Motor
Engine
Motor

MASSEY FERGUSON 275

2 Rm
2 Wd
2 Rm

10-10

Escapamento Vertical
Vertical Exhaust
Descarga Vertical

MAIO 2001

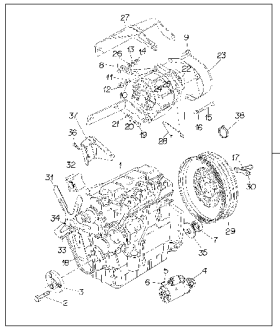

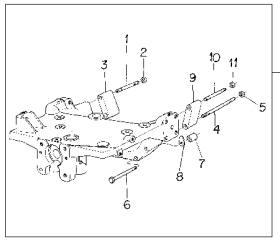

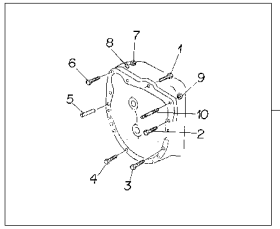

1	041218N1	10-15 No	**1** MOTOR	ENGINE	MOTOR
2	2801053M91	015662 - MF275/2 60-15 No	**1** FIXAÇÃO	FASTENER	CIERRE
2	2801053M91	[A] 800222 - MF275/2 60-15 No	**1** FIXAÇÃO	FASTENER	CIERRE
2	048500N1	015663 - MF275/2 60-10 No	**1** FIXAÇÃO	FASTENER	CIERRE
2	048500N1	[A] 800223 - MF275/2 60-10 No	**1** FIXAÇÃO	FASTENER	CIERRE
3	3148405M91	015662 - MF275/2 25-15 No	**1** FIXAÇÃO	FASTENER	CIERRE
3	3148405M91	[A] 800222 - MF275/2 25-15 No	**1** FIXAÇÃO	FASTENER	CIERRE
3	048510N1	015663 - MF275/2 25-10 No	**1** FIXAÇÃO	FASTENER	CIERRE
3	048510N1	[A] 800223 - MF275/2 25-10 No	**1** FIXAÇÃO	FASTENER	CIERRE

[A] ESTREITO
STRAIT
ESTRECHO

Motor
Engine
Motor

10-15

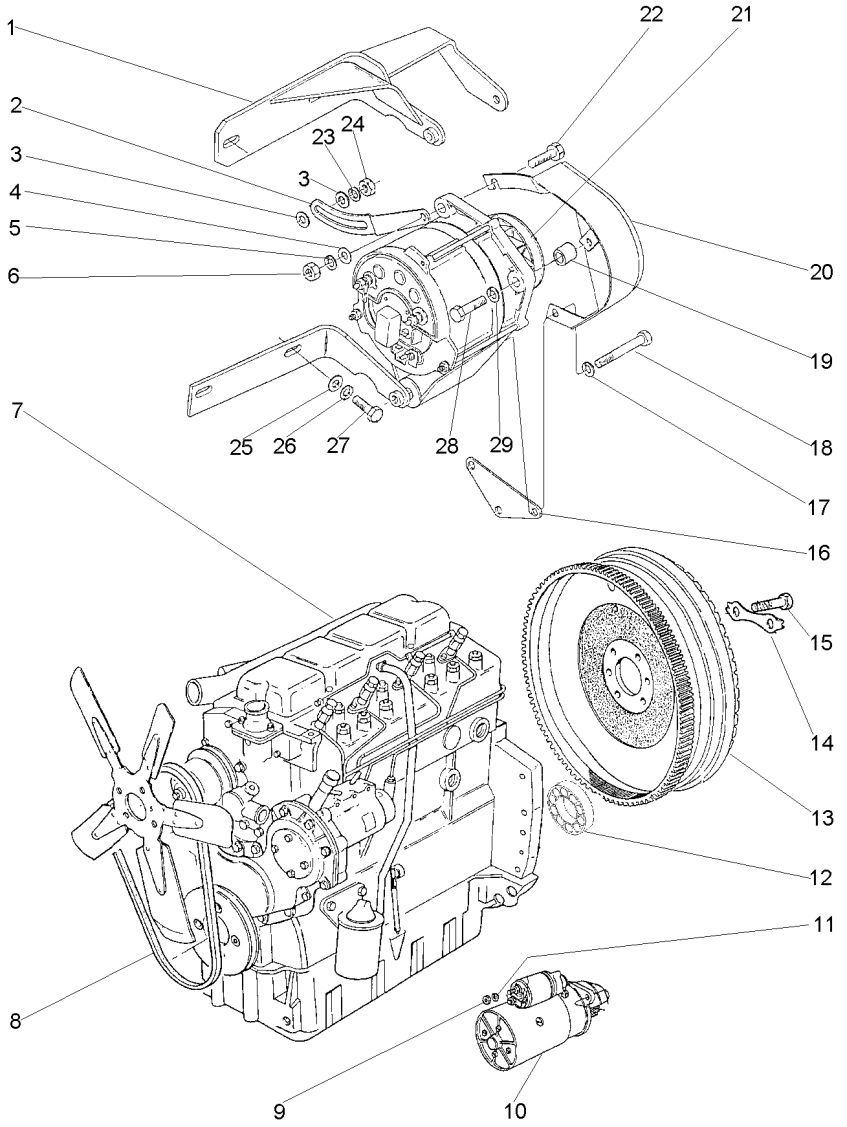

1	3408100M92		**1**	SUPORTE	BRACKET	SOPORTE
2	3149888M1		**1**	ESTICADOR	TURNBUCKLE	TORNIQUETE
3	353771X1		**2**	ARRUELA	WASHER	ARANDELA
4	353757X1		**1**	ARRUELA	WASHER	ARANDELA
5	353432X1		**1**	ARRUELA	WASHER	ARANDELA
6	353426X1		**1**	PORCA	NUT	TUERCA
7	054557T1	👁 10-20 No	**1**	CJ. MOTOR	KIT, MOTOR	JEUGO MOTOR
8	2801859M1		**1**	CORREIA	BELT	CORREA
9	353431X1		**3**	PORCA	NUT	TUERCA
10	1482841M92	WAPSA	**1**	MOTOR PARTIDA	STARTERMOTOR	MOTOR ARRANQUE
11	353434X1		**3**	ARRUELA	WASHER	ARANDELA
12	488952M4		**1**	ROLAMENTO	BEARING	COJINETE
13	3408361M91	👁 10-165 No	**1**	CJ. VOLANTE	FLYWHEEL ASSY.	CJTO.DE VOLANTE
14	3408355M1		**3**	ARRUELA	WASHER	ARANDELA
15	361563X1		**6**	PARAFUSO	BOLT	PERNO
16	3408102M2		**1**	SUPORTE	BRACKET	SOPORTE
17	353434X1		**1**	ARRUELA	WASHER	ARANDELA
18	354513X1		**1**	PARAFUSO	BOLT	PERNO
19	3145137M1		**1**	ESPAÇADOR	SPACER	PIEZA DISTANCIA
20	049202T1		**1**	PROTEÇÃO	GUARD	DEFENSA
21	3589435M91	BOSCH 👁 10-170 No	**1**	ALTERNADOR	ALTERNATOR	ALTERNADOR
22	3145869M1		**1**	PARAFUSO	BOLT	PERNO
23	353434X1		**1**	ARRUELA	WASHER	ARANDELA
24	353430X1		**1**	PORCA	NUT	TUERCA
25	353756X1		**2**	ARRUELA	WASHER	ARANDELA
26	353434X1		**2**	ARRUELA	WASHER	ARANDELA
27	353536X1		**2**	PARAFUSO	BOLT	PERNO
28	354262X1		**1**	PARAFUSO	BOLT	PERNO
29	353756X1		**1**	ARRUELA	WASHER	ARANDELA

Motor
Engine
Motor

10-20

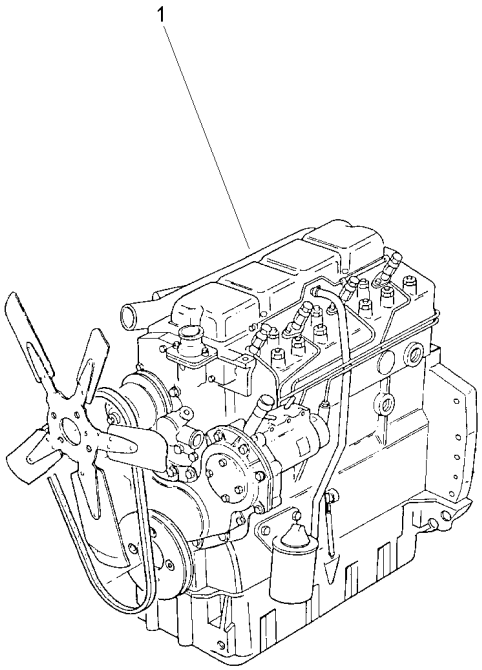

1	054557T1	**1** CJ. MOTOR	KIT, MOTOR	JEUGO MOTOR

Bloco De Cilindros
Cylinder Block
Bloque De Cilindros

10-25

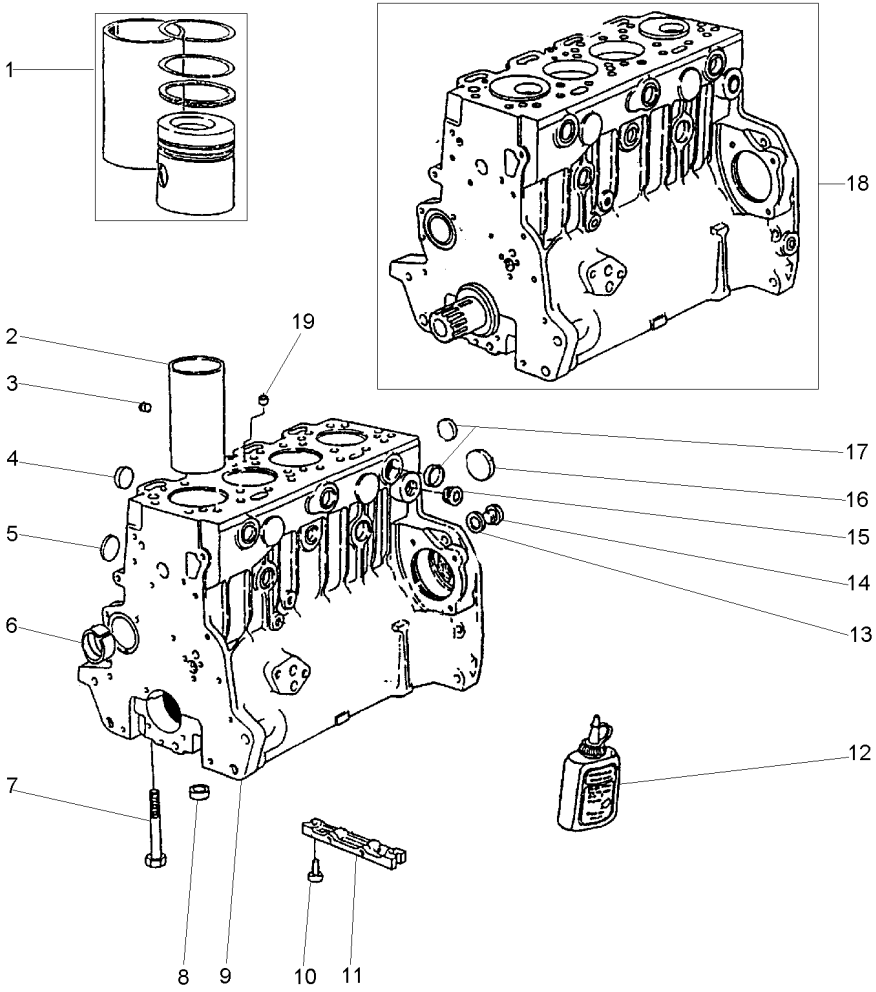

1	P4016	[A]	**1**	CONJUNTO	KIT	JUEGO
2	70530022	9	**4**	CAMISA	LINER	CAMISA
3	70650083	9	**1**	BUJÃO	PLUG	TAPON
4	70650076	9	**4**	BUJÃO	PLUG	TAPON
5	70650077	9	**4**	BUJÃO	PLUG	TAPON
6	70998033	9	**1**	BUCHA	BUSH	CASQUILLO
7	32166329	9	**10**	PARAFUSO	BOLT	PERNO
8	33142111	9	**10**	ANEL	RING	ARO
9	P4023		**1**	BLOCO	BLOCK	BLOQUE
10	2172530		**2**	PARAFUSO	BOLT	PERNO
11	3627P011		**1**	PLACA	PLATE	PLATO
12	70490279		**1**	JUNTA	GASKET	EMPAQUETADURA.
13	70920065	9	**1**	ARRUELA	WASHER	ARANDELA
14	0650582	9	**1**	BUJÃO	PLUG	TAPON
15	70650109		**1**	BUJÃO	PLUG	TAPON
16	70650068	9	**1**	BUJÃO	PLUG	TAPON
17	70650075	9	**8**	BUJÃO	PLUG	TAPON
18	P4025		**1**	MOTOR PARCIAL	SHORT ENGINE	BLOQUE EMBIELADO
19	70650079	9	**1**	BUJÃO	PLUG	TAPON

[A] KIT CAMISA, PISTÃO E ANÉIS
KIT LINER, PISTON AND RINGS
KIT CAMISA, PISTON Y ANILLOS

Caixa De Distribuição
Timing Case
Caja De Distribución

10-30

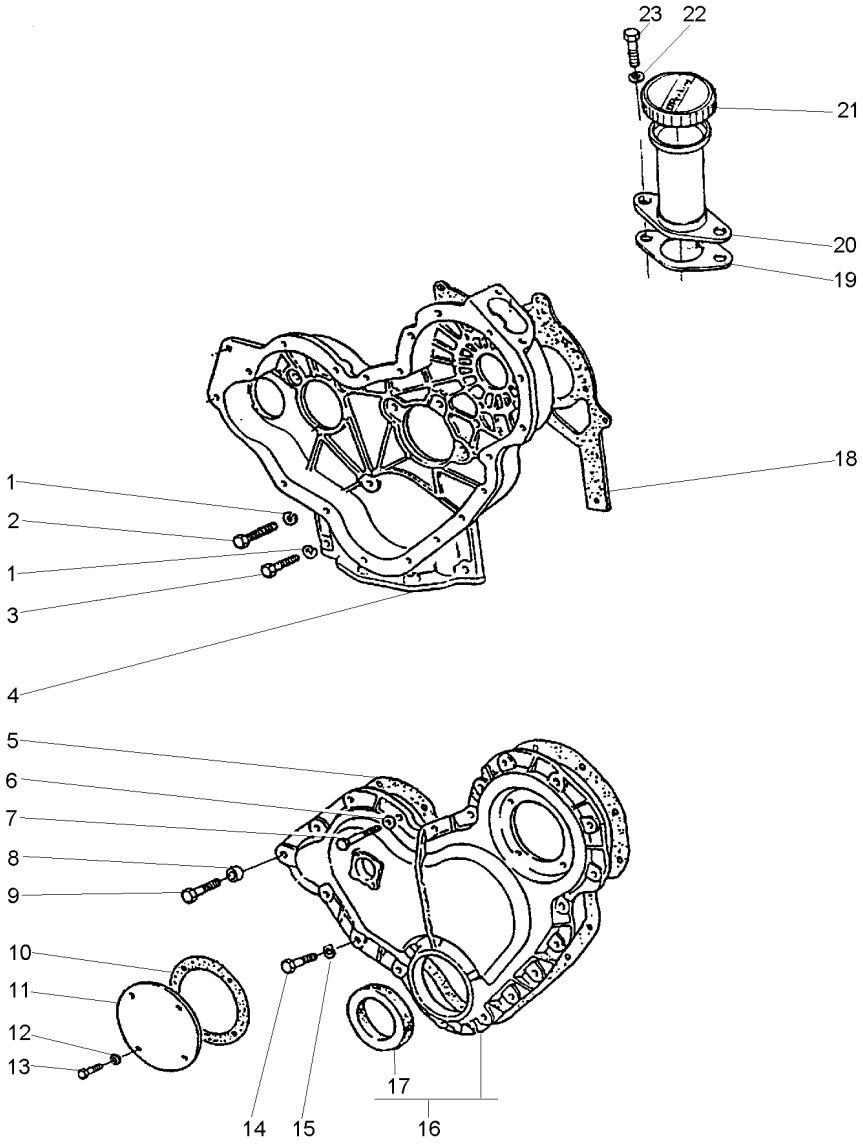

1	0920053		**9**	ARRUELA	WASHER	ARANDELA
2	0746211		**7**	PARAFUSO	BOLT	PERNO
3	0746255		**2**	PARAFUSO	BOLT	PERNO
4	4236256		**1**	CARCAÇA	HOUSING	ALOJAMIENTO
5	36813137		**1**	JUNTA	GASKET	EMPAQUETADURA.
6	0920108		**4**	ARRUELA	WASHER	ARANDELA
7	0096238		**3**	PARAFUSO	BOLT	PERNO
8	70330050		**1**	ESPAÇADOR	SPACER	PIEZA DISTANCIA
9	0096239		**1**	PARAFUSO	BOLT	PERNO
10	36825107		**1**	JUNTA	GASKET	EMPAQUETADURA.
11	37556117		**1**	TAMPA	COVER	CUBIERTA
12	0920108		**4**	ARRUELA	WASHER	ARANDELA
13	70740128		**4**	PARAFUSO	BOLT	PERNO
14	0746211		**14**	PARAFUSO	BOLT	PERNO
15	0920053		**14**	ARRUELA	WASHER	ARANDELA
16	70992825		**1**	TAMPA	COVER	CUBIERTA
17	70730043	16	**1**	RETENTOR	SEAL	RETEN
18	36814137		**1**	JUNTA	GASKET	EMPAQUETADURA.
19	36862138		**1**	JUNTA	GASKET	EMPAQUETADURA.
20	70991630		**1**	BOCAL	FILLER	RELLENADOR
21	70150038	20	**1**	TAMPA	COVER	CUBIERTA
22	0920108		**2**	ARRUELA	WASHER	ARANDELA
23	0746254		**2**	PARAFUSO	BOLT	PERNO

Virabrequim
Crankshaft
Cigüeñal

10-35

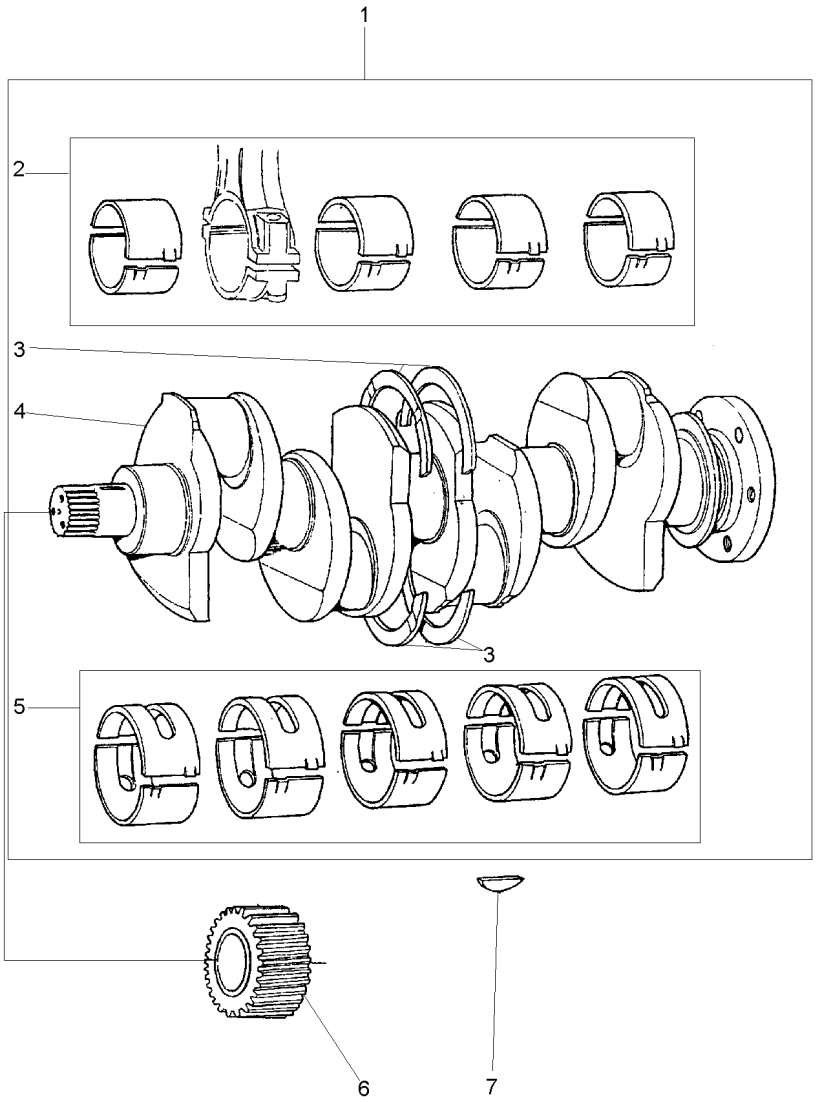

1	S4004		**1**	EIXO	SHAFT	ARBOL
2	423670	1	**1**	JOGO CASQUILHOS	BEARING KIT	JUEGO COJINETES
3	424808	1 STD	**1**	JG. ARRUELAS	KIT, WASHER	JUEGO ARANDELAS
3	424808A	⧗ +.0075"	**X**	JG. ARRUELAS	KIT, WASHER	JUEGO ARANDELAS
4	70998009	1	**1**	ÁRVORE MANIVELAS	CRANK SHAFT	CIQUENAL
5	423669	1 STD	**1**	JOGO CASQUILHOS	BEARING KIT	JUEGO COJINETES
5	423669A	⧗ +.010"	**X**	JOGO CASQUILHOS	BEARING KIT	JUEGO COJINETES
5	423669B	⧗ +.020"	**X**	JOGO CASQUILHOS	BEARING KIT	JUEGO COJINETES
5	423669C	⧗ +.030"	**X**	JOGO CASQUILHOS	BEARING KIT	JUEGO COJINETES
6	31171681		**1**	ENGRENAGEM	GEAR	ENGRANAJE
7	0500012		**1**	CHAVETA	KEY	CLAVE

Pistões E Bielas
Pistons And Connecting Rods
Pistones Y Bielas

10-40

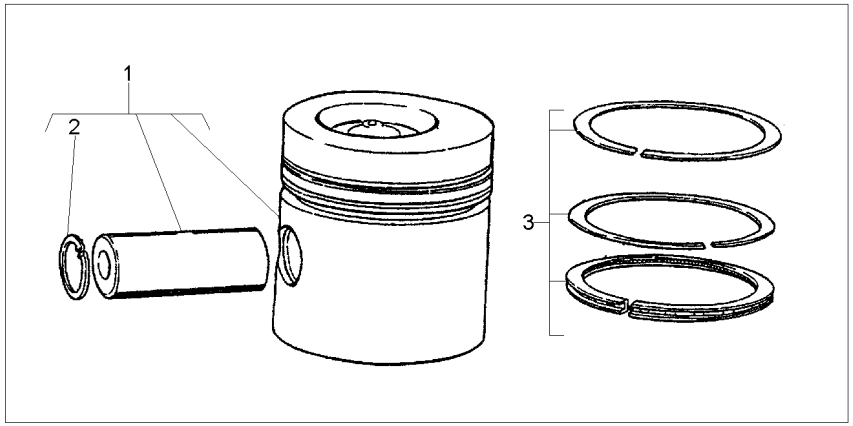

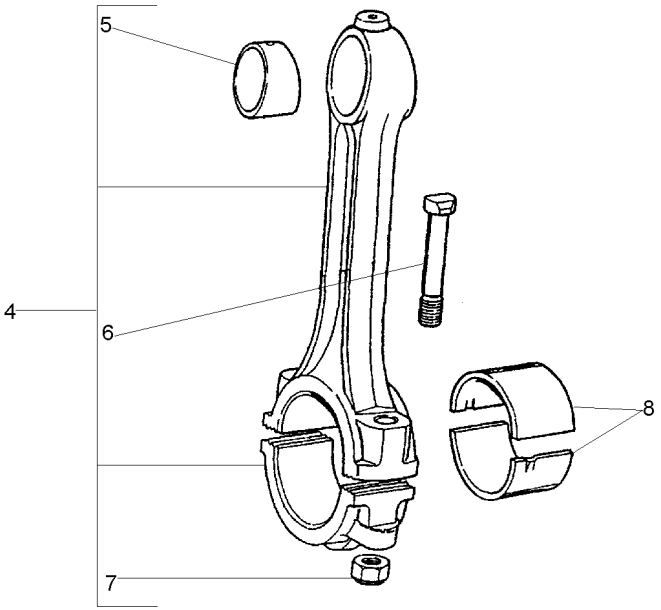

1	P4015		**4**	PISTÃO	PISTON	PISTON
2	70170026	1	**8**	ANEL TRAVA	CIRCLIP	CIRCULITO
3	P4001		**4**	JG. ANÉIS	KIT, RING	AROS JUEGO
4	424804		**4**	BIELA	CONROD	BIELA
5	70998085		**4**	BUCHA	BUSH	CASQUILLO
6	32762116	4	**8**	PARAFUSO	BOLT	PERNO
7	70570094	4	**8**	PORCA	NUT	TUERCA
8	423670	STD	**1**	JOGO CASQUILHOS	BEARING KIT	JUEGO COJINETES
8	423670A	⧗ + .010"	**X**	JOGO CASQUILHOS	BEARING KIT	JUEGO COJINETES
8	423670B	⧗ + .020"	**X**	JOGO CASQUILHOS	BEARING KIT	JUEGO COJINETES
8	423670C	⧗ + .030"	**X**	JOGO CASQUILHOS	BEARING KIT	JUEGO COJINETES

Balanceador Dinâmico E Bomba De Óleo
Balancer Unit And Oil Pump
Compesador Y Bomba De Aceite

10-45

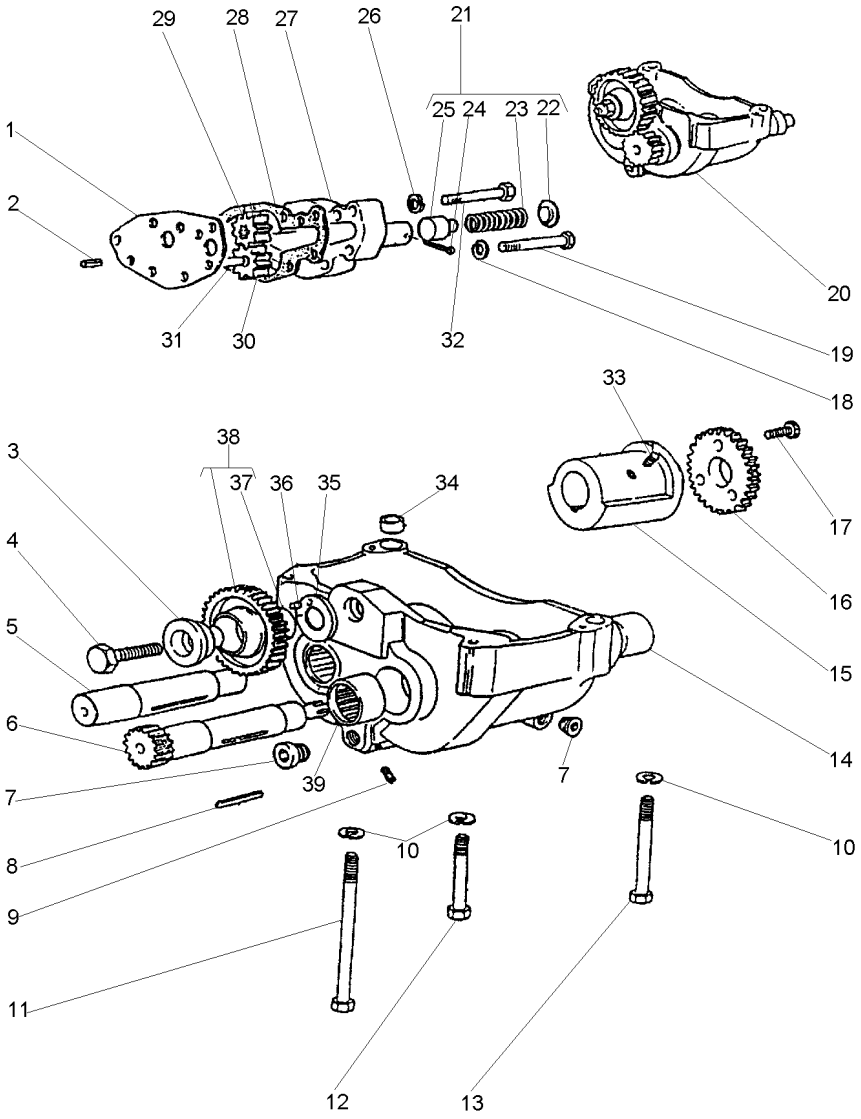

1	36237156	20	**1**	PLACA	PLATE	PLATO
2	0350005	20	**2**	PINO	PIN	PASADOR
3	33451801	20	**1**	CUBO	HUB	CUBO
4	0096633	20	**1**	PARAFUSO	BOLT	PERNO
5	70750044	20	**1**	EIXO	SHAFT	ARBOL
6	70750043	20	**1**	EIXO	SHAFT	ARBOL
7	70650116	20	**2**	BUJÃO	PLUG	TAPON
8	2576675	20	**2**	CHAVETA	KEY	CLAVE
9	70650117	20	**5**	BUJÃO	PLUG	TAPON
10	0920054		**4**	ARRUELA	WASHER	ARANDELA
11	2184546		**1**	PARAFUSO	BOLT	PERNO
12	0096439		**2**	PARAFUSO	BOLT	PERNO
13	0096441		**1**	PARAFUSO	BOLT	PERNO
14	70998104	20	**2**	BUCHA	BUSH	CASQUILLO
15	70430001	20	**2**	CONTRA PESO	COUNTERWEIGHT	CONTRAPESO
16	70998174	20	**2**	ENGRENAGEM	GEAR	ENGRANAJE
17	2172513	20	**6**	PARAFUSO	BOLT	PERNO
18	0920053		**2**	ARRUELA	WASHER	ARANDELA
19	0096237		**2**	PARAFUSO	BOLT	PERNO
20	70991809		**1**	BALANCEADOR	BALANCER	BALANCEADOR
21	424819	20	**1**	JG. REPARO	KIT, REPAIR	JUEGO REPARACION
22		21	**1**	CAPA	BOOT	PROTECCION
23		21	**1**	MOLA	SPRING	RESORTE
24	0610012	21	**1**	CUPILHA	COTTER PIN	PASADOR DOUBLE
25		21	**1**	ÊMBOLO	PLUNGER	EMBOLO
26	0920053	20	**5**	ARRUELA	WASHER	ARANDELA
27	37714234	20	**1**	CORPO	BODY	CUERPO
28	36866722	20	**1**	JUNTA	GASKET	EMPAQUETADURA.
29	70998129	20	**1**	ENGRENAGEM	GEAR	ENGRANAJE
30	70998128	20	**1**	ENGRENAGEM	GEAR	ENGRANAJE
31	32455123	20	**1**	EIXO	SHAFT	ARBOL
32	0096236	20	**5**	PARAFUSO	BOLT	PERNO
33	2171225	20	**4**	PARAFUSO	BOLT	PERNO
34	33137408	20	**2**	ANEL	RING	ARO
35	33153133	20	**1**	PLACA	PLATE	PLATO
36	0610879	20	**1**	PINO	PIN	PASADOR
37	70050113	38	**1**	BUCHA	BUSH	CASQUILLO
38	70991042	20	**1**	ENGRENAGEM	GEAR	ENGRANAJE
39	70998103	20	**2**	BUCHA	BUSH	CASQUILLO

Cabeçote
Cylinder Head
Culata

10-50

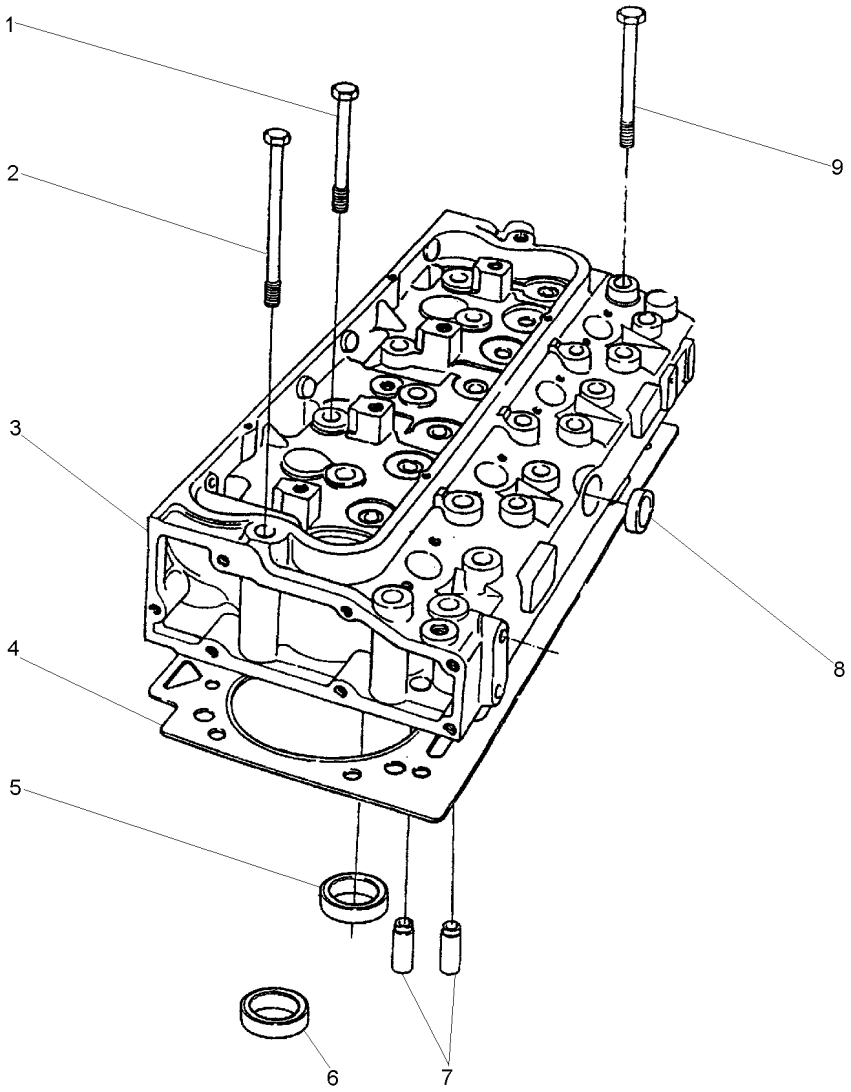

1	70740340		**2**	PARAFUSO	BOLT	PERNO
2	70740342		**8**	PARAFUSO	BOLT	PERNO
3	P4021		**1**	CABEÇOTE	HEAD	CULATA
4	70998194		**1**	JUNTA	GASKET	EMPAQUETADURA.
5	70470104	3	**4**	SEDE ESCAPE	INSERT EXHAUST	INSERTO ESCAPE
6		3	**x**	ADMISSÃO	INLET	ADMISION
7	70420019	3	**8**	GUIA	GUIDE	GUIA
8	70650075	3	**1**	BUJÃO	PLUG	TAPON
9	70740341		**12**	PARAFUSO	BOLT	PERNO

Válvulas E Balanceiros
Valves And Rockershafts
Válvulas Y Balancines

10-55

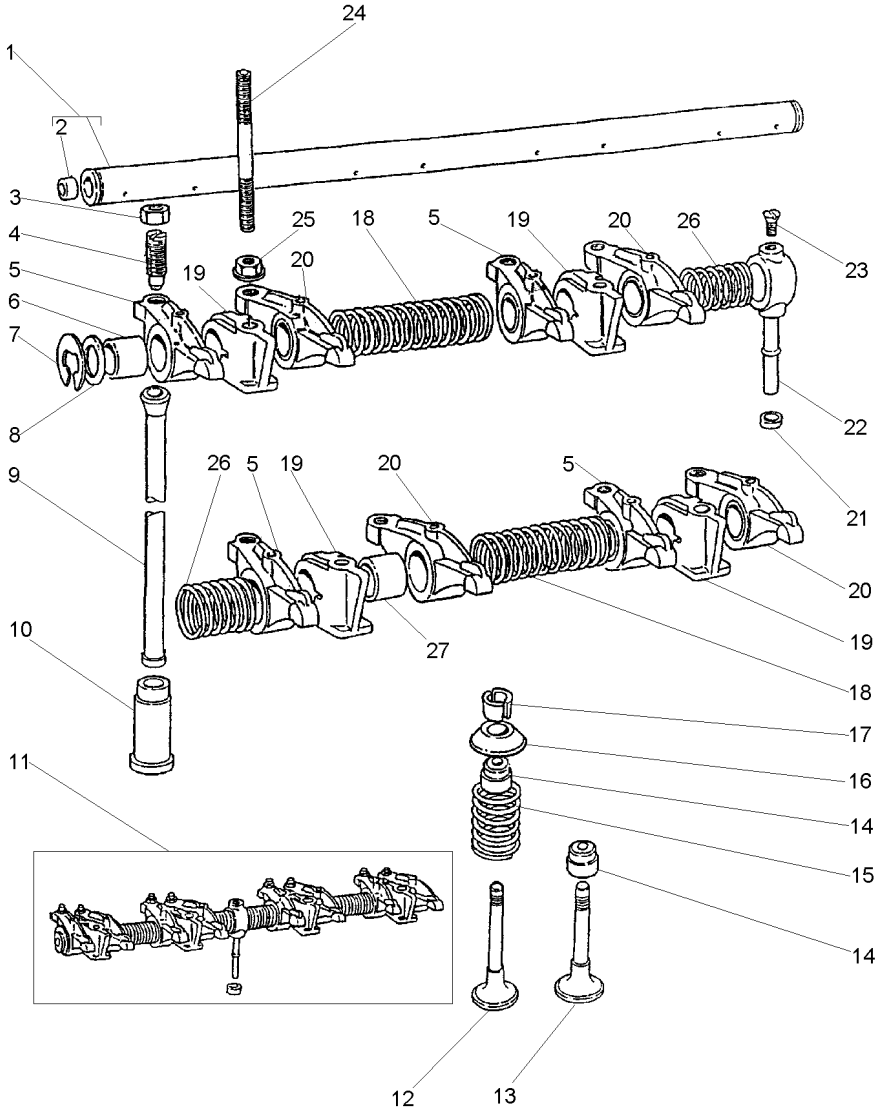

1	424807	11
2	0650507	1
3	0576052	
4	0720579	
5	70998095	11 ▶
6	2511425	5
7	0170151	11
8	33117415	11
9	70998041	
10	31434163	
11	424823	
12	70998082	
13	70998019	
14	70730051	
15	70998136	
16	70150047	
17	70230010	
18	31744123	11
19	70100716	11
20	70998096	11 ◀
21	33811113	
22	35511111	11
23	0726504	11
24	70820105	
25	70570075	
26	31743108	11
27	2511425	20

1	EIXO	SHAFT	ARBOL
2	BUJÃO	PLUG	TAPON
8	PORCA	NUT	TUERCA
8	PARAFUSO	BOLT	PERNO
4	BALANCEIRO	ROCKER	BALANCIN
4	BUCHA	BUSH	CASQUILLO
2	ANEL TRAVA	CIRCLIP	CIRCULITO
2	ARRUELA	WASHER	ARANDELA
8	VARETA	ROD	VARILLA
8	TUCHO	TAPPET	TAQUET
1	EIXO BALANCEIRO	ROCKER SHAFT	EJE BALANCINES
4	VÁLVULA ADMISSÃO	VALVE INLET	VALVULA ADMISION
4	VÁLVULA ESCAPE	VALVE EXHAUST	VALVULA ESCAPE
8	VEDADOR	SEAL	RETEN
8	MOLA	SPRING	RESORTE
8	CAPA	CAP	TAPA
16	TRAVA	LOCK	RETENEDOR
2	MOLA	SPRING	RESORTE
4	SUPORTE	BRACKET	SOPORTE
4	BALANCEIRO	ROCKER	BALANCIN
1	ANEL "O"	O RING	JUNTA TORICA
1	TUBO	PIPE	CANO
1	PARAFUSO	BOLT	PERNO
4	PRISIONEIRO	STUD	ESPARRAGO
4	PORCA	NUT	TUERCA
2	MOLA	SPRING	RESORTE
4	BUCHA	BUSH	CASQUILLO

Retentor Árvore De Manivelas
Crankshaft Oil Seal
Sello De Aceite

10-60

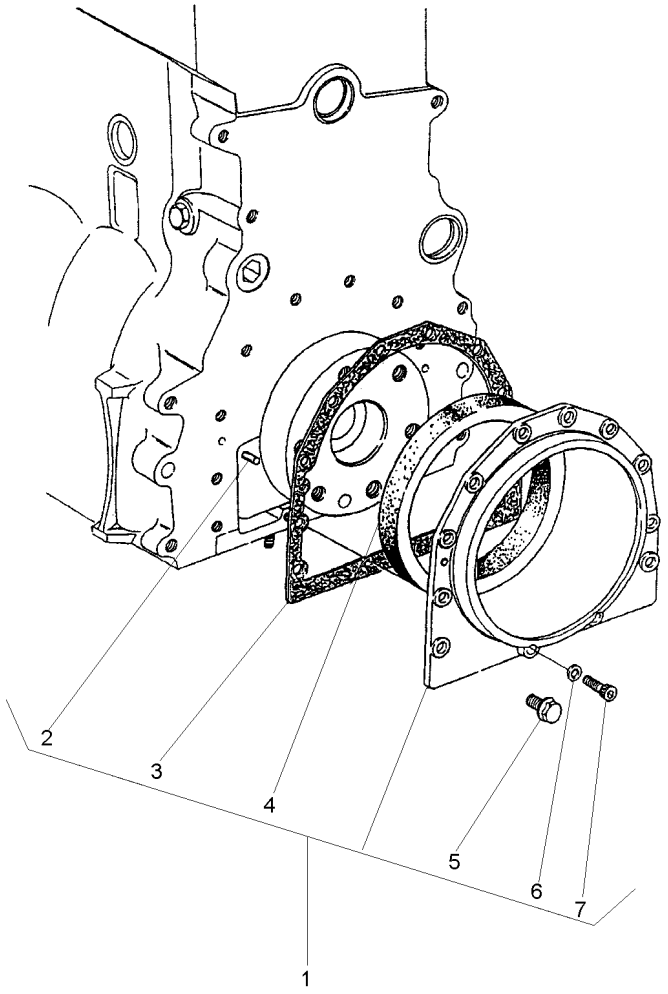

1	S4009		**1**	CJ. RETENTOR	KIT, SEAL	RETENES JUEGO
2	0350009	1	**2**	PINO	PIN	PASADOR
3	36817157	1	**1**	JUNTA	GASKET	EMPAQUETADURA.
4	70730050	1	**1**	RETENTOR	SEAL	RETEN
5	70740130	1	**10**	PARAFUSO	BOLT	PERNO
6	33112111	1	**2**	ARRUELA	WASHER	ARANDELA
7	2172530	1	**2**	PARAFUSO	BOLT	PERNO

Árvore De Comando Das Válvulas
Camshaft
Arbol De Levas

10-65

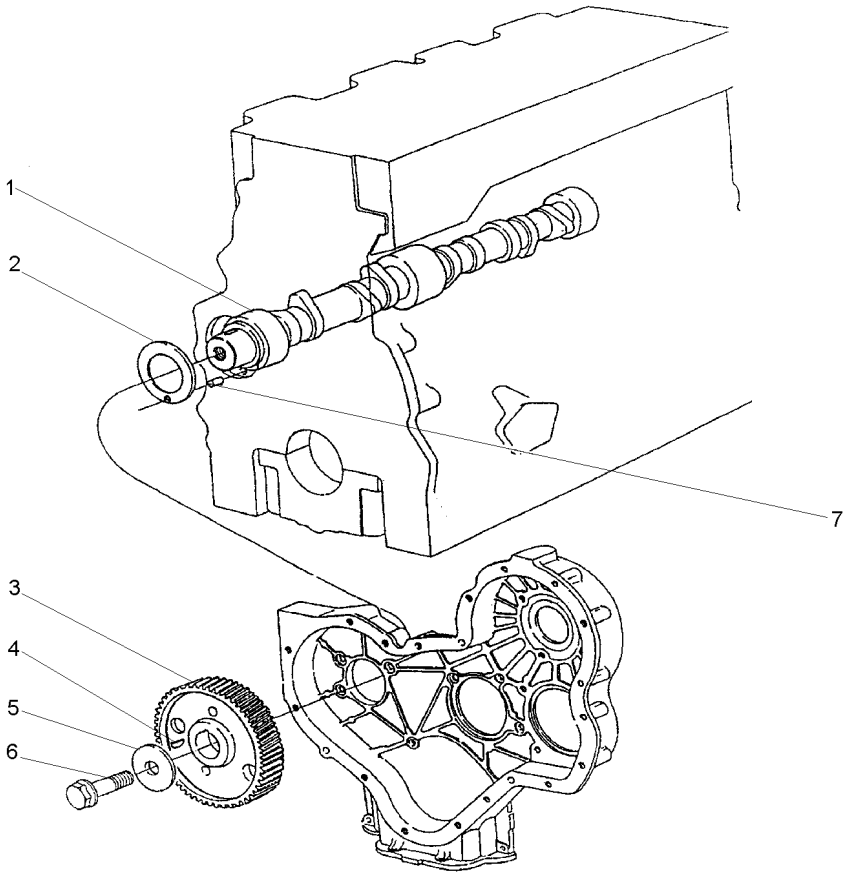

1	31415371	**1** EIXO	SHAFT	ARBOL
2	33153121	**1** ARRUELA	WASHER	ARANDELA
3	31171931	**1** ENGRENAGEM	GEAR	ENGRANAJE
4	0500012	**1** CHAVETA	KEY	CLAVE
5	70920103	**1** ARRUELA	WASHER	ARANDELA
6	70740323	**1** PARAFUSO	BOLT	PERNO
7	0610844	**1** PINO	PIN	PASADOR

Engrenagens Da Distribuição
Idler Gears
Engrenajes De La Distribuición

10-70

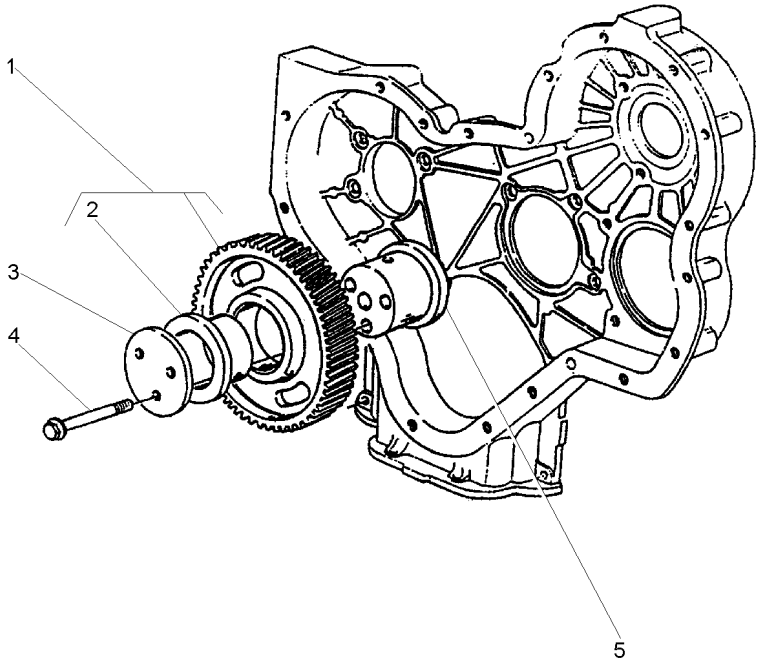

1	41115018		**1**	ENGRENAGEM	GEAR	ENGRANAJE
2	0050345	1	**2**	BUCHA	BUSH	CASQUILLO
3	70940151		**1**	PLACA	PLATE	PLATO
4	70740189		**3**	PARAFUSO	BOLT	PERNO
5	70998172		**1**	CUBO	HUB	CUBO

Carter De Óleo
Oil Sump
Cárter De Aceite

10-75

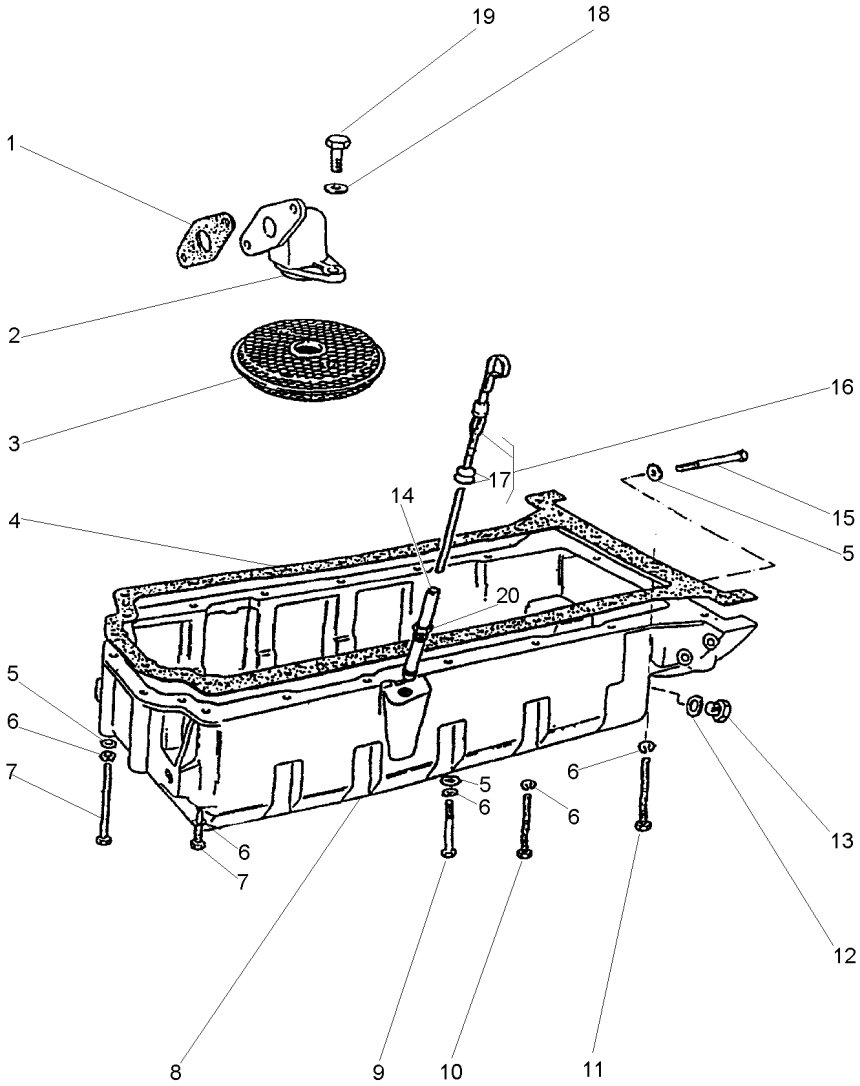

1	36832409		**1**	JUNTA	GASKET	EMPAQUETADURA.
2	37738261		**1**	CONEXÃO	CONNECTION	CONEXION
3	70998076		**1**	PENEIRA	SIEVE	ZARANDA
4	36815721		**1**	JUNTA	GASKET	EMPAQUETADURA.
5	0920003		**9**	ARRUELA	WASHER	ARANDELA
6	0920053		**20**	ARRUELA	WASHER	ARANDELA
7	2184435		**6**	PARAFUSO	BOLT	PERNO
8	70830133		**1**	CÁRTER	SUMP	CARTER
9	0096215		**1**	PARAFUSO	BOLT	PERNO
10	0096241		**9**	PARAFUSO	BOLT	PERNO
11	0096241		**2**	PARAFUSO	BOLT	PERNO
12	70920109		**1**	ARRUELA	WASHER	ARANDELA
13	70650008		**1**	BUJÃO	PLUG	TAPON
14	70992820		**1**	TUBO	PIPE	CANO
15	0096214		**2**	PARAFUSO	BOLT	PERNO
16	70320078		**1**	VARETA	ROD	VARILLA
17	0640126	16	**2**	ANEL	RING	ARO
18	0920052		**2**	ARRUELA	WASHER	ARANDELA
19	0746052		**2**	PARAFUSO	BOLT	PERNO
20	33533103	14	**1**	PORCA	NUT	TUERCA

Polia Da Árvore De Manivelas
Crankshaft Pulley
Polea Del Cigueñal

10-80

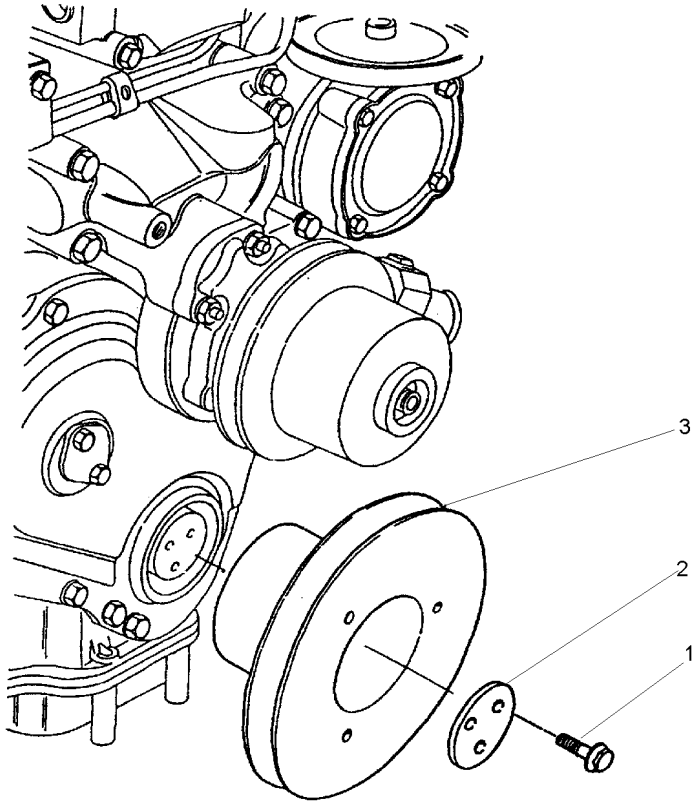

1	70740373	**3**	PARAFUSO	BOLT	PERNO
2	3242T001	**1**	PLACA	PLATE	PLATO
3	70670168	**1**	POLIA	PULLEY	POLEA

Filtro De Óleo Lubrificante
Lubrificating Oil Filter
Filtro De Aceite Lubrificante

10-85

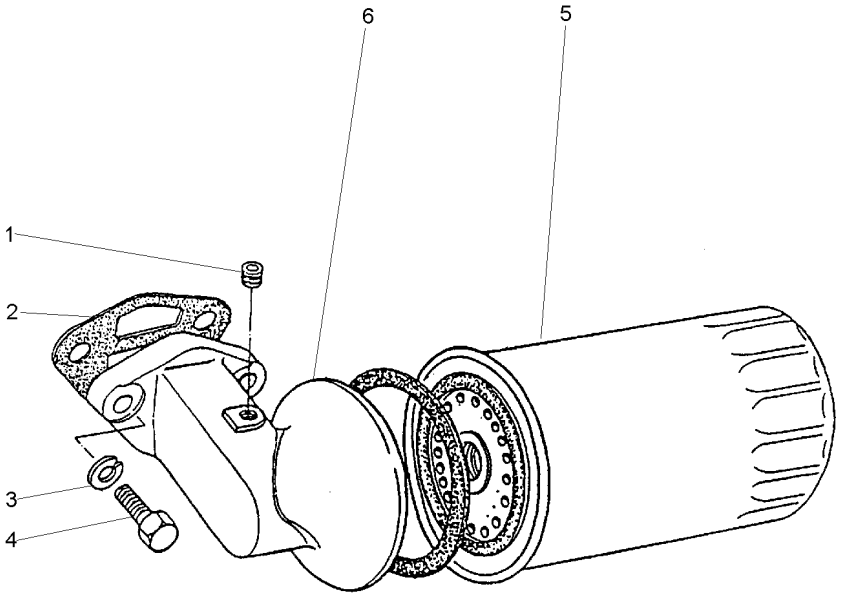

1	70650116		**1**	BUJÃO	PLUG	TAPON
2	36862517		**1**	JUNTA	GASKET	EMPAQUETADURA.
3	0920055		**2**	ARRUELA	WASHER	ARANDELA
4	0746610		**2**	PARAFUSO	BOLT	PERNO
5	71054	71055	**1**	ELEMENTO	ELEMENT	ELEMENTO
6	70997134		**1**	CABEÇOTE	CYLINDER HEAD	CULATA CILINDRO

Tampa Do Cabeçote
Cylinder Head Cover
Tapa De Válvulas

10-90

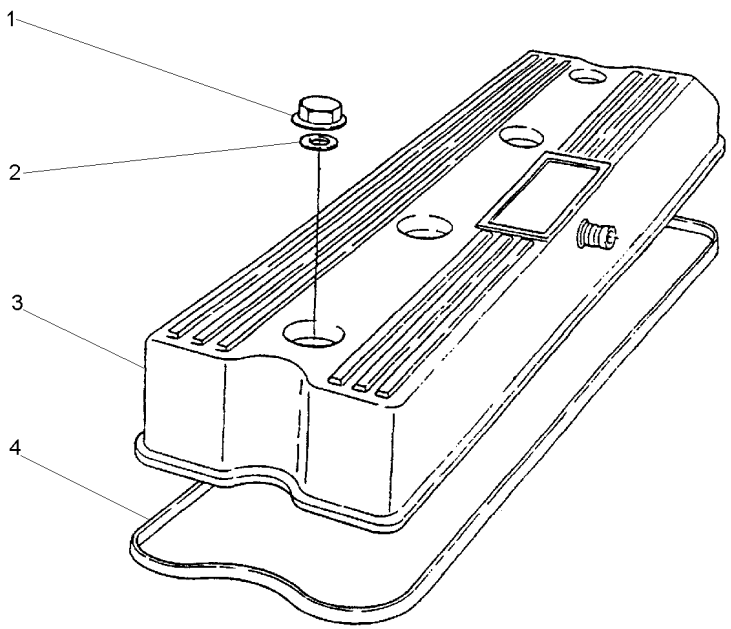

1	70570087	**4** PORCA	NUT	TUERCA
2	33817132	**4** ARRUELA	WASHER	ARANDELA
3	70992764	**1** TAMPA	COVER	CUBIERTA
4	70490258	**1** JUNTA	GASKET	EMPAQUETADURA.

Ventilador E Extensão
Fan And Extension
Ventilador Y Extensión

10-95

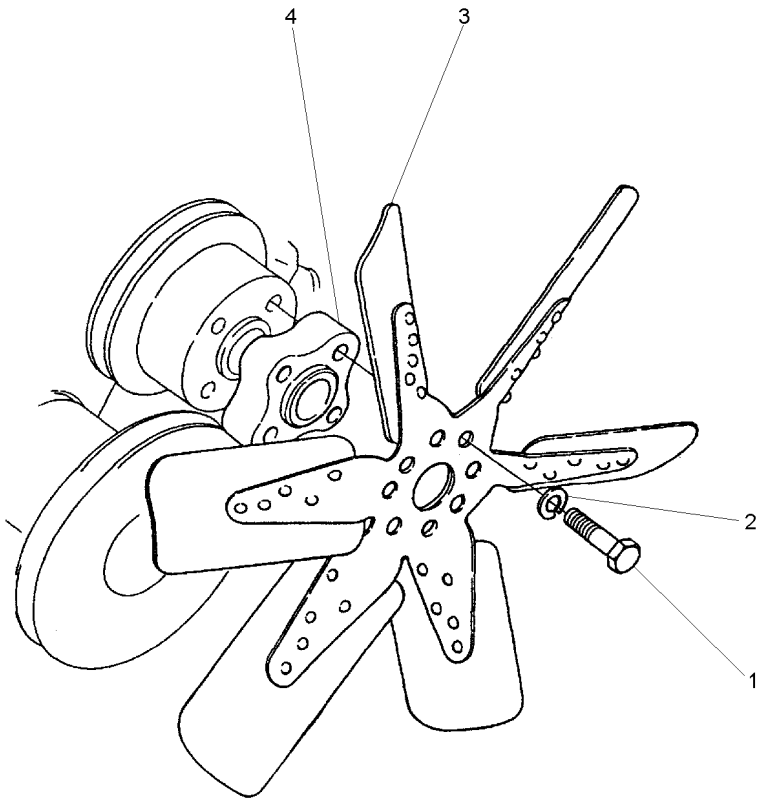

1	0096234		**4**	PARAFUSO	BOLT	PERNO
2	0920053		**4**	ARRUELA	WASHER	ARANDELA
3	70991937	[A]	**1**	HÉLICE	FAN	VENTILADOR
4	0360027		**1**	ESPAÇADOR	SPACER	PIEZA DISTANCIA

[A] 6 PÁS
6 BLADE
6 PALETA

Alça / Tampa Cabeçote
Handle / Cylinder Head Cover
Alza / Tapa De Válvulas

10-100

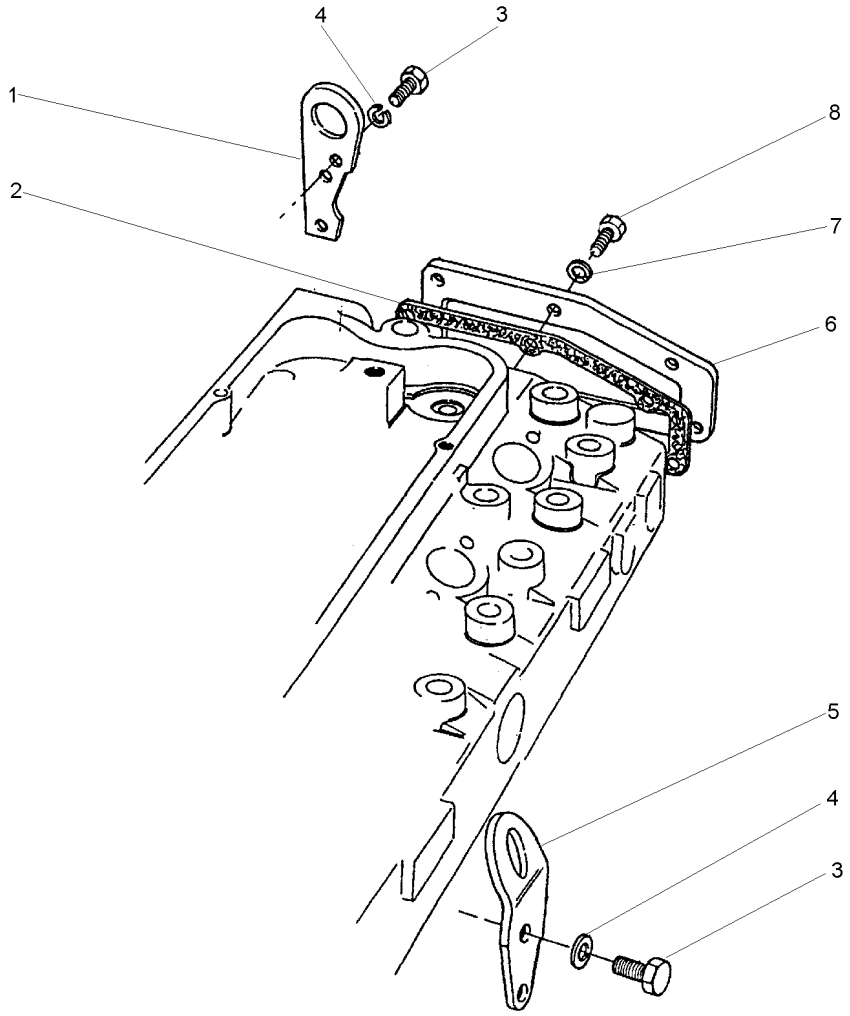

1	36177111	**1** ALÇA	STRAP	FAJA
2	36851409	**1** JUNTA	GASKET	EMPAQUETADURA.
3	0746453	**4** PARAFUSO	BOLT	PERNO
4	0920054	**4** ARRUELA	WASHER	ARANDELA
5	0940913	**1** ALÇA	STRAP	FAJA
6	36212152	**1** TAMPA	COVER	CUBIERTA
7	0920053	**6** ARRUELA	WASHER	ARANDELA
8	0746255	**6** PARAFUSO	BOLT	PERNO

Termostato E Carcaça
Thermostato And Housing
Termostato Y Carter

10-105

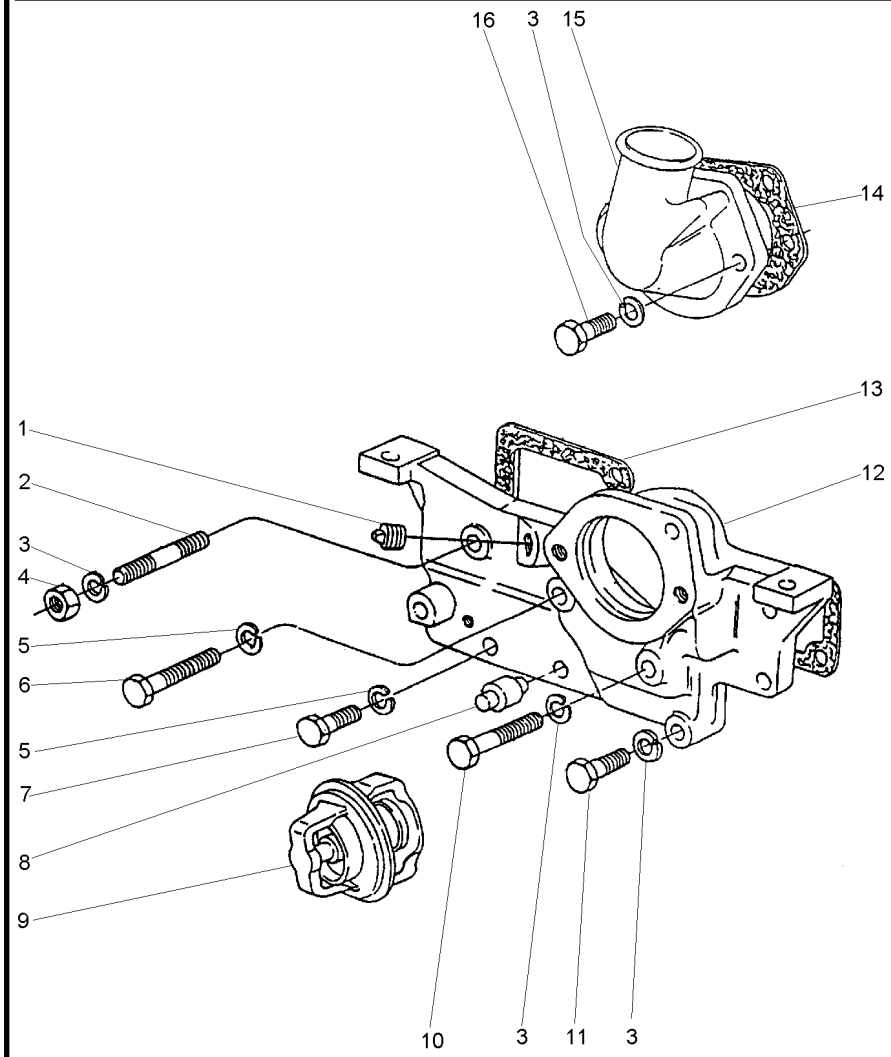

1	70650119	**2**	BUJÃO	PLUG	TAPON
2	0826467	**1**	PRISIONEIRO	STUD	ESPARRAGO
3	0920054	**6**	ARRUELA	WASHER	ARANDELA
4	0576051	**1**	PORCA	NUT	TUERCA
5	0920053	**3**	ARRUELA	WASHER	ARANDELA
6	0096238	**1**	PARAFUSO	BOLT	PERNO
7	0746255	**2**	PARAFUSO	BOLT	PERNO
8	2485791	**1**	RESPIRO	BREATHER	RESPIRADERO
9	70998003	**1**	TERMOSTATO	THERMOSTAT	TERMOSTATO
10	0096439	**1**	PARAFUSO	BOLT	PERNO
11	0096434	**2**	PARAFUSO	BOLT	PERNO
12	70440170	**1**	CARCAÇA	HOUSING	ALOJAMIENTO
13	36853514	**1**	JUNTA	GASKET	EMPAQUETADURA.
14	36862151	**1**	JUNTA	GASKET	EMPAQUETADURA.
15	37735651	**1**	CONEXÃO	CONNECTION	CONEXION
16	0096433	**2**	PARAFUSO	BOLT	PERNO

Coletor De Admissão
Induction Manifold
Multiple De Admisión

10-110

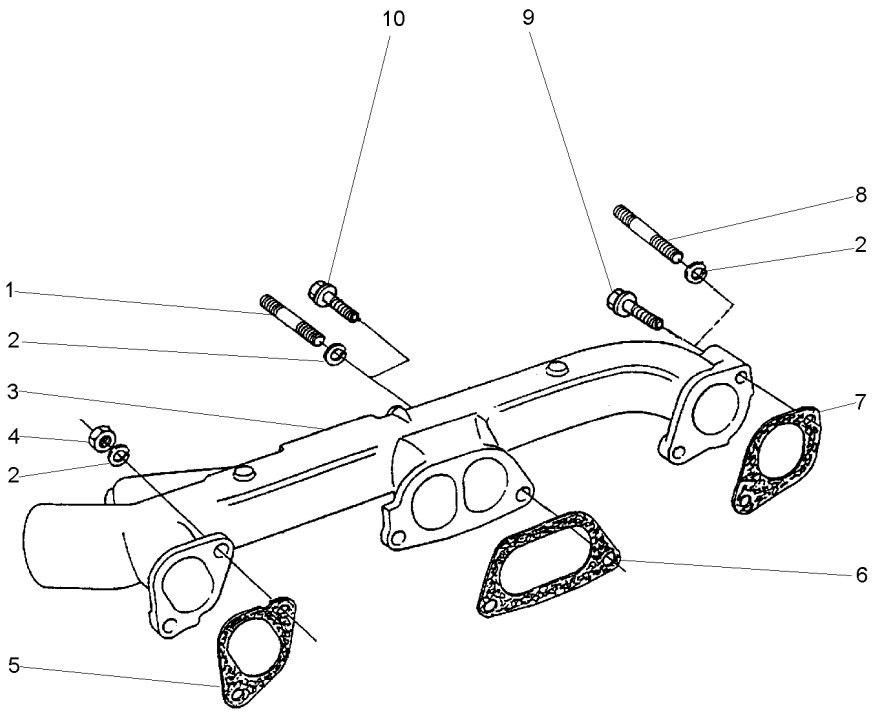

1	0826422	**5**	PRISIONEIRO	STUD	ESPARRAGO
2	0920054	**6**	ARRUELA	WASHER	ARANDELA
3	70540063	**1**	COLETOR	COLLECTOR	COLECTOR
4	0576051	**6**	PORCA	NUT	TUERCA
5	3688C003	**1**	JUNTA	GASKET	EMPAQUETADURA.
6	3688C002	**1**	JUNTA	GASKET	EMPAQUETADURA.
7	3688C001	**1**	JUNTA	GASKET	EMPAQUETADURA.
8	0826509	**1**	PRISIONEIRO	STUD	ESPARRAGO
9	70740188	**1**	PARAFUSO	BOLT	PERNO
10	70740177	**4**	PARAFUSO	BOLT	PERNO

Bomba Injetora De Combustível
Fuel Injection Pump
Bomba De Inyección De Combustible

10-115

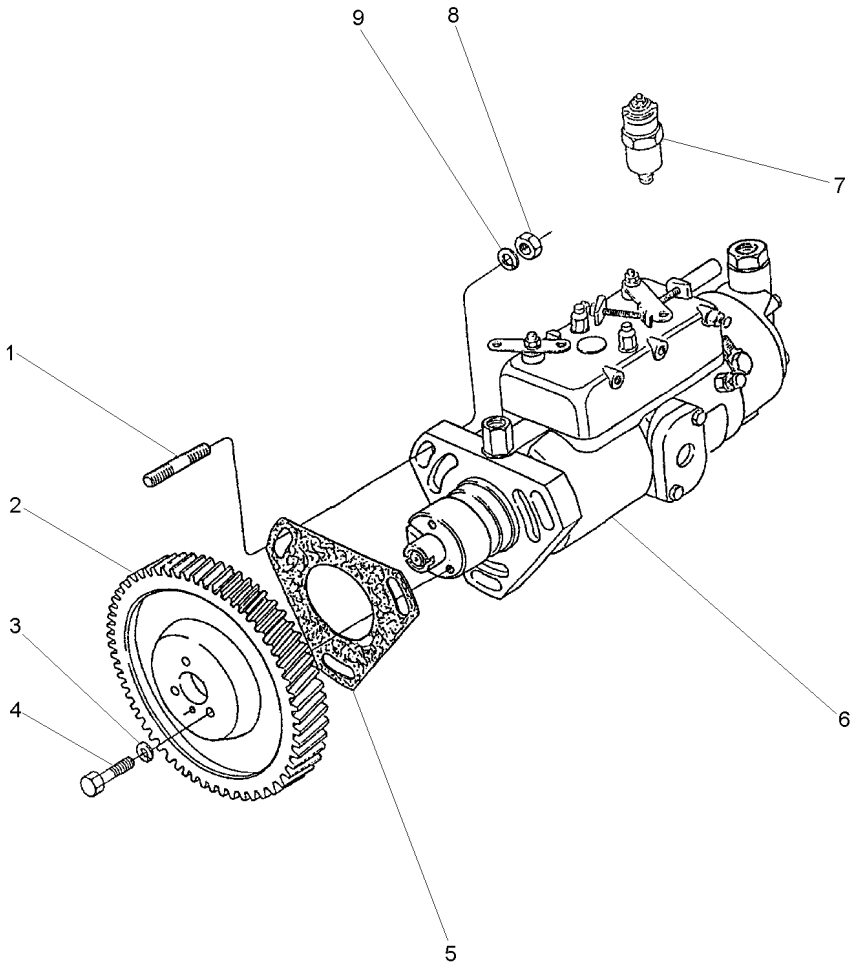

1	0827616		**3**	PRISIONEIRO	STUD	ESPARRAGO
2	41115127		**1**	ENGRENAGEM	GEAR	ENGRANAJE
3	0920053		**3**	ARRUELA	WASHER	ARANDELA
4	0746254		**3**	PARAFUSO	BOLT	PERNO
5	70490280		**1**	JUNTA	GASKET	EMPAQUETADURA.
6	77513		**1**	BOMBA	PUMP	BOMBA
7	28730179	6	**1**	SOLENÓIDE	SOLENOID	SOLENOIDE
8	70570073		**3**	PORCA	NUT	TUERCA
9	33114412		**3**	ARRUELA	WASHER	ARANDELA

Coletor De Escape
Exhaust Manifold
Multiple De Escape

10-120

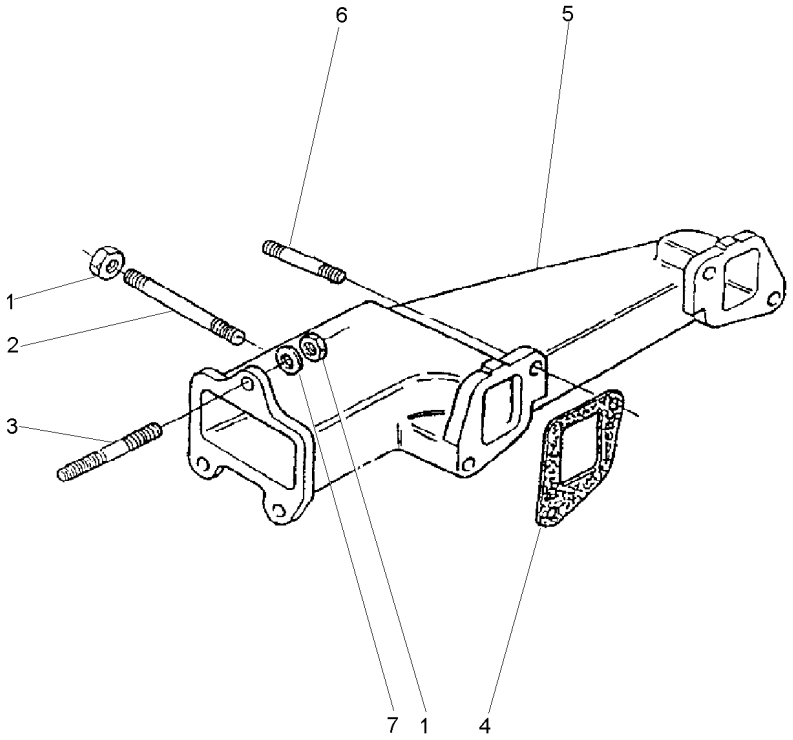

1	70570082	**7**	PORCA	NUT	TUERCA
2	0826526	**1**	PRISIONEIRO	STUD	ESPARRAGO
3	0826408	**3**	PRISIONEIRO	STUD	ESPARRAGO
4	36822134	**2**	JUNTA	GASKET	EMPAQUETADURA.
5	70540061	**1**	COLETOR	COLLECTOR	COLECTOR
6	0826422	**3**	PRISIONEIRO	STUD	ESPARRAGO
7	0920005	**3**	ARRUELA	WASHER	ARANDELA

Bomba Alimentadora De Combustível
Fuel Oil Lift Pump
Bomba De Alimentación De Combustible

10-125

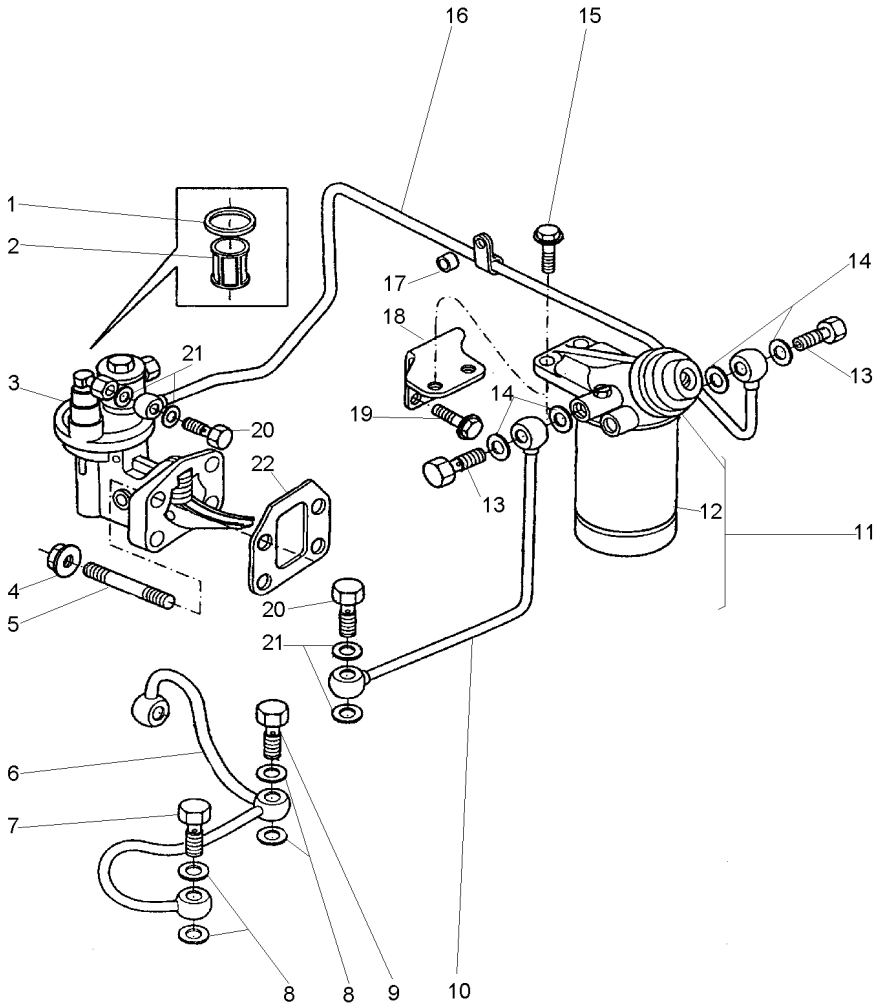

1	70490182	3	**1**	JUNTA	GASKET	EMPAQUETADURA.
2	70800016	3	**1**	PENEIRA	SIEVE	ZARANDA
3	72081		**1**	BOMBA	PUMP	BOMBA
4	70570073		**4**	PORCA	NUT	TUERCA
5	70820084		**4**	PRISIONEIRO	STUD	ESPARRAGO
6	70993290		**1**	TUBO	PIPE	CANO
7	70740740		**1**	PARAFUSO BANJO	BANJO BOLT	TORNILLO DIFER
8	70920120		**5**	ARRUELA	WASHER	ARANDELA
9	70740346		**1**	PARAFUSO	BOLT	PERNO
10	70992824		**1**	TUBO	PIPE	CANO
11	70993018		**1**	FILTRO	FILTER	FILTRO
12	6354129	11	**1**	ELEMENTO	ELEMENT	ELEMENTO
13	70740086		**2**	PARAFUSO	BOLT	PERNO
14	70920127		**4**	ARRUELA	WASHER	ARANDELA
15	70740178		**2**	PARAFUSO	BOLT	PERNO
16	70992823		**1**	TUBO	PIPE	CANO
17	70330045		**1**	ESPAÇADOR	SPACER	PIEZA DISTANCIA
18	70100706		**1**	SUPORTE	BRACKET	SOPORTE
19	70740175		**2**	PARAFUSO	BOLT	PERNO
20	70740343		**2**	PARAFUSO	BOLT	PERNO
21	70920115		**4**	ARRUELA	WASHER	ARANDELA
22	70490287		**1**	JUNTA	GASKET	EMPAQUETADURA.

Tubos De Injeção E Injetores
Fuel Injection System
Equipo De Inyección

10-130

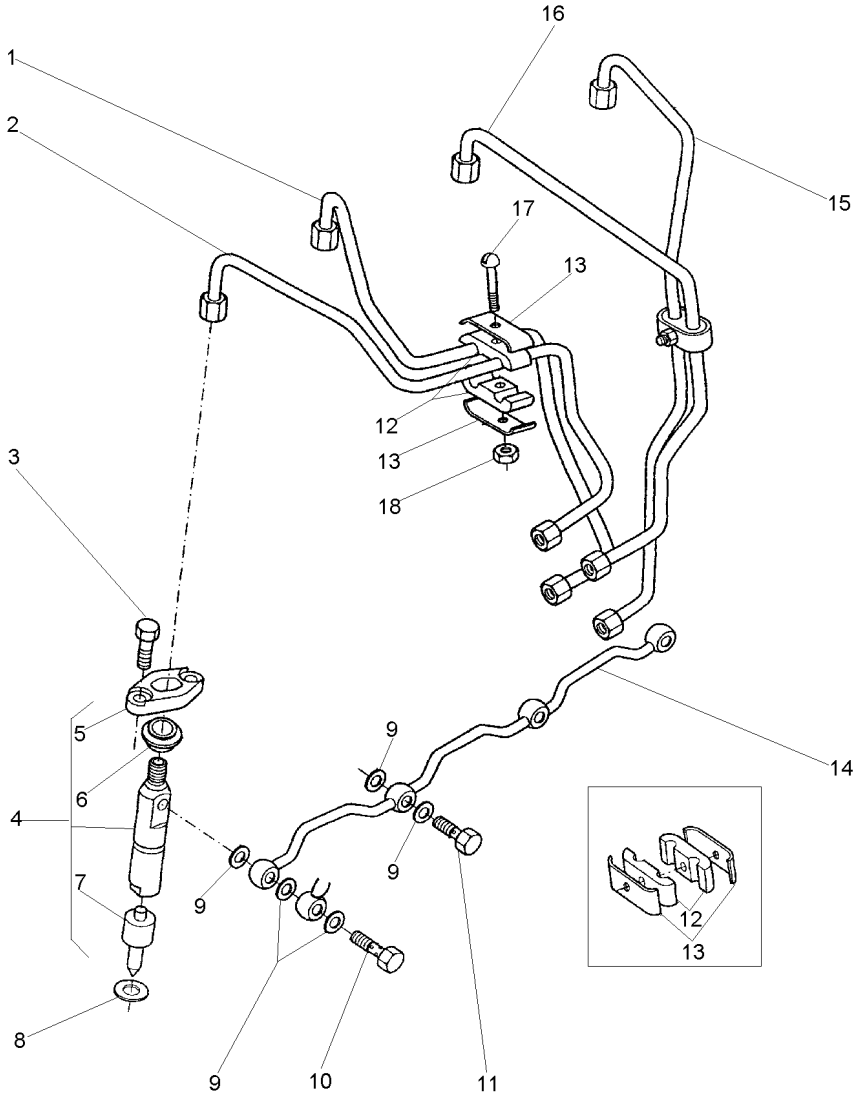

1	70993221	CIL. Nº 2	**1** TUBO	PIPE	CANO
2	70993220	CIL. Nº 1	**1** TUBO	PIPE	CANO
3	0096231		**8** PARAFUSO	BOLT	PERNO
4	77489		**4** CJ. INJETOR	KIT, ATOMISER	JUEGO ATOMIZADOR
5	37462401	4	**4** FLANGE	FLANGE	PLETINA
6	70730019		**4** VEDADOR	SEAL	RETEN
7	77496	4	**4** BICO INJETOR	NOZZLE	TOBERA
8	70920081		**4** ARRUELA	WASHER	ARANDELA
9	70920083		**9** ARRUELA	WASHER	ARANDELA
10	70090010		**1** PARAFUSO BANJO	BANJO BOLT	TORNILLO DIFER
11	0095315		**3** PARAFUSO BANJO	BANJO BOLT	TORNILLO DIFER
12	70600001		**4** ALMOFADA	CUSHION	COJIN
13	36516119		**4** PRESILHA	STAPLE	GRAPA
14	3558X011		**1** TUBO	PIPE	CANO
15	70993223	CIL. Nº 4	**1** TUBO	PIPE	CANO
16	70993222		**1** TUBO	PIPE	CANO
17	0726260		**2** PARAFUSO	BOLT	PERNO
18	70576100		**4** PORCA	NUT	TUERCA

Itens De Instalação
Fitting Items
Piezas De Instalación

10-135

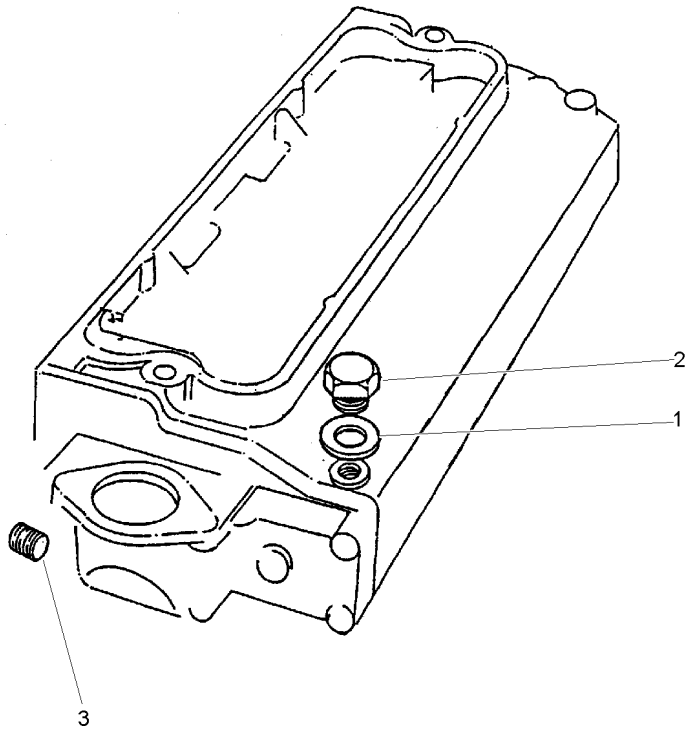

1	70920128	**1** ARRUELA	WASHER	ARANDELA
2	0650203	**1** BUJÃO	PLUG	TAPON
3	70650119	**1** BUJÃO	PLUG	TAPON

Respiro Do Motor
Engine Breather
Respiradero Del Motor

10-140

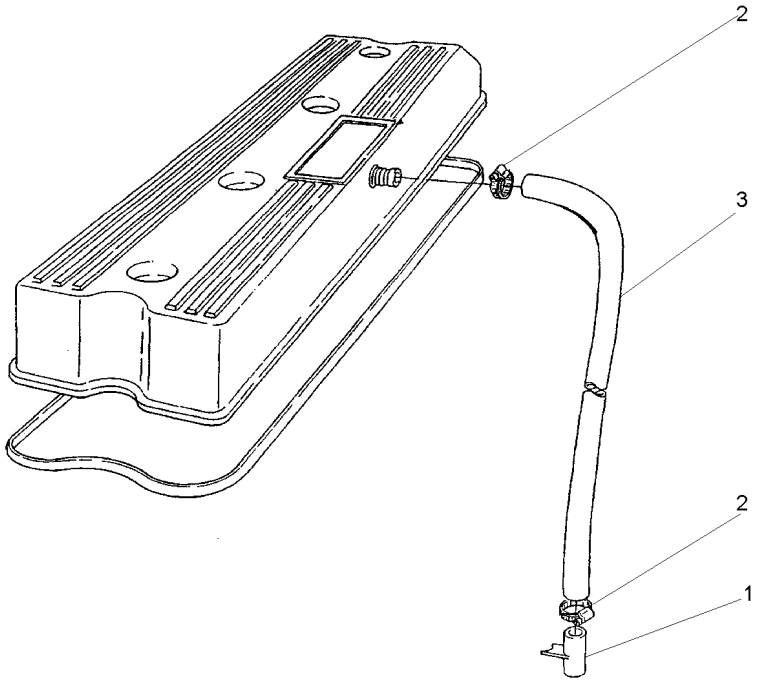

1	35731144	**1**	TUBO	PIPE	CANO
2	70180153	**2**	BRAÇADEIRA	CLAMP	ABRAZADERA
3	70620711	**1**	MANGUEIRA	HOSE	FLEXIBLE

Bomba D'Água
Water Pump
Bomba Del Agua

10-145

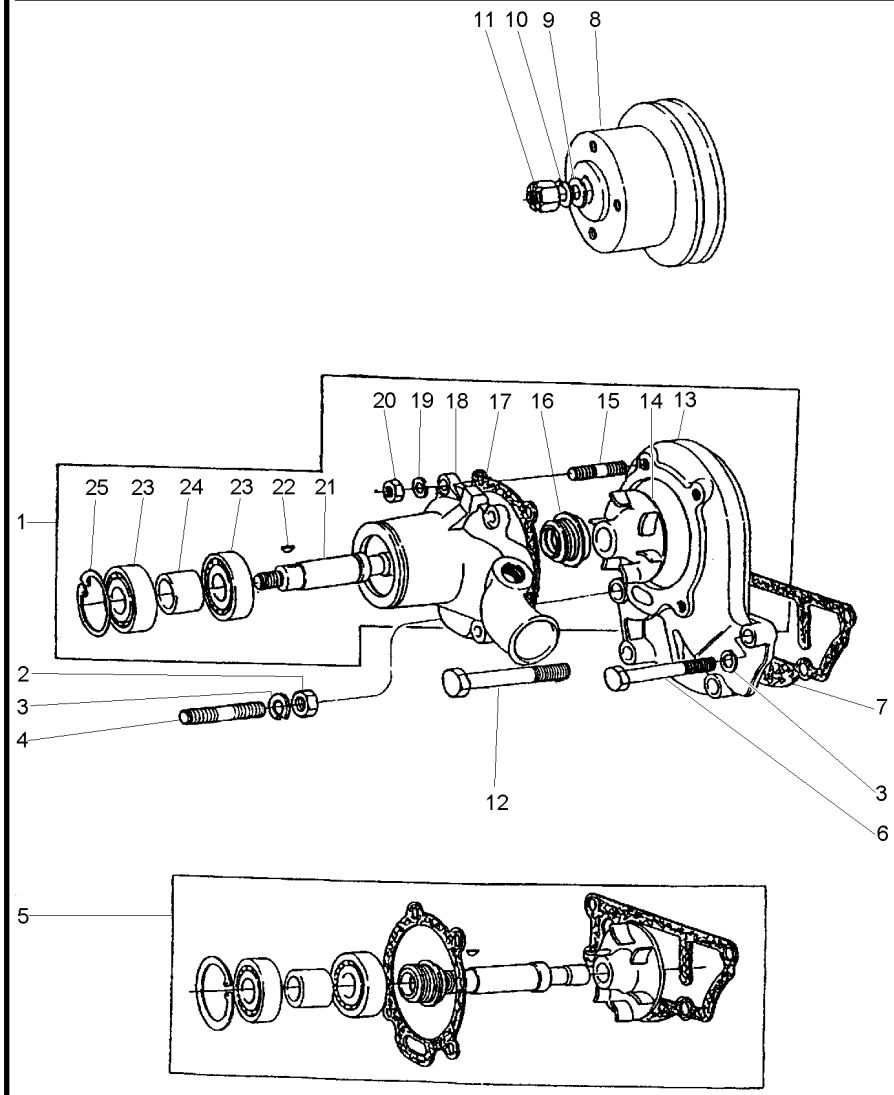

1	4236253		**1**	BOMBA D'ÁGUA	WATER PUMP	BOMBA DE AGUA
2	0576052		**1**	PORCA	NUT	TUERCA
3	0920054		**4**	ARRUELA	WASHER	ARANDELA
4	70820048		**1**	PRISIONEIRO	STUD	ESPARRAGO
5	424857	1	**1**	JG. REPARO	KIT, REPAIR	JUEGO REPARACION
6	0096434		**2**	PARAFUSO	BOLT	PERNO
7	70490146	5	**1**	JUNTA	GASKET	EMPAQUETADURA.
8	70670098		**1**	POLIA	PULLEY	POLEA
9	0920009		**1**	ARRUELA	WASHER	ARANDELA
10	0920058		**1**	ARRUELA	WASHER	ARANDELA
11	0576007		**1**	PORCA	NUT	TUERCA
12	00966439		**1**	PARAFUSO	BOLT	PERNO
13	4236252		**1**	CORPO	BODY	CUERPO
14		5	**1**	ROTOR	ROTOR	ROTOR
15	70820084		**4**	PRISIONEIRO	STUD	ESPARRAGO
16		5	**1**	VEDADOR	SEAL	RETEN
17	36866721	5	**1**	JUNTA	GASKET	EMPAQUETADURA.
18		1	**1**	CORPO	BODY	CUERPO
19	0920053		**4**	ARRUELA	WASHER	ARANDELA
20	0576002		**4**	PORCA	NUT	TUERCA
21		5	**1**	EIXO	SHAFT	ARBOL
22	0500006	5	**1**	CHAVETA	KEY	CLAVE
23		5	**2**	ROLAMENTO	BEARING	COJINETE
24		5	**1**	ESPAÇADOR	SPACER	PIEZA DISTANCIA
25	0170040	5	**1**	ANEL	RING	ARO

Sistema De Combustível
Fuel System
Sistema De Combustivel

10-150

Sedimentador
Sedimenter
Sedimentador

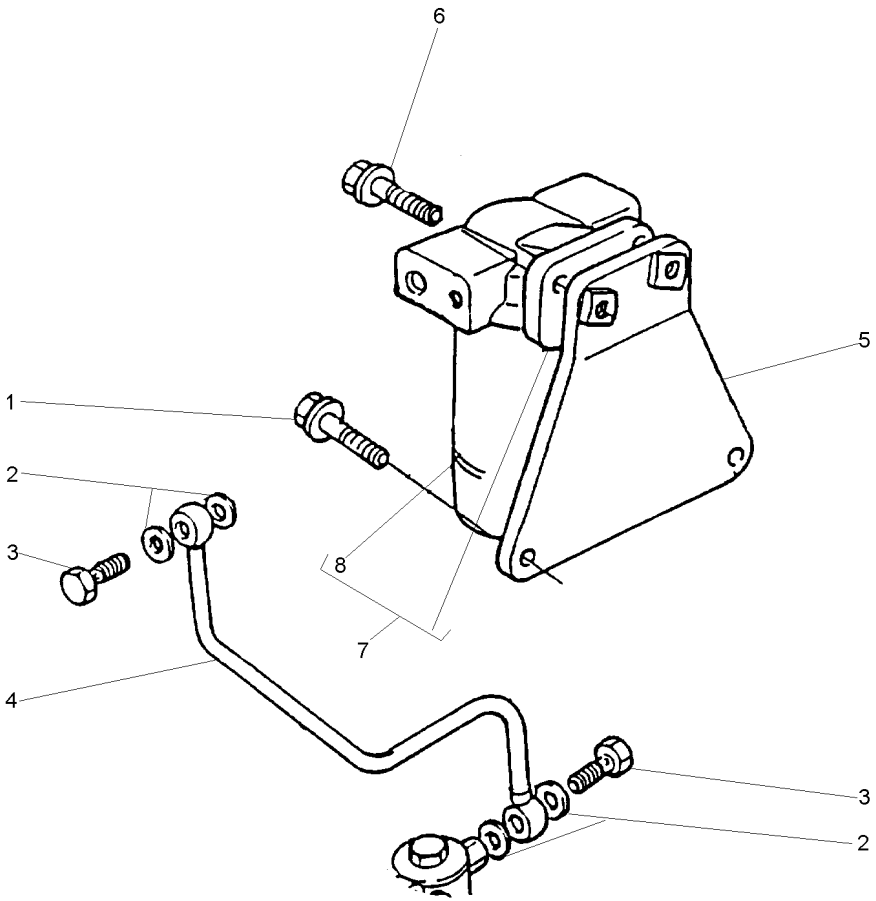

1	70740175		**2**	PARAFUSO	BOLT	PERNO
2	70920115		**4**	ARRUELA	WASHER	ARANDELA
3	70740343		**2**	PARAFUSO	BOLT	PERNO
4	70992816		**1**	TUBO	PIPE	CANO
5	70100626		**1**	SUPORTE	BRACKET	SOPORTE
6	70740178		**2**	PARAFUSO	BOLT	PERNO
7	72090		**1**	PRÉ-FILTRO	PRE FILTER	PRE FILTRO
8	040879T1	7	**1**	ELEMENTO	ELEMENT	ELEMENTO

Jogo De Juntas Do Cabeçote
Cylinder Head Gasket Set
Juego De Juntas De La Culata

10-155

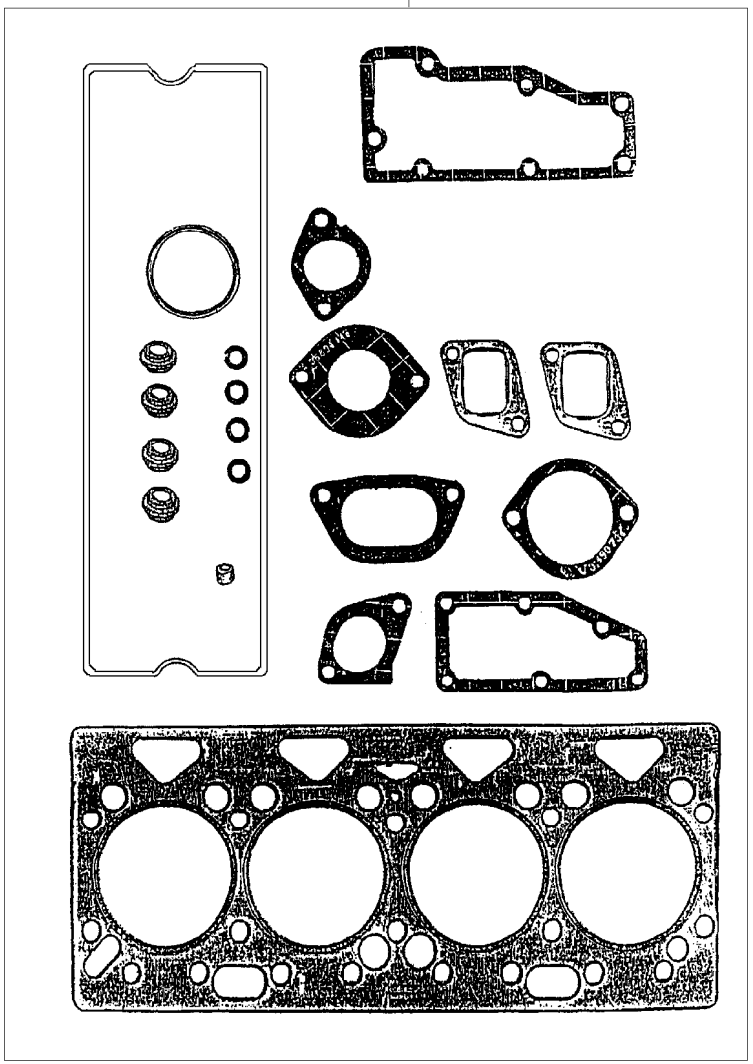

1	P4007	**1** JG.JUNTAS	KIT, GASKET	JGO.EMPAQUETAD.

Jogo De Juntas Do Bloco
Cylinder Block Gasket Set
Juego De Juntas Del Bloque

10-160

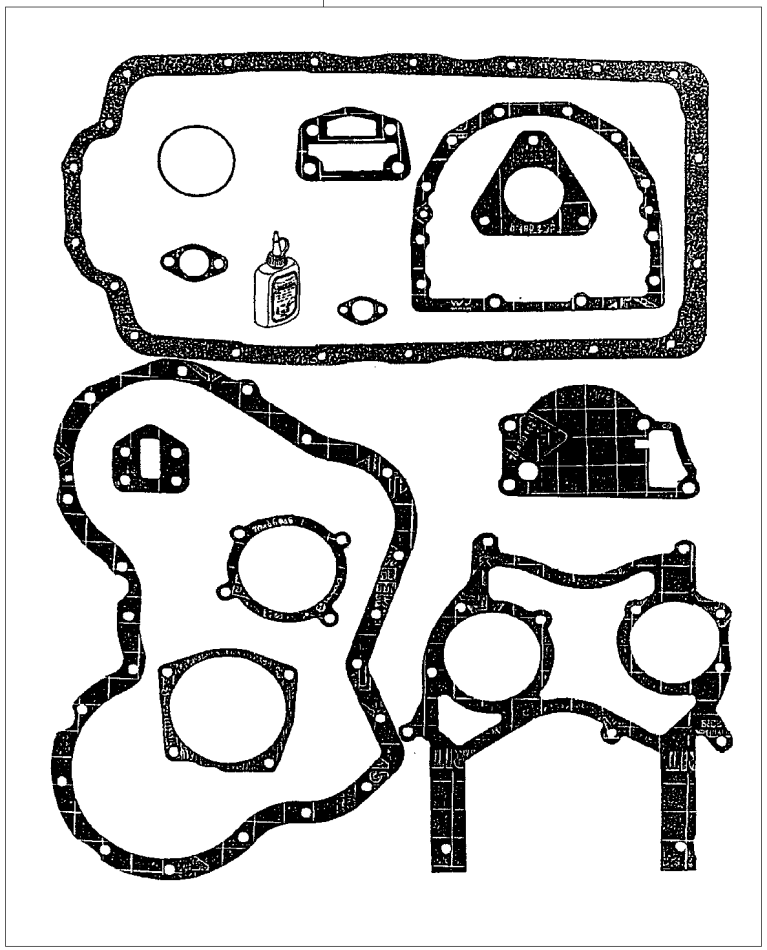

1	P4006	**1** JG.JUNTAS	KIT, GASKET	JGO.EMPAQUETAD.

Volante
Flywheel
Volante De Inercia

10-165

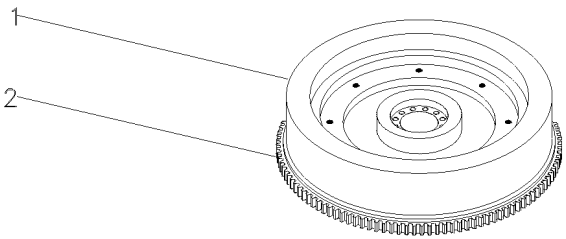

1			3408361M91	**1** VOLANTE MOTOR	FLYWHEEL	VOLANTE MOTOR
2	3408357M1	1		**1** CREMALHEIRA	STARTER RING	ARO DE ARRANQUE

Alternador
Alternator
Alternador

10-170

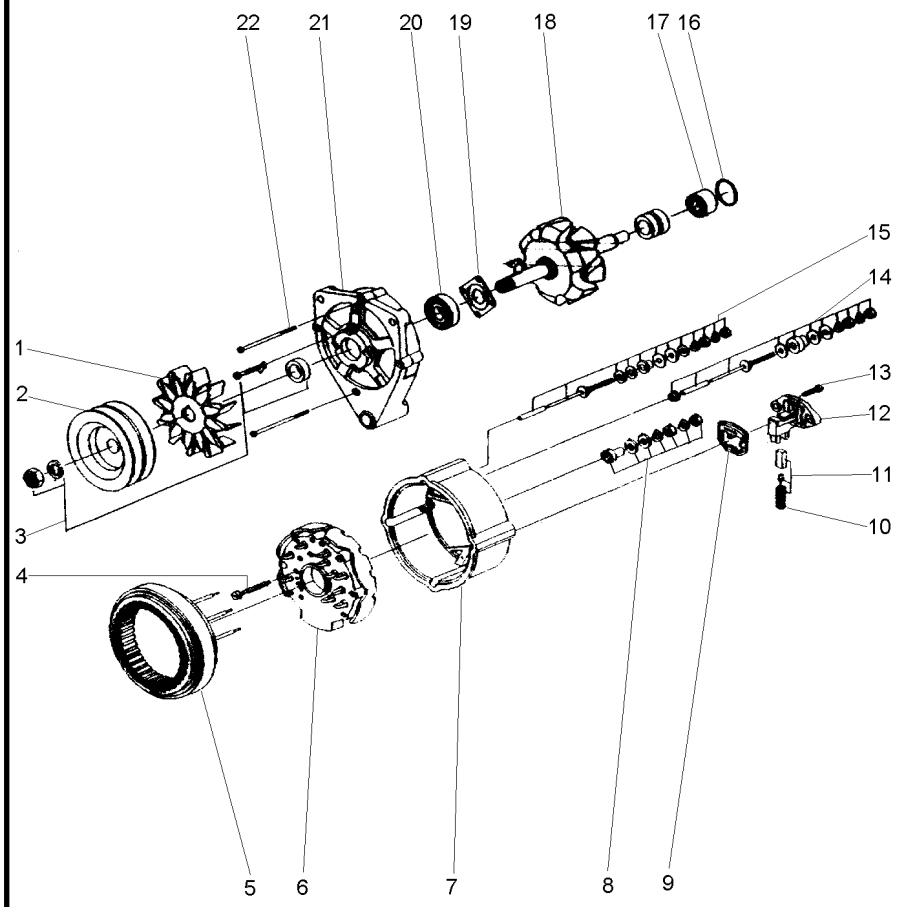

1	059067R1	**1** HÉLICE	FAN	VENTILADOR
2	059066R1	**1** POLIA	PULLEY	POLEA
3	059064R1	**1** CJ. POLIA	KIT, PULLEY	JUEGO DE POLEA
4	059076R1	**3** PARAFUSO	BOLT	PERNO
5	059075R1	**1** ESTATOR	STATOR	ESTATOR
6	059077R1	**1** RETIFICADOR	RECTIFIER	RECTIFICADOR
7	059078R1	**1** CARCAÇA	HOUSING	ALOJAMIENTO
8	059085R1	**1** KIT PORCAS	KIT, NUT	JUEGO DE TUERCAS
9	059084R1	**1** GUARNIÇÃO	FOAM	ESPUMA
10	059083R1	**1** MOLA	SPRING	RESORTE
11	059082R1	**1** ESCOVA	BRUSH	ESCOBILLA
12	059081R1	**1** REGULADOR	REGULATOR	REGULADOR
13	059068R1	**2** PARAFUSO	BOLT	PERNO
14	059080R1	**1** CJ. TIRANTE	KIT, ROD	JUEGO DE BIELAS
15	059079R1	**1** CJ. TIRANTE	KIT, ROD	JUEGO DE BIELAS
16	059074R1	**1** ANEL "O"	O RING	JUNTA TORICA
17	059073R1	**1** ROLAMENTO	BEARING	COJINETE
18	059072R1	**1** ROTOR	ROTOR	ROTOR
19	059071R1	**1** PLACA	PLATE	PLATO
20	059070R1	**1** ROLAMENTO	BEARING	COJINETE
21	059069R1	**1** MANCAL	BEARING	COJINETE
22	059065R1	**3** PARAFUSO	BOLT	PERNO

Fixações Fasteners Fijación	Motor Engine Motor	10-175	2 Rodas Motrizes - Escapamento Horizontal 2 Wheels Drive - Horizontal Exhaust 2 Ruedas Motriz - Descarga Horizontal

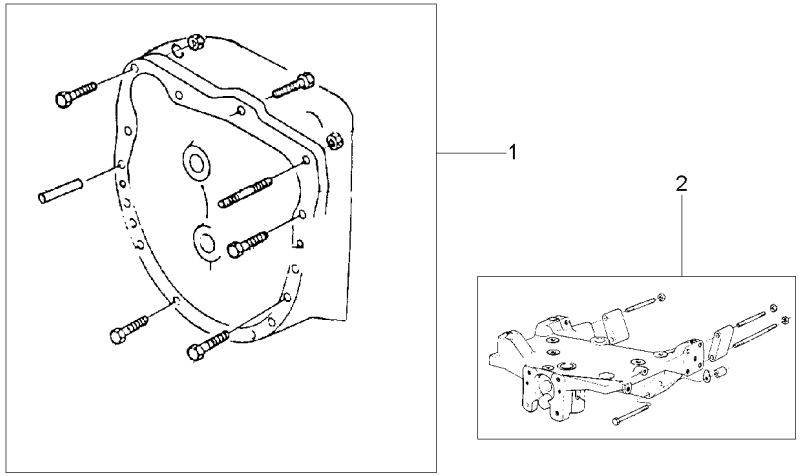

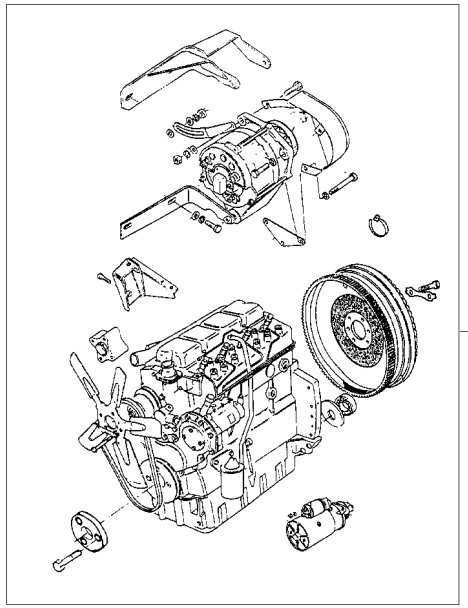

1	3148405M91	015662 - MF275/2 25-15 No	**1**	FIXAÇÃO	FASTENER	CIERRE
1	3148405M91	800222 - MF275/2 25-15 No	**1**	FIXAÇÃO	FASTENER	CIERRE
1	048510N1	015663 - MF275/2 25-10 No	**1**	FIXAÇÃO	FASTENER	CIERRE
1	048510N1	800223 - MF275/2 25-10 No	**1**	FIXAÇÃO	FASTENER	CIERRE
2	2801053M91	015662 - MF275/2 60-15 No	**1**	FIXAÇÃO	FASTENER	CIERRE
2	2801053M91	800222 - MF275/2 60-15 No	**1**	FIXAÇÃO	FASTENER	CIERRE
2	048500N1	015663 - MF275/2 60-10 No	**1**	FIXAÇÃO	FASTENER	CIERRE
2	048500N1	800223 - MF275/2 60-10 No	**1**	FIXAÇÃO	FASTENER	CIERRE
3	041219N1		**1**	MOTOR	ENGINE	MOTOR

Motor
Engine
Motor

10-180

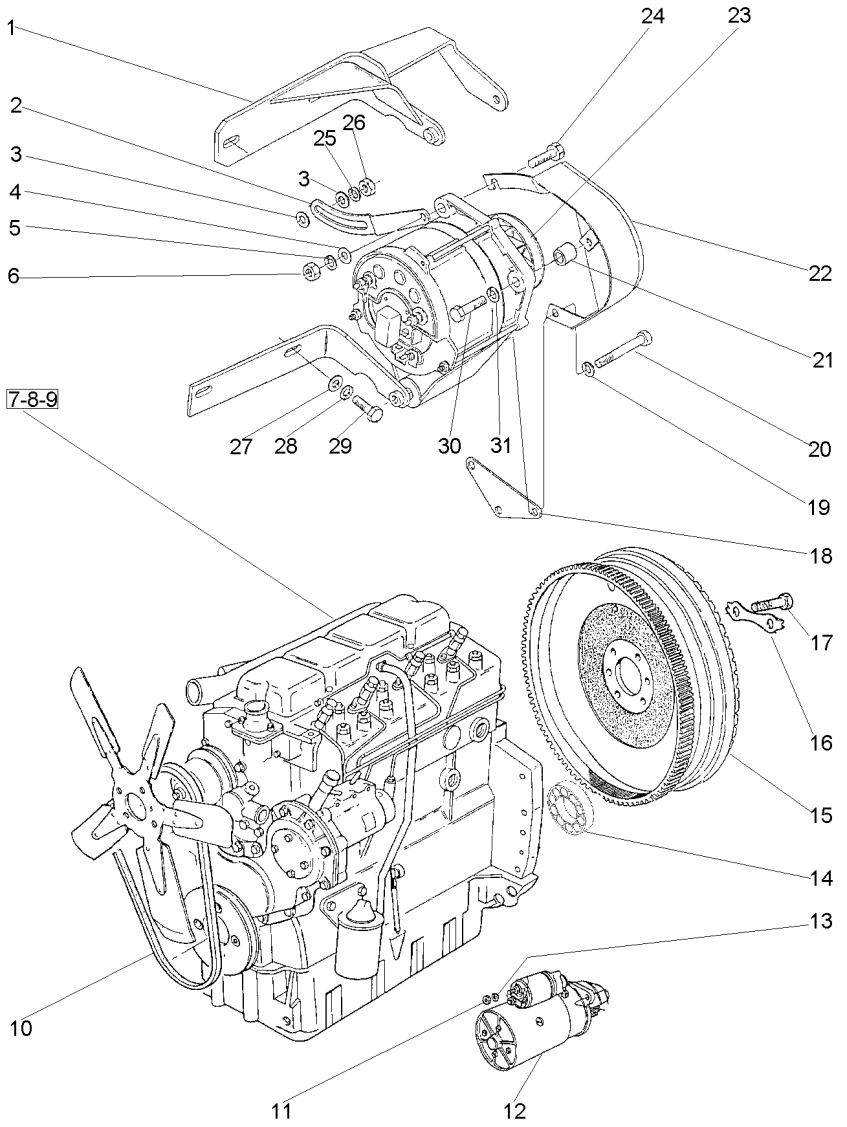

1	3408100M92		**1**	SUPORTE	BRACKET	SOPORTE
2	3149888M1		**1**	ESTICADOR	TURNBUCKLE	TORNIQUETE
3	353771X1		**2**	ARRUELA	WASHER	ARANDELA
4	353757X1		**1**	ARRUELA	WASHER	ARANDELA
5	353432X1		**1**	ARRUELA	WASHER	ARANDELA
6	353426X1		**1**	PORCA	NUT	TUERCA
7	054557T1	10-20 No	**1**	CJ. MOTOR	KIT, MOTOR	JEUGO MOTOR
8	051146T1		**1**	COLETOR ADMISSÃO	INDUCT.MANIFOLD	COLECTOR ADMISI.
9	051147T1		**1**	PRISIONEIRO	STUD	ESPARRAGO
10	2801859M1		**1**	CORREIA	BELT	CORREA
11	353431X1		**3**	PORCA	NUT	TUERCA
12	1482841M92	WAPSA	**1**	MOTOR PARTIDA	STARTERMOTOR	MOTOR ARRANQUE
13	353434X1		**3**	ARRUELA	WASHER	ARANDELA
14	488952M4		**1**	ROLAMENTO	BEARING	COJINETE
15	3408361M91	10-165 No	**1**	CJ. VOLANTE	FLYWHEEL ASSY.	CJTO.DE VOLANTE
16	3408355M1		**3**	ARRUELA	WASHER	ARANDELA
17	361563X1		**6**	PARAFUSO	BOLT	PERNO
18	3408102M2		**1**	SUPORTE	BRACKET	SOPORTE
19	353434X1		**1**	ARRUELA	WASHER	ARANDELA
20	354513X1		**1**	PARAFUSO	BOLT	PERNO
21	3145137M1		**1**	ESPAÇADOR	SPACER	PIEZA DISTANCIA
22	049202T1		**1**	PROTEÇÃO	GUARD	DEFENSA
23	3589435M91	BOSCH 10-170 No	**1**	ALTERNADOR	ALTERNATOR	ALTERNADOR
24	3145869M1		**1**	PARAFUSO	BOLT	PERNO
25	353434X1		**1**	ARRUELA	WASHER	ARANDELA
26	353430X1		**1**	PORCA	NUT	TUERCA
27	353756X1		**2**	ARRUELA	WASHER	ARANDELA
28	353434X1		**2**	ARRUELA	WASHER	ARANDELA
29	353536X1		**2**	PARAFUSO	BOLT	PERNO
30	354262X1		**1**	PARAFUSO	BOLT	PERNO
31	353756X1		**1**	ARRUELA	WASHER	ARANDELA

Fixações
Fasteners
Fijación

Motor
Engine
Motor

10-185

4 Rodas Motrizes
4 Wheels Drive
4 Ruedas Motriz

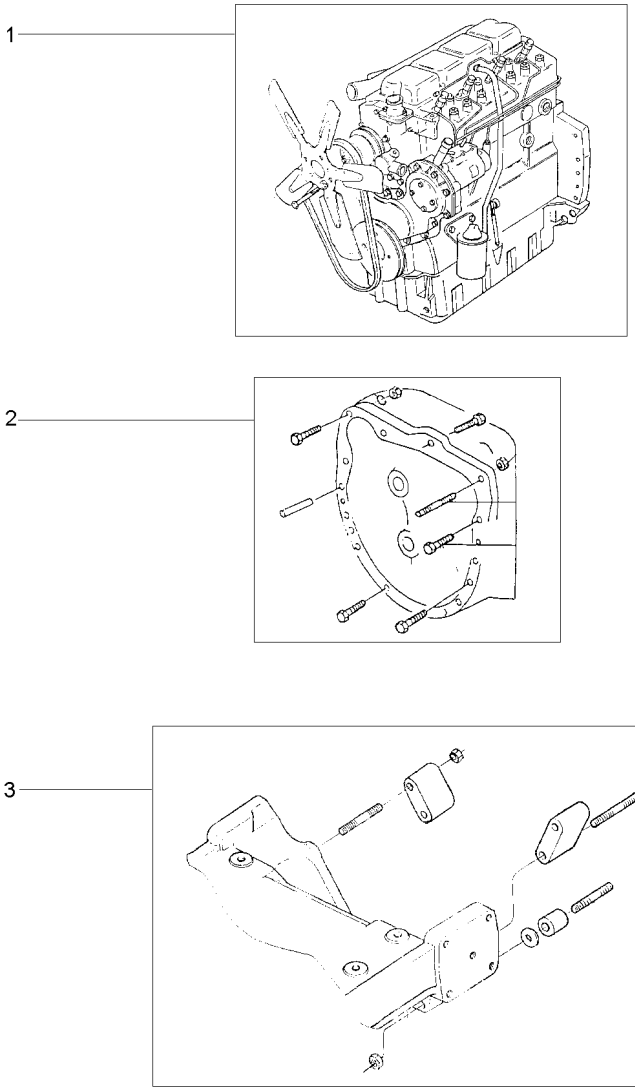

1	041218N1		10-15 No	**1** MOTOR	ENGINE	MOTOR
2	3148405M91		404032 - MF275/4	**1** FIXAÇÃO	FASTENER	CIERRE
			25-15 No			
2	3148405M91		600365 - MF275/4	**1** FIXAÇÃO	FASTENER	CIERRE
			25-15 No			
2	048510N1		404033 - MF275/4	**1** FIXAÇÃO	FASTENER	CIERRE
			25-10 No			
2	048510N1		600366 - MF275/4	**1** FIXAÇÃO	FASTENER	CIERRE
			25-10 No			
3	3585700M91		404032 - MF275/4	**1** FIXAÇÃO	FASTENER	CIERRE
			60-25 No			
3	3585700M91		600365 - MF275/4	**1** FIXAÇÃO	FASTENER	CIERRE
			60-25 No			
3	048498N1		404033 - MF275/4	**1** FIXAÇÃO	FASTENER	CIERRE
			60-20 No			
3	048498N1		600366 - MF275/4	**1** FIXAÇÃO	FASTENER	CIERRE
			60-20 No			

Motor	4 Rm
Engine	4 Wd
Motor	4 Rm

10-190

Escapamento Vertical
Vertical Exhaust
Descarga Vertical

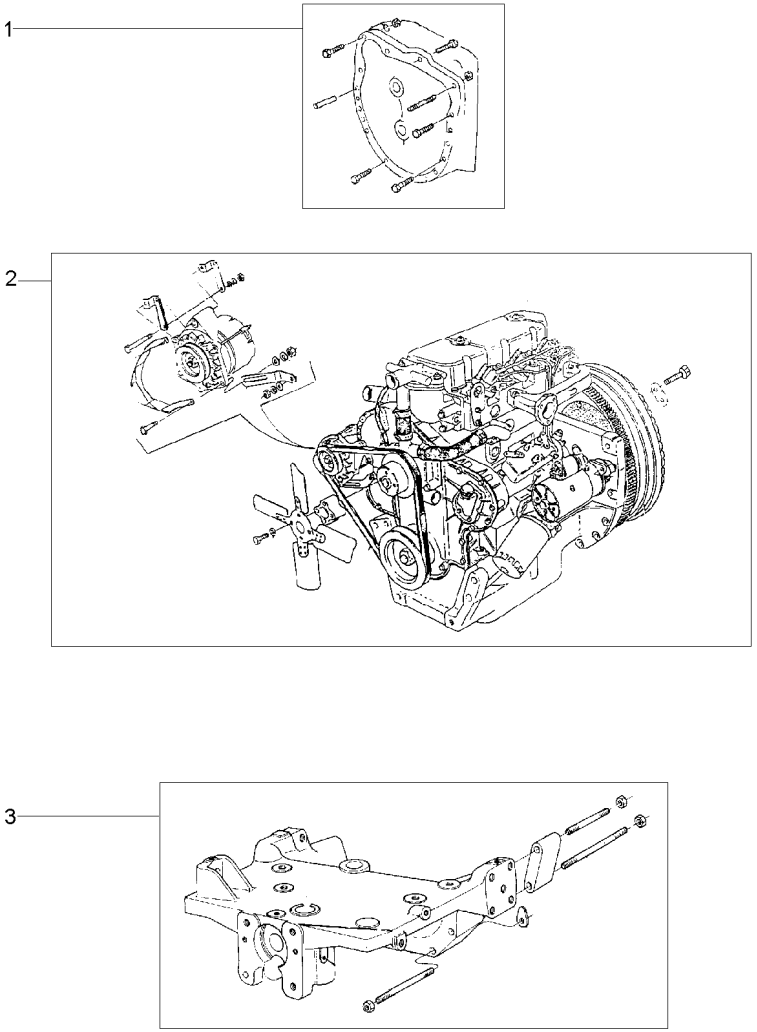

1	048510N1	25-10 No	**1** FIXAÇÃO	FASTENER	CIERRE
2	041218N1	10-15 No	**1** MOTOR	ENGINE	MOTOR
3	049207N1	60-30 No	**1** FIXAÇÃO	FASTENER	CIERRE

Motor
Engine
Motor

10-195

Escapamento Horizontal
Horizontal Exhaust
Descarga Horizontal

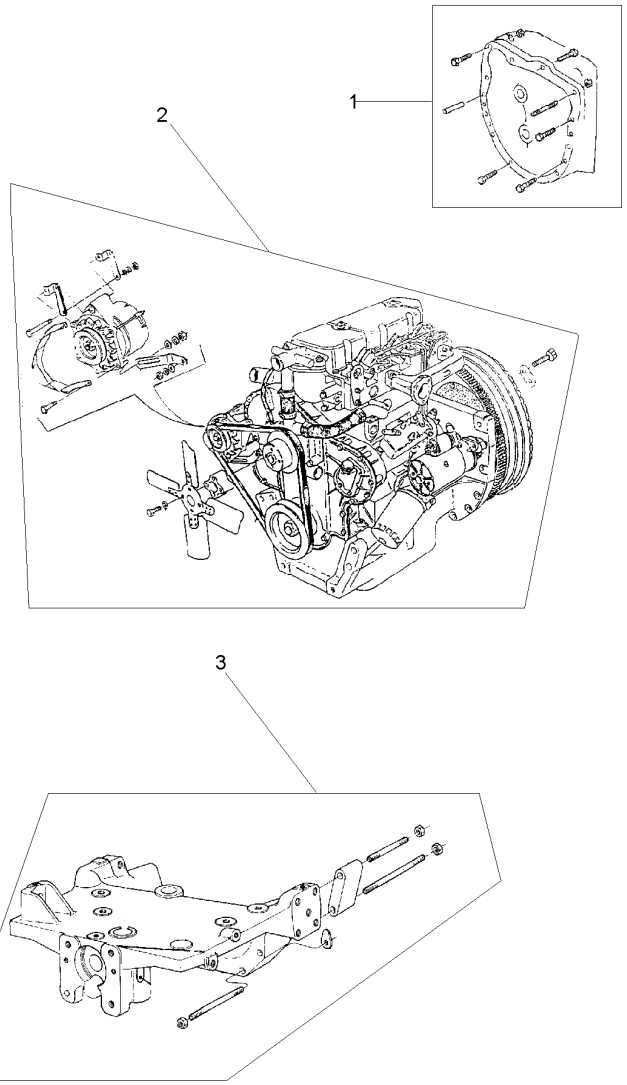

1	048510N1	25-10 No	**1** FIXAÇÃO	FASTENER	CIERRE
2	041219N1	10-180 No	**1** MOTOR	ENGINE	MOTOR
3	049207N1	60-30 No	**1** FIXAÇÃO	FASTENER	CIERRE

Sistema De Admissão De Ar Ayr System Admission Sistema De Admission De Aire	Elemento Seco Element Dry Elemento Seco	10-200	Antigo Old Antigo

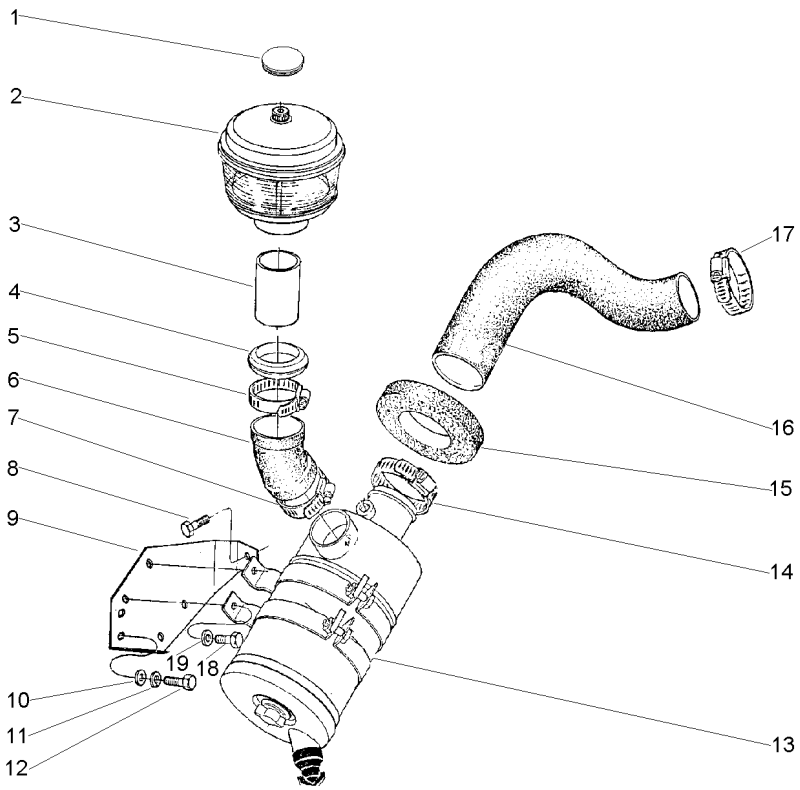

1	3149289M1		**1**	BUJÃO	PLUG	TAPON
2	3145812M2	[AB]	**1**	PRÉ-FILTRO	PRE FILTER	PRE FILTRO
		10-205 No				
3	3147882M1	[AC]	**1**	TUBO	PIPE	CANO
4	828089M1	[A]	**1**	COLAR	COLLAR	COLLAR
5	2801096M1	[A]	**1**	BRAÇADEIRA	CLAMP	ABRAZADERA
6	2801054M1		**1**	MANGUEIRA	HOSE	FLEXIBLE
7	2801096M1		**1**	BRAÇADEIRA	CLAMP	ABRAZADERA
8	353517X1		**1**	PARAFUSO	BOLT	PERNO
9	2800936M1		**1**	SUPORTE	BRACKET	SOPORTE
10	829185M1		**3**	ARRUELA	WASHER	ARANDELA
11	353446X1		**2**	ARRUELA	WASHER	ARANDELA
12	353516X1		**2**	PARAFUSO	BOLT	PERNO
13	033914T1	10-210 No	**1**	FILTRO	FILTER	FILTRO
14	2801710M1		**1**	BRAÇADEIRA	CLAMP	ABRAZADERA
15	2801611M1		**1**	VEDADOR	SEAL	RETEN
16	2802931M2		**1**	MANGUEIRA	HOSE	FLEXIBLE
17	2801096M1		**1**	BRAÇADEIRA	CLAMP	ABRAZADERA
18	353688X1		**4**	PARAFUSO	BOLT	PERNO
19	353756X1		**4**	ARRUELA	WASHER	ARANDELA

[A] ANTIGO
OLD
ANTIGUO

[B] SOLICITAR 022333T1 (PRÉ FILTRO) E 050405T1 (TUBO)
SOLICIT 022333T1 (PRE FILTER) AND 050405T1 (TUBE)
SOLICITAR 022333T1 (PRÉ FILTRE) Y 050405T1 (CANO)

[C] NÃO SOLICITAR COM 3145812M2 (PRÉ FILTRO)
DO NOT SOLICIT WITH 3145812M2 (PRE FILTER)
NO SOLICITAR CON 3145812M2 (PRÉ FILTRE)

Pré-Filtro
Pre-Filter
Pré-Filtro

10-205

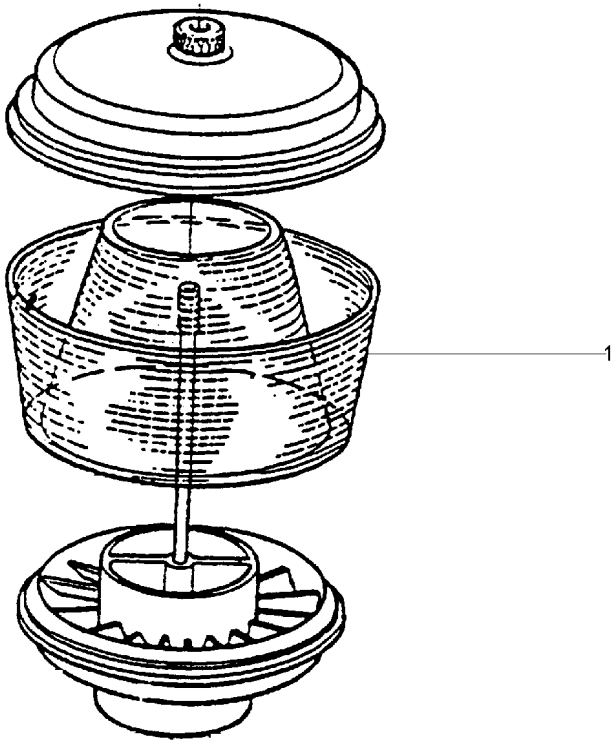

1	2730961M1	**1** CARCAÇA	HOUSING	ALOJAMIENTO

Filtro De Ar
Air Cleaner
Filtro De Aire

10-210

Antigo
Old
Antigo

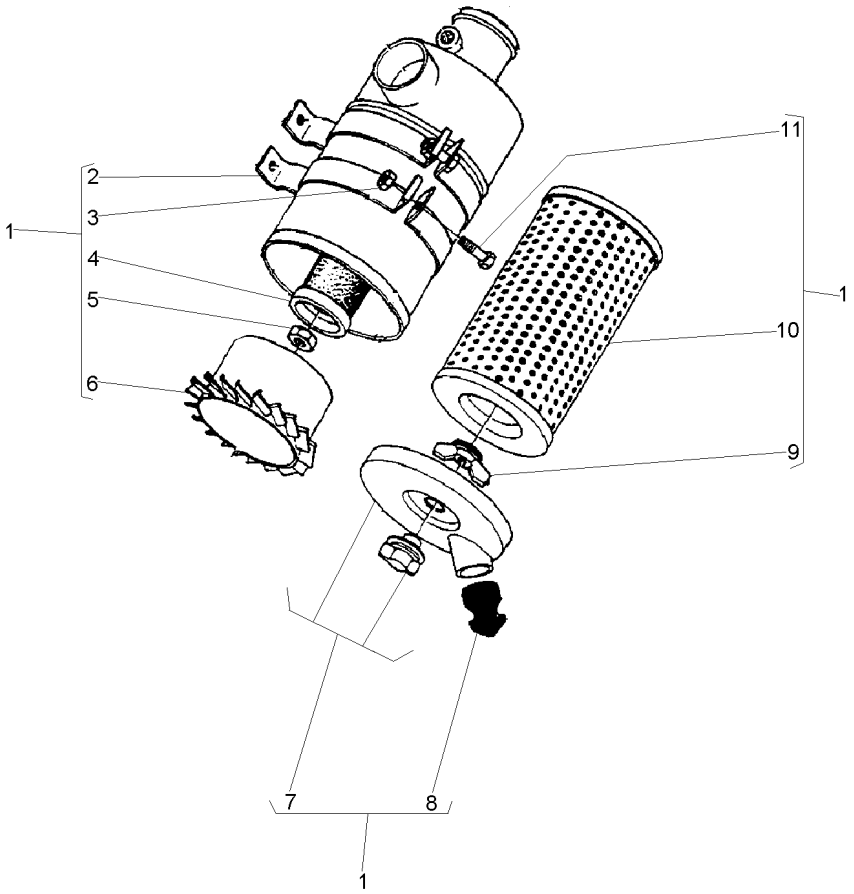

1			3587424M91	**1** FILTRO	FILTER	FILTRO
2	2801060M91	1		**2** BRAÇADEIRA	CLAMP	ABRAZADERA
3	355565X1	1		**2** PORCA	NUT	TUERCA
4	2710805M1	1	[A]	**1** ELEMENTO	ELEMENT	ELEMENTO
5	3603426M1	1		**1** PORCA	NUT	TUERCA
6	3603336M1	1		**1** CARCAÇA	HOUSING	ALOJAMIENTO
7	3175583M91	1		**1** TAMPA	COVER	CUBIERTA
8	2710803M1	1		**1** VÁLVULA	VALVE	VALVULA
9	3603416M1	1		**1** PORCA	NUT	TUERCA
10	2710804M2	1	[B]	**1** ELEMENTO	ELEMENT	ELEMENTO
11	353679X1	1		**2** PARAFUSO	BOLT	PERNO

[A] INTERNO
INNER
INTERNO

[B] EXTERNO
OUTER
EXTERNO

Filtro De Ar
Air Cleaner
Filtro De Aire

10-215

Novo
New
Nuevo

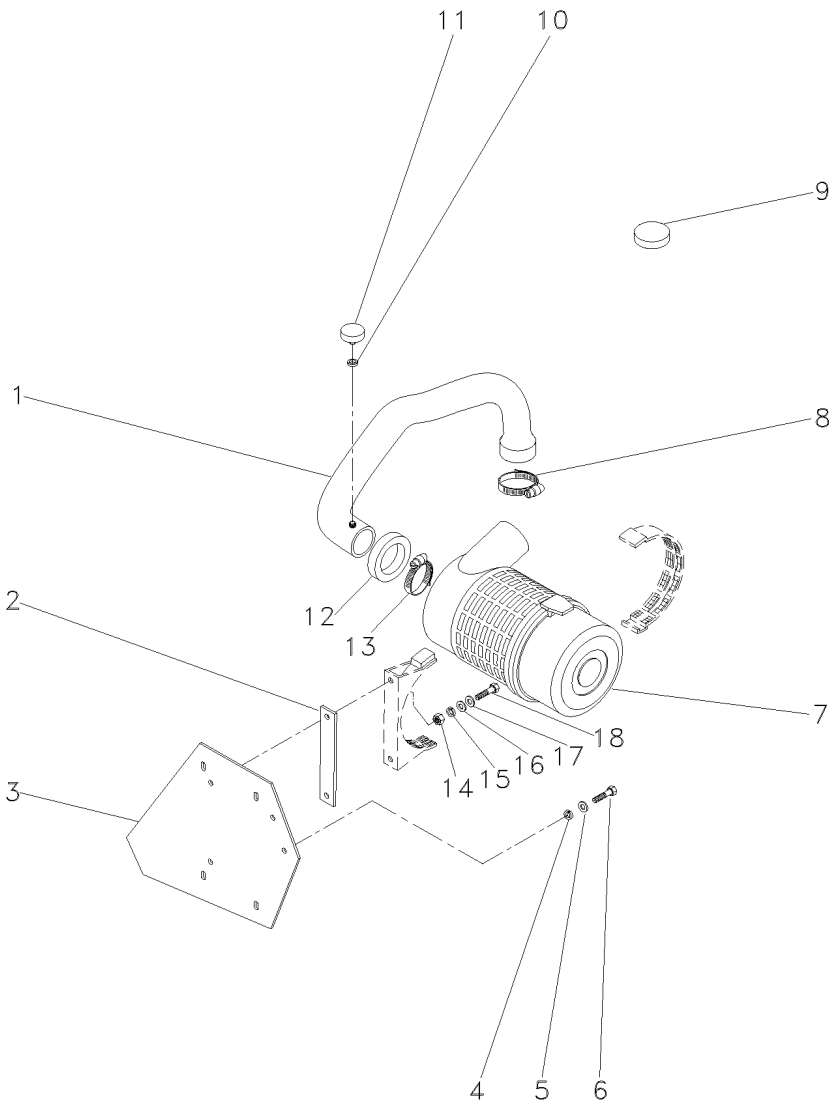

1	053376N1	19		**1**	CJ. MANGUEIRA	HOSE ASSY	CON.DE MANGUERA
2	050385P1	19		**1**	ESPAÇADOR	SPACER	PIEZA DISTANCIA
3	2800936M1	19		**1**	SUPORTE	BRACKET	SOPORTE
4	353446X1	19		**2**	ARRUELA	WASHER	ARANDELA
5	829185M1	19		**2**	ARRUELA	WASHER	ARANDELA
6	353516X1	19		**2**	PARAFUSO	BOLT	PERNO
7	3801034M1	19	10-220 No	**1**	FILTRO AR	AIR FILTER	FILTRO DE AIRE
8	2801096M1	19		**1**	BRAÇADEIRA	CLAMP	ABRAZADERA
9	3149289M1	19		**1**	BUJÃO	PLUG	TAPON
10	1440993X1	19		**1**	ARRUELA	WASHER	ARANDELA
11	3587008M91	19		**1**	INTERRUPTOR	SWITCH	INTERRUPTOR
12	2801611M1	19		**1**	VEDADOR	SEAL	RETEN
13	2801710M1	19		**1**	BRAÇADEIRA	CLAMP	ABRAZADERA
14	339169X1	19		**2**	PORCA	NUT	TUERCA
15	339374X1	19		**2**	ARRUELA	WASHER	ARANDELA
16	339056X1	19		**2**	ARRUELA	WASHER	ARANDELA
17	339056X1	19		**2**	ARRUELA	WASHER	ARANDELA
18	391176X1	19		**2**	PARAFUSO	BOLT	PERNO

Filtro De Ar Air Filter Filtro De Aire	Elemento Seco Dry Element Elemento Seco	10-220	Novo New Nuevo

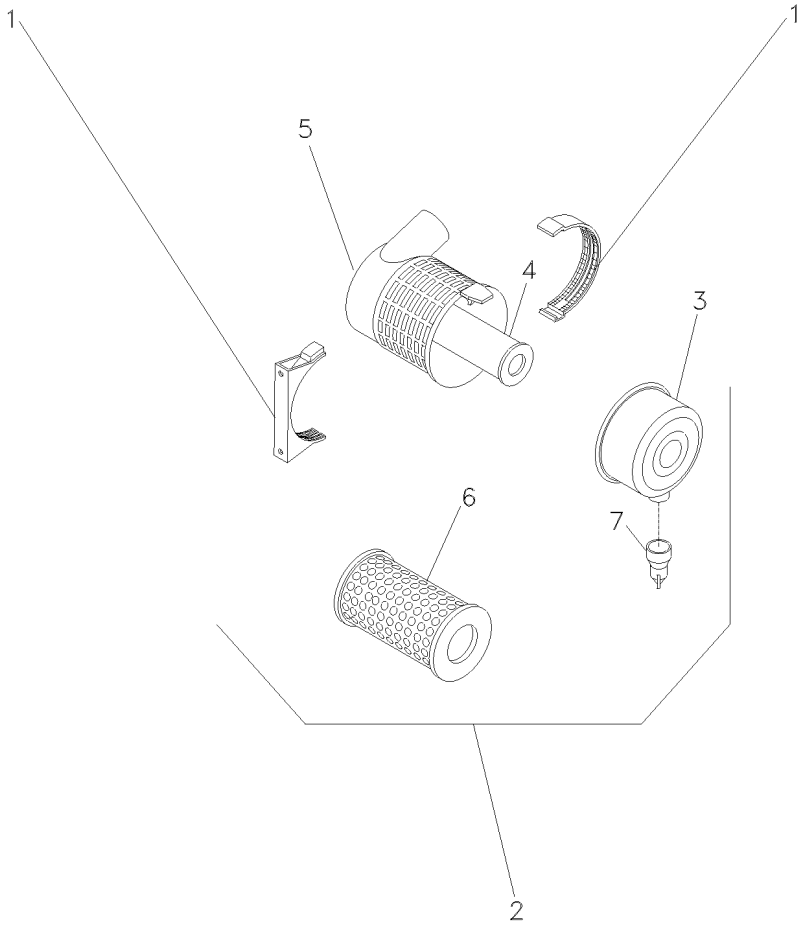

1	055121R1		**1**	BRAÇADEIRA	CLAMP	ABRAZADERA
2	055618R1		**1**	CJ. FILTRO	KIT, FILTER	JUEGO FILTRO
3	055118R1	2	**1**	TAMPA	COVER	CUBIERTA
4	055120R1	2 [A]	**1**	ELEMENTO	ELEMENT	ELEMENTO
5		REF. 2	**1**	FILTRO	FILTER	FILTRO
6	055119R1	2 [B]	**1**	ELEMENTO	ELEMENT	ELEMENTO
7	055115R1	2	**1**	VÁLVULA	VALVE	VALVULA

[A] INTERNO
INNER
INTERNO

[B] EXTERNO
OUTER
EXTERNO

Filtro De Ar
Air Cleaner
Filtro De Aire

Elemento A Banho De Óleo
Oil-Bath Air Cleaner Element
Elemento De Baño De Aceite

10-225

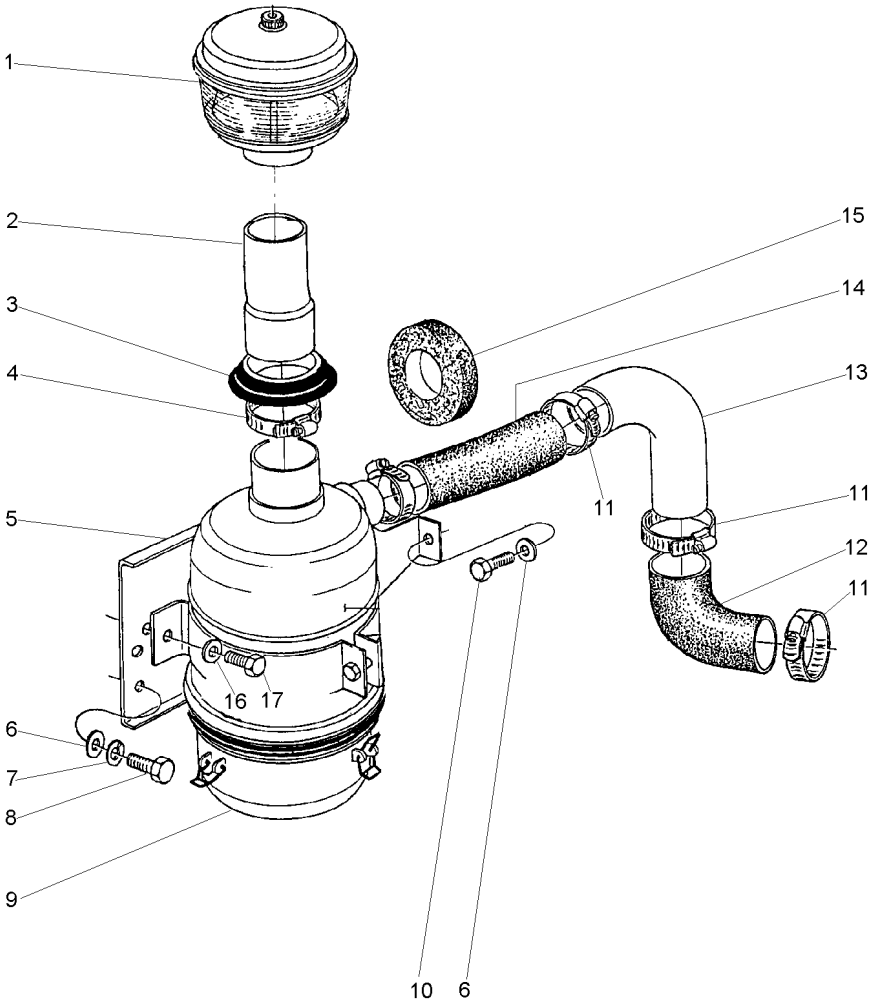

1	3145812M2	[AC] 10-205 No	**1**	PRÉ-FILTRO	PRE FILTER	PRE FILTRO
2	3145844M2	[BC]	**1**	TUBO	PIPE	CANO
3	3145804M1		**1**	VEDADOR	SEAL	RETEN
4	2801096M1		**1**	BRAÇADEIRA	CLAMP	ABRAZADERA
5	3145826M91		**1**	SUPORTE	BRACKET	SOPORTE
6	829185M1		**3**	ARRUELA	WASHER	ARANDELA
7	353446X1		**2**	ARRUELA	WASHER	ARANDELA
8	353516X1		**2**	PARAFUSO	BOLT	PERNO
9	3145814M91	10-230 No	**1**	CJ. FILTRO	KIT, FILTER	JUEGO FILTRO
10	353517X1		**1**	PARAFUSO	BOLT	PERNO
11	2801096M1		**4**	BRAÇADEIRA	CLAMP	ABRAZADERA
12	1876307M2		**1**	MANGUEIRA	HOSE	FLEXIBLE
13	1484457M1		**1**	TUBO	PIPE	CANO
14	3145801M1		**1**	MANGUEIRA	HOSE	FLEXIBLE
15	2801611M1		**1**	VEDADOR	SEAL	RETEN
16	353756X1		**2**	ARRUELA	WASHER	ARANDELA
17	353688X1		**2**	PARAFUSO	BOLT	PERNO

[A] SOLICITAR 022333T1 (PRÉ FILTRO) E 050405T1 (TUBO)
SOLICIT 022333T1 (PRE FILTER) AND 050405T1 (TUBE)
SOLICITAR 022333T1 (PRÉ FILTRE) Y 050405T1 (CANO)

[B] NÃO SOLICITAR COM 3145812M2 (PRÉ FILTRO)
DO NOT SOLICIT WITH 3145812M2 (PRE FILTER)
NO SOLICITAR CON 3145812M2 (PRÉ FILTRE)

[C] ANTIGO
OLD
ANTIGUO

Filtro De Ar
Air Cleaner
Filtro De Aire

10-230

Elemento A Banho De Óleo
Oil-Bath Air Cleaner Element
Elemento De Baño De Aceite

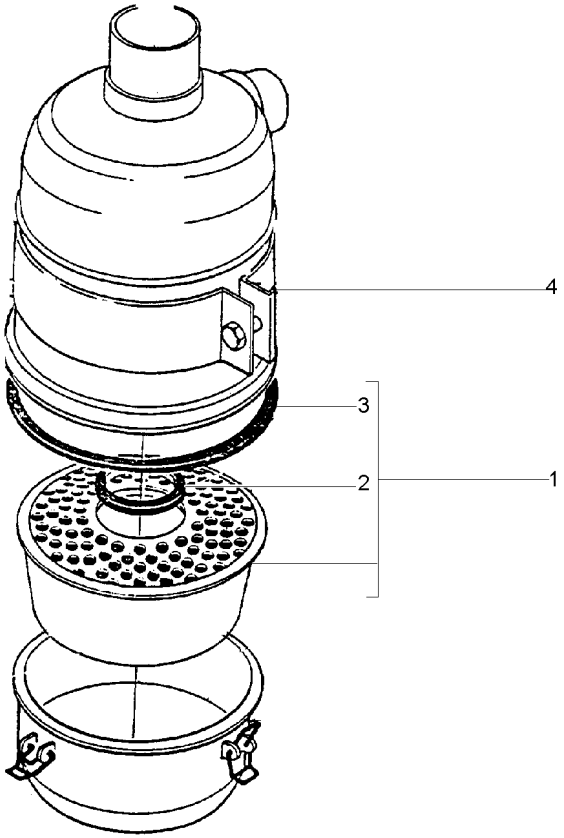

1	2710213M91		**1** ELEMENTO	ELEMENT	ELEMENTO
2	2710212M1	1	**1** JUNTA	GASKET	EMPAQUETADURA.
3	2710214M1	1	**1** JUNTA	GASKET	EMPAQUETADURA.
4	3145811M91	1	**1** BRAÇADEIRA	CLAMP	ABRAZADERA

Kit Pré-Filtro
Pré-Filter Kit
Kit Pre- Filtro

10-235

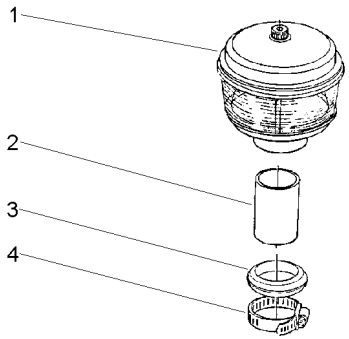

1	022333T1	10-240 No	**1**	PRÉ-FILTRO	PRE FILTER	PRE FILTRO
2	022332T1		**1**	TUBO	PIPE	CANO
3	828089M1		**1**	COLAR	COLLAR	COLLAR
4	2801096M1		**1**	BRAÇADEIRA	CLAMP	ABRAZADERA

Pré-Filtro
Pre-Filter
Pré-Filtro

10-240

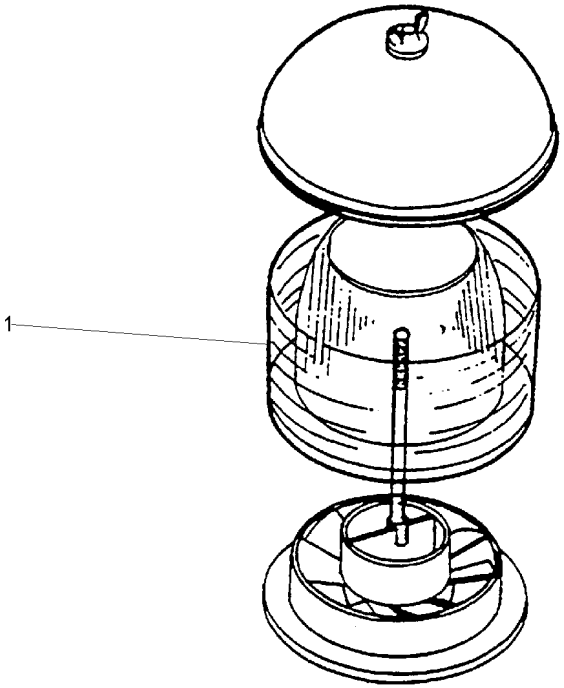

1	3603691M1	**1** PRÉ-FILTRO	PRE FILTER	PRE FILTRO

Escapamento
Exhaust
Escape

10-245

Escapamento Vertical
Vertical Exhaust
Descarga Vertical

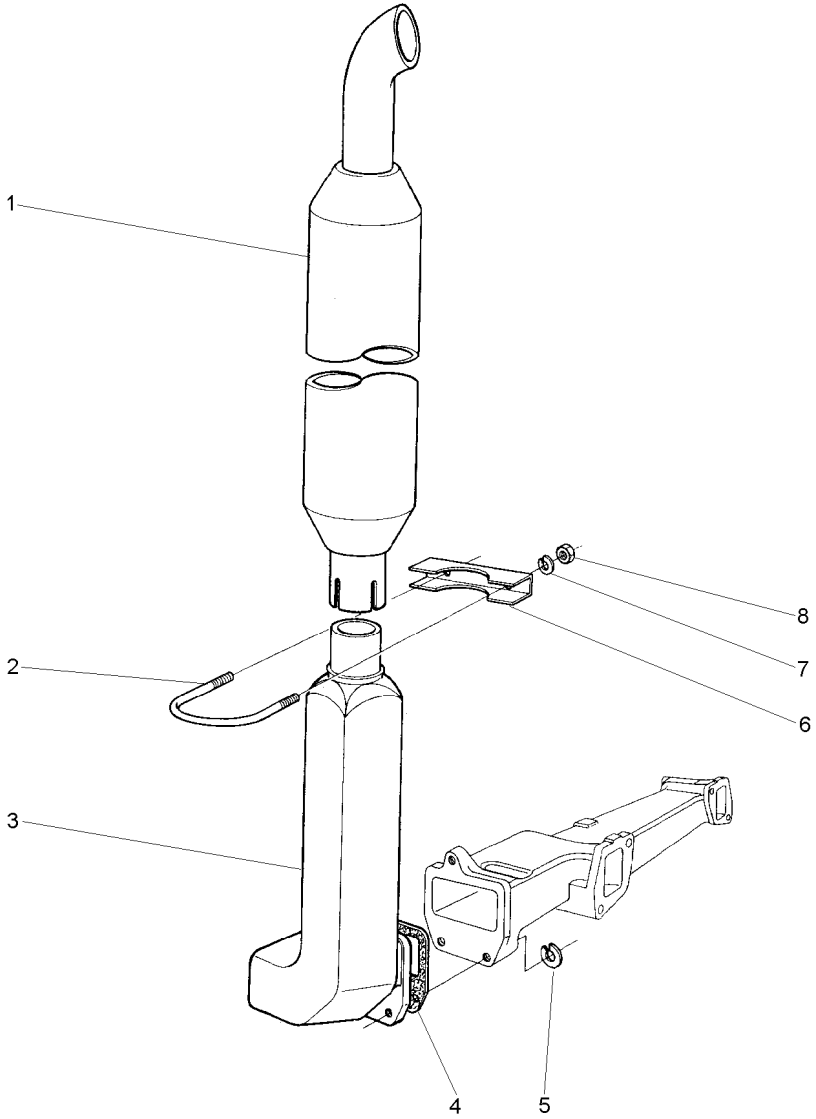

1	1484528M94	**1**	SILENCIOSO	SILENCER	SILENCIADOR
2	2800189M2	**1**	PARAFUSO "U"	U BOLT	BRIDA EN U
3	1874771M2	**1**	COTOVELO	ELBOW	CODO
4	1876671M4	**1**	JUNTA	GASKET	EMPAQUETADURA.
5	353756X1	**3**	ARRUELA	WASHER	ARANDELA
6	2800191M1	**1**	BRAÇADEIRA	CLAMP	ABRAZADERA
7	353446X1	**2**	ARRUELA	WASHER	ARANDELA
8	355565X1	**2**	PORCA	NUT	TUERCA

Escapamento Horizontal
Horizontal Exhaust
Descarga Horizontal

10-250

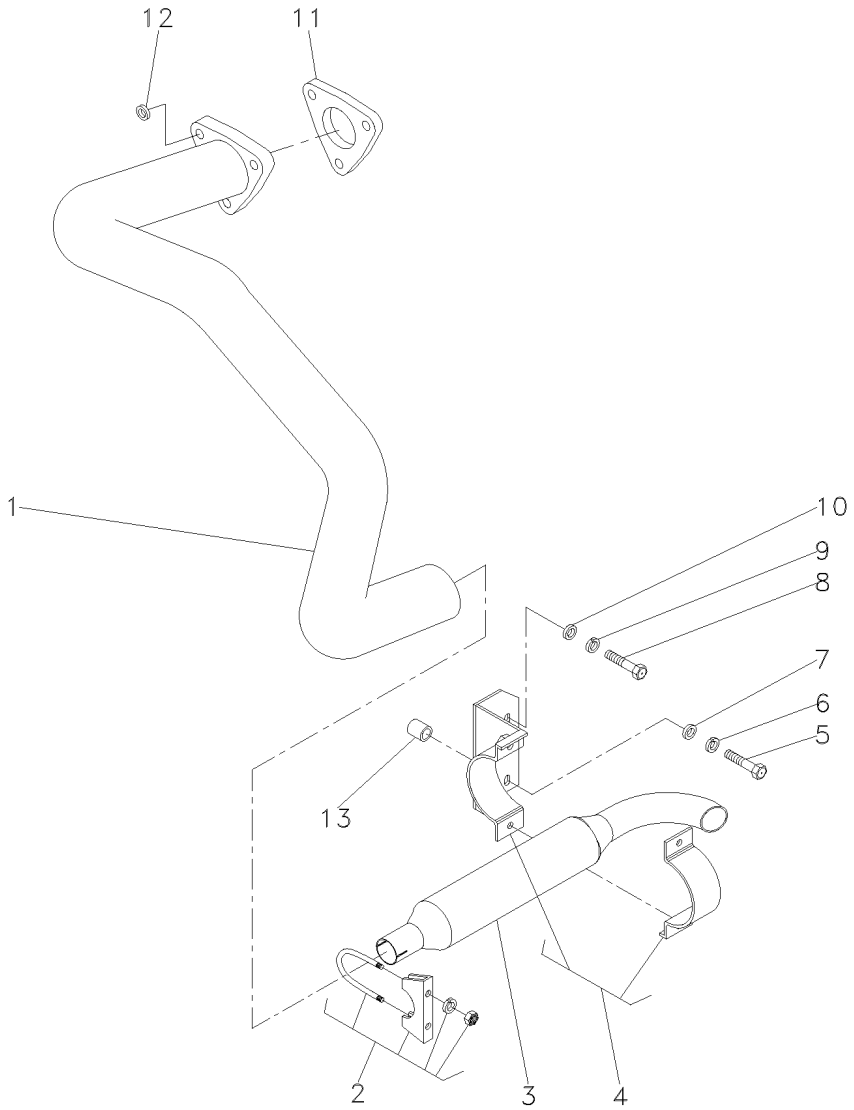

1	027210S1	**1**	CJ. TUBO	TUBE ASSY	CONJ.DE TUBO
2	042779N1	**1**	BRAÇADEIRA	CLAMP	ABRAZADERA
3	1484494M94	**1**	SILENCIOSO	SILENCER	SILENCIADOR
4	3411895M91	**1**	BRAÇADEIRA	CLAMP	ABRAZADERA
5	354290X1	**1**	PARAFUSO	BOLT	PERNO
6	353433X1	**1**	ARRUELA	WASHER	ARANDELA
7	353760X1	**1**	ARRUELA	WASHER	ARANDELA
8	353726X1	**1**	PARAFUSO	BOLT	PERNO
9	353433X1	**1**	ARRUELA	WASHER	ARANDELA
10	353760X1	**1**	ARRUELA	WASHER	ARANDELA
11	194742M1	**1**	JUNTA	GASKET	EMPAQUETADURA.
12	353756X1	**3**	ARRUELA	WASHER	ARANDELA
13	036981P1	**1**	ESPAÇADOR	SPACER	PIEZA DISTANCIA

Sistema De Arrefecimento
Cooling System
Sistema De Enfriamiento

10-255

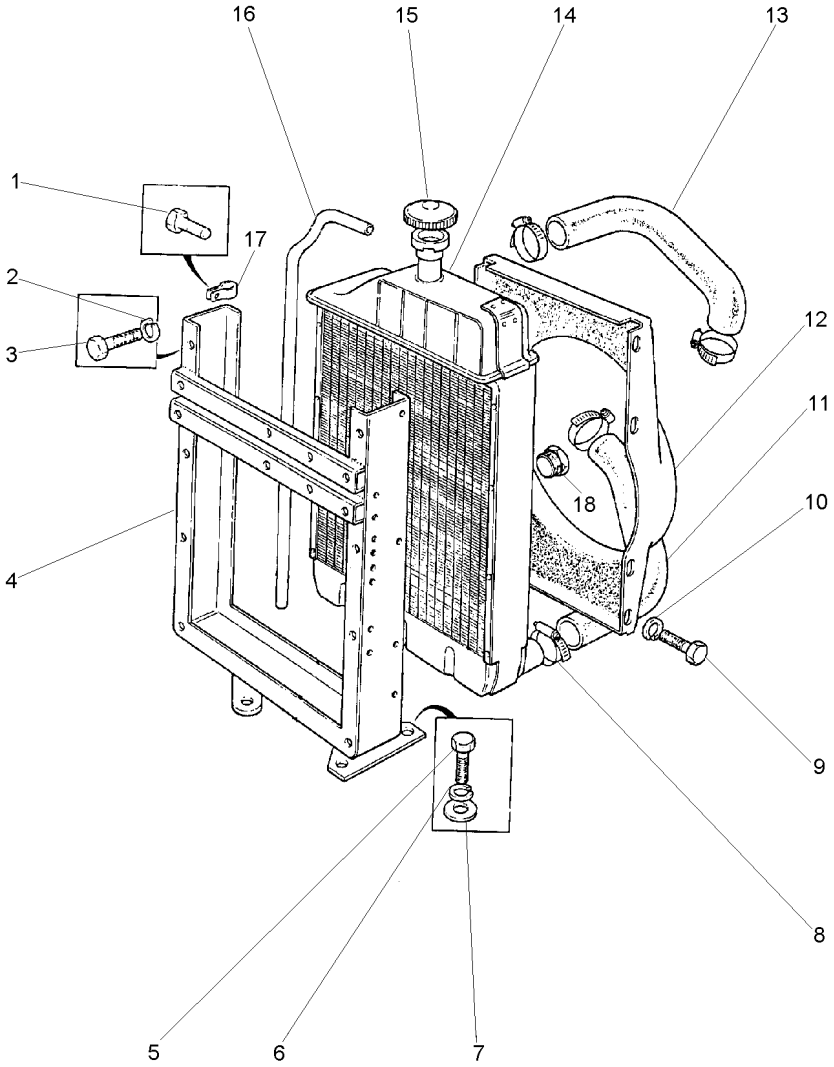

1	353501X1		**3**	PARAFUSO	BOLT	PERNO
2	353446X1		**5**	ARRUELA	WASHER	ARANDELA
3	353516X1		**5**	PARAFUSO	BOLT	PERNO
4	2800391M92		**1**	ARMAÇÃO	FRAME	BASTIDOR
5	353698X1		**4**	PARAFUSO	BOLT	PERNO
6	353432X1		**3**	ARRUELA	WASHER	ARANDELA
7	353757X1		**4**	ARRUELA	WASHER	ARANDELA
8	490802M1		**4**	BRAÇADEIRA	CLAMP	ABRAZADERA
9	353501X1		**5**	PARAFUSO	BOLT	PERNO
10	355617X1		**5**	ARRUELA	WASHER	ARANDELA
11	885563M1		**1**	MANGUEIRA	HOSE	FLEXIBLE
12	2800249M1		**1**	DEFLETOR	DEFLECTOR	DEFLECTOR
13	2800304M1		**1**	MANGUEIRA	HOSE	FLEXIBLE
14	2801211M93		**1**	RADIADOR	RADIATOR	RADIADOR
15	188462M91		**1**	TAMPA	COVER	CUBIERTA
16	2801087M1		**1**	TUBO	PIPE	CANO
17	2800985M1		**3**	PRESILHA	STAPLE	GRAPA
18	1481151M1	[A]	**1**	BUJÃO	PLUG	TAPON

[A] ANTIGO
OLD
ANTIGUO

Sistema De Combustível
Fuel System
Sistema De Combustivel

10-260

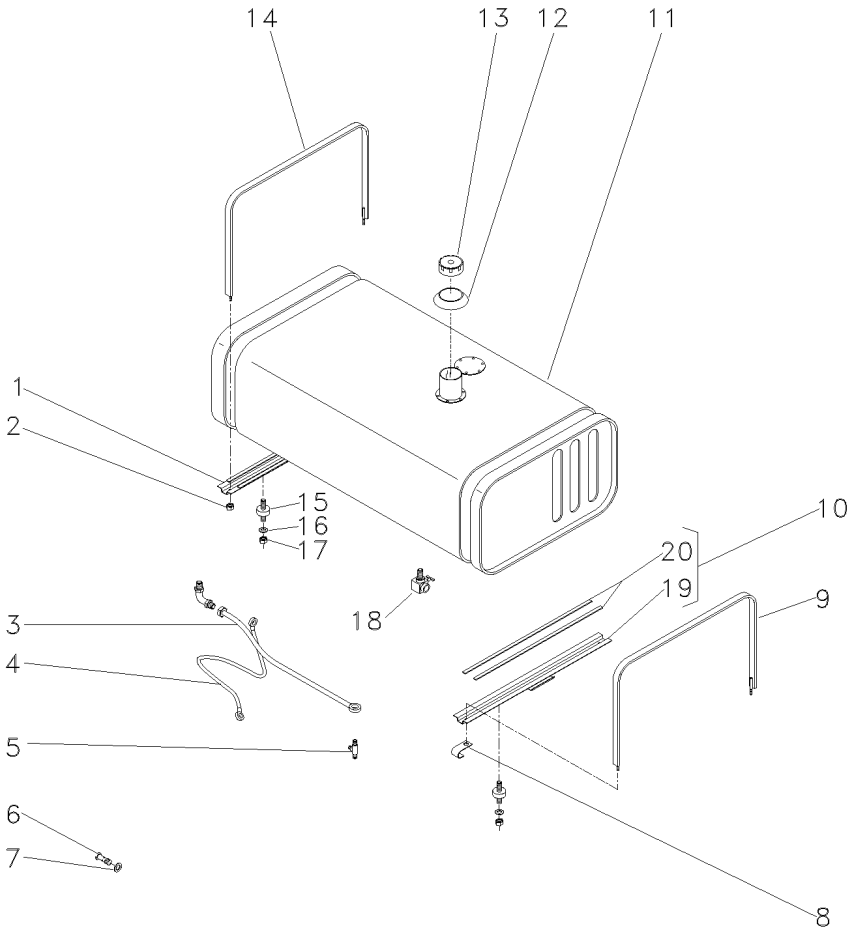

1	3149238M91		**1**	SUPORTE	BRACKET	SOPORTE
2	826760M1		**4**	PORCA	NUT	TUERCA
3	040436N1		**1**	CJ. TUBO	TUBE ASSY	CONJ.DE TUBO
4	040433N1		**1**	CJ. TUBO	TUBE ASSY	CONJ.DE TUBO
5	040459P1		**1**	CONECTOR	CONNECTOR	CONECTOR
6	1481691M1		**4**	PARAFUSO	BOLT	PERNO
7	1480517M1		**8**	ARRUELA	WASHER	ARANDELA
8	506293M1		**1**	PRESILHA	STAPLE	GRAPA
9	2801108M91		**1**	CINTA	SURROUND	ENVOLVENTE
10	027595N1		**1**	SUPORTE	BRACKET	SOPORTE
11	3147719M93	10-265 No	**1**	TANQUE	TANK	TANQUE
12	3589016M1		**1**	VEDADOR	SEAL	RETEN
13	3149550M92		**1**	TAMPA	COVER	CUBIERTA
14	2801069M91		**1**	CINTA	SURROUND	ENVOLVENTE
15	3148108M1		**4**	AMORTECEDOR	DAMPER	VALV.REGULADORA
16	829185M1		**2**	ARRUELA	WASHER	ARANDELA
17	358657X1		**8**	PORCA	NUT	TUERCA
18	490353M91		**1**	TORNEIRA COMB.	FAUCET FUEL	GRIFO COMBUST.
19	027596S1	10	**1**	SUPORTE	BRACKET	SOPORTE
20	3149251M1	10	**2**	GUARNIÇÃO	FOAM	ESPUMA

Tanque De Combustível
Fuel Tank
Tanque De Combustible

10-265

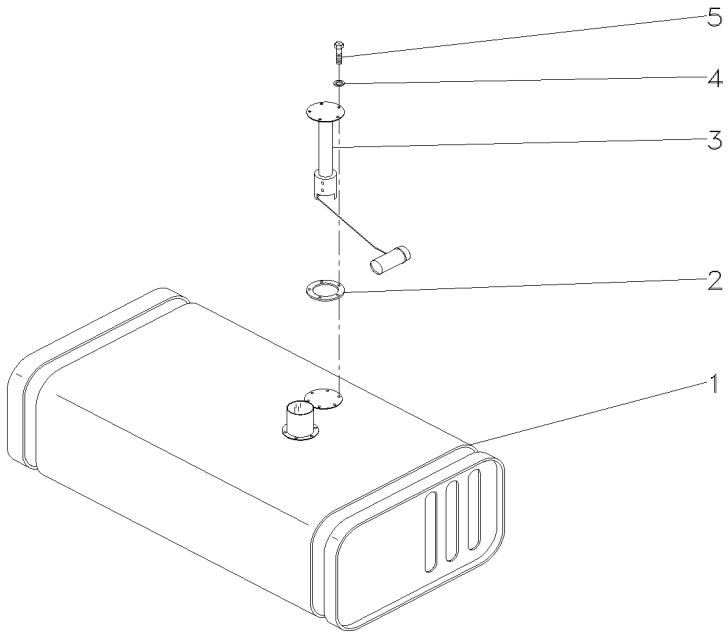

1	2800228M96	**1** TANQUE	TANK	TANQUE
2	3145402M1	**1** JUNTA	GASKET	EMPAQUETADURA.
3	3587525M91	**1** SENSOR	SENDER	EMISOR
4	3587711M1	**5** ARRUELA	WASHER	ARANDELA
5	353984X1	**5** PARAFUSO	BOLT	PERNO

Embreagem Split Torque **12" - Nd - 21 Estrias**
Clutch Split Torque
Embrague Split Torque

20-10

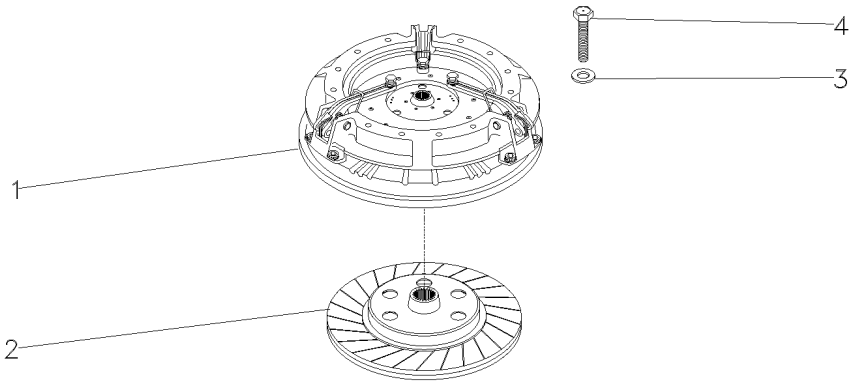

1	026566T3	20-15 No	**1**	CJ. EMBREAGEM	KIT, CLUTCH	EMBRAGUE JUEGO
2	048438T1	[A]	**1**	DISCO	DISC	DISCO
3	19752X		**6**	ARRUELA	WASHER	ARANDELA
4	887892M1	5/16x18x1.47/64	**6**	PARAFUSO	BOLT	PERNO

[A] 21 ESTRIAS
21 FURROW
21 STRIAS

Embreagem Split Torque
Clutch Split Torque
Embrague Split Torque

20-15

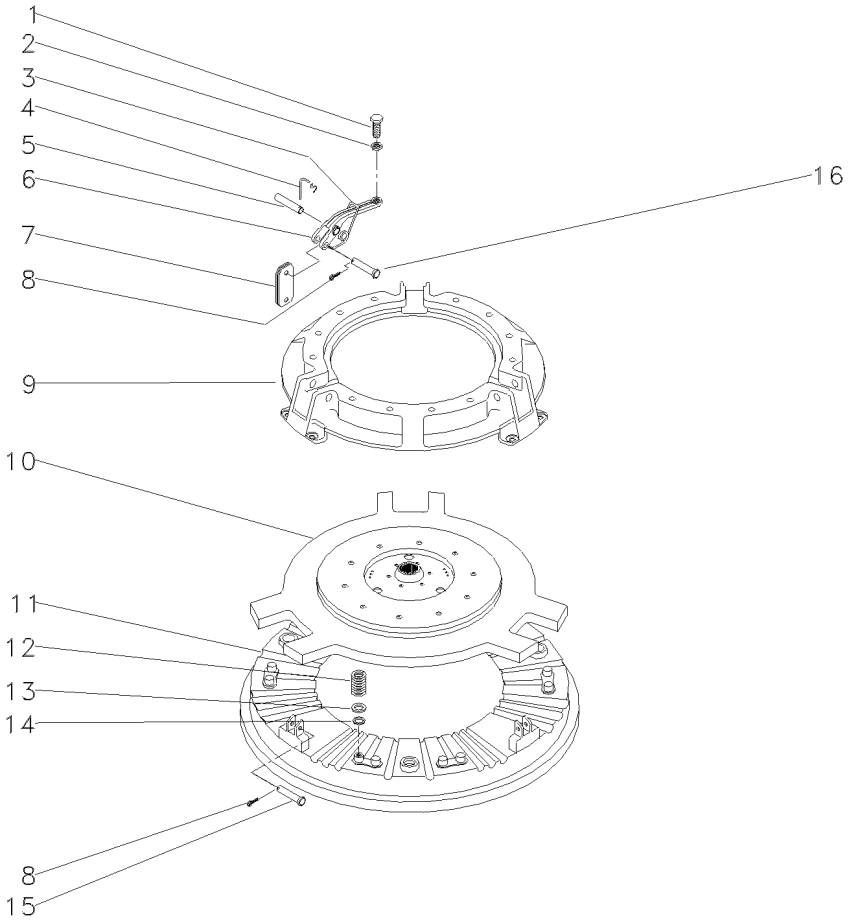

1	3147178M1		**3**	PARAFUSO	BOLT	PERNO
2	353430X1	3/8x24	**3**	PORCA	NUT	TUERCA
3	887910M2		**3**	MOLA	SPRING	RESORTE
4	891827M1		**3**	GRAMPO	CRAMP	PASADOR
5	891826M1		**3**	PINO	PIN	PASADOR
6	887898M1		**3**	ALAVANCA	LEVER	PALANCA
7	022634R1		**18**	BIELETA	LINK	CONEXION
8	354048X1		**6**	CUPILHA	COTTER PIN	PASADOR DOUBLE
9	3176859M1		**1**	COBERTURA	BONNET	CAPOT
10	033206R2		**1**	PLACA	PLATE	PLATO
11	887907M1		**1**	PLATÔ	PLATE	PLATO
12	3176865M1		**12**	MOLA	SPRING	RESORTE
13	1753751M1		**12**	ARRUELA	WASHER	ARANDELA
14	3175517M1		**12**	ARRUELA	WASHER	ARANDELA
15	887893M1		**3**	PINO	PIN	PASADOR
16	887897M1		**3**	PINO	PIN	PASADOR

Embreagem Dupla
Dual Clutch
Embrague Doble

20-20

12" - Nd - 21 Estrias
12" - Nd - 21 Furrow
12" - Nd - 21 Estrias

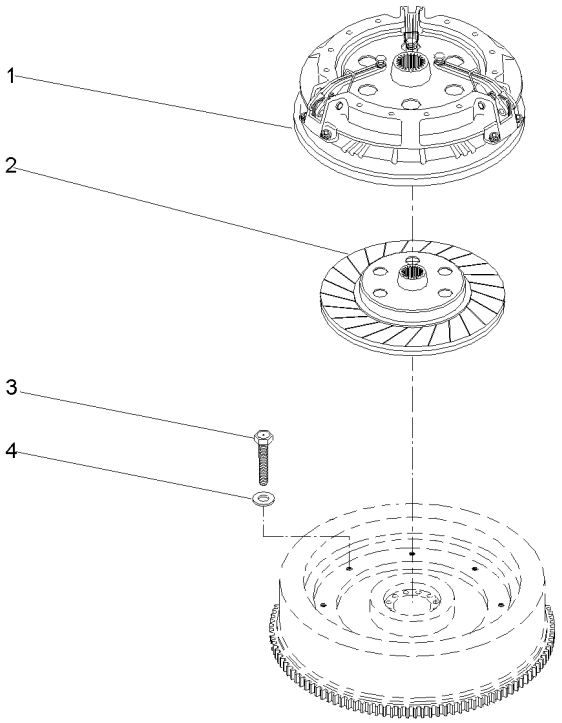

1	1868005M92	20-25 No	**1**	CJ. EMBREAGEM	KIT, CLUTCH	EMBRAGUE JUEGO
2	048438T1	[A]	**1**	DISCO	DISC	DISCO
3	887892M1	5/16X18X1.47/64	**6**	PARAFUSO	BOLT	PERNO
4	19752X	19/32X21/64X5/64	**6**	ARRUELA	WASHER	ARANDELA

[A] 21 ESTRIAS
21 FURROW
21 STRIAS

Embreagem Dupla
Dual Clutch
Embrague Doble

20-25

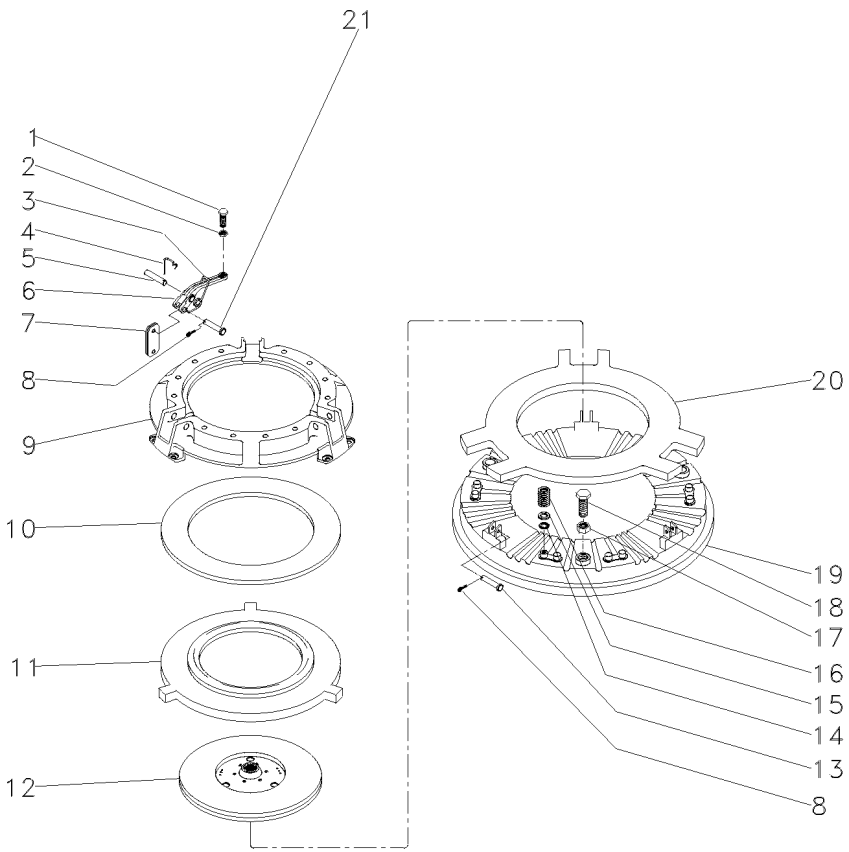

1	3147178M1		**3**	PARAFUSO	BOLT	PERNO
2	353430X1	3/8X24	**3**	PORCA	NUT	TUERCA
3	887910M2		**3**	MOLA	SPRING	RESORTE
4	891827M1		**3**	GRAMPO	CRAMP	PASADOR
5	891826M1		**3**	PINO	PIN	PASADOR
6	887898M1		**3**	ALAVANCA	LEVER	PALANCA
7	022634R1		**18**	BIELETA	LINK	CONEXION
8	354048X1	3/4X3/32	**6**	CUPILHA	COTTER PIN	PASADOR DOUBLE
9	3176859M91		**1**	COBERTURA	BONNET	CAPOT
10	887906M1		**1**	MOLA	SPRING	RESORTE
11	3176863M1		**1**	PLACA	PLATE	PLATO
12	1865836M91		**1**	DISCO	DISC	DISCO
13	887893M1		**3**	PINO	PIN	PASADOR
14	3175517M1		**12**	ARRUELA	WASHER	ARANDELA
15	1753751M1		**12**	ARRUELA	WASHER	ARANDELA
16	3176865M1		**12**	MOLA	SPRING	RESORTE
17	353916X1	5/16X24	**3**	PORCA	NUT	TUERCA
18	181124M1	5/16	**3**	PARAFUSO	BOLT	PERNO
19	887907M1	12"	**1**	PLATÔ	PLATE	PLATO
20	887902M1		**1**	PLACA	PLATE	PLATO
21	887897M1		**3**	PINO	PIN	PASADOR

Fixação Do Motor A Transmissão
Transmission Link Housing
Caja De La Articulation De Transmision

25-10

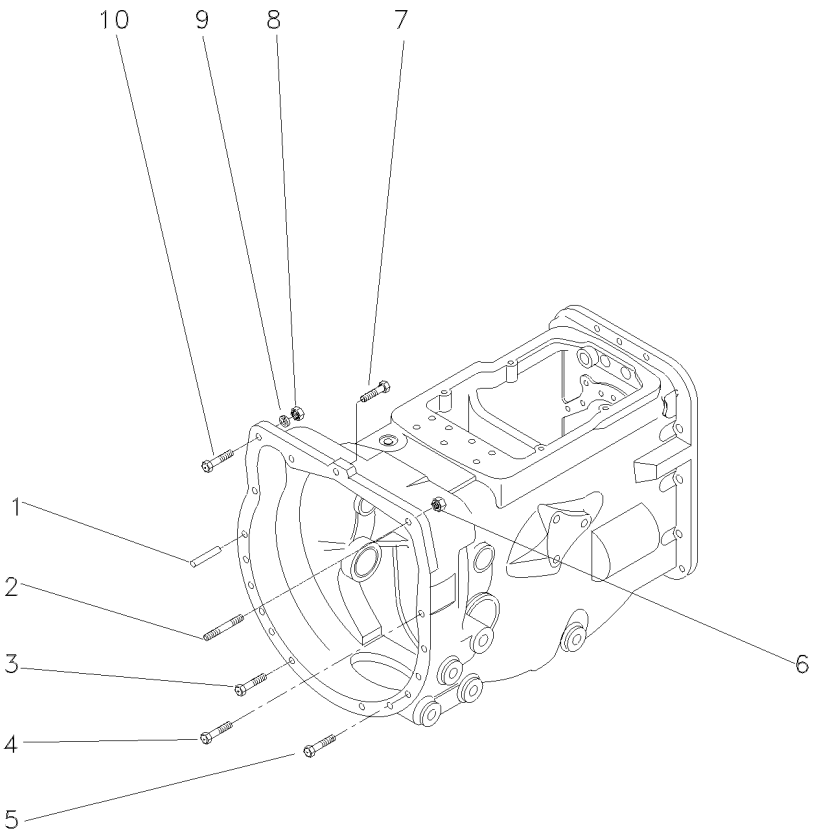

1	191314M1		**2**	PINO	PIN	PASADOR
2	023493P1	7/16"	**1**	PRISIONEIRO	STUD	ESPARRAGO
3	377184X1	7/16X14X1.3/4	**2**	PARAFUSO	BOLT	PERNO
4	377825X1	7/16X14X2.1/4	**5**	PARAFUSO	BOLT	PERNO
5	353711X1	7/16X14X2.5/8	**4**	PARAFUSO	BOLT	PERNO
6	3589412M1	7/16X20	**1**	PORCA	NUT	TUERCA
7	048512P1	M12X1.75	**1**	PARAFUSO	BOLT	PERNO
8	3589412M1	7/16X20	**1**	PORCA	NUT	TUERCA
9	353432X1	25/32X15/32X7/64	**1**	ARRUELA	WASHER	ARANDELA
10	353565X1	7/16X20X1.3/4	**1**	PARAFUSO	BOLT	PERNO

Fixação Do Motor A Transmissão
Fixation Engine Transmission
Fixation Motor A Transmisión

25-15

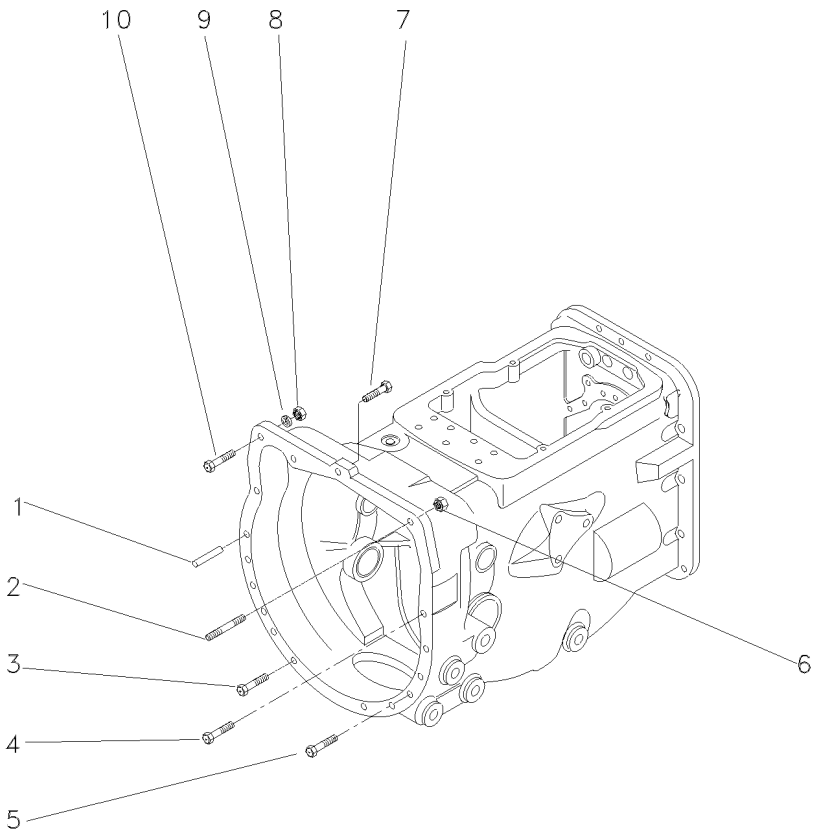

1	191314M1	**2** PINO	PIN	PASADOR
2	023493P1	**1** PRISIONEIRO	STUD	ESPARRAGO
3	377184X1	**2** PARAFUSO	BOLT	PERNO
4	377825X1	**5** PARAFUSO	BOLT	PERNO
5	353711X1	**4** PARAFUSO	BOLT	PERNO
6	3589412M1	**1** PORCA	NUT	TUERCA
7	362479X1	**1** PARAFUSO	BOLT	PERNO
8	3589412M1	**1** PORCA	NUT	TUERCA
9	353432X1	**1** ARRUELA	WASHER	ARANDELA
10	353565X1	**1** PARAFUSO	BOLT	PERNO

Alavancas De Câmbio
Shift Lever
Palanca Del Cambio

25-20

8 Velocidades
8 Speed
8 Velocidades

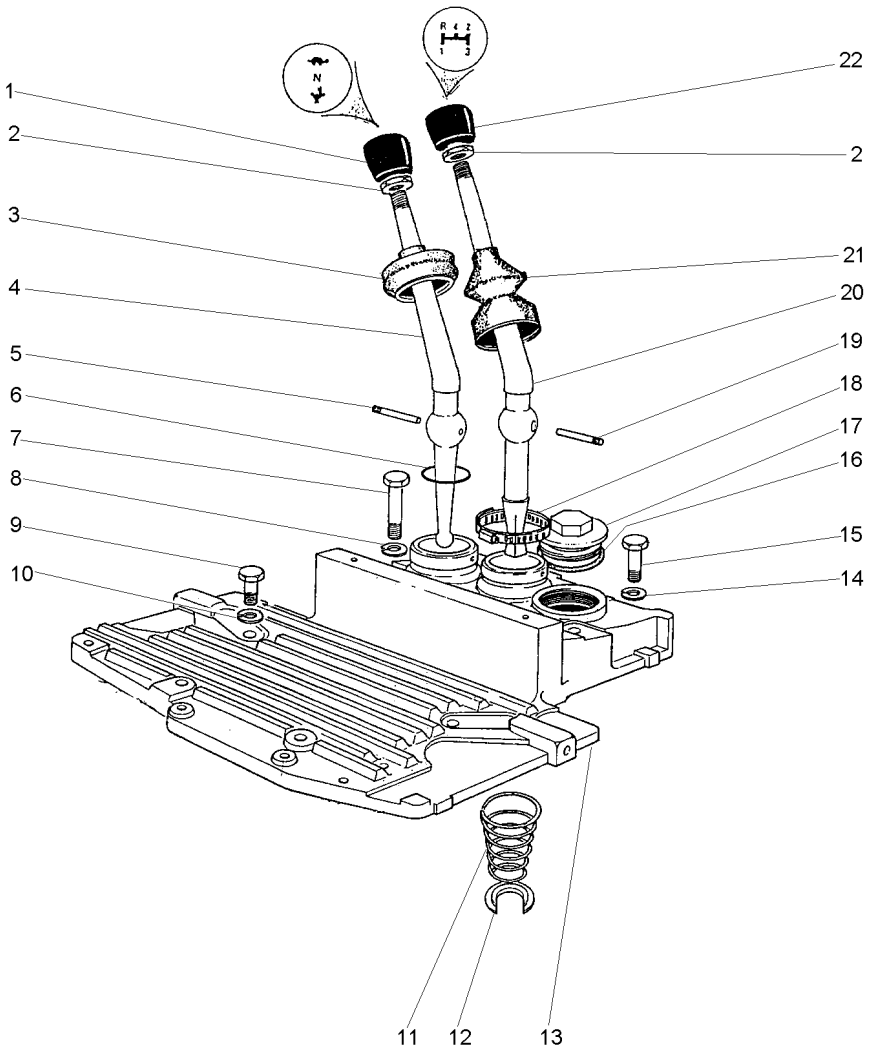

1	490703M2		**1**	MANÍPULO	KNOB	POMO
2	353430X1	3/8X24	**2**	PORCA	NUT	TUERCA
3	180579M5		**1**	CAPA	CAP	TAPA
4	2801130M1		**1**	ALAVANCA	LEVER	PALANCA
5	180581M1		**1**	PINO	PIN	PASADOR
6	831527M1		**1**	ANEL "O"	O RING	JUNTA TORICA
7	353714X1	7/16X14X3"	**2**	PARAFUSO	BOLT	PERNO
8	353432X1	25/32X15/32X7/64	**2**	ARRUELA	WASHER	ARANDELA
9	353699X1	7/16X14X1.1/8	**4**	PARAFUSO	BOLT	PERNO
10	353432X1		**2**	ARRUELA	WASHER	ARANDELA
11	192007M1		**1**	MOLA	SPRING	RESORTE
12	022345T1		**1**	ANEL TRAVA	CIRCLIP	CIRCULITO
13	027732P1		**1**	TAMPA	COVER	CUBIERTA
14	353432X1		**3**	ARRUELA	WASHER	ARANDELA
15	377825X1	7/16X14X2.1/4	**4**	PARAFUSO	BOLT	PERNO
16	359134X1	1/8X17/8	**1**	ANEL "O"	O RING	JUNTA TORICA
17	768300M1		**1**	BUJÃO	PLUG	TAPON
18	490804M1	21/4	**1**	BRAÇADEIRA	CLAMP	ABRAZADERA
19	180581M1		**1**	PINO	PIN	PASADOR
20	022344P1		**1**	ALAVANCA	LEVER	PALANCA
21	1678565M2		**1**	CAPA	CAP	TAPA
22	1484780M1		**1**	MANÍPULO	KNOB	POMO

Suporte E Alavancas
Bracket And Levers
Soporte Y Palancas

25-25

8 Velocidades
8 Speed
8 Velocidades

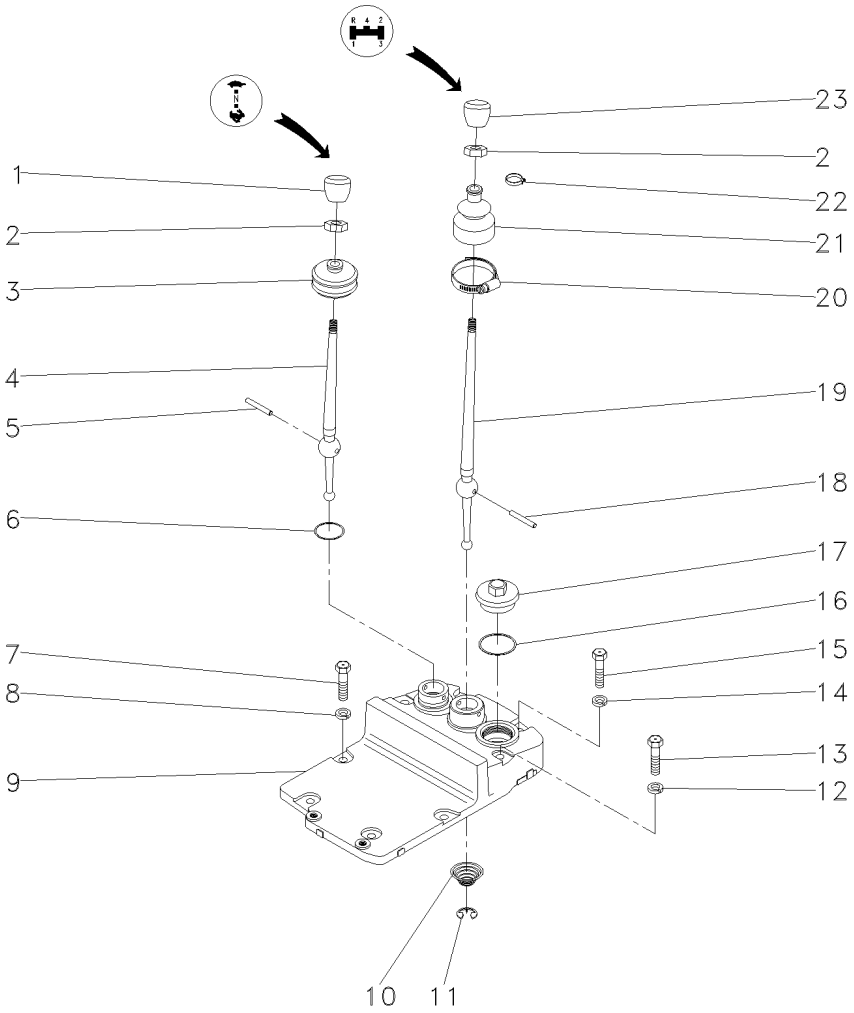

1	490703M2	**1** MANÍPULO	KNOB	POMO
2	353430X1	**2** PORCA	NUT	TUERCA
3	180579M5	**1** CAPA	CAP	TAPA
4	2801130M1	**1** ALAVANCA	LEVER	PALANCA
5	180581M1	**1** PINO	PIN	PASADOR
6	831527M1	**1** ANEL "O"	O RING	JUNTA TORICA
7	353714X1	**2** PARAFUSO	BOLT	PERNO
8	353432X1	**2** ARRUELA	WASHER	ARANDELA
9	353699X1	**4** PARAFUSO	BOLT	PERNO
10	353432X1	**2** ARRUELA	WASHER	ARANDELA
11	192007M1	**1** MOLA	SPRING	RESORTE
12	022345T1	**1** ANEL TRAVA	CIRCLIP	CIRCULITO
13	027732P1	**1** TAMPA	COVER	CUBIERTA
14	353432X1	**2** ARRUELA	WASHER	ARANDELA
15	377825X1	**4** PARAFUSO	BOLT	PERNO
16	359134X1	**1** ANEL "O"	O RING	JUNTA TORICA
17	768300M1	**1** BUJÃO	PLUG	TAPON
18	490804M1	**1** BRAÇADEIRA	CLAMP	ABRAZADERA
19	180581M1	**1** PINO	PIN	PASADOR
20	022344P1	**1** ALAVANCA	LEVER	PALANCA
21	1678565M2	**1** CAPA	CAP	TAPA
22	3225356M1	**1** PRESILHA	STAPLE	GRAPA
23	1484780M1	**1** MANÍPULO	KNOB	POMO

Suporte E Alavancas — **12 Velocidades**
Bracket And Levers — **12 Speed**
Soporte Y Palancas — **12 Velocidades**

25-30

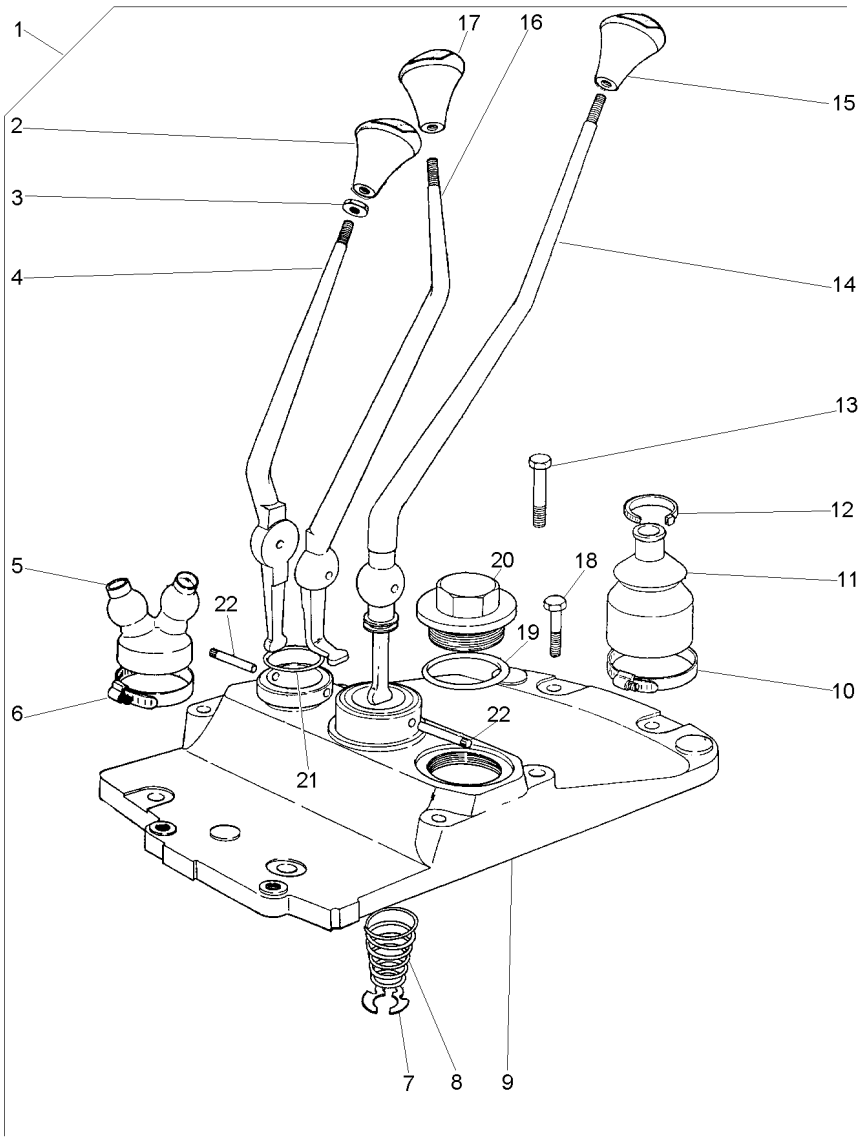

1			022004N1	**1**	CJ. ALAVANCA	KIT, LEVER	JUEGO, PALANCA
2	027659P1	1		**1**	MANÍPULO	KNOB	POMO
3	339402X1	1		**3**	PORCA	NUT	TUERCA
4	022006P1	1		**1**	ALAVANCA	LEVER	PALANCA
5	022008P1	1		**1**	CAPA	CAP	TAPA
6	1440858X1	1		**1**	BRAÇADEIRA	CLAMP	ABRAZADERA
7	368233X1	1		**1**	ANEL	RING	ARO
8	192007M1	1		**1**	MOLA	SPRING	RESORTE
9	022007P1	1		**1**	TAMPA	COVER	CUBIERTA
10	490804M1	1		**1**	BRAÇADEIRA	CLAMP	ABRAZADERA
11	1678565M2	1		**1**	CAPA	CAP	TAPA
12	3225356M1	1		**1**	PRESILHA	STAPLE	GRAPA
13	3145868M1	1		**3**	PARAFUSO	BOLT	PERNO
14	022005P1	1		**1**	ALAVANCA	LEVER	PALANCA
15	027658P1	1		**1**	MANÍPULO	KNOB	POMO
16	022633P1	1		**1**	ALAVANCA	LEVER	PALANCA
17	027655P1	1		**1**	MANÍPULO	KNOB	POMO
18	377825X1	1		**2**	PARAFUSO	BOLT	PERNO
19	359134X1	1		**1**	ANEL "O"	O RING	JUNTA TORICA
20	768300M1	1		**1**	BUJÃO	PLUG	TAPON
21	831527M1	1		**1**	ANEL "O"	O RING	JUNTA TORICA
22	180581M1	1		**2**	PINO	PIN	PASADOR

Transmissões — **8 Velocidades - Deslizante**
Transmission — **8 Speed - Slip**
Transmisión — **8 Velocidades - Deslizante**

25-35

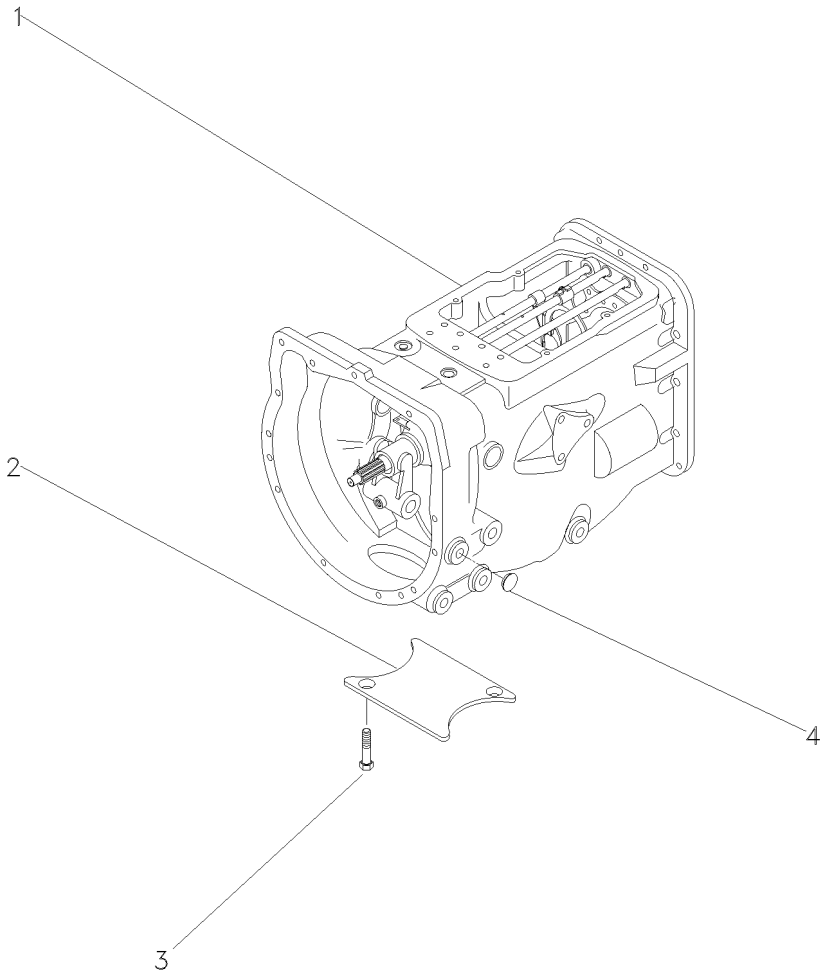

1	3773755M91	➡ 013452 - MF275/2	**1**	CX. TRANSMISSÃO	TRANSMISSION	TRANSMISION
1	3773755M91	[A] ➡ 800164 - MF275/2	**1**	CX. TRANSMISSÃO	TRANSMISSION	TRANSMISION
1	3773755M91	[A] ➡ 403327 - MF275/4	**1**	CX. TRANSMISSÃO	TRANSMISSION	TRANSMISION
1	2802290M94	➡ 013453 - MF275/2	**1**	CX. TRANSMISSÃO	TRANSMISSION	TRANSMISION
1	2802290M94	[A] ➡ 800165 - MF275/2	**1**	CX. TRANSMISSÃO	TRANSMISSION	TRANSMISION
1	2802290M94	[A] ➡ 403328 - MF275/4	**1**	CX. TRANSMISSÃO	TRANSMISSION	TRANSMISION
2	021020P2		**1**	TAMPA	COVER	CUBIERTA
3	354441X1		**2**	PARAFUSO	BOLT	PERNO
4	027014P1		**4**	BUJÃO	PLUG	TAPON

[A] ESTREITO
STRAIT
ESTRECHO

Transmissão
Transmission
Transmisión

25-40

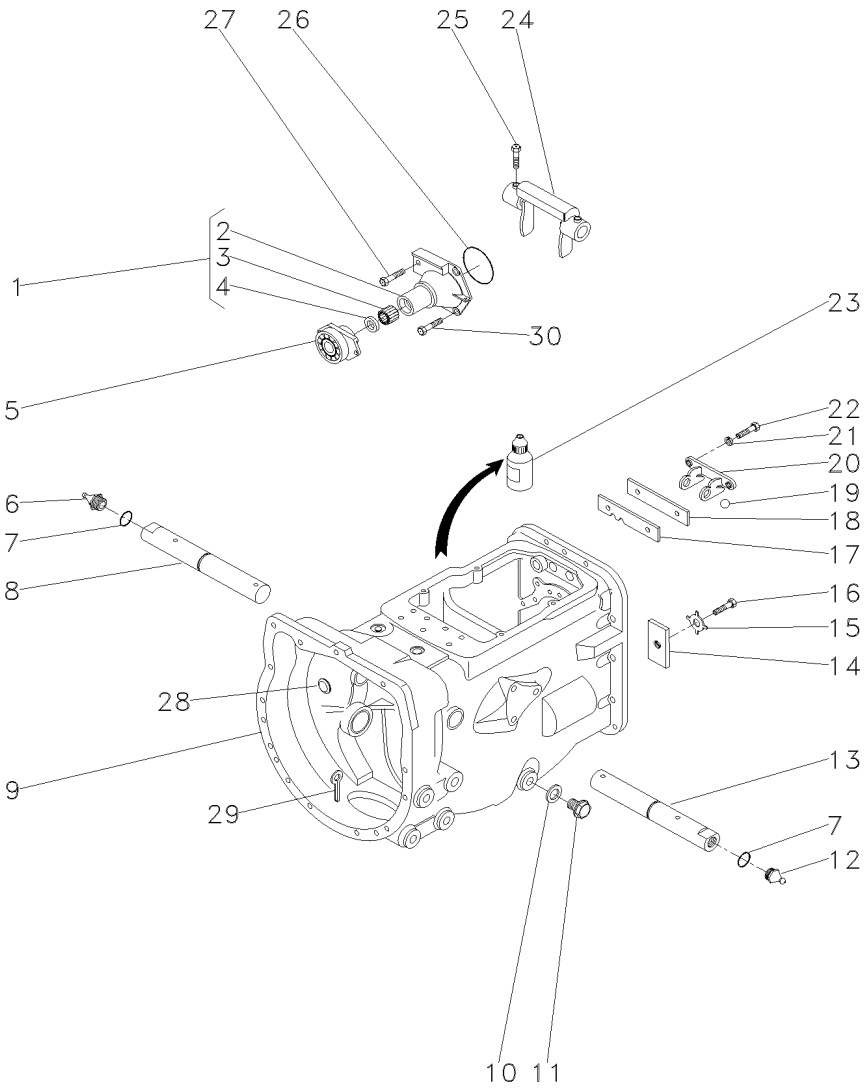

1	1860890M91		**1**	FLANGE	FLANGE	PLETINA
2	1860890M91		**1**	FLANGE	FLANGE	PLETINA
3	886668M1		**1**	ROLAMENTO	BEARING	COJINETE
4	1860867M3		**1**	RETENTOR	SEAL	RETEN
5	1484679M91		**1**	ROLAMENTO	BEARING	COJINETE
6	29951X		**1**	GRAXEIRA	GREASER	ENGRASADOR
7	364784X1		**2**	ANEL "O"	O RING	JUNTA TORICA
8	3409164M1	▶	**1**	EIXO	SHAFT	ARBOL
9	488156M97	👁 25-45 No	**1**	CJ. CARCAÇA	HOUSE ASSY	CONJ. CARTER
10	180474M1		**1**	ANEL	RING	ARO
11	050698T1		**1**	BUJÃO	PLUG	TAPON
12	13811X		**1**	GRAXEIRA	GREASER	ENGRASADOR
13	3409165M1	◀	**1**	EIXO	SHAFT	ARBOL
14	184789M1		**1**	BATENTE	STOP	PARO
15	828020M1		**1**	ARRUELA	WASHER	ARANDELA
16	362433X1		**1**	PARAFUSO	BOLT	PERNO
17	1860764M2		**1**	PLACA	PLATE	PLATO
18	1860765M1		**1**	ESPAÇADOR	SPACER	PIEZA DISTANCIA
19	391838X1		**2**	ESFERA	BALL	BOLA
20	1860761M1		**1**	SUPORTE	BRACKET	SOPORTE
21	353434X1		**2**	ARRUELA	WASHER	ARANDELA
22	362443X1		**2**	PARAFUSO	BOLT	PERNO
23	0710129		**1**	JUNTA	GASKET	EMPAQUETADURA.
24	886719M1		**1**	GARFO	FORK	HORQUILLA
25	180002M1		**2**	PARAFUSO	BOLT	PERNO
26	886089M1		**1**	ANEL "O"	O RING	JUNTA TORICA
27	377480X1		**1**	PARAFUSO	BOLT	PERNO
28	2950X		**1**	TAMPÃO	PAD	ALMOHADILLA
29	354076X1		**1**	CUPILHA	COTTER PIN	PASADOR DOUBLE
30	377477X1		**3**	PARAFUSO	BOLT	PERNO

Carcaça
Housing
Carter

25-45

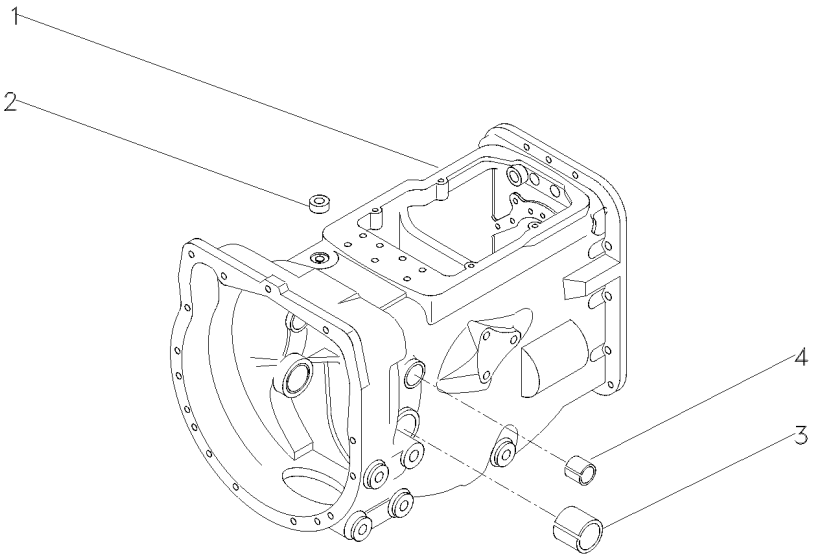

1	052462P1	**1**	CARCAÇA	HOUSING	ALOJAMIENTO
2	183071M1	**1**	BUJÃO	PLUG	TAPON
3	180801M1	**2**	BUCHA	BUSH	CASQUILLO
4	184592M1	**2**	BUCHA	BUSH	CASQUILLO

Transmissão
Transmission
Transmisión

25-50

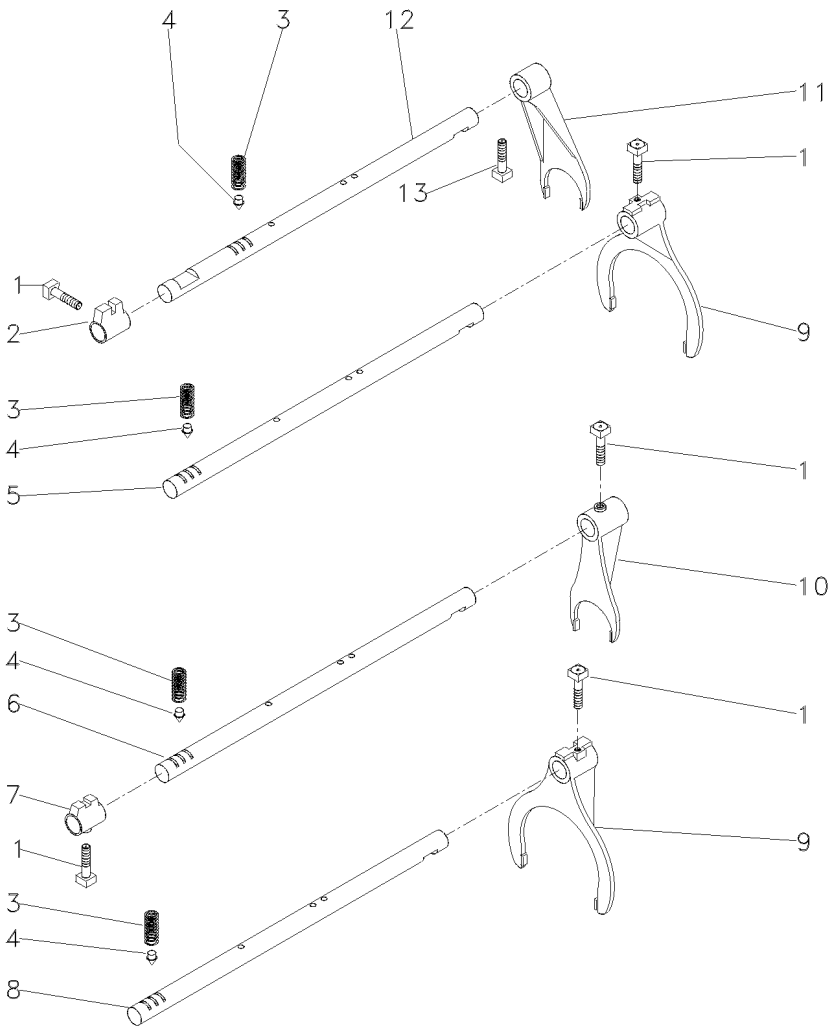

1	180002M1	
2	180446M1	
3	191221M1	
4	180418M2	
5	180442M2	[A]
6	1862866M1	[B]
7	1862868M2	[B]
8	180438M2	[C]
9	1860773M1	
10	1873532M1	[B]
11	897065M2	
12	894703M1	
13	180002M1	

[A] 1ª E MARCHA RÉ
1 AND REVERSE SPEED
1ª Y MARCHA ATRÁS

[B] 4ª MARCHA
4 SPEED
4ª MARCHA

[C] 2ª E 3ª MARCHA
2 AND 3 SPEED
2ª Y 3ª VELOCIDAD

5	PARAFUSO	BOLT	PERNO
1	SELETOR	SELECTOR	SELECTOR
4	MOLA	SPRING	RESORTE
4	PINO	PIN	PASADOR
1	HASTE	RAIL	RIEL
1	HASTE	RAIL	RIEL
1	SELETOR	SELECTOR	SELECTOR
1	HASTE	RAIL	RIEL
2	GARFO	FORK	HORQUILLA
1	GARFO	FORK	HORQUILLA
1	GARFO	FORK	HORQUILLA
1	HASTE	RAIL	RIEL
1	PARAFUSO	BOLT	PERNO

Transmissão
Transmission
Transmisión

25-55

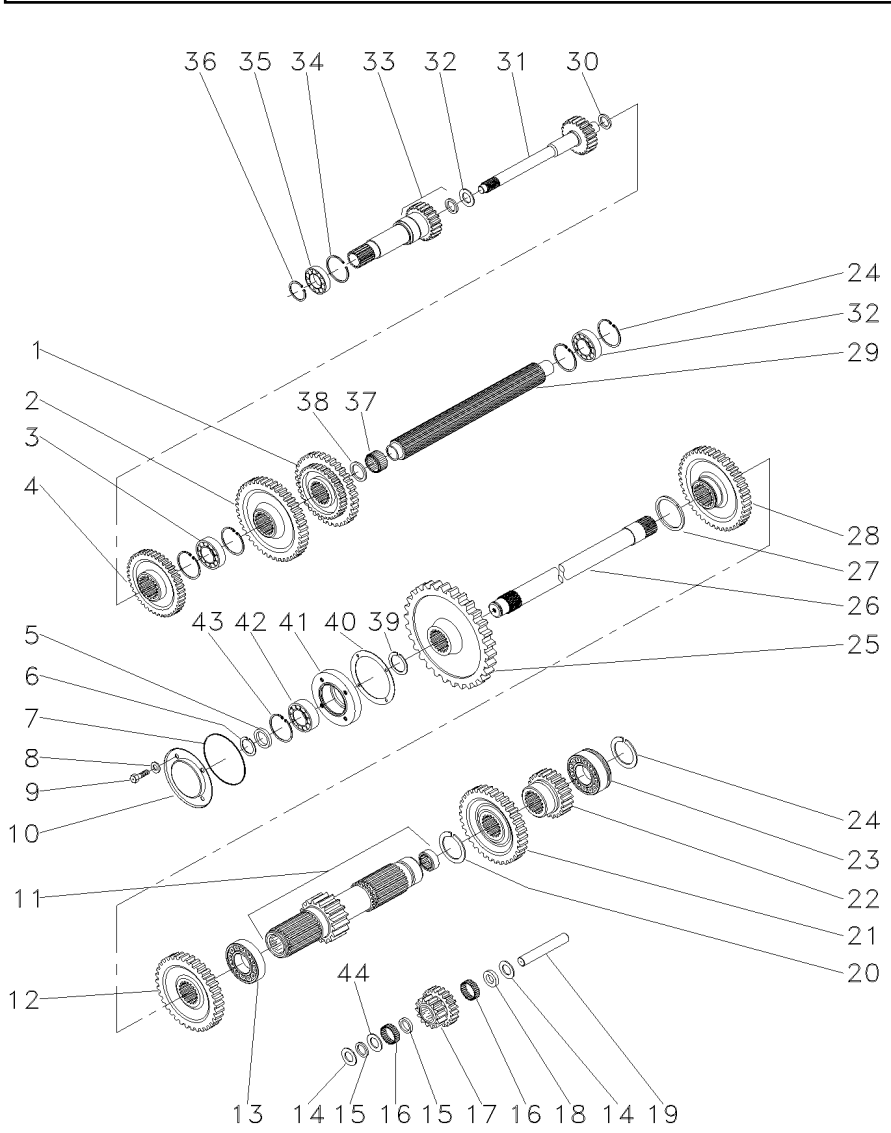

1	880957M1	[A]	**1**	ENGRENAGEM	GEAR	ENGRANAJE
2	520700M2	[B]	**1**	ENGRENAGEM	GEAR	ENGRANAJE
3	3587731M2		**1**	ROLAMENTO	BEARING	COJINETE
4	1660095M1	[C]	**1**	ENGRENAGEM	GEAR	ENGRANAJE
5	881122M2		**1**	ANEL	RING	ARO
6	899385M1		**1**	ANEL	RING	ARO
7	1004633M1		**1**	ANEL "O"	O RING	JUNTA TORICA
8	376703X1		**4**	ARRUELA	WASHER	ARANDELA
9	362439X1		**4**	PARAFUSO	BOLT	PERNO
10	883620M1		**1**	TAMPA	COVER	CUBIERTA
11	906743M92		**1**	EIXO	SHAFT	ARBOL
12	1868010M1	[C]	**1**	ENGRENAGEM	GEAR	ENGRANAJE
13	195507M1		**1**	ROLAMENTO	BEARING	COJINETE
14	180458M1		**2**	ARRUELA	WASHER	ARANDELA
15	183037M1		**2**	ARRUELA	WASHER	ARANDELA
16	183039M1		**56**	ROLETE	ROLLER	RODILLO
17	183040M1	[D]	**1**	ENGRENAGEM	GEAR	ENGRANAJE
18	189449M1		**1**	ARRUELA	WASHER	ARANDELA
19	180445M1		**1**	EIXO	SHAFT	ARBOL
20	195500M1		**1**	ANEL TRAVA	CIRCLIP	CIRCULITO
21	180415M1	[E]	**1**	ENGRENAGEM	GEAR	ENGRANAJE
22	180419M1	[F]	**1**	ENGRENAGEM	GEAR	ENGRANAJE
23	3410432M1		**2**	ROLAMENTO	BEARING	COJINETE
24	195363M1		**5**	ANEL TRAVA	CIRCLIP	CIRCULITO
25	1870200M1		**1**	ENGRENAGEM	GEAR	ENGRANAJE
26	1868533M2		**1**	EIXO	SHAFT	ARBOL
27	195499M1		**1**	ANEL TRAVA	CIRCLIP	CIRCULITO
28	906469M1		**1**	ENGRENAGEM	GEAR	ENGRANAJE
29	1870150M1		**1**	EIXO	SHAFT	ARBOL
30	964944M1		**1**	ESPAÇADOR	SPACER	PIEZA DISTANCIA
31	964925M1	➡ 013452 - MF275/2	**1**	EIXO	SHAFT	ARBOL
31	964925M1	[G] ➡ 800164 - MF275/2	**1**	EIXO	SHAFT	ARBOL
31	964925M1	[G] ➡ 403327 - MF275/4	**1**	EIXO	SHAFT	ARBOL
31	051259P1	➡ 013453 - MF275/2	**1**	EIXO	SHAFT	ARBOL
31	051259P1	[G] ➡ 800165 - MF275/2	**1**	EIXO	SHAFT	ARBOL
31	051259P1	[G] ➡ 403328 - MF275/4	**1**	EIXO	SHAFT	ARBOL
32	964929M1		**1**	ARRUELA	WASHER	ARANDELA
33	1868530M91	👁 25-60 No	**1**	CJ. EIXO	KIT, AXLE	JUEGO DE EJE
34	516503M1		**1**	ANEL TRAVA	CIRCLIP	CIRCULITO
35	834850M1		**1**	ROLAMENTO	BEARING	COJINETE
36	762101M1		**1**	ANEL TRAVA	CIRCLIP	CIRCULITO
37	2700273M1		**1**	ROLAMENTO AGULHA	BEARING NEEDLE	COJINETA AGUJAS
38	2700274M1		**2**	ESPAÇADOR	SPACER	PIEZA DISTANCIA
39	358913X1		**1**	ANEL TRAVA	CIRCLIP	CIRCULITO
40	180432M1		**1**	JUNTA	GASKET	EMPAQUETADURA.
41	899331M1		**1**	FLANGE	FLANGE	PLETINA

Transmissão
Transmission
Transmisión

25-55

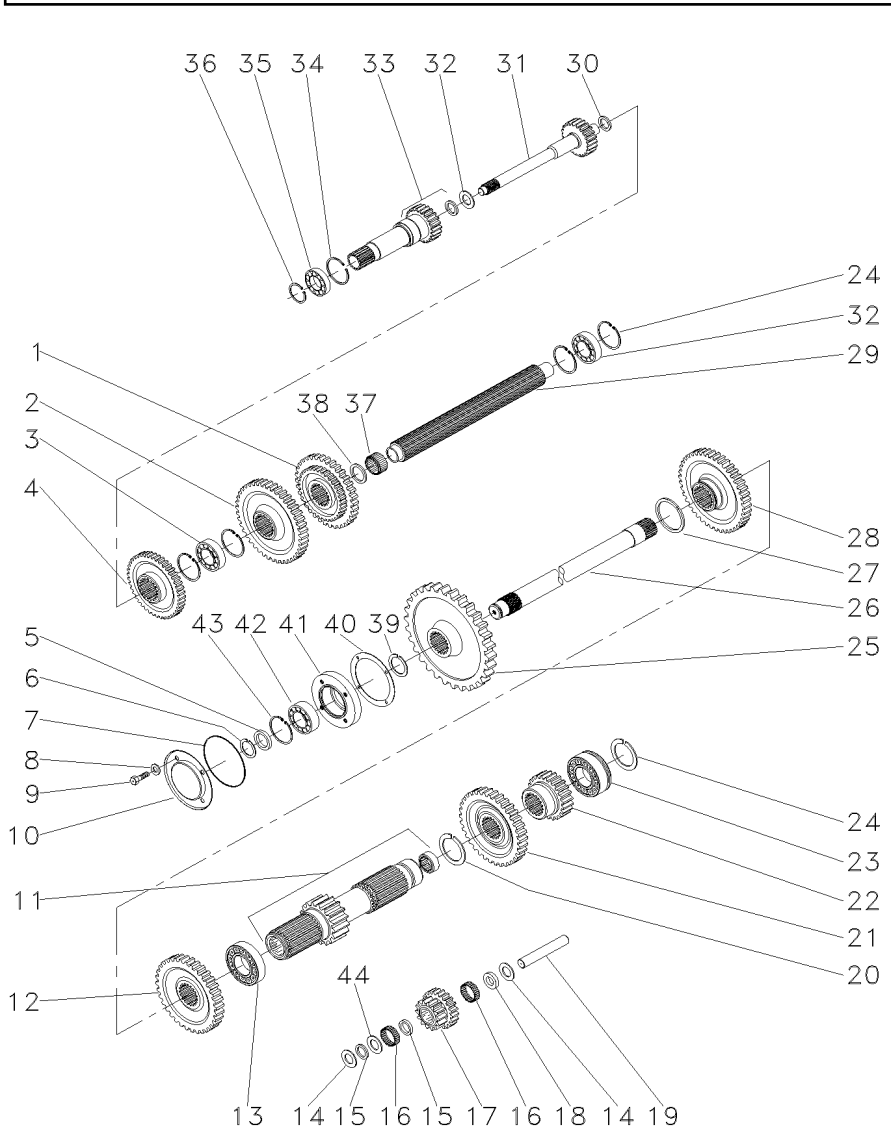

42	899377M2	**1**	ROLAMENTO	BEARING	COJINETE
43	355988X1	**1**	ANEL TRAVA	CIRCLIP	CIRCULITO
44	183038M1	**1**	ARRUELA	WASHER	ARANDELA

[A] 2ª E 3ª MARCHA
2 AND 3 SPEED
2ª Y 3ª VELOCIDAD

[B] 1ª MARCHA
1 SPEED
1ª MARCHA

[C] 4ª MARCHA
4 SPEED
4ª MARCHA

[D] MARCHA RÉ
REVERSE SPEED
MARCHA ATRÁS

[E] 3ª MARCHA
3 SPEED
3ª MARCHA

[F] 2ª MARCHA
2 SPEED
2ª MARCHA

[G] ESTREITO
STRAIT
ESTRECHO

Pinhão
Pinion
Pinion

25-60

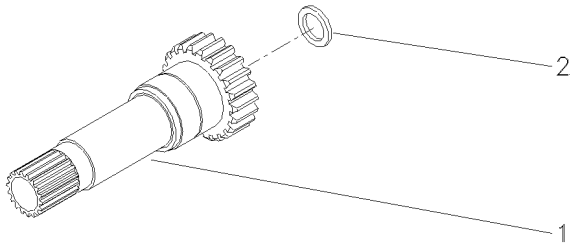

1	1868531M1	17	**1** EIXO	SHAFT	ARBOL
2	1860011M1		**1** RETENTOR	SEAL	RETEN

Transmissões
Transmission
Transmisión

540 Rpm

25-65

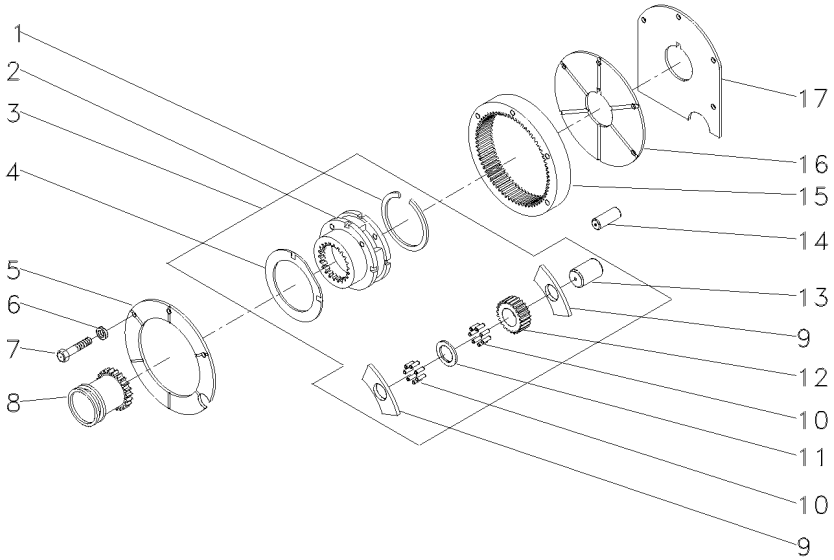

1	366317X1	3		**1**	ANEL TRAVA	CIRCLIP	CIRCULITO
2		3	518938M92		SATÉLITE	SATELLITE	SATELITE
3	518938M92			**1**	CJ. REDUTOR	KIT, CARRIER	JUEGO PORTADOR
4	518414M1	3		**2**	ARRUELA	WASHER	ARANDELA
5	184012M4			**1**	PLACA	PLATE	PLATO
6	353434X1			**3**	ARRUELA	WASHER	ARANDELA
7	362684X1			**4**	PARAFUSO	BOLT	PERNO
8	184770M2			**1**	LUVA	SLEEVE	MANCHA
9	516526M1	3		**6**	ARRUELA	WASHER	ARANDELA
10	834211M1	3		**144**	ROLETE	ROLLER	RODILLO
11	897020M1	3		**3**	ARRUELA	WASHER	ARANDELA
12	516509M1	3	23	**3**	ENGRENAGEM	GEAR	ENGRANAJE
13	518415M1	3		**3**	EIXO	SHAFT	ARBOL
14	180409M1			**2**	PINO	PIN	PASADOR
15	1865530M1		68	**1**	COROA	ANNULAR GEAR	ENGRANAJE ANULAR
16	180408M2			**1**	TAMPA	COVER	CUBIERTA
17	180403M1			**1**	CALÇO	SHIM	CALCE

Transmissão 8 Velocidades
8 Speed Transmission
Transmision 8 Velocidades

Carcaça E Eixos Guia
Housing And Gearshift Rails
Caja Y Barra Correderas

25-70

Feito No Uk
Made In Uk
Hecho En Uk

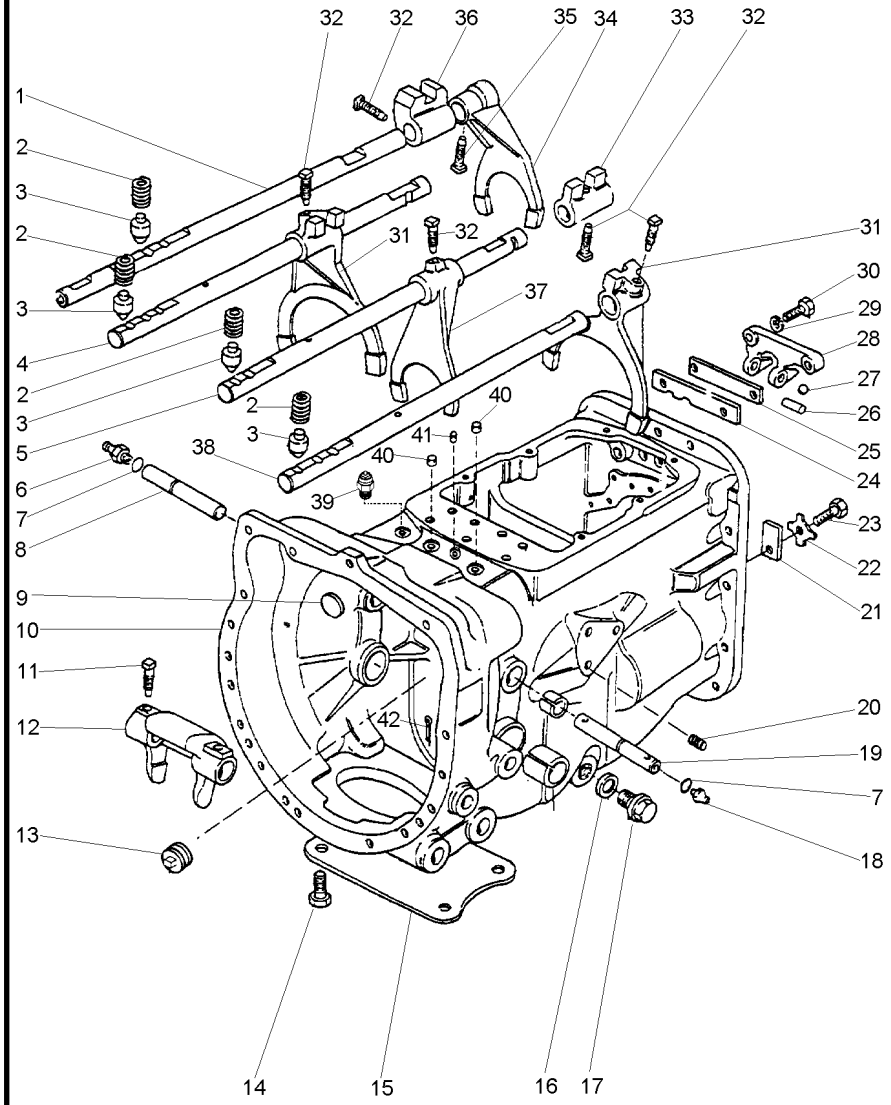

1	3697277M1		**1**	HASTE	RAIL	RIEL
2	3610591M3		**4**	MOLA	SPRING	RESORTE
3	3610589M2		**4**	PINO	PIN	PASADOR
4	1693812M1		**1**	HASTE	RAIL	RIEL
5	1693814M1		**1**	HASTE	RAIL	RIEL
6	29951X1		**1**	ENGRAXADEIRA	SHOES	ZAPATAS
7	364784X1		**2**	ANEL "O"	O RING	JUNTA TORICA
8	3409164M1	▶	**1**	EIXO	SHAFT	ARBOL
9	3614857M1		**1**	BUJÃO	PLUG	TAPON
10	3772782M91		**1**	CARCAÇA	HOUSING	ALOJAMIENTO
11	3771408M1		**2**	PARAFUSO	BOLT	PERNO
12	886719M1		**1**	GARFO	FORK	HORQUILLA
13	1667918M1		**1**	TAMPÃO	PAD	ALMOHADILLA
13	1667919M1	⊣ 1667918M1	**1**	BUJÃO	PLUG	TAPON
14	354441X1		**2**	PARAFUSO	BOLT	PERNO
15	964167M1		**1**	PLACA	PLATE	PLATO
16	180474M1		**1**	ANEL	RING	ARO
17	884691M1		**1**	BUJÃO	PLUG	TAPON
18	13811X1		**1**	ENGRAXADEIRA	SHOES	ZAPATAS
19	3409165M1	◀	**1**	EIXO	SHAFT	ARBOL
20	899297M1		**1**	BUJÃO	PLUG	TAPON
21	184789M1		**1**	BATENTE	STOP	PARO
22	828020M1		**1**	ARRUELA	WASHER	ARANDELA
23	353690X1		**1**	PARAFUSO	BOLT	PERNO
24	1860764M3		**1**	PLACA	PLATE	PLATO
25	1860765M2		**1**	ESPAÇADOR	SPACER	PIEZA DISTANCIA
26	1860767M1		**1**	PINO	PIN	PASADOR
27	391838X1		**2**	ESFERA	BALL	BOLA
28	1860761M1		**1**	SUPORTE	BRACKET	SOPORTE
29	376720X1		**2**	ARRUELA	WASHER	ARANDELA
30	354262X1		**2**	PARAFUSO	BOLT	PERNO
31	1860773M1		**2**	GARFO	FORK	HORQUILLA
32	3771408M1		**5**	PARAFUSO	BOLT	PERNO
33	1862868M2		**1**	SELETOR	SELECTOR	SELECTOR
34	897065M2		**1**	GARFO	FORK	HORQUILLA
35	3771408M1		**1**	PARAFUSO	BOLT	PERNO
36	180446M1		**1**	SELETOR	SELECTOR	SELECTOR
37	1693828M1		**1**	GARFO	FORK	HORQUILLA
38	1693820M1		**1**	ÁRVORE	AXLE	EJE
39	3761983M91		**1**	INTERRUPTOR	SWITCH	INTERRUPTOR
40	894683M1		**2**	BUJÃO	PLUG	TAPON
41	894685M1		**1**	BUJÃO	PLUG	TAPON
42	354076X1		**1**	CUPILHA	COTTER PIN	PASADOR DOUBLE

Menu

Símbolos

Transmissão 8 Velocidades
8 Speed Transmission
Transmision 8 Velocidades

Trem De Engrenagens
Gear Train
Trem De Engrenajes

25-75

Feito No Uk
Made In Uk
Hecho En Uk

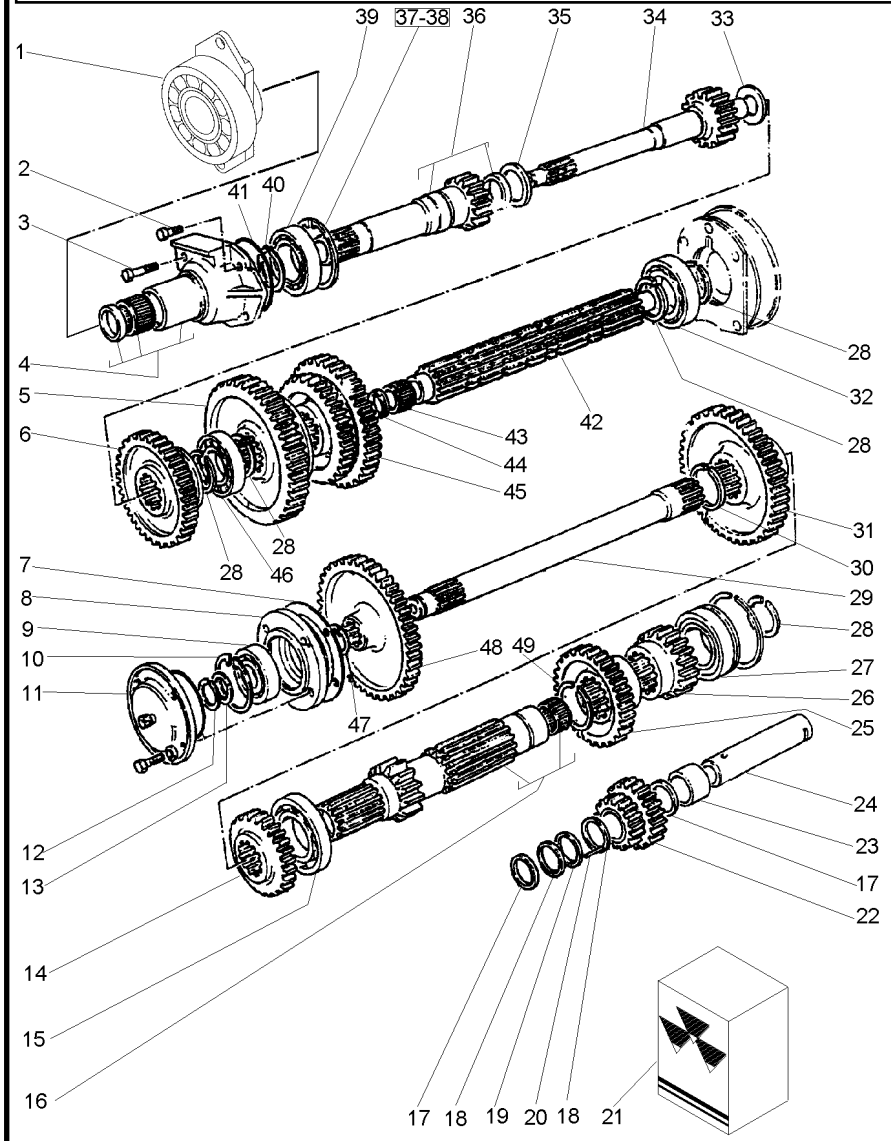
1
2
3
4
5
6
7
8
9
10
11
12
13
14
15
16
17
18
19
20
18
21
22
23
24
25
26
27
28
28
28

Transmissão 8 Velocidades
8 Speed Transmission
Transmision 8 Velocidades

Trem De Engrenagens
Gear Train
Trem De Engrenajes

25-75

Feito No Uk
Made In Uk
Hecho En Uk

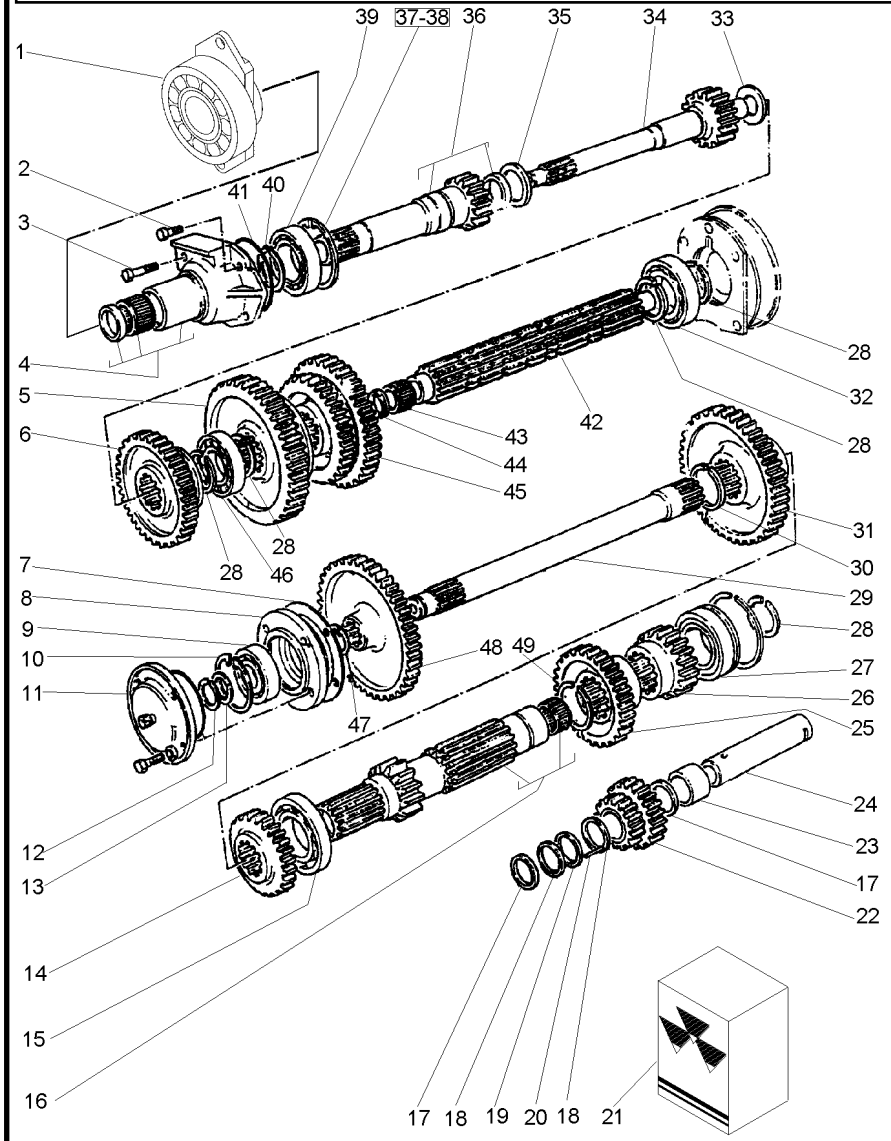

44	2700274M2		**1**	ESPAÇADOR	SPACER	PIEZA DISTANCIA
45	1682691M1	[G] 36/46	**1**	ENGRENAGEM	GEAR	ENGRANAJE
46	338552X1		**1**	ROLAMENTO	BEARING	COJINETE
47	358913X1		**1**	ANEL TRAVA	CIRCLIP	CIRCULITO
48	1671706M4	[F] 53	**1**	ENGRENAGEM	GEAR	ENGRANAJE
49	195500M1		**1**	ANEL TRAVA	CIRCLIP	CIRCULITO

[A] 1ª MARCHA
1 SPEED
1ª MARCHA

[B] 4ª MARCHA
4 SPEED
4ª MARCHA

[C] MARCHA RÉ
REVERSE SPEED
MARCHA ATRÁS

[D] 3ª MARCHA
3 SPEED
3ª MARCHA

[E] 2ª MARCHA
2 SPEED
2ª MARCHA

[F] TDP
PTO
TDF

[G] 2ª E 3ª MARCHA
2 AND 3 SPEED
2ª Y 3ª VELOCIDAD

Tampa De Rolamento
Bearing Cover
Tapa De Cojinete

25-80

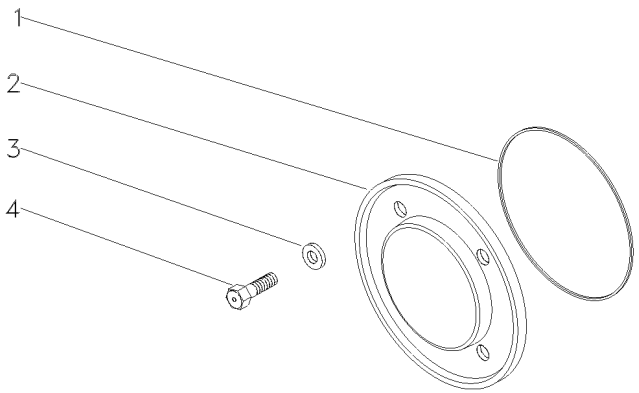

1	1004633M1	**1** ANEL "O"	O RING	JUNTA TORICA
2	883620M1	**1** TAMPA	COVER	CUBIERTA
3	376703X1	**4** ARRUELA	WASHER	ARANDELA
4	377479X1	**4** PARAFUSO	BOLT	PERNO

Transmissão 8 Velocidades
8 Speed Transmission
Transmision 8 Velocidades

Redutor Epicicloidal
Epicyclic Unit
Unidad Epicicloidal

25-85

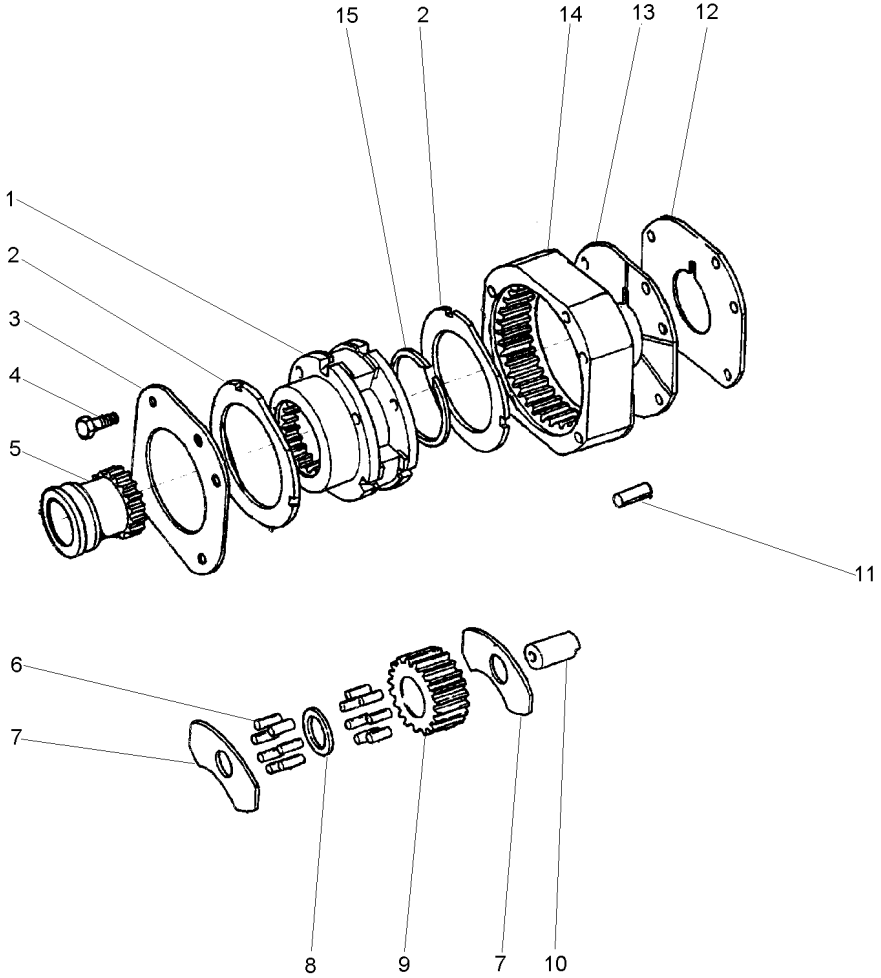

1	1866558M93		**1**	PORTA ENGRENAGEM	CARRIER	PORTADOR
2	1866545M2		**2**	ARRUELA	WASHER	ARANDELA
3	1867423M1		**1**	PLACA	PLATE	PLATO
4	354271X1		**4**	PARAFUSO	BOLT	PERNO
5	1866557M2		**1**	LUVA	SLEEVE	MANCHA
6	1866553M2		**96**	ROLETE	ROLLER	RODILLO
7	1866542M1		**6**	ARRUELA	WASHER	ARANDELA
8	1866543M1		**3**	ARRUELA	WASHER	ARANDELA
9	1866552M1	23	**3**	ENGRENAGEM	GEAR	ENGRANAJE
10	1866538M2		**3**	EIXO	SHAFT	ARBOL
11	180409M1		**2**	PINO	PIN	PASADOR
12	1867426M1		**1**	ARRUELA	WASHER	ARANDELA
13	1867425M1		**1**	PLACA	PLATE	PLATO
14	1867424M2	68	**1**	COROA	ANNULAR GEAR	ENGRANAJE ANULAR
15	377424X1		**1**	ANEL TRAVA	CIRCLIP	CIRCULITO

Transmissão (8 Vel. Deslizante)
Trnsmission (8. Speed)
Transmision (8. Vel. Deslizante)

25-90

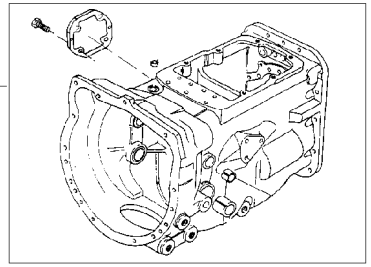

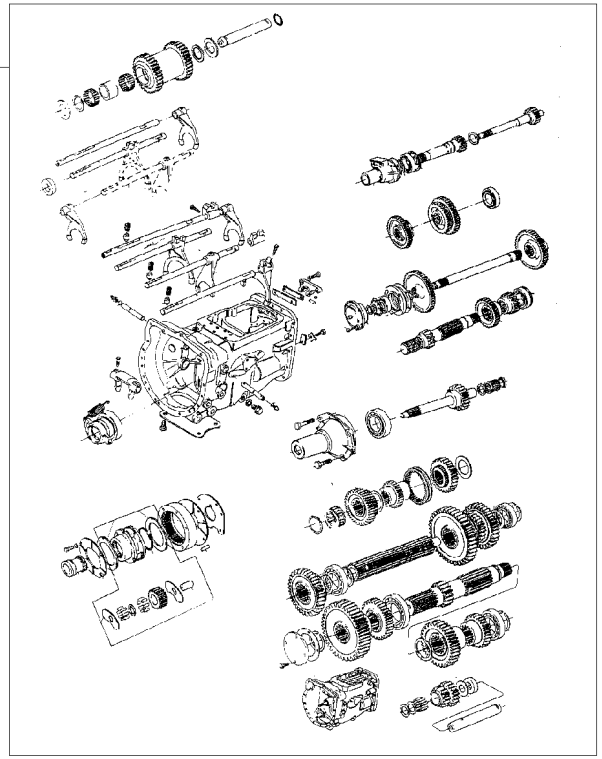

1	488156M97	25-45 No	**1**	CJ. CARCAÇA	HOUSE ASSY	CONJ. CARTER
2	2802320M94	25-95 No	**1**	CJ. TRANSMISSÃO	KIT,TRANSMISSION	JGO.TRANSMISION
2		25-100 No	**1**	CJ. TRANSMISSÃO	KIT,TRANSMISSION	JGO.TRANSMISION
2		25-105 No	**1**	CJ. TRANSMISSÃO	KIT,TRANSMISSION	JGO.TRANSMISION
2		25-110 No	**1**	CJ. TRANSMISSÃO	KIT,TRANSMISSION	JGO.TRANSMISION

Transmissão 8 Velocidades
8 Speed Transmission
Transmision 8 Velocidades

Carcaça
Housing
Caja

25-95

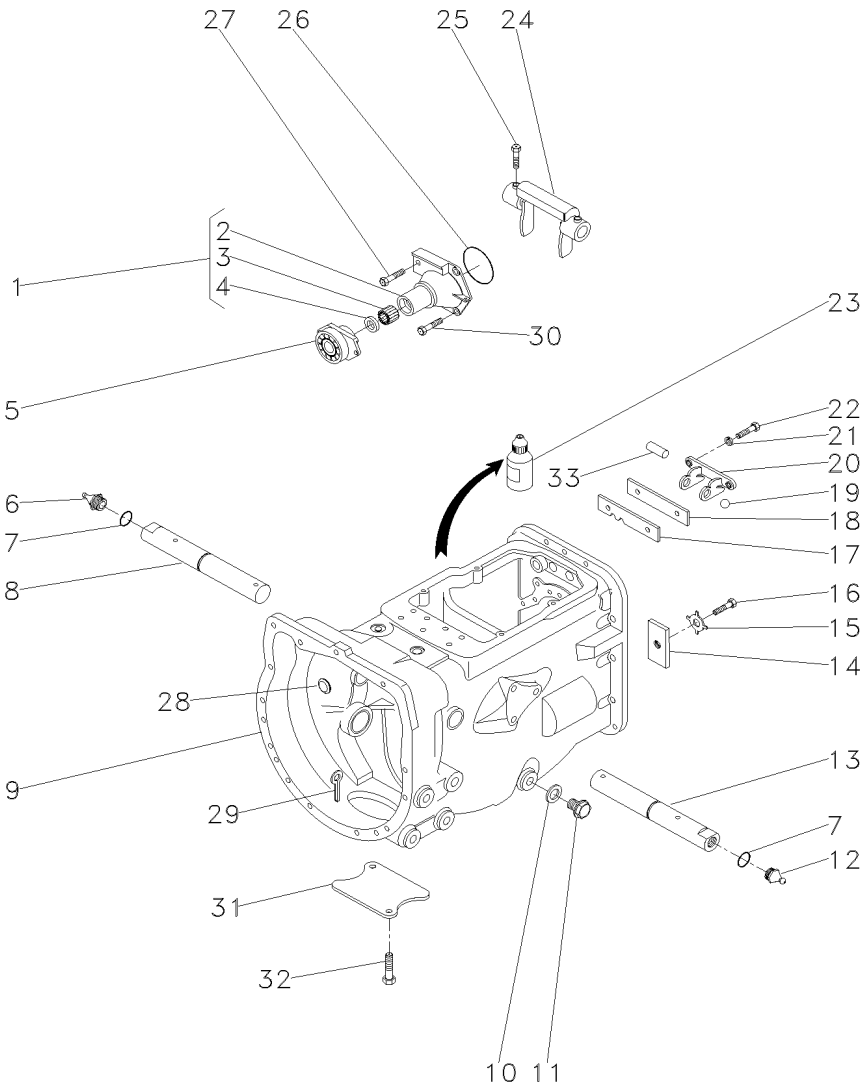

1	1860890M91		
2	1860876M1	1	
3	886668M1	1	
4	1860867M3	1	
5	1484679M91		
6	29951X		
7	364784X1		
8	3409164M1	▶	
9	488156M97	👁	25-45 No
10	180474M1		
11	050698T1		
12	13811X		
13	3409165M1	◀	
14	184789M1		
15	828020M1		
16	362433X1		
17	1860764M2		
18	1860765M1		
19	391838X1		
20	1860761M1		
21	353434X1		
22	362443X1		
23	0710129		
24	886719M1		
25	180002M1		
26	886089M1		
27	377480X1		
28	2950X		
29	354076X1		
30	377477X1		
31	021020P2		
32	354441X1		
33	1860767M1		

1	FLANGE	FLANGE	PLETINA
1	FLANGE	FLANGE	PLETINA
1	ROLAMENTO	BEARING	COJINETE
1	RETENTOR	SEAL	RETEN
1	ROLAMENTO	BEARING	COJINETE
1	GRAXEIRA	GREASER	ENGRASADOR
2	ANEL "O"	O RING	JUNTA TORICA
1	EIXO	SHAFT	ARBOL
1	CJ. CARCAÇA	HOUSE ASSY	CONJ. CARTER
1	ANEL	RING	ARO
1	BUJÃO	PLUG	TAPON
1	GRAXEIRA	GREASER	ENGRASADOR
1	EIXO	SHAFT	ARBOL
1	BATENTE	STOP	PARO
1	ARRUELA	WASHER	ARANDELA
1	PARAFUSO	BOLT	PERNO
1	PLACA	PLATE	PLATO
1	ESPAÇADOR	SPACER	PIEZA DISTANCIA
2	ESFERA	BALL	BOLA
1	SUPORTE	BRACKET	SOPORTE
2	ARRUELA	WASHER	ARANDELA
2	PARAFUSO	BOLT	PERNO
1	JUNTA	GASKET	EMPAQUETADURA.
1	GARFO	FORK	HORQUILLA
2	PARAFUSO	BOLT	PERNO
1	ANEL "O"	O RING	JUNTA TORICA
1	PARAFUSO	BOLT	PERNO
1	TAMPÃO	PAD	ALMOHADILLA
1	CUPILHA	COTTER PIN	PASADOR DOUBLE
3	PARAFUSO	BOLT	PERNO
1	TAMPA	COVER	CUBIERTA
2	PARAFUSO	BOLT	PERNO
1	PINO	PIN	PASADOR

Transmissão 8 Velocidades
8 Speed Transmission
Transmision 8 Velocidades

Garfos E Hastes
Shafts & Forks
Ejes Y Horquillas

25-100

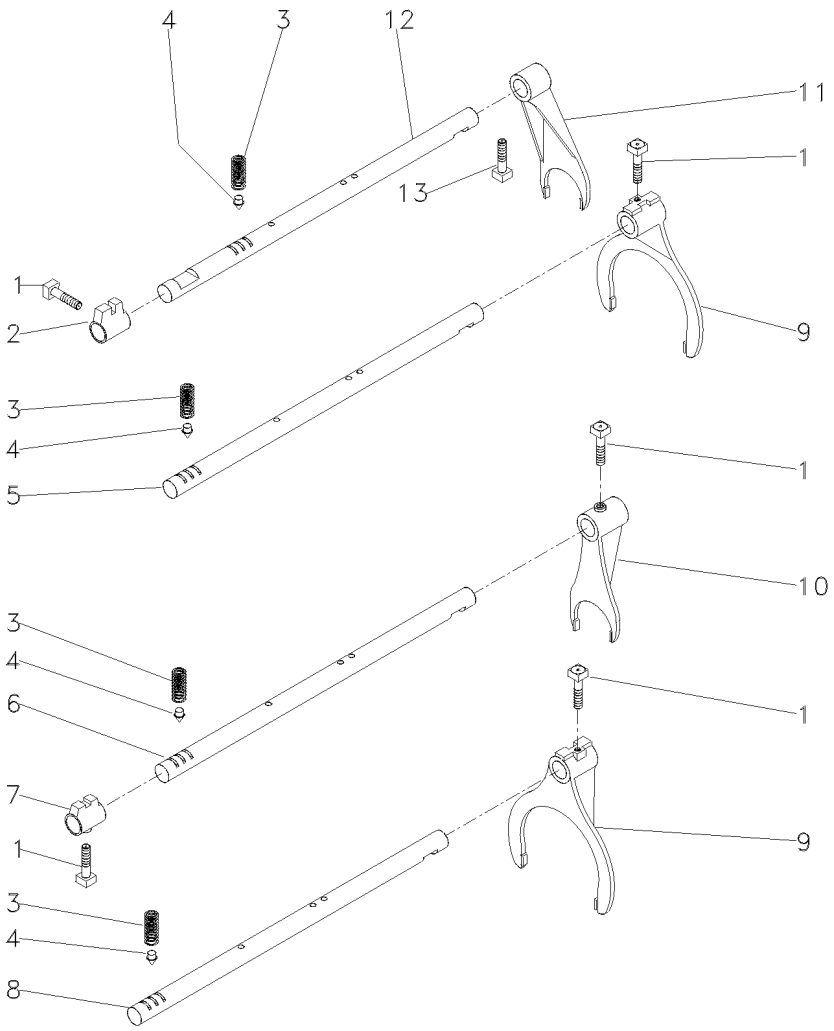

1	180002M1		**5**	PARAFUSO	BOLT	PERNO
2	180446M1		**1**	SELETOR	SELECTOR	SELECTOR
3	191221M1		**4**	MOLA	SPRING	RESORTE
4	180418M2		**4**	PINO	PIN	PASADOR
5	180442M2	[A]	**1**	HASTE	RAIL	RIEL
6	1862866M1	[B]	**1**	HASTE	RAIL	RIEL
7	1862868M2	[B]	**1**	SELETOR	SELECTOR	SELECTOR
8	180438M2	[C]	**1**	HASTE	RAIL	RIEL
9	1860773M1		**2**	GARFO	FORK	HORQUILLA
10	1873532M1	[B]	**1**	GARFO	FORK	HORQUILLA
11	897065M2		**1**	GARFO	FORK	HORQUILLA
12	894703M1		**1**	HASTE	RAIL	RIEL
13	180002M1		**1**	PARAFUSO	BOLT	PERNO

[A] 1ª E MARCHA RÉ
1 AND REVERSE SPEED
1ª Y MARCHA ATRÁS

[B] 4ª MARCHA
4 SPEED
4ª MARCHA

[C] 2ª E 3ª MARCHA
2 AND 3 SPEED
2ª Y 3ª VELOCIDAD

Transmissão 8 Velocidades
8 Speed Transmission
Transmision 8 Velocidades

25-105

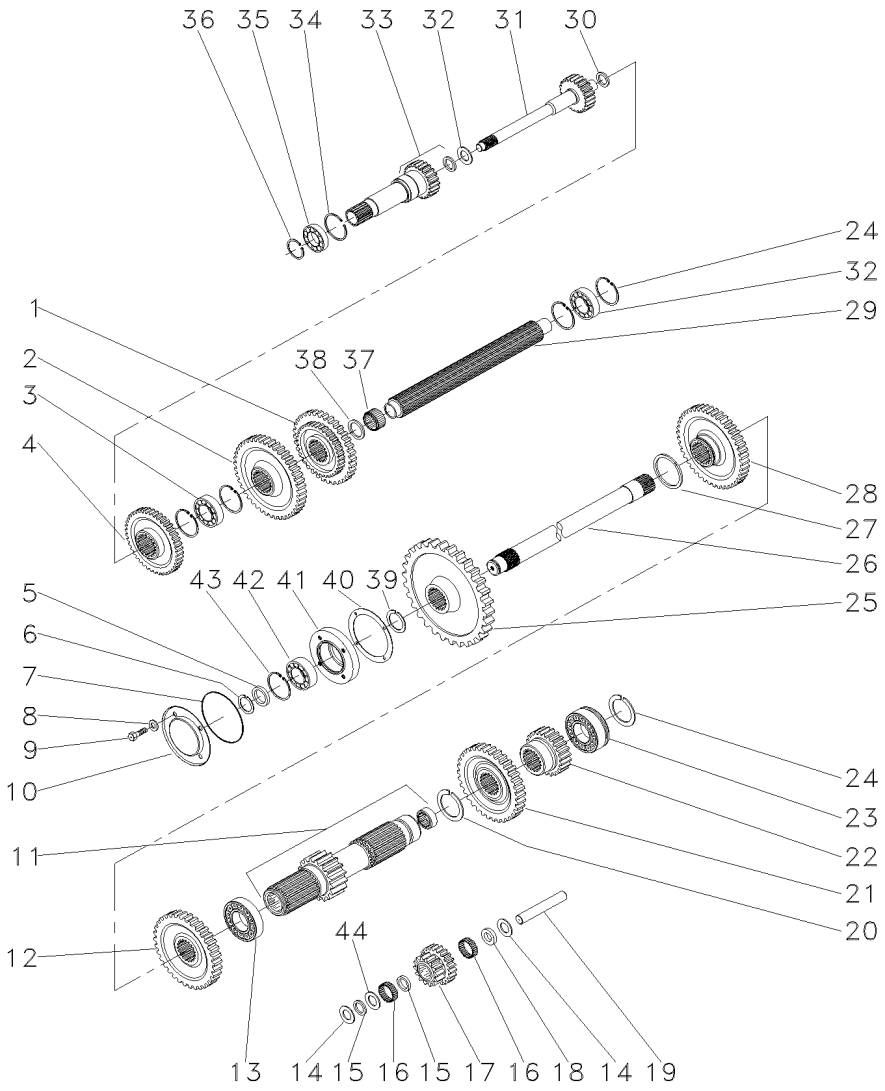

1	880957M1	[A]	**1**	ENGRENAGEM	GEAR	ENGRANAJE
2	520700M2	[B]	**1**	ENGRENAGEM	GEAR	ENGRANAJE
3	3587731M2		**1**	ROLAMENTO	BEARING	COJINETE
4	1660095M1	[C]	**1**	ENGRENAGEM	GEAR	ENGRANAJE
5	881122M2		**1**	ANEL	RING	ARO
6	899385M1		**1**	ANEL	RING	ARO
7	1004633M1		**1**	ANEL "O"	O RING	JUNTA TORICA
8	376703X1		**4**	ARRUELA	WASHER	ARANDELA
9	362439X1		**4**	PARAFUSO	BOLT	PERNO
10	883620M1		**1**	TAMPA	COVER	CUBIERTA
11	906743M92		**1**	EIXO	SHAFT	ARBOL
12	1868010M1	[C]	**1**	ENGRENAGEM	GEAR	ENGRANAJE
13	195507M1		**1**	ROLAMENTO	BEARING	COJINETE
14	180458M1		**2**	ARRUELA	WASHER	ARANDELA
15	183037M1		**2**	ARRUELA	WASHER	ARANDELA
16	183039M1		**56**	ROLETE	ROLLER	RODILLO
17	183040M1	[D]	**1**	ENGRENAGEM	GEAR	ENGRANAJE
18	189449M1		**1**	ARRUELA	WASHER	ARANDELA
19	180445M1		**1**	EIXO	SHAFT	ARBOL
20	195500M1		**1**	ANEL TRAVA	CIRCLIP	CIRCULITO
21	180415M1	[E]	**1**	ENGRENAGEM	GEAR	ENGRANAJE
22	180419M1	[F]	**1**	ENGRENAGEM	GEAR	ENGRANAJE
23	3410432M1		**2**	ROLAMENTO	BEARING	COJINETE
24	195363M1		**5**	ANEL TRAVA	CIRCLIP	CIRCULITO
25	1870200M1		**1**	ENGRENAGEM	GEAR	ENGRANAJE
26	1868533M2		**1**	EIXO	SHAFT	ARBOL
27	195499M1		**1**	ANEL TRAVA	CIRCLIP	CIRCULITO
28	1862422M1		**1**	ENGRENAGEM	GEAR	ENGRANAJE
29	1870152M1		**1**	EIXO	SHAFT	ARBOL
30	964944M1		**1**	ESPAÇADOR	SPACER	PIEZA DISTANCIA
32	964929M1		**1**	ARRUELA	WASHER	ARANDELA
33	1868530M91	👁 25-60 No	**1**	CJ. EIXO	KIT, AXLE	JUEGO DE EJE
34	516503M1		**1**	ANEL TRAVA	CIRCLIP	CIRCULITO
35	834850M1		**1**	ROLAMENTO	BEARING	COJINETE
36	762101M1		**1**	ANEL TRAVA	CIRCLIP	CIRCULITO
37	2700273M1		**1**	ROLAMENTO AGULHA	BEARING NEEDLE	COJINETA AGUJAS
38	2700274M1		**2**	ESPAÇADOR	SPACER	PIEZA DISTANCIA
39	358913X1		**1**	ANEL TRAVA	CIRCLIP	CIRCULITO
40	180432M1		**1**	JUNTA	GASKET	EMPAQUETADURA.
41	899331M1		**1**	FLANGE	FLANGE	PLETINA
42	899377M2		**1**	ROLAMENTO	BEARING	COJINETE
43	355988X1		**1**	ANEL TRAVA	CIRCLIP	CIRCULITO
44	183038M1		**1**	ARRUELA	WASHER	ARANDELA

[A] 2ª E 3ª MARCHA
2 AND 3 SPEED
2ª Y 3ª VELOCIDAD

[B] 1ª MARCHA
1 SPEED
1ª MARCHA

Transmissão 8 Velocidades
8 Speed Transmission
Transmision 8 Velocidades

25-105

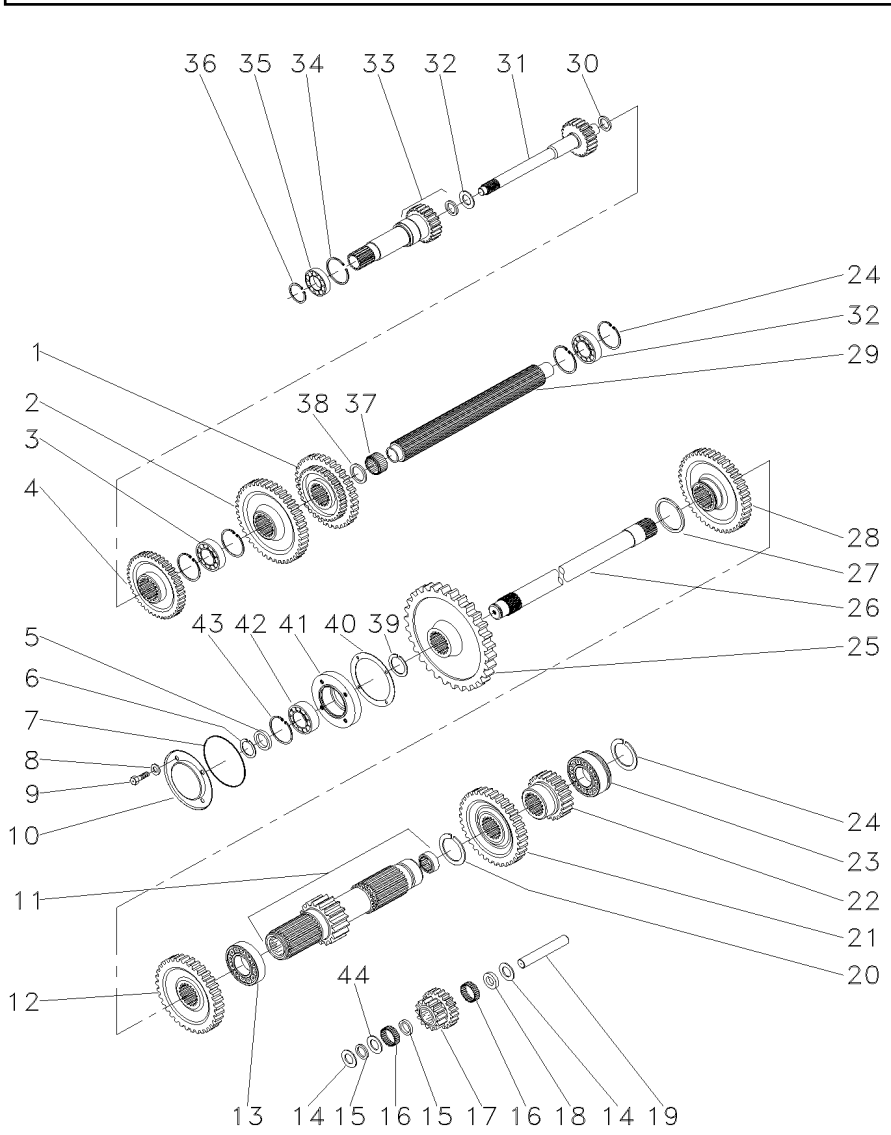

[C] 4ª MARCHA
4 SPEED
4ª MARCHA

[D] MARCHA RÉ
REVERSE SPEED
MARCHA ATRÁS

[E] 3ª MARCHA
3 SPEED
3ª MARCHA

[F] 2ª MARCHA
2 SPEED
2ª MARCHA

Transmissão 8 Velocidades
8 Speed Transmission
Transmision 8 Velocidades

Redutor Epicicloidal
Epicyclic Unit
Unidad Epicicloidal

25-110

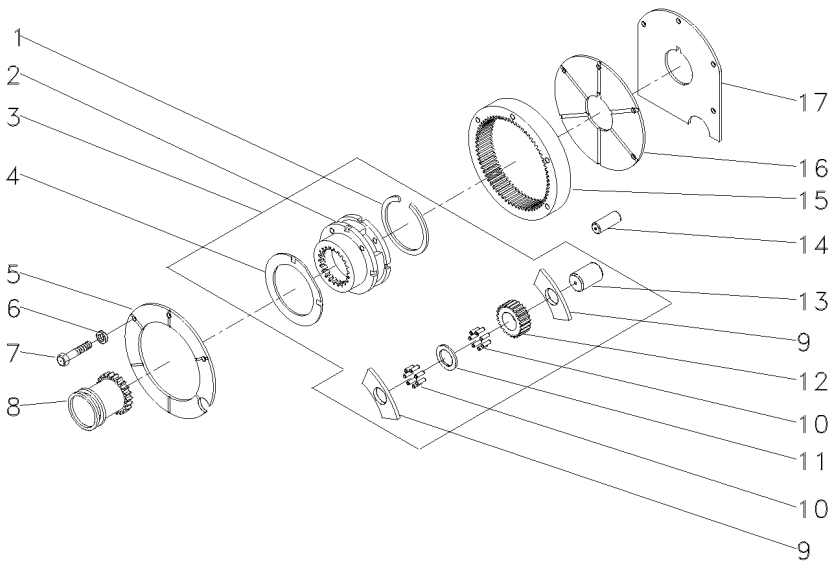

1	377424X1	3		**1**	ANEL TRAVA	CIRCLIP	CIRCULITO
2		3	REF.3	**1**	PORTA ENGRENAGEM	CARRIER	PORTADOR
3	518938M92			**1**	CJ. REDUTOR	KIT, CARRIER	JUEGO PORTADOR
4	1866545M2	3		**2**	ARRUELA	WASHER	ARANDELA
5	1867423M1			**1**	PLACA	PLATE	PLATO
6	353434X1			**3**	ARRUELA	WASHER	ARANDELA
7	362684X1			**4**	PARAFUSO	BOLT	PERNO
8	1866557M1			**1**	LUVA	SLEEVE	MANCHA
9	1866542M1	3		**6**	ARRUELA	WASHER	ARANDELA
10	1866553M2	3		**96**	ROLETE	ROLLER	RODILLO
11	1866543M1	3		**3**	ARRUELA	WASHER	ARANDELA
12	1866552M1	3		**3**	ENGRENAGEM	GEAR	ENGRANAJE
13	1866538M2	3		**3**	EIXO	SHAFT	ARBOL
14	180409M1			**2**	PINO	PIN	PASADOR
15	1867424M2			**1**	COROA	ANNULAR GEAR	ENGRANAJE ANULAR
16	1867425M1			**1**	PLACA	PLATE	PLATO
17	1867426M1			**1**	ARRUELA	WASHER	ARANDELA

Transmissão 12 Velocidades — **Constant Mesh**
12 Speed Transmission — **Constant Mesh**
Transmision 12 Velocidades — **Constant Mesh**

25-115

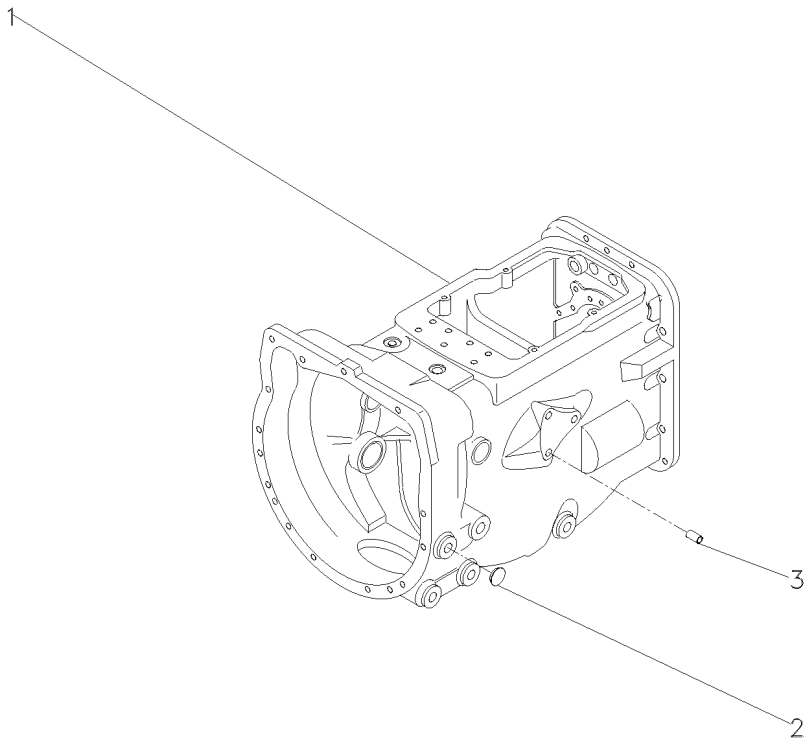

1	043125N2	25-120 No	**1**	CJ. TRANSMISSÃO	KIT,TRANSMISSION	JGO.TRANSMISION
1		25-125 No	**1**	CJ. TRANSMISSÃO	KIT,TRANSMISSION	JGO.TRANSMISION
1		25-130 No	**1**	CJ. TRANSMISSÃO	KIT,TRANSMISSION	JGO.TRANSMISION
1		25-140 No	**1**	CJ. TRANSMISSÃO	KIT,TRANSMISSION	JGO.TRANSMISION
1		25-145 No	**1**	CJ. TRANSMISSÃO	KIT,TRANSMISSION	JGO.TRANSMISION
1		25-150 No	**1**	CJ. TRANSMISSÃO	KIT,TRANSMISSION	JGO.TRANSMISION
2	027014P1		**4**	BUJÃO	PLUG	TAPON
3	899297M1		**1**	BUJÃO	PLUG	TAPON

Transmissão 12 Velocidades
12 Speed Transmission
Transmision 12 Velocidades

25-120

Constant Mesch
Constant Mesch
Constant Mesch

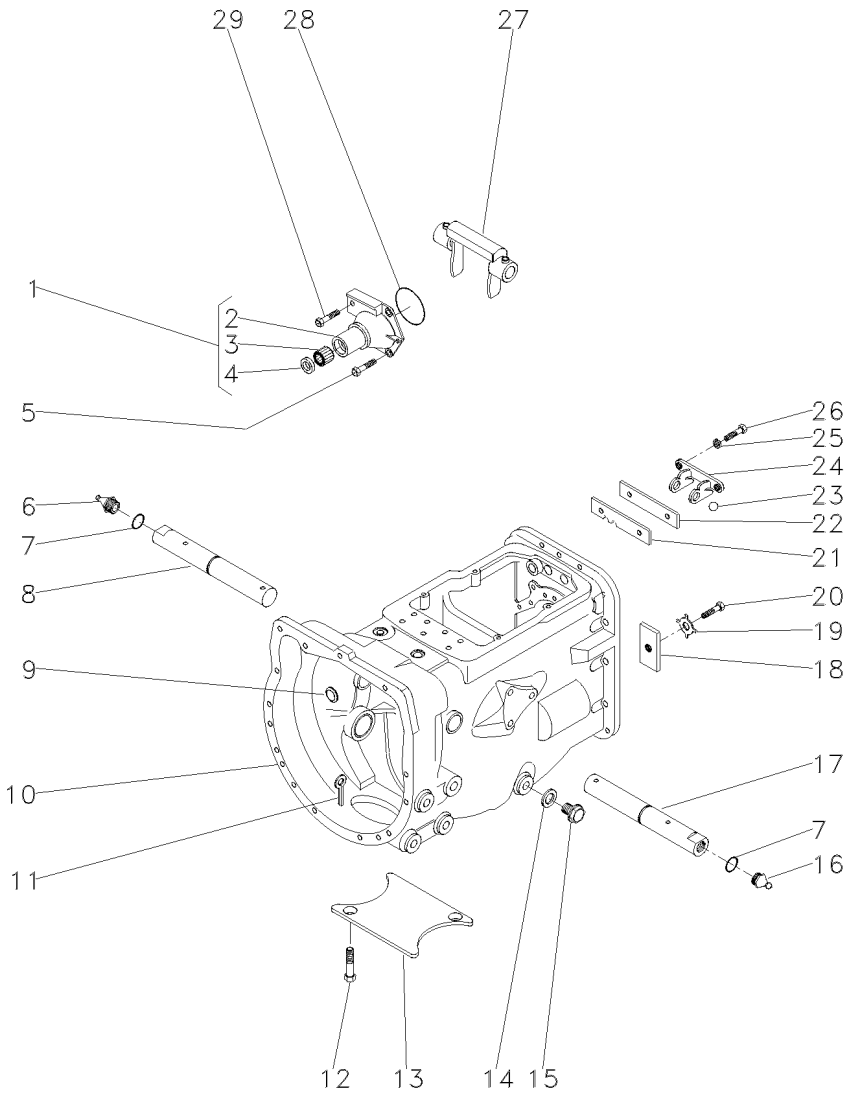

1	1860890M91		**1**	FLANGE	FLANGE	PLETINA
2	1860876M1	1	**1**	FLANGE	FLANGE	PLETINA
3	886668M1	1	**1**	ROLAMENTO	BEARING	COJINETE
4	1860867M3	1	**1**	RETENTOR	SEAL	RETEN
5	377477X1		**3**	PARAFUSO	BOLT	PERNO
6	29951X		**1**	GRAXEIRA	GREASER	ENGRASADOR
7	364784X1		**2**	ANEL "O"	O RING	JUNTA TORICA
8	3409164M1	▶	**1**	EIXO	SHAFT	ARBOL
9	2950X		**1**	TAMPÃO	PAD	ALMOHADILLA
10	488156M97	👁 25-45 No	**1**	CJ. CARCAÇA	HOUSE ASSY	CONJ. CARTER
11	354076X1		**1**	CUPILHA	COTTER PIN	PASADOR DOUBLE
12	354441X1		**2**	PARAFUSO	BOLT	PERNO
13	021020P2		**1**	TAMPA	COVER	CUBIERTA
14	180474M1		**1**	ANEL	RING	ARO
15	036827T1		**1**	BUJÃO	PLUG	TAPON
16	13811X		**1**	GRAXEIRA	GREASER	ENGRASADOR
17	3409165M1	◀	**1**	EIXO	SHAFT	ARBOL
18	184789M1		**1**	BATENTE	STOP	PARO
19	828020M1		**1**	ARRUELA	WASHER	ARANDELA
20	377477X1		**1**	PARAFUSO	BOLT	PERNO
21	043908R1		**1**	PLACA	PLATE	PLATO
22	1860765M1		**1**	ESPAÇADOR	SPACER	PIEZA DISTANCIA
23	391838X1		**1**	ESFERA	BALL	BOLA
24	1860761M1		**1**	SUPORTE	BRACKET	SOPORTE
25	353434X1		**2**	ARRUELA	WASHER	ARANDELA
26	362443X1		**2**	PARAFUSO	BOLT	PERNO
27	886719M1		**1**	GARFO	FORK	HORQUILLA
28	886089M1		**1**	ANEL "O"	O RING	JUNTA TORICA
29	377480X1		**1**	PARAFUSO	BOLT	PERNO

Transmissão 12 Velocidades
12 Speed Transmission
Transmision 12 Velocidades

25-125

Constant Mesch
Constant Mesch
Constant Mesch

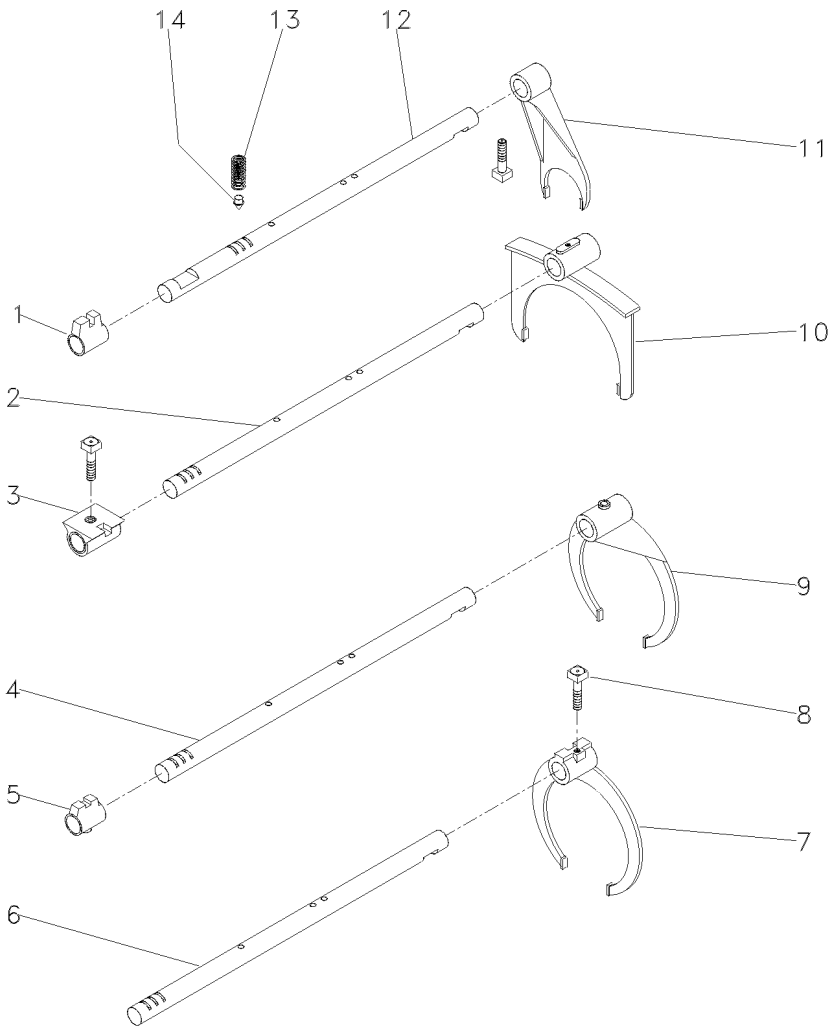

1	180446M1	**1** SELETOR	SELECTOR	SELECTOR
2	043932R1	**1** EIXO	SHAFT	ARBOL
3	1877607M2	**1** SELETOR	SELECTOR	SELECTOR
4	043927R1	**1** EIXO	SHAFT	ARBOL
5	1862868M2	**1** SELETOR	SELECTOR	SELECTOR
6	3408815M2	**1** EIXO	SHAFT	ARBOL
7	3408931M2	**1** GARFO	FORK	HORQUILLA
8	180002M1	**9** PARAFUSO	BOLT	PERNO
9	043933R1	**1** GARFO	FORK	HORQUILLA
10	043934R1	**1** GARFO	FORK	HORQUILLA
11	897065M2	**1** GARFO	FORK	HORQUILLA
12	894703M2	**1** EIXO	SHAFT	ARBOL
13	191221M1	**4** MOLA	SPRING	RESORTE
14	180418M2	**4** PINO	PIN	PASADOR

Transmissão 12 Velocidades
12 Speed Transmission
Transmision 12 Velocidades

25-130

Constant Mesch
Constant Mesch
Constant Mesch

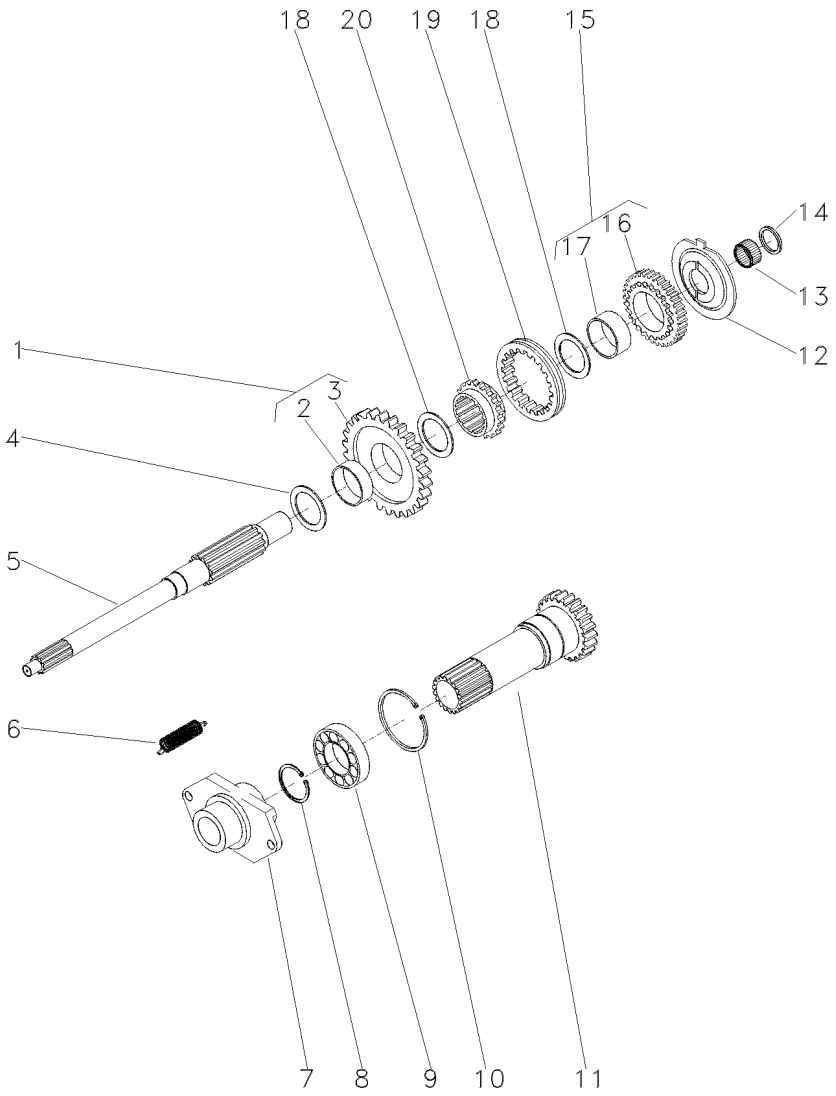

1	046348R1		26	**1**	ENGRENAGEM	GEAR	ENGRANAJE
2	3410386M1	1		**1**	BUCHA	BUSH	CASQUILLO
3	046345P1	1		**1**	ENGRENAGEM	GEAR	ENGRANAJE
4	3408932M1			**1**	ANEL	RING	ARO
4	3408933M1			**1**	ANEL	RING	ARO
4	3408934M1			**1**	ANEL	RING	ARO
4	3408935M1			**1**	ANEL	RING	ARO
4	3408936M1			**1**	ANEL	RING	ARO
4	3410641M1		.124-.128"	**1**	ANEL	RING	ARO
4	3585583M1		.073-.077"	**1**	ANEL	RING	ARO
4	3585584M1		.083-.087"	**1**	ANEL	RING	ARO
4	3585585M1		.093-.097"	**1**	ANEL	RING	ARO
4	3585710M1			**1**	ANEL	RING	ARO
4	3585711M1			**1**	ANEL	RING	ARO
4	3587548M1		.035-.039"	**1**	ANEL	RING	ARO
5	026777P1			**1**	EIXO	SHAFT	ARBOL
6	193334M1			**1**	MOLA	SPRING	RESORTE
7	040191N1			**1**	CJ. ROLAMENTO	BEARING ASSY	RODAMIENTO RAD
8	762101M1			**1**	ANEL TRAVA	CIRCLIP	CIRCULITO
9	834850M1			**1**	ROLAMENTO	BEARING	COJINETE
10	516503M1			**1**	ANEL TRAVA	CIRCLIP	CIRCULITO
11	534109M93		25-135 No	**1**	CJ. PINHÃO	KIT, PINION	PINONES JUEGO
12	043915R1			**1**	ESPAÇADOR	SPACER	PIEZA DISTANCIA
13	2700273M1			**1**	ROLAMENTO AGULHA	BEARING NEEDLE	COJINETA AGUJAS
14	2700274M1			**1**	ESPAÇADOR	SPACER	PIEZA DISTANCIA
15	043916R1		26	**1**	ENGRENAGEM	GEAR	ENGRANAJE
16	046346P1	15		**1**	ENGRENAGEM	GEAR	ENGRANAJE
17	3410386M1	15		**1**	BUCHA	BUSH	CASQUILLO
18	3410174M1			**2**	ARRUELA	WASHER	ARANDELA
19	046347P1			**1**	COLAR	COLLAR	COLLAR
20	043917R1			**1**	CUBO	HUB	CUBO

Pinhão
Pinion
Pinion

25-135

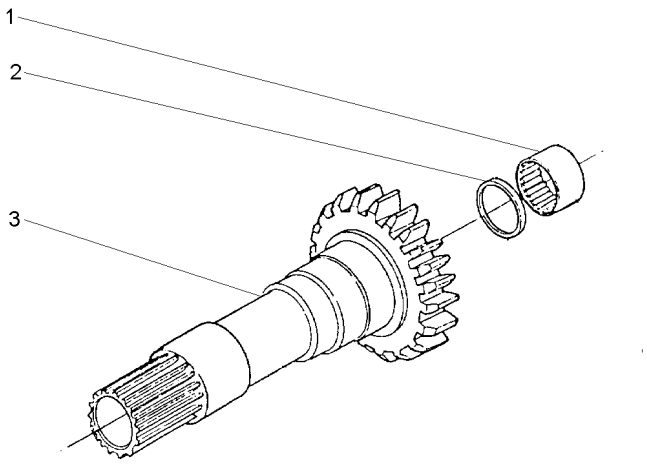

1	832909M1	**1** ROLAMENTO	BEARING	COJINETE
2	883935M4	**1** RETENTOR	SEAL	RETEN
3	534110M3	**1** EIXO	SHAFT	ARBOL

Transmissão 12 Velocidades
12 Speed Transmission
Transmision 12 Velocidades

25-140

Constant Mesch
Constant Mesch
Constant Mesch

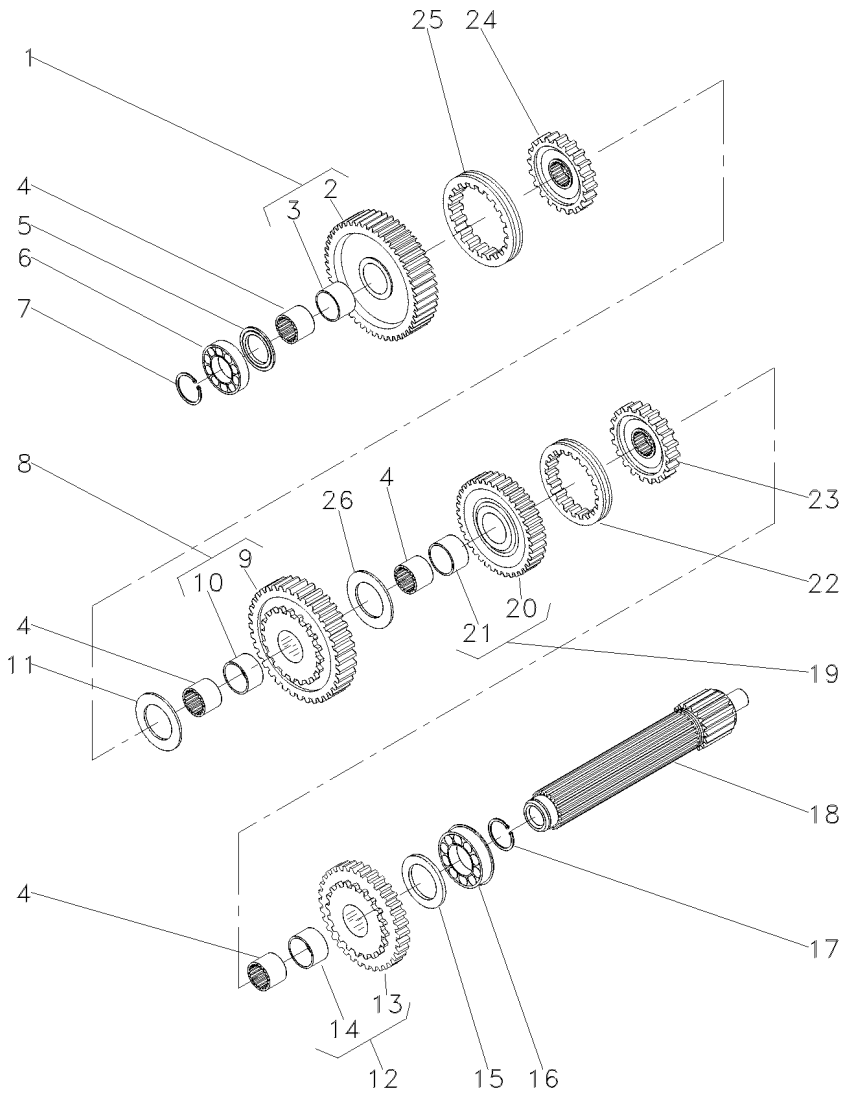

1	043914R1		47	**1**	ENGRENAGEM	GEAR	ENGRANAJE
2	046341P1	1		**1**	ENGRENAGEM	GEAR	ENGRANAJE
3	046339P1	1		**1**	BUCHA	BUSH	CASQUILLO
4	043910R1			**4**	LUVA	SLEEVE	MANCHA
5	046385R1			**1**	ESPAÇADOR	SPACER	PIEZA DISTANCIA
6	039544R1			**1**	ROLAMENTO	BEARING	COJINETE
7	039545R1			**1**	ANEL TRAVA	CIRCLIP	CIRCULITO
8	043913R1		47	**1**	ENGRENAGEM	GEAR	ENGRANAJE
9	046340P1	8		**1**	ENGRENAGEM	GEAR	ENGRANAJE
10	046339P1	8		**1**	BUCHA	BUSH	CASQUILLO
11	043926R1			**1**	ANEL	RING	ARO
12	043909R1		46	**1**	ENGRENAGEM	GEAR	ENGRANAJE
13	046344P1	12		**1**	ENGRENAGEM	GEAR	ENGRANAJE
14	046339P1	12		**1**	BUCHA	BUSH	CASQUILLO
15	043939R1			**1**	ESPAÇADOR	SPACER	PIEZA DISTANCIA
16	3410432M1			**1**	ROLAMENTO	BEARING	COJINETE
17	195363M1			**1**	ANEL TRAVA	CIRCLIP	CIRCULITO
18	043919R1			**1**	EIXO	SHAFT	ARBOL
19	043911R1		36	**1**	ENGRENAGEM	GEAR	ENGRANAJE
20	046343P1	19		**1**	ENGRENAGEM	GEAR	ENGRANAJE
21	046339P1	19		**1**	BUCHA	BUSH	CASQUILLO
22	043924R1			**2**	COLAR	COLLAR	COLLAR
23	043923R1			**1**	CUBO	HUB	CUBO
24	046200R1			**1**	CUBO	HUB	CUBO
25	046201R1			**1**	COLAR	COLLAR	COLLAR
26	043912R1			**1**	ARRUELA	WASHER	ARANDELA

Transmissão 12 Velocidades
12 Speed Transmission
Transmision 12 Velocidades

25-145

Constant Mesch
Constant Mesch
Constant Mesch

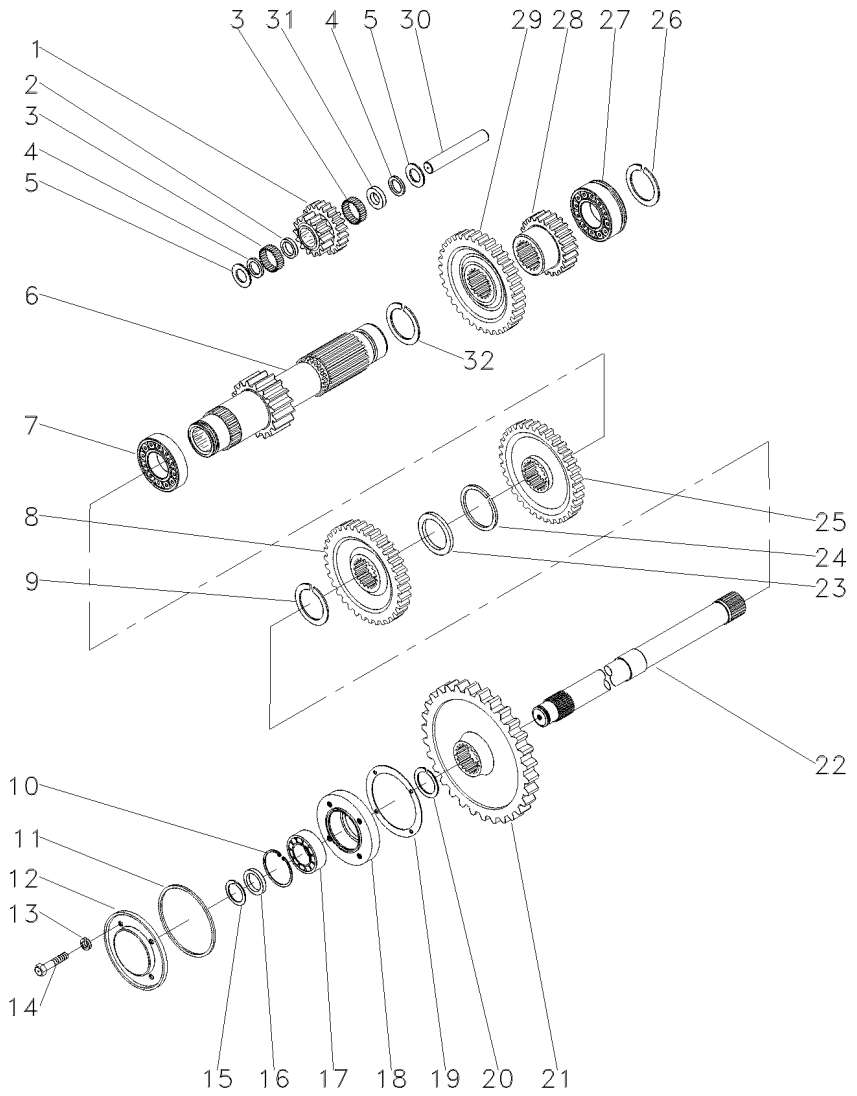

1	043929R1	RÉ	**1**	PINHÃO	PINION	PINON
2	183038M1		**1**	ARRUELA	WASHER	ARANDELA
3	183039M1		**56**	ROLETE	ROLLER	RODILLO
4	183037M1		**2**	ARRUELA	WASHER	ARANDELA
5	180458M1		**2**	ARRUELA	WASHER	ARANDELA
6	043920R1	16	**1**	EIXO	SHAFT	ARBOL
7	195507M1		**1**	ROLAMENTO	BEARING	COJINETE
8	3410255M1	[A] 34	**1**	ENGRENAGEM	GEAR	ENGRANAJE
9	195499M1		**1**	ANEL TRAVA	CIRCLIP	CIRCULITO
10	355988X1		**1**	ANEL TRAVA	CIRCLIP	CIRCULITO
11	1004633M1		**1**	ANEL "O"	O RING	JUNTA TORICA
12	883620M1		**1**	TAMPA	COVER	CUBIERTA
13	376703X1		**4**	ARRUELA	WASHER	ARANDELA
14	362439X1		**4**	PARAFUSO	BOLT	PERNO
15	899385M1		**1**	ANEL	RING	ARO
16	881122M2		**1**	ANEL	RING	ARO
17	899377M2		**1**	ROLAMENTO	BEARING	COJINETE
18	899331M1		**1**	FLANGE	FLANGE	PLETINA
19	180432M1		**1**	JUNTA	GASKET	EMPAQUETADURA.
20	358913X1		**1**	ANEL TRAVA	CIRCLIP	CIRCULITO
21	3408820M1	53	**1**	ENGRENAGEM	GEAR	ENGRANAJE
22	1868533M2	PTO	**1**	EIXO	SHAFT	ARBOL
23	3585383M1		**1**	ESPAÇADOR	SPACER	PIEZA DISTANCIA
24	3585384M1		**1**	ANEL	RING	ARO
25	3585385M1	[B] 42	**1**	ENGRENAGEM	GEAR	ENGRANAJE
26	195363M1		**1**	ANEL TRAVA	CIRCLIP	CIRCULITO
27	3410432M1		**1**	ROLAMENTO	BEARING	COJINETE
28	043922R1	23	**1**	ENGRENAGEM	GEAR	ENGRANAJE
29	043925R1	33	**1**	ENGRENAGEM	GEAR	ENGRANAJE
30	043928R1		**1**	EIXO	SHAFT	ARBOL
31	189449M1		**1**	ARRUELA	WASHER	ARANDELA
32	195500M1		**1**	ANEL TRAVA	CIRCLIP	CIRCULITO

[A] ALTA
HIGH
ALTA

[B] BAIXA
LOW
BAJA

Transmissão 12 Velocidades
12 Speed Transmission
Transmision 12 Velocidades

25-150

Constant Mesch
Constant Mesch
Constant Mesch

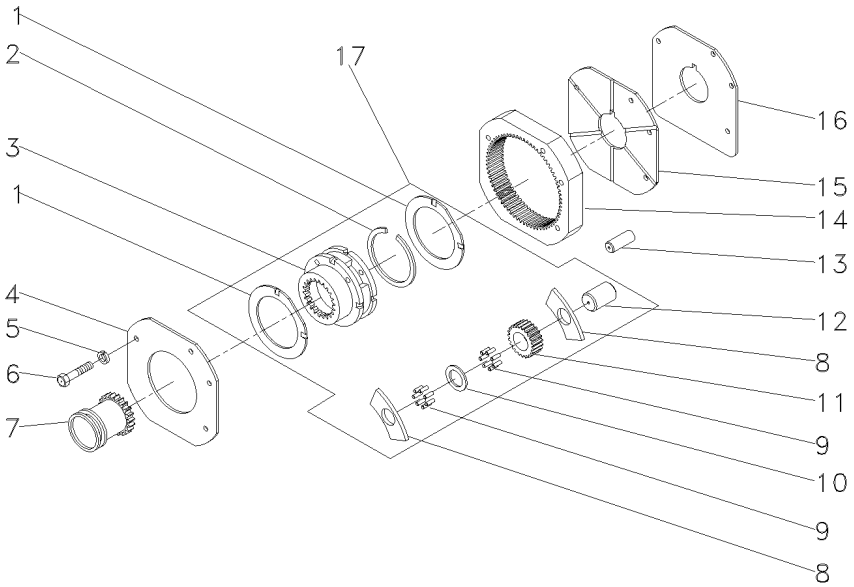

1	518414M1	17	
2	366317X1	17	
3		17	518938M92
4	184012M4		
5	353434X1		
6	362684X1		
7	184770M2		
8	516526M1	17	
9	834211M1	17	
10	897020M1	17	
11	516509M1	17	17
12	518415M1	17	
13	180409M1		
14	1865530M1		
15	2801093M1		
16	180403M1		
17	518938M92		

2	ARRUELA	WASHER	ARANDELA
1	ANEL TRAVA	CIRCLIP	CIRCULITO
1	SATÉLITE	SATELLITE	SATELITE
1	PLACA	PLATE	PLATO
3	ARRUELA	WASHER	ARANDELA
4	PARAFUSO	BOLT	PERNO
1	LUVA	SLEEVE	MANCHA
6	ARRUELA	WASHER	ARANDELA
144	ROLETE	ROLLER	RODILLO
3	ARRUELA	WASHER	ARANDELA
3	ENGRENAGEM	GEAR	ENGRANAJE
3	EIXO	SHAFT	ARBOL
2	PINO	PIN	PASADOR
1	COROA	ANNULAR GEAR	ENGRANAJE ANULAR
1	TAMPA	COVER	CUBIERTA
1	CALÇO	SHIM	CALCE
1	CJ. REDUTOR	KIT, CARRIER	JUEGO PORTADOR

Transmissão 12 Velocidades
12 Speed Transmission
Transmision 12 Velocidades

25-155

Constant Mesch
Constant Mesch
Constant Mesch

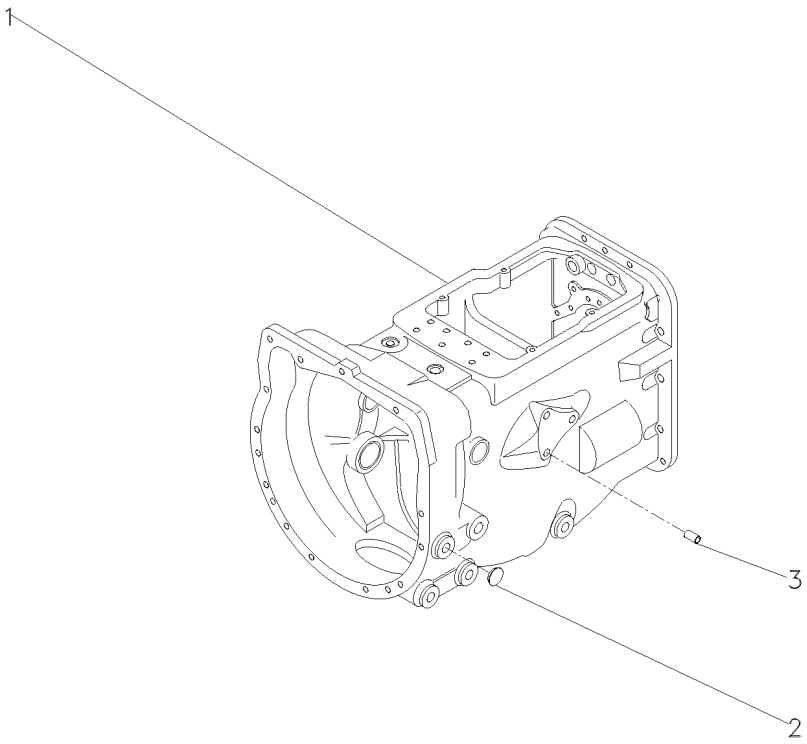

1	044662N2	**1**	CJ. TRANSMISSÃO	KIT,TRANSMISSION	JGO.TRANSMISION
2	027014P1	**4**	BUJÃO	PLUG	TAPON
3	899297M1	**1**	BUJÃO	PLUG	TAPON

Transmissão 12 Velocidades
12 Speed Transmission
Transmision De 12 Velocidades

25-160

Constant Mesch
Constant Mesch
Constant Mesch

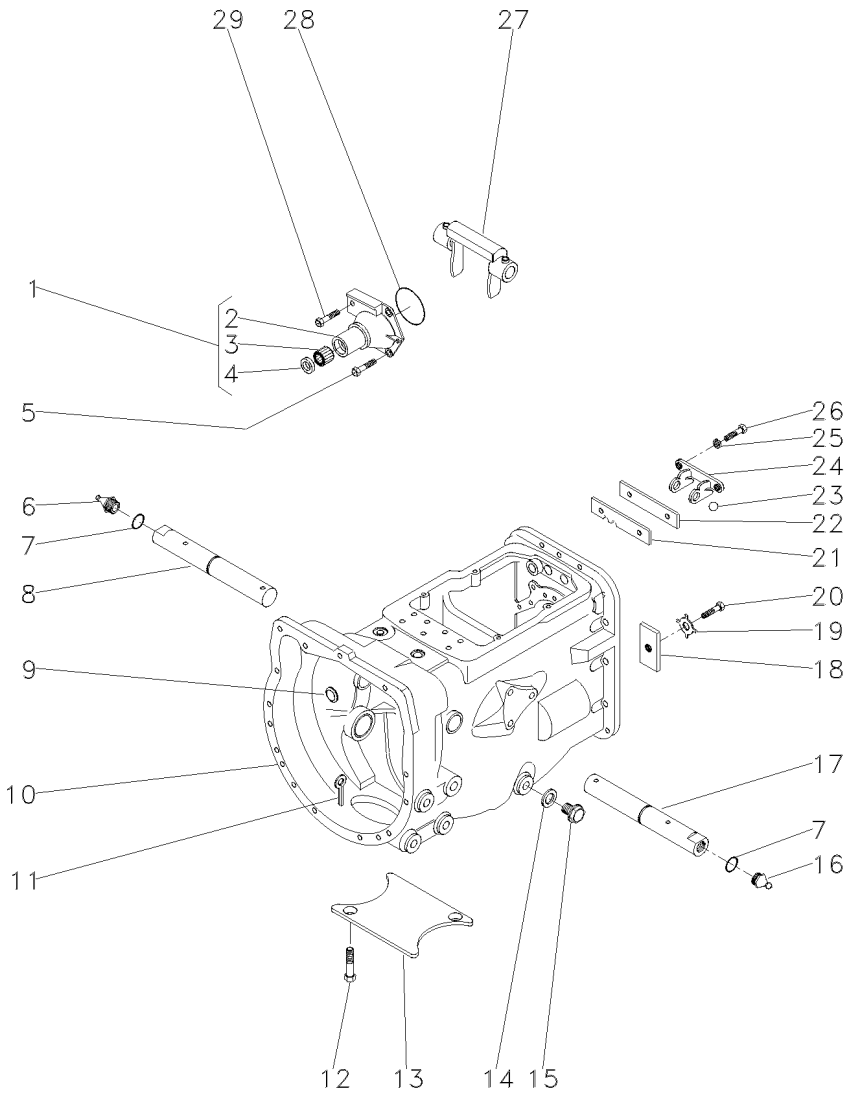

1	1860890M91		**1**	FLANGE	FLANGE	PLETINA
2	1860876M1	1	**1**	FLANGE	FLANGE	PLETINA
3	886668M1	1	**1**	ROLAMENTO	BEARING	COJINETE
4	1860867M3	1	**1**	RETENTOR	SEAL	RETEN
5	377477X1		**3**	PARAFUSO	BOLT	PERNO
6	29951X		**1**	GRAXEIRA	GREASER	ENGRASADOR
7	364784X1		**2**	ANEL "O"	O RING	JUNTA TORICA
8	3409164M1	▶	**1**	EIXO	SHAFT	ARBOL
9	2950X		**1**	TAMPÃO	PAD	ALMOHADILLA
10	488156M97	👁 25-45 No	**1**	CJ. CARCAÇA	HOUSE ASSY	CONJ. CARTER
11	354076X1		**1**	CUPILHA	COTTER PIN	PASADOR DOUBLE
12	354441X1		**2**	PARAFUSO	BOLT	PERNO
13	021020P2		**1**	TAMPA	COVER	CUBIERTA
14	180474M1		**1**	ANEL	RING	ARO
15	036827T1		**1**	BUJÃO	PLUG	TAPON
16	13811X		**1**	GRAXEIRA	GREASER	ENGRASADOR
17	3409165M1	◀	**1**	EIXO	SHAFT	ARBOL
18	184789M1		**1**	BATENTE	STOP	PARO
19	828020M1		**1**	ARRUELA	WASHER	ARANDELA
20	377477X1		**1**	PARAFUSO	BOLT	PERNO
21	043908R1		**1**	PLACA	PLATE	PLATO
22	1860765M1		**1**	ESPAÇADOR	SPACER	PIEZA DISTANCIA
23	391838X1		**1**	ESFERA	BALL	BOLA
24	1860761M1		**1**	SUPORTE	BRACKET	SOPORTE
25	353434X1		**2**	ARRUELA	WASHER	ARANDELA
26	362443X1		**2**	PARAFUSO	BOLT	PERNO
27	886719M1		**1**	GARFO	FORK	HORQUILLA
28	886089M1		**1**	ANEL "O"	O RING	JUNTA TORICA
29	377480X1		**1**	PARAFUSO	BOLT	PERNO

Transmissão 12 Velocidades
12 Speed Transmission
Transmision 12 Velocidades

Garfos E Hastes
Fork And Gear Shiftrail
Horquillas

25-165

Constant Mesch
Constant Mesch
Constant Mesch

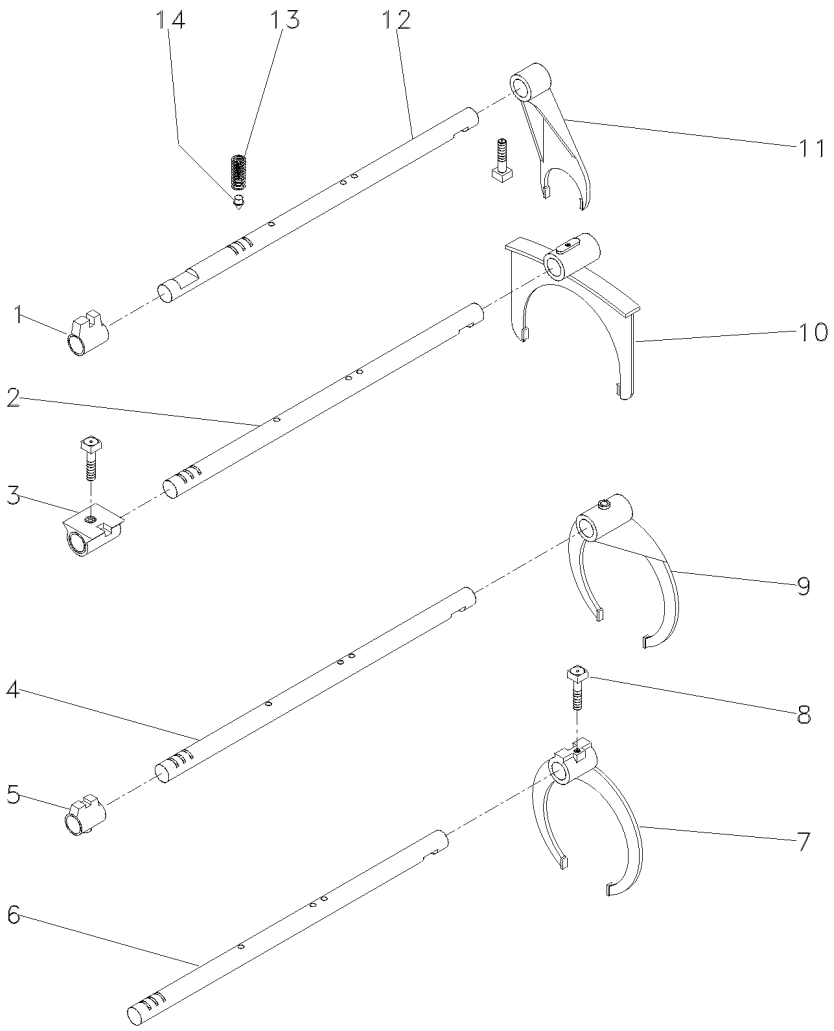

1	180446M1	**1** SELETOR	SELECTOR	SELECTOR
2	043932R1	**1** EIXO	SHAFT	ARBOL
3	1877607M2	**1** SELETOR	SELECTOR	SELECTOR
4	043927R1	**1** EIXO	SHAFT	ARBOL
5	1862868M2	**1** SELETOR	SELECTOR	SELECTOR
6	3408815M2	**1** EIXO	SHAFT	ARBOL
7	3408931M2	**1** GARFO	FORK	HORQUILLA
8	180002M1	**9** PARAFUSO	BOLT	PERNO
9	043933R1	**1** GARFO	FORK	HORQUILLA
10	043934R1	**1** GARFO	FORK	HORQUILLA
11	897065M2	**1** GARFO	FORK	HORQUILLA
12	894703M2	**1** EIXO	SHAFT	ARBOL
13	191221M1	**4** MOLA	SPRING	RESORTE
14	180418M2	**4** PINO	PIN	PASADOR

Transmissão 12 Velocidades
12 Speed Transmission
Transmision 12 Velocidades

Árvore De Entrada
Input Shaft
Arbol De Entrada

25-170

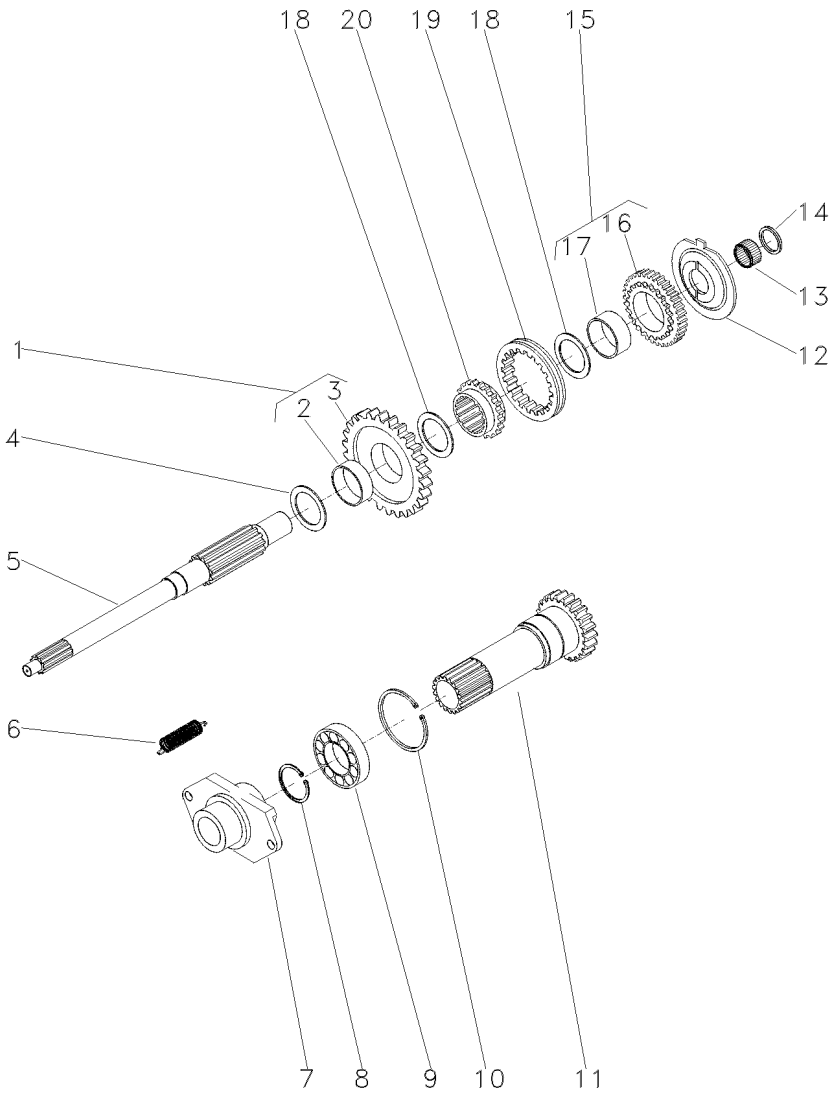

1	046348R1	26	**1**	ENGRENAGEM	GEAR	ENGRANAJE
2	3410386M1	1	**1**	BUCHA	BUSH	CASQUILLO
3	046345P1	1	**1**	ENGRENAGEM	GEAR	ENGRANAJE
4	3587548M1	.035"-.039"	**1**	ANEL	RING	ARO
4	3408932M1		**1**	ANEL	RING	ARO
4	3408934M1		**1**	ANEL	RING	ARO
4	3408935M1		**1**	ANEL	RING	ARO
4	3408936M1		**1**	ANEL	RING	ARO
4	3408933M1		**1**	ANEL	RING	ARO
4	3410641M1	1.24"-1.28"	**1**	ANEL	RING	ARO
4	3585711M1		**1**	ANEL	RING	ARO
4	3585584M1	.083"-.087"	**1**	ANEL	RING	ARO
4	3585710M1		**1**	ANEL	RING	ARO
4	3585583M1	.073"-.077"	**1**	ANEL	RING	ARO
4	3585585M1	.093"-.097"	**1**	ANEL	RING	ARO
5	026777P1		**1**	EIXO	SHAFT	ARBOL
6	193334M1		**1**	MOLA	SPRING	RESORTE
7	040191N1		**1**	CJ. ROLAMENTO	BEARING ASSY	RODAMIENTO RAD
8	762101M1		**1**	ANEL TRAVA	CIRCLIP	CIRCULITO
9	834850M1		**1**	ROLAMENTO	BEARING	COJINETE
10	516503M1		**1**	ANEL TRAVA	CIRCLIP	CIRCULITO
11	534109M93	25-135 No	**1**	CJ. PINHÃO	KIT, PINION	PINONES JUEGO
12	043915R1		**1**	ESPAÇADOR	SPACER	PIEZA DISTANCIA
13	2700273M1		**1**	ROLAMENTO AGULHA	BEARING NEEDLE	COJINETA AGUJAS
14	2700274M1		**1**	ESPAÇADOR	SPACER	PIEZA DISTANCIA
15	043916R1	26	**1**	ENGRENAGEM	GEAR	ENGRANAJE
16	046346P1	15	**1**	ENGRENAGEM	GEAR	ENGRANAJE
17	3410386M1	15	**1**	BUCHA	BUSH	CASQUILLO
18	3410174M1		**2**	ARRUELA	WASHER	ARANDELA
19	046347P1		**1**	COLAR	COLLAR	COLLAR
20	043917R1		**1**	CUBO	HUB	CUBO

Transmissão 12 Velocidades
12 Speed Transmission
Transmision 12 Velocidades

Eixo Secundário
Countershaft
Eje Secundario

25-175

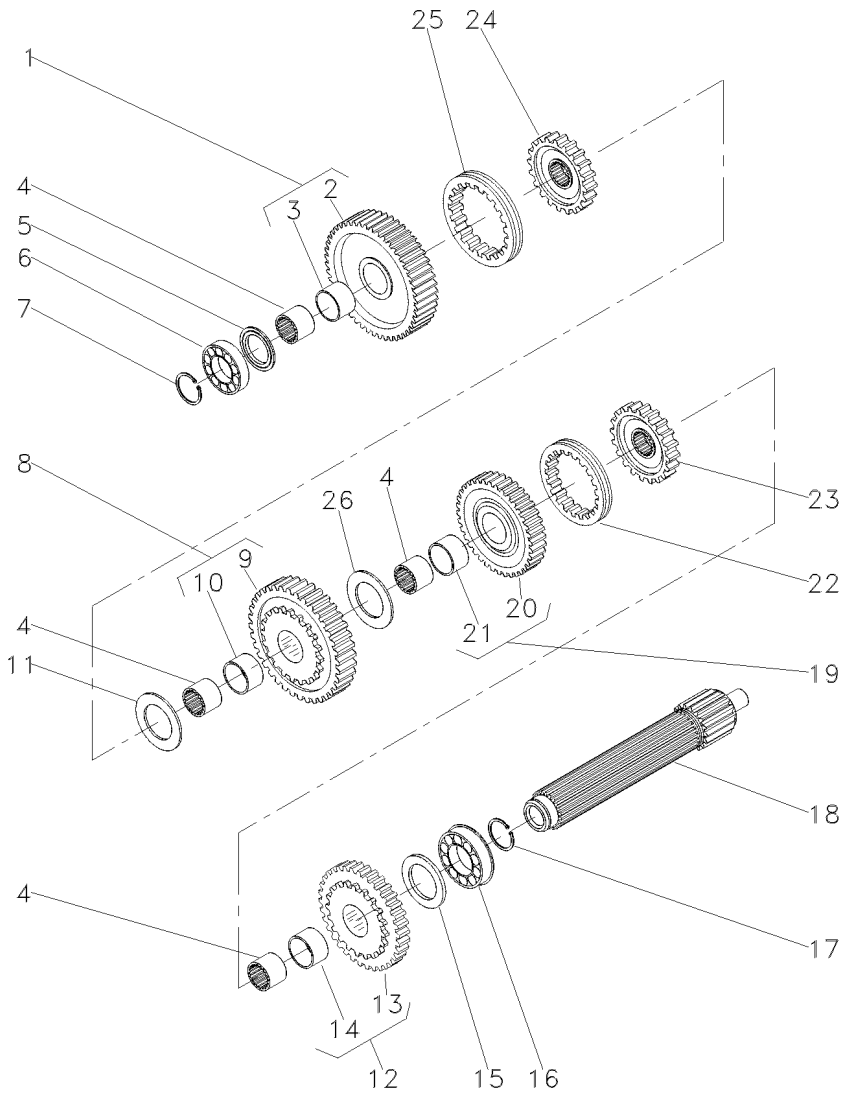

1	043914R1		47	**1**	ENGRENAGEM	GEAR	ENGRANAJE
2	046341P1	1		**1**	ENGRENAGEM	GEAR	ENGRANAJE
3	046339P1	1		**1**	BUCHA	BUSH	CASQUILLO
4	043910R1			**4**	LUVA	SLEEVE	MANCHA
5	046385R1			**1**	ESPAÇADOR	SPACER	PIEZA DISTANCIA
6	039544R1			**1**	ROLAMENTO	BEARING	COJINETE
7	039545R1			**1**	ANEL TRAVA	CIRCLIP	CIRCULITO
8	043913R1		47	**1**	ENGRENAGEM	GEAR	ENGRANAJE
9	046340P1	8		**1**	ENGRENAGEM	GEAR	ENGRANAJE
10	046339P1	8		**1**	BUCHA	BUSH	CASQUILLO
11	043926R1			**1**	ANEL	RING	ARO
12	043909R1		46	**1**	ENGRENAGEM	GEAR	ENGRANAJE
13	046344P1	12		**1**	ENGRENAGEM	GEAR	ENGRANAJE
14	046339P1	12		**1**	BUCHA	BUSH	CASQUILLO
15	043939R1			**1**	ESPAÇADOR	SPACER	PIEZA DISTANCIA
16	3410432M1			**1**	ROLAMENTO	BEARING	COJINETE
17	195363M1			**1**	ANEL TRAVA	CIRCLIP	CIRCULITO
18	043919R1			**1**	EIXO	SHAFT	ARBOL
19	043911R1		36	**1**	ENGRENAGEM	GEAR	ENGRANAJE
20	046343P1	19		**1**	ENGRENAGEM	GEAR	ENGRANAJE
21	046339P1	19		**1**	BUCHA	BUSH	CASQUILLO
22	043924R1			**2**	COLAR	COLLAR	COLLAR
23	043923R1			**1**	CUBO	HUB	CUBO
24	046200R1			**1**	CUBO	HUB	CUBO
25	046201R1			**1**	COLAR	COLLAR	COLLAR
26	043912R1			**1**	ARRUELA	WASHER	ARANDELA

Transmissão 12 Velocidades
12 Speed Transmission
Transmision 12 Velocidades

Eixo Primário
Inputshaft
Eje Primario

25-180

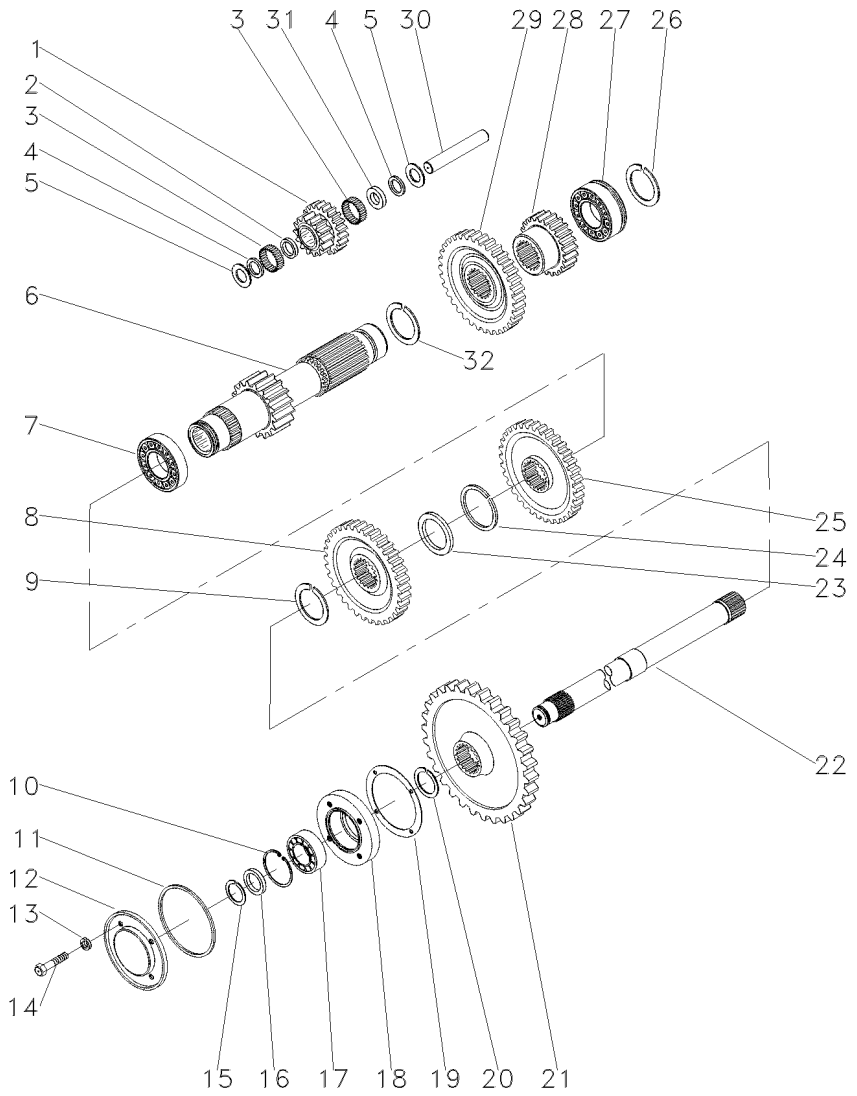

1	043929R1	[A]	**1**	PINHÃO	PINION	PINON
2	183038M1		**1**	ARRUELA	WASHER	ARANDELA
3	183039M1		**56**	ROLETE	ROLLER	RODILLO
4	183037M1		**2**	ARRUELA	WASHER	ARANDELA
5	180458M1		**2**	ARRUELA	WASHER	ARANDELA
6	043920R1	16	**1**	EIXO	SHAFT	ARBOL
7	195507M1		**1**	ROLAMENTO	BEARING	COJINETE
8	3410255M1	[B]	**1**	ENGRENAGEM	GEAR	ENGRANAJE
		34				
9	195499M1		**1**	ANEL TRAVA	CIRCLIP	CIRCULITO
10	355988X1		**1**	ANEL TRAVA	CIRCLIP	CIRCULITO
11	1004633M1		**1**	ANEL "O"	O RING	JUNTA TORICA
12	883620M1		**1**	TAMPA	COVER	CUBIERTA
13	376703X1		**4**	ARRUELA	WASHER	ARANDELA
14	362439X1		**4**	PARAFUSO	BOLT	PERNO
15	899385M1		**1**	ANEL	RING	ARO
16	881122M2		**1**	ANEL	RING	ARO
17	899377M2		**1**	ROLAMENTO	BEARING	COJINETE
18	899331M1		**1**	FLANGE	FLANGE	PLETINA
19	180432M1		**1**	JUNTA	GASKET	EMPAQUETADURA.
20	358913X1		**1**	ANEL TRAVA	CIRCLIP	CIRCULITO
21	3408820M1	53	**1**	ENGRENAGEM	GEAR	ENGRANAJE
22	1869279M1	[C]	**1**	EIXO	SHAFT	ARBOL
23	3585383M1		**1**	ESPAÇADOR	SPACER	PIEZA DISTANCIA
24	3585384M1		**1**	ANEL	RING	ARO
25	3585385M1	[D]	**1**	ENGRENAGEM	GEAR	ENGRANAJE
		42				
26	195363M1		**1**	ANEL TRAVA	CIRCLIP	CIRCULITO
27	3410432M1		**1**	ROLAMENTO	BEARING	COJINETE
28	043922R1	23	**1**	ENGRENAGEM	GEAR	ENGRANAJE
29	043925R1	33	**1**	ENGRENAGEM	GEAR	ENGRANAJE
30	043928R1		**1**	EIXO	SHAFT	ARBOL
31	189449M1		**1**	ARRUELA	WASHER	ARANDELA
32	195500M1		**1**	ANEL TRAVA	CIRCLIP	CIRCULITO

[A] MARCHA RÉ
REVERSE SPEED
MARCHA ATRÁS

[B] ALTA
HIGH
ALTA

[C] TDP
PTO
TDF

[D] BAIXA
LOW
BAJA

Transmissão 12 Velocidades
12 Speed Transmission
Transmision 12 Velocidades

Redutor Epicicloidal
Epicyclic Unit
Unidad Epicicloidal

25-185

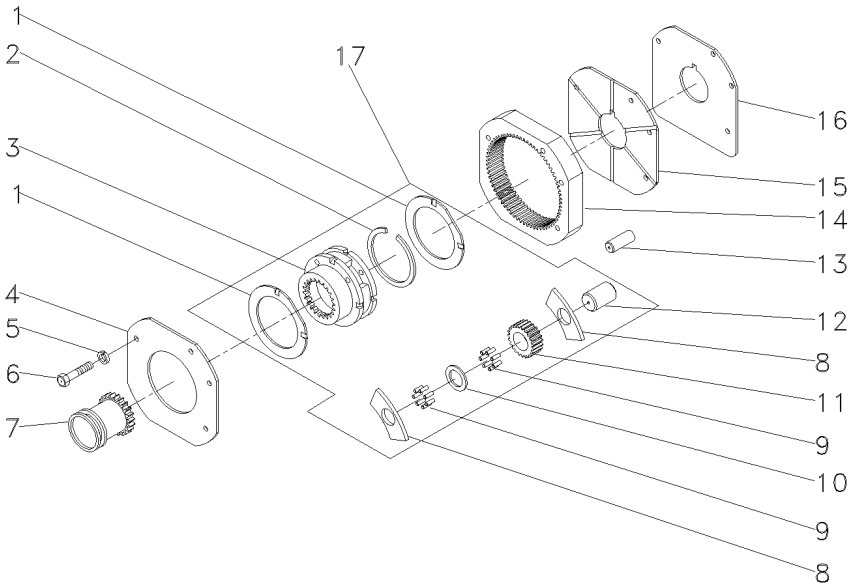

1	518414M1	17	
2	366317X1	17	
3		17	518968M92
4	184012M4		
5	353434X1		
6	362684X1		
7	184770M2		
8	516526M1	17	
9	834211M1	17	
10	897020M1	17	
11	516509M1	17	17
12	518415M1	17	
13	180409M1		
14	1865530M1		
15	180408M2		
16	180403M1		
17	518938M92		

2	ARRUELA	WASHER	ARANDELA
1	ANEL TRAVA	CIRCLIP	CIRCULITO
1	PORTA ENGRENAGEM	CARRIER	PORTADOR
1	PLACA	PLATE	PLATO
3	ARRUELA	WASHER	ARANDELA
4	PARAFUSO	BOLT	PERNO
1	LUVA	SLEEVE	MANCHA
6	ARRUELA	WASHER	ARANDELA
144	ROLETE	ROLLER	RODILLO
3	ARRUELA	WASHER	ARANDELA
3	ENGRENAGEM	GEAR	ENGRANAJE
3	EIXO	SHAFT	ARBOL
2	PINO	PIN	PASADOR
1	COROA	ANNULAR GEAR	ENGRANAJE ANULAR
1	TAMPA	COVER	CUBIERTA
1	CALÇO	SHIM	CALCE
1	CJ. REDUTOR	KIT, CARRIER	JUEGO PORTADOR

Transmissão 12 Velocidades — **Constant Mesh**
12 Speed Transmission — **Constant Mesh**
Transmision 12 Velocidades — **Constant Mesh**

25-190

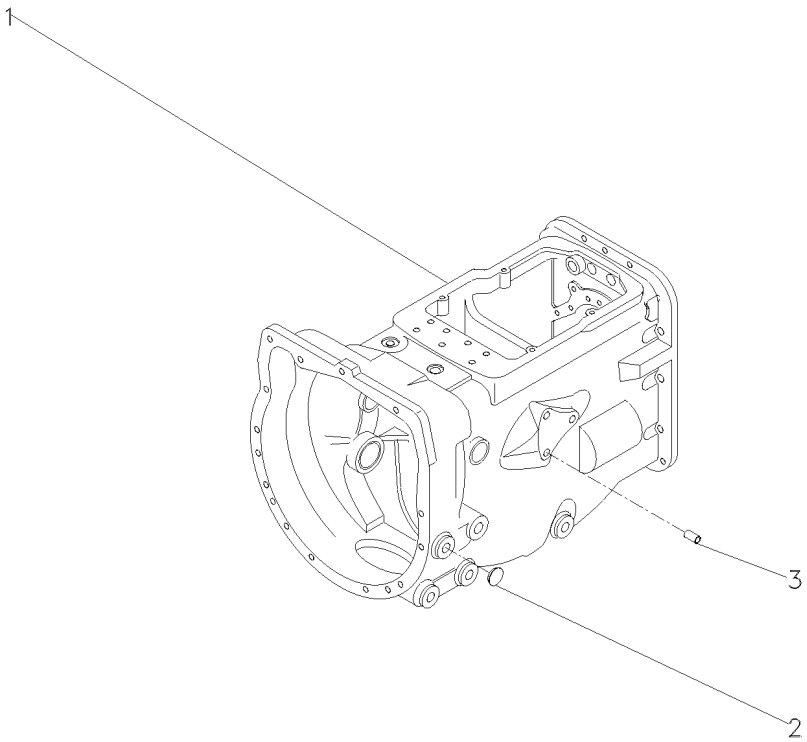

1	044663N1	**1**	CJ. TRANSMISSÃO	KIT,TRANSMISSION	JGO.TRANSMISION
2	027014P1	**4**	BUJÃO	PLUG	TAPON
3	899297M1	**1**	BUJÃO	PLUG	TAPON

Transmissão 12 Velocidades
12 Speed Transmission
Transmision 12 Velocidades

Carcaça
Housing
Carter

25-195

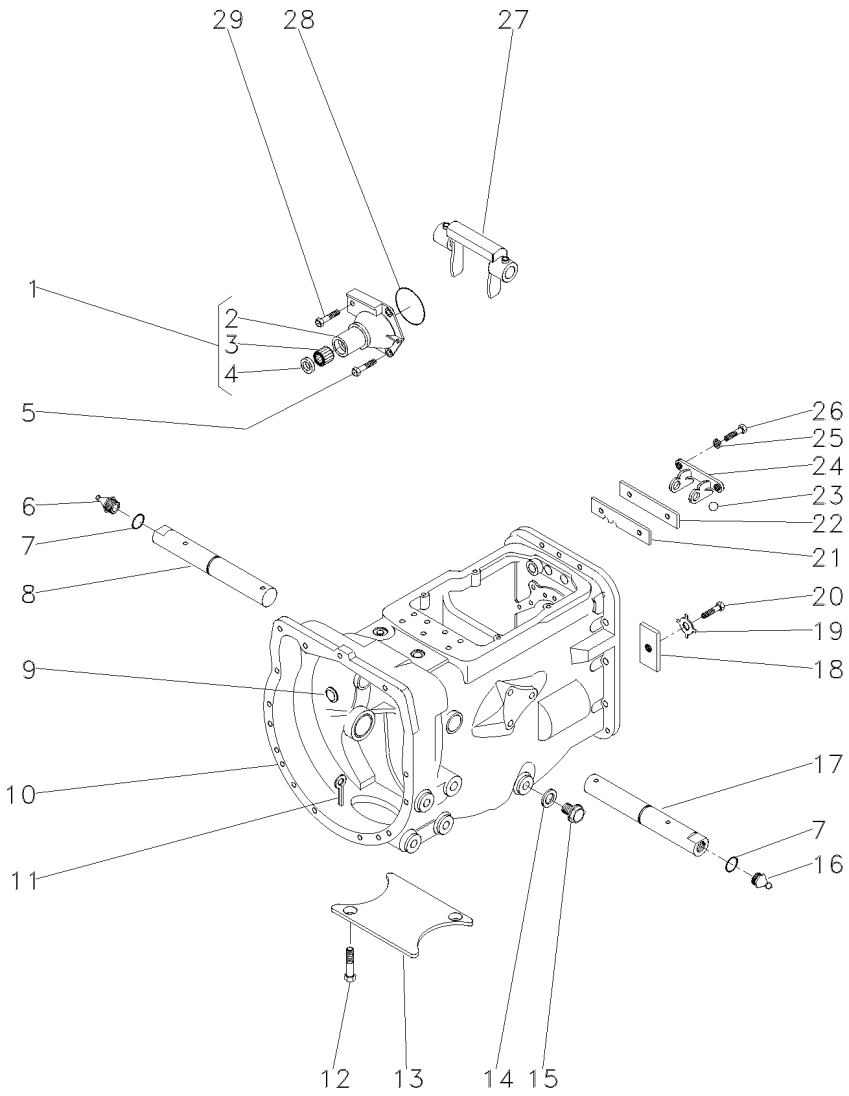

1	1860890M91		**1**	FLANGE	FLANGE	PLETINA
2	1860876M1	1	**1**	FLANGE	FLANGE	PLETINA
3	886668M1	1	**1**	ROLAMENTO	BEARING	COJINETE
4	1860867M3	1	**1**	RETENTOR	SEAL	RETEN
5	377477X1		**3**	PARAFUSO	BOLT	PERNO
6	29951X		**1**	GRAXEIRA	GREASER	ENGRASADOR
7	364784X1		**2**	ANEL "O"	O RING	JUNTA TORICA
8	3409164M1	▶	**1**	EIXO	SHAFT	ARBOL
9	2950X		**1**	TAMPÃO	PAD	ALMOHADILLA
10	488156M97	👁 25-45 No	**1**	CJ. CARCAÇA	HOUSE ASSY	CONJ. CARTER
11	354076X1		**1**	CUPILHA	COTTER PIN	PASADOR DOUBLE
12	354441X1		**2**	PARAFUSO	BOLT	PERNO
13	021020P2		**1**	TAMPA	COVER	CUBIERTA
14	180474M1		**1**	ANEL	RING	ARO
15	036827T1		**1**	BUJÃO	PLUG	TAPON
16	13811X		**1**	GRAXEIRA	GREASER	ENGRASADOR
17	3409165M1	◀	**1**	EIXO	SHAFT	ARBOL
18	184789M1		**1**	BATENTE	STOP	PARO
19	828020M1		**1**	ARRUELA	WASHER	ARANDELA
20	377477X1		**1**	PARAFUSO	BOLT	PERNO
21	043908R1		**1**	PLACA	PLATE	PLATO
22	1860765M1		**1**	ESPAÇADOR	SPACER	PIEZA DISTANCIA
23	391838X1		**1**	ESFERA	BALL	BOLA
24	1860761M1		**1**	SUPORTE	BRACKET	SOPORTE
25	353434X1		**2**	ARRUELA	WASHER	ARANDELA
26	362443X1		**2**	PARAFUSO	BOLT	PERNO
27	886719M1		**1**	GARFO	FORK	HORQUILLA
28	886089M1		**1**	ANEL "O"	O RING	JUNTA TORICA
29	377480X1		**1**	PARAFUSO	BOLT	PERNO

Transmissão 12 Velocidades
12 Speed Transmission
Transmision 12 Velocidades

Garfos E Hastes
Fork And Gear Shiftrail
Horquillas

25-200

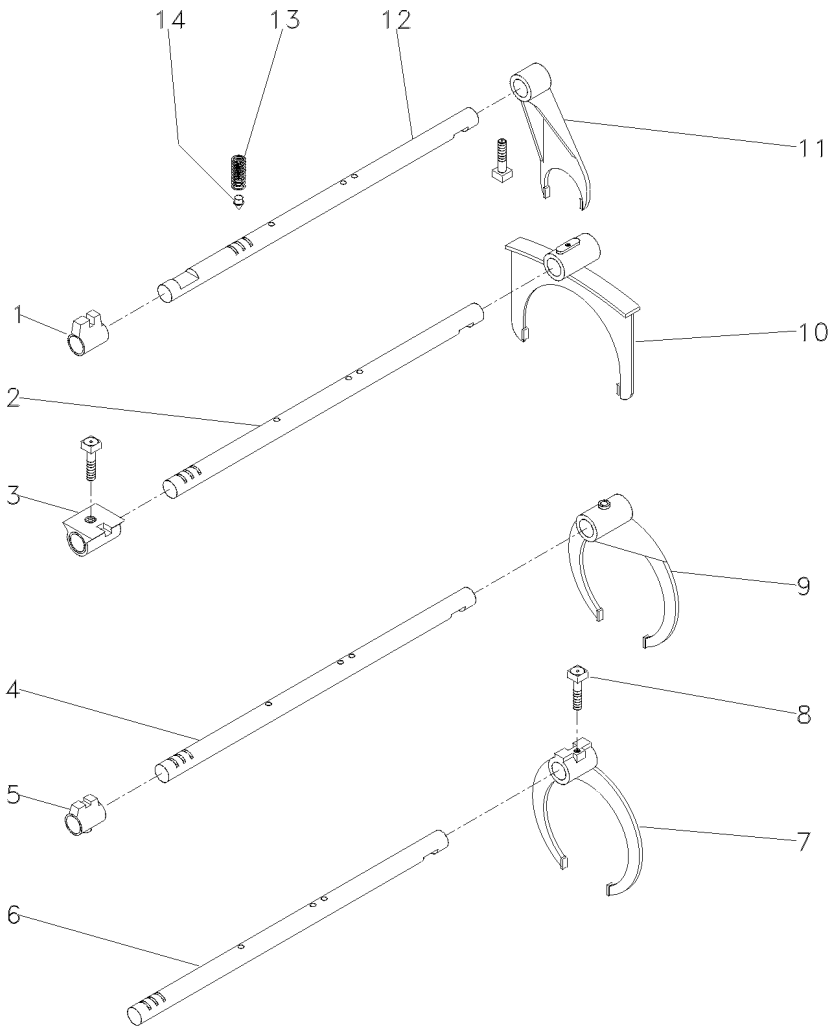

1	180446M1	**1**	SELETOR	SELECTOR	SELECTOR
2	043932R1	**1**	EIXO	SHAFT	ARBOL
3	1877607M2	**1**	SELETOR	SELECTOR	SELECTOR
4	043927R1	**1**	EIXO	SHAFT	ARBOL
5	1862868M2	**1**	SELETOR	SELECTOR	SELECTOR
6	3408815M2	**1**	EIXO	SHAFT	ARBOL
7	3408931M2	**1**	GARFO	FORK	HORQUILLA
8	180002M1	**9**	PARAFUSO	BOLT	PERNO
9	043933R1	**1**	GARFO	FORK	HORQUILLA
10	043934R1	**1**	GARFO	FORK	HORQUILLA
11	897065M2	**1**	GARFO	FORK	HORQUILLA
12	894703M2	**1**	EIXO	SHAFT	ARBOL
13	191221M1	**4**	MOLA	SPRING	RESORTE
14	180418M2	**4**	PINO	PIN	PASADOR

Transmissão 12 Velocidades-C. Mesh
12 Speed Transmission - C. Mesh
Transmision 12 Velocidades-C. Mesh

Árvore De Entrada
Input Shaft
Arbol De Entrada

25-205

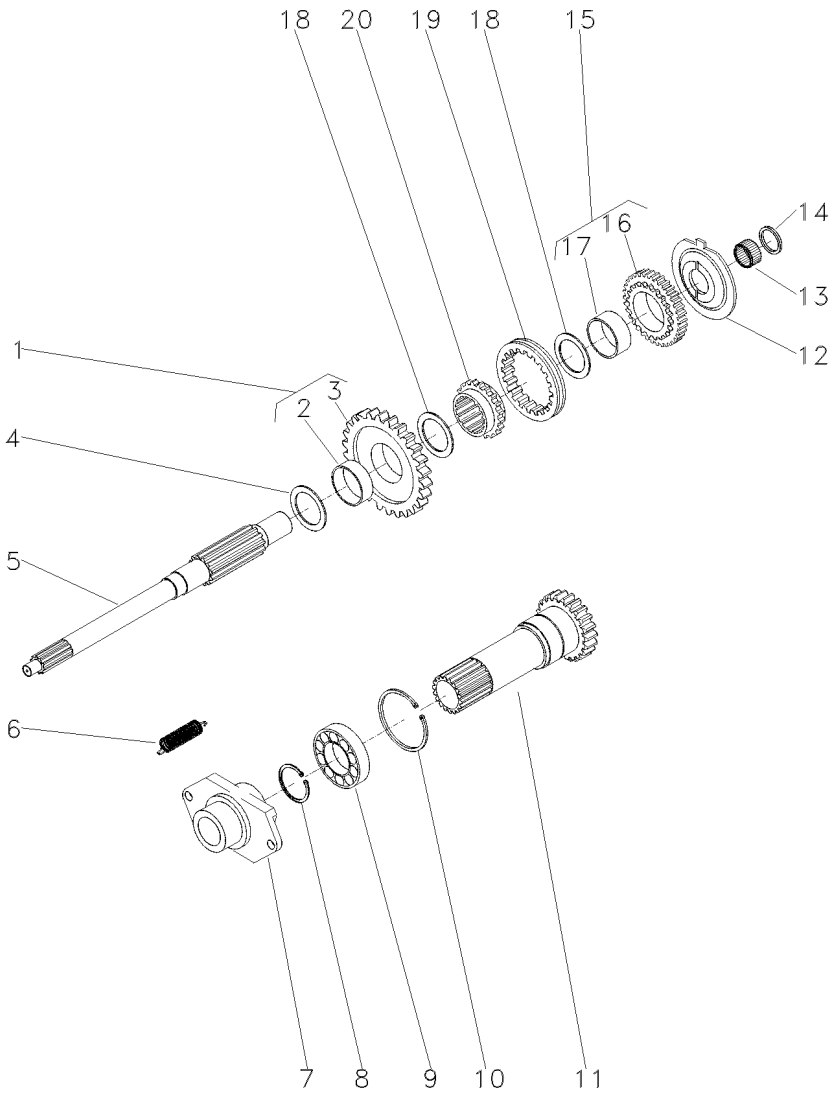

1	046348R1	26	**1**	ENGRENAGEM	GEAR	ENGRANAJE
2	3410386M1	1	**1**	BUCHA	BUSH	CASQUILLO
3	046345P1	1	**1**	ENGRENAGEM	GEAR	ENGRANAJE
4	3587548M1	.035"-.039"	**1**	ANEL	RING	ARO
4	3408932M1		**1**	ANEL	RING	ARO
4	3408934M1		**1**	ANEL	RING	ARO
4	3408935M1		**1**	ANEL	RING	ARO
4	3408936M1		**1**	ANEL	RING	ARO
4	3408933M1		**1**	ANEL	RING	ARO
4	3410641M1	1.24"-1.28"	**1**	ANEL	RING	ARO
4	3585711M1		**1**	ANEL	RING	ARO
4	3585584M1	.083"-.087"	**1**	ANEL	RING	ARO
4	3585710M1		**1**	ANEL	RING	ARO
4	3585583M1	.073"-.077"	**1**	ANEL	RING	ARO
4	3585585M1	.093"-.097"	**1**	ANEL	RING	ARO
5	026777P1		**1**	EIXO	SHAFT	ARBOL
6	193334M1		**1**	MOLA	SPRING	RESORTE
7	040191N1		**1**	CJ. ROLAMENTO	BEARING ASSY	RODAMIENTO RAD
8	762101M1		**1**	ANEL TRAVA	CIRCLIP	CIRCULITO
9	834850M1		**1**	ROLAMENTO	BEARING	COJINETE
10	516503M1		**1**	ANEL TRAVA	CIRCLIP	CIRCULITO
11	027424N1		**1**	CJ. PINHÃO	KIT, PINION	PINONES JUEGO
12	043915R1		**1**	ESPAÇADOR	SPACER	PIEZA DISTANCIA
13	2700273M1		**1**	ROLAMENTO AGULHA	BEARING NEEDLE	COJINETA AGUJAS
14	2700274M1		**1**	ESPAÇADOR	SPACER	PIEZA DISTANCIA
15	043916R1	26	**1**	ENGRENAGEM	GEAR	ENGRANAJE
16	046346P1	15	**1**	ENGRENAGEM	GEAR	ENGRANAJE
17	3410386M1	15	**1**	BUCHA	BUSH	CASQUILLO
18	3410174M1		**2**	ARRUELA	WASHER	ARANDELA
19	046347P1		**1**	COLAR	COLLAR	COLLAR
20	043917R1		**1**	CUBO	HUB	CUBO

Transmissão 12 Velocidades
12 Speed Transmission
Transmision 12 Velocidades

Eixo Secundário
Countershaft
Eje Secundario

25-210

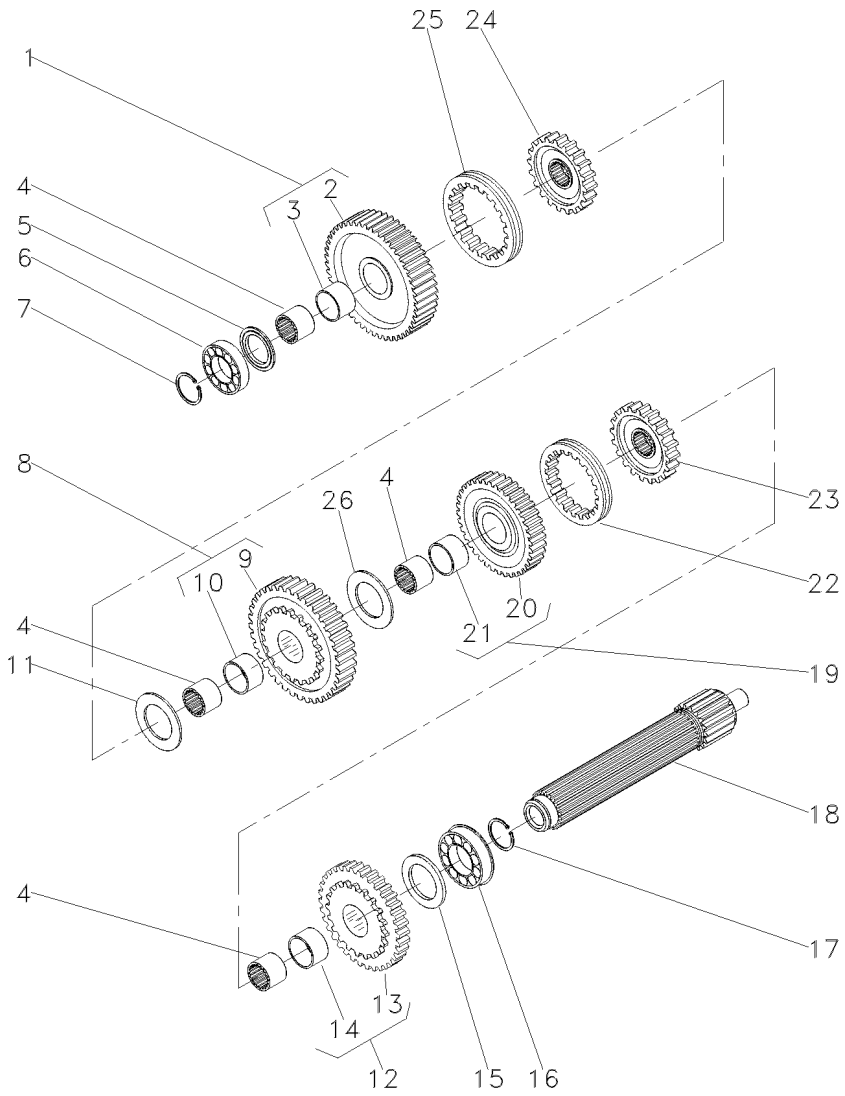

1	043914R1		47	**1**	ENGRENAGEM	GEAR	ENGRANAJE
2	046341P1	1		**1**	ENGRENAGEM	GEAR	ENGRANAJE
3	046339P1	1		**1**	BUCHA	BUSH	CASQUILLO
4	043910R1			**4**	LUVA	SLEEVE	MANCHA
5	046385R1			**1**	ESPAÇADOR	SPACER	PIEZA DISTANCIA
6	039544R1			**1**	ROLAMENTO	BEARING	COJINETE
7	039545R1			**1**	ANEL TRAVA	CIRCLIP	CIRCULITO
8	043913R1		47	**1**	ENGRENAGEM	GEAR	ENGRANAJE
9	046340P1	8		**1**	ENGRENAGEM	GEAR	ENGRANAJE
10	046339P1	8		**1**	BUCHA	BUSH	CASQUILLO
11	043926R1			**1**	ANEL	RING	ARO
12	043909R1		46	**1**	ENGRENAGEM	GEAR	ENGRANAJE
13	046344P1	12		**1**	ENGRENAGEM	GEAR	ENGRANAJE
14	046339P1	12		**1**	BUCHA	BUSH	CASQUILLO
15	043939R1			**1**	ESPAÇADOR	SPACER	PIEZA DISTANCIA
16	3410432M1			**1**	ROLAMENTO	BEARING	COJINETE
17	195363M1			**1**	ANEL TRAVA	CIRCLIP	CIRCULITO
18	043919R1			**1**	EIXO	SHAFT	ARBOL
19	043911R1		36	**1**	ENGRENAGEM	GEAR	ENGRANAJE
20	046343P1	19		**1**	ENGRENAGEM	GEAR	ENGRANAJE
21	046339P1	19		**1**	BUCHA	BUSH	CASQUILLO
22	043924R1			**2**	COLAR	COLLAR	COLLAR
23	043923R1			**1**	CUBO	HUB	CUBO
24	046200R1			**1**	CUBO	HUB	CUBO
25	046201R1			**1**	COLAR	COLLAR	COLLAR
26	043912R1			**1**	ARRUELA	WASHER	ARANDELA

Transmissão 12 Velocidades
12 Speed Transmission
Transmision 12 Velocidades

Eixo Primário
Inputshaft
Eje Primario

25-215

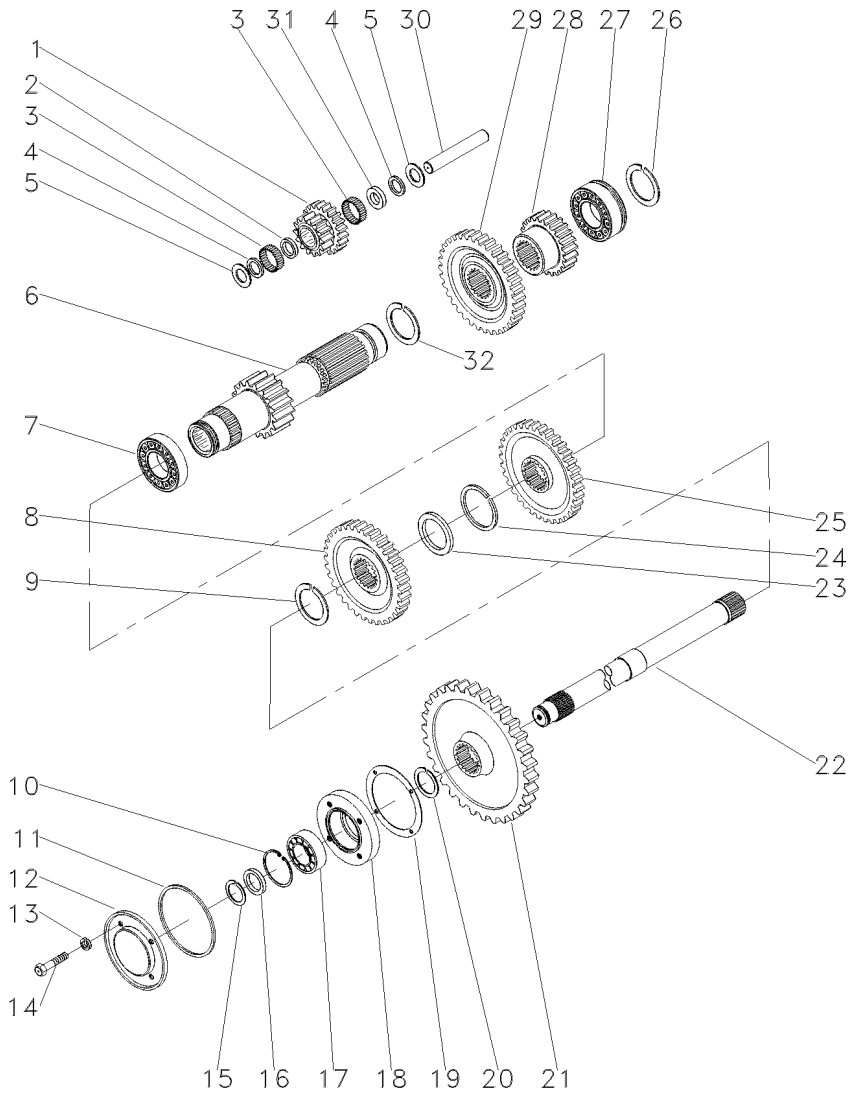

1	043929R1	[A]		**1**	PINHÃO	PINION	PINON
2	183038M1			**1**	ARRUELA	WASHER	ARANDELA
3	183039M1			**56**	ROLETE	ROLLER	RODILLO
4	183037M1			**2**	ARRUELA	WASHER	ARANDELA
5	180458M1			**2**	ARRUELA	WASHER	ARANDELA
6	043920R1		16	**1**	EIXO	SHAFT	ARBOL
7	195507M1			**1**	ROLAMENTO	BEARING	COJINETE
8	3410255M1	[B]		**1**	ENGRENAGEM	GEAR	ENGRANAJE
			34				
9	195499M1			**1**	ANEL TRAVA	CIRCLIP	CIRCULITO
10	355988X1			**1**	ANEL TRAVA	CIRCLIP	CIRCULITO
11	1004633M1			**1**	ANEL "O"	O RING	JUNTA TORICA
12	883620M1			**1**	TAMPA	COVER	CUBIERTA
13	376703X1			**4**	ARRUELA	WASHER	ARANDELA
14	362439X1			**4**	PARAFUSO	BOLT	PERNO
15	899385M1			**1**	ANEL	RING	ARO
16	881122M2			**1**	ANEL	RING	ARO
17	899377M2			**1**	ROLAMENTO	BEARING	COJINETE
18	899331M1			**1**	FLANGE	FLANGE	PLETINA
19	180432M1			**1**	JUNTA	GASKET	EMPAQUETADURA.
20	358913X1			**1**	ANEL TRAVA	CIRCLIP	CIRCULITO
21	1869708M1			**1**	ENGRENAGEM	GEAR	ENGRANAJE
22	1868533M2	[C]		**1**	EIXO	SHAFT	ARBOL
23	3585383M1			**1**	ESPAÇADOR	SPACER	PIEZA DISTANCIA
24	3585384M1			**1**	ANEL	RING	ARO
25	3585385M1	[D]		**1**	ENGRENAGEM	GEAR	ENGRANAJE
			42				
26	195363M1			**1**	ANEL TRAVA	CIRCLIP	CIRCULITO
27	3410432M1			**1**	ROLAMENTO	BEARING	COJINETE
28	043922R1		23	**1**	ENGRENAGEM	GEAR	ENGRANAJE
29	043925R1		33	**1**	ENGRENAGEM	GEAR	ENGRANAJE
30	043928R1			**1**	EIXO	SHAFT	ARBOL
31	189449M1			**1**	ARRUELA	WASHER	ARANDELA
32	195500M1			**1**	ANEL TRAVA	CIRCLIP	CIRCULITO

[A] MARCHA RÉ
REVERSE SPEED
MARCHA ATRÁS

[B] ALTA
HIGH
ALTA

[C] TDP
PTO
TDF

[D] BAIXA
LOW
BAJA

Transmissão 12 Velocidades
12 Speed Transmission
Transmision 12 Velocidades

Redutor Epicicloidal
Epicyclic Unit
Unidad Epicicloidal

25-220

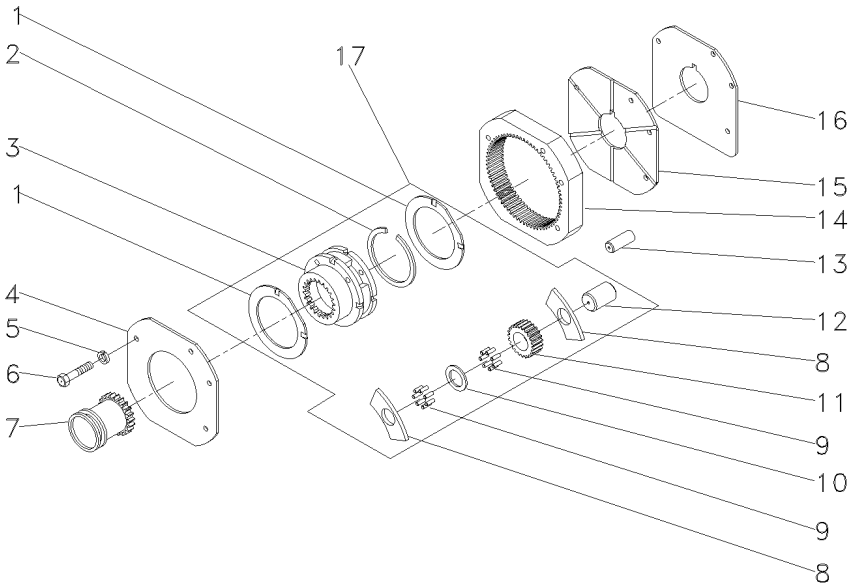

1	518414M1	17	
2	366317X1	17	
3		17	518938M92
4	184012M4		
5	353434X1		
6	362684X1		
7	184770M2		
8	516526M1	17	
9	834211M1	17	
10	897020M1	17	
11	516509M1	17	17
12	518415M1	17	
13	180409M1		
14	1865530M1		
15	180408M2		
16	180403M1		
17	518938M92		

2	ARRUELA	WASHER	ARANDELA
1	ANEL TRAVA	CIRCLIP	CIRCULITO
1	PORTA ENGRENAGEM	CARRIER	PORTADOR
1	PLACA	PLATE	PLATO
3	ARRUELA	WASHER	ARANDELA
4	PARAFUSO	BOLT	PERNO
1	LUVA	SLEEVE	MANCHA
6	ARRUELA	WASHER	ARANDELA
144	ROLETE	ROLLER	RODILLO
3	ARRUELA	WASHER	ARANDELA
3	ENGRENAGEM	GEAR	ENGRANAJE
3	EIXO	SHAFT	ARBOL
2	PINO	PIN	PASADOR
1	COROA	ANNULAR GEAR	ENGRANAJE ANULAR
1	TAMPA	COVER	CUBIERTA
1	CALÇO	SHIM	CALCE
1	CJ. REDUTOR	KIT, CARRIER	JUEGO PORTADOR

Transmissão 12 Velocidades **Constant Mesh**
12 Speed Transmission **Constant Mesh**
Transmision 12 Velocidades **Constant Mesh**

25-225

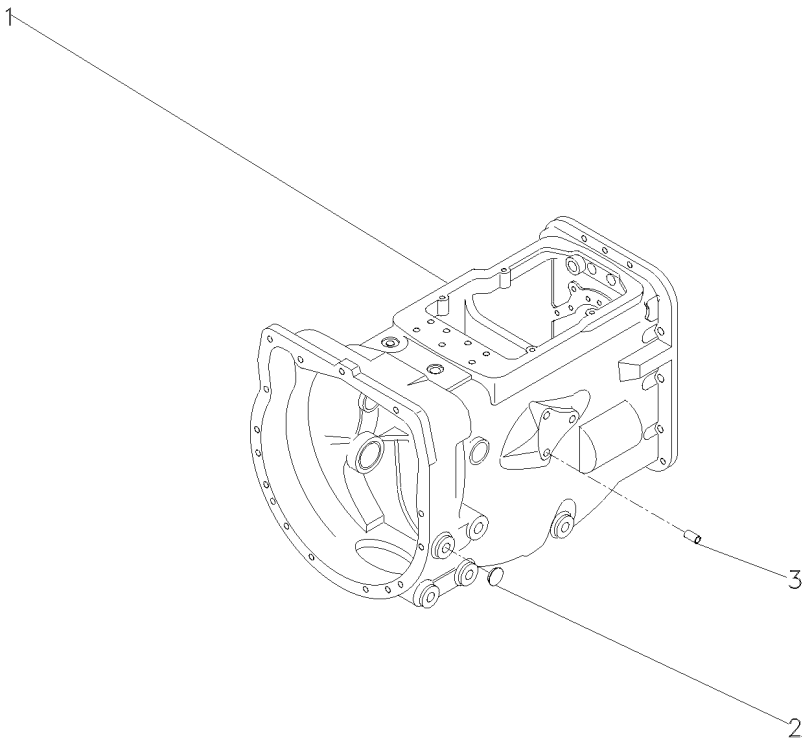

1	044664N1	**1**	CJ. TRANSMISSÃO	KIT,TRANSMISSION JGO.TRANSMISION
2	027014P1	**4**	BUJÃO	PLUG TAPON
3	899297M1	**1**	BUJÃO	PLUG TAPON

Transmissão 12 Velocidades
12 Speed Transmission
Transmision 12 Velocidades

Carcaça
Housing
Carter

25-230

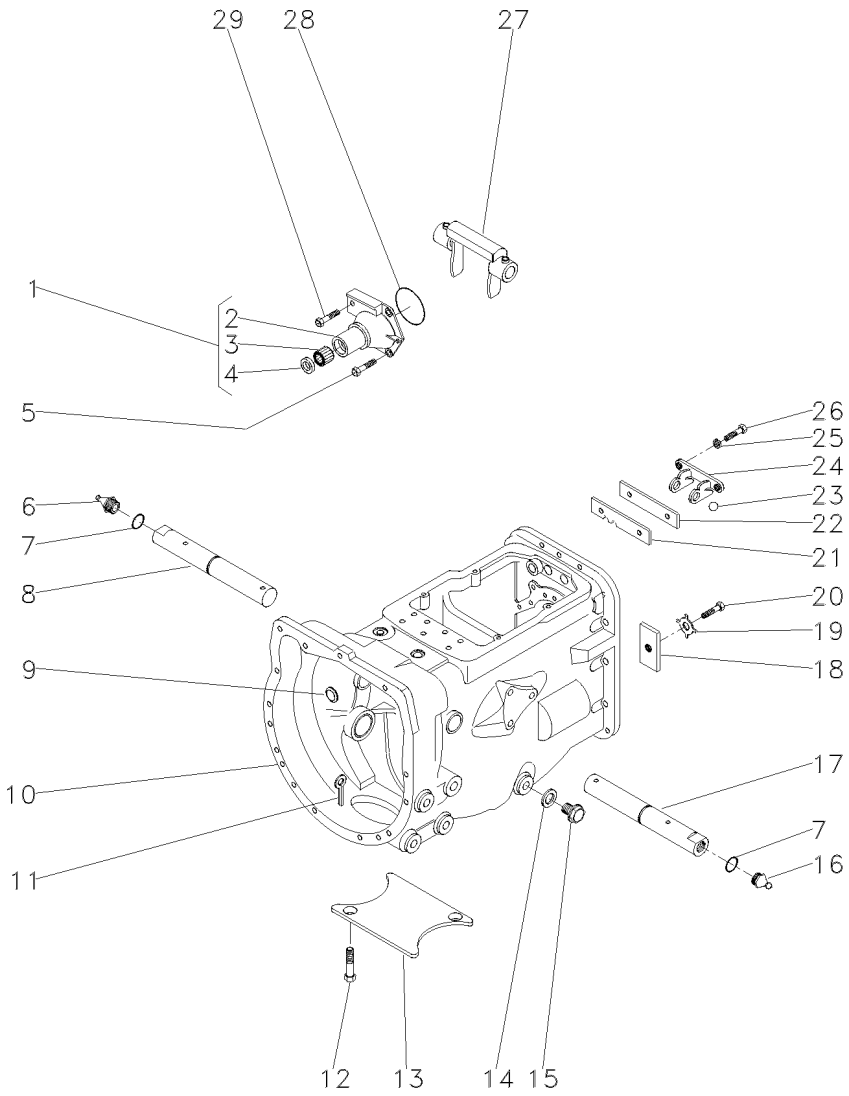

1	1860890M91		**1**	FLANGE	FLANGE	PLETINA
2	1860876M1	1	**1**	FLANGE	FLANGE	PLETINA
3	886668M1	1	**1**	ROLAMENTO	BEARING	COJINETE
4	1860867M3	1	**1**	RETENTOR	SEAL	RETEN
5	377477X1		**3**	PARAFUSO	BOLT	PERNO
6	29951X		**1**	GRAXEIRA	GREASER	ENGRASADOR
7	364784X1		**2**	ANEL "O"	O RING	JUNTA TORICA
8	3409164M1	▶	**1**	EIXO	SHAFT	ARBOL
9	2950X		**1**	TAMPÃO	PAD	ALMOHADILLA
10	488156M97	👁 25-45 No	**1**	CJ. CARCAÇA	HOUSE ASSY	CONJ. CARTER
11	354076X1		**1**	CUPILHA	COTTER PIN	PASADOR DOUBLE
12	354441X1		**2**	PARAFUSO	BOLT	PERNO
13	021020P2		**1**	TAMPA	COVER	CUBIERTA
14	180474M1		**1**	ANEL	RING	ARO
15	036827T1		**1**	BUJÃO	PLUG	TAPON
16	13811X		**1**	GRAXEIRA	GREASER	ENGRASADOR
17	3409165M1	◀	**1**	EIXO	SHAFT	ARBOL
18	184789M1		**1**	BATENTE	STOP	PARO
19	828020M1		**1**	ARRUELA	WASHER	ARANDELA
20	377477X1		**1**	PARAFUSO	BOLT	PERNO
21	043908R1		**1**	PLACA	PLATE	PLATO
22	1860765M1		**1**	ESPAÇADOR	SPACER	PIEZA DISTANCIA
23	391838X1		**1**	ESFERA	BALL	BOLA
24	1860761M1		**1**	SUPORTE	BRACKET	SOPORTE
25	353434X1		**2**	ARRUELA	WASHER	ARANDELA
26	362443X1		**2**	PARAFUSO	BOLT	PERNO
27	886719M1		**1**	GARFO	FORK	HORQUILLA
28	886089M1		**1**	ANEL "O"	O RING	JUNTA TORICA
29	377480X1		**1**	PARAFUSO	BOLT	PERNO

Transmissão 12 Velocidades
12 Speed Transmission
Transmision 12 Velocidades

Eixos E Garfos
Shafts & Forks
Ejes Y Horquillas

25-235

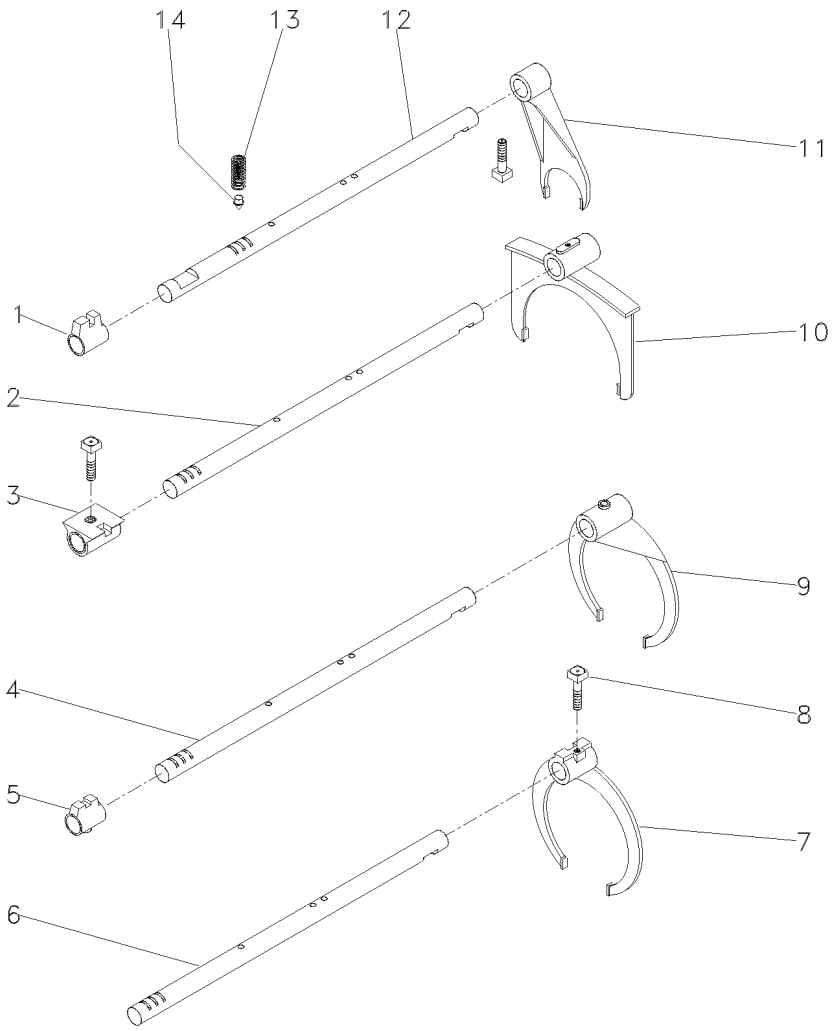

1	180446M1	**1**	SELETOR	SELECTOR	SELECTOR
2	043932R1	**1**	EIXO	SHAFT	ARBOL
3	1877607M2	**1**	SELETOR	SELECTOR	SELECTOR
4	043927R1	**1**	EIXO	SHAFT	ARBOL
5	1862868M2	**1**	SELETOR	SELECTOR	SELECTOR
6	3408815M2	**1**	EIXO	SHAFT	ARBOL
7	3408931M2	**1**	GARFO	FORK	HORQUILLA
8	180002M1	**9**	PARAFUSO	BOLT	PERNO
9	043933R1	**1**	GARFO	FORK	HORQUILLA
10	043934R1	**1**	GARFO	FORK	HORQUILLA
11	897065M2	**1**	GARFO	FORK	HORQUILLA
12	894703M2	**1**	EIXO	SHAFT	ARBOL
13	191221M1	**4**	MOLA	SPRING	RESORTE
14	180418M2	**4**	PINO	PIN	PASADOR

Transmissão 12 Velocidades
12 Speed Transmission
Transmision 12 Velocidades

Árvore De Entrada
Input Shaft
Arbol De Entrada

25-240

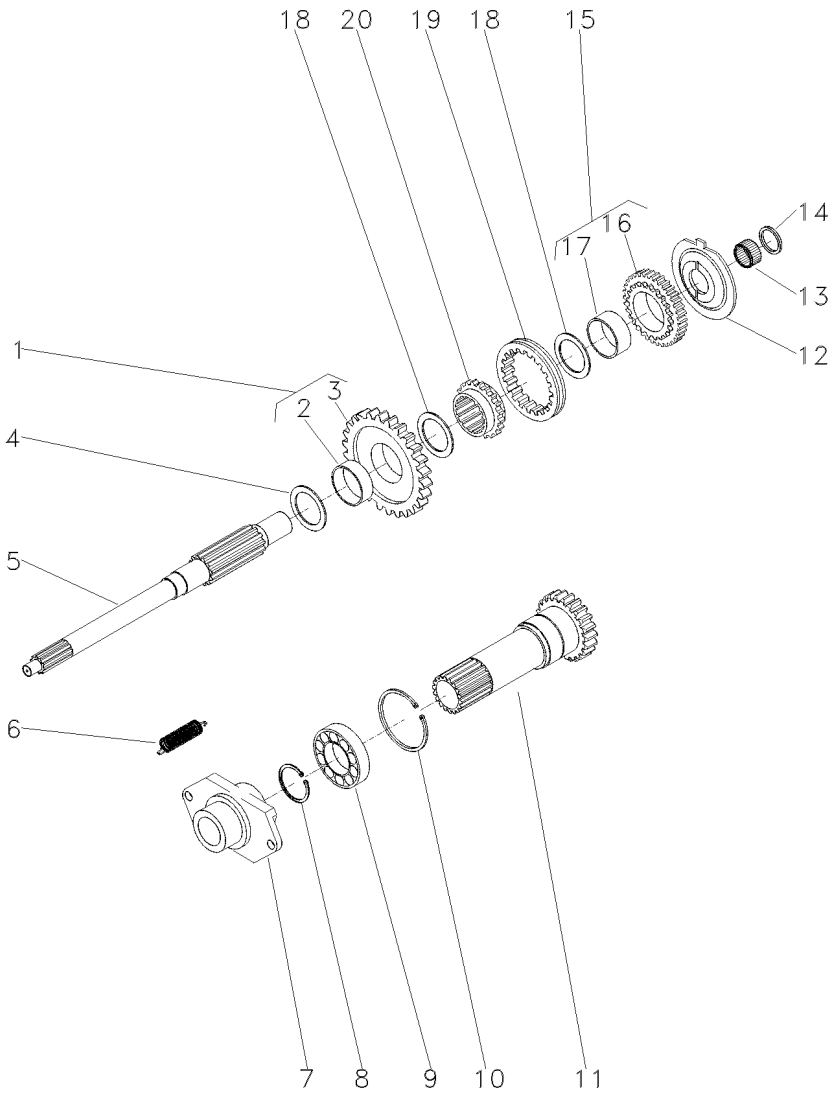

1	046348R1	26	**1**	ENGRENAGEM	GEAR	ENGRANAJE
2	3410386M1	1	**1**	BUCHA	BUSH	CASQUILLO
3	046345P1	1	**1**	ENGRENAGEM	GEAR	ENGRANAJE
4	3587548M1	.035"-.039"	**1**	ANEL	RING	ARO
4	3408932M1		**1**	ANEL	RING	ARO
4	3408934M1		**1**	ANEL	RING	ARO
4	3408935M1		**1**	ANEL	RING	ARO
4	3408936M1		**1**	ANEL	RING	ARO
4	3408933M1		**1**	ANEL	RING	ARO
4	3410641M1	1.24"-1.28"	**1**	ANEL	RING	ARO
4	3585711M1		**1**	ANEL	RING	ARO
4	3585584M1	.083"-.087"	**1**	ANEL	RING	ARO
4	3585710M1		**1**	ANEL	RING	ARO
4	3585583M1	.073"-.077"	**1**	ANEL	RING	ARO
4	3585585M1	.093"-.097"	**1**	ANEL	RING	ARO
5	026777P1		**1**	EIXO	SHAFT	ARBOL
6	193334M1		**1**	MOLA	SPRING	RESORTE
7	040191N1		**1**	CJ. ROLAMENTO	BEARING ASSY	RODAMIENTO RAD
8	762101M1		**1**	ANEL TRAVA	CIRCLIP	CIRCULITO
9	834850M1		**1**	ROLAMENTO	BEARING	COJINETE
10	516503M1		**1**	ANEL TRAVA	CIRCLIP	CIRCULITO
11	027424N1		**1**	CJ. PINHÃO	KIT, PINION	PINONES JUEGO
12	043915R1		**1**	ESPAÇADOR	SPACER	PIEZA DISTANCIA
13	2700273M1		**1**	ROLAMENTO AGULHA	BEARING NEEDLE	COJINETA AGUJAS
14	2700274M1		**1**	ESPAÇADOR	SPACER	PIEZA DISTANCIA
15	043916R1	26	**1**	ENGRENAGEM	GEAR	ENGRANAJE
16	046346P1	15	**1**	ENGRENAGEM	GEAR	ENGRANAJE
17	3410386M1	15	**1**	BUCHA	BUSH	CASQUILLO
18	3410174M1		**2**	ARRUELA	WASHER	ARANDELA
19	046347P1		**1**	COLAR	COLLAR	COLLAR
20	043917R1		**1**	CUBO	HUB	CUBO

Transmissão 12 Velocidades
12 Speed Transmission
Transmision 12 Velocidades

Eixo Secundário
Countershaft
Eje Secundario

25-245

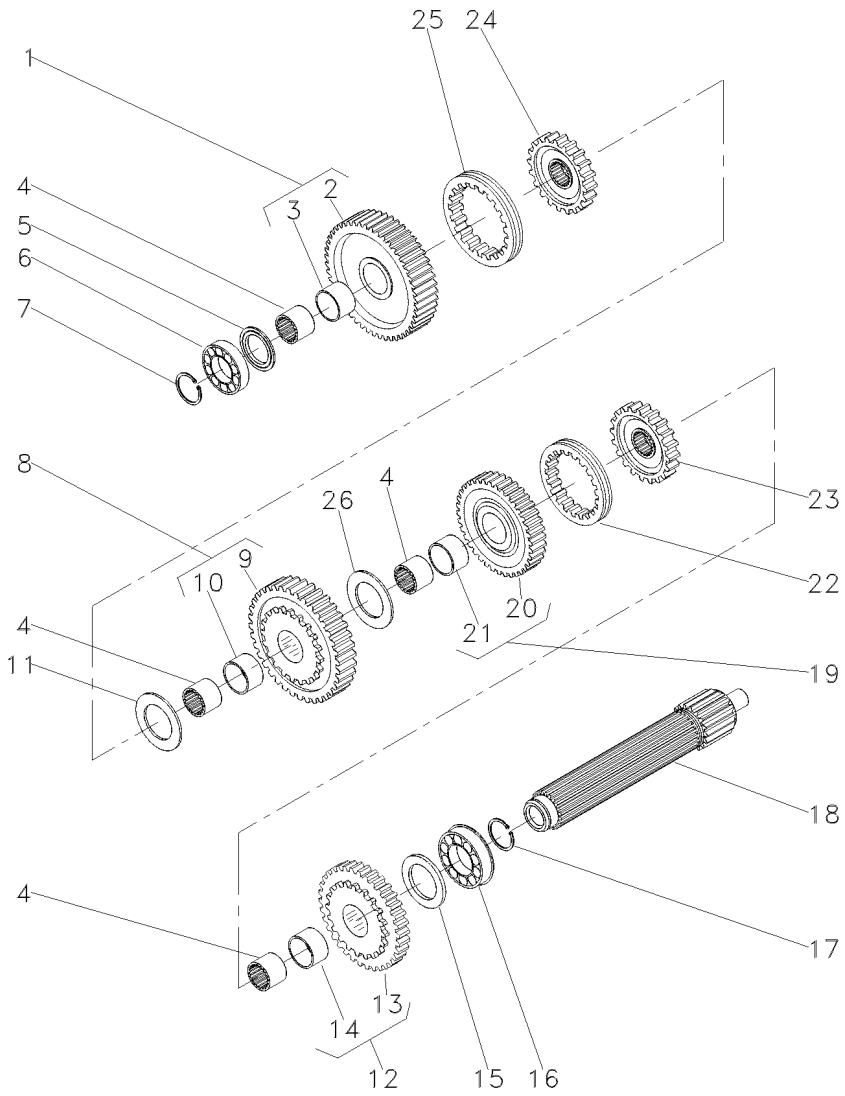

1	043914R1		47	**1**	ENGRENAGEM	GEAR	ENGRANAJE
2	046341P1	1		**1**	ENGRENAGEM	GEAR	ENGRANAJE
3	046339P1	1		**1**	BUCHA	BUSH	CASQUILLO
4	043910R1			**4**	LUVA	SLEEVE	MANCHA
5	046385R1			**1**	ESPAÇADOR	SPACER	PIEZA DISTANCIA
6	039544R1			**1**	ROLAMENTO	BEARING	COJINETE
7	039545R1			**1**	ANEL TRAVA	CIRCLIP	CIRCULITO
8	043913R1		47	**1**	ENGRENAGEM	GEAR	ENGRANAJE
9	046340P1	8		**1**	ENGRENAGEM	GEAR	ENGRANAJE
10	046339P1	8		**1**	BUCHA	BUSH	CASQUILLO
11	043926R1			**1**	ANEL	RING	ARO
12	043909R1		46	**1**	ENGRENAGEM	GEAR	ENGRANAJE
13	046344P1	12		**1**	ENGRENAGEM	GEAR	ENGRANAJE
14	046339P1	12		**1**	BUCHA	BUSH	CASQUILLO
15	043939R1			**1**	ESPAÇADOR	SPACER	PIEZA DISTANCIA
16	3410432M1			**1**	ROLAMENTO	BEARING	COJINETE
17	195363M1			**1**	ANEL TRAVA	CIRCLIP	CIRCULITO
18	043919R1			**1**	EIXO	SHAFT	ARBOL
19	043911R1		36	**1**	ENGRENAGEM	GEAR	ENGRANAJE
20	046343P1	19		**1**	ENGRENAGEM	GEAR	ENGRANAJE
21	046339P1	19		**1**	BUCHA	BUSH	CASQUILLO
22	043924R1			**2**	COLAR	COLLAR	COLLAR
23	043923R1			**1**	CUBO	HUB	CUBO
24	046200R1			**1**	CUBO	HUB	CUBO
25	046201R1			**1**	COLAR	COLLAR	COLLAR
26	043912R1			**1**	ARRUELA	WASHER	ARANDELA

Transmissão 12 Velocidades
12 Speed Transmission
Transmision 12 Velocidades

Eixo Primário
Inputshaft
Eje Primario

25-250

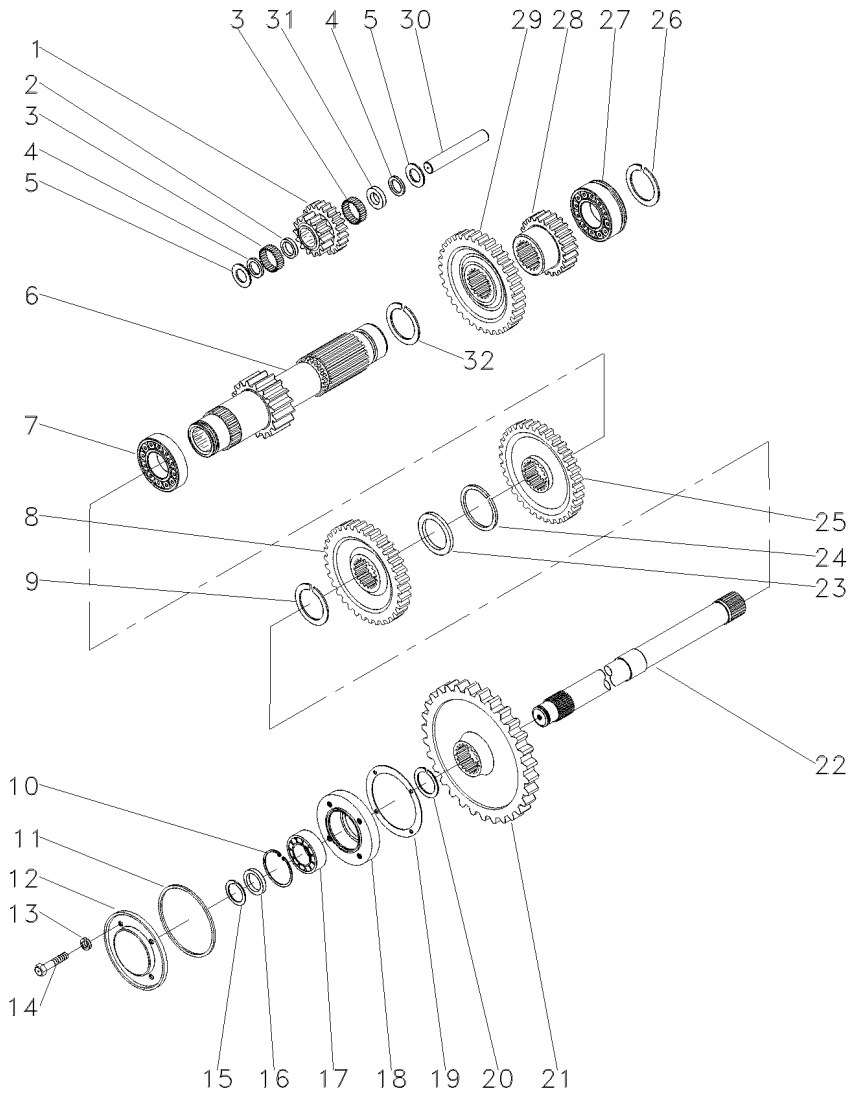

1	043929R1	[A]		**1**	PINHÃO	PINION	PINON
2	183038M1			**1**	ARRUELA	WASHER	ARANDELA
3	183039M1			**56**	ROLETE	ROLLER	RODILLO
4	183037M1			**2**	ARRUELA	WASHER	ARANDELA
5	180458M1			**2**	ARRUELA	WASHER	ARANDELA
6	043920R1		16	**1**	EIXO	SHAFT	ARBOL
7	195507M1			**1**	ROLAMENTO	BEARING	COJINETE
8	3410255M1	[B]		**1**	ENGRENAGEM	GEAR	ENGRANAJE
			34				
9	195499M1			**1**	ANEL TRAVA	CIRCLIP	CIRCULITO
10	355988X1			**1**	ANEL TRAVA	CIRCLIP	CIRCULITO
11	1004633M1			**1**	ANEL "O"	O RING	JUNTA TORICA
12	883620M1			**1**	TAMPA	COVER	CUBIERTA
13	376703X1			**4**	ARRUELA	WASHER	ARANDELA
14	362439X1			**4**	PARAFUSO	BOLT	PERNO
15	899385M1			**1**	ANEL	RING	ARO
16	881122M2			**1**	ANEL	RING	ARO
17	899377M2			**1**	ROLAMENTO	BEARING	COJINETE
18	899331M1			**1**	FLANGE	FLANGE	PLETINA
19	180432M1			**1**	JUNTA	GASKET	EMPAQUETADURA.
20	358913X1			**1**	ANEL TRAVA	CIRCLIP	CIRCULITO
21	1869708M1			**1**	ENGRENAGEM	GEAR	ENGRANAJE
22	1869279M1	[C]		**1**	EIXO	SHAFT	ARBOL
23	3585383M1			**1**	ESPAÇADOR	SPACER	PIEZA DISTANCIA
24	3585384M1			**1**	ANEL	RING	ARO
25	3585385M1	[D]		**1**	ENGRENAGEM	GEAR	ENGRANAJE
			42				
26	195363M1			**1**	ANEL TRAVA	CIRCLIP	CIRCULITO
27	3410432M1			**1**	ROLAMENTO	BEARING	COJINETE
28	043922R1		23	**1**	ENGRENAGEM	GEAR	ENGRANAJE
29	043925R1		33	**1**	ENGRENAGEM	GEAR	ENGRANAJE
30	043928R1			**1**	EIXO	SHAFT	ARBOL
31	189449M1			**1**	ARRUELA	WASHER	ARANDELA
32	195500M1			**1**	ANEL TRAVA	CIRCLIP	CIRCULITO

[A] MARCHA RÉ
REVERSE SPEED
MARCHA ATRÁS

[B] ALTA
HIGH
ALTA

[C] TDP
PTO
TDF

[D] BAIXA
LOW
BAJA

Transmissão 12 Velocidades
12 Speed Transmission
Transmision 12 Velocidades

Redutor Epicicloidal
Epicyclic Unit
Unidad Epicicloidal

25-255

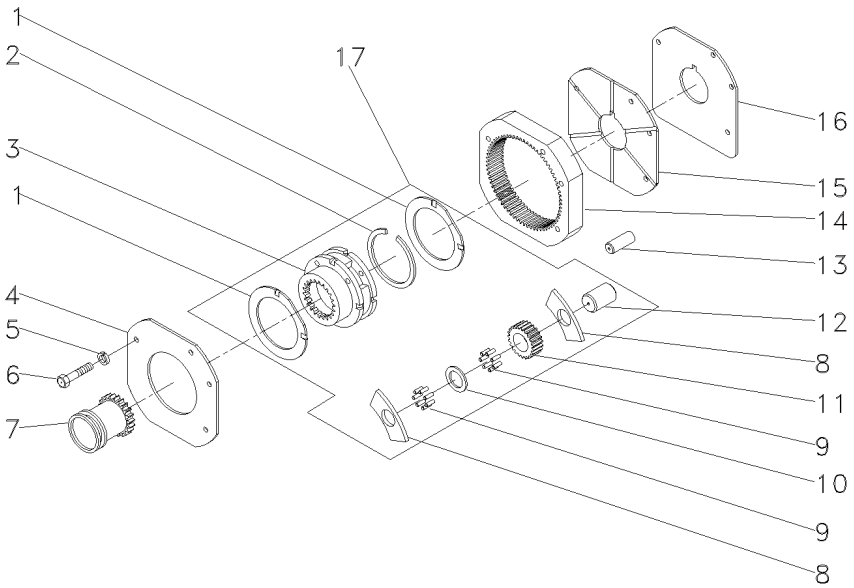

1	518414M1	17		**2**	ARRUELA	WASHER	ARANDELA
2	366317X1	17		**1**	ANEL TRAVA	CIRCLIP	CIRCULITO
3		17	518938M92	**1**	PORTA ENGRENAGEM	CARRIER	PORTADOR
4	184012M4			**1**	PLACA	PLATE	PLATO
5	353434X1			**3**	ARRUELA	WASHER	ARANDELA
6	362684X1			**4**	PARAFUSO	BOLT	PERNO
7	184770M2			**1**	LUVA	SLEEVE	MANCHA
8	516526M1	17		**6**	ARRUELA	WASHER	ARANDELA
9	834211M1	17		**144**	ROLETE	ROLLER	RODILLO
10	897020M1	17		**3**	ARRUELA	WASHER	ARANDELA
11	516509M1	17	17	**3**	ENGRENAGEM	GEAR	ENGRANAJE
12	518415M1	17		**3**	EIXO	SHAFT	ARBOL
13	180409M1			**2**	PINO	PIN	PASADOR
14	1865530M1			**1**	COROA	ANNULAR GEAR	ENGRANAJE ANULAR
15	180408M2			**1**	TAMPA	COVER	CUBIERTA
16	180403M1			**1**	CALÇO	SHIM	CALCE
17	518938M92			**1**	CJ. REDUTOR	KIT, CARRIER	JUEGO PORTADOR

Transmissão 12 Velocidades — **Sincronizada**
12 Speed Transmission — **Syncromesh**
Transmision 12 Velocidades — **Sincronizada**

25-260

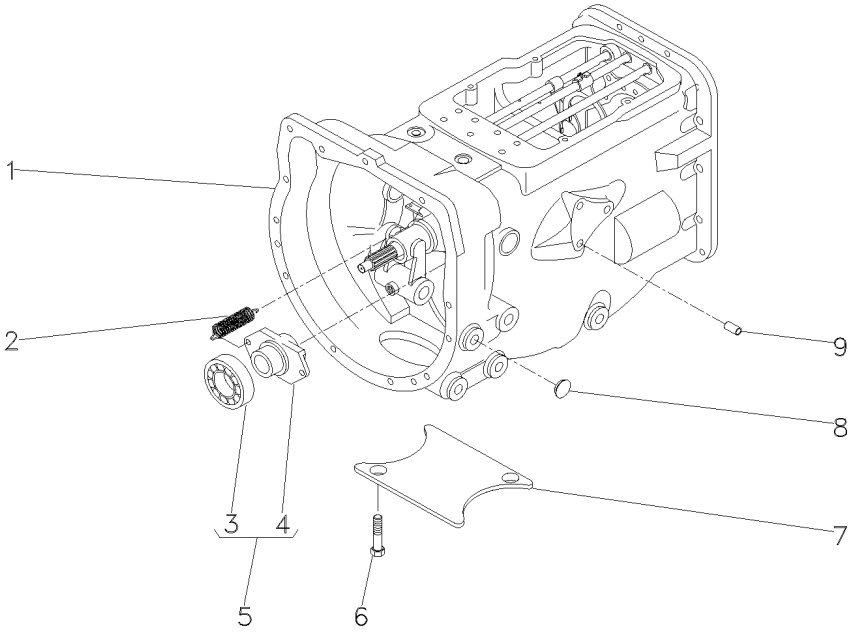

1	057196N1		**1**	CJ. TRANSMISSÃO	KIT,TRANSMISSION	JGO.TRANSMISION
2	193334M1		**2**	MOLA	SPRING	RESORTE
3	3585341M1	5 ⊣ 043746T1	**1**	ROLAMENTO	BEARING	COJINETE
4	886727M2	5	**1**	COLAR	COLLAR	COLLAR
5	040191N1		**1**	CJ. ROLAMENTO	BEARING ASSY	RODAMIENTO RAD
6	354441X1		**2**	PARAFUSO	BOLT	PERNO
7	021020P2		**1**	TAMPA	COVER	CUBIERTA
8	027014P1		**4**	BUJÃO	PLUG	TAPON
9	899297M1		**13**	BUJÃO	PLUG	TAPON

Transmissão 12 Velocidades — **Sincronizada**
12 Speed Transmission — **Syncromesh**
Transmision 12 Velocidades — **Sincronizada**

25-265

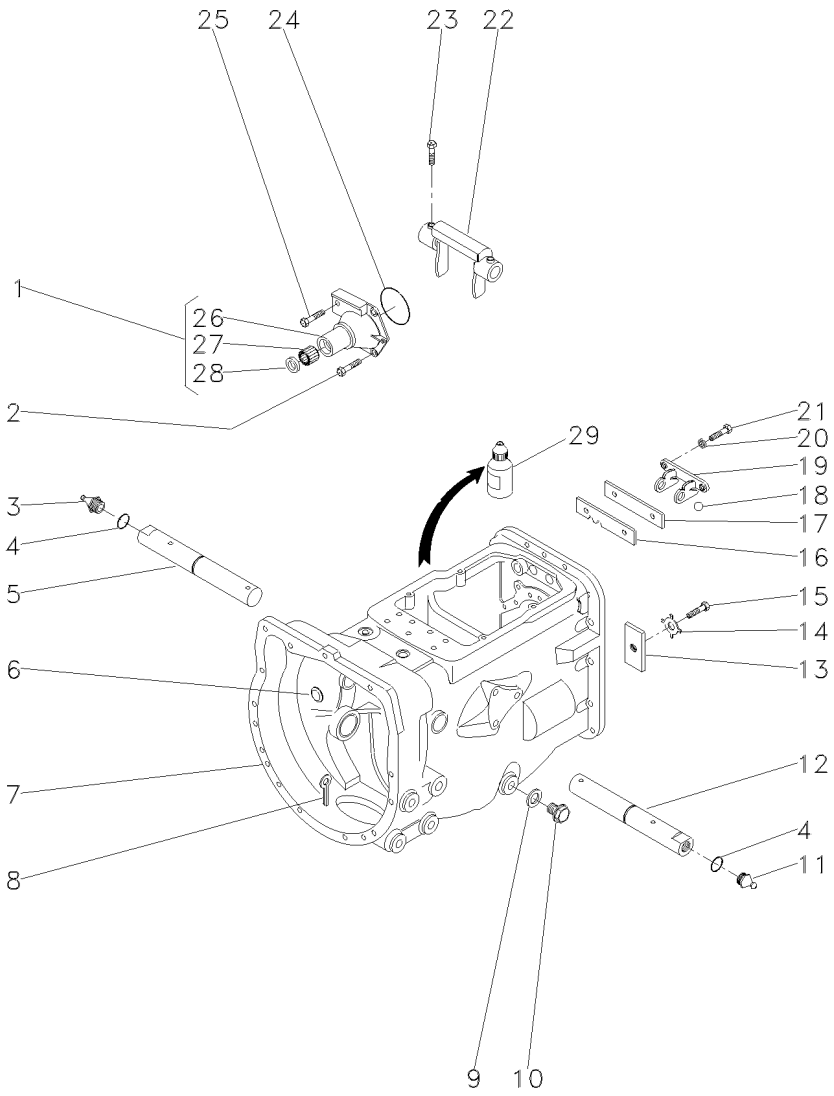

1	1860890M91		**1**	FLANGE	FLANGE	PLETINA
2	377477X1		**3**	PARAFUSO	BOLT	PERNO
3	29951X		**1**	GRAXEIRA	GREASER	ENGRASADOR
4	364784X1		**2**	ANEL "O"	O RING	JUNTA TORICA
5	3409165M1	▶	**1**	EIXO	SHAFT	ARBOL
6	2950X		**1**	TAMPÃO	PAD	ALMOHADILLA
7	488156M97	👁 25-45 No	**1**	CJ. CARCAÇA	HOUSE ASSY	CONJ. CARTER
8	354076X1		**1**	CUPILHA	COTTER PIN	PASADOR DOUBLE
9	180474M1		**1**	ANEL	RING	ARO
10	050698T1		**1**	BUJÃO	PLUG	TAPON
11	13811X		**1**	GRAXEIRA	GREASER	ENGRASADOR
12	3409164M1		**1**	EIXO	SHAFT	ARBOL
13	184789M1		**1**	BATENTE	STOP	PARO
14	828020M1		**1**	ARRUELA	WASHER	ARANDELA
15	353691X1		**1**	PARAFUSO	BOLT	PERNO
16	1860764M2		**1**	PLACA	PLATE	PLATO
17	1860765M1		**1**	ESPAÇADOR	SPACER	PIEZA DISTANCIA
18	391838X1	∅ 12MM	**1**	ESFERA	BALL	BOLA
19	1860761M1		**1**	SUPORTE	BRACKET	SOPORTE
20	353434X1		**2**	ARRUELA	WASHER	ARANDELA
21	362443X1		**2**	PARAFUSO	BOLT	PERNO
22	886719M1		**1**	GARFO	FORK	HORQUILLA
23	180002M1		**2**	PARAFUSO	BOLT	PERNO
24	886089M1		**1**	ANEL "O"	O RING	JUNTA TORICA
25	377480X1		**1**	PARAFUSO	BOLT	PERNO
26	1860876M1	1	**1**	FLANGE	FLANGE	PLETINA
27	886668M1	1	**1**	ROLAMENTO	BEARING	COJINETE
28	1860867M3	1	**1**	RETENTOR	SEAL	RETEN
29	0710129		**1**	JUNTA	GASKET	EMPAQUETADURA.

Transmissão 12 Velocidades **Sincronizada**
12 Speed Transmission **Syncromesh**
Transmision 12 Velocidades **Sincronizada**

25-270

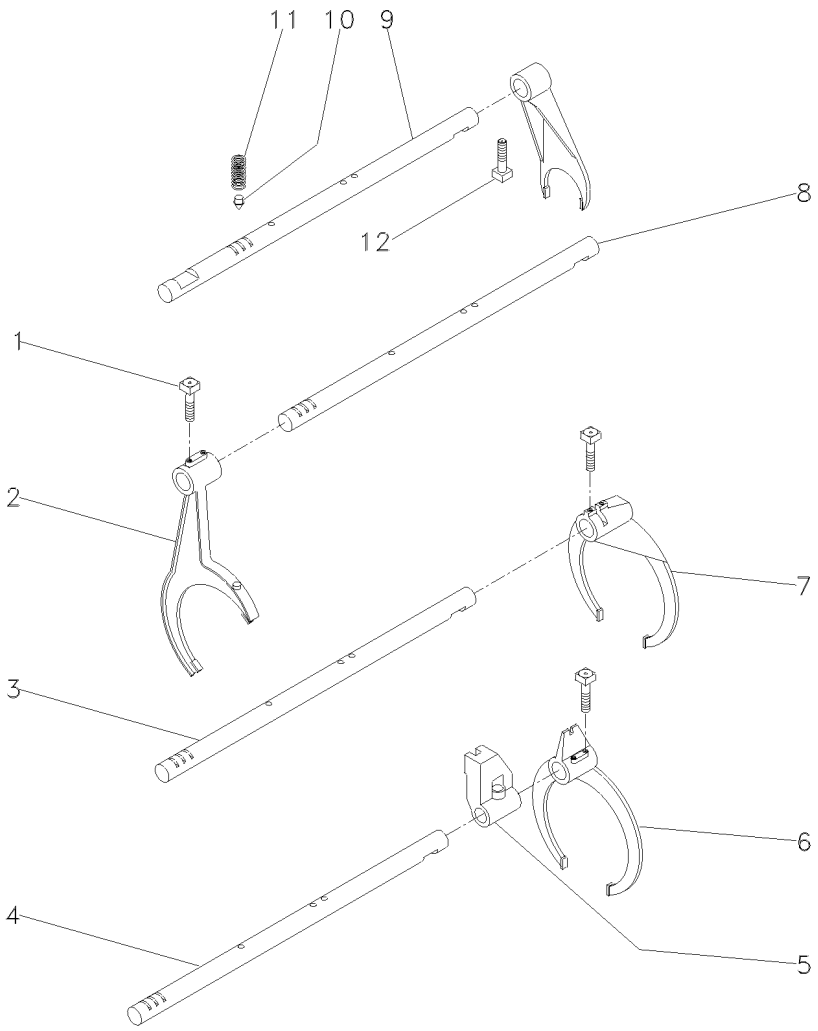

1	1675367M2	
2	023424R1	[A]
3	1693824M1	[B]
4	1693823M1	[C]
5	023417R1	[C]
6	023414R1	[C]
7	039404P1	[B]
8	043932R1	[A]
9	023435R1	
10	180418M2	
11	191221M1	
12	180002M1	

[A] ALTA / BAIXA
HIGH / LOW
ALTA / BAJA

[B] 1ª E MARCHA RÉ
1 AND REVERSE SPEED
1ª Y MARCHA ATRÁS

[C] 2ª E 3ª MARCHA
2 AND 3 SPEED
2ª Y 3ª VELOCIDAD

4	PARAFUSO	BOLT	PERNO
1	GARFO	FORK	HORQUILLA
1	EIXO	SHAFT	ARBOL
1	EIXO	SHAFT	ARBOL
1	SELETOR	SELECTOR	SELECTOR
1	GARFO	FORK	HORQUILLA
1	GARFO	FORK	HORQUILLA
1	EIXO	SHAFT	ARBOL
1	EIXO	SHAFT	ARBOL
4	PINO	PIN	PASADOR
4	MOLA	SPRING	RESORTE
5	PARAFUSO	BOLT	PERNO

Transmissão 12 Velocidades — **Sincronizada**
12 Speed Transmission — **Syncromesh**
Transmision 12 Velocidades — **Sincronizada**

25-275

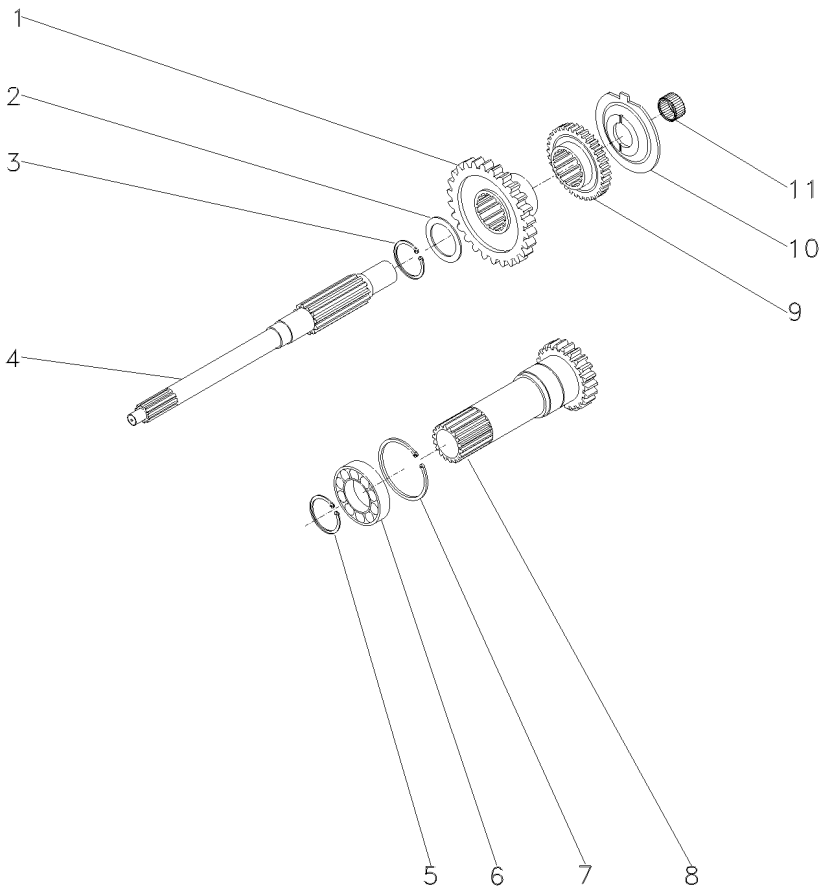

1	054184P1	[A] 26	**1**	ENGRENAGEM	GEAR	ENGRANAJE
2	1677742M1		**1**	ARRUELA	WASHER	ARANDELA
3	358969X1		**1**	ANEL TRAVA	CIRCLIP	CIRCULITO
4	039423P1		**1**	EIXO	SHAFT	ARBOL
5	762101M1		**1**	ANEL TRAVA	CIRCLIP	CIRCULITO
6	3761292M1		**1**	ROLAMENTO	BEARING	COJINETE
7	377631X1		**1**	ANEL TRAVA	CIRCLIP	CIRCULITO
8	1677747M92	[B] 25-280 No	**1**	CJ. EIXO	KIT, AXLE	JUEGO DE EJE
9	054183P1	[C] 26	**1**	ENGRENAGEM	GEAR	ENGRANAJE
10	1674668M3		**1**	ESPAÇADOR	SPACER	PIEZA DISTANCIA
11	2700273M1		**1**	ROLAMENTO AGULHA	BEARING NEEDLE	COJINETA AGUJAS

[A] ALTA
HIGH
ALTA

[B] TDP 540 RPM
PTO 540 RPM
TDF 540 RPM

[C] BAIXA
LOW
BAJA

Eixo Entrada | **Tdp (540 Rpm)**
Inlet Shaft | **Pto (540 Rpm)**
Eje Entrada | **Tdf (540 Rpm)**

25-280

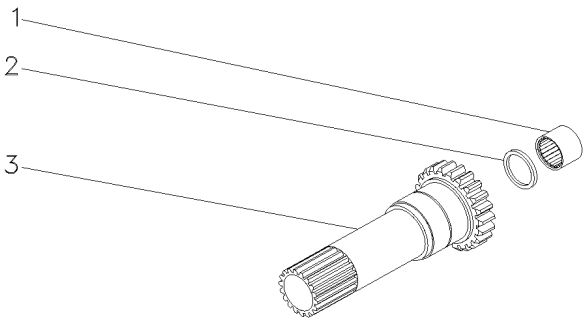

1	1677724M1		**1**	ROLAMENTO	BEARING	COJINETE
2	883935M4		**1**	RETENTOR	SEAL	RETEN
3	1677739M1	17	**1**	CJ. EIXO	KIT, AXLE	JUEGO DE EJE

Transmissão 12 Velocidades — **Sincronizada**
12 Speed Transmission — **Syncromesh**
Transmision 12 Velocidades — **Sincronizada**

25-285

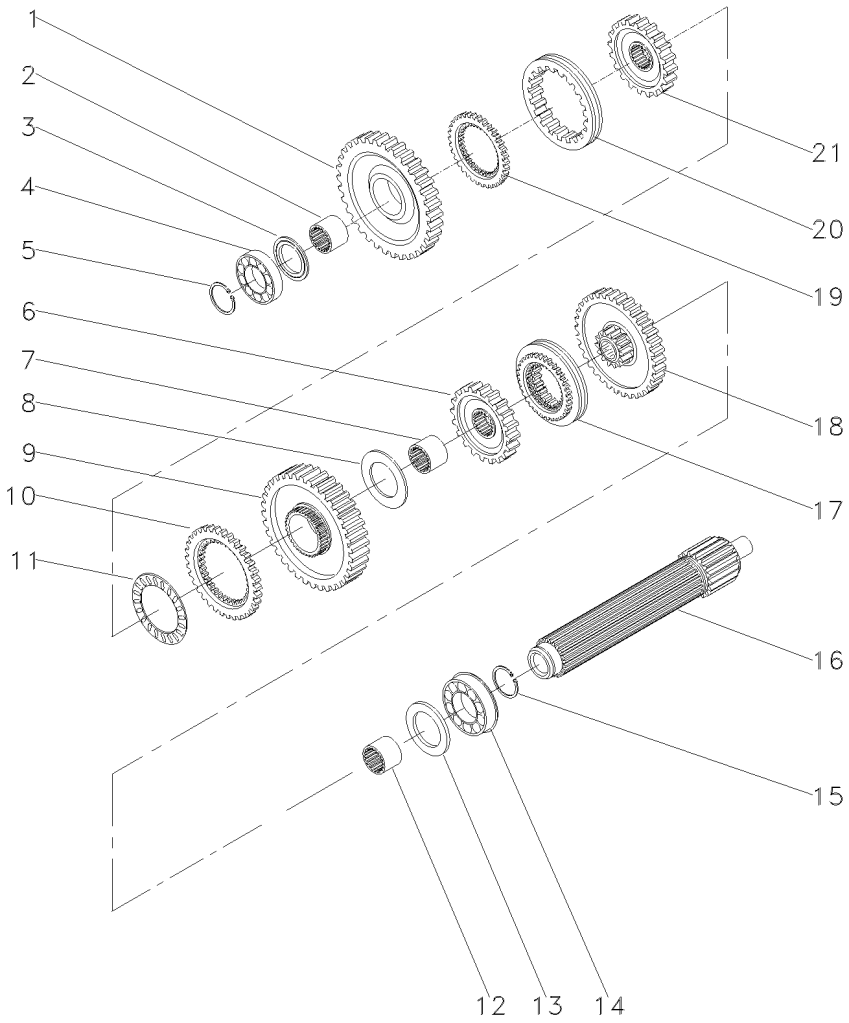

1	049163N1	[A] 56	**1**	ENGRENAGEM	GEAR	ENGRANAJE
2	039397P1		**1**	LUVA	SLEEVE	MANCHA
3	1671888M2		**1**	ARRUELA	WASHER	ARANDELA
3	1671889M1		**1**	ARRUELA	WASHER	ARANDELA
3	1671890M2		**1**	ARRUELA	WASHER	ARANDELA
3	1671891M2		**1**	ARRUELA	WASHER	ARANDELA
4	039544R1		**1**	ROLAMENTO	BEARING	COJINETE
5	039545R1		**1**	ANEL TRAVA	CIRCLIP	CIRCULITO
6	039424N1	[B] 45	**1**	CJ. ENGRENAGEM	KIT, GEAR	ENGRANAJES JUEGO
7	039398P1		**1**	LUVA	SLEEVE	MANCHA
8	023422R1		**1**	ARRUELA	WASHER	ARANDELA
9	053355N1	[C]	**1**	CJ. ENGRENAGEM	KIT, GEAR	ENGRANAJES JUEGO
10	1686459M1		**1**	ANEL	RING	ARO
11	1663796M1		**1**	ROLAMENTO	BEARING	COJINETE
12	039396P1		**1**	LUVA	SLEEVE	MANCHA
13	1867259M1		**1**	ARRUELA	WASHER	ARANDELA
14	3761291M1		**1**	ROLAMENTO	BEARING	COJINETE
15	195363M1		**1**	ANEL TRAVA	CIRCLIP	CIRCULITO
16	039543P1		**1**	EIXO	SHAFT	ARBOL
17	039400N2	[D] 25-290 No	**1**	CJ. SINCRONIZADO	SYNCHRO UNIT	SINCRONIZ ADORA
18	053352N1	[E] 40	**1**	CJ. ENGRENAGEM	KIT, GEAR	ENGRANAJES JUEGO
19	1686458M1		**1**	ANEL	RING	ARO
20	039425P1		**1**	LUVA	SLEEVE	MANCHA
21	039402P1		**1**	CUBO	HUB	CUBO

[A] 1ª MARCHA
1 SPEED
1ª MARCHA

[B] 3ª MARCHA
3 SPEED
3ª MARCHA

[C] REVERSÃO
REVERSION
REVERSION

[D] 2ª E 3ª MARCHA
2 AND 3 SPEED
2ª Y 3ª VELOCIDAD

[E] 2ª MARCHA
2 SPEED
2ª MARCHA

Sincronizada
Syncromesh
Sincronizada

25-290

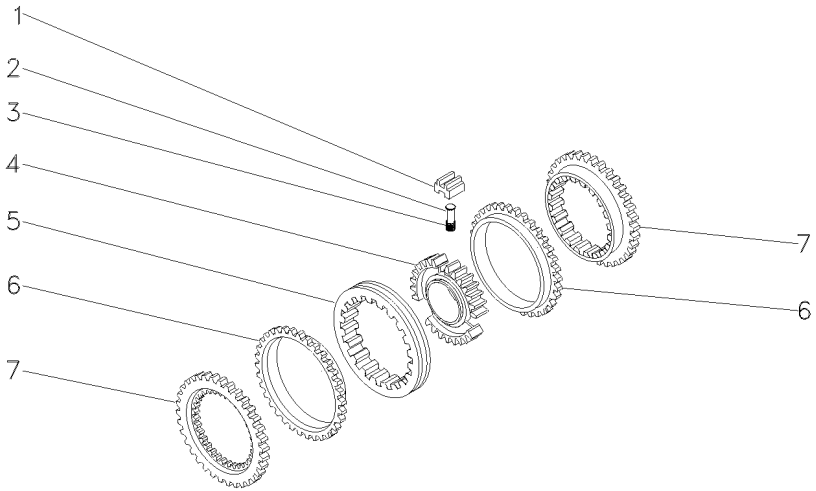

1	023485R1	**3** BLOCO	BLOCK	BLOQUE
2	023483R1	**3** PINO	PIN	PASADOR
3	023484R2	**3** MOLA	SPRING	RESORTE
4	040752P1	**1** CUBO	HUB	CUBO
5	023486R1	**1** LUVA	SLEEVE	MANCHA
6	023487R1	**2** ANEL	RING	ARO
7	023488R1	**2** CONE	CONE	CONO

Transmissão 12 Velocidades — **Sincronizada**
12 Speed Transmission — **Syncromesh**
Transmision 12 Velocidades — **Sincronizada**

25-295

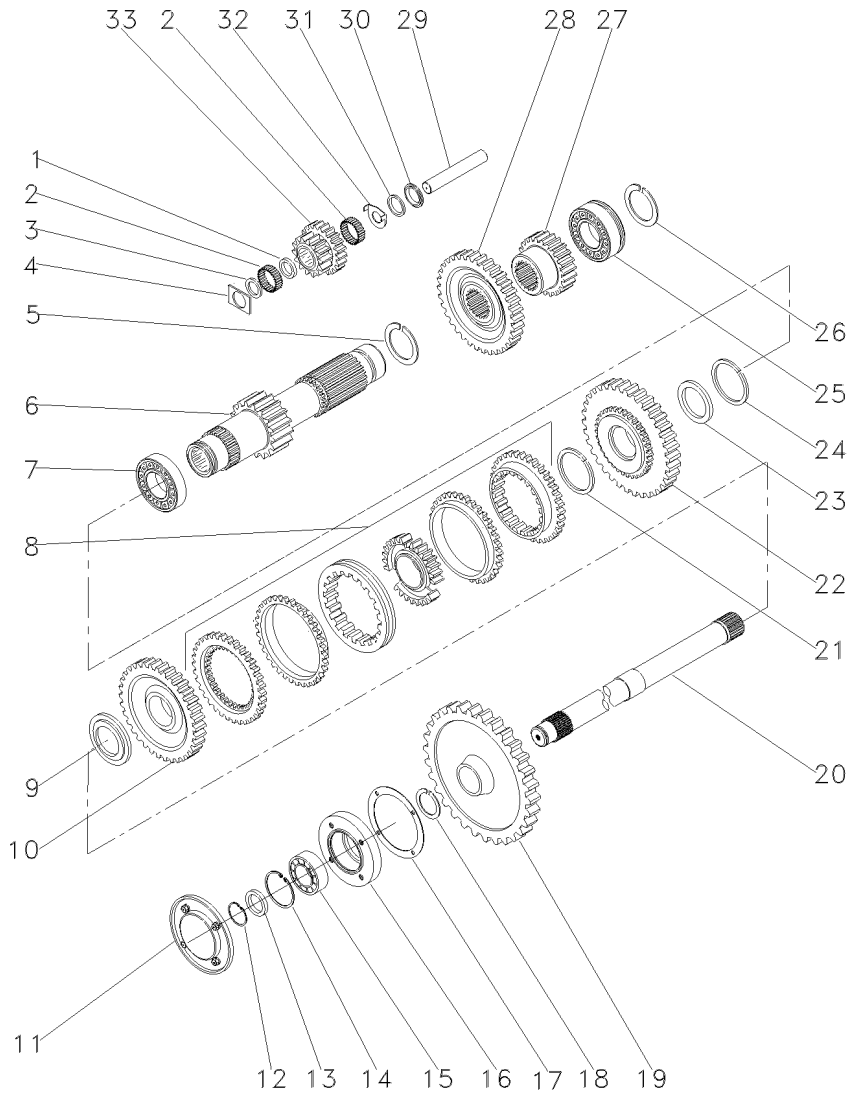

1	1688131M1		**1**	ESPAÇADOR	SPACER	PIEZA DISTANCIA
2	183039M1		**56**	ROLETE	ROLLER	RODILLO
3	183037M1		**1**	ARRUELA	WASHER	ARANDELA
4	1688132M1		**2**	ARRUELA	WASHER	ARANDELA
5	195500M1		**1**	ANEL TRAVA	CIRCLIP	CIRCULITO
6	049165N1	19	**1**	EIXO	SHAFT	ARBOL
7	3003372X1		**1**	ROLAMENTO	BEARING	COJINETE
8	039410N2	[C]	**1**	CJ. SINCRONIZADO	SYNCHRO UNIT	SINCRONIZ ADORA
		25-300 No				
9	039413P1		**1**	ARRUELA	WASHER	ARANDELA
10	054182N1	[B]	**1**	ENGRENAGEM	GEAR	ENGRANAJE
		42				
11	1683386M91	25-80 No	**1**	TAMPA	COVER	CUBIERTA
12	355988X1		**1**	ANEL TRAVA	CIRCLIP	CIRCULITO
13	881122M2		**1**	ANEL	RING	ARO
14	899385M1		**1**	ANEL	RING	ARO
15	899377M2		**1**	ROLAMENTO	BEARING	COJINETE
16	899331M1		**1**	FLANGE	FLANGE	PLETINA
17	180432M1		**1**	JUNTA	GASKET	EMPAQUETADURA.
18	358913X1		**1**	ANEL TRAVA	CIRCLIP	CIRCULITO
19	3408820M1	[E]	**1**	ENGRENAGEM	GEAR	ENGRANAJE
		53				
20	1868533M2		**1**	EIXO	SHAFT	ARBOL
21	1440873X1		**1**	ANEL TRAVA	CIRCLIP	CIRCULITO
22	054180N1	[A]	**1**	ENGRENAGEM	GEAR	ENGRANAJE
		34				
23	039408P1		**1**	ARRUELA	WASHER	ARANDELA
23	039409P1		**1**	ARRUELA	WASHER	ARANDELA
24	831581M1		**1**	ANEL TRAVA	CIRCLIP	CIRCULITO
25	3761291M1		**1**	ROLAMENTO	BEARING	COJINETE
26	195363M1		**1**	ANEL TRAVA	CIRCLIP	CIRCULITO
27	053314P1	[F]	**1**	ENGRENAGEM	GEAR	ENGRANAJE
		20				
28	053312P1	42	**1**	ENGRENAGEM	GEAR	ENGRANAJE
29	180445M1		**1**	EIXO	SHAFT	ARBOL
30	1688130M1		**1**	COLAR	COLLAR	COLLAR
31	1688129M1		**1**	MOLA	SPRING	RESORTE
32	1688128M1		**1**	ARRUELA	WASHER	ARANDELA
33	053310P1	[D]	**1**	ENGRENAGEM	GEAR	ENGRANAJE

[A] ALTA
HIGH
ALTA

[B] BAIXA
LOW
BAJA

[C] ALTA / BAIXA
HIGH / LOW
ALTA / BAJA

Transmissão 12 Velocidades — **Sincronizada**
12 Speed Transmission — **Syncromesh**
Transmision 12 Velocidades — **Sincronizada**

25-295

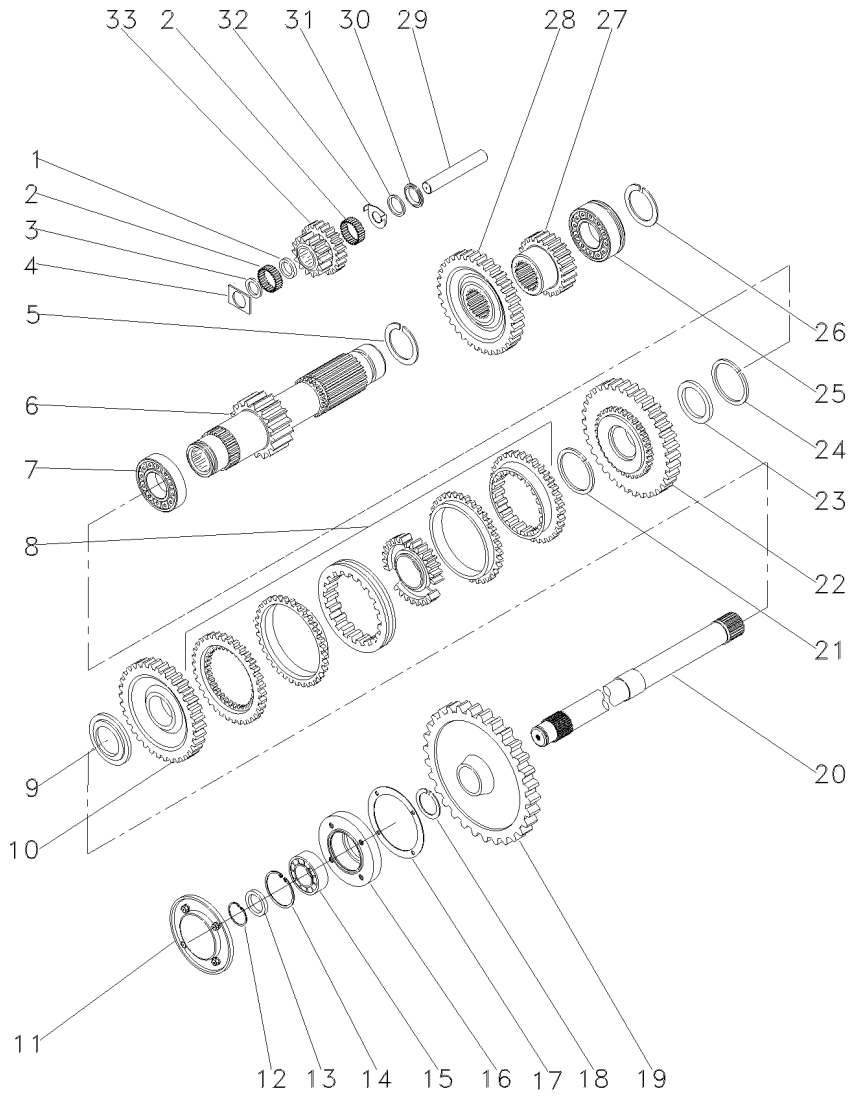

[D] REVERSÃO
REVERSION
REVERSION

[E] TDP
PTO
TDF

[F] 2ª MARCHA
2 SPEED
2ª MARCHA

Sincronizada
Syncromesh
Sincronizada

25-300

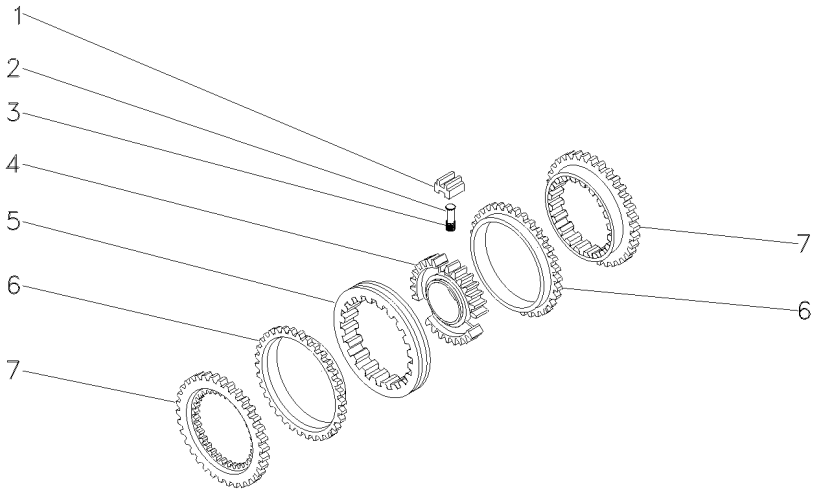

1	023485R1	027341R1	**3** BLOCO	BLOCK	BLOQUE
2	023483R1		**3** PINO	PIN	PASADOR
3	023484R2		**3** MOLA	SPRING	RESORTE
4	040753P1		**1** CUBO	HUB	CUBO
5	023486R1		**1** LUVA	SLEEVE	MANCHA
6	023487R1		**2** ANEL	RING	ARO
7	023488R1		**2** CONE	CONE	CONO

Transmissão 12 Velocidades — **Sincronizada**
12 Speed Transmission — **Syncromesh**
Transmision 12 Velocidades — **Sincronizada**

25-305

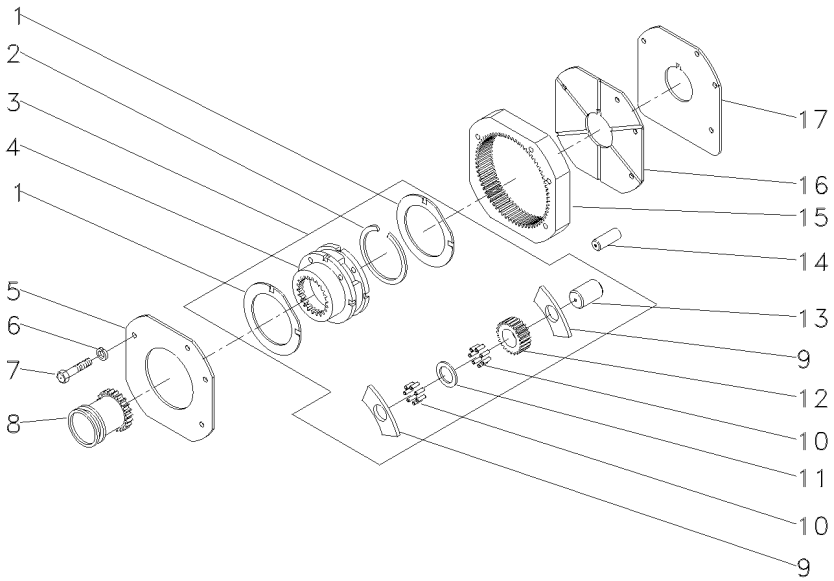

1	518414M1	3	**2**	ARRUELA	WASHER	ARANDELA
2	366317X1	3	**1**	ANEL TRAVA	CIRCLIP	CIRCULITO
3	022638N1		**1**	CJ. REDUTOR	KIT, CARRIER	JUEGO PORTADOR
4		➡ REF.3	**1**	PORTA ENGRENAGEM	CARRIER	PORTADOR
5	1867423M1		**1**	PLACA	PLATE	PLATO
6	353434X1		**3**	ARRUELA	WASHER	ARANDELA
7	362684X1		**4**	PARAFUSO	BOLT	PERNO
8	184770M2		**1**	LUVA	SLEEVE	MANCHA
9	516526M1	3	**6**	ARRUELA	WASHER	ARANDELA
10	834211M1	3	**144**	ROLETE	ROLLER	RODILLO
11	897020M1	3	**3**	ARRUELA	WASHER	ARANDELA
12	516509M1	3	**3**	ENGRENAGEM	GEAR	ENGRANAJE
13	518415M1	3	**3**	EIXO	SHAFT	ARBOL
14	180409M1		**2**	PINO	PIN	PASADOR
15	1865530M1		**1**	COROA	ANNULAR GEAR	ENGRANAJE ANULAR
16	1867425M1		**1**	PLACA	PLATE	PLATO
17	1867426M1		**1**	ARRUELA	WASHER	ARANDELA

Transmissão 12 Velocidades **Sincronizada**
12 Speed Transmission **Syncromesh**
Transmision 12 Velocidades **Sincronizada**

25-310

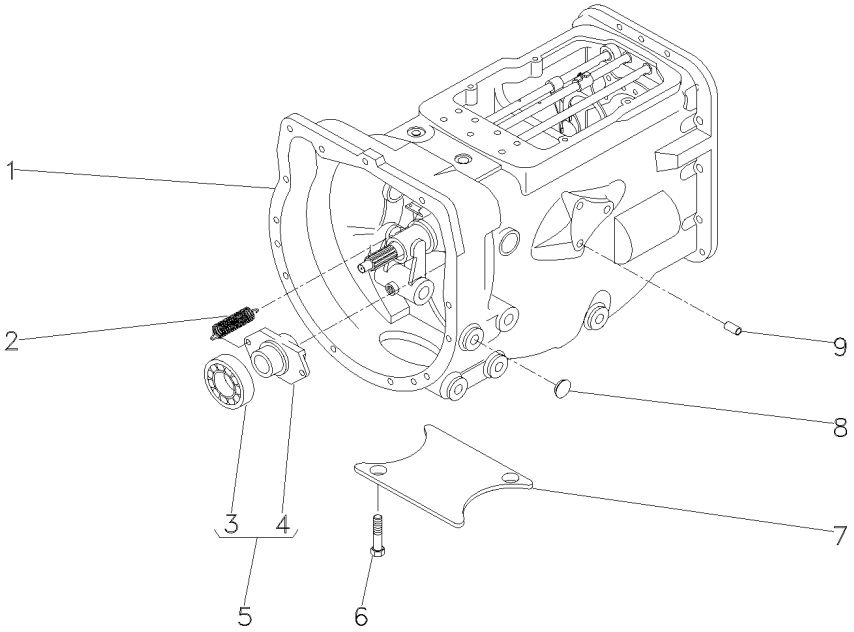

1	057197N1		**1**	CJ. TRANSMISSÃO	KIT,TRANSMISSION	JGO.TRANSMISION
2	193334M1		**2**	MOLA	SPRING	RESORTE
3	3585341M1	5 ⊣ 043746T1	**1**	ROLAMENTO	BEARING	COJINETE
4	886727M2	5	**1**	COLAR	COLLAR	COLLAR
5	040191N1		**1**	CJ. ROLAMENTO	BEARING ASSY	RODAMIENTO RAD
6	354441X1		**2**	PARAFUSO	BOLT	PERNO
7	021020P2		**1**	TAMPA	COVER	CUBIERTA
8	027014P1		**4**	BUJÃO	PLUG	TAPON
9	899297M1		**13**	BUJÃO	PLUG	TAPON

Transmissão 12 Velocidades-Sincronizada
12 Speed Transmission - Syncro
Transmision 12 Velocidades - Sincr

Carcaça
Housing
Caja

25-315

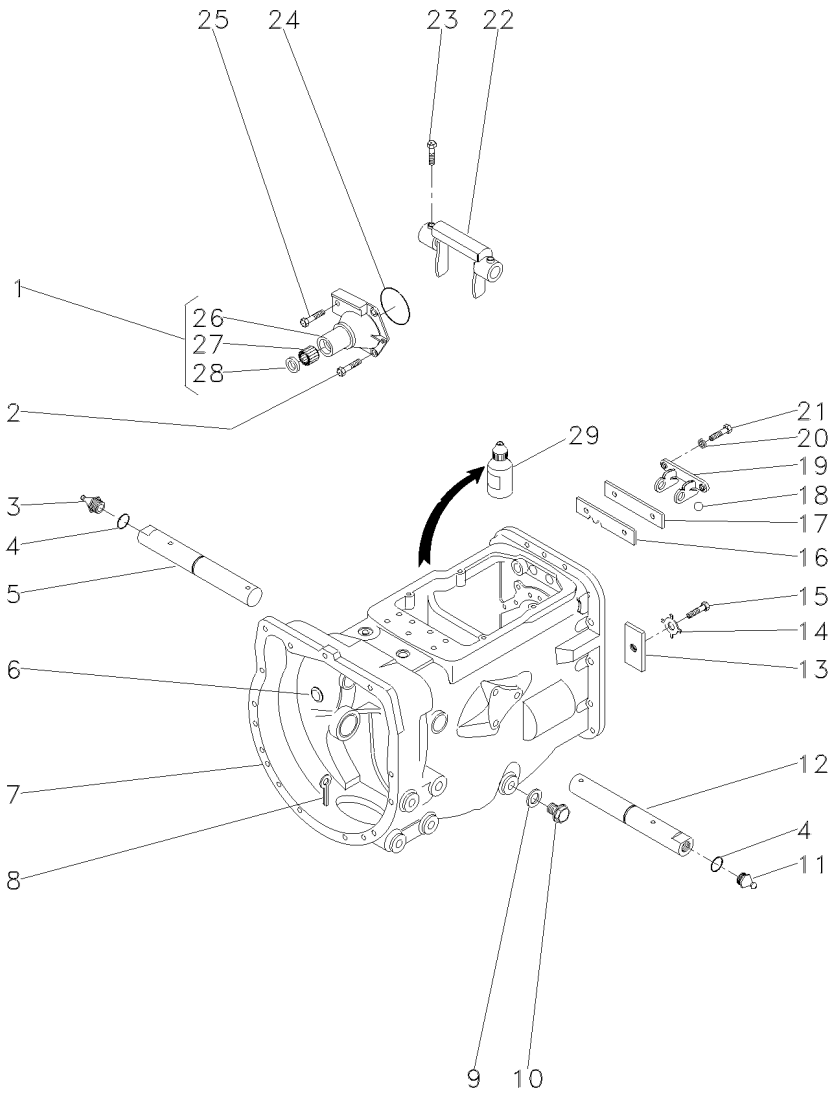

1	1860890M91		**1**	FLANGE	FLANGE	PLETINA
2	377477X1		**3**	PARAFUSO	BOLT	PERNO
3	29951X		**1**	GRAXEIRA	GREASER	ENGRASADOR
4	364784X1		**2**	ANEL "O"	O RING	JUNTA TORICA
5	3409165M1	▶	**1**	EIXO	SHAFT	ARBOL
6	2950X		**1**	TAMPÃO	PAD	ALMOHADILLA
7	488156M97	25-45 No	**1**	CJ. CARCAÇA	HOUSE ASSY	CONJ. CARTER
8	354076X1		**1**	CUPILHA	COTTER PIN	PASADOR DOUBLE
9	180474M1		**1**	ANEL	RING	ARO
10	050698T1		**1**	BUJÃO	PLUG	TAPON
11	13811X		**1**	GRAXEIRA	GREASER	ENGRASADOR
12	3409164M1	◀	**1**	EIXO	SHAFT	ARBOL
13	184789M1		**1**	BATENTE	STOP	PARO
14	828020M1		**1**	ARRUELA	WASHER	ARANDELA
15	353691X1		**1**	PARAFUSO	BOLT	PERNO
16	1860764M2		**1**	PLACA	PLATE	PLATO
17	1860765M1		**1**	ESPAÇADOR	SPACER	PIEZA DISTANCIA
18	391838X1	∅ 12MM	**1**	ESFERA	BALL	BOLA
19	1860761M1		**1**	SUPORTE	BRACKET	SOPORTE
20	353434X1		**2**	ARRUELA	WASHER	ARANDELA
21	362443X1		**2**	PARAFUSO	BOLT	PERNO
22	886719M1		**1**	GARFO	FORK	HORQUILLA
23	180002M1		**2**	PARAFUSO	BOLT	PERNO
24	886089M1		**1**	ANEL "O"	O RING	JUNTA TORICA
25	377480X1		**1**	PARAFUSO	BOLT	PERNO
26	1860876M1	1	**1**	FLANGE	FLANGE	PLETINA
27	886668M1	1	**1**	ROLAMENTO	BEARING	COJINETE
28	1860867M3	1	**1**	RETENTOR	SEAL	RETEN
29	0710129		**1**	JUNTA	GASKET	EMPAQUETADURA.

Transmissão 12 Velocidades-Sincronizada
12 Speed Transmission - Syncro
Transmision 12 Velocidades - Sincr

Eixos E Garfos
Shafts & Forks
Ejes Y Horquillas

25-320

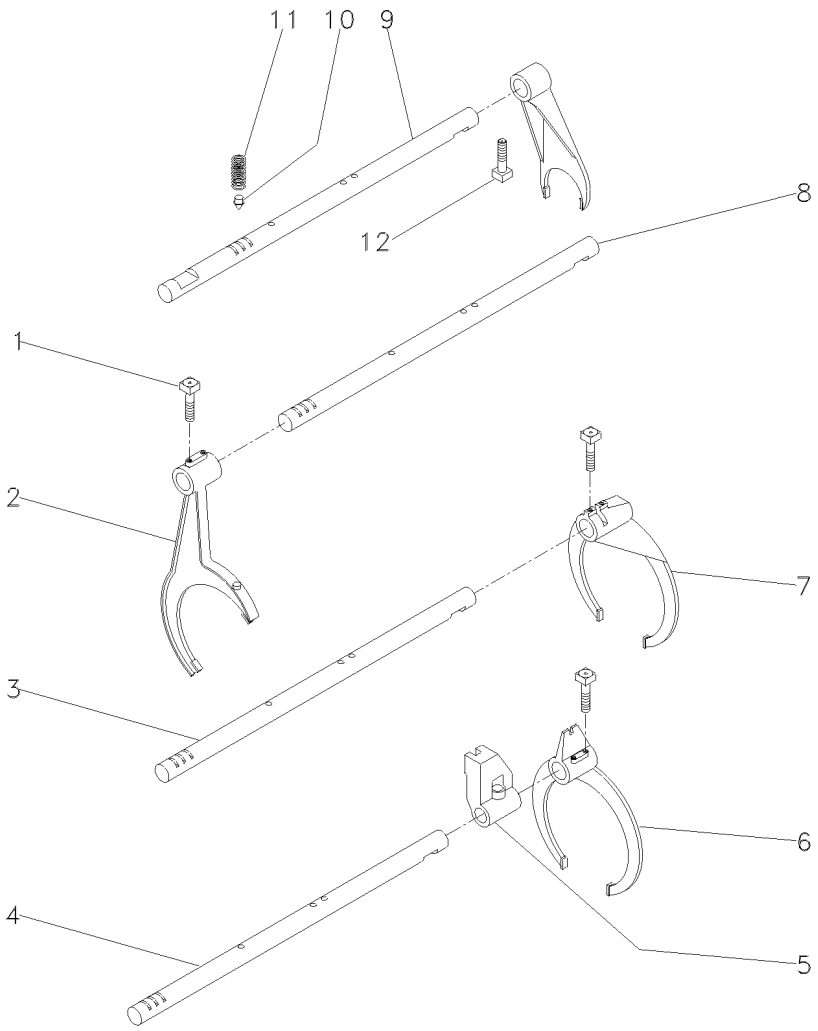

1	1675367M2		**4**	PARAFUSO	BOLT	PERNO
2	023424R1	[A]	**1**	GARFO	FORK	HORQUILLA
3	1693824M1	[B]	**1**	EIXO	SHAFT	ARBOL
4	1693823M1	[C]	**1**	EIXO	SHAFT	ARBOL
5	023417R1	[C]	**1**	SELETOR	SELECTOR	SELECTOR
6	023414R1	[C]	**1**	GARFO	FORK	HORQUILLA
7	039404P1	[B]	**1**	GARFO	FORK	HORQUILLA
8	043932R1	[A]	**1**	EIXO	SHAFT	ARBOL
9	023435R1		**1**	EIXO	SHAFT	ARBOL
10	180418M2		**4**	PINO	PIN	PASADOR
11	191221M1		**4**	MOLA	SPRING	RESORTE
12	180002M1		**5**	PARAFUSO	BOLT	PERNO

[A] ALTA / BAIXA
HIGH / LOW
ALTA / BAJA

[B] 1ª E MARCHA RÉ
1 AND REVERSE SPEED
1ª Y MARCHA ATRÁS

[C] 2ª E 3ª MARCHA
2 AND 3 SPEED
2ª Y 3ª VELOCIDAD

Transmissão 12 Velocidades-Sincronizada
12 Speed Transmission - Syncro
Transmision 12 Velocidades - Sincr

Árvore De Entrada
Input Shaft
Arbol De Entrada

25-325

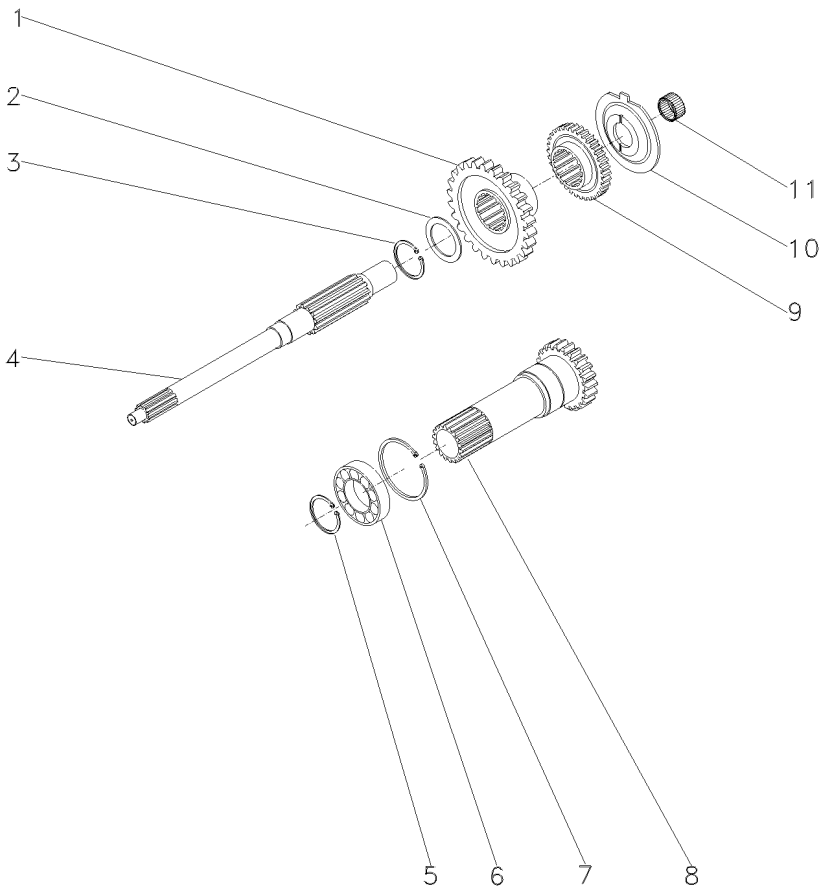

1	054184P1	[A] 26	**1**	ENGRENAGEM	GEAR	ENGRANAJE
2	1677742M1		**1**	ARRUELA	WASHER	ARANDELA
3	358969X1		**1**	ANEL TRAVA	CIRCLIP	CIRCULITO
4	039423P1		**1**	EIXO	SHAFT	ARBOL
5	762101M1		**1**	ANEL TRAVA	CIRCLIP	CIRCULITO
6	3761291M1		**1**	ROLAMENTO	BEARING	COJINETE
7	377631X1		**1**	ANEL TRAVA	CIRCLIP	CIRCULITO
8	1677747M92	[B] 25-280 No	**1**	CJ. EIXO	KIT, AXLE	JUEGO DE EJE
9	054183P1	[C] 26	**1**	ENGRENAGEM	GEAR	ENGRANAJE
10	1674668M3		**1**	ESPAÇADOR	SPACER	PIEZA DISTANCIA
11	2700273M1		**1**	ROLAMENTO AGULHA	BEARING NEEDLE	COJINETA AGUJAS

[A] ALTA
HIGH
ALTA

[B] TDP 540 RPM
PTO 540 RPM
TDF 540 RPM

[C] BAIXA
LOW
BAJA

Transmissão 12 Velocidades-Sincronizada
12 Speed Transmission - Syncro
Transmision 12 Velocidades - Sincr

Árvore Secundária
Secundary Shaft
Eje Secundaria

25-330

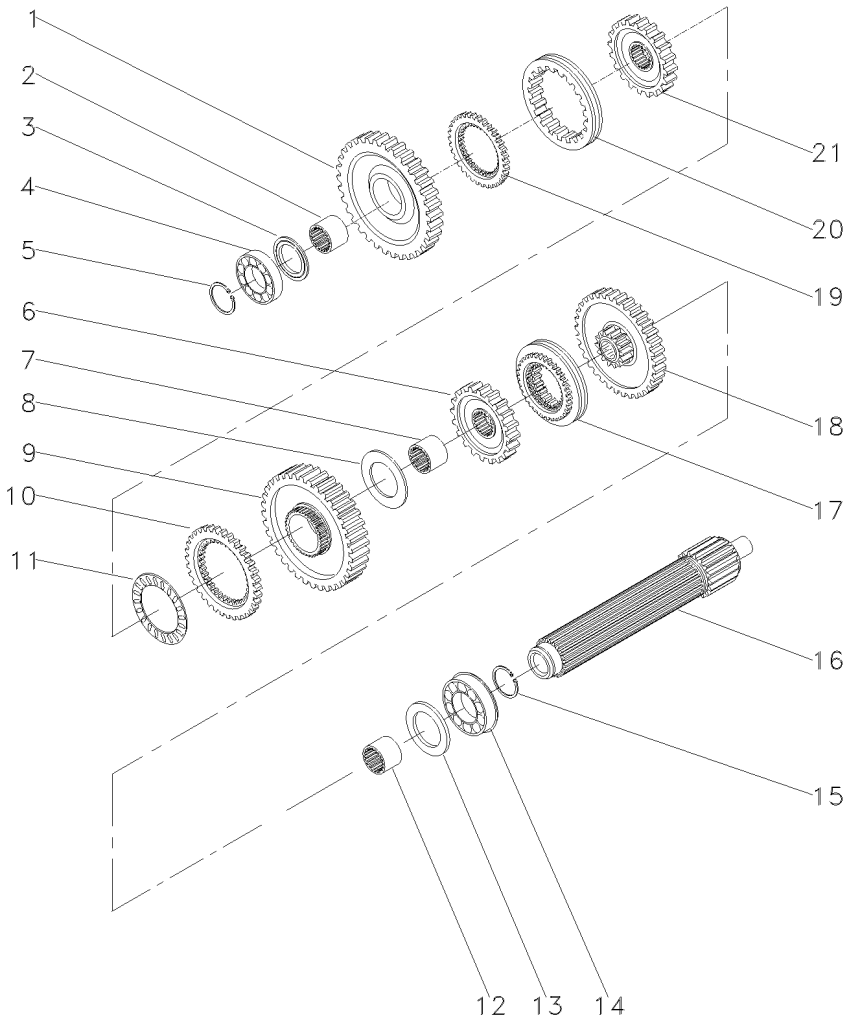

1	049163N1	[A] 56	**1** ENGRENAGEM	GEAR	ENGRANAJE
2	039397P1		**1** LUVA	SLEEVE	MANCHA
3	1671888M2		**1** ARRUELA	WASHER	ARANDELA
3	1671889M1		**1** ARRUELA	WASHER	ARANDELA
3	1671890M2		**1** ARRUELA	WASHER	ARANDELA
3	1671891M2		**1** ARRUELA	WASHER	ARANDELA
4	039544R1		**1** ROLAMENTO	BEARING	COJINETE
5	039545R1		**1** ANEL TRAVA	CIRCLIP	CIRCULITO
6	039424N1	[B] 45	**1** CJ. ENGRENAGEM	KIT, GEAR	ENGRANAJES JUEGO
7	039398P1		**1** LUVA	SLEEVE	MANCHA
8	023422R1		**1** ARRUELA	WASHER	ARANDELA
9	053355N1	[C]	**1** CJ. ENGRENAGEM	KIT, GEAR	ENGRANAJES JUEGO
10	1686459M1		**1** ANEL	RING	ARO
11	1663796M1		**1** ROLAMENTO	BEARING	COJINETE
12	039396P1		**1** LUVA	SLEEVE	MANCHA
13	1867259M1		**1** ARRUELA	WASHER	ARANDELA
14	3761291M1		**1** ROLAMENTO	BEARING	COJINETE
15	195363M1		**2** ANEL TRAVA	CIRCLIP	CIRCULITO
16	039543P1		**1** EIXO	SHAFT	ARBOL
17	039400N2	[D] 25-290 No	**1** CJ. SINCRONIZADO	SYNCHRO UNIT	SINCRONIZ ADORA
18	053352N1	[E] 40	**1** CJ. ENGRENAGEM	KIT, GEAR	ENGRANAJES JUEGO
19	1686458M1	[A]	**1** ANEL	RING	ARO
20	039425P1	[F]	**1** LUVA	SLEEVE	MANCHA
21	039402P1	[F]	**1** CUBO	HUB	CUBO

[A] 1ª MARCHA
1 SPEED
1ª MARCHA

[B] 3ª MARCHA
3 SPEED
3ª MARCHA

[C] MARCHA RÉ
REVERSE SPEED
MARCHA ATRÁS

[D] 2ª E 3ª MARCHA
2 AND 3 SPEED
2ª Y 3ª VELOCIDAD

[E] 2ª MARCHA
2 SPEED
2ª MARCHA

[F] 1ª E MARCHA RÉ
1 AND REVERSE SPEED
1ª Y MARCHA ATRÁS

Menu

Símbolos

Transmissão 12 Velocidades-Sincronizada
12 Speed Transmission - Syncro
Transmision 12 Velocidades - Sincr

Árvore Principal
Main Shaft
Eje Principale

25-335

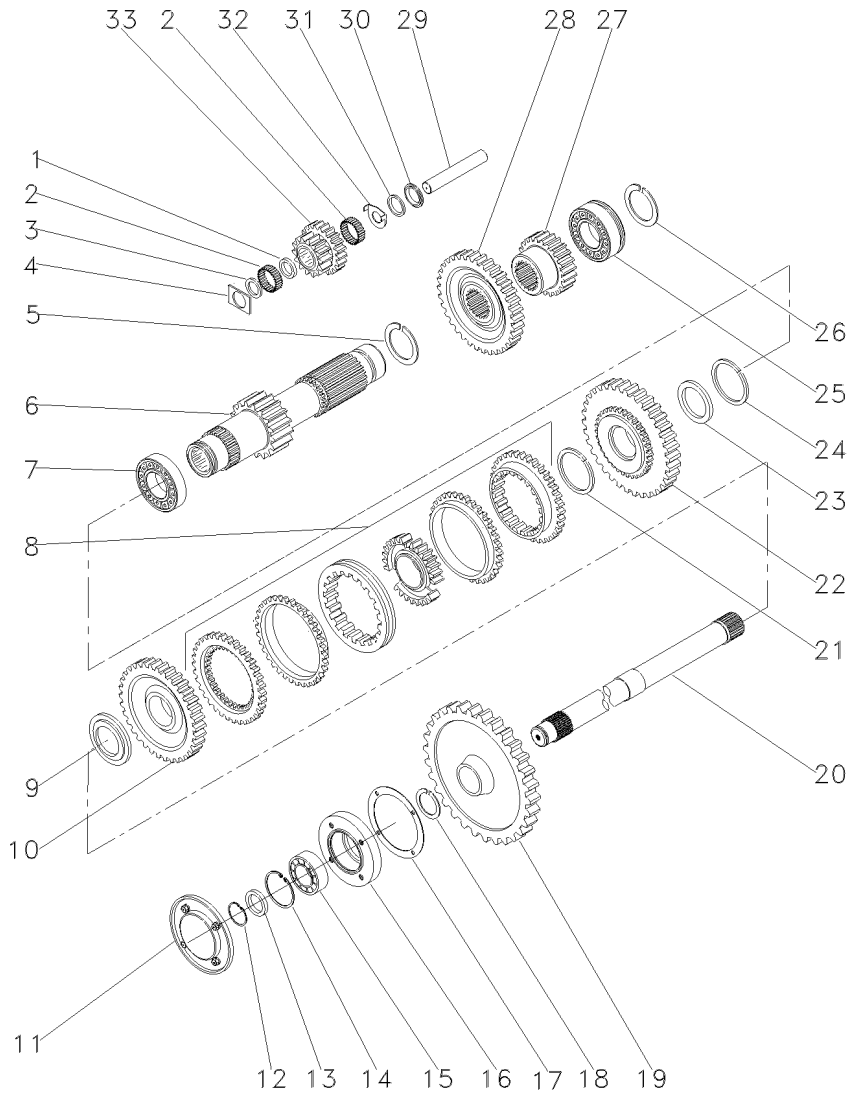

1	1688131M1		**1**	ESPAÇADOR	SPACER	PIEZA DISTANCIA
2	183039M1		**56**	ROLETE	ROLLER	RODILLO
3	183037M1		**1**	ARRUELA	WASHER	ARANDELA
4	1688132M1		**2**	ARRUELA	WASHER	ARANDELA
5	195500M1		**1**	ANEL TRAVA	CIRCLIP	CIRCULITO
6	049165N1	19	**1**	EIXO	SHAFT	ARBOL
7	3003372X1		**1**	ROLAMENTO	BEARING	COJINETE
8	039410N2	[A]	**1**	CJ. SINCRONIZADO	SYNCHRO UNIT	SINCRONIZ ADORA
		25-300 No				
9	039413P1		**1**	ARRUELA	WASHER	ARANDELA
10	054182N1	[B]	**1**	ENGRENAGEM	GEAR	ENGRANAJE
		42				
11	1683386M91	25-80 No	**1**	TAMPA	COVER	CUBIERTA
12	355988X1		**1**	ANEL TRAVA	CIRCLIP	CIRCULITO
13	881122M2		**1**	ANEL	RING	ARO
14	899385M1		**1**	ANEL	RING	ARO
15	899377M2		**1**	ROLAMENTO	BEARING	COJINETE
16	899331M1		**1**	FLANGE	FLANGE	PLETINA
17	180432M1		**1**	JUNTA	GASKET	EMPAQUETADURA.
18	358913X1		**1**	ANEL TRAVA	CIRCLIP	CIRCULITO
19	3408820M1	[C]	**1**	ENGRENAGEM	GEAR	ENGRANAJE
		53				
20	1869279M1		**1**	EIXO	SHAFT	ARBOL
21	1440873X1		**1**	ANEL TRAVA	CIRCLIP	CIRCULITO
22	054180N1	[D]	**1**	ENGRENAGEM	GEAR	ENGRANAJE
		34				
23	039408P1		**1**	ARRUELA	WASHER	ARANDELA
23	039409P1		**1**	ARRUELA	WASHER	ARANDELA
24	831581M1		**1**	ANEL TRAVA	CIRCLIP	CIRCULITO
25	3761291M1		**1**	ROLAMENTO	BEARING	COJINETE
26	195363M1		**1**	ANEL TRAVA	CIRCLIP	CIRCULITO
27	053314P1	[E]	**1**	ENGRENAGEM	GEAR	ENGRANAJE
		20				
28	053312P1	[F]	**1**	ENGRENAGEM	GEAR	ENGRANAJE
		42				
29	180445M1		**1**	EIXO	SHAFT	ARBOL
30	1688130M1		**1**	COLAR	COLLAR	COLLAR
31	1688129M1		**1**	MOLA	SPRING	RESORTE
32	1688128M1		**1**	ARRUELA	WASHER	ARANDELA
33	053310P1	[G]	**1**	ENGRENAGEM	GEAR	ENGRANAJE

[A] ALTA / BAIXA
HIGH / LOW
ALTA / BAJA

[B] BAIXA
LOW
BAJA

Transmissão 12 Velocidades-Sincronizada
12 Speed Transmission - Syncro
Transmision 12 Velocidades - Sincr

Árvore Principal
Main Shaft
Eje Principale

25-335

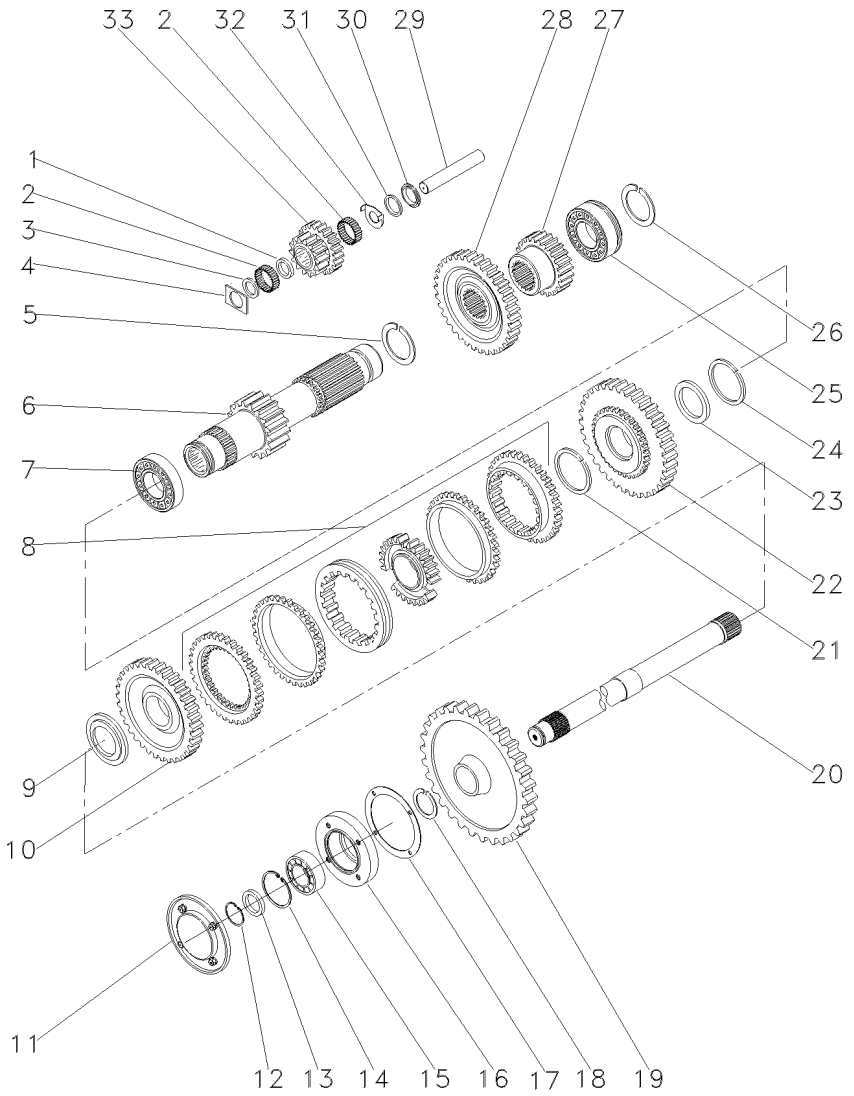

[C] TDP
PTO
TDF

[D] ALTA
HIGH
ALTA

[E] 2ª MARCHA
2 SPEED
2ª MARCHA

[F] 3ª MARCHA
3 SPEED
3ª MARCHA

[G] MARCHA RÉ
REVERSE SPEED
MARCHA ATRÁS

Transmissão 12 Velocidades-Sincronizada
12 Speed Transmission - Syncro
Transmision 12 Velocidades - Sincr

Redutor Epicicloidal
Epicyclic Unit
Unidad Epicicloidal

25-340

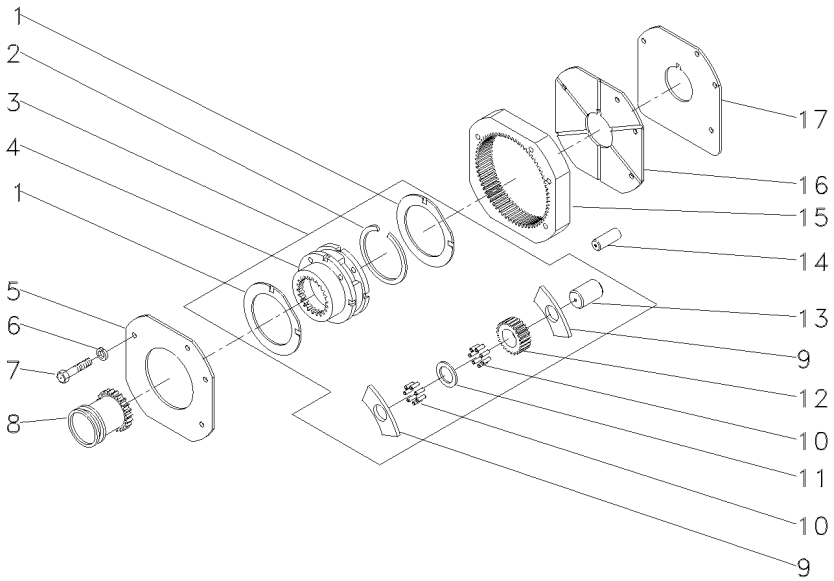

1	518414M1	3	**2**	ARRUELA	WASHER	ARANDELA
2	366317X1	3	**1**	ANEL TRAVA	CIRCLIP	CIRCULITO
3	518938M92		**1**	CJ. REDUTOR	KIT, CARRIER	JUEGO PORTADOR
4		➡ REF.3	**1**	PORTA ENGRENAGEM	CARRIER	PORTADOR
5	1867423M1		**1**	PLACA	PLATE	PLATO
6	353434X1		**3**	ARRUELA	WASHER	ARANDELA
7	362684X1		**4**	PARAFUSO	BOLT	PERNO
8	184770M2		**1**	LUVA	SLEEVE	MANCHA
9	516526M1	3	**6**	ARRUELA	WASHER	ARANDELA
10	834211M1	3	**144**	ROLETE	ROLLER	RODILLO
11	897020M1	3	**3**	ARRUELA	WASHER	ARANDELA
12	516509M1	3	**3**	ENGRENAGEM	GEAR	ENGRANAJE
13	518415M1	3	**3**	EIXO	SHAFT	ARBOL
14	180409M1		**2**	PINO	PIN	PASADOR
15	1865530M1		**1**	COROA	ANNULAR GEAR	ENGRANAJE ANULAR
16	1867425M1		**1**	PLACA	PLATE	PLATO
17	1867426M1		**1**	ARRUELA	WASHER	ARANDELA

Transmissão 12 Velocidades **Sincronizada**
12 Speed Transmission **Syncromesh**
Transmision 12 Velocidades **Sincronizada**

25-345

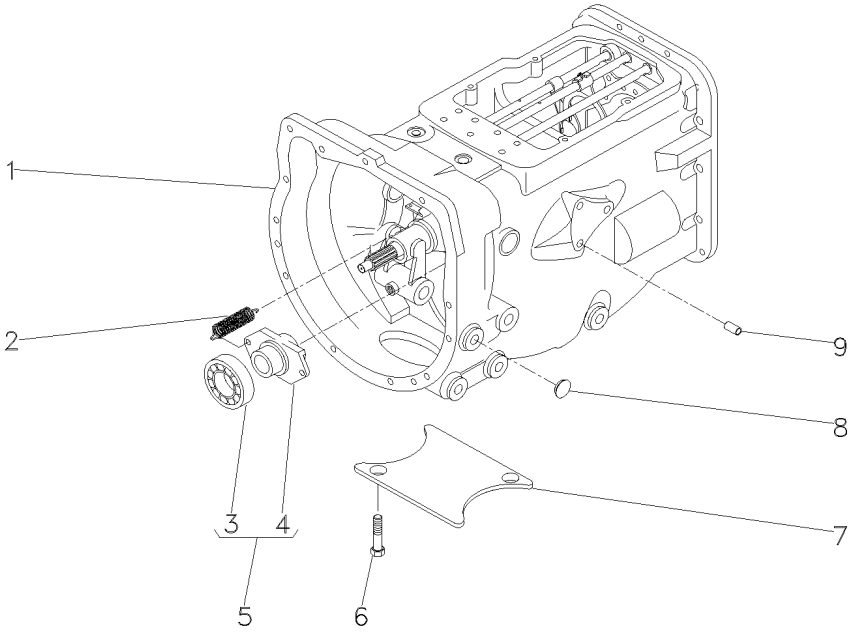

1	057198N1		**1**	CJ. TRANSMISSÃO	KIT,TRANSMISSION	JGO.TRANSMISION
2	193334M1		**2**	MOLA	SPRING	RESORTE
3	3585341M1	5 ⊣ 043746T1	**1**	ROLAMENTO	BEARING	COJINETE
4	886727M2	5	**1**	COLAR	COLLAR	COLLAR
5	040191N1		**1**	CJ. ROLAMENTO	BEARING ASSY	RODAMIENTO RAD
6	354441X1		**2**	PARAFUSO	BOLT	PERNO
7	021020P2		**1**	TAMPA	COVER	CUBIERTA
8	027014P1		**4**	BUJÃO	PLUG	TAPON
9	899297M1		**13**	BUJÃO	PLUG	TAPON

Transmissão 12 Velocidades-Sincronizada — **Carcaça**
12 Speed Transmission - Syncro — **Housing**
Transmision 12 Velocidades - Sincr — **Caja**

25-350

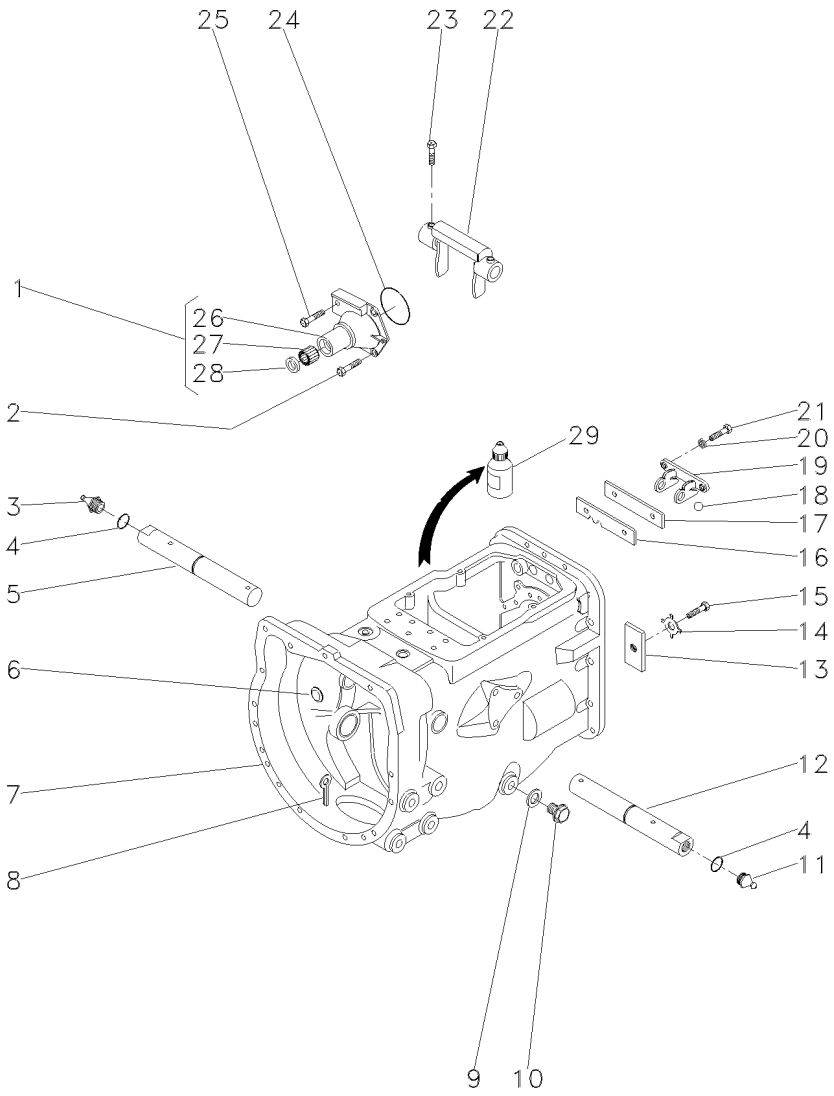

1	1860890M91		**1**	FLANGE	FLANGE	PLETINA
2	377477X1		**3**	PARAFUSO	BOLT	PERNO
3	29951X		**1**	GRAXEIRA	GREASER	ENGRASADOR
4	364784X1		**2**	ANEL "O"	O RING	JUNTA TORICA
5	3409165M1	▶	**1**	EIXO	SHAFT	ARBOL
6	2950X		**1**	TAMPÃO	PAD	ALMOHADILLA
7	488156M97	👁 25-45 No	**1**	CJ. CARCAÇA	HOUSE ASSY	CONJ. CARTER
8	354076X1		**1**	CUPILHA	COTTER PIN	PASADOR DOUBLE
9	180474M1		**1**	ANEL	RING	ARO
10	050698T1		**1**	BUJÃO	PLUG	TAPON
11	13811X		**1**	GRAXEIRA	GREASER	ENGRASADOR
12	3409164M1	◀	**1**	EIXO	SHAFT	ARBOL
13	184789M1		**1**	BATENTE	STOP	PARO
14	828020M1		**1**	ARRUELA	WASHER	ARANDELA
15	353691X1		**1**	PARAFUSO	BOLT	PERNO
16	1860764M2		**1**	PLACA	PLATE	PLATO
17	1860765M1		**1**	ESPAÇADOR	SPACER	PIEZA DISTANCIA
18	391838X1	∅ 12MM	**1**	ESFERA	BALL	BOLA
19	1860761M1		**1**	SUPORTE	BRACKET	SOPORTE
20	353434X1		**2**	ARRUELA	WASHER	ARANDELA
21	362443X1		**2**	PARAFUSO	BOLT	PERNO
22	886719M1		**1**	GARFO	FORK	HORQUILLA
23	180002M1		**2**	PARAFUSO	BOLT	PERNO
24	886089M1		**1**	ANEL "O"	O RING	JUNTA TORICA
25	377480X1		**1**	PARAFUSO	BOLT	PERNO
26	1860876M1	1	**1**	FLANGE	FLANGE	PLETINA
27	886668M1	1	**1**	ROLAMENTO	BEARING	COJINETE
28	1860867M3	1	**1**	RETENTOR	SEAL	RETEN
29	0710129		**1**	JUNTA	GASKET	EMPAQUETADURA.

Transmissão 12 Velocidades-Sincronizada
12 Speed Transmission - Syncro
Transmision 12 Velocidades - Sincr

Eixos E Garfos
Shafts & Forks
Ejes Y Horquillas

25-355

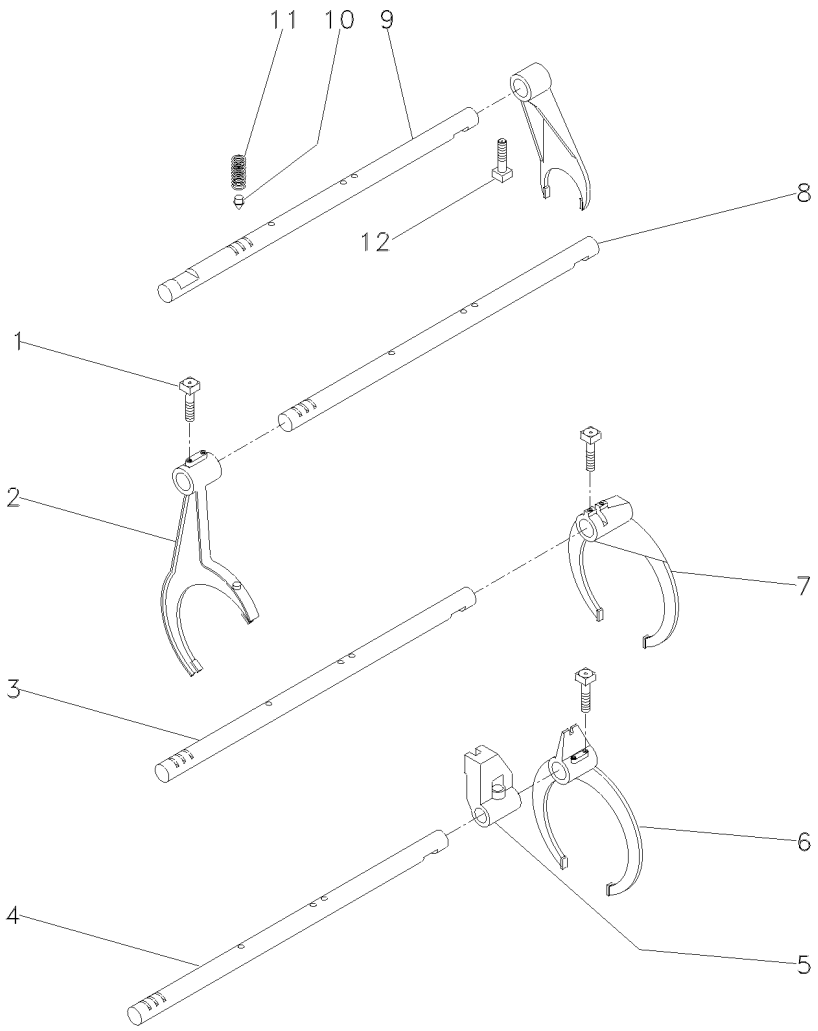

1	1675367M2		**4**	PARAFUSO	BOLT	PERNO
2	023424R1	[A]	**1**	GARFO	FORK	HORQUILLA
3	1693824M1	[B]	**1**	EIXO	SHAFT	ARBOL
4	1693823M1	[C]	**1**	EIXO	SHAFT	ARBOL
5	023417R1	[C]	**1**	SELETOR	SELECTOR	SELECTOR
6	023414R1	[C]	**1**	GARFO	FORK	HORQUILLA
7	039404P1	[B]	**1**	GARFO	FORK	HORQUILLA
8	043932R1	[A]	**1**	EIXO	SHAFT	ARBOL
9	023435R1		**1**	EIXO	SHAFT	ARBOL
10	180418M2		**4**	PINO	PIN	PASADOR
11	191221M1		**4**	MOLA	SPRING	RESORTE
12	180002M1		**5**	PARAFUSO	BOLT	PERNO

[A] ALTA / BAIXA
HIGH / LOW
ALTA / BAJA

[B] 1ª E MARCHA RÉ
1 AND REVERSE SPEED
1ª Y MARCHA ATRÁS

[C] 2ª E 3ª MARCHA
2 AND 3 SPEED
2ª Y 3ª VELOCIDAD

Transmissão 12 Velocidades-Sincronizada
12 Speed Transmission - Syncro
Transmision 12 Velocidades - Sincr

Árvore De Entrada
Input Shaft
Arbol De Entrada

25-360

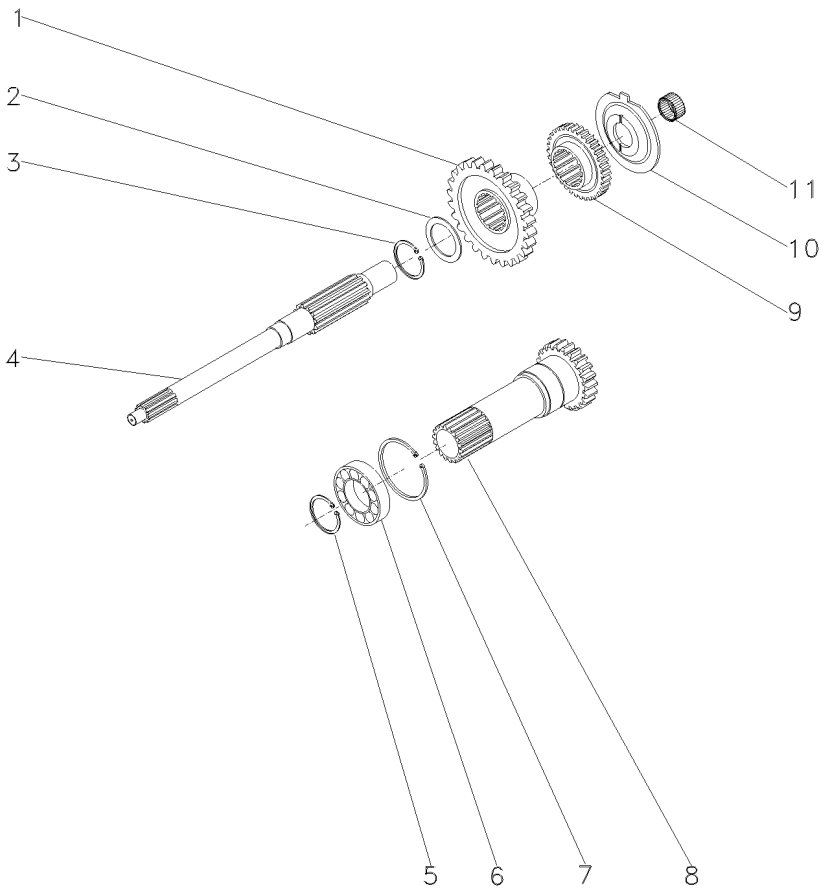

1	054184P1	[A]	**1**	ENGRENAGEM	GEAR	ENGRANAJE
		26				
2	1677742M1		**1**	ARRUELA	WASHER	ARANDELA
3	358969X1		**1**	ANEL TRAVA	CIRCLIP	CIRCULITO
4	039423P1		**1**	EIXO	SHAFT	ARBOL
5	762101M1		**1**	ANEL TRAVA	CIRCLIP	CIRCULITO
6	3761292M1		**1**	ROLAMENTO	BEARING	COJINETE
7	377631X1		**1**	ANEL TRAVA	CIRCLIP	CIRCULITO
8	1677747M92	[B]	**1**	CJ. EIXO	KIT, AXLE	JUEGO DE EJE
		25-280 No				
9	054183P1	[C]	**1**	ENGRENAGEM	GEAR	ENGRANAJE
		26				
10	1674668M3		**1**	ESPAÇADOR	SPACER	PIEZA DISTANCIA
11	2700273M1		**1**	ROLAMENTO AGULHA	BEARING NEEDLE	COJINETA AGUJAS

[A] ALTA
HIGH
ALTA

[B] TDP 540 RPM
PTO 540 RPM
TDF 540 RPM

[C] BAIXA
LOW
BAJA

Transmissão 12 Velocidades-Sincronizada
12 Speed Transmission - Syncro
Transmision 12 Velocidades - Sincr

Árvore Secundária
Secundary Shaft
Eje Secundaria

25-365

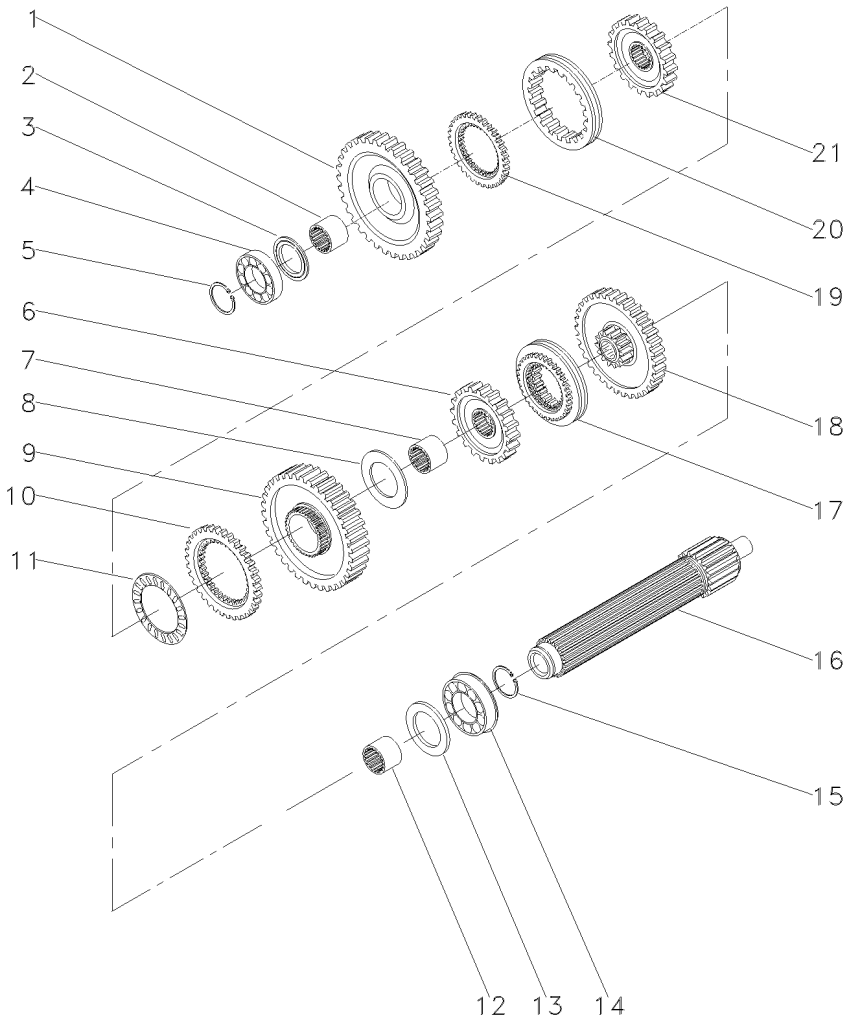

1	049163N1	[A]		1	ENGRENAGEM	GEAR	ENGRANAJE
		56					
2	039397P1			1	LUVA	SLEEVE	MANCHA
3	1671888M2			1	ARRUELA	WASHER	ARANDELA
3	1671889M1			1	ARRUELA	WASHER	ARANDELA
3	1671890M2			1	ARRUELA	WASHER	ARANDELA
3	1671891M2			1	ARRUELA	WASHER	ARANDELA
4	039544R1			1	ROLAMENTO	BEARING	COJINETE
5	039545R1			1	ANEL TRAVA	CIRCLIP	CIRCULITO
6	039424N1	[B]		1	CJ. ENGRENAGEM	KIT, GEAR	ENGRANAJES JUEGO
		45					
7	039398P1			1	LUVA	SLEEVE	MANCHA
8	023422R1			1	ARRUELA	WASHER	ARANDELA
9	053355N1	[C]		1	CJ. ENGRENAGEM	KIT, GEAR	ENGRANAJES JUEGO
10	1686459M1			1	ANEL	RING	ARO
11	1663796M1			1	ROLAMENTO	BEARING	COJINETE
12	039396P1			1	LUVA	SLEEVE	MANCHA
13	1867259M1			1	ARRUELA	WASHER	ARANDELA
14	3761291M1			1	ROLAMENTO	BEARING	COJINETE
15	195363M1			1	ANEL TRAVA	CIRCLIP	CIRCULITO
16	039543P1			1	EIXO	SHAFT	ARBOL
17	039400N2	[D]		1	CJ. SINCRONIZADO	SYNCHRO UNIT	SINCRONIZ ADORA
		25-290 No					
18	053352N1	[E]		1	CJ. ENGRENAGEM	KIT, GEAR	ENGRANAJES JUEGO
		40					
19	1686458M1			1	ANEL	RING	ARO
20	039425P1			1	LUVA	SLEEVE	MANCHA
21	039402P1			1	CUBO	HUB	CUBO

[A] 1ª MARCHA
1 SPEED
1ª MARCHA

[B] 3ª MARCHA
3 SPEED
3ª MARCHA

[C] MARCHA RÉ
REVERSE SPEED
MARCHA ATRÁS

[D] 2ª E 3ª MARCHA
2 AND 3 SPEED
2ª Y 3ª VELOCIDAD

[E] 2ª MARCHA
2 SPEED
2ª MARCHA

Menu

Símbolos

Transmissão 12 Velocidades-Sincronizada
12 Speed Transmission - Syncro
Transmision 12 Velocidades - Sincr

Árvore Principal
Main Shaft
Eje Principale

25-370

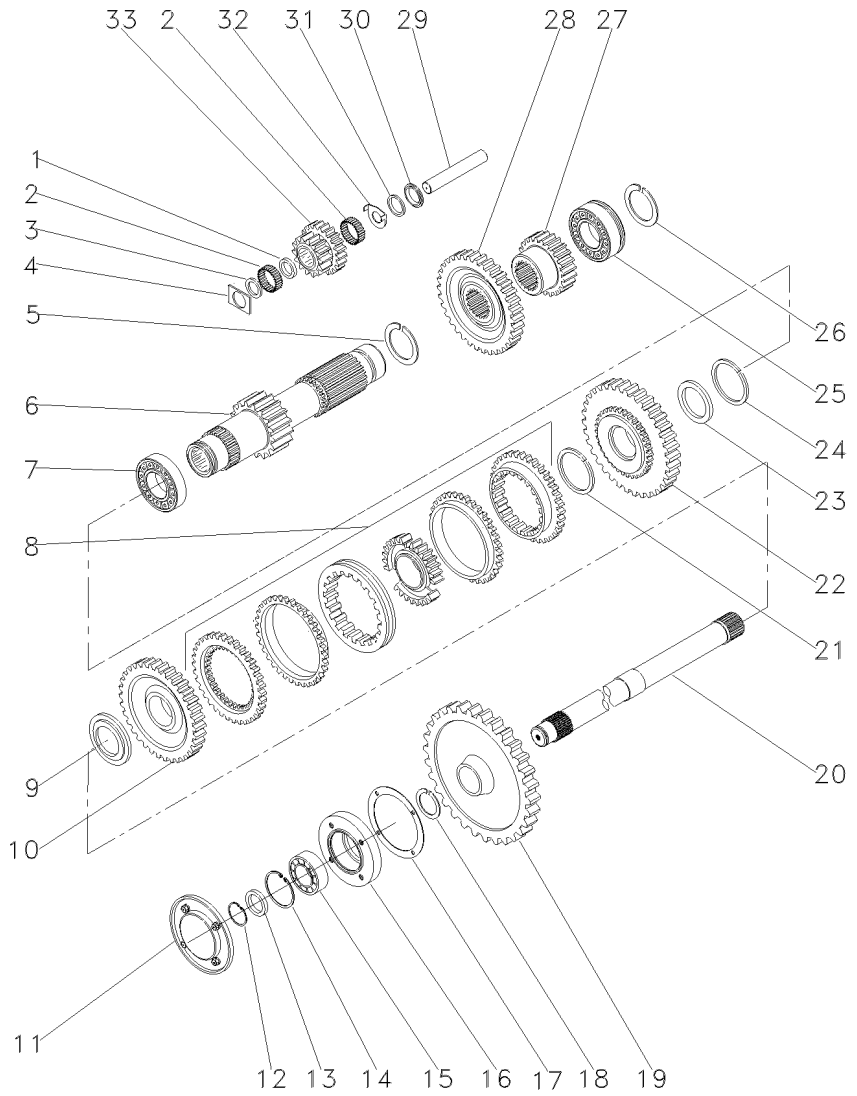

1	1688131M1		**1**	ESPAÇADOR	SPACER	PIEZA DISTANCIA
2	183039M1		**56**	ROLETE	ROLLER	RODILLO
3	183037M1		**1**	ARRUELA	WASHER	ARANDELA
4	1688132M1		**2**	ARRUELA	WASHER	ARANDELA
5	195500M1		**1**	ANEL TRAVA	CIRCLIP	CIRCULITO
6	049165N1	19	**1**	EIXO	SHAFT	ARBOL
7	3003372X1		**1**	ROLAMENTO	BEARING	COJINETE
8	039410N2	[A]	**1**	CJ. SINCRONIZADO	SYNCHRO UNIT	SINCRONIZ ADORA
		25-300 No				
9	039413P1		**1**	ARRUELA	WASHER	ARANDELA
10	054182N1	[B]	**1**	ENGRENAGEM	GEAR	ENGRANAJE
		42				
11	1683386M91	25-80 No	**1**	TAMPA	COVER	CUBIERTA
12	355988X1		**1**	ANEL TRAVA	CIRCLIP	CIRCULITO
13	881122M2		**1**	ANEL	RING	ARO
14	899385M1		**1**	ANEL	RING	ARO
15	899377M2		**1**	ROLAMENTO	BEARING	COJINETE
16	899331M1		**1**	FLANGE	FLANGE	PLETINA
17	180432M1		**1**	JUNTA	GASKET	EMPAQUETADURA.
18	358913X1		**1**	ANEL TRAVA	CIRCLIP	CIRCULITO
19	1869708M1	[C]	**1**	ENGRENAGEM	GEAR	ENGRANAJE
		38				
20	1868533M2		**1**	EIXO	SHAFT	ARBOL
21	1440873X1		**1**	ANEL TRAVA	CIRCLIP	CIRCULITO
22	054180N1	[D]	**1**	ENGRENAGEM	GEAR	ENGRANAJE
		34				
23	039408P1		**1**	ARRUELA	WASHER	ARANDELA
23	039409P1		**1**	ARRUELA	WASHER	ARANDELA
24	831581M1		**1**	ANEL TRAVA	CIRCLIP	CIRCULITO
25	3761291M1		**1**	ROLAMENTO	BEARING	COJINETE
26	195363M1		**1**	ANEL TRAVA	CIRCLIP	CIRCULITO
27	053314P1	[E]	**1**	ENGRENAGEM	GEAR	ENGRANAJE
		20				
28	053312P1	[F]	**1**	ENGRENAGEM	GEAR	ENGRANAJE
		42				
29	180445M1		**1**	EIXO	SHAFT	ARBOL
30	1688130M1		**1**	COLAR	COLLAR	COLLAR
31	1688129M1		**1**	MOLA	SPRING	RESORTE
32	1688128M1		**1**	ARRUELA	WASHER	ARANDELA
33	053310P1	[G]	**1**	ENGRENAGEM	GEAR	ENGRANAJE

[A] ALTA / BAIXA
HIGH / LOW
ALTA / BAJA

[B] BAIXA
LOW
BAJA

Transmissão 12 Velocidades-Sincronizada
12 Speed Transmission - Syncro
Transmision 12 Velocidades - Sincr

Árvore Principal
Main Shaft
Eje Principale

25-370

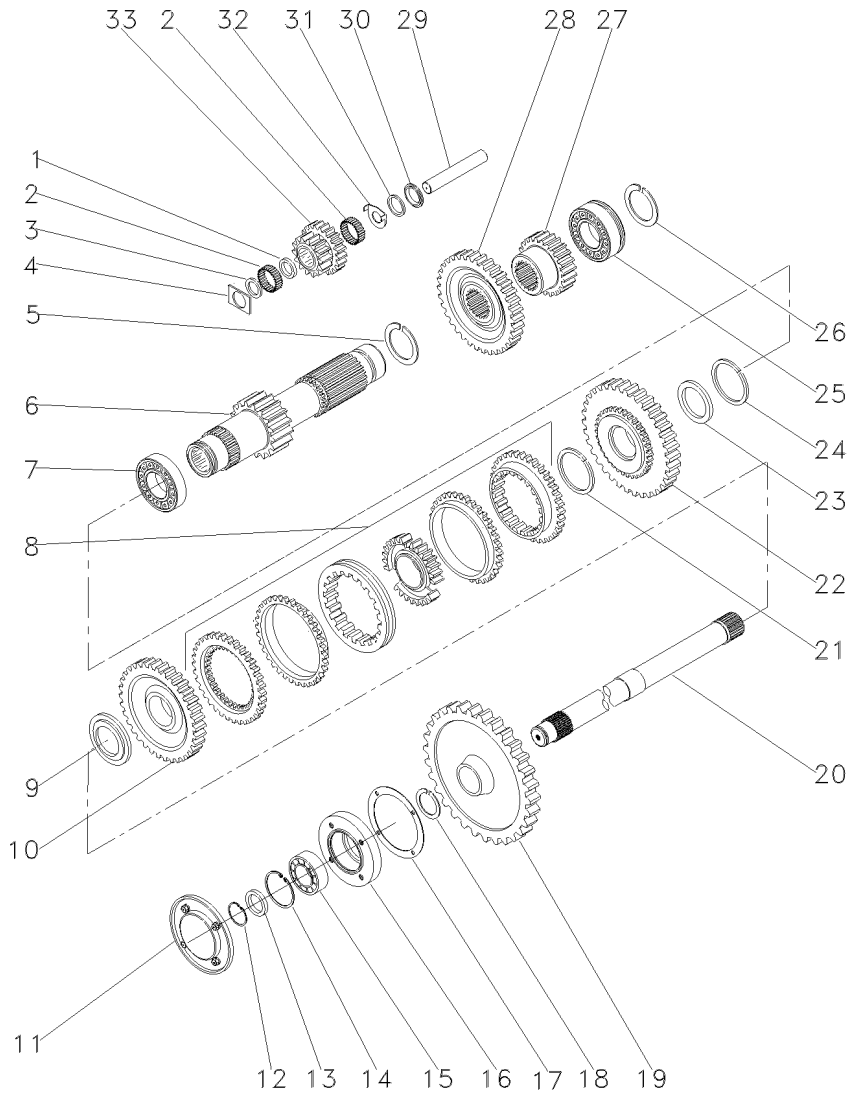

[C] TDP
PTO
TDF

[D] ALTA
HIGH
ALTA

[E] 2ª MARCHA
2 SPEED
2ª MARCHA

[F] 3ª MARCHA
3 SPEED
3ª MARCHA

[G] MARCHA RÉ
REVERSE SPEED
MARCHA ATRÁS

Transmissão 12 Velocidades-Sincronizada
12 Speed Transmission - Syncro
Transmision 12 Velocidades - Sincr

Redutor Epicicloidal
Epicyclic Unit
Unidad Epicicloidal

25-375

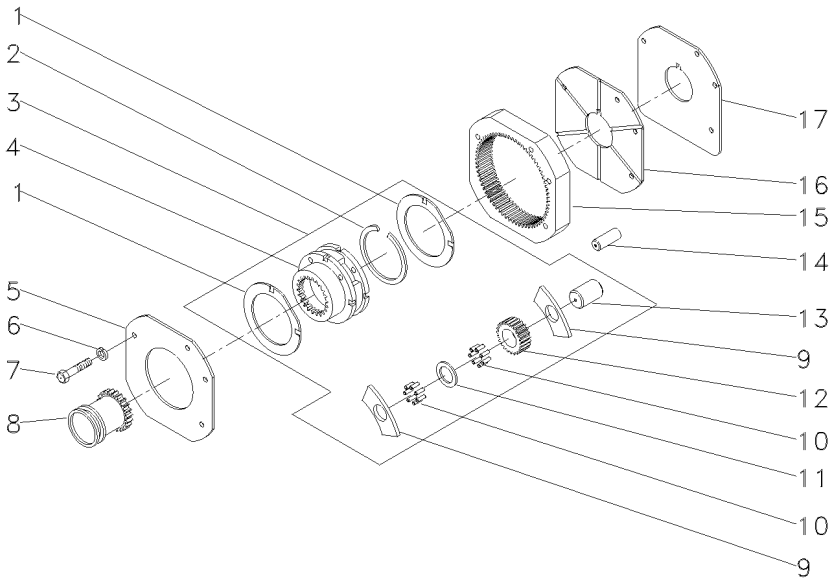

1	518414M1	3	**2**	ARRUELA	WASHER	ARANDELA
2	366317X1	3	**1**	ANEL TRAVA	CIRCLIP	CIRCULITO
3	518938M92		**1**	CJ. REDUTOR	KIT, CARRIER	JUEGO PORTADOR
4		➡ REF.3	**1**	PORTA ENGRENAGEM	CARRIER	PORTADOR
5	1867423M1		**1**	PLACA	PLATE	PLATO
6	353434X1		**3**	ARRUELA	WASHER	ARANDELA
7	362684X1		**4**	PARAFUSO	BOLT	PERNO
8	184770M2		**1**	LUVA	SLEEVE	MANCHA
9	516526M1	3	**6**	ARRUELA	WASHER	ARANDELA
10	834211M1	3	**144**	ROLETE	ROLLER	RODILLO
11	897020M1	3	**3**	ARRUELA	WASHER	ARANDELA
12	516509M1	3	**3**	ENGRENAGEM	GEAR	ENGRANAJE
13	518415M1	3	**3**	EIXO	SHAFT	ARBOL
14	180409M1		**2**	PINO	PIN	PASADOR
15	1865530M1		**1**	COROA	ANNULAR GEAR	ENGRANAJE ANULAR
16	1867425M1		**1**	PLACA	PLATE	PLATO
17	1867426M1		**1**	ARRUELA	WASHER	ARANDELA

Transmissão 12 Velocidades — **Sincronizada**
12 Speed Transmission — **Syncromesh**
Transmision 12 Velocidades — **Sincronizada**

25-380

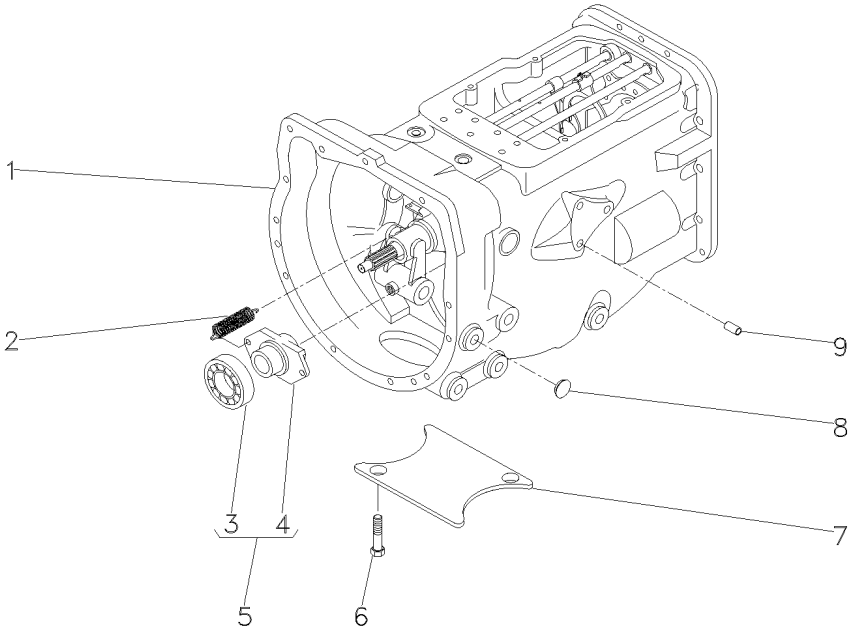

1	057199N1		**1**	CJ. TRANSMISSÃO	KIT,TRANSMISSION	JGO.TRANSMISION
2	193334M1		**2**	MOLA	SPRING	RESORTE
3	3585341M1	5 ⊣ 043746T1	**1**	ROLAMENTO	BEARING	COJINETE
4	886727M2	5	**1**	COLAR	COLLAR	COLLAR
5	040191N1		**1**	CJ. ROLAMENTO	BEARING ASSY	RODAMIENTO RAD
6	354441X1		**2**	PARAFUSO	BOLT	PERNO
7	021020P2		**1**	TAMPA	COVER	CUBIERTA
8	027014P1		**4**	BUJÃO	PLUG	TAPON
9	899297M1		**13**	BUJÃO	PLUG	TAPON

Transmissão 12 Velocidades-Sincronizada — **Carcaça**
12 Speed Transmission - Syncro — **Housing**
Transmision 12 Velocidades - Sincr — **Caja**

25-385

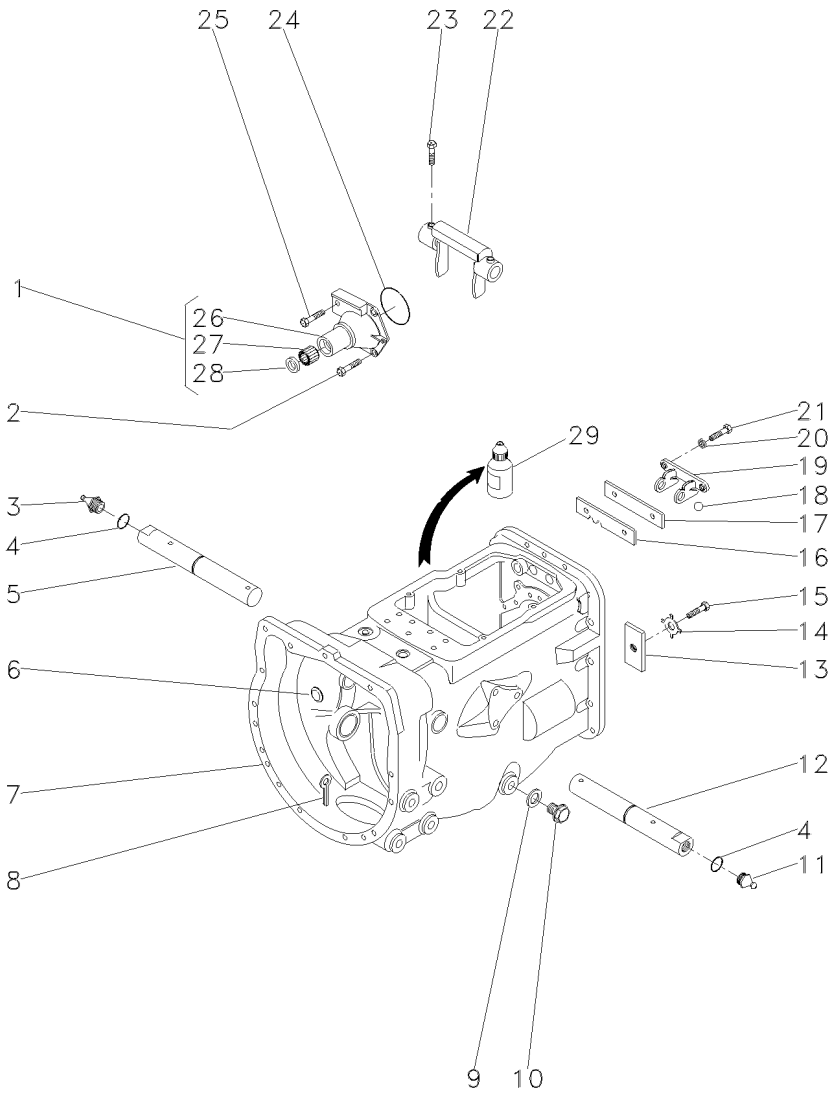

1	1860890M91		**1**	FLANGE	FLANGE	PLETINA
2	377477X1		**3**	PARAFUSO	BOLT	PERNO
3	29951X		**1**	GRAXEIRA	GREASER	ENGRASADOR
4	364784X1		**2**	ANEL "O"	O RING	JUNTA TORICA
5	3409165M1	▶	**1**	EIXO	SHAFT	ARBOL
6	2950X		**1**	TAMPÃO	PAD	ALMOHADILLA
7	488156M97	25-45 No	**1**	CJ. CARCAÇA	HOUSE ASSY	CONJ. CARTER
8	354076X1		**1**	CUPILHA	COTTER PIN	PASADOR DOUBLE
9	180474M1		**1**	ANEL	RING	ARO
10	050698T1		**1**	BUJÃO	PLUG	TAPON
11	13811X		**1**	GRAXEIRA	GREASER	ENGRASADOR
12	3409164M1	◀	**1**	EIXO	SHAFT	ARBOL
13	184789M1		**1**	BATENTE	STOP	PARO
14	828020M1		**1**	ARRUELA	WASHER	ARANDELA
15	353691X1		**1**	PARAFUSO	BOLT	PERNO
16	1860764M2		**1**	PLACA	PLATE	PLATO
17	1860765M1		**1**	ESPAÇADOR	SPACER	PIEZA DISTANCIA
18	391838X1	∅ 12MM	**1**	ESFERA	BALL	BOLA
19	1860761M1		**1**	SUPORTE	BRACKET	SOPORTE
20	353434X1		**2**	ARRUELA	WASHER	ARANDELA
21	362443X1		**2**	PARAFUSO	BOLT	PERNO
22	886719M1		**1**	GARFO	FORK	HORQUILLA
23	180002M1		**2**	PARAFUSO	BOLT	PERNO
24	886089M1		**1**	ANEL "O"	O RING	JUNTA TORICA
25	377480X1		**1**	PARAFUSO	BOLT	PERNO
26	1860876M1	1	**1**	FLANGE	FLANGE	PLETINA
27	886668M1	1	**1**	ROLAMENTO	BEARING	COJINETE
28	1860867M3	1	**1**	RETENTOR	SEAL	RETEN
29	0710129		**1**	JUNTA	GASKET	EMPAQUETADURA.

Transmissão 12 Velocidades-Sincronizada
12 Speed Transmission - Syncro
Transmision 12 Velocidades - Sincr

Eixos E Garfos
Shafts & Forks
Ejes Y Horquillas

25-390

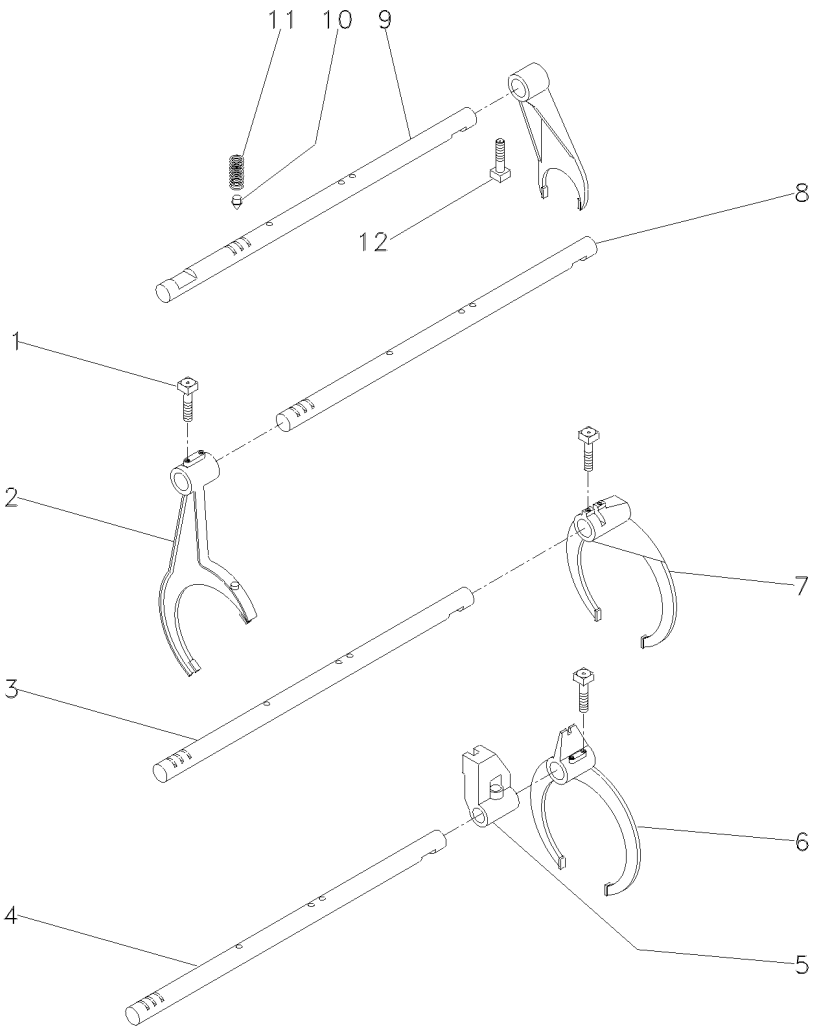

1	1675367M2		**4**	PARAFUSO	BOLT	PERNO
2	023424R1	[A]	**1**	GARFO	FORK	HORQUILLA
3	1693824M1	[B]	**1**	EIXO	SHAFT	ARBOL
4	1693823M1	[C]	**1**	EIXO	SHAFT	ARBOL
5	023417R1	[C]	**1**	SELETOR	SELECTOR	SELECTOR
6	023414R1	[C]	**1**	GARFO	FORK	HORQUILLA
7	039404P1	[B]	**1**	GARFO	FORK	HORQUILLA
8	043932R1	[A]	**1**	EIXO	SHAFT	ARBOL
9	023435R1		**1**	EIXO	SHAFT	ARBOL
10	180418M2		**4**	PINO	PIN	PASADOR
11	191221M1		**4**	MOLA	SPRING	RESORTE
12	180002M1		**5**	PARAFUSO	BOLT	PERNO

[A] ALTA / BAIXA
HIGH / LOW
ALTA / BAJA

[B] 1ª E MARCHA RÉ
1 AND REVERSE SPEED
1ª Y MARCHA ATRÁS

[C] 2ª E 3ª MARCHA
2 AND 3 SPEED
2ª Y 3ª VELOCIDAD

Transmissão 12 Velocidades-Sincronizada
12 Speed Transmission - Syncro
Transmision 12 Velocidades - Sincr

Árvore De Entrada
Input Shaft
Arbol De Entrada

25-395

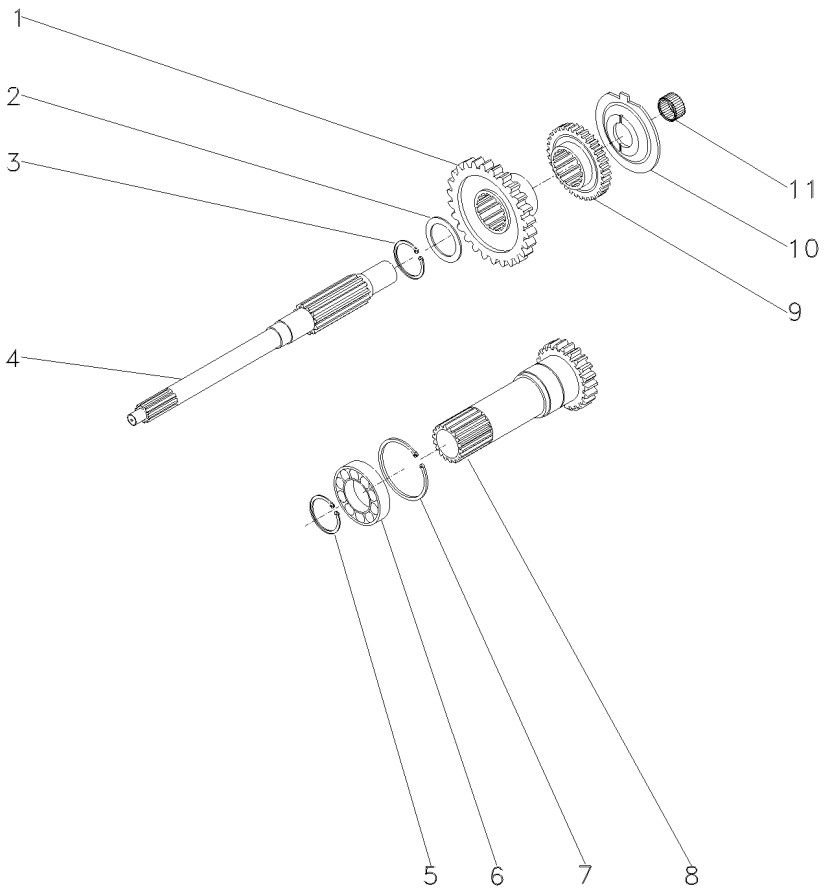

1	054184P1	[A] 26	**1**	ENGRENAGEM	GEAR	ENGRANAJE
2	1677742M1		**1**	ARRUELA	WASHER	ARANDELA
3	358969X1		**1**	ANEL TRAVA	CIRCLIP	CIRCULITO
4	039423P1		**1**	EIXO	SHAFT	ARBOL
5	762101M1		**1**	ANEL TRAVA	CIRCLIP	CIRCULITO
6	3761292M1		**1**	ROLAMENTO	BEARING	COJINETE
7	377631X1		**1**	ANEL TRAVA	CIRCLIP	CIRCULITO
8	1677747M92	[B] 25-280 No	**1**	CJ. EIXO	KIT, AXLE	JUEGO DE EJE
9	054183P1	[C] 26	**1**	ENGRENAGEM	GEAR	ENGRANAJE
10	1674668M3		**1**	ESPAÇADOR	SPACER	PIEZA DISTANCIA
11	2700273M1		**1**	ROLAMENTO AGULHA	BEARING NEEDLE	COJINETA AGUJAS

[A] ALTA
HIGH
ALTA

[B] TDP 540 RPM
PTO 540 RPM
TDF 540 RPM

[C] BAIXA
LOW
BAJA

Transmissão 12 Velocidades-Sincronizada
12 Speed Transmission - Syncro
Transmision 12 Velocidades - Sincr

Árvore Secundária
Secundary Shaft
Eje Secundaria

25-400

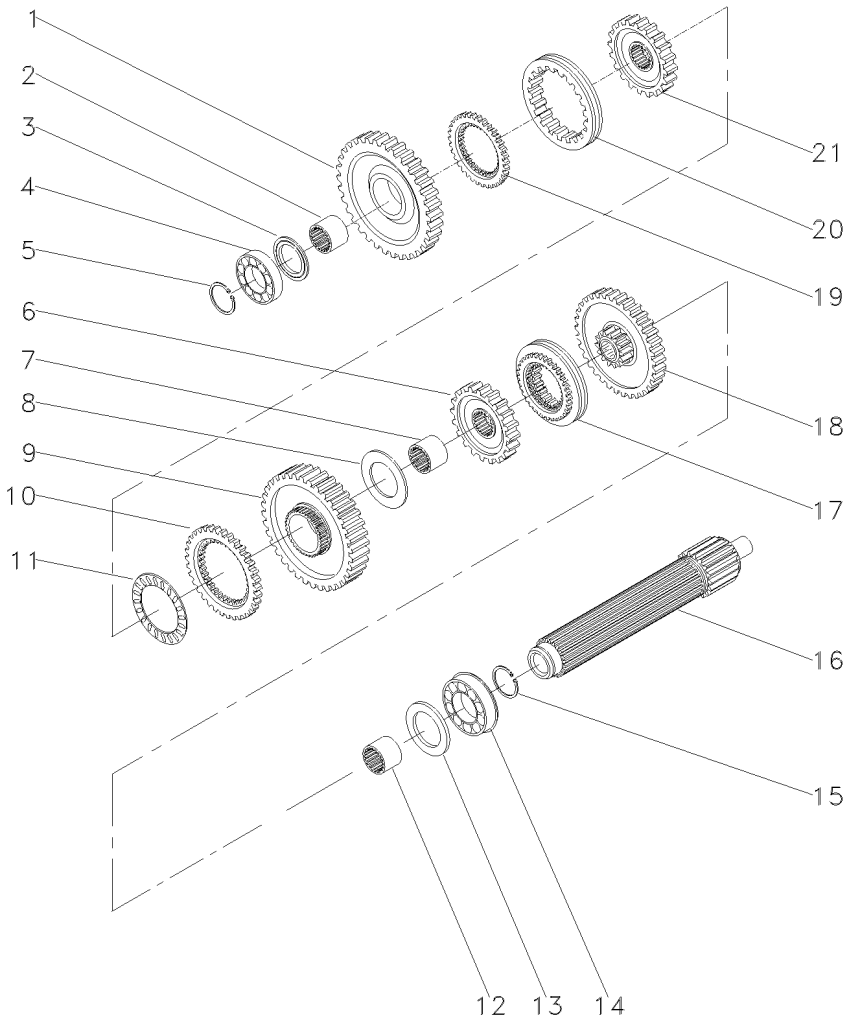

1	049163N1	[A]	**1**	ENGRENAGEM	GEAR	ENGRANAJE
		56				
2	039397P1		**1**	LUVA	SLEEVE	MANCHA
3	1671888M2		**1**	ARRUELA	WASHER	ARANDELA
3	1671889M1		**1**	ARRUELA	WASHER	ARANDELA
3	1671890M2		**1**	ARRUELA	WASHER	ARANDELA
3	1671891M2		**1**	ARRUELA	WASHER	ARANDELA
4	039544R1		**1**	ROLAMENTO	BEARING	COJINETE
5	039545R1		**1**	ANEL TRAVA	CIRCLIP	CIRCULITO
6	039424N1	[B]	**1**	CJ. ENGRENAGEM	KIT, GEAR	ENGRANAJES JUEGO
		45				
7	039398P1		**1**	LUVA	SLEEVE	MANCHA
8	023422R1		**1**	ARRUELA	WASHER	ARANDELA
9	053355N1	[C]	**1**	CJ. ENGRENAGEM	KIT, GEAR	ENGRANAJES JUEGO
10	1686459M1		**1**	ANEL	RING	ARO
11	1663796M1		**1**	ROLAMENTO	BEARING	COJINETE
12	039396P1		**1**	LUVA	SLEEVE	MANCHA
13	1867259M1		**1**	ARRUELA	WASHER	ARANDELA
14	3761291M1		**1**	ROLAMENTO	BEARING	COJINETE
15	195363M1		**1**	ANEL TRAVA	CIRCLIP	CIRCULITO
16	039543P1		**1**	EIXO	SHAFT	ARBOL
17	039400N2	[D]	**1**	CJ. SINCRONIZADO	SYNCHRO UNIT	SINCRONIZ ADORA
		25-290 No				
18	053352N1	[E]	**1**	CJ. ENGRENAGEM	KIT, GEAR	ENGRANAJES JUEGO
		40				
19	1686458M1		**1**	ANEL	RING	ARO
20	039425P1		**1**	LUVA	SLEEVE	MANCHA
21	039402P1		**1**	CUBO	HUB	CUBO

[A] 1ª MARCHA
1 SPEED
1ª MARCHA

[B] 3ª MARCHA
3 SPEED
3ª MARCHA

[C] MARCHA RÉ
REVERSE SPEED
MARCHA ATRÁS

[D] 2ª E 3ª MARCHA
2 AND 3 SPEED
2ª Y 3ª VELOCIDAD

[E] 2ª MARCHA
2 SPEED
2ª MARCHA

Transmissão 12 Velocidades-Sincronizada
12 Speed Transmission - Syncro
Transmision 12 Velocidades - Sincr

Árvore Principal
Main Shaft
Eje Principale

25-405

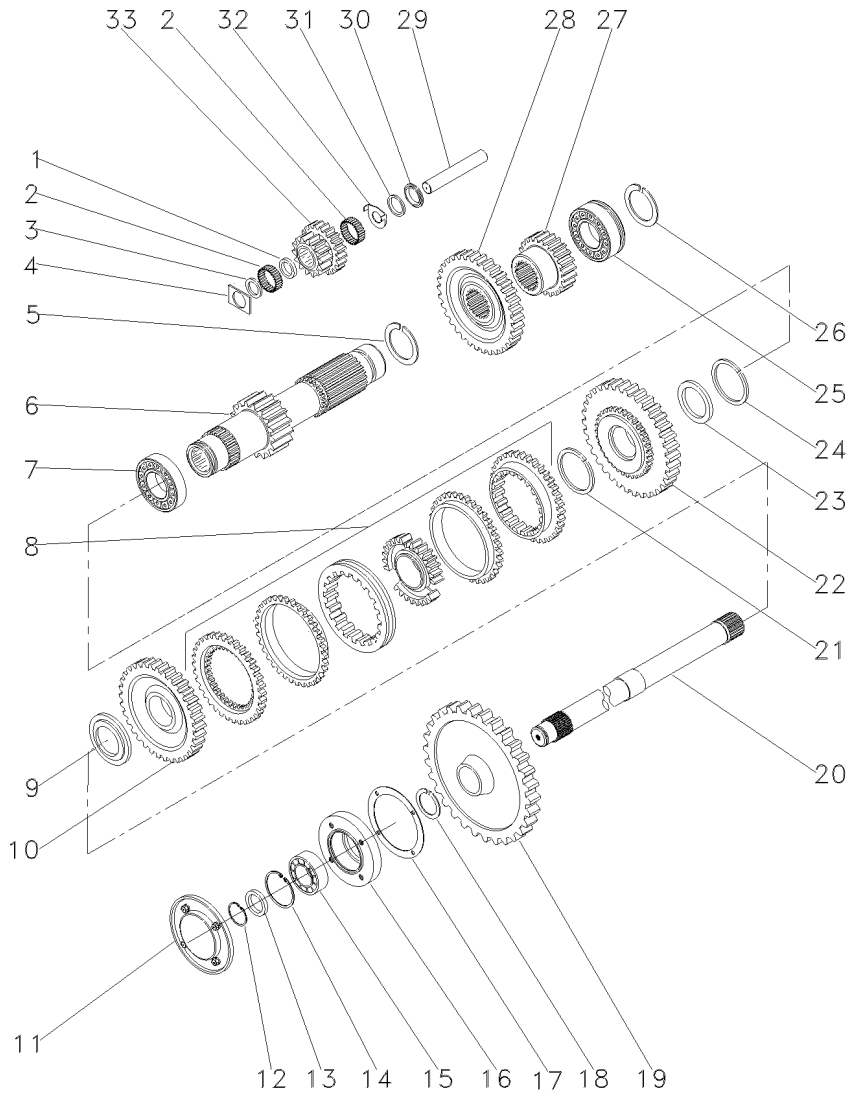

1	1688131M1		**1**	ESPAÇADOR	SPACER	PIEZA DISTANCIA
2	183039M1		**56**	ROLETE	ROLLER	RODILLO
3	183037M1		**1**	ARRUELA	WASHER	ARANDELA
4	1688132M1		**2**	ARRUELA	WASHER	ARANDELA
5	195500M1		**1**	ANEL TRAVA	CIRCLIP	CIRCULITO
6	049165N1	19	**1**	EIXO	SHAFT	ARBOL
7	3003372X1		**1**	ROLAMENTO	BEARING	COJINETE
8	039410N2	[A]	**1**	CJ. SINCRONIZADO	SYNCHRO UNIT	SINCRONIZ ADORA
		25-300 No				
9	039413P1		**1**	ARRUELA	WASHER	ARANDELA
10	054182N1	[B]	**1**	ENGRENAGEM	GEAR	ENGRANAJE
		42				
11	1683386M91	25-80 No	**1**	TAMPA	COVER	CUBIERTA
12	355988X1		**1**	ANEL TRAVA	CIRCLIP	CIRCULITO
13	881122M2		**1**	ANEL	RING	ARO
14	899385M1		**1**	ANEL	RING	ARO
15	899377M2		**1**	ROLAMENTO	BEARING	COJINETE
16	899331M1		**1**	FLANGE	FLANGE	PLETINA
17	180432M1		**1**	JUNTA	GASKET	EMPAQUETADURA.
18	358913X1		**1**	ANEL TRAVA	CIRCLIP	CIRCULITO
19	1869708M1	[C]	**1**	ENGRENAGEM	GEAR	ENGRANAJE
		38				
20	1869279M1		**1**	EIXO	SHAFT	ARBOL
21	1440873X1		**1**	ANEL TRAVA	CIRCLIP	CIRCULITO
22	054180N1	[D]	**1**	ENGRENAGEM	GEAR	ENGRANAJE
		34				
23	039408P1		**1**	ARRUELA	WASHER	ARANDELA
23	039409P1		**1**	ARRUELA	WASHER	ARANDELA
24	831581M1		**1**	ANEL TRAVA	CIRCLIP	CIRCULITO
25	3761291M1		**1**	ROLAMENTO	BEARING	COJINETE
26	195363M1		**1**	ANEL TRAVA	CIRCLIP	CIRCULITO
27	053314P1	[E]	**1**	ENGRENAGEM	GEAR	ENGRANAJE
		20				
28	053312P1	[F]	**1**	ENGRENAGEM	GEAR	ENGRANAJE
		42				
29	180445M1		**1**	EIXO	SHAFT	ARBOL
30	1688130M1		**1**	COLAR	COLLAR	COLLAR
31	1688129M1		**1**	MOLA	SPRING	RESORTE
32	1688128M1		**1**	ARRUELA	WASHER	ARANDELA
33	053310P1	[G]	**1**	ENGRENAGEM	GEAR	ENGRANAJE

[A] ALTA / BAIXA
HIGH / LOW
ALTA / BAJA

[B] BAIXA
LOW
BAJA

Transmissão 12 Velocidades-Sincronizada
12 Speed Transmission - Syncro
Transmision 12 Velocidades - Sincr

Árvore Principal
Main Shaft
Eje Principale

25-405

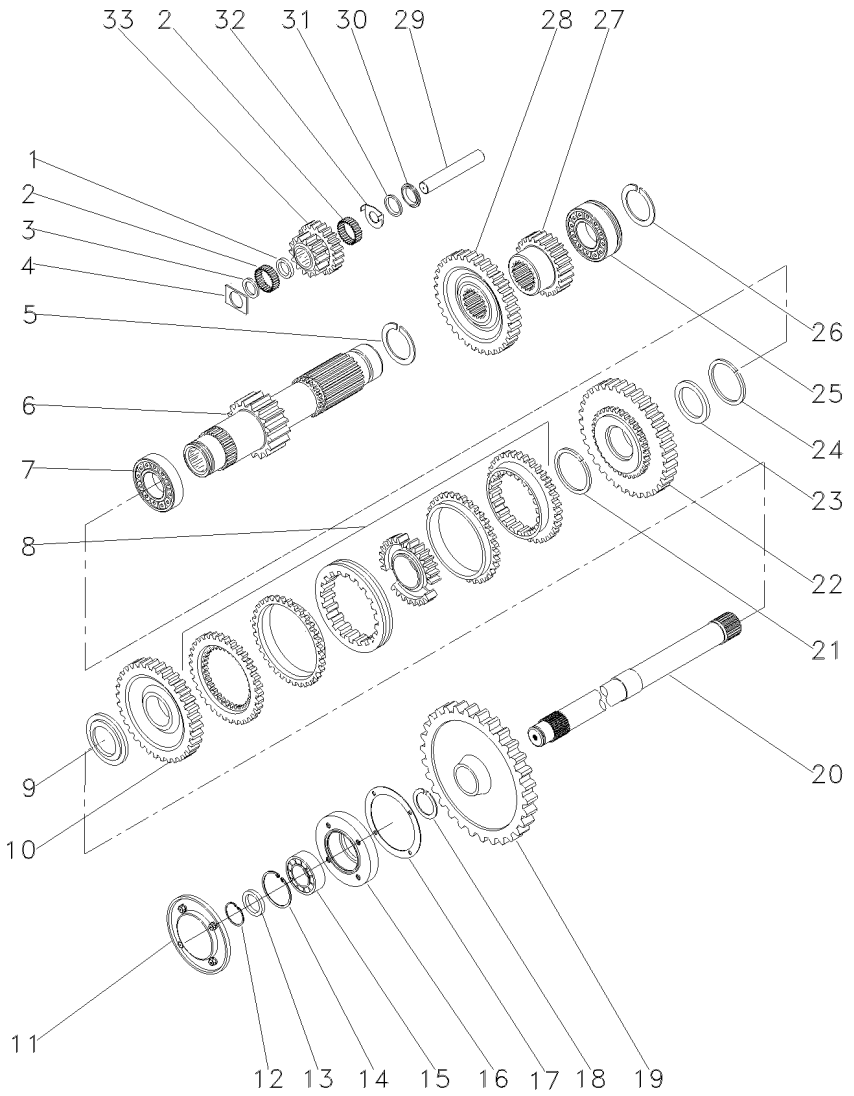

[C] TDP
PTO
TDF

[D] ALTA
HIGH
ALTA

[E] 2ª MARCHA
2 SPEED
2ª MARCHA

[F] 3ª MARCHA
3 SPEED
3ª MARCHA

[G] MARCHA RÉ
REVERSE SPEED
MARCHA ATRÁS

Transmissão 12 Velocidades-Sincronizada
12 Speed Transmission - Syncro
Transmision 12 Velocidades - Sincr

Redutor Epicicloidal
Epicyclic Unit
Unidad Epicicloidal

25-410

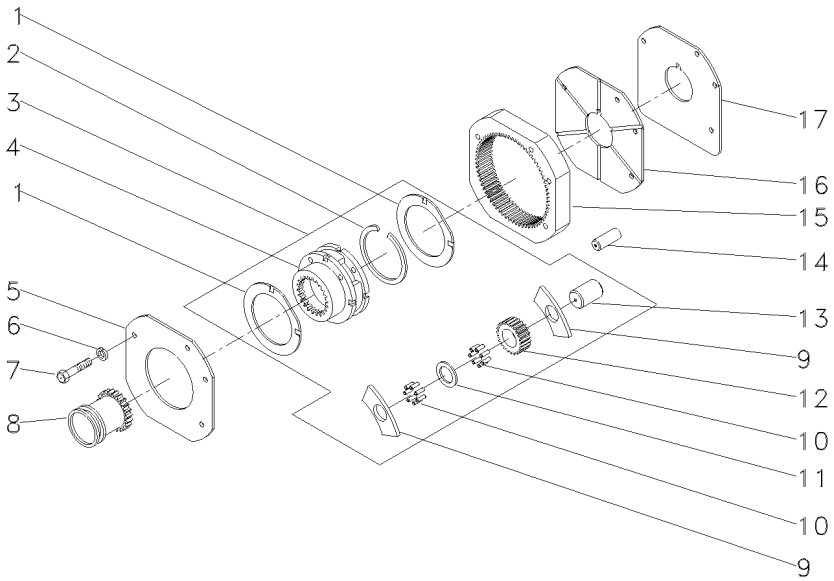

1	518414M1	3	**2**	ARRUELA	WASHER	ARANDELA
2	366317X1	3	**1**	ANEL TRAVA	CIRCLIP	CIRCULITO
3	518938M92		**1**	CJ. REDUTOR	KIT, CARRIER	JUEGO PORTADOR
4		REF.3	**1**	PORTA ENGRENAGEM	CARRIER	PORTADOR
5	1867423M1		**1**	PLACA	PLATE	PLATO
6	353434X1		**3**	ARRUELA	WASHER	ARANDELA
7	362684X1		**4**	PARAFUSO	BOLT	PERNO
8	184770M2		**1**	LUVA	SLEEVE	MANCHA
9	516526M1	3	**6**	ARRUELA	WASHER	ARANDELA
10	834211M1	3	**144**	ROLETE	ROLLER	RODILLO
11	897020M1	3	**3**	ARRUELA	WASHER	ARANDELA
12	516509M1	3	**3**	ENGRENAGEM	GEAR	ENGRANAJE
13	518415M1	3	**3**	EIXO	SHAFT	ARBOL
14	180409M1		**2**	PINO	PIN	PASADOR
15	1865530M1		**1**	COROA	ANNULAR GEAR	ENGRANAJE ANULAR
16	1867425M1		**1**	PLACA	PLATE	PLATO
17	1867426M1		**1**	ARRUELA	WASHER	ARANDELA

Espaçador
Spacer
Espaciador

25-415

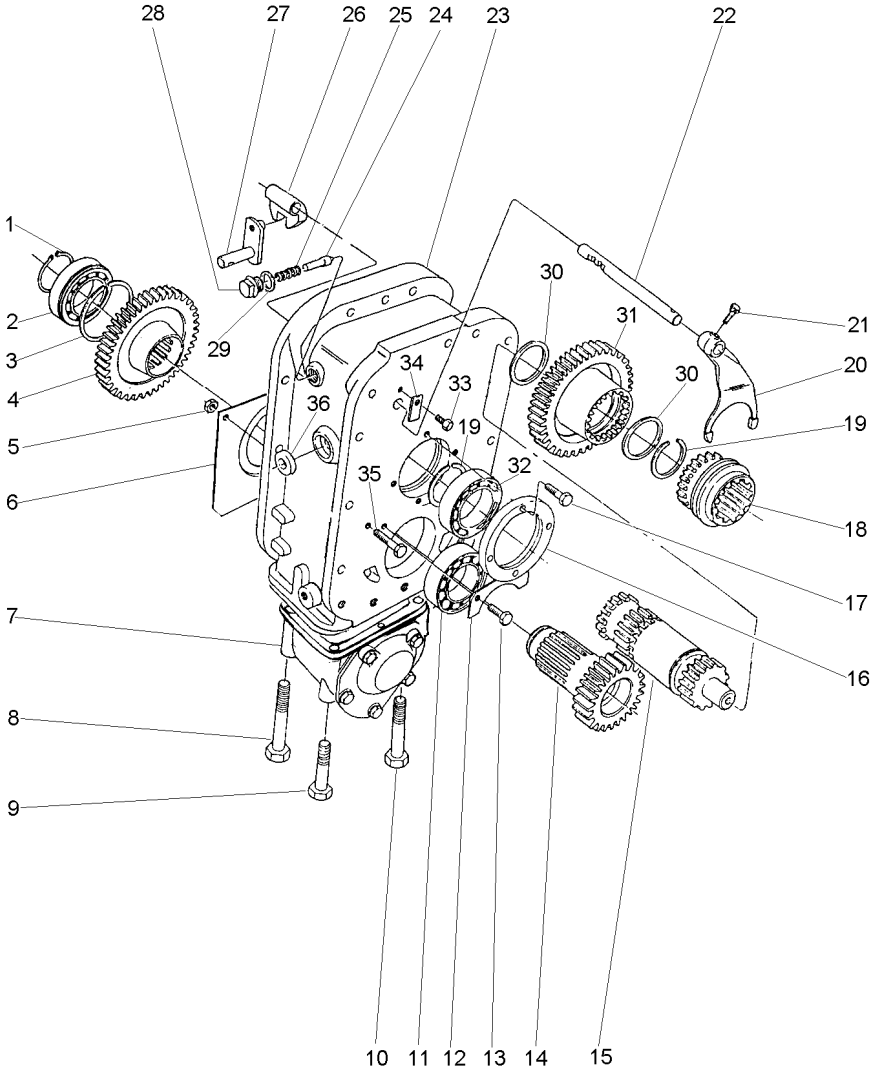

1	391129X1		**1**	ANEL TRAVA	CIRCLIP	CIRCULITO
2	1692592M1		**1**	ROLAMENTO	BEARING	COJINETE
3	1443565X1		**1**	ANEL	RING	ARO
4	3409711M2	37	**1**	ENGRENAGEM	GEAR	ENGRANAJE
5	339169X1		**2**	PORCA	NUT	TUERCA
6	1692581M1		**1**	DEFLETOR	DEFLECTOR	DEFLECTOR
7	033846N1	25-420 No	**1**	CJ. CARCAÇA	HOUSE ASSY	CONJ. CARTER
8	391908X1		**1**	PARAFUSO	BOLT	PERNO
9	1444032X1		**1**	PARAFUSO	BOLT	PERNO
10	1444978X1		**4**	PARAFUSO	BOLT	PERNO
11	1692590M1		**1**	ROLAMENTO	BEARING	COJINETE
12	1692550M1		**1**	PLACA	PLATE	PLATO
13	339124X1		**2**	PARAFUSO	BOLT	PERNO
14	1692534M1	18	**1**	ENGRENAGEM	GEAR	ENGRANAJE
15	034448N1	50-20 No	**1**	CJ. EIXO	KIT, AXLE	JUEGO DE EJE
16	1692549M1		**1**	CAPA	CAP	TAPA
17	339761X1		**4**	PARAFUSO	BOLT	PERNO
18	3585343M3		**1**	LUVA	SLEEVE	MANCHA
19	339470X1		**2**	ANEL	RING	ARO
20	3585335M3		**1**	GARFO	FORK	HORQUILLA
21	180002M1		**2**	PARAFUSO	BOLT	PERNO
22	3585331M2		**1**	EIXO	SHAFT	ARBOL
23	3410421M1		**1**	CARCAÇA	HOUSING	ALOJAMIENTO
24	180418M2		**1**	PINO	PIN	PASADOR
25	3585797M1		**1**	MOLA	SPRING	RESORTE
26	180446M1		**1**	SELETOR	SELECTOR	SELECTOR
27	3410533M92		**1**	ALAVANCA	LEVER	PALANCA
28	1692580M1		**1**	BUJÃO	PLUG	TAPON
29	3409613M1		**1**	ARRUELA	WASHER	ARANDELA
30	3585332M1		**2**	ANEL	RING	ARO
31	385333M1	41	**1**	ENGRENAGEM	GEAR	ENGRANAJE
32	1692601M1		**1**	ROLAMENTO	BEARING	COJINETE
33	339123X1		**1**	PARAFUSO	BOLT	PERNO
34	3410726M1		**1**	BATENTE	STOP	PARO
35	391176X1		**2**	PARAFUSO	BOLT	PERNO
36	894307M1		**1**	RETENTOR	OIL SEAL	BUJE RETENACEITE

Carcaça
Housing
Caja

25-420

4 Rodas Motrizes - Tração Central
4 Wheels Drive - Central Traction
4 Ruedas Motriz - Tracción Central

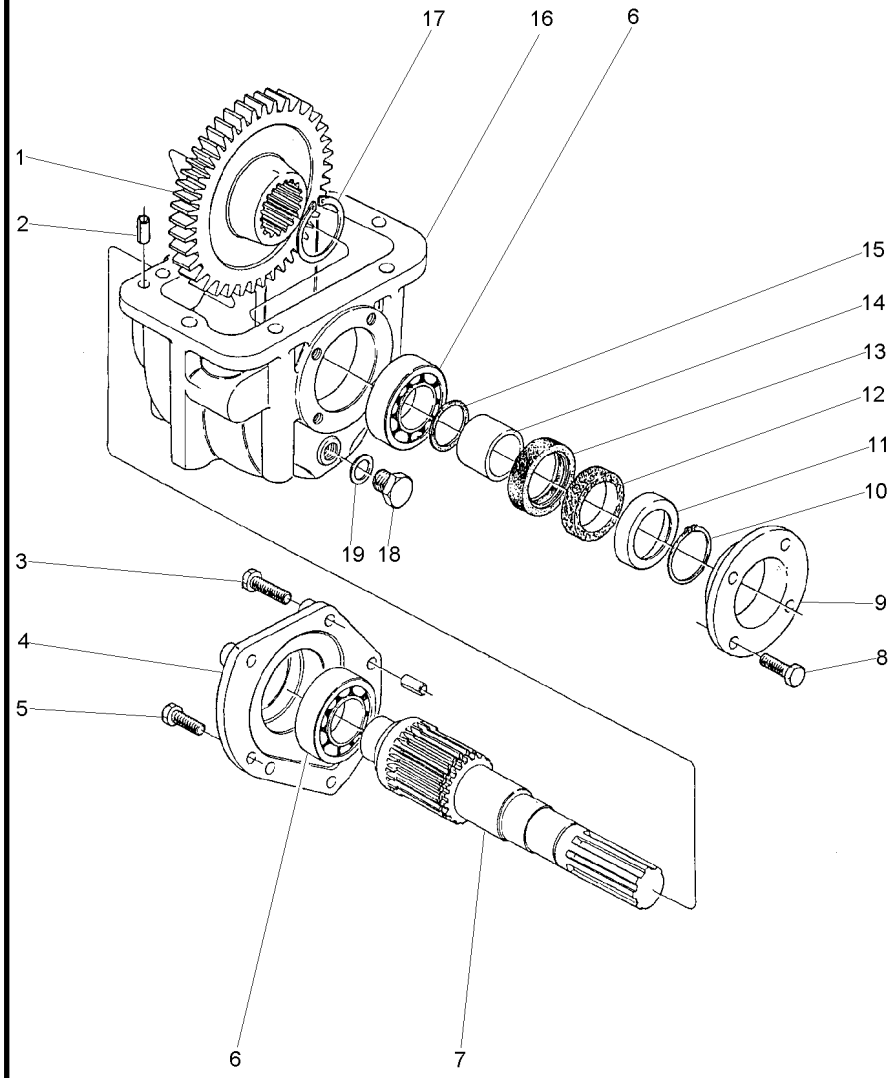

1	3412166M1	39	**1**	ENGRENAGEM	GEAR	ENGRANAJE
2	3409615M1		**4**	PINO	PIN	PASADOR
3	339814X1		**3**	PARAFUSO	BOLT	PERNO
4	3410525M1		**1**	TAMPA	COVER	CUBIERTA
5	339451X1		**2**	PARAFUSO	BOLT	PERNO
6	1692582M1		**2**	ROLAMENTO	BEARING	COJINETE
7	033063P1		**1**	EIXO	SHAFT	ARBOL
8	339761X1		**4**	PARAFUSO	BOLT	PERNO
9	1692553M1		**1**	CARCAÇA	HOUSING	ALOJAMIENTO
10	339469X1		**1**	ANEL TRAVA	CIRCLIP	CIRCULITO
11	1692603M1		**1**	ANEL	RING	ARO
12	1692604M1		**1**	FELTRO	FELT	FIELTRO
13	3409619M1		**1**	RETENTOR	SEAL	RETEN
14	1692554M1		**1**	COLAR	COLLAR	COLLAR
15	1441271X1		**1**	ANEL "O"	O RING	JUNTA TORICA
16	1692552M1		**1**	CARCAÇA	HOUSING	ALOJAMIENTO
17	339470X1		**1**	ANEL	RING	ARO
18	3409616M1		**1**	BUJÃO	PLUG	TAPON
19	3409614M1		**1**	ARRUELA	WASHER	ARANDELA

Fixação Eixo Traseiro
Rear Axle
Eje Trasero

25-425

4 Rodas Motrizes
4 Wheels Drive
4 Ruedas Motriz

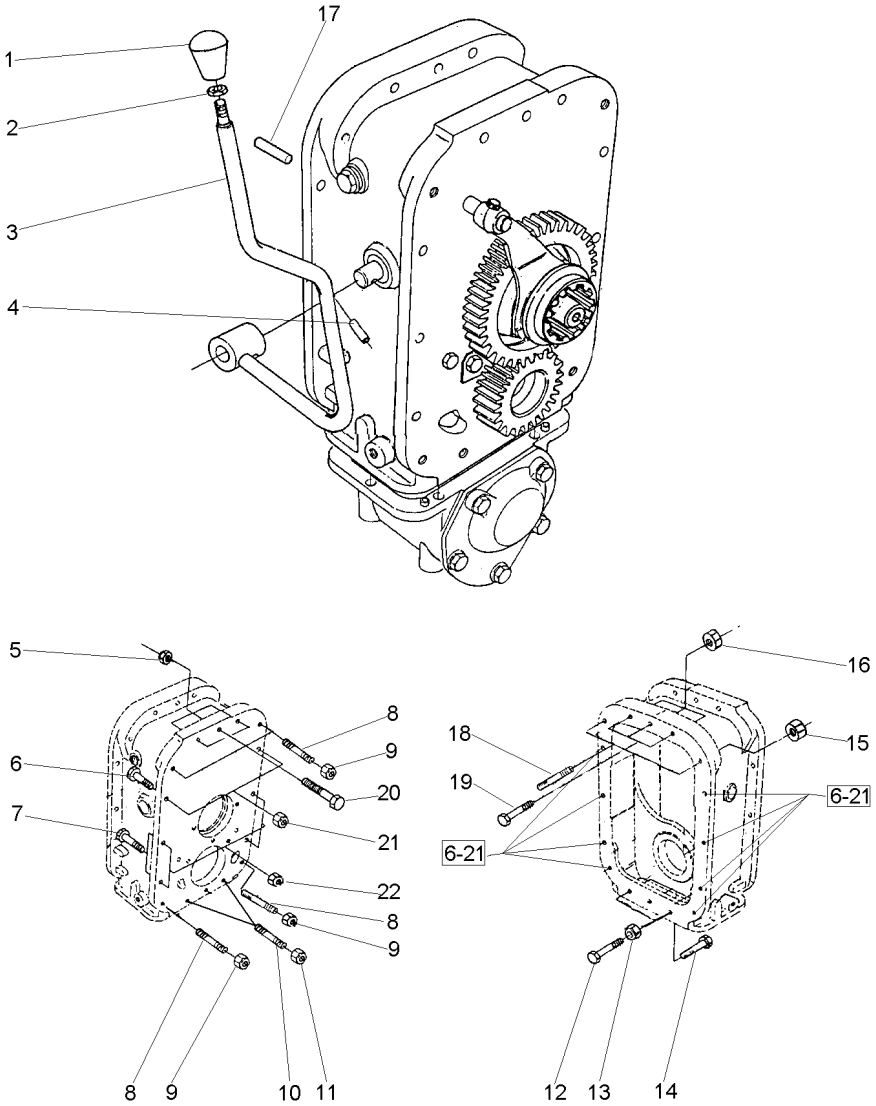

1	3410152M1	**1**	MANÍPULO	KNOB	POMO
2	353430X1	**1**	PORCA	NUT	TUERCA
3	027398S1	**1**	ALAVANCA	LEVER	PALANCA
4	357660X1	**1**	PINO	PIN	PASADOR
5	3589412M1	**3**	PORCA	NUT	TUERCA
6	377561X1	**10**	PARAFUSO	BOLT	PERNO
7	377565X1	**4**	PARAFUSO	BOLT	PERNO
8	3589429M1	**5**	PRISIONEIRO	STUD	ESPARRAGO
9	3589412M1	**5**	PORCA	NUT	TUERCA
10	3589414M1	**2**	PRISIONEIRO	STUD	ESPARRAGO
11	3589412M1	**2**	PORCA	NUT	TUERCA
12	3145869M1	**2**	PARAFUSO	BOLT	PERNO
13	3589412M1	**2**	PORCA	NUT	TUERCA
14	377184X1	**1**	PARAFUSO	BOLT	PERNO
15	3589412M1	**2**	PORCA	NUT	TUERCA
16	3589412M1	**3**	PORCA	NUT	TUERCA
17	191314M1	**2**	PINO	PIN	PASADOR
18	3589428M1	**2**	PRISIONEIRO	STUD	ESPARRAGO
19	377563X1	**3**	PARAFUSO	BOLT	PERNO
20	3408222M1	**3**	PARAFUSO	BOLT	PERNO
21	3589412M1	**10**	PORCA	NUT	TUERCA
22	3589412M1	**4**	PORCA	NUT	TUERCA

Carcaça Central
Middle Body
Carcaza Central

Tdp (540 Rpm) - 2 Rm
Pto (540 Rpm) - 2 Wd
Tdf (540 Rpm) - 2 Rm

30-10

Estreito
Strait
Estrecho

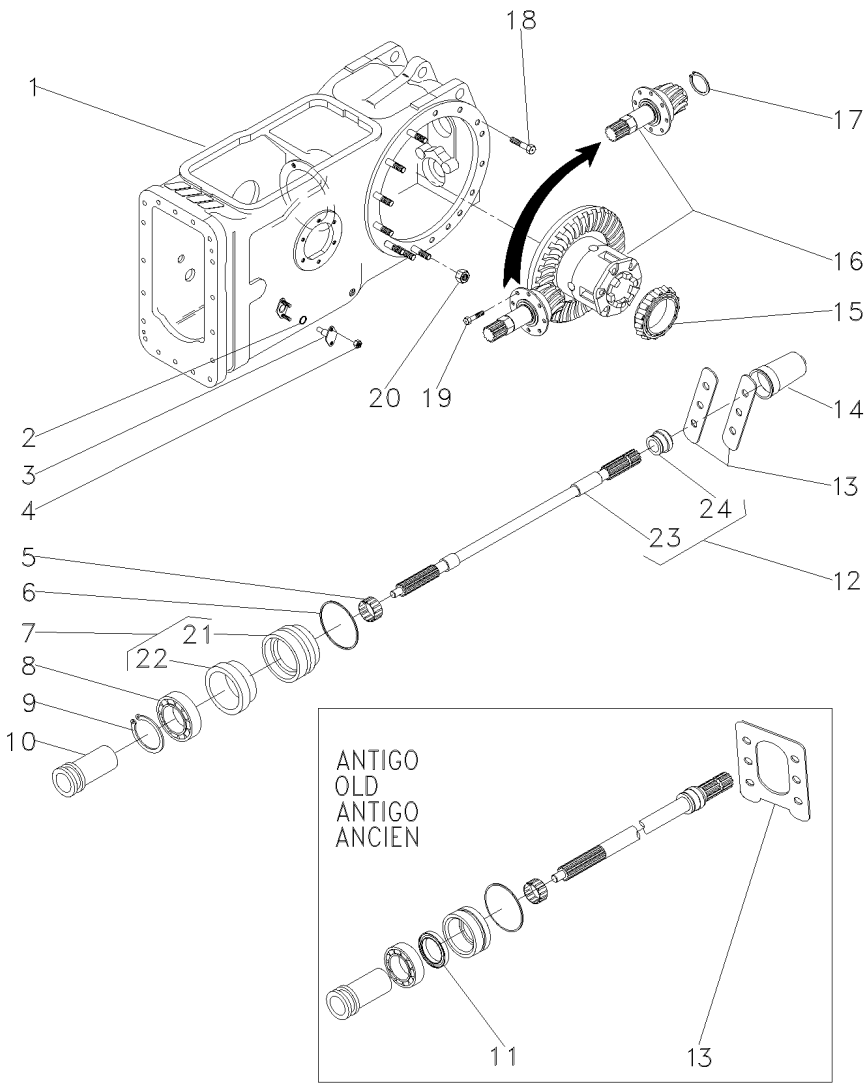

1	3585579M91		30-15 No	**1**	CJ. CARCAÇA	HOUSE ASSY	CONJ. CARTER
2	851258M1			**2**	ANEL "O"	O RING	JUNTA TORICA
3	898643M1			**2**	PINO	PIN	PASADOR
4	353916X1			**4**	PORCA	NUT	TUERCA
5	195453M1			**1**	ROLAMENTO AGULHA	BEARING NEEDLE	COJINETA AGUJAS
6	1004633M1			**1**	ANEL "O"	O RING	JUNTA TORICA
7	3611134M93			**1**	LUVA	SLEEVE	MANCHA
8	391162X1			**1**	ROLAMENTO	BEARING	COJINETE
9	831581M1			**1**	ANEL TRAVA	CIRCLIP	CIRCULITO
10	532898M1			**1**	LUVA	SLEEVE	MANCHA
11	3611135M1	[A]		**1**	RETENTOR	SEAL	RETEN
12	3599003M92			**1**	EIXO	SHAFT	ARBOL
13	1663254M1	[A]		**1**	PLACA	PLATE	PLATO
13	3149348M1	[B]		**2**	PLACA	PLATE	PLATO
14	035678T1			**1**	TAMPA	COVER	CUBIERTA
15	1850909M91			**1**	CJ. ROLAMENTO	BEARING ASSY	RODAMIENTO RAD
16	3146477M93		30-20 No	**1**	CJ. DIFERENCIAL	KIT,DIFFERENTIAL	JGO.DIFERENCIAL.
17	196097M1			**1**	ANEL	RING	ARO
18	377622X1			**8**	PARAFUSO	BOLT	PERNO
19	899199M1			**6**	PARAFUSO	BOLT	PERNO
20	353437X1			**14**	PORCA	NUT	TUERCA
21	3599002M2	7		**1**	LUVA	SLEEVE	MANCHA
22	3699801M1	7		**1**	RETENTOR	OIL SEAL	BUJE RETENACEITE
23		12	3599003M92	**1**	EIXO	SHAFT	ARBOL
24	3599001M1	12		**1**	COLAR	COLLAR	COLLAR

[A] ANTIGO
OLD
ANTIGUO

[B] NOVO
NEW
NUEVO

Carcaça Central Eixo Traseiro
Rear Axle Centre Housing
Eje Central Carcasa

30-15

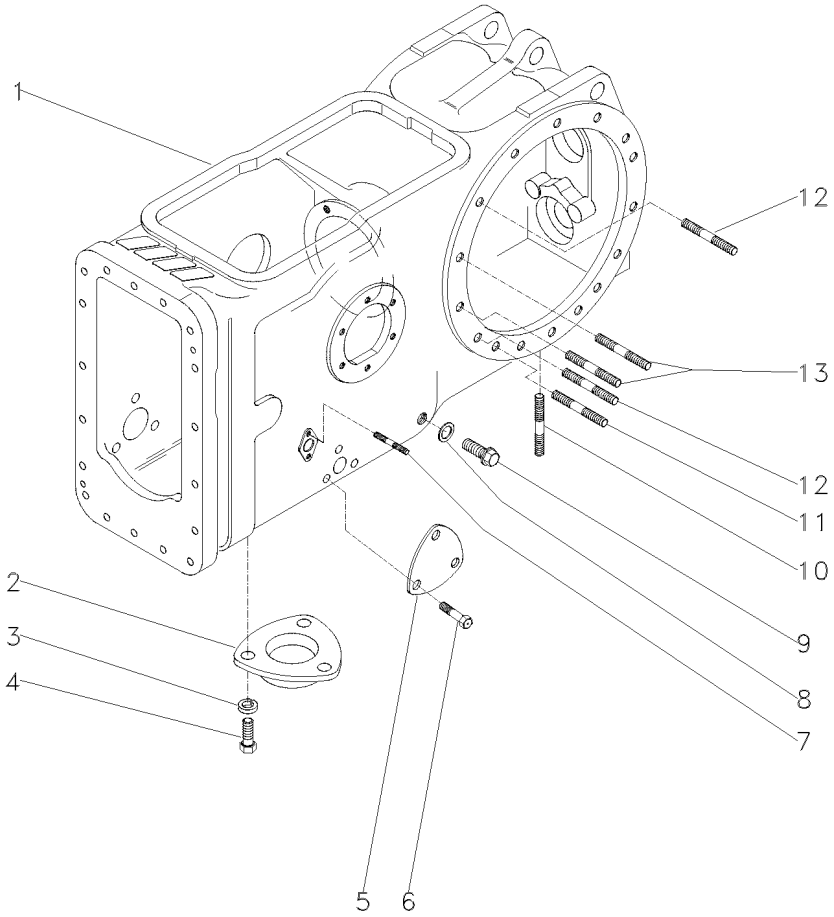

1	3585577M2		**1** CARCAÇA	HOUSING	ALOJAMIENTO
2	1869491M1		**1** TAMPA	COVER	CUBIERTA
3	353446X1	19/32X21/64X5/64	**3** ARRUELA	WASHER	ARANDELA
4	353676X1	5/16X18X5/8	**3** PARAFUSO	BOLT	PERNO
5	3411758M1		**1** TAMPA	COVER	CUBIERTA
6	353691X1	3/8X16X1"	**3** PARAFUSO	BOLT	PERNO
7	195569M1	5/16"X11/16"	**4** PRISIONEIRO	STUD	ESPARRAGO
8	180474M1		**1** ANEL	RING	ARO
9	3409712M1		**1** BUJÃO	PLUG	TAPON
10	490808M1	3/4"X2.1/2"	**4** PRISIONEIRO	STUD	ESPARRAGO
11	1860900M1	1/2"X2.5/8"	**2** PRISIONEIRO	STUD	ESPARRAGO
12	1860900M1		**8** PRISIONEIRO	STUD	ESPARRAGO
13	377616X1	1/2"X2.1/4"	**4** PRISIONEIRO	STUD	ESPARRAGO

Eixo Traseiro Rear Axle Eje Trasero	Diferencial Differential Diferencial	30-20	

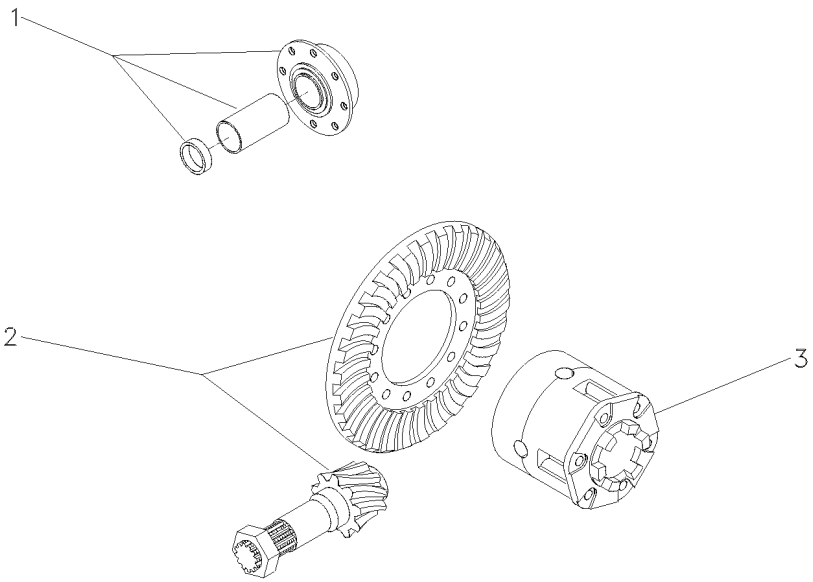

1	3146478M92	30-25 No	**1**	FLANGE	FLANGE	PLETINA
2	034648N1	[A] 11/38 011568 - MF275/2	**1**	COROA E PINHÃO	KIT, BEVEL GEAR	CORONA Y PINON
2	034648N1	[AB] 11/38 800138 - MF275/2	**1**	COROA E PINHÃO	KIT, BEVEL GEAR	CORONA Y PINON
2	034648N1	[A] 11/38 402676 - MF275/4	**1**	COROA E PINHÃO	KIT, BEVEL GEAR	CORONA Y PINON
2	034648N1	[AB] 11/38 600131 - MF275/4	**1**	COROA E PINHÃO	KIT, BEVEL GEAR	CORONA Y PINON
2	4200006M91	11/38 011569 - MF275/2	**1**	COROA E PINHÃO	KIT, BEVEL GEAR	CORONA Y PINON
2	4200006M91	[B] 11/38 800139 - MF275/2	**1**	COROA E PINHÃO	KIT, BEVEL GEAR	CORONA Y PINON
2	4200006M91	11/38 402677 - MF275/4	**1**	COROA E PINHÃO	KIT, BEVEL GEAR	CORONA Y PINON
2	4200006M91	[B] 11/38 600132 - MF275/4	**1**	COROA E PINHÃO	KIT, BEVEL GEAR	CORONA Y PINON
3	2800791M93	30-30 No	**1**	CJ. DIFERENCIAL	KIT,DIFFERENTIAL	JGO.DIFERENCIAL.

[A] PARA REPOR USE 4200006M91, 048363P2, 048386N1, 3611473M1 E 355342X1.
FOR REPLACE USE 4200006M91, 048363P2, 048386N1, 3611473M1 AND 355342X1.
PARA REPOR USAR 4200006M91, 048363P2, 048386N1, 3611473M1 Y 355342X1.

[B] ESTREITO
STRAIT
ESTRECHO

Flange E Pinhão
Flange And Pinion
Pletina Y Piñon

30-25

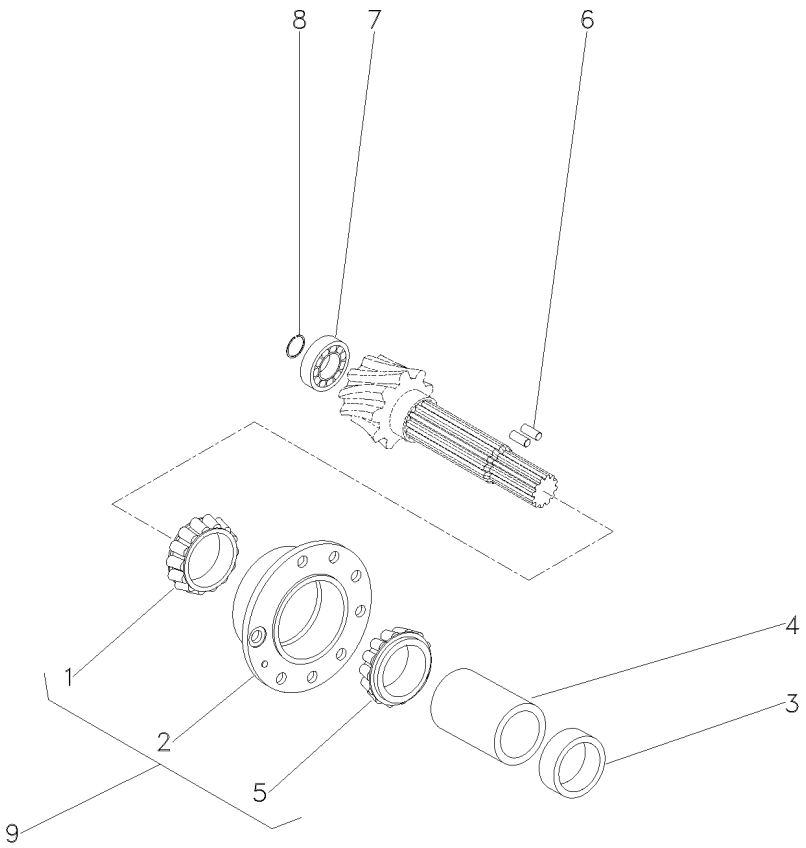

1	1850090M91	9		**1**	ROLAMENTO	BEARING	COJINETE
2	518861M91	9			FLANGE	FLANGE	PLETINA
3	048363P1	[A]		**1**	ESPAÇADOR	SPACER	PIEZA DISTANCIA
		➡ 011568 - MF275/2					
3	048363P1	[AB]		**1**	ESPAÇADOR	SPACER	PIEZA DISTANCIA
		➡ 800138 - MF275/2					
3	048363P1	[A]		**1**	ESPAÇADOR	SPACER	PIEZA DISTANCIA
		➡ 402676 - MF275/4					
3	048363P1	[AB]		**1**	ESPAÇADOR	SPACER	PIEZA DISTANCIA
		➡ 600131 - MF275/4					
3	048363P2	[A]		**1**	ESPAÇADOR	SPACER	PIEZA DISTANCIA
		➡ 011569 - MF275/2					
3	048363P2	[AB]		**1**	ESPAÇADOR	SPACER	PIEZA DISTANCIA
		➡ 800139 - MF275/2					
3	048363P2	[A]		**1**	ESPAÇADOR	SPACER	PIEZA DISTANCIA
		➡ 600132 - MF275/4					
3	048363P2	[AB]		**1**	ESPAÇADOR	SPACER	PIEZA DISTANCIA
4	1661065M2			**1**	ESPAÇADOR	SPACER	PIEZA DISTANCIA
5	1850090M91	9		**1**	ROLAMENTO	BEARING	COJINETE
6	3612442M1			**2**	ROLETE	ROLLER	RODILLO
7	191250M1			**1**	ROLAMENTO	BEARING	COJINETE
8	196097M1			**1**	ANEL	RING	ARO
9	3604054M91			**1**	FLANGE	FLANGE	PLETINA

[A] NOVO
NEW
NUEVO

[B] ESTREITO
STRAIT
ESTRECHO

Diferencial
Differential
Differencial

30-30

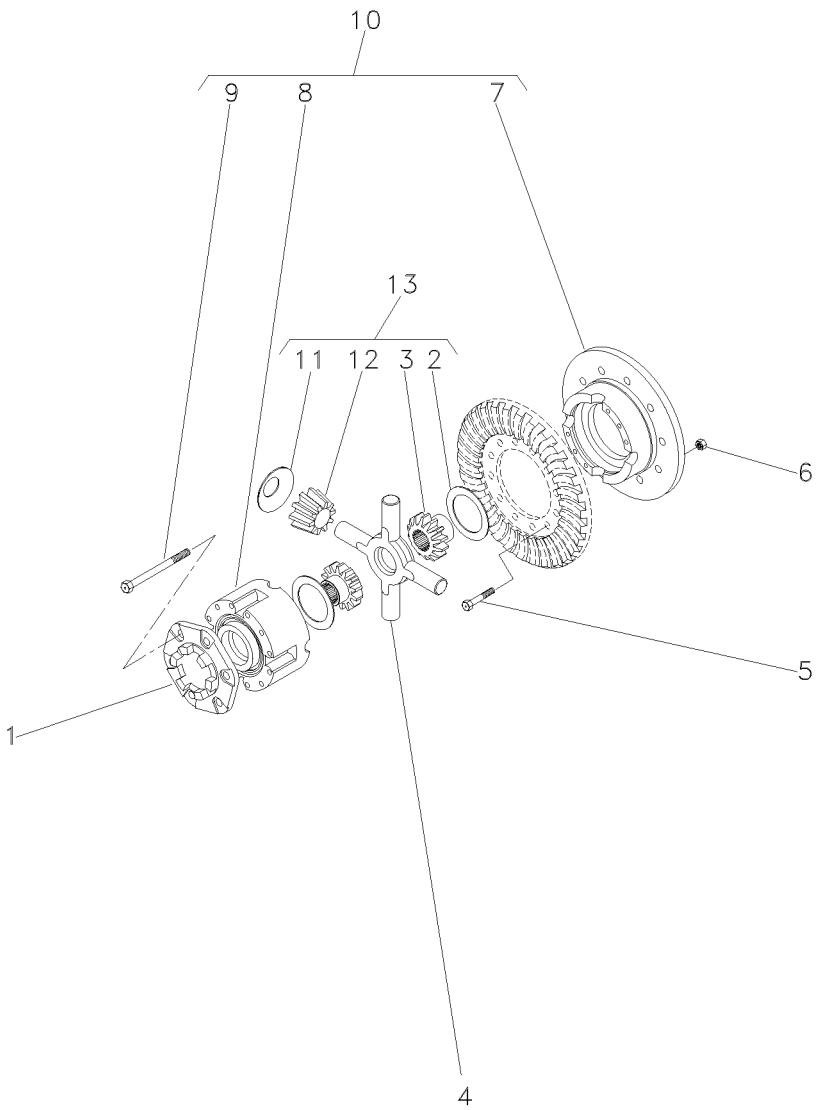

1	898712M2		**1**	FLANGE	FLANGE	PLETINA
2	897726M1	REF.13	**2**	ARRUELA	WASHER	ARANDELA
3		13 REF.13	**2**	PLANETÁRIA	PLANET	PLANETARIO
4	034464T1	012700 - MF275/2	**1**	CRUZETA	SPIDER	CRUCETA
4	034464T1	[A] 800152 - MF275/2	**1**	CRUZETA	SPIDER	CRUCETA
4	034464T1	403071 - MF275/4	**1**	CRUZETA	SPIDER	CRUCETA
4	034464T1	[A] 600170 - MF275/4	**1**	CRUZETA	SPIDER	CRUCETA
4	2746135M2	012701 - MF275/2	**1**	CRUZETA	CROSSPIECE	PIEZA TRANSVERSA
4	2746135M2	[A] 800153 - MF275/2	**1**	CRUZETA	CROSSPIECE	PIEZA TRANSVERSA
4	2746135M2	403072 - MF275/4	**1**	CRUZETA	CROSSPIECE	PIEZA TRANSVERSA
4	2746135M2	[A] 600171 - MF275/4	**1**	CRUZETA	CROSSPIECE	PIEZA TRANSVERSA
5	825776M1	1/2X20X1,720	**12**	PARAFUSO	BOLT	PERNO
6	891947M1	1/2X20	**12**	PORCA	NUT	TUERCA
7		REF.10	**1**	MEIA CAIXA	STOCKING BOX	MEDIA CAJA
8		REF.10	**1**	MEIA CAIXA	STOCKING BOX	MEDIA CAJA
9	490001M1	10 1/2X13X4"	**8**	PARAFUSO	BOLT	PERNO
10	2800781M92		**1**	CJ. CAIXA	KIT, BOX	JUEGO DE CAJA
11	038730P1	13 REF.13	**4**	ARRUELA	WASHER	ARANDELA
12		REF.13	**4**	ENGRENAGEM	GEAR	ENGRANAJE
13	2710005M92		**1**	CJ. ENGRENAGEM	KIT, GEAR	ENGRANAJES JUEGO

[A] ESTREITO
STRAIT
ESTRECHO

Carcaça Central **Middle Body** **Carcaza Central**	**Tdpi 540 Rpm** **Ipto 540 Rpm** **Tdfi 540 Rpm**	**30-35**	**2 Rm - Estreito** **2 Wd - Strait** **2 Rm - Estrecho**

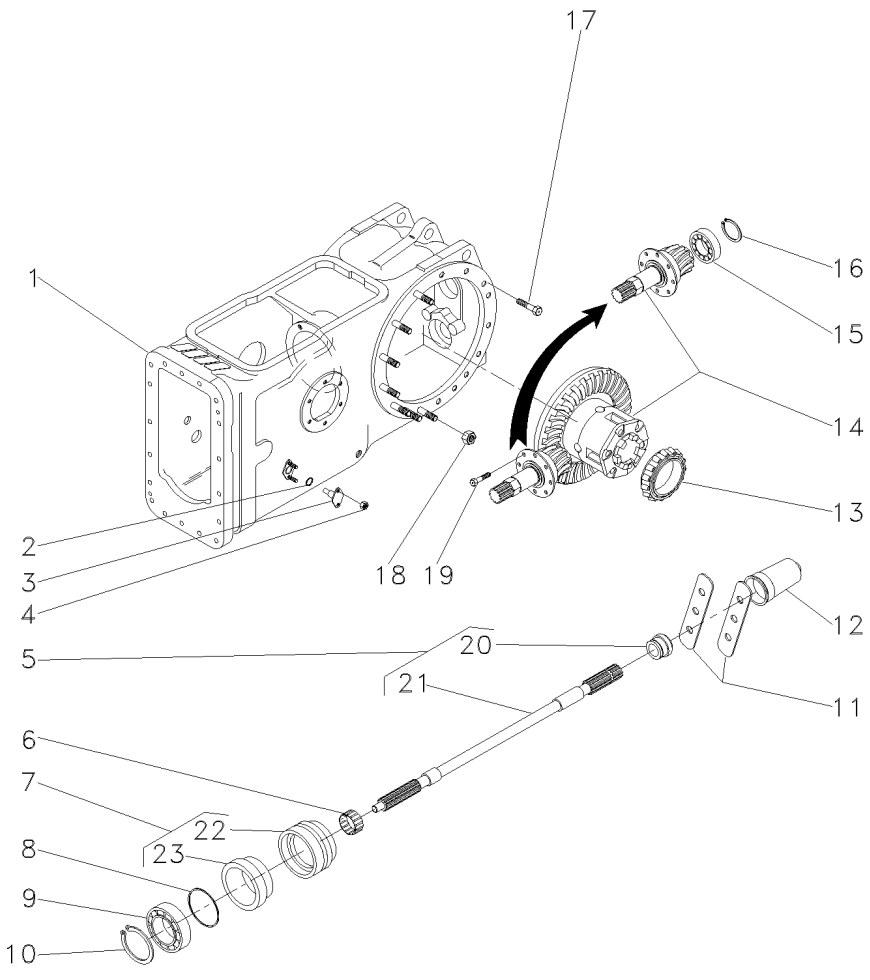

1	050481N1	30-40 No	**1**	CARCAÇA	HOUSING	ALOJAMIENTO
2	851258M1		**2**	ANEL "O"	O RING	JUNTA TORICA
3	898643M1		**2**	PINO	PIN	PASADOR
4	353916X1		**4**	PORCA	NUT	TUERCA
5	3599003M92		**1**	EIXO	SHAFT	ARBOL
6	195453M1		**1**	ROLAMENTO AGULHA	BEARING NEEDLE	COJINETA AGUJAS
7	3611134M93		**1**	LUVA	SLEEVE	MANCHA
8	1004633M1		**1**	ANEL "O"	O RING	JUNTA TORICA
9	391162X1		**1**	ROLAMENTO	BEARING	COJINETE
10	831581M1		**1**	ANEL TRAVA	CIRCLIP	CIRCULITO
11	3149348M1		**2**	PLACA	PLATE	PLATO
12	035678T1		**1**	TAMPA	COVER	CUBIERTA
13	1850909M91		**1**	CJ. ROLAMENTO	BEARING ASSY	RODAMIENTO RAD
14	3146477M93	30-20 No	**1**	CJ. DIFERENCIAL	KIT,DIFFERENTIAL	JGO.DIFERENCIAL.
15	191250M1		**1**	ROLAMENTO	BEARING	COJINETE
16	196097M1		**1**	ANEL	RING	ARO
17	377622X1		**8**	PARAFUSO	BOLT	PERNO
18	353437X1		**14**	PORCA	NUT	TUERCA
19	899199M1		**6**	PARAFUSO	BOLT	PERNO
20	3599001M1	5	**1**	COLAR	COLLAR	COLLAR
21		5 3599003M92	**1**	EIXO	SHAFT	ARBOL
22	3599002M2	7	**1**	LUVA	SLEEVE	MANCHA
23	3699801M1	7	**1**	RETENTOR	OIL SEAL	BUJE RETENACEITE

Carcaça Central
Middle Body
Carcaza Central

30-40

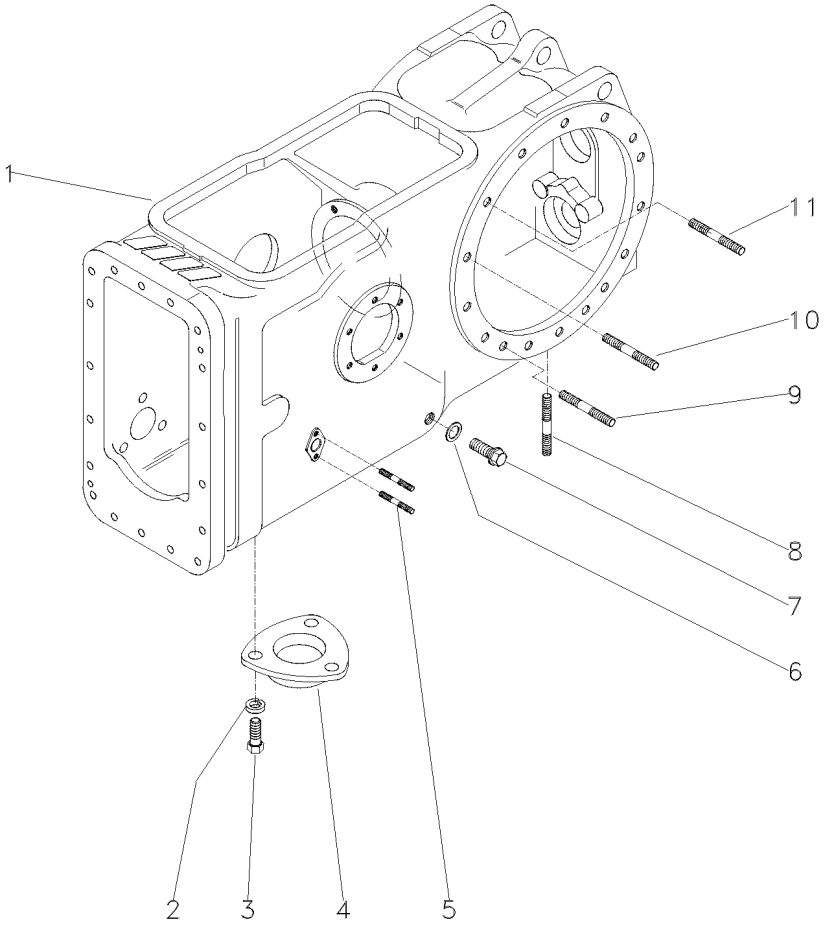

1	046950P1	**1**	CARCAÇA	HOUSING	ALOJAMIENTO
2	353446X1	**3**	ARRUELA	WASHER	ARANDELA
3	353676X1	**3**	PARAFUSO	BOLT	PERNO
4	1869491M1	**1**	TAMPA	COVER	CUBIERTA
5	195569M1	**4**	PRISIONEIRO	STUD	ESPARRAGO
6	180474M1	**1**	ANEL	RING	ARO
7	3409712M1	**1**	BUJÃO	PLUG	TAPON
8	490808M1	**4**	PRISIONEIRO	STUD	ESPARRAGO
9	1860900M1	**2**	PRISIONEIRO	STUD	ESPARRAGO
10	377616X1	**4**	PRISIONEIRO	STUD	ESPARRAGO
11	1860900M1	**8**	PRISIONEIRO	STUD	ESPARRAGO

Carcaça Central
Middle Body
Carcaza Central

30-45

Sem Tdp
Without Tdp
Sim Tdf

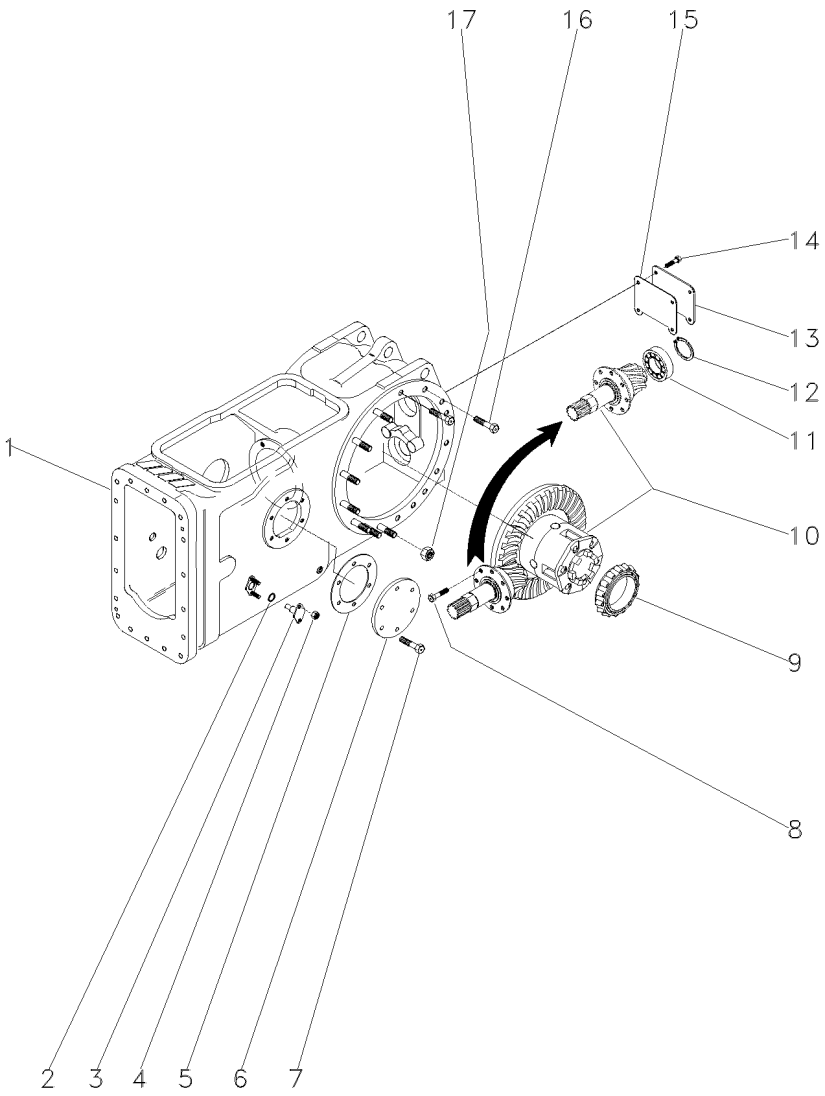

1	024304N2	30-50 No	**1**	CJ. CARCAÇA	HOUSE ASSY	CONJ. CARTER
2	851258M1		**2**	ANEL "O"	O RING	JUNTA TORICA
3	898643M1		**2**	PINO	PIN	PASADOR
4	353916X1		**4**	PORCA	NUT	TUERCA
5	181217M1		**1**	JUNTA	GASKET	EMPAQUETADURA.
6	489190M1		**1**	TAMPA	COVER	CUBIERTA
7	353698X1		**6**	PARAFUSO	BOLT	PERNO
8	899199M1		**6**	PARAFUSO	BOLT	PERNO
9	1850909M91		**1**	CJ. ROLAMENTO	BEARING ASSY	RODAMIENTO RAD
10	3146477M93	30-20 No	**1**	CJ. DIFERENCIAL	KIT,DIFFERENTIAL	JGO.DIFERENCIAL.
11	834733M1		**1**	ROLAMENTO	BEARING	COJINETE
12	196097M1		**1**	ANEL	RING	ARO
13	488253M4		**1**	TAMPA	COVER	CUBIERTA
14	353723X1		**4**	PARAFUSO	BOLT	PERNO
15	488254M2		**1**	JUNTA	GASKET	EMPAQUETADURA.
16	377622X1		**8**	PARAFUSO	BOLT	PERNO
17	353437X1		**30**	PORCA	NUT	TUERCA

Carcaça Central
Middle Body
Carcaza Central

30-50

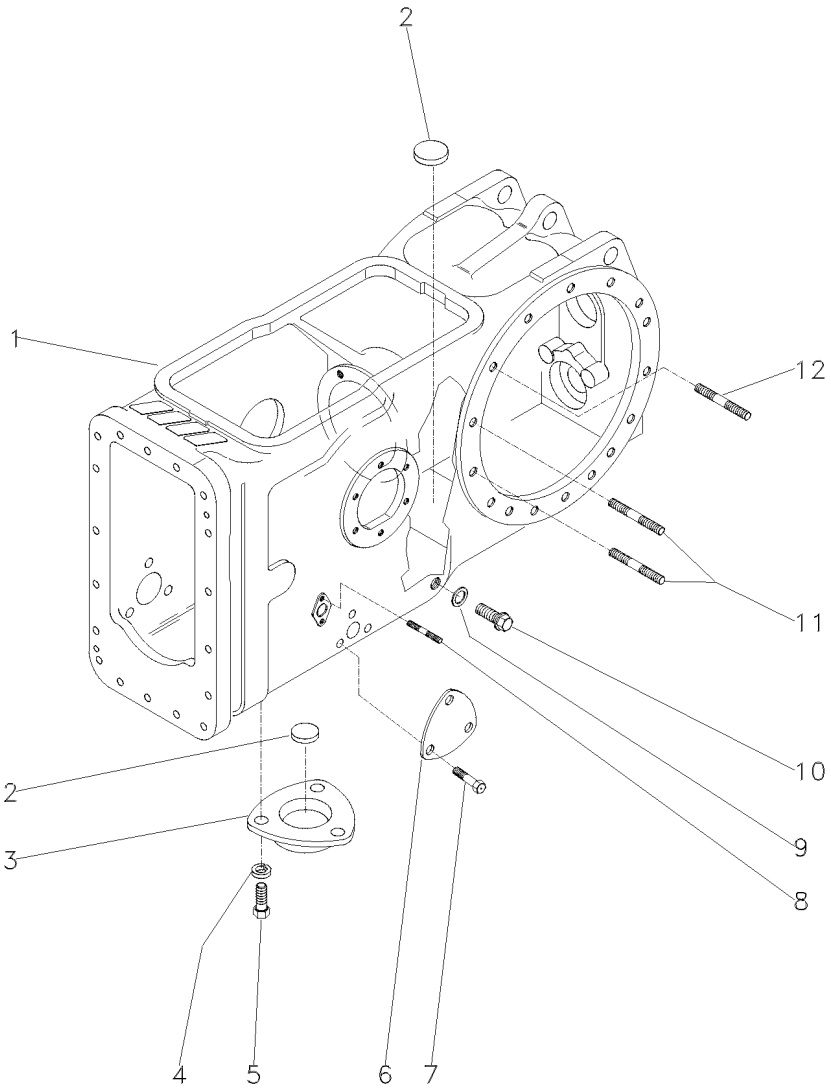

1	022334P4	**1**	CARCAÇA	HOUSING	ALOJAMIENTO
2	020468T1	**3**	MAGNÉTICO	MAGNET	IMAN
3	1869491M1	**1**	TAMPA	COVER	CUBIERTA
4	353446X1	**3**	ARRUELA	WASHER	ARANDELA
5	353676X1	**3**	PARAFUSO	BOLT	PERNO
6	3411758M1	**2**	TAMPA	COVER	CUBIERTA
7	353691X1	**6**	PARAFUSO	BOLT	PERNO
8	195569M1	**4**	PRISIONEIRO	STUD	ESPARRAGO
9	180474M1	**1**	ANEL	RING	ARO
10	3409712M1	**1**	BUJÃO	PLUG	TAPON
11	377616X1	**4**	PRISIONEIRO	STUD	ESPARRAGO
12	1860900M1	**26**	PRISIONEIRO	STUD	ESPARRAGO

Carcaça Central	**2 Rm**	**30-55**
Middle Body	**2 Wd**	
Carcaza Central	**2 Rm**	

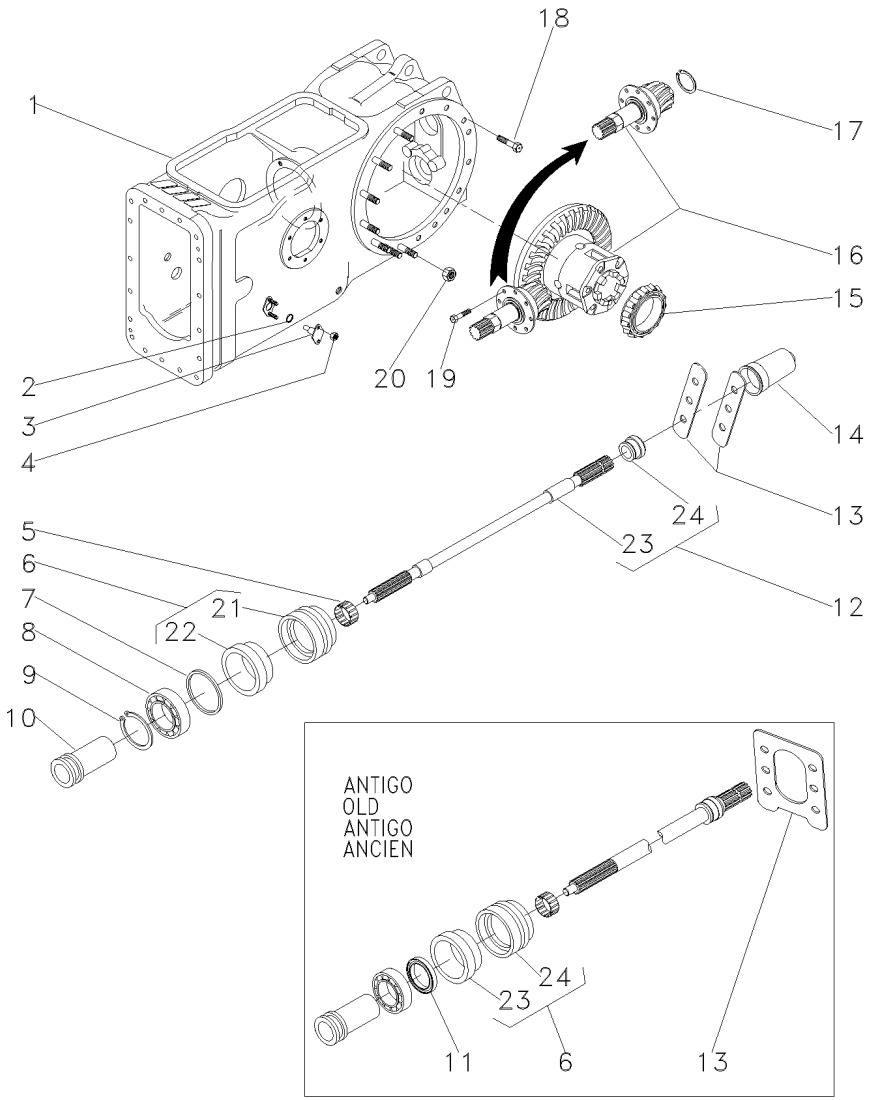

1	3585579M91		30-15 No	**1**	CJ. CARCAÇA	HOUSE ASSY	CONJ. CARTER
2	851258M1			**2**	ANEL "O"	O RING	JUNTA TORICA
3	898643M1			**2**	PINO	PIN	PASADOR
4	353916X1			**4**	PORCA	NUT	TUERCA
5	195453M1			**1**	ROLAMENTO AGULHA	BEARING NEEDLE	COJINETA AGUJAS
6	3611134M92	[A]		**1**	LUVA	SLEEVE	MANCHA
6	3611134M93	[B]		**1**	LUVA	SLEEVE	MANCHA
7	1004633M1			**1**	ANEL "O"	O RING	JUNTA TORICA
8	391162X1			**1**	ROLAMENTO	BEARING	COJINETE
9	831581M1			**1**	ANEL TRAVA	CIRCLIP	CIRCULITO
10	532898M1			**1**	LUVA	SLEEVE	MANCHA
11	3611135M1	[A]		**1**	RETENTOR	SEAL	RETEN
12	1663254M1			**1**	PLACA	PLATE	PLATO
13	1663254M1	[A]		**1**	PLACA	PLATE	PLATO
13	3149348M1	[B]		**2**	PLACA	PLATE	PLATO
14	035678T1			**1**	TAMPA	COVER	CUBIERTA
15	1850909M91			**1**	CJ. ROLAMENTO	BEARING ASSY	RODAMIENTO RAD
16	3146477M93		30-20 No	**1**	CJ. DIFERENCIAL	KIT,DIFFERENTIAL	JGO.DIFERENCIAL.
17	196097M1			**1**	ANEL	RING	ARO
18	377622X1			**16**	PARAFUSO	BOLT	PERNO
19	899199M1			**6**	PARAFUSO	BOLT	PERNO
20	353437X1			**14**	PORCA	NUT	TUERCA
21	3599002M2	6		**1**	LUVA	SLEEVE	MANCHA
22	3699801M1	6		**1**	RETENTOR	OIL SEAL	BUJE RETENACEITE
23	3599005M1	6		**1**	RETENTOR	SEAL	RETEN
24	3599002M2	6		**1**	LUVA	SLEEVE	MANCHA
25		12	3599003M92	**1**	EIXO	SHAFT	ARBOL
26	3599001M1	12		**1**	COLAR	COLLAR	COLLAR

[A] ANTIGO
OLD
ANTIGUO

[B] NOVO
NEW
NUEVO

Carcaça Central
Middle Body
Carcaza Central

30-60

Tdp 540 Rpm
Pto 540 Rpm
Tdf 540 Rpm

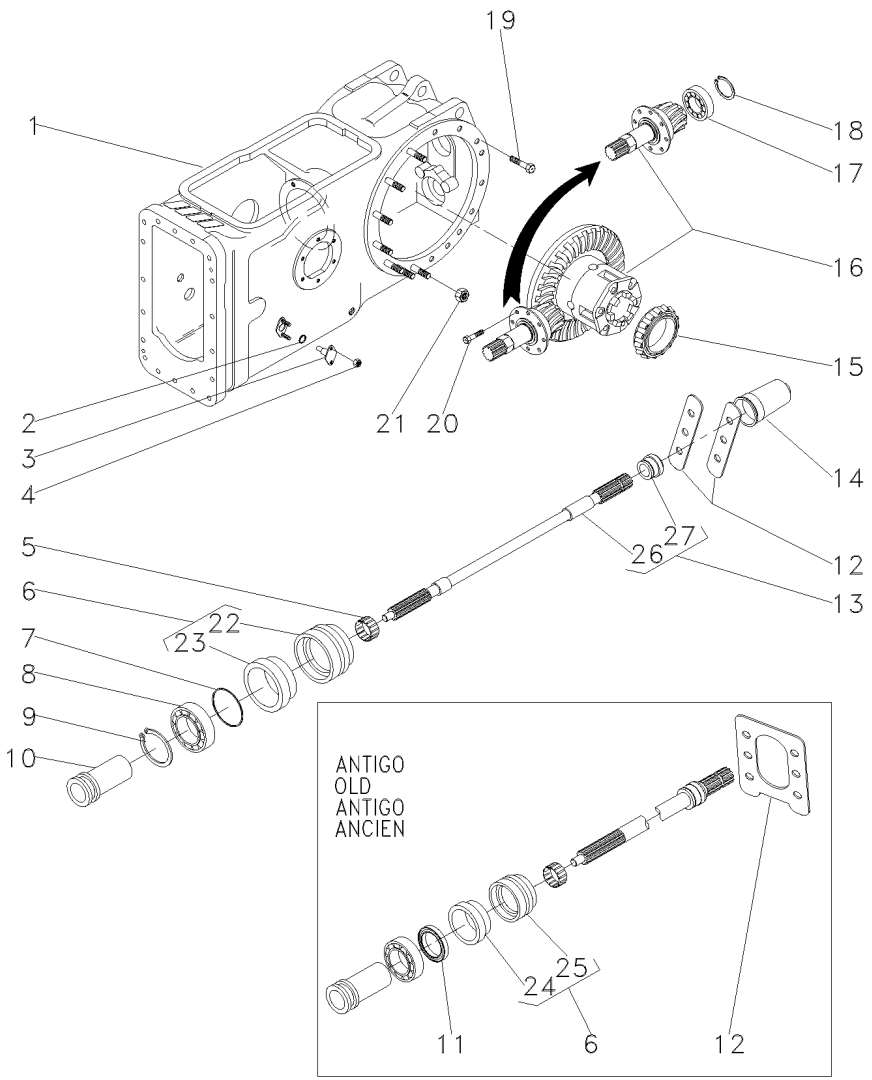

1	3585579M91		30-15 No	**1**	CJ. CARCAÇA	HOUSE ASSY	CONJ. CARTER
2	851258M1			**2**	ANEL "O"	O RING	JUNTA TORICA
3	898643M1			**2**	PINO	PIN	PASADOR
4	353916X1			**4**	PORCA	NUT	TUERCA
5	195453M1			**1**	ROLAMENTO AGULHA	BEARING NEEDLE	COJINETA AGUJAS
6	3611134M92	[A]		**1**	LUVA	SLEEVE	MANCHA
6	3611134M93	[B]		**1**	LUVA	SLEEVE	MANCHA
7	1004633M1			**1**	ANEL "O"	O RING	JUNTA TORICA
8	391162X1			**1**	ROLAMENTO	BEARING	COJINETE
9	831581M1			**1**	ANEL TRAVA	CIRCLIP	CIRCULITO
10	532898M1			**1**	LUVA	SLEEVE	MANCHA
11	3611135M1	[A]		**1**	RETENTOR	SEAL	RETEN
12	1663254M1	[A]		**1**	PLACA	PLATE	PLATO
12	3149348M1	[B]		**2**	PLACA	PLATE	PLATO
13	3599003M92			**1**	EIXO	SHAFT	ARBOL
14	035678T1			**1**	TAMPA	COVER	CUBIERTA
15	1850909M91			**1**	CJ. ROLAMENTO	BEARING ASSY	RODAMIENTO RAD
16	035426N1		30-65 No	**1**	DIFERENCIAL	DIFFERENTIAL	DIFERENCIAL
17	834733M1			**1**	ROLAMENTO	BEARING	COJINETE
18	196097M1			**1**	ANEL	RING	ARO
19	377622X1			**8**	PARAFUSO	BOLT	PERNO
20	899199M1			**6**	PARAFUSO	BOLT	PERNO
21	353437X1			**14**	PORCA	NUT	TUERCA
22	3599002M2	6		**1**	LUVA	SLEEVE	MANCHA
23	3699801M1	6		**1**	RETENTOR	OIL SEAL	BUJE RETENACEITE
24	3599005M1	6		**1**	RETENTOR	SEAL	RETEN
25	3599002M2	6		**1**	LUVA	SLEEVE	MANCHA
26		13	3599003M92	**1**	EIXO	SHAFT	ARBOL
27	3599001M1	13		**1**	COLAR	COLLAR	COLLAR

[A] ANTIGO
OLD
ANTIGUO

[B] NOVO
NEW
NUEVO

Pinhão E Diferencial
Pinion And Diferential
Piñon Y Diferencial

30-65

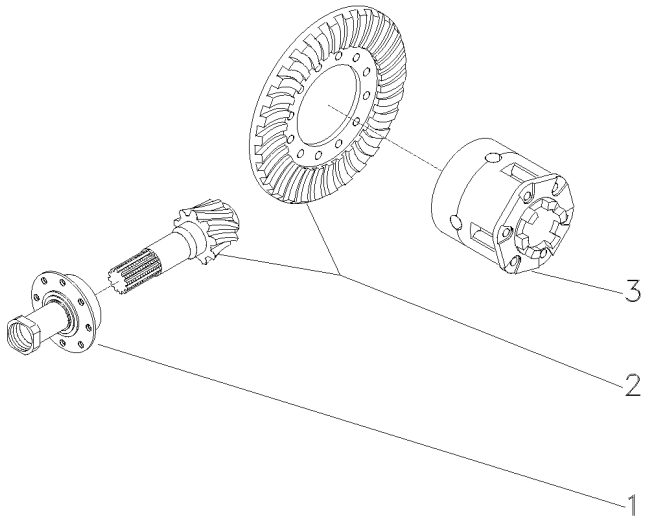

1	3147511M93	30-70 No	**1** FLANGE	FLANGE	PLETINA
3	1481423M94	30-75 No	**1** CJ. DIFERENCIAL	KIT,DIFFERENTIAL	JGO.DIFERENCIAL.

Flange E Pinhão
Flange And Pinion
Pletina Y Piñon

30-70

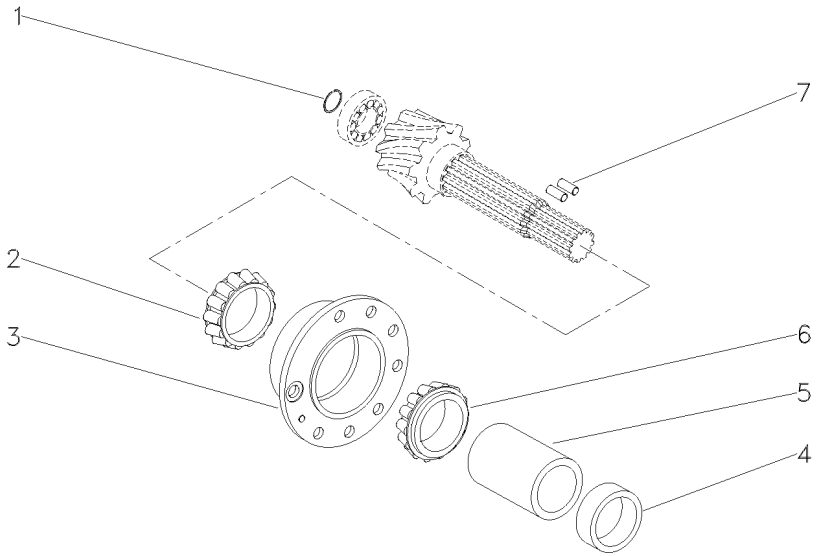

1	196097M1		**1**	ANEL	RING	ARO
2	3176710M91		**1**	ROLAMENTO	BEARING	COJINETE
3	507565M91		**1**	FLANGE	FLANGE	PLETINA
4	048363P1	➡ 011568 - MF275/2	**1**	ESPAÇADOR	SPACER	PIEZA DISTANCIA
4	048363P1	[B] ➡ 800138 - MF275/2	**1**	ESPAÇADOR	SPACER	PIEZA DISTANCIA
4	048363P1	➡ 402676 - MF275/4	**1**	ESPAÇADOR	SPACER	PIEZA DISTANCIA
4	048363P1	[B] ➡ 600131 - MF275/4	**1**	ESPAÇADOR	SPACER	PIEZA DISTANCIA
4	048363P2	➡ 011569 - MF275/2	**1**	ESPAÇADOR	SPACER	PIEZA DISTANCIA
4	048363P2	[B] ➡ 800139 - MF275/2	**1**	ESPAÇADOR	SPACER	PIEZA DISTANCIA
4	048363P2	➡ 402677 - MF275/4	**1**	ESPAÇADOR	SPACER	PIEZA DISTANCIA
4	048363P2	[B] ➡ 600132 - MF275/4	**1**	ESPAÇADOR	SPACER	PIEZA DISTANCIA
5	1661065M2	[A]	**1**	ESPAÇADOR	SPACER	PIEZA DISTANCIA
6	3176708M91		**1**	ROLAMENTO CÔNICO	BEARING CONE	CONO COJINETE
7	3612442M1		**2**	ROLETE	ROLLER	RODILLO

[A] NOVO
NEW
NUEVO

[B] ESTREITO
STRAIT
ESTRECHO

Diferencial
Differential
Differencial

30-75

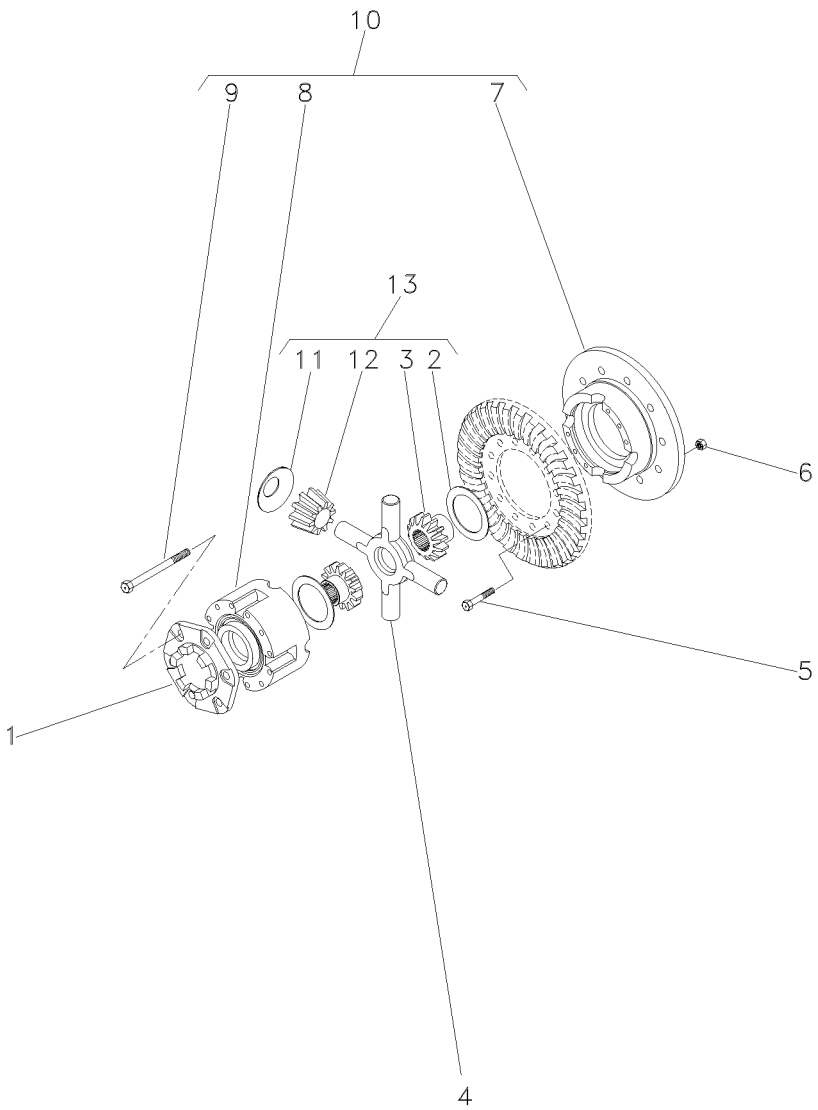

1	898712M2		**1**	FLANGE	FLANGE	PLETINA
2	897726M1	⇨ 13	**2**	ARRUELA	WASHER	ARANDELA
3		⇨ 13	**2**	PLANETÁRIA	PLANET	PLANETARIO
4	034464T1	➡ 012700 - MF275/2	**1**	CRUZETA	SPIDER	CRUCETA
4	034464T1	[A] ➡ 800152 - MF275/2	**1**	CRUZETA	SPIDER	CRUCETA
4	034464T1	➡ 403071 - MF275/4	**1**	CRUZETA	SPIDER	CRUCETA
4	034464T1	[A] ➡ 600170 - MF275/4	**1**	CRUZETA	SPIDER	CRUCETA
4	2746135M2	➡ 012701 - MF275/2	**1**	CRUZETA	CROSSPIECE	PIEZA TRANSVERSA
4	2746135M2	[A] ➡ 800153 - MF275/2	**1**	CRUZETA	CROSSPIECE	PIEZA TRANSVERSA
4	2746135M2	➡ 403072 - MF275/4	**1**	CRUZETA	CROSSPIECE	PIEZA TRANSVERSA
4	2746135M2	[A] ➡ 600171 - MF275/4	**1**	CRUZETA	CROSSPIECE	PIEZA TRANSVERSA
5	825776M1	1/2X20X1,720	**12**	PARAFUSO	BOLT	PERNO
6	891947M1	1/2X20	**12**	PORCA	NUT	TUERCA
7		⇨ 10	**1**	MEIA CAIXA	STOCKING BOX	MEDIA CAJA
8		⇨ 10	**1**	MEIA CAIXA	STOCKING BOX	MEDIA CAJA
9	490001M1	10 1/2X13X4"	**8**	PARAFUSO	BOLT	PERNO
10	2800781M92		**1**	CJ. CAIXA	KIT, BOX	JUEGO DE CAJA
12		⇨ 13	**2**	ENGRENAGEM	GEAR	ENGRANAJE
13	2710005M92		**1**	CJ. ENGRENAGEM	KIT, GEAR	ENGRANAJES JUEGO

[A] ESTREITO
STRAIT
ESTRECHO

Carcaça Central
Middle Body
Carcaza Central

30-80

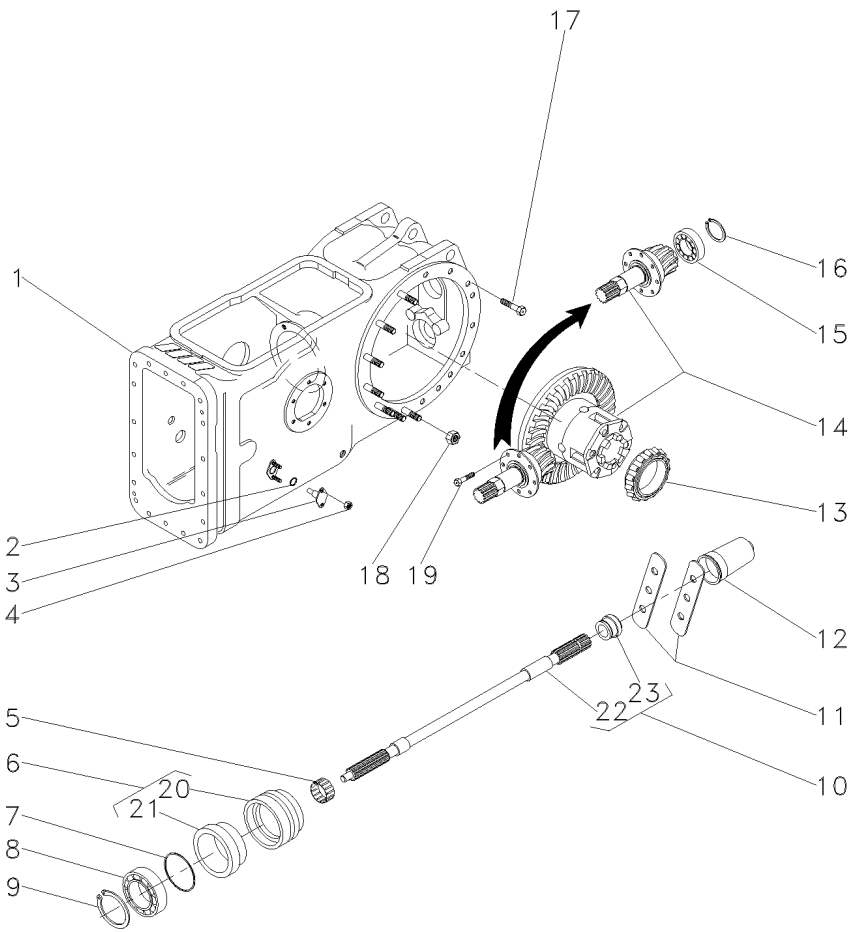

1	050481N1		30-40 No	**1**	CARCAÇA	HOUSING	ALOJAMIENTO
2	851258M1			**2**	ANEL "O"	O RING	JUNTA TORICA
3	898643M1			**2**	PINO	PIN	PASADOR
4	353916X1			**4**	PORCA	NUT	TUERCA
5	3599003M92			**1**	EIXO	SHAFT	ARBOL
6	195453M1			**1**	ROLAMENTO AGULHA	BEARING NEEDLE	COJINETA AGUJAS
7	3611134M93			**1**	LUVA	SLEEVE	MANCHA
8	1004633M1			**1**	ANEL "O"	O RING	JUNTA TORICA
9	391162X1			**1**	ROLAMENTO	BEARING	COJINETE
10	831581M1			**1**	ANEL TRAVA	CIRCLIP	CIRCULITO
11	3149348M1			**2**	PLACA	PLATE	PLATO
12	035678T1			**1**	TAMPA	COVER	CUBIERTA
13	1850909M91			**1**	CJ. ROLAMENTO	BEARING ASSY	RODAMIENTO RAD
14	3146477M93		30-20 No	**1**	CJ. DIFERENCIAL	KIT,DIFFERENTIAL	JGO.DIFERENCIAL.
15	196097M1			**1**	ANEL	RING	ARO
16	377622X1			**16**	PARAFUSO	BOLT	PERNO
17	353437X1			**14**	PORCA	NUT	TUERCA
18	899199M1			**6**	PARAFUSO	BOLT	PERNO
19	3599002M2	6		**1**	LUVA	SLEEVE	MANCHA
20	3699801M1	6		**1**	RETENTOR	OIL SEAL	BUJE RETENACEITE
21		10	3599003M92	**1**	EIXO	SHAFT	ARBOL
22	3599001M1	10		**1**	COLAR	COLLAR	COLLAR

Carcaça Central
Middle Body
Carcaza Central

30-85

Tdpi 540 Rpm
Ipto 540 Rpm
Tdfi 540 Rpm

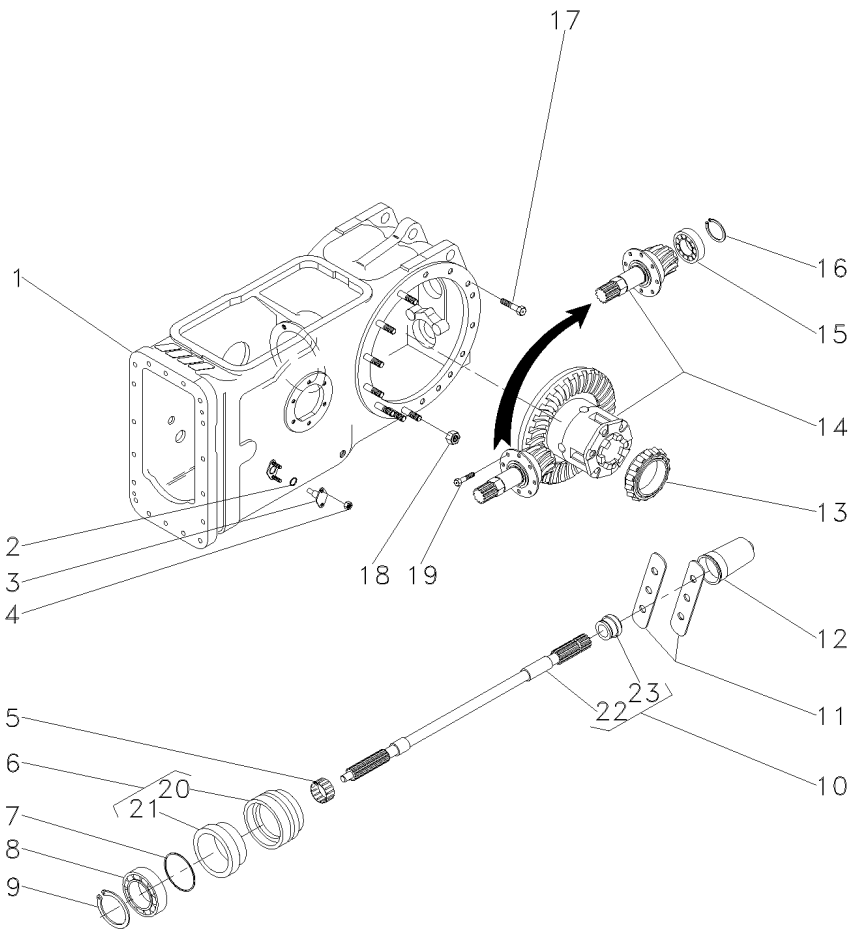

1	050481N1		30-40 No	**1**	CARCAÇA	HOUSING	ALOJAMIENTO
2	851258M1			**2**	ANEL "O"	O RING	JUNTA TORICA
3	898643M1			**2**	PINO	PIN	PASADOR
4	353916X1			**4**	PORCA	NUT	TUERCA
5	3599003M92			**1**	EIXO	SHAFT	ARBOL
6	195453M1			**1**	ROLAMENTO AGULHA	BEARING NEEDLE	COJINETA AGUJAS
7	3611134M93			**1**	LUVA	SLEEVE	MANCHA
8	1004633M1			**1**	ANEL "O"	O RING	JUNTA TORICA
9	391162X1			**1**	ROLAMENTO	BEARING	COJINETE
10	831581M1			**1**	ANEL TRAVA	CIRCLIP	CIRCULITO
11	3149348M1			**2**	PLACA	PLATE	PLATO
12	035678T1			**1**	TAMPA	COVER	CUBIERTA
13	1850909M91			**1**	CJ. ROLAMENTO	BEARING ASSY	RODAMIENTO RAD
14	035426N1		30-65 No	**1**	DIFERENCIAL	DIFFERENTIAL	DIFERENCIAL
15	834733M1			**1**	ROLAMENTO	BEARING	COJINETE
16	196097M1			**1**	ANEL	RING	ARO
17	377622X1			**8**	PARAFUSO	BOLT	PERNO
18	353437X1			**14**	PORCA	NUT	TUERCA
19	899199M1			**6**	PARAFUSO	BOLT	PERNO
20	3599002M2	6		**1**	LUVA	SLEEVE	MANCHA
21	3699801M1	6		**1**	RETENTOR	OIL SEAL	BUJE RETENACEITE
22		10	3599003M92	**1**	EIXO	SHAFT	ARBOL
23	3599001M1	10		**1**	COLAR	COLLAR	COLLAR

Carcaça Central 540/1000 Rpm
Middle Body 540/1000 Rpm
Carcaza Central 540/1000 Rpm

30-90

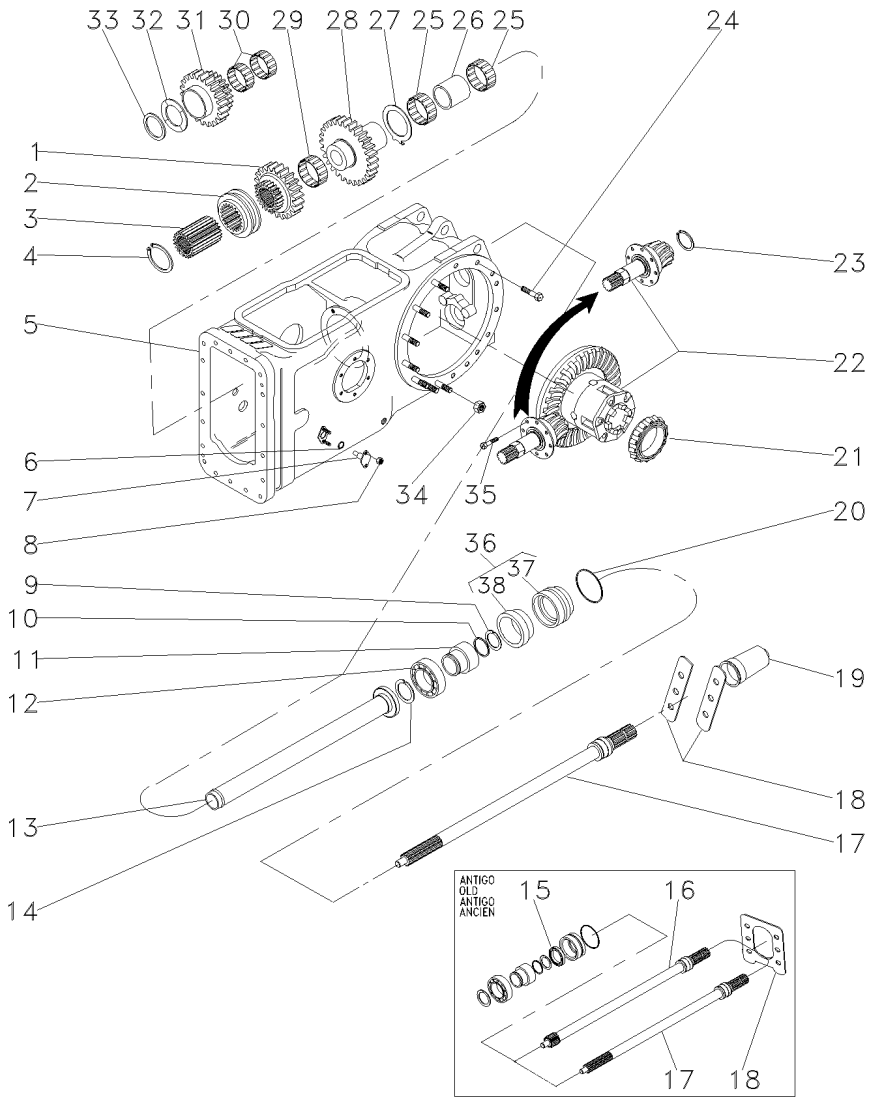

1	1660713M1		**1**	ENGRENAGEM	GEAR	ENGRANAJE
2	532889M1		**1**	COLAR	COLLAR	COLLAR
3	532891M1		**1**	CUBO	HUB	CUBO
4	352699X1		**1**	ANEL TRAVA	CIRCLIP	CIRCULITO
5	3585579M91	30-15 No	**1**	CJ. CARCAÇA	HOUSE ASSY	CONJ. CARTER
6	851258M1		**2**	ANEL "O"	O RING	JUNTA TORICA
7	898643M1		**2**	PINO	PIN	PASADOR
8	353916X1		**4**	PORCA	NUT	TUERCA
9	1662726M1		**1**	ANEL TRAVA	CIRCLIP	CIRCULITO
10	3008359X1		**1**	ANEL "O"	O RING	JUNTA TORICA
11	3598999M1		**1**	LUVA	SLEEVE	MANCHA
12	391162X1		**1**	ROLAMENTO	BEARING	COJINETE
13	532877M92		**1**	TUBO	PIPE	CANO
14	831581M1		**1**	ANEL TRAVA	CIRCLIP	CIRCULITO
15	3611135M1	[A]	**1**	RETENTOR	SEAL	RETEN
16	3610936M1	[A] 1000RPM	**1**	EIXO	SHAFT	ARBOL
17	3599000M1	540RPM	**1**	EIXO	SHAFT	ARBOL
18	1663254M1	[A]	**1**	PLACA	PLATE	PLATO
18	3149348M1	[B]	**2**	PLACA	PLATE	PLATO
19	035678T1		**1**	TAMPA	COVER	CUBIERTA
20	1004633M1		**1**	ANEL "O"	O RING	JUNTA TORICA
21	1850909M91		**1**	CJ. ROLAMENTO	BEARING ASSY	RODAMIENTO RAD
22	035290N1	30-95 No	**1**	DIFERENCIAL	DIFFERENTIAL	DIFERENCIAL
23	366442X1		**1**	ANEL TRAVA	CIRCLIP	CIRCULITO
24	377622X1		**8**	PARAFUSO	BOLT	PERNO
25	022199T1		**2**	ROLAMENTO	BEARING	COJINETE
26	532876M2		**1**	ESPAÇADOR	SPACER	PIEZA DISTANCIA
27	1663312M2		**1**	ARRUELA	WASHER	ARANDELA
28	1679306M1		**1**	ENGRENAGEM	GEAR	ENGRANAJE
29	842921M1		**1**	ROLAMENTO	BEARING	COJINETE
30	842922M1		**2**	ROLAMENTO	BEARING	COJINETE
31	1679310M1		**1**	ENGRENAGEM	GEAR	ENGRANAJE
32	532882M1		**1**	ARRUELA	WASHER	ARANDELA
33	339470X1		**1**	ANEL	RING	ARO
34	353437X1		**14**	PORCA	NUT	TUERCA
35	899199M1		**6**	PARAFUSO	BOLT	PERNO
36	3611134M93		**1**	LUVA	SLEEVE	MANCHA
37	3599002M2	36	**1**	LUVA	SLEEVE	MANCHA
38	3699801M1	36	**1**	RETENTOR	OIL SEAL	BUJE RETENACEITE

[A] ANTIGO
OLD
ANTIGUO

[B] NOVO
NEW
NUEVO

Pinhão E Diferencial
Pinion And Diferential
Piñon Y Diferencial

30-95

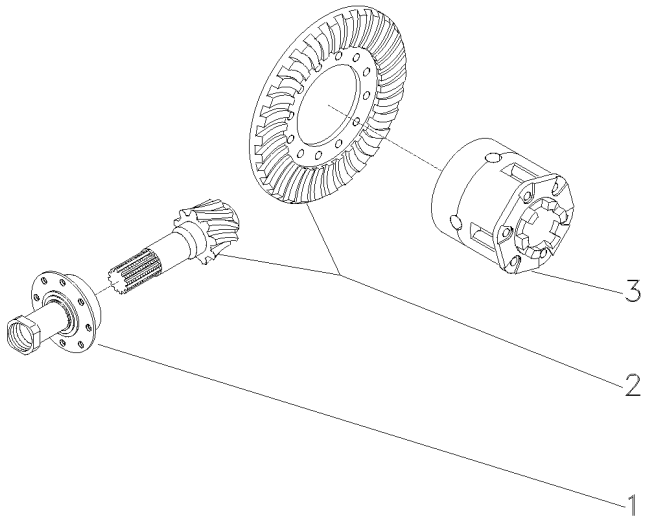

1	1872858M93	30-100 No	**1**	FLANGE	FLANGE	PLETINA
2	035293N1	[B]	**1**	COROA E PINHÃO	KIT, BEVEL GEAR	CORONA Y PINON
		9/35				
		011568 - MF275/2				
2	035293N1	[AB]	**1**	COROA E PINHÃO	KIT, BEVEL GEAR	CORONA Y PINON
		9/35				
		800138 - MF275/2				
2	035293N1	[B]	**1**	COROA E PINHÃO	KIT, BEVEL GEAR	CORONA Y PINON
		9/35				
		400676 - MF275/4				
2	035293N1	[AB]	**1**	COROA E PINHÃO	KIT, BEVEL GEAR	CORONA Y PINON
		9/35				
		600131 - MF275/4				
2	4200008M91	9/35	**1**	COROA E PINHÃO	KIT, BEVEL GEAR	CORONA Y PINON
		011569 - MF275/2				
2	4200008M91	[A]	**1**	COROA E PINHÃO	KIT, BEVEL GEAR	CORONA Y PINON
		9/35				
		800139 - MF275/2				
2	4200008M91	9/35	**1**	COROA E PINHÃO	KIT, BEVEL GEAR	CORONA Y PINON
		400677 - MF275/4				
2	4200008M91	[A]	**1**	COROA E PINHÃO	KIT, BEVEL GEAR	CORONA Y PINON
		9/35				
		600132 - MF275/4				
3	1481423M94	30-75 No	**1**	CJ. DIFERENCIAL	KIT,DIFFERENTIAL	JGO.DIFERENCIAL.
4	532956M1		**1**	PORCA	NUT	TUERCA

[A] ESTREITO
STRAIT
ESTRECHO

[B] PARA REPOR USE 4200008M91, 048363P2, 048386N1, 3611473M1 E 355342X1.
FOR REPLACE USE 4200008M91, 048363P2, 048386N1, 3611473M1 AND 355342X1.
PARA REPOR USAR 4200008M91, 048363P2, 048386N1, 3611473M1 Y 355342X1.

Flange E Pinhão
Flange And Pinion
Pletina Y Piñon

30-100

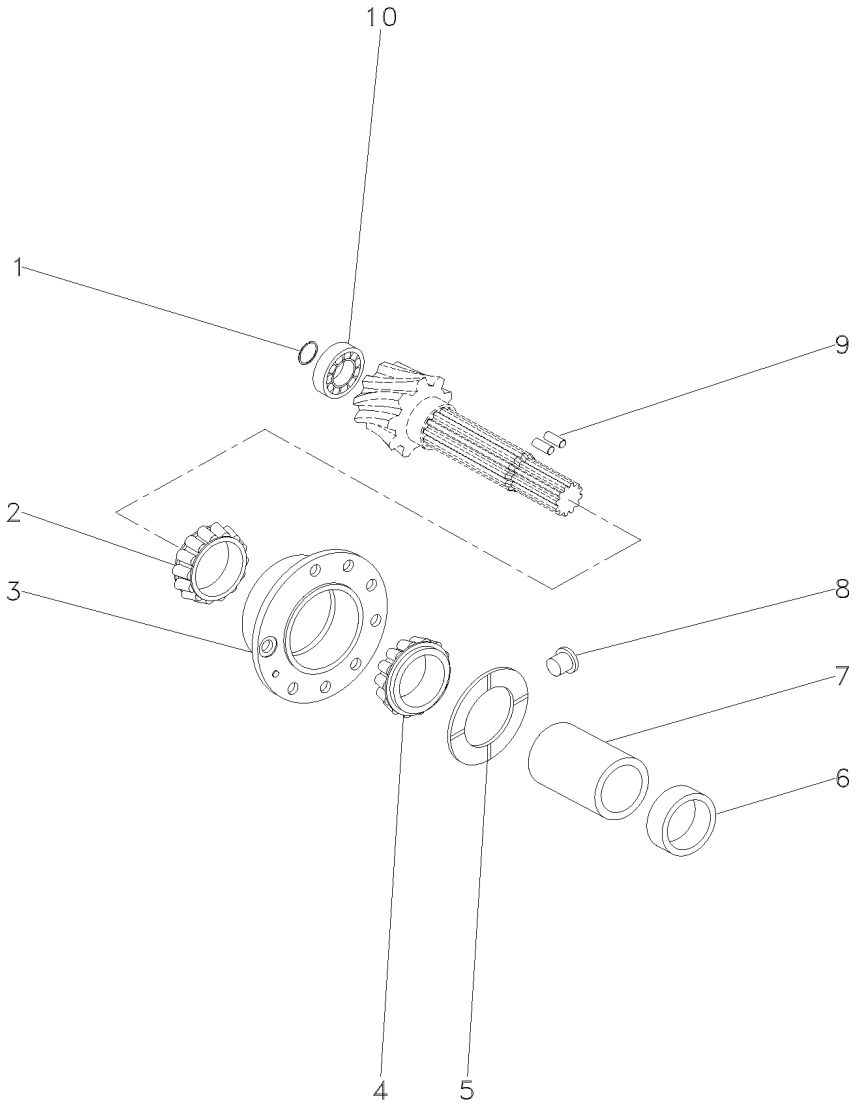

1	366442X1		**1**	ANEL TRAVA	CIRCLIP	CIRCULITO
2	3176710M91		**1**	ROLAMENTO	BEARING	COJINETE
3	507565M91		**1**	FLANGE	FLANGE	PLETINA
4	3176708M91		**1**	ROLAMENTO CÔNICO	BEARING CONE	CONO COJINETE
5	516377M1		**1**	ARRUELA	WASHER	ARANDELA
6	048363P1	[B]	**1**	ESPAÇADOR	SPACER	PIEZA DISTANCIA
6	048363P2	[C]	**1**	ESPAÇADOR	SPACER	PIEZA DISTANCIA
7	532893M1		**1**	ESPAÇADOR	SPACER	PIEZA DISTANCIA
8	532910M1		**1**	TRAVA	LOCK	RETENEDOR
9	3612442M1		**2**	ROLETE	ROLLER	RODILLO
10	834733M1		**1**	ROLAMENTO	BEARING	COJINETE

[B] ANTIGO
OLD
ANTIGUO

[C] NOVO
NEW
NUEVO

Carcaça Central
Middle Body
Carcaza Central

30-105

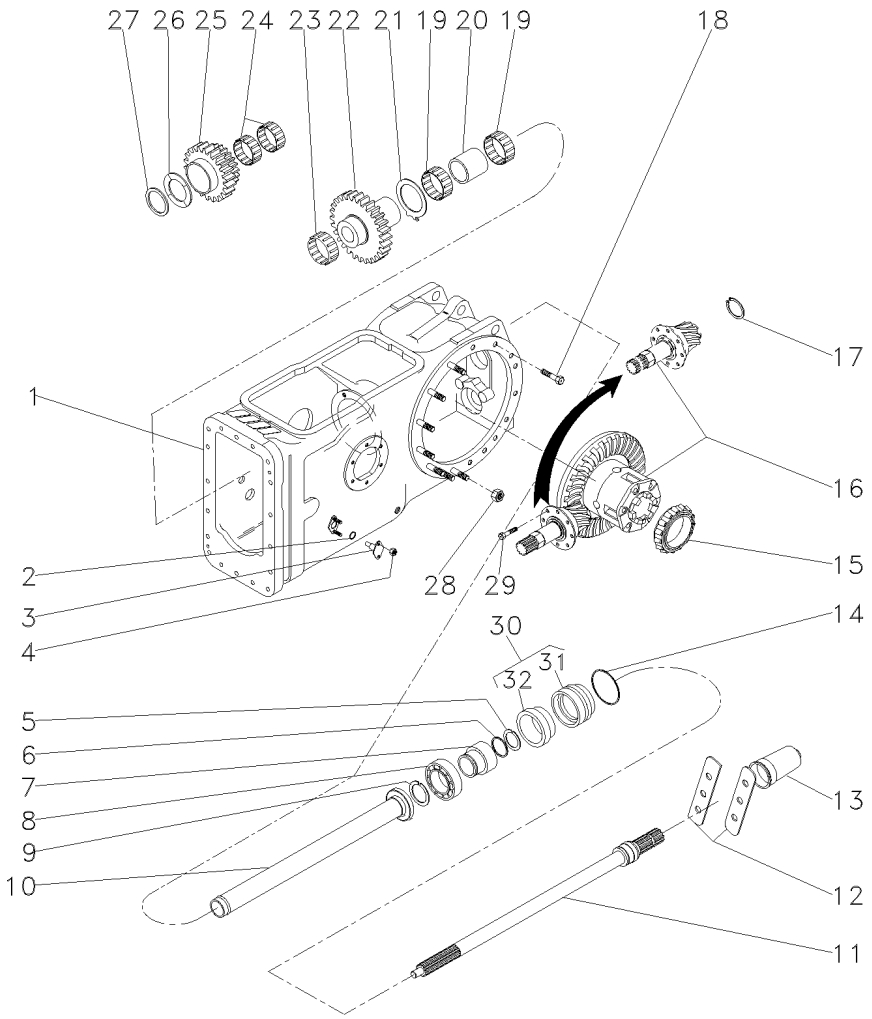

1	050481N1	30-40 No	**1**	CARCAÇA	HOUSING	ALOJAMIENTO
2	851258M1		**2**	ANEL "O"	O RING	JUNTA TORICA
3	898643M1		**2**	PINO	PIN	PASADOR
4	353916X1		**4**	PORCA	NUT	TUERCA
5	1662726M1		**1**	ANEL TRAVA	CIRCLIP	CIRCULITO
6	3008359X1		**1**	ANEL "O"	O RING	JUNTA TORICA
7	3598999M1		**1**	LUVA	SLEEVE	MANCHA
8	391162X1		**1**	ROLAMENTO	BEARING	COJINETE
9	831581M1		**1**	ANEL TRAVA	CIRCLIP	CIRCULITO
10	532877M92		**1**	TUBO	PIPE	CANO
11	3599000M1	540 RPM	**1**	EIXO	SHAFT	ARBOL
12	3149348M1		**2**	PLACA	PLATE	PLATO
13	035678T1		**1**	TAMPA	COVER	CUBIERTA
14	1004633M1		**1**	ANEL "O"	O RING	JUNTA TORICA
15	1850909M91		**1**	CJ. ROLAMENTO	BEARING ASSY	RODAMIENTO RAD
16	035290N1	30-95 No	**1**	DIFERENCIAL	DIFFERENTIAL	DIFERENCIAL
17	366442X1		**1**	ANEL TRAVA	CIRCLIP	CIRCULITO
18	377622X1		**8**	PARAFUSO	BOLT	PERNO
19	022199T1		**2**	ROLAMENTO	BEARING	COJINETE
20	532876M2		**1**	ESPAÇADOR	SPACER	PIEZA DISTANCIA
21	1663312M2		**1**	ARRUELA	WASHER	ARANDELA
22	1679306M1		**1**	ENGRENAGEM	GEAR	ENGRANAJE
23	842921M1		**1**	ROLAMENTO	BEARING	COJINETE
24	842922M1		**2**	ROLAMENTO	BEARING	COJINETE
25	1679310M1		**1**	ENGRENAGEM	GEAR	ENGRANAJE
26	532882M1		**1**	ARRUELA	WASHER	ARANDELA
27	339470X1		**1**	ANEL	RING	ARO
28	353437X1		**14**	PORCA	NUT	TUERCA
29	899199M1		**6**	PARAFUSO	BOLT	PERNO
30	3611134M93		**1**	LUVA	SLEEVE	MANCHA
31	3599002M2	30	**1**	LUVA	SLEEVE	MANCHA
32	3699801M1	30	**1**	RETENTOR	OIL SEAL	BUJE RETENACEITE

Carcaça Central
Middle Body
Carcaza Central

30-110

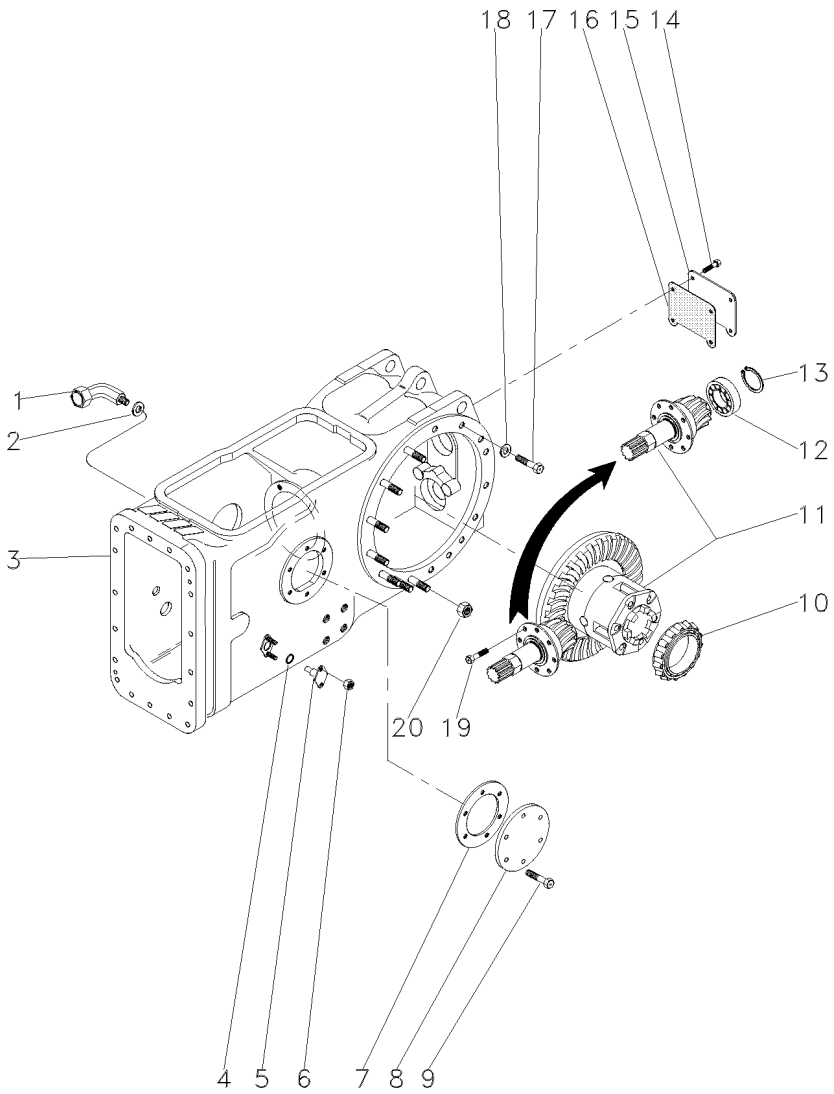

1	036590T1		**1**	CONEXÃO	CONNECTION	CONEXION
2	3409613M1		**1**	ARRUELA	WASHER	ARANDELA
3	037084N1	30-115 No	**1**	CARCAÇA	HOUSING	ALOJAMIENTO
4	851258M1		**2**	ANEL "O"	O RING	JUNTA TORICA
5	898643M1		**2**	PINO	PIN	PASADOR
6	353916X1		**4**	PORCA	NUT	TUERCA
7	181217M1		**1**	JUNTA	GASKET	EMPAQUETADURA.
8	022942P1		**1**	TAMPA	COVER	CUBIERTA
9	353698X1		**6**	PARAFUSO	BOLT	PERNO
10	1850909M91		**1**	CJ. ROLAMENTO	BEARING ASSY	RODAMIENTO RAD
11	035426N1	30-65 No	**1**	DIFERENCIAL	DIFFERENTIAL	DIFERENCIAL
12	834733M1		**1**	ROLAMENTO	BEARING	COJINETE
13	336442X1		**1**	ANEL	RING	ARO
14	353723X1		**4**	PARAFUSO	BOLT	PERNO
15	488253M4		**1**	TAMPA	COVER	CUBIERTA
16	488254M2		**1**	JUNTA	GASKET	EMPAQUETADURA.
17	354648X1		**2**	PARAFUSO	BOLT	PERNO
18	353439X1		**2**	ARRUELA	WASHER	ARANDELA
19	899199M1		**6**	PARAFUSO	BOLT	PERNO
20	353437X1		**14**	PORCA	NUT	TUERCA

Carcaça Central
Middle Body
Carcaza Central

30-115

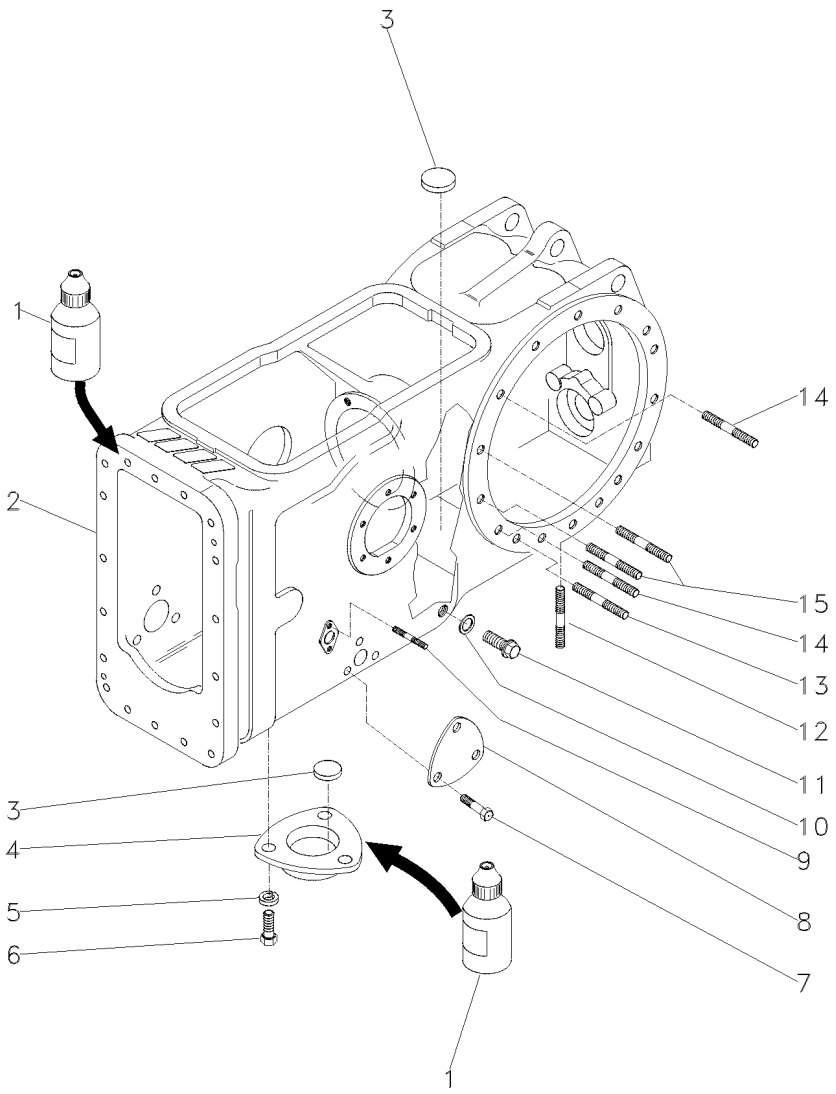

1	0710129	**1**	JUNTA	GASKET	EMPAQUETADURA.
2	022334P4	**1**	CARCAÇA	HOUSING	ALOJAMIENTO
3	020468T1	**3**	MAGNÉTICO	MAGNET	IMAN
4	1869491M1	**1**	TAMPA	COVER	CUBIERTA
5	353446X1	**3**	ARRUELA	WASHER	ARANDELA
6	353676X1	**3**	PARAFUSO	BOLT	PERNO
7	353691X1	**3**	PARAFUSO	BOLT	PERNO
8	3411758M1	**1**	TAMPA	COVER	CUBIERTA
9	195569M1	**4**	PRISIONEIRO	STUD	ESPARRAGO
10	180474M1	**1**	ANEL	RING	ARO
11	3409712M1	**1**	BUJÃO	PLUG	TAPON
12	490808M1	**4**	PRISIONEIRO	STUD	ESPARRAGO
13	1860900M1	**2**	PRISIONEIRO	STUD	ESPARRAGO
14	1860900M1	**10**	PRISIONEIRO	STUD	ESPARRAGO
15	377616X1	**4**	PRISIONEIRO	STUD	ESPARRAGO

Carcaça Central - 4 Rm Tração Lateral — **Tdp 540 Rpm**
Middle Body - 4 Wd Side Drive — **Pto 540 Rpm**
Carcaza Central - 4 Rm Traccion Lateral — **Tdf 540 Rpm**

30-120

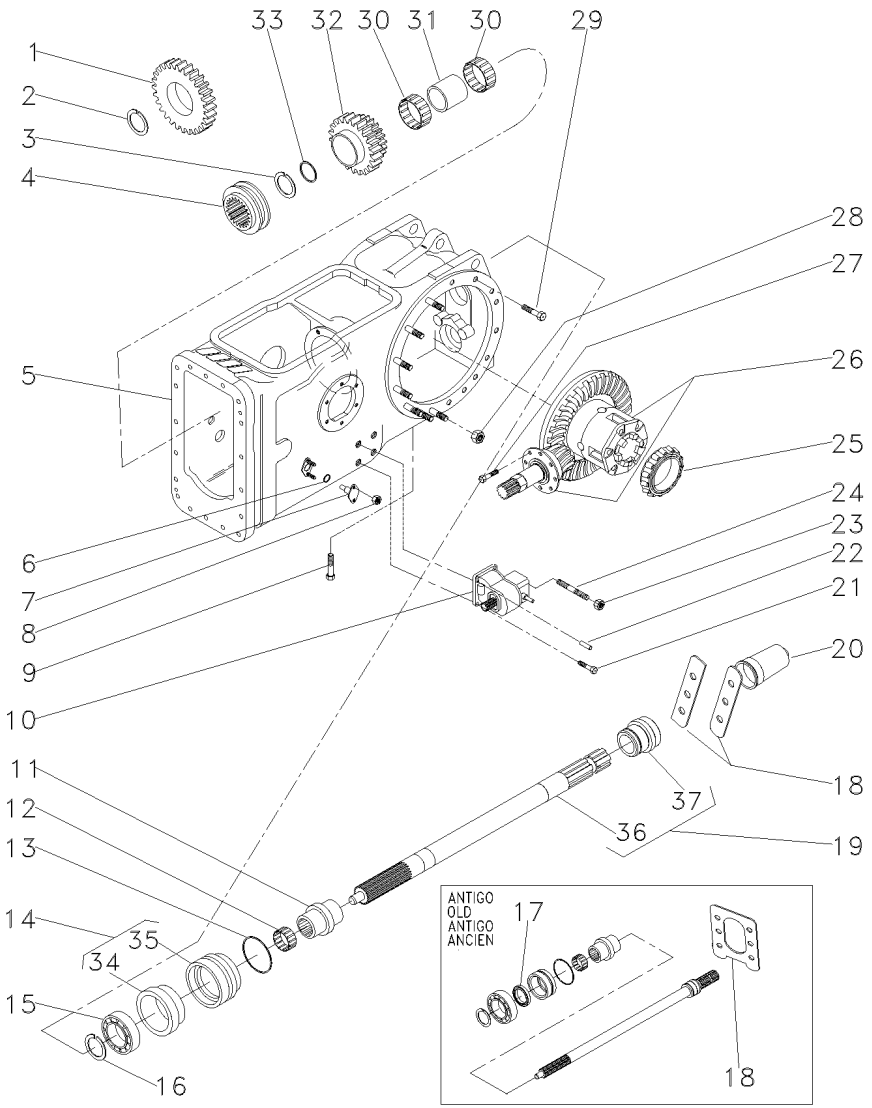

1	037804P1		25	**1**	ENGRENAGEM	GEAR	ENGRANAJE
2	1872362M1			**1**	ANEL TRAVA	CIRCLIP	CIRCULITO
3	390792X1			**1**	ANEL TRAVA	CIRCLIP	CIRCULITO
4	3698518M1			**1**	LUVA ACOPLAMENTO	COUPLING SLEEVE	COUPLING SLEEVE
5	037030N1		30-125 No	**1**	CJ. CARCAÇA	HOUSE ASSY	CONJ. CARTER
6	851258M1			**2**	ANEL "O"	O RING	JUNTA TORICA
7	898643M1			**2**	PINO	PIN	PASADOR
8	353916X1			**4**	PORCA	NUT	TUERCA
9	360776X1			**1**	PARAFUSO	BOLT	PERNO
10	4200027M91		30-130 No	**1**	CX. ACIONAMENTO	DRIVE HOUSING	CAJA DE MANDO
11	039087P1			**1**	LUVA	SLEEVE	MANCHA
12	195453M1			**1**	ROLAMENTO AGULHA	BEARING NEEDLE	COJINETA AGUJAS
13	1004633M1			**1**	ANEL "O"	O RING	JUNTA TORICA
14	3611134M93			**1**	LUVA	SLEEVE	MANCHA
15	391162X1			**1**	ROLAMENTO	BEARING	COJINETE
16	831581M1			**1**	ANEL TRAVA	CIRCLIP	CIRCULITO
17	3611135M1	[A]		**1**	RETENTOR	SEAL	RETEN
18	1663254M1	[A]		**1**	PLACA	PLATE	PLATO
18	3149348M1	[B]		**2**	PLACA	PLATE	PLATO
19	3599003M92			**1**	EIXO	SHAFT	ARBOL
20	035678T1			**1**	TAMPA	COVER	CUBIERTA
21	362479X1			**3**	PARAFUSO	BOLT	PERNO
22	1441643X1			**2**	PINO	PIN	PASADOR
23	353426X1			**1**	PORCA	NUT	TUERCA
24	3146844M1			**1**	PRISIONEIRO	STUD	ESPARRAGO
25	1850909M91			**1**	CJ. ROLAMENTO	BEARING ASSY	RODAMIENTO RAD
26	037031N1		30-140 No	**1**	CJ. DIFERENCIAL	KIT,DIFFERENTIAL	JGO.DIFERENCIAL.
27	899199M1			**6**	PARAFUSO	BOLT	PERNO
28	353437X1			**14**	PORCA	NUT	TUERCA
29	377622X1			**16**	PARAFUSO	BOLT	PERNO
30	3698408M1			**2**	ROLAMENTO	BEARING	COJINETE
31	3698406M1			**1**	ESPAÇADOR	SPACER	PIEZA DISTANCIA
32	3698282M91		34/38	**1**	ENGRENAGEM	GEAR	ENGRANAJE
33	3698405M1			**1**	ARRUELA	WASHER	ARANDELA
34	3699801M2	14		**1**	RETENTOR	SEAL	RETEN
35	3599002M2	14		**1**	LUVA	SLEEVE	MANCHA
36		19	059900N1	**1**	EIXO	SHAFT	ARBOL
37	3599001M1	19		**1**	COLAR	COLLAR	COLLAR

[A] ANTIGO
OLD
ANTIGUO

[B] NOVO
NEW
NUEVO

Carcaça Central Eixo Traseiro
Rear Axle Centre Housing
Eje Central Carcasa

30-125

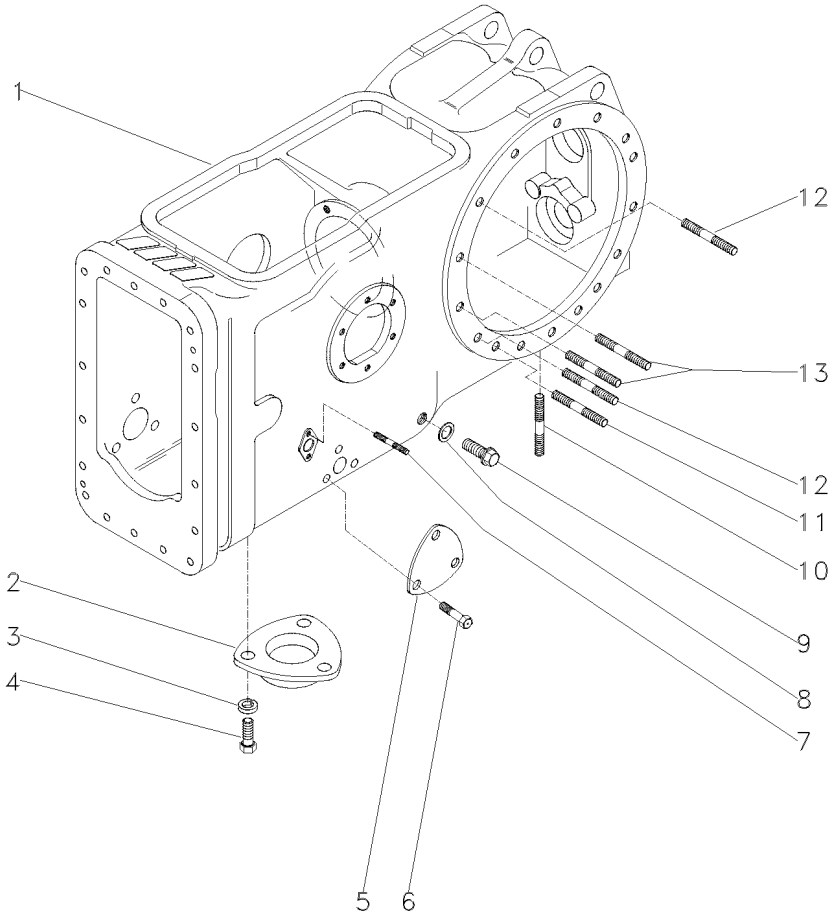

1	036315P2		**1** CARCAÇA	HOUSING	ALOJAMIENTO
2	1869491M1		**1** TAMPA	COVER	CUBIERTA
3	353446X1	19/32X21/64X5/64	**3** ARRUELA	WASHER	ARANDELA
4	353676X1	5/16X18X5/8	**3** PARAFUSO	BOLT	PERNO
5	3411758M1		**1** TAMPA	COVER	CUBIERTA
6	353691X1	3/8X16X1"	**3** PARAFUSO	BOLT	PERNO
7	195569M1	5/16"X11/16"	**4** PRISIONEIRO	STUD	ESPARRAGO
8	180474M1		**1** ANEL	RING	ARO
9	3409712M1		**1** BUJÃO	PLUG	TAPON
10	490808M1	3/4"X2.1/2"	**4** PRISIONEIRO	STUD	ESPARRAGO
11	1860900M1	1/2"X2.5/8"	**2** PRISIONEIRO	STUD	ESPARRAGO
12	1860900M1		**8** PRISIONEIRO	STUD	ESPARRAGO
13	377616X1	1/2"X2.1/4	**4** PRISIONEIRO	STUD	ESPARRAGO

Caixa De Acionemento Lateral — **Instalação**
Side Drive Box — **Installation**
Caja De Acionemento Laterale — **Instalacion**

30-130

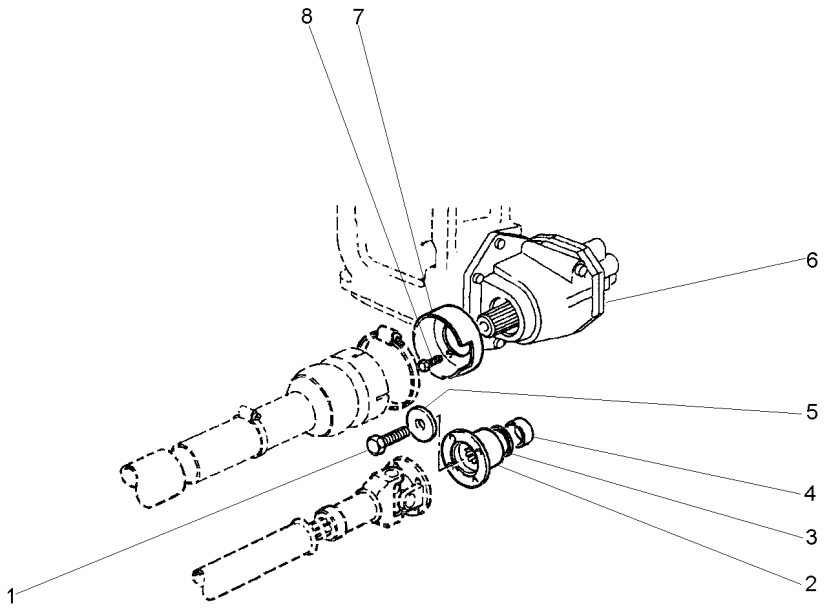

1	3009882X1			
2	3599678M2			
3	3699802M2			
4	3773480M1			
5	1687354M2			
6	3698493M95	30-135 No		
7	1696555M2			
8	391074X1			

1	PARAFUSO	BOLT	PERNO
1	FLANGE	FLANGE	PLETINA
1	RETENTOR	OIL SEAL	BUJE RETENACEITE
1	LUVA	SLEEVE	MANCHA
1	ARRUELA	WASHER	ARANDELA
1	CX. ACIONAMENTO	DRIVE HOUSING	CAJA DE MANDO
1	MOLDURA	MOULDING	BORDON
3	PARAFUSO	BOLT	PERNO

Caixa De Acionamento Lateral
Side Drive Box
Caja De Acionamento Laterale

Componentes
Constituent Parts
Componentes

30-135

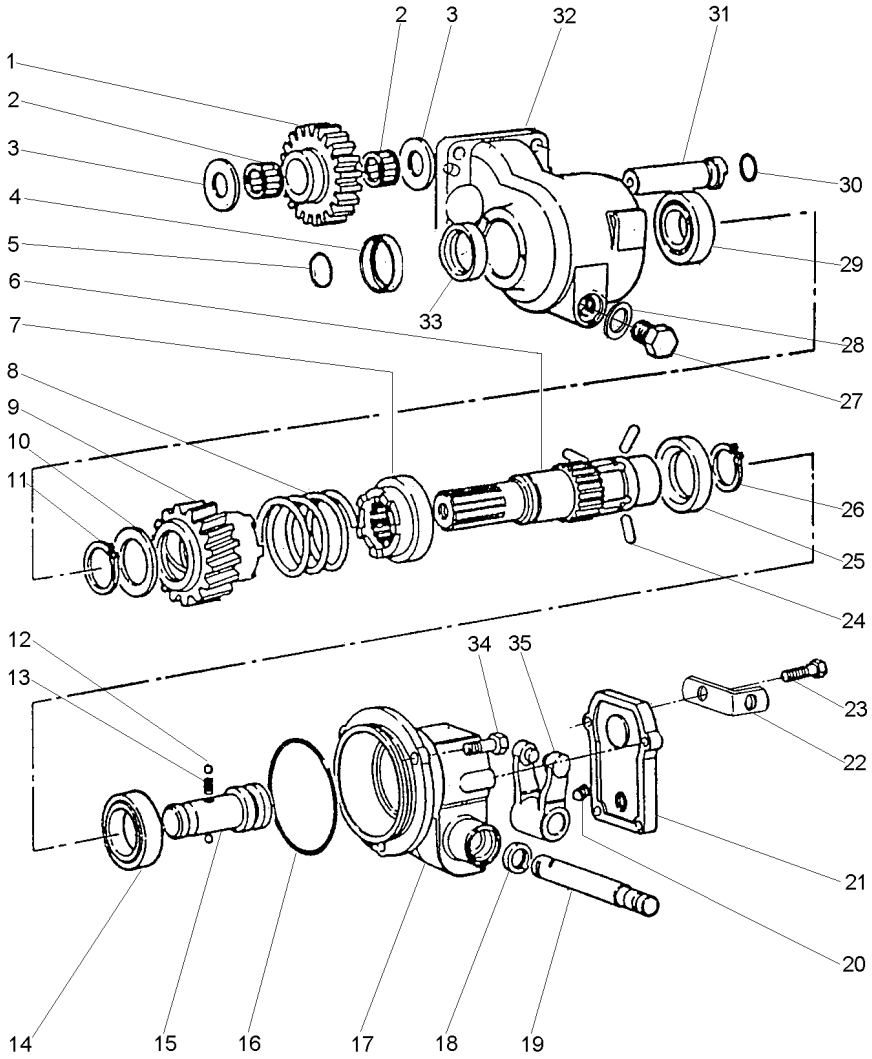

1	3698286M1	23	**1**	ENGRENAGEM	GEAR	ENGRANAJE
2	3697317M1		**2**	ROLAMENTO AGULHA	BEARING NEEDLE	COJINETA AGUJAS
3	1693586M1		**2**	ARRUELA	WASHER	ARANDELA
4	3700176M1		**1**	COLAR	COLLAR	COLLAR
5	366798X1		**1**	ANEL "O"	O RING	JUNTA TORICA
6	3613030M2		**1**	EIXO	SHAFT	ARBOL
7	3611837M2		**1**	ACOPLADOR	COUPLER	ACOPLADOR
8	3611858M1		**1**	MOLA	SPRING	RESORTE
9	3698275M91		**1**	ACOPLADOR	COUPLER	ACOPLADOR
10	3598855M1		**1**	ARRUELA	WASHER	ARANDELA
11	22608X		**1**	ANEL TRAVA	CIRCLIP	CIRCULITO
12	1444586X1		**2**	ESFERA	BALL	BOLA
13	1693592M1		**1**	MOLA	SPRING	RESORTE
14	1440825X1		**1**	ROLAMENTO	BEARING	COJINETE
15	3613029M1		**1**	EIXO	SHAFT	ARBOL
16	378232X1		**1**	ANEL "O"	O RING	JUNTA TORICA
17	3614466M1		**1**	CARCAÇA	HOUSING	ALOJAMIENTO
18	3188546M1		**1**	RETENTOR	SEAL	RETEN
19	3598854M1		**1**	EIXO	SHAFT	ARBOL
20	3009720X1		**1**	PARAFUSO	BOLT	PERNO
21	3613036M2		**1**	TAMPA	COVER	CUBIERTA
22	3701532M1		**1**	SUPORTE	SUPPORT	DISPOS.DE SOSTEN
23	339123X1	M8X1,25X20	**4**	PARAFUSO	BOLT	PERNO
24	3611839M1		**3**	PINO	PIN	PASADOR
25	3611838M1		**1**	BUCHA	BUSH	CASQUILLO
26	391129X1		**1**	ANEL TRAVA	CIRCLIP	CIRCULITO
27	884691M1		**1**	BUJÃO	PLUG	TAPON
28	180474M1		**1**	ANEL	RING	ARO
29	1692582M1		**1**	ROLAMENTO	BEARING	COJINETE
30	364101X1		**1**	ANEL "O"	O RING	JUNTA TORICA
31	3698287M1		**1**	EIXO	SHAFT	ARBOL
32	3614843M2		**1**	CARCAÇA	HOUSING	ALOJAMIENTO
33	3699802M2		**1**	RETENTOR	OIL SEAL	BUJE RETENACEITE
34	3009491X1	M10X20	**3**	PARAFUSO	BOLT	PERNO
35	3613033M91		**1**	GARFO	FORK	HORQUILLA

Eixo Traseiro Rear Axle Eje Trasero	Diferencial Differential Diferencial	30-140	

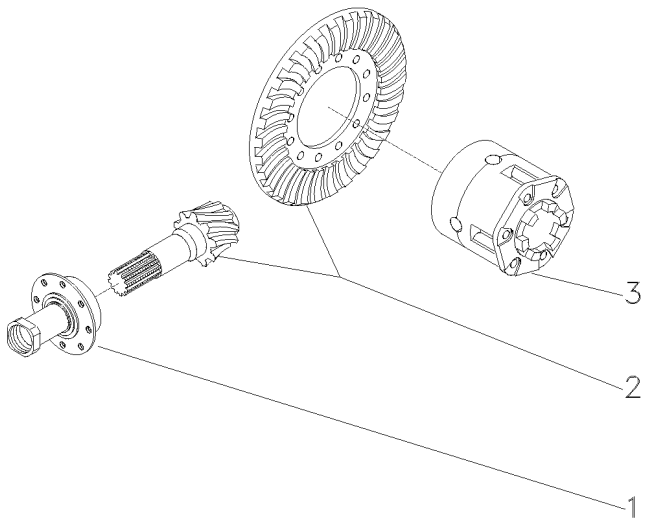

1	037032N1	30-145 No	**1** FLANGE	FLANGE	PLETINA
2	035293N1	[B] 9/35 011568 - MF275/2	**1** COROA E PINHÃO	KIT, BEVEL GEAR	CORONA Y PINON
2	035293N1	[AB] 9/35 800138 - MF275/2	**1** COROA E PINHÃO	KIT, BEVEL GEAR	CORONA Y PINON
2	035293N1	[B] 9/35 402676 - MF275/4	**1** COROA E PINHÃO	KIT, BEVEL GEAR	CORONA Y PINON
2	035293N1	[AB] 9/35 600131 - MF275/4	**1** COROA E PINHÃO	KIT, BEVEL GEAR	CORONA Y PINON
2	4200008M91	9/35 011569 - MF275/2	**1** COROA E PINHÃO	KIT, BEVEL GEAR	CORONA Y PINON
2	4200008M91	[A] 9/35 800139 - MF275/2	**1** COROA E PINHÃO	KIT, BEVEL GEAR	CORONA Y PINON
2	4200008M91	9/35 402677 - MF275/4	**1** COROA E PINHÃO	KIT, BEVEL GEAR	CORONA Y PINON
2	4200008M91	[A] 9/35 600132 - MF275/4	**1** COROA E PINHÃO	KIT, BEVEL GEAR	CORONA Y PINON
3	1481423M94	30-75 No	**1** CJ. DIFERENCIAL	KIT,DIFFERENTIAL	JGO.DIFERENCIAL.
4	532956M1		**1** PORCA	NUT	TUERCA

[A] ESTREITO
STRAIT
ESTRECHO

[B] PARA REPOR USE 4200008M91, 048363P2, 048386N1, 3611473M1 E 355342X1.
FOR REPLACE USE 4200008M91, 048363P2, 048386N1, 3611473M1 AND 355342X1.
PARA REPOR USAR 4200008M91, 048363P2, 048386N1, 3611473M1 Y 355342X1.

Flange E Pinhão
Flange And Pinion
Pletina Y Piñon

30-145

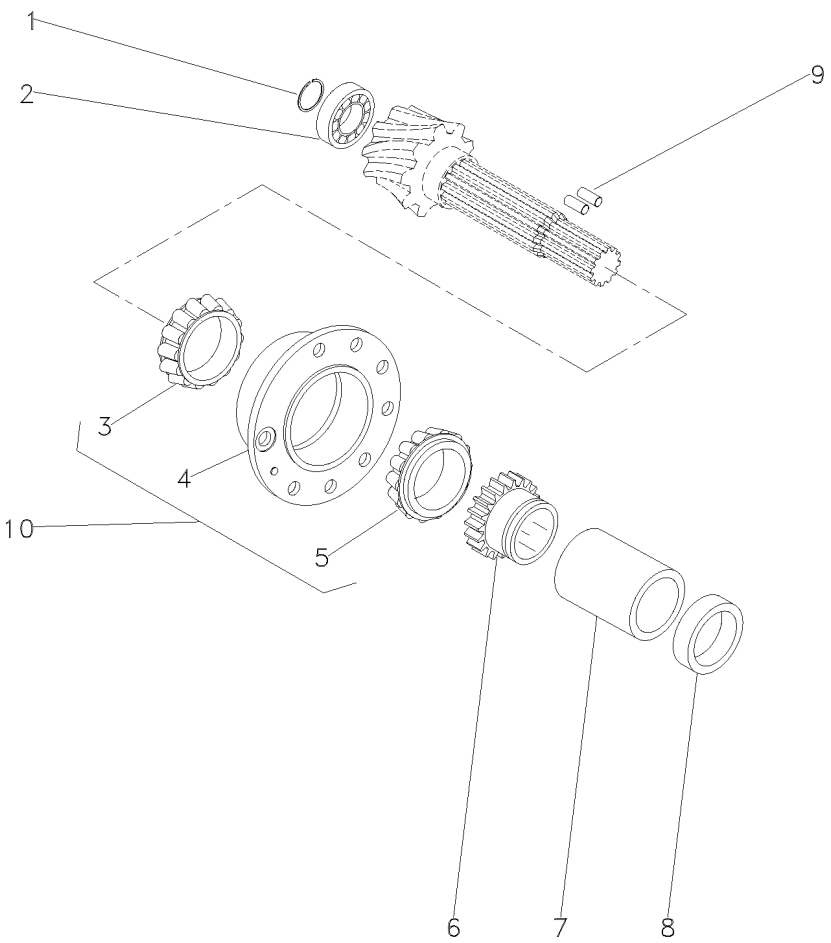

1	366442X1		
2	834733M1		
3	3176710M91	10	REF.10
4	507565M91	10	REF.10
5	3176508M91	10	REF.10
6	037806P1		
7	3697318M1		
8	048363P1	[A]	011568 - MF275/2
8	048363P1	[A]	800138 - MF275/2
8	048363P1	[A]	402676 - MF275/4
8	048363P1	[A]	600131 - MF275/4
8	048363P2	[A]	011569 - MF275/2
8	048363P2	[A]	800139 - MF275/2
8	048363P2	[A]	402677 - MF275/4
8	048363P2	[A]	600132 - MF275/4
9	3612442M1		
10	3604055M91		

[A] NOVO
NEW
NUEVO

1	ANEL TRAVA	CIRCLIP	CIRCULITO
1	ROLAMENTO	BEARING	COJINETE
1	ROLAMENTO	BEARING	COJINETE
1	FLANGE	FLANGE	PLETINA
1	ROLAMENTO CÔNICO	BEARING TAPER	RODAMIENTO CONI
1	ENGRENAGEM	GEAR	ENGRANAJE
1	ESPAÇADOR	SPACER	PIEZA DISTANCIA
1	ESPAÇADOR	SPACER	PIEZA DISTANCIA
1	ESPAÇADOR	SPACER	PIEZA DISTANCIA
1	ESPAÇADOR	SPACER	PIEZA DISTANCIA
1	ESPAÇADOR	SPACER	PIEZA DISTANCIA
1	ESPAÇADOR	SPACER	PIEZA DISTANCIA
1	ESPAÇADOR	SPACER	PIEZA DISTANCIA
1	ESPAÇADOR	SPACER	PIEZA DISTANCIA
1	ESPAÇADOR	SPACER	PIEZA DISTANCIA
2	ROLETE	ROLLER	RODILLO
1	FLANGE	FLANGE	PLETINA

Carcaça Central | **Tdpi 540 Rpm**
Middle Body | **Ipto 540 Rpm**
Carcaza Central | **Tdfi 540 Rpm**

30-150

4 Rodas Motrizes - Tração Lateral
4 Wheels Drive - Side Drive
4 Ruedas Motriz - Traccion Lateral

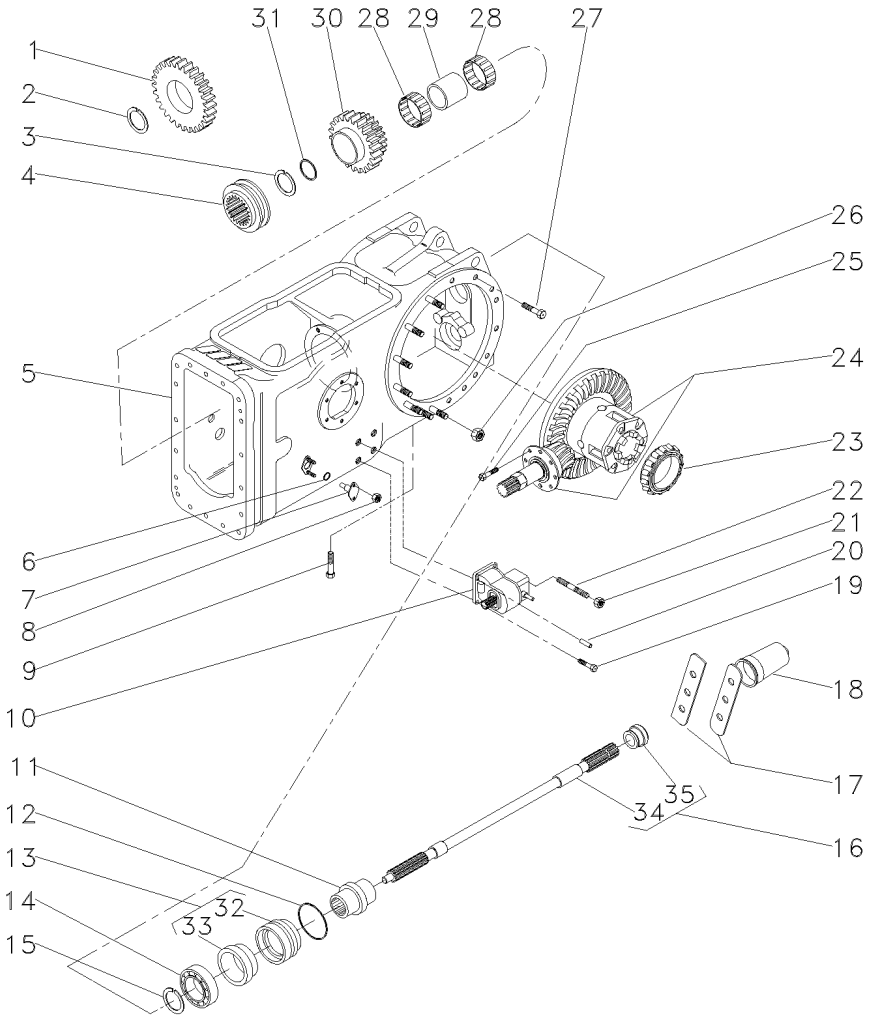

1	037804P1		25	**1**	ENGRENAGEM	GEAR	ENGRANAJE
2	1872362M1			**1**	ANEL TRAVA	CIRCLIP	CIRCULITO
3	390792X1			**1**	ANEL TRAVA	CIRCLIP	CIRCULITO
4	3698518M1			**1**	LUVA ACOPLAMENTO	COUPLING SLEEVE	COUPLING SLEEVE
5	050482N1		30-155 No	**1**	CJ. CARCAÇA	HOUSE ASSY	CONJ. CARTER
6	851258M1			**2**	ANEL "O"	O RING	JUNTA TORICA
7	898643M1			**2**	PINO	PIN	PASADOR
8	353916X1			**4**	PORCA	NUT	TUERCA
9	360776X1			**1**	PARAFUSO	BOLT	PERNO
10	4200027M91		30-130 No	**1**	CX. ACIONAMENTO	DRIVE HOUSING	CAJA DE MANDO
11	039087P1			**1**	LUVA	SLEEVE	MANCHA
12	1004633M1			**1**	ANEL "O"	O RING	JUNTA TORICA
13	3611134M93			**1**	LUVA	SLEEVE	MANCHA
14	391162X1			**1**	ROLAMENTO	BEARING	COJINETE
15	831581M1			**1**	ANEL TRAVA	CIRCLIP	CIRCULITO
16	3599003M92			**1**	EIXO	SHAFT	ARBOL
17	3149348M1			**2**	PLACA	PLATE	PLATO
18	035678T1			**1**	TAMPA	COVER	CUBIERTA
19	362479X1			**3**	PARAFUSO	BOLT	PERNO
20	1441643X1			**2**	PINO	PIN	PASADOR
21	353426X1			**1**	PORCA	NUT	TUERCA
22	3146844M1			**1**	PRISIONEIRO	STUD	ESPARRAGO
23	1850909M91			**1**	CJ. ROLAMENTO	BEARING ASSY	RODAMIENTO RAD
24	037031N1		30-140 No	**1**	CJ. DIFERENCIAL	KIT,DIFFERENTIAL	JGO.DIFERENCIAL.
25	899199M1			**6**	PARAFUSO	BOLT	PERNO
26	353437X1			**14**	PORCA	NUT	TUERCA
27	377622X1			**16**	PARAFUSO	BOLT	PERNO
28	3698408M1			**2**	ROLAMENTO	BEARING	COJINETE
29	3698406M1			**1**	ESPAÇADOR	SPACER	PIEZA DISTANCIA
30	3698282M91		34/38	**1**	ENGRENAGEM	GEAR	ENGRANAJE
31	3698405M1			**1**	ARRUELA	WASHER	ARANDELA
32	3599002M2	13		**1**	LUVA	SLEEVE	MANCHA
33	3699801M1	13		**1**	RETENTOR	OIL SEAL	BUJE RETENACEITE
34		16	3599003M92	**1**	EIXO	SHAFT	ARBOL
35	3599001M1	16		**1**	COLAR	COLLAR	COLLAR

Carcaça Central
Middle Body
Carcaza Central

30-155

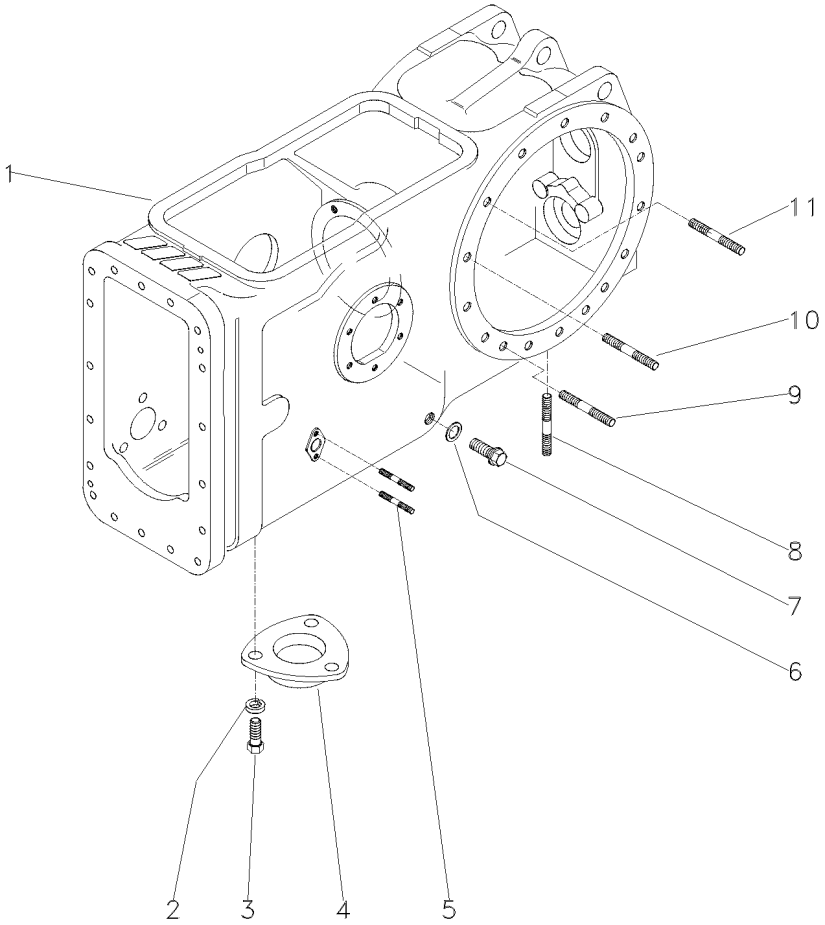

1	050455P1	**1** CARCAÇA	HOUSING	ALOJAMIENTO
2	353446X1	**3** ARRUELA	WASHER	ARANDELA
3	353676X1	**3** PARAFUSO	BOLT	PERNO
4	1869491M1	**1** TAMPA	COVER	CUBIERTA
5	195569M1	**4** PRISIONEIRO	STUD	ESPARRAGO
6	180474M1	**1** ANEL	RING	ARO
7	3409712M1	**1** BUJÃO	PLUG	TAPON
8	490808M1	**4** PRISIONEIRO	STUD	ESPARRAGO
9	1860900M1	**2** PRISIONEIRO	STUD	ESPARRAGO
10	377616X1	**4** PRISIONEIRO	STUD	ESPARRAGO
11	1860900M1	**8** PRISIONEIRO	STUD	ESPARRAGO

Fixação Eixo Traseiro - Transmissão
Rear Axle - Transmission
Eje Trasero - Transmisión

30-160

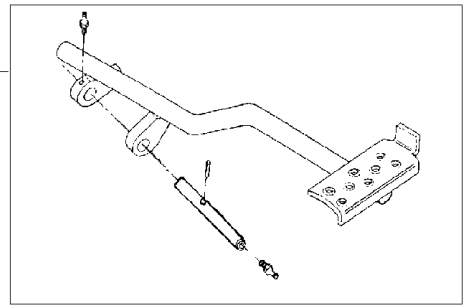

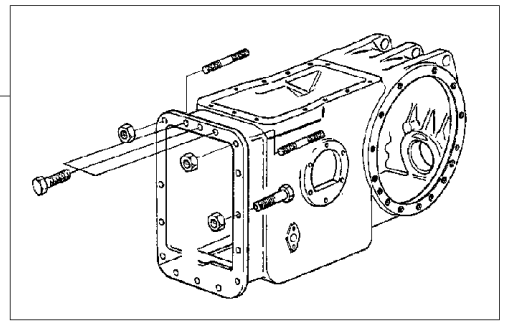

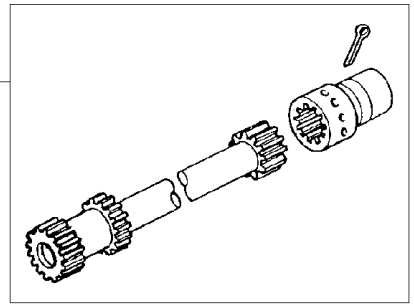

1	022956N1	30-165 No	**1** PEDAL	PEDAL	PEDAL
2	048424N1	30-170 No	**1** FIXAÇÃO	FASTENER	CIERRE
3	3146570M91	30-175 No	**1** EIXO	SHAFT	ARBOL

Pedal De Bloqueio Do Diferencial Eixo Traseiro
Rear Axle- Differential Lock Pedal
Eje Trasero Con Blocaje Diferencial-Pedal

30-165

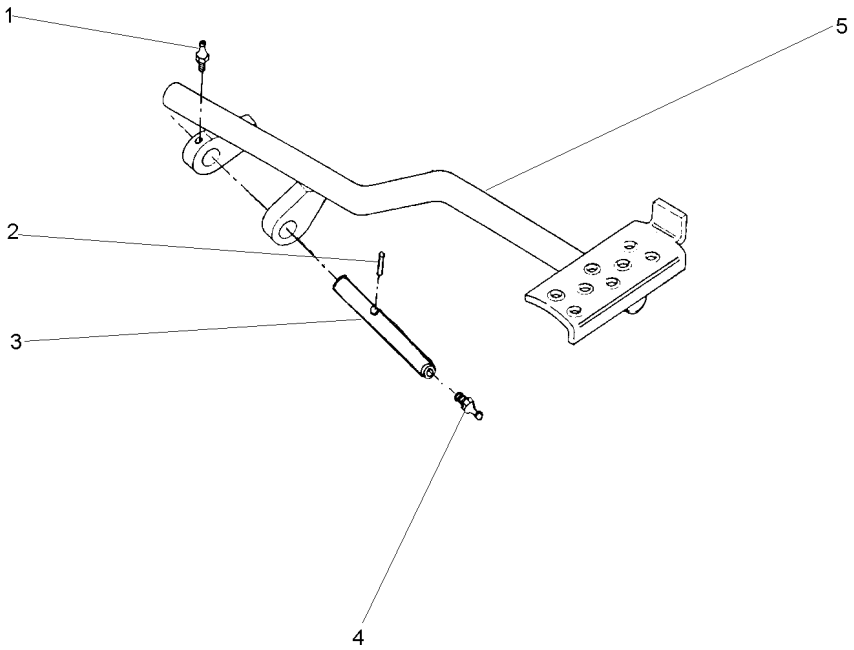

1	13811X	1/4"-28	**1** GRAXEIRA	GREASER	ENGRASADOR
2	357632X1		**1** PINO	PIN	PASADOR
3	1860961M1		**1** EIXO	SHAFT	ARBOL
4	13811X	1/4"-28	**1** GRAXEIRA	GREASER	ENGRASADOR
5	022697S1		**1** PEDAL	PEDAL	PEDAL

Fixação Eixo Traseiro - Transmissão
Rear Axle - Transmission
Eje Trasero - Transmisión

30-170

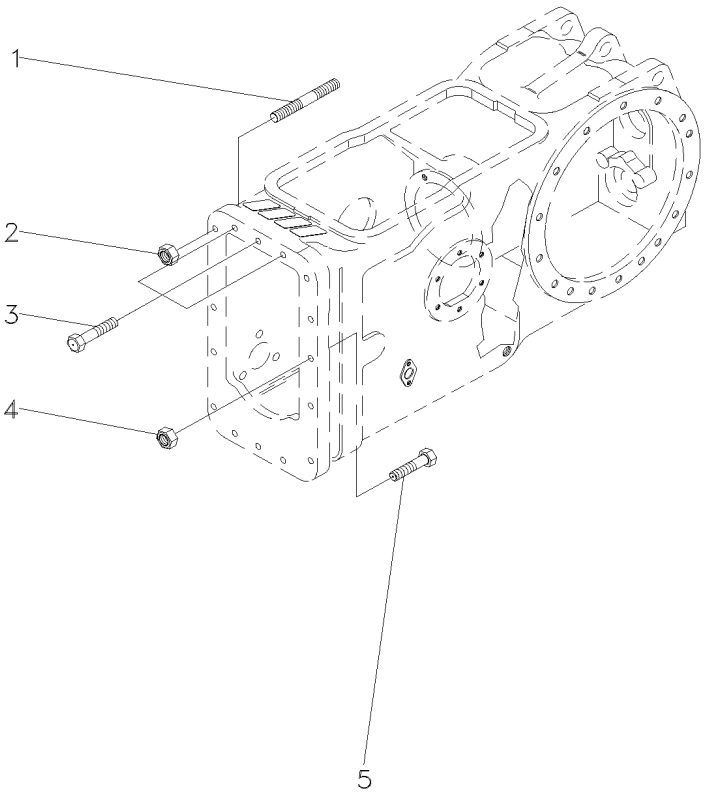

1	3589429M1		**2**	PRISIONEIRO	STUD	ESPARRAGO
2	3589412M1	7/16x20	**2**	PORCA	NUT	TUERCA
3	377825X1	7/16x14x2.1/4	**3**	PARAFUSO	BOLT	PERNO
4	3589412M1	7/16x20	**10**	PORCA	NUT	TUERCA
5	377561X1	7/16x20x2"	**10**	PARAFUSO	BOLT	PERNO

Eixo Propulsor
Propeller Axle
Eje Propulsor

30-175

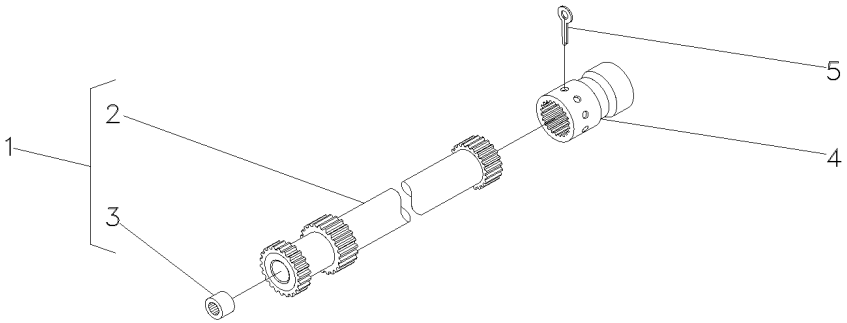

1	186047M91		011568 - MF275/2	**1**	CJ. EIXO	KIT, AXLE	JUEGO DE EJE
1	186047M91	[A]		**1**	CJ. EIXO	KIT, AXLE	JUEGO DE EJE
			800138 - MF275/2				
1	186047M91		402676 - MF275/4	**1**	CJ. EIXO	KIT, AXLE	JUEGO DE EJE
1	186047M91	[A]		**1**	CJ. EIXO	KIT, AXLE	JUEGO DE EJE
			600131 - MF275/4				
1	048386N1		011569 - MF275/2	**1**	CJ. EIXO	KIT, AXLE	JUEGO DE EJE
1	048386N1	[A]		**1**	CJ. EIXO	KIT, AXLE	JUEGO DE EJE
			800139 - MF275/2				
1	048386N1		402677 - MF275/4	**1**	CJ. EIXO	KIT, AXLE	JUEGO DE EJE
1	048386N1	[A]		**1**	CJ. EIXO	KIT, AXLE	JUEGO DE EJE
			600132 - MF275/4				
3	195513M1	1		**1**	ROLAMENTO AGULHA	BEARING NEEDLE	COJINETA AGUJAS
4	1680189M1		011568 - MF275/2	**1**	LUVA	SLEEVE	MANCHA
4	1680189M1	[A]		**1**	LUVA	SLEEVE	MANCHA
			800138 - MF275/2				
4	1680189M1		402676 - MF275/4	**1**	LUVA	SLEEVE	MANCHA
4	1680189M1	[A]		**1**	LUVA	SLEEVE	MANCHA
			600131 - MF275/4				
4	3611473M1		011569 - MF275/2	**1**	LUVA	SLEEVE	MANCHA
4	3611473M1	[A]		**1**	LUVA	SLEEVE	MANCHA
			800139 - MF275/2				
4	3611473M1		402677 - MF275/4	**1**	LUVA	SLEEVE	MANCHA
4	3611473M1	[A]		**1**	LUVA	SLEEVE	MANCHA
			600132 - MF275/4				
5	355342X1			**1**	CUPILHA	COTTER PIN	PASADOR DOUBLE

[A] ESTREITO
STRAIT
ESTRECHO

Fixação Eixo Traseiro - Transmissão — **8 Velocidades**
Rear Axle - Transmission — **8 Speed**
Eje Trasero - Transmisión — **8 Velocidades**

30-180

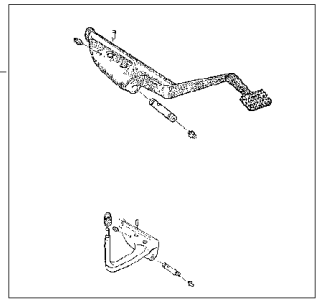

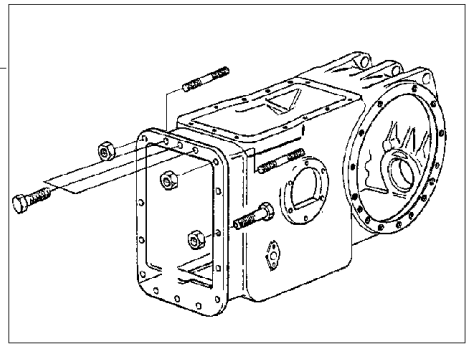

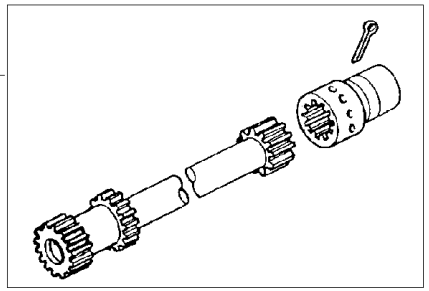

1	3146480M91	30-185 No	**1** PEDAL	PEDAL	PEDAL
2	048424N1	30-170 No	**1** FIXAÇÃO	FASTENER	CIERRE
3	3146570M91	30-175 No	**1** EIXO	SHAFT	ARBOL

Pedal De Bloqueio / **Pedal** / **Pedal**

Diferencial / **Diferential** / **Diferencial**

30-185

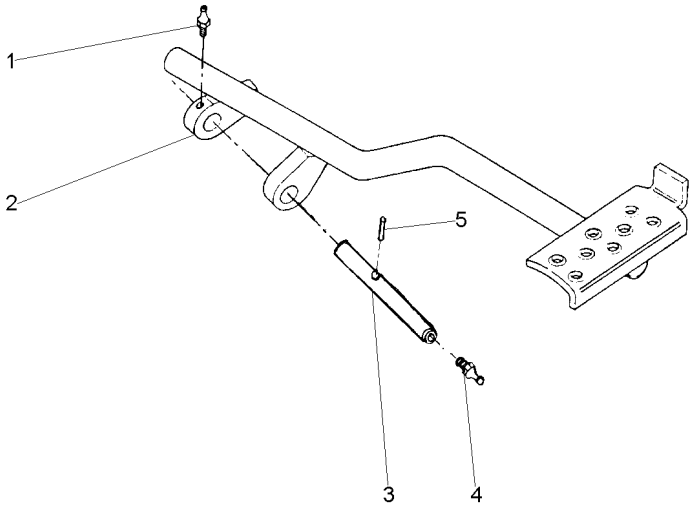

1	13811X	**1** GRAXEIRA	GREASER	ENGRASADOR
2	036976S1	**1** PEDAL	PEDAL	PEDAL
3	1860961M1	**1** EIXO	SHAFT	ARBOL
4	13811X	**1** GRAXEIRA	GREASER	ENGRASADOR
5	357632X1	**1** PINO	PIN	PASADOR

Fixação Eixo Traseiro - Transmissão — **8 Velocidades**
Rear Axle - Transmission — **8 Speed**
Eje Trasero - Transmisión — **8 Velocidades**

30-190

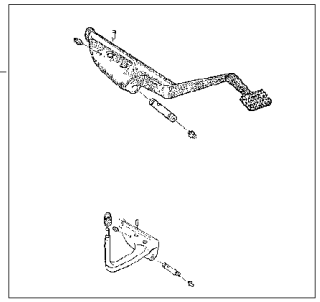

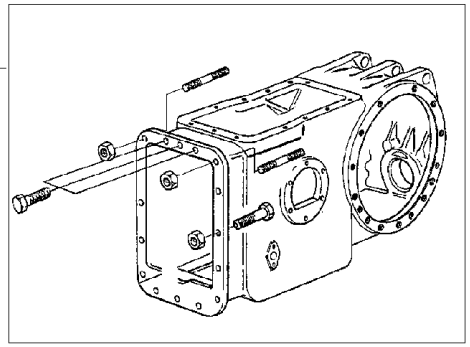

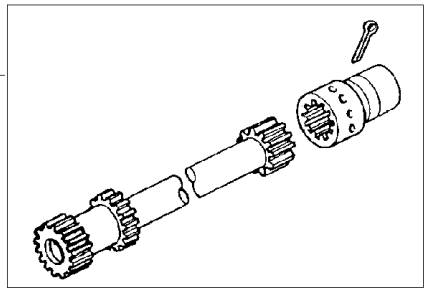

1	3146480M91	30-185 No	**1** PEDAL	PEDAL	PEDAL
2	048424N1	30-170 No	**1** FIXAÇÃO	FASTENER	CIERRE
3	3146561M91	30-195 No	**1** EIXO	SHAFT	ARBOL

Eixo Propulsor
Propeller Axle
Eje Propulsor

30-195

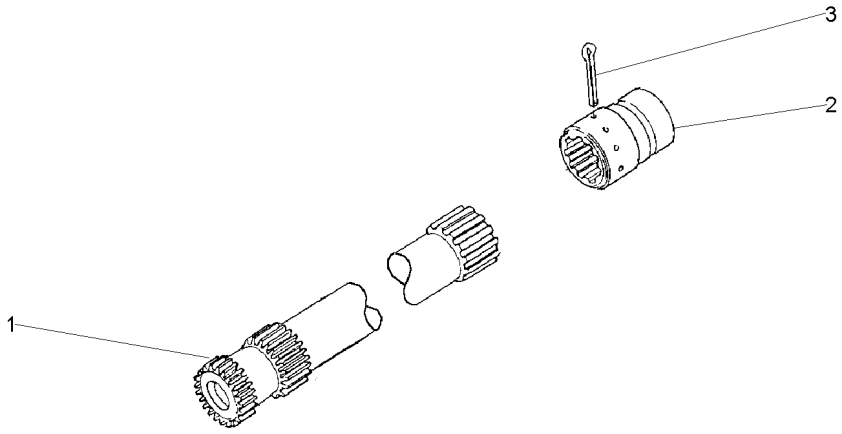

3	355342X1	**1** CUPILHA	COTTER PIN	PASADOR DOUBLE

Eixo Propulsor
Propeller Axle
Eje Propulsor

30-200

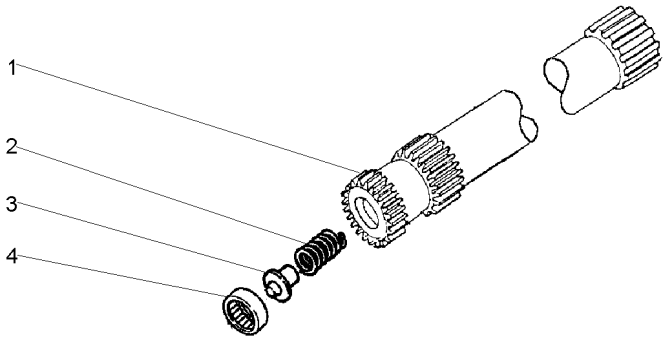

2	886352M1	**1** MOLA	SPRING	RESORTE
3	886353M1	**1** ASSENTO	SEAT	ASIENTO
4	195513M1	**1** ROLAMENTO AGULHA	BEARING NEEDLE	COJINETA AGUJAS

Eixo Propulsor
Propeller Axle
Eje Propulsor

30-205

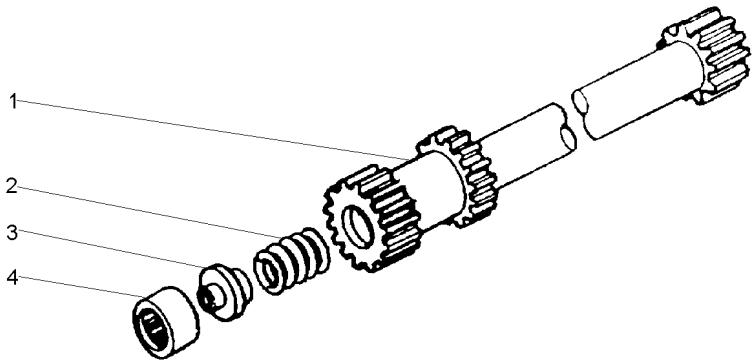

1	1866531M1	**1**	EIXO	SHAFT	ARBOL
2	886352M1	**1**	MOLA	SPRING	RESORTE
3	886353M1	**1**	ASSENTO	SEAT	ASIENTO
4	195513M1	**1**	ROLAMENTO AGULHA	BEARING NEEDLE	COJINETA AGUJAS

Fixação Eixo Traseiro - Transmissão
Rear Axle - Transmission
Eje Trasero - Transmisión

30-210

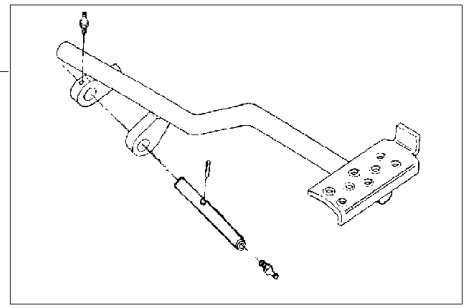

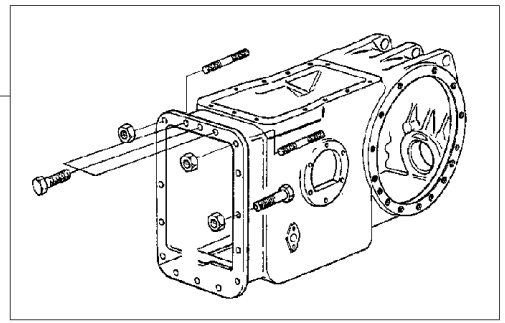

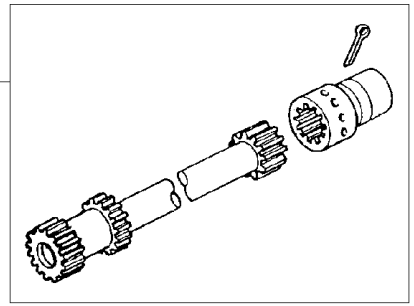

1	036978N1	30-215 No	**1** PEDAL	PEDAL	PEDAL
2	048424N1	30-170 No	**1** FIXAÇÃO	FASTENER	CIERRE
3	3146570M91	30-175 No	**1** EIXO	SHAFT	ARBOL

Pedal De Bloqueio
Pedal
Pedal

30-215

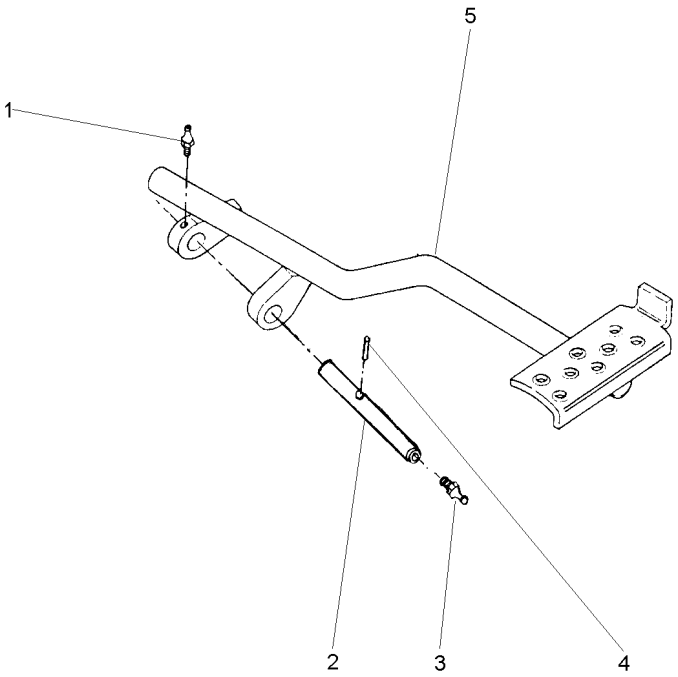

1	13811X	**1** GRAXEIRA	GREASER	ENGRASADOR
2	1860961M1	**1** EIXO	SHAFT	ARBOL
3	13811X	**1** GRAXEIRA	GREASER	ENGRASADOR
4	357632X1	**1** PINO	PIN	PASADOR
5	036976S1	**1** PEDAL	PEDAL	PEDAL

Fixação Eixo Traseiro - Transmissão — **12 Velocidades**
Rear Axle - Transmission — **12 Speed**
Eje Trasero - Transmisión — **12 Velocidades**

30-220

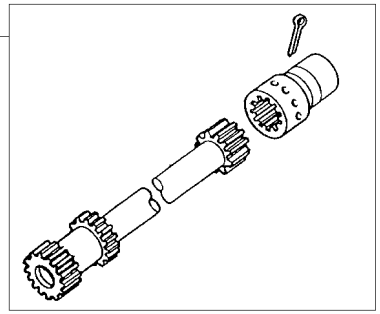

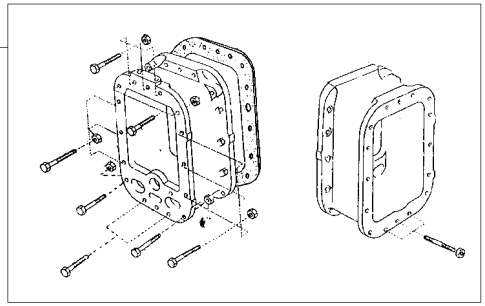

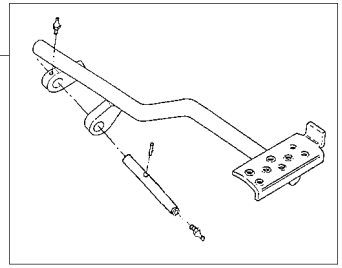

1	034403N1	30-225 No	**1** ÁRVORE	AXLE	EJE
2	3589418M91	30-230 No	**1** FIXAÇÃO	FASTENER	CIERRE
3	022956N1	30-165 No	**1** PEDAL	PEDAL	PEDAL

Eixo Propulsor
Propeller Axle
Eje Propulsor

30-225

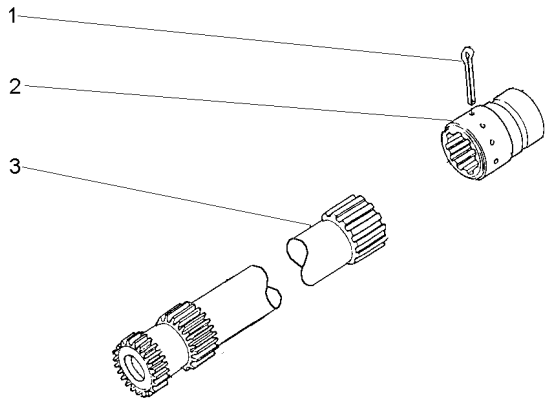

1	355342X1	**1** CUPILHA	COTTER PIN	PASADOR DOUBLE

Fixação Eixo Traseiro - Transmissão
Rear Axle - Transmission
Eje Trasero - Transmisión

30-230

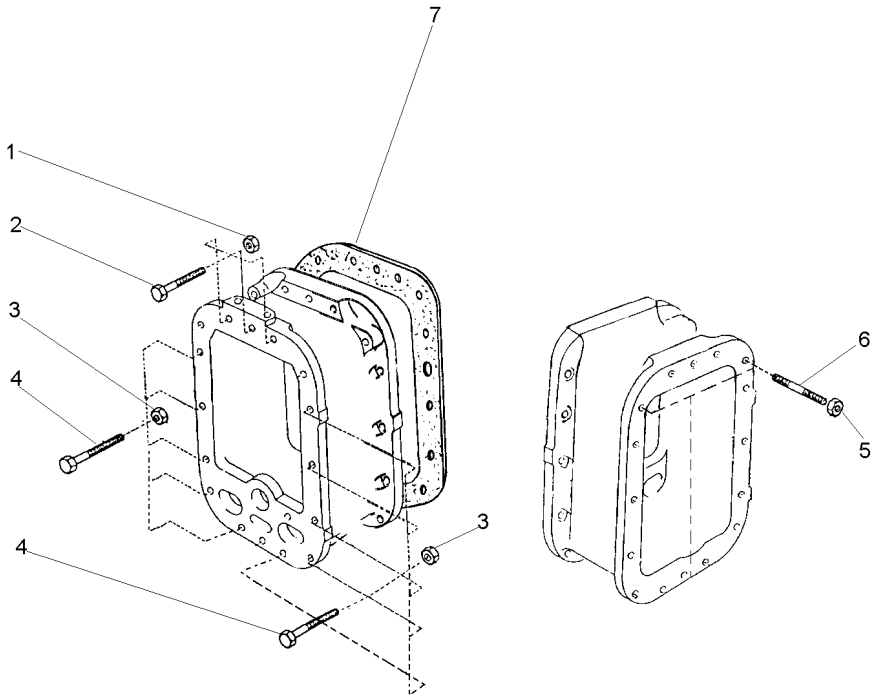

1	3589412M1	7/16x20	**3**	PORCA	NUT	TUERCA
2	377563X1	7/16x20x2.3/4	**3**	PARAFUSO	BOLT	PERNO
3	3589412M1	7/16x20	**10**	PORCA	NUT	TUERCA
4	377561X1	7/16x20x2"	**10**	PARAFUSO	BOLT	PERNO
5	3589412M1	7/16x20	**3**	PORCA	NUT	TUERCA
6	3589429M1		**3**	PRISIONEIRO	STUD	ESPARRAGO
7	521181M1	[A]	**1**	JUNTA	GASKET	EMPAQUETADURA.

[A] ANTIGO
OLD
ANTIGUO

Fixação Eixo Traseiro - Transmissão
Rear Axle - Transmission
Eje Trasero - Transmisión

30-235

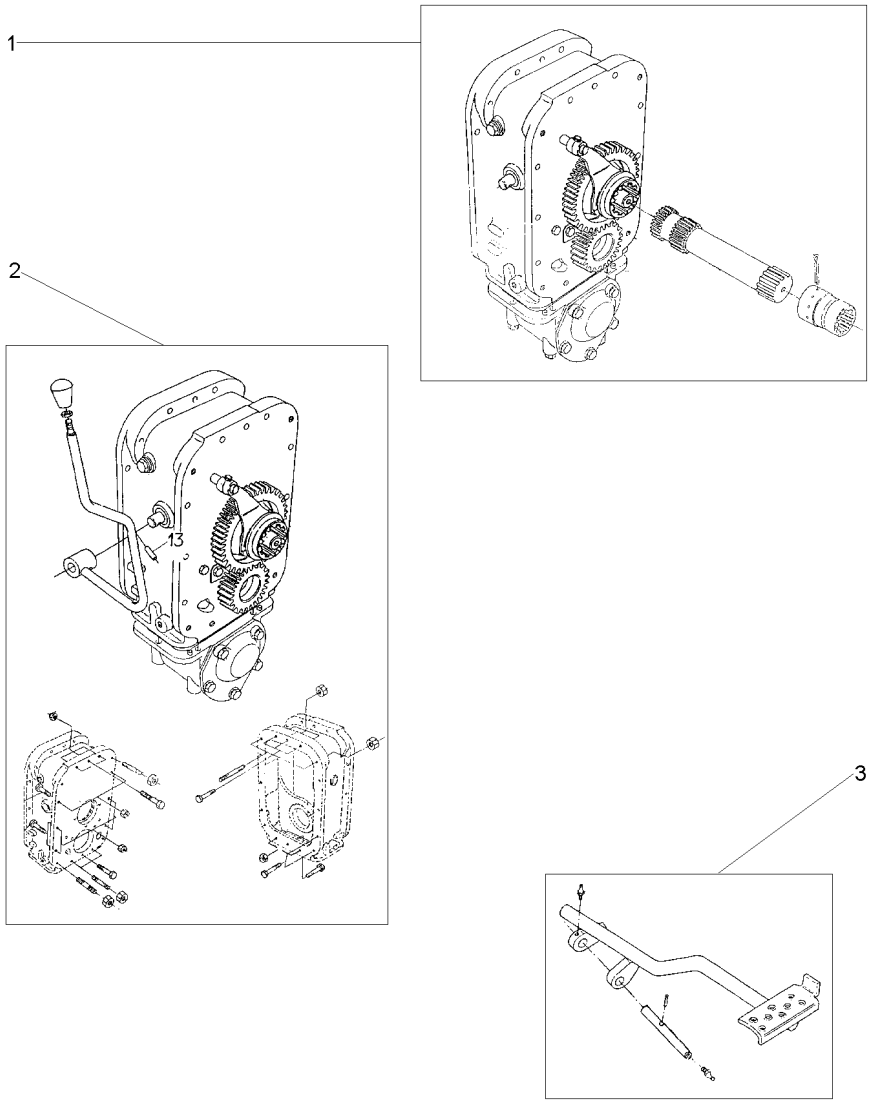

1	034404N1	30-240 No	**1** ÁRVORE	AXLE	EJE
2	3589417M91	25-425 No	**1** FIXAÇÃO	FASTENER	CIERRE
3	022956N1	30-165 No	**1** PEDAL	PEDAL	PEDAL

Eixo Propulsor Com Espaçador
Propeller Axle With Spacer
Eje Propulsor Con Espaciador

30-240

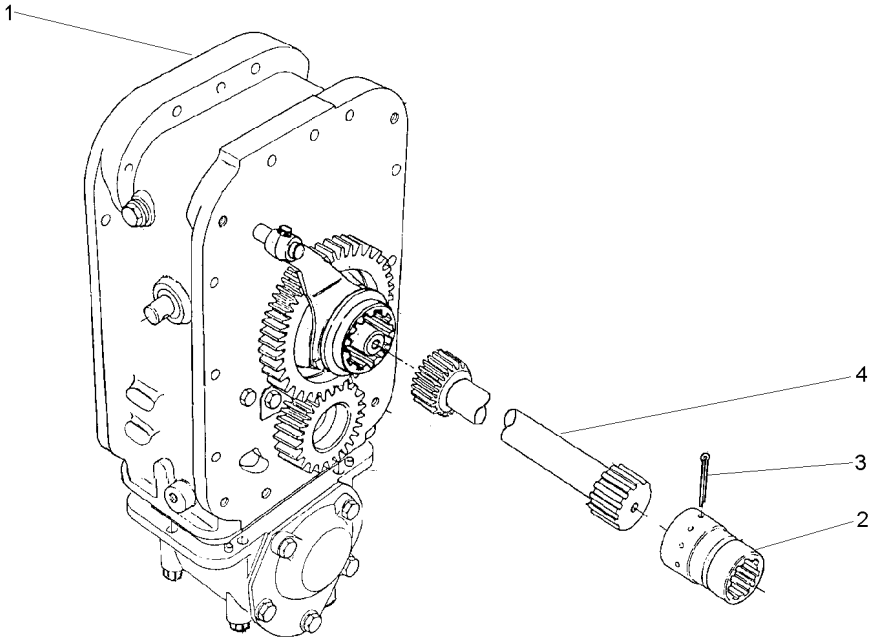

1	034449N1	25-415 No	**1**	CJ. ESPAÇADOR	KIT, SPACER	JUEGO ESPACIADOR
3	355342X1		**1**	CUPILHA	COTTER PIN	PASADOR DOUBLE
4	048386N1		**1**	CJ. EIXO	KIT, AXLE	JUEGO DE EJE

Eixo Propulsor
Propeller Axle
Eje Propulsor

30-245

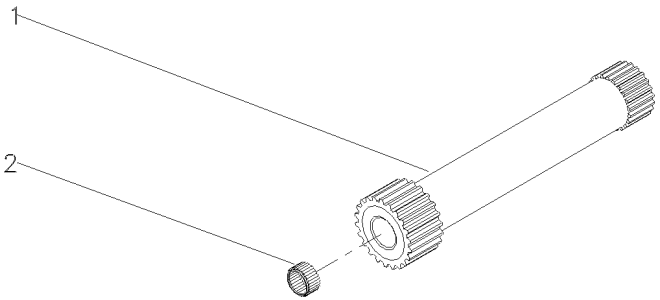

2	195513M1	**1**	ROLAMENTO AGULHA	BEARING NEEDLE	COJINETA AGUJAS

Fixação Eixo Traseiro - Transmissão Rear Axle - Transmission Eje Trasero - Transmisión	Estreito Strait Estrecho	30-250	

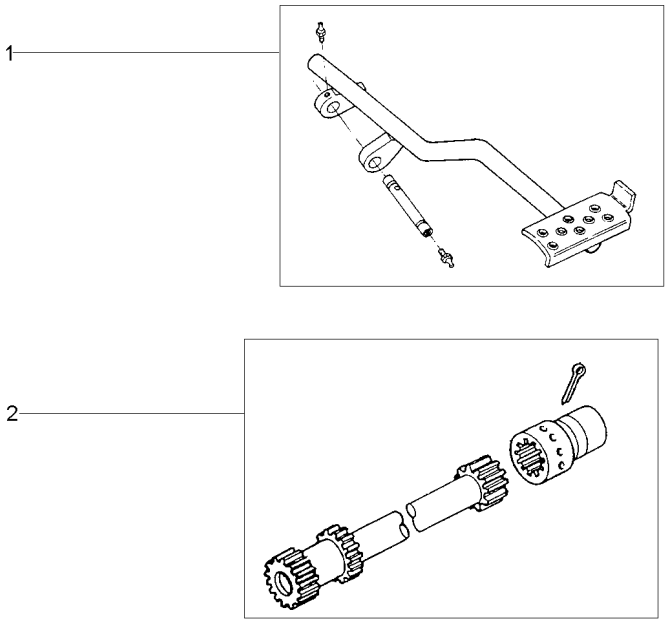

1	036978N1	30-215 No	**1** PEDAL	PEDAL	PEDAL
2	3146570M91	30-175 No	**1** EIXO	SHAFT	ARBOL
3	048424N1	30-170 No	**1** FIXAÇÃO	FASTENER	CIERRE

Fixação Tampa Lateral
Fastener Side Cover
Fixacion Tapa Lateral

30-255

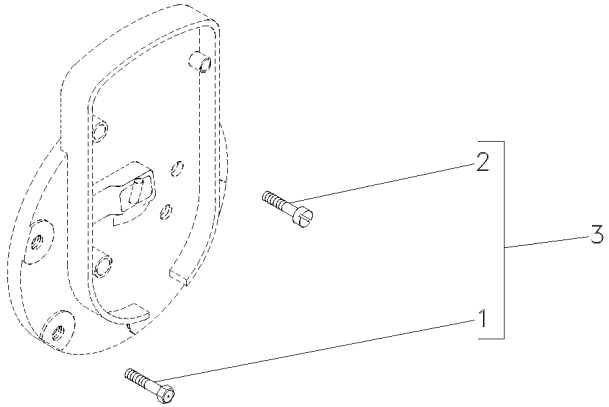

1	353698X1	3 7/16X14X1"	**1** PARAFUSO	BOLT	PERNO
2	376408X1	3 7/16X14X3.3/4	**1** PARAFUSO	BOLT	PERNO
3		2801170M91	**1** KIT PARAFUSOS	KIT, BOLT	TORNILLOS JUEGO

Redução Final Traseira — **2 Rm**
Rear Final Drive — **2 Wd**
Reduccion Final Trasera — **2 Rm**

30-260

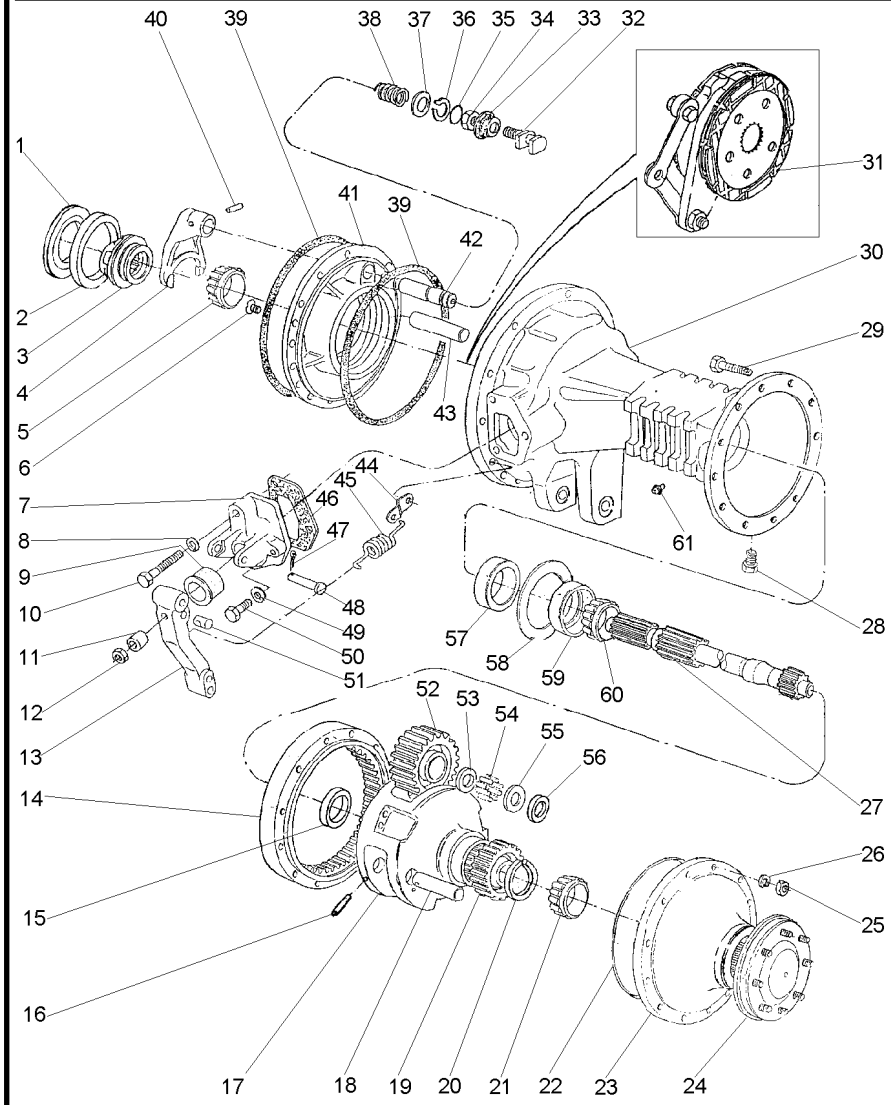

1	187689M1	⧗	0.73/0.78MM	X	CALÇO	SHIM	CALCE
1	521401M1	⧗	0.60/0.66MM	X	CALÇO	SHIM	CALCE
1	892170M1	⧗	1.24/1.29MM	X	CALÇO	SHIM	CALCE
1	892171M1	⧗	1.11/1.16MM	X	CALÇO	SHIM	CALCE
1	892172M1	⧗	0.99/1.04MM	X	CALÇO	SHIM	CALCE
1	892173M1	⧗	0.86/0.91MM	X	CALÇO	SHIM	CALCE
2		▰▸	1850909M91	1	ROLAMENTO	BEARING	COJINETE
3	897003M3			1	LUVA	SLEEVE	MANCHA
4	906807M1			1	GARFO	FORK	HORQUILLA
5		▰▸	1851533M91	1	ROLAMENTO	BEARING	COJINETE
6	034013P1		5/16X24X1"	4	PARAFUSO	BOLT	PERNO
7	1860970M1	◀		1	SUPORTE	BRACKET	SOPORTE
7	3409713M1	▶		1	SUPORTE	BRACKET	SOPORTE
8	353434X1		11/16X25/64X3/32	2	ARRUELA	WASHER	ARANDELA
9	1860959M1			2	CAPA	CAP	TAPA
10	354269X1		3/8X16X2.1/2	2	PARAFUSO	BOLT	PERNO
11	1865002M1			2	ESPAÇADOR	SPACER	PIEZA DISTANCIA
12	330797X1		7/16X20	2	PORCA	NUT	TUERCA
13	1861665M1	▶		1	ALAVANCA	LEVER	PALANCA
13	1861666M1	◀		1	ALAVANCA	LEVER	PALANCA
14	894772M2			2	COROA	ANNULAR GEAR	ENGRANAJE ANULAR
15	894778M1			2	BUCHA	BUSH	CASQUILLO
16	1864852M1			6	PINO	PIN	PASADOR
17	022516P3			2	PORTA ENGRENAGEM	CARRIER	PORTADOR
18	1864869M1			6	EIXO	SHAFT	ARBOL
19	897005M1			2	ENGRENAGEM	GEAR	ENGRANAJE
20	022351P1			2	ANEL TRAVA	CIRCLIP	CIRCULITO
21		▰▸	1860503M92	2	ROLAMENTO	BEARING	COJINETE
22	184182M3			4	JUNTA	GASKET	EMPAQUETADURA.
23	022356N1	👁	30-265 No	2	CJ. TAMPA	KIT, COVER	JUEGO DE TAPA
24	022355N3	👁	30-270 No	2	SEMI EIXO	HALF AXLE	SEMIEJES
25	338600X1		7/16X20	24	PORCA	NUT	TUERCA
26	353432X1		25/32X15/32X7/64	24	ARRUELA	WASHER	ARANDELA
27	3585916M1			2	EIXO	SHAFT	ARBOL
28	2412X			2	BUJÃO	PLUG	TAPON
29	361785X1		7/16X20X3.7/8	24	PARAFUSO	BOLT	PERNO
30	3147504M1	▶		1	CARCAÇA DO EIXO	AXLE HOUSING	CAJA DEL EJE
30	3147505M1	◀		1	CARCAÇA DO EIXO	AXLE HOUSING	CAJA DEL EJE
31	3148715M91	👁	30-275 No	2	CJ. FREIO	KIT, BRAKE	FRENOS JUEGO
32	1865014M1			1	GARFO	FORK	HORQUILLA
33	906811M1			1	PROTETOR	PROTECTOR	PROTECTOR
34	353426X1		7/16X20	1	PORCA	NUT	TUERCA
35	851258M1			1	ANEL "O"	O RING	JUNTA TORICA
36	358950X1		13/16"	1	ANEL TRAVA	CIRCLIP	CIRCULITO
37	1864764M1			1	ARRUELA	WASHER	ARANDELA
38	906808M1			1	MOLA	SPRING	RESORTE
39	1860838M2			4	ANEL "O"	O RING	JUNTA TORICA
40	420407M1			1	PINO	PIN	PASADOR
41	1860881M1	▶		1	PLACA	PLATE	PLATO
41	1860884M1	◀		1	PLACA	PLATE	PLATO

Redução Final Traseira **2 Rm**
Rear Final Drive **2 Wd**
Reduccion Final Trasera **2 Rm**

30-260

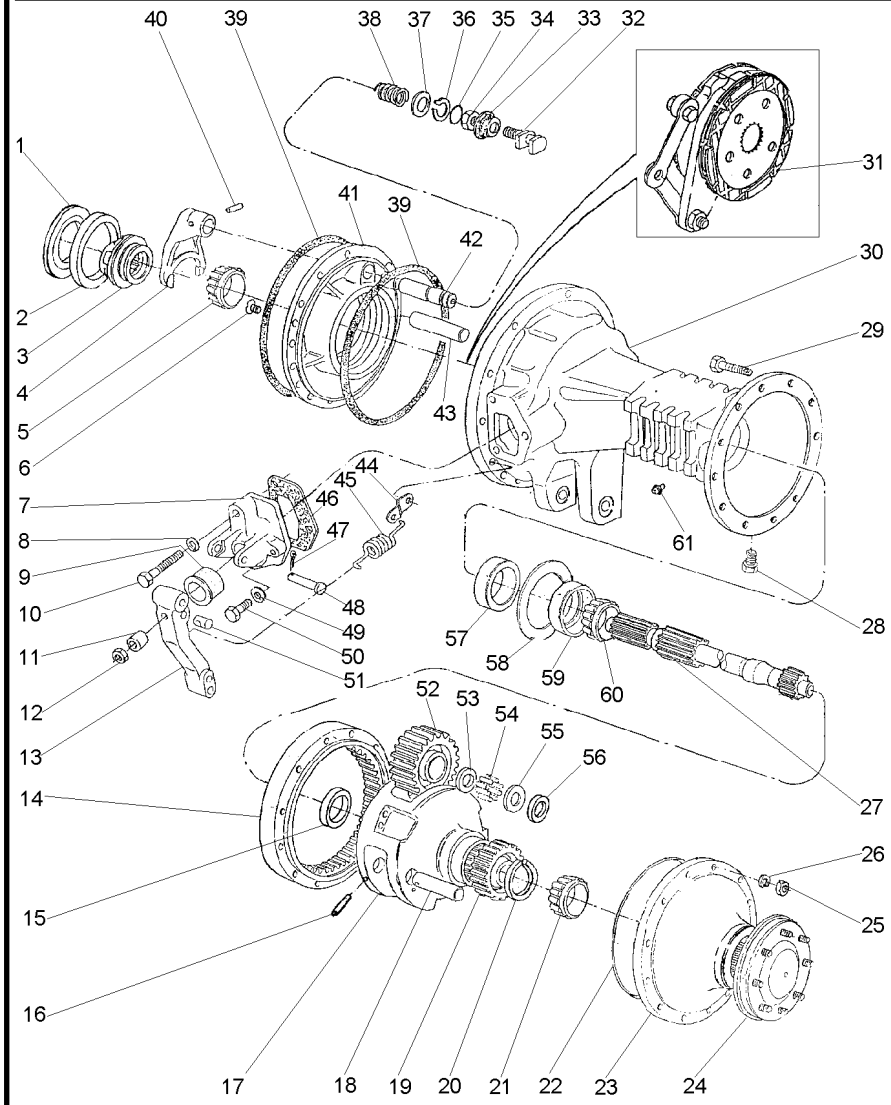

42	1864763M1		
43	1860956M1		
44	184310M1		
45	184171M1		
46	1860960M1	[A]	
47	354059X1	1X1/8	
48	363459X1	∅ 9/64 7/16	
49	353434X1		
50	362455X1	3/8X16X2.1/4	
51	1865003M1		
52	894769M1		
53	184196M1		
54	184742M1		
55	184441M1		
56	894867M1		
57	1860954M1		
58	894757M1	⧗ 0.05MM	
58	894758M1	⧗ 0.10MM	
58	894759M1	⧗ 0.15MM	
59		⬟ 1881931M91	
60		⬟ 1881931M91	
61	182099M91		

[A] ANTIGO
OLD
ANTIGUO

1	EIXO	SHAFT	ARBOL
2	EIXO	SHAFT	ARBOL
2	ALÇA	STRAP	FAJA
2	MOLA	SPRING	RESORTE
2	JUNTA	GASKET	EMPAQUETADURA.
2	CUPILHA	COTTER PIN	PASADOR DOUBLE
2	PINO	PIN	PASADOR
4	ARRUELA	WASHER	ARANDELA
4	PARAFUSO	BOLT	PERNO
2	PINO	PIN	PASADOR
6	ENGRENAGEM	GEAR	ENGRANAJE
6	ARRUELA	WASHER	ARANDELA
348	ROLETE	ROLLER	RODILLO
8	ARRUELA	WASHER	ARANDELA
4	ARRUELA	WASHER	ARANDELA
2	RETENTOR	OIL SEAL	BUJE RETENACEITE
X	CALÇO	SHIM	CALCE
X	CALÇO	SHIM	CALCE
X	CALÇO	SHIM	CALCE
2	ROLAMENTO	BEARING	COJINETE
2	ROLAMENTO	BEARING	COJINETE
2	RESPIRO	BREATHER	RESPIRADERO

Tampa Da Redução Final
Cover Final Drive
Tapa Da Raduccion Final

30-265

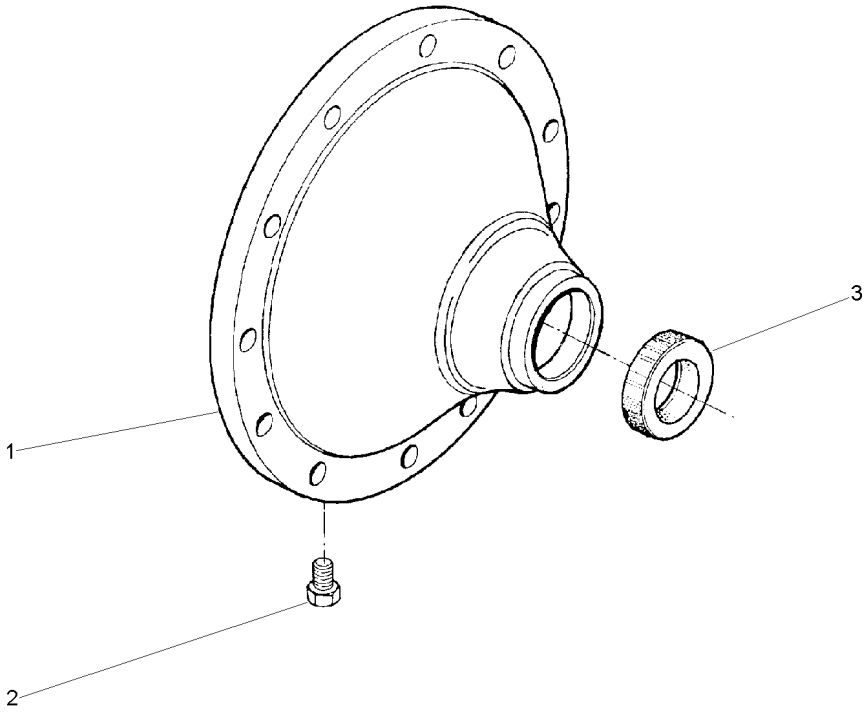

1	022513P1	**1** TAMPA	COVER	CUBIERTA
2	490075M1	**1** BUJÃO	PLUG	TAPON
3	022517P1	**1** RETENTOR	SEAL	RETEN

Semi-Árvore
Axle
Eje

30-270

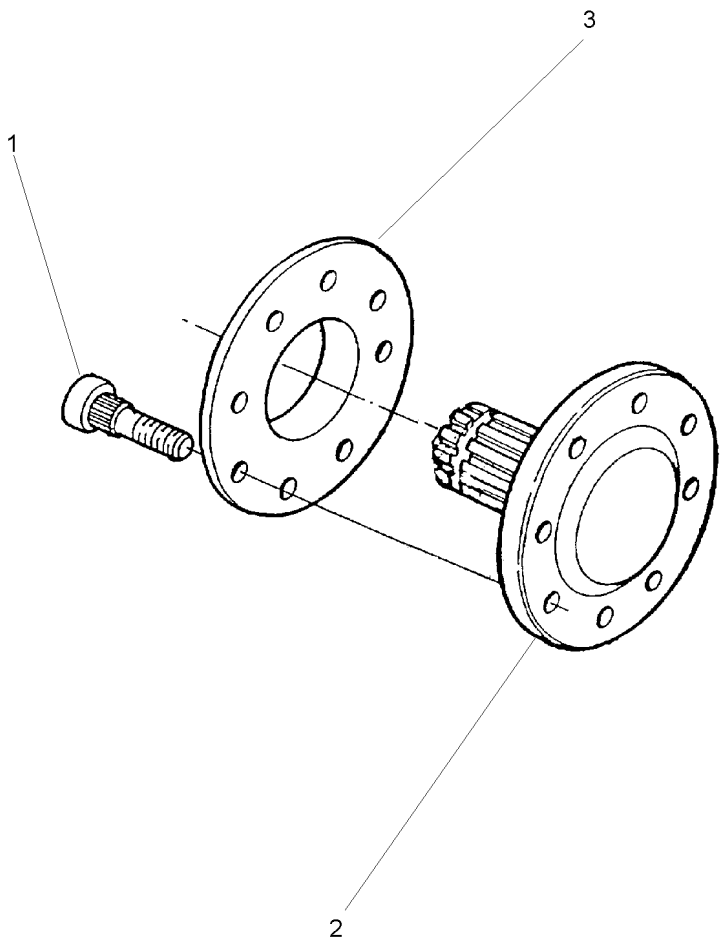

1	3412644M2	11/16X16X2.29/32	**8** PARAFUSO	BOLT	PERNO
2	022414P3		**1** SEMI EIXO	HALF AXLE	SEMIEJES
3	894756M1		**1** ESPAÇADOR	SPACER	PIEZA DISTANCIA

Freio
Brake
Freno

30-275

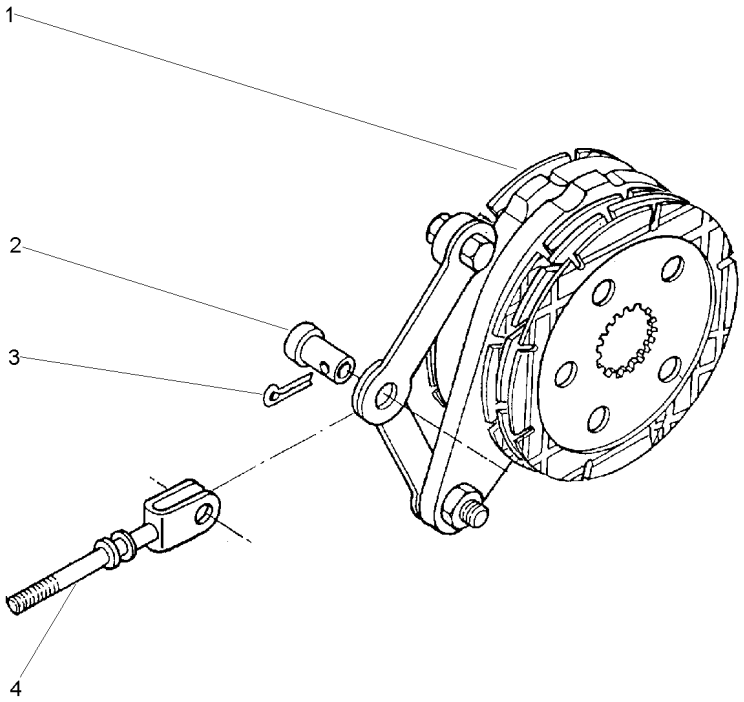

1	1861058M92	30-280 No	**1**	CJ. FREIO	KIT, BRAKE	FRENOS JUEGO
2	195348M1		**1**	PINO	PIN	PASADOR
3	354068X1	1.1/4X5/32	**1**	CUPILHA	COTTER PIN	PASADOR DOUBLE
4	1861676M91		**1**	TIRANTE	ROD	VARILLA

Freio Brake Freno	Comando E Disco Drive Plate And Disc Mando E Disco	30-280	

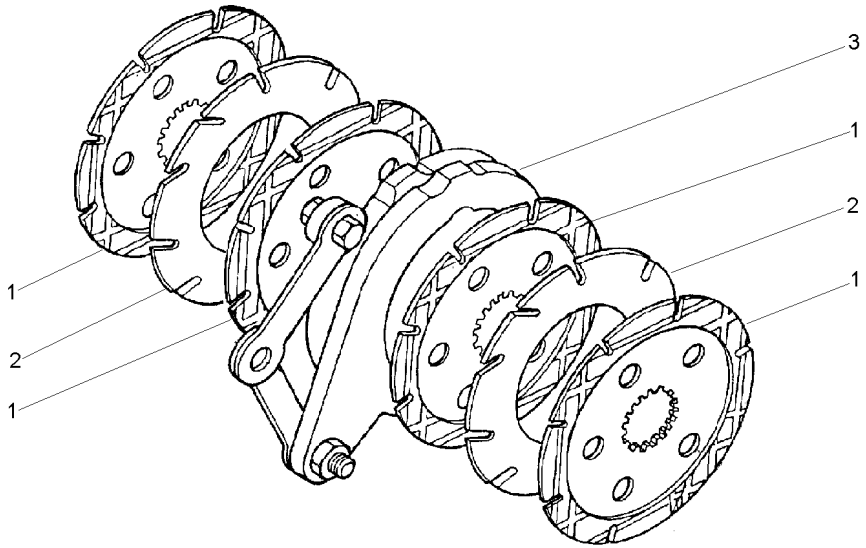

1	1860964M2		**4** DISCO	DISC	DISCO
2	035670T1		**2** DISCO	DISC	DISCO
3	1860963M91	30-285 No	**1** CJ. COMANDO	KIT, ACTUATOR	JUEGO ACTUADOR

Comando Do Freio
Brake Drive
Mando De Freno

30-285

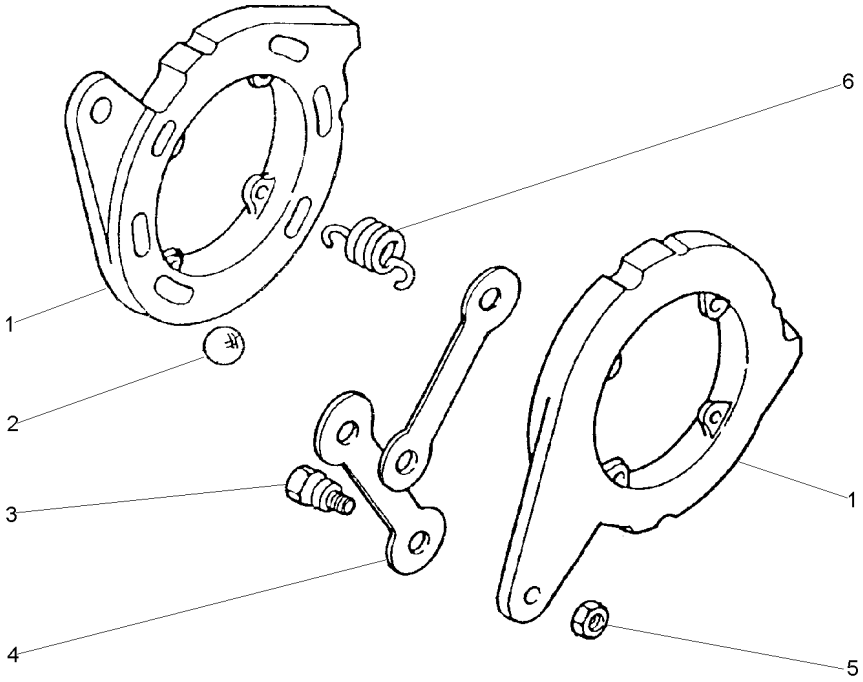

1		1860963M91	**2** DISCO	DISC	DISCO
2	16779X		**6** ESFERA	BALL	BOLA
3	1481654M1	1/2	**2** PARAFUSO	BOLT	PERNO
4	1481653M1		**2** BRAÇO	ARM	BRAZO
5	353438X1	1/2X20	**2** PORCA	NUT	TUERCA
6	1853148M1		**4** MOLA	SPRING	RESORTE

Redução Final Traseira — **2 Rm**
Rear Final Drive — **2 Wd**
Reduccion Final Trasera — **2 Rm**

30-290

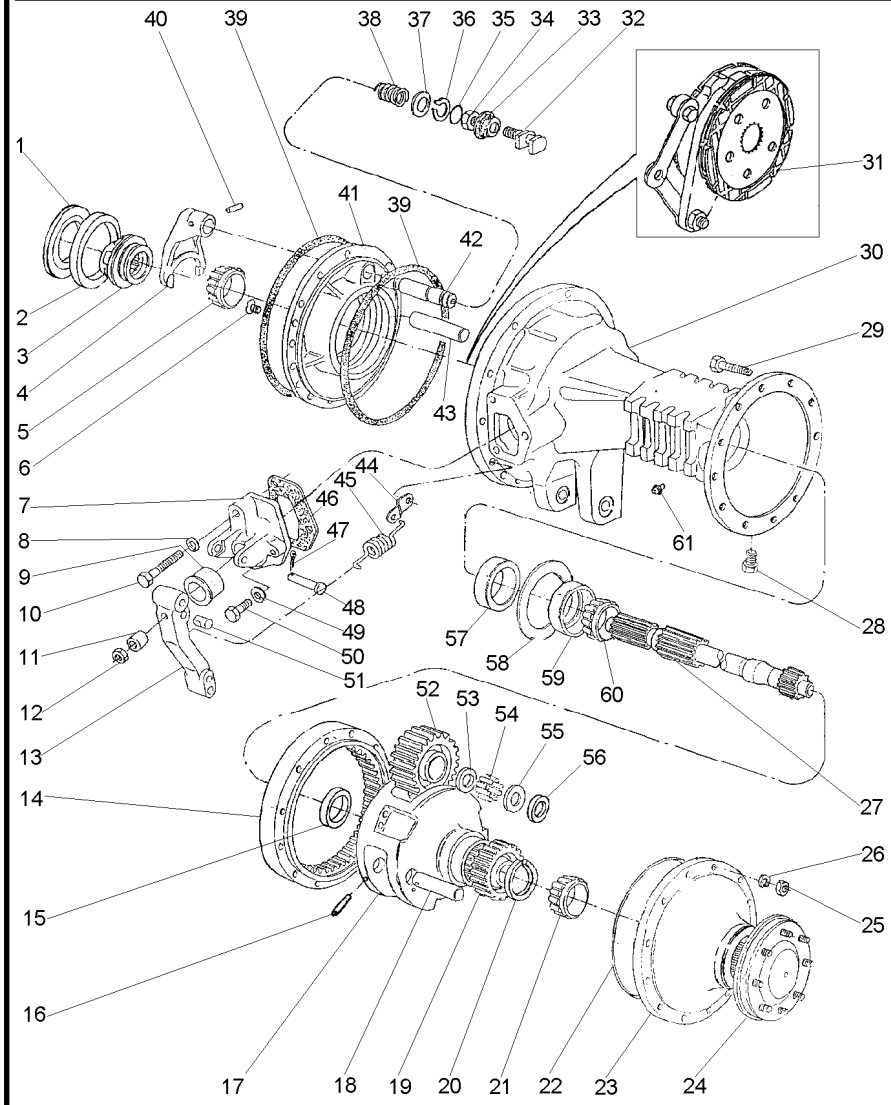

1	187689M1	⧗	0.73/0.78MM	X	CALÇO	SHIM	CALCE
1	521401M1	⧗	0.60/0.66MM	X	CALÇO	SHIM	CALCE
1	892170M1	⧗	1.24/1.29MM	X	CALÇO	SHIM	CALCE
1	892171M1	⧗	1.11/1.16MM	X	CALÇO	SHIM	CALCE
1	892172M1	⧗	0.99/1.04MM	X	CALÇO	SHIM	CALCE
1	892173M1	⧗	0.86/0.91MM	X	CALÇO	SHIM	CALCE
2		▰	1850909M91	1	ROLAMENTO	BEARING	COJINETE
3	897003M3			1	LUVA	SLEEVE	MANCHA
4	906807M1			1	GARFO	FORK	HORQUILLA
5		▰	1851533M91	1	ROLAMENTO	BEARING	COJINETE
		◀					
6	034013P1			4	PARAFUSO	BOLT	PERNO
7	1860970M1	◀		1	SUPORTE	BRACKET	SOPORTE
7	3409713M1	▶		1	SUPORTE	BRACKET	SOPORTE
8	353434X1			2	ARRUELA	WASHER	ARANDELA
9	1860959M1			2	CAPA	CAP	TAPA
10	354269X1			2	PARAFUSO	BOLT	PERNO
11	1865002M1			2	ESPAÇADOR	SPACER	PIEZA DISTANCIA
12	330797X1			2	PORCA	NUT	TUERCA
13	1861665M1	▶		1	ALAVANCA	LEVER	PALANCA
13	1861666M1	◀		1	ALAVANCA	LEVER	PALANCA
14	894772M2			2	COROA	ANNULAR GEAR	ENGRANAJE ANULAR
15	894778M1			2	BUCHA	BUSH	CASQUILLO
16	1864852M1			6	PINO	PIN	PASADOR
17	022516P3			2	PORTA ENGRENAGEM	CARRIER	PORTADOR
18	1864869M1			6	EIXO	SHAFT	ARBOL
19	897005M1			2	ENGRENAGEM	GEAR	ENGRANAJE
20	022351P1			2	ANEL TRAVA	CIRCLIP	CIRCULITO
21		▰	1860503M92	2	ROLAMENTO	BEARING	COJINETE
22	184182M3			4	JUNTA	GASKET	EMPAQUETADURA.
23	022356N1	👁	30-265 No	2	CJ. TAMPA	KIT, COVER	JUEGO DE TAPA
24	022424N3	👁	30-295 No	2	SEMI EIXO	HALF AXLE	SEMIEJES
25	338600X1			10	PORCA	NUT	TUERCA
26	353432X1			10	ARRUELA	WASHER	ARANDELA
27	3585913M1			2	EIXO	SHAFT	ARBOL
28	2412X			2	BUJÃO	PLUG	TAPON
29	361785X1			10	PARAFUSO	BOLT	PERNO
30	3411898M1	▶		1	CARCAÇA	HOUSING	ALOJAMIENTO
30	3411899M1	◀		1	CARCAÇA	HOUSING	ALOJAMIENTO
31	3149891M91	👁	30-300 No	2	CJ. FREIO	KIT, BRAKE	FRENOS JUEGO
32	1865014M1			1	GARFO	FORK	HORQUILLA
33	906811M1			1	PROTETOR	PROTECTOR	PROTECTOR
34	353426X1			1	PORCA	NUT	TUERCA
35	851258M1			1	ANEL "O"	O RING	JUNTA TORICA
36	358950X1			1	ANEL TRAVA	CIRCLIP	CIRCULITO
37	1864764M1			1	ARRUELA	WASHER	ARANDELA
38	906808M1			1	MOLA	SPRING	RESORTE
39	1860838M2			4	ANEL "O"	O RING	JUNTA TORICA
40	420407M1			1	PINO	PIN	PASADOR
41	1660834M1	◀		1	PLACA	PLATE	PLATO

Redução Final Traseira — **2 Rm**
Rear Final Drive — **2 Wd**
Reduccion Final Trasera — **2 Rm**

30-290

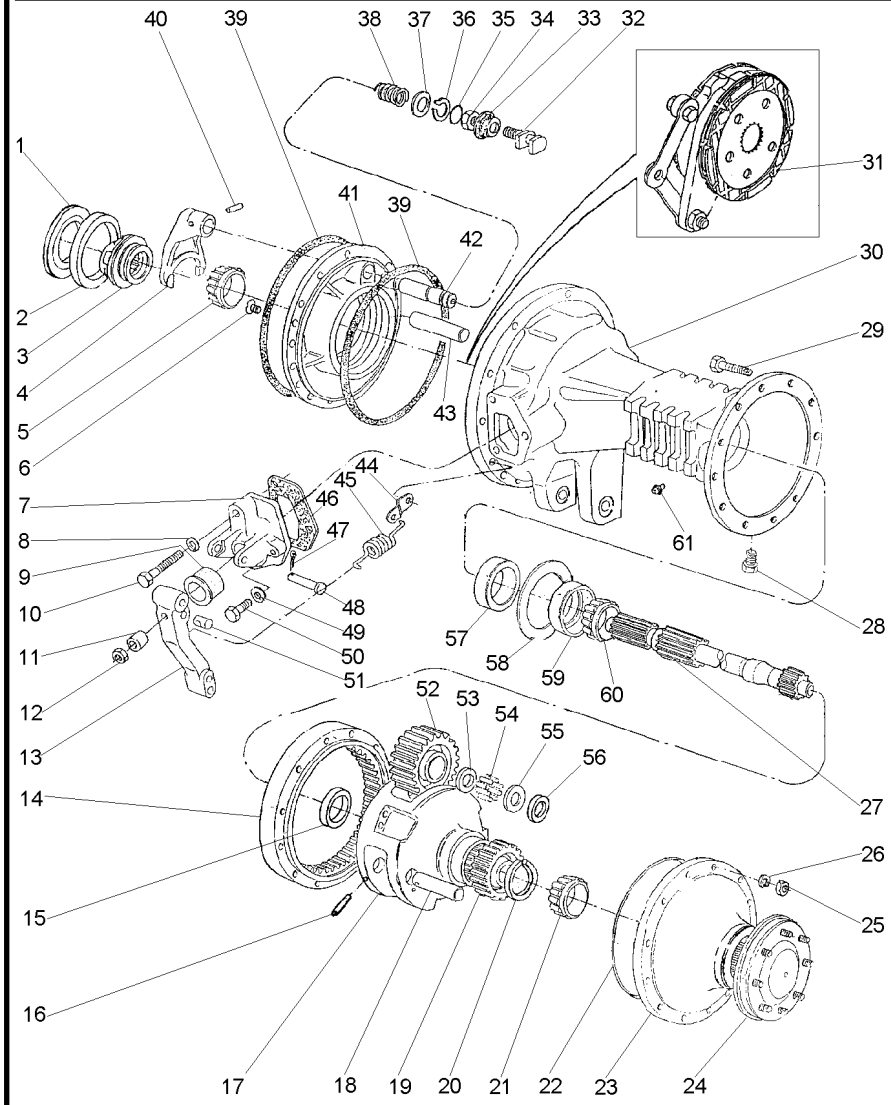

41	1660835M1	▶	**1**	PLACA	PLATE	PLATO
42	1864763M1		**1**	EIXO	SHAFT	ARBOL
43	1860956M1		**2**	EIXO	SHAFT	ARBOL
44	184310M1		**2**	ALÇA	STRAP	FAJA
45	184171M1		**2**	MOLA	SPRING	RESORTE
46	1860960M1	[A]	**2**	JUNTA	GASKET	EMPAQUETADURA.
47	354059X1		**2**	CUPILHA	COTTER PIN	PASADOR DOUBLE
48	363459X1		**2**	PINO	PIN	PASADOR
49	353434X1		**4**	ARRUELA	WASHER	ARANDELA
50	362455X1		**4**	PARAFUSO	BOLT	PERNO
51	1865003M1		**2**	PINO	PIN	PASADOR
52	894769M1		**6**	ENGRENAGEM	GEAR	ENGRANAJE
53	184196M1		**6**	ARRUELA	WASHER	ARANDELA
54	184742M1		**348**	ROLETE	ROLLER	RODILLO
55	184441M1		**8**	ARRUELA	WASHER	ARANDELA
56	894867M1		**4**	ARRUELA	WASHER	ARANDELA
57	1860954M1		**2**	RETENTOR	OIL SEAL	BUJE RETENACEITE
58	894757M1	⧗ 0.05MM	**X**	CALÇO	SHIM	CALCE
58	894758M1	⧗ 0.10MM	**X**	CALÇO	SHIM	CALCE
58	894759M1	⧗ 0.15MM	**X**	CALÇO	SHIM	CALCE
59		▰ 1881931M91	**2**	ROLAMENTO	BEARING	COJINETE
60		▰ 1881931M91	**2**	ROLAMENTO	BEARING	COJINETE
61	182099M91		**2**	RESPIRO	BREATHER	RESPIRADERO

[A] ANTIGO
OLD
ANTIGUO

Eixo Terminal Da Roda
Wheel Axle Assembly
Eje Terminal De Roda

30-295

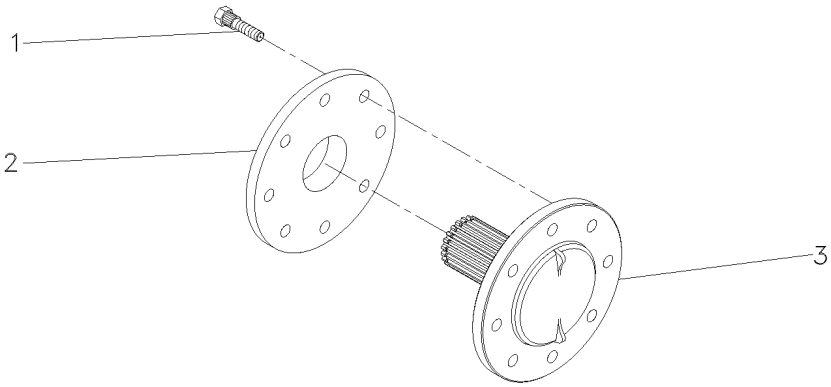

1	893017M2	**8** PARAFUSO	BOLT	PERNO
2	894756M1	**1** ESPAÇADOR	SPACER	PIEZA DISTANCIA
3	022414P3	**1** SEMI EIXO	HALF AXLE	SEMIEJES

Freio
Brake
Freno

30-300

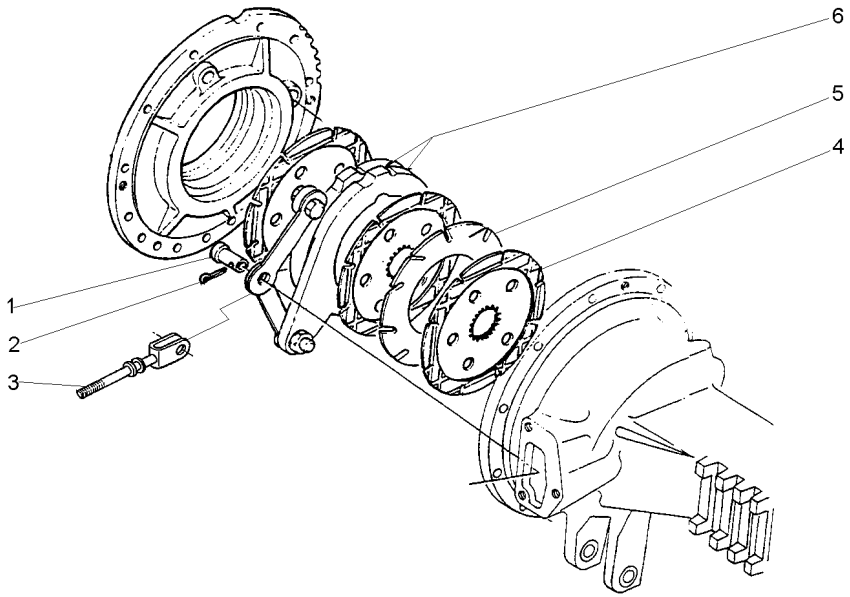

1	195348M1		**2**	PINO	PIN	PASADOR
2	354068X1	1.1/4X5/32	**2**	CUPILHA	COTTER PIN	PASADOR DOUBLE
3	1861676M91		**1**	TIRANTE	ROD	VARILLA
4	1860964M2		**3**	DISCO	DISC	DISCO
5	035670T1		**1**	DISCO	DISC	DISCO
6	1860963M91	30-285 No	**1**	CJ. COMANDO	KIT, ACTUATOR	JUEGO ACTUADOR

Redução Final Traseira — **4 Rm**
Rear Final Drive — **4 Wd**
Reduccion Final Trasera — **4 Rm**

30-305

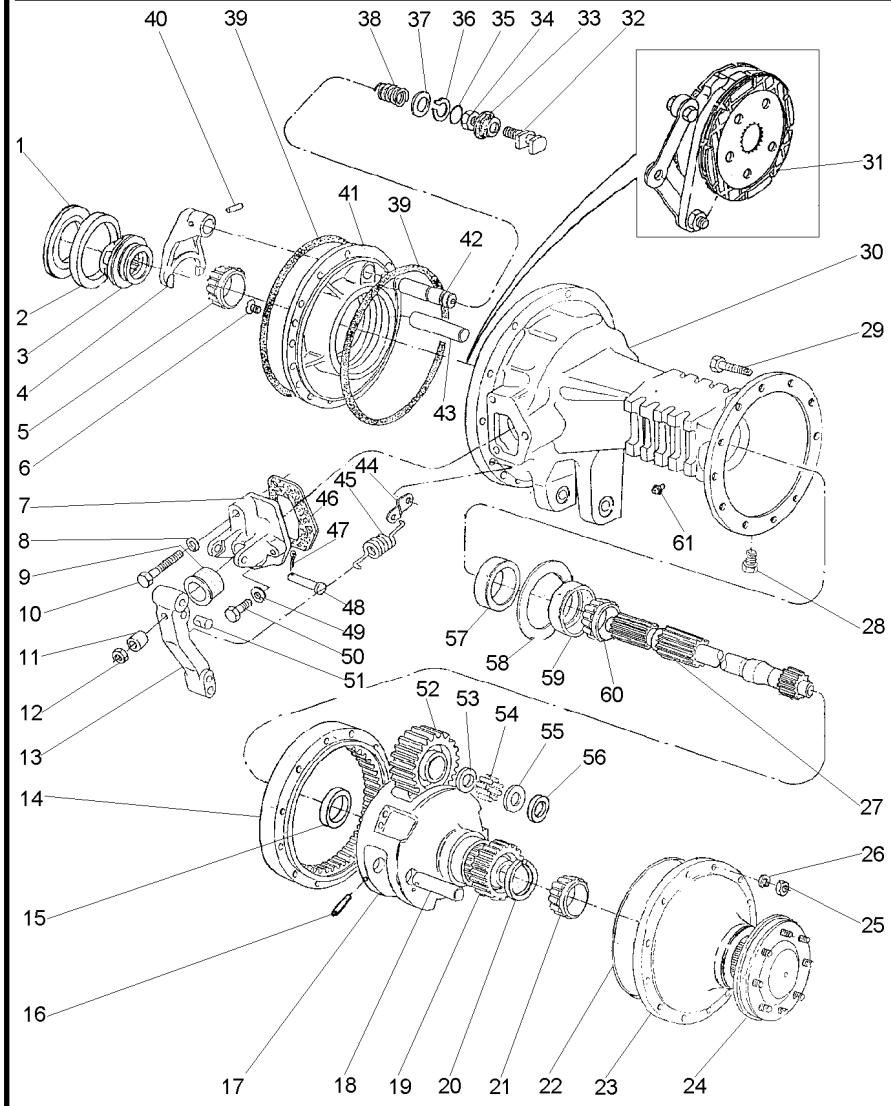

1	187689M1	⧗	0.73/0.78MM	X	CALÇO	SHIM	CALCE
1	521401M1	⧗	0.60/0.66MM	X	CALÇO	SHIM	CALCE
1	892170M1	⧗	1.24/1.29MM	X	CALÇO	SHIM	CALCE
1	892171M1	⧗	1.11/1.16MM	X	CALÇO	SHIM	CALCE
1	892172M1	⧗	0.99/1.04MM	X	CALÇO	SHIM	CALCE
1	892173M1	⧗	0.86/0.91MM	X	CALÇO	SHIM	CALCE
2		▰	1850909M91	1	ROLAMENTO	BEARING	COJINETE
3	897003M3			1	LUVA	SLEEVE	MANCHA
4	906807M1			1	GARFO	FORK	HORQUILLA
5		▰	1851533M91	1	ROLAMENTO	BEARING	COJINETE
		◀					
6	034013P1			4	PARAFUSO	BOLT	PERNO
7	1860970M1	◀		1	SUPORTE	BRACKET	SOPORTE
7	3409713M1	▶		1	SUPORTE	BRACKET	SOPORTE
8	353434X1			2	ARRUELA	WASHER	ARANDELA
9	1860959M1			2	CAPA	CAP	TAPA
10	354269X1			2	PARAFUSO	BOLT	PERNO
11	1865002M1			2	ESPAÇADOR	SPACER	PIEZA DISTANCIA
12	330797X1			2	PORCA	NUT	TUERCA
13	046808P1			2	ALAVANCA	LEVER	PALANCA
14	894772M2			2	COROA	ANNULAR GEAR	ENGRANAJE ANULAR
15	894778M1			2	BUCHA	BUSH	CASQUILLO
16	1864852M1			6	PINO	PIN	PASADOR
17	022516P3			2	PORTA ENGRENAGEM	CARRIER	PORTADOR
18	1864869M1			6	EIXO	SHAFT	ARBOL
19	897005M1			2	ENGRENAGEM	GEAR	ENGRANAJE
20	022351P1			2	ANEL TRAVA	CIRCLIP	CIRCULITO
21		▰	1860503M92	2	ROLAMENTO	BEARING	COJINETE
22	184182M3			4	JUNTA	GASKET	EMPAQUETADURA.
23	022356N1	👁	30-265 No	2	CJ. TAMPA	KIT, COVER	JUEGO DE TAPA
24	022355N3	👁	30-270 No	2	SEMI EIXO	HALF AXLE	SEMIEJES
25	338600X1			24	PORCA	NUT	TUERCA
26	353432X1			24	ARRUELA	WASHER	ARANDELA
27	3585916M1			2	EIXO	SHAFT	ARBOL
28	2412X			2	BUJÃO	PLUG	TAPON
29	361785X1			24	PARAFUSO	BOLT	PERNO
30	3147504M1	▶		1	CARCAÇA DO EIXO	AXLE HOUSING	CAJA DEL EJE
30	3147505M1	◀		1	CARCAÇA DO EIXO	AXLE HOUSING	CAJA DEL EJE
31	3148715M91	👁	30-275 No	2	CJ. FREIO	KIT, BRAKE	FRENOS JUEGO
32	1865014M1			1	GARFO	FORK	HORQUILLA
33	906811M1			1	PROTETOR	PROTECTOR	PROTECTOR
34	353426X1			1	PORCA	NUT	TUERCA
35	851258M1			1	ANEL "O"	O RING	JUNTA TORICA
36	358950X1			1	ANEL TRAVA	CIRCLIP	CIRCULITO
37	1864764M1			1	ARRUELA	WASHER	ARANDELA
38	906808M1			1	MOLA	SPRING	RESORTE
39	1860838M2			4	ANEL "O"	O RING	JUNTA TORICA
40	420407M1			1	PINO	PIN	PASADOR
41	1860881M1	▶		1	PLACA	PLATE	PLATO
41	1860884M1	◀		1	PLACA	PLATE	PLATO

Redução Final Traseira — **4 Rm**
Rear Final Drive — **4 Wd**
Reduccion Final Trasera — **4 Rm**

30-305

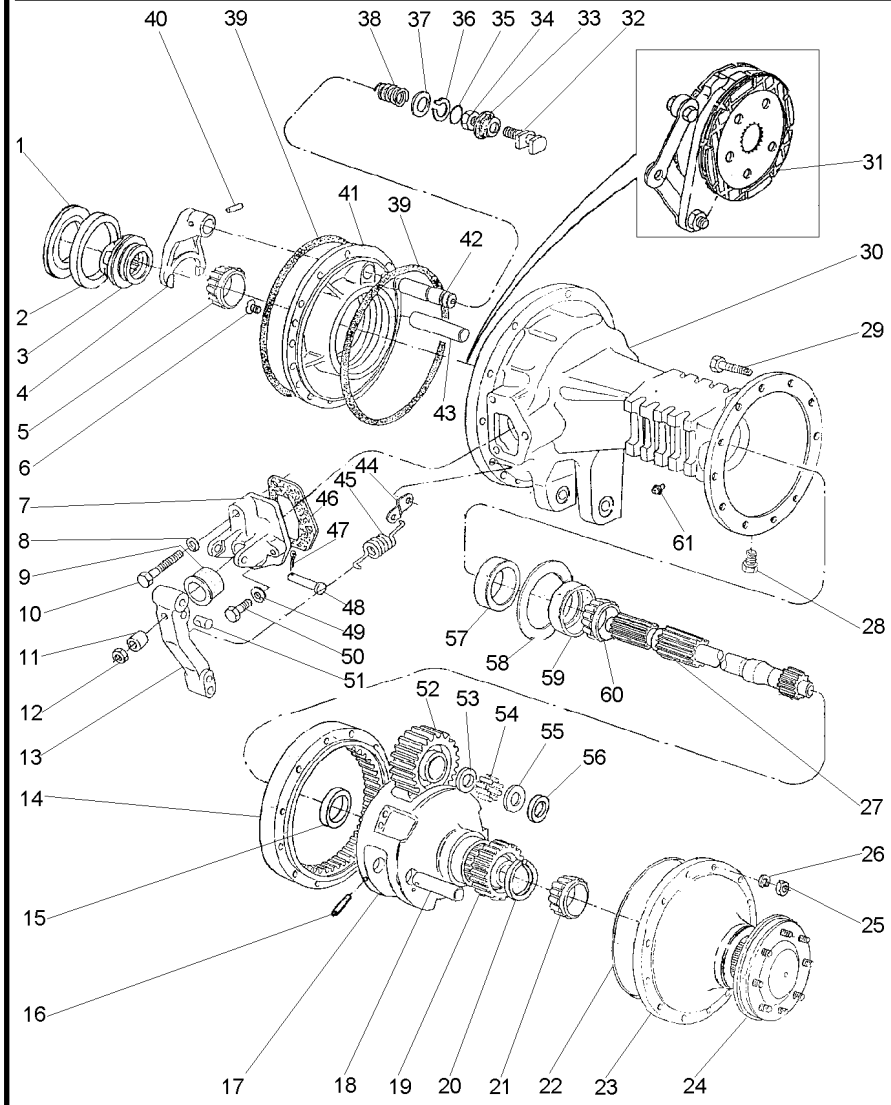

42	1864763M1		**1**	EIXO	SHAFT	ARBOL
43	1860956M1		**2**	EIXO	SHAFT	ARBOL
44	3699971M1		**2**	ALÇA	STRAP	FAJA
45	184171M1		**2**	MOLA	SPRING	RESORTE
46	1860960M1	[A]	**2**	JUNTA	GASKET	EMPAQUETADURA.
47	354059X1		**2**	CUPILHA	COTTER PIN	PASADOR DOUBLE
48	363459X1		**2**	PINO	PIN	PASADOR
49	353434X1		**4**	ARRUELA	WASHER	ARANDELA
50	362455X1		**4**	PARAFUSO	BOLT	PERNO
51	1865003M1		**2**	PINO	PIN	PASADOR
52	894769M1		**6**	ENGRENAGEM	GEAR	ENGRANAJE
53	184196M1		**6**	ARRUELA	WASHER	ARANDELA
54	184742M1		**348**	ROLETE	ROLLER	RODILLO
55	184441M1		**8**	ARRUELA	WASHER	ARANDELA
56	894867M1		**4**	ARRUELA	WASHER	ARANDELA
57	1860954M1		**2**	RETENTOR	OIL SEAL	BUJE RETENACEITE
58	894757M1	0.05MM	**X**	CALÇO	SHIM	CALCE
58	894758M1	0.10MM	**X**	CALÇO	SHIM	CALCE
58	894759M1	0.15MM	**X**	CALÇO	SHIM	CALCE
59		1881931M91	**2**	ROLAMENTO	BEARING	COJINETE
60		1881931M91	**2**	ROLAMENTO	BEARING	COJINETE
61	182099M91		**2**	RESPIRO	BREATHER	RESPIRADERO

[A] ANTIGO
OLD
ANTIGUO

Redução Final Traseira — **4 Rm**
Rear Final Drive — **4 Wd**
Reduccion Final Trasera — **4 Rm**

30-310

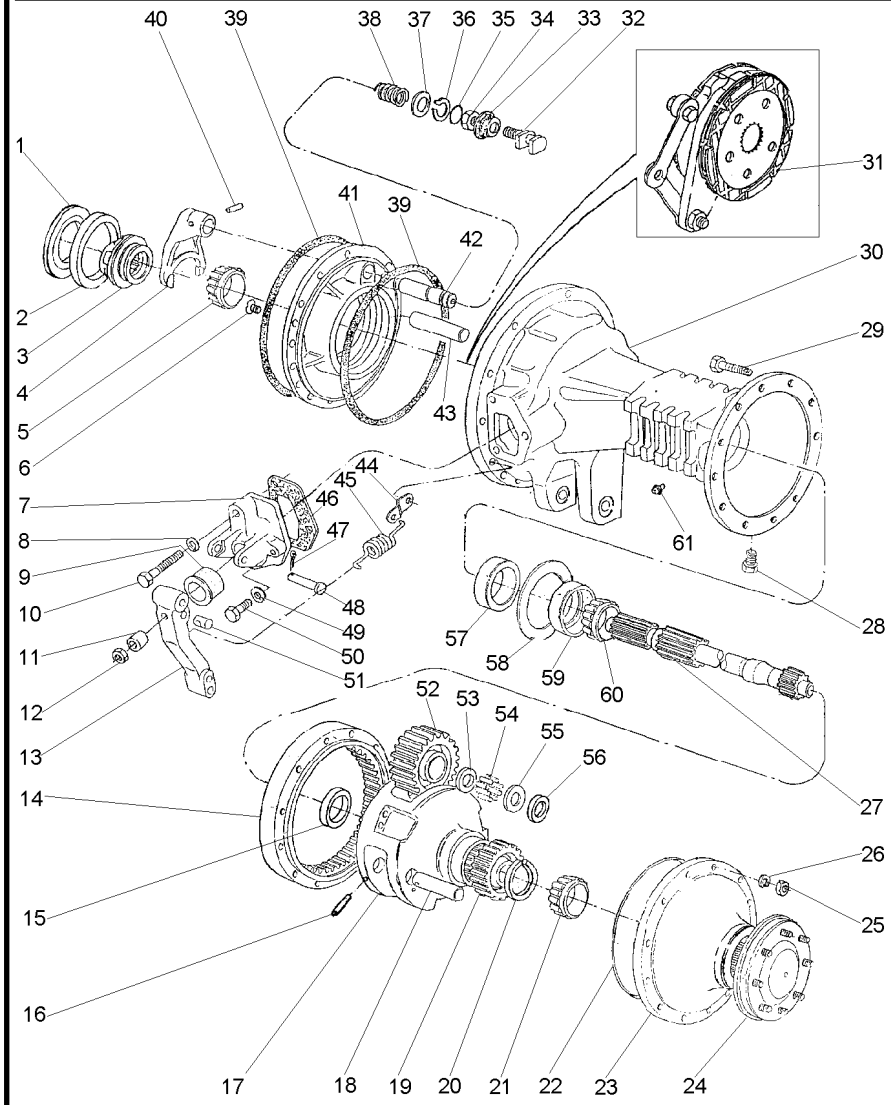

1	187689M1	⧗	0.73/0.78MM	X	CALÇO	SHIM	CALCE
1	521401M1	⧗	0.60/0.66MM	X	CALÇO	SHIM	CALCE
1	892170M1	⧗	1.24/1.29MM	X	CALÇO	SHIM	CALCE
1	892171M1	⧗	1.11/1.16MM	X	CALÇO	SHIM	CALCE
1	892172M1	⧗	0.99/1.04MM	X	CALÇO	SHIM	CALCE
1	892173M1	⧗	0.86/0.91MM	X	CALÇO	SHIM	CALCE
2		▰	1850909M91	1	CAPA	BOOT	PROTECCION
3	897003M3			1	LUVA	SLEEVE	MANCHA
4	906807M1			1	GARFO	FORK	HORQUILLA
5		▰	1851533M91	1	CONE	CONE	CONO
6	034013P1			4	PARAFUSO	BOLT	PERNO
7	1860970M1	◀		1	SUPORTE	BRACKET	SOPORTE
7	3409713M1	▶		1	SUPORTE	BRACKET	SOPORTE
8	353434X1			2	ARRUELA	WASHER	ARANDELA
9	1860959M1			2	CAPA	CAP	TAPA
10	354269X1			2	PARAFUSO	BOLT	PERNO
11	1865002M1			2	ESPAÇADOR	SPACER	PIEZA DISTANCIA
12	330797X1			2	PORCA	NUT	TUERCA
13	046808P1			2	ALAVANCA	LEVER	PALANCA
14	894772M2			2	COROA	ANNULAR GEAR	ENGRANAJE ANULAR
15	894778M1			2	BUCHA	BUSH	CASQUILLO
16	1864852M1			6	PINO	PIN	PASADOR
17	022516P3			2	PORTA ENGRENAGEM	CARRIER	PORTADOR
18	1864869M1			6	EIXO	SHAFT	ARBOL
19	897005M1			2	ENGRENAGEM	GEAR	ENGRANAJE
20	022351P1			2	ANEL TRAVA	CIRCLIP	CIRCULITO
21		▰	1860503M92	2	CONE	CONE	CONO
22	184182M3			4	JUNTA	GASKET	EMPAQUETADURA.
23	022356N1	👁	30-265 No	2	CJ. TAMPA	KIT, COVER	JUEGO DE TAPA
24	022424N3	👁	30-295 No	2	SEMI EIXO	HALF AXLE	SEMIEJES
25	338600X1			10	PORCA	NUT	TUERCA
26	353432X1			10	ARRUELA	WASHER	ARANDELA
27	3585913M1			2	EIXO	SHAFT	ARBOL
28	2412X			2	BUJÃO	PLUG	TAPON
29	361785X1			10	PARAFUSO	BOLT	PERNO
30	3411898M1	▶		1	CARCAÇA	HOUSING	ALOJAMIENTO
30	3411899M1	◀		1	CARCAÇA	HOUSING	ALOJAMIENTO
31	3148715M91	👁	30-275 No	2	CJ. FREIO	KIT, BRAKE	FRENOS JUEGO
32	1865014M1			1	GARFO	FORK	HORQUILLA
33	906811M1			1	PROTETOR	PROTECTOR	PROTECTOR
34	353426X1			1	PORCA	NUT	TUERCA
35	851258M1			1	ANEL "O"	O RING	JUNTA TORICA
36	358950X1			1	ANEL TRAVA	CIRCLIP	CIRCULITO
37	1864764M1			1	ARRUELA	WASHER	ARANDELA
38	906808M1			1	MOLA	SPRING	RESORTE
39	1860838M2			4	ANEL "O"	O RING	JUNTA TORICA
40	420407M1			1	PINO	PIN	PASADOR
41	1860881M1	▶		1	PLACA	PLATE	PLATO
41	1860884M1	◀		1	PLACA	PLATE	PLATO
42	1864763M1			1	EIXO	SHAFT	ARBOL

Redução Final Traseira — **4 Rm**
Rear Final Drive — **4 Wd**
Reduccion Final Trasera — **4 Rm**

30-310

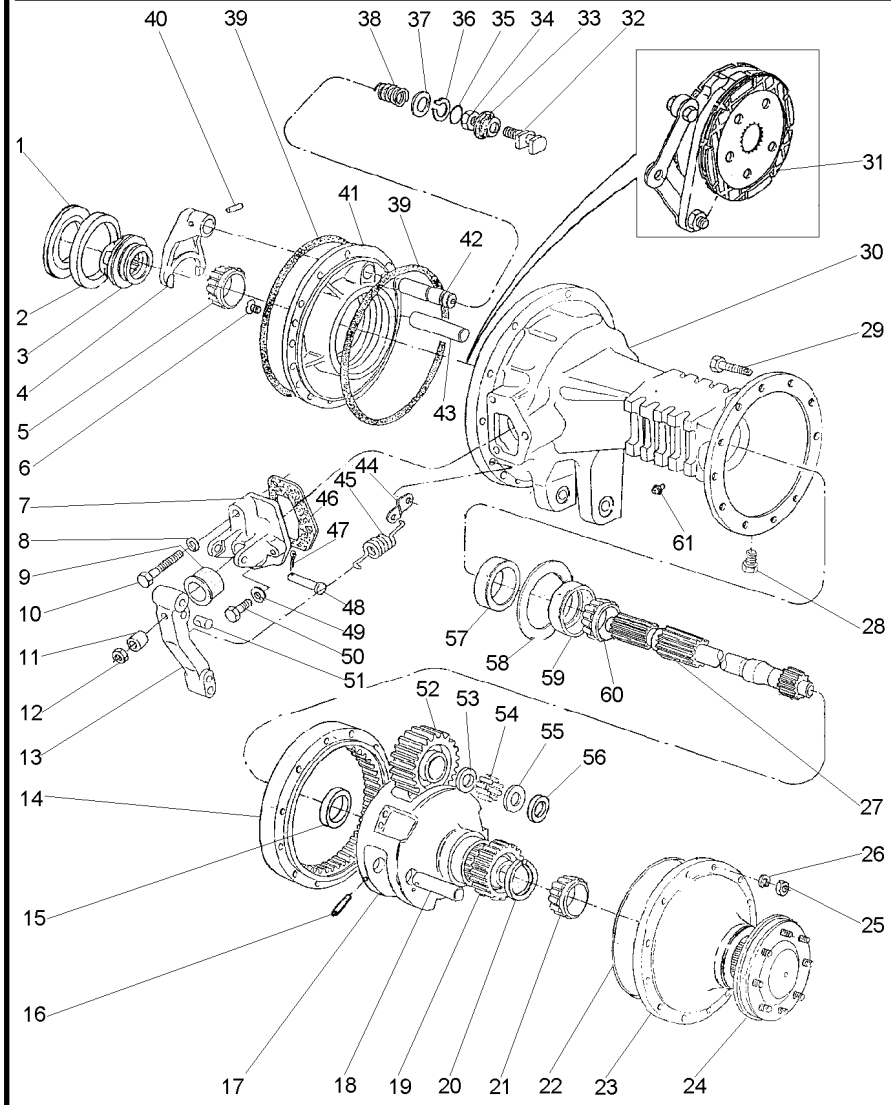

43	1860956M1		**2**	EIXO	SHAFT	ARBOL
44	3699971M1		**2**	ALÇA	STRAP	FAJA
45	184171M1		**2**	MOLA	SPRING	RESORTE
46	1860960M1	[A]	**2**	JUNTA	GASKET	EMPAQUETADURA.
47	354059X1		**2**	CUPILHA	COTTER PIN	PASADOR DOUBLE
48	363459X1		**2**	PINO	PIN	PASADOR
49	353434X1		**4**	ARRUELA	WASHER	ARANDELA
50	362455X1		**4**	PARAFUSO	BOLT	PERNO
51	1865003M1		**2**	PINO	PIN	PASADOR
52	894769M1		**6**	ENGRENAGEM	GEAR	ENGRANAJE
53	184196M1		**6**	ARRUELA	WASHER	ARANDELA
54	184742M1		**348**	ROLETE	ROLLER	RODILLO
55	184441M1		**8**	ARRUELA	WASHER	ARANDELA
56	894867M1		**4**	ARRUELA	WASHER	ARANDELA
57	1860954M1		**2**	RETENTOR	OIL SEAL	BUJE RETENACEITE
58	894757M1	⧗ 0.05MM	**X**	CALÇO	SHIM	CALCE
58	894758M1	⧗ 0.10MM	**X**	CALÇO	SHIM	CALCE
58	894759M1	⧗ 0.15MM	**X**	CALÇO	SHIM	CALCE
59		1881931M91	**2**	ROLAMENTO	BEARING	COJINETE
60		1881931M91	**2**	ROLAMENTO	BEARING	COJINETE
61	182099M91		**2**	RESPIRO	BREATHER	RESPIRADERO

[A] ANTIGO
OLD
ANTIGUO

Tampa
Cover
Tapa

Sem Levante
Without Lift
Sin Levante

30-315

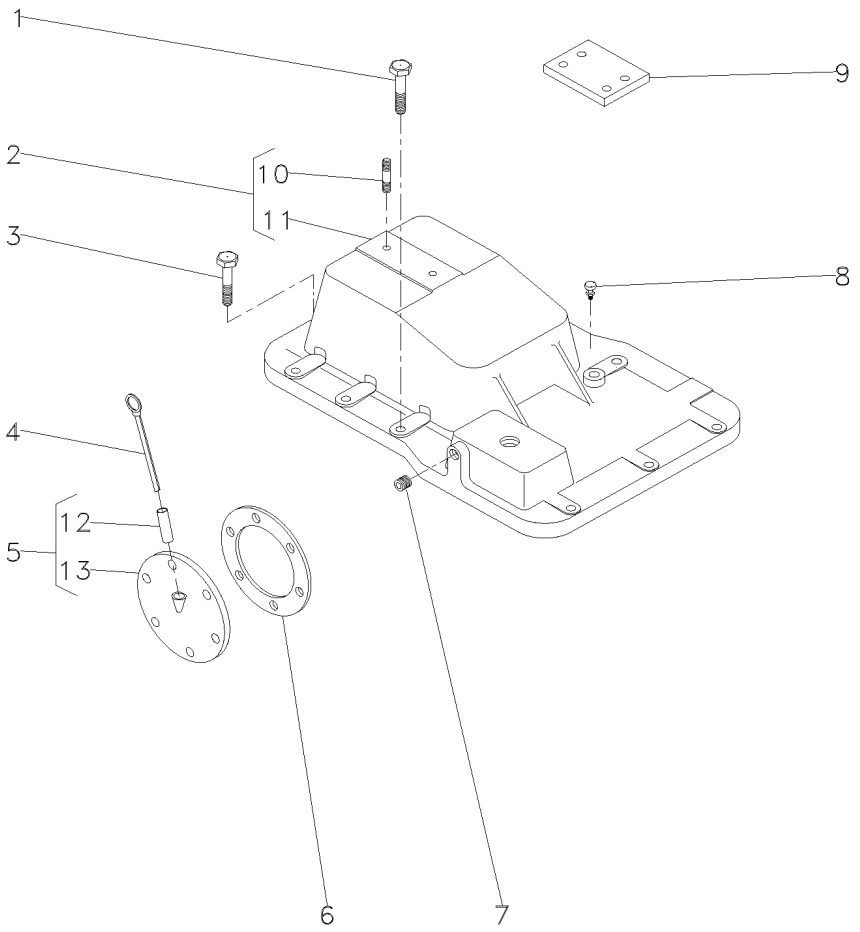

1	354277X1	1/2x13x1.3/8	**5**	PARAFUSO	BOLT	PERNO
2	3145272M92		**1**	TAMPA	COVER	CUBIERTA
3	362479X1	7/16x14x1.3/8	**8**	PARAFUSO	BOLT	PERNO
4	1665962M91		**1**	VARETA	ROD	VARILLA
5	181218M91		**1**	CJ. TAMPA	KIT, COVER	JUEGO DE TAPA
6	181217M1		**1**	JUNTA	GASKET	EMPAQUETADURA.
7	195387M1		**2**	BUJÃO	PLUG	TAPON
8	182099M91		**1**	RESPIRO	BREATHER	RESPIRADERO
9	022747P1		**2**	PLACA	PLATE	PLATO
10	3146844M1	2	**1**	PRISIONEIRO	STUD	ESPARRAGO
11	3145276M1	2	**1**	TAMPA	COVER	CUBIERTA
12	898207M1	5	**1**	TUBO	PIPE	CANO
13	181219M1	5	**1**	TAMPA	COVER	CUBIERTA

Barra De Tração	**Standard**	
Drawbar	**Standard**	**40-10**
Barra De Tiro	**Standard**	

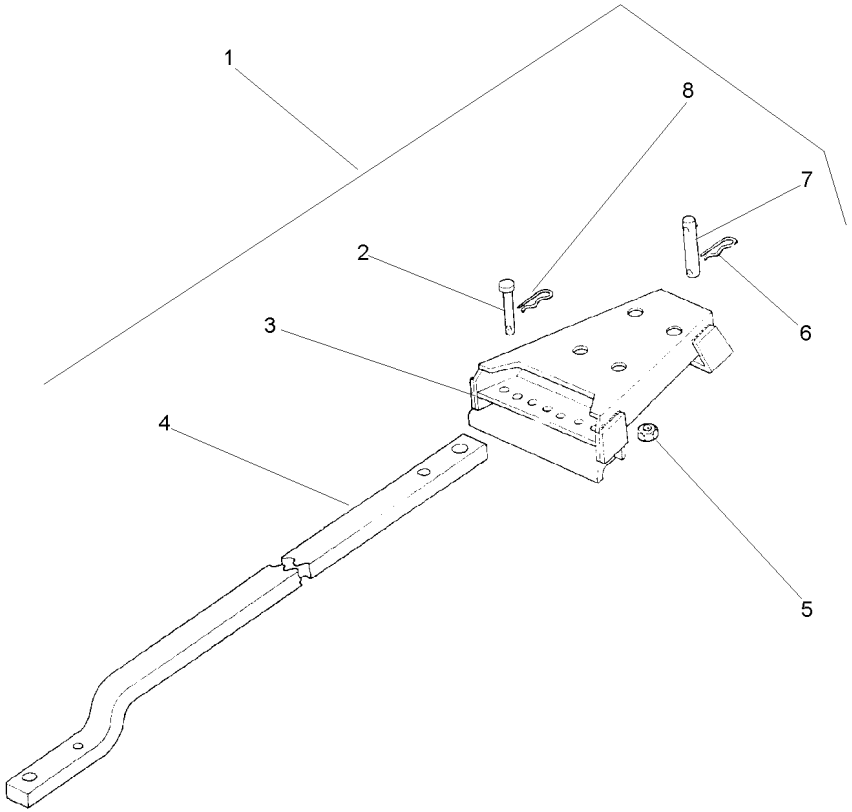

1			1484980M91	**1**	CJ. BARRA	KIT, DRAWBAR	JGO.BARRA TIRO
2	376398X1	1		**2**	PINO	PIN	PASADOR
3	490719M92	1		**1**	SUPORTE	BRACKET	SOPORTE
4	1484981M2	1		**1**	BARRA	BAR	BARRA
5	186809M1	1		**4**	PORCA	NUT	TUERCA
6	195708M1	1		**1**	GRAMPO	CRAMP	PASADOR
7	184632M91	1		**1**	PINO	PIN	PASADOR
8	195414M1	1		**2**	GRAMPO	CRAMP	PASADOR

Barra De Tração
Drawbar
Barra De Tiro

40-15

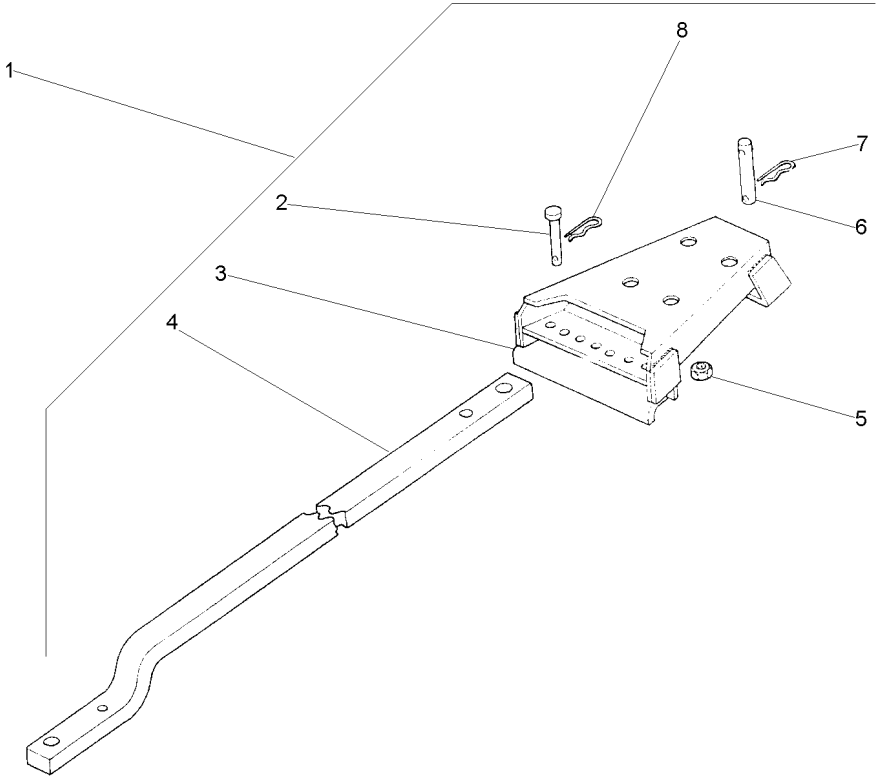

1			1484979M91	**1**	CJ. BARRA	KIT, DRAWBAR	JGO.BARRA TIRO
2	376398X1	1		**2**	PINO	PIN	PASADOR
3	490719M92	1		**1**	SUPORTE	BRACKET	SOPORTE
4	1484982M2	1		**1**	BARRA	BAR	BARRA
5	186809M1	1		**4**	PORCA	NUT	TUERCA
6	184632M91	1		**1**	PINO	PIN	PASADOR
7	195708M1	1		**1**	GRAMPO	CRAMP	PASADOR
8	195414M1	1		**2**	GRAMPO	CRAMP	PASADOR

Barra De Tração
Drawbar
Barra De Tiro

40-20

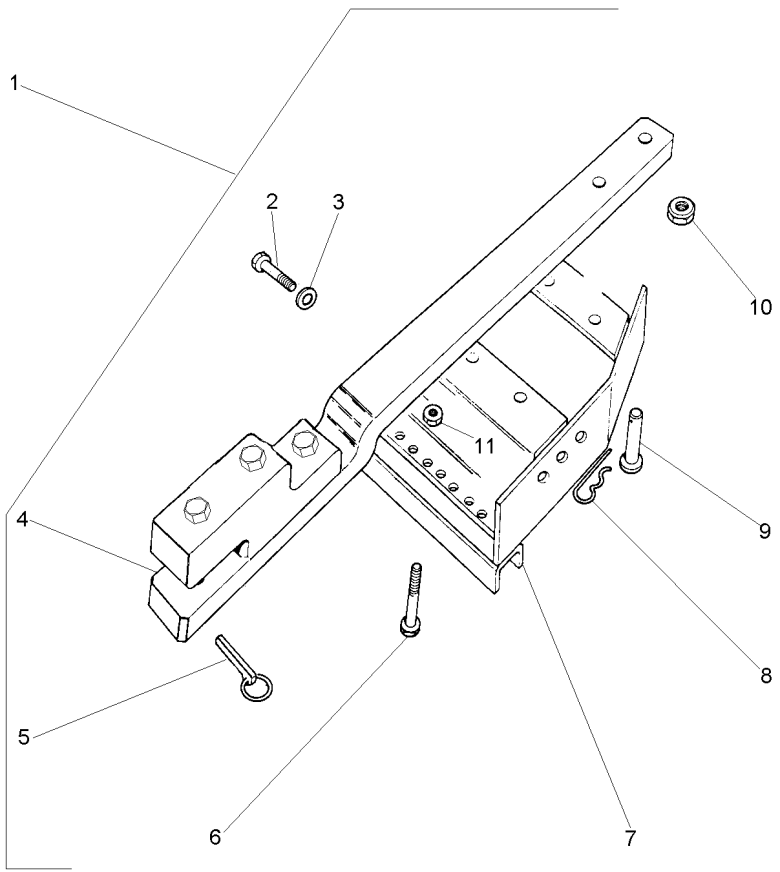

1		3146135M92	
2	354651X1	1	1/2X13X2.1/2
3	353439X1	1	7/8X17/32X1/8
4	3146136M92	1	40-25 No
5	810285M92	1	
6	354655X1	1	1/2X13X3"
7	3589203M91	1	
8	195708M1	1	
9	489785M2	1	25,4X84,1
10	909718M1	1	3/4
11	375098X1	1	1/2X13

1	BARRA DE TRAÇÃO	DRAWBAR	BARRA DE TIRO
8	PARAFUSO	SCREW	TORNILLO
8	ARRUELA	WASHER	ARANDELA
1	BARRA DE TRAÇÃO	DRAWBAR	BARRA DE TIRO
1	PINO	PIN	PASADOR
2	PARAFUSO	SCREW	TORNILLO
1	SUPORTE	BRACKET	SOPORTE
1	GRAMPO	CRAMP	PASADOR
1	PINO	PIN	PASADOR
4	PORCA	NUT	TUERCA
2	PORCA	NUT	TUERCA

Barra De Tração
Drawbar
Barra De Tiro

40-25

Hd
Hd
Hd

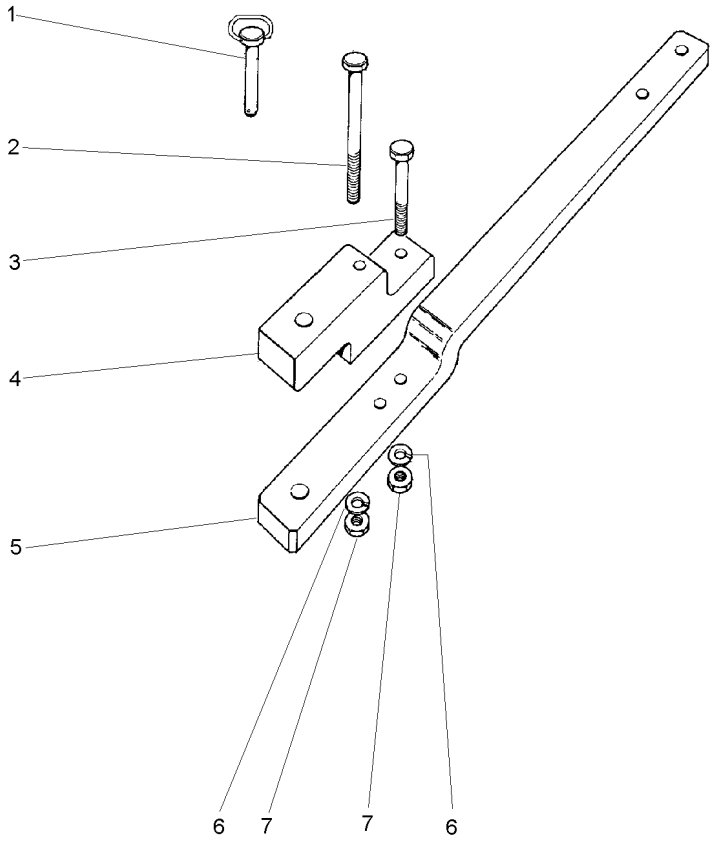

1	3146131M92		**1** PINO	PIN	PASADOR
2	080240H1	5/8X18X6.1/2	**1** PARAFUSO	BOLT	PERNO
3	080241H1	5/8X18X5"	**1** PARAFUSO	BOLT	PERNO
4	490059M4		**1** SUPORTE	CLEVIS	GANCHO SEGURI.
5	056606P1		**1** BARRA DE TRAÇÃO	DRAWBAR	BARRA DE TIRO
6	3585377M1	33,5X17X3,75	**2** ARRUELA	WASHER	ARANDELA
7	368123X1	5/8X18	**2** PORCA	NUT	TUERCA

Braços Hidráulicos Nd
Hydraulic Arms Nd
Brazos Hidráulicos Nd

40-30

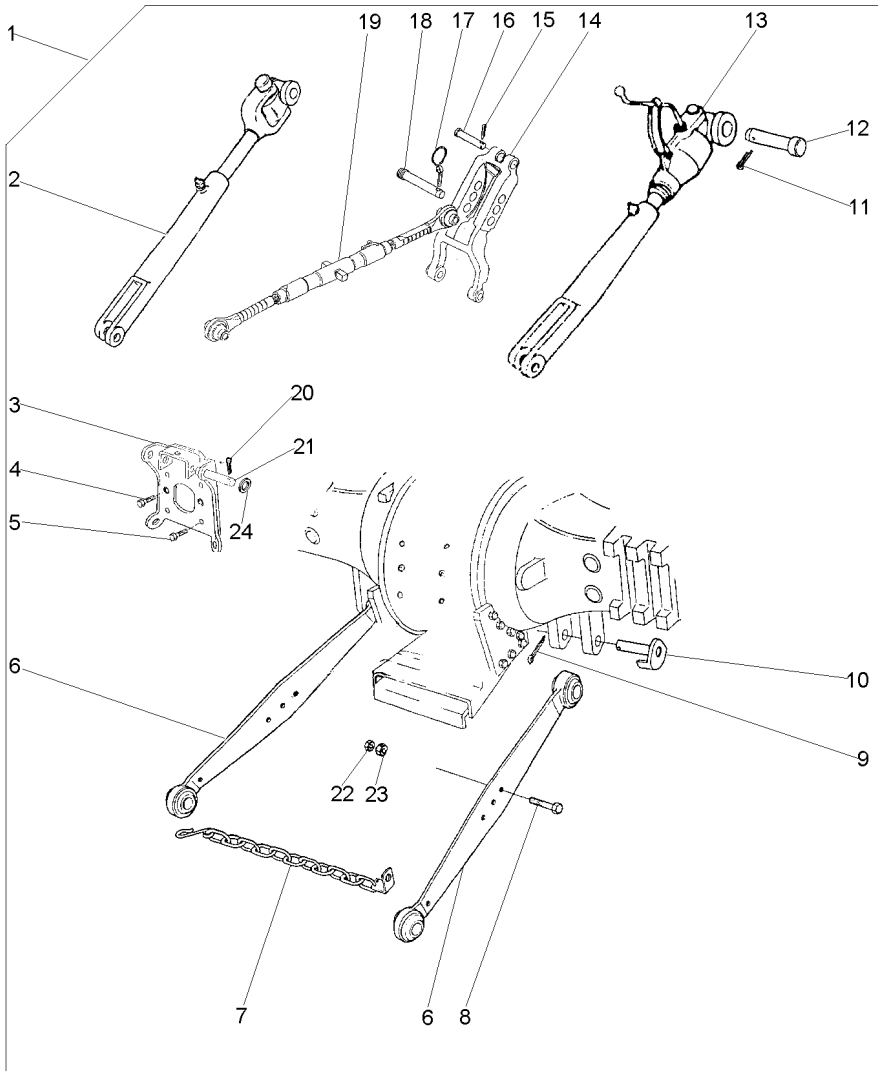

1			3148832M91	**1**	CJ. BRAÇO	KIT, ARM	JUEGO DE BRAZO
2	897654M91	1	40-35 No	**1**	CJ. BRAÇO	KIT, ARM	JUEGO DE BRAZO
3	2802641M91	1		**1**	SUPORTE	BRACKET	SOPORTE
4	353699X1	1	7/16X14X1.1/8	**2**	PARAFUSO	BOLT	PERNO
5	354277X1	1		**4**	PARAFUSO	BOLT	PERNO
6	3408540M91	1		**2**	CJ. BRAÇO	KIT, ARM	JUEGO DE BRAZO
7	3148840M91	1		**2**	CJ. CORRENTE	KIT, CHAIN	CADENA JUEGO
8	353934X1	1	3/4X16X4"	**2**	PARAFUSO	BOLT	PERNO
9	354092X1	1		**2**	CUPILHA	COTTER PIN	PASADOR DOUBLE
10	1482939M91	1		**2**	PINO	PIN	PASADOR
11	354068X1	1		**2**	CUPILHA	COTTER PIN	PASADOR DOUBLE
12	893568M1	1		**2**	PINO	PIN	PASADOR
13	3147331M91	1	40-40 No	**1**	CJ. BRAÇO	KIT, ARM	JUEGO DE BRAZO
14	1863393M93	1		**1**	VIGA	BEAM	VIGA
15	354068X1	1		**1**	CUPILHA	COTTER PIN	PASADOR DOUBLE
16	893567M1	1		**1**	PINO	PIN	PASADOR
17	810285M92	1		**1**	PINO	PIN	PASADOR
18	892476M2	1		**1**	PINO	PIN	PASADOR
19	3147681M91	1	40-45 No	**1**	CJ. BRAÇO	KIT, ARM	JUEGO DE BRAZO
20	354089X1	1		**2**	CUPILHA	COTTER PIN	PASADOR DOUBLE
21	1481712M1	1		**2**	PINO	PIN	PASADOR
22	353436X1	1	3/4X16	**2**	PORCA	NUT	TUERCA
23	353435X1	1	3/4X16	**2**	PORCA	NUT	TUERCA
24	353775X1	1	1.1/2X13/16X7/32	**4**	ARRUELA	WASHER	ARANDELA

Braço
Lift Arms
Brazos Elevador

40-35

Lado Esquerdo
Left Hand
Izquierdo

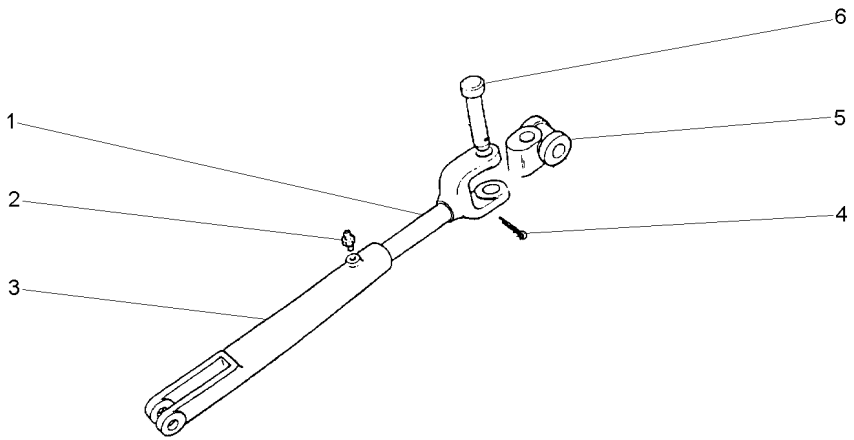

1	3149869M1		**1** GARFO	FORK	HORQUILLA
2	13811X	1/4"-28	**1** GRAXEIRA	GREASER	ENGRASADOR
3	893405M2		**1** GARFO	FORK	HORQUILLA
4	354068X1	1.1/4X5/32	**1** CUPILHA	COTTER PIN	PASADOR DOUBLE
5	897653M2		**1** ARTICULAÇÃO	KNUCKLE	CHARNELA
6	893567M1		**1** PINO	PIN	PASADOR

Braço
Lift Arms
Brazos Elevador

40-40

Lado Direito
Right Hand
Derecha

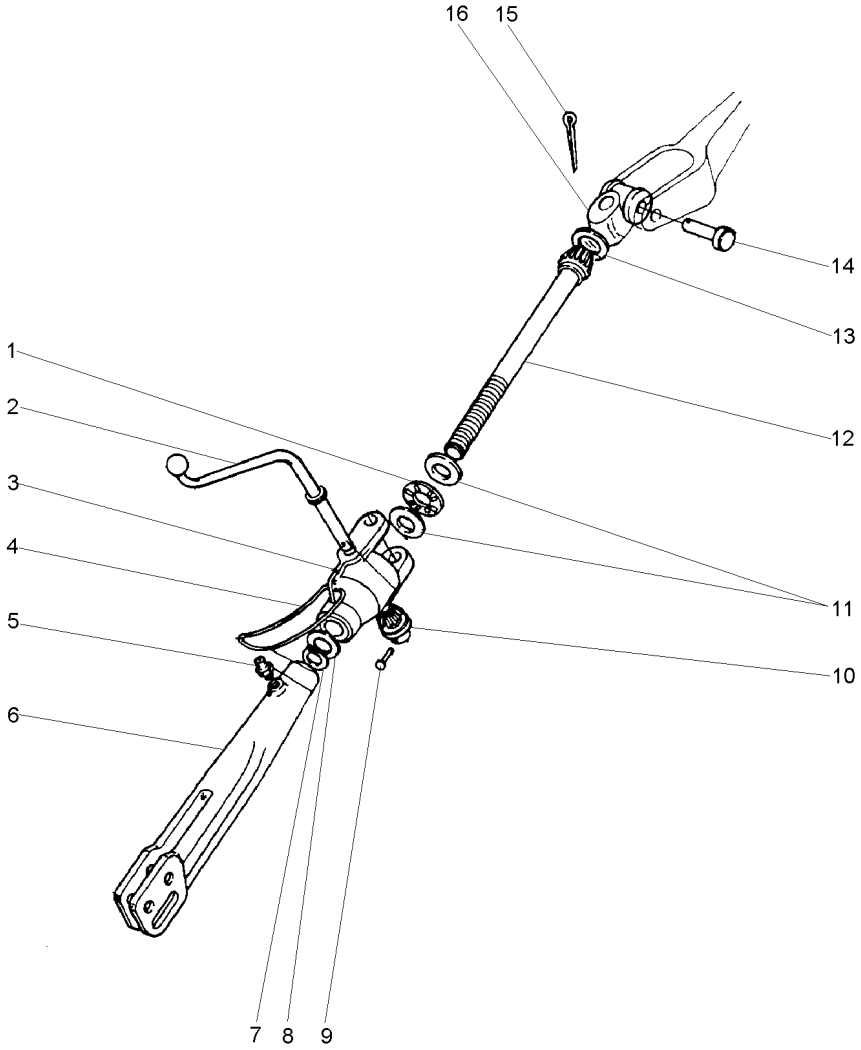

1	831263M1		**1** ROLAMENTO	BEARING	COJINETE
2	1482629M1		**1** MANIVELA	CRANK	MANIVELA
3	1860829M2		**1** CAIXA	BOX	CAJA
4	191263M1		**1** ANEL	RING	ARO
5	13811X	1/4"-28	**2** GRAXEIRA	GREASER	ENGRASADOR
6	893405M2		**1** GARFO	FORK	HORQUILLA
7	3145589M1		**1** ANEL	RING	ARO
8	1860834M2		**1** ARRUELA	WASHER	ARANDELA
9	195648M1	3/16 SAE 101	**1** REBITE	RIVET	REMACHE
10	181345M1		**1** ENGRENAGEM	GEAR	ENGRANAJE
11	183630M1		**2** ARRUELA	WASHER	ARANDELA
12	1860833M1		**1** EIXO	SHAFT	ARBOL
13	195644M1		**1** BUJÃO	PLUG	TAPON
14	893567M2		**1** PINO	PIN	PASADOR
15	354068X1	1.1/4X5/32	**1** CUPILHA	COTTER PIN	PASADOR DOUBLE
16	897653M2		**1** ARTICULAÇÃO	KNUCKLE	CHARNELA

Braço Do Terceiro Ponto
Arm Rest
Brazo De Apoyo

40-45

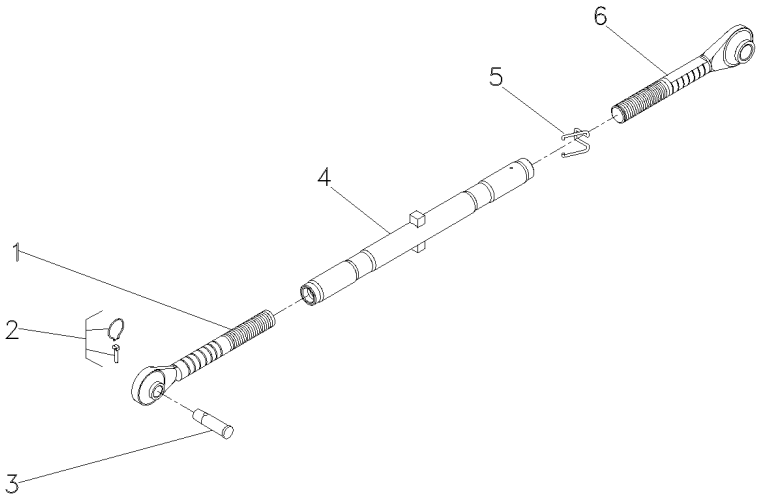

1	3147669M91		**1**	TERMINAL	END	EXTREMO
2	810285M92		**1**	PINO	PIN	PASADOR
3	035777P1		**1**	PINO	PIN	PASADOR
4	3147678M91	▲	**1**	TUBO	TUBE	TUBO
5	183614M2		**1**	MOLA	SPRING	RESORTE
6	3147676M91		**1**	TERMINAL	END	EXTREMO

Braços Hidráulicos
Hydraulic Arms
Brazos Hidráulicos

40-50

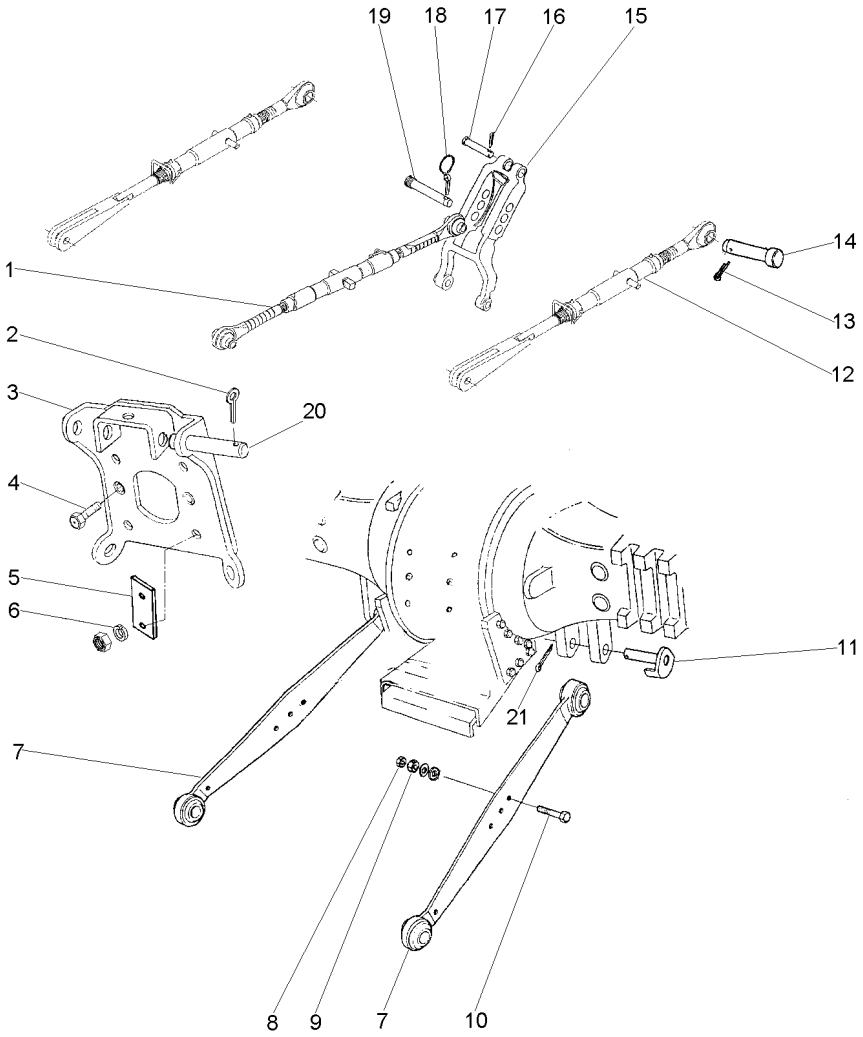

1	3147681M91	40-45 No	**1**	CJ. BRAÇO	KIT, ARM	JUEGO DE BRAZO
2	354089X1		**2**	CUPILHA	COTTER PIN	PASADOR DOUBLE
3	2802641M91		**1**	SUPORTE	BRACKET	SOPORTE
4	353699X1		**2**	PARAFUSO	BOLT	PERNO
5	3149348M1		**2**	PLACA	PLATE	PLATO
6	353439X1		**4**	ARRUELA	WASHER	ARANDELA
7	3408539M91		**2**	CJ. BRAÇO	KIT, ARM	JUEGO DE BRAZO
8	353436X1		**2**	PORCA	NUT	TUERCA
9	353435X1		**2**	PORCA	NUT	TUERCA
10	353934X1		**2**	PARAFUSO	BOLT	PERNO
11	1482939M91		**2**	PINO	PIN	PASADOR
12	049209N1	[A]	**2**	CJ. BRAÇO	KIT, ARM	JUEGO DE BRAZO
		40-55 No				
13	354068X1		**2**	CUPILHA	COTTER PIN	PASADOR DOUBLE
14	893568M1		**2**	PINO	PIN	PASADOR
15	1863393M93		**1**	VIGA	BEAM	VIGA
16	354068X1		**1**	CUPILHA	COTTER PIN	PASADOR DOUBLE
17	893567M1		**1**	PINO	PIN	PASADOR
18	810285M92		**1**	PINO	PIN	PASADOR
19	892476M2		**1**	PINO	PIN	PASADOR
20	1481712M1		**2**	PINO	PIN	PASADOR
21	354092X1		**2**	CUPILHA	COTTER PIN	PASADOR DOUBLE

[A] COM ROSCA
WITH THREAD
CON ROSCA

Braço Nivelador
Levelling Arm
Brazo Nivelación

40-55

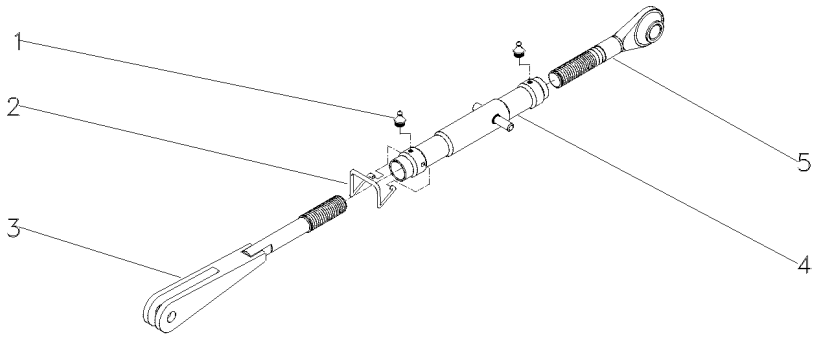

1	13811X	**2**	GRAXEIRA	GREASER	ENGRASADOR
2	183614M2	**1**	MOLA	SPRING	RESORTE
3	039883S1	**1**	GARFO	FORK	HORQUILLA
4	049210S1	**1**	TUBO	PIPE	CANO
5	037637P1	**1**	TERMINAL	END	EXTREMO

Braços Hidráulicos
Hydraulic Arms
Brazos Hidráulicos

Estreito
Strait
Estrecho

40-60

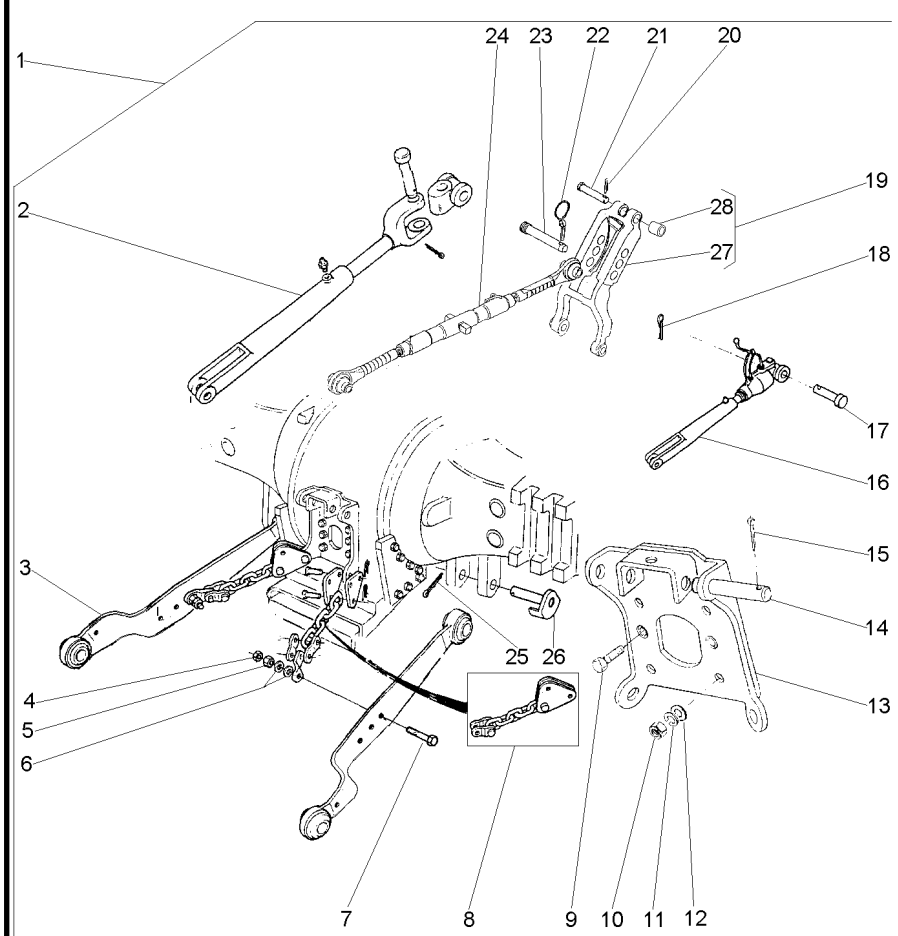

1			3411965M91	**1**	CJ. BRAÇO	KIT, ARM	JUEGO DE BRAZO
2	897654M91	1	40-35 No	**1**	CJ. BRAÇO	KIT, ARM	JUEGO DE BRAZO
3	3411960M91	1		**2**	CJ. BRAÇO	KIT, ARM	JUEGO DE BRAZO
4	353435X1	1	3/4x16	**2**	PORCA	NUT	TUERCA
5	353436X1	1	3/4x16	**2**	PORCA	NUT	TUERCA
6	353762X1	1	38.1X19.05	**4**	ARRUELA	WASHER	ARANDELA
7	353934X1	1	3/4x16x4"	**2**	PARAFUSO	BOLT	PERNO
8	3411966M91	1		**2**	CJ. CORRENTE	KIT, CHAIN	CADENA JUEGO
9	353699X1	1	7/16x14x1.1/8	**2**	PARAFUSO	BOLT	PERNO
10	353437X1	1	1/2x20	**4**	PORCA	NUT	TUERCA
11	353439X1	1	1/2X1/16	**4**	ARRUELA	WASHER	ARANDELA
12	1869272M1	1		**4**	ARRUELA	WASHER	ARANDELA
13	2802641M91	1		**1**	SUPORTE	BRACKET	SOPORTE
14	1481712M1	1		**2**	PINO	PIN	PASADOR
15	354089X1	1		**2**	CUPILHA	COTTER PIN	PASADOR DOUBLE
16	3411964M91	1	40-65 No	**1**	CJ. BRAÇO	KIT, ARM	JUEGO DE BRAZO
17	893568M1	1		**2**	PINO	PIN	PASADOR
18	354068X1	1		**2**	CUPILHA	COTTER PIN	PASADOR DOUBLE
19	1863393M93	1		**1**	VIGA	BEAM	VIGA
20	354068X1	1		**1**	CUPILHA	COTTER PIN	PASADOR DOUBLE
21	893567M1	1		**1**	PINO	PIN	PASADOR
22	810285M92	1		**1**	PINO	PIN	PASADOR
23	892476M2	1		**1**	PINO	PIN	PASADOR
24	3147681M91	1	40-45 No	**1**	CJ. BRAÇO	KIT, ARM	JUEGO DE BRAZO
25	354092X1	1		**2**	CUPILHA	COTTER PIN	PASADOR DOUBLE
26	1482939M91	1		**2**	PINO	PIN	PASADOR
27	1863391M3	19		**1**	VIGA	BEAM	VIGA
28	1860913M1	19		**2**	BUCHA	BUSH	CASQUILLO

Braços Do Levante
Lift Arms
Brazos De Levante

40-65

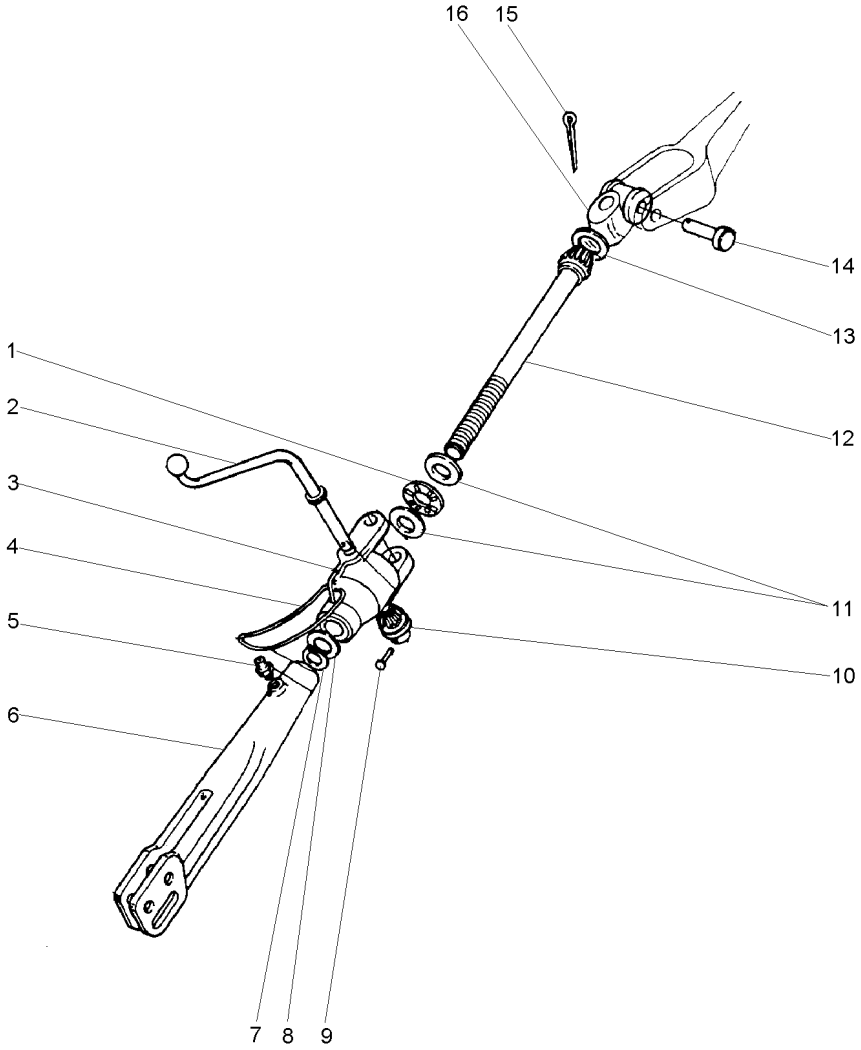

1	831263M1	**1** ROLAMENTO	BEARING	COJINETE
2	1482629M1	**1** MANIVELA	CRANK	MANIVELA
3	3411963M1	**1** CARCAÇA	HOUSING	ALOJAMIENTO
4	191263M1	**1** ANEL	RING	ARO
5	13811X	**2** GRAXEIRA	GREASER	ENGRASADOR
6	893405M2	**1** GARFO	FORK	HORQUILLA
7	3145589M1	**1** ANEL	RING	ARO
8	1860834M2	**1** ARRUELA	WASHER	ARANDELA
9	195648M1	**1** REBITE	RIVET	REMACHE
10	181345M1	**1** ENGRENAGEM	GEAR	ENGRANAJE
11	183630M1	**2** ARRUELA	WASHER	ARANDELA
12	1860840M1	**1** EIXO	SHAFT	ARBOL
13	195644M1	**1** BUJÃO	PLUG	TAPON
14	893567M1	**1** PINO	PIN	PASADOR
15	354068X1	**1** CUPILHA	COTTER PIN	PASADOR DOUBLE
16	035194S1	**1** ARTICULAÇÃO	KNUCKLE	CHARNELA

Braços Hidráulicos **2500 Kgf**
Hydraulic Arms **2500 Kgf**
Brazos Hidráulicos **2500 Kgf**

40-70

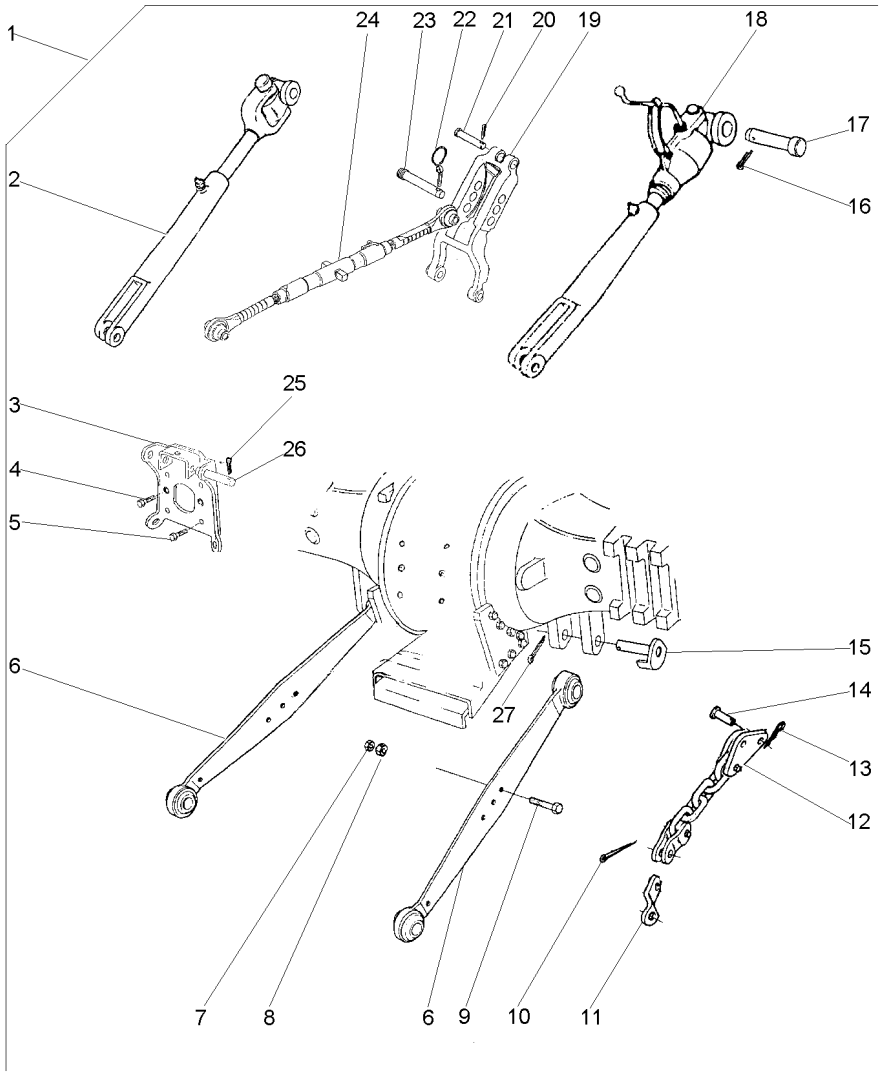

1			3147082M91	**1**	CJ. BRAÇO	KIT, ARM	JUEGO DE BRAZO
2	1863887M92	1		**1**	CJ. BRAÇO	KIT, ARM	JUEGO DE BRAZO
3	2802641M91	1		**1**	SUPORTE	BRACKET	SOPORTE
4	353699X1	1		**2**	PARAFUSO	BOLT	PERNO
5	354277X1	1		**4**	PARAFUSO	BOLT	PERNO
6	3145666M91	1 ▶		**1**	CJ. BRAÇO	KIT, ARM	JUEGO DE BRAZO
			40-75 No				
6	3145667M91	1 ◀		**1**	CJ. BRAÇO	KIT, ARM	JUEGO DE BRAZO
7	353436X1	1	3/4X16	**2**	PORCA	NUT	TUERCA
8	353435X1	1	3/4X16	**2**	PORCA	NUT	TUERCA
9	353934X1	1	3/4X16X4"	**2**	PARAFUSO	BOLT	PERNO
10	354068X1	1		**2**	CUPILHA	COTTER PIN	PASADOR DOUBLE
11	1862429M2	1		**2**	ÂNCORA	ANCHOR	SUJECION
12	1865239M91	1		**2**	CJ. CORRENTE	KIT, CHAIN	CADENA JUEGO
13	195415M1	1		**2**	GRAMPO	CRAMP	PASADOR
14	377415X1	1		**4**	PINO	PIN	PASADOR
15	1482934M92	1		**2**	PINO	PIN	PASADOR
16	354068X1	1		**2**	CUPILHA	COTTER PIN	PASADOR DOUBLE
17	893568M1	1		**2**	PINO	PIN	PASADOR
18	3147333M91	1	40-80 No	**1**	CJ. BRAÇO	KIT, ARM	JUEGO DE BRAZO
19	1863393M93	1		**1**	VIGA	BEAM	VIGA
20	354068X1	1		**1**	CUPILHA	COTTER PIN	PASADOR DOUBLE
21	893567M1	1		**1**	PINO	PIN	PASADOR
22	810285M92	1		**1**	PINO	PIN	PASADOR
23	892476M2	1		**1**	PINO	PIN	PASADOR
24	1660050M93	1	40-85 No	**1**	CJ. BRAÇO	KIT, ARM	JUEGO DE BRAZO
25	354089X1	1		**2**	CUPILHA	COTTER PIN	PASADOR DOUBLE
26	1481712M1	1		**2**	PINO	PIN	PASADOR
27	354092X1	1		**2**	CUPILHA	COTTER PIN	PASADOR DOUBLE

Braços
Links
Brazos

40-75

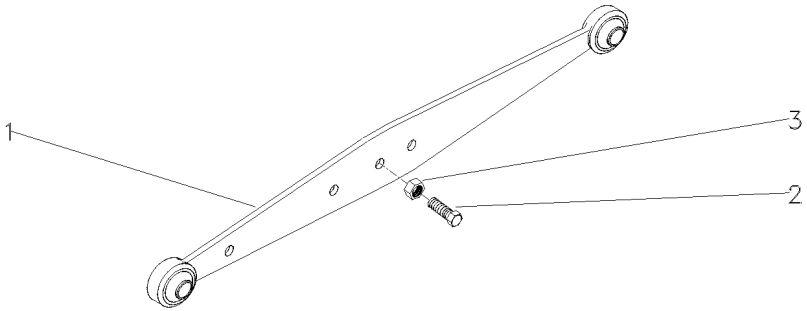

1	1660262M91	[A] ▶	**1** CJ. BRAÇO	KIT, ARM	JUEGO DE BRAZO
1	1660263M91	[A] ◀	**1** CJ. BRAÇO	KIT, ARM	JUEGO DE BRAZO
1	3408539M91	[B]	**1** CJ. BRAÇO	KIT, ARM	JUEGO DE BRAZO
2	490481M1		**1** PARAFUSO	BOLT	PERNO
3	353435X1		**1** PORCA	NUT	TUERCA

[A] SERVIÇO PESADO
HEAVY DUTY
SERVICIO PESADO

[B] SERVIÇO LEVE
NORMAL DUTY
TIPO NORMALE

Braços Do Levante
Lift Arms
Brazos De Levante

Lado Direito
Right Hand
Lado Derecho

40-80

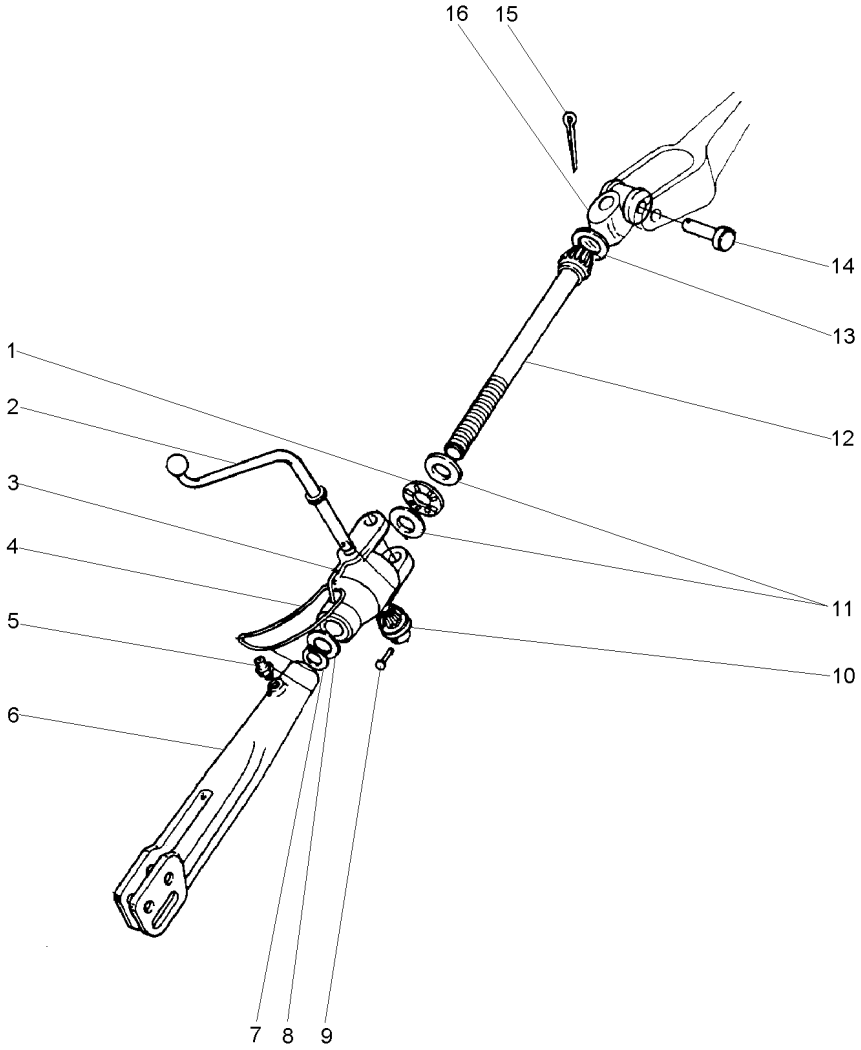

1	831263M1	**1** ROLAMENTO	BEARING	COJINETE
2	1482629M1	**1** MANIVELA	CRANK	MANIVELA
3	1860829M2	**1** CAIXA	BOX	CAJA
4	191263M1	**1** ANEL	RING	ARO
5	13811X	**2** GRAXEIRA	GREASER	ENGRASADOR
6	1863886M2	**1** GARFO	FORK	HORQUILLA
7	3145589M1	**1** ANEL	RING	ARO
8	1860834M2	**1** ARRUELA	WASHER	ARANDELA
9	195648M1	**1** REBITE	RIVET	REMACHE
10	181345M1	**1** ENGRENAGEM	GEAR	ENGRANAJE
11	183630M1	**2** ARRUELA	WASHER	ARANDELA
12	1863885M1	**1** EIXO	SHAFT	ARBOL
13	195644M1	**1** BUJÃO	PLUG	TAPON
14	893567M1	**1** PINO	PIN	PASADOR
15	354068X1	**1** CUPILHA	COTTER PIN	PASADOR DOUBLE
16	897653M2	**1** ARTICULAÇÃO	KNUCKLE	CHARNELA

Braço Do Terceiro Ponto
Arm Rest
Brazo De Apoyo

40-85

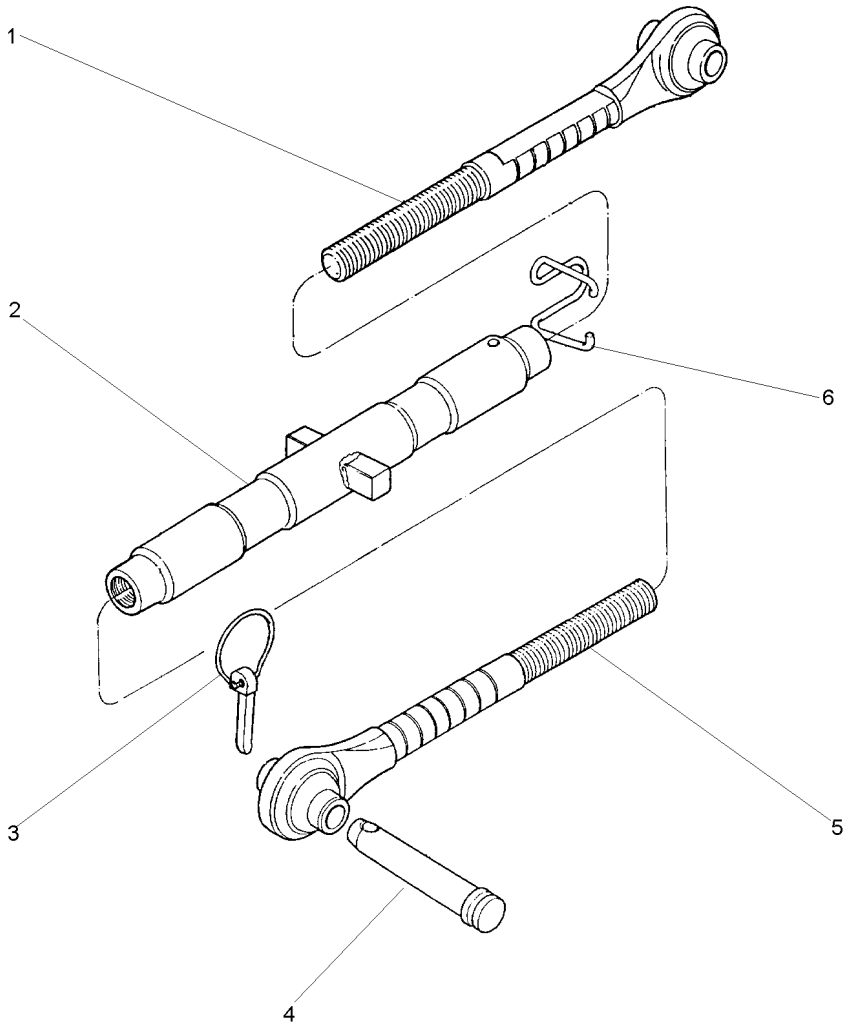

1	1660055M92	[A]	**1**	TERMINAL	END	EXTREMO
1	3147676M91	[B]	**1**	TERMINAL	END	EXTREMO
2	1660051M92	[A]	**1**	TUBO	PIPE	CANO
2	3147678M91	[B]	**1**	TUBO	TUBE	TUBO
3	810285M92		**1**	PINO	PIN	PASADOR
4	892476M2		**1**	PINO	PIN	PASADOR
5	1660053M92	[A]	**1**	TERMINAL	END	EXTREMO
5	3147669M91	[B]	**1**	TERMINAL	END	EXTREMO
6	036609P1	[A]	**1**	MOLA	SPRING	RESORTE
6	183614M2	[B]	**1**	MOLA	SPRING	RESORTE

[A] SERVIÇO PESADO
HEAVY DUTY
SERVICIO PESADO

[B] SERVIÇO LEVE
NORMAL DUTY
TIPO NORMALE

Estabilizador
Stabiliser
Estabilizador

40-90

1-2

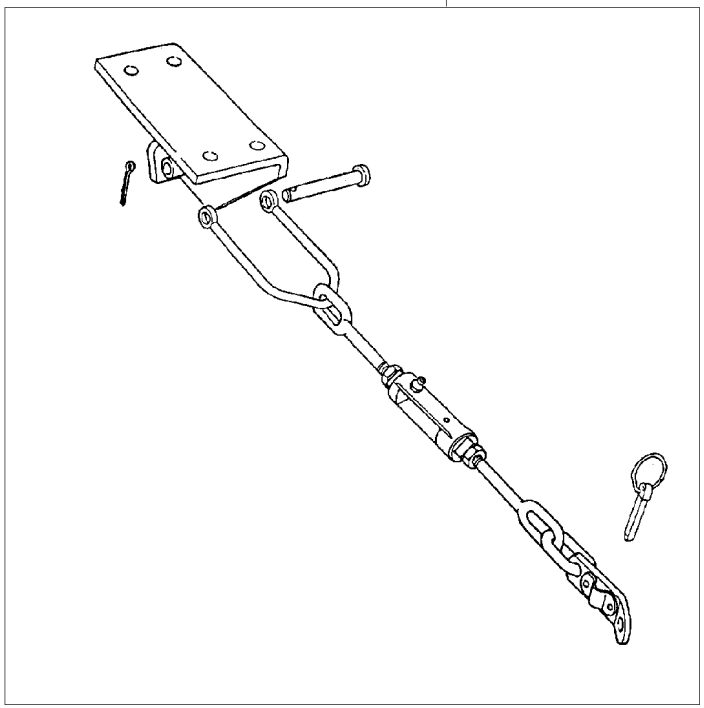

1	3146035M91	40-95 No	**1**	ESTABILIZADOR	STABILISER	ESTABILIZADOR
2	3146036M91	40-105 No	**1**	ESTABILIZADOR	STABILISER	ESTABILIZADOR

Conjunto Corrente Estabilizadora
Chain Stabiliser Kit
Juego De Cadenas Estabilizadoras

40-95

Lado Direito
Right Hand
Derecha

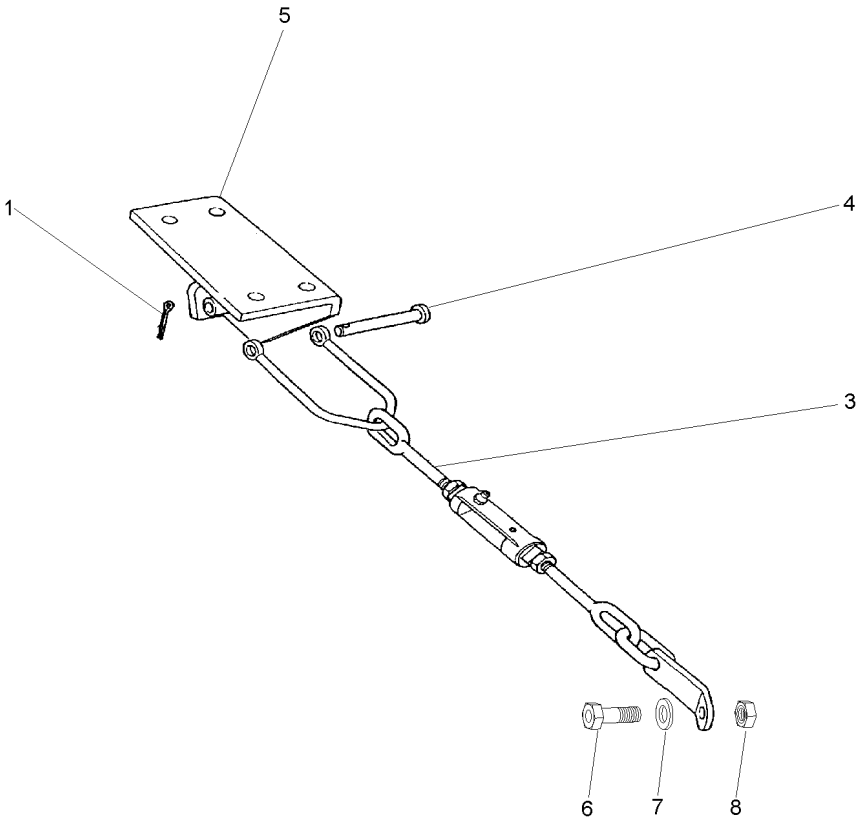

1	354089X1		**1**	CUPILHA	COTTER PIN	PASADOR DOUBLE
2	490481M1		**1**	PARAFUSO	BOLT	PERNO
3	353440X1		**1**	ARRUELA	WASHER	ARANDELA
4	353435X1		**1**	PORCA	NUT	TUERCA
5	3146037M91	40-100 No	**1**	CJ. ESTABILIZADO	KIT, STABILISER	ESTABILIZAD JUEG
6	1481712M1	746 L27/8	**1**	PINO	PIN	PASADOR
7	037591S1	▶	**1**	SUPORTE	BRACKET	SOPORTE
7	037592S1	◀	**1**	SUPORTE	BRACKET	SOPORTE

Conjunto Corrente Estabilizadora
Chain Stabiliser Kit
Juego De Cadenas Estabilizadoras

40-100

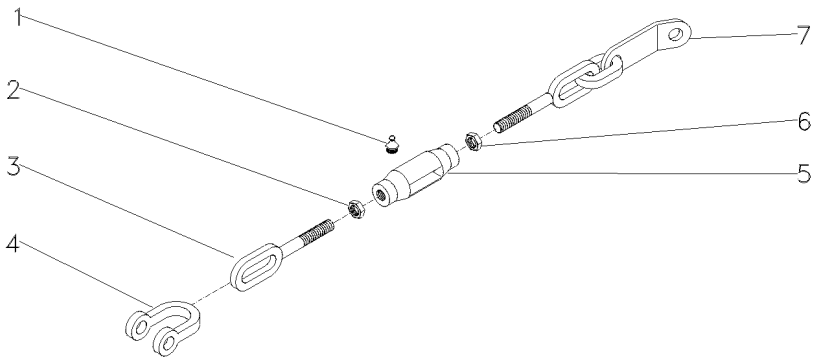

1	13811X	1/4"-28	**2**	GRAXEIRA	GREASER	ENGRASADOR
2	490532M1	3/4X10	**1**	PORCA	NUT	TUERCA
3	490522M1		**1**	TERMINAL	END	EXTREMO
4	490465M1		**1**	GARFO	FORK	HORQUILLA
5	490521M3		**1**	ARTICULAÇÃO	KNUCKLE	CHARNELA
6	375100X1	3/4X10	**1**	PORCA	NUT	TUERCA
7	3146038M91		**1**	TERMINAL	END	EXTREMO

Estabilizador
Stabiliser
Estabilizador

40-105

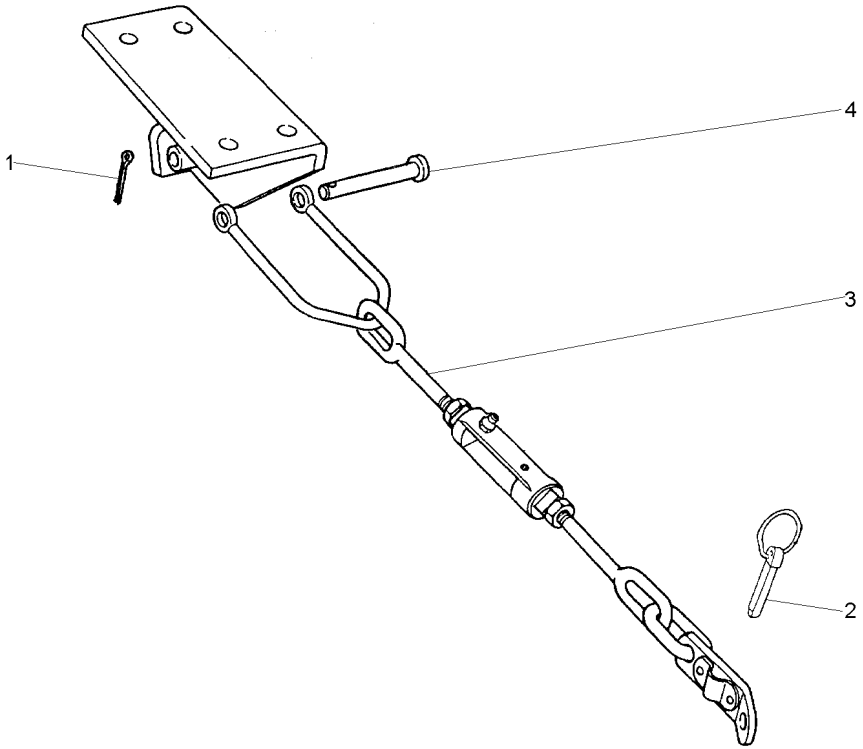

1	354089X1		**1**	CUPILHA	COTTER PIN	PASADOR DOUBLE
2	810285M92		**1**	PINO	PIN	PASADOR
3	3146037M91	40-100 No	**1**	CJ. ESTABILIZADO	KIT, STABILISER	ESTABILIZAD JUEG
4	1481712M1		**1**	PINO	PIN	PASADOR

Estabilizador
Stabiliser
Estabilizador

40-110

Estreito
Strait
Estrecho

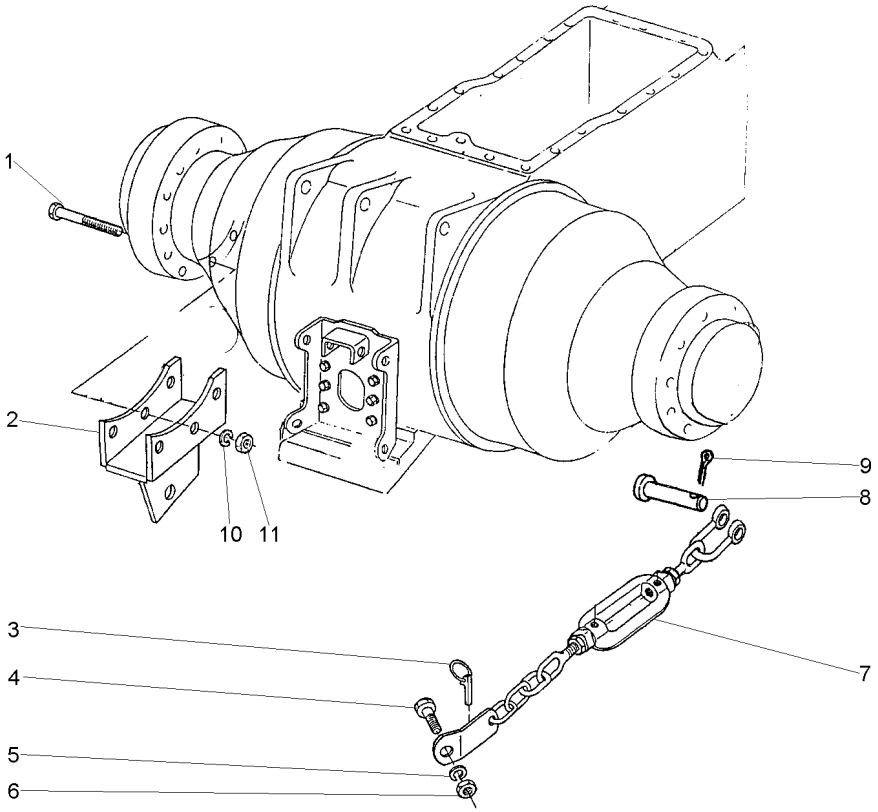

1	366908X1		**6**	PARAFUSO	BOLT	PERNO
2	039120S1	◀	**1**	SUPORTE	BRACKET	SOPORTE
2	039121S1	▶	**1**	SUPORTE	BRACKET	SOPORTE
3	810285M92		**2**	PINO	PIN	PASADOR
4	490481M1		**2**	PARAFUSO	BOLT	PERNO
5	353440X1		**2**	ARRUELA	WASHER	ARANDELA
6	353435X1		**2**	PORCA	NUT	TUERCA
7	039118N1	40-115 No	**1**	CJ. ESTABILIZADO	KIT, STABILISER	ESTABILIZAD JUEG
8	1481712M1		**2**	PINO	PIN	PASADOR
9	354089X1		**2**	CUPILHA	COTTER PIN	PASADOR DOUBLE
10	353432X1		**6**	ARRUELA	WASHER	ARANDELA
11	338600X1		**6**	PORCA	NUT	TUERCA

Estabilizador
Stabiliser
Estabilizador

40-115

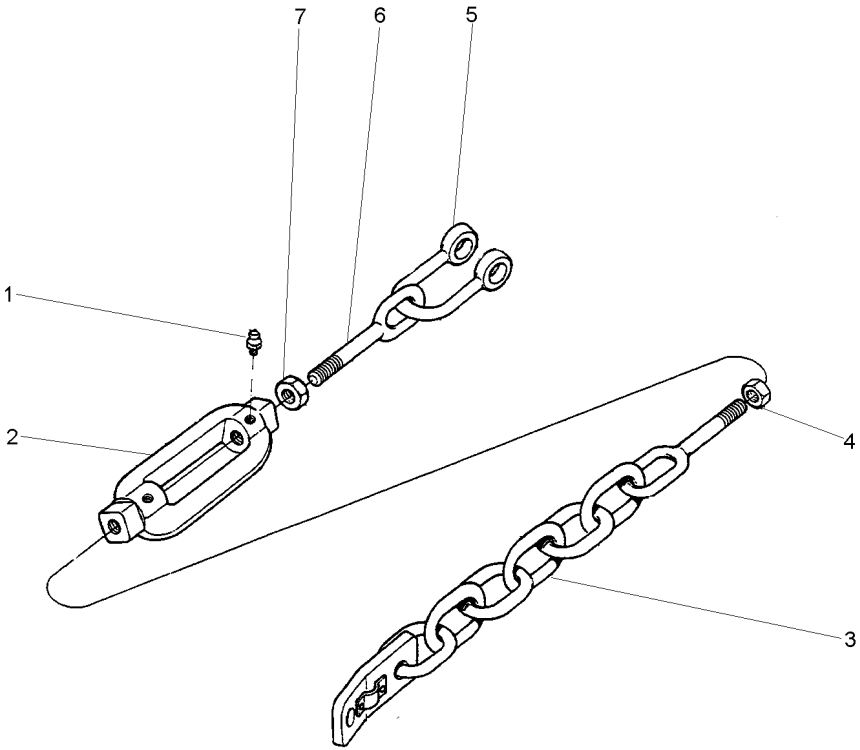

1	13811X			
2	490521M3	**2**	GRAXEIRA	GREASER	ENGRASADOR
3	3146038M91	**1**	ARTICULAÇÃO	KNUCKLE	CHARNELA
4	490532M1	**1**	TERMINAL	END	EXTREMO
5	039117P1	**1**	PORCA	NUT	TUERCA
6	490522M1 ◀	**1**	GARFO	FORK	HORQUILLA
7	375100X1	**1**	TERMINAL	END	EXTREMO
		1	PORCA	NUT	TUERCA

Suporte Da Barra De Tração
Drawbar Bracket
Soporte Del Barra Tiro

40-120

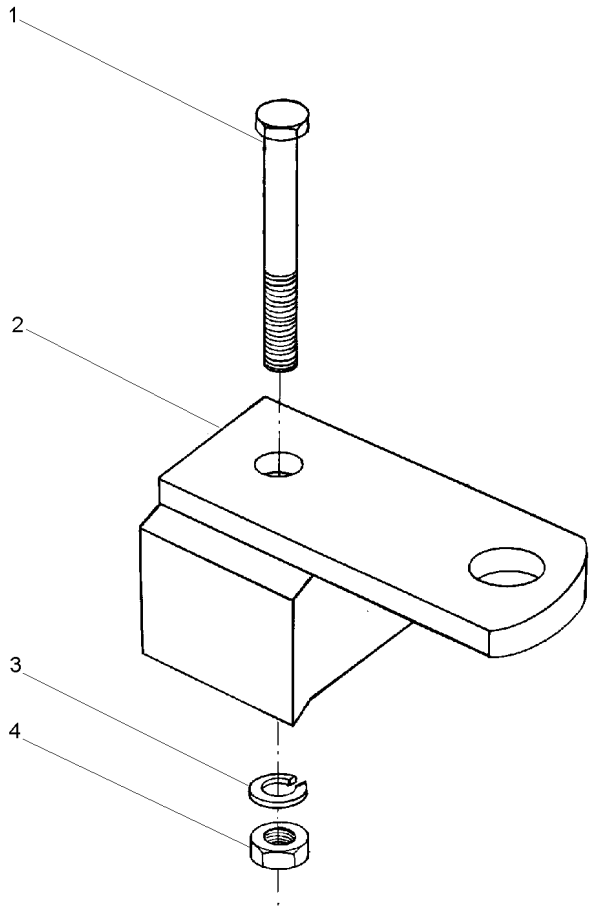

1	363052X1	5/8x11x6.1/2	**1** PARAFUSO	BOLT	PERNO
2	027994S1		**1** SUPORTE	CLEVIS	GANCHO SEGURI.
3	353433X1		**1** ARRUELA	WASHER	ARANDELA
4	363628X1	5/8x11	**1** PORCA	NUT	TUERCA

Braços Hidráulicos
Hydraulic Arms
Brazos Hidráulicos

40-125

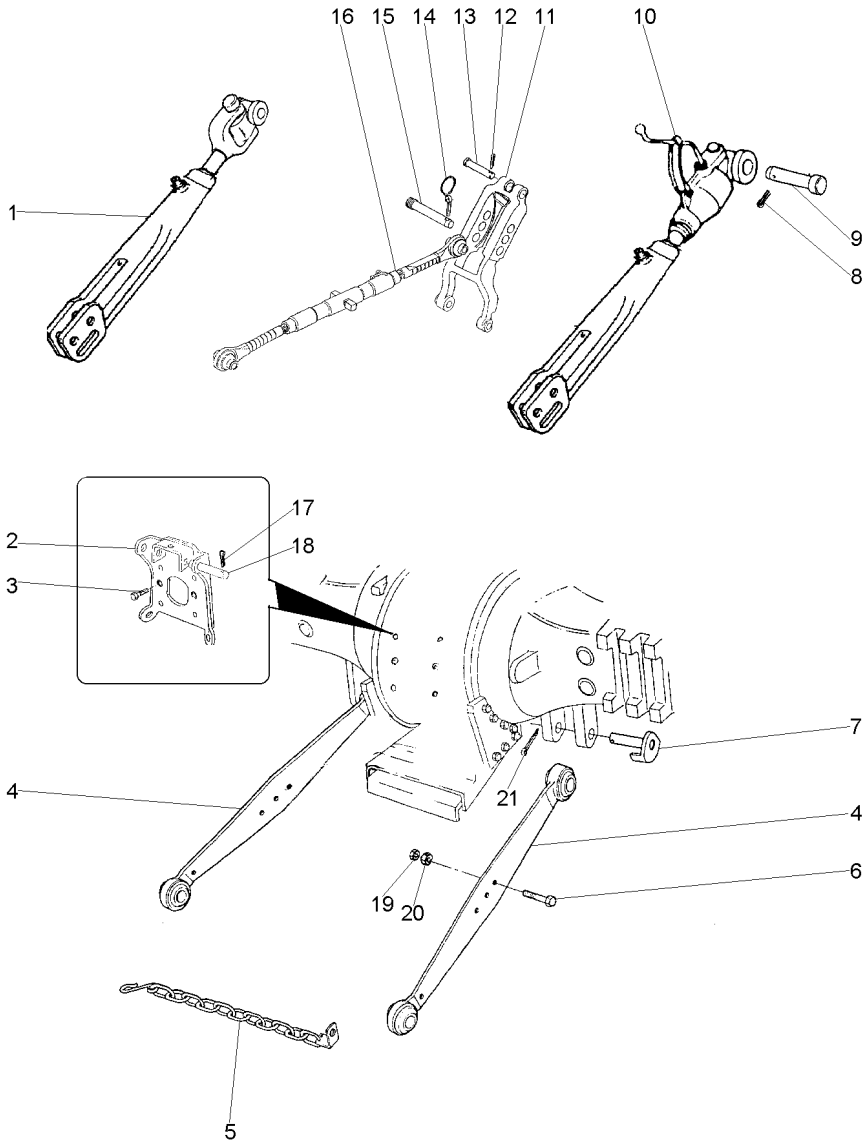

1	897654M91	40-35 No	**1**	CJ. BRAÇO	KIT, ARM	JUEGO DE BRAZO
2	2802641M91		**1**	SUPORTE	BRACKET	SOPORTE
3	353699X1		**2**	PARAFUSO	BOLT	PERNO
4	3408541M91	3408540M91	**2**	CJ. BRAÇO	KIT, ARM	JUEGO DE BRAZO
5	3148840M91		**4**	CJ. CORRENTE	KIT, CHAIN	CADENA JUEGO
6	353934X1		**2**	PARAFUSO	BOLT	PERNO
7	1482939M91		**2**	PINO	PIN	PASADOR
8	354068X1		**2**	CUPILHA	COTTER PIN	PASADOR DOUBLE
9	893568M1		**2**	PINO	PIN	PASADOR
10	3147331M91	40-40 No	**1**	CJ. BRAÇO	KIT, ARM	JUEGO DE BRAZO
11	1863393M92		**1**	VIGA	BEAM	VIGA
12	354068X1		**1**	CUPILHA	COTTER PIN	PASADOR DOUBLE
13	893567M1		**1**	PINO	PIN	PASADOR
14	810285M92		**1**	PINO	PIN	PASADOR
15	892476M2		**1**	PINO	PIN	PASADOR
16	3147681M91	40-45 No	**1**	CJ. BRAÇO	KIT, ARM	JUEGO DE BRAZO
17	354089X1		**2**	CUPILHA	COTTER PIN	PASADOR DOUBLE
18	1481712M1		**2**	PINO	PIN	PASADOR
19	353436X1		**2**	PORCA	NUT	TUERCA
20	353435X1		**2**	PORCA	NUT	TUERCA
21	354092X1		**2**	CUPILHA	COTTER PIN	PASADOR DOUBLE

Tampa
Cover
Tapa

50-10

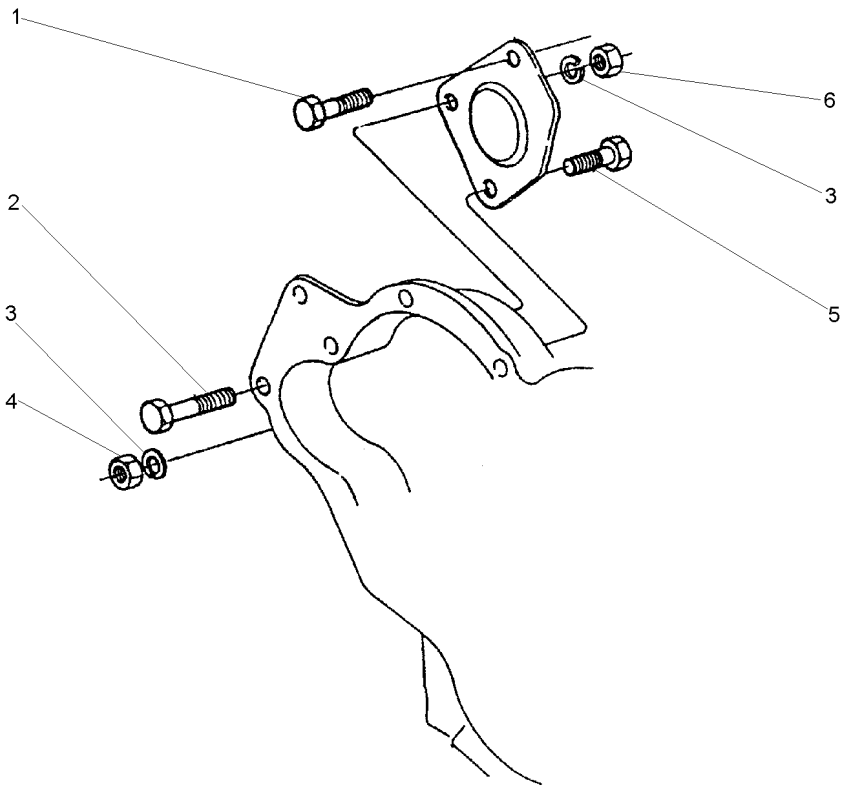

1	70740059	**1** PARAFUSO	BOLT	PERNO
2	2232151	**1** PARAFUSO	BOLT	PERNO
3	0920054	**3** ARRUELA	WASHER	ARANDELA
4	0576051	**1** PORCA	NUT	TUERCA
5	0096435	**1** PARAFUSO	BOLT	PERNO
6	2238153	**2** PORCA	NUT	TUERCA

Tampa
Cover
Tapa

50-15

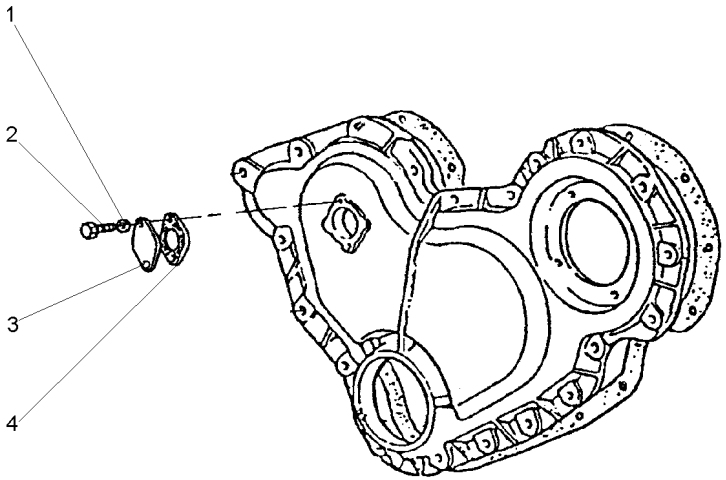

1	0920052	**2**	ARRUELA	WASHER	ARANDELA
2	0746051	**2**	PARAFUSO	BOLT	PERNO
3	36171121	**1**	TAMPA	COVER	CUBIERTA
4	36833119	**1**	JUNTA	GASKET	EMPAQUETADURA.

Eixo
Shaft
Eje

50-20

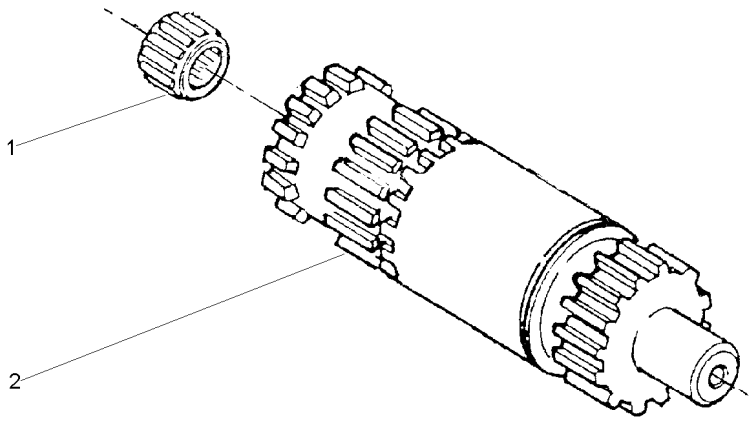

1	195513M1	**1** ROLAMENTO AGULHA	BEARING NEEDLE	COJINETA AGUJAS
2	034439P1	**1** EIXO	SHAFT	ARBOL

Tdpi	**540 Rpm**
Ipto	**540 Rpm**
Tdfi	**540 Rpm**

50-25

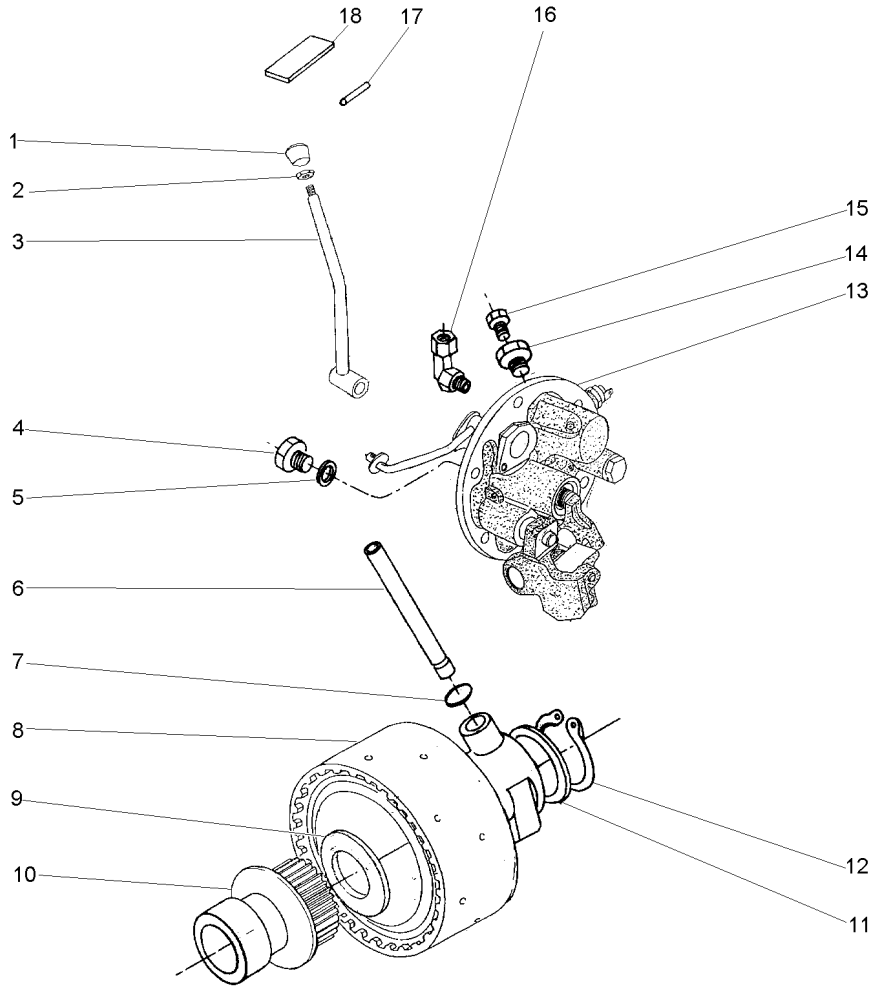

1	3585348M1		**1**	BOTÃO	BUTTON	PULSADOR
2	353430X1		**1**	PORCA	NUT	TUERCA
3	037538S1		**1**	ALAVANCA	LEVER	PALANCA
4	3409712M1		**1**	BUJÃO	PLUG	TAPON
5	1440702X1		**1**	ARRUELA	WASHER	ARANDELA
6	3610929M1		**1**	TUBO	PIPE	CANO
7	195561M1		**2**	ANEL "O"	O RING	JUNTA TORICA
8	3701481M91	50-30 No	**1**	EMBREAGEM	CLUTCH	EMBRAGUE
9	3613267M1		**1**	ARRUELA	WASHER	ARANDELA
10	042256N1		**1**	CJ. CUBO	KIT, HUB	JUEGO DE CUBO
11	037656P1		**1**	ARRUELA	WASHER	ARANDELA
12	352699X1		**1**	ANEL TRAVA	CIRCLIP	CIRCULITO
13	038577N1		**1**	TAMPA	COVER	CUBIERTA
14	3697609M91		**1**	TAMPÃO	PAD	ALMOHADILLA
15	358720X91		**1**	TAMPÃO	PAD	ALMOHADILLA
16	039605N1		**1**	CONEXÃO	CONNECTION	CONEXION
17	357660X1		**1**	PINO	PIN	PASADOR
18	049100P1		**1**	DECAL	DECAL	CALCOMANIA

Embreagem Do Ipto
Ipto Clutch
Embrague Ipto

50-30

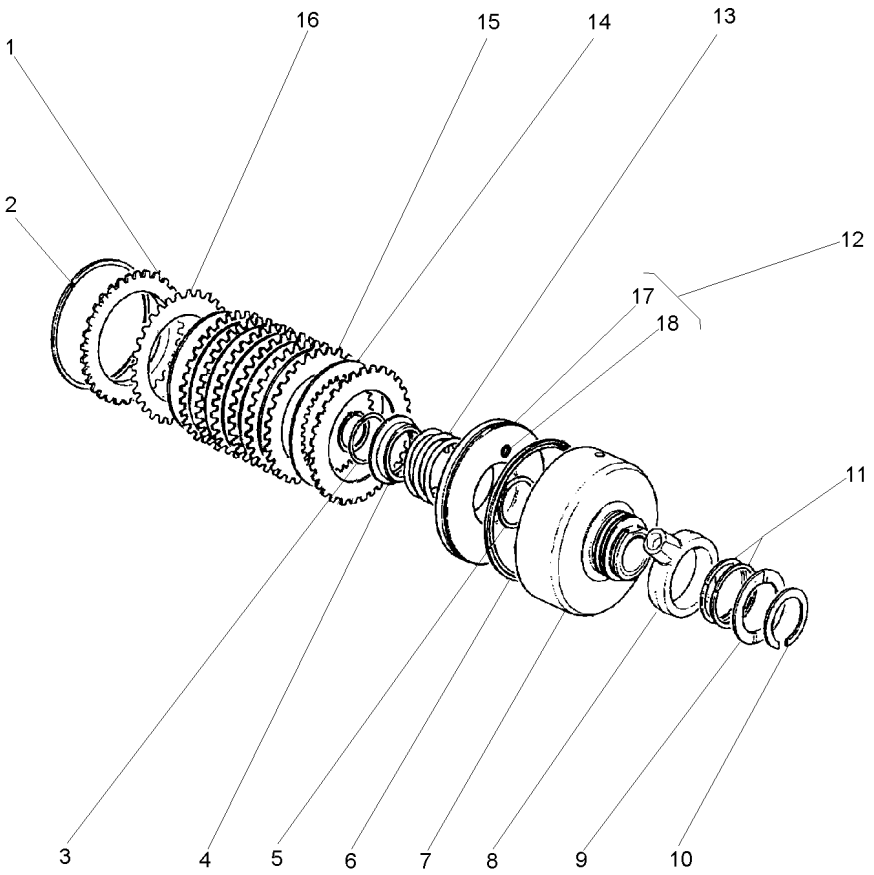

1	3699355M1			**1**	PLACA	PLATE	PLATO
2	364689X1			**1**	ANEL	RING	ARO
3	1442512X1			**1**	ANEL	RING	ARO
4	1691307M2		3699434M1	**1**	ANEL	RING	ARO
5	186198M1		3699909M1	**1**	ANEL	RING	ARO
6	1870859M1			**1**	RETENTOR	SEAL	RETEN
7	3701442M1			**1**	CARCAÇA	HOUSING	ALOJAMIENTO
8	3610279M2			**1**	ANEL	RING	ARO
9	3699433M1			**1**	ARRUELA	WASHER	ARANDELA
10	391129X1			**1**	ANEL TRAVA	CIRCLIP	CIRCULITO
11	3612141M1			**2**	ANEL	RING	ARO
12	3599601M93			**1**	PISTÃO	PISTON	PISTON
13	3599507M2			**1**	MOLA	SPRING	RESORTE
14	1688532M1			**7**	DISCO	DISC	DISCO
15	1870860M1			**7**	PLACA	PLATE	PLATO
16	1870011M1			**1**	CALÇO	SHIM	CALCE
17	3699313M1	12		**1**	PISTÃO	PISTON	PISTON
18	3699353M1	12		**1**	BUJÃO	PLUG	TAPON

Tdpi	**540/1000 Rpm**	**50-35**
Ipto	**540/1000 Rpm**	
Tdfi	**540/1000 Rpm**	

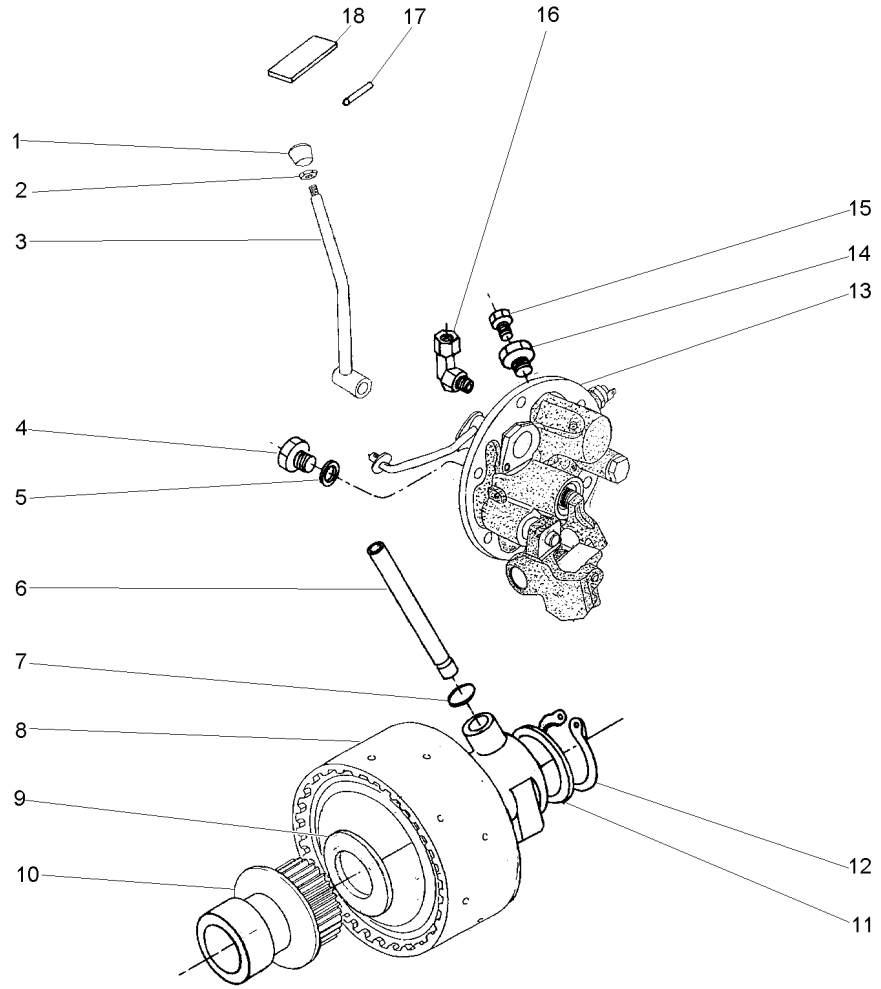

1	3585348M1		**1**	BOTÃO	BUTTON	PULSADOR
2	353430X1		**1**	PORCA	NUT	TUERCA
3	037538S1		**1**	ALAVANCA	LEVER	PALANCA
4	3409712M1		**1**	BUJÃO	PLUG	TAPON
5	1440702X1		**1**	ARRUELA	WASHER	ARANDELA
6	3610929M1		**1**	TUBO	PIPE	CANO
7	195561M1		**2**	ANEL "O"	O RING	JUNTA TORICA
8	3701481M91	50-30 No	**1**	EMBREAGEM	CLUTCH	EMBRAGUE
9	3613267M1		**1**	ARRUELA	WASHER	ARANDELA
10	038083S1		**1**	CJ. TAMPA	KIT, COVER	JUEGO DE TAPA
11	037656P1		**1**	ARRUELA	WASHER	ARANDELA
12	352699X1		**1**	ANEL TRAVA	CIRCLIP	CIRCULITO
13	038578N1	50-40 No	**1**	TAMPA	COVER	CUBIERTA
14	3697609M91		**1**	TAMPÃO	PAD	ALMOHADILLA
15	358720X91		**1**	TAMPÃO	PAD	ALMOHADILLA
16	039605N1		**1**	CONEXÃO	CONNECTION	CONEXION
17	357660X1		**1**	PINO	PIN	PASADOR
18	049100P1		**1**	DECAL	DECAL	CALCOMANIA

Tampa
Cover
Tapa

50-40

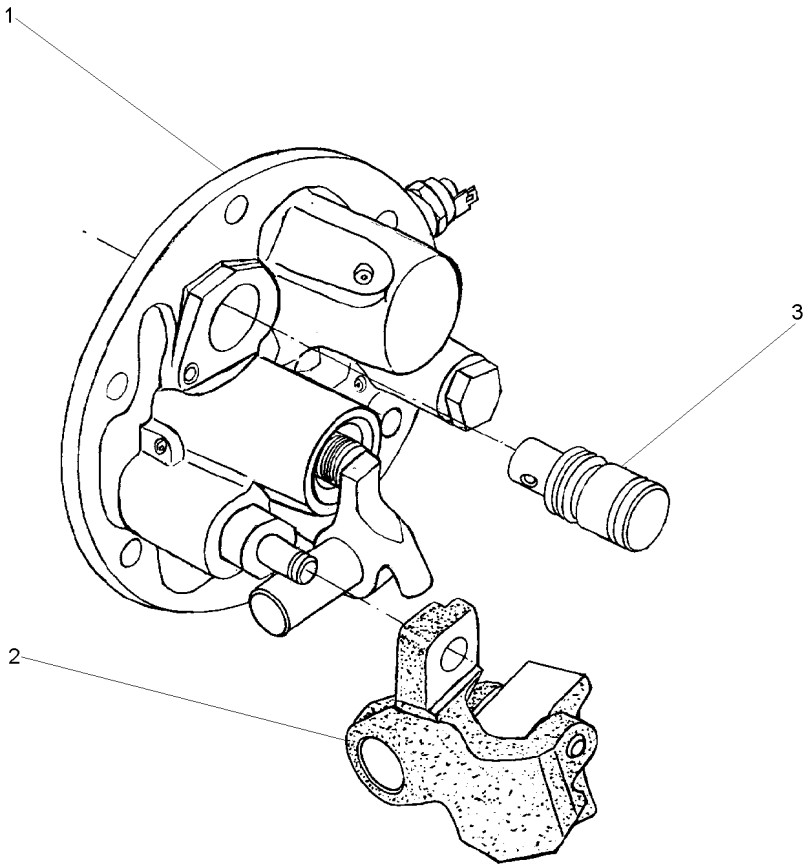

1	3611290M94	50-45 No 540/1000 RPM	**1**	CJ. TAMPA	KIT, COVER	JUEGO DE TAPA
2	038383P1		**1**	PIVÔ	PIVOT	PIVOTE
3	037537P1		**1**	EIXO	SHAFT	ARBOL

Tampa E Controles
Cover And Controls
Tapa Y Mandos

50-45

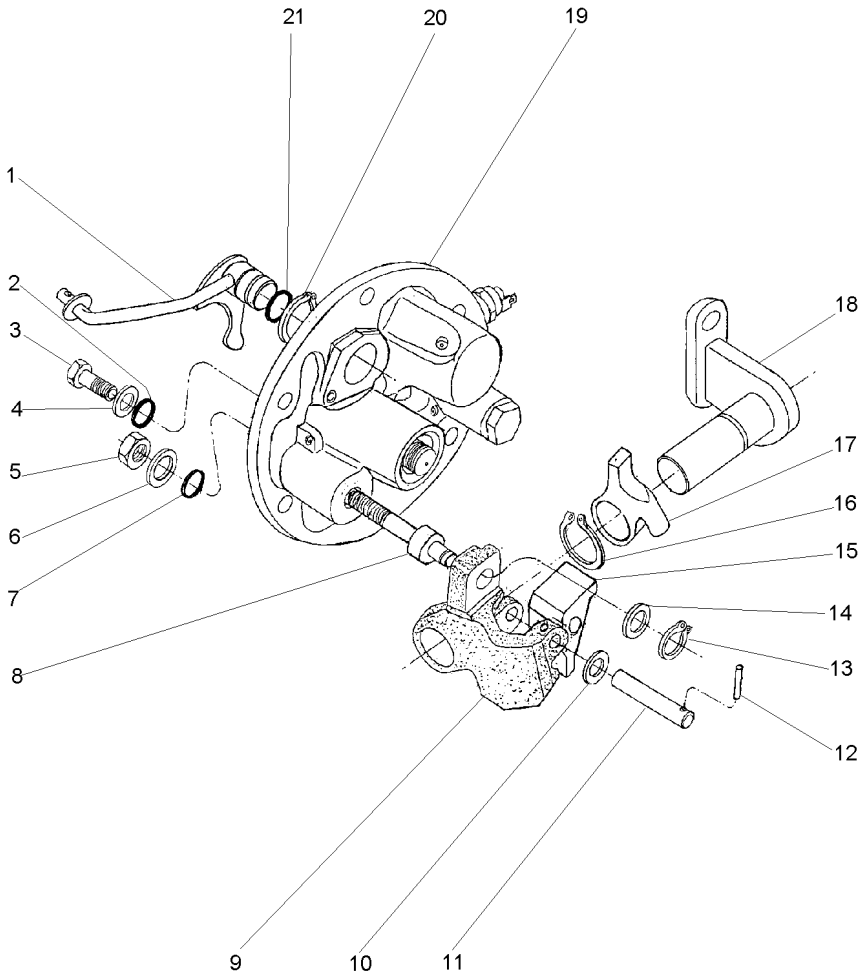

1	3760390M91		**1**	ALAVANCA	LEVER	PALANCA
2	3009740X1		**2**	ANEL "O"	O RING	JUNTA TORICA
3	3610961M1		**2**	PARAFUSO	BOLT	PERNO
4	390972X1		**2**	ARRUELA	WASHER	ARANDELA
5	339402X1		**1**	PORCA	NUT	TUERCA
6	390734X1		**1**	ARRUELA	WASHER	ARANDELA
7	195562M1		**1**	ANEL "O"	O RING	JUNTA TORICA
8	3697950M2		**1**	EIXO	SHAFT	ARBOL
9	3614292M1		**1**	PIVÔ	PIVOT	PIVOTE
10	3697982M1		**1**	ARRUELA	WASHER	ARANDELA
11	3614294M1		**1**	PINO	PIN	PASADOR
12	3009322X1		**1**	PINO	PIN	PASADOR
13	339710X1		**1**	ANEL	RING	ARO
14	3699552M1		**1**	ARRUELA	WASHER	ARANDELA
15	3614290M1		**1**	ALAVANCA	LEVER	PALANCA
16	1440523X1		**1**	ANEL TRAVA	CIRCLIP	CIRCULITO
17	3614289M1		**1**	ALAVANCA	LEVER	PALANCA
18	3697956M91		**1**	SUPORTE	BRACKET	SOPORTE
19	3760527M93	50-50 No	**1**	TAMPA	COVER	CUBIERTA
20	1440475X1		**2**	ANEL TRAVA	CIRCLIP	CIRCULITO
21	851258M1		**1**	ANEL "O"	O RING	JUNTA TORICA

Tampa Lateral
Cover
Tapa

50-50

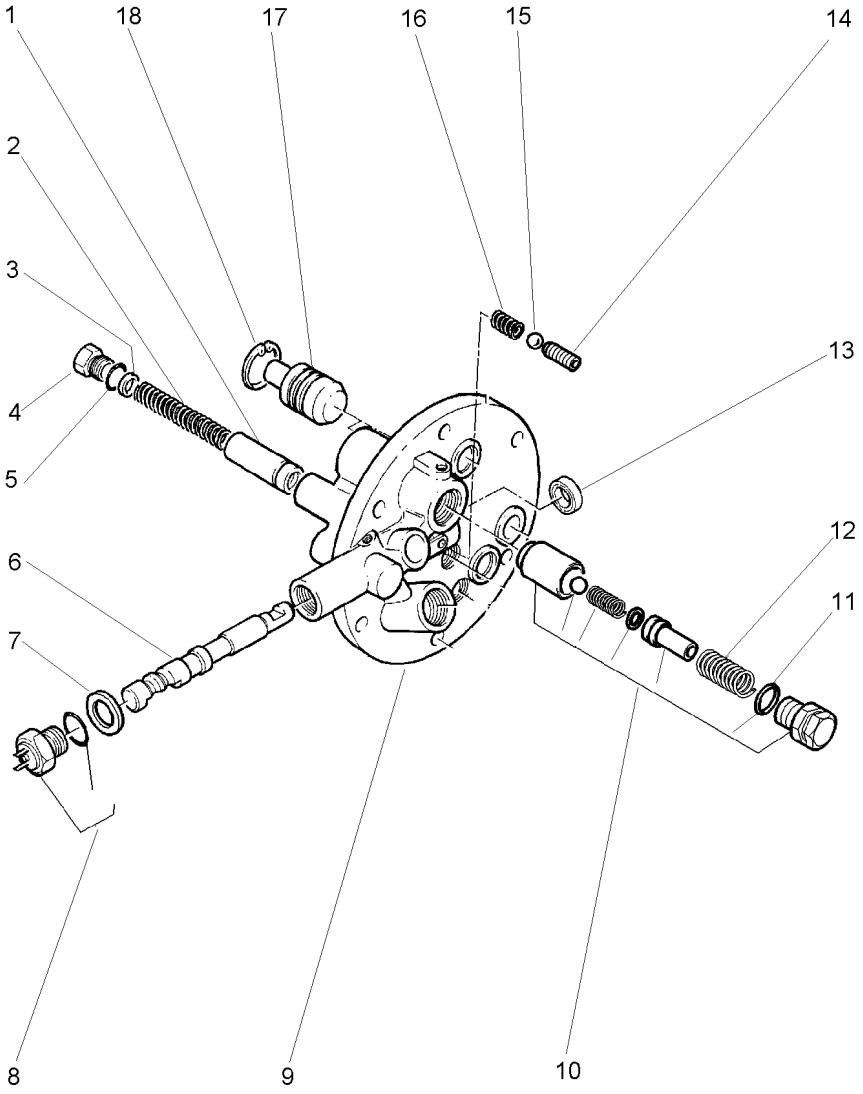

1	3610600M91		**1**	TUBO	PIPE	CANO
2	3610555M1		**1**	MOLA	SPRING	RESORTE
3	3610926M1		**X**	CALÇO	SHIM	CALCE
4	3610598M1		**1**	TAMPÃO	PAD	ALMOHADILLA
5	3019394X1		**1**	ANEL "O"	O RING	JUNTA TORICA
6		3760527M93	**1**	EIXO	SHAFT	ARBOL
7	3019839X1		**1**	ANEL	RING	ARO
8	3761983M91		**1**	INTERRUPTOR	SWITCH	INTERRUPTOR
9		3760527M93	**1**	TAMPA	COVER	CUBIERTA
10	3762311M92		**1**	JG. REPARO	KIT, REPAIR	JUEGO REPARACION
11	3019398X1	10	**1**	ANEL "O"	O RING	JUNTA TORICA
12	3610923M1		**1**	MOLA	SPRING	RESORTE
13	3760738M1		**1**	RETENTOR	SEAL	RETEN
14	3760739M1		**1**	PRISIONEIRO	STUD	ESPARRAGO
15	3003593X1		**1**	ESFERA	BALL	BOLA
16	3610554M1		**1**	MOLA	SPRING	RESORTE
17	3697275M1		**1**	PISTÃO	PISTON	PISTON
18	339361X1		**1**	ANEL	RING	ARO

Tampa E Alavancas
Cover And Levers
Tapa Y Palancas

50-55

Tdp 540 Rpm
Pto 540 Rpm
Tdf 540 Rpm

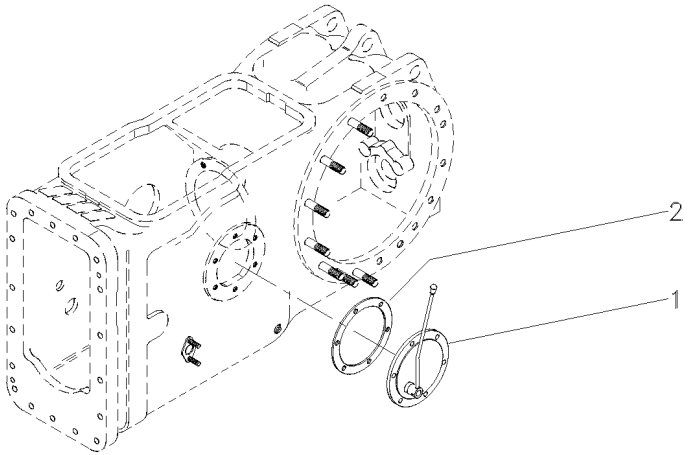

1	022232N1	4RM 50-60 No	**1** CJ. TAMPA	KIT, COVER	JUEGO DE TAPA
1	3149444M91	2RM	**1** CJ. TAMPA	KIT, COVER	JUEGO DE TAPA
2	181217M1	2RM	**1** JUNTA	GASKET	EMPAQUETADURA.

Tampa Da Tomada De Potência
Power Take Off Cover
Tapa De La Toma De Potência

50-60

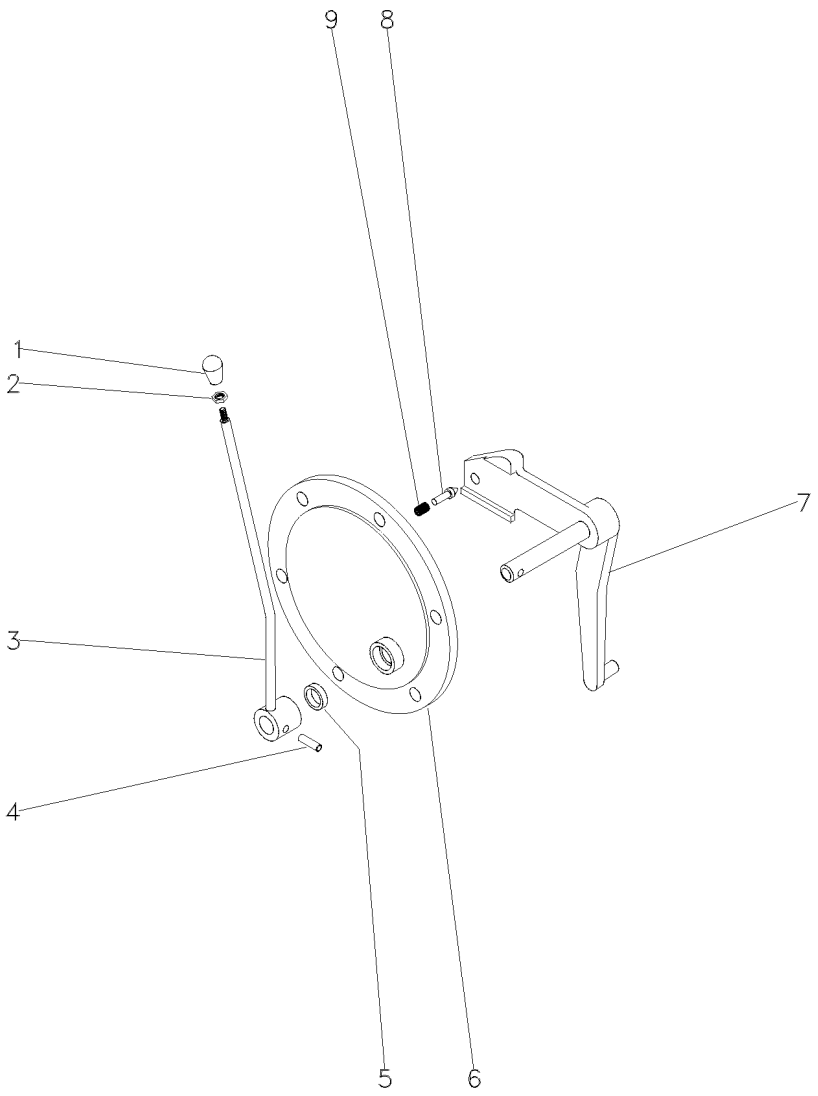

1	3585348M1		**1**	BOTÃO	BUTTON	PULSADOR
2	353430X1	3/8x24	**1**	PORCA	NUT	TUERCA
3	027436S1		**1**	ALAVANCA	LEVER	PALANCA
4	357660X1		**1**	PINO	PIN	PASADOR
5	894307M1		**1**	RETENTOR	OIL SEAL	BUJE RETENACEITE
6	3149447M1		**1**	TAMPA	COVER	CUBIERTA
7	033192S1	2RM	**1**	ALAVANCA	LEVER	PALANCA
7	022245S1	4RM	**1**	ALAVANCA	LEVER	PALANCA
8	180418M2		**1**	PINO	PIN	PASADOR
9	3585797M1		**1**	MOLA	SPRING	RESORTE

Tampa E Alavancas
Cover And Levers
Tapa Y Palancas

50-65

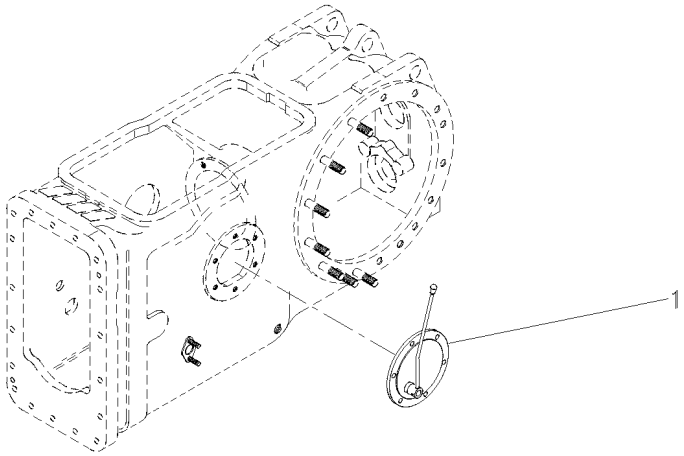

1	022232N1	50-60 No	**1** CJ. TAMPA	KIT, COVER	JUEGO DE TAPA

Eixo Intermediário Da Tdp
Shaft
Eje

50-70

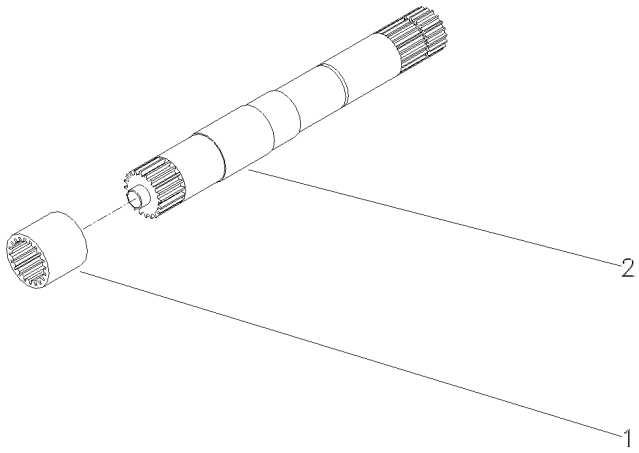

1	1868538M4	540 RPM	**1**	LUVA	SLEEVE	MANCHA
1	3610189M1	540/1000 RPM	**1**	LUVA	SLEEVE	MANCHA
2	028362N1	540 RPM	**1**	CJ. EIXO	KIT, AXLE	JUEGO DE EJE
		👁 50-75 No				
2	049642N1	540/1000 RPM	**1**	CJ. EIXO	KIT, AXLE	JUEGO DE EJE

Eixo
Shaft
Eje

50-75

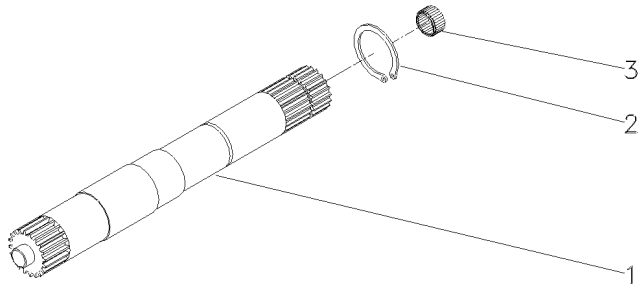

1	028363P2	540 RPM	**1** EIXO	SHAFT	ARBOL
1	046396P1	540/1000 RPM	**1** EIXO	SHAFT	ARBOL
2	352699X1		**1** ANEL TRAVA	CIRCLIP	CIRCULITO
3	1000251M1		**1** ROLAMENTO	BEARING	COJINETE

Eixo	**1000 Rpm**	**50-80**
Shaft	**1000 Rpm**	
Eje	**1000 Rpm**	

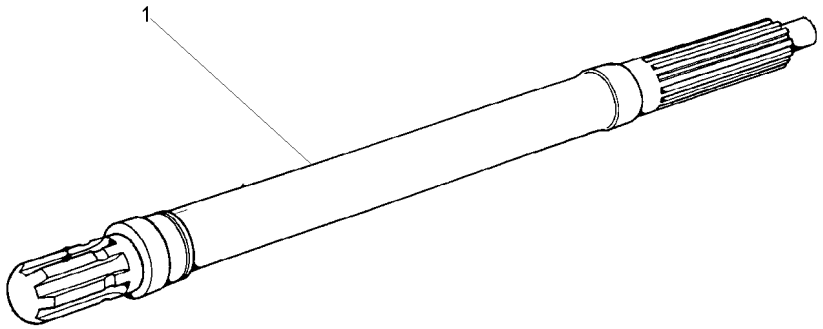

1	3610936M1	1000RPM	**1** EIXO	SHAFT	ARBOL

Tampa
Cover
Tapa

50-85

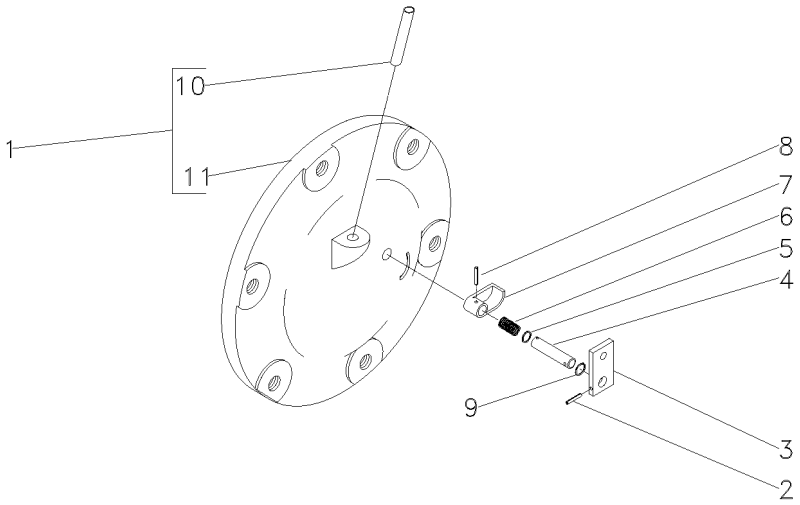

1	3147470M91		**1**	CJ. TAMPA	KIT, CAP	JUEGO DE TAPON
1	048707N1	Undef Ref	**1**	CJ. TAMPA	KIT, COVER	JUEGO DE TAPA
2	357616X1		**1**	PINO	PIN	PASADOR
3	1869408M1		**1**	PLACA	PLATE	PLATO
4	1869407M1		**1**	EIXO	SHAFT	ARBOL
5	1001833M1		**1**	ANEL "O"	O RING	JUNTA TORICA
6	1869136M1		**1**	MOLA	SPRING	RESORTE
7	1869134M2		**1**	ATUADOR	ACTUATOR	ACTUADOR
8	2801719M1		**1**	PINO	PIN	PASADOR
9	377426X1		**1**	ANEL TRAVA	CIRCLIP	CIRCULITO
10	049179P1		**1**	TUBO	PIPE	CANO
11	048708P1		**1**	TAMPA	COVER	CUBIERTA

Kit Da Tdp	540 Rpm
Tdp Kit	540 Rpm
Tdp Kit	540 Rpm

50-90

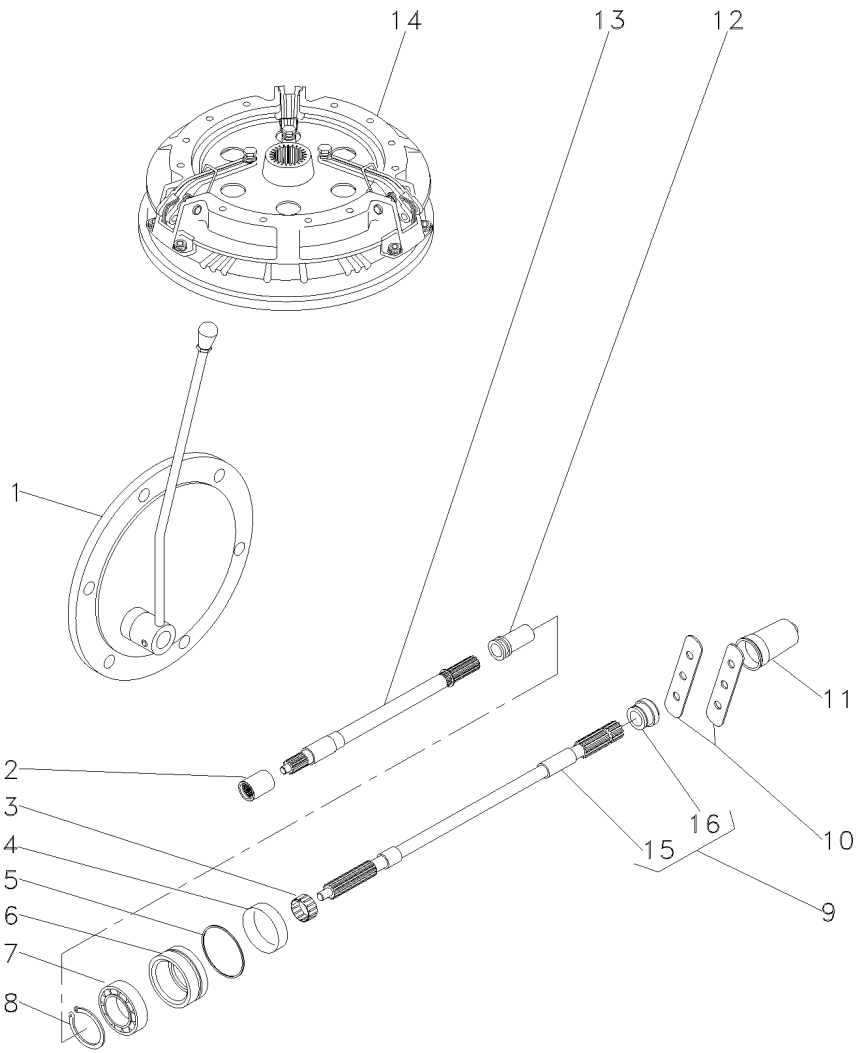

1		3145778M91	**1** CJ. TAMPA	KIT, CAP	JUEGO DE TAPON
2	1868538M4		**1** LUVA	SLEEVE	MANCHA
3	195453M1		**1** ROLAMENTO AGULHA	BEARING NEEDLE	COJINETA AGUJAS
4	3611135M1		**1** RETENTOR	SEAL	RETEN
5	1004633M1		**1** ANEL "O"	O RING	JUNTA TORICA
6	3611134M93		**1** LUVA	SLEEVE	MANCHA
7	391162X1		**1** ROLAMENTO	BEARING	COJINETE
8	831581M1		**1** ANEL TRAVA	CIRCLIP	CIRCULITO
9	3599003M92		**1** EIXO	SHAFT	ARBOL
10	3149348M1		**2** PLACA	PLATE	PLATO
11	035678T1		**1** TAMPA	COVER	CUBIERTA
12	532898M1		**1** LUVA	SLEEVE	MANCHA
13	028362N1	50-75 No	**1** CJ. EIXO	KIT, AXLE	JUEGO DE EJE
14		1868003M91	**1** EMBREAGEM	CLUTCH	EMBRAGUE
15		9 3599003M92	**1** EIXO	SHAFT	ARBOL
16	3599001M1		**1** COLAR	COLLAR	COLLAR

Kit Da Tdp	**540/1000 Rpm**	**50-95**
Tdp Kit	**540/1000 Rpm**	
Tdp Kit	**540/1000 Rpm**	

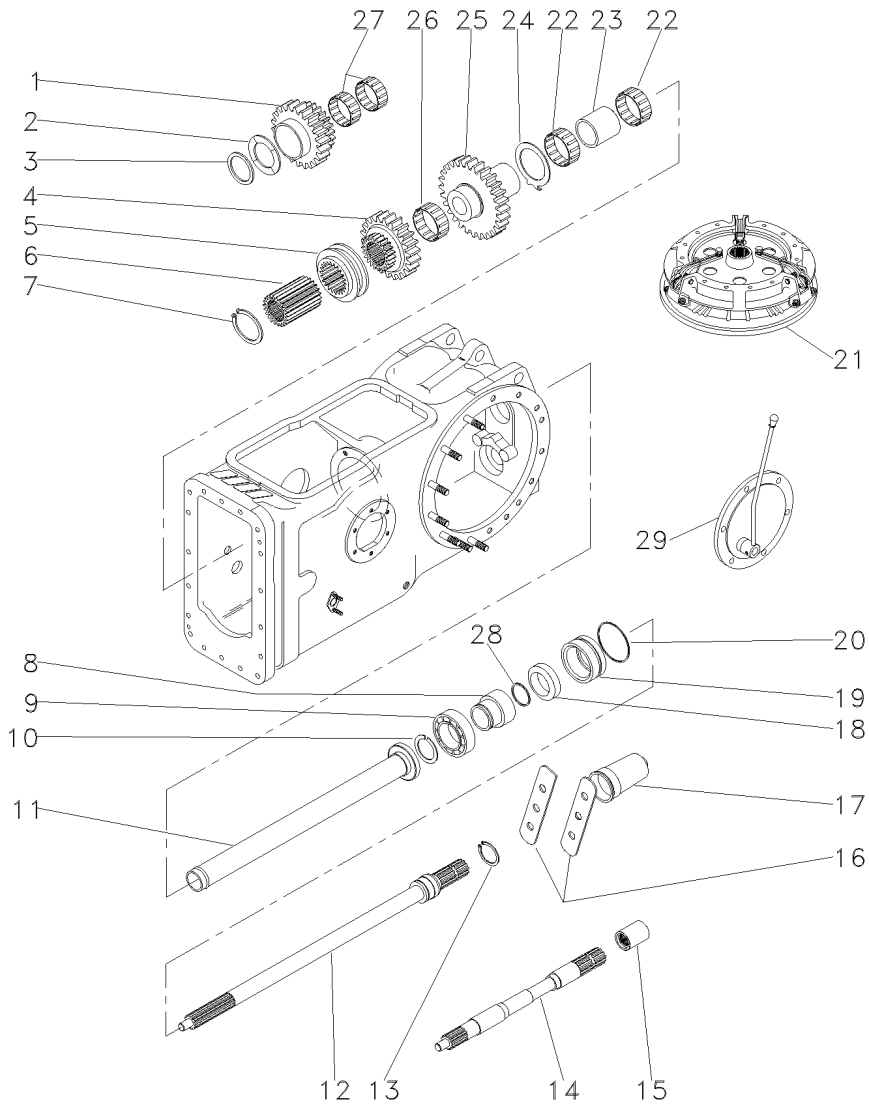

1	1679310M1		**1**	ENGRENAGEM	GEAR	ENGRANAJE
2	532882M1		**1**	ARRUELA	WASHER	ARANDELA
3	339470X1		**1**	ANEL	RING	ARO
4	1660713M1		**1**	ENGRENAGEM	GEAR	ENGRANAJE
5	532889M1		**1**	COLAR	COLLAR	COLLAR
6	532891M1		**1**	CUBO	HUB	CUBO
7	352699X1		**1**	ANEL TRAVA	CIRCLIP	CIRCULITO
8	3598999M1		**1**	LUVA	SLEEVE	MANCHA
9	391162X1		**1**	ROLAMENTO	BEARING	COJINETE
10	831581M1		**1**	ANEL TRAVA	CIRCLIP	CIRCULITO
11	532877M92		**1**	TUBO	PIPE	CANO
12	3599000M1	T.D.P.540RPM	**1**	EIXO	SHAFT	ARBOL
13	1662726M1		**1**	ANEL TRAVA	CIRCLIP	CIRCULITO
14	028362N1	50-75 No	**1**	CJ. EIXO	KIT, AXLE	JUEGO DE EJE
15	1868538M4		**1**	LUVA	SLEEVE	MANCHA
16	3149348M1		**2**	PLACA	PLATE	PLATO
17	035678T1		**1**	TAMPA	COVER	CUBIERTA
18	3611135M1		**1**	RETENTOR	SEAL	RETEN
19	3611134M93		**1**	LUVA	SLEEVE	MANCHA
20	1004633M1		**1**	ANEL "O"	O RING	JUNTA TORICA
21		1868003M91	**1**	EMBREAGEM	CLUTCH	EMBRAGUE
22	831220M1	022199T1	**2**	ROLAMENTO	BEARING	COJINETE
23	532876M2		**1**	ESPAÇADOR	SPACER	PIEZA DISTANCIA
24	1663312M1		**1**	ARRUELA	WASHER	ARANDELA
25	1679306M1		**1**	ENGRENAGEM	GEAR	ENGRANAJE
26	842921M1		**1**	ROLAMENTO	BEARING	COJINETE
27	842922M1		**2**	ROLAMENTO	BEARING	COJINETE
28	3008359X1		**1**	ANEL "O"	O RING	JUNTA TORICA
29		022346N1	**1**	CJ. TAMPA	KIT, CAP	JUEGO DE TAPON

Protetor Da Tdpi / Tdp
Protector Ipto / Pto
Protetor Tdfi / Tdf

50-100

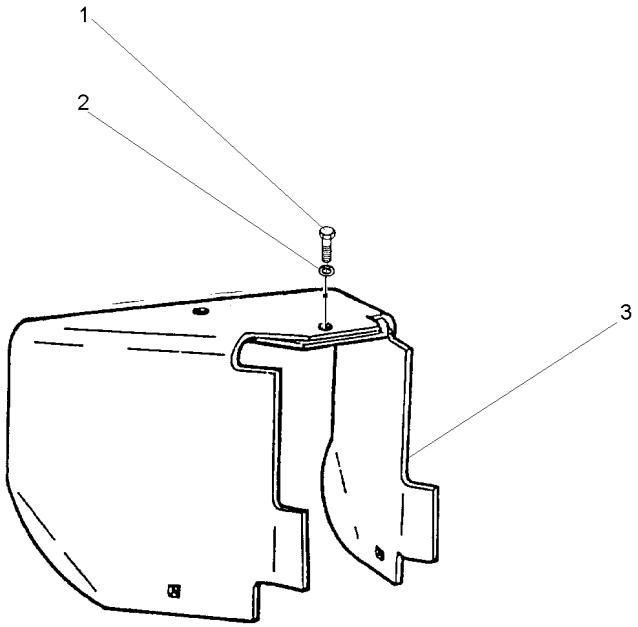

1	353560X1	7/16x20x1.1/8	**1** PARAFUSO	BOLT	PERNO
2	353432X1		**1** ARRUELA	WASHER	ARANDELA
3	1869009M95		**1** PROTEÇÃO	GUARD	DEFENSA

Eixo Dianteiro Front Axle Eje Delantero	2 Rodas Motrizes 2 Wheel Drive 2 Ruedas Motrices	60-10

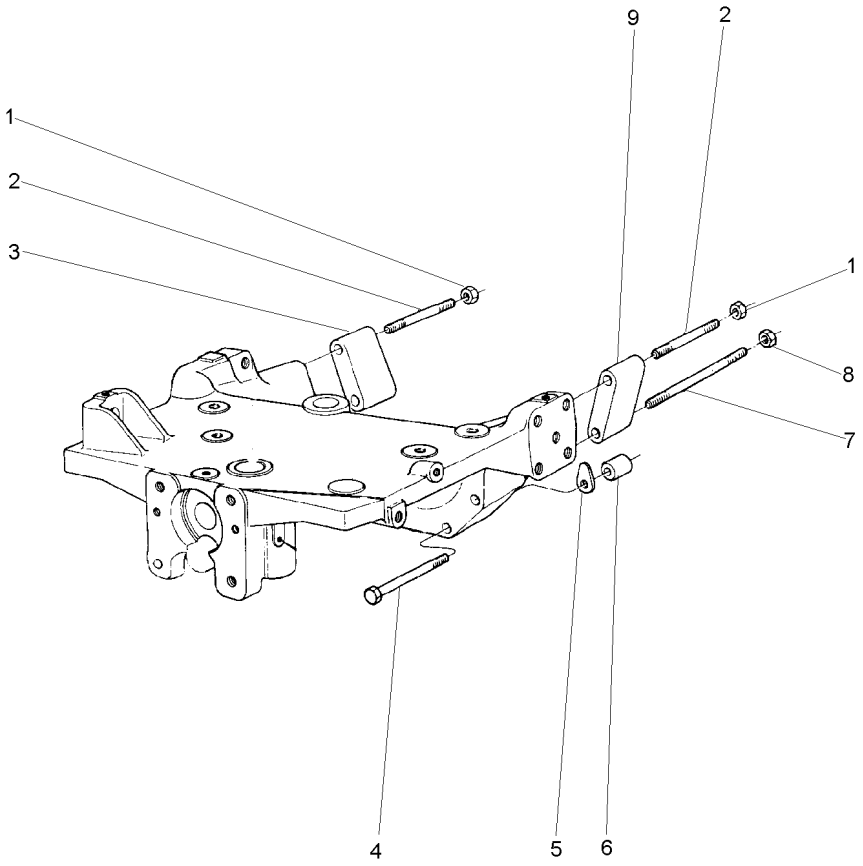

1	368748X1	5/8"-18 G8	**2**	PORCA	NUT	TUERCA
2	2801086M1		**2**	PRISIONEIRO	STUD	ESPARRAGO
3	885532M1	▶	**1**	ESPAÇADOR	SPACER	PIEZA DISTANCIA
4	3019869X1		**2**	PARAFUSO	BOLT	PERNO
5	1660192M1	⧗ 0,25MM	**X**	CALÇO	SHIM	CALCE
5	894825M1	⧗ 0,50MM	**X**	CALÇO	SHIM	CALCE
5	894826M1	⧗ 0,10MM	**X**	CALÇO	SHIM	CALCE
6	885533M1		**2**	ESPAÇADOR	SPACER	PIEZA DISTANCIA
7	048496P1		**2**	PRISIONEIRO	STUD	ESPARRAGO
8	368748X1		**2**	PORCA	NUT	TUERCA
9	885531M1	◀	**1**	ESPAÇADOR	SPACER	PIEZA DISTANCIA

Fixação Do Eixo Dianteiro **Front Axle** **Eje Delantero**	**2 Rm** **2 Wd** **2 Rm**	**60-15**

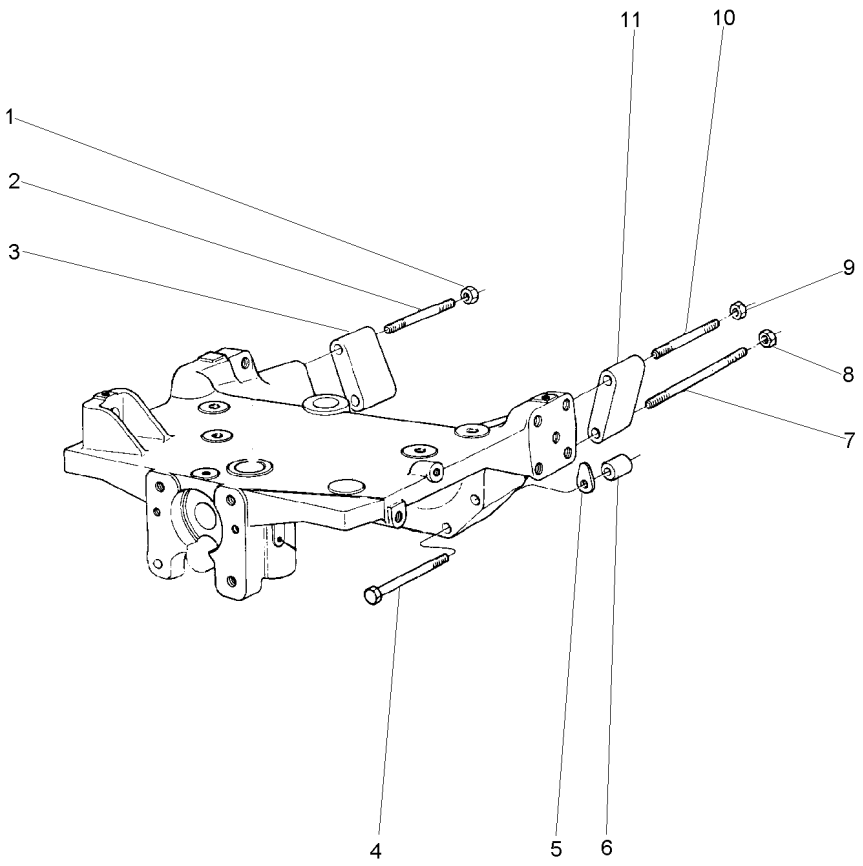

1	368748X1		**1**	PORCA	NUT	TUERCA
2	2801086M1		**1**	PRISIONEIRO	STUD	ESPARRAGO
3	885532M1	▶	**1**	ESPAÇADOR	SPACER	PIEZA DISTANCIA
4	377583X1		**2**	PARAFUSO	BOLT	PERNO
5	1660192M1	⧗ 0.10MM	**X**	CALÇO	SHIM	CALCE
5	894825M1	⧗ 0.25MM	**X**	CALÇO	SHIM	CALCE
5	894826M1	⧗ 0.50MM	**X**	CALÇO	SHIM	CALCE
6	885533M1		**2**	ESPAÇADOR	SPACER	PIEZA DISTANCIA
7	2801084M1		**2**	PRISIONEIRO	STUD	ESPARRAGO
8	368748X1		**2**	PORCA	NUT	TUERCA
9	368748X1		**1**	PORCA	NUT	TUERCA
10	2801086M1		**1**	PRISIONEIRO	STUD	ESPARRAGO
11	885531M1	◀	**1**	ESPAÇADOR	SPACER	PIEZA DISTANCIA

Fixação Do Eixo Dianteiro
Front Axle
Eje Delantero

60-20

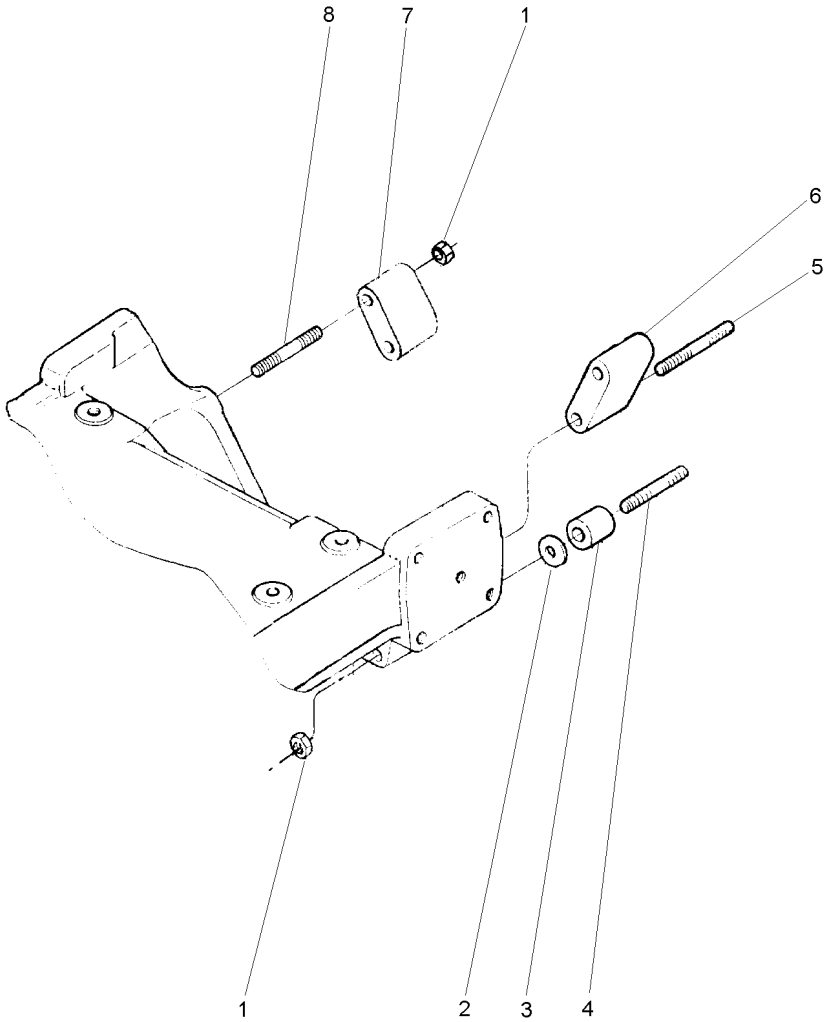

1	368748X1		**6**	PORCA	NUT	TUERCA
2	894825M1		**X**	CALÇO	SHIM	CALCE
2	894826M1		**X**	CALÇO	SHIM	CALCE
3	1484677M1		**2**	ESPAÇADOR	SPACER	PIEZA DISTANCIA
4	036660P1		**2**	PRISIONEIRO	STUD	ESPARRAGO
5	048507P1		**2**	PRISIONEIRO	STUD	ESPARRAGO
6	885532M1	▶	**1**	ESPAÇADOR	SPACER	PIEZA DISTANCIA
7	885531M1	◀	**1**	ESPAÇADOR	SPACER	PIEZA DISTANCIA
8	2801086M1		**2**	PRISIONEIRO	STUD	ESPARRAGO

Fixação Do Eixo Dianteiro
Front Axle
Eje Delantero

60-25

4 Rodas Motrizes
4 Wheels Drive
4 Ruedas Motriz

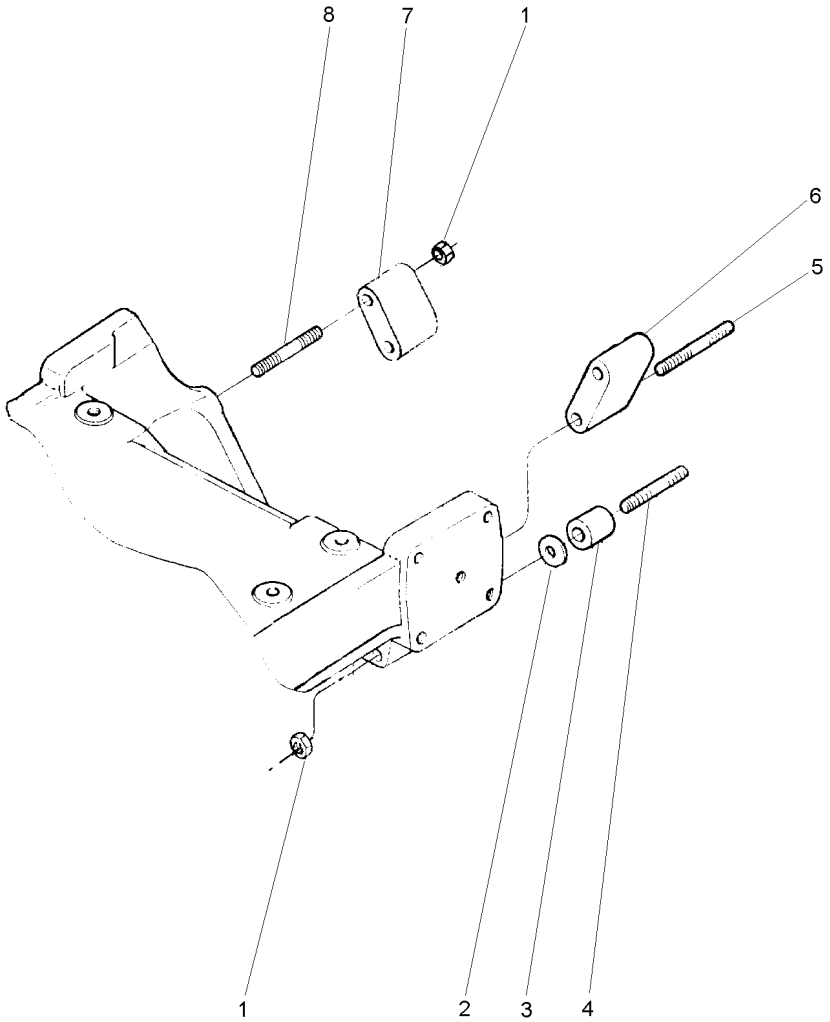

1	368748X1		**6**	PORCA	NUT	TUERCA
2	894825M1	⧗ 0,25MM	**X**	CALÇO	SHIM	CALCE
2	894826M1	⧗ 0,50MM	**X**	CALÇO	SHIM	CALCE
3	1484677M1		**2**	ESPAÇADOR	SPACER	PIEZA DISTANCIA
4	3587665M1		**2**	PRISIONEIRO	STUD	ESPARRAGO
5	3585548M1		**2**	PRISIONEIRO	STUD	ESPARRAGO
6	885532M1	▶	**1**	ESPAÇADOR	SPACER	PIEZA DISTANCIA
7	885531M1	◀	**1**	ESPAÇADOR	SPACER	PIEZA DISTANCIA
8	2801086M1		**2**	PRISIONEIRO	STUD	ESPARRAGO

Eixo Dianteiro
Front Axle
Eje Delantero

4 Rodas Motriz
4 Wheel Drive
4 Ruedas Motrices

60-30

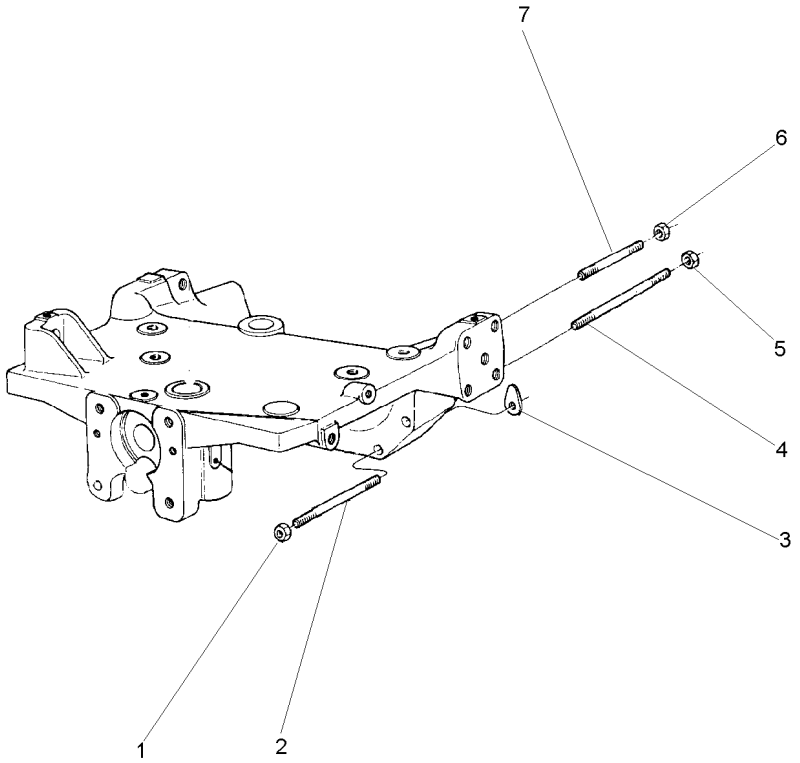

1	368748X1	5/8"-18 G8	**2**	PORCA	NUT	TUERCA
2	049212P1		**2**	PRISIONEIRO	STUD	ESPARRAGO
3	1660192M1	⧗ 0.10MM	**X**	CALÇO	SHIM	CALCE
3	894825M1	⧗ 0.25MM	**X**	CALÇO	SHIM	CALCE
3	894826M1	⧗ 0.50MM	**X**	CALÇO	SHIM	CALCE
4	049205P1		**2**	PRISIONEIRO	STUD	ESPARRAGO
5	368748X1		**2**	PORCA	NUT	TUERCA
6	368748X1		**2**	PORCA	NUT	TUERCA
7	3585546M1		**2**	PRISIONEIRO	STUD	ESPARRAGO

Eixo Dianteiro
Front Axle
Eje Delantero

2 Rodas Motrizes
2 Wheels Drive
2 Ruedas Motriz

60-35

2 Rodas Motrizes
2 Wheels Drive
2 Ruedas Motriz

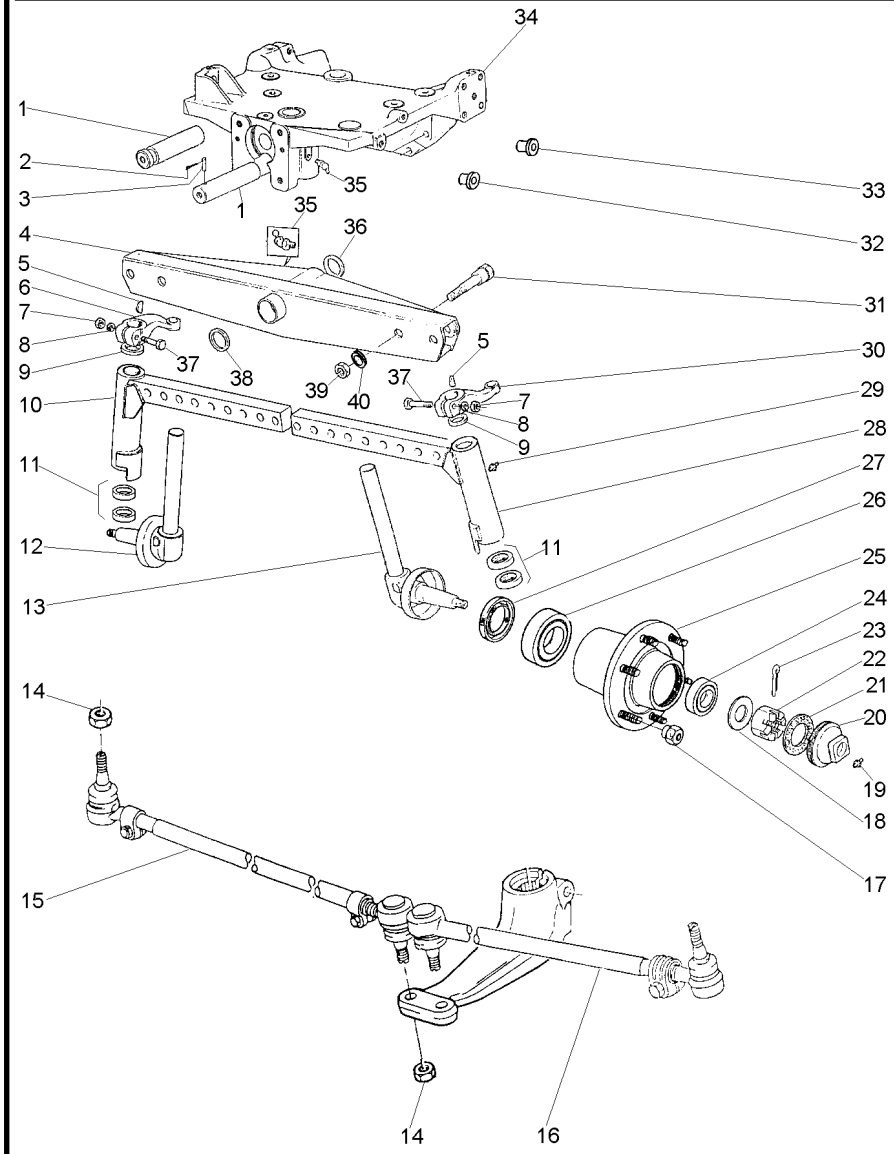

1	033991P1		**1**	PINO	PIN	PASADOR
2	195414M1		**1**	GRAMPO	CRAMP	PASADOR
3	033992P1		**1**	PINO	PIN	PASADOR
4	1481403M94	60-40 No	**1**	VIGA	BEAM	VIGA
5	350355X1		**2**	CHAVETA	KEY	CLAVE
6	049517P1	▶	**1**	BRAÇO	ARM	BRAZO
7	353427X1		**2**	PORCA	NUT	TUERCA
8	353433X1		**2**	ARRUELA	WASHER	ARANDELA
9	180355M2		**2**	VEDADOR	SEAL	RETEN
10	3147574M91	▶	**1**	CJ. BRAÇO	KIT, ARM	JUEGO DE BRAZO
11	048156P1		**2**	ARRUELA	WASHER	ARANDELA
11	048155P1		**2**	ARRUELA	WASHER	ARANDELA
12	1481392M91	▶ 60-45 No	**1**	PONTA EIXO	STEERING SPINDLE	MANGUETA DIRECC
13	1481393M91	◀ 60-50 No	**1**	PONTA EIXO	STEERING SPINDLE	MANGUETA DIRECC
14	353429X1		**4**	PORCA	NUT	TUERCA
15	033906T1	▶ 60-55 No	**1**	BARRA	BAR	BARRA
16	033907T1	◀ 60-60 No	**1**	BARRA	BAR	BARRA
17	195490M1		**12**	PORCA	NUT	TUERCA
18	180010M1		**2**	ARRUELA	WASHER	ARANDELA
19	13811X		**2**	GRAXEIRA	GREASER	ENGRASADOR
20	035675T1		**2**	CALOTA	CAP	TAPA
21	646059M1		**2**	JUNTA	GASKET	EMPAQUETADURA.
22	353928X1		**2**	PORCA	NUT	TUERCA
23	354068X1		**2**	CUPILHA	COTTER PIN	PASADOR DOUBLE
24	895322M91		**2**	CJ. ROLAMENTO	BEARING ASSY	RODAMIENTO RAD
25	894832M2		**2**	CUBO	HUB	CUBO
26	1851800M91		**2**	ROLAMENTO	BEARING	COJINETE
27	897242M1		**2**	RETENTOR	SEAL	RETEN
28	3147575M91	◀	**1**	CJ. BRAÇO	KIT, ARM	JUEGO DE BRAZO
29	13811X		**2**	GRAXEIRA	GREASER	ENGRASADOR
30	049518P1	◀	**1**	BRAÇO	ARM	BRAZO
31	182501M1		**4**	PARAFUSO	BOLT	PERNO
32	027031P1		**2**	TAMPÃO	PAD	ALMOHADILLA
33	027030P1		**17**	TAMPÃO	PAD	ALMOHADILLA
34	3147108M94	60-65 No	**1**	SUPORTE	BRACKET	SOPORTE
35	29951X		**2**	GRAXEIRA	GREASER	ENGRASADOR
36	898017M2		**1**	CALÇO	SHIM	CALCE
37	361859X1		**2**	PARAFUSO	BOLT	PERNO
38	882868M2	◀◀ .044"/.046"	**X**	CALÇO	SHIM	CALCE
38	882869M2	◀◀ .049"/.051"	**X**	CALÇO	SHIM	CALCE
38	898018M2	◀◀ .028"/.030"	**X**	CALÇO	SHIM	CALCE
38	898019M2	◀◀ .034"/.036"	**X**	CALÇO	SHIM	CALCE
38	898020M2	◀◀ .039"/.041"	**X**	CALÇO	SHIM	CALCE
39	353435X1		**4**	PORCA	NUT	TUERCA
40	353440X1		**4**	ARRUELA	WASHER	ARANDELA

Eixo Dianteiro
Front Axle
Eje Delantero

60-40

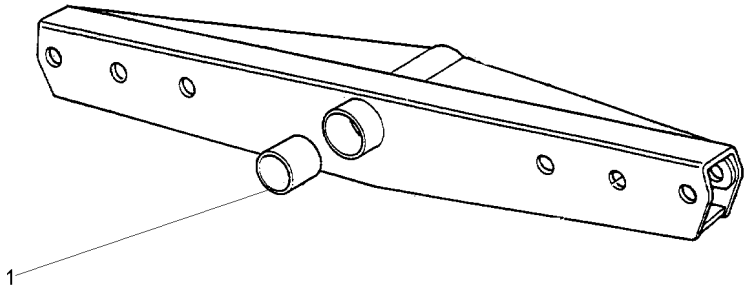

1	3148268M1	**2** BUCHA	BUSH	CASQUILLO

Protetor
Protector
Protector

Lado Direito
Right Hand
Lado Derecho

60-45

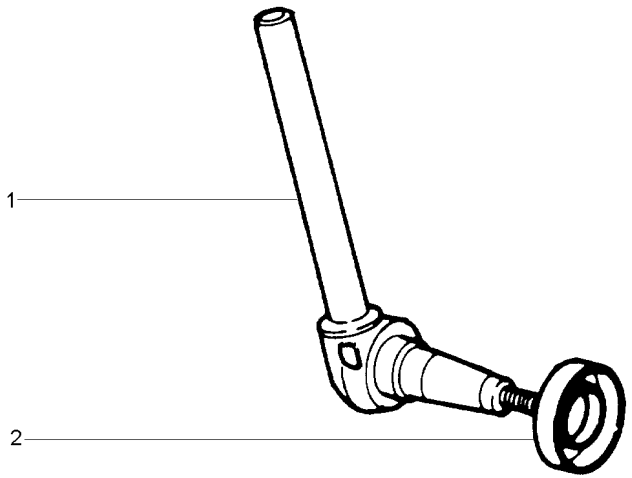

1	1481394M91	▶	**1**	PONTA EIXO	STEERING SPINDLE	MANGUETA DIRECC
2	881336M1		**1**	PROTETOR	PROTECTOR	PROTECTOR

Protetor
Protector
Protector

Lado Esquerdo
Left Hand
Lado Izquierdo

60-50

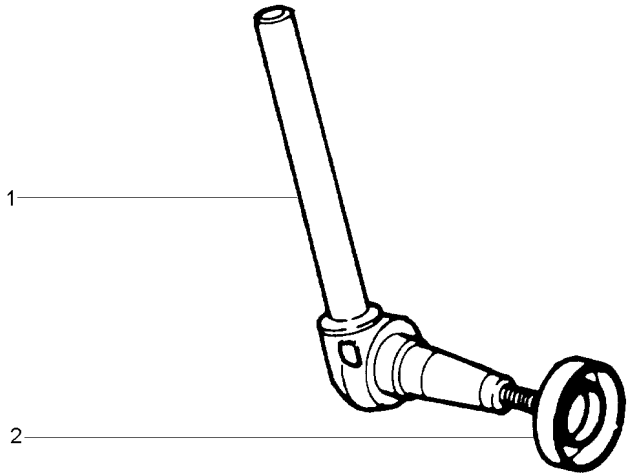

1	1481395M91	◀	**1**	PONTA EIXO	STEERING SPINDLE	MANGUETA DIRECC
2	881336M1		**1**	PROTETOR	PROTECTOR	PROTECTOR

Eixo Dianteiro 2 Rodas Motrizes Front Axle 2 Wheel Drive Eje Delantero 2 Ruedas Motrices	Barra De Direção Tie Rods Conexiones Direccion	60-55	Lado Direito Right Hand Derecha

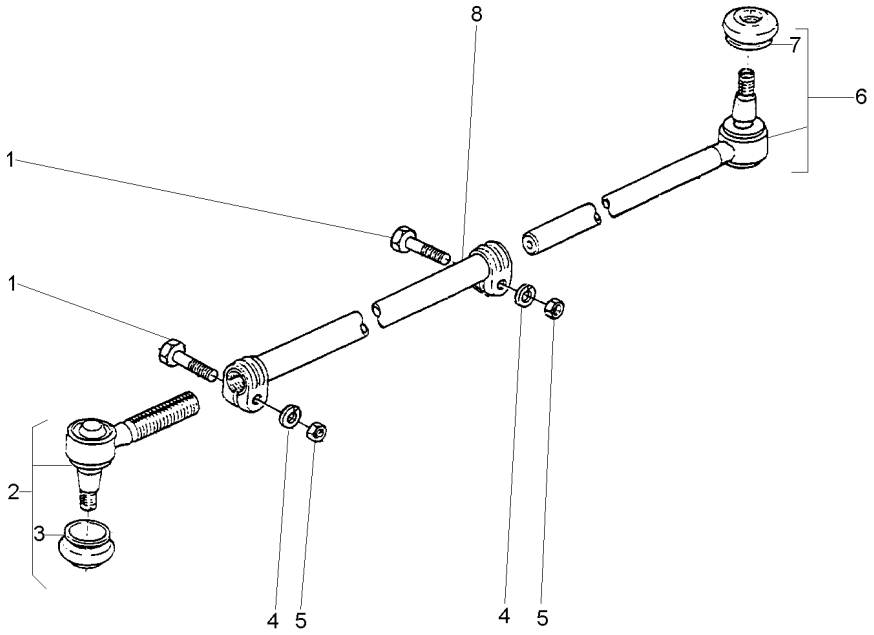

1	391918X1	M10X1,0X50	**2**	PARAFUSO	BOLT	PERNO
2	1482009M91		**1**	TERMINAL	TOGGLE	PERNO ENGANCHE
3	2710227M1	2	**1**	CAPA	CAP	TAPA
4	353434X1		**2**	ARRUELA	WASHER	ARANDELA
5	1440217X1		**2**	PORCA	NUT	TUERCA
6	1481537M93		**1**	TERMINAL	TOGGLE	PERNO ENGANCHE
7	2710227M1	6	**1**	CAPA	CAP	TAPA
8		033906T1	**1**	TUBO	PIPE	CANO

Eixo Dianteiro 2 Rodas Motrizes Front Axle 2 Wheel Drive Eje Delantero 2 Ruedas Motrices	Barra De Direção Tie Rods Conexiones Direccion	60-60	Lado Esquerdo Left Hand Izquierdo

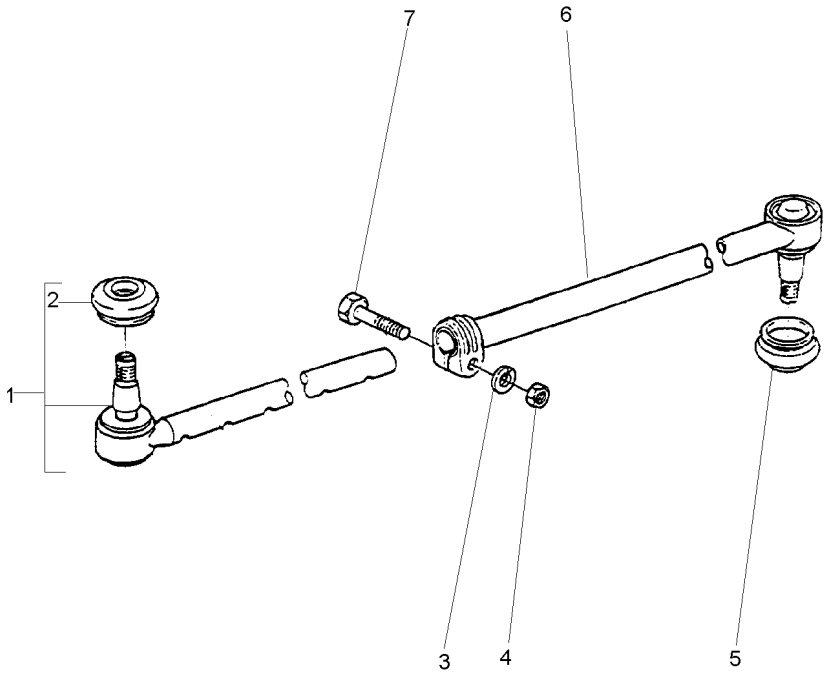

1	1481537M93		**1** TERMINAL	TOGGLE	PERNO ENGANCHE
2	2710227M1	1	**1** CAPA	CAP	TAPA
3	353434X1	11/16X25/64X3/32	**1** ARRUELA	WASHER	ARANDELA
4	353431X1	3/8X24	**1** PORCA	NUT	TUERCA
5	2710227M1		**1** CAPA	CAP	TAPA
6		033907T1	**1** TUBO	PIPE	CANO
7	353546X1	3/8X24X2	**1** PARAFUSO	BOLT	PERNO

Eixo Dianteiro 2 Rodas Motrizes Front Axle 2 Wheel Drive Eje Delantero 2 Ruedas Motrices	Suporte Support Soporte	60-65	

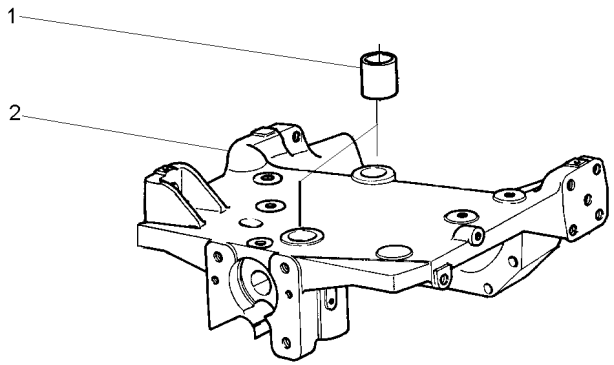

1	3147164M1		**2**	BUCHA	BUSH	CASQUILLO
2		3147108M94	**1**	SUPORTE	BRACKET	SOPORTE

Eixo Dianteiro
Front Axle
Eje Delantero

60-70

Cubo Médio
Cube Medium
Cubo Medio

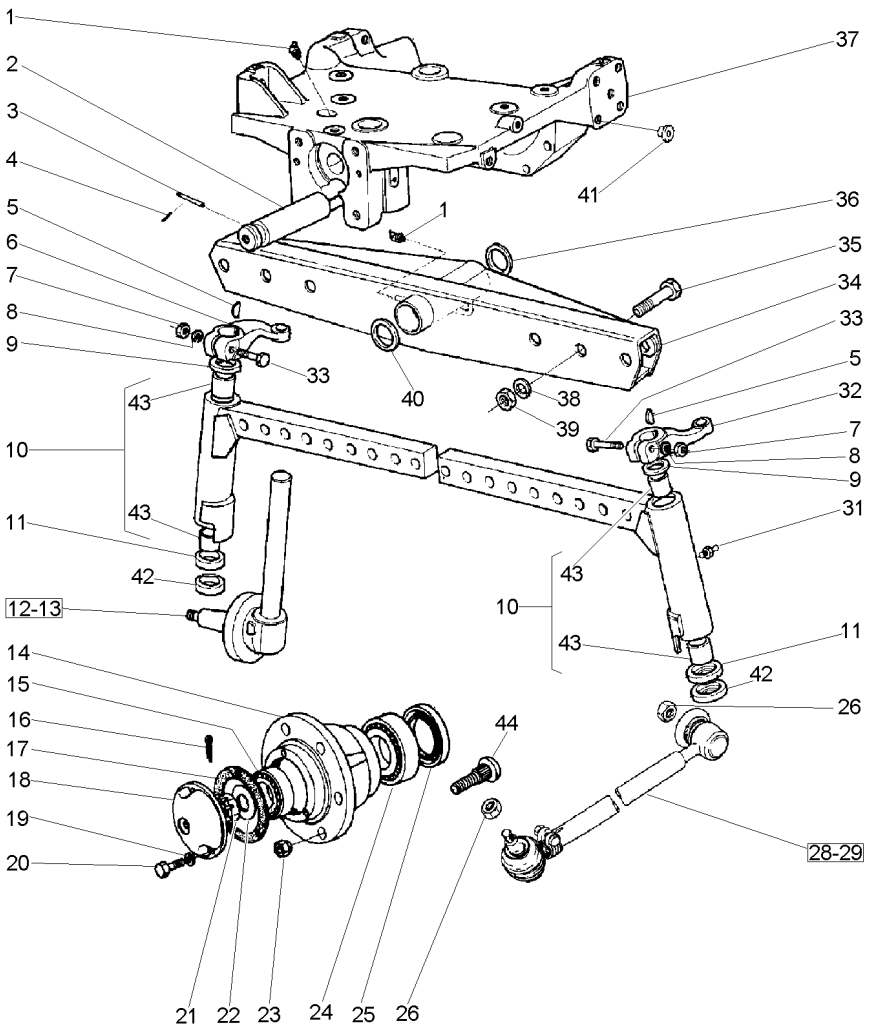

1	29951X		2	GRAXEIRA	GREASER	ENGRASADOR
2	033991P1		1	PINO	PIN	PASADOR
3	033992P1		1	PINO	PIN	PASADOR
4	195414M1	3/8	1	GRAMPO	CRAMP	PASADOR
5	350355X1	5/16X11/4A	2	CHAVETA	KEY	CLAVE
6	898342M1	▶	1	BRAÇO	ARM	BRAZO
7	353427X1	5/8X18	2	PORCA	NUT	TUERCA
8	353433X1	1.5/64X21/32	2	ARRUELA	WASHER	ARANDELA
9	183021M2		2	VEDADOR	SEAL	RETEN
10	3148818M91	▶	1	CJ. BRAÇO	KIT, ARM	JUEGO DE BRAZO
10	3148819M91	◀	1	CJ. BRAÇO	KIT, ARM	JUEGO DE BRAZO
11	049731P1		2	ARRUELA	WASHER	ARANDELA
12	3146770M91	▶	1	PONTA EIXO	STEERING SPINDLE	MANGUETA DIRECC
13	3146771M91	◀	1	PONTA EIXO	STEERING SPINDLE	MANGUETA DIRECC
14	882254M1		2	CUBO	HUB	CUBO
15	645695M91		2	ROLAMENTO	BEARING	COJINETE
16	354415X1	5/32 L21/4	2	CUPILHA	COTTER PIN	PASADOR DOUBLE
17	882282M1		2	JUNTA	GASKET	EMPAQUETADURA.
18	489173M91		2	CALOTA	CAP	TAPA
19	353446X1	19/32X21/64X5/64	8	ARRUELA	WASHER	ARANDELA
20	353679X1	5/16X18X1"	8	PARAFUSO	BOLT	PERNO
21	882263M1	1.1/4X12	2	PORCA	NUT	TUERCA
22	881384M1		2	ARRUELA	WASHER	ARANDELA
23	881162M2	5/8X18	12	PORCA	NUT	TUERCA
24	882554M91		2	ROLAMENTO	BEARING	COJINETE
25	882261M1		2	RETENTOR	SEAL	RETEN
26	353429X1	5/8X18	4	PORCA	NUT	TUERCA
28	033906T1	▶ 👁 60-55 No	1	BARRA	BAR	BARRA
29	033907T1	◀ 👁 60-60 No	1	BARRA	BAR	BARRA
31	13811X	1/4"-28	2	GRAXEIRA	GREASER	ENGRASADOR
32	898343M1	◀	1	BRAÇO	ARM	BRAZO
33	361859X1	5/8X18X3.1/2	2	PARAFUSO	BOLT	PERNO
34	3146788M93		1	VIGA	BEAM	VIGA
35	182501M1	3/4X16X3.1/4	6	PARAFUSO	BOLT	PERNO
36	898017M2		1	CALÇO	SHIM	CALCE
37	3147108M94	👁 60-65 No	1	SUPORTE	BRACKET	SOPORTE
38	353440X1	1.9/32X25/32	6	ARRUELA	WASHER	ARANDELA
39	353435X1	3/4X16	6	PORCA	NUT	TUERCA
40	882868M2	1.90	X	CALÇO	SHIM	CALCE
40	882869M2	0.049"/0.051"	X	CALÇO	SHIM	CALCE
40	898018M2	0.028"/0.030"	X	CALÇO	SHIM	CALCE
40	898019M2	0.034"/0.036"	X	CALÇO	SHIM	CALCE
40	898020M2	0.039"/0.041"	X	CALÇO	SHIM	CALCE
41	027030P1	3/4	15	TAMPÃO	PAD	ALMOHADILLA
42	049730P1		2	ARRUELA	WASHER	ARANDELA
43	183086M1	10	4	BUCHA	BUSH	CASQUILLO
44	882572M1	5/8X18X1.7/8	6	PARAFUSO	BOLT	PERNO

Eixo Dianteiro
Front Axle
Eje Delantero

2 Rodas Motrizes
2 Wheels Drive
2 Ruedas Motriz

60-75

2 Rm - Estreito
2 Wd - Strait
2 Rm - Estrecho

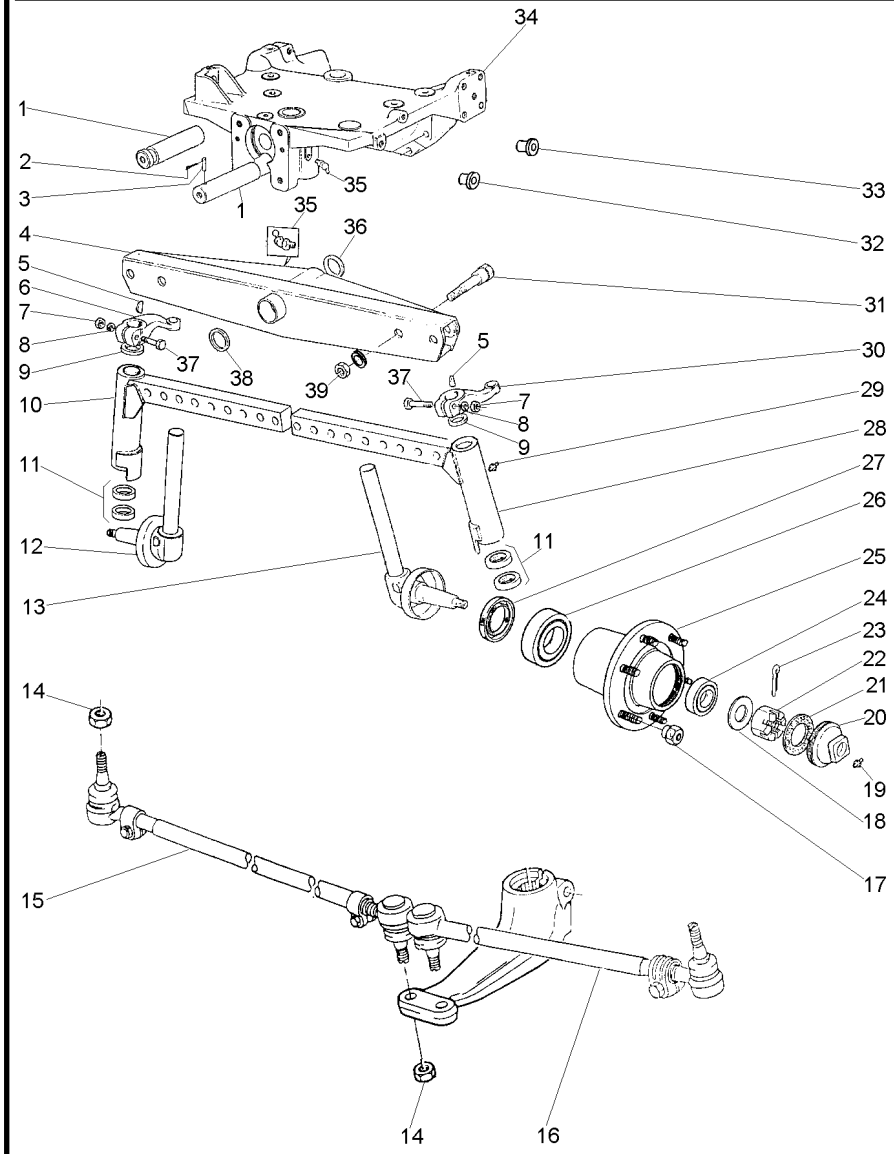

1	033991P1		**1**	PINO	PIN	PASADOR
2	195414M1		**1**	GRAMPO	CRAMP	PASADOR
3	033992P1		**1**	PINO	PIN	PASADOR
4	1482531M93		**1**	VIGA	BEAM	VIGA
5	350355X1		**2**	CHAVETA	KEY	CLAVE
6	049517P1	▶	**1**	BRAÇO	ARM	BRAZO
7	353427X1		**2**	PORCA	NUT	TUERCA
8	353433X1		**2**	ARRUELA	WASHER	ARANDELA
9	180355M2		**2**	VEDADOR	SEAL	RETEN
10	3147612M91	▶	**1**	CJ. BRAÇO	KIT, ARM	JUEGO DE BRAZO
11	048155P1		**2**	ARRUELA	WASHER	ARANDELA
11	048156P1		**2**	ARRUELA	WASHER	ARANDELA
12	1481392M91	▶	**1**	PONTA EIXO	STEERING SPINDLE	MANGUETA DIRECC
		👁 60-45 No				
13	1481393M91	◀	**1**	PONTA EIXO	STEERING SPINDLE	MANGUETA DIRECC
		👁 60-50 No				
14	353429X1		**4**	PORCA	NUT	TUERCA
15	033924T1	▶	**1**	BARRA	BAR	BARRA
16	033923T1	◀	**1**	BARRA	BAR	BARRA
17	195490M1		**12**	PORCA	NUT	TUERCA
18	180010M1		**2**	ARRUELA	WASHER	ARANDELA
19	13811X		**2**	GRAXEIRA	GREASER	ENGRASADOR
20	035675T1		**2**	CALOTA	CAP	TAPA
21	646059M1		**2**	JUNTA	GASKET	EMPAQUETADURA.
22	353928X1		**2**	PORCA	NUT	TUERCA
23	354068X1		**2**	CUPILHA	COTTER PIN	PASADOR DOUBLE
24	895322M91		**2**	CJ. ROLAMENTO	BEARING ASSY	RODAMIENTO RAD
25	894832M2		**2**	CUBO	HUB	CUBO
26	1851800M91		**2**	ROLAMENTO	BEARING	COJINETE
27	897242M1		**2**	RETENTOR	SEAL	RETEN
28	3147613M91	◀	**1**	CJ. BRAÇO	KIT, ARM	JUEGO DE BRAZO
29	13811X		**2**	GRAXEIRA	GREASER	ENGRASADOR
30	049518P1	◀	**1**	BRAÇO	ARM	BRAZO
31	354575M1		**4**	PARAFUSO	BOLT	PERNO
32	027031P1		**2**	TAMPÃO	PAD	ALMOHADILLA
33	027030P1		**17**	TAMPÃO	PAD	ALMOHADILLA
34	3147108M94	👁 60-65 No	**1**	SUPORTE	BRACKET	SOPORTE
35	29951X		**2**	GRAXEIRA	GREASER	ENGRASADOR
36	898017M2		**1**	CALÇO	SHIM	CALCE
37	361859X1		**2**	PARAFUSO	BOLT	PERNO
38	882868M2	⧗ .044"/.046"	**X**	CALÇO	SHIM	CALCE
38	882869M2	⧗ .049"/.051"	**X**	CALÇO	SHIM	CALCE
38	898018M2	⧗ .028"/.030"	**X**	CALÇO	SHIM	CALCE
38	898019M2	⧗ .034"/.036"	**X**	CALÇO	SHIM	CALCE
38	898020M2	⧗ .039"/.041"	**X**	CALÇO	SHIM	CALCE
39	2800775M1		**4**	PORCA	NUT	TUERCA

Eixo Dianteiro
Front Axle
Eje Delantero

60-80

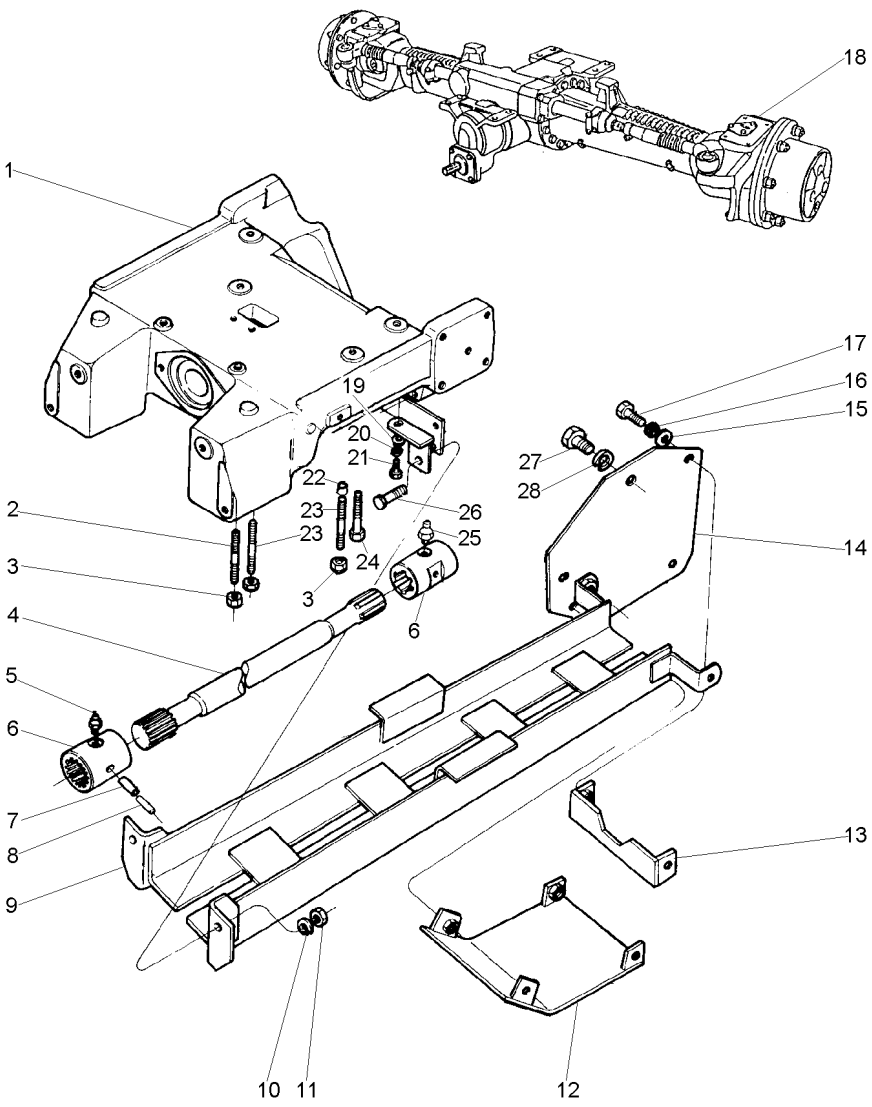

1	027524P1	**1**	SUPORTE	BRACKET	SOPORTE
2	3585615M1	**2**	PRISIONEIRO	STUD	ESPARRAGO
3	3410728M1	**6**	PORCA	NUT	TUERCA
4	033075P1	**2**	EIXO	SHAFT	ARBOL
5	13811X	**1**	GRAXEIRA	GREASER	ENGRASADOR
6	3409609M1	**2**	LUVA	SLEEVE	MANCHA
7	339194X1	**2**	PINO	PIN	PASADOR
8	339249X1	**2**	PINO	PIN	PASADOR
9	3411846M91	**1**	PROTEÇÃO	GUARD	DEFENSA
10	353433X1	**2**	ARRUELA	WASHER	ARANDELA
11	363628X1	**2**	PORCA	NUT	TUERCA
12	3412351M91	**1**	TAMPA	COVER	CUBIERTA
13	3411849M91	**1**	SUPORTE	BRACKET	SOPORTE
14	3411843M91	**2**	SUPORTE	BRACKET	SOPORTE
15	353756X1	**8**	ARRUELA	WASHER	ARANDELA
16	353434X1	**8**	ARRUELA	WASHER	ARANDELA
17	353693X1	**8**	PARAFUSO	BOLT	PERNO
18	048427T1	**1**	EIXO DIANTEIRO	FRONT AXLE	EJE DELANTERO
19	353756X1	**2**	ARRUELA	WASHER	ARANDELA
20	353434X1	**2**	ARRUELA	WASHER	ARANDELA
21	353691X1	**2**	PARAFUSO	BOLT	PERNO
22	3411830M1	**4**	BUCHA	BUSH	CASQUILLO
23	3585532M1	**4**	PRISIONEIRO	STUD	ESPARRAGO
24	1442667X1	**2**	PARAFUSO	BOLT	PERNO
25	13811X	**1**	GRAXEIRA	GREASER	ENGRASADOR
26	353726X1	**2**	PARAFUSO	BOLT	PERNO
27	353723X1	**2**	PARAFUSO	BOLT	PERNO
28	353439X1	**2**	ARRUELA	WASHER	ARANDELA

Eixo Dianteiro
Front Axle
Eje Delantero

Zf - Apl335 - Tração Central
Zf - Apl335 - Middle Drive
Zf - Apl335 - Tracción Central

60-85

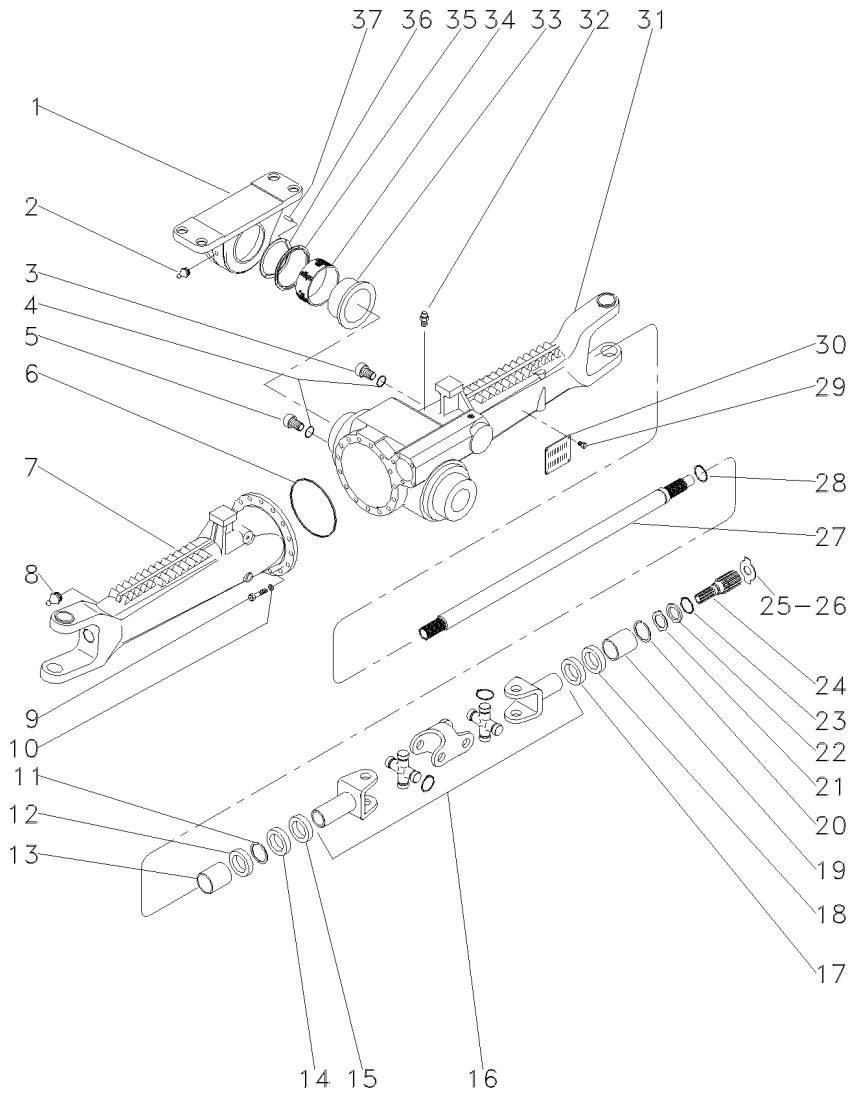

1	3603231M1		**1**	SUPORTE	BRACKET	SOPORTE
2	3603229M1		**1**	GRAXEIRA	GREASER	ENGRASADOR
3	056600R1		**1**	BUJÃO	PLUG	TAPON
4	033556R1		**2**	ANEL "O"	O RING	JUNTA TORICA
5	3603226M1		**1**	BUJÃO	PLUG	TAPON
6	033718R1		**1**	ANEL "O"	O RING	JUNTA TORICA
7	048289R1	◀	**1**	CARCAÇA	HOUSING	ALOJAMIENTO
8	033606R1		**2**	ENGRAXADEIRA	SHOES	ZAPATAS
9	033717R1		**16**	PARAFUSO	BOLT	PERNO
10	033716R1		**16**	ARRUELA	WASHER	ARANDELA
11	027544R1		**2**	ANEL TRAVA	CIRCLIP	CIRCULITO
12	027536R1		**4**	RETENTOR	SEAL	RETEN
13	3603228M1		**2**	BUCHA	BUSH	CASQUILLO
14	027539R1		**2**	RETENTOR	OIL SEAL	BUJE RETENACEITE
15	033227R1		**2**	PROTETOR	PROTECTOR	PROTECTOR
16	040658R1		**2**	EIXO	SHAFT	ARBOL
17	027537R1		**2**	RETENTOR	OIL SEAL	BUJE RETENACEITE
18	027536R1		**4**	RETENTOR	SEAL	RETEN
19	3603235M1		**2**	BUCHA	BUSH	CASQUILLO
20	033620R1		**4**	ANEL TRAVA	CIRCLIP	CIRCULITO
21	3176348M1		**2**	ARRUELA	WASHER	ARANDELA
22	3176337M1		**2**	ARRUELA	WASHER	ARANDELA
23	033549R1		**2**	ANEL TRAVA	CIRCLIP	CIRCULITO
24	033619R1		**2**	EIXO	SHAFT	ARBOL
25	033618R1		**X**	CALÇO	SHIM	CALCE
26	3176343M1	⧗ 1,5MM	**X**	CALÇO	SHIM	CALCE
26	3176344M1	⧗ 2,0MM	**X**	CALÇO	SHIM	CALCE
26	3603293M1	⧗ 2,5MM	**X**	CALÇO	SHIM	CALCE
26	3603294M1	⧗ 3,0MM	**X**	CALÇO	SHIM	CALCE
26	3603295M1	⧗ 1,7MM	**X**	CALÇO	SHIM	CALCE
26	3603296M1	⧗ 2,2MM	**X**	CALÇO	SHIM	CALCE
27	050839R1		**2**	ÁRVORE	AXLE	EJE
28	033620R1		**4**	ANEL TRAVA	CIRCLIP	CIRCULITO
29	3588126M1		**4**	REBITE	RIVET	REMACHE
30	3588127M1		**1**	PLACA	PLATE	PLATO
31	048288R1	▶	**1**	CARCAÇA	HOUSING	ALOJAMIENTO
32	033609R1		**1**	RESPIRO	BREATHER	RESPIRADERO
33	3588080M1		**1**	BUCHA	BUSH	CASQUILLO
34	3603232M1		**1**	BUCHA	BUSH	CASQUILLO
35	020606R1		**1**	ANEL	RING	ARO
36	3603245M1	⧗ 3,85MM	**1**	CALÇO	SHIM	CALCE
36	3603246M1	⧗ 3,95MM	**1**	CALÇO	SHIM	CALCE
36	3603247M1	⧗ 4,05MM	**1**	CALÇO	SHIM	CALCE
36	3603248M1	⧗ 4,15MM	**1**	CALÇO	SHIM	CALCE
36	3603249M1	⧗ 4,25MM	**1**	CALÇO	SHIM	CALCE
36	3603250M1	⧗ 4,35MM	**1**	CALÇO	SHIM	CALCE
36	3603251M1	⧗ 4,45MM	**1**	CALÇO	SHIM	CALCE
36	3603252M1	⧗ 4,55MM	**1**	CALÇO	SHIM	CALCE
36	3603253M1	⧗ 4,60MM	**1**	CALÇO	SHIM	CALCE
37	3588079M1		**4**	PINO	PIN	PASADOR

Eixo Dianteiro
Front Axle
Eje Delantero

Zf - Apl335 - Tração Central
Zf - Apl335 - Middle Drive
Zf - Apl335 - Tracción Central

60-90

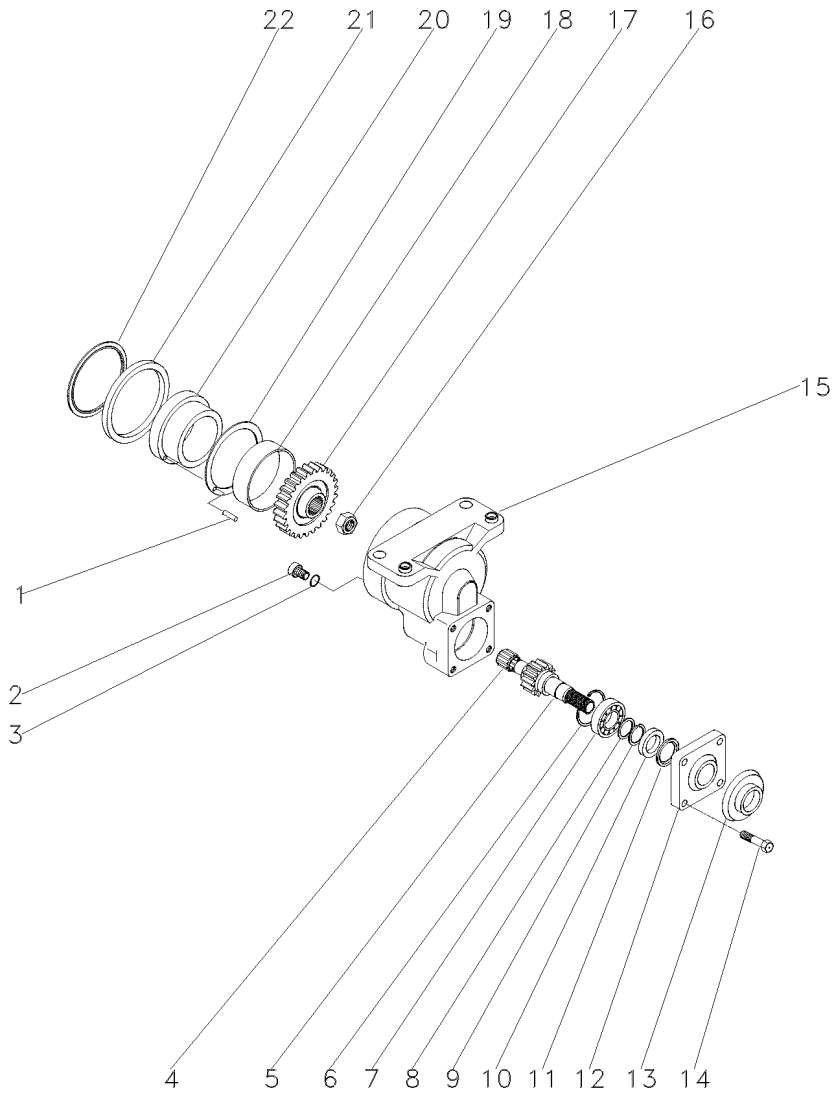

1	3588079M1		**4**	PINO	PIN	PASADOR
2	048254R1		**1**	BUJÃO	PLUG	TAPON
3	3603223M1		**1**	ANEL "O"	O RING	JUNTA TORICA
4	3588135M1		**1**	ROLAMENTO	BEARING	COJINETE
5	3603220M1	21	**1**	EIXO	SHAFT	ARBOL
6	3588138M1		**1**	ANEL	RING	ARO
7	354920X1		**1**	ROLAMENTO	BEARING	COJINETE
8	3588148M1		**1**	ARRUELA	WASHER	ARANDELA
9	3588140M1		**1**	ANEL	RING	ARO
10	048429R1		**1**	RETENTOR	SEAL	RETEN
11	048428R1		**1**	RETENTOR	SEAL	RETEN
12	3176218M1		**1**	TAMPA	COVER	CUBIERTA
13	048430R1		**1**	PLACA	PLATE	PLATO
14	3176219M1		**4**	PARAFUSO	BOLT	PERNO
15	3603211M1		**1**	CARCAÇA	HOUSING	ALOJAMIENTO
16	048361R1		**1**	PORCA	NUT	TUERCA
17	3603217M1	30	**1**	ENGRENAGEM	GEAR	ENGRANAJE
18	3603215M1		**1**	BUCHA	BUSH	CASQUILLO
19	3588024M1		**1**	ARRUELA	WASHER	ARANDELA
20	3588025M1		**1**	BUCHA	BUSH	CASQUILLO
21	3176203M1		**1**	ANEL	RING	ARO
22	3176269M1		**1**	ANEL	RING	ARO

Eixo Dianteiro
Front Axle
Eje Delantero

Zf - Apl335 - Tração Central
Zf - Apl335 - Middle Drive
Zf - Apl335 - Tracción Central

60-95

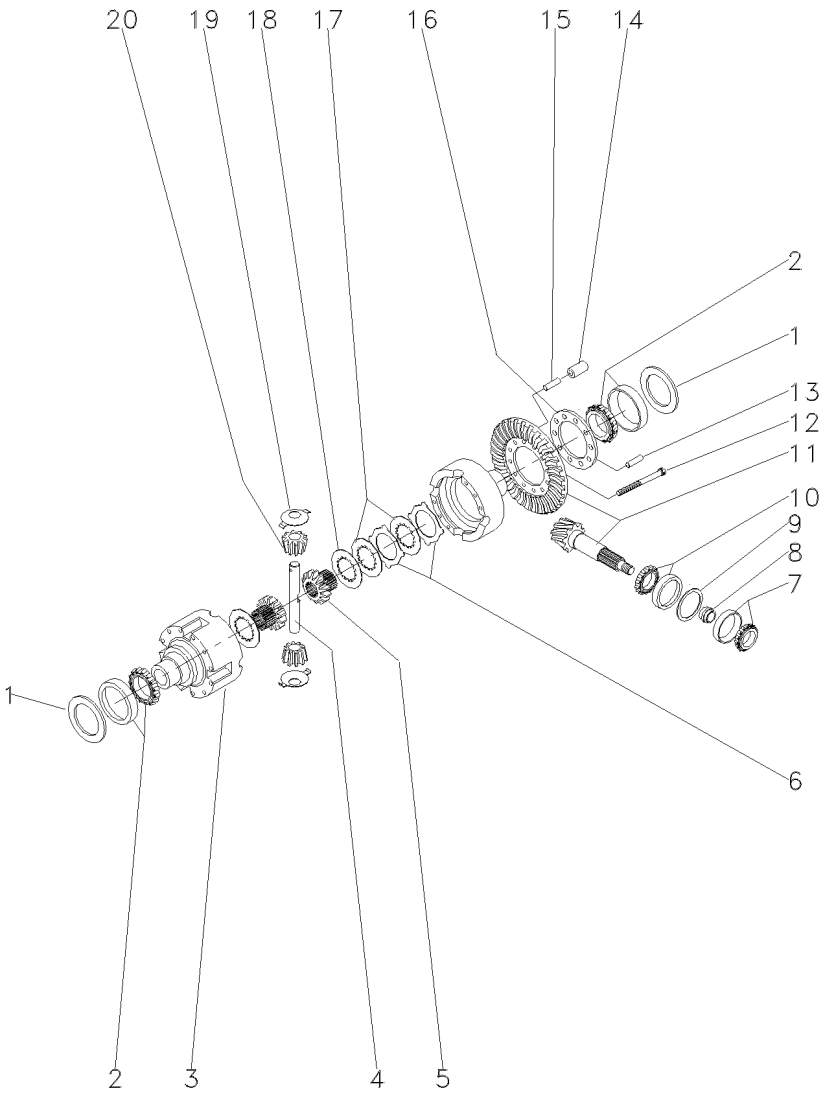

1	033694R1	⧗	0,60MM	X	CALÇO	SHIM	CALCE
1	033695R1	⧗	0,70MM	X	CALÇO	SHIM	CALCE
1	033696R1	⧗	0,80MM	X	CALÇO	SHIM	CALCE
1	033697R1	⧗	0,90MM	X	CALÇO	SHIM	CALCE
1	033698R1	⧗	1,00MM	X	CALÇO	SHIM	CALCE
1	033699R1	⧗	1,10MM	X	CALÇO	SHIM	CALCE
1	033700R1	⧗	1,20MM	X	CALÇO	SHIM	CALCE
1	033701R1	⧗	1,30MM	X	CALÇO	SHIM	CALCE
1	033702R1	⧗	1,40MM	X	CALÇO	SHIM	CALCE
1	033703R1	⧗	1,50MM	X	CALÇO	SHIM	CALCE
1	033704R1	⧗	1,60MM	X	CALÇO	SHIM	CALCE
1	033705R1	⧗	1,80MM	X	CALÇO	SHIM	CALCE
1	033706R1	⧗	0,50MM	X	CALÇO	SHIM	CALCE
1	033707R1	⧗	0,75MM	X	CALÇO	SHIM	CALCE
1	033708R1	⧗	0,85MM	X	CALÇO	SHIM	CALCE
1	033709R1	⧗	0,95MM	X	CALÇO	SHIM	CALCE
1	033710R1	⧗	1,05MM	X	CALÇO	SHIM	CALCE
1	033711R1	⧗	1,15MM	X	CALÇO	SHIM	CALCE
1	033712R1	⧗	1,25MM	X	CALÇO	SHIM	CALCE
1	033713R1	⧗	1,35MM	X	CALÇO	SHIM	CALCE
2	033715R1			2	ROLAMENTO	BEARING	COJINETE
3	033691R1			1	CJ. DIFERENCIAL	KIT,DIFFERENTIAL	JGO.DIFERENCIAL.
4	033690R1			1	EIXO	SHAFT	ARBOL
5	033688R1			2	ENGRENAGEM	GEAR	ENGRANAJE
6	033683R1	⧗	1,2MM	X	DISCO	DISC	DISCO
6	033684R1	⧗	1,1MM	X	DISCO	DISC	DISCO
6	033685R1	⧗	1,3MM	X	DISCO	DISC	DISCO
6	033686R1	⧗	1,4MM	X	DISCO	DISC	DISCO
7	048302R1			1	ROLAMENTO	BEARING	COJINETE
8	033641R1	⧗	11,30MM	X	CALÇO	SHIM	CALCE
8	033642R1	⧗	11,33MM	X	CALÇO	SHIM	CALCE
8	033643R1	⧗	11,36MM	X	CALÇO	SHIM	CALCE
8	033644R1	⧗	11,39MM	X	CALÇO	SHIM	CALCE
8	033645R1	⧗	11,42MM	X	CALÇO	SHIM	CALCE
8	033646R1	⧗	11,45MM	X	CALÇO	SHIM	CALCE
8	033647R1	⧗	11,48MM	X	CALÇO	SHIM	CALCE
8	033648R1	⧗	11,51MM	X	CALÇO	SHIM	CALCE
8	033649R1	⧗	11,54MM	X	CALÇO	SHIM	CALCE
8	033650R1	⧗	11,57MM	X	CALÇO	SHIM	CALCE
8	033651R1	⧗	11,60MM	X	CALÇO	SHIM	CALCE
8	033652R1	⧗	11,63MM	X	CALÇO	SHIM	CALCE
8	033653R1	⧗	11,66MM	X	CALÇO	SHIM	CALCE
8	033654R1	⧗	11,69MM	X	CALÇO	SHIM	CALCE
8	033655R1	⧗	11,72MM	X	ANEL	RING	ARO
8	033656R1	⧗	11,75MM	X	CALÇO	SHIM	CALCE
8	033657R1	⧗	11,78MM	X	CALÇO	SHIM	CALCE
8	033658R1	⧗	11,81MM	X	CALÇO	SHIM	CALCE
8	033659R1	⧗	11,84MM	X	CALÇO	SHIM	CALCE
8	033660R1	⧗	11,87MM	X	CALÇO	SHIM	CALCE
8	033661R1	⧗	11,90MM	X	CALÇO	SHIM	CALCE

Eixo Dianteiro
Front Axle
Eje Delantero

Zf - Apl335 - Tração Central
Zf - Apl335 - Middle Drive
Zf - Apl335 - Tracción Central

60-95

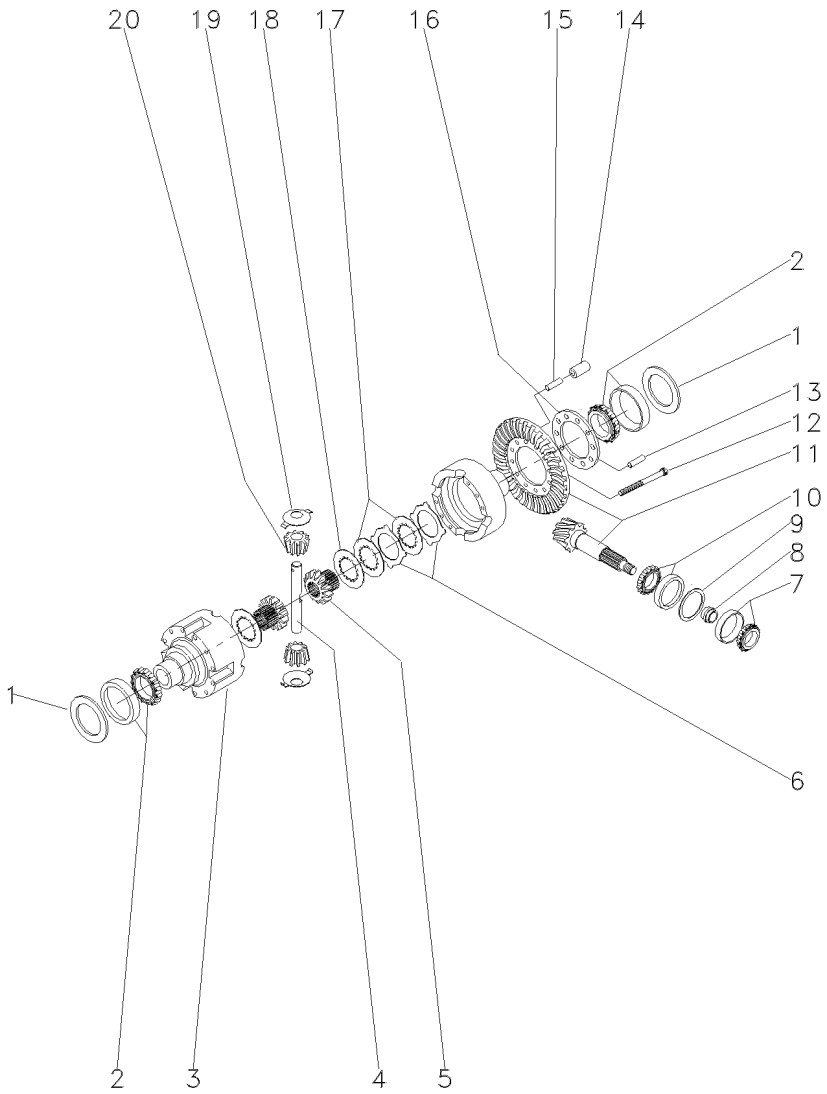

8	033662R1	⧗	11,93MM	X	CALÇO	SHIM	CALCE
8	033663R1	⧗	11,96MM	X	CALÇO	SHIM	CALCE
8	033664R1	⧗	11,99MM	X	CALÇO	SHIM	CALCE
8	033665R1	⧗	12,02MM	X	CALÇO	SHIM	CALCE
8	033666R1	⧗	12,05MM	X	CALÇO	SHIM	CALCE
8	033667R1	⧗	12,08MM	X	CALÇO	SHIM	CALCE
8	033668R1	⧗	12,11MM	X	CALÇO	SHIM	CALCE
8	033669R1	⧗	12,14MM	X	CALÇO	SHIM	CALCE
8	033670R1	⧗	12,17MM	X	CALÇO	SHIM	CALCE
8	033671R1	⧗	12,20MM	X	CALÇO	SHIM	CALCE
8	033672R1	⧗	12,23MM	X	CALÇO	SHIM	CALCE
8	033673R1	⧗	12,26MM	X	CALÇO	SHIM	CALCE
8	033674R1	⧗	12,29MM	X	CALÇO	SHIM	CALCE
8	033675R1	⧗	12,32MM	X	CALÇO	SHIM	CALCE
8	033676R1	⧗	12,35MM	X	CALÇO	SHIM	CALCE
8	033677R1	⧗	12,38MM	X	CALÇO	SHIM	CALCE
9	033625R1	⧗	0,50MM	X	CALÇO	SHIM	CALCE
9	033626R1	⧗	0,60MM	X	CALÇO	SHIM	CALCE
9	033627R1	⧗	0,70MM	X	CALÇO	SHIM	CALCE
9	033628R1	⧗	0,80MM	X	CALÇO	SHIM	CALCE
9	033629R1	⧗	0,90MM	X	CALÇO	SHIM	CALCE
9	033630R1	⧗	1,00MM	X	CALÇO	SHIM	CALCE
9	033631R1	⧗	1,10MM	X	CALÇO	SHIM	CALCE
9	033632R1	⧗	1,30MM	X	CALÇO	SHIM	CALCE
9	033633R1	⧗	1,40MM	X	CALÇO	SHIM	CALCE
9	033634R1	⧗	1,50MM	X	CALÇO	SHIM	CALCE
9	033635R1	⧗	0,65MM	X	CALÇO	SHIM	CALCE
9	033636R1	⧗	0,75MM	X	CALÇO	SHIM	CALCE
9	033637R1	⧗	0,85MM	X	CALÇO	SHIM	CALCE
9	033638R1	⧗	0,95MM	X	CALÇO	SHIM	CALCE
9	033639R1	⧗	1,05MM	X	CALÇO	SHIM	CALCE
9	033640R1	⧗	1,15MM	X	CALÇO	SHIM	CALCE
9	033789R1	⧗	1,20MM	X	CALÇO	SHIM	CALCE
10	033678R1			1	ROLAMENTO	BEARING	COJINETE
11	048252R1	⚙	28/13	1	COROA E PINHÃO	KIT, CROWNWHEEL	JUEGO CORONA
12	033682R1			10	PARAFUSO	BOLT	PERNO
13	033782R1			1	PINO	PIN	PASADOR
14	033692R1			5	PINO	PIN	PASADOR
15	033693R1			5	PINO	PIN	PASADOR
16	033783R1			1	FLANGE	FLANGE	PLETINA
17	033687R1			8	DISCO	DISC	DISCO
18	033680R1	⧗	3,2MM	2	ARRUELA	WASHER	ARANDELA
19	033681R1			2	ARRUELA	WASHER	ARANDELA
20	040662R1			2	ENGRENAGEM	GEAR	ENGRANAJE

Eixo Dianteiro
Front Axle
Eje Delantero

Zf - Apl335 - Tração Central
Zf - Apl335 - Middle Drive
Zf - Apl335 - Tracción Central

60-100

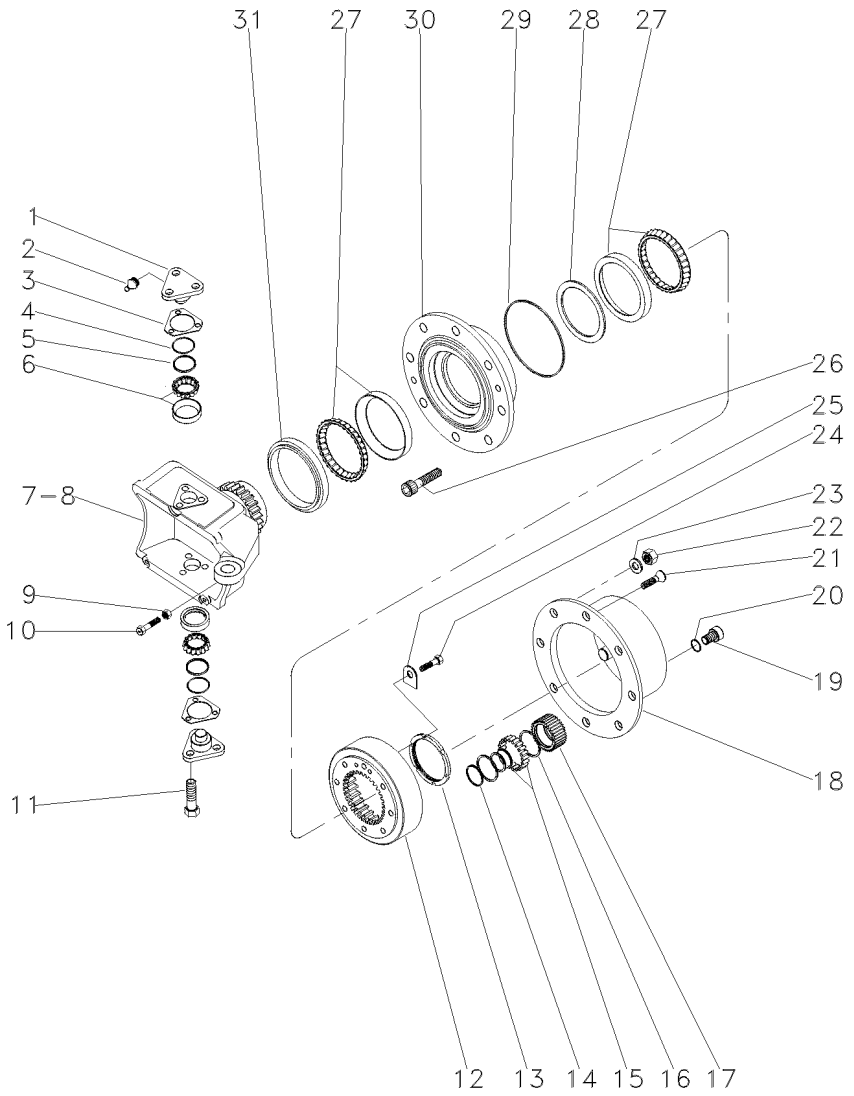

1	033725R1			4	PINO	PIN	PASADOR
2	3176390M1			4	ENGRAXADEIRA	SHOES	ZAPATAS
3	3176313M1	⧗	0,6MM	X	CALÇO	SHIM	CALCE
3	3176314M1	⧗	1,0MM	X	CALÇO	SHIM	CALCE
3	3176315M1	⧗	1,4MM	X	CALÇO	SHIM	CALCE
3	3176319M1	⧗	0,4MM	X	CALÇO	SHIM	CALCE
3	3176320M1	⧗	0,8MM	X	CALÇO	SHIM	CALCE
3	3588106M1	⧗	0,2MM	X	CALÇO	SHIM	CALCE
3	3588107M1	⧗	0,3MM	X	CALÇO	SHIM	CALCE
4	033721R1			4	ANEL "O"	O RING	JUNTA TORICA
5	033722R1			4	CAPA	CAP	TAPA
6	040665R1			4	ROLAMENTO	BEARING	COJINETE
7	033726R1	◀		1	CARCAÇA	HOUSING	ALOJAMIENTO
8	033727R1	▶		1	CARCAÇA	HOUSING	ALOJAMIENTO
9	033608R1			2	PORCA	NUT	TUERCA
10	048431R1			2	PARAFUSO	BOLT	PERNO
11	3588113M1			12	PARAFUSO	BOLT	PERNO
12	033616R1			2	COROA	ANNULAR GEAR	ENGRANAJE ANULAR
13	033621R1			2	PORCA	NUT	TUERCA
14	3587936M1			6	ANEL TRAVA	CIRCLIP	CIRCULITO
15	3176341M1			6	ROLAMENTO AGULHA	BEARING NEEDLE	COJINETA AGUJAS
16	3587938M1			12	ANEL TRAVA	CIRCLIP	CIRCULITO
17	3587932M91			6	ENGRENAGEM	GEAR	ENGRANAJE
18	3176339M1			2	CUBO	HUB	CUBO
19	3176345M1			2	BUJÃO	PLUG	TAPON
20	3176364M1			2	ANEL "O"	O RING	JUNTA TORICA
21	3176347M1			4	PARAFUSO	BOLT	PERNO
22	3176351M1			16	PORCA	NUT	TUERCA
23	3176350M1			16	ARRUELA	WASHER	ARANDELA
24	3176333M1			4	PARAFUSO	BOLT	PERNO
25	033617R1			2	PLACA	PLATE	PLATO
26	3176349M1			16	PARAFUSO	BOLT	PERNO
27	033615R1			4	ROLAMENTO	BEARING	COJINETE
28	033771R1	⧗	10,000MM	X	CALÇO	SHIM	CALCE
28	033772R1	⧗	10,025MM	X	CALÇO	SHIM	CALCE
28	033773R1	⧗	10,050MM	X	CALÇO	SHIM	CALCE
28	033774R1	⧗	10,075MM	X	CALÇO	SHIM	CALCE
28	033775R1	⧗	10,100MM	X	CALÇO	SHIM	CALCE
28	033776R1	⧗	10,125MM	X	CALÇO	SHIM	CALCE
28	033777R1	⧗	10,150MM	X	CALÇO	SHIM	CALCE
28	033778R1	⧗	10,175MM	X	CALÇO	SHIM	CALCE
28	033779R1	⧗	10,200MM	X	CALÇO	SHIM	CALCE
28	033780R1	⧗	10,225MM	X	CALÇO	SHIM	CALCE
28	033781R1	⧗	10,250MM	X	CALÇO	SHIM	CALCE
28	040677R1	⧗	12,000MM	X	CALÇO	SHIM	CALCE
28	040678R1	⧗	12,025MM	X	CALÇO	SHIM	CALCE
28	040679R1	⧗	12,050MM	X	CALÇO	SHIM	CALCE
28	040680R1	⧗	12,075MM	X	CALÇO	SHIM	CALCE
28	040681R1	⧗	12,100MM	X	CALÇO	SHIM	CALCE
28	040682R1	⧗	12,125MM	X	CALÇO	SHIM	CALCE

Eixo Dianteiro Front Axle Eje Delantero	Zf - Apl335 - Tração Central Zf - Apl335 - Middle Drive Zf - Apl335 - Tracción Central	60-100	

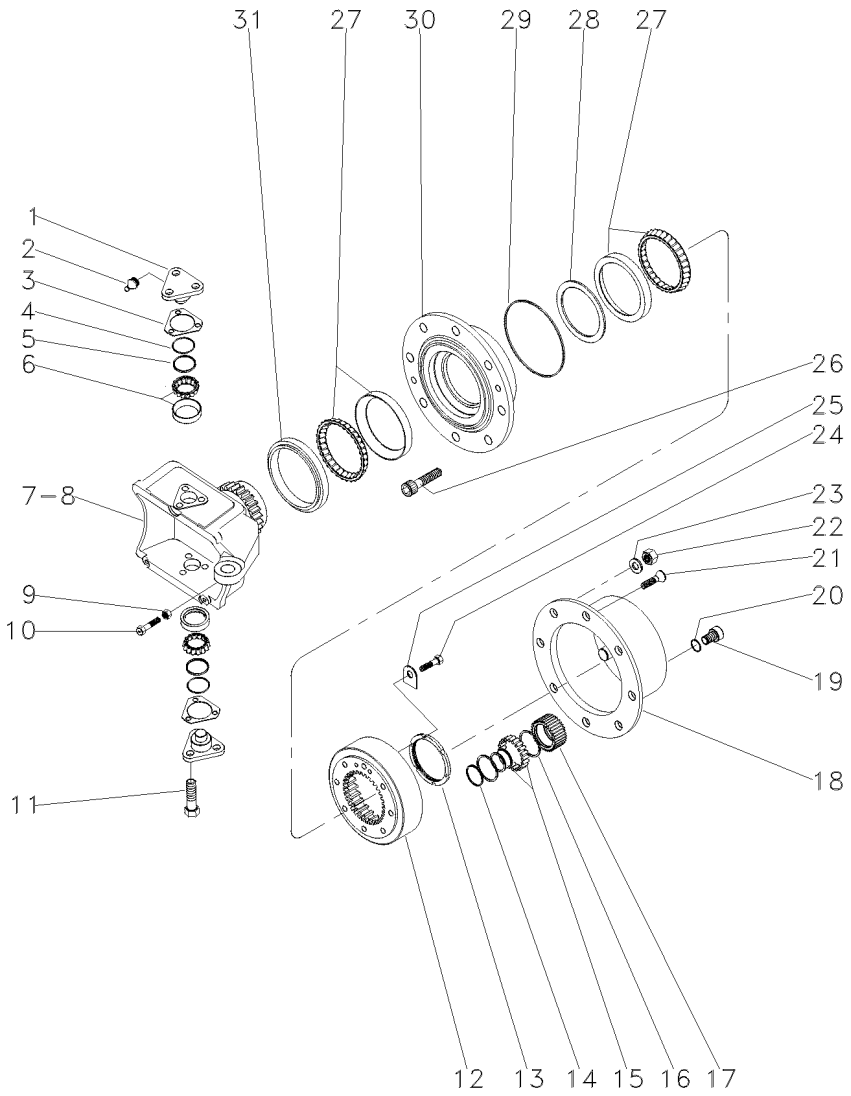

28	040683R1	⧗	12,150MM	X	CALÇO	SHIM	CALCE
28	040684R1	⧗	12,175MM	X	CALÇO	SHIM	CALCE
28	040685R1	⧗	12,200MM	X	CALÇO	SHIM	CALCE
28	040866R1	⧗	12,225MM	X	ANEL	RING	ARO
28	040869R1	⧗	12,250MM	X	ANEL	RING	ARO
29	3176332M1			2	ANEL "O"	O RING	JUNTA TORICA
30	033728R1			2	CUBO	HUB	CUBO
31	033614R1			2	RETENTOR	OIL SEAL	BUJE RETENACEITE

Eixo Dianteiro
Front Axle
Eje Delantero

Zf - Apl335 - Tração Central
Zf - Apl335 - Middle Drive
Zf - Apl335 - Tracción Central

60-105

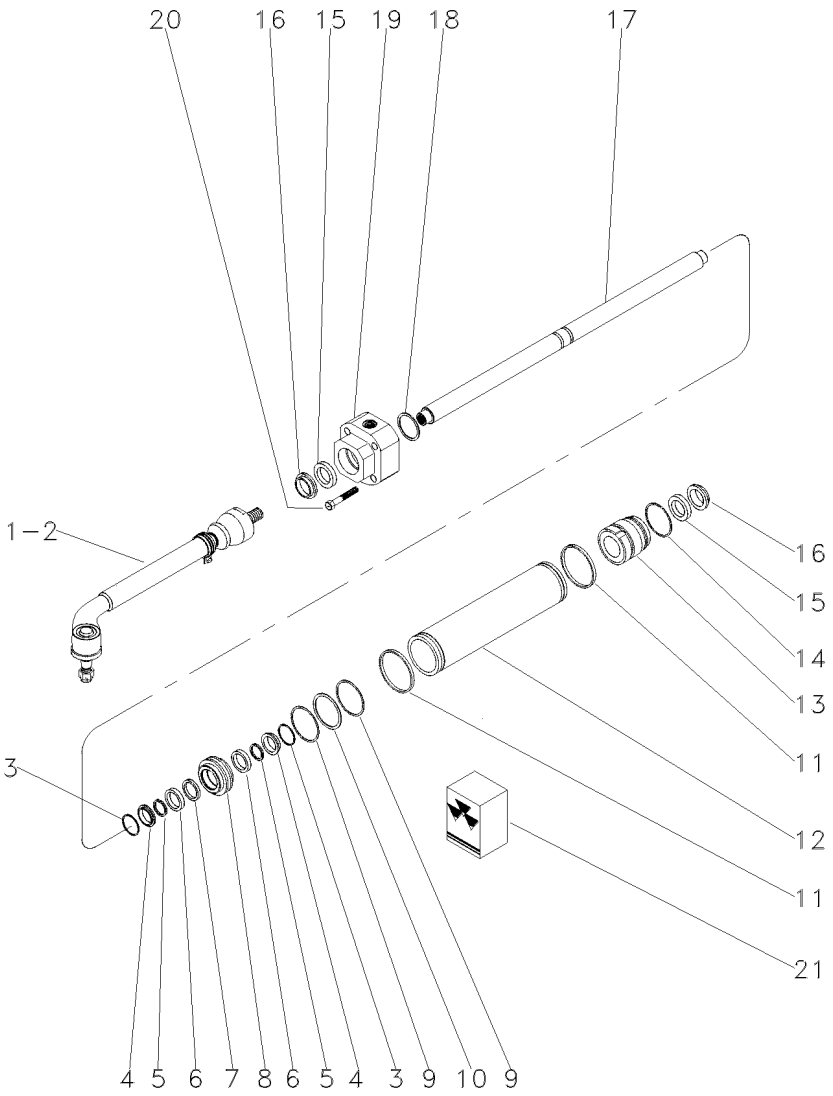

1	040668R1		▶	**1**	BARRA	BAR	BARRA
2	040669R1		◀	**1**	BARRA	BAR	BARRA
3	033747R1			**2**	ANEL "O"	O RING	JUNTA TORICA
4	033755R1			**2**	ANEL "O"	O RING	JUNTA TORICA
5	033756R1	21		**2**	ANEL "O"	O RING	JUNTA TORICA
6	033748R1			**2**	ARRUELA	WASHER	ARANDELA
7	033757R1	21		**1**	ANEL "O"	O RING	JUNTA TORICA
8	033750R1			**1**	PISTÃO	PISTON	PISTON
9	033749R1	21		**2**	ANEL "O"	O RING	JUNTA TORICA
10	033754R1			**1**	ANEL "O"	O RING	JUNTA TORICA
11	033746R1	21		**2**	ANEL "O"	O RING	JUNTA TORICA
12	033733R1			**1**	CILINDRO	CYLINDER	CILINDRO
13	033734R1			**1**	GUIA	GUIDE	GUIA
14	033751R1			**1**	ANEL "O"	O RING	JUNTA TORICA
15	033730R1	21		**2**	ANEL "O"	O RING	JUNTA TORICA
16	033731R1	21		**2**	ANEL "O"	O RING	JUNTA TORICA
17	033732R1			**1**	HASTE CILINDRO	CYLINDER ROD	BIELA DE CILINDR
18	033736R1		1,0MM	**X**	CALÇO	SHIM	CALCE
18	033737R1		1,1MM	**X**	CALÇO	SHIM	CALCE
18	033738R1		1,2MM	**X**	CALÇO	SHIM	CALCE
18	033739R1		1,3MM	**X**	CALÇO	SHIM	CALCE
18	033740R1		1,4MM	**X**	CALÇO	SHIM	CALCE
18	033741R1		1,5MM	**X**	CALÇO	SHIM	CALCE
18	033742R1		1,6MM	**X**	CALÇO	SHIM	CALCE
18	033743R1		1,7MM	**X**	CALÇO	SHIM	CALCE
18	033744R1		1,8MM	**X**	CALÇO	SHIM	CALCE
18	033745R1		0,9MM	**X**	CALÇO	SHIM	CALCE
19	033734R1			**1**	GUIA	GUIDE	GUIA
20	033759R1			**5**	PARAFUSO	BOLT	PERNO
21	038054R1			**1**	JG. REPARO	KIT, REPAIR	JUEGO REPARACION

Menu

Símbolos

Eixo Dianteiro
Front Axle
Eje Delantero

4 Rodas Motrizes
4 Wheels Drive
4 Ruedas Motriz

60-110

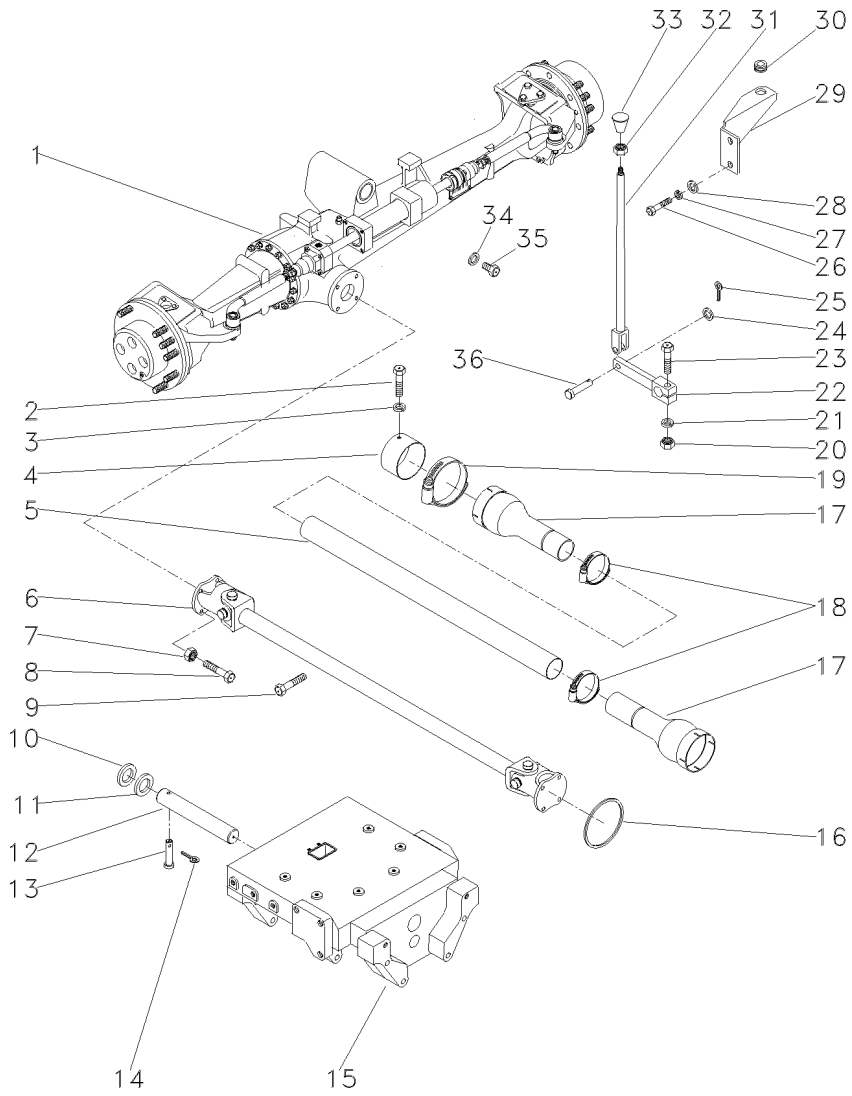

1	036918T1	60-115 No	**1**	CJ. EIXO DIANT.	FRONT AXLE ASSY	CONJ. EJE DELANT
1		60-120 No	**1**	CJ. EIXO DIANT.	FRONT AXLE ASSY	CONJ. EJE DELANT
1		60-125 No	**1**	CJ. EIXO DIANT.	FRONT AXLE ASSY	CONJ. EJE DELANT
1		60-130 No	**1**	CJ. EIXO DIANT.	FRONT AXLE ASSY	CONJ. EJE DELANT
2	339124X1		**2**	PARAFUSO	BOLT	PERNO
3	353446X1		**2**	ARRUELA	WASHER	ARANDELA
4	036903P1		**1**	BLINDAGEM	SHIELD	BLINDAJE
5	036910P1		**1**	TUBO	PIPE	CANO
6	036908T1		**1**	CARDAN	DRIVE SHAFT	EJE DE MANDO
7	353431X1		**8**	PORCA	NUT	TUERCA
8	353540X1		**8**	PARAFUSO	BOLT	PERNO
9	355835X1		**1**	PARAFUSO	BOLT	PERNO
10	898017M2		**2**	CALÇO	SHIM	CALCE
11	882868M2	1.17/1.12MM	**X**	CALÇO	SHIM	CALCE
11	882869M2	1.30/1.25MM	**X**	CALÇO	SHIM	CALCE
11	898018M2	0.73/0.67MM	**X**	CALÇO	SHIM	CALCE
11	898019M2	0.92/0.87MM	**X**	CALÇO	SHIM	CALCE
11	898020M2	1,04/0.99MM	**X**	CALÇO	SHIM	CALCE
13	033992P1		**1**	PINO	PIN	PASADOR
14	195414M1		**1**	GRAMPO	CRAMP	PASADOR
16	1441271X1		**1**	ANEL "O"	O RING	JUNTA TORICA
17	1688236M93		**2**	PROTEÇÃO	GUARD	DEFENSA
18	490804M1		**2**	BRAÇADEIRA	CLAMP	ABRAZADERA
19	338623X1		**2**	BRAÇADEIRA	CLAMP	ABRAZADERA
20	355566X1		**1**	PORCA	NUT	TUERCA
21	353434X1		**1**	ARRUELA	WASHER	ARANDELA
22	036838S1		**1**	ALAVANCA	LEVER	PALANCA
23	354264X1		**1**	PARAFUSO	BOLT	PERNO
24	353756X1		**1**	ARRUELA	WASHER	ARANDELA
25	354059X1		**1**	CUPILHA	COTTER PIN	PASADOR DOUBLE
26	339401X1		**2**	PARAFUSO	BOLT	PERNO
27	339376X1		**2**	ARRUELA	WASHER	ARANDELA
28	390734X1		**2**	ARRUELA	WASHER	ARANDELA
29	036859P1		**1**	SUPORTE	BRACKET	SOPORTE
30	366195X1		**1**	PASSA-FIO	GROMMET	PASACABLE
31	184174M91		**1**	TIRANTE	ROD	VARILLA
32	353430X1		**1**	PORCA	NUT	TUERCA
33	3410152M1		**1**	MANÍPULO	KNOB	POMO
34	181142M1		**1**	ARRUELA	WASHER	ARANDELA
35	037045T1		**1**	BUJÃO	PLUG	TAPON
36	832813M1		**1**	PINO	PIN	PASADOR

Eixo Dianteiro
Front Axle
Eje Delantero

Zf-Apl335-Tração Lateral
Zf - Apl335-Side Drive
Zf - Apl335-Traccion Lateral

60-115

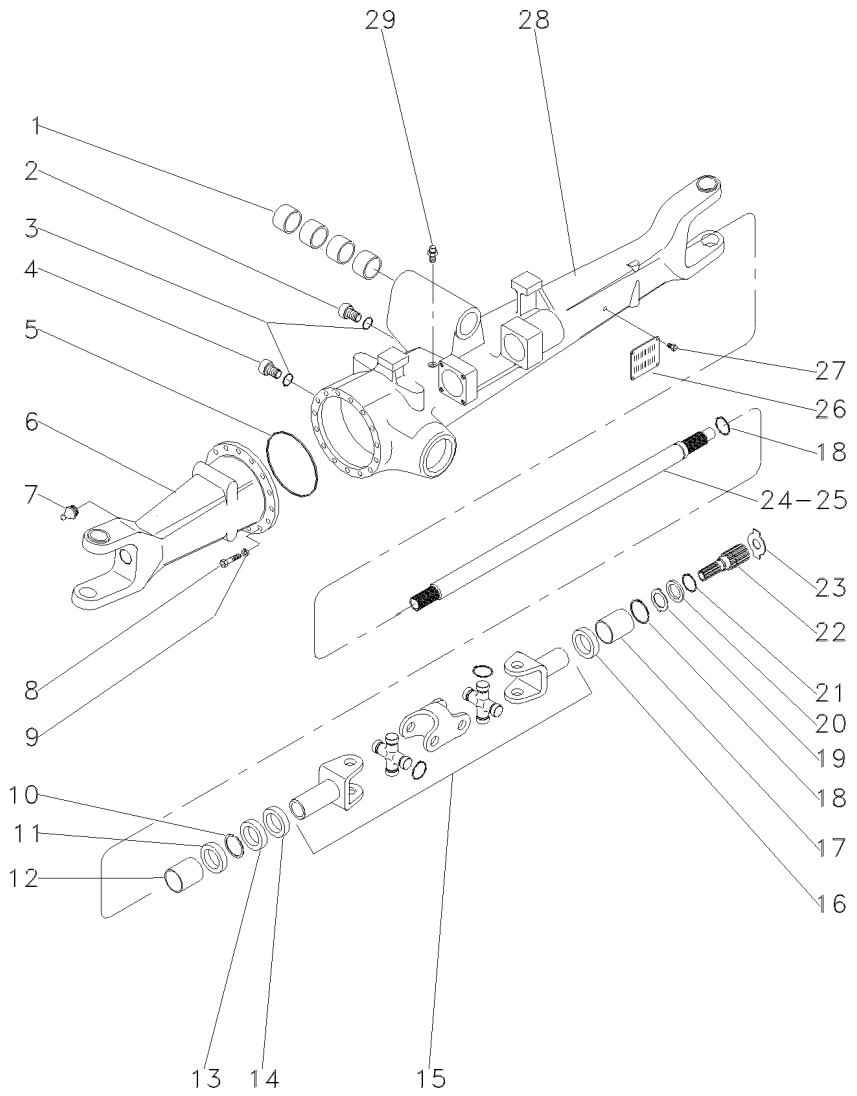

1	050646R1		**4**	BUCHA	BUSH	CASQUILLO
2	056600R1		**1**	BUJÃO	PLUG	TAPON
3	033556R1		**2**	ANEL "O"	O RING	JUNTA TORICA
4	3603226R1		**1**	BUJÃO	PLUG	TAPON
5	033718R1		**1**	ANEL "O"	O RING	JUNTA TORICA
6	040663R1	◀	**1**	CARCAÇA	HOUSING	ALOJAMIENTO
7	033606R1		**2**	ENGRAXADEIRA	SHOES	ZAPATAS
8	033717R1		**16**	PARAFUSO	BOLT	PERNO
9	033716R1		**16**	ARRUELA	WASHER	ARANDELA
10	027544R1		**4**	ANEL TRAVA	CIRCLIP	CIRCULITO
11	027536R1		**4**	RETENTOR	SEAL	RETEN
12	3603228M1		**2**	BUCHA	BUSH	CASQUILLO
13	027539R1		**2**	RETENTOR	OIL SEAL	BUJE RETENACEITE
14	033227R1		**2**	PROTETOR	PROTECTOR	PROTECTOR
15	040658R1		**2**	EIXO	SHAFT	ARBOL
16	040675R1		**1**	RETENTOR	OIL SEAL	BUJE RETENACEITE
17	3603235M1		**2**	BUCHA	BUSH	CASQUILLO
18	033620R1		**2**	ANEL TRAVA	CIRCLIP	CIRCULITO
19	3170348M1		**2**	ARRUELA	WASHER	ARANDELA
20	3176337M1		**2**	ARRUELA	WASHER	ARANDELA
21	033549R1		**2**	ANEL TRAVA	CIRCLIP	CIRCULITO
22	033619R1		**2**	EIXO	SHAFT	ARBOL
23	033618R1	◀◀ 2,2MM	**1**	CALÇO	SHIM	CALCE
23	3176343M1	◀◀◀ 1,5 MM	**1**	CALÇO	SHIM	CALCE
23	3176344M1	◀◀◀◀ 2,0 MM	**1**	CALÇO	SHIM	CALCE
23	3603293M1	◀◀◀◀◀ 2,5 MM	**1**	CALÇO	SHIM	CALCE
23	3603294M1	◀◀◀◀◀◀ 3,0 MM	**1**	CALÇO	SHIM	CALCE
		◀ 020842R1				
23	3603295M1	◀◀◀ 1,7 MM	**1**	CALÇO	SHIM	CALCE
		◀ 020843R1				
23	3603296M1	◀◀ 2,2 MM	**1**	CALÇO	SHIM	CALCE
		◀ 033618R1				
24	040659R1	◀▶	**1**	EIXO	SHAFT	ARBOL
25	040688R1	◀	**1**	EIXO	SHAFT	ARBOL
26	3588127M1		**1**	PLACA	PLATE	PLATO
27	3588126M1		**4**	REBITE	RIVET	REMACHE
28	040664R1	▶	**1**	CARCAÇA	HOUSING	ALOJAMIENTO
29	033609R1		**1**	RESPIRO	BREATHER	RESPIRADERO

Eixo Dianteiro
Front Axle
Eje Delantero

Zf-Apl335-Tração Lateral
Zf - Apl335-Side Drive
Zf - Apl335-Traccion Lateral

60-120

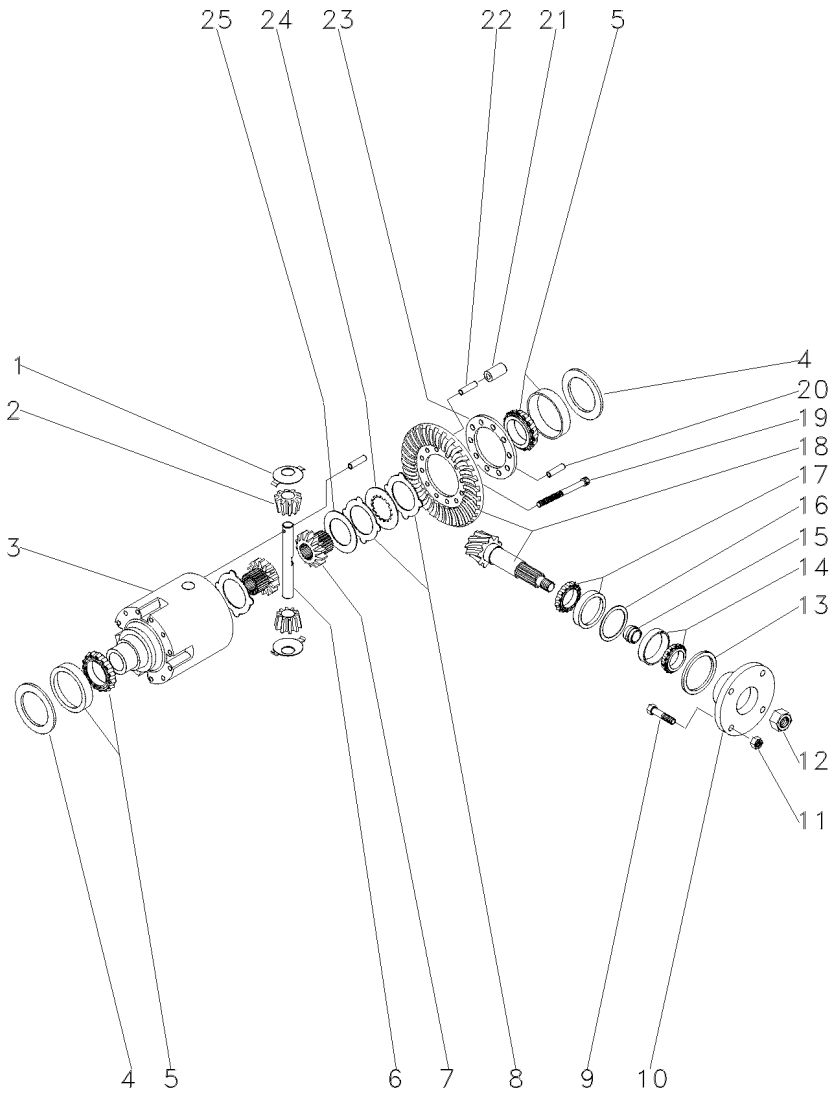

1	033681R1			**2**	ARRUELA	WASHER	ARANDELA
2	040662R1			**2**	ENGRENAGEM	GEAR	ENGRANAJE
3	033691R1			**1**	CJ. DIFERENCIAL	KIT,DIFFERENTIAL	JGO.DIFERENCIAL.
4	033694R1	⧗	0,60 MM	**1**	CALÇO	SHIM	CALCE
4	033695R1	⧗	0,70 MM	**1**	CALÇO	SHIM	CALCE
4	033696R1	⧗	0,80 MM	**1**	CALÇO	SHIM	CALCE
4	033697R1	⧗	0,90 MM	**1**	CALÇO	SHIM	CALCE
4	033698R1	⧗	1,00 MM	**1**	CALÇO	SHIM	CALCE
4	033699R1	⧗	1,10 MM	**1**	CALÇO	SHIM	CALCE
4	033700R1	⧗	1,20 MM	**1**	CALÇO	SHIM	CALCE
4	033701R1	⧗	1,30 MM	**1**	CALÇO	SHIM	CALCE
4	033702R1	⧗	1,40 MM	**1**	CALÇO	SHIM	CALCE
4	033703R1	⧗	1,50 MM	**1**	CALÇO	SHIM	CALCE
4	033704R1	⧗	1,60 MM	**1**	CALÇO	SHIM	CALCE
4	033705R1			**1**	CALÇO	SHIM	CALCE
4	033706R1	⧗	0,50 MM	**1**	CALÇO	SHIM	CALCE
4	033707R1	⧗	0,75 MM	**1**	CALÇO	SHIM	CALCE
4	033708R1	⧗	0,85 MM	**1**	CALÇO	SHIM	CALCE
4	033709R1	⧗	0,95 MM	**1**	CALÇO	SHIM	CALCE
4	033710R1	⧗	1,05 MM	**1**	CALÇO	SHIM	CALCE
4	033711R1	⧗	1,15 MM	**1**	CALÇO	SHIM	CALCE
4	033712R1	⧗	1,25 MM	**1**	CALÇO	SHIM	CALCE
4	033713R1	⧗	1,35 MM	**1**	CALÇO	SHIM	CALCE
5	033715R1			**2**	ROLAMENTO	BEARING	COJINETE
6	033690R1			**1**	EIXO	SHAFT	ARBOL
7	033688R1			**2**	ENGRENAGEM	GEAR	ENGRANAJE
8	033683R1	⧗	1,2 MM	**1**	DISCO	DISC	DISCO
8	033684R1	⧗	1,1 MM	**1**	DISCO	DISC	DISCO
8	033685R1	⧗	1,3 MM	**1**	DISCO	DISC	DISCO
8	033686R1	⧗	1,4 MM	**1**	DISCO	DISC	DISCO
9	040673R1			**4**	PARAFUSO	BOLT	PERNO
10	040671R1			**1**	FLANGE	FLANGE	PLETINA
11	040674R1			**4**	PORCA	NUT	TUERCA
12	033551R1			**1**	PORCA	NUT	TUERCA
13	040690R1			**1**	RETENTOR	OIL SEAL	BUJE RETENACEITE
14	040691R1			**1**	ROLAMENTO	BEARING	COJINETE
15	033641R1	⧗	11,30 MM	**1**	CALÇO	SHIM	CALCE
15	033642R1	⧗	11,33 MM	**1**	CALÇO	SHIM	CALCE
15	033643R1	⧗	11,36 MM	**1**	CALÇO	SHIM	CALCE
15	033644R1	⧗	11,39 MM	**1**	CALÇO	SHIM	CALCE
15	033645R1	⧗	11,42 MM	**1**	CALÇO	SHIM	CALCE
15	033646R1	⧗	11,45 MM	**1**	CALÇO	SHIM	CALCE
15	033647R1	⧗	11,48 MM	**1**	CALÇO	SHIM	CALCE
15	033648R1	⧗	11,51 MM	**1**	CALÇO	SHIM	CALCE
15	033649R1	⧗	11,54 MM	**1**	CALÇO	SHIM	CALCE
15	033650R1	⧗	11,57 MM	**1**	CALÇO	SHIM	CALCE
15	033651R1	⧗	11,60 MM	**1**	CALÇO	SHIM	CALCE
15	033652R1	⧗	11,63 MM	**1**	CALÇO	SHIM	CALCE
15	033653R1	⧗	11,66 MM	**1**	CALÇO	SHIM	CALCE
15	033654R1	⧗	11,69 MM	**1**	CALÇO	SHIM	CALCE

Eixo Dianteiro
Front Axle
Eje Delantero

Zf-Apl335-Tração Lateral
Zf - Apl335-Side Drive
Zf - Apl335-Traccion Lateral

60-120

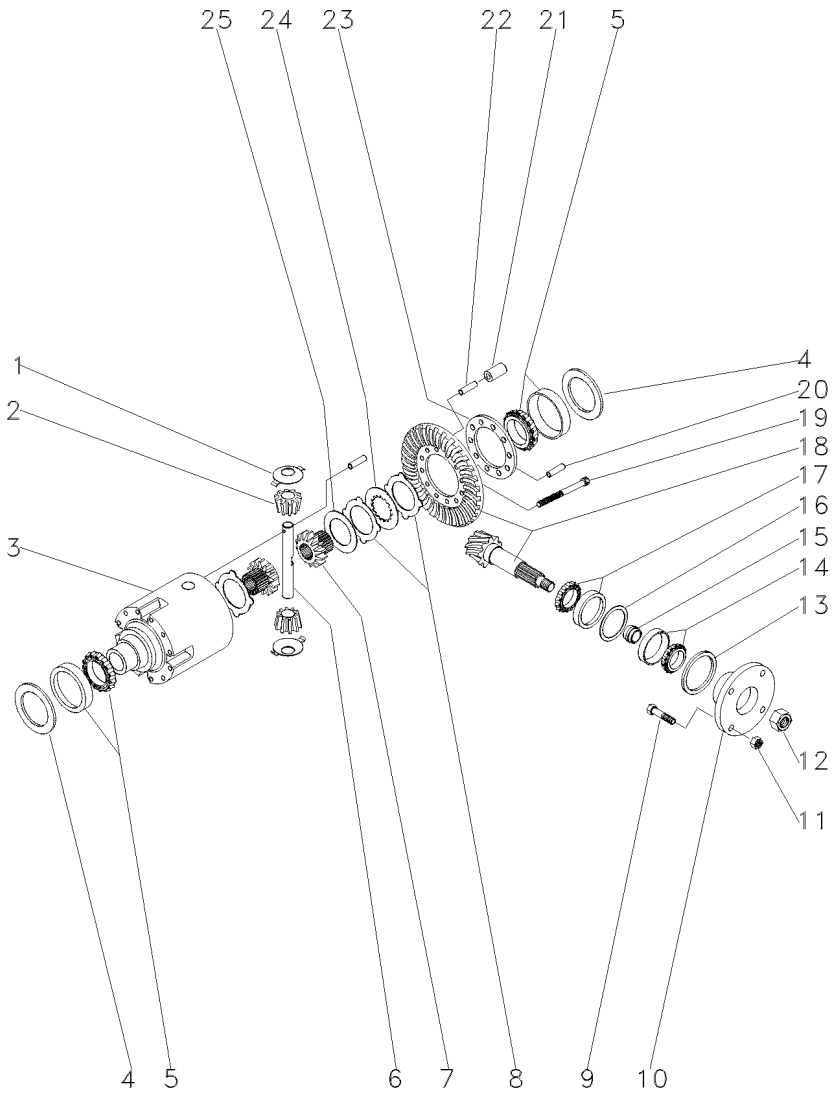

15	033656R1	⧗	11,72 MM	**1**	CALÇO	SHIM	CALCE
15	033657R1	⧗	11,75 MM	**1**	CALÇO	SHIM	CALCE
15	033658R1	⧗	11,78 MM	**1**	CALÇO	SHIM	CALCE
15	033659R1	⧗	11,81 MM	**1**	CALÇO	SHIM	CALCE
15	033660R1	⧗	11,87 MM	**1**	CALÇO	SHIM	CALCE
15	033661R1	⧗	11,90 MM	**1**	CALÇO	SHIM	CALCE
15	033662R1	⧗	11,93 MM	**1**	CALÇO	SHIM	CALCE
15	033663R1	⧗	11,96 MM	**1**	CALÇO	SHIM	CALCE
15	033664R1	⧗	11,99 MM	**1**	CALÇO	SHIM	CALCE
15	033665R1	⧗	12,02 MM	**1**	CALÇO	SHIM	CALCE
15	033666R1	⧗	12,05 MM	**1**	CALÇO	SHIM	CALCE
15	033667R1	⧗	12,08 MM	**1**	CALÇO	SHIM	CALCE
15	033668R1	⧗	12,11 MM	**1**	CALÇO	SHIM	CALCE
15	033669R1	⧗	12,14 MM	**1**	CALÇO	SHIM	CALCE
15	033670R1	⧗	12,17 MM	**1**	CALÇO	SHIM	CALCE
15	033671R1	⧗	12,20 MM	**1**	CALÇO	SHIM	CALCE
15	033672R1	⧗	12,23 MM	**1**	CALÇO	SHIM	CALCE
15	033673R1	⧗	12,26 MM	**1**	CALÇO	SHIM	CALCE
15	033674R1	⧗	12,29 MM	**1**	CALÇO	SHIM	CALCE
15	033675R1	⧗	12,32 MM	**1**	CALÇO	SHIM	CALCE
15	033676R1	⧗	12,35 MM	**1**	CALÇO	SHIM	CALCE
15	033677R1	⧗	12,38 MM	**1**	CALÇO	SHIM	CALCE
16	033625R1	⧗	0,50 MM	**1**	CALÇO	SHIM	CALCE
16	033626R1	⧗	0,60 MM	**1**	CALÇO	SHIM	CALCE
16	033627R1	⧗	0,70 MM	**1**	CALÇO	SHIM	CALCE
16	033628R1	⧗	0,80 MM	**1**	CALÇO	SHIM	CALCE
16	033629R1	⧗	0,90 MM	**1**	CALÇO	SHIM	CALCE
16	033630R1	⧗	1,00 MM	**1**	CALÇO	SHIM	CALCE
16	033631R1	⧗	1,10 MM	**1**	CALÇO	SHIM	CALCE
16	033632R1	⧗	1,30 MM	**1**	CALÇO	SHIM	CALCE
16	033633R1	⧗	1,40 MM	**1**	CALÇO	SHIM	CALCE
16	033634R1	⧗	1,50 MM	**1**	CALÇO	SHIM	CALCE
16	033635R1	⧗	0,65 MM	**1**	CALÇO	SHIM	CALCE
16	033636R1	⧗	0,75 MM	**1**	CALÇO	SHIM	CALCE
16	033637R1	⧗	0,85 MM	**1**	CALÇO	SHIM	CALCE
16	033638R1	⧗	0,95 MM	**1**	CALÇO	SHIM	CALCE
16	033639R1	⧗	1,05 MM	**1**	CALÇO	SHIM	CALCE
16	033640R1	⧗	1,15 MM	**1**	CALÇO	SHIM	CALCE
16	033789R1	⧗	1,20 MM	**1**	CALÇO	SHIM	CALCE
17	033678R1			**1**	ROLAMENTO	BEARING	COJINETE
18	040660R1		41X19	**1**	COROA E PINHÃO	KIT, BEVEL GEAR	CORONA Y PINON
19	033682R1			**10**	PARAFUSO	BOLT	PERNO
20	033782R1			**1**	PINO	PIN	PASADOR
21	033693R1			**5**	PINO	PIN	PASADOR
22	033692R1			**5**	PINO	PIN	PASADOR
23	033783R1			**1**	FLANGE	FLANGE	PLETINA
24	033687R1			**8**	DISCO	DISC	DISCO
25	033680R1			**2**	ARRUELA	WASHER	ARANDELA

Eixo Dianteiro Front Axle Eje Delantero	Zf-Apl335-Tração Lateral Zf - Apl335-Side Drive Zf - Apl335-Traccion Lateral	60-125

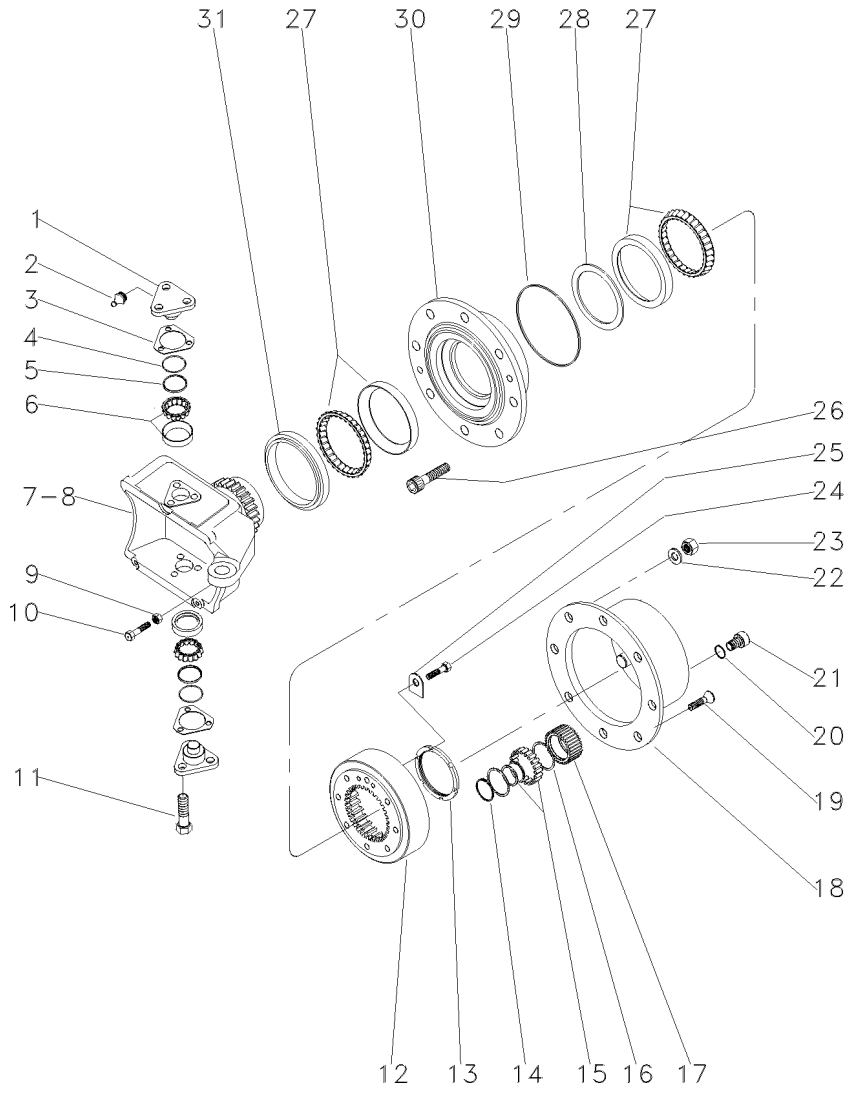

1	033725R1		4	PINO	PIN	PASADOR
2	3176390M1		4	ENGRAXADEIRA	SHOES	ZAPATAS
3	3176313M1	⧗ 0,6 MM	1	CALÇO	SHIM	CALCE
3	3176314M1	⧗ 1,0 MM	1	CALÇO	SHIM	CALCE
3	3176315M1	⧗ 1,4 MM	1	CALÇO	SHIM	CALCE
3	3176319M1	⧗ 0,4 MM	1	CALÇO	SHIM	CALCE
3	3176320M1	⧗ 0,8 MM	1	CALÇO	SHIM	CALCE
3	3588106M1	⧗ 0,2 MM	1	CALÇO	SHIM	CALCE
3	3588107M1	⧗ 0,3 MM	1	CALÇO	SHIM	CALCE
4	033721R1		4	ANEL "O"	O RING	JUNTA TORICA
5	033722R1		4	CAPA	CAP	TAPA
6	040665R1		4	ROLAMENTO	BEARING	COJINETE
7	033726R1	▶	1	CARCAÇA	HOUSING	ALOJAMIENTO
8	033727R1	◀	1	CARCAÇA	HOUSING	ALOJAMIENTO
9	033608R1		2	PORCA	NUT	TUERCA
10	040689R1		2	PARAFUSO	BOLT	PERNO
11	3588113M1		12	PARAFUSO	BOLT	PERNO
12	033616R1		2	COROA	ANNULAR GEAR	ENGRANAJE ANULAR
13	033621R1		2	PORCA	NUT	TUERCA
14	3587936M1		6	ANEL TRAVA	CIRCLIP	CIRCULITO
15	3176341M1		6	ROLAMENTO AGULHA	BEARING NEEDLE	COJINETA AGUJAS
16	3587938M1		12	ANEL TRAVA	CIRCLIP	CIRCULITO
17	3587932M91		6	ENGRENAGEM	GEAR	ENGRANAJE
18	3176339M1		2	CUBO	HUB	CUBO
19	3176347M1		4	PARAFUSO	BOLT	PERNO
20	3176364M1		2	ANEL "O"	O RING	JUNTA TORICA
21	3176345M1		2	BUJÃO	PLUG	TAPON
22	3176350M1		16	ARRUELA	WASHER	ARANDELA
23	3176351M1		16	PORCA	NUT	TUERCA
24	3176333M1		4	PARAFUSO	BOLT	PERNO
25	033617R1		2	PLACA	PLATE	PLATO
26	3176349M1		16	PARAFUSO	BOLT	PERNO
27	033615P1		4	ROLAMENTO	BEARING	COJINETE
28	033771R1	⧗ 10,000MM	1	CALÇO	SHIM	CALCE
28	033772R1	⧗ 10,025 MM	1	CALÇO	SHIM	CALCE
28	033773R1	⧗ 10,050 MM	1	CALÇO	SHIM	CALCE
28	033774R1	⧗ 10,075 MM	1	CALÇO	SHIM	CALCE
28	033775R1	⧗ 10,100 MM	1	CALÇO	SHIM	CALCE
28	033776R1	⧗ 10,125 MM	1	CALÇO	SHIM	CALCE
28	033777R1	⧗ 10,150 MM	1	CALÇO	SHIM	CALCE
28	033778R1	⧗ 10,175 MM	1	CALÇO	SHIM	CALCE
28	033779R1	⧗ 10,200 MM	1	CALÇO	SHIM	CALCE
28	033780R1	⧗ 10,225 MM	1	CALÇO	SHIM	CALCE
28	033781R1	⧗ 10,250 MM	1	CALÇO	SHIM	CALCE
28	040677R1		1	CALÇO	SHIM	CALCE
28	040678R1		1	CALÇO	SHIM	CALCE
28	040679R1		1	CALÇO	SHIM	CALCE
28	040680R1		1	CALÇO	SHIM	CALCE
28	040681R1		1	CALÇO	SHIM	CALCE
28	040682R1		1	CALÇO	SHIM	CALCE

Eixo Dianteiro
Front Axle
Eje Delantero

Zf-Apl335-Tração Lateral
Zf - Apl335-Side Drive
Zf - Apl335-Traccion Lateral

60-125

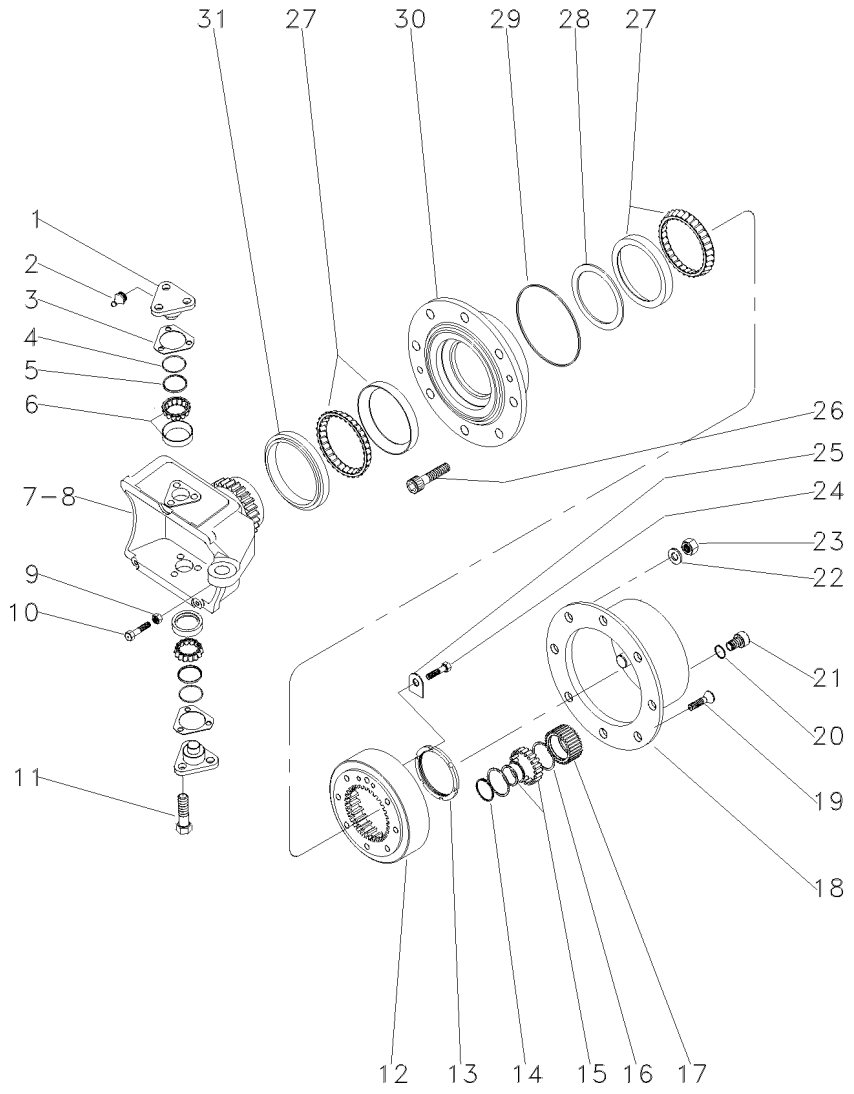

28	040683R1	**1**	CALÇO	SHIM	CALCE
28	040684R1	**1**	CALÇO	SHIM	CALCE
28	040685R1	**1**	CALÇO	SHIM	CALCE
28	040686R1	**1**	CALÇO	SHIM	CALCE
28	040687R1	**1**	CALÇO	SHIM	CALCE
29	3176332M1	**2**	ANEL "O"	O RING	JUNTA TORICA
30	033728R1	**2**	CUBO	HUB	CUBO
31	033614R1	**2**	RETENTOR	OIL SEAL	BUJE RETENACEITE

Eixo Dianteiro Front Axle Eje Delantero	Zf-Apl335-Tração Lateral Zf - Apl335-Side Drive Zf - Apl335-Traccion Lateral	60-130

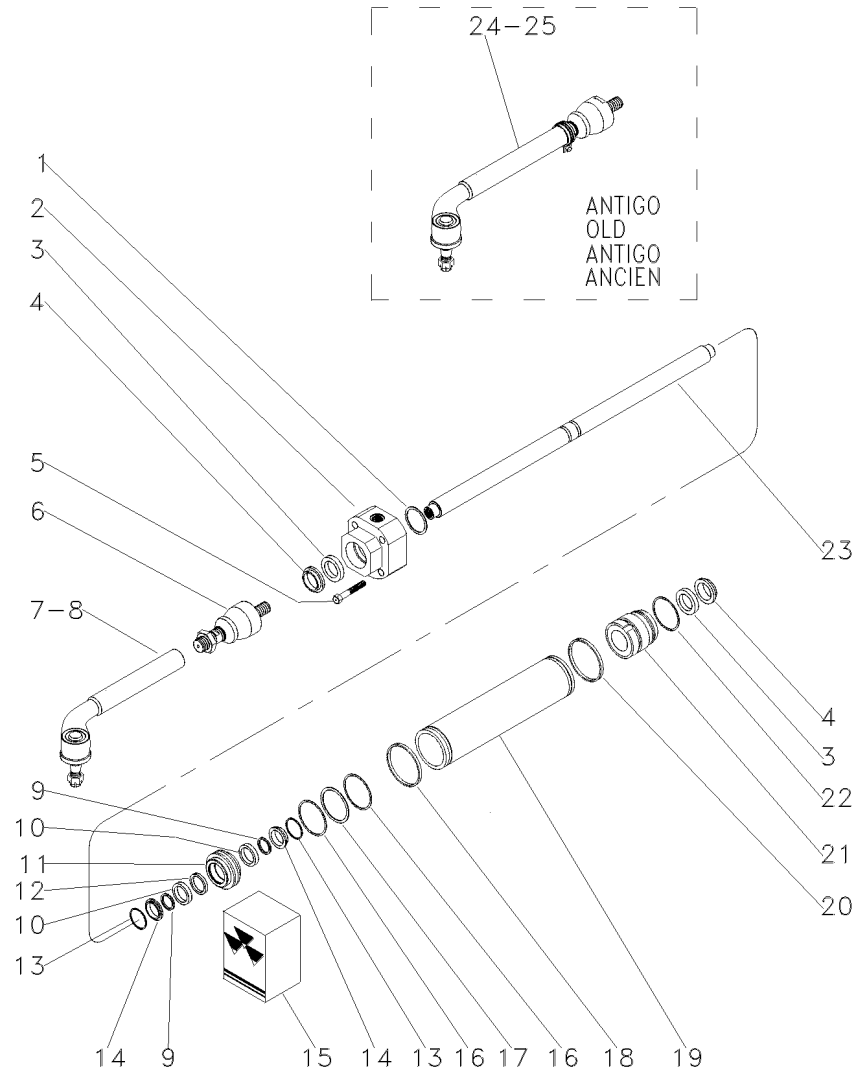

1	033736R1	▶◀	1,0 MM	**1**	CALÇO	SHIM	CALCE
1	033737R1	▶◀	1,1 MM	**1**	CALÇO	SHIM	CALCE
1	033738R1	▶◀	1,2 MM	**1**	CALÇO	SHIM	CALCE
1	033739R1	▶◀	1,3 MM	**1**	CALÇO	SHIM	CALCE
1	033740R1	▶◀	1,4 MM	**1**	CALÇO	SHIM	CALCE
1	033741R1	▶◀	1,5 MM	**1**	CALÇO	SHIM	CALCE
1	033742R1	▶◀	1.6 MM	**1**	CALÇO	SHIM	CALCE
1	033743R1	▶◀	1,7 MM	**1**	CALÇO	SHIM	CALCE
1	033744R1	▶◀	1,8 MM	**1**	CALÇO	SHIM	CALCE
1	033745R1	▶◀	0,9 MM	**1**	CALÇO	SHIM	CALCE
2	040666R1	◀		**1**	GUIA	GUIDE	GUIA
3	033730R1	15		**2**	ANEL "O"	O RING	JUNTA TORICA
4	033731R1	15		**2**	ANEL "O"	O RING	JUNTA TORICA
5	033759R1			**4**	PARAFUSO	BOLT	PERNO
6	050655R1			**2**	TERMINAL	BALL JOINT	UNION ROTULA
7	050656R1	▶		**1**	TERMINAL	BALL JOINT	UNION ROTULA
8	050657R1	◀		**1**	TERMINAL	BALL JOINT	UNION ROTULA
9	033756R1	15		**2**	ANEL "O"	O RING	JUNTA TORICA
10	033748R1			**2**	ARRUELA	WASHER	ARANDELA
11	033750R1			**1**	PISTÃO	PISTON	PISTON
12	033757R1	15		**1**	ANEL "O"	O RING	JUNTA TORICA
13	033747R1			**2**	ANEL "O"	O RING	JUNTA TORICA
14	033755R1			**2**	ANEL "O"	O RING	JUNTA TORICA
15	038054R1			**1**	JG. REPARO	KIT, REPAIR	JUEGO REPARACION
16	033749R1	15		**2**	ANEL "O"	O RING	JUNTA TORICA
17	033754R1			**1**	ANEL "O"	O RING	JUNTA TORICA
18	033746R1	15		**1**	ANEL "O"	O RING	JUNTA TORICA
19	033733R1			**1**	CILINDRO	CYLINDER	CILINDRO
20	033746R1	15		**1**	ANEL "O"	O RING	JUNTA TORICA
21	033734R1	▶		**1**	GUIA	GUIDE	GUIA
22	033751R1			**1**	ANEL "O"	O RING	JUNTA TORICA
23	033732R1			**1**	HASTE CILINDRO	CYLINDER ROD	BIELA DE CILINDR
24	040668R1	[A] ▶		**1**	BARRA	BAR	BARRA
25	040669R1	[A] ◀		**1**	BARRA	BAR	BARRA

[A] ANTIGO
OLD
ANTIGUO

Eixo Dianteiro
Front Axle
Eje Delantero

60-135

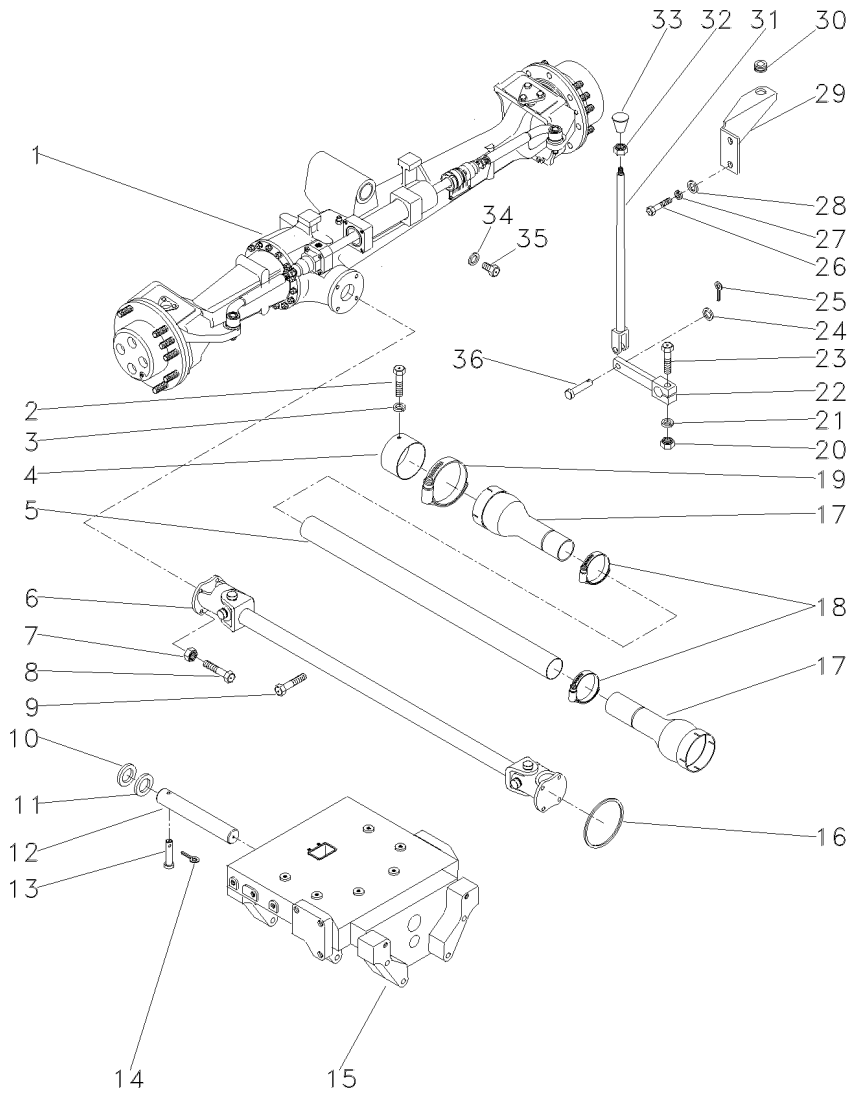

1	036918T1	60-115 No	**1**	CJ. EIXO DIANT.	FRONT AXLE ASSY	CONJ. EJE DELANT
1		60-120 No	**1**	CJ. EIXO DIANT.	FRONT AXLE ASSY	CONJ. EJE DELANT
1		60-125 No	**1**	CJ. EIXO DIANT.	FRONT AXLE ASSY	CONJ. EJE DELANT
1		60-130 No	**1**	CJ. EIXO DIANT.	FRONT AXLE ASSY	CONJ. EJE DELANT
2	339124X1		**2**	PARAFUSO	BOLT	PERNO
3	353446X1		**2**	ARRUELA	WASHER	ARANDELA
4	036903P1		**1**	BLINDAGEM	SHIELD	BLINDAJE
5	054361P1		**1**	PROTEÇÃO	GUARD	DEFENSA
6	057380T1		**1**	CJ. EIXO	KIT, AXLE	JUEGO DE EJE
7	353431X1		**8**	PORCA	NUT	TUERCA
8	353540X1		**8**	PARAFUSO	BOLT	PERNO
9	355835X1		**1**	PARAFUSO	BOLT	PERNO
10	898017M2		**2**	CALÇO	SHIM	CALCE
11	882868M2	1.17/1.12MM	**X**	CALÇO	SHIM	CALCE
11	882869M2	1.30/1.25MM	**X**	CALÇO	SHIM	CALCE
11	898018M2	0.73/0.67MM	**X**	CALÇO	SHIM	CALCE
11	898019M2	0.92/0.87MM	**X**	CALÇO	SHIM	CALCE
11	898020M2	1.04/0.99MM	**X**	CALÇO	SHIM	CALCE
12	042735P1		**1**	PINO	PIN	PASADOR
13	033992P1		**1**	PINO	PIN	PASADOR
14	195414M1		**1**	GRAMPO	CRAMP	PASADOR
15	050181P1		**1**	SUPORTE	SUPPORT	DISPOS.DE SOSTEN
16	1441271X1		**1**	ANEL "O"	O RING	JUNTA TORICA
17	1688236M93		**2**	PROTEÇÃO	GUARD	DEFENSA
18	490804M1		**2**	BRAÇADEIRA	CLAMP	ABRAZADERA
19	338623X1		**2**	BRAÇADEIRA	CLAMP	ABRAZADERA
20	355566X1		**1**	PORCA	NUT	TUERCA
21	353434X1		**1**	ARRUELA	WASHER	ARANDELA
22	036838S1		**1**	ALAVANCA	LEVER	PALANCA
23	354264X1		**1**	PARAFUSO	BOLT	PERNO
24	353756X1		**1**	ARRUELA	WASHER	ARANDELA
25	354059X1		**1**	CUPILHA	COTTER PIN	PASADOR DOUBLE
26	339401X1		**2**	PARAFUSO	BOLT	PERNO
27	339376X1		**2**	ARRUELA	WASHER	ARANDELA
28	390734X1		**2**	ARRUELA	WASHER	ARANDELA
29	036859P1		**1**	SUPORTE	BRACKET	SOPORTE
30	366195X1		**1**	PASSA-FIO	GROMMET	PASACABLE
31	184174M91		**1**	TIRANTE	ROD	VARILLA
32	353430X1		**1**	PORCA	NUT	TUERCA
33	3410152M1		**1**	MANÍPULO	KNOB	POMO
34	181142M1		**1**	ARRUELA	WASHER	ARANDELA
35	037045T1		**1**	BUJÃO	PLUG	TAPON
36	832813M1		**1**	PINO	PIN	PASADOR

Eixo Dianteiro
Front Axle
Eje Delantero

Zf-Apl335-Tração Lateral
Zf - Apl335-Side Drive
Zf - Apl335-Traccion Lateral

60-140

4 Rm - Estreito
4 Wd - Strait
4 Rm - Estrecho

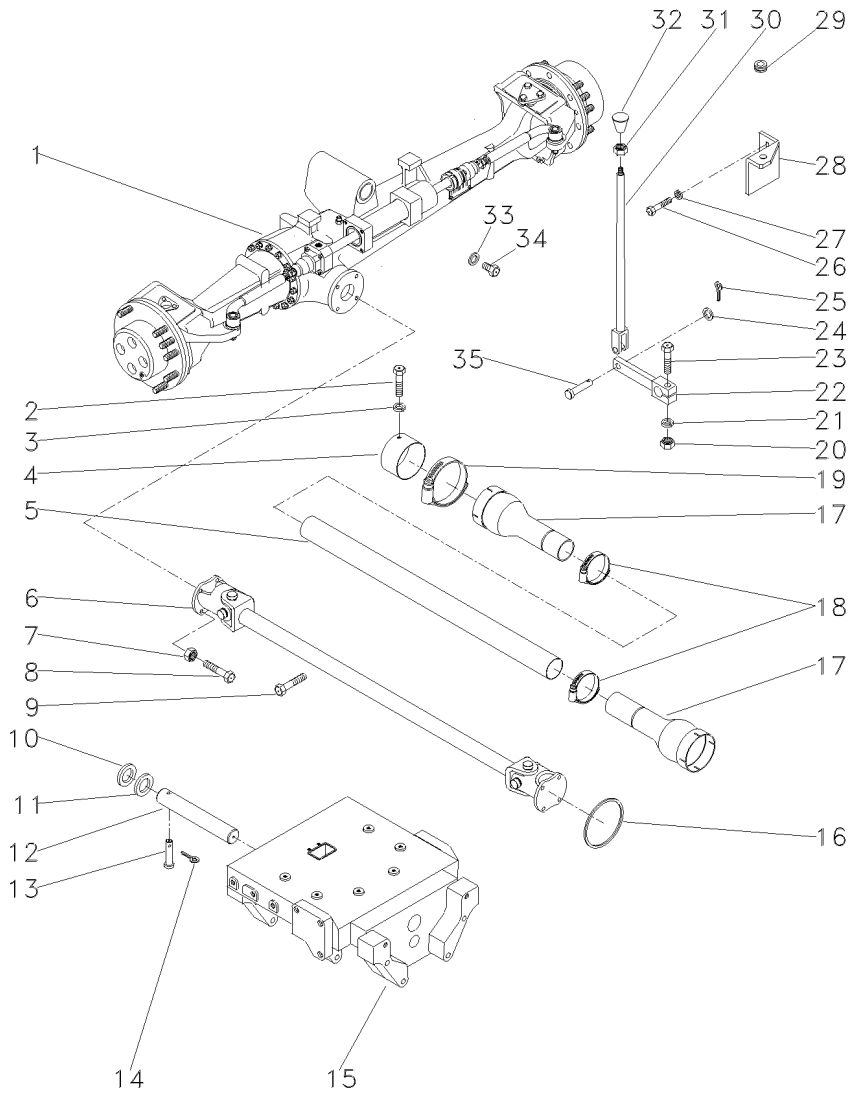

1	036917T1	60-145 No	**1**	CJ. EIXO DIANT.	FRONT AXLE ASSY	CONJ. EJE DELANT
1		60-150 No	**1**	CJ. EIXO DIANT.	FRONT AXLE ASSY	CONJ. EJE DELANT
1		60-155 No	**1**	CJ. EIXO DIANT.	FRONT AXLE ASSY	CONJ. EJE DELANT
1		60-160 No	**1**	CJ. EIXO DIANT.	FRONT AXLE ASSY	CONJ. EJE DELANT
2	339124X1		**2**	PARAFUSO	BOLT	PERNO
3	353446X1		**2**	ARRUELA	WASHER	ARANDELA
4	036903P1		**1**	BLINDAGEM	SHIELD	BLINDAJE
5	036910P1		**1**	TUBO	PIPE	CANO
6	036908T1		**1**	CARDAN	DRIVE SHAFT	EJE DE MANDO
7	353431X1		**8**	PORCA	NUT	TUERCA
8	353540X1		**8**	PARAFUSO	BOLT	PERNO
9	355835X1		**1**	PARAFUSO	BOLT	PERNO
10	898017M2		**2**	CALÇO	SHIM	CALCE
11	882868M2	1.17/1.12MM	**X**	CALÇO	SHIM	CALCE
11	882869M2	1.30/1.25MM	**X**	CALÇO	SHIM	CALCE
11	898018M2	0.73/0.67MM	**X**	CALÇO	SHIM	CALCE
11	898019M2	0.92/0.87MM	**X**	CALÇO	SHIM	CALCE
11	898020M2	1,04/0.99MM	**X**	CALÇO	SHIM	CALCE
13	033992P1		**1**	PINO	PIN	PASADOR
14	195414M1		**1**	GRAMPO	CRAMP	PASADOR
16	1441271X1		**1**	ANEL "O"	O RING	JUNTA TORICA
17	1688236M93		**2**	PROTEÇÃO	GUARD	DEFENSA
18	490804M1		**2**	BRAÇADEIRA	CLAMP	ABRAZADERA
19	338623X1		**2**	BRAÇADEIRA	CLAMP	ABRAZADERA
20	355566X1		**1**	PORCA	NUT	TUERCA
21	353434X1		**1**	ARRUELA	WASHER	ARANDELA
22	036838S1		**1**	ALAVANCA	LEVER	PALANCA
23	354264X1		**1**	PARAFUSO	BOLT	PERNO
24	353756X1		**1**	ARRUELA	WASHER	ARANDELA
25	354059X1		**1**	CUPILHA	COTTER PIN	PASADOR DOUBLE
26	353677X1		**2**	PARAFUSO	BOLT	PERNO
27	353446X1		**2**	ARRUELA	WASHER	ARANDELA
28	037041P1		**1**	SUPORTE	BRACKET	SOPORTE
29	366195X1		**1**	PASSA-FIO	GROMMET	PASACABLE
30	184174M91		**1**	TIRANTE	ROD	VARILLA
31	353430X1		**1**	PORCA	NUT	TUERCA
32	3410152M1		**1**	MANÍPULO	KNOB	POMO
33	181142M1		**1**	ARRUELA	WASHER	ARANDELA
34	037045T1		**1**	BUJÃO	PLUG	TAPON
35	832813M1		**1**	PINO	PIN	PASADOR

Eixo Dianteiro
Front Axle
Eje Delantero

Zf-Apl335-Tração Lateral
Zf - Apl335-Side Drive
Zf - Apl335-Traccion Lateral

60-145

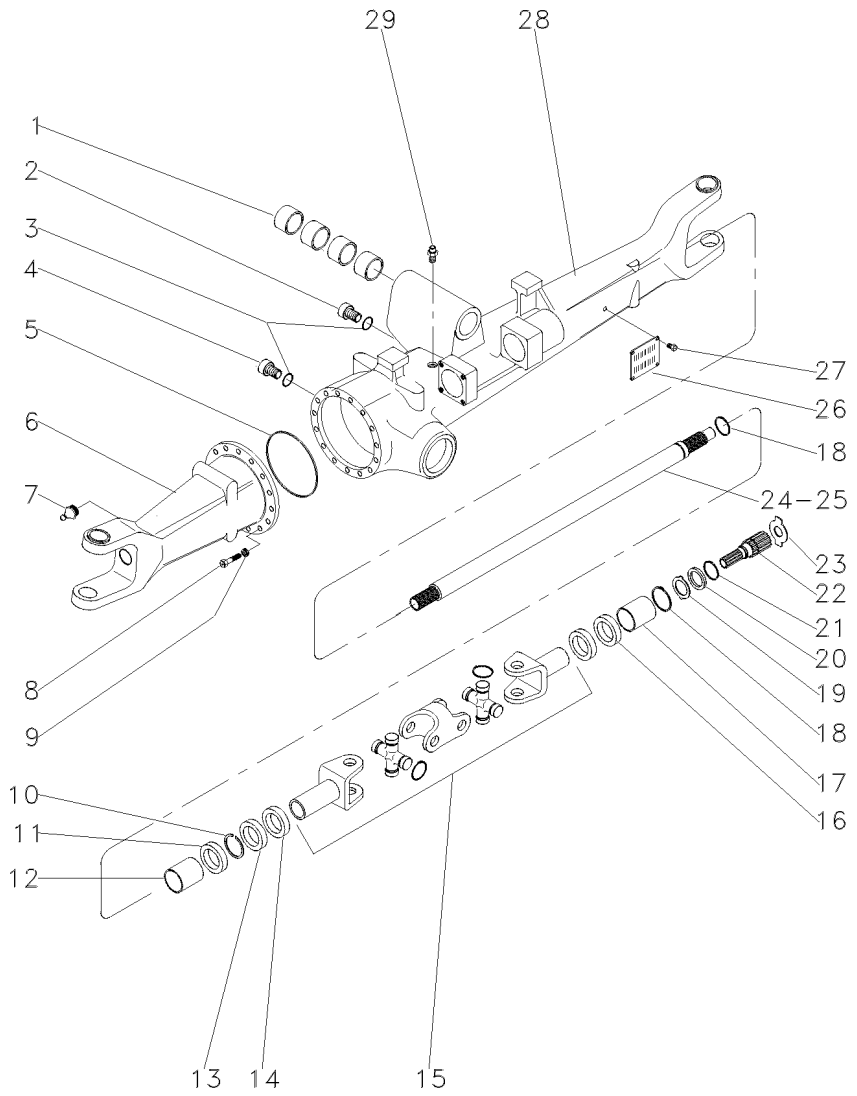

1	050646R1		**4**	BUCHA	BUSH	CASQUILLO
2	056600R1		**1**	BUJÃO	PLUG	TAPON
3	033556R1		**2**	ANEL "O"	O RING	JUNTA TORICA
4	3603226M1		**1**	BUJÃO	PLUG	TAPON
5	033718R1		**1**	ANEL "O"	O RING	JUNTA TORICA
6	041097R1	◀	**1**	CARCAÇA	HOUSING	ALOJAMIENTO
7	033606R1		**2**	ENGRAXADEIRA	SHOES	ZAPATAS
8	033717R1		**16**	PARAFUSO	BOLT	PERNO
9	033716R1		**16**	ARRUELA	WASHER	ARANDELA
10	027544R1		**4**	ANEL TRAVA	CIRCLIP	CIRCULITO
11	027536R1		**4**	RETENTOR	SEAL	RETEN
12	3603228M1		**2**	BUCHA	BUSH	CASQUILLO
13	027539R1		**2**	RETENTOR	OIL SEAL	BUJE RETENACEITE
14	033227R1		**2**	PROTETOR	PROTECTOR	PROTECTOR
15	040658R1		**2**	EIXO	SHAFT	ARBOL
16	040675R1		**1**	RETENTOR	OIL SEAL	BUJE RETENACEITE
17	3603235M1		**2**	BUCHA	BUSH	CASQUILLO
18	033620R1		**2**	ANEL TRAVA	CIRCLIP	CIRCULITO
19	3170348M1		**2**	ARRUELA	WASHER	ARANDELA
20	3176337M1		**2**	ARRUELA	WASHER	ARANDELA
21	033549R1		**2**	ANEL TRAVA	CIRCLIP	CIRCULITO
22	033619R1		**2**	EIXO	SHAFT	ARBOL
23	033618R1	◀◀ 1,5 MM	**1**	CALÇO	SHIM	CALCE
23	3176343M1	◀◀ 1,5 MM	**1**	CALÇO	SHIM	CALCE
23	3176344M1	◀◀ 2,0 MM	**1**	CALÇO	SHIM	CALCE
23	3603293M1	◀◀ 2,5 MM	**1**	CALÇO	SHIM	CALCE
23	3603294M1	◀◀ 3,0 MM	**1**	CALÇO	SHIM	CALCE
23	3603295M1	◀◀ 1,7 MM	**1**	CALÇO	SHIM	CALCE
23	3603296M1	◀◀ 2,2 MM	**1**	CALÇO	SHIM	CALCE
24	042982R1	▶	**1**	EIXO	SHAFT	ARBOL
25	041096R1	◀	**1**	EIXO	SHAFT	ARBOL
26	3588127M1		**1**	PLACA	PLATE	PLATO
27	3588126M1		**4**	REBITE	RIVET	REMACHE
28	041085R1	▶	**1**	CARCAÇA	HOUSING	ALOJAMIENTO
29	033609R1		**1**	RESPIRO	BREATHER	RESPIRADERO

Eixo Dianteiro
Front Axle
Eje Delantero

Zf-Apl335-Tração Lateral
Zf - Apl335-Side Drive
Zf - Apl335-Traccion Lateral

60-150

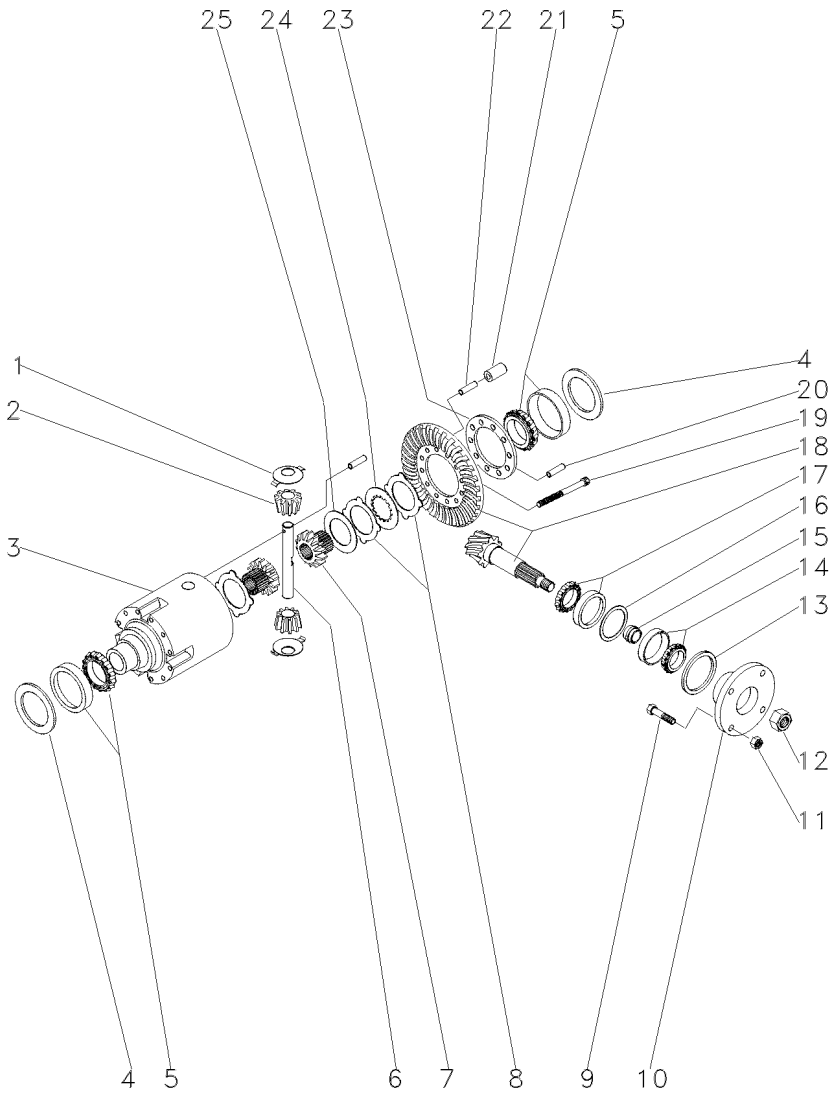

1	033681R1			**2**	ARRUELA	WASHER	ARANDELA
2	040662R1			**2**	ENGRENAGEM	GEAR	ENGRANAJE
3	033691R1			**1**	CJ. DIFERENCIAL	KIT,DIFFERENTIAL	JGO.DIFERENCIAL.
4	033694R1	⧗	0,60 MM	**1**	CALÇO	SHIM	CALCE
4	033695R1	⧗	0,70 MM	**1**	CALÇO	SHIM	CALCE
4	033696R1	⧗	0,80 MM	**1**	CALÇO	SHIM	CALCE
4	033697R1	⧗	0,90 MM	**1**	CALÇO	SHIM	CALCE
4	033698R1	⧗	1,00 MM	**1**	CALÇO	SHIM	CALCE
4	033699R1	⧗	1,10 MM	**1**	CALÇO	SHIM	CALCE
4	033700R1	⧗	1,20 MM	**1**	CALÇO	SHIM	CALCE
4	033701R1	⧗	1,30 MM	**1**	CALÇO	SHIM	CALCE
4	033702R1	⧗	1,40 MM	**1**	CALÇO	SHIM	CALCE
4	033703R1	⧗	1,50 MM	**1**	CALÇO	SHIM	CALCE
4	033704R1	⧗	1,60 MM	**2**	CALÇO	SHIM	CALCE
4	033705R1	⧗	1,80 MM	**2**	CALÇO	SHIM	CALCE
4	033706R1	⧗	0,50 MM	**2**	CALÇO	SHIM	CALCE
4	033707R1	⧗	0,75 MM	**2**	CALÇO	SHIM	CALCE
4	033708R1	⧗	0,85 MM	**2**	CALÇO	SHIM	CALCE
4	033709R1	⧗	0,95 MM	**2**	CALÇO	SHIM	CALCE
4	033710R1	⧗	1,05 MM	**2**	CALÇO	SHIM	CALCE
4	033711R1	⧗	1,15 MM	**2**	CALÇO	SHIM	CALCE
4	033712R1	⧗	1,25 MM	**2**	CALÇO	SHIM	CALCE
4	033713R1	⧗	1,35 MM	**2**	CALÇO	SHIM	CALCE
5	033715R1			**2**	ROLAMENTO	BEARING	COJINETE
6	033690R1			**1**	EIXO	SHAFT	ARBOL
7	033688R1			**2**	ENGRENAGEM	GEAR	ENGRANAJE
8	033683R1	⧗	1,2 MM	**1**	DISCO	DISC	DISCO
8	033684R1	⧗	1,1 MM	**1**	DISCO	DISC	DISCO
8	033685R1	⧗	1,3 MM	**1**	DISCO	DISC	DISCO
8	033686R1	⧗	1,4 MM	**1**	DISCO	DISC	DISCO
9	040673R1			**4**	PARAFUSO	BOLT	PERNO
10	040671R1			**1**	FLANGE	FLANGE	PLETINA
11	040674R1			**4**	PORCA	NUT	TUERCA
12	033551R1			**1**	PORCA	NUT	TUERCA
13	040690R1			**1**	RETENTOR	OIL SEAL	BUJE RETENACEITE
14	040691R1			**1**	ROLAMENTO	BEARING	COJINETE
15	033641R1	⧗	11,30 MM	**1**	CALÇO	SHIM	CALCE
15	033642R1	⧗	11,33 MM	**1**	CALÇO	SHIM	CALCE
15	033643R1	⧗	11,36 MM	**1**	CALÇO	SHIM	CALCE
15	033644R1	⧗	11,39 MM	**1**	CALÇO	SHIM	CALCE
15	033645R1	⧗	11,42 MM	**1**	CALÇO	SHIM	CALCE
15	033646R1	⧗	11,45 MM	**1**	CALÇO	SHIM	CALCE
15	033647R1	⧗	11,48 MM	**1**	CALÇO	SHIM	CALCE
15	033648R1	⧗	11,51 MM	**1**	CALÇO	SHIM	CALCE
15	033649R1	⧗	11,54 MM	**1**	CALÇO	SHIM	CALCE
15	033650R1	⧗	11,57 MM	**1**	CALÇO	SHIM	CALCE
15	033651R1	⧗	11,60 MM	**1**	CALÇO	SHIM	CALCE
15	033652R1	⧗	11,63 MM	**1**	CALÇO	SHIM	CALCE
15	033653R1	⧗	11,66 MM	**1**	CALÇO	SHIM	CALCE
15	033654R1	⧗	11,69 MM	**1**	CALÇO	SHIM	CALCE

Eixo Dianteiro
Front Axle
Eje Delantero

Zf-Apl335-Tração Lateral
Zf - Apl335-Side Drive
Zf - Apl335-Traccion Lateral

60-150

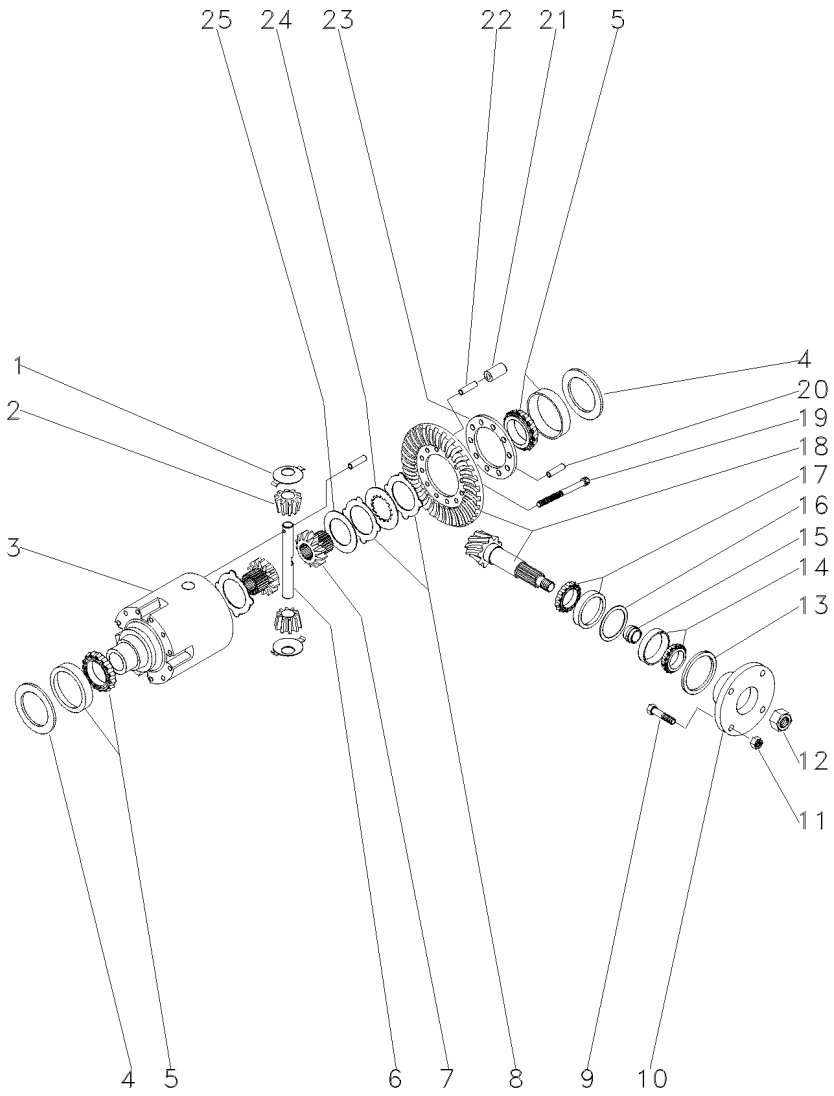

15	033656R1		11,72 MM	1	CALÇO	SHIM	CALCE
15	033657R1		11,75 MM	1	CALÇO	SHIM	CALCE
15	033658R1		11,78 MM	1	CALÇO	SHIM	CALCE
15	033659R1		11,81 MM	1	CALÇO	SHIM	CALCE
15	033660R1		11,87 MM	1	CALÇO	SHIM	CALCE
15	033661R1		11,90 MM	1	CALÇO	SHIM	CALCE
15	033662R1		11,93 MM	1	CALÇO	SHIM	CALCE
15	033663R1		11,96 MM	1	CALÇO	SHIM	CALCE
15	033664R1		11,99 MM	1	CALÇO	SHIM	CALCE
15	033665R1		12,02 MM	1	CALÇO	SHIM	CALCE
15	033666R1		12,05 MM	1	CALÇO	SHIM	CALCE
15	033667R1		12,08 MM	1	CALÇO	SHIM	CALCE
15	033668R1		12,11 MM	1	CALÇO	SHIM	CALCE
15	033669R1		12,14 MM	1	CALÇO	SHIM	CALCE
15	033670R1		12,17 MM	1	CALÇO	SHIM	CALCE
15	033671R1		12,20 MM	1	CALÇO	SHIM	CALCE
15	033672R1		12,23 MM	1	CALÇO	SHIM	CALCE
15	033673R1		12,26 MM	1	CALÇO	SHIM	CALCE
15	033674R1		12,29 MM	1	CALÇO	SHIM	CALCE
15	033675R1		12,32 MM	1	CALÇO	SHIM	CALCE
15	033676R1		12,35 MM	1	CALÇO	SHIM	CALCE
15	033677R1		12,38 MM	1	CALÇO	SHIM	CALCE
16	033625R1		0,50 MM	1	CALÇO	SHIM	CALCE
16	033626R1		0,60 MM	1	CALÇO	SHIM	CALCE
16	033627R1		0,70 MM	1	CALÇO	SHIM	CALCE
16	033628R1		0,80 MM	1	CALÇO	SHIM	CALCE
16	033629R1		0,90 MM	1	CALÇO	SHIM	CALCE
16	033630R1		1,00 MM	1	CALÇO	SHIM	CALCE
16	033631R1		1,10 MM	1	CALÇO	SHIM	CALCE
16	033632R1		1,30 MM	1	CALÇO	SHIM	CALCE
16	033633R1		1,40 MM	1	CALÇO	SHIM	CALCE
16	033634R1		1,50 MM	1	CALÇO	SHIM	CALCE
16	033635R1		0,65 MM	1	CALÇO	SHIM	CALCE
16	033636R1		0,75 MM	1	CALÇO	SHIM	CALCE
16	033637R1		0,85 MM	1	CALÇO	SHIM	CALCE
16	033638R1		0,95 MM	1	CALÇO	SHIM	CALCE
16	033639R1		1,05 MM	1	CALÇO	SHIM	CALCE
16	033640R1		1,15 MM	1	CALÇO	SHIM	CALCE
16	033789R1		1,20 MM	1	CALÇO	SHIM	CALCE
17	033678R1			1	ROLAMENTO	BEARING	COJINETE
18	040661R1		17/32	1	COROA E PINHÃO	KIT, CROWNWHEEL	JUEGO CORONA
19	033682R1			10	PARAFUSO	BOLT	PERNO
20	033782R1			1	PINO	PIN	PASADOR
21	033693R1			5	PINO	PIN	PASADOR
22	033692R1			5	PINO	PIN	PASADOR
23	033783R1			1	FLANGE	FLANGE	PLETINA
24	033687R1			8	DISCO	DISC	DISCO
25	033680R1			2	ARRUELA	WASHER	ARANDELA

Eixo Dianteiro
Front Axle
Eje Delantero

Zf-Apl335-Tração Lateral
Zf - Apl335-Side Drive
Zf - Apl335-Traccion Lateral

60-155

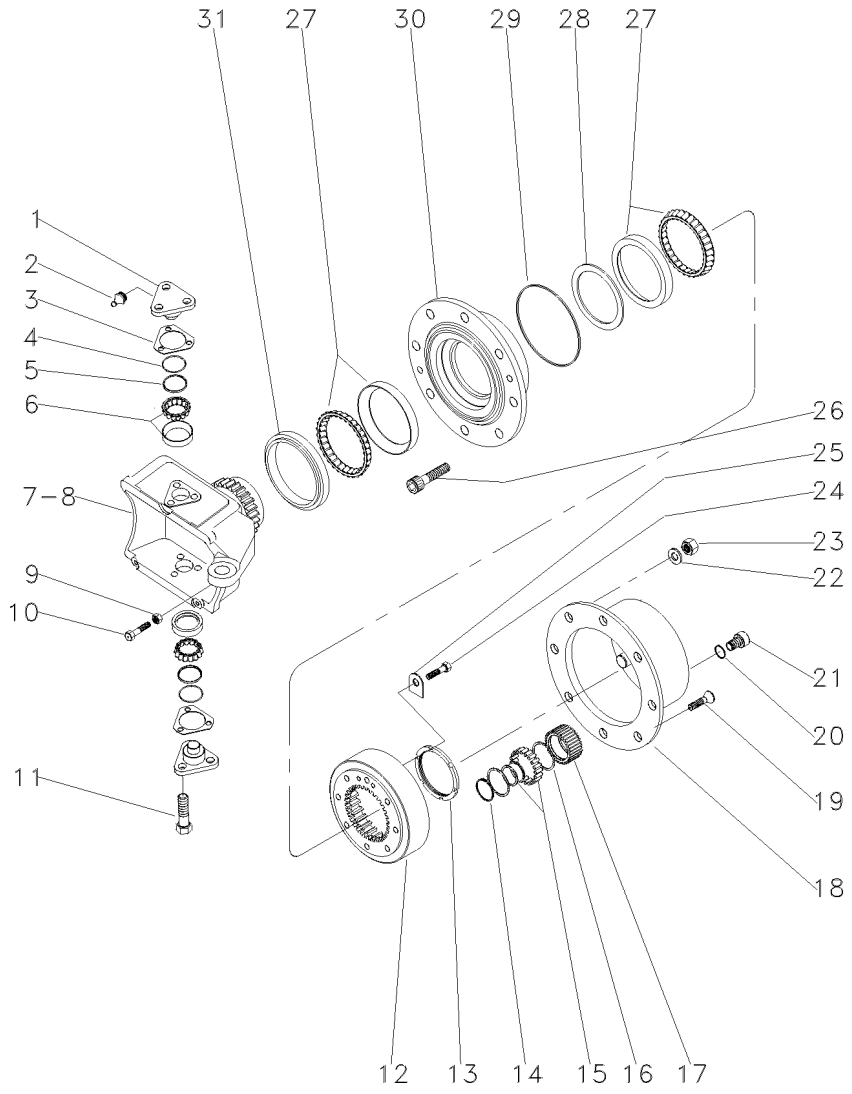

1	033725R1			4	PINO	PIN	PASADOR
2	3176390M1			4	ENGRAXADEIRA	SHOES	ZAPATAS
3	3176313M1	⧗	0,6 MM	1	CALÇO	SHIM	CALCE
3	3176314M1	⧗	1,0 MM	1	CALÇO	SHIM	CALCE
3	3176315M1	⧗	1,4 MM	1	CALÇO	SHIM	CALCE
3	3176319M1	⧗	0,4 MM	1	CALÇO	SHIM	CALCE
3	3176320M1	⧗	0,8 MM	1	CALÇO	SHIM	CALCE
3	3588106M1	⧗	0,2 MM	1	CALÇO	SHIM	CALCE
3	3588107M1	⧗	0,3 MM	1	CALÇO	SHIM	CALCE
4	033721R1			4	ANEL "O"	O RING	JUNTA TORICA
5	033722R1			4	CAPA	CAP	TAPA
6	040665R1			4	ROLAMENTO	BEARING	COJINETE
7	033726R1	▶		1	CARCAÇA	HOUSING	ALOJAMIENTO
8	033727R1	◀		1	CARCAÇA	HOUSING	ALOJAMIENTO
9	033608R1			2	PORCA	NUT	TUERCA
10	040689R1			2	PARAFUSO	BOLT	PERNO
11	3588113M1			12	PARAFUSO	BOLT	PERNO
12	033616R1			2	COROA	ANNULAR GEAR	ENGRANAJE ANULAR
13	033621R1			2	PORCA	NUT	TUERCA
14	3587936M1			6	ANEL TRAVA	CIRCLIP	CIRCULITO
15	3176341M1			6	ROLAMENTO AGULHA	BEARING NEEDLE	COJINETA AGUJAS
16	3587938M1			12	ANEL TRAVA	CIRCLIP	CIRCULITO
17	3587932M91			6	ENGRENAGEM	GEAR	ENGRANAJE
18	3176339M1			2	CUBO	HUB	CUBO
19	3176347M1			4	PARAFUSO	BOLT	PERNO
20	3176364M1			2	ANEL "O"	O RING	JUNTA TORICA
21	3176345M1			2	BUJÃO	PLUG	TAPON
22	3176350M1			16	ARRUELA	WASHER	ARANDELA
23	3176351M1			16	PORCA	NUT	TUERCA
24	3176333M1			4	PARAFUSO	BOLT	PERNO
25	033617R1			2	PLACA	PLATE	PLATO
26	3176349M1			16	PARAFUSO	BOLT	PERNO
27	033615P1			4	ROLAMENTO	BEARING	COJINETE
28	033771R1	⧗	10,000 MM	1	CALÇO	SHIM	CALCE
28	033772R1	⧗	10,025 MM	1	CALÇO	SHIM	CALCE
28	033773R1	⧗	10,050 MM	1	CALÇO	SHIM	CALCE
28	033774R1	⧗	10,075 MM	1	CALÇO	SHIM	CALCE
28	033775R1	⧗	10,100 MM	1	CALÇO	SHIM	CALCE
28	033776R1	⧗	10,125 MM	1	CALÇO	SHIM	CALCE
28	033777R1	⧗	10,150 MM	1	CALÇO	SHIM	CALCE
28	033778R1	⧗	10,175 MM	1	CALÇO	SHIM	CALCE
28	033779R1	⧗	10,200 MM	1	CALÇO	SHIM	CALCE
28	033780R1	⧗	10,225 MM	1	CALÇO	SHIM	CALCE
28	033781R1	⧗	10,250 MM	1	CALÇO	SHIM	CALCE
28	040677R1			1	CALÇO	SHIM	CALCE
28	040678R1			1	CALÇO	SHIM	CALCE
28	040679R1			1	CALÇO	SHIM	CALCE
28	040680R1			1	CALÇO	SHIM	CALCE
28	040681R1			1	CALÇO	SHIM	CALCE
28	040682R1			1	CALÇO	SHIM	CALCE

Eixo Dianteiro
Front Axle
Eje Delantero

Zf-Apl335-Tração Lateral
Zf - Apl335-Side Drive
Zf - Apl335-Traccion Lateral

60-155

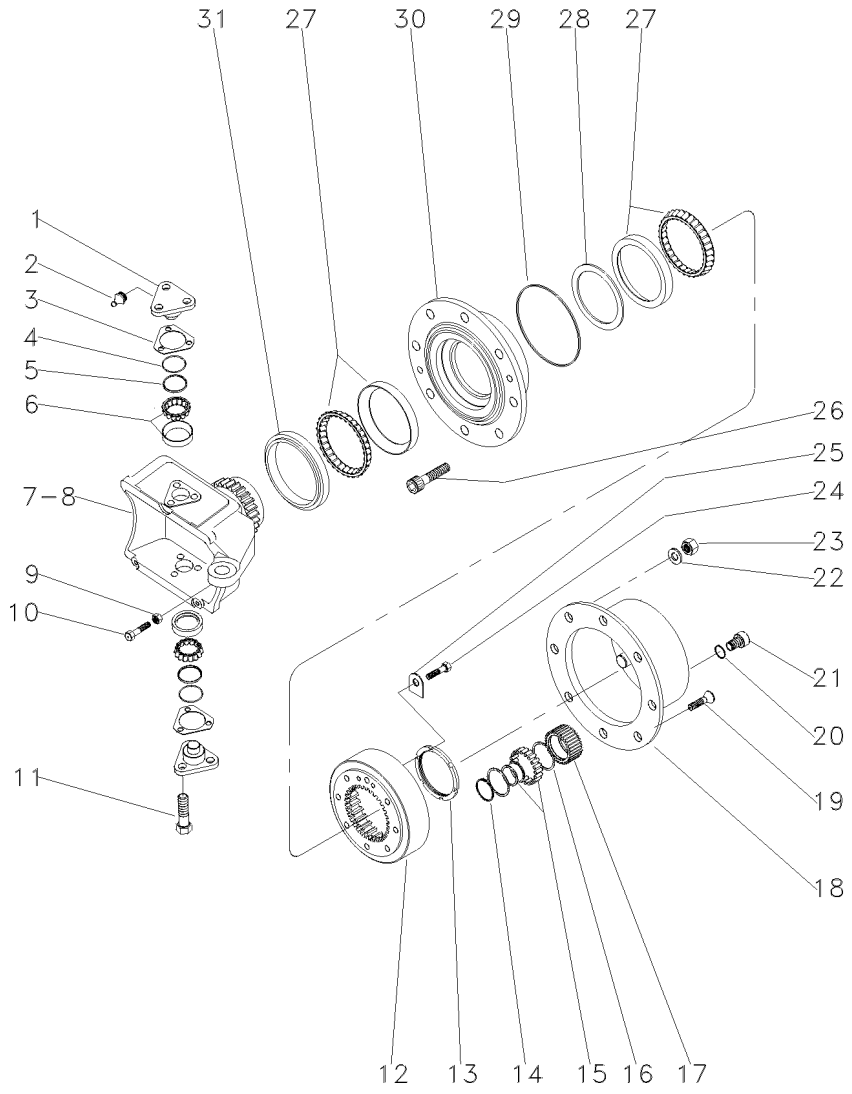

28	040683R1	**1**	CALÇO	SHIM	CALCE
28	040684R1	**1**	CALÇO	SHIM	CALCE
28	040685R1	**1**	CALÇO	SHIM	CALCE
28	040686R1	**1**	CALÇO	SHIM	CALCE
28	040687R1	**1**	CALÇO	SHIM	CALCE
29	3176332M1	**2**	ANEL "O"	O RING	JUNTA TORICA
30	033728R1	**2**	CUBO	HUB	CUBO
31	033614R1	**2**	RETENTOR	OIL SEAL	BUJE RETENACEITE

Eixo Dianteiro
Front Axle
Eje Delantero

Zf-Apl335-Tração Lateral
Zf - Apl335-Side Drive
Zf - Apl335-Traccion Lateral

60-160

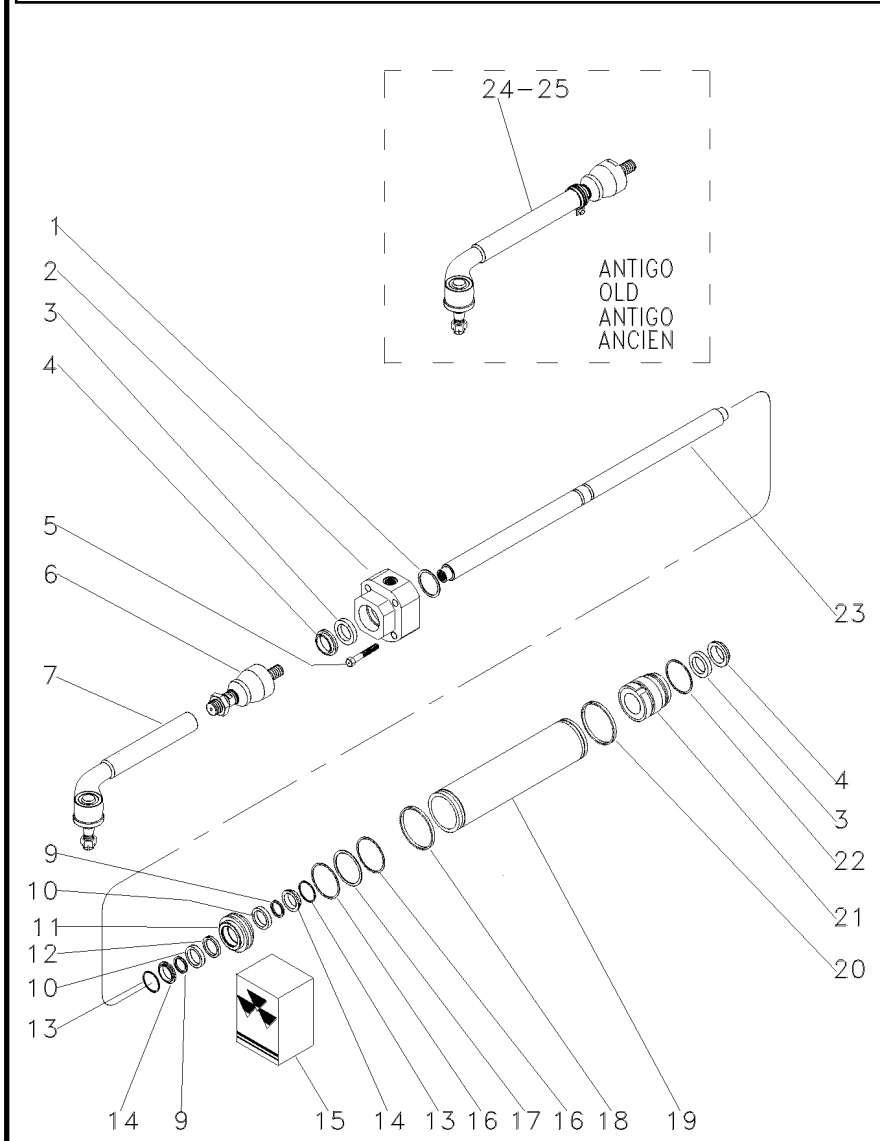

1	033736R1	⧓	1,0 MM	**1**	CALÇO	SHIM	CALCE
1	033737R1	⧓	1,1 MM	**1**	CALÇO	SHIM	CALCE
1	033738R1	⧓	1,2 MM	**1**	CALÇO	SHIM	CALCE
1	033739R1	⧓	1,3 MM	**1**	CALÇO	SHIM	CALCE
1	033740R1	⧓	1,4 MM	**1**	CALÇO	SHIM	CALCE
1	033741R1	⧓	1,5 MM	**1**	CALÇO	SHIM	CALCE
1	033742R1	⧓	1.6 MM	**1**	CALÇO	SHIM	CALCE
1	033743R1	⧓	1,7 MM	**1**	CALÇO	SHIM	CALCE
1	033744R1	⧓	1,8 MM	**1**	CALÇO	SHIM	CALCE
1	033745R1	⧓	0,9 MM	**1**	CALÇO	SHIM	CALCE
2	050642R1	◀		**1**	GUIA	GUIDE	GUIA
3	033730R1	15		**2**	ANEL "O"	O RING	JUNTA TORICA
4	033731R1	15		**2**	ANEL "O"	O RING	JUNTA TORICA
5	033759R1			**4**	PARAFUSO	BOLT	PERNO
6	050644R1			**2**	TERMINAL	END	EXTREMO
7	050645R1			**2**	TERMINAL	END	EXTREMO
9	033756R1	15		**2**	ANEL "O"	O RING	JUNTA TORICA
10	033748R1			**2**	ARRUELA	WASHER	ARANDELA
11	033750R1			**1**	PISTÃO	PISTON	PISTON
12	033757R1	15		**1**	ANEL "O"	O RING	JUNTA TORICA
13	033747R1			**2**	ANEL "O"	O RING	JUNTA TORICA
14	033755R1			**2**	ANEL "O"	O RING	JUNTA TORICA
15	038054R1			**1**	JG. REPARO	KIT, REPAIR	JUEGO REPARACION
16	033749R1	15		**2**	ANEL "O"	O RING	JUNTA TORICA
17	033754R1			**1**	ANEL "O"	O RING	JUNTA TORICA
18	033746R1	15		**1**	ANEL "O"	O RING	JUNTA TORICA
19	041222R1			**1**	CILINDRO	CYLINDER	CILINDRO
20	033746R1	15		**1**	ANEL "O"	O RING	JUNTA TORICA
21	050643R1	▶		**1**	GUIA	GUIDE	GUIA
22	033751R1			**1**	ANEL "O"	O RING	JUNTA TORICA
23	038651R1			**1**	HASTE	SPINDLE	MANGUETA
24	041223R1	[A] ▶		**1**	BARRA	BAR	BARRA
25	041224R1	[A] ◀		**1**	BARRA	BAR	BARRA

[A] ANTIGO
OLD
ANTIGUO

Eixo Dianteiro
Front Axle
Eje Delantero

60-165

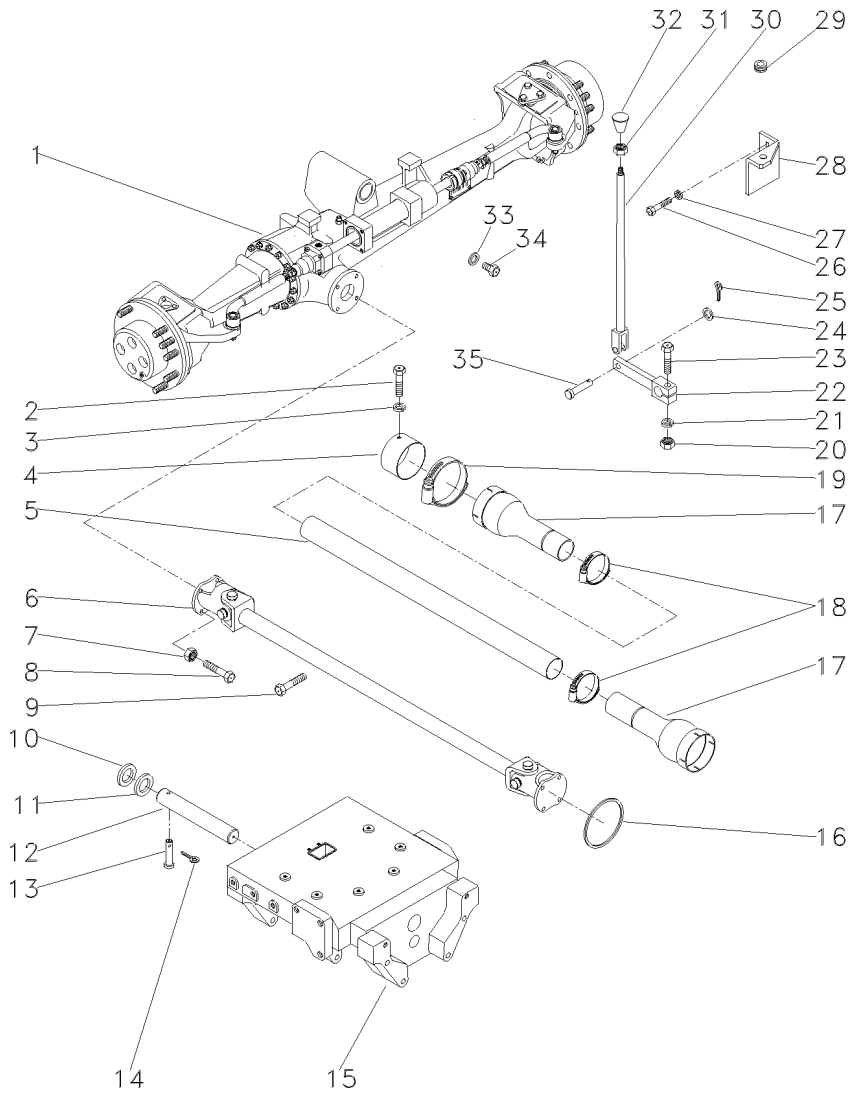

1	036917T1	60-145 No	**1**	CJ. EIXO DIANT.	FRONT AXLE ASSY	CONJ. EJE DELANT
1		60-150 No	**1**	CJ. EIXO DIANT.	FRONT AXLE ASSY	CONJ. EJE DELANT
1		60-155 No	**1**	CJ. EIXO DIANT.	FRONT AXLE ASSY	CONJ. EJE DELANT
1		60-160 No	**1**	CJ. EIXO DIANT.	FRONT AXLE ASSY	CONJ. EJE DELANT
2	339124X1		**2**	PARAFUSO	BOLT	PERNO
3	353446X1		**2**	ARRUELA	WASHER	ARANDELA
4	036903P1		**1**	BLINDAGEM	SHIELD	BLINDAJE
5	054361P1		**1**	PROTEÇÃO	GUARD	DEFENSA
6	057380T1		**1**	CJ. EIXO	KIT, AXLE	JUEGO DE EJE
7	353431X1		**8**	PORCA	NUT	TUERCA
8	353540X1		**8**	PARAFUSO	BOLT	PERNO
9	355835X1		**1**	PARAFUSO	BOLT	PERNO
10	898017M2		**2**	CALÇO	SHIM	CALCE
11	898018M2	0.73/0.67MM	**X**	CALÇO	SHIM	CALCE
11	898019M2	0.92/0.87MM	**X**	CALÇO	SHIM	CALCE
11	898020M2	1,04/0.99MM	**X**	CALÇO	SHIM	CALCE
11	882868M2	1.17/1.12MM	**X**	CALÇO	SHIM	CALCE
11	882869M2	1.30/1.25MM	**X**	CALÇO	SHIM	CALCE
12	042735P1		**1**	PINO	PIN	PASADOR
13	033992P1		**1**	PINO	PIN	PASADOR
14	195414M1		**1**	GRAMPO	CRAMP	PASADOR
15	050181P1		**1**	SUPORTE	SUPPORT	DISPOS.DE SOSTEN
16	1441271X1		**1**	ANEL "O"	O RING	JUNTA TORICA
17	1688236M93		**2**	PROTEÇÃO	GUARD	DEFENSA
18	490804M1		**2**	BRAÇADEIRA	CLAMP	ABRAZADERA
19	338623X1		**2**	BRAÇADEIRA	CLAMP	ABRAZADERA
20	355566X1		**1**	PORCA	NUT	TUERCA
21	353434X1		**1**	ARRUELA	WASHER	ARANDELA
22	036838S1		**1**	ALAVANCA	LEVER	PALANCA
23	354264X1		**1**	PARAFUSO	BOLT	PERNO
24	353756X1		**1**	ARRUELA	WASHER	ARANDELA
25	354059X1		**1**	CUPILHA	COTTER PIN	PASADOR DOUBLE
26	353677X1		**2**	PARAFUSO	BOLT	PERNO
27	353446X1		**2**	ARRUELA	WASHER	ARANDELA
28	037041P1		**1**	SUPORTE	BRACKET	SOPORTE
29	366195X1		**1**	PASSA-FIO	GROMMET	PASACABLE
30	184174M91		**1**	TIRANTE	ROD	VARILLA
31	353430X1		**1**	PORCA	NUT	TUERCA
32	3410152M1		**1**	MANÍPULO	KNOB	POMO
33	181142M1		**1**	ARRUELA	WASHER	ARANDELA
34	037045T1		**1**	BUJÃO	PLUG	TAPON
35	832813M1		**1**	PINO	PIN	PASADOR

Cilindro Hidráulico Da Direção
Steering Cylinder
Cilindro Direccion

60-170

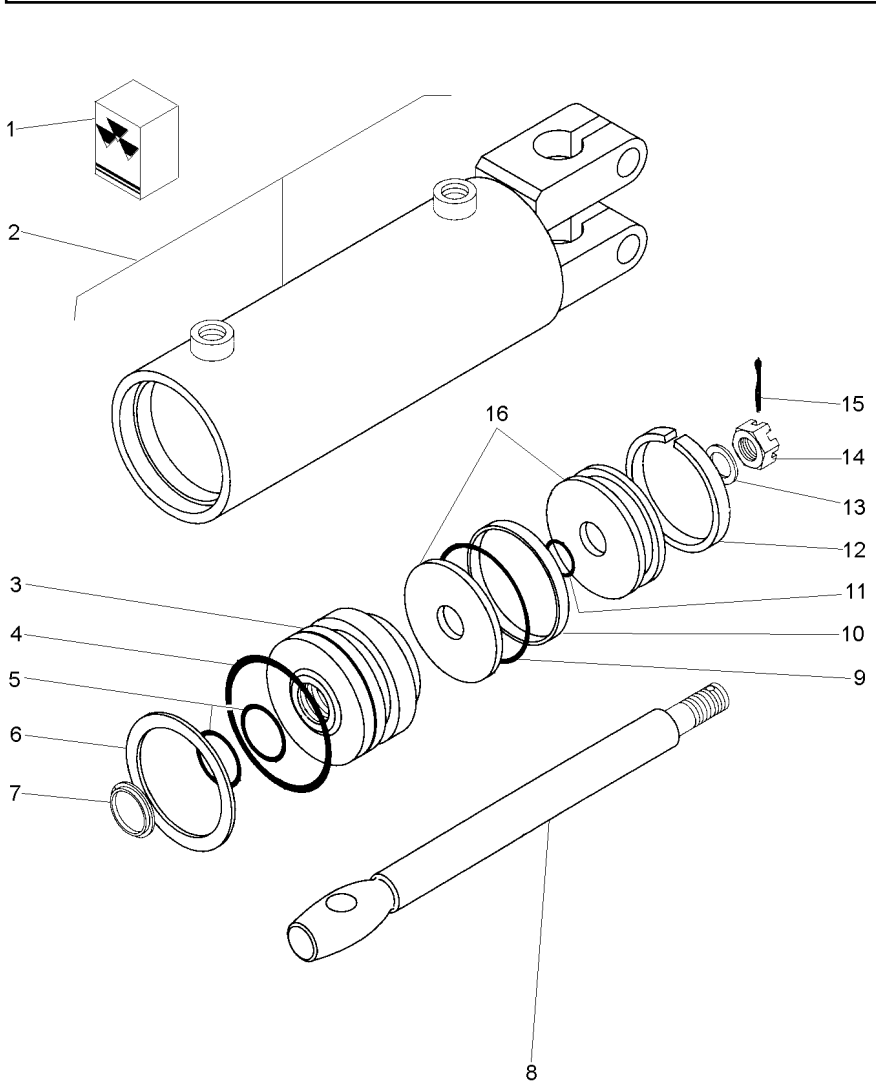

1	2730954M91			**1**	JG. REPARO	KIT, REPAIR	JUEGO REPARACION
2			3148318M91	**1**	CJ. CARCAÇA	HOUSE ASSY	CONJ. CARTER
3	2730952M1	2		**1**	ROLAMENTO	BEARING	COJINETE
4		1		**1**	ANEL "O"	O RING	JUNTA TORICA
5		1		**2**	ANEL "O"	O RING	JUNTA TORICA
6	2730385M1	2		**1**	ANEL	RING	ARO
7		1		**1**	ANEL	RING	ARO
8	2730372M1	2		**1**	HASTE CILINDRO	CYLINDER ROD	BIELA DE CILINDR
9		1		**1**	ANEL "O"	O RING	JUNTA TORICA
10		1		**1**	ANEL	RING	ARO
11		1		**1**	ANEL "O"	O RING	JUNTA TORICA
12		1		**1**	ANEL	RING	ARO
13	2730371M1	2		**1**	ARRUELA	WASHER	ARANDELA
14	2730368M1	2		**1**	PORCA	NUT	TUERCA
15	354059X1	2	1X1/8	**1**	CUPILHA	COTTER PIN	PASADOR DOUBLE
16	2730951M91	2		**1**	PISTÃO	PISTON	PISTON

Sistema De Direção System Of Direction Sistema De Dirección	Braço Do Cilíndro - 2 Rm Arm Of Cilinder - 2 Wd Brazo Del Cilíndro - 2 Rm	60-175	

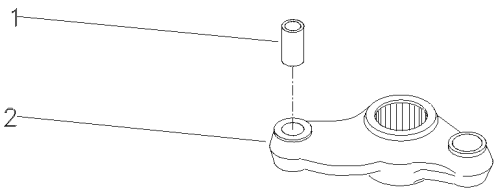

1	3148431M1		**1** BUCHA	BUSH	CASQUILLO
2		042863N1	**1** BRAÇO	ARM	BRAZO

Sistema De Direção
System Of Direction
Sistema De Dirección

Pino Do Cilíndro - 2 Rm
Pin Of Cilinder - 2 Wd
Alfiler Del Cilindro - 2 Rm

60-180

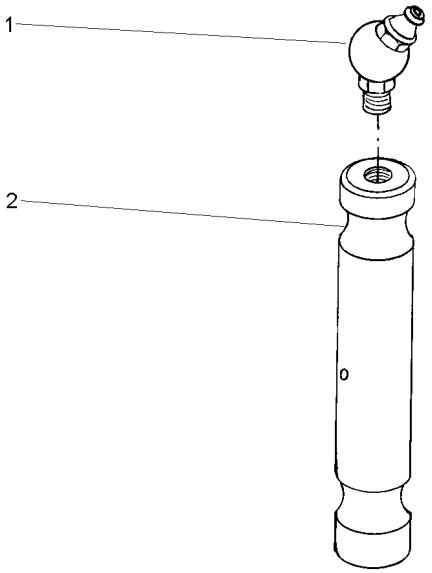

1	29951X	**1** GRAXEIRA	GREASER	ENGRASADOR
2	898363M1	**1** PINO	PIN	PASADOR

Direção Hidrostática	2 Rm
Hydrostatic Steering	2 Wd
Direccion Hidrostática	2 Rm

70-10

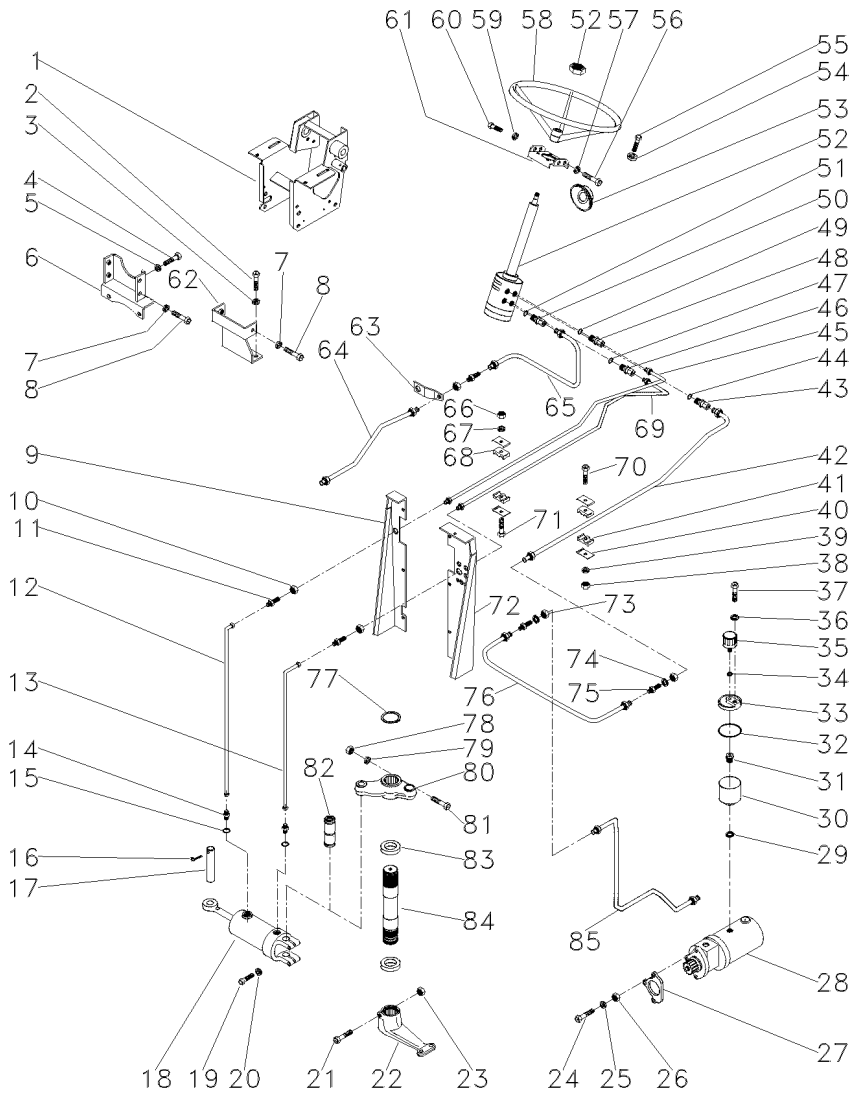

2	353698X1		**2**	PARAFUSO	BOLT	PERNO
3	353432X1		**2**	ARRUELA	WASHER	ARANDELA
4	353698X1		**2**	PARAFUSO	BOLT	PERNO
5	353432X1		**2**	ARRUELA	WASHER	ARANDELA
6	033927S1		**1**	SUPORTE	BRACKET	SOPORTE
7	339376X1		**6**	ARRUELA	WASHER	ARANDELA
8	339451X1		**6**	PARAFUSO	BOLT	PERNO
9	022870S1	▶	**1**	PAINEL	PANEL	PANEL
10	355830X1		**2**	PORCA	NUT	TUERCA
11	356266X1		**2**	CONEXÃO	CONNECTION	CONEXION
12	3146937M92		**1**	MANGUEIRA	HOSE	FLEXIBLE
13	3146904M91		**1**	MANGUEIRA	HOSE	FLEXIBLE
14	3145403M2		**2**	CONEXÃO	CONNECTION	CONEXION
15	831452M1		**2**	ANEL "O"	O RING	JUNTA TORICA
16	375090X1		**1**	CUPILHA	COTTER PIN	PASADOR DOUBLE
17	3148787M2		**1**	PINO	PIN	PASADOR
18	3148318M91	60-170 No	**1**	CJ. CILINDRO	KIT, CYLINDER	JUEGO DE CILINDR
19	353725X1		**2**	PARAFUSO	BOLT	PERNO
20	353439X1		**2**	ARRUELA	WASHER	ARANDELA
21	361859X1		**1**	PARAFUSO	BOLT	PERNO
22	1676664M1		**1**	BRAÇO	ARM	BRAZO
23	195556M2		**1**	PORCA	NUT	TUERCA
24	353548X1	[B]	**1**	PARAFUSO	BOLT	PERNO
25	353434X1	[B]	**1**	ARRUELA	WASHER	ARANDELA
26	353431X1	[B]	**1**	PORCA	NUT	TUERCA
27	897148M2		**1**	JUNTA	GASKET	EMPAQUETADURA.
29	1440702X1		**1**	ARRUELA	WASHER	ARANDELA
30	3149279M1		**1**	RESERVATÓRIO	CONTAINER	CONTENEDOR
31	3149282M1		**1**	CONEXÃO	CONNECTION	CONEXION
32	022615P1		**1**	ANEL "O"	O RING	JUNTA TORICA
33	022330P1		**1**	TAMPA	COVER	CUBIERTA
34	080250H1		**1**	ARRUELA	WASHER	ARANDELA
35	022673N1		**1**	FILTRO	FILTER	FILTRO
36	829185M1		**1**	ARRUELA	WASHER	ARANDELA
37	3149281M1		**1**	PARAFUSO	BOLT	PERNO
38	355565X1		**1**	PORCA	NUT	TUERCA
39	353446X1		**1**	ARRUELA	WASHER	ARANDELA
40	3146897M1		**4**	REFORÇO	REINFORCEMENT	REFUERZO
41	3148668M1		**2**	BRAÇADEIRA	CLAMP	ABRAZADERA
43	3019384X1	[A]	**1**	CONEXÃO	CONNECTION	CONEXION
43	3149607M1	[B]	**1**	CONEXÃO	CONNECTION	CONEXION
46	3019602X1	[A]	**1**	CONEXÃO	CONNECTION	CONEXION
46	3149607M1	[B]	**1**	CONEXÃO	CONNECTION	CONEXION
48	3019384X1	[A]	**1**	CONEXÃO	CONNECTION	CONEXION
48	3148673M1	[B]	**1**	CONEXÃO	CONNECTION	CONEXION
50	3019602X1	[A]	**1**	CONEXÃO	CONNECTION	CONEXION
50	3148673M1	[B]	**1**	CONEXÃO	CONNECTION	CONEXION
53	2801323M1		**1**	COLAR	COLLAR	COLLAR
54	339376X1		**4**	ARRUELA	WASHER	ARANDELA
55	339814X1		**4**	PARAFUSO	BOLT	PERNO

Direção Hidrostática **Hydrostatic Steering** **Direccion Hidrostática**	**2 Rm** **2 Wd** **2 Rm**	**70-10**

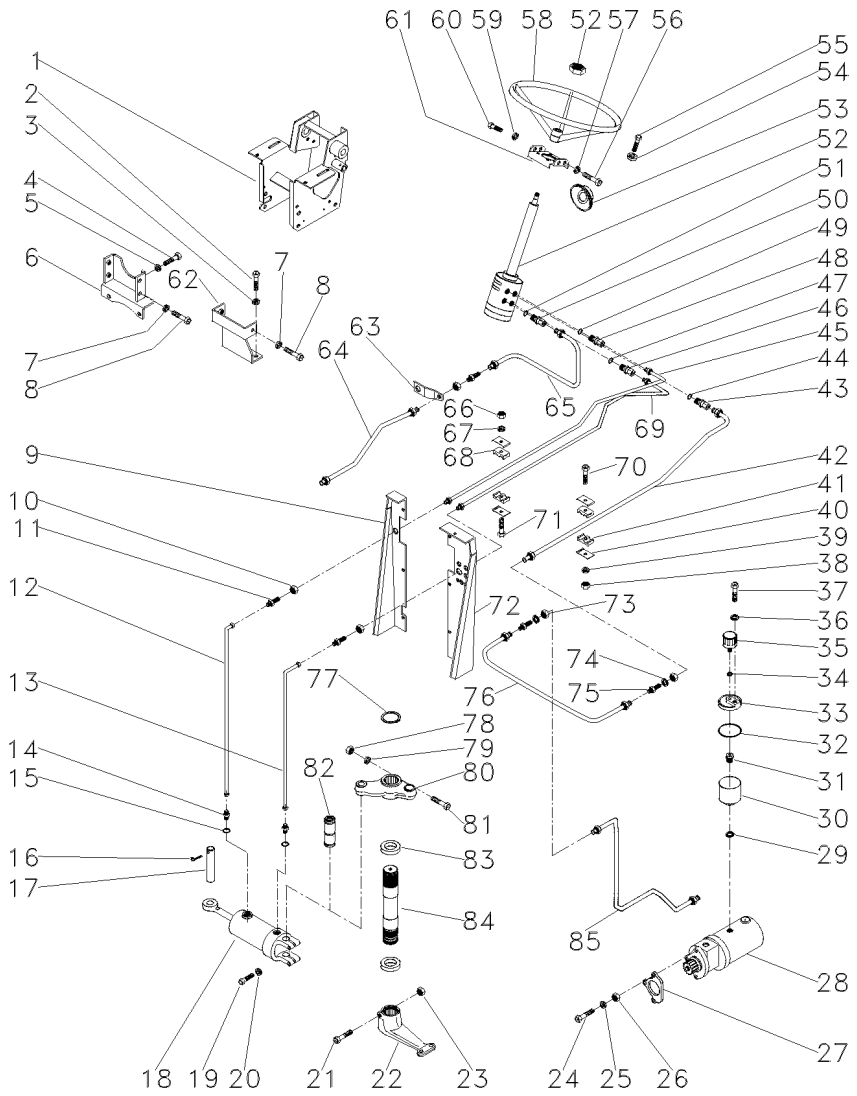

56	353691X1	**2** PARAFUSO	BOLT	PERNO
57	353434X1	**2** ARRUELA	WASHER	ARANDELA
58	040341T1	**1** VOLANTE	FLYWHEEL	VOLANTE
59	353434X1	**2** ARRUELA	WASHER	ARANDELA
60	353897X1	**2** PARAFUSO	BOLT	PERNO
62	033922S1	**1** SUPORTE	BRACKET	SOPORTE
63	033929P1	**1** SUPORTE	BRACKET	SOPORTE
64	3148771M91	**1** TUBO	PIPE	CANO
66	353918X1	**1** PORCA	NUT	TUERCA
67	353441X1	**1** ARRUELA	WASHER	ARANDELA
68	3146896M1	**2** BRAÇADEIRA	CLAMP	ABRAZADERA
70	353685X1	**1** PARAFUSO	BOLT	PERNO
71	353508X1	**1** PARAFUSO	BOLT	PERNO
73	356614X1	**3** PORCA	NUT	TUERCA
74	353762X1	**X** ARRUELA	WASHER	ARANDELA
75	356267X1	**3** CONEXÃO	CONNECTION	CONEXION
76	3149138M91	**1** TUBO	PIPE	CANO
77	355917X1	**1** ANEL TRAVA	CIRCLIP	CIRCULITO
78	353427X1	**1** PORCA	NUT	TUERCA
79	353433X1	**1** ARRUELA	WASHER	ARANDELA
80	042863N1	**1** CJ. BRAÇO	KIT, ARM	JUEGO DE BRAZO
81	353622X1	**1** PARAFUSO	BOLT	PERNO
82	489720M91	**1** PINO	PIN	PASADOR
83	196079M1	**2** VEDADOR	SEAL	RETEN
84	1676666M1	**1** EIXO	SHAFT	ARBOL
85	3149134M92	**1** TUBO	PIPE	CANO

60-175 No

60-180 No

[A] PARA DIREÇÃO HIDROSTÁTICA DANFOSS
FOR DANFOSS HYDROSTATIC STEERING
PARA DIRECCION HIDROSTÁTICA DANFOSS

[B] PARA DIREÇÃO HIDROSTÁTICA TRW
FOR TRW HYDROSTATIC STEERING
PARA DIRECCION HIDROSTÁTICA TRW

Bomba Hidráulica
Hydraulic Pump
Bomba Hidraulica

70-15

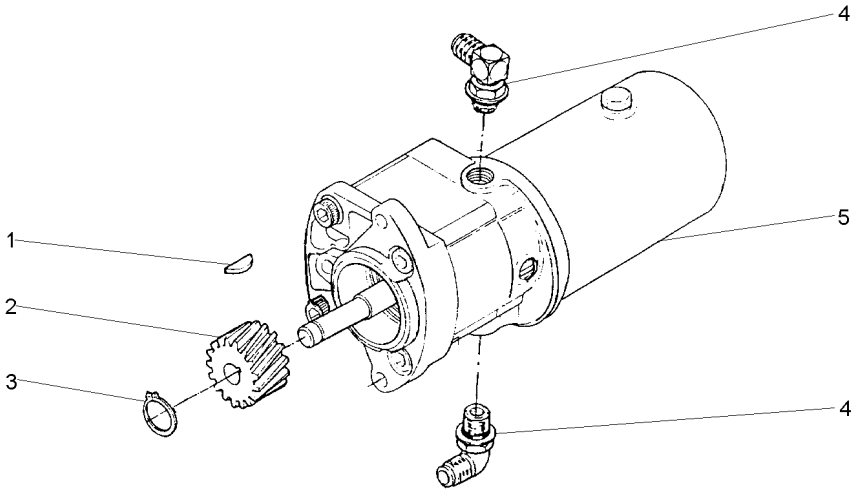

1	355465X1	**1**	CHAVETA	KEY	CLAVE
2	897159M1	**1**	ENGRENAGEM	GEAR	ENGRANAJE
3	355791X1	**1**	ANEL TRAVA	CIRCLIP	CIRCULITO
4	3148679M91	**2**	CONEXÃO	CONNECTION	CONEXION
5	047821T1	**1**	BOMBA HIDRÁULICA	HYDRAULIC PUMP	BOMBA HIDRAULICA

Bomba Hidráulica
Hydraulic Pump
Bomba Hidraulica

70-20

Bosch
Bosch
Bosch

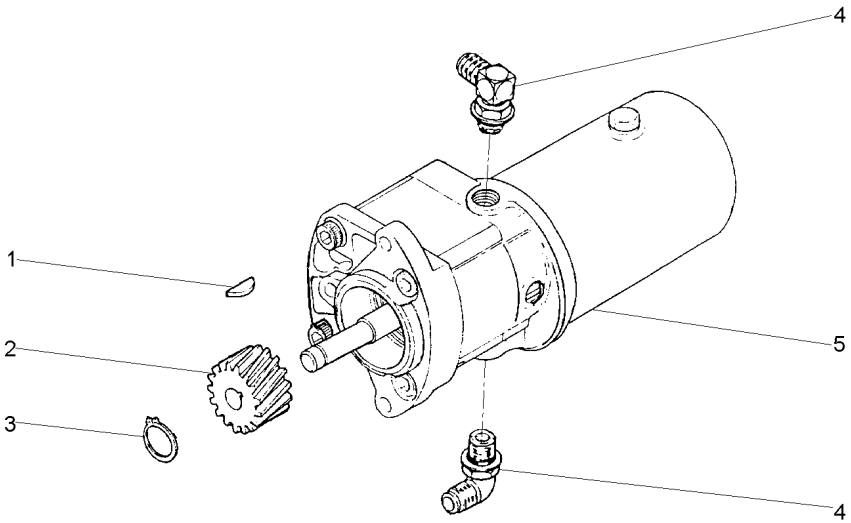

1	355465X1		**1**	CHAVETA	KEY	CLAVE
2	897159M1		**1**	ENGRENAGEM	GEAR	ENGRANAJE
3	355791X1		**1**	ANEL TRAVA	CIRCLIP	CIRCULITO
4	3148679M91		**2**	CONEXÃO	CONNECTION	CONEXION
5	3148762M91	70-25 No	**1**	BOMBA	PUMP	BOMBA

Bomba De Direção
Steering Pump
Bomba Direccion

70-25

Bosch
Bosch
Bosch

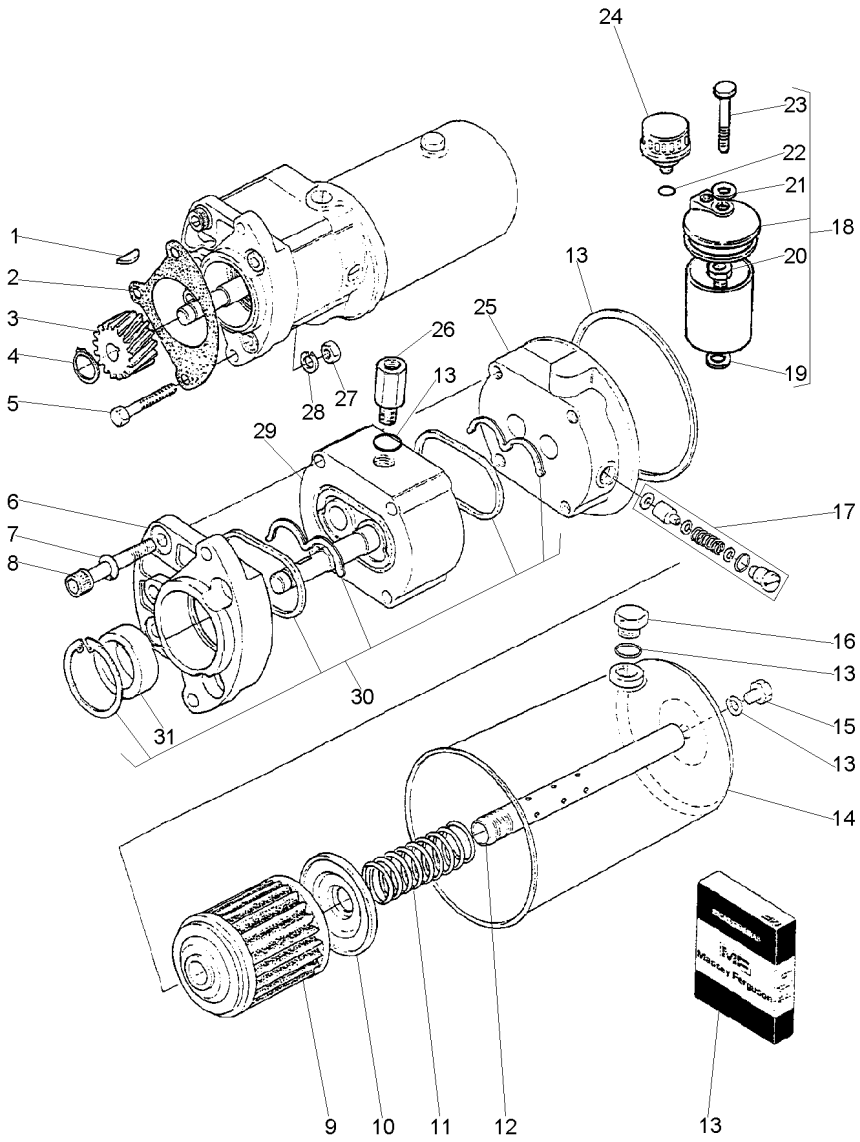

1	355465X1		**1**	CHAVETA	KEY	CLAVE
2	897148M2		**1**	JUNTA	GASKET	EMPAQUETADURA.
3	897159M1		**1**	ENGRENAGEM	GEAR	ENGRANAJE
4	355791X1		**1**	ANEL TRAVA	CIRCLIP	CIRCULITO
5	353548X1		**1**	PARAFUSO	BOLT	PERNO
6	2710984M1		**1**	TAMPA	COVER	CUBIERTA
7	353434X1		**4**	ARRUELA	WASHER	ARANDELA
8	2710990M1		**4**	PARAFUSO	BOLT	PERNO
9	2730389M1		**1**	ELEMENTO	ELEMENT	ELEMENTO
10			**1**	ARRUELA	WASHER	ARANDELA
11	3175201M1		**1**	MOLA	SPRING	RESORTE
12			**1**	TUBO	PIPE	CANO
13	3175458M91		**1**	JG. REPARO	KIT, REPAIR	JUEGO REPARACION
14	3175921M91		**1**	RESERVATÓRIO	CONTAINER	CONTENEDOR
15	2710989M1		**1**	PARAFUSO	BOLT	PERNO
16	2710340M1		**1**	BUJÃO	PLUG	TAPON
17	3176167M91		**1**	JG. REPARO	KIT, REPAIR	JUEGO REPARACION
18	3175562M92		**1**	RESERVATÓRIO	CONTAINER	CONTENEDOR
19	3007188X1	18	**1**	ARRUELA	WASHER	ARANDELA
20	3147282M1	18	**1**	CONEXÃO	CONNECTION	CONEXION
21	829185M1	18	**1**	ARRUELA	WASHER	ARANDELA
22	022615P1	18	**1**	ANEL "O"	O RING	JUNTA TORICA
23	3149281M1	18	**1**	PARAFUSO	BOLT	PERNO
24	022673N1		**1**	FILTRO	FILTER	FILTRO
25	2710986M1		**1**	TAMPA	COVER	CUBIERTA
26	2710985M1		**1**	CONEXÃO	CONNECTION	CONEXION
27	353431X1		**1**	PORCA	NUT	TUERCA
28	353434X1		**1**	ARRUELA	WASHER	ARANDELA
29			**1**	CORPO	BODY	CUERPO
30	2710979M91		**1**	JG. REPARO	KIT, REPAIR	JUEGO REPARACION
31	2710383M1	30	**1**	RETENTOR	SEAL	RETEN

Sistema De Direção System Of Direction Sistema De Dirección	Coluna E Hidrostática Column And Hidrostatic Columna E Hidrostatica	70-30	2 Rodas Motrizes - Danfoss 2 Wheels Drive - Danfoss 2 Ruedas Motriz - Danfoss

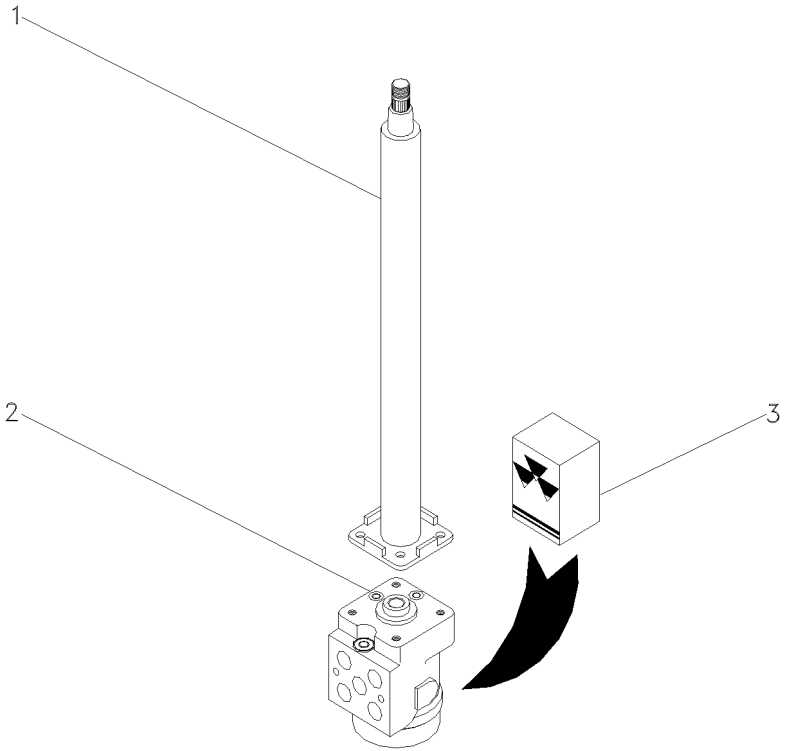

1	047811T1		**1** COLUNA DIREÇÃO	STEERING COLUMN	COLUMNA DIRECC
2	047161T1	4x2	**1** UN. HIDROSTÁTICA	STEERING UNIT	UNIDAD DIRECCION
3	048831R1		**1** JG. REPARO	KIT, REPAIR	JUEGO REPARACION

Unidade Hidrostática
Steering Unit
Direccion

70-35

2 Rodas Motrizes - Trw
2 Wheels Drive - Trw
2 Ruedas Motriz - Trw

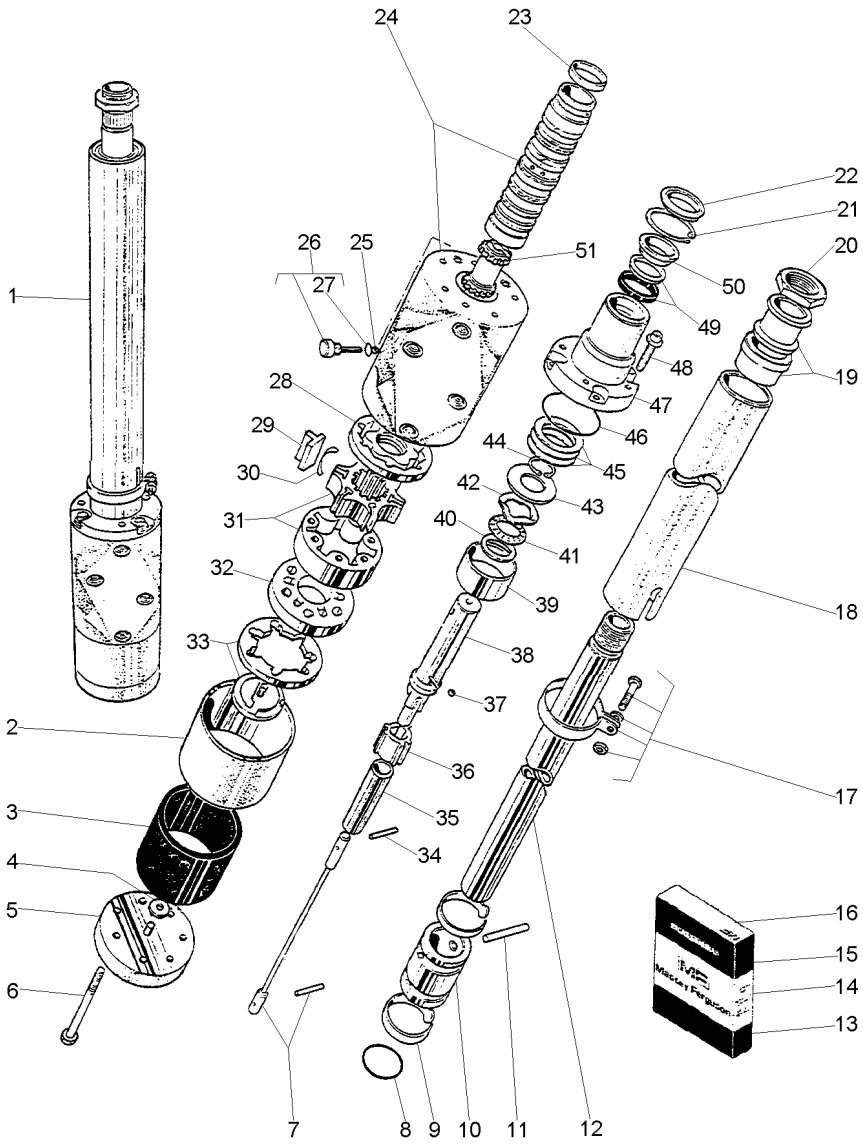

3149300M92 **3030Z002** **CPE275 E01 (0)** **05/01** **70- 35**

1	3149300M92		70-35 No	**1**	UN. HIDROSTÁTICA	STEERING UNIT	UNIDAD DIRECCION
2	3175309M1	1		**1**	LUVA	SLEEVE	MANCHA
3	3175311M1	14		**1**	RETENTOR	SEAL	RETEN
4		5		**1**	ARRUELA	WASHER	ARANDELA
5	3603632M91	1		**1**	TAMPA	COVER	CUBIERTA
6	354615X1	1		**7**	PARAFUSO	BOLT	PERNO
7		15		**1**	BARRA	BAR	BARRA
8	364101X1	16		**2**	ANEL "O"	O RING	JUNTA TORICA
9		16		**2**	MOLA	SPRING	RESORTE
10		16		**1**	BUCHA	BUSH	CASQUILLO
11		16		**2**	PINO	PIN	PASADOR
12	3175252M1	1		**1**	EIXO	SHAFT	ARBOL
13	3603628M91	1		**1**	JG. REPARO	KIT, REPAIR	JUEGO REPARACION
14	3603629M91	1		**1**	JG. REPARO	KIT, REPAIR	JUEGO REPARACION
15	3603630M91	1		**1**	JG. REPARO	KIT, REPAIR	JUEGO REPARACION
16	3603631M91	1		**1**	JG. REPARO	KIT, REPAIR	JUEGO REPARACION
17		16		**1**	BRAÇADEIRA	CLAMP	ABRAZADERA
18	3176556M1			**1**	TUBO	PIPE	CANO
19		16		**1**	BUCHA	BUSH	CASQUILLO
20	3603640M1	16		**1**	PORCA	NUT	TUERCA
21		13		**1**	ANEL	RING	ARO
22	3175219M2	13		**1**	RETENTOR	SEAL	RETEN
23		15		**1**	MOLA	SPRING	RESORTE
24	3175238M91	1		**1**	CORPO	BODY	CUERPO
25		13		**1**	ESFERA	BALL	BOLA
26		13		**1**	TAMPÃO	PAD	ALMOHADILLA
27	359291X1	26		**1**	ANEL "O"	O RING	JUNTA TORICA
28		14		**1**	ESPAÇADOR	SPACER	PIEZA DISTANCIA
29		31		**6**	PALHETA	VANE	PALETA
30		31		**6**	MOLA	SPRING	RESORTE
31		14		**1**	ROTOR	ROTOR	ROTOR
32		14		**1**	COLETOR	COLLECTOR	COLECTOR
33	3175246M91	14		**1**	ESTATOR	STATOR	ESTATOR
34		15		**1**	AGULHA	NEEDLE	AGUJA
35		15		**1**	ESPAÇADOR	SPACER	PIEZA DISTANCIA
36		15		**1**	ANEL	RING	ARO
37		15		**1**	ESFERA	BALL	BOLA
38		15		**1**	EIXO	SHAFT	ARBOL
39		15		**1**	ESPAÇADOR	SPACER	PIEZA DISTANCIA
40		15		**1**	ARRUELA	WASHER	ARANDELA
41		15		**1**	ROLAMENTO	BEARING	COJINETE
42		15		**1**	ARRUELA	WASHER	ARANDELA
43		15		**1**	ARRUELA	WASHER	ARANDELA
44		15		**1**	ANEL	RING	ARO
45	3175226M91	15		**1**	JG. CALÇOS	KIT, SHIMS	JUEGO SUPLEMENTO
46		13		**1**	ANEL "O"	O RING	JUNTA TORICA
47	3175932M1	1		**1**	TAMPA	COVER	CUBIERTA
48	3175223M1	1		**4**	PARAFUSO	BOLT	PERNO
49		13		**1**	RETENTOR	SEAL	RETEN
50		13		**1**	ESPAÇADOR	SPACER	PIEZA DISTANCIA

Unidade Hidrostática
Steering Unit
Direccion

70-35

2 Rodas Motrizes - Trw
2 Wheels Drive - Trw
2 Ruedas Motriz - Trw

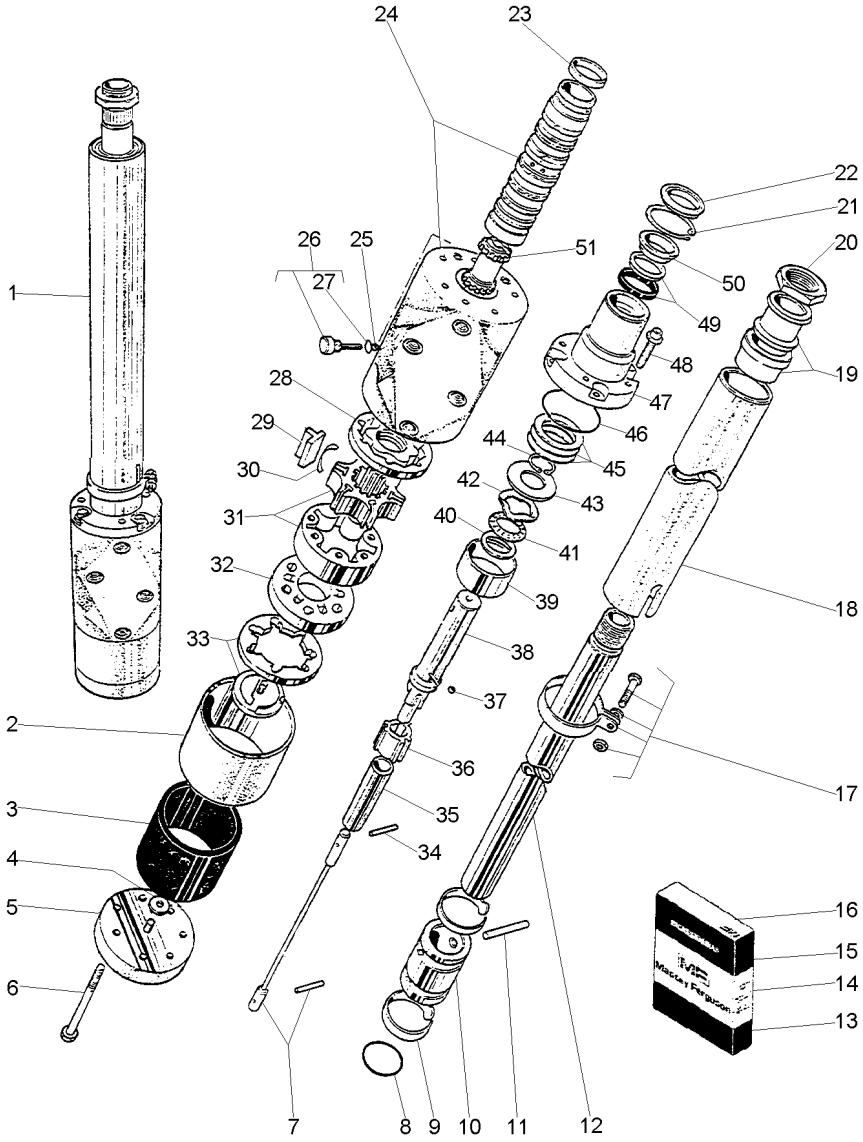

51	15	**1** EIXO	SHAFT	ARBOL

Direção E Controle Remoto
Remote Control And Steering
Dirección Y Controle Remoto

70-40

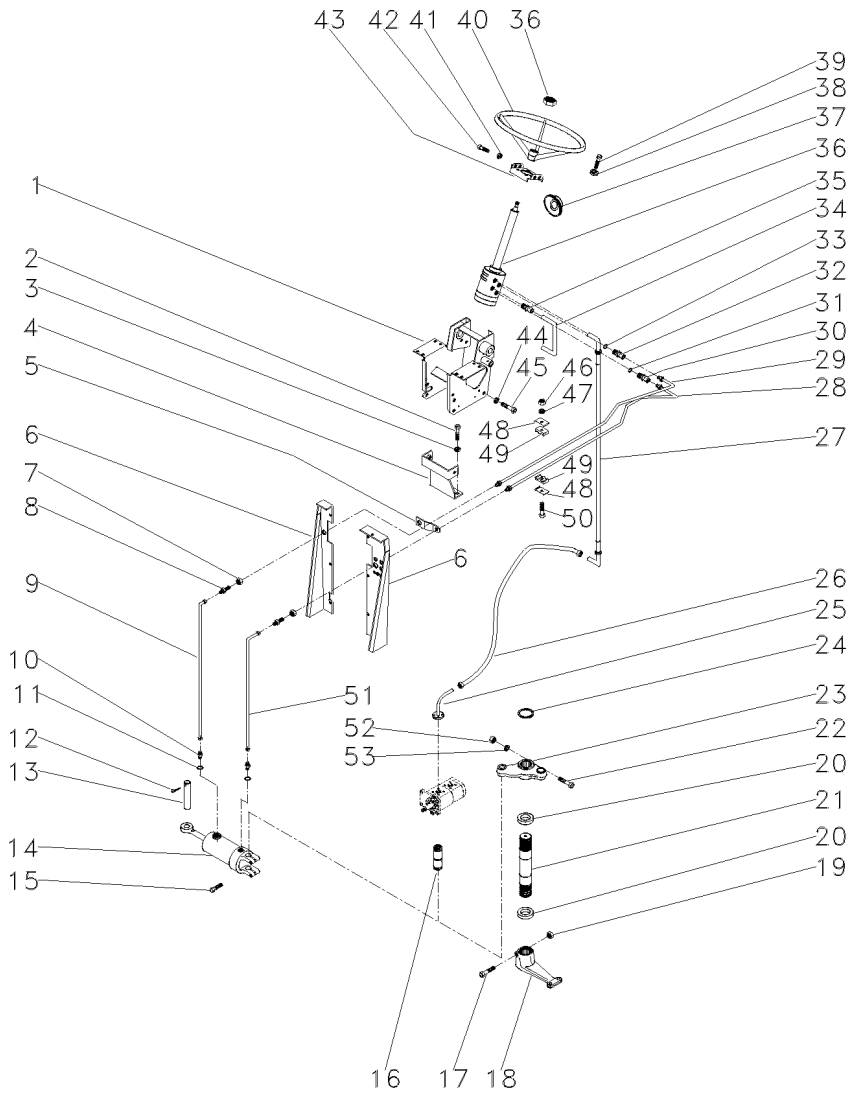

1	047174S1		**1**	SUPORTE	BRACKET	SOPORTE
2	353698X1		**2**	PARAFUSO	BOLT	PERNO
3	353432X1		**2**	ARRUELA	WASHER	ARANDELA
4	033922S1		**1**	SUPORTE	BRACKET	SOPORTE
5	033929P1		**1**	SUPORTE	BRACKET	SOPORTE
6	036906S1	◀	**1**	PAINEL	PANEL	PANEL
6	022870S1	▶	**1**	PAINEL	PANEL	PANEL
7	355830X1		**2**	PORCA	NUT	TUERCA
8	356266X1		**2**	CONEXÃO	CONNECTION	CONEXION
9	3146937M92		**1**	MANGUEIRA	HOSE	FLEXIBLE
10	3145403M2		**2**	CONEXÃO	CONNECTION	CONEXION
11	831452M1		**2**	ANEL "O"	O RING	JUNTA TORICA
12	375090X1		**1**	CUPILHA	COTTER PIN	PASADOR DOUBLE
13	3148787M2		**1**	PINO	PIN	PASADOR
14	3148318M91	60-170 No	**1**	CJ. CILINDRO	KIT, CYLINDER	JUEGO DE CILINDR
15	353725X1		**2**	PARAFUSO	BOLT	PERNO
16	489720M91	60-180 No	**1**	PINO	PIN	PASADOR
17	361859X1		**1**	PARAFUSO	BOLT	PERNO
18	1676664M1	▼	**1**	BRAÇO	ARM	BRAZO
19	195556M2		**1**	PORCA	NUT	TUERCA
20	196079M1		**2**	VEDADOR	SEAL	RETEN
21	1676666M1		**1**	EIXO	SHAFT	ARBOL
22	353622X1		**1**	PARAFUSO	BOLT	PERNO
23	042863N1	60-175 No	**1**	CJ. BRAÇO	KIT, ARM	JUEGO DE BRAZO
24	355917X1		**1**	ANEL TRAVA	CIRCLIP	CIRCULITO
25	051322S1		**1**	FLANGE	FLANGE	PLETINA
27	050483T1		**1**	MANGUEIRA	HOSE	FLEXIBLE
28	047334N1	▶	**1**	CJ. TUBO	KIT, PIPE	JUEGO CANO
29	047333N1	◀	**1**	TUBO	PIPE	CANO
30	3019602X1		**1**	CONEXÃO	CONNECTION	CONEXION
31	1441115X1		**1**	ANEL "O"	O RING	JUNTA TORICA
32	3019384X1		**1**	CONEXÃO	CONNECTION	CONEXION
33	1441115X1		**1**	ANEL "O"	O RING	JUNTA TORICA
34	050411P1		**1**	TUBO	PIPE	CANO
35	047154T1		**2**	CONEXÃO	CONNECTION	CONEXION
36	047182N1	70-30 No	**1**	DIREÇÃO	STEERING	DIRECCION
37	2801323M1		**1**	COLAR	COLLAR	COLLAR
38	339376X1		**4**	ARRUELA	WASHER	ARANDELA
39	339814X1		**4**	PARAFUSO	BOLT	PERNO
40	040341T1		**1**	VOLANTE	FLYWHEEL	VOLANTE
41	353434X1		**2**	ARRUELA	WASHER	ARANDELA
42	353690X1		**2**	PARAFUSO	BOLT	PERNO
43	047181S1		**1**	SUPORTE	BRACKET	SOPORTE
44	353432X1		**6**	ARRUELA	WASHER	ARANDELA
45	339451X1		**6**	PARAFUSO	BOLT	PERNO
46	353918X1		**1**	PORCA	NUT	TUERCA
47	353441X1		**1**	ARRUELA	WASHER	ARANDELA
48	3146897M1		**2**	REFORÇO	REINFORCEMENT	REFUERZO
49	3146896M1		**2**	BRAÇADEIRA	CLAMP	ABRAZADERA
50	353508X1		**1**	PARAFUSO	BOLT	PERNO

Direção E Controle Remoto
Remote Control And Steering
Dirección Y Controle Remoto

70-40

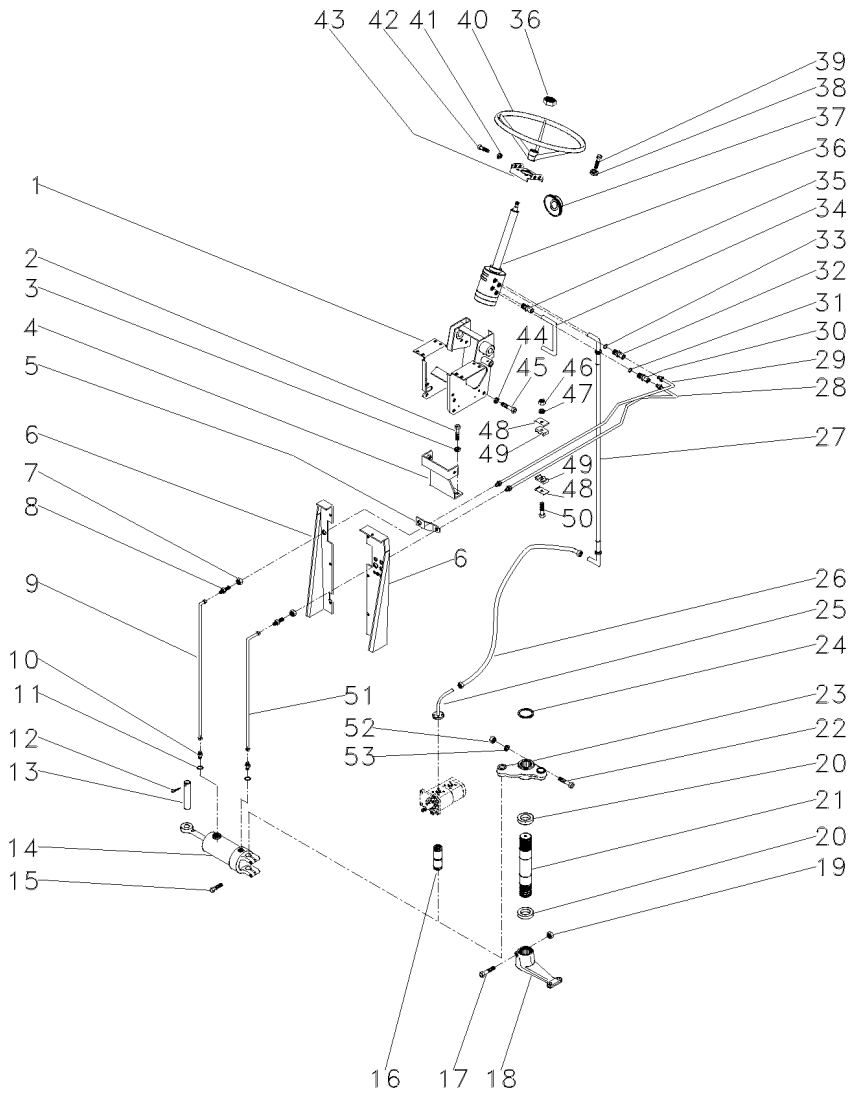

51	3146904M91	**1** MANGUEIRA	HOSE	FLEXIBLE
52	353427X1	**1** PORCA	NUT	TUERCA
53	353433X1	**1** ARRUELA	WASHER	ARANDELA

Direção E Controle Remoto
Remote Control And Steering
Dirección Y Controle Remoto

70-45

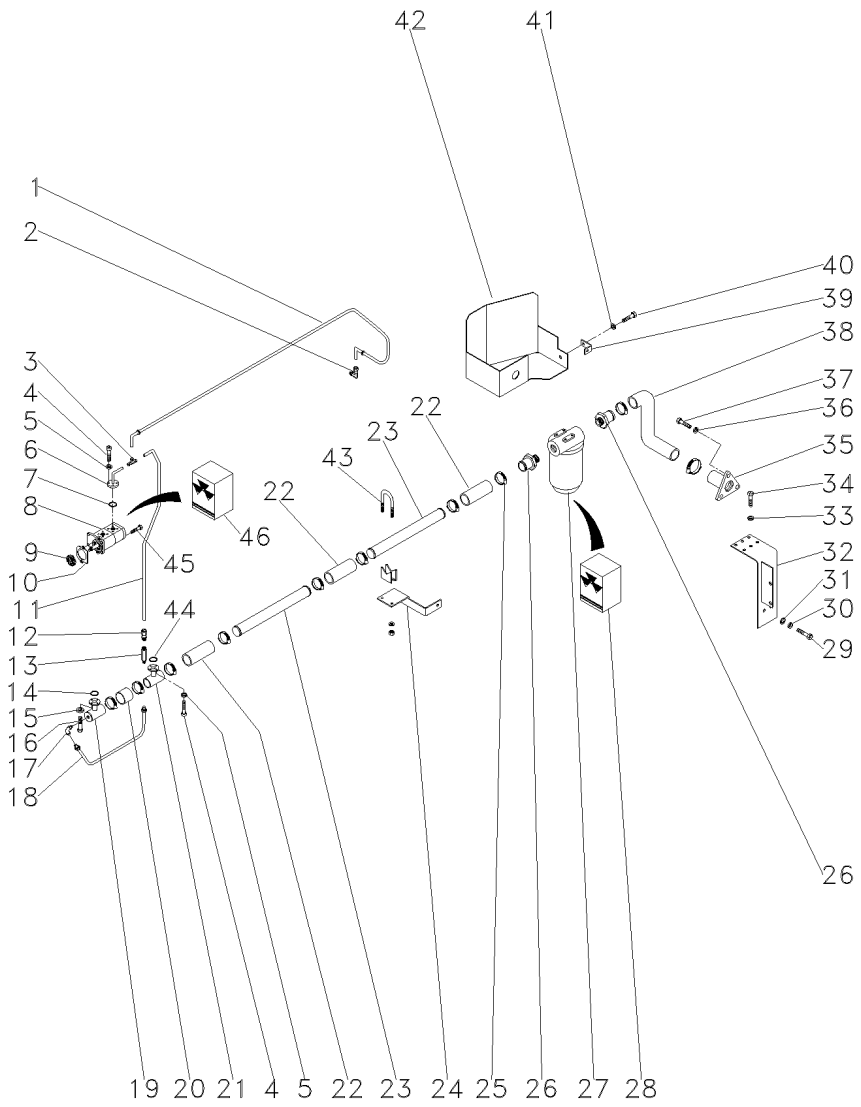

1	044382T1			**1**	MANGUEIRA	HOSE	FLEXIBLE
2	039605N1			**1**	CONEXÃO	CONNECTION	CONEXION
3	039606N1			**1**	CONEXÃO "T"	CONNECTION T	CONEXION T
4	339666X1			**8**	PARAFUSO	BOLT	PERNO
5	339375X1			**8**	ARRUELA	WASHER	ARANDELA
6	044392N1			**1**	FLANGE	FLANGE	PLETINA
7	035881P1			**1**	ANEL "O"	O RING	JUNTA TORICA
8	052208T1	[A]		**1**	BOMBA HIDRÁULICA	HYDRAULIC PUMP	BOMBA HIDRAULICA
9	3412000M1		16	**1**	ENGRENAGEM	GEAR	ENGRANAJE
10	1687018M1			**1**	JUNTA	GASKET	EMPAQUETADURA.
11	044390P1			**1**	TUBO	PIPE	CANO
12	3411947M91			**1**	CONEXÃO	CONNECTION	CONEXION
13	3401801M91			**1**	VÁLVULA	VALVE	VALVULA
14	3585217M1			**1**	ANEL "O"	O RING	JUNTA TORICA
15	339375X1			**4**	ARRUELA	WASHER	ARANDELA
16	339666X1			**4**	PARAFUSO	BOLT	PERNO
17	033917T1			**1**	CONEXÃO	CONNECTION	CONEXION
18	044395N1			**1**	TUBO	PIPE	CANO
19	039478S1			**1**	FLANGE	FLANGE	PLETINA
20	039509P1			**1**	MANGUEIRA	HOSE	FLEXIBLE
21	039479S1			**1**	FLANGE	FLANGE	PLETINA
22	036732P1			**3**	MANGUEIRA	HOSE	FLEXIBLE
23	044385P1			**2**	TUBO	PIPE	CANO
24	051331P1			**1**	SUPORTE	BRACKET	SOPORTE
25	490802M1			**8**	BRAÇADEIRA	CLAMP	ABRAZADERA
26	020529P1			**2**	CONEXÃO	CONNECTION	CONEXION
27	020388T2		70-50 No	**1**	CJ. FILTRO	KIT, FILTER	JUEGO FILTRO
28	034391T1			**1**	ELEMENTO	ELEMENT	ELEMENTO
29	354276X1			**1**	PARAFUSO	BOLT	PERNO
30	353439X1			**1**	ARRUELA	WASHER	ARANDELA
31	353758X1			**1**	ARRUELA	WASHER	ARANDELA
32	051323S1			**1**	SUPORTE	BRACKET	SOPORTE
33	353446X1			**4**	ARRUELA	WASHER	ARANDELA
34	353677X1			**4**	PARAFUSO	BOLT	PERNO
35	020380S1			**1**	FLANGE	FLANGE	PLETINA
36	353434X1			**3**	ARRUELA	WASHER	ARANDELA
37	353691X1			**3**	PARAFUSO	BOLT	PERNO
39	051330P1			**1**	SUPORTE	BRACKET	SOPORTE
40	353651X1			**1**	PARAFUSO	BOLT	PERNO
41	353434X1			**1**	ARRUELA	WASHER	ARANDELA
42	051326S1			**1**	PROTEÇÃO	GUARD	DEFENSA
43	042779N1			**1**	BRAÇADEIRA	CLAMP	ABRAZADERA
44	3585217M1			**1**	ANEL "O"	O RING	JUNTA TORICA
45	362443X1			**1**	PARAFUSO	BOLT	PERNO
46	3603952M91	8		**1**	JG. REPARO	KIT, REPAIR	JUEGO REPARACION

[A] DUPLA
DOUBLE
DUPLO

Filtro
Filter
Filtro

70-50

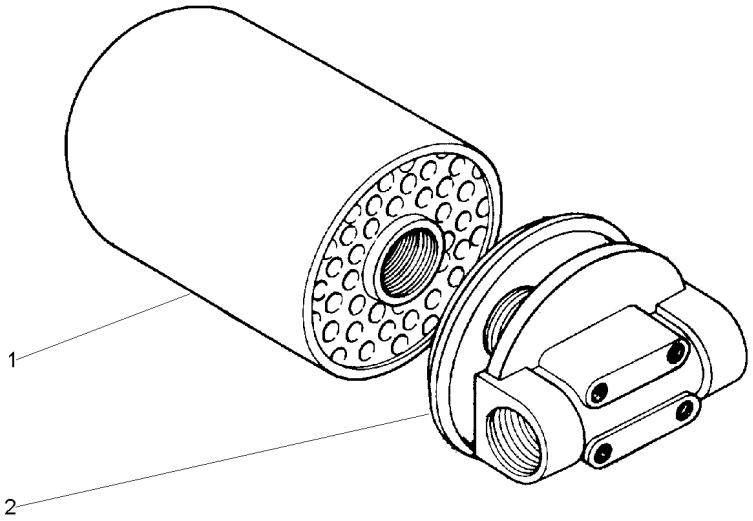

1	034391T1	**1** ELEMENTO	ELEMENT	ELEMENTO
2	020389R1	**1** CABEÇOTE FILTRO	FILTER HEAD	CABEZA DE FILTRO

Direção Hidrostática	**2 Rm**
Hydrostatic Steering	**2 Wd**
Direccion Hidrostática	**2 Rm**

70-55

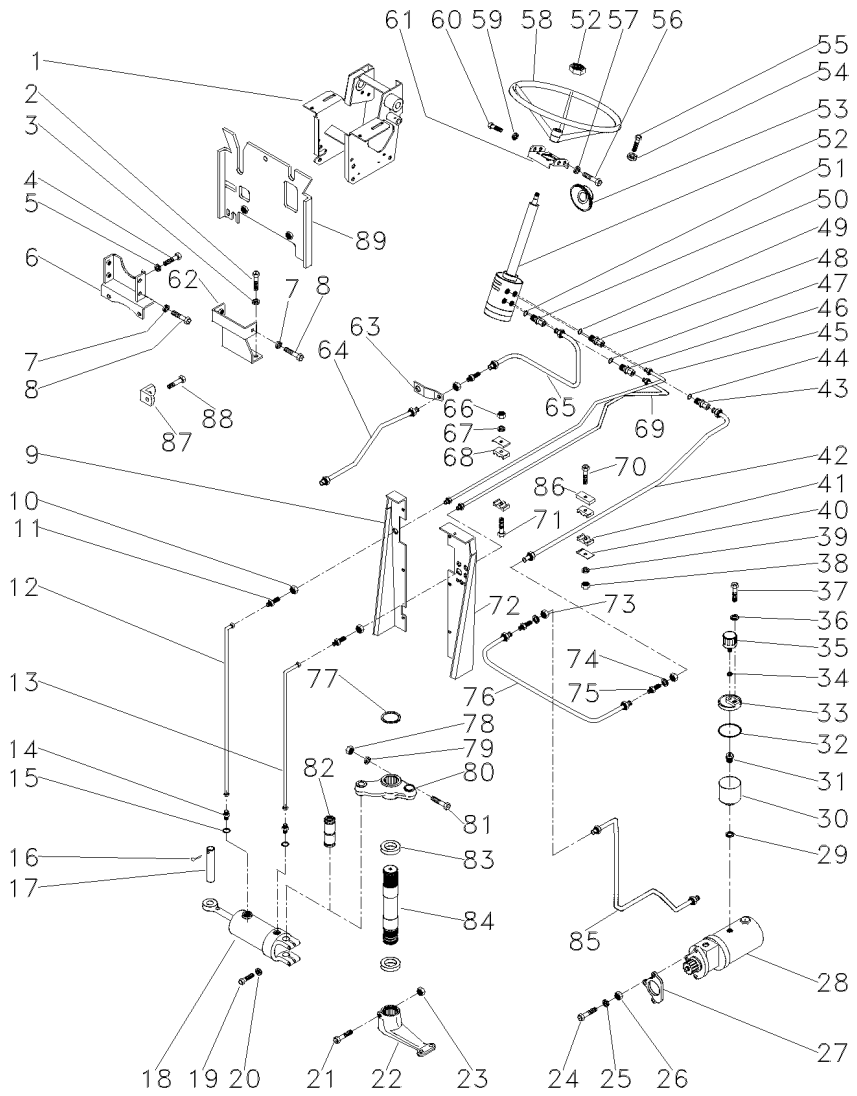

2	353698X1		**2**	PARAFUSO	BOLT	PERNO
3	353432X1		**2**	ARRUELA	WASHER	ARANDELA
4	353698X1		**2**	PARAFUSO	BOLT	PERNO
5	353432X1		**2**	ARRUELA	WASHER	ARANDELA
6	033927S1		**1**	SUPORTE	BRACKET	SOPORTE
7	353432X1		**6**	ARRUELA	WASHER	ARANDELA
8	339451X1		**6**	PARAFUSO	BOLT	PERNO
9	022870S1	▶	**1**	PAINEL	PANEL	PANEL
10	355830X1		**2**	PORCA	NUT	TUERCA
11	356266X1		**2**	CONEXÃO	CONNECTION	CONEXION
12	3146937M92		**1**	MANGUEIRA	HOSE	FLEXIBLE
13	3146904M91		**1**	MANGUEIRA	HOSE	FLEXIBLE
14	3145403M2		**2**	CONEXÃO	CONNECTION	CONEXION
15	831452M1		**2**	ANEL "O"	O RING	JUNTA TORICA
16	375090X1		**1**	CUPILHA	COTTER PIN	PASADOR DOUBLE
17	3148787M2		**1**	PINO	PIN	PASADOR
18	3148318M91	👁 60-170 No	**1**	CJ. CILINDRO	KIT, CYLINDER	JUEGO DE CILINDR
19	353725X1		**2**	PARAFUSO	BOLT	PERNO
20	353439X1		**2**	ARRUELA	WASHER	ARANDELA
21	377899X1		**1**	PARAFUSO	BOLT	PERNO
22	1676664M1	▼	**1**	BRAÇO	ARM	BRAZO
23	195556M2		**1**	PORCA	NUT	TUERCA
24	353548X1		**1**	PARAFUSO	BOLT	PERNO
25	353434X1		**1**	ARRUELA	WASHER	ARANDELA
26	353431X1		**1**	PORCA	NUT	TUERCA
27	897148M2		**1**	JUNTA	GASKET	EMPAQUETADURA.
29	1440702X1		**1**	ARRUELA	WASHER	ARANDELA
30	3149279M1		**1**	RESERVATÓRIO	CONTAINER	CONTENEDOR
31	3149282M1		**1**	CONEXÃO	CONNECTION	CONEXION
32	022615P1		**1**	ANEL "O"	O RING	JUNTA TORICA
33	022330P1		**1**	TAMPA	COVER	CUBIERTA
34	080250H1		**1**	ARRUELA	WASHER	ARANDELA
35	022673N1		**1**	FILTRO	FILTER	FILTRO
36	829185M1		**1**	ARRUELA	WASHER	ARANDELA
37	3149281M1		**1**	PARAFUSO	BOLT	PERNO
38	355565X1		**1**	PORCA	NUT	TUERCA
39	353446X1		**1**	ARRUELA	WASHER	ARANDELA
40	3146897M1		**2**	REFORÇO	REINFORCEMENT	REFUERZO
41	3148668M1		**2**	BRAÇADEIRA	CLAMP	ABRAZADERA
43	3019384X1	[A]	**1**	CONEXÃO	CONNECTION	CONEXION
43	3148452M1	[B]	**1**	ADAPTADOR	ADAPTOR	ADAPTADOR
44	1441115X1		**1**	ANEL "O"	O RING	JUNTA TORICA
46	3019602X1	[A]	**1**	CONEXÃO	CONNECTION	CONEXION
46	3149607M1	[B]	**1**	CONEXÃO	CONNECTION	CONEXION
47	1441115X1		**1**	ANEL "O"	O RING	JUNTA TORICA
48	3019384X1	[A]	**1**	CONEXÃO	CONNECTION	CONEXION
48	3149669M1	[B]	**1**	ADAPTADOR	ADAPTOR	ADAPTADOR
49	1441115X1		**1**	ANEL "O"	O RING	JUNTA TORICA
50	3019602X1	[A]	**1**	CONEXÃO	CONNECTION	CONEXION
50	3149607M1	[B]	**1**	CONEXÃO	CONNECTION	CONEXION

Direção Hidrostática	**2 Rm**	**70-55**
Hydrostatic Steering	**2 Wd**	
Direccion Hidrostática	**2 Rm**	

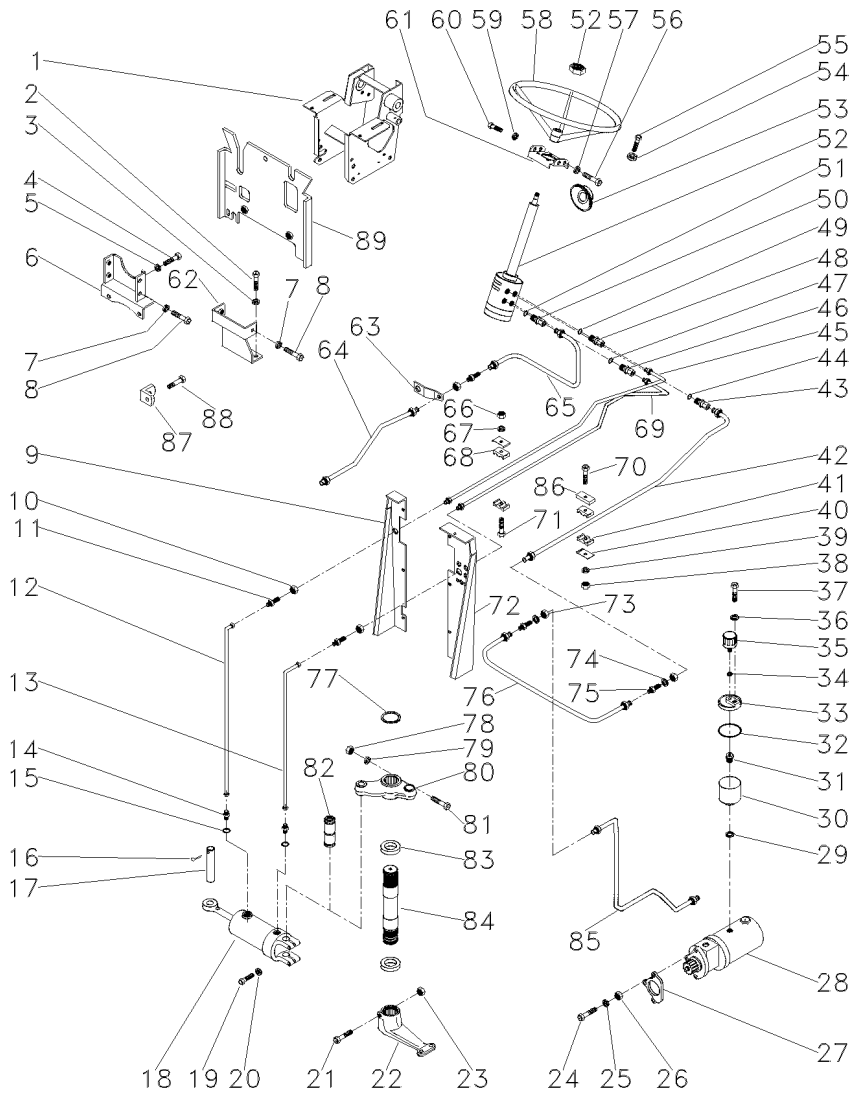

51	1441115X1		**1**	ANEL "O"	O RING	JUNTA TORICA
53	2801323M1		**1**	COLAR	COLLAR	COLLAR
54	353446X1		**4**	ARRUELA	WASHER	ARANDELA
55	353677X1		**4**	PARAFUSO	BOLT	PERNO
56	353897X1		**2**	PARAFUSO	BOLT	PERNO
57	353434X1		**2**	ARRUELA	WASHER	ARANDELA
58	040341T1		**1**	VOLANTE	FLYWHEEL	VOLANTE
59	353434X1		**2**	ARRUELA	WASHER	ARANDELA
60	353897X1		**2**	PARAFUSO	BOLT	PERNO
62	033922S1		**1**	SUPORTE	BRACKET	SOPORTE
63	033929P1		**1**	SUPORTE	BRACKET	SOPORTE
64	3148771M91		**1**	TUBO	PIPE	CANO
65	047331N1		**1**	TUBO	PIPE	CANO
66	353918X1		**1**	PORCA	NUT	TUERCA
67	353441X1		**1**	ARRUELA	WASHER	ARANDELA
68	3146896M1		**2**	BRAÇADEIRA	CLAMP	ABRAZADERA
70	353685X1		**1**	PARAFUSO	BOLT	PERNO
71	353508X1		**1**	PARAFUSO	BOLT	PERNO
72	3585396M91	◀	**1**	PAINEL	PANEL	PANEL
73	356614X1		**3**	PORCA	NUT	TUERCA
74	353762X1		**X**	ARRUELA	WASHER	ARANDELA
75	356267X1		**3**	CONEXÃO	CONNECTION	CONEXION
76	3149138M91		**1**	TUBO	PIPE	CANO
77	355917X1		**1**	ANEL TRAVA	CIRCLIP	CIRCULITO
78	353427X1		**1**	PORCA	NUT	TUERCA
79	353433X1		**1**	ARRUELA	WASHER	ARANDELA
80	042863N1	👁 60-175 No	**1**	CJ. BRAÇO	KIT, ARM	JUEGO DE BRAZO
81	353622X1		**1**	PARAFUSO	BOLT	PERNO
82	489720M91	👁 60-180 No	**1**	PINO	PIN	PASADOR
83	196079M1		**2**	VEDADOR	SEAL	RETEN
84	1676666M1		**1**	EIXO	SHAFT	ARBOL
85	3149134M92		**1**	TUBO	PIPE	CANO
86	3146897M1		**2**	REFORÇO	REINFORCEMENT	REFUERZO
87	026409P1		**1**	SUPORTE	BRACKET	SOPORTE
88	353667X1		**2**	PARAFUSO	BOLT	PERNO
89	022985S1		**1**	DEFLETOR	DEFLECTOR	DEFLECTOR

[A] PARA DIREÇÃO HIDROSTÁTICA DANFOSS
FOR DANFOSS HYDROSTATIC STEERING
PARA DIRECCION HIDROSTÁTICA DANFOSS

[B] PARA DIREÇÃO HIDROSTÁTICA TRW
FOR TRW HYDROSTATIC STEERING
PARA DIRECCION HIDROSTÁTICA TRW

Direção E Controle Remoto
Remote Control And Steering
Dirección Y Controle Remoto

70-60

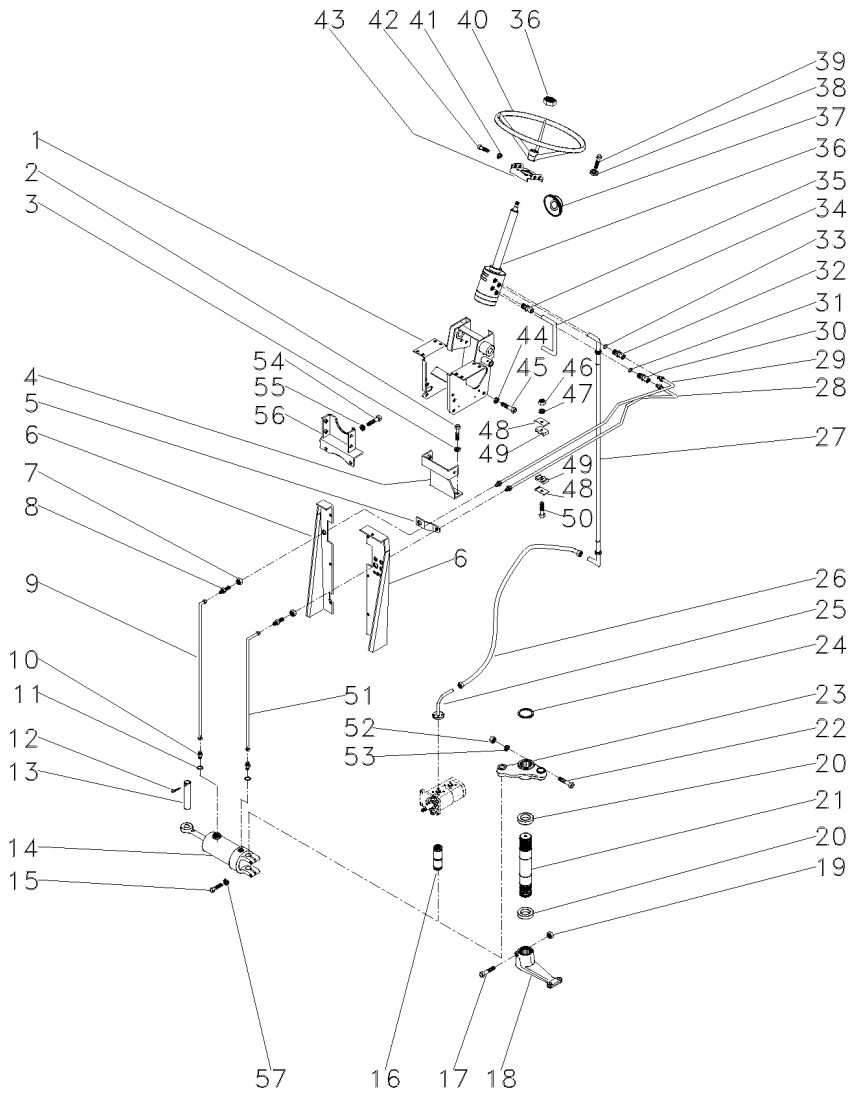

1	047174S1		1	SUPORTE	BRACKET	SOPORTE
2	353698X1		2	PARAFUSO	BOLT	PERNO
3	353432X1		2	ARRUELA	WASHER	ARANDELA
4	033922S1		1	SUPORTE	BRACKET	SOPORTE
5	033929P1		1	SUPORTE	BRACKET	SOPORTE
6	3585396M91	◀	1	PAINEL	PANEL	PANEL
6	022870S1	▶	1	PAINEL	PANEL	PANEL
7	355830X1		2	PORCA	NUT	TUERCA
8	356266X1		2	CONEXÃO	CONNECTION	CONEXION
9	3146937M92		1	MANGUEIRA	HOSE	FLEXIBLE
10	3145403M2		2	CONEXÃO	CONNECTION	CONEXION
11	831452M1		2	ANEL "O"	O RING	JUNTA TORICA
12	375090X1		1	CUPILHA	COTTER PIN	PASADOR DOUBLE
13	3148787M2		1	PINO	PIN	PASADOR
14	3148318M91	60-170 No	1	CJ. CILINDRO	KIT, CYLINDER	JUEGO DE CILINDR
15	353725X1		2	PARAFUSO	BOLT	PERNO
16	489720M91	60-180 No	1	PINO	PIN	PASADOR
17	361859X1		1	PARAFUSO	BOLT	PERNO
18	1676664M1	▼	1	BRAÇO	ARM	BRAZO
19	195556M2		1	PORCA	NUT	TUERCA
20	196079M1		2	VEDADOR	SEAL	RETEN
21	1676666M1		1	EIXO	SHAFT	ARBOL
22	353622X1		1	PARAFUSO	BOLT	PERNO
23	042863N1	60-175 No	1	CJ. BRAÇO	KIT, ARM	JUEGO DE BRAZO
24	355917X1		1	ANEL TRAVA	CIRCLIP	CIRCULITO
25	051322S1		1	FLANGE	FLANGE	PLETINA
27	050483T1		1	MANGUEIRA	HOSE	FLEXIBLE
28	047334N1	▶	1	CJ. TUBO	KIT, PIPE	JUEGO CANO
29	047333N1	◀	1	TUBO	PIPE	CANO
30	3019384X1		1	CONEXÃO	CONNECTION	CONEXION
31	1441115X1		1	ANEL "O"	O RING	JUNTA TORICA
32	3019384X1		1	CONEXÃO	CONNECTION	CONEXION
33	1441115X1		1	ANEL "O"	O RING	JUNTA TORICA
34	050411P1		1	TUBO	PIPE	CANO
35	047154T1		2	CONEXÃO	CONNECTION	CONEXION
36	047182N1	70-30 No	1	DIREÇÃO	STEERING	DIRECCION
37	2801323M1		1	COLAR	COLLAR	COLLAR
38	353446X1		4	ARRUELA	WASHER	ARANDELA
39	353677X1		4	PARAFUSO	BOLT	PERNO
40	040341T1		1	VOLANTE	FLYWHEEL	VOLANTE
41	353434X1		2	ARRUELA	WASHER	ARANDELA
42	353897X1		2	PARAFUSO	BOLT	PERNO
43	047181S1		1	SUPORTE	BRACKET	SOPORTE
44	353432X1		6	ARRUELA	WASHER	ARANDELA
45	339451X1		6	PARAFUSO	BOLT	PERNO
46	353918X1		1	PORCA	NUT	TUERCA
47	353441X1		1	ARRUELA	WASHER	ARANDELA
48	3146897M1		2	REFORÇO	REINFORCEMENT	REFUERZO
49	3146896M1		2	BRAÇADEIRA	CLAMP	ABRAZADERA
50	353508X1		1	PARAFUSO	BOLT	PERNO

Direção E Controle Remoto
Remote Control And Steering
Dirección Y Controle Remoto

70-60

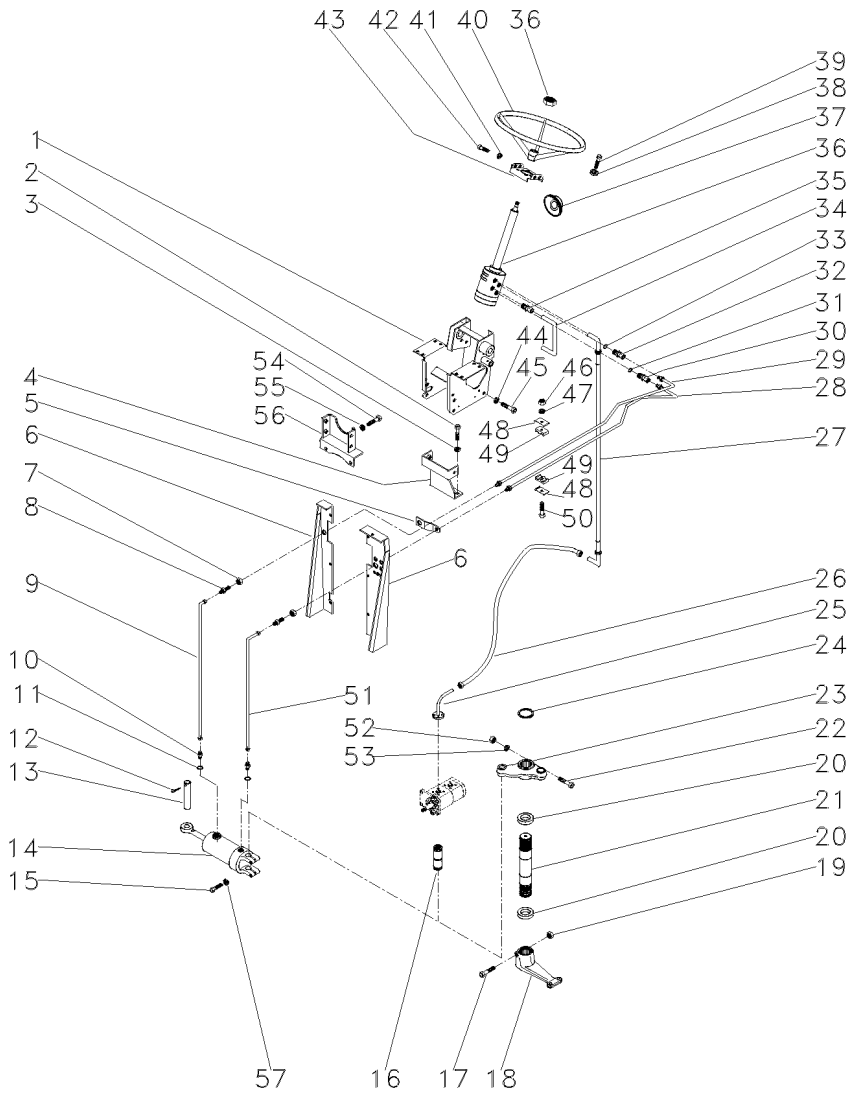

51	3146904M91	**1**	MANGUEIRA	HOSE	FLEXIBLE
52	353427X1	**1**	PORCA	NUT	TUERCA
53	353433X1	**1**	ARRUELA	WASHER	ARANDELA
54	353698X1	**2**	PARAFUSO	BOLT	PERNO
55	353432X1	**2**	ARRUELA	WASHER	ARANDELA
56	033927S1	**1**	SUPORTE	BRACKET	SOPORTE
57	353439X1	**2**	ARRUELA	WASHER	ARANDELA

Direção E Controle Remoto
Remote Control And Steering
Dirección Y Controle Remoto

70-65

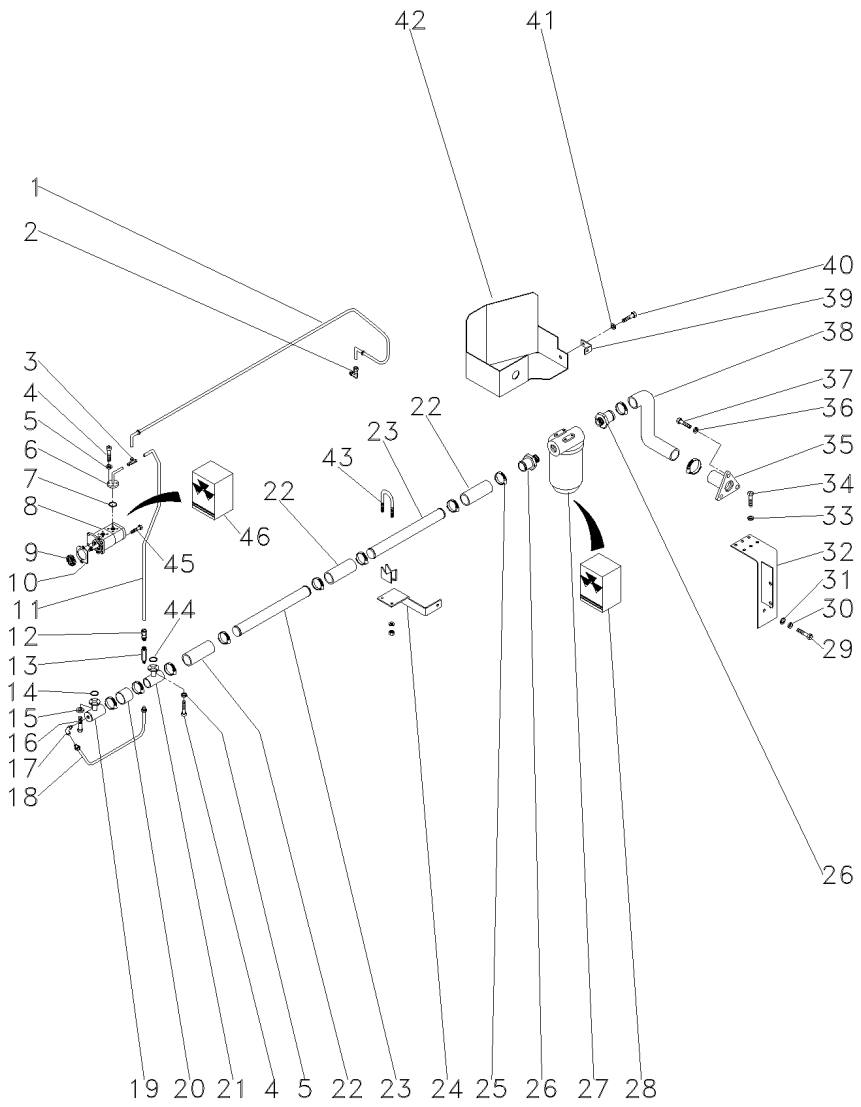

1	044382T1		**1**	MANGUEIRA	HOSE	FLEXIBLE
2	039605N1		**1**	CONEXÃO	CONNECTION	CONEXION
3	039606N1		**1**	CONEXÃO "T"	CONNECTION T	CONEXION T
4	339666X1		**8**	PARAFUSO	BOLT	PERNO
5	339375X1		**8**	ARRUELA	WASHER	ARANDELA
6	044392N1		**1**	FLANGE	FLANGE	PLETINA
7	035881P1		**1**	ANEL "O"	O RING	JUNTA TORICA
8	052208T1	[A]	**1**	BOMBA HIDRÁULICA	HYDRAULIC PUMP	BOMBA HIDRAULICA
9	3412000M1	16	**1**	ENGRENAGEM	GEAR	ENGRANAJE
10	1687018M1		**1**	JUNTA	GASKET	EMPAQUETADURA.
11	044390P1		**1**	TUBO	PIPE	CANO
12	3411947M91		**1**	CONEXÃO	CONNECTION	CONEXION
13	3401801M91		**1**	VÁLVULA	VALVE	VALVULA
14	3585217M1		**1**	ANEL "O"	O RING	JUNTA TORICA
15	339375X1		**4**	ARRUELA	WASHER	ARANDELA
16	339666X1		**4**	PARAFUSO	BOLT	PERNO
17	033917T1		**1**	CONEXÃO	CONNECTION	CONEXION
18	044395N1		**1**	TUBO	PIPE	CANO
19	039478S1		**1**	FLANGE	FLANGE	PLETINA
20	039509P1		**1**	MANGUEIRA	HOSE	FLEXIBLE
21	039479S1		**1**	FLANGE	FLANGE	PLETINA
22	036732P1		**3**	MANGUEIRA	HOSE	FLEXIBLE
23	044385P1		**2**	TUBO	PIPE	CANO
24	051331P1		**1**	SUPORTE	BRACKET	SOPORTE
25	490802M1		**8**	BRAÇADEIRA	CLAMP	ABRAZADERA
26	020529P1		**2**	CONEXÃO	CONNECTION	CONEXION
27	020388T2	70-50 No	**1**	CJ. FILTRO	KIT, FILTER	JUEGO FILTRO
28	020493R1		**1**	CJ. FILTRO	KIT, FILTER	JUEGO FILTRO
29	354276X1		**1**	PARAFUSO	BOLT	PERNO
30	353439X1		**1**	ARRUELA	WASHER	ARANDELA
31	353758X1		**1**	ARRUELA	WASHER	ARANDELA
32	051323S1		**1**	SUPORTE	BRACKET	SOPORTE
33	353446X1		**4**	ARRUELA	WASHER	ARANDELA
34	353677X1		**4**	PARAFUSO	BOLT	PERNO
35	020380S1		**1**	FLANGE	FLANGE	PLETINA
36	353434X1		**3**	ARRUELA	WASHER	ARANDELA
37	353691X1		**3**	PARAFUSO	BOLT	PERNO
39	051330P1		**1**	SUPORTE	BRACKET	SOPORTE
40	353651X1		**1**	PARAFUSO	BOLT	PERNO
41	353434X1		**1**	ARRUELA	WASHER	ARANDELA
42	051326S1		**1**	PROTEÇÃO	GUARD	DEFENSA
43	042779N1		**1**	BRAÇADEIRA	CLAMP	ABRAZADERA
44	3585217M1		**1**	ANEL "O"	O RING	JUNTA TORICA
45	362443X1		**1**	PARAFUSO	BOLT	PERNO
46	3603952M91	8	**1**	JG. REPARO	KIT, REPAIR	JUEGO REPARACION

[A] DUPLA
DOUBLE
DUPLO

Direção Hidrostática
Hydrostatic Steering
Direccion Hidrostática

70-70

4 Rodas Motrizes
4 Wheels Drive
4 Ruedas Motriz

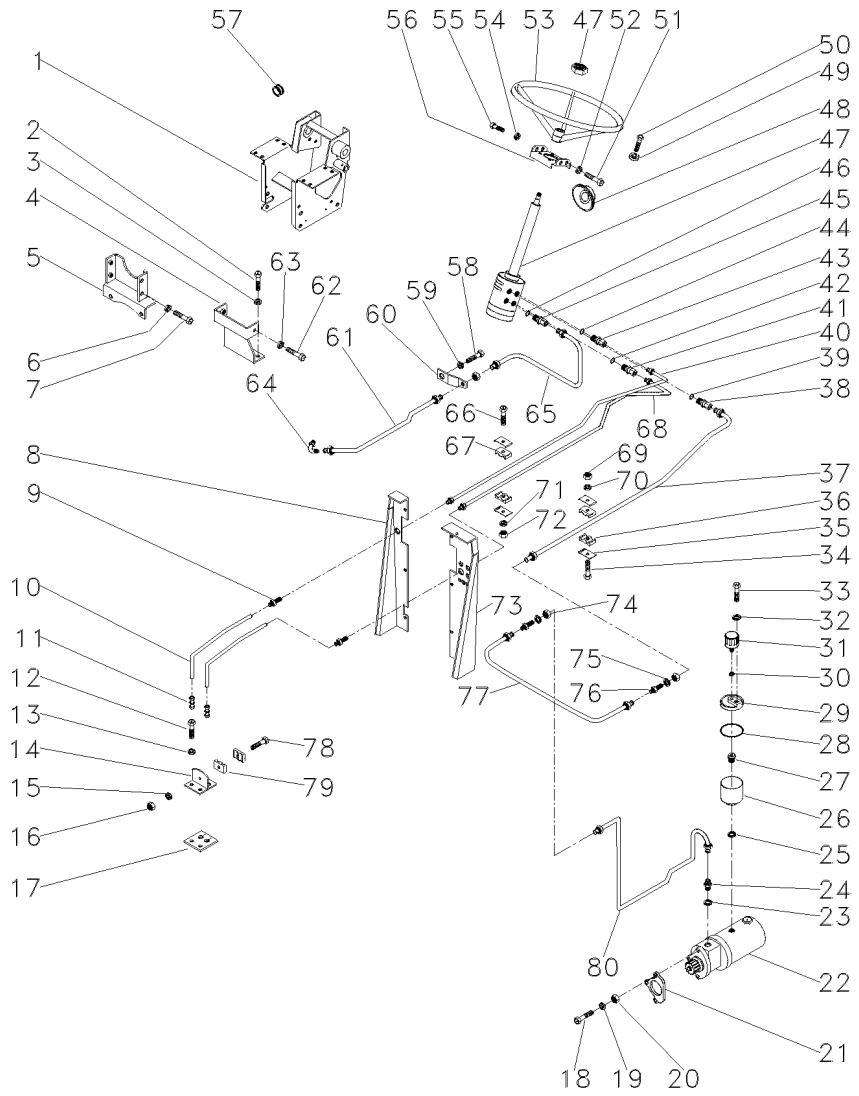

2	353698X1		**2**	PARAFUSO	BOLT	PERNO
3	353432X1		**2**	ARRUELA	WASHER	ARANDELA
4	033922S1		**1**	SUPORTE	BRACKET	SOPORTE
5	033927S1		**1**	SUPORTE	BRACKET	SOPORTE
6	339376X1		**4**	ARRUELA	WASHER	ARANDELA
7	339451X1		**4**	PARAFUSO	BOLT	PERNO
8	022870S1	▶	**1**	PAINEL	PANEL	PANEL
9	3411946M91		**2**	CONEXÃO	CONNECTION	CONEXION
10	3585630M1		**2**	MANGUEIRA	HOSE	FLEXIBLE
11	3412001M91		**2**	CONEXÃO	CONNECTION	CONEXION
12	353691X1		**2**	PARAFUSO	BOLT	PERNO
13	353434X1		**2**	ARRUELA	WASHER	ARANDELA
14	3585070M91		**1**	SUPORTE	BRACKET	SOPORTE
15	339375X1		**1**	ARRUELA	WASHER	ARANDELA
16	339030X1		**1**	PORCA	NUT	TUERCA
17	3585072M1		**1**	PROTETOR	PROTECTOR	PROTECTOR
18	353548X1	[A]	**1**	PARAFUSO	BOLT	PERNO
19	353434X1	[A]	**1**	ARRUELA	WASHER	ARANDELA
20	353431X1	[A]	**1**	PORCA	NUT	TUERCA
21	897148M2		**1**	JUNTA	GASKET	EMPAQUETADURA.
23	831452M1		**1**	ANEL "O"	O RING	JUNTA TORICA
24	3148673M1		**1**	CONEXÃO	CONNECTION	CONEXION
25	1440702X1		**1**	ARRUELA	WASHER	ARANDELA
26	3149279M1		**1**	RESERVATÓRIO	CONTAINER	CONTENEDOR
27	3149282M1		**1**	CONEXÃO	CONNECTION	CONEXION
28	022615P1		**1**	ANEL "O"	O RING	JUNTA TORICA
29	022330P1		**1**	TAMPA	COVER	CUBIERTA
30	080250H1		**1**	ARRUELA	WASHER	ARANDELA
31	022673N1		**1**	FILTRO	FILTER	FILTRO
32	829185M1		**1**	ARRUELA	WASHER	ARANDELA
33	3149281M1		**1**	PARAFUSO	BOLT	PERNO
34	353685X1		**1**	PARAFUSO	BOLT	PERNO
35	3146897M1		**4**	REFORÇO	REINFORCEMENT	REFUERZO
36	3148668M1		**2**	BRAÇADEIRA	CLAMP	ABRAZADERA
48	2801323M1		**1**	COLAR	COLLAR	COLLAR
49	339376X1		**4**	ARRUELA	WASHER	ARANDELA
50	339814X1		**4**	PARAFUSO	BOLT	PERNO
51	353691X1		**2**	PARAFUSO	BOLT	PERNO
52	353434X1		**2**	ARRUELA	WASHER	ARANDELA
53	040341T1		**1**	VOLANTE	FLYWHEEL	VOLANTE
54	353434X1		**2**	ARRUELA	WASHER	ARANDELA
55	353897X1		**2**	PARAFUSO	BOLT	PERNO
57	366195X1		**1**	PASSA-FIO	GROMMET	PASACABLE
58	353698X1		**2**	PARAFUSO	BOLT	PERNO
59	353432X1		**2**	ARRUELA	WASHER	ARANDELA
60	033929P1		**1**	SUPORTE	BRACKET	SOPORTE
61	3409969M91		**1**	CJ. TUBO	TUBE ASSY	CONJ.DE TUBO
62	339451X1		**2**	PARAFUSO	BOLT	PERNO
63	339376X1		**2**	ARRUELA	WASHER	ARANDELA
64	3148679M91		**1**	CONEXÃO	CONNECTION	CONEXION

Direção Hidrostática
Hydrostatic Steering
Direccion Hidrostática

70-70

4 Rodas Motrizes
4 Wheels Drive
4 Ruedas Motriz

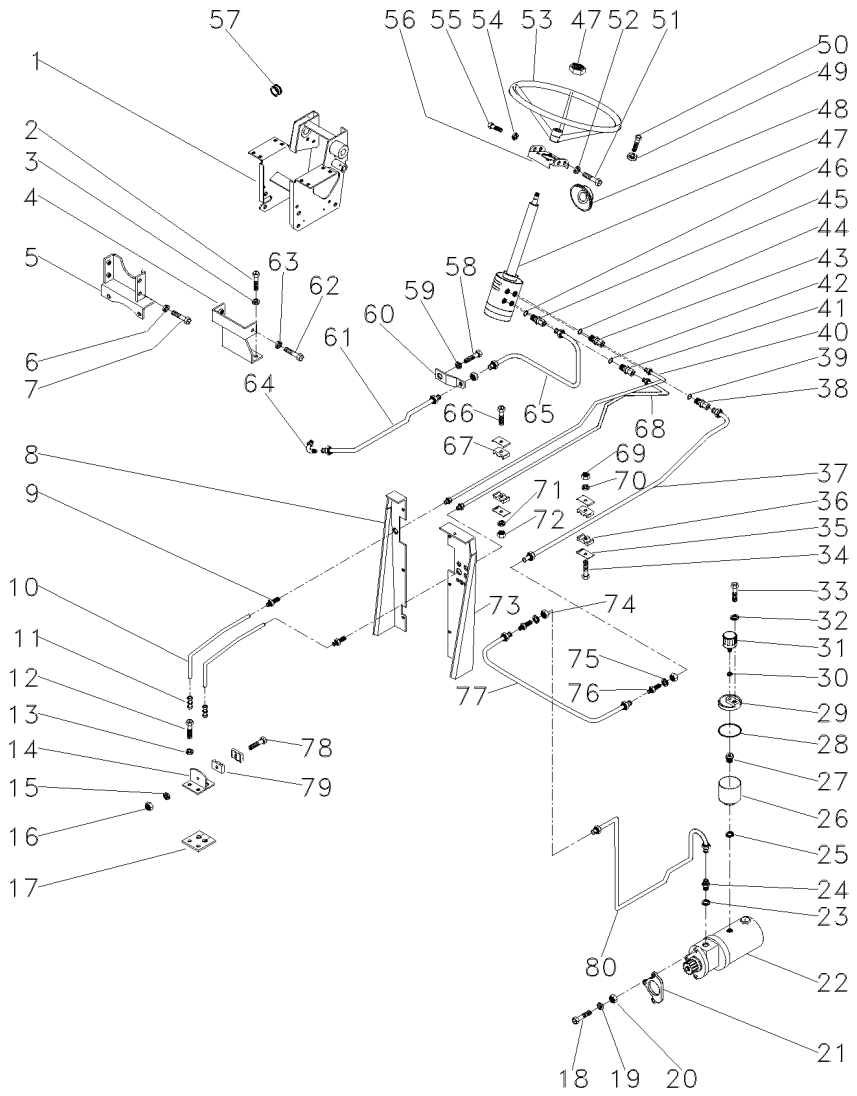

66	353508X1	**1**	PARAFUSO	BOLT	PERNO
67	3146896M1	**2**	BRAÇADEIRA	CLAMP	ABRAZADERA
69	355565X1	**1**	PORCA	NUT	TUERCA
70	353446X1	**1**	ARRUELA	WASHER	ARANDELA
71	353441X1	**1**	ARRUELA	WASHER	ARANDELA
72	353918X1	**1**	PORCA	NUT	TUERCA
74	356614X1	**3**	PORCA	NUT	TUERCA
75	353762X1	**X**	ARRUELA	WASHER	ARANDELA
76	356267X1	**2**	CONEXÃO	CONNECTION	CONEXION
77	3149138M91	**1**	TUBO	PIPE	CANO
78	3468414M1	**1**	PARAFUSO	BOLT	PERNO
79	033212P1	**2**	BRAÇADEIRA	CLAMP	ABRAZADERA
80	3409971M91	**1**	CJ. TUBO	TUBE ASSY	CONJ.DE TUBO

[A] ANTIGO
OLD
ANTIGUO

Bomba Hidráulica
Hydraulic Pump
Bomba Hidraulica

70-75

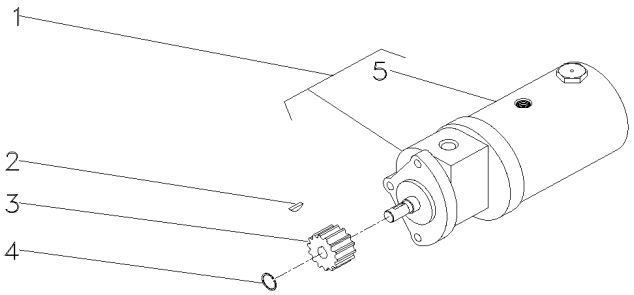

1	047822T1		**1**	BOMBA HIDRÁULICA	HYDRAULIC PUMP	BOMBA HIDRAULICA
2	355465X1		**1**	CHAVETA	KEY	CLAVE
3	897159M1		**1**	ENGRENAGEM	GEAR	ENGRANAJE
4	355791X1		**1**	ANEL TRAVA	CIRCLIP	CIRCULITO
5	3175203M1	1	**1**	ELEMENTO	ELEMENT	ELEMENTO

Bomba Hidráulica
Hydraulic Pump
Bomba Hidraulica

70-80

Bosch
Bosch
Bosch

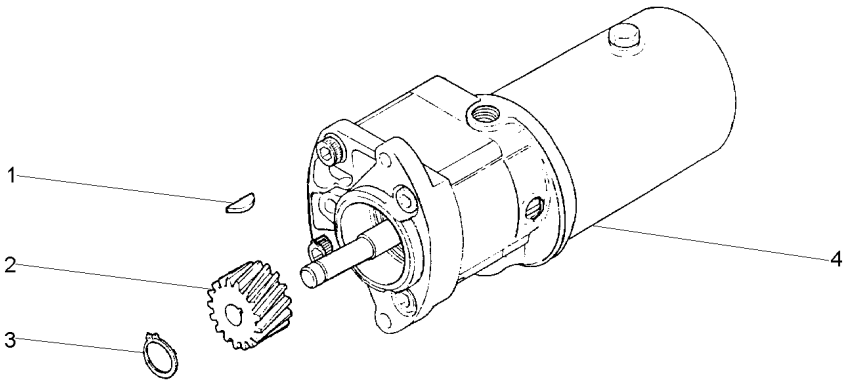

1	355465X1		**1**	CHAVETA	KEY	CLAVE
2	897159M1		**1**	ENGRENAGEM	GEAR	ENGRANAJE
3	355791X1		**1**	ANEL TRAVA	CIRCLIP	CIRCULITO
4	3409524M91	70-85 No	**1**	BOMBA	PUMP	BOMBA

Bomba De Direção
Steering Pump
Bomba Direccion

70-85

Bosch
Bosch
Bosch

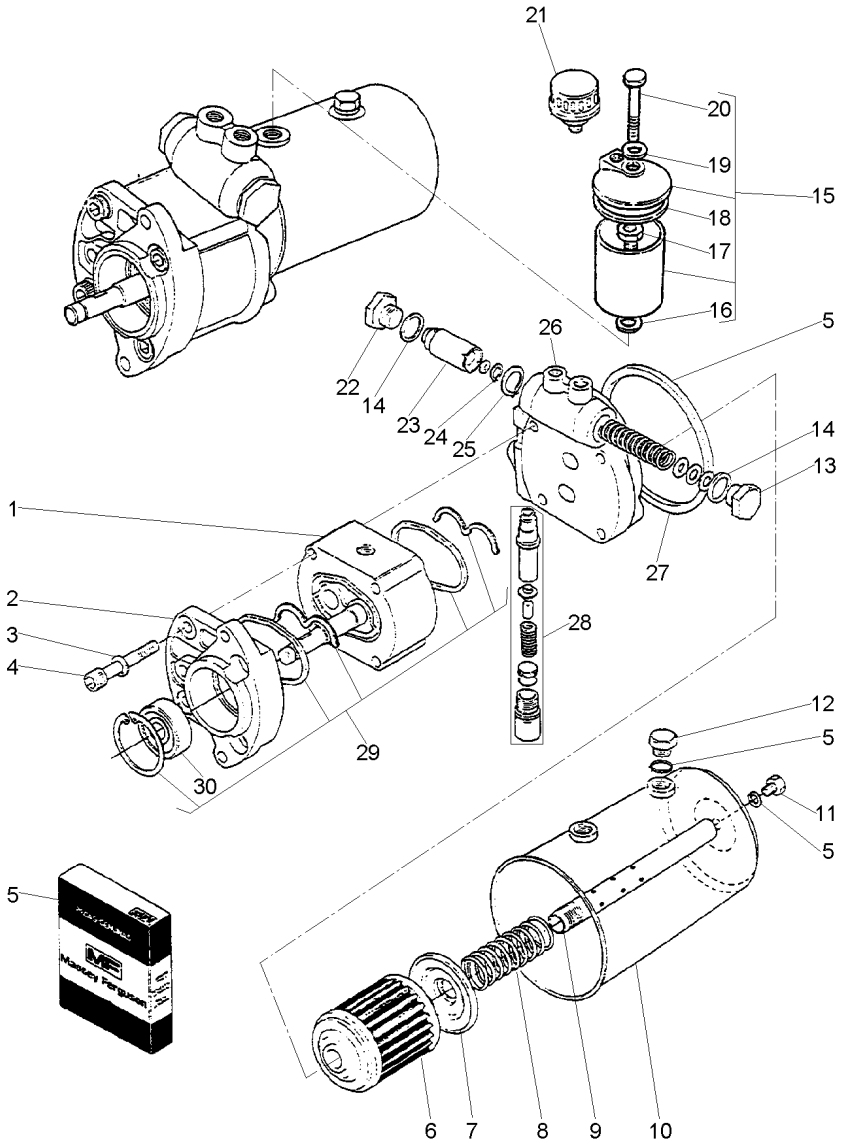

1		3409524M91	**1**	CORPO	BODY	CUERPO
2	2710965M1		**1**	TAMPA	COVER	CUBIERTA
3	353434X1		**4**	ARRUELA	WASHER	ARANDELA
4	3176492M1		**4**	PARAFUSO	BOLT	PERNO
5	3175458M91		**1**	JG. REPARO	KIT, REPAIR	JUEGO REPARACION
6	3175203M1		**1**	ELEMENTO	ELEMENT	ELEMENTO
7		3409524M91	**1**	ARRUELA	WASHER	ARANDELA
8	3175201M1		**1**	MOLA	SPRING	RESORTE
9		3409524M91	**1**	TUBO	PIPE	CANO
10	3175921M91		**1**	RESERVATÓRIO	CONTAINER	CONTENEDOR
11	2710989M1		**1**	PARAFUSO	BOLT	PERNO
12	2710340M1		**1**	BUJÃO	PLUG	TAPON
13	3175217M1	26	**1**	BUJÃO	PLUG	TAPON
14	3175214M1	26	**2**	ARRUELA	WASHER	ARANDELA
15	3175562M92		**1**	RESERVATÓRIO	CONTAINER	CONTENEDOR
16	3007188X1	15	**1**	ARRUELA	WASHER	ARANDELA
17	3149282M1	15	**1**	CONEXÃO	CONNECTION	CONEXION
18	022615P1		**1**	ANEL "O"	O RING	JUNTA TORICA
19	829185M1	15	**1**	ARRUELA	WASHER	ARANDELA
20	3149281M1	15	**1**	PARAFUSO	BOLT	PERNO
21	022673N1		**1**	FILTRO	FILTER	FILTRO
22	3175213M1	26	**1**	BUJÃO	PLUG	TAPON
23		26 3409524M91	**1**	DIAFRAGMA	DIAPHRAGM	DIAFRAGMA
24		26 3409524M91	**1**	ANEL	RING	ARO
25	3175215M1	26	**1**	ANEL	RING	ARO
26	3176391M91		**1**	TAMPA	COVER	CUBIERTA
27		26	**1**	MOLA	SPRING	RESORTE
28	3176167M91	26	**1**	JG. REPARO	KIT, REPAIR	JUEGO REPARACION
29	2710979M91		**1**	JG. REPARO	KIT, REPAIR	JUEGO REPARACION
30	2710383M1	29	**1**	RETENTOR	SEAL	RETEN

3409524M91 **E100Z002** **CPE275 E01 (0)** **05/01** **70- 85**

Sistema De Direção System Of Direction Sistema De Dirección	Coluna E Hidrostática Column And Hidrostatic Columna E Hidrostatica	70-90	4 Rodas Motrizes - Danfoss 4 Wheels Drive - Danfoss 4 Ruedas Motriz - Danfoss

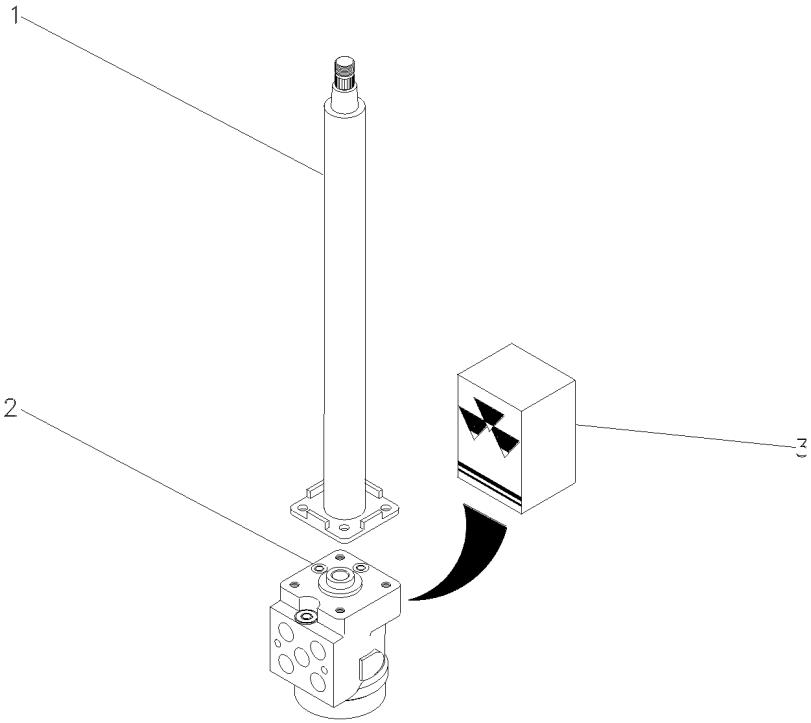

1	047811T1		**1** COLUNA DIREÇÃO	STEERING COLUMN	COLUMNA DIRECC
2	047153T1	4x4	**1** UN. HIDROSTÁTICA	STEERING UNIT	UNIDAD DIRECCION
3	048831R1		**1** JG. REPARO	KIT, REPAIR	JUEGO REPARACION

Unidade Hidrostática
Steering Unit
Direccion

70-95

4 Rodas Motrizes - Trw
4 Wheels Drive - Trw
4 Ruedas Motriz - Trw

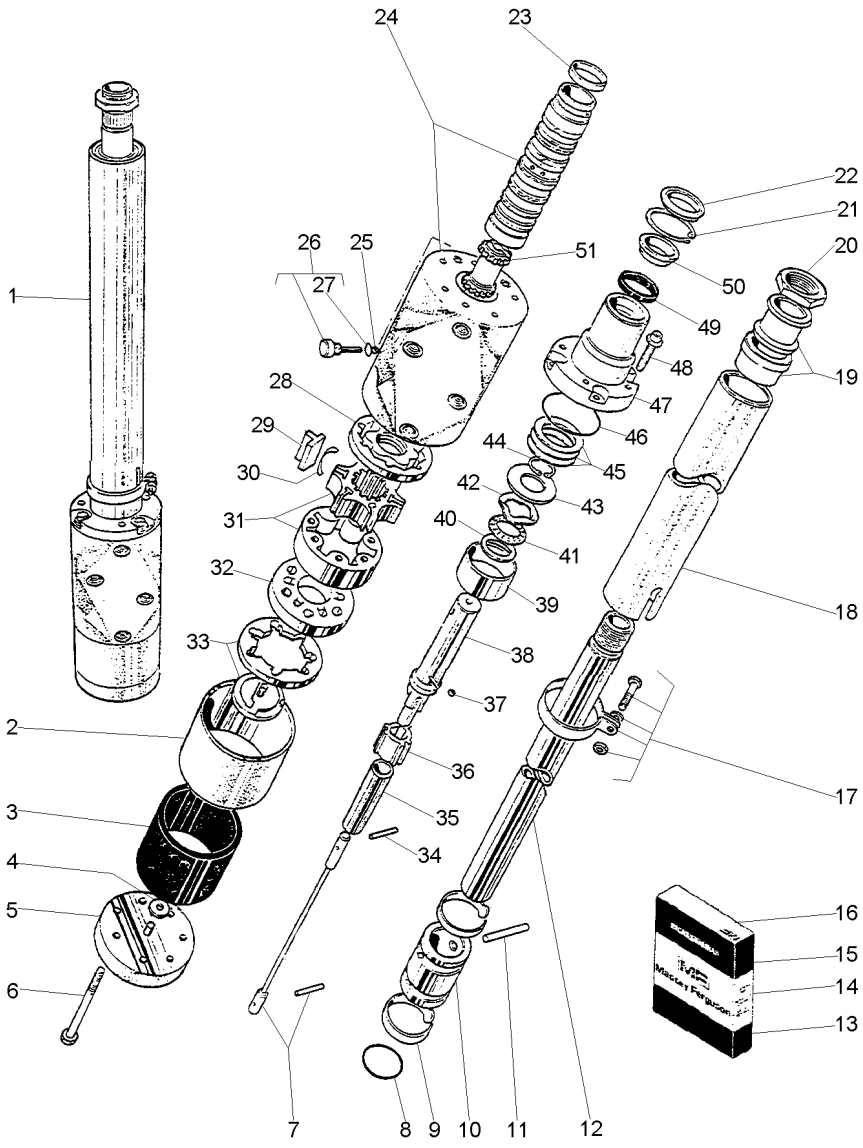

3409928M91 **3030Z003** **CPE275 E01 (0)** **05/01** **70- 95**

1	3409928M91	1	70-95 No	**1**	DIREÇÃO	STEERING	DIRECCION
2	3176553M1	1		**1**	LUVA	SLEEVE	MANCHA
3	3176554M1	15		**1**	VEDADOR	SEAL	RETEN
4		5		**1**	ARRUELA	WASHER	ARANDELA
5	3603632M91	1		**1**	TAMPA	COVER	CUBIERTA
6	3176555M1	1		**7**	PARAFUSO	BOLT	PERNO
7		16		**1**	BARRA	BAR	BARRA
8	364101X1	1		**2**	ANEL "O"	O RING	JUNTA TORICA
9		10		**2**	MOLA	SPRING	RESORTE
10	3603639M91	14		**1**	BUCHA	BUSH	CASQUILLO
11		10		**2**	PINO	PIN	PASADOR
12	3175252M1	1		**1**	EIXO	SHAFT	ARBOL
13	3603628M91	1		**1**	JG. REPARO	KIT, REPAIR	JUEGO REPARACION
14	3603638M91	1		**1**	JG. REPARO	KIT, REPAIR	JUEGO REPARACION
15	3603634M91	1		**1**	JG. REPARO	KIT, REPAIR	JUEGO REPARACION
16	3603635M91	1		**1**	JG. REPARO	KIT, REPAIR	JUEGO REPARACION
17		14		**1**	BRAÇADEIRA	CLAMP	ABRAZADERA
18	3176556M1	1		**1**	TUBO	PIPE	CANO
19		14		**1**	BUCHA	BUSH	CASQUILLO
20	3603640M1	14		**1**	PORCA	NUT	TUERCA
21		13		**1**	ANEL	RING	ARO
22	3175219M2	13		**1**	RETENTOR	SEAL	RETEN
23		16		**1**	MOLA	SPRING	RESORTE
24	3175238M91	1		**1**	CORPO	BODY	CUERPO
25		13		**1**	ESFERA	BALL	BOLA
26		13		**1**	TAMPÃO	PAD	ALMOHADILLA
27	359291X1	26		**1**	ANEL "O"	O RING	JUNTA TORICA
28		15		**1**	ESPAÇADOR	SPACER	PIEZA DISTANCIA
29		31		**6**	PALHETA	VANE	PALETA
30		31		**6**	MOLA	SPRING	RESORTE
31		15		**1**	ROTOR	ROTOR	ROTOR
32		15		**1**	COLETOR	COLLECTOR	COLECTOR
33	3175246M91	15		**1**	ESTATOR	STATOR	ESTATOR
34		16		**1**	AGULHA	NEEDLE	AGUJA
35		16		**1**	ESPAÇADOR	SPACER	PIEZA DISTANCIA
36		16		**1**	ANEL	RING	ARO
37		16		**1**	ESFERA	BALL	BOLA
38		16		**1**	EIXO	SHAFT	ARBOL
39		16		**1**	ESPAÇADOR	SPACER	PIEZA DISTANCIA
40		16		**1**	ARRUELA	WASHER	ARANDELA
41		16		**1**	ROLAMENTO	BEARING	COJINETE
42		16		**1**	ARRUELA	WASHER	ARANDELA
43		16		**1**	ARRUELA	WASHER	ARANDELA
44		16		**1**	ANEL	RING	ARO
45	3175226M91	16		**1**	JG. CALÇOS	KIT, SHIMS	JUEGO SUPLEMENTO
46		13		**1**	ANEL "O"	O RING	JUNTA TORICA
47	3175932M1	1		**1**	TAMPA	COVER	CUBIERTA
48	3175223M1	1		**4**	PARAFUSO	BOLT	PERNO
49		13		**1**	RETENTOR	SEAL	RETEN
50		13		**1**	ESPAÇADOR	SPACER	PIEZA DISTANCIA

Unidade Hidrostática
Steering Unit
Direccion

70-95

4 Rodas Motrizes - Trw
4 Wheels Drive - Trw
4 Ruedas Motriz - Trw

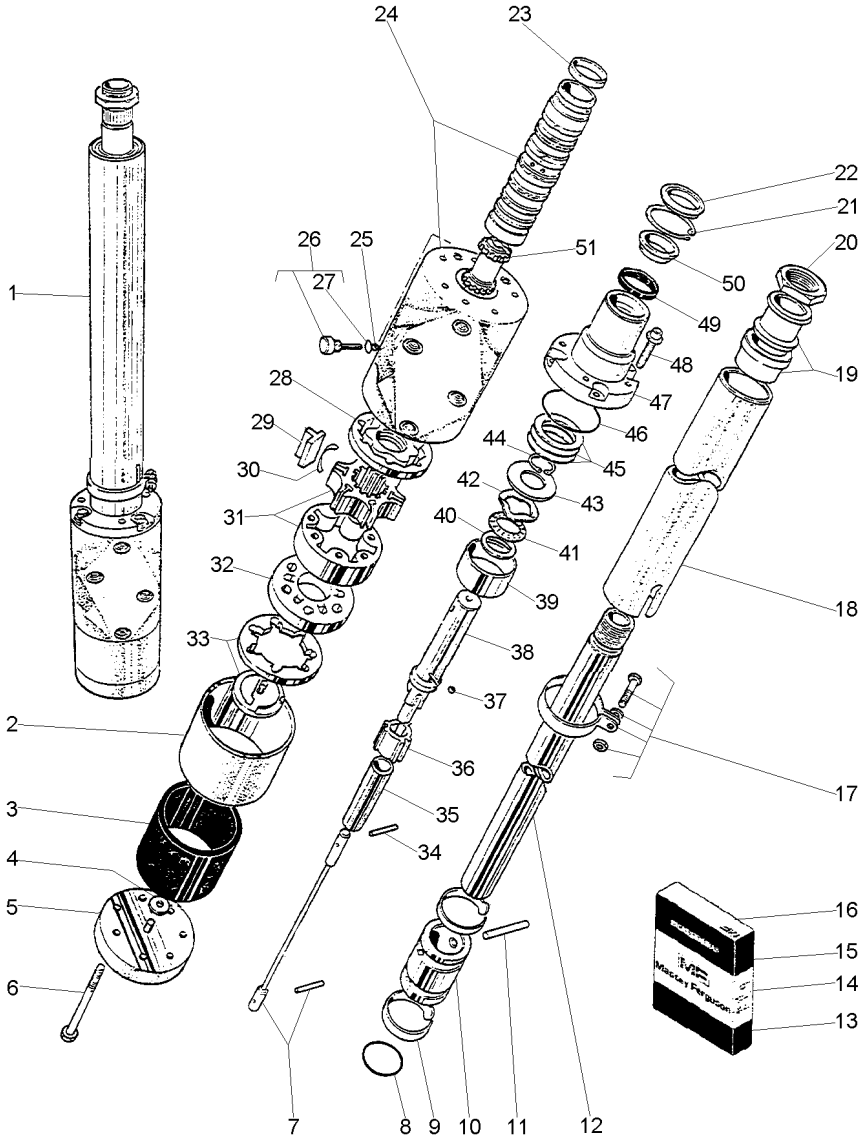

51	16	**1** EIXO	SHAFT	ARBOL

Direção E Controle Remoto
Remote Control And Steering
Dirección Y Controle Remoto

70-100

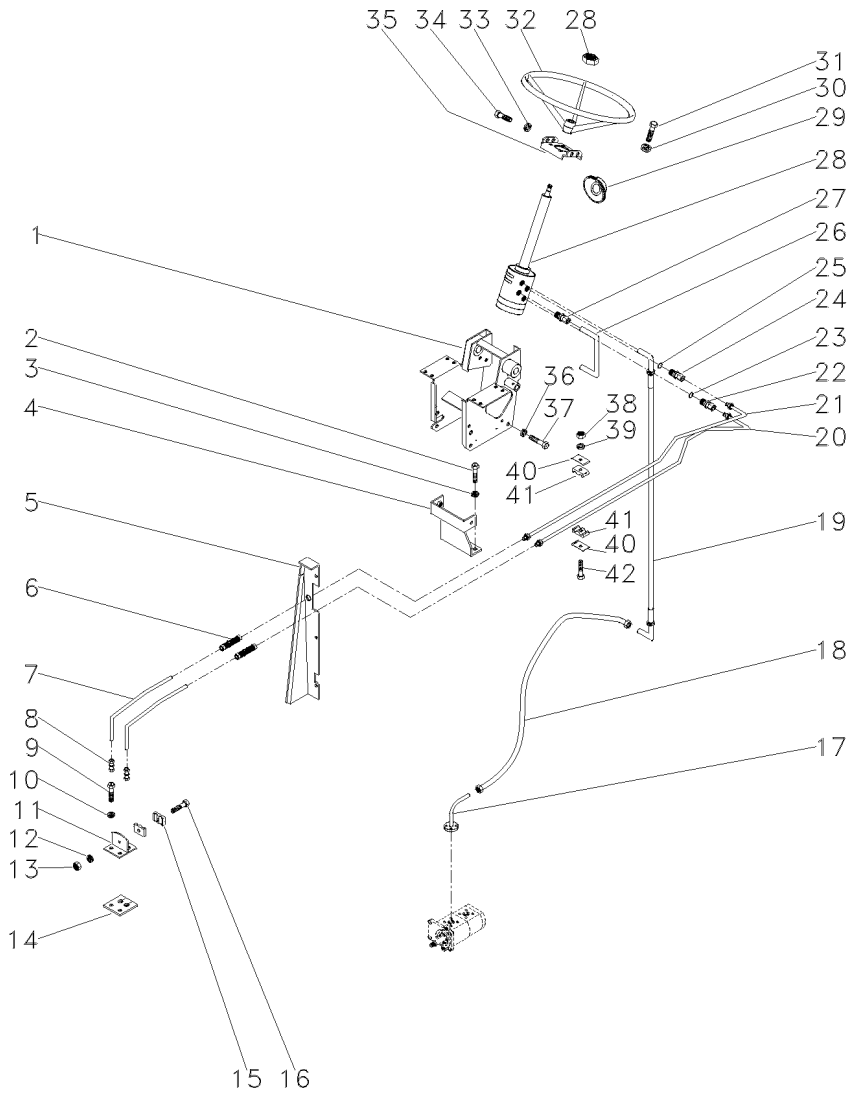

1	047174S1		**1**	SUPORTE	BRACKET	SOPORTE
2	353698X1		**2**	PARAFUSO	BOLT	PERNO
3	353432X1		**2**	ARRUELA	WASHER	ARANDELA
4	033922S1		**1**	SUPORTE	BRACKET	SOPORTE
5	022870S1	▶	**1**	PAINEL	PANEL	PANEL
6	3411946M91		**2**	CONEXÃO	CONNECTION	CONEXION
7	3585630M1		**2**	MANGUEIRA	HOSE	FLEXIBLE
8	3412001M91		**2**	CONEXÃO	CONNECTION	CONEXION
9	353691X1		**2**	PARAFUSO	BOLT	PERNO
10	353434X1		**2**	ARRUELA	WASHER	ARANDELA
11	3585070M91		**1**	SUPORTE	BRACKET	SOPORTE
12	339375X1		**1**	ARRUELA	WASHER	ARANDELA
13	339030X1		**1**	PORCA	NUT	TUERCA
14	3585072M1		**1**	PROTETOR	PROTECTOR	PROTECTOR
15	033212P1		**2**	BRAÇADEIRA	CLAMP	ABRAZADERA
16	3468414M1		**1**	PARAFUSO	BOLT	PERNO
17	051322S1		**1**	FLANGE	FLANGE	PLETINA
19	050483T1		**1**	MANGUEIRA	HOSE	FLEXIBLE
20	047360P1	▶	**1**	TUBO	PIPE	CANO
21	047355P1	◀	**1**	TUBO	PIPE	CANO
22	047155T1		**1**	CONEXÃO	CONNECTION	CONEXION
23	1441115X1		**1**	ANEL "O"	O RING	JUNTA TORICA
24	3019384X1		**1**	CONEXÃO	CONNECTION	CONEXION
25	1441115X1		**1**	ANEL "O"	O RING	JUNTA TORICA
26	050411P1		**1**	TUBO	PIPE	CANO
27	047154T1		**2**	CONEXÃO	CONNECTION	CONEXION
28	047152N1	👁 70-90 No	**1**	DIREÇÃO	STEERING	DIRECCION
29	2801323M1		**1**	COLAR	COLLAR	COLLAR
30	339376X1		**4**	ARRUELA	WASHER	ARANDELA
31	339814X1		**4**	PARAFUSO	BOLT	PERNO
32	040341T1		**1**	VOLANTE	FLYWHEEL	VOLANTE
33	353434X1		**2**	ARRUELA	WASHER	ARANDELA
34	353690X1		**2**	PARAFUSO	BOLT	PERNO
35	047181S1		**1**	SUPORTE	BRACKET	SOPORTE
36	353432X1		**6**	ARRUELA	WASHER	ARANDELA
37	339451X1		**6**	PARAFUSO	BOLT	PERNO
38	353918X1		**1**	PORCA	NUT	TUERCA
39	353441X1		**1**	ARRUELA	WASHER	ARANDELA
40	3146897M1		**2**	REFORÇO	REINFORCEMENT	REFUERZO
41	3146896M1		**2**	BRAÇADEIRA	CLAMP	ABRAZADERA
42	353508X1		**1**	PARAFUSO	BOLT	PERNO

Direção E Controle Remoto
Remote Control And Steering
Dirección Y Controle Remoto

70-105

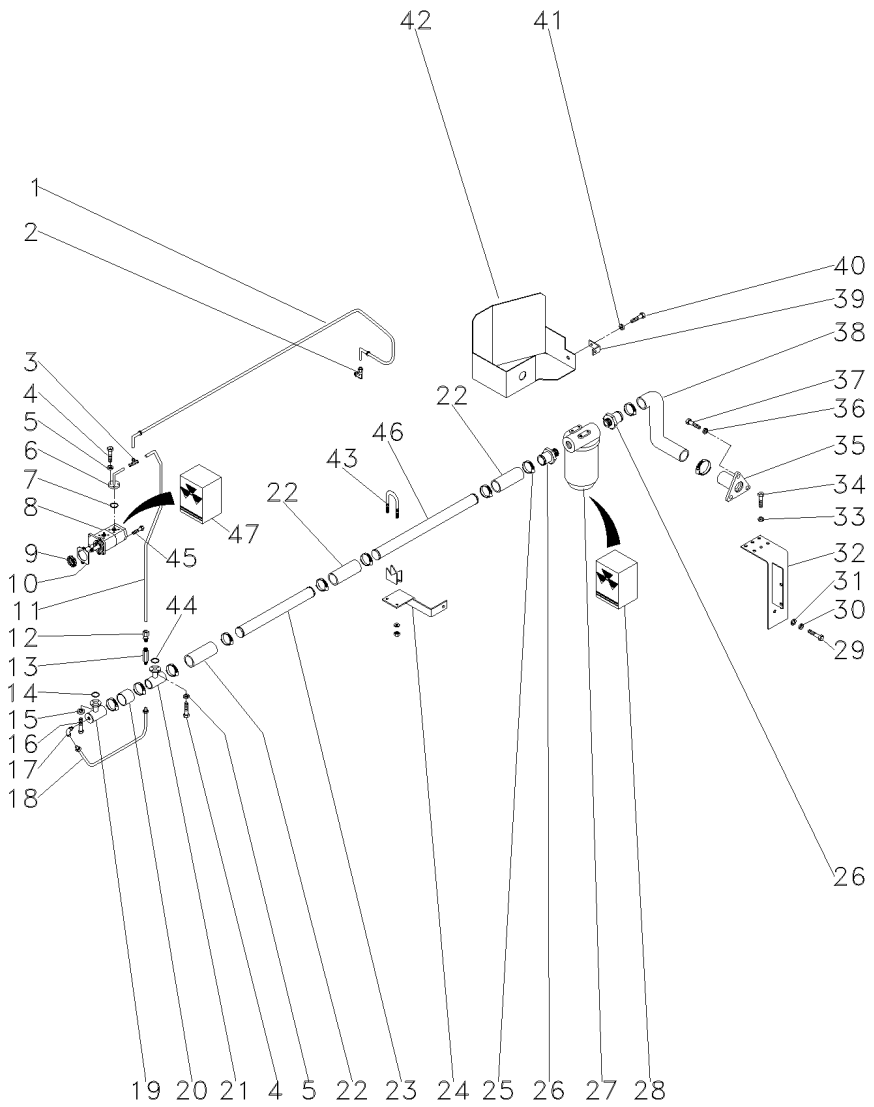

1	044382T1		**1**	MANGUEIRA	HOSE	FLEXIBLE
2	039605N1		**1**	CONEXÃO	CONNECTION	CONEXION
3	039606N1		**1**	CONEXÃO "T"	CONNECTION T	CONEXION T
4	339666X1		**8**	PARAFUSO	BOLT	PERNO
5	339375X1		**8**	ARRUELA	WASHER	ARANDELA
6	044392N1		**1**	FLANGE	FLANGE	PLETINA
7	035881P1		**1**	ANEL "O"	O RING	JUNTA TORICA
8	052208T1	[A]	**1**	BOMBA HIDRÁULICA	HYDRAULIC PUMP	BOMBA HIDRAULICA
9	3412000M1	16	**1**	ENGRENAGEM	GEAR	ENGRANAJE
10	1687018M1		**1**	JUNTA	GASKET	EMPAQUETADURA.
11	044390P1		**1**	TUBO	PIPE	CANO
12	3411947M91		**1**	CONEXÃO	CONNECTION	CONEXION
13	3401801M91		**1**	VÁLVULA	VALVE	VALVULA
14	3585217M1		**1**	ANEL "O"	O RING	JUNTA TORICA
15	339375X1		**4**	ARRUELA	WASHER	ARANDELA
16	339666X1		**4**	PARAFUSO	BOLT	PERNO
17	033917T1		**1**	CONEXÃO	CONNECTION	CONEXION
18	044395N1		**1**	TUBO	PIPE	CANO
19	039478S1		**1**	FLANGE	FLANGE	PLETINA
20	039509P1		**1**	MANGUEIRA	HOSE	FLEXIBLE
21	039479S1		**1**	FLANGE	FLANGE	PLETINA
22	036732P1		**3**	MANGUEIRA	HOSE	FLEXIBLE
23	044385P1		**1**	TUBO	PIPE	CANO
24	051331P1		**1**	SUPORTE	BRACKET	SOPORTE
25	490802M1		**8**	BRAÇADEIRA	CLAMP	ABRAZADERA
26	020529P1		**2**	CONEXÃO	CONNECTION	CONEXION
27	020388T2	70-50 No	**1**	CJ. FILTRO	KIT, FILTER	JUEGO FILTRO
28	034391T1		**1**	ELEMENTO	ELEMENT	ELEMENTO
29	354276X1		**1**	PARAFUSO	BOLT	PERNO
30	353439X1		**1**	ARRUELA	WASHER	ARANDELA
31	353758X1		**1**	ARRUELA	WASHER	ARANDELA
32	051323S1		**1**	SUPORTE	BRACKET	SOPORTE
33	353446X1		**4**	ARRUELA	WASHER	ARANDELA
34	353677X1		**4**	PARAFUSO	BOLT	PERNO
35	020380S1		**1**	FLANGE	FLANGE	PLETINA
36	353434X1		**3**	ARRUELA	WASHER	ARANDELA
37	353691X1		**3**	PARAFUSO	BOLT	PERNO
39	051330P1		**1**	SUPORTE	BRACKET	SOPORTE
40	353651X1		**1**	PARAFUSO	BOLT	PERNO
41	353434X1		**1**	ARRUELA	WASHER	ARANDELA
42	051326S1		**1**	PROTEÇÃO	GUARD	DEFENSA
43	042779N1		**1**	BRAÇADEIRA	CLAMP	ABRAZADERA
44	3585217M1		**1**	ANEL "O"	O RING	JUNTA TORICA
45	362443X1		**1**	PARAFUSO	BOLT	PERNO
46	044384P1		**1**	TUBO	PIPE	CANO
47	3603952M91	8	**1**	JG. REPARO	KIT, REPAIR	JUEGO REPARACION

[A] DUPLA
DOUBLE
DUPLO

Direção Hidrostática
Hydrostatic Steering
Direccion Hidrostática

70-110

4 Rodas Motrizes
4 Wheels Drive
4 Ruedas Motriz

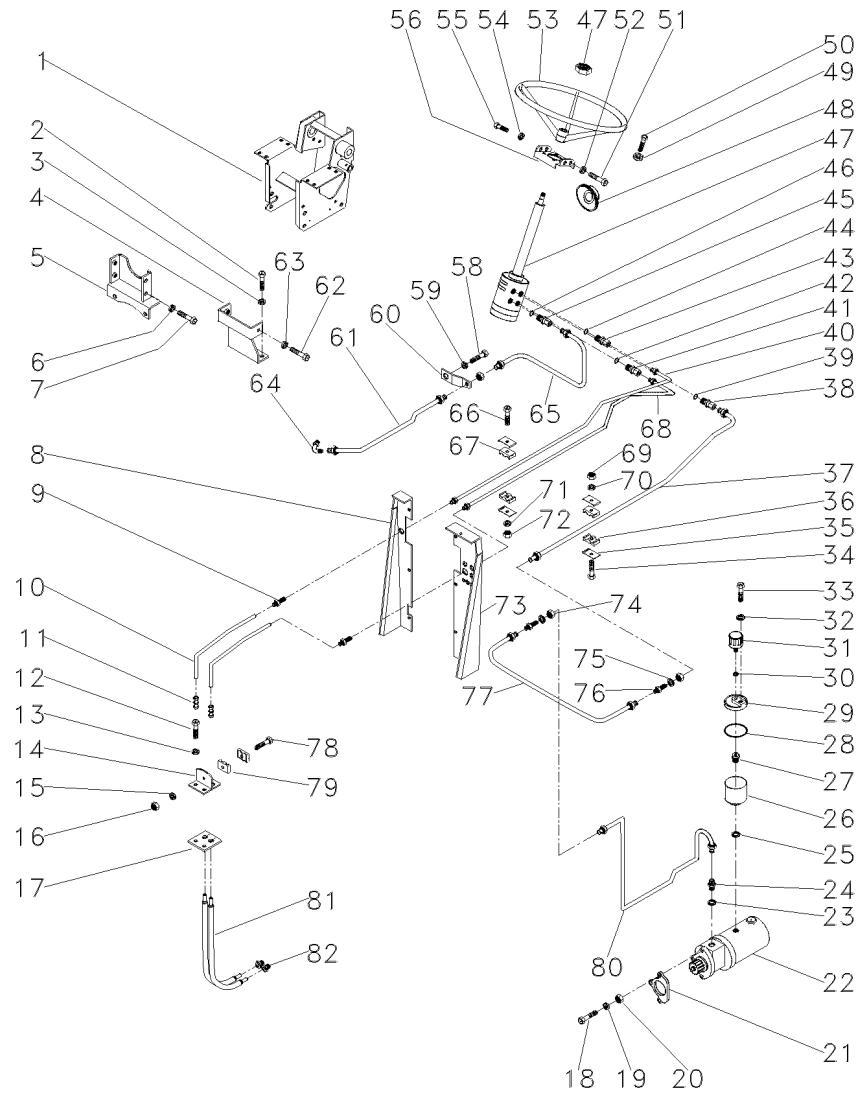

2	353698X1		**2**	PARAFUSO	BOLT	PERNO
3	353432X1		**2**	ARRUELA	WASHER	ARANDELA
4	033922S1		**1**	SUPORTE	BRACKET	SOPORTE
5	033927S1		**1**	SUPORTE	BRACKET	SOPORTE
6	339376X1		**4**	ARRUELA	WASHER	ARANDELA
7	339451X1		**4**	PARAFUSO	BOLT	PERNO
8	022870S1	▶	**1**	PAINEL	PANEL	PANEL
9	3411946M91		**2**	CONEXÃO	CONNECTION	CONEXION
10	3585630M1		**2**	MANGUEIRA	HOSE	FLEXIBLE
11	3412001M91		**2**	CONEXÃO	CONNECTION	CONEXION
12	353691X1		**2**	PARAFUSO	BOLT	PERNO
13	353434X1		**2**	ARRUELA	WASHER	ARANDELA
14	3585070M91		**1**	SUPORTE	BRACKET	SOPORTE
15	339375X1		**1**	ARRUELA	WASHER	ARANDELA
16	339030X1		**1**	PORCA	NUT	TUERCA
17	3585072M1		**1**	PROTETOR	PROTECTOR	PROTECTOR
18	353548X1	[A]	**1**	PARAFUSO	BOLT	PERNO
19	353434X1	[A]	**1**	ARRUELA	WASHER	ARANDELA
20	353431X1	[A]	**1**	PORCA	NUT	TUERCA
21	897148M2		**1**	JUNTA	GASKET	EMPAQUETADURA.
23	831452M1		**1**	ANEL "O"	O RING	JUNTA TORICA
24	3148673M1		**1**	CONEXÃO	CONNECTION	CONEXION
25	1440702X1		**1**	ARRUELA	WASHER	ARANDELA
26	3149279M1		**1**	RESERVATÓRIO	CONTAINER	CONTENEDOR
27	3149282M1		**1**	CONEXÃO	CONNECTION	CONEXION
28	022615P1		**1**	ANEL "O"	O RING	JUNTA TORICA
29	022330P1		**1**	TAMPA	COVER	CUBIERTA
30	080250H1		**1**	ARRUELA	WASHER	ARANDELA
31	022673N1		**1**	FILTRO	FILTER	FILTRO
32	829185M1		**1**	ARRUELA	WASHER	ARANDELA
33	3149281M1		**1**	PARAFUSO	BOLT	PERNO
34	353685X1		**1**	PARAFUSO	BOLT	PERNO
35	3146897M1		**4**	REFORÇO	REINFORCEMENT	REFUERZO
36	3148668M1		**2**	BRAÇADEIRA	CLAMP	ABRAZADERA
48	2801323M1		**1**	COLAR	COLLAR	COLLAR
49	339376X1		**4**	ARRUELA	WASHER	ARANDELA
50	339814X1		**4**	PARAFUSO	BOLT	PERNO
51	353691X1		**2**	PARAFUSO	BOLT	PERNO
52	353434X1		**2**	ARRUELA	WASHER	ARANDELA
53	040341T1		**1**	VOLANTE	FLYWHEEL	VOLANTE
54	353434X1		**2**	ARRUELA	WASHER	ARANDELA
55	353897X1		**2**	PARAFUSO	BOLT	PERNO
58	353698X1		**2**	PARAFUSO	BOLT	PERNO
59	353432X1		**2**	ARRUELA	WASHER	ARANDELA
60	033929P1		**1**	SUPORTE	BRACKET	SOPORTE
61	3409969M91		**1**	CJ. TUBO	TUBE ASSY	CONJ.DE TUBO
62	339451X1		**2**	PARAFUSO	BOLT	PERNO
63	339376X1		**2**	ARRUELA	WASHER	ARANDELA
64	3148679M91		**1**	CONEXÃO	CONNECTION	CONEXION
66	353508X1		**1**	PARAFUSO	BOLT	PERNO

Direção Hidrostática
Hydrostatic Steering
Direccion Hidrostática

70-110

4 Rodas Motrizes
4 Wheels Drive
4 Ruedas Motriz

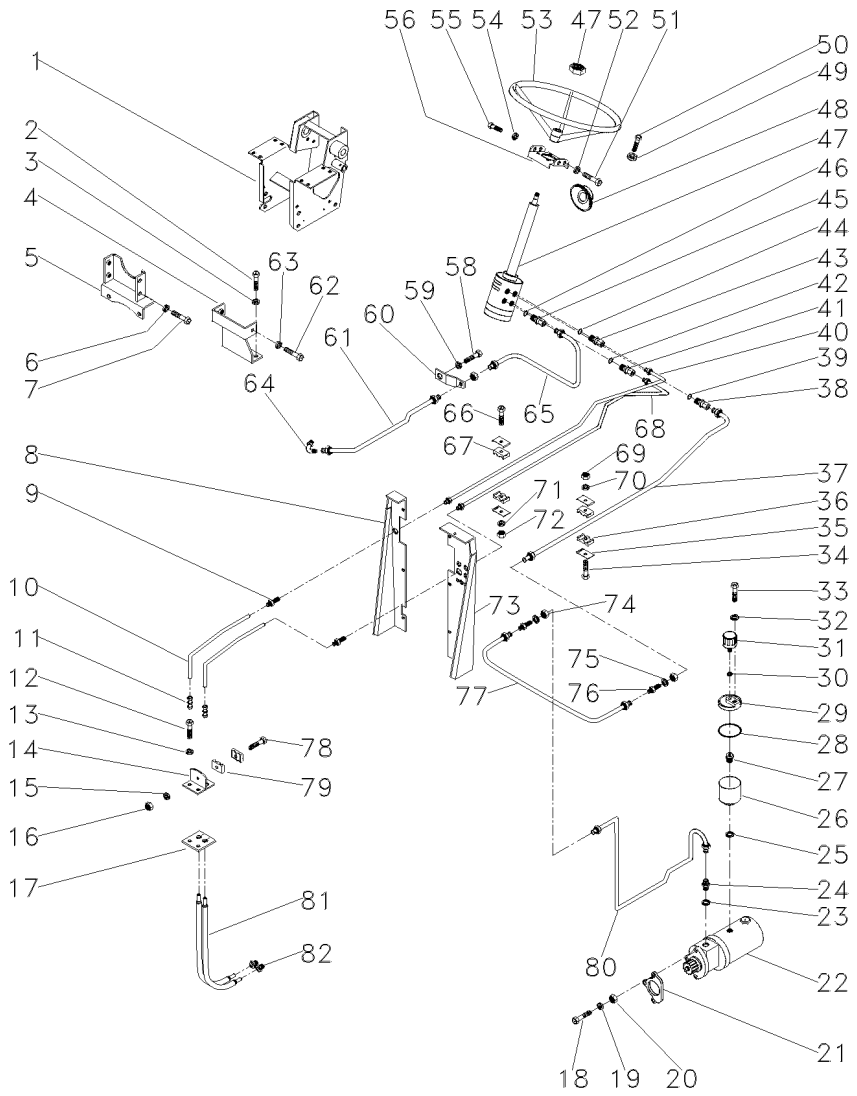

67	3146896M1		**2**	BRAÇADEIRA	CLAMP	ABRAZADERA
69	355565X1		**1**	PORCA	NUT	TUERCA
70	353446X1		**1**	ARRUELA	WASHER	ARANDELA
71	353441X1		**1**	ARRUELA	WASHER	ARANDELA
72	353918X1		**1**	PORCA	NUT	TUERCA
73	036906S1	◄	**1**	PAINEL	PANEL	PANEL
74	356614X1		**3**	PORCA	NUT	TUERCA
75	353762X1		**X**	ARRUELA	WASHER	ARANDELA
76	356267X1		**2**	CONEXÃO	CONNECTION	CONEXION
77	3149138M91		**1**	TUBO	PIPE	CANO
78	3468414M1		**1**	PARAFUSO	BOLT	PERNO
79	033212P1		**2**	BRAÇADEIRA	CLAMP	ABRAZADERA
80	3409971M91		**1**	CJ. TUBO	TUBE ASSY	CONJ.DE TUBO
81	022313T2		**2**	MANGUEIRA	HOSE	FLEXIBLE
82	3411947M91		**2**	CONEXÃO	CONNECTION	CONEXION

[A] ANTIGO
OLD
ANTIGUO

Direção E Controle Remoto
Remote Control And Steering
Dirección Y Controle Remoto

70-115

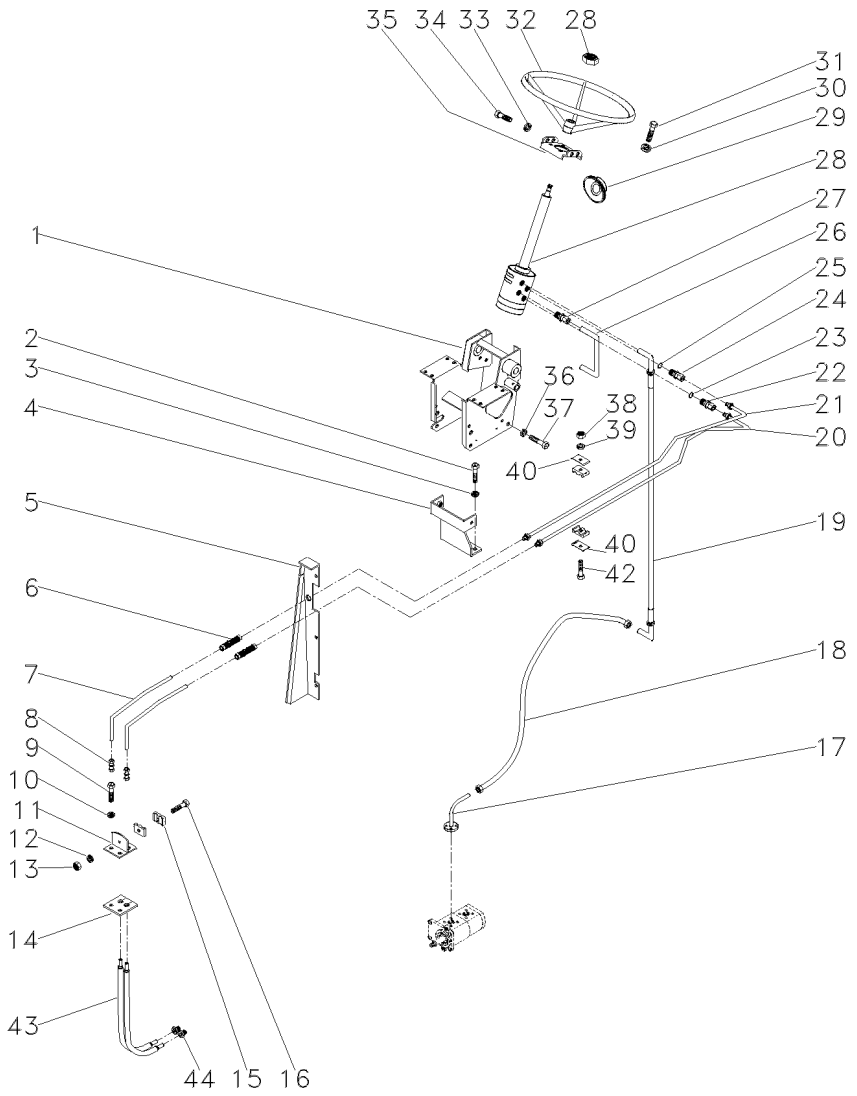

1	047174S1		**1**	SUPORTE	BRACKET	SOPORTE
2	353698X1		**2**	PARAFUSO	BOLT	PERNO
3	353432X1		**2**	ARRUELA	WASHER	ARANDELA
4	033922S1		**1**	SUPORTE	BRACKET	SOPORTE
5	022870S1	▶	**1**	PAINEL	PANEL	PANEL
6	3411946M91		**2**	CONEXÃO	CONNECTION	CONEXION
7	3585630M1		**2**	MANGUEIRA	HOSE	FLEXIBLE
8	3412001M91		**2**	CONEXÃO	CONNECTION	CONEXION
9	353691X1		**2**	PARAFUSO	BOLT	PERNO
10	353434X1		**2**	ARRUELA	WASHER	ARANDELA
11	3585070M91		**1**	SUPORTE	BRACKET	SOPORTE
12	339375X1		**1**	ARRUELA	WASHER	ARANDELA
13	339030X1		**1**	PORCA	NUT	TUERCA
14	3585072M1		**1**	PROTETOR	PROTECTOR	PROTECTOR
15	033212P1		**2**	BRAÇADEIRA	CLAMP	ABRAZADERA
16	3468414M1		**1**	PARAFUSO	BOLT	PERNO
17	051322S1		**1**	FLANGE	FLANGE	PLETINA
19	050483T1		**1**	MANGUEIRA	HOSE	FLEXIBLE
20	047360P1	▶	**1**	TUBO	PIPE	CANO
21	047355P1	◀	**1**	TUBO	PIPE	CANO
22	047155T1		**1**	CONEXÃO	CONNECTION	CONEXION
23	1441115X1		**1**	ANEL "O"	O RING	JUNTA TORICA
24	3019384X1		**1**	CONEXÃO	CONNECTION	CONEXION
25	1441115X1		**1**	ANEL "O"	O RING	JUNTA TORICA
26	050411P1		**1**	TUBO	PIPE	CANO
27	047154T1		**2**	CONEXÃO	CONNECTION	CONEXION
28	047152N1	👁 70-90 No	**1**	DIREÇÃO	STEERING	DIRECCION
29	2801323M1		**1**	COLAR	COLLAR	COLLAR
30	339376X1		**4**	ARRUELA	WASHER	ARANDELA
31	339814X1		**4**	PARAFUSO	BOLT	PERNO
32	040341T1		**1**	VOLANTE	FLYWHEEL	VOLANTE
33	353434X1		**2**	ARRUELA	WASHER	ARANDELA
34	353690X1		**2**	PARAFUSO	BOLT	PERNO
35	047181S1		**1**	SUPORTE	BRACKET	SOPORTE
36	353432X1		**6**	ARRUELA	WASHER	ARANDELA
37	339451X1		**6**	PARAFUSO	BOLT	PERNO
38	353918X1		**1**	PORCA	NUT	TUERCA
39	353441X1		**1**	ARRUELA	WASHER	ARANDELA
40	3146897M1		**2**	REFORÇO	REINFORCEMENT	REFUERZO
42	353508X1		**1**	PARAFUSO	BOLT	PERNO
43	022313T2		**2**	MANGUEIRA	HOSE	FLEXIBLE
44	3411947M91		**2**	CONEXÃO	CONNECTION	CONEXION

Direção E Controle Remoto
Remote Control And Steering
Dirección Y Controle Remoto

70-120

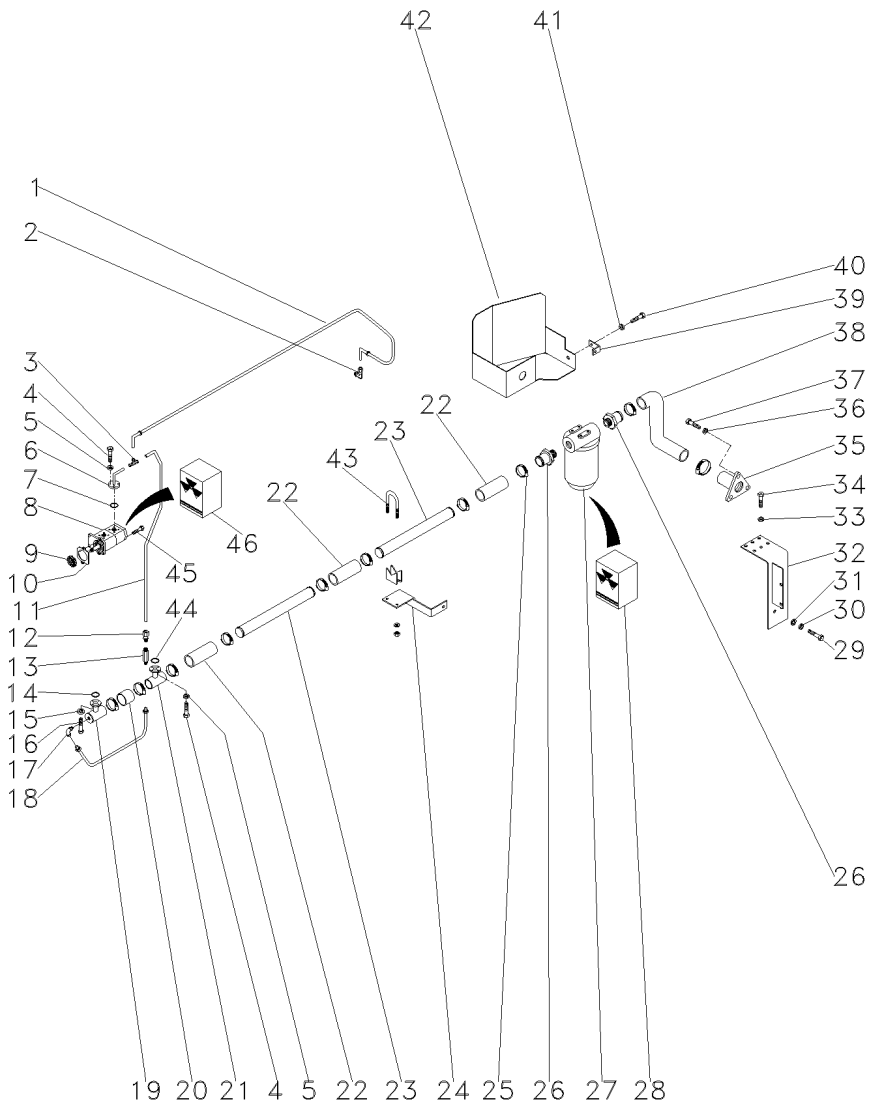

1	044382T1		**1**	MANGUEIRA	HOSE	FLEXIBLE
2	039605N1		**1**	CONEXÃO	CONNECTION	CONEXION
3	039606N1		**1**	CONEXÃO "T"	CONNECTION T	CONEXION T
4	339666X1		**8**	PARAFUSO	BOLT	PERNO
5	339375X1		**8**	ARRUELA	WASHER	ARANDELA
6	044392N1		**1**	FLANGE	FLANGE	PLETINA
7	035881P1		**1**	ANEL "O"	O RING	JUNTA TORICA
8	052208T1	[A]	**1**	BOMBA HIDRÁULICA	HYDRAULIC PUMP	BOMBA HIDRAULICA
9	3412000M1	16	**1**	ENGRENAGEM	GEAR	ENGRANAJE
10	1687018M1		**1**	JUNTA	GASKET	EMPAQUETADURA.
11	044390P1		**1**	TUBO	PIPE	CANO
12	3411947M91		**1**	CONEXÃO	CONNECTION	CONEXION
13	3401801M91		**1**	VÁLVULA	VALVE	VALVULA
14	3585217M1		**1**	ANEL "O"	O RING	JUNTA TORICA
15	339375X1		**4**	ARRUELA	WASHER	ARANDELA
16	339666X1		**4**	PARAFUSO	BOLT	PERNO
17	033917T1		**1**	CONEXÃO	CONNECTION	CONEXION
18	044395N1		**1**	TUBO	PIPE	CANO
19	039478S1		**1**	FLANGE	FLANGE	PLETINA
20	039509P1		**1**	MANGUEIRA	HOSE	FLEXIBLE
21	039479S1		**1**	FLANGE	FLANGE	PLETINA
22	036732P1		**3**	MANGUEIRA	HOSE	FLEXIBLE
23	044385P1		**2**	TUBO	PIPE	CANO
24	051331P1		**1**	SUPORTE	BRACKET	SOPORTE
25	490802M1		**8**	BRAÇADEIRA	CLAMP	ABRAZADERA
26	020529P1		**2**	CONEXÃO	CONNECTION	CONEXION
27	020388T2	70-50 No	**1**	CJ. FILTRO	KIT, FILTER	JUEGO FILTRO
28	034391T1		**1**	ELEMENTO	ELEMENT	ELEMENTO
29	354276X1		**1**	PARAFUSO	BOLT	PERNO
30	353439X1		**1**	ARRUELA	WASHER	ARANDELA
31	353758X1		**1**	ARRUELA	WASHER	ARANDELA
32	051323S1		**1**	SUPORTE	BRACKET	SOPORTE
33	353446X1		**4**	ARRUELA	WASHER	ARANDELA
34	353677X1		**4**	PARAFUSO	BOLT	PERNO
35	020380S1		**1**	FLANGE	FLANGE	PLETINA
36	353434X1		**3**	ARRUELA	WASHER	ARANDELA
37	353691X1		**3**	PARAFUSO	BOLT	PERNO
39	051330P1		**1**	SUPORTE	BRACKET	SOPORTE
40	353651X1		**1**	PARAFUSO	BOLT	PERNO
41	353434X1		**1**	ARRUELA	WASHER	ARANDELA
42	051326S1		**1**	PROTEÇÃO	GUARD	DEFENSA
43	042779N1		**1**	BRAÇADEIRA	CLAMP	ABRAZADERA
44	3585217M1		**1**	ANEL "O"	O RING	JUNTA TORICA
45	362443X1		**1**	PARAFUSO	BOLT	PERNO
46	3603952M91	8	**1**	JG. REPARO	KIT, REPAIR	JUEGO REPARACION

[A] DUPLA
DOUBLE
DUPLO

Direção Hidrostática
Hydrostatic Steering
Direccion Hidrostática

70-125

4 Rodas Motrizes
4 Wheels Drive
4 Ruedas Motriz

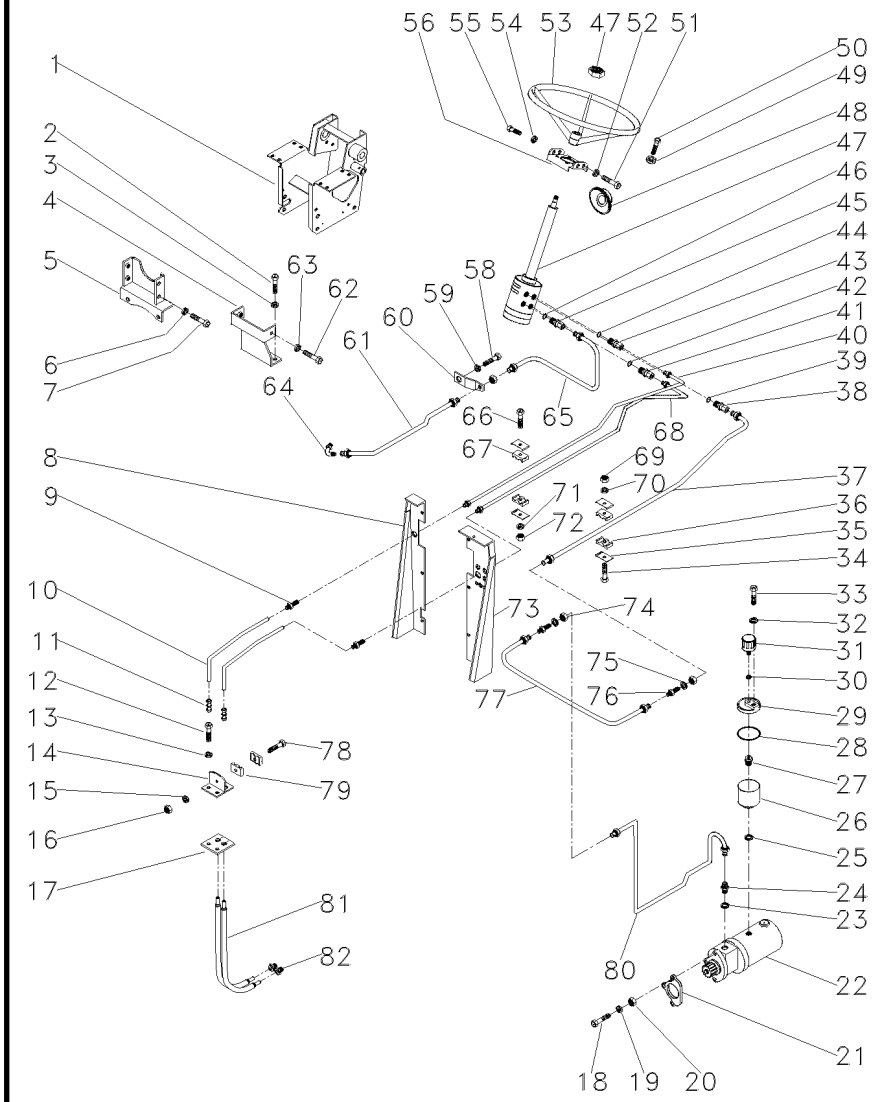

2	353698X1		**2**	PARAFUSO	BOLT	PERNO
3	353432X1		**2**	ARRUELA	WASHER	ARANDELA
4	033922S1		**1**	SUPORTE	BRACKET	SOPORTE
5	033927S1		**1**	SUPORTE	BRACKET	SOPORTE
6	339376X1		**4**	ARRUELA	WASHER	ARANDELA
7	339451X1		**4**	PARAFUSO	BOLT	PERNO
8	022870S1	▶	**1**	PAINEL	PANEL	PANEL
9	3411946M91		**2**	CONEXÃO	CONNECTION	CONEXION
10	3585630M1		**2**	MANGUEIRA	HOSE	FLEXIBLE
11	3412001M91		**2**	CONEXÃO	CONNECTION	CONEXION
12	353691X1		**2**	PARAFUSO	BOLT	PERNO
13	353434X1		**2**	ARRUELA	WASHER	ARANDELA
14	3585070M91		**1**	SUPORTE	BRACKET	SOPORTE
15	339375X1		**1**	ARRUELA	WASHER	ARANDELA
16	339030X1		**1**	PORCA	NUT	TUERCA
17	3585072M1		**1**	PROTETOR	PROTECTOR	PROTECTOR
18	353548X1	[A]	**1**	PARAFUSO	BOLT	PERNO
19	353434X1	[A]	**1**	ARRUELA	WASHER	ARANDELA
20	353431X1	[A]	**1**	PORCA	NUT	TUERCA
21	897148M2		**1**	JUNTA	GASKET	EMPAQUETADURA.
23	831452M1		**1**	ANEL "O"	O RING	JUNTA TORICA
24	3148673M1		**1**	CONEXÃO	CONNECTION	CONEXION
25	1440702X1		**1**	ARRUELA	WASHER	ARANDELA
26	3149279M1		**1**	RESERVATÓRIO	CONTAINER	CONTENEDOR
27	3149282M1		**1**	CONEXÃO	CONNECTION	CONEXION
28	022615P1		**1**	ANEL "O"	O RING	JUNTA TORICA
29	022330P1		**1**	TAMPA	COVER	CUBIERTA
30	080250H1		**1**	ARRUELA	WASHER	ARANDELA
31	022673N1		**1**	FILTRO	FILTER	FILTRO
32	829185M1		**1**	ARRUELA	WASHER	ARANDELA
33	3149281M1		**1**	PARAFUSO	BOLT	PERNO
34	353685X1		**1**	PARAFUSO	BOLT	PERNO
35	3146897M1		**4**	REFORÇO	REINFORCEMENT	REFUERZO
36	3148668M1		**2**	BRAÇADEIRA	CLAMP	ABRAZADERA
39	1441115X1		**1**	ANEL "O"	O RING	JUNTA TORICA
42	1441115X1		**1**	ANEL "O"	O RING	JUNTA TORICA
44	1441115X1		**1**	ANEL "O"	O RING	JUNTA TORICA
46	1441115X1		**1**	ANEL "O"	O RING	JUNTA TORICA
48	2801323M1		**1**	COLAR	COLLAR	COLLAR
49	339376X1		**4**	ARRUELA	WASHER	ARANDELA
50	339814X1		**4**	PARAFUSO	BOLT	PERNO
51	353691X1		**2**	PARAFUSO	BOLT	PERNO
52	353434X1		**2**	ARRUELA	WASHER	ARANDELA
53	040341T1		**1**	VOLANTE	FLYWHEEL	VOLANTE
54	353434X1		**2**	ARRUELA	WASHER	ARANDELA
55	353897X1		**2**	PARAFUSO	BOLT	PERNO
58	353698X1		**2**	PARAFUSO	BOLT	PERNO
59	353432X1		**2**	ARRUELA	WASHER	ARANDELA
60	033929P1		**1**	SUPORTE	BRACKET	SOPORTE
61	3409969M91		**1**	CJ. TUBO	TUBE ASSY	CONJ.DE TUBO

Direção Hidrostática
Hydrostatic Steering
Direccion Hidrostática

70-125

4 Rodas Motrizes
4 Wheels Drive
4 Ruedas Motriz

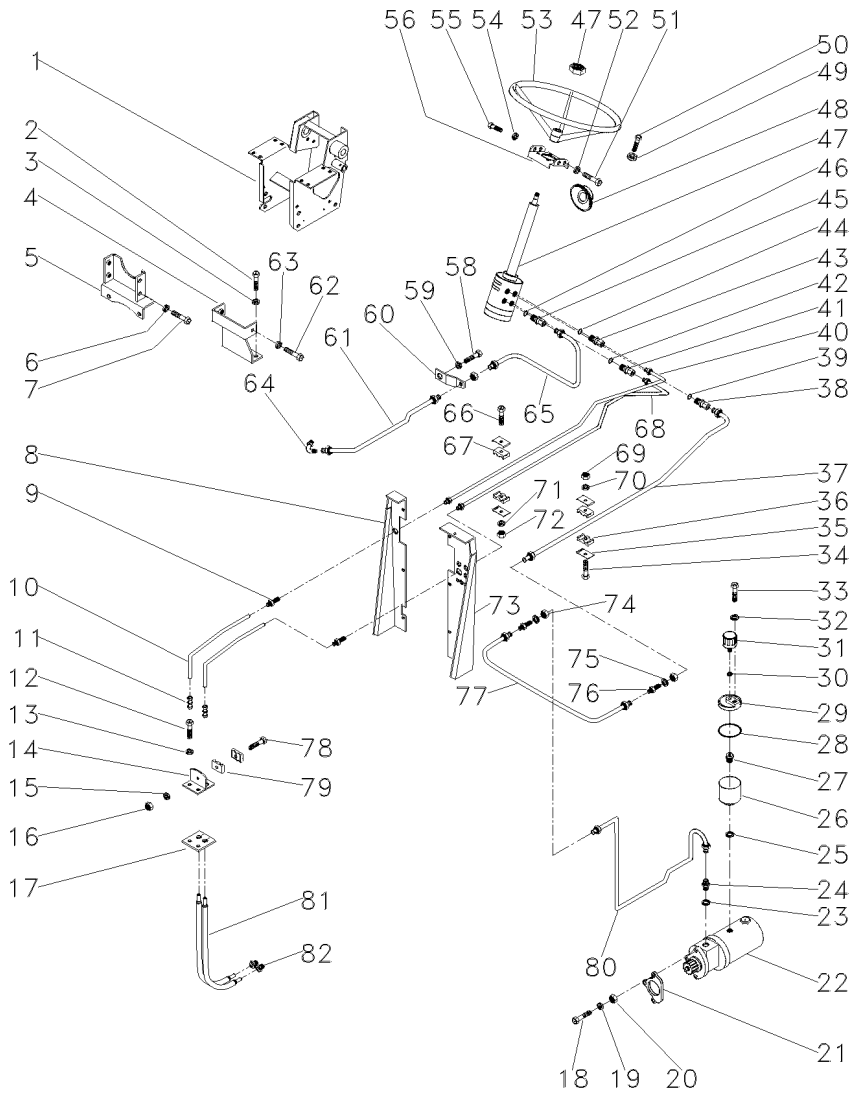

62	339451X1	
63	339376X1	
64	3148679M91	
66	353508X1	
67	3146896M1	
69	355565X1	
70	353446X1	
71	353441X1	
72	353918X1	
73	036906S1	◄
74	356614X1	
75	353762X1	
76	356267X1	
77	3149138M91	
78	3468414M1	
79	033212P1	
80	3409971M91	
81	022313T2	
82	3411947M91	

[A] ANTIGO
OLD
ANTIGUO

2	PARAFUSO	BOLT	PERNO
2	ARRUELA	WASHER	ARANDELA
1	CONEXÃO	CONNECTION	CONEXION
1	PARAFUSO	BOLT	PERNO
2	BRAÇADEIRA	CLAMP	ABRAZADERA
1	PORCA	NUT	TUERCA
1	ARRUELA	WASHER	ARANDELA
1	ARRUELA	WASHER	ARANDELA
1	PORCA	NUT	TUERCA
1	PAINEL	PANEL	PANEL
3	PORCA	NUT	TUERCA
X	ARRUELA	WASHER	ARANDELA
2	CONEXÃO	CONNECTION	CONEXION
1	TUBO	PIPE	CANO
1	PARAFUSO	BOLT	PERNO
2	BRAÇADEIRA	CLAMP	ABRAZADERA
1	CJ. TUBO	TUBE ASSY	CONJ.DE TUBO
2	MANGUEIRA	HOSE	FLEXIBLE
2	CONEXÃO	CONNECTION	CONEXION

Direção E Controle Remoto
Remote Control And Steering
Dirección Y Controle Remoto

70-130

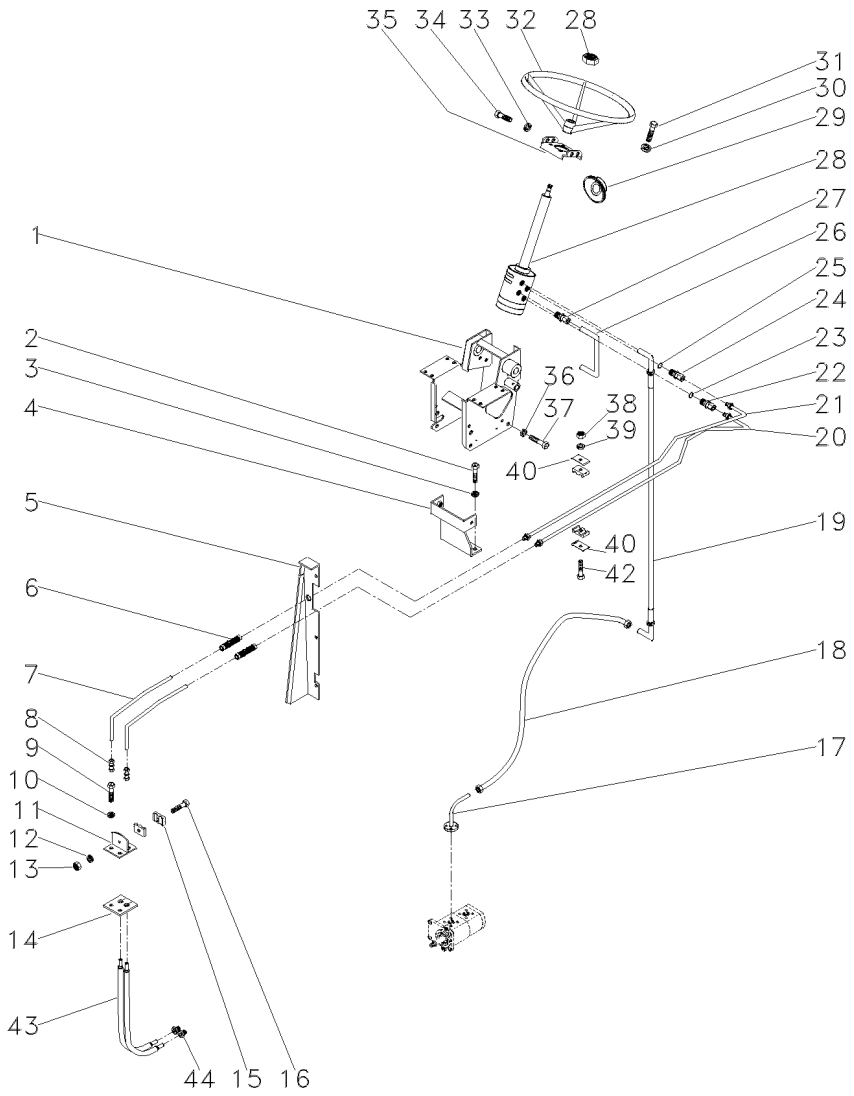

1	047174S1		**1**	SUPORTE	BRACKET	SOPORTE
2	353698X1		**2**	PARAFUSO	BOLT	PERNO
3	353432X1		**2**	ARRUELA	WASHER	ARANDELA
4	033922S1		**1**	SUPORTE	BRACKET	SOPORTE
5	022870S1	▶	**1**	PAINEL	PANEL	PANEL
6	3411946M91		**2**	CONEXÃO	CONNECTION	CONEXION
7	3585630M1		**2**	MANGUEIRA	HOSE	FLEXIBLE
8	3412001M91		**2**	CONEXÃO	CONNECTION	CONEXION
9	353691X1		**2**	PARAFUSO	BOLT	PERNO
10	353434X1		**2**	ARRUELA	WASHER	ARANDELA
11	3585070M91		**1**	SUPORTE	BRACKET	SOPORTE
12	339375X1		**1**	ARRUELA	WASHER	ARANDELA
13	339030X1		**1**	PORCA	NUT	TUERCA
14	3585072M1		**1**	PROTETOR	PROTECTOR	PROTECTOR
15	033212P1		**2**	BRAÇADEIRA	CLAMP	ABRAZADERA
16	3468414M1		**1**	PARAFUSO	BOLT	PERNO
17	051322S1		**1**	FLANGE	FLANGE	PLETINA
19	050483T1		**1**	MANGUEIRA	HOSE	FLEXIBLE
20	047360P1	▶	**1**	TUBO	PIPE	CANO
21	047355P1	◀	**1**	TUBO	PIPE	CANO
22	047155T1		**1**	CONEXÃO	CONNECTION	CONEXION
23	1441115X1		**1**	ANEL "O"	O RING	JUNTA TORICA
24	3019384X1		**1**	CONEXÃO	CONNECTION	CONEXION
25	1441115X1		**1**	ANEL "O"	O RING	JUNTA TORICA
26	050411P1		**1**	TUBO	PIPE	CANO
27	047154T1		**2**	CONEXÃO	CONNECTION	CONEXION
28	047157T1		**1**	UN. HIDROSTÁTICA	STEERING UNIT	UNIDAD DIRECCION
29	2801323M1		**1**	COLAR	COLLAR	COLLAR
30	339376X1		**4**	ARRUELA	WASHER	ARANDELA
31	339814X1		**4**	PARAFUSO	BOLT	PERNO
32	040341T1		**1**	VOLANTE	FLYWHEEL	VOLANTE
33	353434X1		**2**	ARRUELA	WASHER	ARANDELA
34	353690X1		**2**	PARAFUSO	BOLT	PERNO
35	047181S1		**1**	SUPORTE	BRACKET	SOPORTE
36	353432X1		**6**	ARRUELA	WASHER	ARANDELA
37	339451X1		**6**	PARAFUSO	BOLT	PERNO
38	353918X1		**1**	PORCA	NUT	TUERCA
39	353441X1		**1**	ARRUELA	WASHER	ARANDELA
40	3146897M1		**2**	REFORÇO	REINFORCEMENT	REFUERZO
42	353508X1		**1**	PARAFUSO	BOLT	PERNO
43	022313T2		**2**	MANGUEIRA	HOSE	FLEXIBLE
44	3411947M91		**2**	CONEXÃO	CONNECTION	CONEXION

Direção E Controle Remoto
Remote Control And Steering
Dirección Y Controle Remoto

70-135

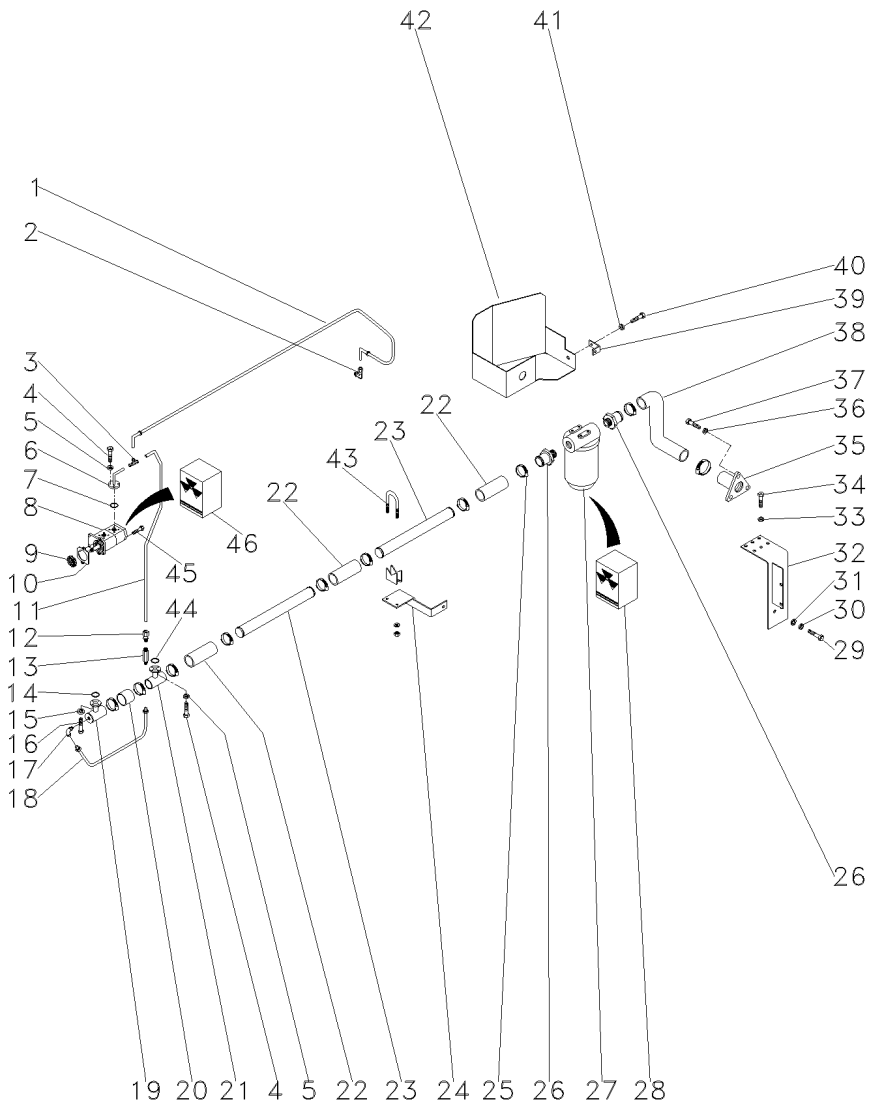

1	044382T1		**1**	MANGUEIRA	HOSE	FLEXIBLE
2	039605N1		**1**	CONEXÃO	CONNECTION	CONEXION
3	039606N1		**1**	CONEXÃO "T"	CONNECTION T	CONEXION T
4	339666X1		**8**	PARAFUSO	BOLT	PERNO
5	339375X1		**8**	ARRUELA	WASHER	ARANDELA
6	044392N1		**1**	FLANGE	FLANGE	PLETINA
7	035881P1		**1**	ANEL "O"	O RING	JUNTA TORICA
8	052208T1	[A]	**1**	BOMBA HIDRÁULICA	HYDRAULIC PUMP	BOMBA HIDRAULICA
9	3412000M1	16	**1**	ENGRENAGEM	GEAR	ENGRANAJE
10	1687018M1		**1**	JUNTA	GASKET	EMPAQUETADURA.
11	044390P1		**1**	TUBO	PIPE	CANO
12	3411947M91		**1**	CONEXÃO	CONNECTION	CONEXION
13	3401801M91		**1**	VÁLVULA	VALVE	VALVULA
14	3585217M1		**1**	ANEL "O"	O RING	JUNTA TORICA
15	339375X1		**4**	ARRUELA	WASHER	ARANDELA
16	339666X1		**4**	PARAFUSO	BOLT	PERNO
17	033917T1		**1**	CONEXÃO	CONNECTION	CONEXION
18	044395N1		**1**	TUBO	PIPE	CANO
19	039478S1		**1**	FLANGE	FLANGE	PLETINA
20	039509P1		**1**	MANGUEIRA	HOSE	FLEXIBLE
21	039479S1		**1**	FLANGE	FLANGE	PLETINA
22	036732P1		**3**	MANGUEIRA	HOSE	FLEXIBLE
23	044385P1		**2**	TUBO	PIPE	CANO
24	051331P1		**1**	SUPORTE	BRACKET	SOPORTE
25	490802M1		**8**	BRAÇADEIRA	CLAMP	ABRAZADERA
26	020529P1		**2**	CONEXÃO	CONNECTION	CONEXION
27	020388T2	70-50 No	**1**	CJ. FILTRO	KIT, FILTER	JUEGO FILTRO
28	034391T1		**1**	ELEMENTO	ELEMENT	ELEMENTO
29	354276X1		**1**	PARAFUSO	BOLT	PERNO
30	353439X1		**1**	ARRUELA	WASHER	ARANDELA
31	353758X1		**1**	ARRUELA	WASHER	ARANDELA
32	051323S1		**1**	SUPORTE	BRACKET	SOPORTE
33	353446X1		**4**	ARRUELA	WASHER	ARANDELA
34	353677X1		**4**	PARAFUSO	BOLT	PERNO
35	020380S1		**1**	FLANGE	FLANGE	PLETINA
36	353434X1		**3**	ARRUELA	WASHER	ARANDELA
37	353691X1		**3**	PARAFUSO	BOLT	PERNO
39	051330P1		**1**	SUPORTE	BRACKET	SOPORTE
40	353651X1		**1**	PARAFUSO	BOLT	PERNO
41	353434X1		**1**	ARRUELA	WASHER	ARANDELA
42	051326S1		**1**	PROTEÇÃO	GUARD	DEFENSA
43	042779N1		**1**	BRAÇADEIRA	CLAMP	ABRAZADERA
44	3585217M1		**1**	ANEL "O"	O RING	JUNTA TORICA
45	362443X1		**1**	PARAFUSO	BOLT	PERNO
46	3603952M91	8	**1**	JG. REPARO	KIT, REPAIR	JUEGO REPARACION

[A] DUPLA
DOUBLE
DUPLO

Tampa Do Levante Hidráulico **2100 Kgf**
Hydraulic Lift Cover
Tapa Levante Hidraulico

70-140

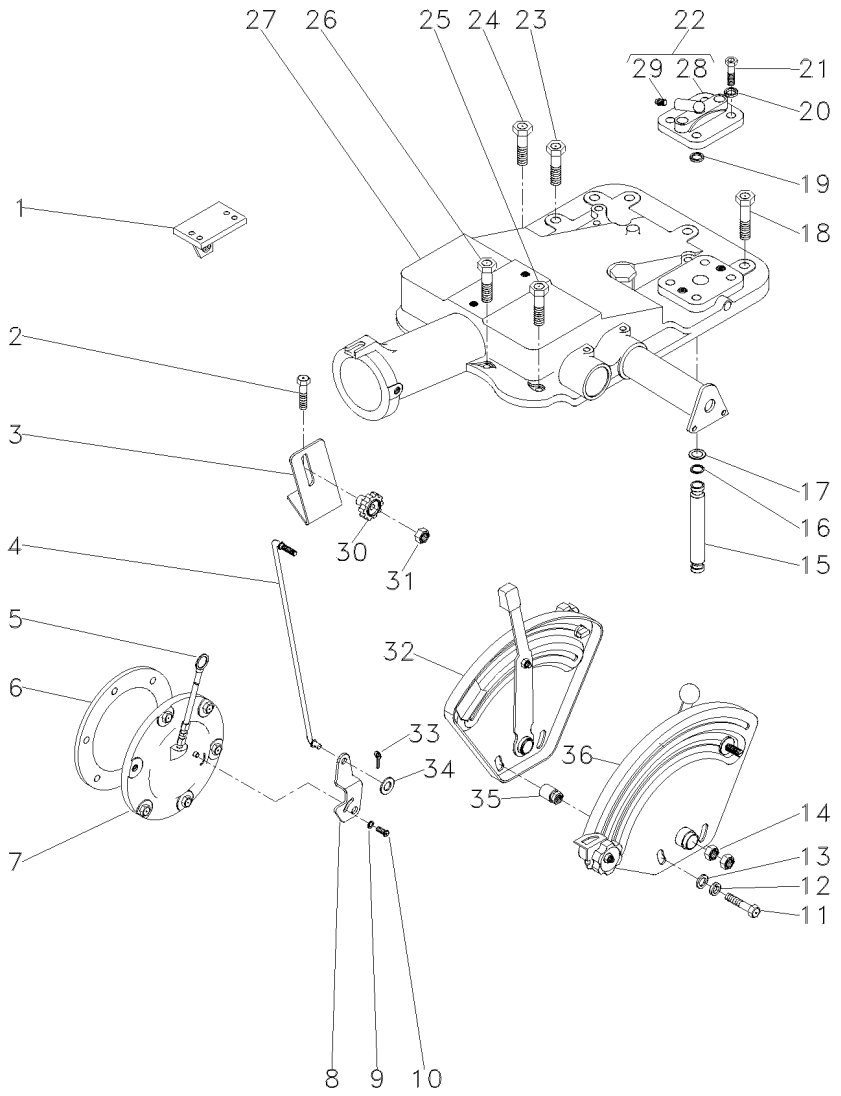

2	376460X1		**2**	PARAFUSO	BOLT	PERNO
3	051897P1		**1**	SUPORTE	BRACKET	SOPORTE
4	051898S1		**1**	TIRANTE	ROD	VARILLA
5	1665962M91		**1**	VARETA	ROD	VARILLA
6	181217M1		**1**	JUNTA	GASKET	EMPAQUETADURA.
7	3147469M91	👁 50-85 No	**1**	CJ. TAMPA	KIT, COVER	JUEGO DE TAPA
8	3147360M1		**1**	ALAVANCA	LEVER	PALANCA
9	353753X1		**1**	ARRUELA	WASHER	ARANDELA
10	1869138M1		**1**	PARAFUSO	BOLT	PERNO
11	353537X1		**2**	PARAFUSO	BOLT	PERNO
12	353434X1		**2**	ARRUELA	WASHER	ARANDELA
13	353756X1		**2**	ARRUELA	WASHER	ARANDELA
14	353430X1		**2**	PORCA	NUT	TUERCA
15	3808400M1	➡ 012747 - MF275/2	**1**	TUBO	PIPE	CANO
16	195561M1		**2**	ANEL "O"	O RING	JUNTA TORICA
17	195874M1		**2**	ARRUELA	WASHER	ARANDELA
18	377622X1		**5**	PARAFUSO	BOLT	PERNO
19	195562M1		**1**	ANEL "O"	O RING	JUNTA TORICA
20	353432X1		**2**	ARRUELA	WASHER	ARANDELA
21	362479X1		**2**	PARAFUSO	BOLT	PERNO
22	182373M91		**1**	TAMPA	COVER	CUBIERTA
23	354648X1		**1**	PARAFUSO	BOLT	PERNO
24	377825X1		**1**	PARAFUSO	BOLT	PERNO
25	376460X1		**3**	PARAFUSO	BOLT	PERNO
26	353714X1		**2**	PARAFUSO	BOLT	PERNO
27	026945N1	👁 70-145 No	**1**	CJ. TAMPA	KIT, COVER	JUEGO DE TAPA
28	180908M1	22	**1**	TAMPA	COVER	CUBIERTA
29	1482137M1	22	**1**	BUJÃO	PLUG	TAPON
30	1860403M1		**1**	MANÍPULO	KNOB	POMO
31	353918X1		**1**	PORCA	NUT	TUERCA
32	026796N1	[A] 👁 70-175 No	**1**	CJ. QUADRANTE	KIT, QUADRANT	JUEGO CUADRANTE
33	354048X1		**1**	CUPILHA	COTTER PIN	PASADOR DOUBLE
34	353754X1		**1**	ARRUELA	WASHER	ARANDELA
35	2802212M91		**2**	ESPAÇADOR	SPACER	PIEZA DISTANCIA
36	026792N1	[B] 👁 70-180 No	**1**	CJ. QUADRANTE	KIT, QUADRANT	JUEGO CUADRANTE

[A] POSIÇÃO
POSITION
POSICION

[B] PROFUNDIDADE
DEPTH
PROFUNDIDAD

Tampa Do Levante Hidráulico
Hydraulic Lift Cover
Tapa Levante Hidraulico

70-145

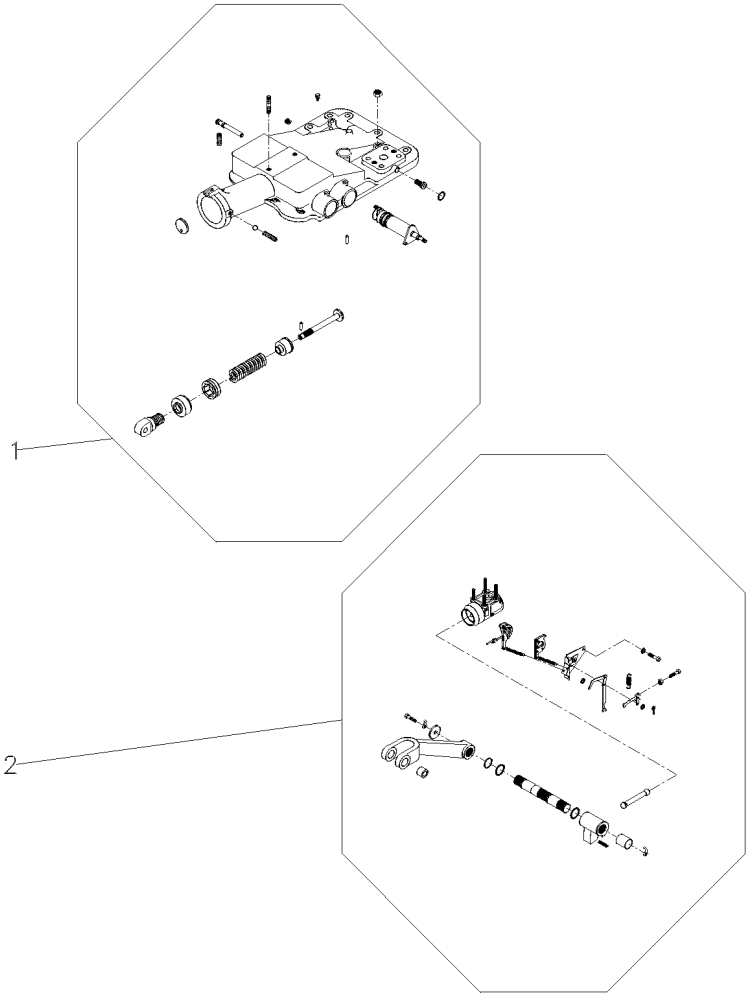

1	026945N1		**1** CJ. TAMPA	KIT, COVER	JUEGO DE TAPA
2		REF.1	**1** CJ. CILINDRO	KIT, CYLINDER	JUEGO DE CILINDR

Tampa Do Levante Hidráulico
Hydraulic Lift Cover
Tapa Levante Hidraulico

70-150

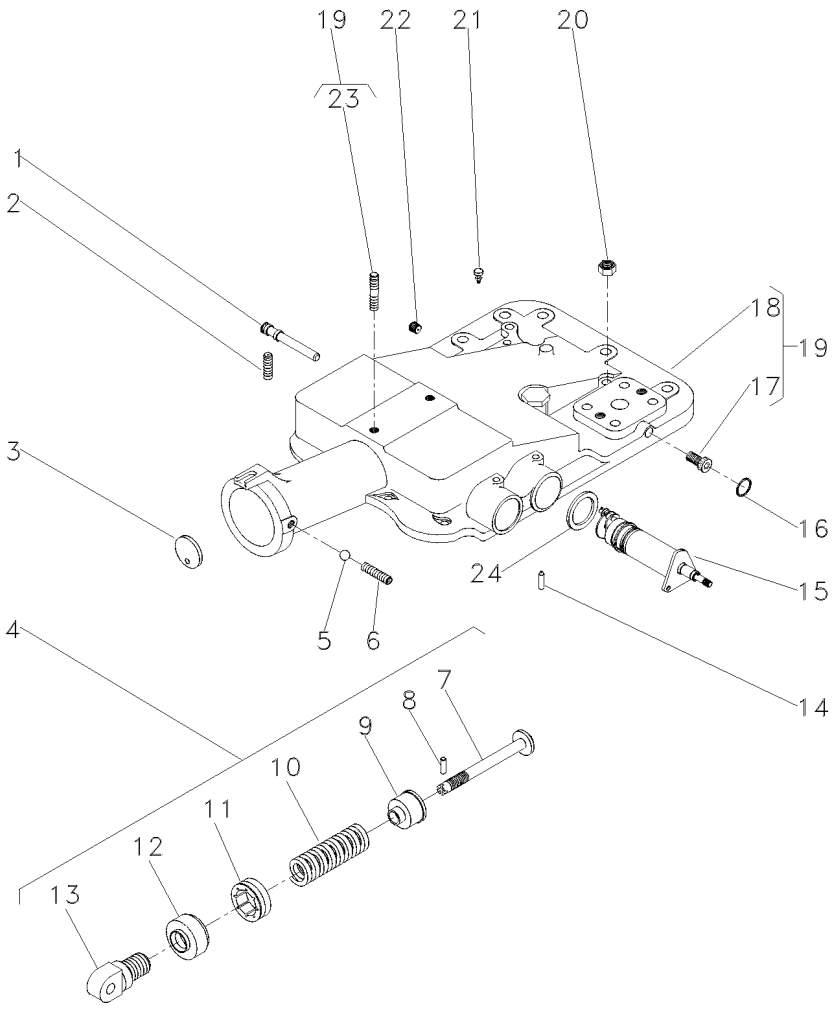

1	180997M2			**1**	EIXO	SHAFT	ARBOL
2	355286X1			**1**	PARAFUSO	BOLT	PERNO
3	180981M1			**1**	DISCO	DISC	DISCO
4	1863388M92			**1**	CJ. MOLA	KIT, SPRING	RESORTE JUEGO
5	882451M1			**1**	ESFERA	BALL	BOLA
6	355286X1			**1**	PARAFUSO	BOLT	PERNO
7	886348M2	4		**1**	PINO	PIN	PASADOR
8	1442142X1	4		**1**	PINO	PIN	PASADOR
9	886351M2	4		**1**	BATENTE	STOP	PARO
10	182582M1	4		**1**	MOLA	SPRING	RESORTE
11	180979M2	4		**1**	PORCA	NUT	TUERCA
12	180980M2	4		**1**	CAPA	BOOT	PROTECCION
13	1863389M1	4		**1**	ARTICULADOR	HEAD	CULATA
14	1869074M1			**1**	PINO	PIN	PASADOR
15	1870306M93		70-155 No	**1**	CJ. SUPORTE	KIT, BRACKET	JUEGO SOPORTE
16	195562M1			**1**	ANEL "O"	O RING	JUNTA TORICA
17	195387M1	19		**2**	BUJÃO	PLUG	TAPON
18	2802511M4	19		**1**	TAMPA	COVER	CUBIERTA
19	2802494M95			**1**	CJ. TAMPA	KIT, COVER	JUEGO DE TAPA
20	377765X1			**2**	PORCA	NUT	TUERCA
21	182099M91			**1**	RESPIRO	BREATHER	RESPIRADERO
22	195387M1			**1**	BUJÃO	PLUG	TAPON
23	3146844M1	19		**1**	PRISIONEIRO	STUD	ESPARRAGO
24	1869075M1			**1**	ARRUELA	WASHER	ARANDELA

Levante Hidráulico Hydraulic Lift Elevador Hidraulico	Suporte Do Quadrante Quadrant Support Soporte Cuadrante	70-155	

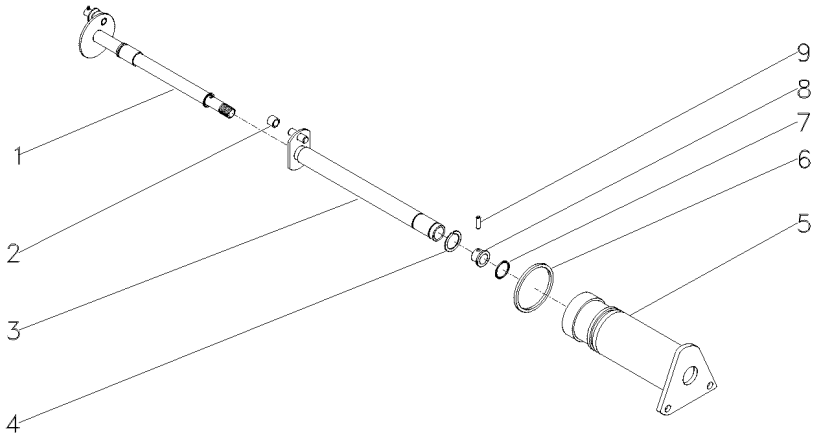

1	1870243M92		1	EIXO	SHAFT	ARBOL
2	898189M2		1	ROLETE	ROLLER	RODILLO
3	1870219M93		1	EIXO	SHAFT	ARBOL
4	358945X1	11/16	1	ANEL TRAVA	CIRCLIP	CIRCULITO
5	1870240M1		1	SUPORTE	SUPPORT	DISPOS.DE SOSTEN
6	364281X1	∅ 17/8	1	ANEL "O"	O RING	JUNTA TORICA
7	762026M1	11/16	1	ANEL "O"	O RING	JUNTA TORICA
8	1870225M1		1	BUCHA	BUSH	CASQUILLO
9	1870244M1		1	PINO	PIN	PASADOR

Tampa Do Levante Hidráulico
Hydraulic Lift Cover
Tapa Levante Hidraulico

70-160

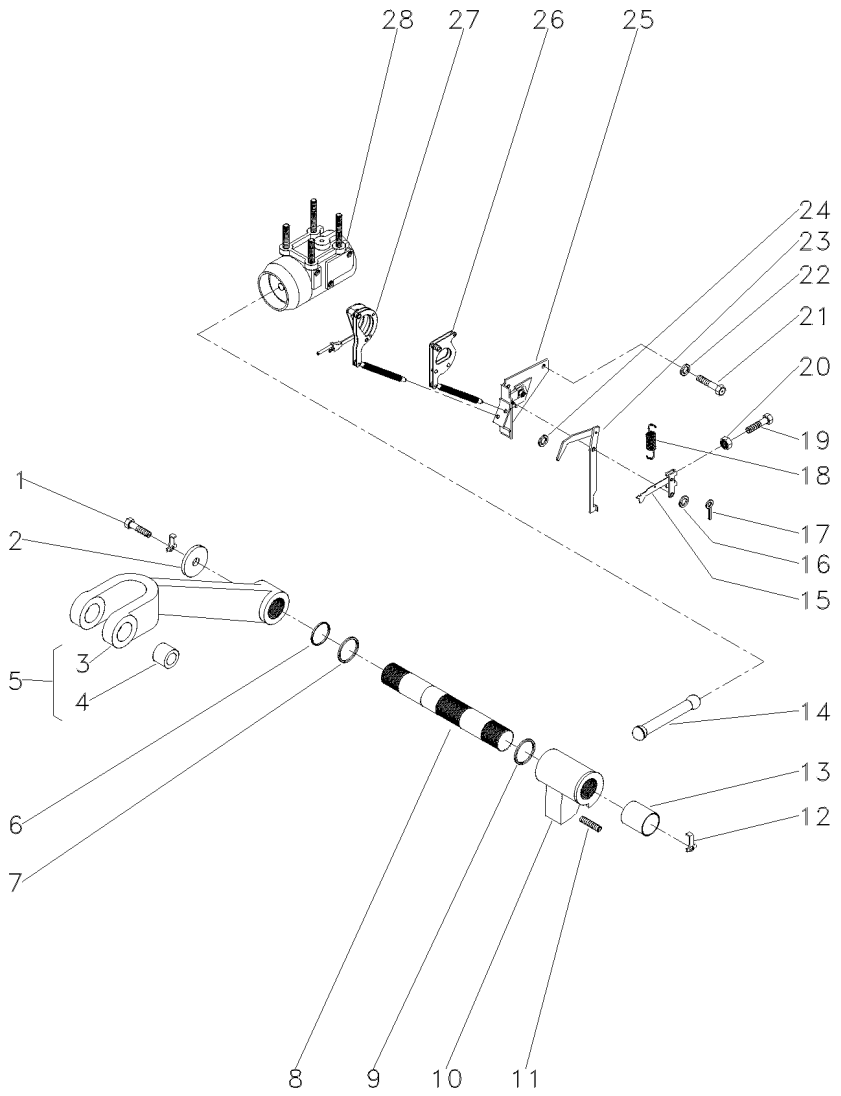

1	353560X1		**2**	PARAFUSO	BOLT	PERNO
2	897580M1		**2**	ARRUELA	WASHER	ARANDELA
3	3408250M1	5	**1**	BRAÇO	ARM	BRAZO
4	885455M1	5	**2**	BUCHA	BUSH	CASQUILLO
5	3408251M91		**2**	CJ. BRAÇO	KIT, ARM	JUEGO DE BRAZO
6	3611557M1		**2**	ANEL "O"	O RING	JUNTA TORICA
7	033928T1		**2**	ANEL "O"	O RING	JUNTA TORICA
8	897567M3		**1**	EIXO	SHAFT	ARBOL
9	2801012M1	⧗ 0.20"	**X**	CALÇO	SHIM	CALCE
9	2801013M1	⧗ 0.40"	**X**	CALÇO	SHIM	CALCE
9	2801014M1	⧗ 0.60"	**X**	CALÇO	SHIM	CALCE
10	886404M2		**1**	BRAÇO	ARM	BRAZO
11	887076M2		**1**	PARAFUSO	BOLT	PERNO
12	897581M3		**2**	PRESILHA	STAPLE	GRAPA
13	3611558M1		**2**	BUCHA	BUSH	CASQUILLO
14	886410M1		**1**	BIELA	CONROD	BIELA
15	1661547M92		**1**	ALAVANCA	LEVER	PALANCA
16	355617X1		**1**	ARRUELA	WASHER	ARANDELA
17	361332X1		**1**	CUPILHA	COTTER PIN	PASADOR DOUBLE
18	898137M1		**1**	MOLA	SPRING	RESORTE
19	2802251M1		**1**	PARAFUSO	BOLT	PERNO
20	354120X1		**1**	PORCA	NUT	TUERCA
21	353688X1		**2**	PARAFUSO	BOLT	PERNO
22	390287X1		**2**	ARRUELA	WASHER	ARANDELA
23	1869093M93		**1**	ALAVANCA	LEVER	PALANCA
24	355617X1		**X**	ARRUELA	WASHER	ARANDELA
25	1870190M92	👁 70-165 No	**1**	SUPORTE	SUPPORT	DISPOS.DE SOSTEN
26	1661918M91		**1**	ARTICULAÇÃO	KNUCKLE	CHARNELA
27		▰ 1660324M91	**1**	ARTICULAÇÃO	KNUCKLE	CHARNELA
28	897593M96	👁 70-170 No	**1**	CJ. CILINDRO	KIT, CYLINDER	JUEGO DE CILINDR

Levante Hidráulico
Hydraulic Lift
Elevador Hidraulico

Suporte Da Articulação
Hinge Support
Soporte Articulación

70-165

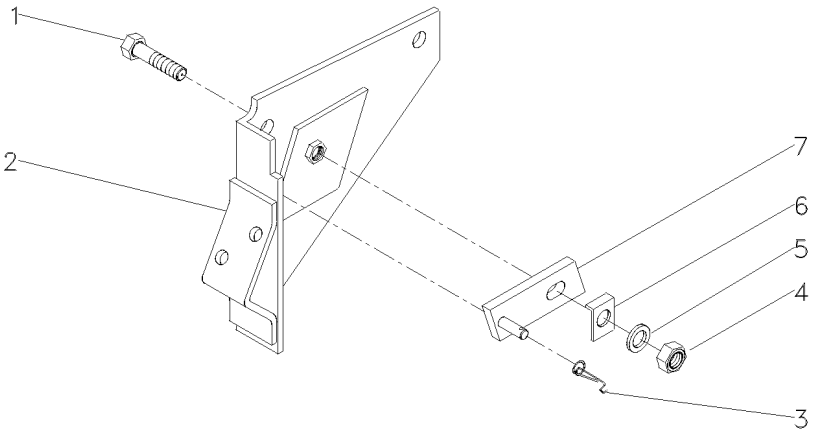

1	361448X1	5/16	**1**	PARAFUSO	BOLT	PERNO
2	1661617M91		**1**	SUPORTE	BRACKET	SOPORTE
3	1872044M1		**1**	MOLA	SPRING	RESORTE
4	353916X1	5/16X24	**1**	PORCA	NUT	TUERCA
5	376702X1	5/16	**1**	ARRUELA	WASHER	ARANDELA
6	1869107M1		**1**	ARRUELA	WASHER	ARANDELA
7	1869104M91		**1**	PIVÔ	PIVOT	PIVOTE

Cilindro Hidráulico
Hydraulic Cylinder
Cilindro Hidráulico

70-170

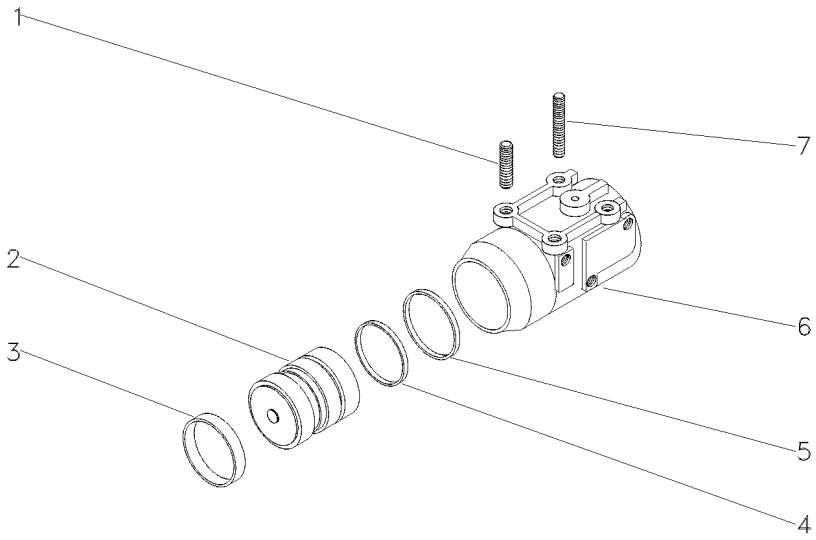

1	1481941M2	
2	034604N1	2500 KGF
2	3412386M91	2100 KGF
3	034615P1	
4	3412140M1	2500 KGF
4	3412141M1	2100 KGF
5	3412379M1	2100 KGF
5	3412380M1	2500 KGF
6	516571M3	2500KGF
6	897594M6	2100 KGF
7	1667580M1	

2	PRISIONEIRO	STUD	ESPARRAGO
1	PISTÃO	PISTON	PISTON
1	PISTÃO	PISTON	PISTON
1	ANEL	RING	ARO
1	ANEL "O"	O RING	JUNTA TORICA
1	ANEL "O"	O RING	JUNTA TORICA
1	ANEL	RING	ARO
1	ANEL	RING	ARO
1	CILINDRO	CYLINDER	CILINDRO
1	CILINDRO	CYLINDER	CILINDRO
2	PRISIONEIRO	STUD	ESPARRAGO

Levante Hidráulico
Hydraulic Lift
Elevador Hidraulico

Quadrante De Posição
Position Quadrant
Cuadrant De Posición

70-175

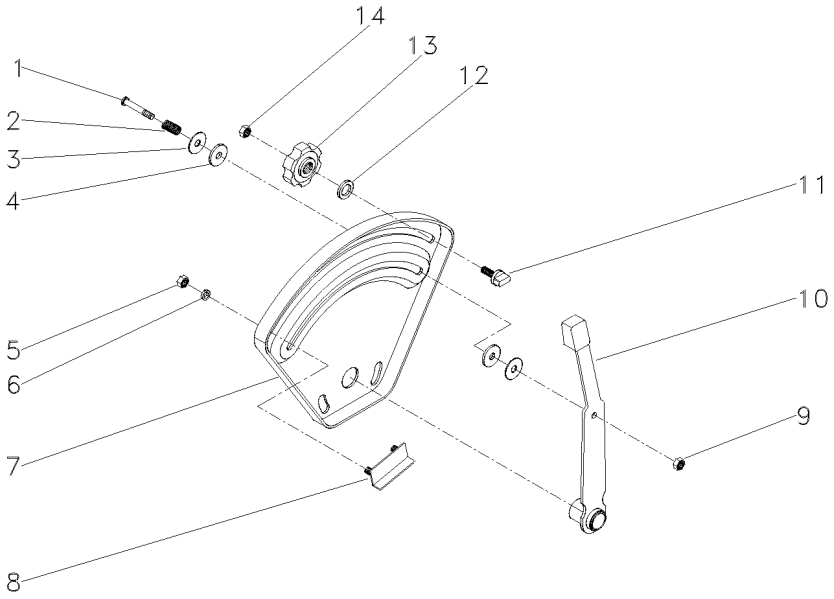

1	377607X1	1/4X15X1.5/8	**1**	PARAFUSO	BOLT	PERNO
2	1872240M1		**1**	MOLA	SPRING	RESORTE
3	377581X1	22,2X6,35X1,2	**2**	ARRUELA	WASHER	ARANDELA
4	3408797M1		**2**	ARRUELA	WASHER	ARANDELA
5	355564X1	1/4X20	**2**	PORCA	NUT	TUERCA
6	353441X1	1/2X1/4X1/16	**2**	ARRUELA	WASHER	ARANDELA
7	026528P1		**1**	QUADRANTE	QUADRANT	CUADRANTE
8	898198M91		**1**	BATENTE	STOP	PARO
9	353919X1	1/4X28	**1**	PORCA	NUT	TUERCA
10	1870341M92		**1**	ALAVANCA	LEVER	PALANCA
11	026795P1		**1**	BATENTE	STOP	PARO
12	355617X1	3/4X5/16X1/16	**1**	ARRUELA	WASHER	ARANDELA
13	1860402M1		**1**	MANÍPULO	KNOB	POMO
14	353918X1	1/4X28	**1**	PORCA	NUT	TUERCA

Levante Hidráulico
Hydraulic Lift
Elevador Hidraulico

Quadrante De Profundidade
Depth Quadrant
Cuadrant De Profundidad

70-180

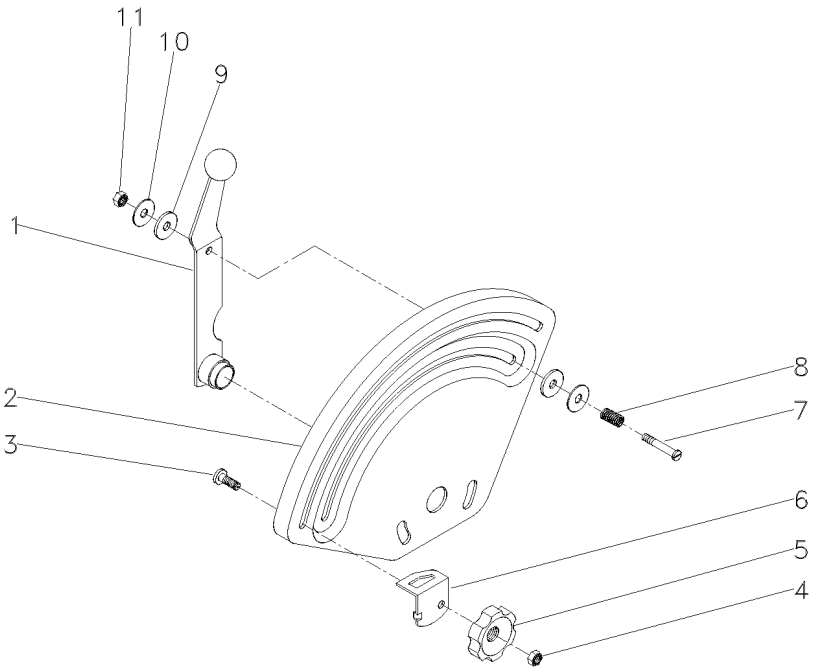

1	026793S1		**1**	ALAVANCA	LEVER	PALANCA
2	033545P1		**1**	QUADRANTE	QUADRANT	CUADRANTE
3	898183M1		**1**	PARAFUSO	BOLT	PERNO
4	353918X1	1/4X28	**1**	PORCA	NUT	TUERCA
5	1860402M1		**1**	MANÍPULO	KNOB	POMO
6	884387M1		**1**	BATENTE	STOP	PARO
7	377607X1	1/4X15X1.5/8	**1**	PARAFUSO	BOLT	PERNO
8	1872240M1		**1**	MOLA	SPRING	RESORTE
9	3408797M1		**2**	ARRUELA	WASHER	ARANDELA
10	377581X1	22,2X6,35X1,2	**2**	ARRUELA	WASHER	ARANDELA
11	353919X1	1/4X28	**1**	PORCA	NUT	TUERCA

Tampa Do Levante Hidráulico
Hydraulic Lift Cover
Tapa Levante Hidraulico

70-185

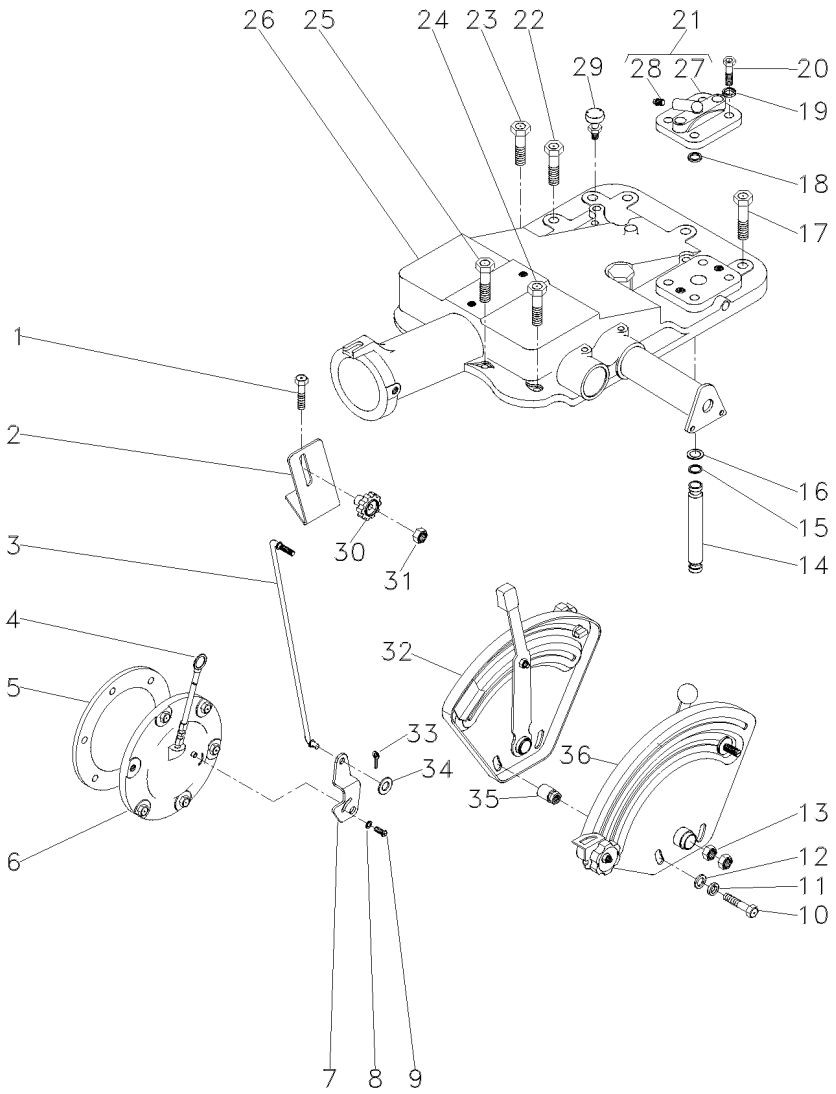

1	376460X1			**2**	PARAFUSO	BOLT	PERNO
2	051897P1			**1**	SUPORTE	BRACKET	SOPORTE
3	051898S1			**1**	TIRANTE	ROD	VARILLA
4	1665962M91			**1**	VARETA	ROD	VARILLA
5	181217M1			**1**	JUNTA	GASKET	EMPAQUETADURA.
6	3147469M91		50-85 No	**1**	CJ. TAMPA	KIT, COVER	JUEGO DE TAPA
7	3147360M1			**1**	ALAVANCA	LEVER	PALANCA
8	353753X1			**1**	ARRUELA	WASHER	ARANDELA
9	1869138M1			**1**	PARAFUSO	BOLT	PERNO
10	353537X1			**2**	PARAFUSO	BOLT	PERNO
11	353434X1			**2**	ARRUELA	WASHER	ARANDELA
12	353756X1			**2**	ARRUELA	WASHER	ARANDELA
13	353430X1			**2**	PORCA	NUT	TUERCA
14	1869119M1			**1**	TUBO	PIPE	CANO
14	3808400M1			**1**	TUBO	PIPE	CANO
15	195561M1			**2**	ANEL "O"	O RING	JUNTA TORICA
16	195874M1			**2**	ARRUELA	WASHER	ARANDELA
17	377622X1			**5**	PARAFUSO	BOLT	PERNO
18	195562M1			**1**	ANEL "O"	O RING	JUNTA TORICA
19	353432X1			**2**	ARRUELA	WASHER	ARANDELA
20	362479X1			**2**	PARAFUSO	BOLT	PERNO
21	182373M91			**1**	TAMPA	COVER	CUBIERTA
22	354648X1			**1**	PARAFUSO	BOLT	PERNO
23	377825X1			**1**	PARAFUSO	BOLT	PERNO
24	376460X1			**3**	PARAFUSO	BOLT	PERNO
25	353714X1			**2**	PARAFUSO	BOLT	PERNO
26	026946N1		70-190 No	**1**	CJ. TAMPA	KIT, COVER	JUEGO DE TAPA
26			70-205 No	**1**	CJ. TAMPA	KIT, CAP	JUEGO DE TAPON
27	180908M1	21		**1**	TAMPA	COVER	CUBIERTA
28	1482137M1	21		**1**	BUJÃO	PLUG	TAPON
29	182099M91			**1**	RESPIRO	BREATHER	RESPIRADERO
30	1860403M1			**1**	MANÍPULO	KNOB	POMO
31	353918X1			**1**	PORCA	NUT	TUERCA
32	026796N1	[A]	70-175 No	**1**	CJ. QUADRANTE	KIT, QUADRANT	JUEGO CUADRANTE
33	354048X1			**1**	CUPILHA	COTTER PIN	PASADOR DOUBLE
34	353754X1			**1**	ARRUELA	WASHER	ARANDELA
35	2802212M91			**2**	ESPAÇADOR	SPACER	PIEZA DISTANCIA
36	026792N1	[B]	70-180 No	**1**	CJ. QUADRANTE	KIT, QUADRANT	JUEGO CUADRANTE

[A] POSIÇÃO
POSITION
POSICION

[B] PROFUNDIDADE
DEPTH
PROFUNDIDAD

Tampa Do Levante Hidráulico
Hydraulic Lift Cover
Tapa Levante Hidraulico

Super Estreito
Super Strait
Super Estrecho

70-190

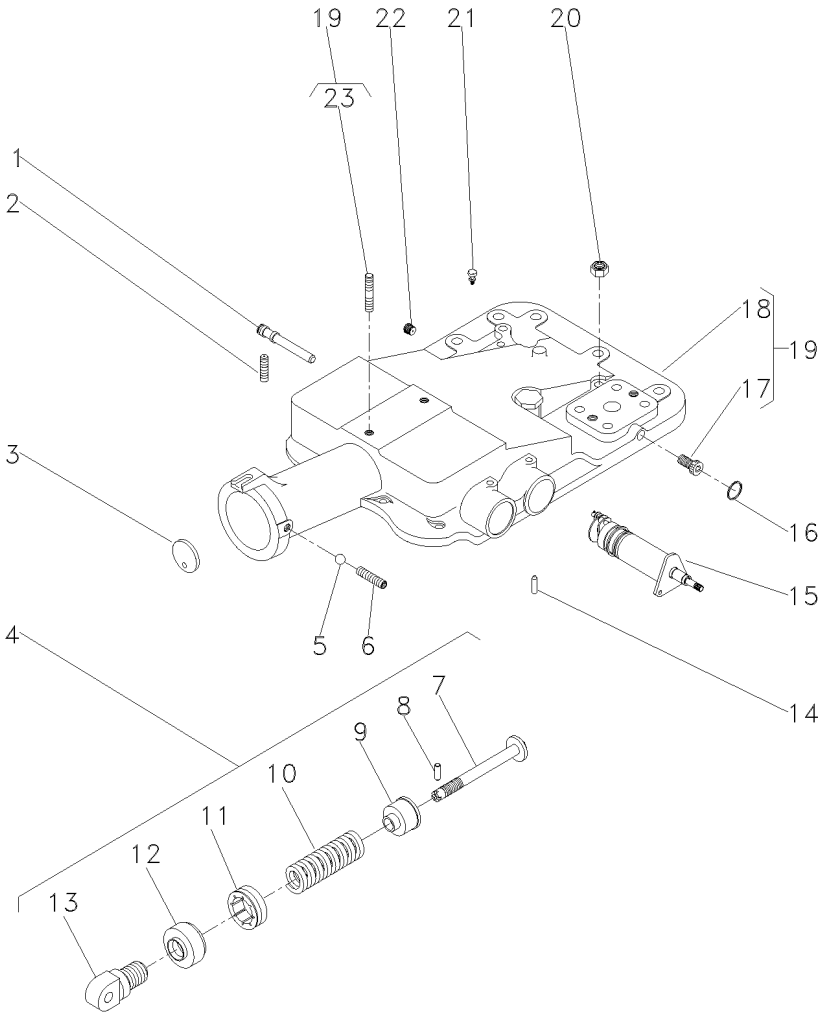

1	180997M2			**1**	EIXO	SHAFT	ARBOL
2	355286X1			**1**	PARAFUSO	BOLT	PERNO
3	180981M1			**1**	DISCO	DISC	DISCO
4	1863388M92			**1**	CJ. MOLA	KIT, SPRING	RESORTE JUEGO
5	882451M1			**1**	ESFERA	BALL	BOLA
6	355286X1			**1**	PARAFUSO	BOLT	PERNO
7	886348M2	4		**1**	PINO	PIN	PASADOR
8	1442142X1	4		**1**	PINO	PIN	PASADOR
9	886351M2	4		**1**	BATENTE	STOP	PARO
10	182582M1	4		**1**	MOLA	SPRING	RESORTE
11	180979M2	4		**1**	PORCA	NUT	TUERCA
12	180980M2	4		**1**	CAPA	BOOT	PROTECCION
13	1863389M1	4		**1**	ARTICULADOR	HEAD	CULATA
14	1869074M1			**1**	PINO	PIN	PASADOR
15	3148425M91		70-195 No	**1**	SUPORTE	BRACKET	SOPORTE
16	195562M1			**1**	ANEL "O"	O RING	JUNTA TORICA
17	195387M1	19		**2**	BUJÃO	PLUG	TAPON
18	2802511M4	19		**1**	TAMPA	COVER	CUBIERTA
19	2802494M95			**1**	CJ. TAMPA	KIT, COVER	JUEGO DE TAPA
20	377765X1			**2**	PORCA	NUT	TUERCA
21	182099M91			**1**	RESPIRO	BREATHER	RESPIRADERO
22	195387M1			**1**	BUJÃO	PLUG	TAPON
23	3146844M1	19		**1**	PRISIONEIRO	STUD	ESPARRAGO

Levante Hidráulico
Hydraulic Lift
Elevador Hidraulico

Suporte Do Quadrante
Quadrant Support
Soporte Cuadrante

70-195

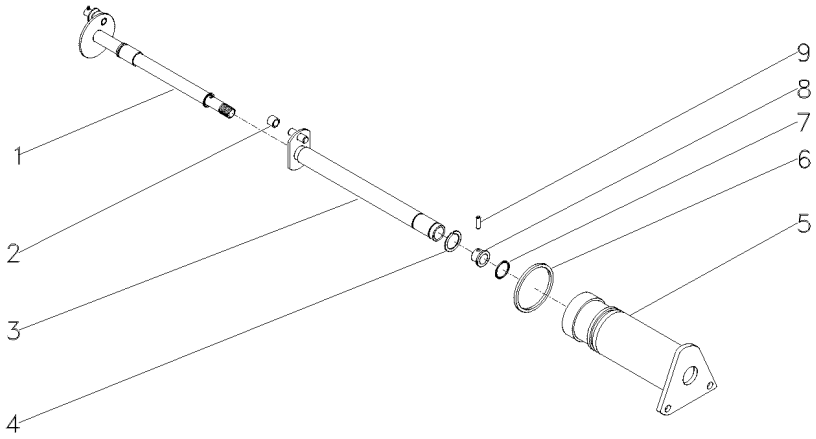

1	3148426M91	70-200 No	**1**	ÁRVORE	AXLE	EJE
2	898189M2		**1**	ROLETE	ROLLER	RODILLO
3	3148428M91		**1**	EIXO	SHAFT	ARBOL
4	358945X1		**1**	ANEL TRAVA	CIRCLIP	CIRCULITO
5	3148429M1		**1**	SUPORTE	BRACKET	SOPORTE
6	364281X1		**1**	ANEL "O"	O RING	JUNTA TORICA
7	762026M1		**1**	ANEL "O"	O RING	JUNTA TORICA
8	1870225M1		**1**	BUCHA	BUSH	CASQUILLO
9	1870244M1		**1**	PINO	PIN	PASADOR

Levante Hidráulico
Hydraulic Lift
Elevador Hidraulico

Eixo Do Quadrante
Quadrant Shaft
Eje Cuadrante

70-200

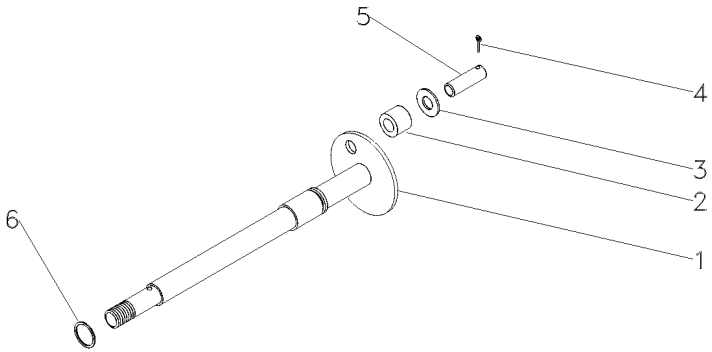

1	3148427M1	**1** ÁRVORE	AXLE	EJE
2	898196M2	**1** ROLETE	ROLLER	RODILLO
3	339588X1	**1** ARRUELA	WASHER	ARANDELA
4	354039X1	**1** PINO	PIN	PASADOR
5	898194M1	**1** PINO	PIN	PASADOR
6	195561M1	**1** ANEL "O"	O RING	JUNTA TORICA

Tampa Do Levante Hidráulico
Hydraulic Lift Cover
Tapa Levante Hidraulico

Super Estreito
Super Strait
Super Estrecho

70-205

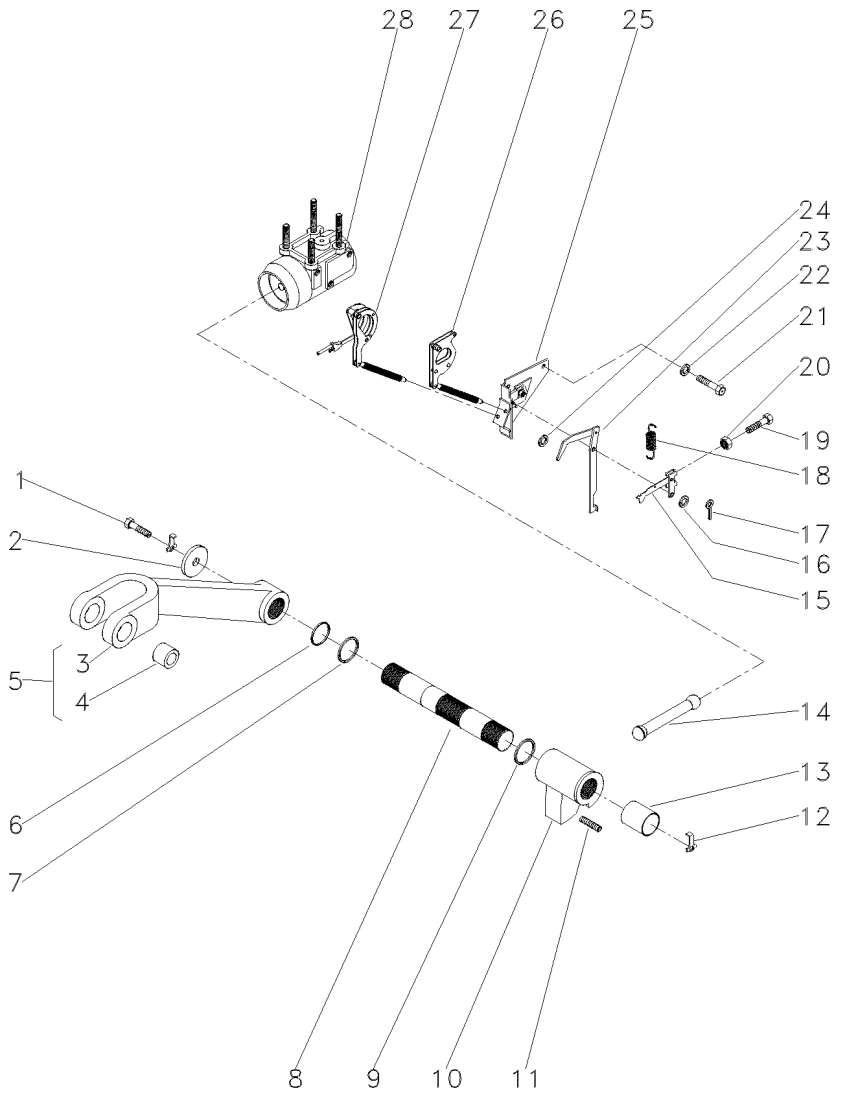

1	353560X1		**2**	PARAFUSO	BOLT	PERNO
2	897580M1		**2**	ARRUELA	WASHER	ARANDELA
3	3408250M1	5	**1**	BRAÇO	ARM	BRAZO
4	885455M1	5	**2**	BUCHA	BUSH	CASQUILLO
5	3408251M91	◀	**1**	CJ. BRAÇO	KIT, ARM	JUEGO DE BRAZO
6	3611557M1		**2**	ANEL "O"	O RING	JUNTA TORICA
7	033928T1		**2**	ANEL "O"	O RING	JUNTA TORICA
8	897567M3		**1**	EIXO	SHAFT	ARBOL
9	2801012M1	⧗ 0.020"	**X**	CALÇO	SHIM	CALCE
9	2801013M1	[A] ⧗ 0.040"	**X**	CALÇO	SHIM	CALCE
9	2801014M1	⧗ 0.060"	**X**	CALÇO	SHIM	CALCE
10	886404M2		**1**	BRAÇO	ARM	BRAZO
11	887076M2		**1**	PARAFUSO	BOLT	PERNO
12	897581M3		**2**	PRESILHA	STAPLE	GRAPA
13	3611558M1		**2**	BUCHA	BUSH	CASQUILLO
14	886410M1		**1**	BIELA	CONROD	BIELA
15	1661547M92		**1**	ALAVANCA	LEVER	PALANCA
16	355617X1		**1**	ARRUELA	WASHER	ARANDELA
17	361332X1		**1**	CUPILHA	COTTER PIN	PASADOR DOUBLE
18	898137M1		**1**	MOLA	SPRING	RESORTE
19	2802251M1		**1**	PARAFUSO	BOLT	PERNO
20	354120X1		**1**	PORCA	NUT	TUERCA
21	353688X1		**2**	PARAFUSO	BOLT	PERNO
22	390287X1		**2**	ARRUELA	WASHER	ARANDELA
23	1869093M93		**1**	ALAVANCA	LEVER	PALANCA
24	355617X1		**X**	ARRUELA	WASHER	ARANDELA
25	1870190M92	👁 70-165 No	**1**	SUPORTE	SUPPORT	DISPOS.DE SOSTEN
26	1661918M91		**1**	ARTICULAÇÃO	KNUCKLE	CHARNELA
27	1660324M91		**1**	ARTICULAÇÃO	KNUCKLE	CHARNELA
28	897593M96	👁 70-170 No	**1**	CJ. CILINDRO	KIT, CYLINDER	JUEGO DE CILINDR

[A] ANTIGO
OLD
ANTIGUO

Tampa Do Levante Hidráulico
Hydraulic Lift Cover
Tapa Levante Hidraulico

70-210

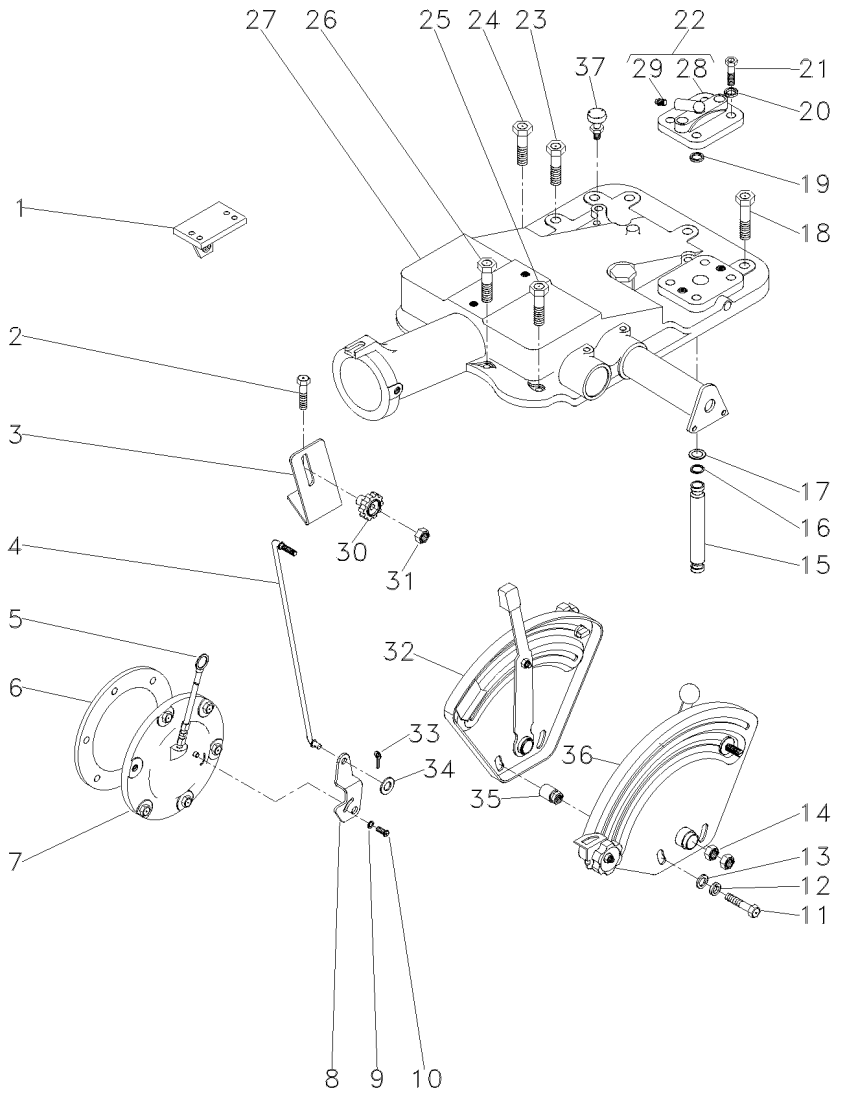

2	376460X1		**2**	PARAFUSO	BOLT	PERNO
3	051897P1		**1**	SUPORTE	BRACKET	SOPORTE
4	051898S1		**1**	TIRANTE	ROD	VARILLA
5	1665962M91		**1**	VARETA	ROD	VARILLA
6	181217M1		**1**	JUNTA	GASKET	EMPAQUETADURA.
7	3147469M91	50-85 No	**1**	CJ. TAMPA	KIT, COVER	JUEGO DE TAPA
8	3147360M1		**1**	ALAVANCA	LEVER	PALANCA
9	353753X1		**1**	ARRUELA	WASHER	ARANDELA
10	1869138M1		**1**	PARAFUSO	BOLT	PERNO
11	353537X1		**2**	PARAFUSO	BOLT	PERNO
12	353434X1		**2**	ARRUELA	WASHER	ARANDELA
13	353756X1		**2**	ARRUELA	WASHER	ARANDELA
14	353430X1		**2**	PORCA	NUT	TUERCA
15	1869119M1	012746 - MF275/2	**1**	TUBO	PIPE	CANO
15	3808400M1	012747 - MF275/2	**1**	TUBO	PIPE	CANO
16	195561M1		**2**	ANEL "O"	O RING	JUNTA TORICA
17	195874M1		**2**	ARRUELA	WASHER	ARANDELA
18	377622X1		**5**	PARAFUSO	BOLT	PERNO
19	195562M1		**1**	ANEL "O"	O RING	JUNTA TORICA
20	353432X1		**2**	ARRUELA	WASHER	ARANDELA
21	362479X1		**2**	PARAFUSO	BOLT	PERNO
22	182373M91		**1**	TAMPA	COVER	CUBIERTA
23	354648X1		**1**	PARAFUSO	BOLT	PERNO
24	377825X1		**1**	PARAFUSO	BOLT	PERNO
25	376460X1		**3**	PARAFUSO	BOLT	PERNO
26	353714X1		**2**	PARAFUSO	BOLT	PERNO
27	2802493M94	70-215 No	**1**	CJ. TAMPA	KIT, COVER	JUEGO DE TAPA
28	180908M1	22	**1**	TAMPA	COVER	CUBIERTA
29	1482137M1	22	**1**	BUJÃO	PLUG	TAPON
30	1860403M1		**1**	MANÍPULO	KNOB	POMO
31	353918X1		**1**	PORCA	NUT	TUERCA
32	026796N1	[A] 70-175 No	**1**	CJ. QUADRANTE	KIT, QUADRANT	JUEGO CUADRANTE
33	354048X1		**1**	CUPILHA	COTTER PIN	PASADOR DOUBLE
34	353754X1		**1**	ARRUELA	WASHER	ARANDELA
35	2802212M91		**2**	ESPAÇADOR	SPACER	PIEZA DISTANCIA
36	026792N1	[B] 70-180 No	**1**	CJ. QUADRANTE	KIT, QUADRANT	JUEGO CUADRANTE
37	182099M91		**1**	RESPIRO	BREATHER	RESPIRADERO

[A] POSIÇÃO
POSITION
POSICION

[B] PROFUNDIDADE
DEPTH
PROFUNDIDAD

Tampa Do Levante Hidráulico
Hydraulic Lift Cover
Tapa Levante Hidraulico

70-215

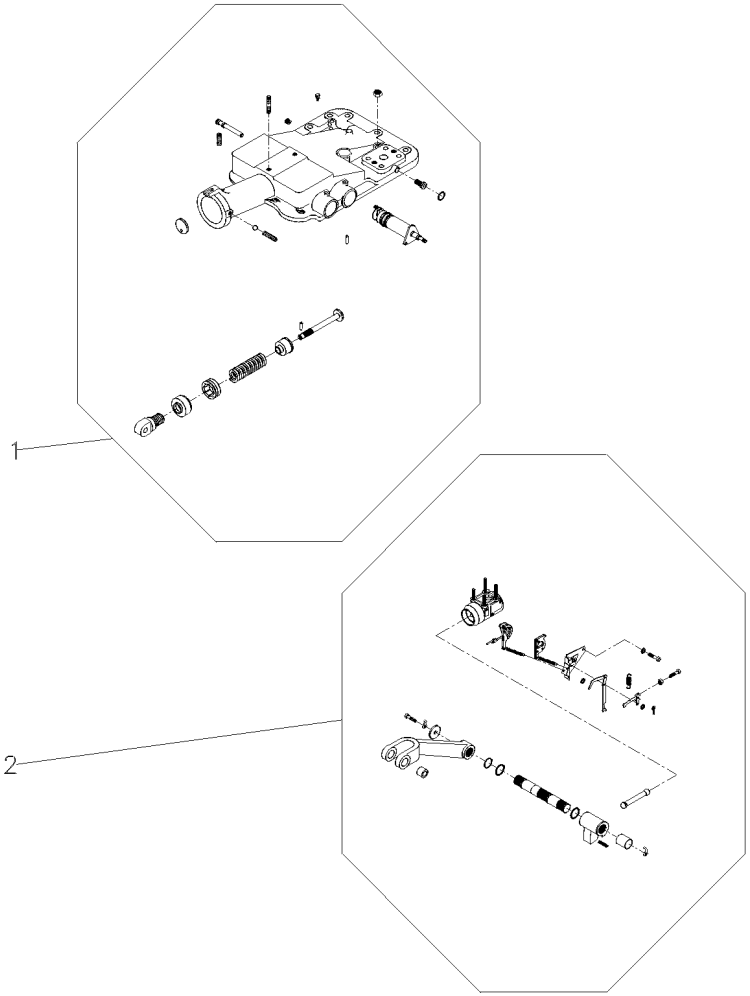

1	2802493M94	70-220 No	**1** CJ. TAMPA	KIT, COVER	JUEGO DE TAPA
2		REF.1	**1** CJ. CILINDRO	KIT, CYLINDER	JUEGO DE CILINDR
		70-225 No			

Tampa Do Levante Hidráulico
Hydraulic Lift Cover
Tapa Levante Hidraulico

70-220

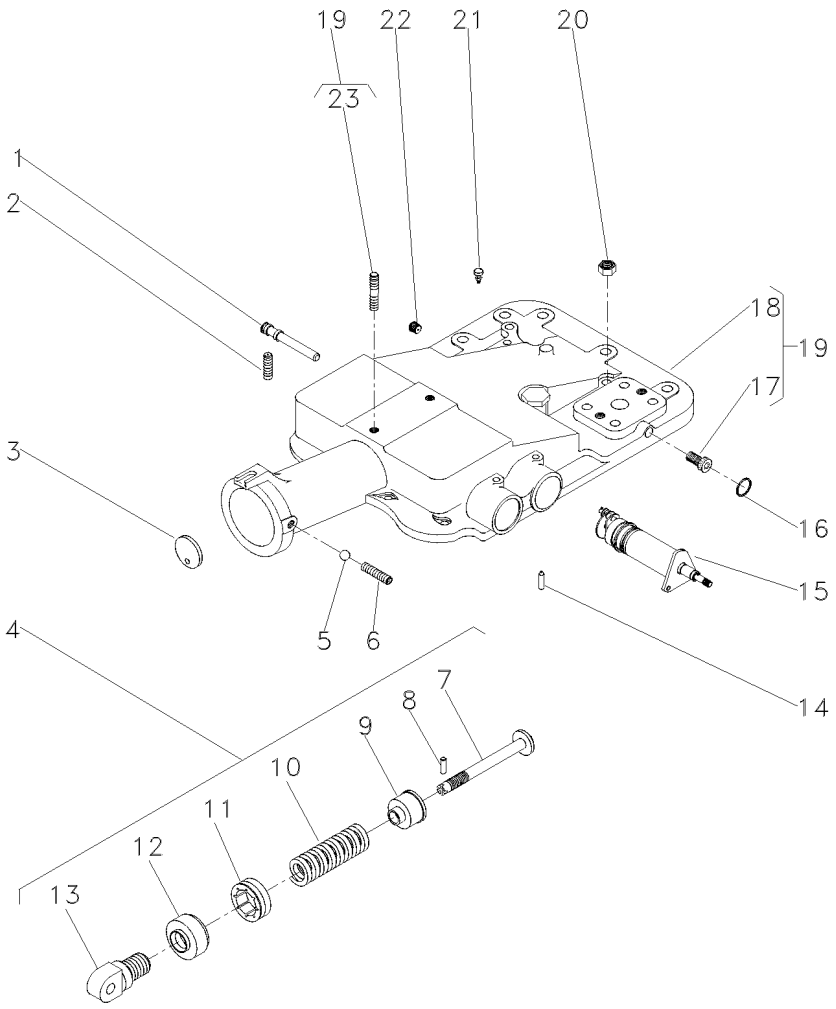

1	180997M2			**1**	EIXO	SHAFT	ARBOL
2	355286X1			**1**	PARAFUSO	BOLT	PERNO
3	180981M1			**1**	DISCO	DISC	DISCO
4	2800150M91			**1**	CJ. MOLA	KIT, SPRING	RESORTE JUEGO
5	882451M1			**1**	ESFERA	BALL	BOLA
6	355286X1			**1**	PARAFUSO	BOLT	PERNO
7	886348M2	4		**1**	PINO	PIN	PASADOR
8	1442142X1	4		**1**	PINO	PIN	PASADOR
9	886351M2	4		**1**	BATENTE	STOP	PARO
10	519070M1	4		**1**	MOLA	SPRING	RESORTE
11	180979M2	4		**1**	PORCA	NUT	TUERCA
12	180980M2	4		**1**	CAPA	BOOT	PROTECCION
13	1863389M1	4		**1**	ARTICULADOR	HEAD	CULATA
14	1869074M1			**1**	PINO	PIN	PASADOR
15	1870306M93		70-155 No	**1**	CJ. SUPORTE	KIT, BRACKET	JUEGO SOPORTE
16	195562M1			**1**	ANEL "O"	O RING	JUNTA TORICA
17	195387M1	19		**2**	BUJÃO	PLUG	TAPON
18	2802511M4	19		**1**	TAMPA	COVER	CUBIERTA
19			2802494M95	**1**	CJ. TAMPA	KIT, COVER	JUEGO DE TAPA
20	377765X1			**2**	PORCA	NUT	TUERCA
21	182099M91			**1**	RESPIRO	BREATHER	RESPIRADERO
22	195387M1			**1**	BUJÃO	PLUG	TAPON
23	3146844M1	19		**1**	PRISIONEIRO	STUD	ESPARRAGO

Tampa Do Levante Hidráulico
Hydraulic Lift Cover
Tapa Levante Hidraulico

70-225

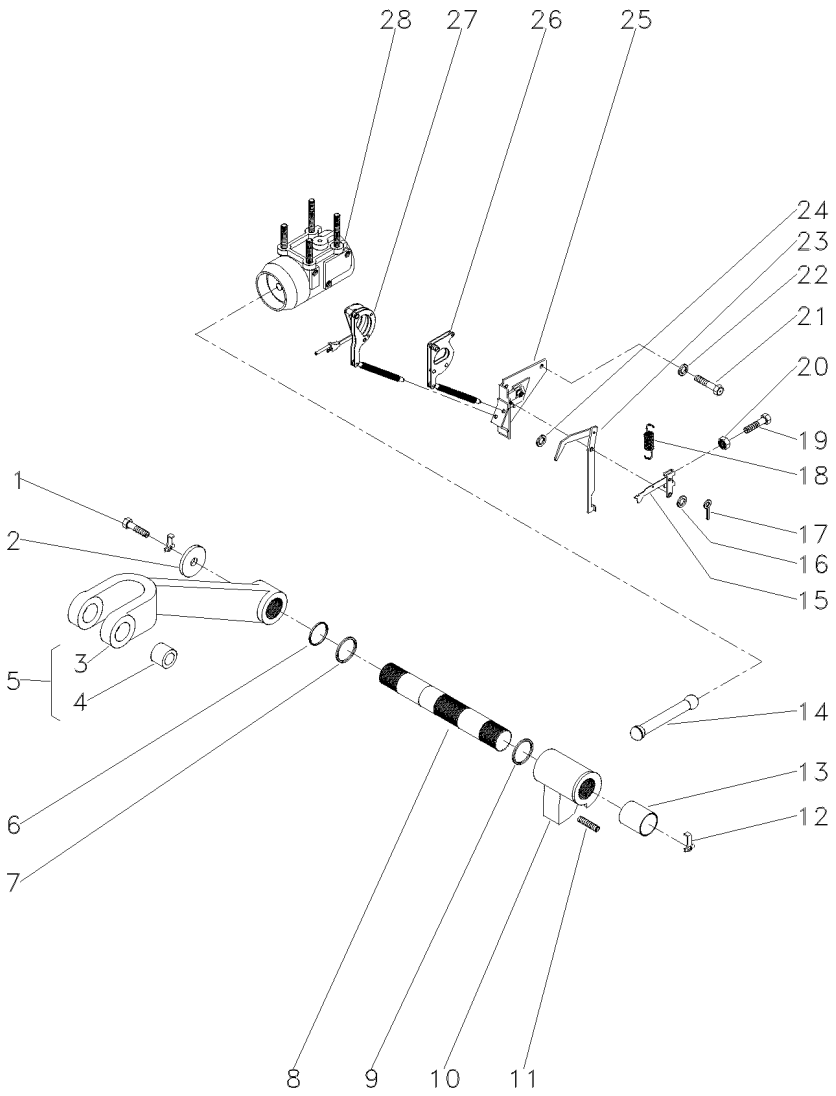

1	353560X1		**2**	PARAFUSO	BOLT	PERNO
2	897580M1		**2**	ARRUELA	WASHER	ARANDELA
3	3408250M1	5	**1**	BRAÇO	ARM	BRAZO
4	885455M1	5	**2**	BUCHA	BUSH	CASQUILLO
5	3408251M91		**2**	CJ. BRAÇO	KIT, ARM	JUEGO DE BRAZO
6	3611557M1		**2**	ANEL "O"	O RING	JUNTA TORICA
7	033928T1		**2**	ANEL "O"	O RING	JUNTA TORICA
8	897567M3		**1**	EIXO	SHAFT	ARBOL
9	2801012M1	[A] ▲▼ 0.20"	**X**	CALÇO	SHIM	CALCE
9	2801013M1	[A] ▲▼ 0.40"	**X**	CALÇO	SHIM	CALCE
9	2801014M1	[A] ▲▼ 0.60"	**X**	CALÇO	SHIM	CALCE
10	886404M2		**1**	BRAÇO	ARM	BRAZO
11	887076M2		**1**	PARAFUSO	BOLT	PERNO
12	897581M3		**2**	PRESILHA	STAPLE	GRAPA
13	3611558M1		**2**	BUCHA	BUSH	CASQUILLO
14	886410M1		**1**	BIELA	CONROD	BIELA
15	1661547M92		**1**	ALAVANCA	LEVER	PALANCA
16	355617X1		**1**	ARRUELA	WASHER	ARANDELA
17	361332X1		**1**	CUPILHA	COTTER PIN	PASADOR DOUBLE
18	898137M1		**1**	MOLA	SPRING	RESORTE
19	2802251M1		**1**	PARAFUSO	BOLT	PERNO
20	354120X1		**1**	PORCA	NUT	TUERCA
21	353688X1		**2**	PARAFUSO	BOLT	PERNO
22	390287X1		**2**	ARRUELA	WASHER	ARANDELA
23	1869093M93		**1**	ALAVANCA	LEVER	PALANCA
24	355617X1		**X**	ARRUELA	WASHER	ARANDELA
25	1870190M92	70-165 No	**1**	SUPORTE	SUPPORT	DISPOS.DE SOSTEN
26	1661918M91		**1**	ARTICULAÇÃO	KNUCKLE	CHARNELA
27		1660324M91	**1**	ARTICULAÇÃO	KNUCKLE	CHARNELA
28	034617N1	Undef Ref	**1**	CJ. CILINDRO	KIT, CYLINDER	JUEGO DE CILINDR

[A] ANTIGO
OLD
ANTIGUO

Bomba Hidráulica
Hydraulic Pump
Bomba Hidraulica

C/Levante - S/Tdpi
With Lift - Without Ipto
C/ Levante - S/Tdfi

70-230

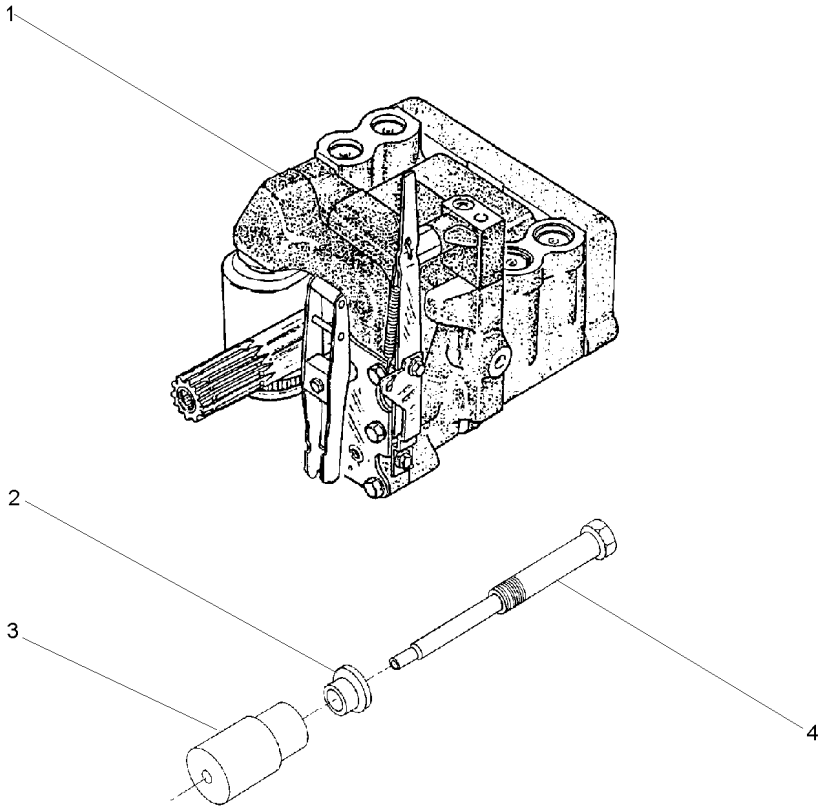

1	3773700M92	70-235 No	**1**	CJ. BOMBA	KIT, PUMP	BOMBA JUEGO
2	532926M1		**1**	ARRUELA	WASHER	ARANDELA
3	532927M1		**1**	SUPORTE	BRACKET	SOPORTE
4	532928M1		**1**	PINO	PIN	PASADOR

Bomba Hidráulica Hydraulic Pump Bomba Hidraulica	Coletor E Luva Collector And Glove Colecionador Y Guante	70-235	Com Hidráulico With Hydraulic Con Hidraulico

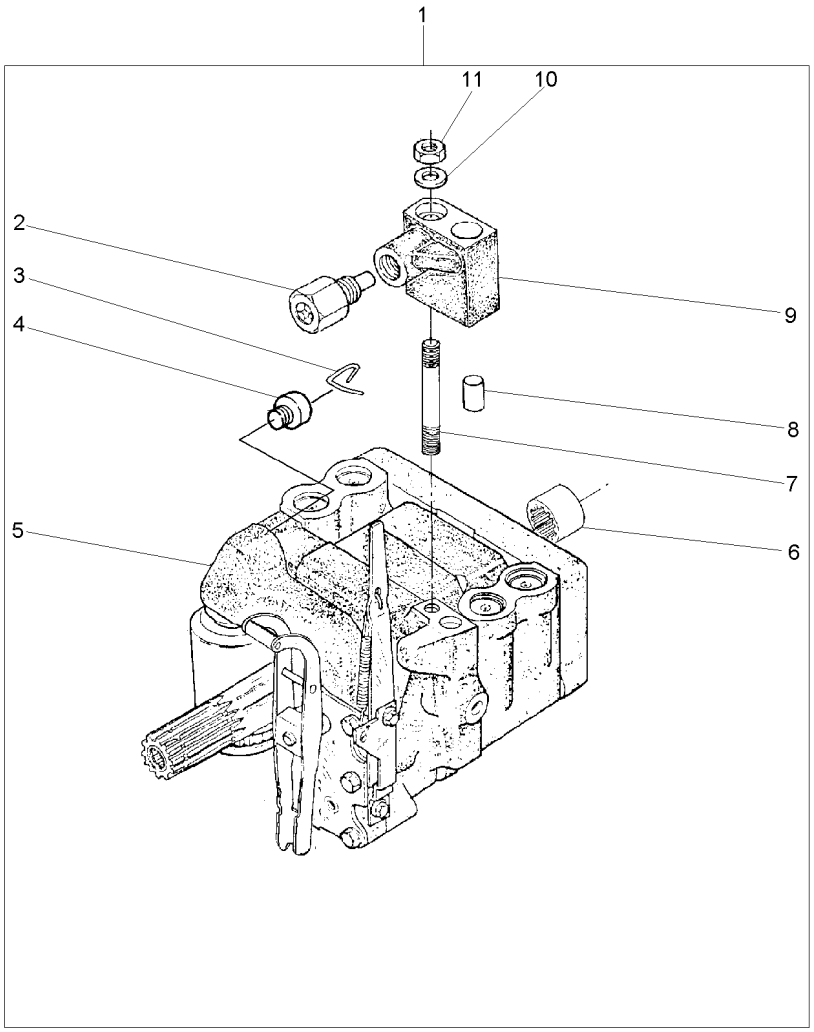

1		3773700M92	**1** BOMBA	PUMP	BOMBA
2	038639T1	9	**1** VÁLVULA	VALVE	VALVULA
3	1870819M1		**1** PRESILHA	STAPLE	GRAPA
4	1870820M1		**1** BUJÃO	PLUG	TAPON
5	3773701M92	U.K.	**1** CJ. BOMBA	KIT, PUMP	BOMBA JUEGO
		70-240 No			
6	1868538M4		**1** LUVA	SLEEVE	MANCHA
7	1694381M1		**1** PRISIONEIRO	STUD	ESPARRAGO
8	377605X1	9	**1** PINO	PIN	PASADOR
9	3808924M91		**1** COLETOR	COLLECTOR	COLECTOR
10	353756X1		**1** ARRUELA	WASHER	ARANDELA
11	195258M1		**1** PORCA	NUT	TUERCA

Bomba Hidráulica
Hydraulic Pump
Bomba Hidraulica

70-240

Feito No Uk
Made In Uk
Hecho En Uk

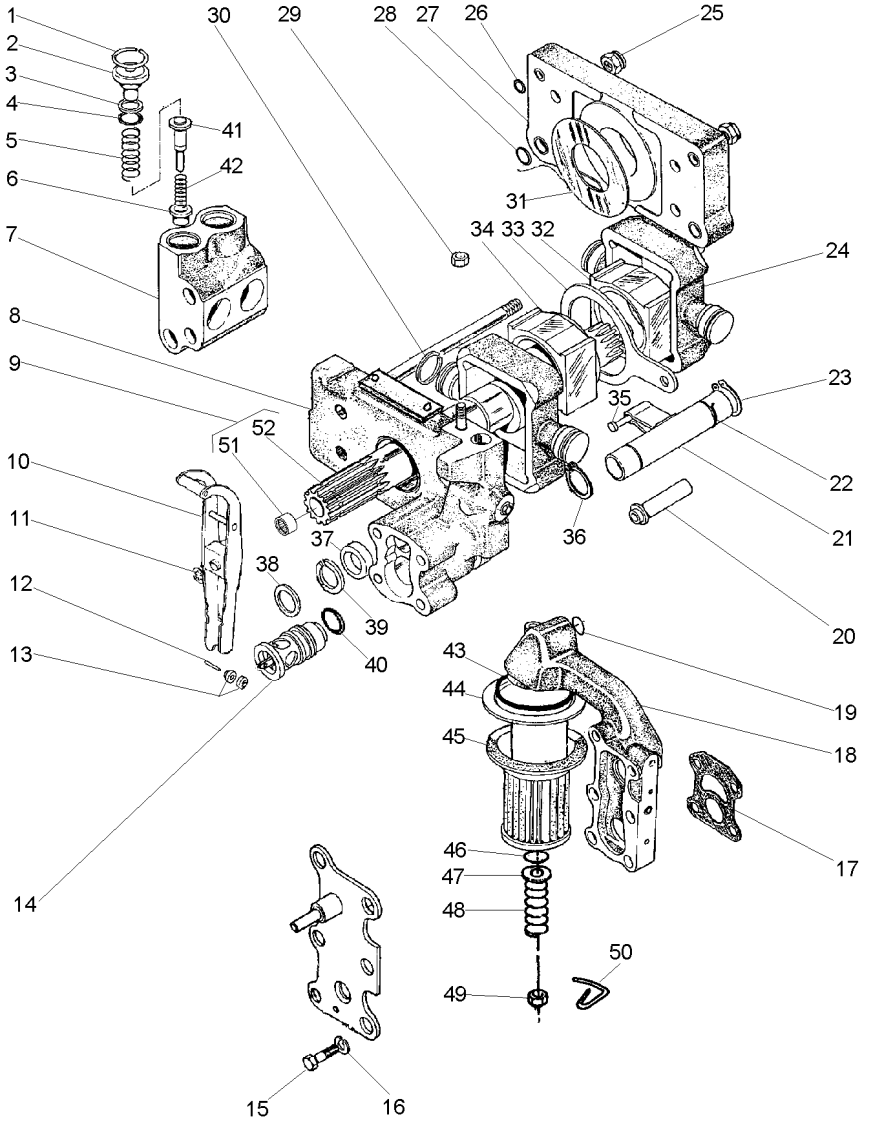

1	1868743M1		4	ANEL TRAVA	CIRCLIP	CIRCULITO
2	1868741M1		4	BUJÃO	PLUG	TAPON
3	1870849M1		4	ARRUELA	WASHER	ARANDELA
4	1868742M1		4	ANEL "O"	O RING	JUNTA TORICA
5	180928M1		4	MOLA	SPRING	RESORTE
6	1660116M1	[A]	4	VÁLVULA	VALVE	VALVULA
7	1868435M3		2	CÂMARA	CHAMBER	CAMARA
8	3808617M91	70-245 No	1	CORPO	BODY	CUERPO
9	1871781M93		1	EIXO	SHAFT	ARBOL
10	3610175M91		1	ALAVANCA	LEVER	PALANCA
11	377493X1		1	ANEL TRAVA	CIRCLIP	CIRCULITO
12	897504M1		1	PINO	PIN	PASADOR
13	897599M1		2	ROLETE	ROLLER	RODILLO
14	3611085M91		1	VÁLVULA	VALVE	VALVULA
15	362403X1		4	PARAFUSO	BOLT	PERNO
16	366719X1		4	ARRUELA	WASHER	ARANDELA
17	1869529M2		1	JUNTA	GASKET	EMPAQUETADURA.
18	3611141M91	70-250 No	1	CARCAÇA	HOUSING	ALOJAMIENTO
19	851134M1		1	ANEL "O"	O RING	JUNTA TORICA
20	1686740M1		1	TUBO	PIPE	CANO
21	1681790M91	70-255 No	1	OSCILADOR	OSCILLATOR	OSCILADOR
22	1671699M1		1	ANEL TRAVA	CIRCLIP	CIRCULITO
23	3000361X1		1	ANEL TRAVA	CIRCLIP	CIRCULITO
24	3148071M1		2	PISTÃO	PISTON	PISTON
25	1871659M1	3/8	2	PORCA	NUT	TUERCA
25	1871660M1		2	PORCA	NUT	TUERCA
26	377494X1		4	ANEL "O"	O RING	JUNTA TORICA
27	1665499M91		1	CORPO	BODY	CUERPO
28	831528M1		4	ANEL "O"	O RING	JUNTA TORICA
29	376448X1	3/8	1	PORCA	NUT	TUERCA
		195258M1				
30	897493M1		4	ANEL	RING	ARO
31	1664589M1		2	ARRUELA	WASHER	ARANDELA
32	180924M2		1	BLOCO	BLOCK	BLOQUE
33	180933M1		1	SEGUIDOR	FOLLOWER	IMPULSOR
34	180925M2		1	BLOCO	BLOCK	BLOQUE
35	831130M1		1	PINO	PIN	PASADOR
36	195946M1		2	ANEL TRAVA	CIRCLIP	CIRCULITO
37	1868486M1		1	ESPAÇADOR	SPACER	PIEZA DISTANCIA
38	377543X1		1	ARRUELA	WASHER	ARANDELA
39	1868485M1		1	ARRUELA	WASHER	ARANDELA
40	377502X1		1	ANEL "O"	O RING	JUNTA TORICA
41	180930M2	[B]	4	VÁLVULA	VALVE	VALVULA
42	180927M2		4	MOLA	SPRING	RESORTE
43	195876M1		1	ANEL "O"	O RING	JUNTA TORICA
44	1671633M1		1	TUBO	PIPE	CANO
45	1870199M92		1	FILTRO	FILTER	FILTRO
46	1007240M1		1	ANEL "O"	O RING	JUNTA TORICA
47	377499X1		1	ARRUELA	WASHER	ARANDELA
48	1868469M1		1	MOLA	SPRING	RESORTE

Bomba Hidráulica
Hydraulic Pump
Bomba Hidraulica

70-240

Feito No Uk
Made In Uk
Hecho En Uk

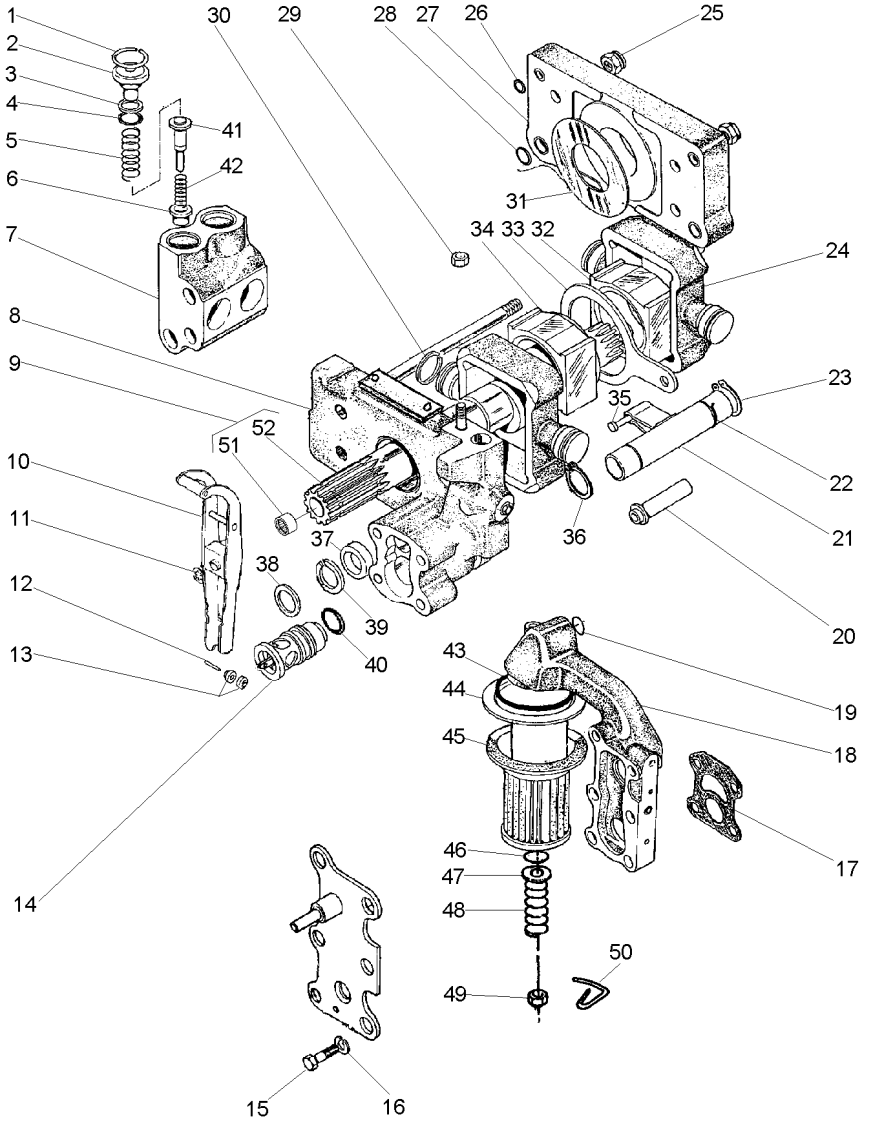

49	375109X1		
50	1870089M1		
51	1000251M1	9	
52	1871782M3	9	

[A] ADMISSÃO
ADMISSION
ADMISIÓN

[B] RETORNO CONEXÃO "TE"
RETURN CONNECTION "TE"
RETORNO CONEXIÓN "TE"

1	PORCA	NUT	TUERCA
1	PRESILHA	STAPLE	GRAPA
1	ROLAMENTO	BEARING	COJINETE
1	ÁRVORE COMANDO	CAMSHAFT	ARBOL DE LEVAS

Corpo
Body
Cuerpo

70-245

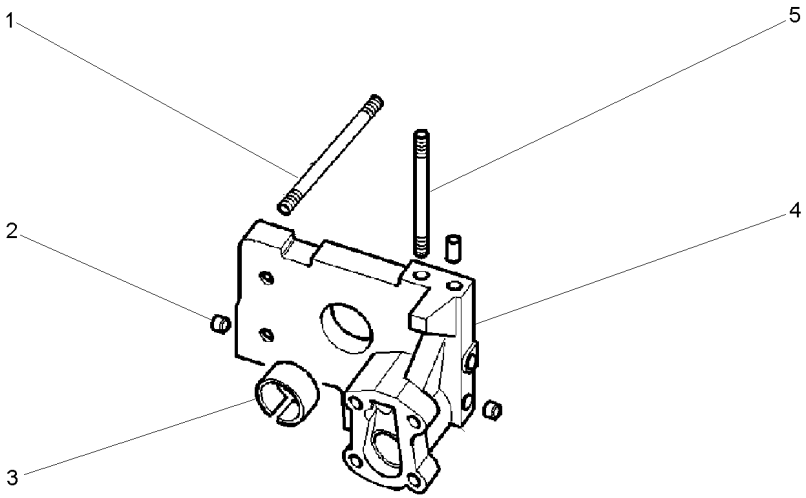

1	377528X1		**4**	PRISIONEIRO	STUD	ESPARRAGO
2	1868431M3		**2**	BUJÃO	PLUG	TAPON
3	1664491M2		**1**	BUCHA	BUSH	CASQUILLO
4		3808617M91	**1**	CORPO	BODY	CUERPO
5	377528X1		**1**	PRISIONEIRO	STUD	ESPARRAGO

Bomba Do Levante Hidráulico
Hydraulic Lift Pump
Bomba Hidraulica Elevador

Suporte Filtro
Strainer Unit
Soporte Filtro

70-250

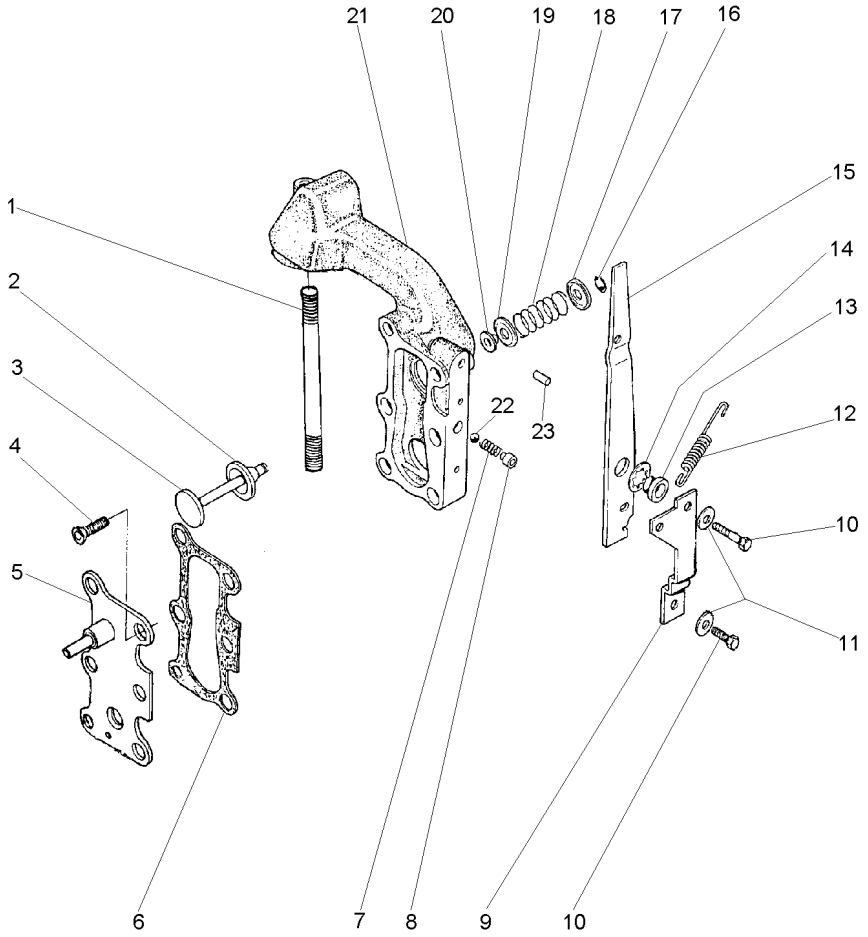

1	377531X1	**1** PRISIONEIRO	STUD	ESPARRAGO
2	1870810M1	**1** ANEL "O"	O RING	JUNTA TORICA
3	1870811M1	**1** VÁLVULA	VALVE	VALVULA
4	358334X1	**2** PARAFUSO	BOLT	PERNO
5	3599748M91	**1** TAMPA	COVER	CUBIERTA
6	1868456M1	**2** JUNTA	GASKET	EMPAQUETADURA.
7	1868452M1	**1** MOLA	SPRING	RESORTE
8	1868451M2	**1** BUCHA	BUSH	CASQUILLO
9	1869831M1	**1** BATENTE	RETAINER	RETENEDOR
10	362352X1	**2** PARAFUSO	BOLT	PERNO
11	16229X	**2** ARRUELA	WASHER	ARANDELA
12	1868454M2	**1** MOLA	SPRING	RESORTE
13	1868444M1	**1** BUCHA	BUSH	CASQUILLO
14	377500X1	**1** ARRUELA	WASHER	ARANDELA
15	1868453M2	**1** ALAVANCA	LEVER	PALANCA
16	377501X1	**1** ANEL TRAVA	CIRCLIP	CIRCULITO
17	1868464M1	**1** ASSENTO	SEAT	ASIENTO
18	1868465M1	**1** MOLA	SPRING	RESORTE
19	1868460M1	**1** ASSENTO	SEAT	ASIENTO
20	1868466M1	**1** RETENTOR	SEAL	RETEN
21	3599949M1	**1** CARCAÇA	HOUSING	ALOJAMIENTO
22	361023X1	**1** ESFERA	BALL	BOLA
23	377489X1	**1** PINO	PIN	PASADOR

Bomba Do Levante Hidráulico — **Válvula Osciladora**
Hydraulic Pump — **Oscillator Valve**
Bomba Hidralica — **Valvula Osciladora**

70-255

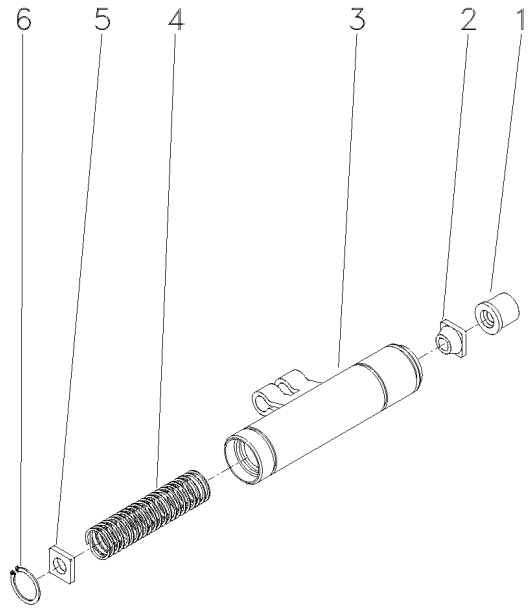

1	1681786M1	**1** COLAR	COLLAR	COLLAR
2	1862576M2	**1** GUIA	GUIDE	GUIA
3	1869826M93	**1** OSCILADOR	OSCILLATOR	OSCILADOR
4	180940M1	**1** MOLA	SPRING	RESORTE
5	1869830M2	**1** DISCO	DISC	DISCO
6	1442466X1	**1** ANEL	RING	ARO

Bomba Hidráulica
Hydraulic Lift Pump
Bomba Hidraulica Elevador

Isyp - C/Levante - C/Tdpi

70-260

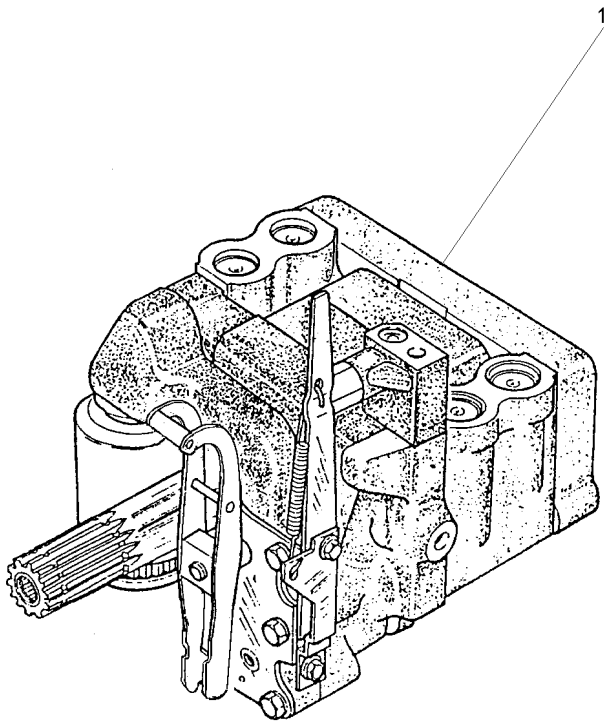

1	3773700M92	UK 70-235 No	**1** CJ. BOMBA	KIT, PUMP	BOMBA JUEGO

Controle Remoto - 1 Corpo
1 Boddy - Remote Control
Control Remoto - 1 Cuerpo

70-265

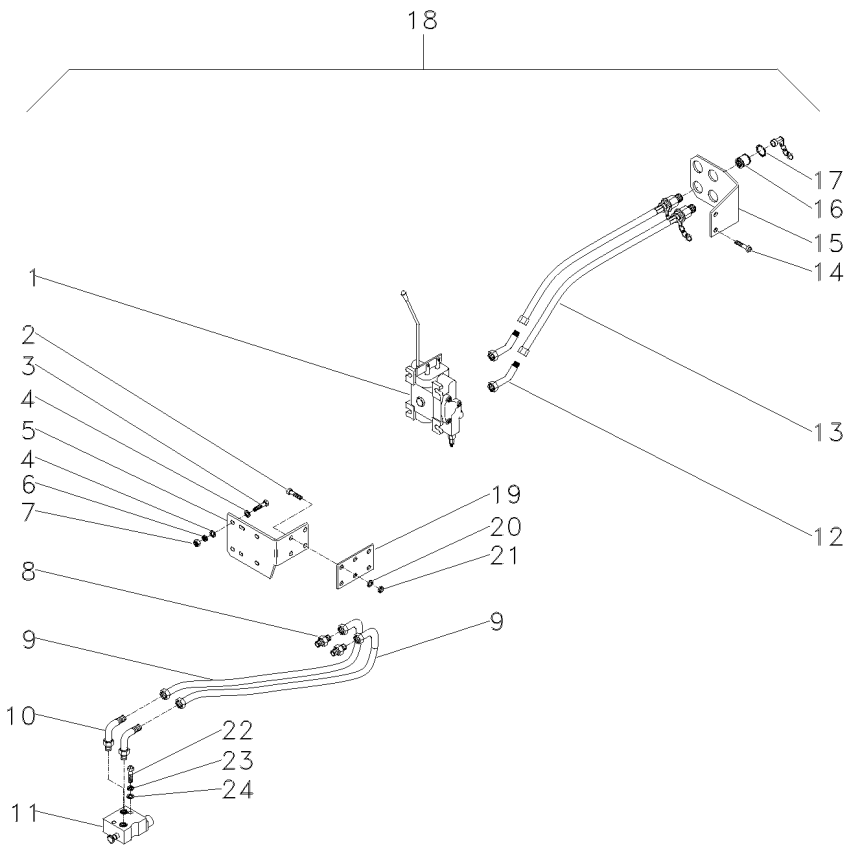

1	033908T1	18	70-270 No	**1**	CJ. COMANDO	KIT, ACTUATOR	JUEGO ACTUADOR
2	339451X1	18	M10x1,5x30	**4**	PARAFUSO	BOLT	PERNO
3	353683X1	18	5/16x18x1.1/2	**3**	PARAFUSO	BOLT	PERNO
4	829185M1	18		**6**	ARRUELA	WASHER	ARANDELA
5	022899P1	18		**1**	SUPORTE	BRACKET	SOPORTE
6	353446X1	18		**3**	ARRUELA	WASHER	ARANDELA
7	355565X1	18	5/16x18	**3**	PORCA	NUT	TUERCA
8	358743X91	18		**2**	CONEXÃO	CONNECTION	CONEXION
9	3148841M91	18		**2**	MANGUEIRA	HOSE	FLEXIBLE
10	358762X91	18	3410793M91	**2**	CONEXÃO	CONNECTION	CONEXION
11	033909T1	18	70-290 No	**1**	VÁLVULA	VALVE	VALVULA
			3410353M91				
12	358782X91	18		**2**	CONEXÃO	CONNECTION	CONEXION
13	3410679M91	18		**2**	MANGUEIRA	HOSE	FLEXIBLE
14	391375X1	18	M12x1,75x35	**2**	PARAFUSO	BOLT	PERNO
15	022677P1	18		**1**	SUPORTE	BRACKET	SOPORTE
16	3410413M91	18	70-305 No	**2**	ENGATE	COUPLER	ACOPLADOR
17	390948X1	18		**4**	ANEL	RING	ARO
18					CONTROLE	CONTROL	MANDO
19	034509P1	18		**1**	ESPAÇADOR	SPACER	PIEZA DISTANCIA
20	390734X1	18		**4**	ARRUELA	WASHER	ARANDELA
21	339376X1	18		**4**	ARRUELA	WASHER	ARANDELA
22	353711X1	18	7/16x14x2.5/8 ALBARUS	**2**	PARAFUSO	BOLT	PERNO
22	362479X1	18	7/16x14x1.3/8 HIDROVER	**2**	PARAFUSO	BOLT	PERNO
23	353432X1	18		**2**	ARRUELA	WASHER	ARANDELA
24	353757X1	18		**2**	ARRUELA	WASHER	ARANDELA

Comando Hidráulico
Control Valves
Comando Hidráulico

70-270

1 Corpo
1 Body
1 Cuerpo

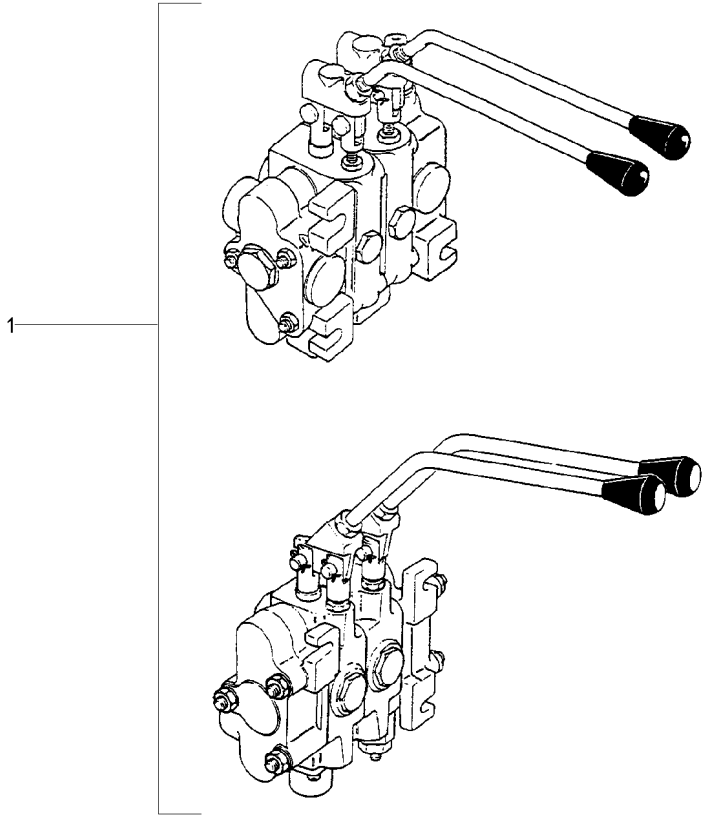

1	3409865M91	70-280 No HIDROVER	**1** CJ. COMANDO	KIT, ACTUATOR	JUEGO ACTUADOR
1	3410350M91	70-275 No ALBARUS	**1** CJ. COMANDO	KIT, ACTUATOR	JUEGO ACTUADOR

Comando Hidráulico
Control Valves
Comando Hidráulico

Albarus Com Um Corpo
Albarus With One Body
Albarus Con Un Cuerpo

70-275

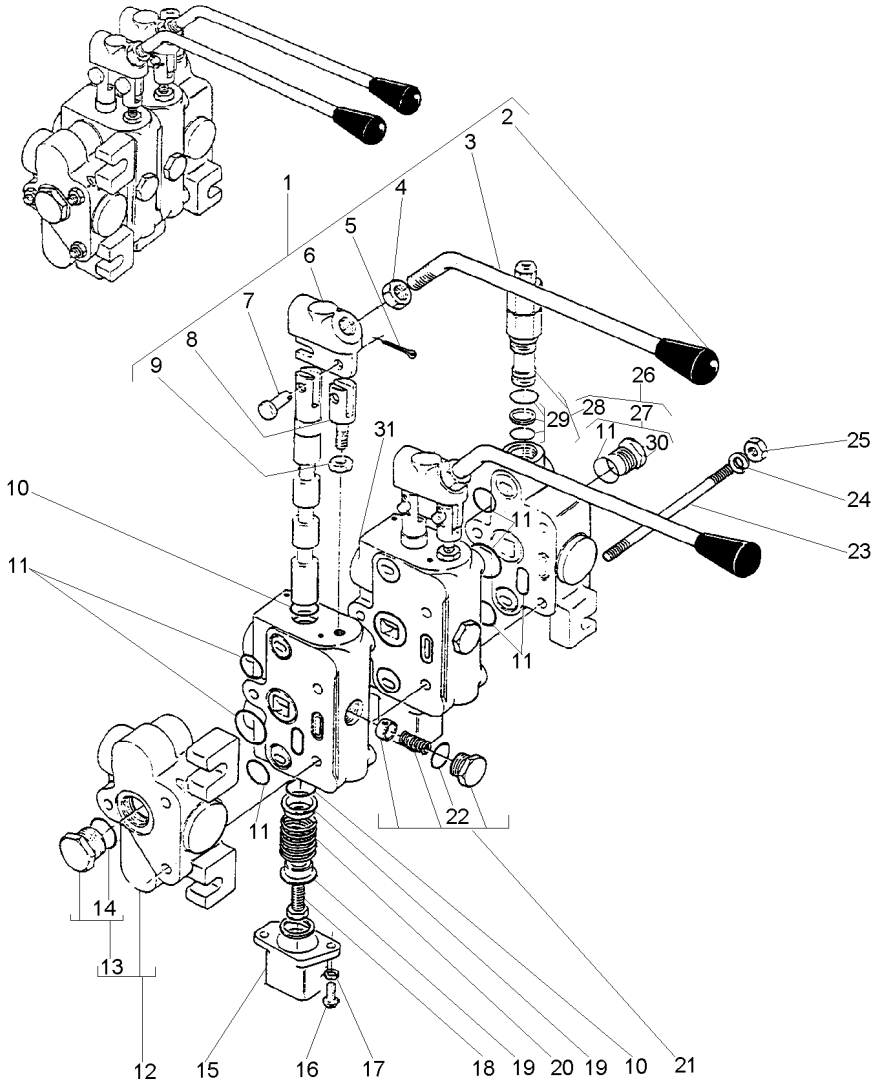

1	3176454M91	31	
2	3176455M1	1	
3	3176456M1	1	
4	363626X1	1	
5	354041X1	1	
6	3176458M1	1	
7	3176461M1	1	
8	3176459M1	1	
9	3176460M1	1	
10	3176453M1	11	
11	3146449M91		
12	3176464M91		
13	2730761M91	12	
14	359002X1	13	
15	2710267M1	31	
16	353981X1	31	10x24x1/2
17	376716X1	31	
18	3176452M1	31	
19	2730737M1	31	
20	3176451M1	31	
21	3176462M1	31	
22	359002X1	11	
23	3146443M1		
24	339374X1		
25	353916X1		5/16x24
26	3176444M91		
27	3146447M91	26	
28	3176445M91	26	
29	3176446M91	28	
30	3146448M91	27	
31	3146450M91		

1	CJ. ALAVANCA	KIT, LEVER	JUEGO, PALANCA
1	BOTÃO	BUTTON	PULSADOR
1	ALAVANCA	LEVER	PALANCA
1	PORCA	NUT	TUERCA
2	CUPILHA	COTTER PIN	PASADOR DOUBLE
1	SUPORTE	BRACKET	SOPORTE
2	PINO	PIN	PASADOR
1	ELO	LINK	ESLABON
1	PORCA	NUT	TUERCA
2	ANEL "O"	O RING	JUNTA TORICA
2	JG. REPARO	KIT, REPAIR	JUEGO REPARACION
1	CORPO	BODY	CUERPO
1	TAMPÃO	PAD	ALMOHADILLA
1	ANEL "O"	O RING	JUNTA TORICA
1	TAMPA	COVER	CUBIERTA
2	PARAFUSO	BOLT	PERNO
2	ARRUELA	WASHER	ARANDELA
1	EXTENSÃO	EXTENSION	EXTENSION
2	ASSENTO	SEAT	ASIENTO
3	MOLA	SPRING	RESORTE
1	VÁLVULA	VALVE	VALVULA
1	ANEL "O"	O RING	JUNTA TORICA
3	PRISIONEIRO	STUD	ESPARRAGO
8	ARRUELA	WASHER	ARANDELA
8	PORCA	NUT	TUERCA
1	CORPO	BODY	CUERPO
1	TAMPÃO	PAD	ALMOHADILLA
1	VÁLVULA	VALVE	VALVULA
1	JG. REPARO	KIT, REPAIR	JUEGO REPARACION
1	ANEL "O"	O RING	JUNTA TORICA
1	CORPO	BODY	CUERPO

Comando Hidráulico	**1 Corpo**	**Hidrover**
Control Valves	**1 Boddy**	**Hidrover**
Comando Hidráulico	**1 Cuerpo**	**Hidrover**

70-280

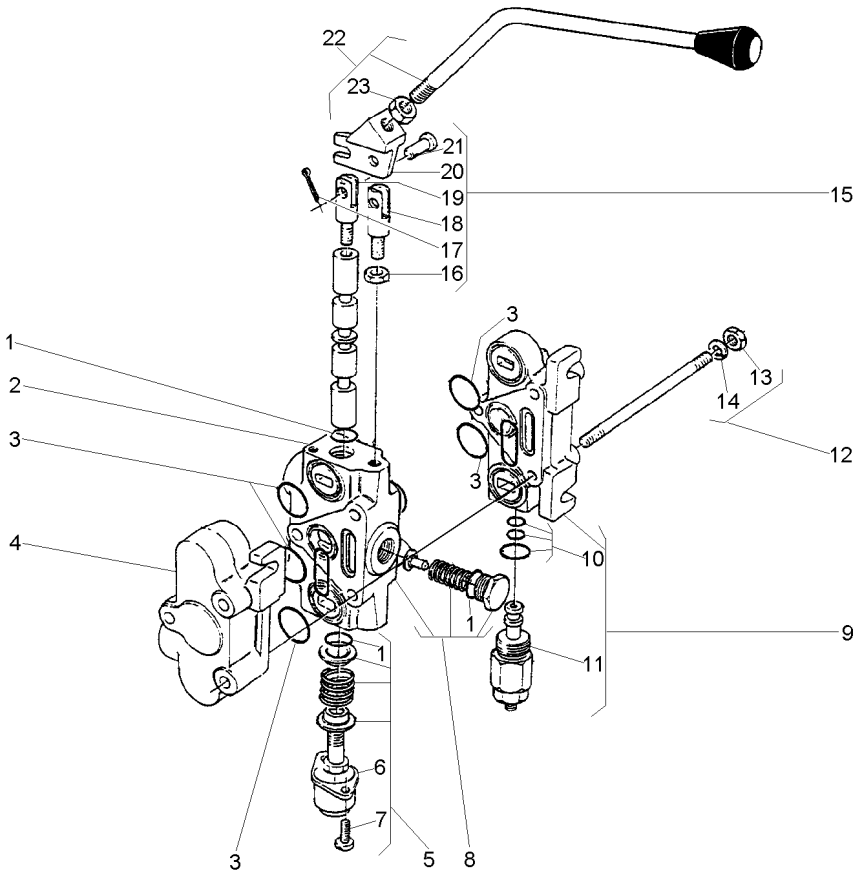

1	3176423M91	2			**1**	JG. REPARO	KIT, REPAIR	JUEGO REPARACION
2	3176422M91		👁	70-285 No	**1**	CORPO	BODY	CUERPO
3	051309R1	1			**1**	JG. REPARO	KIT, REPAIR	JUEGO REPARACION
4	3176428M91		[B]		**1**	CORPO	BODY	CUERPO
5	3176424M91	2			**1**	CJ. TAMPA	KIT, COVER	JUEGO DE TAPA
6		5	⯈	3176424M91	**1**	TAMPA	COVER	CUBIERTA
7	353981X1	5		10x24x1/2	**2**	PARAFUSO	BOLT	PERNO
8	3176427M91	2			**1**	VÁLVULA	VALVE	VALVULA
9	3176418M91		[A]		**1**	CORPO	BODY	CUERPO
10	3176420M91	11			**1**	JG. REPARO	KIT, REPAIR	JUEGO REPARACION
11	3176419M91	9			**1**	VÁLVULA	VALVE	VALVULA
12	3176417M91				**3**	PRISIONEIRO	STUD	ESPARRAGO
13	353916X1	12		5/16x24	**6**	PORCA	NUT	TUERCA
14	339374X1	12			**6**	ARRUELA	WASHER	ARANDELA
15	3176425M91	2			**1**	UNIÃO	LINK	UNION
16	353438X1	15		1/2x20	**1**	PORCA	NUT	TUERCA
17	354041X1	15			**2**	CUPILHA	COTTER PIN	PASADOR DOUBLE
18		15	⯈	3176425M91	**1**	ELO	LINK	ESLABON
19		15	⯈	3176425M91	**1**	ELO	LINK	ESLABON
20		15	⯈	3176425M91	**1**	SUPORTE	BRACKET	SOPORTE
21		15	⯈	3176425M91	**2**	PINO	PIN	PASADOR
22	3176426M91	2			**2**	ALAVANCA	LEVER	PALANCA
23	353438X1	22		1/2x20	**2**	PORCA	NUT	TUERCA

[A] ADMISSÃO
ADMISSION
ADMISIÓN

[B] RETORNO CONEXÃO "TE"
RETURN CONNECTION "TE"
RETORNO CONEXIÓN "TE"

Corpo Central
Centre Body
Cuerpo Central

70-285

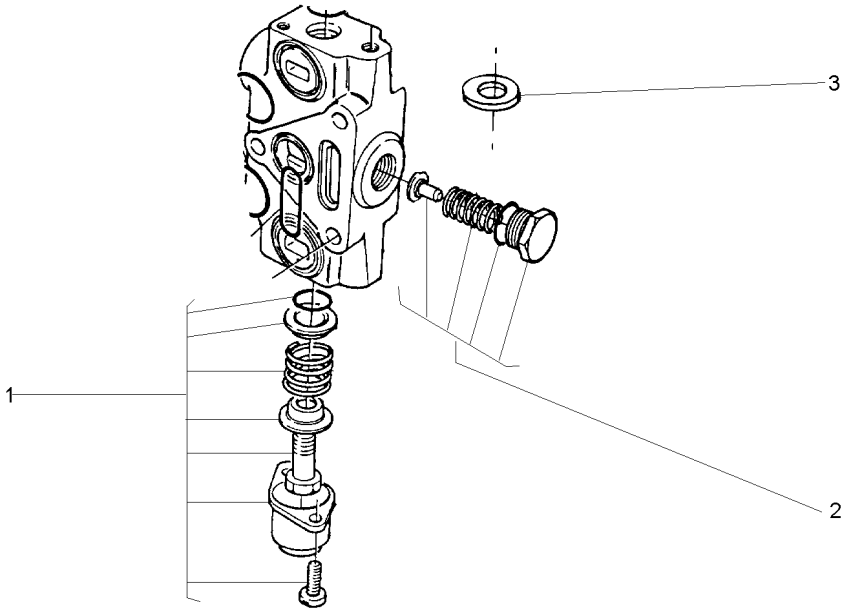

1	3176424M91	**1** CJ. TAMPA	KIT, COVER	JUEGO DE TAPA
2	3176427M91	**1** VÁLVULA	VALVE	VALVULA
3	033530R1	**3** ARRUELA	WASHER	ARANDELA

Válvula Divisora
Dividing Valve
Válvula Divisora

70-290

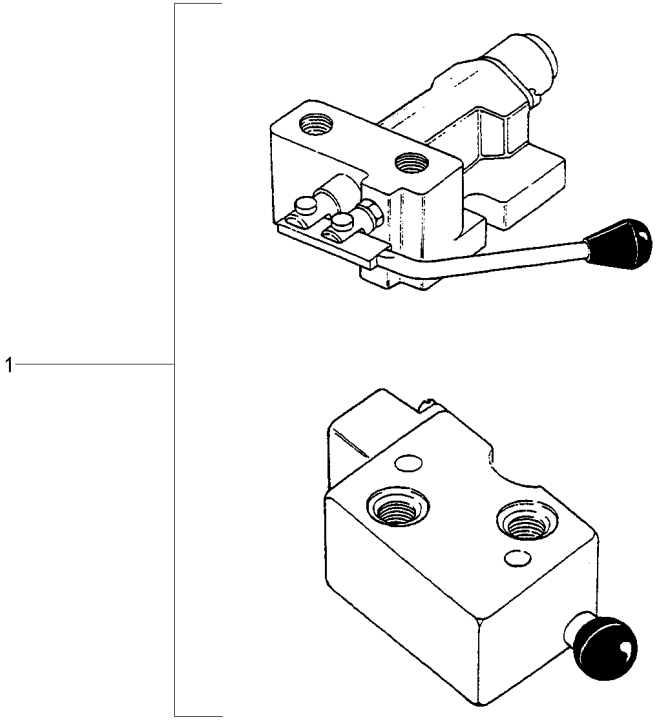

1	3410353M91	70-295 No ALBARUS	**1** VÁLVULA	VALVE	VALVULA
1	3410793M91	70-300 No HIDROVER	**1** VÁLVULA	VALVE	VALVULA

Válvula Divisora	**Albarus**	**70-295**
Dividing Valve	**Albarus**	
Válvula Divisora	**Albarus**	

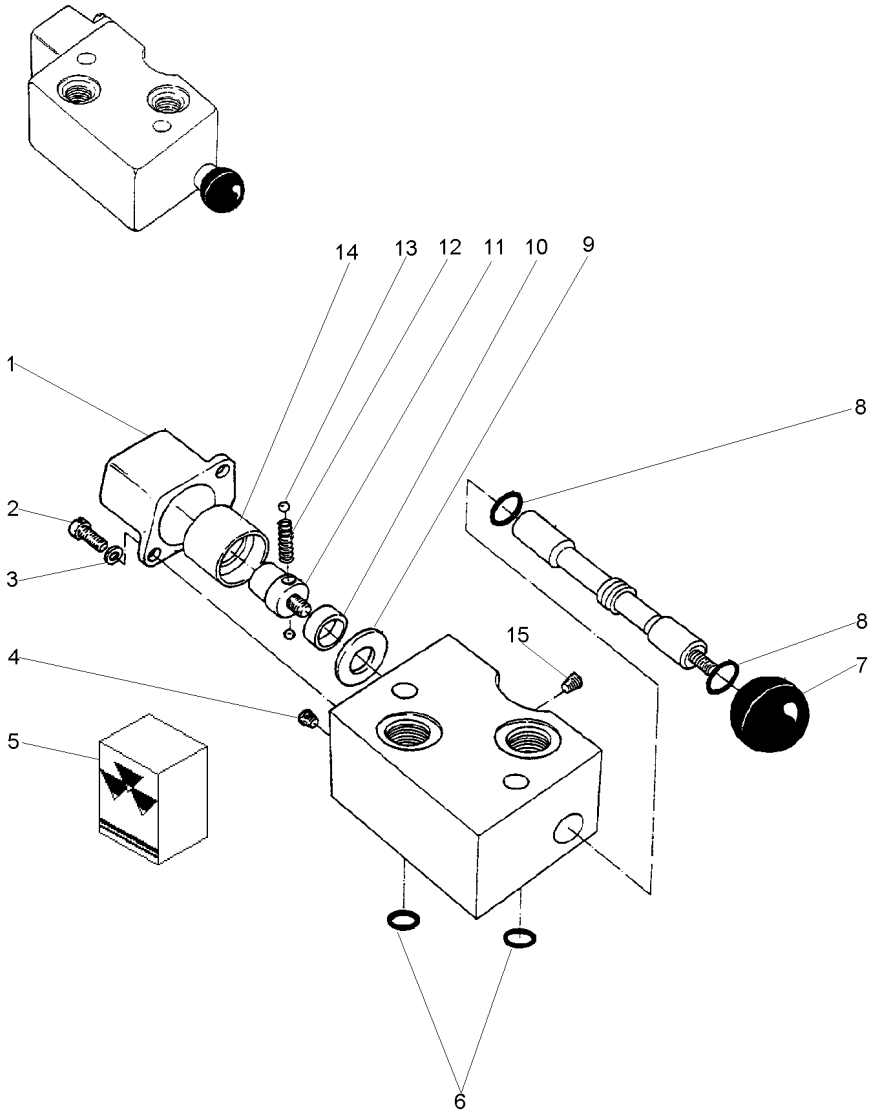

1	3176438M1		**1**	TAMPA	COVER	CUBIERTA
2	3176440M1		**2**	PARAFUSO	BOLT	PERNO
3	3176439M1		**2**	ARRUELA	WASHER	ARANDELA
4	3176430M1		**1**	BUJÃO	PLUG	TAPON
5	3176441M1		**1**	JG. REPARO	KIT, REPAIR	JUEGO REPARACION
6		5	**3**	ANEL "O"	O RING	JUNTA TORICA
7	3176431M1		**1**	BOTÃO	BUTTON	PULSADOR
8		5	**2**	ANEL "O"	O RING	JUNTA TORICA
9	3176432M1		**1**	ESPAÇADOR	SPACER	PIEZA DISTANCIA
10	3176433M1		**1**	ESPAÇADOR	SPACER	PIEZA DISTANCIA
11	3176436M1		**1**	PARAFUSO	BOLT	PERNO
12	3176435M1		**1**	MOLA	SPRING	RESORTE
13	3176434M1		**2**	ESFERA	BALL	BOLA
14	3176437M1		**1**	ANEL	RING	ARO
15	3176429M1		**1**	BUJÃO	PLUG	TAPON

Válvula Divisora	**Hidrover**	**70-300**
Dividing Valve	**Hidrover**	
Válvula Divisora	**Hidrover**	

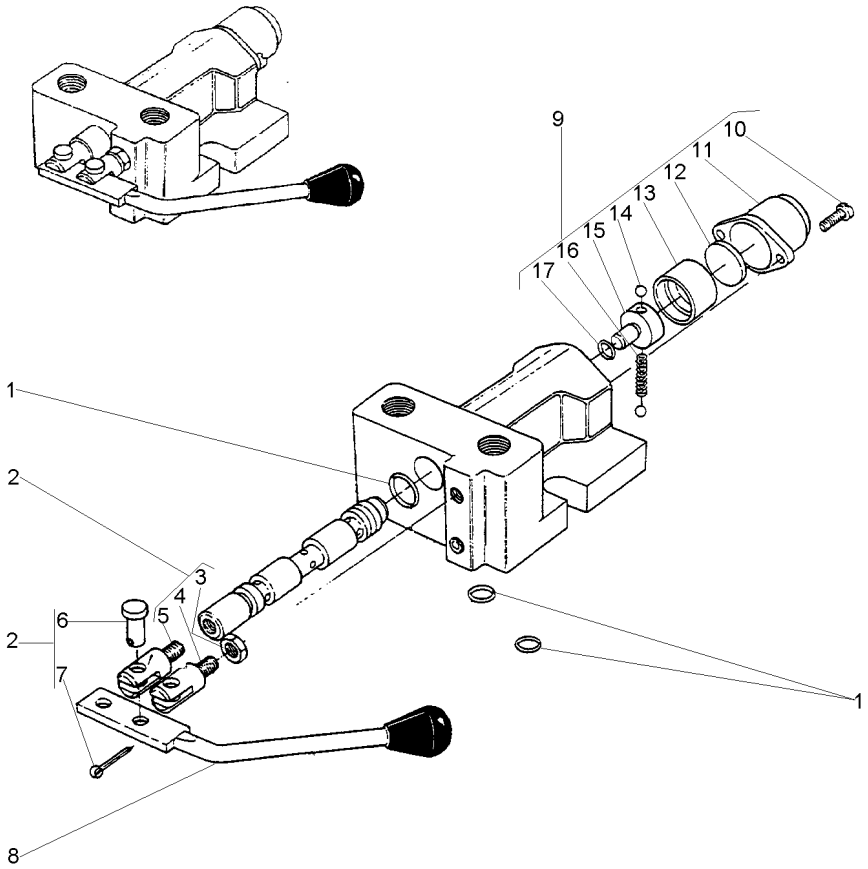

1	3176409M1		**1**	JG. REPARO	KIT, REPAIR	JUEGO REPARACION
2	3176410M1		**1**	EXTENSÃO	EXTENSION	EXTENSION
3	3176411M1	2	**1**	PORCA	NUT	TUERCA
4	3176412M1	2	**1**	EXTENSÃO	EXTENSION	EXTENSION
5	3176413M1	2	**1**	EXTENSÃO	EXTENSION	EXTENSION
6	3176414M1	2	**2**	PINO	PIN	PASADOR
7	339580X1	2	**2**	CONTRAPINO	DOWEL	CENTRAJE
8	3176416M91		**1**	ALAVANCA	LEVER	PALANCA
9	3176399M91		**1**	CJ. TAMPA	KIT, COVER	JUEGO DE TAPA
10	3176400M1	9	**2**	PARAFUSO	BOLT	PERNO
11	3176401M1	9	**1**	TAMPA	COVER	CUBIERTA
12	3176402M1	9	**1**	ASSENTO	SEAT	ASIENTO
13	3176403M1	9	**1**	BUCHA	BUSH	CASQUILLO
14	3176406M1	9	**2**	ESFERA	BALL	BOLA
15	3176404M1	9	**1**	PARAFUSO	BOLT	PERNO
16	3176405M1	9	**1**	MOLA	SPRING	RESORTE
17	359288X1	1	**1**	ANEL "O"	O RING	JUNTA TORICA

Engate
Coupler
Acoplador

70-305

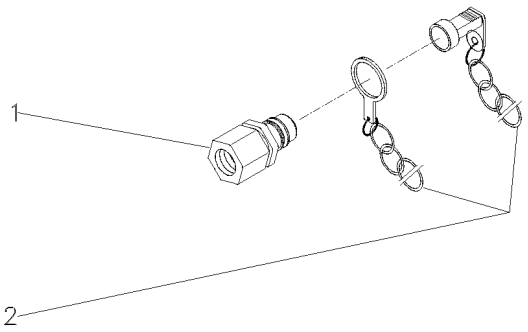

1	3410420M91	**1** ENGATE	COUPLER	ACOPLADOR
2	3410416M91	**1** PROTETOR	PROTECTOR	PROTECTOR

Controle Remoto	1 Corpo	70-310	Estreito
Remote Control	1 Boddy		Strait
Control Remoto	1 Cuerpo		Estrecho

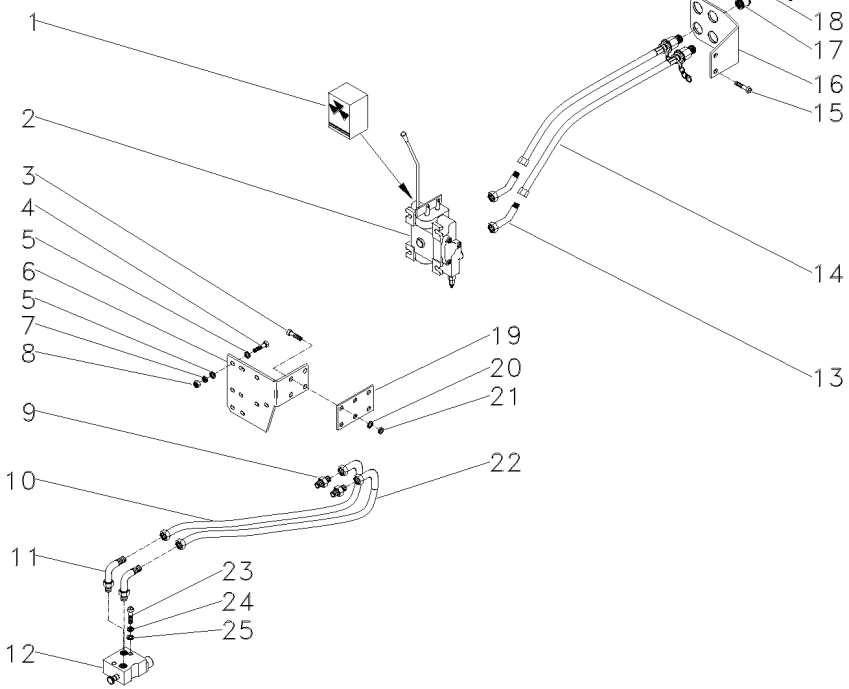

1	050376R1		**1**	JG. REPARO	KIT, REPAIR	JUEGO REPARACION
2	049634T1		**1**	CJ. COMANDO	KIT, ACTUATOR	JUEGO ACTUADOR
3	339451X1		**4**	PARAFUSO	BOLT	PERNO
4	353683X1		**3**	PARAFUSO	BOLT	PERNO
5	829185M1		**6**	ARRUELA	WASHER	ARANDELA
6	050368P1		**1**	SUPORTE	BRACKET	SOPORTE
7	353446X1		**3**	ARRUELA	WASHER	ARANDELA
8	355565X1		**3**	PORCA	NUT	TUERCA
9	358743X91		**2**	CONEXÃO	CONNECTION	CONEXION
10	3409857M91		**1**	MANGUEIRA	HOSE	FLEXIBLE
10	3148841M91		**1**	MANGUEIRA	HOSE	FLEXIBLE
11	358762X91		**4**	CONEXÃO	CONNECTION	CONEXION
12	3410353M91	[B]	**1**	VÁLVULA	VALVE	VALVULA
		70-295 No				
12	3410793M91	[A]	**1**	VÁLVULA	VALVE	VALVULA
		70-300 No				
13	358782X91		**2**	CONEXÃO	CONNECTION	CONEXION
14	3410679M91		**2**	MANGUEIRA	HOSE	FLEXIBLE
15	391375X1		**2**	PARAFUSO	BOLT	PERNO
16	022677P1		**1**	SUPORTE	BRACKET	SOPORTE
17	3410413M92		**2**	ENGATE	COUPLER	ACOPLADOR
18	390948X1		**4**	ANEL	RING	ARO
19	034509P1		**1**	ESPAÇADOR	SPACER	PIEZA DISTANCIA
20	390734X1		**4**	ARRUELA	WASHER	ARANDELA
21	339376X1		**4**	ARRUELA	WASHER	ARANDELA
22	3148841M91		**1**	MANGUEIRA	HOSE	FLEXIBLE
23	353711X1	[B]	**2**	PARAFUSO	BOLT	PERNO
23	362479X1	[A]	**2**	PARAFUSO	BOLT	PERNO
24	353432X1		**2**	ARRUELA	WASHER	ARANDELA
25	353757X1		**2**	ARRUELA	WASHER	ARANDELA

[A] HIDROVER
HIDROVER
HIDROVER

[B] RACINE
RACINE
RACINE

Controle Remoto - 2 Corpos
2 Boddy - Remote Control
Control Remoto - 2 Cuerpo

70-315

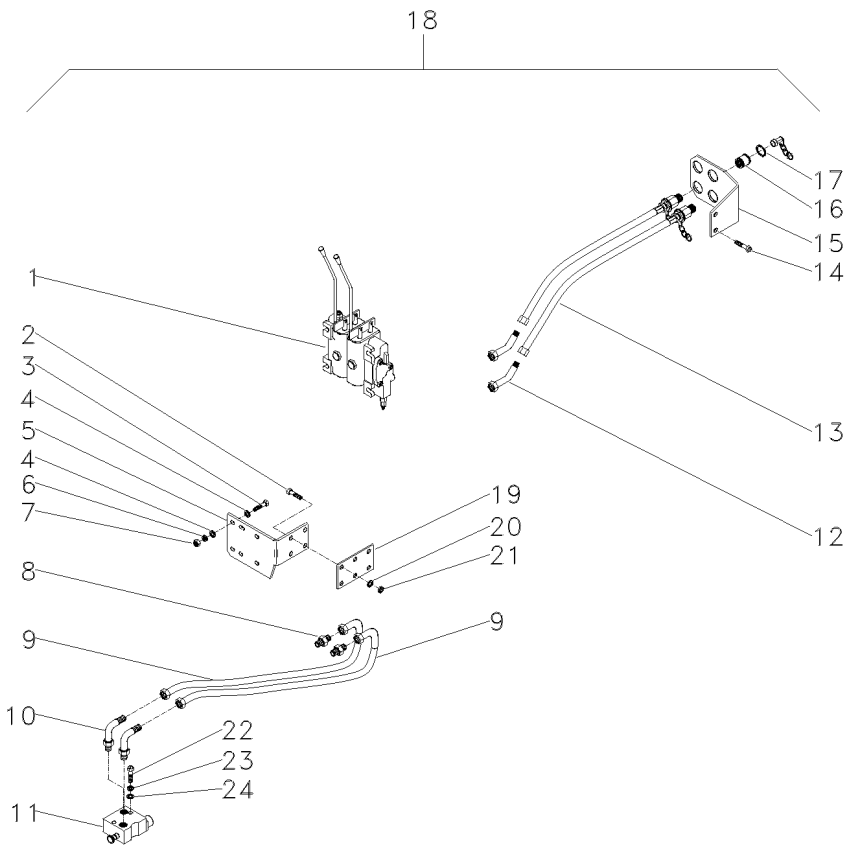

1	033910T1	18	70-320 No	**1**	CJ. COMANDO	KIT, ACTUATOR	JUEGO ACTUADOR
2	339451X1	18		**4**	PARAFUSO	BOLT	PERNO
3	353683X1	18		**3**	PARAFUSO	BOLT	PERNO
4	829185M1	18		**6**	ARRUELA	WASHER	ARANDELA
5	022899P1	18		**1**	SUPORTE	BRACKET	SOPORTE
6	353446X1	18		**3**	ARRUELA	WASHER	ARANDELA
7	355565X1	18		**3**	PORCA	NUT	TUERCA
8	358743X91	18		**2**	CONEXÃO	CONNECTION	CONEXION
9	3148841M91	18		**2**	MANGUEIRA	HOSE	FLEXIBLE
10	358762X91	18	3410353M91	**2**	CONEXÃO	CONNECTION	CONEXION
11	033909T1	18	3410353M91	**1**	VÁLVULA	VALVE	VALVULA
			70-290 No				
12	358782X91	18		**2**	CONEXÃO	CONNECTION	CONEXION
13	3410679M91	18		**2**	MANGUEIRA	HOSE	FLEXIBLE
14	391375X1	18		**2**	PARAFUSO	BOLT	PERNO
15	022677P1	18		**1**	SUPORTE	BRACKET	SOPORTE
16	3410413M91	18	70-305 No	**2**	ENGATE	COUPLER	ACOPLADOR
17	390948X1	18		**4**	ANEL	RING	ARO
18			027649N1	**1**	CONTROLE REMOTO	REMOTE CONTROL	CONTROL REMOTO
19	034509P1	18		**1**	ESPAÇADOR	SPACER	PIEZA DISTANCIA
20	390734X1	18		**4**	ARRUELA	WASHER	ARANDELA
21	339376X1	18		**4**	ARRUELA	WASHER	ARANDELA
22	353711X1	18	ALBARUS	**2**	PARAFUSO	BOLT	PERNO
22	362479X1	18	HIDROVER	**2**	PARAFUSO	BOLT	PERNO
23	353432X1	18		**2**	ARRUELA	WASHER	ARANDELA
24	353757X1	18		**2**	ARRUELA	WASHER	ARANDELA

Comando Hidráulico
Control Valves
Comando Hidráulico

70-320

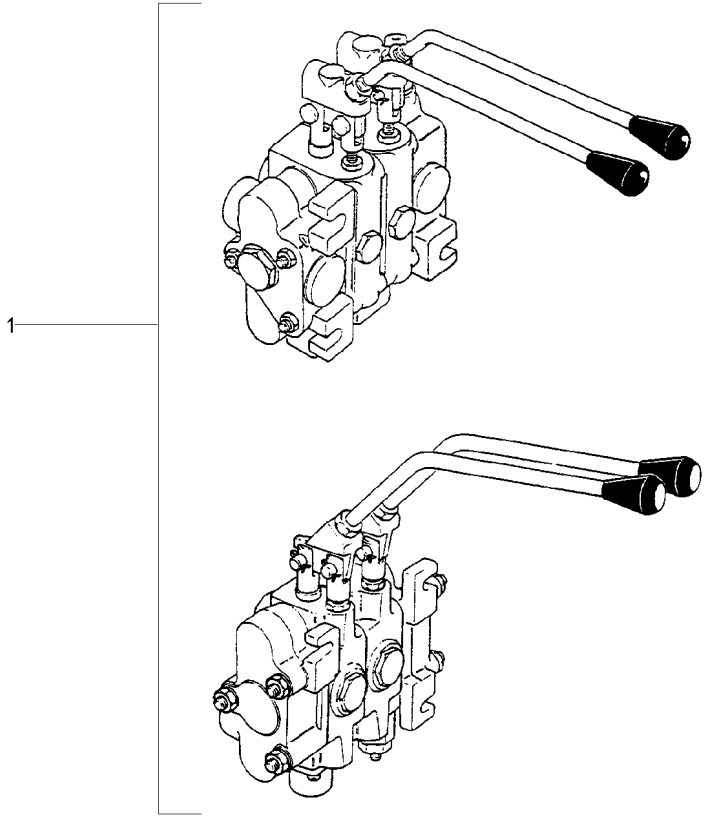

1	050379T1	REXROTH	**1** CJ. COMANDO	KIT, ACTUATOR	JUEGO ACTUADOR
1	3409866M91	HIDROVER	**1** CJ. COMANDO	KIT, ACTUATOR	JUEGO ACTUADOR
		70-330 No			

Comando Hidráulico
Control Valves
Comando Hidráulico

Albarus Com Dois Corpos
Albarus With Two Bodies
Albarus Con Dos Cuerpos

70-325

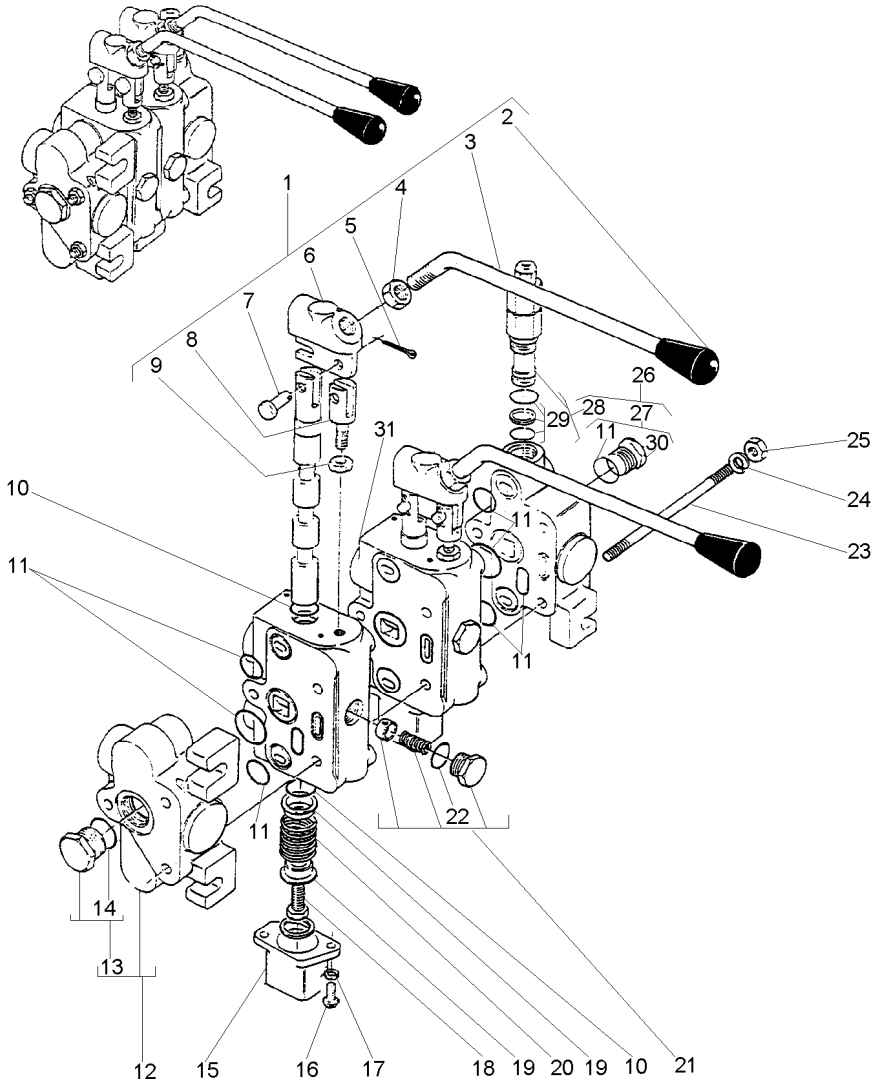

1	3176454M91	31
2	3176455M1	1
3	3176456M1	1
4	363626X1	1
5	354041X1	1
6	3176458M1	1
7	3176461M1	1
8	3176459M1	1
9	3176460M1	1
10	3176453M1	11
11	3146449M91	
12	3176464M91	
13	2730761M91	12
14	359002X1	13
15	2710267M1	31
16	353981X1	31
17	376716X1	31
18	3176452M1	31
19	2730737M1	31
20	3176451M1	31
21	3176462M1	31
22	359002X1	11
23	3146442M1	
24	339374X1	
25	353916X1	
26	3176444M91	
27	3146447M91	26
28	3176445M91	26
29	3176446M91	28
30	3146448M91	27
31	3146450M91	

1	CJ. ALAVANCA	KIT, LEVER	JUEGO, PALANCA
1	BOTÃO	BUTTON	PULSADOR
1	ALAVANCA	LEVER	PALANCA
1	PORCA	NUT	TUERCA
2	CUPILHA	COTTER PIN	PASADOR DOUBLE
1	SUPORTE	BRACKET	SOPORTE
2	PINO	PIN	PASADOR
1	ELO	LINK	ESLABON
1	PORCA	NUT	TUERCA
2	ANEL "O"	O RING	JUNTA TORICA
3	JG. REPARO	KIT, REPAIR	JUEGO REPARACION
1	CORPO	BODY	CUERPO
1	TAMPÃO	PAD	ALMOHADILLA
1	ANEL "O"	O RING	JUNTA TORICA
1	TAMPA	COVER	CUBIERTA
2	PARAFUSO	BOLT	PERNO
2	ARRUELA	WASHER	ARANDELA
1	EXTENSÃO	EXTENSION	EXTENSION
2	ASSENTO	SEAT	ASIENTO
3	MOLA	SPRING	RESORTE
1	VÁLVULA	VALVE	VALVULA
1	ANEL "O"	O RING	JUNTA TORICA
3	PRISIONEIRO	STUD	ESPARRAGO
6	ARRUELA	WASHER	ARANDELA
6	PORCA	NUT	TUERCA
1	CORPO	BODY	CUERPO
1	TAMPÃO	PAD	ALMOHADILLA
1	VÁLVULA	VALVE	VALVULA
1	JG. REPARO	KIT, REPAIR	JUEGO REPARACION
1	ANEL "O"	O RING	JUNTA TORICA
2	CORPO	BODY	CUERPO

Comando Hidráulico
Control Valves
Comando Hidráulico

Hidrover Com Dois Corpos
Hidrover With Two Bodies
Hidrover Con Dos Cuerpos

70-330

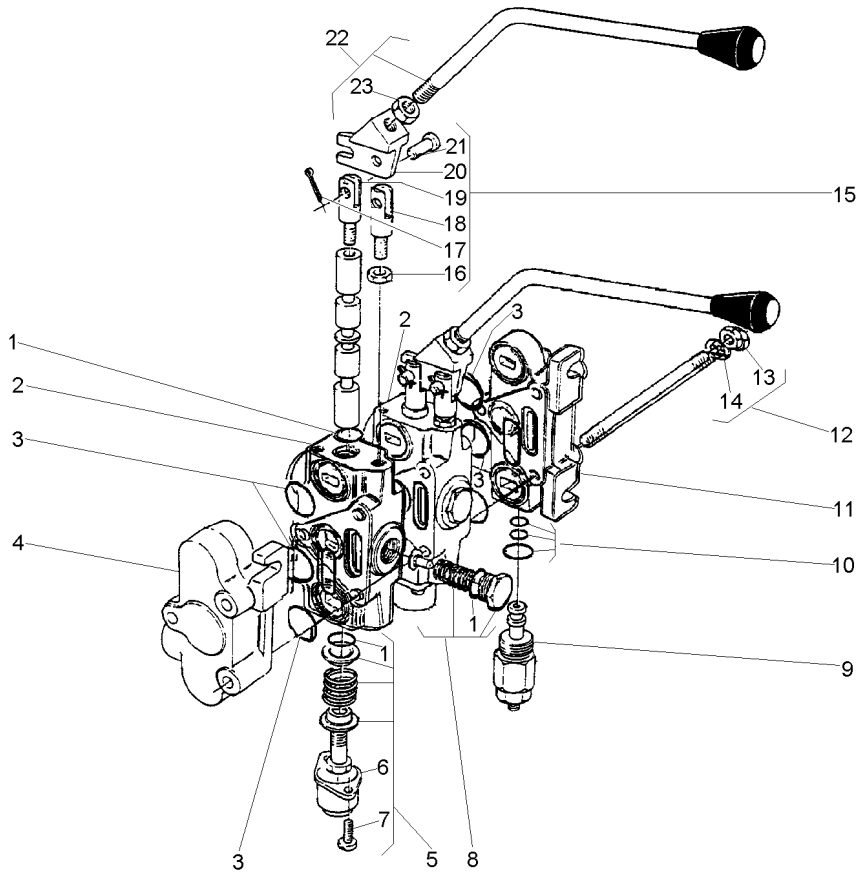

1	3176423M91	2		**1**	JG. REPARO	KIT, REPAIR	JUEGO REPARACION
2	3176422M91		70-285 No	**2**	CORPO	BODY	CUERPO
3	3176421M91	1		**1**	JG. REPARO	KIT, REPAIR	JUEGO REPARACION
4	3176428M91	[B]		**1**	CORPO	BODY	CUERPO
5	3176424M91	2		**1**	CJ. TAMPA	KIT, COVER	JUEGO DE TAPA
6		5	3176424M91	**1**	TAMPA	COVER	CUBIERTA
7	353981X1	5		**2**	PARAFUSO	BOLT	PERNO
8	3176427M91	2		**1**	VÁLVULA	VALVE	VALVULA
9	3176419M91			**1**	VÁLVULA	VALVE	VALVULA
10	3176420M91	11		**1**	JG. REPARO	KIT, REPAIR	JUEGO REPARACION
11	3176418M91	[A]		**1**	CORPO	BODY	CUERPO
12	3176392M91			**3**	PRISIONEIRO	STUD	ESPARRAGO
13	353916X1	12		**6**	PORCA	NUT	TUERCA
14	339374X1	12		**6**	ARRUELA	WASHER	ARANDELA
15	3176425M91	2		**1**	UNIÃO	LINK	UNION
16	353438X1	15		**1**	PORCA	NUT	TUERCA
17	354041X1	15		**2**	CUPILHA	COTTER PIN	PASADOR DOUBLE
18		15	3176425M91	**1**	ELO	LINK	ESLABON
19		15	3176425M91	**1**	ELO	LINK	ESLABON
20		15	3176425M91	**1**	SUPORTE	BRACKET	SOPORTE
21		15	3176425M91	**2**	PINO	PIN	PASADOR
22	3176426M91	2		**2**	ALAVANCA	LEVER	PALANCA
23	353438X1	22		**2**	PORCA	NUT	TUERCA

[A] ADMISSÃO
ADMISSION
ADMISIÓN

[B] RETORNO CONEXÃO "TE"
RETURN CONNECTION "TE"
RETORNO CONEXIÓN "TE"

Kit Danfoss
Kit Danfoss
Kit Danfoss

70-335

2 Rodas Motrizes
2 Wheels Drive
2 Ruedas Motriz

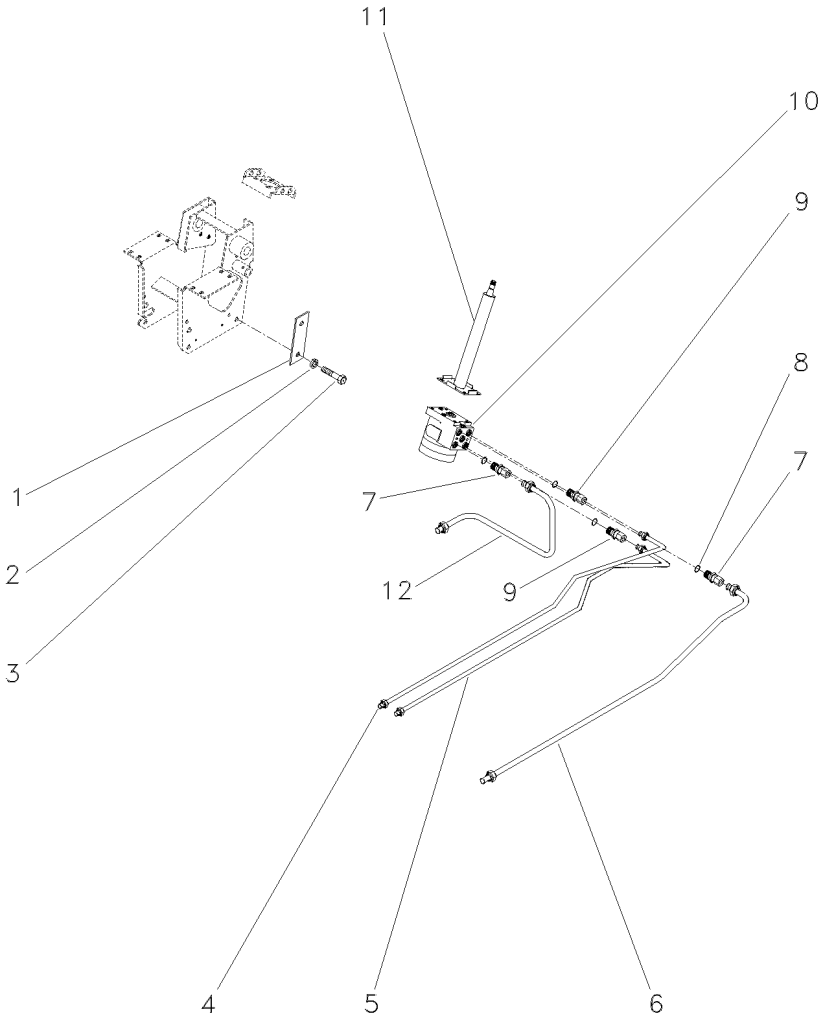

1	052148R1		**1**	REFORÇO	REINFORCEMENT	REFUERZO
2	339376X1		**4**	ARRUELA	WASHER	ARANDELA
3	339814X1		**4**	PARAFUSO	BOLT	PERNO
4	047333N1	◀	**1**	TUBO	PIPE	CANO
5	047334N1	▶	**1**	CJ. TUBO	KIT, PIPE	JUEGO CANO
6	047332N1		**1**	CJ. TUBO	KIT, PIPE	JUEGO CANO
7	3019384X1		**2**	CONEXÃO	CONNECTION	CONEXION
8	1441115X1		**4**	ANEL "O"	O RING	JUNTA TORICA
9	3019602X1		**2**	CONEXÃO	CONNECTION	CONEXION
10	047161T1		**1**	UN. HIDROSTÁTICA	STEERING UNIT	UNIDAD DIRECCION
11	047811T1		**1**	COLUNA DIREÇÃO	STEERING COLUMN	COLUMNA DIRECC
12	047331N1		**1**	TUBO	PIPE	CANO

Kit Danfoss
Kit Danfoss
Kit Danfoss

70-340

4 Rodas Motrizes
4 Wheels Drive
4 Ruedas Motriz

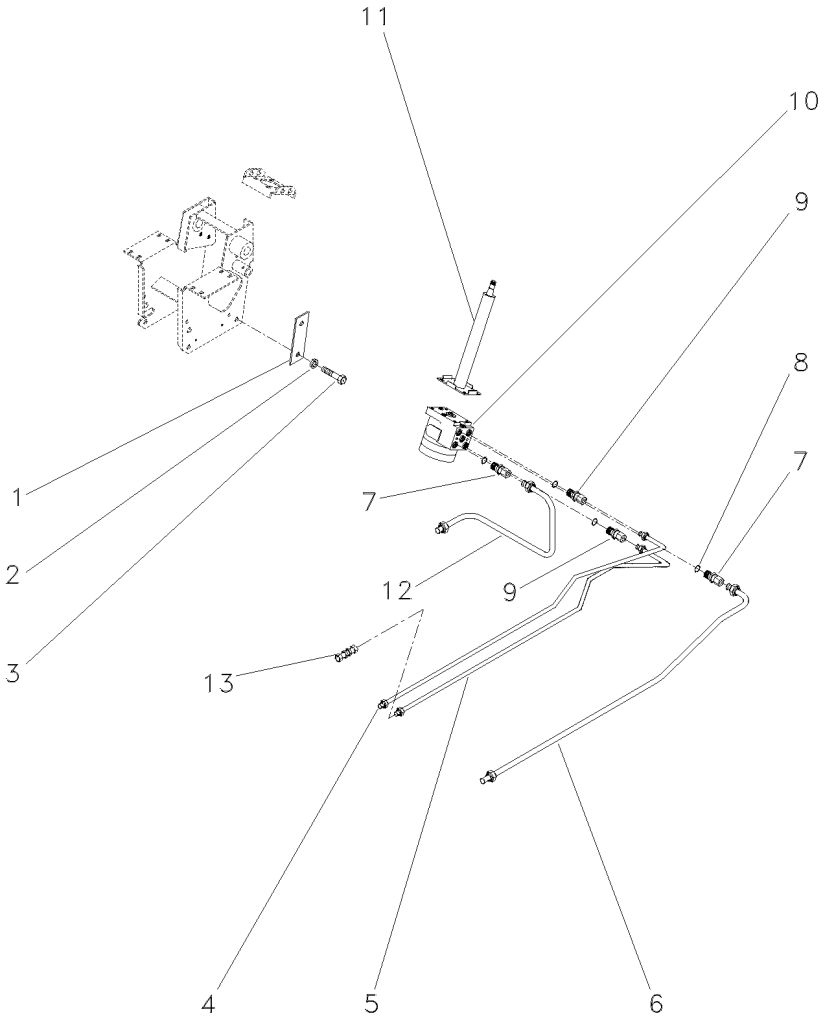

1	052148R1		**1**	REFORÇO	REINFORCEMENT	REFUERZO
2	339376X1		**4**	ARRUELA	WASHER	ARANDELA
3	339814X1		**4**	PARAFUSO	BOLT	PERNO
4	047355P1	◀	**1**	TUBO	PIPE	CANO
5	047360P1	▶	**1**	TUBO	PIPE	CANO
6	047332N1		**1**	CJ. TUBO	KIT, PIPE	JUEGO CANO
7	3019384X1		**2**	CONEXÃO	CONNECTION	CONEXION
8	1441115X1		**2**	ANEL "O"	O RING	JUNTA TORICA
9	047155T1		**2**	CONEXÃO	CONNECTION	CONEXION
10	047153T1		**1**	UN. HIDROSTÁTICA	STEERING UNIT	UNIDAD DIRECCION
11	047811T1		**1**	COLUNA DIREÇÃO	STEERING COLUMN	COLUMNA DIRECC
12	047331N1		**1**	TUBO	PIPE	CANO
13	3412001M91		**1**	CONEXÃO	CONNECTION	CONEXION

Kit Danfoss
Kit Danfoss
Kit Danfoss

70-345

4 Rm - Estreito
4 Wd - Strait
4 Rm - Estrecho

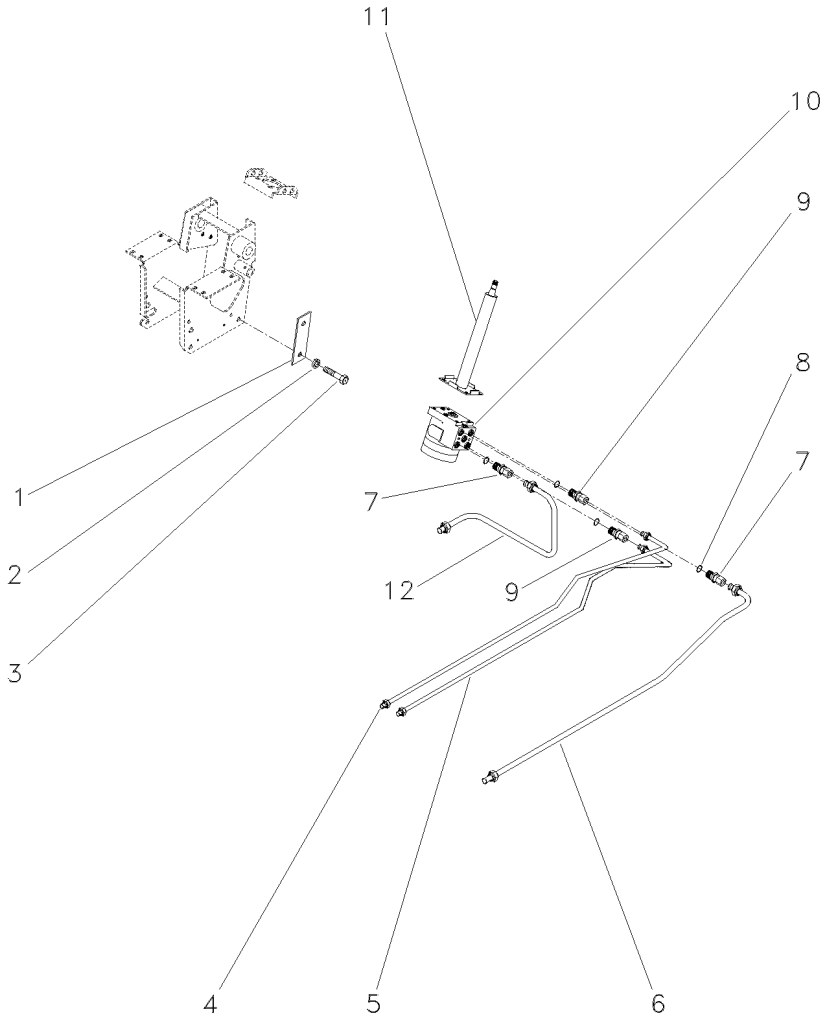

1	052148R1		**1**	REFORÇO	REINFORCEMENT	REFUERZO
2	339376X1		**4**	ARRUELA	WASHER	ARANDELA
3	339814X1		**4**	PARAFUSO	BOLT	PERNO
4	047355P1	◀	**1**	TUBO	PIPE	CANO
5	047360P1	▶	**1**	TUBO	PIPE	CANO
6	047332N1		**1**	CJ. TUBO	KIT, PIPE	JUEGO CANO
7	3019384X1		**2**	CONEXÃO	CONNECTION	CONEXION
8	1441115X1		**2**	ANEL "O"	O RING	JUNTA TORICA
9	047155T1		**2**	CONEXÃO	CONNECTION	CONEXION
10	047158T1		**1**	UN. HIDROSTÁTICA	STEERING UNIT	UNIDAD DIRECCION
11	047811T1		**1**	COLUNA DIREÇÃO	STEERING COLUMN	COLUMNA DIRECC
12	047331N1		**1**	TUBO	PIPE	CANO

Engate	**1 Válvula**	
Coupler	**1 Valve**	**70-350**
Acoplador	**1 Valvula**	

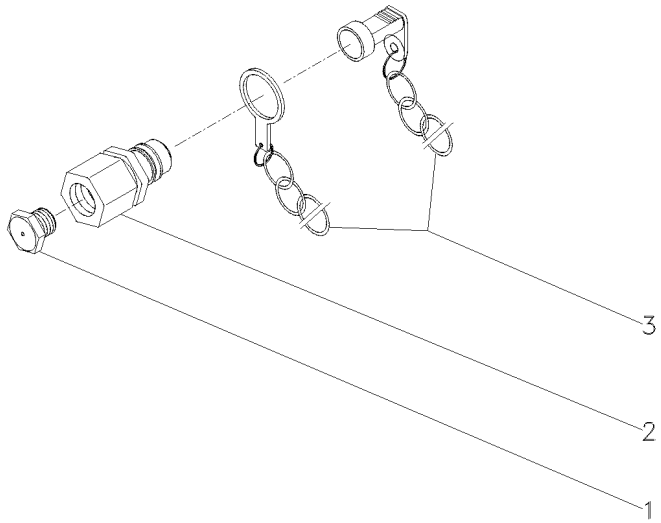

1	3410414M1		**2**	BUJÃO	PLUG	TAPON
2	3410413M91	70-305 No	**2**	ENGATE	COUPLER	ACOPLADOR
3	2410415M91		**2**	PROTETOR	PROTECTOR	PROTECTOR

Engate	**2 Válvulas**	**70-355**
Coupler	**2 Valves**	
Acoplador	**2 Valvulas**	

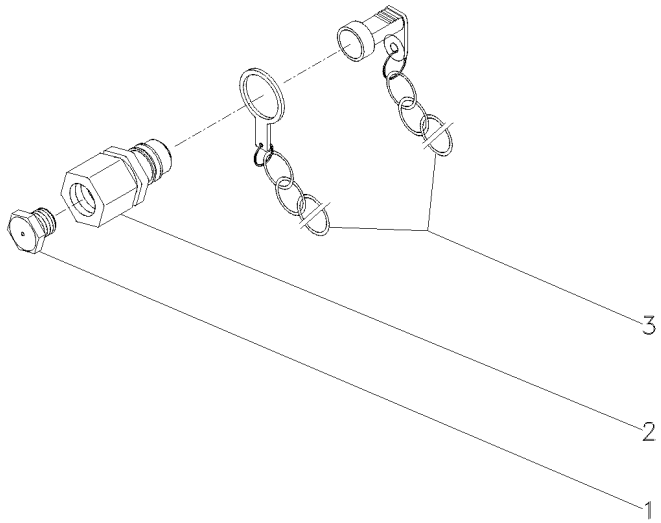

1	3410414M1	**4** BUJÃO	PLUG	TAPON
2	3410419M91	**4** ENGATE	COUPLER	ACOPLADOR
3	2410415M91	**4** PROTETOR	PROTECTOR	PROTECTOR

Kit Sistema Hidráulico Do Levante
Kit Lift Hydraulic System
Kit Sistema De Levante Hidraulico

70-360

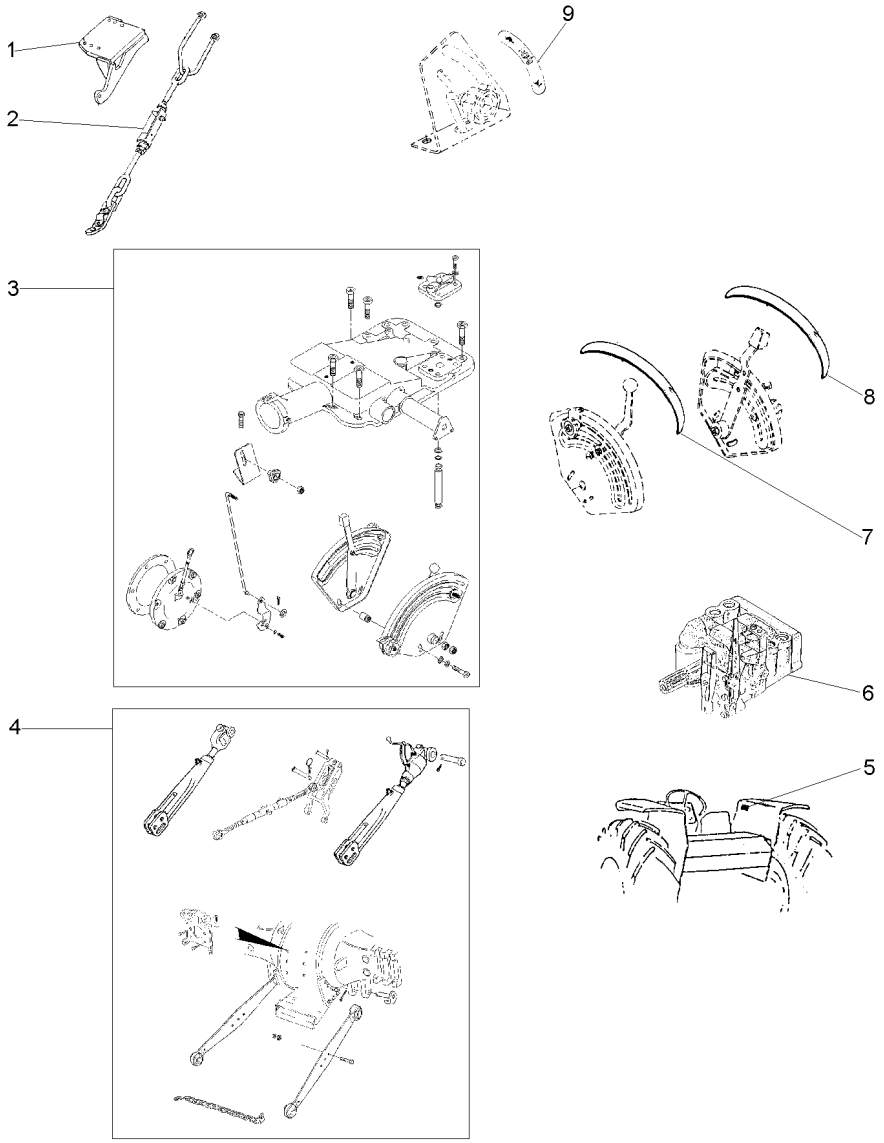

1	037591S1	▶	**1**	SUPORTE	BRACKET	SOPORTE
1	037592S1	◀	**1**	SUPORTE	BRACKET	SOPORTE
2	3146035M91	▶	**1**	ESTABILIZADOR	STABILISER	ESTABILIZADOR
		40-95 No				
2	3146036M91	◀	**1**	ESTABILIZADOR	STABILISER	ESTABILIZADOR
		40-105 No				
3	026943N1	70-365 No	**1**	LEVANTE	LIFT	LEVANTE
4	3147373M91	40-125 No	**1**	BRAÇO	ARM	BRAZO
5	3148171M1		**1**	DECAL	DECAL	CALCOMANIA
6		T0289002	**1**	BOMBA	PUMP	BOMBA
7	022651P3		**1**	DECAL	DECAL	CALCOMANIA
8	022656P2		**1**	DECAL	DECAL	CALCOMANIA
9	3148214M1		**1**	EMBLEMA	EMBLEM	EMBLEMA

Tampa Do Levante Hidráulico
Hydraulic Lift Cover
Tapa Levante Hidraulico

70-365

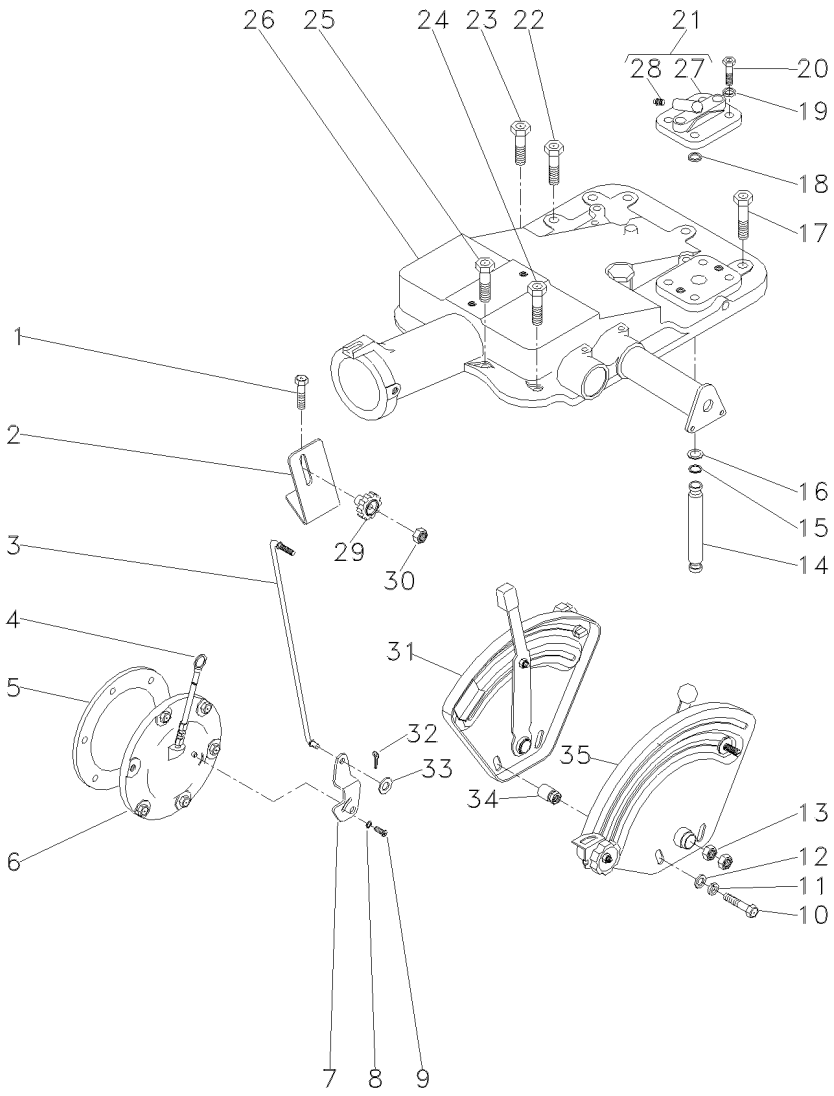

1	376460X1			**2**	PARAFUSO	BOLT	PERNO
2	051897P1			**1**	SUPORTE	BRACKET	SOPORTE
3	051898S1			**1**	TIRANTE	ROD	VARILLA
4	1665962M91			**1**	VARETA	ROD	VARILLA
5	181217M1			**1**	JUNTA	GASKET	EMPAQUETADURA.
6	3147469M91		50-85 No	**1**	CJ. TAMPA	KIT, COVER	JUEGO DE TAPA
7	3147360M1			**1**	ALAVANCA	LEVER	PALANCA
8	353753X1			**1**	ARRUELA	WASHER	ARANDELA
9	1869138M1			**1**	PARAFUSO	BOLT	PERNO
10	353537X1			**2**	PARAFUSO	BOLT	PERNO
11	353434X1			**2**	ARRUELA	WASHER	ARANDELA
12	353756X1			**2**	ARRUELA	WASHER	ARANDELA
13	353430X1			**2**	PORCA	NUT	TUERCA
14	1869119M1		012746 - MF275/2	**1**	TUBO	PIPE	CANO
14	1869119M1	[C]		**1**	TUBO	PIPE	CANO
			800152 - MF275/2				
14	1869119M1		403085 - MF275/4	**1**	TUBO	PIPE	CANO
14	1869119M1	[C]		**1**	TUBO	PIPE	CANO
			600171 - MF275/4				
14	3808400M1		012747 - MF275/2	**1**	TUBO	PIPE	CANO
14	3808400M1	[C]		**1**	TUBO	PIPE	CANO
			800153 - MF275/2				
14	3808400M1		403086 - MF275/4	**1**	TUBO	PIPE	CANO
14	3808400M1	[C]		**1**	TUBO	PIPE	CANO
			600172 - MF275/4				
15	195561M1			**2**	ANEL "O"	O RING	JUNTA TORICA
16	195874M1			**2**	ARRUELA	WASHER	ARANDELA
17	377622X1			**5**	PARAFUSO	BOLT	PERNO
18	195562M1			**1**	ANEL "O"	O RING	JUNTA TORICA
19	353432X1			**2**	ARRUELA	WASHER	ARANDELA
20	362479X1			**2**	PARAFUSO	BOLT	PERNO
21	182373M91			**1**	TAMPA	COVER	CUBIERTA
22	354648X1			**1**	PARAFUSO	BOLT	PERNO
23	377825X1			**1**	PARAFUSO	BOLT	PERNO
24	376460X1			**3**	PARAFUSO	BOLT	PERNO
25	353714X1			**2**	PARAFUSO	BOLT	PERNO
26	026945N1		70-145 No	**1**	CJ. TAMPA	KIT, COVER	JUEGO DE TAPA
27	180908M1	21		**1**	TAMPA	COVER	CUBIERTA
28	1482137M1	21		**1**	BUJÃO	PLUG	TAPON
29	1860403M1			**1**	MANÍPULO	KNOB	POMO
30	353918X1			**1**	PORCA	NUT	TUERCA
31	026796N1	[A]		**1**	CJ. QUADRANTE	KIT, QUADRANT	JUEGO CUADRANTE
			70-175 No				
32	354048X1			**1**	CUPILHA	COTTER PIN	PASADOR DOUBLE
33	353754X1			**1**	ARRUELA	WASHER	ARANDELA
34	2802212M91			**2**	ESPAÇADOR	SPACER	PIEZA DISTANCIA
35	026792N1	[B]		**1**	CJ. QUADRANTE	KIT, QUADRANT	JUEGO CUADRANTE
			70-180 No				

Tampa Do Levante Hidráulico
Hydraulic Lift Cover
Tapa Levante Hidraulico

70-365

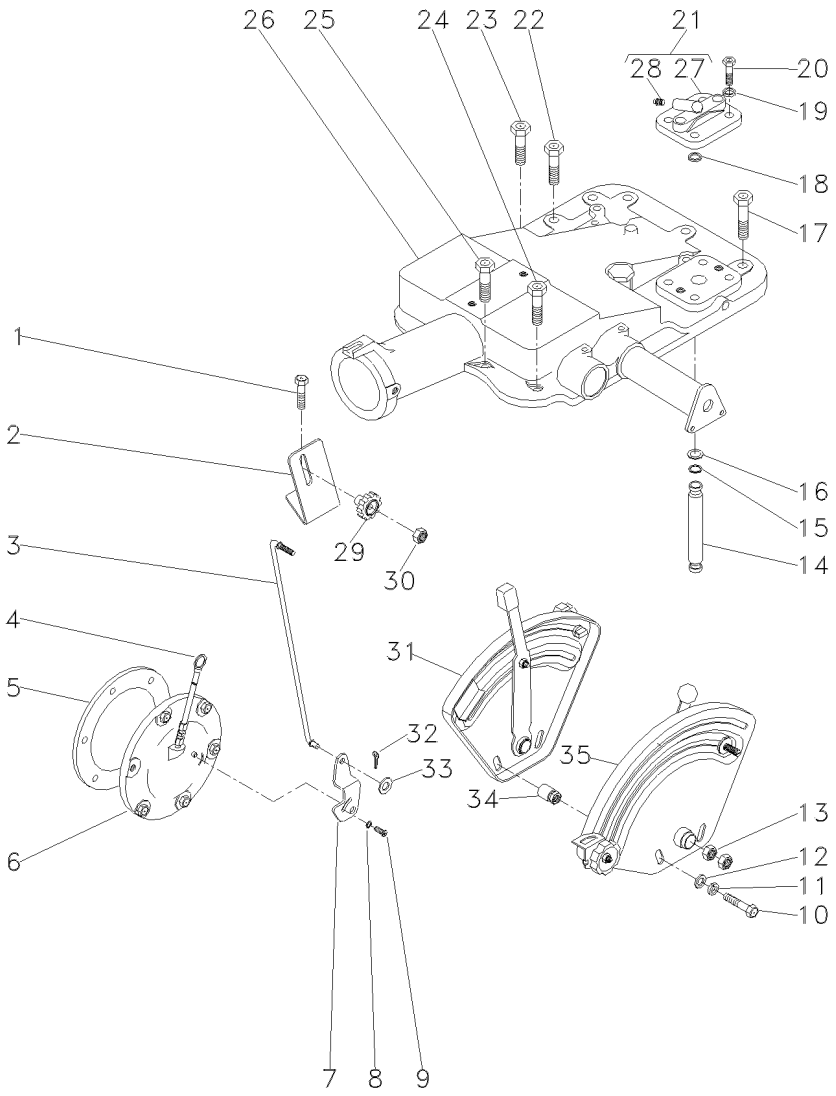

[A] POSIÇÃO
POSITION
POSICION

[B] PROFUNDIDADE
DEPTH
PROFUNDIDAD

[C] ESTREITO
STRAIT
ESTRECHO

Bateria	Seca
Battery	Seca
Bateria	Seca

80-10

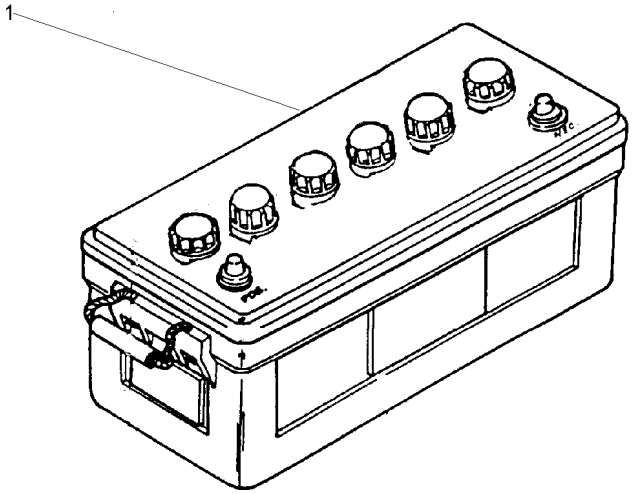

1	3145693M91	**1** BATERIA	BATTERY	BATERIA

Bateria Battery Bateria	Úmida Wet Discos Sumergidos	80-15	

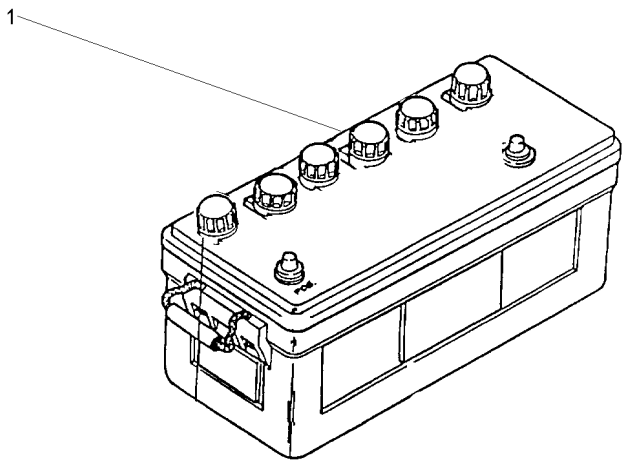

1	487161M93	**1** BATERIA	BATTERY	BATERIA

Sistema Elétrico Dianteiro — **Bateria**
Front Electric System — **Battery**
Sistema Eléctrico Delantero — **Bateria**

80-20

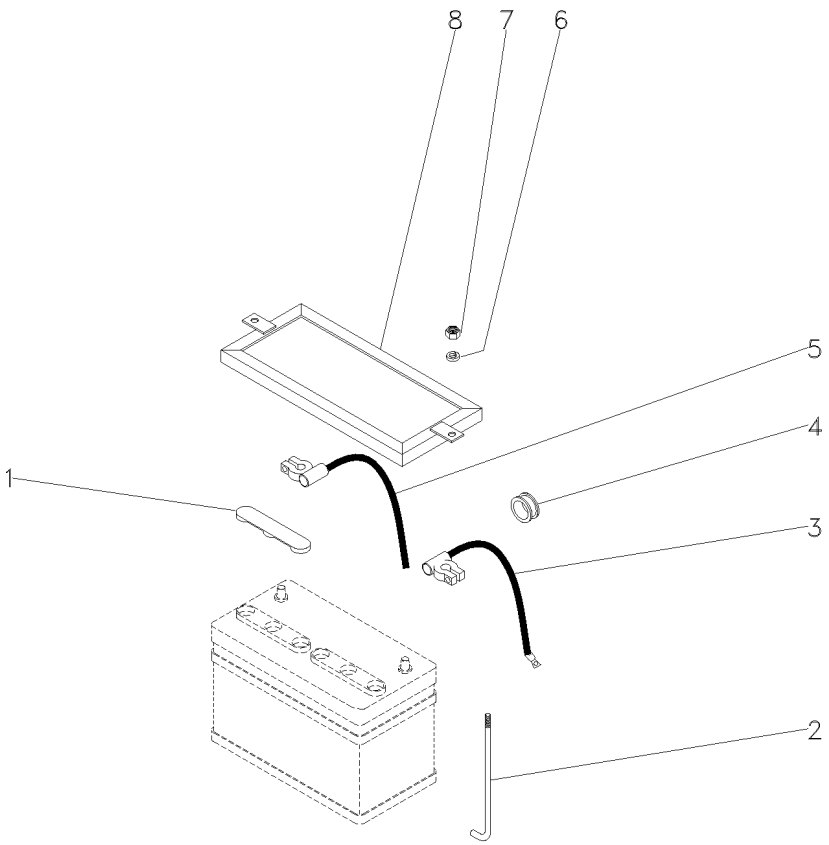

1	050146P1		**2**	TAMPA	COVER	CUBIERTA
2	028345P1		**2**	TIRANTE	ROD	VARILLA
3	036901T1	(+)	**1**	CABO	CABLE	CABLE
4	366195X1		**1**	PASSA-FIO	GROMMET	PASACABLE
5	3148351M91	(-)	**1**	CABO	CABLE	CABLE
6	355617X1		**2**	ARRUELA	WASHER	ARANDELA
7	826760M1		**2**	PORCA	NUT	TUERCA
8	027788P1		**1**	FIXADOR	ATTACHMENT	ADITAMENTO

Sistema Elétrico Dianteiro
Front Electric System
Sistema Eléctrico Delantero

Painel E Farol
Panel And Lights
Tablero Y Luces

80-25

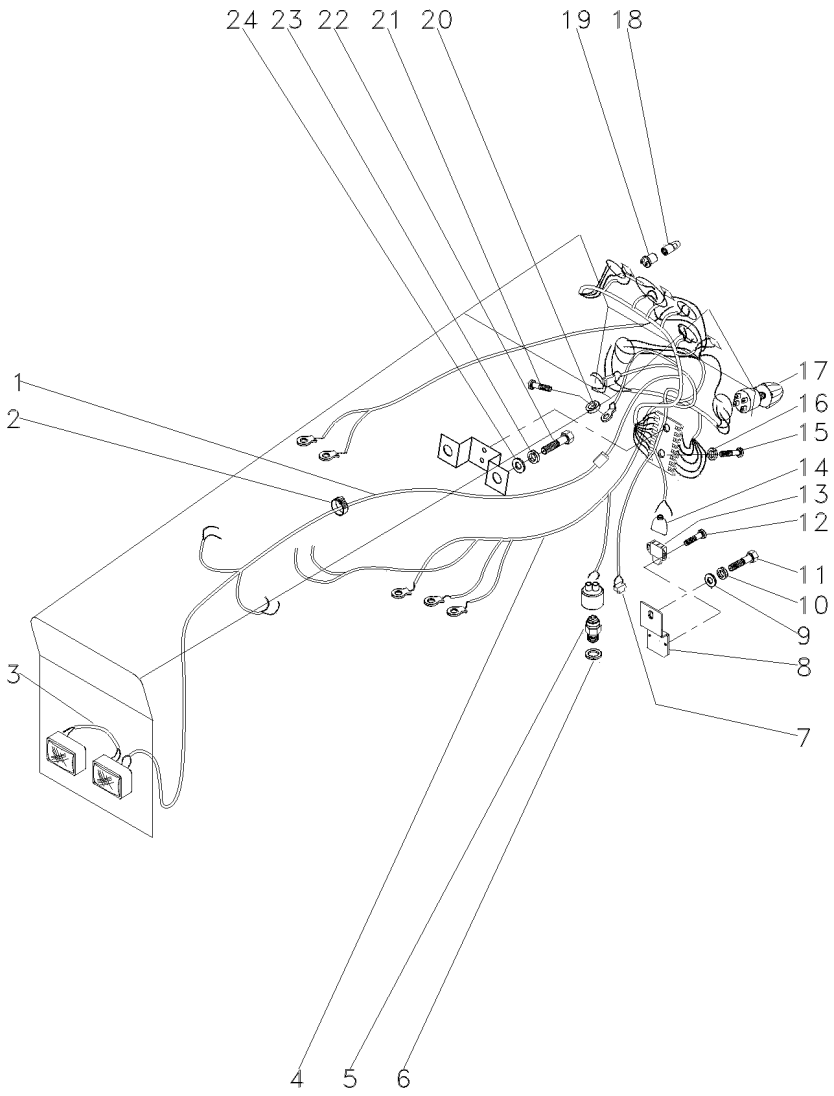

1	054617P1	[A]	**1**	CHICOTE	HARNESS	MAZO CABLES
2	3225356M1		**6**	PRESILHA	STAPLE	GRAPA
4	052115P1	[C]	**1**	CHICOTE	HARNESS	MAZO CABLES
5	037171T2	[D]	**1**	INTERRUPTOR	SWITCH	INTERRUPTOR
6	181142M1		**1**	ARRUELA	WASHER	ARANDELA
8	048835P1		**1**	SUPORTE	BRACKET	SOPORTE
9	353756X1		**1**	ARRUELA	WASHER	ARANDELA
10	353434X1		**1**	ARRUELA	WASHER	ARANDELA
11	353691X1		**1**	PARAFUSO	BOLT	PERNO
12	339665X1		**2**	PARAFUSO	BOLT	PERNO
13	046552T1	[F]	**1**	INTERRUPTOR	SWITCH	INTERRUPTOR
14	046875T1		**1**	CAPA	CAP	TAPA
15	1441268X1		**2**	PARAFUSO	BOLT	PERNO
16	339375X1		**2**	ARRUELA	WASHER	ARANDELA
17	2801226M91		**1**	INTERRUPTOR	SWITCH	INTERRUPTOR
18	2801349M1		**3**	LÂMPADA	BULB	LAMPARA
19	2801350M91		**4**	SOQUETE	SOCKET	ENCHUFE
20	353445X1		**1**	ARRUELA	WASHER	ARANDELA
21	355125X1		**1**	PARAFUSO	BOLT	PERNO
22	353691X1		**4**	PARAFUSO	BOLT	PERNO
23	353434X1		**2**	ARRUELA	WASHER	ARANDELA
24	353756X1		**3**	ARRUELA	WASHER	ARANDELA

[A] DIANTEIRO
FRONT
DELANTERO

[C] MOTOR DE PARTIDA
STARTER MOTOR
MOTOR ARRANQUE

[D] SEGURANÇA
SECURITY
SEGURIDAD

[F] LUZ FREIO
BRAKE LIGHT
LUZ FRENO

Bateria
Battery
Bateria

2rm/Estreito
2wd/Strait
2rm/Estrecho

80-30

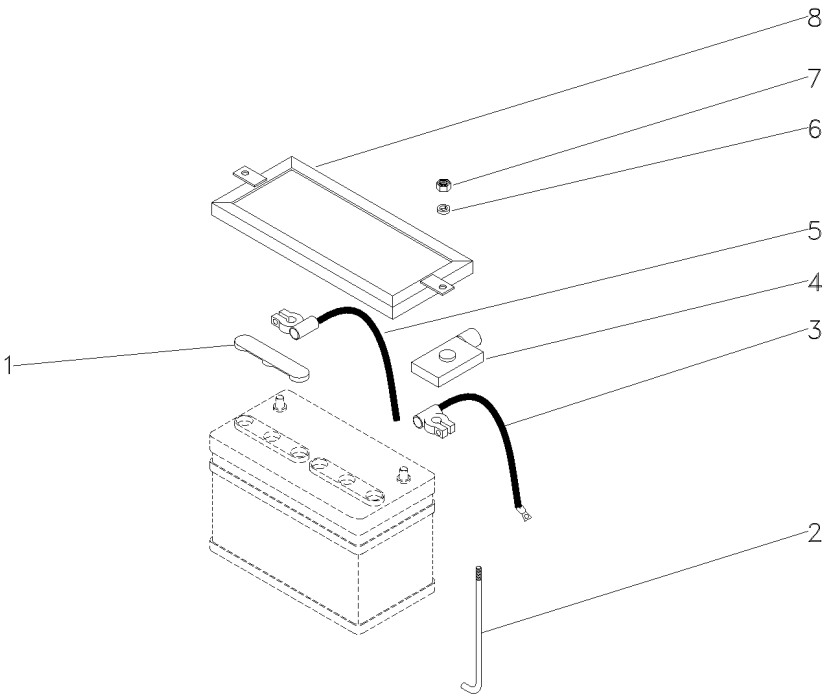

1	050146P1		**2**	TAMPA	COVER	CUBIERTA
2	028345P1		**2**	TIRANTE	ROD	VARILLA
3	036901T1	(+)	**1**	CABO	CABLE	CABLE
4	2801383M1		**1**	CAPA	CAP	TAPA
5	3148351M91	(-)	**1**	CABO	CABLE	CABLE
6	355617X1		**2**	ARRUELA	WASHER	ARANDELA
7	826760M1		**2**	PORCA	NUT	TUERCA
8	027788P1		**1**	FIXADOR	ATTACHMENT	ADITAMENTO

Sistema Elétrico Dianteiro
Front Electric System
Sistema Eléctrico Delantero

2rm/Estreito
2wd/Strait
2rm/Estrecho

80-35

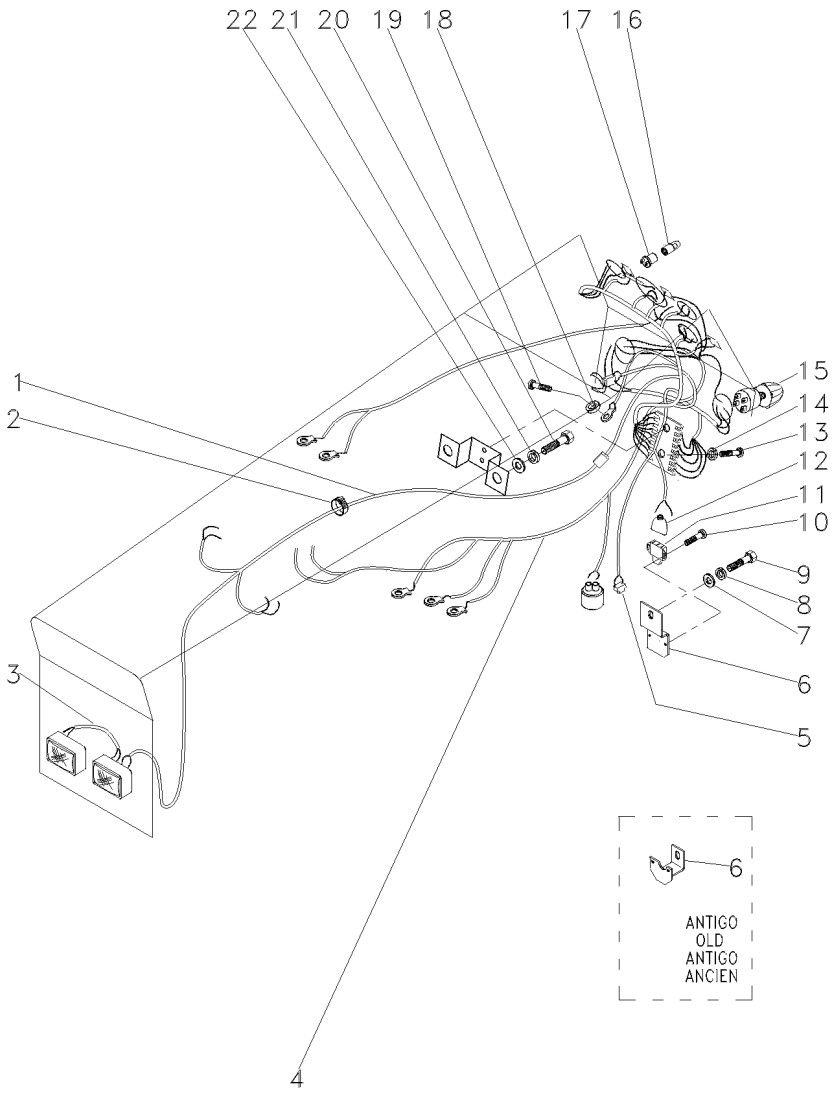

1	054617P1	[A]	**1**	CHICOTE	HARNESS	MAZO CABLES
2	3225356M1		**6**	PRESILHA	STAPLE	GRAPA
3	052109P1	[B]	**1**	CHICOTE	HARNESS	MAZO CABLES
4	052115P1	[C]	**1**	CHICOTE	HARNESS	MAZO CABLES
5	052120N1	[D]	**1**	CHICOTE	HARNESS	MAZO CABLES
6	048835P1		**1**	SUPORTE	BRACKET	SOPORTE
7	355617X1		**2**	ARRUELA	WASHER	ARANDELA
8	353441X1		**2**	ARRUELA	WASHER	ARANDELA
9	353667X1		**2**	PARAFUSO	BOLT	PERNO
10	339665X1		**2**	PARAFUSO	BOLT	PERNO
11	046552T1	[E]	**1**	INTERRUPTOR	SWITCH	INTERRUPTOR
12	046875T1		**1**	CAPA	CAP	TAPA
13	1441268X1		**2**	PARAFUSO	BOLT	PERNO
14	339375X1		**2**	ARRUELA	WASHER	ARANDELA
15	2801226M91		**1**	INTERRUPTOR	SWITCH	INTERRUPTOR
16	2801349M1		**3**	LÂMPADA	BULB	LAMPARA
17	2801350M91		**4**	SOQUETE	SOCKET	ENCHUFE
18	353445X1		**1**	ARRUELA	WASHER	ARANDELA
19	355125X1		**1**	PARAFUSO	BOLT	PERNO
20	353691X1		**4**	PARAFUSO	BOLT	PERNO
21	353434X1		**2**	ARRUELA	WASHER	ARANDELA
22	353756X1		**3**	ARRUELA	WASHER	ARANDELA

[A] DIANTEIRO
FRONT
DELANTERO

[B] FAROL
LIGHTHOUSE
FAROL

[C] MOTOR DE PARTIDA
STARTER MOTOR
MOTOR ARRANQUE

[D] MINI-CAPUZ
MINI-HOOD
MINI-CAPÓ

[E] LUZ FREIO
BRAKE LIGHT
LUZ FRENO

Bateria
Battery
Batterie

80-40

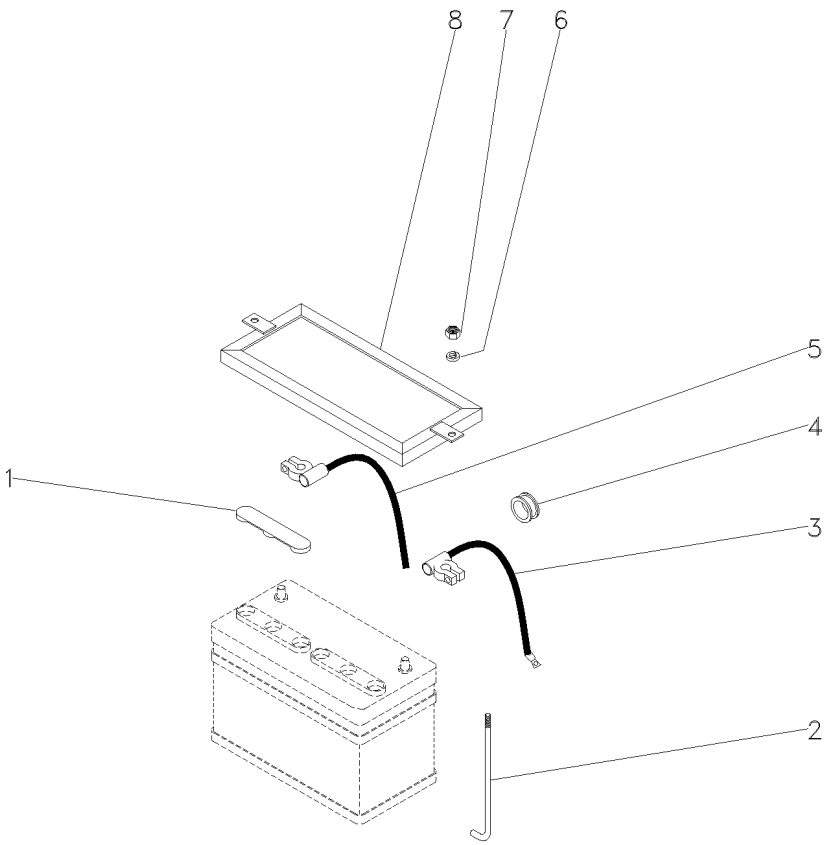

1	050146P1		**2**	TAMPA	COVER	CUBIERTA
2	028345P1		**2**	TIRANTE	ROD	VARILLA
3	036901T1	(+)	**1**	CABO	CABLE	CABLE
4	366195X1		**1**	PASSA-FIO	GROMMET	PASACABLE
5	3148351M91	(-)	**1**	CABO	CABLE	CABLE
6	355617X1		**2**	ARRUELA	WASHER	ARANDELA
7	826760M1		**2**	PORCA	NUT	TUERCA
8	027788P1		**1**	FIXADOR	ATTACHMENT	ADITAMENTO

Sistema Elétrico Dianteiro
Front Electric System
Sistema Electrico Delantero

80-45

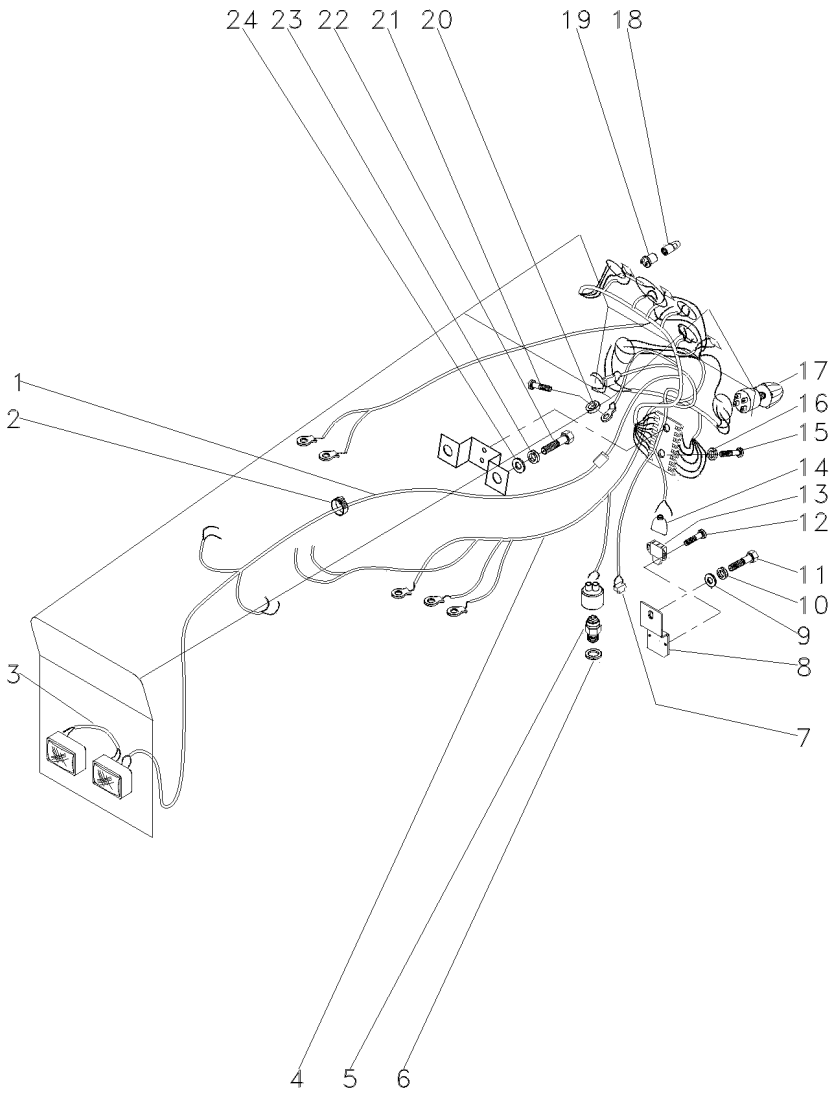

1	054617P1	[A]	**1**	CHICOTE	HARNESS	MAZO CABLES
2	3225356M1		**6**	PRESILHA	STAPLE	GRAPA
3	052109P1	[B]	**1**	CHICOTE	HARNESS	MAZO CABLES
4	052115P1	[C]	**1**	CHICOTE	HARNESS	MAZO CABLES
5	037171T2	[D]	**1**	INTERRUPTOR	SWITCH	INTERRUPTOR
6	181142M1		**1**	ARRUELA	WASHER	ARANDELA
7	052120N1	[E]	**1**	CHICOTE	HARNESS	MAZO CABLES
8	048835P1		**1**	SUPORTE	BRACKET	SOPORTE
9	353756X1		**1**	ARRUELA	WASHER	ARANDELA
10	353434X1		**1**	ARRUELA	WASHER	ARANDELA
11	353691X1		**1**	PARAFUSO	BOLT	PERNO
12	339665X1		**2**	PARAFUSO	BOLT	PERNO
13	046552T1	[F]	**1**	INTERRUPTOR	SWITCH	INTERRUPTOR
14	046875T1		**1**	CAPA	CAP	TAPA
15	1441268X1		**2**	PARAFUSO	BOLT	PERNO
16	339375X1		**2**	ARRUELA	WASHER	ARANDELA
17	2801226M91		**1**	INTERRUPTOR	SWITCH	INTERRUPTOR
18	2801349M1		**3**	LÂMPADA	BULB	LAMPARA
19	2801350M91		**4**	SOQUETE	SOCKET	ENCHUFE
20	353445X1		**1**	ARRUELA	WASHER	ARANDELA
21	355125X1		**1**	PARAFUSO	BOLT	PERNO
22	353691X1		**4**	PARAFUSO	BOLT	PERNO
23	353434X1		**2**	ARRUELA	WASHER	ARANDELA
24	353756X1		**3**	ARRUELA	WASHER	ARANDELA

[A] DIANTEIRO
FRONT
DELANTERO

[B] FAROL
LIGHTHOUSE
FAROL

[C] MOTOR DE PARTIDA
STARTER MOTOR
MOTOR ARRANQUE

[D] SEGURANÇA
SECURITY
SEGURIDAD

[E] MINI-CAPUZ
MINI-HOOD
MINI-CAPÓ

[F] LUZ FREIO
BRAKE LIGHT
LUZ FRENO

Bateria **4 Rm**
Battery **4 Wd**
Bateria **4 Rm**

80-50

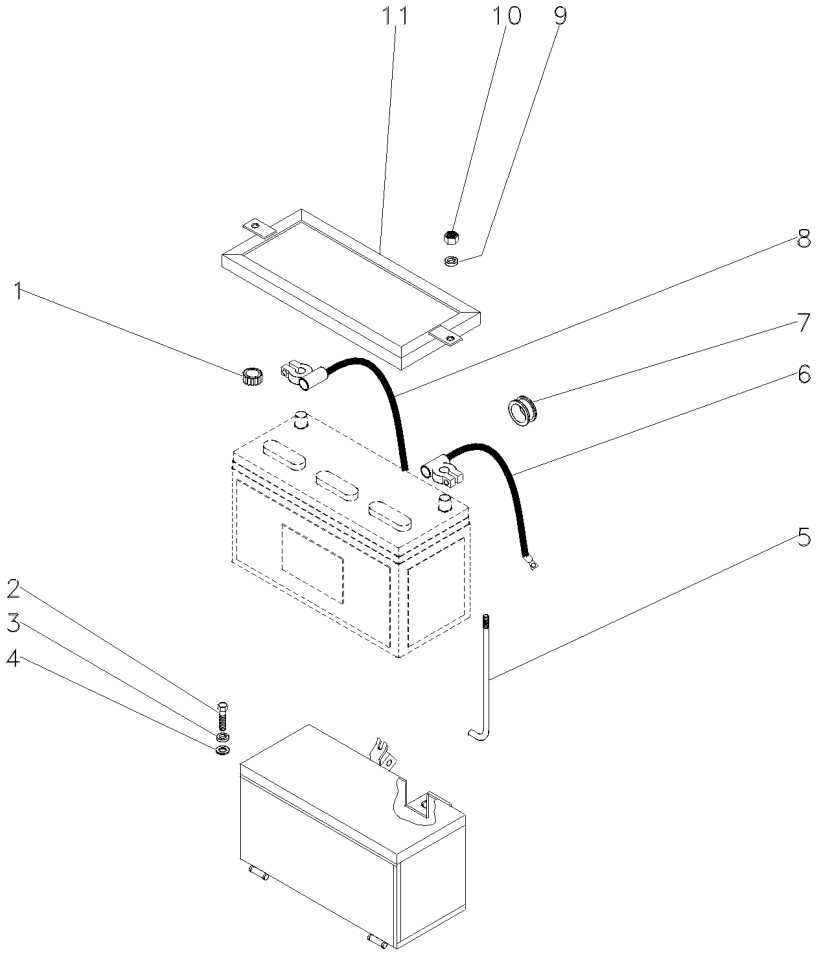

1	050146P1		**2**	TAMPA	COVER	CUBIERTA
2	353693X1		**4**	PARAFUSO	BOLT	PERNO
3	353434X1		**4**	ARRUELA	WASHER	ARANDELA
4	353756X1		**4**	ARRUELA	WASHER	ARANDELA
5	028345P1		**2**	TIRANTE	ROD	VARILLA
6	036901T1	(+)	**1**	CABO	CABLE	CABLE
7	366195X1		**1**	PASSA-FIO	GROMMET	PASACABLE
8	3148351M91	(-)	**1**	CABO	CABLE	CABLE
9	355617X1		**2**	ARRUELA	WASHER	ARANDELA
10	826760M1		**2**	PORCA	NUT	TUERCA
11	3410358M91		**1**	FIXAÇÃO	FASTENER	CIERRE

Sistema Elétrico Dianteiro **4rm**
Front Electric System **4wd**
Sistema Eléctrico Delantero **4rm**

80-55

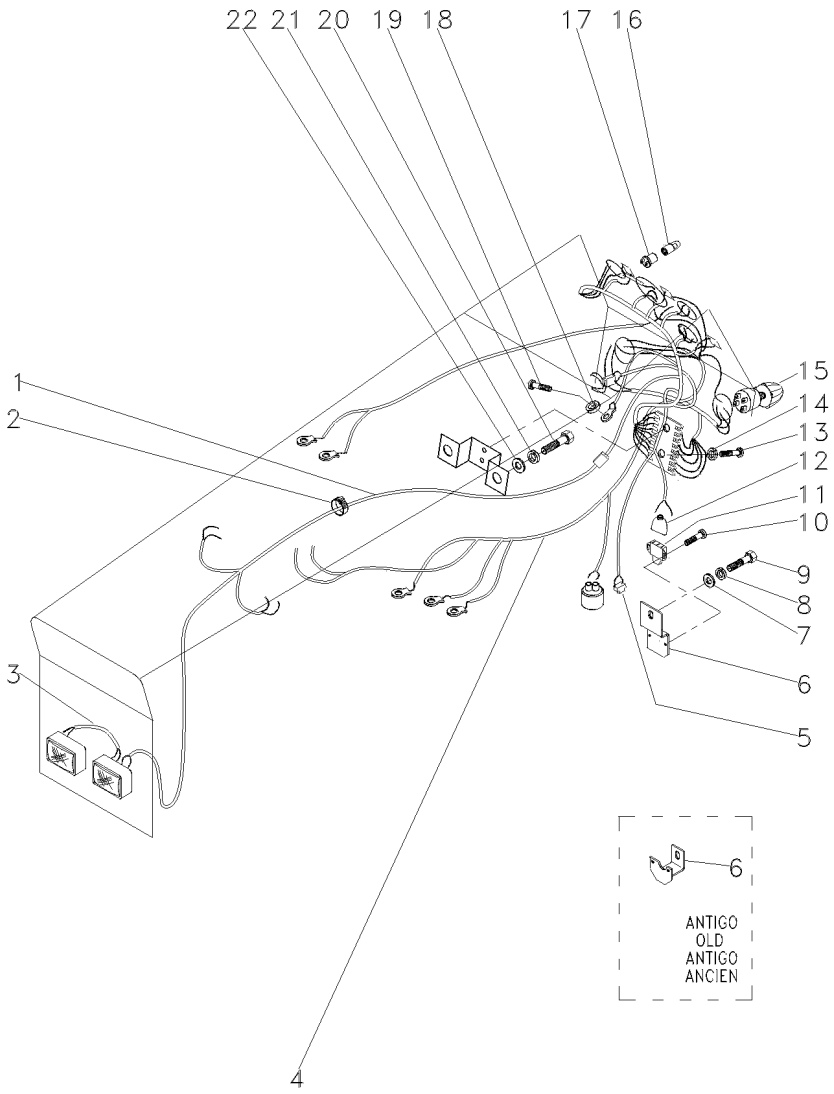

1	054617P1	[A]	**1**	CHICOTE	HARNESS	MAZO CABLES
2	3225356M1		**6**	PRESILHA	STAPLE	GRAPA
3	052109P1	[B]	**1**	CHICOTE	HARNESS	MAZO CABLES
4	052115P1	[C]	**1**	CHICOTE	HARNESS	MAZO CABLES
5	052120N1	[D]	**1**	CHICOTE	HARNESS	MAZO CABLES
6	048835P1		**1**	SUPORTE	BRACKET	SOPORTE
7	353756X1		**1**	ARRUELA	WASHER	ARANDELA
8	353434X1		**1**	ARRUELA	WASHER	ARANDELA
9	353691X1		**1**	PARAFUSO	BOLT	PERNO
10	339665X1		**1**	PARAFUSO	BOLT	PERNO
11	046552T1	[E]	**1**	INTERRUPTOR	SWITCH	INTERRUPTOR
12	046875T1		**1**	CAPA	CAP	TAPA
13	1441268X1		**2**	PARAFUSO	BOLT	PERNO
14	339375X1		**2**	ARRUELA	WASHER	ARANDELA
15	2801226M91		**1**	INTERRUPTOR	SWITCH	INTERRUPTOR
16	2801349M1		**3**	LÂMPADA	BULB	LAMPARA
17	2801350M91		**4**	SOQUETE	SOCKET	ENCHUFE
18	353445X1		**1**	ARRUELA	WASHER	ARANDELA
19	355125X1		**1**	PARAFUSO	BOLT	PERNO
20	353691X1		**4**	PARAFUSO	BOLT	PERNO
21	353434X1		**2**	ARRUELA	WASHER	ARANDELA
22	353756X1		**3**	ARRUELA	WASHER	ARANDELA

[A] DIANTEIRO
FRONT
DELANTERO

[B] FAROL
LIGHTHOUSE
FAROL

[C] MOTOR DE PARTIDA
STARTER MOTOR
MOTOR ARRANQUE

[D] MINI-CAPUZ
MINI-HOOD
MINI-CAPÓ

[E] LUZ FREIO
BRAKE LIGHT
LUZ FRENO

Bateria
Battery
Batterie

80-60

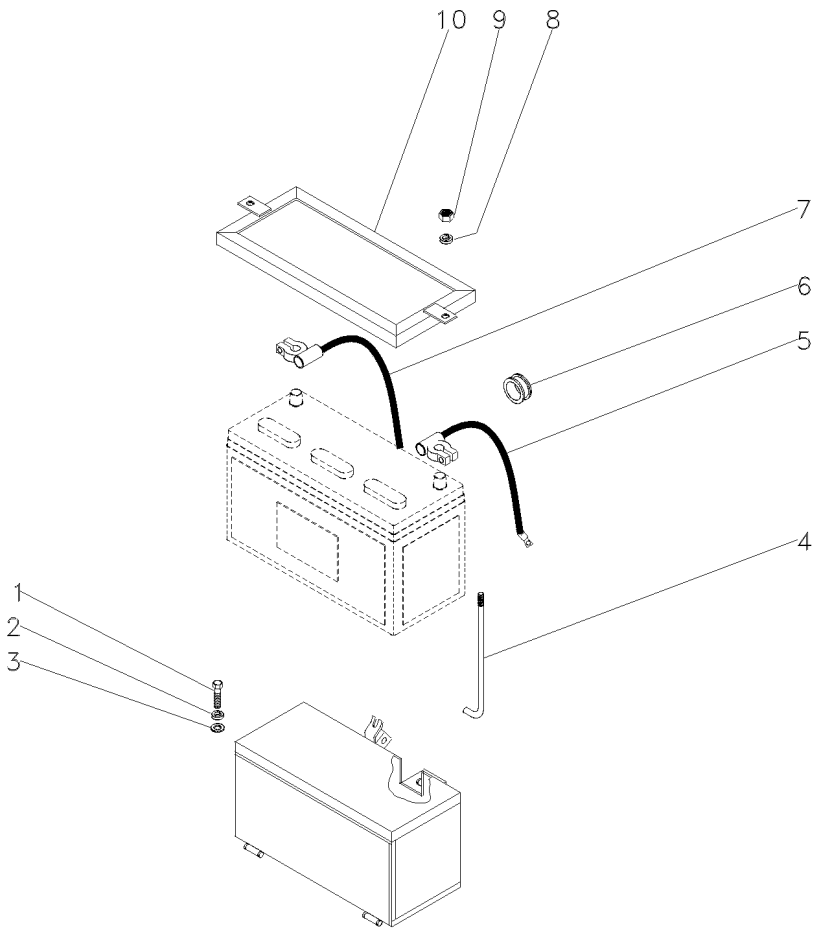

1	353693X1		**4**	PARAFUSO	BOLT	PERNO
2	353434X1		**4**	ARRUELA	WASHER	ARANDELA
3	353756X1		**4**	ARRUELA	WASHER	ARANDELA
4	028345P1		**2**	TIRANTE	ROD	VARILLA
5	036901T1	(+)	**1**	CABO	CABLE	CABLE
6	366195X1		**1**	PASSA-FIO	GROMMET	PASACABLE
7	3148351M91	(-)	**1**	CABO	CABLE	CABLE
8	355617X1		**2**	ARRUELA	WASHER	ARANDELA
9	826760M1		**2**	PORCA	NUT	TUERCA
10	027788P1		**1**	FIXADOR	ATTACHMENT	ADITAMENTO

Sistema Elétrico Dianteiro
Front Electric System
Sistema Electrico Delantero

80-65

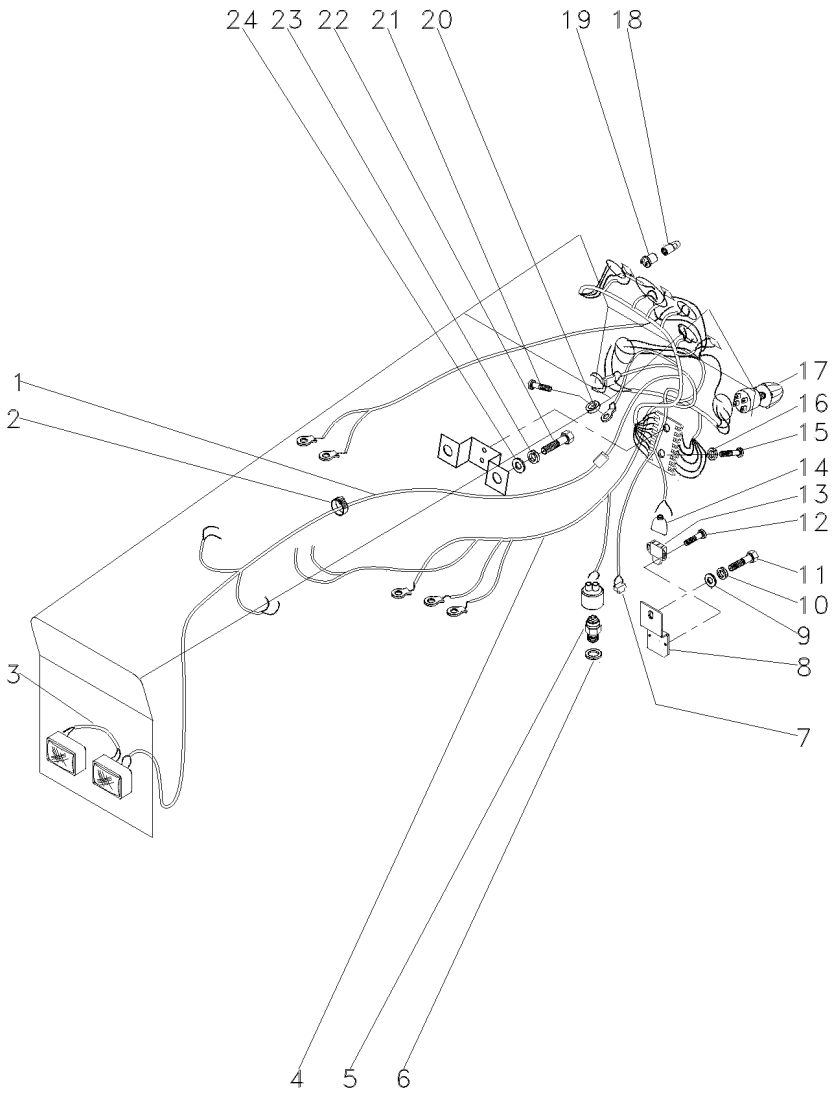

1	054617P1	[A]	**1**	CHICOTE	HARNESS	MAZO CABLES
2	3225356M1		**6**	PRESILHA	STAPLE	GRAPA
3	052109P1	[B]	**1**	CHICOTE	HARNESS	MAZO CABLES
4	052115P1	[C]	**1**	CHICOTE	HARNESS	MAZO CABLES
5	037171T2	[D]	**1**	INTERRUPTOR	SWITCH	INTERRUPTOR
6	181142M1		**1**	ARRUELA	WASHER	ARANDELA
7	052120N1	[E]	**1**	CHICOTE	HARNESS	MAZO CABLES
8	048835P1		**1**	SUPORTE	BRACKET	SOPORTE
9	353756X1		**1**	ARRUELA	WASHER	ARANDELA
10	353434X1		**1**	ARRUELA	WASHER	ARANDELA
11	353691X1		**1**	PARAFUSO	BOLT	PERNO
12	339665X1		**2**	PARAFUSO	BOLT	PERNO
13	046552T1	[F]	**1**	INTERRUPTOR	SWITCH	INTERRUPTOR
14	046875T1		**1**	CAPA	CAP	TAPA
15	1441268X1		**2**	PARAFUSO	BOLT	PERNO
16	339375X1		**2**	ARRUELA	WASHER	ARANDELA
17	2801226M91		**1**	INTERRUPTOR	SWITCH	INTERRUPTOR
18	2801349M1		**3**	LÂMPADA	BULB	LAMPARA
19	2801350M91		**4**	SOQUETE	SOCKET	ENCHUFE
20	353445X1		**1**	ARRUELA	WASHER	ARANDELA
21	355125X1		**1**	PARAFUSO	BOLT	PERNO
22	353691X1		**4**	PARAFUSO	BOLT	PERNO
23	353434X1		**2**	ARRUELA	WASHER	ARANDELA
24	353756X1		**3**	ARRUELA	WASHER	ARANDELA

[A] DIANTEIRO
FRONT
DELANTERO

[B] FAROL
LIGHTHOUSE
FAROL

[C] MOTOR DE PARTIDA
STARTER MOTOR
MOTOR ARRANQUE

[D] SEGURANÇA
SECURITY
SEGURIDAD

[E] MINI-CAPUZ
MINI-HOOD
MINI-CAPÓ

[F] LUZ FREIO
BRAKE LIGHT
LUZ FRENO

Sistema Elétrico / **Electric System** / **Sistema Eléctrico**

Traseiro / **Rear** / **Trasero**

80-70

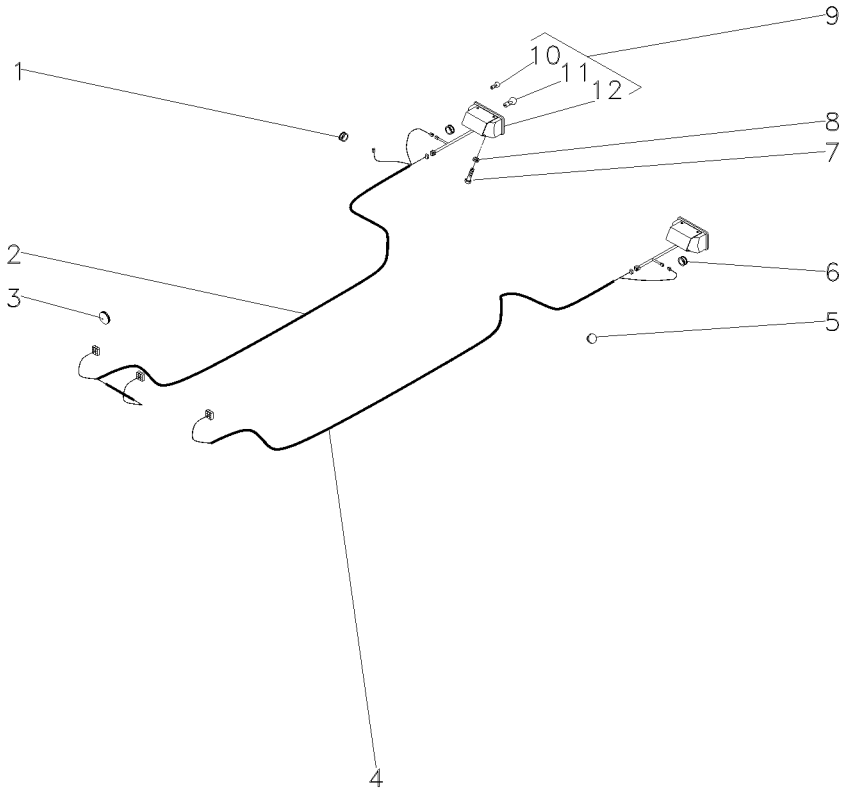

1	834096M1		**1**	PASSA-FIO	GROMMET	PASACABLE
2	052117P1	▶	**1**	CHICOTE	HARNESS	MAZO CABLES
3	3146286M1		**1**	BUJÃO	PLUG	TAPON
4	052118P1	◀	**1**	CHICOTE	HARNESS	MAZO CABLES
5	2801324M1		**3**	TAMPÃO	PAD	ALMOHADILLA
6	832882M1		**2**	PASSA-FIO	GROMMET	PASACABLE
7	353666X1		**4**	PARAFUSO	BOLT	PERNO
8	353441X1		**4**	ARRUELA	WASHER	ARANDELA
9	022182T1		**2**	LANTERNA	LAMP	FARO
10	2801348M1	9	**2**	LÂMPADA	BULB	LAMPARA
11	3175270M1	9	**2**	LÂMPADA	BULB	LAMPARA
12		REF.9	**2**	CJ. LANTERNA	LANTERN	LINTERNA

Sistema Elétrico
Main Wiring Harness
Sistema De Cable Principal

Traseiro
Rear
Trasera

80-75

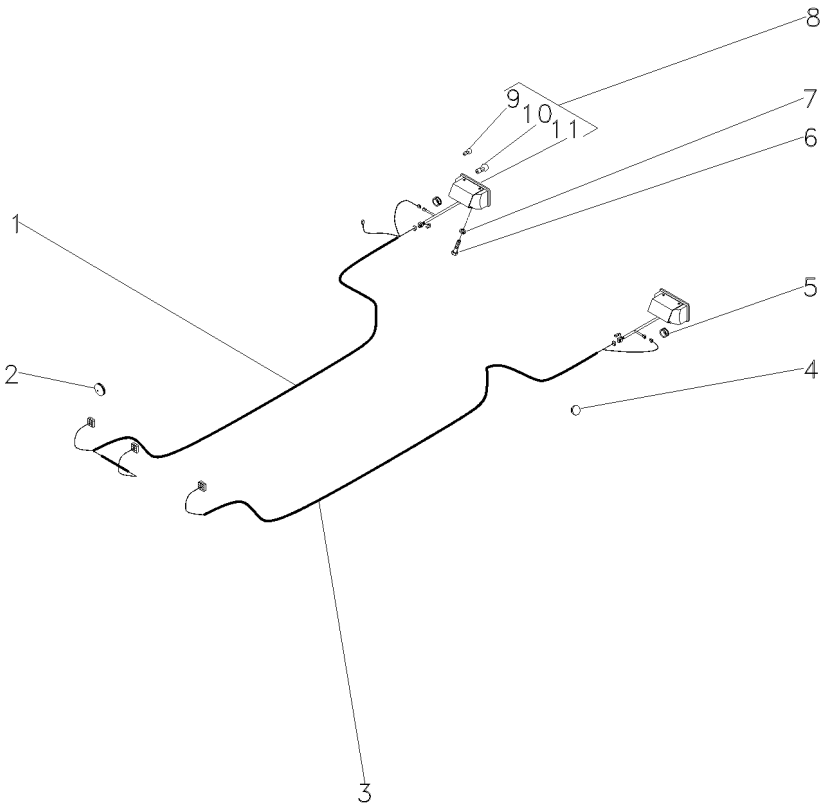

1	052117P1	▶	**1**	CHICOTE	HARNESS	MAZO CABLES
2	3146286M1		**1**	BUJÃO	PLUG	TAPON
3	052118P1	◀	**1**	CHICOTE	HARNESS	MAZO CABLES
4	2801324M1		**3**	TAMPÃO	PAD	ALMOHADILLA
5	832882M1		**2**	PASSA-FIO	GROMMET	PASACABLE
6	353666X1		**4**	PARAFUSO	BOLT	PERNO
7	353441X1		**4**	ARRUELA	WASHER	ARANDELA
8	022182T1		**2**	LANTERNA	LAMP	FARO
9	2801348M1	8	**2**	LÂMPADA	BULB	LAMPARA
10	3175270M1	8	**2**	LÂMPADA	BULB	LAMPARA
11		8	**2**	CJ. LANTERNA	LANTERN	LINTERNA

Sistema Elétrico Electric System Sistema Eléctrico	Traseiro Rear Trasero	80-80	

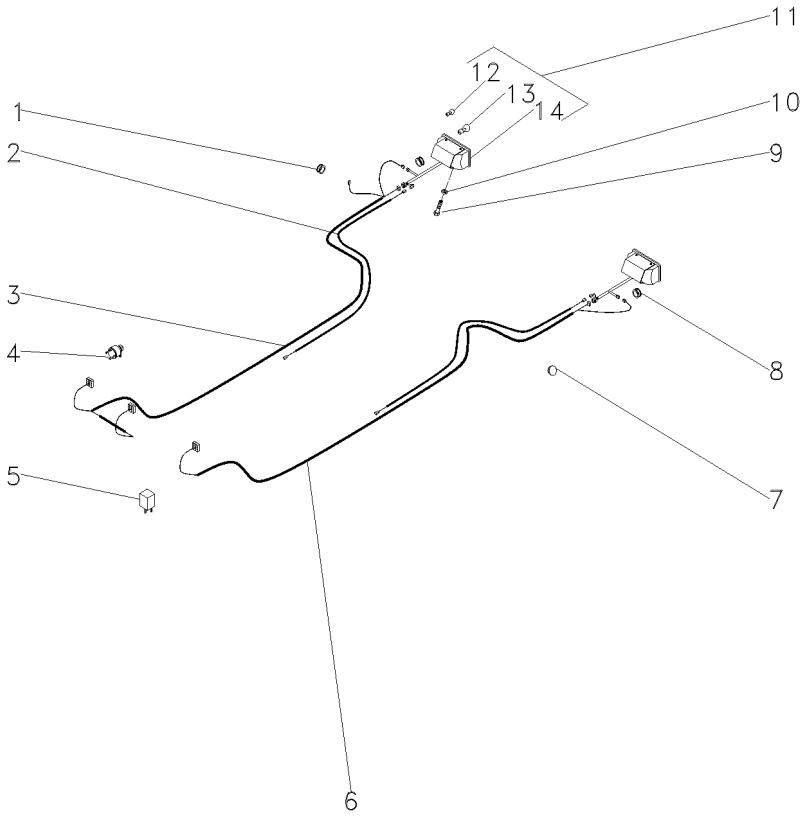

1	834096M1		**1**	PASSA-FIO	GROMMET	PASACABLE
2	052591P1		**2**	CHICOTE	HARNESS	MAZO CABLES
3	052117P1	▶	**1**	CHICOTE	HARNESS	MAZO CABLES
4	3412847M91		**1**	INTERRUPTOR	SWITCH	INTERRUPTOR
5	3412137M1		**1**	RELÉ	RELAY	RELE
6	052118P1	◀	**1**	CHICOTE	HARNESS	MAZO CABLES
7	2801324M1		**3**	TAMPÃO	PAD	ALMOHADILLA
8	832882M1		**2**	PASSA-FIO	GROMMET	PASACABLE
9	353666X1		**4**	PARAFUSO	BOLT	PERNO
10	353441X1		**4**	ARRUELA	WASHER	ARANDELA
11	022193T1		**2**	CJ. LANTERNA	LANTERN	LINTERNA
12	2810348M1	11	**2**	LÂMPADA	BULB	LAMPARA
13	3175270M1	11	**2**	LÂMPADA	BULB	LAMPARA
14		REF.11	**2**	CJ. LANTERNA	LANTERN	LINTERNA

Sistema Elétrico / **Main Wiring Harness** / **Sistema De Cable Principal**

Traseiro / **Rear** / **Trasera**

80-85

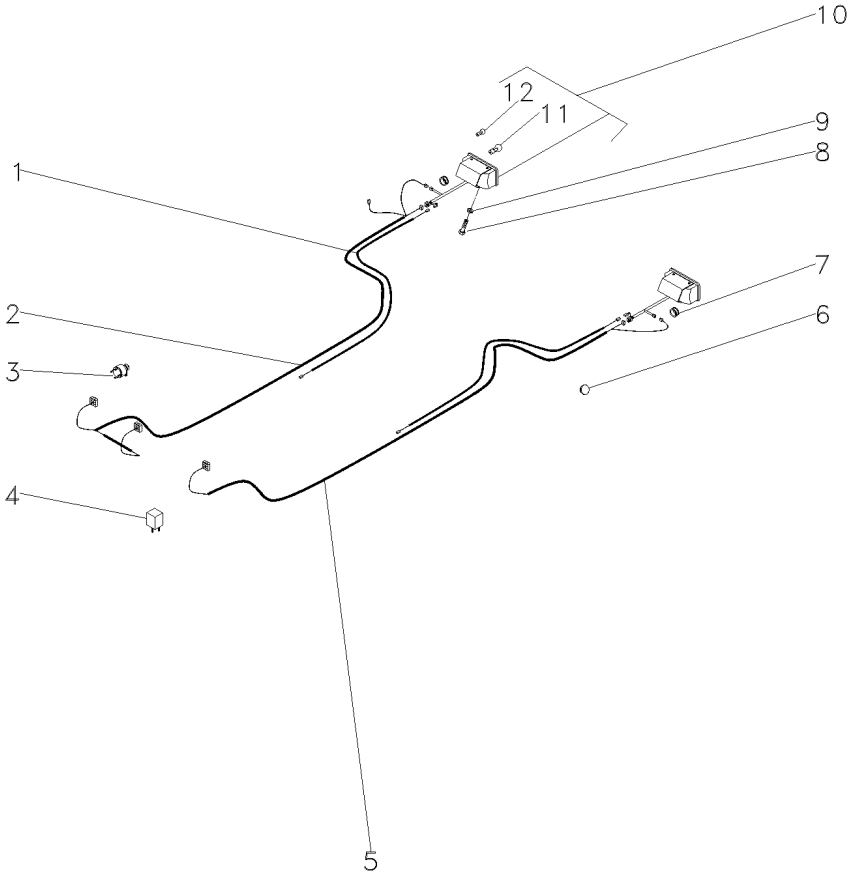

1	052591P1		**2**	CHICOTE	HARNESS	MAZO CABLES
2	052117P1	▶	**1**	CHICOTE	HARNESS	MAZO CABLES
3	3412847M91		**1**	INTERRUPTOR	SWITCH	INTERRUPTOR
4	3412137M1		**1**	RELÉ	RELAY	RELE
5	052118P1	◀	**1**	CHICOTE	HARNESS	MAZO CABLES
6	2801324M1		**3**	TAMPÃO	PAD	ALMOHADILLA
7	832882M1		**2**	PASSA-FIO	GROMMET	PASACABLE
8	353666X1		**4**	PARAFUSO	BOLT	PERNO
9	353441X1		**4**	ARRUELA	WASHER	ARANDELA
10	027127T1		**2**	CJ. LANTERNA	LANTERN	LINTERNA
11	3175270M1	10	**2**	LÂMPADA	BULB	LAMPARA
12	2801348M1	10	**2**	LÂMPADA	BULB	LAMPARA

Sistema Elétrico
Electric System
Sistema Eléctrico

Traseiro
Rear
Trasero

80-90

Com Pisca Alerta E Sem Seta Direcional
With Hazard Light And Without Turn Light
Con La Luz De Riesgo Y Sin La Luz Del Giro

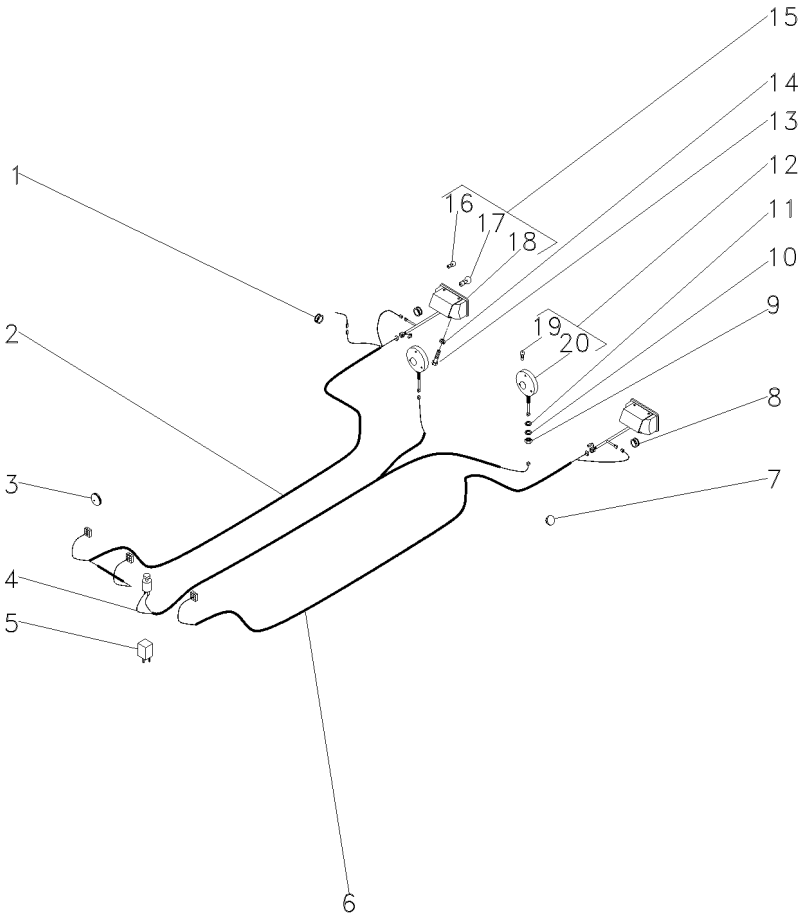

1	834096M1			**1**	PASSA-FIO	GROMMET	PASACABLE
2	052117P1	▶		**1**	CHICOTE	HARNESS	MAZO CABLES
3	3146286M1			**1**	BUJÃO	PLUG	TAPON
4	052123N1			**1**	CHICOTE	HARNESS	MAZO CABLES
5	3412137M1			**1**	RELÉ	RELAY	RELE
6	052118P1	◀		**1**	CHICOTE	HARNESS	MAZO CABLES
7	2801324M1			**1**	TAMPÃO	PAD	ALMOHADILLA
8	832882M1			**2**	PASSA-FIO	GROMMET	PASACABLE
9	339054X1			**2**	PORCA	NUT	TUERCA
10	339763X1			**2**	ARRUELA	WASHER	ARANDELA
11	3147503M1			**2**	ARRUELA	WASHER	ARANDELA
12	022197T1			**2**	CJ. LANTERNA	LANTERN	LINTERNA
13	353666X1			**4**	PARAFUSO	BOLT	PERNO
14	353441X1			**4**	ARRUELA	WASHER	ARANDELA
15	022182T1			**2**	LANTERNA	LAMP	FARO
16	2801348M1	15		**2**	LÂMPADA	BULB	LAMPARA
17	3175270M1	15		**2**	LÂMPADA	BULB	LAMPARA
18			REF.15	**2**	CJ. LANTERNA	LANTERN	LINTERNA
19	2710837M1	12		**1**	LÂMPADA	BULB	LAMPARA
20			REF.12	**2**	CJ. LANTERNA	LANTERN	LINTERNA

Sistema Elétrico
Main Wiring Harness
Sistema De Cable Principal

Traseiro
Rear
Trasera

80-95

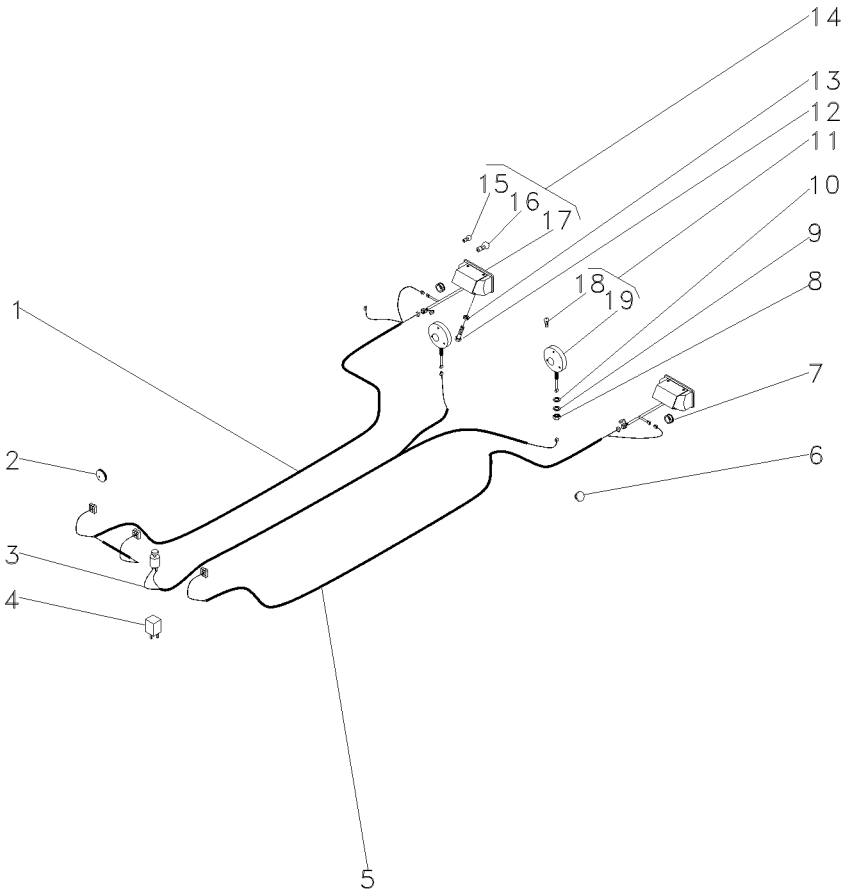

1	052117P1		▶	**1**	CHICOTE	HARNESS	MAZO CABLES
2	3146286M1			**1**	BUJÃO	PLUG	TAPON
3	052123N1			**1**	CHICOTE	HARNESS	MAZO CABLES
4	3412137M1			**1**	RELÉ	RELAY	RELE
5	052118P1		◀	**1**	CHICOTE	HARNESS	MAZO CABLES
6	2801324M1			**1**	TAMPÃO	PAD	ALMOHADILLA
7	832882M1			**2**	PASSA-FIO	GROMMET	PASACABLE
8	339054X1			**2**	PORCA	NUT	TUERCA
9	339763X1			**2**	ARRUELA	WASHER	ARANDELA
10	3147503M1			**2**	ARRUELA	WASHER	ARANDELA
11	022197T1			**2**	CJ. LANTERNA	LANTERN	LINTERNA
12	353666X1			**4**	PARAFUSO	BOLT	PERNO
13	353441X1			**4**	ARRUELA	WASHER	ARANDELA
14	027126T1			**2**	LANTERNA	LAMP	FARO
15	2801348M1	14		**1**	LÂMPADA	BULB	LAMPARA
16	3175270M1	14		**1**	LÂMPADA	BULB	LAMPARA
17			⇨ 14	**1**	LANTERNA	LAMP	FARO
18	2710837M1	11		**1**	LÂMPADA	BULB	LAMPARA
19			⇨ 11	**1**	LANTERNA	LAMP	FARO

Sistema Elétrico Electric System Sistema Eléctrico	Traseiro Rear Trasero	80-100	Com Pisca Alerta E Com Seta Direcional With Hazard Light And With Turn Light Con La Luz De Riesgo Y Con La Luz Del Giro

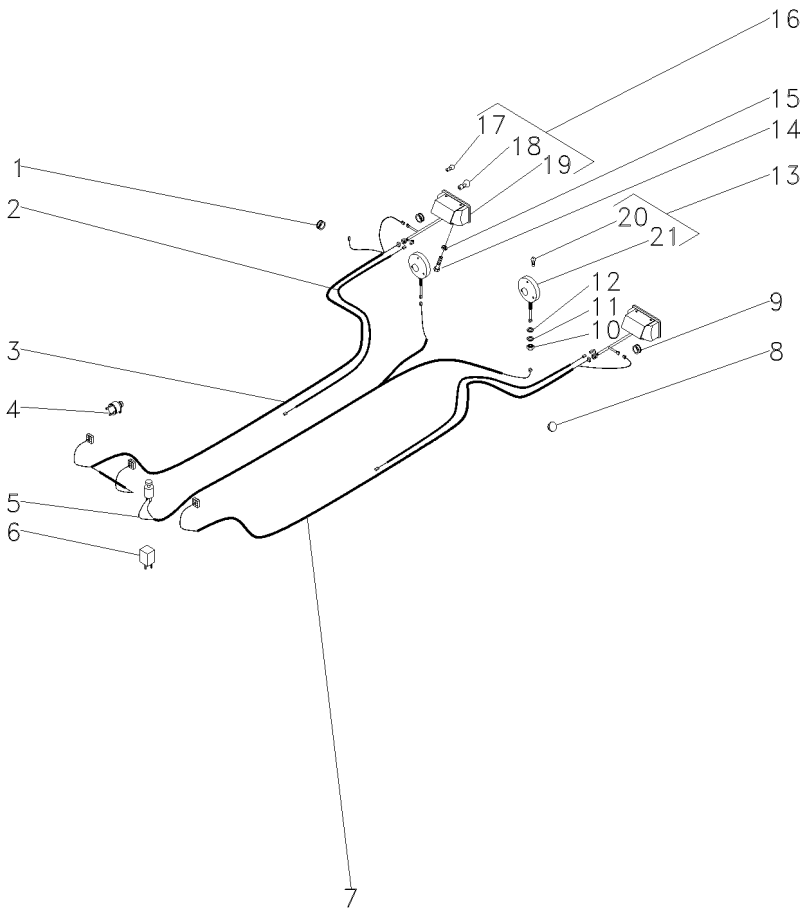

1	834096M1			1	PASSA-FIO	GROMMET	PASACABLE
2	052591P1			2	CHICOTE	HARNESS	MAZO CABLES
3	052117P1		▶	1	CHICOTE	HARNESS	MAZO CABLES
4	3412847M91			1	INTERRUPTOR	SWITCH	INTERRUPTOR
5	052123N1			1	CHICOTE	HARNESS	MAZO CABLES
6	3412137M1			1	RELÉ	RELAY	RELE
7	052118P1		◀	1	CHICOTE	HARNESS	MAZO CABLES
8	2801324M1			1	TAMPÃO	PAD	ALMOHADILLA
9	832882M1			2	PASSA-FIO	GROMMET	PASACABLE
10	339054X1			2	PORCA	NUT	TUERCA
11	339763X1			2	ARRUELA	WASHER	ARANDELA
12	3147503M1			2	ARRUELA	WASHER	ARANDELA
13	022197T1			2	CJ. LANTERNA	LANTERN	LINTERNA
14	353666X1			4	PARAFUSO	BOLT	PERNO
15	353441X1			4	ARRUELA	WASHER	ARANDELA
16	022193T1			2	CJ. LANTERNA	LANTERN	LINTERNA
17	2801348N1	16		2	LÂMPADA	BULB	LAMPARA
18	3175270M1	16		2	LÂMPADA	BULB	LAMPARA
19			REF.16	2	CJ. LANTERNA	LANTERN	LINTERNA
20	2710837M1	13		1	LÂMPADA	BULB	LAMPARA
21			REF.13	2	CJ. LANTERNA	LANTERN	LINTERNA

Sistema Elétrico
Main Wiring Harness
Sistema De Cable Principal

Traseiro
Rear
Trasera

80-105

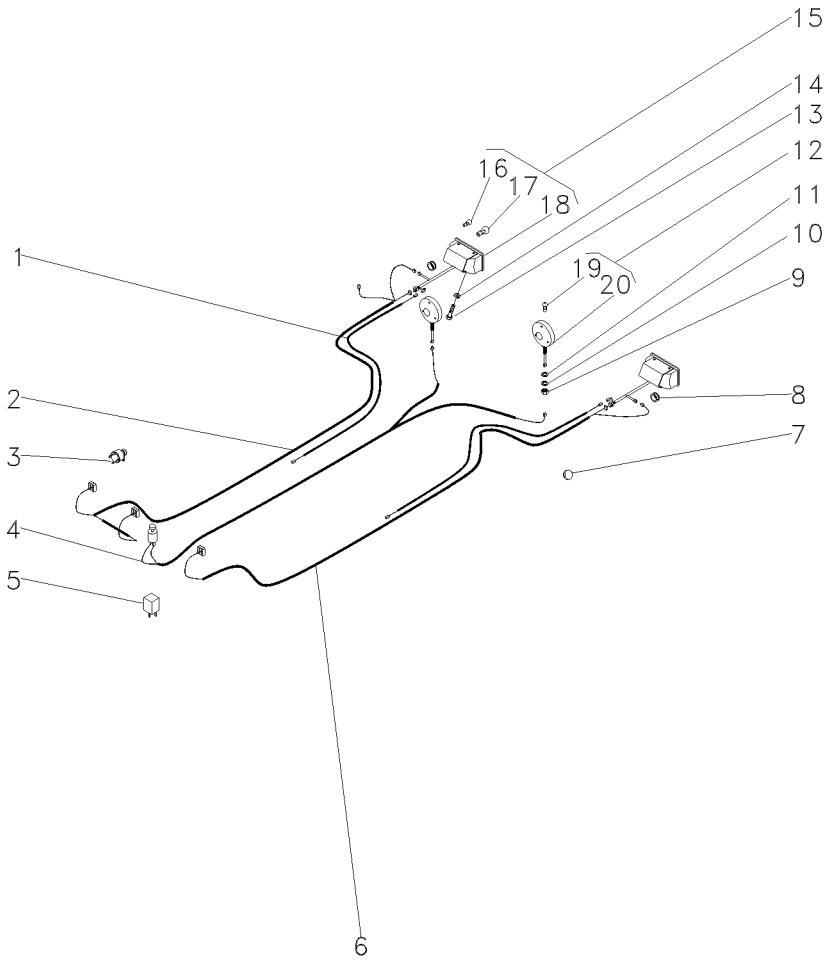

1	052591P1		
2	052117P1	▶	
3	3412847M91		
4	052123N1		
5	3412137M1		
6	052118P1	◀	
7	2801324M1		
8	832882M1		
9	339054X1		
10	339763X1		
11	3147503M1		
12	022197T1		
13	353666X1		
14	353441X1		
15	027127T1		
16	2801348M1	15	
17	3175270M1	15	
18			15
19	2710837M1	12	
20			12

2	CHICOTE	HARNESS	MAZO CABLES
1	CHICOTE	HARNESS	MAZO CABLES
1	INTERRUPTOR	SWITCH	INTERRUPTOR
1	CHICOTE	HARNESS	MAZO CABLES
1	RELÉ	RELAY	RELE
1	CHICOTE	HARNESS	MAZO CABLES
1	TAMPÃO	PAD	ALMOHADILLA
2	PASSA-FIO	GROMMET	PASACABLE
2	PORCA	NUT	TUERCA
2	ARRUELA	WASHER	ARANDELA
2	ARRUELA	WASHER	ARANDELA
2	CJ. LANTERNA	LANTERN	LINTERNA
4	PARAFUSO	BOLT	PERNO
4	ARRUELA	WASHER	ARANDELA
2	CJ. LANTERNA	LANTERN	LINTERNA
1	LÂMPADA	BULB	LAMPARA
1	LÂMPADA	BULB	LAMPARA
2	LANTERNA	LAMP	FARO
1	LÂMPADA	BULB	LAMPARA
1	LANTERNA	LAMP	FARO

Painel De Instrumentos
Instruments Panel
Tablero De Instrumentos

80-110

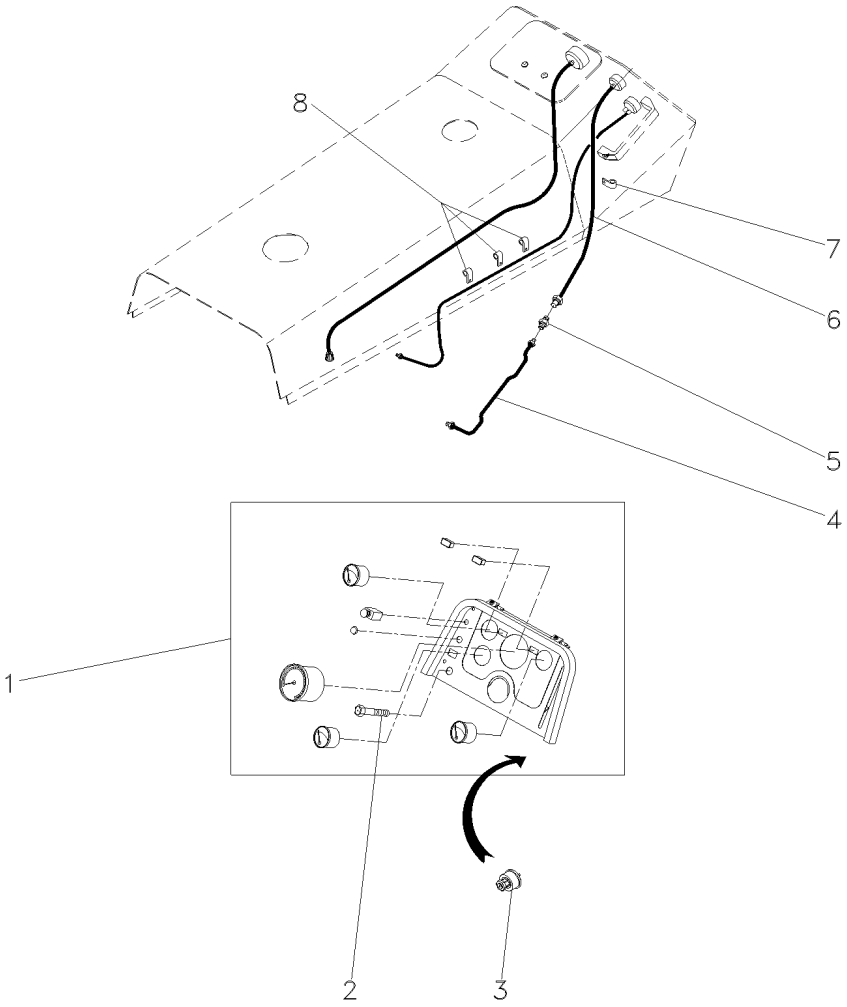

1	040557N1	80-115 No	**1**	CJ. PAINEL	KIT, PANEL	JUEGO DE PANEL
2	355863X1		**4**	PARAFUSO	BOLT	PERNO
3	3146008M91		**1**	INTERRUPTOR	SWITCH	INTERRUPTOR
4	2802508M92		**1**	CJ. TUBO	TUBE ASSY	CONJ.DE TUBO
5	356081X1		**1**	CONEXÃO	CONNECTION	CONEXION
6	2802192M92		**6**	TUBO	PIPE	CANO
7	3225356M1		**1**	PRESILHA	STAPLE	GRAPA
8	3225356M1		**3**	PRESILHA	STAPLE	GRAPA

Painel De Instrumentos
Instrument Panel
Tablero De Instrumentos

80-115

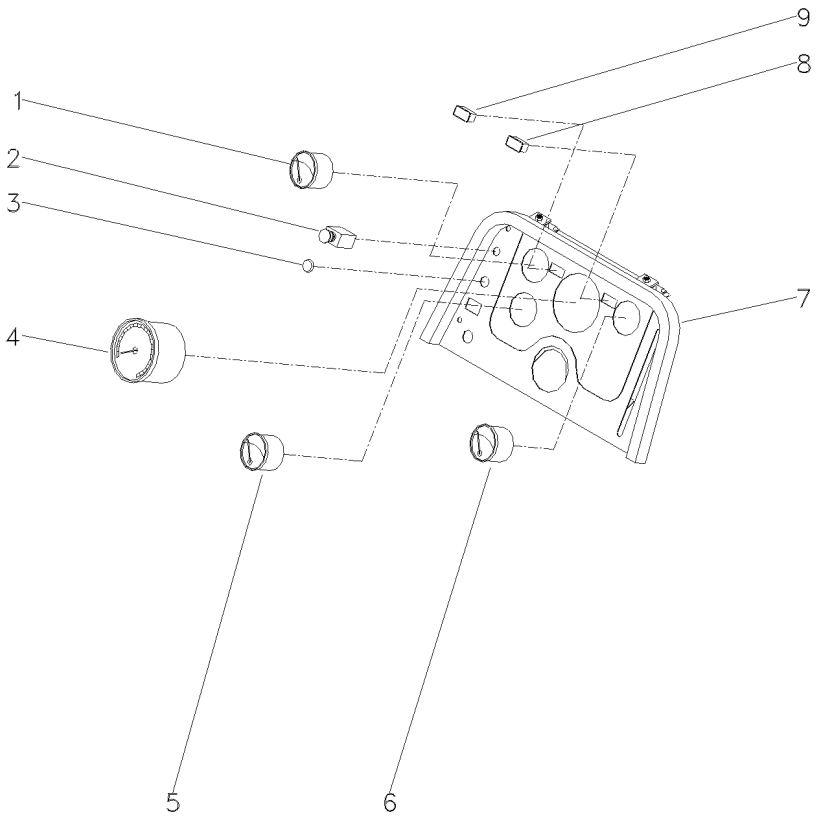

1	039282T1		**1**	MANÔMETRO	MANOMETER	MANOMETRO
2	023668T1	[E]	**1**	INTERRUPTOR	SWITCH	INTERRUPTOR
3	3146271M1		**1**	BUJÃO	PLUG	TAPON
4	037749T1		**1**	TRATÔMETRO	TRACTORMETER	TRACTOMETRO
5	039269N1	[C]	**1**	TERMÔMETRO	THERMOMETER	TERMOMETRO
6	039276T1	[B]	**1**	INDICADOR	GAUGE	APARAT INDICADOR
7	3587011M91	80-120 No	**1**	CJ. PAINEL	KIT, PANEL	JUEGO DE PANEL
8	022402T1	[D]	**1**	CJ. INDICADOR	KIT, INDICATOR	JUEGO INDICADOR
9	022398T1	[A]	**1**	CJ. INDICADOR	KIT, INDICATOR	JUEGO INDICADOR

[A] ALTERNADOR
ALTERNATOR
ALTERNADOR

[B] COMBUSTÍVEL
FUEL
COMBUSTIBLE

[C] ÁGUA
WATER
AGUA

[D] FILTRO DE AR
AIR CLEANER
FILTRO DE AIRE

[E] FAROL AUXILIAR
AUXILIARY LANTERN
FAROL AUXILIAR

Painel De Instrumentos
Instrument Panel
Panel Instrumentos

80-120

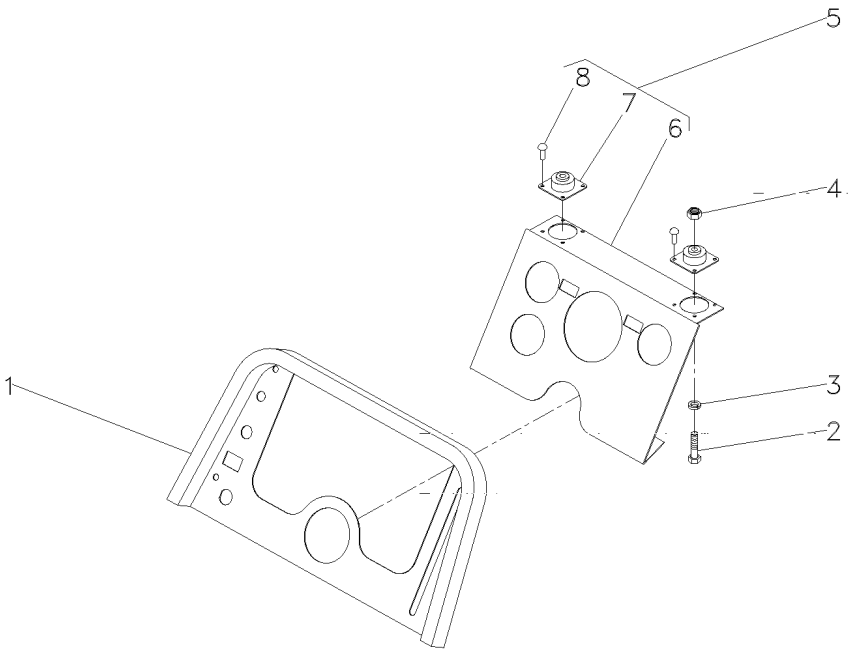

1	3587349M91		**1**	PAINEL	PANEL	PANEL
2	3408768M1	10X32X24X1.1/2	**4**	PARAFUSO	BOLT	PERNO
3	353445X1	11/32X13/64X3/64	**4**	ARRUELA	WASHER	ARANDELA
4	354120X1	1.1/4X5/32	**4**	PORCA	NUT	TUERCA
5	3587102M91		**1**	CJ. AMORTECEDOR	KIT, MOUNTING	JUEGO MONTAJE
6	3587010M1	5	**1**	PAINEL	PANEL	PANEL
7	3408984M1	5	**1**	COXIM	MOUNTING	MONTANTE
8	2833960M1	5	**16**	REBITE	RIVET	REMACHE

Bloco Ótico
Headlamp
Bloco Ocular

80-125

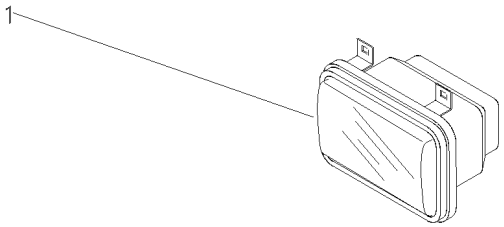

1	022335N1	80-130 No	**1** FAROL DIANTEIRO	FRONT LIGHT	FRONT LIGHT

Bloco Ótico
Headlamp
Faro

80-130

Lado Direito
Right Hand
Derecha

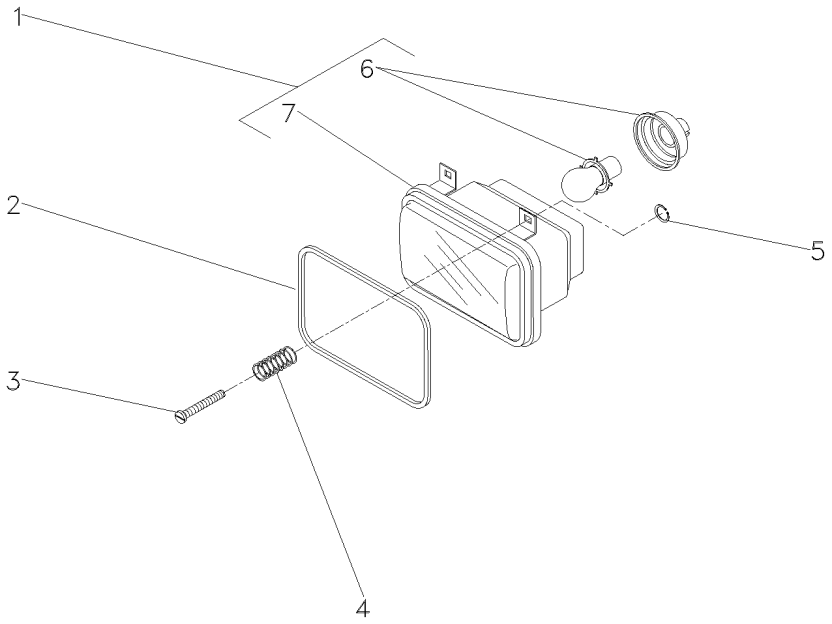

1	3410451M91		**2**	BLOCO ÓTICO	KIT, LAMP	JUEGO LAMPARA
2	3410450M1		**2**	GUARNIÇÃO	FOAM	ESPUMA
3	2802112M1	10X32X1.3/8	**6**	PARAFUSO	BOLT	PERNO
4	963441M1		**6**	MOLA	SPRING	RESORTE
5	963442M1		**6**	ANEL TRAVA	CIRCLIP	CIRCULITO
6	2710838M1	1	**1**	LÂMPADA	BULB	LAMPARA
7		1	**2**	BLOCO ÓTICO	KIT, LAMP	JUEGO LAMPARA

Bloco Ótico
Headlamp
Bloco Ocular

Foco Lado Esquerdo
Left Hand Light
Foco Lado Izquierdo

80-135

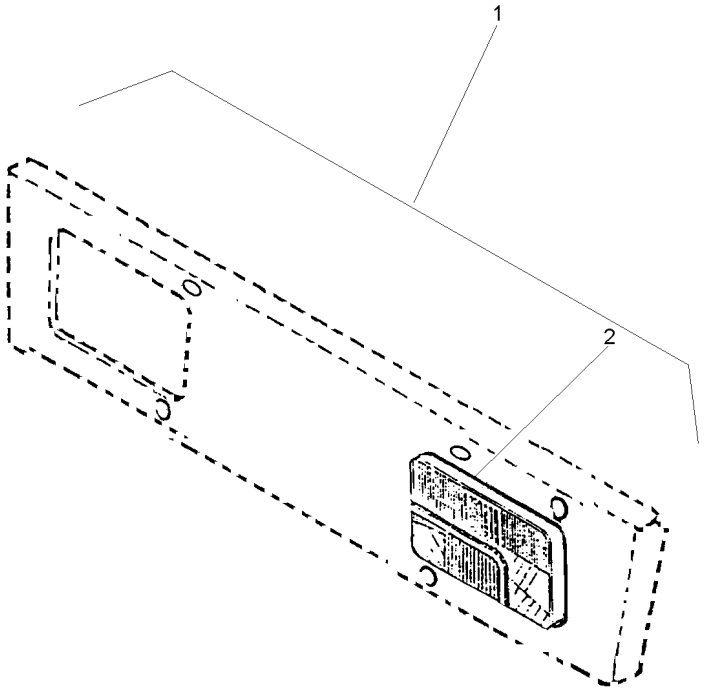

1		022360N1	**1** BLOCO ÓTICO	KIT, LAMP	JUEGO LAMPARA
2	022336N1	1 80-140 No	**1** FAROL DIANTEIRO	FRONT LIGHT	FRONT LIGHT

Bloco Ótico
Headlamp
Bloco Ocular

80-140

Lado Esquerdo
Left Hand
Izquierdo

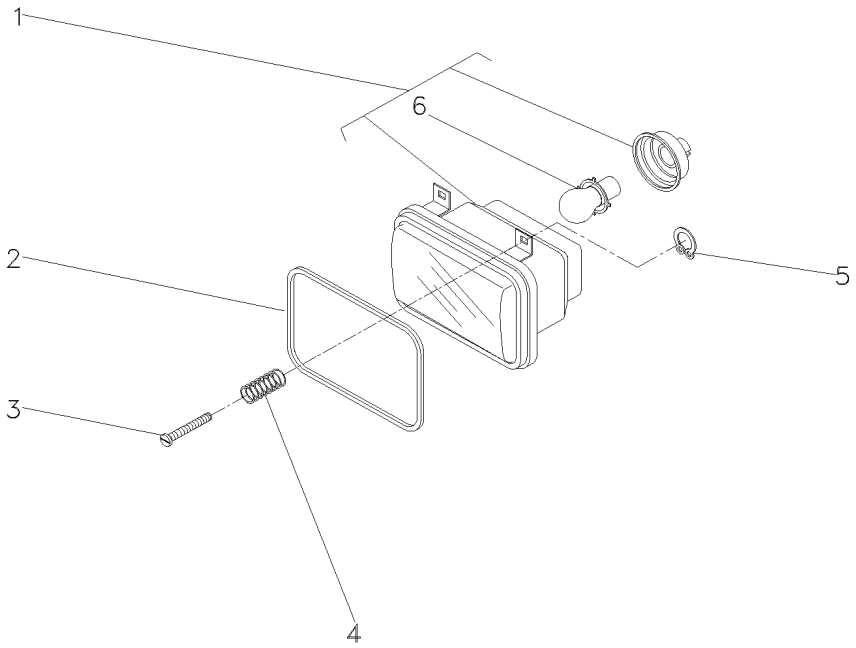

1	3410474M91		**2**	BLOCO ÓTICO	KIT, LAMP	JUEGO LAMPARA
2	3410450M1		**2**	GUARNIÇÃO	FOAM	ESPUMA
3	2802112M1	10x32x1.3/8	**6**	PARAFUSO	BOLT	PERNO
4	963441M1		**6**	MOLA	SPRING	RESORTE
5	963442M1		**6**	ANEL TRAVA	CIRCLIP	CIRCULITO
6	2710838M1	1	**1**	LÂMPADA	BULB	LAMPARA

Farol De Serviço
Headlamp
Faro

80-145

Montado No Pára-Lama
Mounted In The Fender
Montado En El Guardabarros

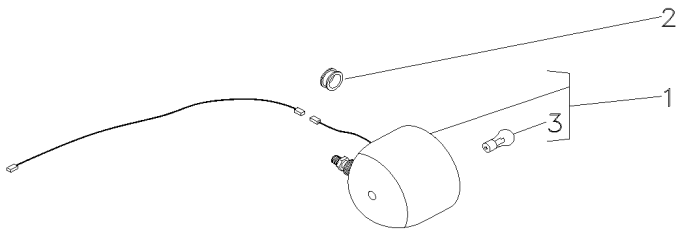

1	3146342M92		**1**	FAROL	LIGHT	ALUMBRADO
2	834096M1		**1**	PASSA-FIO	GROMMET	PASACABLE
3	487387M1	1	**1**	LÂMPADA	BULB	LAMPARA

Farol De Serviço
Headlamp
Faro

80-150

Montado No Pára-Lama
Mounted In The Fender
Montado En El Guardabarros

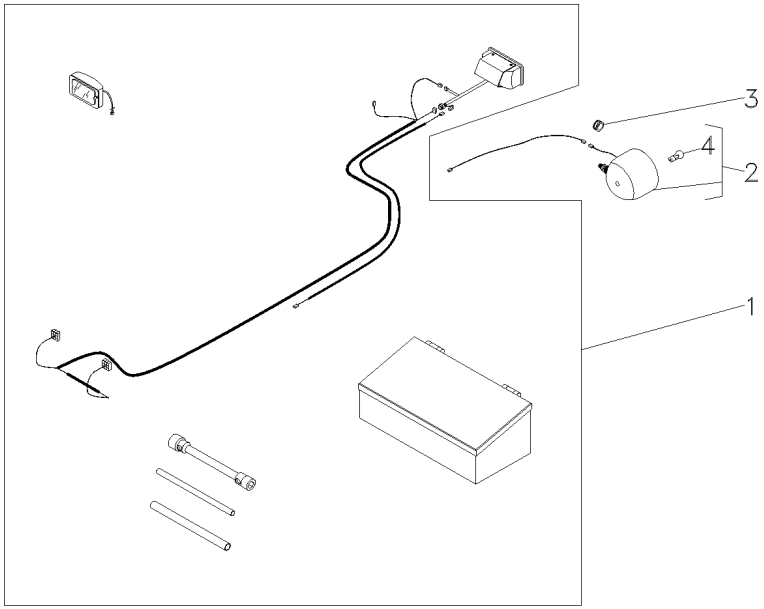

1	049349N1		140-25 No	**1**	KIT FERRAMENTAS	KIT, TOOL	JGO.HERRAMIENTAS
2	3146342M92			**1**	FAROL	LIGHT	ALUMBRADO
3	834096M1			**1**	PASSA-FIO	GROMMET	PASACABLE
4	487387M1	2		**1**	LÂMPADA	BULB	LAMPARA

Farol De Serviço
Headlamp
Faro

80-155

Montado No Rops
Mounted In The Rops
Montado En El Rops

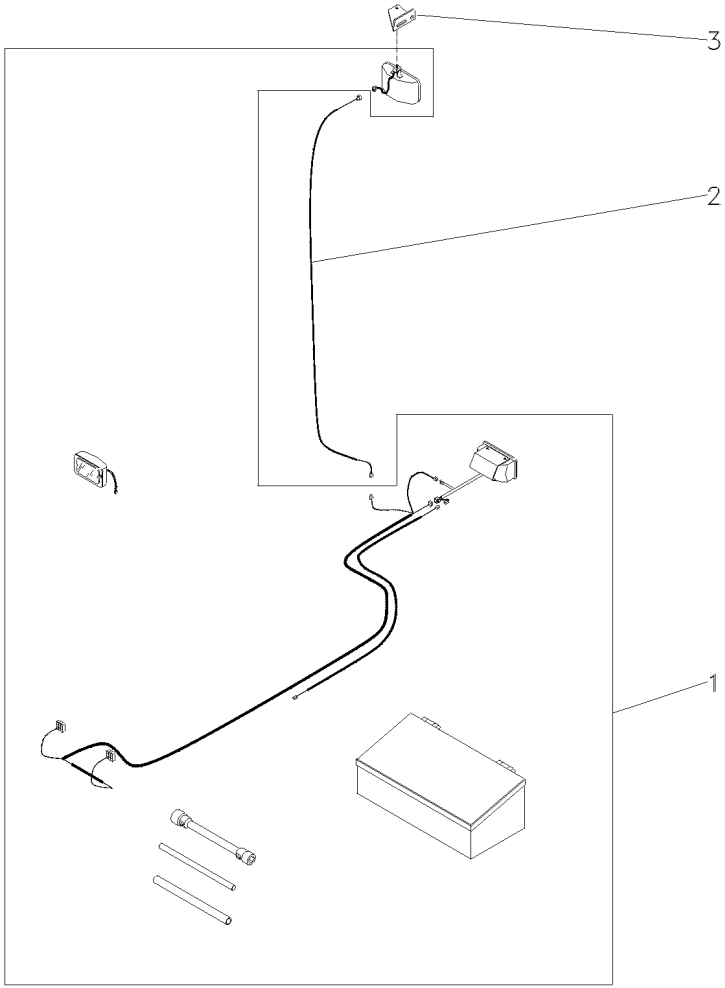

1	049071N1	140-30 No	**1**	KIT FERRAMENTAS	KIT, TOOL	JGO.HERRAMIENTAS
2	022836P1		**1**	CHICOTE	HARNESS	MAZO CABLES
3	033089P1		**1**	SUPORTE	BRACKET	SOPORTE

Buzina
Horn
Bocina

80-160

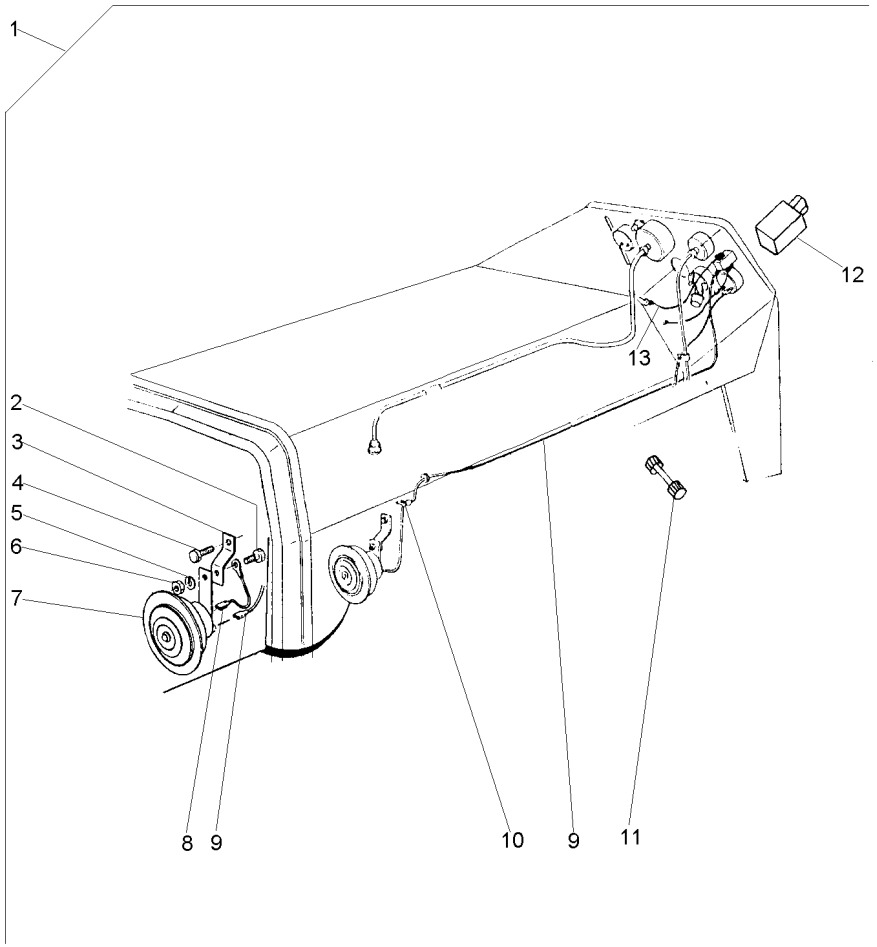

1		3148106M91	**1**	BUZINA	HORN	BOCINA
2	353537X1	1	**1**	PARAFUSO	BOLT	PERNO
3	488859M1	1	**1**	SUPORTE	BRACKET	SOPORTE
4	353517X1	1	**1**	PARAFUSO	BOLT	PERNO
5	353434X1	1	**1**	ARRUELA	WASHER	ARANDELA
6	353431X1	1	**1**	PORCA	NUT	TUERCA
7	2802862M91	1	**1**	BUZINA	HORN	BOCINA
8	3145818M91	1	**1**	FIO-TERRA	EARTH STRAP	CABLE DE MASA
9	2802135M91	1	**1**	CABO	CABLE	CABLE
10	506293M1	1	**1**	PRESILHA	STAPLE	GRAPA
11	3146808M1	1 10A	**1**	FUSÍVEL	FUSE	FUSIBLE
12	2802609M91	1	**1**	BOTÃO	BUTTON	PULSADOR
13	3147478M91	1	**1**	CHICOTE	HARNESS	MAZO CABLES

Para-Lama
Mudguard
Guardabarros

100-10

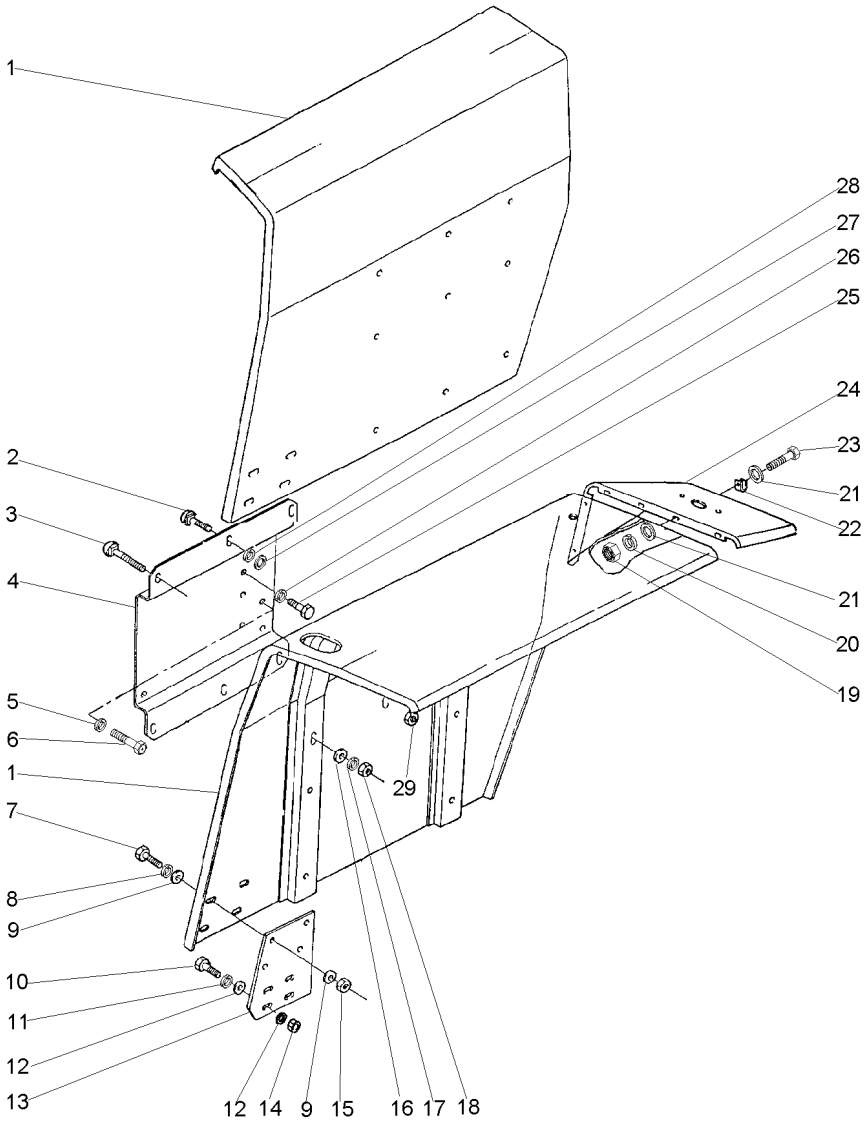

1	022888S1	◀	**1**	PÁRA-LAMA	FENDER	GUARDABARRO
1	022889S1	▶	**1**	PÁRA-LAMA	FENDER	GUARDABARRO
2	353810X1		**4**	PARAFUSO	BOLT	PERNO
3	353816X1		**8**	PARAFUSO	BOLT	PERNO
4	022884S2	◀	**1**	SUPORTE	BRACKET	SOPORTE
4	022885P2	▶	**1**	SUPORTE	BRACKET	SOPORTE
5	339369X1		**2**	ARRUELA	WASHER	ARANDELA
6	391375X1		**2**	PARAFUSO	BOLT	PERNO
7	353677X1		**8**	PARAFUSO	BOLT	PERNO
8	353446X1		**8**	ARRUELA	WASHER	ARANDELA
9	829185M1		**16**	ARRUELA	WASHER	ARANDELA
10	353679X1		**4**	PARAFUSO	BOLT	PERNO
11	353446X1		**4**	ARRUELA	WASHER	ARANDELA
12	829185M1		**8**	ARRUELA	WASHER	ARANDELA
13	022890P1		**2**	EXTENSÃO	EXTENSION	EXTENSION
14	355565X1		**4**	PORCA	NUT	TUERCA
15	355565X1		**8**	PORCA	NUT	TUERCA
16	339534X1		**8**	ARRUELA	WASHER	ARANDELA
17	353434X1		**8**	ARRUELA	WASHER	ARANDELA
18	353431X1		**8**	PORCA	NUT	TUERCA
19	355564X1		**10**	PORCA	NUT	TUERCA
20	353441X1		**10**	ARRUELA	WASHER	ARANDELA
21	355617X1		**20**	ARRUELA	WASHER	ARANDELA
22	506293M1		**2**	PRESILHA	STAPLE	GRAPA
23	353666X1		**10**	PARAFUSO	BOLT	PERNO
24	022886P2	▶	**1**	EXTENSÃO	EXTENSION	EXTENSION
24	022887P2	◀	**1**	EXTENSÃO	EXTENSION	EXTENSION
25	339139X1		**10**	PARAFUSO	BOLT	PERNO
26	339369X1		**12**	ARRUELA	WASHER	ARANDELA
27	339534X1		**4**	ARRUELA	WASHER	ARANDELA
28	353434X1		**4**	ARRUELA	WASHER	ARANDELA
29	353431X1		**4**	PORCA	NUT	TUERCA

Para-Lama
Mudguard
Guardabarros

100-15

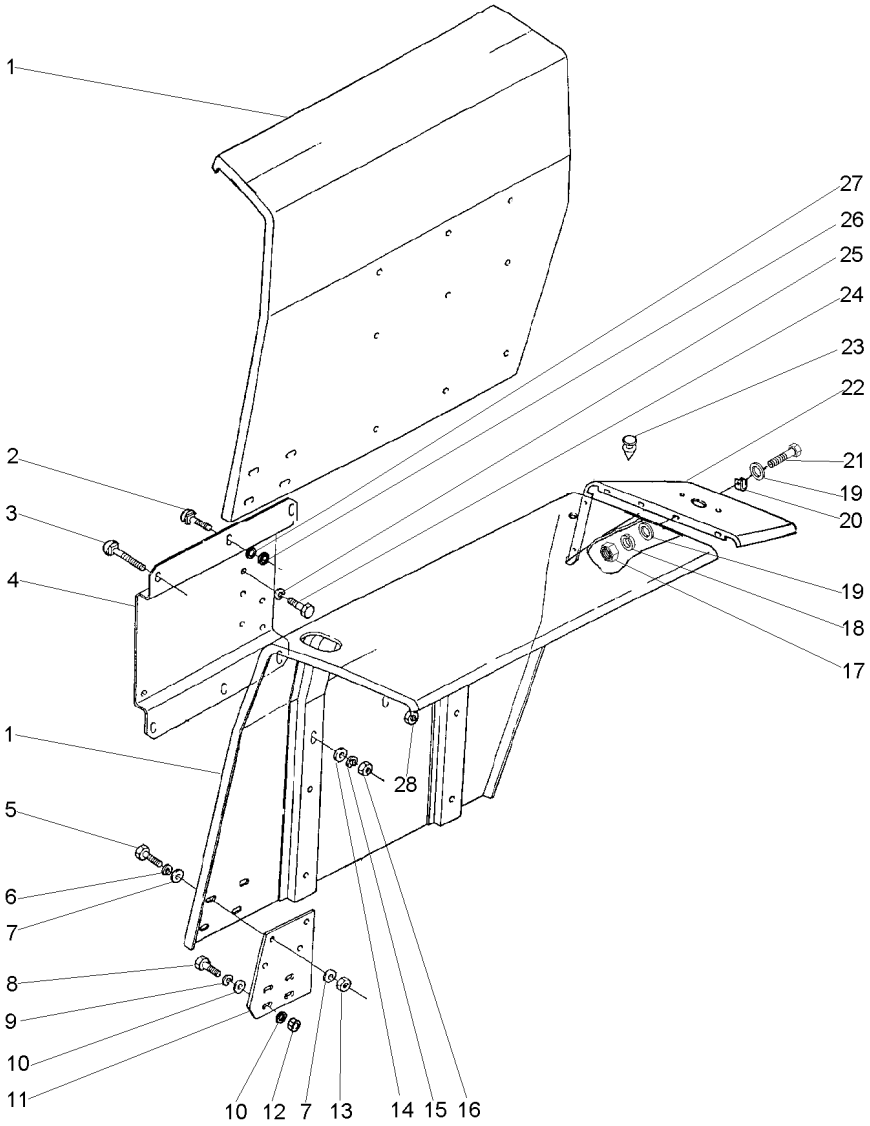

1	022891S1	▶	**1**	PÁRA-LAMA	FENDER	GUARDABARRO
1	022892S1	◀	**1**	PÁRA-LAMA	FENDER	GUARDABARRO
2	353810X1		**4**	PARAFUSO	BOLT	PERNO
3	353816X1		**8**	PARAFUSO	BOLT	PERNO
4	022880S2	◀	**1**	SUPORTE	BRACKET	SOPORTE
4	022881P2	▶	**1**	SUPORTE	BRACKET	SOPORTE
5	353677X1		**8**	PARAFUSO	BOLT	PERNO
6	353446X1		**8**	ARRUELA	WASHER	ARANDELA
7	829185M1		**16**	ARRUELA	WASHER	ARANDELA
8	353679X1		**4**	PARAFUSO	BOLT	PERNO
9	353446X1		**4**	ARRUELA	WASHER	ARANDELA
10	829185M1		**8**	ARRUELA	WASHER	ARANDELA
11	022890P1		**2**	EXTENSÃO	EXTENSION	EXTENSION
12	355565X1		**4**	PORCA	NUT	TUERCA
13	355565X1		**8**	PORCA	NUT	TUERCA
14	339534X1		**8**	ARRUELA	WASHER	ARANDELA
15	353434X1		**8**	ARRUELA	WASHER	ARANDELA
16	353431X1		**8**	PORCA	NUT	TUERCA
17	355564X1		**10**	PORCA	NUT	TUERCA
18	353441X1		**10**	ARRUELA	WASHER	ARANDELA
19	355617X1		**20**	ARRUELA	WASHER	ARANDELA
20	506293M1		**2**	PRESILHA	STAPLE	GRAPA
21	353666X1		**10**	PARAFUSO	BOLT	PERNO
22	022886P2	▶	**1**	EXTENSÃO	EXTENSION	EXTENSION
22	022887P2	◀	**1**	EXTENSÃO	EXTENSION	EXTENSION
23	022894P1		**4**	TAMPÃO	PAD	ALMOHADILLA
24	339139X1		**12**	PARAFUSO	BOLT	PERNO
25	339369X1		**12**	ARRUELA	WASHER	ARANDELA
26	339534X1		**4**	ARRUELA	WASHER	ARANDELA
27	353434X1		**4**	ARRUELA	WASHER	ARANDELA
28	353431X1		**4**	PORCA	NUT	TUERCA

Para-Lama
Mudguard
Guardabarros

100-20

Estreito
Strait
Estrecho

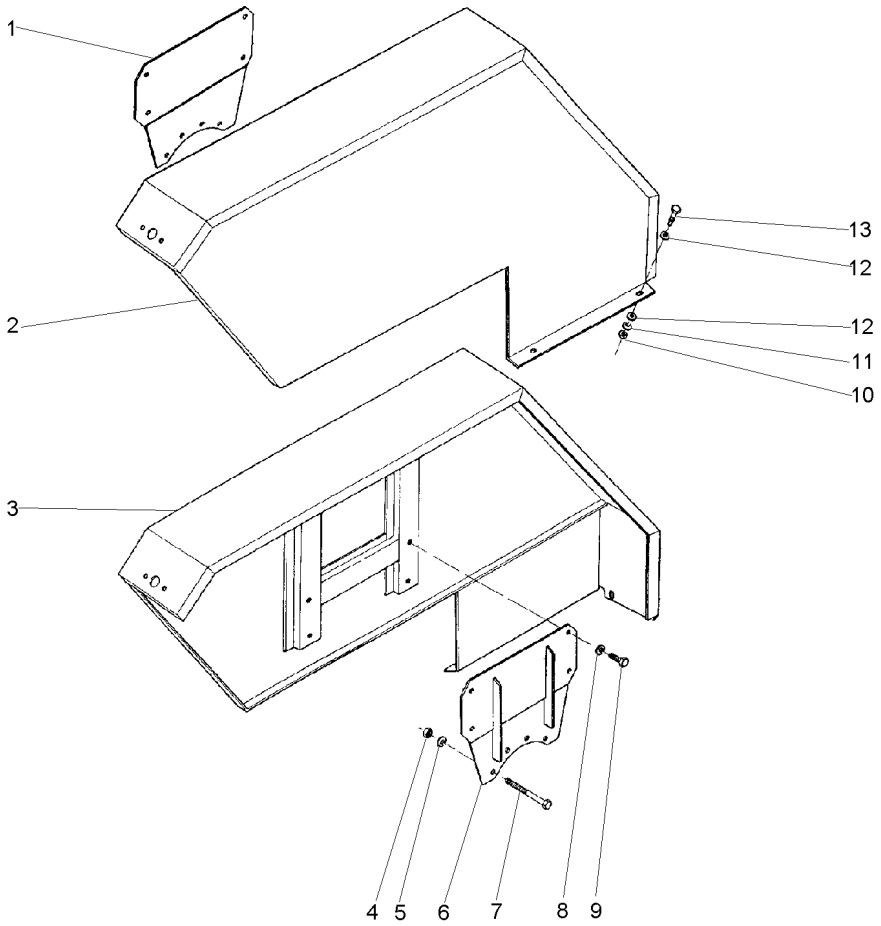

1	3411875M91	◀	**1**	SUPORTE	BRACKET	SOPORTE
2	036935S1	◀	**1**	PÁRA-LAMA	FENDER	GUARDABARRO
3	036934S1	▶	**1**	PÁRA-LAMA	FENDER	GUARDABARRO
4	338600X1		**8**	PORCA	NUT	TUERCA
5	353432X1		**8**	ARRUELA	WASHER	ARANDELA
6	3411876M91	▶	**1**	SUPORTE	BRACKET	SOPORTE
7	361791X1		**8**	PARAFUSO	BOLT	PERNO
8	353439X1		**8**	ARRUELA	WASHER	ARANDELA
9	353723X1		**8**	PARAFUSO	BOLT	PERNO
10	355565X1		**4**	PORCA	NUT	TUERCA
11	353446X1		**4**	ARRUELA	WASHER	ARANDELA
12	355618X1		**8**	ARRUELA	WASHER	ARANDELA
13	353677X1		**4**	PARAFUSO	BOLT	PERNO

Lataria 2 Rm
Bodywork 2 Wd
Carroceria 2 Rm

100-25

Escapamento Vertical
Vertical Exhaust
Descarga Vertical

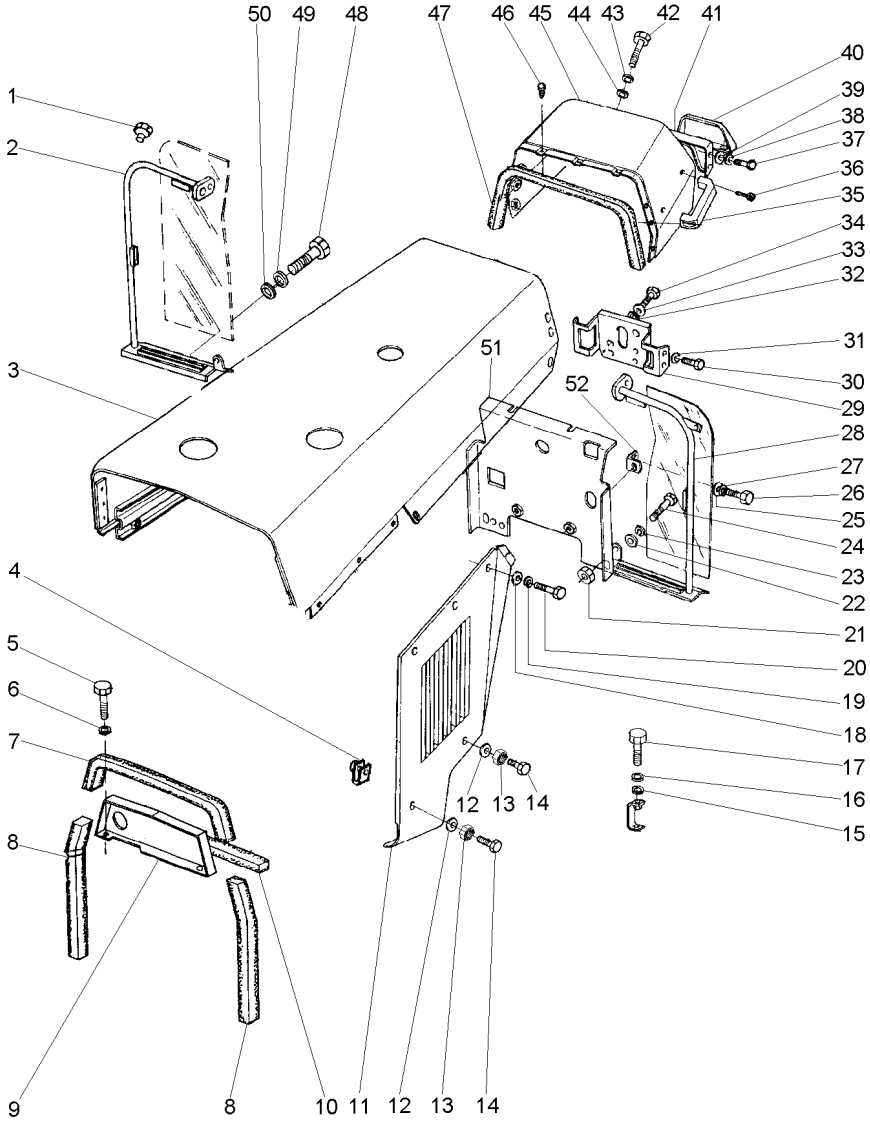

1	2801324M1		3	TAMPÃO	PAD	ALMOHADILLA
2	037160N1	◀	1	DEFLETOR	DEFLECTOR	DEFLECTOR
3	1484416M94		1	CAPUZ	HOOD	CAPO
4	368897X1		4	PORCA	NUT	TUERCA
5	353676X1		2	PARAFUSO	BOLT	PERNO
6	353446X1		2	ARRUELA	WASHER	ARANDELA
7	1876211M1		1	GUARNIÇÃO	FOAM	ESPUMA
8	1876210M1		2	GUARNIÇÃO	FOAM	ESPUMA
9	022866S1		1	PAINEL	PANEL	PANEL
10	1876208M1		1	GUARNIÇÃO	FOAM	ESPUMA
11	2800178M92	◀	1	PAINEL	PANEL	PANEL
11	2800179M92	▶	1	PAINEL	PANEL	PANEL
12	829185M1		4	ARRUELA	WASHER	ARANDELA
13	353446X1		4	ARRUELA	WASHER	ARANDELA
14	353681X1		4	PARAFUSO	BOLT	PERNO
15	353756X1		2	ARRUELA	WASHER	ARANDELA
16	353434X1		2	ARRUELA	WASHER	ARANDELA
17	353691X1		2	PARAFUSO	BOLT	PERNO
18	829185M1		10	ARRUELA	WASHER	ARANDELA
19	353446X1		10	ARRUELA	WASHER	ARANDELA
20	353676X1		10	PARAFUSO	BOLT	PERNO
21	355564X1		2	PORCA	NUT	TUERCA
22	355617X1		4	ARRUELA	WASHER	ARANDELA
23	353441X1		2	ARRUELA	WASHER	ARANDELA
24	353667X1		2	PARAFUSO	BOLT	PERNO
25	355617X1		2	ARRUELA	WASHER	ARANDELA
26	353667X1		2	PARAFUSO	BOLT	PERNO
27	353441X1		2	ARRUELA	WASHER	ARANDELA
28	037159N1	▶	1	DEFLETOR	DEFLECTOR	DEFLECTOR
29	026451S1		1	SUPORTE	SUPPORT	DISPOS.DE SOSTEN
30	353688X1		4	PARAFUSO	BOLT	PERNO
31	353434X1		4	ARRUELA	WASHER	ARANDELA
32	353756X1		3	ARRUELA	WASHER	ARANDELA
33	353434X1		3	ARRUELA	WASHER	ARANDELA
34	353691X1		3	PARAFUSO	BOLT	PERNO
35	3589241M1		1	ALÇA	STRAP	FAJA
36	360826X1		2	PARAFUSO	BOLT	PERNO
37	353666X1		4	PARAFUSO	BOLT	PERNO
38	353441X1		4	ARRUELA	WASHER	ARANDELA
39	355617X1		4	ARRUELA	WASHER	ARANDELA
40	3149352M91		1	TAMPA	COVER	CUBIERTA
41	3149357M91		1	PAINEL	PANEL	PANEL
42	353679X1		2	PARAFUSO	BOLT	PERNO
43	353446X1		2	ARRUELA	WASHER	ARANDELA
44	829185M1		2	ARRUELA	WASHER	ARANDELA
45	022955S1		1	MINICAPUZ	MINIHOOD	MINICAPÓ
46	490742M1		3	AMORTECEDOR	DAMPER	VALV.REGULADORA
47	2801689M2		1	GUARNIÇÃO	FOAM	ESPUMA
48	353667X1		6	PARAFUSO	BOLT	PERNO
49	353441X1		6	ARRUELA	WASHER	ARANDELA

Lataria	**2 Rm**	
Bodywork	**2 Wd**	**100-25**
Carroceria	**2 Rm**	

Escapamento Vertical
Vertical Exhaust
Descarga Vertical

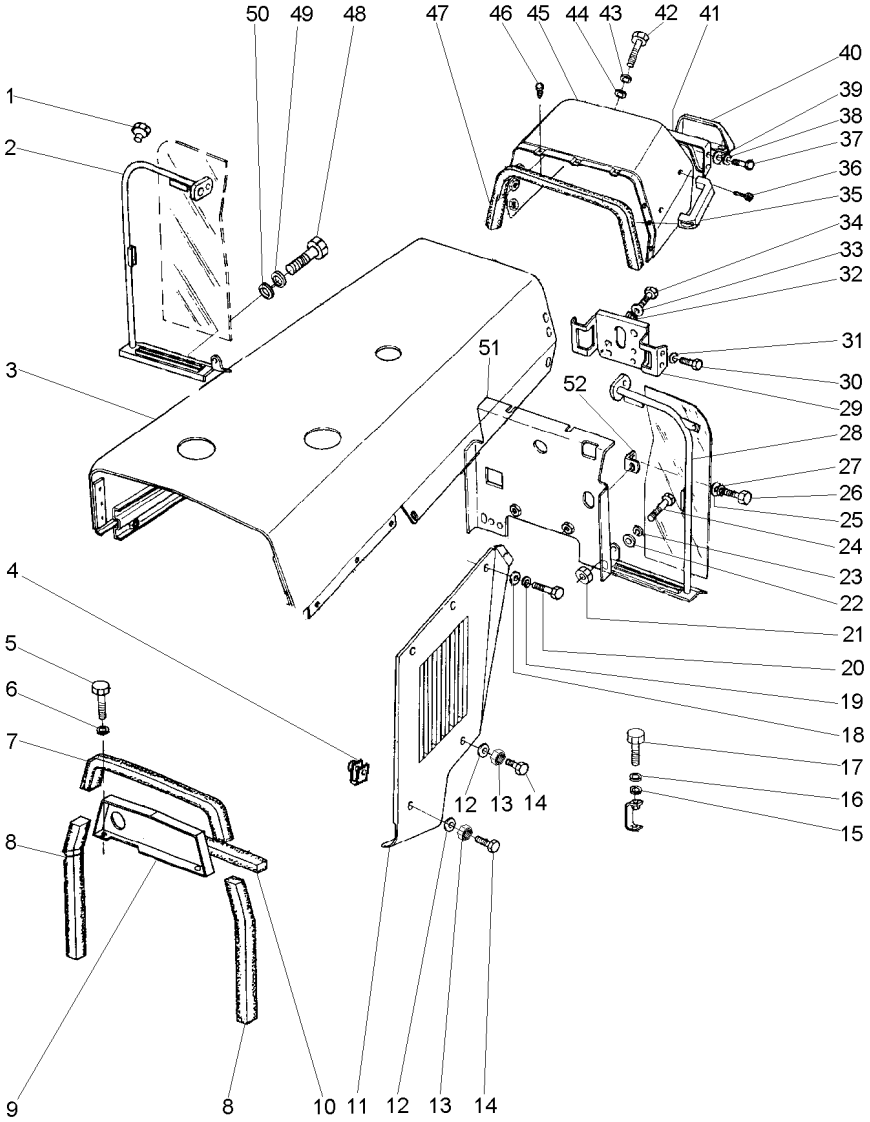

50	355617X1	**6** ARRUELA	WASHER	ARANDELA
51	022985S1	**1** DEFLETOR	DEFLECTOR	DEFLECTOR
52	026409P1	**2** SUPORTE	BRACKET	SOPORTE

Tampa
Cover
Tapa

100-30

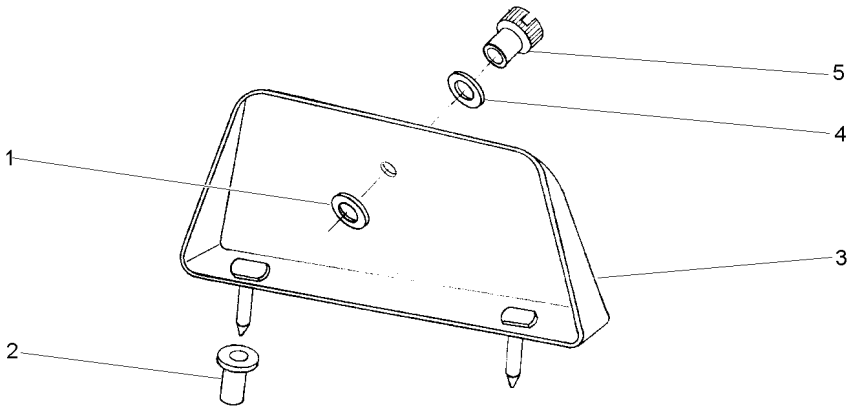

1	829185M1	11/16X3/8X1/16	**1** ARRUELA	WASHER	ARANDELA
2	829251M1		**1** LUVA	SLEEVE	MANCHA
3	3149353M91		**1** TAMPA	COVER	CUBIERTA
4	353756X1	13/16X13/32X1/16	**1** ARRUELA	WASHER	ARANDELA
5	487426M1	1/4X20	**1** PARAFUSO	BOLT	PERNO

Lataria	**2 Rm**	
Bodywork	**2 Wd**	**100-35**
Carroceria	**2 Rm**	

Escapamento Vertical
Vertical Exhaust
Descarga Vertical

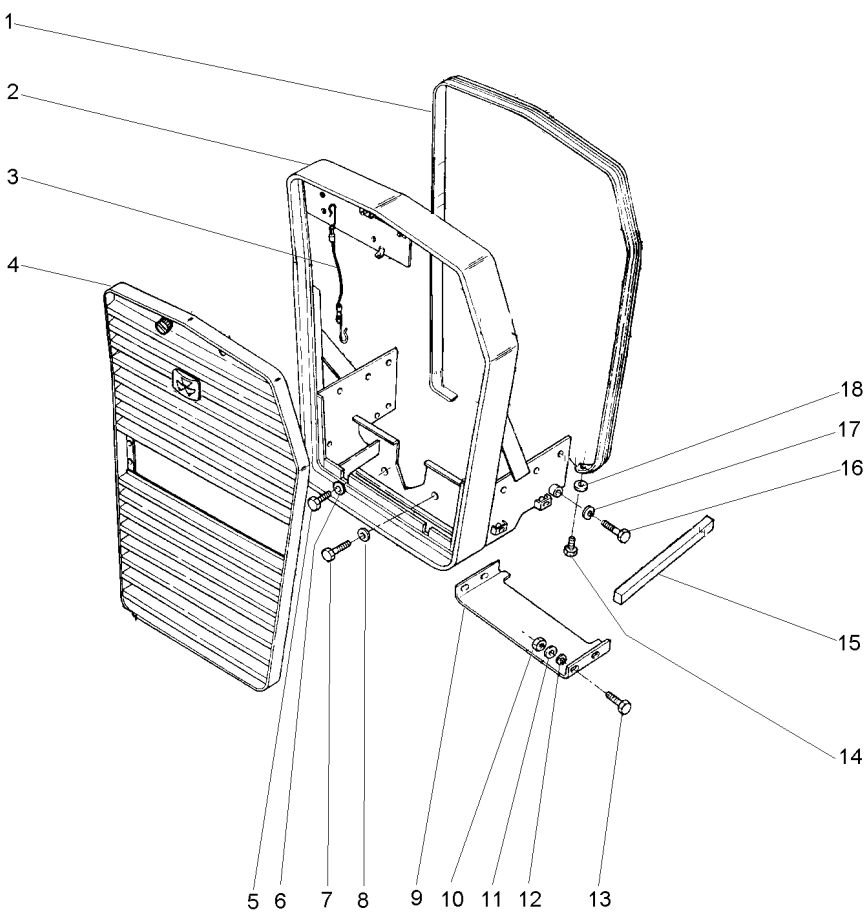

1	2802221M1		**1**	MOLDURA	MOULDING	BORDON
2	026379N1	100-40 No	**1**	ENVOLTÓRIO	NOSE	NARIZ
3	022625N1		**1**	CABO	CABLE	CABLE
4	022622N1		**1**	GRADE	GRILLE	REJILLA
5	3145222M1		**2**	PARAFUSO	BOLT	PERNO
6	353433X1		**2**	ARRUELA	WASHER	ARANDELA
7	353726X1		**2**	PARAFUSO	BOLT	PERNO
8	353433X1		**2**	ARRUELA	WASHER	ARANDELA
9	038581S1		**1**	PLACA	PLATE	PLATO
9	3147364M1		**1**	PLACA	PLATE	PLATO
10	355564X1		**4**	PORCA	NUT	TUERCA
11	355617X1		**4**	ARRUELA	WASHER	ARANDELA
12	353441X1		**4**	ARRUELA	WASHER	ARANDELA
13	353669X1		**4**	PARAFUSO	BOLT	PERNO
14	353679X1		**2**	PARAFUSO	BOLT	PERNO
15	3148341M1		**2**	GUARNIÇÃO	FOAM	ESPUMA
16	3145222M1		**2**	PARAFUSO	BOLT	PERNO
17	353433X1		**2**	ARRUELA	WASHER	ARANDELA
18	829185M1		**2**	ARRUELA	WASHER	ARANDELA

Envoltório
Grille
Parrilla

100-40

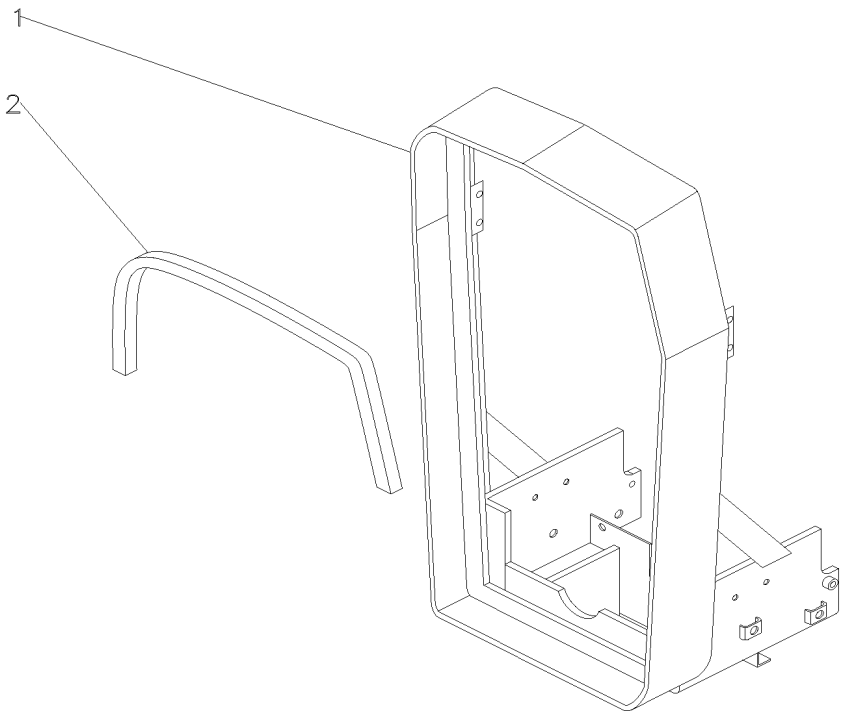

1	026378S2		**1** ENVOLTÓRIO	NOSE	NARIZ
2	022966P1	1950MM	**1** GUARNIÇÃO	FOAM	ESPUMA

Grade Frontal
Front Grille
Rejilla Delantera

100-45

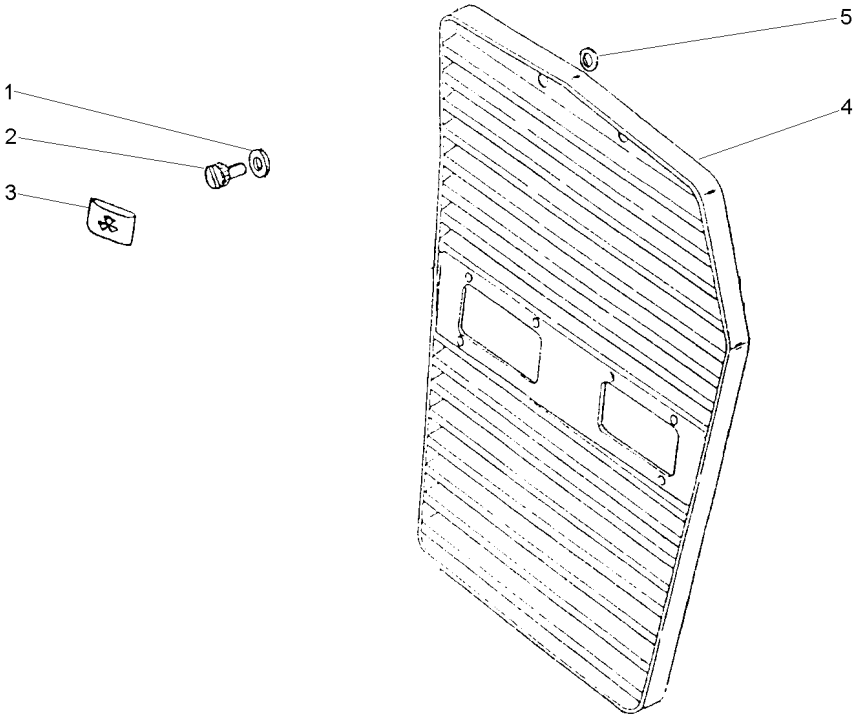

1	353756X1	13/16X13/32X1/16	**2** ARRUELA	WASHER	ARANDELA
2	487426M1	1/4X20	**2** PARAFUSO	BOLT	PERNO
3	3587203M1		**1** EMBLEMA	EMBLEM	EMBLEMA
4	022623S1		**1** GRADE	GRILLE	REJILLA
5	829185M1	11/16X3/8X1/16	**2** ARRUELA	WASHER	ARANDELA

Lataria
Sheet Metal
Emplanchados

Envoltório
Grille
Parrilla

100-50

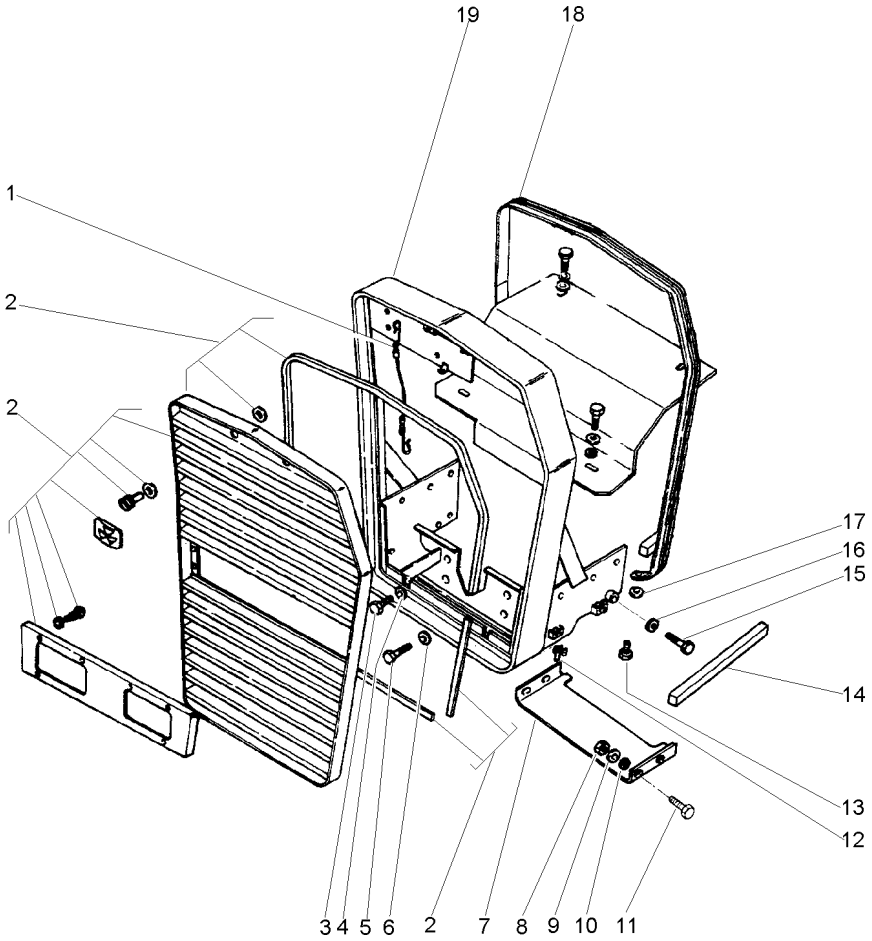

1	022625N1	**1** CABO	CABLE	CABLE
2	022622N1	**1** GRADE	GRILLE	REJILLA
3	3145222M1	**2** PARAFUSO	BOLT	PERNO
4	353433X1	**2** ARRUELA	WASHER	ARANDELA
5	353726X1	**2** PARAFUSO	BOLT	PERNO
6	353433X1	**2** ARRUELA	WASHER	ARANDELA
7	038581S1	**1** PLACA	PLATE	PLATO
7	3147364M1	**1** PLACA	PLATE	PLATO
8	355564X1	**4** PORCA	NUT	TUERCA
9	355617X1	**4** ARRUELA	WASHER	ARANDELA
10	353441X1	**4** ARRUELA	WASHER	ARANDELA
11	353669X1	**4** PARAFUSO	BOLT	PERNO
12	368897X1	**4** PORCA	NUT	TUERCA
13	353679X1	**2** PARAFUSO	BOLT	PERNO
14	3148341M1	**2** GUARNIÇÃO	FOAM	ESPUMA
15	3145222M1	**2** PARAFUSO	BOLT	PERNO
16	353433X1	**2** ARRUELA	WASHER	ARANDELA
17	829185M1	**2** ARRUELA	WASHER	ARANDELA
18	2802221M1	**1** MOLDURA	MOULDING	BORDON
19	026379N1	**1** ENVOLTÓRIO	NOSE	NARIZ

Envoltório
Grille
Parrilla

100-55

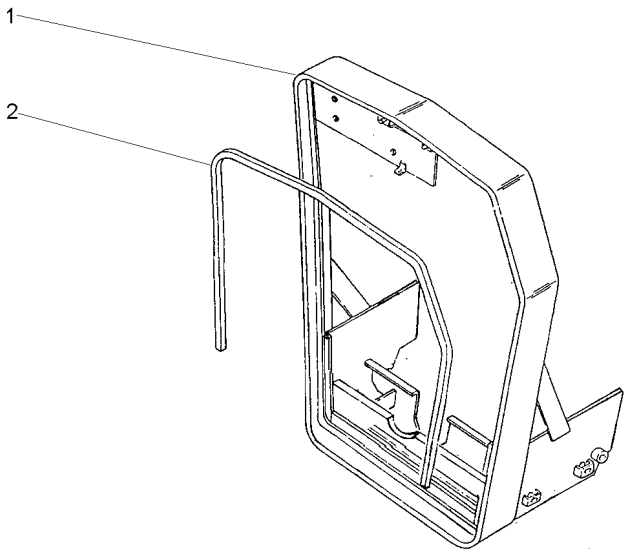

1	026390S1	**1**	ENVOLTÓRIO	NOSE	NARIZ
2	022966P1	**1**	GUARNIÇÃO	FOAM	ESPUMA

Lataria / **Sheet Metal** / **Emplanchados**

Capuz / **Hood** / **Capo**

100-60

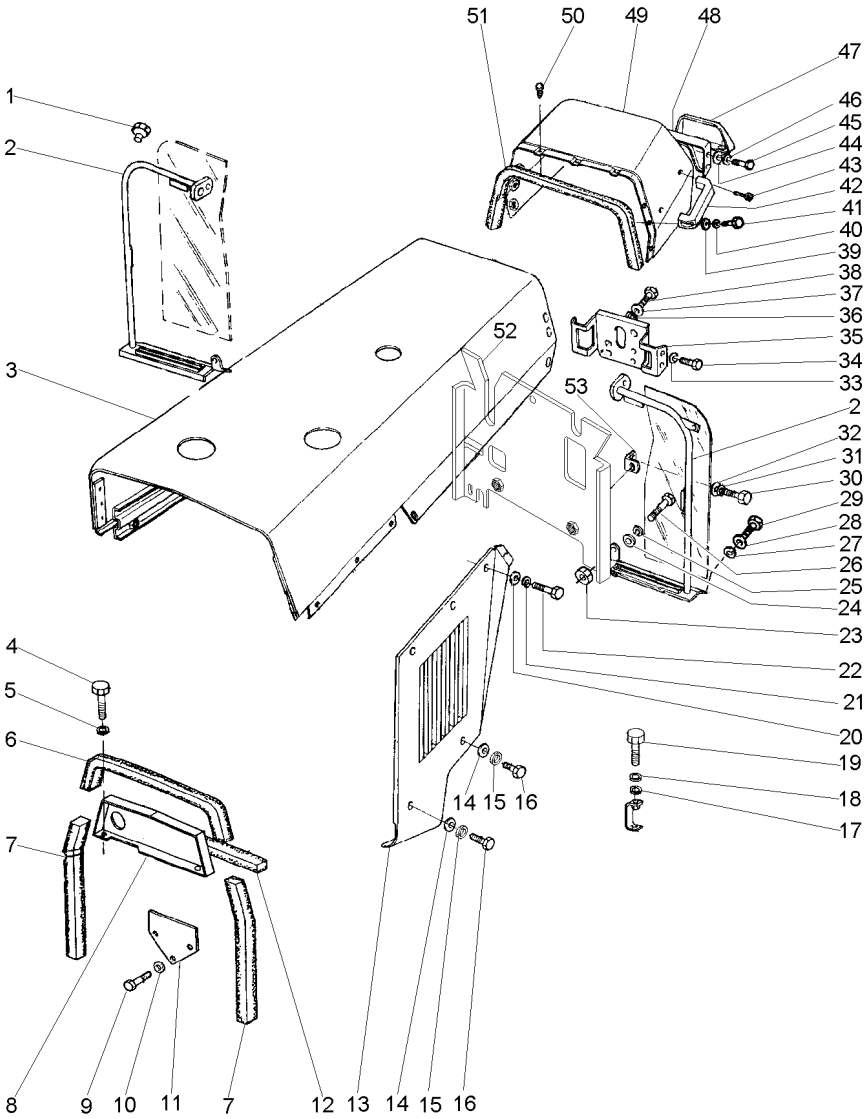

1	2801324M1		3	TAMPÃO	PAD	ALMOHADILLA
2	037159N1	▶	1	DEFLETOR	DEFLECTOR	DEFLECTOR
2	037160N1	◀	1	DEFLETOR	DEFLECTOR	DEFLECTOR
3	022981S1		1	CAPUZ	HOOD	CAPO
4	353676X1		2	PARAFUSO	BOLT	PERNO
5	356446X1		2	ARRUELA	WASHER	ARANDELA
6	1876211M1		1	GUARNIÇÃO	FOAM	ESPUMA
7	1876210M1		2	GUARNIÇÃO	FOAM	ESPUMA
8	022866S1		1	PAINEL	PANEL	PANEL
9	353723X1		2	PARAFUSO	BOLT	PERNO
10	353439X1		2	ARRUELA	WASHER	ARANDELA
11	2800991M3		1	TAMPA	COVER	CUBIERTA
12	1876208M1		1	GUARNIÇÃO	FOAM	ESPUMA
13	2800179M92	▶	1	PAINEL	PANEL	PANEL
13	2800178M92	◀	1	PAINEL	PANEL	PANEL
14	829185M1		4	ARRUELA	WASHER	ARANDELA
15	353446X1		4	ARRUELA	WASHER	ARANDELA
16	353681X1		4	PARAFUSO	BOLT	PERNO
17	353756X1		2	ARRUELA	WASHER	ARANDELA
18	353434X1		2	ARRUELA	WASHER	ARANDELA
19	353691X1		2	PARAFUSO	BOLT	PERNO
20	829185M1		10	ARRUELA	WASHER	ARANDELA
21	353446X1		10	ARRUELA	WASHER	ARANDELA
22	353676X1		10	PARAFUSO	BOLT	PERNO
23	355564X1		2	PORCA	NUT	TUERCA
24	355617X1		4	ARRUELA	WASHER	ARANDELA
25	353441X1		2	ARRUELA	WASHER	ARANDELA
26	353667X1		2	PARAFUSO	BOLT	PERNO
27	355617X1		6	ARRUELA	WASHER	ARANDELA
28	353441X1		6	ARRUELA	WASHER	ARANDELA
29	353667X1		6	PARAFUSO	BOLT	PERNO
30	353667X1		2	PARAFUSO	BOLT	PERNO
31	355617X1		2	ARRUELA	WASHER	ARANDELA
32	353441X1		2	ARRUELA	WASHER	ARANDELA
33	353434X1		4	ARRUELA	WASHER	ARANDELA
34	353688X1		4	PARAFUSO	BOLT	PERNO
35	026451S1		1	SUPORTE	SUPPORT	DISPOS.DE SOSTEN
36	353756X1		3	ARRUELA	WASHER	ARANDELA
37	353434X1		3	ARRUELA	WASHER	ARANDELA
38	353691X1		3	PARAFUSO	BOLT	PERNO
39	829185M1		2	ARRUELA	WASHER	ARANDELA
40	353446X1		2	ARRUELA	WASHER	ARANDELA
41	353679X1		2	PARAFUSO	BOLT	PERNO
42	3589241M1		1	ALÇA	STRAP	FAJA
43	360826X1		2	PARAFUSO	BOLT	PERNO
44	355617X1		4	ARRUELA	WASHER	ARANDELA
45	353666X1		4	PARAFUSO	BOLT	PERNO
46	353441X1		4	ARRUELA	WASHER	ARANDELA
47	3149352M91		1	TAMPA	COVER	CUBIERTA
48	3149357M91		1	PAINEL	PANEL	PANEL

Lataria
Sheet Metal
Emplanchados

Capuz
Hood
Capo

100-60

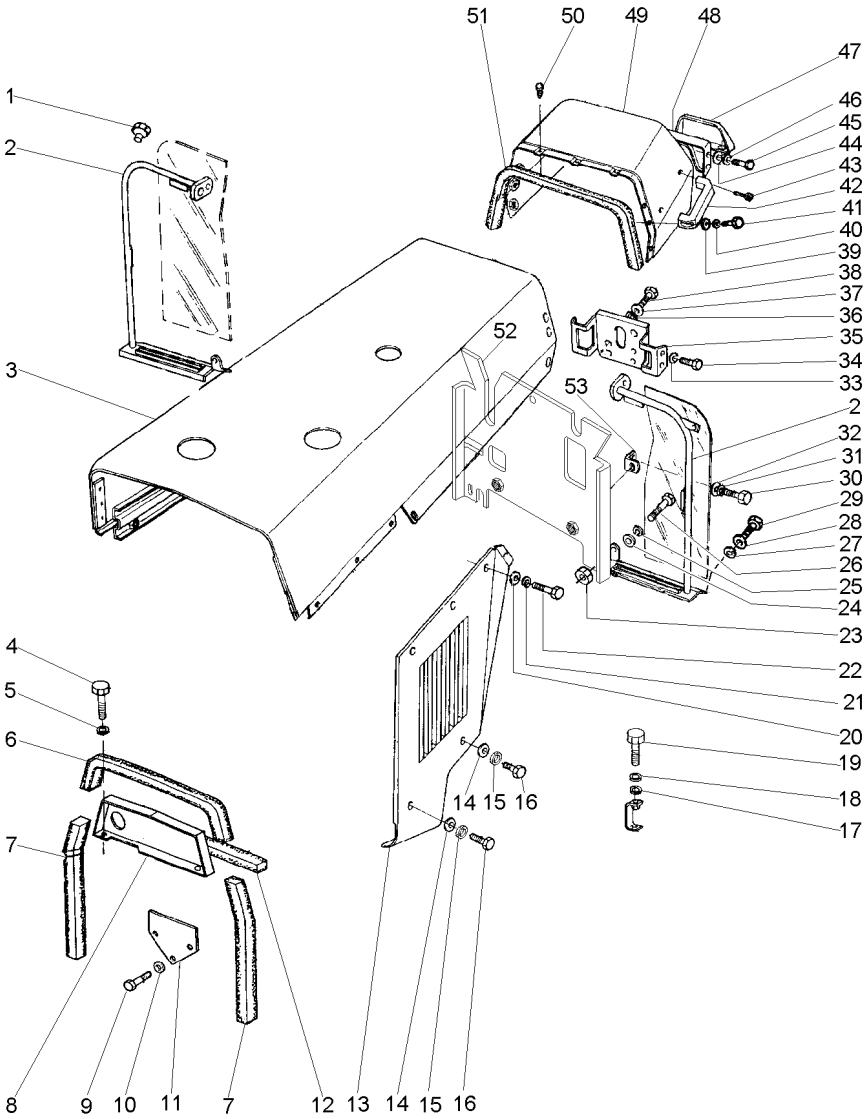

49	022955S1	**1**	MINICAPUZ	MINIHOOD	MINICAPÓ
50	490742M1	**3**	AMORTECEDOR	DAMPER	VALV.REGULADORA
51	2801689M2	**1**	GUARNIÇÃO	FOAM	ESPUMA
52	022985S1	**1**	DEFLETOR	DEFLECTOR	DEFLECTOR
53	026409P1	**2**	SUPORTE	BRACKET	SOPORTE

Lataria
Sheet Metal
Emplanchados

Envoltório
Grille
Parrilla

100-65

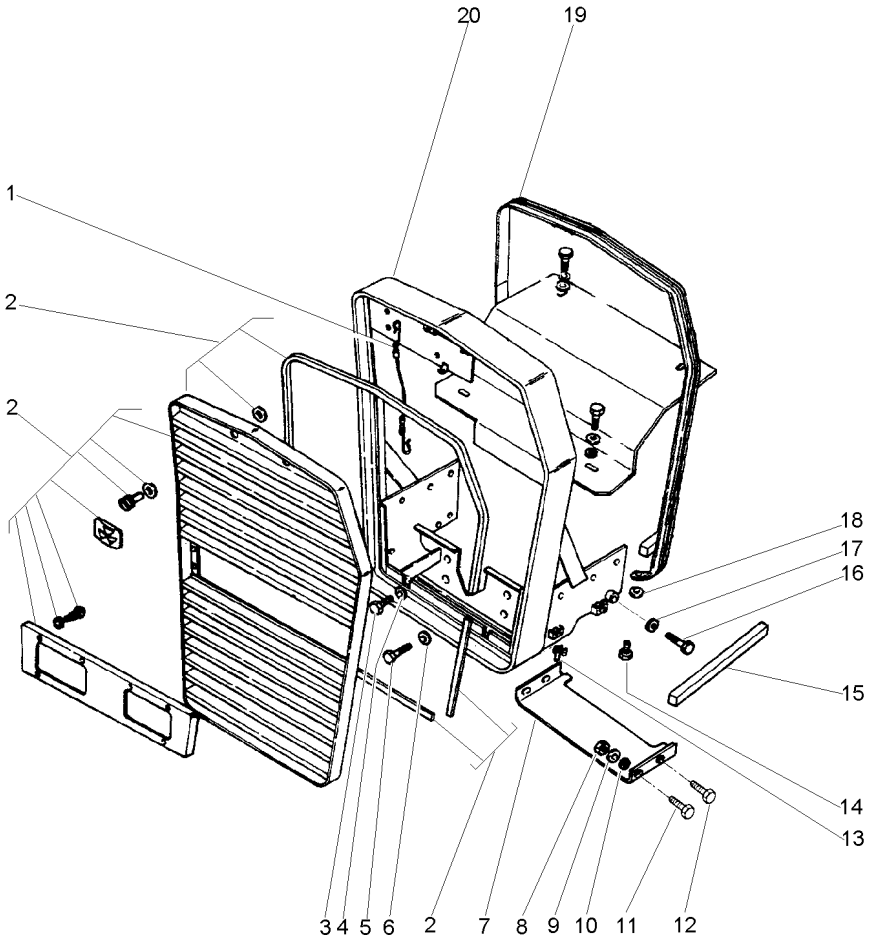

1	022625N1	**1**	CABO	CABLE	CABLE
2	022622N1	**1**	GRADE	GRILLE	REJILLA
3	3145222M1	**2**	PARAFUSO	BOLT	PERNO
4	353433X1	**2**	ARRUELA	WASHER	ARANDELA
5	353726X1	**2**	PARAFUSO	BOLT	PERNO
6	353433X1	**2**	ARRUELA	WASHER	ARANDELA
7	038581S1	**1**	PLACA	PLATE	PLATO
7	3147364M1	**1**	PLACA	PLATE	PLATO
8	355564X1	**4**	PORCA	NUT	TUERCA
9	355617X1	**4**	ARRUELA	WASHER	ARANDELA
10	353441X1	**4**	ARRUELA	WASHER	ARANDELA
11	353669X1	**2**	PARAFUSO	BOLT	PERNO
12	353671X1	**2**	PARAFUSO	BOLT	PERNO
13	368897X1	**4**	PORCA	NUT	TUERCA
14	353679X1	**2**	PARAFUSO	BOLT	PERNO
15	3148341M1	**2**	GUARNIÇÃO	FOAM	ESPUMA
16	3145222M1	**2**	PARAFUSO	BOLT	PERNO
17	353433X1	**2**	ARRUELA	WASHER	ARANDELA
18	829185M1	**2**	ARRUELA	WASHER	ARANDELA
19	2802221M1	**1**	MOLDURA	MOULDING	BORDON

Lataria
Sheet Metal
Emplanchados

100-70

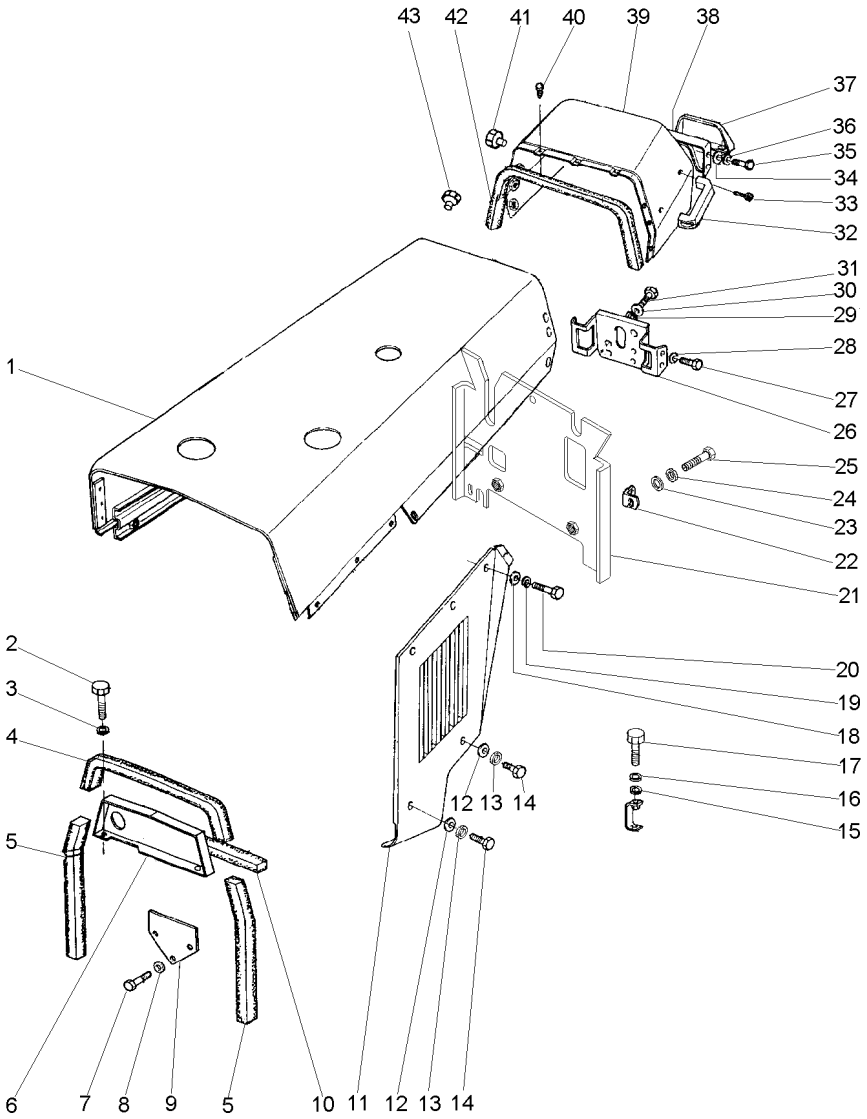

1	1484416M94		**1**	CAPUZ	HOOD	CAPO
2	353676X1		**2**	PARAFUSO	BOLT	PERNO
3	356446X1		**2**	ARRUELA	WASHER	ARANDELA
4	1876211M1		**1**	GUARNIÇÃO	FOAM	ESPUMA
5	1876210M1		**2**	GUARNIÇÃO	FOAM	ESPUMA
6	022866S1	▲	**1**	PAINEL	PANEL	PANEL
7	353723X1		**2**	PARAFUSO	BOLT	PERNO
8	353439X1		**2**	ARRUELA	WASHER	ARANDELA
9	2800991M3		**1**	TAMPA	COVER	CUBIERTA
10	1876208M1		**1**	GUARNIÇÃO	FOAM	ESPUMA
11	2800179M92	▶	**1**	PAINEL	PANEL	PANEL
11	2800178M92	◀	**1**	PAINEL	PANEL	PANEL
12	829185M1		**4**	ARRUELA	WASHER	ARANDELA
13	353446X1		**4**	ARRUELA	WASHER	ARANDELA
14	353681X1		**4**	PARAFUSO	BOLT	PERNO
15	353756X1		**2**	ARRUELA	WASHER	ARANDELA
16	353434X1		**2**	ARRUELA	WASHER	ARANDELA
17	353691X1		**2**	PARAFUSO	BOLT	PERNO
18	829185M1		**12**	ARRUELA	WASHER	ARANDELA
19	353446X1		**12**	ARRUELA	WASHER	ARANDELA
20	353676X1		**12**	PARAFUSO	BOLT	PERNO
21	022985S1		**1**	DEFLETOR	DEFLECTOR	DEFLECTOR
22	026409P1		**2**	SUPORTE	BRACKET	SOPORTE
23	353441X1		**2**	ARRUELA	WASHER	ARANDELA
24	355617X1		**2**	ARRUELA	WASHER	ARANDELA
25	353667X1		**2**	PARAFUSO	BOLT	PERNO
26	026451S1		**1**	SUPORTE	SUPPORT	DISPOS.DE SOSTEN
27	353688X1		**4**	PARAFUSO	BOLT	PERNO
28	353434X1		**4**	ARRUELA	WASHER	ARANDELA
29	353756X1		**3**	ARRUELA	WASHER	ARANDELA
30	353434X1		**3**	ARRUELA	WASHER	ARANDELA
31	353691X1		**3**	PARAFUSO	BOLT	PERNO
32	3589241M1		**1**	ALÇA	STRAP	FAJA
33	360826X1		**2**	PARAFUSO	BOLT	PERNO
34	355617X1		**4**	ARRUELA	WASHER	ARANDELA
35	353666X1		**4**	PARAFUSO	BOLT	PERNO
36	353441X1		**4**	ARRUELA	WASHER	ARANDELA
37	3149352M91	👁 100-30 No	**1**	TAMPA	COVER	CUBIERTA
38	3149357M91		**1**	PAINEL	PANEL	PANEL
39	022955S1		**1**	MINICAPUZ	MINIHOOD	MINICAPÓ
40	490742M1		**3**	AMORTECEDOR	DAMPER	VALV.REGULADORA
41	3146271M1		**2**	BUJÃO	PLUG	TAPON
42	2801689M2		**1**	GUARNIÇÃO	FOAM	ESPUMA
43	2801324M1		**1**	TAMPÃO	PAD	ALMOHADILLA

Lataria
Bodywork
Carroceria

100-75

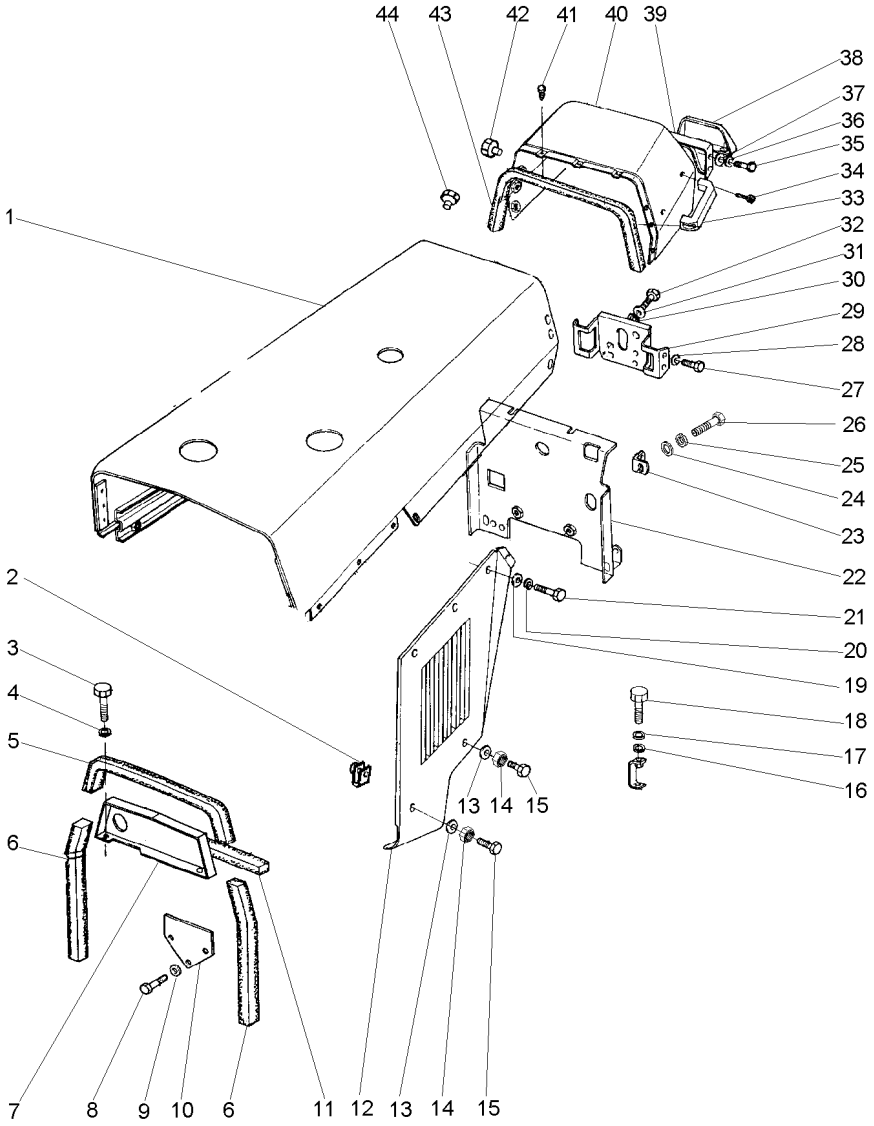

1	022981S1		**1**	CAPUZ	HOOD	CAPO
2	368897X1		**4**	PORCA	NUT	TUERCA
3	353676X1		**2**	PARAFUSO	BOLT	PERNO
4	353446X1		**2**	ARRUELA	WASHER	ARANDELA
5	1876211M1		**1**	GUARNIÇÃO	FOAM	ESPUMA
6	1876210M1		**2**	GUARNIÇÃO	FOAM	ESPUMA
7	022866S1	▲	**1**	PAINEL	PANEL	PANEL
8	353723X1		**2**	PARAFUSO	BOLT	PERNO
9	353439X1		**2**	ARRUELA	WASHER	ARANDELA
10	2800991M3		**1**	TAMPA	COVER	CUBIERTA
11	1876208M1		**1**	GUARNIÇÃO	FOAM	ESPUMA
12	2800178M92	◀	**1**	PAINEL	PANEL	PANEL
12	2800179M92	▶	**1**	PAINEL	PANEL	PANEL
13	829185M1		**4**	ARRUELA	WASHER	ARANDELA
14	353446X1		**4**	ARRUELA	WASHER	ARANDELA
15	353681X1		**4**	PARAFUSO	BOLT	PERNO
16	353756X1		**2**	ARRUELA	WASHER	ARANDELA
17	353434X1		**2**	ARRUELA	WASHER	ARANDELA
18	353691X1		**2**	PARAFUSO	BOLT	PERNO
19	829185M1		**12**	ARRUELA	WASHER	ARANDELA
20	353446X1		**12**	ARRUELA	WASHER	ARANDELA
21	353676X1		**12**	PARAFUSO	BOLT	PERNO
22	022985S1		**1**	DEFLETOR	DEFLECTOR	DEFLECTOR
23	026409P1		**2**	SUPORTE	BRACKET	SOPORTE
24	355617X1		**2**	ARRUELA	WASHER	ARANDELA
25	353441X1		**2**	ARRUELA	WASHER	ARANDELA
26	353667X1		**2**	PARAFUSO	BOLT	PERNO
27	353688X1		**4**	PARAFUSO	BOLT	PERNO
28	353434X1		**4**	ARRUELA	WASHER	ARANDELA
29	026451S1		**1**	SUPORTE	SUPPORT	DISPOS.DE SOSTEN
30	353756X1		**3**	ARRUELA	WASHER	ARANDELA
31	353434X1		**3**	ARRUELA	WASHER	ARANDELA
32	353691X1		**3**	PARAFUSO	BOLT	PERNO
33	3589241M1		**1**	ALÇA	STRAP	FAJA
34	360826X1		**2**	PARAFUSO	BOLT	PERNO
35	353666X1		**4**	PARAFUSO	BOLT	PERNO
36	353441X1		**4**	ARRUELA	WASHER	ARANDELA
37	355617X1		**4**	ARRUELA	WASHER	ARANDELA
38	3149352M91	100-30 No	**1**	TAMPA	COVER	CUBIERTA
39	3149357M91		**1**	PAINEL	PANEL	PANEL
40	022955S1		**1**	MINICAPUZ	MINIHOOD	MINICAPÓ
41	490742M1		**3**	AMORTECEDOR	DAMPER	VALV.REGULADORA
42	3146271M1		**2**	BUJÃO	PLUG	TAPON
43	2801689M2		**1**	GUARNIÇÃO	FOAM	ESPUMA
44	2801324M1		**1**	TAMPÃO	PAD	ALMOHADILLA

Lataria
Bodywork
Carroceria

100-80

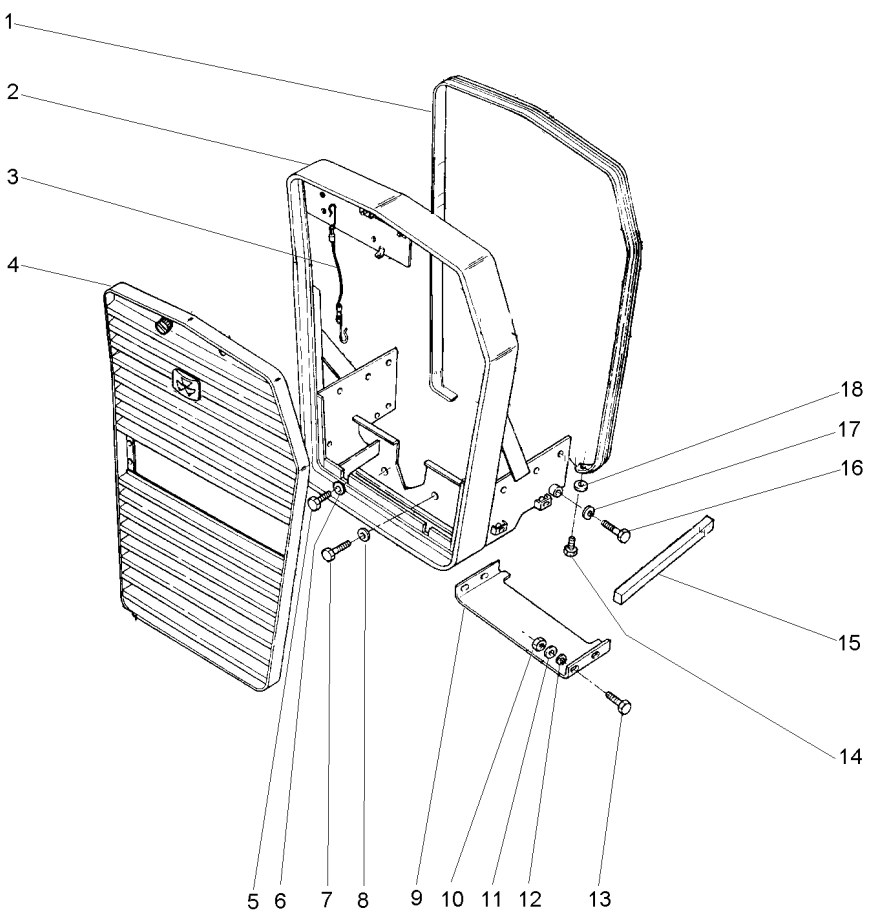

1	2802221M1		**1**	MOLDURA	MOULDING	BORDON
2	026379N1	100-40 No	**1**	ENVOLTÓRIO	NOSE	NARIZ
3	022625N1		**1**	CABO	CABLE	CABLE
4	022622N1	100-45 No	**1**	GRADE	GRILLE	REJILLA
5	3145222M1		**2**	PARAFUSO	BOLT	PERNO
6	353433X1		**2**	ARRUELA	WASHER	ARANDELA
7	353726X1		**2**	PARAFUSO	BOLT	PERNO
8	353433X1		**2**	ARRUELA	WASHER	ARANDELA
9	038581S1		**1**	PLACA	PLATE	PLATO
9	3147364M1		**1**	PLACA	PLATE	PLATO
10	355564X1		**4**	PORCA	NUT	TUERCA
11	355617X1		**4**	ARRUELA	WASHER	ARANDELA
12	353441X1		**4**	ARRUELA	WASHER	ARANDELA
13	353669X1		**2**	PARAFUSO	BOLT	PERNO
13	353671X1		**2**	PARAFUSO	BOLT	PERNO
14	353679X1		**2**	PARAFUSO	BOLT	PERNO
15	3148341M1		**2**	GUARNIÇÃO	FOAM	ESPUMA
16	3145222M1		**2**	PARAFUSO	BOLT	PERNO
17	353433X1		**2**	ARRUELA	WASHER	ARANDELA
18	829185M1		**2**	ARRUELA	WASHER	ARANDELA

Lataria — **4 Rm**
Bodywork — **4 Wd**
Carroceria — **4 Rm**

100-85

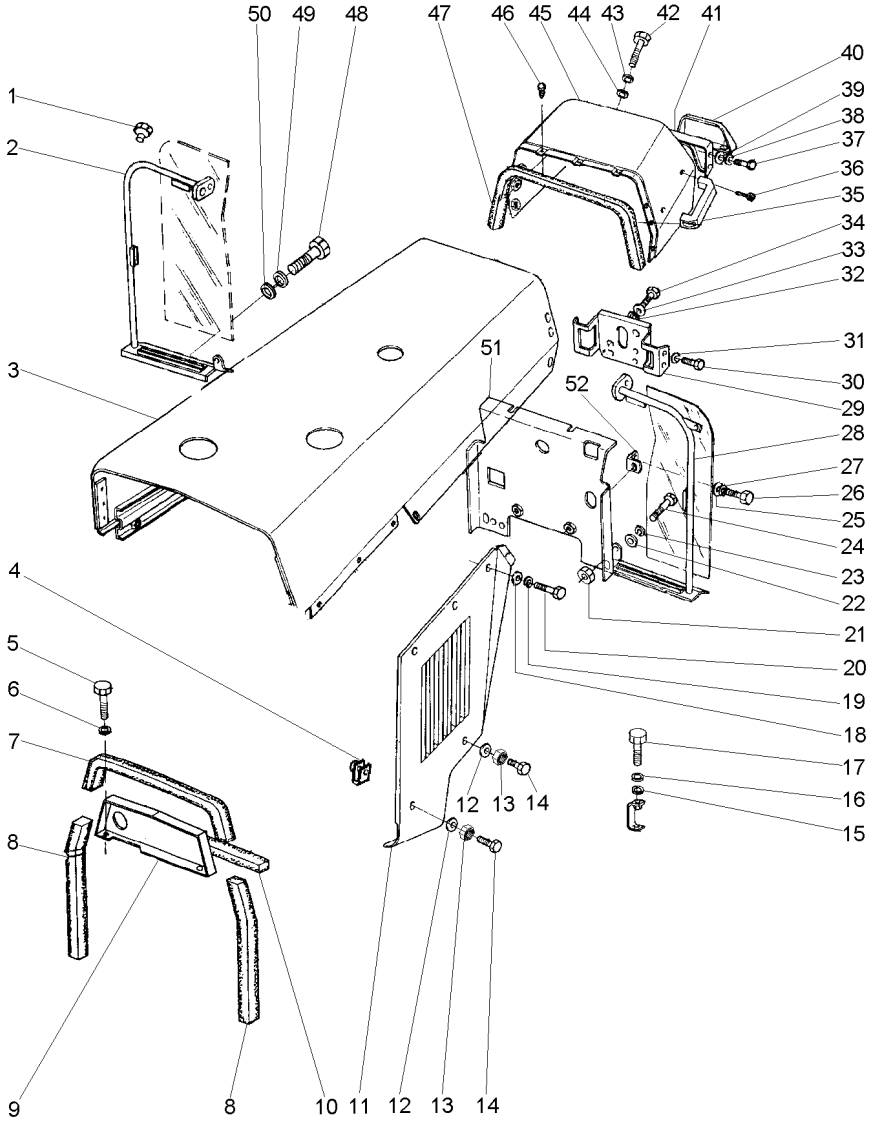

1	2801324M1		**3**	TAMPÃO	PAD	ALMOHADILLA
2	037160N1	◀	**1**	DEFLETOR	DEFLECTOR	DEFLECTOR
3	1484416M94		**1**	CAPUZ	HOOD	CAPO
4	368897X1		**4**	PORCA	NUT	TUERCA
5	353676X1		**2**	PARAFUSO	BOLT	PERNO
6	353446X1		**2**	ARRUELA	WASHER	ARANDELA
7	1876211M1		**1**	GUARNIÇÃO	FOAM	ESPUMA
8	1876210M1		**2**	GUARNIÇÃO	FOAM	ESPUMA
9	022866S1	▲	**1**	PAINEL	PANEL	PANEL
10	1876208M1		**1**	GUARNIÇÃO	FOAM	ESPUMA
11	3409475M91	◀	**1**	LATERAL	SIDE	LATERAL
11	3409476M91	▶	**1**	PAINEL	PANEL	PANEL
12	829185M1		**4**	ARRUELA	WASHER	ARANDELA
13	353446X1		**4**	ARRUELA	WASHER	ARANDELA
14	353681X1		**4**	PARAFUSO	BOLT	PERNO
15	353756X1		**2**	ARRUELA	WASHER	ARANDELA
16	353434X1		**2**	ARRUELA	WASHER	ARANDELA
17	353691X1		**2**	PARAFUSO	BOLT	PERNO
18	829185M1		**10**	ARRUELA	WASHER	ARANDELA
19	353446X1		**10**	ARRUELA	WASHER	ARANDELA
20	353676X1		**10**	PARAFUSO	BOLT	PERNO
21	355564X1		**2**	PORCA	NUT	TUERCA
22	355617X1		**4**	ARRUELA	WASHER	ARANDELA
23	353441X1		**2**	ARRUELA	WASHER	ARANDELA
24	353667X1		**2**	PARAFUSO	BOLT	PERNO
25	355617X1		**2**	ARRUELA	WASHER	ARANDELA
26	353667X1		**2**	PARAFUSO	BOLT	PERNO
27	353441X1		**2**	ARRUELA	WASHER	ARANDELA
28	037159N1	▶	**1**	DEFLETOR	DEFLECTOR	DEFLECTOR
29	026451S1		**1**	SUPORTE	SUPPORT	DISPOS.DE SOSTEN
30	353688X1		**4**	PARAFUSO	BOLT	PERNO
31	353434X1		**4**	ARRUELA	WASHER	ARANDELA
32	353756X1		**3**	ARRUELA	WASHER	ARANDELA
33	353434X1		**3**	ARRUELA	WASHER	ARANDELA
34	353691X1		**3**	PARAFUSO	BOLT	PERNO
35	3589241M1		**1**	ALÇA	STRAP	FAJA
36	360826X1		**2**	PARAFUSO	BOLT	PERNO
37	353666X1		**4**	PARAFUSO	BOLT	PERNO
38	353441X1		**4**	ARRUELA	WASHER	ARANDELA
39	355617X1		**4**	ARRUELA	WASHER	ARANDELA
40	3149352M91	100-30 No	**1**	TAMPA	COVER	CUBIERTA
41	3149357M91		**1**	PAINEL	PANEL	PANEL
42	353679X1		**2**	PARAFUSO	BOLT	PERNO
43	353446X1		**2**	ARRUELA	WASHER	ARANDELA
44	829185M1		**2**	ARRUELA	WASHER	ARANDELA
45	022955S1		**1**	MINICAPUZ	MINIHOOD	MINICAPÓ
46	490742M1		**3**	AMORTECEDOR	DAMPER	VALV.REGULADORA
47	2801689M2		**1**	GUARNIÇÃO	FOAM	ESPUMA
48	353667X1		**6**	PARAFUSO	BOLT	PERNO
49	353441X1		**6**	ARRUELA	WASHER	ARANDELA

Lataria **4 Rm**
Bodywork **4 Wd**
Carroceria **4 Rm**

100-85

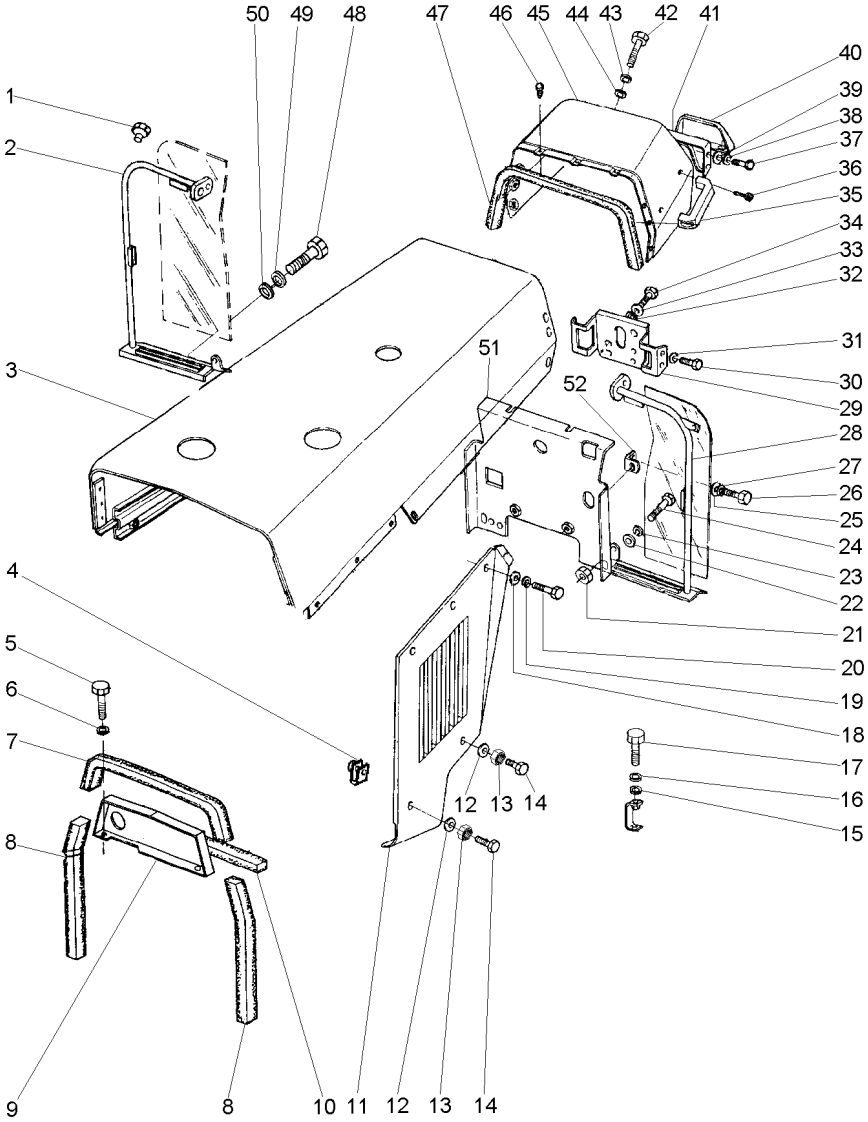

50	355617X1	**6** ARRUELA	WASHER	ARANDELA
51	022985S1	**1** DEFLETOR	DEFLECTOR	DEFLECTOR
52	026409P1	**2** SUPORTE	BRACKET	SOPORTE

Lataria **4 Rm**
Bodywork **4 Wd**
Carroceria **4 Rm**

100-90

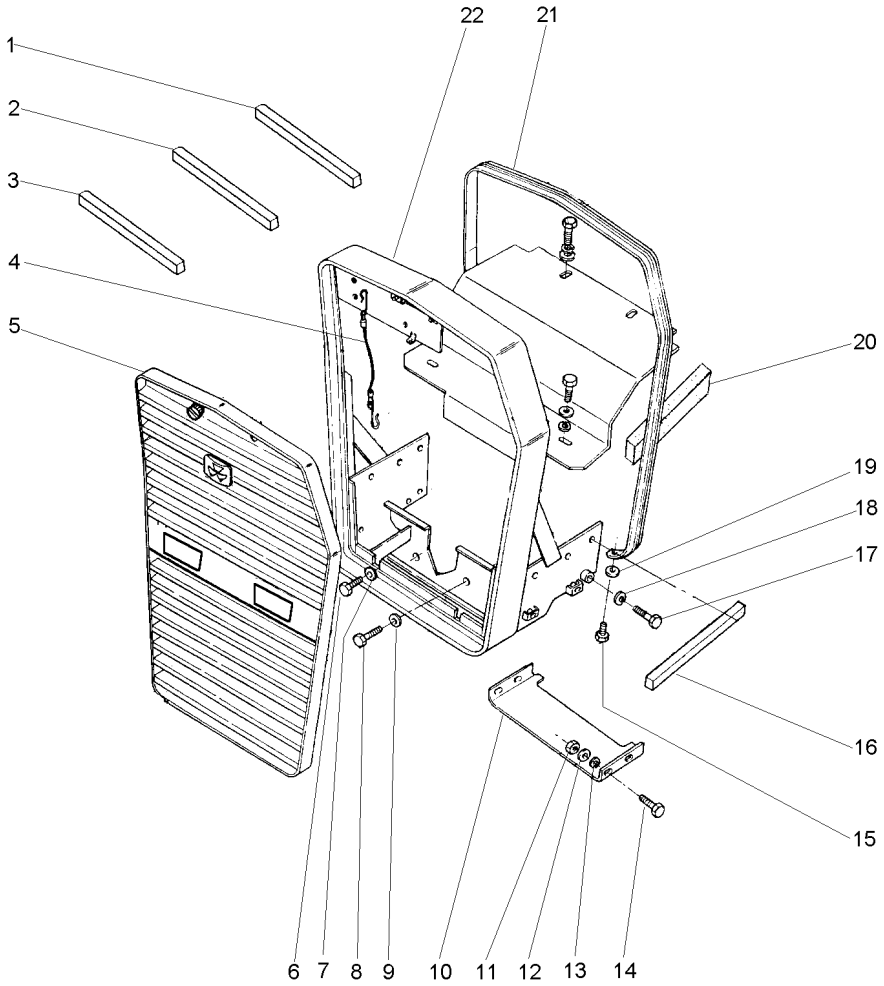

1	3149668M1		**1**	GUARNIÇÃO	FOAM	ESPUMA
2	3412754M1		**1**	GUARNIÇÃO	FOAM	ESPUMA
3	050658P1		**1**	GUARNIÇÃO	FOAM	ESPUMA
4	022625N1		**1**	CABO	CABLE	CABLE
5	022622N1	100-45 No	**1**	GRADE	GRILLE	REJILLA
6	353726X1		**2**	PARAFUSO	BOLT	PERNO
7	353433X1		**2**	ARRUELA	WASHER	ARANDELA
8	353726X1		**2**	PARAFUSO	BOLT	PERNO
9	353433X1		**2**	ARRUELA	WASHER	ARANDELA
10	038581S1		**1**	PLACA	PLATE	PLATO
10	3147364M1		**1**	PLACA	PLATE	PLATO
11	355564X1		**4**	PORCA	NUT	TUERCA
12	355617X1		**4**	ARRUELA	WASHER	ARANDELA
13	353441X1		**4**	ARRUELA	WASHER	ARANDELA
14	353669X1		**4**	PARAFUSO	BOLT	PERNO
15	353679X1		**2**	PARAFUSO	BOLT	PERNO
16	3148341M1		**2**	GUARNIÇÃO	FOAM	ESPUMA
17	3145222M1		**2**	PARAFUSO	BOLT	PERNO
18	353433X1		**2**	ARRUELA	WASHER	ARANDELA
19	829185M1		**2**	ARRUELA	WASHER	ARANDELA
20	3148341M1		**2**	GUARNIÇÃO	FOAM	ESPUMA
21	2802221M1		**1**	MOLDURA	MOULDING	BORDON
22	026391N1	100-55 No	**1**	ENVOLTÓRIO	NOSE	NARIZ

Lataria **4 Rm**
Bodywork **4 Wd**
Carroceria **4 Rm**

100-95

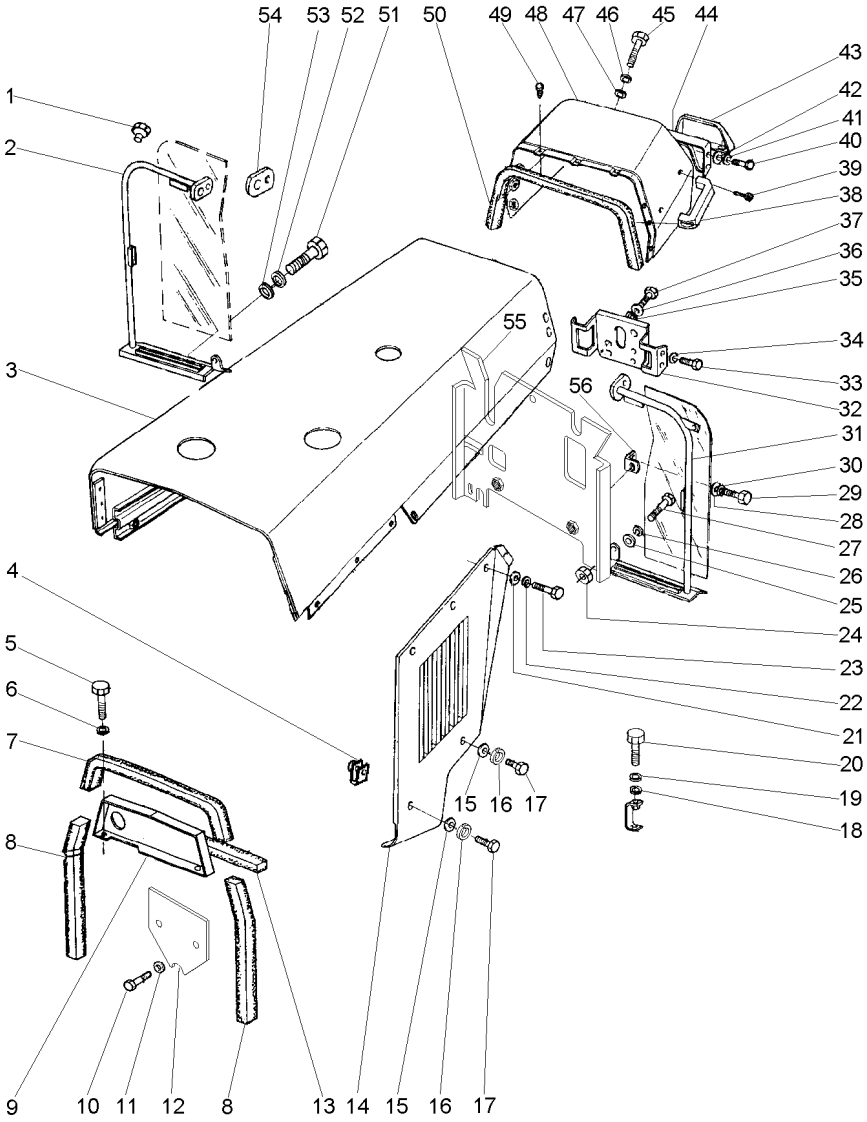

1	2801324M1		**3**	TAMPÃO	PAD	ALMOHADILLA
2	037160N1	◀	**1**	DEFLETOR	DEFLECTOR	DEFLECTOR
3	1484416M94		**1**	CAPUZ	HOOD	CAPO
4	368897X1		**4**	PORCA	NUT	TUERCA
5	353676X1		**2**	PARAFUSO	BOLT	PERNO
6	353446X1		**2**	ARRUELA	WASHER	ARANDELA
7	1876211M1		**1**	GUARNIÇÃO	FOAM	ESPUMA
8	1876210M1		**2**	GUARNIÇÃO	FOAM	ESPUMA
9	022866S1	▲	**1**	PAINEL	PANEL	PANEL
10	353723X1		**2**	PARAFUSO	BOLT	PERNO
11	353439X1		**2**	ARRUELA	WASHER	ARANDELA
12	052176P1		**1**	TAMPA	COVER	CUBIERTA
13	1876208M1		**1**	GUARNIÇÃO	FOAM	ESPUMA
14	2800178M92	◀	**1**	PAINEL	PANEL	PANEL
14	2800179M92	▶	**1**	PAINEL	PANEL	PANEL
15	829185M1		**4**	ARRUELA	WASHER	ARANDELA
16	353446X1		**4**	ARRUELA	WASHER	ARANDELA
17	353681X1		**4**	PARAFUSO	BOLT	PERNO
18	353756X1		**2**	ARRUELA	WASHER	ARANDELA
19	353434X1		**2**	ARRUELA	WASHER	ARANDELA
20	353691X1		**2**	PARAFUSO	BOLT	PERNO
21	829185M1		**10**	ARRUELA	WASHER	ARANDELA
22	353446X1		**10**	ARRUELA	WASHER	ARANDELA
23	353676X1		**10**	PARAFUSO	BOLT	PERNO
24	355564X1		**2**	PORCA	NUT	TUERCA
25	355617X1		**4**	ARRUELA	WASHER	ARANDELA
26	353441X1		**2**	ARRUELA	WASHER	ARANDELA
27	353667X1		**2**	PARAFUSO	BOLT	PERNO
28	355617X1		**2**	ARRUELA	WASHER	ARANDELA
29	353667X1		**2**	PARAFUSO	BOLT	PERNO
30	353441X1		**2**	ARRUELA	WASHER	ARANDELA
31	037159N1	▶	**1**	DEFLETOR	DEFLECTOR	DEFLECTOR
		👁 105-145 No				
32	026451S1		**1**	SUPORTE	SUPPORT	DISPOS.DE SOSTEN
33	353688X1		**4**	PARAFUSO	BOLT	PERNO
34	353434X1		**4**	ARRUELA	WASHER	ARANDELA
35	353756X1		**3**	ARRUELA	WASHER	ARANDELA
36	353434X1		**3**	ARRUELA	WASHER	ARANDELA
37	353691X1		**3**	PARAFUSO	BOLT	PERNO
38	3589241M1		**1**	ALÇA	STRAP	FAJA
39	360826X1		**2**	PARAFUSO	BOLT	PERNO
40	353666X1		**4**	PARAFUSO	BOLT	PERNO
41	353441X1		**4**	ARRUELA	WASHER	ARANDELA
42	355617X1		**4**	ARRUELA	WASHER	ARANDELA
43	3149352M91	👁 100-30 No	**1**	TAMPA	COVER	CUBIERTA
44	3149357M91		**1**	PAINEL	PANEL	PANEL
45	353679X1		**2**	PARAFUSO	BOLT	PERNO
46	353446X1		**2**	ARRUELA	WASHER	ARANDELA
47	829185M1		**2**	ARRUELA	WASHER	ARANDELA
48	022955S1		**1**	MINICAPUZ	MINIHOOD	MINICAPÓ

Lataria **4 Rm**
Bodywork **4 Wd**
Carroceria **4 Rm**

100-95

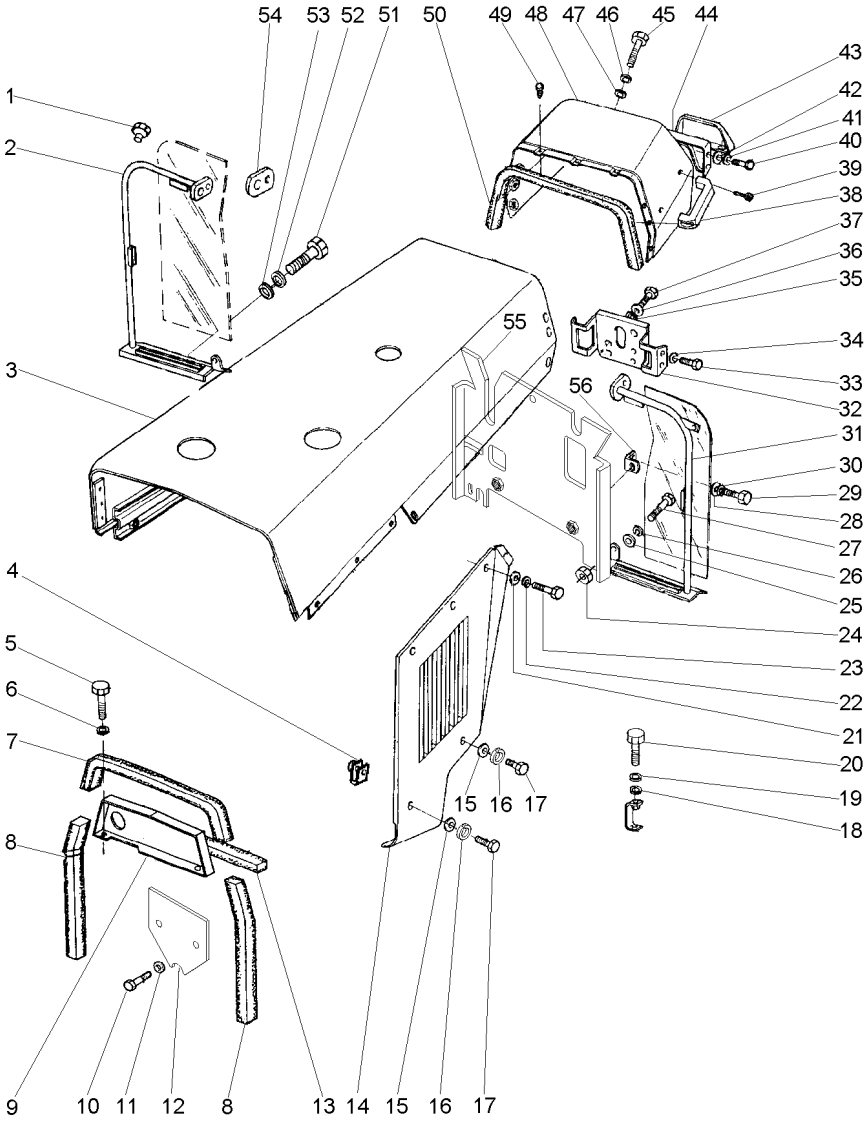

49	490742M1	**3**	AMORTECEDOR	DAMPER	VALV.REGULADORA
50	2801689M2	**1**	GUARNIÇÃO	FOAM	ESPUMA
51	353667X1	**6**	PARAFUSO	BOLT	PERNO
52	353441X1	**6**	ARRUELA	WASHER	ARANDELA
53	355617X1	**6**	ARRUELA	WASHER	ARANDELA
54	026492P1	**2**	LUVA	SLEEVE	MANCHA
55	022985S1	**1**	DEFLETOR	DEFLECTOR	DEFLECTOR
56	026409P1	**2**	SUPORTE	BRACKET	SOPORTE

Lataria **4 Rm**
Bodywork **4 Wd**
Carroceria **4 Rm**

100-100

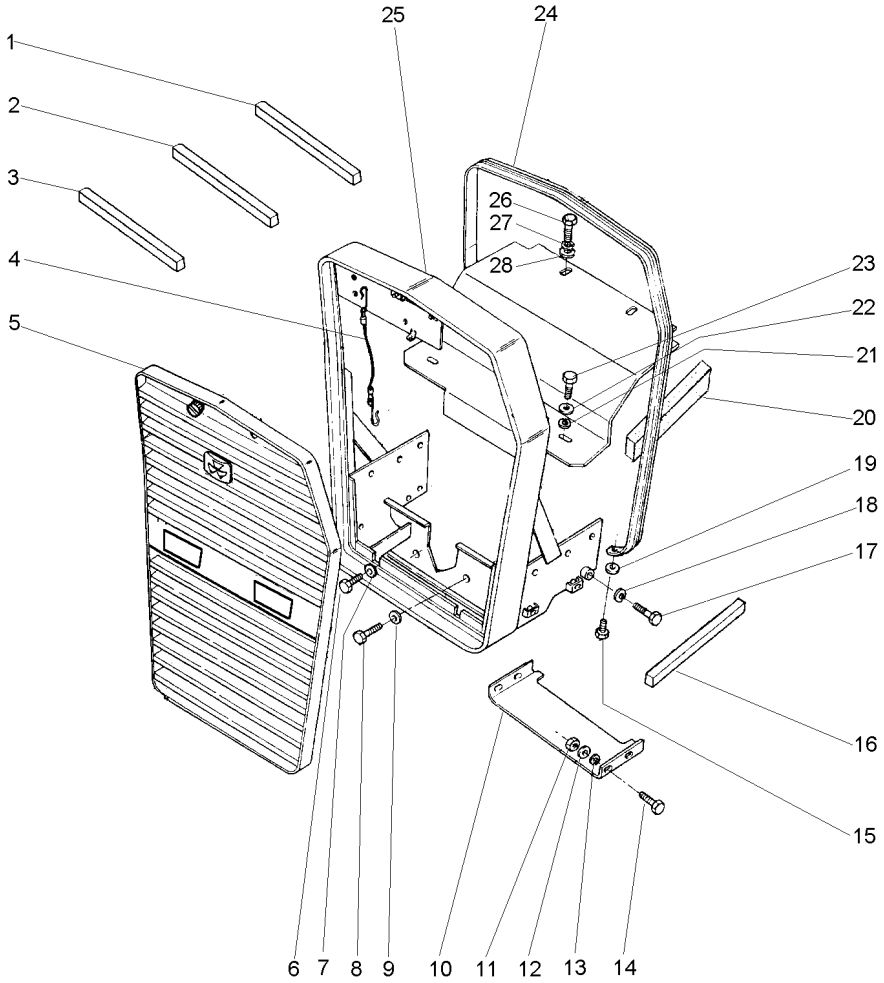

1	3149668M1	**1**	GUARNIÇÃO	FOAM	ESPUMA
2	3412754M1	**2**	GUARNIÇÃO	FOAM	ESPUMA
3	050658P1	**1**	GUARNIÇÃO	FOAM	ESPUMA
4	022625N1	**1**	CABO	CABLE	CABLE
5	022622N1	**1**	GRADE	GRILLE	REJILLA
6	353726X1	**2**	PARAFUSO	BOLT	PERNO
7	353433X1	**2**	ARRUELA	WASHER	ARANDELA
8	353726X1	**2**	PARAFUSO	BOLT	PERNO
9	353433X1	**2**	ARRUELA	WASHER	ARANDELA
10	038581S1	**1**	PLACA	PLATE	PLATO
11	355564X1	**4**	PORCA	NUT	TUERCA
12	355617X1	**4**	ARRUELA	WASHER	ARANDELA
13	353441X1	**4**	ARRUELA	WASHER	ARANDELA
14	353669X1	**4**	PARAFUSO	BOLT	PERNO
15	353679X1	**2**	PARAFUSO	BOLT	PERNO
16	3148341M1	**2**	GUARNIÇÃO	FOAM	ESPUMA
17	3145222M1	**2**	PARAFUSO	BOLT	PERNO
18	353433X1	**2**	ARRUELA	WASHER	ARANDELA
19	829185M1	**2**	ARRUELA	WASHER	ARANDELA
20	3148341M1	**2**	GUARNIÇÃO	FOAM	ESPUMA
21	353446X1	**2**	ARRUELA	WASHER	ARANDELA
22	829185M1	**2**	ARRUELA	WASHER	ARANDELA
23	353676X1	**2**	PARAFUSO	BOLT	PERNO
24	2802221M1	**1**	MOLDURA	MOULDING	BORDON
26	353688X1	**2**	PARAFUSO	BOLT	PERNO
27	353434X1	**2**	ARRUELA	WASHER	ARANDELA
28	353756X1	**2**	ARRUELA	WASHER	ARANDELA

100-45 No

Lataria
Bodywork
Carroceria

Envoltório
Grille
Parrilla

100-105

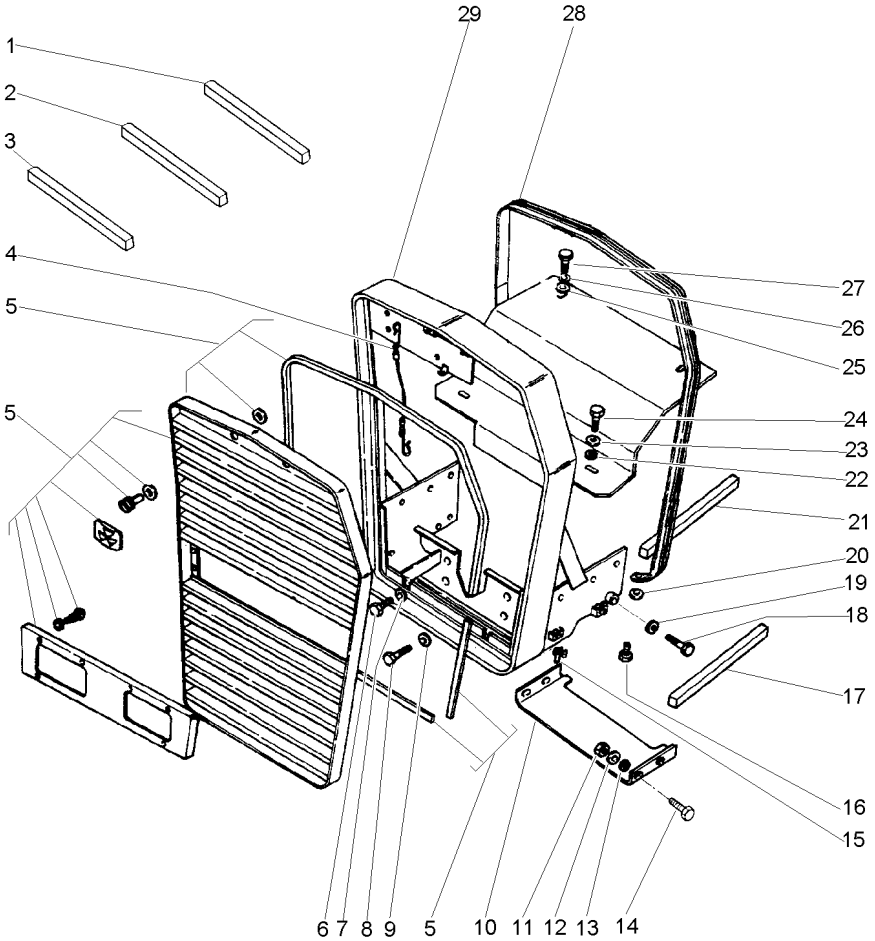

1	3149668M1		**1**	GUARNIÇÃO	FOAM	ESPUMA
2	3412754M1		**2**	GUARNIÇÃO	FOAM	ESPUMA
3	050658P1		**1**	GUARNIÇÃO	FOAM	ESPUMA
4	022625N1		**1**	CABO	CABLE	CABLE
5	022622N1	100-45 No	**1**	GRADE	GRILLE	REJILLA
6	353726X1		**2**	PARAFUSO	BOLT	PERNO
7	353433X1		**2**	ARRUELA	WASHER	ARANDELA
8	353726X1		**2**	PARAFUSO	BOLT	PERNO
9	353433X1		**2**	ARRUELA	WASHER	ARANDELA
10	038581S1		**1**	PLACA	PLATE	PLATO
11	355564X1		**4**	PORCA	NUT	TUERCA
12	355617X1		**4**	ARRUELA	WASHER	ARANDELA
13	353441X1		**4**	ARRUELA	WASHER	ARANDELA
14	353669X1		**4**	PARAFUSO	BOLT	PERNO
15	368897X1		**4**	PORCA	NUT	TUERCA
16	353679X1		**2**	PARAFUSO	BOLT	PERNO
17	3148341M1		**2**	GUARNIÇÃO	FOAM	ESPUMA
18	3145222M1		**2**	PARAFUSO	BOLT	PERNO
19	353433X1		**2**	ARRUELA	WASHER	ARANDELA
20	829185M1		**2**	ARRUELA	WASHER	ARANDELA
21	3148341M1		**2**	GUARNIÇÃO	FOAM	ESPUMA
22	829185M1		**2**	ARRUELA	WASHER	ARANDELA
23	353446X1		**2**	ARRUELA	WASHER	ARANDELA
24	353676X1		**2**	PARAFUSO	BOLT	PERNO
25	353756X1		**2**	ARRUELA	WASHER	ARANDELA
26	353434X1		**2**	ARRUELA	WASHER	ARANDELA
27	353688X1		**2**	PARAFUSO	BOLT	PERNO
28	2802221M1		**1**	MOLDURA	MOULDING	BORDON

Lataria
Bodywork
Carroceria

100-110

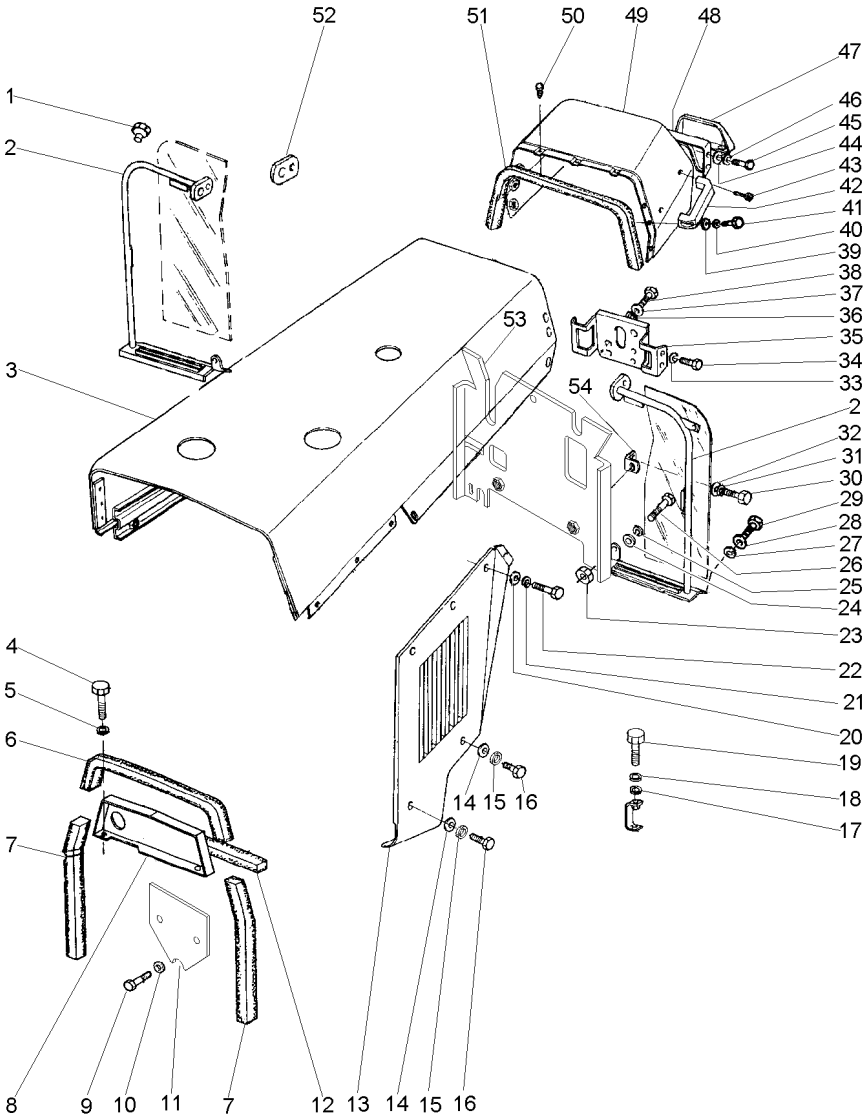

T0223036B **ED51Z025** **CPE275 E01 (0)** **05/01** **100- 110**

1	2801324M1		**3**	TAMPÃO	PAD	ALMOHADILLA
2	037159N1	◀	**1**	DEFLETOR	DEFLECTOR	DEFLECTOR
		👁 105-145 No				
2	037160N1	▶	**1**	DEFLETOR	DEFLECTOR	DEFLECTOR
3	022981S1		**1**	CAPUZ	HOOD	CAPO
4	353676X1		**2**	PARAFUSO	BOLT	PERNO
5	356446X1		**2**	ARRUELA	WASHER	ARANDELA
6	1876211M1		**1**	GUARNIÇÃO	FOAM	ESPUMA
7	1876210M1		**2**	GUARNIÇÃO	FOAM	ESPUMA
8	022866S1	▲	**1**	PAINEL	PANEL	PANEL
9	353723X1		**2**	PARAFUSO	BOLT	PERNO
10	353439X1		**2**	ARRUELA	WASHER	ARANDELA
11	052176P1		**1**	TAMPA	COVER	CUBIERTA
12	1876208M1		**1**	GUARNIÇÃO	FOAM	ESPUMA
13	2800178M92	◀	**1**	PAINEL	PANEL	PANEL
13	2800179M92	▶	**1**	PAINEL	PANEL	PANEL
14	829185M1		**4**	ARRUELA	WASHER	ARANDELA
15	353446X1		**4**	ARRUELA	WASHER	ARANDELA
16	353681X1		**4**	PARAFUSO	BOLT	PERNO
17	353756X1		**2**	ARRUELA	WASHER	ARANDELA
18	353434X1		**2**	ARRUELA	WASHER	ARANDELA
19	353691X1		**2**	PARAFUSO	BOLT	PERNO
20	829185M1		**10**	ARRUELA	WASHER	ARANDELA
21	353446X1		**10**	ARRUELA	WASHER	ARANDELA
22	353676X1		**10**	PARAFUSO	BOLT	PERNO
23	355564X1		**2**	PORCA	NUT	TUERCA
24	355617X1		**4**	ARRUELA	WASHER	ARANDELA
25	353441X1		**2**	ARRUELA	WASHER	ARANDELA
26	353667X1		**2**	PARAFUSO	BOLT	PERNO
27	355617X1		**6**	ARRUELA	WASHER	ARANDELA
28	353441X1		**6**	ARRUELA	WASHER	ARANDELA
29	353667X1		**6**	PARAFUSO	BOLT	PERNO
30	353667X1		**2**	PARAFUSO	BOLT	PERNO
31	355617X1		**2**	ARRUELA	WASHER	ARANDELA
32	353441X1		**2**	ARRUELA	WASHER	ARANDELA
33	353434X1		**4**	ARRUELA	WASHER	ARANDELA
34	353688X1		**4**	PARAFUSO	BOLT	PERNO
35	026451S1		**1**	SUPORTE	SUPPORT	DISPOS.DE SOSTEN
36	353756X1		**3**	ARRUELA	WASHER	ARANDELA
37	353434X1		**3**	ARRUELA	WASHER	ARANDELA
38	353691X1		**3**	PARAFUSO	BOLT	PERNO
39	829185M1		**2**	ARRUELA	WASHER	ARANDELA
40	353446X1		**2**	ARRUELA	WASHER	ARANDELA
41	353679X1		**2**	PARAFUSO	BOLT	PERNO
42	3589241M1		**1**	ALÇA	STRAP	FAJA
43	360826X1		**2**	PARAFUSO	BOLT	PERNO
44	355617X1		**4**	ARRUELA	WASHER	ARANDELA
45	353666X1		**4**	PARAFUSO	BOLT	PERNO
46	353441X1		**4**	ARRUELA	WASHER	ARANDELA
47	3149352M91	👁 100-30 No	**1**	TAMPA	COVER	CUBIERTA

Lataria
Bodywork
Carroceria

100-110

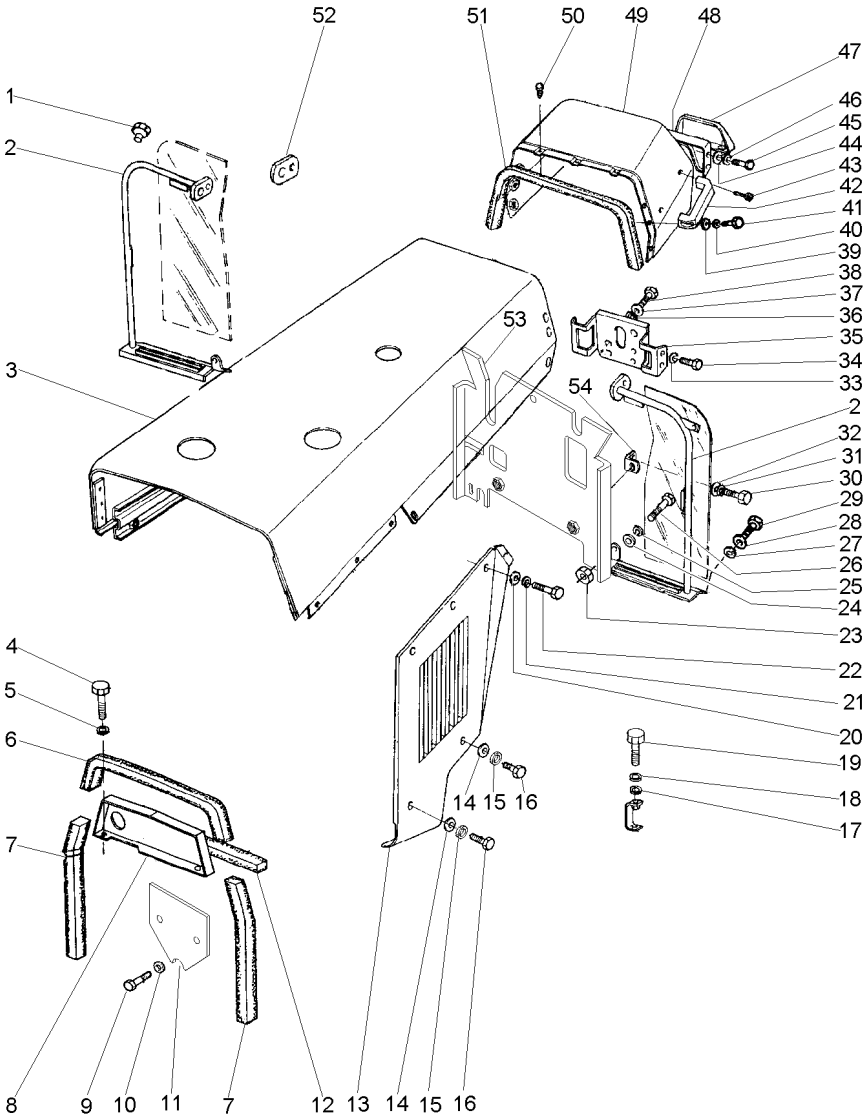

48	3149357M91	**1**	PAINEL	PANEL	PANEL
49	022955S1	**1**	MINICAPUZ	MINIHOOD	MINICAPÓ
50	490742M1	**3**	AMORTECEDOR	DAMPER	VALV.REGULADORA
51	2801689M2	**1**	GUARNIÇÃO	FOAM	ESPUMA
52	026492P1	**2**	LUVA	SLEEVE	MANCHA
53	022985S1	**1**	DEFLETOR	DEFLECTOR	DEFLECTOR
54	026409P1	**2**	SUPORTE	BRACKET	SOPORTE

Lataria
Sheet Metal
Emplanchados

Envoltório
Grille
Parrilla

100-115

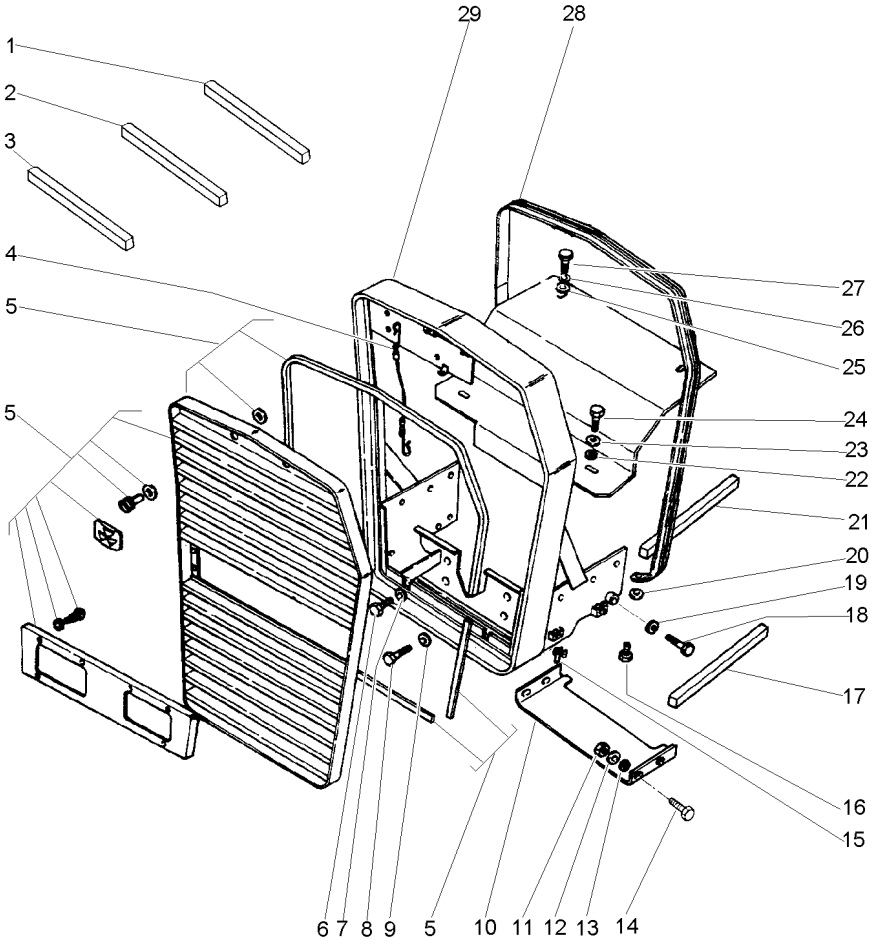

1	3149668M1		**1**	GUARNIÇÃO	FOAM	ESPUMA
2	3412754M1		**2**	GUARNIÇÃO	FOAM	ESPUMA
3	050658P1		**1**	GUARNIÇÃO	FOAM	ESPUMA
4	022625N1		**1**	CABO	CABLE	CABLE
5	022622N1	100-45 No	**1**	GRADE	GRILLE	REJILLA
6	353726X1		**2**	PARAFUSO	BOLT	PERNO
7	353433X1		**2**	ARRUELA	WASHER	ARANDELA
8	353726X1		**2**	PARAFUSO	BOLT	PERNO
9	353433X1		**2**	ARRUELA	WASHER	ARANDELA
10	038581S1		**1**	PLACA	PLATE	PLATO
11	355564X1		**4**	PORCA	NUT	TUERCA
12	355617X1		**4**	ARRUELA	WASHER	ARANDELA
13	353441X1		**4**	ARRUELA	WASHER	ARANDELA
14	353669X1		**4**	PARAFUSO	BOLT	PERNO
15	368897X1		**4**	PORCA	NUT	TUERCA
16	353679X1		**2**	PARAFUSO	BOLT	PERNO
17	3148341M1		**2**	GUARNIÇÃO	FOAM	ESPUMA
18	3145222M1		**2**	PARAFUSO	BOLT	PERNO
19	353433X1		**2**	ARRUELA	WASHER	ARANDELA
20	829185M1		**2**	ARRUELA	WASHER	ARANDELA
21	3148341M1		**2**	GUARNIÇÃO	FOAM	ESPUMA
22	829185M1		**2**	ARRUELA	WASHER	ARANDELA
23	353446X1		**2**	ARRUELA	WASHER	ARANDELA
24	353676X1		**2**	PARAFUSO	BOLT	PERNO
25	353756X1		**2**	ARRUELA	WASHER	ARANDELA
26	353434X1		**2**	ARRUELA	WASHER	ARANDELA
27	353688X1		**2**	PARAFUSO	BOLT	PERNO
28	2802221M1		**1**	MOLDURA	MOULDING	BORDON

Lataria
Sheet Metal
Emplanchados

100-120

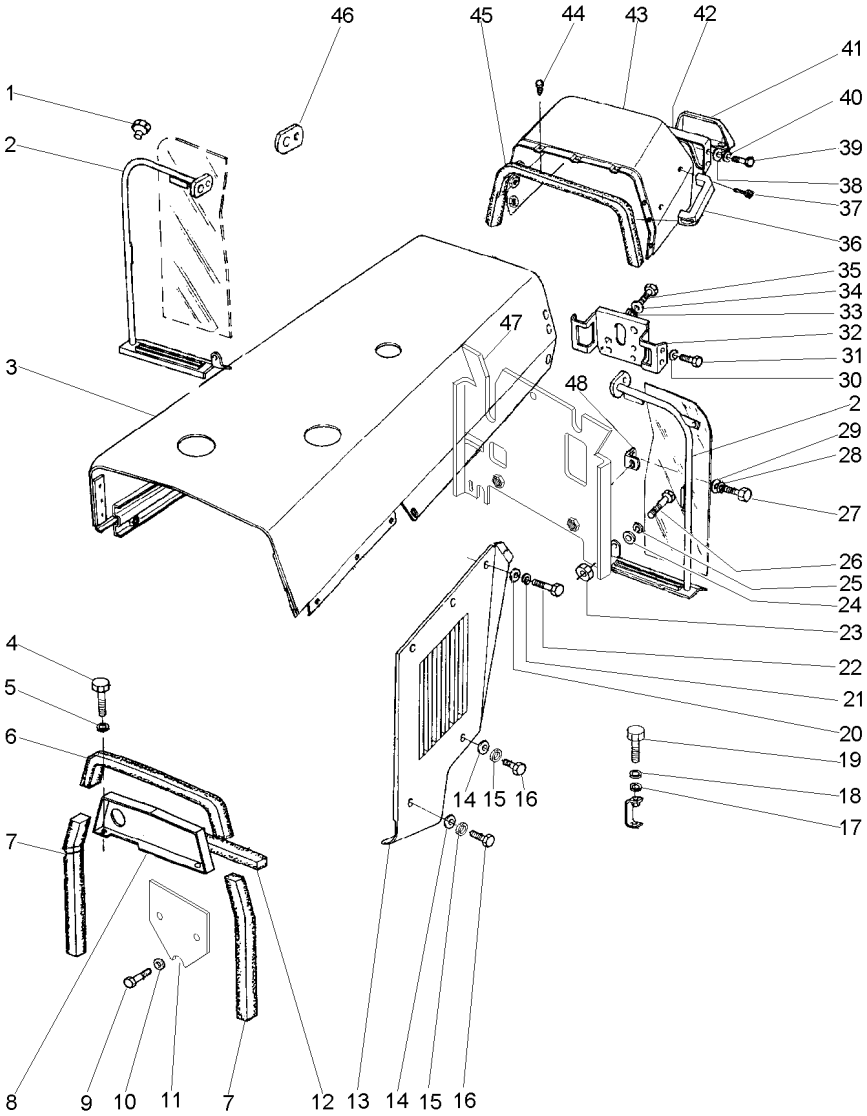

T0223037B **AY54Z003** **CPE275 E01 (0)** **05/01** **100- 120**

1	2801324M1		**3**	TAMPÃO	PAD	ALMOHADILLA
2	037159N1	◀	**1**	DEFLETOR	DEFLECTOR	DEFLECTOR
		👁 105-145 No				
2	037160N1	▶	**1**	DEFLETOR	DEFLECTOR	DEFLECTOR
3	1484416M94		**1**	CAPUZ	HOOD	CAPO
4	353676X1		**2**	PARAFUSO	BOLT	PERNO
5	356446X1		**2**	ARRUELA	WASHER	ARANDELA
6	1876211M1		**1**	GUARNIÇÃO	FOAM	ESPUMA
7	1876210M1		**2**	GUARNIÇÃO	FOAM	ESPUMA
8	022866S1	▲	**1**	PAINEL	PANEL	PANEL
9	353723X1		**2**	PARAFUSO	BOLT	PERNO
10	353439X1		**2**	ARRUELA	WASHER	ARANDELA
11	052176P1		**1**	TAMPA	COVER	CUBIERTA
12	1876208M1		**1**	GUARNIÇÃO	FOAM	ESPUMA
13	2800179M92	▶	**1**	PAINEL	PANEL	PANEL
13	2800178M92	◀	**1**	PAINEL	PANEL	PANEL
14	829185M1		**4**	ARRUELA	WASHER	ARANDELA
15	353446X1		**4**	ARRUELA	WASHER	ARANDELA
16	353681X1		**4**	PARAFUSO	BOLT	PERNO
17	353756X1		**2**	ARRUELA	WASHER	ARANDELA
18	353434X1		**2**	ARRUELA	WASHER	ARANDELA
19	353691X1		**2**	PARAFUSO	BOLT	PERNO
20	829185M1		**10**	ARRUELA	WASHER	ARANDELA
21	353446X1		**12**	ARRUELA	WASHER	ARANDELA
22	353676X1		**12**	PARAFUSO	BOLT	PERNO
23	355564X1		**2**	PORCA	NUT	TUERCA
24	355617X1		**4**	ARRUELA	WASHER	ARANDELA
25	353441X1		**2**	ARRUELA	WASHER	ARANDELA
26	353667X1		**2**	PARAFUSO	BOLT	PERNO
27	353667X1		**2**	PARAFUSO	BOLT	PERNO
28	355617X1		**2**	ARRUELA	WASHER	ARANDELA
29	353441X1		**2**	ARRUELA	WASHER	ARANDELA
30	353434X1		**4**	ARRUELA	WASHER	ARANDELA
31	353688X1		**4**	PARAFUSO	BOLT	PERNO
32	026451S1		**1**	SUPORTE	SUPPORT	DISPOS.DE SOSTEN
33	353756X1		**3**	ARRUELA	WASHER	ARANDELA
34	353434X1		**3**	ARRUELA	WASHER	ARANDELA
35	353691X1		**3**	PARAFUSO	BOLT	PERNO
36	3589241M1		**1**	ALÇA	STRAP	FAJA
37	360826X1		**2**	PARAFUSO	BOLT	PERNO
38	355617X1		**4**	ARRUELA	WASHER	ARANDELA
39	353666X1		**4**	PARAFUSO	BOLT	PERNO
40	353441X1		**4**	ARRUELA	WASHER	ARANDELA
41	3149352M91	👁 100-30 No	**1**	TAMPA	COVER	CUBIERTA
42	3149357M91		**1**	PAINEL	PANEL	PANEL
43	022955S1		**1**	MINICAPUZ	MINIHOOD	MINICAPÓ
44	490742M1		**3**	AMORTECEDOR	DAMPER	VALV.REGULADORA
45	2801689M2		**1**	GUARNIÇÃO	FOAM	ESPUMA
46	026492P1		**2**	LUVA	SLEEVE	MANCHA
47	022985S1		**1**	DEFLETOR	DEFLECTOR	DEFLECTOR

Lataria
Sheet Metal
Emplanchados

100-120

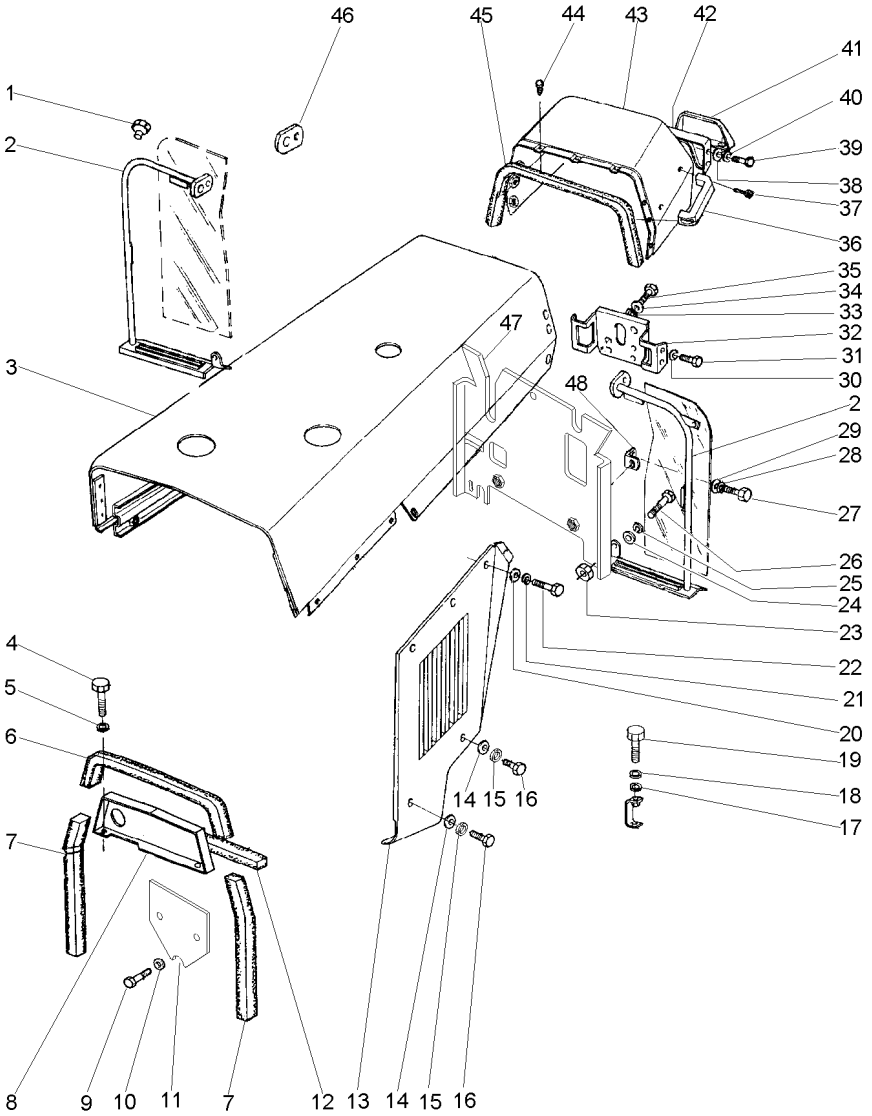

48	026409P1	**2**	SUPORTE	BRACKET	SOPORTE

Lataria
Bodywork
Carroceria

100-125

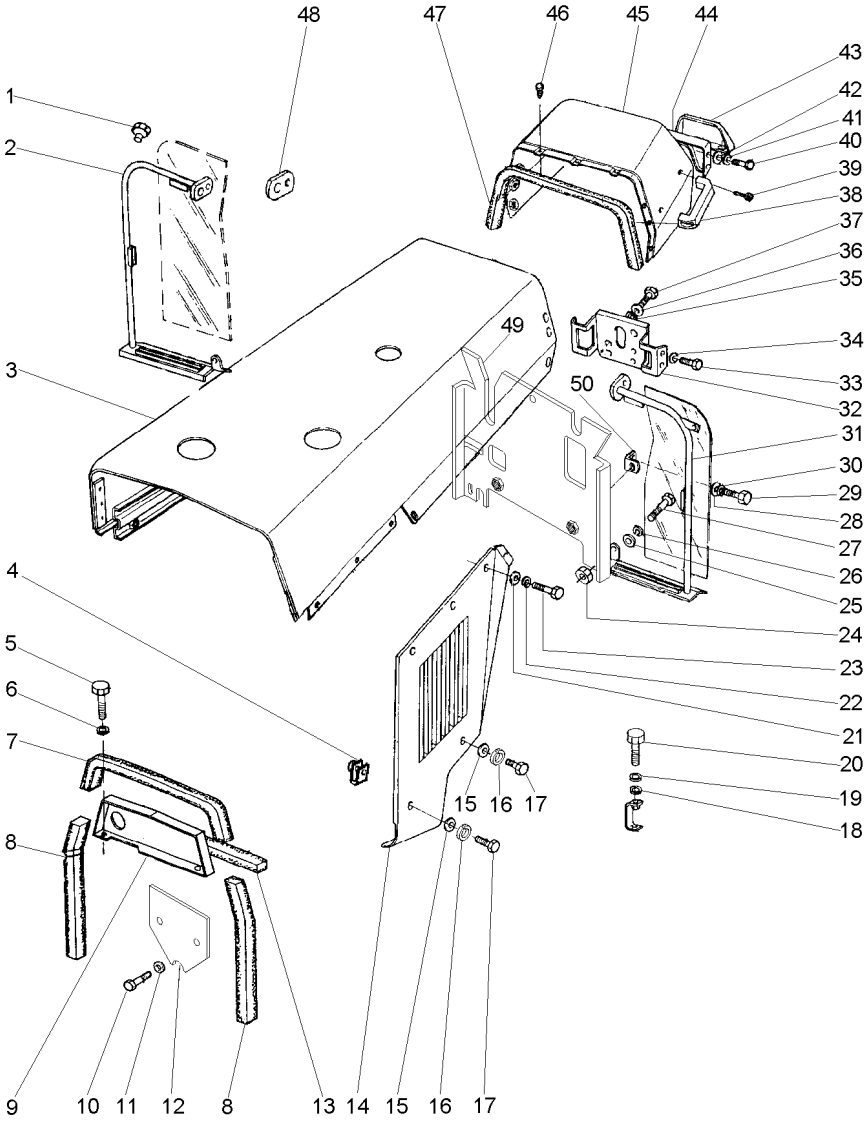

1	2801324M1		3	TAMPÃO	PAD	ALMOHADILLA
2	037160N1	◀	1	DEFLETOR	DEFLECTOR	DEFLECTOR
3	022981S1		1	CAPUZ	HOOD	CAPO
4	368897X1		4	PORCA	NUT	TUERCA
5	353676X1		2	PARAFUSO	BOLT	PERNO
6	353446X1		2	ARRUELA	WASHER	ARANDELA
7	1876211M1		1	GUARNIÇÃO	FOAM	ESPUMA
8	1876210M1		2	GUARNIÇÃO	FOAM	ESPUMA
9	022866S1	▲	1	PAINEL	PANEL	PANEL
10	353723X1		2	PARAFUSO	BOLT	PERNO
11	353439X1		2	ARRUELA	WASHER	ARANDELA
12	052176P1		1	TAMPA	COVER	CUBIERTA
13	1876208M1		1	GUARNIÇÃO	FOAM	ESPUMA
14	2800178M92	◀	1	PAINEL	PANEL	PANEL
14	2800179M92	▶	1	PAINEL	PANEL	PANEL
15	829185M1		4	ARRUELA	WASHER	ARANDELA
16	353446X1		4	ARRUELA	WASHER	ARANDELA
17	353681X1		4	PARAFUSO	BOLT	PERNO
18	353756X1		2	ARRUELA	WASHER	ARANDELA
19	353434X1		2	ARRUELA	WASHER	ARANDELA
20	353691X1		2	PARAFUSO	BOLT	PERNO
21	829185M1		10	ARRUELA	WASHER	ARANDELA
22	353446X1		12	ARRUELA	WASHER	ARANDELA
23	353676X1		12	PARAFUSO	BOLT	PERNO
24	355564X1		2	PORCA	NUT	TUERCA
25	355617X1		4	ARRUELA	WASHER	ARANDELA
26	353441X1		2	ARRUELA	WASHER	ARANDELA
27	353667X1		2	PARAFUSO	BOLT	PERNO
28	355617X1		2	ARRUELA	WASHER	ARANDELA
29	353667X1		2	PARAFUSO	BOLT	PERNO
30	353441X1		2	ARRUELA	WASHER	ARANDELA
31	037159N1	▶	1	DEFLETOR	DEFLECTOR	DEFLECTOR
		👁 105-145 No				
32	026451S1		1	SUPORTE	SUPPORT	DISPOS.DE SOSTEN
33	353688X1		4	PARAFUSO	BOLT	PERNO
34	353434X1		4	ARRUELA	WASHER	ARANDELA
35	353756X1		3	ARRUELA	WASHER	ARANDELA
36	353434X1		3	ARRUELA	WASHER	ARANDELA
37	353691X1		3	PARAFUSO	BOLT	PERNO
38	3589241M1		1	ALÇA	STRAP	FAJA
39	360826X1		2	PARAFUSO	BOLT	PERNO
40	353666X1		4	PARAFUSO	BOLT	PERNO
41	353441X1		4	ARRUELA	WASHER	ARANDELA
42	355617X1		4	ARRUELA	WASHER	ARANDELA
43	3149352M91	👁 100-30 No	1	TAMPA	COVER	CUBIERTA
44	3149357M91		1	PAINEL	PANEL	PANEL
45	022955S1		1	MINICAPUZ	MINIHOOD	MINICAPÓ
46	490742M1		3	AMORTECEDOR	DAMPER	VALV.REGULADORA
47	2801689M2		1	GUARNIÇÃO	FOAM	ESPUMA
48	026492P1		2	LUVA	SLEEVE	MANCHA

Lataria
Bodywork
Carroceria

100-125

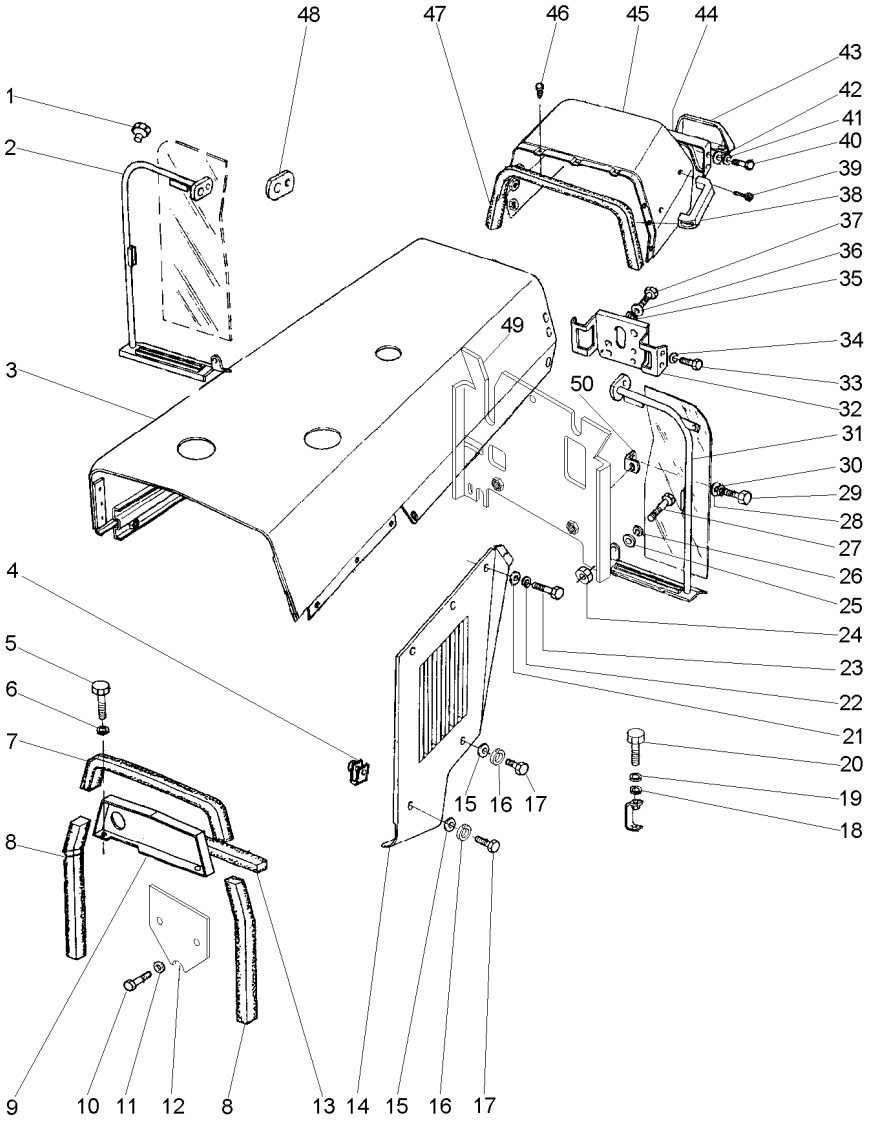

49	022985S1	**1** DEFLETOR	DEFLECTOR	DEFLECTOR
50	026409P1	**2** SUPORTE	BRACKET	SOPORTE

Lataria
Bodywork
Carroceria

100-130

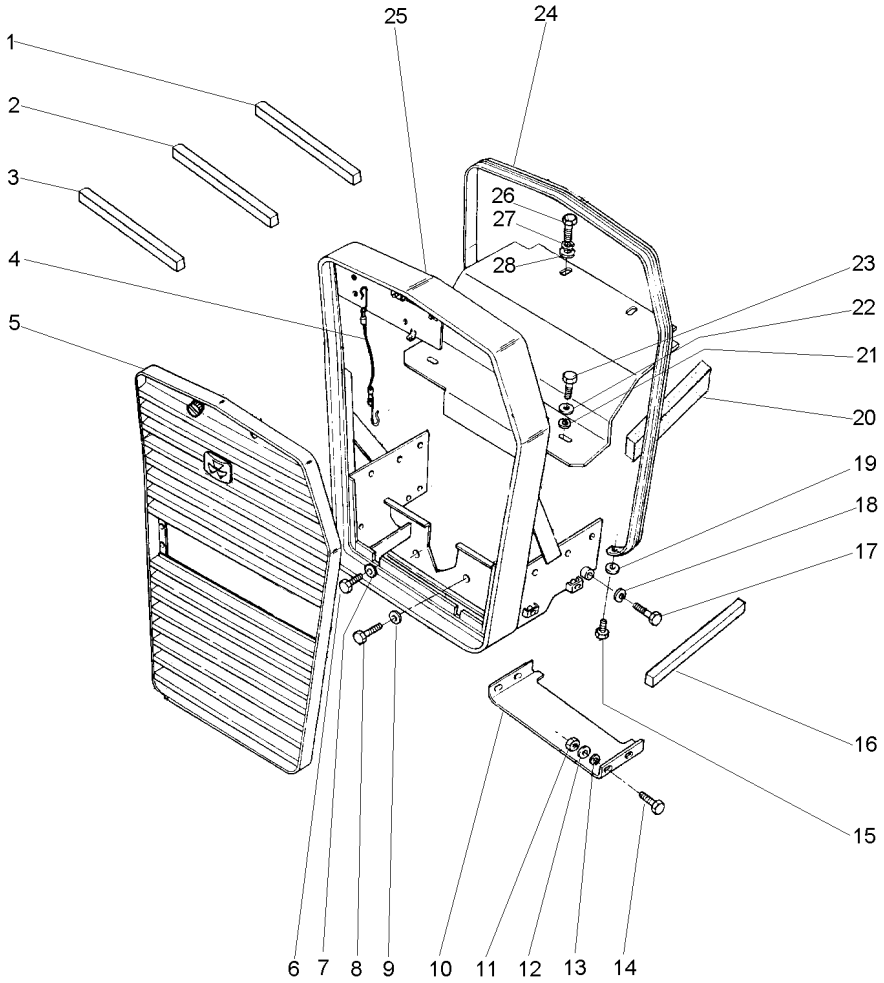

1	3149668M1		**1**	GUARNIÇÃO	FOAM	ESPUMA
2	3412754M1		**2**	GUARNIÇÃO	FOAM	ESPUMA
3	050658P1		**1**	GUARNIÇÃO	FOAM	ESPUMA
4	022625N1		**1**	CABO	CABLE	CABLE
5	022622N1	100-45 No	**1**	GRADE	GRILLE	REJILLA
6	353726X1		**2**	PARAFUSO	BOLT	PERNO
7	353433X1		**2**	ARRUELA	WASHER	ARANDELA
8	353726X1		**2**	PARAFUSO	BOLT	PERNO
9	353433X1		**2**	ARRUELA	WASHER	ARANDELA
10	038581S1		**1**	PLACA	PLATE	PLATO
11	355564X1		**4**	PORCA	NUT	TUERCA
12	355617X1		**4**	ARRUELA	WASHER	ARANDELA
13	353441X1		**4**	ARRUELA	WASHER	ARANDELA
14	353669X1		**4**	PARAFUSO	BOLT	PERNO
15	353679X1		**2**	PARAFUSO	BOLT	PERNO
16	3148341M1		**2**	GUARNIÇÃO	FOAM	ESPUMA
17	3145222M1		**2**	PARAFUSO	BOLT	PERNO
18	353433X1		**2**	ARRUELA	WASHER	ARANDELA
19	829185M1		**2**	ARRUELA	WASHER	ARANDELA
20	3148341M1		**2**	GUARNIÇÃO	FOAM	ESPUMA
21	353446X1		**2**	ARRUELA	WASHER	ARANDELA
22	829185M1		**2**	ARRUELA	WASHER	ARANDELA
23	353676X1		**2**	PARAFUSO	BOLT	PERNO
24	2802221M1		**1**	MOLDURA	MOULDING	BORDON
26	353688X1		**2**	PARAFUSO	BOLT	PERNO
27	353434X1		**2**	ARRUELA	WASHER	ARANDELA
28	353756X1		**2**	ARRUELA	WASHER	ARANDELA

Emblemas
Emblems
Emblemas

Português
Portuguese
Portugués

100-135

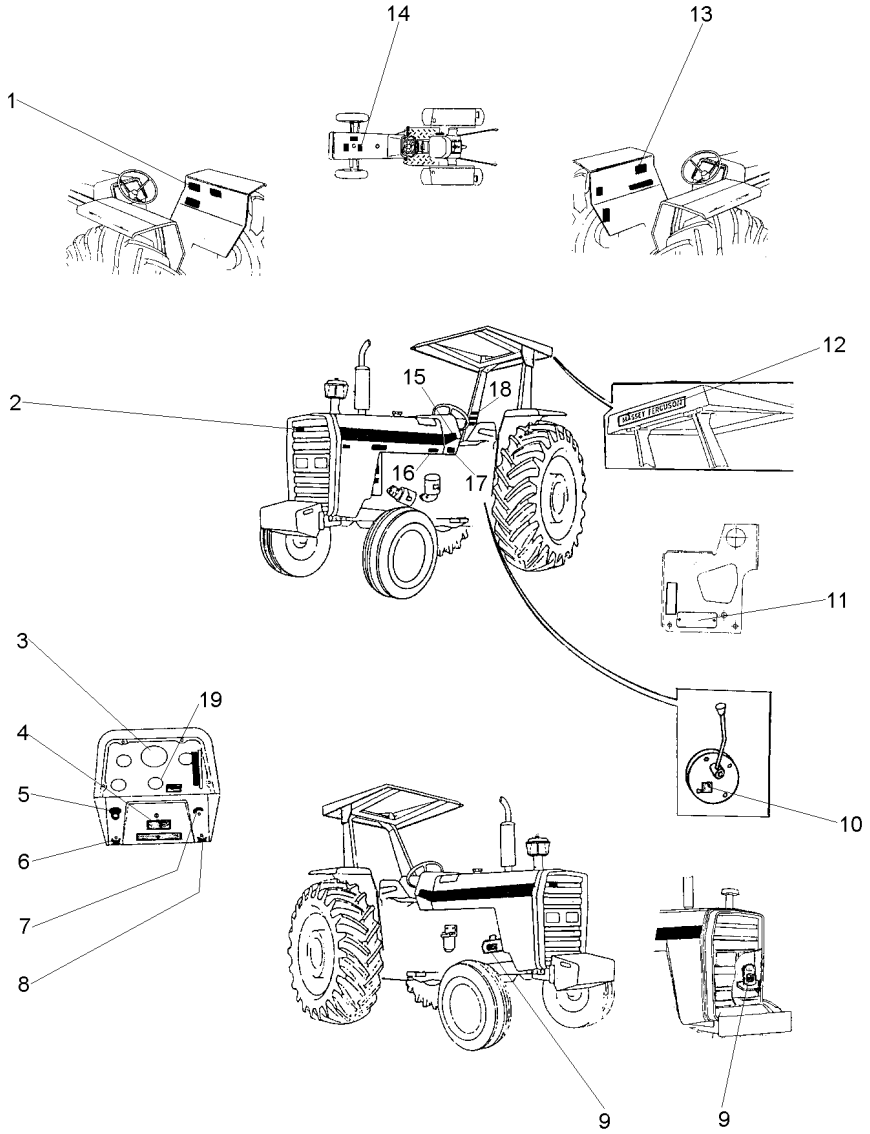

1	049101P1	**1** DECAL	DECAL	CALCOMANIA
2	3587203M1	**X** EMBLEMA	EMBLEM	EMBLEMA
3	2800862M1	**1** DECAL	DECAL	CALCOMANIA
4	3410238M1	**X** DECAL	DECAL	CALCOMANIA
5	2801186M1	**1** EMBLEMA	EMBLEM	EMBLEMA
6	3410244M1	**1** EMBLEMA	EMBLEM	EMBLEMA
7	026694P1	**1** DECAL	DECAL	CALCOMANIA
8	3410245M1	**1** EMBLEMA	EMBLEM	EMBLEMA
9	3146752M1	**1** DECAL	DECAL	CALCOMANIA
10	3149896M1	**X** DECAL	DECAL	CALCOMANIA
11	036880P1	**1** PLACA	PLATE	PLATO
11	3410581M1	**2** REBITE	RIVET	REMACHE
12	3149677M1	**X** DECAL	DECAL	CALCOMANIA
13	022100P2	**1** DECAL	DECAL	CALCOMANIA
14	3146834M1	**1** DECAL	DECAL	CALCOMANIA
15	022081P1	**2** DECAL	DECAL	CALCOMANIA
16	022091P1	**1** DECAL	DECAL	CALCOMANIA
17	3410581M1	**4** REBITE	RIVET	REMACHE
17	3697173M1	**1** PLACA	PLATE	PLATO
18	022083P1	**1** DECAL	DECAL	CALCOMANIA
19	1875315M1	**X** EMBLEMA	EMBLEM	EMBLEMA

Emblemas
Emblems
Emblemas

Português
Portuguese
Portugués

100-140

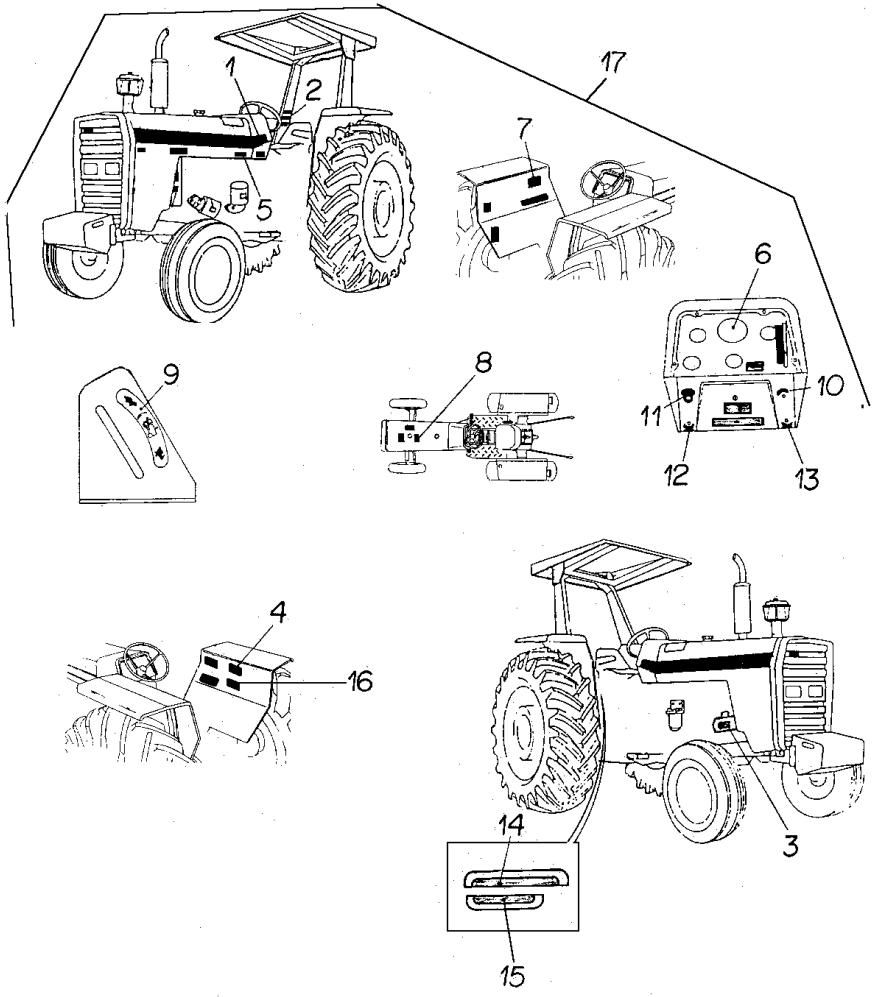

1	022081P1	17		**2**	DECAL	DECAL	CALCOMANIA
2	022083P1	17		**1**	DECAL	DECAL	CALCOMANIA
3	3146752M1	17		**1**	DECAL	DECAL	CALCOMANIA
4	3148171M1	17		**1**	DECAL	DECAL	CALCOMANIA
5	022091P1	17		**1**	DECAL	DECAL	CALCOMANIA
6	2800862M1	17		**1**	DECAL	DECAL	CALCOMANIA
7	022100P2	17		**1**	DECAL	DECAL	CALCOMANIA
8	3146834M1	17		**1**	DECAL	DECAL	CALCOMANIA
9	3148214M1	17		**1**	EMBLEMA	EMBLEM	EMBLEMA
10	3146011M1	17		**1**	EMBLEMA	EMBLEM	EMBLEMA
11	2801186M1	17		**1**	EMBLEMA	EMBLEM	EMBLEMA
12	3410244M1	17		**1**	EMBLEMA	EMBLEM	EMBLEMA
13	3410245M1	17		**1**	EMBLEMA	EMBLEM	EMBLEMA
14	022651P3	17		**1**	DECAL	DECAL	CALCOMANIA
15	022656P2	17		**1**	DECAL	DECAL	CALCOMANIA
16	043634P1	17		**1**	DECAL	DECAL	CALCOMANIA
17			022026N1	**1**	CJ. DECAL	KIT, DECAL	CALCOMANIA JUEGO

Emblemas
Emblems
Emblemas

100-145

Inglês - Sem Hidráulico
English - Without Hydraulic
Inglés - Sin Hidraulico

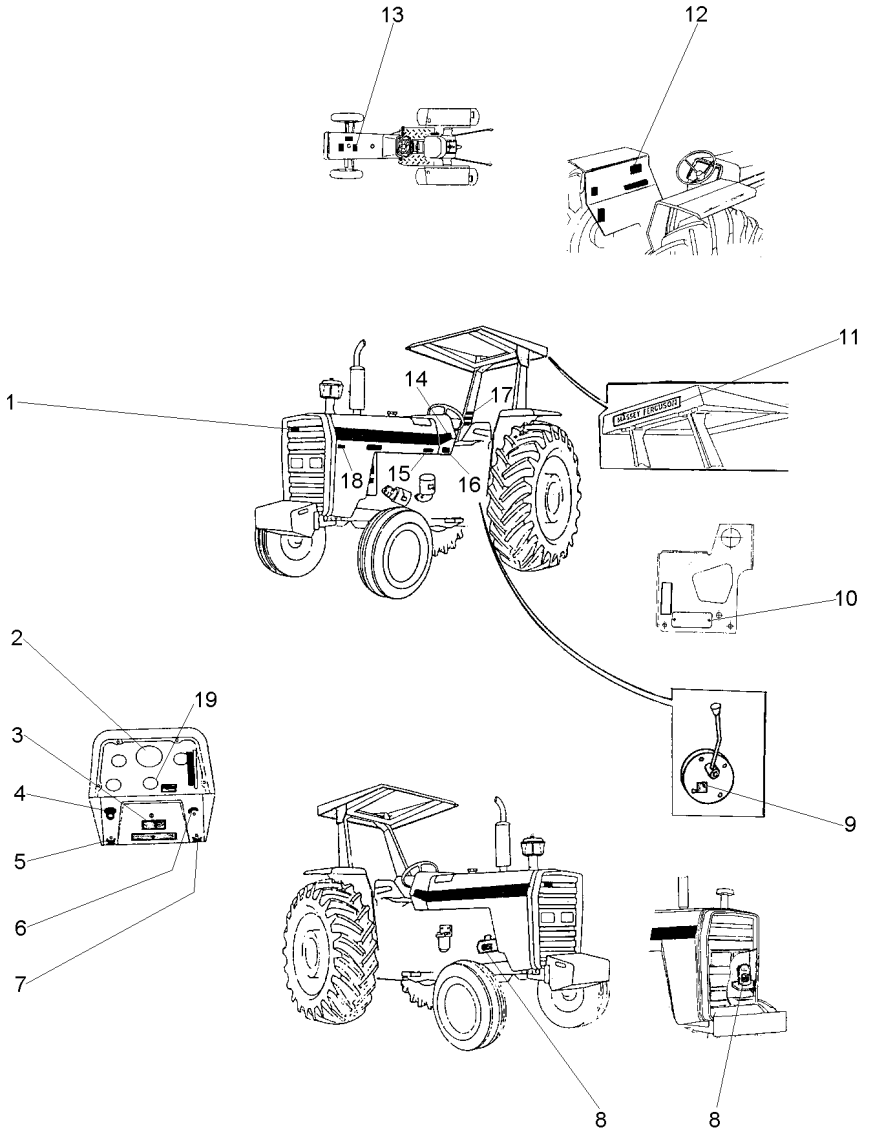

1	3587203M1	**X**	EMBLEMA	EMBLEM	EMBLEMA
2	3411432M1	**1**	DECAL	DECAL	CALCOMANIA
3	3410238M1	**X**	DECAL	DECAL	CALCOMANIA
4	2801186M1	**1**	EMBLEMA	EMBLEM	EMBLEMA
5	3410244M1	**1**	EMBLEMA	EMBLEM	EMBLEMA
6	026694P1	**1**	DECAL	DECAL	CALCOMANIA
7	3410245M1	**1**	EMBLEMA	EMBLEM	EMBLEMA
8	3146754M1	**1**	DECAL	DECAL	CALCOMANIA
9	3149896M1	**X**	DECAL	DECAL	CALCOMANIA
10	036880P1	**1**	PLACA	PLATE	PLATO
10	3410581M1	**2**	REBITE	RIVET	REMACHE
11	3149677M1	**X**	DECAL	DECAL	CALCOMANIA
12	022102P2	**1**	DECAL	DECAL	CALCOMANIA
13	022097P1	**1**	DECAL	DECAL	CALCOMANIA
14	022081P1	**2**	DECAL	DECAL	CALCOMANIA
15	022093P1	**1**	DECAL	DECAL	CALCOMANIA
16	3410581M1	**4**	REBITE	RIVET	REMACHE
16	3697173M1	**1**	PLACA	PLATE	PLATO
17	3595689M1	**1**	DECAL	DECAL	CALCOMANIA
18	022672P1	**1**	DECAL	DECAL	CALCOMANIA
19	1875315M1	**X**	EMBLEMA	EMBLEM	EMBLEMA

Emblemas
Emblems
Emblemas

100-150

Inglês - Com Hidráulico
English - With Hydraulic
Inglés - Con Hidraulico

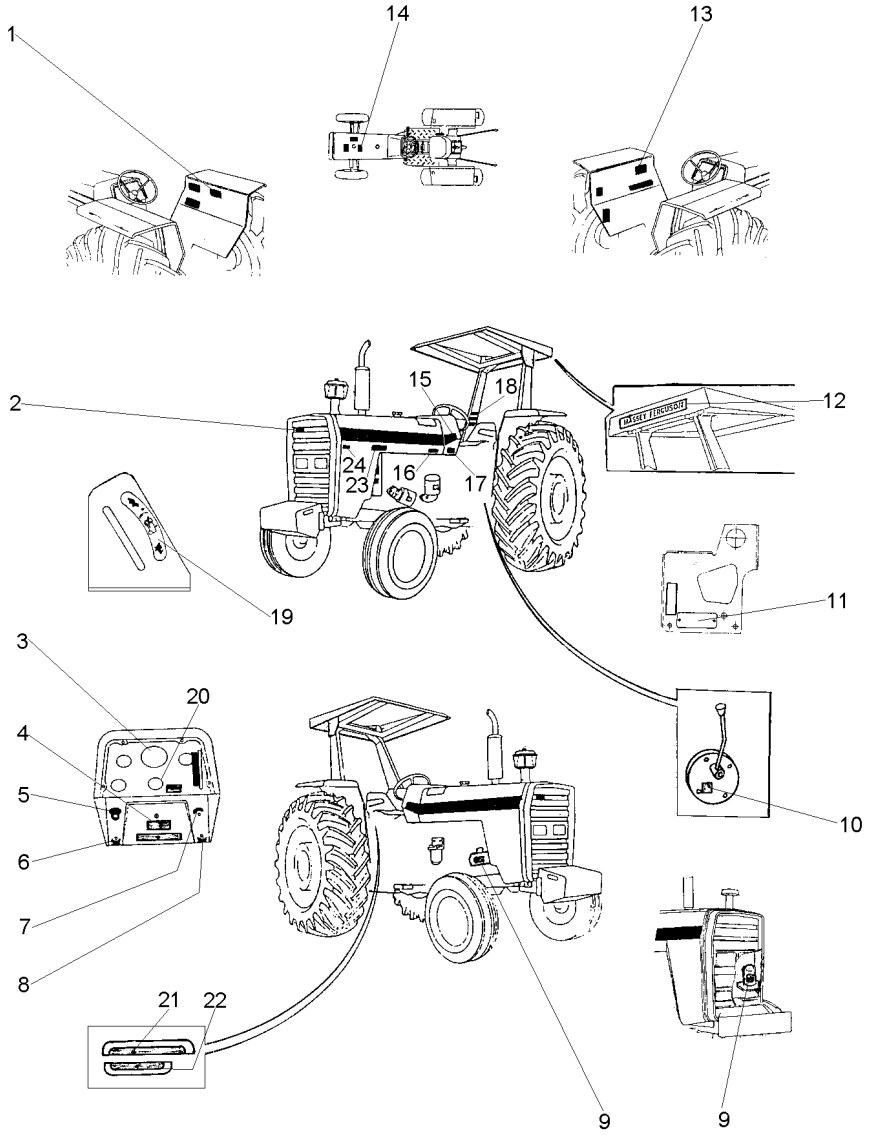

1	3410239M1		**1**	DECAL	DECAL	CALCOMANIA
2	3587203M1		**X**	EMBLEMA	EMBLEM	EMBLEMA
3	3411432M1		**1**	DECAL	DECAL	CALCOMANIA
4	3410238M1		**X**	DECAL	DECAL	CALCOMANIA
5	2801186M1		**1**	EMBLEMA	EMBLEM	EMBLEMA
6	3410244M1		**1**	EMBLEMA	EMBLEM	EMBLEMA
7	026694P1		**1**	DECAL	DECAL	CALCOMANIA
8	3410245M1		**1**	EMBLEMA	EMBLEM	EMBLEMA
9	3146754M1		**1**	DECAL	DECAL	CALCOMANIA
10	3149896M1		**X**	DECAL	DECAL	CALCOMANIA
11	036880P1		**1**	PLACA	PLATE	PLATO
11	3410581M1		**2**	REBITE	RIVET	REMACHE
12	3149677M1		**X**	DECAL	DECAL	CALCOMANIA
13	022102P2		**1**	DECAL	DECAL	CALCOMANIA
14	022097P1		**1**	DECAL	DECAL	CALCOMANIA
15	022081P1		**2**	DECAL	DECAL	CALCOMANIA
16	022093P1		**1**	DECAL	DECAL	CALCOMANIA
17	3410581M1		**4**	REBITE	RIVET	REMACHE
17	3697173M1		**1**	PLACA	PLATE	PLATO
18	3595689M1		**1**	DECAL	DECAL	CALCOMANIA
19	3148214M1		**1**	EMBLEMA	EMBLEM	EMBLEMA
20	1875315M1		**X**	EMBLEMA	EMBLEM	EMBLEMA
21	022652P3		**1**	DECAL	DECAL	CALCOMANIA
22	022657P2		**1**	DECAL	DECAL	CALCOMANIA
23	048210P1	EXPORT	**2**	DECAL	DECAL	CALCOMANIA
24	022672P1		**1**	DECAL	DECAL	CALCOMANIA

Emblemas
Emblems
Emblemas

100-155

Espanhol - Sem Hidráulico
Spanish - Without Hydraulic
Español - Sin Hidraulico

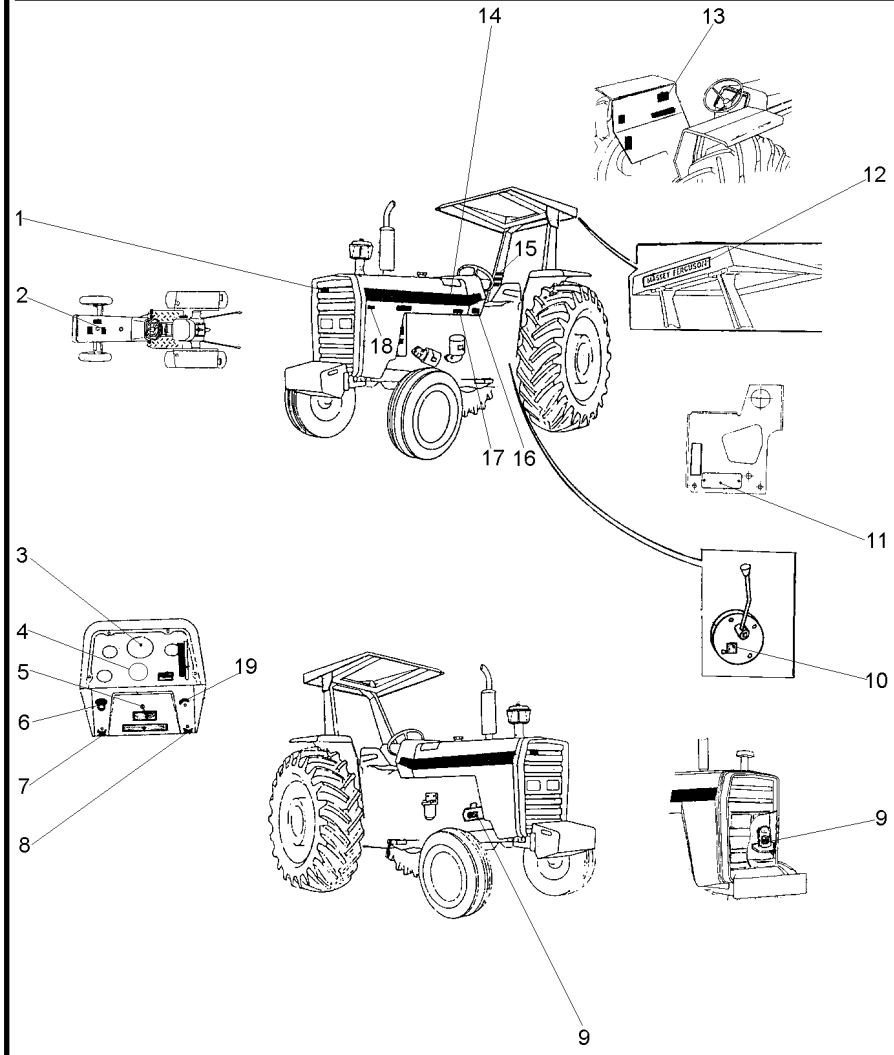

1	3587203M1	**X**	EMBLEMA	EMBLEM	EMBLEMA
2	022096P1	**1**	DECAL	DECAL	CALCOMANIA
3	3410241M1	**1**	DECAL	DECAL	CALCOMANIA
4	1875315M1	**X**	EMBLEMA	EMBLEM	EMBLEMA
5	3410238M1	**X**	DECAL	DECAL	CALCOMANIA
6	2801186M1	**1**	EMBLEMA	EMBLEM	EMBLEMA
7	3410244M1	**1**	EMBLEMA	EMBLEM	EMBLEMA
8	3410245M1	**1**	EMBLEMA	EMBLEM	EMBLEMA
9	3146299M1	**1**	DECAL	DECAL	CALCOMANIA
10	3149896M1	**X**	DECAL	DECAL	CALCOMANIA
11	036880P1	**1**	PLACA	PLATE	PLATO
11	3410581M1	**2**	REBITE	RIVET	REMACHE
12	3149677M1	**X**	DECAL	DECAL	CALCOMANIA
13	022101P2	**1**	DECAL	DECAL	CALCOMANIA
14	022081P1	**2**	DECAL	DECAL	CALCOMANIA
15	022084P1	**1**	DECAL	DECAL	CALCOMANIA
16	3410581M1	**4**	REBITE	RIVET	REMACHE
16	3697173M1	**1**	PLACA	PLATE	PLATO
17	022092P1	**1**	DECAL	DECAL	CALCOMANIA
18	022672P1	**1**	DECAL	DECAL	CALCOMANIA
19	026694P1	**1**	DECAL	DECAL	CALCOMANIA

Emblemas
Emblems
Emblemas

100-160

Espanhol - Com Hidráulico
Spanish - With Hydraulic
Español - Con Hidraulico

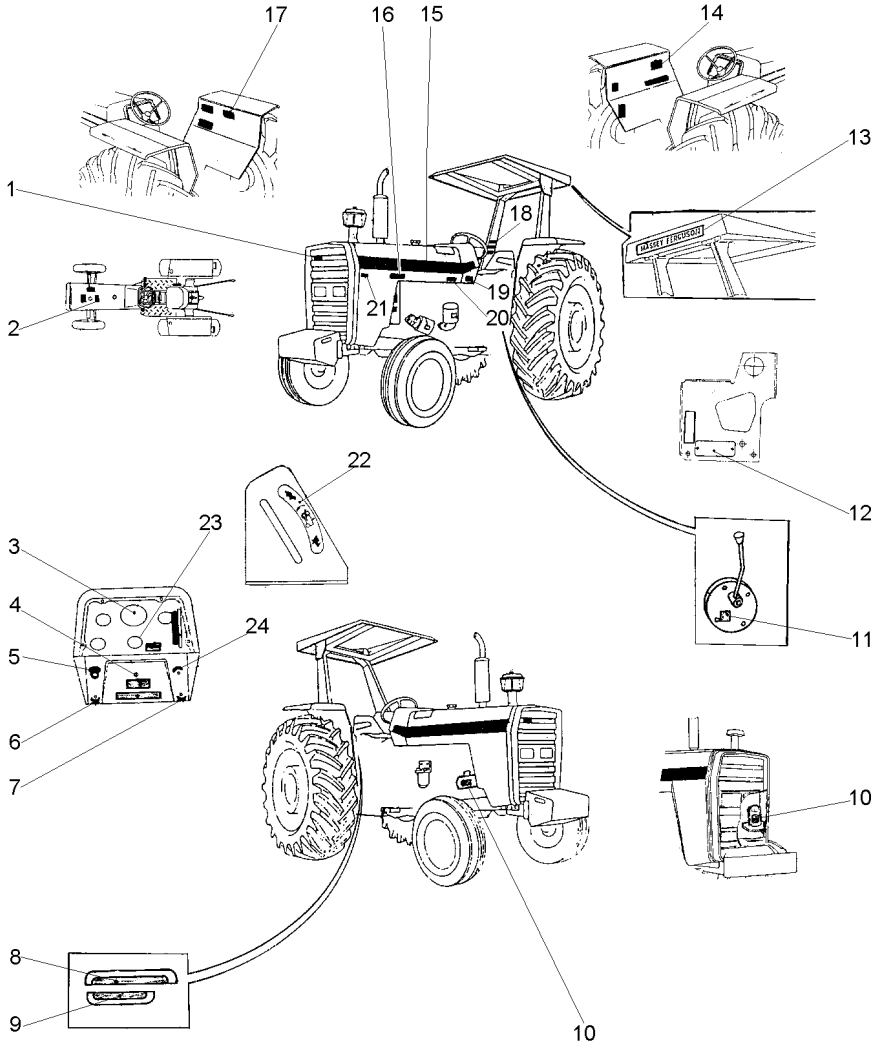

1	3587203M1		**X**	EMBLEMA	EMBLEM	EMBLEMA
2	022096P1		**1**	DECAL	DECAL	CALCOMANIA
3	3410241M1		**1**	DECAL	DECAL	CALCOMANIA
4	3410238M1		**X**	DECAL	DECAL	CALCOMANIA
5	2801186M1		**1**	EMBLEMA	EMBLEM	EMBLEMA
6	3410244M1		**1**	EMBLEMA	EMBLEM	EMBLEMA
7	3410245M1		**1**	EMBLEMA	EMBLEM	EMBLEMA
8	022654P3		**1**	DECAL	DECAL	CALCOMANIA
9	022659P2		**1**	DECAL	DECAL	CALCOMANIA
10	3146299M1		**1**	DECAL	DECAL	CALCOMANIA
11	3149896M1		**X**	DECAL	DECAL	CALCOMANIA
12	036880P1		**1**	PLACA	PLATE	PLATO
12	3410581M1		**2**	REBITE	RIVET	REMACHE
13	3149677M1		**X**	DECAL	DECAL	CALCOMANIA
14	022101P2		**1**	DECAL	DECAL	CALCOMANIA
15	022081P1		**2**	DECAL	DECAL	CALCOMANIA
16	048210P1	EXPORT	**2**	DECAL	DECAL	CALCOMANIA
17	3146334M2		**1**	DECAL	DECAL	CALCOMANIA
18	022084P1		**1**	DECAL	DECAL	CALCOMANIA
19	3410581M1		**4**	REBITE	RIVET	REMACHE
19	3697173M1		**1**	PLACA	PLATE	PLATO
20	022092P1		**1**	DECAL	DECAL	CALCOMANIA
21	022672P1		**1**	DECAL	DECAL	CALCOMANIA
22	3148214M1		**1**	EMBLEMA	EMBLEM	EMBLEMA
23	1875315M1		**X**	EMBLEMA	EMBLEM	EMBLEMA
24	026694P1		**1**	DECAL	DECAL	CALCOMANIA

Emblemas
Emblems
Emblemas

100-165

Francês - Sem Hidráulico
French - Without Hydraulic
Francés - Sin Hidraulico

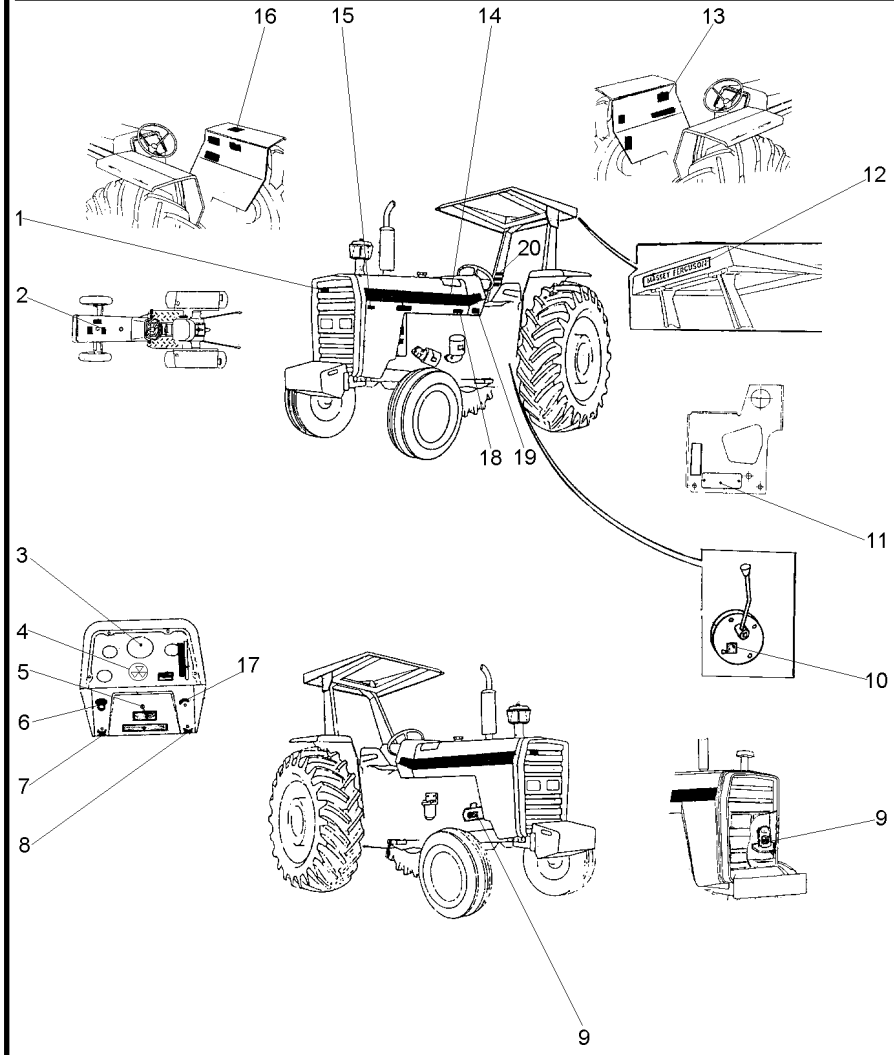

1	3587203M1	**X**	EMBLEMA	EMBLEM	EMBLEMA
2	022098P1	**1**	DECAL	DECAL	CALCOMANIA
3	3408126M1	**1**	DECAL	DECAL	CALCOMANIA
4	1875315M1	**X**	EMBLEMA	EMBLEM	EMBLEMA
5	3410238M1	**X**	DECAL	DECAL	CALCOMANIA
6	2801186M1	**1**	EMBLEMA	EMBLEM	EMBLEMA
7	3410244M1	**1**	EMBLEMA	EMBLEM	EMBLEMA
8	3410245M1	**1**	EMBLEMA	EMBLEM	EMBLEMA
9	3408125M1	**1**	DECAL	DECAL	CALCOMANIA
10	3149896M1	**X**	DECAL	DECAL	CALCOMANIA
11	036880P1	**1**	PLACA	PLATE	PLATO
11	3410581M1	**2**	REBITE	RIVET	REMACHE
12	3149677M1	**X**	DECAL	DECAL	CALCOMANIA
13	022103P2	**1**	DECAL	DECAL	CALCOMANIA
14	022081P1	**2**	DECAL	DECAL	CALCOMANIA
15	022672P1	**1**	DECAL	DECAL	CALCOMANIA
16	049101P1	**1**	DECAL	DECAL	CALCOMANIA
17	026694P1	**1**	DECAL	DECAL	CALCOMANIA
18	022094P1	**1**	DECAL	DECAL	CALCOMANIA
19	3410581M1	**4**	REBITE	RIVET	REMACHE
19	3697173M1	**1**	PLACA	PLATE	PLATO
20	022085P1	**1**	DECAL	DECAL	CALCOMANIA

Emblemas
Emblems
Emblemas

100-170

Francês - Com Hidráulico
French - With Hydraulic
Francés - Con Hidraulico

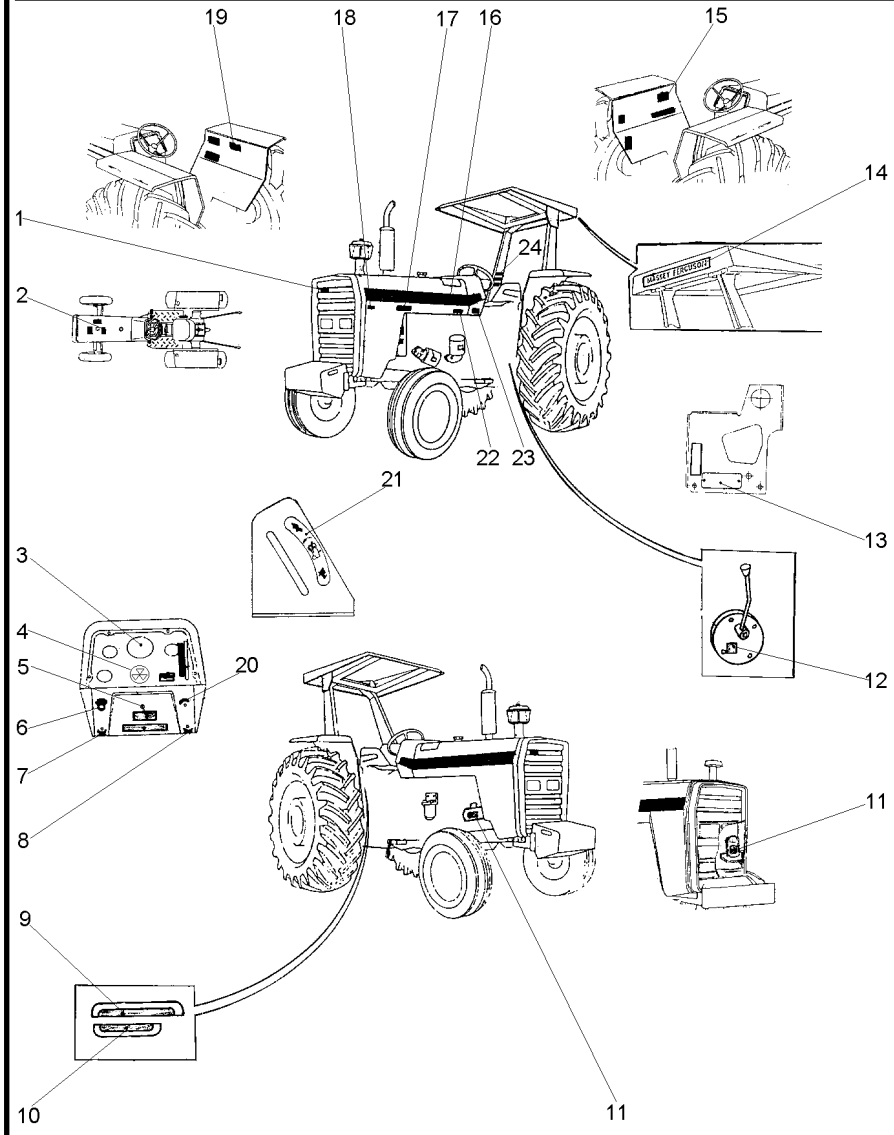

1	3587203M1		**X**	EMBLEMA	EMBLEM	EMBLEMA
2	022098P1		**1**	DECAL	DECAL	CALCOMANIA
3	3408126M1		**1**	DECAL	DECAL	CALCOMANIA
4	1875315M1		**X**	EMBLEMA	EMBLEM	EMBLEMA
5	3410238M1		**X**	DECAL	DECAL	CALCOMANIA
6	2801186M1		**1**	EMBLEMA	EMBLEM	EMBLEMA
7	3410244M1		**1**	EMBLEMA	EMBLEM	EMBLEMA
8	3410245M1		**1**	EMBLEMA	EMBLEM	EMBLEMA
9	022653P3		**1**	DECAL	DECAL	CALCOMANIA
10	022658P2		**1**	DECAL	DECAL	CALCOMANIA
11	3408125M1		**1**	DECAL	DECAL	CALCOMANIA
12	3149896M1		**X**	DECAL	DECAL	CALCOMANIA
13	036880P1		**1**	PLACA	PLATE	PLATO
13	3410581M1		**2**	REBITE	RIVET	REMACHE
14	3149677M1		**X**	DECAL	DECAL	CALCOMANIA
15	022103P2		**1**	DECAL	DECAL	CALCOMANIA
16	022081P1		**2**	DECAL	DECAL	CALCOMANIA
17	048210P1	EXPORT	**2**	DECAL	DECAL	CALCOMANIA
18	022672P1		**1**	DECAL	DECAL	CALCOMANIA
19	3408130M1		**1**	DECAL	DECAL	CALCOMANIA
20	026694P1		**1**	DECAL	DECAL	CALCOMANIA
21	3148214M1		**1**	EMBLEMA	EMBLEM	EMBLEMA
22	022094P1		**1**	DECAL	DECAL	CALCOMANIA
23	3410581M1		**4**	REBITE	RIVET	REMACHE
23	3697173M1		**1**	PLACA	PLATE	PLATO
24	022085P1		**1**	DECAL	DECAL	CALCOMANIA

Decalcomania
Decal
Calcomania

100-175

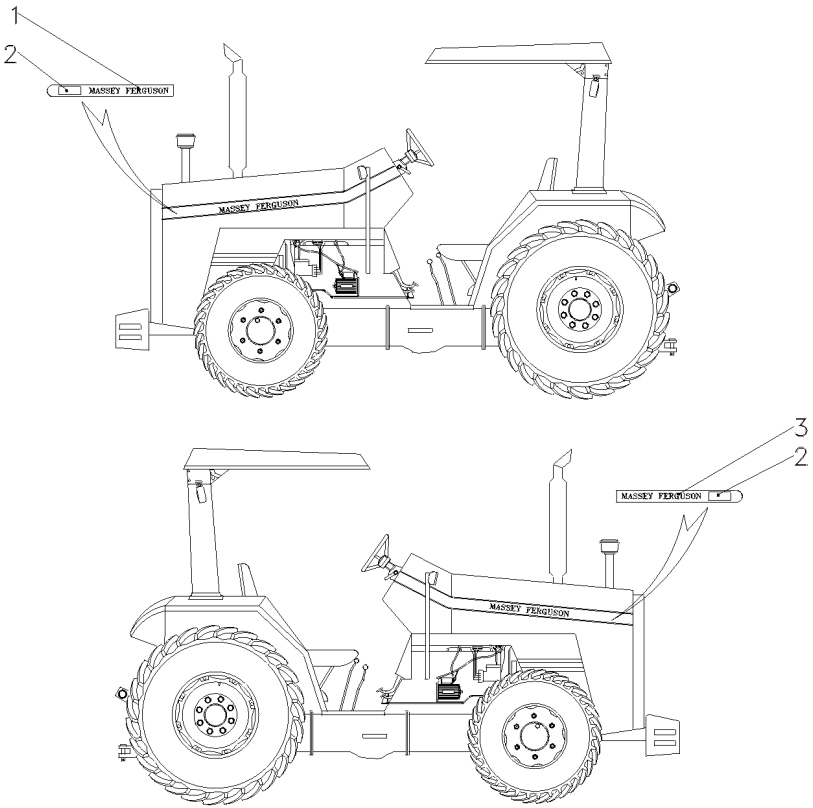

1	035209P1	**1** DECAL	DECAL	CALCOMANIA
2	035216P1	**2** DECAL	DECAL	CALCOMANIA
3	035208P1	**1** DECAL	DECAL	CALCOMANIA

Escala De Velocidades
Velocity Scale
Escala De Velocidades

100-180

1

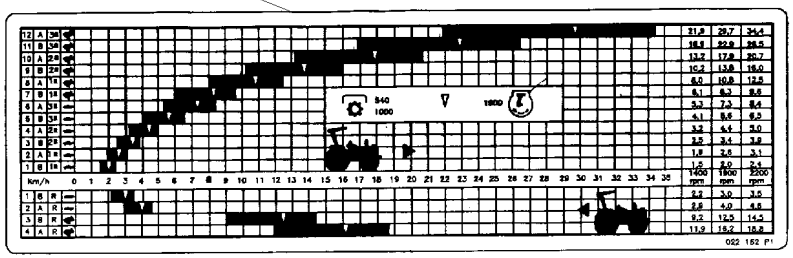

1	022161P1	**1**	DECAL	DECAL	CALCOMANIA

Escala De Velocidades **8v**
Velocity Scale
Escala De Velocidades

100-185

1

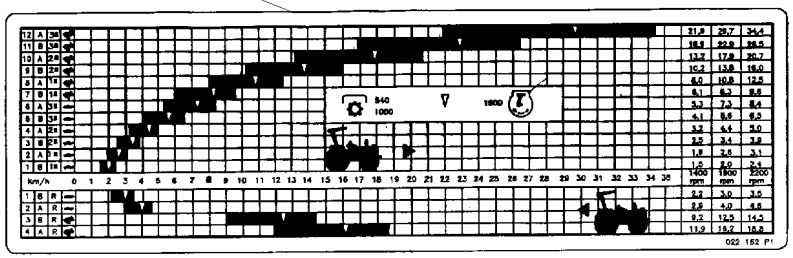

1	022342P1	**1**	DECAL	DECAL	CALCOMANIA

Escala De Velocidades
Velocity Scale
Escala De Velocidades

100-190

1

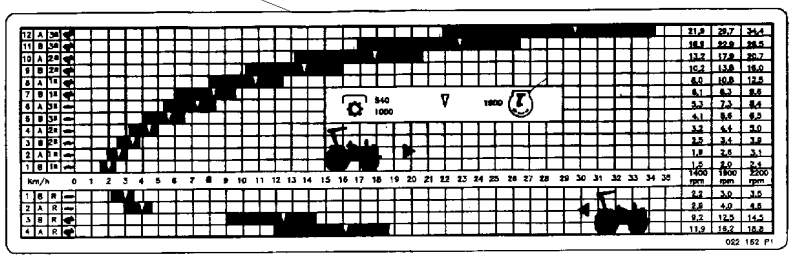

1	3408158M1	**1** DECAL	DECAL CALCOMANIA

Escala De Velocidades
Velocity Scale
Escala De Velocidades

100-195

1

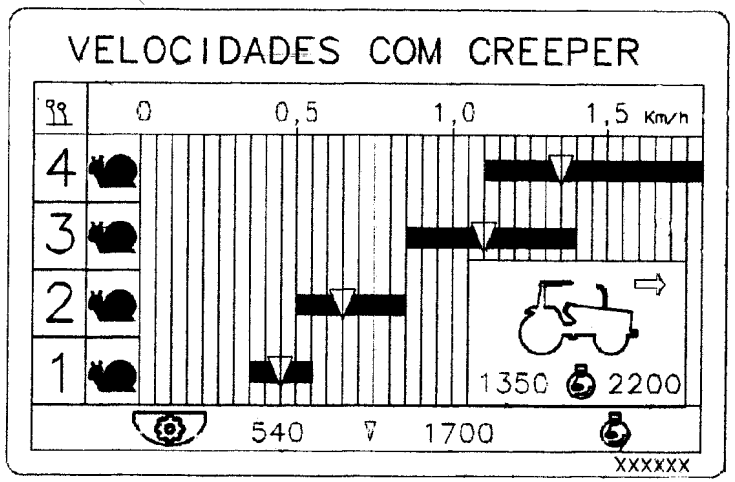

1	054362P1	**1**	DECAL	DECAL	CALCOMANIA

Escala De Velocidades Velocity Scale Escala De Velocidades	12 Velocidades 12 Speed 12 Velocidades	100-200

1

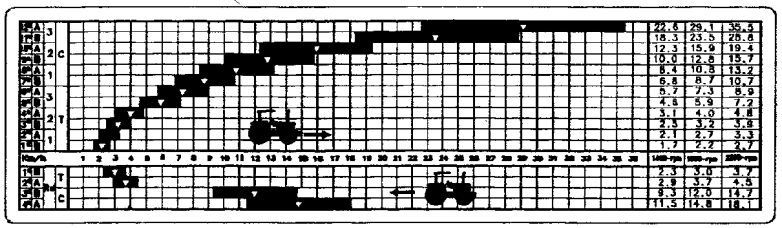

1	049605P1	**1** DECAL	DECAL	CALCOMANIA

Escala De Velocidades
Velocity Scale
Escala De Velocidades

100-205

1

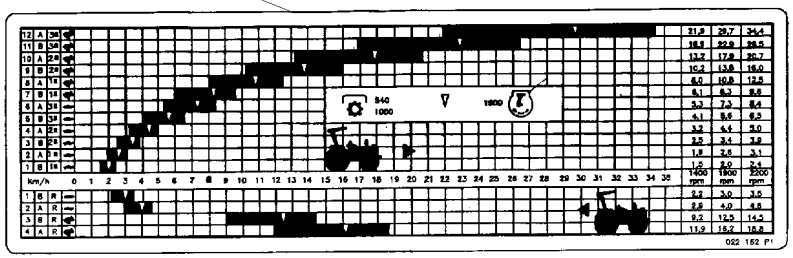

1	037057P1	**1**	DECAL	DECAL	CALCOMANIA

Escala De Velocidades
Velocity Scale
Escala De Velocidades

100-210

1

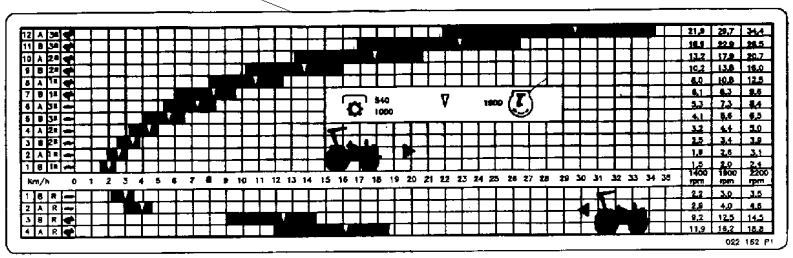

1	022249P1	**1**	DECAL	DECAL	CALCOMANIA

Escala De Velocidades
Velocity Scale
Escala De Velocidades

100-215

1

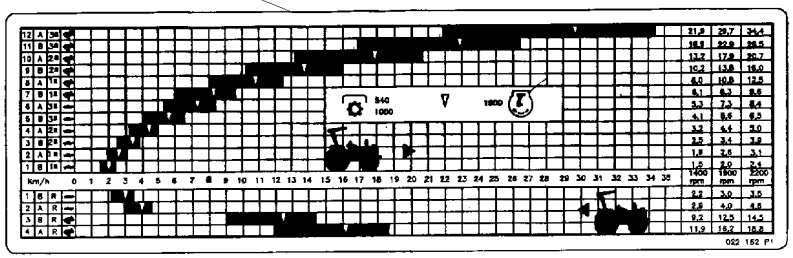

1	022160P1	**1**	DECAL	DECAL	CALCOMANIA

Escala De Velocidades **12v/Estreito**
Velocity Scale
Escala De Velocidades

100-220

1

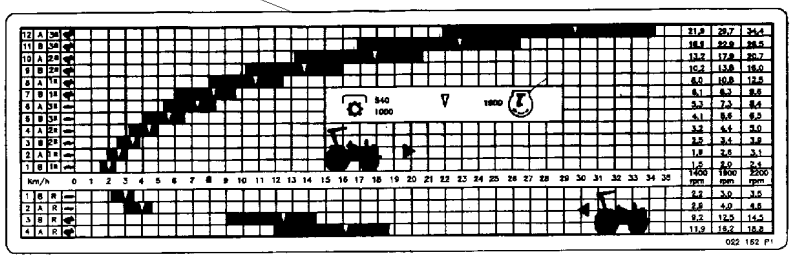

1	022340P1	**1**	DECAL	DECAL	CALCOMANIA

Escala De Velocidades Velocity Scale Escala De Velocidades	12 Velocidades 12 Speed 12 Velocidades	100-225

1

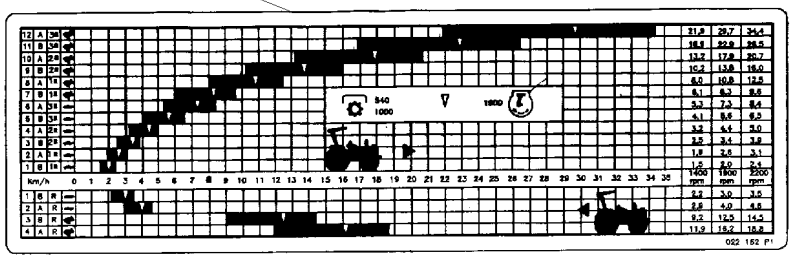

1	022341P1	**1** DECAL	DECAL	CALCOMANIA

Escala De Velocidades
Velocity Scale
Escala De Velocidades

100-230

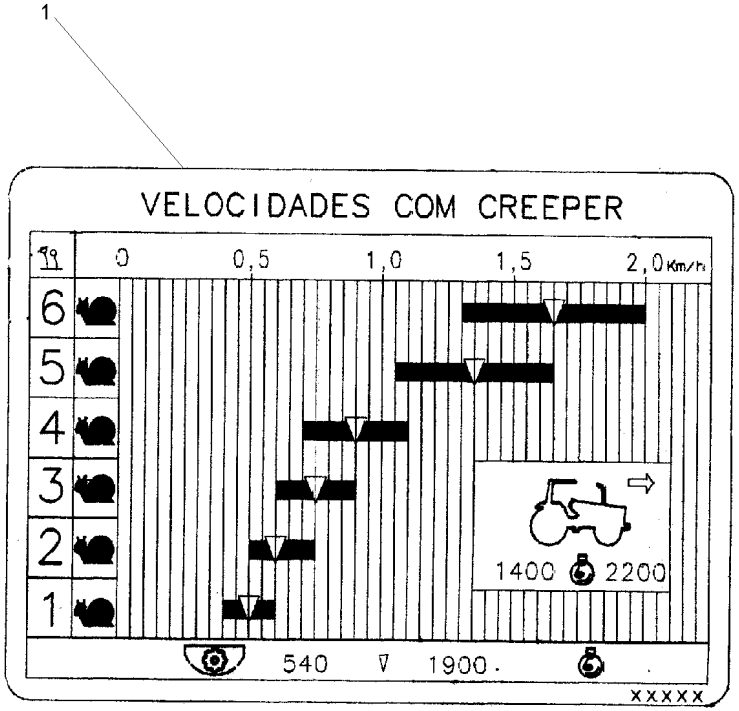

1	054363P1	**1** DECAL	DECAL	CALCOMANIA

Acelerador
Throttle
Acelerador

105-10

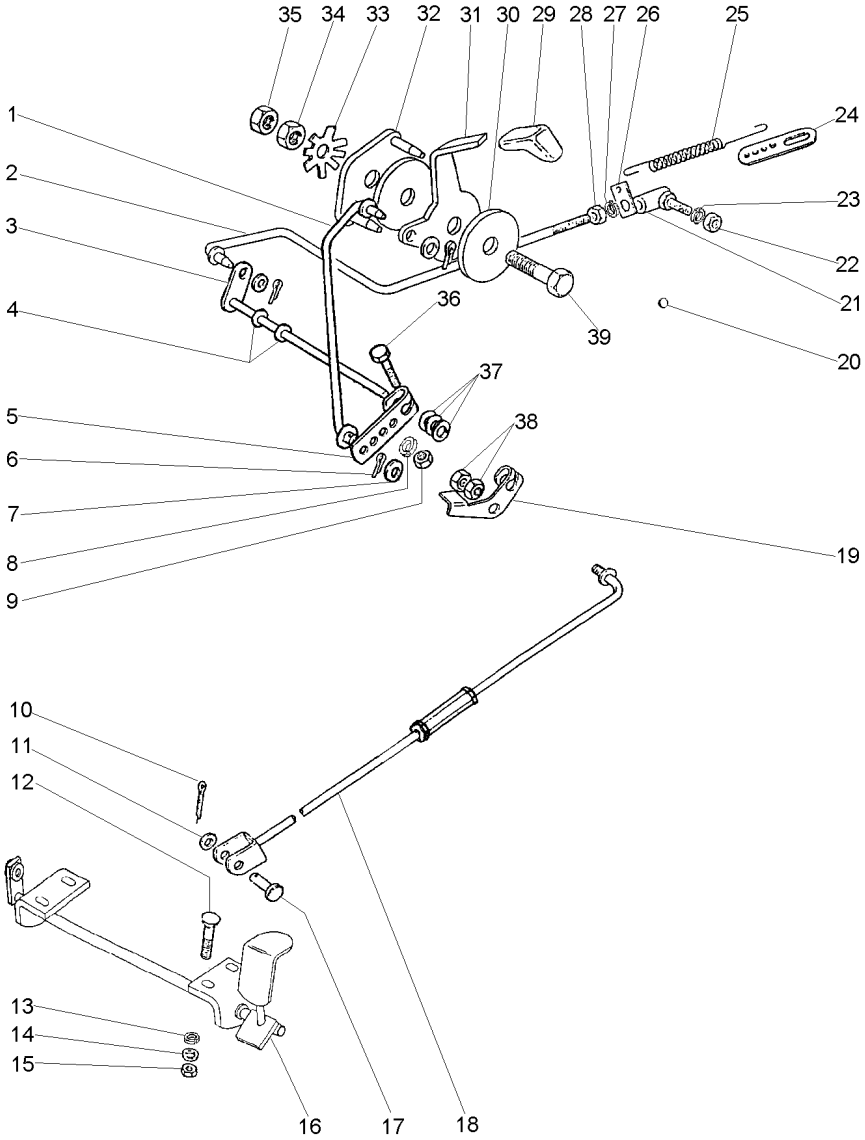

1	3589461M91		**1**	CJ. TIRANTE	KIT, ROD	JUEGO DE BIELAS
2	027579N1		**1**	CJ. TIRANTE	KIT, ROD	JUEGO DE BIELAS
3	1484499M93		**1**	EIXO	SHAFT	ARBOL
4	196010M1		**2**	ARRUELA	WASHER	ARANDELA
5	2800006M1		**1**	ALAVANCA	LEVER	PALANCA
6	354041X1		**3**	CUPILHA	COTTER PIN	PASADOR DOUBLE
7	355617X1		**3**	ARRUELA	WASHER	ARANDELA
8	353441X1		**1**	ARRUELA	WASHER	ARANDELA
9	353918X1		**1**	PORCA	NUT	TUERCA
10	354059X1		**1**	CUPILHA	COTTER PIN	PASADOR DOUBLE
11	353756X1		**1**	ARRUELA	WASHER	ARANDELA
12	1442175X1		**4**	PARAFUSO	BOLT	PERNO
13	353441X1		**4**	ARRUELA	WASHER	ARANDELA
14	390971X1		**4**	ARRUELA	WASHER	ARANDELA
15	339030X1		**4**	PORCA	NUT	TUERCA
16	027983S1		**1**	PEDAL	PEDAL	PEDAL
17	832813M1		**1**	PINO	PIN	PASADOR
18	033794N1	105-15 No	**1**	TIRANTE	ROD	VARILLA
19	3146871M2		**1**	ALAVANCA	LEVER	PALANCA
20	2801324M1		**1**	TAMPÃO	PAD	ALMOHADILLA
21	3589565M91	105-20 No 1850559M91 487077M91	**1**	CONECTOR	CONNECTOR	CONECTOR
22	353918X1		**1**	PORCA	NUT	TUERCA
23	353441X1		**1**	ARRUELA	WASHER	ARANDELA
24	3145926M1		**1**	SUPORTE	BRACKET	SOPORTE
25	893713M1		**1**	MOLA	SPRING	RESORTE
26	3145925M1		**1**	SUPORTE	BRACKET	SOPORTE
27	353441X1		**1**	ARRUELA	WASHER	ARANDELA
28	353918X1		**1**	PORCA	NUT	TUERCA
29	035972P1		**1**	MANÍPULO	KNOB	POMO
30	184149M3		**2**	DISCO	DISC	DISCO
31	050043P1		**1**	ALAVANCA	LEVER	PALANCA
32	2800299M91		**1**	PLACA	PLATE	PLATO
33	184150M2		**1**	MOLA	SPRING	RESORTE
34	353431X1		**1**	PORCA	NUT	TUERCA
35	353430X1		**1**	PORCA	NUT	TUERCA
36	353671X1		**1**	PARAFUSO	BOLT	PERNO
37	353756X1		**3**	ARRUELA	WASHER	ARANDELA
38	375109X1		**2**	PORCA	NUT	TUERCA
39	353540X1		**1**	PARAFUSO	BOLT	PERNO

Tirante
Rod
Varilla

105-15

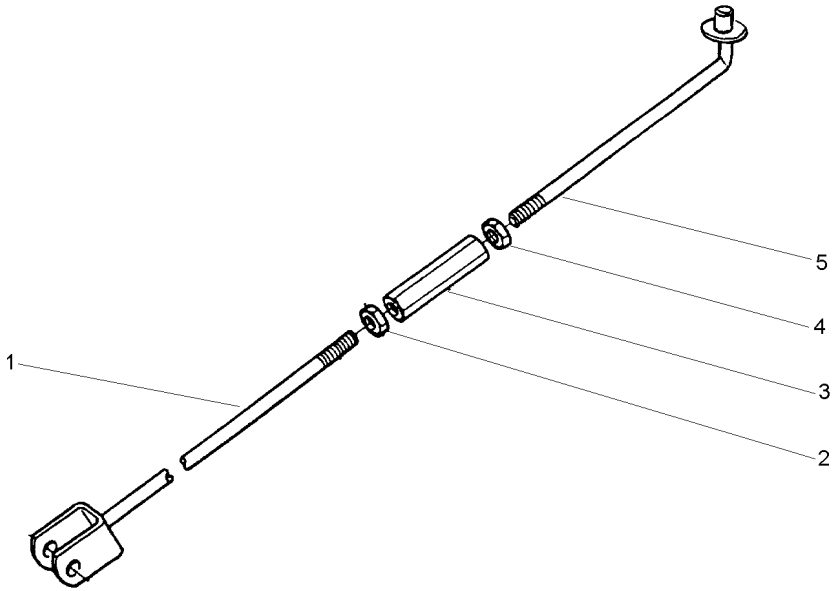

1	033796S1		**1** TIRANTE	ROD	VARILLA
2	3146867M1	3/8X16	**1** PORCA	NUT	TUERCA
3	3146866M1		**1** CONECTOR	CONNECTOR	CONECTOR
4	375109X1	3/8X16	**1** PORCA	NUT	TUERCA
5	022368S1		**1** TIRANTE	ROD	VARILLA

Conector
Ball Joint
Conector

105-20

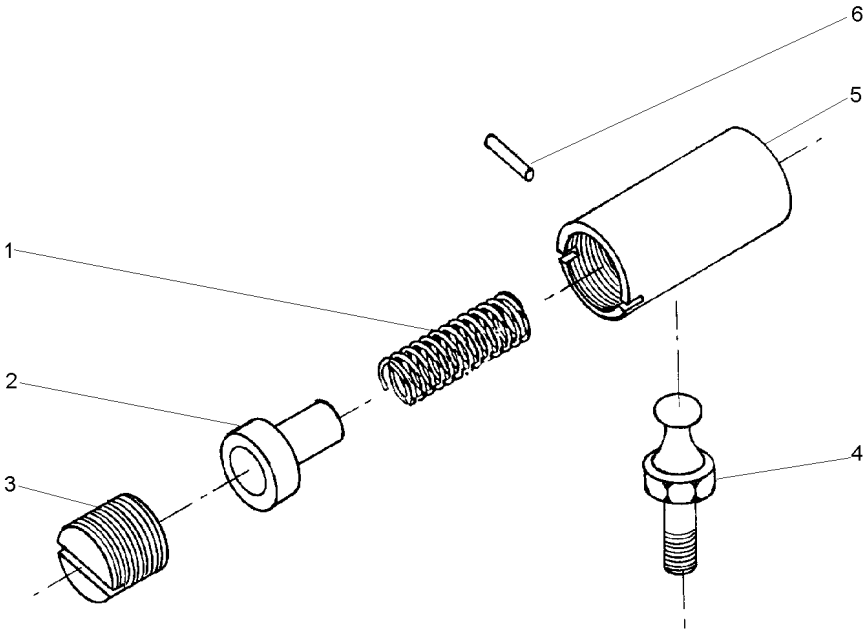

1	487082M1	**1**	MOLA	SPRING	RESORTE
2	487081M1	**1**	ASSENTO	SEAT	ASIENTO
3	3589563M1	**1**	ASSENTO	SEAT	ASIENTO
4	487079M1	**1**	PRISIONEIRO	STUD	ESPARRAGO
5	3589564M1	**1**	CORPO	BODY	CUERPO
6	354039X1	**1**	PINO	PIN	PASADOR

Suporte
Support
Soporte

Paralama
Fender
Guardafangos

105-25

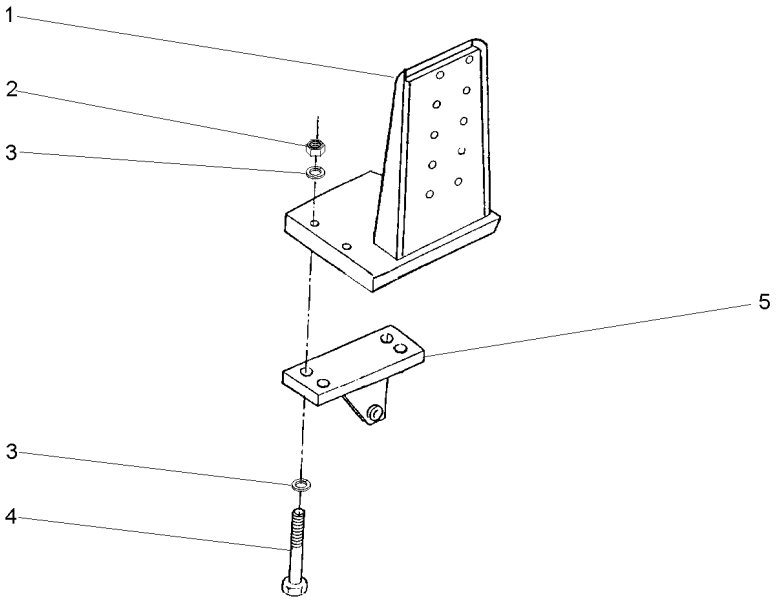

1	033364S1	◀	**1** SUPORTE	BRACKET	SOPORTE
1	033365S1	▶	**1** SUPORTE	BRACKET	SOPORTE
2	366957X1	3/4X10	**8** PORCA	NUT	TUERCA
3	353775X1	1.1/2X13/16X7/32	**8** ARRUELA	WASHER	ARANDELA
4	368547X1	3/4X10X10.1/2	**8** PARAFUSO	BOLT	PERNO
5	037592S1	◀	**1** SUPORTE	BRACKET	SOPORTE
5	037591S1	▶	**1** SUPORTE	BRACKET	SOPORTE

Assento
Seat
Asiento

105-30

Sem Suspensão
Without Suspension
Sin Suspensión

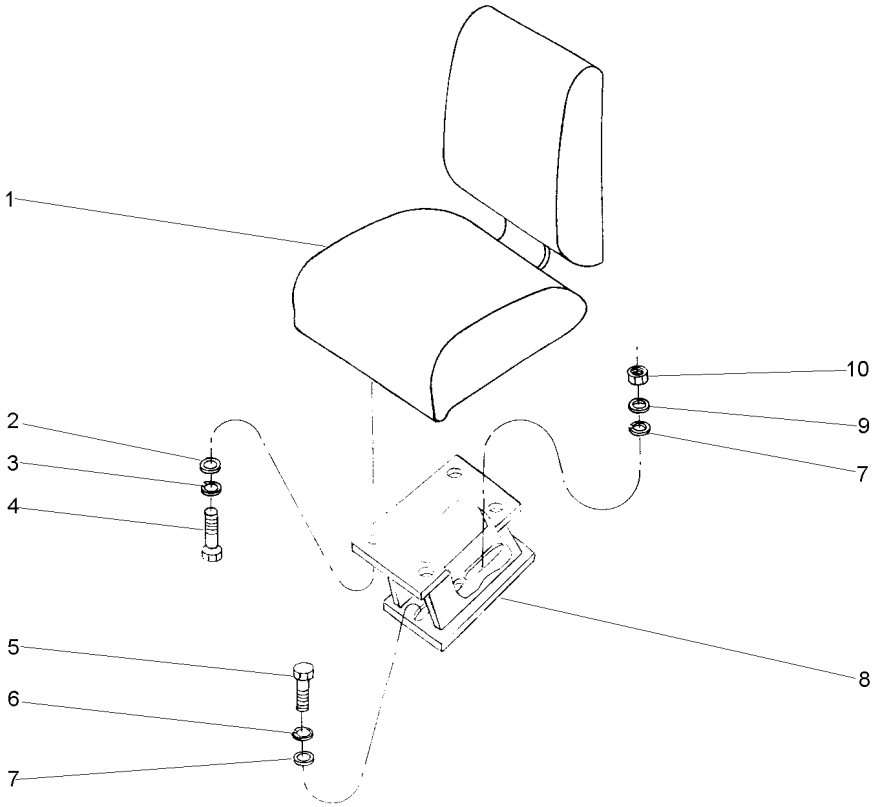

1	037472T1		**1** ASSENTO	SEAT	ASIENTO
2	829185M1		**4** ARRUELA	WASHER	ARANDELA
3	353446X1		**4** ARRUELA	WASHER	ARANDELA
4	339123X1	M8x1,25x20	**4** PARAFUSO	BOLT	PERNO
5	353699X1	7/16x14x1.1/8	**1** PARAFUSO	BOLT	PERNO
6	353432X1		**1** ARRUELA	WASHER	ARANDELA
7	355619X1		**1** ARRUELA	WASHER	ARANDELA
8	037305S1		**1** SUPORTE	BRACKET	SOPORTE
9	353432X1		**1** ARRUELA	WASHER	ARANDELA
10	353426X1	7/16x20	**1** PORCA	NUT	TUERCA

Assento
Seat
Asiento

Estreito
Strait
Estrecho

105-35

Com Suspensão
With Suspension
Con Suspensión

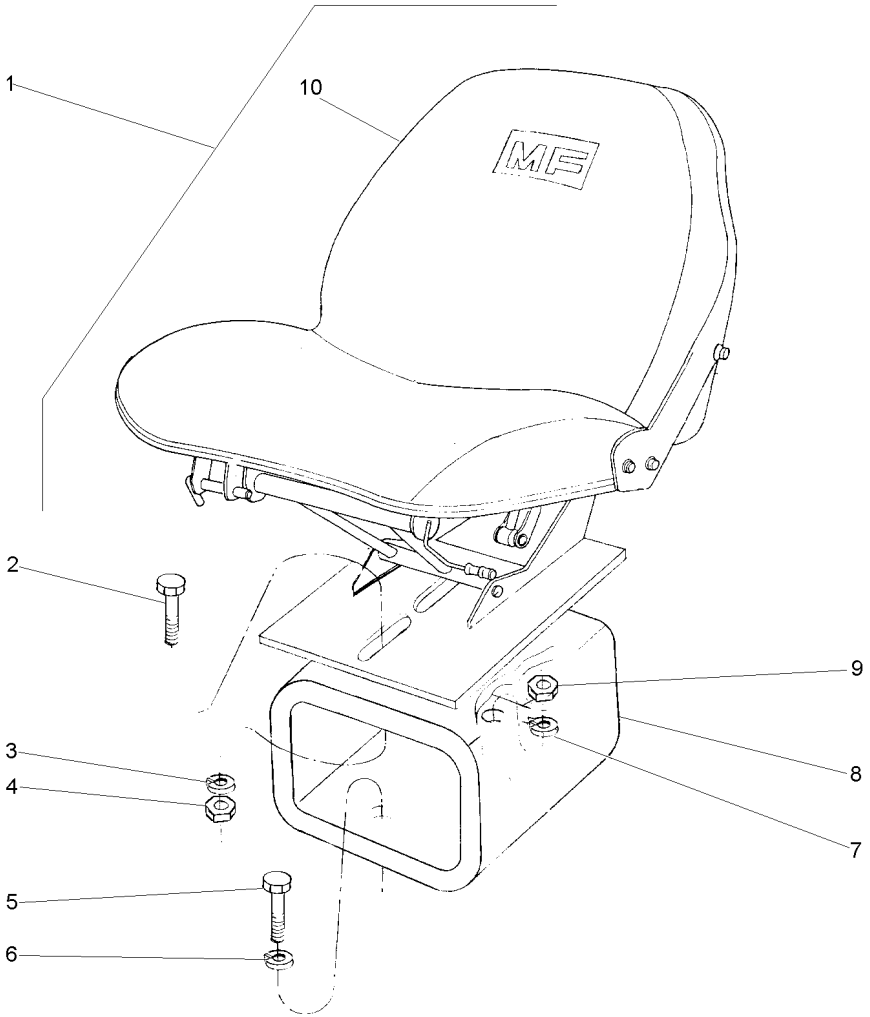

1		3408000M91	**1** CJ. ASSENTO	KIT, SEAT	ASIENTO JUEGO
2	353560X1	7/16x20x1.1/8	**2** PARAFUSO	BOLT	PERNO
3	353432X1		**2** ARRUELA	WASHER	ARANDELA
4	353426X1	7/16x20	**2** PORCA	NUT	TUERCA
5	353699X1	7/16x14x1.1/8	**1** PARAFUSO	BOLT	PERNO
6	353432X1		**1** ARRUELA	WASHER	ARANDELA
7	353432X1		**1** ARRUELA	WASHER	ARANDELA
8	3148916M92		**1** ESPAÇADOR	SPACER	PIEZA DISTANCIA
9	353426X1	7/16x20	**1** PORCA	NUT	TUERCA
10	035259T1		**1** ASSENTO	SEAT	ASIENTO

Assento
Seat
Asiento

105-40

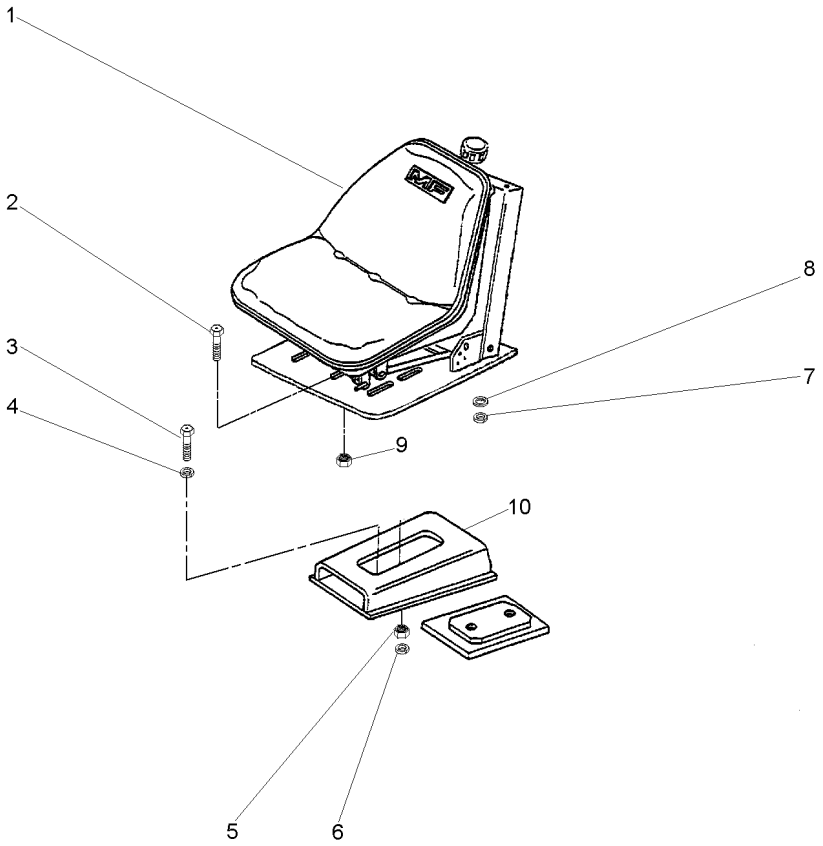

1	035259T1	**1** ASSENTO	SEAT	ASIENTO
2	353677X1	**4** PARAFUSO	BOLT	PERNO
3	353699X1	**1** PARAFUSO	BOLT	PERNO
4	353432X1	**1** ARRUELA	WASHER	ARANDELA
5	353426X1	**1** PORCA	NUT	TUERCA
6	353432X1	**1** ARRUELA	WASHER	ARANDELA
7	353446X1	**4** ARRUELA	WASHER	ARANDELA
8	829185M1	**4** ARRUELA	WASHER	ARANDELA
9	355565X1	**4** PORCA	NUT	TUERCA
10	052867P1	**1** SUPORTE	BRACKET	SOPORTE

Assento
Seat
Asiento

Sem Cinto De Segurança
Without Seat Belt
Sim Cinturon

105-45

Com Suspensão
With Suspension
Con Suspensión

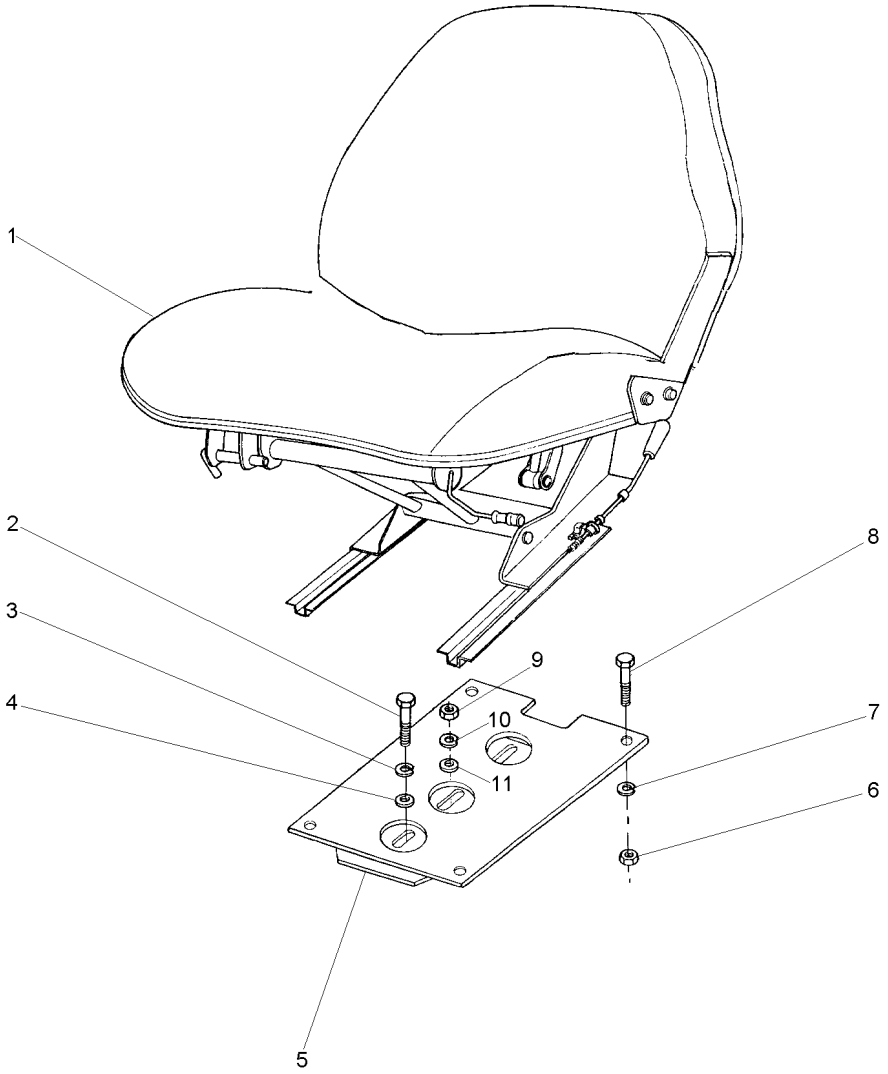

1	034129T1		**1**	ASSENTO	SEAT	ASIENTO
2	353699X1	7/16x14x1.1/8	**1**	PARAFUSO	BOLT	PERNO
3	353432X1		**1**	ARRUELA	WASHER	ARANDELA
4	355619X1		**1**	ARRUELA	WASHER	ARANDELA
5	047440P1		**1**	SUPORTE	BRACKET	SOPORTE
6	355565X1	5/16x18	**4**	PORCA	NUT	TUERCA
7	353446X1		**4**	ARRUELA	WASHER	ARANDELA
8	353677X1	5/16x18x3/4	**4**	PARAFUSO	BOLT	PERNO
9	353426X1	7/16x20	**1**	PORCA	NUT	TUERCA
10	353432X1		**1**	ARRUELA	WASHER	ARANDELA
11	355619X1		**1**	ARRUELA	WASHER	ARANDELA

Cinto De Segurança
Seat Belt
Cinturon De Seguridad

105-50

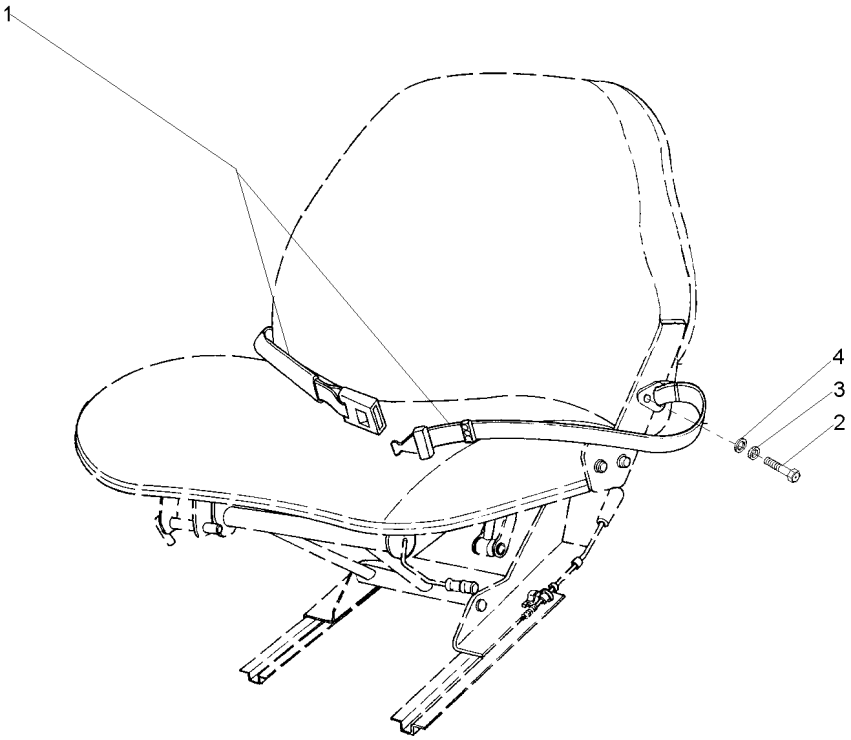

1	3587418M91		**1** CINTO SEGURANÇA	SAFETY BELT	CINTURA DE SEGUR
2	353560X1	7/16x20x1.1/8	**2** PARAFUSO	BOLT	PERNO
3	353432X1		**2** ARRUELA	WASHER	ARANDELA
4	353758X1		**2** ARRUELA	WASHER	ARANDELA

Estrutura De Proteção
Roll- Over Protective
Estructura De Protecion

105-55

Rígido
Rigid
Rígido

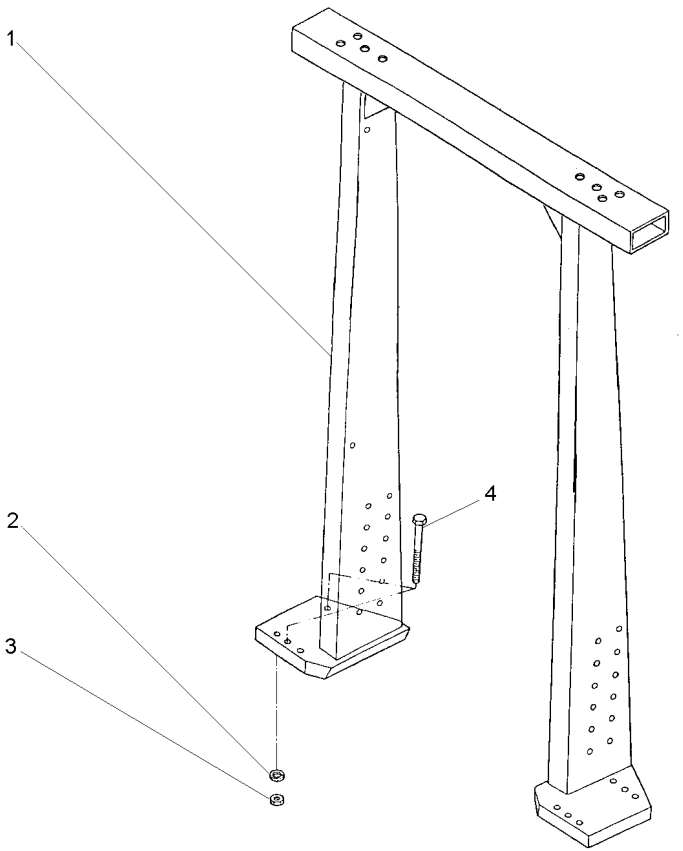

1	036033N1	105-60 No	**1**	CJ. ARMAÇÃO	FRAME ASSY	CJTO.BASTIDOR
2	353775X1		**8**	ARRUELA	WASHER	ARANDELA
3	366957X1		**8**	PORCA	NUT	TUERCA
4	368547X1		**8**	PARAFUSO	BOLT	PERNO

Estrutura De Proteção
Roll- Over Protective
Estructura De Protecion

105-60

Rígido
Rigid
Rígido

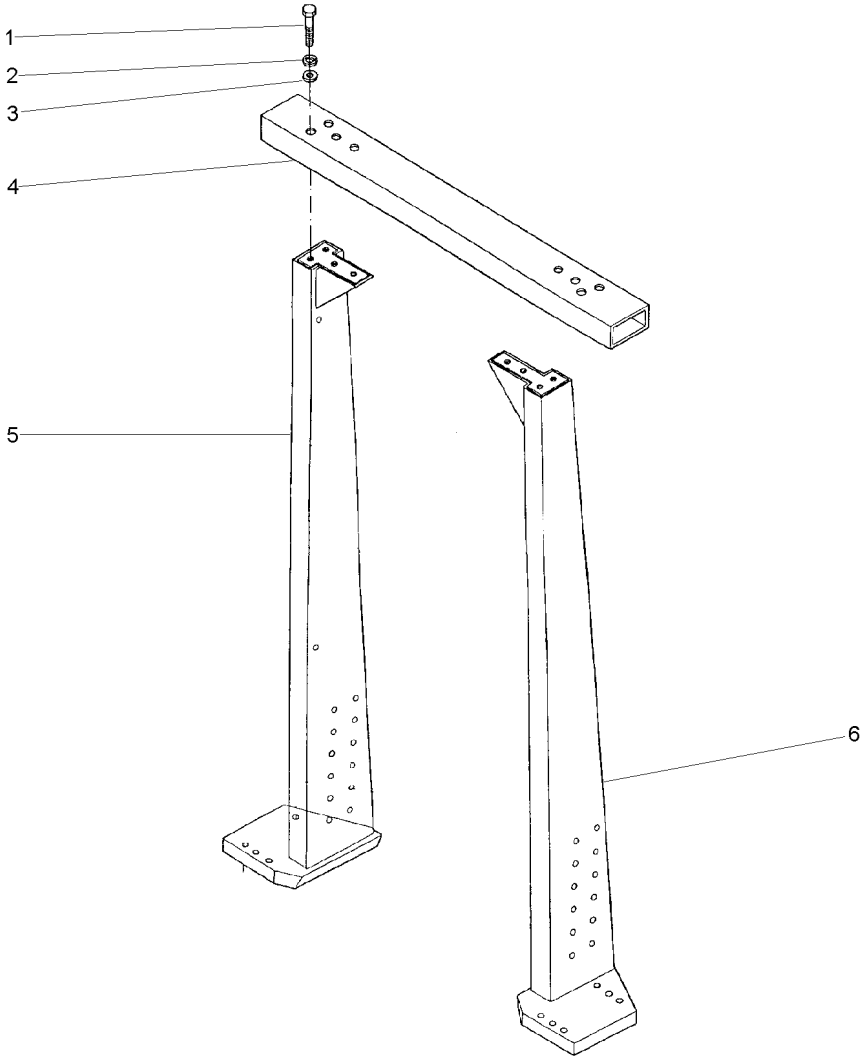

1	391120X1		**8** PARAFUSO	BOLT	PERNO
2	353433X1		**8** ARRUELA	WASHER	ARANDELA
3	339027X1		**8** ARRUELA	WASHER	ARANDELA
4	036013S1		**1** TRAVESSA	BRIDGE PIECE	CODO DE CRUCE
5	036021S1	◀	**1** ESTRUTURA	STRUCTURE	ESTRUCTURA
6	036020S1	▶	**1** ESTRUTURA	STRUCTURE	ESTRUCTURA

Estrutura De Proteção
Roll- Over Protective
Estructura De Protecion

105-65

Basculante
Inclinable
Inclinable

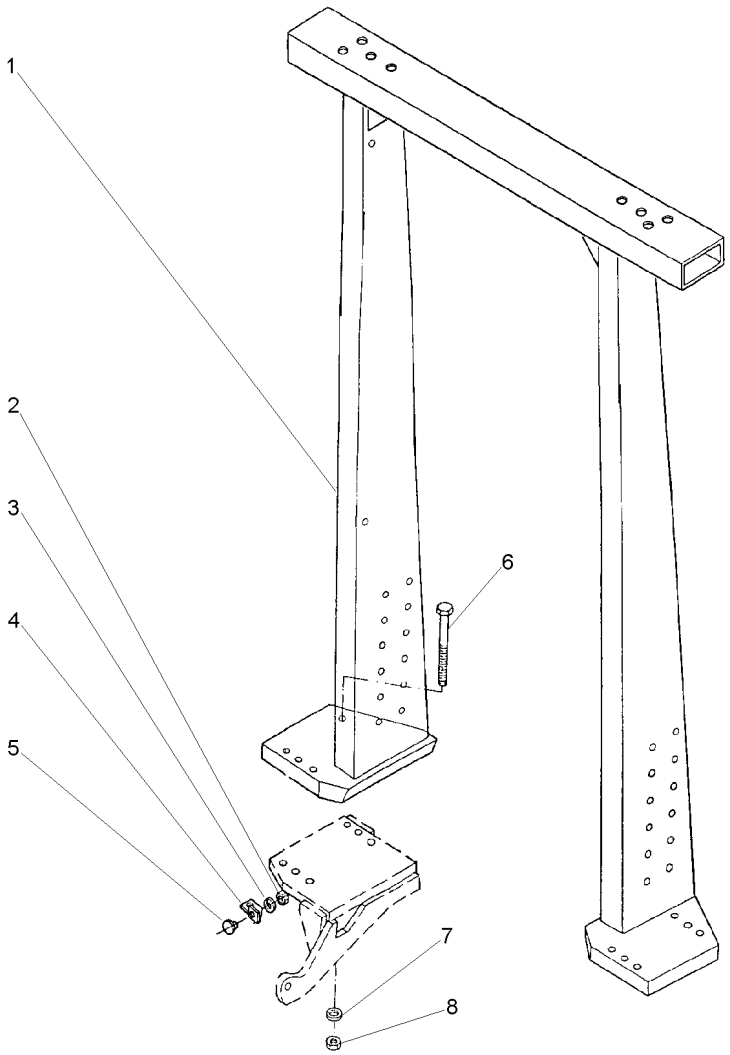

1	022756N1		**1**	CJ. ESTRUTURA	STRUCTURE	ESTRUCTURA
2	339030X1		**2**	PORCA	NUT	TUERCA
3	339375X1		**2**	ARRUELA	WASHER	ARANDELA
4	3587343M1	◀	**1**	SUPORTE	BRACKET	SOPORTE
4	3587344M1	▶	**1**	SUPORTE	BRACKET	SOPORTE
5	3587400M91		**2**	REFLETOR	REFLECTOR	CATADIOPTRICO
6	373686X1		**8**	PARAFUSO	BOLT	PERNO
7	353775X1		**8**	ARRUELA	WASHER	ARANDELA
8	366957X1		**8**	PORCA	NUT	TUERCA

👁 105-70 No

Estrutura De Proteção
Roll- Over Protective
Estructura De Protecion

Rops Basculante
Rops Inclinable
Rops Inclinable

105-70

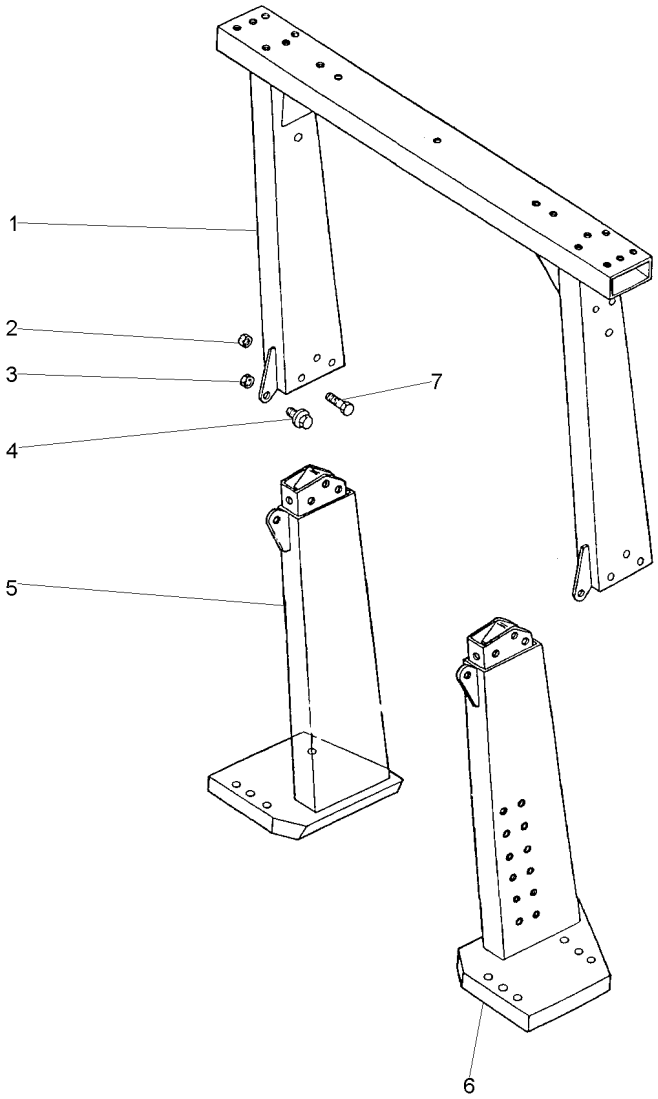

1	022759S1		**1**	TRAVESSA	BRIDGE PIECE	CODO DE CRUCE
2	339034X1		**6**	PORCA	NUT	TUERCA
3	339035X1		**2**	PORCA	NUT	TUERCA
4	3009255X1		**2**	PARAFUSO	BOLT	PERNO
5	022758S1	▶	**1**	COLUNA	COLUMN	COLUMNA
6	022757S1	◀	**1**	COLUNA	COLUMN	COLUMNA
7	390864X1		**6**	PARAFUSO	BOLT	PERNO

Toldo
Canopy
Toldo

105-75

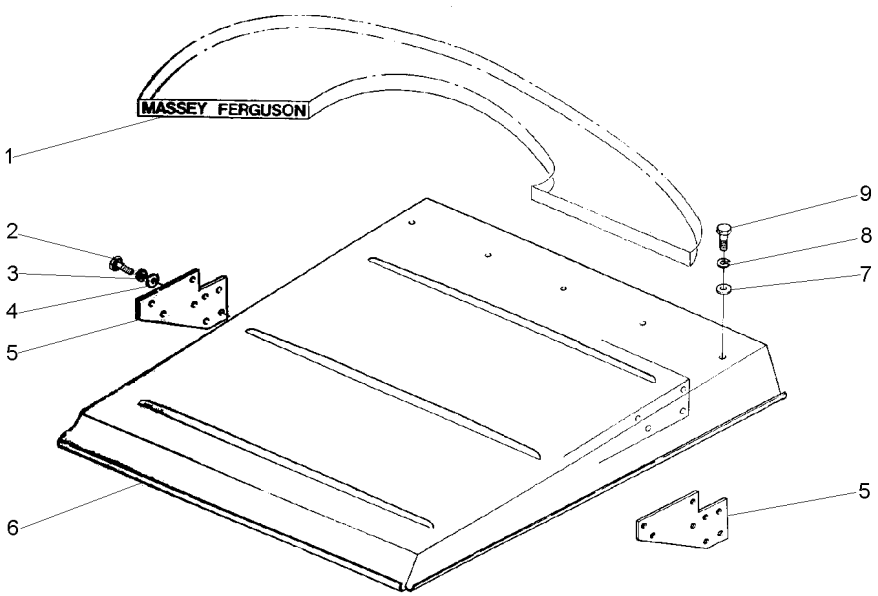

1	3149677M1	**1**	DECAL	DECAL	CALCOMANIA
2	339451X1	**2**	PARAFUSO	BOLT	PERNO
3	339376X1	**2**	ARRUELA	WASHER	ARANDELA
4	390734X1	**2**	ARRUELA	WASHER	ARANDELA
5	022846T1	**2**	SUPORTE	BRACKET	SOPORTE
6	022847T1	**1**	TOLDO	CANOPY	DOSEL
7	390734X1	**19**	ARRUELA	WASHER	ARANDELA
8	339376X1	**19**	ARRUELA	WASHER	ARANDELA
9	339451X1	**19**	PARAFUSO	BOLT	PERNO

Pedais Do Freio E Embreagem **2rm**
Brake Pedals And Clutch **2wd**
Pedales De Freno Y Embrague **2rm**

105-80

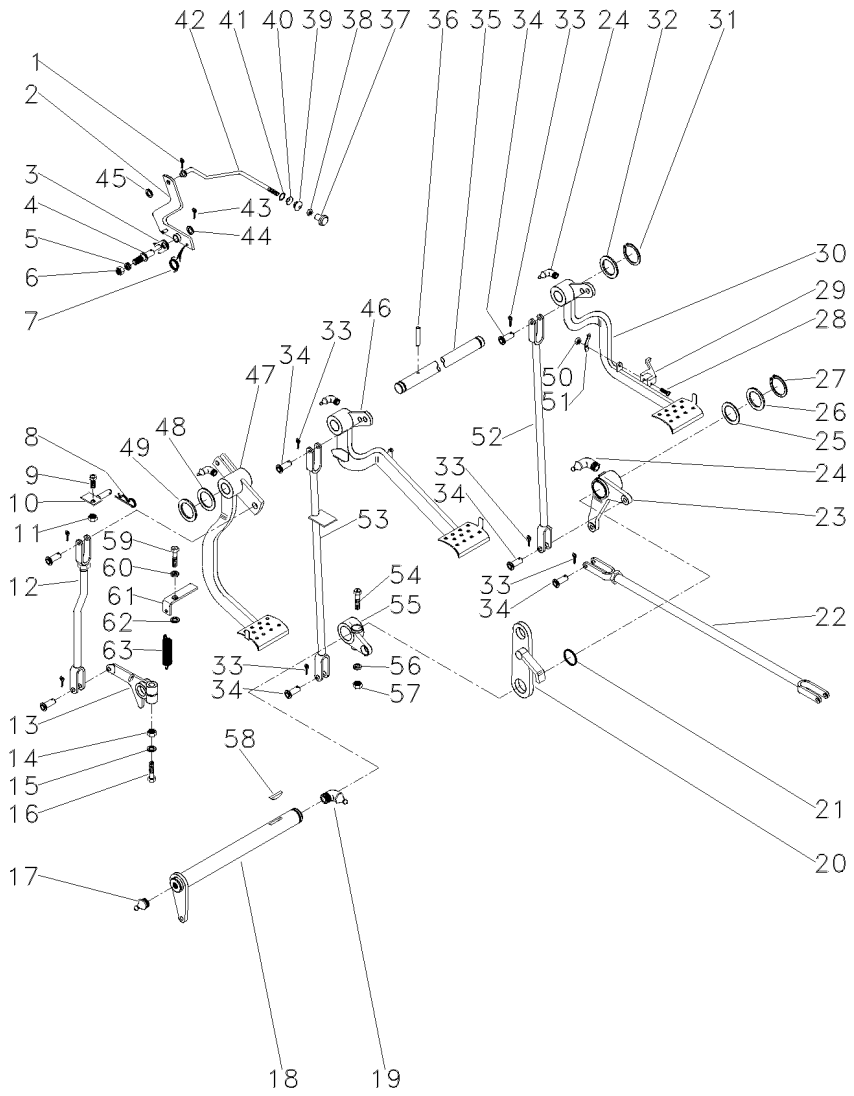

022841N1 EL89Z001 CPE275 E01 (0) 05/01 105-80

1	361332X1		1	CUPILHA	COTTER PIN	PASADOR DOUBLE
2	3589508M91		1	ALAVANCA	LEVER	PALANCA
3	181150M1		1	TRINCO	LATCH	CERROJO
4	3588673M1		1	PINO	PIN	PASADOR
5	339376X1		1	ARRUELA	WASHER	ARANDELA
6	339402X1		1	PORCA	NUT	TUERCA
7	2802224M1		1	MOLA	SPRING	RESORTE
8	195708M1		1	GRAMPO	CRAMP	PASADOR
9	353540X1		1	PARAFUSO	BOLT	PERNO
10	027511S1		1	BATENTE	STOP	PARO
11	353430X1		1	PORCA	NUT	TUERCA
12	026648N1	105-85 No	1	CJ. TIRANTE	KIT, ROD	JUEGO DE BIELAS
13	027534P1		1	BRAÇO	ARM	BRAZO
14	353437X1		1	PORCA	NUT	TUERCA
15	353439X1		1	ARRUELA	WASHER	ARANDELA
16	353888X1		1	PARAFUSO	BOLT	PERNO
17	13811X		1	GRAXEIRA	GREASER	ENGRASADOR
18	3409161M91		1	ALAVANCA	LEVER	PALANCA
19	850778M1		1	GRAXEIRA	GREASER	ENGRASADOR
20	2800888M91		1	SUPORTE	BRACKET	SOPORTE
21	1001489M1		2	ANEL "O"	O RING	JUNTA TORICA
22	187661M91	105-90 No	2	CJ. TIRANTE	KIT, ROD	JUEGO DE BIELAS
23	2802114M91	▶ 105-95 No	1	ALAVANCA	LEVER	PALANCA
24	29951X		4	GRAXEIRA	GREASER	ENGRASADOR
25	1482675M1		X	CALÇO	SHIM	CALCE
25	1482676M1		X	CALÇO	SHIM	CALCE
25	1482677M1		X	CALÇO	SHIM	CALCE
26	1482670M1		2	ARRUELA	WASHER	ARANDELA
27	339469X1		1	ANEL TRAVA	CIRCLIP	CIRCULITO
28	361203X1		1	PARAFUSO	BOLT	PERNO
29	3589503M1		1	TRAVA	LOCK	RETENEDOR
30	027960N1	▶ 105-100 No	1	PEDAL	PEDAL	PEDAL
31	352438X1		2	ANEL TRAVA	CIRCLIP	CIRCULITO
32	3145369M1		2	ARRUELA	WASHER	ARANDELA
33	354059X1		10	CUPILHA	COTTER PIN	PASADOR DOUBLE
34	832813M1		10	PINO	PIN	PASADOR
35	3589498M1		1	EIXO	SHAFT	ARBOL
36	339248X1		1	PINO	PIN	PASADOR
37	487096M1		1	BOTÃO	BUTTON	PULSADOR
38	357515X1		1	PORCA	NUT	TUERCA
39	2801075M1		1	PASSADOR	COTTER	PASADOR ABIERTO
40	2801172M1		1	ARRUELA	WASHER	ARANDELA
41	2801154M1		1	ANEL	RING	ARO
42	3589513M1		1	TIRANTE	ROD	VARILLA
43	354048X1		1	CUPILHA	COTTER PIN	PASADOR DOUBLE
44	391166X1		1	ARRUELA	WASHER	ARANDELA
45	353753X1		1	ARRUELA	WASHER	ARANDELA

Pedais Do Freio E Embreagem	2rm
Brake Pedals And Clutch	2wd
Pedales De Freno Y Embrague	2rm

105-80

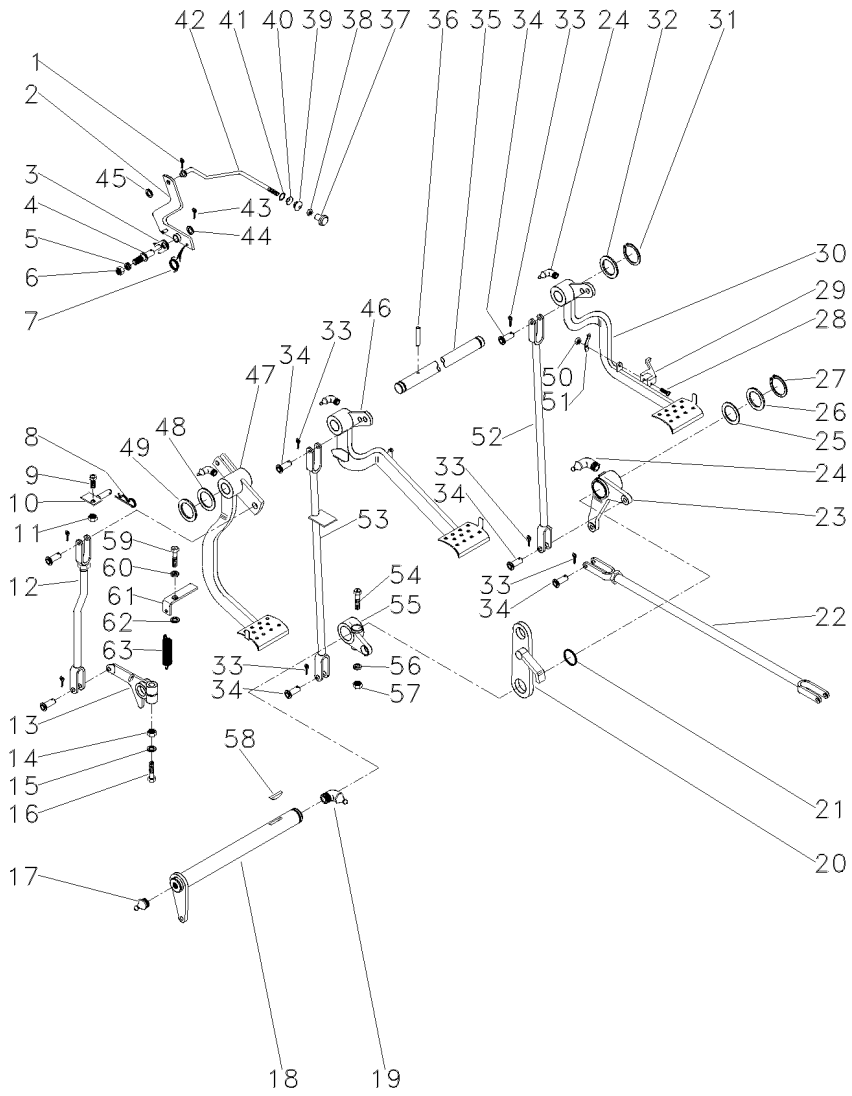

46	027958N1	◀	**1**	PEDAL	PEDAL	PEDAL
		105-105 No				
47	022532N1	105-110 No	**1**	PEDAL	PEDAL	PEDAL
48	1669096M2		**4**	CALÇO	SHIM	CALCE
49	180812M1		**X**	ARRUELA	WASHER	ARANDELA
50	195663M1		**1**	PORCA	NUT	TUERCA
51	181958M1		**1**	MOLA	SPRING	RESORTE
52	022524S1	▶	**1**	TIRANTE	ROD	VARILLA
54	377563X1		**1**	PARAFUSO	BOLT	PERNO
55	2800894M1	◀	**1**	ALAVANCA	LEVER	PALANCA
56	353432X1		**1**	ARRUELA	WASHER	ARANDELA
57	353426X1		**1**	PORCA	NUT	TUERCA
58	12501X		**1**	CHAVETA	KEY	CLAVE
59	377184X1		**1**	PARAFUSO	BOLT	PERNO
60	353432X1		**1**	ARRUELA	WASHER	ARANDELA
61	022529P1		**1**	SUPORTE	BRACKET	SOPORTE
62	022842P1		**1**	ESPAÇADOR	SPACER	PIEZA DISTANCIA
63	3145414M1		**1**	MOLA	SPRING	RESORTE

Tirante Rod Varilla	Embreagem Clutch Embrague	105-85	

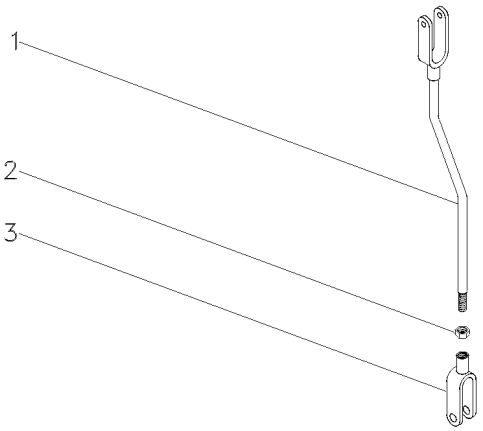

1	026646S1		**1** TIRANTE	ROD	VARILLA
2	353430X1	3/8X24	**1** PORCA	NUT	TUERCA
3	195270M1		**1** GARFO	FORK	HORQUILLA

Tirante
Rod
Varilla

105-90

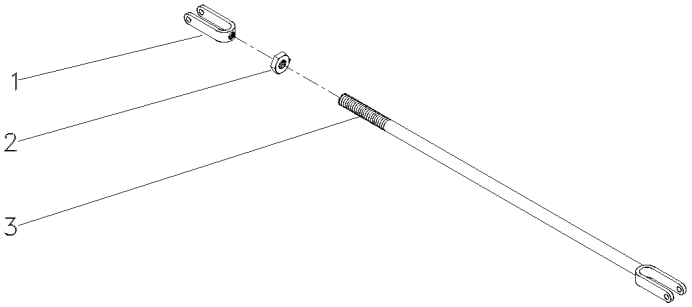

1	195270M1		**1** GARFO	FORK	HORQUILLA
2	353430X1	3/8x24	**1** PORCA	NUT	TUERCA
3	184174M91		**1** TIRANTE	ROD	VARILLA

Alavanca Do Freio
Lever Kit
Juego De Palanca

105-95

Lado Direito
Right Hand
Derecha

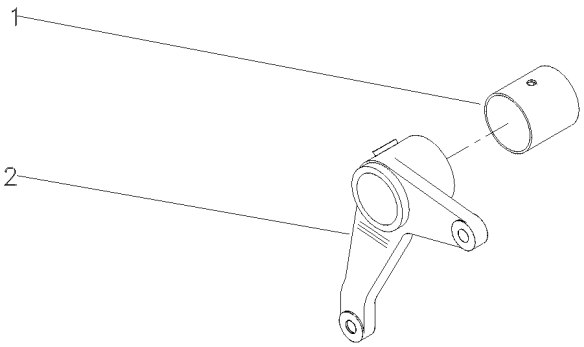

1	195910M1	**1** BUCHA	BUSH	CASQUILLO
2	2800895M1	**1** ALAVANCA	LEVER	PALANCA

Pedal De Freio
Brake Pedal
Pedal De Freno

Lado Direito
Right Hand
Lado Derecho

105-100

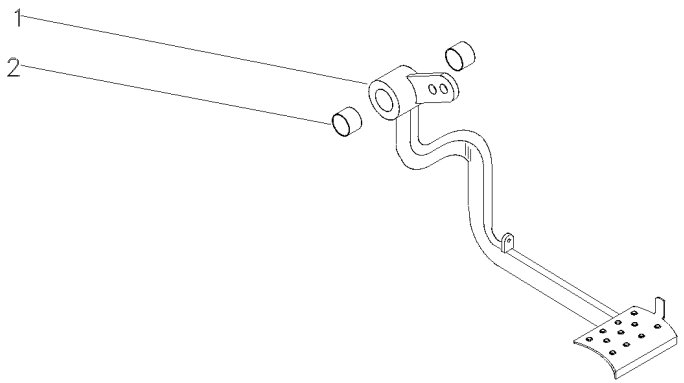

1		027960N1	**1** PEDAL	PEDAL	PEDAL
2	184592M1		**2** BUCHA	BUSH	CASQUILLO

Freio / Brakes / Frenos	Pedal / Pedals / Pedals	105-105	Lado Esquerdo / Left Hand / Izquierdo

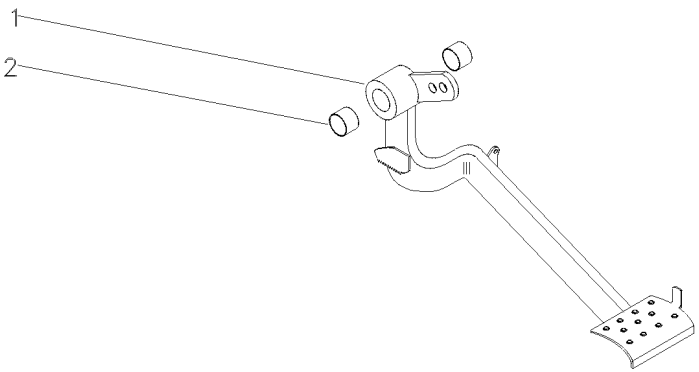

1	027958N1	**1** PEDAL	PEDAL	PEDAL
2	184592M1	**2** BUCHA	BUSH	CASQUILLO

Embreagem	Pedal
Clutch	Pedal
Embrague	Pedal

105-110

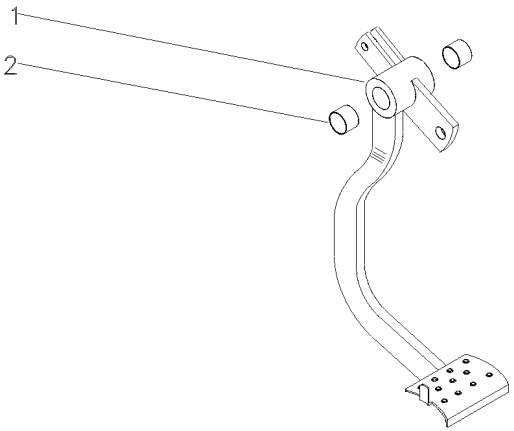

1		022532N1	**1** PEDAL	PEDAL	PEDAL
2	184592M1		**2** BUCHA	BUSH	CASQUILLO

Menu

Símbolos

Pedais
Pedals
Pedales

105-115

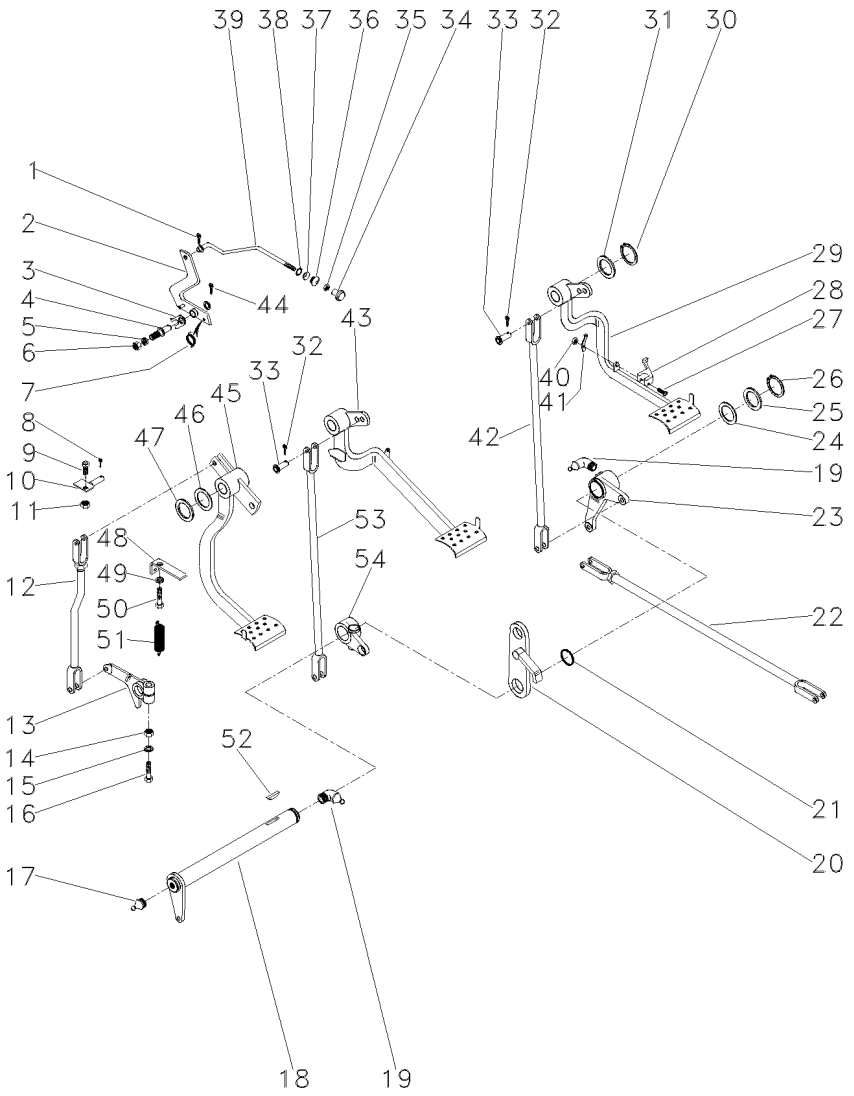

1	361332X1		**1**	CUPILHA	COTTER PIN	PASADOR DOUBLE
2	3589508M91		**1**	ALAVANCA	LEVER	PALANCA
3	181150M1		**1**	TRINCO	LATCH	CERROJO
4	3588673M1		**1**	PINO	PIN	PASADOR
5	339376X1		**1**	ARRUELA	WASHER	ARANDELA
6	339402X1		**1**	PORCA	NUT	TUERCA
7	2802224M1		**1**	MOLA	SPRING	RESORTE
8	195708M1		**1**	GRAMPO	CRAMP	PASADOR
9	353540X1		**1**	PARAFUSO	BOLT	PERNO
10	027511S1		**1**	BATENTE	STOP	PARO
11	353430X1		**1**	PORCA	NUT	TUERCA
12	026648N1	105-85 No	**1**	CJ. TIRANTE	KIT, ROD	JUEGO DE BIELAS
13	027534P1		**1**	BRAÇO	ARM	BRAZO
14	353437X1		**1**	PORCA	NUT	TUERCA
15	353439X1		**1**	ARRUELA	WASHER	ARANDELA
16	353888X1		**1**	PARAFUSO	BOLT	PERNO
17	13811X		**1**	GRAXEIRA	GREASER	ENGRASADOR
18	3409161M91		**1**	ALAVANCA	LEVER	PALANCA
19	850778M1		**2**	GRAXEIRA	GREASER	ENGRASADOR
20	2800888M91		**1**	SUPORTE	BRACKET	SOPORTE
21	1001489M1		**2**	ANEL "O"	O RING	JUNTA TORICA
22	187661M91	105-90 No	**2**	CJ. TIRANTE	KIT, ROD	JUEGO DE BIELAS
23	2802114M91	▶ 105-95 No	**1**	ALAVANCA	LEVER	PALANCA
24	1482675M1		**X**	CALÇO	SHIM	CALCE
24	1482676M1		**X**	CALÇO	SHIM	CALCE
24	1482677M1		**X**	CALÇO	SHIM	CALCE
25	1482670M1		**3**	ARRUELA	WASHER	ARANDELA
26	339469X1		**1**	ANEL TRAVA	CIRCLIP	CIRCULITO
27	361203X1		**1**	PARAFUSO	BOLT	PERNO
28	3589503M1		**1**	TRAVA	LOCK	RETENEDOR
29	027960N1	▶ 105-100 No	**1**	PEDAL	PEDAL	PEDAL
30	352438X1		**1**	ANEL TRAVA	CIRCLIP	CIRCULITO
31	3145369M1		**1**	ARRUELA	WASHER	ARANDELA
32	354059X1		**10**	CUPILHA	COTTER PIN	PASADOR DOUBLE
33	832813M1		**10**	PINO	PIN	PASADOR
34	487096M1		**1**	BOTÃO	BUTTON	PULSADOR
35	357515X1		**1**	PORCA	NUT	TUERCA
36	2801075M1		**1**	PASSADOR	COTTER	PASADOR ABIERTO
37	2801172M1		**1**	ARRUELA	WASHER	ARANDELA
38	2801154M1		**1**	ANEL	RING	ARO
39	3589513M1		**1**	TIRANTE	ROD	VARILLA
40	195663M1		**1**	PORCA	NUT	TUERCA
41	181958M1		**1**	MOLA	SPRING	RESORTE
42	022524S1	▶	**1**	TIRANTE	ROD	VARILLA
43	027958N1	◀ 105-105 No	**1**	PEDAL	PEDAL	PEDAL
44	354055X1		**1**	CUPILHA	COTTER PIN	PASADOR DOUBLE
45	022532N1	105-110 No	**1**	PEDAL	PEDAL	PEDAL

Pedais
Pedals
Pedales

105-115

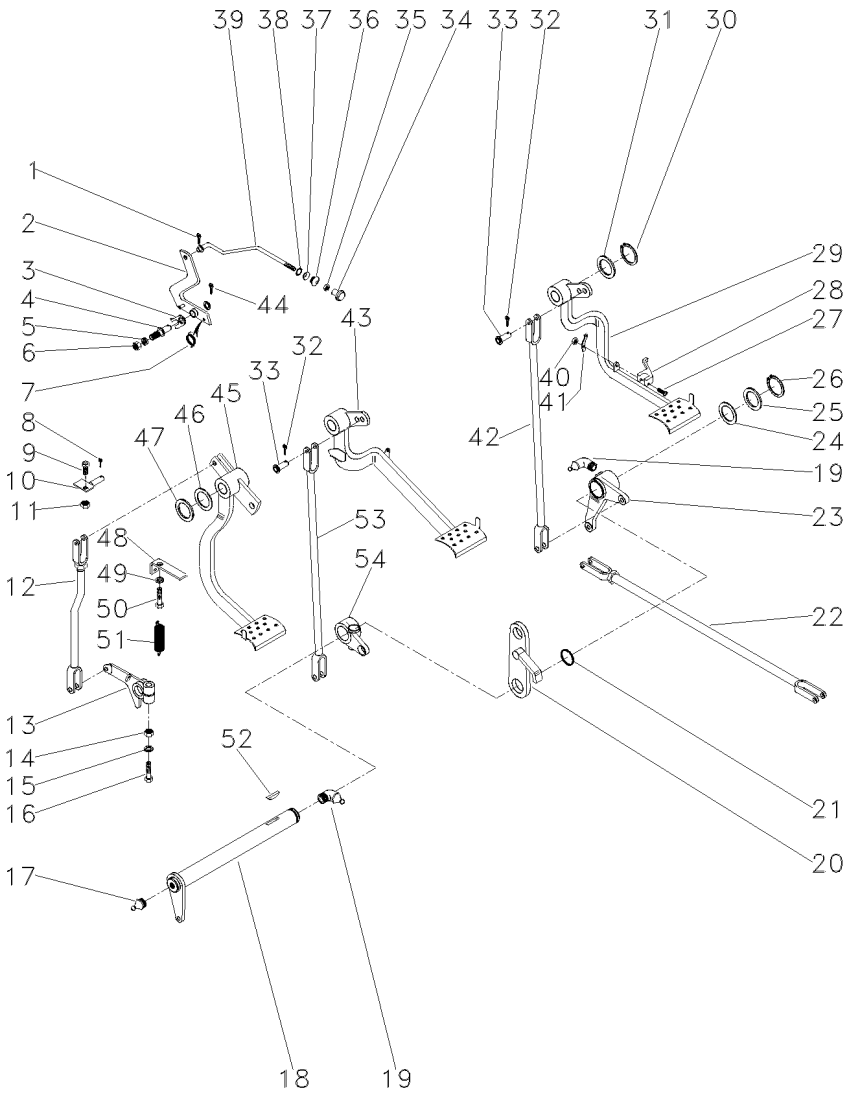

46	1669096M2	**X**	CALÇO	SHIM	CALCE
47	180812M1	**3**	ARRUELA	WASHER	ARANDELA
48	022529P1	**1**	SUPORTE	BRACKET	SOPORTE
49	353434X1	**1**	ARRUELA	WASHER	ARANDELA
50	353691X1	**1**	PARAFUSO	BOLT	PERNO
51	3145414M1	**1**	MOLA	SPRING	RESORTE
52	12501X	**2**	CHAVETA	KEY	CLAVE
54	2800894M1 ◀	**1**	ALAVANCA	LEVER	PALANCA

Pedais Do Freio E Embreagem
Brake Pedals And Clutch
Pedales De Freno Y Embrague

105-120

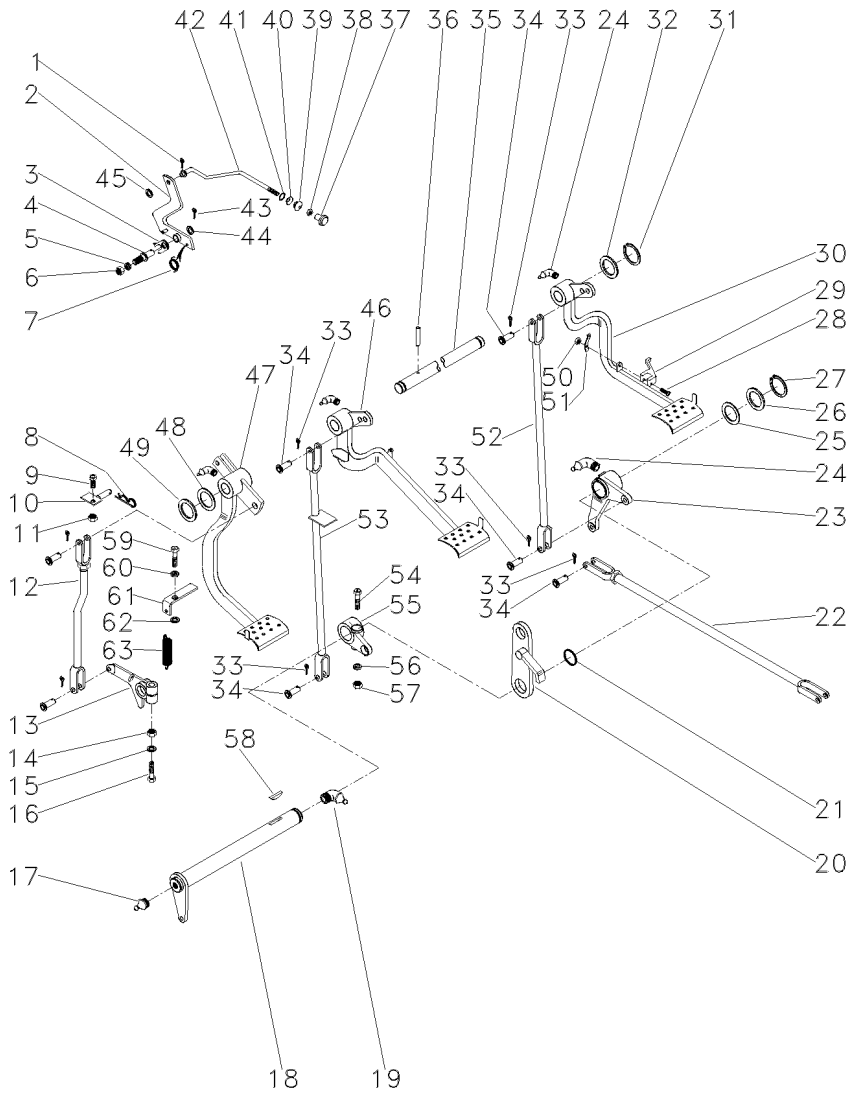

022840N1 **EL88Z002** **CPE275 E01 (0)** **05/01** **105-120**

1	361332X1		**1**	CUPILHA	COTTER PIN	PASADOR DOUBLE
2	3589508M91		**1**	ALAVANCA	LEVER	PALANCA
3	181150M1		**1**	TRINCO	LATCH	CERROJO
4	3588673M1		**1**	PINO	PIN	PASADOR
5	339376X1		**1**	ARRUELA	WASHER	ARANDELA
6	339402X1		**1**	PORCA	NUT	TUERCA
7	2802224M1		**1**	MOLA	SPRING	RESORTE
8	195708M1		**1**	GRAMPO	CRAMP	PASADOR
9	353540X1		**1**	PARAFUSO	BOLT	PERNO
10	027511S1		**1**	BATENTE	STOP	PARO
11	353430X1		**1**	PORCA	NUT	TUERCA
12	026648N1	105-85 No	**1**	CJ. TIRANTE	KIT, ROD	JUEGO DE BIELAS
13	027534P1		**1**	BRAÇO	ARM	BRAZO
14	353437X1		**1**	PORCA	NUT	TUERCA
15	353439X1		**1**	ARRUELA	WASHER	ARANDELA
16	353888X1		**1**	PARAFUSO	BOLT	PERNO
17	13811X		**1**	GRAXEIRA	GREASER	ENGRASADOR
18	3409161M91		**1**	ALAVANCA	LEVER	PALANCA
19	850778M1		**1**	GRAXEIRA	GREASER	ENGRASADOR
20	2800888M91		**1**	SUPORTE	BRACKET	SOPORTE
21	1001489M1		**2**	ANEL "O"	O RING	JUNTA TORICA
22	3146699M91	105-125 No	**2**	CJ. TIRANTE	KIT, ROD	JUEGO DE BIELAS
23	2802114M91	▶ 105-95 No	**1**	ALAVANCA	LEVER	PALANCA
24	29951X		**2**	GRAXEIRA	GREASER	ENGRASADOR
25	1482675M1		**X**	CALÇO	SHIM	CALCE
25	1482676M1		**X**	CALÇO	SHIM	CALCE
25	1482677M1		**X**	CALÇO	SHIM	CALCE
26	1482670M1		**2**	ARRUELA	WASHER	ARANDELA
27	339469X1		**1**	ANEL TRAVA	CIRCLIP	CIRCULITO
28	361203X1		**1**	PARAFUSO	BOLT	PERNO
29	3589503M1		**1**	TRAVA	LOCK	RETENEDOR
30	027960N1	▶ 105-100 No	**1**	PEDAL	PEDAL	PEDAL
31	352438X1		**2**	ANEL TRAVA	CIRCLIP	CIRCULITO
32	3145369M1		**2**	ARRUELA	WASHER	ARANDELA
33	354059X1		**10**	CUPILHA	COTTER PIN	PASADOR DOUBLE
34	832813M1		**10**	PINO	PIN	PASADOR
35	3589498M1		**1**	EIXO	SHAFT	ARBOL
36	339248X1		**1**	PINO	PIN	PASADOR
37	487096M1		**1**	BOTÃO	BUTTON	PULSADOR
38	357515X1		**1**	PORCA	NUT	TUERCA
39	2801075M1		**1**	PASSADOR	COTTER	PASADOR ABIERTO
40	2801172M1		**1**	ARRUELA	WASHER	ARANDELA
41	2801154M1		**1**	ANEL	RING	ARO
42	3589513M1		**1**	TIRANTE	ROD	VARILLA
43	354048X1		**1**	CUPILHA	COTTER PIN	PASADOR DOUBLE
44	391166X1		**1**	ARRUELA	WASHER	ARANDELA
45	353753X1		**1**	ARRUELA	WASHER	ARANDELA

Pedais Do Freio E Embreagem
Brake Pedals And Clutch
Pedales De Freno Y Embrague

105-120

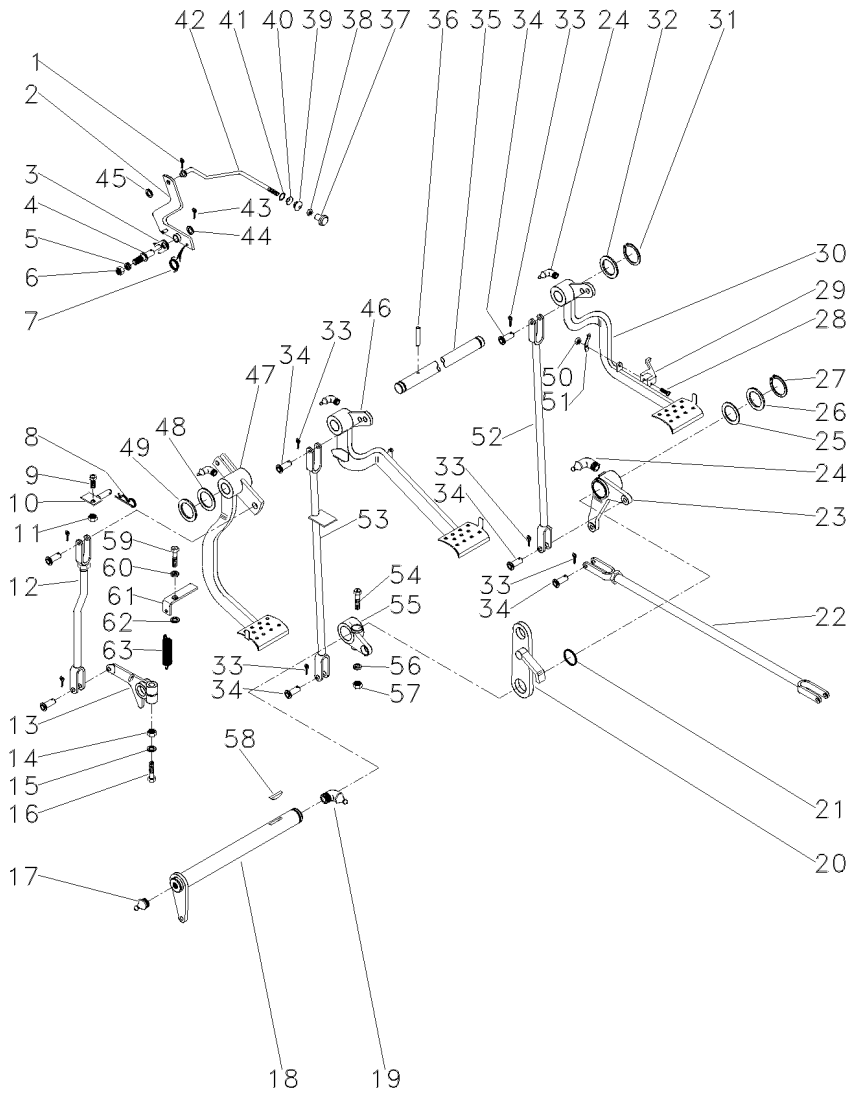

46	027958N1	◀	**1**	PEDAL	PEDAL	PEDAL
		105-105 No				
47	022532N1	Undef Ref	**1**	PEDAL	PEDAL	PEDAL
48	1669096M2		**4**	CALÇO	SHIM	CALCE
49	180812M1		**3**	ARRUELA	WASHER	ARANDELA
50	195663M1		**1**	PORCA	NUT	TUERCA
51	181958M1		**1**	MOLA	SPRING	RESORTE
52	022524S1	▶	**1**	TIRANTE	ROD	VARILLA
53	048833S1	◀	**1**	TIRANTE	ROD	VARILLA
54	377563X1		**1**	PARAFUSO	BOLT	PERNO
55	2800894M1	◀	**1**	ALAVANCA	LEVER	PALANCA
56	353432X1		**1**	ARRUELA	WASHER	ARANDELA
57	353426X1		**1**	PORCA	NUT	TUERCA
58	12501X		**1**	CHAVETA	KEY	CLAVE
59	377184X1		**1**	PARAFUSO	BOLT	PERNO
60	353432X1		**1**	ARRUELA	WASHER	ARANDELA
61	022529P1		**1**	SUPORTE	BRACKET	SOPORTE
62	022842P1		**1**	ESPAÇADOR	SPACER	PIEZA DISTANCIA
63	3145414M1		**1**	MOLA	SPRING	RESORTE

Tirante
Rod
Varilla

105-125

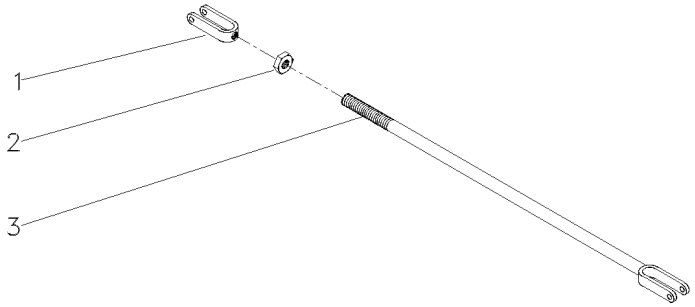

1	195270M1	**1** GARFO	FORK	HORQUILLA
2	353430X1	**1** PORCA	NUT	TUERCA
3	3146704M91	**1** CJ. TIRANTE	KIT, ROD	JUEGO DE BIELAS

Pedais Do Freio E Embreagem 4rm
Brake Pedals And Clutch 4wd
Pedales De Freno Y Embrague 4rm

105-130

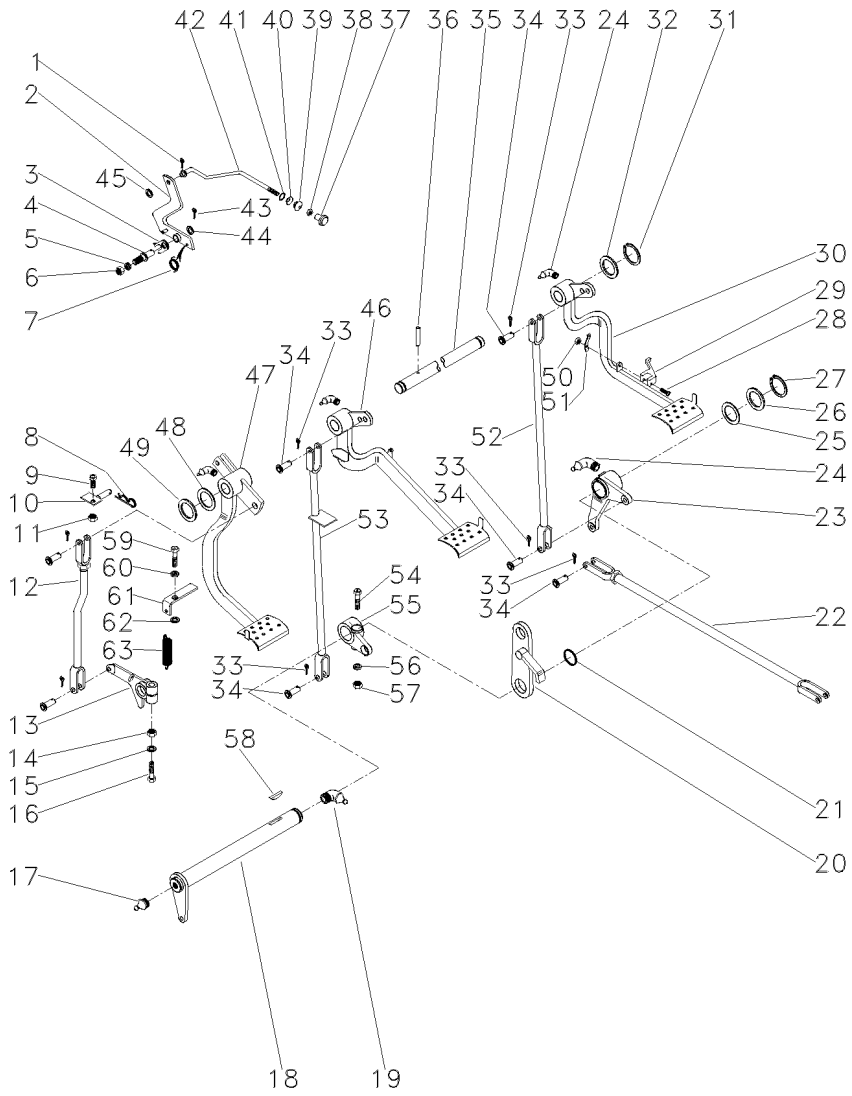

T0211003 EL90Z001 CPE275 E01 (0) 05/01 105-130

1	361332X1		1	CUPILHA	COTTER PIN	PASADOR DOUBLE
2	3589508M91		1	ALAVANCA	LEVER	PALANCA
3	181150M1		1	TRINCO	LATCH	CERROJO
4	3588673M1		1	PINO	PIN	PASADOR
5	339376X1		1	ARRUELA	WASHER	ARANDELA
6	339402X1		1	PORCA	NUT	TUERCA
7	2802224M1		1	MOLA	SPRING	RESORTE
8	195708M1		1	GRAMPO	CRAMP	PASADOR
9	353540X1		1	PARAFUSO	BOLT	PERNO
10	027511S1		1	BATENTE	STOP	PARO
11	353430X1		1	PORCA	NUT	TUERCA
12	026648N1	105-85 No	1	CJ. TIRANTE	KIT, ROD	JUEGO DE BIELAS
13	027534P1		1	BRAÇO	ARM	BRAZO
14	353437X1		1	PORCA	NUT	TUERCA
15	353439X1		1	ARRUELA	WASHER	ARANDELA
16	353888X1		1	PARAFUSO	BOLT	PERNO
17	13811X		1	GRAXEIRA	GREASER	ENGRASADOR
18	036854S1		1	ALAVANCA	LEVER	PALANCA
19	850778M1		1	GRAXEIRA	GREASER	ENGRASADOR
20	2800888M91		1	SUPORTE	BRACKET	SOPORTE
21	1001489M1		2	ANEL "O"	O RING	JUNTA TORICA
22	037033N1	105-135 No	2	CJ. TIRANTE	KIT, ROD	JUEGO DE BIELAS
23	036857N1	▶ 105-140 No	1	ALAVANCA	LEVER	PALANCA
24	29951X		4	GRAXEIRA	GREASER	ENGRASADOR
25	1482675M1	0.23-0.28MM	X	CALÇO	SHIM	CALCE
25	1482676M1	0.48-0.53MM	X	CALÇO	SHIM	CALCE
25	1482677M1	0.74-0.79MM	X	CALÇO	SHIM	CALCE
26	1482670M1		2	ARRUELA	WASHER	ARANDELA
27	339469X1		1	ANEL TRAVA	CIRCLIP	CIRCULITO
28	361203X1		1	PARAFUSO	BOLT	PERNO
29	3589503M1		1	TRAVA	LOCK	RETENEDOR
30	027960N1	▶ 105-100 No	1	PEDAL	PEDAL	PEDAL
31	352438X1		2	ANEL TRAVA	CIRCLIP	CIRCULITO
32	3145369M1		2	ARRUELA	WASHER	ARANDELA
33	354059X1		10	CUPILHA	COTTER PIN	PASADOR DOUBLE
34	832813M1		10	PINO	PIN	PASADOR
35	3589498M1		1	EIXO	SHAFT	ARBOL
36	339248X1		1	PINO	PIN	PASADOR
37	487096M1		1	BOTÃO	BUTTON	PULSADOR
38	357515X1		1	PORCA	NUT	TUERCA
39	2801075M1		1	PASSADOR	COTTER	PASADOR ABIERTO
40	2801172M1		1	ARRUELA	WASHER	ARANDELA
41	2801154M1		1	ANEL	RING	ARO
42	3589513M1		1	TIRANTE	ROD	VARILLA
43	354048X1		1	CUPILHA	COTTER PIN	PASADOR DOUBLE
44	391166X1		1	ARRUELA	WASHER	ARANDELA
45	353753X1		1	ARRUELA	WASHER	ARANDELA

Pedais Do Freio E Embreagem	4rm
Brake Pedals And Clutch	4wd
Pedales De Freno Y Embrague	4rm

105-130

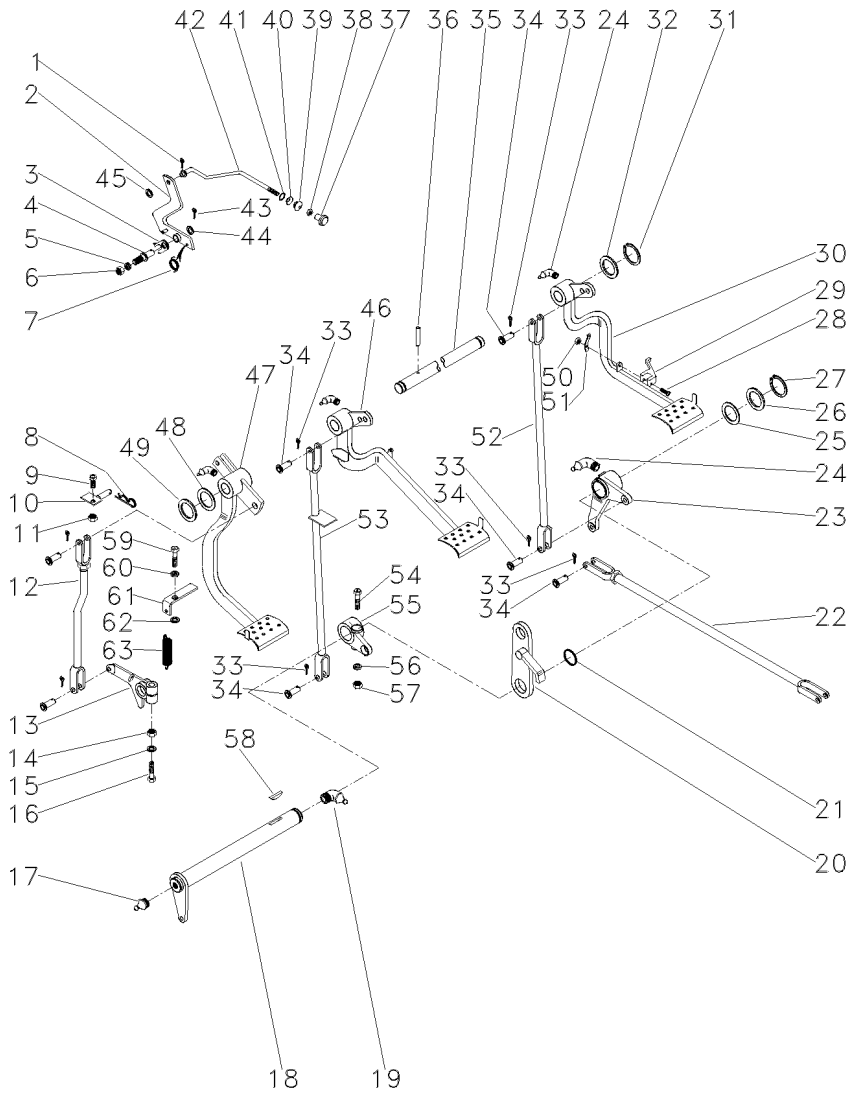

46	027958N1	◀	**1**	PEDAL	PEDAL	PEDAL
		105-105 No				
47	022532N1	105-110 No	**1**	PEDAL	PEDAL	PEDAL
48	1669096M2		**4**	CALÇO	SHIM	CALCE
49	180812M1		**X**	ARRUELA	WASHER	ARANDELA
50	195663M1		**1**	PORCA	NUT	TUERCA
51	181958M1		**1**	MOLA	SPRING	RESORTE
52	022524S1	▶	**1**	TIRANTE	ROD	VARILLA
53	048833S1	◀	**1**	TIRANTE	ROD	VARILLA
54	377563X1		**1**	PARAFUSO	BOLT	PERNO
55	2800894M1	◀	**1**	ALAVANCA	LEVER	PALANCA
56	353432X1		**1**	ARRUELA	WASHER	ARANDELA
57	353426X1		**1**	PORCA	NUT	TUERCA
58	12501X		**1**	CHAVETA	KEY	CLAVE
59	377184X1		**1**	PARAFUSO	BOLT	PERNO
60	353432X1		**1**	ARRUELA	WASHER	ARANDELA
61	022529P1		**1**	SUPORTE	BRACKET	SOPORTE
62	022842P1		**1**	ESPAÇADOR	SPACER	PIEZA DISTANCIA
63	3145414M1		**1**	MOLA	SPRING	RESORTE

Tirante Rod Varilla	Freio Brake Freno	105-135	

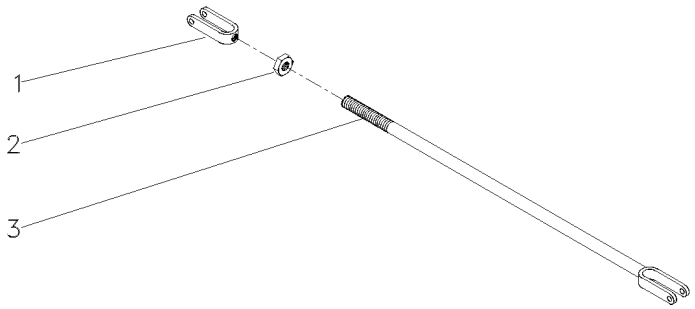

1	195270M1		**1** GARFO	FORK	HORQUILLA
2	353430X1	3/8X24	**1** PORCA	NUT	TUERCA
3	036852S1		**1** TIRANTE	ROD	VARILLA

Alavanca Do Freio | **Lado Direito**
Lever | **Right Hand**
Palanca | **Lado Derecho**

105-140

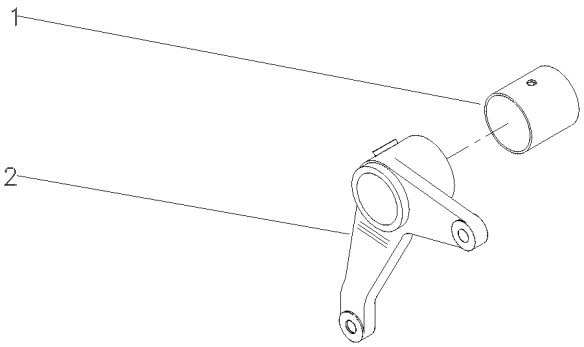

1	195910M1	**1** BUCHA	BUSH	CASQUILLO
2	036858P1	**1** ALAVANCA	LEVER	PALANCA

Defletor
Deflector
Deflector

105-145

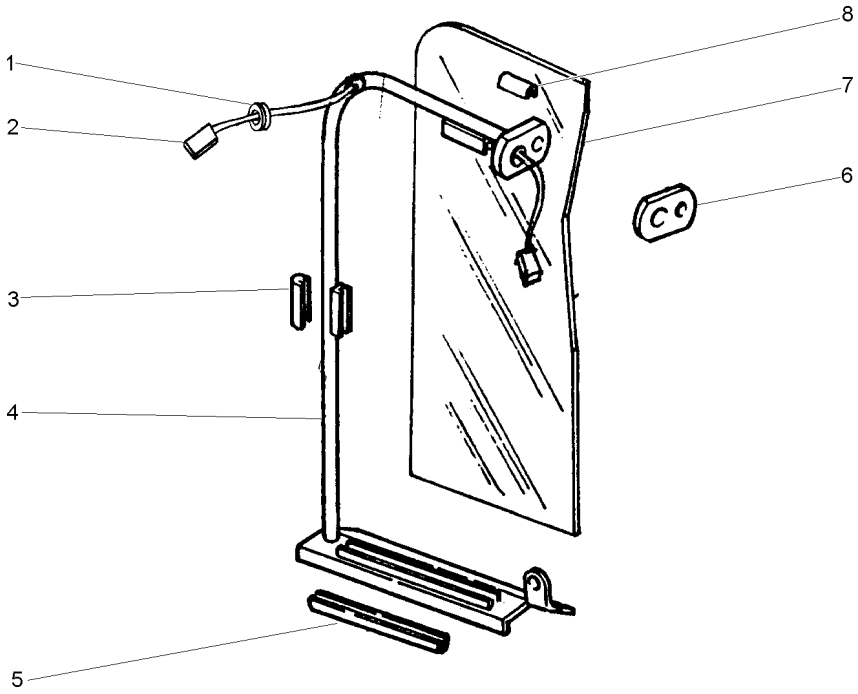

1	033091P1		**1**	PASSA-FIO	GROMMET	PASACABLE
2	027687P1		**1**	CHICOTE	HARNESS	MAZO CABLES
3	026495P1		**1**	GUARNIÇÃO	FOAM	ESPUMA
4	022947S1	▶	**1**	TUBO	PIPE	CANO
4	022949S1	◀	**1**	TUBO	PIPE	CANO
5	026497P1		**1**	GUARNIÇÃO	FOAM	ESPUMA
6	026492P1		**1**	LUVA	SLEEVE	MANCHA
7	022993P1		**1**	DEFLETOR	DEFLECTOR	DEFLECTOR
8	026494P1		**1**	GUARNIÇÃO	FOAM	ESPUMA

Soleira E Estribo **2rm**
Footsteps **2wd**
Chapas De Piso **2rm**

105-150

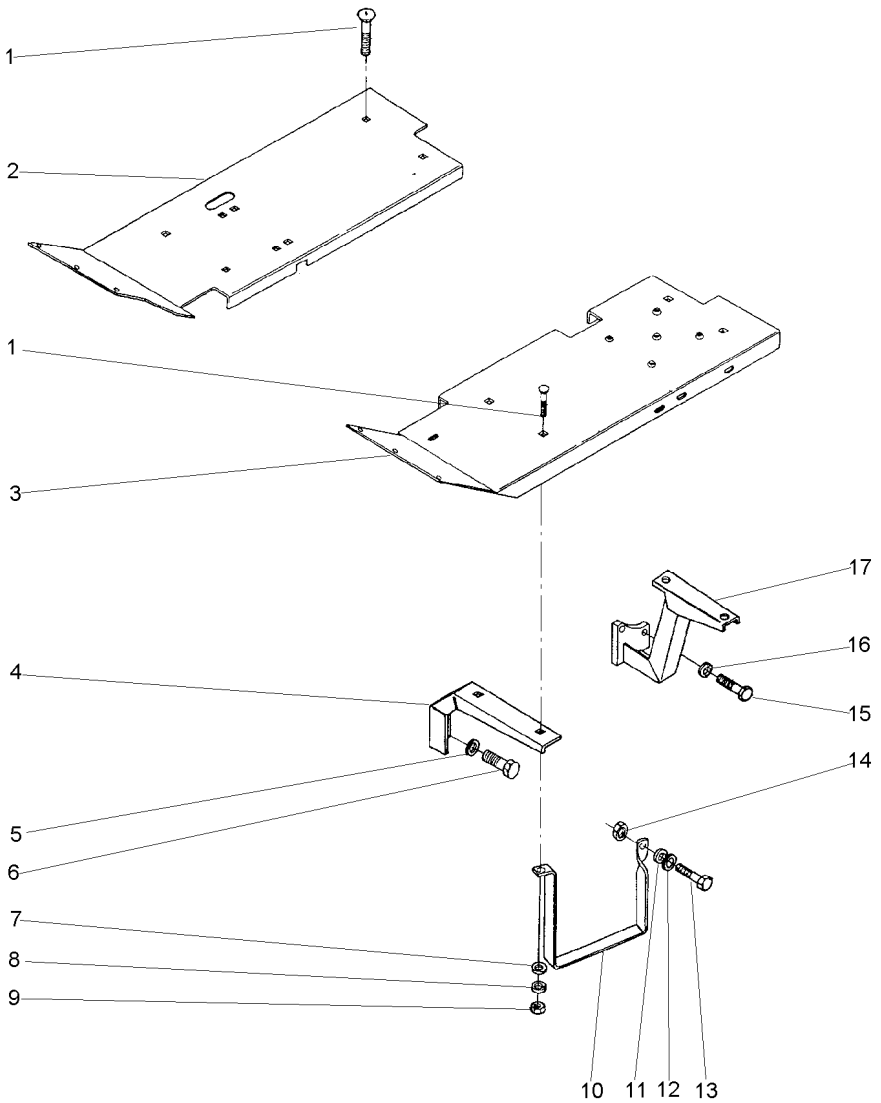

1	353810X1		**8**	PARAFUSO	BOLT	PERNO
2	033590S1	▶	**1**	SOLEIRA	FOOT REST	REPOSAPIES
3	027351S1	◀	**1**	SOLEIRA	FOOT REST	REPOSAPIES
4	027368P1		**2**	SUPORTE	BRACKET	SOPORTE
5	353432X1		**4**	ARRUELA	WASHER	ARANDELA
6	353698X1		**4**	PARAFUSO	BOLT	PERNO
7	353756X1		**7**	ARRUELA	WASHER	ARANDELA
8	353434X1		**8**	ARRUELA	WASHER	ARANDELA
9	353431X1		**8**	PORCA	NUT	TUERCA
10	037902P1		**1**	ESTRIBO	FOOT BOARD	ESTRIBO
11	353446X1		**1**	ARRUELA	WASHER	ARANDELA
12	829185M1		**1**	ARRUELA	WASHER	ARANDELA
13	353517X1		**1**	PARAFUSO	BOLT	PERNO
14	353916X1		**1**	PORCA	NUT	TUERCA
15	377184X1		**4**	PARAFUSO	BOLT	PERNO
16	353432X1		**4**	ARRUELA	WASHER	ARANDELA
17	027355S1	◀	**1**	SUPORTE	BRACKET	SOPORTE
17	027356S1	▶	**1**	SUPORTE	BRACKET	SOPORTE

Soleira
Footsteps
Chapas De Piso

105-155

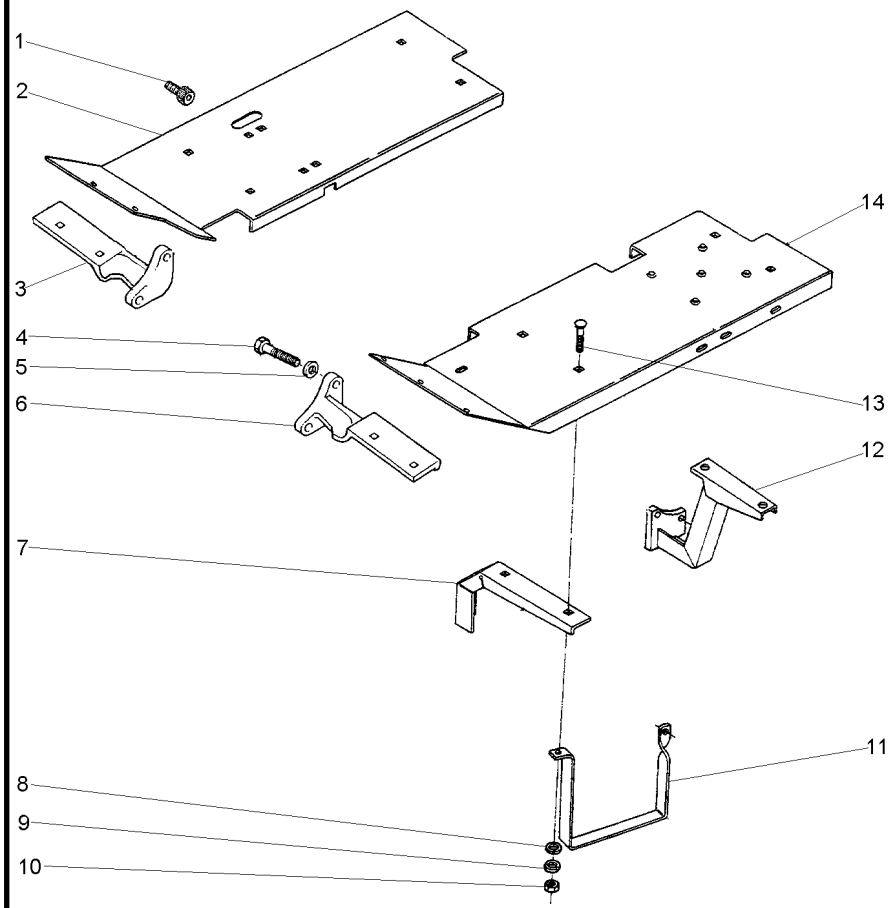

1	354138X1	07/16X1/2	**1**	PARAFUSO ALLEN	ALLEN BOLT	TORNILLO ALLEN
2	037587S1	▶	**1**	SOLEIRA	FOOT REST	REPOSAPIES
3	2802237M3	▶	**1**	SUPORTE	BRACKET	SOPORTE
4	353698X1		**4**	PARAFUSO	BOLT	PERNO
5	353432X1		**4**	ARRUELA	WASHER	ARANDELA
6	2802236M3	◀	**1**	SUPORTE	BRACKET	SOPORTE
7	027368P1		**2**	SUPORTE	BRACKET	SOPORTE
8	353756X1		**4**	ARRUELA	WASHER	ARANDELA
9	353434X1		**6**	ARRUELA	WASHER	ARANDELA
10	353431X1		**6**	PORCA	NUT	TUERCA
11	037902P1	▶	**1**	ESTRIBO	FOOT BOARD	ESTRIBO
12	036925S1	◀	**1**	SUPORTE	BRACKET	SOPORTE
12	036924S1	▶	**1**	SUPORTE	BRACKET	SOPORTE
13	353810X1		**6**	PARAFUSO	BOLT	PERNO
14	037589S1	◀	**1**	SOLEIRA	FOOT REST	REPOSAPIES

Soleira E Estribo
Footsteps
Chapas De Piso

105-160

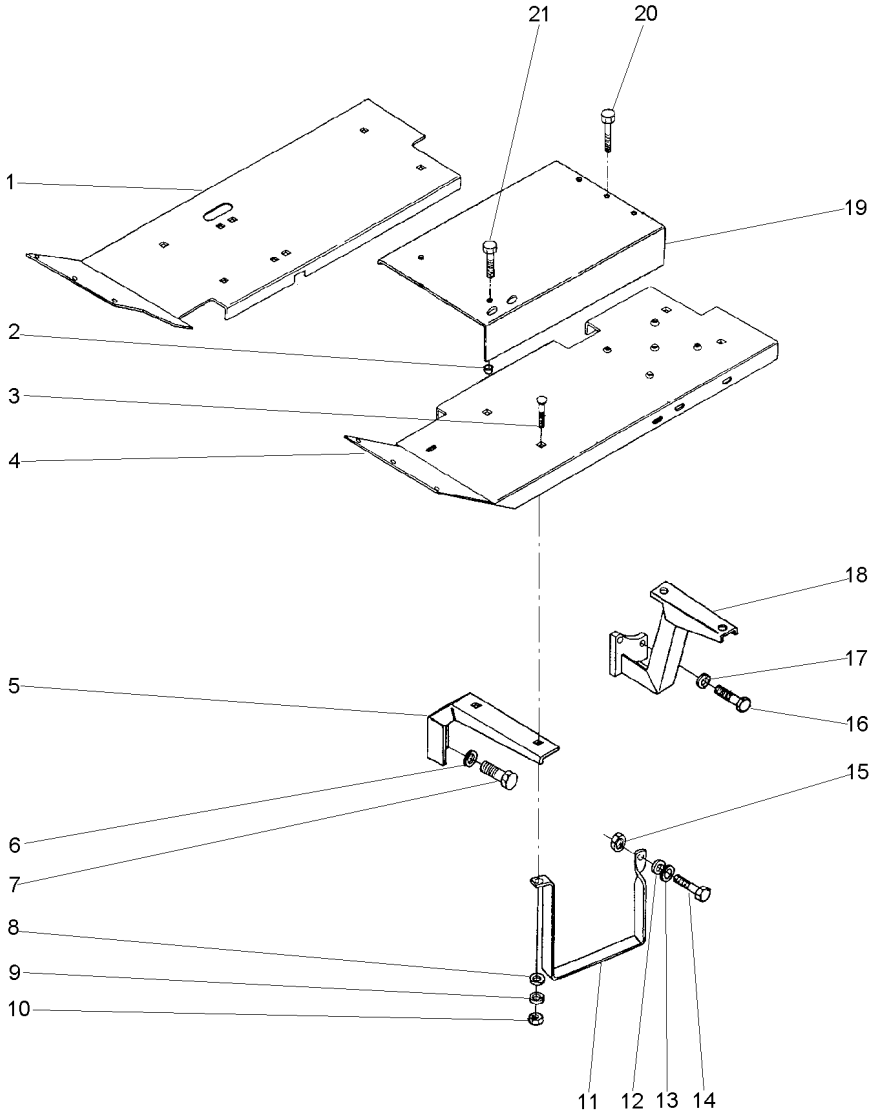

1	033591S1	▶	**1**	SOLEIRA	FOOT REST	REPOSAPIES
2	3147363M1		**2**	ESPAÇADOR	SPACER	PIEZA DISTANCIA
3	353810X1		**8**	PARAFUSO	BOLT	PERNO
4	027352S1	◀	**1**	SOLEIRA	FOOT REST	REPOSAPIES
5	027368P1		**2**	SUPORTE	BRACKET	SOPORTE
6	353432X1		**4**	ARRUELA	WASHER	ARANDELA
7	353698X1		**4**	PARAFUSO	BOLT	PERNO
8	353756X1		**7**	ARRUELA	WASHER	ARANDELA
9	353434X1		**8**	ARRUELA	WASHER	ARANDELA
10	353431X1		**8**	PORCA	NUT	TUERCA
11	037902P1		**1**	ESTRIBO	FOOT BOARD	ESTRIBO
12	353446X1		**1**	ARRUELA	WASHER	ARANDELA
13	829185M1		**1**	ARRUELA	WASHER	ARANDELA
14	353517X1		**1**	PARAFUSO	BOLT	PERNO
15	353916X1		**1**	PORCA	NUT	TUERCA
16	377184X1		**4**	PARAFUSO	BOLT	PERNO
17	353432X1		**4**	ARRUELA	WASHER	ARANDELA
18	027355S1	◀	**1**	SUPORTE	BRACKET	SOPORTE
18	027356S1	▶	**1**	SUPORTE	BRACKET	SOPORTE
19	027349P1		**1**	SOLEIRA	FOOT REST	REPOSAPIES
20	377622X1		**3**	PARAFUSO	BOLT	PERNO
21	377825X1		**2**	PARAFUSO	BOLT	PERNO

Soleira E Estribo 4rm
Footsteps 4wd
Chapas De Piso 4rm

105-165

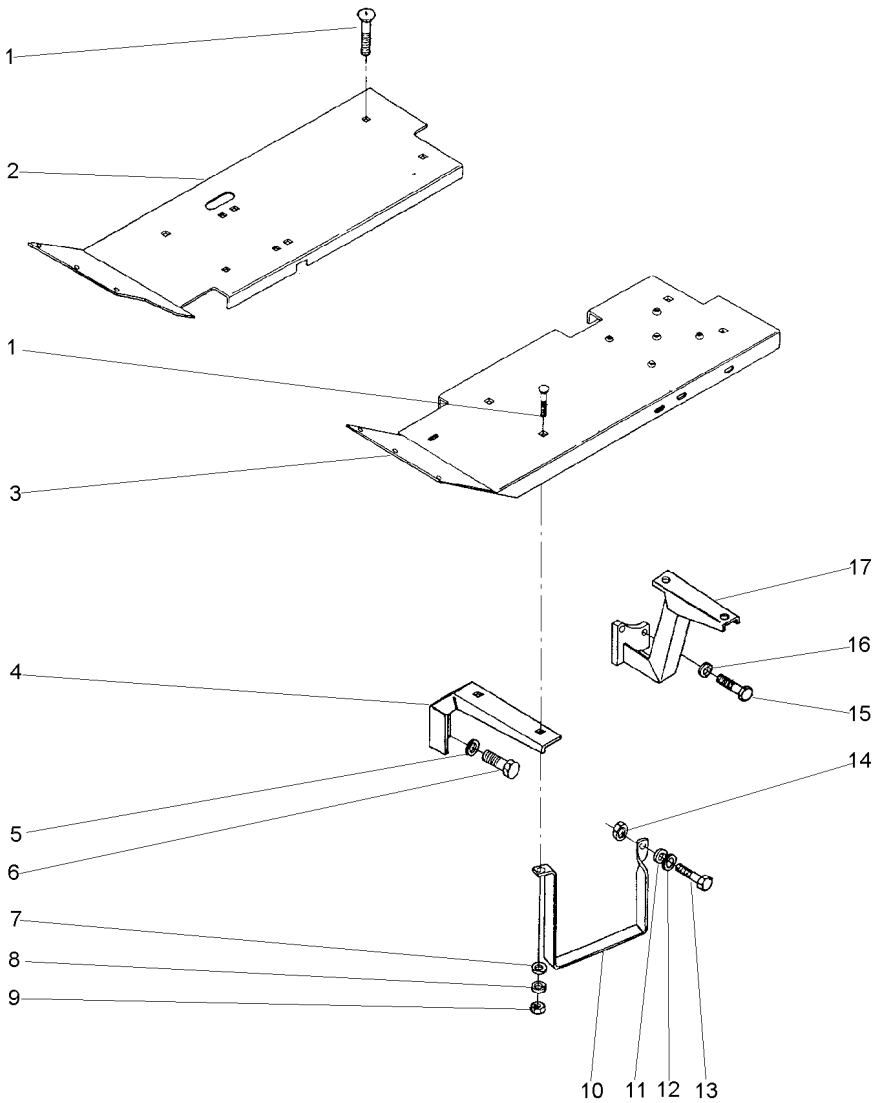

1	353810X1		**8**	PARAFUSO	BOLT	PERNO
2	033590S1	▶	**1**	SOLEIRA	FOOT REST	REPOSAPIES
3	027351S1	◀	**1**	SOLEIRA	FOOT REST	REPOSAPIES
4	027368P1		**2**	SUPORTE	BRACKET	SOPORTE
5	353432X1		**4**	ARRUELA	WASHER	ARANDELA
6	353698X1		**4**	PARAFUSO	BOLT	PERNO
7	353756X1		**7**	ARRUELA	WASHER	ARANDELA
8	353434X1		**8**	ARRUELA	WASHER	ARANDELA
9	353431X1		**8**	PORCA	NUT	TUERCA
10	037902P1		**1**	ESTRIBO	FOOT BOARD	ESTRIBO
11	353446X1		**1**	ARRUELA	WASHER	ARANDELA
12	829185M1		**1**	ARRUELA	WASHER	ARANDELA
13	353517X1		**1**	PARAFUSO	BOLT	PERNO
14	353916X1		**1**	PORCA	NUT	TUERCA
15	377184X1		**4**	PARAFUSO	BOLT	PERNO
16	353432X1		**4**	ARRUELA	WASHER	ARANDELA
17	036863S1	◀	**1**	SUPORTE	BRACKET	SOPORTE
17	036864S1	▶	**1**	SUPORTE	BRACKET	SOPORTE

Soleira E Estribo / **Footsteps** / **Chapas De Piso**

Estreito / **Strait** / **Estrecho**

105-170

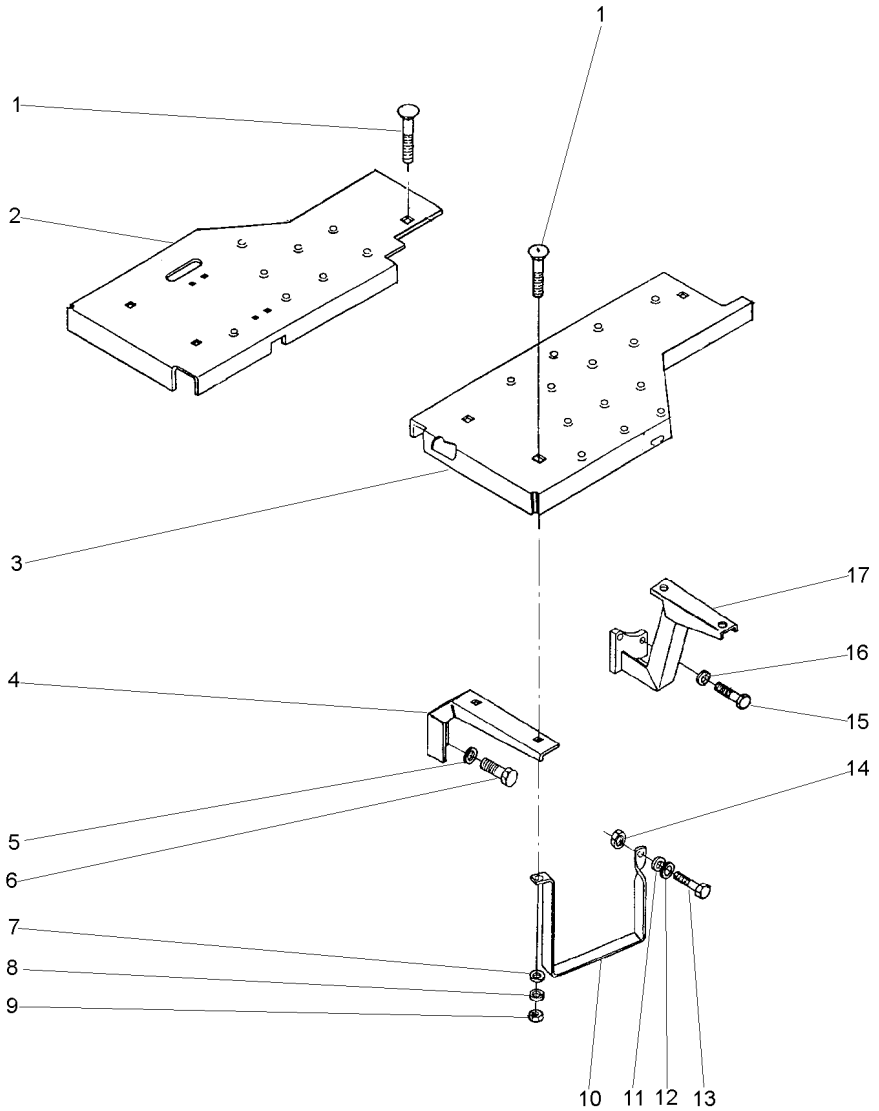

1	353810X1	3/8x24x1.1/4	**9**	PARAFUSO	BOLT	PERNO
2	037587S1	▶	**1**	SOLEIRA	FOOT REST	REPOSAPIES
3	037589S1	◀	**1**	SOLEIRA	FOOT REST	REPOSAPIES
4	027368P1		**2**	SUPORTE	BRACKET	SOPORTE
5	353432X1		**4**	ARRUELA	WASHER	ARANDELA
6	353698X1	7/16x14x1"	**4**	PARAFUSO	BOLT	PERNO
7	353756X1		**8**	ARRUELA	WASHER	ARANDELA
8	353434X1		**9**	ARRUELA	WASHER	ARANDELA
9	353431X1	3/8x24	**9**	PORCA	NUT	TUERCA
10	037902P1		**1**	ESTRIBO	FOOT BOARD	ESTRIBO
11	353446X1		**1**	ARRUELA	WASHER	ARANDELA
12	829185M1		**1**	ARRUELA	WASHER	ARANDELA
13	353517X1	5/16x24x3/4	**1**	PARAFUSO	BOLT	PERNO
14	353916X1	5/16x24	**1**	PORCA	NUT	TUERCA
15	377184X1	7/16x14x1.3/4	**4**	PARAFUSO	BOLT	PERNO
16	353432X1		**4**	ARRUELA	WASHER	ARANDELA
17	036924S1	◀	**1**	SUPORTE	BRACKET	SOPORTE
17	036925S1	▶	**1**	SUPORTE	BRACKET	SOPORTE

Soleira E Estribo
Footsteps
Chapas De Piso

105-175

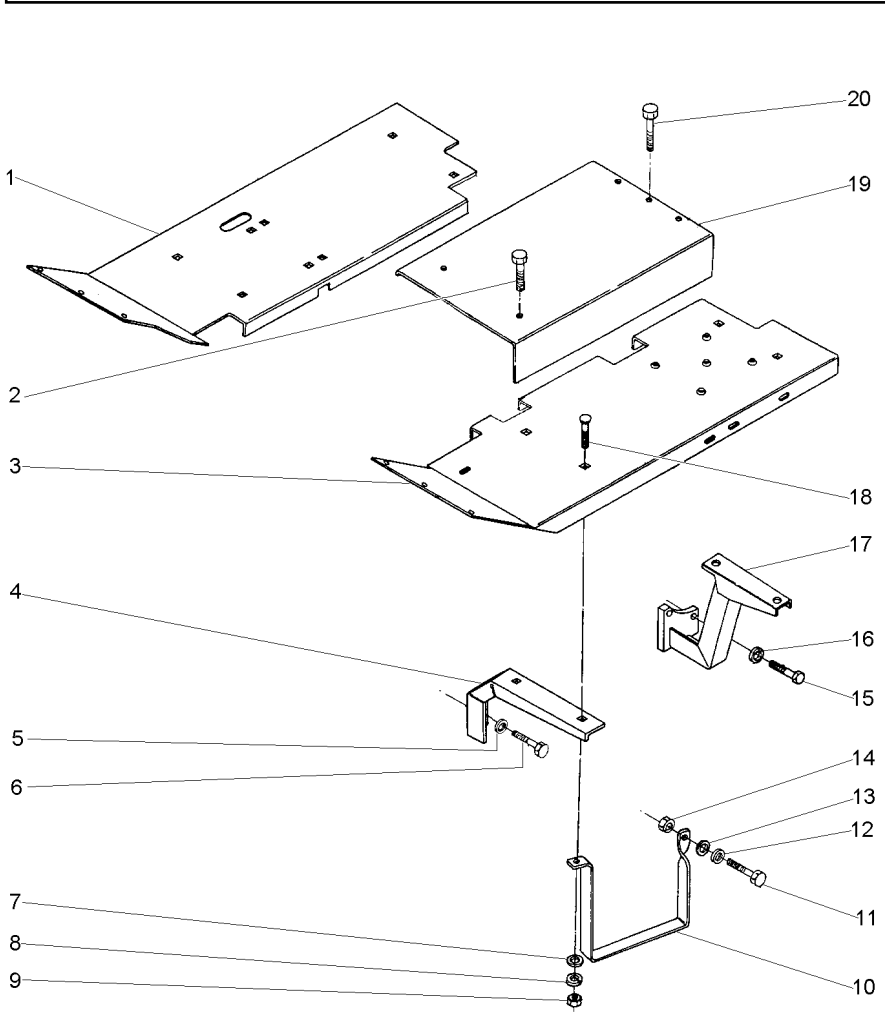

1	033591S1	▶	**1**	SOLEIRA	FOOT REST	REPOSAPIES
2	377825X1		**2**	PARAFUSO	BOLT	PERNO
3	052348S1	◀	**1**	SOLEIRA	FOOT REST	REPOSAPIES
4	027368P1		**2**	SUPORTE	BRACKET	SOPORTE
5	353432X1		**4**	ARRUELA	WASHER	ARANDELA
6	353698X1		**4**	PARAFUSO	BOLT	PERNO
7	353756X1		**7**	ARRUELA	WASHER	ARANDELA
8	353434X1		**8**	ARRUELA	WASHER	ARANDELA
9	353431X1		**8**	PORCA	NUT	TUERCA
10	037902P1		**1**	ESTRIBO	FOOT BOARD	ESTRIBO
11	353518X1		**1**	PARAFUSO	BOLT	PERNO
12	829185M1		**1**	ARRUELA	WASHER	ARANDELA
13	353446X1		**1**	ARRUELA	WASHER	ARANDELA
14	353916X1		**1**	PORCA	NUT	TUERCA
15	377184X1		**4**	PARAFUSO	BOLT	PERNO
16	353432X1		**4**	ARRUELA	WASHER	ARANDELA
17	027355S1	◀	**1**	SUPORTE	BRACKET	SOPORTE
17	027356S1	▶	**1**	SUPORTE	BRACKET	SOPORTE
18	353810X1		**8**	PARAFUSO	BOLT	PERNO
19	027349P1		**1**	SOLEIRA	FOOT REST	REPOSAPIES
20	377622X1		**3**	PARAFUSO	BOLT	PERNO

Soleira
Footstep
Estribos

105-180

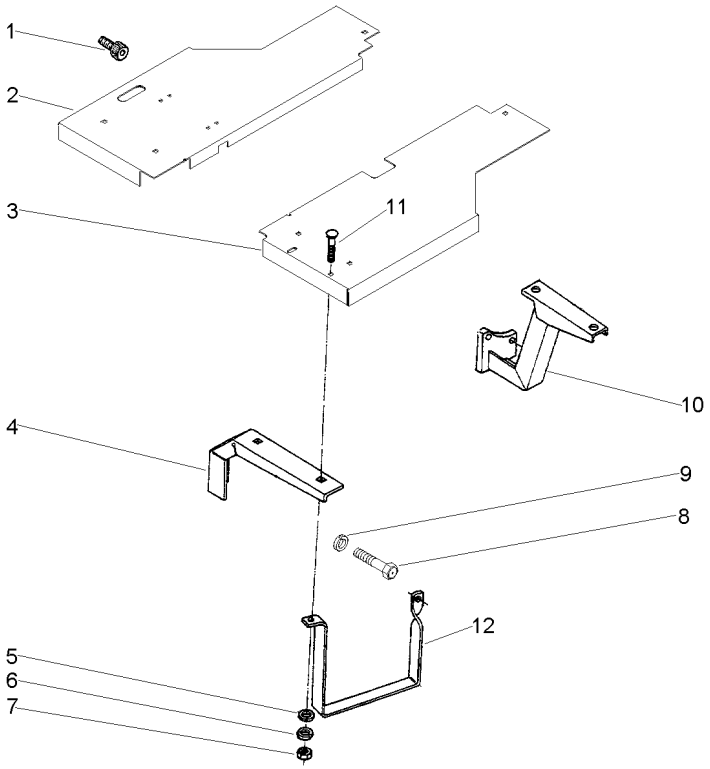

1	354138X1		**1**	PARAFUSO ALLEN	ALLEN BOLT	TORNILLO ALLEN
2	052834S1	▶	**1**	SOLEIRA	FOOT REST	REPOSAPIES
3	052835S1	◀	**1**	SOLEIRA	FOOT REST	REPOSAPIES
4	027368P1		**2**	SUPORTE	BRACKET	SOPORTE
5	353756X1		**6**	ARRUELA	WASHER	ARANDELA
6	353434X1		**6**	ARRUELA	WASHER	ARANDELA
7	353431X1		**6**	PORCA	NUT	TUERCA
8	353698X1		**4**	PARAFUSO	BOLT	PERNO
9	353432X1		**3**	ARRUELA	WASHER	ARANDELA
10	036925S1	▶	**1**	SUPORTE	BRACKET	SOPORTE
10	036924S1	◀	**1**	SUPORTE	BRACKET	SOPORTE
11	353810X1		**6**	PARAFUSO	BOLT	PERNO
12	037902P1		**1**	ESTRIBO	FOOT BOARD	ESTRIBO

Rodagem **6.00 X 16/ Estreito**
Wheels
Ruedas

130-10

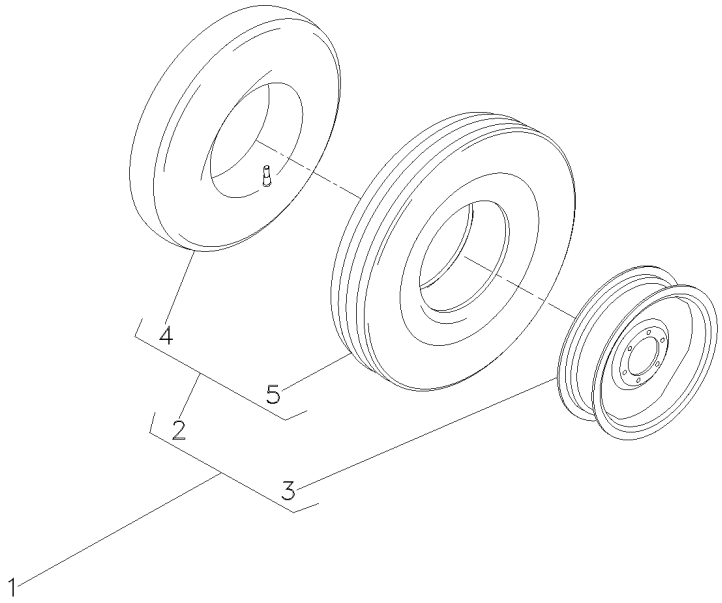

1			3145665M91	**1**	RODAGEM	WHEELS	RODAJE
2	3145680M91	1	6.00X16	**2**	CJ.PNEU E CÂMARA	TYRE AND TUBE	NEUM.Y.CAMARA
3	488506M91	1		**2**	RODA	WHEEL	RUEDA
4	2801455M1	2		**1**	CÂMARA	CHAMBER	CAMARA
5	3145681M1	2	6.00X16-6L	**1**	PNEU	TYRE	NEUMATICO

Rodas Dianteiras
Front Wheels
Ruedas Delanteras

130-15

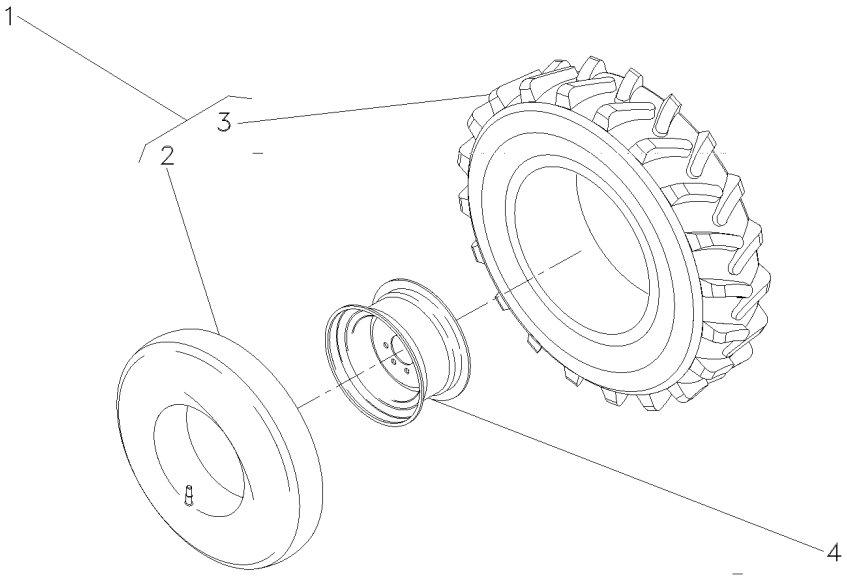

1	036997N1		**2**	CJ.PNEU E CÂMARA	TYRE AND TUBE	NEUM.Y.CAMARA
2	036999P1	1	**2**	CÂMARA	CHAMBER	CAMARA
3	036998P1	1 7.00X18	**2**	PNEU	TYRE	NEUMATICO
4	036938S1		**1**	RODA	WHEEL	RUEDA

Rodas Dianteiras **7.50-16f2 (6l)**
Front Wheels
Ruedas Delanteras

130-20

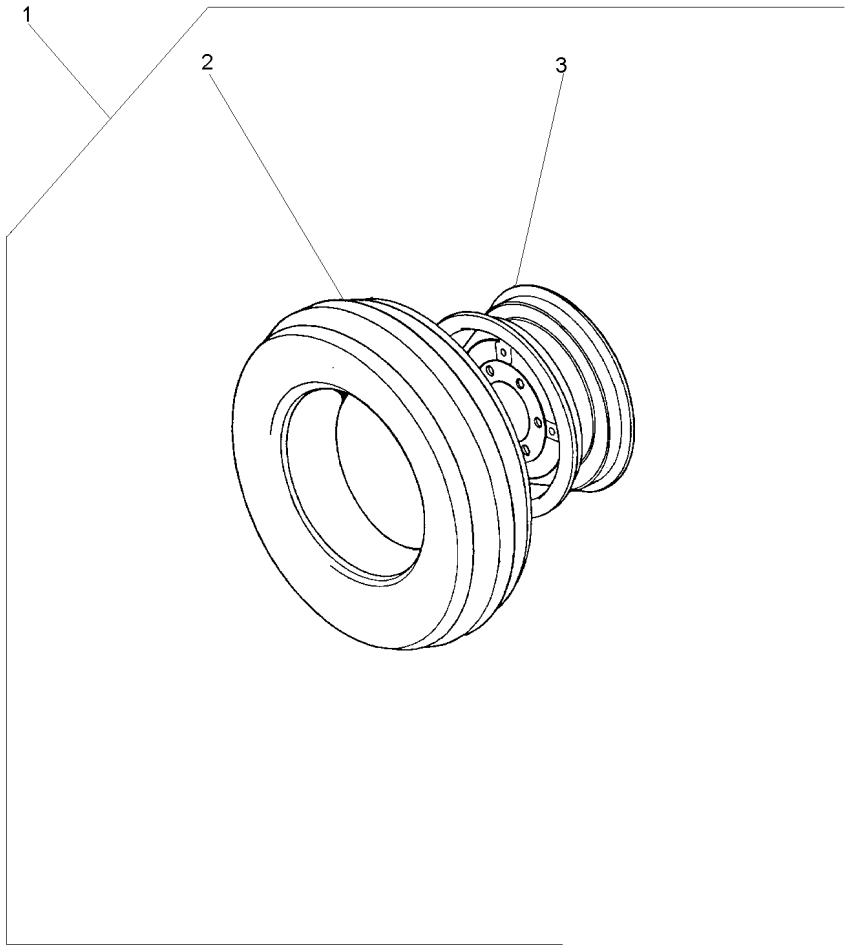

1		3145661M91	**1**	CJ. RODAGEM	WHEELS	RODAJE
2	488030M92	1 130-25 No	**1**	CJ.PNEU E CÂMARA	TYRE AND TUBE	NEUM.Y.CAMARA
3	3147067M91	1	**1**	RODA	WHEEL	RUEDA

Pneu & Câmara	**7.50-16f2 (6l)**
Tyre & Chamber	**7.50-16f2 (6l)**
Neum & Camara	**7.50-16f2 (6l)**

130-25

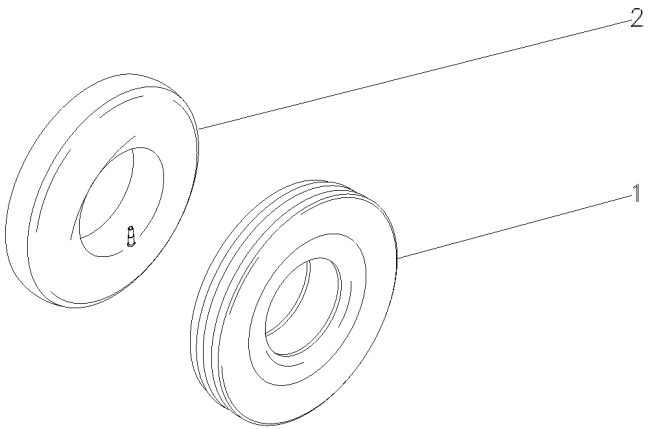

1	3149495M1	7.50X16L8	**1** PNEU	TYRE	NEUMATICO
2	488036M1	7.50X16	**1** CÂMARA	CHAMBER	CAMARA

Rodas Dianteiras **7.50-16f2 (6l)**
Front Wheels
Ruedas Delanteras

130-30

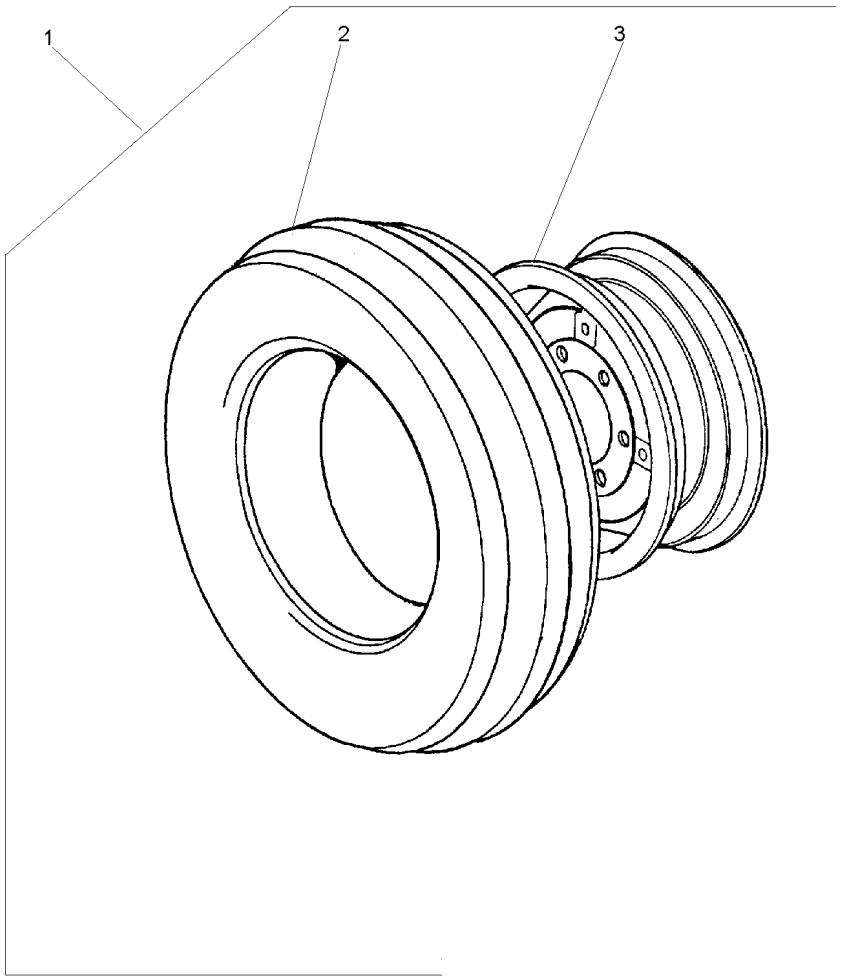

1		2801498M91	**1**	RODAGEM	WHEELS	RODAJE
2	488030M92	1 7.50X16	**1**	CJ.PNEU E CÂMARA	TYRE AND TUBE	NEUM.Y.CAMARA
		130-25 No				
3	488334M91	1	**1**	RODA	WHEEL	RUEDA

Rodagem	**8.00 X 18 R1**
Wheels	**8.00 X 18 R1**
Ruedas	**8.00 X 18 R1**

130-35

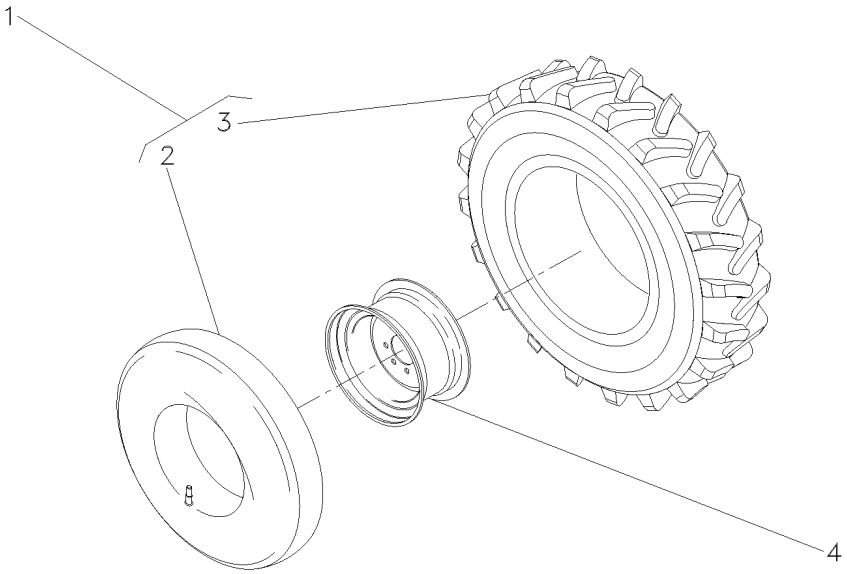

1	036939N1	8.00X18	**2**	CJ.PNEU E CÂMARA	TYRE AND TUBE	NEUM.Y.CAMARA
2	036941P1	1	**1**	CÂMARA	CHAMBER	CAMARA
3	036940P1	1	**1**	PNEU	TYRE	NEUMATICO
4	036938S1		**2**	RODA	WHEEL	RUEDA

Rodas Dianteiras **8.30-24r1 (6l)**
Front Wheels
Ruedas Delanteras

130-40

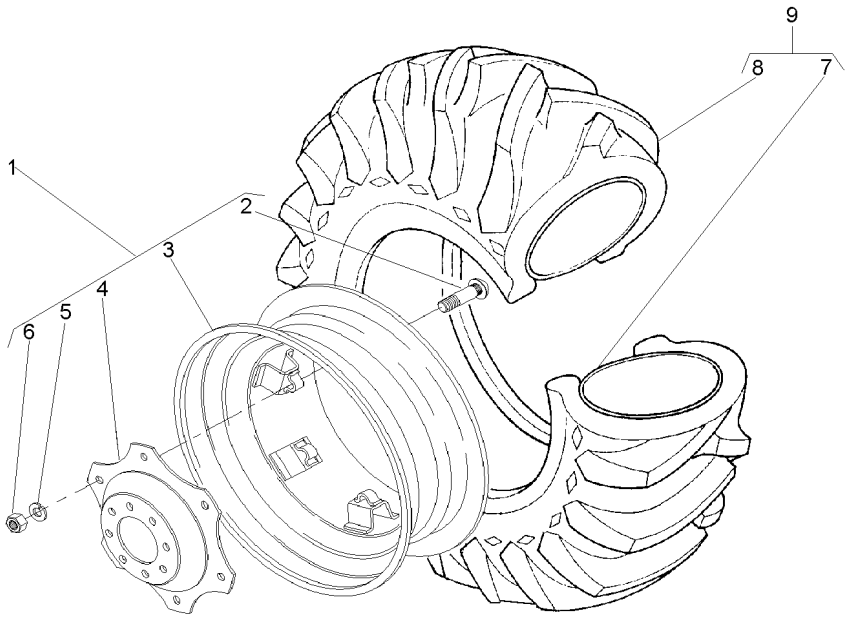

1	037008N1		**1**	RODA	WHEEL	RUEDA
2	3408246M1	1	**6**	PARAFUSO	BOLT	PERNO
3	037009S1	1	**1**	ARO	RIM	LLANTA
4	037010P1	1	**1**	DISCO	DISC	DISCO
5	353774X1	1	**6**	ARRUELA	WASHER	ARANDELA
6	353427X1	1	**6**	PORCA	NUT	TUERCA
7	036996P1	9	**1**	CÂMARA	CHAMBER	CAMARA
8	036995P1	9	**1**	PNEU	TYRE	NEUMATICO
9	036994N1	8.3X24	**1**	CJ.PNEU E CÂMARA	TYRE AND TUBE	NEUM.Y.CAMARA

Rodas Dianteiras	**9.00-16f2 (6l)**	**130-45**
Front Wheels	**9.00-16f2 (6l)**	
Ruedas Delanteras	**9.00-16f2 (6l)**	

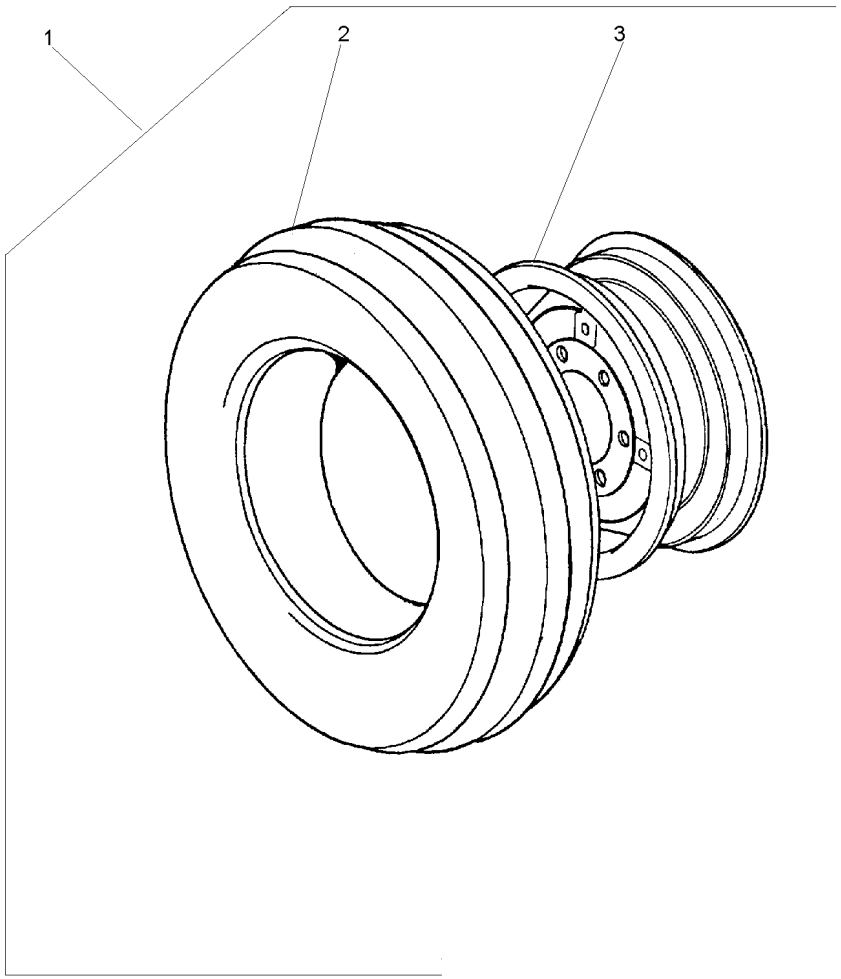

1		3149799M91	**2**	CJ.PNEU E CÂMARA	TYRE AND TUBE	NEUM.Y.CAMARA
2	3146503M91	1 130-50 No	**1**	CJ.PNEU E CÂMARA	TYRE AND TUBE	NEUM.Y.CAMARA
3	489331M91	1 650X16	**1**	ARO	RIM	LLANTA

Pneu & Câmara	**9.00-16f2 (6l)**	**130-50**
Tyre & Chamber	**9.00-16f2 (6l)**	
Neum & Camara	**9.00-16f2 (6l)**	

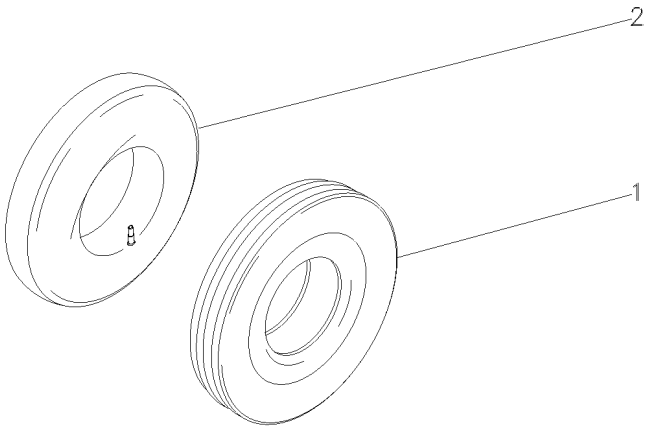

1	3146504M1	9.00X16 10L	**1** PNEU	TYRE	NEUMATICO
2	880481M1	9.00 X 16	**1** CÂMARA	CHAMBER	CAMARA

Rodas Dianteiras **12.4-24r1 (6l)**
Front Wheels
Ruedas Delanteras

130-55

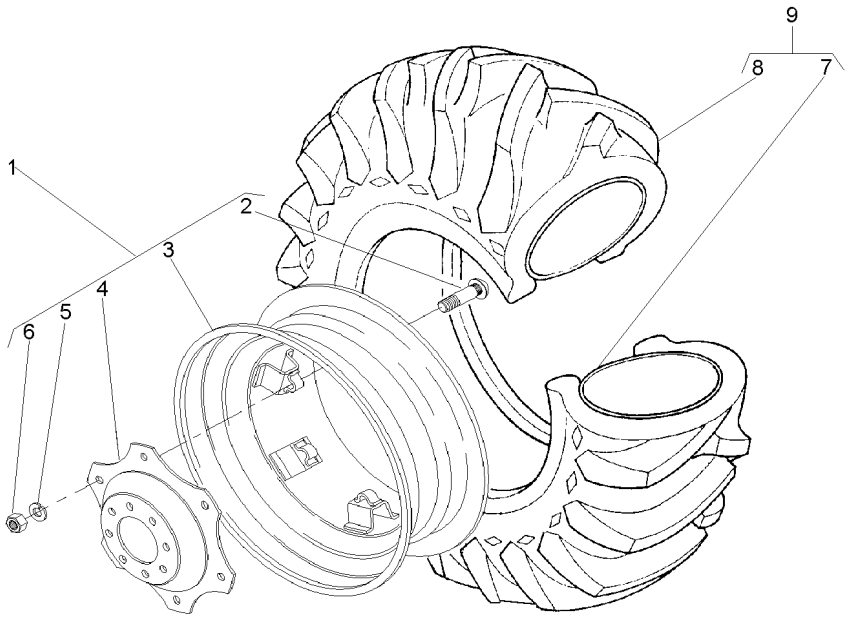

1	3411239M91		**1**	ARO	RIM	LLANTA
2	3408246M1	1	**6**	PARAFUSO	BOLT	PERNO
3	3408340M91	1	**1**	ARO	RIM	LLANTA
4	3411240M1	1	**1**	DISCO	DISC	DISCO
5	027646P1	1	**6**	ARRUELA	WASHER	ARANDELA
6	353427X1	1	**6**	PORCA	NUT	TUERCA
7	3408326M1	9	**1**	CÂMARA	CHAMBER	CAMARA
8	3408327M1	9	**1**	PNEU	TYRE	NEUMATICO
9	3408345M91	6L	**1**	CJ.PNEU E CÂMARA	TYRE AND TUBE	NEUM.Y.CAMARA

Rodas Dianteiras	**14.9-24r1 (6l)**	**130-60**
Front Wheels	**14.9-24r1 (6l)**	
Ruedas Delanteras	**14.9-24r1 (6l)**	

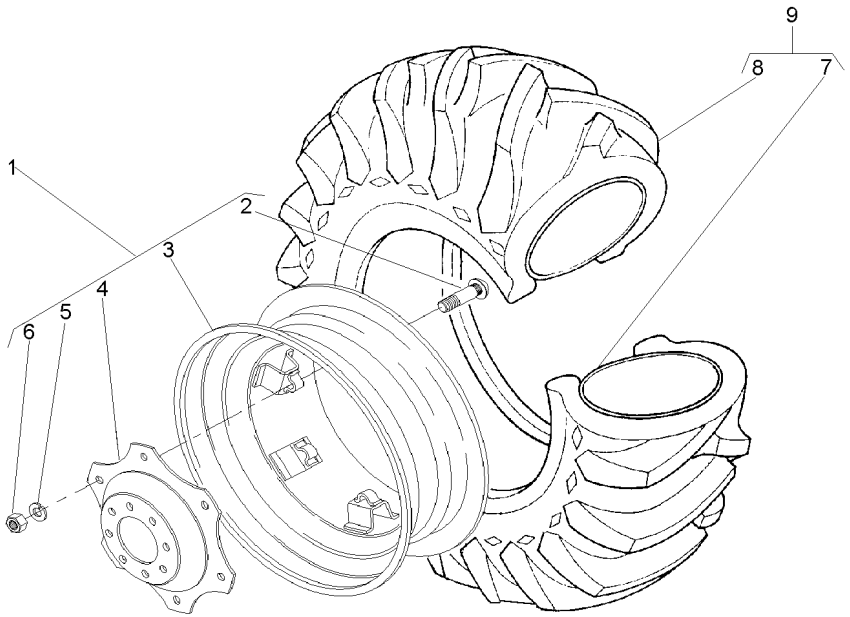

1	3411241M91		**1**	RODA	WHEEL	RUEDA
2	3408246M1	1	**6**	PARAFUSO	BOLT	PERNO
3	487150M92	1	**1**	ARO	RIM	LLANTA
4	3411240M1	1	**1**	DISCO	DISC	DISCO
5	027646P1	1	**6**	ARRUELA	WASHER	ARANDELA
6	353427X1	1	**6**	PORCA	NUT	TUERCA
7	182578M1	9 13X24	**1**	CÂMARA	CHAMBER	CAMARA
8	831521M1	9 14.9/13X24	**1**	PNEU	TYRE	NEUMATICO
9	831522M91		**1**	CJ.PNEU E CÂMARA	TYRE AND TUBE	NEUM.Y.CAMARA

Rodas Traseiras **12.4 X 28 R1**
Rear Wheels
Ruedas Traseras

130-65

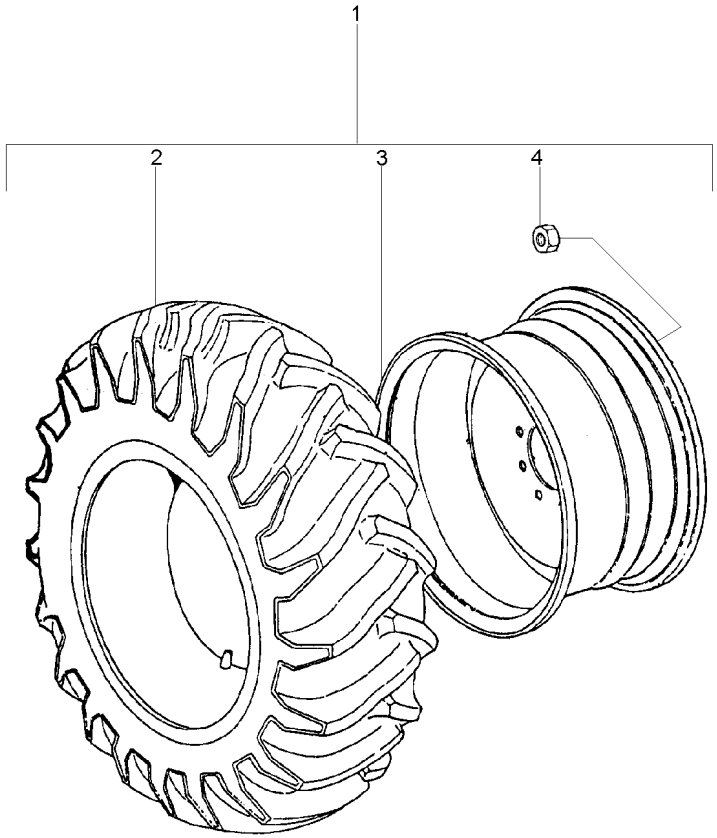

1			3412278M91	**1**	RODAGEM	WHEELS	RODAJE
2	3410293M91	1	6L	**2**	CJ.PNEU E CÂMARA	TYRE AND TUBE	NEUM.Y.CAMARA
3	033916T1	1		**2**	ARO	RIM	LLANTA
4	881162M2	1	5/8x18	**16**	PORCA	NUT	TUERCA

Rodas Traseiras **13.6-38r1 (6l)**
Rear Wheels
Ruedas Traseras

130-70

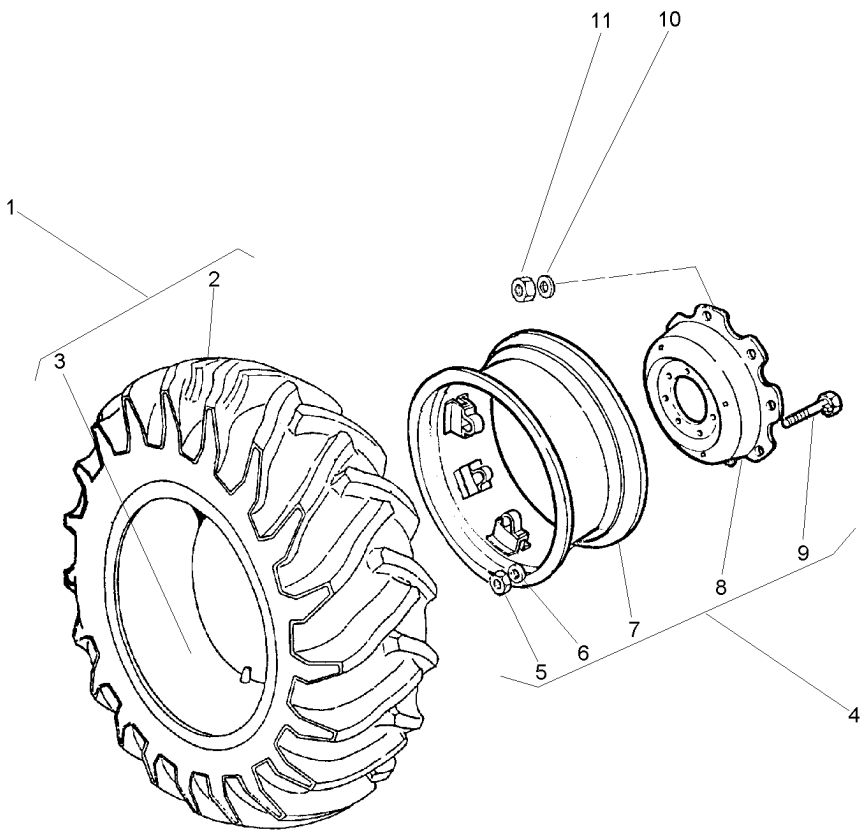

1	488006M91	6L	
2	488007M1	1	
3	488008M1	1	
4	3149148M91	11 X 38	
5	353427X1	4	
6	027646P1	4	
7	488004M91	4	
8	3149172M1	4	
9	3149812M1	4	3149914M1
10	3410536M1		
11	847417M1		

1	CJ.PNEU E CÂMARA	TYRE AND TUBE	NEUM.Y.CAMARA
1	PNEU	TYRE	NEUMATICO
1	CÂMARA	CHAMBER	CAMARA
1	RODA	WHEEL	RUEDA
8	PORCA	NUT	TUERCA
8	ARRUELA	WASHER	ARANDELA
1	ARO	RIM	LLANTA
1	DISCO	DISC	DISCO
8	PARAFUSO	BOLT	PERNO
16	ARRUELA	WASHER	ARANDELA
16	PORCA	NUT	TUERCA

Rodas Traseiras **14.9 X 24 R1**
Rear Wheels
Ruedas Traseras

130-75

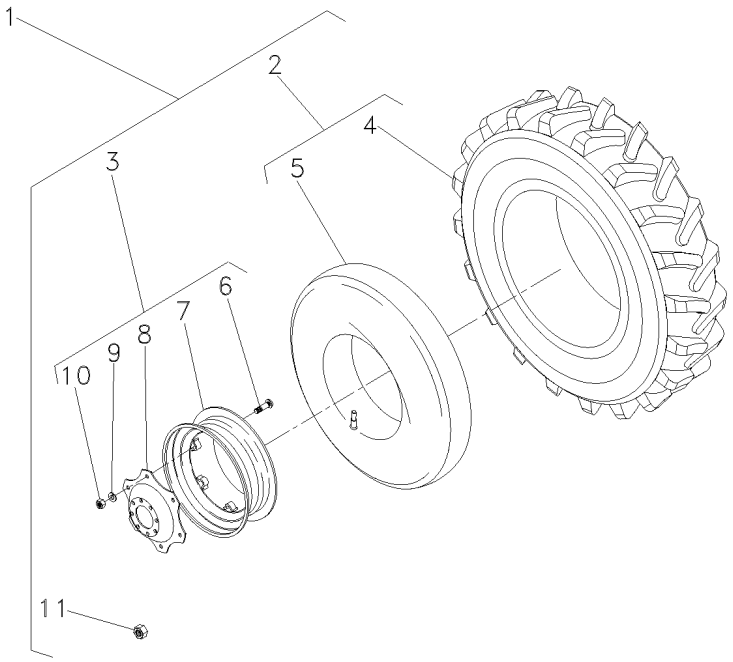

1			3412983M91	**1**	RODAGEM	WHEELS	RODAJE
2	831522M91	1	14.8X24R16L	**2**	CJ.PNEU E CÂMARA	TYRE AND TUBE	NEUM.Y.CAMARA
3	3412980M92	1	11X38	**2**	RODA	WHEEL	RUEDA
4	831521M1	2	5/8x18	**1**	PNEU	TYRE	NEUMATICO
5	182578M1	2	13x24	**1**	CÂMARA	CHAMBER	CAMARA
6	3408246M1	3		**5**	PARAFUSO	BOLT	PERNO
7	487150M92	3		**1**	ARO	RIM	LLANTA
8	3412697M2	3		**1**	DISCO	DISC	DISCO
9	027646P1	3		**8**	ARRUELA	WASHER	ARANDELA
10	353427X1	3		**8**	PORCA	NUT	TUERCA
11	881162M2	1	5/8x18	**16**	PORCA	NUT	TUERCA

Rodas Traseiras	**14.9-28r1 (6l)**
Rear Wheels	**14.9-28r1 (6l)**
Ruedas Traseras	**14.9-28r1 (6l)**

130-80

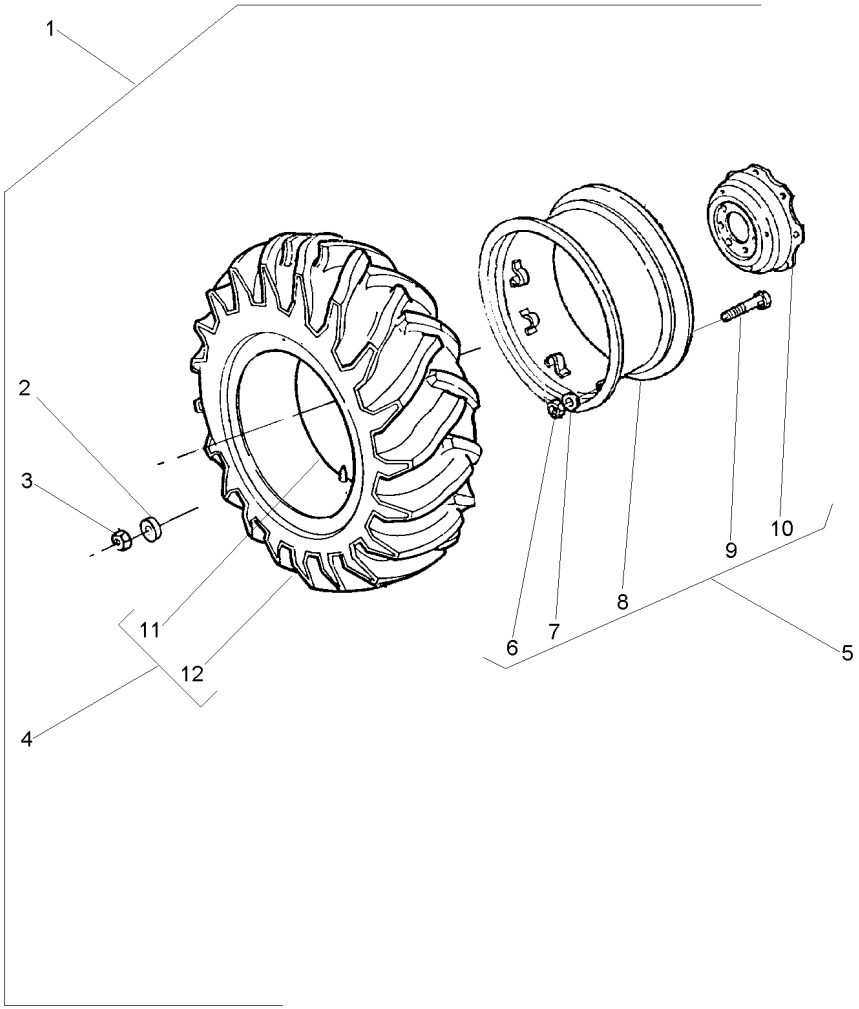

1		3410966M91	
2	3410536M1	1	
3	847417M1	1	
4	828537M91	1	
5	033901T1		
6	353427X1	5	
7	027646P1	5	
8	3408283M91	5	
8	487308M91	5	
9	3149812M1	5	
10	3149172M1	5	
11	828539M1		
12	828538M1		

1	RODAGEM	WHEELS	RODAJE
16	ARRUELA	WASHER	ARANDELA
16	PORCA	NUT	TUERCA
1	CJ.PNEU E CÂMARA	TYRE AND TUBE	NEUM.Y.CAMARA
1	ARO	RIM	LLANTA
8	PORCA	NUT	TUERCA
8	ARRUELA	WASHER	ARANDELA
1	ARO	RIM	LLANTA
1	ARO	RIM	LLANTA
8	PARAFUSO	BOLT	PERNO
1	DISCO	DISC	DISCO
1	CÂMARA	CHAMBER	CAMARA
1	PNEU	TYRE	NEUMATICO

Rodas Traseiras **14.9-28r2 (6l)**
Rear Wheels
Ruedas Traseras

130-85

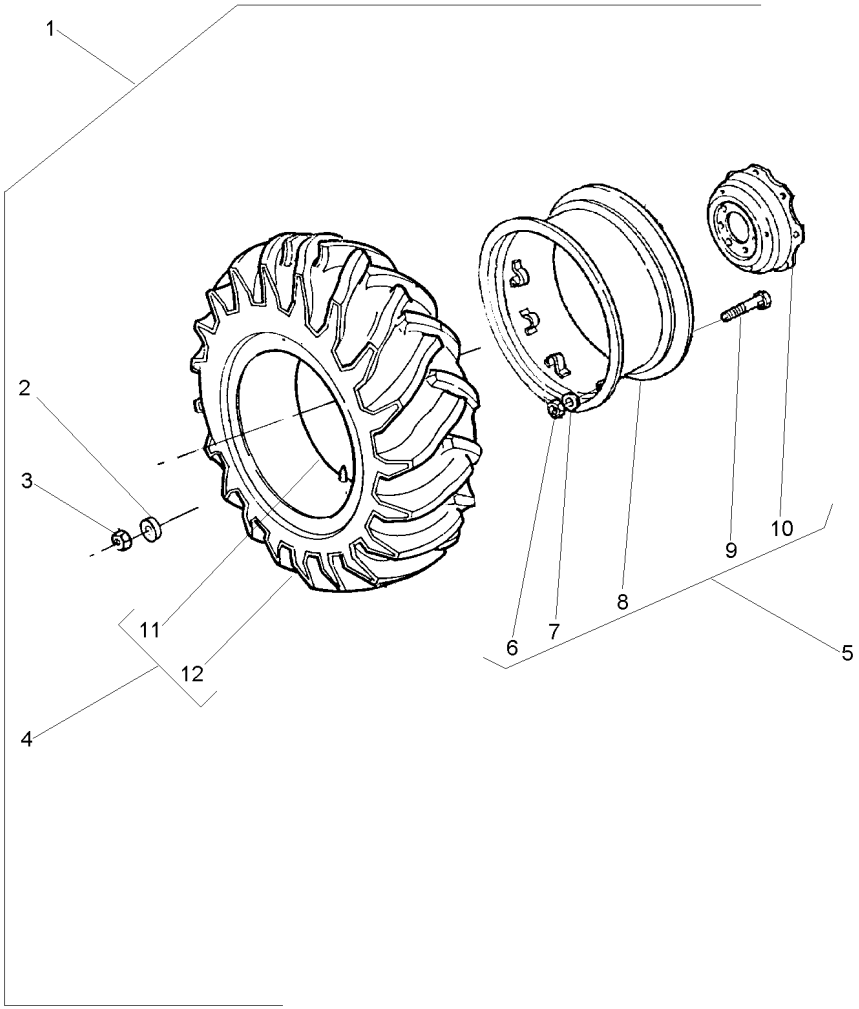

1		026866N1	
2	3410536M1	1	
3	847417M1	1	
4	487540M91	1	
5	033901T1		
6	353427X1	5	
7	027646P1	5	
8	3408283M91	5	
8	487308M91	5	
9	3149812M1	5	
10	3149172M1	5	
11	828539M1	4	
12	487539M1	4	

1	RODAGEM	WHEELS	RODAJE
16	ARRUELA	WASHER	ARANDELA
16	PORCA	NUT	TUERCA
1	CJ.PNEU E CÂMARA	TYRE AND TUBE	NEUM.Y.CAMARA
1	ARO	RIM	LLANTA
8	PORCA	NUT	TUERCA
8	ARRUELA	WASHER	ARANDELA
1	ARO	RIM	LLANTA
1	ARO	RIM	LLANTA
8	PARAFUSO	BOLT	PERNO
1	DISCO	DISC	DISCO
1	CÂMARA	CHAMBER	CAMARA
1	PNEU	TYRE	NEUMATICO

Rodas Traseiras **16.9-30r1 (6l)**
Rear Wheels
Ruedas Traseras

130-90

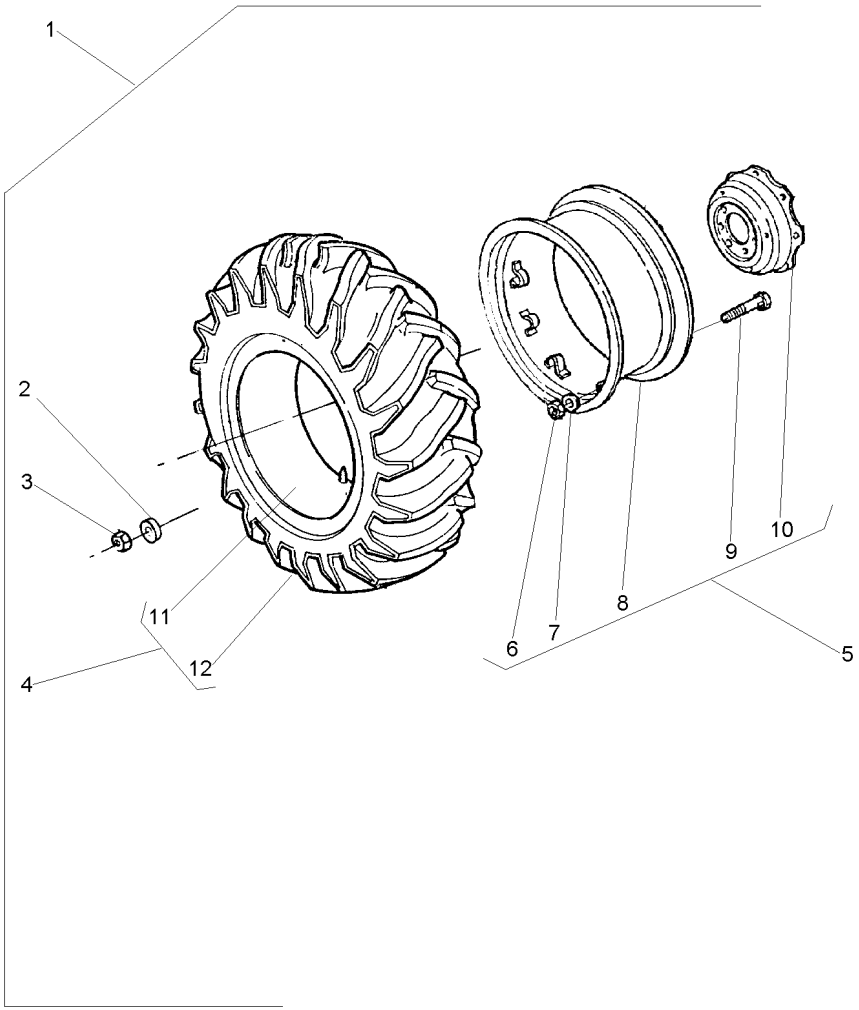

1			027386N1	**1**	RODAGEM	WHEELS	RODAJE
2	3410536M1	1		**16**	ARRUELA	WASHER	ARANDELA
3	847417M1	1		**16**	PORCA	NUT	TUERCA
4	3098141M91	1		**1**	CJ.PNEU E CÂMARA	TYRE AND TUBE	NEUM.Y.CAMARA
5	3149151M92			**1**	ARO	RIM	LLANTA
6	353427X1	5		**8**	PORCA	NUT	TUERCA
7	3585377M1	5		**8**	ARRUELA	WASHER	ARANDELA
8	882230M92	5		**1**	ARO	RIM	LLANTA
9	3149812M1	5	3149914M1	**8**	PARAFUSO	BOLT	PERNO
10	3587145M1	5		**1**	DISCO	DISC	DISCO
11	487869M1	4		**1**	CÂMARA	CHAMBER	CAMARA
12	3098142M1	4		**1**	PNEU	TYRE	NEUMATICO

Rodas Traseiras	**18.4-30r1 (10l)**	**130-95**
Rear Wheels	**18.4-30r1 (10l)**	
Ruedas Traseras	**18.4-30r1 (10l)**	

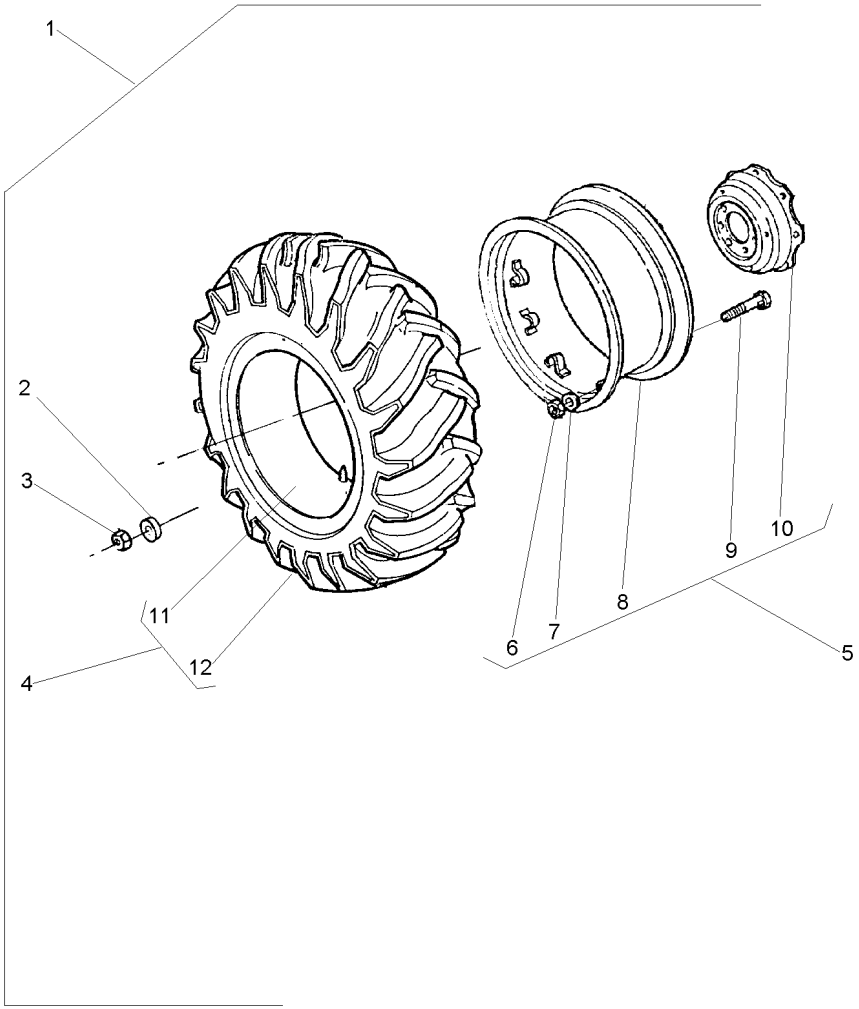

1			3410965M91	**1**	RODAGEM	WHEELS	RODAJE
2	3410536M1	1		**16**	ARRUELA	WASHER	ARANDELA
3	847417M1	1		**16**	PORCA	NUT	TUERCA
4	488092M91	1	10L	**1**	CJ.PNEU E CÂMARA	TYRE AND TUBE	NEUM.Y.CAMARA
5	3149151M92		14X30	**1**	ARO	RIM	LLANTA
6	353427X1	5		**8**	PORCA	NUT	TUERCA
7	3585377M1	5		**8**	ARRUELA	WASHER	ARANDELA
8	882230M92	5		**1**	ARO	RIM	LLANTA
9	3149812M1	5	3149914M1	**8**	PARAFUSO	BOLT	PERNO
10	3587145M1	5		**1**	DISCO	DISC	DISCO
11	487869M1	4		**1**	CÂMARA	CHAMBER	CAMARA
12	487951M1	4	3149493M1	**1**	PNEU	TYRE	NEUMATICO

Rodas Traseiras	**18.4-30r2 (6l)**	**130-100**
Rear Wheels	**18.4-30r2 (6l)**	
Ruedas Traseras	**18.4-30r2 (6l)**	

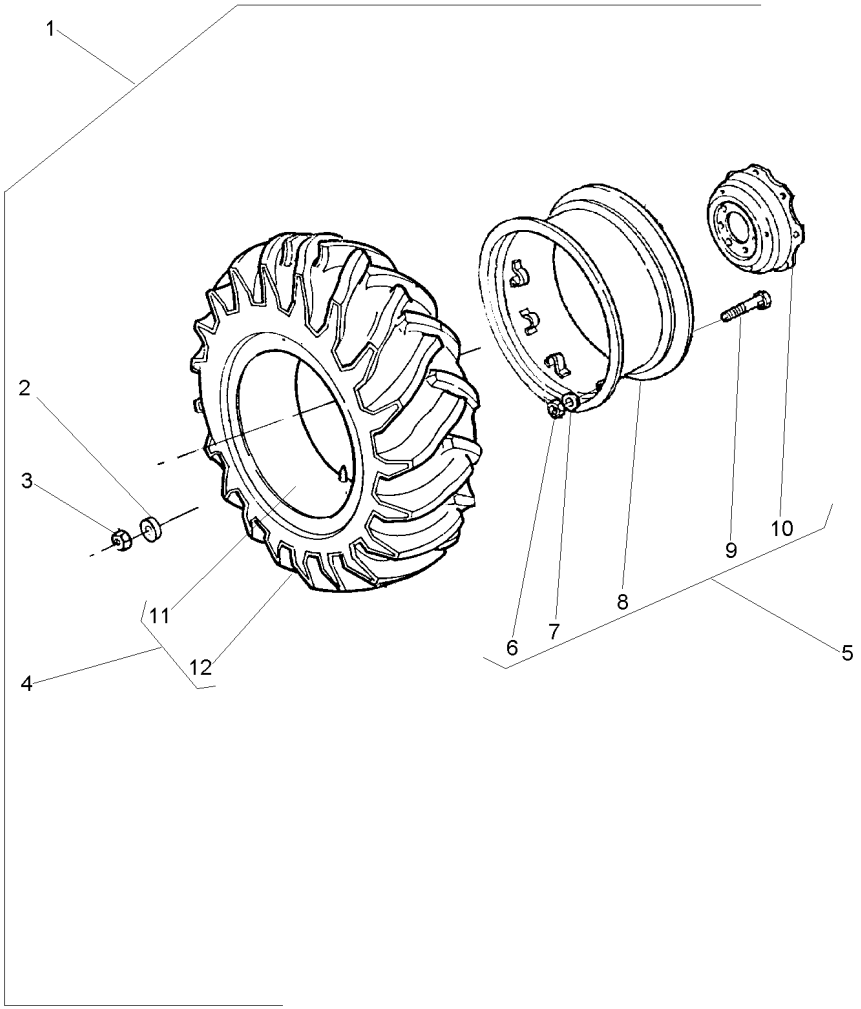

1			3410964M91	**1**	RODAGEM	WHEELS	RODAJE
2	3410536M1	1		**16**	ARRUELA	WASHER	ARANDELA
3	847417M1	1		**16**	PORCA	NUT	TUERCA
4	487870M91	1	6L	**1**	CJ.PNEU E CÂMARA	TYRE AND TUBE	NEUM.Y.CAMARA
5	3149151M92		14X30	**1**	ARO	RIM	LLANTA
6	353427X1	5		**8**	PORCA	NUT	TUERCA
7	3585377M1	5		**8**	ARRUELA	WASHER	ARANDELA
8	882230M92	5		**1**	ARO	RIM	LLANTA
9	3149812M1	5	3149914M1	**8**	PARAFUSO	BOLT	PERNO
10	3587145M1	5		**1**	DISCO	DISC	DISCO
11	487869M1	4		**1**	CÂMARA	CHAMBER	CAMARA
12	487868M1	4		**1**	PNEU	TYRE	NEUMATICO

Rodas Traseiras	**18.4-30r1 (6l)**	**130-105**
Rear Wheels	**18.4-30r1 (6l)**	
Ruedas Traseras	**18.4-30r1 (6l)**	

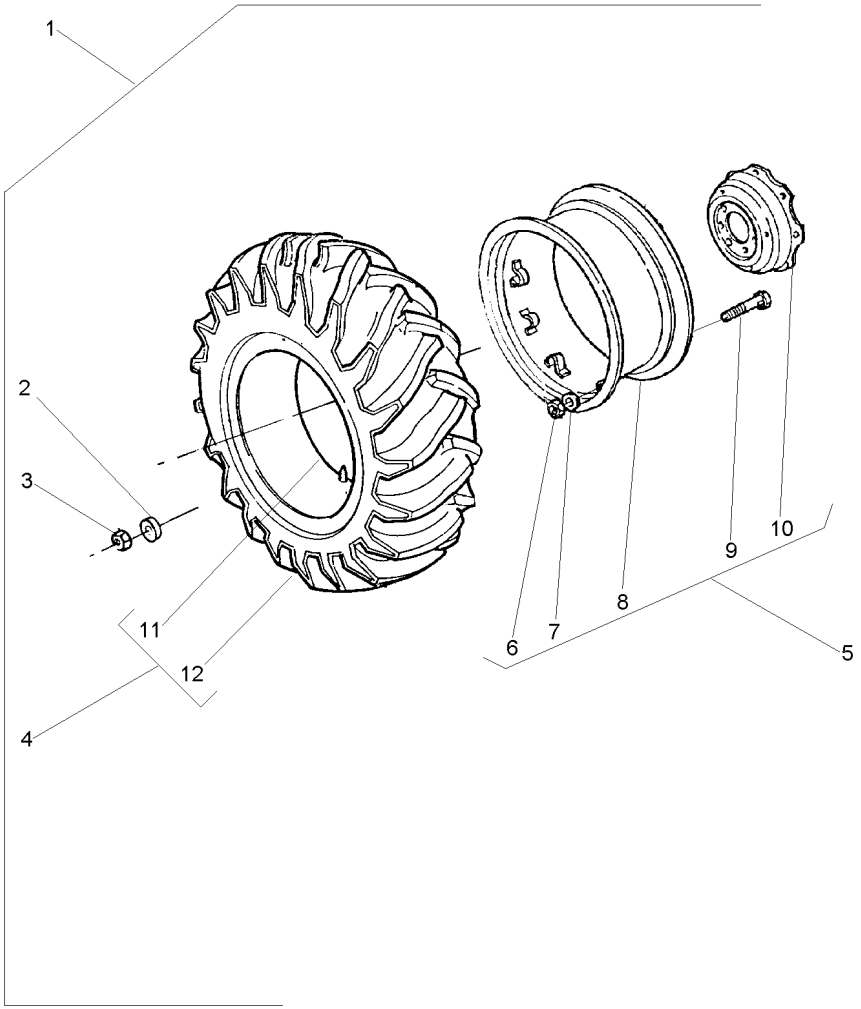

1		3587143M92	
2	3410536M1	1	
3	847417M1	1	
4	3587140M91	1	
5	3587146M91	16 X 30	
6	353427X1	5	
7	027646P1	5	
8	3408526M91	5	
9	3149812M1	5	
10	3587145M1	5	
11	487869M1	4	
12	3587139M1	4	

1	RODAGEM	WHEELS	RODAJE
16	ARRUELA	WASHER	ARANDELA
16	PORCA	NUT	TUERCA
1	CJ.PNEU E CÂMARA	TYRE AND TUBE	NEUM.Y.CAMARA
1	RODA	WHEEL	RUEDA
8	PORCA	NUT	TUERCA
8	ARRUELA	WASHER	ARANDELA
1	ARO	RIM	LLANTA
8	PARAFUSO	BOLT	PERNO
1	DISCO	DISC	DISCO
1	CÂMARA	CHAMBER	CAMARA
1	PNEU	TYRE	NEUMATICO

Rodas Traseiras	**18.4-30 R1 (10 L)**
Rear Wheels	**18.4-30 R1 (10 L)**
Ruedas Traseras	**18.4-30 R1 (10 L)**

130-110

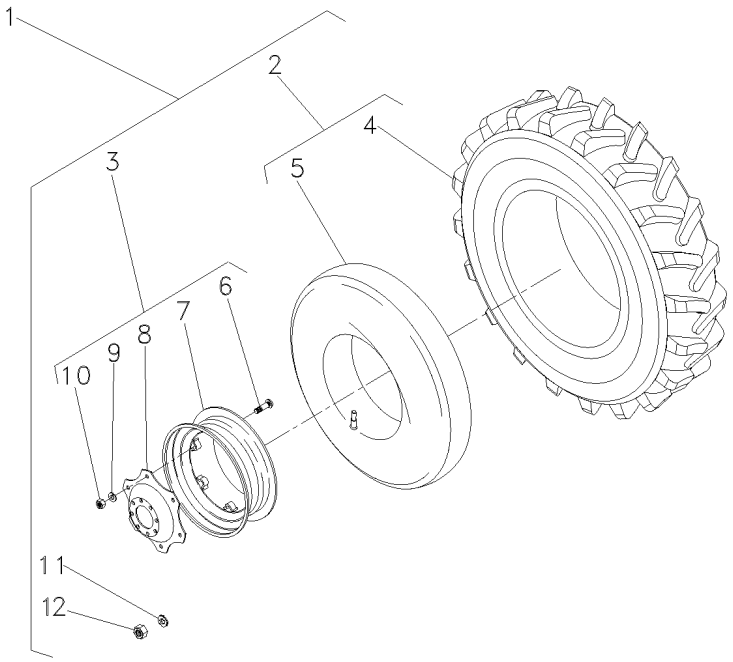

1			3408329M91	**1**	RODAGEM	WHEELS	RODAJE
2	488092M91	1	10L	**2**	CJ.PNEU E CÂMARA	TYRE AND TUBE	NEUM.Y.CAMARA
3	3587146M91	1		**2**	RODA	WHEEL	RUEDA
4	487869M1	2		**1**	CÂMARA	CHAMBER	CAMARA
5	487951M1	2	3149493M1	**2**	PNEU	TYRE	NEUMATICO
6	3149812M1	3		**8**	PARAFUSO	BOLT	PERNO
7	3408526M91	3		**1**	ARO	RIM	LLANTA
8	3587145M1	3		**1**	DISCO	DISC	DISCO
9	027646P1	3		**8**	ARRUELA	WASHER	ARANDELA
10	353427X1	3		**8**	PORCA	NUT	TUERCA
11	3410536M1	1		**16**	ARRUELA	WASHER	ARANDELA
12	847417M1	1		**16**	PORCA	NUT	TUERCA

Rodas Traseiras	**18.4-30r2 (6l)**	**130-115**
Rear Wheels	**18.4-30r2 (6l)**	
Ruedas Traseras	**18.4-30r2 (6l)**	

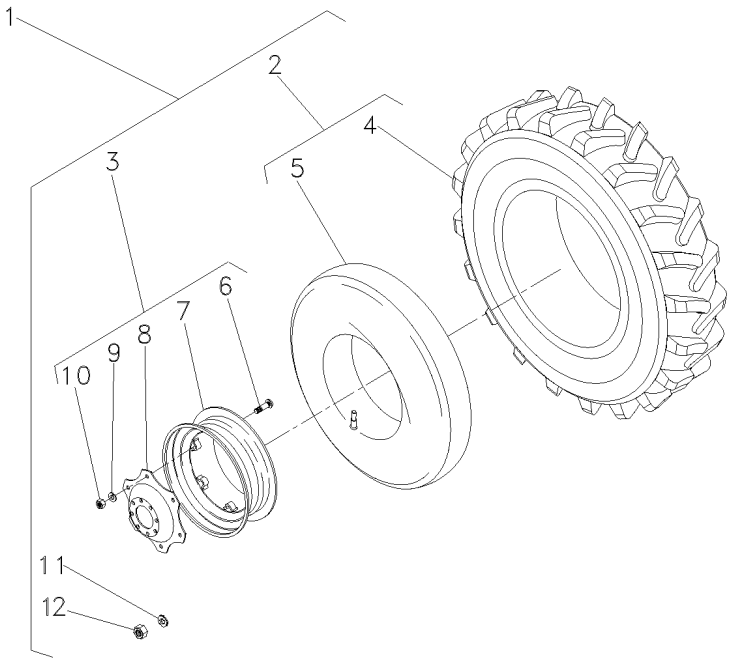

1			3408621M91	**1**	RODAGEM	WHEELS	RODAJE
2	487870M91	5	6L	**2**	CJ.PNEU E CÂMARA	TYRE AND TUBE	NEUM.Y.CAMARA
3	3587146M91	5		**2**	RODA	WHEEL	RUEDA
4	487869M1	2		**1**	CÂMARA	CHAMBER	CAMARA
5	487868M1	2		**1**	PNEU	TYRE	NEUMATICO
6	3149812M1	3		**8**	PARAFUSO	BOLT	PERNO
7	3408526M91	3		**1**	ARO	RIM	LLANTA
8	3587145M1	3		**1**	DISCO	DISC	DISCO
9	027646P1	3		**8**	ARRUELA	WASHER	ARANDELA
10	353427X1	3		**8**	PORCA	NUT	TUERCA
11	3410536M1	5		**16**	ARRUELA	WASHER	ARANDELA
12	847417M1	5		**16**	PORCA	NUT	TUERCA

Rodas Traseiras	**18.4-30r1 (10l)**	**130-120**
Rear Wheels	**18.4-30r1 (10l)**	
Ruedas Traseras	**18.4-30r1 (10l)**	

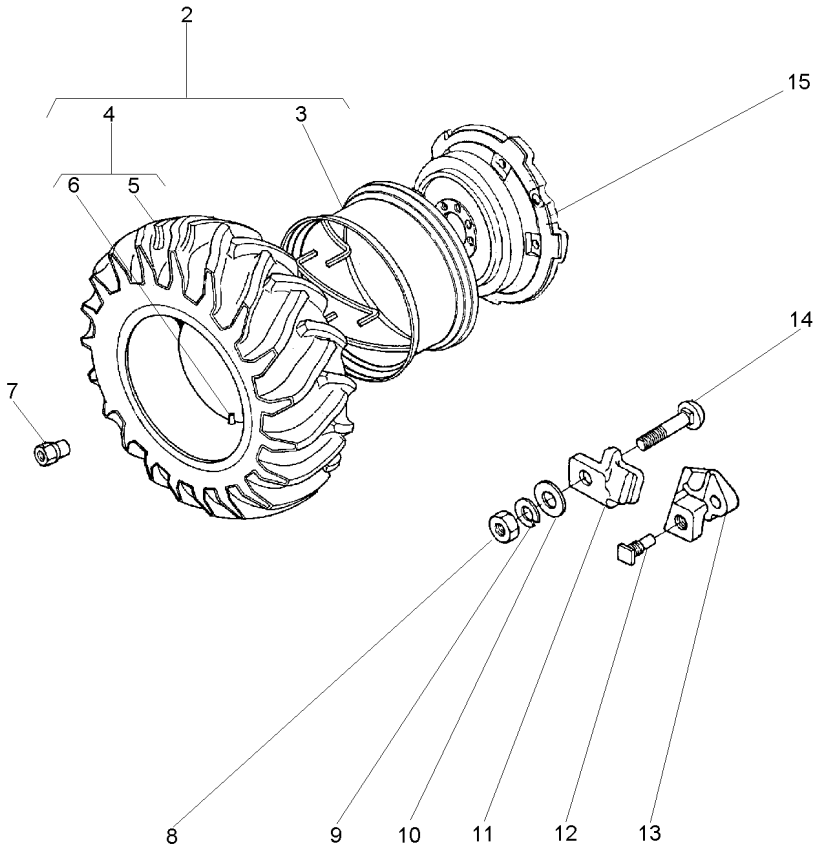

2	1481920M91		
3	897721M91	PAVT	
4	488092M91		3149641M91
5	487951M1	4	3149493M1
6	487869M1	4	
7	1481045M1		
8	1484541M1		
9	353440X1		
10	353775X1		
11	898021M1		
12	1751403M1		
13	898022M2		
14	363296X1		
15	3147093M1		

1	CJ. RODA	KIT, WHEEL	JUEGO DE RUEDA
1	ARO	RIM	LLANTA
1	CJ.PNEU E CÂMARA	TYRE AND TUBE	NEUM.Y.CAMARA
1	PNEU	TYRE	NEUMATICO
1	CÂMARA	CHAMBER	CAMARA
8	PORCA	NUT	TUERCA
5	PORCA	NUT	TUERCA
5	ARRUELA	WASHER	ARANDELA
5	ARRUELA	WASHER	ARANDELA
5	GRAMPO	CRAMP	PASADOR
2	PARAFUSO	BOLT	PERNO
2	LIMITADOR RODA	LIMITATION WHEEL	LIMITATION WHEEL
5	PARAFUSO	BOLT	PERNO
1	DISCO	DISC	DISCO

Rodas Traseiras	**18.4-30r2 (6l)**	**130-125**
Rear Wheels	**18.4-30r2 (6l)**	
Ruedas Traseras	**18.4-30r2 (6l)**	

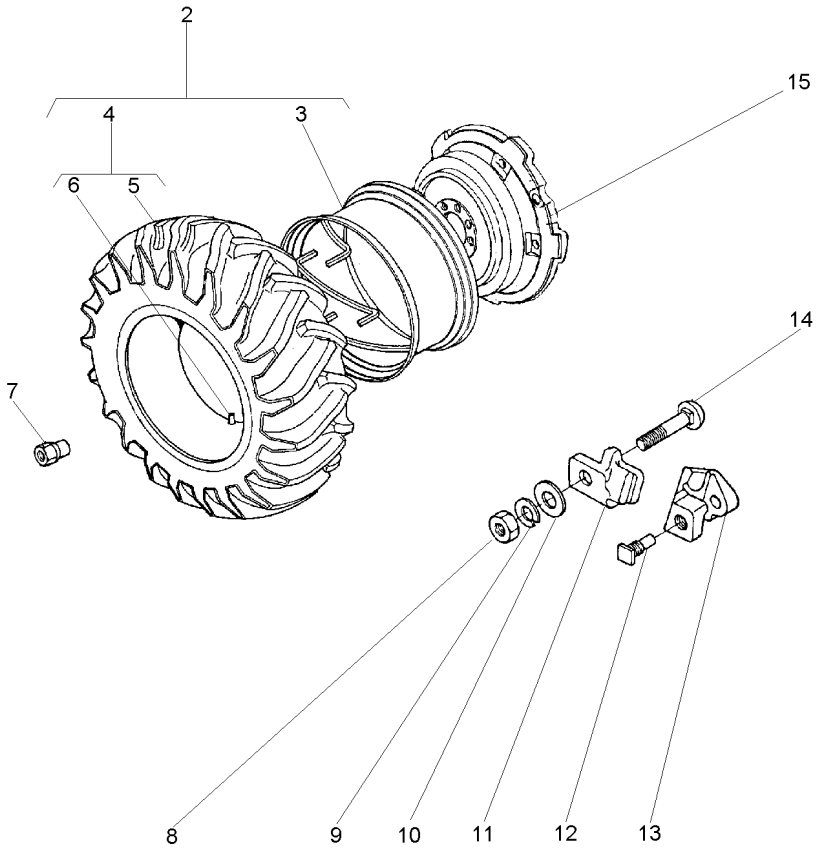

2	1481659M91		**1**	CJ. RODA	KIT, WHEEL	JUEGO DE RUEDA
3	897721M91	2 14X30 PAVT	**1**	ARO	RIM	LLANTA
4	487870M91	2	**1**	CJ.PNEU E CÂMARA	TYRE AND TUBE	NEUM.Y.CAMARA
5	487868M1	4	**1**	PNEU	TYRE	NEUMATICO
6	487869M1	4	**1**	CÂMARA	CHAMBER	CAMARA
7	1481045M1		**8**	PORCA	NUT	TUERCA
8	1484541M1		**5**	PORCA	NUT	TUERCA
9	353440X1		**5**	ARRUELA	WASHER	ARANDELA
10	353775X1		**5**	ARRUELA	WASHER	ARANDELA
11	898021M1		**5**	GRAMPO	CRAMP	PASADOR
12	1751403M1		**2**	PARAFUSO	BOLT	PERNO
13	898022M2		**2**	LIMITADOR RODA	LIMITATION WHEEL	LIMITATION WHEEL
14	363296X1		**5**	PARAFUSO	BOLT	PERNO
15	3147093M1		**1**	DISCO	DISC	DISCO

Rodas Traseiras	**23.1-26r2 (8l)**	**130-130**
Rear Wheels	**23.1-26r2 (8l)**	
Ruedas Traseras	**23.1-26r2 (8l)**	

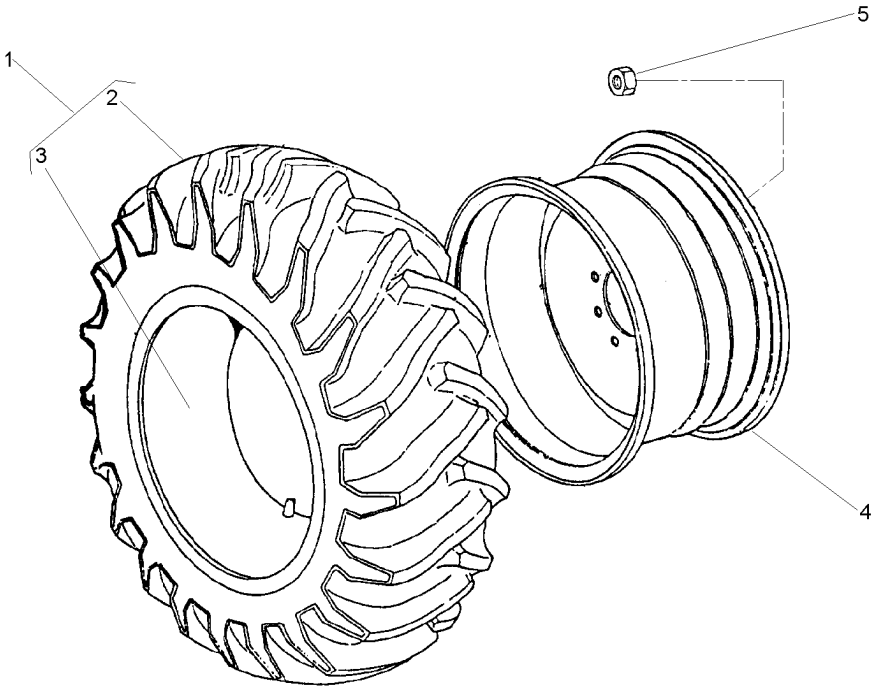

1	490215M91		**2**	CJ.PNEU E CÂMARA	TYRE AND TUBE	NEUM.Y.CAMARA
2	3411236M1	1	**1**	PNEU	TYRE	NEUMATICO
3	490217M1	1	**1**	CÂMARA	CHAMBER	CAMARA
4	1481017M92		**2**	ARO	RIM	LLANTA
5	847417M1		**16**	PORCA	NUT	TUERCA

23.1/18X26
DW20X26

Suporte E Pesos Dianteiros
Bracket And Front Wheight
Soporte Y Pesos Delanteros

130-135

2 Rodas Motrizes
2 Wheels Drive
2 Ruedas Motriz

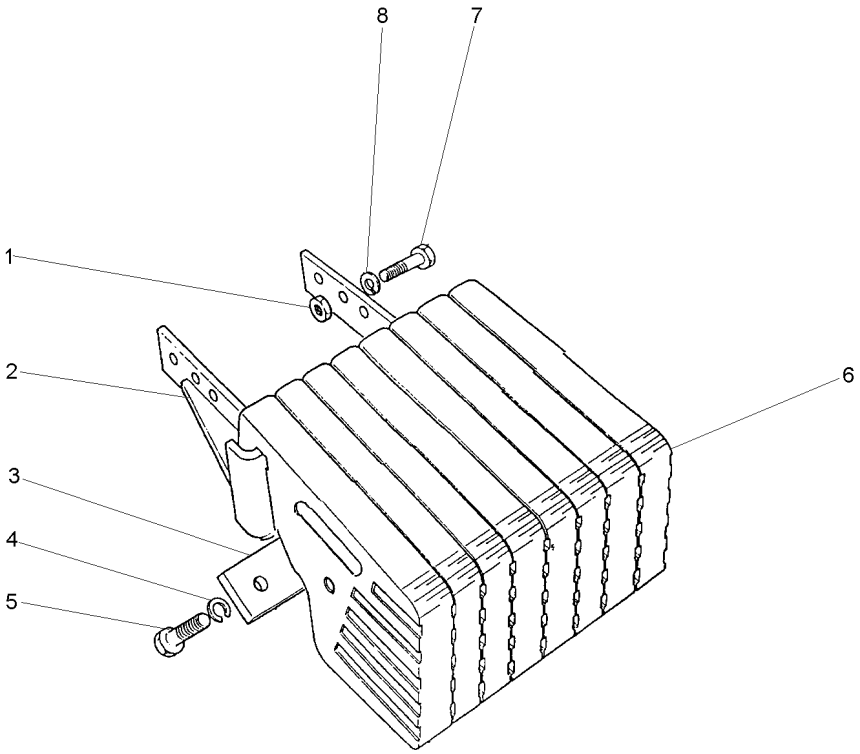

1	353427X1	**6**	PORCA	NUT	TUERCA
2	2800242M94	**1**	SUPORTE	BRACKET	SOPORTE
3	3148437M1	**2**	PLACA	PLATE	PLATO
4	353433X1	**8**	ARRUELA	WASHER	ARANDELA
5	353726X1	**8**	PARAFUSO	BOLT	PERNO
6	049191P1	**8**	PESO	WEIGHT	PESA
7	353613X1	**6**	PARAFUSO	BOLT	PERNO
8	353433X1	**6**	ARRUELA	WASHER	ARANDELA

Suporte E Pesos Dianteiros
Bracket And Front Wheight
Soporte Y Pesos Delanteros

130-140

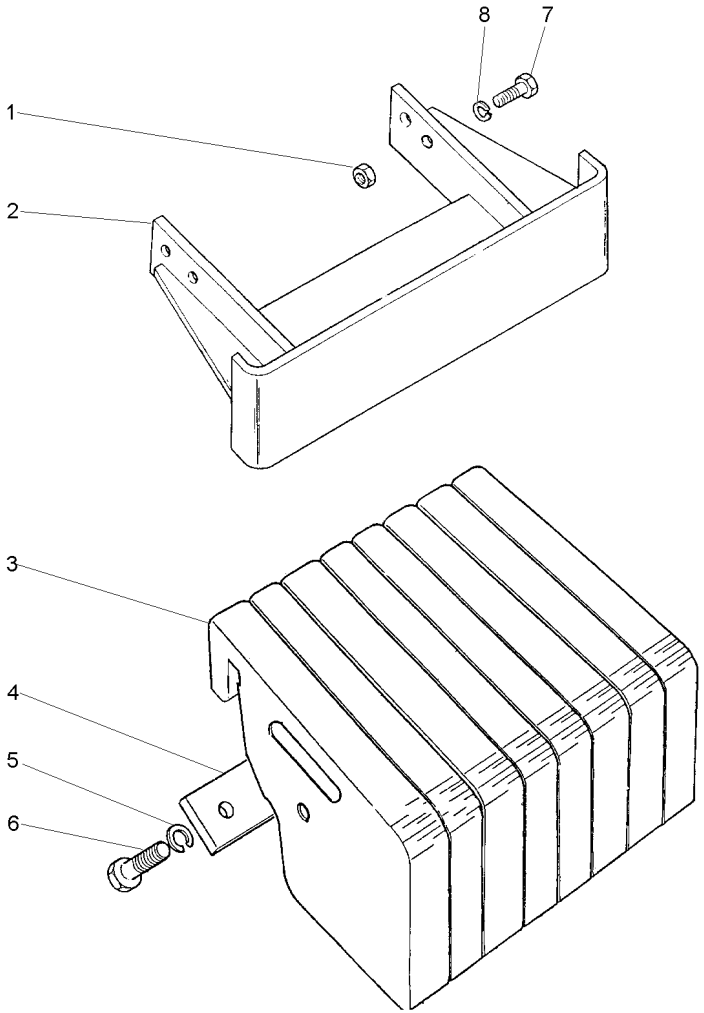

1	353427X1	**4**	PORCA	NUT	TUERCA
2	3585442M91	**1**	SUPORTE	BRACKET	SOPORTE
3	049192P1	**8**	PESO	WEIGHT	PESA
4	3148437M1	**2**	PLACA	PLATE	PLATO
5	353433X1	**8**	ARRUELA	WASHER	ARANDELA
6	353726X1	**8**	PARAFUSO	BOLT	PERNO
7	353613X1	**4**	PARAFUSO	BOLT	PERNO
8	353433X1	**4**	ARRUELA	WASHER	ARANDELA

Suporte E Pesos Dianteiros
Bracket And Front Wheight
Soporte Y Pesos Delanteros

130-145

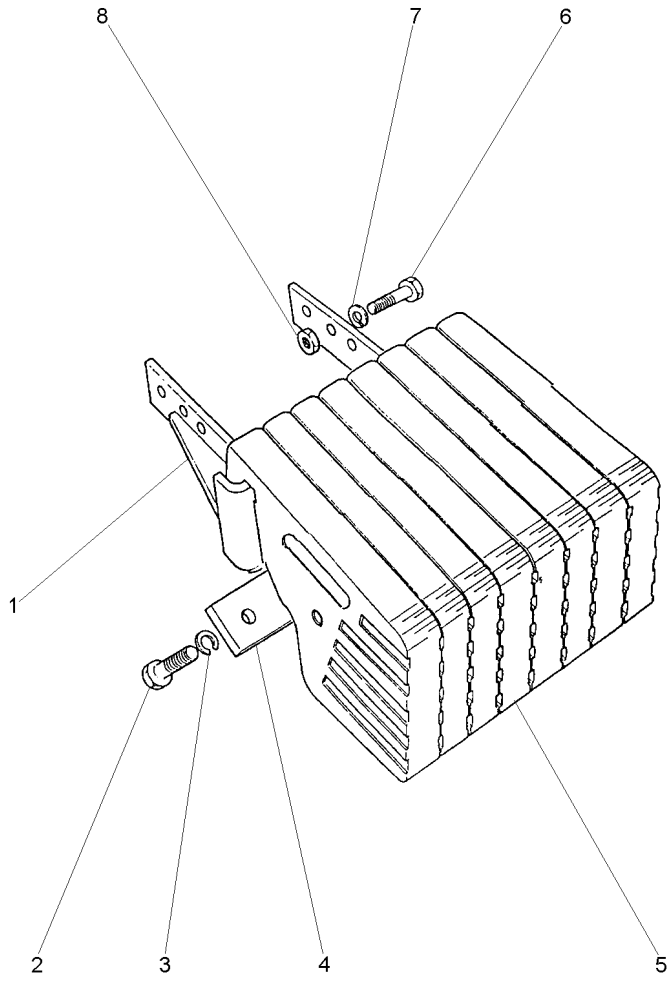

1	2800242M94	**1** SUPORTE	BRACKET	SOPORTE
2	353726X1	**8** PARAFUSO	BOLT	PERNO
3	353433X1	**8** ARRUELA	WASHER	ARANDELA
4	3148437M1	**2** PLACA	PLATE	PLATO
5	049192P1	**8** PESO	WEIGHT	PESA
6	353613X1	**6** PARAFUSO	BOLT	PERNO
7	353433X1	**6** ARRUELA	WASHER	ARANDELA
8	353427X1	**6** PORCA	NUT	TUERCA

Pesos Dianteiros	**8 X 25 Kgf**
Front Wheight	**8 X 25 Kgf**
Pesos Delanteros	**8 X 25 Kgf**

130-150

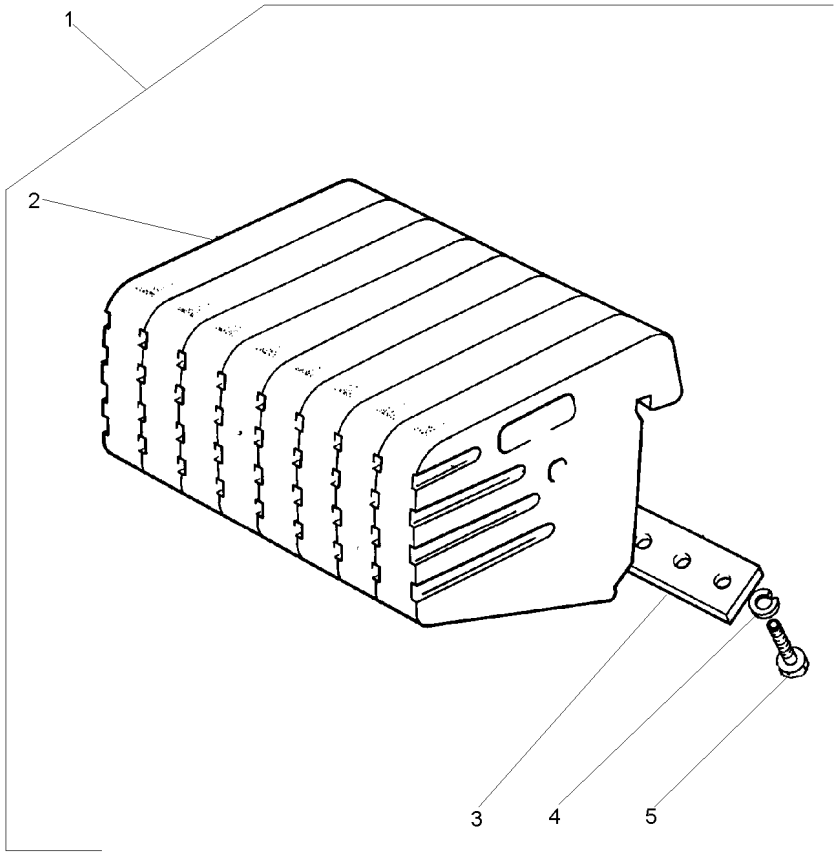

1		2801587M91	**1**	CJ. PESO	WEIGHT	PESA
2	2800240M1	1	**8**	PESO	WEIGHT	PESA
3	3148437M1	1	**2**	PLACA	PLATE	PLATO
4	353433X1	1	**8**	ARRUELA	WASHER	ARANDELA
5	3145222M1	1 5/8x11x1.7/8	**8**	PARAFUSO	BOLT	PERNO

Pesos Dianteiros	**8 X 35 Kgf**	**130-155**
Front Wheight	**8 X 35 Kgf**	
Pesos Delanteros	**8 X 35 Kgf**	

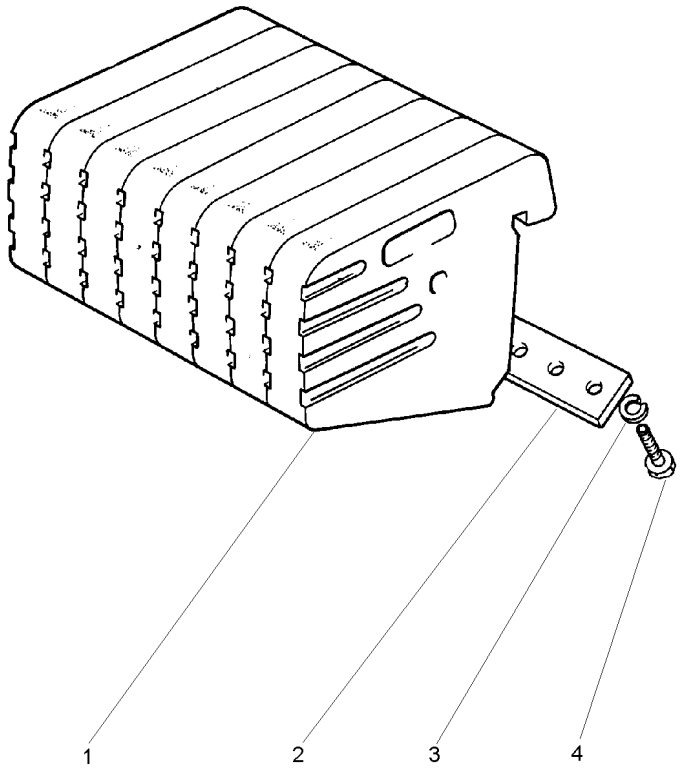

1	049192P1	**8** PESO	WEIGHT	PESA
2	3148437M1	**2** PLACA	PLATE	PLATO
3	353433X1	**8** ARRUELA	WASHER	ARANDELA
4	353726X1	**8** PARAFUSO	BOLT	PERNO

Peso Da Roda Traseira	**1 + 1 X 40 Kgf**
Rear Wheel Weights	**1 + 1 X 40 Kgf**
Contrapesos De La Roda Trasera	**1 + 1 X 40 Kgf**

130-160

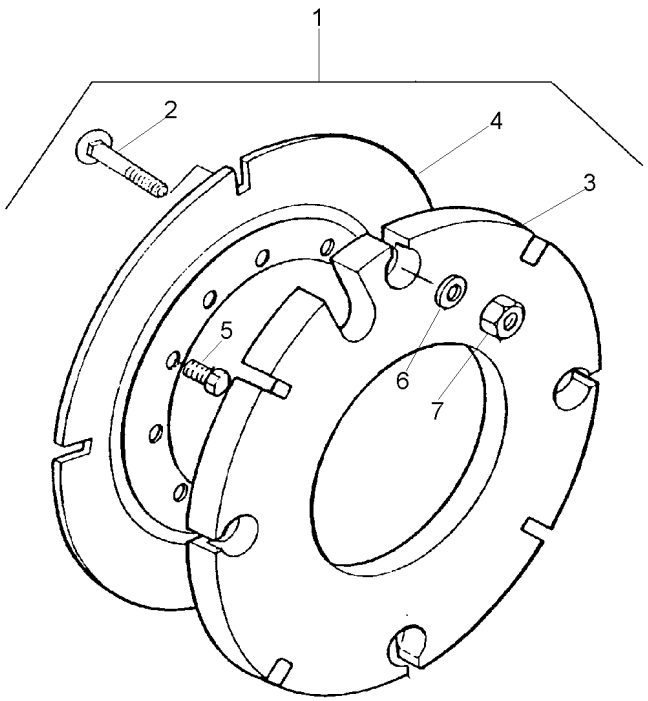

1		027967N1	**1**	PESO	WEIGHT	PESA
2	353864X1	1 5/8x18x1.3/4	**8**	PARAFUSO	BOLT	PERNO
3	2801392M2	1 40 kg	**2**	CONTRA PESO	COUNTERWEIGHT	CONTRAPESO
4	2801394M2	1	**2**	PLACA	PLATE	PLATO
5	353613X1	1 5/8x18x1.3/4	**8**	PARAFUSO	BOLT	PERNO
6	3585377M1	1 33.5X17X3.75	**8**	ARRUELA	WASHER	ARANDELA
7	353429X1	1 5/8x18	**8**	PORCA	NUT	TUERCA

Peso Da Roda Traseira	**1 + 1 X 52 Kgf**
Rear Wheel Weights	**1 + 1 X 52 Kgf**
Contrapesos De La Roda Trasera	**1 + 1 X 52 Kgf**

130-165

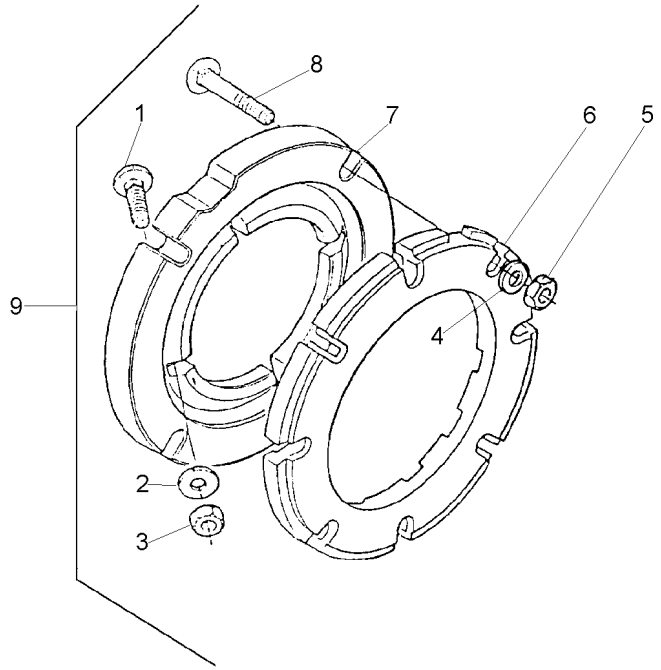

1	353864X1	9	5/8x18x1.3/4	**8**	PARAFUSO	BOLT	PERNO
2	3585377M1	9		**8**	ARRUELA	WASHER	ARANDELA
3	353429X1	9	5/8x18	**8**	PORCA	NUT	TUERCA
4	3585377M1	9		**8**	ARRUELA	WASHER	ARANDELA
5	353429X1	9	5/8x18	**8**	PORCA	NUT	TUERCA
6	2801403M1	9		**2**	PESO	WEIGHT	PESA
7	3149851M1	9		**2**	ADAPTADOR	ADAPTOR	ADAPTADOR
8	353870X1	9	5/8x18x3"	**8**	PARAFUSO	BOLT	PERNO
9			027908N1	**1**	PESO	WEIGHT	PESA

Peso Da Roda Traseira	**1 + 1 X 72 Kg**
Rear Wheel Weights	**1 + 1 X 72 Kg**
Contrapesos De La Roda Trasera	**1 + 1 X 72 Kg**

130-170

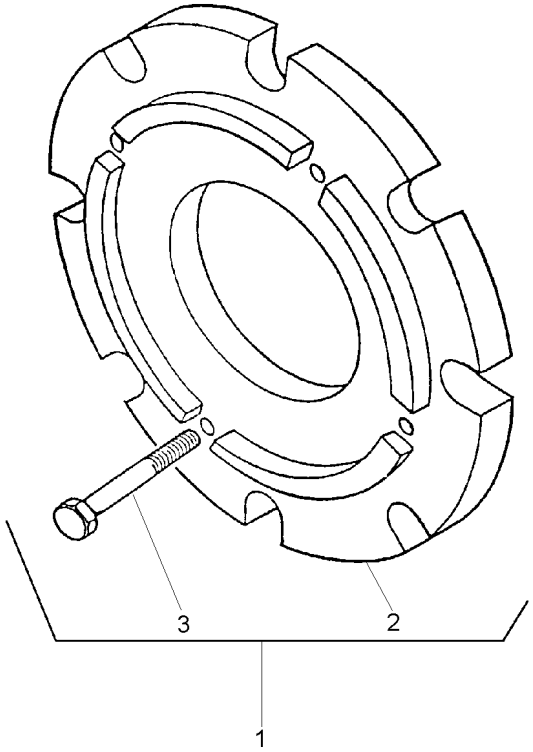

1		3408347M91	**1**	CJ. PESO	WEIGHT	PESA
2	3408287M1	1	**2**	PESO	WEIGHT	PESA
3	354285X1	1	**8**	PARAFUSO	BOLT	PERNO

Pesos Traseiro	**2 + 2 X 40 Kgf**
Rear Weights	**2 + 2 X 40 Kgf**
Contrapesos Traseras	**2 + 2 X 40 Kgf**

130-175

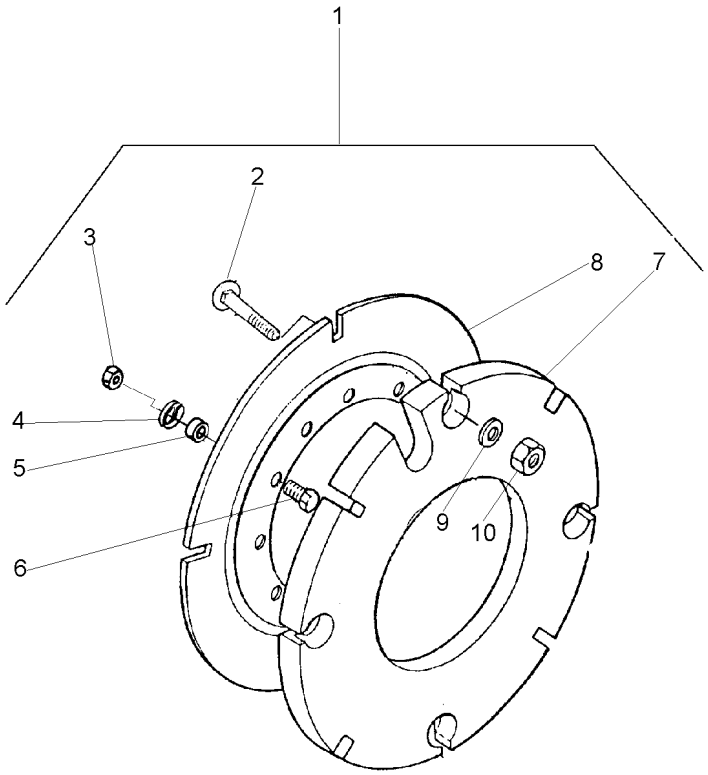

1			3589296M91
2	353864X1	10	5/8x18x1.3/4
3	353427X1	10	5/8x18
4	3585377M1	10	
5	3589297M1	10	
6	353617X1	10	5/8x18x2.1/4
7	2801392M2	10	
8	2801394M2	10	
9	3585377M1	10	
10	353429X1	10	5/8x18

1	PESO	WEIGHT	PESA
16	PARAFUSO	BOLT	PERNO
8	PORCA	NUT	TUERCA
8	ARRUELA	WASHER	ARANDELA
8	ESPAÇADOR	SPACER	PIEZA DISTANCIA
8	PARAFUSO	BOLT	PERNO
4	CONTRA PESO	COUNTERWEIGHT	CONTRAPESO
2	PLACA	PLATE	PLATO
16	ARRUELA	WASHER	ARANDELA
16	PORCA	NUT	TUERCA

Peso Da Roda Traseira	**2 + 2 X 52 Kgf**
Rear Wheel Weights	**2 + 2 X 52 Kgf**
Contrapesos De La Roda Trasera	**2 + 2 X 52 Kgf**

130-180

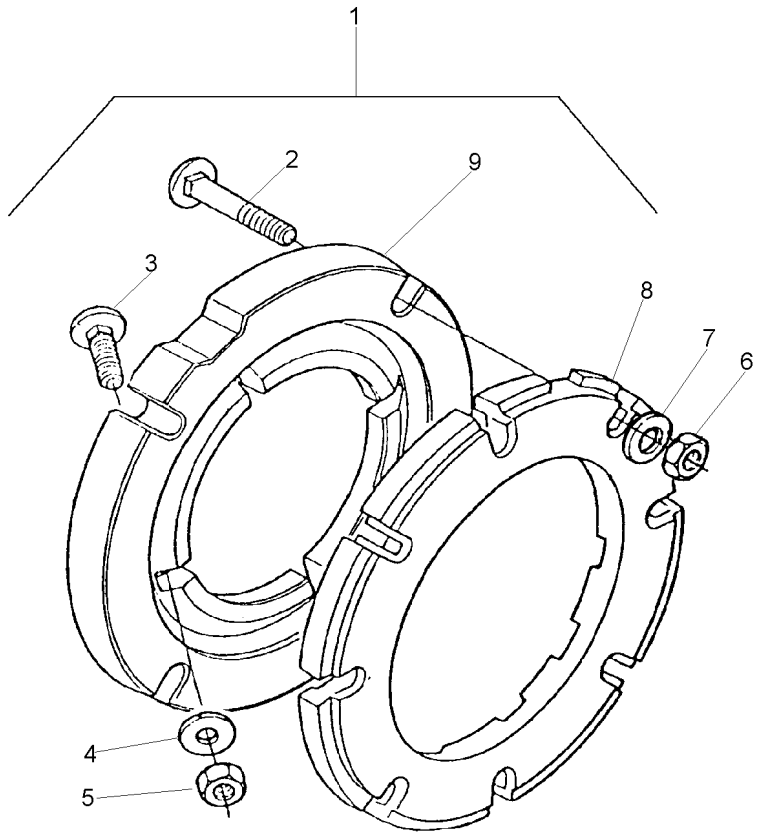

1		3149180M91	**1**	PESO	WEIGHT	PESA
2	353870X1	1 5/8x18x3"	**16**	PARAFUSO	BOLT	PERNO
3	353864X1	1 5/8x18x1.3/4	**8**	PARAFUSO	BOLT	PERNO
4	3585377M1	1 33.5X17X3.75	**16**	ARRUELA	WASHER	ARANDELA
5	353429X1	1 5/8x18	**8**	PORCA	NUT	TUERCA
6	353429X1	1 5/8x18	**16**	PORCA	NUT	TUERCA
7	3585377M1	1 33.5X17X3.75	**16**	ARRUELA	WASHER	ARANDELA
8	2801403M1	1	**4**	PESO	WEIGHT	PESA
9	3149851M1	1	**2**	ADAPTADOR	ADAPTOR	ADAPTADOR

Peso Da Roda Traseira	**2 + 2 X 52 Kgf**
Rear Wheel Weights	**2 + 2 X 52 Kgf**
Contrapesos De La Roda Trasera	**2 + 2 X 52 Kgf**

130-185

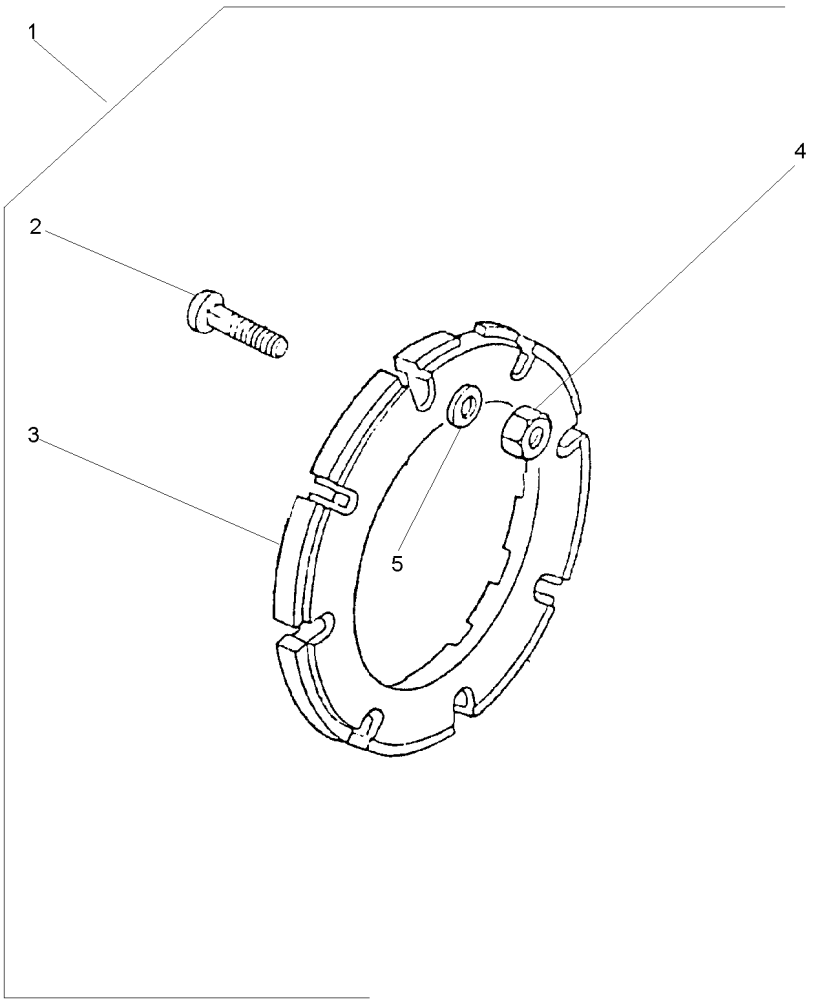

1		3408894M91	**1**	PESO	WEIGHT	PESA
2	353870X1	1 5/8x18x3"	**16**	PARAFUSO	BOLT	PERNO
3	2801403M1	1	**4**	PESO	WEIGHT	PESA
4	353429X1	1 5/8x18	**16**	PORCA	NUT	TUERCA
5	3585377M1	1	**16**	ARRUELA	WASHER	ARANDELA

Caixa De Redução De Velocidades **Creeper** **Rangebox** **Creeper** **Caja Cambio Gama** **Creeper**	**140-10**	**2 Rodas Motrizes** **2 Wheels Drive** **2 Ruedas Motriz**

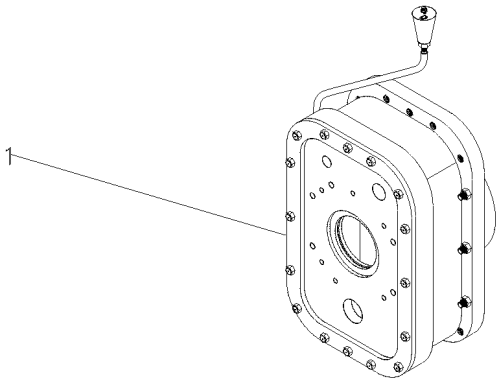

1	3698329M91	140-15 No	**1**	CJ. REDUTOR	KIT, CARRIER	JUEGO PORTADOR

Caixa De Redução De Velocidades **Rangebox** **Caja Cambio Gama**	**Creeper** **Creeper** **Creeper**	**140-15**	**2 Rodas Motrizes** **2 Wheels Drive** **2 Ruedas Motriz**

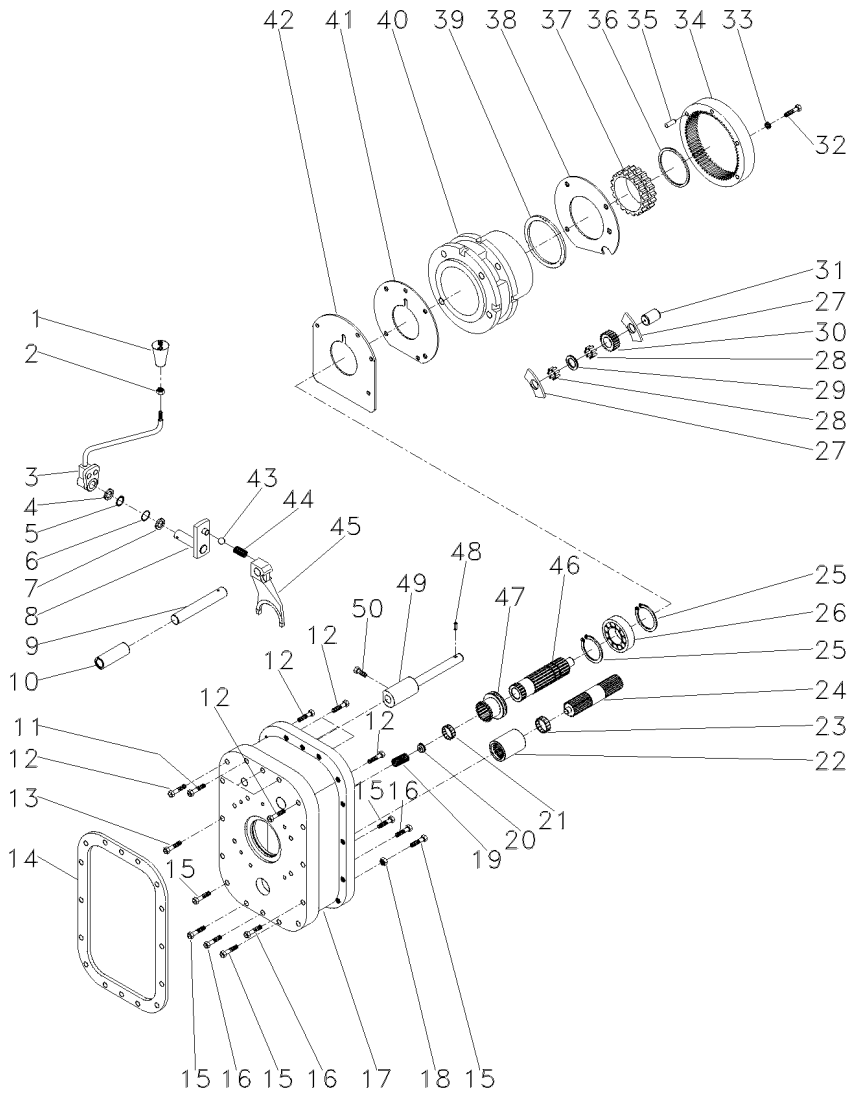

1	052430R1		**1**	MANÍPULO	KNOB	POMO
2	353916X1		**1**	PORCA	NUT	TUERCA
3	052429R1		**1**	ALAVANCA	LEVER	PALANCA
4	966142M1		**1**	ARRUELA	WASHER	ARANDELA
5	1441970X1		**1**	ANEL	RING	ARO
6	832276M1		**1**	ANEL "O"	O RING	JUNTA TORICA
7	961966M1		**1**	ARRUELA	WASHER	ARANDELA
8	907120M91		**1**	INVERSOR	REVERSING DEVICE	INVERSOR
9	052426R1		**1**	PINO	PIN	PASADOR
10	907960M1		**1**	BUCHA	BUSH	CASQUILLO
11	377820X1		**3**	PARAFUSO	BOLT	PERNO
12	377562X1		**7**	PARAFUSO	BOLT	PERNO
13	361538X1		**14**	PARAFUSO	BOLT	PERNO
14	1861986M2		**1**	JUNTA	GASKET	EMPAQUETADURA.
15	377560X1		**5**	PARAFUSO	BOLT	PERNO
16	377557X1		**3**	PARAFUSO	BOLT	PERNO
17	052424R1		**1**	CARCAÇA	HOUSING	ALOJAMIENTO
18	377185X1		**19**	PORCA	NUT	TUERCA
19	886352M1		**1**	MOLA	SPRING	RESORTE
20	886353M1		**1**	ASSENTO	SEAT	ASIENTO
21	195513M1		**1**	ROLAMENTO AGULHA	BEARING NEEDLE	COJINETA AGUJAS
22	1868538M4		**1**	LUVA	SLEEVE	MANCHA
23	195453M1		**1**	ROLAMENTO AGULHA	BEARING NEEDLE	COJINETA AGUJAS
24	1868539M1		**1**	EIXO	SHAFT	ARBOL
25	195363M1		**2**	ANEL TRAVA	CIRCLIP	CIRCULITO
26	907970M1		**1**	ROLAMENTO	BEARING	COJINETE
27	897020M1		**9**	ARRUELA	WASHER	ARANDELA
28	897025M1		**162**	ROLETE	ROLLER	RODILLO
29	184750M2		**6**	ARRUELA	WASHER	ARANDELA
30	897018M1		**3**	ENGRENAGEM	GEAR	ENGRANAJE
31	897019M1		**3**	EIXO	SHAFT	ARBOL
32	362463X1		**4**	PARAFUSO	BOLT	PERNO
33	353432X1		**4**	ARRUELA	WASHER	ARANDELA
34	1671558M1		**1**	COROA	SPROCKET	RUEDA DE CADENA
35	180409M1		**2**	PINO	PIN	PASADOR
36	1860307M1		**1**	ANEL	RING	ARO
37		1872507M1	**1**	ANEL	RING	ARO
38	184012M4		**1**	PLACA	PLATE	PLATO
39	897367M1		**2**	ARRUELA	WASHER	ARANDELA
40	1872507M1		**1**	PORTA ENGRENAGEM	CARRIER	PORTADOR
41	2801093M1		**1**	TAMPA	COVER	CUBIERTA
42	184011M1		**1**	CALÇO	SHIM	CALCE
43	052428R1		**1**	ESFERA	BALL	BOLA
44	907130M1		**1**	MOLA	SPRING	RESORTE
45	052425R1		**1**	GARFO	FORK	HORQUILLA
46	052427R1		**1**	EIXO	SHAFT	ARBOL
47	184770M3		**1**	LUVA	SLEEVE	MANCHA
48	180765M1		**2**	ARAME	WIRE	HILO
49	907962M91		**1**	EIXO	SHAFT	ARBOL
50	881144M1		**2**	PARAFUSO	BOLT	PERNO

Kit Suporte Da Lanterna
Kit Ligths Bracket
Kit Linternas Soporte

140-20

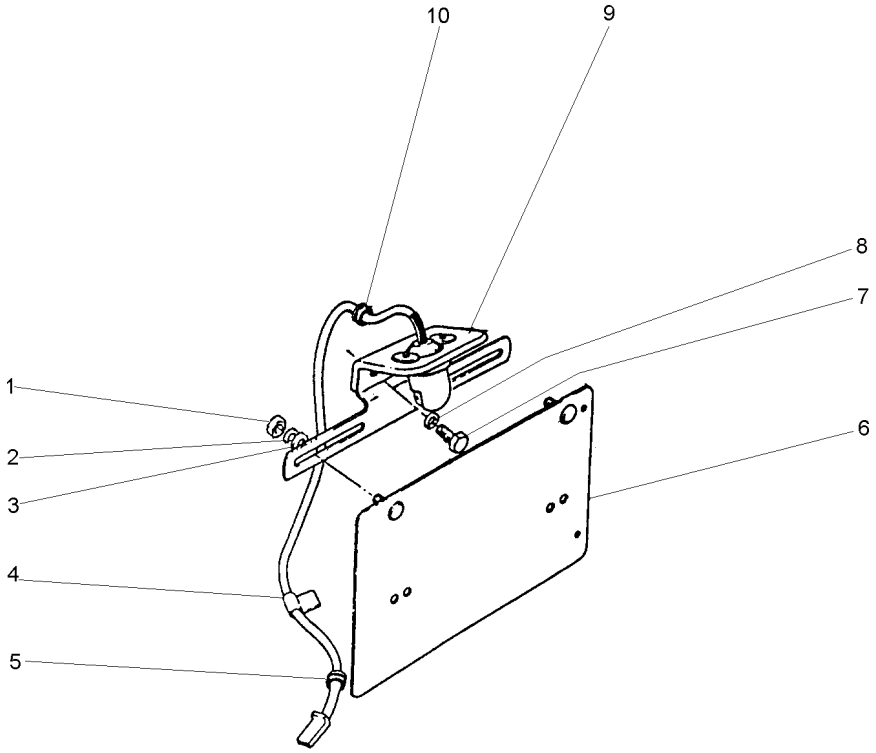

1	353441X1		**2**	ARRUELA	WASHER	ARANDELA
2	355564X1	1/4x20	**2**	PORCA	NUT	TUERCA
3	355617X1		**2**	ARRUELA	WASHER	ARANDELA
4	185320M1		**1**	PRESILHA	STAPLE	GRAPA
5	366195X1		**1**	PASSA-FIO	GROMMET	PASACABLE
6	3145956M91		**1**	SUPORTE	BRACKET	SOPORTE
7	353676X1	5/16x18x5/8	**2**	PARAFUSO	BOLT	PERNO
8	353446X1		**2**	ARRUELA	WASHER	ARANDELA
9	3149883M91		**1**	SUPORTE	BRACKET	SOPORTE
10	367770X1		**1**	PASSA-FIO	GROMMET	PASACABLE

Kit De Ferramentas
Tools
Herramientas

140-25

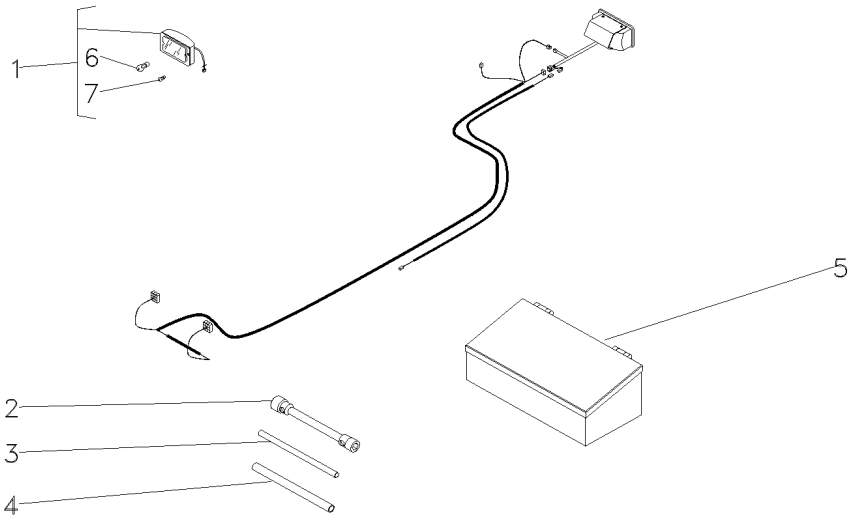

1	022661T1		[A]
2	3149636M2		
3	3149804M1		
4	3149803M1		
5	EE123025M91		
6	3603706M1	1	
7	2801348M1	1	

[A] FAROL AUXILIAR
AUXILIARY LANTERN
FAROL AUXILIAR

2	FAROL DIANTEIRO	FRONT LIGHT	FRONT LIGHT
1	CHAVE DE RODA	WHEEL KEY	LLAVE DE RUEDA
1	BARRA	BAR	BARRA
1	TUBO	PIPE	CANO
1	CAIXA	BOX	CAJA
1	LÂMPADA	BULB	LAMPARA
1	LÂMPADA	BULB	LAMPARA

Kit De Ferramentas
Tools
Herramientas

140-30

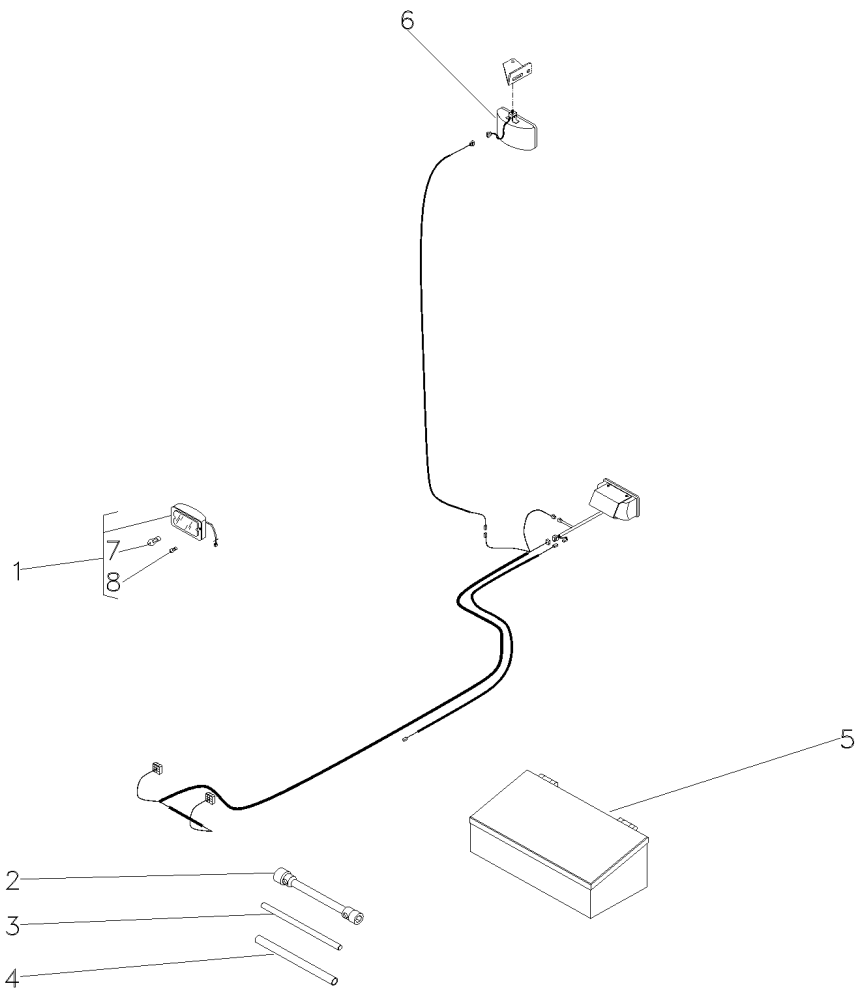

1	022661T1		[A]
2	3149636M2		
3	3149804M1		
4	3149803M1		
5	EE123025M91		
6	024393T1		[B]
7	3603706M1	1	
8	2801348M1	1	

[A] FAROL AUXILIAR
AUXILIARY LANTERN
FAROL AUXILIAR

[B] FAROL SERVIÇO
SERVING LANTERN
FAROL SERVICIO

2	FAROL DIANTEIRO	FRONT LIGHT	FRONT LIGHT
1	CHAVE DE RODA	WHEEL KEY	LLAVE DE RUEDA
1	BARRA	BAR	BARRA
1	TUBO	PIPE	CANO
1	CAIXA	BOX	CAJA
1	FAROL	LIGHT	ALUMBRADO
1	LÂMPADA	BULB	LAMPARA
1	LÂMPADA	BULB	LAMPARA

Aquecedor De Partida
Starting Heater
Calentador De Partida

140-35

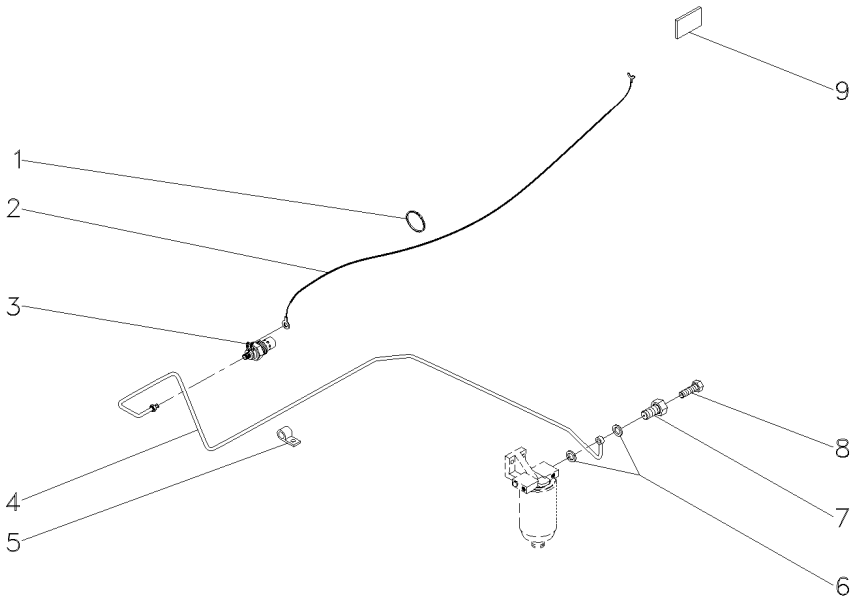

1	3225356M1	**7** PRESILHA	STAPLE	GRAPA
3	2802106M1	**1** VELA AQUECEDORA	INTAKE HEATER	CALENTADOR ADM
4	043360T1	**1** CJ. TUBO	TUBE ASSY	CONJ.DE TUBO
5	037669P1	**2** PRESILHA	STAPLE	GRAPA
6	043357T1	**2** ARRUELA	WASHER	ARANDELA
7	043355T1	**1** PARAFUSO	BOLT	PERNO
8	043356T1	**1** PARAFUSO	BOLT	PERNO
9	3149938M1	**1** DECAL	DECAL	CALCOMANIA

Tomada De Luz Da Carreta
Lighting System
Sistema De Iluminación

140-40

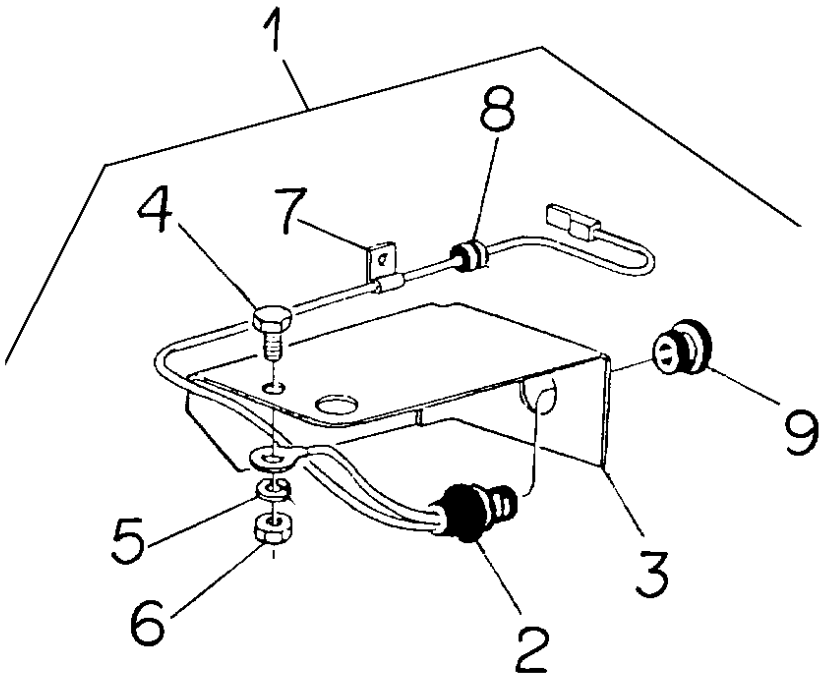

1			3149985M91	**1** KIT TOMADA LUZ	LIGHT INTAKE,KIT	TOMA DE LUZ
2	3149884M91	1		**1** CONECTOR	CONNECTOR	CONECTOR
3	2801607M1	1		**1** SUPORTE	BRACKET	SOPORTE
4	355125X1	1	10x24x5/8	**1** PARAFUSO	BOLT	PERNO
5	353445X1	1		**1** ARRUELA	WASHER	ARANDELA
6	354120X1	1	10x24	**1** PORCA	NUT	TUERCA
7	185320M1	1		**1** PRESILHA	STAPLE	GRAPA
8	366195X1	1		**1** PASSA-FIO	GROMMET	PASACABLE
9	2801633M1	1		**1** TAMPÃO	PAD	ALMOHADILLA

Caixa De Redução De Velocidades **Creeper**
Rangebox **Creeper**
Caja Cambio Gama **Creeper**

140-45

2 Rodas Motrizes
2 Wheels Drive
2 Ruedas Motriz

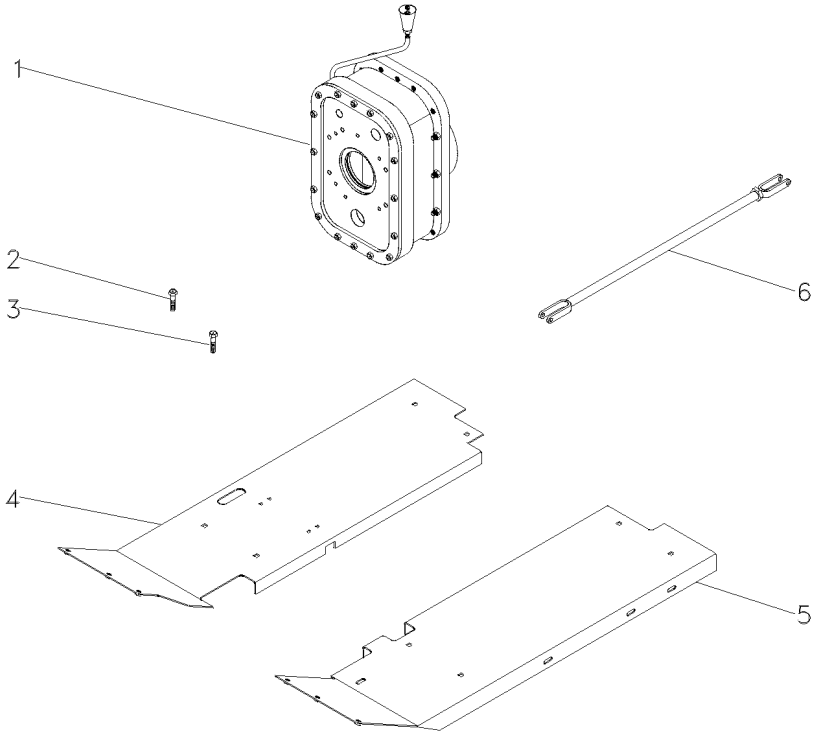

1	3698329M91	👁	140-15 No	**1**	CJ. REDUTOR	KIT, CARRIER	JUEGO PORTADOR
2	377825X1			**2**	PARAFUSO	BOLT	PERNO
3	377622X1			**3**	PARAFUSO	BOLT	PERNO
4	033591S1	▶		**1**	SOLEIRA	FOOT REST	REPOSAPIES
5	052348S1	◀		**1**	SOLEIRA	FOOT REST	REPOSAPIES
6	3146699M91	👁	105-125 No	**2**	CJ. TIRANTE	KIT, ROD	JUEGO DE BIELAS

Polia Tomada De Força
Power Take-Off Pulley
Polea Toma De Potencia

140-50

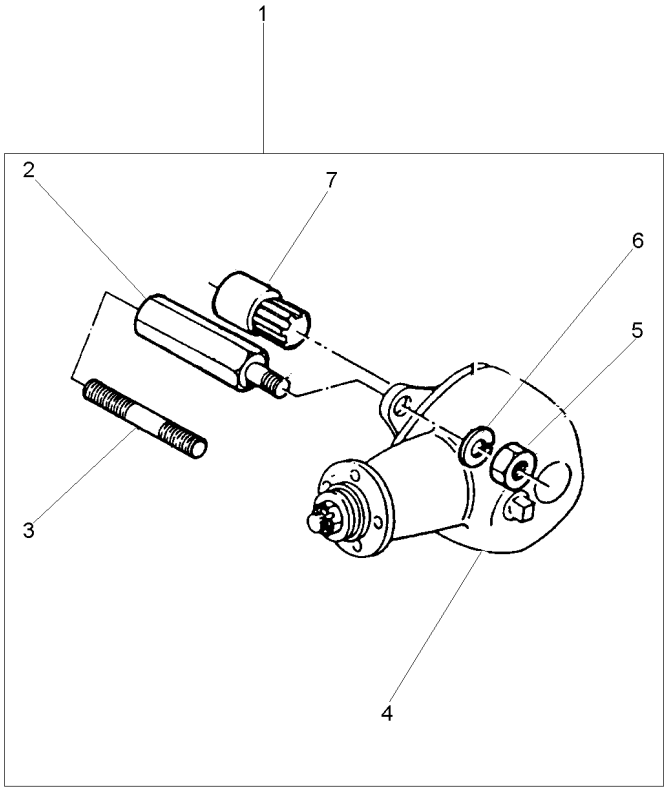

1		[A] 2802418M91	**1**	CJ. POLIA	KIT, PULLEY	JUEGO DE POLEA
1		[B] 2802419M91	**1**	CJ. POLIA	KIT, PULLEY	JUEGO DE POLEA
2	2802411M1	1	**4**	PRISIONEIRO	STUD	ESPARRAGO
3	1860900M1	1	**4**	PRISIONEIRO	STUD	ESPARRAGO
4	2802397M91	1 [B]	**1**	CJ. POLIA	KIT, PULLEY	JUEGO DE POLEA
4	487867M91	1 [A] 140-55 No	**1**	CJ. POLIA	KIT, PULLEY	JUEGO DE POLEA
5	353437X1	1 1/2x20	**4**	PORCA	NUT	TUERCA
6	353439X1	1	**4**	ARRUELA	WASHER	ARANDELA
7	2802412M91	1	**1**	CJ. LUVA	KIT, SLEEVE	JUEGO MANGUITOS

[A] SERVIÇO LEVE
NORMAL DUTY
TIPO NORMALE

[B] SERVIÇO PESADO
HEAVY DUTY
SERVICIO PESADO

Polia
Pulley
Polea

140-55

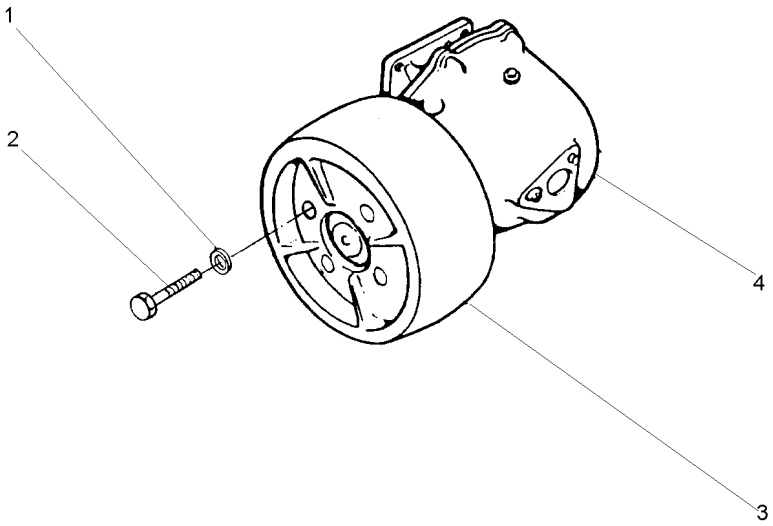

1	353432X1		**4**	ARRUELA	WASHER	ARANDELA
2	353560X1	7/16x20x1.1/8	**4**	PARAFUSO	BOLT	PERNO
3	180552M1		**1**	POLIA	PULLEY	POLEA
4	2800044M91	[B]	**1**	CJ. POLIA	KIT, PULLEY	JUEGO DE POLEA
4	487666M94	[A]	**1**	CJ. POLIA	KIT, PULLEY	JUEGO DE POLEA

[A] SERVIÇO LEVE
NORMAL DUTY
TIPO NORMALE

[B] SERVIÇO PESADO
HEAVY DUTY
SERVICIO PESADO

Polia Tomada De Força Hd
Power Take-Off Pulley Hd
Polea Toma De Potencia Hd

140-60

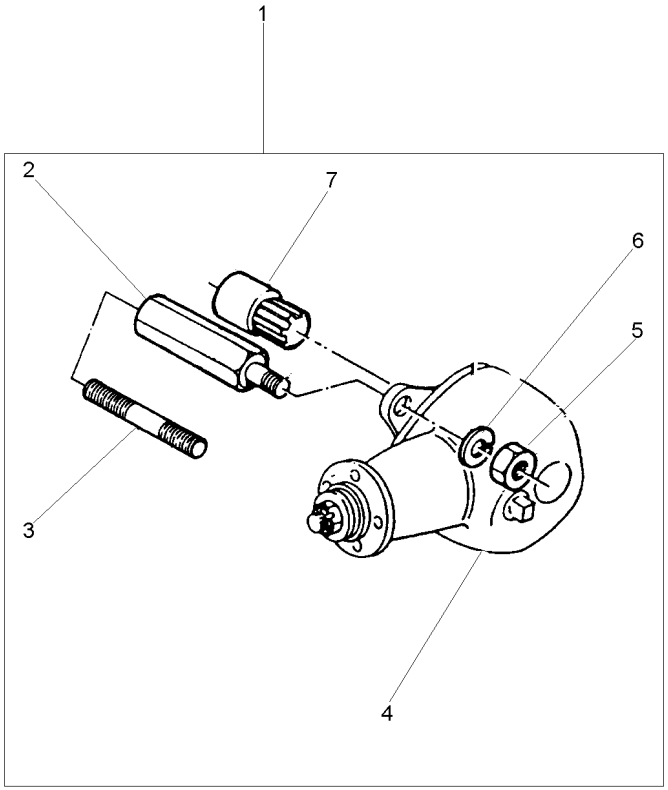

1		2802419M91	**1**	CJ. POLIA	KIT, PULLEY	JUEGO DE POLEA
2	2802411M1	1	**4**	PRISIONEIRO	STUD	ESPARRAGO
3	1860900M1	1	**4**	PRISIONEIRO	STUD	ESPARRAGO
4	2802397M91	1	**1**	CJ. POLIA	KIT, PULLEY	JUEGO DE POLEA
5	353437X1	1 1/2x20	**4**	PORCA	NUT	TUERCA
6	353439X1	1	**4**	ARRUELA	WASHER	ARANDELA
7	2802412M91	1	**1**	CJ. LUVA	KIT, SLEEVE	JUEGO MANGUITOS

Tomada De Óleo Carreta
Kit Oil Pipe
Toma De Aceite

140-65

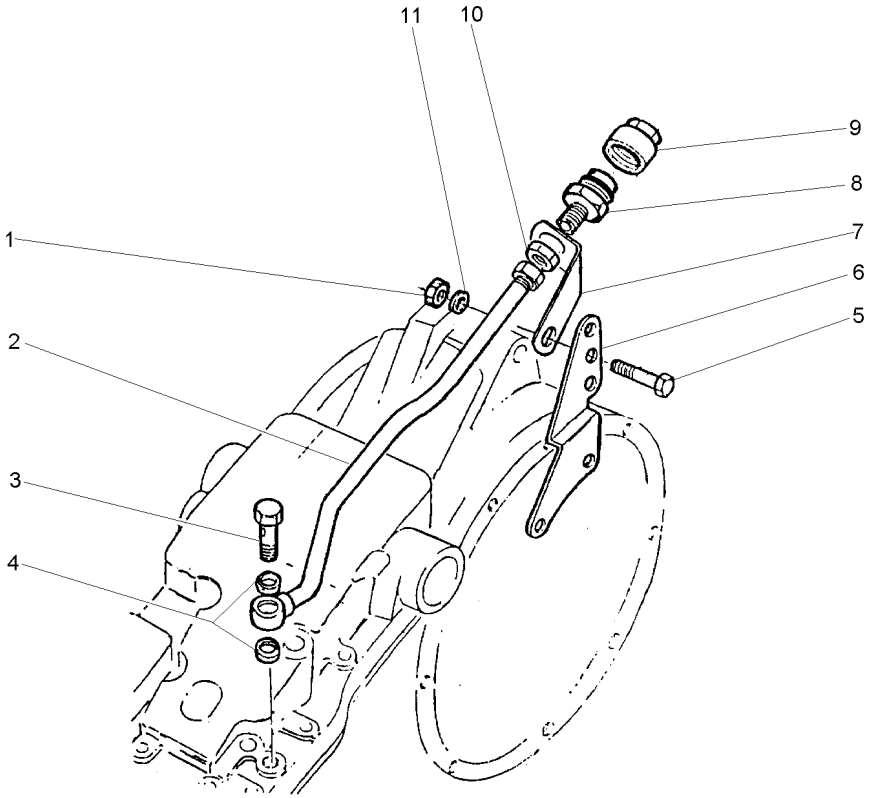

1	376760X1		**1**	PORCA	NUT	TUERCA
2	827190M92		**1**	TUBO	PIPE	CANO
3	812561M1		**1**	PARAFUSO	BOLT	PERNO
4	826238M1		**2**	ARRUELA	WASHER	ARANDELA
5	353560X1	7/16x20x1.1/8	**1**	PARAFUSO	BOLT	PERNO
6	888722M1		**1**	SUPORTE	BRACKET	SOPORTE
7	1861989M1		**1**	SUPORTE	BRACKET	SOPORTE
8	646670M91		**1**	CONEXÃO	CONNECTION	CONEXION
9	646669M1		**1**	TERMINAL	END	EXTREMO
10	812560M1		**1**	PORCA	NUT	TUERCA
11	353757X1		**1**	ARRUELA	WASHER	ARANDELA

Caixa De Ferramentas
Tools Box
Caja De Herramientas

140-70

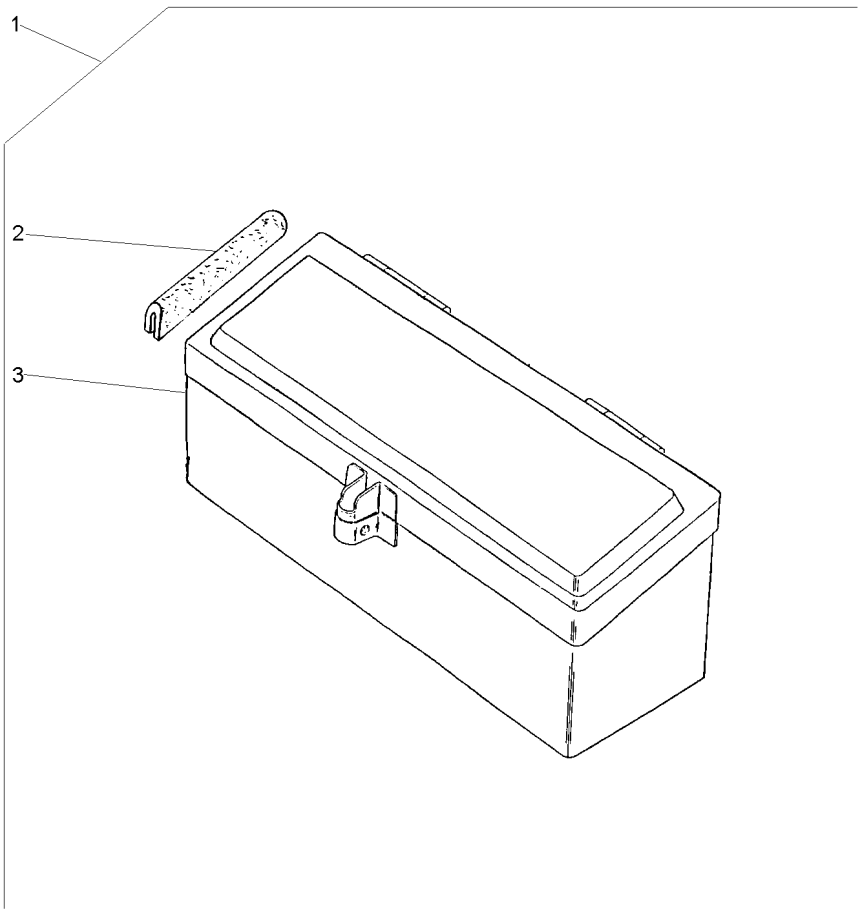

1			027964N1	**1**	CJ. CAIXA	KIT, BOX	JUEGO DE CAJA
2	027998P1	1		**2**	GUARNIÇÃO	FOAM	ESPUMA
3	3587610M91	1		**1**	CAIXA	BOX	CAJA

Caixa De Ferramentas
Tools Box
Caja De Herramientas

140-75

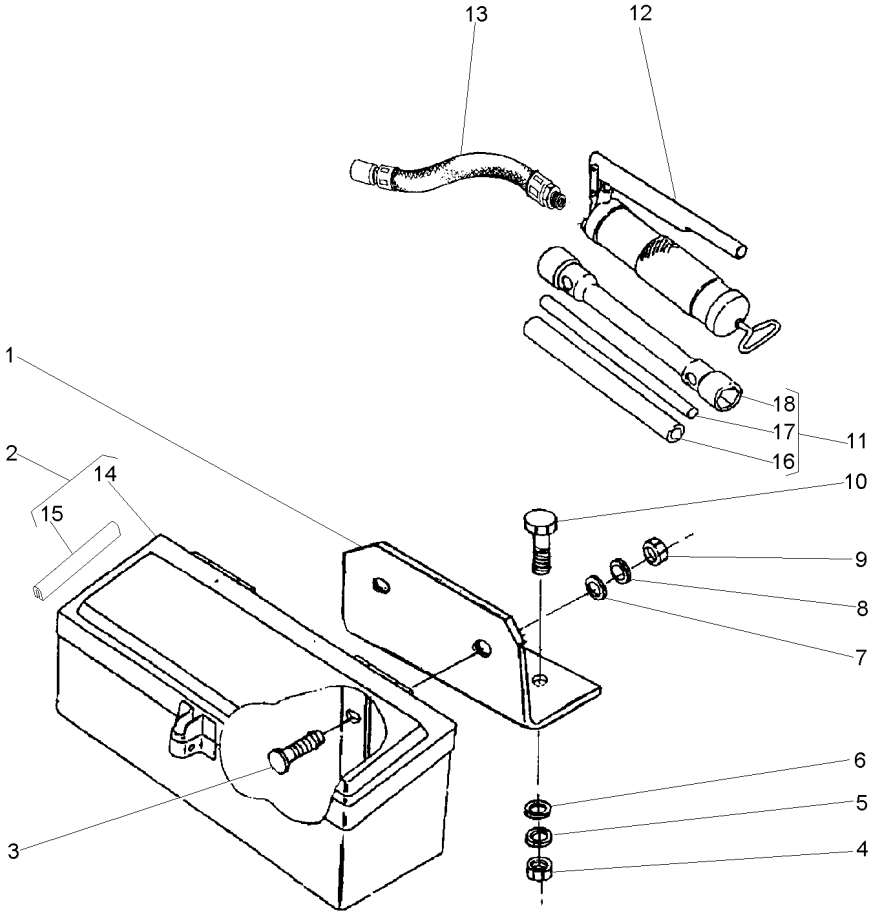

1	036983P1		**1**	SUPORTE	BRACKET	SOPORTE
2	027964N1		**1**	CX. FERRAMENTAS	TOOL BOX	CAJA HERRAMIENTA
3	353810X1	3/8x24x1.1/4	**2**	PARAFUSO	BOLT	PERNO
4	355566X1	3/8x16	**2**	PORCA	NUT	TUERCA
5	353434X1		**2**	ARRUELA	WASHER	ARANDELA
6	353756X1		**2**	ARRUELA	WASHER	ARANDELA
7	339534X1		**2**	ARRUELA	WASHER	ARANDELA
8	353434X1		**2**	ARRUELA	WASHER	ARANDELA
9	339402X1	M10x1,50	**2**	PORCA	NUT	TUERCA
10	353691X1	3/8x16x1"	**2**	PARAFUSO	BOLT	PERNO
11	3149635M93		**1**	CHAVE DE RODA	WHEEL KEY	LLAVE DE RUEDA
12	036335T1		**1**	ENGRAXADEIRA	SHOES	ZAPATAS
13	036336T1		**1**	HASTE	SPINDLE	MANGUETA
14	3587610M91	2	**1**	CAIXA	BOX	CAJA
15	027988P1	2	**2**	GUARNIÇÃO	FOAM	ESPUMA
16	3149803M1	11	**1**	TUBO	PIPE	CANO
17	3149804M1	11	**1**	BARRA	BAR	BARRA
18	3149636M2	11	**1**	CHAVE DE RODA	WHEEL KEY	LLAVE DE RUEDA

Kit De Ferramentas
Tools
Herramientas

140-80

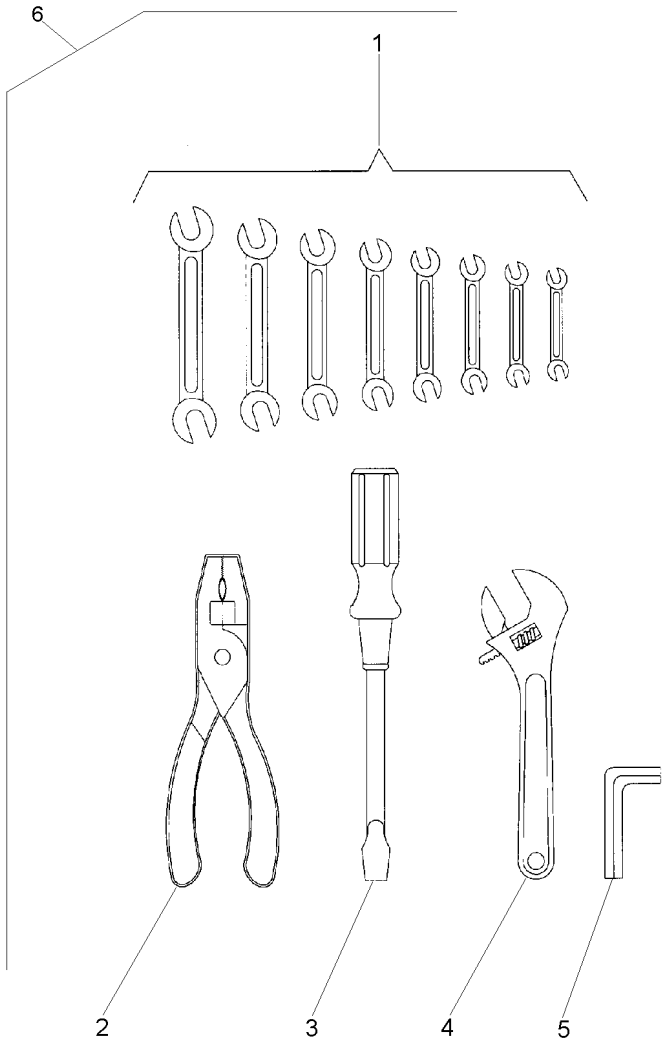

1	3145880M1	6	**1**	CHAVE DE BOCA	SPANNER	LLAVE DE RUEDA
1	3145881M1	6	**1**	CHAVE DE BOCA	SPANNER	LLAVE DE RUEDA
1	3145882M1	6	**1**	CHAVE DE BOCA	SPANNER	LLAVE DE RUEDA
1	3145883M1	6	**1**	CHAVE DE BOCA	SPANNER	LLAVE DE RUEDA
1	3145884M1	6	**1**	CHAVE DE BOCA	SPANNER	LLAVE DE RUEDA
1	3145885M1	6	**1**	CHAVE DE BOCA	SPANNER	LLAVE DE RUEDA
1	3145886M1	6	**1**	CHAVE DE BOCA	SPANNER	LLAVE DE RUEDA
1	3145887M1	6	**1**	CHAVE DE BOCA	SPANNER	LLAVE DE RUEDA
2	3145888M1	6	**1**	ALICATE	PLIERS	PINZAS
3	3145890M1	6	**1**	CHAVE DE FENDA	SCREWDRIVER	DESTORNILLADOR
4	3145889M1	6	**1**	CHAVETA	KEY	CLAVE
5	1437379M1	6	**1**	CHAVE ALLEN	ALLEN KEY	LLAVE ALLEN
6		3145959M91	**1**	KIT FERRAMENTAS	KIT, TOOL	JGO.HERRAMIENTAS

Protetor Auricular
Protector
Protetor

140-85

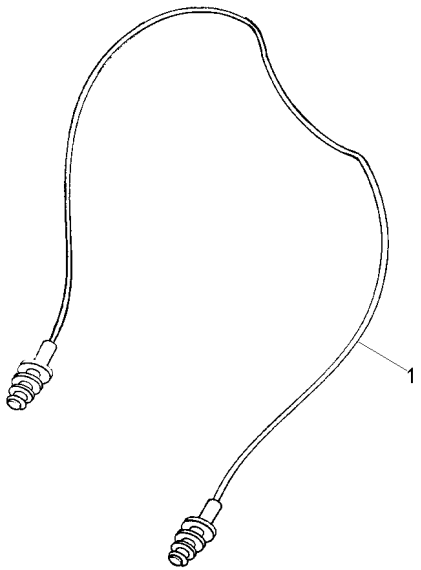

1	T0289054	**1** PROTETOR	PROTECTOR	PROTECTOR

Tomada De Luz Da Carreta
Lighting System
Sistema De Iluminación

140-90

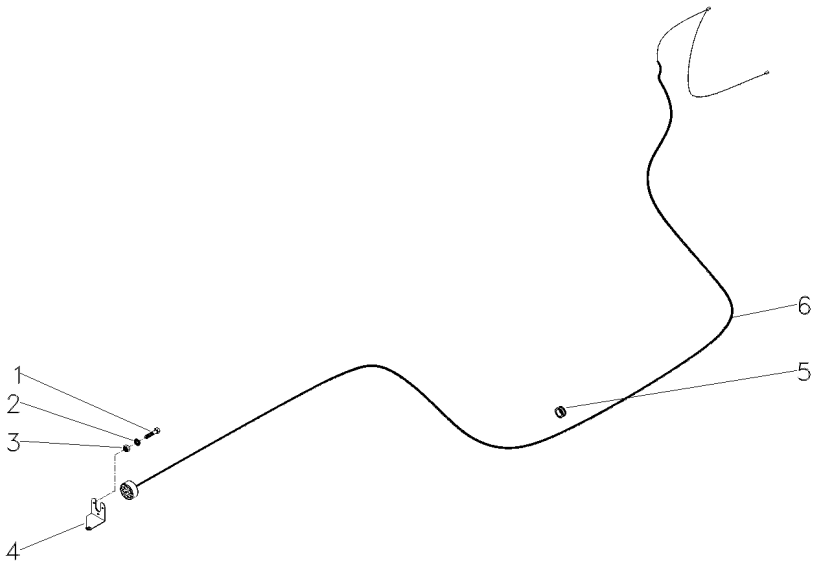

1	3009535X1			
2	3006154X1			
3	1441615X1			
4	052640P1			
5	366195X1			
6	052122N1			
3	PARAFUSO	BOLT	PERNO
3	ARRUELA	WASHER	ARANDELA
3	PORCA	NUT	TUERCA
1	SUPORTE	BRACKET	SOPORTE
1	PASSA-FIO	GROMMET	PASACABLE
1	CHICOTE	HARNESS	MAZO CABLES