Fixação Do Motor
Fixation Engine
Fixacion Motor

283-02

2 Rm
2 Wd
2 Rm

10-10

Escapamento Vertical
Vertical Exhaust
Descarga Vertical

MASSEY FERGUSON

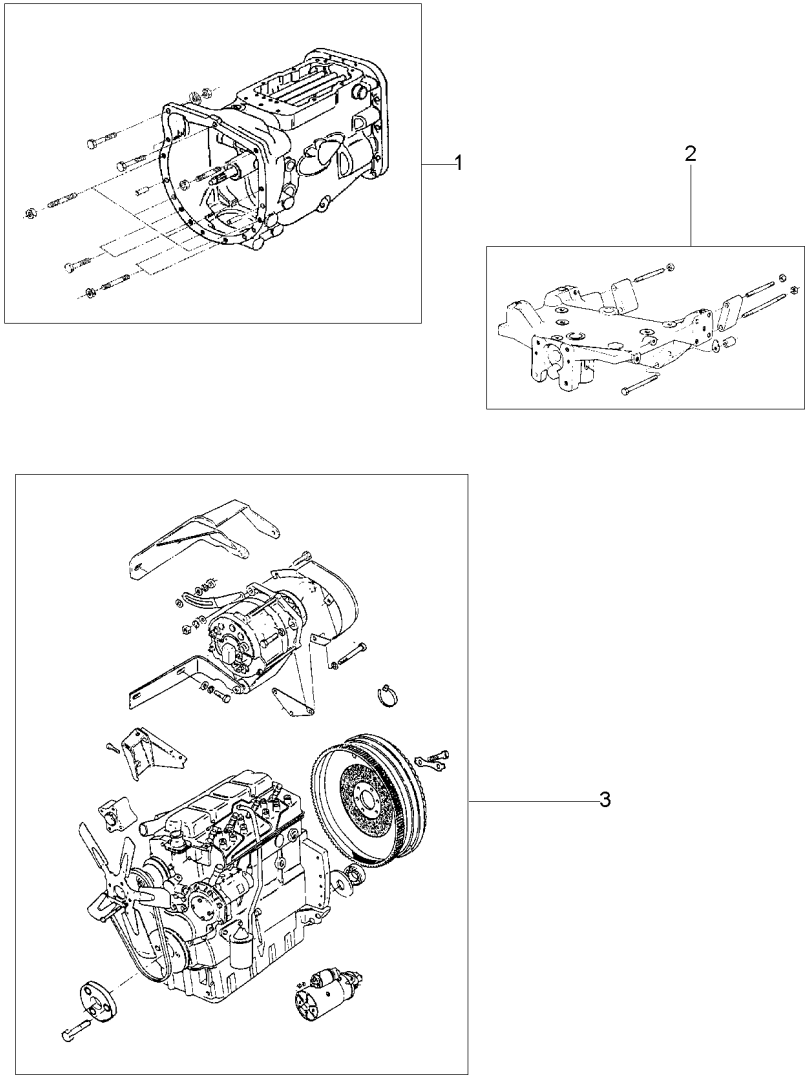

1	054571N1	25-170 No	**1** FIXAÇÃO	FASTENER	CIERRE
2	048500N1	60-20 No	**1** FIXAÇÃO	FASTENER	CIERRE
3	040517N1	10-45 No	**1** MOTOR	ENGINE	MOTOR

MARÇO 2007

Motor	**2 Rm**	**Escapamento Vertical - Com Cabine**
Engine	**2 Wd**	**Vertical Exhaust - With Cab**
Motor	**2 Rm**	**Descarga Vertical - Con Cabina**

10-15

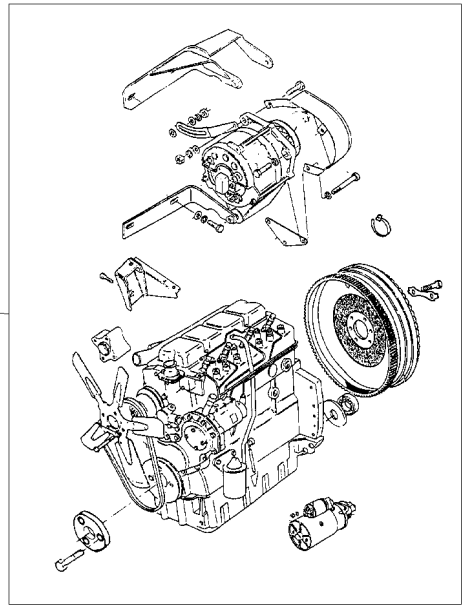

1	071063N1	10-55 No	**1** CJ. MOTOR	KIT, MOTOR	JUEGO MOTOR
2	048500N1	60-20 No	**1** FIXAÇÃO	FASTENER	CIERRE
3	054571N1	25-170 No	**1** FIXAÇÃO	FASTENER	CIERRE

Fixação Do Motor **2 Rm**
Fixation Engine **2 Wd**
Fixacion Motor **2 Rm**

10-20

Escapamento Horizontal
Horizontal Exhaust
Descarga Horizontal

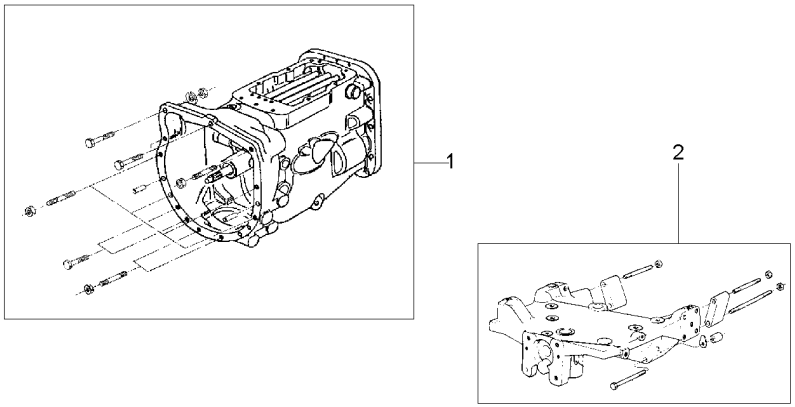

1	054571N1	25-170 No	**1** FIXAÇÃO	FASTENER	CIERRE
2	048500N1	60-20 No	**1** FIXAÇÃO	FASTENER	CIERRE
3	065887N1	10-50 No	**1** MOTOR	ENGINE	MOTOR

Fixação Do Motor **4rm**
Fixation Engine **4wd**
Fixacion Motor **4rm**

10-25

Tração Central - Escapamento Vertical
Central Traction - Vertical Exhaust
Tracción Central - Descarga Vertical

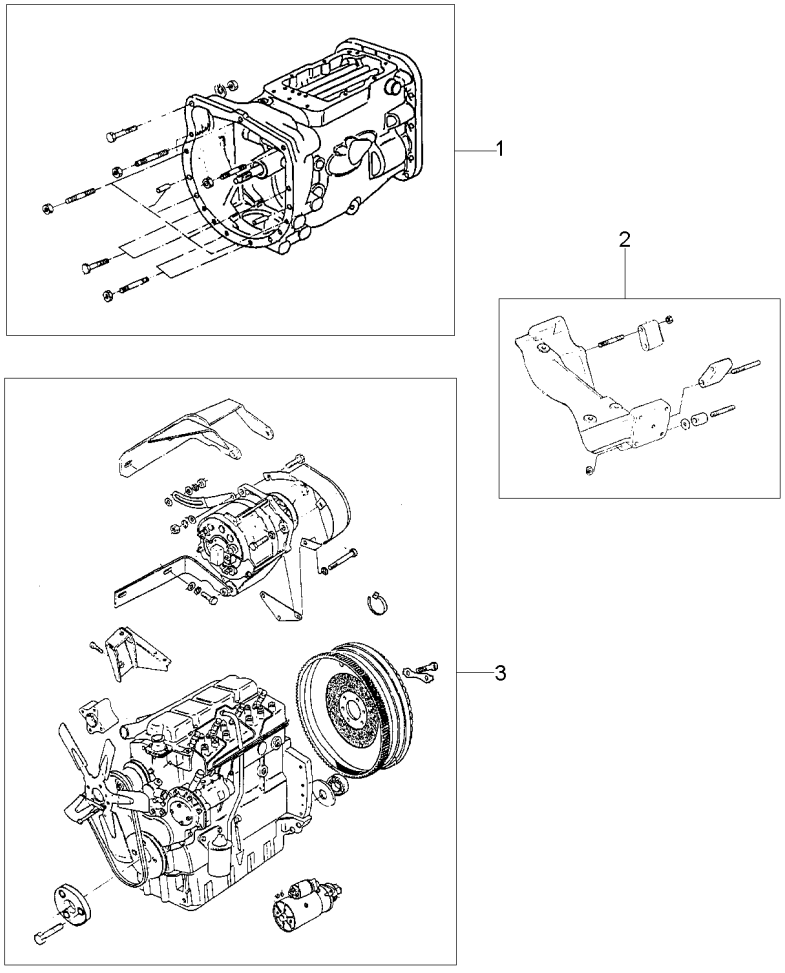

1	054571N1	25-170 No	**1** FIXAÇÃO	FASTENER	CIERRE
2	048498N1	60-15 No	**1** FIXAÇÃO	FASTENER	CIERRE
3	040517N1	10-45 No	**1** MOTOR	ENGINE	MOTOR

Fixação Do Motor	**4rm**	**Tração Lateral - Escapamento Vertical**
Fixation Engine	**4wd**	**Side Drive - Vertical Exhaust**
Fixacion Motor	**4rm**	**Tracción Lateral - Descarga Vertical**

10-30

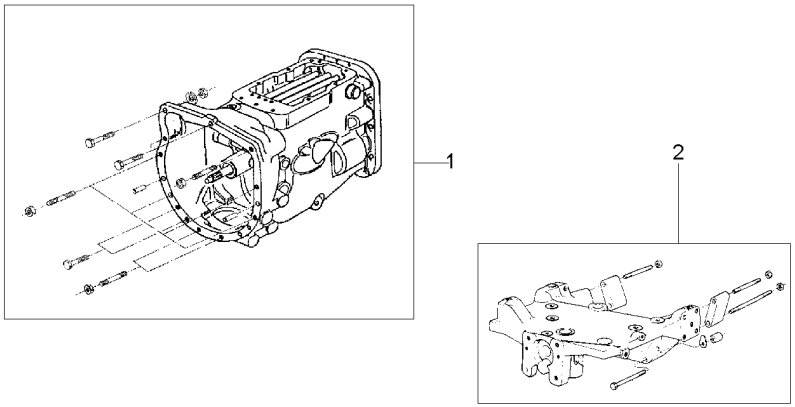

1	054571N1	25-170 No	**1** FIXAÇÃO	FASTENER	CIERRE
2	049207N1	60-75 No	**1** FIXAÇÃO	FASTENER	CIERRE
3	040517N1	10-45 No	**1** MOTOR	ENGINE	MOTOR

Motor	**4 Rm**	**10-35**
Engine	**4 Wd**	
Motor	**4 Rm**	

Escapamento Vertical - Com Cabine
Vertical Exhaust - With Cab
Descarga Vertical - Con Cabina

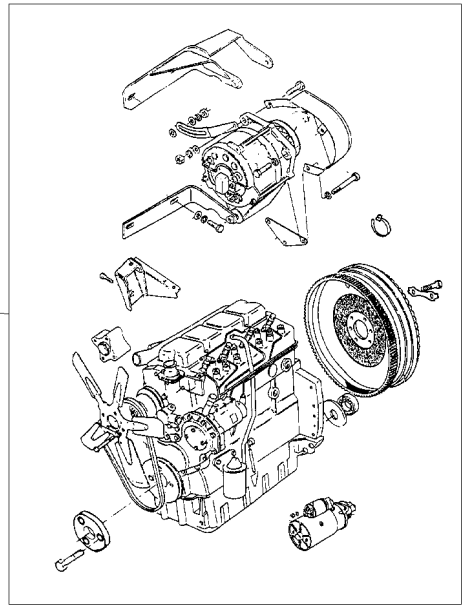

1	071063N1	10-55 No	**1**	CJ. MOTOR	KIT, MOTOR	JUEGO MOTOR
2	049207N1	60-75 No	**1**	FIXAÇÃO	FASTENER	CIERRE
3	054571N1	25-170 No	**1**	FIXAÇÃO	FASTENER	CIERRE

Fixação Do Motor **Fixation Engine** **Fixacion Motor**	**4rm** **4wd** **4rm**	**10-38**

Escapamento Horizontal
Horizontal Exhaust
Descarga Horizontal

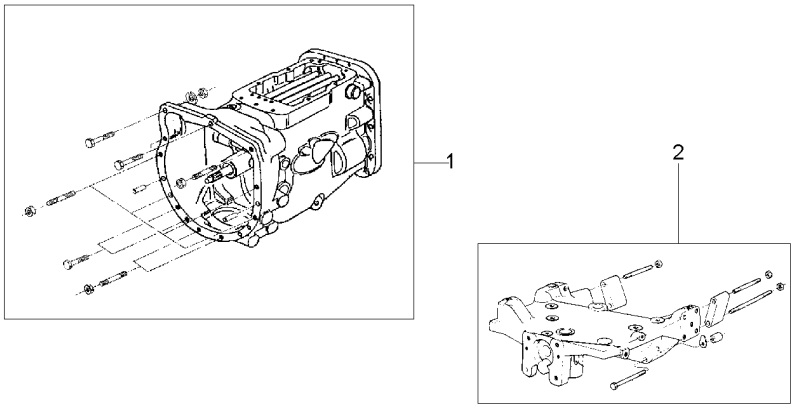

1	027654N1	25-165 No	**1** FIXAÇÃO	FASTENER	CIERRE
2	049207N1	60-75 No	**1** FIXAÇÃO	FASTENER	CIERRE
3	065887N1	10-50 No	**1** MOTOR	ENGINE	MOTOR

Motor E Equipamentos
Engine And Equipment
Motor Y Equipamente

10-40

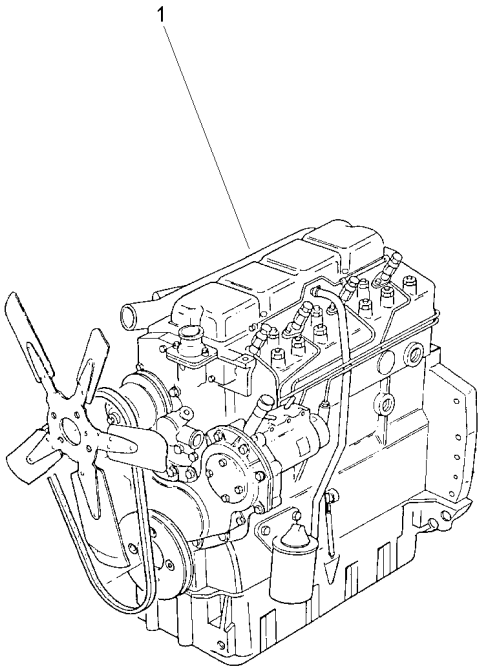

1	054563T1	**1** MOTOR	ENGINE	MOTOR

Motor **4 Rm**
Engine **4 Wd**
Motor **4 Rm**

10-45

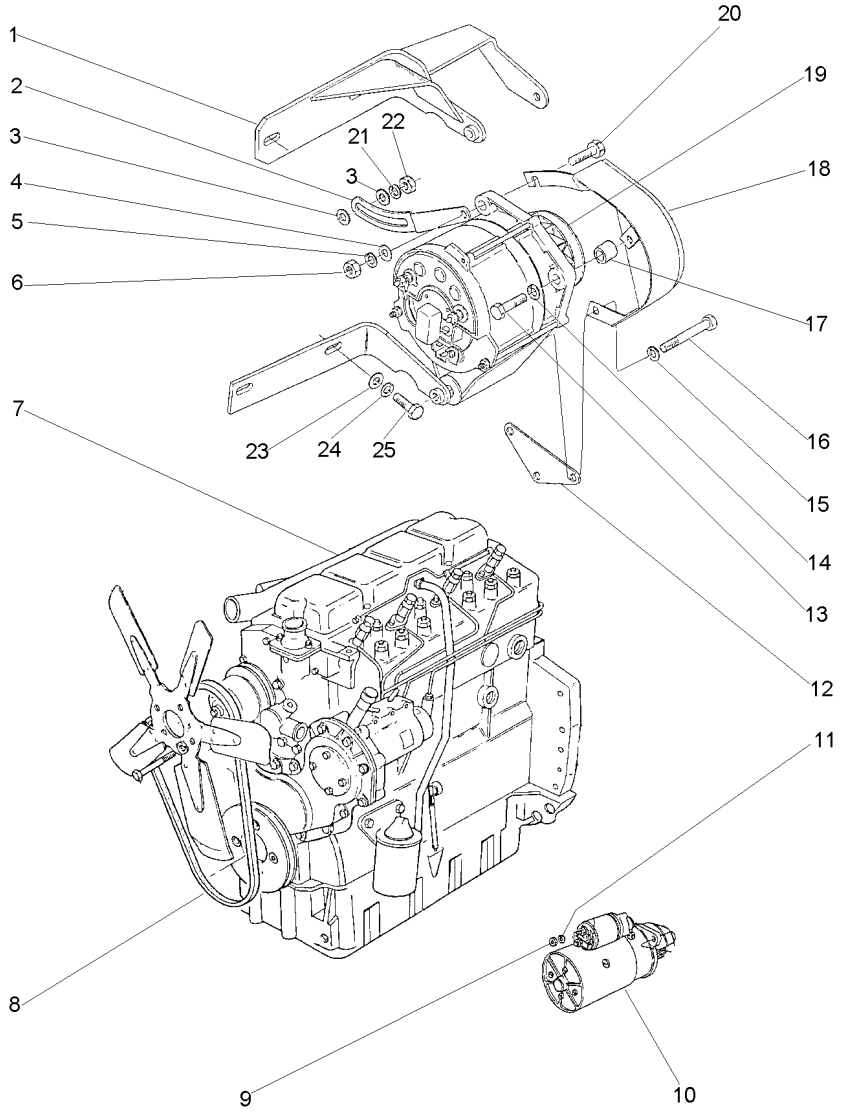

1	3408100M92		**1** SUPORTE	BRACKET	SOPORTE
2	3149888M1		**1** ESTICADOR	TURNBUCKLE	TORNIQUETE
3	353756X1		**2** ARRUELA	WASHER	ARANDELA
4	353757X1		**1** ARRUELA	WASHER	ARANDELA
5	353432X1		**1** ARRUELA	WASHER	ARANDELA
6	353426X1		**1** PORCA	NUT	TUERCA
7	054563T1	10-40 No	**1** MOTOR	ENGINE	MOTOR
8	2801859M1		**1** CORREIA	BELT	CORREA
9	353431X1		**3** PORCA	NUT	TUERCA
10	1482841M92	10-195 No	**1** MOTOR PARTIDA	STARTERMOTOR	MOTOR ARRANQUE
11	353434X1		**3** ARRUELA	WASHER	ARANDELA
12	3408102M2		**1** SUPORTE	BRACKET	SOPORTE
13	354262X1		**1** PARAFUSO	BOLT	PERNO
14	353756X1		**1** ARRUELA	WASHER	ARANDELA
15	353434X1		**1** ARRUELA	WASHER	ARANDELA
16	354513X1		**1** PARAFUSO	BOLT	PERNO
17	3145137M1		**1** ESPAÇADOR	SPACER	PIEZA DISTANCIA
18	049202T1		**1** PROTEÇÃO	GUARD	DEFENSA
19	3589435M91	10-185 No Bosch	**1** ALTERNADOR	ALTERNATOR	ALTERNADOR
19	3589435M91	10-190 No Prestolite	**1** ALTERNADOR	ALTERNATOR	ALTERNADOR
20	3145869M1		**1** PARAFUSO	BOLT	PERNO
21	353434X1		**1** ARRUELA	WASHER	ARANDELA
22	353430X1		**1** PORCA	NUT	TUERCA
23	353756X1		**2** ARRUELA	WASHER	ARANDELA
24	353434X1		**2** ARRUELA	WASHER	ARANDELA
25	353536X1		**2** PARAFUSO	BOLT	PERNO

Motor **4 Rm**
Engine **4 Wd**
Motor **4 Rm**

10-50

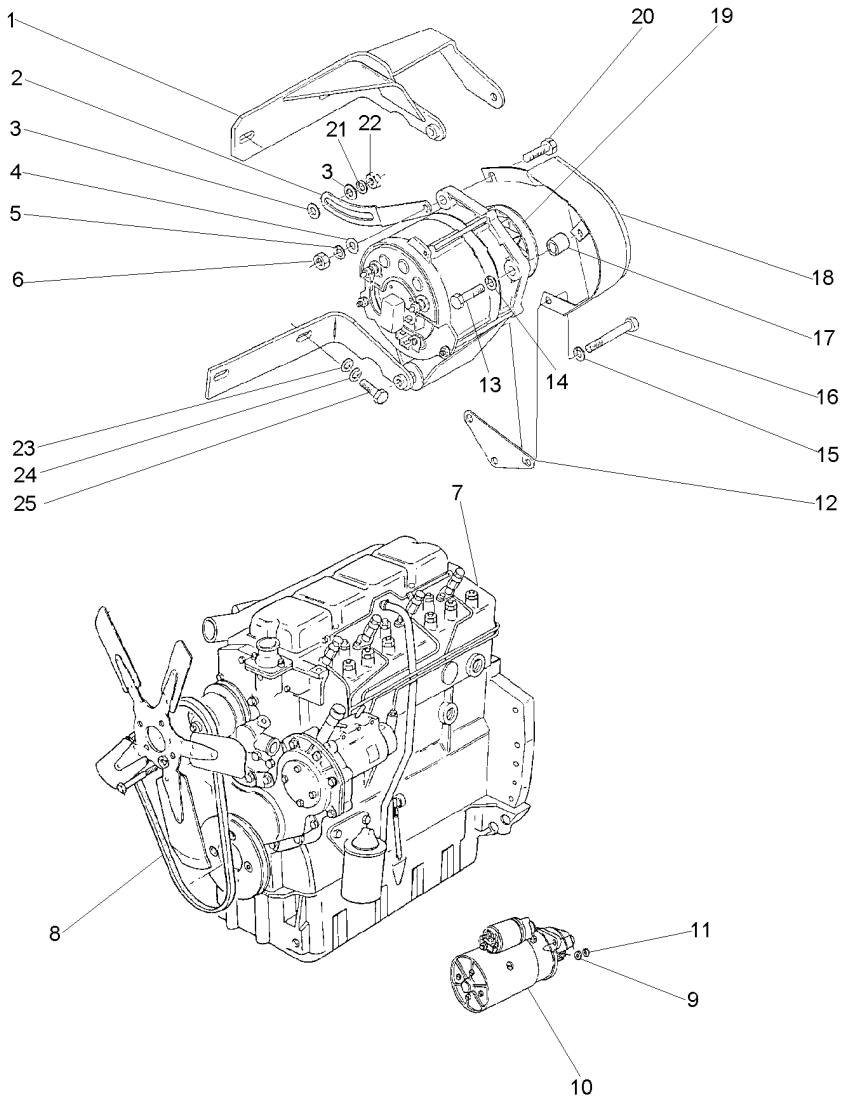

1	3408100M92		**1** SUPORTE	BRACKET	SOPORTE
2	3149888M1		**1** ESTICADOR	TURNBUCKLE	TORNIQUETE
3	353756X1		**2** ARRUELA	WASHER	ARANDELA
4	353757X1		**1** ARRUELA	WASHER	ARANDELA
5	353432X1		**1** ARRUELA	WASHER	ARANDELA
6	353426X1		**1** PORCA	NUT	TUERCA
7	054563T1	10-40 No	**1** MOTOR	ENGINE	MOTOR
8	2801859M1		**1** CORREIA	BELT	CORREA
9	353431X1		**3** PORCA	NUT	TUERCA
10	1482841M92	10-195 No	**1** MOTOR PARTIDA	STARTERMOTOR	MOTOR ARRANQUE
11	353434X1		**3** ARRUELA	WASHER	ARANDELA
12	3408102M2		**1** SUPORTE	BRACKET	SOPORTE
13	354262X1		**1** PARAFUSO	BOLT	PERNO
14	353756X1		**1** ARRUELA	WASHER	ARANDELA
15	353434X1		**1** ARRUELA	WASHER	ARANDELA
16	354513X1		**1** PARAFUSO	BOLT	PERNO
17	3145137M1		**1** ESPAÇADOR	SPACER	PIEZA DISTANCIA
18	049202T1		**1** PROTEÇÃO	GUARD	DEFENSA
19	3589435M91	10-185 No Bosch	**1** ALTERNADOR	ALTERNATOR	ALTERNADOR
19	3589435M91	10-190 No Prestolite	**1** ALTERNADOR	ALTERNATOR	ALTERNADOR
20	3145869M1		**1** PARAFUSO	BOLT	PERNO
21	353434X1		**1** ARRUELA	WASHER	ARANDELA
22	353430X1		**1** PORCA	NUT	TUERCA
23	353756X1		**2** ARRUELA	WASHER	ARANDELA
24	353434X1		**2** ARRUELA	WASHER	ARANDELA
25	353536X1		**2** PARAFUSO	BOLT	PERNO

Cj. Motor
Motor
Motor

10-55

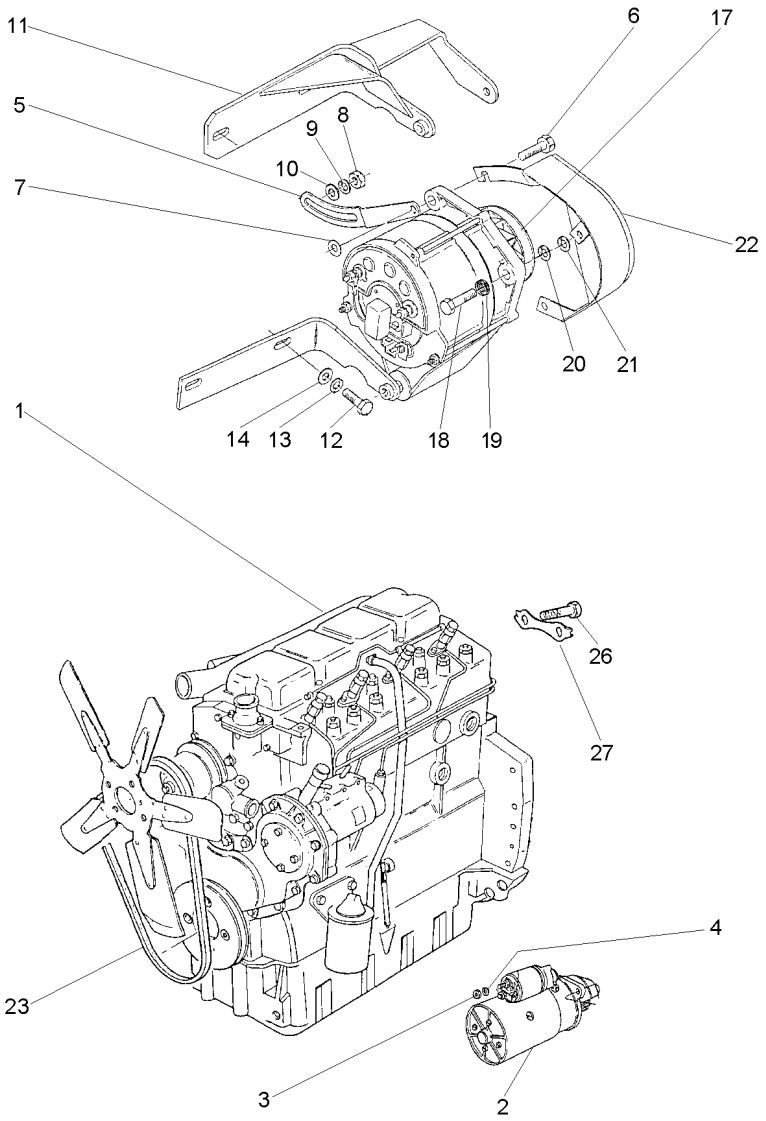

1	070321T1	**1**	CJ. MOTOR	KIT, MOTOR	JUEGO MOTOR
2	1482841M92	**1**	MOTOR PARTIDA	STARTERMOTOR	MOTOR ARRANQUE
3	353431X1	**3**	PORCA	NUT	TUERCA
4	353434X1	**3**	ARRUELA	WASHER	ARANDELA
5	069993P1	**1**	ESTICADOR	TURNBUCKLE	TORNIQUETE
6	339761X1	**1**	PARAFUSO	BOLT	PERNO
7	339374X1	**1**	ARRUELA	WASHER	ARANDELA
8	353431X1	**1**	PORCA	NUT	TUERCA
9	353756X1	**2**	ARRUELA	WASHER	ARANDELA
10	353434X1	**1**	ARRUELA	WASHER	ARANDELA
11	069918S1	**1**	SUPORTE	BRACKET	SOPORTE
12	353536X1	**2**	PARAFUSO	BOLT	PERNO
13	353434X1	**3**	ARRUELA	WASHER	ARANDELA
14	355566X1	**1**	PORCA	NUT	TUERCA
17	060189N1	**1**	ALTERNADOR	ALTERNATOR	ALTERNADOR
18	353683X1	**2**	PARAFUSO	BOLT	PERNO
19	355565X1	**2**	PORCA	NUT	TUERCA
20	353446X1	**2**	ARRUELA	WASHER	ARANDELA
21	829185M1	**3**	ARRUELA	WASHER	ARANDELA
22	070296S1	**1**	PROTEÇÃO	GUARD	DEFENSA
23	069998T1	**1**	KIT CORREIAS	KIT, BELT	CORREAS JUEGO
26	361563X1	**6**	PARAFUSO	BOLT	PERNO
27	3408102M2	**1**	SUPORTE	BRACKET	SOPORTE

Bloco De Cilindros
Cylinder Block
Bloque De Cilindros

10-60

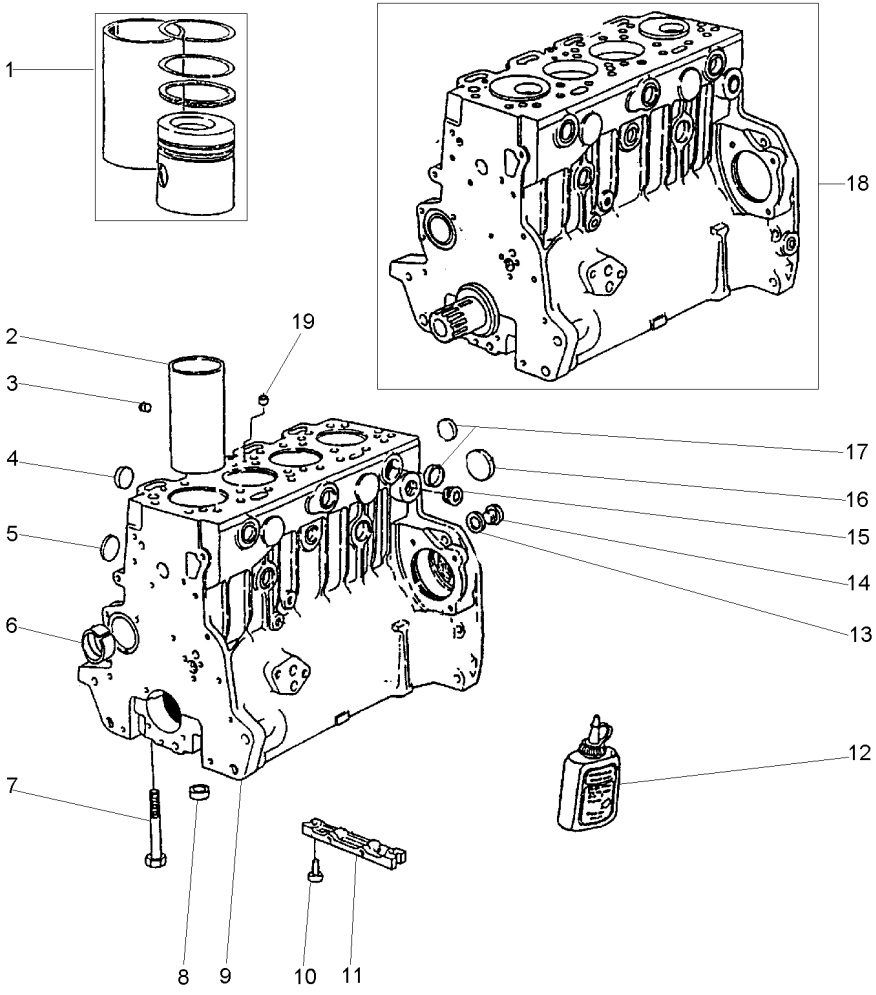

1	P4016	[A]
2	70530022	9
3	70650083	9
4	70650076	9
5	70650077	9
6	70998033	9
7	32166329	9
8	33142111	9
9	P4036	
10	2172530	
11	3627P011	
12	70490279	
13	70920065	9
14	0650582	9
15	70650109	
16	70650068	9
17	70650075	9
18	P4025	
19	70650079	9

[A] KIT CAMISA, PISTÃO E ANÉIS
KIT LINER, PISTON AND RINGS
KIT CAMISA, PISTON Y ANILLOS

1	CAMISA,PIST.ANEL	LINER,PIST.RING	CAMIS,AROS.PIST.
4	CAMISA	LINER	CAMISA
1	BUJÃO	PLUG	TAPON
4	BUJÃO	PLUG	TAPON
4	BUJÃO	PLUG	TAPON
1	BUCHA	BUSH	CASQUILLO
10	PARAFUSO	BOLT	PERNO
10	ANEL	RING	ARO
1	BLOCO CILINDROS	CYLINDER BLOCK	BLOQUE CILINDROS
2	PARAFUSO	BOLT	PERNO
1	PLACA	PLATE	PLATO
1	JUNTA	GASKET	EMPAQUETADURA.
1	ARRUELA	WASHER	ARANDELA
1	BUJÃO	PLUG	TAPON
1	BUJÃO	PLUG	TAPON
1	BUJÃO	PLUG	TAPON
8	BUJÃO	PLUG	TAPON
1	MOTOR PARCIAL	SHORT ENGINE	BLOQUE EMBIELADO
1	BUJÃO	PLUG	TAPON

Árvore De Manivelas
Crankshaft
Ciguenal

10-65

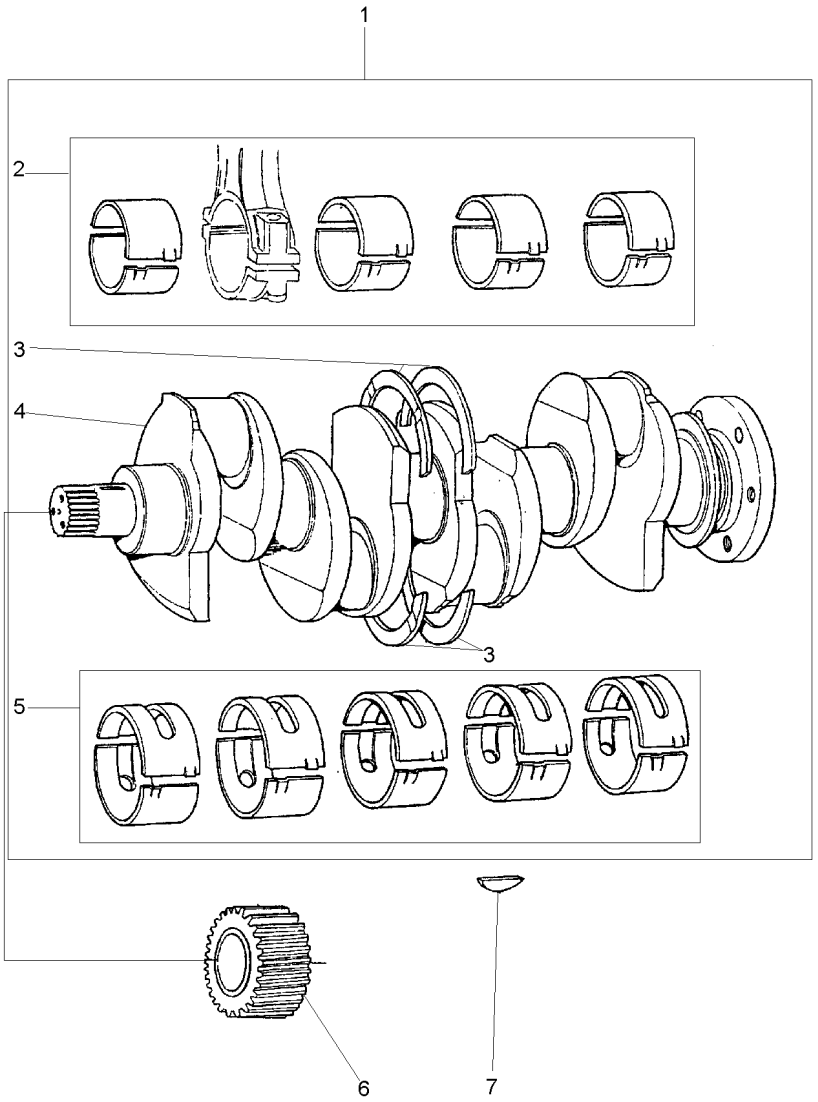

1	S4004		**1**	EIXO	SHAFT	ARBOL
2	423670	1 STD	**1**	JOGO CASQUILHOS	BEARING KIT	JUEGO COJINETES
2	423670A	⧗ +.010"	**1**	JOGO CASQUILHOS	BEARING KIT	JUEGO COJINETES
2	423670B	⧗ +.020"	**1**	JOGO CASQUILHOS	BEARING KIT	JUEGO COJINETES
2	423670C	⧗ +.030"	**1**	JOGO CASQUILHOS	BEARING KIT	JUEGO COJINETES
3	424808	1 STD	**1**	JG. ARRUELAS	KIT, WASHER	JUEGO ARANDELAS
3	424808A	⧗ +.0075"	**X**	JG. ARRUELAS	KIT, WASHER	JUEGO ARANDELAS
4	70998009	1	**1**	VIRABREQUIM	CRANKSHAFT	CIGUENAL
5	423669	1 STD	**1**	JOGO CASQUILHOS	BEARING KIT	JUEGO COJINETES
5	423669A	⧗ +.010"	**X**	JOGO CASQUILHOS	BEARING KIT	JUEGO COJINETES
5	423669B	⧗ +.020"	**X**	JOGO CASQUILHOS	BEARING KIT	JUEGO COJINETES
5	423669C	⧗ +.030"	**X**	JOGO CASQUILHOS	BEARING KIT	JUEGO COJINETES
6	31171681		**1**	ENGRENAGEM	GEAR	ENGRANAJE
7	0500012		**1**	CHAVETA	KEY	CLAVE

Pistões E Bielas
Pistons And Connecting Rods
Pistones Y Bielas

10-70

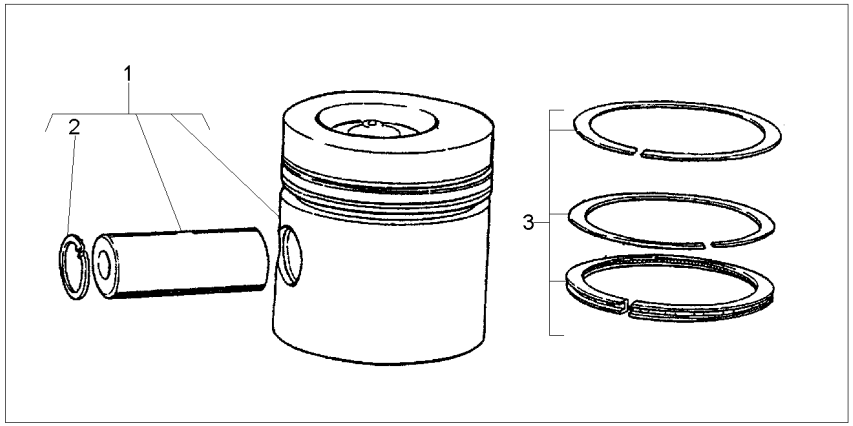

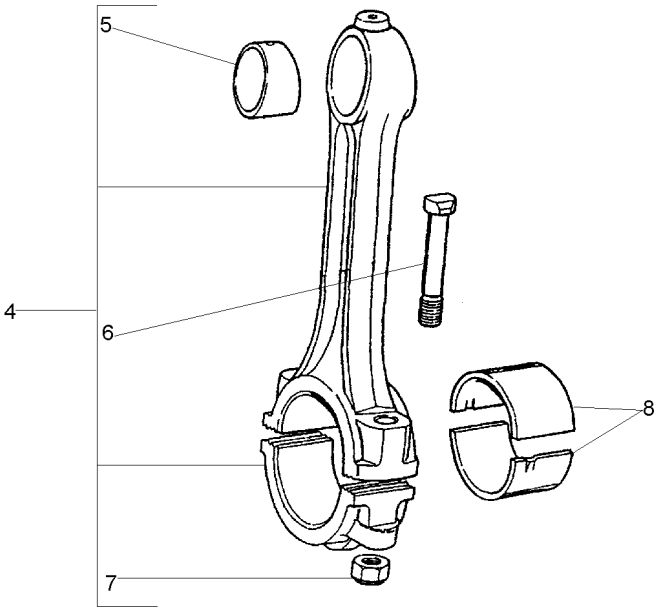

1	P4015		**4**	PISTÃO	PISTON	PISTON
2	70170026	1	**8**	ANEL TRAVA	CIRCLIP	CIRCULITO
3	P4017		**4**	JG. ANÉIS	KIT, RING	AROS JUEGO
4	424804		**4**	BIELA	CONROD	BIELA
5	70998085		**4**	BUCHA	BUSH	CASQUILLO
6	32762116	4	**8**	PARAFUSO	BOLT	PERNO
7	70570094	4	**8**	PORCA	NUT	TUERCA
8	423670	STD	**1**	JOGO CASQUILHOS	BEARING KIT	JUEGO COJINETES
8	423670A	▼ + .010"	**1**	JOGO CASQUILHOS	BEARING KIT	JUEGO COJINETES
8	423670B	▼▼ + .020"	**1**	JOGO CASQUILHOS	BEARING KIT	JUEGO COJINETES
8	423670C	▼▼▼ + .030"	**1**	JOGO CASQUILHOS	BEARING KIT	JUEGO COJINETES

Tampa Do Cabeçote
Cylinder Head Cover
Tapa De Válvulas

10-75

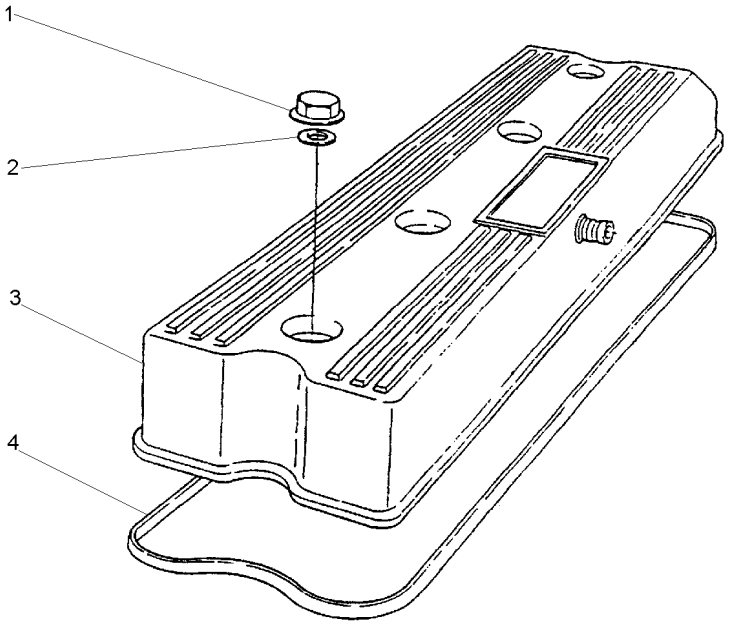

1	70570087	**4**	PORCA	NUT	TUERCA
2	33817132	**4**	ARRUELA	WASHER	ARANDELA
3	70992764	**1**	TAMPA	COVER	CUBIERTA
4	70490258	**1**	JUNTA	GASKET	EMPAQUETADURA.

Respiro Do Motor
Engine Breather
Respiradero Del Motor

10-80

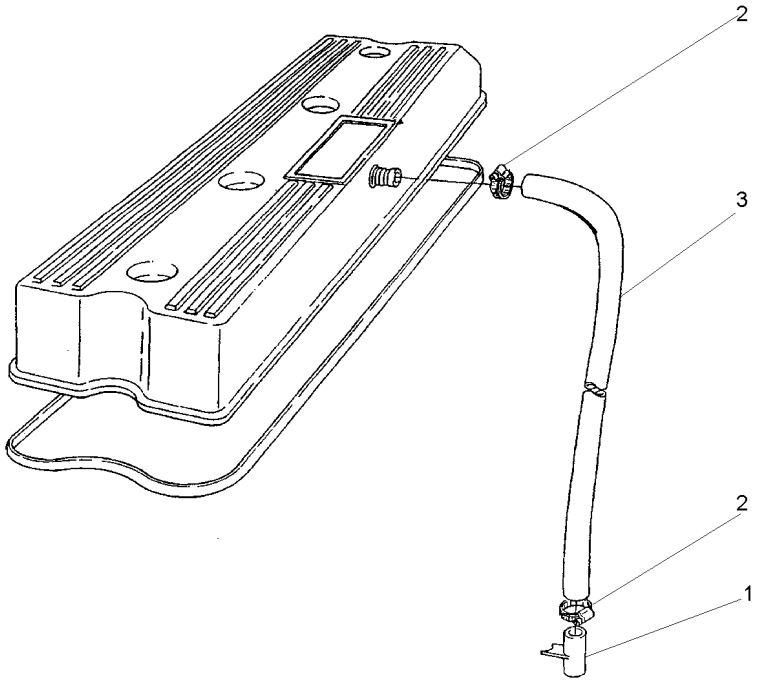

1	35731144	**1**	TUBO	PIPE	CANO
2	70180153	**2**	BRAÇADEIRA	CLAMP	ABRAZADERA
3	70620711	**1**	MANGUEIRA	HOSE	FLEXIBLE

Válvulas E Balanceiros
Valves And Rockershafts
Válvulas Y Balancines

10-85

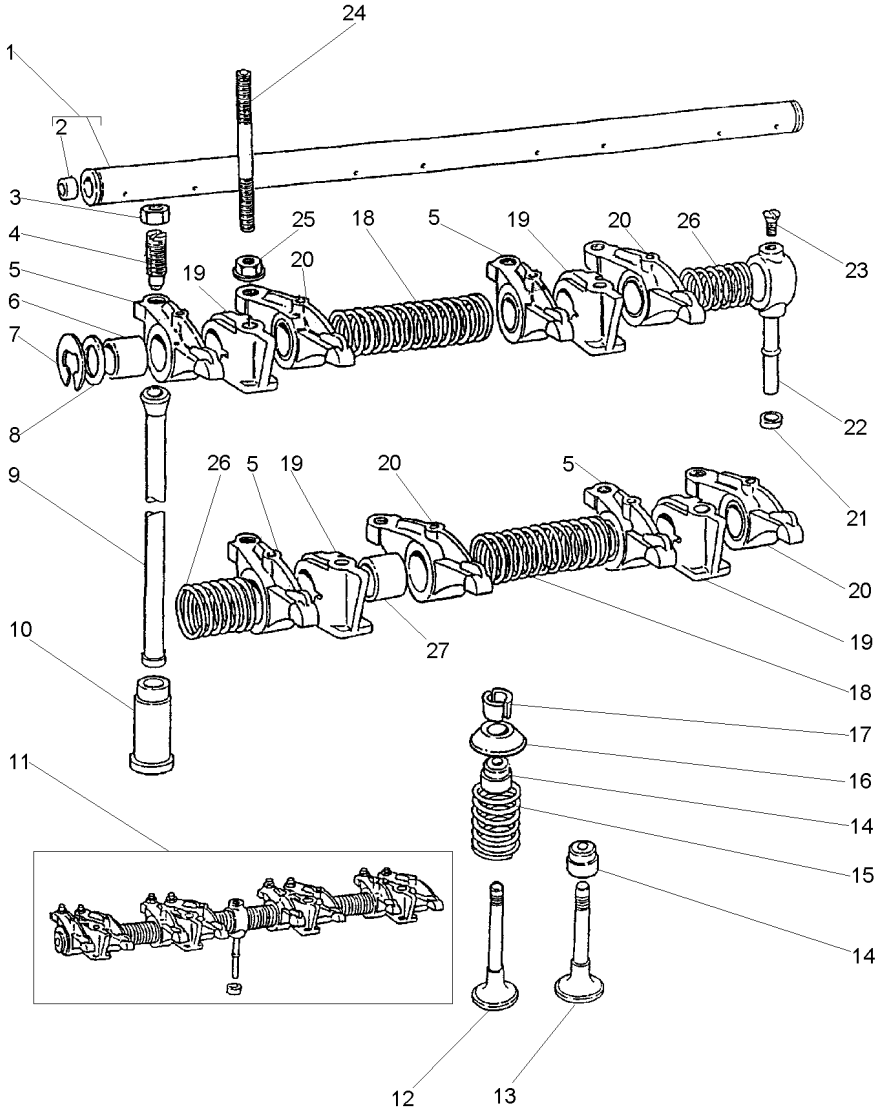

1	424807	11
2	0650507	1
3	0576052	
4	0720579	
5	70992757	11 ▶
6	2511425	5
7	0170151	11
8	33117415	11
9	70998041	
10	70870001	
11	424823	
12	70998082	
13	70998019	
14	70730051	
15	70998136	
16	70150047	
17	70230010	
18	31744123	11
19	70100716	11
20	70992758	11 ◀
21	33811113	
22	35511111	11
23	0726504	11
24	70820105	
25	70570075	
26	31743108	11
27	2511425	20

1	EIXO	SHAFT	ARBOL
2	BUJÃO	PLUG	TAPON
8	PORCA	NUT	TUERCA
8	PARAFUSO	BOLT	PERNO
4	BALANCEIRO	ROCKER	BALANCIN
4	BUCHA	BUSH	CASQUILLO
2	ANEL TRAVA	CIRCLIP	CIRCULITO
2	ARRUELA	WASHER	ARANDELA
8	VARETA	ROD	VARILLA
8	TUCHO	TAPPET	TAQUET
1	EIXO BALANCEIRO	ROCKER SHAFT	EJE BALANCINES
4	VÁLVULA ADMISSÃO	VALVE INLET	VALVULA ADMISION
4	VÁLVULA ESCAPE	VALVE EXHAUST	VALVULA ESCAPE
8	VEDADOR	SEAL	RETEN
8	MOLA	SPRING	RESORTE
8	CAPA	CAP	TAPA
16	TRAVA	LOCK	RETENEDOR
2	MOLA	SPRING	RESORTE
4	SUPORTE	BRACKET	SOPORTE
4	BALANCEIRO	ROCKER	BALANCIN
1	OLIVA	OLIVE	OLIVA
1	TUBO	PIPE	CANO
1	PARAFUSO	BOLT	PERNO
4	PRISIONEIRO	STUD	ESPARRAGO
4	PORCA	NUT	TUERCA
2	MOLA	SPRING	RESORTE
4	BUCHA	BUSH	CASQUILLO

Cabeçote
Cylinder Head
Culata

10-90

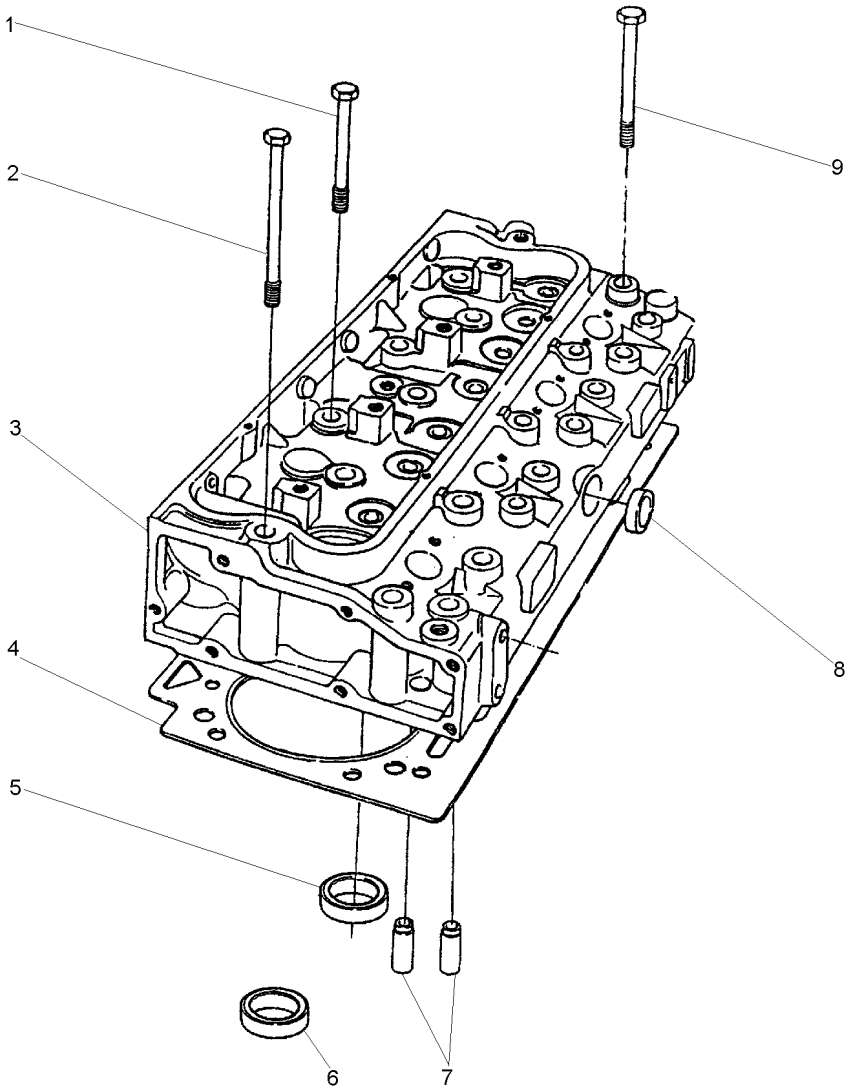

1	70740340		**2**	PARAFUSO	BOLT	PERNO
2	70740342		**8**	PARAFUSO	BOLT	PERNO
3	P4021		**1**	CABEÇOTE	HEAD	CULATA
4	3681E034		**1**	JUNTA CABEÇOTE	HEAD GASKET	JUNTA DE CULATA
5	70470104	3	**4**	SEDE ESCAPE	INSERT EXHAUST	INSERTO ESCAPE
6		3	**4**	ADMISSÃO	INLET	ADMISION
7	70420019	3	**8**	GUIA	GUIDE	GUIA
8	70650075	3	**1**	BUJÃO	PLUG	TAPON
9	70740341		**12**	PARAFUSO	BOLT	PERNO

Alça / Tampa Cabeçote
Handle / Cylinder Head Cover
Alza / Tapa De Válvulas

10-95

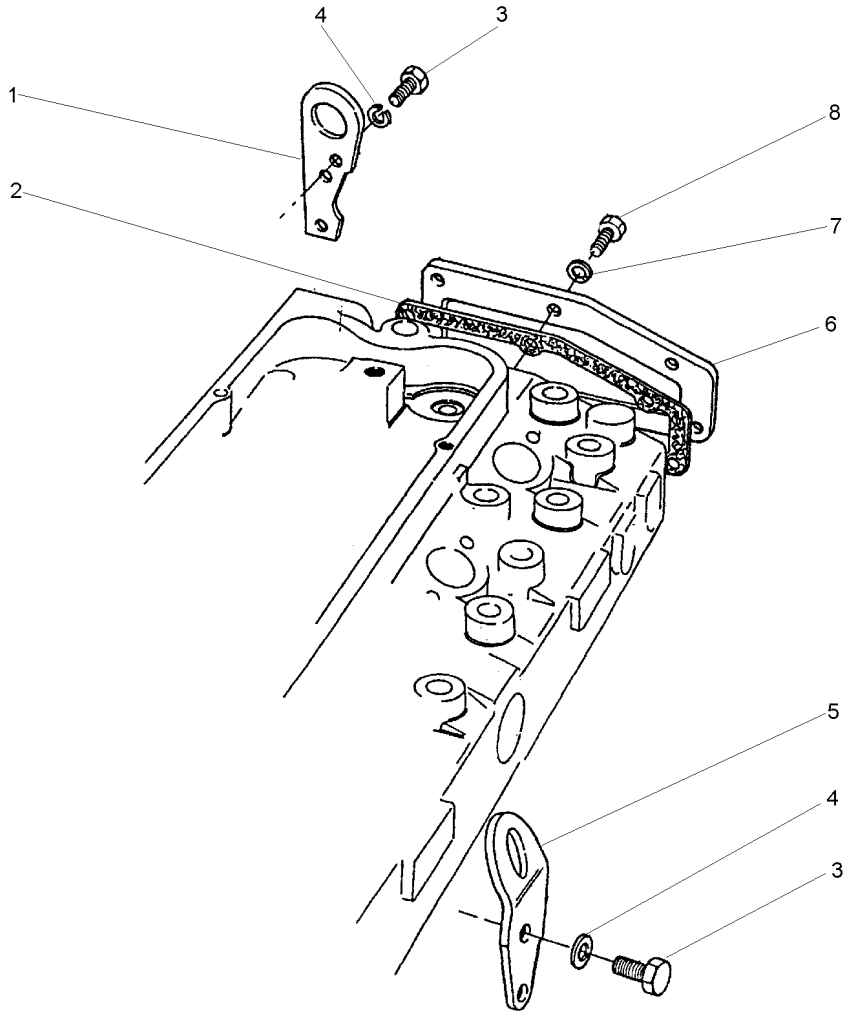

1	36177111	**1**	ALÇA	STRAP	FAJA
2	70490379	**1**	JUNTA	GASKET	EMPAQUETADURA.
3	0746453	**4**	PARAFUSO	BOLT	PERNO
4	0920054	**4**	ARRUELA	WASHER	ARANDELA
5	0940913	**1**	ALÇA	STRAP	FAJA
6	36212152	**1**	TAMPA	COVER	CUBIERTA
7	0920053	**6**	ARRUELA	WASHER	ARANDELA
8	0746255	**6**	PARAFUSO	BOLT	PERNO

Filtro De Óleo Lubrificante
Lubrificating Oil Filter
Filtro De Aceite Lubrificante

10-100

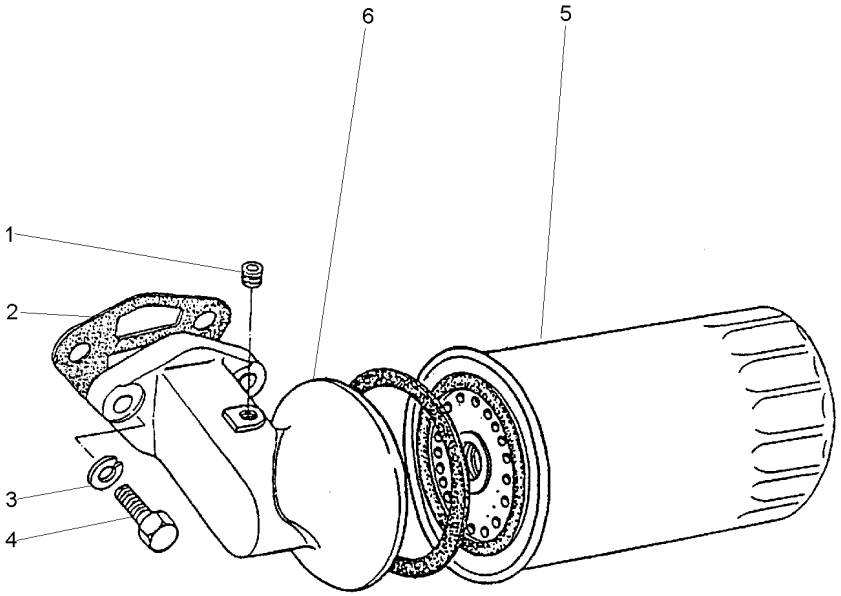

1	70650116		**1**	BUJÃO	PLUG	TAPON
2	70490383		**1**	JUNTA	GASKET	EMPAQUETADURA.
3	0920055		**2**	ARRUELA	WASHER	ARANDELA
4	0746610		**2**	PARAFUSO	BOLT	PERNO
5	1447048M1	71055	**1**	ELEMENTO DE ÓLEO	OIL FILTER	FILTRO DE ACEITE
6	70997145		**1**	CABEÇOTE FILTRO	FILTER HEAD	CABEZA DE FILTRO

Carter De Óleo
Oil Sump
Cárter De Aceite

10-105

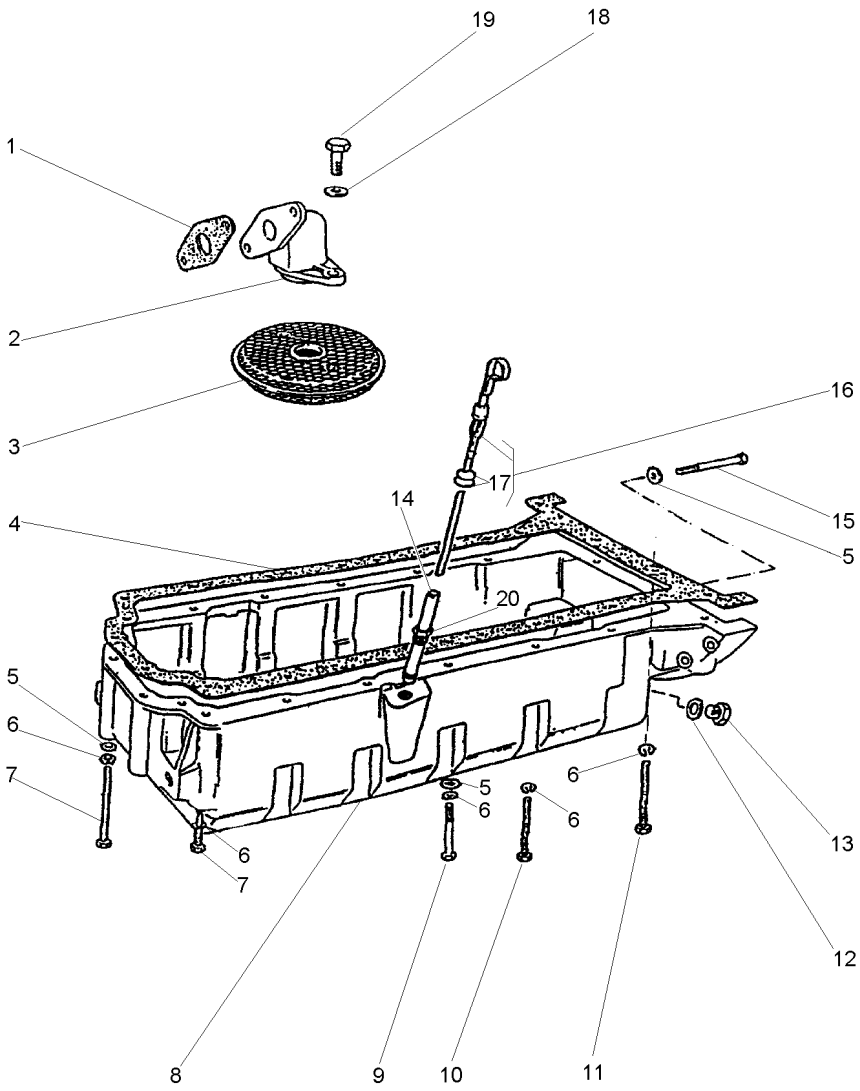

1	70490377		**1**	JUNTA	GASKET	EMPAQUETADURA.
2	37738261		**1**	CONEXÃO	CONNECTION	CONEXION
3	70998076		**1**	PENEIRA	SIEVE	ZARANDA
4	70490312		**1**	JUNTA	GASKET	EMPAQUETADURA.
5	0920003		**9**	ARRUELA	WASHER	ARANDELA
6	0920053		**20**	ARRUELA	WASHER	ARANDELA
7	2184435		**6**	PARAFUSO	BOLT	PERNO
8	70830133		**1**	CÁRTER	SUMP	CARTER
9	0096215		**1**	PARAFUSO	BOLT	PERNO
10	0096241		**9**	PARAFUSO	BOLT	PERNO
11	0096241		**2**	PARAFUSO	BOLT	PERNO
12	70920109		**1**	ARRUELA	WASHER	ARANDELA
13	70650008		**1**	BUJÃO	PLUG	TAPON
14	70992820		**1**	TUBO	PIPE	CANO
15	0096214		**2**	PARAFUSO	BOLT	PERNO
16	70320078		**1**	VARETA	ROD	VARILLA
17	0640126	16	**2**	ANEL	RING	ARO
18	0920052		**2**	ARRUELA	WASHER	ARANDELA
19	0746052		**2**	PARAFUSO	BOLT	PERNO
20	33533103	14	**1**	PORCA	NUT	TUERCA

Balanceador Dinâmico E Bomba De Óleo
Balancer Unit And Oil Pump
Compesador Y Bomba De Aceite

10-110

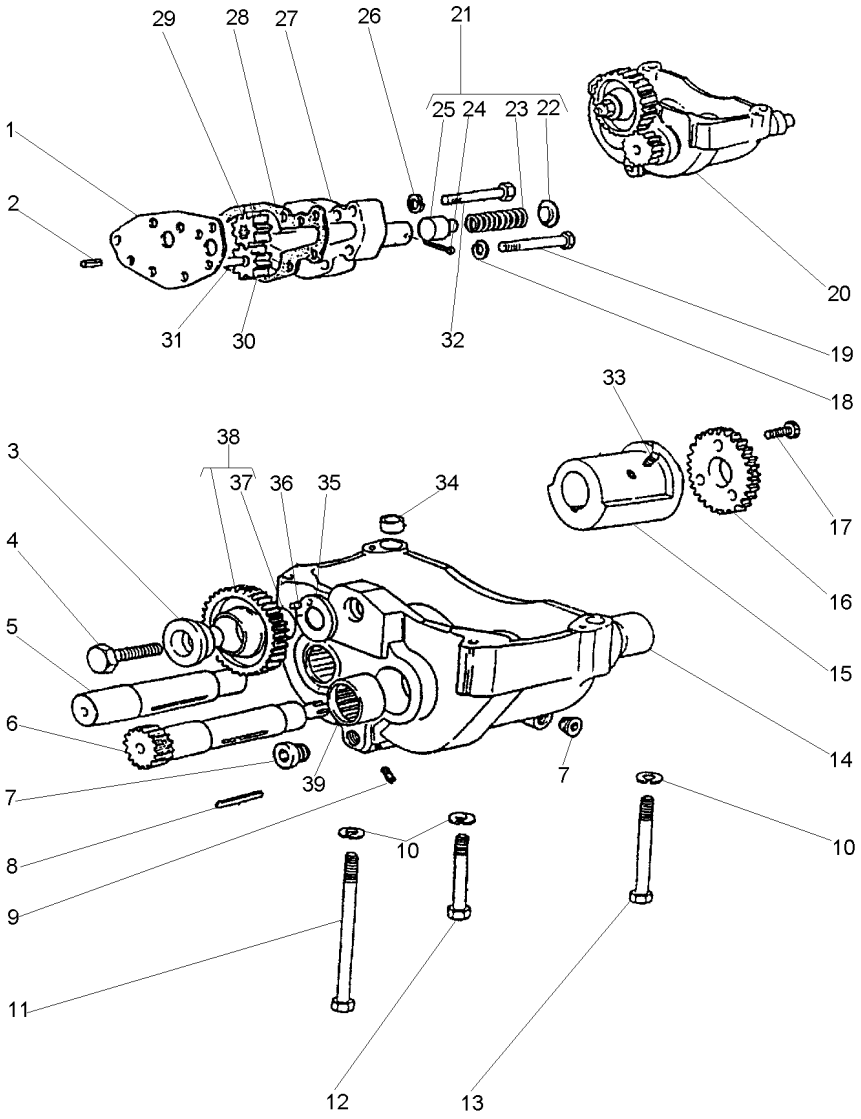

1	36237156	20	**1**	PLACA	PLATE	PLATO
2	0350005	20	**2**	PINO	PIN	PASADOR
3	33451801	20	**1**	CUBO	HUB	CUBO
4	0096633	20	**1**	PARAFUSO	BOLT	PERNO
5	70750044	20	**1**	EIXO	SHAFT	ARBOL
6	70750043	20	**1**	EIXO	SHAFT	ARBOL
7	70650116	20	**2**	BUJÃO	PLUG	TAPON
8	2576675	20	**2**	CHAVETA	KEY	CLAVE
9	70650117	20	**5**	BUJÃO	PLUG	TAPON
10	0920054		**4**	ARRUELA	WASHER	ARANDELA
11	2184546		**1**	PARAFUSO	BOLT	PERNO
12	0096439		**2**	PARAFUSO	BOLT	PERNO
13	0096441		**1**	PARAFUSO	BOLT	PERNO
14	70998104	20	**2**	BUCHA	BUSH	CASQUILLO
15	70430001	20	**2**	CONTRA PESO	COUNTERWEIGHT	CONTRAPESO
16	70998174	20	**2**	ENGRENAGEM	GEAR	ENGRANAJE
17	2172513	20	**6**	PARAFUSO	BOLT	PERNO
18	0920053		**2**	ARRUELA	WASHER	ARANDELA
19	0096237		**2**	PARAFUSO	BOLT	PERNO
20	70991809		**1**	BALANCEADOR	BALANCER	BALANCEADOR
21	424819	20	**1**	JG. REPARO	KIT, REPAIR	JUEGO REPARACION
22		21	**1**	CAPA	BOOT	PROTECCION
23		21	**1**	MOLA	SPRING	RESORTE
24	0610012	21	**1**	CUPILHA	COTTER PIN	PASADOR DOUBLE
25		21	**1**	ÊMBOLO	PLUNGER	EMBOLO
26	0920053	20	**5**	ARRUELA	WASHER	ARANDELA
27	37714234	20	**1**	CORPO	BODY	CUERPO
28	36866722	20	**1**	JUNTA	GASKET	EMPAQUETADURA.
29	70998129	20	**1**	ENGRENAGEM	GEAR	ENGRANAJE
30	70998128	20	**1**	ENGRENAGEM	GEAR	ENGRANAJE
31	32455123	20	**1**	EIXO	SHAFT	ARBOL
32	0096236	20	**5**	PARAFUSO	BOLT	PERNO
33	2171225	20	**4**	PARAFUSO	BOLT	PERNO
34	33137408	20	**2**	ANEL	RING	ARO
35	33153133	20	**1**	PLACA	PLATE	PLATO
36	0610879	20	**1**	PINO	PIN	PASADOR
37	70050113	38	**1**	BUCHA	BUSH	CASQUILLO
38	70991042	20	**1**	ENGRENAGEM	GEAR	ENGRANAJE
39	70998103	20	**2**	BUCHA	BUSH	CASQUILLO

Caixa De Distribuição
Timing Case
Caja De Distribución

10-115

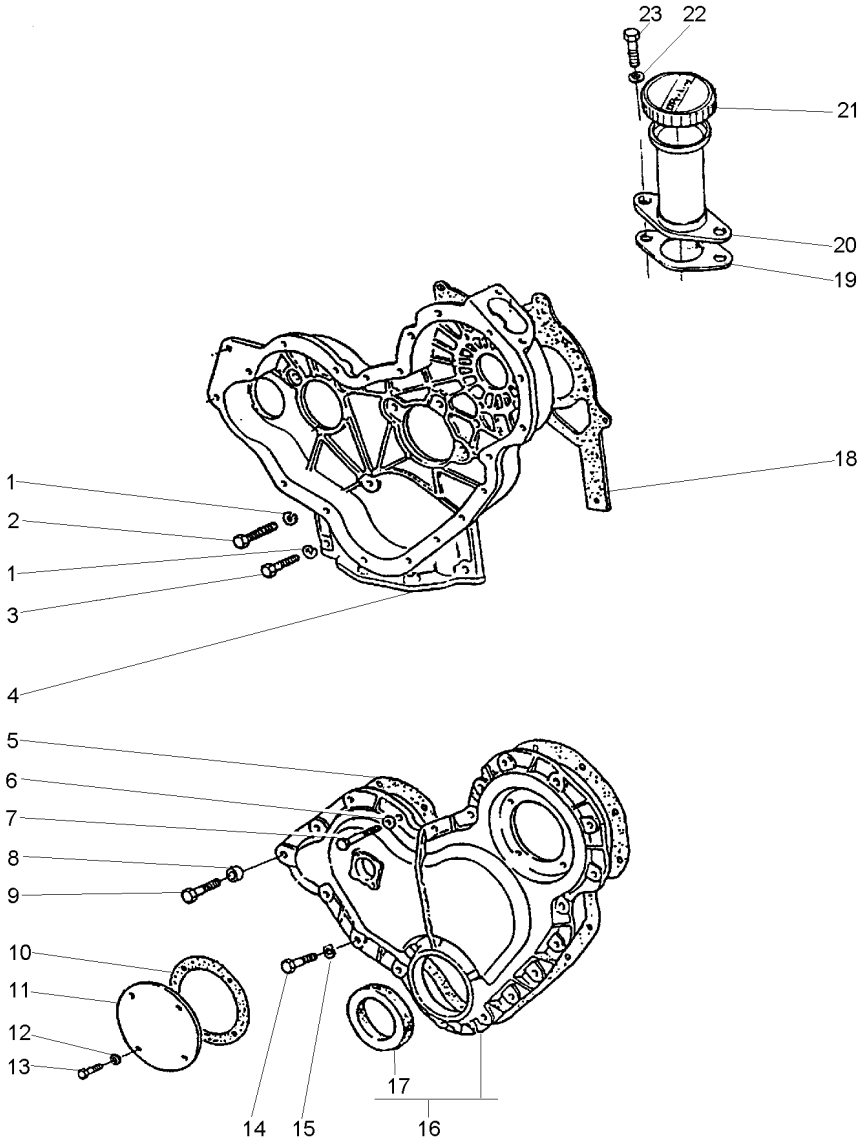

1	0920053		**9**	ARRUELA	WASHER	ARANDELA
2	0746211		**7**	PARAFUSO	BOLT	PERNO
3	0746255		**2**	PARAFUSO	BOLT	PERNO
4	4236256		**1**	CARCAÇA	HOUSING	ALOJAMIENTO
5	70490311		**1**	JUNTA	GASKET	EMPAQUETADURA.
6	0920108		**4**	ARRUELA	WASHER	ARANDELA
7	0096238		**3**	PARAFUSO	BOLT	PERNO
8	70330050		**1**	ESPAÇADOR	SPACER	PIEZA DISTANCIA
9	0096239		**1**	PARAFUSO	BOLT	PERNO
10	36825107		**1**	JUNTA	GASKET	EMPAQUETADURA.
11	37556117		**1**	TAMPA	COVER	CUBIERTA
12	0920108		**4**	ARRUELA	WASHER	ARANDELA
13	70740128		**4**	PARAFUSO	BOLT	PERNO
14	0746211		**14**	PARAFUSO	BOLT	PERNO
15	0920053		**14**	ARRUELA	WASHER	ARANDELA
16	70992825		**1**	TAMPA	COVER	CUBIERTA
17	70730043	16	**1**	RETENTOR	SEAL	RETEN
18	70490369		**1**	JUNTA	GASKET	EMPAQUETADURA.
19	70490320		**1**	JUNTA	GASKET	EMPAQUETADURA.
20	70991630		**1**	BOCAL	FILLER	RELLENADOR
21	70150038	20	**1**	TAMPA	COVER	CUBIERTA
22	0920108		**2**	ARRUELA	WASHER	ARANDELA
23	0746254		**2**	PARAFUSO	BOLT	PERNO

Árvore De Comando Das Válvulas
Camshaft
Arbol De Levas

10-120

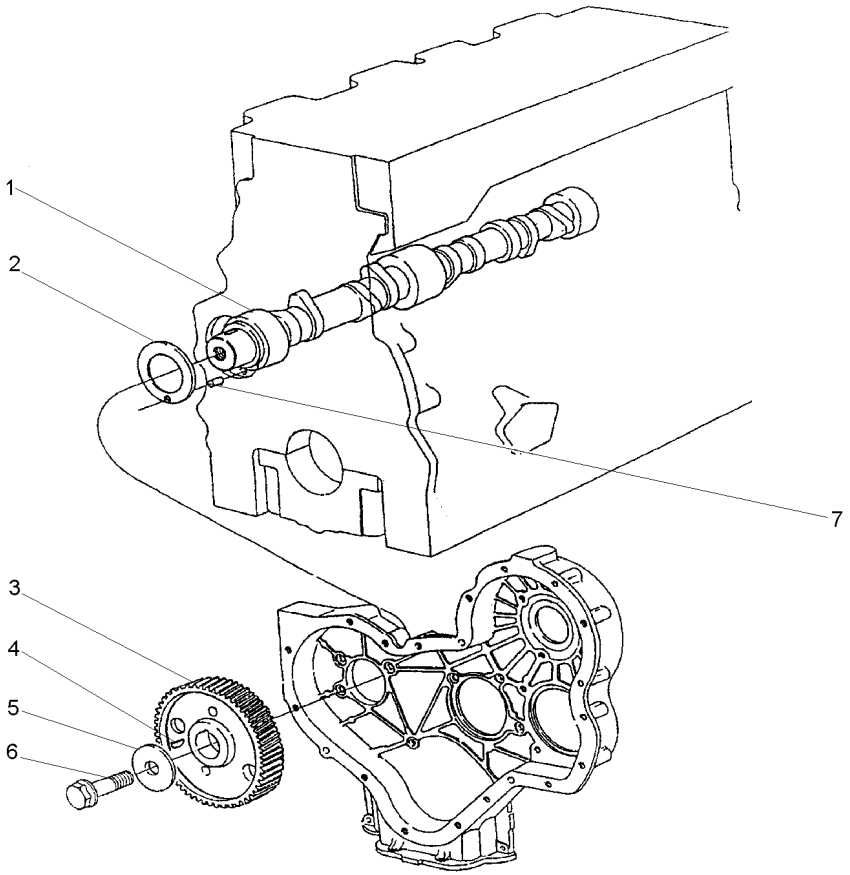

1	31415371	**1** EIXO	SHAFT	ARBOL
2	33153121	**1** ARRUELA	WASHER	ARANDELA
3	31171931	**1** ENGRENAGEM	GEAR	ENGRANAJE
4	0500012	**1** CHAVETA	KEY	CLAVE
5	70920103	**1** ARRUELA	WASHER	ARANDELA
6	70740323	**1** PARAFUSO	BOLT	PERNO
7	0610844	**1** PINO	PIN	PASADOR

Engrenagens Da Distribuição
Idler Gears
Engrenajes De La Distribuición

10-125

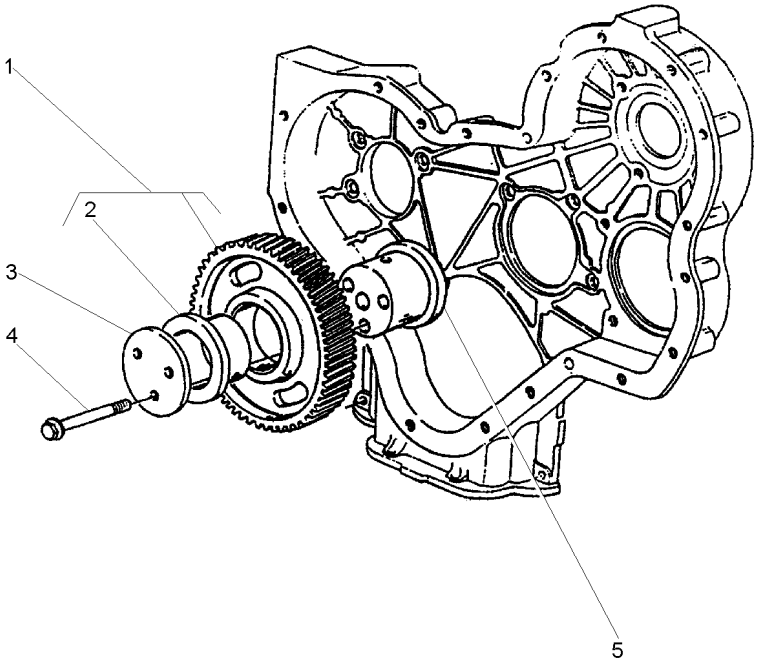

1	41115018		**1**	ENGRENAGEM	GEAR	ENGRANAJE
2	0050345	1	**2**	BUCHA	BUSH	CASQUILLO
3	70940151		**1**	PLACA	PLATE	PLATO
4	70740189		**3**	PARAFUSO	BOLT	PERNO
5	70450035		**1**	CUBO	HUB	CUBO

Retentor Árvore De Manivelas
Crankshaft Oil Seal
Sello De Aceite

10-130

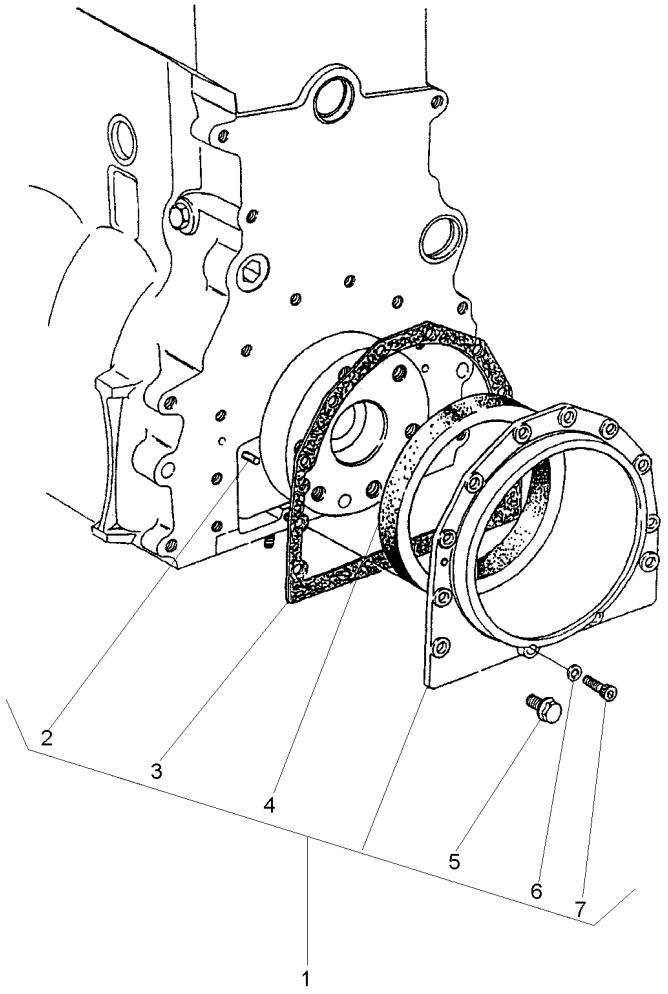

1	S4009		**1**	CJ. RETENTOR	KIT, SEAL	RETENES JUEGO
2	0350009	1	**2**	PINO	PIN	PASADOR
3	70490347	1	**1**	JUNTA	GASKET	EMPAQUETADURA.
4	70730050	1	**1**	RETENTOR	SEAL	RETEN
5	70740130	1	**10**	PARAFUSO	BOLT	PERNO
6	33112111	1	**2**	ARRUELA	WASHER	ARANDELA
7	2172530	1	**2**	PARAFUSO	BOLT	PERNO

Coletor De Admissão
Induction Manifold
Multiple De Admisión

10-135

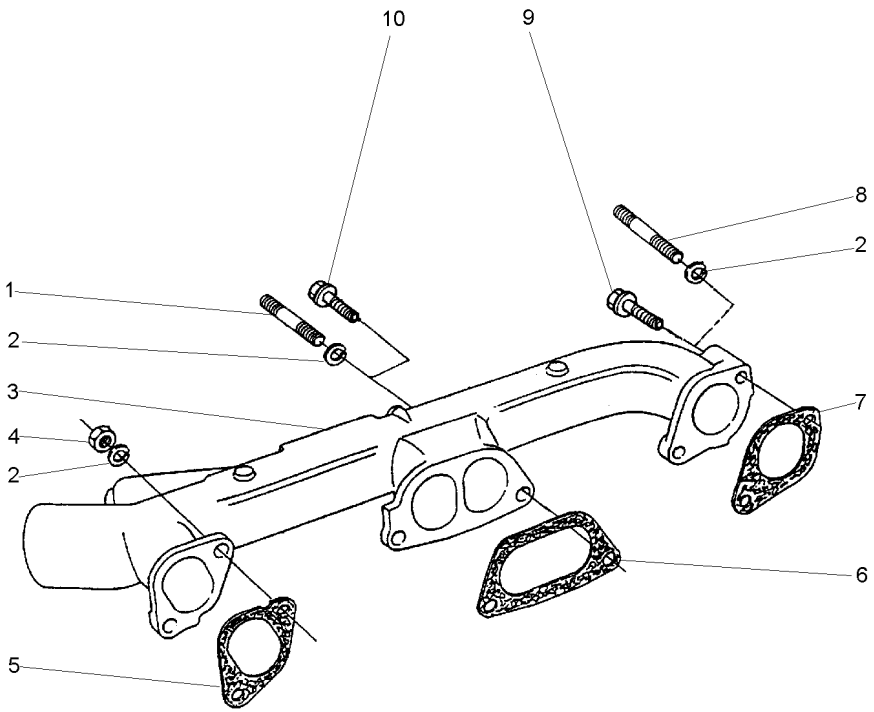

1	0826422	**5**	PRISIONEIRO	STUD	ESPARRAGO
2	0920054	**6**	ARRUELA	WASHER	ARANDELA
3	70540063	**1**	COLETOR	COLLECTOR	COLECTOR
4	0576051	**6**	PORCA	NUT	TUERCA
5	3688C003	**1**	JUNTA	GASKET	EMPAQUETADURA.
6	3688C002	**1**	JUNTA	GASKET	EMPAQUETADURA.
7	3688C001	**1**	JUNTA	GASKET	EMPAQUETADURA.
8	0826509	**1**	PRISIONEIRO	STUD	ESPARRAGO
9	70740188	**1**	PARAFUSO	BOLT	PERNO
10	70740177	**4**	PARAFUSO	BOLT	PERNO

Coletor De Escape
Exhaust Manifold
Colector Escape

10-140

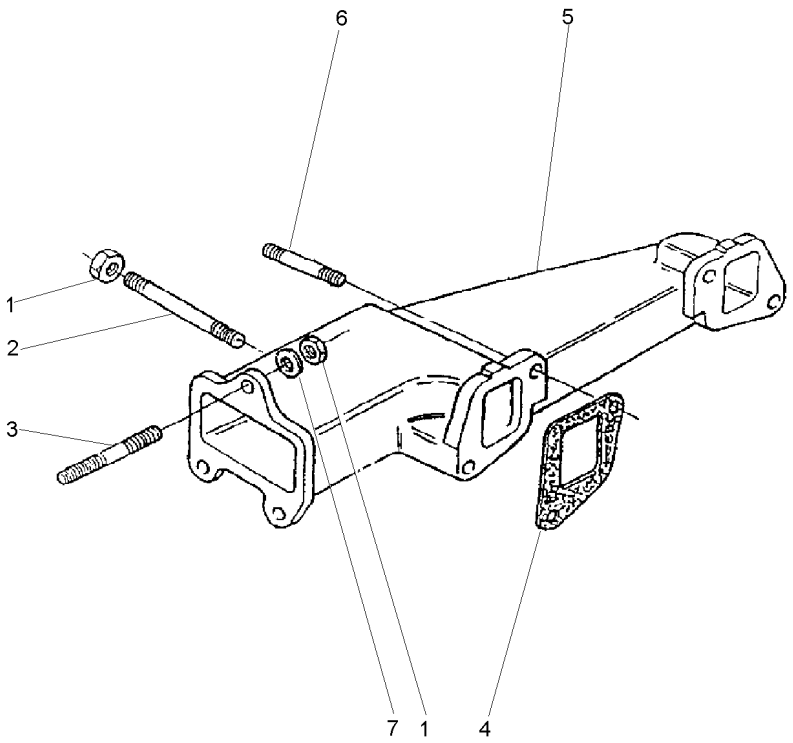

1	70570082	**7** PORCA	NUT	TUERCA
2	0826526	**1** PRISIONEIRO	STUD	ESPARRAGO
3	0826408	**3** PRISIONEIRO	STUD	ESPARRAGO
4	70490319	**2** JUNTA	GASKET	EMPAQUETADURA.
5	70540061	**1** COLETOR	COLLECTOR	COLECTOR
6	0826422	**3** PRISIONEIRO	STUD	ESPARRAGO
7	0920005	**3** ARRUELA	WASHER	ARANDELA

Polia Da Árvore De Manivelas
Crankshaft Pulley
Polea Del Cigueñal

10-145

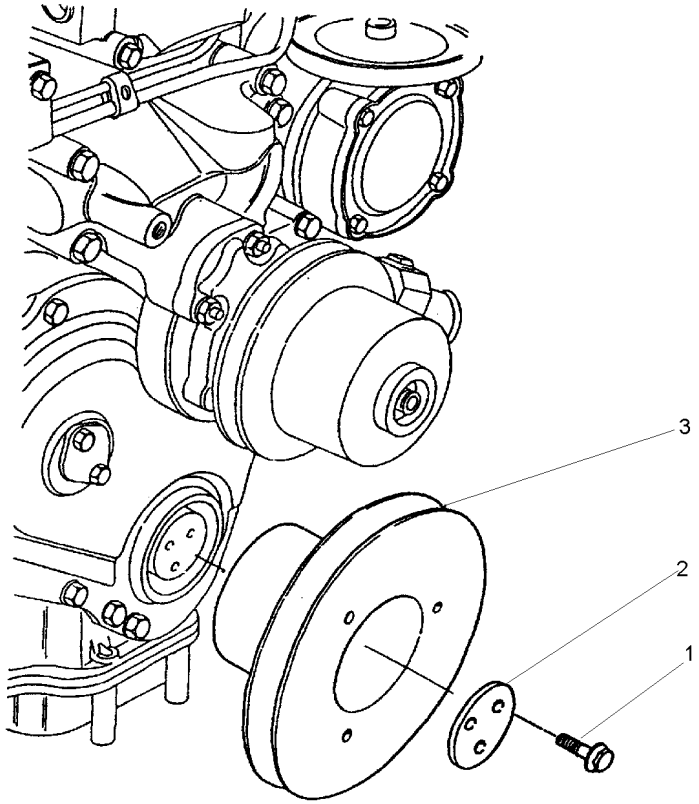

1	70740373	**3**	PARAFUSO	BOLT	PERNO
2	3242T001	**1**	PLACA	PLATE	PLATO
3	70670168	**1**	POLIA	PULLEY	POLEA

Bomba D'Água
Water Pump
Bomba Del Agua

10-150

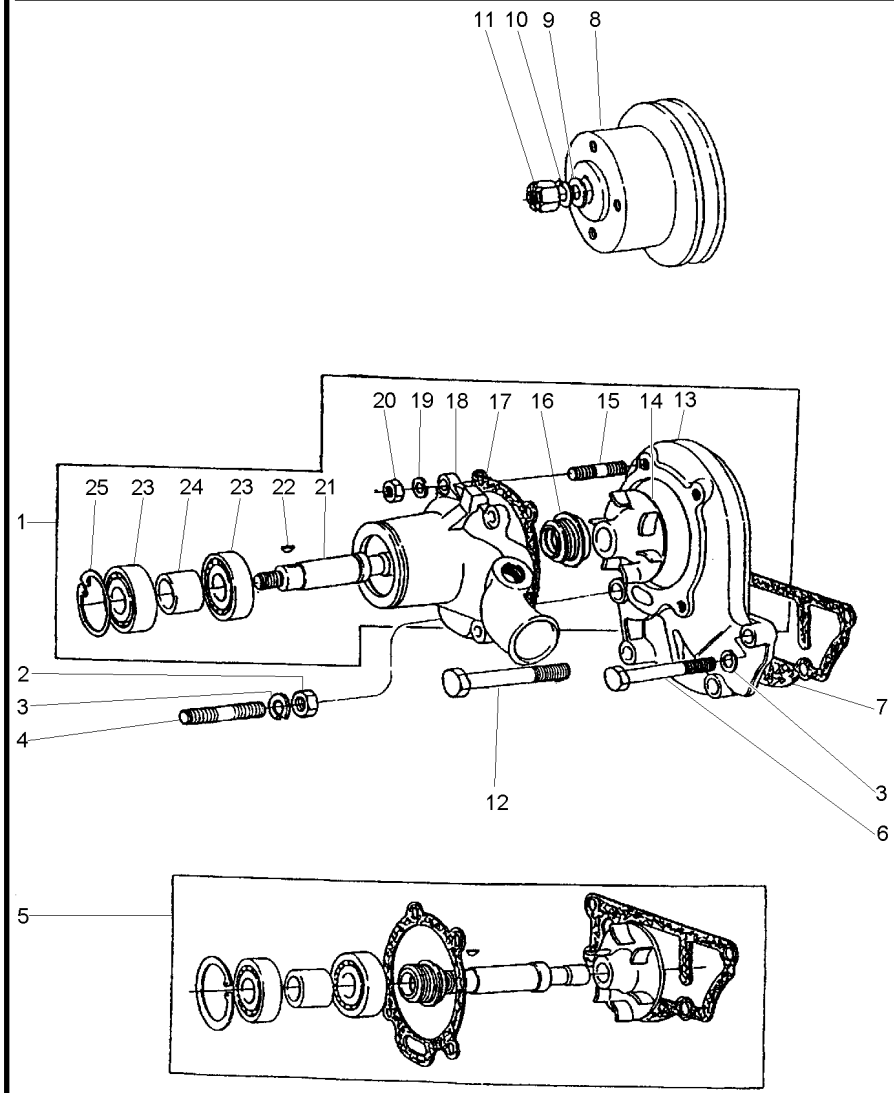

1	4236253		**1**	BOMBA D'ÁGUA	WATER PUMP	BOMBA DE AGUA
2	0576052		**1**	PORCA	NUT	TUERCA
3	0920054		**4**	ARRUELA	WASHER	ARANDELA
4	70820048		**1**	PRISIONEIRO	STUD	ESPARRAGO
5	424857	1	**1**	JG. REPARO	KIT, REPAIR	JUEGO REPARACION
6	0096434		**2**	PARAFUSO	BOLT	PERNO
7	70490412	5	**1**	JUNTA	GASKET	EMPAQUETADURA.
8	70670098		**1**	POLIA	PULLEY	POLEA
9	0920009		**1**	ARRUELA	WASHER	ARANDELA
10	0920058		**1**	ARRUELA	WASHER	ARANDELA
11	0576007		**1**	PORCA	NUT	TUERCA
12	00966439		**1**	PARAFUSO	BOLT	PERNO
13	4236252		**1**	CORPO	BODY	CUERPO
14		5	**1**	ROTOR	ROTOR	ROTOR
15	70820084		**4**	PRISIONEIRO	STUD	ESPARRAGO
16		5	**1**	VEDADOR	SEAL	RETEN
17	70490341	5	**1**	JUNTA	GASKET	EMPAQUETADURA.
18		1	**1**	CORPO	BODY	CUERPO
19	0920053		**4**	ARRUELA	WASHER	ARANDELA
20	0576002		**4**	PORCA	NUT	TUERCA
21		5	**1**	EIXO	SHAFT	ARBOL
22	0500006	5	**1**	CHAVETA	KEY	CLAVE
23		5	**2**	ROLAMENTO	BEARING	COJINETE
24		5	**1**	ESPAÇADOR	SPACER	PIEZA DISTANCIA
25	0170040	5	**1**	ANEL	RING	ARO

Termostato E Carcaça
Thermostato And Housing
Termostato Y Carter

10-155

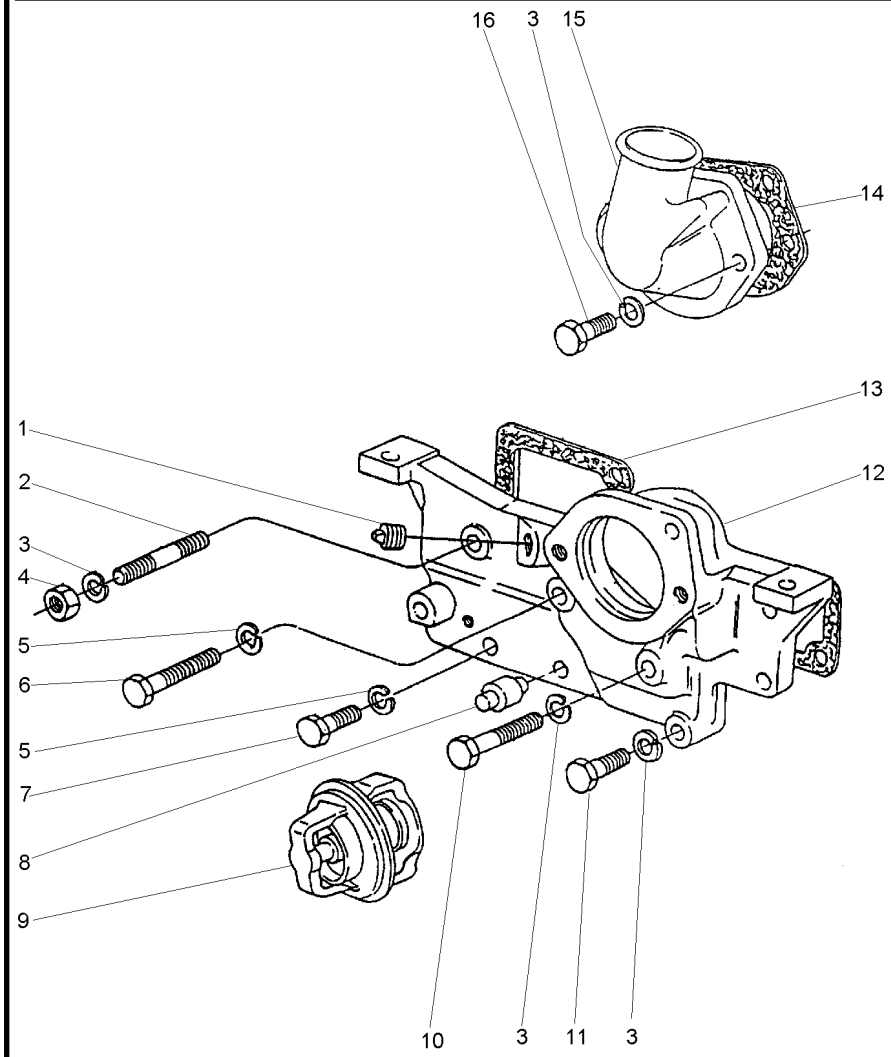

1	70650119	**2**	BUJÃO	PLUG	TAPON
2	0826467	**1**	PRISIONEIRO	STUD	ESPARRAGO
3	0920054	**6**	ARRUELA	WASHER	ARANDELA
4	0576051	**1**	PORCA	NUT	TUERCA
5	0920053	**3**	ARRUELA	WASHER	ARANDELA
6	0096238	**1**	PARAFUSO	BOLT	PERNO
7	0746255	**2**	PARAFUSO	BOLT	PERNO
8	2485791	**1**	RESPIRO	BREATHER	RESPIRADERO
9	70998003	**1**	TERMOSTATO	THERMOSTAT	TERMOSTATO
10	0096439	**1**	PARAFUSO	BOLT	PERNO
11	0096434	**2**	PARAFUSO	BOLT	PERNO
12	70440170	**1**	CARCAÇA	HOUSING	ALOJAMIENTO
13	70490408	**1**	JUNTA	GASKET	EMPAQUETADURA.
14	70490380	**1**	JUNTA	GASKET	EMPAQUETADURA.
15	37735651	**1**	CONEXÃO	CONNECTION	CONEXION
16	0096433	**2**	PARAFUSO	BOLT	PERNO

Ventilador E Extensão
Fan And Extension
Ventilador Y Extensión

10-160

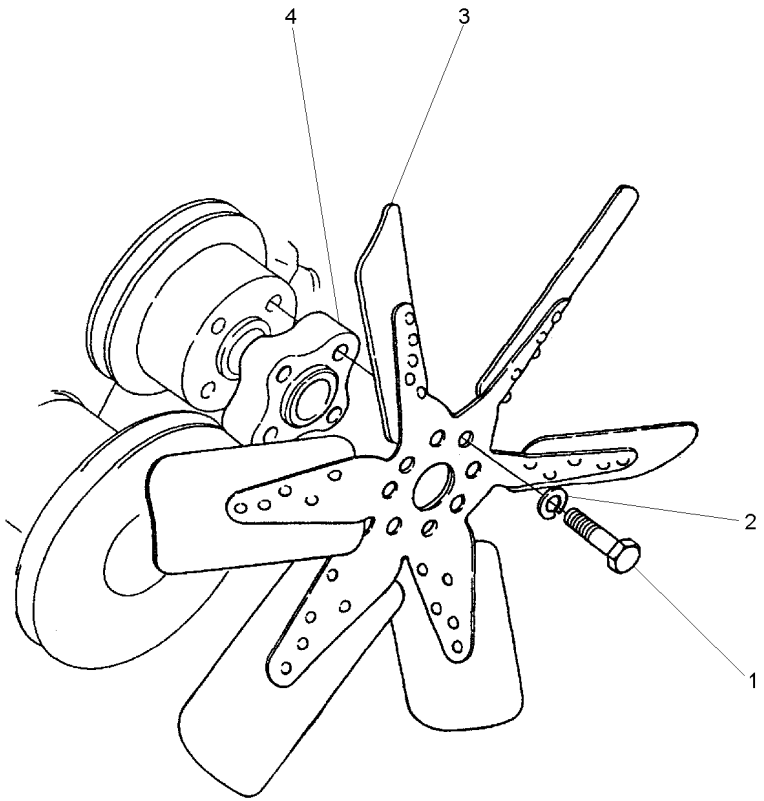

1	0096234		**4**	PARAFUSO	BOLT	PERNO
2	0920053		**4**	ARRUELA	WASHER	ARANDELA
3	70991937	[A]	**1**	HÉLICE	FAN	VENTILADOR
4	0360027		**1**	ESPAÇADOR	SPACER	PIEZA DISTANCIA

[A] 6 PÁS
6 BLADE
6 PALETA

Sistema De Combustível
Fuel System
Sistema De Combustivel

10-165

Pré Filtro - Sedimentador
Pre Filter - Sediment
Pré Filtro - Sedimentador

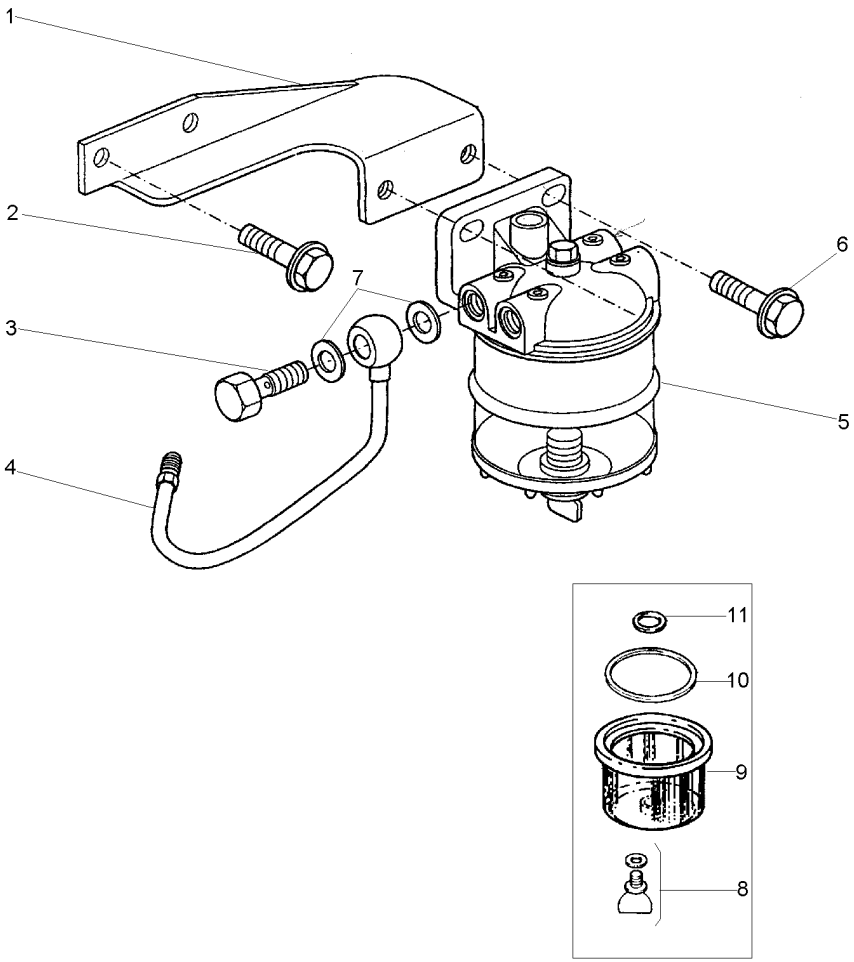

1	70100806		**1**	SUPORTE	BRACKET	SOPORTE
2	70740175		**2**	PARAFUSO	BOLT	PERNO
3	70740343		**2**	PARAFUSO	BOLT	PERNO
4	70993339		**1**	TUBO	PIPE	CANO
5	72113		**1**	FILTRO	FILTER	FILTRO
6	70740178		**2**	PARAFUSO	BOLT	PERNO
7	70920115		**2**	ARRUELA	WASHER	ARANDELA
8	359248X1	7	**1**	ANEL "O"	O RING	JUNTA TORICA
9	1024386M1		**1**	COPO	CUP	CUBETA
10	1851891M1		**1**	ANEL "O"	O RING	JUNTA TORICA
11	1851889M1		**1**	ARRUELA	WASHER	ARANDELA

Bomba Alimentadora De Combustível
Fuel Oil Lift Pump
Bomba De Alimentación De Combustible

10-170

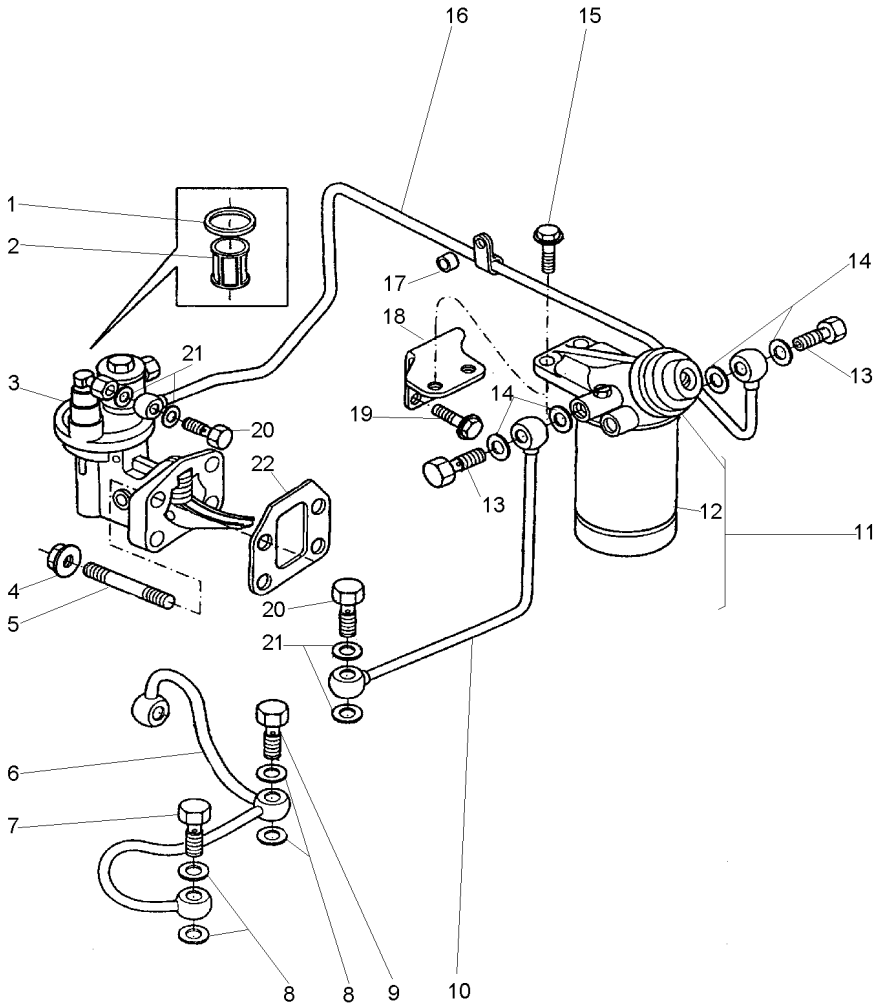

1	70490182	3	**1**	JUNTA	GASKET	EMPAQUETADURA.
2	70800016	3	**1**	PENEIRA	SIEVE	ZARANDA
3	72111		**1**	BOMBA	PUMP	BOMBA
4	70570073		**4**	PORCA	NUT	TUERCA
5	70820084		**4**	PRISIONEIRO	STUD	ESPARRAGO
6	70993290		**1**	TUBO	PIPE	CANO
7	70740740		**1**	PARAFUSO BANJO	BANJO BOLT	TORNILLO DIFER
8	70920120		**5**	ARRUELA	WASHER	ARANDELA
9	70740346		**1**	PARAFUSO	BOLT	PERNO
10	70992824		**1**	TUBO	PIPE	CANO
11	70993018		**1**	FILTRO	FILTER	FILTRO
12	1896287M91	11	**1**	ELEMENTO	ELEMENT	ELEMENTO
13	70740086		**2**	PARAFUSO	BOLT	PERNO
14	70920127		**4**	ARRUELA	WASHER	ARANDELA
15	70740178		**2**	PARAFUSO	BOLT	PERNO
16	70992823		**1**	TUBO	PIPE	CANO
17	70330045		**1**	ESPAÇADOR	SPACER	PIEZA DISTANCIA
18	70100706		**1**	SUPORTE	BRACKET	SOPORTE
19	70740175		**2**	PARAFUSO	BOLT	PERNO
20	70740343		**2**	PARAFUSO	BOLT	PERNO
21	70920115		**4**	ARRUELA	WASHER	ARANDELA
22	70490333		**1**	JUNTA	GASKET	EMPAQUETADURA.

Bomba Injetora De Combustível
Fuel Injection Pump
Bomba De Inyección De Combustible

10-175

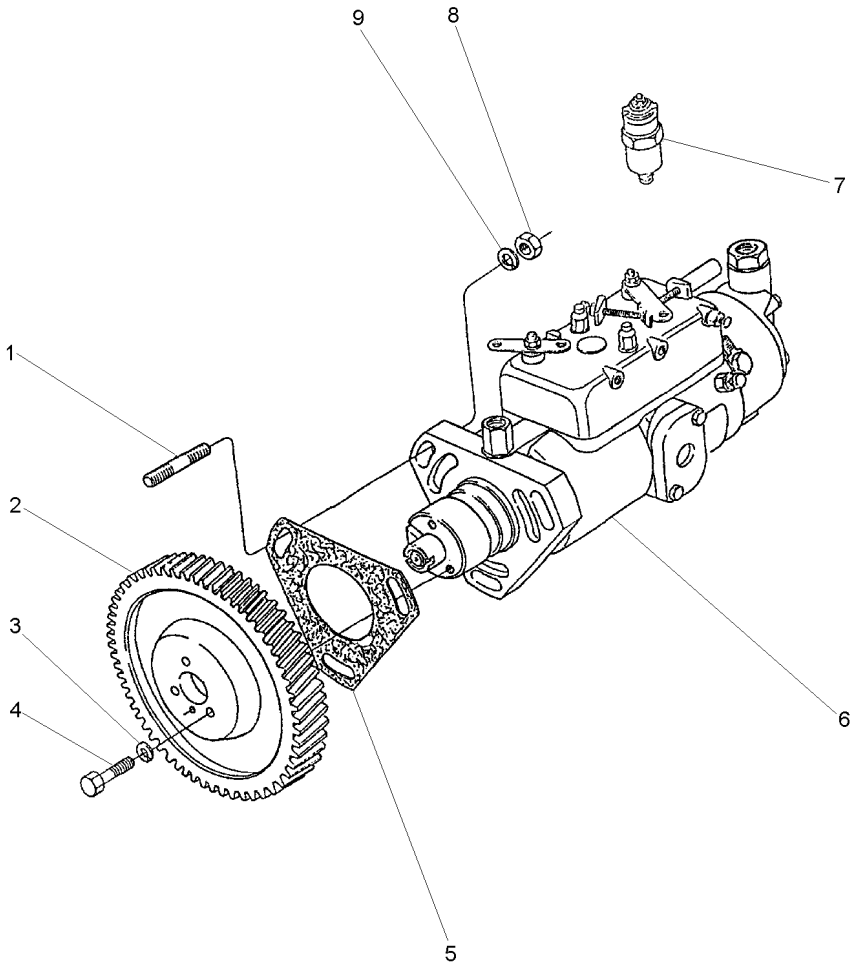

1	0827616		**3**	PRISIONEIRO	STUD	ESPARRAGO
2	41115127		**1**	ENGRENAGEM	GEAR	ENGRANAJE
3	0920053		**3**	ARRUELA	WASHER	ARANDELA
4	0746254		**3**	PARAFUSO	BOLT	PERNO
5	70490403		**1**	JUNTA	JOINT	JUNTA
6	77513	[A] ➡ 653041	**1**	BOMBA INJETORA	INJECTION PUMP	BOMBA INYECTORA
6	77547	[A] ➡ 653042	**1**	BOMBA INJETORA	INJECTION PUMP	BOMBA INYECTORA
7	28730179	6	**1**	SOLENÓIDE	SOLENOID	SOLENOIDE
8	70570073		**3**	PORCA	NUT	TUERCA
9	33114412		**3**	ARRUELA	WASHER	ARANDELA

[A] NÚMERO DE SÉRIE DO MOTOR
ENGINE SERIAL NUMBER
NÚMERO DE SERIE DEL MOTOR

Tubos De Injeção E Injetores
Fuel Injection System
Equipo De Inyección

10-180

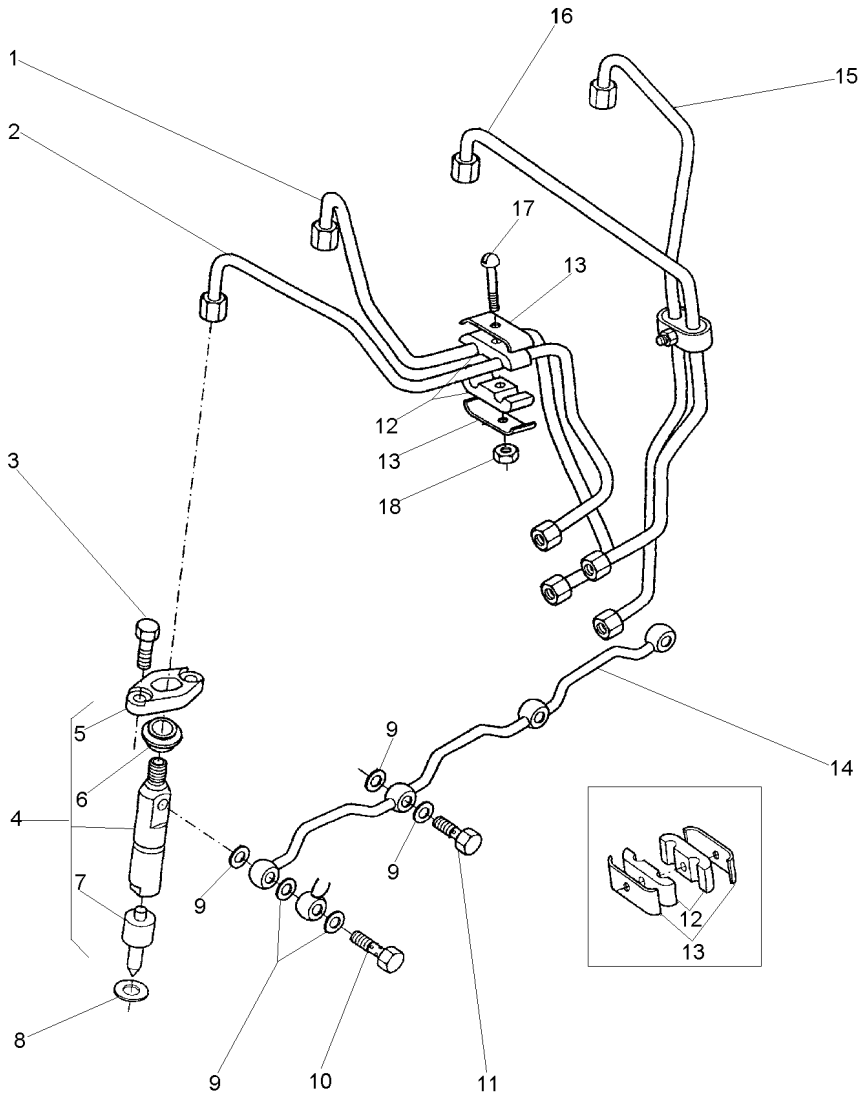

1	70993221	Nº 3	**1** TUBO	PIPE	CANO
2	70993220	Nº 4	**1** TUBO	PIPE	CANO
3	0096231		**8** PARAFUSO	BOLT	PERNO
4	77489		**4** CJ. INJETOR	KIT, ATOMISER	JUEGO ATOMIZADOR
5	37462401	4	**4** FLANGE	FLANGE	PLETINA
6	70730019		**4** VEDADOR	SEAL	RETEN
7	77496	4	**4** BICO INJETOR	NOZZLE	TOBERA
8	70920081		**4** ARRUELA	WASHER	ARANDELA
9	70920083		**9** ARRUELA	WASHER	ARANDELA
10	70090010		**1** PARAFUSO BANJO	BANJO BOLT	TORNILLO DIFER
11	0095315		**3** PARAFUSO BANJO	BANJO BOLT	TORNILLO DIFER
12	70600001		**4** ALMOFADA	CUSHION	COJIN
13	36516119		**4** PRESILHA	STAPLE	GRAPA
14	3558X011		**1** TUBO	PIPE	CANO
15	70993223	Nº 1	**1** TUBO	PIPE	CANO
16	70993222	Nº 2	**1** TUBO	PIPE	CANO
17	0726260		**2** PARAFUSO	BOLT	PERNO
18	70576100		**4** PORCA	NUT	TUERCA

Alternador
Alternator
Alternador

10-185

Bosch
Bosch
Bosch

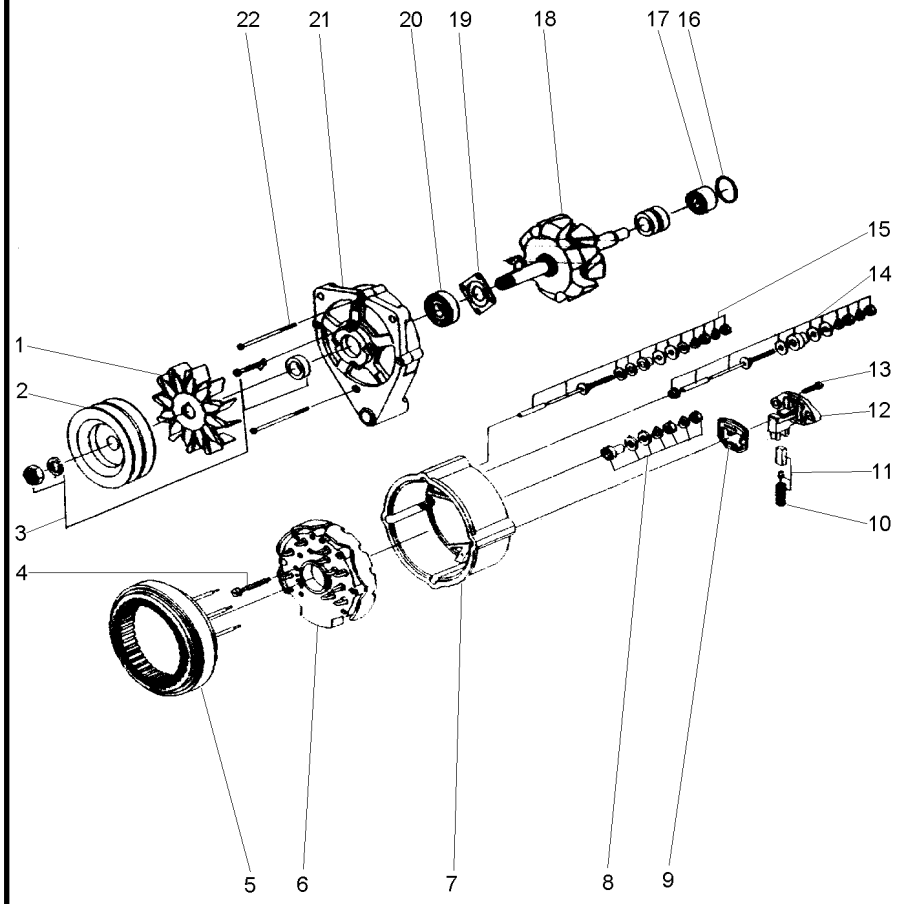

1	059067R1	**1**	HÉLICE	FAN	VENTILADOR
2	059066R1	**1**	POLIA	PULLEY	POLEA
3	059064R1	**1**	CJ. POLIA	KIT, PULLEY	JUEGO DE POLEA
4	059076R1	**3**	PARAFUSO	BOLT	PERNO
5	059075R1	**1**	ESTATOR	STATOR	ESTATOR
6	059077R1	**1**	RETIFICADOR	RECTIFIER	RECTIFICADOR
7	059078R1	**1**	CARCAÇA	HOUSING	ALOJAMIENTO
8	059085R1	**1**	JG. REPARO	KIT, REPAIR	JUEGO REPARACION
9	059084R1	**1**	GUARNIÇÃO	FOAM	ESPUMA
10	059083R1	**1**	MOLA	SPRING	RESORTE
11	059082R1	**1**	ESCOVA	BRUSH	ESCOBILLA
12	059081R1	**1**	REGULADOR	REGULATOR	REGULADOR
13	059068R1	**2**	PARAFUSO	BOLT	PERNO
14	059080R1	**1**	JG. REPARO	KIT, REPAIR	JUEGO REPARACION
15	059079R1	**1**	JG. REPARO	KIT, REPAIR	JUEGO REPARACION
16	059074R1	**1**	ANEL "O"	O RING	JUNTA TORICA
17	059073R1	**1**	ROLAMENTO	BEARING	COJINETE
18	059072R1	**1**	ROTOR	ROTOR	ROTOR
19	059071R1	**1**	PLACA	PLATE	PLATO
20	059070R1	**1**	ROLAMENTO	BEARING	COJINETE
21	059069R1	**1**	MANCAL	BEARING	COJINETE
22	059065R1	**3**	PARAFUSO	BOLT	PERNO

Alternador
Alternator
Alternador

10-190

Prestolite
Prestolite
Prestolite

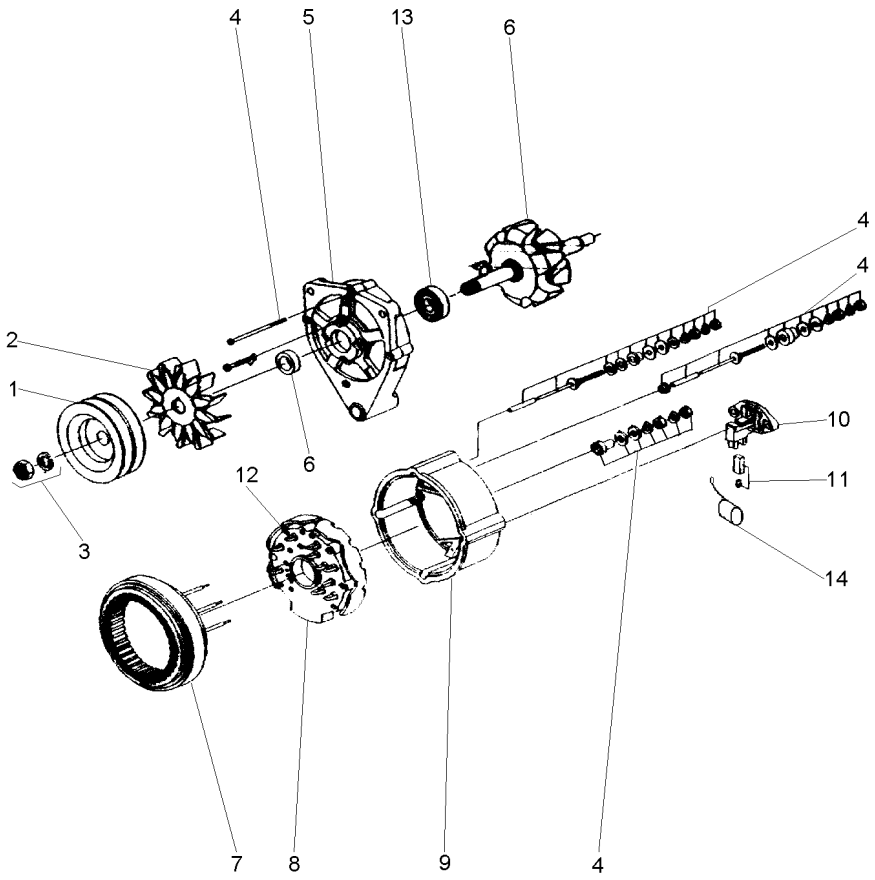

1	071205R1		**1**	POLIA ALTERNADOR	PULLEY,ALTERNATR	POLEA ALTERNADOR
1	053711P1	Dupla	**1**	POLIA	PULLEY	POLEA
2	071200R1		**1**	HÉLICE	FAN	VENTILADOR
3	071199R1		**1**	FIXAÇÃO	FASTENER	CIERRE
4	071191R1		**1**	REPARO	REPAIR	REPARO
5	071196R1		**1**	TAMPA	COVER	CUBIERTA
6	071190R1		**1**	CJ. ROTOR	KIT, ROTOR ASSY.	JGO.CJTO.ROTOR
7	071198R1		**1**	ESTATOR	STATOR	ESTATOR
8	071201R1		**1**	RETIFICADOR	RECTIFIER	RECTIFICADOR
9	071195R1		**1**	TAMPA	COVER	CUBIERTA
10	071193R1		**1**	REGULADOR	REGULATOR	REGULADOR
11	071197R1		**1**	CJ. ESCOVA	KIT, BRUSH	ESCOBILLAS JUEGO
12	071189R1		**1**	PORTA DIODO	DIODE	PORTA DIODO
13	071194R1		**1**	ROLAMENTO	BEARING	COJINETE
14	071206R1		**1**	CAPACITOR	CAPACITOR	CAPACITOR

Motor De Partida
Starter Motor
Motor De Partida

10-195

Prestolite
Prestolite
Prestolite

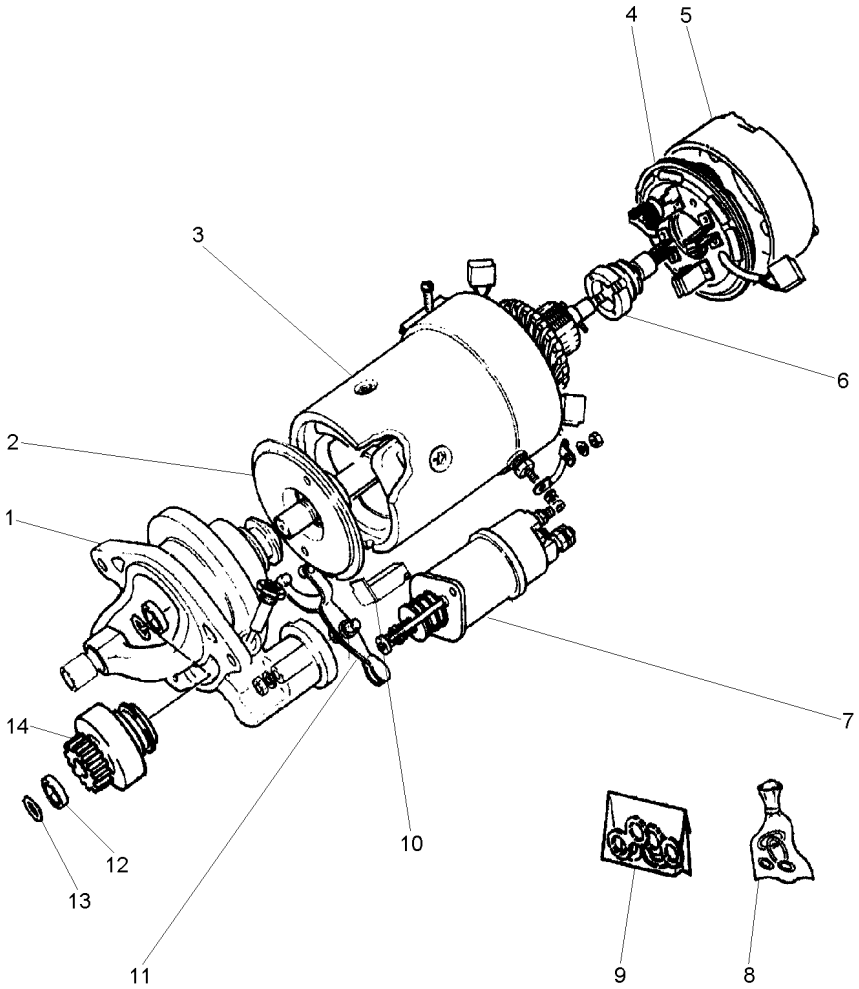

1	070962R1	**1**	MANCAL	BEARING	COJINETE
2	070970R1	**1**	EIXO	SHAFT	ARBOL
3	070964R1	**1**	BOBINA	COIL	BOBINA
4	070968R1	**1**	CJ. PLACA ESCOVA	KIT, BRUSH PLATE	JGO.PLACA ESCOB.
5	070966R1	**1**	TAMPA	COVER	CUBIERTA
6	070957R1	**1**	INDUZIDO	ARMATURE	INDUCIDO
7	070955R1	**1**	SOLENÓIDE	SOLENOID	SOLENOIDE
8	070973R1	**1**	REPARO	REPAIR	REPARO
9	070976R1	**1**	RETENTOR	SEAL	RETEN
10	070978R1	**1**	JUNTA	JOINT	JUNTA
11	070979R1	**1**	CJ. ALAVANCA	KIT, LEVER	JUEGO, PALANCA
12	071025R1	**1**	RETENTOR	SEAL	RETEN
13	070980R1	**1**	ANEL	RING	ARO
14	070959R1	**1**	IMPULSOR	IMPELLER	TURBINA IMPULS.

Volante
Flywheel
Volante

10-200

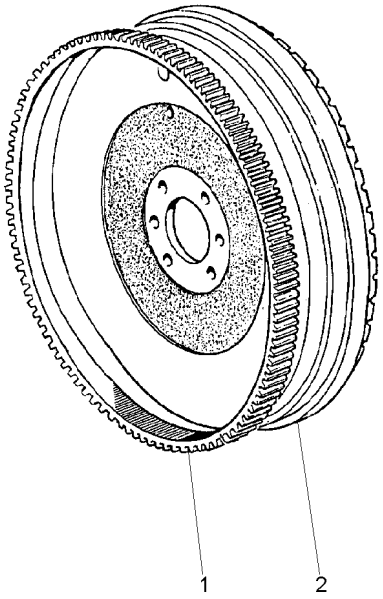

1	3408357M1		**1** CREMALHEIRA	STARTER RING	ARO DE ARRANQUE
2		022327N1	**1** VOLANTE MOTOR	FLYWHEEL	VOLANTE MOTOR

Tampa
Cover
Tapa

10-205

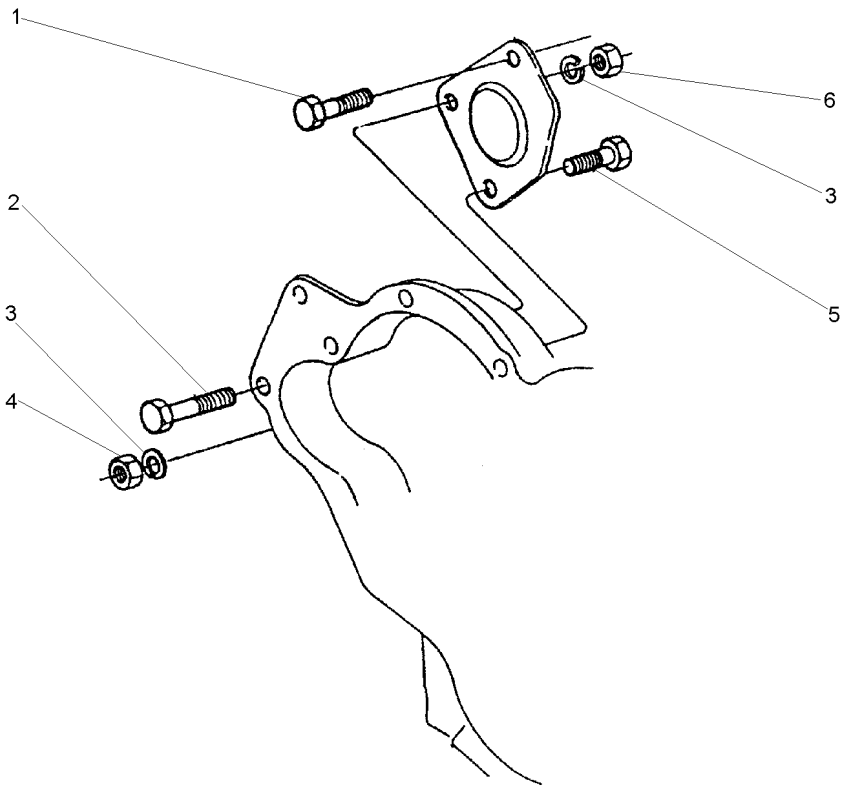

1	70740059	**1**	PARAFUSO	BOLT	PERNO
2	2232151	**1**	PARAFUSO	BOLT	PERNO
3	0920054	**3**	ARRUELA	WASHER	ARANDELA
4	0576051	**1**	PORCA	NUT	TUERCA
5	0096435	**1**	PARAFUSO	BOLT	PERNO
6	2238153	**2**	PORCA	NUT	TUERCA

Jogo De Juntas Joints Set Juego De Juntas	Cabeçote Cylinder Head Culata	10-210	

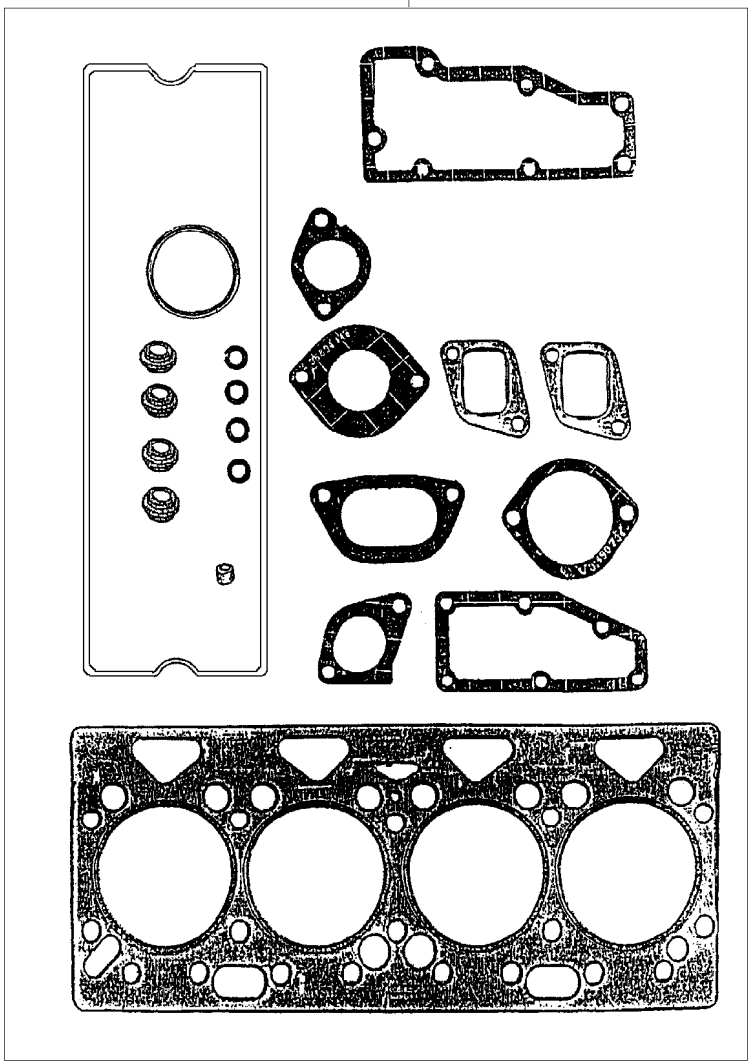

1	P4007	**1** JG.JUNTAS	KIT, GASKET	JGO.EMPAQUETAD.

Jogo De Juntas Joints Set Juego De Juntas	Bloco Block Bloque	10-215	

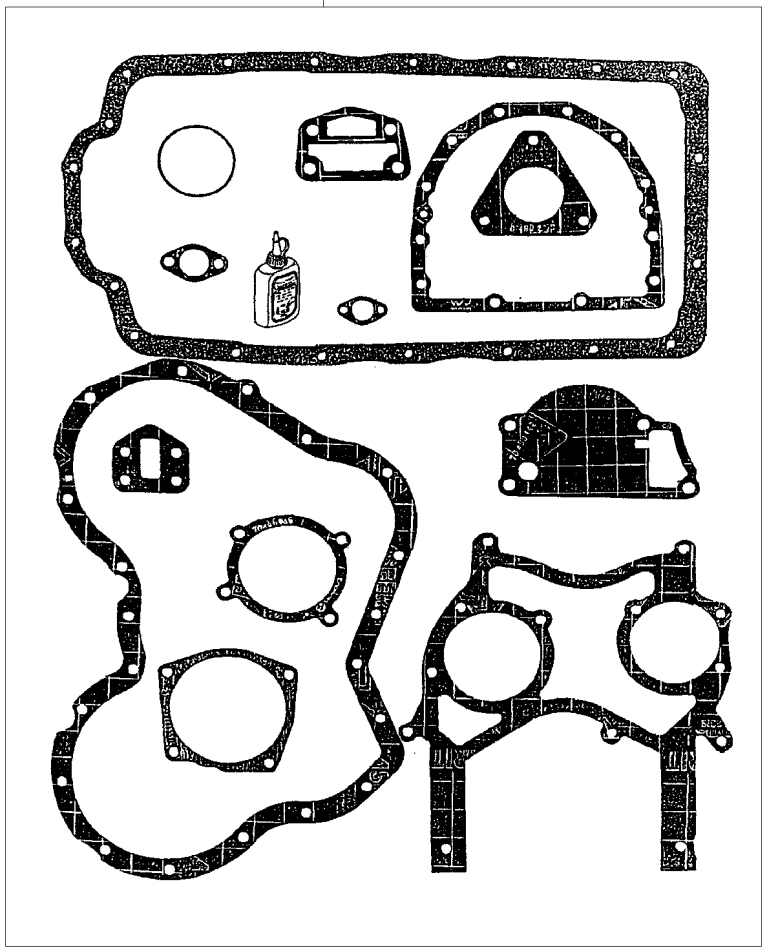

1	P4006	**1** JG.JUNTAS	KIT, GASKET	JGO.EMPAQUETAD.

Filtro De Ar
Air Cleaner
Filtro De Aire

10-220

Tratores Com Plataforma Do Operador
Tractors With Operator Plataform
Tractores Con Plataforma Del Operador

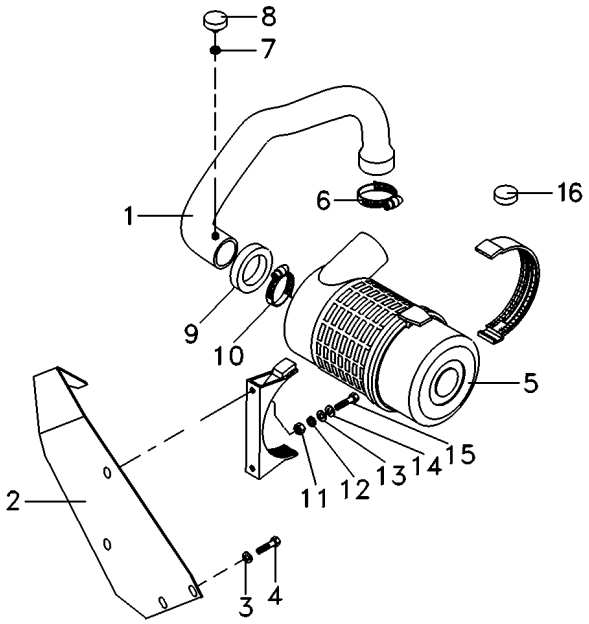

1	071752N1	10-230 No	**1**	CJ. MANGUEIRA	HOSE ASSY	CON.DE MANGUERA
2	071694S1		**1**	SUPORTE	BRACKET	SOPORTE
3	353446X1		**2**	ARRUELA	WASHER	ARANDELA
4	353679X1		**2**	PARAFUSO	BOLT	PERNO
5	3801034M1	10-240 No	**1**	FILTRO AR	AIR FILTER	FILTRO DE AIRE
6	2801096M1		**1**	BRAÇADEIRA	CLAMP	ABRAZADERA
7	1440993X1	10X13,5X1	**1**	ANEL	RING	ARO
8	3587008M91		**1**	INTERRUPTOR	SWITCH	INTERRUPTOR
9	020079P1		**1**	GUARNIÇÃO	FOAM	ESPUMA
10	2801710M1		**1**	BRAÇADEIRA	CLAMP	ABRAZADERA
11	339169X1	M8X1,25	**2**	PORCA	NUT	TUERCA
12	339374X1	15,2X8,1X2,0	**2**	ARRUELA	WASHER	ARANDELA
13	339056X1	20,0X8,5X2,5	**2**	ARRUELA	WASHER	ARANDELA
14	339056X1		**2**	ARRUELA	WASHER	ARANDELA
15	391176X1	M8X1,25X40	**2**	PARAFUSO	BOLT	PERNO
16	054277P1		**1**	TAMPÃO	PAD	ALMOHADILLA

Filtro De Ar
Air Cleaner
Filtro De Aire

10-225

Tratores Com Cabine
Tractors With Cab
Tractores Con Cabina

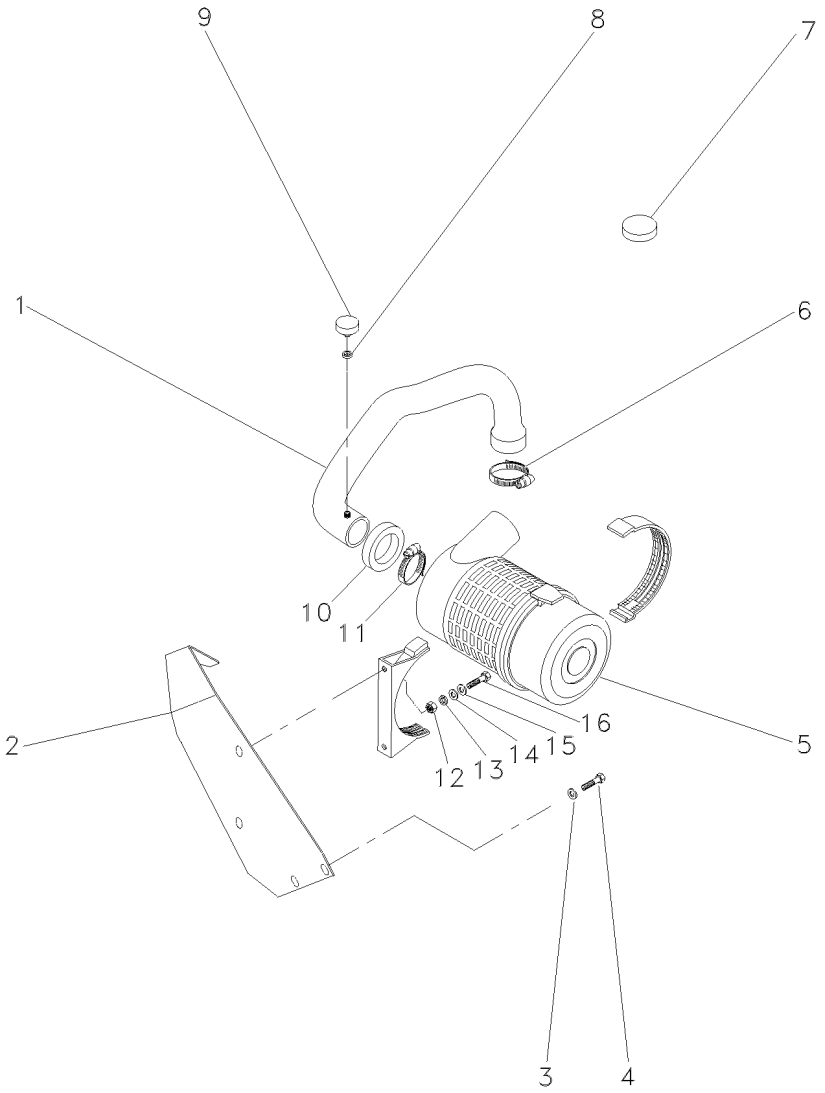

1	068089N1	10-235 No	**1**	CJ. MANGUEIRA	HOSE ASSY	CON.DE MANGUERA
2	067689S1		**1**	SUPORTE	CLEVIS	GANCHO SEGURI.
3	353446X1		**2**	ARRUELA	WASHER	ARANDELA
4	353679X1		**2**	PARAFUSO	BOLT	PERNO
5	3801034M1	10-240 No	**1**	FILTRO AR	AIR FILTER	FILTRO DE AIRE
6	2801096M1		**1**	BRAÇADEIRA	CLAMP	ABRAZADERA
7	3149289M1		**1**	BUJÃO	PLUG	TAPON
8	1440993X1	10X13,5X1	**1**	ANEL	RING	ARO
9	3587008M91		**1**	INTERRUPTOR	SWITCH	INTERRUPTOR
10	020079P1		**1**	GUARNIÇÃO	FOAM	ESPUMA
11	2801710M1		**1**	BRAÇADEIRA	CLAMP	ABRAZADERA
12	339169X1	M8X1,25	**2**	PORCA	NUT	TUERCA
13	339374X1	15,2X8,1X2,0	**2**	ARRUELA	WASHER	ARANDELA
14	339056X1	20,0X8,5X2,5	**2**	ARRUELA	WASHER	ARANDELA
15	339056X1		**2**	ARRUELA	WASHER	ARANDELA
16	391176X1	M8X1,25X40	**2**	PARAFUSO	BOLT	PERNO

Cj. Mangueira
Hose
Manguera

10-230

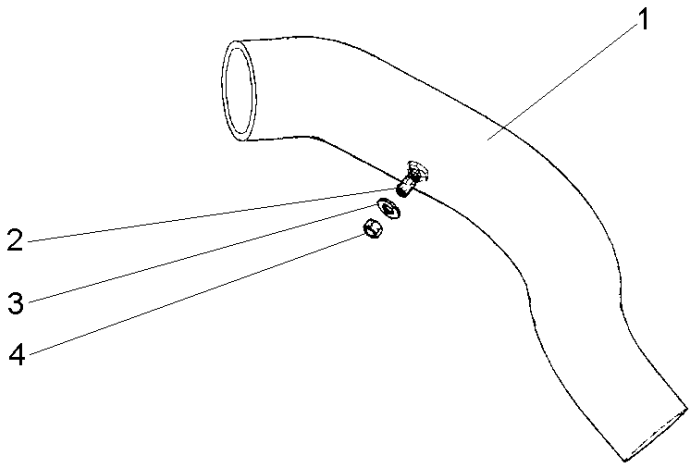

1	071732P1	**1** MANGUEIRA	HOSE	FLEXIBLE
2	050386P1	**1** CONEXÃO	CONNECTION	CONEXION
3	390734X1	**1** ARRUELA	WASHER	ARANDELA
4	339402X1	**1** PORCA	NUT	TUERCA

Cj. Mangueira
Hose
Manguera

10-235

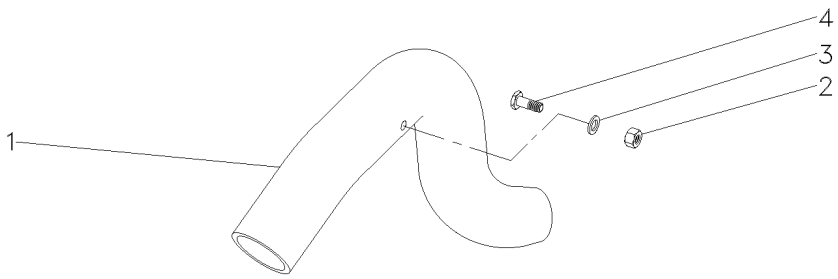

1	068043P1	**1** MANGUEIRA	HOSE	FLEXIBLE
2	390332X1	**1** PORCA	NUT	TUERCA
3	390734X1	**1** ARRUELA	WASHER	ARANDELA
4	050386P1	**1** CONEXÃO	CONNECTION	CONEXION

Filtro De Ar
Air Filter
Filtro De Aire

Elemento Seco
Dry Element
Elemento Seco

10-240

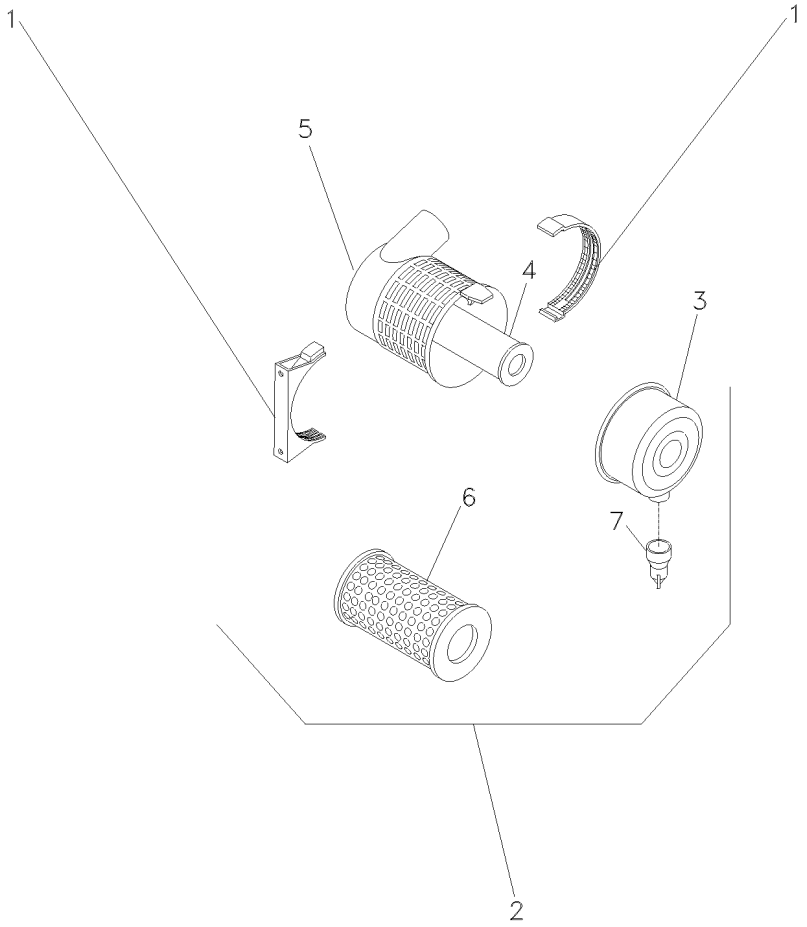

1	055121R1		**1**	BRAÇADEIRA	CLAMP	ABRAZADERA
2	055618R1	6m3/min	**1**	CJ. FILTRO	KIT, FILTER	JUEGO FILTRO
3	055118R1	2	**1**	TAMPA	COVER	CUBIERTA
4	055120R1	2 [A]	**1**	ELEMENTO	ELEMENT	ELEMENTO
5		⇨ 055618R1	**1**	FILTRO	FILTER	FILTRO
6	055119R1	2 [B]	**1**	ELEMENTO	ELEMENT	ELEMENTO
7	055115R1	2	**1**	VÁLVULA	VALVE	VALVULA

[A] INTERNO
INNER
INTERNO

[B] EXTERNO
OUTER
EXTERNO

Pré-Filtro De Ar
Air Pre Filter
Prefiltro De Aire

10-245

Tratores Com Plataforma Do Operador
Tractors With Operator Plataform
Tractores Con Plataforma Del Operador

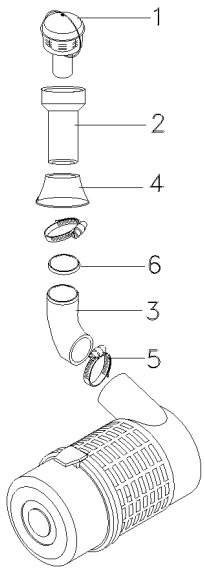

1	022188T1	10-255 No	**1**	PRÉ-FILTRO	PRE FILTER	PRE FILTRO
2	067384P1		**1**	TUBO	PIPE	CANO
3	071606P1		**1**	MANGUEIRA	HOSE	FLEXIBLE
4	1682800M1		**1**	COLAR	COLLAR	COLLAR
5	2801096M1		**2**	BRAÇADEIRA	CLAMP	ABRAZADERA
6	071958P1		**1**	GALÃO	PAD	CIERRE

Pré-Filtro De Ar
Air Pre Filter
Prefiltro De Aire

10-250

Tratores Com Cabine
Tractors With Cab
Tractores Con Cabina

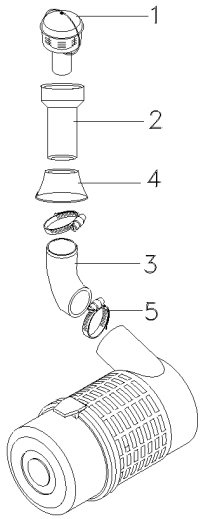

1	022188T1	10-255 No	**1**	PRÉ-FILTRO	PRE FILTER	PRE FILTRO
2	067384P1		**1**	TUBO	PIPE	CANO
3	068895P1		**1**	MANGUEIRA	HOSE	FLEXIBLE
4	1682800M1		**1**	COLAR	COLLAR	COLLAR
5	2801710M1		**2**	BRAÇADEIRA	CLAMP	ABRAZADERA

Pré-Filtro De Ar
Air Pre Filter
Prefiltro De Aire

10-255

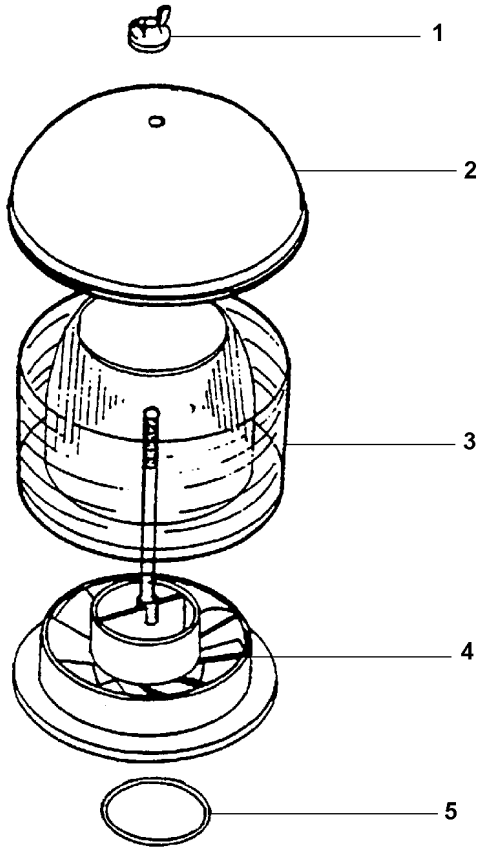

1	6219607M1	**1** BORBOLETA	BUTTERFLY	MARIPOSA
2	6219606M1	**1** TAMPA	COVER	CUBIERTA
3	3603691M1	**1** CARCAÇA	HOUSING	ALOJAMIENTO
4	6219608M1	**1** SUPORTE FILTRO	FILTER SUPPORT	FILTER SUPPORT
5	2801710M1	**1** BRAÇADEIRA	CLAMP	ABRAZADERA

Escapamento
Exhaust
Escape

10-260

Tratores Com Plataforma Do Operador
Tractors With Operator Plataform
Tractores Con Plataforma Del Operador

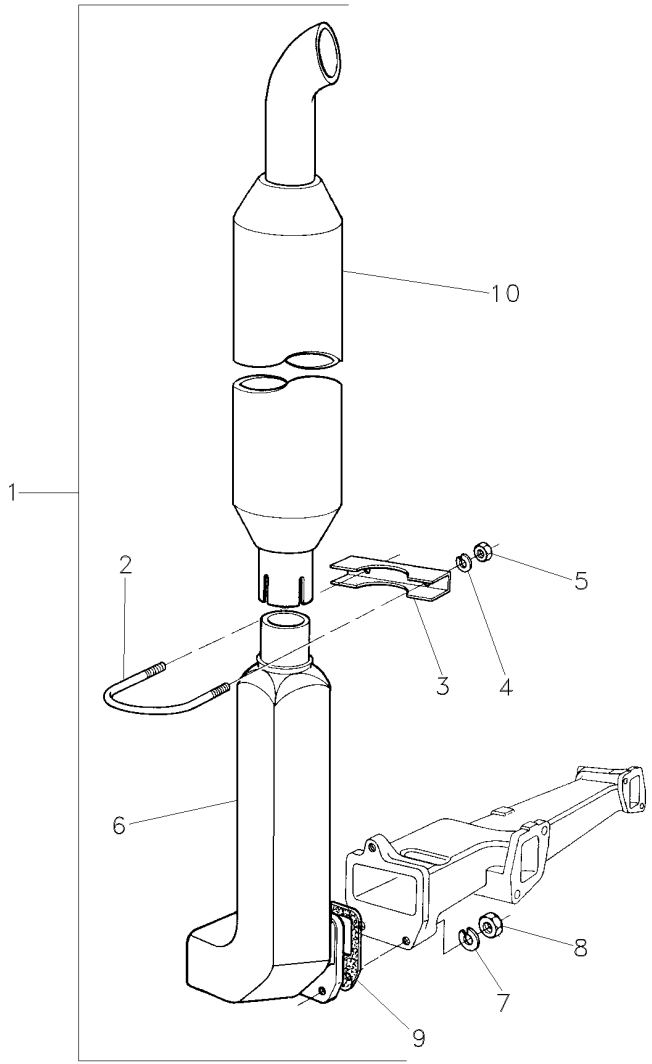

1			1484550M91	**1**	CJ. ESCAPAMENTO	PIPE,EXHAUST	MANGUITO ESCAPE
2	2800189M2	1		**1**	PARAFUSO "U"	U BOLT	BRIDA EN U
3	2800191M1	1		**1**	BRAÇADEIRA	CLAMP	ABRAZADERA
4	353446X1	1		**2**	ARRUELA	WASHER	ARANDELA
5	355565X1	1		**2**	PORCA	NUT	TUERCA
6	1874771M2	1		**1**	COTOVELO	ELBOW	CODO
7	353756X1	1		**3**	ARRUELA	WASHER	ARANDELA
8	375718X1	1		**3**	PORCA	NUT	TUERCA
9	1876671M4	1		**1**	JUNTA	GASKET	EMPAQUETADURA.
10	1484528M94	1		**1**	SILENCIOSO	SILENCER	SILENCIADOR

Escapamento
Exhaust
Escape

10-265

Tratores Com Cabine
Tractors With Cab
Tractores Con Cabina

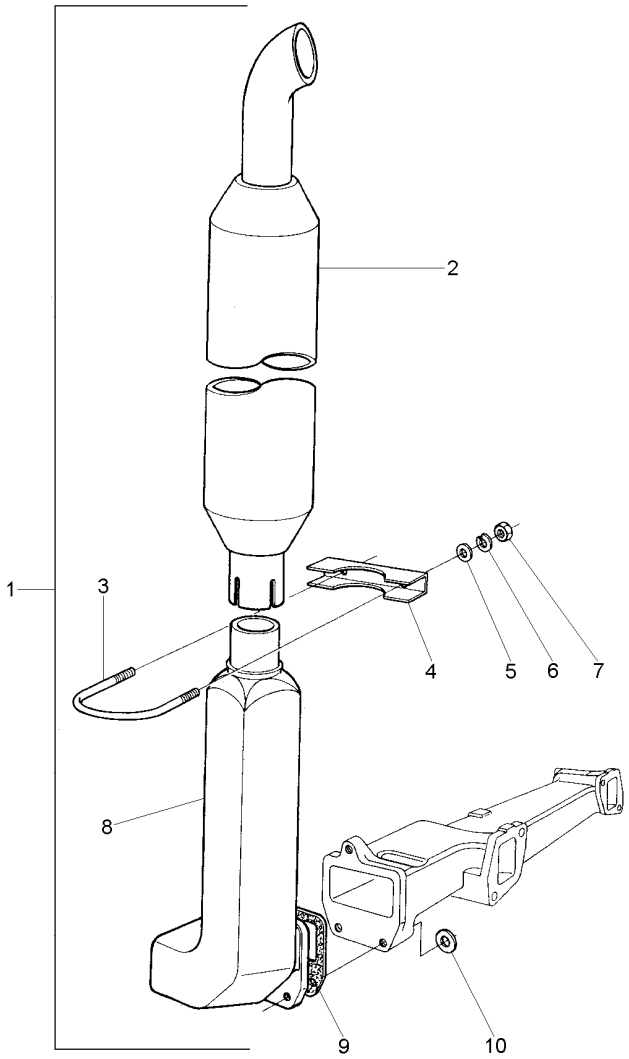

1	070178R1	**1**	CJ. ESCAPAMENTO	PIPE,EXHAUST	MANGUITO ESCAPE
2	069745T1	**1**	SILENCIOSO	SILENCER	SILENCIADOR
3	070168R1	**1**	PARAFUSO	BOLT	PERNO
4	070167R1	**1**	BRAÇADEIRA	CLAMP	ABRAZADERA
5	070169R1	**2**	ARRUELA	WASHER	ARANDELA
6	070170R1	**1**	ARRUELA PRESSÃO	PRESSURE WASHER	LAVADOR PRESION
7	070171R1	**1**	PORCA	NUT	TUERCA
8	1874771M2	**1**	COTOVELO	ELBOW	CODO
9	1876671M4	**1**	JUNTA	GASKET	EMPAQUETADURA.
10	353756X1	**3**	ARRUELA	WASHER	ARANDELA

Escapamento Horizontal
Horizontal Exhaust
Descarga Horizontal

10-270

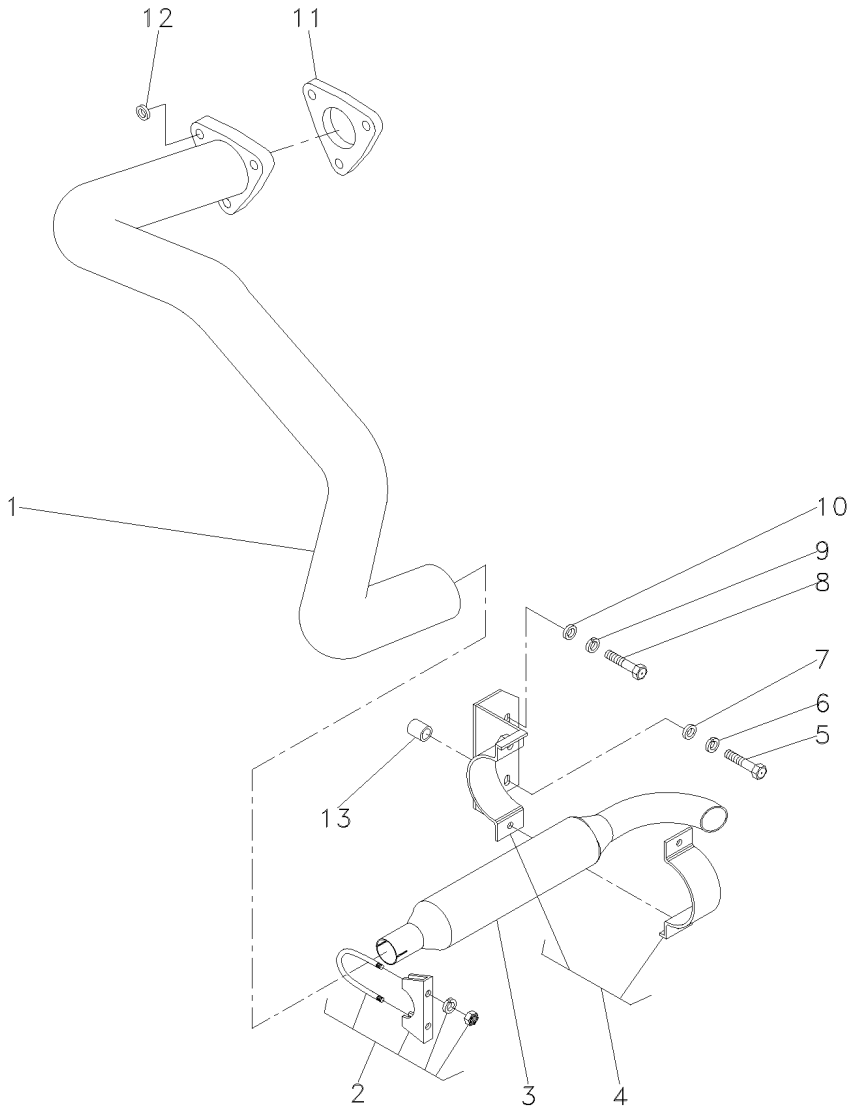

1	027210S1	**1**	TUBO	PIPE	CANO
2	042779N1	**1**	BRAÇADEIRA	CLAMP	ABRAZADERA
3	1484494M94	**1**	SILENCIOSO	SILENCER	SILENCIADOR
4	3411895M91	**1**	BRAÇADEIRA	CLAMP	ABRAZADERA
5	354290X1	**1**	PARAFUSO	BOLT	PERNO
6	353433X1	**1**	ARRUELA	WASHER	ARANDELA
7	353760X1	**1**	ARRUELA	WASHER	ARANDELA
8	353726X1	**1**	PARAFUSO	BOLT	PERNO
9	353433X1	**1**	ARRUELA	WASHER	ARANDELA
10	353760X1	**1**	ARRUELA	WASHER	ARANDELA
11	194742M1	**1**	JUNTA	GASKET	EMPAQUETADURA.
12	353756X1	**3**	ARRUELA	WASHER	ARANDELA
13	036981P1	**1**	ESPAÇADOR	SPACER	PIEZA DISTANCIA

Sistema De Arrefecimento
Cooling System
Sistema De Enfriamiento

10-275

2 Rodas Motrizes - Com Plataforma Do Operador
2 Wheels Drive - With Operator Plataform
2 Ruedas Motriz - Con Plataforma Del Operador

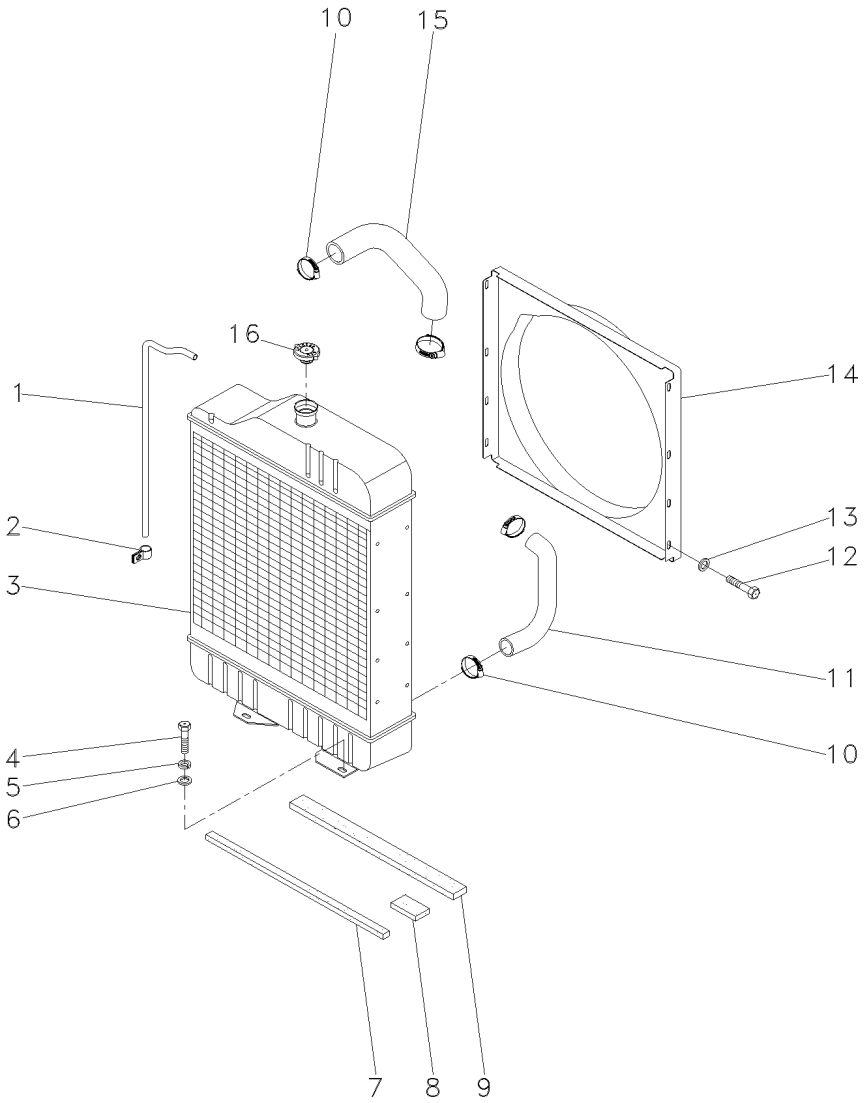

1	2801087M1	**1**	TUBO	PIPE	CANO
2	2800985M1	**2**	PRESILHA	STAPLE	GRAPA
3	067323T1	**1**	RADIADOR	RADIATOR	RADIADOR
4	353698X1	**4**	PARAFUSO	BOLT	PERNO
5	353432X1	**4**	ARRUELA	WASHER	ARANDELA
6	353757X1	**4**	ARRUELA	WASHER	ARANDELA
7	068139P1	**1**	VEDAÇÃO	SEALING	VEDACION
8	068140P1	**1**	VEDAÇÃO	SEALING	VEDACION
9	068138P1	**1**	VEDAÇÃO	SEALING	VEDACION
10	490802M1	**4**	BRAÇADEIRA	CLAMP	ABRAZADERA
11	2800304M1	**1**	MANGUEIRA	HOSE	FLEXIBLE
12	391074X1	**8**	PARAFUSO	BOLT	PERNO
13	355617X1	**8**	ARRUELA	WASHER	ARANDELA
14	067380P1	**1**	DEFLETOR	DEFLECTOR	DEFLECTOR
15	885563M2	**1**	MANGUEIRA	HOSE	FLEXIBLE
16	188462M91	**1**	TAMPA	COVER	CUBIERTA

Sistema De Arrefecimento
Cooling System
Sistema De Enfriamiento

10-280

4 Rodas Motrizes - Com Plataforma Do Operador
4 Wheels Drive - With Operator Plataform
4 Ruedas Motriz - Con Plataforma Del Operador

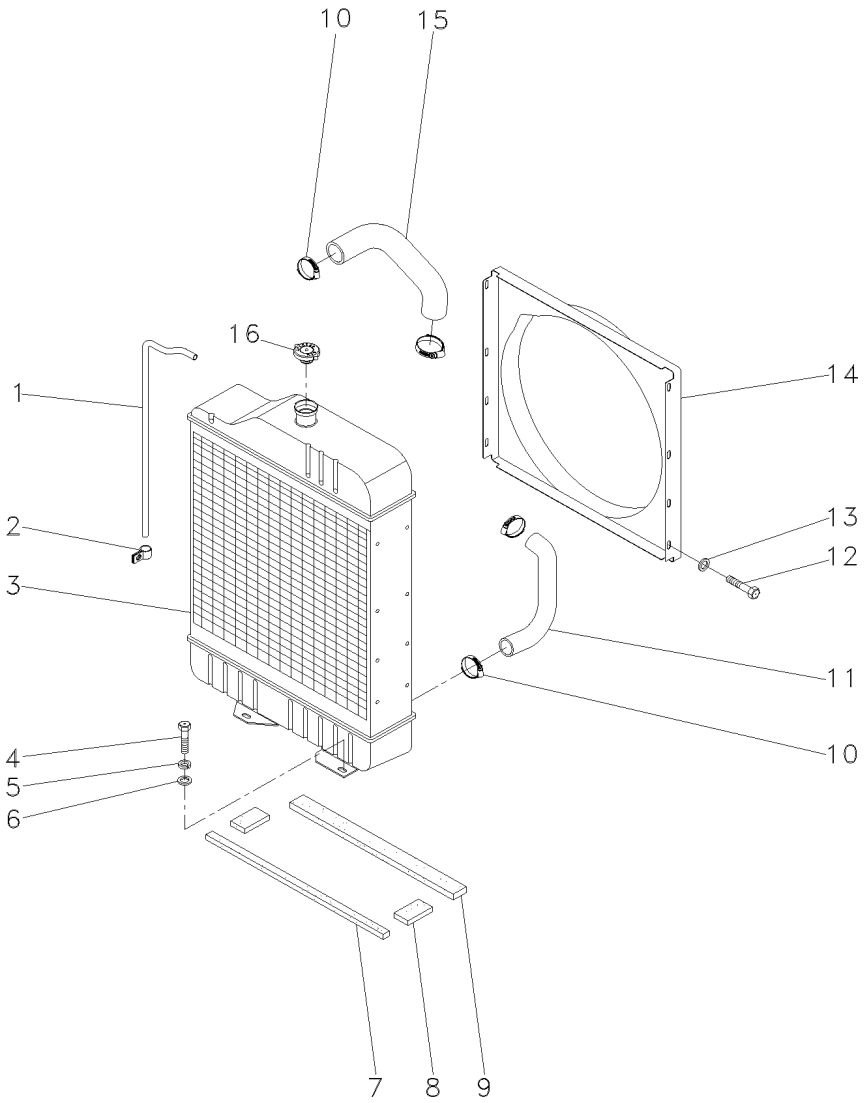

1	2801087M1	**1**	TUBO	PIPE	CANO
2	2800985M1	**2**	PRESILHA	STAPLE	GRAPA
3	067323T1	**1**	RADIADOR	RADIATOR	RADIADOR
4	353698X1	**4**	PARAFUSO	BOLT	PERNO
5	353432X1	**4**	ARRUELA	WASHER	ARANDELA
6	353757X1	**4**	ARRUELA	WASHER	ARANDELA
7	068139P1	**1**	VEDAÇÃO	SEALING	VEDACION
8	068140P1	**2**	VEDAÇÃO	SEALING	VEDACION
9	068138P1	**1**	VEDAÇÃO	SEALING	VEDACION
10	490802M1	**4**	BRAÇADEIRA	CLAMP	ABRAZADERA
11	885563M2	**1**	MANGUEIRA	HOSE	FLEXIBLE
12	391074X1	**8**	PARAFUSO	BOLT	PERNO
13	355617X1	**8**	ARRUELA	WASHER	ARANDELA
14	067380P1	**1**	DEFLETOR	DEFLECTOR	DEFLECTOR
15	2800304M1	**1**	MANGUEIRA	HOSE	FLEXIBLE
16	188462M91	**1**	TAMPA	COVER	CUBIERTA

Sistema De Arrefecimento
Cooling System
Sistema De Enfriamiento

10-285

2 Rodas Motrizes - Com Cabina
2 Wheels Drive - With Cab
2 Ruedas Motriz - Con Cabina

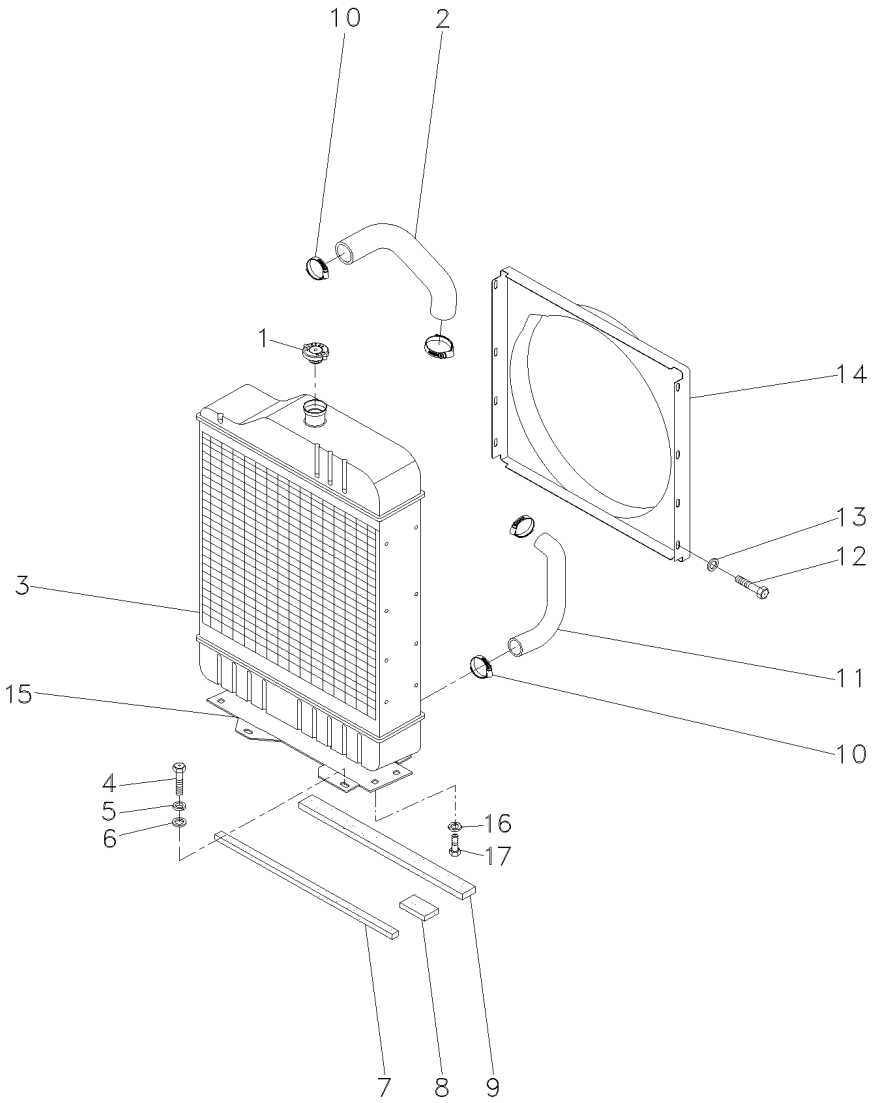

1	188462M91		**1**	TAMPA	COVER	CUBIERTA
2	885563M2		**1**	MANGUEIRA	HOSE	FLEXIBLE
3	067324T1	[A]	**1**	RADIADOR	RADIATOR	RADIADOR
3	067328T1	[B]	**1**	CJ. RADIADOR	KIT, RADIATOR	JUEGO RADIADOR
4	353698X1		**4**	PARAFUSO	BOLT	PERNO
5	353432X1		**4**	ARRUELA	WASHER	ARANDELA
6	353757X1		**4**	ARRUELA	WASHER	ARANDELA
7	068139P1		**1**	VEDAÇÃO	SEALING	VEDACION
8	068140P1		**1**	VEDAÇÃO	SEALING	VEDACION
9	068138P1		**1**	VEDAÇÃO	SEALING	VEDACION
10	490802M1		**4**	BRAÇADEIRA	CLAMP	ABRAZADERA
11	049126P1		**1**	MANGUEIRA	HOSE	FLEXIBLE
12	391074X1		**8**	PARAFUSO	BOLT	PERNO
13	355617X1		**8**	ARRUELA	WASHER	ARANDELA
14	067379P1		**1**	DEFLETOR	DEFLECTOR	DEFLECTOR
15	067365P1		**1**	SUPORTE	BRACKET	SOPORTE
16	353434X1		**4**	ARRUELA	WASHER	ARANDELA
17	353691X1		**4**	PARAFUSO	BOLT	PERNO

[A] ANTIGO
OLD
ANTIGUO

[B] NOVO
NEW
NUEVO

Sistema De Arrefecimento
Cooling System
Sistema De Enfriamiento

10-290

4 Rodas Motrizes - Com Cabina
4 Wheels Drive - With Cab
4 Ruedas Motriz - Con Cabina

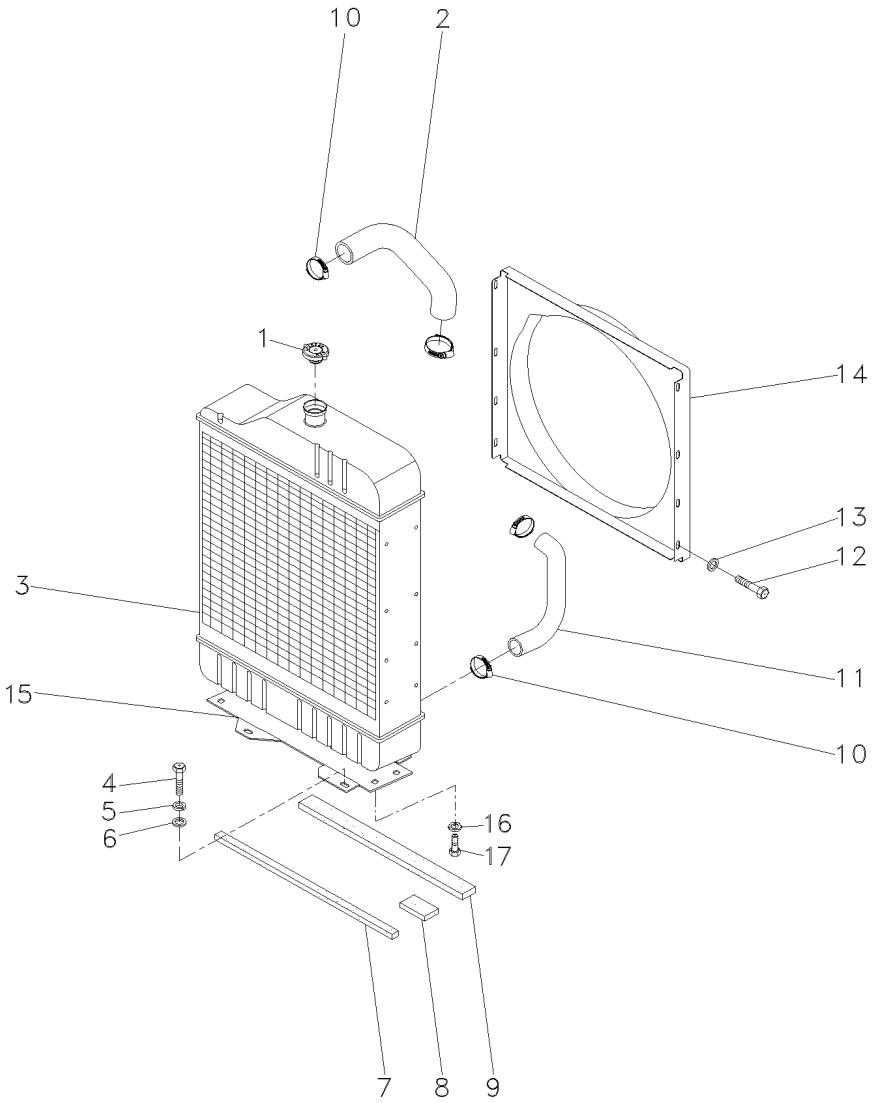

1	188462M91		**1**	TAMPA	COVER	CUBIERTA
2	885563M2		**1**	MANGUEIRA	HOSE	FLEXIBLE
3	067324T1	[A]	**1**	RADIADOR	RADIATOR	RADIADOR
3	067328T1	[B]	**1**	CJ. RADIADOR	KIT, RADIATOR	JUEGO RADIADOR
4	353698X1		**4**	PARAFUSO	BOLT	PERNO
5	353432X1		**4**	ARRUELA	WASHER	ARANDELA
6	353757X1		**4**	ARRUELA	WASHER	ARANDELA
7	068139P1		**1**	VEDAÇÃO	SEALING	VEDACION
8	068140P1		**2**	VEDAÇÃO	SEALING	VEDACION
9	068138P1		**1**	VEDAÇÃO	SEALING	VEDACION
10	490802M1		**4**	BRAÇADEIRA	CLAMP	ABRAZADERA
11	049126P1		**1**	MANGUEIRA	HOSE	FLEXIBLE
12	391074X1		**8**	PARAFUSO	BOLT	PERNO
13	355617X1		**8**	ARRUELA	WASHER	ARANDELA
14	067379P1		**1**	DEFLETOR	DEFLECTOR	DEFLECTOR
15	067365P1		**1**	SUPORTE	BRACKET	SOPORTE
16	353434X1		**4**	ARRUELA	WASHER	ARANDELA
17	353691X1		**4**	PARAFUSO	BOLT	PERNO

[A] ANTIGO
OLD
ANTIGUO

[B] NOVO
NEW
NUEVO

Tanque De Combustível
Fuel Tank
Tanque De Combustible

10-295

Tratores Com Plataforma Do Operador
Tractors With Operator Plataform
Tractores Con Plataforma Del Operador

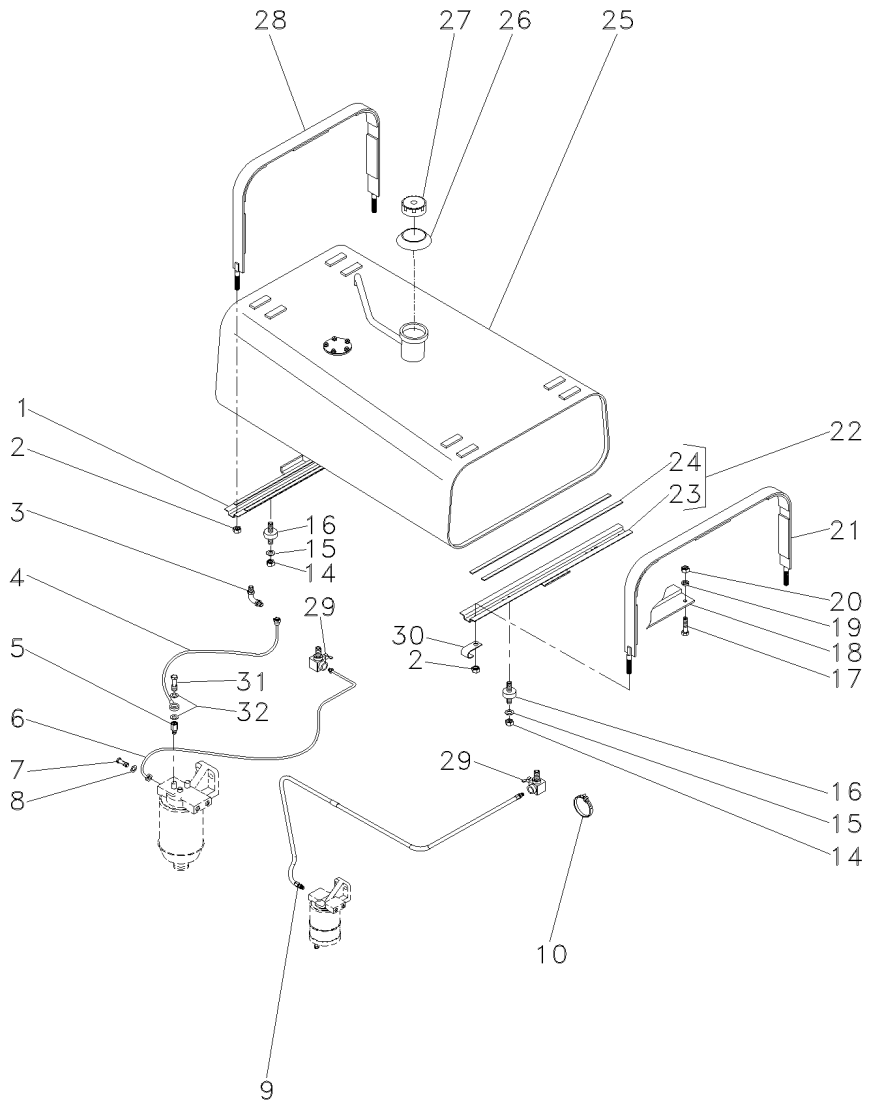

1	067446N1	10-315 No	**1**	SUPORTE	BRACKET	SOPORTE
2	826760M1		**4**	PORCA	NUT	TUERCA
3	059488P1		**2**	CONECTOR	CONNECTOR	CONECTOR
4	2802599M91		**1**	CJ. TUBO	TUBE ASSY	CONJ.DE TUBO
5	890972M91		**1**	VÁLVULA	VALVE	VALVULA
6	1484958M92		**1**	CJ. TUBO	TUBE ASSY	CONJ.DE TUBO
7	1481691M1		**2**	PARAFUSO	BOLT	PERNO
8	1480517M1		**4**	ARRUELA	WASHER	ARANDELA
9	068508N1		**1**	MANGUEIRA	HOSE	FLEXIBLE
10	3225356M1		**3**	BRAÇADEIRA	CLAMP	ABRAZADERA
14	358657X1		**8**	PORCA	NUT	TUERCA
15	829185M1		**2**	ARRUELA	WASHER	ARANDELA
16	6201714M1		**4**	AMORTECEDOR	DAMPER	AMORTIGUADOR
17	353677X1		**1**	PARAFUSO	BOLT	PERNO
18	068511S1		**1**	SUPORTE	BRACKET	SOPORTE
19	353446X1		**1**	ARRUELA	WASHER	ARANDELA
20	355565X1		**1**	PORCA	NUT	TUERCA
21	067450N1	10-325 No	**1**	CINTA	SURROUND	ENVOLVENTE
22	067443N1	10-320 No	**1**	SUPORTE	BRACKET	SOPORTE
23	067444S1	22	**1**	SUPORTE	BRACKET	SOPORTE
24	3149251M1	22	**2**	GUARNIÇÃO	FOAM	ESPUMA
25	068530N1	10-305 No	**1**	TANQUE	TANK	TANQUE
26	3589016M1		**1**	VEDADOR	SEAL	RETEN
27	3149550M92		**1**	TAMPA	COVER	CUBIERTA
28	067451N1		**1**	CINTA	SURROUND	ENVOLVENTE
29	490353M91		**2**	TORNEIRA COMB.	FAUCET FUEL	GRIFO COMBUST.
30	506293M1		**1**	PRESILHA	STAPLE	GRAPA
31	731352M1		**1**	PARAFUSO	BOLT	PERNO
32	3147545M1		**2**	ARRUELA	WASHER	ARANDELA

Sistema De Combustível
Fuel System
Sistema De Combustivel

10-300

Tratores Com Cabine
Tractors With Cab
Tractores Con Cabina

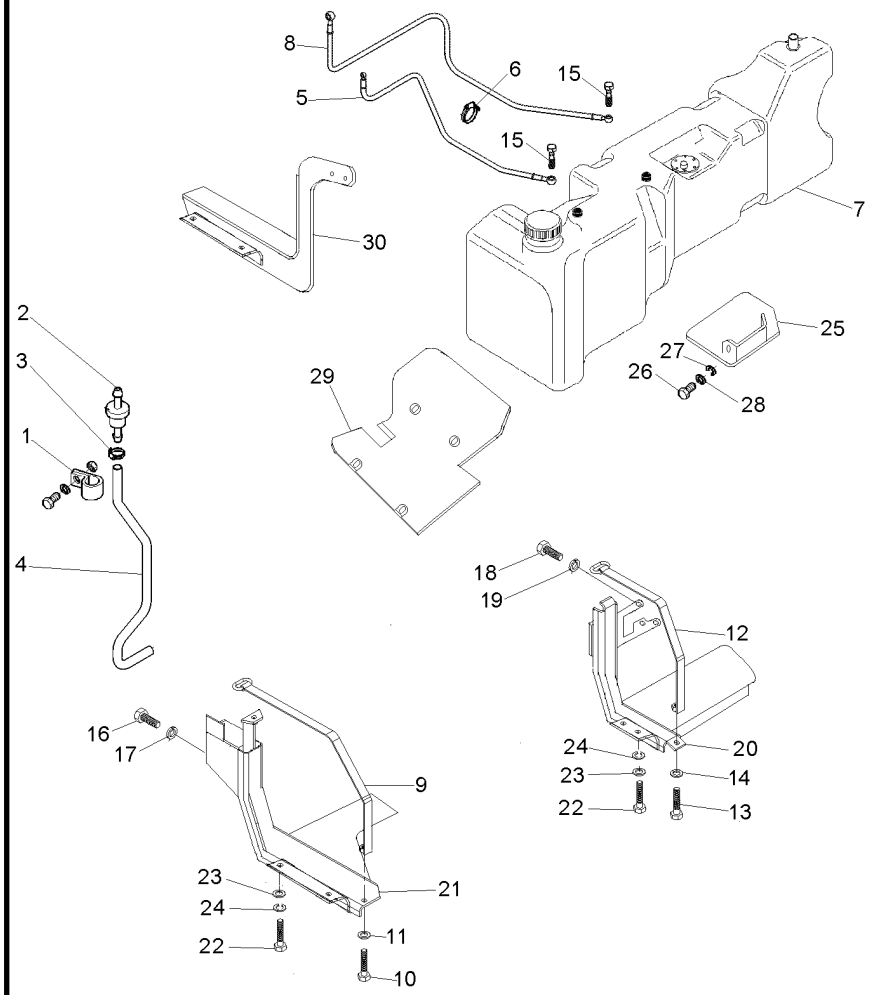

1	1696473M1	**1**	BRAÇADEIRA	CLAMP	ABRAZADERA
2	3808023M91	**1**	RESPIRO	BREATHER	RESPIRADERO
3	391087X1	**2**	BRAÇADEIRA	CLAMP	ABRAZADERA
4	069552P1	**1**	MANGUEIRA	HOSE	FLEXIBLE
5	064627T1	**1**	MANGUEIRA	HOSE	FLEXIBLE
6	3225356M1	**3**	BRAÇADEIRA	CLAMP	ABRAZADERA
7	068493N1	**1**	TANQUE	TANK	TANQUE
	◀ 10-310 No				
8	070050T1	**1**	MANGUEIRA	HOSE	FLEXIBLE
9	053204S1	**1**	CINTA	SURROUND	ENVOLVENTE
10	1441865X1	**1**	PARAFUSO	BOLT	PERNO
11	339025X1	**1**	ARRUELA	WASHER	ARANDELA
12	070302S1	**1**	CINTA	SURROUND	ENVOLVENTE
13	1441865X1	**1**	PARAFUSO	BOLT	PERNO
14	339025X1	**1**	ARRUELA	WASHER	ARANDELA
15	055177P1	**2**	PARAFUSO BANJO	BANJO BOLT	TORNILLO DIFER
16	353699X1	**3**	PARAFUSO	BOLT	PERNO
17	353432X1	**3**	ARRUELA	WASHER	ARANDELA
18	353700X1	**3**	PARAFUSO	BOLT	PERNO
19	353432X1	**3**	ARRUELA	WASHER	ARANDELA
20	065898S1	**1**	SUPORTE	BRACKET	SOPORTE
21	065904S1	**1**	SUPORTE	BRACKET	SOPORTE
22	339123X1	**6**	PARAFUSO	BOLT	PERNO
23	391577X1	**6**	ARRUELA	WASHER	ARANDELA
24	339374X1	**6**	ARRUELA	WASHER	ARANDELA
25	069661S1	**1**	PROTEÇÃO	GUARD	DEFENSA
26	339124X1	**2**	PARAFUSO	BOLT	PERNO
27	339374X1	**2**	ARRUELA	WASHER	ARANDELA
28	391577X1	**2**	ARRUELA	WASHER	ARANDELA
29	069660S1	**1**	PROTEÇÃO	GUARD	DEFENSA
30	069654S1	**1**	SUPORTE	BRACKET	SOPORTE

Tanque De Combustível
Fuel Tank
Tanque De Combustible

10-305

Tratores Com Plataforma Do Operador
Tractors With Operator Plataform
Tractores Con Plataforma Del Operador

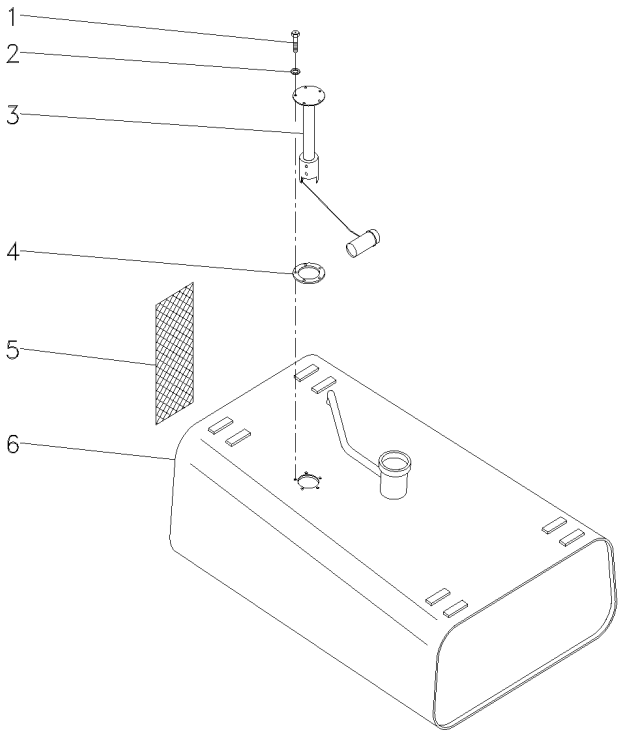

1	353984X1	**5** PARAFUSO	BOLT	PERNO
2	3587711M1	**5** ARRUELA	WASHER	ARANDELA
3	3587525M91	**1** SENSOR	SENDER	EMISOR
4	3145402M1	**1** JUNTA	GASKET	EMPAQUETADURA.
5	068497P1	**1** CJ. PROTEÇÃO	KIT, GUARD	PROTECTOR JUEGO
6	067505S1	**1** TANQUE	TANK	TANQUE

Tanque De Combustível
Fuel Tank
Tanque De Combustible

Lado Esquerdo
Left Hand
Lado Izquierdo

10-310

Tratores Com Cabine
Tractors With Cab
Tractores Con Cabina

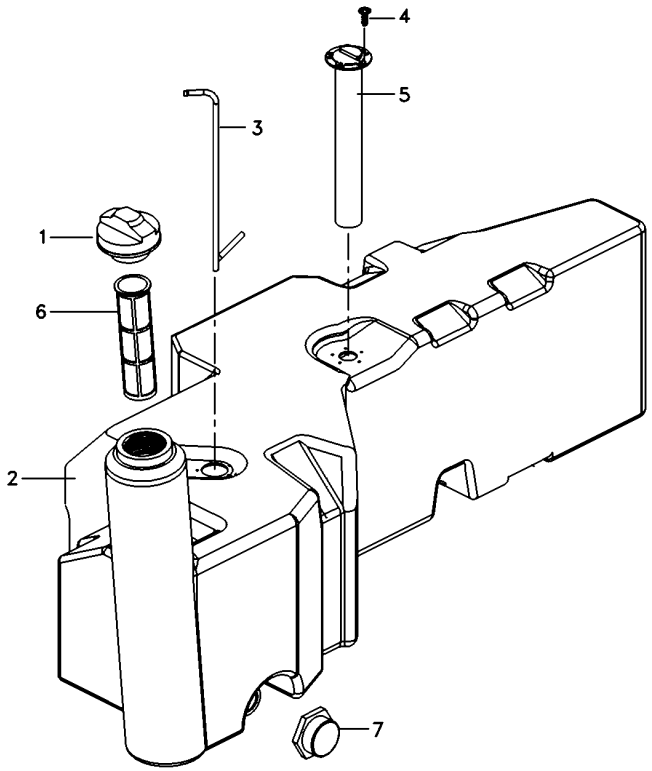

1	073217N1	**1**	TAMPA	COVER	CUBIERTA
2		**1**	TANQUE	TANK	TANQUE
3	055822T1	**2**	TUBO	PIPE	CANO
4	6210630M1	**5**	PARAFUSO BANJO	BANJO BOLT	TORNILLO DIFER
5	057330T1	**1**	SENSOR	SENDER	EMISOR
6	980574M3	**1**	ELEMENTO	ELEMENT	ELEMENTO
7	053240R1	**1**	TAMPA	COVER	CUBIERTA

Suporte
Support
Soporte

10-315

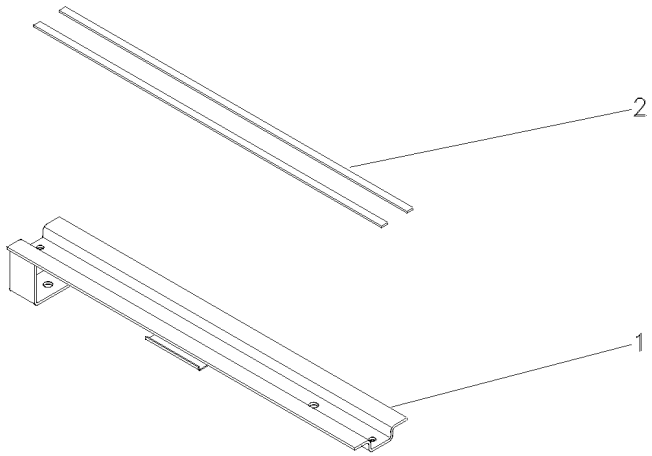

1	067447S1	**1** SUPORTE	BRACKET	SOPORTE
2	3149251M1	**2** GUARNIÇÃO	FOAM	ESPUMA

Suporte
Support
Soporte

10-320

Frontal
Front
Delantero

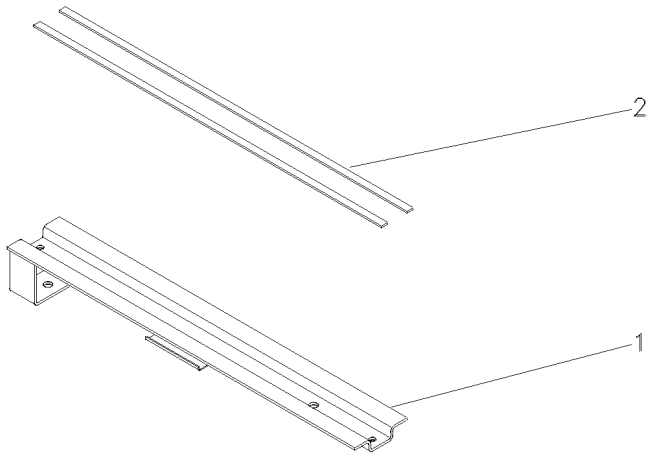

1	067444S1	**1** SUPORTE	BRACKET	SOPORTE
2	3149251M1	**2** GUARNIÇÃO	FOAM	ESPUMA

Cinta
Strap
Tira

10-325

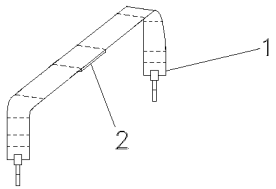

1	067453S1	**1**	CINTA	SURROUND	ENVOLVENTE
2	888764M1	**5**	GUARNIÇÃO	FOAM	ESPUMA

Embreagem Dupla	**13"**	**Disco Orgânico**
Dual Clutch	**13"**	**Oraganic Disc**
Embrague Doble	**13"**	**Orgánico Disco**

20-10

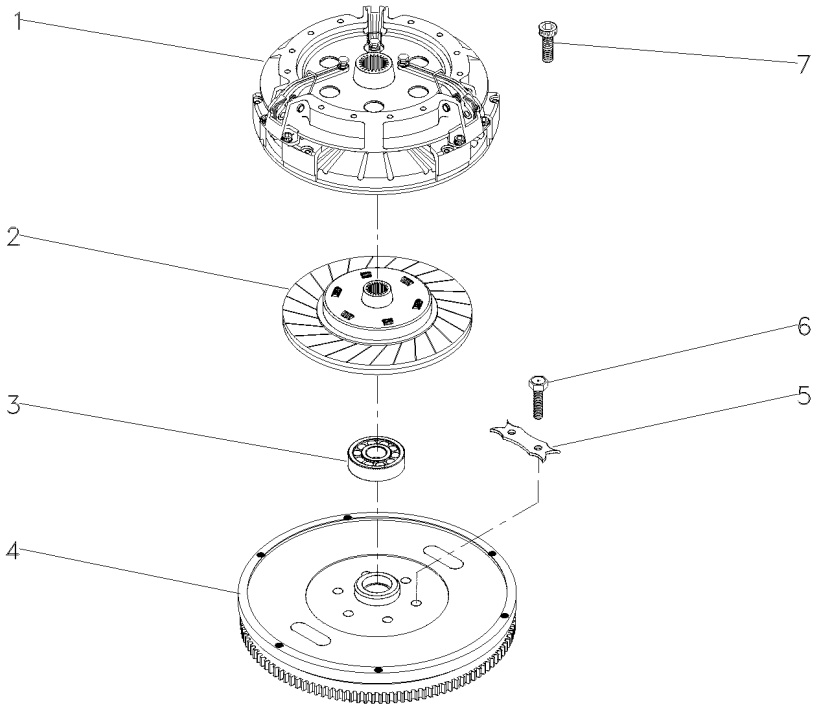

1	3412120M93	20-15 No	**1** EMBREAGEM	CLUTCH	EMBRAGUE
2	023991T2		**1** DISCO	DISC	DISCO
3	488952M4		**1** ROLAMENTO	BEARING	COJINETE
4	022327N1	10-200 No	**1** CJ. VOLANTE	FLYWHEEL ASSY.	CJTO.DE VOLANTE
5	3408355M1		**3** TRAVA	LOCK	RETENEDOR
6	361563X1		**6** PARAFUSO	BOLT	PERNO
7	339019X1		**6** PARAFUSO	BOLT	PERNO

Embreagem Dupla	**13"**
Dual Clutch	**13"**
Embrague Doble	**13"**

20-15

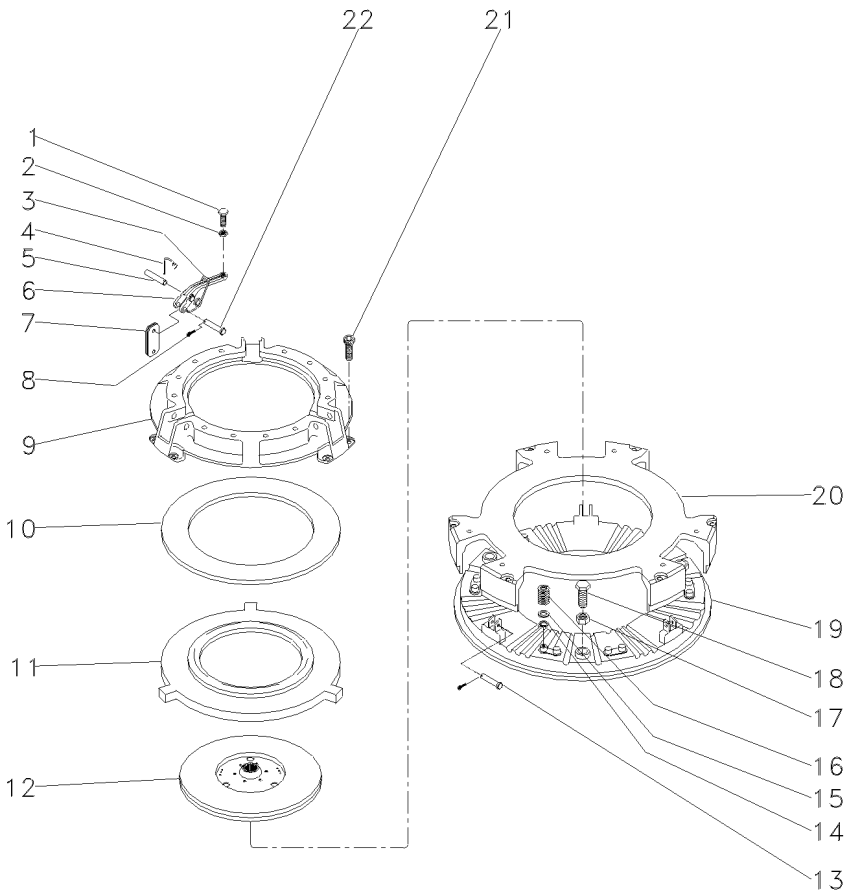

1	3147178M1	**3**	PARAFUSO	BOLT	PERNO
2	353430X1	**3**	PORCA	NUT	TUERCA
3	887910M2	**3**	MOLA	SPRING	RESORTE
4	891827M1	**3**	GRAMPO	CRAMP	PASADOR
5	891826M1	**3**	PINO	PIN	PASADOR
6	3603605M1	**3**	ALAVANCA	LEVER	PALANCA
7	022634R1	**18**	BIELETA	LINK	CONEXION
8	354048X1	**6**	CUPILHA	COTTER PIN	PASADOR DOUBLE
9	3176859M1	**1**	COBERTURA	BONNET	CAPOT
10	887906M1	**1**	MOLA PRATO	SPRING PLATE	PLETINA MUELLE
11	3176863M1	**1**	PLACA	PLATE	PLATO
12	1865836M91	**1**	DISCO	DISC	DISCO
13	887893M1	**3**	PINO	PIN	PASADOR
14	1753751M1	**12**	ARRUELA	WASHER	ARANDELA
15	3175517M1	**12**	ARRUELA	WASHER	ARANDELA
16	3176865M1	**12**	MOLA	SPRING	RESORTE
17	353916X1	**3**	PORCA	NUT	TUERCA
18	181124M1	**3**	PARAFUSO	BOLT	PERNO
19	3176866M1	**1**	PLATÔ	PLATE	PLATO
20	3176864M1	**1**	PLACA	PLATE	PLATO
21	3176867M1	**6**	PARAFUSO	BOLT	PERNO
22	887897M1	**3**	PINO	PIN	PASADOR

Embreagem Split Torque Com Molas	**13"**	**Disco Orgânico - Com Molas**
Clutch Split Torque With Spring	**13"**	**Oraganic Disc - With Spring**
Embrague Split Torque Con Ressorte	**13"**	**Orgánico Disco - Com Resorte**

20-20

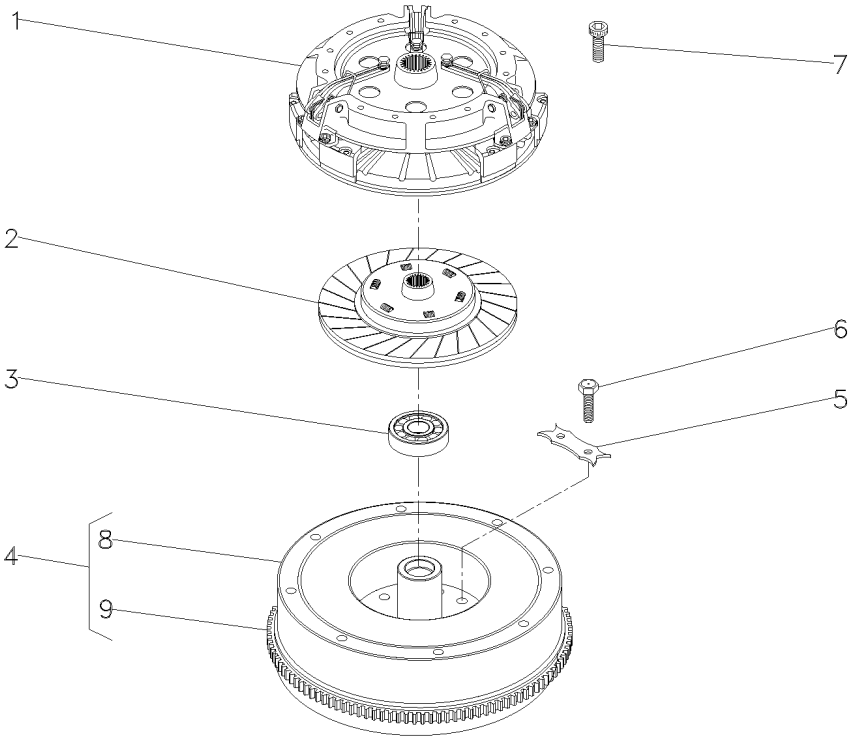

1	039210T1	20-25 No	**1** EMBREAGEM	CLUTCH	EMBRAGUE
2	044704T1		**1** DISCO	DISC	DISCO
3	488952M4		**1** ROLAMENTO	BEARING	COJINETE
4	027518N1		**1** CJ. VOLANTE	FLYWHEEL ASSY.	CJTO.DE VOLANTE
5	3408355M1		**3** TRAVA	LOCK	RETENEDOR
6	361563X1		**6** PARAFUSO	BOLT	PERNO
7	339019X1		**6** PARAFUSO	BOLT	PERNO
8		4 027518N1	**1** VOLANTE MOTOR	FLYWHEEL	VOLANTE MOTOR
9	3408357M1	4	**1** CREMALHEIRA	STARTER RING	ARO DE ARRANQUE

Embreagem Split Torque	**13"**
Clutch Split Torque	**13"**
Embrague Split Torque	**13"**

20-25

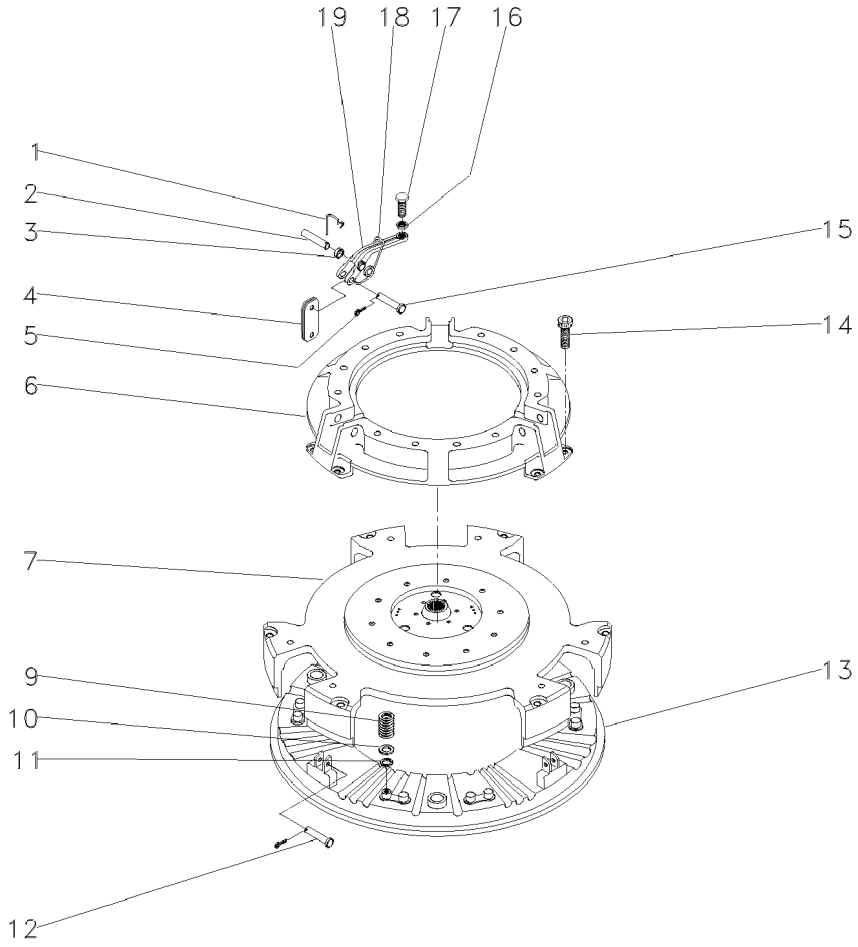

1	891827M1		**3**	GRAMPO	CRAMP	PASADOR
2	887893M1		**3**	PINO	PIN	PASADOR
3		022789R1	**9**	BUCHA	BUSH	CASQUILLO
4	3900547M1		**18**	BIELETA	LINK	CONEXION
5	354048X1		**6**	CUPILHA	COTTER PIN	PASADOR DOUBLE
6	3176859M1		**1**	COBERTURA	BONNET	CAPOT
7	044699R1		**1**	PLACA	PLATE	PLATO
9	3603609M1		**12**	MOLA	SPRING	RESORTE
10	3175517M1		**12**	ARRUELA	WASHER	ARANDELA
11	1753751M1		**12**	ARRUELA	WASHER	ARANDELA
12	887897M1		**3**	PINO	PIN	PASADOR
13	3603608M1		**1**	PLATÔ	PLATE	PLATO
14	3176867M1		**6**	PARAFUSO	BOLT	PERNO
15	891826M1		**3**	PINO	PIN	PASADOR
16	353430X1		**3**	PORCA	NUT	TUERCA
17	3147178M1		**3**	PARAFUSO	BOLT	PERNO
18	887910M2		**3**	MOLA	SPRING	RESORTE
19	022789R1		**3**	ALAVANCA	LEVER	PALANCA

Suporte E Alavancas — **12 Velocidades**
Bracket And Levers — **12 Speed**
Soporte Y Palancas — **12 Velocidades**

25-10

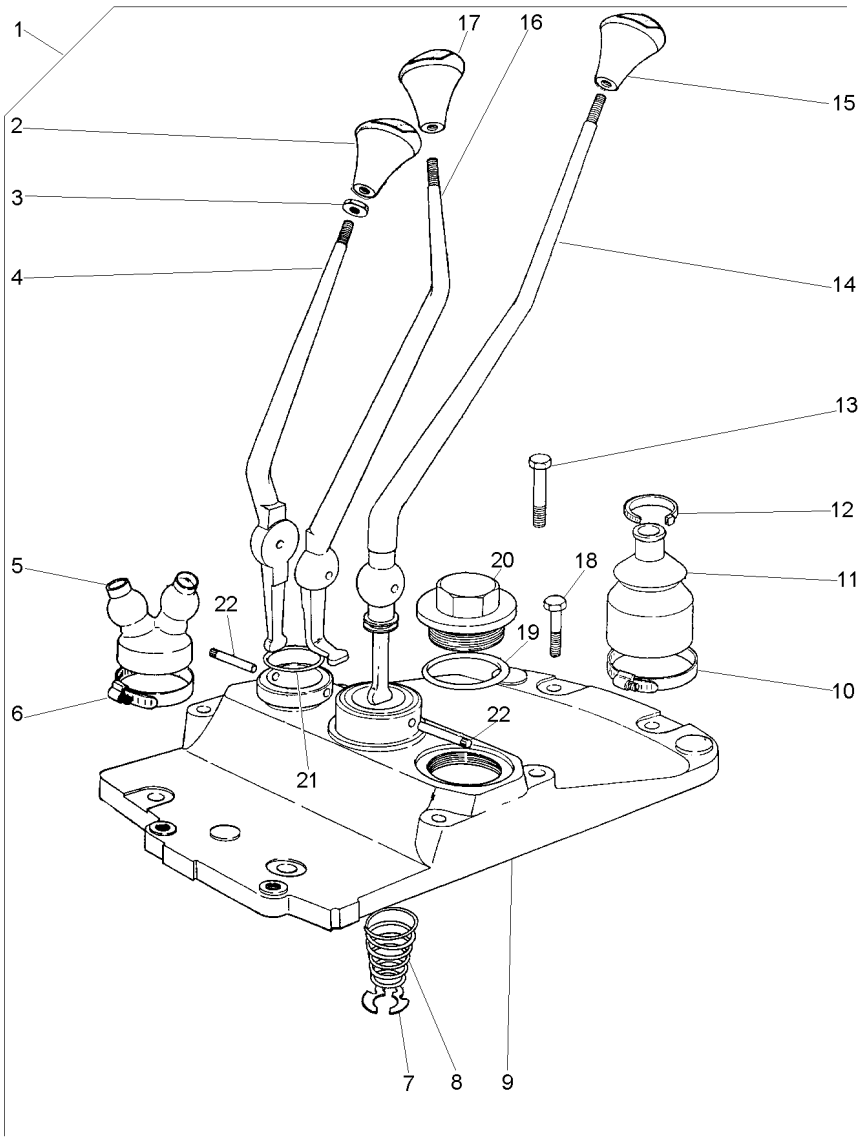

1			022004N1	**1**	CJ. ALAVANCA	KIT, LEVER	JUEGO, PALANCA
2	027659P1	1		**1**	MANÍPULO	KNOB	POMO
3	339402X1	1		**3**	PORCA	NUT	TUERCA
4	022006P1	1		**1**	ALAVANCA	LEVER	PALANCA
5	022008P1	1		**1**	CAPA	CAP	TAPA
6	1440858X1	1		**1**	BRAÇADEIRA	CLAMP	ABRAZADERA
7	368233X1	1		**1**	ANEL	RING	ARO
8	192007M1	1		**1**	MOLA	SPRING	RESORTE
9	022007P1	1		**1**	TAMPA	COVER	CUBIERTA
10	490804M1	1		**1**	BRAÇADEIRA	CLAMP	ABRAZADERA
11	1678565M3	1		**1**	CAPA	BOOT	PROTECCION
12	3225356M1	1		**1**	BRAÇADEIRA	CLAMP	ABRAZADERA
13	3145868M1	1		**3**	PARAFUSO	BOLT	PERNO
14	022005P1	1		**1**	ALAVANCA	LEVER	PALANCA
15	027658P1	1		**1**	MANÍPULO	KNOB	POMO
16	022633P1	1		**1**	ALAVANCA	LEVER	PALANCA
17	027655P1	1		**1**	MANÍPULO	KNOB	POMO
18	377825X1	1		**2**	PARAFUSO	BOLT	PERNO
19	359134X1	1		**1**	ANEL "O"	O RING	JUNTA TORICA
20	768300M1	1		**1**	BUJÃO	PLUG	TAPON
21	831527M1	1		**1**	ANEL "O"	O RING	JUNTA TORICA
22	180581M1	1		**2**	PINO	PIN	PASADOR

Transmissão 12 Velocidades-C. Mesh **540 Rpm**
12 Speed Transmission - C. Mesh **540 Rpm**
Transmision 12 Velocidades-C. Mesh **540 Rpm**

25-15

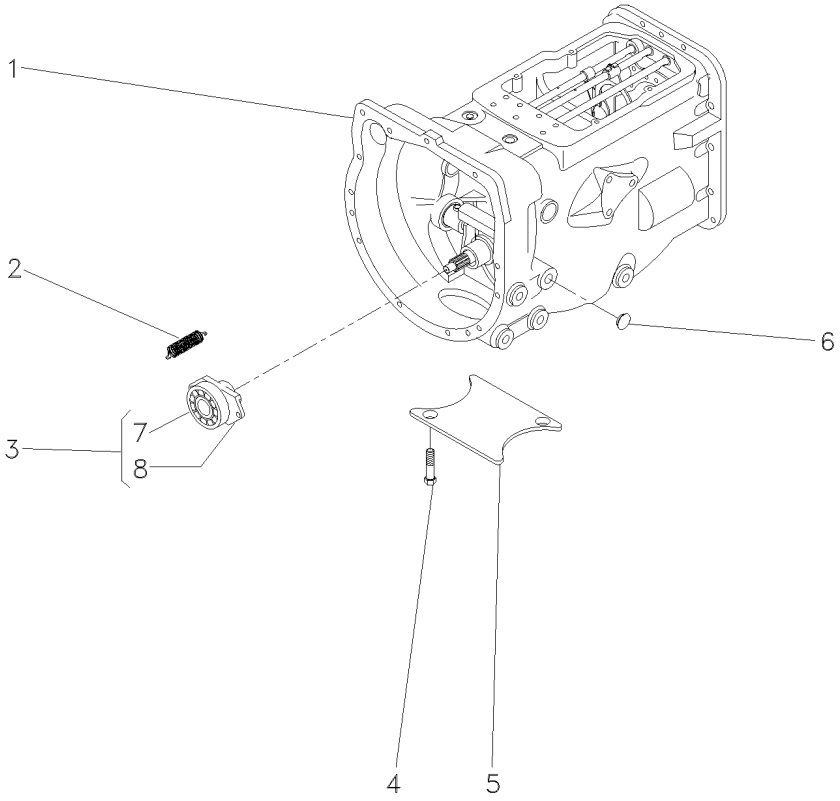

1	062715N1	👁 25-20 No	**1**	CJ. TRANSMISSÃO	KIT,TRANSMISSION	JGO.TRANSMISION
1		👁 25-25 No	**1**	CJ. TRANSMISSÃO	KIT,TRANSMISSION	JGO.TRANSMISION
1		👁 25-30 No	**1**	CJ. TRANSMISSÃO	KIT,TRANSMISSION	JGO.TRANSMISION
1		👁 25-35 No	**1**	CJ. TRANSMISSÃO	KIT,TRANSMISSION	JGO.TRANSMISION
1		👁 25-40 No	**1**	CJ. TRANSMISSÃO	KIT,TRANSMISSION	JGO.TRANSMISION
1		👁 25-45 No	**1**	CJ. TRANSMISSÃO	KIT,TRANSMISSION	JGO.TRANSMISION
2	3700450M1		**2**	MOLA	SPRING	RESORTE
3	063142N1	👁 25-125 No	**1**	PORTA ROLAMENTO	BEARING FLANGE	BEARING FLANGE
4	354441X1	5/8"-11	**2**	PARAFUSO	BOLT	PERNO
5	021020P2		**1**	TAMPA	COVER	CUBIERTA
6	027014P1		**8**	TAMPÃO	PAD	ALMOHADILLA
7	3700527M1	3	**1**	ROLAMENTO	BEARING	COJINETE
8	886727M2	3	**1**	COLAR	COLLAR	COLLAR

Transmissão 12 Velocidades-C. Mesh
12 Speed Transmission - C. Mesh
Transmision 12 Velocidades-C. Mesh

Carcaça
Housing
Caja

25-20

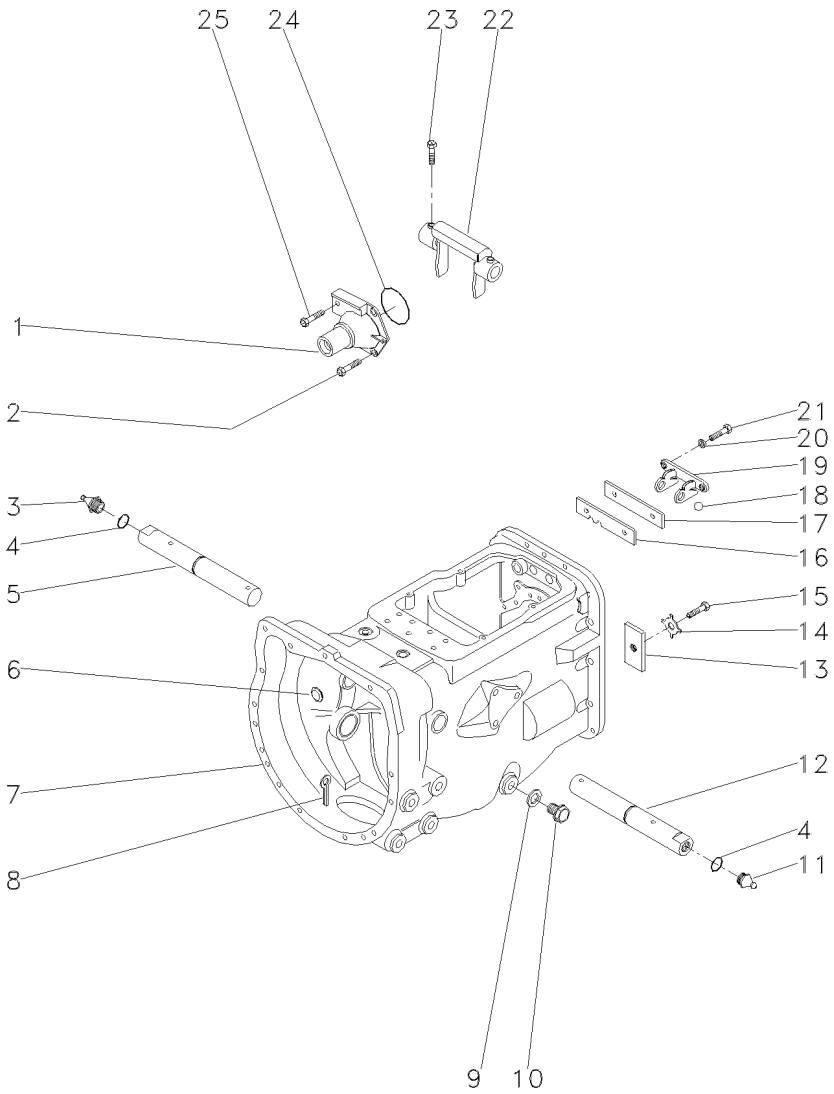

1	1860890M91		**1**	FLANGE	FLANGE	PLETINA
2	377477X1		**3**	PARAFUSO	BOLT	PERNO
3	29951X	▶	**1**	GRAXEIRA	GREASER	ENGRASADOR
4	364784X1		**2**	ANEL "O"	O RING	JUNTA TORICA
5	058424P1		**1**	EIXO	SHAFT	ARBOL
6	2950X		**1**	BUJÃO	PLUG	TAPON
7	488156M97		**1**	CJ. CARCAÇA	HOUSE ASSY	CONJ. CARTER
8	354076X1		**1**	CUPILHA	COTTER PIN	PASADOR DOUBLE
9	180474M1		**1**	ARRUELA	WASHER	ARANDELA
10	050698T1		**1**	BUJÃO	PLUG	TAPON
11	13811X	◀	**1**	GRAXEIRA	GREASER	ENGRASADOR
12	058424P1		**1**	EIXO	SHAFT	ARBOL
13	184789M1		**1**	TRAVA	LOCK	RETENEDOR
14	828020M1		**1**	ARRUELA	WASHER	ARANDELA
15	353691X1		**1**	PARAFUSO	BOLT	PERNO
16	1860764M2		**1**	PLACA	PLATE	PLATO
17	1860765M1		**1**	ESPAÇADOR	SPACER	PIEZA DISTANCIA
18	391838X1	∅ 12MM	**1**	ESFERA	BALL	BOLA
19	1860761M1		**1**	SUPORTE	CLEVIS	GANCHO SEGURI.
20	353434X1		**2**	ARRUELA	WASHER	ARANDELA
21	362443X1		**2**	PARAFUSO	BOLT	PERNO
22	886719M1		**1**	GARFO	FORK	HORQUILLA
23	180002M1		**2**	PARAFUSO	BOLT	PERNO
24	886089M1		**1**	ANEL "O"	O RING	JUNTA TORICA
25	377480X1		**1**	PARAFUSO	BOLT	PERNO

Transmissão 12 Velocidades-C. Mesh
12 Speed Transmission - C. Mesh
Transmision 12 Velocidades-C. Mesh

Eixos E Garfos
Shafts & Forks
Ejes Y Horquillas

25-25

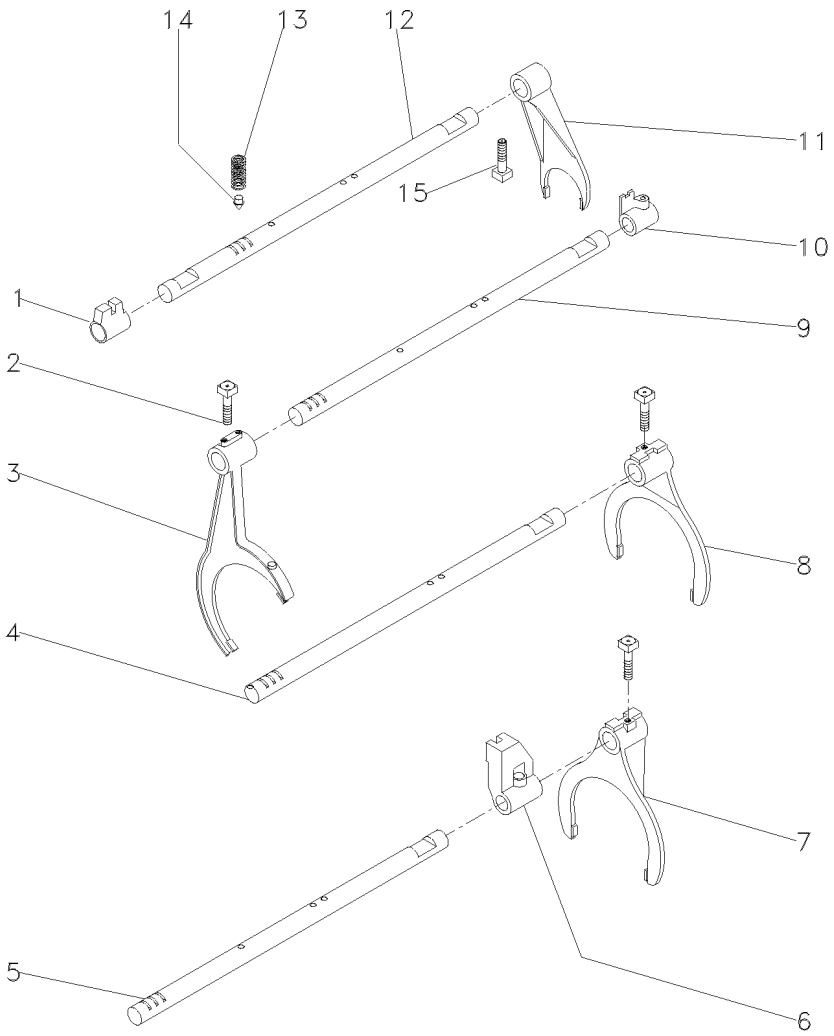

1	023416R1		**1**	SELETOR	SELECTOR	SELECTOR
2	1675367M2		**4**	PARAFUSO	BOLT	PERNO
3	027923P1	[C]	**1**	GARFO	FORK	HORQUILLA
4	1693824M1	[A]	**1**	EIXO	SHAFT	ARBOL
5	027920P2	[B]	**1**	EIXO	SHAFT	ARBOL
6	023417R1	[B]	**1**	SELETOR	SELECTOR	SELECTOR
7	027922P1	[B]	**1**	GARFO	FORK	HORQUILLA
8	039404P2	[A]	**1**	GARFO	FORK	HORQUILLA
9	027919P2	[C]	**1**	EIXO	SHAFT	ARBOL
10	023425R1	[C]	**1**	SELETOR	SELECTOR	SELECTOR
11	897065M2		**1**	GARFO	FORK	HORQUILLA
12	1693818M1		**1**	EIXO	SHAFT	ARBOL
13	191221M2		**4**	MOLA	SPRING	RESORTE
14	180418M2		**4**	PINO	PIN	PASADOR
15	180002M1		**4**	PARAFUSO	BOLT	PERNO

[A] 1ª E MARCHA RÉ
1 AND REVERSE SPEED
1ª Y MARCHA ATRÁS

[B] 2ª E 3ª MARCHA
2 AND 3 SPEED
2ª Y 3ª VELOCIDAD

[C] ALTA / BAIXA
HIGH / LOW
ALTA / BAJA

Transmissão 12 Velocidades-C. Mesh
12 Speed Transmission - C. Mesh
Transmision 12 Velocidades-C. Mesh

Árvore De Entrada
Input Shaft
Arbol De Entrada

25-30

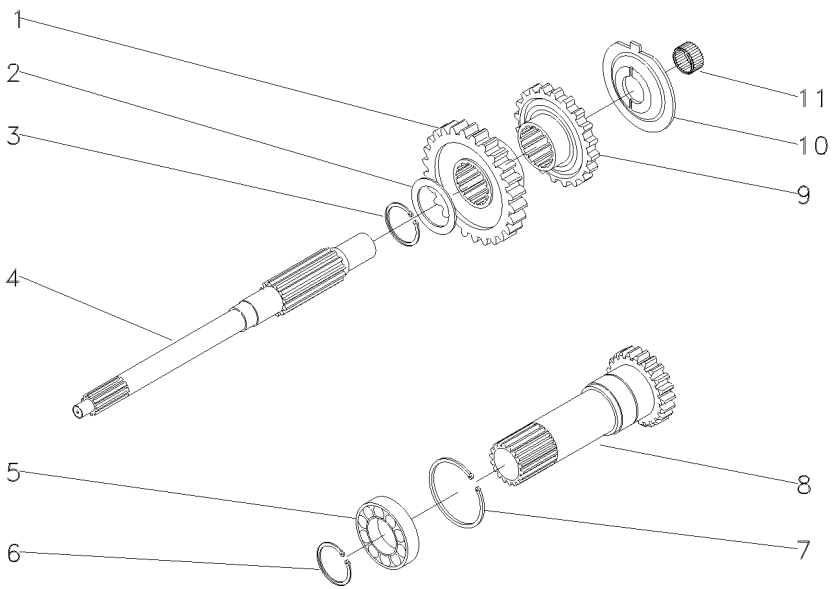

1	054184P1	[A] 30	**1**	ENGRENAGEM	GEAR	ENGRANAJE
2	1677742M1		**1**	ARRUELA	WASHER	ARANDELA
3	358969X1		**1**	ANEL TRAVA	CIRCLIP	CIRCULITO
4	039423P1		**1**	EIXO	SHAFT	ARBOL
5	3761292M1		**1**	ROLAMENTO	BEARING	COJINETE
6	762101M1		**1**	ANEL TRAVA	CIRCLIP	CIRCULITO
7	377631X1		**1**	ANEL TRAVA	CIRCLIP	CIRCULITO
8	049834N1	PTO/540RPM	**1**	CJ. EIXO	KIT, AXLE	JUEGO DE EJE
9	054183P1	[B] 26	**1**	ENGRENAGEM	GEAR	ENGRANAJE
10	1674668M3		**1**	ESPAÇADOR	SPACER	PIEZA DISTANCIA
11	2700273M1		**1**	ROLAMENTO AGULHA	BEARING NEEDLE	COJINETA AGUJAS

[A] ALTA
HIGH
ALTA

[B] BAIXA
LOW
BAJA

Transmissão 12 Velocidades-C. Mesh
12 Speed Transmission - C. Mesh
Transmision 12 Velocidades-C. Mesh

Árvore Principal
Main Shaft
Eje Principale

25-35

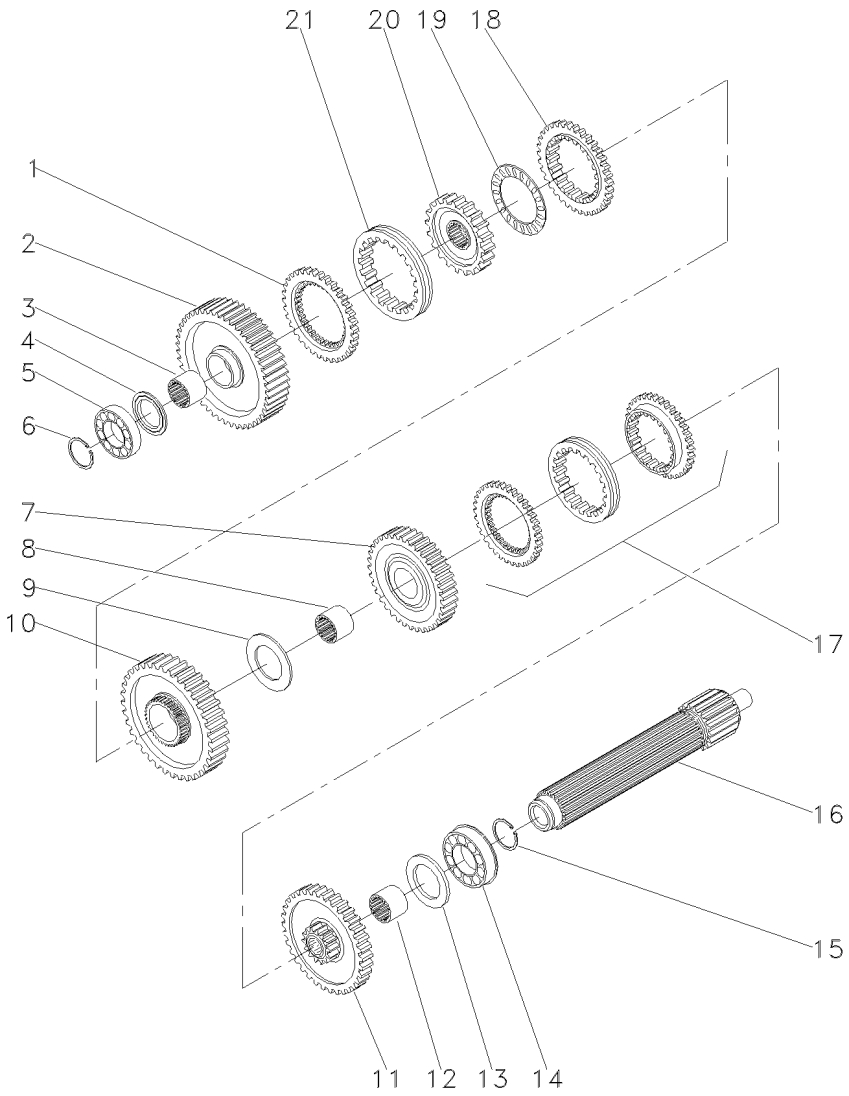

1	1686458M1	[D]		1	ANEL	RING	ARO
2	049163N1	[D]		1	ENGRENAGEM	GEAR	ENGRANAJE
			56				
3	039397P1	[D]		1	LUVA	SLEEVE	MANCHA
4	1671888M2		4,14-4,19MM	X	CALÇO	SHIM	CALCE
4	1671889M1		4,39-4,45MM	X	ARRUELA	WASHER	ARANDELA
4	1671890M2		4,62-4,67MM	X	ARRUELA	WASHER	ARANDELA
4	1671891M2		4,85-4,90MM	X	ARRUELA	WASHER	ARANDELA
5	039544R1			1	ROLAMENTO	BEARING	COJINETE
6	039545R1			1	ANEL TRAVA	CIRCLIP	CIRCULITO
7	053354N1	[G]		1	CJ. ENGRENAGEM	KIT, GEAR	ENGRANAJES JUEGO
			35				
8	039398P1	[C]		1	LUVA	SLEEVE	MANCHA
9	023422R1			1	ARRUELA	WASHER	ARANDELA
10	053355N1	[E]		1	CJ. ENGRENAGEM	KIT, GEAR	ENGRANAJES JUEGO
			51				
11	053352N1	[F]		1	CJ. ENGRENAGEM	KIT, GEAR	ENGRANAJES JUEGO
			46				
12	039396P1	[F]		1	LUVA	SLEEVE	MANCHA
13	1867259M1			1	ARRUELA	WASHER	ARANDELA
14	3761291M1			1	ROLAMENTO	BEARING	COJINETE
15	195363M1			1	ANEL TRAVA	CIRCLIP	CIRCULITO
16	039542P1			1	EIXO	SHAFT	ARBOL
17	039440N1	[A]		1	CJ. SINCRONIZADO	SYNCHRO UNIT	SINCRONIZ ADORA
18	1686459M1	[E]		1	ANEL	RING	ARO
19	1663796M1			1	ROLAMENTO	BEARING	COJINETE
20	039402P1	[B]		1	CUBO	HUB	CUBO
21	039425P1	[B]		1	LUVA	SLEEVE	MANCHA

[A] 2ª E 3ª MARCHA
2 AND 3 SPEED
2ª Y 3ª VELOCIDAD

[B] 1ª E MARCHA RÉ
1 AND REVERSE SPEED
1ª Y MARCHA ATRÁS

[C] 3ª E MARCHA RÉ
3 AND REVERSE SPEED
3ª Y MARCHA ATRÁS

[D] 1ª MARCHA
1 SPEED
1ª MARCHA

[E] MARCHA RÉ
REVERSE SPEED
MARCHA ATRÁS

[F] 2ª MARCHA
2 SPEED
2ª MARCHA

Transmissão 12 Velocidades-C. Mesh
12 Speed Transmission - C. Mesh
Transmision 12 Velocidades-C. Mesh

Árvore Principal
Main Shaft
Eje Principale

25-35

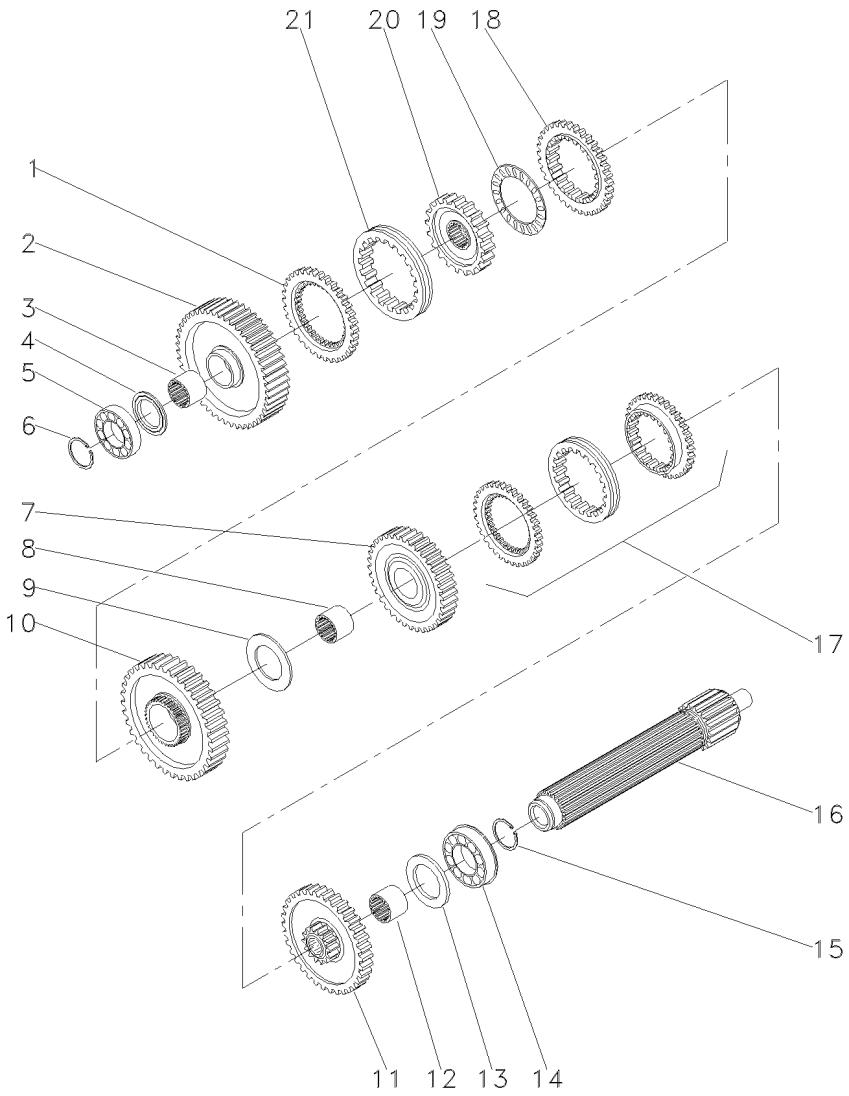

[G] 3ª MARCHA
3 SPEED
3ª MARCHA

Transmissão 12 Velocidades-C. Mesh
12 Speed Transmission - C. Mesh
Transmision 12 Velocidades-C. Mesh

Árvore Secundária
Secundary Shaft
Eje Secundaria

25-40

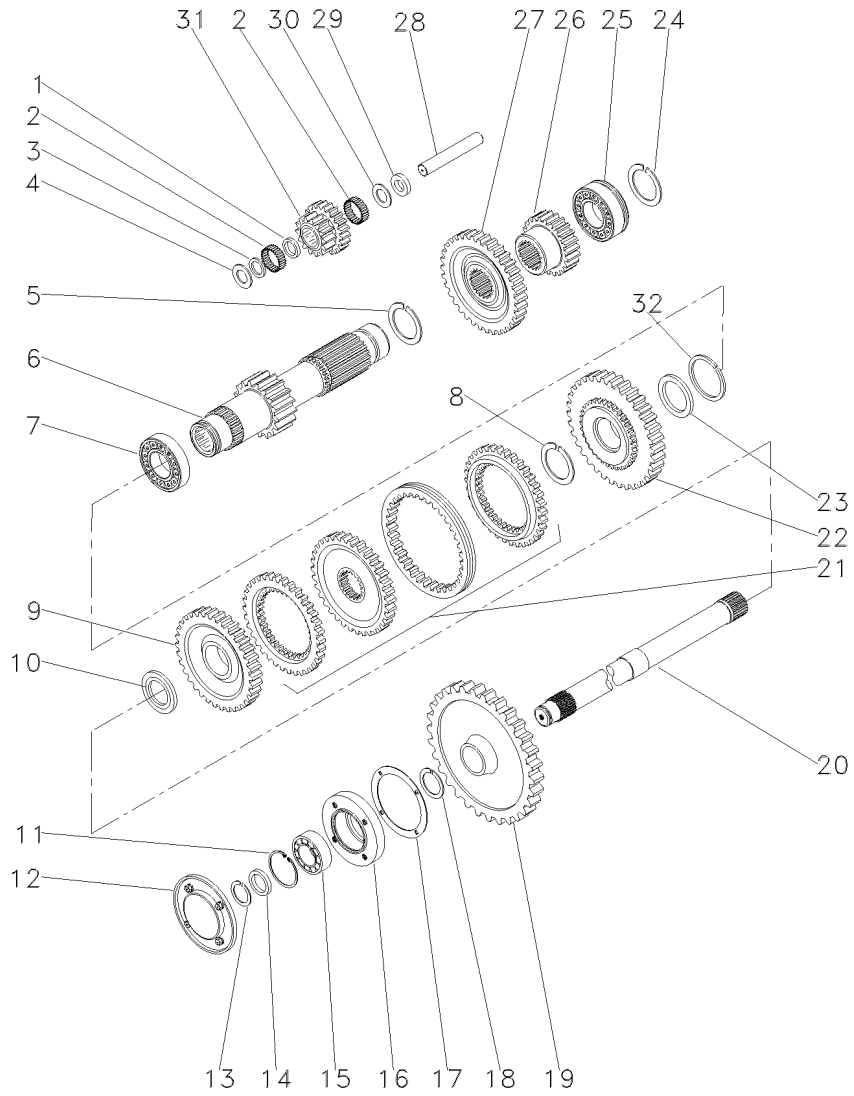

1	1688131M1		**1**	ESPAÇADOR	SPACER	PIEZA DISTANCIA
2	183039M1		**56**	ROLETE	ROLLER	RODILLO
3	183037M1		**1**	ARRUELA	WASHER	ARANDELA
4	1688132M1		**2**	ARRUELA	WASHER	ARANDELA
5	195500M1		**1**	ANEL TRAVA	CIRCLIP	CIRCULITO
6	049165N1	19	**1**	EIXO	SHAFT	ARBOL
7	3003372X1		**1**	ROLAMENTO	BEARING	COJINETE
8	1440873X1		**1**	ANEL TRAVA	CIRCLIP	CIRCULITO
9	054180N1	[E] 34	**1**	ENGRENAGEM	GEAR	ENGRANAJE
10	039408P1		**1**	ARRUELA	WASHER	ARANDELA
10	039409P1		**1**	ARRUELA	WASHER	ARANDELA
11	355988X1		**1**	ANEL TRAVA	CIRCLIP	CIRCULITO
12	1683386M91	PTO	**1**	TAMPA	COVER	CUBIERTA
13	899385M1		**1**	ANEL	RING	ARO
14	881122M2		**1**	ANEL	RING	ARO
15	899377M2		**1**	ROLAMENTO	BEARING	COJINETE
16	899331M1	PTO	**1**	FLANGE	FLANGE	PLETINA
17	180432M1		**1**	JUNTA	GASKET	EMPAQUETADURA.
18	358913X1		**1**	ANEL TRAVA	CIRCLIP	CIRCULITO
19	9004882M1	53 PTO	**1**	ENGRENAGEM	GEAR	ENGRANAJE
20	1869279M1	PTO	**1**	EIXO	SHAFT	ARBOL
21	039439N1	[D]	**1**	CJ. SINCRONIZADO	SYNCHRO UNIT	SINCRONIZ ADORA
22	054182N1	[C] 42	**1**	ENGRENAGEM	GEAR	ENGRANAJE
23	039413P1		**1**	ARRUELA	WASHER	ARANDELA
24	195363M1		**1**	ANEL TRAVA	CIRCLIP	CIRCULITO
25	3761291M1		**1**	ROLAMENTO	BEARING	COJINETE
26	053314P1	[A] 23	**1**	ENGRENAGEM	GEAR	ENGRANAJE
27	053312P1	[B] 43	**1**	ENGRENAGEM	GEAR	ENGRANAJE
28	180445M1	[F]	**1**	EIXO	SHAFT	ARBOL
29	1688130M1		**1**	ARRUELA	WASHER	ARANDELA
30	1688129M1		**1**	MOLA PRATO	SPRING PLATE	PLETINA MUELLE
31	053310P1	[F] 15/20	**1**	ENGRENAGEM	GEAR	ENGRANAJE
32	831581M2		**1**	ANEL TRAVA	CIRCLIP	CIRCULITO

[A] 2ª MARCHA
2 SPEED
2ª MARCHA

[B] 3ª MARCHA
3 SPEED
3ª MARCHA

[C] BAIXA
LOW
BAJA

Transmissão 12 Velocidades-C. Mesh
12 Speed Transmission - C. Mesh
Transmision 12 Velocidades-C. Mesh

Árvore Secundária
Secundary Shaft
Eje Secundaria

25-40

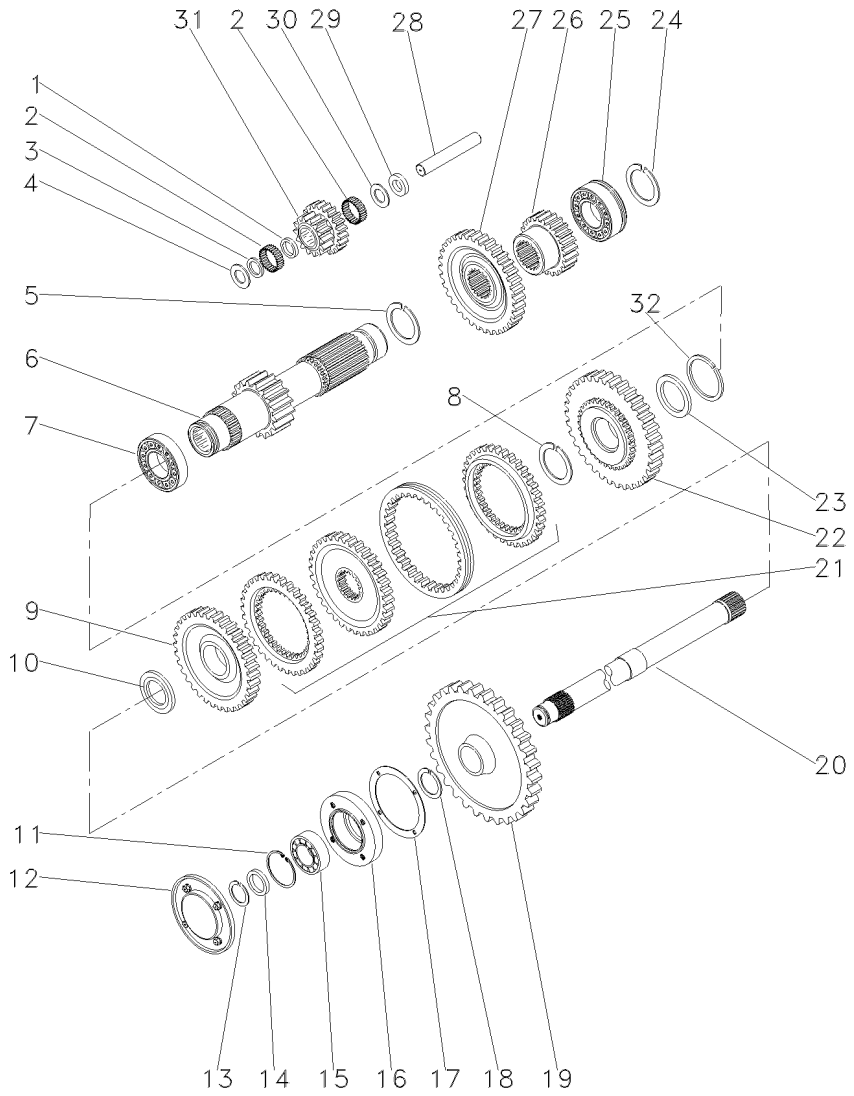

[D] ALTA / BAIXA
HIGH / LOW
ALTA / BAJA

[E] ALTA
HIGH
ALTA

[F] MARCHA RÉ
REVERSE SPEED
MARCHA ATRÁS

Transmissão 12 Velocidades-C. Mesh
12 Speed Transmission - C. Mesh
Transmision 12 Velocidades-C. Mesh

Redutor Epicicloidal
Epicyclic Unit
Unidad Epicicloidal

25-45

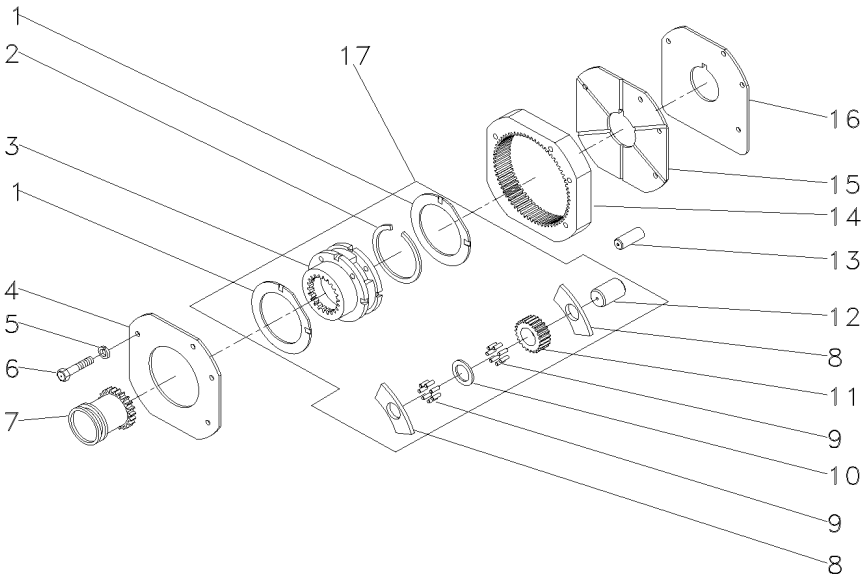

1	1866545M2	17	
2	377424X1	17	
3			022638N1
4	1867423M1		
5	353434X1		
6	362684X1		
7	1866557M1		
8	1866542M1	17	
9	1866553M2	17	
10	023406R1	17	
11	023405P1	17	
12	1866538M2	17	
13	180409M1		
14	1867424M2		
15	1867425M1		
16	1867426M1		
17	022638N1		

2	ARRUELA	WASHER	ARANDELA
1	ANEL TRAVA	CIRCLIP	CIRCULITO
1	PORTA ENGRENAGEM	CARRIER	PORTADOR
1	PLACA	PLATE	PLATO
3	ARRUELA	WASHER	ARANDELA
4	PARAFUSO	BOLT	PERNO
1	LUVA	SLEEVE	MANCHA
6	ARRUELA	WASHER	ARANDELA
96	ROLETE	ROLLER	RODILLO
3	ARRUELA	WASHER	ARANDELA
3	ENGRENAGEM	GEAR	ENGRANAJE
3	EIXO	SHAFT	ARBOL
2	PINO	PIN	PASADOR
1	COROA	ANNULAR GEAR	ENGRANAJE ANULAR
1	PLACA	PLATE	PLATO
1	CALÇO	SHIM	CALCE
1	CJ. REDUTOR	KIT, CARRIER	JUEGO PORTADOR

Luva E Cubo
Sleeve And Hub
Manguito Y Cubo

25-50

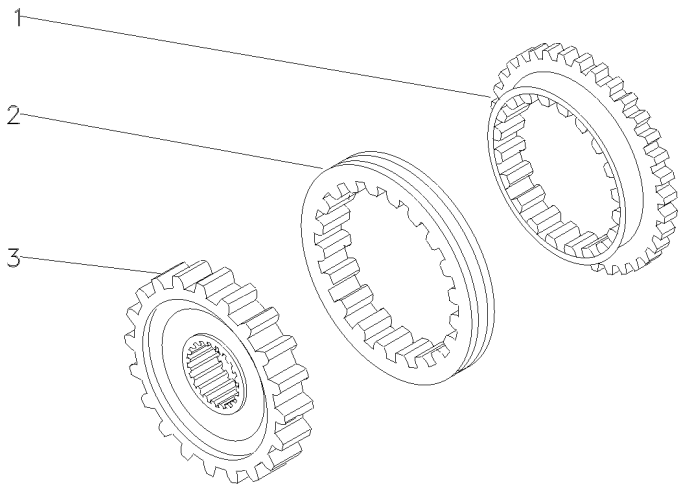

1	027925P1	**2** ANEL	RING	ARO
2	027924P1	**1** LUVA	SLEEVE	MANCHA
3	027927P1	**1** CUBO	HUB	CUBO

Luva E Cubo
Sleeve And Hub
Manguito Y Cubo

25-55

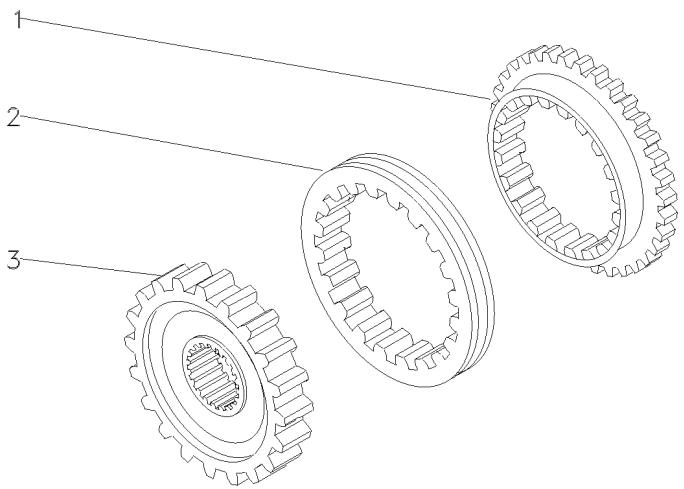

1	027925P1	**2** ANEL	RING	ARO
2	027924P1	**1** LUVA	SLEEVE	MANCHA
3	040751P1	**1** CUBO	HUB	CUBO

Transmissão 8 Velocidades
8 Speed Transmission
Transmision 8 Velocidades

Carcaça
Housing
Caja

25-60

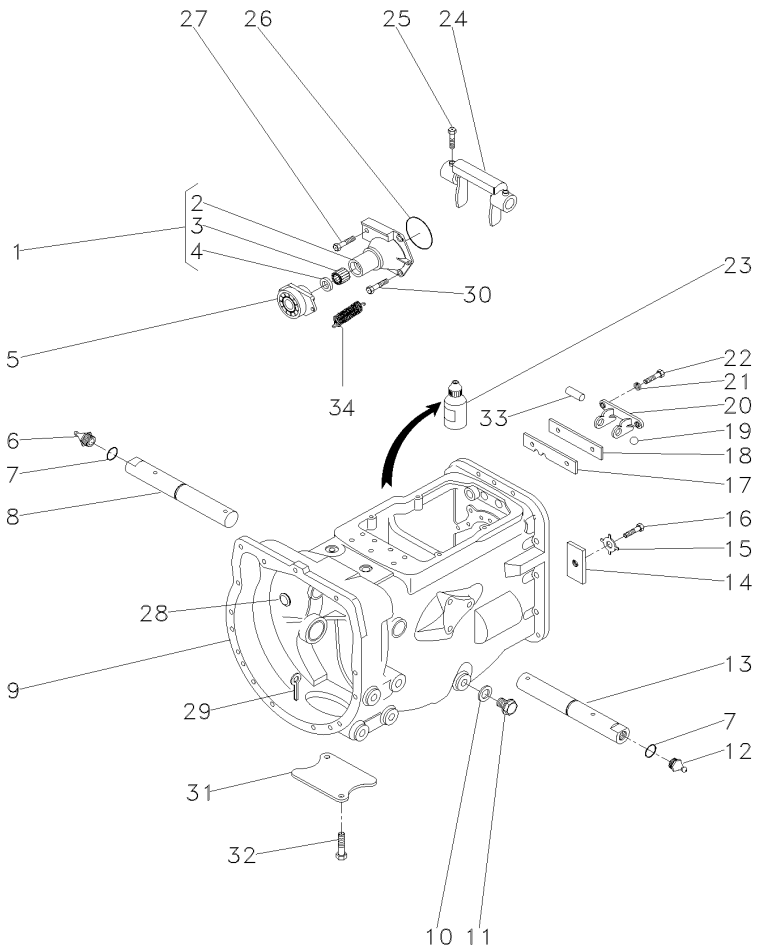

1	1860890M91		**1**	FLANGE	FLANGE	PLETINA
2	1860876M1	1	**1**	FLANGE	FLANGE	PLETINA
3	886668M1	1	**1**	ROLAMENTO	BEARING	COJINETE
4	1860867M3	1	**1**	RETENTOR	SEAL	RETEN
5	063142N1		**1**	PORTA ROLAMENTO	BEARING FLANGE	BEARING FLANGE
6	29951X		**1**	GRAXEIRA	GREASER	ENGRASADOR
7	364784X1		**2**	ANEL "O"	O RING	JUNTA TORICA
8	058424P1	▶	**1**	EIXO	SHAFT	ARBOL
9	488156M97	👁 25-85 No	**1**	CJ. CARCAÇA	HOUSE ASSY	CONJ. CARTER
10	180474M1		**1**	ARRUELA	WASHER	ARANDELA
11	050698T1		**1**	BUJÃO	PLUG	TAPON
12	13811X		**1**	GRAXEIRA	GREASER	ENGRASADOR
13	058424P1	◀	**1**	EIXO	SHAFT	ARBOL
14	184789M1		**1**	TRAVA	LOCK	RETENEDOR
15	828020M1		**1**	ARRUELA	WASHER	ARANDELA
16	362433X1		**1**	PARAFUSO	BOLT	PERNO
17	1860764M2		**1**	PLACA	PLATE	PLATO
18	1860765M1		**1**	ESPAÇADOR	SPACER	PIEZA DISTANCIA
19	391838X1		**2**	ESFERA	BALL	BOLA
20	1860761M1		**1**	SUPORTE	CLEVIS	GANCHO SEGURI.
21	353434X1		**2**	ARRUELA	WASHER	ARANDELA
22	362443X1		**2**	PARAFUSO	BOLT	PERNO
23	0710129		**1**	JUNTA	GASKET	EMPAQUETADURA.
24	886719M1		**1**	GARFO	FORK	HORQUILLA
25	180002M1		**2**	PARAFUSO	BOLT	PERNO
26	886089M1		**1**	ANEL "O"	O RING	JUNTA TORICA
27	377480X1		**1**	PARAFUSO	BOLT	PERNO
28	2950X		**1**	BUJÃO	PLUG	TAPON
29	354076X1		**1**	CUPILHA	COTTER PIN	PASADOR DOUBLE
30	377477X1		**3**	PARAFUSO	BOLT	PERNO
31	021020P2		**1**	TAMPA	COVER	CUBIERTA
32	354441X1		**2**	PARAFUSO	BOLT	PERNO
33	1860767M1		**1**	PINO	PIN	PASADOR
34	3700450M1		**2**	MOLA	SPRING	RESORTE

Transmissão 8 Velocidades
8 Speed Transmission
Transmision 8 Velocidades

Garfos E Hastes
Shafts & Forks
Ejes Y Horquillas

25-65

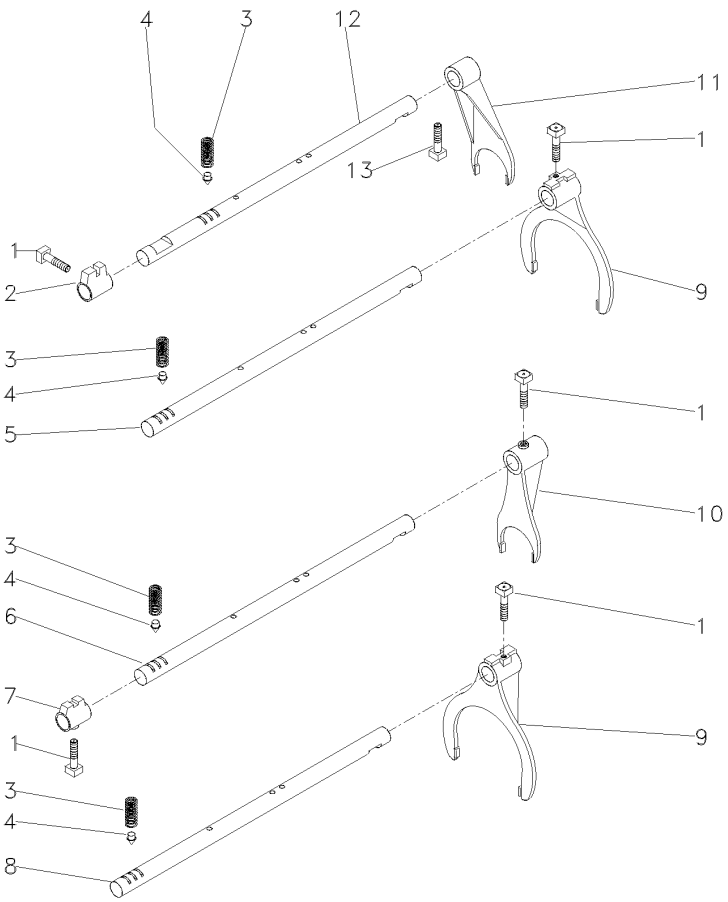

1	180002M1		**5**	PARAFUSO	BOLT	PERNO
2	180446M1		**1**	SELETOR	SELECTOR	SELECTOR
3	191221M1		**4**	MOLA	SPRING	RESORTE
4	180418M2		**4**	PINO	PIN	PASADOR
5	180442M2	[A]	**1**	EIXO	SHAFT	ARBOL
6	1862866M1	[B]	**1**	EIXO	SHAFT	ARBOL
7	1862868M2	[B]	**1**	SELETOR	SELECTOR	SELECTOR
8	180438M2	[C]	**1**	EIXO	SHAFT	ARBOL
9	1860773M1		**2**	GARFO	FORK	HORQUILLA
10	1873532M1	[B]	**1**	GARFO	FORK	HORQUILLA
11	897065M2		**1**	GARFO	FORK	HORQUILLA
12	894703M2		**1**	EIXO	SHAFT	ARBOL
13	180002M1		**1**	PARAFUSO	BOLT	PERNO

[A] 1ª E MARCHA RÉ
1 AND REVERSE SPEED
1ª Y MARCHA ATRÁS

[B] 4ª MARCHA
4 SPEED
4ª MARCHA

[C] 2ª E 3ª MARCHA
2 AND 3 SPEED
2ª Y 3ª VELOCIDAD

Transmissão 8 Velocidades
8 Speed Transmission
Transmision 8 Velocidades

25-70

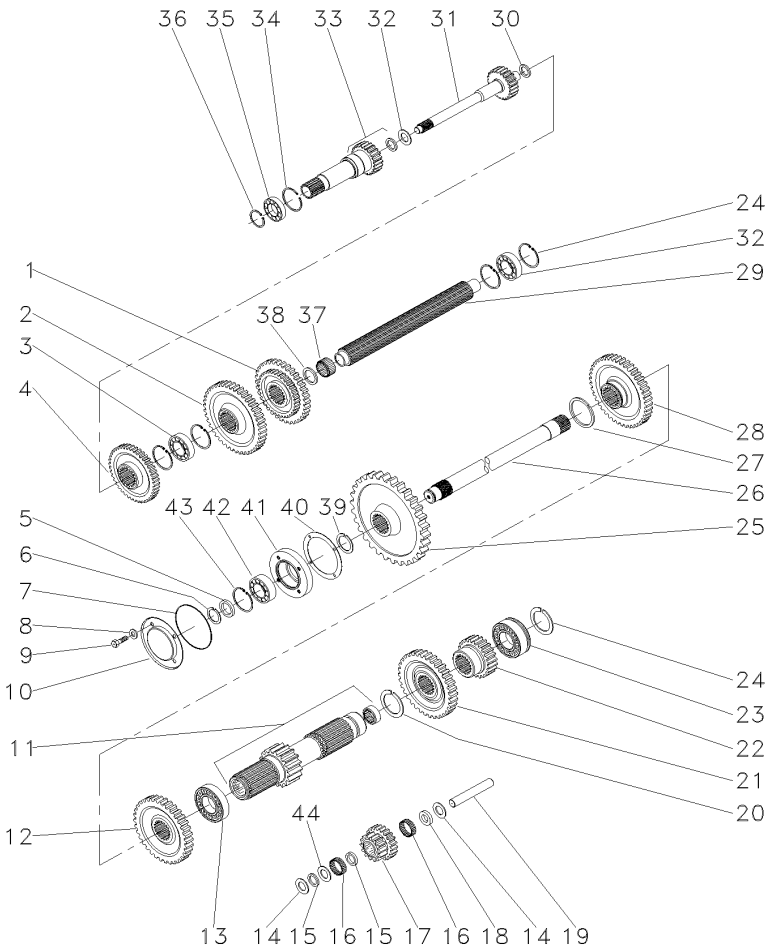

1	880957M1	[A]	**1**	ENGRENAGEM	GEAR	ENGRANAJE
2	520700M2	[B]	**1**	ENGRENAGEM	GEAR	ENGRANAJE
3	3587731M2		**1**	ROLAMENTO	BEARING	COJINETE
4	1660095M1	[C]	**1**	ENGRENAGEM	GEAR	ENGRANAJE
5	881122M2		**1**	ANEL	RING	ARO
6	899385M1		**1**	ANEL	RING	ARO
7	1004633M1		**1**	ANEL "O"	O RING	JUNTA TORICA
8	376703X1		**4**	ARRUELA	WASHER	ARANDELA
9	362439X1		**4**	PARAFUSO	BOLT	PERNO
10	883620M1		**1**	TAMPA	COVER	CUBIERTA
11	906743M92		**1**	EIXO	SHAFT	ARBOL
12	1868010M1	[C]	**1**	ENGRENAGEM	GEAR	ENGRANAJE
13	195507M1		**1**	ROLAMENTO	BEARING	COJINETE
14	180458M1		**2**	ARRUELA	WASHER	ARANDELA
15	183037M1		**2**	ARRUELA	WASHER	ARANDELA
16	183039M1		**56**	ROLETE	ROLLER	RODILLO
17	183040M1	[D]	**1**	ENGRENAGEM	GEAR	ENGRANAJE
18	189449M1		**1**	ARRUELA	WASHER	ARANDELA
19	180445M1		**1**	EIXO	SHAFT	ARBOL
20	195500M1		**1**	ANEL TRAVA	CIRCLIP	CIRCULITO
21	180415M1	[E]	**1**	ENGRENAGEM	GEAR	ENGRANAJE
22	180419M1	[F]	**1**	ENGRENAGEM	GEAR	ENGRANAJE
23	3410432M1		**2**	ROLAMENTO	BEARING	COJINETE
24	195363M1		**5**	ANEL TRAVA	CIRCLIP	CIRCULITO
25	1870200M1		**1**	ENGRENAGEM	GEAR	ENGRANAJE
26	1868533M2		**1**	EIXO	SHAFT	ARBOL
27	195499M1		**1**	ANEL TRAVA	CIRCLIP	CIRCULITO
28	1862422M1		**1**	ENGRENAGEM	GEAR	ENGRANAJE
29	1687642M1		**1**	ÁRVORE	AXLE	EJE
30	964944M1		**1**	ESPAÇADOR	SPACER	PIEZA DISTANCIA
31	3604667M91	10/26	**1**	EIXO	SHAFT	ARBOL
31	1862423M2	21/26	**1**	EIXO	SHAFT	ARBOL
32	964929M1		**1**	ARRUELA	WASHER	ARANDELA
33	1868530M91	25-80 No	**1**	CJ. EIXO	KIT, AXLE	JUEGO DE EJE
34	516503M1		**1**	ANEL TRAVA	CIRCLIP	CIRCULITO
35	834850M1		**1**	ROLAMENTO	BEARING	COJINETE
36	762101M1		**1**	ANEL TRAVA	CIRCLIP	CIRCULITO
37	2700273M1		**1**	ROLAMENTO AGULHA	BEARING NEEDLE	COJINETA AGUJAS
38	2700274M1		**2**	ESPAÇADOR	SPACER	PIEZA DISTANCIA
39	358913X1		**1**	ANEL TRAVA	CIRCLIP	CIRCULITO
40	180432M1		**1**	JUNTA	GASKET	EMPAQUETADURA.
41	899331M1		**1**	FLANGE	FLANGE	PLETINA
42	899377M2		**1**	ROLAMENTO	BEARING	COJINETE
43	355988X1		**1**	ANEL TRAVA	CIRCLIP	CIRCULITO
44	183038M1		**1**	ARRUELA	WASHER	ARANDELA

[A] 2ª E 3ª MARCHA
2 AND 3 SPEED
2ª Y 3ª VELOCIDAD

Transmissão 8 Velocidades
8 Speed Transmission
Transmision 8 Velocidades

25-70

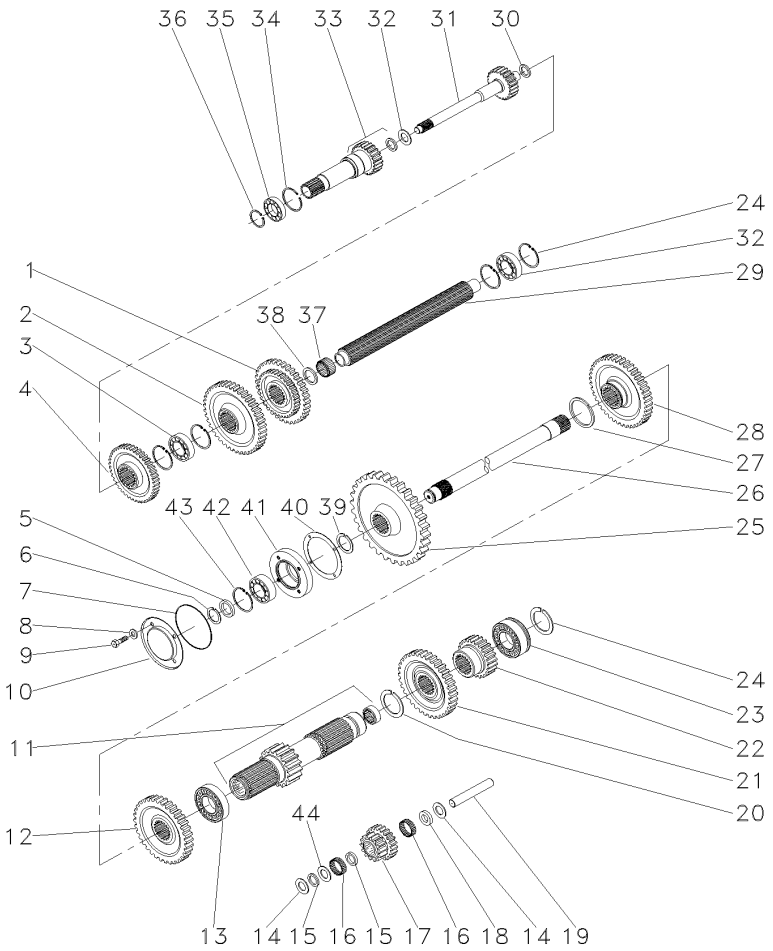

[B] 1ª MARCHA
1 SPEED
1ª MARCHA

[C] 4ª MARCHA
4 SPEED
4ª MARCHA

[D] MARCHA RÉ
REVERSE SPEED
MARCHA ATRÁS

[E] 3ª MARCHA
3 SPEED
3ª MARCHA

[F] 2ª MARCHA
2 SPEED
2ª MARCHA

Transmissão 8 Velocidades
8 Speed Transmission
Transmision 8 Velocidades

Redutor Epicicloidal
Epicyclic Unit
Unidad Epicicloidal

25-75

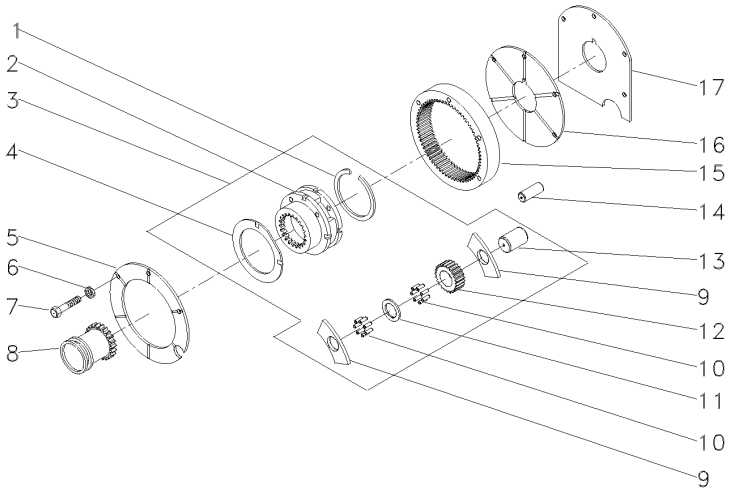

1	377424X1	3		**1**	ANEL TRAVA	CIRCLIP	CIRCULITO
2	023404N1	3	022638N1	**1**	PORTA ENGRENAGEM	CARRIER	PORTADOR
3	022638N1			**1**	CJ. REDUTOR	KIT, CARRIER	JUEGO PORTADOR
4	1866545M2	3		**2**	ARRUELA	WASHER	ARANDELA
5	1867423M1			**1**	PLACA	PLATE	PLATO
6	353434X1			**3**	ARRUELA	WASHER	ARANDELA
7	362684X1			**4**	PARAFUSO	BOLT	PERNO
8	1866557M1			**1**	LUVA	SLEEVE	MANCHA
9	1866542M1	3		**6**	ARRUELA	WASHER	ARANDELA
10	1866553M2	3		**96**	ROLETE	ROLLER	RODILLO
11	023406R1	3		**3**	ARRUELA	WASHER	ARANDELA
12	023405P1	3		**3**	ENGRENAGEM	GEAR	ENGRANAJE
13	1866538M2	3		**3**	EIXO	SHAFT	ARBOL
14	180409M1			**2**	PINO	PIN	PASADOR
15	1865530M1			**1**	COROA	ANNULAR GEAR	ENGRANAJE ANULAR
16	1867425M1			**1**	PLACA	PLATE	PLATO
17	1867426M1			**1**	CALÇO	SHIM	CALCE

Pinhão
Pinion
Pinion

25-80

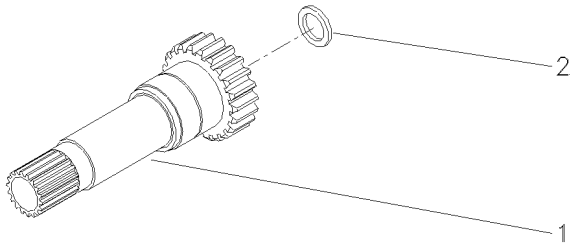

1	1868531M1	17	**1**	EIXO	SHAFT	ARBOL
2	1860011M1		**1**	RETENTOR	SEAL	RETEN

Carcaça
Housing
Carter

25-85

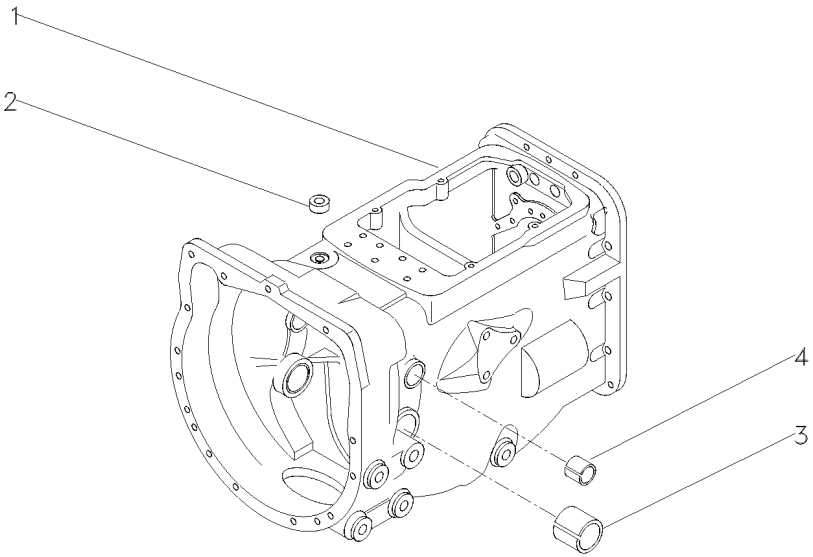

1	052462P1	**1**	CARCAÇA	HOUSING	ALOJAMIENTO
2	183071M1	**1**	BUJÃO	PLUG	TAPON
3	180801M1	**2**	BUCHA	BUSH	CASQUILLO
4	184592M1	**2**	BUCHA	BUSH	CASQUILLO

Alavancas De Câmbio
Shift Lever
Palanca Del Cambio

25-90

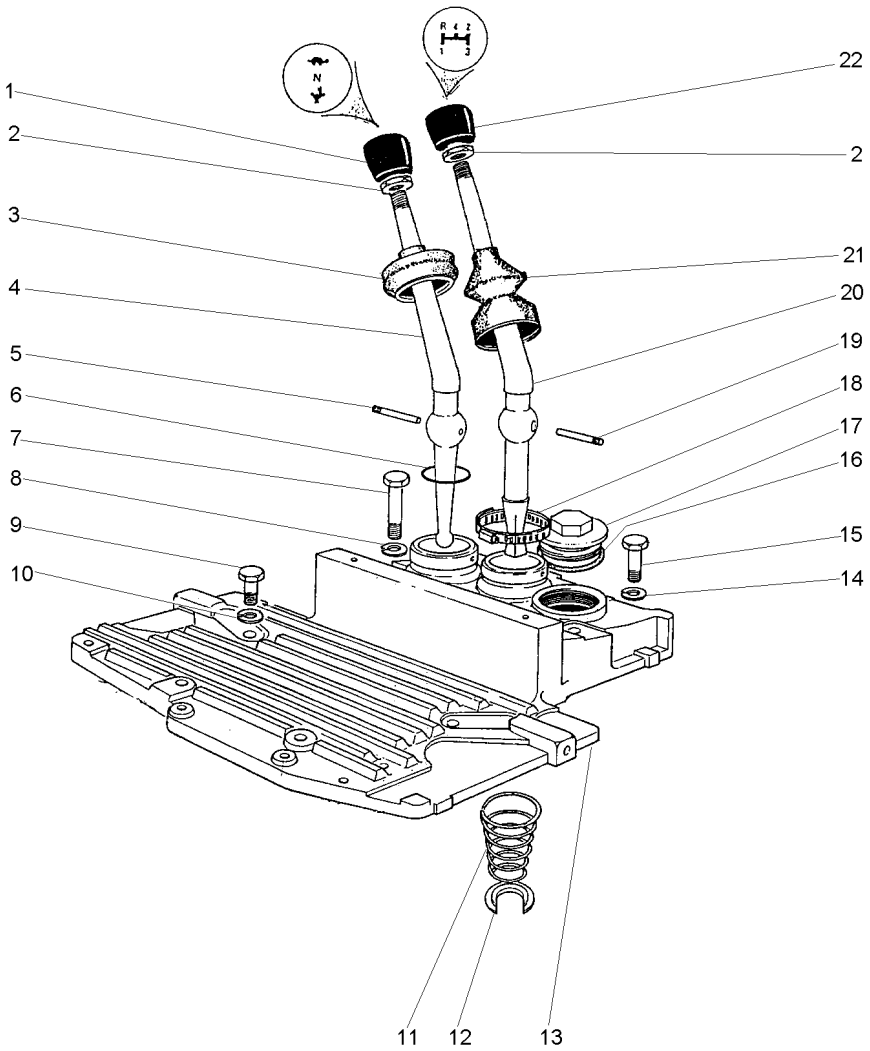

1	490703M2		**1**	MANÍPULO	KNOB	POMO
2	353430X1	3/8X24	**2**	PORCA	NUT	TUERCA
3	180579M6		**1**	CAPA	BOOT	PROTECCION
4	2801130M1		**1**	ALAVANCA	LEVER	PALANCA
5	180581M1		**1**	PINO	PIN	PASADOR
6	831527M1		**1**	ANEL "O"	O RING	JUNTA TORICA
7	353714X1	7/16X14X3"	**2**	PARAFUSO	BOLT	PERNO
8	353432X1	25/32X15/32X7/64	**2**	ARRUELA	WASHER	ARANDELA
9	353699X1	7/16X14X1.1/8	**4**	PARAFUSO	BOLT	PERNO
10	353432X1		**2**	ARRUELA	WASHER	ARANDELA
11	192007M1		**1**	MOLA	SPRING	RESORTE
12	022345T1		**1**	ANEL TRAVA	CIRCLIP	CIRCULITO
13	027732P1		**1**	TAMPA	COVER	CUBIERTA
14	353432X1		**3**	ARRUELA	WASHER	ARANDELA
15	377825X1	7/16X14X2.1/4	**4**	PARAFUSO	BOLT	PERNO
16	359134X1	1/8X17/8	**1**	ANEL "O"	O RING	JUNTA TORICA
17	768300M1		**1**	BUJÃO	PLUG	TAPON
18	490804M1	21/4	**1**	BRAÇADEIRA	CLAMP	ABRAZADERA
19	180581M1		**1**	PINO	PIN	PASADOR
20	022344P1		**1**	ALAVANCA	LEVER	PALANCA
21	1678565M3		**1**	CAPA	BOOT	PROTECCION
22	1484780M1		**1**	MANÍPULO	KNOB	POMO

Transmissão (8 Vel. Deslizante)
Trnsmission (8. Speed)
Transmision (8. Vel. Deslizante)

25-95

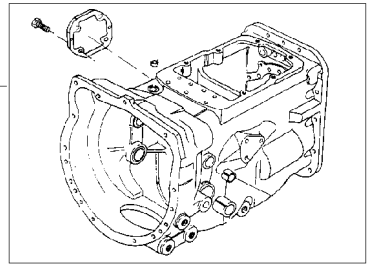

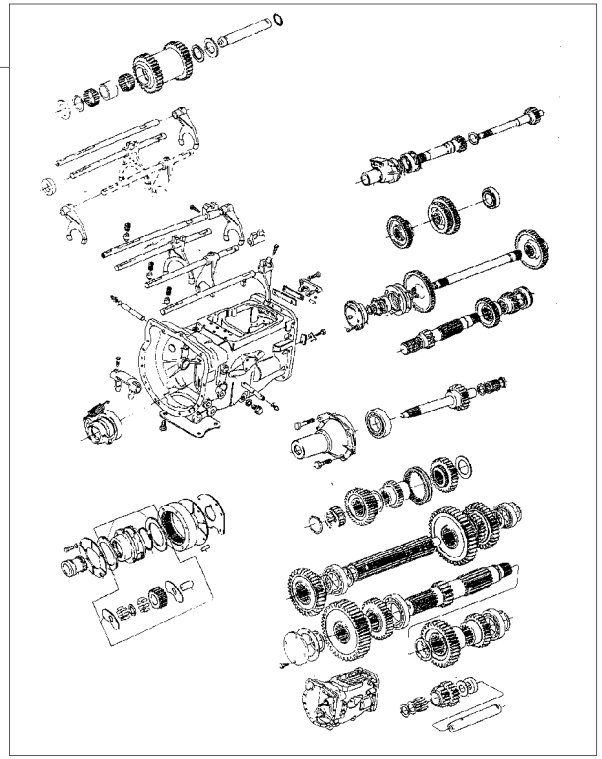

1	488156M97	25-85 No	**1**	CJ. CARCAÇA	HOUSE ASSY	CONJ. CARTER
2	063281N2	25-60 No	**1**	CJ. TRANSMISSÃO	KIT,TRANSMISSION	JGO.TRANSMISION
2		25-65 No	**1**	CJ. TRANSMISSÃO	KIT,TRANSMISSION	JGO.TRANSMISION
2		25-70 No	**1**	CJ. TRANSMISSÃO	KIT,TRANSMISSION	JGO.TRANSMISION
2		25-75 No	**1**	CJ. TRANSMISSÃO	KIT,TRANSMISSION	JGO.TRANSMISION

Transmissão (8 Vel. Deslizante)
Trnsmission (8. Speed)
Transmision (8. Vel. Deslizante)

4 Rodas Motrizes
4 Wheels Drive
4 Ruedas Motriz

25-100

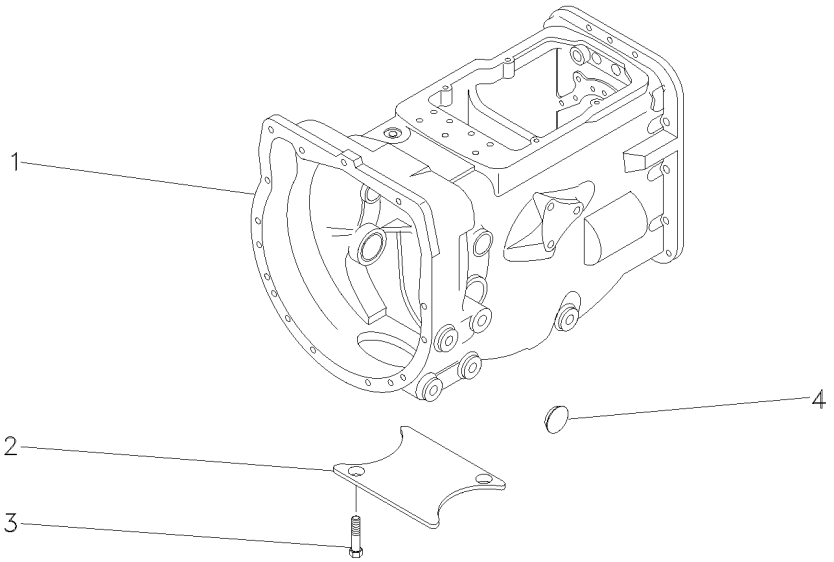

1	063282N2	25-105 No	**1**	CJ. TRANSMISSÃO	KIT,TRANSMISSION	JGO.TRANSMISION
1		25-110 No	**1**	CJ. TRANSMISSÃO	KIT,TRANSMISSION	JGO.TRANSMISION
1		25-115 No	**1**	CJ. TRANSMISSÃO	KIT,TRANSMISSION	JGO.TRANSMISION
1		25-120 No	**1**	CJ. TRANSMISSÃO	KIT,TRANSMISSION	JGO.TRANSMISION
2	021020P2		**1**	TAMPA	COVER	CUBIERTA
3	354441X1		**2**	PARAFUSO	BOLT	PERNO
4	027014P1		**1**	TAMPÃO	PAD	ALMOHADILLA

Transmissão
Transmission
Transmisión

25-105

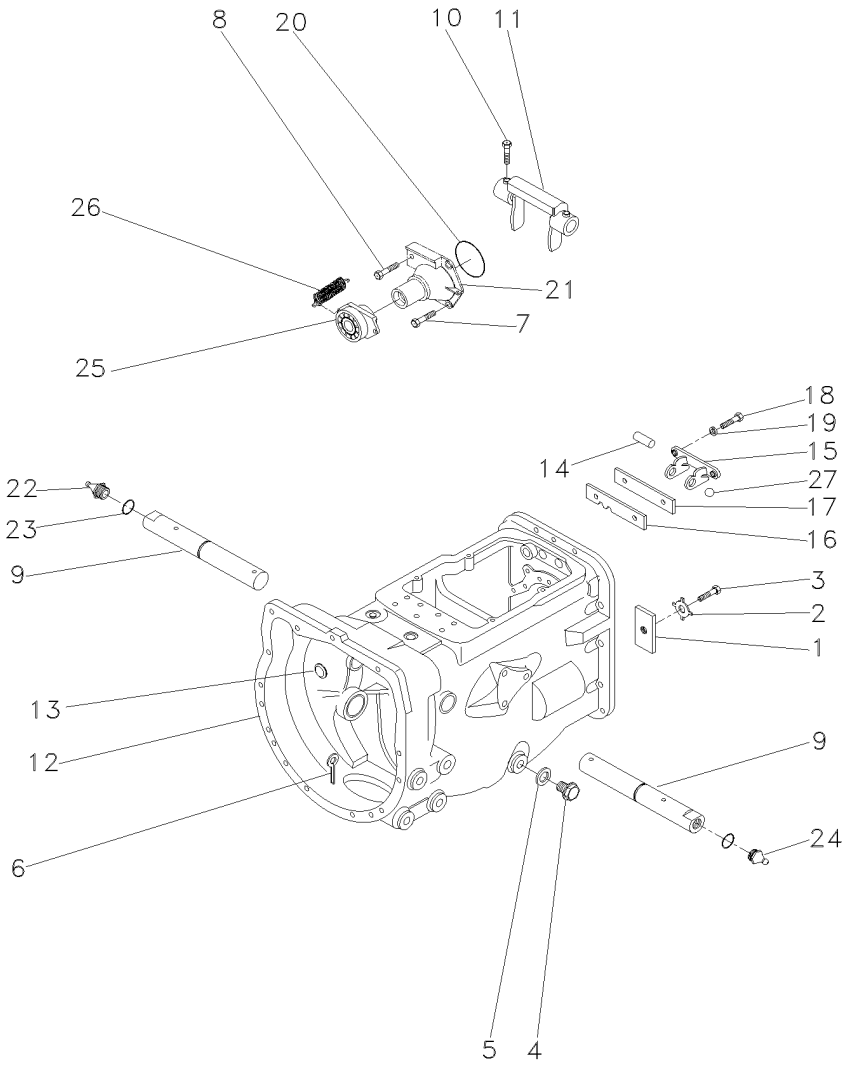

1	184789M1		**1**	TRAVA	LOCK	RETENEDOR
2	828020M1		**1**	ARRUELA	WASHER	ARANDELA
3	362433X1		**1**	PARAFUSO	BOLT	PERNO
4	050698T1		**1**	BUJÃO	PLUG	TAPON
5	180474M1		**1**	ARRUELA	WASHER	ARANDELA
6	354076X1		**1**	CUPILHA	COTTER PIN	PASADOR DOUBLE
7	377477X1		**3**	PARAFUSO	BOLT	PERNO
8	377480X1		**1**	PARAFUSO	BOLT	PERNO
9	058424P1	▶	**2**	EIXO	SHAFT	ARBOL
10	180002M1		**2**	PARAFUSO	BOLT	PERNO
11	886719M1		**1**	GARFO	FORK	HORQUILLA
12	488156M97	👁 25-85 No	**1**	CJ. CARCAÇA	HOUSE ASSY	CONJ. CARTER
13	2950X		**1**	BUJÃO	PLUG	TAPON
14	1860767M1		**1**	PINO	PIN	PASADOR
15	1860761M1		**1**	SUPORTE	CLEVIS	GANCHO SEGURI.
16	1860765M1		**1**	ESPAÇADOR	SPACER	PIEZA DISTANCIA
17	1860764M2		**1**	PLACA	PLATE	PLATO
18	362443X1		**2**	PARAFUSO	BOLT	PERNO
19	353434X1		**2**	ARRUELA	WASHER	ARANDELA
20	886089M1		**1**	ANEL "O"	O RING	JUNTA TORICA
21	1860890M91		**1**	FLANGE	FLANGE	PLETINA
22	13811X		**1**	GRAXEIRA	GREASER	ENGRASADOR
23	364784X1		**2**	ANEL "O"	O RING	JUNTA TORICA
24	29951X		**1**	GRAXEIRA	GREASER	ENGRASADOR
25	063142N1		**1**	PORTA ROLAMENTO	BEARING FLANGE	BEARING FLANGE
26	3700450M1		**2**	MOLA	SPRING	RESORTE
27	391838X1		**2**	ESFERA	BALL	BOLA

Transmissão
Transmission
Transmisión

25-110

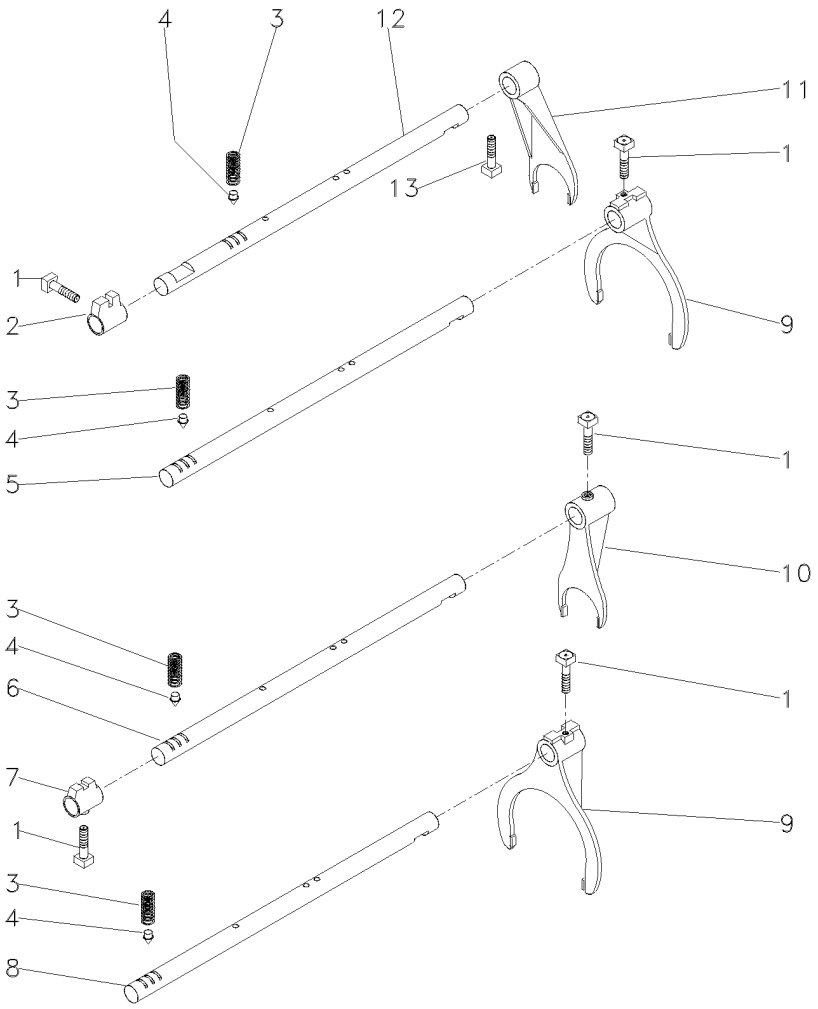

1	180002M1	**5**	PARAFUSO	BOLT	PERNO
2	180446M1	**1**	SELETOR	SELECTOR	SELECTOR
3	191221M1	**4**	MOLA	SPRING	RESORTE
4	180418M2	**4**	PINO	PIN	PASADOR
5	180442M2	**1**	EIXO	SHAFT	ARBOL
6	1862866M1	**1**	EIXO	SHAFT	ARBOL
7	1862868M2	**1**	SELETOR	SELECTOR	SELECTOR
8	180438M2	**2**	EIXO	SHAFT	ARBOL
9	1860773M1	**2**	GARFO	FORK	HORQUILLA
10	1873532M1	**1**	GARFO	FORK	HORQUILLA
11	897065M2	**1**	GARFO	FORK	HORQUILLA
12	894703M2	**1**	EIXO	SHAFT	ARBOL
13	180002M1	**1**	PARAFUSO	BOLT	PERNO

Transmissão
Transmission
Transmisión

25-115

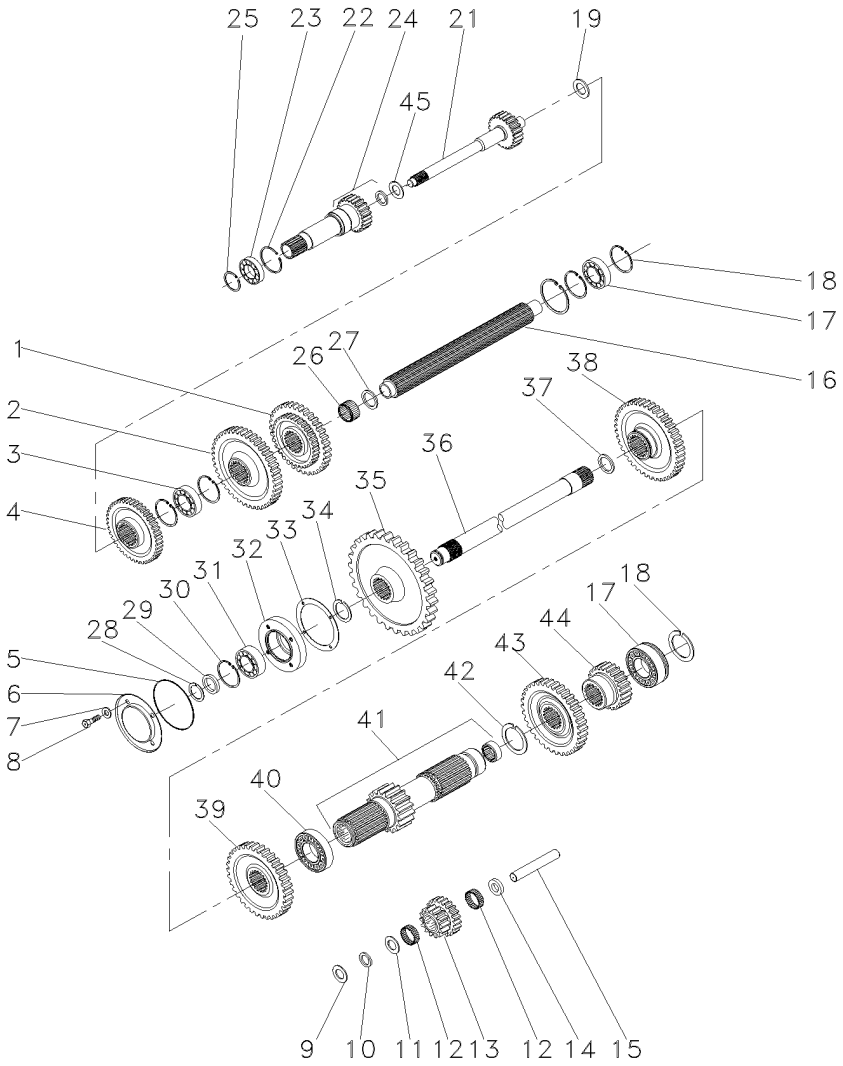

1	880957M1		**1**	ENGRENAGEM	GEAR	ENGRANAJE
2	520700M2		**1**	ENGRENAGEM	GEAR	ENGRANAJE
3	3587731M2		**1**	ROLAMENTO	BEARING	COJINETE
4	1660095M1		**1**	ENGRENAGEM	GEAR	ENGRANAJE
5	1004633M1		**1**	ANEL "O"	O RING	JUNTA TORICA
6	883620M1		**1**	TAMPA	COVER	CUBIERTA
7	376703X1		**4**	ARRUELA	WASHER	ARANDELA
8	362439X1		**4**	PARAFUSO	BOLT	PERNO
9	180458M1		**2**	ARRUELA	WASHER	ARANDELA
10	183037M1		**2**	ARRUELA	WASHER	ARANDELA
11	183038M1		**1**	ARRUELA	WASHER	ARANDELA
12	183039M1		**56**	ROLETE	ROLLER	RODILLO
13	183040M1		**1**	ENGRENAGEM	GEAR	ENGRANAJE
14	189449M1		**1**	ARRUELA	WASHER	ARANDELA
15	180445M1		**1**	EIXO	SHAFT	ARBOL
16	1687642M1		**1**	ÁRVORE	AXLE	EJE
17	3410432M1		**2**	ROLAMENTO	BEARING	COJINETE
18	195363M1		**5**	ANEL TRAVA	CIRCLIP	CIRCULITO
19	964944M1		**1**	ESPAÇADOR	SPACER	PIEZA DISTANCIA
21	040656R1		**1**	ÁRVORE	AXLE	EJE
22	516503M1		**1**	ANEL TRAVA	CIRCLIP	CIRCULITO
23	834850M1		**1**	ROLAMENTO	BEARING	COJINETE
24	9004880M91		**1**	EIXO	SHAFT	ARBOL
25	762101M1		**1**	ANEL TRAVA	CIRCLIP	CIRCULITO
26	2700273M1		**1**	ROLAMENTO AGULHA	BEARING NEEDLE	COJINETA AGUJAS
27	2700274M1		**2**	ESPAÇADOR	SPACER	PIEZA DISTANCIA
28	899385M1		**1**	ANEL	RING	ARO
29	881122M2		**1**	ANEL	RING	ARO
30	355988X1		**1**	ANEL TRAVA	CIRCLIP	CIRCULITO
31	899377M2		**1**	ROLAMENTO	BEARING	COJINETE
32	899331M1		**1**	FLANGE	FLANGE	PLETINA
33	180432M1		**1**	JUNTA	GASKET	EMPAQUETADURA.
34	358913X1		**1**	ANEL TRAVA	CIRCLIP	CIRCULITO
35	9004882M1		**1**	ENGRENAGEM	GEAR	ENGRANAJE
36	1869279M1		**1**	EIXO	SHAFT	ARBOL
37	195499M1		**1**	ANEL TRAVA	CIRCLIP	CIRCULITO
38	1862422M1		**1**	ENGRENAGEM	GEAR	ENGRANAJE
39	1868010M1		**1**	ENGRENAGEM	GEAR	ENGRANAJE
40	195507M1		**1**	ROLAMENTO	BEARING	COJINETE
41	906743M92	15	**1**	EIXO	SHAFT	ARBOL
42	195500M1		**1**	ANEL TRAVA	CIRCLIP	CIRCULITO
43	180415M1		**1**	ENGRENAGEM	GEAR	ENGRANAJE
44	180419M1		**1**	ENGRENAGEM	GEAR	ENGRANAJE
45	964929M1		**1**	ARRUELA	WASHER	ARANDELA

Transmissões **540 Rpm**
Transmission **540 Rpm**
Transmisión **540 Rpm**

25-120

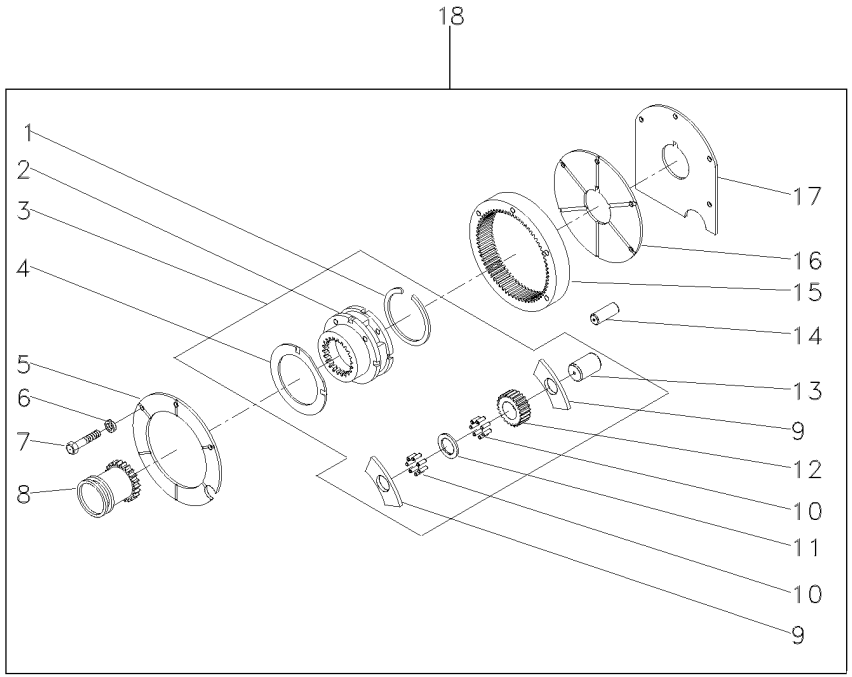

1	366317X1	3		**1**	ANEL TRAVA	CIRCLIP	CIRCULITO
2	023404N1			**1**	PORTA ENGRENAGEM	CARRIER	PORTADOR
3			022638N1	**1**	CJ. REDUTOR	KIT, CARRIER	JUEGO PORTADOR
4	518414M1	3		**2**	ARRUELA	WASHER	ARANDELA
5	184012M4			**1**	PLACA	PLATE	PLATO
6	353434X1			**3**	ARRUELA	WASHER	ARANDELA
7	362684X1			**4**	PARAFUSO	BOLT	PERNO
8	184770M2			**1**	LUVA	SLEEVE	MANCHA
9	516526M1	3		**6**	ARRUELA	WASHER	ARANDELA
10	834211M1	3		**144**	ROLETE	ROLLER	RODILLO
11	023406R1	3		**3**	ARRUELA	WASHER	ARANDELA
12	023405P1	3		**3**	ENGRENAGEM	GEAR	ENGRANAJE
13	518415M1	3		**3**	EIXO	SHAFT	ARBOL
14	180409M1			**2**	PINO	PIN	PASADOR
15	1865530M1		68	**1**	COROA	ANNULAR GEAR	ENGRANAJE ANULAR
16	180408M2			**1**	PLACA	PLATE	PLATO
17	180403M1			**1**	CALÇO	SHIM	CALCE
18	022638N1			**1**	CJ. REDUTOR	KIT, CARRIER	JUEGO PORTADOR

Porta
Door
Puerta

25-125



1	3700527M1	**1** ROLAMENTO	BEARING	COJINETE
2	886727M4	**1** COLAR	COLLAR	COLLAR

Transmissão	**12 Velocidades**	**12 Velocidades Constant Mesch - 540 / 1000 Rpm**
Transmission	**12 Speed**	**12 Speed Constant Mesch - 540 / 1000 Rpm**
Transmision	**12 Velocidades**	**12 Velocidades Constant Mesch - 540 / 1000 Rpm**

25-130

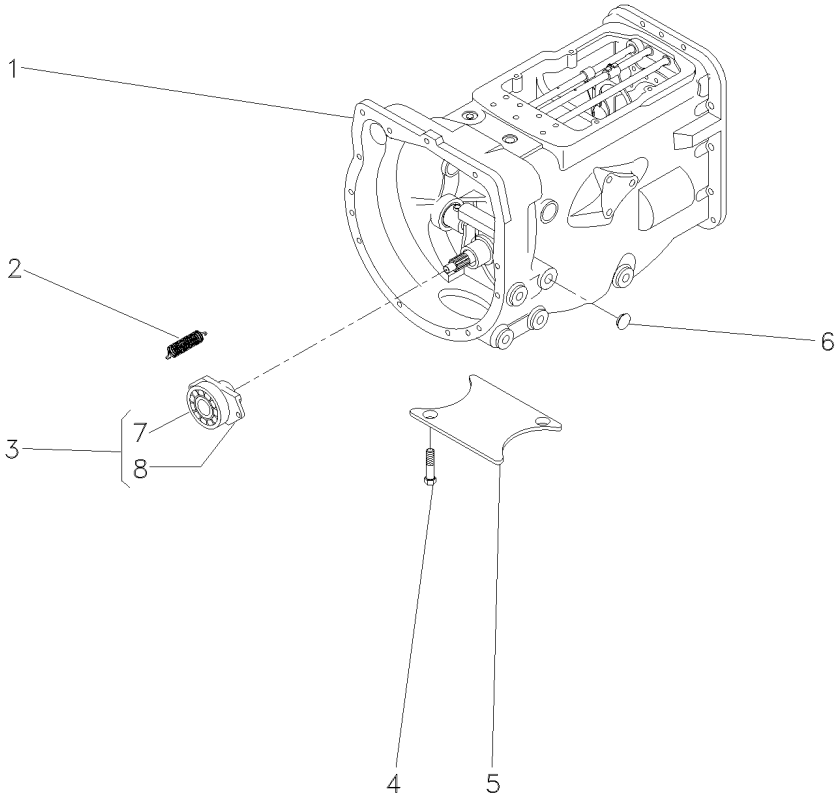

1	065455N1		25-135 No	**1**	CJ. TRANSMISSÃO	KIT,TRANSMISSION	JGO.TRANSMISION
1			25-140 No	**1**	CJ. TRANSMISSÃO	KIT,TRANSMISSION	JGO.TRANSMISION
1			25-145 No	**1**	CJ. TRANSMISSÃO	KIT,TRANSMISSION	JGO.TRANSMISION
1			25-150 No	**1**	CJ. TRANSMISSÃO	KIT,TRANSMISSION	JGO.TRANSMISION
1			25-155 No	**1**	CJ. TRANSMISSÃO	KIT,TRANSMISSION	JGO.TRANSMISION
1			25-160 No	**1**	CJ. TRANSMISSÃO	KIT,TRANSMISSION	JGO.TRANSMISION
2	3700450M1			**2**	MOLA	SPRING	RESORTE
3	063142N1		25-125 No	**1**	PORTA ROLAMENTO	BEARING FLANGE	BEARING FLANGE
4	354441X1	5/8"-11		**2**	PARAFUSO	BOLT	PERNO
5	021020P2			**1**	TAMPA	COVER	CUBIERTA
6	027014P1			**8**	TAMPÃO	PAD	ALMOHADILLA
7	3700527M1	3		**1**	ROLAMENTO	BEARING	COJINETE
8	886727M2	3		**1**	COLAR	COLLAR	COLLAR

Transmissão 12 Velocidades-C. Mesh
12 Speed Transmission - C. Mesh
Transmision 12 Velocidades-C. Mesh

Carcaça
Housing
Caja

25-135

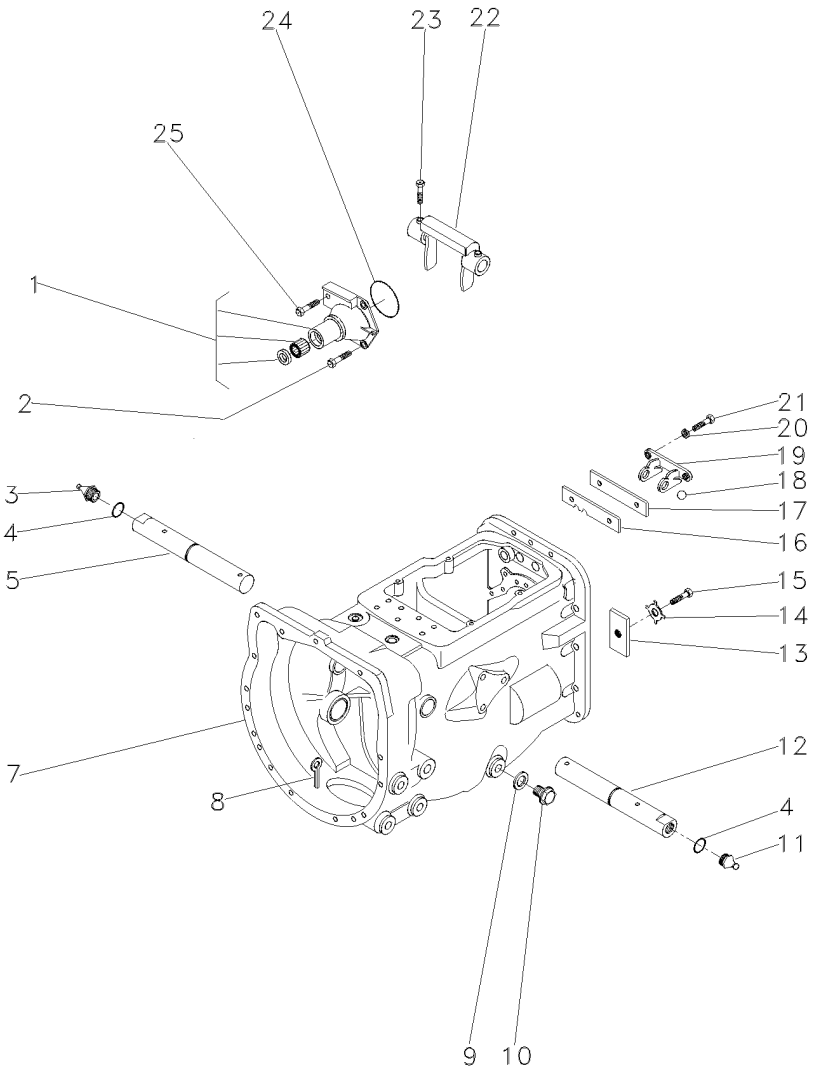

1	1860890M91		**1**	FLANGE	FLANGE	PLETINA
2	377477X1		**3**	PARAFUSO	BOLT	PERNO
3	29951X	▶	**1**	GRAXEIRA	GREASER	ENGRASADOR
4	364784X1		**2**	ANEL "O"	O RING	JUNTA TORICA
5	058424P1		**1**	EIXO	SHAFT	ARBOL
7	488156M97		**1**	CJ. CARCAÇA	HOUSE ASSY	CONJ. CARTER
8	354076X1		**1**	CUPILHA	COTTER PIN	PASADOR DOUBLE
9	180474M1		**1**	ARRUELA	WASHER	ARANDELA
10	050698T1		**1**	BUJÃO	PLUG	TAPON
11	13811X	◀	**1**	GRAXEIRA	GREASER	ENGRASADOR
12	058424P1		**1**	EIXO	SHAFT	ARBOL
13	184789M1		**1**	TRAVA	LOCK	RETENEDOR
14	828020M1		**1**	ARRUELA	WASHER	ARANDELA
15	353691X1		**1**	PARAFUSO	BOLT	PERNO
16	1860764M2		**1**	PLACA	PLATE	PLATO
17	1860765M1		**1**	ESPAÇADOR	SPACER	PIEZA DISTANCIA
18	391838X1	∅ 12MM	**1**	ESFERA	BALL	BOLA
19	1860761M1		**1**	SUPORTE	CLEVIS	GANCHO SEGURI.
20	353434X1		**2**	ARRUELA	WASHER	ARANDELA
21	362443X1		**2**	PARAFUSO	BOLT	PERNO
22	886719M1		**1**	GARFO	FORK	HORQUILLA
23	180002M1		**2**	PARAFUSO	BOLT	PERNO
24	886089M1		**1**	ANEL "O"	O RING	JUNTA TORICA
25	377480X1		**1**	PARAFUSO	BOLT	PERNO

Transmissão 12 Velocidades-C. Mesh
12 Speed Transmission - C. Mesh
Transmision 12 Velocidades-C. Mesh

Carcaça
Housing
Caja

25-140

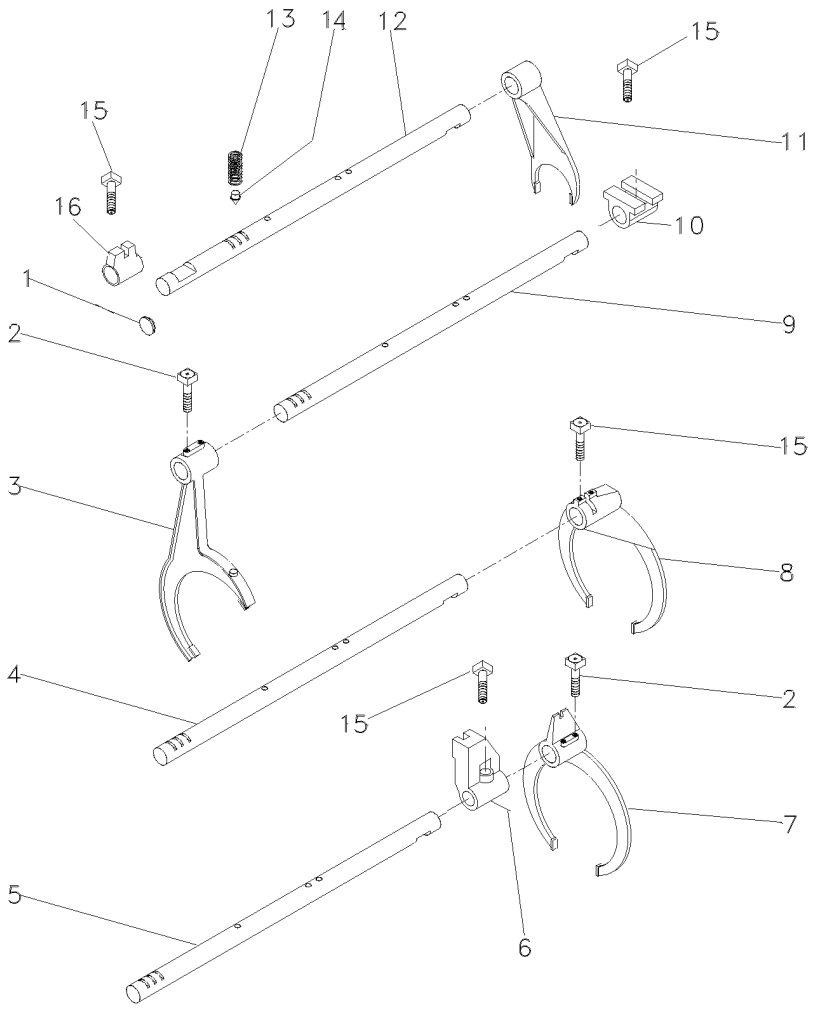

1	2950X	**1**	BUJÃO	PLUG	TAPON
2	1675367M2	**4**	PARAFUSO	BOLT	PERNO
3	027923P1	**1**	GARFO	FORK	HORQUILLA
4	1693824M1	**1**	EIXO	SHAFT	ARBOL
5	027920P2	**1**	EIXO	SHAFT	ARBOL
6	023417R1	**1**	SELETOR	SELECTOR	SELECTOR
7	027922P1	**1**	GARFO	FORK	HORQUILLA
8	039404P2	**1**	GARFO	FORK	HORQUILLA
9	027919P2	**1**	EIXO	SHAFT	ARBOL
10	023425R1	**1**	SELETOR	SELECTOR	SELECTOR
11	897065M2	**1**	GARFO	FORK	HORQUILLA
12	1693818M1	**1**	EIXO	SHAFT	ARBOL
13	191221M1	**4**	MOLA	SPRING	RESORTE
14	180418M2	**4**	PINO	PIN	PASADOR
15	180002M1	**4**	PARAFUSO	BOLT	PERNO
16	023416R1	**1**	SELETOR	SELECTOR	SELECTOR

Transmissão 12 Velocidades-C. Mesh
12 Speed Transmission - C. Mesh
Transmision 12 Velocidades-C. Mesh

Árvore De Entrada
Input Shaft
Arbol De Entrada

25-145

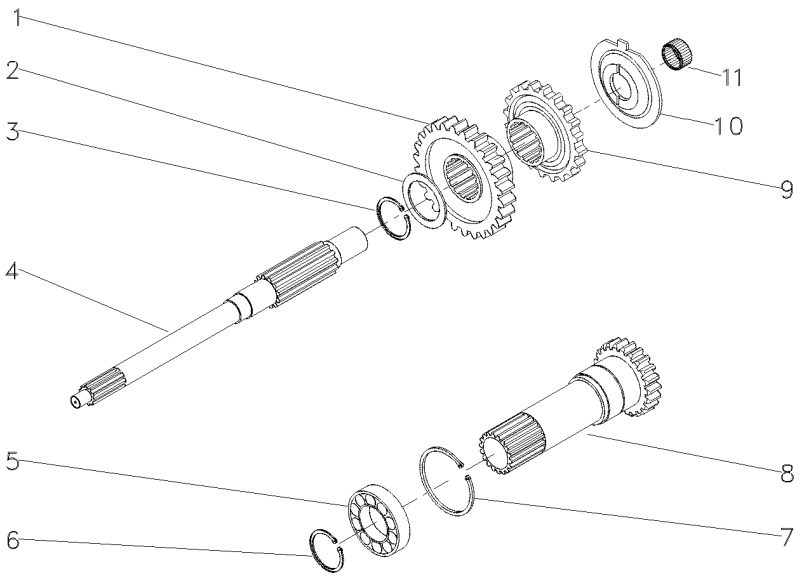

1	054184P1	30	**1**	ENGRENAGEM	GEAR	ENGRANAJE
2	1677742M1		**1**	ARRUELA	WASHER	ARANDELA
3	358969X1		**1**	ANEL TRAVA	CIRCLIP	CIRCULITO
4	039423P1		**1**	EIXO	SHAFT	ARBOL
5	3761292M1		**1**	ROLAMENTO	BEARING	COJINETE
6	762101M1		**1**	ANEL TRAVA	CIRCLIP	CIRCULITO
7	377631X1		**1**	ANEL TRAVA	CIRCLIP	CIRCULITO
8	049834N1	PTO/540RPM	**1**	CJ. EIXO	KIT, AXLE	JUEGO DE EJE
9	054183P1	26	**1**	ENGRENAGEM	GEAR	ENGRANAJE
10	1674668M3		**1**	ESPAÇADOR	SPACER	PIEZA DISTANCIA
11	2700273M1		**1**	ROLAMENTO AGULHA	BEARING NEEDLE	COJINETA AGUJAS

Transmissão 12 Velocidades-C. Mesh
12 Speed Transmission - C. Mesh
Transmision 12 Velocidades-C. Mesh

Árvore Principal
Main Shaft
Eje Principale

25-150

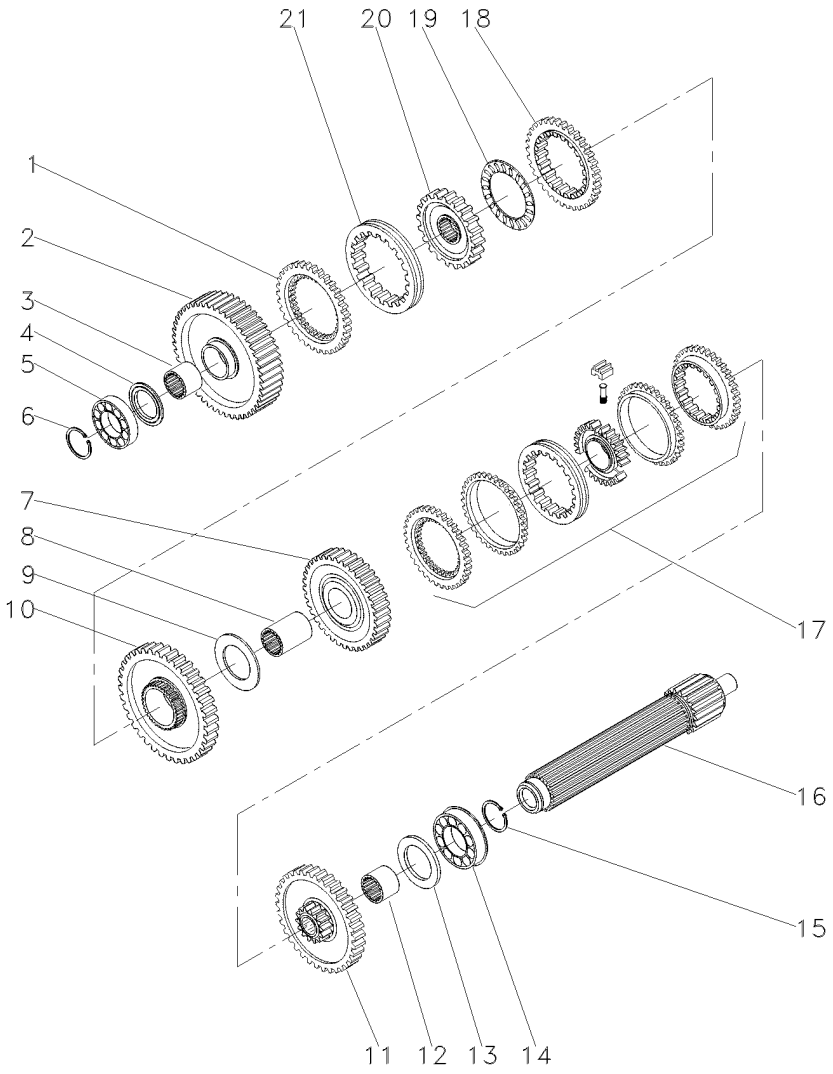

1	1686458M1		**1**	ANEL	RING	ARO
2	049163N1	56	**1**	ENGRENAGEM	GEAR	ENGRANAJE
3	039397P1		**1**	LUVA	SLEEVE	MANCHA
4	1671888M2	4,14-4,19MM	**X**	CALÇO	SHIM	CALCE
4	1671889M1	4,39-4,45MM	**X**	ARRUELA	WASHER	ARANDELA
4	1671890M2	4,62-4,67MM	**X**	ARRUELA	WASHER	ARANDELA
4	1671891M2	4,85-4,90MM	**X**	ARRUELA	WASHER	ARANDELA
5	039544R1		**1**	ROLAMENTO	BEARING	COJINETE
6	039545R1		**1**	ANEL TRAVA	CIRCLIP	CIRCULITO
7	053354N1	35	**1**	CJ. ENGRENAGEM	KIT, GEAR	ENGRANAJES JUEGO
8	039398P1		**1**	LUVA	SLEEVE	MANCHA
9	023422R1		**1**	ARRUELA	WASHER	ARANDELA
10	053355N1	51	**1**	CJ. ENGRENAGEM	KIT, GEAR	ENGRANAJES JUEGO
11	053352N1	46	**1**	CJ. ENGRENAGEM	KIT, GEAR	ENGRANAJES JUEGO
12	039396P1		**1**	LUVA	SLEEVE	MANCHA
13	1867259M1		**1**	ARRUELA	WASHER	ARANDELA
14	3761291M1		**1**	ROLAMENTO	BEARING	COJINETE
15	195363M1		**1**	ANEL TRAVA	CIRCLIP	CIRCULITO
16	039542P1		**1**	EIXO	SHAFT	ARBOL
17	039440N1	25-55 No	**1**	CJ. SINCRONIZADO	SYNCHRO UNIT	SINCRONIZ ADORA
18	1686459M1		**1**	ANEL	RING	ARO
19	1663796M1		**1**	ROLAMENTO	BEARING	COJINETE
20	039402P1		**1**	CUBO	HUB	CUBO
21	039425P1		**1**	LUVA	SLEEVE	MANCHA

Transmissão 12 Velocidades-C. Mesh
12 Speed Transmission - C. Mesh
Transmision 12 Velocidades-C. Mesh

Árvore Secundária
Secundary Shaft
Eje Secundaria

25-155

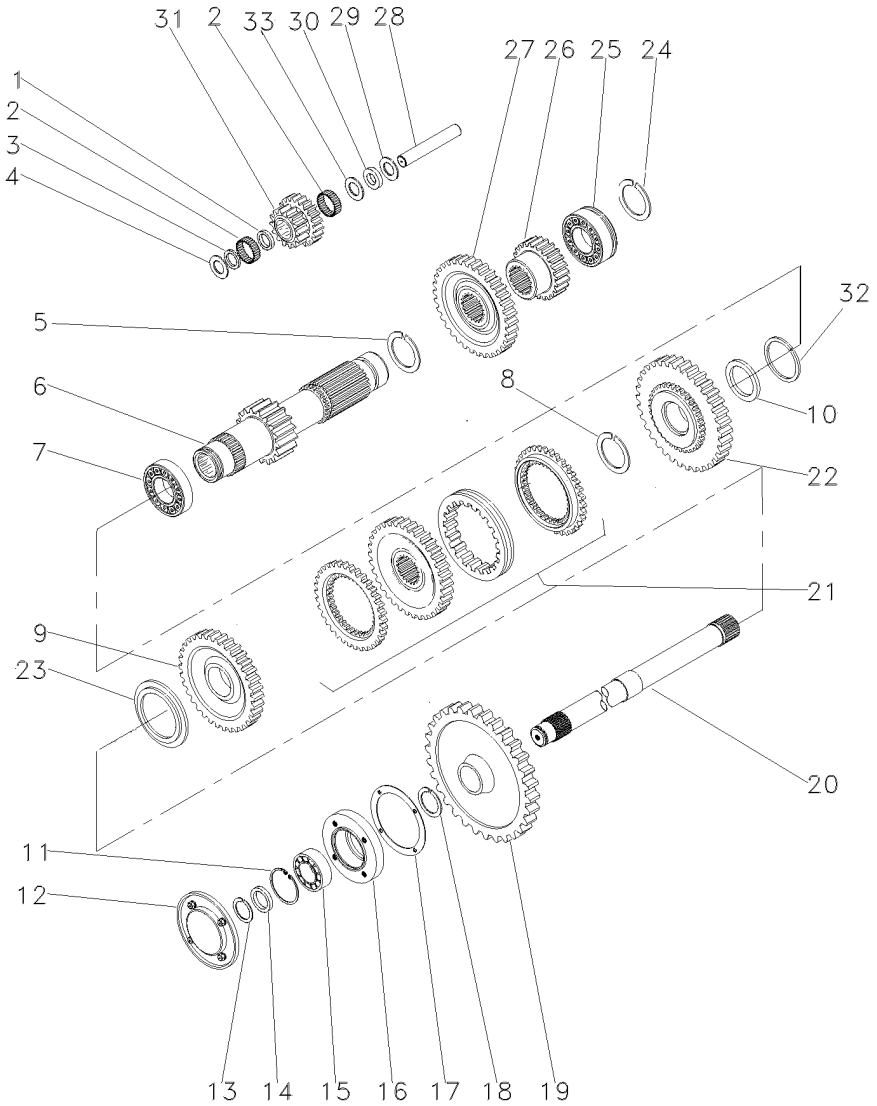

1	1688131M1		**1**	ESPAÇADOR	SPACER	PIEZA DISTANCIA
2	183039M1		**56**	ROLETE	ROLLER	RODILLO
3	183037M1		**1**	ARRUELA	WASHER	ARANDELA
4	1688132M1		**2**	ARRUELA	WASHER	ARANDELA
5	195500M1		**1**	ANEL TRAVA	CIRCLIP	CIRCULITO
6	049165N1	19	**1**	EIXO	SHAFT	ARBOL
7	3003372X1		**1**	ROLAMENTO	BEARING	COJINETE
8	1440873X1		**1**	ANEL TRAVA	CIRCLIP	CIRCULITO
9	054180N1	34	**1**	ENGRENAGEM	GEAR	ENGRANAJE
10	039408P1		**1**	ARRUELA	WASHER	ARANDELA
10	039409P1		**1**	ARRUELA	WASHER	ARANDELA
11	355988X1		**1**	ANEL TRAVA	CIRCLIP	CIRCULITO
12	1683386M91	[A]	**1**	TAMPA	COVER	CUBIERTA
13	899385M1		**1**	ANEL	RING	ARO
14	881122M2		**1**	ANEL	RING	ARO
15	899377M2		**1**	ROLAMENTO	BEARING	COJINETE
16	899331M1	[A]	**1**	FLANGE	FLANGE	PLETINA
17	180432M1		**1**	JUNTA	GASKET	EMPAQUETADURA.
18	358913X1		**1**	ANEL TRAVA	CIRCLIP	CIRCULITO
19	9004882M1	[A] 53	**1**	ENGRENAGEM	GEAR	ENGRANAJE
20	1869279M1	[A]	**1**	EIXO	SHAFT	ARBOL
21	039439N1	25-50 No	**1**	CJ. SINCRONIZADO	SYNCHRO UNIT	SINCRONIZ ADORA
22	054182N1	42	**1**	ENGRENAGEM	GEAR	ENGRANAJE
23	039413P1		**1**	ARRUELA	WASHER	ARANDELA
24	195363M1		**1**	ANEL TRAVA	CIRCLIP	CIRCULITO
25	3761291M1		**1**	ROLAMENTO	BEARING	COJINETE
26	053314P1	23	**1**	ENGRENAGEM	GEAR	ENGRANAJE
27	053312P1	43	**1**	ENGRENAGEM	GEAR	ENGRANAJE
28	180445M1		**1**	EIXO	SHAFT	ARBOL
29	1688130M1		**1**	ARRUELA	WASHER	ARANDELA
30	1688129M1		**1**	MOLA PRATO	SPRING PLATE	PLETINA MUELLE
31	053310P1	15/20	**1**	ENGRENAGEM	GEAR	ENGRANAJE
32	831581M2		**1**	ANEL TRAVA	CIRCLIP	CIRCULITO
33	1688128M1		**1**	ARRUELA	WASHER	ARANDELA

[A] TDP
PTO
TDF

Transmissão 12 Velocidades-C. Mesh
12 Speed Transmission - C. Mesh
Transmision 12 Velocidades-C. Mesh

Redutor Epicicloidal
Epicyclic Unit
Unidad Epicicloidal

25-160

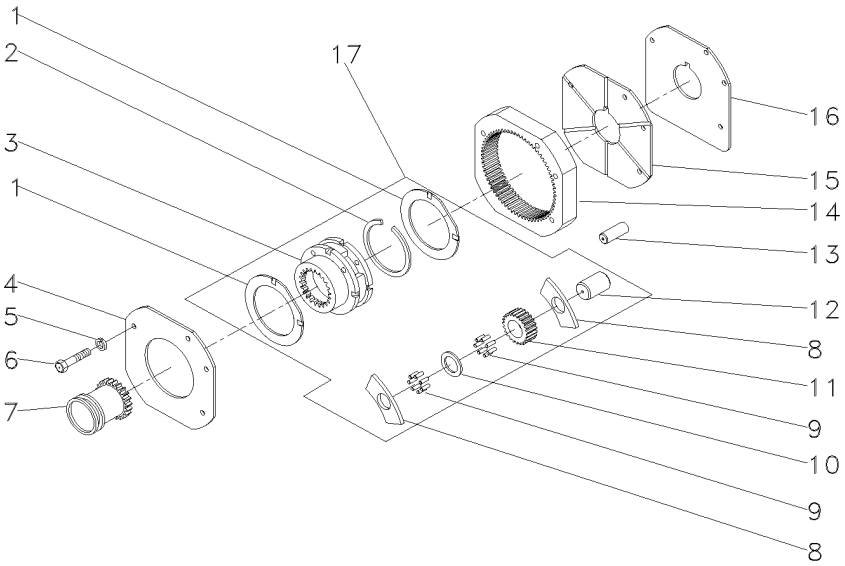

1	1866545M2	17		**2**	ARRUELA	WASHER	ARANDELA
2	377424X1	17		**1**	ANEL TRAVA	CIRCLIP	CIRCULITO
3	023404N1		➡ 022638N1	**1**	PORTA ENGRENAGEM	CARRIER	PORTADOR
4	1867423M1			**1**	PLACA	PLATE	PLATO
5	353434X1			**3**	ARRUELA	WASHER	ARANDELA
6	362684X1			**4**	PARAFUSO	BOLT	PERNO
7	1866557M1			**1**	LUVA	SLEEVE	MANCHA
8	1866542M1	17		**6**	ARRUELA	WASHER	ARANDELA
9	1866553M2	17		**96**	ROLETE	ROLLER	RODILLO
10	023406R1	17		**3**	ARRUELA	WASHER	ARANDELA
11	023405P1	17		**3**	ENGRENAGEM	GEAR	ENGRANAJE
12	1866538M2	17		**3**	EIXO	SHAFT	ARBOL
13	180409M1			**2**	PINO	PIN	PASADOR
14	1867424M2			**1**	COROA	ANNULAR GEAR	ENGRANAJE ANULAR
15	1867425M1			**1**	PLACA	PLATE	PLATO
16	1867426M1			**1**	CALÇO	SHIM	CALCE
17	022638N1			**1**	CJ. REDUTOR	KIT, CARRIER	JUEGO PORTADOR

Fixação Motor - Transmissão
Fixation Engine - Transmission
Fixation Motor - Transmisión

25-165

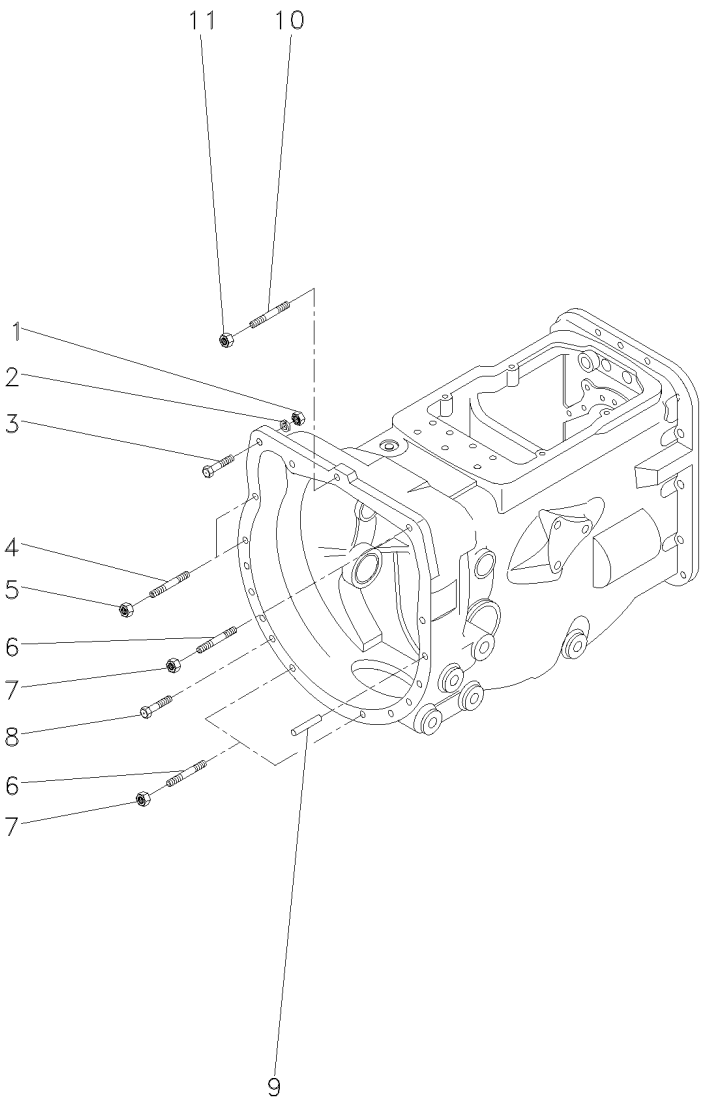

1	069676T1	**1** PORCA	NUT	TUERCA
2	353432X1	**1** ARRUELA	WASHER	ARANDELA
3	353565X1	**1** PARAFUSO	BOLT	PERNO
4	3589428M1	**5** PRISIONEIRO	STUD	ESPARRAGO
5	069676T1	**5** PORCA	NUT	TUERCA
6	3589413M1	**3** PRISIONEIRO	STUD	ESPARRAGO
7	069676T1	**3** PORCA	NUT	TUERCA
8	339838X1	**4** PARAFUSO	BOLT	PERNO
9	191314M1	**2** PINO	PIN	PASADOR
10	3589429M1	**1** PRISIONEIRO	STUD	ESPARRAGO
11	069676T1	**1** PORCA	NUT	TUERCA

Fixação Motor - Transmissão
Fixation Engine - Transmission
Fixation Motor - Transmisión

25-170

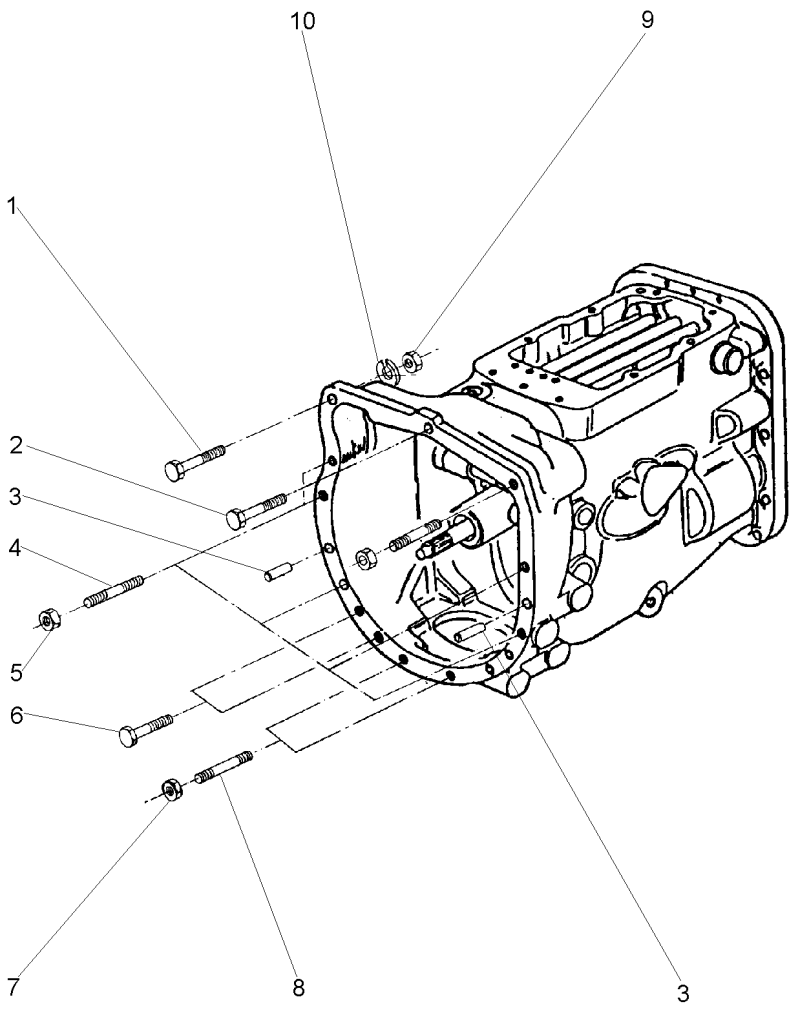

1	353565X1	**1** PARAFUSO	BOLT	PERNO
2	048512P1	**1** PARAFUSO	BOLT	PERNO
3	191314M1	**2** PINO	PIN	PASADOR
4	3589428M1	**5** PRISIONEIRO	STUD	ESPARRAGO
5	069676T1	**5** PORCA	NUT	TUERCA
6	339838X1	**4** PARAFUSO	BOLT	PERNO
7	069676T1	**3** PORCA	NUT	TUERCA
8	3589413M1	**3** PRISIONEIRO	STUD	ESPARRAGO
9	069676T1	**1** PORCA	NUT	TUERCA
10	353432X1	**1** ARRUELA	WASHER	ARANDELA

Transmissão	**12 Velocidades**	**Constant Mesch - 540 / 1000 Rpm**
Transmission	**12 Speed**	**Constant Mesch - 540 / 1000 Rpm**
Transmision	**12 Velocidades**	**Constant Mesch - 540 / 1000 Rpm**

25-175

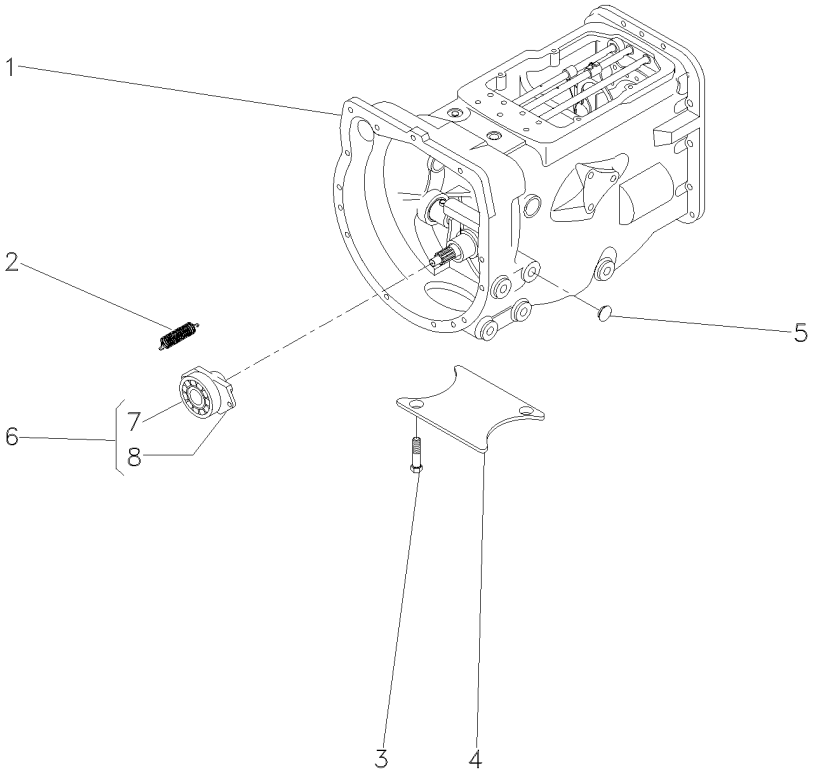

1	065456N1		25-185 No	**1**	CJ. TRANSMISSÃO	KIT,TRANSMISSION	JGO.TRANSMISION
1			25-190 No	**1**	CJ. TRANSMISSÃO	KIT,TRANSMISSION	JGO.TRANSMISION
1			25-195 No	**1**	CJ. TRANSMISSÃO	KIT,TRANSMISSION	JGO.TRANSMISION
1			25-200 No	**1**	CJ. TRANSMISSÃO	KIT,TRANSMISSION	JGO.TRANSMISION
1			25-205 No	**1**	CJ. TRANSMISSÃO	KIT,TRANSMISSION	JGO.TRANSMISION
1			25-210 No	**1**	CJ. TRANSMISSÃO	KIT,TRANSMISSION	JGO.TRANSMISION
2	3700450M1			**2**	MOLA	SPRING	RESORTE
3	354441X1			**2**	PARAFUSO	BOLT	PERNO
4	021020P2			**1**	TAMPA	COVER	CUBIERTA
5	027014P1			**8**	TAMPÃO	PAD	ALMOHADILLA
6	063142N1		25-125 No	**1**	PORTA ROLAMENTO	BEARING FLANGE	BEARING FLANGE
7	3700527M1	6		**1**	ROLAMENTO	BEARING	COJINETE
8	886727M2	6		**1**	COLAR	COLLAR	COLLAR

Suporte E Alavancas
Bracket And Levers
Soporte Y Palancas

25-180

2 Rm - Estreito
2 Wd - Narrow
2 Rm - Estrecho

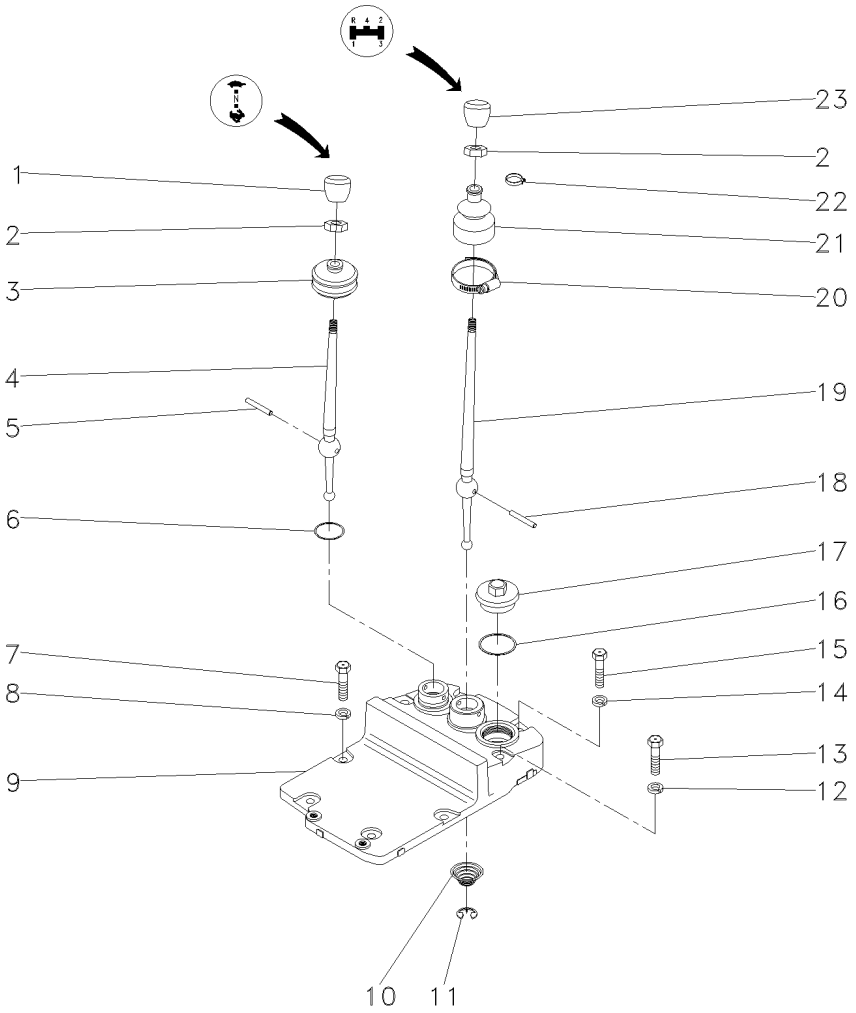

1	490703M2	**1**	MANÍPULO	KNOB	POMO
2	353430X1	**2**	PORCA	NUT	TUERCA
3	180579M6	**1**	CAPA	BOOT	PROTECCION
4	2801130M1	**1**	ALAVANCA	LEVER	PALANCA
5	180581M1	**1**	PINO	PIN	PASADOR
6	831527M1	**1**	ANEL "O"	O RING	JUNTA TORICA
7	353699X1	**4**	PARAFUSO	BOLT	PERNO
8	353432X1	**2**	ARRUELA	WASHER	ARANDELA
9	027732P1	**1**	TAMPA	COVER	CUBIERTA
10	192007M1	**1**	MOLA	SPRING	RESORTE
11	022345T1	**1**	ANEL TRAVA	CIRCLIP	CIRCULITO
12	353432X1	**2**	ARRUELA	WASHER	ARANDELA
13	353714X1	**2**	PARAFUSO	BOLT	PERNO
14	353432X1	**2**	ARRUELA	WASHER	ARANDELA
15	377825X1	**4**	PARAFUSO	BOLT	PERNO
16	359134X1	**1**	ANEL "O"	O RING	JUNTA TORICA
17	768300M1	**1**	BUJÃO	PLUG	TAPON
18	180581M1	**1**	PINO	PIN	PASADOR
19	022344P1	**1**	ALAVANCA	LEVER	PALANCA
20	490804M1	**1**	BRAÇADEIRA	CLAMP	ABRAZADERA
21	1678565M3	**1**	CAPA	BOOT	PROTECCION
22	3225356M1	**1**	BRAÇADEIRA	CLAMP	ABRAZADERA
23	1484780M1	**1**	MANÍPULO	KNOB	POMO

Transmissão 12 Velocidades-C. Mesh
12 Speed Transmission - C. Mesh
Transmision 12 Velocidades-C. Mesh

Carcaça
Housing
Caja

25-185

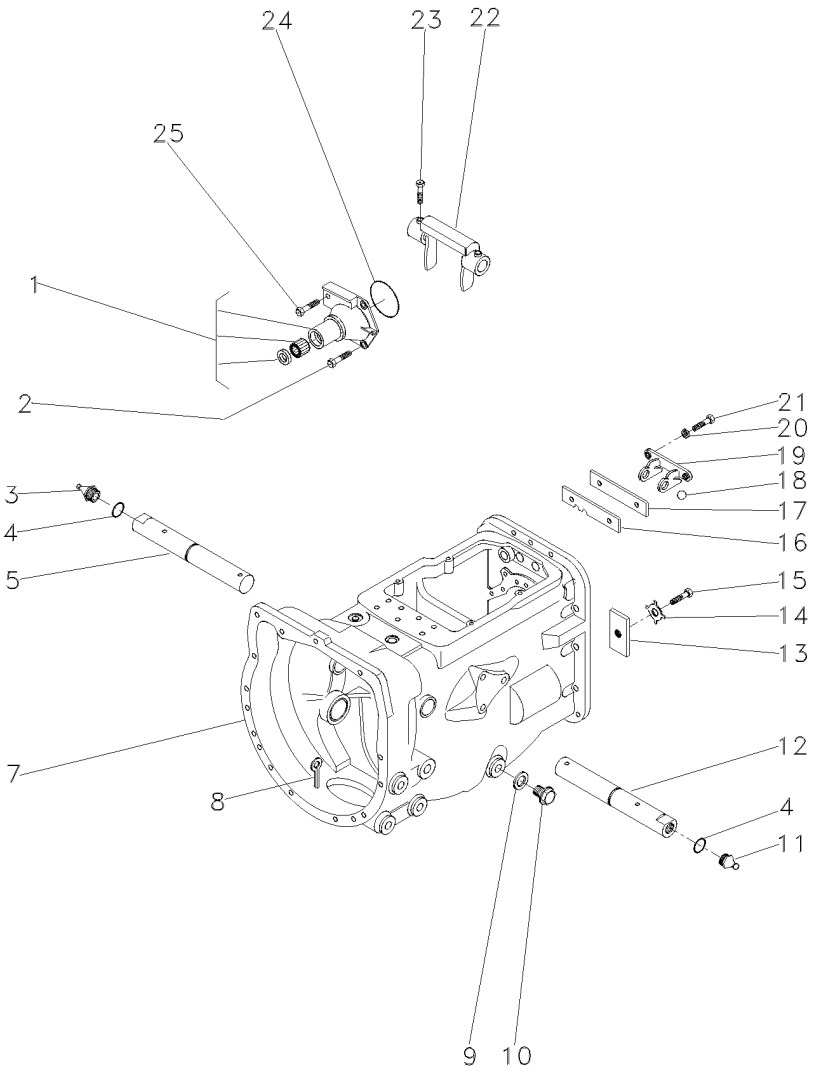

1	1860890M91		**1**	FLANGE	FLANGE	PLETINA
2	377477X1		**3**	PARAFUSO	BOLT	PERNO
3	29951X	▶	**1**	GRAXEIRA	GREASER	ENGRASADOR
4	364784X1		**2**	ANEL "O"	O RING	JUNTA TORICA
5	058424P1		**1**	EIXO	SHAFT	ARBOL
7	488156M97		**1**	CJ. CARCAÇA	HOUSE ASSY	CONJ. CARTER
8	354076X1		**1**	CUPILHA	COTTER PIN	PASADOR DOUBLE
9	180474M1		**1**	ARRUELA	WASHER	ARANDELA
10	050698T1		**1**	BUJÃO	PLUG	TAPON
11	13811X	◀	**1**	GRAXEIRA	GREASER	ENGRASADOR
12	058424P1		**1**	EIXO	SHAFT	ARBOL
13	184789M1		**1**	TRAVA	LOCK	RETENEDOR
14	828020M1		**1**	ARRUELA	WASHER	ARANDELA
15	353691X1		**1**	PARAFUSO	BOLT	PERNO
16	1860764M2		**1**	PLACA	PLATE	PLATO
17	1860765M1		**1**	ESPAÇADOR	SPACER	PIEZA DISTANCIA
18	391838X1	∅ 12MM	**1**	ESFERA	BALL	BOLA
19	1860761M1		**1**	SUPORTE	CLEVIS	GANCHO SEGURI.
20	353434X1		**2**	ARRUELA	WASHER	ARANDELA
21	362443X1		**2**	PARAFUSO	BOLT	PERNO
22	886719M1		**1**	GARFO	FORK	HORQUILLA
23	180002M1		**2**	PARAFUSO	BOLT	PERNO
24	886089M1		**1**	ANEL "O"	O RING	JUNTA TORICA
25	377480X1		**1**	PARAFUSO	BOLT	PERNO

Transmissão 12 Velocidades-C. Mesh
12 Speed Transmission - C. Mesh
Transmision 12 Velocidades-C. Mesh

Carcaça
Housing
Caja

25-190

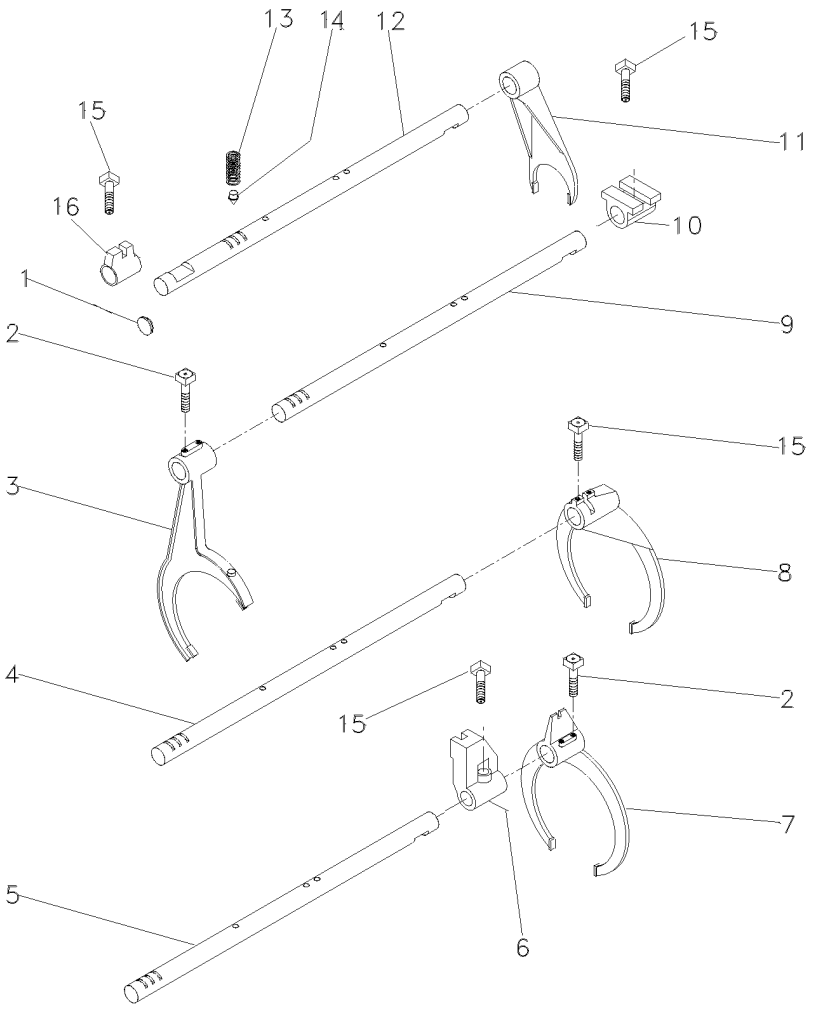

1	2950X	**1**	BUJÃO	PLUG	TAPON
2	1675367M2	**4**	PARAFUSO	BOLT	PERNO
3	027923P1	**1**	GARFO	FORK	HORQUILLA
4	1693824M1	**1**	EIXO	SHAFT	ARBOL
5	027920P2	**1**	EIXO	SHAFT	ARBOL
6	023417R1	**1**	SELETOR	SELECTOR	SELECTOR
7	027922P1	**1**	GARFO	FORK	HORQUILLA
8	039404P2	**1**	GARFO	FORK	HORQUILLA
9	027919P2	**1**	EIXO	SHAFT	ARBOL
10	023425R1	**1**	SELETOR	SELECTOR	SELECTOR
11	897065M2	**1**	GARFO	FORK	HORQUILLA
12	1693818M1	**1**	EIXO	SHAFT	ARBOL
13	191221M1	**4**	MOLA	SPRING	RESORTE
14	180418M2	**4**	PINO	PIN	PASADOR
15	180002M1	**4**	PARAFUSO	BOLT	PERNO
16	023416R1	**1**	SELETOR	SELECTOR	SELECTOR

Transmissão 12 Velocidades-C. Mesh
12 Speed Transmission - C. Mesh
Transmision 12 Velocidades-C. Mesh

Árvore De Entrada
Input Shaft
Arbol De Entrada

25-195

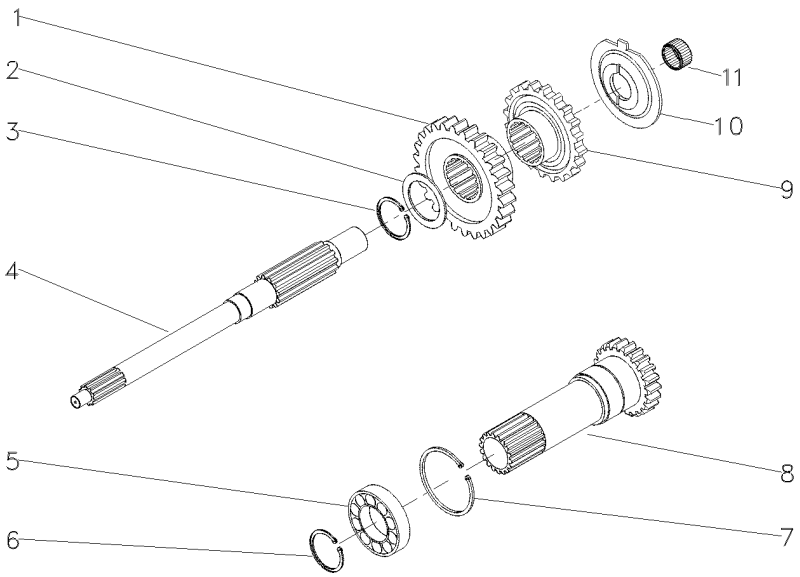

1	054184P1	30	**1**	ENGRENAGEM	GEAR	ENGRANAJE
2	1677742M1		**1**	ARRUELA	WASHER	ARANDELA
3	358969X1		**1**	ANEL TRAVA	CIRCLIP	CIRCULITO
4	039423P1		**1**	EIXO	SHAFT	ARBOL
5	3761292M1		**1**	ROLAMENTO	BEARING	COJINETE
6	762101M1		**1**	ANEL TRAVA	CIRCLIP	CIRCULITO
7	377631X1		**1**	ANEL TRAVA	CIRCLIP	CIRCULITO
8	1677746M92	PTO/540RPM	**1**	CJ. EIXO	KIT, AXLE	JUEGO DE EJE
9	054183P1	26	**1**	ENGRENAGEM	GEAR	ENGRANAJE
10	1674668M3		**1**	ESPAÇADOR	SPACER	PIEZA DISTANCIA
11	2700273M1		**1**	ROLAMENTO AGULHA	BEARING NEEDLE	COJINETA AGUJAS

Transmissão 12 Velocidades-C. Mesh
12 Speed Transmission - C. Mesh
Transmision 12 Velocidades-C. Mesh

Árvore Principal
Main Shaft
Eje Principale

25-200

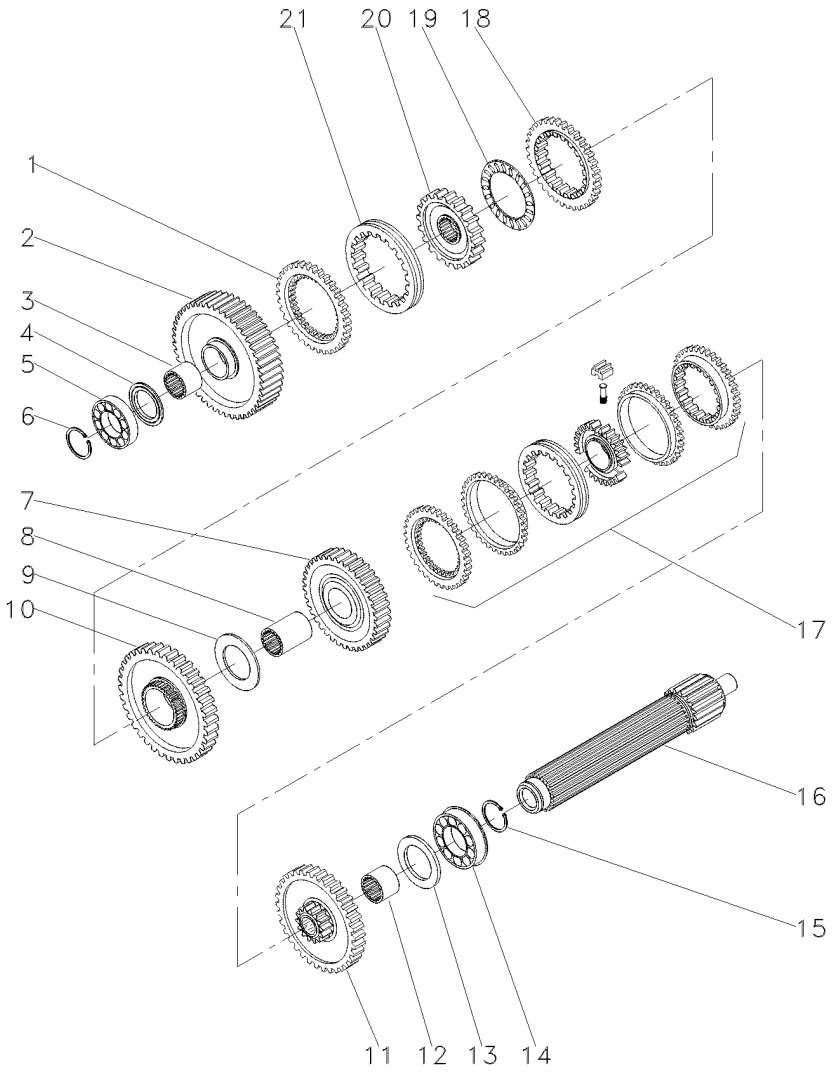

1	1686458M1			1	ANEL	RING	ARO
2	049163N1		56	1	ENGRENAGEM	GEAR	ENGRANAJE
3	039397P1			1	LUVA	SLEEVE	MANCHA
4	1671888M2		4,14-4,19MM	X	CALÇO	SHIM	CALCE
4	1671889M1		4,39-4,45MM	X	ARRUELA	WASHER	ARANDELA
4	1671890M2		4,62-4,67MM	X	ARRUELA	WASHER	ARANDELA
4	1671891M2		4,85-4,90MM	X	ARRUELA	WASHER	ARANDELA
5	039544R1			1	ROLAMENTO	BEARING	COJINETE
6	039545R1			1	ANEL TRAVA	CIRCLIP	CIRCULITO
7	053354N1		35	1	CJ. ENGRENAGEM	KIT, GEAR	ENGRANAJES JUEGO
8	039398P1			1	LUVA	SLEEVE	MANCHA
9	023422R1			1	ARRUELA	WASHER	ARANDELA
10	053355N1		51	1	CJ. ENGRENAGEM	KIT, GEAR	ENGRANAJES JUEGO
11	053352N1		46	1	CJ. ENGRENAGEM	KIT, GEAR	ENGRANAJES JUEGO
12	039396P1			1	LUVA	SLEEVE	MANCHA
13	1867259M1			1	ARRUELA	WASHER	ARANDELA
14	3761291M1			1	ROLAMENTO	BEARING	COJINETE
15	195363M1			1	ANEL TRAVA	CIRCLIP	CIRCULITO
16	039542P1			1	EIXO	SHAFT	ARBOL
17	039440N1			1	CJ. SINCRONIZADO	SYNCHRO UNIT	SINCRONIZ ADORA
18	1686459M1			1	ANEL	RING	ARO
19	1663796M1			1	ROLAMENTO	BEARING	COJINETE
20	039402P1			1	CUBO	HUB	CUBO
21	039425P1			1	LUVA	SLEEVE	MANCHA

Transmissão 12 Velocidades-C. Mesh
12 Speed Transmission - C. Mesh
Transmision 12 Velocidades-C. Mesh

Árvore Secundária
Secundary Shaft
Eje Secundaria

25-205

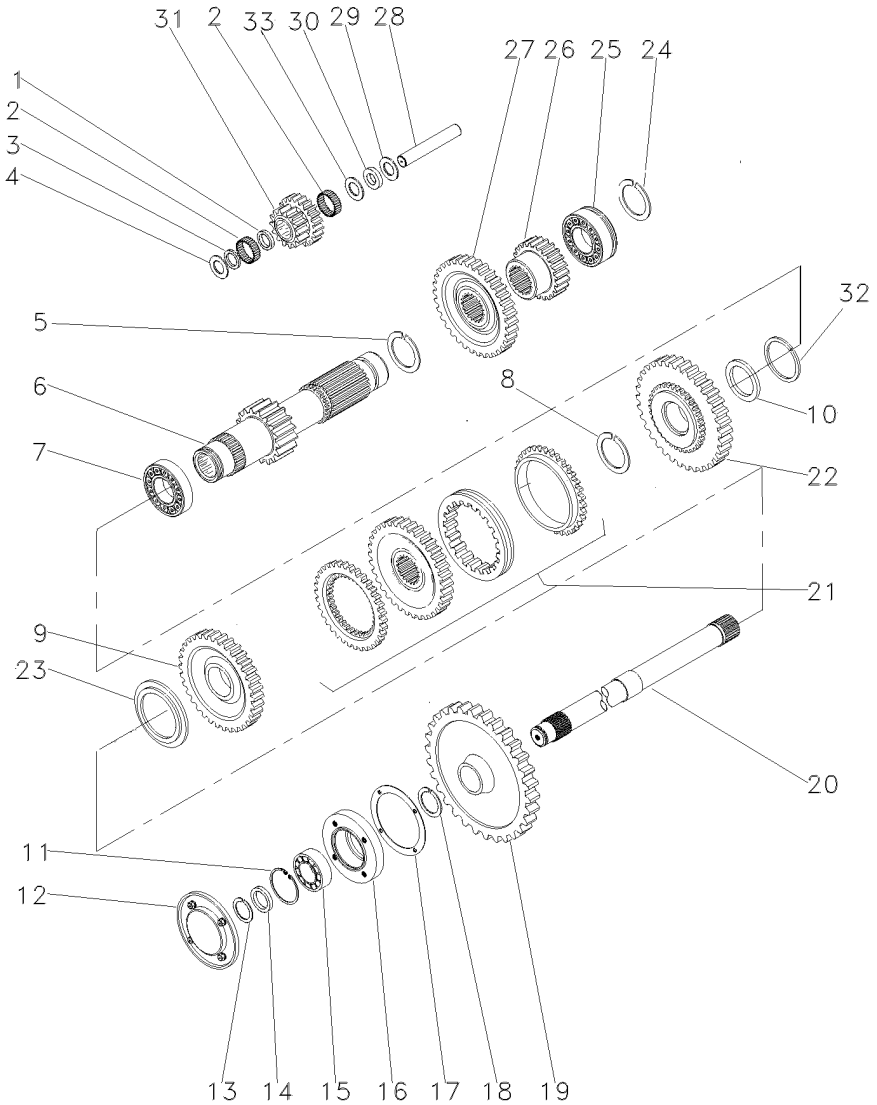

1	1688131M1		1	ESPAÇADOR	SPACER	PIEZA DISTANCIA
2	183039M1		56	ROLETE	ROLLER	RODILLO
3	183037M1		1	ARRUELA	WASHER	ARANDELA
4	1688132M1		2	ARRUELA	WASHER	ARANDELA
5	195500M1		1	ANEL TRAVA	CIRCLIP	CIRCULITO
6	049165N1	19	1	EIXO	SHAFT	ARBOL
7	3003372X1		1	ROLAMENTO	BEARING	COJINETE
8	1440873X1		1	ANEL TRAVA	CIRCLIP	CIRCULITO
9	054180N1	34	1	ENGRENAGEM	GEAR	ENGRANAJE
10	039408P1		1	ARRUELA	WASHER	ARANDELA
10	039409P1		1	ARRUELA	WASHER	ARANDELA
11	355988X1		1	ANEL TRAVA	CIRCLIP	CIRCULITO
12	1683386M91		1	TAMPA	COVER	CUBIERTA
13	899385M1		1	ANEL	RING	ARO
14	881122M2		1	ANEL	RING	ARO
15	899377M2		1	ROLAMENTO	BEARING	COJINETE
16	899331M1		1	FLANGE	FLANGE	PLETINA
17	180432M1		1	JUNTA	GASKET	EMPAQUETADURA.
18	358913X1		1	ANEL TRAVA	CIRCLIP	CIRCULITO
19	1869708M1		1	ENGRENAGEM	GEAR	ENGRANAJE
20	1868533M2	[A]	1	EIXO	SHAFT	ARBOL
21	039439N1	25-50 No	1	CJ. SINCRONIZADO	SYNCHRO UNIT	SINCRONIZ ADORA
22	054182N1	42	1	ENGRENAGEM	GEAR	ENGRANAJE
23	039413P1		1	ARRUELA	WASHER	ARANDELA
24	195363M1		1	ANEL TRAVA	CIRCLIP	CIRCULITO
25	3761291M1		1	ROLAMENTO	BEARING	COJINETE
26	053314P1	23	1	ENGRENAGEM	GEAR	ENGRANAJE
27	053312P1	43	1	ENGRENAGEM	GEAR	ENGRANAJE
28	180445M1		1	EIXO	SHAFT	ARBOL
29	1688130M1		1	ARRUELA	WASHER	ARANDELA
30	1688129M1		1	MOLA PRATO	SPRING PLATE	PLETINA MUELLE
31	053310P1	15/20	1	ENGRENAGEM	GEAR	ENGRANAJE
32	831581M2		1	ANEL TRAVA	CIRCLIP	CIRCULITO
33	1688128M1		1	ARRUELA	WASHER	ARANDELA

[A] TDP
PTO
TDF

Transmissão 12 Velocidades-C. Mesh
12 Speed Transmission - C. Mesh
Transmision 12 Velocidades-C. Mesh

Redutor Epicicloidal
Epicyclic Unit
Unidad Epicicloidal

25-210

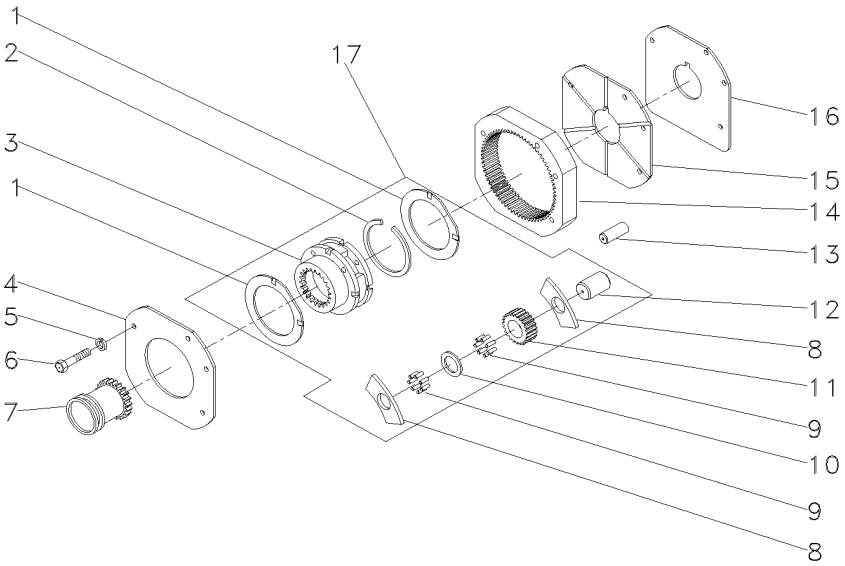

1	1866545M2	17	**2**	ARRUELA	WASHER	ARANDELA
2	377424X1	17	**1**	ANEL TRAVA	CIRCLIP	CIRCULITO
3	023404N1	➡ 022638N1	**1**	PORTA ENGRENAGEM	CARRIER	PORTADOR
4	1867423M1		**1**	PLACA	PLATE	PLATO
5	353434X1		**3**	ARRUELA	WASHER	ARANDELA
6	362684X1		**4**	PARAFUSO	BOLT	PERNO
7	1866557M1		**1**	LUVA	SLEEVE	MANCHA
8	1866542M1	17	**6**	ARRUELA	WASHER	ARANDELA
9	1866553M2	17	**96**	ROLETE	ROLLER	RODILLO
10	023406R1	17	**3**	ARRUELA	WASHER	ARANDELA
11	023405P1	17	**3**	ENGRENAGEM	GEAR	ENGRANAJE
12	1866538M2	17	**3**	EIXO	SHAFT	ARBOL
13	180409M1		**2**	PINO	PIN	PASADOR
14	1867424M2		**1**	COROA	ANNULAR GEAR	ENGRANAJE ANULAR
15	1867425M1		**1**	PLACA	PLATE	PLATO
16	1867426M1		**1**	CALÇO	SHIM	CALCE
17	022638N1		**1**	CJ. REDUTOR	KIT, CARRIER	JUEGO PORTADOR

Transmissão 8 Velocidades
8 Speed Transmission
Transmision 8 Velocidades

Carcaça
Housing
Caja

25-215

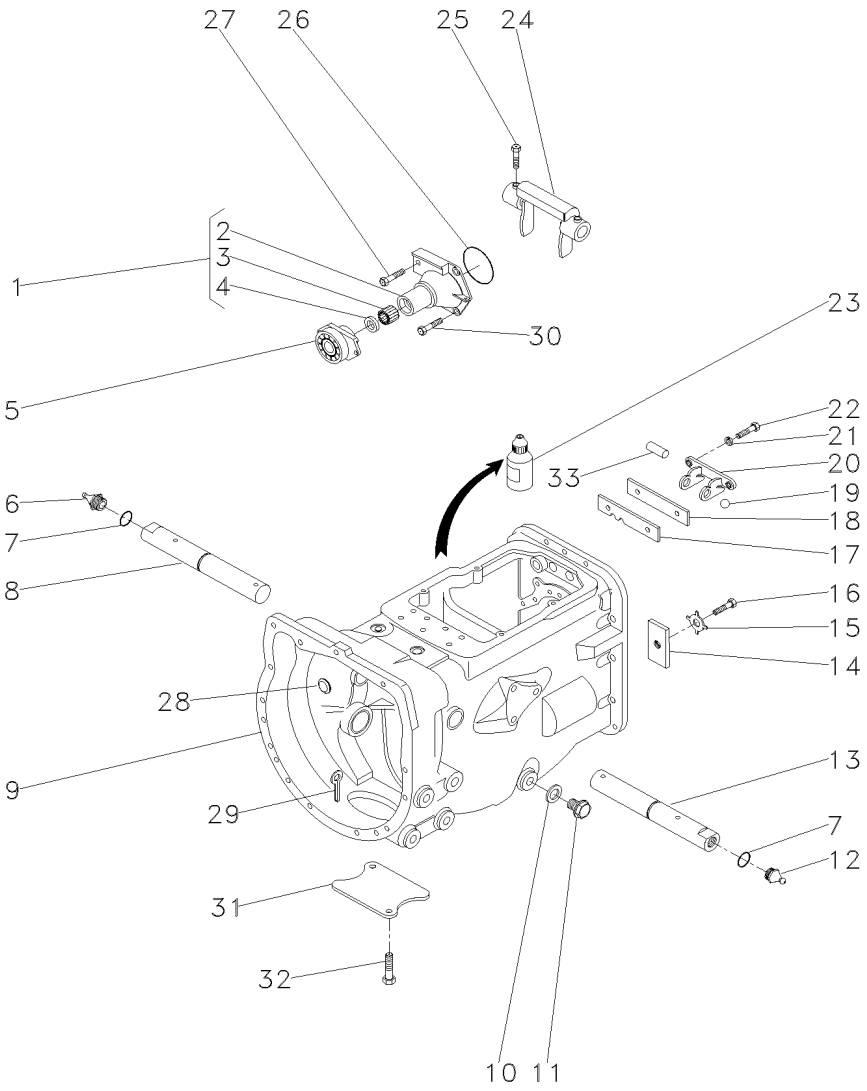

1	1860890M91		**1**	FLANGE	FLANGE	PLETINA
2	1860876M1	1	**1**	FLANGE	FLANGE	PLETINA
3	886668M1	1	**1**	ROLAMENTO	BEARING	COJINETE
4	1860867M3	1	**1**	RETENTOR	SEAL	RETEN
5	1484679M91		**1**	ROLAMENTO	BEARING	COJINETE
6	29951X		**1**	GRAXEIRA	GREASER	ENGRASADOR
7	364784X1		**2**	ANEL "O"	O RING	JUNTA TORICA
8	3409164M1	▶	**1**	EIXO	SHAFT	ARBOL
9	488156M97	👁 25-85 No	**1**	CJ. CARCAÇA	HOUSE ASSY	CONJ. CARTER
10	180474M1		**1**	ARRUELA	WASHER	ARANDELA
11	050698T1		**1**	BUJÃO	PLUG	TAPON
12	13811X		**1**	GRAXEIRA	GREASER	ENGRASADOR
13	3409165M1	◀	**1**	EIXO	SHAFT	ARBOL
14	184789M1		**1**	TRAVA	LOCK	RETENEDOR
15	828020M1		**1**	ARRUELA	WASHER	ARANDELA
16	362433X1		**1**	PARAFUSO	BOLT	PERNO
17	1860764M2		**1**	PLACA	PLATE	PLATO
18	1860765M1		**1**	ESPAÇADOR	SPACER	PIEZA DISTANCIA
19	391838X1		**2**	ESFERA	BALL	BOLA
20	1860761M1		**1**	SUPORTE	CLEVIS	GANCHO SEGURI.
21	353434X1		**2**	ARRUELA	WASHER	ARANDELA
22	362443X1		**2**	PARAFUSO	BOLT	PERNO
23	0710129		**1**	JUNTA	GASKET	EMPAQUETADURA.
24	886719M1		**1**	GARFO	FORK	HORQUILLA
25	180002M1		**2**	PARAFUSO	BOLT	PERNO
26	886089M1		**1**	ANEL "O"	O RING	JUNTA TORICA
27	377480X1		**1**	PARAFUSO	BOLT	PERNO
28	2950X		**1**	BUJÃO	PLUG	TAPON
29	354076X1		**1**	CUPILHA	COTTER PIN	PASADOR DOUBLE
30	377477X1		**3**	PARAFUSO	BOLT	PERNO
31	021020P2		**1**	TAMPA	COVER	CUBIERTA
32	354441X1		**2**	PARAFUSO	BOLT	PERNO
33	1860767M1		**1**	PINO	PIN	PASADOR

Transmissão 8 Velocidades
8 Speed Transmission
Transmision 8 Velocidades

Garfos E Hastes
Shafts & Forks
Ejes Y Horquillas

25-220

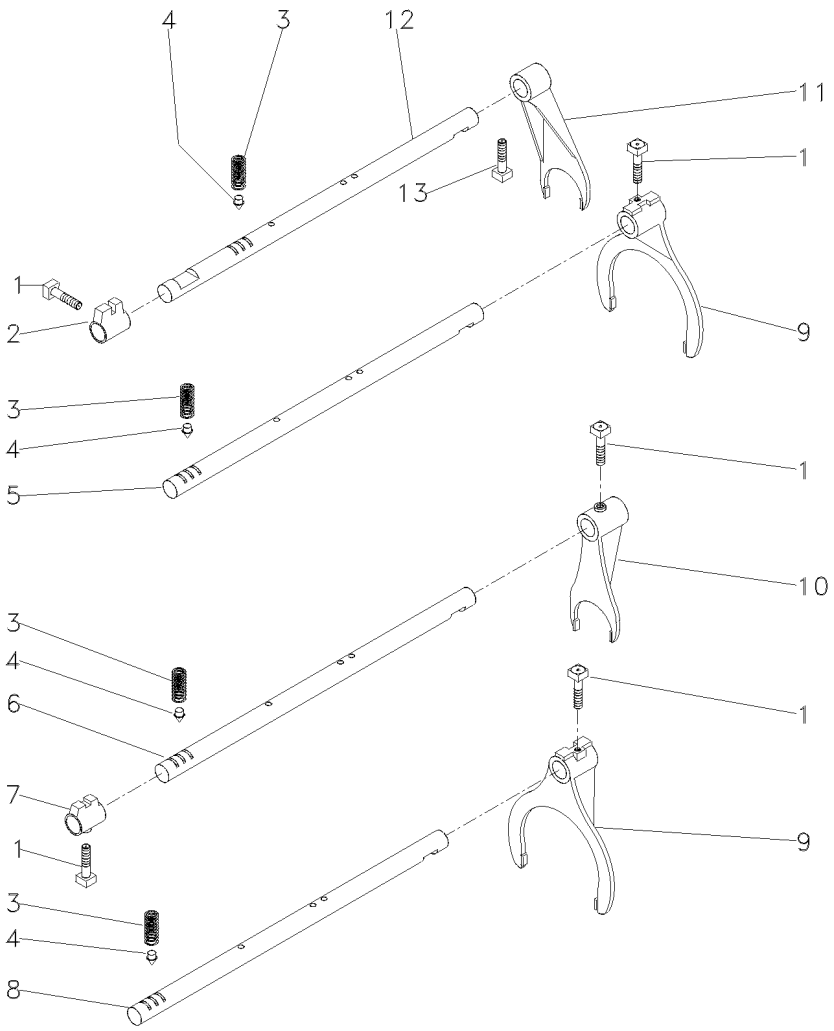

1	180002M1		**5**	PARAFUSO	BOLT	PERNO
2	180446M1		**1**	SELETOR	SELECTOR	SELECTOR
3	191221M1		**4**	MOLA	SPRING	RESORTE
4	180418M2		**4**	PINO	PIN	PASADOR
5	180442M2	[A]	**1**	EIXO	SHAFT	ARBOL
6	1862866M1	[B]	**1**	EIXO	SHAFT	ARBOL
7	1862868M2	[B]	**1**	SELETOR	SELECTOR	SELECTOR
8	180438M2	[C]	**1**	EIXO	SHAFT	ARBOL
9	1860773M1		**2**	GARFO	FORK	HORQUILLA
10	1873532M1	[B]	**1**	GARFO	FORK	HORQUILLA
11	897065M2		**1**	GARFO	FORK	HORQUILLA
12	894703M2		**1**	EIXO	SHAFT	ARBOL
13	180002M1		**1**	PARAFUSO	BOLT	PERNO

[A] 1ª E MARCHA RÉ
1 AND REVERSE SPEED
1ª Y MARCHA ATRÁS

[B] 4ª MARCHA
4 SPEED
4ª MARCHA

[C] 2ª E 3ª MARCHA
2 AND 3 SPEED
2ª Y 3ª VELOCIDAD

Transmissão 8 Velocidades
8 Speed Transmission
Transmision 8 Velocidades

25-225

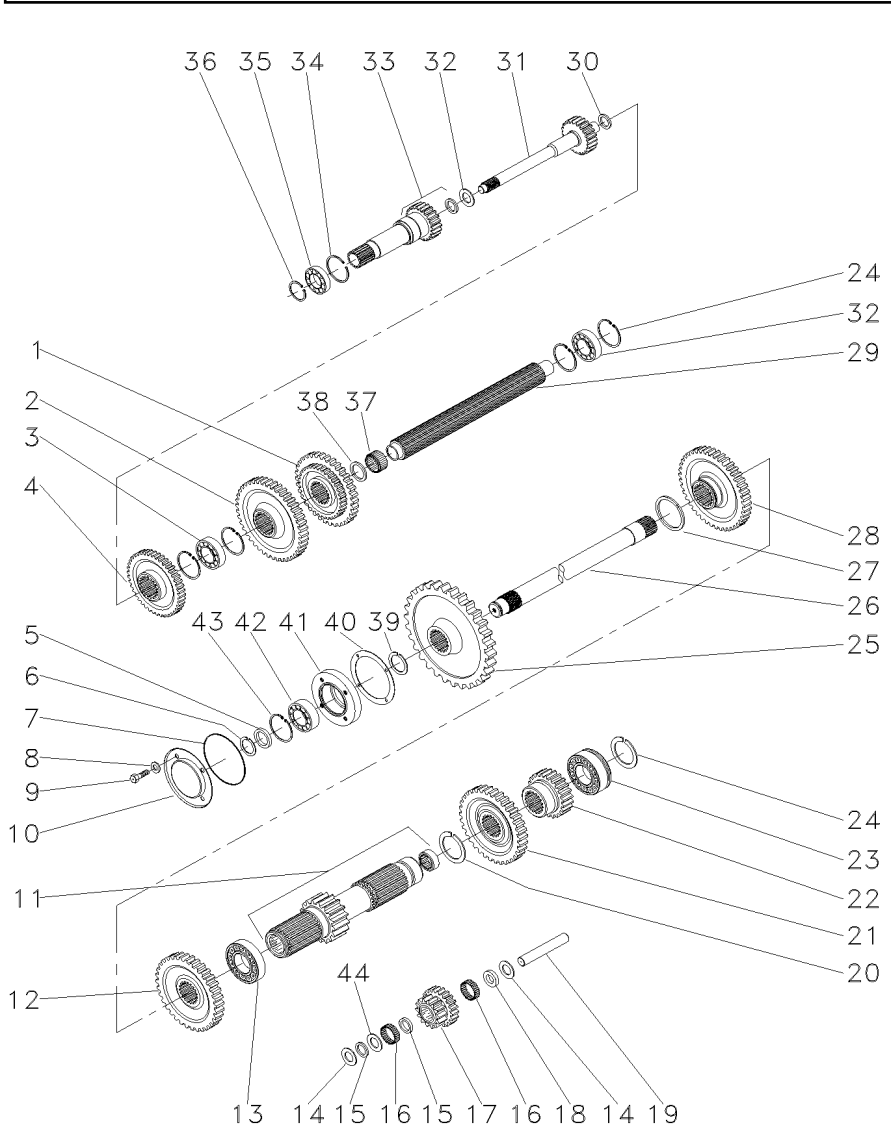

1	880957M1	[A]	**1**	ENGRENAGEM	GEAR	ENGRANAJE
2	520700M2	[B]	**1**	ENGRENAGEM	GEAR	ENGRANAJE
3	3587731M2		**1**	ROLAMENTO	BEARING	COJINETE
4	1660095M1	[C]	**1**	ENGRENAGEM	GEAR	ENGRANAJE
5	881122M2		**1**	ANEL	RING	ARO
6	899385M1		**1**	ANEL	RING	ARO
7	1004633M1		**1**	ANEL "O"	O RING	JUNTA TORICA
8	376703X1		**4**	ARRUELA	WASHER	ARANDELA
9	362439X1		**4**	PARAFUSO	BOLT	PERNO
10	883620M1		**1**	TAMPA	COVER	CUBIERTA
11	906743M92		**1**	EIXO	SHAFT	ARBOL
12	1868010M1	[C]	**1**	ENGRENAGEM	GEAR	ENGRANAJE
13	195507M1		**1**	ROLAMENTO	BEARING	COJINETE
14	180458M1		**2**	ARRUELA	WASHER	ARANDELA
15	183037M1		**2**	ARRUELA	WASHER	ARANDELA
16	183039M1		**56**	ROLETE	ROLLER	RODILLO
17	183040M1	[D]	**1**	ENGRENAGEM	GEAR	ENGRANAJE
18	189449M1		**1**	ARRUELA	WASHER	ARANDELA
19	180445M1		**1**	EIXO	SHAFT	ARBOL
20	195500M1		**1**	ANEL TRAVA	CIRCLIP	CIRCULITO
21	180415M1	[E]	**1**	ENGRENAGEM	GEAR	ENGRANAJE
22	180419M1	[F]	**1**	ENGRENAGEM	GEAR	ENGRANAJE
23	3410432M1		**2**	ROLAMENTO	BEARING	COJINETE
24	195363M1		**5**	ANEL TRAVA	CIRCLIP	CIRCULITO
25	1870200M1		**1**	ENGRENAGEM	GEAR	ENGRANAJE
26	1868533M2		**1**	EIXO	SHAFT	ARBOL
27	195499M1		**1**	ANEL TRAVA	CIRCLIP	CIRCULITO
28	1862422M1		**1**	ENGRENAGEM	GEAR	ENGRANAJE
29	1870152M1		**1**	EIXO	SHAFT	ARBOL
30	964944M1		**1**	ESPAÇADOR	SPACER	PIEZA DISTANCIA
31	1862423M2	21/26	**1**	EIXO	SHAFT	ARBOL
32	964929M1		**1**	ARRUELA	WASHER	ARANDELA
33	1868530M91	25-80 No	**1**	CJ. EIXO	KIT, AXLE	JUEGO DE EJE
34	516503M1		**1**	ANEL TRAVA	CIRCLIP	CIRCULITO
35	834850M1		**1**	ROLAMENTO	BEARING	COJINETE
36	762101M1		**1**	ANEL TRAVA	CIRCLIP	CIRCULITO
37	2700273M1		**1**	ROLAMENTO AGULHA	BEARING NEEDLE	COJINETA AGUJAS
38	2700274M1		**2**	ESPAÇADOR	SPACER	PIEZA DISTANCIA
39	358913X1		**1**	ANEL TRAVA	CIRCLIP	CIRCULITO
40	180432M1		**1**	JUNTA	GASKET	EMPAQUETADURA.
41	899331M1		**1**	FLANGE	FLANGE	PLETINA
42	899377M2		**1**	ROLAMENTO	BEARING	COJINETE
43	355988X1		**1**	ANEL TRAVA	CIRCLIP	CIRCULITO
44	183038M1		**1**	ARRUELA	WASHER	ARANDELA

[A] 2ª E 3ª MARCHA
2 AND 3 SPEED
2ª Y 3ª VELOCIDAD

Transmissão 8 Velocidades
8 Speed Transmission
Transmision 8 Velocidades

25-225

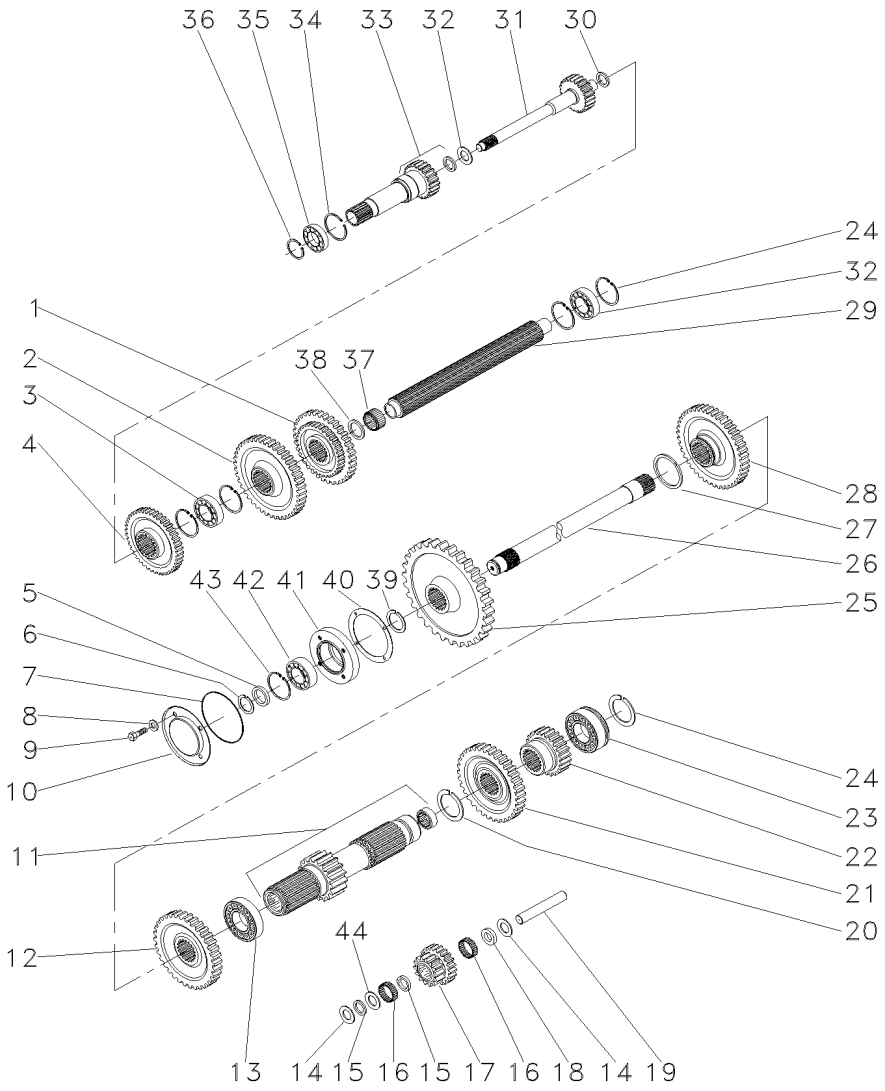

[B] 1ª MARCHA
1 SPEED
1ª MARCHA

[C] 4ª MARCHA
4 SPEED
4ª MARCHA

[D] MARCHA RÉ
REVERSE SPEED
MARCHA ATRÁS

[E] 3ª MARCHA
3 SPEED
3ª MARCHA

[F] 2ª MARCHA
2 SPEED
2ª MARCHA

Transmissão 8 Velocidades
8 Speed Transmission
Transmision 8 Velocidades

Redutor Epicicloidal
Epicyclic Unit
Unidad Epicicloidal

25-230

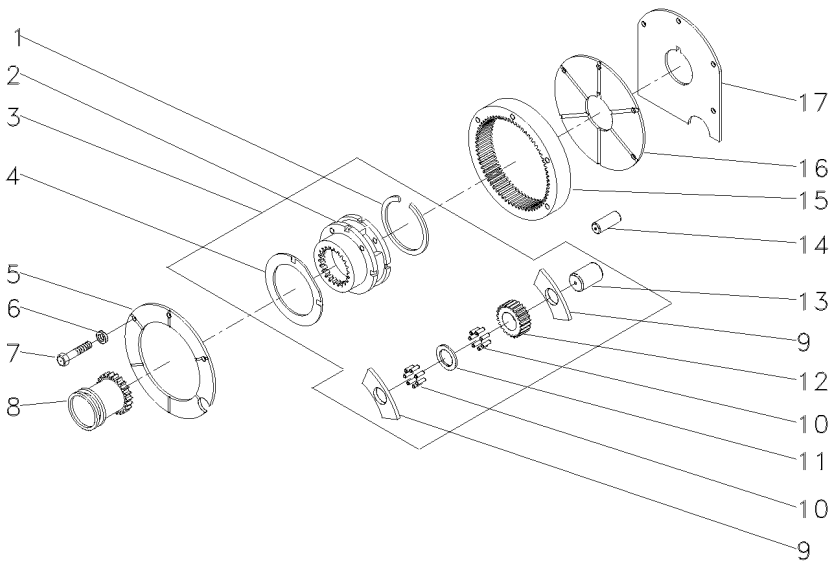

1	377424X1	3		**1**	ANEL TRAVA	CIRCLIP	CIRCULITO
2		3	REF.3	**1**	PORTA ENGRENAGEM	CARRIER	PORTADOR
3	518938M92			**1**	CJ. REDUTOR	KIT, CARRIER	JUEGO PORTADOR
4	1866545M2	3		**2**	ARRUELA	WASHER	ARANDELA
5	1867423M1			**1**	PLACA	PLATE	PLATO
6	353434X1			**3**	ARRUELA	WASHER	ARANDELA
7	362684X1			**4**	PARAFUSO	BOLT	PERNO
8	1866557M1			**1**	LUVA	SLEEVE	MANCHA
9	1866542M1	3		**6**	ARRUELA	WASHER	ARANDELA
10	1866553M2	3		**96**	ROLETE	ROLLER	RODILLO
11	1866543M1	3		**3**	ARRUELA	WASHER	ARANDELA
12	1866552M1	3		**3**	ENGRENAGEM	GEAR	ENGRANAJE
13	1866538M2	3		**3**	EIXO	SHAFT	ARBOL
14	180409M1			**2**	PINO	PIN	PASADOR
15	1865530M1			**1**	COROA	ANNULAR GEAR	ENGRANAJE ANULAR
16	1867425M1			**1**	PLACA	PLATE	PLATO
17	1867426M1			**1**	CALÇO	SHIM	CALCE

Alavanca De Câmbio
Shift Levers
Palanca De Cambio

25-240

Com Cabine
With Cab
Con Cabina

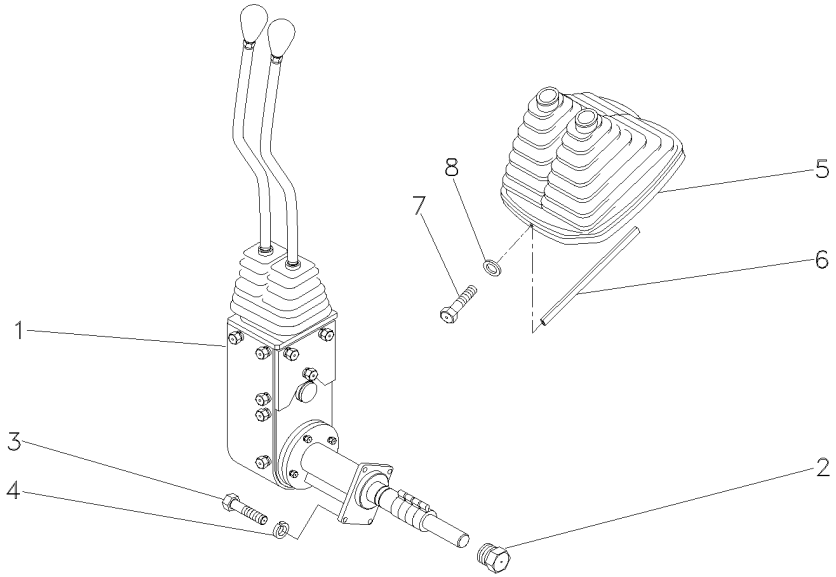

1	070370N1	25-250 No	**1**	CJ. ALAVANCA	KIT, LEVER	JUEGO, PALANCA
2	046851N1		**1**	BUJÃO	PLUG	TAPON
3	339761X1		**4**	PARAFUSO	BOLT	PERNO
4	339374X1		**4**	ARRUELA	WASHER	ARANDELA
5	060003N1		**1**	COIFA	BELLOWS	FUELLE
6	060017P1		**1**	GUARNIÇÃO	BEADING	GUARNICION
7	3580257M1		**2**	PARAFUSO	BOLT	PERNO
8	1427000M1		**2**	ARRUELA	WASHER	ARANDELA

Conjunto De Acionamento
Drive Assembly
Conjunto De Accionamiento

25-250

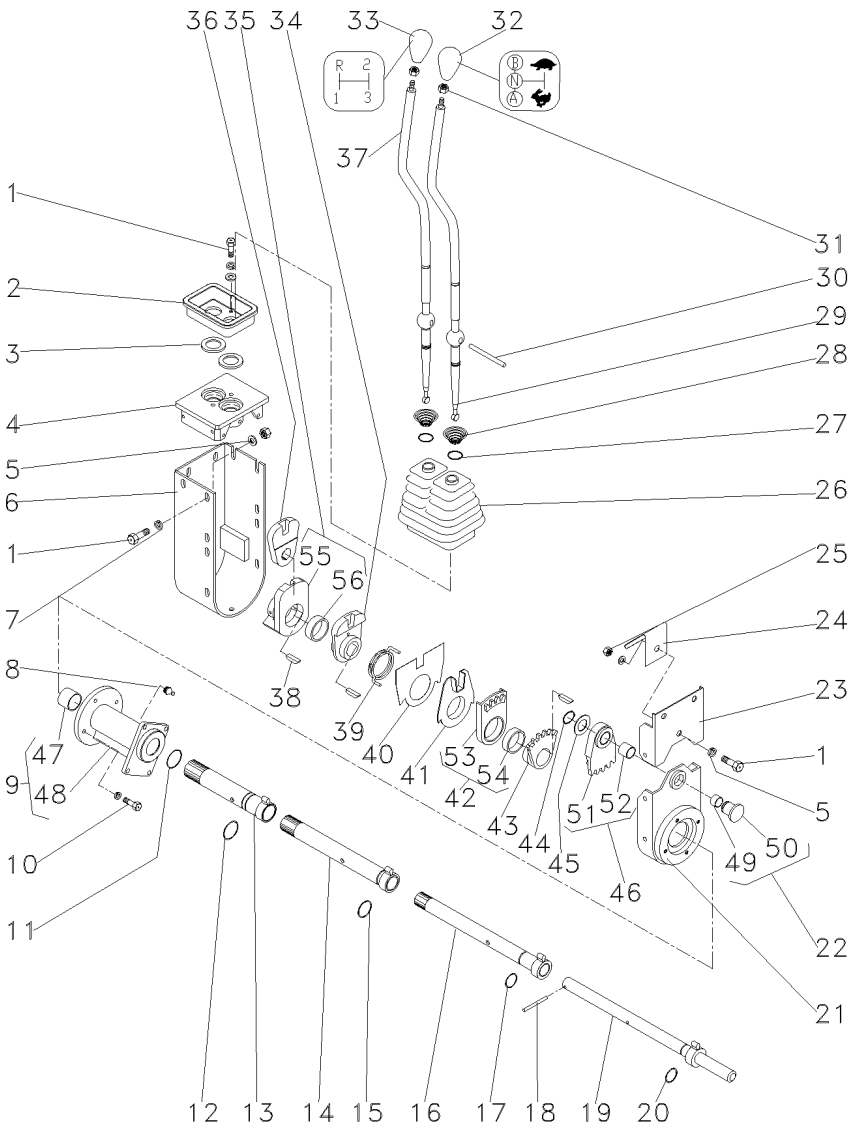

1	339123X1			**18**	PARAFUSO	BOLT	PERNO
2	046097P1	▲		**1**	PLACA	PLATE	PLATO
3	023701P1			**2**	ARRUELA	WASHER	ARANDELA
4	046096P1			**1**	MANCAL	BEARING	COJINETE
5	339024X1			**2**	ARRUELA	WASHER	ARANDELA
6	046092S1			**1**	PROTEÇÃO	GUARD	DEFENSA
7	339374X1			**22**	ARRUELA	WASHER	ARANDELA
8	29951X			**1**	GRAXEIRA	GREASER	ENGRASADOR
9	053272N1			**1**	MANCAL	BEARING	COJINETE
10	339337X1			**4**	PARAFUSO	BOLT	PERNO
11	390948X1			**1**	ANEL	RING	ARO
12	373215X1			**1**	ANEL "O"	O RING	JUNTA TORICA
13	046079S1			**1**	TUBO	PIPE	CANO
14	053270S1			**1**	TUBO	PIPE	CANO
15	832038M1			**1**	ANEL "O"	O RING	JUNTA TORICA
16	046073S1			**1**	TUBO	PIPE	CANO
17	364101X1			**1**	ANEL "O"	O RING	JUNTA TORICA
18	390383X1			**1**	PINO	PIN	PASADOR
19	046070S1			**1**	EIXO	SHAFT	ARBOL
20	196174M1			**12**	ANEL "O"	O RING	JUNTA TORICA
21	053278P1			**1**	BASE	BOWL	TAZA
22	046069P1			**1**	PINO	PIN	PASADOR
23	046090S1			**1**	PROTEÇÃO	GUARD	DEFENSA
24	049162P1			**1**	MOLA	SPRING	RESORTE
25	339169X1			**1**	PORCA	NUT	TUERCA
26	049175P1			**1**	PROTEÇÃO	GUARD	DEFENSA
27	368233X1			**2**	ANEL	RING	ARO
28	192007M1			**2**	MOLA	SPRING	RESORTE
29	064439P1			**1**	ALAVANCA	LEVER	PALANCA
30	046105P1			**1**	PINO	PIN	PASADOR
31	353430X1			**2**	PORCA	NUT	TUERCA
32	046673P1			**1**	MANÍPULO	KNOB	POMO
33	027658P1			**1**	MANÍPULO	KNOB	POMO
34	046087P1			**1**	ALAVANCA	LEVER	PALANCA
35	046088N1			**1**	ALAVANCA	LEVER	PALANCA
36	046089P1			**1**	ALAVANCA	LEVER	PALANCA
37	064438P1			**1**	ALAVANCA	LEVER	PALANCA
38	044374P1			**4**	CHAVETA	KEY	CLAVE
39	046086P1			**1**	MOLA	SPRING	RESORTE
40	046669P1			**1**	PLACA	PLATE	PLATO
41	046085P1			**1**	ANEL	RING	ARO
42	046084N1	▼		**1**	SEGMENTO	SEGMENT	SEGMENTO
43	046083P1			**1**	ALAVANCA	LEVER	PALANCA
44	352438X1			**1**	ANEL TRAVA	CIRCLIP	CIRCULITO
45	1669096M2			**1**	CALÇO	SHIM	CALCE
46	046082N1	▲		**1**	SEGMENTO	SEGMENT	SEGMENTO
47	044012P1	9		**2**	BUCHA	BUSH	CASQUILLO
48	053273P1	9		**1**	MANCAL	BEARING	COJINETE
49	023767P1	22		**1**	BUCHA	BUSH	CASQUILLO
50	046852P1	22		**1**	BUJÃO	PLUG	TAPON

Conjunto De Acionamento
Drive Assembly
Conjunto De Accionamiento

25-250

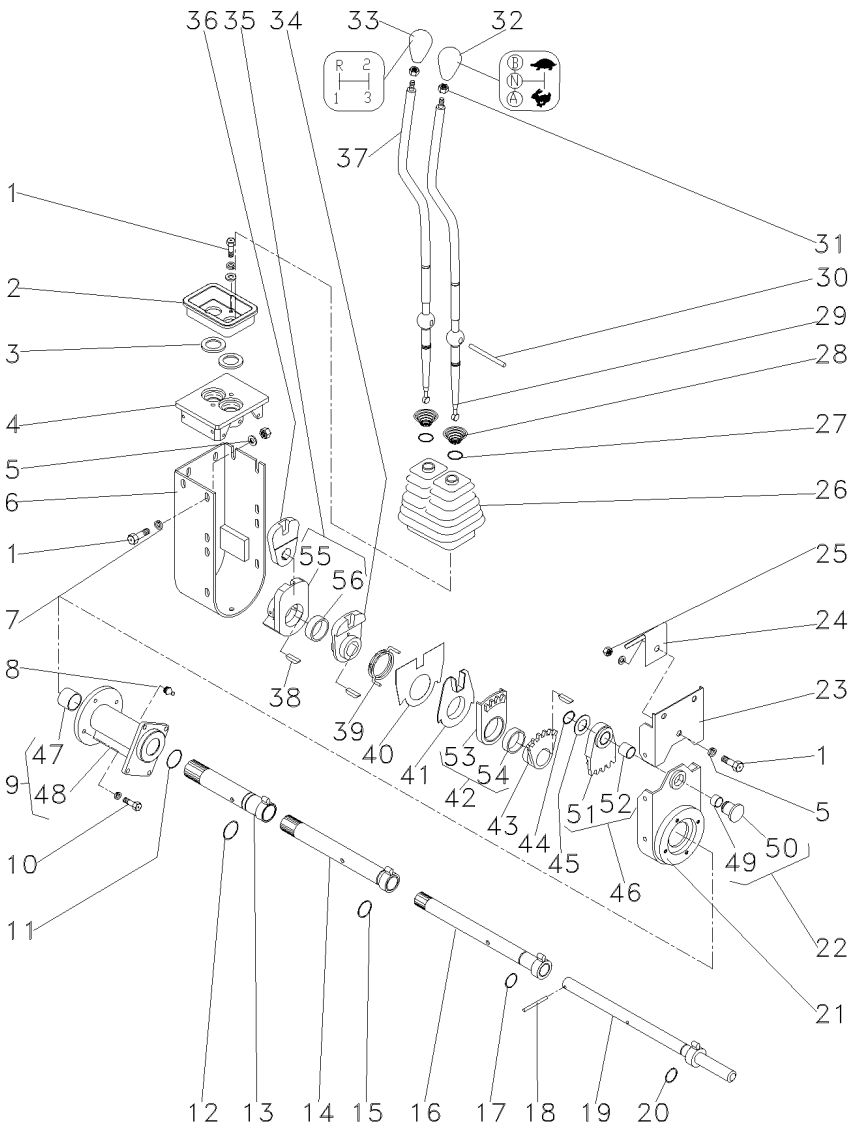

51	046820P1	46	**1**	SEGMENTO	SEGMENT	SEGMENTO
52	046819P1	46	**1**	BUCHA	BUSH	CASQUILLO
53	046818P1	42	**1**	SEGMENTO	SEGMENT	SEGMENTO
54	046817P1	42	**1**	BUCHA	BUSH	CASQUILLO
55	046816P1	35	**1**	ALAVANCA	LEVER	PALANCA
56	046817P1	35	**1**	BUCHA	BUSH	CASQUILLO

Transmissão
Transmission
Transmision

25-280

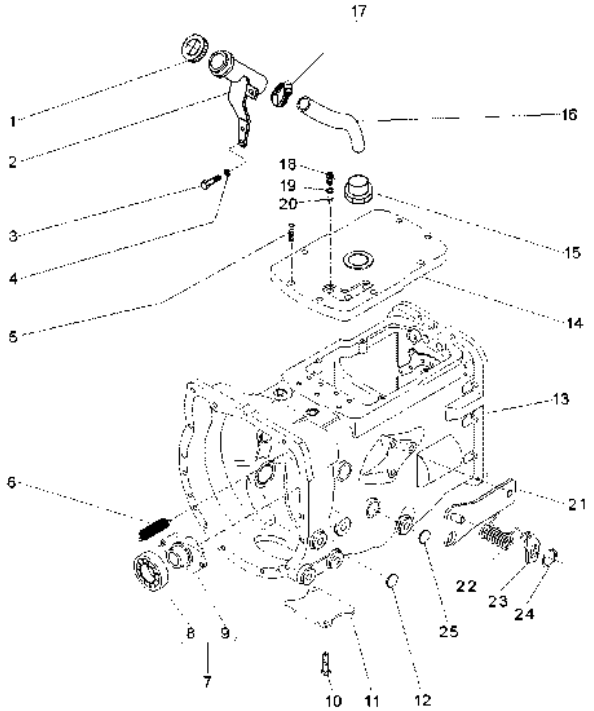

1	3149550M92			**1**	TAMPA	COVER	CUBIERTA
2	069645S1			**1**	BOCAL	FILLER	RELLENADOR
3	339123X1			**2**	PARAFUSO	BOLT	PERNO
4	353446X1			**2**	ARRUELA	WASHER	ARANDELA
5	058286P1			**8**	PARAFUSO	BOLT	PERNO
6	3700450M1			**2**	MOLA	SPRING	RESORTE
7	063142N1			**1**	PORTA ROLAMENTO	BEARING FLANGE	BEARING FLANGE
8	3700527M1	7		**1**	ROLAMENTO	BEARING	COJINETE
9	886727M2	7		**1**	COLAR	COLLAR	COLLAR
10	354441X1			**2**	PARAFUSO	BOLT	PERNO
11	021020P2			**1**	TAMPA	COVER	CUBIERTA
12	027014P1			**8**	TAMPÃO	PAD	ALMOHADILLA
13	070280N1		25-285 No	**1**	CJ. TRANSMISSÃO	KIT,TRANSMISSION	JGO.TRANSMISION
13			25-290 No	**1**	CJ. TRANSMISSÃO	KIT,TRANSMISSION	JGO.TRANSMISION
13			25-295 No	**1**	CJ. TRANSMISSÃO	KIT,TRANSMISSION	JGO.TRANSMISION
13			25-300 No	**1**	CJ. TRANSMISSÃO	KIT,TRANSMISSION	JGO.TRANSMISION
13			25-305 No	**1**	CJ. TRANSMISSÃO	KIT,TRANSMISSION	JGO.TRANSMISION
13			25-310 No	**1**	CJ. TRANSMISSÃO	KIT,TRANSMISSION	JGO.TRANSMISION
14	044157P1			**1**	TAMPA	COVER	CUBIERTA
15	064932P1			**1**	CONEXÃO	CONNECTION	CONEXION
16	064933P1			**1**	MANGUEIRA	HOSE	FLEXIBLE
17	490802M1			**1**	BRAÇADEIRA	CLAMP	ABRAZADERA
18	037171T2			**3**	INTERRUPTOR	SWITCH	INTERRUPTOR
19	064932P1			**3**	CONEXÃO	CONNECTION	CONEXION
20	046569P1			**3**	EXTENSÃO	EXTENSION	EXTENSION
21	073529S1			**1**	CJ. SUPORTE	KIT, BRACKET	JUEGO SOPORTE
22	3700585M1			**1**	MOLA	SPRING	RESORTE
23	058423P1			**1**	PLACA	PLATE	PLATO
24	352438X1			**1**	ANEL TRAVA	CIRCLIP	CIRCULITO
25	036310P1			**2**	BUJÃO	PLUG	TAPON

Transmissões — **Constant Mesh**
Transmission — **Constant Mesh**
Transmisión — **Constant Mesh**

25-285

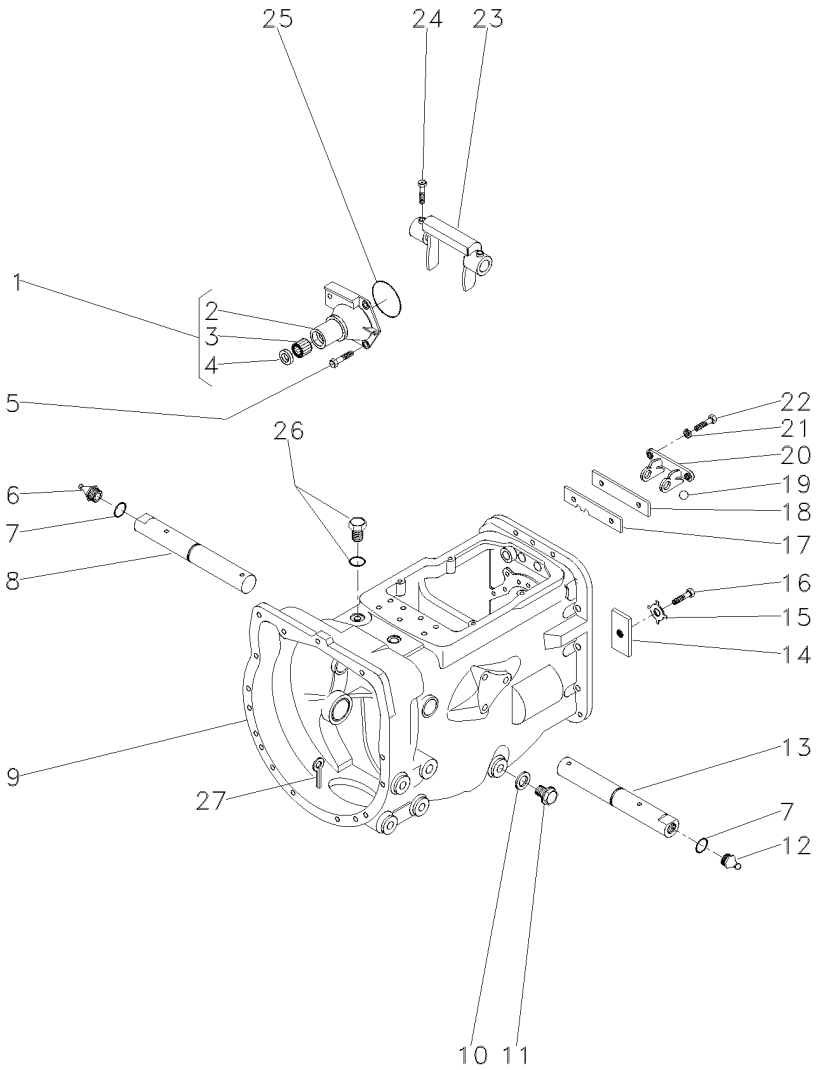

1	1860890M91	**1**	FLANGE	FLANGE	PLETINA
2	1860876M1	**1**	FLANGE	FLANGE	PLETINA
3	886668M1	**1**	ROLAMENTO	BEARING	COJINETE
4	1860867M3	**1**	RETENTOR	SEAL	RETEN
5	377477X1	**3**	PARAFUSO	BOLT	PERNO
5	377480X1	**1**	PARAFUSO	BOLT	PERNO
6	29951X	**1**	GRAXEIRA	GREASER	ENGRASADOR
7	364784X1	**2**	ANEL "O"	O RING	JUNTA TORICA
8	068424S1	**1**	EIXO	SHAFT	ARBOL
9	488156M97	**1**	CJ. CARCAÇA	HOUSE ASSY	CONJ. CARTER
10	180474M1	**1**	ARRUELA	WASHER	ARANDELA
11	050698T1	**1**	BUJÃO	PLUG	TAPON
12	13811X	**1**	GRAXEIRA	GREASER	ENGRASADOR
13	068424S1	**1**	EIXO	SHAFT	ARBOL
14	184789M1	**1**	TRAVA	LOCK	RETENEDOR
15	828020M1	**1**	ARRUELA	WASHER	ARANDELA
16	353691X1	**1**	PARAFUSO	BOLT	PERNO
17	1860764M2	**1**	PLACA	PLATE	PLATO
18	1860765M1	**1**	ESPAÇADOR	SPACER	PIEZA DISTANCIA
19	391838X1	**1**	ESFERA	BALL	BOLA
20	1860761M1	**1**	SUPORTE	CLEVIS	GANCHO SEGURI.
21	353434X1	**2**	ARRUELA	WASHER	ARANDELA
22	362443X1	**2**	PARAFUSO	BOLT	PERNO
23	886719M1	**1**	GARFO	FORK	HORQUILLA
24	180002M1	**4**	PARAFUSO	BOLT	PERNO
25	886089M1	**1**	ANEL "O"	O RING	JUNTA TORICA
26	354076X1	**1**	CUPILHA	COTTER PIN	PASADOR DOUBLE
27	354076X1	**1**	CUPILHA	COTTER PIN	PASADOR DOUBLE

Transmissões — **Constant Mesh**
Transmission — **Constant Mesh**
Transmisión — **Constant Mesh**

25-290

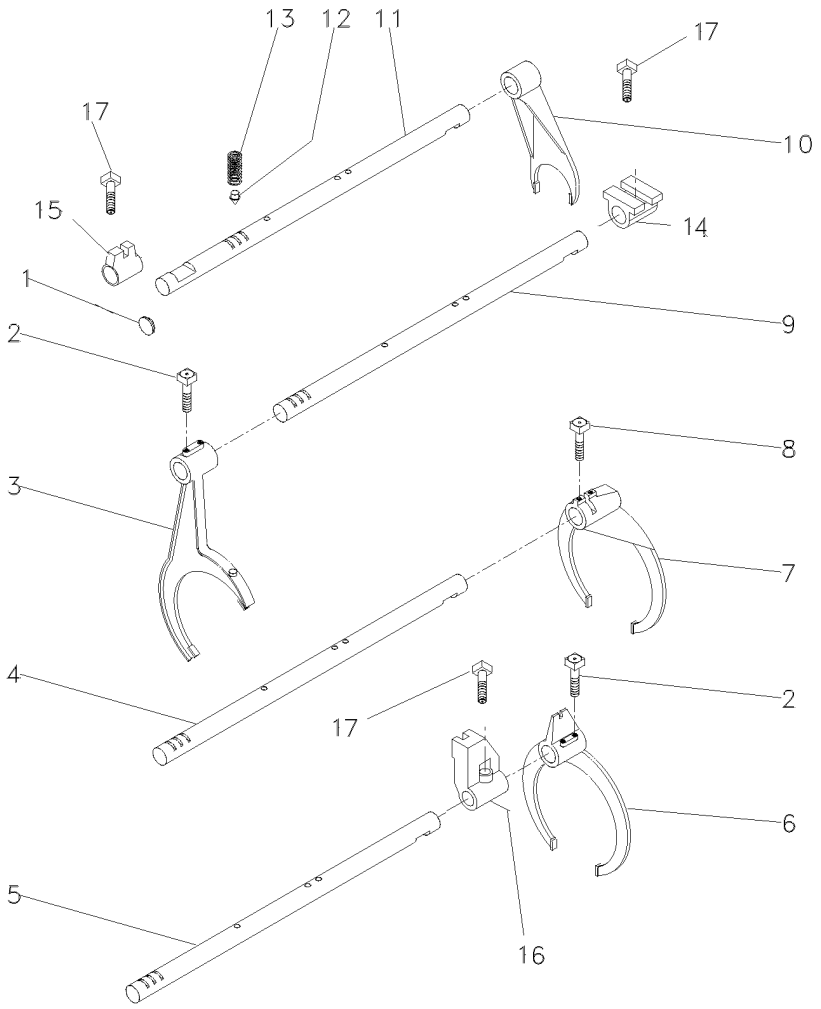

1	2950X	**1**	BUJÃO	PLUG	TAPON
2	1675367M2	**4**	PARAFUSO	BOLT	PERNO
3	027923P1	**1**	GARFO	FORK	HORQUILLA
4	1693824M1	**1**	EIXO	SHAFT	ARBOL
5	049839P1	**1**	EIXO	SHAFT	ARBOL
6	027922P1	**1**	GARFO	FORK	HORQUILLA
7	039404P2	**1**	GARFO	FORK	HORQUILLA
8	180002M1	**2**	PARAFUSO	BOLT	PERNO
9	049837P1	**1**	EIXO	SHAFT	ARBOL
10	897065M2	**1**	GARFO	FORK	HORQUILLA
11	023435R1	**1**	EIXO	SHAFT	ARBOL
12	180418M2	**4**	PINO	PIN	PASADOR
13	191221M1	**4**	MOLA	SPRING	RESORTE
14	023417R1	**1**	SELETOR	SELECTOR	SELECTOR
15	023416R1	**1**	SELETOR	SELECTOR	SELECTOR
16	023417R1	**1**	SELETOR	SELECTOR	SELECTOR
17	180002M1	**3**	PARAFUSO	BOLT	PERNO

Transmissões — **Constant Mesh**
Transmission — **Constant Mesh**
Transmisión — **Constant Mesh**

25-295

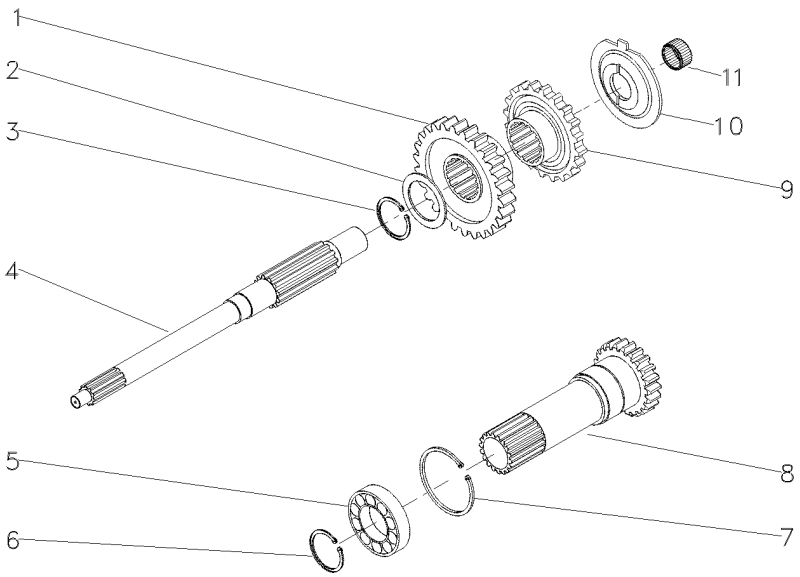

1	054184P1	[A] 30	**1**	ENGRENAGEM	GEAR	ENGRANAJE
2	1677742M1		**1**	ARRUELA	WASHER	ARANDELA
3	358969X1		**1**	ANEL TRAVA	CIRCLIP	CIRCULITO
4	039423P1		**1**	EIXO	SHAFT	ARBOL
5	3761292M1		**1**	ROLAMENTO	BEARING	COJINETE
6	762101M1		**1**	ANEL TRAVA	CIRCLIP	CIRCULITO
7	377631X1		**1**	ANEL TRAVA	CIRCLIP	CIRCULITO
8	049834N1		**1**	CJ. EIXO	KIT, AXLE	JUEGO DE EJE
9	054183P1	[B] 26	**1**	ENGRENAGEM	GEAR	ENGRANAJE
10	1674668M3		**1**	ESPAÇADOR	SPACER	PIEZA DISTANCIA
11	2700273M1		**1**	ROLAMENTO AGULHA	BEARING NEEDLE	COJINETA AGUJAS

[A] ALTA
HIGT
ALTA

[B] BAIXA
LOW
BAJA

Transmissões — **Constant Mesh**
Transmission — **Constant Mesh**
Transmisión — **Constant Mesh**

25-300

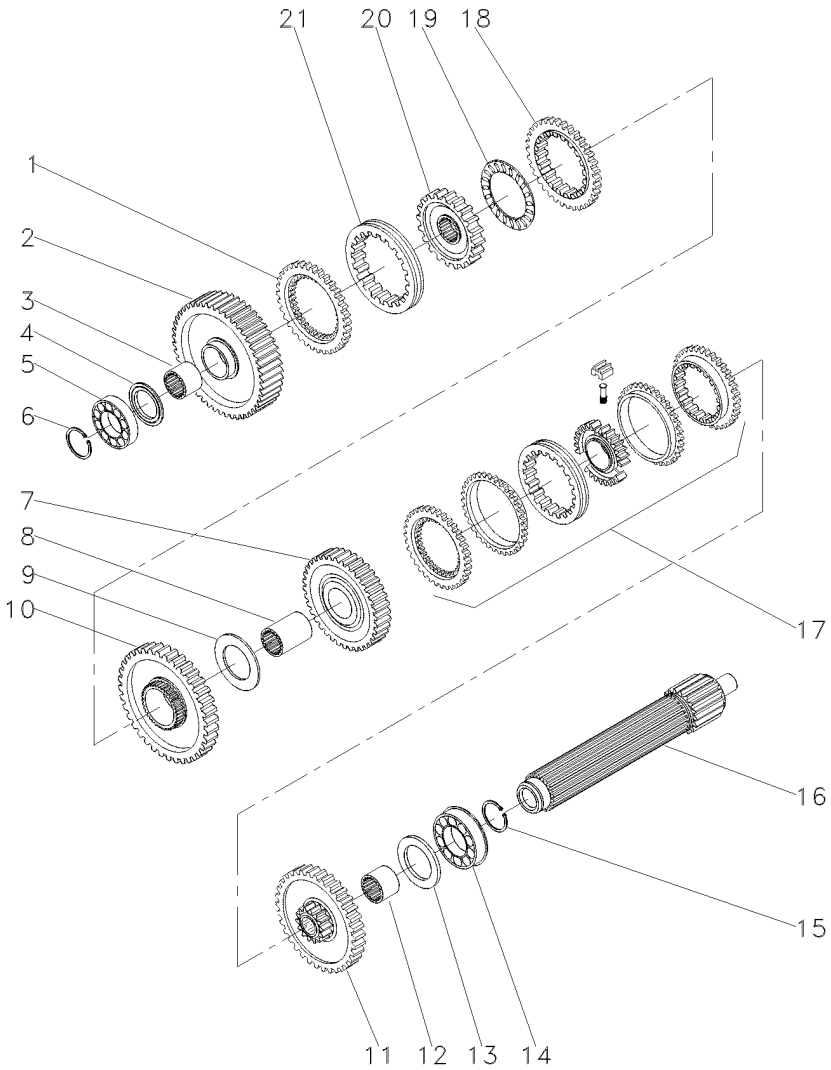

1	1686458M1		**1**	ANEL	RING	ARO
2	049163N1		**1**	ENGRENAGEM	GEAR	ENGRANAJE
3	039397P1		**1**	LUVA	SLEEVE	MANCHA
4	1671888M2		**1**	CALÇO	SHIM	CALCE
4	1671889M1		**1**	ARRUELA	WASHER	ARANDELA
4	1671890M2		**1**	ARRUELA	WASHER	ARANDELA
4	1671891M2		**1**	ARRUELA	WASHER	ARANDELA
5	039544R1		**1**	ROLAMENTO	BEARING	COJINETE
6	039545R1		**1**	ANEL TRAVA	CIRCLIP	CIRCULITO
7	053354N1		**1**	CJ. ENGRENAGEM	KIT, GEAR	ENGRANAJES JUEGO
8	039398P1		**1**	LUVA	SLEEVE	MANCHA
9	023422R1		**1**	ARRUELA	WASHER	ARANDELA
10	053355N1		**1**	CJ. ENGRENAGEM	KIT, GEAR	ENGRANAJES JUEGO
11	053352N1		**1**	CJ. ENGRENAGEM	KIT, GEAR	ENGRANAJES JUEGO
12	039396P1		**1**	LUVA	SLEEVE	MANCHA
13	1867259M1		**1**	ARRUELA	WASHER	ARANDELA
14	3761291M1		**2**	ROLAMENTO	BEARING	COJINETE
15	195363M1		**2**	ANEL TRAVA	CIRCLIP	CIRCULITO
16	039542P1		**1**	EIXO	SHAFT	ARBOL
17	039440N1	25-55 No	**1**	CJ. SINCRONIZADO	SYNCHRO UNIT	SINCRONIZ ADORA
18	1686459M1		**1**	ANEL	RING	ARO
19	1663796M1		**1**	ROLAMENTO	BEARING	COJINETE
20	039402P1		**1**	CUBO	HUB	CUBO
21	039425P1		**1**	LUVA	SLEEVE	MANCHA

Transmissões — **Constant Mesh**
Transmission — **Constant Mesh**
Transmisión — **Constant Mesh**

25-305

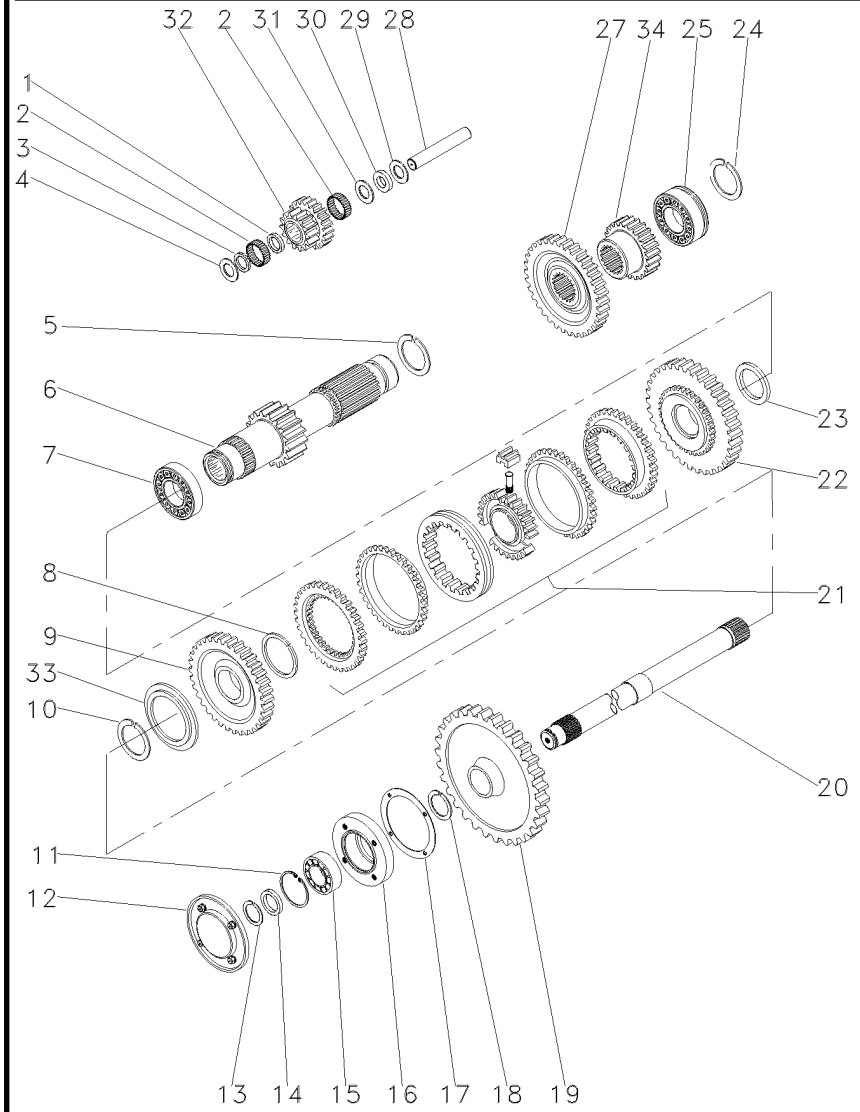

1	1688131M1		**1**	ESPAÇADOR	SPACER	PIEZA DISTANCIA
2	183039M1		**56**	ROLETE	ROLLER	RODILLO
3	183037M1		**1**	ARRUELA	WASHER	ARANDELA
4	1688132M1		**2**	ARRUELA	WASHER	ARANDELA
5	195500M1		**1**	ANEL TRAVA	CIRCLIP	CIRCULITO
6	049165N1		**1**	EIXO	SHAFT	ARBOL
7	3003372X1		**18**	ROLAMENTO	BEARING	COJINETE
8	1440873X1		**1**	ANEL TRAVA	CIRCLIP	CIRCULITO
9	054180N1	[A]	**1**	ENGRENAGEM	GEAR	ENGRANAJE
		34				
10	831581M2		**1**	ANEL TRAVA	CIRCLIP	CIRCULITO
11	355988X1		**1**	ANEL TRAVA	CIRCLIP	CIRCULITO
12	1683386M91		**1**	TAMPA	COVER	CUBIERTA
13	899385M1		**1**	ANEL	RING	ARO
14	881122M2		**1**	ANEL	RING	ARO
15	899377M2		**1**	ROLAMENTO	BEARING	COJINETE
16	899331M1		**1**	FLANGE	FLANGE	PLETINA
17	180432M1		**1**	JUNTA	GASKET	EMPAQUETADURA.
18	358913X1		**1**	ANEL TRAVA	CIRCLIP	CIRCULITO
19	9004882M1		**1**	ENGRENAGEM	GEAR	ENGRANAJE
20	1869279M1		**1**	EIXO	SHAFT	ARBOL
21	039439N1	25-50 No	**1**	CJ. SINCRONIZADO	SYNCHRO UNIT	SINCRONIZ ADORA
22	054182N1	[B]	**1**	ENGRENAGEM	GEAR	ENGRANAJE
		42				
23	039413P1		**1**	ARRUELA	WASHER	ARANDELA
24	195363M1		**2**	ANEL TRAVA	CIRCLIP	CIRCULITO
25	3761291M1		**1**	ROLAMENTO	BEARING	COJINETE
27	053312P1		**1**	ENGRENAGEM	GEAR	ENGRANAJE
28	180445M1		**1**	EIXO	SHAFT	ARBOL
29	1688130M1		**1**	ARRUELA	WASHER	ARANDELA
30	1688129M1		**1**	MOLA PRATO	SPRING PLATE	PLETINA MUELLE
31	1688128M1		**1**	ARRUELA	WASHER	ARANDELA
32	053310P1		**1**	ENGRENAGEM	GEAR	ENGRANAJE
33	039408P1		**1**	ARRUELA	WASHER	ARANDELA
33	039409P1		**1**	ARRUELA	WASHER	ARANDELA
34	053314P1	[C]	**1**	ENGRENAGEM	GEAR	ENGRANAJE
		23				

[A] ALTA
HIGT
ALTA

[B] BAIXA
LOW
BAJA

[C] 2ª MARCHA
2 SPEED
2ª MARCHA

Transmissões — **Constant Mesh**
Transmission — **Constant Mesh**
Transmisión — **Constant Mesh**

25-310

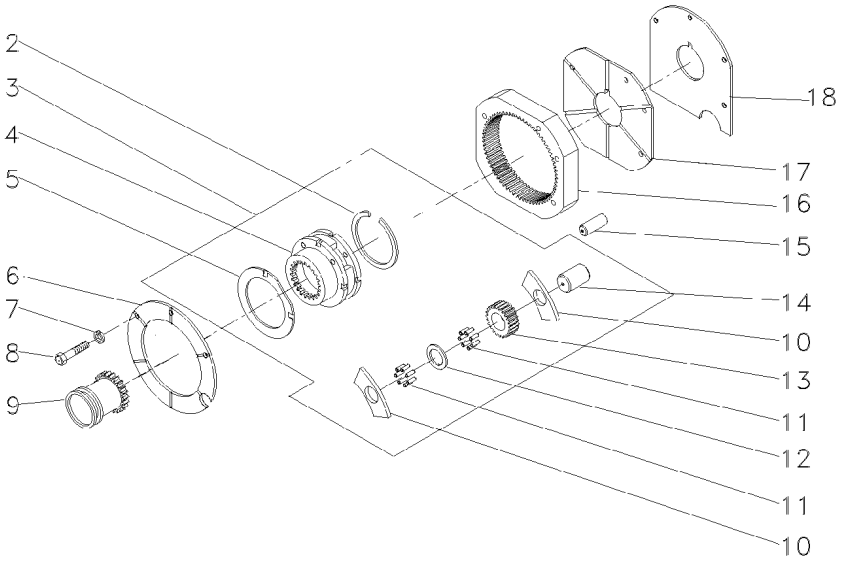

2	377424X1		**1**	ANEL TRAVA	CIRCLIP	CIRCULITO
3	022638N1		**1**	CJ. REDUTOR	KIT, CARRIER	JUEGO PORTADOR
4		3	**1**	PORTA ENGRENAGEM	CARRIER	PORTADOR
5	1866545M2	3	**2**	ARRUELA	WASHER	ARANDELA
6	1867423M1		**1**	PLACA	PLATE	PLATO
7	353434X1		**3**	ARRUELA	WASHER	ARANDELA
8	362684X1		**4**	PARAFUSO	BOLT	PERNO
9	1866557M1		**1**	LUVA	SLEEVE	MANCHA
10	1866542M1		**6**	ARRUELA	WASHER	ARANDELA
11	1866553M2		**144**	ROLETE	ROLLER	RODILLO
12	023406R1		**3**	ARRUELA	WASHER	ARANDELA
13	023405P1		**3**	ENGRENAGEM	GEAR	ENGRANAJE
14	1866538M2		**3**	EIXO	SHAFT	ARBOL
15	180409M1		**2**	PINO	PIN	PASADOR
16	1867424M2		**1**	COROA	ANNULAR GEAR	ENGRANAJE ANULAR
17	1867425M1		**1**	PLACA	PLATE	PLATO
18	1867426M1		**1**	CALÇO	SHIM	CALCE

Fixação Eixo Traseiro - Transmissão | **2 Rodas Motrizes**
Rear Axle - Transmission | **2 Wheels Drive**
Eje Trasero - Transmisión | **2 Ruedas Motriz**

30-10

Tratores Estreito / Compacto
Narrow Tractors / Compact
Tractores Estrecho / Compacto

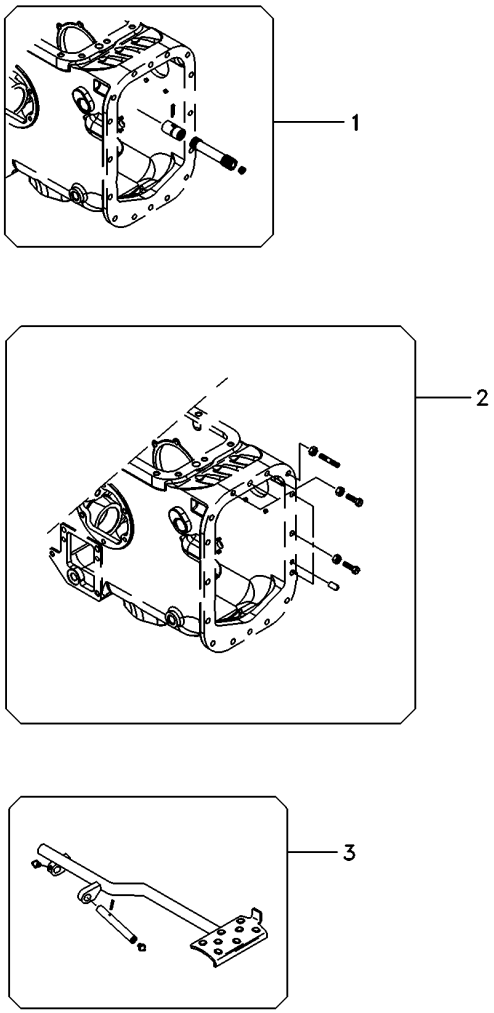

1	3146561M91	30-35 No	**1** EIXO	SHAFT	ARBOL
2	3589418M91	30-65 No	**1** FIXAÇÃO	FASTENER	CIERRE
3	036978N1	30-45 No	**1** PEDAL	PEDAL	PEDAL

Fixação Eixo Traseiro - Transmissão
Fastener Rear Axle - Transmisson
Fijación Eje Trasero - Transmissón

30-15

Sem Redutor De Velocidade
Without Creeper
Sin Reducción De Velociad

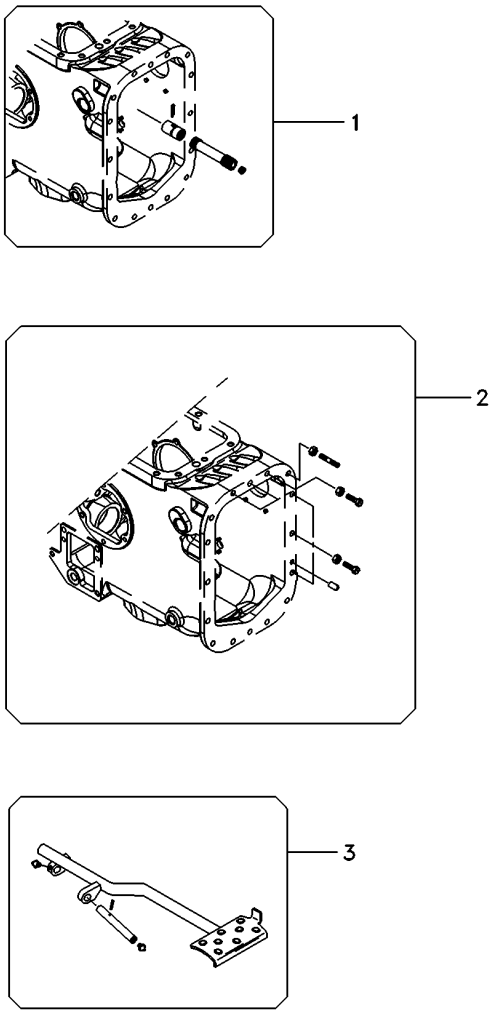

1	3146561M91	30-35 No	**1**	EIXO	SHAFT	ARBOL
2	3589418M91	30-65 No	**1**	FIXAÇÃO	FASTENER	CIERRE
3	022956N1	30-50 No	**1**	PEDAL	PEDAL	PEDAL

Fixação Eixo Traseiro - Transmissão
Fastener Rear Axle - Transmisson
Fijación Eje Trasero - Transmissón

30-20

Com Redutor De Velocidade
With Creeper
Con Reducción De Velociad

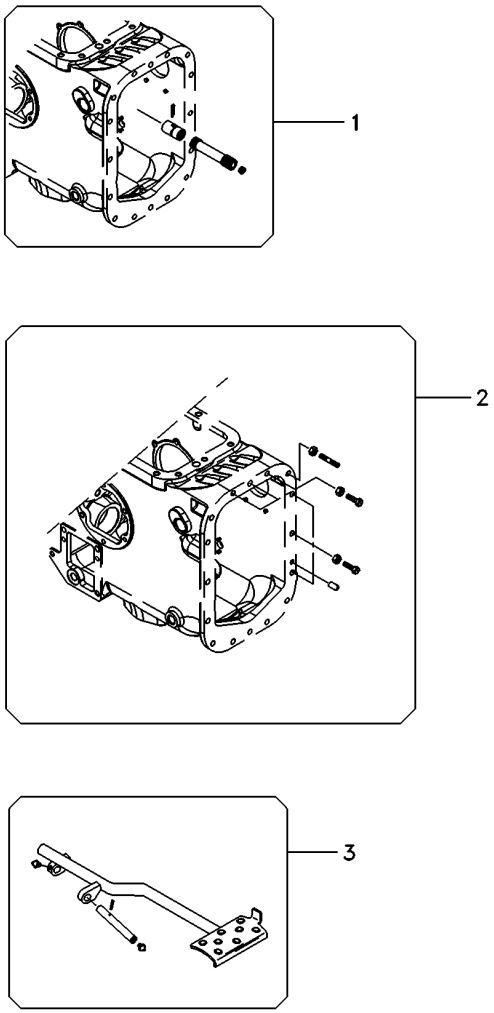

1	3146561M91	30-35 No	**1**	EIXO	SHAFT	ARBOL
2	3589418M91	30-65 No	**1**	FIXAÇÃO	FASTENER	CIERRE
3	062926N1	30-55 No	**1**	PEDAL	PEDAL	PEDAL

Fixação Eixo Traseiro - Transmissão
Fastener Rear Axle - Transmisson
Fijación Eje Trasero - Transmissón

30-25

Tração Central
Central Traction
Tracción Central

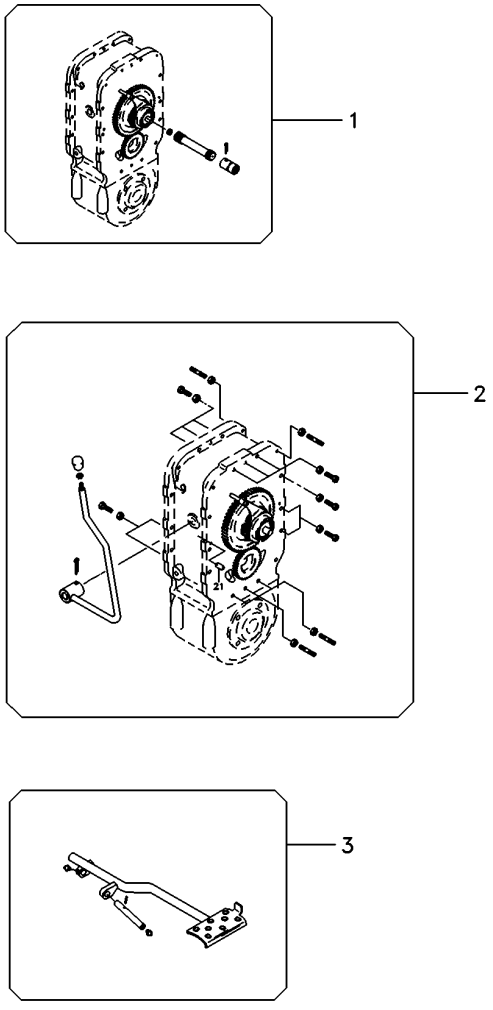

1	6218658M91	30-41 No	**1**	CJ. ESPAÇADOR	KIT, SPACER	JUEGO ESPACIADOR
2	3589417M92	30-70 No	**1**	FIXAÇÃO	FASTENER	CIERRE
3	062926N1	30-55 No	**1**	PEDAL	PEDAL	PEDAL

Fixações
Fasteners
Fijación

30-30

Tratores Com Cabine
Tractors With Cab
Tractores Con Cabina

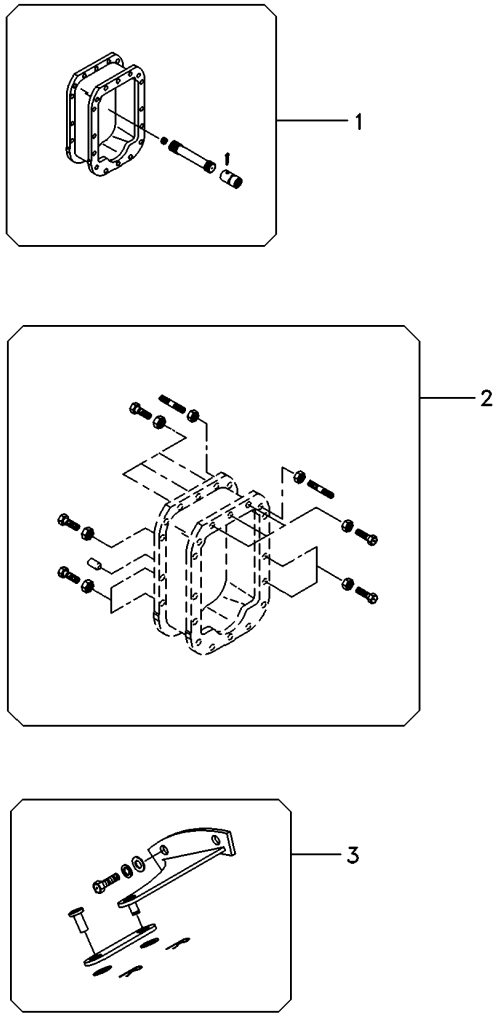

1	067854N2	30-40 No	**1** EIXO	SHAFT	ARBOL
2	3589421M92	30-75 No	**1** FIXAÇÃO	CATCH	FIJADOR
3	071049N1	30-60 No	**1** PEDAL	PEDAL	PEDAL

Eixo Propulsor
Propeller Axle
Eje Propulsor

30-35

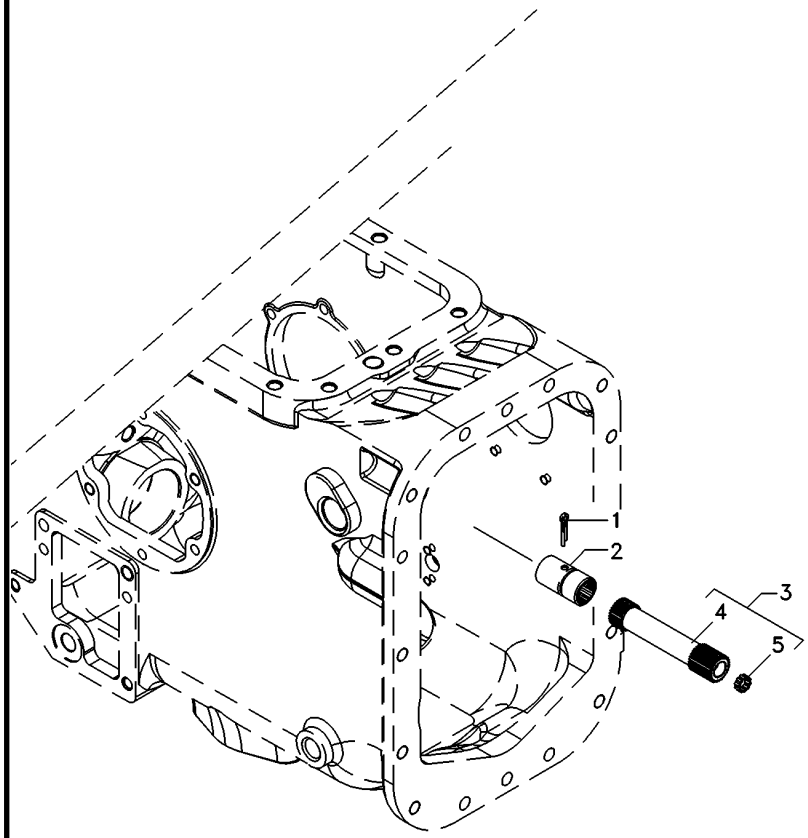

1	355342X1	**1** CUPILHA	COTTER PIN	PASADOR DOUBLE
2	3611473M1	**1** LUVA	SLEEVE	MANCHA
3	048385N1	**1** EIXO	SHAFT	ARBOL
4	048381P1	**1** EIXO	SHAFT	ARBOL
5	195513M1	**1** ROLAMENTO AGULHA	BEARING NEEDLE	COJINETA AGUJAS

Eixo Propulsor
Drive Shaft
Eje De Mando

30-40

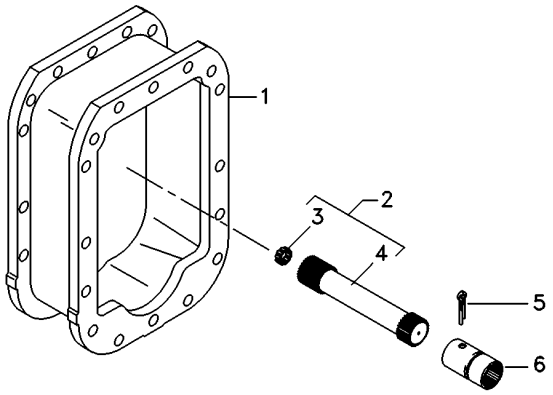

1	027848P3	**1** ESPAÇADOR	SPACER	PIEZA DISTANCIA
2	059000N1	**1** CJ. EIXO	KIT, AXLE	JUEGO DE EJE
3	195513M1	**1** ROLAMENTO AGULHA	BEARING NEEDLE	COJINETA AGUJAS
4	056293P1	**1** EIXO	SHAFT	ARBOL
5	355342X1	**1** CUPILHA	COTTER PIN	PASADOR DOUBLE
6	3611473M1	**1** LUVA	SLEEVE	MANCHA

Espaçador
Spacer
Espaciador

30-41

Tração Central
Central Traction
Tracción Central

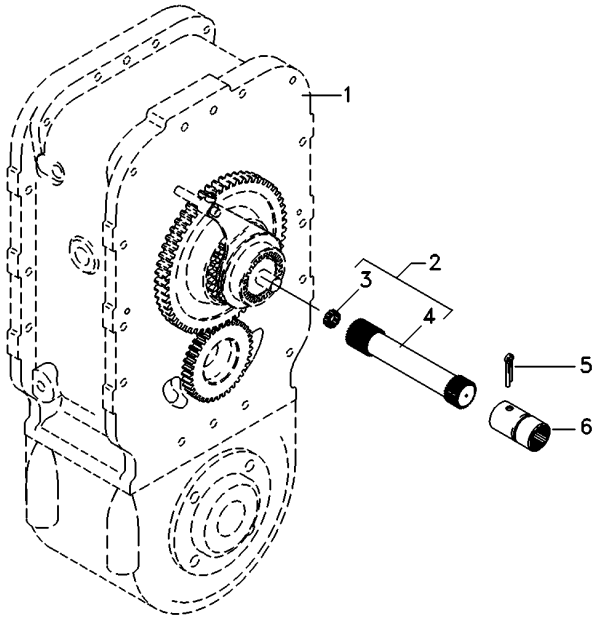

1	3412168M91	[A]	**1**	CJ. ESPAÇADOR	KIT, SPACER	JUEGO ESPACIADOR
		30-42 No				
1	6218657M91	[B]	**1**	CJ. ESPAÇADOR	KIT, SPACER	JUEGO ESPACIADOR
		30-43 No				
2	048389N1		**1**	CJ. EIXO	KIT, AXLE	JUEGO DE EJE
3	195513M1		**1**	ROLAMENTO AGULHA	BEARING NEEDLE	COJINETA AGUJAS
4	048384P1		**1**	EIXO	SHAFT	ARBOL
5	355342X1		**1**	CUPILHA	COTTER PIN	PASADOR DOUBLE
6	3611473M1		**1**	LUVA	SLEEVE	MANCHA

[A] CARCAÇA - 2 PARTES
HOUSING - 2 PARTS
ALOJAMIENTO - 2 PARTES

[B] CARCAÇA UNIFICADA
HOUSING - 1 PART
ALOJAMIENTO UNIFICADA

Espaçador
Spacer
Espaciador

30-42

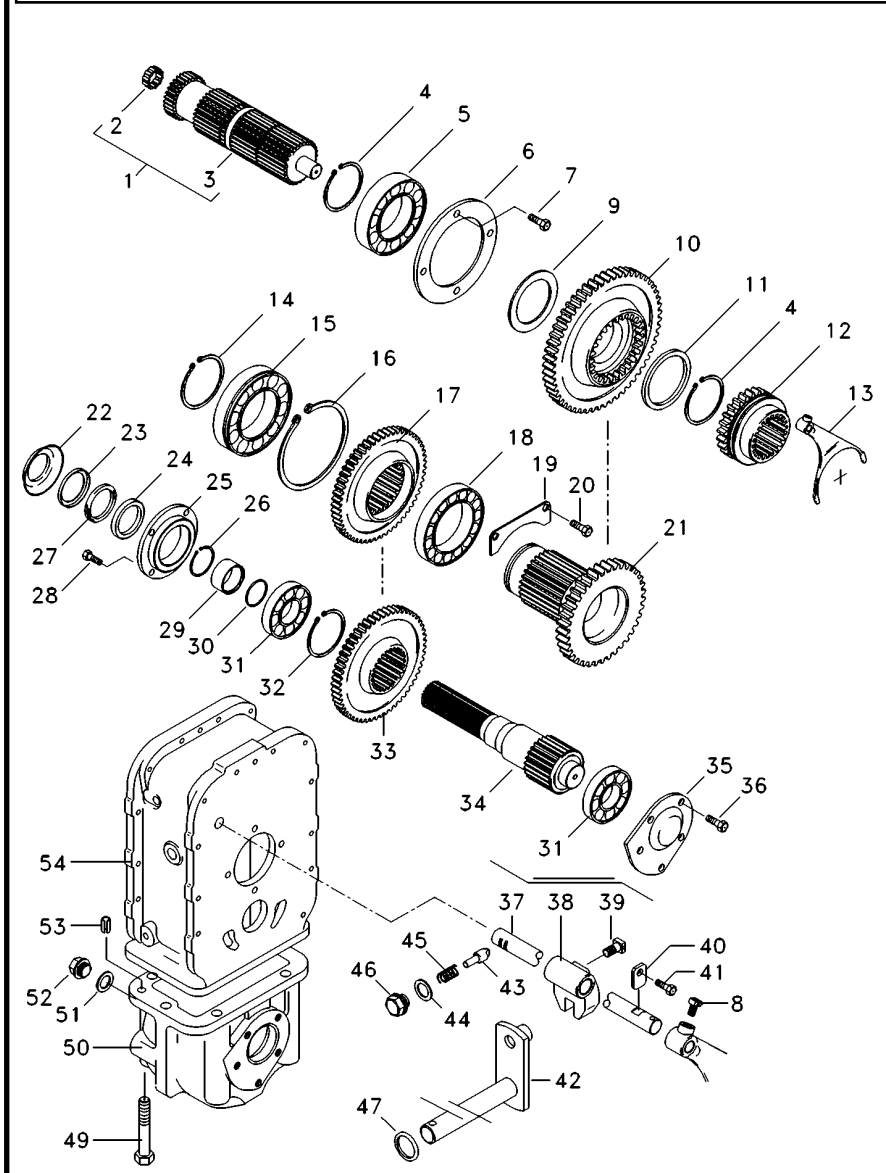

3412168M91 EA58Z008 C028302 E04 (1) 03/07 30- 42

1	3585313M91		**1**	CJ. EIXO	KIT, AXLE	JUEGO DE EJE
2	195513M1		**1**	ROLAMENTO AGULHA	BEARING NEEDLE	COJINETA AGUJAS
3	3585340M1		**1**	EIXO	SHAFT	ARBOL
4	339470X1		**2**	ANEL	RING	ARO
5	1692601M1		**1**	ROLAMENTO	BEARING	COJINETE
6	1692549M1		**1**	CAPA	CAP	TAPA
7	339761X1		**4**	PARAFUSO	BOLT	PERNO
8	180002M1		**2**	PARAFUSO	BOLT	PERNO
9	3585332M1		**2**	ANEL	RING	ARO
10	3585333M1	41	**1**	ENGRENAGEM	GEAR	ENGRANAJE
11	3585332M1		**2**	ANEL	RING	ARO
12	3585343M3		**1**	LUVA	SLEEVE	MANCHA
13	3585335M3		**1**	GARFO	FORK	HORQUILLA
14	391129X1		**1**	ANEL TRAVA	CIRCLIP	CIRCULITO
15	1692592M1		**1**	ROLAMENTO	BEARING	COJINETE
16	1443565X1		**1**	ANEL	RING	ARO
17	3409711M2	37	**1**	ENGRENAGEM	GEAR	ENGRANAJE
18	1692590M1		**1**	ROLAMENTO	BEARING	COJINETE
19	1692550M1		**1**	CHAPA	PLATE	CHAPA
20	339124X1		**2**	PARAFUSO	BOLT	PERNO
21	1692534M1	18	**1**	ENGRENAGEM	GEAR	ENGRANAJE
22	042997P1		**1**	DEFLETOR	DEFLECTOR	DEFLECTOR
23	1692603M1		**1**	ANEL	RING	ARO
24	3409619M1		**1**	RETENTOR	SEAL	RETEN
25	1692553M1		**1**	CARCAÇA	HOUSING	ALOJAMIENTO
26	339469X1		**1**	ANEL TRAVA	CIRCLIP	CIRCULITO
27	1692604M1		**1**	FELTRO	FELT	FIELTRO
28	339761X1		**4**	PARAFUSO	BOLT	PERNO
29	1692554M1		**1**	COLAR	COLLAR	COLLAR
30	1441271X1		**1**	ANEL "O"	O RING	JUNTA TORICA
31	1692582M1		**2**	ROLAMENTO	BEARING	COJINETE
32	339470X1		**1**	ANEL	RING	ARO
33	3412166M1	39	**1**	ENGRENAGEM	GEAR	ENGRANAJE
34	033063P1		**1**	EIXO	SHAFT	ARBOL
35	3410525M1		**1**	TAMPA	COVER	CUBIERTA
36	339451X1	M10x1.5x30 8.8	**2**	PARAFUSO	BOLT	PERNO
36	339814X1	M10x1.5x35 8.8	**3**	PARAFUSO	BOLT	PERNO
37	3585331M2		**1**	EIXO	SHAFT	ARBOL
38	180446M1		**1**	SELETOR	SELECTOR	SELECTOR
39	180002M1		**2**	PARAFUSO	BOLT	PERNO
40	3410726M1		**1**	BATENTE	STOP	PARO
41	339123X1		**1**	PARAFUSO	BOLT	PERNO
42	3410533M92		**1**	ALAVANCA	LEVER	PALANCA
43	180418M2		**1**	PINO	PIN	PASADOR
44	3409613M1		**1**	ARRUELA	WASHER	ARANDELA
45	3585797M1		**1**	MOLA	SPRING	RESORTE
46	1692580M1		**1**	BUJÃO	PLUG	TAPON
47	894307M1		**1**	RETENTOR	OIL SEAL	BUJE RETENACEITE
49	391908X1	M12x110 8.8	**1**	PARAFUSO	BOLT	PERNO
49	1444032X1	M12x170 8.8	**1**	PARAFUSO	BOLT	PERNO

Espaçador
Spacer
Espaciador

30-42

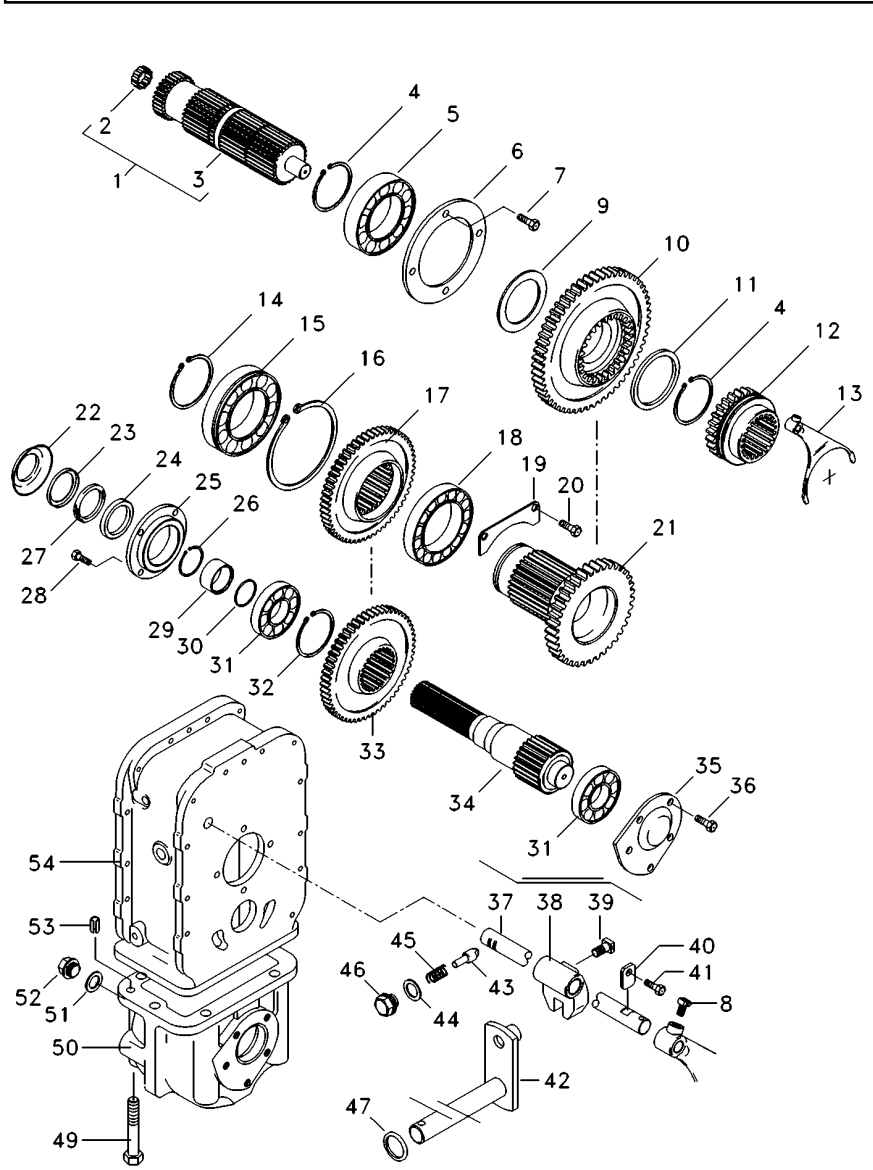

49	1444978X1	M12x150 8.8	**1**	PARAFUSO	BOLT	PERNO
50	1692552M1		**1**	CARCAÇA	HOUSING	ALOJAMIENTO
51	3409614M1		**1**	ARRUELA	WASHER	ARANDELA
52	3409616M1		**1**	BUJÃO	PLUG	TAPON
53	3409615M1		**4**	PINO	PIN	PASADOR
54	3410421M1		**1**	CARCAÇA	HOUSING	ALOJAMIENTO

Espaçador
Spacer
Espaciador

30-43

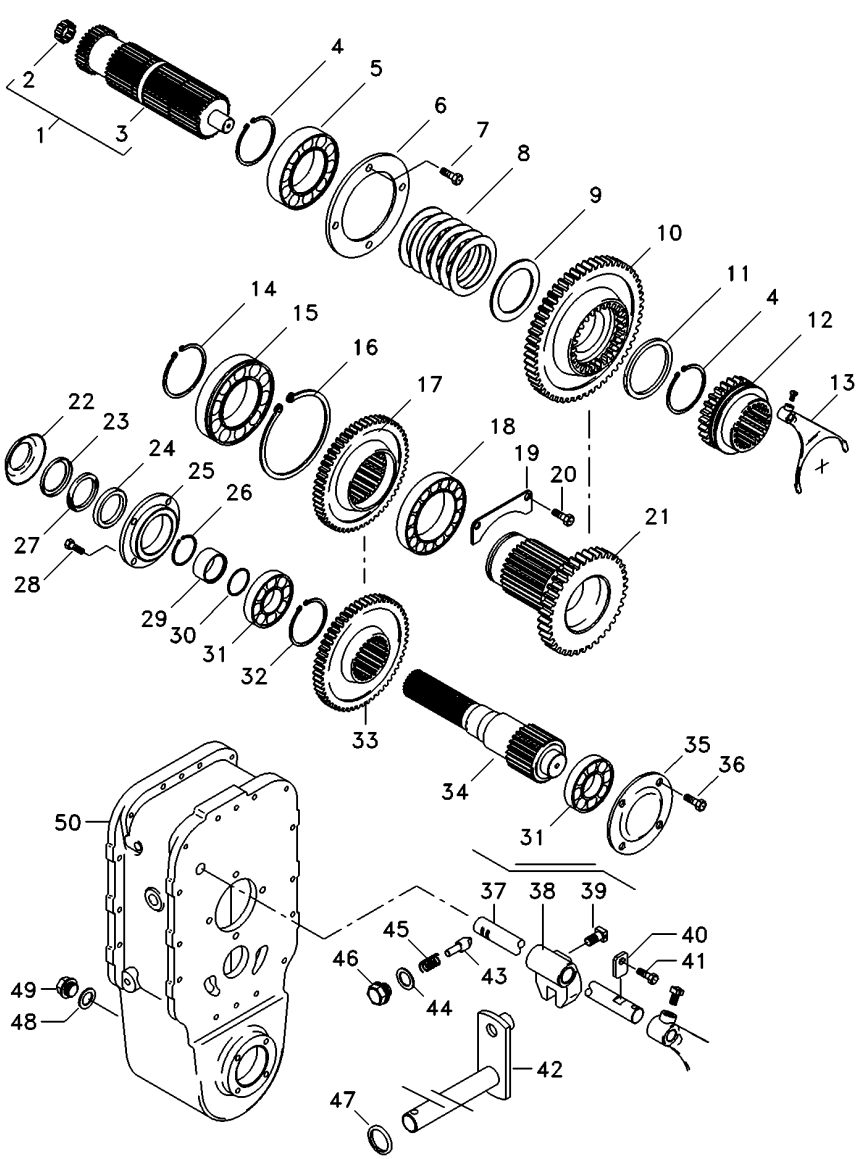

			Qty	Description	Description	Descripción
1	3585313M91		1	CJ. EIXO	KIT, AXLE	JUEGO DE EJE
2	195513M1		1	ROLAMENTO AGULHA	BEARING NEEDLE	COJINETA AGUJAS
3	3585340M1		1	EIXO	SHAFT	ARBOL
4	339470X1		2	ANEL	RING	ARO
5	1692601M1		1	ROLAMENTO	BEARING	COJINETE
6	1692549M1		1	CAPA	CAP	TAPA
7	339761X1		4	PARAFUSO	BOLT	PERNO
8	6207280M1		6	MOLA PRATO	SPRING PLATE	PLETINA MUELLE
9	3585332M1		1	ANEL	RING	ARO
10	3585333M1	41	1	ENGRENAGEM	GEAR	ENGRANAJE
11	3585332M1		1	ANEL	RING	ARO
12	3585343M3		1	LUVA	SLEEVE	MANCHA
13	3585335M3		1	GARFO	FORK	HORQUILLA
14	391129X1		1	ANEL TRAVA	CIRCLIP	CIRCULITO
15	1692592M1		1	ROLAMENTO	BEARING	COJINETE
16	1443565X1		1	ANEL	RING	ARO
17	6207865M1	36	1	ENGRENAGEM	GEAR	ENGRANAJE
18	1692590M1		1	ROLAMENTO	BEARING	COJINETE
19	1692550M1		1	CHAPA	PLATE	CHAPA
20	339124X1		2	PARAFUSO	BOLT	PERNO
21	1692534M1		1	ENGRENAGEM	GEAR	ENGRANAJE
22	042997P1		1	DEFLETOR	DEFLECTOR	DEFLECTOR
23	1692603M1		1	ANEL	RING	ARO
24	3409619M1		1	RETENTOR	SEAL	RETEN
25	1692553M1		1	CARCAÇA	HOUSING	ALOJAMIENTO
26	339469X1		1	ANEL TRAVA	CIRCLIP	CIRCULITO
27	1692604M1		1	FELTRO	FELT	FIELTRO
28	339761X1		6	PARAFUSO	BOLT	PERNO
29	1692554M1		1	COLAR	COLLAR	COLLAR
30	1441271X1		1	ANEL "O"	O RING	JUNTA TORICA
31	1692582M1		2	ROLAMENTO	BEARING	COJINETE
32	339470X1		1	ANEL	RING	ARO
33	6207866M1	39	1	ENGRENAGEM	GEAR	ENGRANAJE
34	033063P1		1	EIXO	SHAFT	ARBOL
35	069507P1		1	TAMPA	COVER	CUBIERTA
36	390379X1		4	PARAFUSO	BOLT	PERNO
37	3585331M2		1	EIXO	SHAFT	ARBOL
38	180446M1		1	SELETOR	SELECTOR	SELECTOR
39	180002M1		2	PARAFUSO	BOLT	PERNO
40	3410726M1		1	BATENTE	STOP	PARO
41	339126X1		1	ANEL TRAVA	CIRCLIP	CIRCULITO
42	3410533M92		1	ALAVANCA	LEVER	PALANCA
43	180418M2		1	PINO	PIN	PASADOR
44	3409613M1		1	ARRUELA	WASHER	ARANDELA
45	3585797M1		1	MOLA	SPRING	RESORTE
46	1692580M1		1	BUJÃO	PLUG	TAPON
47	894307M1		1	RETENTOR	OIL SEAL	BUJE RETENACEITE
48	3409614M1		1	ARRUELA	WASHER	ARANDELA
49	3409616M1		1	BUJÃO	PLUG	TAPON
50	064176P1		1	CARCAÇA	HOUSING	ALOJAMIENTO

Pedal De Bloqueio
Pedal
Pedal

30-45

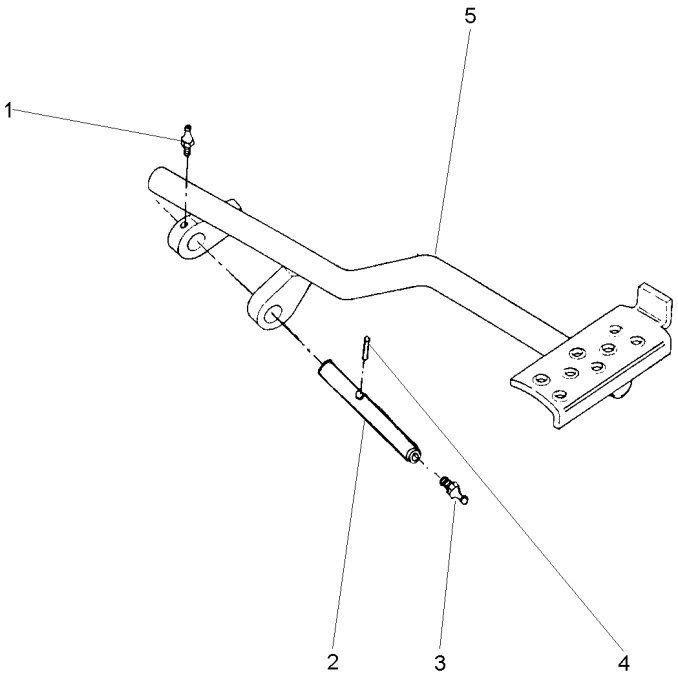

1	13811X	**1** GRAXEIRA	GREASER	ENGRASADOR
2	072292P1	**1** EIXO	SHAFT	ARBOL
3	13811X	**1** GRAXEIRA	GREASER	ENGRASADOR
4	357632X1	**1** PINO	PIN	PASADOR
5	036976S1	**1** PEDAL	PEDAL	PEDAL

Pedal De Bloqueio Do Diferencial Eixo Traseiro
Rear Axle- Differential Lock Pedal
Eje Trasero Con Blocaje Diferencial-Pedal

30-50

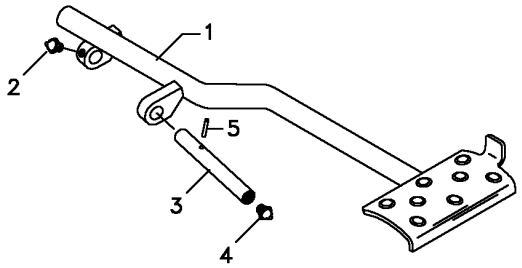

1	022697S1		**1**	PEDAL	PEDAL	PEDAL
2	13811X	1/4"-28	**1**	GRAXEIRA	GREASER	ENGRASADOR
3	072292P1		**1**	EIXO	SHAFT	ARBOL
4	13811X	1/4"-28	**1**	GRAXEIRA	GREASER	ENGRASADOR
5	357632X1		**1**	PINO	PIN	PASADOR

Pedal De Bloqueio Do Diferencial Eixo Traseiro
Rear Axle- Differential Lock Pedal
Eje Trasero Con Blocaje Diferencial-Pedal

30-55

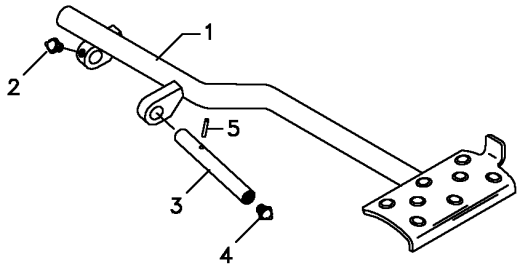

1	062924S1		**1**	PEDAL	PEDAL	PEDAL
2	13811X	1/4"-28	**1**	GRAXEIRA	GREASER	ENGRASADOR
3	072292P1		**1**	EIXO	SHAFT	ARBOL
4	13811X	1/4"-28	**1**	GRAXEIRA	GREASER	ENGRASADOR
5	357632X1		**1**	PINO	PIN	PASADOR

Bloqueio Diferencial
Differential Lock
Bloqueo Del Diferencial

30-60

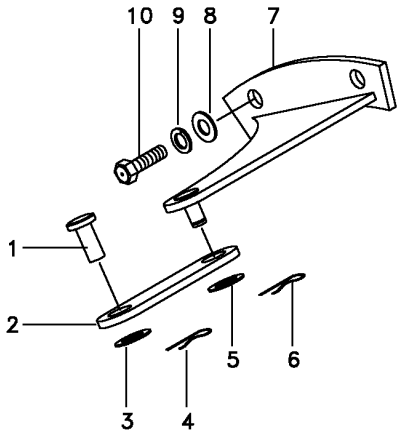

1	832813M1	**1** PINO	PIN	PASADOR
2	033298S1	**1** ALAVANCA	LEVER	PALANCA
3	353758X1	**1** ARRUELA	WASHER	ARANDELA
4	354059X1	**1** CONTRAPINO	DOWEL	CENTRAJE
5	353758X1	**1** ARRUELA	WASHER	ARANDELA
6	354059X1	**1** CONTRAPINO	DOWEL	CENTRAJE
7	065990S1	**1** SUPORTE	BRACKET	SOPORTE
8	353439X1	**2** ARRUELA	WASHER	ARANDELA
9	353758X1	**2** ARRUELA	WASHER	ARANDELA
10	366909X1	**2** PARAFUSO	BOLT	PERNO

Fixação Eixo Traseiro - Transmissão
Rear Axle - Transmission
Eje Trasero - Transmisión

30-65

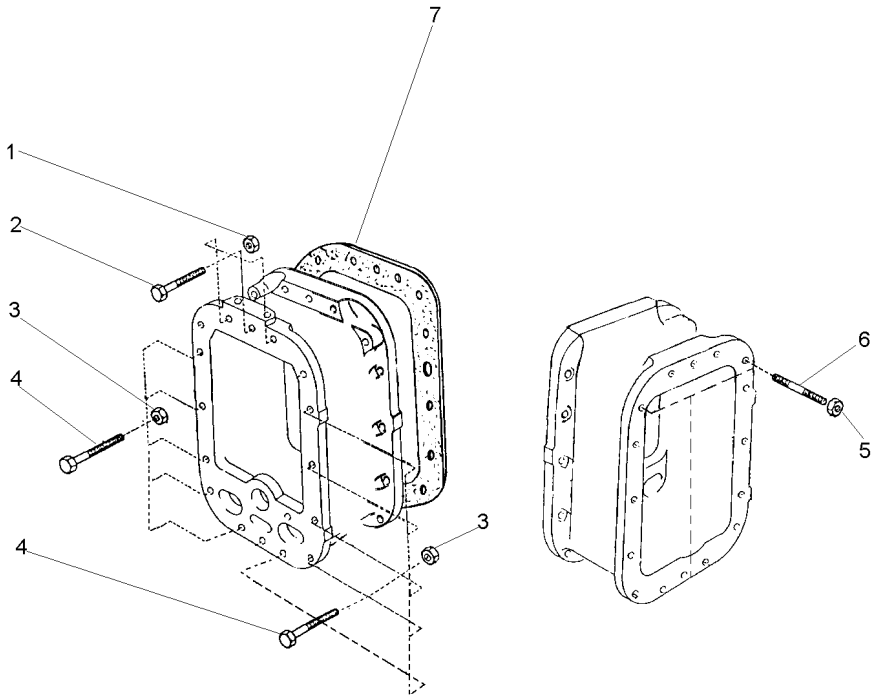

1	3589412M1	7/16x20	**3**	PORCA	NUT	TUERCA
2	377563X1	7/16x20x2.3/4	**3**	PARAFUSO	BOLT	PERNO
3	3589412M1	7/16x20	**10**	PORCA	NUT	TUERCA
4	377561X1	7/16x20x2"	**10**	PARAFUSO	BOLT	PERNO
5	3589412M1	7/16x20	**3**	PORCA	NUT	TUERCA
6	3589429M1		**3**	PRISIONEIRO	STUD	ESPARRAGO
7	521181M1		**1**	JUNTA	GASKET	EMPAQUETADURA.

Fixação Eixo Traseiro - Transmissão
Fastener Rear Axle - Transmisson
Fijación Eje Trasero - Transmissón

30-70

Tração Central
Central Traction
Tracción Central

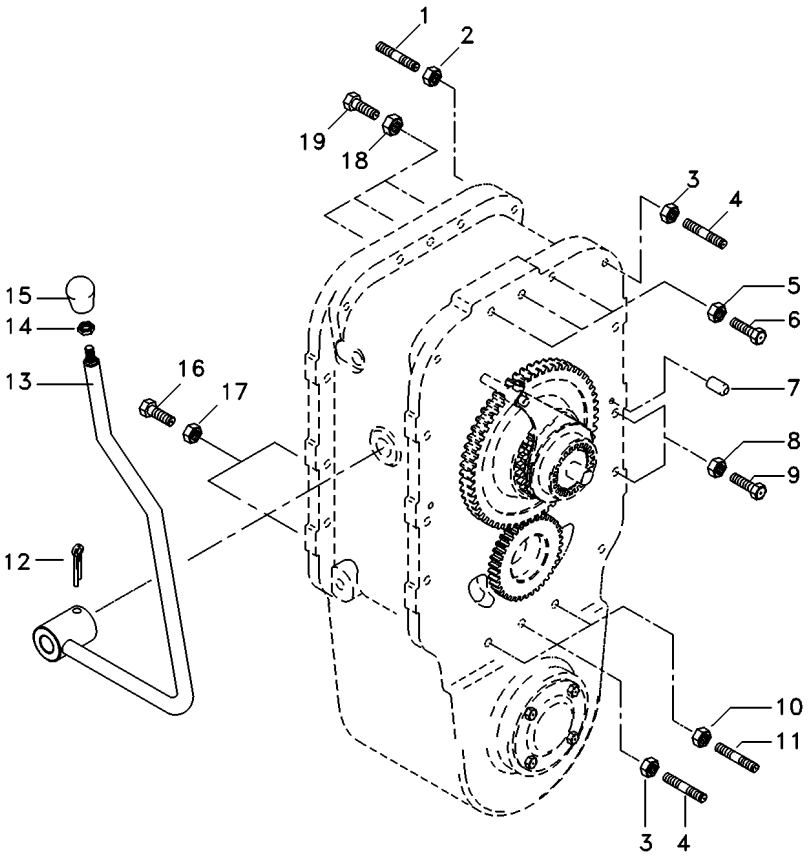

1	3589428M1	**2**	PRISIONEIRO	STUD	ESPARRAGO
2	069676T1	**2**	PORCA	NUT	TUERCA
3	069676T1	**5**	PORCA	NUT	TUERCA
4	3589429M1	**5**	PRISIONEIRO	STUD	ESPARRAGO
5	069676T1	**3**	PORCA	NUT	TUERCA
6	3408222M1	**3**	PARAFUSO	BOLT	PERNO
7	191314M1	**4**	PINO	PIN	PASADOR
8	069676T1	**14**	PORCA	NUT	TUERCA
9	377561X1	**14**	PARAFUSO	BOLT	PERNO
10	069676T1	**2**	PORCA	NUT	TUERCA
11	3589414M1	**2**	PRISIONEIRO	STUD	ESPARRAGO
12	357660X1	**1**	PINO	PIN	PASADOR
13	027398S1	**1**	ALAVANCA	LEVER	PALANCA
14	353430X1	**1**	PORCA	NUT	TUERCA
15	3410152M1	**1**	MANÍPULO	KNOB	POMO
16	3145869M1	**2**	PARAFUSO	BOLT	PERNO
17	069676T1	**2**	PORCA	NUT	TUERCA
18	069676T1	**3**	PORCA	NUT	TUERCA
19	377563X1	**3**	PARAFUSO	BOLT	PERNO

Fixação Eixo Traseiro - Transmissão
Fastener Rear Axle - Transmisson
Fijación Eje Trasero - Transmissón

30-75

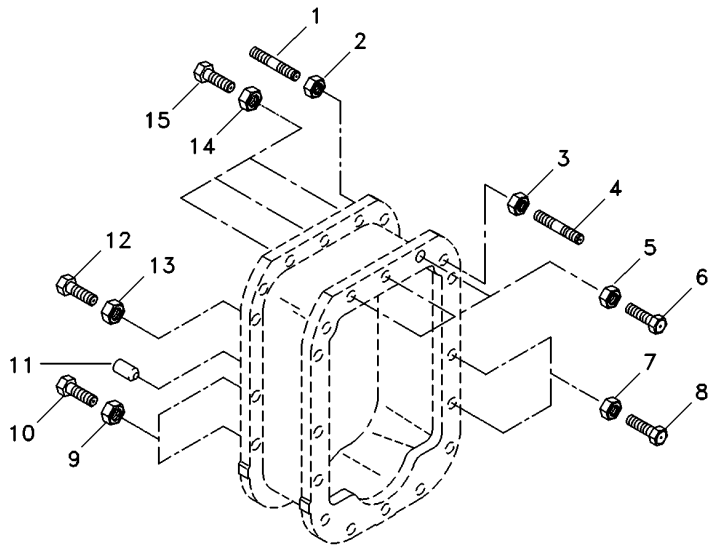

1	3589429M1	**6**	PRISIONEIRO	STUD	ESPARRAGO
2	069676T1	**6**	PORCA	NUT	TUERCA
3	069676T1	**2**	PORCA	NUT	TUERCA
4	3589428M1	**2**	PRISIONEIRO	STUD	ESPARRAGO
5	069676T1	**3**	PORCA	NUT	TUERCA
6	377563X1	**3**	PARAFUSO	BOLT	PERNO
7	069676T1	**13**	PORCA	NUT	TUERCA
8	377561X1	**13**	PARAFUSO	BOLT	PERNO
9	069676T1	**4**	PORCA	NUT	TUERCA
10	377561X1	**4**	PARAFUSO	BOLT	PERNO
11	191314M1	**4**	PINO	PIN	PASADOR
12	377561X1	**1**	PARAFUSO	BOLT	PERNO
13	069676T1	**1**	PORCA	NUT	TUERCA
14	069676T1	**3**	PORCA	NUT	TUERCA
15	3408222M1	**3**	PARAFUSO	BOLT	PERNO

Carcaça Central
Middle Body
Carcaza Central

2 Rodas Motrizes
2 Wheels Drive
2 Ruedas Motriz

30-80

8 Velocidades - Tdp 540 Rpm
8 Speed - Pto 540 Rpm
8 Velocidades - Tdp 540 Rpm

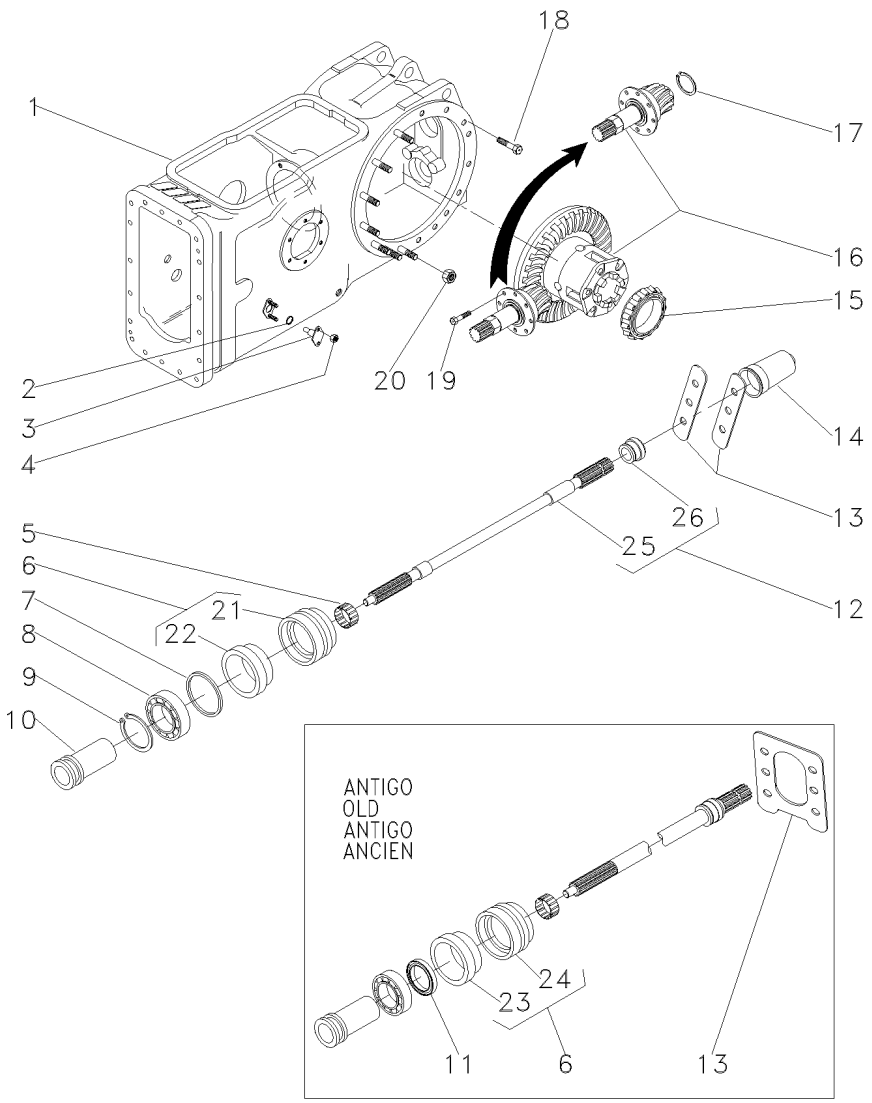

1	022350N2		30-140 No	**1**	CARCAÇA	HOUSING	ALOJAMIENTO
2	851258M1			**2**	ANEL "O"	O RING	JUNTA TORICA
3	898643M1			**2**	PINO	PIN	PASADOR
4	353916X1			**4**	PORCA	NUT	TUERCA
5	195453M1			**1**	ROLAMENTO AGULHA	BEARING NEEDLE	COJINETA AGUJAS
6	3611134M92	[A]		**1**	LUVA	SLEEVE	MANCHA
6	3611134M93	[B]		**1**	LUVA	SLEEVE	MANCHA
7	1004633M1			**1**	ANEL "O"	O RING	JUNTA TORICA
8	391162X1			**1**	ROLAMENTO	BEARING	COJINETE
9	831581M2			**1**	ANEL TRAVA	CIRCLIP	CIRCULITO
10	532898M1			**1**	LUVA	SLEEVE	MANCHA
11	3611135M1	[A]		**1**	RETENTOR	SEAL	RETEN
12	3599003M92			**1**	EIXO	SHAFT	ARBOL
13	072280P1	[A]		**1**	CHAPA	PLATE	CHAPA
13	3149348M1	[B]		**2**	CHAPA	PLATE	CHAPA
14	035678T1			**1**	TAMPA	COVER	CUBIERTA
15	1850909M91			**1**	CJ. ROLAMENTO	BEARING ASSY	RODAMIENTO RAD
16	3146477M93		30-175 No	**1**	CJ. DIFERENCIAL	KIT,DIFFERENTIAL	JGO.DIFERENCIAL.
17	196097M1			**1**	ANEL	RING	ARO
18	377622X1			**16**	PARAFUSO	BOLT	PERNO
19	899199M1			**6**	PARAFUSO	BOLT	PERNO
20	353437X1			**14**	PORCA	NUT	TUERCA
21	3599002M3	6	[A]	**1**	LUVA	SLEEVE	MANCHA
22	3699801M1	6	[A]	**1**	RETENTOR	OIL SEAL	BUJE RETENACEITE
23	3599005M1	6	[B]	**1**	RETENTOR	SEAL	RETEN
24	3599002M3	6	[B]	**1**	LUVA	SLEEVE	MANCHA
25		12	3599003M92	**1**	EIXO	SHAFT	ARBOL
26	072295P1	12		**1**	COLAR	COLLAR	COLLAR

[A] ANTIGO
OLD
ANTIGUO

[B] NOVO
NEW
NUEVO

Carcaça Central
Middle Body
Carcaza Central

30-85

2 Rodas Motrizes - 8 Velocidades - Tdpi 540 Rpm
2 Wheels Drive - 8 Speed - Ipto 540 Rpm
2 Ruedas Motriz - 8 Velocidades - Tdpi 540 Rpm

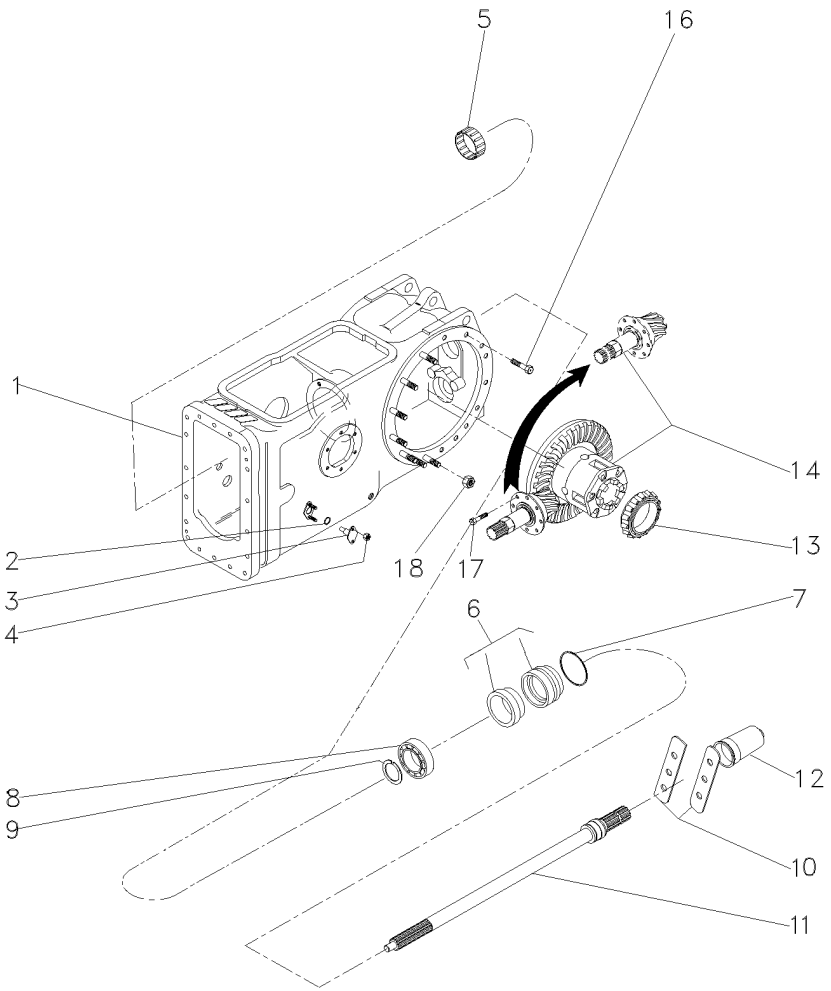

1	063781N1	30-145 No	**1**	CARCAÇA	HOUSING	ALOJAMIENTO
2	851258M1		**2**	ANEL "O"	O RING	JUNTA TORICA
3	898643M1		**2**	PINO	PIN	PASADOR
4	353916X1		**4**	PORCA	NUT	TUERCA
5	195453M1		**1**	ROLAMENTO AGULHA	BEARING NEEDLE	COJINETA AGUJAS
6	3611134M93		**1**	LUVA	SLEEVE	MANCHA
7	1004633M1		**1**	ANEL "O"	O RING	JUNTA TORICA
8	391162X1		**1**	ROLAMENTO	BEARING	COJINETE
9	831581M2		**1**	ANEL TRAVA	CIRCLIP	CIRCULITO
10	3149348M1		**2**	CHAPA	PLATE	CHAPA
11	3599003M92		**1**	EIXO	SHAFT	ARBOL
12	035678T1		**1**	TAMPA	COVER	CUBIERTA
13	1850909M91		**1**	CJ. ROLAMENTO	BEARING ASSY	RODAMIENTO RAD
14	3146477M93	30-175 No	**1**	CJ. DIFERENCIAL	KIT,DIFFERENTIAL	JGO.DIFERENCIAL.
16	377622X1		**16**	PARAFUSO	BOLT	PERNO
17	899199M1		**6**	PARAFUSO	BOLT	PERNO
18	353437X1		**14**	PORCA	NUT	TUERCA

Carcaça Central
Middle Body
Carcaza Central

30-90

2rm E 4rm Tração Central - Sem Tdp
2wd And 4wd Central Traction - Without Tdp
2rm Y 4rm Tracción Central - Sin Tdf

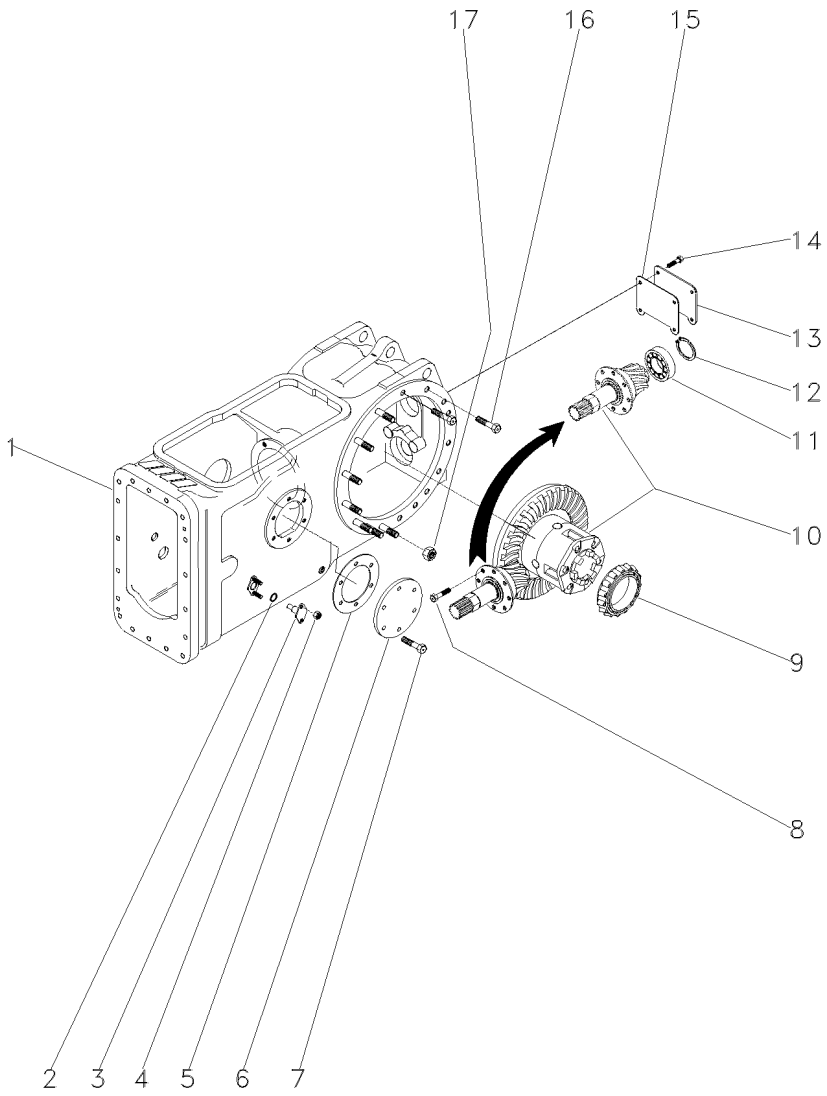

1	024304N2	30-150 No	**1**	CJ. CARCAÇA	HOUSE ASSY	CONJ. CARTER
2	851258M1		**2**	ANEL "O"	O RING	JUNTA TORICA
3	898643M1		**2**	PINO	PIN	PASADOR
4	353916X1		**4**	PORCA	NUT	TUERCA
5	181217M1		**1**	JUNTA	GASKET	EMPAQUETADURA.
6	489190M1		**1**	TAMPA	COVER	CUBIERTA
7	353698X1		**6**	PARAFUSO	BOLT	PERNO
8	899199M1		**6**	PARAFUSO	BOLT	PERNO
9	1850909M91		**1**	CJ. ROLAMENTO	BEARING ASSY	RODAMIENTO RAD
10	3146477M93	30-175 No	**1**	CJ. DIFERENCIAL	KIT,DIFFERENTIAL	JGO.DIFERENCIAL.
11	834733M1		**1**	ROLAMENTO	BEARING	COJINETE
12	196097M1		**1**	ANEL	RING	ARO
13	488253M4		**1**	TAMPA	COVER	CUBIERTA
14	353723X1		**4**	PARAFUSO	BOLT	PERNO
15	488254M2		**1**	JUNTA	GASKET	EMPAQUETADURA.
16	377622X1		**8**	PARAFUSO	BOLT	PERNO
17	353437X1		**30**	PORCA	NUT	TUERCA

Carcaça Central
Middle Body
Carcaza Central

30-95

2rm E 4rm Tração Central - Tdp 540rpm
2wd And 4wd Central Traction - Pto 540rpm
2rm Y 4rm Tracción Central - Tdp 540rpm

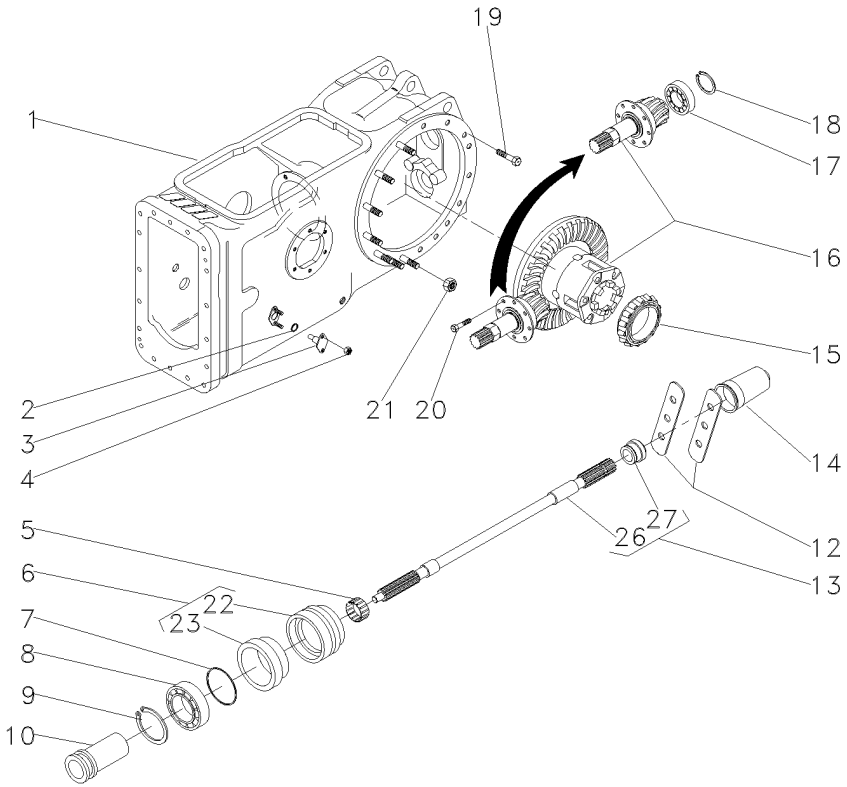

1	022350N2		30-140 No	**1**	CARCAÇA	HOUSING	ALOJAMIENTO
2	851258M1			**2**	ANEL "O"	O RING	JUNTA TORICA
3	898643M1			**2**	PINO	PIN	PASADOR
4	353916X1			**4**	PORCA	NUT	TUERCA
5	195453M1			**1**	ROLAMENTO AGULHA	BEARING NEEDLE	COJINETA AGUJAS
6	3611134M93			**1**	LUVA	SLEEVE	MANCHA
7	1004633M1			**1**	ANEL "O"	O RING	JUNTA TORICA
8	391162X1			**1**	ROLAMENTO	BEARING	COJINETE
9	831581M2			**1**	ANEL TRAVA	CIRCLIP	CIRCULITO
10	532898M1			**1**	LUVA	SLEEVE	MANCHA
12	3149348M1			**2**	CHAPA	PLATE	CHAPA
13	3599003M92			**1**	EIXO	SHAFT	ARBOL
14	035678T1			**1**	TAMPA	COVER	CUBIERTA
15	1850909M91			**1**	CJ. ROLAMENTO	BEARING ASSY	RODAMIENTO RAD
16	035426N1		30-180 No	**1**	DIFERENCIAL	DIFFERENTIAL	DIFERENCIAL
17	834733M1			**1**	ROLAMENTO	BEARING	COJINETE
18	196097M1			**1**	ANEL	RING	ARO
19	377622X1			**8**	PARAFUSO	BOLT	PERNO
20	899199M1			**6**	PARAFUSO	BOLT	PERNO
21	353437X1			**14**	PORCA	NUT	TUERCA
22	3599002M3	6		**1**	LUVA	SLEEVE	MANCHA
23	3699801M1	6		**1**	RETENTOR	OIL SEAL	BUJE RETENACEITE
26		13	3599003M92	**1**	EIXO	SHAFT	ARBOL
27	072295P1	13		**1**	COLAR	COLLAR	COLLAR

Carcaça Central	540/1000 Rpm	30-100
Middle Body	540/1000 Rpm	
Carcaza Central	540/1000 Rpm	

2rm E 4rm Tração Central - Tdp 540/1000 Rpm
2wd And 4wd Central Traction - Pto 540/1000 Rpm
2rm Y 4rm Tracción Central - Tdp 540/1000 Rpm

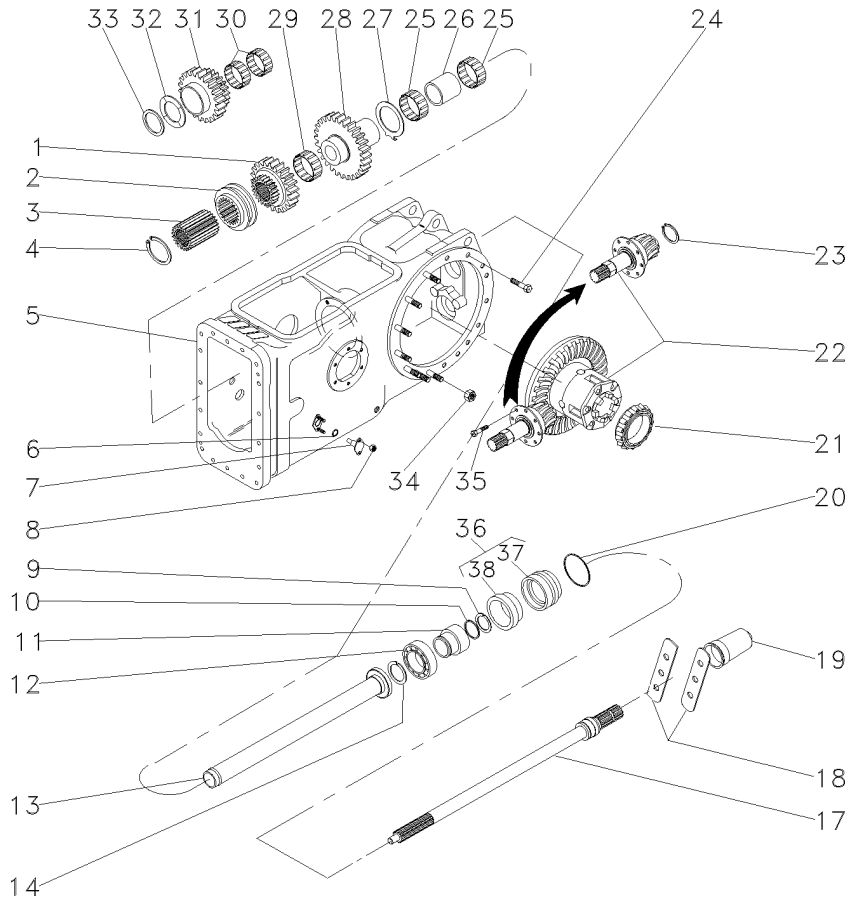

1	1660713M1		1	ENGRENAGEM	GEAR	ENGRANAJE
2	532889M1		1	COLAR	COLLAR	COLLAR
3	532891M1		1	CUBO	HUB	CUBO
4	352699X1		1	ANEL TRAVA	CIRCLIP	CIRCULITO
5	022350N2	30-140 No	1	CARCAÇA	HOUSING	ALOJAMIENTO
6	851258M1		2	ANEL "O"	O RING	JUNTA TORICA
7	898643M1		2	PINO	PIN	PASADOR
8	353916X1		4	PORCA	NUT	TUERCA
9	1662726M2		1	ANEL	RING	ARO
10	3008359X1		1	ANEL "O"	O RING	JUNTA TORICA
11	6216126M1		1	LUVA	SLEEVE	MANCHA
12	391162X1		1	ROLAMENTO	BEARING	COJINETE
13	532877M92		1	TUBO	PIPE	CANO
14	831581M2		1	ANEL TRAVA	CIRCLIP	CIRCULITO
17	3599000M1	540RPM	1	EIXO	SHAFT	ARBOL
18	3149348M1		2	CHAPA	PLATE	CHAPA
19	035678T1		1	TAMPA	COVER	CUBIERTA
20	1004633M1		1	ANEL "O"	O RING	JUNTA TORICA
21	1850909M91		1	CJ. ROLAMENTO	BEARING ASSY	RODAMIENTO RAD
22	035290N1	30-185 No	1	DIFERENCIAL	DIFFERENTIAL	DIFERENCIAL
23	366442X1		1	ANEL TRAVA	CIRCLIP	CIRCULITO
24	377622X1		8	PARAFUSO	BOLT	PERNO
25	022199T1		2	ROLAMENTO	BEARING	COJINETE
26	532876M2		1	ESPAÇADOR	SPACER	PIEZA DISTANCIA
27	1663312M2		1	ARRUELA	WASHER	ARANDELA
28	1679306M1		1	ENGRENAGEM	GEAR	ENGRANAJE
29	842921M1		1	ROLAMENTO	BEARING	COJINETE
30	842922M1		2	ROLAMENTO	BEARING	COJINETE
31	1679310M1		1	ENGRENAGEM	GEAR	ENGRANAJE
32	532882M1		1	ARRUELA	WASHER	ARANDELA
33	339470X1		1	ANEL	RING	ARO
34	353437X1		14	PORCA	NUT	TUERCA
35	899199M1		6	PARAFUSO	BOLT	PERNO
36	3611134M93		1	LUVA	SLEEVE	MANCHA
37	3599002M3	36	1	LUVA	SLEEVE	MANCHA
38	3699801M1	36	1	RETENTOR	OIL SEAL	BUJE RETENACEITE

Carcaça Central Middle Body Carcaza Central	2 Rodas Motrizes 2 Wheels Drive 2 Ruedas Motriz	**30-105**

2rm E 4rm Tração Central - Tdpi 540rpm
2wd And 4wd Central Traction - Ipto 540rpm
2rm Y 4rm Tracción Central - Tdpi 540rpm

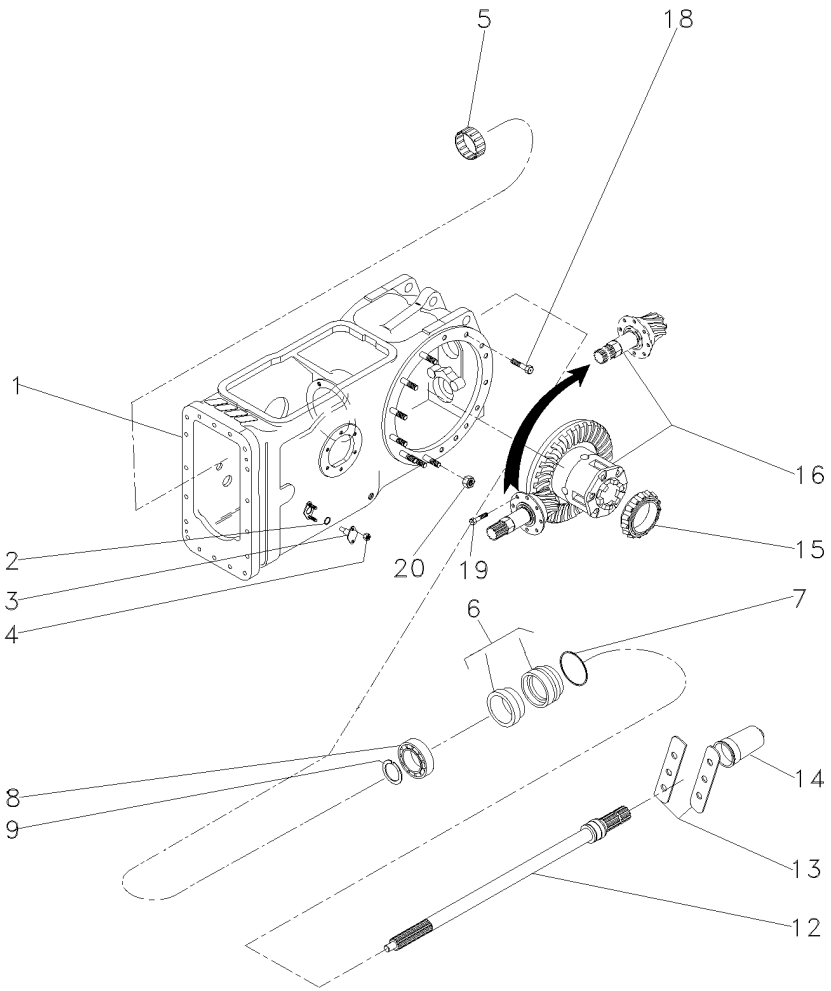

1	063781N1	30-145 No	**1**	CARCAÇA	HOUSING	ALOJAMIENTO
2	851258M1		**2**	ANEL "O"	O RING	JUNTA TORICA
3	898643M1		**2**	PINO	PIN	PASADOR
4	353916X1		**4**	PORCA	NUT	TUERCA
5	195453M1		**1**	ROLAMENTO AGULHA	BEARING NEEDLE	COJINETA AGUJAS
6	3611134M93		**1**	LUVA	SLEEVE	MANCHA
7	1004633M1		**1**	ANEL "O"	O RING	JUNTA TORICA
8	391162X1		**1**	ROLAMENTO	BEARING	COJINETE
9	831581M2		**1**	ANEL TRAVA	CIRCLIP	CIRCULITO
12	3599003M92		**1**	EIXO	SHAFT	ARBOL
13	3149348M1		**2**	CHAPA	PLATE	CHAPA
14	035678T1		**1**	TAMPA	COVER	CUBIERTA
15	1850909M91		**1**	CJ. ROLAMENTO	BEARING ASSY	RODAMIENTO RAD
16	035426N1	30-180 No	**1**	DIFERENCIAL	DIFFERENTIAL	DIFERENCIAL
18	377622X1		**8**	PARAFUSO	BOLT	PERNO
19	899199M1		**6**	PARAFUSO	BOLT	PERNO
20	353437X1		**14**	PORCA	NUT	TUERCA

Carcaça Central
Middle Body
Carcaza Central

30-110

2rm E 4rm Tração Central - Tdpi 540/1000 Rpm
2wd And 4wd Central Traction - Ipto 540/1000 Rpm
2rm Y 4rm Tracción Central - Tdpi 540/1000 Rpm

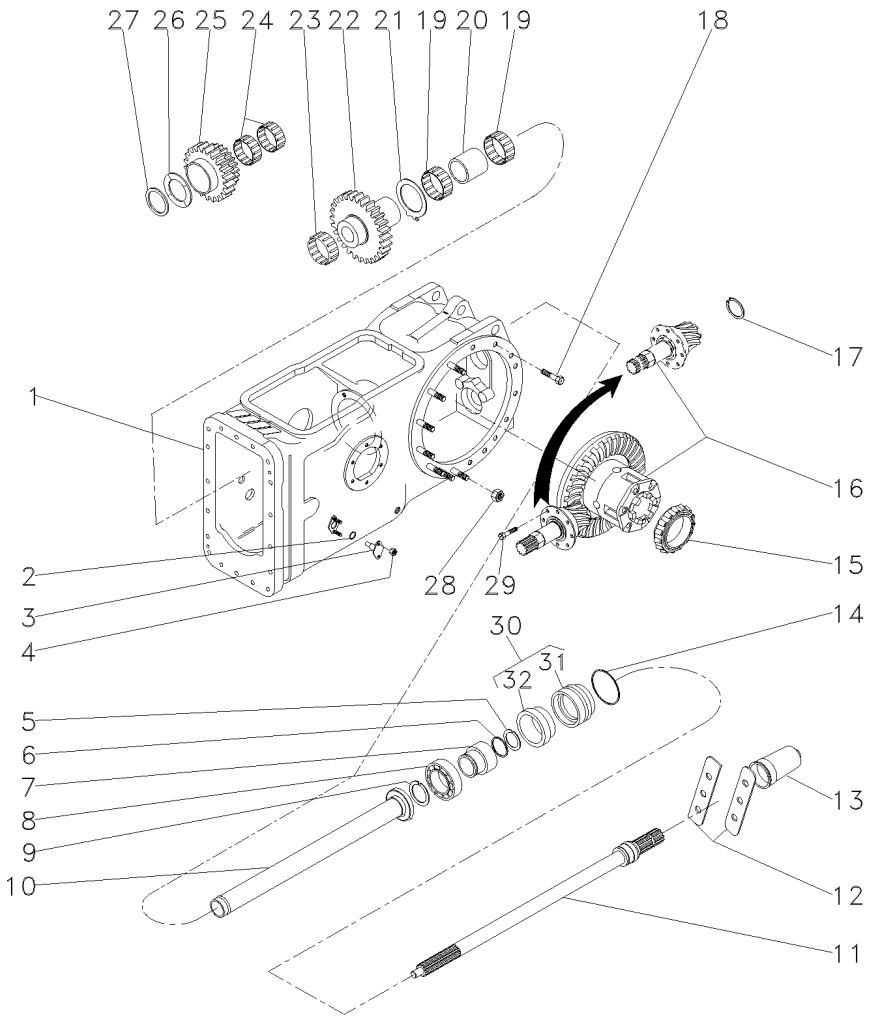

1	050481N1	30-155 No	**1**	CJ. CARCAÇA	HOUSE ASSY	CONJ. CARTER
2	851258M1		**2**	ANEL "O"	O RING	JUNTA TORICA
3	898643M1		**2**	PINO	PIN	PASADOR
4	353916X1		**4**	PORCA	NUT	TUERCA
5	1662726M2		**1**	ANEL	RING	ARO
6	3008359X1		**1**	ANEL "O"	O RING	JUNTA TORICA
7	6216126M1		**1**	LUVA	SLEEVE	MANCHA
8	391162X1		**1**	ROLAMENTO	BEARING	COJINETE
9	831581M2		**1**	ANEL TRAVA	CIRCLIP	CIRCULITO
10	532877M92		**1**	TUBO	PIPE	CANO
11	3599000M1	540 RPM	**1**	EIXO	SHAFT	ARBOL
12	3149348M1		**2**	CHAPA	PLATE	CHAPA
13	035678T1		**1**	TAMPA	COVER	CUBIERTA
14	1004633M1		**1**	ANEL "O"	O RING	JUNTA TORICA
15	1850909M91		**1**	CJ. ROLAMENTO	BEARING ASSY	RODAMIENTO RAD
16	035290N1	30-185 No	**1**	DIFERENCIAL	DIFFERENTIAL	DIFERENCIAL
17	366442X1		**1**	ANEL TRAVA	CIRCLIP	CIRCULITO
18	377622X1		**8**	PARAFUSO	BOLT	PERNO
19	022199T1		**2**	ROLAMENTO	BEARING	COJINETE
20	532876M2		**1**	ESPAÇADOR	SPACER	PIEZA DISTANCIA
21	1663312M2		**1**	ARRUELA	WASHER	ARANDELA
22	1679306M1		**1**	ENGRENAGEM	GEAR	ENGRANAJE
23	842921M1		**1**	ROLAMENTO	BEARING	COJINETE
24	842922M1		**2**	ROLAMENTO	BEARING	COJINETE
25	6200678M1		**1**	ENGRENAGEM	GEAR	ENGRANAJE
26	532882M1		**1**	ARRUELA	WASHER	ARANDELA
27	339470X1		**1**	ANEL	RING	ARO
28	353437X1		**14**	PORCA	NUT	TUERCA
29	899199M1		**6**	PARAFUSO	BOLT	PERNO
30	3611134M93		**1**	LUVA	SLEEVE	MANCHA
31	3599002M3	30	**1**	LUVA	SLEEVE	MANCHA
32	3699801M1	30	**1**	RETENTOR	OIL SEAL	BUJE RETENACEITE

Carcaça Central **Middle Body** **Carcaza Central**	**Tdp (540 Rpm) - 2 Rm** **Pto (540 Rpm) - 2 Wd** **Tdf (540 Rpm) - 2 Rm**	**30-115**

2rm - Tratores Estreito / Compacto - Tdp 540 Rpm
2wd - Narrow Tractors / Compact - Pto 540 Rpm
2rm - Tractores Estrecho / Compacto - Tdp 540 Rpm

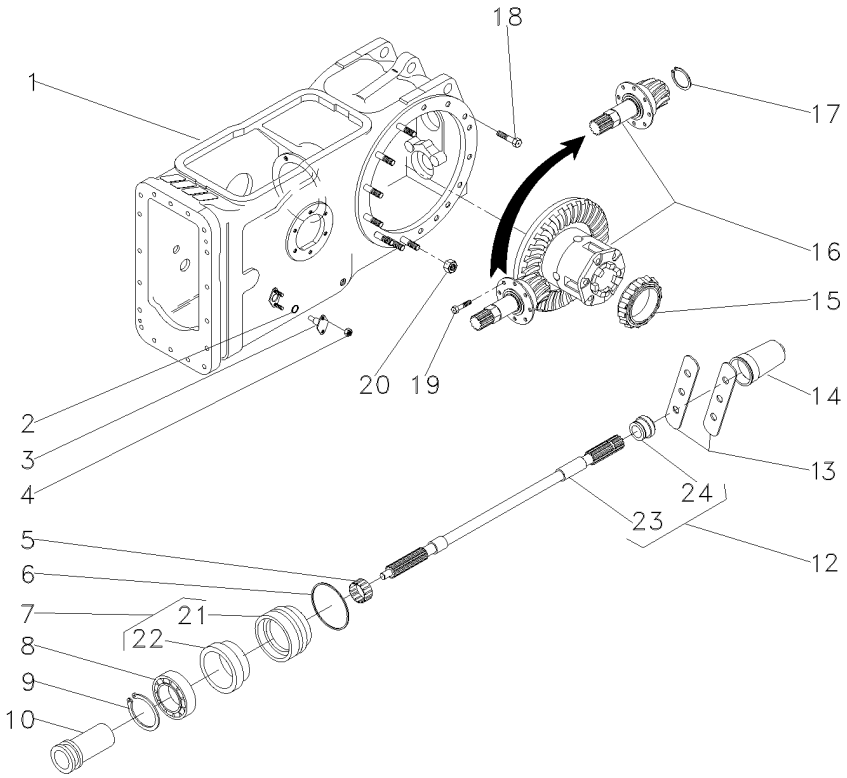

1	022350N2		30-140 No	**1**	CARCAÇA	HOUSING	ALOJAMIENTO
2	851258M1			**2**	ANEL "O"	O RING	JUNTA TORICA
3	898643M1			**2**	PINO	PIN	PASADOR
4	353916X1			**4**	PORCA	NUT	TUERCA
5	195453M1			**1**	ROLAMENTO AGULHA	BEARING NEEDLE	COJINETA AGUJAS
6	1004633M1			**1**	ANEL "O"	O RING	JUNTA TORICA
7	3611134M93			**1**	LUVA	SLEEVE	MANCHA
8	391162X1			**1**	ROLAMENTO	BEARING	COJINETE
9	831581M2			**1**	ANEL TRAVA	CIRCLIP	CIRCULITO
10	532898M1			**1**	LUVA	SLEEVE	MANCHA
12	3599003M92			**1**	EIXO	SHAFT	ARBOL
13	3149348M1			**2**	CHAPA	PLATE	CHAPA
14	035678T1			**1**	TAMPA	COVER	CUBIERTA
15	1850909M91			**1**	CJ. ROLAMENTO	BEARING ASSY	RODAMIENTO RAD
16	3146477M93		30-175 No	**1**	CJ. DIFERENCIAL	KIT,DIFFERENTIAL	JGO.DIFERENCIAL.
17	196097M1			**1**	ANEL	RING	ARO
18	377622X1			**8**	PARAFUSO	BOLT	PERNO
19	899199M1			**6**	PARAFUSO	BOLT	PERNO
20	353437X1			**14**	PORCA	NUT	TUERCA
21	3599002M3	7		**1**	LUVA	SLEEVE	MANCHA
22	3699801M1	7		**1**	RETENTOR	OIL SEAL	BUJE RETENACEITE
23		12	3599003M92	**1**	EIXO	SHAFT	ARBOL
24	072295P1	12		**1**	COLAR	COLLAR	COLLAR

Carcaça Central | **Tdp (540 Rpm)**
Middle Body | **Pto (540 Rpm)**
Carcaza Central | **Tdf (540 Rpm)**

30-120

2rm - Tratores Estreito / Compacto - Tdpi 540 Rpm
2wd - Narrow Tractors / Compact - Ipto 540 Rpm
2rm - Tractores Estrecho / Compacto - Tdpi 540 Rpm

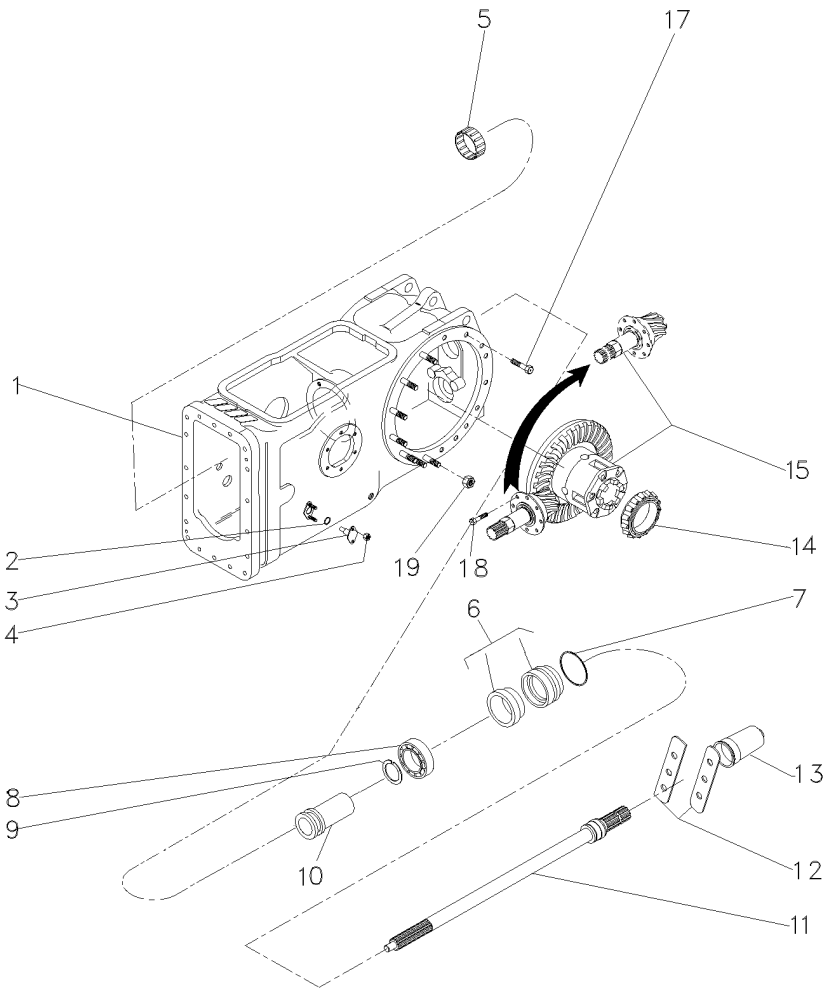

1	063781N1	30-145 No	**1**	CARCAÇA	HOUSING	ALOJAMIENTO
2	851258M1		**2**	ANEL "O"	O RING	JUNTA TORICA
3	898643M1		**2**	PINO	PIN	PASADOR
4	353916X1		**4**	PORCA	NUT	TUERCA
5	195453M1		**1**	ROLAMENTO AGULHA	BEARING NEEDLE	COJINETA AGUJAS
6	3611134M93		**1**	LUVA	SLEEVE	MANCHA
7	1004633M1		**1**	ANEL "O"	O RING	JUNTA TORICA
8	391162X1		**1**	ROLAMENTO	BEARING	COJINETE
9	831581M2		**1**	ANEL TRAVA	CIRCLIP	CIRCULITO
10	532898M1		**1**	LUVA	SLEEVE	MANCHA
11	3599003M92		**1**	EIXO	SHAFT	ARBOL
12	3149348M1		**2**	CHAPA	PLATE	CHAPA
13	035678T1		**1**	TAMPA	COVER	CUBIERTA
14	1850909M91		**1**	CJ. ROLAMENTO	BEARING ASSY	RODAMIENTO RAD
15	3146477M93	30-175 No	**1**	CJ. DIFERENCIAL	KIT,DIFFERENTIAL	JGO.DIFERENCIAL.
17	377622X1		**8**	PARAFUSO	BOLT	PERNO
18	899199M1		**6**	PARAFUSO	BOLT	PERNO
19	353437X1		**14**	PORCA	NUT	TUERCA

Carcaça Central
Middle Body
Carcaza Central

30-125

4 Rodas Motrizes Com Tração Lateral - Sem Tdp
4 Wheels Drive With Side Drive - Without Pto
4 Ruedas Motriz Con Traccion Lateral - Sin Tdf

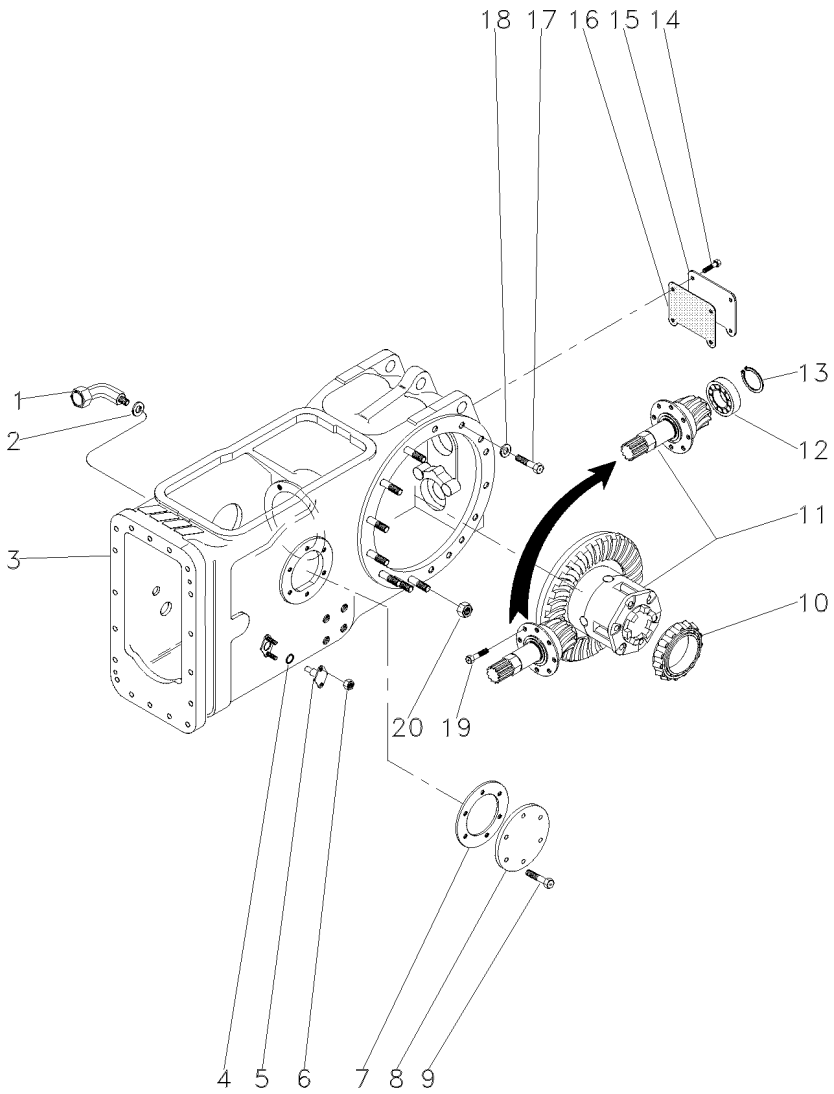

1	036590T1		**1**	CONEXÃO	CONNECTION	CONEXION
2	3409613M1		**1**	ARRUELA	WASHER	ARANDELA
3	037084N1	30-160 No	**1**	CARCAÇA	HOUSING	ALOJAMIENTO
4	851258M1		**2**	ANEL "O"	O RING	JUNTA TORICA
5	898643M1		**2**	PINO	PIN	PASADOR
6	353916X1		**4**	PORCA	NUT	TUERCA
7	181217M1		**1**	JUNTA	GASKET	EMPAQUETADURA.
8	022942P1		**1**	TAMPA	COVER	CUBIERTA
9	353698X1		**6**	PARAFUSO	BOLT	PERNO
10	1850909M91		**1**	CJ. ROLAMENTO	BEARING ASSY	RODAMIENTO RAD
11	035426N1	30-180 No	**1**	DIFERENCIAL	DIFFERENTIAL	DIFERENCIAL
12	834733M1		**1**	ROLAMENTO	BEARING	COJINETE
13	336442X1		**1**	ANEL	RING	ARO
14	353723X1		**4**	PARAFUSO	BOLT	PERNO
15	488253M4		**1**	TAMPA	COVER	CUBIERTA
16	488254M2		**1**	JUNTA	GASKET	EMPAQUETADURA.
17	354648X1		**2**	PARAFUSO	BOLT	PERNO
18	353439X1		**2**	ARRUELA	WASHER	ARANDELA
19	899199M1		**6**	PARAFUSO	BOLT	PERNO
20	353437X1		**14**	PORCA	NUT	TUERCA

Carcaça Central
Middle Body
Carcaza Central

Tdpi 540 Rpm
Ipto 540 Rpm
Tdfi 540 Rpm

30-130

4 Rodas Motrizes - Tração Lateral
4 Wheels Drive - Side Drive
4 Ruedas Motriz - Traccion Lateral

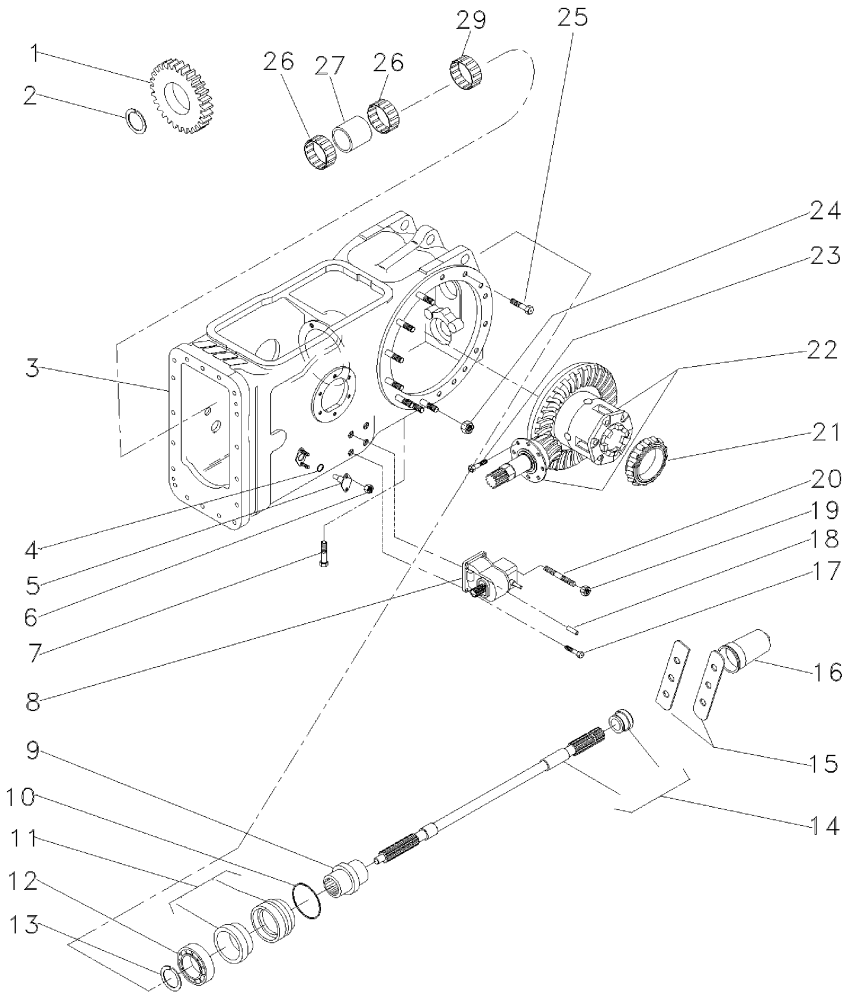

1	037804P1		25	1	ENGRENAGEM	GEAR	ENGRANAJE
2	1872362M1			1	ANEL TRAVA	CIRCLIP	CIRCULITO
3	063782N2	👁	30-165 No	1	CARCAÇA	HOUSING	ALOJAMIENTO
4	851258M1			2	ANEL "O"	O RING	JUNTA TORICA
5	898643M1			2	PINO	PIN	PASADOR
6	353916X1			4	PORCA	NUT	TUERCA
7	360776X1			1	PARAFUSO	BOLT	PERNO
8	4200027M91	👁	30-221 No	1	CX. ACIONAMENTO	DRIVE HOUSING	CAJA DE MANDO
9	039087P1			1	LUVA	SLEEVE	MANCHA
10	1004633M1			1	ANEL "O"	O RING	JUNTA TORICA
11	3611134M93			1	LUVA	SLEEVE	MANCHA
12	391162X1			1	ROLAMENTO	BEARING	COJINETE
13	831581M2			1	ANEL TRAVA	CIRCLIP	CIRCULITO
14	3599003M92			1	EIXO	SHAFT	ARBOL
15	3149348M1			2	CHAPA	PLATE	CHAPA
16	035678T1			1	TAMPA	COVER	CUBIERTA
17	353699X1			3	PARAFUSO	BOLT	PERNO
18	1444415X1			2	PINO	PIN	PASADOR
19	353426X1			1	PORCA	NUT	TUERCA
20	3146844M1			1	PRISIONEIRO	STUD	ESPARRAGO
21	1850909M91			1	CJ. ROLAMENTO	BEARING ASSY	RODAMIENTO RAD
22	037031N1	👁	30-190 No	1	CJ. DIFERENCIAL	KIT,DIFFERENTIAL	JGO.DIFERENCIAL.
23	899199M1			6	PARAFUSO	BOLT	PERNO
24	353437X1			14	PORCA	NUT	TUERCA
25	377622X1			16	PARAFUSO	BOLT	PERNO
26	6219533M1			2	ROLAMENTO	BEARING	COJINETE
27	3698406M1			1	ESPAÇADOR	SPACER	PIEZA DISTANCIA
29	195453M1			1	ROLAMENTO AGULHA	BEARING NEEDLE	COJINETA AGUJAS

Carcaça Central
Middle Body
Carcaza Central

Tdpi 540 Rpm
Ipto 540 Rpm
Tdfi 540 Rpm

30-135

4 Rodas Motrizes - Tração Lateral
4 Wheels Drive - Side Drive
4 Ruedas Motriz - Traccion Lateral

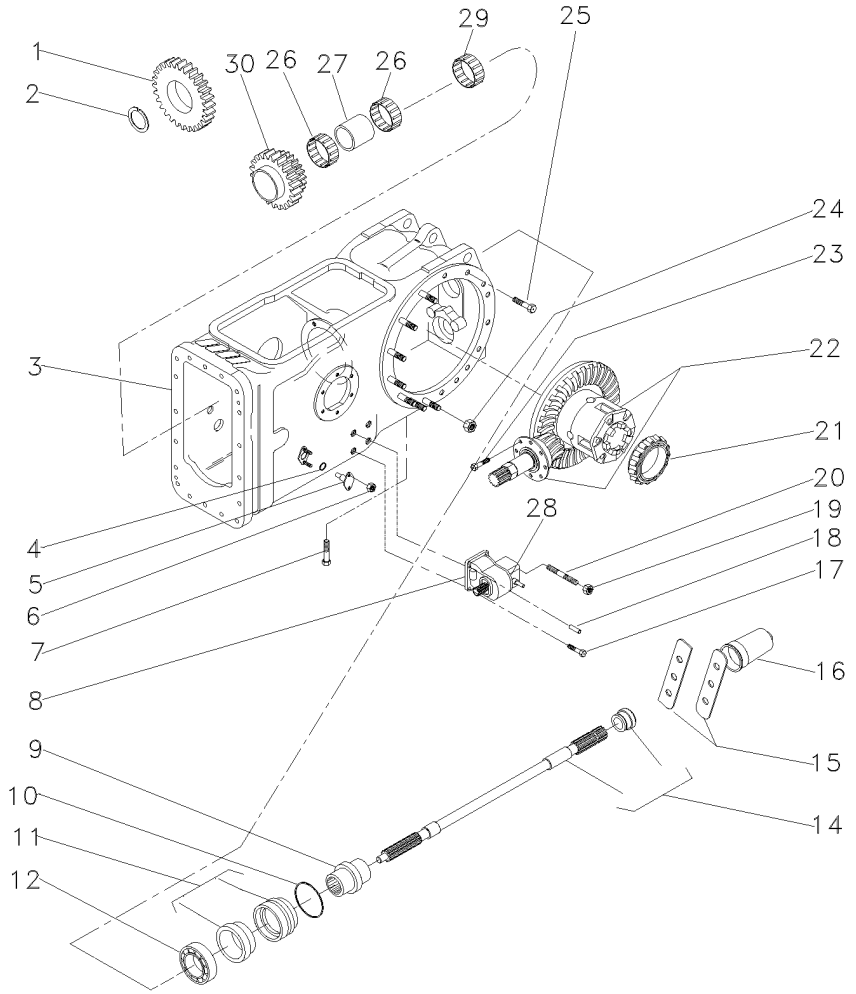

1	070268P1			1	ENGRENAGEM	GEAR	ENGRANAJE
2	1872362M1			1	ANEL TRAVA	CIRCLIP	CIRCULITO
3	050482N1	👁	30-170 No	1	CJ. CARCAÇA	HOUSE ASSY	CONJ. CARTER
4	851258M1			2	ANEL "O"	O RING	JUNTA TORICA
5	898643M1			2	PINO	PIN	PASADOR
6	353916X1			4	PORCA	NUT	TUERCA
7	360776X1			1	PARAFUSO	BOLT	PERNO
8	4200027M91	👁	30-221 No	1	CX. ACIONAMENTO	DRIVE HOUSING	CAJA DE MANDO
9	039087P1			1	LUVA	SLEEVE	MANCHA
10	1004633M1			1	ANEL "O"	O RING	JUNTA TORICA
11	3611134M93			1	LUVA	SLEEVE	MANCHA
12	391162X1			1	ROLAMENTO	BEARING	COJINETE
14	3599003M92			1	EIXO	SHAFT	ARBOL
15	3149348M1			2	CHAPA	PLATE	CHAPA
16	035678T1			1	TAMPA	COVER	CUBIERTA
17	353699X1			3	PARAFUSO	BOLT	PERNO
18	1444415X1			2	PINO	PIN	PASADOR
19	353426X1			1	PORCA	NUT	TUERCA
20	3146844M1			1	PRISIONEIRO	STUD	ESPARRAGO
20	353432X1			1	ARRUELA	WASHER	ARANDELA
21	1850909M91			1	CJ. ROLAMENTO	BEARING ASSY	RODAMIENTO RAD
22	037031N1	👁	30-190 No	1	CJ. DIFERENCIAL	KIT,DIFFERENTIAL	JGO.DIFERENCIAL.
23	899199M1			6	PARAFUSO	BOLT	PERNO
24	353437X1			14	PORCA	NUT	TUERCA
25	377622X1			16	PARAFUSO	BOLT	PERNO
26	6219533M1			2	ROLAMENTO	BEARING	COJINETE
27	3698406M1			1	ESPAÇADOR	SPACER	PIEZA DISTANCIA
29	195453M1			1	ROLAMENTO AGULHA	BEARING NEEDLE	COJINETA AGUJAS
30	070269P1		38/33	1	ENGRENAGEM DUPLA	DOUBLE GEAR	DOUBLE GEAR

Carcaça Central
Middle Body
Carcaza Central

30-140

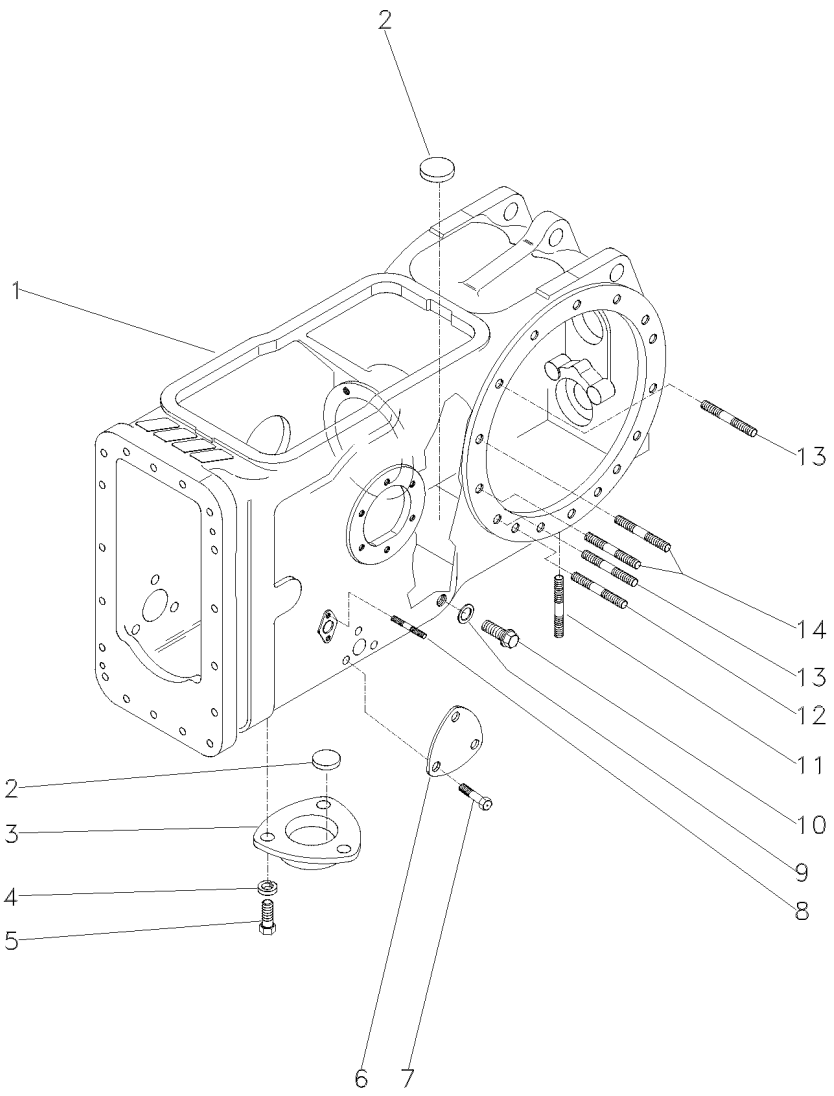

1	022334P5	**1**	CARCAÇA	HOUSING	ALOJAMIENTO
2	020468T1	**3**	MAGNÉTICO	MAGNET	IMAN
3	1869491M1	**1**	TAMPA	COVER	CUBIERTA
4	353446X1	**3**	ARRUELA	WASHER	ARANDELA
5	353676X1	**3**	PARAFUSO	BOLT	PERNO
6	3411758M1	**1**	TAMPA	COVER	CUBIERTA
7	353691X1	**3**	PARAFUSO	BOLT	PERNO
8	195569M2	**4**	PRISIONEIRO	STUD	ESPARRAGO
9	180474M1	**1**	ARRUELA	WASHER	ARANDELA
10	3409712M1	**1**	BUJÃO	PLUG	TAPON
11	490808M1	**4**	PRISIONEIRO	STUD	ESPARRAGO
12	1860900M1	**2**	PRISIONEIRO	STUD	ESPARRAGO
13	1860900M1	**12**	PRISIONEIRO	STUD	ESPARRAGO
14	377616X1	**4**	PRISIONEIRO	STUD	ESPARRAGO

Carcaça Central
Middle Body
Carcaza Central

Tdp (540 Rpm)
Pto (540 Rpm)
Tdf (540 Rpm)

30-145

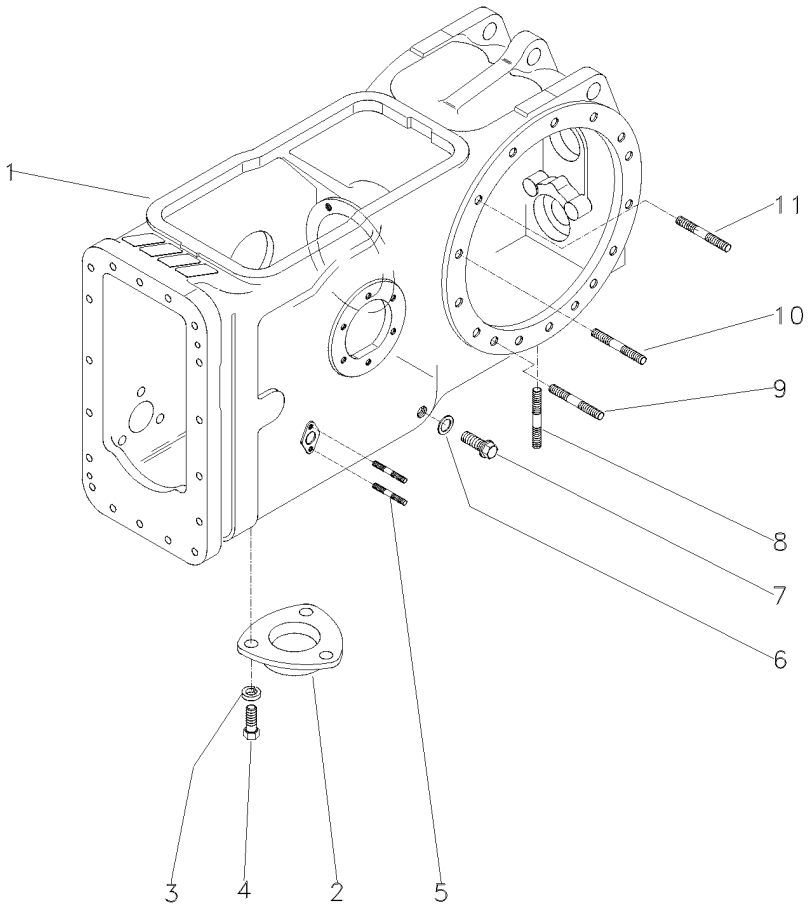

1	022334P5	**1** CARCAÇA	HOUSING	ALOJAMIENTO
2	063207P1	**1** TAMPA	COVER	CUBIERTA
3	353446X1	**3** ARRUELA	WASHER	ARANDELA
4	353676X1	**3** PARAFUSO	BOLT	PERNO
5	195569M2	**4** PRISIONEIRO	STUD	ESPARRAGO
6	180474M1	**1** ARRUELA	WASHER	ARANDELA
7	3409712M1	**1** BUJÃO	PLUG	TAPON
8	490808M1	**4** PRISIONEIRO	STUD	ESPARRAGO
9	1860900M1	**2** PRISIONEIRO	STUD	ESPARRAGO
10	1860900M1	**8** PRISIONEIRO	STUD	ESPARRAGO
11	377616X1	**4** PRISIONEIRO	STUD	ESPARRAGO

Carcaça Central
Middle Body
Carcaza Central

30-150

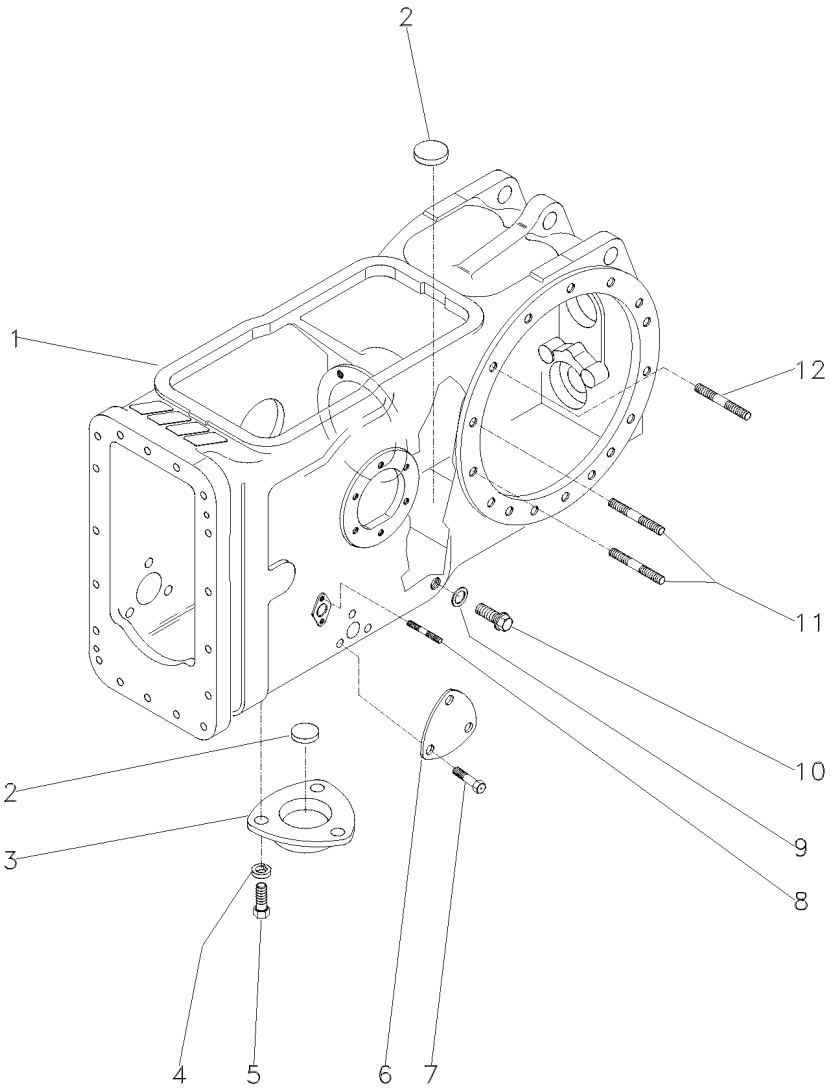

1	022334P5	**1**	CARCAÇA	HOUSING	ALOJAMIENTO
2	020468T1	**3**	MAGNÉTICO	MAGNET	IMAN
3	063207P1	**1**	TAMPA	COVER	CUBIERTA
4	353446X1	**3**	ARRUELA	WASHER	ARANDELA
5	353676X1	**3**	PARAFUSO	BOLT	PERNO
6	3411758M1	**2**	TAMPA	COVER	CUBIERTA
7	353691X1	**6**	PARAFUSO	BOLT	PERNO
8	195569M2	**4**	PRISIONEIRO	STUD	ESPARRAGO
9	180474M1	**1**	ARRUELA	WASHER	ARANDELA
10	3409712M1	**1**	BUJÃO	PLUG	TAPON
11	377616X1	**4**	PRISIONEIRO	STUD	ESPARRAGO
12	1860900M1	**26**	PRISIONEIRO	STUD	ESPARRAGO

Carcaça Central
Middle Body
Carcaza Central

30-155

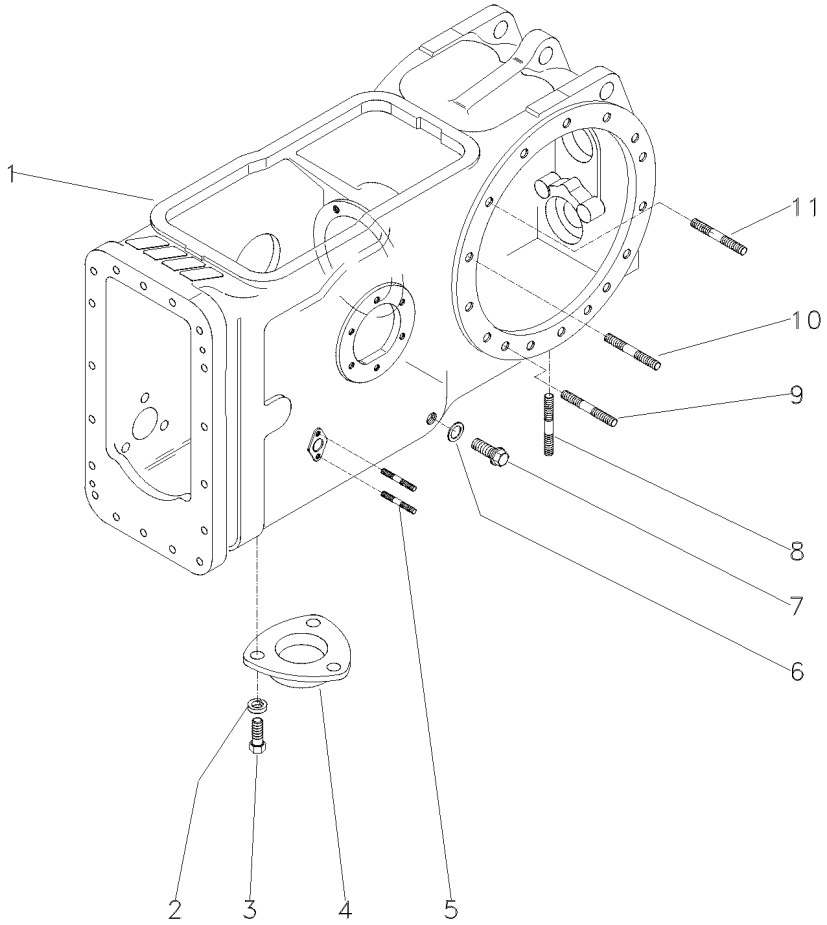

1	022334P5	**1** CARCAÇA	HOUSING	ALOJAMIENTO
2	353446X1	**3** ARRUELA	WASHER	ARANDELA
3	353676X1	**3** PARAFUSO	BOLT	PERNO
4	1869491M1	**1** TAMPA	COVER	CUBIERTA
5	195569M2	**4** PRISIONEIRO	STUD	ESPARRAGO
6	180474M1	**1** ARRUELA	WASHER	ARANDELA
7	3409712M1	**1** BUJÃO	PLUG	TAPON
8	490808M1	**4** PRISIONEIRO	STUD	ESPARRAGO
9	1860900M1	**2** PRISIONEIRO	STUD	ESPARRAGO
10	377616X1	**4** PRISIONEIRO	STUD	ESPARRAGO
11	1860900M1	**8** PRISIONEIRO	STUD	ESPARRAGO

Carcaça Central
Middle Body
Carcaza Central

30-160

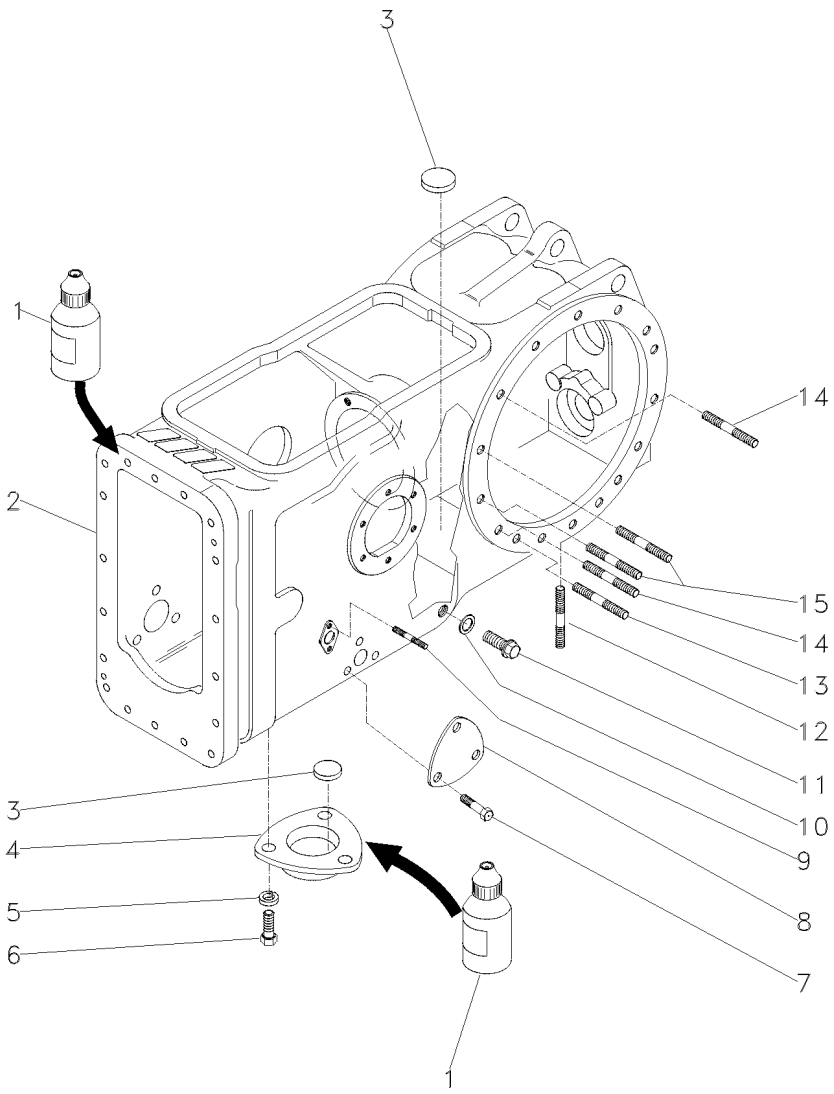

1	0710129	**1**	JUNTA	GASKET	EMPAQUETADURA.
2	022334P5	**1**	CARCAÇA	HOUSING	ALOJAMIENTO
3	020468T1	**3**	MAGNÉTICO	MAGNET	IMAN
4	1869491M1	**1**	TAMPA	COVER	CUBIERTA
5	353446X1	**3**	ARRUELA	WASHER	ARANDELA
6	353676X1	**3**	PARAFUSO	BOLT	PERNO
7	353691X1	**3**	PARAFUSO	BOLT	PERNO
8	3411758M1	**1**	TAMPA	COVER	CUBIERTA
9	195569M2	**4**	PRISIONEIRO	STUD	ESPARRAGO
10	180474M1	**1**	ARRUELA	WASHER	ARANDELA
11	3409712M1	**1**	BUJÃO	PLUG	TAPON
12	490808M1	**4**	PRISIONEIRO	STUD	ESPARRAGO
13	1860900M1	**2**	PRISIONEIRO	STUD	ESPARRAGO
14	1860900M1	**10**	PRISIONEIRO	STUD	ESPARRAGO
15	377616X1	**4**	PRISIONEIRO	STUD	ESPARRAGO

Carcaça Central
Middle Body
Carcaza Central

30-165

4 Rodas Motrizes - Tração Lateral
4 Wheels Drive - Side Drive
4 Ruedas Motriz - Traccion Lateral

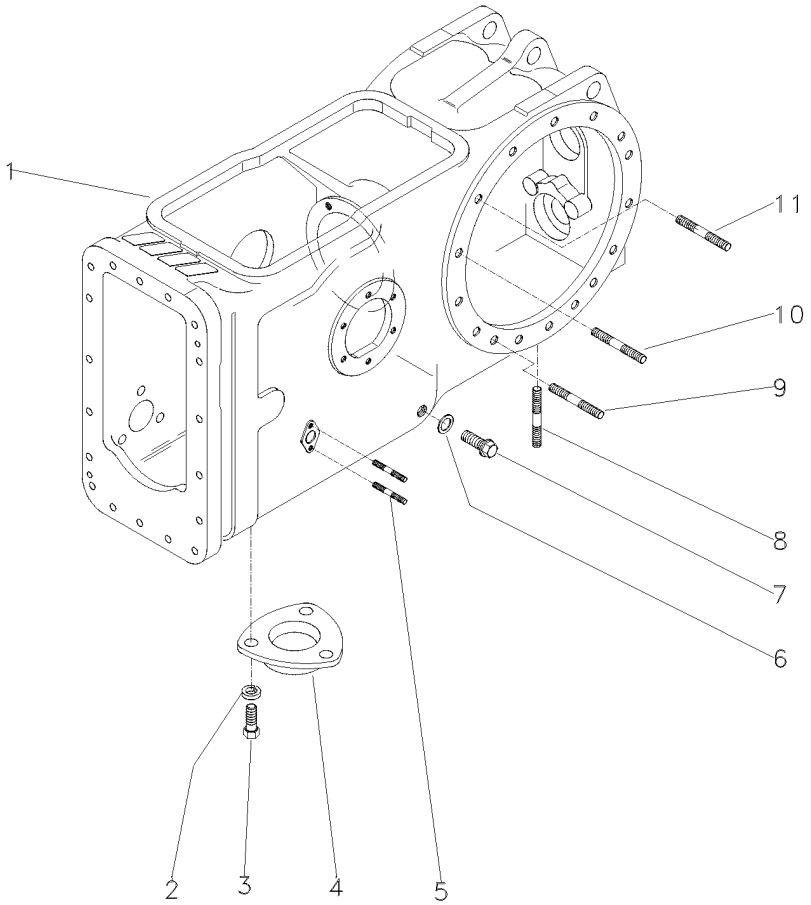

1	6210904M2	**1**	CARCAÇA	HOUSING	ALOJAMIENTO
2	353446X1	**3**	ARRUELA	WASHER	ARANDELA
3	353676X1	**3**	PARAFUSO	BOLT	PERNO
4	063207P1	**1**	TAMPA	COVER	CUBIERTA
5	195569M2	**4**	PRISIONEIRO	STUD	ESPARRAGO
6	180474M1	**1**	ARRUELA	WASHER	ARANDELA
7	3409712M1	**1**	BUJÃO	PLUG	TAPON
8	490808M1	**4**	PRISIONEIRO	STUD	ESPARRAGO
9	1860900M1	**2**	PRISIONEIRO	STUD	ESPARRAGO
10	377616X1	**4**	PRISIONEIRO	STUD	ESPARRAGO
11	1860900M1	**8**	PRISIONEIRO	STUD	ESPARRAGO

Carcaça Central
Middle Body
Carcaza Central

30-170

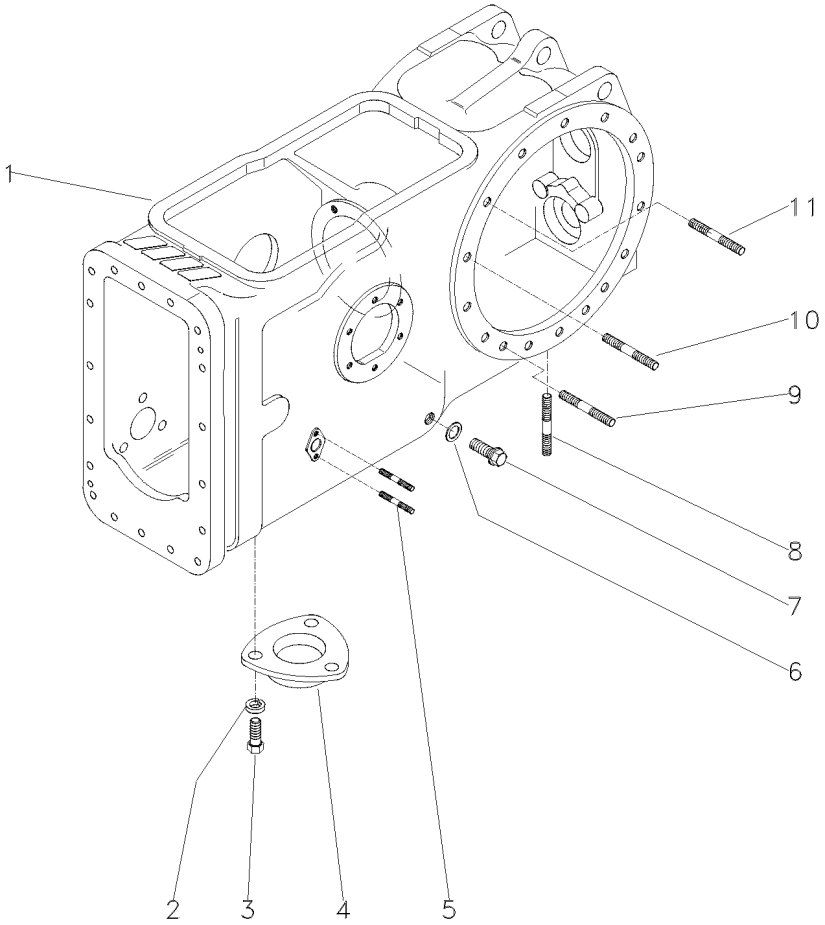

1	6210904M2	**1** CARCAÇA	HOUSING	ALOJAMIENTO
2	353446X1	**3** ARRUELA	WASHER	ARANDELA
3	353676X1	**3** PARAFUSO	BOLT	PERNO
4	1869491M1	**1** TAMPA	COVER	CUBIERTA
5	195569M2	**4** PRISIONEIRO	STUD	ESPARRAGO
6	180474M1	**1** ARRUELA	WASHER	ARANDELA
7	3409712M1	**1** BUJÃO	PLUG	TAPON
8	490808M1	**4** PRISIONEIRO	STUD	ESPARRAGO
9	1860900M1	**2** PRISIONEIRO	STUD	ESPARRAGO
10	377616X1	**4** PRISIONEIRO	STUD	ESPARRAGO
11	1860900M1	**8** PRISIONEIRO	STUD	ESPARRAGO

Eixo Traseiro Rear Axle Eje Trasero	Diferencial Differential Diferencial	30-175

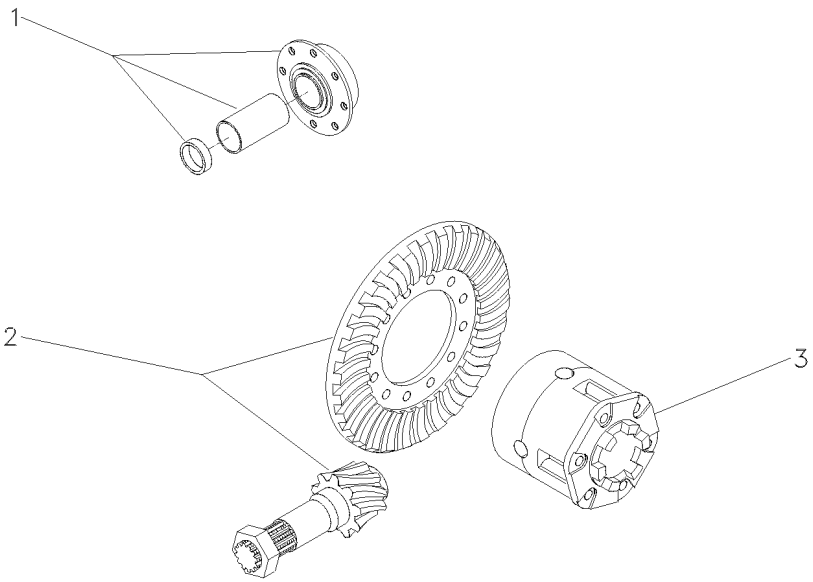

1	3146478M92	30-195 No	**1**	FLANGE	FLANGE	PLETINA
2	4200006M91	11/38	**1**	COROA E PINHÃO	KIT, BEVEL GEAR	CORONA Y PINON
3	2800791M93	30-215 No	**1**	CJ. DIFERENCIAL	KIT,DIFFERENTIAL	JGO.DIFERENCIAL.

Pinhão E Diferencial
Pinion And Diferential
Piñon Y Diferencial

30-180

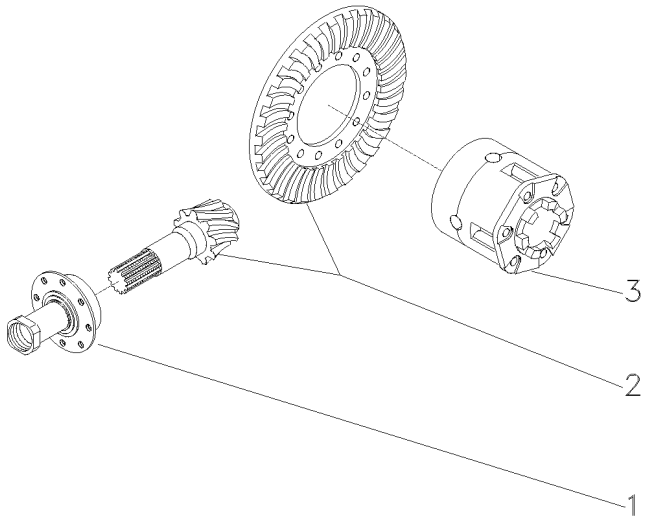

1	3147511M93	30-200 No	**1**	FLANGE	FLANGE	PLETINA
2	4200008M91	9/35	**1**	COROA E PINHÃO	KIT, BEVEL GEAR	CORONA Y PINON
3	1481423M94	30-220 No	**1**	CJ. DIFERENCIAL	KIT,DIFFERENTIAL	JGO.DIFERENCIAL.

Pinhão E Diferencial
Pinion And Diferential
Piñon Y Diferencial

30-185

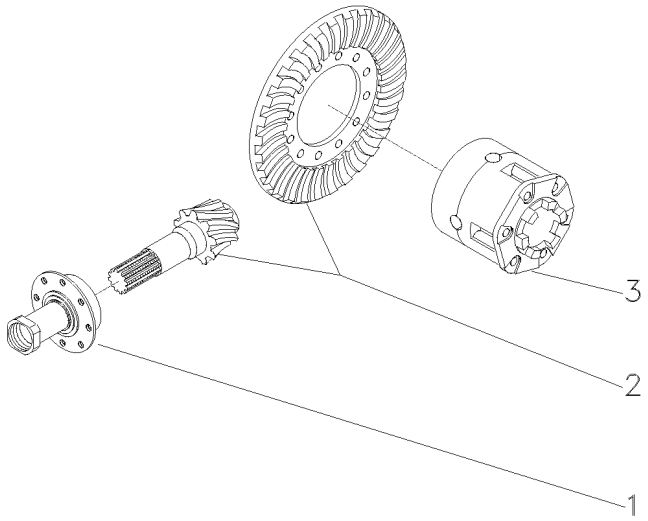

1	1872858M93	30-205 No	**1**	FLANGE	FLANGE	PLETINA
2	4200008M91	9/35	**1**	COROA E PINHÃO	KIT, BEVEL GEAR	CORONA Y PINON
3	1481423M94	30-220 No	**1**	CJ. DIFERENCIAL	KIT,DIFFERENTIAL	JGO.DIFERENCIAL.

Eixo Traseiro Rear Axle Eje Trasero	Diferencial Differential Diferencial	30-190	4 Rodas Motrizes 4 Wheels Drive 4 Ruedas Motriz

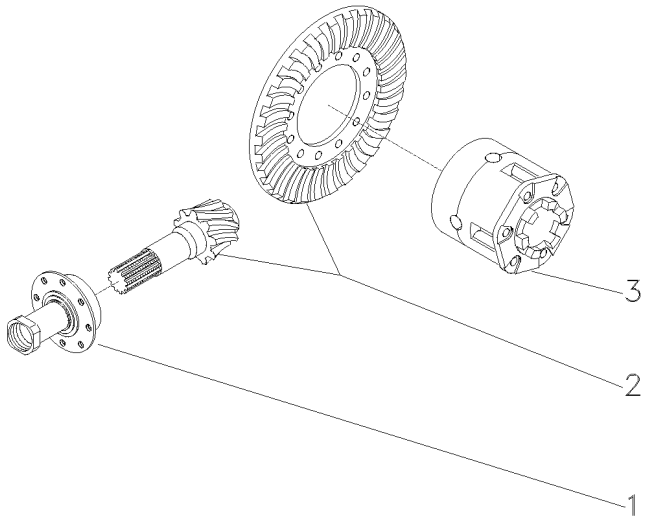

1	037032N1	30-210 No	**1**	FLANGE	FLANGE	PLETINA
2	4200008M91	9/35	**1**	COROA E PINHÃO	KIT, BEVEL GEAR	CORONA Y PINON
3	1481423M94	30-220 No	**1**	CJ. DIFERENCIAL	KIT,DIFFERENTIAL	JGO.DIFERENCIAL.

Flange E Pinhão
Flange And Pinion
Pletina Y Piñon

30-195

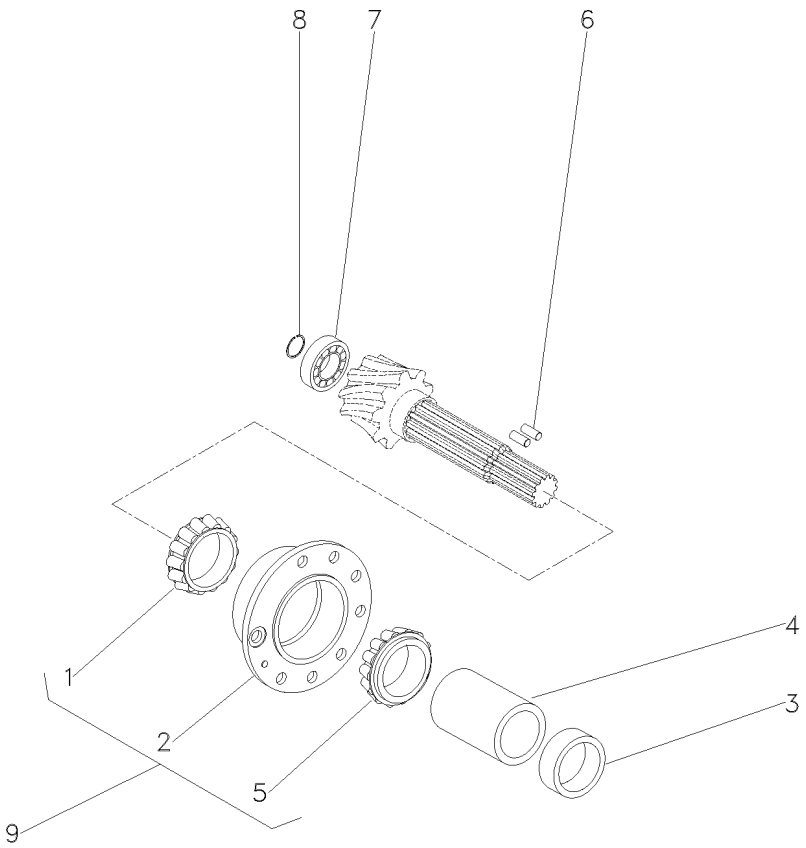

1	1850090M91	9		**1**	ROLAMENTO	BEARING	COJINETE
2		9	3604054M91	**1**	FLANGE	FLANGE	PLETINA
3	048363P2			**1**	ESPAÇADOR	SPACER	PIEZA DISTANCIA
4	1661065M2			**1**	ESPAÇADOR	SPACER	PIEZA DISTANCIA
5	1850090M91	9		**1**	ROLAMENTO	BEARING	COJINETE
6	3612442M1			**2**	ROLETE	ROLLER	RODILLO
7	191250M1			**1**	ROLAMENTO	BEARING	COJINETE
8	196097M1			**1**	ANEL	RING	ARO
9	3604054M91			**1**	FLANGE	FLANGE	PLETINA

Flange E Pinhão
Flange And Pinion
Pletina Y Piñon

30-200

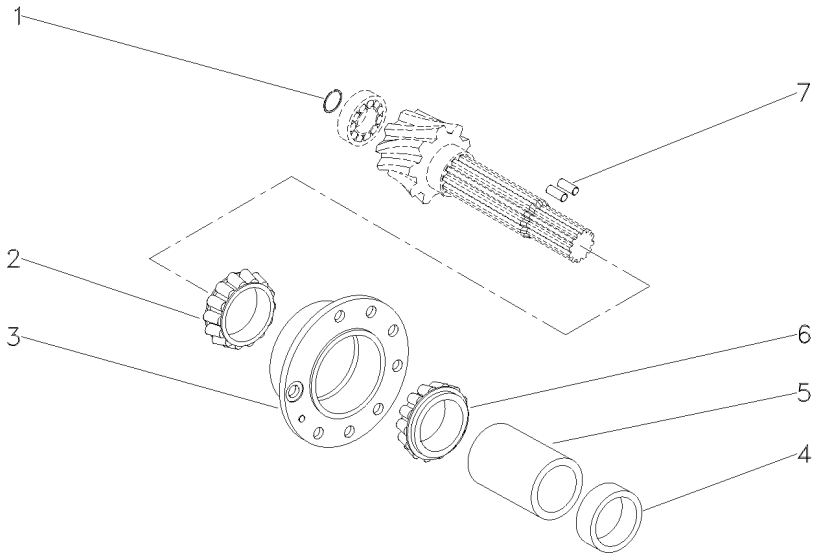

1	196097M1	**1** ANEL	RING	ARO
2	3176710M91	**1** ROLAMENTO	BEARING	COJINETE
3	507565M91	**1** FLANGE	FLANGE	PLETINA
4	048363P2	**1** ESPAÇADOR	SPACER	PIEZA DISTANCIA
5	1661065M2	**1** ESPAÇADOR	SPACER	PIEZA DISTANCIA
6	3176708M91	**1** ROLAMENTO	BEARING	COJINETE
7	3612442M1	**2** ROLETE	ROLLER	RODILLO

Flange E Pinhão
Flange And Pinion
Pletina Y Piñon

30-205

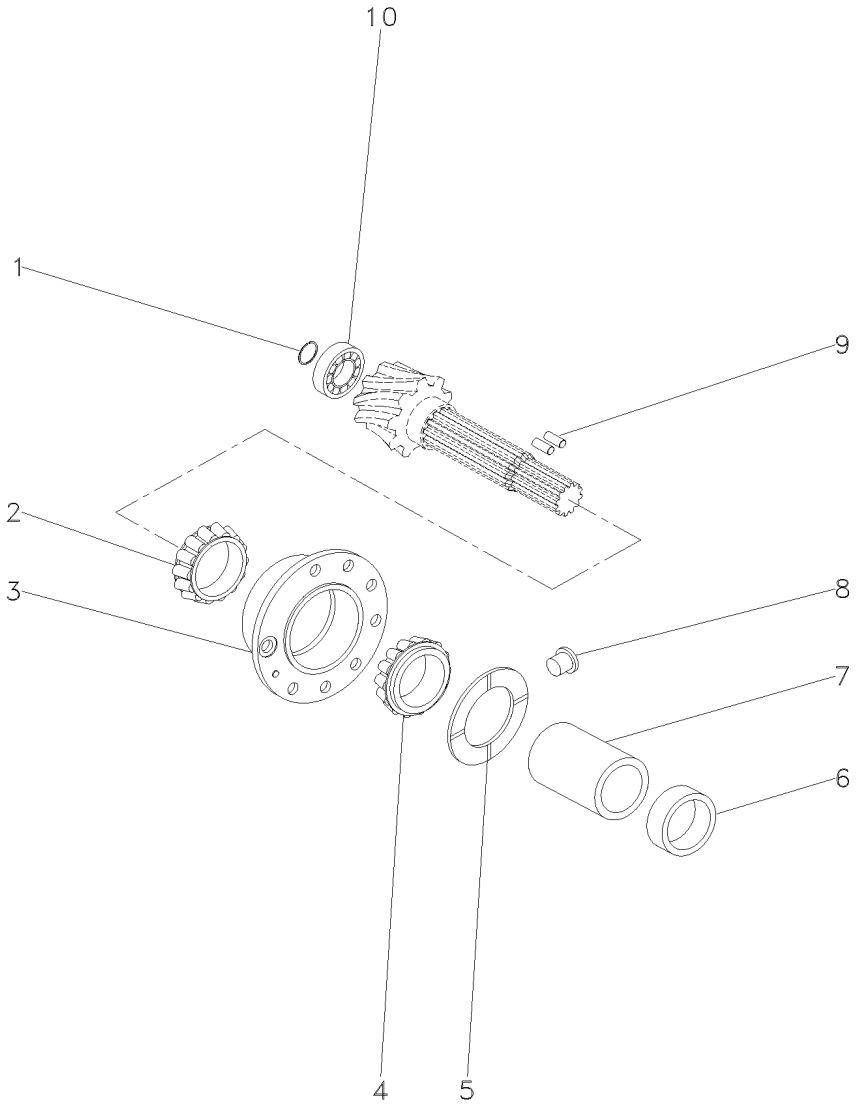

1	366442X1	**1**	ANEL TRAVA	CIRCLIP	CIRCULITO
2	3176710M91	**1**	ROLAMENTO	BEARING	COJINETE
3	507565M91	**1**	FLANGE	FLANGE	PLETINA
4	3176708M91	**1**	ROLAMENTO	BEARING	COJINETE
5	516377M1	**1**	ARRUELA	WASHER	ARANDELA
6	048363P2	**1**	ESPAÇADOR	SPACER	PIEZA DISTANCIA
7	532893M1	**1**	ESPAÇADOR	SPACER	PIEZA DISTANCIA
8	532910M1	**1**	TRAVA	LOCK	RETENEDOR
9	3612442M1	**2**	ROLETE	ROLLER	RODILLO
10	834733M1	**1**	ROLAMENTO	BEARING	COJINETE

Flange E Pinhão
Flange And Pinion
Pletina Y Piñon

30-210

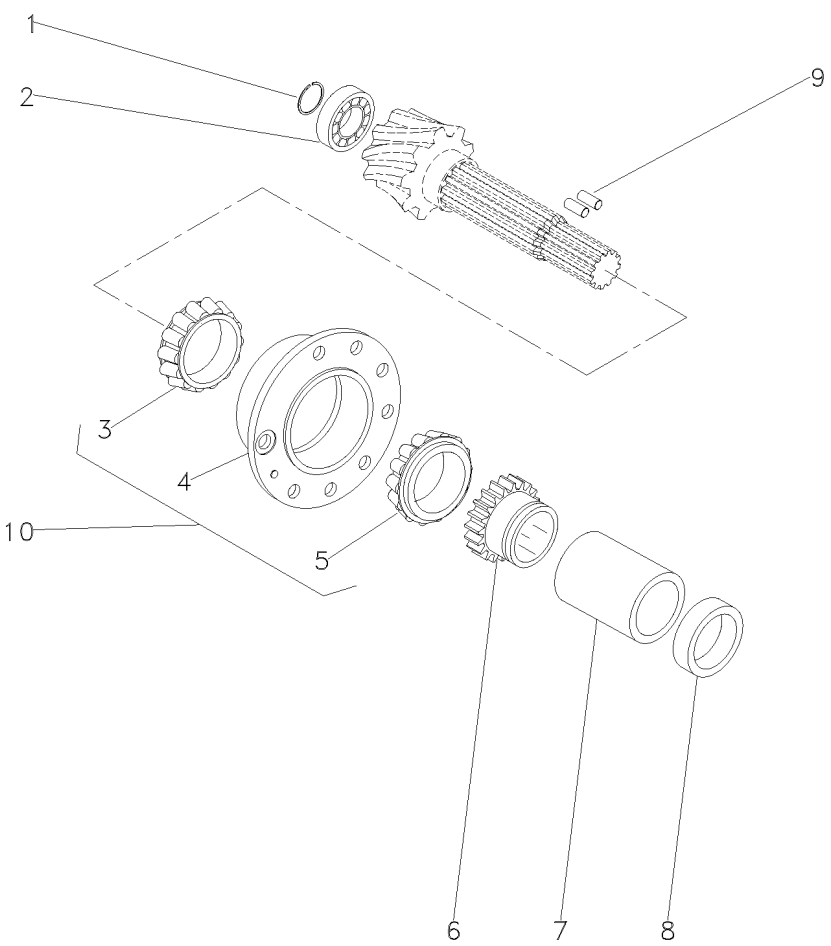

1	366442X1			**1**	ANEL TRAVA	CIRCLIP	CIRCULITO
2	834733M1			**1**	ROLAMENTO	BEARING	COJINETE
3	3176710M91	10		**1**	ROLAMENTO	BEARING	COJINETE
4	507565M91	10		**1**	FLANGE	FLANGE	PLETINA
5	3176708M91	10		**1**	ROLAMENTO	BEARING	COJINETE
6	037806P1		23	**1**	ENGRENAGEM	GEAR	ENGRANAJE
7	3697318M1			**1**	ESPAÇADOR	SPACER	PIEZA DISTANCIA
8	048363P2			**1**	ESPAÇADOR	SPACER	PIEZA DISTANCIA
9	3612442M1			**2**	ROLETE	ROLLER	RODILLO
10	3604055M91			**1**	FLANGE	FLANGE	PLETINA

Diferencial
Differential
Differencial

30-215

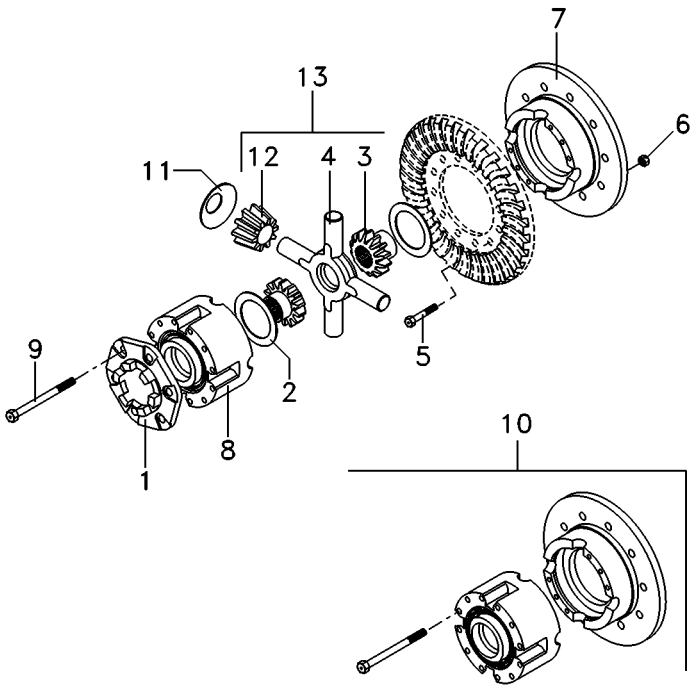

1	898712M2		
2	897726M1		
3	885518M1	13	
4	894302M5	13	
5	825776M1		1/2X20X1,720
6	891947M1		1/2X20
7		10	
8		10	
9	490001M1	10	1/2X13X4"
10	2800781M92		
11	038730P1		
12	897725M3	13	
13	4200009M91		

1	FLANGE	FLANGE	PLETINA
2	ARRUELA	WASHER	ARANDELA
2	ENGRENAGEM	GEAR	ENGRANAJE
1	CRUZETA	SPIDER	CRUCETA
12	PARAFUSO	BOLT	PERNO
12	PORCA	NUT	TUERCA
1	MEIA CAIXA	STOCKING BOX	MEDIA CAJA
1	MEIA CAIXA	STOCKING BOX	MEDIA CAJA
8	PARAFUSO	BOLT	PERNO
1	CJ. CAIXA	KIT, BOX	JUEGO DE CAJA
4	ARRUELA	WASHER	ARANDELA
4	SATÉLITE	SATELLITE	SATELITE
1	CJ. ENGRENAGEM	KIT, GEAR	ENGRANAJES JUEGO

Diferencial
Differential
Differencial

30-220

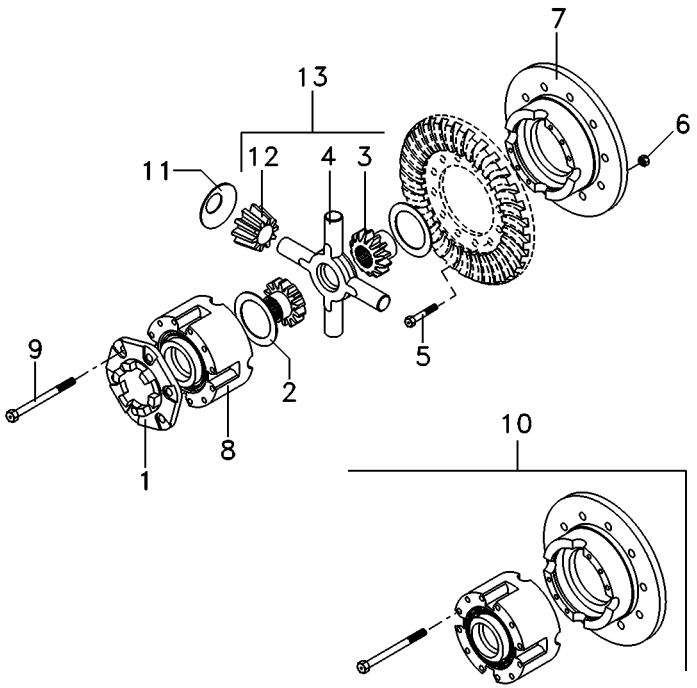

1	898712M2		
2	897726M1		
3	885518M1	13	
4	894302M5	13	
5	825776M1		1/2X20X1,720
6	891947M1		1/2X20
7		10	10
8		10	10
9	490001M1	10	1/2X13X4"
10	2800781M92		
11	038730P1		
12	897725M3	13	
13	4200009M91		

1	FLANGE	FLANGE	PLETINA
2	ARRUELA	WASHER	ARANDELA
2	ENGRENAGEM	GEAR	ENGRANAJE
1	CRUZETA	SPIDER	CRUCETA
12	PARAFUSO	BOLT	PERNO
12	PORCA	NUT	TUERCA
1	MEIA CAIXA	STOCKING BOX	MEDIA CAJA
1	MEIA CAIXA	STOCKING BOX	MEDIA CAJA
8	PARAFUSO	BOLT	PERNO
1	CJ. CAIXA	KIT, BOX	JUEGO DE CAJA
4	ARRUELA	WASHER	ARANDELA
4	SATÉLITE	SATELLITE	SATELITE
1	CJ. ENGRENAGEM	KIT, GEAR	ENGRANAJES JUEGO

Caixa De Acionemento Lateral — **Instalação**
Side Drive Box — **Installation**
Caja De Acionemento Laterale — **Instalacion**

30-221

4 Rodas Motrizes
4 Wheels Drive
4 Ruedas Motriz

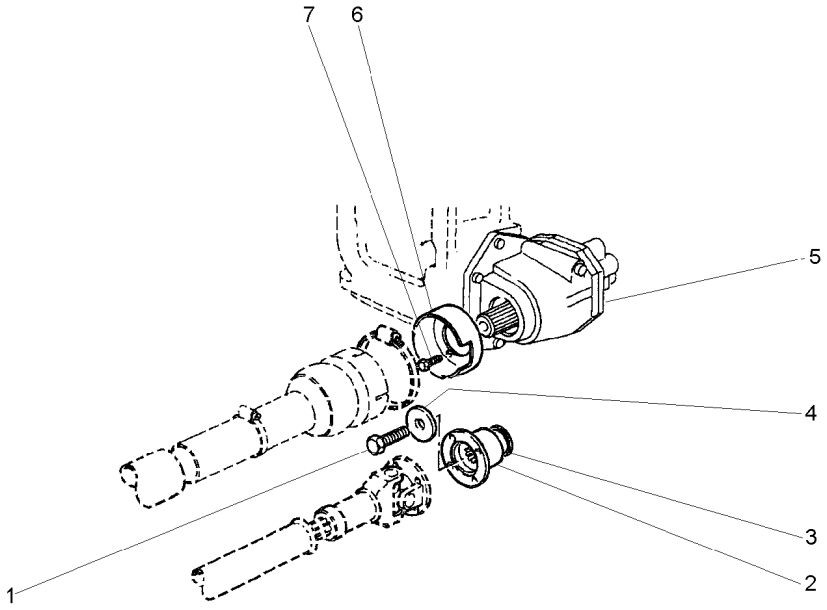

1	3009882X1		**1**	PARAFUSO	BOLT	PERNO
2	3599678M2		**1**	FLANGE	FLANGE	PLETINA
3	3699802M2		**1**	RETENTOR	OIL SEAL	BUJE RETENACEITE
4	1687354M2		**1**	ARRUELA	WASHER	ARANDELA
5	6201604M91	30-222 No	**1**	CX. ACIONAMENTO	DRIVE HOUSING	CAJA DE MANDO
6	1696555M2		**1**	MOLDURA	MOULDING	BORDON
7	391074X1		**3**	PARAFUSO	BOLT	PERNO

Caixa De Acionamento Lateral
Side Drive Box
Caja De Acionamento Laterale

Componentes
Constituent Parts
Componentes

30-222

4 Rodas Motrizes - Tração Lateral
4 Wheels Drive - Side Drive
4 Ruedas Motriz - Traccion Lateral

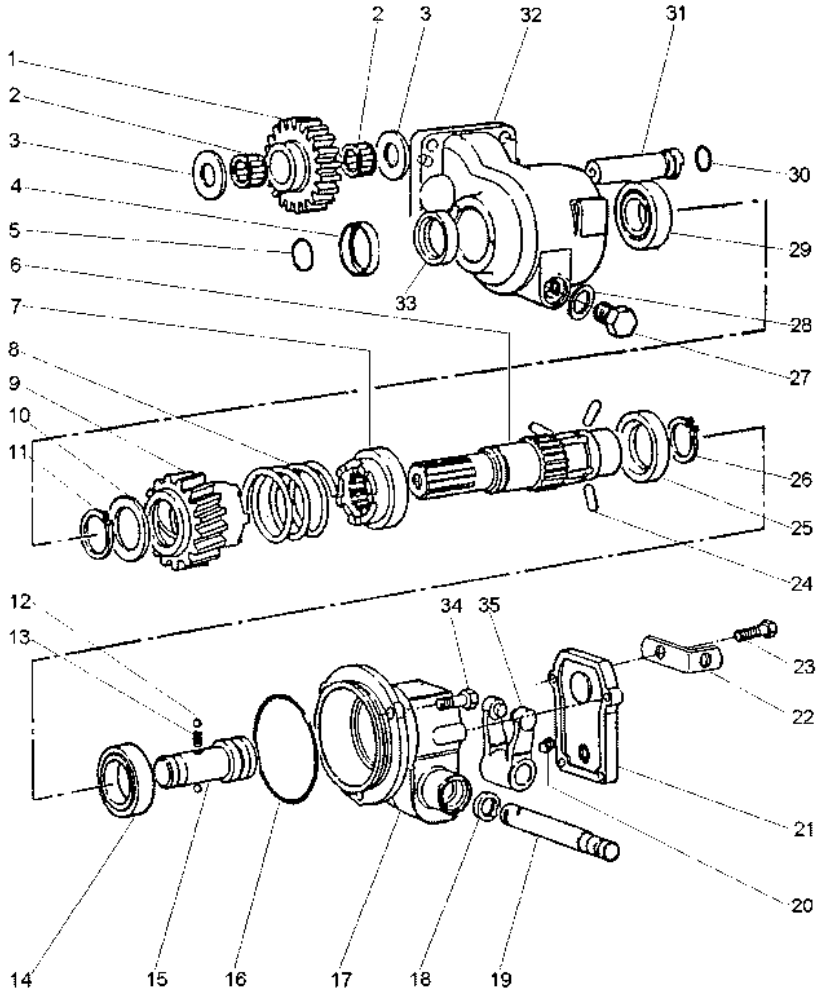

1	3698286M1		23	**1**	ENGRENAGEM	GEAR	ENGRANAJE
2	3697317M1			**2**	ROLAMENTO AGULHA	BEARING NEEDLE	COJINETA AGUJAS
3	6201717M1			**2**	ARRUELA	WASHER	ARANDELA
4	6203316M1			**1**	COLAR	COLLAR	COLLAR
5	831702M1			**1**	ANEL "O"	O RING	JUNTA TORICA
6	6203309M1			**1**	EIXO	SHAFT	ARBOL
7	3611837M2			**1**	ACOPLADOR	COUPLER	ACOPLADOR
8	3611858M1			**1**	MOLA	SPRING	RESORTE
9	3698275M91			**1**	ACOPLADOR	COUPLER	ACOPLADOR
10	3598855M1			**1**	ARRUELA	WASHER	ARANDELA
11	22608X			**1**	ANEL TRAVA	CIRCLIP	CIRCULITO
12	1444586X1			**2**	ESFERA	BALL	BOLA
13	1693592M1			**1**	MOLA	SPRING	RESORTE
14	1440825X1			**1**	ROLAMENTO	BEARING	COJINETE
15	3613029M1			**1**	EIXO	SHAFT	ARBOL
16	378232X1			**1**	ANEL "O"	O RING	JUNTA TORICA
17	6201736M1			**1**	CARCAÇA	HOUSING	ALOJAMIENTO
18	3009856X1			**1**	RETENTOR	SEAL	RETEN
19	3598854M1			**1**	EIXO	SHAFT	ARBOL
20	3009720X1	M10 x 16		**1**	PARAFUSO	BOLT	PERNO
21	3613036M2			**1**	TAMPA	COVER	CUBIERTA
22	3701532M1			**1**	SUPORTE	SUPPORT	DISPOS.DE SOSTEN
23	390991X1	M8x1,25x22		**4**	PARAFUSO	BOLT	PERNO
24	3611839M1			**3**	PINO	PIN	PASADOR
25	3611838M1			**1**	ANEL	RING	ARO
26	391129X1			**1**	ANEL TRAVA	CIRCLIP	CIRCULITO
27	884691M1			**1**	BUJÃO	PLUG	TAPON
28	180474M1			**1**	ARRUELA	WASHER	ARANDELA
29	1692582M1			**1**	ROLAMENTO	BEARING	COJINETE
30	3005500X1			**1**	ANEL "O"	O RING	JUNTA TORICA
31	3698287M1			**1**	EIXO	SHAFT	ARBOL
32	6201750M1			**1**	CARCAÇA	HOUSING	ALOJAMIENTO
33	3699802M2			**1**	RETENTOR	OIL SEAL	BUJE RETENACEITE
34	3009491X1	M10 x 20		**3**	PARAFUSO	BOLT	PERNO
35	3613033M91			**1**	GARFO	FORK	HORQUILLA

Redução Final Traseira
Rear Final Drive
Reduccion Final Trasera

30-225

Sem Cabine - 2rm E 4rm Tração Central
Without Cab - 2wd And 4wd Central Traction
Sin Cabine - 2rm Y 4rm Tracción Central

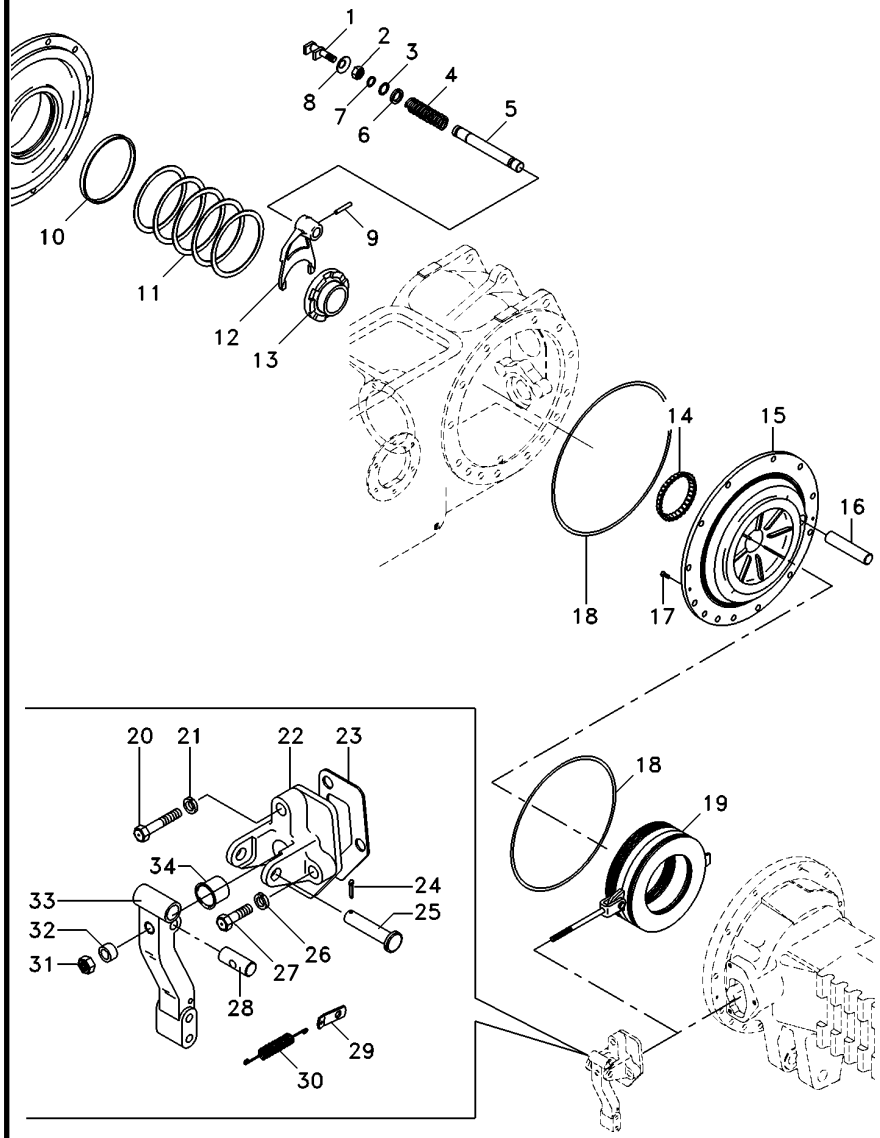

1	1865014M1		1	GARFO	FORK	HORQUILLA
2	353426X1		1	PORCA	NUT	TUERCA
3	358950X1		1	ANEL TRAVA	CIRCLIP	CIRCULITO
4	906808M1		1	MOLA	SPRING	RESORTE
5	1864763M1		1	EIXO	SHAFT	ARBOL
6	1864764M1		1	ARRUELA	WASHER	ARANDELA
7	851258M1		1	ANEL "O"	O RING	JUNTA TORICA
8	906811M1		1	PROTETOR	PROTECTOR	PROTECTOR
9	420407M1		1	PINO	PIN	PASADOR
10	072300P1		2	BUCHA	BUSH	CASQUILLO
11	187689M1	⧗ 0.73-0.78mm	X	CALÇO	SHIM	CALCE
11	521401M1	⧗ 0.60-0.66mm	X	CALÇO	SHIM	CALCE
11	892170M1	⧗ 1.24-1.29mm	X	CALÇO	SHIM	CALCE
11	892171M1	⧗ 1.11-1.16mm	X	CALÇO	SHIM	CALCE
11	892172M1	⧗ 0.99-1.04mm	X	CALÇO	SHIM	CALCE
11	892173M1	⧗ 0.86-0.91mm	X	CALÇO	SHIM	CALCE
12	906807M1		1	GARFO	FORK	HORQUILLA
13	897003M3		1	LUVA	SLEEVE	MANCHA
14	185775M1		1	CONE	CONE	CONO
15	071270P2	◀	1	PLACA	PLATE	PLATO
15	071269P2	▶	1	PLACA	PLATE	PLATO
16	1860956M1		2	EIXO	SHAFT	ARBOL
17	034013P1		4	PARAFUSO	BOLT	PERNO
18	1860838M2		4	ANEL "O"	O RING	JUNTA TORICA
19	3148715M91	👁 30-275 No	2	CJ. FREIO	KIT, BRAKE	FRENOS JUEGO
20	354269X1		2	PARAFUSO	BOLT	PERNO
21	353434X1		2	ARRUELA	WASHER	ARANDELA
22	3409713M1	▶	1	SUPORTE	BRACKET	SOPORTE
22	1860970M1	◀	1	SUPORTE	BRACKET	SOPORTE
23	1860960M2		2	JUNTA	GASKET	EMPAQUETADURA.
24	354059X1		2	CONTRAPINO	DOWEL	CENTRAJE
25	363459X1		2	PINO	PIN	PASADOR
26	353434X1		4	ARRUELA	WASHER	ARANDELA
27	362455X1		4	PARAFUSO	BOLT	PERNO
28	1865003M1		2	PINO	PIN	PASADOR
29	184310M1		2	ALÇA	STRAP	FAJA
30	184171M1		2	MOLA	SPRING	RESORTE
31	330797X1		2	PORCA	NUT	TUERCA
32	1865002M1		2	ESPAÇADOR	SPACER	PIEZA DISTANCIA
33	1861665M1	▶	1	ALAVANCA	LEVER	PALANCA
33	1861666M1	◀	1	ALAVANCA	LEVER	PALANCA
34	1860959M1		2	CAPA	CAP	TAPA

Redução Final Traseira
Rear Final Drive
Reduccion Final Trasera

30-230

Sem Cabine - 2rm E 4rm Tração Central
Without Cab - 2wd And 4wd Central Traction
Sin Cabine - 2rm Y 4rm Tracción Central

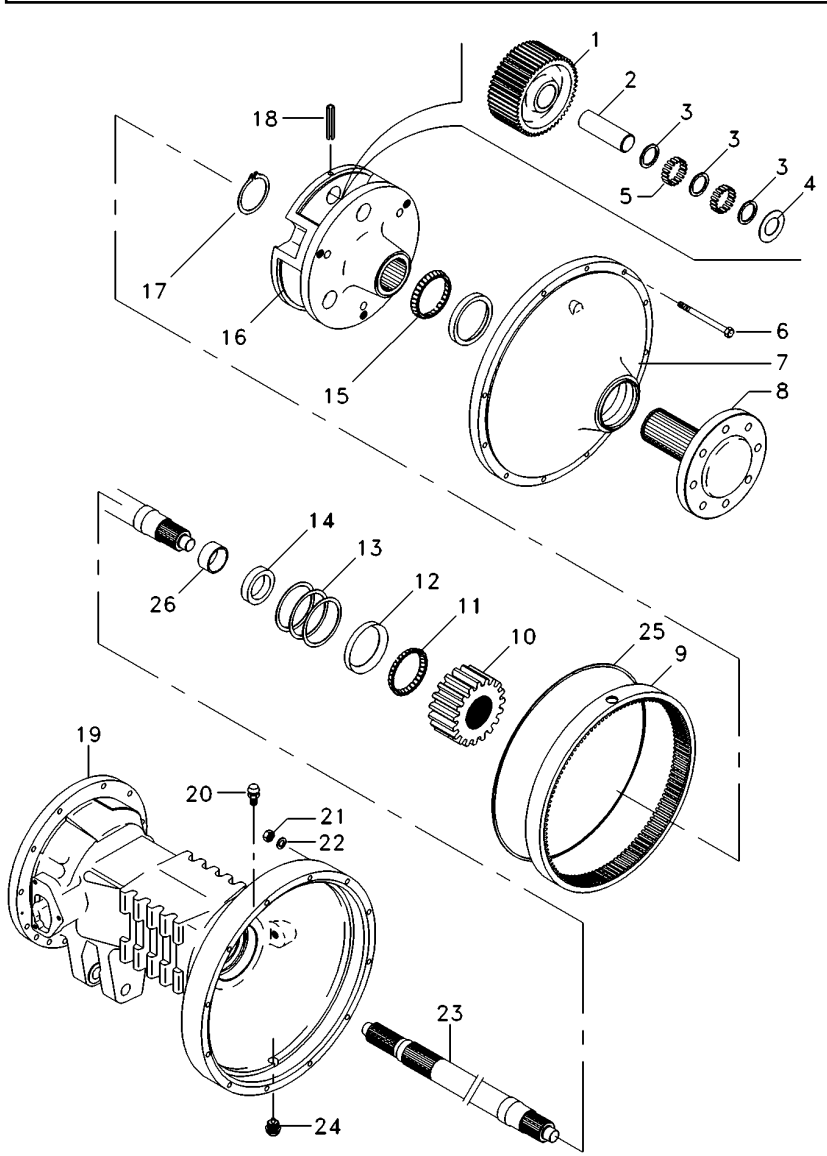

1	894769M1		**6**	ENGRENAGEM	GEAR	ENGRANAJE
2	1864869M1		**6**	EIXO	SHAFT	ARBOL
3	184196M1		**6**	ARRUELA	WASHER	ARANDELA
4	184441M1		**12**	ARRUELA	WASHER	ARANDELA
5	184742M1		**348**	ROLETE	ROLLER	RODILLO
6	361785X1		**24**	PARAFUSO	BOLT	PERNO
7	022356N1	30-265 No	**2**	CJ. TAMPA	KIT, COVER	JUEGO DE TAPA
8	6201007M91		**2**	CJ. EIXO	KIT, AXLE	JUEGO DE EJE
9	894772M2		**2**	COROA	ANNULAR GEAR	ENGRANAJE ANULAR
10	897005M1		**2**	ENGRENAGEM	GEAR	ENGRANAJE
11	1881931M91		**2**	ROLAMENTO	BEARING	COJINETE
12	22020X		**2**	CAPA	CAP	TAPA
13	894757M1	0.05mm	**X**	CALÇO	SHIM	CALCE
13	894758M1	0.10mm	**X**	CALÇO	SHIM	CALCE
13	894759M1	0.15mm	**X**	CALÇO	SHIM	CALCE
14	1860954M1		**2**	RETENTOR	OIL SEAL	BUJE RETENACEITE
15	831343M1		**2**	CONE	CONE	CONO
16	022516P3		**2**	PORTA ENGRENAGEM	CARRIER	PORTADOR
17	022351P1		**2**	ANEL TRAVA	CIRCLIP	CIRCULITO
18	371924X1		**6**	PINO	PIN	PASADOR
19	3147505M2	◀	**1**	CARCAÇA DO EIXO	AXLE HOUSING	CAJA DEL EJE
19	3147504M2	▶	**1**	CARCAÇA DO EIXO	AXLE HOUSING	CAJA DEL EJE
20	182099M91		**2**	RESPIRO	BREATHER	RESPIRADERO
21	353426X1		**24**	PORCA	NUT	TUERCA
22	353432X1		**24**	ARRUELA	WASHER	ARANDELA
23	3585916M1		**2**	EIXO	SHAFT	ARBOL
24	2412X		**2**	BUJÃO	PLUG	TAPON
25	068135T1		**1**	ADESIVO	ADHESIVE	ADHESIVO
26			**2**	BUCHA	BUSH	CASQUILLO

Redução Final Traseira
Rear Final Drive
Reduccion Final Trasera

30-235

2rm - Tratores Estreito / Compacto
2wd - Narrow Tractors / Compact
2rm - Tractores Estrecho / Compacto

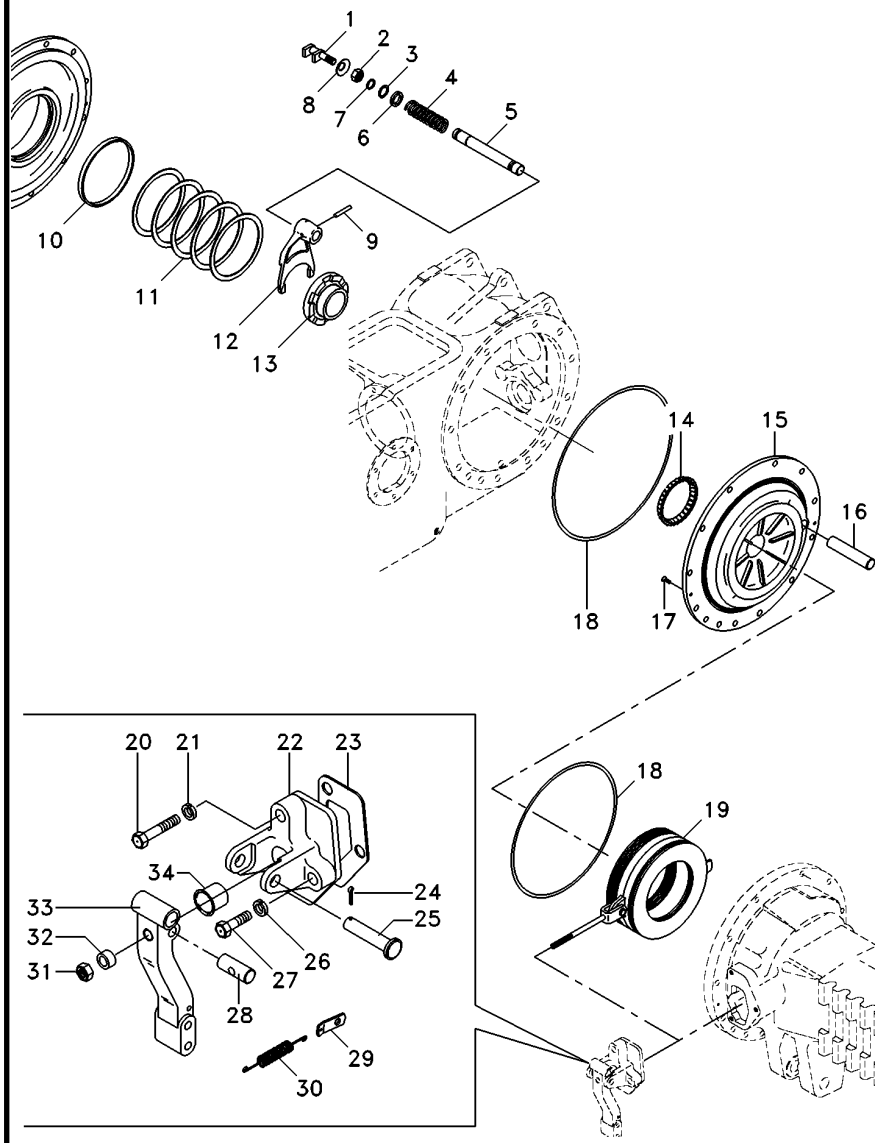

1	1865014M1		1	GARFO	FORK	HORQUILLA
2	353426X1		1	PORCA	NUT	TUERCA
3	358950X1		1	ANEL TRAVA	CIRCLIP	CIRCULITO
4	906808M1		1	MOLA	SPRING	RESORTE
5	1864763M1		1	EIXO	SHAFT	ARBOL
6	1864764M1		1	ARRUELA	WASHER	ARANDELA
7	851258M1		1	ANEL "O"	O RING	JUNTA TORICA
8	906811M1		1	PROTETOR	PROTECTOR	PROTECTOR
9	420407M1		1	PINO	PIN	PASADOR
10	072300P1		2	BUCHA	BUSH	CASQUILLO
11	187689M1	⧗ 0.73-0.78mm	X	CALÇO	SHIM	CALCE
11	521401M1	⧗ 0.60-0.66mm	X	CALÇO	SHIM	CALCE
11	892170M1	⧗ 1.24-1.29mm	X	CALÇO	SHIM	CALCE
11	892171M1	⧗ 1.11-1.16mm	X	CALÇO	SHIM	CALCE
11	892172M1	⧗ 0.99-1.04mm	X	CALÇO	SHIM	CALCE
11	892173M1	⧗ 0.86-0.91mm	X	CALÇO	SHIM	CALCE
12	906807M1		1	GARFO	FORK	HORQUILLA
13	897003M3		1	LUVA	SLEEVE	MANCHA
14	185775M1		1	CONE	CONE	CONO
15	071272P2	◀	1	PLACA	PLATE	PLATO
15	071271P2	▶	1	PLACA	PLATE	PLATO
16	1860956M1		2	EIXO	SHAFT	ARBOL
17	034013P1		4	PARAFUSO	BOLT	PERNO
18	1860838M2		4	ANEL "O"	O RING	JUNTA TORICA
19	3149891M91	👁 30-295 No	2	CJ. FREIO	KIT, BRAKE	FRENOS JUEGO
20	354269X1		2	PARAFUSO	BOLT	PERNO
21	353434X1		2	ARRUELA	WASHER	ARANDELA
22	3409713M1	▶	1	SUPORTE	BRACKET	SOPORTE
22	1860970M1	◀	1	SUPORTE	BRACKET	SOPORTE
23	1860960M2		2	JUNTA	GASKET	EMPAQUETADURA.
24	354059X1		2	CONTRAPINO	DOWEL	CENTRAJE
25	363459X1		2	PINO	PIN	PASADOR
26	353434X1		4	ARRUELA	WASHER	ARANDELA
27	362455X1		4	PARAFUSO	BOLT	PERNO
28	1865003M1		2	PINO	PIN	PASADOR
29	184310M1		2	ALÇA	STRAP	FAJA
30	184171M1		2	MOLA	SPRING	RESORTE
31	330797X1		2	PORCA	NUT	TUERCA
32	1865002M1		2	ESPAÇADOR	SPACER	PIEZA DISTANCIA
33	1861665M1	▶	1	ALAVANCA	LEVER	PALANCA
33	1861666M1	◀	1	ALAVANCA	LEVER	PALANCA
34	1860959M1		2	CAPA	CAP	TAPA

Redução Final Traseira
Rear Final Drive
Reduccion Final Trasera

30-240

2rm - Tratores Estreito / Compacto
2wd - Narrow Tractors / Compact
2rm - Tractores Estrecho / Compacto

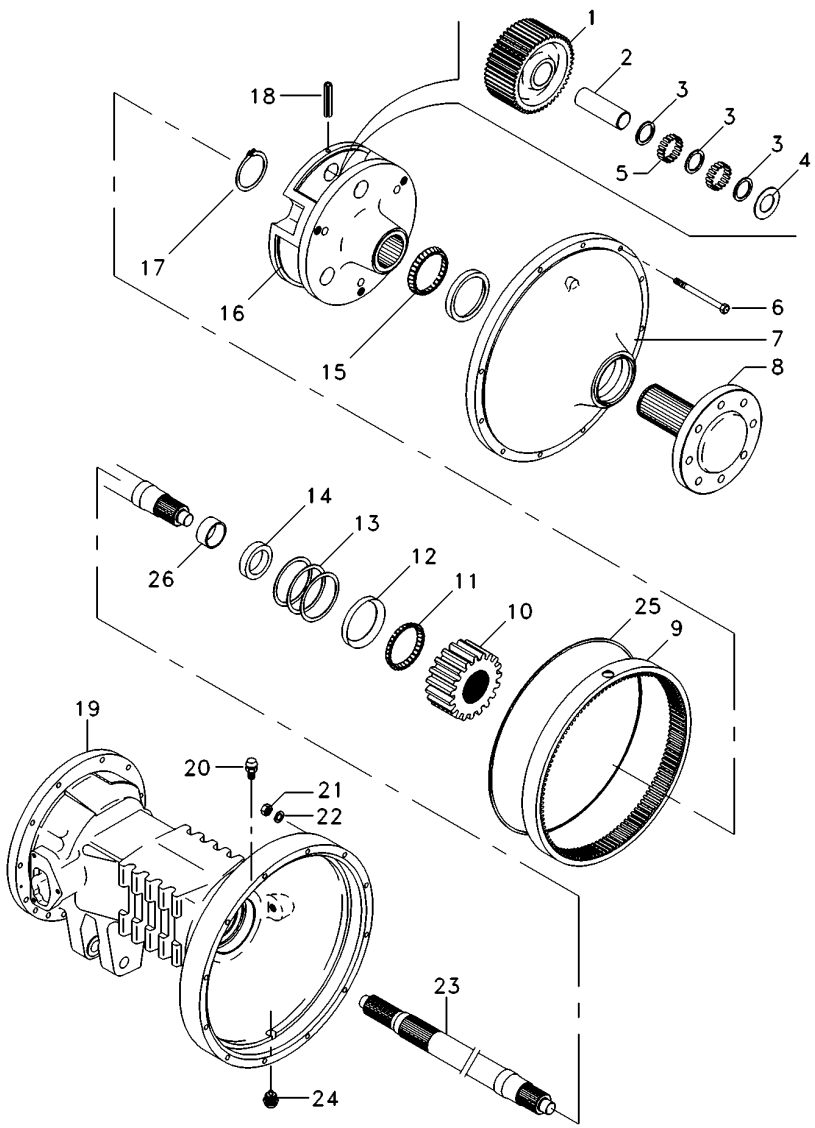

1	894769M1		**6**	ENGRENAGEM	GEAR	ENGRANAJE
2	1864869M1		**6**	EIXO	SHAFT	ARBOL
3	184196M1		**6**	ARRUELA	WASHER	ARANDELA
4	184441M1		**12**	ARRUELA	WASHER	ARANDELA
5	184742M1		**348**	ROLETE	ROLLER	RODILLO
6	361785X1		**24**	PARAFUSO	BOLT	PERNO
7	022356N1	30-265 No	**2**	CJ. TAMPA	KIT, COVER	JUEGO DE TAPA
8	022424N3		**2**	SEMI EIXO	HALF AXLE	SEMIEJES
9	1692735M2		**2**	COROA	SPROCKET	RUEDA DE CADENA
10	897005M1		**2**	ENGRENAGEM	GEAR	ENGRANAJE
11	1881931M91		**2**	ROLAMENTO	BEARING	COJINETE
12	22020X		**2**	CAPA	CAP	TAPA
13	894757M1	0.05mm	**X**	CALÇO	SHIM	CALCE
13	894758M1	0.10mm	**X**	CALÇO	SHIM	CALCE
13	894759M1	0.15mm	**X**	CALÇO	SHIM	CALCE
14	1860954M1		**2**	RETENTOR	OIL SEAL	BUJE RETENACEITE
15	831343M1		**2**	CONE	CONE	CONO
16	022516P3		**2**	PORTA ENGRENAGEM	CARRIER	PORTADOR
17	022351P1		**2**	ANEL TRAVA	CIRCLIP	CIRCULITO
18	371924X1		**6**	PINO	PIN	PASADOR
19	3411899M2	◀	**1**	CARCAÇA	HOUSING	ALOJAMIENTO
19	3411898M2	▶	**1**	CARCAÇA	HOUSING	ALOJAMIENTO
20	182099M91		**2**	RESPIRO	BREATHER	RESPIRADERO
21	353426X1		**24**	PORCA	NUT	TUERCA
22	353432X1		**24**	ARRUELA	WASHER	ARANDELA
23	3585913M1		**2**	EIXO	SHAFT	ARBOL
24	2412X		**2**	BUJÃO	PLUG	TAPON
25	068135T1		**1**	ADESIVO	ADHESIVE	ADHESIVO
26			**2**	BUCHA	BUSH	CASQUILLO

Redução Final Traseira
Rear Final Drive
Reduccion Final Trasera

30-245

2 Rodas Motrizes - Com Cabina
2 Wheels Drive - With Cab
2 Ruedas Motriz - Con Cabina

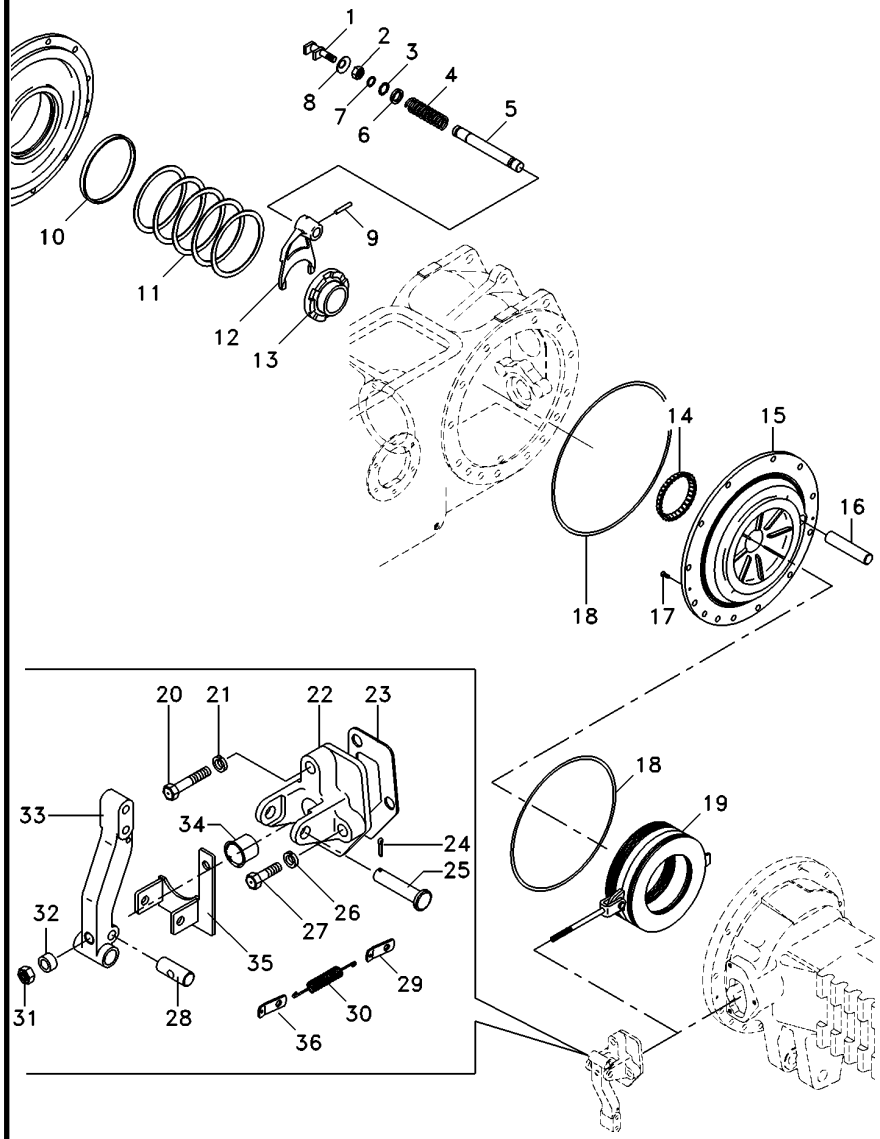

1	1865014M1		1	GARFO	FORK	HORQUILLA
2	353426X1		1	PORCA	NUT	TUERCA
3	358950X1		1	ANEL TRAVA	CIRCLIP	CIRCULITO
4	906808M1		1	MOLA	SPRING	RESORTE
5	1864763M1		1	EIXO	SHAFT	ARBOL
6	1864764M1		1	ARRUELA	WASHER	ARANDELA
7	851258M1		1	ANEL "O"	O RING	JUNTA TORICA
8	906811M1		1	PROTETOR	PROTECTOR	PROTECTOR
9	420407M1		1	PINO	PIN	PASADOR
10	072300P1		2	BUCHA	BUSH	CASQUILLO
11	187689M1	0.73/0.78mm	X	CALÇO	SHIM	CALCE
11	521401M1	0.60/0.66mm	X	CALÇO	SHIM	CALCE
11	892170M1	1.24/1.29mm	X	CALÇO	SHIM	CALCE
11	892171M1	1.11/1.16mm	X	CALÇO	SHIM	CALCE
11	892172M1	0.99/1.04mm	X	CALÇO	SHIM	CALCE
11	892173M1	0.86/0.91mm	X	CALÇO	SHIM	CALCE
12	906807M1		1	GARFO	FORK	HORQUILLA
13	897003M3		1	LUVA	SLEEVE	MANCHA
14	185775M1		1	CONE	CONE	CONO
15	071270P2	◀	1	PLACA	PLATE	PLATO
15	071269P2	▶	1	PLACA	PLATE	PLATO
16	1860956M1		2	EIXO	SHAFT	ARBOL
17	034013P1		4	PARAFUSO	BOLT	PERNO
18	1860838M2		4	ANEL "O"	O RING	JUNTA TORICA
19	3148715M91	30-275 No	2	CJ. FREIO	KIT, BRAKE	FRENOS JUEGO
20	354269X1		2	PARAFUSO	BOLT	PERNO
21	353434X1		2	ARRUELA	WASHER	ARANDELA
22	674474M1	▶	1	SUPORTE	BRACKET	SOPORTE
22	1860970M1	◀	1	SUPORTE	BRACKET	SOPORTE
23	1860960M2		2	JUNTA	GASKET	EMPAQUETADURA.
24	354059X1		2	CONTRAPINO	DOWEL	CENTRAJE
25	072781P1		2	PINO	PIN	PASADOR
26	353434X1		4	ARRUELA	WASHER	ARANDELA
27	362455X1		4	PARAFUSO	BOLT	PERNO
28	1865003M1		2	PINO	PIN	PASADOR
29	184310M1		2	ALÇA	STRAP	FAJA
30	184171M1		2	MOLA	SPRING	RESORTE
31	330797X1		2	PORCA	NUT	TUERCA
32	1865002M1		2	ESPAÇADOR	SPACER	PIEZA DISTANCIA
33	1861665M1	▶	1	ALAVANCA	LEVER	PALANCA
33	1861666M1	◀	1	ALAVANCA	LEVER	PALANCA
34	1860959M1		2	CAPA	CAP	TAPA
35	069972S1	◀	1	SUPORTE	CLEVIS	GANCHO SEGURI.
35	069978S1	▶	1	SUPORTE	CLEVIS	GANCHO SEGURI.
36	069808P1		2	SUPORTE	CLEVIS	GANCHO SEGURI.

Redução Final Traseira
Rear Final Drive
Reduccion Final Trasera

30-250

2 Rodas Motrizes - Com Cabina
2 Wheels Drive - With Cab
2 Ruedas Motriz - Con Cabina

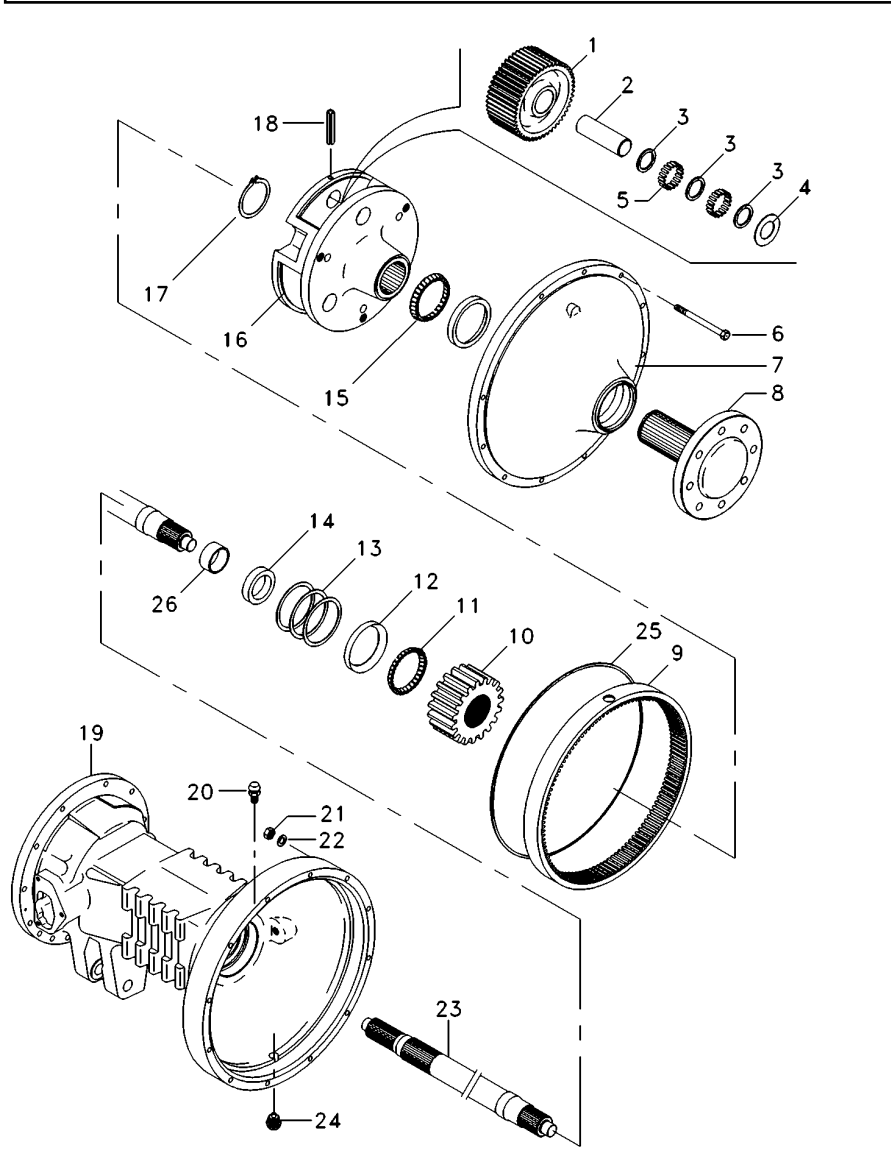

1	894769M1		**6**	ENGRENAGEM	GEAR	ENGRANAJE
2	1864869M1		**6**	EIXO	SHAFT	ARBOL
3	184196M1		**6**	ARRUELA	WASHER	ARANDELA
4	184441M1		**12**	ARRUELA	WASHER	ARANDELA
5	184742M1		**348**	ROLETE	ROLLER	RODILLO
6	361785X1		**24**	PARAFUSO	BOLT	PERNO
7	022356N1	30-265 No	**2**	CJ. TAMPA	KIT, COVER	JUEGO DE TAPA
8	6201007M91		**2**	CJ. EIXO	KIT, AXLE	JUEGO DE EJE
9	894772M2		**2**	COROA	ANNULAR GEAR	ENGRANAJE ANULAR
10	897005M1		**2**	ENGRENAGEM	GEAR	ENGRANAJE
11	1881931M91		**2**	ROLAMENTO	BEARING	COJINETE
12	22020X		**2**	CAPA	CAP	TAPA
13	894757M1	0.05mm	**X**	CALÇO	SHIM	CALCE
13	894758M1	0.10mm	**X**	CALÇO	SHIM	CALCE
13	894759M1	0.15mm	**X**	CALÇO	SHIM	CALCE
14	1860954M1		**2**	RETENTOR	OIL SEAL	BUJE RETENACEITE
15	831343M1		**2**	CONE	CONE	CONO
16	022516P3		**2**	PORTA ENGRENAGEM	CARRIER	PORTADOR
17	022351P1		**2**	ANEL TRAVA	CIRCLIP	CIRCULITO
18	371924X1		**6**	PINO	PIN	PASADOR
19	3147505M2	◀	**1**	CARCAÇA DO EIXO	AXLE HOUSING	CAJA DEL EJE
19	3147504M2	▶	**1**	CARCAÇA DO EIXO	AXLE HOUSING	CAJA DEL EJE
20	182099M91		**2**	RESPIRO	BREATHER	RESPIRADERO
21	353426X1		**24**	PORCA	NUT	TUERCA
22	353432X1		**24**	ARRUELA	WASHER	ARANDELA
23	3585916M1		**2**	EIXO	SHAFT	ARBOL
24	2412X		**2**	BUJÃO	PLUG	TAPON
25	068135T1		**1**	ADESIVO	ADHESIVE	ADHESIVO
26			**2**	BUCHA	BUSH	CASQUILLO

Redução Final Traseira
Rear Final Drive
Reduccion Final Trasera

30-255

4 Rodas Motrizes - Com Cabina
4 Wheels Drive - With Cab
4 Ruedas Motriz - Con Cabina

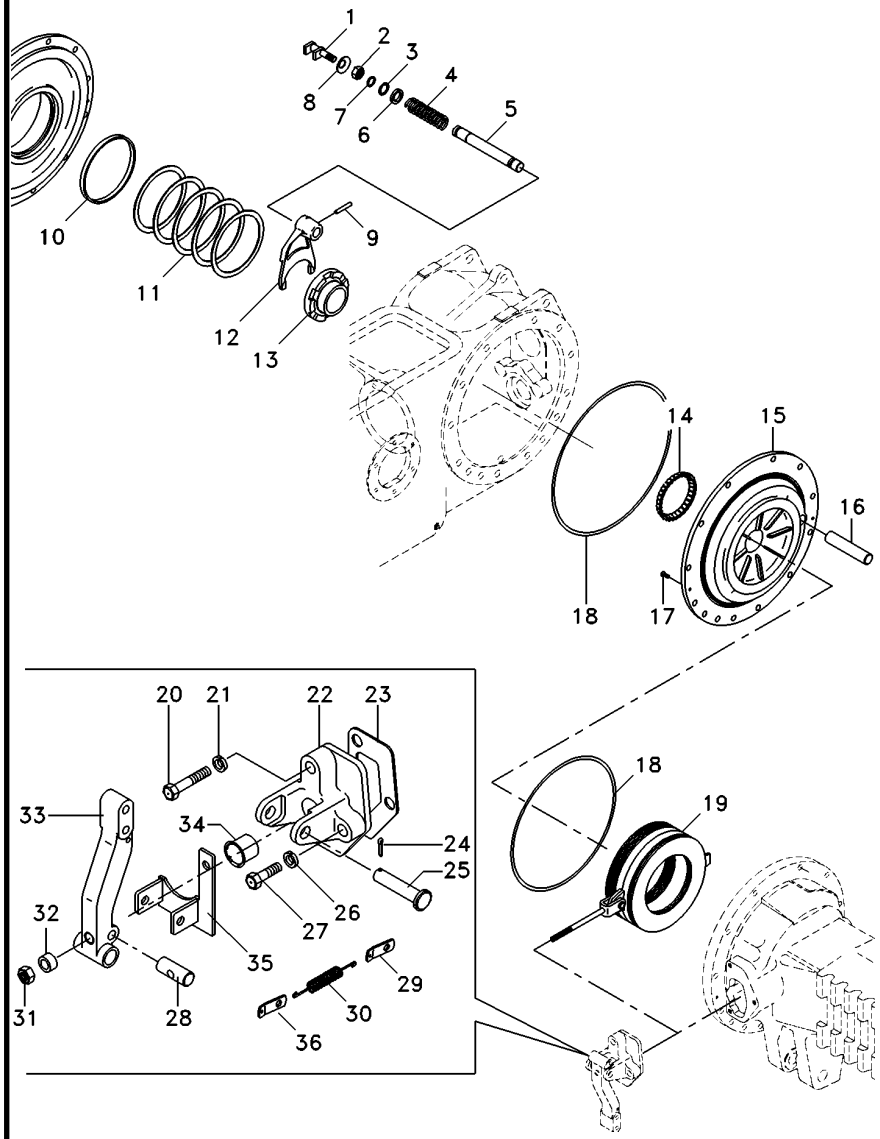

1	1865014M1			1	GARFO	FORK	HORQUILLA
2	353426X1			1	PORCA	NUT	TUERCA
3	358950X1			1	ANEL TRAVA	CIRCLIP	CIRCULITO
4	906808M1			1	MOLA	SPRING	RESORTE
5	1864763M1			1	EIXO	SHAFT	ARBOL
6	1864764M1			1	ARRUELA	WASHER	ARANDELA
7	851258M1			1	ANEL "O"	O RING	JUNTA TORICA
8	906811M1			1	PROTETOR	PROTECTOR	PROTECTOR
9	420407M1			1	PINO	PIN	PASADOR
10	072300P1			2	BUCHA	BUSH	CASQUILLO
11	187689M1	⧗	0.73/0.78mm	X	CALÇO	SHIM	CALCE
11	521401M1	⧗	0.60/0.66mm	X	CALÇO	SHIM	CALCE
11	892170M1	⧗	1.24/1.29mm	X	CALÇO	SHIM	CALCE
11	892171M1	⧗	1.11/1.16mm	X	CALÇO	SHIM	CALCE
11	892172M1	⧗	0.99/1.04mm	X	CALÇO	SHIM	CALCE
11	892173M1	⧗	0.86/0.91mm	X	CALÇO	SHIM	CALCE
12	906807M1			1	GARFO	FORK	HORQUILLA
13	897003M3			1	LUVA	SLEEVE	MANCHA
14	185775M1			1	CONE	CONE	CONO
15	071270P2	◀		1	PLACA	PLATE	PLATO
15	071269P2	▶		1	PLACA	PLATE	PLATO
16	1860956M1			2	EIXO	SHAFT	ARBOL
17	034013P1			4	PARAFUSO	BOLT	PERNO
18	1860838M2			4	ANEL "O"	O RING	JUNTA TORICA
19	3148715M91	👁	30-275 No	2	CJ. FREIO	KIT, BRAKE	FRENOS JUEGO
20	354269X1			2	PARAFUSO	BOLT	PERNO
21	353434X1			2	ARRUELA	WASHER	ARANDELA
22	674474M1	▶		1	SUPORTE	BRACKET	SOPORTE
22	1860970M1	◀		1	SUPORTE	BRACKET	SOPORTE
23	1860960M2			2	JUNTA	GASKET	EMPAQUETADURA.
24	354059X1			2	CONTRAPINO	DOWEL	CENTRAJE
25	072781P1			2	PINO	PIN	PASADOR
26	353434X1			4	ARRUELA	WASHER	ARANDELA
27	362455X1			4	PARAFUSO	BOLT	PERNO
28	1865003M1			2	PINO	PIN	PASADOR
29	184310M1			2	ALÇA	STRAP	FAJA
30	184171M1			2	MOLA	SPRING	RESORTE
31	330797X1			2	PORCA	NUT	TUERCA
32	1865002M1			2	ESPAÇADOR	SPACER	PIEZA DISTANCIA
33	1861665M1	▶		1	ALAVANCA	LEVER	PALANCA
33	1861666M1	◀		1	ALAVANCA	LEVER	PALANCA
34	1860959M1			2	CAPA	CAP	TAPA
35	069972S1	◀		1	SUPORTE	CLEVIS	GANCHO SEGURI.
35	069978S1	▶		1	SUPORTE	CLEVIS	GANCHO SEGURI.
36	069808P1			2	SUPORTE	CLEVIS	GANCHO SEGURI.

Redução Final Traseira
Rear Final Drive
Reduccion Final Trasera

30-260

4 Rodas Motrizes - Com Cabina
4 Wheels Drive - With Cab
4 Ruedas Motriz - Con Cabina

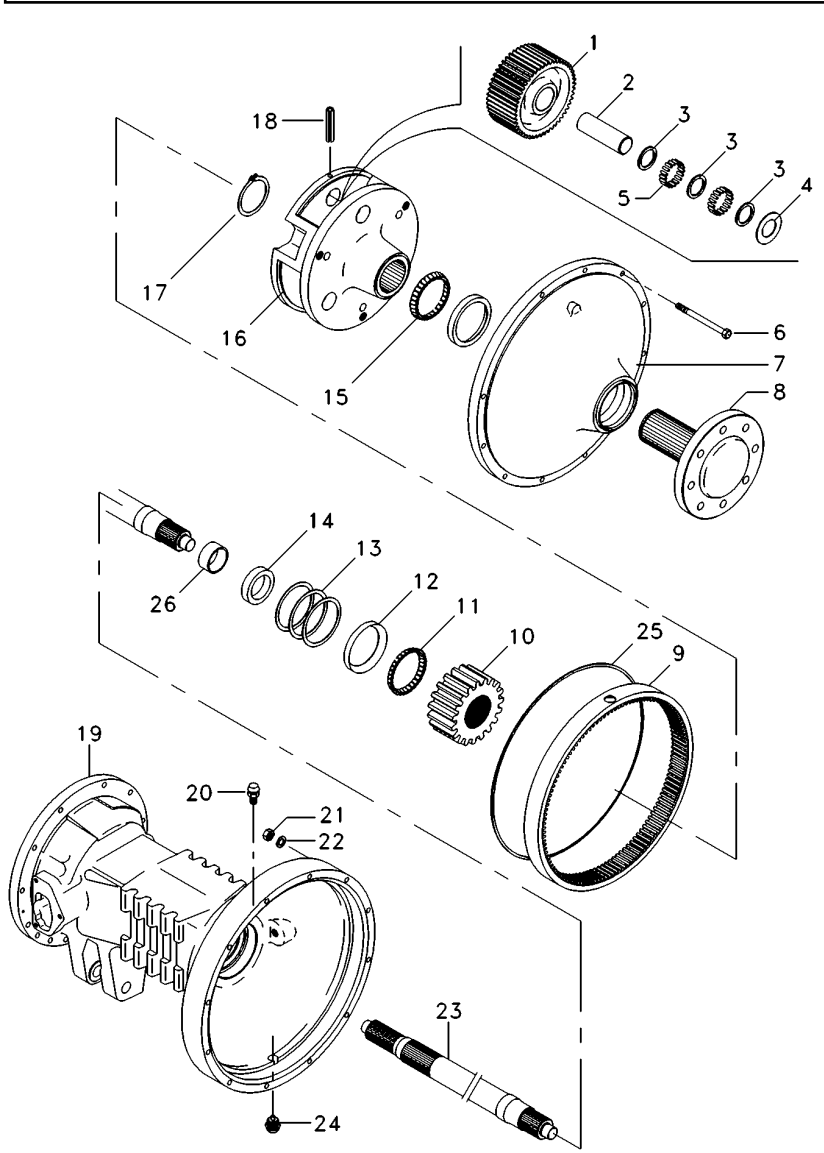

1	894769M1		**6**	ENGRENAGEM	GEAR	ENGRANAJE
2	1864869M1		**6**	EIXO	SHAFT	ARBOL
3	184196M1		**6**	ARRUELA	WASHER	ARANDELA
4	184441M1		**12**	ARRUELA	WASHER	ARANDELA
5	184742M1		**348**	ROLETE	ROLLER	RODILLO
6	361785X1		**24**	PARAFUSO	BOLT	PERNO
7	022356N1	30-265 No	**2**	CJ. TAMPA	KIT, COVER	JUEGO DE TAPA
8	6201007M91		**2**	CJ. EIXO	KIT, AXLE	JUEGO DE EJE
9	894772M2		**2**	COROA	ANNULAR GEAR	ENGRANAJE ANULAR
10	897005M1		**2**	ENGRENAGEM	GEAR	ENGRANAJE
11	1881931M91		**2**	ROLAMENTO	BEARING	COJINETE
12	22020X		**2**	CAPA	CAP	TAPA
13	894757M1	0.05mm	**X**	CALÇO	SHIM	CALCE
13	894758M1	0.10mm	**X**	CALÇO	SHIM	CALCE
13	894759M1	0.15mm	**X**	CALÇO	SHIM	CALCE
14	1860954M1		**2**	RETENTOR	OIL SEAL	BUJE RETENACEITE
15	831343M1		**2**	CONE	CONE	CONO
16	022516P3		**2**	PORTA ENGRENAGEM	CARRIER	PORTADOR
17	022351P1		**2**	ANEL TRAVA	CIRCLIP	CIRCULITO
18	371924X1		**6**	PINO	PIN	PASADOR
19	3147505M2	◀	**1**	CARCAÇA DO EIXO	AXLE HOUSING	CAJA DEL EJE
19	3147504M2	▶	**1**	CARCAÇA DO EIXO	AXLE HOUSING	CAJA DEL EJE
20	182099M91		**2**	RESPIRO	BREATHER	RESPIRADERO
21	353426X1		**24**	PORCA	NUT	TUERCA
22	353432X1		**24**	ARRUELA	WASHER	ARANDELA
23	3585916M1		**2**	EIXO	SHAFT	ARBOL
24	2412X		**2**	BUJÃO	PLUG	TAPON
25	068135T1		**1**	ADESIVO	ADHESIVE	ADHESIVO
26			**2**	BUCHA	BUSH	CASQUILLO

Tampa Da Redução Final
Cover Final Drive
Tapa Da Raduccion Final

30-265

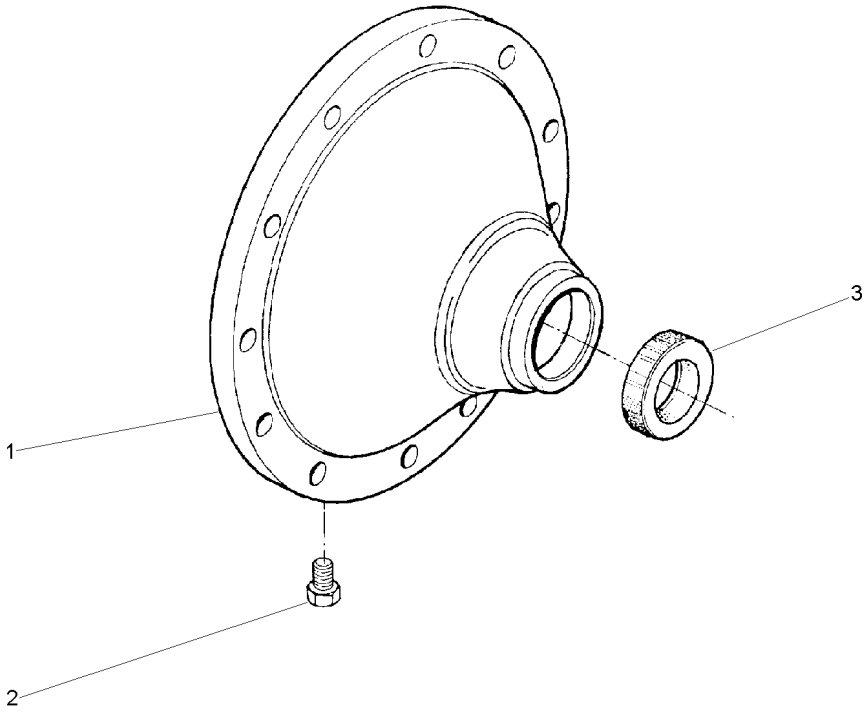

1	022513P2	**1** TAMPA	COVER	CUBIERTA
2	490075M1	**1** BUJÃO	PLUG	TAPON
3	6208335M1	**1** RETENTOR	SEAL	RETEN

Semi-Árvore
Axle
Eje

30-270

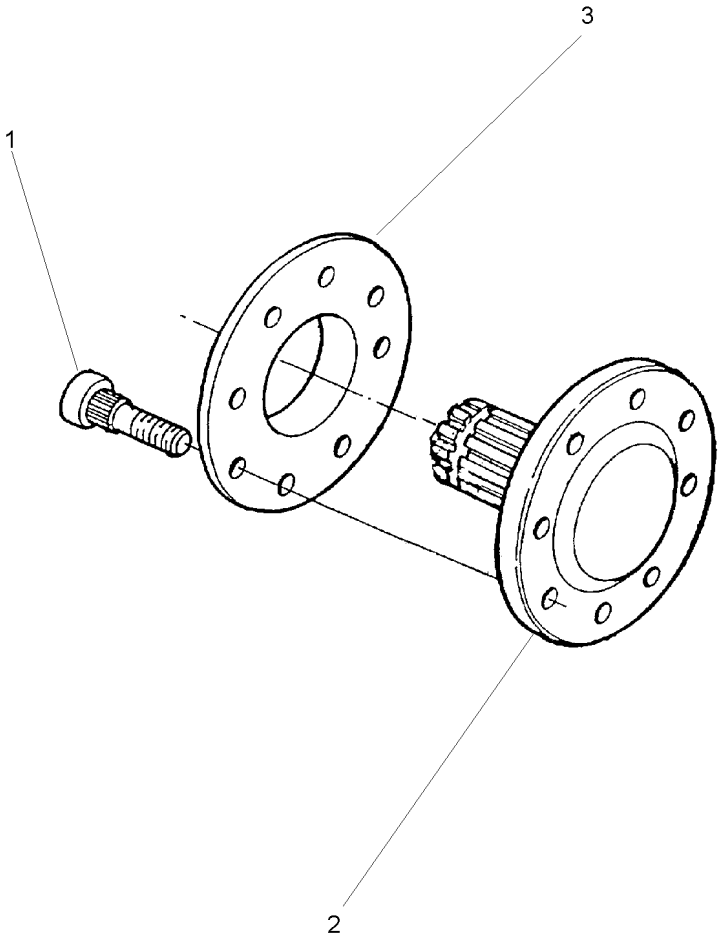

1	3412644M2	11/16X16X2.29/32	**8** PARAFUSO	BOLT	PERNO
2	022414P3		**1** SEMI EIXO	HALF AXLE	SEMIEJES
3	894756M1		**1** ESPAÇADOR	SPACER	PIEZA DISTANCIA

Freio
Brake
Freno

30-275

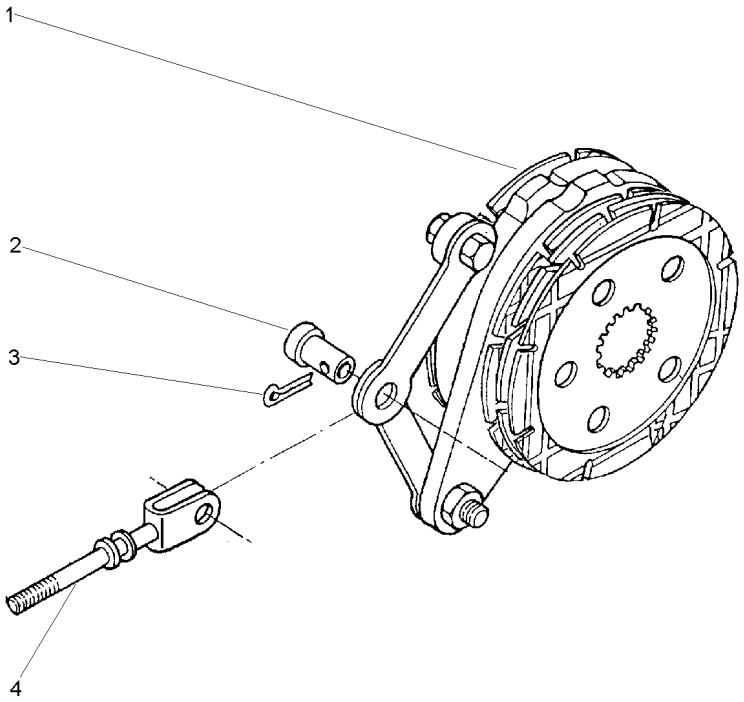

1	1861058M92	30-280 No	**1**	CJ. FREIO	KIT, BRAKE	FRENOS JUEGO
2	195348M1		**1**	PINO	PIN	PASADOR
3	354068X1	1.1/4X5/32	**1**	CONTRAPINO	DOWEL	CENTRAJE
4	1861676M91		**1**	TIRANTE	ROD	VARILLA

Freio Brake Freno	Comando E Disco Drive Plate And Disc Mando E Disco	30-280	

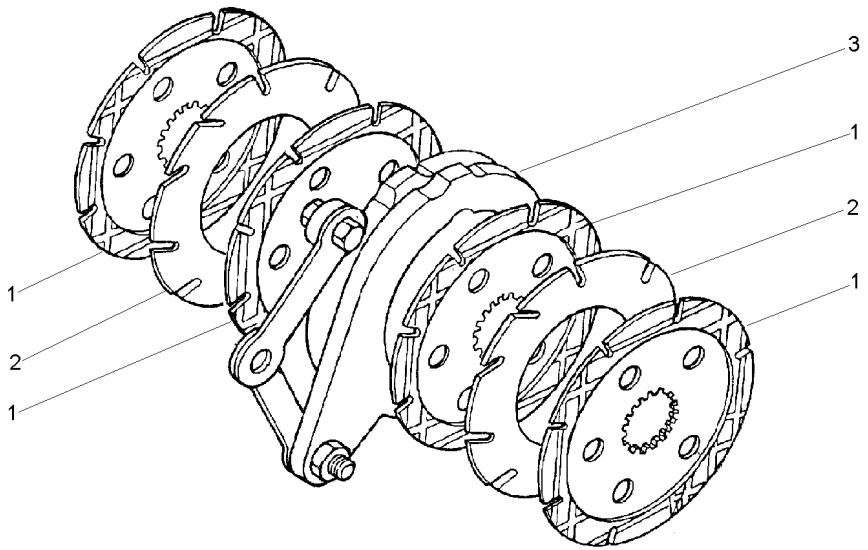

1	060429P2	1860964M2	**4** DISCO	DISC	DISCO
2	035670T1		**2** DISCO	DISC	DISCO
3	1860963M91	30-285 No	**1** CJ. COMANDO	KIT, ACTUATOR	JUEGO ACTUADOR

Comando Do Freio
Brake Drive
Mando De Freno

30-285

2 Rodas Motrizes - Estreito
2 Wheels Drive - Narrow
2 Ruedas Motriz - Estrecho

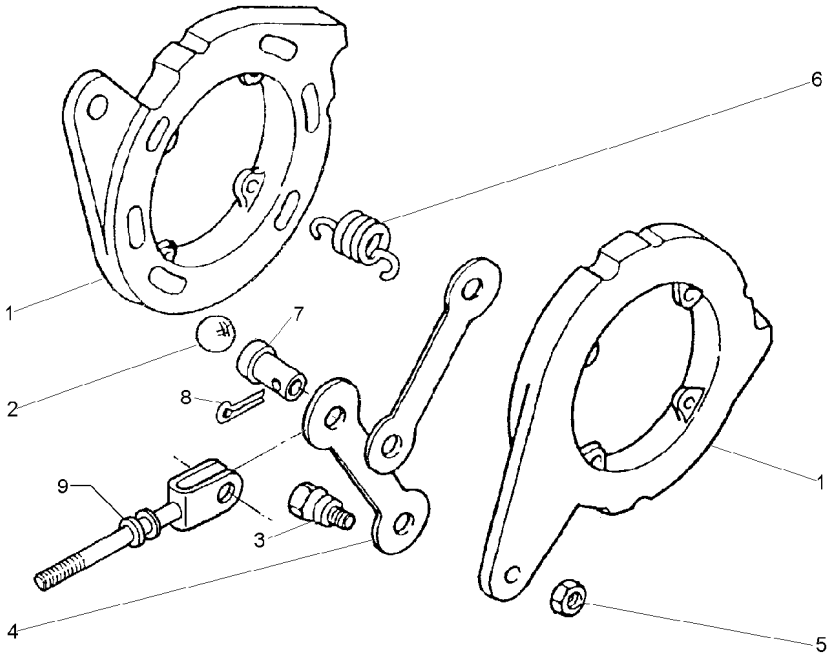

1		1860963M91	**2**	DISCO	DISC	DISCO
2	16779X		**6**	ESFERA	BALL	BOLA
3	1481654M1	1/2	**2**	PARAFUSO	BOLT	PERNO
4	1481653M1		**2**	BRAÇO	ARM	BRAZO
5	353438X1	1/2X20	**2**	PORCA	NUT	TUERCA
6	1853148M1		**4**	MOLA	SPRING	RESORTE
7	195348M1		**1**	PINO	PIN	PASADOR
8	354068X1		**1**	CONTRAPINO	DOWEL	CENTRAJE
9	1861676M91		**1**	TIRANTE	ROD	VARILLA

Eixo Terminal Da Roda
Wheel Axle Assembly
Eje Terminal De Roda

30-290

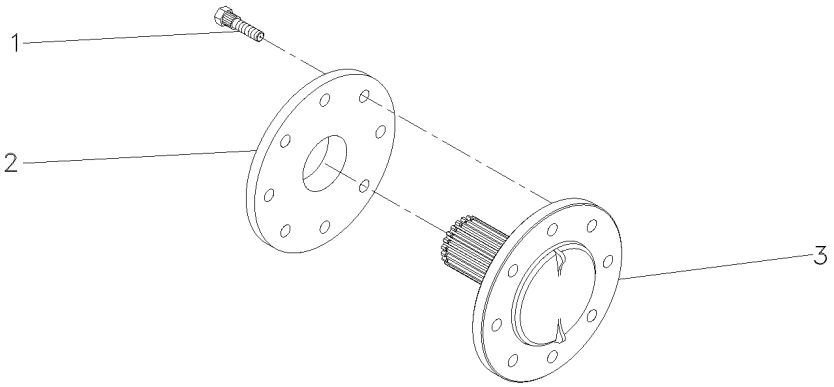

1	893017M2	**8** PARAFUSO	BOLT	PERNO
2	894756M1	**1** ESPAÇADOR	SPACER	PIEZA DISTANCIA
3	022414P3	**1** SEMI EIXO	HALF AXLE	SEMIEJES

Freio
Brake
Freno

30-295

2 Rodas Motrizes - Estreito
2 Wheels Drive - Narrow
2 Ruedas Motriz - Estrecho

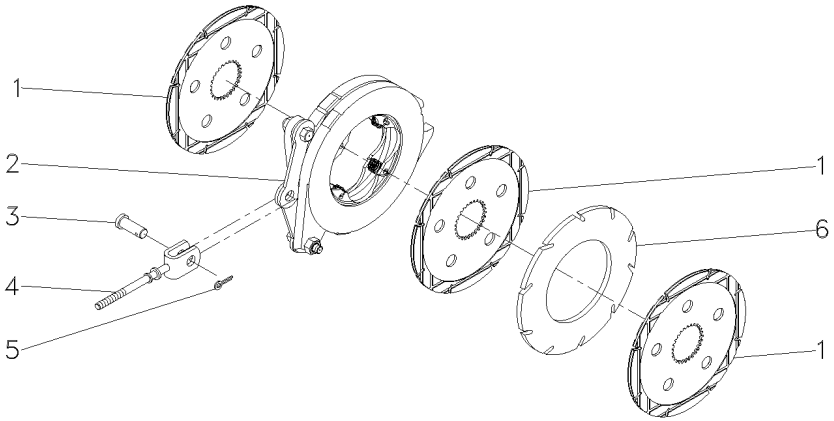

1	060429P1		**3**	DISCO	DISC	DISCO
2	1860963M91	30-285 No	**1**	CJ. COMANDO	KIT, ACTUATOR	JUEGO ACTUADOR
3	195348M1		**2**	PINO	PIN	PASADOR
4	1861676M91		**1**	TIRANTE	ROD	VARILLA
5	354068X1	1.1/4X5/32	**2**	CONTRAPINO	DOWEL	CENTRAJE
6	035670T1		**1**	DISCO	DISC	DISCO

Barra De Tração	**Standard**	**40-10**	**Nd**
Drawbar	**Standard**		**Nd**
Barra De Tiro	**Standard**		**Nd**

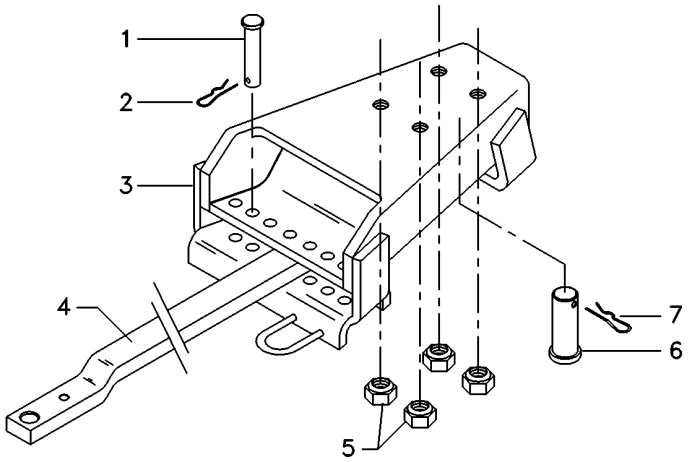

1	376398X1	**2**	PINO	PIN	PASADOR
2	195414M1	**2**	GRAMPO	CRAMP	PASADOR
3	062223S1	**1**	SUPORTE	BRACKET	SOPORTE
4	1484981M2	**1**	BARRA	BAR	BARRA
5	186809M1	**4**	PORCA	NUT	TUERCA
6	184631M1	**1**	PINO	PIN	PASADOR
7	195708M1	**1**	GRAMPO	CRAMP	PASADOR

Barra De Tração
Drawbar
Barra De Tiro

40-15

Nd - Usado Somente Com Rodado 14.9x28
Nd - Only Used With Wheels 14.9x28
Nd - Usado Solamente Con Rodaje 14.9x28

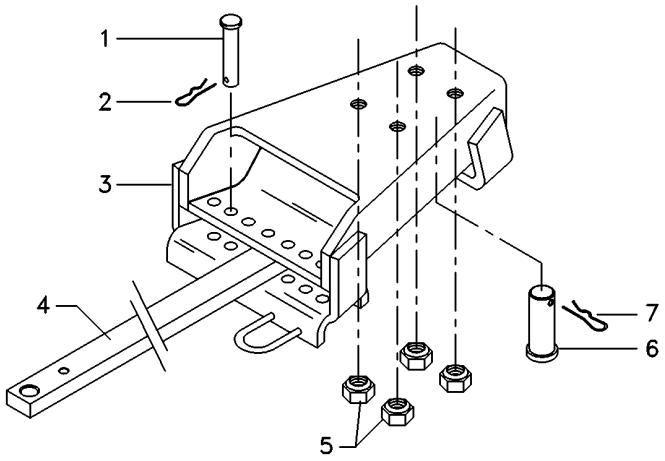

1	376398X1	**2** PINO	PIN	PASADOR
2	195414M1	**2** GRAMPO	CRAMP	PASADOR
3	062223S1	**1** SUPORTE	BRACKET	SOPORTE
4	1484982M2	**1** BARRA	BAR	BARRA
5	186809M1	**4** PORCA	NUT	TUERCA
6	184631M1	**1** PINO	PIN	PASADOR
7	195708M1	**1** GRAMPO	CRAMP	PASADOR

Barra De Tração
Drawbar
Barra De Tiro

40-20

Hd
Hd
Hd

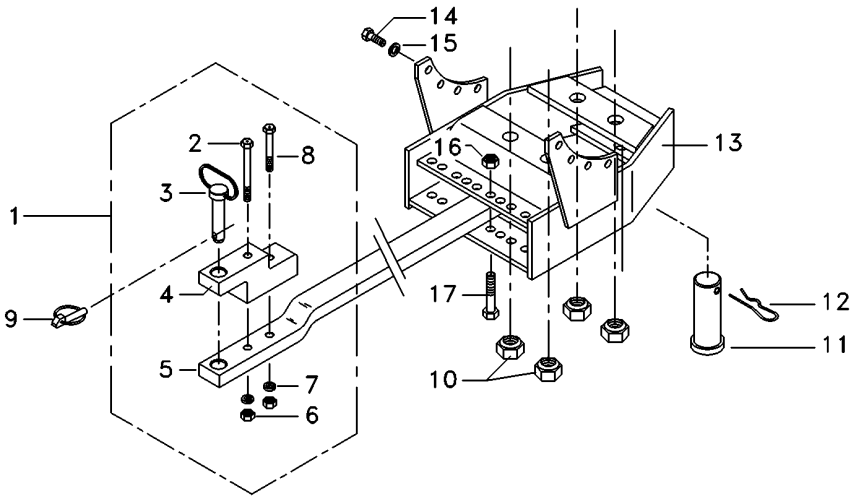

1	3146136M92	**1**	BARRA DE TRAÇÃO	DRAWBAR	BARRA DE TIRO
2	080240H1	**1**	PARAFUSO	BOLT	PERNO
3	3146131M92	**1**	PINO	PIN	PASADOR
4	490059M4	**1**	SUPORTE	CLEVIS	GANCHO SEGURI.
5	056606P2	**1**	BARRA DE TRAÇÃO	DRAWBAR	BARRA DE TIRO
6	368123X1	**2**	PORCA	NUT	TUERCA
7	3585377M1	**2**	ARRUELA	WASHER	ARANDELA
8	080241H1	**1**	PARAFUSO	BOLT	PERNO
9	810285M92	**1**	PINO	PIN	PASADOR
10	909718M1	**4**	PORCA	NUT	TUERCA
11	489785M2	**1**	PINO	PIN	PASADOR
12	195708M1	**1**	GRAMPO	CRAMP	PASADOR
13	073481S1	**1**	SUPORTE	BRACKET	SOPORTE
14	354651X1	**8**	PARAFUSO	SCREW	TORNILLO
15	353439X1	**8**	ARRUELA	WASHER	ARANDELA
16	375098X1	**2**	PORCA	NUT	TUERCA

Suporte Da Barra De Tração
Drawbar Bracket
Soporte Del Barra Tiro

40-25

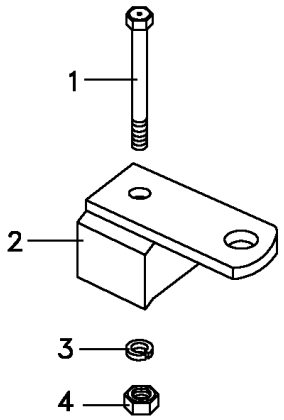

1	080240M1	5/8X18X6.1/2	**1** PARAFUSO	BOLT	PERNO
2	027994S1		**1** SUPORTE	CLEVIS	GANCHO SEGURI.
3	3585377M1	33,5X17,0X3,75	**1** ARRUELA	WASHER	ARANDELA
4	368123X1	5/8X18	**1** PORCA	NUT	TUERCA

Estabilizador
Stabiliser
Estabilizador

40-30

Estabilizador Com Corrente
Stabilizer With Chain
Estabilizador Con La Cadena

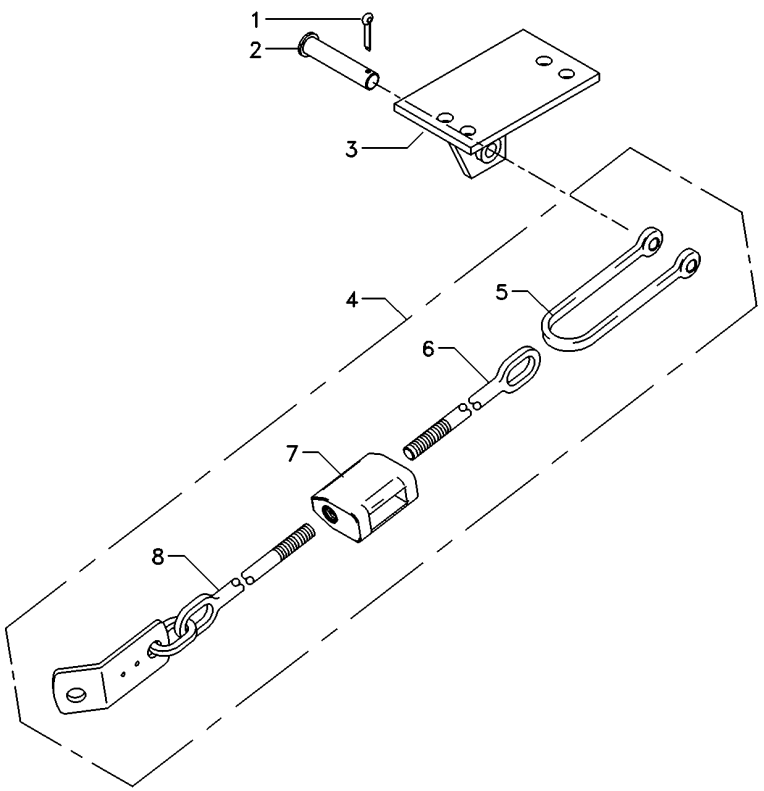

1	354089X1		**2**	CUPILHA	COTTER PIN	PASADOR DOUBLE
2	1481712M1		**2**	PINO	PIN	PASADOR
3	037591S1	▶	**1**	SUPORTE	BRACKET	SOPORTE
3	037592S1	◀	**1**	SUPORTE	BRACKET	SOPORTE
4	6210244M91		**2**	ESTABILIZADOR	STABILISER	ESTABILIZADOR
5	490465M1		**2**	GARFO	FORK	HORQUILLA
6	490522M1		**2**	TERMINAL	END	EXTREMO
7	6210245M1		**2**	ESTICADOR	TURNBUCKLE	TORNIQUETE
8	3146038M91		**2**	TERMINAL	END	EXTREMO

Estabilizador
Stabiliser
Estabilizador

40-35

Estabilizador Telescópico
Telescopic Stabilizer
Estabilizador Telescopico

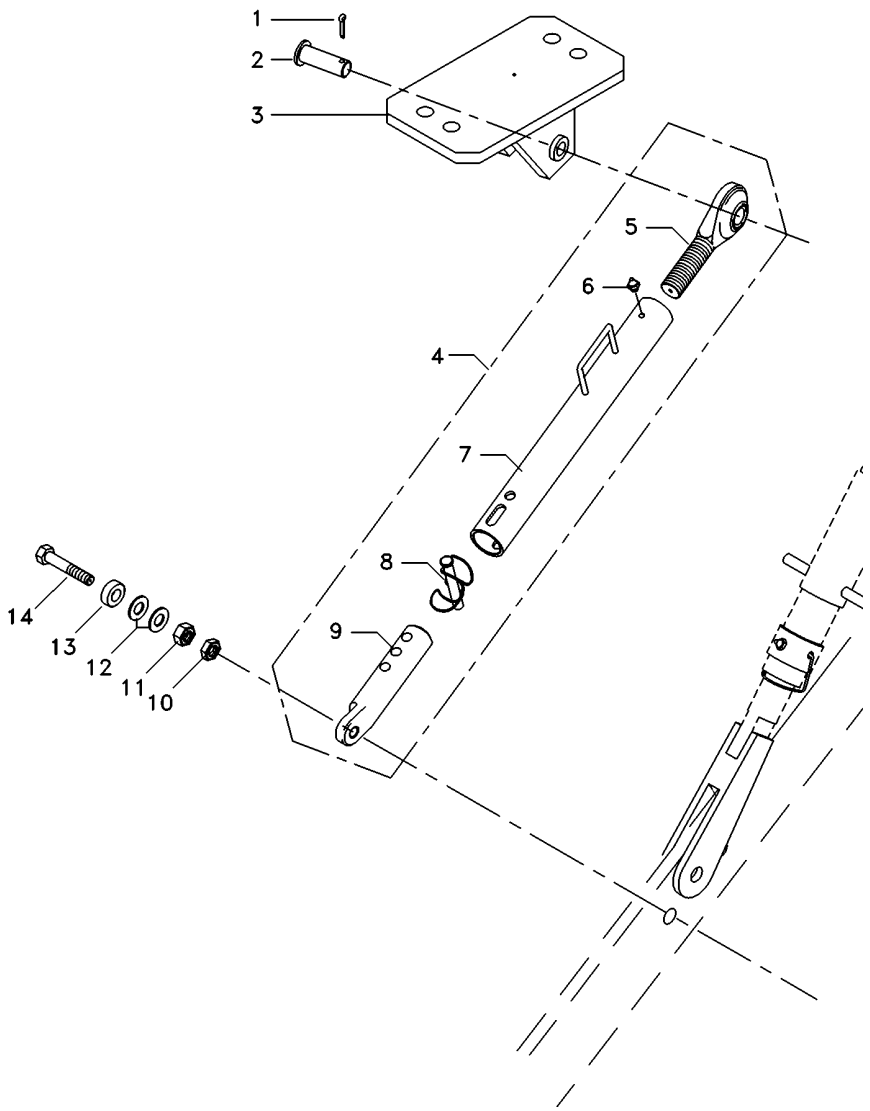

1	354068X1		**2**	CONTRAPINO	DOWEL	CENTRAJE
2	037549P1		**2**	PINO	PIN	PASADOR
3	045108S1	◀	**1**	SUPORTE	BRACKET	SOPORTE
3	045110S1	▶	**1**	SUPORTE	BRACKET	SOPORTE
4	038438T1		**2**	CJ.ESTABILIZADOR	KIT, STABILISER	ESTABILIZAD JUEG
5	037682R1	4	**1**	TERMINAL	END	EXTREMO
6	13811X	4	**1**	GRAXEIRA	GREASER	ENGRASADOR
7	037685R1	4	**1**	TUBO	PIPE	CANO
8	037676R1	4	**1**	PINO	PIN	PASADOR
9	039057R1	4	**1**	TERMINAL	END	EXTREMO
10	353436X1		**2**	PORCA	NUT	TUERCA
11	353435X1		**2**	PORCA	NUT	TUERCA
12	353775X1		**4**	ARRUELA	WASHER	ARANDELA
13	045121P1		**2**	ESPAÇADOR	SPACER	PIEZA DISTANCIA
14	353934X1		**2**	PARAFUSO	BOLT	PERNO

Estabilizador
Stabiliser
Estabilizador

40-40

Tratores Estreito / Compacto
Narrow Tractors / Compact
Tractores Estrecho / Compacto

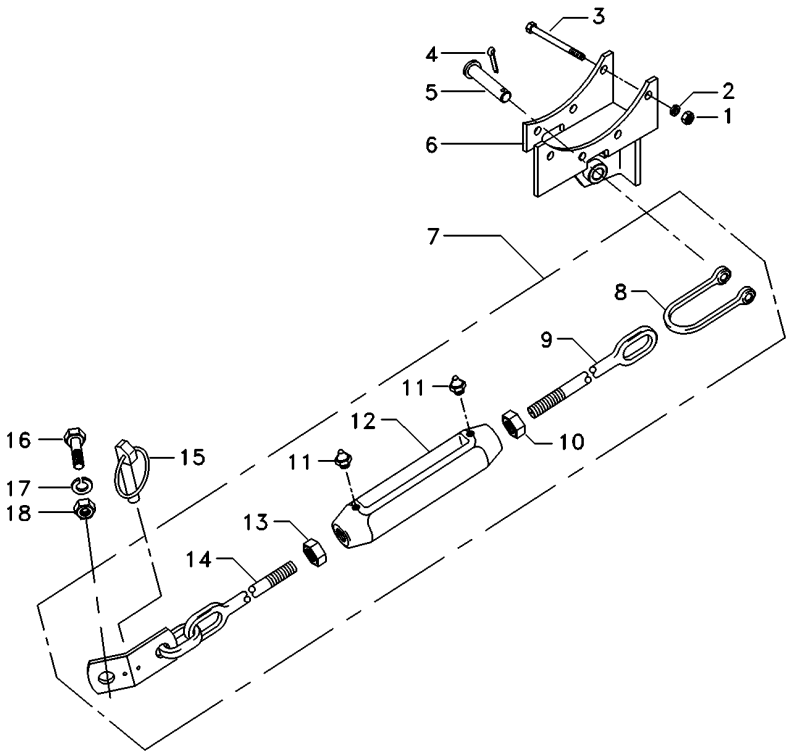

1	353426X1		**8**	PORCA	NUT	TUERCA
2	353432X1		**8**	ARRUELA	WASHER	ARANDELA
3	366908X1		**8**	PARAFUSO	BOLT	PERNO
4	354089X1		**2**	CUPILHA	COTTER PIN	PASADOR DOUBLE
5	1481712M1		**2**	PINO	PIN	PASADOR
6	039120S1	◀	**1**	SUPORTE	BRACKET	SOPORTE
6	039121S1	▶	**1**	SUPORTE	BRACKET	SOPORTE
7	039118N1		**2**	CJ.ESTABILIZADOR	KIT, STABILISER	ESTABILIZAD JUEG
8	039117P1		**1**	GARFO	FORK	HORQUILLA
9	490522M1		**1**	TERMINAL	END	EXTREMO
10	375100X1		**1**	PORCA	NUT	TUERCA
11	13811X		**2**	GRAXEIRA	GREASER	ENGRASADOR
12	490521M3		**1**	ARTICULAÇÃO	KNUCKLE	CHARNELA
13	490532M1		**1**	PORCA	NUT	TUERCA
14	3146038M91		**1**	TERMINAL	END	EXTREMO
15	810285M92		**2**	PINO	PIN	PASADOR
16	490481M1		**2**	PARAFUSO	BOLT	PERNO
17	353440X1		**2**	ARRUELA	WASHER	ARANDELA
18	353435X1		**2**	PORCA	NUT	TUERCA

Braços Hidráulicos
Hydraulic Arms
Brazos Hidráulicos

40-45

Nd
Nd
Nd

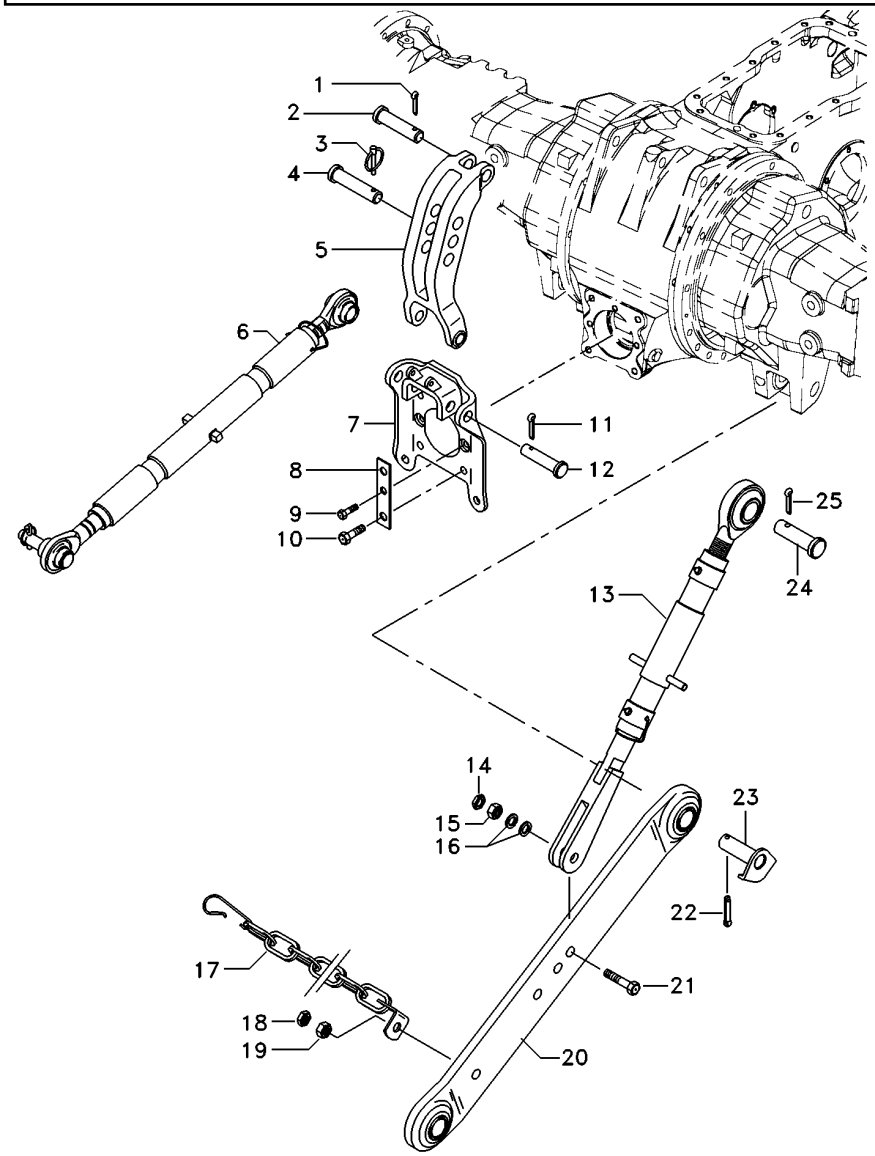

1	354068X1		**1**	CONTRAPINO	DOWEL	CENTRAJE
2	893567M1		**1**	PINO	PIN	PASADOR
3	810285M92		**1**	PINO	PIN	PASADOR
4	035777P1		**1**	PINO	PIN	PASADOR
5	1863393M93		**1**	VIGA	BEAM	VIGA
6	3147681M91	40-70 No	**1**	CJ. BRAÇO	KIT, ARM	JUEGO DE BRAZO
7	059367S1		**1**	SUPORTE	BRACKET	SOPORTE
8	3149348M1		**2**	CHAPA	PLATE	CHAPA
9	353699X1		**2**	PARAFUSO	BOLT	PERNO
10	354277X1		**4**	PARAFUSO	BOLT	PERNO
11	354089X1		**2**	CUPILHA	COTTER PIN	PASADOR DOUBLE
12	1481712M1		**2**	PINO	PIN	PASADOR
13	049209N1	40-80 No	**2**	CJ. BRAÇO	KIT, ARM	JUEGO DE BRAZO
14	353436X1		**2**	PORCA	NUT	TUERCA
15	353435X1		**2**	PORCA	NUT	TUERCA
16	353775X1		**4**	ARRUELA	WASHER	ARANDELA
17	3148840M91		**2**	CJ. CORRENTE	KIT, CHAIN	CADENA JUEGO
18	353435X1		**2**	PORCA	NUT	TUERCA
19	490481M1		**2**	PARAFUSO	BOLT	PERNO
20	054881T1		**2**	CJ. BRAÇO	KIT, ARM	JUEGO DE BRAZO
21	354575X1		**2**	PARAFUSO	BOLT	PERNO
22	354092X1		**2**	CUPILHA	COTTER PIN	PASADOR DOUBLE
23	1482939M91		**2**	PINO	PIN	PASADOR
24	893568M1		**2**	PINO	PIN	PASADOR
25	354068X1		**2**	CONTRAPINO	DOWEL	CENTRAJE

Braços Hidráulicos **Hd**
Hydraulic Arms **Hd**
Brazos Hidráulicos **Hd**

40-50

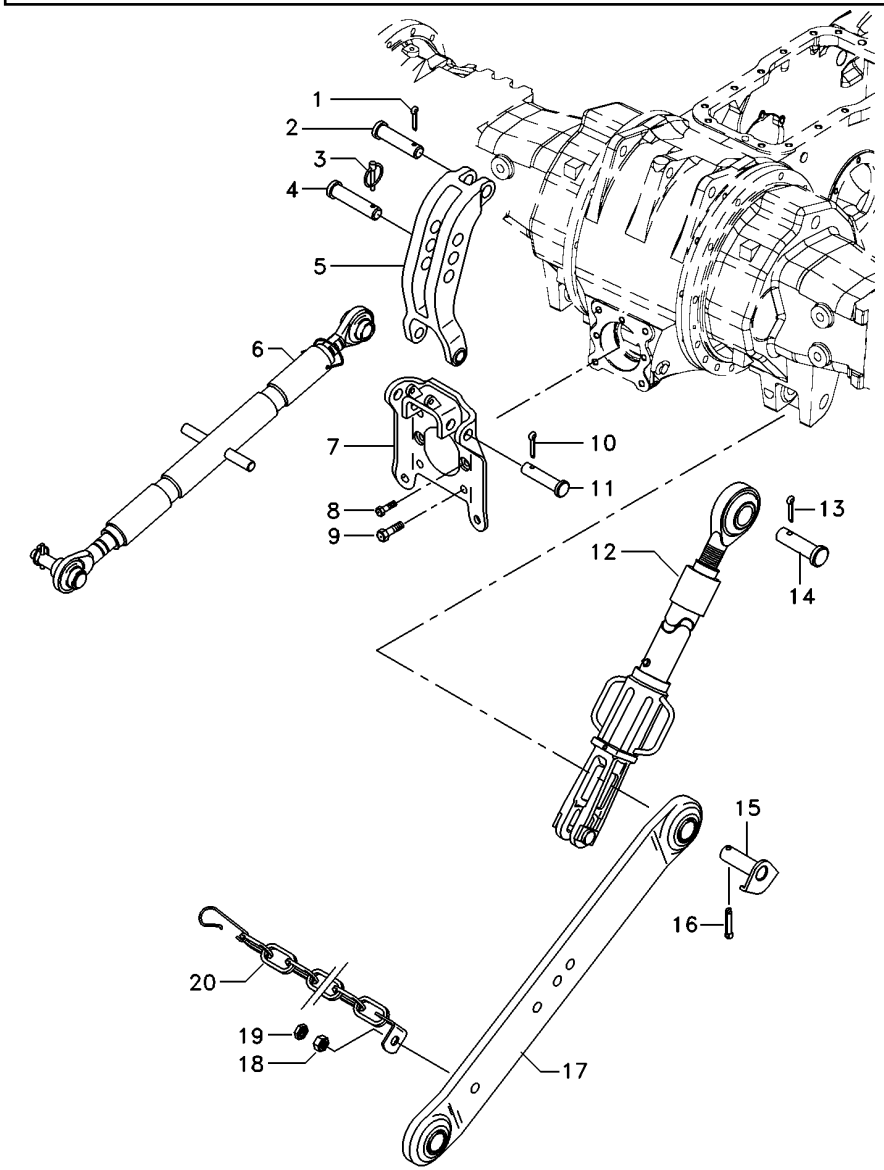

1	354068X1		**1**	CONTRAPINO	DOWEL	CENTRAJE
2	893567M1		**1**	PINO	PIN	PASADOR
3	810285M92		**1**	PINO	PIN	PASADOR
4	035777P1		**1**	PINO	PIN	PASADOR
5	1863393M93		**1**	VIGA	BEAM	VIGA
6	1660050M94	40-75 No	**1**	CJ. BRAÇO	KIT, ARM	JUEGO DE BRAZO
7	059367S1		**1**	SUPORTE	BRACKET	SOPORTE
8	353699X1		**2**	PARAFUSO	BOLT	PERNO
9	354277X1		**4**	PARAFUSO	BOLT	PERNO
10	354089X1		**2**	CUPILHA	COTTER PIN	PASADOR DOUBLE
11	1481712M1		**2**	PINO	PIN	PASADOR
12	060679T1	40-85 No	**2**	CJ. BRAÇO	KIT, ARM	JUEGO DE BRAZO
13	354068X1		**2**	CONTRAPINO	DOWEL	CENTRAJE
14	893568M1		**2**	PINO	PIN	PASADOR
15	1482939M91		**2**	PINO	PIN	PASADOR
16	354092X1		**2**	CUPILHA	COTTER PIN	PASADOR DOUBLE
17	060682T1	◀	**1**	CJ. BRAÇO	KIT, ARM	JUEGO DE BRAZO
17	060683T1	▶	**1**	CJ. BRAÇO	KIT, ARM	JUEGO DE BRAZO
18	353435X1		**2**	PORCA	NUT	TUERCA
19	490481M1		**2**	PARAFUSO	BOLT	PERNO
20	3148840M91		**2**	CJ. CORRENTE	KIT, CHAIN	CADENA JUEGO

Braços Hidráulicos
Hydraulic Arms
Brazos Hidráulicos

Estreito
Narrow
Estrecho

40-55

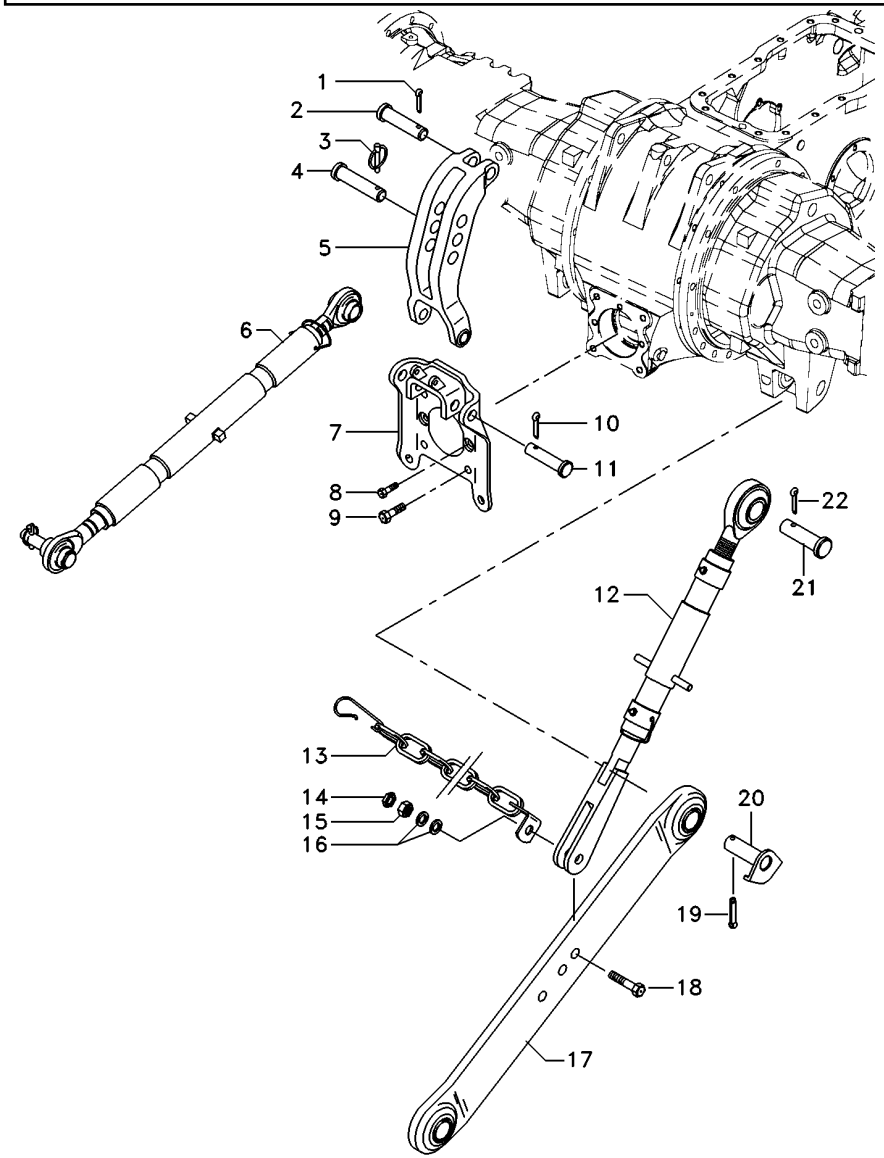

1	354068X1		**1**	CONTRAPINO	DOWEL	CENTRAJE
2	893567M1		**1**	PINO	PIN	PASADOR
3	810285M92		**1**	PINO	PIN	PASADOR
4	035777P1		**1**	PINO	PIN	PASADOR
5	1863393M93		**1**	VIGA	BEAM	VIGA
6	3147681M91	40-70 No	**1**	CJ. BRAÇO	KIT, ARM	JUEGO DE BRAZO
7	059367S1		**1**	SUPORTE	BRACKET	SOPORTE
8	353699X1		**2**	PARAFUSO	BOLT	PERNO
9	354277X1		**4**	PARAFUSO	BOLT	PERNO
10	354089X1		**2**	CUPILHA	COTTER PIN	PASADOR DOUBLE
11	1481712M1		**2**	PINO	PIN	PASADOR
12	037467N1	40-90 No	**2**	CJ. BRAÇO	KIT, ARM	JUEGO DE BRAZO
13	3411966M91		**2**	CJ. CORRENTE	KIT, CHAIN	CADENA JUEGO
14	353436X1		**2**	PORCA	NUT	TUERCA
15	353435X1		**2**	PORCA	NUT	TUERCA
16	353762X1		**4**	ARRUELA	WASHER	ARANDELA
17	3411960M92		**2**	CJ. BRAÇO	KIT, ARM	JUEGO DE BRAZO
18	353934X1		**2**	PARAFUSO	BOLT	PERNO
19	354092X1		**2**	CUPILHA	COTTER PIN	PASADOR DOUBLE
20	1482939M91		**2**	PINO	PIN	PASADOR
21	893568M1		**2**	PINO	PIN	PASADOR
22	354068X1		**2**	CONTRAPINO	DOWEL	CENTRAJE

Braços Hidráulicos
Hydraulic Arms
Brazos Hidráulicos

40-60

Tratores Compacto
Compact Tractors
Tractores Compacto

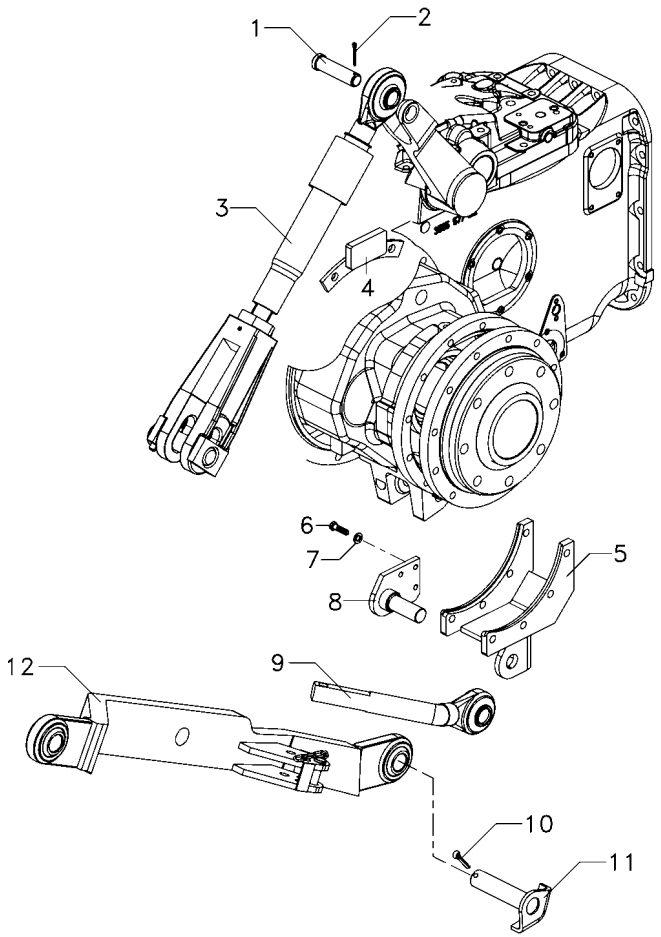

1	893568M1		**2**	PINO	PIN	PASADOR
2	354068X1		**2**	CONTRAPINO	DOWEL	CENTRAJE
3	6214917M91		**2**	CJ. BRAÇO	KIT, ARM	JUEGO DE BRAZO
4	047127S1		**2**	BATENTE	STOP	PARO
5	6216259M91	▶	**1**	SUPORTE	CLEVIS	GANCHO SEGURI.
5	6216265M91	◀	**1**	SUPORTE	CLEVIS	GANCHO SEGURI.
6	339337X1		**6**	PARAFUSO	BOLT	PERNO
7	339376X1		**6**	ARRUELA	WASHER	ARANDELA
8	6216264M91	▶	**1**	PINO	PIN	PASADOR
8	6216543M91	◀	**1**	PINO	PIN	PASADOR
9	6214915M91		**2**	CJ.ESTABILIZADOR	KIT, STABILISER	ESTABILIZAD JUEG
10	354092X1		**2**	CUPILHA	COTTER PIN	PASADOR DOUBLE
11	1482939M91		**2**	PINO	PIN	PASADOR
12	6215020M91	▶	**1**	CJ. BRAÇO	KIT, ARM	JUEGO DE BRAZO
12	6214913M91	◀	**1**	CJ. BRAÇO	KIT, ARM	JUEGO DE BRAZO

Braços Hidráulicos
Lift Arm And Linkage
Brazo Elevador Y Enganches

40-65

Tratores Compacto
Compact Tractors
Tractores Compacto

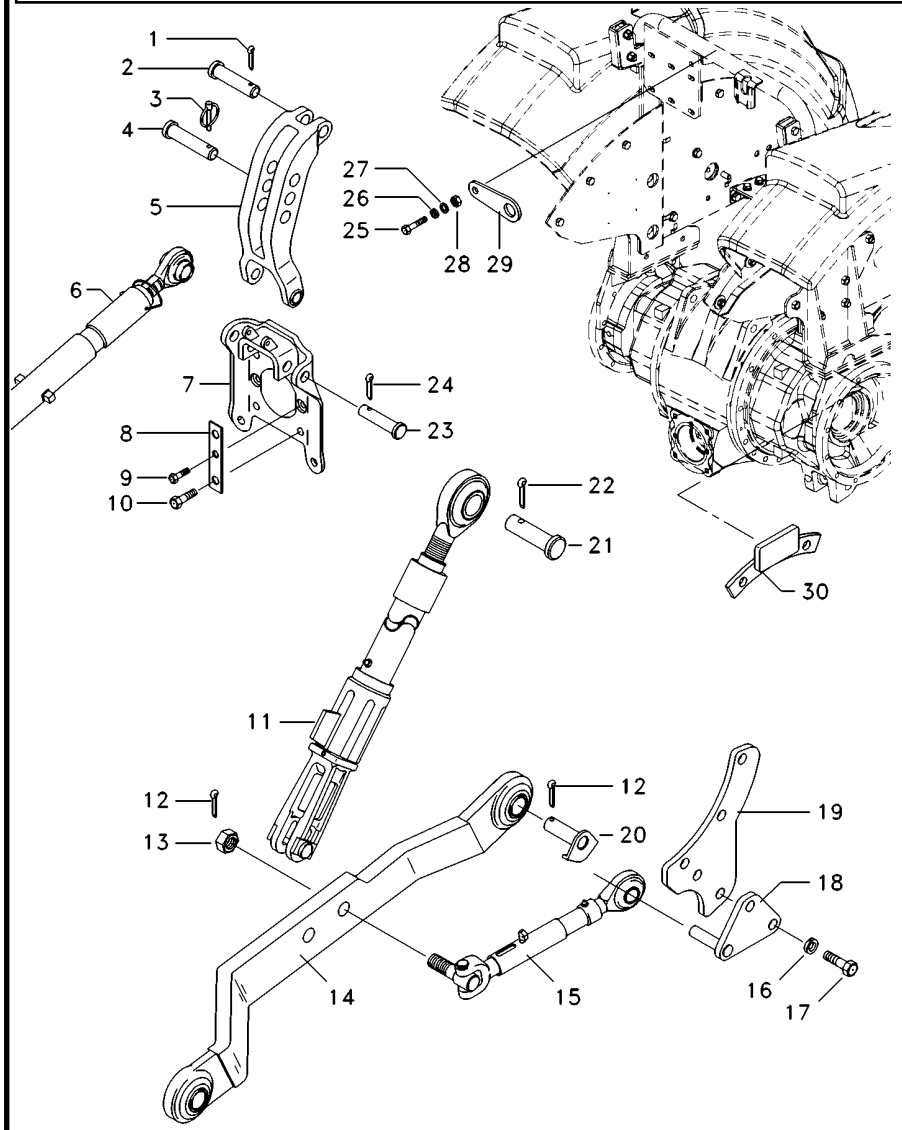

1	354068X1		**1**	CONTRAPINO	DOWEL	CENTRAJE
2	893567M1		**1**	PINO	PIN	PASADOR
3	810285M92		**1**	PINO	PIN	PASADOR
4	035777P1		**1**	PINO	PIN	PASADOR
5	1863393M93		**1**	VIGA	BEAM	VIGA
6	1660050M94		**1**	CJ. BRAÇO	KIT, ARM	JUEGO DE BRAZO
7	059367S1		**1**	SUPORTE	BRACKET	SOPORTE
8	3149348M1		**2**	CHAPA	PLATE	CHAPA
9	353699X1		**2**	PARAFUSO	BOLT	PERNO
10	354277X1		**4**	PARAFUSO	BOLT	PERNO
11	6214917M91		**2**	CJ. BRAÇO	KIT, ARM	JUEGO DE BRAZO
12	354092X1		**2**	CUPILHA	COTTER PIN	PASADOR DOUBLE
13	6224322M1		**2**	PORCA	NUT	TUERCA
14	6224311M91	◀	**1**	CJ. BRAÇO	KIT, ARM	JUEGO DE BRAZO
14	6224313M91	▶	**1**	CJ. BRAÇO	KIT, ARM	JUEGO DE BRAZO
15	6224332M91		**2**	CJ.ESTABILIZADOR	KIT, STABILISER	ESTABILIZAD JUEG
16	339369X1		**4**	ARRUELA	WASHER	ARANDELA
17	339299X1		**4**	PARAFUSO	BOLT	PERNO
18	6224191M1		**2**	BATENTE	STOP	PARO
19	6224190M1	▶	**1**	SUPORTE	BRACKET	SOPORTE
19	6224199M1	◀	**1**	SUPORTE	BRACKET	SOPORTE
20	6222511M91		**2**	PINO	PIN	PASADOR
21	893568M1		**2**	PINO	PIN	PASADOR
22	354068X1		**2**	CONTRAPINO	DOWEL	CENTRAJE
23	1481712M1		**2**	PINO	PIN	PASADOR
24	354089X1		**2**	CUPILHA	COTTER PIN	PASADOR DOUBLE
25	339451X1		**1**	PARAFUSO	BOLT	PERNO
26	339376X1		**1**	ARRUELA	WASHER	ARANDELA
27	339735X1		**1**	ARRUELA	WASHER	ARANDELA
28	339551X1		**1**	PORCA	NUT	TUERCA
29	6221041M1		**1**	CHAPA	PLATE	CHAPA
30	047127S1		**2**	BATENTE	STOP	PARO

Braço Do Terceiro Ponto
Arm Rest
Brazo De Apoyo

40-70

Nd
Nd
Nd

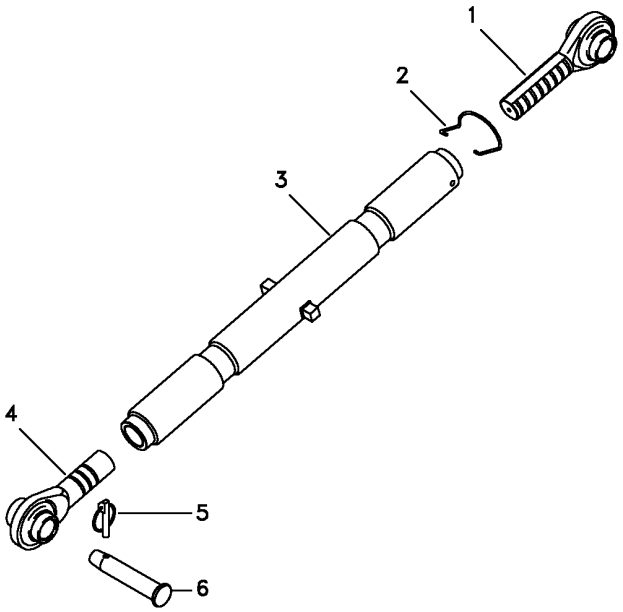

1	3147676M91	**1** TERMINAL	END	EXTREMO
2	183614M2	**1** MOLA	SPRING	RESORTE
3	3147678M91	**1** TUBO	TUBE	TUBO
4	3147669M91	**1** TERMINAL	END	EXTREMO
5	810285M92	**1** PINO	PIN	PASADOR
6	035777P1	**1** PINO	PIN	PASADOR

Braço Do Terceiro Ponto
Arm Rest
Brazo De Apoyo

40-75

Hd
Hd
Hd

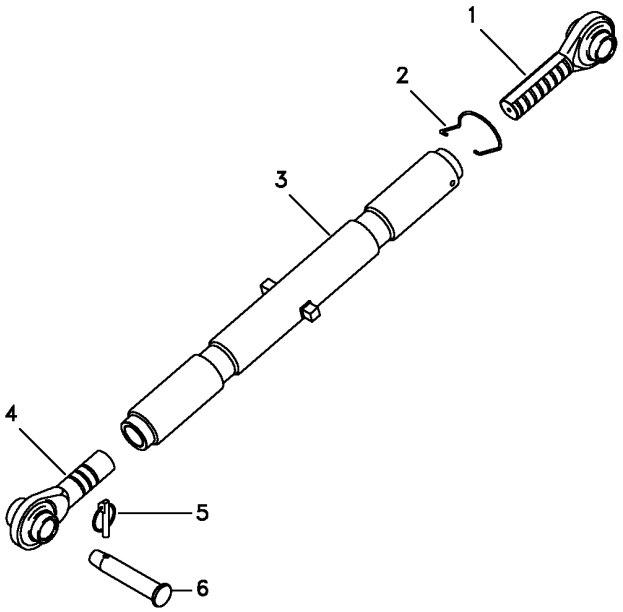

1	1660055M92	**1** TERMINAL	END	EXTREMO
2	036609P1	**1** MOLA	SPRING	RESORTE
3	1660051M93	**1** TUBO	PIPE	CANO
4	1660053M92	**1** TERMINAL	END	EXTREMO
5	810285M92	**1** PINO	PIN	PASADOR
6	035777P1	**1** PINO	PIN	PASADOR

Braço Nivelador
Levelling Arm
Brazo Nivelación

40-80

Nd
Nd
Nd

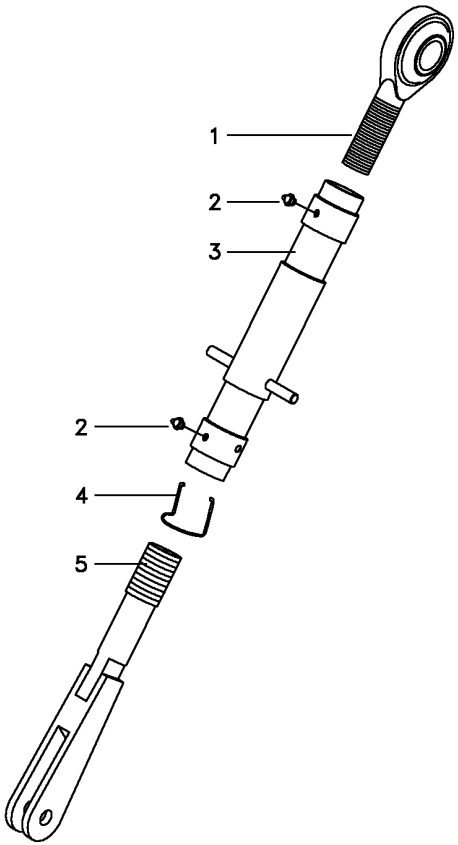

1	037637P1	**1**	TERMINAL	END	EXTREMO
1	037638P1	**1**	ESFERA	BALL	BOLA
2	13811X	**2**	GRAXEIRA	GREASER	ENGRASADOR
3	049210S1	**1**	TUBO	PIPE	CANO
4	183614M2	**1**	MOLA	SPRING	RESORTE
5	039883S1	**1**	GARFO	FORK	HORQUILLA

Braço Nivelador
Levelling Arm
Brazo Nivelación

40-85

Hd
Hd
Hd

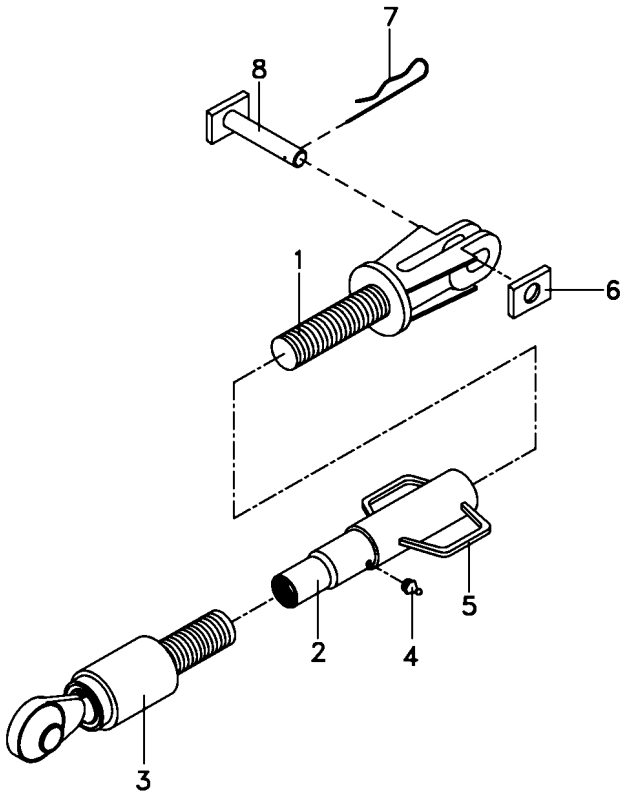

1	060688R1	**1** GARFO	FORK	HORQUILLA
2	060706R1	**1** TUBO	PIPE	CANO
3	055511R1	**1** TERMINAL	END	EXTREMO
4	055513R1	**1** GRAXEIRA	GREASER	ENGRASADOR
5	055514R1	**1** ALÇA	STRAP	FAJA
6	060666R1	**1** GUIA	GUIDE	GUIA
7	056632R1	**1** GRAMPO	CRAMP	PASADOR
8	060661R1	**1** PINO	PIN	PASADOR

Braço Nivelador
Levelling Arm
Brazo Nivelación

40-90

Estreito
Narrow
Estrecho

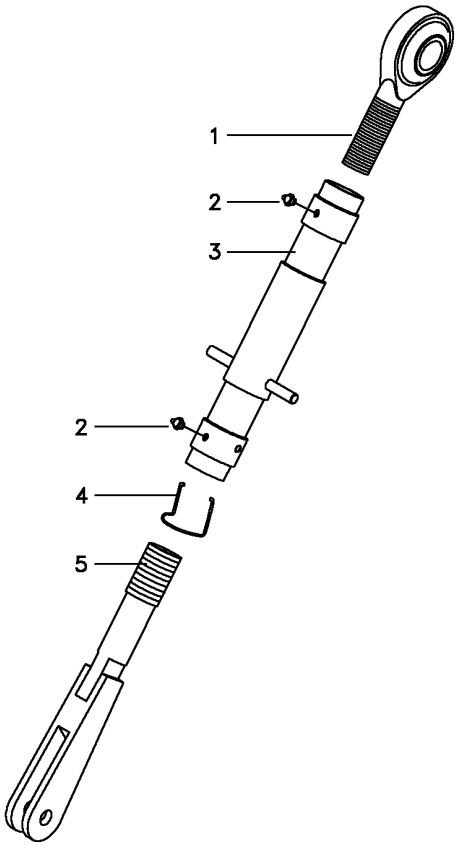

1	037637P1	**1**	TERMINAL	END	EXTREMO
1	037638P1	**1**	ESFERA	BALL	BOLA
2	13811X	**2**	GRAXEIRA	GREASER	ENGRASADOR
3	039882S1	**1**	TUBO	PIPE	CANO
4	183614M2	**1**	MOLA	SPRING	RESORTE
5	039883S1	**1**	GARFO	FORK	HORQUILLA

Barra Transversal
Transversal Bar
Barra Transversal

40-95

Tratores Compacto
Compact Tractors
Tractores Compacto

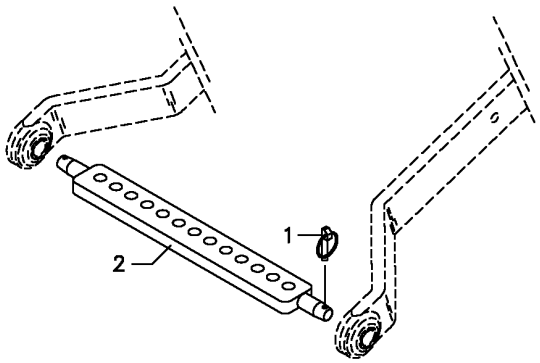

1	810285M92	**2** PINO	PIN	PASADOR
2	058349P1	**1** BARRA	BAR	BARRA

Tampa E Alavancas
Cover And Levers
Tapa Y Palancas

50-10

Tdp 540 Rpm
Pto 540 Rpm
Tdf 540 Rpm

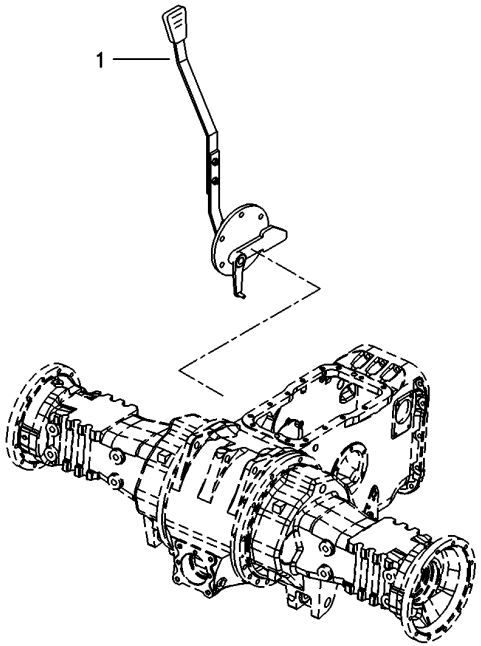

1	063858N1	50-15 No	**1**	TAMPA	COVER	CUBIERTA

Tampa Da Tomada De Potência
Power Take Off Cover
Tapa De La Toma De Potência

50-15

Tdp 540 Rpm
Pto 540 Rpm
Tdf 540 Rpm

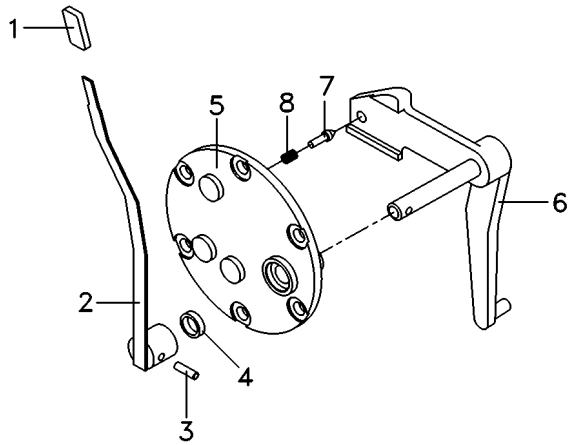

1	068078P3		**1**	MANÍPULO	KNOB	POMO
2	069516N1	50-30 No	**1**	CJ. ALAVANCA	KIT, LEVER	JUEGO, PALANCA
3	357660X1		**1**	PINO	PIN	PASADOR
4	894307M1		**1**	RETENTOR	OIL SEAL	BUJE RETENACEITE
5	3149447M92		**1**	TAMPA	COVER	CUBIERTA
6	069215S1		**1**	ALAVANCA	LEVER	PALANCA
7	180418M2		**1**	PINO	PIN	PASADOR
8	3585797M1		**1**	MOLA	SPRING	RESORTE

Tampa E Alavancas
Cover And Levers
Tapa Y Palancas

50-20

Tdp 540/1000 Rpm
Pto 540/1000 Rpm
Tdf 540/1000 Rpm

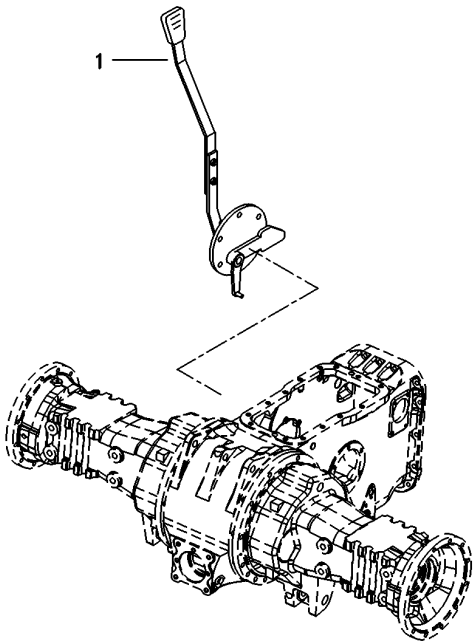

1	060043N1	50-25 No	**1** CJ. TAMPA	KIT, CAP	JUEGO DE TAPON

Tampa Da Tomada De Potência
Power Take Off Cover
Tapa De La Toma De Potência

50-25

Tdp 540/1000 Rpm
Pto 540/1000 Rpm
Tdf 540/1000 Rpm

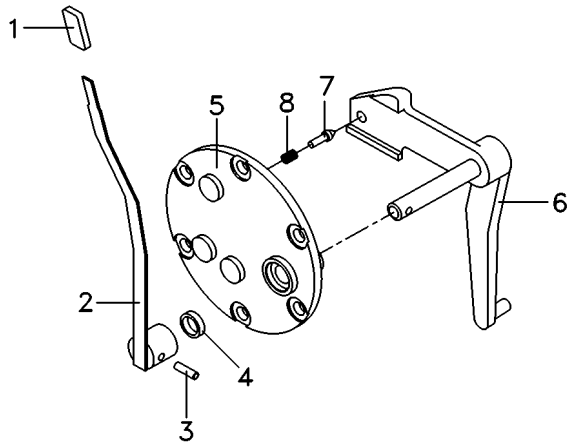

1	068078P3		**1**	MANÍPULO	KNOB	POMO
2	069516N1	50-30 No	**1**	CJ. ALAVANCA	KIT, LEVER	JUEGO, PALANCA
3	357660X1		**1**	PINO	PIN	PASADOR
4	894307M1		**1**	RETENTOR	OIL SEAL	BUJE RETENACEITE
5	3149447M92		**1**	TAMPA	COVER	CUBIERTA
6	022245S1		**1**	ALAVANCA	LEVER	PALANCA
7	180418M2		**1**	PINO	PIN	PASADOR
8	3585797M1		**1**	MOLA	SPRING	RESORTE

Conjunto Alavanca
Lever Assembly
Conjunto Palanca

50-30

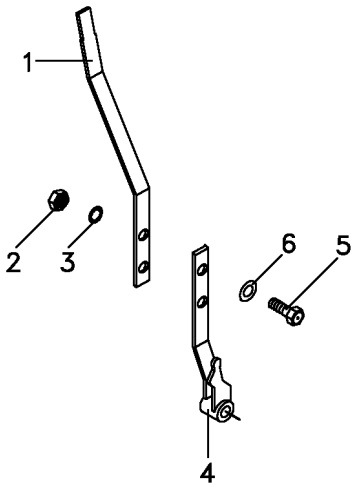

1	069095P1		**1** ALAVANCA	LEVER	PALANCA
2	339169X1		**2** PORCA	NUT	TUERCA
3	353446X1	12.1x6.1x1.6	**2** ARRUELA	WASHER	ARANDELA
4	068984S1		**1** ALAVANCA	LEVER	PALANCA
5	339123X1		**2** PARAFUSO	BOLT	PERNO
6	829185M1	12.5x6.4x1.0	**2** ARRUELA	WASHER	ARANDELA

Tampa E Alavanca Da Tdp / Tdpi
Cover And Lever Pto / Ipto
Tapa Y Palanca Tdf / Tdfi

50-35

2 Rodas Motrizes - Estreito
2 Wheels Drive - Narrow
2 Ruedas Motriz - Estrecho

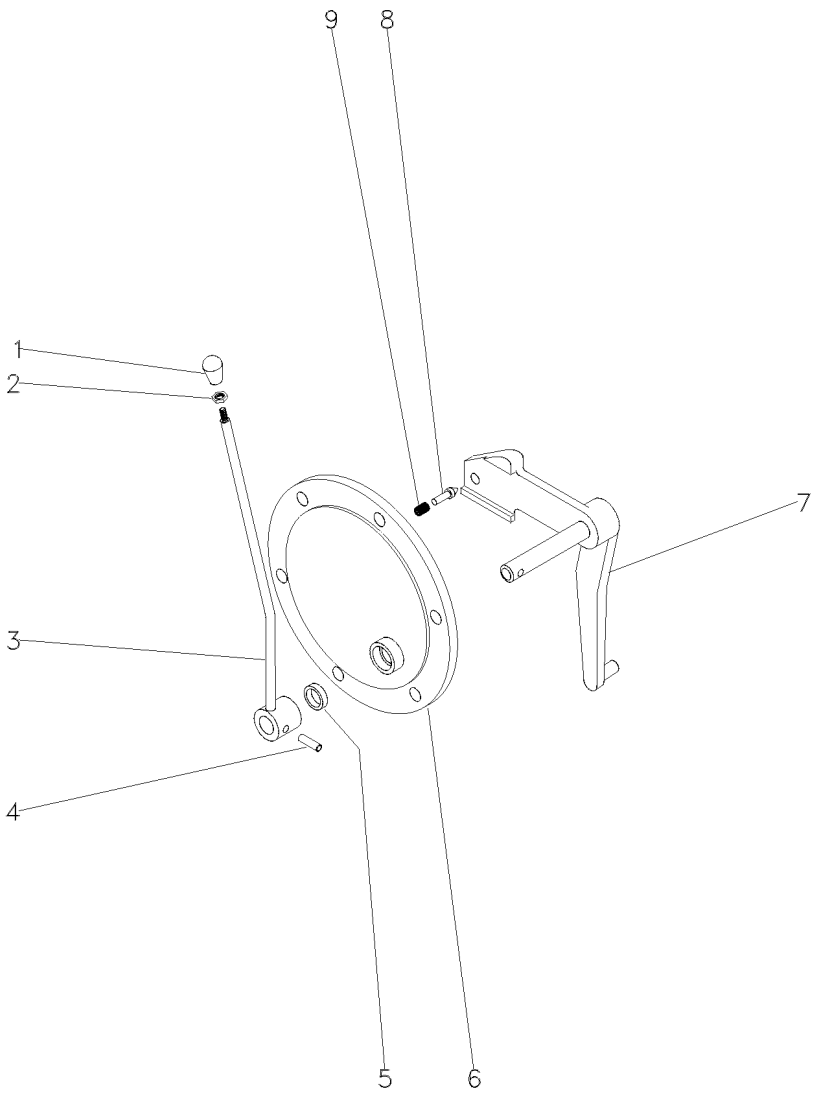

1	3585348M1	**1**	BOTÃO	BUTTON	PULSADOR
2	353430X1	**1**	PORCA	NUT	TUERCA
3	044948S1	**1**	ALAVANCA	LEVER	PALANCA
4	357660X1	**1**	PINO	PIN	PASADOR
5	894307M1	**1**	RETENTOR	OIL SEAL	BUJE RETENACEITE
6	3149447M1	**1**	TAMPA	COVER	CUBIERTA
7	033192S1	**1**	ALAVANCA	LEVER	PALANCA
8	180418M2	**1**	PINO	PIN	PASADOR
9	3585797M1	**1**	MOLA	SPRING	RESORTE

Tampa E Alavancas
Cover And Levers
Tapa Y Palancas

50-40

4 Rodas Motrizes - Estreito
4 Wheels Drive - Narrow
4 Ruedas Motriz - Estrecho

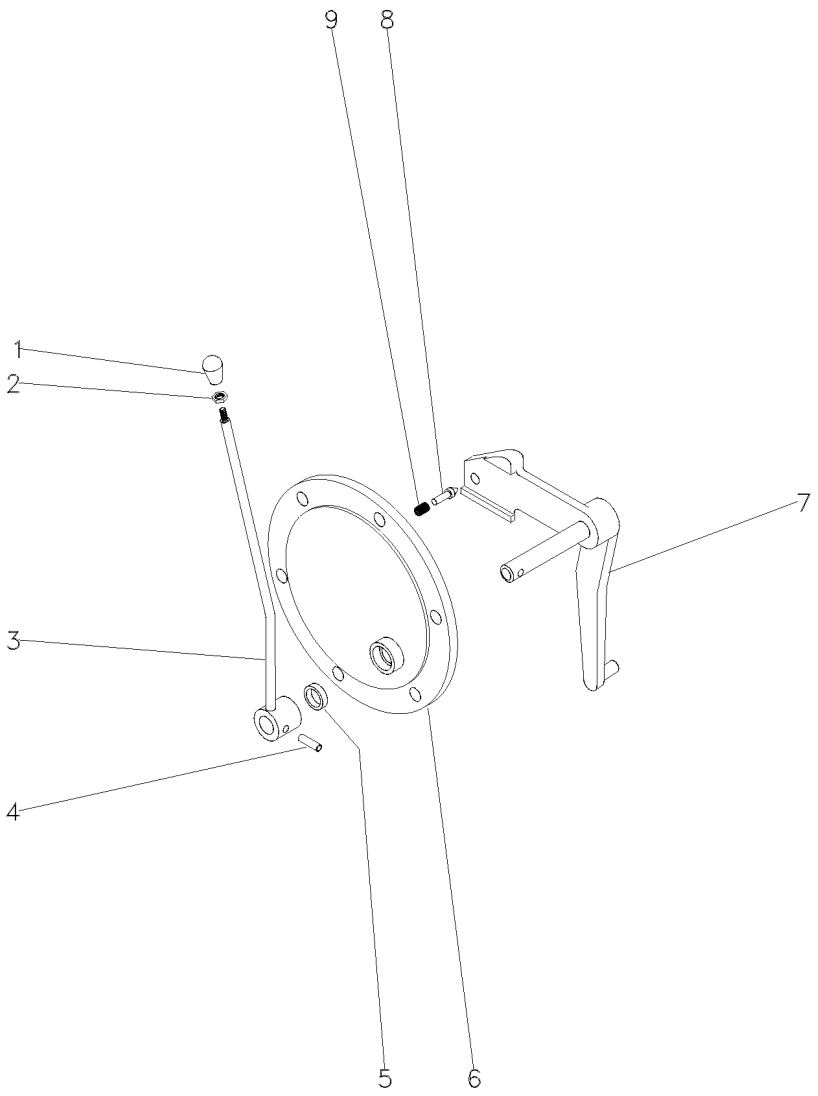

1	3585348M1	**1**	BOTÃO	BUTTON	PULSADOR
2	353430X1	**1**	PORCA	NUT	TUERCA
3	044948S1	**1**	ALAVANCA	LEVER	PALANCA
4	357660X1	**1**	PINO	PIN	PASADOR
5	894307M1	**1**	RETENTOR	OIL SEAL	BUJE RETENACEITE
6	3149447M1	**1**	TAMPA	COVER	CUBIERTA
7	022245S1	**1**	ALAVANCA	LEVER	PALANCA
8	180418M2	**1**	PINO	PIN	PASADOR
9	3585797M1	**1**	MOLA	SPRING	RESORTE

Tomada De Força Independente
Independent Power Take Off
Toma De Fuerza Independente

50-45

540 Rpm
540 Rpm
540 Rpm

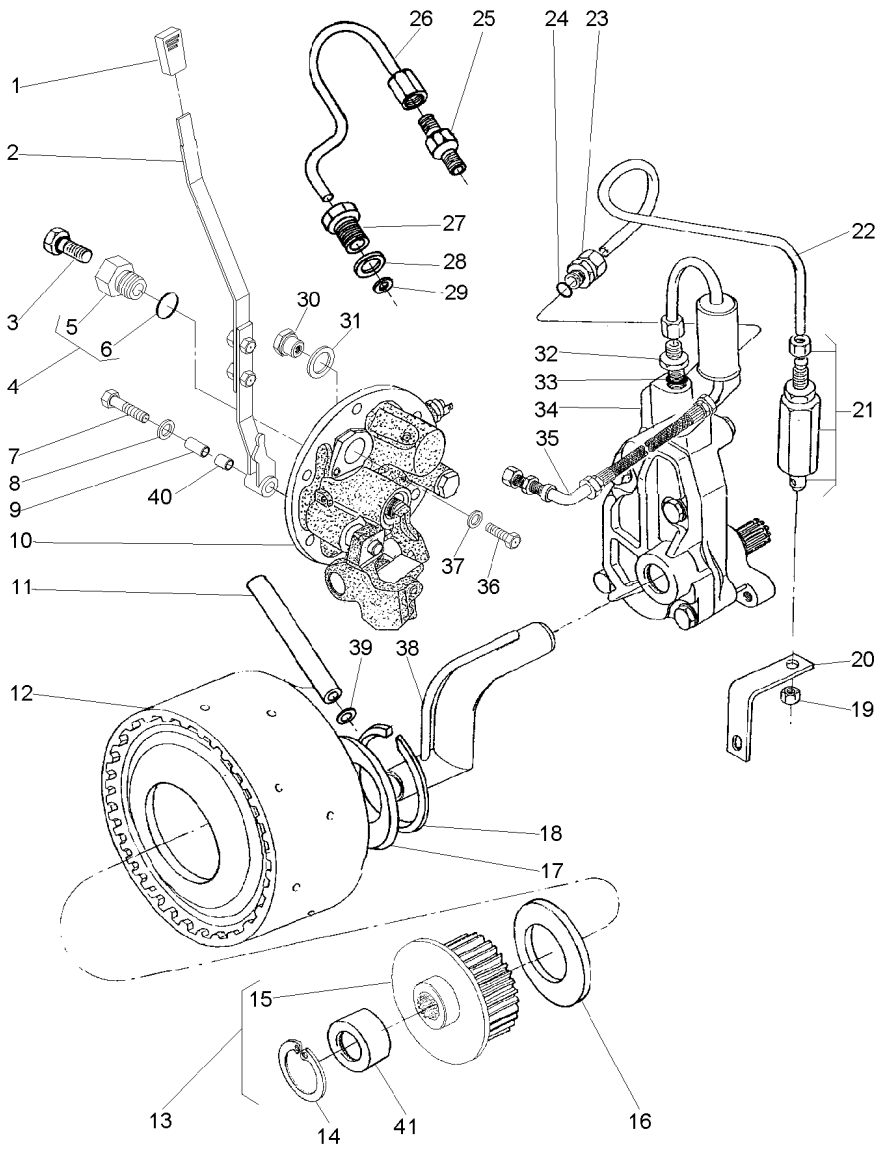

1	068078P3			**1**	MANÍPULO	KNOB	POMO
2	063423N1		50-165 No	**1**	CJ. ALAVANCA	KIT, LEVER	JUEGO, PALANCA
3	358720X91			**1**	TAMPÃO	PAD	ALMOHADILLA
4	3697609M91			**1**	TAMPÃO	PAD	ALMOHADILLA
5	3697608M1	4		**1**	BUJÃO	PLUG	TAPON
6	3019397X1	4		**1**	ANEL	RING	ARO
7	353714X1			**1**	PARAFUSO	BOLT	PERNO
8	390597X1			**1**	ARRUELA	WASHER	ARANDELA
9	061932P1			**1**	BUCHA	INSERT	INSERCION
10	061928N1		50-90 No	**1**	TAMPA	COVER	CUBIERTA
11	3610929M1			**1**	TUBO	PIPE	CANO
12	4200050M91		50-120 No	**1**	CJ. EMBREAGEM	KIT, CLUTCH	EMBRAGUE JUEGO
13	042256N1			**1**	CJ. CUBO	KIT, HUB	JUEGO DE CUBO
14	391076X1	13		**1**	ANEL	RING	ARO
15	051384S1	13		**1**	CUBO	HUB	CUBO
16	6222485M1			**1**	ARRUELA AJUSTE	ADJUST WASHER	ARRUELA AJUSTE
17	037656P1			**1**	ARRUELA	WASHER	ARANDELA
18	352699X1			**1**	ANEL TRAVA	CIRCLIP	CIRCULITO
19	355830X1			**1**	PORCA	NUT	TUERCA
20	026955P1			**1**	SUPORTE	BRACKET	SOPORTE
21	3401801M91			**1**	VÁLVULA	VALVE	VALVULA
22	071659P1			**1**	TUBO	PIPE	CANO
23	039605N1			**2**	CONEXÃO	CONNECTION	CONEXION
24	831452M1			**2**	ANEL "O"	O RING	JUNTA TORICA
25	037659T1			**1**	CONEXÃO	CONNECTION	CONEXION
26	037566P1			**1**	TUBO	PIPE	CANO
27	037567P1			**1**	CONEXÃO	CONNECTION	CONEXION
28	1440702X1			**1**	ARRUELA	WASHER	ARANDELA
29	3007188X1			**1**	ARRUELA	WASHER	ARANDELA
30	061987P1			**1**	BUJÃO	PLUG	TAPON
31	3409614M1			**1**	ARRUELA	WASHER	ARANDELA
32	035828T1			**1**	CONEXÃO	CONNECTION	CONEXION
33	831452M1			**1**	ANEL "O"	O RING	JUNTA TORICA
34	886821M94		50-125 No	**1**	CJ. BOMBA	KIT, PUMP	BOMBA JUEGO
35	037559N1		50-130 No	**1**	CJ. TUBO	TUBE ASSY	CONJ.DE TUBO
36	339081X1			**1**	PARAFUSO	BOLT	PERNO
37	390597X1			**1**	ARRUELA	WASHER	ARANDELA
38	1872170M91			**1**	CJ. TUBO	TUBE ASSY	CONJ.DE TUBO
39	195561M1			**1**	ANEL "O"	O RING	JUNTA TORICA
40	068966P1			**1**	BUCHA	BUSH	CASQUILLO
41	039719P1	13		**1**	LUVA	SLEEVE	MANCHA

Tomada De Força Independente
Independent Power Take Off
Toma De Fuerza Independente

50-50

540 Rpm
540 Rpm
540 Rpm

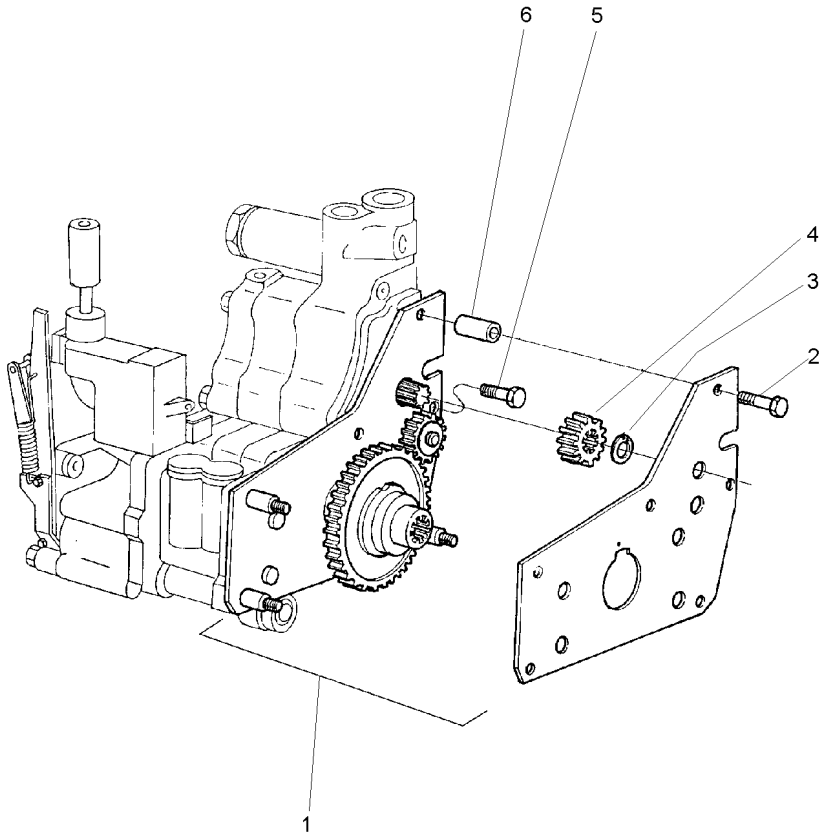

1	4200134M91	**1**	CJ. ENGRENAGEM	KIT, GEAR	ENGRANAJES JUEGO
2	516259M2	**2**	PARAFUSO	BOLT	PERNO
3	353213X1	**1**	ANEL TRAVA	CIRCLIP	CIRCULITO
4	515961M1	**1**	ENGRENAGEM	GEAR	ENGRANAJE
5	357852X1	**1**	PARAFUSO	BOLT	PERNO
6	366045X1	**2**	ESPAÇADOR	SPACER	PIEZA DISTANCIA

Tomada De Força Independente
Independent Power Take Off
Toma De Fuerza Independente

50-55

540 / 1000 Rpm
540 / 1000 Rpm
540 / 1000 Rpm

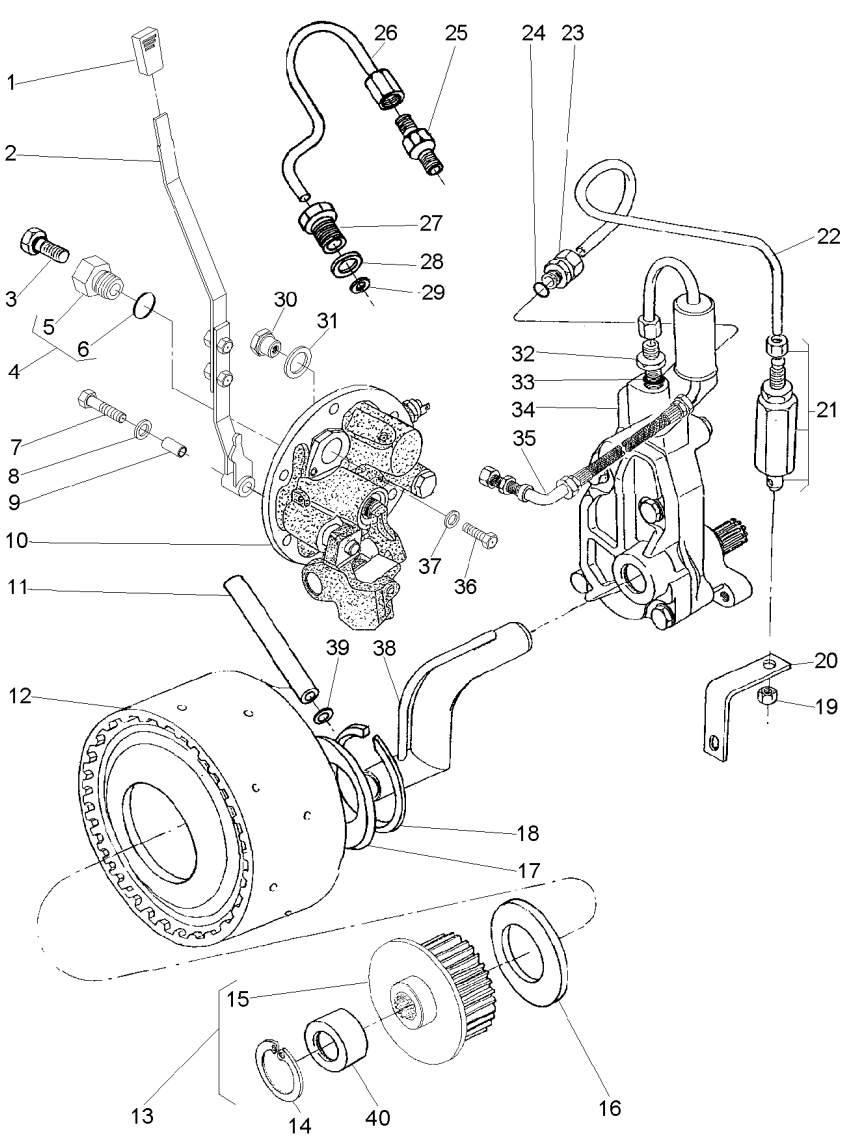

1	035972P1			**1**	MANÍPULO	KNOB	POMO
2	063423N1		50-165 No	**1**	CJ. ALAVANCA	KIT, LEVER	JUEGO, PALANCA
3	358720X91			**1**	TAMPÃO	PAD	ALMOHADILLA
4	3697609M91			**1**	TAMPÃO	PAD	ALMOHADILLA
5	3697608M1	4		**1**	BUJÃO	PLUG	TAPON
6	3019397X1	4		**1**	ANEL	RING	ARO
7	353714X1			**1**	PARAFUSO	BOLT	PERNO
8	390597X1			**1**	ARRUELA	WASHER	ARANDELA
9	061932P1			**1**	BUCHA	INSERT	INSERCION
10	064446N1		50-100 No	**1**	CJ. TAMPA	KIT, CAP	JUEGO DE TAPON
11	3610929M1			**1**	TUBO	PIPE	CANO
12	4200050M91		50-120 No	**1**	CJ. EMBREAGEM	KIT, CLUTCH	EMBRAGUE JUEGO
13	038083S1			**1**	CUBO	HUB	CUBO
14	391076X1	13		**1**	ANEL	RING	ARO
15		13		**1**	CUBO	HUB	CUBO
16	6222485M1			**1**	ARRUELA AJUSTE	ADJUST WASHER	ARRUELA AJUSTE
17	037656P1			**1**	ARRUELA	WASHER	ARANDELA
18	352699X1			**1**	ANEL TRAVA	CIRCLIP	CIRCULITO
19	355830X1			**1**	PORCA	NUT	TUERCA
20	026955P1			**1**	SUPORTE	BRACKET	SOPORTE
21	3401801M91			**1**	VÁLVULA	VALVE	VALVULA
22	071659P1			**1**	TUBO	PIPE	CANO
23	039605N1			**2**	CONEXÃO	CONNECTION	CONEXION
24	831452M1			**2**	ANEL "O"	O RING	JUNTA TORICA
25	037659T1			**1**	CONEXÃO	CONNECTION	CONEXION
26	037566P1			**1**	TUBO	PIPE	CANO
27	037567P1			**1**	CONEXÃO	CONNECTION	CONEXION
28	1440702X1			**1**	ARRUELA	WASHER	ARANDELA
29	3007188X1			**1**	ARRUELA	WASHER	ARANDELA
30	061987P1			**1**	BUJÃO	PLUG	TAPON
31	3409614M1			**1**	ARRUELA	WASHER	ARANDELA
32	035828T1			**1**	CONEXÃO	CONNECTION	CONEXION
33	831452M1			**1**	ANEL "O"	O RING	JUNTA TORICA
34	886821M94		50-125 No	**1**	CJ. BOMBA	KIT, PUMP	BOMBA JUEGO
35	037559N1		50-130 No	**1**	CJ. TUBO	TUBE ASSY	CONJ.DE TUBO
36	339081X1			**1**	PARAFUSO	BOLT	PERNO
37	390597X1			**1**	ARRUELA	WASHER	ARANDELA
38	1872170M91			**1**	CJ. TUBO	TUBE ASSY	CONJ.DE TUBO
39	195561M1			**2**	ANEL "O"	O RING	JUNTA TORICA
40	039719P1	13		**1**	LUVA	SLEEVE	MANCHA

Tomada De Força Independente
Independent Power Take Off
Toma De Fuerza Independente

50-60

540 / 1000 Rpm
540 / 1000 Rpm
540 / 1000 Rpm

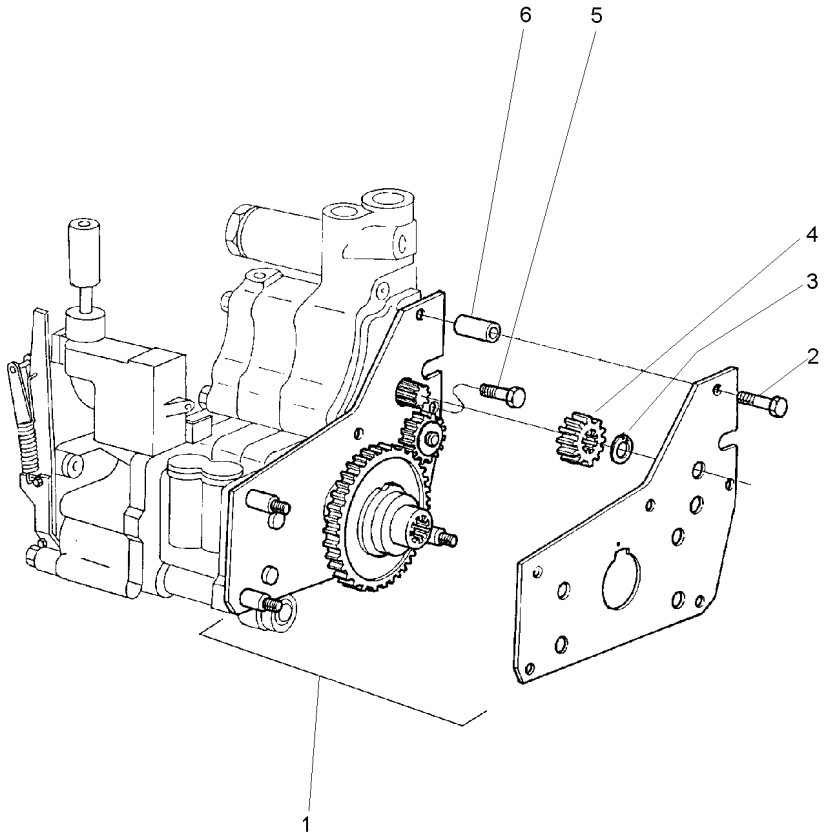

1	4200134M91	**1**	CJ. ENGRENAGEM	KIT, GEAR	ENGRANAJES JUEGO
2	516259M2	**2**	PARAFUSO	BOLT	PERNO
3	353213X1	**1**	ANEL TRAVA	CIRCLIP	CIRCULITO
4	515961M1	**1**	ENGRENAGEM	GEAR	ENGRANAJE
5	357852X1	**1**	PARAFUSO	BOLT	PERNO
6	366045X1	**2**	ESPAÇADOR	SPACER	PIEZA DISTANCIA

Tomada De Força Independente
Independent Power Take Off
Toma De Fuerza Independente

50-65

540 Rpm - Estreito
540 Rpm - Narrow
540 Rpm - Estrecho

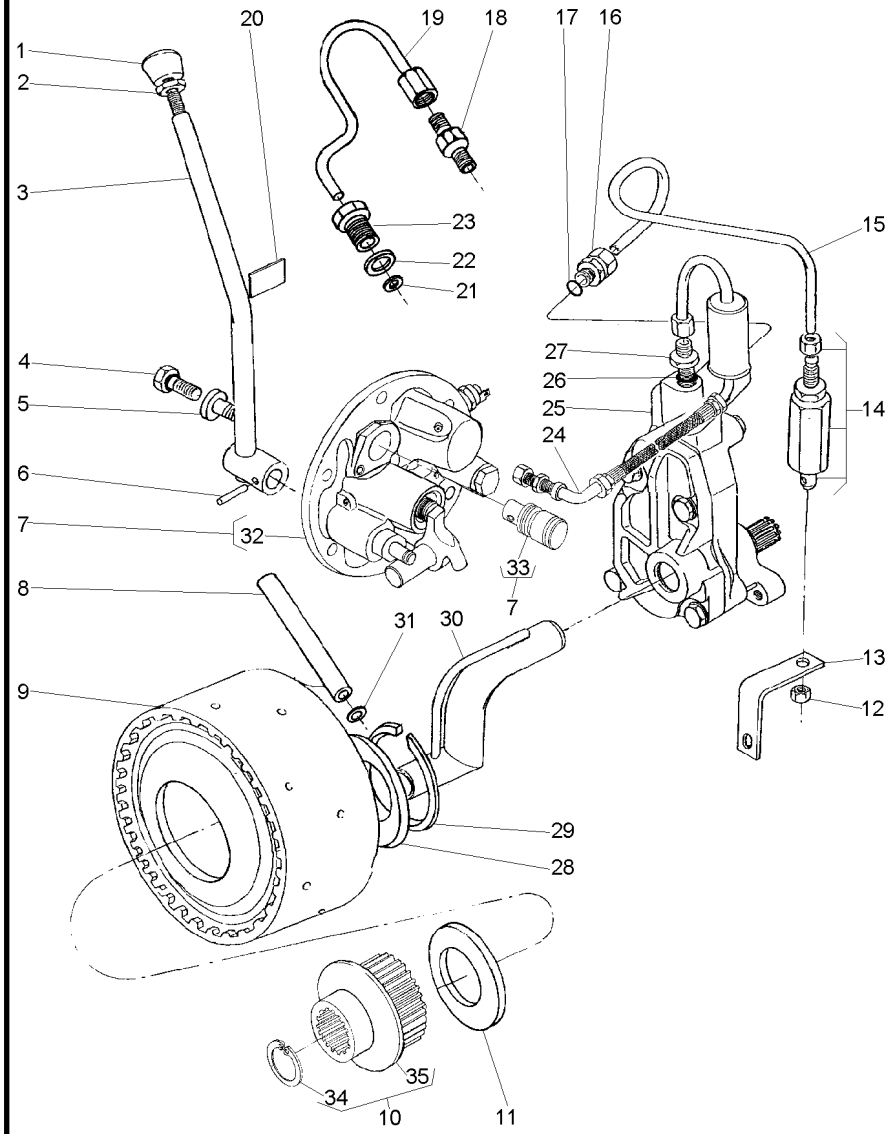

1	035972P1		**1**	MANÍPULO	KNOB	POMO
2	353430X1	3/8x24	**1**	PORCA	NUT	TUERCA
3	6202508M91		**1**	ALAVANCA	LEVER	PALANCA
4	358720X91		**1**	TAMPÃO	PAD	ALMOHADILLA
5	3697609M91		**1**	TAMPÃO	PAD	ALMOHADILLA
6	357660X1		**1**	PINO	PIN	PASADOR
7	038577N1		**1**	TAMPA	COVER	CUBIERTA
8	3610929M1		**1**	TUBO	PIPE	CANO
9	4200050M91	50-120 No	**1**	CJ. EMBREAGEM	KIT, CLUTCH	EMBRAGUE JUEGO
10	042256N1		**1**	CJ. CUBO	KIT, HUB	JUEGO DE CUBO
11	6222485M1		**1**	ARRUELA AJUSTE	ADJUST WASHER	ARRUELA AJUSTE
12	355830X1	9/16x18	**1**	PORCA	NUT	TUERCA
13	026955P1		**1**	SUPORTE	BRACKET	SOPORTE
14	3401801M91		**1**	VÁLVULA	VALVE	VALVULA
15	3589457M1		**1**	TUBO	PIPE	CANO
16	3411947M91		**2**	CONEXÃO	CONNECTION	CONEXION
17	831452M1		**2**	ANEL "O"	O RING	JUNTA TORICA
18	037659T1		**1**	CONEXÃO	CONNECTION	CONEXION
19	037566P1		**1**	TUBO	PIPE	CANO
20	3149896M1		**1**	DECAL	DECAL	CALCOMANIA
21	3007188X1		**1**	ARRUELA	WASHER	ARANDELA
22	1440702X1		**1**	ARRUELA	WASHER	ARANDELA
23	037567P1		**1**	CONEXÃO	CONNECTION	CONEXION
24	037559N1	50-130 No	**1**	CJ. TUBO	TUBE ASSY	CONJ.DE TUBO
25	886821M94	50-125 No	**1**	CJ. BOMBA	KIT, PUMP	BOMBA JUEGO
26	831452M1		**1**	ANEL "O"	O RING	JUNTA TORICA
27	035828T1		**1**	CONEXÃO	CONNECTION	CONEXION
28	6222485M1		**1**	ARRUELA AJUSTE	ADJUST WASHER	ARRUELA AJUSTE
29	352699X1		**1**	ANEL TRAVA	CIRCLIP	CIRCULITO
30	1872170M91		**1**	CJ. TUBO	TUBE ASSY	CONJ.DE TUBO
31	195561M1		**2**	ANEL "O"	O RING	JUNTA TORICA
32	3611290M94	7 50-105 No	**1**	CJ. TAMPA	KIT, COVER	JUEGO DE TAPA
33	037537P1	7	**1**	EIXO	SHAFT	ARBOL
34	391076X1	10	**1**	ANEL	RING	ARO
35	051384S1	10	**1**	CUBO	HUB	CUBO

Tomada De Força Independente
Independent Power Take Off
Toma De Fuerza Independente

50-70

540 Rpm - Estreito
540 Rpm - Narrow
540 Rpm - Estrecho

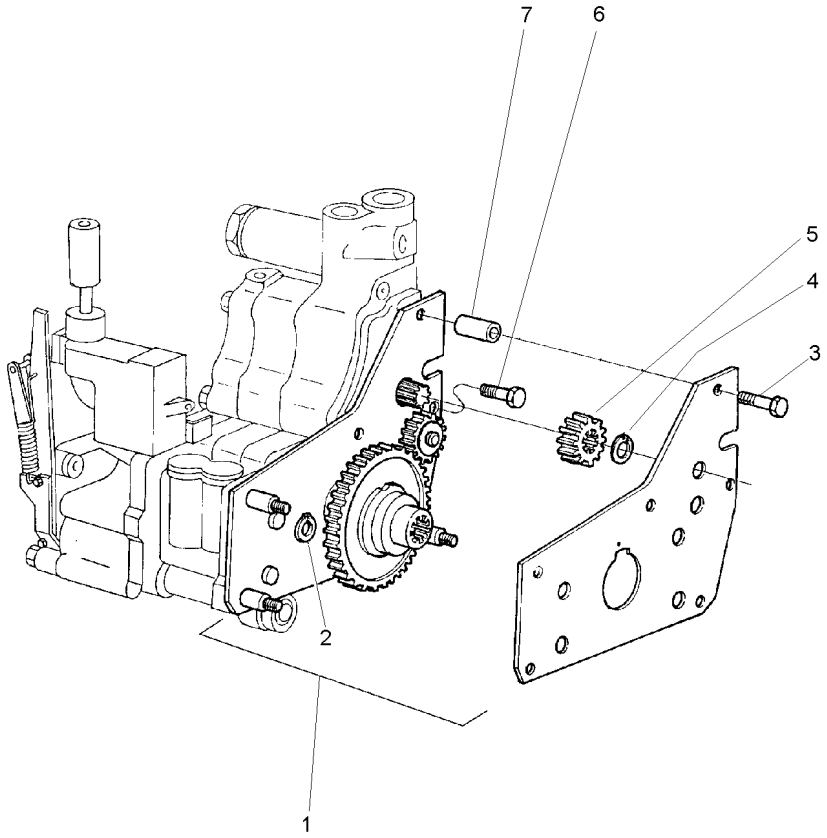

1	4200134M91		**1**	CJ. ENGRENAGEM	KIT, GEAR	ENGRANAJES JUEGO
2	377690X1	⊸ 390202X1	**2**	ANEL TRAVA	CIRCLIP	CIRCULITO
3	516259M2	3/8x16x1.3/4	**2**	PARAFUSO	BOLT	PERNO
4	353213X1		**1**	ANEL TRAVA	CIRCLIP	CIRCULITO
5	515961M1		**1**	ENGRENAGEM	GEAR	ENGRANAJE
6	357852X1	5/16x18x3/4	**1**	PARAFUSO	BOLT	PERNO
7	366045X1		**2**	ESPAÇADOR	SPACER	PIEZA DISTANCIA

Tomada De Força Independente
Independent Power Take Off
Toma De Fuerza Independente

50-75

Com Cabine
With Cab
Con Cabina

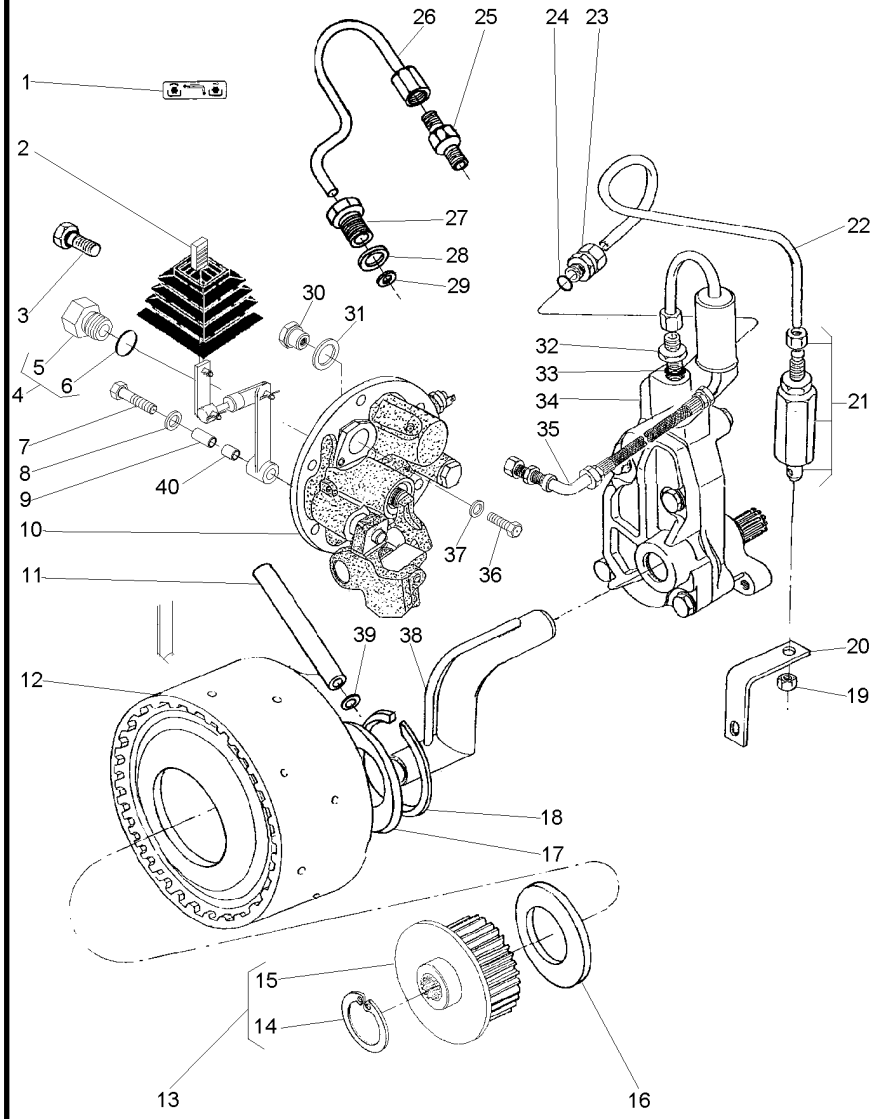

1	071036P1			1	DECAL	DECAL	CALCOMANIA
2	070008N1		50-140 No	1	CJ. ALAVANCA	KIT, LEVER	JUEGO, PALANCA
3	358720X91			1	TAMPÃO	PAD	ALMOHADILLA
4	3697609M91			1	TAMPÃO	PAD	ALMOHADILLA
5	3697608M1	4		1	BUJÃO	PLUG	TAPON
6	3019397X1	4		1	ANEL	RING	ARO
7	039605N1			1	CONEXÃO	CONNECTION	CONEXION
8	390597X1			1	ARRUELA	WASHER	ARANDELA
9	061932P1			1	BUCHA	INSERT	INSERCION
10	061482N1		50-110 No	1	CJ. TAMPA	KIT, CAP	JUEGO DE TAPON
11	3610929M1			1	TUBO	PIPE	CANO
12	4200050M91		50-120 No	1	CJ. EMBREAGEM	KIT, CLUTCH	EMBRAGUE JUEGO
13	061060N1			1	CJ. CUBO	KIT, HUB	JUEGO DE CUBO
14	391076X1	13		1	ANEL	RING	ARO
15	051384S1	13		1	CUBO	HUB	CUBO
16	6222485M1			1	ARRUELA AJUSTE	ADJUST WASHER	ARRUELA AJUSTE
17	037656P1			1	ARRUELA	WASHER	ARANDELA
18	352699X1			1	ANEL TRAVA	CIRCLIP	CIRCULITO
19	355830X1			1	PORCA	NUT	TUERCA
20	026955P1			1	SUPORTE	BRACKET	SOPORTE
21	3401801M91			1	VÁLVULA	VALVE	VALVULA
22	069688P1			1	TUBO	PIPE	CANO
23	3411947M91			1	CONEXÃO	CONNECTION	CONEXION
24	831452M1			1	ANEL "O"	O RING	JUNTA TORICA
25	037659T1			1	CONEXÃO	CONNECTION	CONEXION
26	037566P1			1	TUBO	PIPE	CANO
27	037567P1			1	CONEXÃO	CONNECTION	CONEXION
28	1440702X1			1	ARRUELA	WASHER	ARANDELA
29	3007188X1			1	ARRUELA	WASHER	ARANDELA
30	061987P1			1	BUJÃO	PLUG	TAPON
31	3409614M1			1	ARRUELA	WASHER	ARANDELA
32	035828T1			1	CONEXÃO	CONNECTION	CONEXION
33	831452M1			1	ANEL "O"	O RING	JUNTA TORICA
34	886821M94		50-125 No	1	CJ. BOMBA	KIT, PUMP	BOMBA JUEGO
35	037559N1		50-130 No	1	CJ. TUBO	TUBE ASSY	CONJ.DE TUBO
36	339081X1			1	PARAFUSO	BOLT	PERNO
37	390597X1			1	ARRUELA	WASHER	ARANDELA
38	1872170M91			1	CJ. TUBO	TUBE ASSY	CONJ.DE TUBO
39	195561M1			1	ANEL "O"	O RING	JUNTA TORICA
40	068966P1			1	BUCHA	BUSH	CASQUILLO

Tomada De Força Independente
Independent Power Take Off
Toma De Fuerza Independente

50-80

Com Cabine
With Cab
Con Cabina

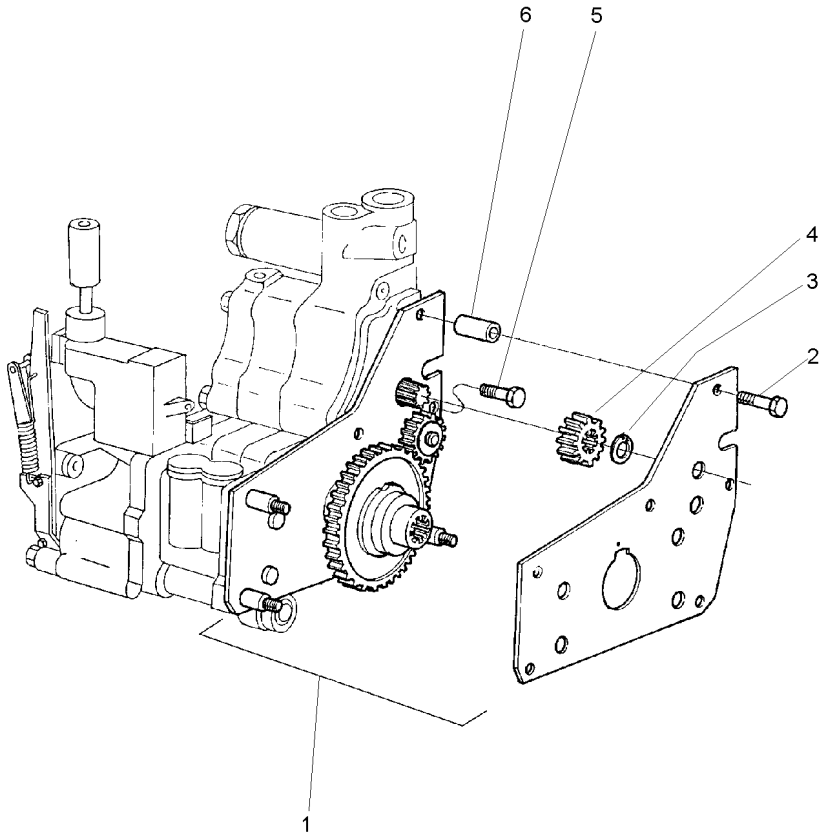

1	4200134M91	**1** CJ. ENGRENAGEM	KIT, GEAR	ENGRANAJES JUEGO
2	516259M2	**2** PARAFUSO	BOLT	PERNO
3	353213X1	**1** ANEL TRAVA	CIRCLIP	CIRCULITO
4	515961M1	**1** ENGRENAGEM	GEAR	ENGRANAJE
5	357852X1	**1** PARAFUSO	BOLT	PERNO
6	366045X1	**2** ESPAÇADOR	SPACER	PIEZA DISTANCIA

Conjunto Tampa Lateral	**540 Rpm**	**50-85**
Side Cover Assembly	**540 Rpm**	
Conjunto Cubierta Lateral	**540 Rpm**	

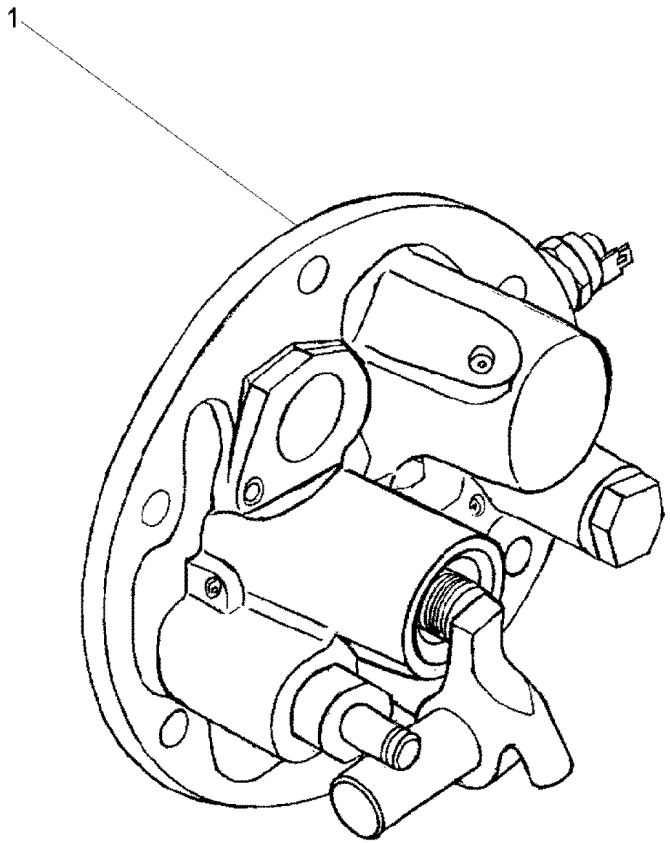

1	061928N1	50-90 No	**1** TAMPA	COVER	CUBIERTA

Tampa Da Tomada De Potência Independente
Independent Power Take Off Cover
Tapa De La Toma De Potencia Indenpendente

50-90

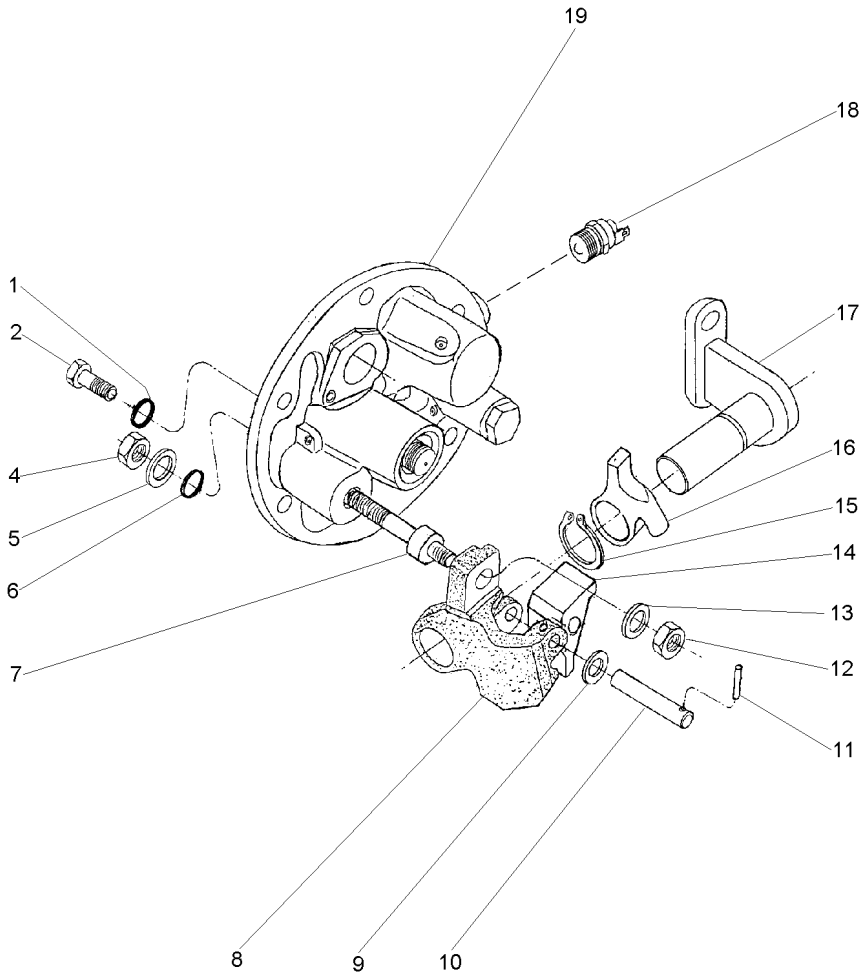

1	369132X1		**2**	ANEL "O"	O RING	JUNTA TORICA
2	3009194X1	M8	**2**	PARAFUSO	BOLT	PERNO
4	339402X1	M10	**1**	PORCA	NUT	TUERCA
5	390734X1	M10	**1**	ARRUELA	WASHER	ARANDELA
6	195562M1		**1**	ANEL "O"	O RING	JUNTA TORICA
7	063616P1		**1**	EIXO	SHAFT	ARBOL
8	3614292M1		**1**	PIVÔ	PIVOT	PIVOTE
9	3697982M1	M8X15X0,5	**1**	ARRUELA	WASHER	ARANDELA
10	3614294M1		**1**	PINO	PIN	PASADOR
11	3009322X1		**1**	PINO	PIN	PASADOR
12	1440329X1	M10	**1**	PORCA	NUT	TUERCA
13	3699552M1		**1**	ARRUELA	WASHER	ARANDELA
14	3614290M1		**1**	ALAVANCA	LEVER	PALANCA
15	1440523X1	∅ 22	**1**	ANEL TRAVA	CIRCLIP	CIRCULITO
16	3614289M1		**1**	ALAVANCA	LEVER	PALANCA
17	3697956M91		**1**	SUPORTE	BRACKET	SOPORTE
18	6216774M1		**1**	INTERRUPTOR	SWITCH	INTERRUPTOR
19	061929N1	👁 50-95 No	**1**	TAMPA	COVER	CUBIERTA

Tampa E Controles
Cover And Controls
Tapa Y Mandos

50-95

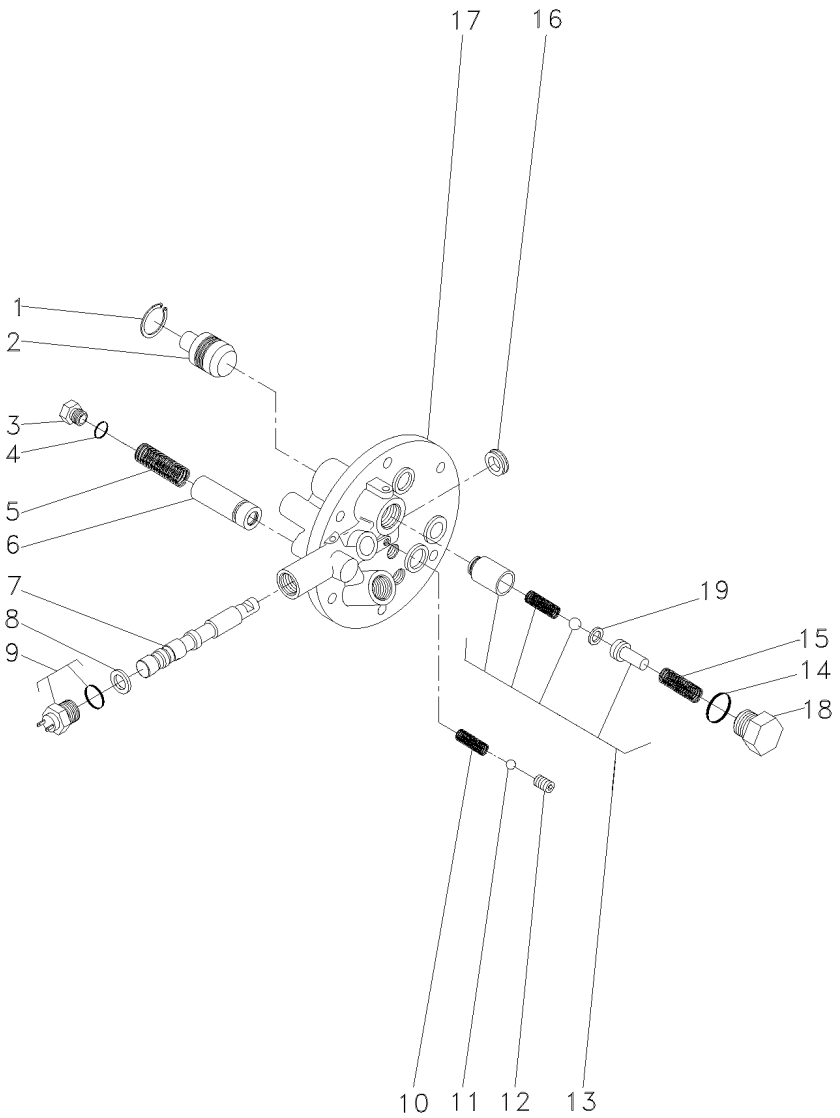

1	339361X1	**1** ANEL	RING	ARO
2	3697275M1	**1** PISTÃO	PISTON	PISTON
3	3762215M1	**1** TAMPÃO	PAD	ALMOHADILLA
4	3019398X1	**1** ANEL "O"	O RING	JUNTA TORICA
5	3610923M1	**1** MOLA	SPRING	RESORTE
6	3762216M92	**1** VÁLVULA	VALVE	VALVULA
7	3760735M1	**1** BOBINA	COIL	BOBINA
8	3019839X1	**1** ANEL	RING	ARO
9	6216774M1	**1** INTERRUPTOR	SWITCH	INTERRUPTOR
10	3610554M1	**1** MOLA	SPRING	RESORTE
11	3003593X1	**1** ESFERA	BALL	BOLA
12	3760739M1	**1** PRISIONEIRO	STUD	ESPARRAGO
13	3610600M91	**1** VÁLVULA	VALVE	VALVULA
14	3019394X1	**1** ANEL "O"	O RING	JUNTA TORICA
15	3610555M1	**1** MOLA	SPRING	RESORTE
16	3760738M1	**1** RETENTOR	SEAL	RETEN
17	3760736M1	**1** TAMPA	COVER	CUBIERTA
18	3610598M1	**1** TAMPÃO	PAD	ALMOHADILLA
19	3610926M1	**1** CALÇO	SHIM	CALCE

Conjunto Tampa Lateral **540 Rpm**
Side Cover Assembly **540 Rpm**
Conjunto Cubierta Lateral **540 Rpm**

50-100

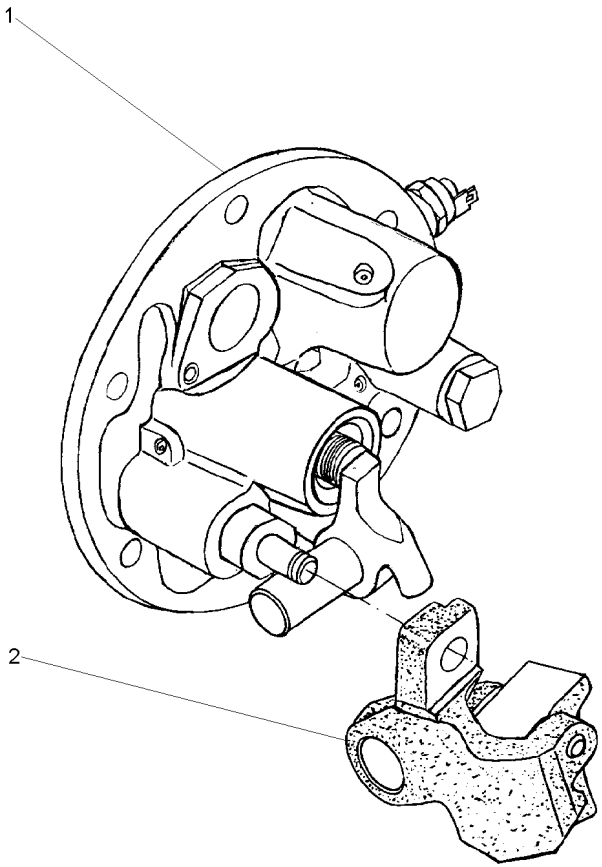

1	064445N1	**1** TAMPA	COVER	CUBIERTA
2	038383P1	**1** PIVÔ	PIVOT	PIVOTE

Tampa E Controles
Cover And Controls
Tapa Y Mandos

50-105

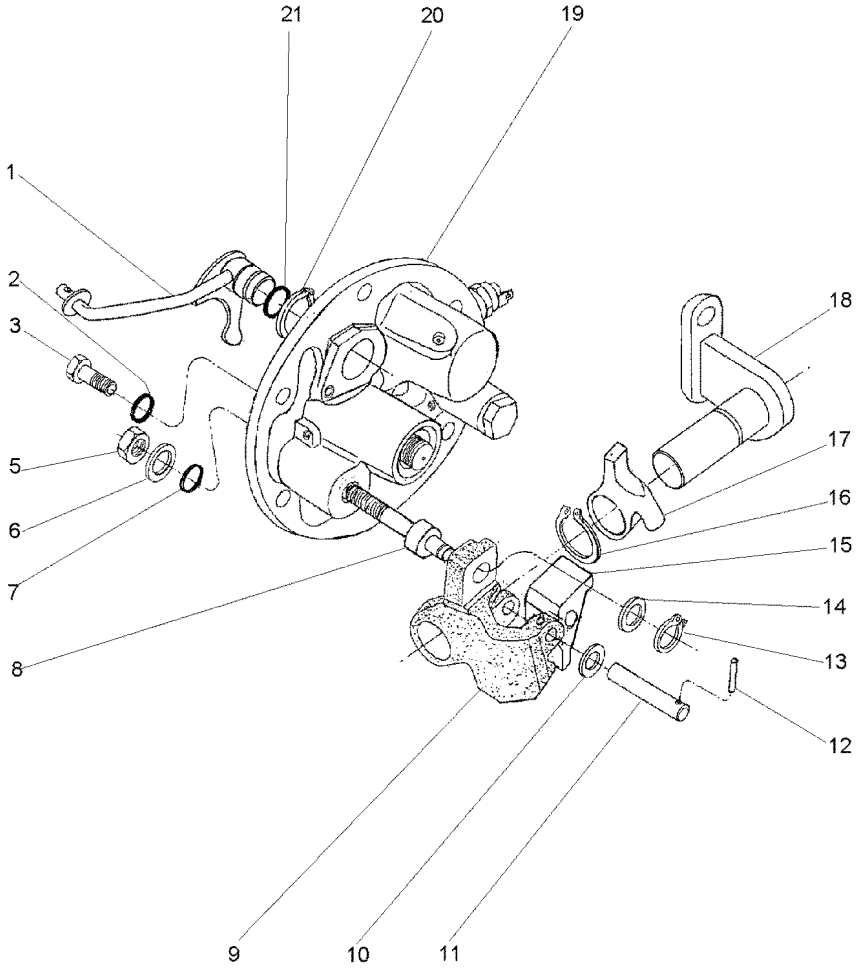

1	3760390M91		**1**	ALAVANCA	LEVER	PALANCA
2	369132X1		**2**	ANEL "O"	O RING	JUNTA TORICA
3	3009194X1		**2**	PARAFUSO	BOLT	PERNO
5	339402X1		**1**	PORCA	NUT	TUERCA
6	390734X1		**1**	ARRUELA	WASHER	ARANDELA
7	195562M1		**1**	ANEL "O"	O RING	JUNTA TORICA
8	3697950M2		**1**	EIXO	SHAFT	ARBOL
9	3614292M1		**1**	PIVÔ	PIVOT	PIVOTE
10	3697982M1		**1**	ARRUELA	WASHER	ARANDELA
11	3614294M1		**1**	PINO	PIN	PASADOR
12	3009322X1		**1**	PINO	PIN	PASADOR
13	339710X1		**1**	ANEL	RING	ARO
14	3699552M1		**1**	ARRUELA	WASHER	ARANDELA
15	3614290M1		**1**	ALAVANCA	LEVER	PALANCA
16	1440523X1		**1**	ANEL TRAVA	CIRCLIP	CIRCULITO
17	3614289M1		**1**	ALAVANCA	LEVER	PALANCA
18	3697956M91		**1**	SUPORTE	BRACKET	SOPORTE
19	061929N1	50-95 No	**1**	TAMPA	COVER	CUBIERTA
20	1440475X1		**2**	ANEL TRAVA	CIRCLIP	CIRCULITO
21	851258M1		**1**	ANEL "O"	O RING	JUNTA TORICA

Tampa E Controles
Cover And Controls
Tapa Y Mandos

50-110

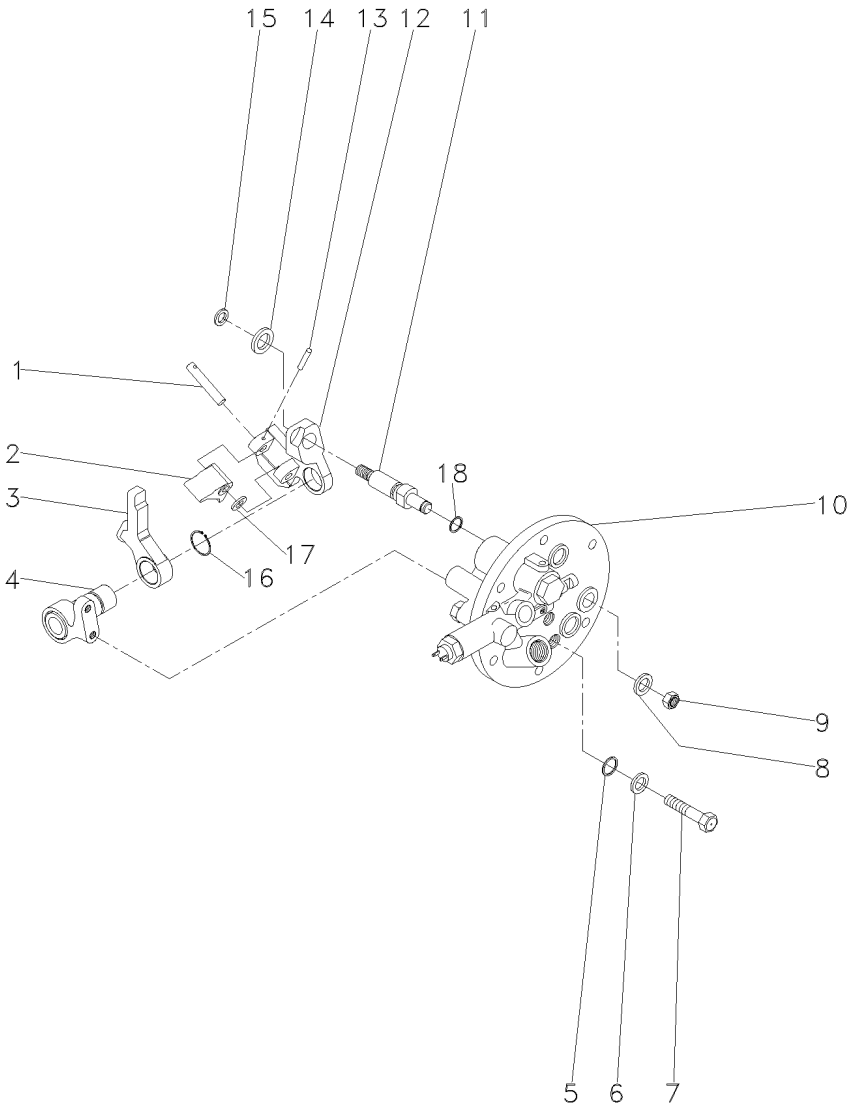

1	3614294M1		**1**	PINO	PIN	PASADOR
2	3614290M1		**1**	ALAVANCA	LEVER	PALANCA
3	3614289M1		**1**	ALAVANCA	LEVER	PALANCA
4	3697956M91		**1**	SUPORTE	BRACKET	SOPORTE
5	3009740X1		**2**	ANEL "O"	O RING	JUNTA TORICA
6	390972X1		**2**	ARRUELA	WASHER	ARANDELA
7	3610961M1		**2**	PARAFUSO	BOLT	PERNO
8	390734X1		**1**	ARRUELA	WASHER	ARANDELA
9	339402X1		**1**	PORCA	NUT	TUERCA
10	3760527M93	50-115 No	**1**	TAMPA	COVER	CUBIERTA
11	3697950M2		**1**	EIXO	SHAFT	ARBOL
12	3614292M1		**1**	PIVÔ	PIVOT	PIVOTE
13	3009322X1		**1**	PINO	PIN	PASADOR
14	3699552M1		**1**	ARRUELA	WASHER	ARANDELA
15	339710X1		**1**	ANEL	RING	ARO
16	1440523X1		**1**	ANEL TRAVA	CIRCLIP	CIRCULITO
17	3697982M1		**1**	ARRUELA	WASHER	ARANDELA
18	195562M1		**1**	ANEL "O"	O RING	JUNTA TORICA

Tampa Lateral
Cover
Tapa

50-115

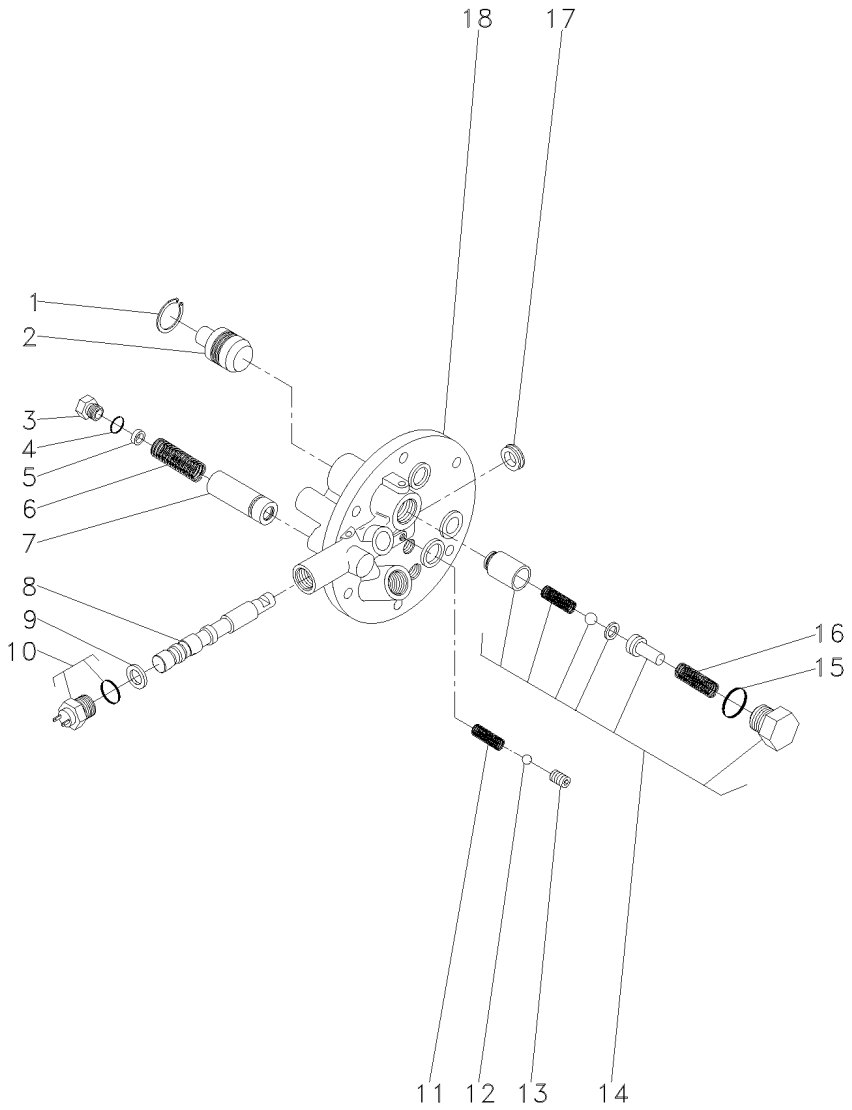

1	339361X1			**1**	ANEL	RING	ARO
2	3697275M1			**1**	PISTÃO	PISTON	PISTON
3	3610598M1			**1**	TAMPÃO	PAD	ALMOHADILLA
4	3019394X1			**1**	ANEL "O"	O RING	JUNTA TORICA
5	3610926M1			**X**	CALÇO	SHIM	CALCE
6	3610555M1			**1**	MOLA	SPRING	RESORTE
7	3610600M91			**1**	VÁLVULA	VALVE	VALVULA
8			3760527M93	**1**	EIXO	SHAFT	ARBOL
9	3019839X1			**1**	ANEL	RING	ARO
10	6216774M1			**1**	INTERRUPTOR	SWITCH	INTERRUPTOR
11	3610554M1			**1**	MOLA	SPRING	RESORTE
12	3003593X1			**1**	ESFERA	BALL	BOLA
13	3760739M1			**1**	PRISIONEIRO	STUD	ESPARRAGO
14	3762311M92			**1**	JG. REPARO	KIT, REPAIR	JUEGO REPARACION
15	3019398X1	14		**1**	ANEL "O"	O RING	JUNTA TORICA
16	3610923M1	14		**1**	MOLA	SPRING	RESORTE
17	3760738M1			**1**	RETENTOR	SEAL	RETEN
18			3760527M93	**1**	TAMPA	COVER	CUBIERTA

Embreagem Da Tomada De Força Independente
Independent Power Take-Off Clutch
Embrague De La Toma De Fuerza Independente

50-120

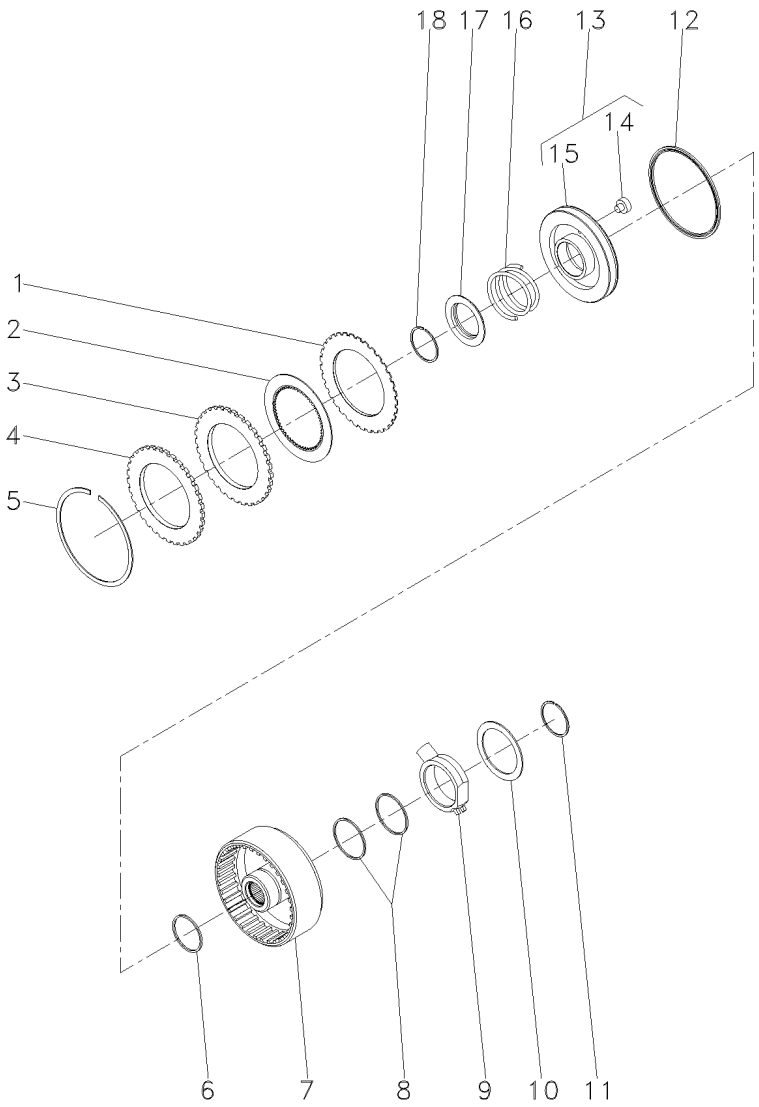

1	1870860M1			**7**	DISCO	DISC	DISCO
2	1688532M1			**7**	DISCO	DISC	DISCO
3	1870011M1			**1**	CALÇO	SHIM	CALCE
4	3699355M1			**1**	PLACA	PLATE	PLATO
5	364689X1			**1**	ANEL	RING	ARO
6	186198M1	⊸	3699909M1	**1**	ANEL	RING	ARO
7	3701442M1			**1**	CARCAÇA	HOUSING	ALOJAMIENTO
8	3612141M1			**2**	ANEL	RING	ARO
9	3610279M2			**1**	FLANGE	FLANGE	PLETINA
10	3699433M1			**1**	ARRUELA	WASHER	ARANDELA
11	391129X1			**1**	ANEL TRAVA	CIRCLIP	CIRCULITO
12	1870859M1			**1**	RETENTOR	SEAL	RETEN
13	3599601M93			**1**	CJ. PISTÃO	KIT, PISTON	JUEGO DE PISTON
14	3699353M1	13		**1**	BUJÃO	PLUG	TAPON
15	3699313M1	13		**1**	PISTÃO	PISTON	PISTON
16	3599507M2			**1**	MOLA	SPRING	RESORTE
17	1691307M2			**1**	ANEL	RING	ARO
18	1442512X1			**1**	ANEL	RING	ARO

Bomba Hidráulica Auxiliar
Hydraulic Pump Auxiliary
Bomba Hidráulica Auxiliar

50-125

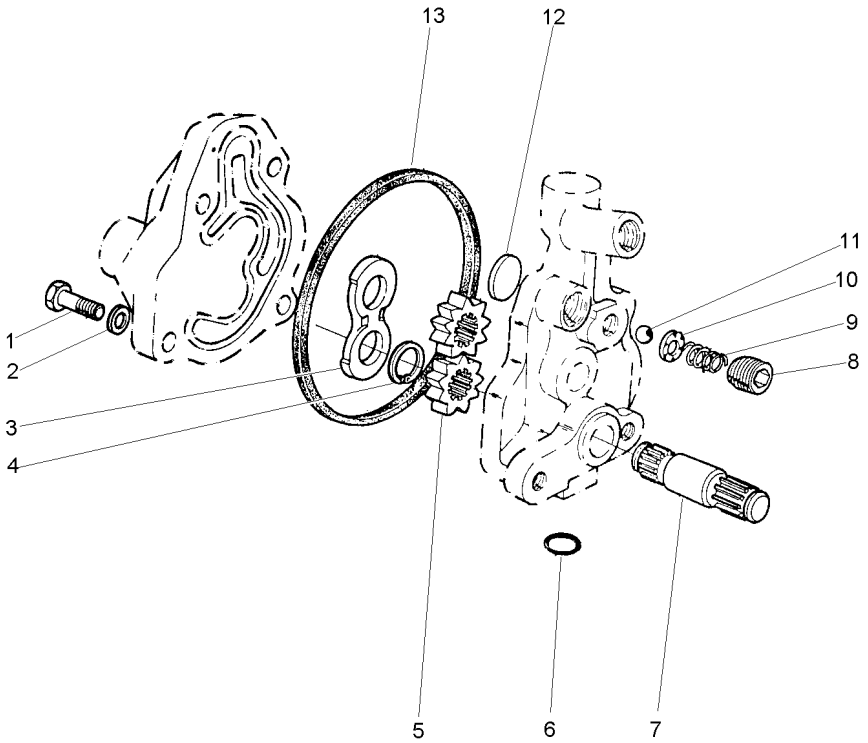

1	353517X1	5/16x24x3/4	**1**	PARAFUSO	BOLT	PERNO
2	353446X1		**4**	ARRUELA	WASHER	ARANDELA
3	1885307M1		**1**	PLACA	PLATE	PLATO
4	1885484M1		**1**	ANEL	RING	ARO
5		886821M94	**2**	ENGRENAGEM	GEAR	ENGRANAJE
6	359002X1		**1**	ANEL "O"	O RING	JUNTA TORICA
7		886821M94	**1**	EIXO	SHAFT	ARBOL
8	1885582M1		**1**	TAMPÃO	PAD	ALMOHADILLA
9	1886511M1		**1**	MOLA	SPRING	RESORTE
10	1885788M1		**1**	GUIA	GUIDE	GUIA
11	22206X		**1**	ESFERA	BALL	BOLA
12	1889318M1		**1**	PLACA	PLATE	PLATO
13	1885310M1		**1**	JUNTA	GASKET	EMPAQUETADURA.

Tubo E Filtro
Pipe And Filter
Tubo Y Filtro

50-130

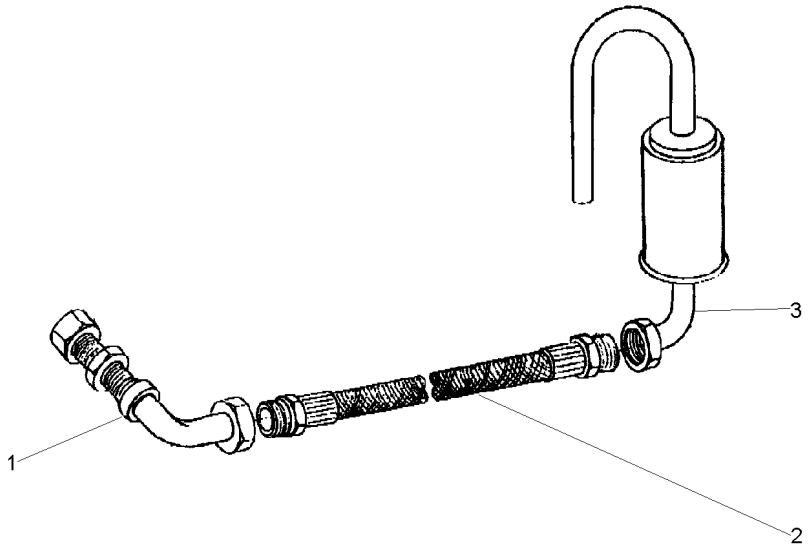

1	049037T1	**1** CJ. TUBO	KIT, PIPE	JUEGO CANO
2	049038T1	**1** MANGUEIRA	HOSE	FLEXIBLE
3	048709S1	**1** FILTRO	FILTER	FILTRO

Conjunto Alavanca De Acionamento Da Tdpi
Drive Lever Of The Ipto
Palanca Acionamiento De La Tdfi

50-135

Tratores Compacto
Compact Tractors
Tractores Compacto

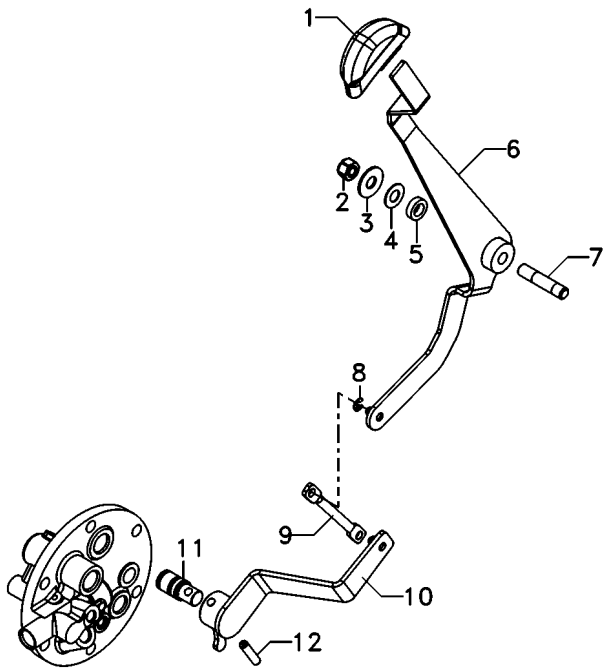

1	6219376M1	**1** MANÍPULO	KNOB	POMO
2	1440330X1	**1** PORCA	NUT	TUERCA
3	353758X1	**1** ARRUELA	WASHER	ARANDELA
4	3386166M1	**3** ARRUELA	WASHER	ARANDELA
5	1869272M1	**2** ESPAÇADOR	SPACER	PIEZA DISTANCIA
6	6216496M91	**1** ALAVANCA	LEVER	PALANCA
7	6216538M1	**1** PINO	PIN	PASADOR
8	354345X1	**2** ANEL TRAVA	CIRCLIP	CIRCULITO
9	6217853M1	**1** TIRANTE	ROD	VARILLA
10	6217128M91	**1** ALAVANCA	LEVER	PALANCA
11	037537P1	**1** EIXO	SHAFT	ARBOL
12	357660X1	**1** PINO	PIN	PASADOR

Conjunto Alavanca De Acionamento Da Tdpi
Drive Lever Of The Ipto
Palanca Acionamiento De La Tdfi

50-140

Tratores Com Cabine
Tractors With Cab
Tractores Con Cabina

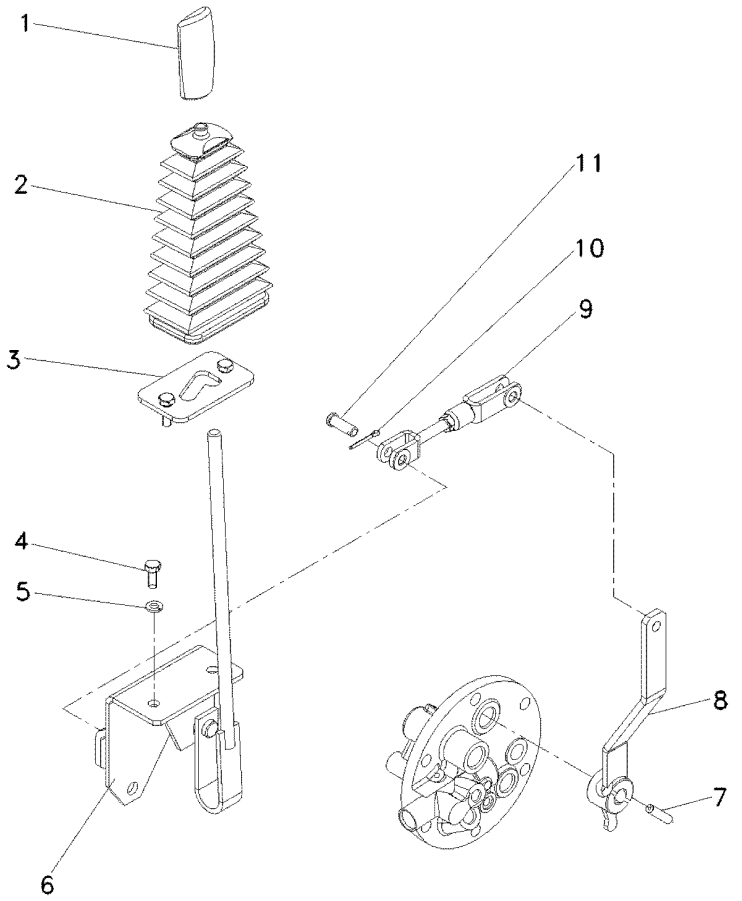

1	6200649M1	**1** MANÍPULO	KNOB	POMO
2	069845P1	**1** COIFA	BELLOWS	FUELLE
3	068851S1	**1** TRAVA	LOCK	RETENEDOR
4	339123X1	**2** PARAFUSO	BOLT	PERNO
5	339374X1	**2** ARRUELA	WASHER	ARANDELA
6	068942S1	**1** ALAVANCA	LEVER	PALANCA
7	357660X1	**1** PINO	PIN	PASADOR
8	069774S1	**1** ALAVANCA	LEVER	PALANCA
9	069832N1	**1** CJ. TIRANTE	KIT, ROD	JUEGO DE BIELAS
10	354059X1	**2** CONTRAPINO	DOWEL	CENTRAJE
11	832813M1	**2** PINO	PIN	PASADOR

Eixo Da Tomada De Força	**1000 Rpm**
Power Take-Off Shaft	**1000 Rpm**
Eje De La Toma De Fuerza	**1000 Rpm**

50-145

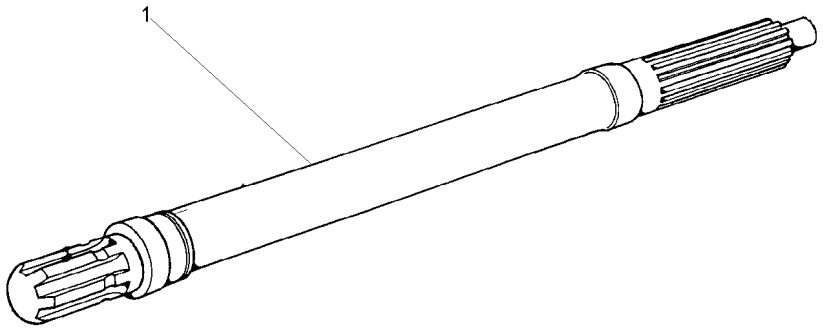

1	3610936M1	1000RPM	**1** EIXO	SHAFT	ARBOL

Eixo Intermediário Da Tdp
Shaft
Eje

50-150

Com Tdp - Sem Hidráulico
With Tdp - Without Hydraulic
Con Tdf - Sin Hidraulico

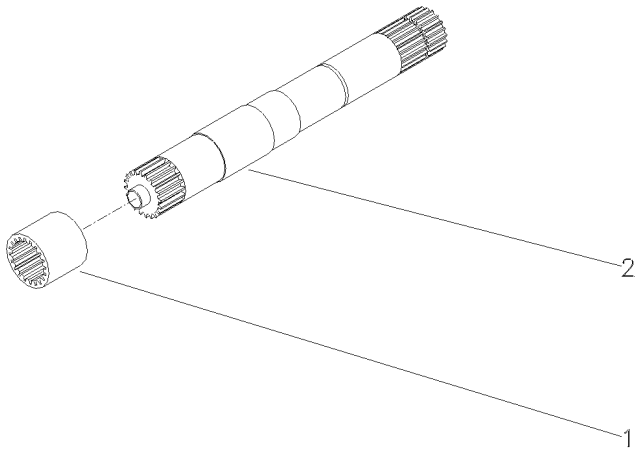

1	1868538M4	540 RPM	**1**	LUVA	SLEEVE	MANCHA
1	3610189M2	540/1000 RPM	**1**	LUVA	SLEEVE	MANCHA
2	028362N1	540 RPM	**1**	CJ. EIXO	KIT, AXLE	JUEGO DE EJE
		👁 50-155 No				
2	049642N1	540/1000 RPM	**1**	CJ. EIXO	KIT, AXLE	JUEGO DE EJE

Eixo
Shaft
Eje

50-155

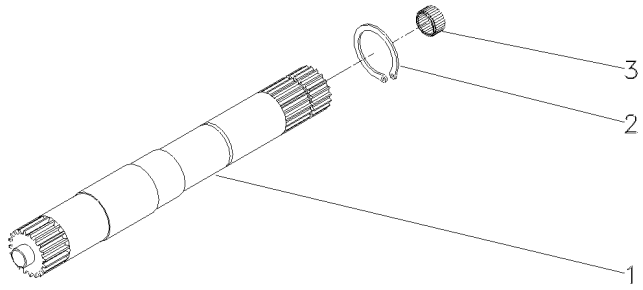

1	028363P2	540 RPM	**1** EIXO	SHAFT	ARBOL
1	046396P1	540/1000 RPM	**1** EIXO	SHAFT	ARBOL
2	352699X1		**1** ANEL TRAVA	CIRCLIP	CIRCULITO
3	1000251M1		**1** ROLAMENTO	BEARING	COJINETE

Proteção
Guard
Proteccion

Tomada De Potência
Power Take Off
Toma De Fuerza

50-160

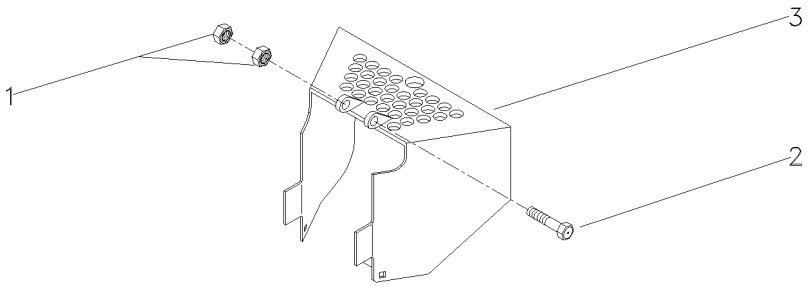

1	394367X1	M8X1,25	**2** PORCA	NUT	TUERCA
2	339761X1	M8X1,25X25	**2** PARAFUSO	BOLT	PERNO
3	058136S2		**1** PROTEÇÃO	GUARD	DEFENSA

Conjunto Alavanca
Lever Assembly
Conjunto Palanca

50-165

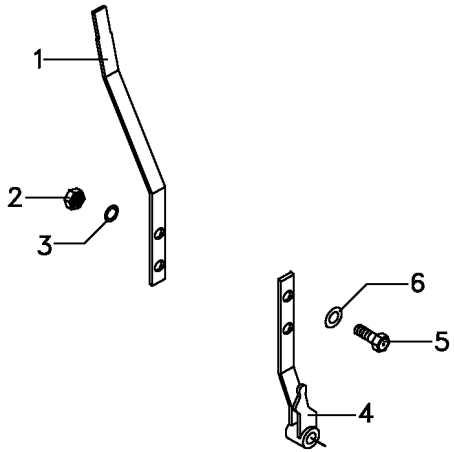

1	063214S1		**1** ALAVANCA	LEVER	PALANCA
2	339169X1		**2** PORCA	NUT	TUERCA
3	353446X1	12.1x6.1x1.6	**2** ARRUELA	WASHER	ARANDELA
4	063422P1		**1** CJ. ALAVANCA	KIT, LEVER	JUEGO, PALANCA
5	339123X1		**2** PARAFUSO	BOLT	PERNO
6	829185M1	12.5x6.4x1.0	**2** ARRUELA	WASHER	ARANDELA

Eixo Dianteiro 2 Rodas Motrizes Front Axle 2 Wheel Drive Eje Delantero 2 Ruedas Motrices	Suporte Support Soporte	60-10	

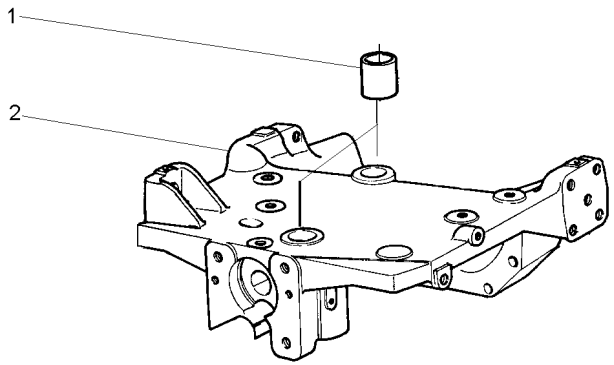

1	897235M1		**2** BUCHA	BUSH	CASQUILLO
2	067588P1	3147108M94	**1** SUPORTE	BRACKET	SOPORTE

Fixação Do Eixo Dianteiro
Front Axle
Eje Delantero

60-15

4 Rodas Motrizes - Tração Central
4 Wheels Drive - Central Traction
4 Ruedas Motriz - Tracción Central

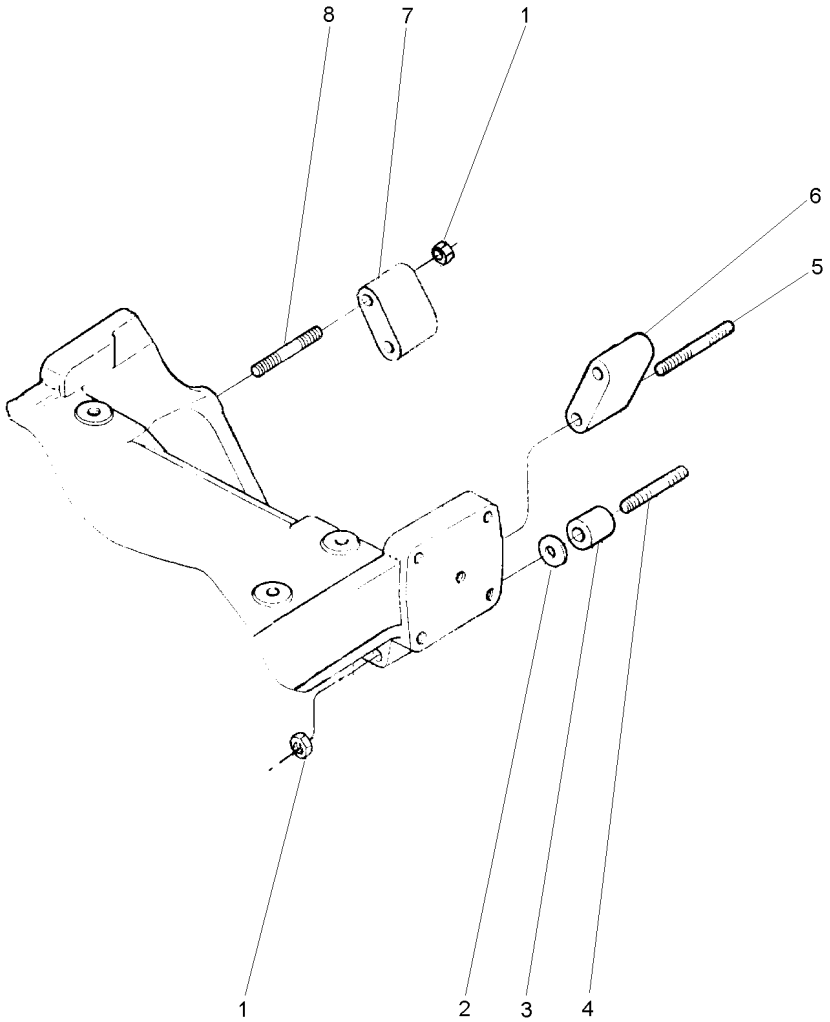

1	368748X1		**6**	PORCA	NUT	TUERCA
2	894825M1	⧗ 0.25MM	**X**	CALÇO	SHIM	CALCE
2	894826M1	⧗ 0.50MM	**X**	CALÇO	SHIM	CALCE
3	1484677M1		**2**	ESPAÇADOR	SPACER	PIEZA DISTANCIA
4	036660P1		**2**	PRISIONEIRO	STUD	ESPARRAGO
5	048507P1		**2**	PRISIONEIRO	STUD	ESPARRAGO
6	885532M1	▶	**1**	ESPAÇADOR	SPACER	PIEZA DISTANCIA
7	885531M1	◀	**1**	ESPAÇADOR	SPACER	PIEZA DISTANCIA
8	2801086M1		**2**	PRISIONEIRO	STUD	ESPARRAGO

Eixo Dianteiro
Front Axle
Eje Delantero

2 Rodas Motrizes
2 Wheel Drive
2 Ruedas Motrices

60-20

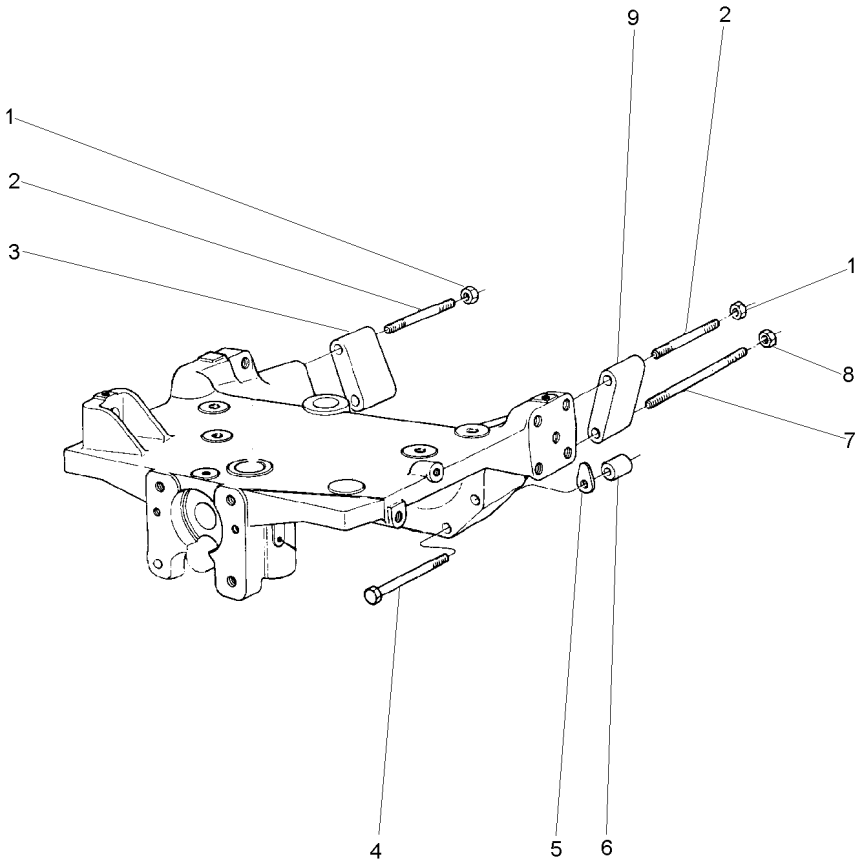

1	368748X1	5/8"-18 G8	**2**	PORCA	NUT	TUERCA
2	2801086M1		**2**	PRISIONEIRO	STUD	ESPARRAGO
3	885532M1	▶	**1**	ESPAÇADOR	SPACER	PIEZA DISTANCIA
4	3019869X1		**2**	PARAFUSO	BOLT	PERNO
5	1660192M1	⧗ 0,10MM	**X**	CALÇO	SHIM	CALCE
5	894825M1	⧗ 0,25MM	**X**	CALÇO	SHIM	CALCE
5	894826M1	⧗ 0,50MM	**X**	CALÇO	SHIM	CALCE
6	885533M1		**2**	ESPAÇADOR	SPACER	PIEZA DISTANCIA
7	048496P1		**2**	PRISIONEIRO	STUD	ESPARRAGO
8	368748X1		**2**	PORCA	NUT	TUERCA
9	885531M1	◀	**1**	ESPAÇADOR	SPACER	PIEZA DISTANCIA

Eixo Dianteiro
Front Axle
Eje Delantero

2 Rodas Motrizes
2 Wheels Drive
2 Ruedas Motriz

60-25

Tratores Estreito / Compacto
Narrow Tractors / Compact
Tractores Estrecho / Compacto

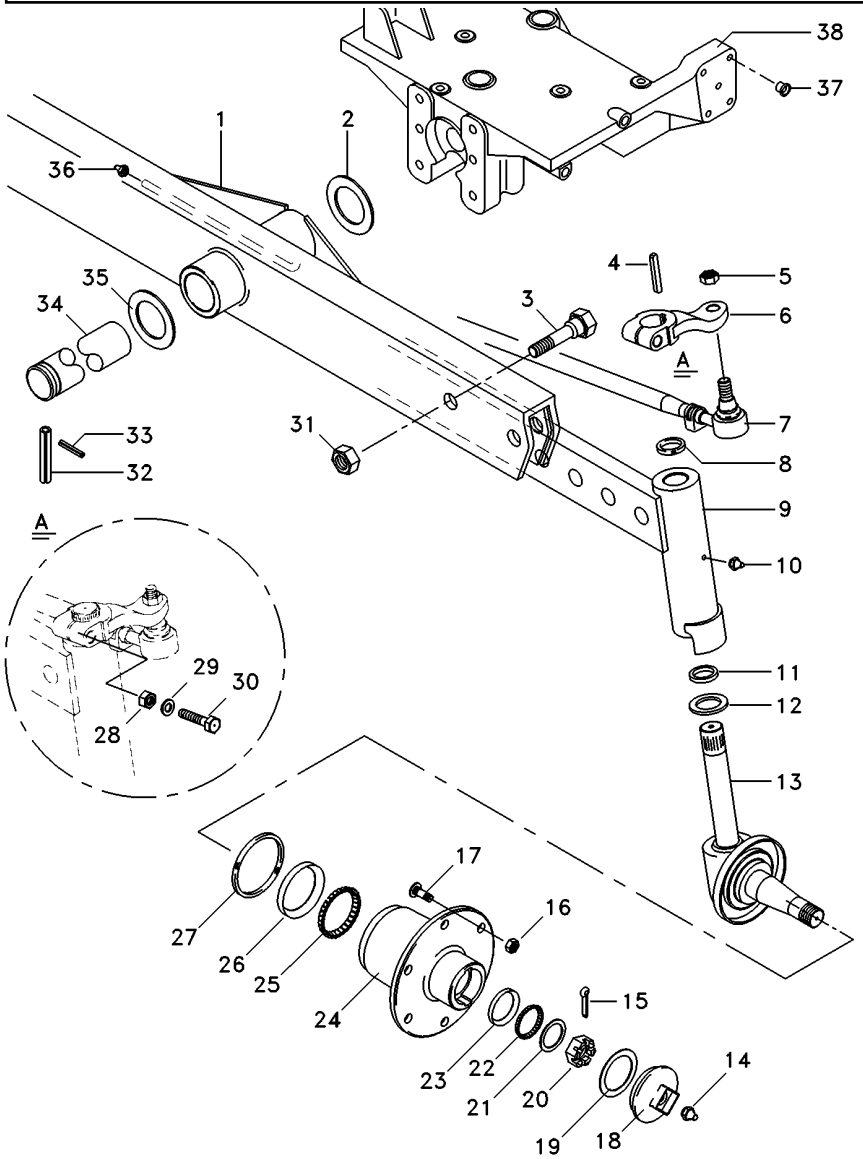

1	1482531M93			1	VIGA	BEAM	VIGA
2	6203409M1			1	ARRUELA	WASHER	ARANDELA
3	354575X1			4	PARAFUSO	BOLT	PERNO
4	350355X1			2	CHAVETA	KEY	CLAVE
5	353429X1			4	PORCA	NUT	TUERCA
6	049517P1	▶		1	BRAÇO	ARM	BRAZO
6	049518P1	◀		1	BRAÇO	ARM	BRAZO
7	033924T1	▶		1	BARRA	BAR	BARRA
7	033923T1	◀		1	BARRA	BAR	BARRA
8	180355M2			2	VEDADOR	SEAL	RETEN
9	3147612M91	▶		1	CJ. BRAÇO	KIT, ARM	JUEGO DE BRAZO
9	3147613M91	◀		1	CJ. BRAÇO	KIT, ARM	JUEGO DE BRAZO
10	13811X			2	GRAXEIRA	GREASER	ENGRASADOR
11	048156P1			2	ARRUELA	WASHER	ARANDELA
12	048155P1			2	ARRUELA	WASHER	ARANDELA
13	1481392M91	▶		1	PONTA EIXO	STEERING SPINDLE	MANGUETA DIRECC
			60-40 No				
13	1481393M91	◀		1	PONTA EIXO	STEERING SPINDLE	MANGUETA DIRECC
			60-45 No				
14	13811X			2	GRAXEIRA	GREASER	ENGRASADOR
15	354068X1			2	CONTRAPINO	DOWEL	CENTRAJE
16	195490M1			12	PORCA	NUT	TUERCA
17	181328M1			12	PARAFUSO	BOLT	PERNO
18	191142M1			2	CALOTA	CAP	TAPA
19	646059M1			2	JUNTA	GASKET	EMPAQUETADURA.
20	353928X1			2	PORCA	NUT	TUERCA
21	180010M1			2	ARRUELA	WASHER	ARANDELA
22	831055M1			2	CONE	CONE	CONO
23	831054M1			2	CAPA	CAP	TAPA
24	894832M2			2	CUBO	HUB	CUBO
25	831078M1			2	CONE	CONE	CONO
26	831077M1			2	CAPA	CAP	TAPA
27	897242M1			2	RETENTOR	SEAL	RETEN
28	353427X1			2	PORCA	NUT	TUERCA
29	353433X1			2	ARRUELA	WASHER	ARANDELA
30	361859X1			2	PARAFUSO	BOLT	PERNO
31	2800775M1			4	PORCA	NUT	TUERCA
32	033992P1			1	PINO	PIN	PASADOR
33	195414M1			1	GRAMPO	CRAMP	PASADOR
34	033991P1			1	PINO	PIN	PASADOR
35	882868M2	⧗	.044"/.046"	X	CALÇO	SHIM	CALCE
35	882869M2	⧗	.049"/.051"	X	CALÇO	SHIM	CALCE
35	898018M2	⧗	.028"/.030"	X	CALÇO	SHIM	CALCE
35	898019M2	⧗	.034"/.036"	X	CALÇO	SHIM	CALCE
35	898020M2	⧗	.039"/.041"	X	CALÇO	SHIM	CALCE
36	29951X			1	GRAXEIRA	GREASER	ENGRASADOR
37	027030P1			14	TAMPÃO	PAD	ALMOHADILLA
38	068166N1		60-10 No	1	SUPORTE	BRACKET	SOPORTE

Eixo Dianteiro
Front Axle
Eje Delantero

2 Rodas Motrizes
2 Wheels Drive
2 Ruedas Motriz

60-30

Baixo-Cubo Pequeno
Lower - Small Hub
Bajo - Cubo Pequeño

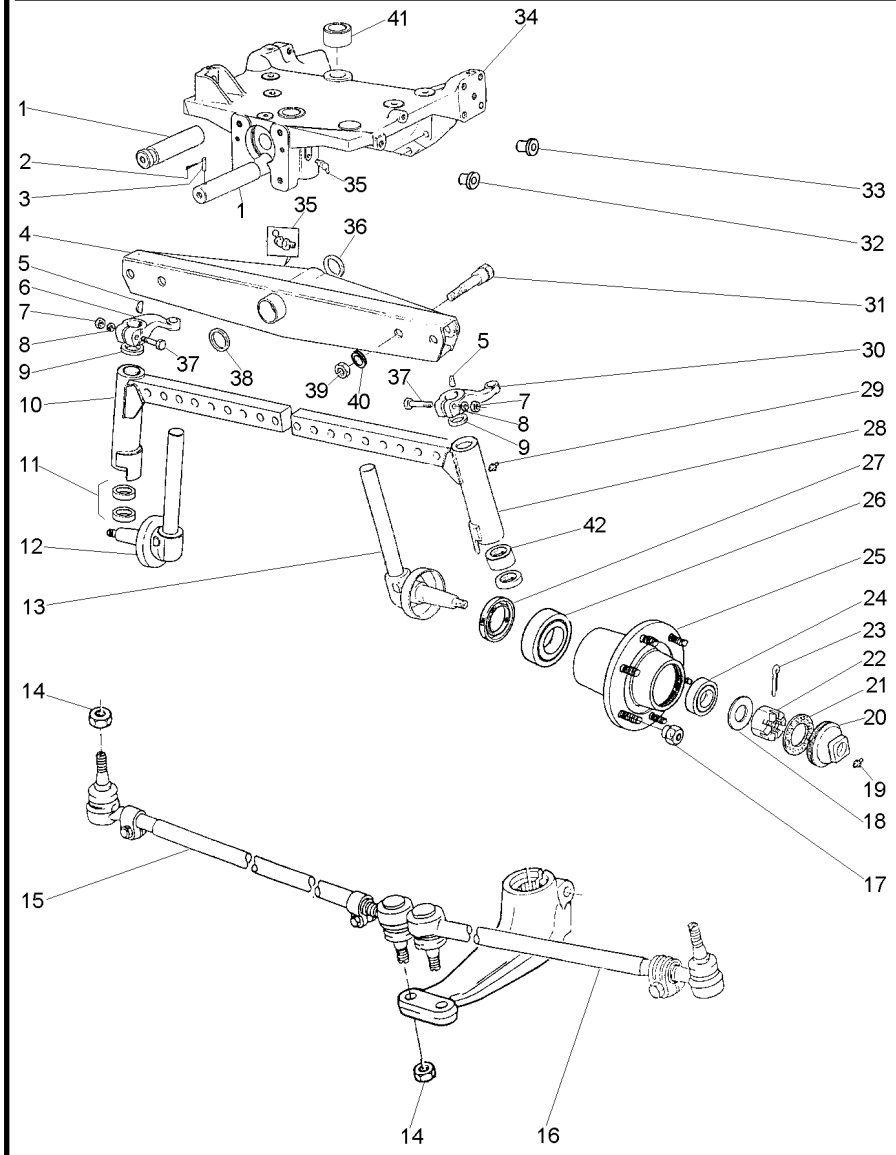

1	033991P1		**1**	PINO	PIN	PASADOR
2	195414M1		**1**	GRAMPO	CRAMP	PASADOR
3	033992P1		**1**	PINO	PIN	PASADOR
4	1481403M94	60-60 No	**1**	VIGA	BEAM	VIGA
5	350355X1		**2**	CHAVETA	KEY	CLAVE
6	049517P1	▶	**1**	BRAÇO	ARM	BRAZO
7	353427X1		**2**	PORCA	NUT	TUERCA
8	353433X1		**2**	ARRUELA	WASHER	ARANDELA
9	180355M2		**2**	VEDADOR	SEAL	RETEN
10	3147574M91	▶	**1**	CJ. BRAÇO	KIT, ARM	JUEGO DE BRAZO
11	048156P1		**2**	ARRUELA	WASHER	ARANDELA
11	048155P1		**2**	ARRUELA	WASHER	ARANDELA
12	1481392M91	▶	**1**	PONTA EIXO	STEERING SPINDLE	MANGUETA DIRECC
		60-40 No				
13	1481393M91	◀	**1**	PONTA EIXO	STEERING SPINDLE	MANGUETA DIRECC
		60-45 No				
14	353429X1		**4**	PORCA	NUT	TUERCA
15	033906T1	▶	**1**	BARRA	BAR	BARRA
		60-65 No				
16	033907T1	◀	**1**	BARRA	BAR	BARRA
		60-70 No				
17	195490M1		**12**	PORCA	NUT	TUERCA
18	180010M1		**2**	ARRUELA	WASHER	ARANDELA
19	13811X		**2**	GRAXEIRA	GREASER	ENGRASADOR
20	035675T1		**2**	CALOTA	CAP	TAPA
21	646059M1		**2**	JUNTA	GASKET	EMPAQUETADURA.
22	353928X1		**2**	PORCA	NUT	TUERCA
23	354068X1		**2**	CONTRAPINO	DOWEL	CENTRAJE
24	895322M91		**2**	CJ. ROLAMENTO	BEARING ASSY	RODAMIENTO RAD
25	894832M2		**2**	CUBO	HUB	CUBO
26	1851800M91		**2**	ROLAMENTO	BEARING	COJINETE
27	897242M1		**2**	RETENTOR	SEAL	RETEN
28	3147575M91	◀	**1**	CJ. BRAÇO	KIT, ARM	JUEGO DE BRAZO
29	13811X		**2**	GRAXEIRA	GREASER	ENGRASADOR
30	049518P1	◀	**1**	BRAÇO	ARM	BRAZO
31	182501M1		**4**	PARAFUSO	BOLT	PERNO
32	027031P1		**2**	TAMPÃO	PAD	ALMOHADILLA
33	027030P1		**17**	TAMPÃO	PAD	ALMOHADILLA
34	068166N1	60-10 No	**1**	SUPORTE	BRACKET	SOPORTE
35	29951X		**2**	GRAXEIRA	GREASER	ENGRASADOR
36	898017M2		**1**	CALÇO	SHIM	CALCE
37	361859X1		**2**	PARAFUSO	BOLT	PERNO
38	882868M2	.044"/.046"	**X**	CALÇO	SHIM	CALCE
38	882869M2	.049"/.051"	**X**	CALÇO	SHIM	CALCE
38	898018M2	.028"/.030"	**X**	CALÇO	SHIM	CALCE
38	898019M2	.034"/.036"	**X**	CALÇO	SHIM	CALCE
38	898020M2	.039"/.041"	**X**	CALÇO	SHIM	CALCE
39	353435X1		**4**	PORCA	NUT	TUERCA
40	353440X1		**4**	ARRUELA	WASHER	ARANDELA
41	897235M1		**2**	BUCHA	BUSH	CASQUILLO

Eixo Dianteiro **Front Axle** **Eje Delantero**	**2 Rodas Motrizes** **2 Wheels Drive** **2 Ruedas Motriz**	**60-30**

Baixo-Cubo Pequeno
Lower - Small Hub
Bajo - Cubo Pequeño

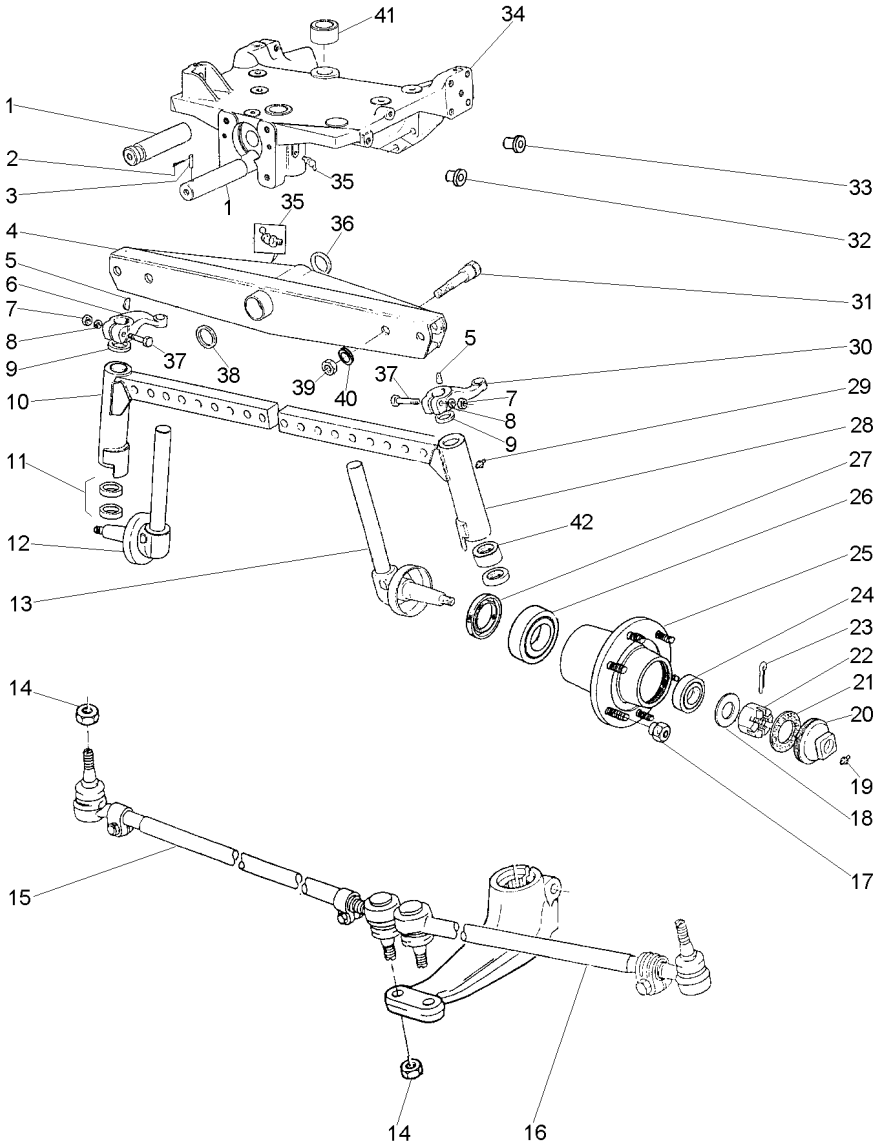

42	183086M1	**4** BUCHA	BUSH	CASQUILLO

Eixo Dianteiro
Front Axle
Eje Delantero

60-35

2 Rodas Motrizes - Hd - Cubo Médio
2 Wheels Drive-Hd-Medium Hub
2 Ruedas Motriz-Hd-Cubo Medio

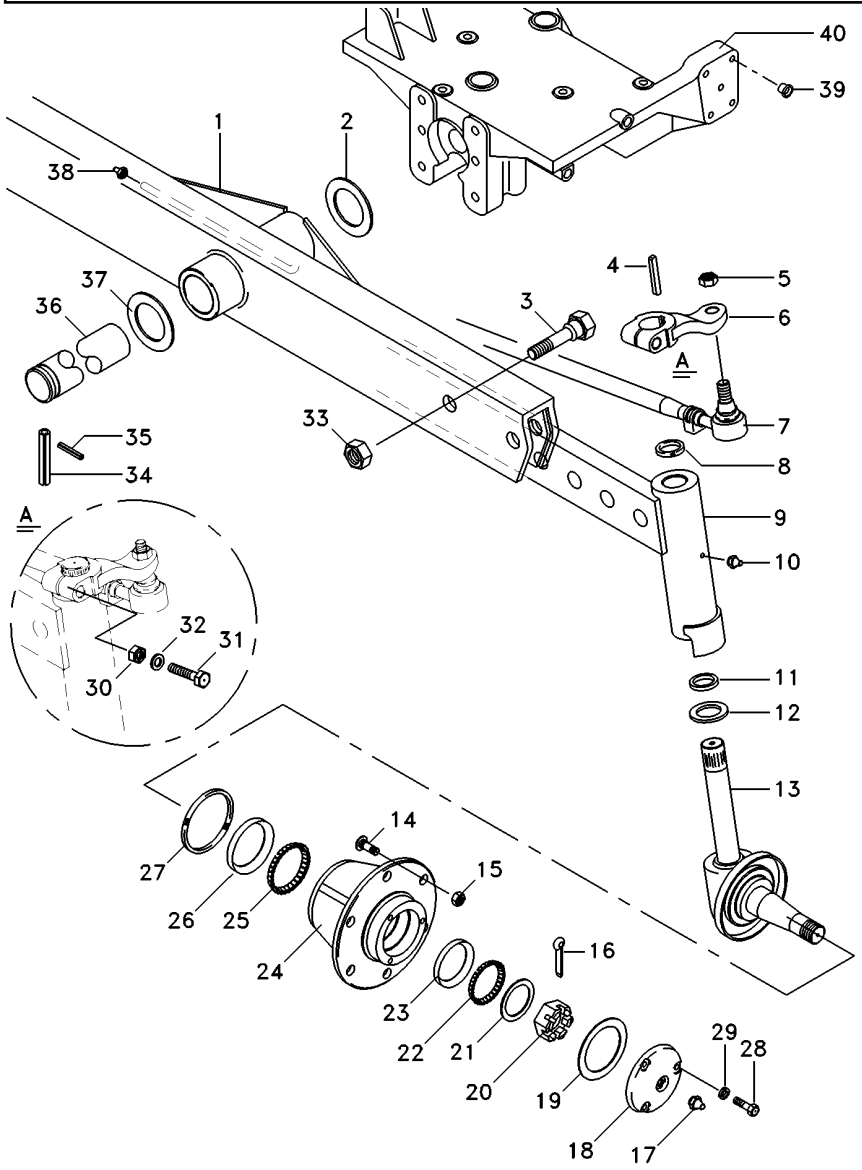

1	3146788M93		1	VIGA	BEAM	VIGA
2	6203409M1		1	ARRUELA	WASHER	ARANDELA
3	353934X1		6	PARAFUSO	BOLT	PERNO
4	350355X1		2	CHAVETA	KEY	CLAVE
5	353429X1		4	PORCA	NUT	TUERCA
6	898342M1	▶	1	BRAÇO	ARM	BRAZO
6	898343M1	◀	1	BRAÇO	ARM	BRAZO
7	033906T1	▶	1	BARRA	BAR	BARRA
		👁 60-65 No				
7	033907T1	◀	1	BARRA	BAR	BARRA
		👁 60-70 No				
8	183021M2		2	VEDADOR	SEAL	RETEN
9	3148818M91	▶	1	CJ. BRAÇO	KIT, ARM	JUEGO DE BRAZO
9	3148819M91	◀	1	CJ. BRAÇO	KIT, ARM	JUEGO DE BRAZO
10	13811X		2	GRAXEIRA	GREASER	ENGRASADOR
11	049731P1		2	ARRUELA	WASHER	ARANDELA
12	049730P1		2	ARRUELA	WASHER	ARANDELA
13	3146770M91	▶	1	PONTA EIXO	STEERING SPINDLE	MANGUETA DIRECC
13	3146771M91	◀	1	PONTA EIXO	STEERING SPINDLE	MANGUETA DIRECC
14	882572M1		12	PARAFUSO	BOLT	PERNO
15	881162M2		12	PORCA	NUT	TUERCA
16	354415X1		2	CUPILHA	COTTER PIN	PASADOR DOUBLE
17	13811X1		2	ENGRAXADEIRA	SHOES	ZAPATAS
18	489172M1		2	CALOTA	CAP	TAPA
19	882282M1		2	JUNTA	GASKET	EMPAQUETADURA.
20	882263M1		2	PORCA	NUT	TUERCA
21	881384M1		2	ARRUELA	WASHER	ARANDELA
22	881762M1		2	ROLAMENTO	BEARING	COJINETE
23	882251M1		2	CAPA	CAP	TAPA
24	882254M1		2	CUBO	HUB	CUBO
25	881767M1		2	ROLAMENTO	BEARING	COJINETE
26	882252M1		2	CAPA	CAP	TAPA
27	882261M1		2	RETENTOR	SEAL	RETEN
28	353679X1		8	PARAFUSO	BOLT	PERNO
29	353446X1		8	ARRUELA	WASHER	ARANDELA
30	353427X1		2	PORCA	NUT	TUERCA
31	361859X1		2	PARAFUSO	BOLT	PERNO
32	353433X1		2	ARRUELA	WASHER	ARANDELA
33	2800775M1		6	PORCA	NUT	TUERCA
34	033992P1		1	PINO	PIN	PASADOR
35	195414M1		1	GRAMPO	CRAMP	PASADOR
36	033991P1		1	PINO	PIN	PASADOR
37	882868M2	⧗ 1.17"/1.12"	X	CALÇO	SHIM	CALCE
37	882869M2	⧗ 0.049"/0.051"	X	CALÇO	SHIM	CALCE
37	898018M2	⧗ 0.028"/0.030"	X	CALÇO	SHIM	CALCE
37	898019M2	⧗ 0.034"/0.036"	X	CALÇO	SHIM	CALCE
37	898020M2	⧗ 0.039"/0.041"	X	CALÇO	SHIM	CALCE
38	29951X		1	GRAXEIRA	GREASER	ENGRASADOR
39	027030P1		15	TAMPÃO	PAD	ALMOHADILLA
40	068166N1	👁 60-10 No	1	SUPORTE	BRACKET	SOPORTE

Protetor
Protector
Protector

Lado Direito
Right Hand
Lado Derecho

60-40

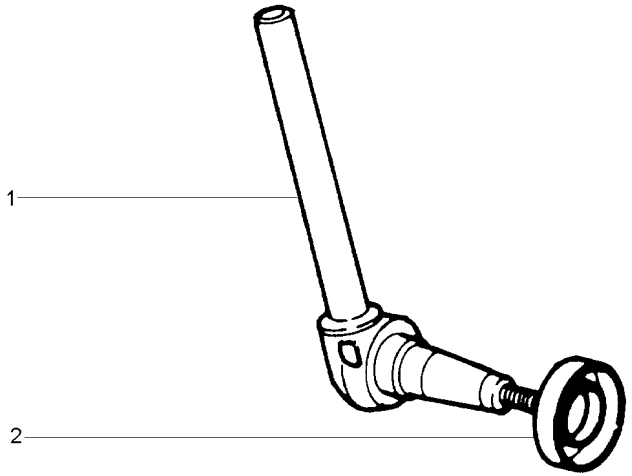

1	1481394M91	▶	**1**	PONTA EIXO	STEERING SPINDLE	MANGUETA DIRECC
2	881336M1		**1**	PROTETOR	PROTECTOR	PROTECTOR

Protetor
Protector
Protector

Lado Esquerdo
Left Hand
Lado Izquierdo

60-45

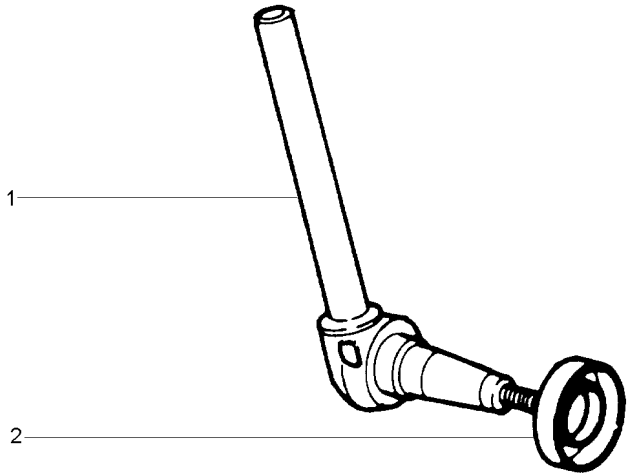

1	1481395M91	◀	**1**	PONTA EIXO	STEERING SPINDLE	MANGUETA DIRECC
2	881336M1		**1**	PROTETOR	PROTECTOR	PROTECTOR

Sistema De Direção
System Of Direction
Sistema De Dirección

Pino Do Cilíndro
Pin Of Cilinder
Alfiler Del Cilindro

60-50

2 Rodas Motrizes
2 Wheels Drive
2 Ruedas Motriz

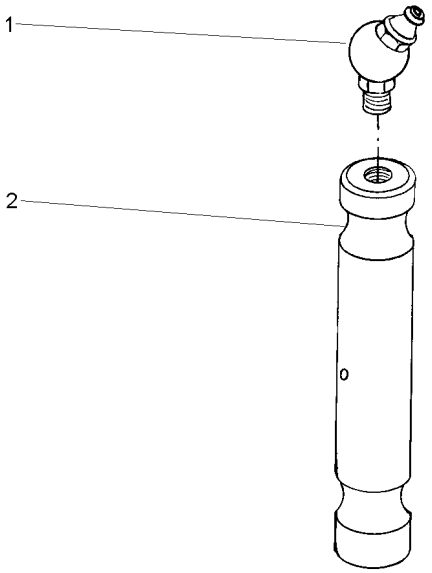

1	29951X	**1** GRAXEIRA	GREASER	ENGRASADOR
2	898363M1	**1** PINO	PIN	PASADOR

Sistema De Direção System Of Direction Sistema De Dirección	Braço Do Cilíndro Arm Of Cilinder Brazo Del Cilíndro	60-55	2 Rodas Motrizes 2 Wheels Drive 2 Ruedas Motriz

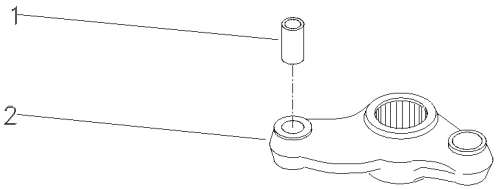

1	3148431M1		**1** BUCHA	BUSH	CASQUILLO
2		042863N1	**1** BRAÇO	ARM	BRAZO

Eixo Dianteiro
Front Axle
Eje Delantero

60-60

2 Rodas Motrizes
2 Wheels Drive
2 Ruedas Motriz

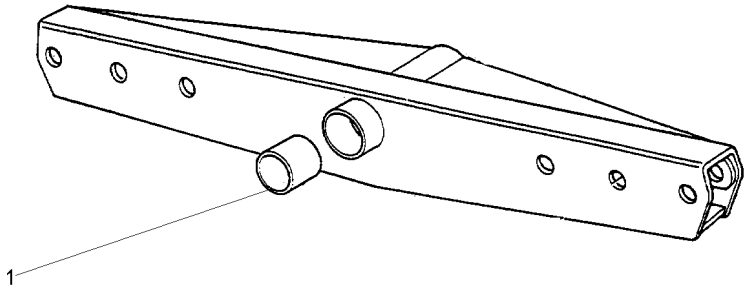

1	3148268M1	**2**	BUCHA	BUSH	CASQUILLO

Eixo Dianteiro 2 Rodas Motrizes
Front Axle 2 Wheel Drive
Eje Delantero 2 Ruedas Motrices

Barra De Direção
Tie Rods
Conexiones Direccion

60-65

Lado Direito
Right Side
Lado Derecho

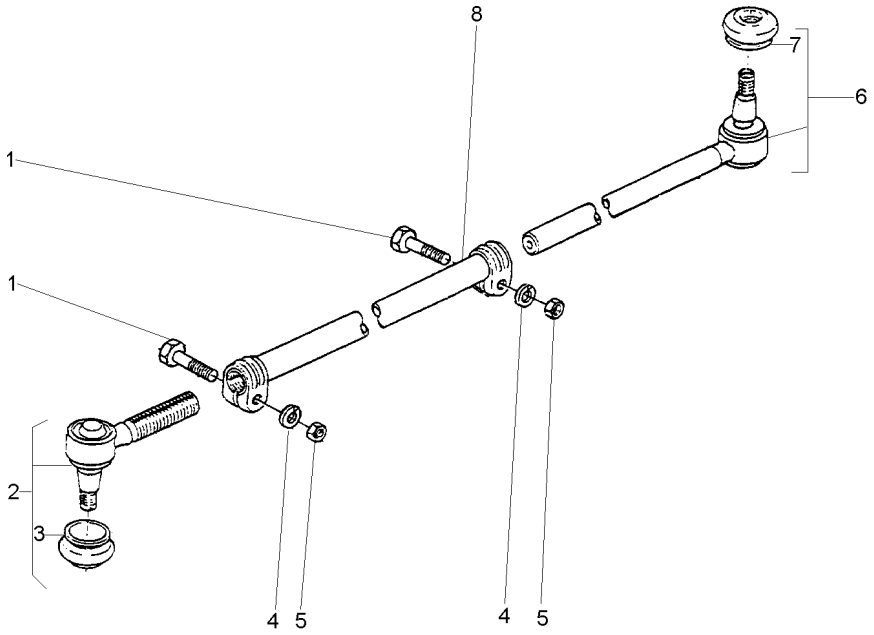

1	391918X1	M10X1,0X50	**2**	PARAFUSO	BOLT	PERNO
2	1482009M91		**1**	TERMINAL	TOGGLE	PERNO ENGANCHE
3	2710227M1	2	**1**	CAPA	CAP	TAPA
4	353434X1		**2**	ARRUELA	WASHER	ARANDELA
5	1440217X1		**2**	PORCA	NUT	TUERCA
6	1481537M93		**1**	TERMINAL	TOGGLE	PERNO ENGANCHE
7	2710227M1	6	**1**	CAPA	CAP	TAPA
8		033906T1	**1**	TUBO	PIPE	CANO

Eixo Dianteiro 2 Rodas Motrizes
Front Axle 2 Wheel Drive
Eje Delantero 2 Ruedas Motrices

Barra De Direção
Tie Rods
Conexiones Direccion

60-70

Lado Esquerdo
Left Side
Lado Izquierdo

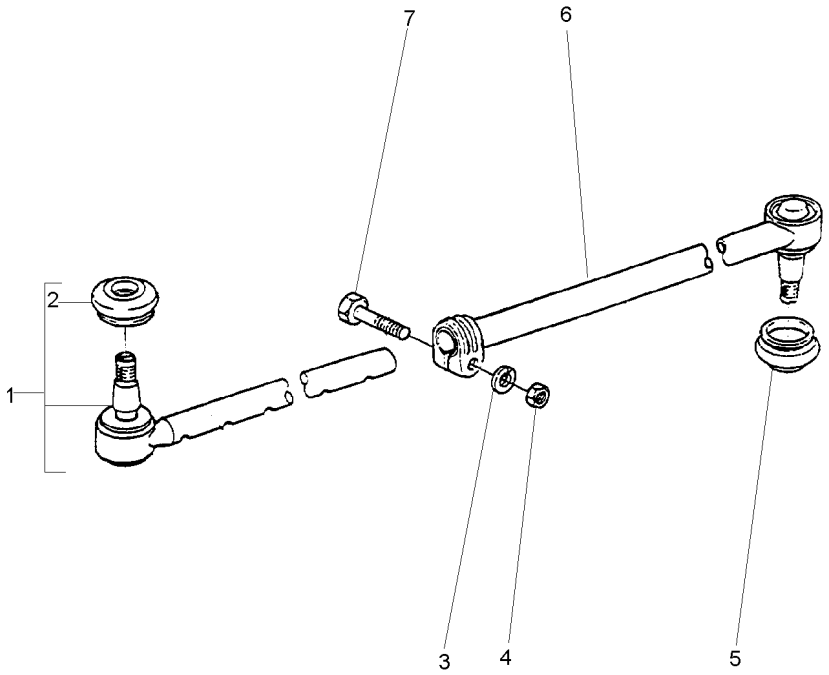

1	1481537M93		**1**	TERMINAL	TOGGLE	PERNO ENGANCHE
2	2710227M1	1	**1**	CAPA	CAP	TAPA
3	353434X1	11/16X25/64X3/32	**1**	ARRUELA	WASHER	ARANDELA
4	353431X1	3/8X24	**1**	PORCA	NUT	TUERCA
5	2710227M1		**1**	CAPA	CAP	TAPA
6		033907T1	**1**	TUBO	PIPE	CANO
7	353546X1	3/8X24X2	**1**	PARAFUSO	BOLT	PERNO

Eixo Dianteiro
Front Axle
Eje Delantero

4 Rodas Motriz
4 Wheel Drive
4 Ruedas Motrices

60-75

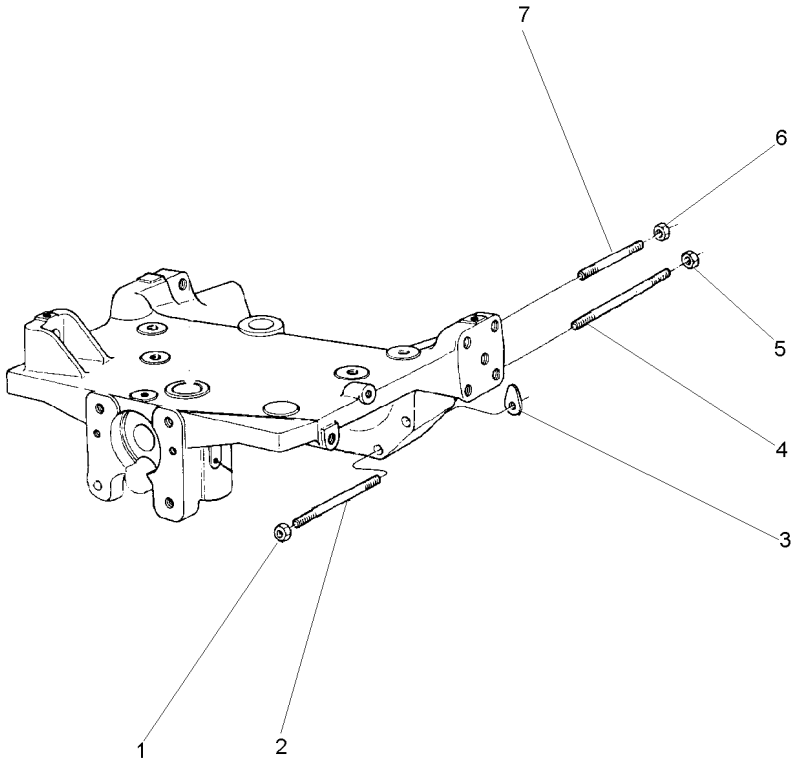

1	368748X1	5/8"-18 G8	**2**	PORCA	NUT	TUERCA
2	049212P1		**2**	PRISIONEIRO	STUD	ESPARRAGO
3	1660192M1	⧗ 0.10MM	**X**	CALÇO	SHIM	CALCE
3	894825M1	⧗ 0.25MM	**X**	CALÇO	SHIM	CALCE
3	894826M1	⧗ 0.50MM	**X**	CALÇO	SHIM	CALCE
4	049205P1		**2**	PRISIONEIRO	STUD	ESPARRAGO
5	368748X1		**2**	PORCA	NUT	TUERCA
6	368748X1		**2**	PORCA	NUT	TUERCA
7	3585546M1		**2**	PRISIONEIRO	STUD	ESPARRAGO

Eixo Dianteiro
Front Axle
Eje Delantero

60-80

Sem Redutor De Velocidade
Without Creeper
Sin Reducción De Velociad

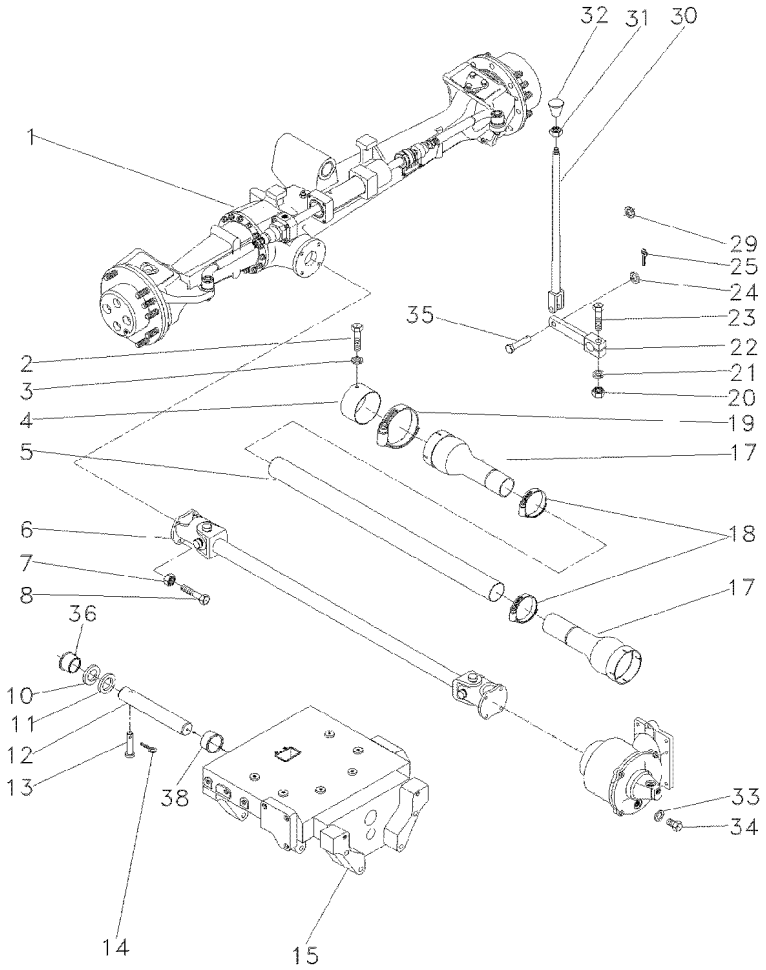

1	063124N1	ZF 60-90 No	**1**	CJ. EIXO	KIT, AXLE	JUEGO DE EJE
2	339124X1		**2**	PARAFUSO	BOLT	PERNO
3	353446X1		**2**	ARRUELA	WASHER	ARANDELA
4	036903P1		**1**	BLINDAGEM	SHIELD	BLINDAJE
5	054361P1		**1**	PROTEÇÃO	GUARD	DEFENSA
6	036908T1	60-265 No	**1**	CARDAN	DRIVE SHAFT	EJE DE MANDO
7	353431X1		**8**	PORCA	NUT	TUERCA
8	353540X1		**8**	PARAFUSO	BOLT	PERNO
9	3412609M91		**2**	MANGUEIRA	HOSE	FLEXIBLE
10	898017M2		**1**	CALÇO	SHIM	CALCE
11	898018M2	0.73/0.67MM	**X**	CALÇO	SHIM	CALCE
11	898019M2	0.92/0.87MM	**X**	CALÇO	SHIM	CALCE
11	898020M2	1,04/0.99MM	**X**	CALÇO	SHIM	CALCE
11	882868M2	1.17/1.12MM	**X**	CALÇO	SHIM	CALCE
11	882869M2	1.30/1.25MM	**X**	CALÇO	SHIM	CALCE
12	058456P1		**1**	PINO	PIN	PASADOR
13	033992P1		**1**	PINO	PIN	PASADOR
14	195414M1		**1**	GRAMPO	CRAMP	PASADOR
15	067590P1		**1**	SUPORTE	BRACKET	SOPORTE
17	1688236M93		**2**	PROTEÇÃO	GUARD	DEFENSA
18	490804M1		**2**	BRAÇADEIRA	CLAMP	ABRAZADERA
19	338623X1		**2**	BRAÇADEIRA	CLAMP	ABRAZADERA
20	355566X1		**1**	PORCA	NUT	TUERCA
21	353434X1		**1**	ARRUELA	WASHER	ARANDELA
22	036838S1		**1**	ALAVANCA	LEVER	PALANCA
23	354264X1		**1**	PARAFUSO	BOLT	PERNO
24	353756X1		**1**	ARRUELA	WASHER	ARANDELA
25	354059X1		**1**	CONTRAPINO	DOWEL	CENTRAJE
29	366195X1		**1**	PASSA-FIO	GROMMET	PASACABLE
30	184174M91		**1**	TIRANTE	ROD	VARILLA
31	353430X1		**1**	PORCA	NUT	TUERCA
32	3410152M1		**1**	MANÍPULO	KNOB	POMO
33	181142M1		**1**	ARRUELA	WASHER	ARANDELA
34	037045T1		**1**	BUJÃO	PLUG	TAPON
35	832813M1		**1**	PINO	PIN	PASADOR
36	058458P1		**1**	BUCHA	BUSH	CASQUILLO
38	058457P1		**1**	BUCHA	BUSH	CASQUILLO

Eixo Dianteiro
Front Axle
Eje Delantero

60-85

Com Redutor De Velocidade
With Creeper
Con Reducción De Velociad

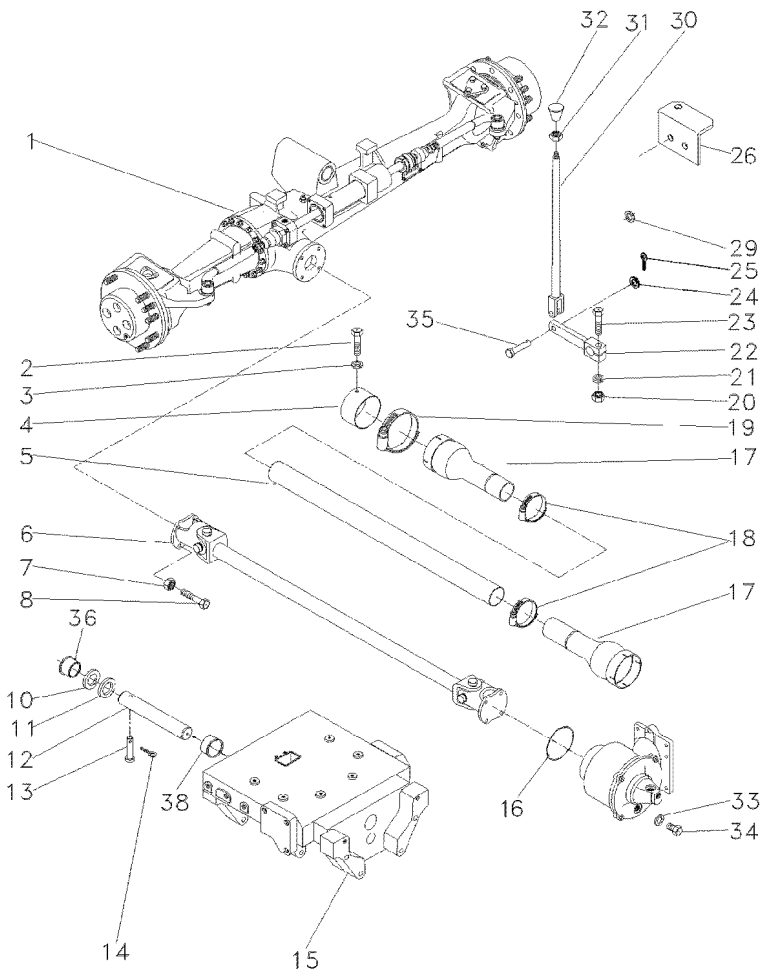

1	063124N1	ZF 60-90 No	**1**	CJ. EIXO	KIT, AXLE	JUEGO DE EJE
2	339124X1		**2**	PARAFUSO	BOLT	PERNO
3	353446X1		**2**	ARRUELA	WASHER	ARANDELA
4	036903P1		**1**	BLINDAGEM	SHIELD	BLINDAJE
5	054361P1		**1**	PROTEÇÃO	GUARD	DEFENSA
6	057380T1	60-270 No	**1**	CJ. EIXO	KIT, AXLE	JUEGO DE EJE
7	353431X1		**8**	PORCA	NUT	TUERCA
8	353540X1		**8**	PARAFUSO	BOLT	PERNO
9	3412609M91		**2**	MANGUEIRA	HOSE	FLEXIBLE
10	898017M2		**1**	CALÇO	SHIM	CALCE
11	898018M2	0.73/0.67MM	**X**	CALÇO	SHIM	CALCE
11	898019M2	0.92/0.87MM	**X**	CALÇO	SHIM	CALCE
11	898020M2	1,04/0.99MM	**X**	CALÇO	SHIM	CALCE
11	882868M2	1.17/1.12MM	**X**	CALÇO	SHIM	CALCE
11	882869M2	1.30/1.25MM	**X**	CALÇO	SHIM	CALCE
12	058456P1		**1**	PINO	PIN	PASADOR
13	033992P1		**1**	PINO	PIN	PASADOR
14	195414M1		**1**	GRAMPO	CRAMP	PASADOR
15	067590P1		**1**	SUPORTE	BRACKET	SOPORTE
16	1441271X1		**1**	ANEL "O"	O RING	JUNTA TORICA
17	1688236M93		**2**	PROTEÇÃO	GUARD	DEFENSA
18	490804M1		**2**	BRAÇADEIRA	CLAMP	ABRAZADERA
19	338623X1		**2**	BRAÇADEIRA	CLAMP	ABRAZADERA
20	355566X1		**1**	PORCA	NUT	TUERCA
21	353434X1		**1**	ARRUELA	WASHER	ARANDELA
22	036838S1		**1**	ALAVANCA	LEVER	PALANCA
23	354264X1		**1**	PARAFUSO	BOLT	PERNO
24	353756X1		**1**	ARRUELA	WASHER	ARANDELA
25	354059X1		**1**	CONTRAPINO	DOWEL	CENTRAJE
26	036836P1		**1**	SUPORTE	BRACKET	SOPORTE
29	366195X1		**1**	PASSA-FIO	GROMMET	PASACABLE
30	184174M91		**1**	TIRANTE	ROD	VARILLA
31	353430X1		**1**	PORCA	NUT	TUERCA
32	3410152M1		**1**	MANÍPULO	KNOB	POMO
33	181142M1		**1**	ARRUELA	WASHER	ARANDELA
34	037045T1		**1**	BUJÃO	PLUG	TAPON
35	832813M1		**1**	PINO	PIN	PASADOR
36	058458P1		**1**	BUCHA	BUSH	CASQUILLO
38	058457P1		**1**	BUCHA	BUSH	CASQUILLO

Eixo Dianteiro
Front Axle
Eje Delantero

Zf-Apl335-Tração Lateral
Zf - Apl335-Side Drive
Zf - Apl335-Traccion Lateral

60-90

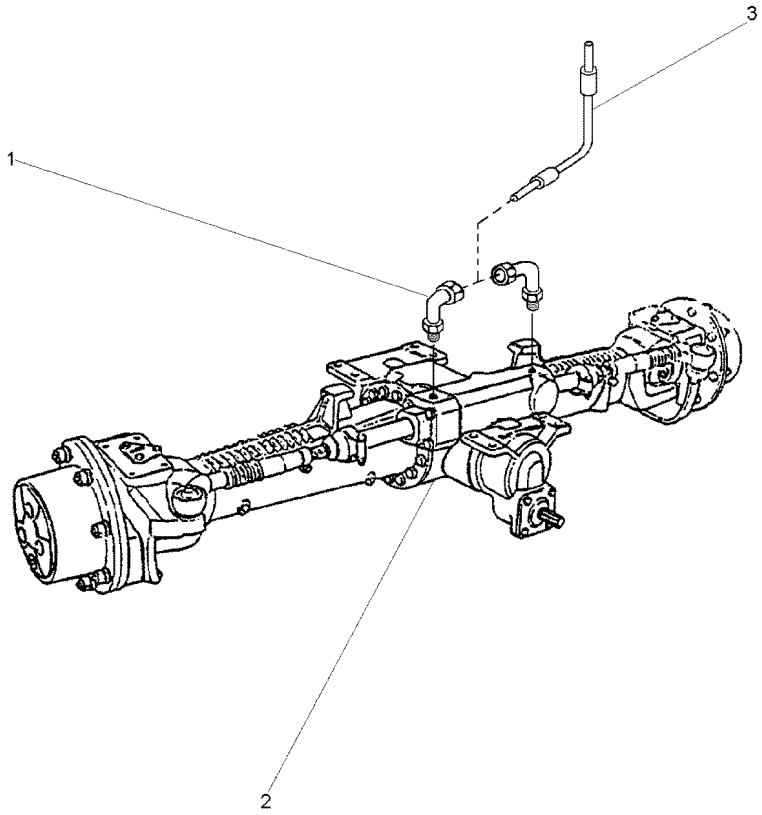

1	3411947M91		**2**	CONEXÃO	CONNECTION	CONEXION
2	6203926M91	60-95 No	**1**	CJ. EIXO	KIT, AXLE	JUEGO DE EJE
2		60-100 No	**1**	CJ. EIXO	KIT, AXLE	JUEGO DE EJE
2		60-105 No	**1**	CJ. EIXO	KIT, AXLE	JUEGO DE EJE
2		60-110 No	**1**	CJ. EIXO	KIT, AXLE	JUEGO DE EJE
3	022313T2		**2**	MANGUEIRA	HOSE	FLEXIBLE

Eixo Dianteiro 4 Rodas Motrizes
Front Axle 4 Wheel Drive
Eje Delantero 4 Ruedas Motrices

60-95

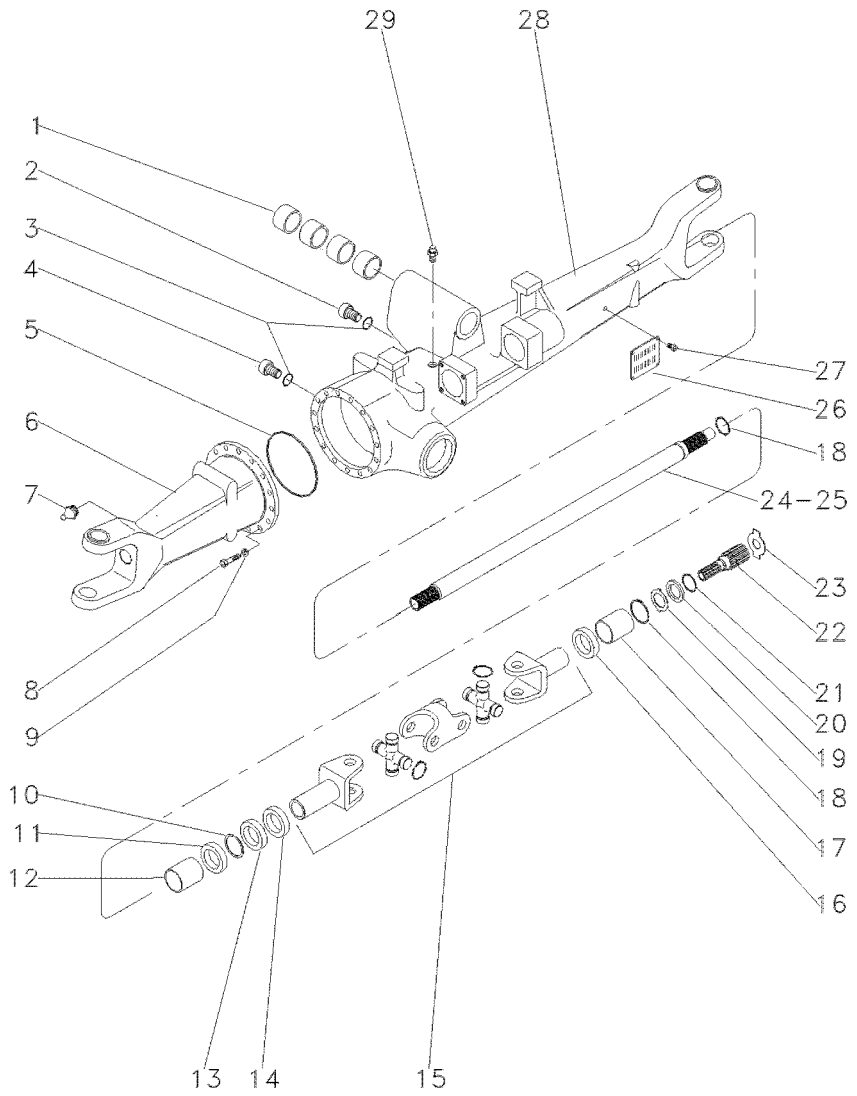

1	050646R1		4	BUCHA	BUSH	CASQUILLO
2	056600R1		1	BUJÃO	PLUG	TAPON
3	033556R1		2	ANEL "O"	O RING	JUNTA TORICA
4	3603226M1		1	BUJÃO	PLUG	TAPON
5	033718R1		1	ANEL "O"	O RING	JUNTA TORICA
6	040663R1	◀	1	CARCAÇA	HOUSING	ALOJAMIENTO
7	033606R1		2	GRAXEIRA	GREASER	ENGRASADOR
8	033717R1		16	PARAFUSO	BOLT	PERNO
9	033716R1		16	ARRUELA	WASHER	ARANDELA
10	027544R1		4	ANEL TRAVA	CIRCLIP	CIRCULITO
11	027536R1		4	RETENTOR	SEAL	RETEN
12	3603228M1		2	BUCHA	BUSH	CASQUILLO
13	027539R1		2	RETENTOR	OIL SEAL	BUJE RETENACEITE
14	033227R1		2	PROTETOR	PROTECTOR	PROTECTOR
15	040658R1		2	ARTICULAÇÃO	KNUCKLE	CHARNELA
16	040675R1		1	RETENTOR	OIL SEAL	BUJE RETENACEITE
17	3603235M1		2	BUCHA	BUSH	CASQUILLO
18	033620R1		2	ANEL TRAVA	CIRCLIP	CIRCULITO
19	3176337M1		2	ARRUELA	WASHER	ARANDELA
20	3176337M1		2	ARRUELA	WASHER	ARANDELA
21	033549R1		2	ANEL TRAVA	CIRCLIP	CIRCULITO
22	033619R1		2	EIXO	SHAFT	ARBOL
23	020842R1	⧓ 3,0MM	X	CALÇO	SHIM	CALCE
23	020843R1	⧓ 1,7MM	X	CALÇO	SHIM	CALCE
23	033618R1	⧓ 2,2MM	X	ARRUELA	WASHER	ARANDELA
23	3176343M1	⧓ 1,5MM	X	ARRUELA	WASHER	ARANDELA
23	3176344M1	⧓ 2,0MM	X	ARRUELA	WASHER	ARANDELA
23	3603293M1	⧓ 2,5MM	X	ARRUELA	WASHER	ARANDELA
24	040659R1	▶	1	EIXO	SHAFT	ARBOL
25	040688R1	◀	1	EIXO	SHAFT	ARBOL
26	3588127M1		1	PLACA	PLATE	PLATO
27	3588126M1		4	REBITE	RIVET	REMACHE
28	040664R1	▶	1	CARCAÇA	HOUSING	ALOJAMIENTO
29	033609R1		1	VÁLVULA	CONTROL VALVE	VALVULA CONTROL

Eixo Dianteiro 4 Rodas Motrizes — **Diferencial**
Front Axle 4 Wheel Drive — **Differential**
Eje Delantero 4 Ruedas Motrices — **Diferencial**

60-100

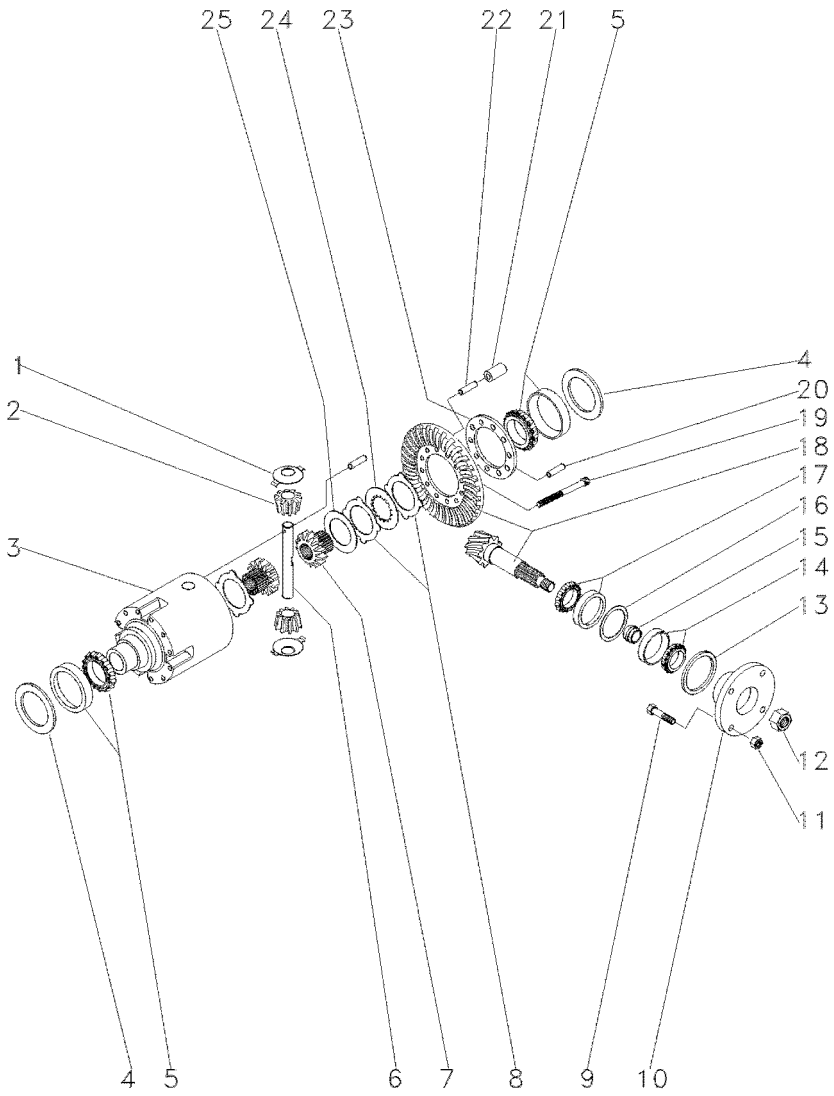

1	033681R1		2	ARRUELA	WASHER	ARANDELA
2	040662R1		2	ENGRENAGEM	GEAR	ENGRANAJE
3	033691R1		1	CARCAÇA	HOUSING	ALOJAMIENTO
4	033694R1	0,60MM	2	CALÇO	SHIM	CALCE
4	033695R1	0,70MM	2	CALÇO	SHIM	CALCE
4	033696R1	0,80MM	2	CALÇO	SHIM	CALCE
4	033697R1	0,90MM	2	CALÇO	SHIM	CALCE
4	033698R1	1,0MM	2	CALÇO	SHIM	CALCE
4	033700R1	1,20MM	2	CALÇO	SHIM	CALCE
4	033701R1	1,30MM	2	CALÇO	SHIM	CALCE
4	033702R1	1,40MM	2	CALÇO	SHIM	CALCE
4	033703R1	1,50MM	2	CALÇO	SHIM	CALCE
4	033704R1	1,60MM	2	CALÇO	SHIM	CALCE
4	033705R1	1,80MM	2	CALÇO	SHIM	CALCE
4	033706R1	0,50MM	2	CALÇO	SHIM	CALCE
4	033707R1	0,75MM	2	CALÇO	SHIM	CALCE
4	033708R1	0,85MM	2	CALÇO	SHIM	CALCE
4	033709R1	0,95MM	2	CALÇO	SHIM	CALCE
4	033710R1	1,05MM	2	CALÇO	SHIM	CALCE
4	033711R1	1,15MM	2	CALÇO	SHIM	CALCE
4	033712R1	1,25MM	2	CALÇO	SHIM	CALCE
5	033715R1		2	ROLAMENTO	BEARING	COJINETE
6	033690R1		1	EIXO	SHAFT	ARBOL
7	033688R1		2	ENGRENAGEM	GEAR	ENGRANAJE
8	033683R1	1,2MM	1	DISCO	DISC	DISCO
8	033684R1	1,1MM	1	DISCO	DISC	DISCO
8	033685R1	1,3MM	1	DISCO	DISC	DISCO
8	033686R1	1,4MM	1	DISCO	DISC	DISCO
9	040673R1		4	PARAFUSO	BOLT	PERNO
10	040671R1		1	FLANGE	FLANGE	PLETINA
11	040674R1		4	PORCA	NUT	TUERCA
12	033551R1		1	PORCA	NUT	TUERCA
13	040690R1		1	RETENTOR	OIL SEAL	BUJE RETENACEITE
14	040691R1		1	ROLAMENTO	BEARING	COJINETE
15	033641R1	11,30MM	1	CALÇO	SHIM	CALCE
15	033642R1	11,33MM	1	CALÇO	SHIM	CALCE
15	033643R1	11,36MM	1	CALÇO	SHIM	CALCE
15	033644R1	11,39MM	1	CALÇO	SHIM	CALCE
15	033645R1	11,42MM	1	CALÇO	SHIM	CALCE
15	033646R1	11,45MM	1	CALÇO	SHIM	CALCE
15	033647R1	11,48MM	1	CALÇO	SHIM	CALCE
15	033648R1	11,51MM	1	CALÇO	SHIM	CALCE
15	033649R1	11,54MM	1	CALÇO	SHIM	CALCE
15	033650R1	11,57MM	1	CALÇO	SHIM	CALCE
15	033651R1	11,60MM	1	CALÇO	SHIM	CALCE
15	033652R1	11,63MM	1	CALÇO	SHIM	CALCE
15	033653R1	11,66MM	1	CALÇO	SHIM	CALCE
15	033654R1	11,69MM	1	CALÇO	SHIM	CALCE
15	033656R1	11,75MM	1	CALÇO	SHIM	CALCE
15	033657R1	11,78MM	1	CALÇO	SHIM	CALCE

Eixo Dianteiro 4 Rodas Motrizes — **Diferencial**
Front Axle 4 Wheel Drive — **Differential**
Eje Delantero 4 Ruedas Motrices — **Diferencial**

60-100

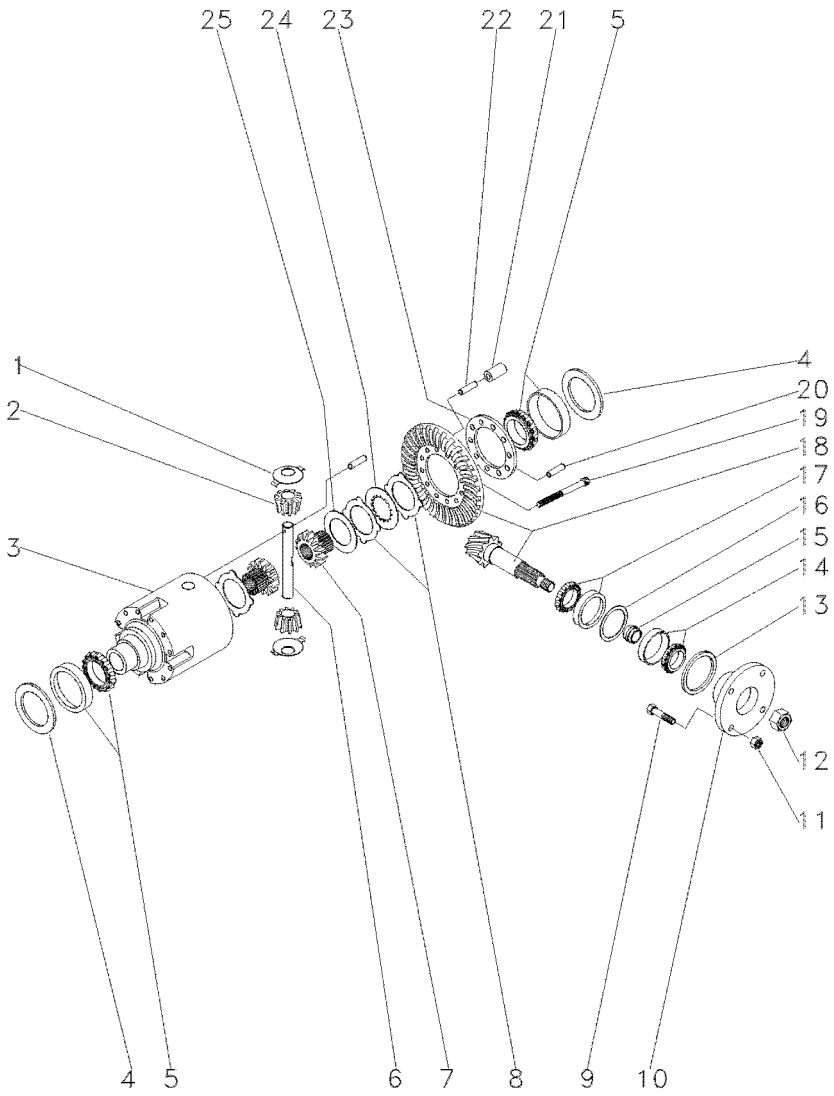

15	033658R1	11,81MM	1	CALÇO	SHIM	CALCE
15	033659R1	11,84MM	1	CALÇO	SHIM	CALCE
15	033660R1	11,87MM	1	CALÇO	SHIM	CALCE
15	033661R1	11,90MM	1	CALÇO	SHIM	CALCE
15	033662R1	11,93MM	1	CALÇO	SHIM	CALCE
15	033663R1	11,96MM	1	CALÇO	SHIM	CALCE
15	033664R1	11,99MM	1	CALÇO	SHIM	CALCE
15	033665R1	12,02MM	1	CALÇO	SHIM	CALCE
15	033666R1	12,05MM	1	CALÇO	SHIM	CALCE
15	033667R1	12,08MM	1	CALÇO	SHIM	CALCE
15	033668R1	12,11MM	1	CALÇO	SHIM	CALCE
15	033669R1	12,14MM	1	CALÇO	SHIM	CALCE
15	033670R1	12,17MM	1	CALÇO	SHIM	CALCE
15	033671R1	12,20MM	1	CALÇO	SHIM	CALCE
15	033672R1	12,23MM	1	CALÇO	SHIM	CALCE
15	033673R1	12,26MM	1	CALÇO	SHIM	CALCE
15	033674R1	12,29MM	1	CALÇO	SHIM	CALCE
15	033675R1	12,32MM	1	CALÇO	SHIM	CALCE
15	033676R1	12,35MM	1	CALÇO	SHIM	CALCE
15	033677R1	12,38MM	1	CALÇO	SHIM	CALCE
16	033625R1	0,50MM	1	CALÇO	SHIM	CALCE
16	033626R1	0,60MM	1	CALÇO	SHIM	CALCE
16	033627R1	0,70MM	1	CALÇO	SHIM	CALCE
16	033628R1	0,80MM	1	CALÇO	SHIM	CALCE
16	033629R1	0,90MM	1	CALÇO	SHIM	CALCE
16	033630R1	1,00MM	1	CALÇO	SHIM	CALCE
16	033631R1	1,10MM	1	CALÇO	SHIM	CALCE
16	033632R1	1,30MM	1	CALÇO	SHIM	CALCE
16	033633R1	1,40MM	1	CALÇO	SHIM	CALCE
16	033634R1	1,50MM	1	CALÇO	SHIM	CALCE
16	033635R1	0,65MM	1	CALÇO	SHIM	CALCE
16	033637R1	0,85MM	1	CALÇO	SHIM	CALCE
16	033638R1	0,95MM	1	CALÇO	SHIM	CALCE
16	033639R1	1,05MM	1	CALÇO	SHIM	CALCE
16	033640R1	1,15MM	1	CALÇO	SHIM	CALCE
16	033789R1	1,20MM	1	CALÇO	SHIM	CALCE
17	033678R1		1	ROLAMENTO	BEARING	COJINETE
18	040660R1	41x19	1	COROA E PINHÃO	KIT, BEVEL GEAR	CORONA Y PINON
19	033682R1		10	PARAFUSO	BOLT	PERNO
20	033782R1		1	PINO	PIN	PASADOR
21	033693R1		5	PINO	PIN	PASADOR
22	033692R1		5	PINO	PIN	PASADOR
23	033783R1		1	FLANGE	FLANGE	PLETINA
24	033687R1		8	DISCO	DISC	DISCO
25	033680R1	3,2MM	2	ARRUELA	WASHER	ARANDELA

Eixo Dianteiro 4 Rodas Motrizes
Front Axle 4 Wheel Drive
Eje Delantero 4 Ruedas Motrices

Redução Final
Final Drive
Accionamiento Final

60-105

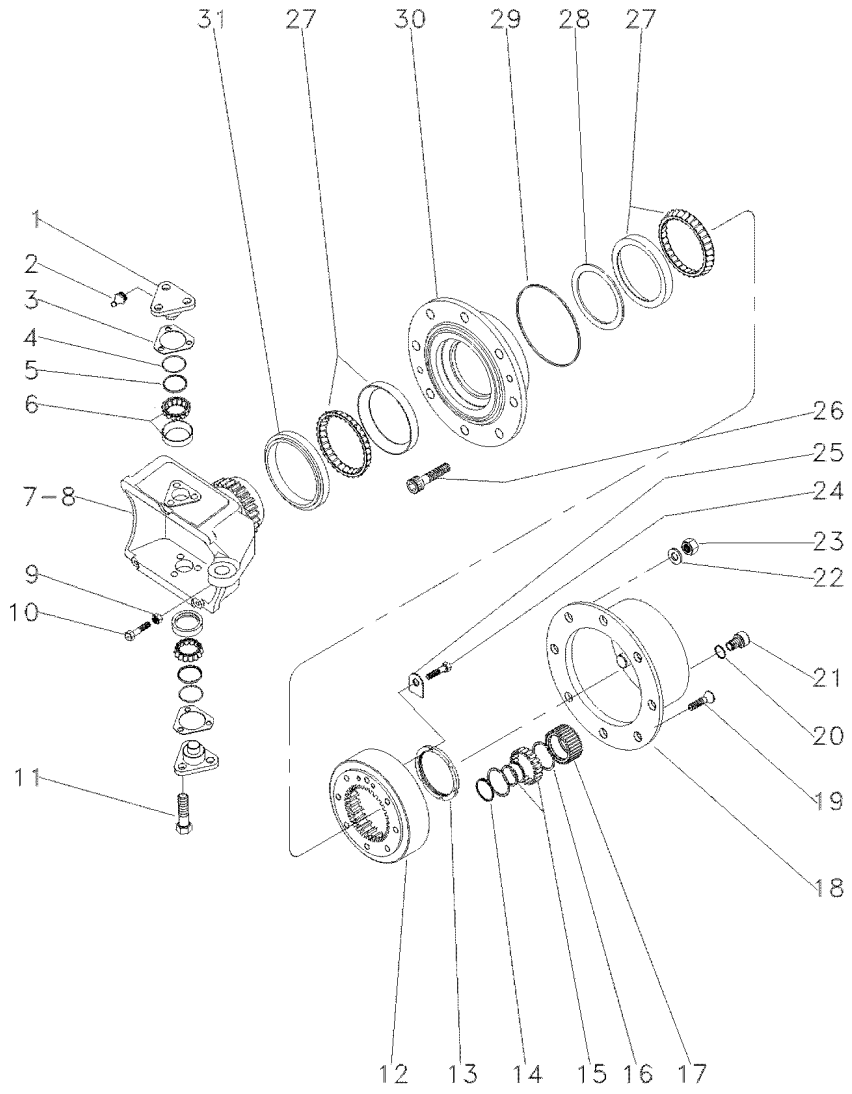

1	3176321M1		**4**	PINO	PIN	PASADOR
2	3176390M1		**4**	GRAXEIRA	GREASER	ENGRASADOR
3	3176313M1	⧗ 0,6MM	**4**	CALÇO	SHIM	CALCE
3	3176314M1	⧗ 1,0MM	**4**	CALÇO	SHIM	CALCE
3	3176315M1	⧗ 1,4MM	**4**	CALÇO	SHIM	CALCE
3	3176319M1	⧗ 0,4MM	**4**	CALÇO	SHIM	CALCE
3	3176320M1	⧗ 0,8MM	**4**	CALÇO	SHIM	CALCE
3	3588106M1	⧗ 0,2MM	**4**	CALÇO	SHIM	CALCE
3	3588107M1	⧗ 0,3MM	**4**	CALÇO	SHIM	CALCE
4	033721R1		**4**	ANEL "O"	O RING	JUNTA TORICA
5	033722R1		**4**	CAPA	CAP	TAPA
6	040665R1		**4**	ROLAMENTO	BEARING	COJINETE
7	6207052M1	◀	**1**	CARCAÇA	HOUSING	ALOJAMIENTO
8	6207053M1	▶	**1**	CARCAÇA	HOUSING	ALOJAMIENTO
9	033608R1		**2**	PORCA	NUT	TUERCA
10	040689R1		**2**	PARAFUSO	BOLT	PERNO
11	3588113M1		**12**	PARAFUSO	BOLT	PERNO
12	033616R1		**2**	COROA	ANNULAR GEAR	ENGRANAJE ANULAR
13	033621R1		**2**	PORCA	NUT	TUERCA
14	3587936M1		**6**	ANEL TRAVA	CIRCLIP	CIRCULITO
15	3176341M1		**6**	ROLAMENTO	BEARING	COJINETE
16	3176342M1		**12**	ANEL	RING	ARO
17	3176340M1		**6**	ENGRENAGEM	GEAR	ENGRANAJE
18	3176339M1		**2**	CUBO	HUB	CUBO
19	3176347M1		**4**	PARAFUSO	BOLT	PERNO
20	3176364M1	1.3	**2**	ANEL "O"	O RING	JUNTA TORICA
21	3176345M1		**2**	BUJÃO	PLUG	TAPON
22	3176350M1		**16**	ARRUELA	WASHER	ARANDELA
23	3176351M1		**16**	PORCA	NUT	TUERCA
24	3176333M1		**4**	PARAFUSO	BOLT	PERNO
25	033617R1		**2**	PLACA	PLATE	PLATO
26	3176349M1		**16**	PARAFUSO	BOLT	PERNO
27	3176330M1		**2**	ROLAMENTO	BEARING	COJINETE
28	033580R1	⧗ 10,00MM	**1**	ANEL	RING	ARO
28	033579R1	⧗ 10,025MM	**1**	ANEL	RING	ARO
28	3603757M1	⧗ 10,050MM	**1**	ARRUELA	WASHER	ARANDELA
28	033577R1	⧗ 10,075MM	**1**	ANEL	RING	ARO
28	033562R1	⧗ 10,100MM	**1**	ANEL	RING	ARO
28	033575R1	⧗ 10,125MM	**1**	ANEL	RING	ARO
28	033574R1	⧗ 10,175MM	**1**	ANEL	RING	ARO
28	033573R1	⧗ 10,200MM	**1**	ANEL	RING	ARO
28	033565R1	⧗ 10,225MM	**1**	ANEL	RING	ARO
28	033572R1	⧗ 10,250MM	**1**	ANEL	RING	ARO
28	040677R1	12,000MM	**1**	CALÇO	SHIM	CALCE
28	040678R1	12,025MM	**1**	CALÇO	SHIM	CALCE
28	040679R1	12,050	**1**	CALÇO	SHIM	CALCE
28	040680R1	12,075MM	**1**	CALÇO	SHIM	CALCE
28	040681R1	12,100MM	**1**	CALÇO	SHIM	CALCE
28	033570R1	14,439MM	**1**	ANEL	RING	ARO
28	033569R1	14,464MM	**1**	ANEL	RING	ARO

Eixo Dianteiro 4 Rodas Motrizes
Front Axle 4 Wheel Drive
Eje Delantero 4 Ruedas Motrices

Redução Final
Final Drive
Accionamiento Final

60-105

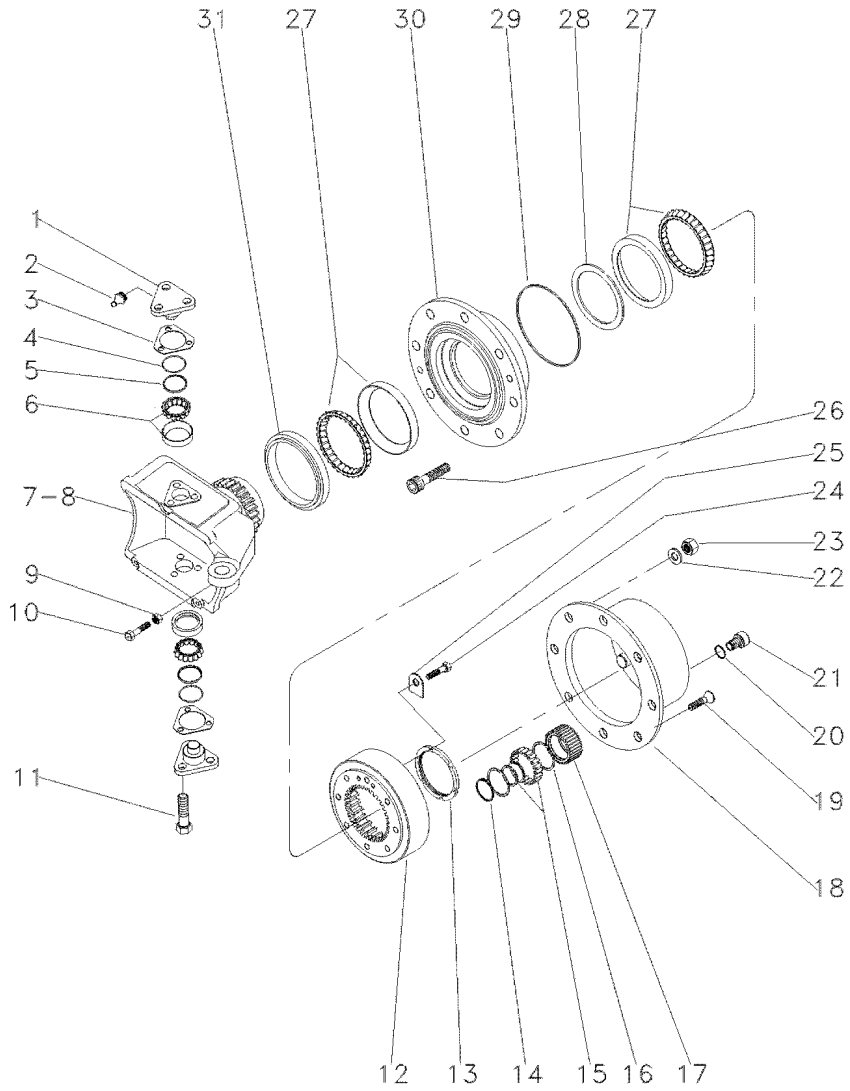

28	033567R1	14,514MM	**1** ANEL	RING	ARO
28	033566R1	14,539MM	**1** ANEL	RING	ARO
28	040682R1	12,125MM	**1** CALÇO	SHIM	CALCE
28	033563R1	14,614MM	**1** ANEL	RING	ARO
28	033562R1	14,639MM	**1** ANEL	RING	ARO
28	033561R1	14,664MM	**1** ANEL	RING	ARO
28	033560R1	14,689MM	**1** ANEL	RING	ARO
28	040683R1	12,150MM	**1** CALÇO	SHIM	CALCE
28	040684R1	12,175MM	**1** CALÇO	SHIM	CALCE
28	040685R1	12,200MM	**1** CALÇO	SHIM	CALCE
28	040686R1	12,225MM	**1** CALÇO	SHIM	CALCE
28	040687R1	12,250MM	**1** CALÇO	SHIM	CALCE
28	033571R1	14,414MM	**1** ANEL	RING	ARO
29	3176331M1		**2** ANEL "O"	O RING	JUNTA TORICA
30	033728R1		**2** CUBO	HUB	CUBO
31	033548R1		**2** RETENTOR	SEAL	RETEN

Eixo Dianteiro 4 Rodas Motrizes
Front Axle 4 Wheel Drive
Doble Traccion Del Eje Frontal

Cilíndro De Direção
Steering Cylinders
Cilindros De Direccion

60-110

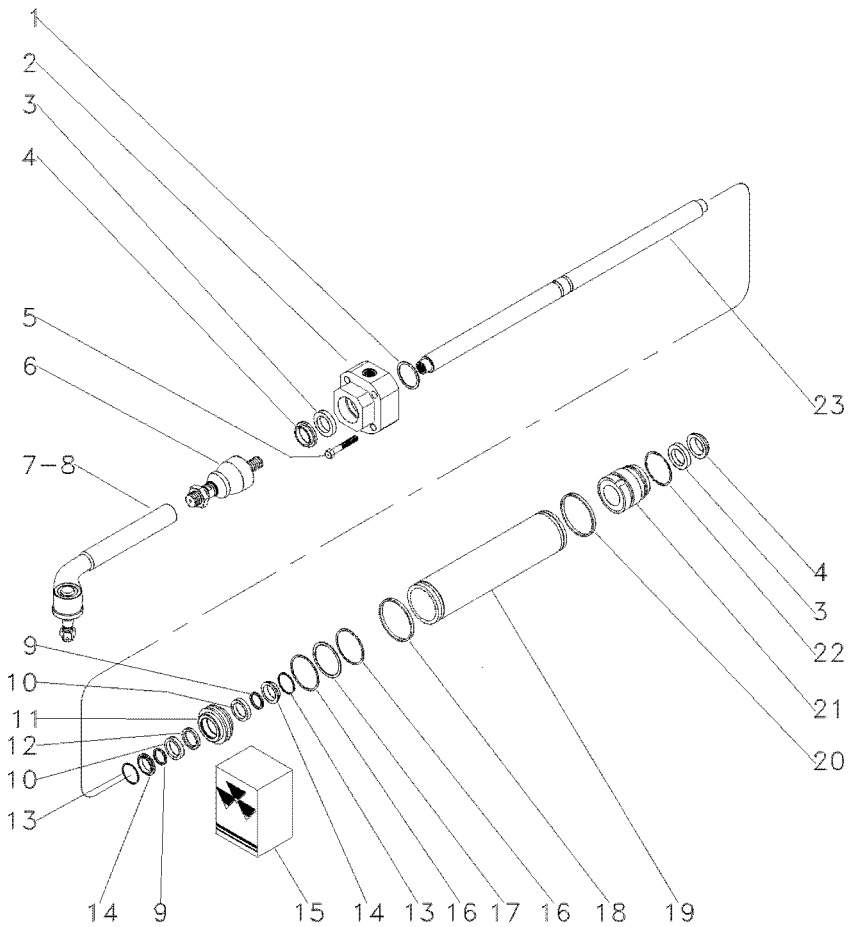

1	033736R1	⧗	1,0MM	**1**	CALÇO	SHIM	CALCE
1	033737R1	⧗	1,1MM	**1**	CALÇO	SHIM	CALCE
1	033738R1	⧗	1,2MM	**1**	CALÇO	SHIM	CALCE
1	033739R1	⧗	1,3MM	**1**	CALÇO	SHIM	CALCE
1	033740R1	⧗	1,4MM	**1**	CALÇO	SHIM	CALCE
1	033741R1	⧗	1,5MM	**1**	CALÇO	SHIM	CALCE
1	033742R1	⧗	1,6MM	**1**	CALÇO	SHIM	CALCE
1	033743R1	⧗	1,7MM	**1**	CALÇO	SHIM	CALCE
1	033744R1	⧗	1,8MM	**1**	CALÇO	SHIM	CALCE
1	033745R1	⧗	0,9MM	**1**	CALÇO	SHIM	CALCE
2	040666R1	◀		**1**	GUIA	GUIDE	GUIA
3		⬬	15	**2**	ANEL "O"	O RING	JUNTA TORICA
4		⬬	15	**2**	ANEL "O"	O RING	JUNTA TORICA
5	033759R1			**4**	PARAFUSO	BOLT	PERNO
6	050655R1			**2**	TERMINAL	BALL JOINT	UNION ROTULA
7	050656R1	▶		**1**	TERMINAL	BALL JOINT	UNION ROTULA
8	050657R1	◀		**1**	TERMINAL	BALL JOINT	UNION ROTULA
9		⬬	15	**2**	ANEL "O"	O RING	JUNTA TORICA
10	033748R1			**2**	ARRUELA	WASHER	ARANDELA
11	033750R1			**1**	PISTÃO	PISTON	PISTON
12		⬬	15	**1**	ANEL "O"	O RING	JUNTA TORICA
13	033747R1	15		**2**	ANEL "O"	O RING	JUNTA TORICA
14	033755R1			**2**	ANEL "O"	O RING	JUNTA TORICA
15	038054R1			**1**	JG. REPARO	KIT, REPAIR	JUEGO REPARACION
16		⬬	15	**2**	ANEL "O"	O RING	JUNTA TORICA
17	033754R1	15		**1**	ANEL "O"	O RING	JUNTA TORICA
18		⬬	15	**1**	ANEL "O"	O RING	JUNTA TORICA
19	033733R1			**1**	CILINDRO	CYLINDER	CILINDRO
20		⬬	15	**1**	ANEL "O"	O RING	JUNTA TORICA
21	033734R1	▶		**1**	GUIA	GUIDE	GUIA
22	033751R1			**1**	ANEL "O"	O RING	JUNTA TORICA
23	033732R1			**1**	HASTE CILINDRO	CYLINDER ROD	BIELA DE CILINDR

Eixo Dianteiro
Front Axle
Eje Delantero

Zf-Apl335-Tração Lateral
Zf - Apl335-Side Drive
Zf - Apl335-Traccion Lateral

60-115

Tratores Estreito - Sem Redutor De Velocidade
Narrow Tractors - Without Creeper
Tractores Estrecho - Sin Reducción De Velociad

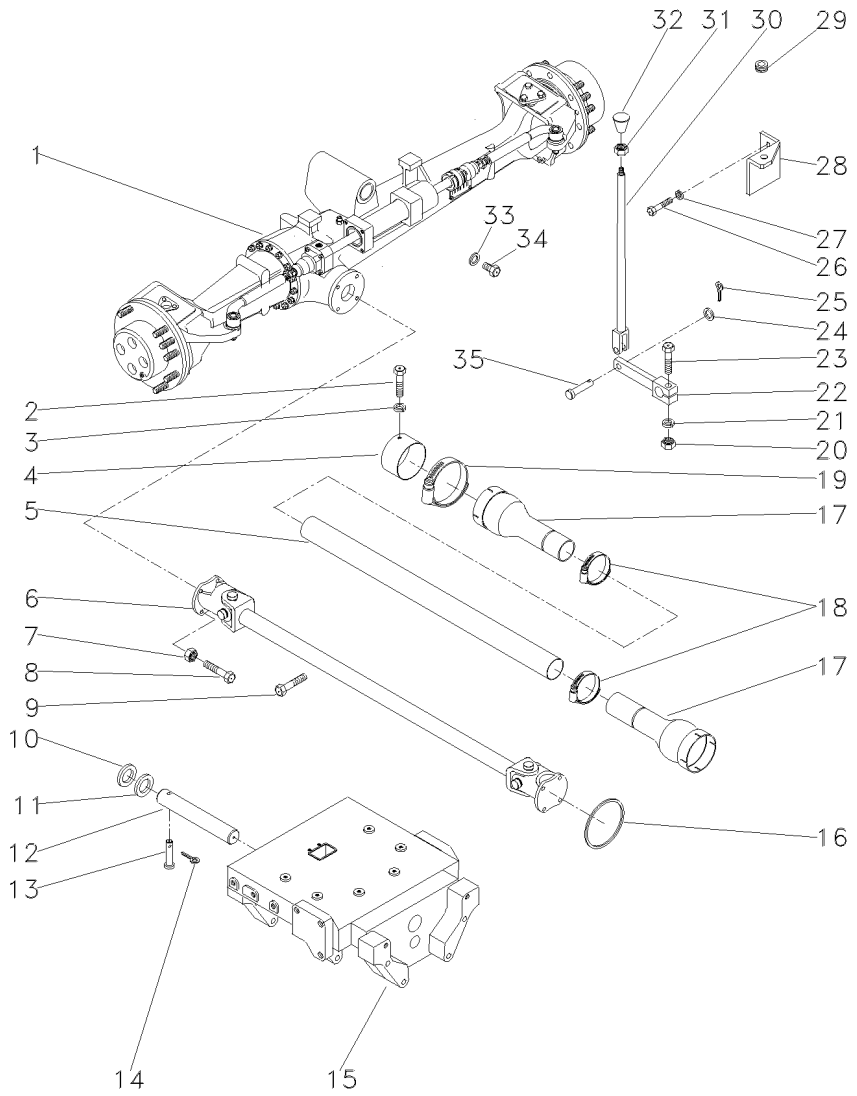

1	036917T1	ZF	**1**	CJ. EIXO DIANT.	FRONT AXLE ASSY	CONJ. EJE DELANT
		60-125 No				
1		60-130 No	**1**	CJ. EIXO DIANT.	FRONT AXLE ASSY	CONJ. EJE DELANT
1		60-135 No	**1**	CJ. EIXO DIANT.	FRONT AXLE ASSY	CONJ. EJE DELANT
1		60-140 No	**1**	CJ. EIXO DIANT.	FRONT AXLE ASSY	CONJ. EJE DELANT
1	061356T1	CARRARO	**1**	CJ. EIXO DIANT.	FRONT AXLE ASSY	CONJ. EJE DELANT
		60-150 No				
1		60-155 No	**1**	CJ. EIXO DIANT.	FRONT AXLE ASSY	CONJ. EJE DELANT
1		60-160 No	**1**	CJ. EIXO DIANT.	FRONT AXLE ASSY	CONJ. EJE DELANT
1		60-165 No	**1**	CJ. EIXO DIANT.	FRONT AXLE ASSY	CONJ. EJE DELANT
1		60-170 No	**1**	CJ. EIXO DIANT.	FRONT AXLE ASSY	CONJ. EJE DELANT
2	339124X1		**2**	PARAFUSO	BOLT	PERNO
3	353446X1		**2**	ARRUELA	WASHER	ARANDELA
4	036903P1		**1**	BLINDAGEM	SHIELD	BLINDAJE
5	036910P1		**1**	TUBO	PIPE	CANO
6	036908T1	60-265 No	**1**	CARDAN	DRIVE SHAFT	EJE DE MANDO
7	353431X1		**8**	PORCA	NUT	TUERCA
8	353540X1		**4**	PARAFUSO	BOLT	PERNO
9	355835X1		**1**	PARAFUSO	BOLT	PERNO
10	898017M2		**1**	CALÇO	SHIM	CALCE
11	882868M2	1.17/1.12MM	**X**	CALÇO	SHIM	CALCE
11	882869M2	1.30/1.25MM	**X**	CALÇO	SHIM	CALCE
11	898018M2	0.73/0.67MM	**X**	CALÇO	SHIM	CALCE
11	898019M2	0.92/0.87MM	**X**	CALÇO	SHIM	CALCE
11	898020M2	1,04/0.99MM	**X**	CALÇO	SHIM	CALCE
12	042735P1		**1**	PINO	PIN	PASADOR
12	058456P1		**1**	PINO	PIN	PASADOR
13	033992P1		**1**	PINO	PIN	PASADOR
14	195414M1		**1**	GRAMPO	CRAMP	PASADOR
15	067590P1		**1**	SUPORTE	BRACKET	SOPORTE
16	1441271X1		**1**	ANEL "O"	O RING	JUNTA TORICA
17	1688236M93		**2**	PROTEÇÃO	GUARD	DEFENSA
18	490804M1		**2**	BRAÇADEIRA	CLAMP	ABRAZADERA
19	338623X1		**2**	BRAÇADEIRA	CLAMP	ABRAZADERA
20	355566X1		**1**	PORCA	NUT	TUERCA
21	353434X1		**1**	ARRUELA	WASHER	ARANDELA
22	036838S1		**1**	ALAVANCA	LEVER	PALANCA
23	354264X1		**1**	PARAFUSO	BOLT	PERNO
24	353756X1		**1**	ARRUELA	WASHER	ARANDELA
25	354059X1		**1**	CONTRAPINO	DOWEL	CENTRAJE
26	353677X1		**2**	PARAFUSO	BOLT	PERNO
27	353446X1		**2**	ARRUELA	WASHER	ARANDELA
28	037041P1		**1**	SUPORTE	BRACKET	SOPORTE
29	366195X1		**1**	PASSA-FIO	GROMMET	PASACABLE
30	184174M91		**1**	TIRANTE	ROD	VARILLA
31	353430X1		**1**	PORCA	NUT	TUERCA
32	3410152M1		**1**	MANÍPULO	KNOB	POMO
33	181142M1		**1**	ARRUELA	WASHER	ARANDELA
34	037045T1		**1**	BUJÃO	PLUG	TAPON
35	832813M1		**1**	PINO	PIN	PASADOR

Eixo Dianteiro
Front Axle
Eje Delantero

60-120

Tratores Estreito - Com Redutor De Velocidade
Narrow Tractors - With Creeper
Tractores Estrecho - Con Reducción De Velociad

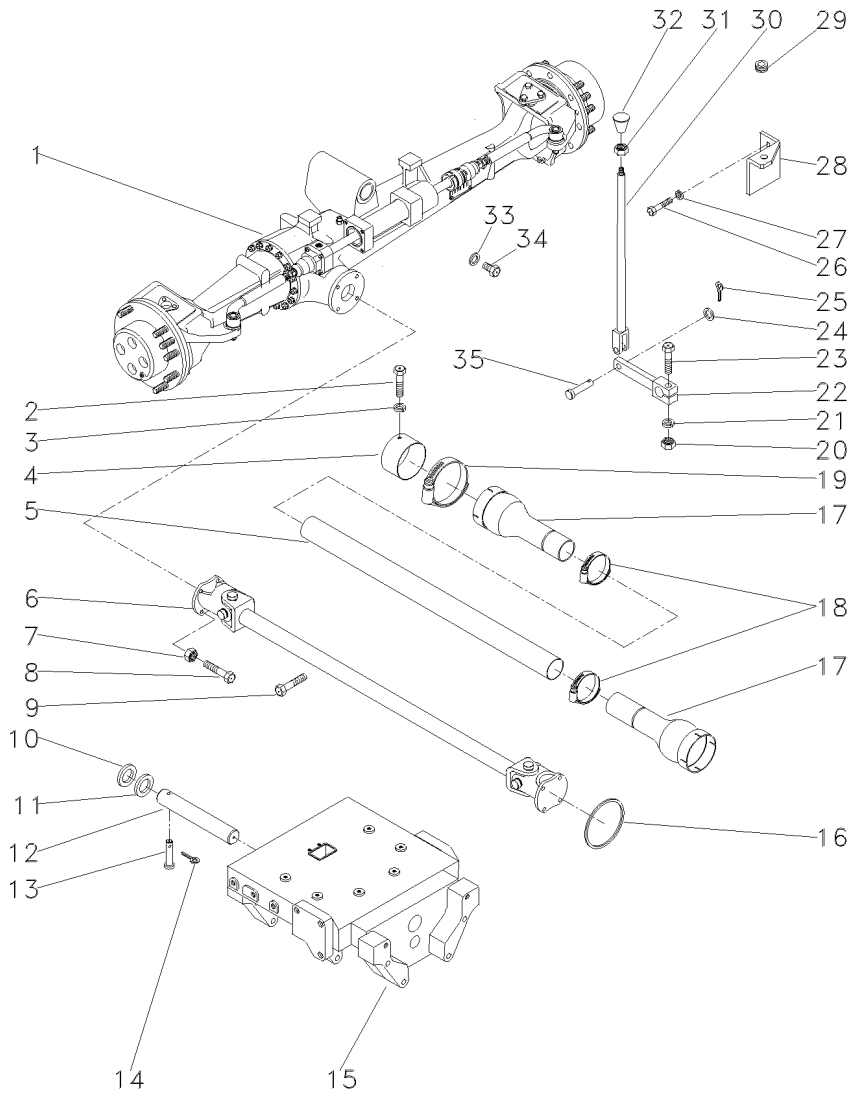

1	036917T1	60-125 No	**1**	CJ. EIXO DIANT.	FRONT AXLE ASSY	CONJ. EJE DELANT
2	339124X1		**2**	PARAFUSO	BOLT	PERNO
3	353446X1		**2**	ARRUELA	WASHER	ARANDELA
4	036903P1		**1**	BLINDAGEM	SHIELD	BLINDAJE
5	036911P1		**1**	TUBO	PIPE	CANO
6	057380T1	60-270 No	**1**	CJ. EIXO	KIT, AXLE	JUEGO DE EJE
7	353431X1		**8**	PORCA	NUT	TUERCA
8	353540X1		**4**	PARAFUSO	BOLT	PERNO
9	391120X1		**1**	PARAFUSO	BOLT	PERNO
10	898017M2		**2**	CALÇO	SHIM	CALCE
11	898018M2	0.73/0.67MM	**X**	CALÇO	SHIM	CALCE
11	898019M2	0.92/0.87MM	**X**	CALÇO	SHIM	CALCE
11	898020M2	1,04/0.99MM	**X**	CALÇO	SHIM	CALCE
11	882868M2	1.17/1.12MM	**X**	CALÇO	SHIM	CALCE
11	882869M2	1.30/1.25MM	**X**	CALÇO	SHIM	CALCE
12	042735P1		**1**	PINO	PIN	PASADOR
13	033992P1		**1**	PINO	PIN	PASADOR
14	195414M1		**1**	GRAMPO	CRAMP	PASADOR
15	067590P1		**1**	SUPORTE	BRACKET	SOPORTE
16	1441271X1		**1**	ANEL "O"	O RING	JUNTA TORICA
17	1688236M93		**2**	PROTEÇÃO	GUARD	DEFENSA
18	490804M1		**2**	BRAÇADEIRA	CLAMP	ABRAZADERA
19	338623X1		**2**	BRAÇADEIRA	CLAMP	ABRAZADERA
20	355566X1		**1**	PORCA	NUT	TUERCA
21	353434X1		**1**	ARRUELA	WASHER	ARANDELA
22	036838S1		**1**	ALAVANCA	LEVER	PALANCA
23	354264X1		**1**	PARAFUSO	BOLT	PERNO
24	353756X1		**1**	ARRUELA	WASHER	ARANDELA
25	354059X1		**1**	CONTRAPINO	DOWEL	CENTRAJE
26	353677X1		**2**	PARAFUSO	BOLT	PERNO
27	353446X1		**2**	ARRUELA	WASHER	ARANDELA
28	037041P1		**1**	SUPORTE	BRACKET	SOPORTE
29	366195X1		**1**	PASSA-FIO	GROMMET	PASACABLE
30	184174M91		**1**	TIRANTE	ROD	VARILLA
31	353430X1		**1**	PORCA	NUT	TUERCA
32	3410152M1		**1**	MANÍPULO	KNOB	POMO
33	181142M1		**1**	ARRUELA	WASHER	ARANDELA
34	037045T1		**1**	BUJÃO	PLUG	TAPON
35	832813M1		**1**	PINO	PIN	PASADOR

Eixo Dianteiro
Front Axle
Eje Delantero

Zf-Apl335-Tração Lateral
Zf - Apl335-Side Drive
Zf - Apl335-Traccion Lateral

60-125

Estreito
Narrow
Estrecho

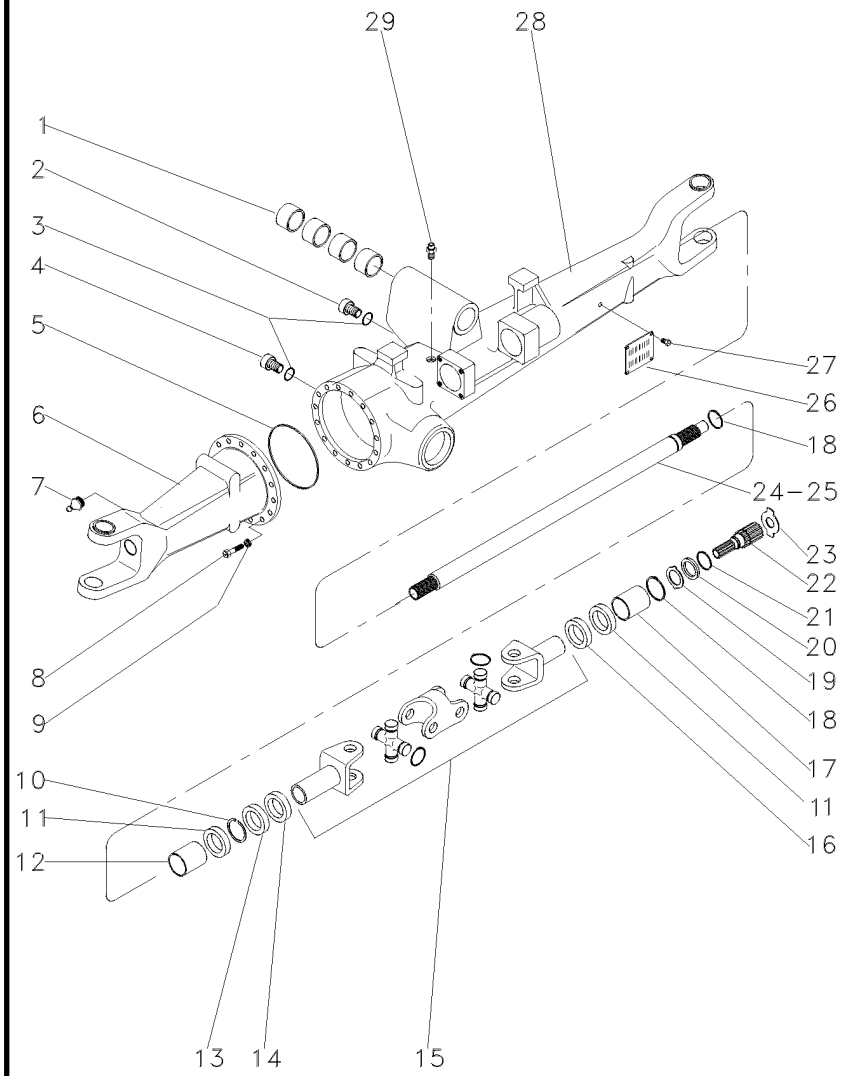

1	050646R1		4	BUCHA	BUSH	CASQUILLO
2	056600R1		1	BUJÃO	PLUG	TAPON
3	033556R1		2	ANEL "O"	O RING	JUNTA TORICA
4	3603226M1		1	BUJÃO	PLUG	TAPON
5	033718R1		1	ANEL "O"	O RING	JUNTA TORICA
6	041097R1	◀	1	CARCAÇA	HOUSING	ALOJAMIENTO
7	033606R1		2	GRAXEIRA	GREASER	ENGRASADOR
8	033717R1		16	PARAFUSO	BOLT	PERNO
9	033716R1		16	ARRUELA	WASHER	ARANDELA
10	027544R1		4	ANEL TRAVA	CIRCLIP	CIRCULITO
11	027536R1		4	RETENTOR	SEAL	RETEN
12	3603228M1		2	BUCHA	BUSH	CASQUILLO
13	027539R1		2	RETENTOR	OIL SEAL	BUJE RETENACEITE
14	033227R1		2	PROTETOR	PROTECTOR	PROTECTOR
15	040658R1	60-145 No	2	ARTICULAÇÃO	KNUCKLE	CHARNELA
16	027537R1		1	RETENTOR	OIL SEAL	BUJE RETENACEITE
17	3603235M1		2	BUCHA	BUSH	CASQUILLO
18	033620R1		2	ANEL TRAVA	CIRCLIP	CIRCULITO
19	3170348M1		2	ARRUELA	WASHER	ARANDELA
20	3176337M1		2	ARRUELA	WASHER	ARANDELA
21	033549R1		2	ANEL TRAVA	CIRCLIP	CIRCULITO
22	6203949M1		2	EIXO	SHAFT	ARBOL
23	033618R1	1,5 MM	X	ARRUELA	WASHER	ARANDELA
23	3176343M1	1,5 MM	X	ARRUELA	WASHER	ARANDELA
23	3176344M1	2,0 MM	X	ARRUELA	WASHER	ARANDELA
23	3603293M1	2,5 MM	X	ARRUELA	WASHER	ARANDELA
23	3603294M1	3,0 MM	X	ARRUELA	WASHER	ARANDELA
23	3603295M1	1,7 MM	X	ARRUELA	WASHER	ARANDELA
23	3603296M1	2,2 MM	X	ARRUELA	WASHER	ARANDELA
24	042982R1	▶	1	EIXO	SHAFT	ARBOL
25	041096R1	◀	1	EIXO	SHAFT	ARBOL
26	3588127M1		1	PLACA	PLATE	PLATO
27	3588126M1		4	REBITE	RIVET	REMACHE
28	041085R1	▶	1	CARCAÇA	HOUSING	ALOJAMIENTO
29	033609R1		1	VÁLVULA	CONTROL VALVE	VALVULA CONTROL

Eixo Dianteiro
Front Axle
Eje Delantero

Zf-Apl335-Tração Lateral
Zf - Apl335-Side Drive
Zf - Apl335-Traccion Lateral

60-130

Estreito
Narrow
Estrecho

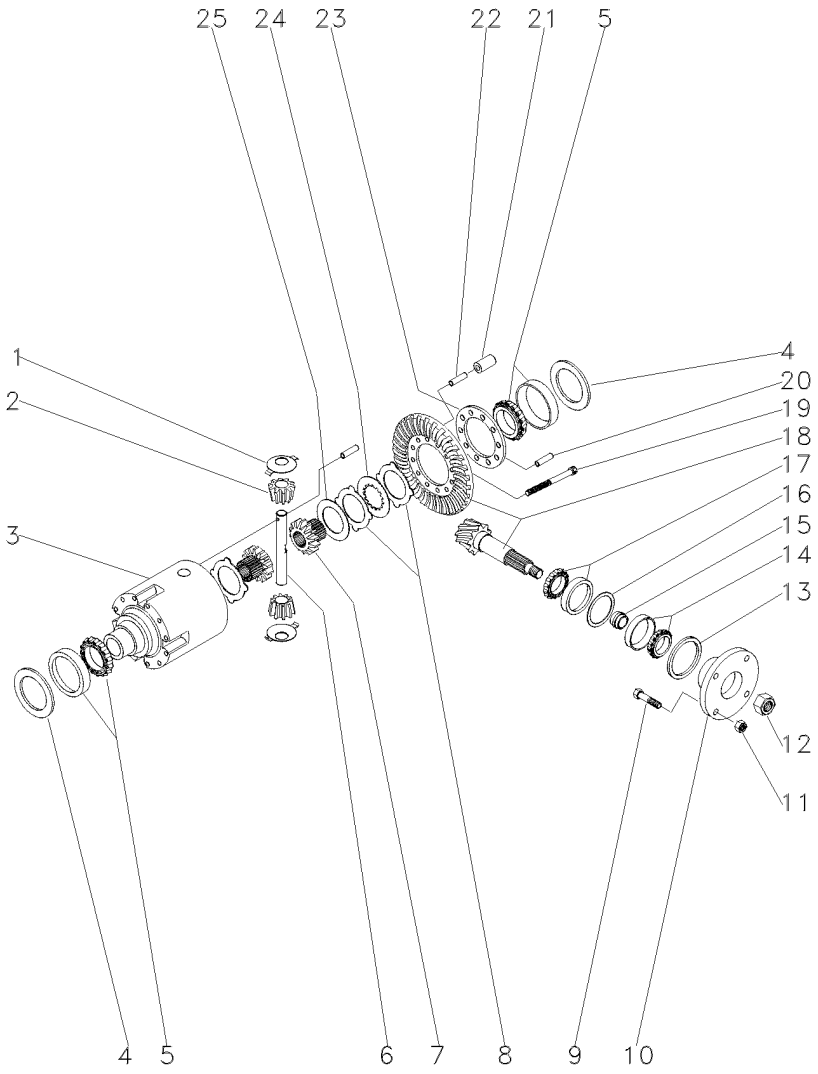

1	033681R1			**2**	ARRUELA	WASHER	ARANDELA
2	040662R1			**2**	ENGRENAGEM	GEAR	ENGRANAJE
3	033691R1			**1**	CARCAÇA	HOUSING	ALOJAMIENTO
4	033694R1	⧗	0,60 MM	**X**	CALÇO	SHIM	CALCE
4	033695R1	⧗	0,70 MM	**X**	CALÇO	SHIM	CALCE
4	033696R1	⧗	0,80 MM	**X**	CALÇO	SHIM	CALCE
4	033697R1	⧗	0,90 MM	**X**	CALÇO	SHIM	CALCE
4	033698R1	⧗	1,00 MM	**X**	CALÇO	SHIM	CALCE
4	033699R1	⧗	1,10 MM	**X**	CALÇO	SHIM	CALCE
4	033700R1	⧗	1,20 MM	**X**	CALÇO	SHIM	CALCE
4	033701R1	⧗	1,30 MM	**X**	CALÇO	SHIM	CALCE
4	033702R1	⧗	1,40 MM	**X**	CALÇO	SHIM	CALCE
4	033703R1	⧗	1,50 MM	**X**	CALÇO	SHIM	CALCE
4	033704R1	⧗	1,60 MM	**X**	CALÇO	SHIM	CALCE
4	033705R1	⧗	1,80 MM	**X**	CALÇO	SHIM	CALCE
4	033706R1	⧗	0,50 MM	**X**	CALÇO	SHIM	CALCE
4	033707R1	⧗	0,75 MM	**X**	CALÇO	SHIM	CALCE
4	033708R1	⧗	0,85 MM	**X**	CALÇO	SHIM	CALCE
4	033709R1	⧗	0,95 MM	**X**	CALÇO	SHIM	CALCE
4	033710R1	⧗	1,05 MM	**X**	CALÇO	SHIM	CALCE
4	033711R1	⧗	1,15 MM	**X**	CALÇO	SHIM	CALCE
4	033712R1	⧗	1,25 MM	**X**	CALÇO	SHIM	CALCE
4	033713R1	⧗	1,35 MM	**X**	CALÇO	SHIM	CALCE
5	033715R1			**2**	ROLAMENTO	BEARING	COJINETE
6	033690R1			**1**	EIXO	SHAFT	ARBOL
7	033688R1			**2**	ENGRENAGEM	GEAR	ENGRANAJE
8	033683R1	⧗	1,2 MM	**1**	DISCO	DISC	DISCO
8	033684R1	⧗	1,1 MM	**1**	DISCO	DISC	DISCO
8	033685R1	⧗	1,3 MM	**1**	DISCO	DISC	DISCO
8	033686R1	⧗	1,4 MM	**1**	DISCO	DISC	DISCO
9	040673R1			**4**	PARAFUSO	BOLT	PERNO
10	040671R1			**1**	FLANGE	FLANGE	PLETINA
11	040674R1			**4**	PORCA	NUT	TUERCA
12	033551R1			**1**	PORCA	NUT	TUERCA
13	040690R1			**1**	RETENTOR	OIL SEAL	BUJE RETENACEITE
14	040691R1			**1**	ROLAMENTO	BEARING	COJINETE
15	033641R1	⧗	11,30 MM	**X**	CALÇO	SHIM	CALCE
15	033642R1	⧗	11,33 MM	**X**	CALÇO	SHIM	CALCE
15	033643R1	⧗	11,36 MM	**X**	CALÇO	SHIM	CALCE
15	033644R1	⧗	11,39 MM	**X**	CALÇO	SHIM	CALCE
15	033645R1	⧗	11,42 MM	**X**	CALÇO	SHIM	CALCE
15	033646R1	⧗	11,45 MM	**X**	CALÇO	SHIM	CALCE
15	033647R1	⧗	11,48 MM	**X**	CALÇO	SHIM	CALCE
15	033648R1	⧗	11,51 MM	**X**	CALÇO	SHIM	CALCE
15	033649R1	⧗	11,54 MM	**X**	CALÇO	SHIM	CALCE
15	033650R1	⧗	11,57 MM	**X**	CALÇO	SHIM	CALCE
15	033651R1	⧗	11,60 MM	**X**	CALÇO	SHIM	CALCE
15	033652R1	⧗	11,63 MM	**X**	CALÇO	SHIM	CALCE
15	033653R1	⧗	11,66 MM	**X**	CALÇO	SHIM	CALCE
15	033654R1	⧗	11,69 MM	**X**	CALÇO	SHIM	CALCE

Eixo Dianteiro
Front Axle
Eje Delantero

Zf-Apl335-Tração Lateral
Zf - Apl335-Side Drive
Zf - Apl335-Traccion Lateral

60-130

Estreito
Narrow
Estrecho

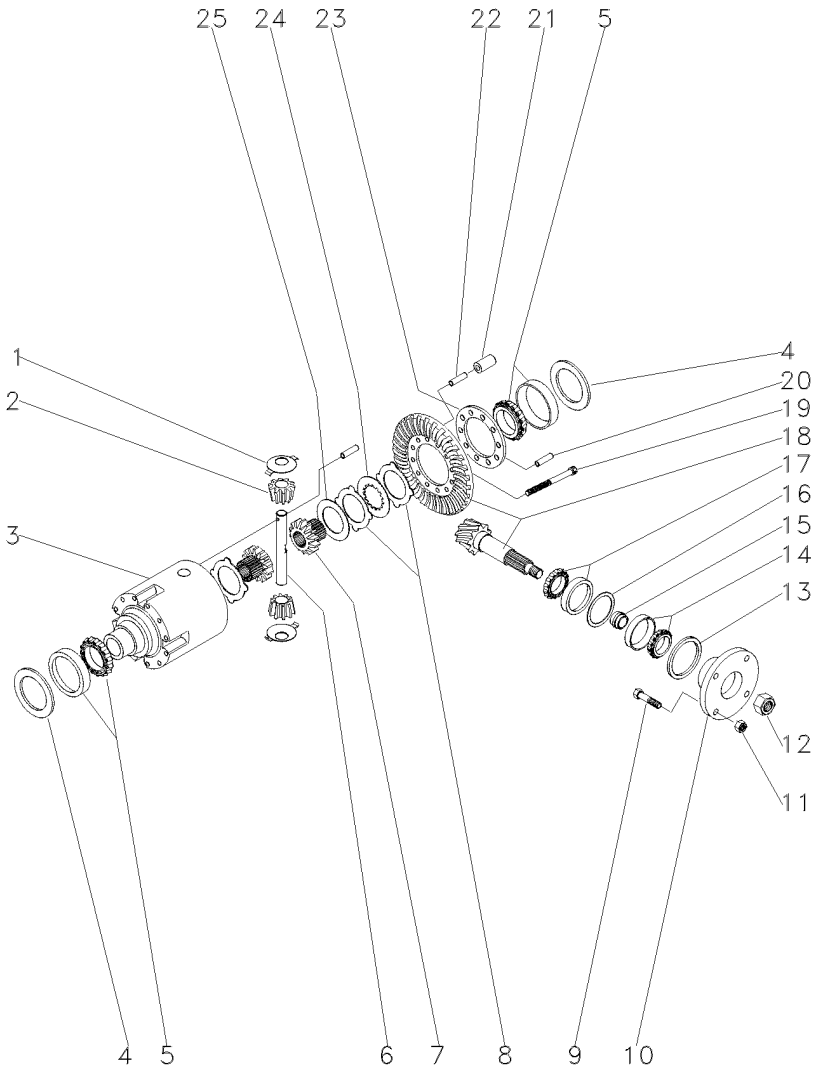

15	033656R1		11,72 MM	X	CALÇO	SHIM	CALCE
15	033657R1		11,75 MM	X	CALÇO	SHIM	CALCE
15	033658R1		11,78 MM	X	CALÇO	SHIM	CALCE
15	033659R1		11,81 MM	X	CALÇO	SHIM	CALCE
15	033660R1		11,87 MM	X	CALÇO	SHIM	CALCE
15	033661R1		11,90 MM	X	CALÇO	SHIM	CALCE
15	033662R1		11,93 MM	X	CALÇO	SHIM	CALCE
15	033663R1		11,96 MM	X	CALÇO	SHIM	CALCE
15	033664R1		11,99 MM	X	CALÇO	SHIM	CALCE
15	033665R1		12,02 MM	X	CALÇO	SHIM	CALCE
15	033666R1		12,05 MM	X	CALÇO	SHIM	CALCE
15	033667R1		12,08 MM	X	CALÇO	SHIM	CALCE
15	033668R1		12,11 MM	X	CALÇO	SHIM	CALCE
15	033669R1		12,14 MM	X	CALÇO	SHIM	CALCE
15	033670R1		12,17 MM	X	CALÇO	SHIM	CALCE
15	033671R1		12,20 MM	X	CALÇO	SHIM	CALCE
15	033672R1		12,23 MM	X	CALÇO	SHIM	CALCE
15	033673R1		12,26 MM	X	CALÇO	SHIM	CALCE
15	033674R1		12,29 MM	X	CALÇO	SHIM	CALCE
15	033675R1		12,32 MM	X	CALÇO	SHIM	CALCE
15	033676R1		12,35 MM	X	CALÇO	SHIM	CALCE
15	033677R1		12,38 MM	X	CALÇO	SHIM	CALCE
16	033625R1		0,50 MM	X	CALÇO	SHIM	CALCE
16	033626R1		0,60 MM	X	CALÇO	SHIM	CALCE
16	033627R1		0,70 MM	X	CALÇO	SHIM	CALCE
16	033628R1		0,80 MM	X	CALÇO	SHIM	CALCE
16	033629R1		0,90 MM	X	CALÇO	SHIM	CALCE
16	033630R1		1,00 MM	X	CALÇO	SHIM	CALCE
16	033631R1		1,10 MM	X	CALÇO	SHIM	CALCE
16	033632R1		1,30 MM	X	CALÇO	SHIM	CALCE
16	033633R1		1,40 MM	X	CALÇO	SHIM	CALCE
16	033634R1		1,50 MM	X	CALÇO	SHIM	CALCE
16	033635R1		0,65 MM	X	CALÇO	SHIM	CALCE
16	033636R1		0,75 MM	X	CALÇO	SHIM	CALCE
16	033637R1		0,85 MM	X	CALÇO	SHIM	CALCE
16	033638R1		0,95 MM	X	CALÇO	SHIM	CALCE
16	033639R1		1,05 MM	X	CALÇO	SHIM	CALCE
16	033640R1		1,15 MM	X	CALÇO	SHIM	CALCE
16	033789R1		1,20 MM	X	CALÇO	SHIM	CALCE
17	033678R1			1	ROLAMENTO	BEARING	COJINETE
18	040661R1		17/32	1	COROA E PINHÃO	KIT, CROWNWHEEL	JUEGO CORONA
19	033682R1			10	PARAFUSO	BOLT	PERNO
20	033782R1			1	PINO	PIN	PASADOR
21	033693R1			5	PINO	PIN	PASADOR
22	033692R1			5	PINO	PIN	PASADOR
23	033783R1			1	FLANGE	FLANGE	PLETINA
24	033687R1			8	DISCO	DISC	DISCO
25	033680R1			2	ARRUELA	WASHER	ARANDELA

Eixo Dianteiro
Front Axle
Eje Delantero

Zf-Apl335-Tração Lateral
Zf - Apl335-Side Drive
Zf - Apl335-Traccion Lateral

60-135

Estreito
Narrow
Estrecho

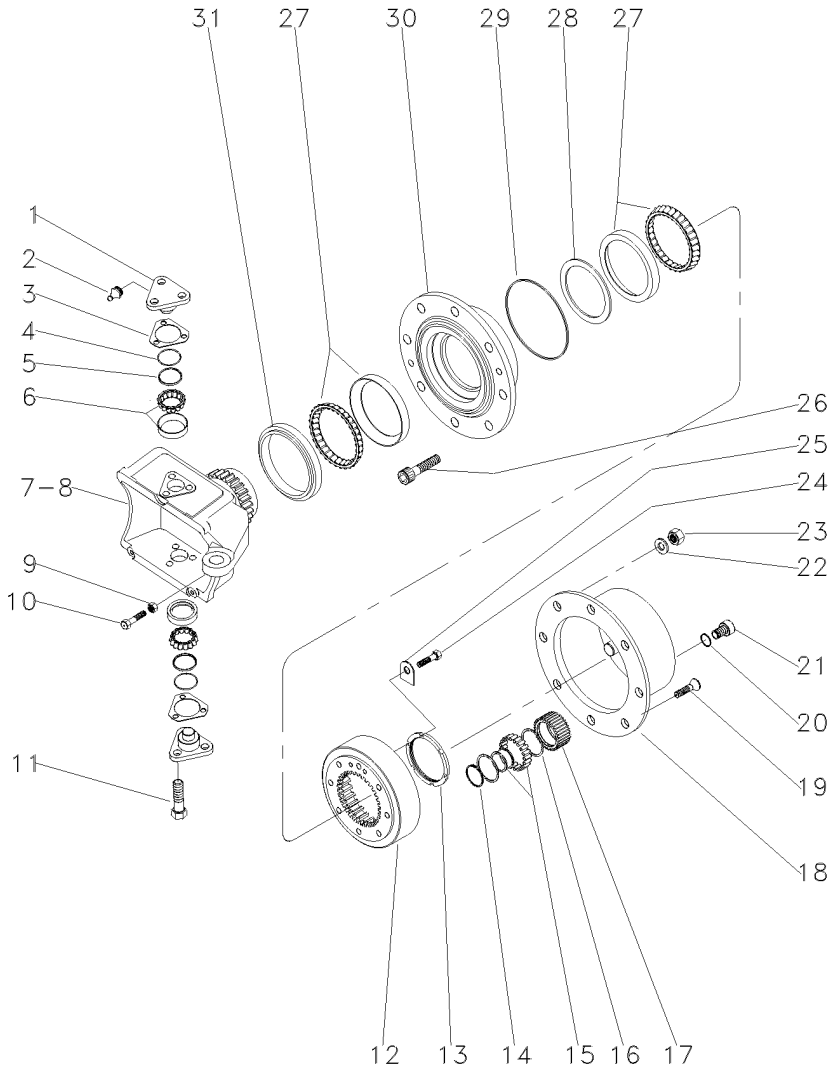

1	033725R1			4	PINO	PIN	PASADOR
2	3176390M1			4	GRAXEIRA	GREASER	ENGRASADOR
3	3176313M1	⧗	0,6 MM	X	CALÇO	SHIM	CALCE
3	3176314M1	⧗	1,0 MM	X	CALÇO	SHIM	CALCE
3	3176315M1	⧗	1,4 MM	X	CALÇO	SHIM	CALCE
3	3176319M1	⧗	0,4 MM	X	CALÇO	SHIM	CALCE
3	3176320M1	⧗	0,8 MM	X	CALÇO	SHIM	CALCE
3	3588106M1	⧗	0,2 MM	X	CALÇO	SHIM	CALCE
3	3588107M1	⧗	0,3 MM	X	CALÇO	SHIM	CALCE
4	033721R1			4	ANEL "O"	O RING	JUNTA TORICA
5	033722R1			4	CAPA	CAP	TAPA
6	040665R1			4	ROLAMENTO	BEARING	COJINETE
7	033726R1	▶		1	CARCAÇA	HOUSING	ALOJAMIENTO
8	033727R1	◀		1	CARCAÇA	HOUSING	ALOJAMIENTO
9	033608R1			2	PORCA	NUT	TUERCA
10	040689R1			2	PARAFUSO	BOLT	PERNO
11	3588113M1			12	PARAFUSO	BOLT	PERNO
12	033616R1			2	COROA	ANNULAR GEAR	ENGRANAJE ANULAR
13	033621R1			2	PORCA	NUT	TUERCA
14	3587936M1			6	ANEL TRAVA	CIRCLIP	CIRCULITO
15	3176341M1			6	ROLAMENTO	BEARING	COJINETE
16	3587938M1			12	ANEL TRAVA	CIRCLIP	CIRCULITO
17	3587932M91			6	ENGRENAGEM	GEAR	ENGRANAJE
18	3176339M1			2	CUBO	HUB	CUBO
19	3176347M1			4	PARAFUSO	BOLT	PERNO
20	3176364M1			2	ANEL "O"	O RING	JUNTA TORICA
21	3176345M1			2	BUJÃO	PLUG	TAPON
22	3176350M1			16	ARRUELA	WASHER	ARANDELA
23	3176351M1			16	PORCA	NUT	TUERCA
24	3176333M1			4	PARAFUSO	BOLT	PERNO
25	033617R1			2	PLACA	PLATE	PLATO
26	3176349M1			16	PARAFUSO	BOLT	PERNO
27	033615P1			4	ROLAMENTO	BEARING	COJINETE
28	033771R1	⧗	10,000 MM	X	CALÇO	SHIM	CALCE
28	033772R1	⧗	10,025 MM	X	CALÇO	SHIM	CALCE
28	033773R1	⧗	10,050 MM	X	CALÇO	SHIM	CALCE
28	033774R1	⧗	10,075 MM	X	CALÇO	SHIM	CALCE
28	033775R1	⧗	10,100 MM	X	CALÇO	SHIM	CALCE
28	033776R1	⧗	10,125 MM	X	CALÇO	SHIM	CALCE
28	033777R1	⧗	10,150 MM	X	CALÇO	SHIM	CALCE
28	033778R1	⧗	10,175 MM	X	CALÇO	SHIM	CALCE
28	033779R1	⧗	10,200 MM	X	CALÇO	SHIM	CALCE
28	033780R1	⧗	10,225 MM	X	CALÇO	SHIM	CALCE
28	033781R1	⧗	10,250 MM	X	CALÇO	SHIM	CALCE
28	040677R1			X	CALÇO	SHIM	CALCE
28	040678R1			X	CALÇO	SHIM	CALCE
28	040679R1			X	CALÇO	SHIM	CALCE
28	040680R1			X	CALÇO	SHIM	CALCE
28	040681R1			X	CALÇO	SHIM	CALCE
28	040682R1			X	CALÇO	SHIM	CALCE

Eixo Dianteiro
Front Axle
Eje Delantero

Zf-Apl335-Tração Lateral
Zf - Apl335-Side Drive
Zf - Apl335-Traccion Lateral

60-135

Estreito
Narrow
Estrecho

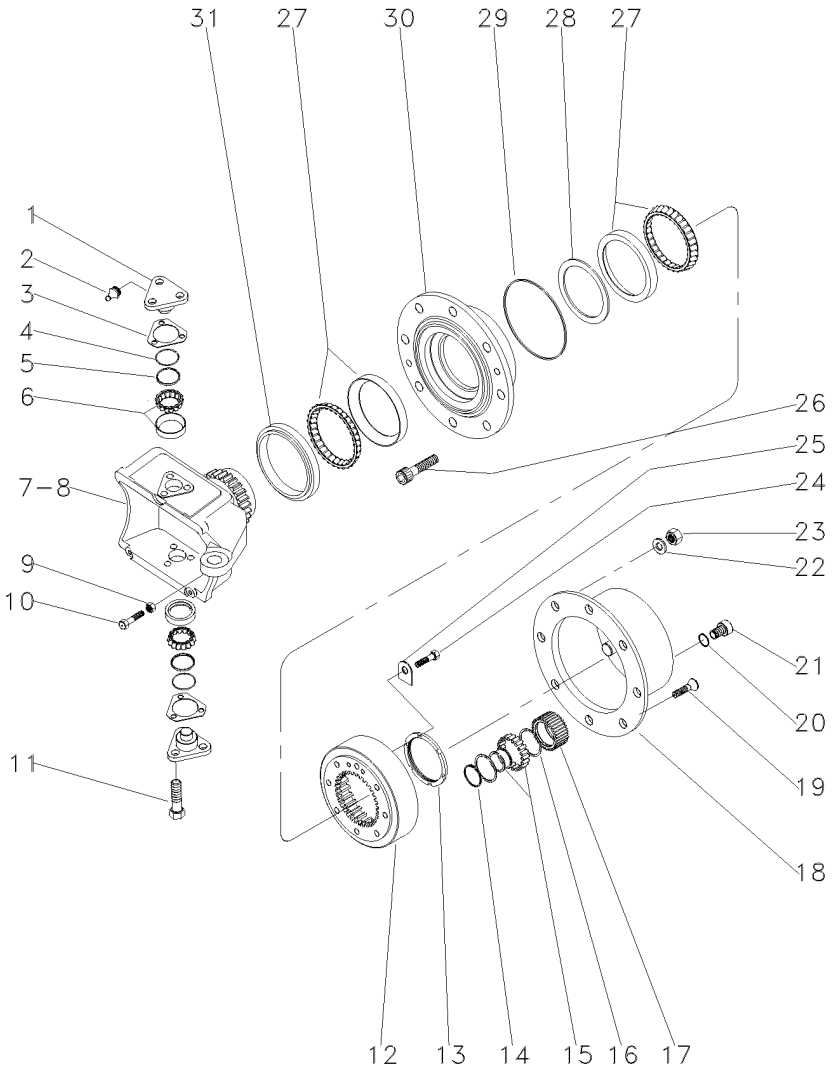

28	040683R1	X	CALÇO	SHIM	CALCE
28	040684R1	X	CALÇO	SHIM	CALCE
28	040685R1	X	CALÇO	SHIM	CALCE
28	040686R1	X	CALÇO	SHIM	CALCE
28	040687R1	X	CALÇO	SHIM	CALCE
29	3176332M1	2	ANEL "O"	O RING	JUNTA TORICA
30	033728R1	2	CUBO	HUB	CUBO
31	033614R1	2	RETENTOR	OIL SEAL	BUJE RETENACEITE

Eixo Dianteiro Front Axle Eje Delantero	Zf-Apl335-Tração Lateral Zf - Apl335-Side Drive Zf - Apl335-Traccion Lateral	60-140	Estreito Narrow Estrecho

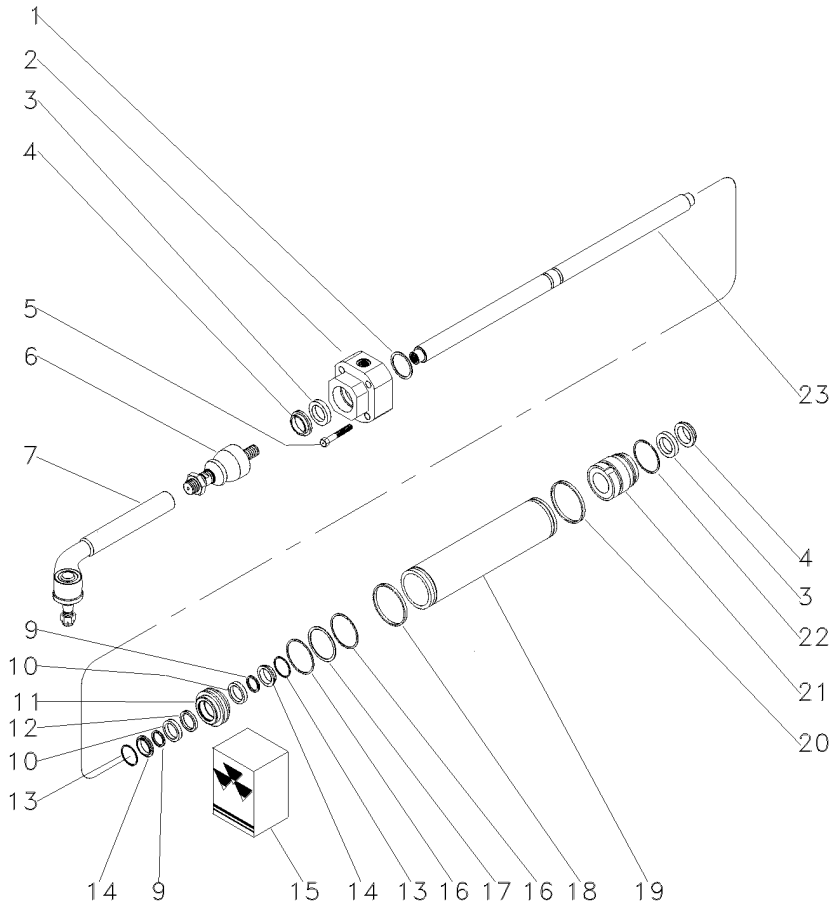

1	033736R1	⧓	1,0 MM	**1**	CALÇO	SHIM	CALCE
1	033737R1	⧓	1,1 MM	**1**	CALÇO	SHIM	CALCE
1	033738R1	⧓	1,2 MM	**1**	CALÇO	SHIM	CALCE
1	033739R1	⧓	1,3 MM	**1**	CALÇO	SHIM	CALCE
1	033740R1	⧓	1,4 MM	**1**	CALÇO	SHIM	CALCE
1	033741R1	⧓	1,5 MM	**1**	CALÇO	SHIM	CALCE
1	033742R1	⧓	1.6 MM	**1**	CALÇO	SHIM	CALCE
1	033743R1	⧓	1,7 MM	**1**	CALÇO	SHIM	CALCE
1	033744R1	⧓	1,8 MM	**1**	CALÇO	SHIM	CALCE
1	033745R1	⧓	0,9 MM	**1**	CALÇO	SHIM	CALCE
2	050642R1	◀		**1**	GUIA	GUIDE	GUIA
3	033730R1	15		**2**	ANEL "O"	O RING	JUNTA TORICA
4	033731R1	15		**2**	ANEL "O"	O RING	JUNTA TORICA
5	033759R1			**4**	PARAFUSO	BOLT	PERNO
6	050644R1			**2**	TERMINAL	END	EXTREMO
7	050645R1			**2**	TERMINAL	END	EXTREMO
9	033756R1	15		**2**	ANEL "O"	O RING	JUNTA TORICA
10	033748R1			**2**	ARRUELA	WASHER	ARANDELA
11	033750R1			**1**	PISTÃO	PISTON	PISTON
12	033757R1	15		**1**	ANEL "O"	O RING	JUNTA TORICA
13	033747R1			**2**	ANEL "O"	O RING	JUNTA TORICA
14	033755R1			**2**	ANEL "O"	O RING	JUNTA TORICA
15	038054R1			**1**	JG. REPARO	KIT, REPAIR	JUEGO REPARACION
16	033749R1	15		**2**	ANEL "O"	O RING	JUNTA TORICA
17	033754R1			**1**	ANEL "O"	O RING	JUNTA TORICA
18	033746R1	15		**1**	ANEL "O"	O RING	JUNTA TORICA
19	041222R1			**1**	CILINDRO	CYLINDER	CILINDRO
20	033746R1			**1**	ANEL "O"	O RING	JUNTA TORICA
21	050643R1	▶		**1**	GUIA	GUIDE	GUIA
22	033751R1			**1**	ANEL "O"	O RING	JUNTA TORICA
23	038651R1			**1**	HASTE	SPINDLE	MANGUETA

Jogo De Juntas
Joints And Gaskets
Juegos De Juntas

60-145

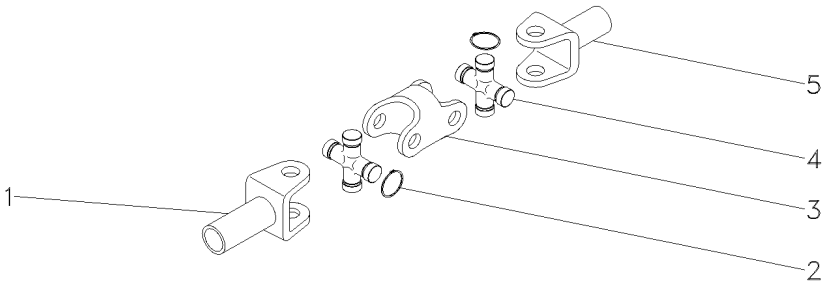

1	3604081M1			**1**	GARFO	FORK	HORQUILLA
2	3604082M1	⧗	1,5MM	**X**	ANEL	RING	ARO
2	3604083M1	⧗	1,3MM	**X**	ANEL	RING	ARO
2	3604084M1	⧗	1,2MM	**X**	ANEL	RING	ARO
2	3604085M1	⧗	1,7MM	**X**	ANEL	RING	ARO
3	3604086M1			**1**	GARFO	FORK	HORQUILLA
4	3603881M1			**1**	CRUZETA	SPIDER	CRUCETA
5	3604080M1			**1**	GARFO	FORK	HORQUILLA

Eixo Dianteiro **Front Axle** **Eje Delantero**	**Carraro - 20.14** **Carraro - 20.14** **Carraro - 20.14**	**60-150**

4 Rodas Motrizes - Estreito
4 Wheels Drive - Narrow
4 Ruedas Motriz - Estrecho

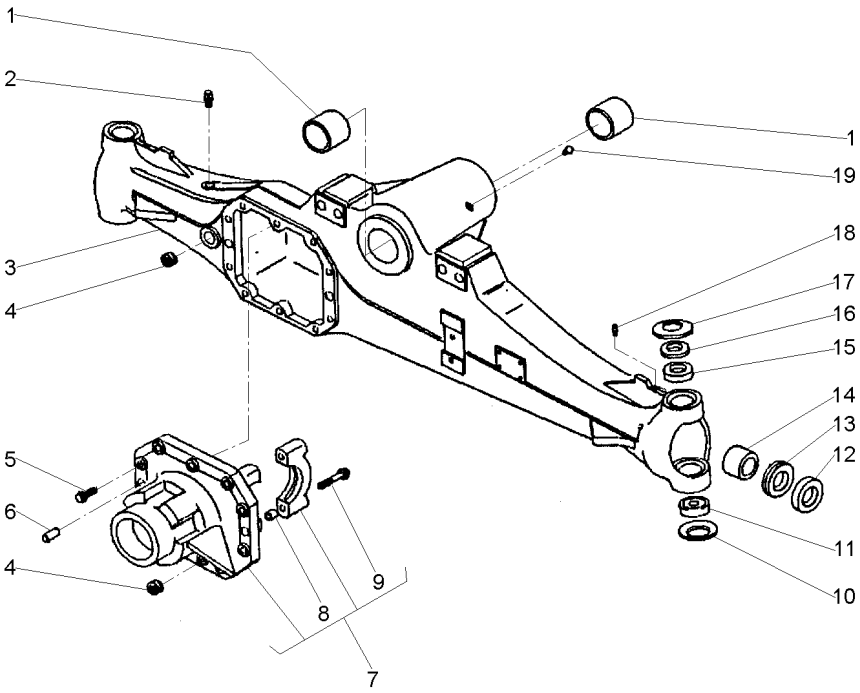

1	061265R1		**2**	BUCHA	BUSH	CASQUILLO
2	3475328M1		**1**	VÁLVULA	VALVE	VALVULA
3	061325R1		**1**	CARCAÇA	HOUSING	ALOJAMIENTO
4	053949R1		**2**	TAMPÃO	PAD	ALMOHADILLA
5	040961R1		**10**	PARAFUSO	BOLT	PERNO
6	3475341M1		**2**	PINO	PIN	PASADOR
7	061328R1		**1**	CJ. SUPORTE	KIT, BRACKET	JUEGO SOPORTE
8	3475335M1	7	**4**	BUCHA	BUSH	CASQUILLO
9	040962R1	7	**4**	PARAFUSO	BOLT	PERNO
10	061293R1		**2**	MOLA PRATO	SPRING PLATE	PLETINA MUELLE
11	061224R1		**2**	ROLAMENTO	BEARING	COJINETE
12	061219R1		**2**	RETENTOR	SEAL	RETEN
13	061342R1		**2**	RETENTOR	SEAL	RETEN
14	061264R1		**2**	BUCHA	BUSH	CASQUILLO
15	061272R1		**2**	BUCHA	BUSH	CASQUILLO
16	061303R1		**2**	ESPAÇADOR	SPACER	PIEZA DISTANCIA
17	061276R1		**2**	MOLA PRATO	SPRING PLATE	PLETINA MUELLE
18	040946R1		**2**	GRAXEIRA	GREASER	ENGRASADOR
19	061216R1		**1**	GRAXEIRA	GREASER	ENGRASADOR

Eixo Dianteiro	**Carraro - 20.14**	**4 Rodas Motrizes - Estreito**
Front Axle	**Carraro - 20.14**	**4 Wheels Drive - Narrow**
Eje Delantero	**Carraro - 20.14**	**4 Ruedas Motriz - Estrecho**

60-155

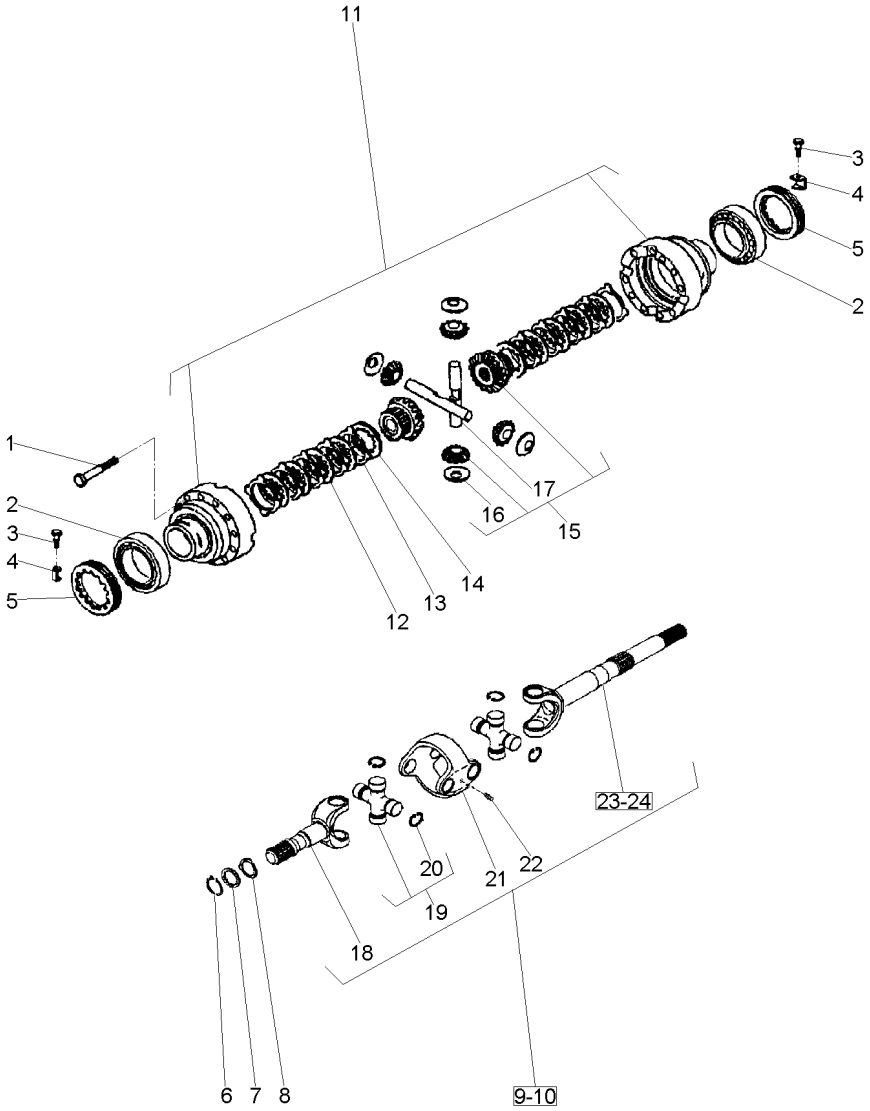

1	3475587M1		**12**	PARAFUSO	BOLT	PERNO
2	061221R1		**2**	ROLAMENTO	BEARING	COJINETE
3	040993R1		**2**	PARAFUSO	BOLT	PERNO
4	3475583M1		**2**	CHAPA	PLATE	CHAPA
5	3475584M1		**2**	PORCA	NUT	TUERCA
6	053849R1		**2**	ANEL	RING	ARO
7	061322R1		**2**	ARRUELA	WASHER	ARANDELA
8	061288R1		**2**	ARRUELA	WASHER	ARANDELA
9	061346R1	◀	**1**	CJ. EIXO	KIT, AXLE	JUEGO DE EJE
10	061347R1	▶	**1**	CJ. EIXO	KIT, AXLE	JUEGO DE EJE
11	061278R1		**1**	CJ. CARCAÇA	HOUSE ASSY	CONJ. CARTER
12	041055R1		**8**	DISCO	DISC	DISCO
13	041054R1		**10**	DISCO	DISC	DISCO
14	061248R1		**2**	DISCO	DISC	DISCO
15	061239R1		**1**	CJ. ENGRENAGEM	KIT, GEAR	ENGRANAJES JUEGO
16	061246R1	15	**4**	ARRUELA	WASHER	ARANDELA
17	061247R1	15	**2**	EIXO	SHAFT	ARBOL
18	066535R1		**2**	EIXO	SHAFT	ARBOL
19	066530R1		**4**	CRUZETA	SPIDER	CRUCETA
20	066531R1	19	**16**	ANEL TRAVA	CIRCLIP	CIRCULITO
20	066532R1	19	**16**	ANEL TRAVA	CIRCLIP	CIRCULITO
20	066533R1	19	**16**	ANEL TRAVA	CIRCLIP	CIRCULITO
20	066534R1	19	**16**	ANEL TRAVA	CIRCLIP	CIRCULITO
21	066528R1		**2**	GARFO	FORK	HORQUILLA
22	066529R1		**4**	GRAXEIRA	GREASER	ENGRASADOR
23	066527R1	9 ▶	**1**	GARFO	FORK	HORQUILLA
24	066526R1	10 ◀	**1**	GARFO	FORK	HORQUILLA

Eixo Dianteiro	**Carraro - 20.14**	**4 Rodas Motrizes - Estreito**
Front Axle	**Carraro - 20.14**	**4 Wheels Drive - Narrow**
Eje Delantero	**Carraro - 20.14**	**4 Ruedas Motriz - Estrecho**

60-160

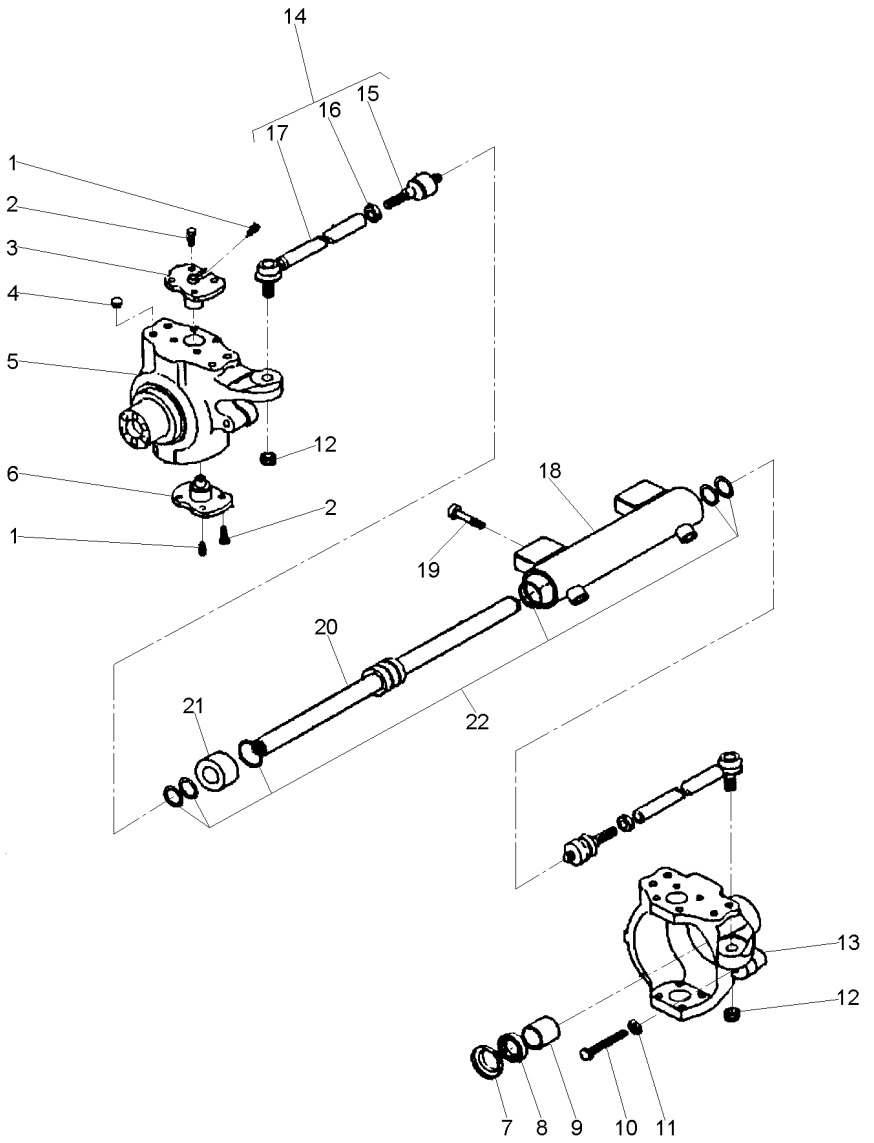

1	040944R1		**4**	GRAXEIRA	GREASER	ENGRASADOR
2	061287R1		**16**	PARAFUSO	BOLT	PERNO
3	061297R1		**2**	PINO	PIN	PASADOR
4	061231R1		**8**	TAMPÃO	PAD	ALMOHADILLA
5	061350R1	◀	**1**	CARCAÇA	HOUSING	ALOJAMIENTO
6	061296R1		**2**	PINO	PIN	PASADOR
7	061343R1		**2**	TAMPA	COVER	CUBIERTA
8	053965R1	70x45x14	**2**	RETENTOR	SEAL	RETEN
9	053966R1		**2**	BUCHA	BUSH	CASQUILLO
10	053967R1		**2**	PARAFUSO	BOLT	PERNO
11	053838R1		**1**	PORCA	NUT	TUERCA
12	061214R1		**2**	PORCA	NUT	TUERCA
13	061349R1	▶	**1**	CARCAÇA	HOUSING	ALOJAMIENTO
14	068832R1		**2**	CJ. BRAÇO	KIT, ARM	JUEGO DE BRAZO
15		14	**1**	ARTICULAÇÃO	KNUCKLE	CHARNELA
16		14	**1**	PORCA	NUT	TUERCA
17		14	**1**	BRAÇO	ARM	BRAZO
18	061321R1		**1**	CILINDRO	CYLINDER	CILINDRO
19	061212R1		**4**	PARAFUSO	BOLT	PERNO
20	061234R1		**1**	HASTE	SPINDLE	MANGUETA
21	061232R1		**1**	GUIA	GUIDE	GUIA
22	061233R1		**1**	JG. REPARO	KIT, REPAIR	JUEGO REPARACION

Eixo Dianteiro **Front Axle** **Eje Delantero**	**Carraro - 20.14** **Carraro - 20.14** **Carraro - 20.14**	**60-165**

4 Rodas Motrizes - Estreito
4 Wheels Drive - Narrow
4 Ruedas Motriz - Estrecho

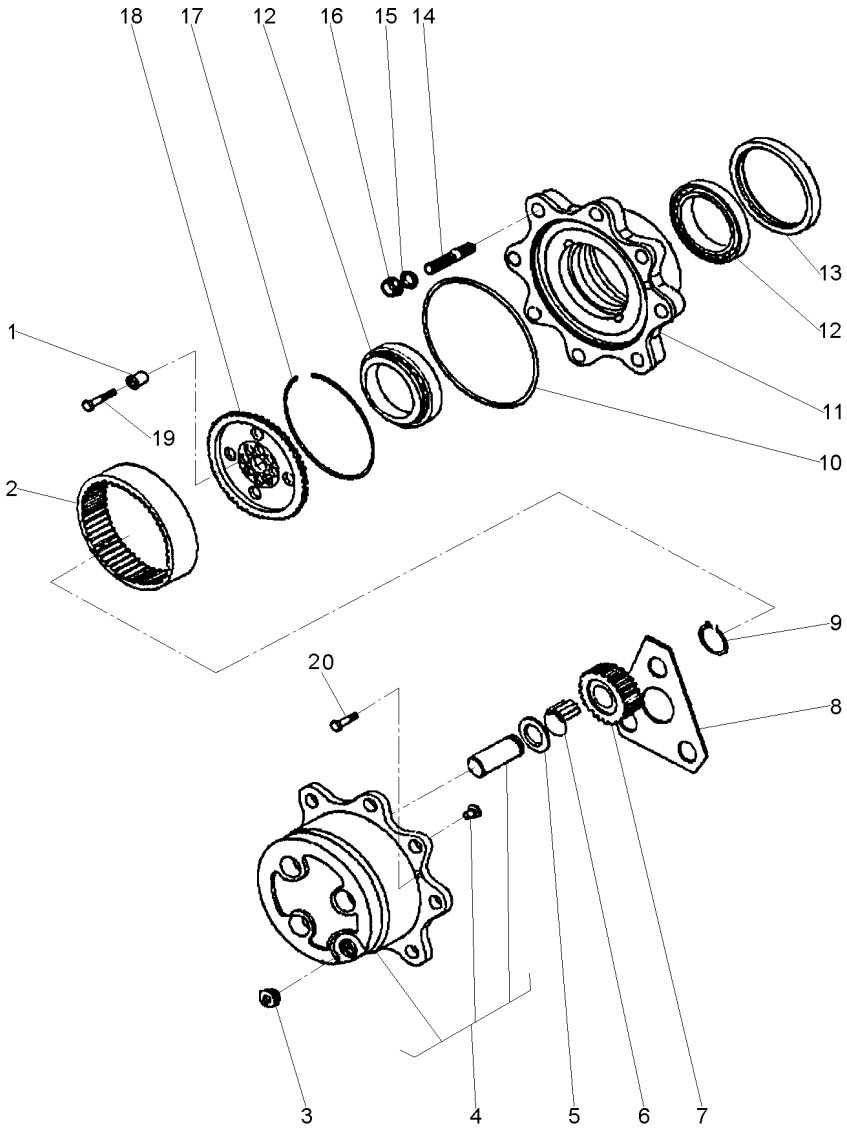

1	061291R1		**12**	BUCHA	INSERT	INSERCION
2	061273R1	60	**2**	COROA	SPROCKET	RUEDA DE CADENA
3	053857R1		**3**	TAMPÃO	PAD	ALMOHADILLA
4	061237R1		**2**	CUBO	HUB	CUBO
5	3475625M1		**6**	ARRUELA	WASHER	ARANDELA
6	061227R1		**18**	ROLETE	ROLLER	RODILLO
7	061274R1	23	**6**	ENGRENAGEM	GEAR	ENGRANAJE
8	061269R1		**2**	ARRUELA	WASHER	ARANDELA
9	040926R1		**6**	ANEL	RING	ARO
10	061229R1		**2**	ANEL "O"	O RING	JUNTA TORICA
11	061242R1		**2**	CUBO	HUB	CUBO
12	061249R1		**4**	ROLAMENTO	BEARING	COJINETE
13	068383R1		**2**	RETENTOR	SEAL	RETEN
14	061290R1		**8**	PRISIONEIRO	STUD	ESPARRAGO
15	041087R1		**16**	ARRUELA	WASHER	ARANDELA
16	041088R1		**16**	PORCA	NUT	TUERCA
17	054030R1		**2**	ANEL	RING	ARO
18	061294R1		**2**	SUPORTE	BRACKET	SOPORTE
19	061295R1	M10X45	**12**	PARAFUSO	BOLT	PERNO
20	053858R1	M8X20	**4**	PARAFUSO	BOLT	PERNO

Eixo Dianteiro **Front Axle** **Eje Delantero**	**Carraro - 20.14** **Carraro - 20.14** **Carraro - 20.14**	**60-170**

4 Rodas Motrizes - Estreito
4 Wheels Drive - Narrow
4 Ruedas Motriz - Estrecho

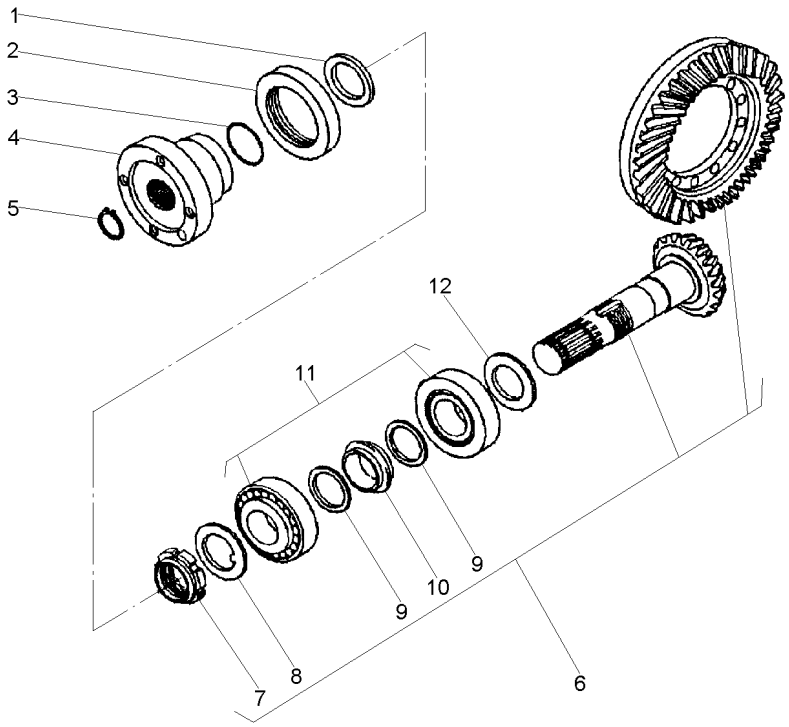

1	061270R1			**1**	ARRUELA	WASHER	ARANDELA
2	061320R1			**1**	RETENTOR	SEAL	RETEN
3	061226R1			**1**	ANEL "O"	O RING	JUNTA TORICA
4	061326R1			**1**	FLANGE	FLANGE	PLETINA
5	061218R1			**1**	ANEL	RING	ARO
6	061245R1		17/32	**1**	COROA E PINHÃO	KIT, BEVEL GEAR	CORONA Y PINON
7	061251R1	6	M35X1,5	**1**	PORCA	NUT	TUERCA
8	061252R1	6		**1**	ARRUELA	WASHER	ARANDELA
9	061277R1	6		**2**	ARRUELA	WASHER	ARANDELA
10	061275R1	6		**2**	ESPAÇADOR	SPACER	PIEZA DISTANCIA
11	061223R1			**2**	ROLAMENTO	BEARING	COJINETE
12	061305R1		2,50MM	**X**	CALÇO	SHIM	CALCE
12	061306R1		2,60MM	**X**	CALÇO	SHIM	CALCE
12	061307R1		2,70MM	**X**	CALÇO	SHIM	CALCE
12	061308R1		2,80MM	**X**	CALÇO	SHIM	CALCE
12	061309R1		2,90MM	**X**	CALÇO	SHIM	CALCE
12	061310R1		3,00MM	**X**	CALÇO	SHIM	CALCE
12	061311R1		3,10MM	**X**	CALÇO	SHIM	CALCE
12	061312R1		3,20MM	**X**	CALÇO	SHIM	CALCE
12	061313R1		3,30MM	**X**	CALÇO	SHIM	CALCE
12	061314R1		3,40MM	**X**	CALÇO	SHIM	CALCE

Eixo Dianteiro
Front Axle
Eje Delantero

60-175

4 Rodas Motrizes - Tração Central
4 Wheels Drive - Central Traction
4 Ruedas Motriz - Tracción Central

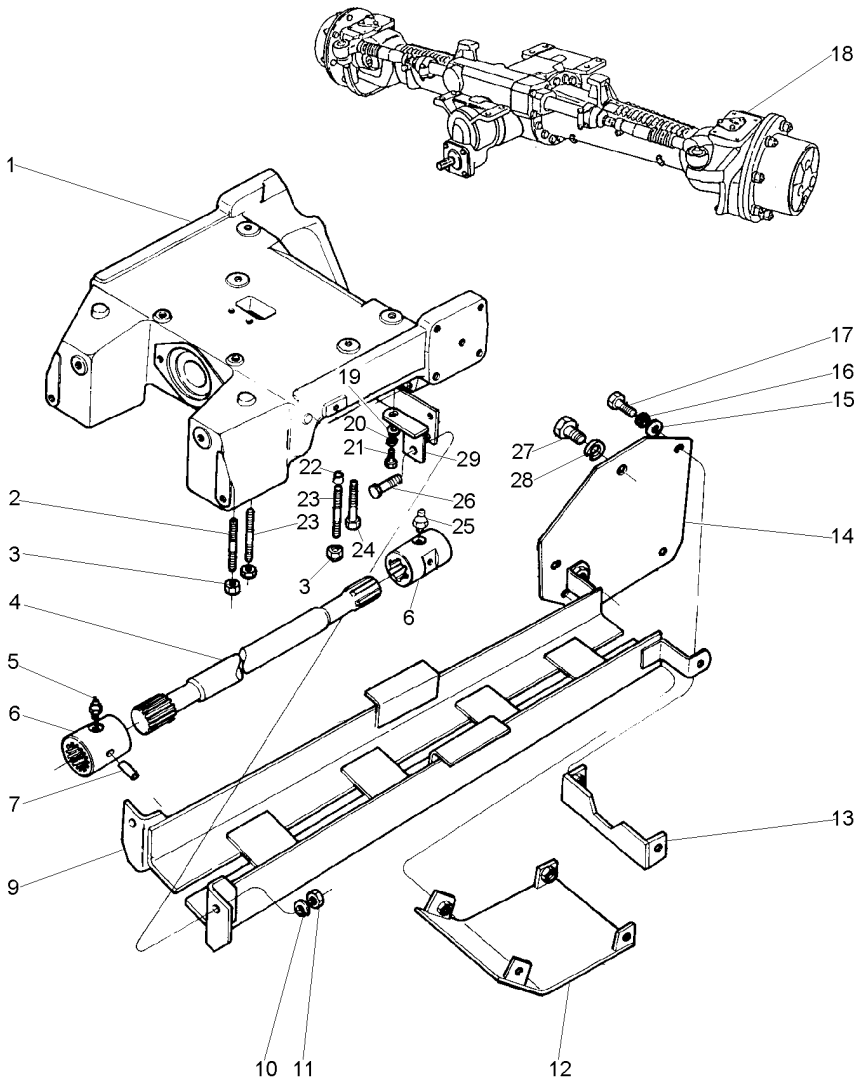

1	067589P1		**1**	SUPORTE	BRACKET	SOPORTE
2	3585532M1		**4**	PRISIONEIRO	STUD	ESPARRAGO
3	3410728M1		**6**	PORCA	NUT	TUERCA
4	033075P1		**1**	EIXO	SHAFT	ARBOL
5	13811X		**1**	GRAXEIRA	GREASER	ENGRASADOR
6	3409609M1		**2**	LUVA	SLEEVE	MANCHA
7	339194X1		**2**	PINO	PIN	PASADOR
9	3411846M91		**1**	PROTEÇÃO	GUARD	DEFENSA
10	353433X1		**2**	ARRUELA	WASHER	ARANDELA
11	363628X1		**2**	PORCA	NUT	TUERCA
12	3412351M91		**1**	TAMPA	COVER	CUBIERTA
13	3411849M91		**1**	SUPORTE	BRACKET	SOPORTE
14	3411843M91		**2**	SUPORTE	BRACKET	SOPORTE
15	353756X1		**6**	ARRUELA	WASHER	ARANDELA
16	353434X1		**6**	ARRUELA	WASHER	ARANDELA
17	353693X1		**6**	PARAFUSO	BOLT	PERNO
18	061355T1	CARRARO	**1**	EIXO DIANTEIRO	FRONT AXLE	EJE DELANTERO
		👁 60-180 No				
18	6203923M91	ZF	**1**	EIXO DIANTEIRO	FRONT AXLE	EJE DELANTERO
		👁 60-205 No				
19	353756X1		**2**	ARRUELA	WASHER	ARANDELA
20	353434X1		**2**	ARRUELA	WASHER	ARANDELA
21	353691X1		**2**	PARAFUSO	BOLT	PERNO
22	3411830M1		**4**	BUCHA	BUSH	CASQUILLO
23	3585615M1		**2**	PRISIONEIRO	STUD	ESPARRAGO
24	1442667X1		**2**	PARAFUSO	BOLT	PERNO
25	13811X		**1**	GRAXEIRA	GREASER	ENGRASADOR
26	353726X1		**2**	PARAFUSO	BOLT	PERNO
27	353723X1		**2**	PARAFUSO	BOLT	PERNO
28	353439X1		**2**	ARRUELA	WASHER	ARANDELA
29	3585345M91	◀	**1**	SUPORTE	BRACKET	SOPORTE
29	3585675M91	▶	**1**	SUPORTE	BRACKET	SOPORTE

Eixo Dianteiro — **Carraro - 20.14**
Front Axle — **Carraro - 20.14**
Eje Delantero — **Carraro - 20.14**

60-180

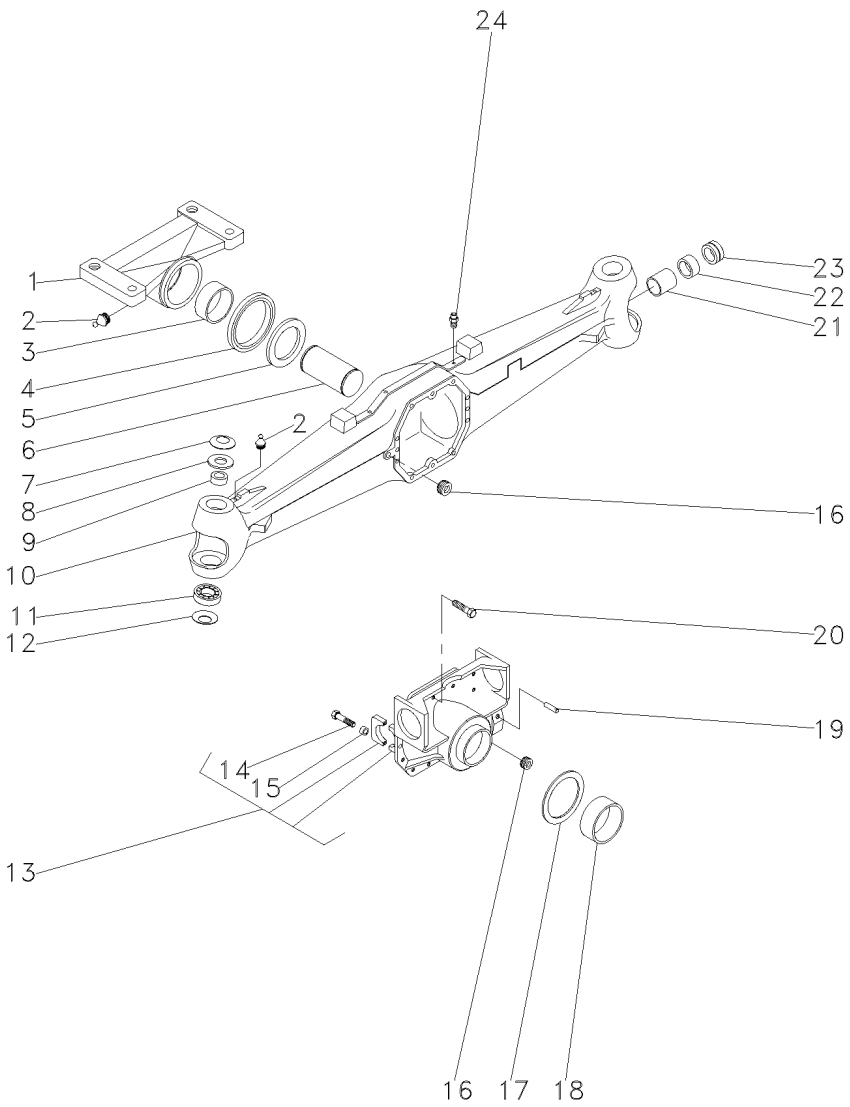

1	061334R1		**1**	SUPORTE	BRACKET	SOPORTE
2	040944R1		**2**	GRAXEIRA	GREASER	ENGRASADOR
3	061300R1		**1**	BUCHA	BUSH	CASQUILLO
4	061304R1		**1**	RETENTOR	SEAL	RETEN
5	061301R1		**1**	ARRUELA	WASHER	ARANDELA
6	061354R1		**1**	PINO	PIN	PASADOR
7	061276R1		**2**	MOLA PRATO	SPRING PLATE	PLETINA MUELLE
8	061303R1		**2**	ESPAÇADOR	SPACER	PIEZA DISTANCIA
9	061272R1		**2**	BUCHA	BUSH	CASQUILLO
10	061332R1		**1**	CARCAÇA	HOUSING	ALOJAMIENTO
11	061224R1		**2**	ROLAMENTO	BEARING	COJINETE
12	061293R1		**2**	MOLA PRATO	SPRING PLATE	PLETINA MUELLE
13	061292R1		**1**	CJ. SUPORTE	KIT, BRACKET	JUEGO SOPORTE
14	040962R1	13	**4**	PARAFUSO	BOLT	PERNO
15	3475335M1	13	**4**	BUCHA	BUSH	CASQUILLO
16	053949R1		**2**	TAMPÃO	PAD	ALMOHADILLA
17	040967R1		**1**	ARRUELA	WASHER	ARANDELA
18	061331R1		**1**	BUCHA	BUSH	CASQUILLO
19	3475341M1		**2**	PINO	PIN	PASADOR
20	040961R1		**10**	PARAFUSO	BOLT	PERNO
21	061264R1		**2**	BUCHA	BUSH	CASQUILLO
22	061219R1		**2**	RETENTOR	SEAL	RETEN
23	061342R1		**2**	RETENTOR	SEAL	RETEN
24	3475328M1		**1**	VÁLVULA	VALVE	VALVULA

Eixo Dianteiro — **Carraro - 20.14**
Front Axle — **Carraro - 20.14**
Eje Delantero — **Carraro - 20.14**

60-185

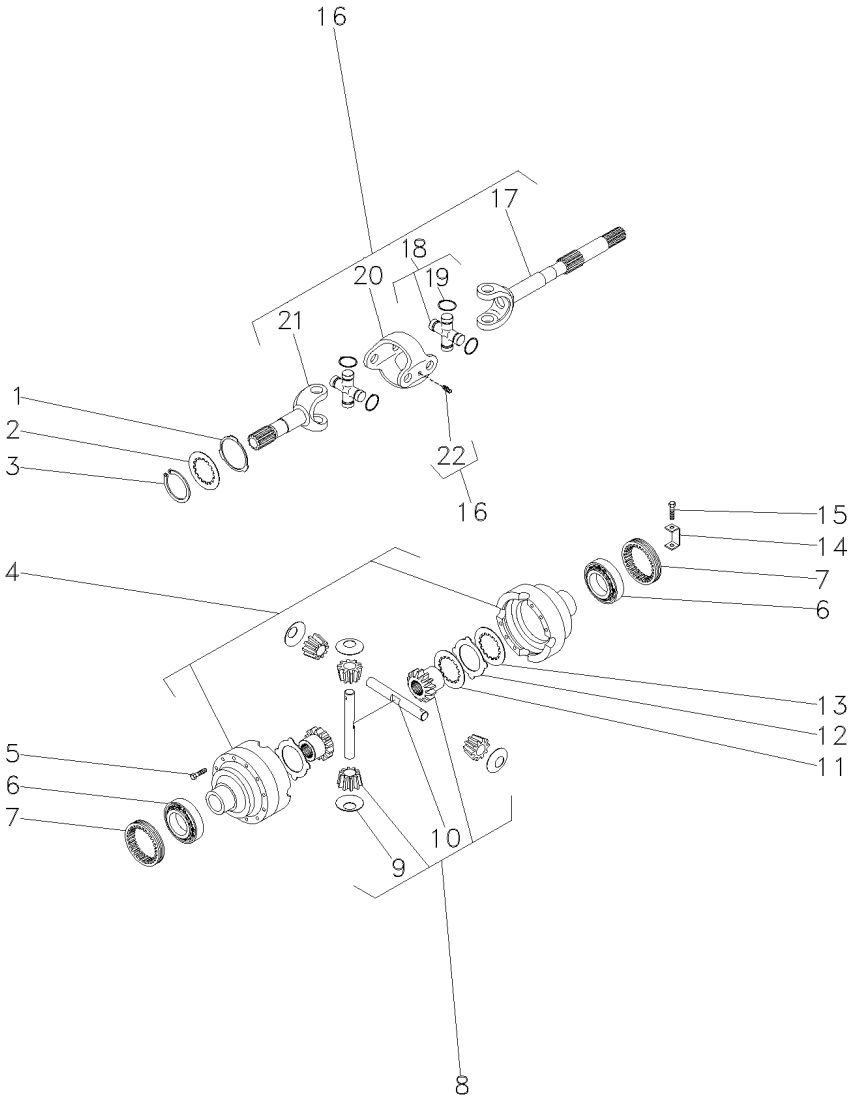

1	061288R1		**2**	ARRUELA	WASHER	ARANDELA
2	061322R1		**2**	ARRUELA	WASHER	ARANDELA
3	053849R1		**2**	ANEL	RING	ARO
4	061278R1		**1**	CJ. CARCAÇA	HOUSE ASSY	CONJ. CARTER
5	3475587M1		**12**	PARAFUSO	BOLT	PERNO
6	061222R1		**2**	ROLAMENTO	BEARING	COJINETE
7	3475584M1		**2**	PORCA	NUT	TUERCA
8	061238R1		**1**	CJ. DIFERENCIAL	KIT,DIFFERENTIAL	JGO.DIFERENCIAL.
9	061246R1	8	**4**	ARRUELA	WASHER	ARANDELA
10	061247R1	8	**2**	EIXO	SHAFT	ARBOL
11	061248R1		**2**	DISCO	DISC	DISCO
12	041054R1		**10**	DISCO	DISC	DISCO
13	041055R1		**8**	DISCO	DISC	DISCO
14	3475583M1		**2**	CHAPA	PLATE	CHAPA
15	040993R1		**2**	PARAFUSO	BOLT	PERNO
16	061348R1		**2**	CJ. EIXO	KIT, AXLE	JUEGO DE EJE
17	066538R1	16	**2**	GARFO	FORK	HORQUILLA
18	066530R1	16	**4**	CRUZETA	SPIDER	CRUCETA
19	066531R1	18	**16**	ANEL TRAVA	CIRCLIP	CIRCULITO
19	066532R1	18	**16**	ANEL TRAVA	CIRCLIP	CIRCULITO
19	066533R1	18	**16**	ANEL TRAVA	CIRCLIP	CIRCULITO
19	066534R1	18	**16**	ANEL TRAVA	CIRCLIP	CIRCULITO
20	066528R1	16	**2**	GARFO	FORK	HORQUILLA
21	066535R1	16	**2**	EIXO	SHAFT	ARBOL
22	066529R1	16	**4**	GRAXEIRA	GREASER	ENGRASADOR

Eixo Dianteiro — **Carraro - 20.14**
Front Axle — **Carraro - 20.14**
Eje Delantero — **Carraro - 20.14**

60-190

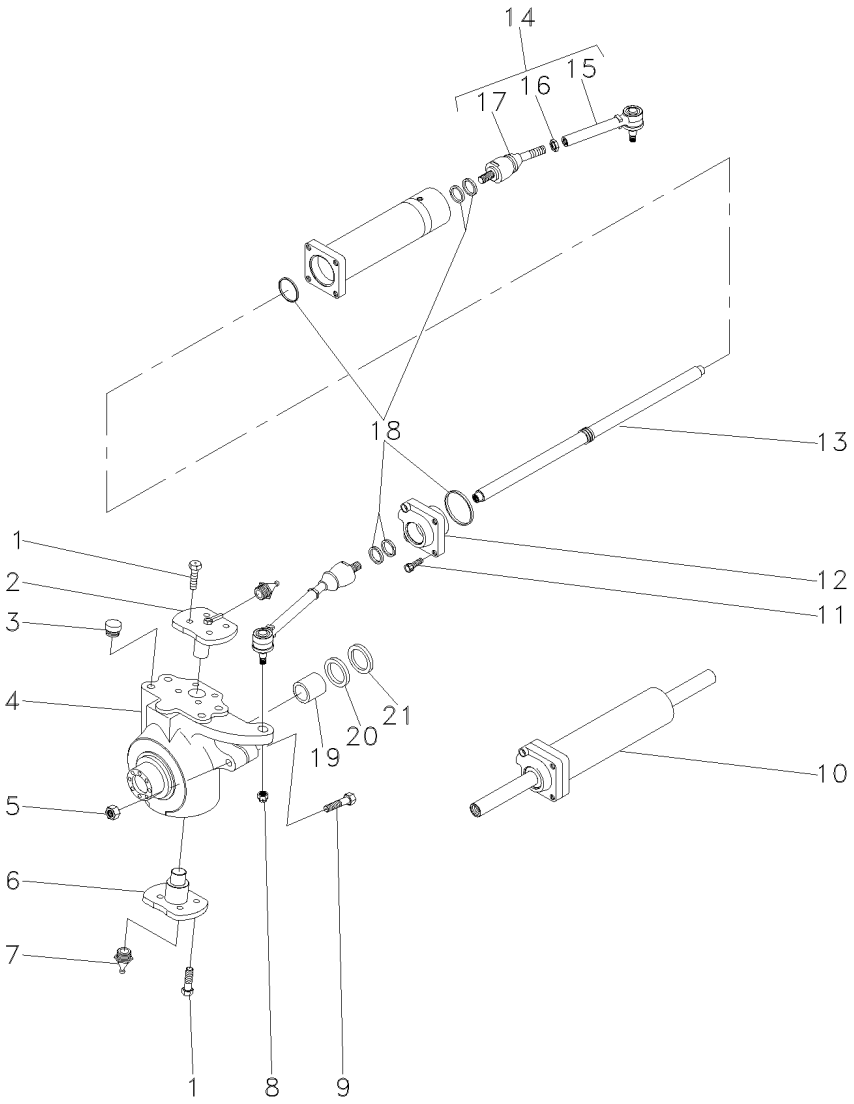

1	061287R1			**16**	PARAFUSO	BOLT	PERNO
2	061297R1			**2**	PINO	PIN	PASADOR
3	061231R1			**8**	TAMPÃO	PAD	ALMOHADILLA
4	061350R1		◀	**1**	CARCAÇA	HOUSING	ALOJAMIENTO
4	061349R1		▶	**1**	CARCAÇA	HOUSING	ALOJAMIENTO
5	053838R1			**2**	PORCA	NUT	TUERCA
6	061296R1			**2**	PINO	PIN	PASADOR
7	049944R1			**4**	GRAXEIRA	GREASER	ENGRASADOR
8	061214R1			**2**	PORCA	NUT	TUERCA
9	053967R1			**2**	PARAFUSO	BOLT	PERNO
10	061266R1			**1**	CILINDRO	CYLINDER	CILINDRO
11	041070R1			**4**	PARAFUSO	BOLT	PERNO
12	061236R1			**1**	GUIA	GUIDE	GUIA
13	061232R1			**1**	GUIA	GUIDE	GUIA
14	061289R1			**2**	CJ. BRAÇO	KIT, ARM	JUEGO DE BRAZO
15	061353R1	14		**1**	BRAÇO	ARM	BRAZO
16	061213R1	14		**1**	PORCA	NUT	TUERCA
17	061352R1	14		**1**	ARTICULAÇÃO	KNUCKLE	CHARNELA
18	061235R1			**1**	JG. REPARO	KIT, REPAIR	JUEGO REPARACION
19	053966R1			**2**	BUCHA	BUSH	CASQUILLO
20	053965R1		70x45x14	**2**	RETENTOR	SEAL	RETEN
21	061343R1			**2**	TAMPA	COVER	CUBIERTA

Eixo Dianteiro — **Carraro - 20.14**
Front Axle — **Carraro - 20.14**
Eje Delantero — **Carraro - 20.14**

60-195

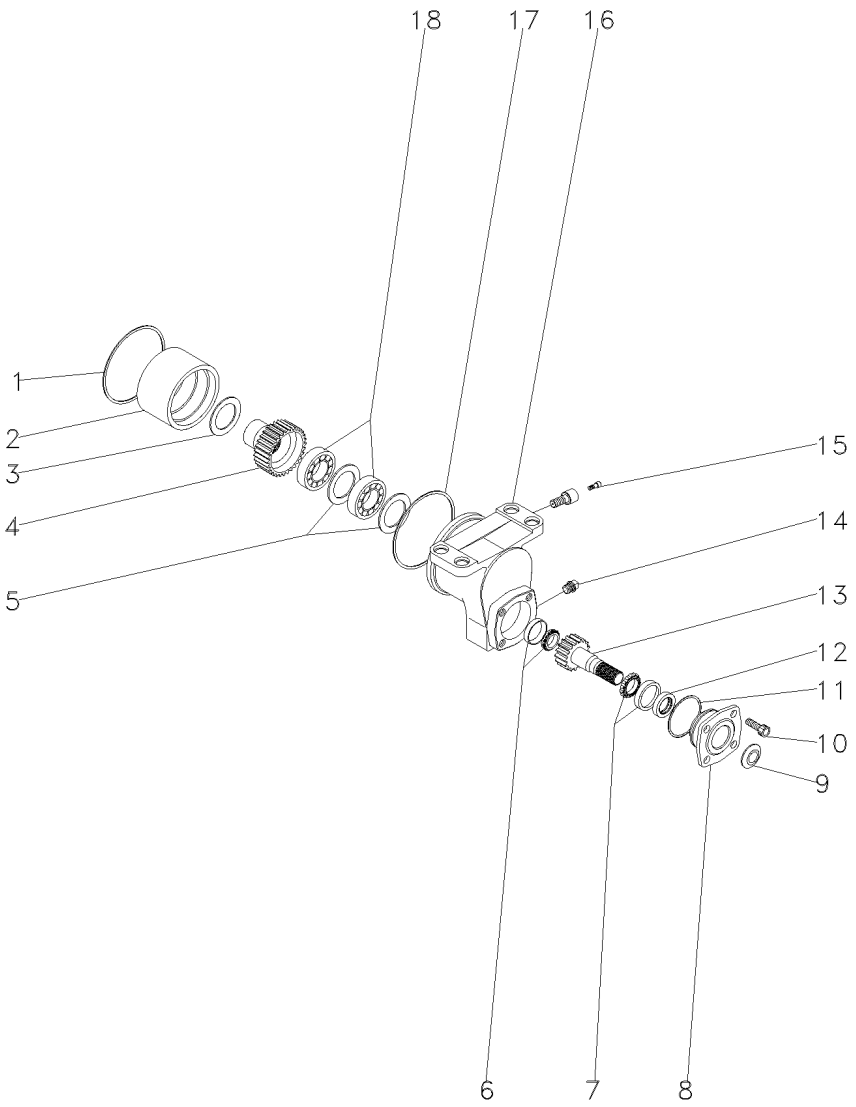

1	040918R1		**1**	RETENTOR	SEAL	RETEN
2	040942R1		**1**	BUCHA	BUSH	CASQUILLO
3	061339R1	3.00MM	**1**	ARRUELA	WASHER	ARANDELA
4	061330R1	29	**1**	EIXO	SHAFT	ARBOL
5	040930R1		**2**	CALÇO	SHIM	CALCE
6	040923R1		**1**	ROLAMENTO	BEARING	COJINETE
7	040927R1		**1**	ROLAMENTO	BEARING	COJINETE
8	040933R1		**1**	FLANGE	FLANGE	PLETINA
9	040935R1		**1**	PLACA	PLATE	PLATO
10	040934R1		**4**	PARAFUSO	BOLT	PERNO
11	040937R1		**1**	ANEL "O"	O RING	JUNTA TORICA
12	061316R1		**1**	RETENTOR	SEAL	RETEN
13	061329R1	20	**1**	EIXO	SHAFT	ARBOL
14	040932R1		**1**	TAMPÃO	PAD	ALMOHADILLA
15	040944R1		**1**	GRAXEIRA	GREASER	ENGRASADOR
16	061335R1		**1**	CARCAÇA	HOUSING	ALOJAMIENTO
17	040922R1		**1**	ANEL "O"	O RING	JUNTA TORICA
18	040929R1		**2**	ROLAMENTO	BEARING	COJINETE

Eixo Dianteiro — **Carraro - 20.14**
Front Axle — **Carraro - 20.14**
Eje Delantero — **Carraro - 20.14**

60-200

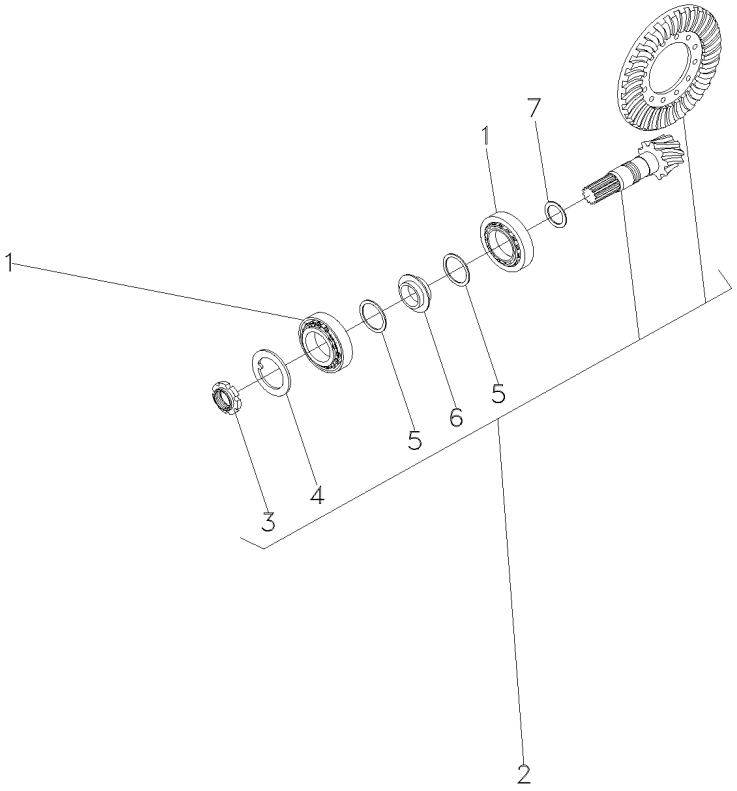

1	061223R1			**2**	ROLAMENTO	BEARING	COJINETE
2	061241R1		13/28	**1**	COROA E PINHÃO	KIT, BEVEL GEAR	CORONA Y PINON
3	061251R1	2		**1**	PORCA	NUT	TUERCA
4	061252R1	2		**1**	ARRUELA	WASHER	ARANDELA
5	061277R1	2		**2**	ARRUELA	WASHER	ARANDELA
6	061275R1	2		**1**	ESPAÇADOR	SPACER	PIEZA DISTANCIA
7	061255R1		2.50MM	**X**	CALÇO	SHIM	CALCE
7	061256R1		2.60MM	**X**	CALÇO	SHIM	CALCE
7	061257R1		2.70MM	**X**	CALÇO	SHIM	CALCE
7	061258R1		2.80MM	**X**	CALÇO	SHIM	CALCE
7	061259R1		2.90MM	**X**	CALÇO	SHIM	CALCE
7	040930R1		3.00MM	**X**	CALÇO	SHIM	CALCE
7	061260R1		3.10MM	**X**	CALÇO	SHIM	CALCE
7	061261R1		3.20MM	**X**	CALÇO	SHIM	CALCE
7	061262R1		3.30MM	**X**	CALÇO	SHIM	CALCE
7	061263R1		3.40MM	**X**	CALÇO	SHIM	CALCE

Eixo Dianteiro
Front Axle
Eje Delantero

Zf - Apl335 - Tração Central
Zf - Apl335 - Middle Drive
Zf - Apl335 - Tracción Central

60-205

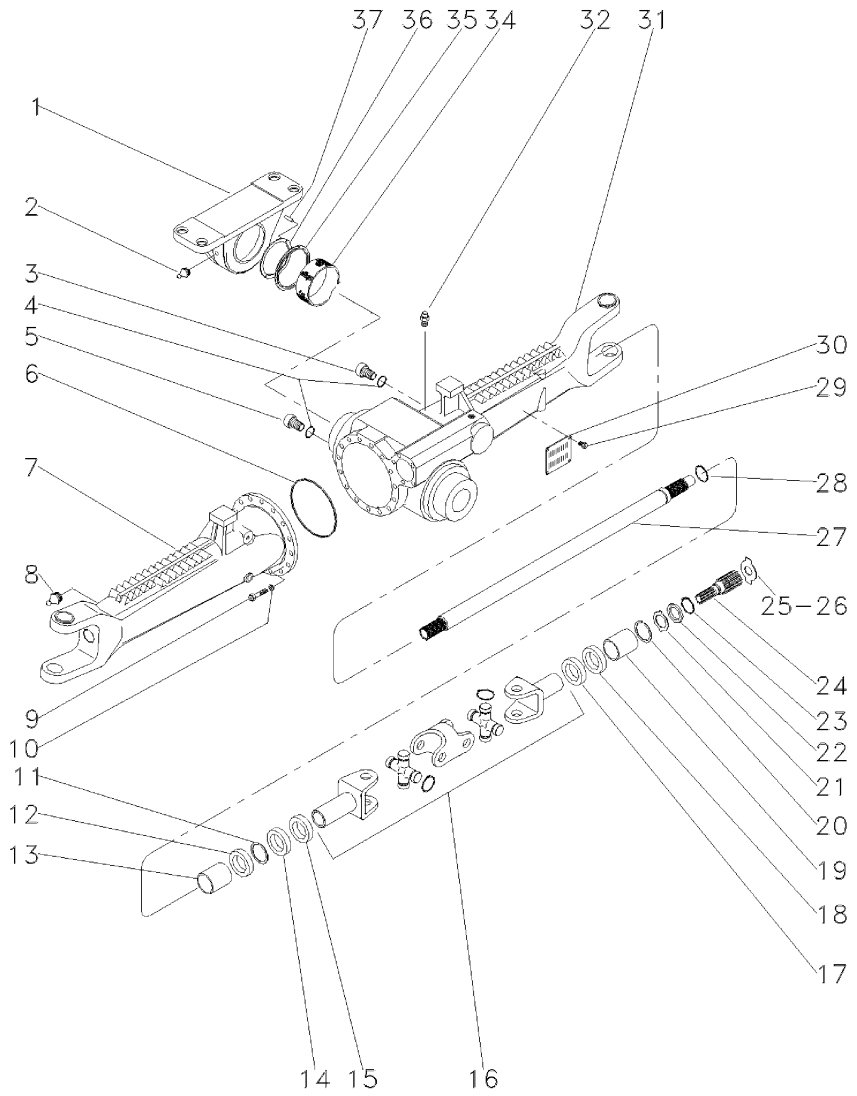

1	3603231M1		**1**	SUPORTE	BRACKET	SOPORTE
2	3603229M1		**1**	GRAXEIRA	GREASER	ENGRASADOR
3	056600R1		**1**	BUJÃO	PLUG	TAPON
4	033556R1		**2**	ANEL "O"	O RING	JUNTA TORICA
5	3603226M1		**1**	BUJÃO	PLUG	TAPON
6	033718R1		**1**	ANEL "O"	O RING	JUNTA TORICA
7	048289R1	◀	**1**	CARCAÇA	HOUSING	ALOJAMIENTO
8	033606R1		**2**	GRAXEIRA	GREASER	ENGRASADOR
9	033717R1		**16**	PARAFUSO	BOLT	PERNO
10	033716R1		**16**	ARRUELA	WASHER	ARANDELA
11	027544R1		**2**	ANEL TRAVA	CIRCLIP	CIRCULITO
12	027536R1		**4**	RETENTOR	SEAL	RETEN
13	3603228M1		**2**	BUCHA	BUSH	CASQUILLO
14	027539R1		**2**	RETENTOR	OIL SEAL	BUJE RETENACEITE
15	033227R1		**2**	PROTETOR	PROTECTOR	PROTECTOR
16	040658R1	👁 60-145 No	**2**	ARTICULAÇÃO	KNUCKLE	CHARNELA
17	027537R1		**2**	RETENTOR	OIL SEAL	BUJE RETENACEITE
18	027536R1		**4**	RETENTOR	SEAL	RETEN
19	3603235M1		**2**	BUCHA	BUSH	CASQUILLO
20	033620R1		**4**	ANEL TRAVA	CIRCLIP	CIRCULITO
21	3176348M1		**2**	ARRUELA	WASHER	ARANDELA
22	3176337M1		**2**	ARRUELA	WASHER	ARANDELA
23	033549R1		**2**	ANEL TRAVA	CIRCLIP	CIRCULITO
24	6207055M1		**2**	EIXO	SHAFT	ARBOL
25	033618R1	⧗ 2.2MM	**X**	ARRUELA	WASHER	ARANDELA
26	3176343M1	⧗ 1,5MM	**X**	ARRUELA	WASHER	ARANDELA
26	3176344M1	⧗ 2,0MM	**X**	ARRUELA	WASHER	ARANDELA
26	3603293M1	⧗ 2,5MM	**X**	ARRUELA	WASHER	ARANDELA
26	3603294M1	⧗ 3,0MM	**X**	ARRUELA	WASHER	ARANDELA
26	3603295M1	⧗ 1,7MM	**X**	ARRUELA	WASHER	ARANDELA
26	3603296M1	⧗ 2,2MM	**X**	ARRUELA	WASHER	ARANDELA
27	050839R1		**2**	EIXO	SHAFT	ARBOL
28	033620R1		**4**	ANEL TRAVA	CIRCLIP	CIRCULITO
29	3588126M1		**4**	REBITE	RIVET	REMACHE
30	3588127M1		**1**	PLACA	PLATE	PLATO
31	048288R1	▶	**1**	CARCAÇA	HOUSING	ALOJAMIENTO
32	033609R1		**1**	VÁLVULA	CONTROL VALVE	VALVULA CONTROL
34	3603232M1		**1**	BUCHA	BUSH	CASQUILLO
35	020606R1		**1**	ANEL	RING	ARO
36	3603245M1	⧗ 3,85MM	**1**	CALÇO	SHIM	CALCE
36	3603246M1	⧗ 3,95MM	**1**	CALÇO	SHIM	CALCE
36	3603247M1	⧗ 4,05MM	**1**	CALÇO	SHIM	CALCE
36	3603248M1	⧗ 4,15MM	**1**	CALÇO	SHIM	CALCE
36	3603249M1	⧗ 4,25MM	**1**	CALÇO	SHIM	CALCE
36	3603250M1	⧗ 4,35MM	**1**	CALÇO	SHIM	CALCE
36	3603251M1	⧗ 4,45MM	**1**	CALÇO	SHIM	CALCE
36	3603252M1	⧗ 4,55MM	**1**	CALÇO	SHIM	CALCE
36	3603253M1	⧗ 4,60MM	**1**	CALÇO	SHIM	CALCE
37	3588079M1		**4**	PINO	PIN	PASADOR

Eixo Dianteiro
Front Axle
Eje Delantero

Zf - Apl335 - Tração Central
Zf - Apl335 - Middle Drive
Zf - Apl335 - Tracción Central

60-210

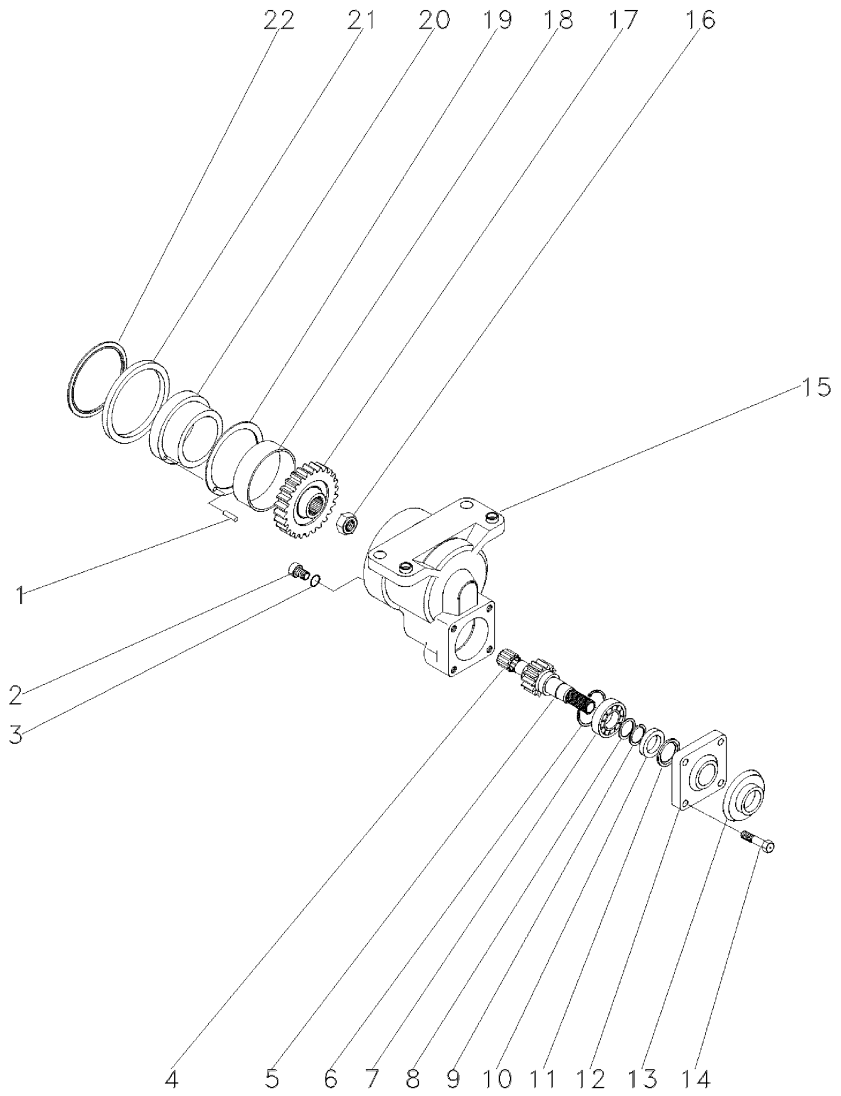

1	3588079M1		**4**	PINO	PIN	PASADOR
2	048254R1		**1**	BUJÃO	PLUG	TAPON
3	3603223M1		**1**	ANEL "O"	O RING	JUNTA TORICA
4	3588135M1		**1**	ROLAMENTO	BEARING	COJINETE
5	3603220M1	21	**1**	EIXO	SHAFT	ARBOL
6	3588138M1		**1**	ANEL	RING	ARO
7	354920X1		**1**	ROLAMENTO	BEARING	COJINETE
8	3588148M1		**1**	ARRUELA	WASHER	ARANDELA
9	3588140M1		**1**	ANEL	RING	ARO
10	048429R1		**1**	RETENTOR	SEAL	RETEN
11	048428R1		**1**	RETENTOR	SEAL	RETEN
12	3176218M1		**1**	TAMPA	COVER	CUBIERTA
13	048430R1		**1**	PLACA	PLATE	PLATO
14	3176219M1		**4**	PARAFUSO	BOLT	PERNO
15	3603211M2		**1**	CARCAÇA	HOUSING	ALOJAMIENTO
16	048361R1		**1**	PORCA	NUT	TUERCA
17	3603217M1	30	**1**	ENGRENAGEM	GEAR	ENGRANAJE
18	3603215M1		**1**	BUCHA	BUSH	CASQUILLO
19	3588024M1		**1**	ARRUELA	WASHER	ARANDELA
20	3588025M2		**1**	BUCHA	BUSH	CASQUILLO
21	3176203M2		**1**	ANEL	RING	ARO
22	3176269M1		**1**	ANEL	RING	ARO

Eixo Dianteiro
Front Axle
Eje Delantero

Zf - Apl335 - Tração Central
Zf - Apl335 - Middle Drive
Zf - Apl335 - Tracción Central

60-215

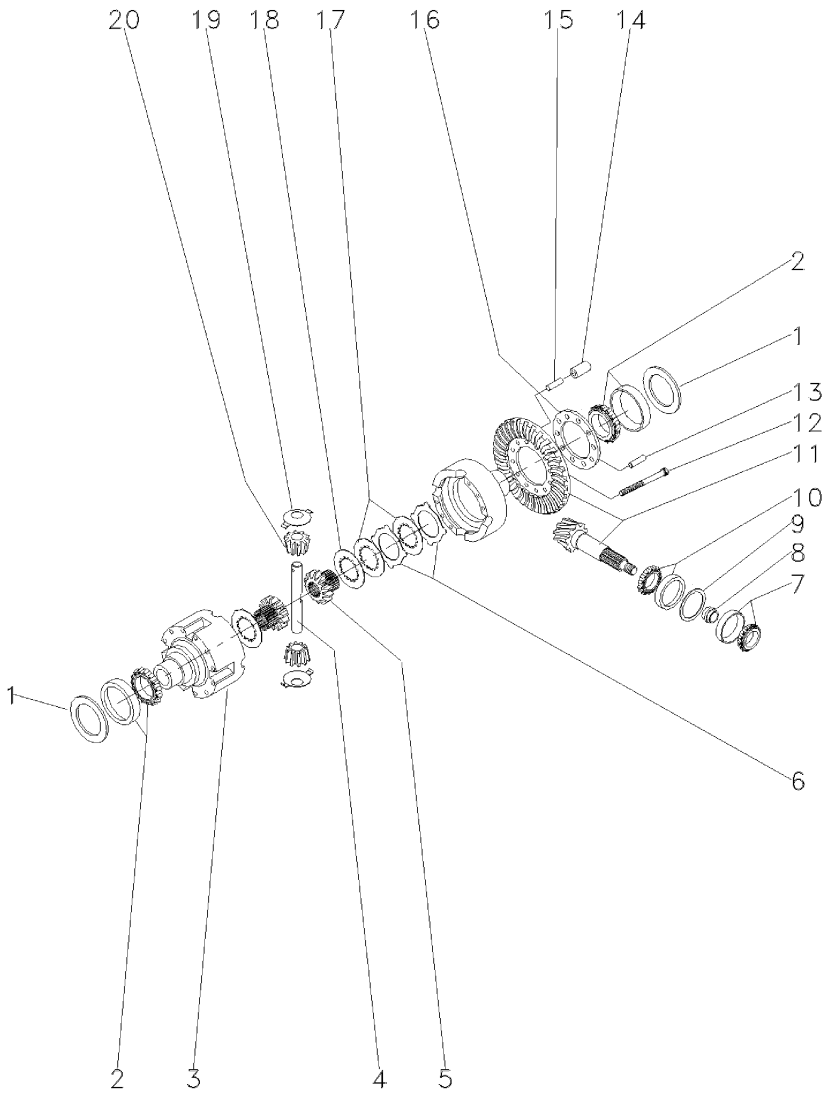

1	033694R1	⧗	0,60MM	X	CALÇO	SHIM	CALCE
1	033695R1	⧗	0,70MM	X	CALÇO	SHIM	CALCE
1	033696R1	⧗	0,80MM	X	CALÇO	SHIM	CALCE
1	033697R1	⧗	0,90MM	X	CALÇO	SHIM	CALCE
1	033698R1	⧗	1,00MM	X	CALÇO	SHIM	CALCE
1	033699R1	⧗	1,10MM	X	CALÇO	SHIM	CALCE
1	033700R1	⧗	1,20MM	X	CALÇO	SHIM	CALCE
1	033701R1	⧗	1,30MM	X	CALÇO	SHIM	CALCE
1	033702R1	⧗	1,40MM	X	CALÇO	SHIM	CALCE
1	033703R1	⧗	1,50MM	X	CALÇO	SHIM	CALCE
1	033704R1	⧗	1,60MM	X	CALÇO	SHIM	CALCE
1	033705R1	⧗	1,80MM	X	CALÇO	SHIM	CALCE
1	033706R1	⧗	0,50MM	X	CALÇO	SHIM	CALCE
1	033707R1	⧗	0,75MM	X	CALÇO	SHIM	CALCE
1	033708R1	⧗	0,85MM	X	CALÇO	SHIM	CALCE
1	033709R1	⧗	0,95MM	X	CALÇO	SHIM	CALCE
1	033710R1	⧗	1,05MM	X	CALÇO	SHIM	CALCE
1	033711R1	⧗	1,15MM	X	CALÇO	SHIM	CALCE
1	033712R1	⧗	1,25MM	X	CALÇO	SHIM	CALCE
1	033713R1	⧗	1,35MM	X	CALÇO	SHIM	CALCE
2	033715R1			2	ROLAMENTO	BEARING	COJINETE
3	033691R1			1	CARCAÇA	HOUSING	ALOJAMIENTO
4	033690R1			1	EIXO	SHAFT	ARBOL
5	033688R1			2	ENGRENAGEM	GEAR	ENGRANAJE
6	033683R1	⧗	1,2MM	X	DISCO	DISC	DISCO
6	033684R1	⧗	1,1MM	X	DISCO	DISC	DISCO
6	033685R1	⧗	1,3MM	X	DISCO	DISC	DISCO
6	033686R1	⧗	1,4MM	X	DISCO	DISC	DISCO
7	048302R1			1	ROLAMENTO	BEARING	COJINETE
8	033641R1	⧗	11,30MM	X	CALÇO	SHIM	CALCE
8	033642R1	⧗	11,33MM	X	CALÇO	SHIM	CALCE
8	033643R1	⧗	11,36MM	X	CALÇO	SHIM	CALCE
8	033644R1	⧗	11,39MM	X	CALÇO	SHIM	CALCE
8	033645R1	⧗	11,42MM	X	CALÇO	SHIM	CALCE
8	033646R1	⧗	11,45MM	X	CALÇO	SHIM	CALCE
8	033647R1	⧗	11,48MM	X	CALÇO	SHIM	CALCE
8	033648R1	⧗	11,51MM	X	CALÇO	SHIM	CALCE
8	033649R1	⧗	11,54MM	X	CALÇO	SHIM	CALCE
8	033650R1	⧗	11,57MM	X	CALÇO	SHIM	CALCE
8	033651R1	⧗	11,60MM	X	CALÇO	SHIM	CALCE
8	033652R1	⧗	11,63MM	X	CALÇO	SHIM	CALCE
8	033653R1	⧗	11,66MM	X	CALÇO	SHIM	CALCE
8	033654R1	⧗	11,69MM	X	CALÇO	SHIM	CALCE
8	033655R1	⧗	11,72MM	X	CALÇO	SHIM	CALCE
8	033656R1	⧗	11,75MM	X	CALÇO	SHIM	CALCE
8	033657R1	⧗	11,78MM	X	CALÇO	SHIM	CALCE
8	033658R1	⧗	11,81MM	X	CALÇO	SHIM	CALCE
8	033659R1	⧗	11,84MM	X	CALÇO	SHIM	CALCE
8	033660R1	⧗	11,87MM	X	CALÇO	SHIM	CALCE
8	033661R1	⧗	11,90MM	X	CALÇO	SHIM	CALCE

Eixo Dianteiro
Front Axle
Eje Delantero

Zf - Apl335 - Tração Central
Zf - Apl335 - Middle Drive
Zf - Apl335 - Tracción Central

60-215

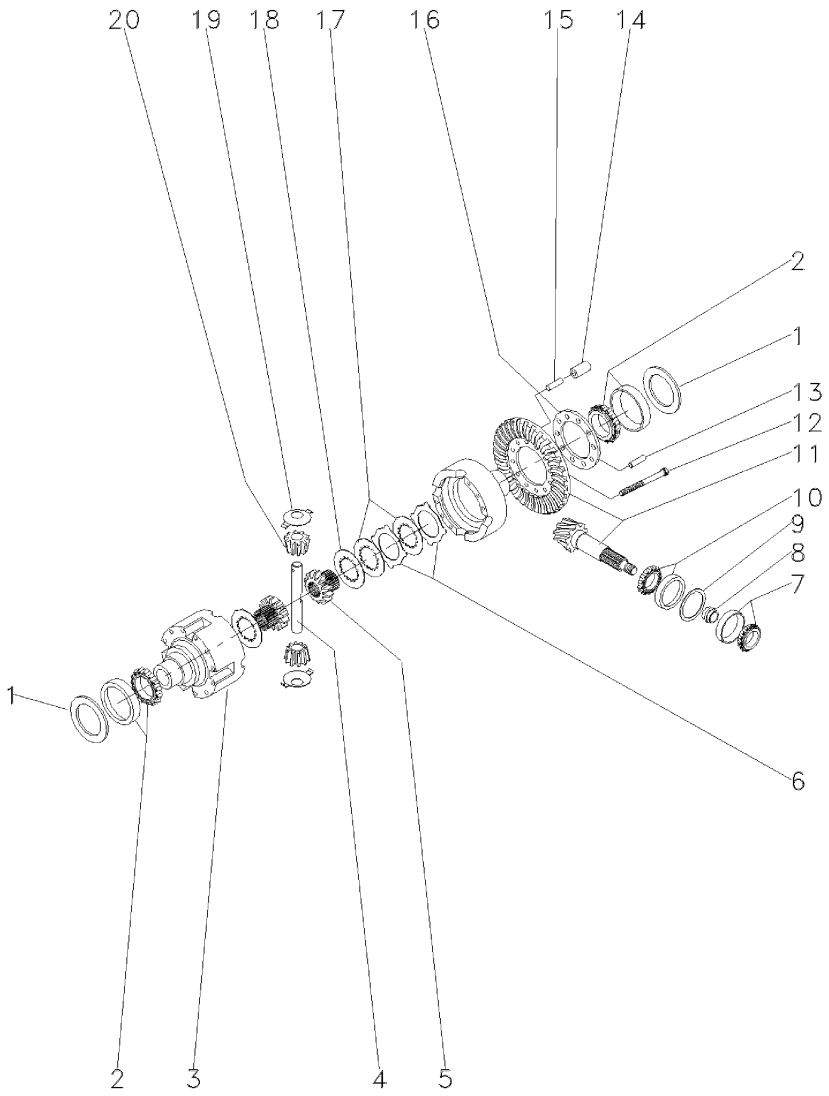

8	033662R1	⧗	11,93MM	X	CALÇO	SHIM	CALCE
8	033663R1	⧗	11,96MM	X	CALÇO	SHIM	CALCE
8	033664R1	⧗	11,99MM	X	CALÇO	SHIM	CALCE
8	033665R1	⧗	12,02MM	X	CALÇO	SHIM	CALCE
8	033666R1	⧗	12,05MM	X	CALÇO	SHIM	CALCE
8	033667R1	⧗	12,08MM	X	CALÇO	SHIM	CALCE
8	033668R1	⧗	12,11MM	X	CALÇO	SHIM	CALCE
8	033669R1	⧗	12,14MM	X	CALÇO	SHIM	CALCE
8	033670R1	⧗	12,17MM	X	CALÇO	SHIM	CALCE
8	033671R1	⧗	12,20MM	X	CALÇO	SHIM	CALCE
8	033672R1	⧗	12,23MM	X	CALÇO	SHIM	CALCE
8	033673R1	⧗	12,26MM	X	CALÇO	SHIM	CALCE
8	033674R1	⧗	12,29MM	X	CALÇO	SHIM	CALCE
8	033675R1	⧗	12,32MM	X	CALÇO	SHIM	CALCE
8	033676R1	⧗	12,35MM	X	CALÇO	SHIM	CALCE
8	033677R1	⧗	12,38MM	X	CALÇO	SHIM	CALCE
9	033625R1	⧗	0,50MM	X	CALÇO	SHIM	CALCE
9	033626R1	⧗	0,60MM	X	CALÇO	SHIM	CALCE
9	033627R1	⧗	0,70MM	X	CALÇO	SHIM	CALCE
9	033628R1	⧗	0,80MM	X	CALÇO	SHIM	CALCE
9	033629R1	⧗	0,90MM	X	CALÇO	SHIM	CALCE
9	033630R1	⧗	1,00MM	X	CALÇO	SHIM	CALCE
9	033631R1	⧗	1,10MM	X	CALÇO	SHIM	CALCE
9	033632R1	⧗	1,30MM	X	CALÇO	SHIM	CALCE
9	033633R1	⧗	1,40MM	X	CALÇO	SHIM	CALCE
9	033634R1	⧗	1,50MM	X	CALÇO	SHIM	CALCE
9	033635R1	⧗	0,65MM	X	CALÇO	SHIM	CALCE
9	033636R1	⧗	0,75MM	X	CALÇO	SHIM	CALCE
9	033637R1	⧗	0,85MM	X	CALÇO	SHIM	CALCE
9	033638R1	⧗	0,95MM	X	CALÇO	SHIM	CALCE
9	033639R1	⧗	1,05MM	X	CALÇO	SHIM	CALCE
9	033640R1	⧗	1,15MM	X	CALÇO	SHIM	CALCE
9	033789R1	⧗	1,20MM	X	CALÇO	SHIM	CALCE
10	033678R1			1	ROLAMENTO	BEARING	COJINETE
11	048252R1	⛭	28/13	1	COROA E PINHÃO	KIT, CROWNWHEEL	JUEGO CORONA
12	033682R1			10	PARAFUSO	BOLT	PERNO
13	033782R1			1	PINO	PIN	PASADOR
14	033692R1			5	PINO	PIN	PASADOR
15	033693R1			5	PINO	PIN	PASADOR
16	033783R1			1	FLANGE	FLANGE	PLETINA
17	033687R1			8	DISCO	DISC	DISCO
18	033680R1	⧗	3,2MM	2	ARRUELA	WASHER	ARANDELA
19	033681R1			2	ARRUELA	WASHER	ARANDELA
20	040662R1			2	ENGRENAGEM	GEAR	ENGRANAJE

Eixo Dianteiro
Front Axle
Eje Delantero

Zf - Apl335 - Tração Central
Zf - Apl335 - Middle Drive
Zf - Apl335 - Tracción Central

60-220

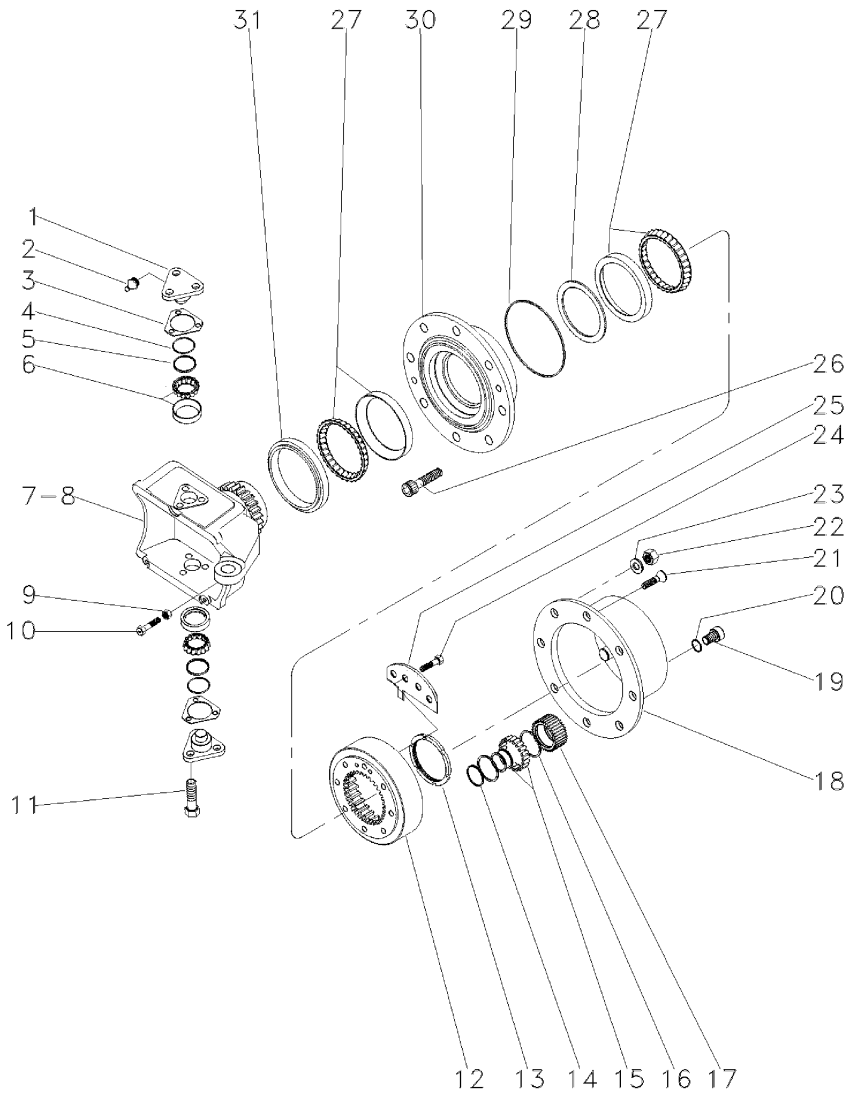

1	033725R1			4	PINO	PIN	PASADOR
2	3176390M1			4	GRAXEIRA	GREASER	ENGRASADOR
3	3176313M1	⧓	0,6MM	X	CALÇO	SHIM	CALCE
3	3176314M1	⧓	1,0MM	X	CALÇO	SHIM	CALCE
3	3176315M1	⧓	1,4MM	X	CALÇO	SHIM	CALCE
3	3176319M1	⧓	0,4MM	X	CALÇO	SHIM	CALCE
3	3176320M1	⧓	0,8MM	X	CALÇO	SHIM	CALCE
3	3588106M1	⧓	0,2MM	X	CALÇO	SHIM	CALCE
3	3588107M1	⧓	0,3MM	X	CALÇO	SHIM	CALCE
4	033721R1			4	ANEL "O"	O RING	JUNTA TORICA
5	033722R1			4	CAPA	CAP	TAPA
6	040665R1			4	ROLAMENTO	BEARING	COJINETE
7	6207053M1	▶		1	CARCAÇA	HOUSING	ALOJAMIENTO
8	6207052M1	◀		1	CARCAÇA	HOUSING	ALOJAMIENTO
9	033608R1			2	PORCA	NUT	TUERCA
10	048431R1			2	PARAFUSO	BOLT	PERNO
11	3588113M1			12	PARAFUSO	BOLT	PERNO
12	3176335M1			2	ENGRENAGEM	GEAR	ENGRANAJE
13	3176334M1			2	PORCA	NUT	TUERCA
14	3587936M1			6	ANEL TRAVA	CIRCLIP	CIRCULITO
15	3176341M1			6	ROLAMENTO	BEARING	COJINETE
16	3587938M1			12	ANEL TRAVA	CIRCLIP	CIRCULITO
17	3587932M91			6	ENGRENAGEM	GEAR	ENGRANAJE
18	3176339M1			2	CUBO	HUB	CUBO
19	3176345M1			2	BUJÃO	PLUG	TAPON
20	3176364M1			2	ANEL "O"	O RING	JUNTA TORICA
21	3176347M1			4	PARAFUSO	BOLT	PERNO
22	3176351M1			16	PORCA	NUT	TUERCA
23	3176350M1			16	ARRUELA	WASHER	ARANDELA
24	3176333M1			4	PARAFUSO	BOLT	PERNO
25	3176342M1			2	ANEL	RING	ARO
26	3176349M1			16	PARAFUSO	BOLT	PERNO
27	3176330M1			4	ROLAMENTO	BEARING	COJINETE
28	033559R1	⧓	14,714mm	X	ANEL	RING	ARO
28	033560R1	⧓	14,689mm	X	ANEL	RING	ARO
28	033561R1	⧓	114,664mm	X	ANEL	RING	ARO
28	033562R1	⧓	14,639mm	X	ANEL	RING	ARO
28	033563R1	⧓	14,614mm	X	ANEL	RING	ARO
28	033564R1	⧓	14,589mm	X	ANEL	RING	ARO
28	033565R1	⧓	14,564mm	X	ANEL	RING	ARO
28	033566R1	⧓	14,539mm	X	ANEL	RING	ARO
28	033567R1	⧓	14,514mm	X	ANEL	RING	ARO
28	033568R1	⧓	14,489mm	X	ANEL	RING	ARO
28	033569R1	⧓	14,464mm	X	ANEL	RING	ARO
28	033570R1	⧓	14,439mm	X	ANEL	RING	ARO
28	033571R1	⧓	14,414mm	X	ANEL	RING	ARO
28	033572R1	⧓	14,389mm	X	ANEL	RING	ARO
28	033573R1	⧓	14,364mm	X	ANEL	RING	ARO
28	033574R1	⧓	14,339mm	X	ANEL	RING	ARO
28	033575R1	⧓	14,314mm	X	ANEL	RING	ARO

Eixo Dianteiro
Front Axle
Eje Delantero

Zf - Apl335 - Tração Central
Zf - Apl335 - Middle Drive
Zf - Apl335 - Tracción Central

60-220

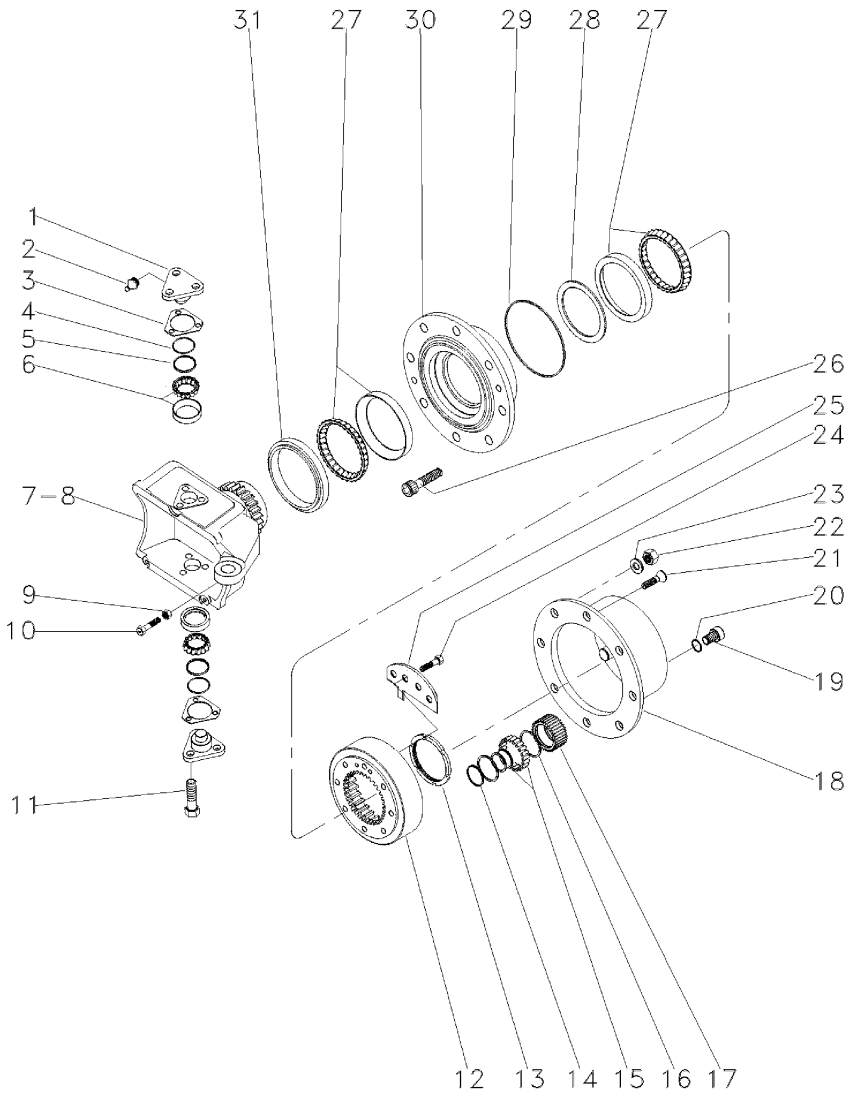

28	033576R1	⧗ 14,289mm	X	ANEL	RING	ARO
28	033577R1	⧗ 14,264mm	X	ANEL	RING	ARO
28	033578R1	⧗ 14,239mm	X	ANEL	RING	ARO
28	033579R1	⧗ 14,214mm	X	ANEL	RING	ARO
28	033580R1	⧗ 14,189mm	X	ANEL	RING	ARO
29	3176332M1		2	ANEL "O"	O RING	JUNTA TORICA
30	6207054M1		2	CUBO	HUB	CUBO
31	033548R1		2	RETENTOR	SEAL	RETEN

Eixo Dianteiro
Front Axle
Eje Delantero

Zf - Apl335 - Tração Central
Zf - Apl335 - Middle Drive
Zf - Apl335 - Tracción Central

60-225

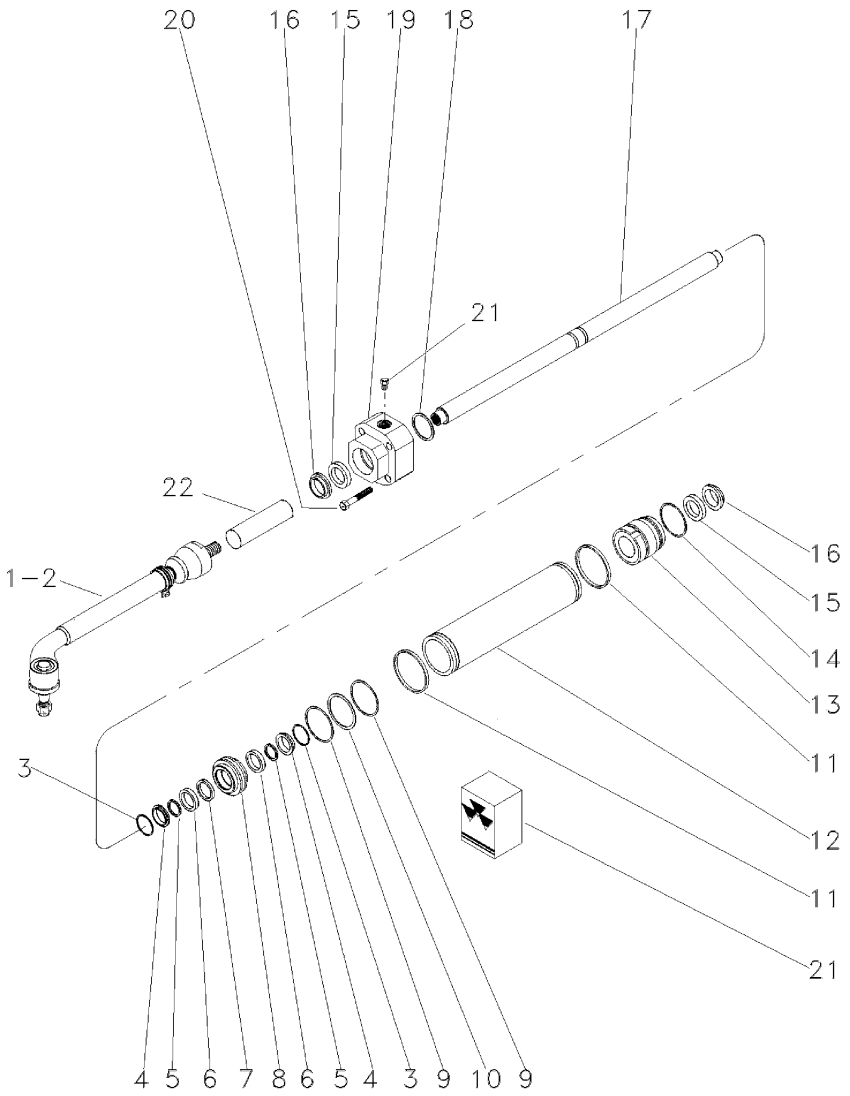

1	040668R1	▶	**1**	BARRA	BAR	BARRA
2	040669R1	◀	**1**	BARRA	BAR	BARRA
3	033747R1		**2**	ANEL "O"	O RING	JUNTA TORICA
4	033755R1		**2**	ANEL "O"	O RING	JUNTA TORICA
5	033756R1	21	**2**	ANEL "O"	O RING	JUNTA TORICA
6	033748R1		**2**	ARRUELA	WASHER	ARANDELA
7	033757R1	21	**1**	ANEL "O"	O RING	JUNTA TORICA
8	033750R1		**1**	PISTÃO	PISTON	PISTON
9	033749R1	21	**2**	ANEL "O"	O RING	JUNTA TORICA
10	033754R1		**1**	ANEL "O"	O RING	JUNTA TORICA
11	033746R1	21	**2**	ANEL "O"	O RING	JUNTA TORICA
12	033733R1		**1**	CILINDRO	CYLINDER	CILINDRO
13	033734R1		**1**	GUIA	GUIDE	GUIA
14	033751R1		**1**	ANEL "O"	O RING	JUNTA TORICA
15	033730R1	21	**2**	ANEL "O"	O RING	JUNTA TORICA
16	033731R1	21	**2**	ANEL "O"	O RING	JUNTA TORICA
17	033732R1		**1**	HASTE CILINDRO	CYLINDER ROD	BIELA DE CILINDR
18	033736R1	⧗ 1,0MM	**X**	CALÇO	SHIM	CALCE
18	033737R1	⧗ 1,1MM	**X**	CALÇO	SHIM	CALCE
18	033738R1	⧗ 1,2MM	**X**	CALÇO	SHIM	CALCE
18	033739R1	⧗ 1,3MM	**X**	CALÇO	SHIM	CALCE
18	033740R1	⧗ 1,4MM	**X**	CALÇO	SHIM	CALCE
18	033741R1	⧗ 1,5MM	**X**	CALÇO	SHIM	CALCE
18	033742R1	⧗ 1,6MM	**X**	CALÇO	SHIM	CALCE
18	033743R1	⧗ 1,7MM	**X**	CALÇO	SHIM	CALCE
18	033744R1	⧗ 1,8MM	**X**	CALÇO	SHIM	CALCE
18	033745R1	⧗ 0,9MM	**X**	CALÇO	SHIM	CALCE
19	033734R1		**1**	GUIA	GUIDE	GUIA
20	033759R1		**5**	PARAFUSO	BOLT	PERNO
21	040667R1		**2**	TAMPÃO	PAD	ALMOHADILLA
22	033729R1		**2**	TUBO	PIPE	CANO

Eixo Dianteiro
Front Axle
Eje Delantero

60-230

Tratores Com Cabine
Tractors With Cab
Tractores Con Cabina

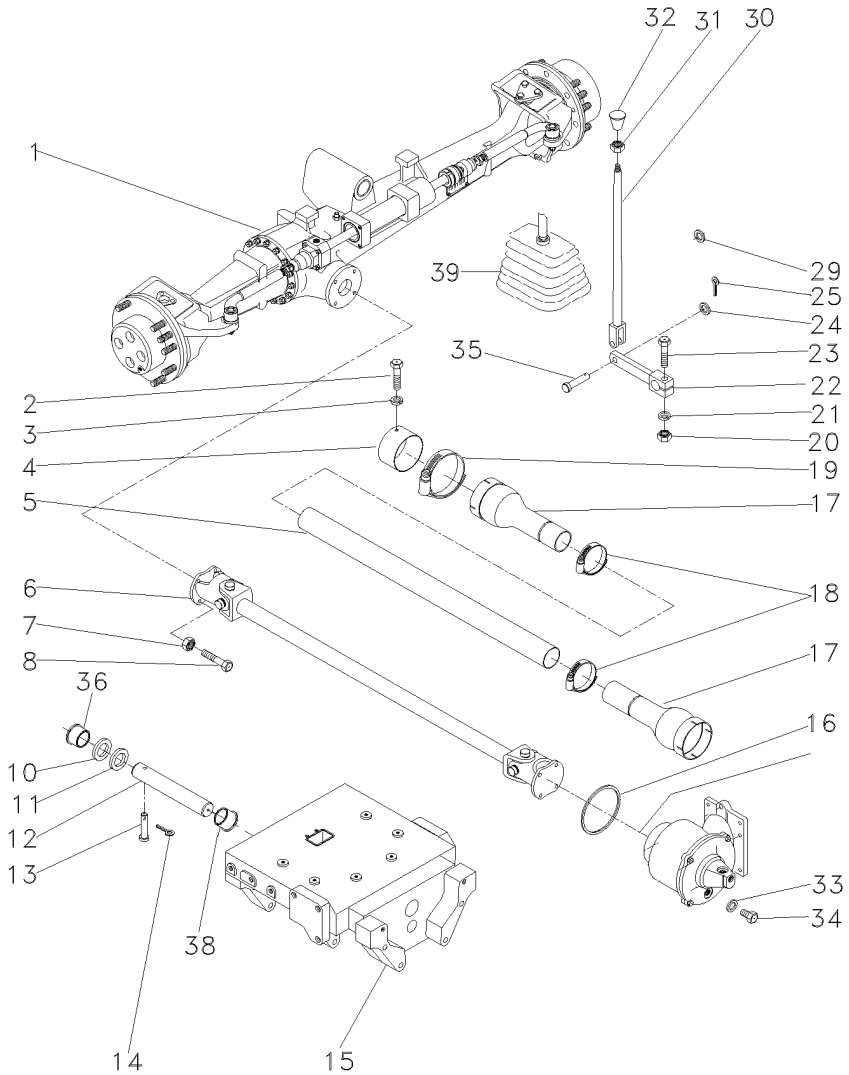

1	061358T1		CARRARO	**1**	CJ. EIXO DIANT.	FRONT AXLE ASSY	CONJ. EJE DELANT
		👁	60-235 No				
2	339124X1			**2**	PARAFUSO	BOLT	PERNO
3	353446X1			**2**	ARRUELA	WASHER	ARANDELA
4	036903P1			**1**	BLINDAGEM	SHIELD	BLINDAJE
5	036911P1			**1**	TUBO	PIPE	CANO
6	057380T1	👁	60-270 No	**1**	CJ. EIXO	KIT, AXLE	JUEGO DE EJE
7	353431X1			**8**	PORCA	NUT	TUERCA
8	353540X1			**8**	PARAFUSO	BOLT	PERNO
10	898017M2			**1**	CALÇO	SHIM	CALCE
11	898018M2	⧗	0.73/0.67MM	**X**	CALÇO	SHIM	CALCE
11	898019M2	⧗	0.92/0.87MM	**X**	CALÇO	SHIM	CALCE
11	898020M2	⧗	1,04/0.99MM	**X**	CALÇO	SHIM	CALCE
11	882868M2	⧗	1.17/1.12MM	**X**	CALÇO	SHIM	CALCE
11	882869M2	⧗	1.30/1.25MM	**X**	CALÇO	SHIM	CALCE
12	058456P1			**1**	PINO	PIN	PASADOR
13	033992P1			**1**	PINO	PIN	PASADOR
14	195414M1			**1**	GRAMPO	CRAMP	PASADOR
15	067590P1			**1**	SUPORTE	BRACKET	SOPORTE
16	1441271X1			**1**	ANEL "O"	O RING	JUNTA TORICA
17	1688236M93			**2**	PROTEÇÃO	GUARD	DEFENSA
18	490804M1			**2**	BRAÇADEIRA	CLAMP	ABRAZADERA
19	338623X1			**2**	BRAÇADEIRA	CLAMP	ABRAZADERA
20	355566X1			**1**	PORCA	NUT	TUERCA
21	353434X1			**1**	ARRUELA	WASHER	ARANDELA
22	036838S1			**1**	ALAVANCA	LEVER	PALANCA
23	354264X1			**1**	PARAFUSO	BOLT	PERNO
24	353756X1			**1**	ARRUELA	WASHER	ARANDELA
25	354059X1			**1**	CONTRAPINO	DOWEL	CENTRAJE
29	366195X1			**1**	PASSA-FIO	GROMMET	PASACABLE
30	069884S1			**1**	TIRANTE	ROD	VARILLA
31	353430X1			**1**	PORCA	NUT	TUERCA
32	3410152M1			**1**	MANÍPULO	KNOB	POMO
33	181142M1			**1**	ARRUELA	WASHER	ARANDELA
34	037045T1			**1**	BUJÃO	PLUG	TAPON
35	832813M1			**1**	PINO	PIN	PASADOR
36	058458P1			**1**	BUCHA	BUSH	CASQUILLO
38	058457P1			**1**	BUCHA	BUSH	CASQUILLO
39	069915P1			**1**	COIFA	BELLOWS	FUELLE
39	069937P1			**1**	ANEL	RING	ARO
39	339666X1			**2**	PARAFUSO	BOLT	PERNO
39	339375X1			**2**	ARRUELA	WASHER	ARANDELA

Eixo Dianteiro
Front Axle
Eje Delantero

60-235

Carraro - 20.14
Carraro - 20.14
Carraro - 20.14

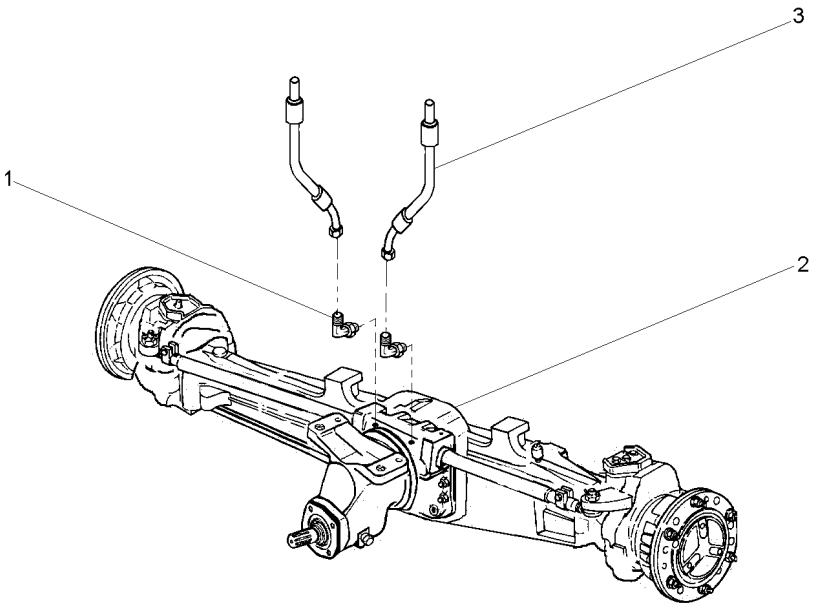

1	043030P1		**2**	CONEXÃO	CONNECTION	CONEXION
2	061360T1	60-240 No	**1**	CJ. EIXO DIANT.	FRONT AXLE ASSY	CONJ. EJE DELANT
2		60-245 No	**1**	CJ. EIXO DIANT.	FRONT AXLE ASSY	CONJ. EJE DELANT
2		60-250 No	**1**	CJ. EIXO DIANT.	FRONT AXLE ASSY	CONJ. EJE DELANT
2		60-255 No	**1**	CJ. EIXO DIANT.	FRONT AXLE ASSY	CONJ. EJE DELANT
2		60-260 No	**1**	CJ. EIXO DIANT.	FRONT AXLE ASSY	CONJ. EJE DELANT
3	3412609M91		**2**	MANGUEIRA	HOSE	FLEXIBLE

Eixo Dianteiro — **Carraro - 20.14**
Front Axle — **Carraro - 20.14**
Eje Delantero — **Carraro - 20.14**

60-240

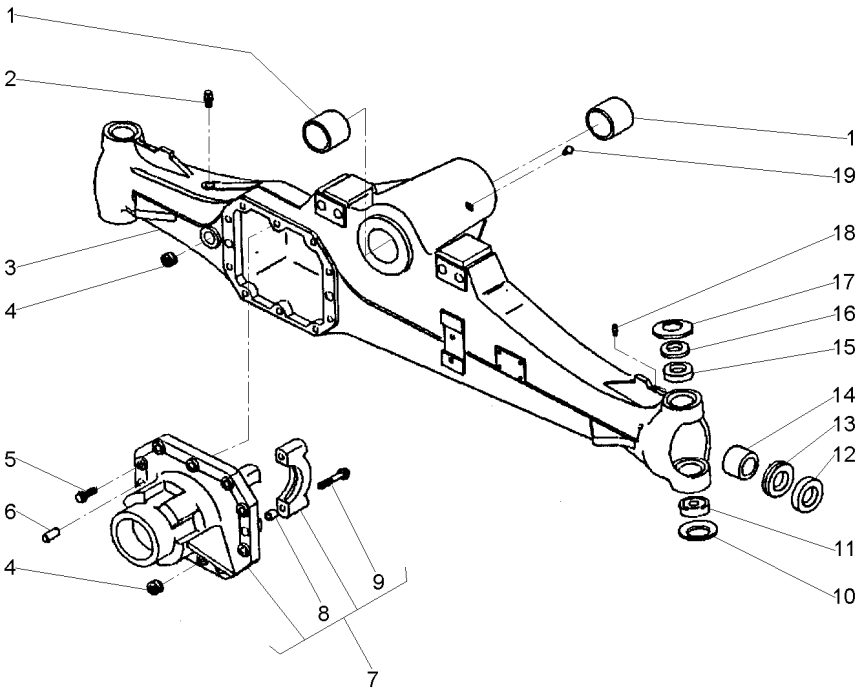

1	061265R1		**2**	BUCHA	BUSH	CASQUILLO
2	3475328M1		**1**	VÁLVULA	VALVE	VALVULA
3	061324R1		**1**	CARCAÇA	HOUSING	ALOJAMIENTO
4	053949R1		**2**	TAMPÃO	PAD	ALMOHADILLA
5	040961R1		**10**	PARAFUSO	BOLT	PERNO
6	3475341M1		**2**	PINO	PIN	PASADOR
7	061328R1		**1**	CJ. SUPORTE	KIT, BRACKET	JUEGO SOPORTE
8	3475335M1	7	**4**	BUCHA	BUSH	CASQUILLO
9	040962R1	7	**4**	PARAFUSO	BOLT	PERNO
10	061293R1		**2**	MOLA PRATO	SPRING PLATE	PLETINA MUELLE
11	061224R1		**2**	ROLAMENTO	BEARING	COJINETE
12	061219R1		**2**	RETENTOR	SEAL	RETEN
13	061342R1		**2**	RETENTOR	SEAL	RETEN
14	061264R1		**2**	BUCHA	BUSH	CASQUILLO
15	061272R1		**2**	BUCHA	BUSH	CASQUILLO
16	061303R1		**2**	ESPAÇADOR	SPACER	PIEZA DISTANCIA
17	061276R1		**2**	MOLA PRATO	SPRING PLATE	PLETINA MUELLE
18	040946R1		**2**	GRAXEIRA	GREASER	ENGRASADOR
19	061216R1		**1**	GRAXEIRA	GREASER	ENGRASADOR

Eixo Dianteiro — **Carraro - 20.14**
Front Axle — **Carraro - 20.14**
Eje Delantero — **Carraro - 20.14**

60-245

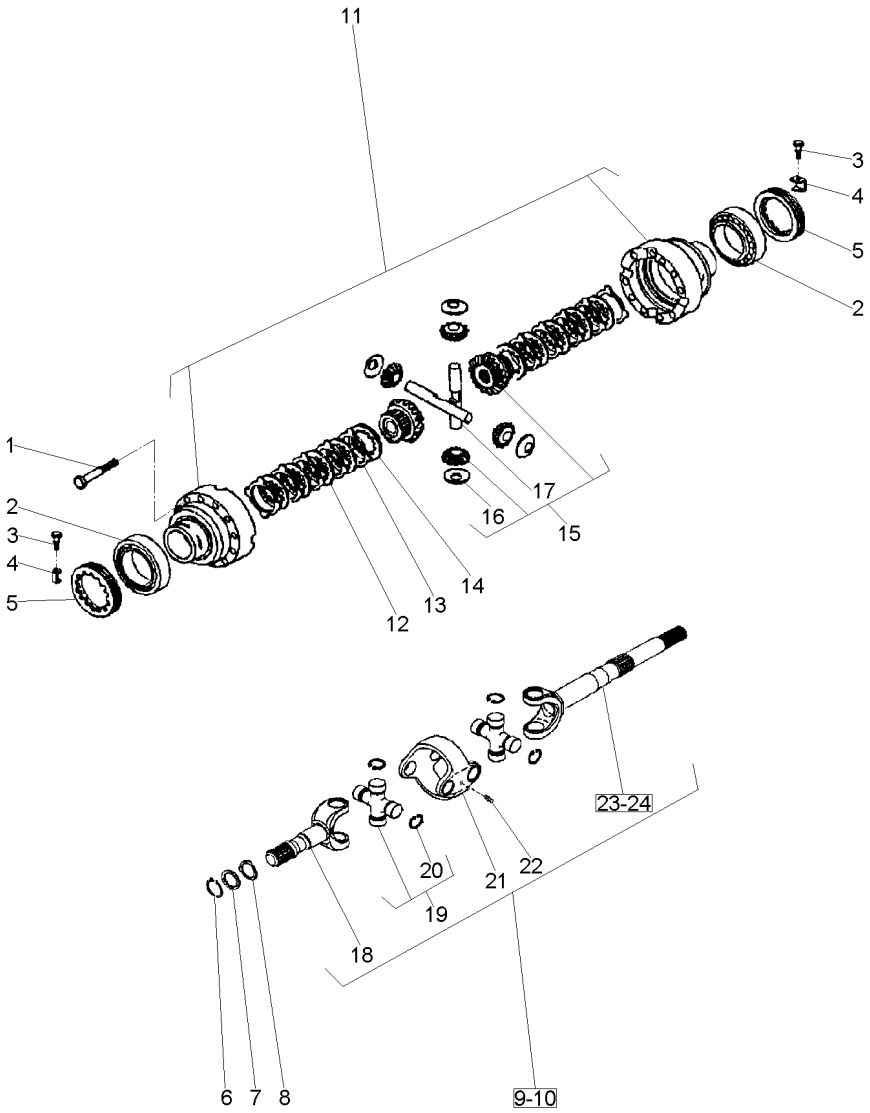

1	3475587M1		
2	061221R1		
3	040993R1		
4	3475583M1		
5	3475584M1		
6	053849R1		
7	061322R1		
8	061288R1		
9	061344R1	◀	
10	061345R1	▶	
11	061278R1		
12	041055R1		
13	041054R1		
14	061248R1		
15	061239R1		
16	061246R1	15	
17	061247R1	15	
18	066535R1		[A]
19	066530R1		
20	066531R1	19	
20	066532R1	19	
20	066533R1	19	
20	066534R1	19	
21	066528R1		
22	066529R1		
23	066537R1	9	[B]
24	066536R1	10	[B]

[A] CURTO
SHORT
CORTO

[B] LONGO
LOG
LARGO

12	PARAFUSO	BOLT	PERNO
2	ROLAMENTO	BEARING	COJINETE
2	PARAFUSO	BOLT	PERNO
2	CHAPA	PLATE	CHAPA
2	PORCA	NUT	TUERCA
2	ANEL	RING	ARO
2	ARRUELA	WASHER	ARANDELA
2	ARRUELA	WASHER	ARANDELA
1	CJ. EIXO	KIT, AXLE	JUEGO DE EJE
1	CJ. EIXO	KIT, AXLE	JUEGO DE EJE
1	CJ. CARCAÇA	HOUSE ASSY	CONJ. CARTER
8	DISCO	DISC	DISCO
10	DISCO	DISC	DISCO
2	DISCO	DISC	DISCO
1	CJ. ENGRENAGEM	KIT, GEAR	ENGRANAJES JUEGO
4	ARRUELA	WASHER	ARANDELA
2	EIXO	SHAFT	ARBOL
2	EIXO	SHAFT	ARBOL
4	CRUZETA	SPIDER	CRUCETA
16	ANEL TRAVA	CIRCLIP	CIRCULITO
16	ANEL TRAVA	CIRCLIP	CIRCULITO
16	ANEL TRAVA	CIRCLIP	CIRCULITO
16	ANEL TRAVA	CIRCLIP	CIRCULITO
2	GARFO	FORK	HORQUILLA
4	GRAXEIRA	GREASER	ENGRASADOR
1	EIXO	SHAFT	ARBOL
1	EIXO	SHAFT	ARBOL

Eixo Dianteiro — **Carraro - 20.14**
Front Axle — **Carraro - 20.14**
Eje Delantero — **Carraro - 20.14**

60-250

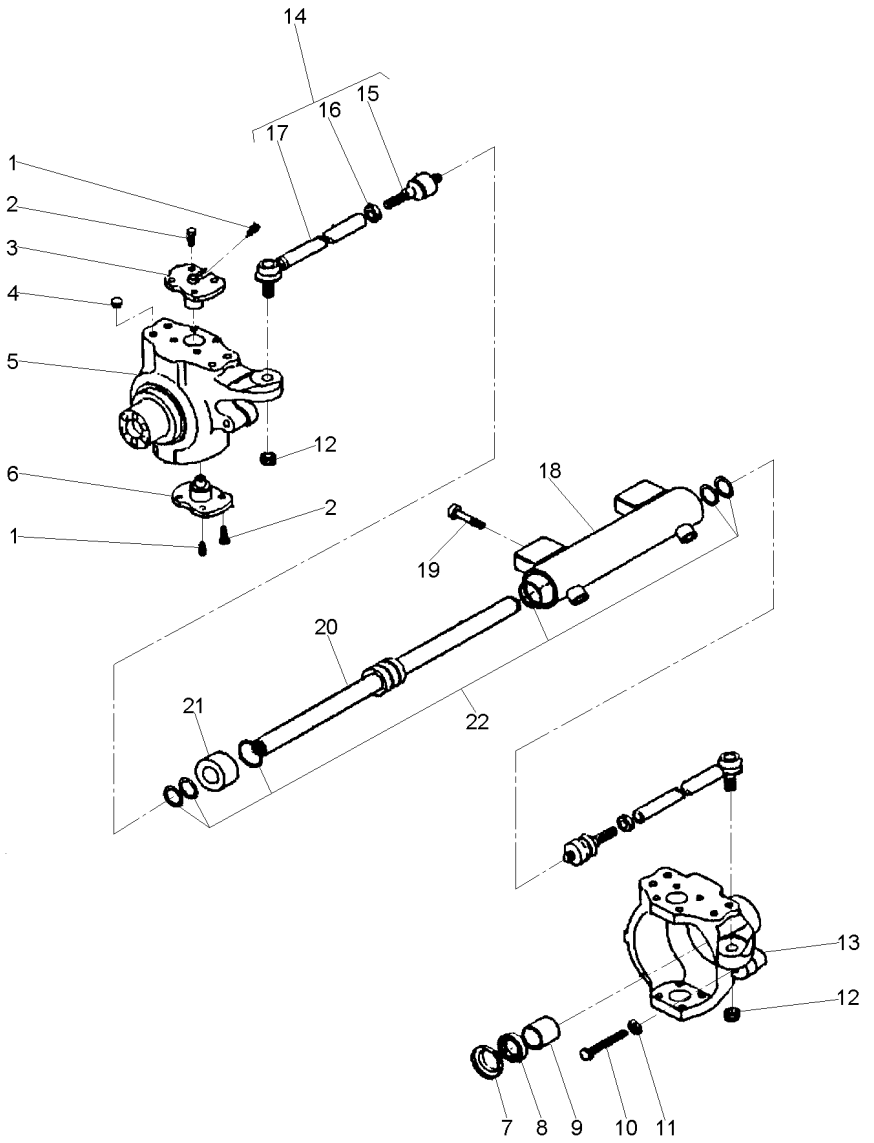

1	040944R1		**4**	GRAXEIRA	GREASER	ENGRASADOR
2	061287R1		**16**	PARAFUSO	BOLT	PERNO
3	061297R1		**2**	PINO	PIN	PASADOR
4	061231R1		**8**	TAMPÃO	PAD	ALMOHADILLA
5	061350R1	◀	**1**	CARCAÇA	HOUSING	ALOJAMIENTO
6	061296R1		**2**	PINO	PIN	PASADOR
7	061343R1		**2**	TAMPA	COVER	CUBIERTA
8	053965R1	70x45x14	**2**	RETENTOR	SEAL	RETEN
9	053966R1		**2**	BUCHA	BUSH	CASQUILLO
10	053967R1		**2**	PARAFUSO	BOLT	PERNO
11	053838R1		**1**	PORCA	NUT	TUERCA
12	061214R1		**2**	PORCA	NUT	TUERCA
13	061349R1	▶	**1**	CARCAÇA	HOUSING	ALOJAMIENTO
14	061267R1		**2**	CJ. BRAÇO	KIT, ARM	JUEGO DE BRAZO
15	061352R1	14	**1**	ARTICULAÇÃO	KNUCKLE	CHARNELA
16	061213R1	14	**1**	PORCA	NUT	TUERCA
17	061351R1	14	**1**	BRAÇO	ARM	BRAZO
18	061321R1		**1**	CILINDRO	CYLINDER	CILINDRO
19	061212R1		**4**	PARAFUSO	BOLT	PERNO
20	061234R1		**2**	HASTE	SPINDLE	MANGUETA
21	061232R1		**1**	GUIA	GUIDE	GUIA
22	061233R1		**1**	JG. REPARO	KIT, REPAIR	JUEGO REPARACION

Eixo Dianteiro — **Carraro - 20.14**
Front Axle — **Carraro - 20.14**
Eje Delantero — **Carraro - 20.14**

60-255

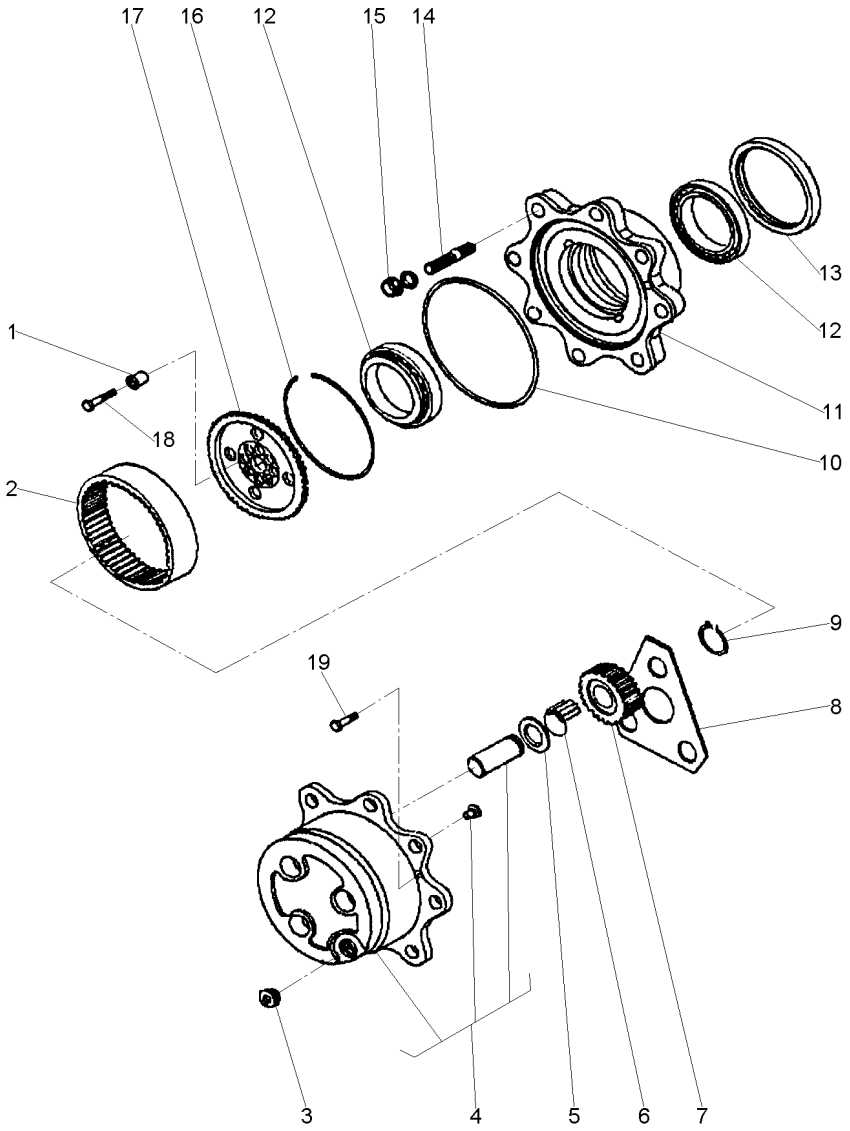

1	061291R1		**12**	BUCHA	INSERT	INSERCION
2	061273R1	60	**2**	COROA	SPROCKET	RUEDA DE CADENA
3	053857R1		**3**	TAMPÃO	PAD	ALMOHADILLA
4	061237R1		**2**	CUBO	HUB	CUBO
5	3475625M1		**6**	ARRUELA	WASHER	ARANDELA
6	061227R1		**18**	ROLETE	ROLLER	RODILLO
7	061274R1	23	**6**	ENGRENAGEM	GEAR	ENGRANAJE
8	061269R1		**2**	ARRUELA	WASHER	ARANDELA
9	040926R1		**6**	ANEL	RING	ARO
10	061229R1		**2**	ANEL "O"	O RING	JUNTA TORICA
11	061242R1		**2**	CUBO	HUB	CUBO
12	061249R1		**4**	ROLAMENTO	BEARING	COJINETE
13	053850R1	068383R1	**2**	RETENTOR	SEAL	RETEN
14	061290R1		**8**	PRISIONEIRO	STUD	ESPARRAGO
15	041088R1		**16**	PORCA	NUT	TUERCA
16	054030R1		**2**	ANEL	RING	ARO
17	061294R1		**2**	SUPORTE	BRACKET	SOPORTE
18	061295R1		**12**	PARAFUSO	BOLT	PERNO
19	053858R1		**4**	PARAFUSO	BOLT	PERNO

Eixo Dianteiro — **Carraro - 20.14**
Front Axle — **Carraro - 20.14**
Eje Delantero — **Carraro - 20.14**

60-260

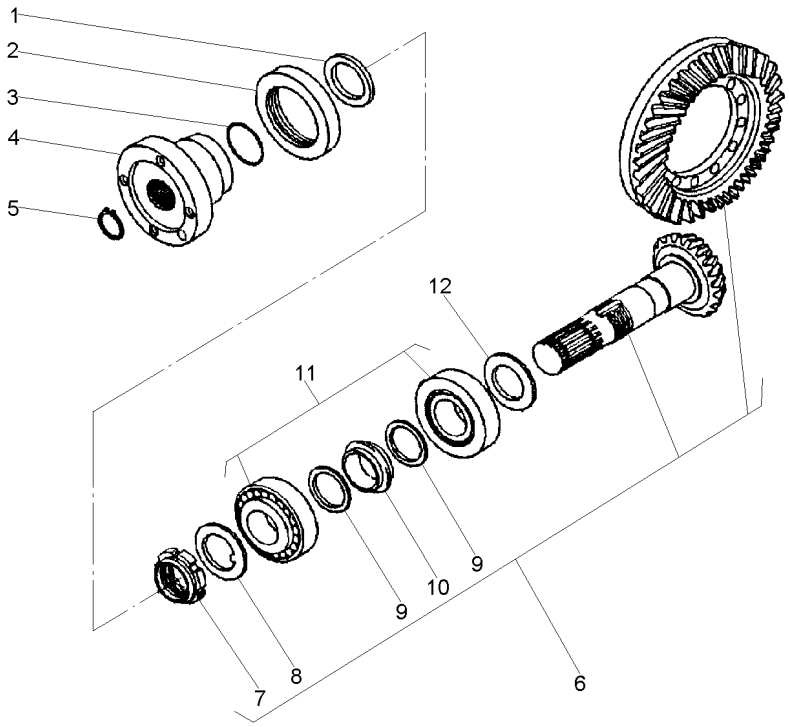

1	061270R1			**1**	ARRUELA	WASHER	ARANDELA
2	061320R1			**1**	RETENTOR	SEAL	RETEN
3	061226R1			**1**	ANEL "O"	O RING	JUNTA TORICA
4	061326R1			**1**	FLANGE	FLANGE	PLETINA
5	061218R1			**1**	ANEL	RING	ARO
6	061241R1		13/28	**1**	COROA E PINHÃO	KIT, BEVEL GEAR	CORONA Y PINON
7	061251R1	6		**1**	PORCA	NUT	TUERCA
8	061252R1	6		**1**	ARRUELA	WASHER	ARANDELA
9	061277R1	6		**2**	ARRUELA	WASHER	ARANDELA
10	061275R1	6		**2**	ESPAÇADOR	SPACER	PIEZA DISTANCIA
11	061223R1			**2**	ROLAMENTO	BEARING	COJINETE
12	061305R1		2,50MM	**X**	CALÇO	SHIM	CALCE
12	061306R1		2,60MM	**X**	CALÇO	SHIM	CALCE
12	061307R1		2,70MM	**X**	CALÇO	SHIM	CALCE
12	061308R1		2,80MM	**X**	CALÇO	SHIM	CALCE
12	061309R1		2,90MM	**X**	CALÇO	SHIM	CALCE
12	061310R1		3,00MM	**X**	CALÇO	SHIM	CALCE
12	061311R1		3,10MM	**X**	CALÇO	SHIM	CALCE
12	061312R1		3,20MM	**X**	CALÇO	SHIM	CALCE
12	061313R1		3,30MM	**X**	CALÇO	SHIM	CALCE
12	061314R1		3,40MM	**X**	CALÇO	SHIM	CALCE

Eixo Cardan
Tail Shaft
Eje Cardan

60-265

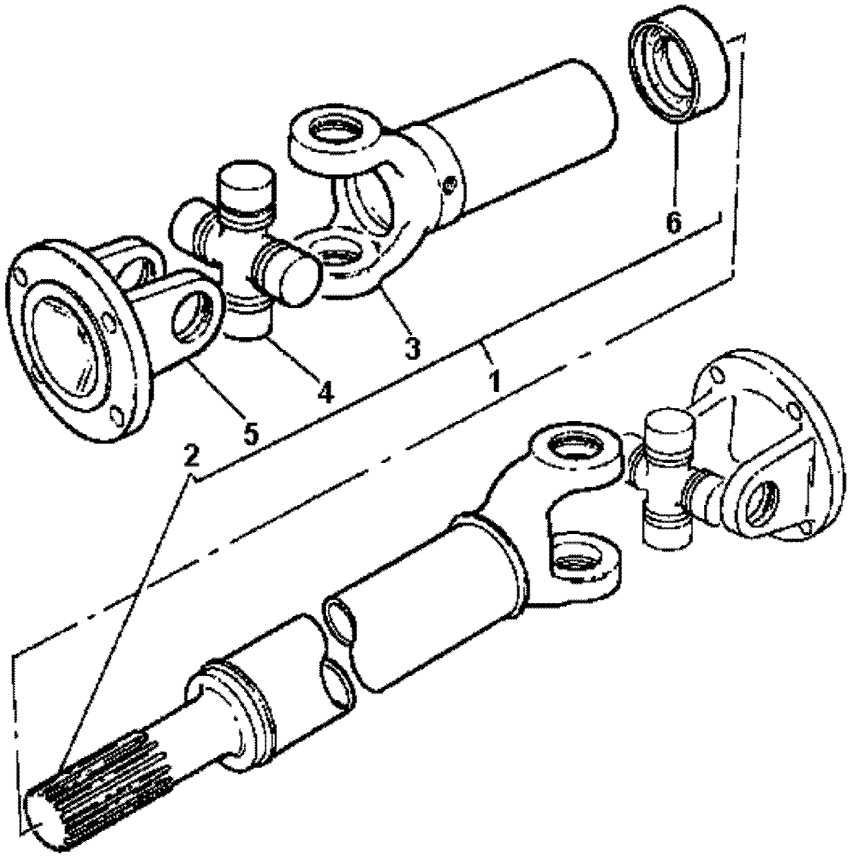

1	036908T1		**1**	CARDAN	DRIVE SHAFT	EJE DE MANDO
2		1	**1**	GARFO	FORK	HORQUILLA
3		1	**1**	GARFO	FORK	HORQUILLA
4	056018T1		**2**	CRUZETA	SPIDER	CRUCETA
5	056019T1		**2**	FLANGE	FLANGE	PLETINA
6	6210262M91		**1**	LUVA	SLEEVE	MANCHA

Eixo Cardan
Tail Shaft
Eje Cardan

60-270

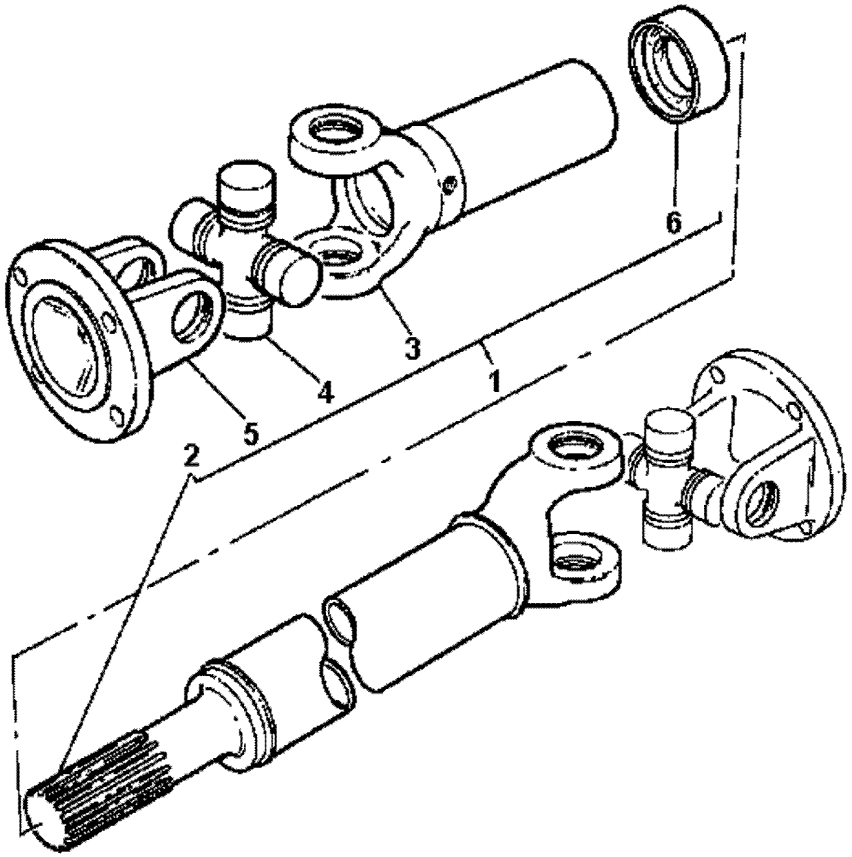

1	057380T1		**1**	CJ. EIXO	KIT, AXLE	JUEGO DE EJE
2		1	**1**	GARFO	FORK	HORQUILLA
3		1	**1**	GARFO	FORK	HORQUILLA
4	056018T1		**2**	CRUZETA	SPIDER	CRUCETA
5	056019T1		**2**	FLANGE	FLANGE	PLETINA
6	6210262M91		**1**	LUVA	SLEEVE	MANCHA

Sistema De Direção **System Of Direction** **Sistema De Dirección**	**Completo** **Complete** **Completo**	**70-10**

2 Rm - Com Controle Remoto - Sem Creeper
2 Wd - With Remote Control - Without Creeper
2 Rm - Con Controle Remoto - Sin Creeper

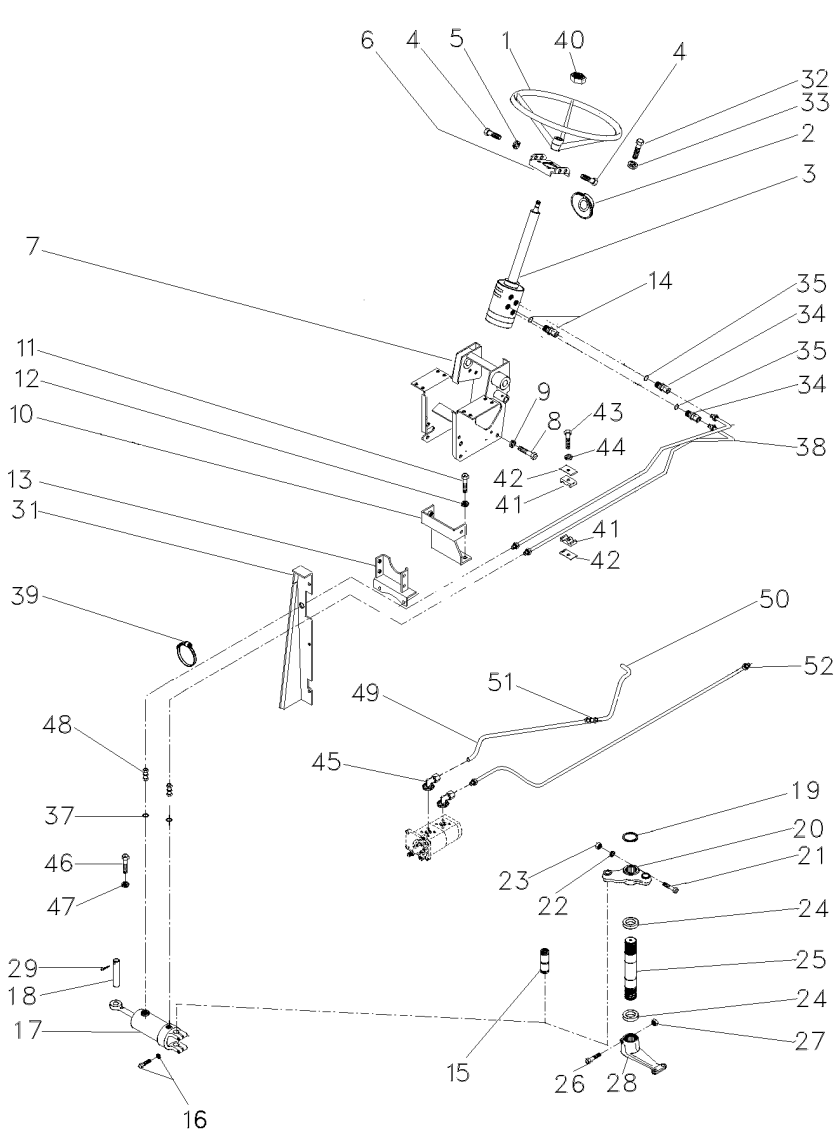

T0216088A **E017Z018** **C028302 E04 (1)** **03/07** **70-10**

1	040341T1		**1**	VOLANTE	FLYWHEEL	VOLANTE
2	2801323M1	7/16X14X1"	**1**	COLAR	COLLAR	COLLAR
3	047182N1	👁 70-165 No	**1**	DIREÇÃO	STEERING	DIRECCION
4	353691X1		**2**	PARAFUSO	BOLT	PERNO
4	353897X1		**2**	PARAFUSO	BOLT	PERNO
5	353434X1		**4**	ARRUELA	WASHER	ARANDELA
6	047181S1	◀	**1**	SUPORTE	BRACKET	SOPORTE
7	047174S1		**1**	ESTRUTURA	STRUCTURE	ESTRUCTURA
8	339451X1		**2**	PARAFUSO	BOLT	PERNO
9	339376X1		**2**	ARRUELA	WASHER	ARANDELA
10	033922S1		**1**	SUPORTE	BRACKET	SOPORTE
11	353698X1		**2**	PARAFUSO	BOLT	PERNO
12	353432X1		**2**	ARRUELA	WASHER	ARANDELA
13	033927S1		**1**	SUPORTE	BRACKET	SOPORTE
14	047154T1		**2**	CONEXÃO	CONNECTION	CONEXION
14	1441115X1		**2**	ANEL "O"	O RING	JUNTA TORICA
15	489720M91	👁 60-50 No	**1**	PINO	PIN	PASADOR
16	353725X1		**2**	PARAFUSO	BOLT	PERNO
16	353439X1		**2**	ARRUELA	WASHER	ARANDELA
17	3148318M91	👁 70-190 No	**1**	CJ. CILINDRO	KIT, CYLINDER	JUEGO DE CILINDR
18	3148787M2		**1**	PINO	PIN	PASADOR
19	355917X1		**1**	ANEL TRAVA	CIRCLIP	CIRCULITO
20	042863N1	👁 60-55 No	**1**	CJ. BRAÇO	KIT, ARM	JUEGO DE BRAZO
21	353622X1		**1**	PARAFUSO	BOLT	PERNO
22	353433X1		**1**	ARRUELA	WASHER	ARANDELA
23	353427X1		**1**	PORCA	NUT	TUERCA
24	196079M1		**2**	VEDADOR	SEAL	RETEN
25	1676666M1		**1**	EIXO	SHAFT	ARBOL
26	361859X1		**1**	PARAFUSO	BOLT	PERNO
27	195556M2		**1**	PORCA	NUT	TUERCA
28	1676664M1		**1**	BRAÇO	ARM	BRAZO
29	375090X1		**1**	CUPILHA	COTTER PIN	PASADOR DOUBLE
31	067683S1	◀	**1**	PAINEL	PANEL	PANEL
31	067686S1	▶	**1**	PAINEL	PANEL	PANEL
31	391074X1		**8**	PARAFUSO	BOLT	PERNO
31	355617X1		**8**	ARRUELA	WASHER	ARANDELA
31	339375X1		**8**	ARRUELA	WASHER	ARANDELA
32	339814X1		**4**	PARAFUSO	BOLT	PERNO
33	339376X1		**4**	ARRUELA	WASHER	ARANDELA
34	047155T1		**2**	CONEXÃO	CONNECTION	CONEXION
35	1441115X1		**2**	ANEL "O"	O RING	JUNTA TORICA
37	831452M1	M10X1,5X30	**2**	ANEL "O"	O RING	JUNTA TORICA
38	067905T1		**2**	MANGUEIRA	HOSE	FLEXIBLE
39	3148223M1	M18X1,5	**4**	BRAÇADEIRA	CLAMP	ABRAZADERA
40	339617X1		**1**	PORCA	NUT	TUERCA
41	3585143M1		**2**	BRAÇADEIRA	CLAMP	ABRAZADERA
42	3146897M1		**1**	REFORÇO	REINFORCEMENT	REFUERZO
43	353685X1		**1**	PARAFUSO	BOLT	PERNO
44	353446X1		**1**	ARRUELA	WASHER	ARANDELA
45	3411940M91		**2**	CONEXÃO	CONNECTION	CONEXION

Sistema De Direção **System Of Direction** **Sistema De Dirección**	**Completo** **Complete** **Completo**	**70-10**

2 Rm - Com Controle Remoto - Sem Creeper
2 Wd - With Remote Control - Without Creeper
2 Rm - Con Controle Remoto - Sin Creeper

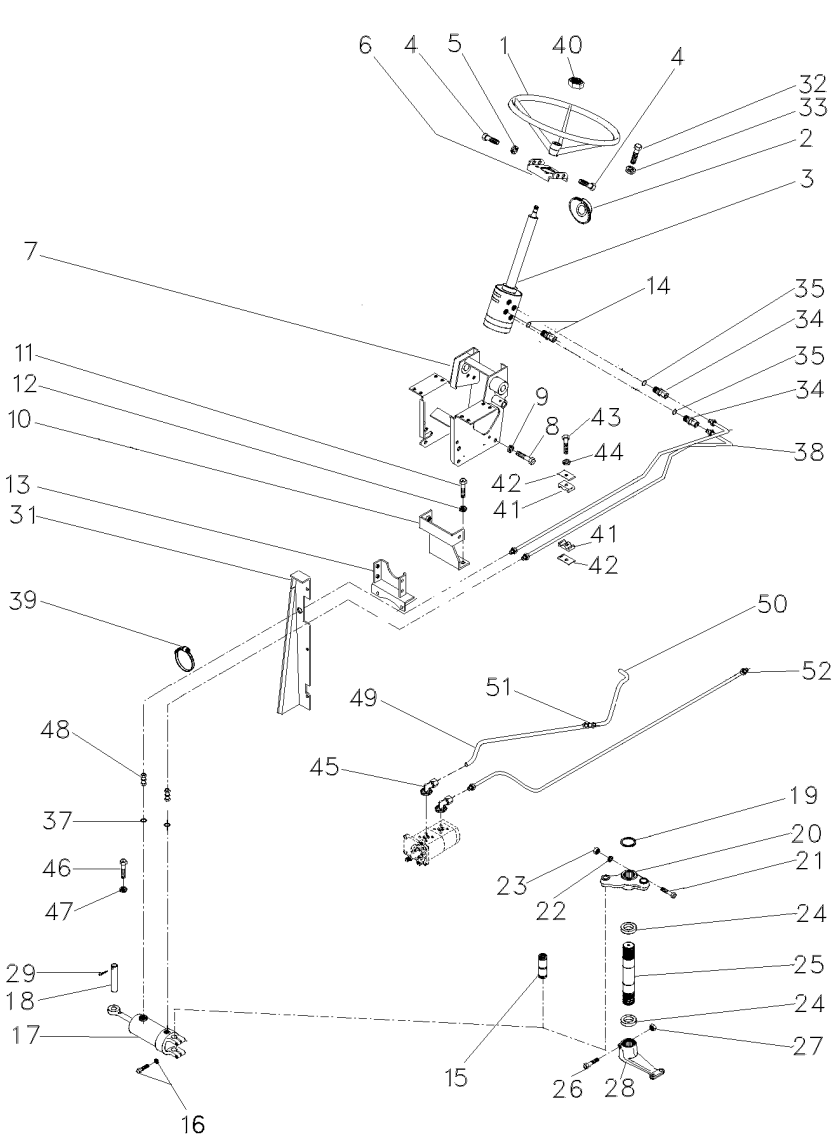

46	353691X1		**2**	PARAFUSO	BOLT	PERNO
47	353434X1		**2**	ARRUELA	WASHER	ARANDELA
48	3412001M91		**2**	CONEXÃO	CONNECTION	CONEXION
49	063213P1		**1**	TUBO	PIPE	CANO
49	063213P1	➡ C000590	**1**	TUBO	PIPE	CANO
50	063216P1		**1**	TUBO	PIPE,OIL	MANGUITO ACEITE
50	063216P1	➡ C000590	**1**	TUBO	PIPE,OIL	MANGUITO ACEITE
51	3412195M91		**1**	CONEXÃO	CONNECTION	CONEXION
51	3412195M91	➡ C000590	**1**	CONEXÃO	CONNECTION	CONEXION
52	057886P1		**2**	TUBO	PIPE	CANO
53	6207551M1	➡ C000591	**1**	TUBO	PIPE	CANO

Sistema De Direção — **Completo**
System Of Direction — **Complete**
Sistema De Dirección — **Completo**

70-15

2 Rm - Com Controle Remoto - Sem Creeper
2 Wd - With Remote Control - Without Creeper
2 Rm - Con Controle Remoto - Sin Creeper

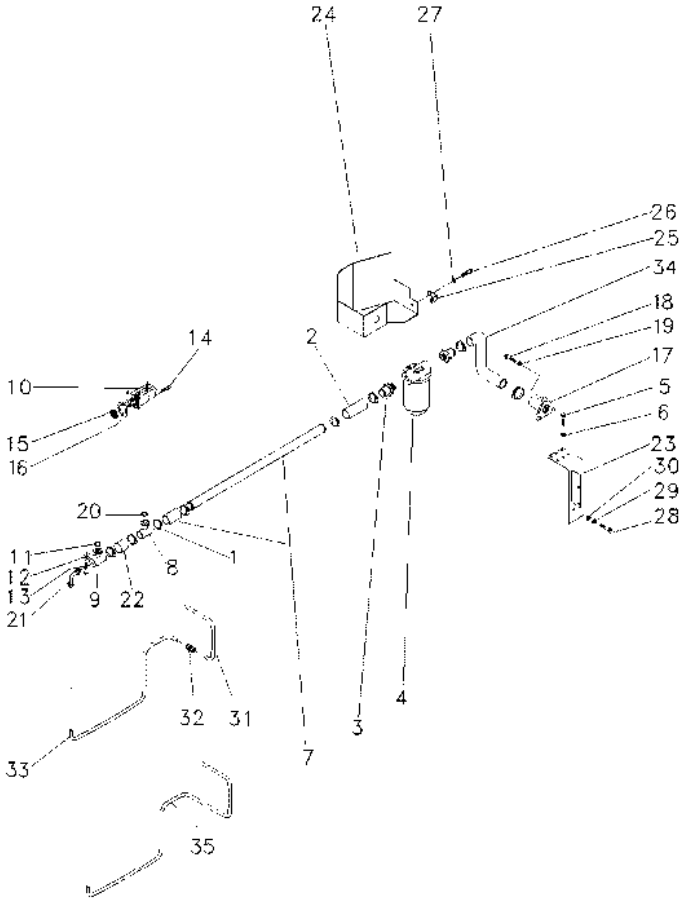

1	490802M1		**8**	BRAÇADEIRA	CLAMP	ABRAZADERA
2	036732P1		**2**	MANGUEIRA	HOSE	FLEXIBLE
3	020529P1		**2**	CONEXÃO	CONNECTION	CONEXION
4	020388T2	70-185 No	**1**	CJ. FILTRO	KIT, FILTER	JUEGO FILTRO
5	353677X1		**4**	PARAFUSO	BOLT	PERNO
6	353446X1		**4**	ARRUELA	WASHER	ARANDELA
7	063198P1		**1**	TUBO	PIPE,OIL	MANGUITO ACEITE
8	039479S1		**1**	FLANGE	FLANGE	PLETINA
9	039478S1		**1**	FLANGE	FLANGE	PLETINA
10	052107T1	[C]	**1**	BOMBA HIDRÁULICA	HYDRAULIC PUMP	BOMBA HIDRAULICA
11	3585217M1		**1**	ANEL "O"	O RING	JUNTA TORICA
12	339375X1	12,1X6,1X1,6	**16**	ARRUELA	WASHER	ARANDELA
13	391979X1		**16**	PARAFUSO	BOLT	PERNO
14	362443X1		**1**	PARAFUSO	BOLT	PERNO
15	3412000M1	16	**1**	ENGRENAGEM	GEAR	ENGRANAJE
16	1687018M2		**1**	JUNTA	GASKET	EMPAQUETADURA.
17	020380S1		**1**	FLANGE	FLANGE	PLETINA
18	353691X1		**3**	PARAFUSO	BOLT	PERNO
19	353434X1	1/2X13X1.1/4	**3**	ARRUELA	WASHER	ARANDELA
20	3585217M1		**2**	ANEL "O"	O RING	JUNTA TORICA
21	3412604M91		**1**	CONEXÃO	CONNECTION	CONEXION
22	039509P1		**1**	MANGUEIRA	HOSE	FLEXIBLE
23	051323S1	19/32X21/64X5/64	**1**	SUPORTE	BRACKET	SOPORTE
24	051326S1		**1**	PROTEÇÃO	GUARD	DEFENSA
25	051330P1		**1**	SUPORTE	BRACKET	SOPORTE
26	353651X1		**1**	PARAFUSO	BOLT	PERNO
27	353434X1		**1**	ARRUELA	WASHER	ARANDELA
28	354276X1		**1**	PARAFUSO	BOLT	PERNO
29	353439X1		**1**	ARRUELA	WASHER	ARANDELA
30	353758X1		**1**	ARRUELA	WASHER	ARANDELA
31	051962P1	4C000590	**1**	TUBO	PIPE	CANO
31	051962P1		**1**	TUBO	PIPE	CANO
32	3412195M91	4C000590	**1**	CONEXÃO	CONNECTION	CONEXION
32	3412195M91		**1**	CONEXÃO	CONNECTION	CONEXION
33	051963P1	4C000590	**1**	CJ. TUBO	TUBE ASSY	CONJ.DE TUBO
34	051320P1	13/4	**1**	MANGUEIRA	HOSE	FLEXIBLE
35	6207552M1	4C000591	**1**	TUBO	PIPE	CANO
35	6207552M1		**1**	TUBO	PIPE	CANO

[C] DUPLA
DOUBLE
DUPLO

Direção E Controle Remoto Remote Control And Steering Dirección Y Controle Remoto	2 Rm 2 Wd 2 Rm	**70-20**

Sem Controle Remoto - Sem Creeper
Without Remote Control - Without Creeper
Sin Controle Remoto - Sin Creeper

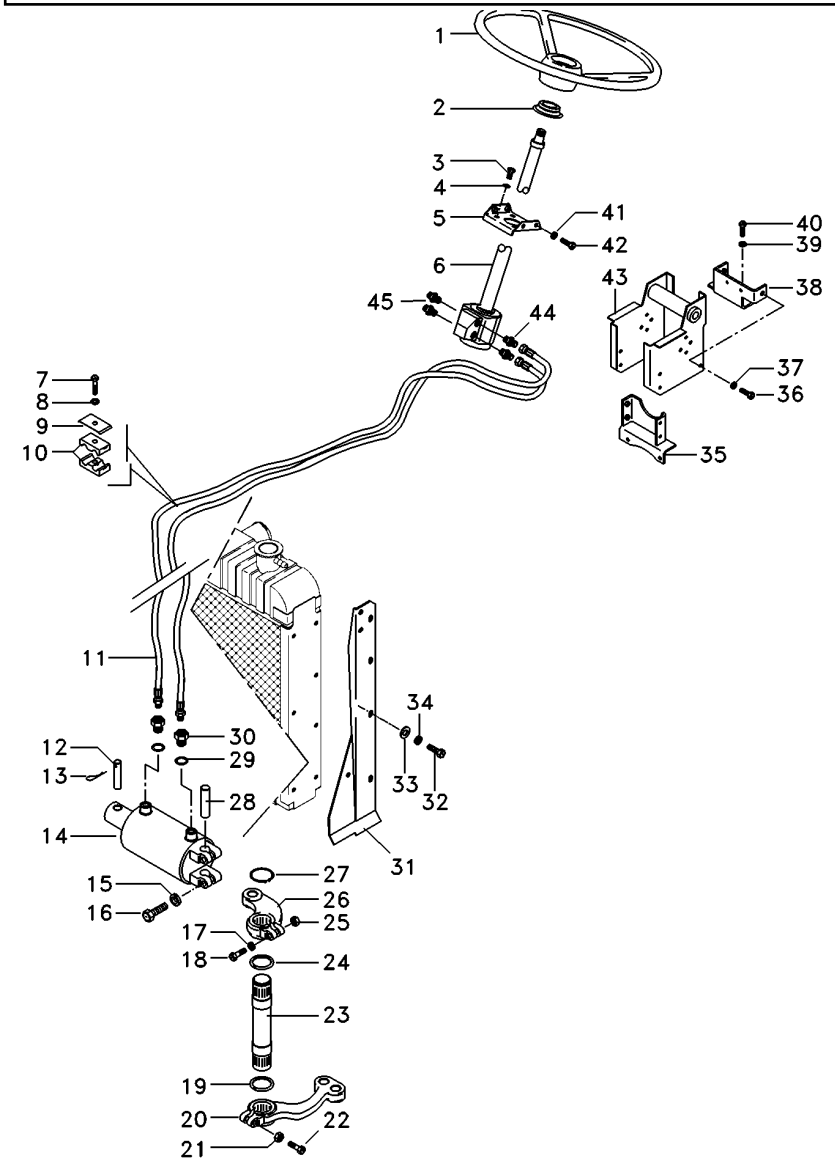

1	040341T1		**1**	VOLANTE	FLYWHEEL	VOLANTE
2	2801323M1		**1**	COLAR	COLLAR	COLLAR
3	339814X1		**4**	PARAFUSO	BOLT	PERNO
4	339376X1		**4**	ARRUELA	WASHER	ARANDELA
5	047181S1		**1**	SUPORTE	BRACKET	SOPORTE
6	047182N1		**1**	DIREÇÃO	STEERING	DIRECCION
7	353685X1		**1**	PARAFUSO	BOLT	PERNO
8	353446X1		**1**	ARRUELA	WASHER	ARANDELA
9	3146897M1		**1**	REFORÇO	REINFORCEMENT	REFUERZO
10	3585143M1		**2**	BRAÇADEIRA	CLAMP	ABRAZADERA
11	067905T1		**2**	MANGUEIRA	HOSE	FLEXIBLE
12	3148787M2		**1**	PINO	PIN	PASADOR
13	375090X1		**1**	CUPILHA	COTTER PIN	PASADOR DOUBLE
14	3148318M92		**1**	CILINDRO	CYLINDER	CILINDRO
15	353439X1		**2**	ARRUELA	WASHER	ARANDELA
16	353725X1		**2**	PARAFUSO	BOLT	PERNO
17	353433X1		**1**	ARRUELA	WASHER	ARANDELA
18	353622X1		**1**	PARAFUSO	BOLT	PERNO
19	072293P1		**1**	VEDADOR	SEAL	RETEN
20	1676664M1		**1**	BRAÇO	ARM	BRAZO
21	195556M2		**1**	PORCA	NUT	TUERCA
22	361859X1		**1**	PARAFUSO	BOLT	PERNO
23	1676666M1		**1**	EIXO	SHAFT	ARBOL
24	072293P1		**1**	VEDADOR	SEAL	RETEN
25	353427X1		**1**	PORCA	NUT	TUERCA
26	042863N1		**1**	CJ. BRAÇO	KIT, ARM	JUEGO DE BRAZO
27	355917X1		**1**	ANEL TRAVA	CIRCLIP	CIRCULITO
28	489720M91		**1**	PINO	PIN	PASADOR
29	831452M1		**2**	ANEL "O"	O RING	JUNTA TORICA
30	3411947M91		**2**	CONEXÃO	CONNECTION	CONEXION
31	067683S2	◀	**1**	PAINEL	PANEL	PANEL
31	067686S2	▶	**1**	PAINEL	PANEL	PANEL
32	391074X1		**8**	PARAFUSO	BOLT	PERNO
33	355617X1		**8**	ARRUELA	WASHER	ARANDELA
34	339375X1		**8**	ARRUELA	WASHER	ARANDELA
35	033927S1		**1**	SUPORTE	BRACKET	SOPORTE
36	339451X1		**2**	PARAFUSO	BOLT	PERNO
37	339376X1		**2**	ARRUELA	WASHER	ARANDELA
38	033922S1		**1**	SUPORTE	BRACKET	SOPORTE
39	353432X1		**2**	ARRUELA	WASHER	ARANDELA
40	353698X1		**2**	PARAFUSO	BOLT	PERNO
41	353434X1		**4**	ARRUELA	WASHER	ARANDELA
42	353897X1		**2**	PARAFUSO	BOLT	PERNO
43	047174S1		**1**	ESTRUTURA	STRUCTURE	ESTRUCTURA
44	047155T1		**2**	CONEXÃO	CONNECTION	CONEXION
45	047154T1		**2**	CONEXÃO	CONNECTION	CONEXION

Direção E Controle Remoto Remote Control And Steering Dirección Y Controle Remoto	2 Rm 2 Wd 2 Rm	70-25	Sem Controle Remoto - Sem Creeper Without Remote Control - Without Creeper Sin Controle Remoto - Sin Creeper

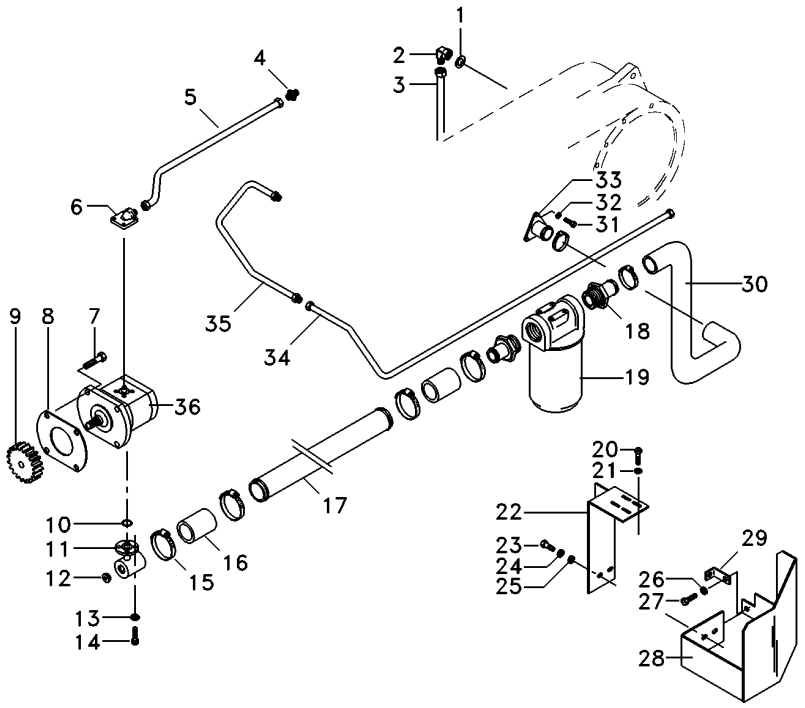

1	390855X1	1	ARRUELA	WASHER	ARANDELA
2	6203985M1	1	CONEXÃO	CONNECTION	CONEXION
3	065103P1	1	TUBO	PIPE	CANO
4	3412195M91	1	CONEXÃO	CONNECTION	CONEXION
5	6207551M1	1	TUBO	PIPE	CANO
6	3411940M91	1	CONEXÃO	CONNECTION	CONEXION
7	362443X1	1	PARAFUSO	BOLT	PERNO
8	1687018M2	1	JUNTA	GASKET	EMPAQUETADURA.
9	3412000M1	1	ENGRENAGEM	GEAR	ENGRANAJE
10	3585217M1	1	ANEL "O"	O RING	JUNTA TORICA
11	039478S1	1	FLANGE	FLANGE	PLETINA
12	835087M91	1	BUJÃO	PLUG	TAPON
13	339375X1	8	ARRUELA	WASHER	ARANDELA
14	391979X1	8	PARAFUSO	BOLT	PERNO
15	490803M1	6	BRAÇADEIRA	CLAMP	ABRAZADERA
16	036732P1	2	MANGUEIRA	HOSE	FLEXIBLE
17	063324P1	1	TUBO	PIPE,OIL	MANGUITO ACEITE
18	020529P1	2	CONEXÃO	CONNECTION	CONEXION
19	020388T2	1	CJ. FILTRO	KIT, FILTER	JUEGO FILTRO
20	353677X1	4	PARAFUSO	BOLT	PERNO
21	353446X1	4	ARRUELA	WASHER	ARANDELA
22	051323S1	1	SUPORTE	BRACKET	SOPORTE
23	354276X1	1	PARAFUSO	BOLT	PERNO
24	353439X1	1	ARRUELA	WASHER	ARANDELA
25	353758X1	1	ARRUELA	WASHER	ARANDELA
26	353434X1	1	ARRUELA	WASHER	ARANDELA
27	353691X1	1	PARAFUSO	BOLT	PERNO
28	051326S1	1	PROTEÇÃO	GUARD	DEFENSA
29	051330P1	1	SUPORTE	BRACKET	SOPORTE
30	051320P1	1	MANGUEIRA	HOSE	FLEXIBLE
31	353691X1	3	PARAFUSO	BOLT	PERNO
32	353434X1	3	ARRUELA	WASHER	ARANDELA
33	020380S1	1	FLANGE	FLANGE	PLETINA
34	065107P1	1	TUBO	PIPE,OIL	MANGUITO ACEITE
35	051962P1	1	TUBO	PIPE	CANO
36	052207T1	1	BOMBA HIDRÁULICA	HYDRAULIC PUMP	BOMBA HIDRAULICA

Direção E Controle Remoto — **2 Rm**
Remote Control And Steering — **2 Wd**
Dirección Y Controle Remoto — **2 Rm**

70-30

Com Controle Remoto - Com Creeper
With Remote Control - With Creeper
Con Controle Remoto - Con Creeper

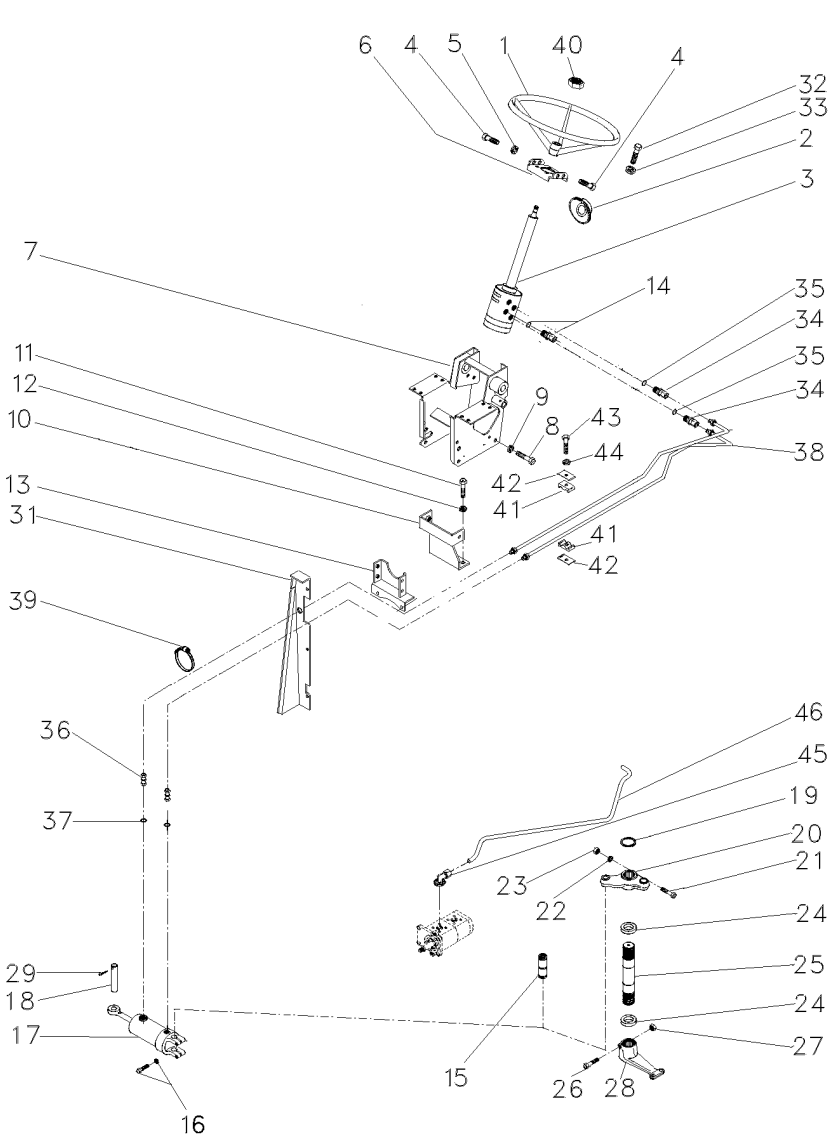

1	040341T1		**1**	VOLANTE	FLYWHEEL	VOLANTE
2	2801323M1		**1**	COLAR	COLLAR	COLLAR
3	047182N1	70-165 No	**1**	DIREÇÃO	STEERING	DIRECCION
4	353691X1		**2**	PARAFUSO	BOLT	PERNO
4	353897X1		**2**	PARAFUSO	BOLT	PERNO
5	353434X1		**4**	ARRUELA	WASHER	ARANDELA
6	047181S1		**1**	SUPORTE	BRACKET	SOPORTE
7	047174S1		**1**	ESTRUTURA	STRUCTURE	ESTRUCTURA
8	339451X1		**2**	PARAFUSO	BOLT	PERNO
9	339376X1		**2**	ARRUELA	WASHER	ARANDELA
10	033922S1		**1**	SUPORTE	BRACKET	SOPORTE
11	353698X1		**2**	PARAFUSO	BOLT	PERNO
12	353432X1		**2**	ARRUELA	WASHER	ARANDELA
13	033927S1		**1**	SUPORTE	BRACKET	SOPORTE
14	047154T1		**2**	CONEXÃO	CONNECTION	CONEXION
14	1441115X1		**2**	ANEL "O"	O RING	JUNTA TORICA
15	489720M91	60-50 No	**1**	PINO	PIN	PASADOR
16	353725X1		**2**	PARAFUSO	BOLT	PERNO
16	353439X1		**2**	ARRUELA	WASHER	ARANDELA
17	3148318M91	70-190 No	**1**	CJ. CILINDRO	KIT, CYLINDER	JUEGO DE CILINDR
18	3148787M2		**1**	PINO	PIN	PASADOR
19	355917X1		**1**	ANEL TRAVA	CIRCLIP	CIRCULITO
20	042863N1	60-55 No	**1**	CJ. BRAÇO	KIT, ARM	JUEGO DE BRAZO
21	353622X1		**1**	PARAFUSO	BOLT	PERNO
22	353433X1		**1**	ARRUELA	WASHER	ARANDELA
23	353427X1		**1**	PORCA	NUT	TUERCA
24	196079M1		**2**	VEDADOR	SEAL	RETEN
25	1676666M1		**1**	EIXO	SHAFT	ARBOL
26	361859X1		**1**	PARAFUSO	BOLT	PERNO
27	195556M2		**1**	PORCA	NUT	TUERCA
28	1676664M1		**2**	BRAÇO	ARM	BRAZO
29	375090X1		**1**	CUPILHA	COTTER PIN	PASADOR DOUBLE
31	067683S1	◀	**1**	PAINEL	PANEL	PANEL
31	067686S1	▶	**1**	PAINEL	PANEL	PANEL
31	391074X1		**8**	PARAFUSO	BOLT	PERNO
31	355617X1		**8**	ARRUELA	WASHER	ARANDELA
31	339375X1		**8**	ARRUELA	WASHER	ARANDELA
32	339814X1		**4**	PARAFUSO	BOLT	PERNO
33	339376X1		**4**	ARRUELA	WASHER	ARANDELA
34	047155T1		**2**	CONEXÃO	CONNECTION	CONEXION
35	1441115X1		**2**	ANEL "O"	O RING	JUNTA TORICA
36	3412001M91		**2**	CONEXÃO	CONNECTION	CONEXION
37	831452M1		**2**	ANEL "O"	O RING	JUNTA TORICA
38	067905T1		**2**	MANGUEIRA	HOSE	FLEXIBLE
39	3148223M1		**4**	BRAÇADEIRA	CLAMP	ABRAZADERA
40	339617X1		**1**	PORCA	NUT	TUERCA
41	3585143M1		**2**	BRAÇADEIRA	CLAMP	ABRAZADERA
42	3146897M1		**1**	REFORÇO	REINFORCEMENT	REFUERZO
43	353685X1		**1**	PARAFUSO	BOLT	PERNO
44	353446X1		**1**	ARRUELA	WASHER	ARANDELA

Direção E Controle Remoto **Remote Control And Steering** **Dirección Y Controle Remoto**	**2 Rm** **2 Wd** **2 Rm**	**70-30**

Com Controle Remoto - Com Creeper
With Remote Control - With Creeper
Con Controle Remoto - Con Creeper

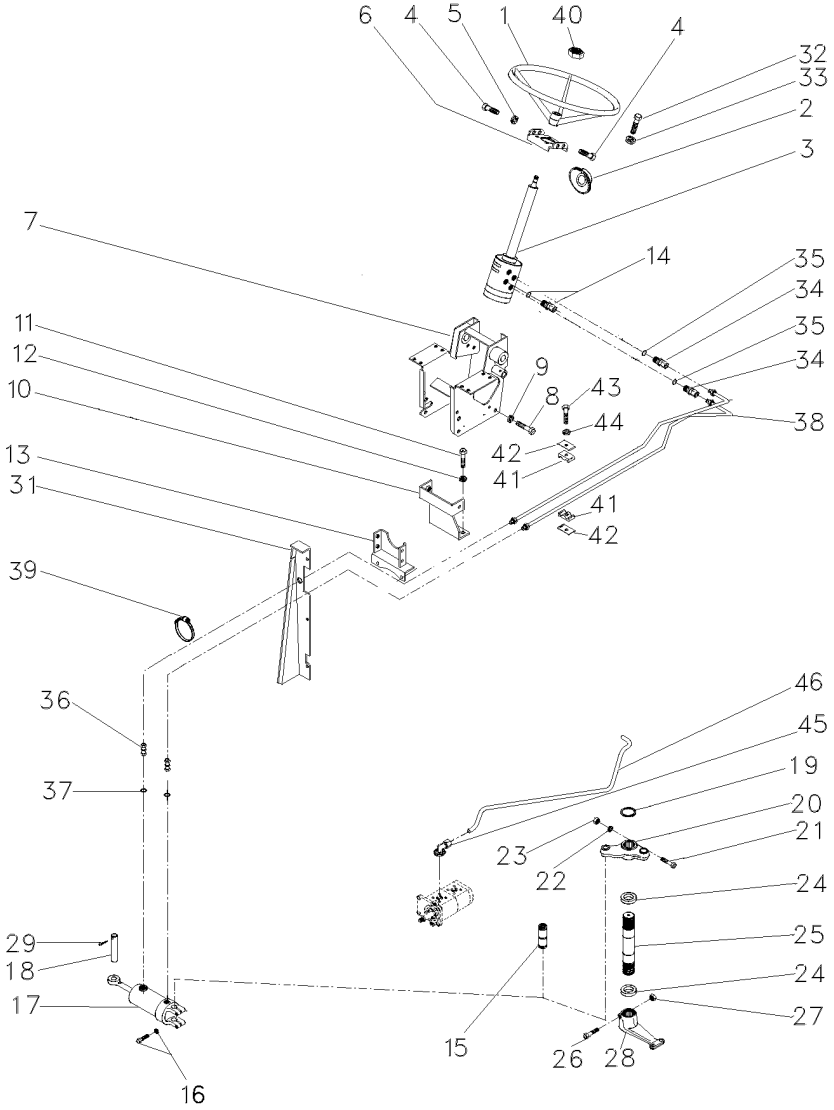

45	3411940M91	**2**	CONEXÃO	CONNECTION	CONEXION
46	063216P1	**1**	TUBO	PIPE,OIL	MANGUITO ACEITE

Direção E Controle Remoto	**2 Rm**	**Com Controle Remoto - Com Creeper**
Remote Control And Steering	**2 Wd**	**With Remote Control - With Creeper**
Dirección Y Controle Remoto	**2 Rm**	**Con Controle Remoto - Con Creeper**

70-35

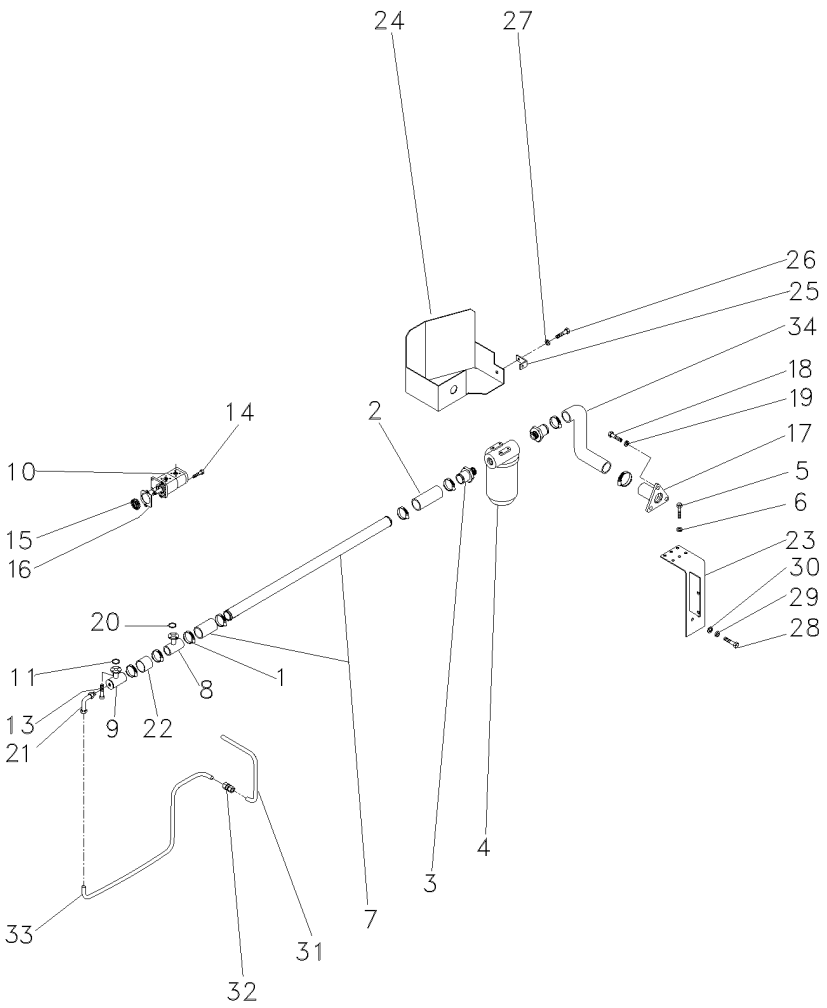

1	490802M1	**8**	BRAÇADEIRA	CLAMP	ABRAZADERA
2	036732P1	**2**	MANGUEIRA	HOSE	FLEXIBLE
3	020529P1	**2**	CONEXÃO	CONNECTION	CONEXION
4	020388T2	**1**	CJ. FILTRO	KIT, FILTER	JUEGO FILTRO
5	353677X1	**4**	PARAFUSO	BOLT	PERNO
6	353446X1	**4**	ARRUELA	WASHER	ARANDELA
7	058976P1	**1**	TUBO	TUBE	TUBO
8	039479S1	**1**	FLANGE	FLANGE	PLETINA
9	039478S1	**1**	FLANGE	FLANGE	PLETINA
10	052107T1	**1**	BOMBA HIDRÁULICA	HYDRAULIC PUMP	BOMBA HIDRAULICA
11	3585217M1	**1**	ANEL "O"	O RING	JUNTA TORICA
13	391979X1	**16**	PARAFUSO	BOLT	PERNO
14	362443X1	**1**	PARAFUSO	BOLT	PERNO
15	3412000M1	**1**	ENGRENAGEM	GEAR	ENGRANAJE
16	1687018M2	**1**	JUNTA	GASKET	EMPAQUETADURA.
17	020380S1	**1**	FLANGE	FLANGE	PLETINA
18	353691X1	**3**	PARAFUSO	BOLT	PERNO
19	353434X1	**3**	ARRUELA	WASHER	ARANDELA
20	3585217M1	**2**	ANEL "O"	O RING	JUNTA TORICA
21	3412604M91	**1**	CONEXÃO	CONNECTION	CONEXION
22	039509P1	**1**	MANGUEIRA	HOSE	FLEXIBLE
23	051323S1	**1**	SUPORTE	BRACKET	SOPORTE
24	051326S1	**1**	PROTEÇÃO	GUARD	DEFENSA
25	051330P1	**1**	SUPORTE	BRACKET	SOPORTE
26	353651X1	**1**	PARAFUSO	BOLT	PERNO
27	353434X1	**1**	ARRUELA	WASHER	ARANDELA
28	354276X1	**1**	PARAFUSO	BOLT	PERNO
29	353439X1	**1**	ARRUELA	WASHER	ARANDELA
30	353758X1	**1**	ARRUELA	WASHER	ARANDELA
31	051962P1	**1**	TUBO	PIPE	CANO
32	3412195M91	**1**	CONEXÃO	CONNECTION	CONEXION
33	051963P1	**1**	CJ. TUBO	TUBE ASSY	CONJ.DE TUBO
34	051320P1	**1**	MANGUEIRA	HOSE	FLEXIBLE

Direção E Controle Remoto
Remote Control And Steering
Dirección Y Controle Remoto

70-40

Sem Controle Remoto - Com Creeper
Without Remote Control - With Creeper
Sin Controle Remoto - Con Creeper

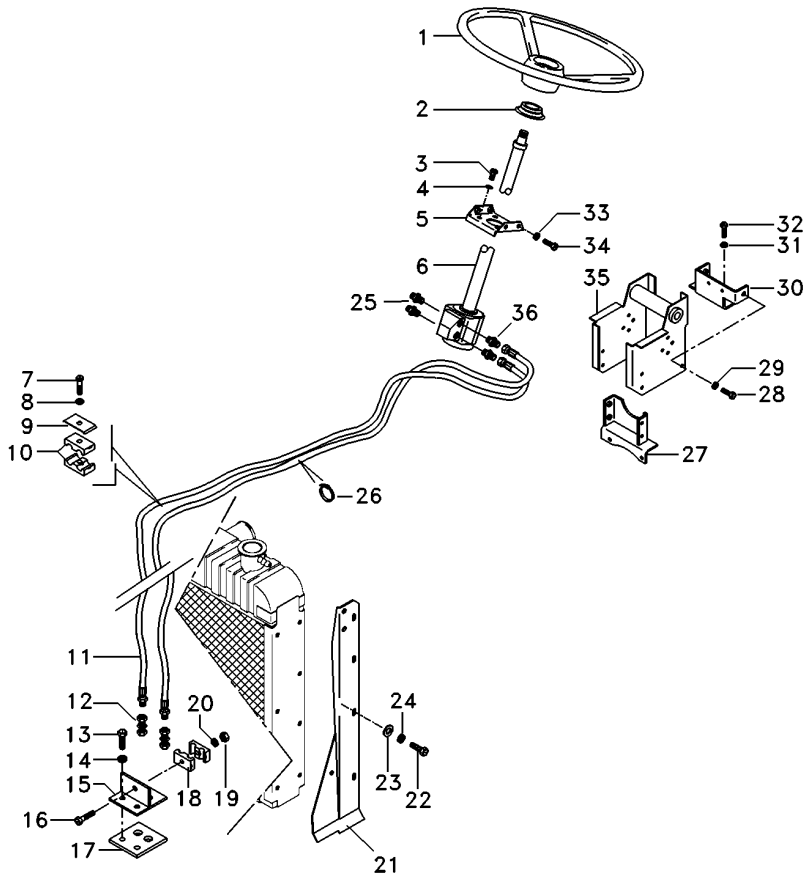

1	040341T1	**1**	VOLANTE	FLYWHEEL	VOLANTE
2	2801323M1	**1**	COLAR	COLLAR	COLLAR
3	339814X1	**4**	PARAFUSO	BOLT	PERNO
4	339376X1	**4**	ARRUELA	WASHER	ARANDELA
5	047181S1	**1**	SUPORTE	BRACKET	SOPORTE
6	047152N1	**1**	DIREÇÃO	STEERING	DIRECCION
7	353685X1	**1**	PARAFUSO	BOLT	PERNO
8	353446X1	**1**	ARRUELA	WASHER	ARANDELA
9	3146897M1	**1**	REFORÇO	REINFORCEMENT	REFUERZO
10	3585143M1	**2**	BRAÇADEIRA	CLAMP	ABRAZADERA
11	067905T1	**2**	MANGUEIRA	HOSE	FLEXIBLE
12	3412001M91	**2**	CONEXÃO	CONNECTION	CONEXION
13	353691X1	**2**	PARAFUSO	BOLT	PERNO
14	353434X1	**2**	ARRUELA	WASHER	ARANDELA
15	3585070M91	**1**	SUPORTE	BRACKET	SOPORTE
16	3468414M1	**1**	PARAFUSO	BOLT	PERNO
17	3585072M1	**1**	PROTETOR	PROTECTOR	PROTECTOR
18	033212P1	**2**	BRAÇADEIRA	CLAMP	ABRAZADERA
19	339030X1	**1**	PORCA	NUT	TUERCA
20	339375X1	**1**	ARRUELA	WASHER	ARANDELA
21	067683S2	**1**	PAINEL	PANEL	PANEL
21	067686S2	**1**	PAINEL	PANEL	PANEL
22	391074X1	**8**	PARAFUSO	BOLT	PERNO
23	355617X1	**8**	ARRUELA	WASHER	ARANDELA
24	339375X1	**8**	ARRUELA	WASHER	ARANDELA
25	047154T1	**2**	CONEXÃO	CONNECTION	CONEXION
26	3148223M1	**4**	BRAÇADEIRA	CLAMP	ABRAZADERA
27	033927S1	**1**	SUPORTE	BRACKET	SOPORTE
28	339451X1	**2**	PARAFUSO	BOLT	PERNO
29	339376X1	**2**	ARRUELA	WASHER	ARANDELA
30	033922S1	**1**	SUPORTE	BRACKET	SOPORTE
31	353432X1	**2**	ARRUELA	WASHER	ARANDELA
32	353698X1	**2**	PARAFUSO	BOLT	PERNO
33	353434X1	**4**	ARRUELA	WASHER	ARANDELA
34	353897X1	**2**	PARAFUSO	BOLT	PERNO
35	047174S1	**1**	ESTRUTURA	STRUCTURE	ESTRUCTURA
36	047155T1	**2**	CONEXÃO	CONNECTION	CONEXION

Direção E Controle Remoto
Remote Control And Steering
Dirección Y Controle Remoto

70-45

Sem Controle Remoto - Com Creeper
Without Remote Control - With Creeper
Sin Controle Remoto - Con Creeper

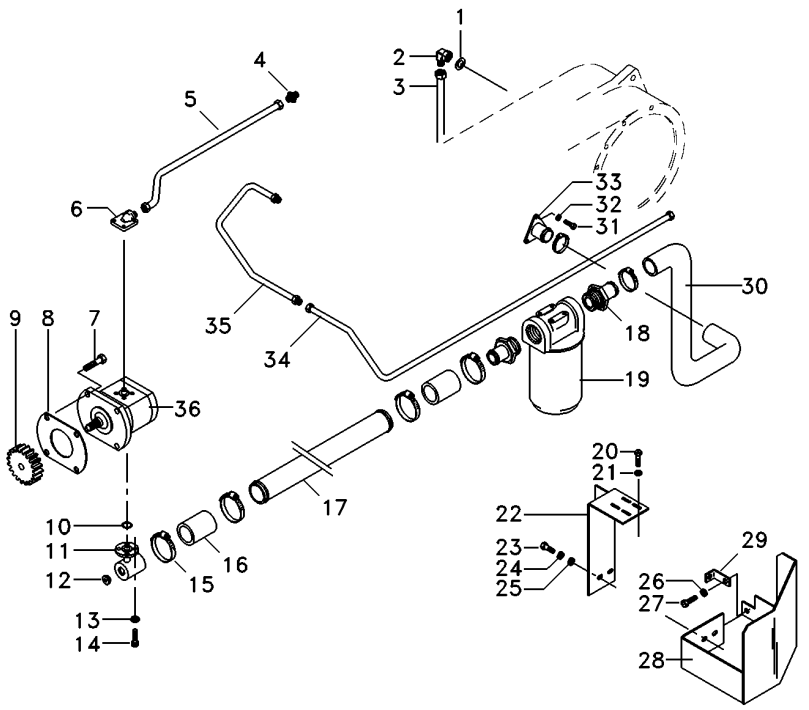

1	390855X1	**1**	ARRUELA	WASHER	ARANDELA
2	6203985M1	**1**	CONEXÃO	CONNECTION	CONEXION
3	065103P1	**1**	TUBO	PIPE	CANO
4	3412195M91	**1**	CONEXÃO	CONNECTION	CONEXION
5	6207551M1	**1**	TUBO	PIPE	CANO
6	3411940M91	**1**	CONEXÃO	CONNECTION	CONEXION
7	362443X1	**1**	PARAFUSO	BOLT	PERNO
8	1687018M2	**1**	JUNTA	GASKET	EMPAQUETADURA.
9	3412000M1	**1**	ENGRENAGEM	GEAR	ENGRANAJE
10	3585217M1	**1**	ANEL "O"	O RING	JUNTA TORICA
11	039478S1	**1**	FLANGE	FLANGE	PLETINA
12	835087M91	**1**	BUJÃO	PLUG	TAPON
13	339375X1	**8**	ARRUELA	WASHER	ARANDELA
14	391979X1	**8**	PARAFUSO	BOLT	PERNO
15	490803M1	**6**	BRAÇADEIRA	CLAMP	ABRAZADERA
16	036732P1	**2**	MANGUEIRA	HOSE	FLEXIBLE
17	063324P1	**1**	TUBO	PIPE,OIL	MANGUITO ACEITE
18	020529P1	**2**	CONEXÃO	CONNECTION	CONEXION
19	020388T2	**1**	CJ. FILTRO	KIT, FILTER	JUEGO FILTRO
20	353677X1	**4**	PARAFUSO	BOLT	PERNO
21	353446X1	**4**	ARRUELA	WASHER	ARANDELA
22	051323S1	**1**	SUPORTE	BRACKET	SOPORTE
23	354276X1	**1**	PARAFUSO	BOLT	PERNO
24	353439X1	**1**	ARRUELA	WASHER	ARANDELA
25	353758X1	**1**	ARRUELA	WASHER	ARANDELA
26	353434X1	**1**	ARRUELA	WASHER	ARANDELA
27	353691X1	**1**	PARAFUSO	BOLT	PERNO
28	051326S1	**1**	PROTEÇÃO	GUARD	DEFENSA
29	051330P1	**1**	SUPORTE	BRACKET	SOPORTE
30	051320P1	**1**	MANGUEIRA	HOSE	FLEXIBLE
31	353691X1	**3**	PARAFUSO	BOLT	PERNO
32	353434X1	**3**	ARRUELA	WASHER	ARANDELA
33	020380S1	**1**	FLANGE	FLANGE	PLETINA
34	065107P1	**1**	TUBO	PIPE,OIL	MANGUITO ACEITE
35	051962P1	**1**	TUBO	PIPE	CANO
36	052207T1	**1**	BOMBA HIDRÁULICA	HYDRAULIC PUMP	BOMBA HIDRAULICA

Sistema De Direção — **Completo**
System Of Direction — **Complete**
Sistema De Dirección — **Completo**

70-50

2rm - Tratores Estreito / Compacto Com Controle Remoto - Sem Redutor De Velocidades
2wd - Narrow Tractors / Compact With Remote Control - Without Creeper
2rm - Tractores Estrecho / Compacto Con Controle Remoto - Sin Creeper

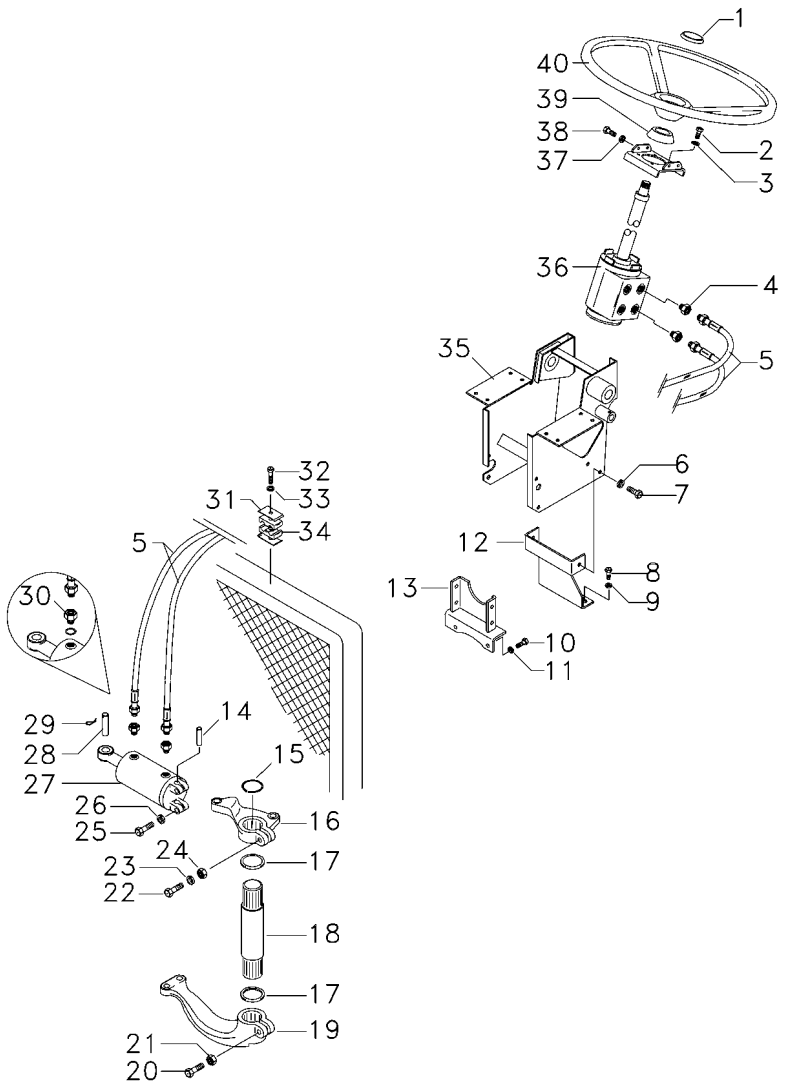

1	061181T1		**1**	EMBLEMA	EMBLEM	EMBLEMA
1	037892T1		**1**	TAMPA	COVER	CUBIERTA
2	339814X1		**4**	PARAFUSO	BOLT	PERNO
3	339376X1		**4**	ARRUELA	WASHER	ARANDELA
4	047154T1		**2**	CONEXÃO	CONNECTION	CONEXION
5	067905T1		**2**	MANGUEIRA	HOSE	FLEXIBLE
6	339376X1		**1**	ARRUELA	WASHER	ARANDELA
7	339451X1		**2**	PARAFUSO	BOLT	PERNO
8	353698X1		**2**	PARAFUSO	BOLT	PERNO
9	353432X1		**2**	ARRUELA	WASHER	ARANDELA
10	353698X1		**2**	PARAFUSO	BOLT	PERNO
11	353432X1		**2**	ARRUELA	WASHER	ARANDELA
12	033922S1		**1**	SUPORTE	BRACKET	SOPORTE
13	033927S1		**1**	SUPORTE	BRACKET	SOPORTE
14	489720M91	60-50 No	**1**	PINO	PIN	PASADOR
15	355917X1		**1**	ANEL TRAVA	CIRCLIP	CIRCULITO
16	042863N1	60-55 No	**1**	CJ. BRAÇO	KIT, ARM	JUEGO DE BRAZO
17	072293P1		**2**	VEDADOR	SEAL	RETEN
18	1676666M1		**1**	EIXO	SHAFT	ARBOL
19	1676664M1		**1**	BRAÇO	ARM	BRAZO
20	361859X1		**1**	PARAFUSO	BOLT	PERNO
21	195556M2		**1**	PORCA	NUT	TUERCA
22	353622X1		**1**	PARAFUSO	BOLT	PERNO
23	353433X1		**1**	ARRUELA	WASHER	ARANDELA
24	353427X1		**1**	PORCA	NUT	TUERCA
25	353725X1		**2**	PARAFUSO	BOLT	PERNO
26	353439X1		**2**	ARRUELA	WASHER	ARANDELA
27	3148318M92	70-87 No	**1**	CILINDRO	CYLINDER	CILINDRO
28	3148787M2		**11**	PINO	PIN	PASADOR
29	375090X1		**1**	CUPILHA	COTTER PIN	PASADOR DOUBLE
30	3411947M91		**2**	CONEXÃO	CONNECTION	CONEXION
30	831452M1		**2**	ANEL "O"	O RING	JUNTA TORICA
31	3146897M1		**1**	REFORÇO	REINFORCEMENT	REFUERZO
32	353685X1		**1**	PARAFUSO	BOLT	PERNO
33	353446X1		**1**	ARRUELA	WASHER	ARANDELA
34	3585143M1		**2**	BRAÇADEIRA	CLAMP	ABRAZADERA
35	047174S1		**1**	ESTRUTURA	STRUCTURE	ESTRUCTURA
36	047182N1	70-165 No	**1**	DIREÇÃO	STEERING	DIRECCION
37	353434X1		**4**	ARRUELA	WASHER	ARANDELA
38	353691X1		**2**	PARAFUSO	BOLT	PERNO
38	353897X1		**2**	PARAFUSO	BOLT	PERNO
39	2801323M1		**1**	COLAR	COLLAR	COLLAR
40	058019P1		**1**	VOLANTE DIREÇÃO	STEERING WHEEL	VOLANT DIRECCION

Sistema De Direção **System Of Direction** **Sistema De Dirección**	**Completo** **Complete** **Completo**	**70-55**

2rm - Tratores Estreito / Compacto Com Controle Remoto - Sem Redutor De Velocidades
2wd - Narrow Tractors / Compact With Remote Control - Without Creeper
2rm - Tractores Estrecho / Compacto Con Controle Remoto - Sin Creeper

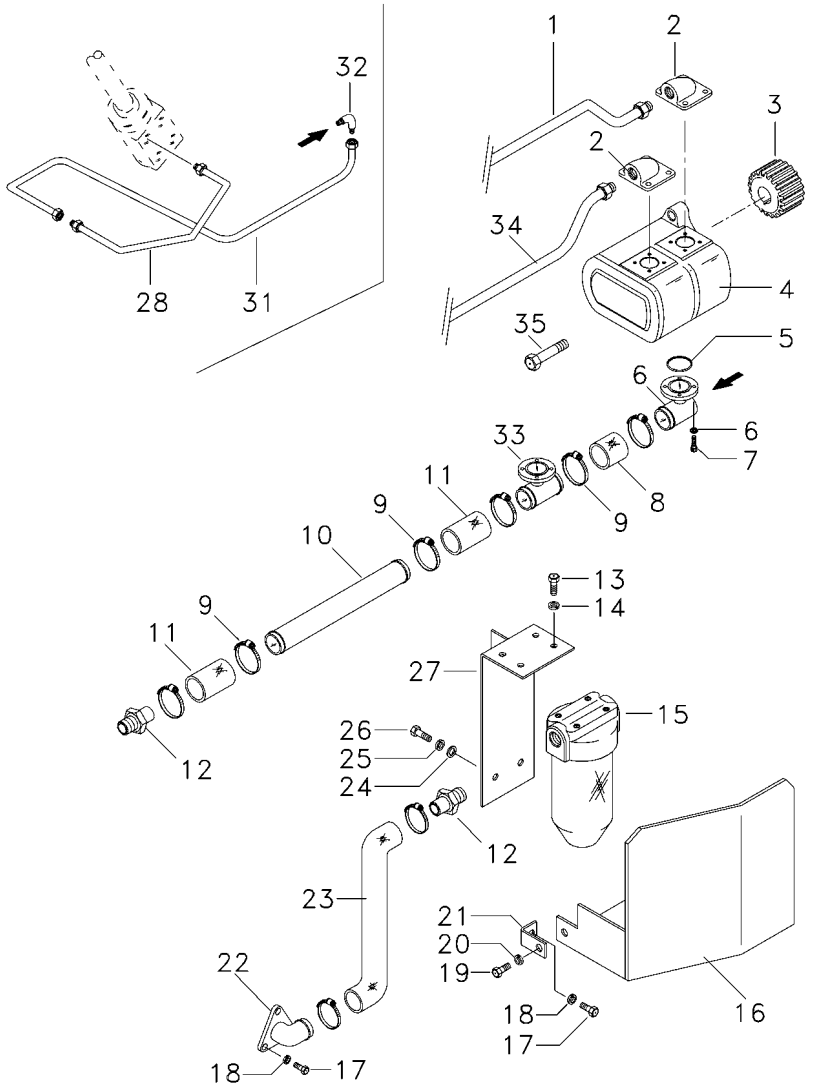

1	6207551M1		**1**	TUBO	PIPE	CANO
2	3411940M91		**1**	CONEXÃO	CONNECTION	CONEXION
3	3412000M1		**1**	ENGRENAGEM	GEAR	ENGRANAJE
4	052107T1		**1**	BOMBA HIDRÁULICA	HYDRAULIC PUMP	BOMBA HIDRAULICA
5	3585217M1		**2**	ANEL "O"	O RING	JUNTA TORICA
6	339375X1		**16**	ARRUELA	WASHER	ARANDELA
7	391979X1		**12**	PARAFUSO	BOLT	PERNO
7	3000257X1		**4**	PARAFUSO	BOLT	PERNO
8	039509P1		**1**	MANGUEIRA	HOSE	FLEXIBLE
9	490802M1		**8**	BRAÇADEIRA	CLAMP	ABRAZADERA
10	063198P1		**1**	TUBO	PIPE,OIL	MANGUITO ACEITE
11	036732P1		**2**	MANGUEIRA	HOSE	FLEXIBLE
12	020529P1		**2**	CONEXÃO	CONNECTION	CONEXION
13	353677X1		**4**	PARAFUSO	BOLT	PERNO
14	353446X1		**4**	ARRUELA	WASHER	ARANDELA
15	020388T2	70-185 No	**1**	CJ. FILTRO	KIT, FILTER	JUEGO FILTRO
16	051326S1		**1**	PROTEÇÃO	GUARD	DEFENSA
17	353691X1		**3**	PARAFUSO	BOLT	PERNO
18	353434X1		**3**	ARRUELA	WASHER	ARANDELA
19	353651X1		**1**	PARAFUSO	BOLT	PERNO
20	353434X1		**1**	ARRUELA	WASHER	ARANDELA
21	051330P1		**1**	SUPORTE	BRACKET	SOPORTE
22	020380S1		**1**	FLANGE	FLANGE	PLETINA
23	051320P1		**1**	MANGUEIRA	HOSE	FLEXIBLE
24	353758X1		**1**	ARRUELA	WASHER	ARANDELA
25	353439X1		**1**	ARRUELA	WASHER	ARANDELA
26	354276X1		**1**	PARAFUSO	BOLT	PERNO
27	051323S1		**1**	SUPORTE	BRACKET	SOPORTE
28	6207552M1		**1**	TUBO	PIPE	CANO
31	044395N1		**1**	TUBO	PIPE	CANO
32	3412604M91		**1**	CONEXÃO	CONNECTION	CONEXION
33	039479S1		**1**	FLANGE	FLANGE	PLETINA
34	057886P1		**1**	TUBO	PIPE	CANO
35	362443X1		**1**	PARAFUSO	BOLT	PERNO

Direção Hidrostática
Hydrostatic Steering
Direccion Hidrostática

70-60

2rm - Tratores Estreito / Compacto Sem Controle Remoto - Sem Redutor De Velocidades
2wd - Narrow Tractors / Compact Without Remote Control - Without Creeper
2rm - Tractores Estrecho / Compacto Sin Controle Remoto - Sin Creeper

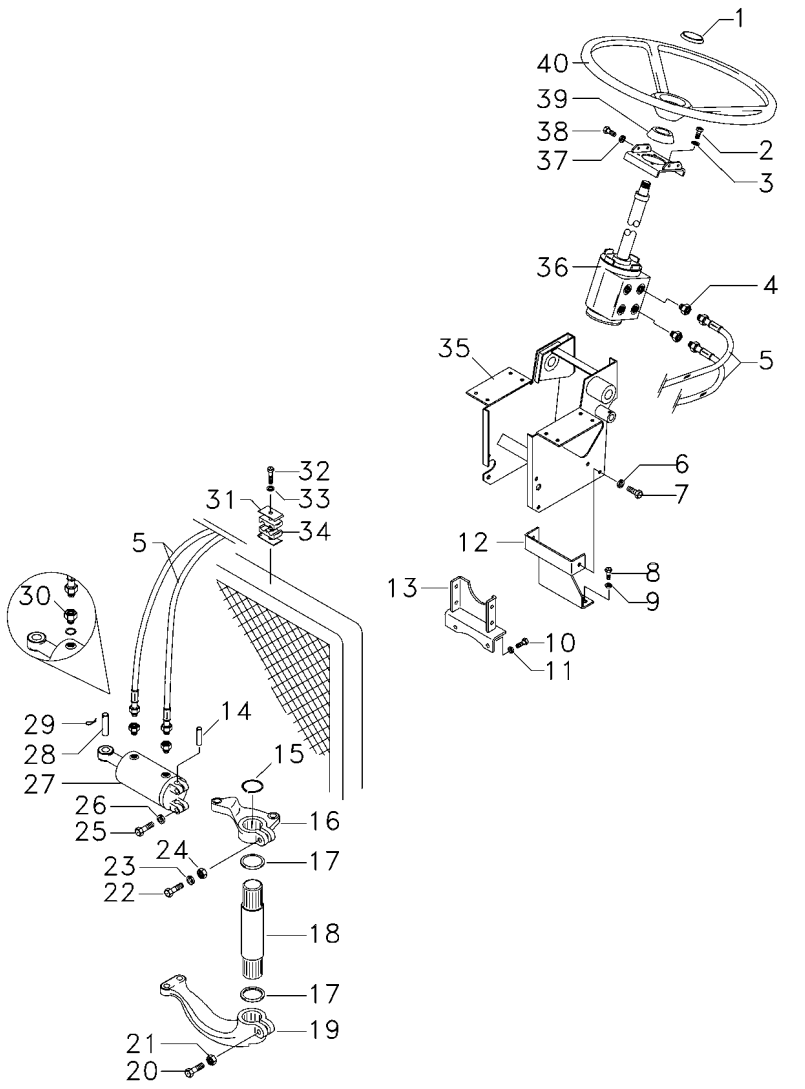

1	061181T1		**1**	EMBLEMA	EMBLEM	EMBLEMA
1	037892T1		**1**	TAMPA	COVER	CUBIERTA
2	339814X1		**4**	PARAFUSO	BOLT	PERNO
3	339376X1		**4**	ARRUELA	WASHER	ARANDELA
4	047154T1		**2**	CONEXÃO	CONNECTION	CONEXION
5	067905T1		**2**	MANGUEIRA	HOSE	FLEXIBLE
6	339376X1		**1**	ARRUELA	WASHER	ARANDELA
7	339451X1		**2**	PARAFUSO	BOLT	PERNO
8	353698X1		**2**	PARAFUSO	BOLT	PERNO
9	353432X1		**2**	ARRUELA	WASHER	ARANDELA
10	353698X1		**2**	PARAFUSO	BOLT	PERNO
11	353432X1		**2**	ARRUELA	WASHER	ARANDELA
12	033922S1		**1**	SUPORTE	BRACKET	SOPORTE
13	033927S1		**1**	SUPORTE	BRACKET	SOPORTE
14	489720M91		**1**	PINO	PIN	PASADOR
15	355917X1		**1**	ANEL TRAVA	CIRCLIP	CIRCULITO
16	042863N1	60-55 No	**1**	CJ. BRAÇO	KIT, ARM	JUEGO DE BRAZO
17	072293P1		**1**	VEDADOR	SEAL	RETEN
18	1676666M1		**1**	EIXO	SHAFT	ARBOL
19	1676664M1		**1**	BRAÇO	ARM	BRAZO
20	361859X1		**1**	PARAFUSO	BOLT	PERNO
21	195556M2		**1**	PORCA	NUT	TUERCA
22	353622X1		**1**	PARAFUSO	BOLT	PERNO
23	353433X1		**1**	ARRUELA	WASHER	ARANDELA
24	353427X1		**1**	PORCA	NUT	TUERCA
25	353725X1		**2**	PARAFUSO	BOLT	PERNO
26	353439X1		**2**	ARRUELA	WASHER	ARANDELA
27	3148318M92	70-87 No	**1**	CILINDRO	CYLINDER	CILINDRO
28	3148787M2		**1**	PINO	PIN	PASADOR
29	375090X1		**1**	CUPILHA	COTTER PIN	PASADOR DOUBLE
30	3411947M91		**2**	CONEXÃO	CONNECTION	CONEXION
30	831452M1		**2**	ANEL "O"	O RING	JUNTA TORICA
31	3146897M1		**1**	REFORÇO	REINFORCEMENT	REFUERZO
32	353685X1		**1**	PARAFUSO	BOLT	PERNO
33	353446X1		**1**	ARRUELA	WASHER	ARANDELA
34	3585143M1		**2**	BRAÇADEIRA	CLAMP	ABRAZADERA
35	047174S1		**1**	ESTRUTURA	STRUCTURE	ESTRUCTURA
36	047182N1	70-165 No	**1**	DIREÇÃO	STEERING	DIRECCION
37	353434X1		**4**	ARRUELA	WASHER	ARANDELA
38	353691X1		**2**	PARAFUSO	BOLT	PERNO
38	353897X1		**2**	PARAFUSO	BOLT	PERNO
39	2801323M1		**1**	COLAR	COLLAR	COLLAR
40	058019P1		**1**	VOLANTE DIREÇÃO	STEERING WHEEL	VOLANT DIRECCION

Direção Hidrostática
Hydrostatic Steering
Direccion Hidrostática

70-65

2rm - Tratores Estreito / Compacto Sem Controle Remoto - Sem Redutor De Velocidades
2wd - Narrow Tractors / Compact Without Remote Control - Without Creeper
2rm - Tractores Estrecho / Compacto Sin Controle Remoto - Sin Creeper

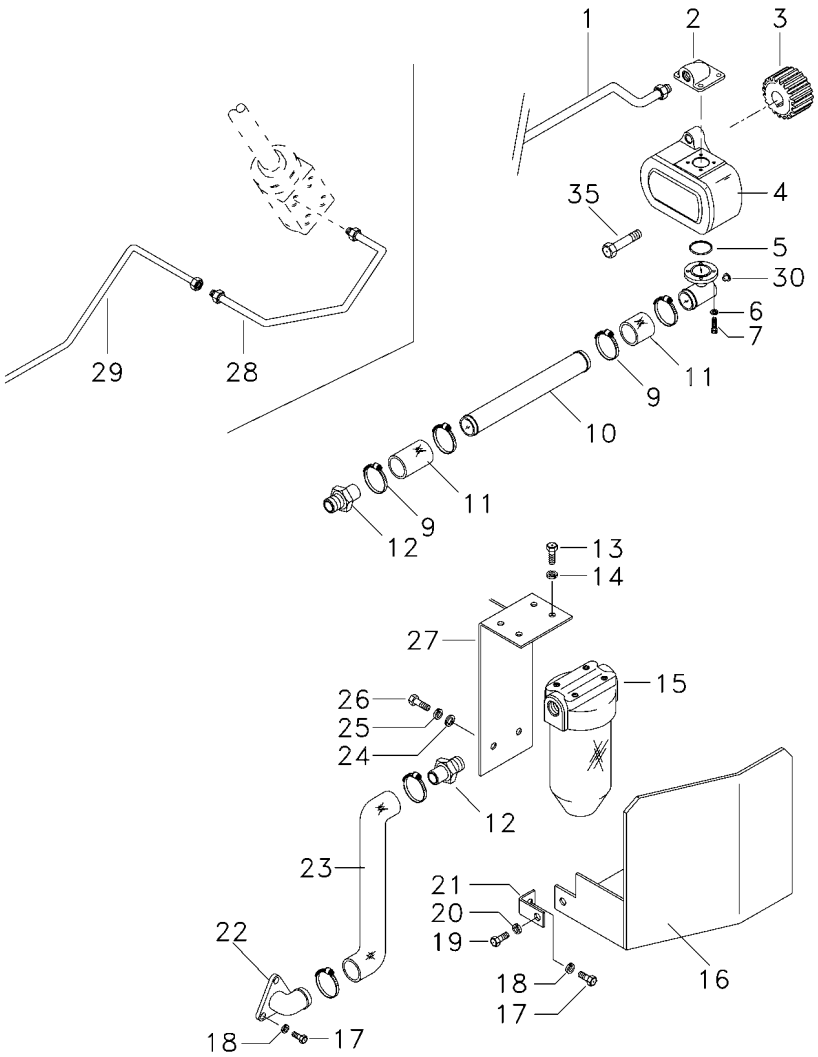

1	6207551M1		**1**	TUBO	PIPE	CANO
2	3411940M91		**1**	CONEXÃO	CONNECTION	CONEXION
3	3412000M1		**1**	ENGRENAGEM	GEAR	ENGRANAJE
4	052207T1		**1**	BOMBA HIDRÁULICA	HYDRAULIC PUMP	BOMBA HIDRAULICA
5	3585217M1		**1**	ANEL "O"	O RING	JUNTA TORICA
6	339375X1		**8**	ARRUELA	WASHER	ARANDELA
7	391979X1		**6**	PARAFUSO	BOLT	PERNO
7	3000257X1		**2**	PARAFUSO	BOLT	PERNO
9	490802M1		**6**	BRAÇADEIRA	CLAMP	ABRAZADERA
10	063324P1		**1**	TUBO	PIPE,OIL	MANGUITO ACEITE
11	036732P1		**2**	MANGUEIRA	HOSE	FLEXIBLE
12	020529P1		**2**	CONEXÃO	CONNECTION	CONEXION
13	353677X1		**4**	PARAFUSO	BOLT	PERNO
14	353446X1		**4**	ARRUELA	WASHER	ARANDELA
15	020388T2	70-185 No	**1**	CJ. FILTRO	KIT, FILTER	JUEGO FILTRO
16	051326S1		**1**	PROTEÇÃO	GUARD	DEFENSA
17	353691X1		**3**	PARAFUSO	BOLT	PERNO
18	353434X1		**3**	ARRUELA	WASHER	ARANDELA
19	353651X1		**1**	PARAFUSO	BOLT	PERNO
20	353434X1		**1**	ARRUELA	WASHER	ARANDELA
21	051330P1		**1**	SUPORTE	BRACKET	SOPORTE
22	020380S1		**1**	FLANGE	FLANGE	PLETINA
23	051320P1		**1**	MANGUEIRA	HOSE	FLEXIBLE
24	353758X1		**1**	ARRUELA	WASHER	ARANDELA
25	353439X1		**1**	ARRUELA	WASHER	ARANDELA
26	354276X1		**1**	PARAFUSO	BOLT	PERNO
27	051323S1		**1**	SUPORTE	BRACKET	SOPORTE
28	6207552M1		**1**	TUBO	PIPE	CANO
29	065107P1		**1**	TUBO	PIPE,OIL	MANGUITO ACEITE
30	835087M91		**1**	BUJÃO	PLUG	TAPON
35	362443X1		**1**	PARAFUSO	BOLT	PERNO

Direção Hidrostática
Hydrostatic Steering
Direccion Hidrostática

70-70

2rm - Tratores Estreito / Compacto Com Controle Remoto - Com Redutor De Velocidades
2wd - Narrow Tractors / Compact With Remote Control - With Creeper
2rm - Tractores Estrecho / Compacto Con Controle Remoto - Con Creeper

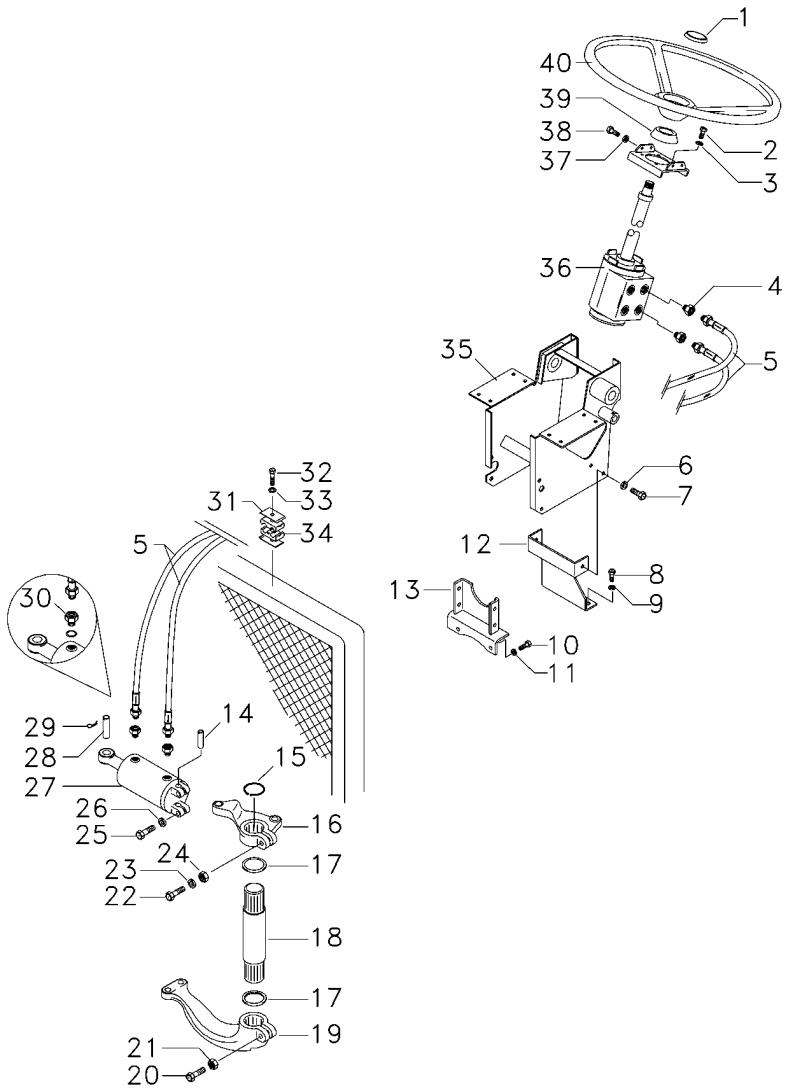

1	061181T1		**1**	EMBLEMA	EMBLEM	EMBLEMA
1	037892T1		**1**	TAMPA	COVER	CUBIERTA
2	339814X1		**4**	PARAFUSO	BOLT	PERNO
3	339376X1		**4**	ARRUELA	WASHER	ARANDELA
4	047154T1		**2**	CONEXÃO	CONNECTION	CONEXION
5	067905T1		**2**	MANGUEIRA	HOSE	FLEXIBLE
6	339376X1		**1**	ARRUELA	WASHER	ARANDELA
7	339451X1		**2**	PARAFUSO	BOLT	PERNO
8	353698X1		**2**	PARAFUSO	BOLT	PERNO
9	353432X1		**2**	ARRUELA	WASHER	ARANDELA
10	353698X1		**2**	PARAFUSO	BOLT	PERNO
11	353432X1		**2**	ARRUELA	WASHER	ARANDELA
12	033922S1		**1**	SUPORTE	BRACKET	SOPORTE
13	033927S1		**1**	SUPORTE	BRACKET	SOPORTE
14	489720M91		**1**	PINO	PIN	PASADOR
15	355917X1		**1**	ANEL TRAVA	CIRCLIP	CIRCULITO
16	042863N1		**1**	CJ. BRAÇO	KIT, ARM	JUEGO DE BRAZO
17	196079M1		**2**	VEDADOR	SEAL	RETEN
18	1676666M1		**1**	EIXO	SHAFT	ARBOL
19	1676664M1		**1**	BRAÇO	ARM	BRAZO
20	361859X1		**1**	PARAFUSO	BOLT	PERNO
21	195556M2		**1**	PORCA	NUT	TUERCA
22	353622X1		**1**	PARAFUSO	BOLT	PERNO
23	353433X1		**1**	ARRUELA	WASHER	ARANDELA
24	353427X1		**1**	PORCA	NUT	TUERCA
25	353725X1		**2**	PARAFUSO	BOLT	PERNO
26	353439X1		**2**	ARRUELA	WASHER	ARANDELA
27	3148318M92	70-87 No	**1**	CILINDRO	CYLINDER	CILINDRO
28	3148787M2		**1**	PINO	PIN	PASADOR
29	375090X1		**1**	CUPILHA	COTTER PIN	PASADOR DOUBLE
30	3411947M91		**2**	CONEXÃO	CONNECTION	CONEXION
30	831452M1		**2**	ANEL "O"	O RING	JUNTA TORICA
31	3146897M1		**1**	REFORÇO	REINFORCEMENT	REFUERZO
32	353685X1		**1**	PARAFUSO	BOLT	PERNO
33	353446X1		**1**	ARRUELA	WASHER	ARANDELA
34	3585143M1		**2**	BRAÇADEIRA	CLAMP	ABRAZADERA
35	047174S1		**1**	ESTRUTURA	STRUCTURE	ESTRUCTURA
36	047182N1		**1**	DIREÇÃO	STEERING	DIRECCION
37	353434X1		**4**	ARRUELA	WASHER	ARANDELA
38	353691X1		**2**	PARAFUSO	BOLT	PERNO
38	353897X1		**2**	PARAFUSO	BOLT	PERNO
39	2801323M1		**1**	COLAR	COLLAR	COLLAR
40	058019P1		**1**	VOLANTE DIREÇÃO	STEERING WHEEL	VOLANT DIRECCION

Direção Hidrostática
Hydrostatic Steering
Direccion Hidrostática

70-75

2rm - Tratores Estreito / Compacto Com Controle Remoto - Com Redutor De Velocidades
2wd - Narrow Tractors / Compact With Remote Control - With Creeper
2rm - Tractores Estrecho / Compacto Con Controle Remoto - Con Creeper

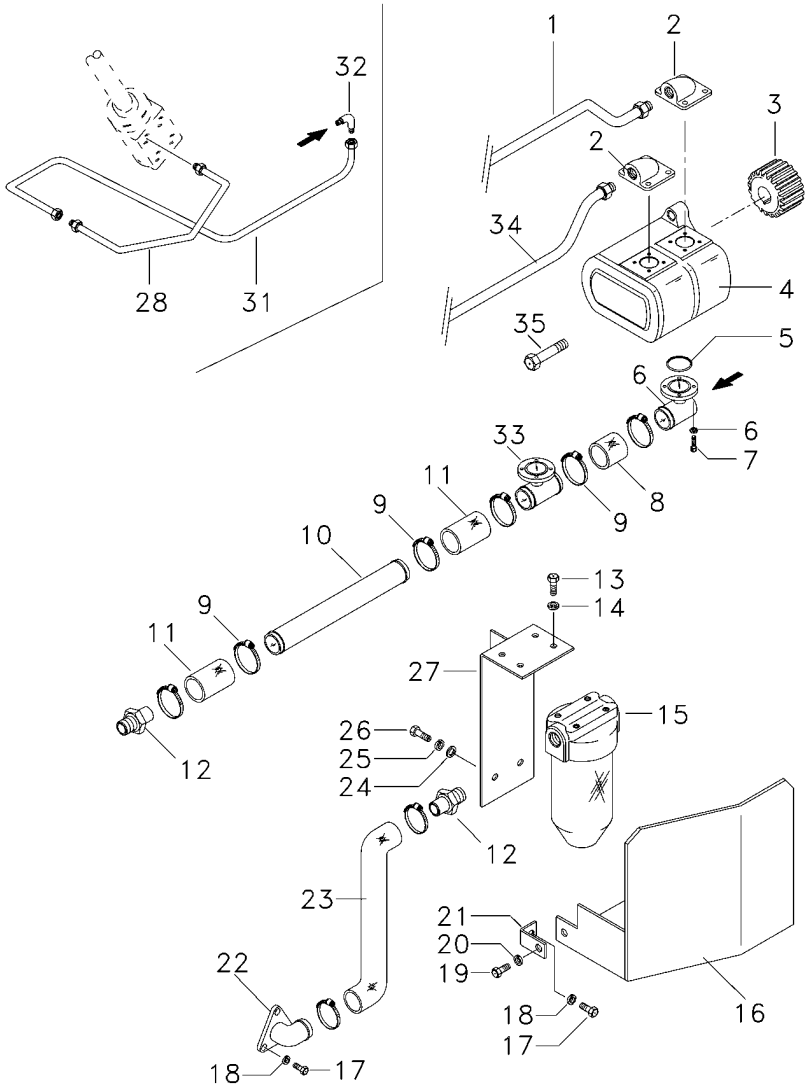

1	6207551M1	**1**	TUBO	PIPE	CANO
2	3411940M91	**1**	CONEXÃO	CONNECTION	CONEXION
3	3412000M1	**1**	ENGRENAGEM	GEAR	ENGRANAJE
4	052107T1	**1**	BOMBA HIDRÁULICA	HYDRAULIC PUMP	BOMBA HIDRAULICA
5	3585217M1	**2**	ANEL "O"	O RING	JUNTA TORICA
6	339375X1	**16**	ARRUELA	WASHER	ARANDELA
7	391979X1	**12**	PARAFUSO	BOLT	PERNO
7	3000257X1	**4**	PARAFUSO	BOLT	PERNO
8	039509P1	**1**	MANGUEIRA	HOSE	FLEXIBLE
9	490802M1	**8**	BRAÇADEIRA	CLAMP	ABRAZADERA
10	058976P1	**1**	TUBO	TUBE	TUBO
11	036732P1	**2**	MANGUEIRA	HOSE	FLEXIBLE
12	020529P1	**2**	CONEXÃO	CONNECTION	CONEXION
13	353677X1	**4**	PARAFUSO	BOLT	PERNO
14	353446X1	**4**	ARRUELA	WASHER	ARANDELA
15	020388T2	**1**	CJ. FILTRO	KIT, FILTER	JUEGO FILTRO
16	051326S1	**1**	PROTEÇÃO	GUARD	DEFENSA
17	353691X1	**3**	PARAFUSO	BOLT	PERNO
18	353434X1	**3**	ARRUELA	WASHER	ARANDELA
19	353651X1	**1**	PARAFUSO	BOLT	PERNO
20	353434X1	**1**	ARRUELA	WASHER	ARANDELA
21	051330P1	**1**	SUPORTE	BRACKET	SOPORTE
22	020380S1	**1**	FLANGE	FLANGE	PLETINA
23	051320P1	**1**	MANGUEIRA	HOSE	FLEXIBLE
24	353758X1	**1**	ARRUELA	WASHER	ARANDELA
25	353439X1	**1**	ARRUELA	WASHER	ARANDELA
26	354276X1	**1**	PARAFUSO	BOLT	PERNO
27	051323S1	**1**	SUPORTE	BRACKET	SOPORTE
28	6207552M1	**1**	TUBO	PIPE	CANO
31	044395N1	**1**	TUBO	PIPE	CANO
32	3412604M91	**1**	CONEXÃO	CONNECTION	CONEXION
33	039479S1	**1**	FLANGE	FLANGE	PLETINA
34	063323P1	**1**	TUBO	PIPE,OIL	MANGUITO ACEITE
35	362443X1	**1**	PARAFUSO	BOLT	PERNO

Direção Hidrostática
Hydrostatic Steering
Direccion Hidrostática

70-80

2rm - Tratores Estreito / Compacto Sem Controle Remoto - Com Redutor De Velocidades
2wd - Narrow Tractors / Compac Without Remote Control - With Creeper
2rm - Tractores Estrecho / Compacto Sin Controle Remoto - Con Creeper

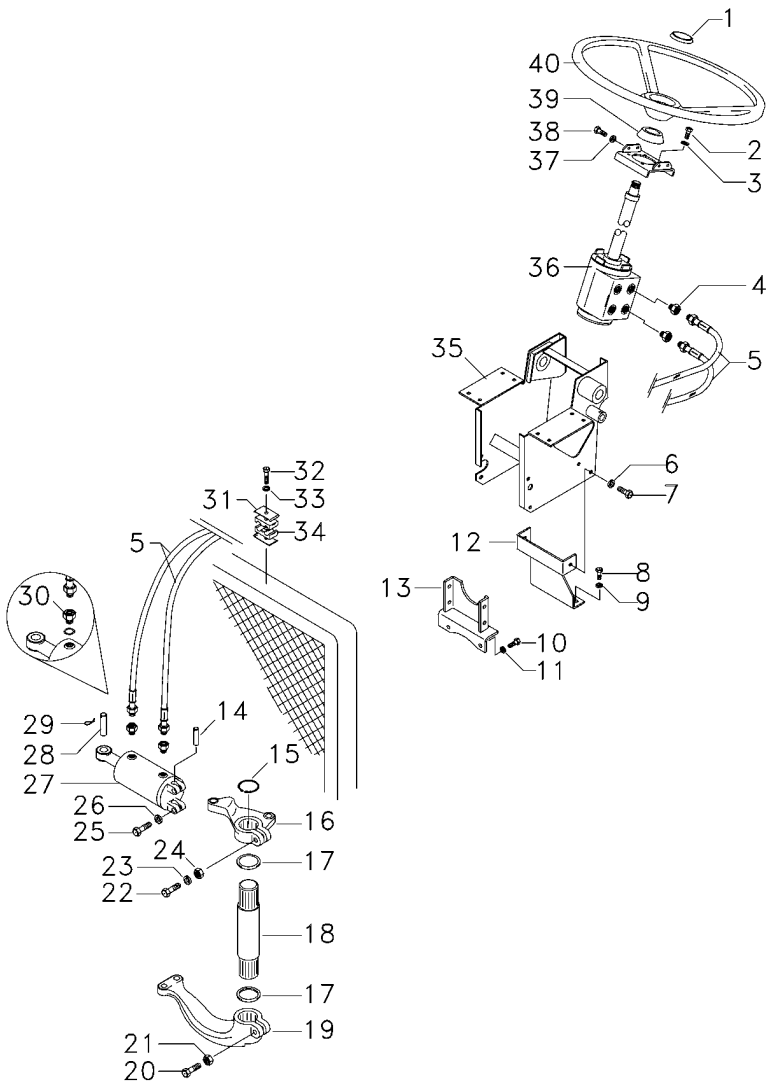

1	061181T1		**1**	EMBLEMA	EMBLEM	EMBLEMA
1	037892T1		**1**	TAMPA	COVER	CUBIERTA
2	339814X1		**4**	PARAFUSO	BOLT	PERNO
3	339376X1		**4**	ARRUELA	WASHER	ARANDELA
4	047154T1		**2**	CONEXÃO	CONNECTION	CONEXION
5	067905T1		**2**	MANGUEIRA	HOSE	FLEXIBLE
6	339376X1		**1**	ARRUELA	WASHER	ARANDELA
7	339451X1		**2**	PARAFUSO	BOLT	PERNO
8	353698X1		**2**	PARAFUSO	BOLT	PERNO
9	353432X1		**2**	ARRUELA	WASHER	ARANDELA
10	353698X1		**2**	PARAFUSO	BOLT	PERNO
11	353432X1		**2**	ARRUELA	WASHER	ARANDELA
12	033922S1		**1**	SUPORTE	BRACKET	SOPORTE
13	033927S1		**1**	SUPORTE	BRACKET	SOPORTE
14	489720M91		**1**	PINO	PIN	PASADOR
15	355917X1		**1**	ANEL TRAVA	CIRCLIP	CIRCULITO
16	042863N1		**1**	CJ. BRAÇO	KIT, ARM	JUEGO DE BRAZO
17	196079M1		**1**	VEDADOR	SEAL	RETEN
18	1676666M1		**1**	EIXO	SHAFT	ARBOL
19	1676664M1		**1**	BRAÇO	ARM	BRAZO
20	361859X1		**1**	PARAFUSO	BOLT	PERNO
21	195556M2		**1**	PORCA	NUT	TUERCA
22	353622X1		**1**	PARAFUSO	BOLT	PERNO
23	353433X1		**1**	ARRUELA	WASHER	ARANDELA
24	353427X1		**1**	PORCA	NUT	TUERCA
25	353725X1		**2**	PARAFUSO	BOLT	PERNO
26	353439X1		**2**	ARRUELA	WASHER	ARANDELA
27	3148318M92	70-87 No	**1**	CILINDRO	CYLINDER	CILINDRO
28	3148787M2		**1**	PINO	PIN	PASADOR
29	375090X1		**1**	CUPILHA	COTTER PIN	PASADOR DOUBLE
30	3411947M91		**2**	CONEXÃO	CONNECTION	CONEXION
30	831452M1		**2**	ANEL "O"	O RING	JUNTA TORICA
31	3146897M1		**1**	REFORÇO	REINFORCEMENT	REFUERZO
32	353685X1		**1**	PARAFUSO	BOLT	PERNO
33	353446X1		**1**	ARRUELA	WASHER	ARANDELA
34	3585143M1		**2**	BRAÇADEIRA	CLAMP	ABRAZADERA
35	047174S1		**1**	ESTRUTURA	STRUCTURE	ESTRUCTURA
36	047182N1		**1**	DIREÇÃO	STEERING	DIRECCION
37	353434X1		**4**	ARRUELA	WASHER	ARANDELA
38	353691X1		**2**	PARAFUSO	BOLT	PERNO
38	353897X1		**2**	PARAFUSO	BOLT	PERNO
39	2801323M1		**1**	COLAR	COLLAR	COLLAR
40	058019P1		**1**	VOLANTE DIREÇÃO	STEERING WHEEL	VOLANT DIRECCION

Direção Hidrostática
Hydrostatic Steering
Direccion Hidrostática

70-85

2rm - Tratores Estreito / Compacto Sem Controle Remoto - Com Redutor De Velocidades
2wd - Narrow Tractors / Compac Without Remote Control - With Creeper
2rm - Tractores Estrecho / Compacto Sin Controle Remoto - Con Creeper

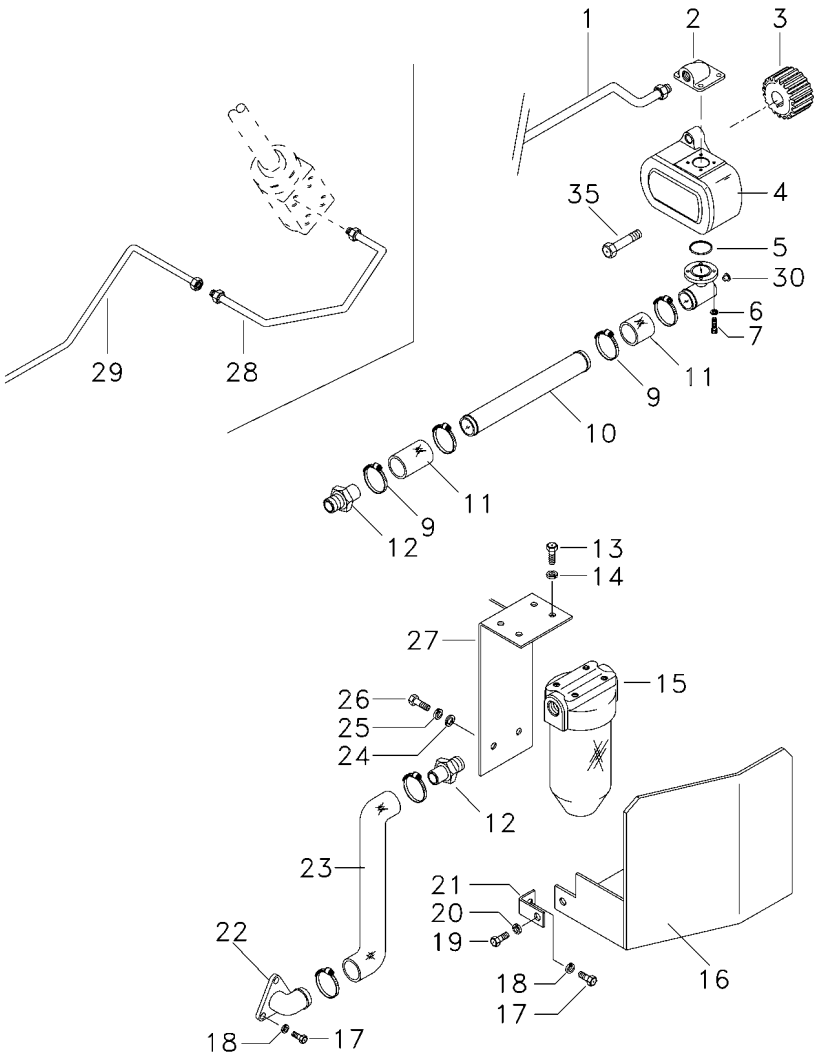

1	6207551M1	**1**	TUBO	PIPE	CANO
2	3411940M91	**1**	CONEXÃO	CONNECTION	CONEXION
3	3412000M1	**1**	ENGRENAGEM	GEAR	ENGRANAJE
4	052207T1	**1**	BOMBA HIDRÁULICA	HYDRAULIC PUMP	BOMBA HIDRAULICA
5	3585217M1	**1**	ANEL "O"	O RING	JUNTA TORICA
6	339375X1	**8**	ARRUELA	WASHER	ARANDELA
7	391979X1	**6**	PARAFUSO	BOLT	PERNO
7	3000257X1	**2**	PARAFUSO	BOLT	PERNO
9	490802M1	**6**	BRAÇADEIRA	CLAMP	ABRAZADERA
10	063325P1	**1**	TUBO	PIPE	CANO
11	036732P1	**2**	MANGUEIRA	HOSE	FLEXIBLE
12	020529P1	**2**	CONEXÃO	CONNECTION	CONEXION
13	353677X1	**4**	PARAFUSO	BOLT	PERNO
14	353446X1	**4**	ARRUELA	WASHER	ARANDELA
15	020388T2	**1**	CJ. FILTRO	KIT, FILTER	JUEGO FILTRO
16	051326S1	**1**	PROTEÇÃO	GUARD	DEFENSA
17	353691X1	**3**	PARAFUSO	BOLT	PERNO
18	353434X1	**3**	ARRUELA	WASHER	ARANDELA
19	353651X1	**1**	PARAFUSO	BOLT	PERNO
20	353434X1	**1**	ARRUELA	WASHER	ARANDELA
21	051330P1	**1**	SUPORTE	BRACKET	SOPORTE
22	020380S1	**1**	FLANGE	FLANGE	PLETINA
23	051320P1	**1**	MANGUEIRA	HOSE	FLEXIBLE
24	353758X1	**1**	ARRUELA	WASHER	ARANDELA
25	353439X1	**1**	ARRUELA	WASHER	ARANDELA
26	354276X1	**1**	PARAFUSO	BOLT	PERNO
27	051323S1	**1**	SUPORTE	BRACKET	SOPORTE
28	6207552M1	**1**	TUBO	PIPE	CANO
29	065106P1	**1**	TUBO	PIPE	CANO
30	835087M91	**1**	BUJÃO	PLUG	TAPON
35	362443X1	**1**	PARAFUSO	BOLT	PERNO

Cilindro Hidráulico Da Direção
Steering Cylinder
Cilindro Direccion

70-87

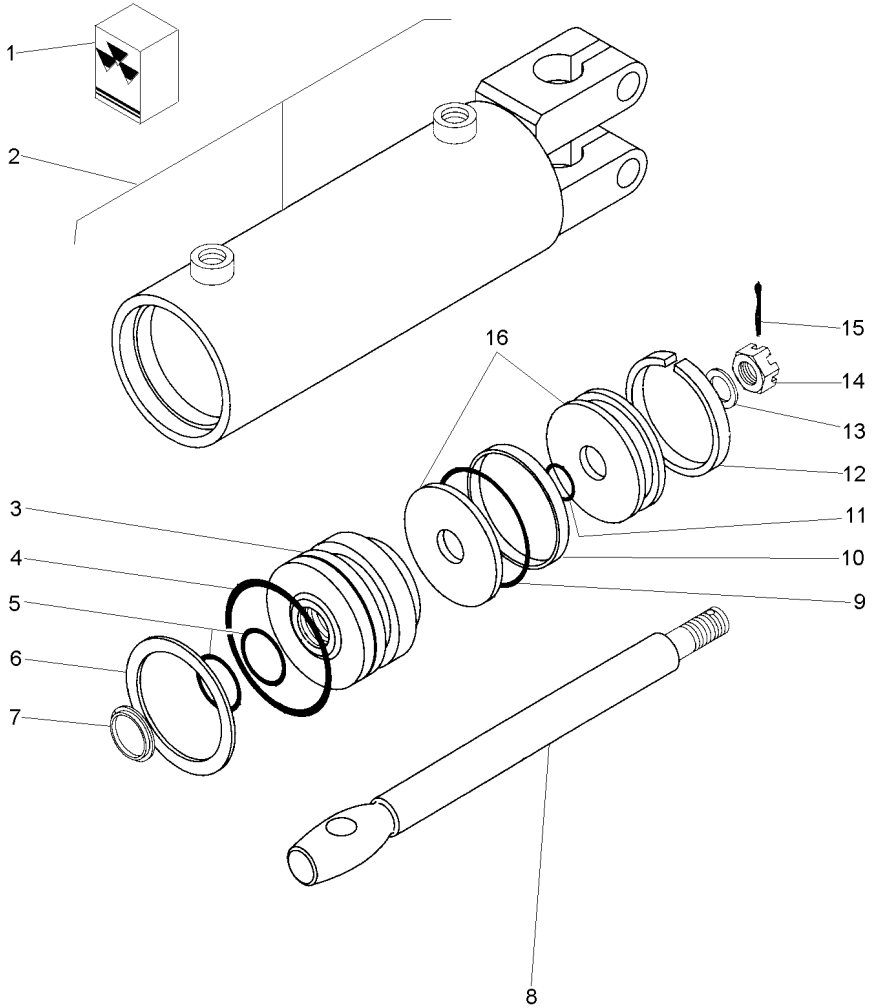

1	2730954M91			**1**	JG. REPARO	KIT, REPAIR	JUEGO REPARACION
2			3148318M91	**1**	CJ. CARCAÇA	HOUSE ASSY	CONJ. CARTER
3	2730952M1	2		**1**	GUIA	GUIDE	GUIA
4		1		**1**	ANEL "O"	O RING	JUNTA TORICA
5		1		**2**	ANEL "O"	O RING	JUNTA TORICA
6	2730385M1	2		**1**	ANEL	RING	ARO
7		1		**1**	ANEL	RING	ARO
8	2730372M1	2		**1**	HASTE CILINDRO	CYLINDER ROD	BIELA DE CILINDR
9		1		**1**	ANEL "O"	O RING	JUNTA TORICA
10		1		**1**	ANEL	RING	ARO
11		1		**1**	ANEL "O"	O RING	JUNTA TORICA
12		1		**1**	ANEL	RING	ARO
13	2730371M1	2		**1**	ARRUELA	WASHER	ARANDELA
14	2730368M1	2		**1**	PORCA	NUT	TUERCA
15	354059X1	2	1X1/8	**1**	CONTRAPINO	DOWEL	CENTRAJE
16	2730951M91	2		**1**	PISTÃO	PISTON	PISTON

Direção Hidrostática
Hydrostatic Steering
Direccion Hidrostática

4 Rodas Motrizes
4 Wheels Drive
4 Ruedas Motriz

70-90

Tração Central - Com Controle Remoto
Central Traction - With Remote Control
Tracción Central - Con Controle Remoto

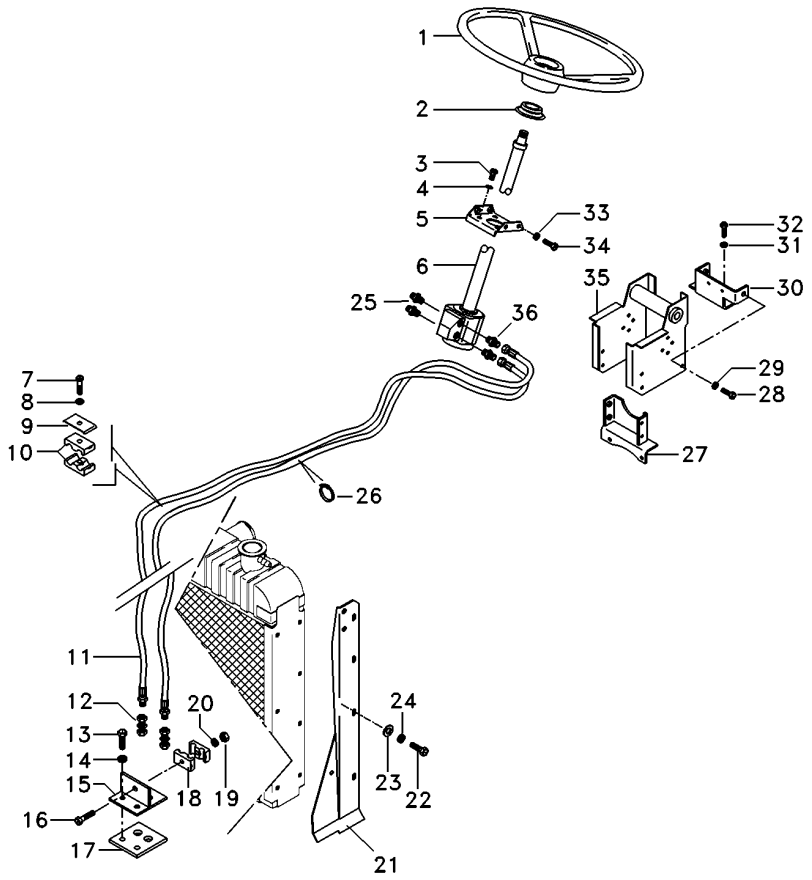

1	040341T1		**1**	VOLANTE	FLYWHEEL	VOLANTE
2	2801323M1		**1**	COLAR	COLLAR	COLLAR
3	339814X1		**4**	PARAFUSO	BOLT	PERNO
4	339376X1		**4**	ARRUELA	WASHER	ARANDELA
5	047181S1		**1**	SUPORTE	BRACKET	SOPORTE
6	6216830M91		**1**	UN. HIDROSTÁTICA	STEERING UNIT	UNIDAD DIRECCION
7	353685X1		**1**	PARAFUSO	BOLT	PERNO
8	353446X1		**1**	ARRUELA	WASHER	ARANDELA
9	3146897M1		**1**	REFORÇO	REINFORCEMENT	REFUERZO
10	3585143M1		**2**	BRAÇADEIRA	CLAMP	ABRAZADERA
11	067905T1		**2**	MANGUEIRA	HOSE	FLEXIBLE
12	3412001M91		**2**	CONEXÃO	CONNECTION	CONEXION
13	353691X1		**2**	PARAFUSO	BOLT	PERNO
14	353434X1		**2**	ARRUELA	WASHER	ARANDELA
15	3585070M91		**1**	SUPORTE	BRACKET	SOPORTE
16	3468414M1		**1**	PARAFUSO	BOLT	PERNO
17	3585072M1		**1**	PROTETOR	PROTECTOR	PROTECTOR
18	033212P1		**2**	BRAÇADEIRA	CLAMP	ABRAZADERA
19	339030X1		**1**	PORCA	NUT	TUERCA
20	339375X1		**1**	ARRUELA	WASHER	ARANDELA
21	067683S2	◀	**1**	PAINEL	PANEL	PANEL
21	067686S2	▶	**1**	PAINEL	PANEL	PANEL
22	391074X1		**8**	PARAFUSO	BOLT	PERNO
23	355617X1		**8**	ARRUELA	WASHER	ARANDELA
24	339375X1		**8**	ARRUELA	WASHER	ARANDELA
25	047154T1		**2**	CONEXÃO	CONNECTION	CONEXION
26	3148223M1		**4**	BRAÇADEIRA	CLAMP	ABRAZADERA
27	033927S1		**1**	SUPORTE	BRACKET	SOPORTE
28	339451X1		**2**	PARAFUSO	BOLT	PERNO
29	339376X1		**2**	ARRUELA	WASHER	ARANDELA
30	033922S1		**1**	SUPORTE	BRACKET	SOPORTE
31	353432X1		**2**	ARRUELA	WASHER	ARANDELA
32	353698X1		**2**	PARAFUSO	BOLT	PERNO
33	353434X1		**4**	ARRUELA	WASHER	ARANDELA
34	353897X1		**2**	PARAFUSO	BOLT	PERNO
35	047174S1		**1**	ESTRUTURA	STRUCTURE	ESTRUCTURA
36	047155T1		**2**	CONEXÃO	CONNECTION	CONEXION

Direção Hidrostática
Hydrostatic Steering
Direccion Hidrostática

4 Rodas Motrizes
4 Wheels Drive
4 Ruedas Motriz

70-95

Tração Central - Com Controle Remoto
Central Traction - With Remote Control
Tracción Central - Con Controle Remoto

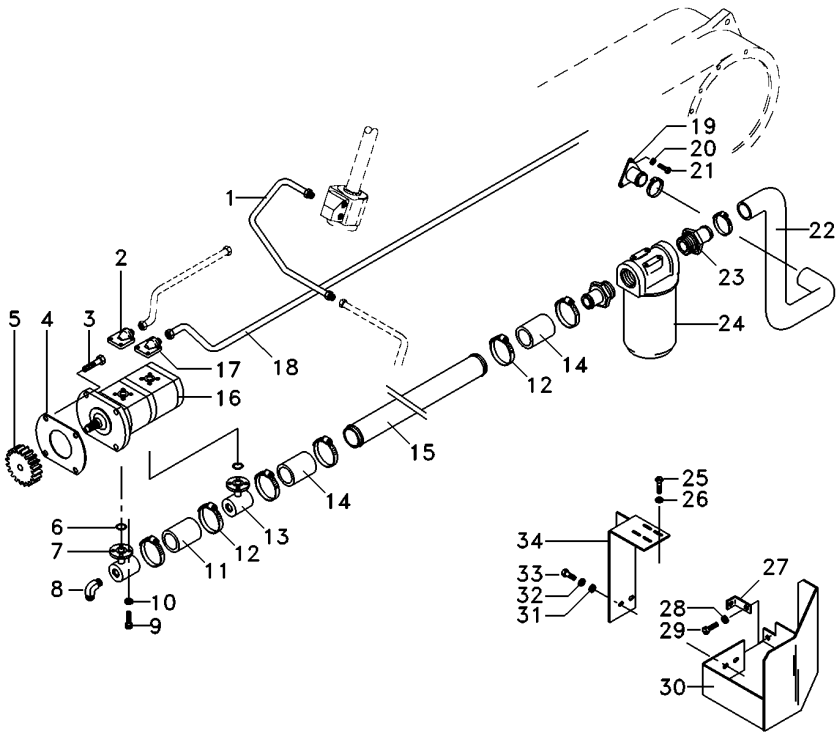

1	6207552M1	**1**	TUBO	PIPE	CANO
2	3411940M91	**1**	CONEXÃO	CONNECTION	CONEXION
3	362443X1	**1**	PARAFUSO	BOLT	PERNO
4	1687018M2	**1**	JUNTA	GASKET	EMPAQUETADURA.
5	3412000M1	**1**	ENGRENAGEM	GEAR	ENGRANAJE
6	3585217M1	**2**	ANEL "O"	O RING	JUNTA TORICA
7	039478S1	**1**	FLANGE	FLANGE	PLETINA
8	3412604M91	**1**	CONEXÃO	CONNECTION	CONEXION
9	391979X1	**12**	PARAFUSO	BOLT	PERNO
10	339375X1	**16**	ARRUELA	WASHER	ARANDELA
11	039509P1	**1**	MANGUEIRA	HOSE	FLEXIBLE
12	490803M1	**8**	BRAÇADEIRA	CLAMP	ABRAZADERA
13	039479S1	**1**	FLANGE	FLANGE	PLETINA
14	036732P1	**2**	MANGUEIRA	HOSE	FLEXIBLE
15	058976P1	**1**	TUBO	TUBE	TUBO
16	052107T1	**1**	BOMBA HIDRÁULICA	HYDRAULIC PUMP	BOMBA HIDRAULICA
17	3411940M91	**1**	CONEXÃO	CONNECTION	CONEXION
18	063323P1	**1**	TUBO	PIPE,OIL	MANGUITO ACEITE
19	020380S1	**1**	FLANGE	FLANGE	PLETINA
20	353434X1	**3**	ARRUELA	WASHER	ARANDELA
21	353691X1	**3**	PARAFUSO	BOLT	PERNO
22	051320P1	**1**	MANGUEIRA	HOSE	FLEXIBLE
23	020529P1	**2**	CONEXÃO	CONNECTION	CONEXION
24	020388T2	**1**	CJ. FILTRO	KIT, FILTER	JUEGO FILTRO
25	353677X1	**4**	PARAFUSO	BOLT	PERNO
26	353446X1	**4**	ARRUELA	WASHER	ARANDELA
27	051330P1	**1**	SUPORTE	BRACKET	SOPORTE
28	353434X1	**1**	ARRUELA	WASHER	ARANDELA
29	353691X1	**1**	PARAFUSO	BOLT	PERNO
30	051326S1	**1**	PROTEÇÃO	GUARD	DEFENSA
31	353758X1	**1**	ARRUELA	WASHER	ARANDELA
32	353439X1	**1**	ARRUELA	WASHER	ARANDELA
33	354276X1	**1**	PARAFUSO	BOLT	PERNO
34	051323S1	**1**	SUPORTE	BRACKET	SOPORTE

Direção Hidrostática
Hydrostatic Steering
Direccion Hidrostática

4 Rodas Motrizes
4 Wheels Drive
4 Ruedas Motriz

70-100

Tração Central - Sem Controle Remoto
Central Traction - Without Remote Control
Tracción Central - Sin Controle Remoto

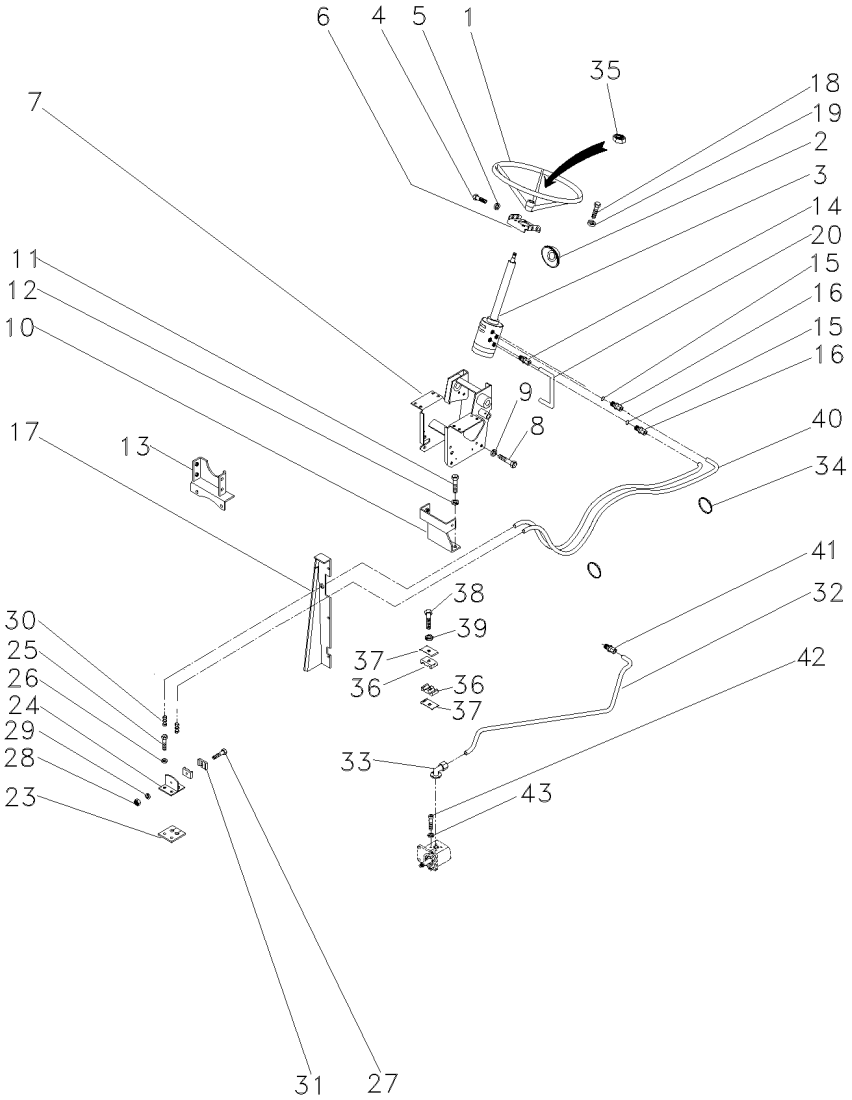

1	040341T1		**1**	VOLANTE	FLYWHEEL	VOLANTE
2	2801323M1		**1**	COLAR	COLLAR	COLLAR
3	047152N1	70-160 No	**1**	DIREÇÃO	STEERING	DIRECCION
4	353691X1		**2**	PARAFUSO	BOLT	PERNO
4	353897X1		**2**	PARAFUSO	BOLT	PERNO
5	353434X1		**4**	ARRUELA	WASHER	ARANDELA
6	047181S1		**1**	SUPORTE	BRACKET	SOPORTE
7	047174S1		**1**	ESTRUTURA	STRUCTURE	ESTRUCTURA
8	339451X1		**2**	PARAFUSO	BOLT	PERNO
9	339376X1		**2**	ARRUELA	WASHER	ARANDELA
10	033922S1		**1**	SUPORTE	BRACKET	SOPORTE
11	353698X1		**2**	PARAFUSO	BOLT	PERNO
12	353432X1		**2**	ARRUELA	WASHER	ARANDELA
13	033927S1		**1**	SUPORTE	BRACKET	SOPORTE
14	047154T1		**2**	CONEXÃO	CONNECTION	CONEXION
15	1441115X1		**2**	ANEL "O"	O RING	JUNTA TORICA
16	047155T1		**2**	CONEXÃO	CONNECTION	CONEXION
17	067683S1	◀	**1**	PAINEL	PANEL	PANEL
17	067686S1	▶	**1**	PAINEL	PANEL	PANEL
17	391074X1		**8**	PARAFUSO	BOLT	PERNO
17	355617X1		**8**	ARRUELA	WASHER	ARANDELA
17	339375X1		**8**	ARRUELA	WASHER	ARANDELA
18	339814X1		**4**	PARAFUSO	BOLT	PERNO
19	339376X1		**4**	ARRUELA	WASHER	ARANDELA
20	063216P1		**1**	TUBO	PIPE,OIL	MANGUITO ACEITE
23	3585072M1		**1**	PROTETOR	PROTECTOR	PROTECTOR
24	3585070M91		**1**	SUPORTE	BRACKET	SOPORTE
25	353691X1		**2**	PARAFUSO	BOLT	PERNO
26	353434X1		**2**	ARRUELA	WASHER	ARANDELA
27	3468414M1		**1**	PARAFUSO	BOLT	PERNO
28	339030X1		**1**	PORCA	NUT	TUERCA
29	339375X1		**1**	ARRUELA	WASHER	ARANDELA
30	3412001M91		**2**	CONEXÃO	CONNECTION	CONEXION
31	033212P1		**2**	BRAÇADEIRA	CLAMP	ABRAZADERA
32	063213P1		**1**	TUBO	PIPE	CANO
33	3411940M91		**2**	CONEXÃO	CONNECTION	CONEXION
34	3148223M1		**4**	BRAÇADEIRA	CLAMP	ABRAZADERA
35	339617X1		**1**	PORCA	NUT	TUERCA
36	3585143M1		**2**	BRAÇADEIRA	CLAMP	ABRAZADERA
37	3146897M1		**1**	REFORÇO	REINFORCEMENT	REFUERZO
38	353685X1		**1**	PARAFUSO	BOLT	PERNO
39	353446X1		**1**	ARRUELA	WASHER	ARANDELA
40	067905T1		**2**	MANGUEIRA	HOSE	FLEXIBLE
41	3412195M91		**1**	CONEXÃO	CONNECTION	CONEXION
42	391979X1		**8**	PARAFUSO	BOLT	PERNO
43	339375X1		**8**	ARRUELA	WASHER	ARANDELA

Direção Hidrostática
Hydrostatic Steering
Direccion Hidrostática

4 Rodas Motrizes
4 Wheels Drive
4 Ruedas Motriz

70-105

Tração Central - Sem Controle Remoto
Central Traction - Without Remote Control
Tracción Central - Sin Controle Remoto

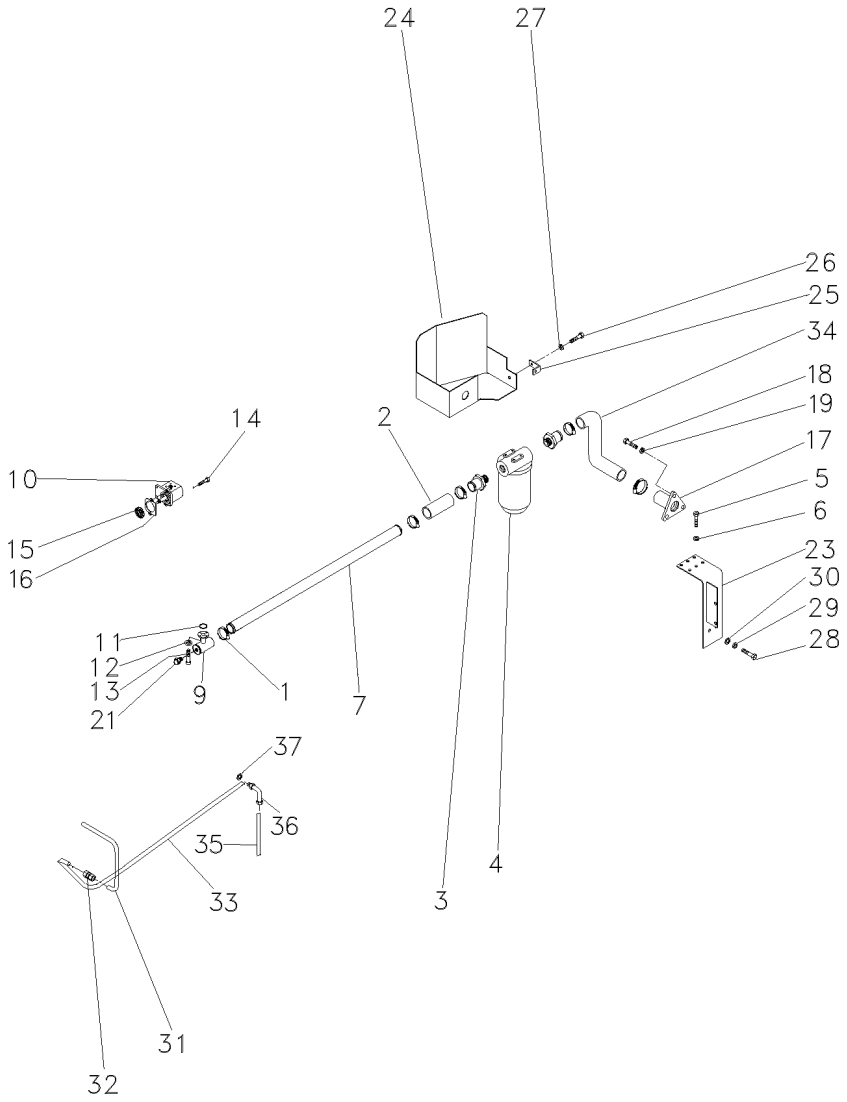

1	490802M1	**6**	BRAÇADEIRA	CLAMP	ABRAZADERA
2	036732P1	**2**	MANGUEIRA	HOSE	FLEXIBLE
3	020529P1	**2**	CONEXÃO	CONNECTION	CONEXION
4	020388T2	**1**	CJ. FILTRO	KIT, FILTER	JUEGO FILTRO
5	353677X1	**4**	PARAFUSO	BOLT	PERNO
6	353446X1	**4**	ARRUELA	WASHER	ARANDELA
7	063325P1	**1**	TUBO	PIPE	CANO
9	039478S1	**1**	FLANGE	FLANGE	PLETINA
10	052207T1	**1**	BOMBA HIDRÁULICA	HYDRAULIC PUMP	BOMBA HIDRAULICA
11	3585217M1	**1**	ANEL "O"	O RING	JUNTA TORICA
12	339375X1	**8**	ARRUELA	WASHER	ARANDELA
13	391979X1	**8**	PARAFUSO	BOLT	PERNO
14	362443X1	**1**	PARAFUSO	BOLT	PERNO
15	3412000M1	**1**	ENGRENAGEM	GEAR	ENGRANAJE
16	1687018M2	**1**	JUNTA	GASKET	EMPAQUETADURA.
17	020380S1	**1**	FLANGE	FLANGE	PLETINA
18	353691X1	**3**	PARAFUSO	BOLT	PERNO
19	353434X1	**3**	ARRUELA	WASHER	ARANDELA
21	835087M91	**1**	BUJÃO	PLUG	TAPON
23	051323S1	**1**	SUPORTE	BRACKET	SOPORTE
24	051326S1	**1**	PROTEÇÃO	GUARD	DEFENSA
25	051330P1	**1**	SUPORTE	BRACKET	SOPORTE
26	353651X1	**1**	PARAFUSO	BOLT	PERNO
27	353434X1	**1**	ARRUELA	WASHER	ARANDELA
28	354276X1	**1**	PARAFUSO	BOLT	PERNO
29	353439X1	**1**	ARRUELA	WASHER	ARANDELA
30	353758X1	**1**	ARRUELA	WASHER	ARANDELA
31	051962P1	**1**	TUBO	PIPE	CANO
32	3412195M91	**1**	CONEXÃO	CONNECTION	CONEXION
33	065106P1	**1**	TUBO	PIPE	CANO
34	051320P1	**1**	MANGUEIRA	HOSE	FLEXIBLE
35	065103P1	**1**	TUBO	PIPE	CANO
36	6203985M1	**1**	CONEXÃO	CONNECTION	CONEXION
37	390855X1	**1**	ARRUELA	WASHER	ARANDELA

Sistema De Direção — **Completo**
System Of Direction — **Complete**
Sistema De Dirección — **Completo**

70-110

Tração Lateral - Sem Redutor De Velocidade
Side Drive - Without Creeper
Traccion Lateral - Sin Reducción De Velociad

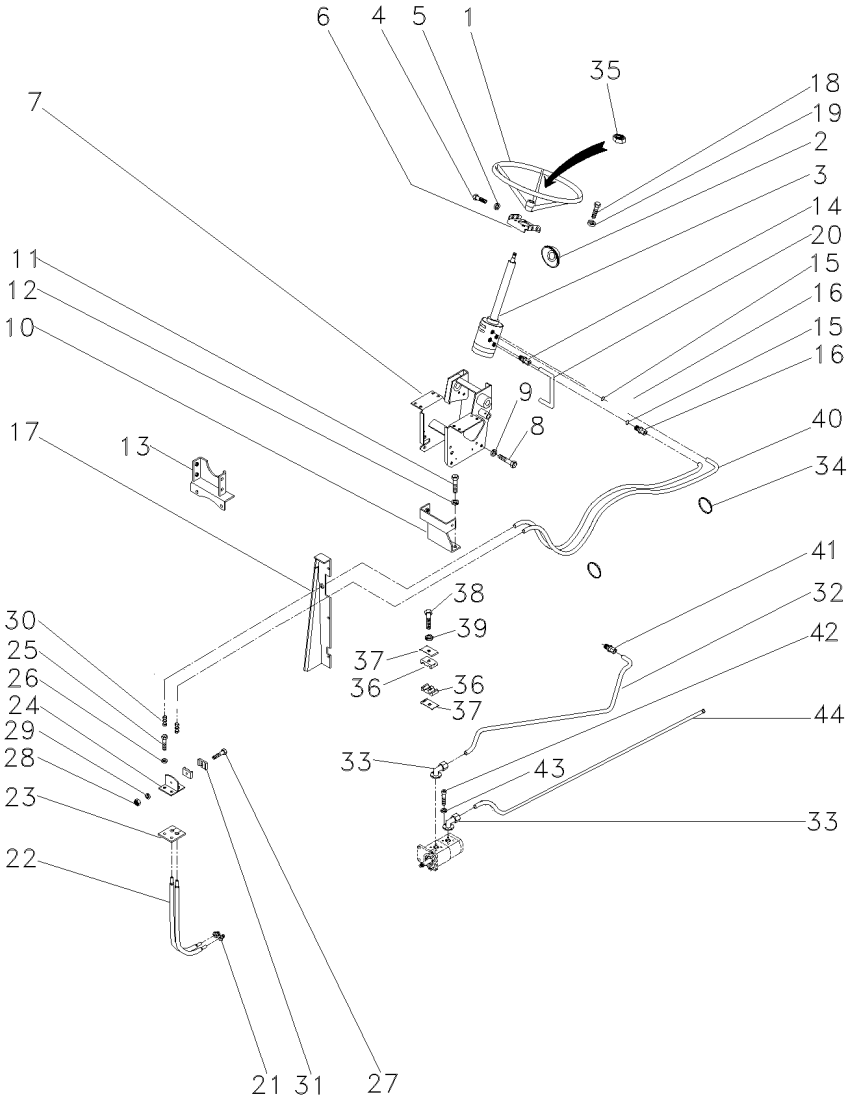

1	040341T1		1	VOLANTE	FLYWHEEL	VOLANTE
2	2801323M1		1	COLAR	COLLAR	COLLAR
3	047152N1	👁 70-160 No	1	DIREÇÃO	STEERING	DIRECCION
4	353691X1	3/8"X16X7/8"	2	PARAFUSO	BOLT	PERNO
4	353897X1	3/8"X16X2"	2	PARAFUSO	BOLT	PERNO
5	353434X1	◀	4	ARRUELA	WASHER	ARANDELA
6	047181S1		1	SUPORTE	BRACKET	SOPORTE
7	047174S1		1	ESTRUTURA	STRUCTURE	ESTRUCTURA
8	339451X1	M10X1,5X30	2	PARAFUSO	BOLT	PERNO
9	339376X1		2	ARRUELA	WASHER	ARANDELA
10	064897S1		1	BASE	BOWL	TAZA
11	353698X1	7/16X14X1"	2	PARAFUSO	BOLT	PERNO
12	353432X1	25/32X15/32X7/64	2	ARRUELA	WASHER	ARANDELA
13	033927S1	M6X1,0	1	SUPORTE	BRACKET	SOPORTE
14	047154T1		2	CONEXÃO	CONNECTION	CONEXION
15	1441115X1		2	ANEL "O"	O RING	JUNTA TORICA
16	047155T1	10XM18X1,5	2	CONEXÃO	CONNECTION	CONEXION
17	067683S1	◀	1	PAINEL	PANEL	PANEL
17	067686S1	▶	1	PAINEL	PANEL	PANEL
17	391074X1		8	PARAFUSO	BOLT	PERNO
17	355617X1	M18X1,5	8	ARRUELA	WASHER	ARANDELA
17	339375X1	12,1X6,1X1,6	8	ARRUELA	WASHER	ARANDELA
18	339814X1	M10X1,5X35	4	PARAFUSO	BOLT	PERNO
19	339376X1	18,1X10,1X2,2	4	ARRUELA	WASHER	ARANDELA
20	063216P1		1	TUBO	PIPE,OIL	MANGUITO ACEITE
21	3412001M91		2	CONEXÃO	CONNECTION	CONEXION
22	022313T2		2	MANGUEIRA	HOSE	FLEXIBLE
23	3585072M1		1	PROTETOR	PROTECTOR	PROTECTOR
24	3585070M91		1	SUPORTE	BRACKET	SOPORTE
25	353691X1		2	PARAFUSO	BOLT	PERNO
26	353434X1		2	ARRUELA	WASHER	ARANDELA
27	3468414M1	M6X1,0X35	1	PARAFUSO	BOLT	PERNO
28	339030X1	M6X1,0	1	PORCA	NUT	TUERCA
29	339375X1	12,1X6,1X1,6	1	ARRUELA	WASHER	ARANDELA
30	3412001M91		2	CONEXÃO	CONNECTION	CONEXION
31	6204710M1		2	BRAÇADEIRA	CLAMP	ABRAZADERA
32	048840P1		1	TUBO	PIPE	CANO
33	3411940M91		2	CONEXÃO	CONNECTION	CONEXION
34	3148223M1		4	BRAÇADEIRA	CLAMP	ABRAZADERA
35	339617X1		1	PORCA	NUT	TUERCA
36	3585143M1		2	BRAÇADEIRA	CLAMP	ABRAZADERA
37	3146897M1		1	REFORÇO	REINFORCEMENT	REFUERZO
38	353685X1		1	PARAFUSO	BOLT	PERNO
39	353446X1		1	ARRUELA	WASHER	ARANDELA
40	067905T1		2	MANGUEIRA	HOSE	FLEXIBLE
41	3412195M91		1	CONEXÃO	CONNECTION	CONEXION
42	391979X1		8	PARAFUSO	BOLT	PERNO
43	339375X1		8	ARRUELA	WASHER	ARANDELA
44	063213P1		1	TUBO	PIPE	CANO

Sistema De Direção — **Completo**
System Of Direction — **Complete**
Sistema De Dirección — **Completo**

70-115

Tração Lateral - Sem Redutor De Velocidade
Side Drive - Without Creeper
Traccion Lateral - Sin Reducción De Velociad

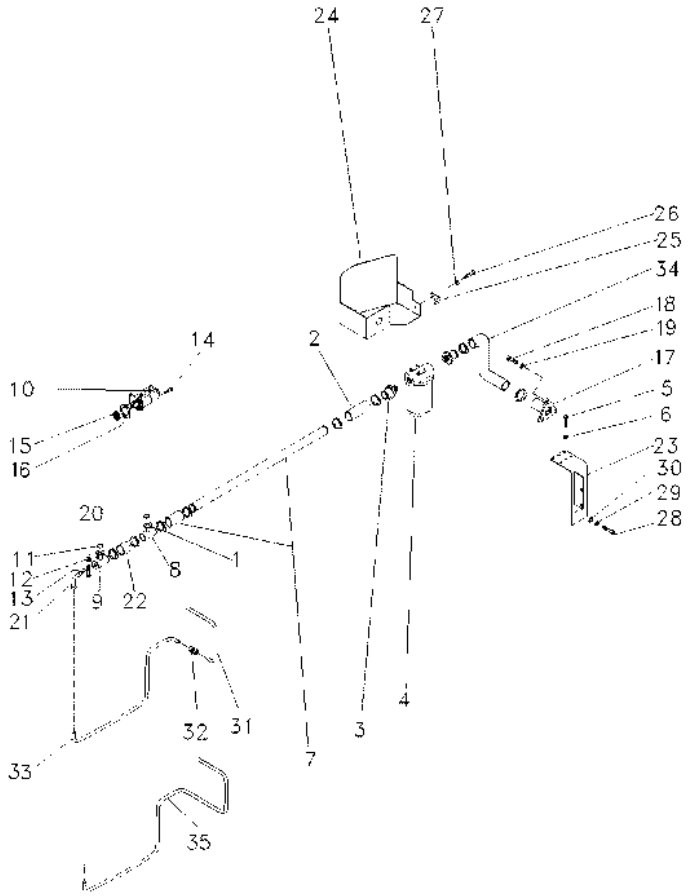

1	490803M1		**10**	BRAÇADEIRA	CLAMP	ABRAZADERA
2	036732P1		**2**	MANGUEIRA	HOSE	FLEXIBLE
3	020529P1		**2**	CONEXÃO	CONNECTION	CONEXION
4	020388T2	👁 70-185 No	**1**	CJ. FILTRO	KIT, FILTER	JUEGO FILTRO
5	353677X1		**4**	PARAFUSO	BOLT	PERNO
6	353446X1		**4**	ARRUELA	WASHER	ARANDELA
7	063198P1		**1**	TUBO	PIPE,OIL	MANGUITO ACEITE
8	039479S1		**1**	FLANGE	FLANGE	PLETINA
9	039478S1		**1**	FLANGE	FLANGE	PLETINA
10	052107T1		**1**	BOMBA HIDRÁULICA	HYDRAULIC PUMP	BOMBA HIDRAULICA
11	3585217M1		**1**	ANEL "O"	O RING	JUNTA TORICA
12	339375X1	12,1X6,1X1,6	**4**	ARRUELA	WASHER	ARANDELA
13	391979X1	M6X1,0X20	**4**	PARAFUSO	BOLT	PERNO
14	362443X1		**1**	PARAFUSO	BOLT	PERNO
15	3412000M1		**1**	ENGRENAGEM	GEAR	ENGRANAJE
16	1687018M2		**1**	JUNTA	GASKET	EMPAQUETADURA.
17	020380S1		**1**	FLANGE	FLANGE	PLETINA
18	353691X1		**3**	PARAFUSO	BOLT	PERNO
19	353434X1		**3**	ARRUELA	WASHER	ARANDELA
20	3585217M1		**1**	ANEL "O"	O RING	JUNTA TORICA
21	3412604M91		**1**	CONEXÃO	CONNECTION	CONEXION
22	039509P1		**1**	MANGUEIRA	HOSE	FLEXIBLE
23	051323S1		**1**	SUPORTE	BRACKET	SOPORTE
24	051326S1		**1**	PROTEÇÃO	GUARD	DEFENSA
25	051330P1		**1**	SUPORTE	BRACKET	SOPORTE
26	353651X1		**1**	PARAFUSO	BOLT	PERNO
27	353434X1		**1**	ARRUELA	WASHER	ARANDELA
28	354276X1	1/2X13X1.1/4	**1**	PARAFUSO	BOLT	PERNO
29	353439X1	7/8X17/32X1/8	**1**	ARRUELA	WASHER	ARANDELA
30	353758X1	1.1/16X1/2X3/32	**1**	ARRUELA	WASHER	ARANDELA
31	051962P1	➡ 4C004018	**1**	TUBO	PIPE	CANO
31	051962P1		**1**	TUBO	PIPE	CANO
32	3412195M91	➡ 4C004018	**1**	CONEXÃO	CONNECTION	CONEXION
32	3412195M91		**1**	CONEXÃO	CONNECTION	CONEXION
33	051963P1	➡ 4C004018	**1**	CJ. TUBO	TUBE ASSY	CONJ.DE TUBO
34	051320P1	13/4	**1**	MANGUEIRA	HOSE	FLEXIBLE
35	6207552M1	➡ 4C004019	**1**	TUBO	PIPE	CANO
35	6207552M1		**1**	TUBO	PIPE	CANO

Direção E Controle Remoto	**4 Rm**	**70-120**
Remote Control And Steering	**4 Wd**	
Dirección Y Controle Remoto	**4 Rm**	

4rm - Tratores Estreito / Compacto Com Controle Remoto - Sem Redutor De Velocidades
4wd - Narrow Tractors / Compact With Remote Control - Without Creeper
4rm - Tractores Estrecho Compacto - Con Controle Remoto - Sin Creeper

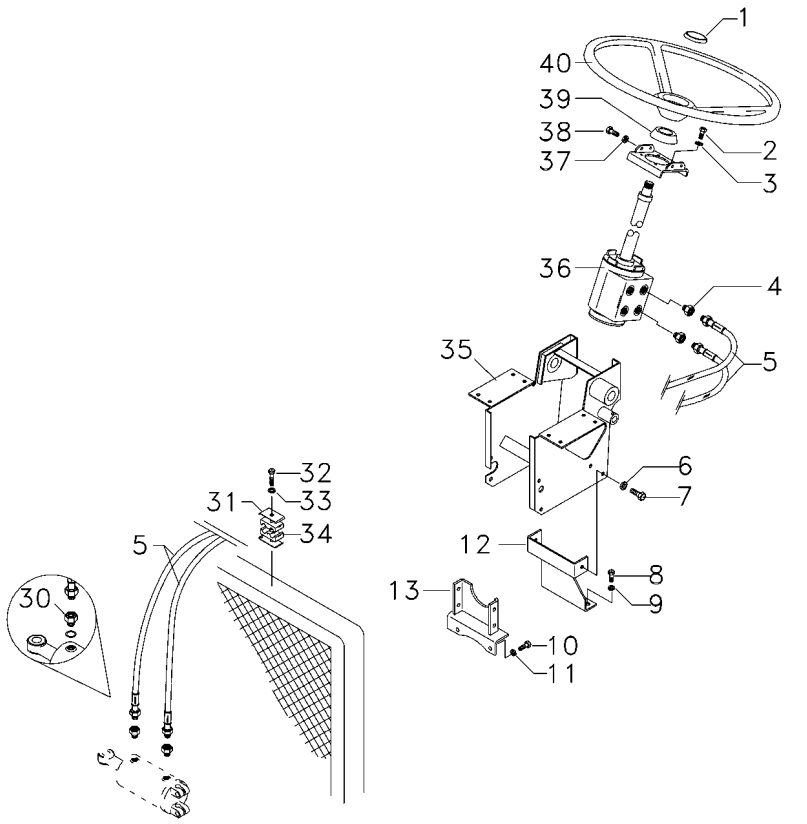

1	061181T1		**1**	EMBLEMA	EMBLEM	EMBLEMA
1	037892T1		**1**	TAMPA	COVER	CUBIERTA
2	339814X1		**4**	PARAFUSO	BOLT	PERNO
3	339376X1		**4**	ARRUELA	WASHER	ARANDELA
4	047154T1		**2**	CONEXÃO	CONNECTION	CONEXION
5	067905T1		**2**	MANGUEIRA	HOSE	FLEXIBLE
6	339376X1		**1**	ARRUELA	WASHER	ARANDELA
7	339451X1		**2**	PARAFUSO	BOLT	PERNO
8	353698X1		**2**	PARAFUSO	BOLT	PERNO
9	353432X1		**2**	ARRUELA	WASHER	ARANDELA
10	353698X1		**2**	PARAFUSO	BOLT	PERNO
11	353432X1		**2**	ARRUELA	WASHER	ARANDELA
12	033922S1		**1**	SUPORTE	BRACKET	SOPORTE
13	033927S1		**1**	SUPORTE	BRACKET	SOPORTE
30	3412001M91		**2**	CONEXÃO	CONNECTION	CONEXION
31	3146897M1		**1**	REFORÇO	REINFORCEMENT	REFUERZO
32	353685X1		**1**	PARAFUSO	BOLT	PERNO
33	353446X1		**1**	ARRUELA	WASHER	ARANDELA
34	3585143M1		**2**	BRAÇADEIRA	CLAMP	ABRAZADERA
35	047174S1		**1**	ESTRUTURA	STRUCTURE	ESTRUCTURA
36	047157N1	70-170 No	**1**	UN. HIDROSTÁTICA	STEERING UNIT	UNIDAD DIRECCION
37	353434X1		**4**	ARRUELA	WASHER	ARANDELA
38	353691X1		**2**	PARAFUSO	BOLT	PERNO
38	353897X1		**2**	PARAFUSO	BOLT	PERNO
39	2801323M1		**1**	COLAR	COLLAR	COLLAR
40	058019P1		**1**	VOLANTE DIREÇÃO	STEERING WHEEL	VOLANT DIRECCION

Direção E Controle Remoto	4 Rm	4rm - Tratores Estreito / Compacto Com Controle Remoto - Sem Redutor De Velocidades
Remote Control And Steering	4 Wd	4wd - Narrow Tractors / Compact With Remote Control - Without Creeper
Dirección Y Controle Remoto	4 Rm	4rm - Tractores Estrecho Compacto - Con Controle Remoto - Sin Creeper

70-125

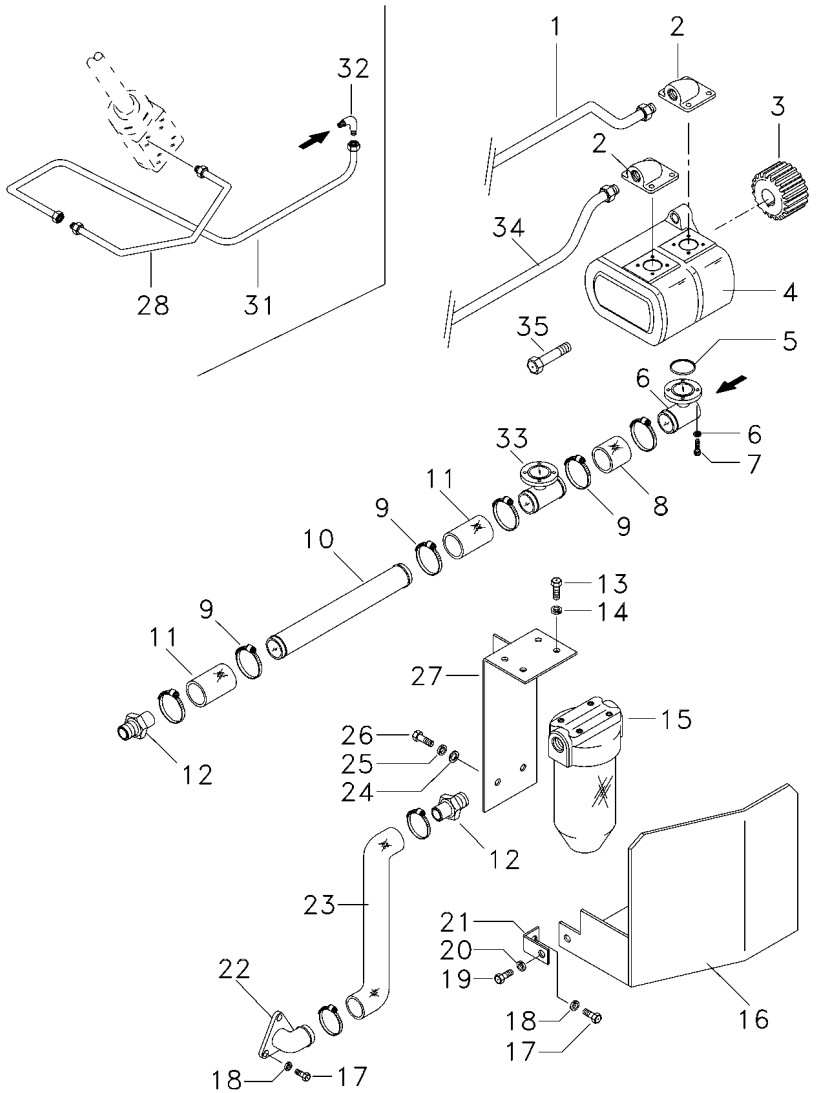

1	6207551M1		1	TUBO	PIPE	CANO
2	3411940M91		1	CONEXÃO	CONNECTION	CONEXION
3	3412000M1		1	ENGRENAGEM	GEAR	ENGRANAJE
4	052107T1		1	BOMBA HIDRÁULICA	HYDRAULIC PUMP	BOMBA HIDRAULICA
5	3585217M1		2	ANEL "O"	O RING	JUNTA TORICA
6	339375X1		16	ARRUELA	WASHER	ARANDELA
7	391979X1		12	PARAFUSO	BOLT	PERNO
7	3000257X1		4	PARAFUSO	BOLT	PERNO
8	039509P1		1	MANGUEIRA	HOSE	FLEXIBLE
9	490802M1		8	BRAÇADEIRA	CLAMP	ABRAZADERA
10	063198P1		1	TUBO	PIPE,OIL	MANGUITO ACEITE
11	036732P1		2	MANGUEIRA	HOSE	FLEXIBLE
12	020529P1		2	CONEXÃO	CONNECTION	CONEXION
13	353677X1		4	PARAFUSO	BOLT	PERNO
14	353446X1		4	ARRUELA	WASHER	ARANDELA
15	020388T2	70-185 No	1	CJ. FILTRO	KIT, FILTER	JUEGO FILTRO
16	051326S1		1	PROTEÇÃO	GUARD	DEFENSA
17	353691X1		3	PARAFUSO	BOLT	PERNO
18	353434X1		3	ARRUELA	WASHER	ARANDELA
19	353651X1		1	PARAFUSO	BOLT	PERNO
20	353434X1		1	ARRUELA	WASHER	ARANDELA
21	051330P1		1	SUPORTE	BRACKET	SOPORTE
22	020380S1		1	FLANGE	FLANGE	PLETINA
23	051320P1		1	MANGUEIRA	HOSE	FLEXIBLE
24	353758X1		1	ARRUELA	WASHER	ARANDELA
25	353439X1		1	ARRUELA	WASHER	ARANDELA
26	354276X1		1	PARAFUSO	BOLT	PERNO
27	051323S1		1	SUPORTE	BRACKET	SOPORTE
28	6207552M1		1	TUBO	PIPE	CANO
31	044395N1		1	TUBO	PIPE	CANO
32	3412604M91		1	CONEXÃO	CONNECTION	CONEXION
33	039479S1		1	FLANGE	FLANGE	PLETINA
34	057886P1		1	TUBO	PIPE	CANO
35	362443X1		1	PARAFUSO	BOLT	PERNO

Direção Hidrostática | **S/ Controle Remoto**
Hydrostatic Steering | **Without Remote Control**
Direccion Hidrostática | **Sin Controle Remoto**

70-130

4rm - Tratores Estreito / Compacto Sem Controle Remoto - Sem Redutor De Velocidades
4wd - Narrow Tractors / Compact Without Remote Control - Without Creeper
4rm - Tractores Estrecho / Compacto Sin Controle Remoto - Sin Creeper

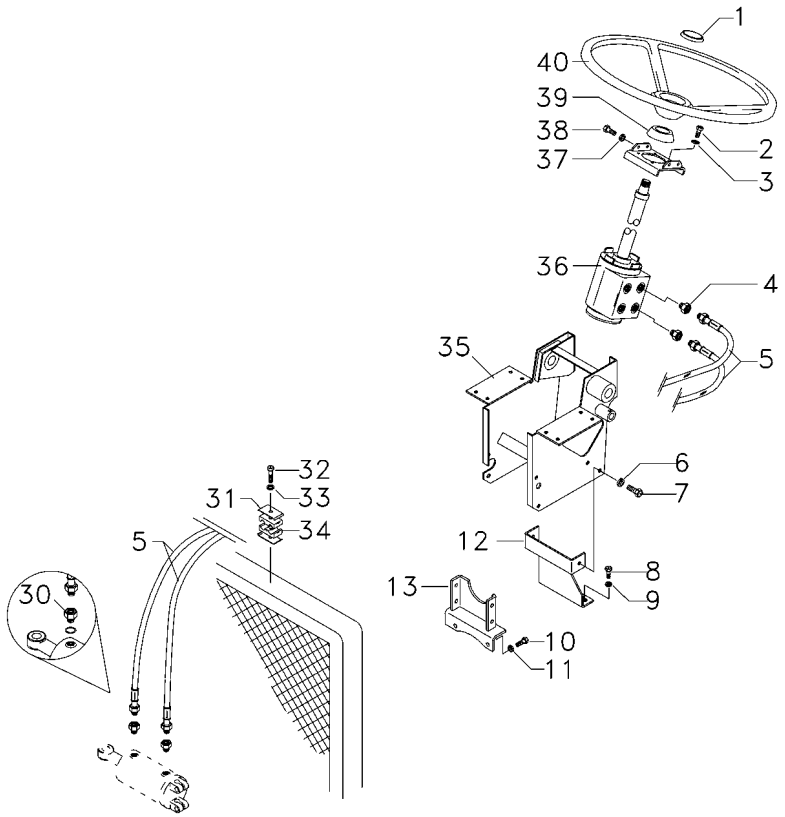

1	061181T1	**1**	EMBLEMA	EMBLEM	EMBLEMA
1	037892T1	**1**	TAMPA	COVER	CUBIERTA
2	339814X1	**4**	PARAFUSO	BOLT	PERNO
3	339376X1	**4**	ARRUELA	WASHER	ARANDELA
4	047154T1	**2**	CONEXÃO	CONNECTION	CONEXION
5	067905T1	**2**	MANGUEIRA	HOSE	FLEXIBLE
6	339376X1	**1**	ARRUELA	WASHER	ARANDELA
7	339451X1	**2**	PARAFUSO	BOLT	PERNO
8	353698X1	**2**	PARAFUSO	BOLT	PERNO
9	353432X1	**2**	ARRUELA	WASHER	ARANDELA
10	353698X1	**2**	PARAFUSO	BOLT	PERNO
11	353432X1	**2**	ARRUELA	WASHER	ARANDELA
12	033922S1	**1**	SUPORTE	BRACKET	SOPORTE
13	033927S1	**1**	SUPORTE	BRACKET	SOPORTE
30	3412001M91	**2**	CONEXÃO	CONNECTION	CONEXION
31	3146897M1	**1**	REFORÇO	REINFORCEMENT	REFUERZO
32	353685X1	**1**	PARAFUSO	BOLT	PERNO
33	353446X1	**1**	ARRUELA	WASHER	ARANDELA
34	3585143M1	**2**	BRAÇADEIRA	CLAMP	ABRAZADERA
35	047174S1	**1**	ESTRUTURA	STRUCTURE	ESTRUCTURA
36	047157N1	**1**	UN. HIDROSTÁTICA	STEERING UNIT	UNIDAD DIRECCION
37	353434X1	**4**	ARRUELA	WASHER	ARANDELA
38	353691X1	**2**	PARAFUSO	BOLT	PERNO
38	353897X1	**2**	PARAFUSO	BOLT	PERNO
39	2801323M1	**1**	COLAR	COLLAR	COLLAR
40	058019P1	**1**	VOLANTE DIREÇÃO	STEERING WHEEL	VOLANT DIRECCION

Direção Hidrostática
Hydrostatic Steering
Direccion Hidrostática

S/ Controle Remoto
Without Remote Control
Sin Controle Remoto

70-135

4rm - Tratores Estreito / Compacto Sem Controle Remoto - Sem Redutor De Velocidades
4wd - Narrow Tractors / Compact Without Remote Control - Without Creeper
4rm - Tractores Estrecho / Compacto Sin Controle Remoto - Sin Creeper

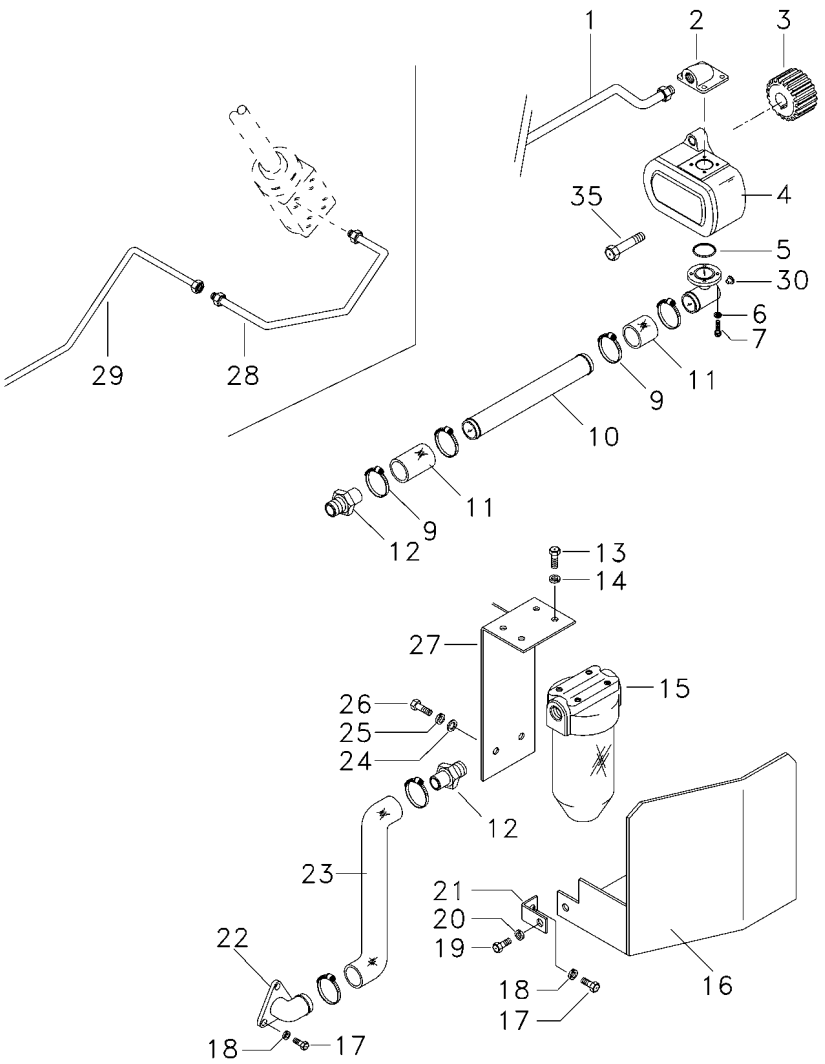

1	6207551M1	**1**	TUBO	PIPE	CANO
2	3411940M91	**1**	CONEXÃO	CONNECTION	CONEXION
3	3412000M1	**1**	ENGRENAGEM	GEAR	ENGRANAJE
4	052207T1	**1**	BOMBA HIDRÁULICA	HYDRAULIC PUMP	BOMBA HIDRAULICA
5	3585217M1	**1**	ANEL "O"	O RING	JUNTA TORICA
6	339375X1	**8**	ARRUELA	WASHER	ARANDELA
7	391979X1	**6**	PARAFUSO	BOLT	PERNO
7	3000257X1	**2**	PARAFUSO	BOLT	PERNO
9	490802M1	**6**	BRAÇADEIRA	CLAMP	ABRAZADERA
10	063324P1	**1**	TUBO	PIPE,OIL	MANGUITO ACEITE
11	036732P1	**2**	MANGUEIRA	HOSE	FLEXIBLE
12	020529P1	**2**	CONEXÃO	CONNECTION	CONEXION
13	353677X1	**4**	PARAFUSO	BOLT	PERNO
14	353446X1	**4**	ARRUELA	WASHER	ARANDELA
15	020388T2	**1**	CJ. FILTRO	KIT, FILTER	JUEGO FILTRO
16	051326S1	**1**	PROTEÇÃO	GUARD	DEFENSA
17	353691X1	**3**	PARAFUSO	BOLT	PERNO
18	353434X1	**3**	ARRUELA	WASHER	ARANDELA
19	353651X1	**1**	PARAFUSO	BOLT	PERNO
20	353434X1	**1**	ARRUELA	WASHER	ARANDELA
21	051330P1	**1**	SUPORTE	BRACKET	SOPORTE
22	020380S1	**1**	FLANGE	FLANGE	PLETINA
23	051320P1	**1**	MANGUEIRA	HOSE	FLEXIBLE
24	353758X1	**1**	ARRUELA	WASHER	ARANDELA
25	353439X1	**1**	ARRUELA	WASHER	ARANDELA
26	354276X1	**1**	PARAFUSO	BOLT	PERNO
27	051323S1	**1**	SUPORTE	BRACKET	SOPORTE
28	6207552M1	**1**	TUBO	PIPE	CANO
29	065107P1	**1**	TUBO	PIPE,OIL	MANGUITO ACEITE
30	835087M91	**1**	BUJÃO	PLUG	TAPON
35	362443X1	**1**	PARAFUSO	BOLT	PERNO

Direção Hidrostática
Hydrostatic Steering
Direccion Hidrostática

70-140

4rm - Tratores Estreito / Compacto Com Controle Remoto - Com Redutor De Velocidades
4wd - Narrow Tractors / Compact With Remote Control - With Creeper
4rm - Tractores Estrecho / Compacto Con Controle Remoto - Con Creeper

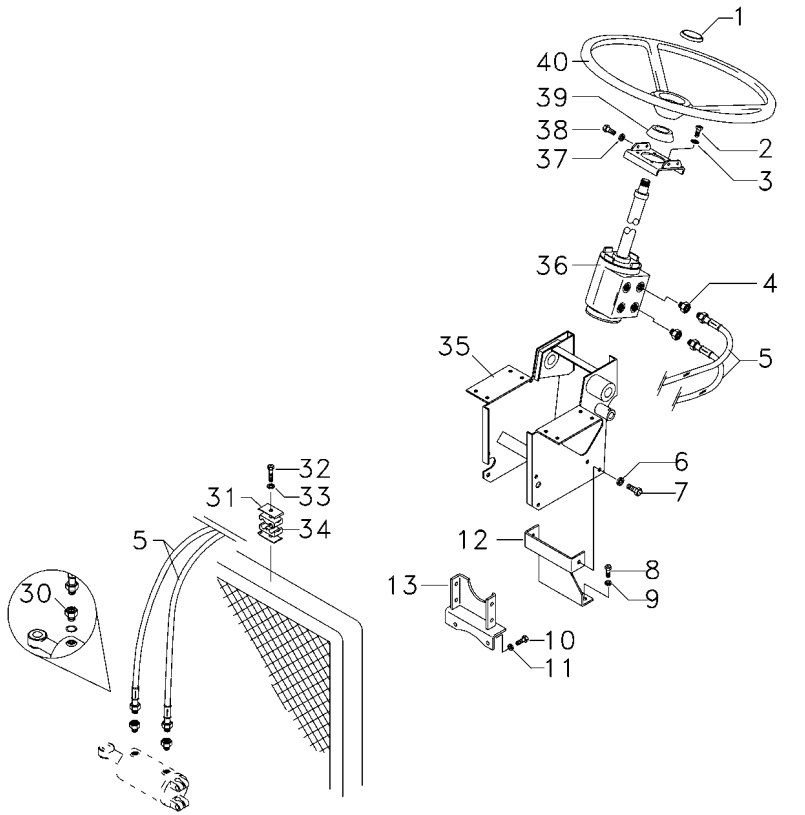

1	061181T1	**1**	EMBLEMA	EMBLEM	EMBLEMA
1	037892T1	**1**	TAMPA	COVER	CUBIERTA
2	339814X1	**4**	PARAFUSO	BOLT	PERNO
3	339376X1	**4**	ARRUELA	WASHER	ARANDELA
4	047154T1	**2**	CONEXÃO	CONNECTION	CONEXION
5	067905T1	**2**	MANGUEIRA	HOSE	FLEXIBLE
6	339376X1	**1**	ARRUELA	WASHER	ARANDELA
7	339451X1	**2**	PARAFUSO	BOLT	PERNO
8	353698X1	**2**	PARAFUSO	BOLT	PERNO
9	353432X1	**2**	ARRUELA	WASHER	ARANDELA
10	353698X1	**2**	PARAFUSO	BOLT	PERNO
11	353432X1	**2**	ARRUELA	WASHER	ARANDELA
12	033922S1	**1**	SUPORTE	BRACKET	SOPORTE
13	033927S1	**1**	SUPORTE	BRACKET	SOPORTE
30	3412001M91	**2**	CONEXÃO	CONNECTION	CONEXION
31	3146897M1	**1**	REFORÇO	REINFORCEMENT	REFUERZO
32	353685X1	**1**	PARAFUSO	BOLT	PERNO
33	353446X1	**1**	ARRUELA	WASHER	ARANDELA
34	3585143M1	**2**	BRAÇADEIRA	CLAMP	ABRAZADERA
35	047174S1	**1**	ESTRUTURA	STRUCTURE	ESTRUCTURA
36	047157N1	**1**	UN. HIDROSTÁTICA	STEERING UNIT	UNIDAD DIRECCION
37	353434X1	**4**	ARRUELA	WASHER	ARANDELA
38	353691X1	**2**	PARAFUSO	BOLT	PERNO
38	353897X1	**2**	PARAFUSO	BOLT	PERNO
39	2801323M1	**1**	COLAR	COLLAR	COLLAR
40	058019P1	**1**	VOLANTE DIREÇÃO	STEERING WHEEL	VOLANT DIRECCION

Direção Hidrostática
Hydrostatic Steering
Direccion Hidrostática

70-145

4rm - Tratores Estreito / Compacto Com Controle Remoto - Com Redutor De Velocidades
4wd - Narrow Tractors / Compact With Remote Control - With Creeper
4rm - Tractores Estrecho / Compacto Con Controle Remoto - Con Creeper

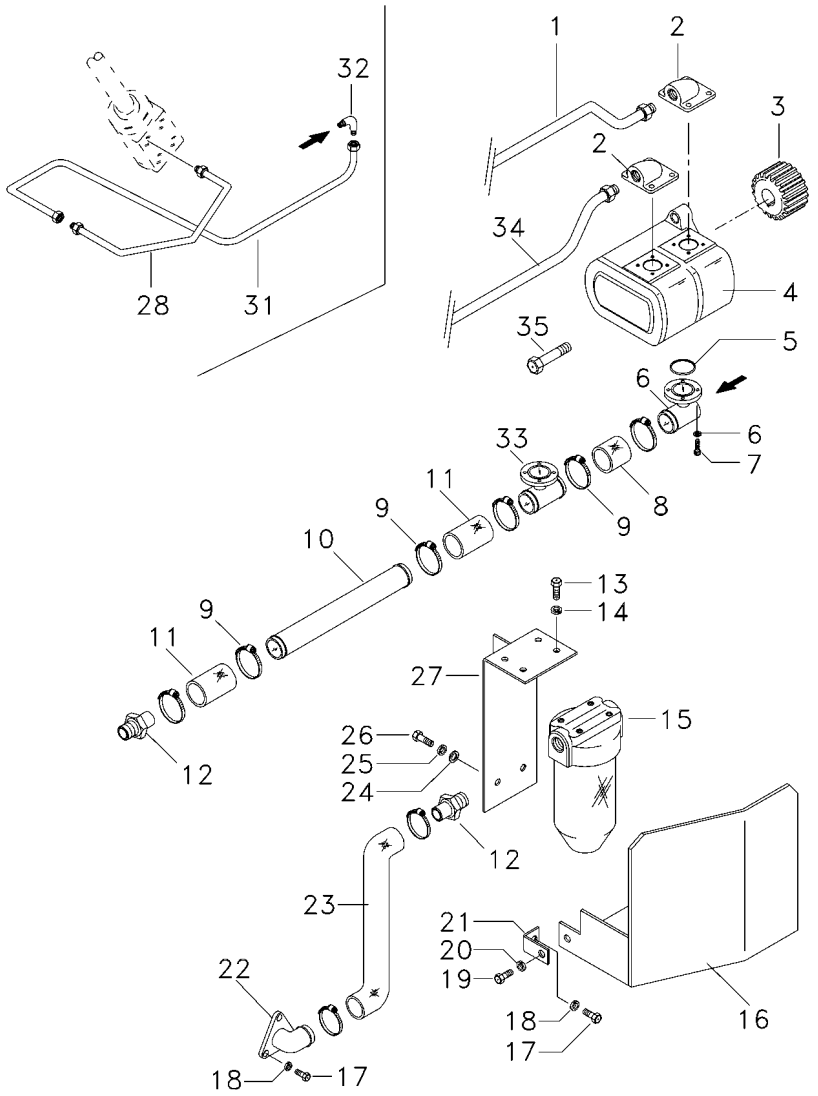

1	6207551M1	**1**	TUBO	PIPE	CANO
2	3411940M91	**1**	CONEXÃO	CONNECTION	CONEXION
3	3412000M1	**1**	ENGRENAGEM	GEAR	ENGRANAJE
4	052107T1	**1**	BOMBA HIDRÁULICA	HYDRAULIC PUMP	BOMBA HIDRAULICA
5	3585217M1	**2**	ANEL "O"	O RING	JUNTA TORICA
6	339375X1	**16**	ARRUELA	WASHER	ARANDELA
7	391979X1	**12**	PARAFUSO	BOLT	PERNO
7	3000257X1	**4**	PARAFUSO	BOLT	PERNO
8	039509P1	**1**	MANGUEIRA	HOSE	FLEXIBLE
9	490802M1	**8**	BRAÇADEIRA	CLAMP	ABRAZADERA
10	058976P1	**1**	TUBO	TUBE	TUBO
11	036732P1	**2**	MANGUEIRA	HOSE	FLEXIBLE
12	020529P1	**2**	CONEXÃO	CONNECTION	CONEXION
13	353677X1	**4**	PARAFUSO	BOLT	PERNO
14	353446X1	**4**	ARRUELA	WASHER	ARANDELA
15	020388T2	**1**	CJ. FILTRO	KIT, FILTER	JUEGO FILTRO
16	051326S1	**1**	PROTEÇÃO	GUARD	DEFENSA
17	353691X1	**3**	PARAFUSO	BOLT	PERNO
18	353434X1	**3**	ARRUELA	WASHER	ARANDELA
19	353651X1	**1**	PARAFUSO	BOLT	PERNO
20	353434X1	**1**	ARRUELA	WASHER	ARANDELA
21	051330P1	**1**	SUPORTE	BRACKET	SOPORTE
22	020380S1	**1**	FLANGE	FLANGE	PLETINA
23	051320P1	**1**	MANGUEIRA	HOSE	FLEXIBLE
24	353758X1	**1**	ARRUELA	WASHER	ARANDELA
25	353439X1	**1**	ARRUELA	WASHER	ARANDELA
26	354276X1	**1**	PARAFUSO	BOLT	PERNO
27	051323S1	**1**	SUPORTE	BRACKET	SOPORTE
28	6207552M1	**1**	TUBO	PIPE	CANO
31	044395N1	**1**	TUBO	PIPE	CANO
32	3412604M91	**1**	CONEXÃO	CONNECTION	CONEXION
33	039479S1	**1**	FLANGE	FLANGE	PLETINA
34	063323P1	**1**	TUBO	PIPE,OIL	MANGUITO ACEITE
35	362443X1	**1**	PARAFUSO	BOLT	PERNO

Direção Hidrostática
Hydrostatic Steering
Direccion Hidrostática

70-150

4rm - Tratores Estreito / Compacto Sem Controle Remoto - Com Redutor De Velocidades
4wd - Narrow Tractors / Compact Without Remote Control - With Creeper
4rm - Tractores Estrecho / Compacto Sin Controle Remoto - Con Creeper

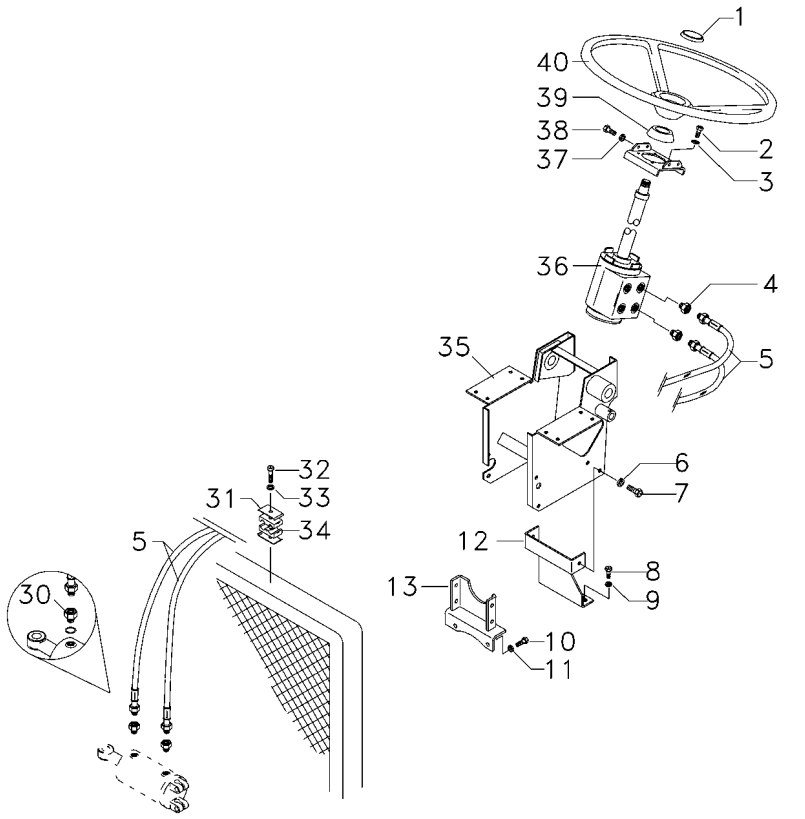

1	061181T1	**1** EMBLEMA	EMBLEM	EMBLEMA
1	037892T1	**1** TAMPA	COVER	CUBIERTA
2	339814X1	**4** PARAFUSO	BOLT	PERNO
3	339376X1	**4** ARRUELA	WASHER	ARANDELA
4	047154T1	**2** CONEXÃO	CONNECTION	CONEXION
5	067905T1	**2** MANGUEIRA	HOSE	FLEXIBLE
6	339376X1	**1** ARRUELA	WASHER	ARANDELA
7	339451X1	**2** PARAFUSO	BOLT	PERNO
8	353698X1	**2** PARAFUSO	BOLT	PERNO
9	353432X1	**2** ARRUELA	WASHER	ARANDELA
10	353698X1	**2** PARAFUSO	BOLT	PERNO
11	353432X1	**2** ARRUELA	WASHER	ARANDELA
12	033922S1	**1** SUPORTE	BRACKET	SOPORTE
13	033927S1	**1** SUPORTE	BRACKET	SOPORTE
30	3412001M91	**2** CONEXÃO	CONNECTION	CONEXION
31	3146897M1	**1** REFORÇO	REINFORCEMENT	REFUERZO
32	353685X1	**1** PARAFUSO	BOLT	PERNO
33	353446X1	**1** ARRUELA	WASHER	ARANDELA
34	3585143M1	**2** BRAÇADEIRA	CLAMP	ABRAZADERA
35	047174S1	**1** ESTRUTURA	STRUCTURE	ESTRUCTURA
36	047157N1	**1** UN. HIDROSTÁTICA	STEERING UNIT	UNIDAD DIRECCION
37	353434X1	**4** ARRUELA	WASHER	ARANDELA
38	353691X1	**2** PARAFUSO	BOLT	PERNO
38	353897X1	**2** PARAFUSO	BOLT	PERNO
39	2801323M1	**1** COLAR	COLLAR	COLLAR
40	058019P1	**1** VOLANTE DIREÇÃO	STEERING WHEEL	VOLANT DIRECCION

Direção Hidrostática
Hydrostatic Steering
Direccion Hidrostática

70-155

4rm - Tratores Estreito / Compacto Sem Controle Remoto - Com Redutor De Velocidades
4wd - Narrow Tractors / Compact Without Remote Control - With Creeper
4rm - Tractores Estrecho / Compacto Sin Controle Remoto - Con Creeper

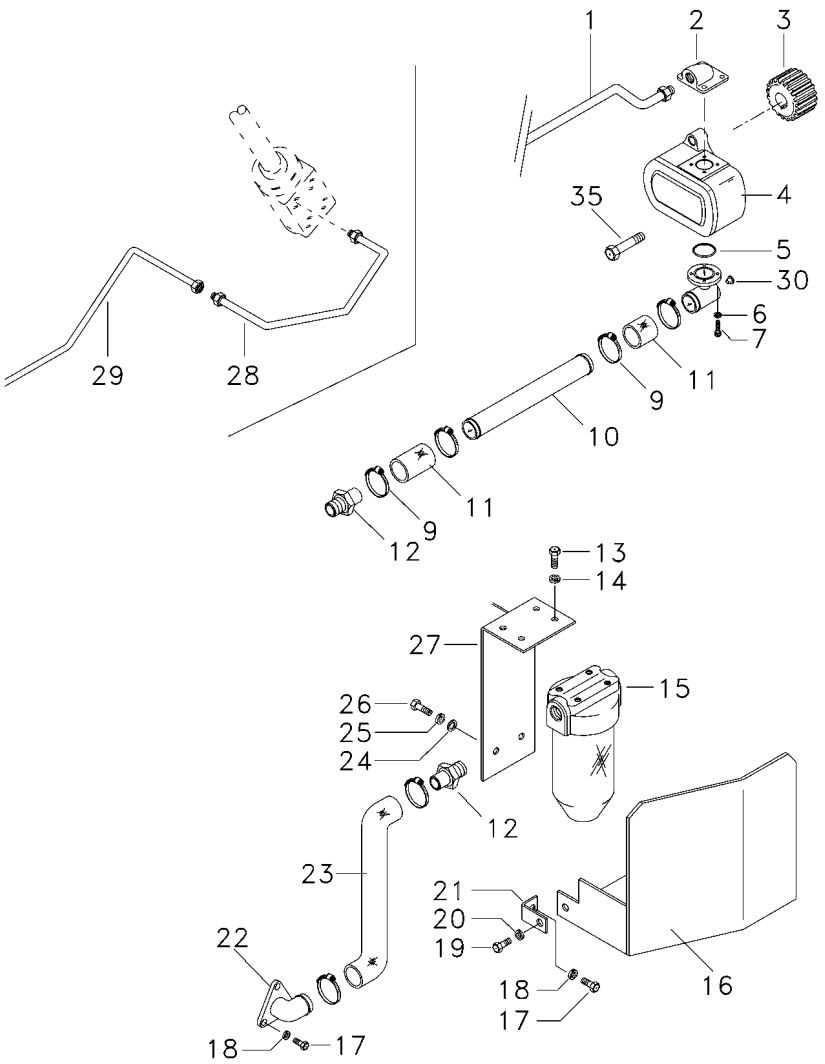

1	6207551M1	**1**	TUBO	PIPE	CANO
2	3411940M91	**1**	CONEXÃO	CONNECTION	CONEXION
3	3412000M1	**1**	ENGRENAGEM	GEAR	ENGRANAJE
4	052207T1	**1**	BOMBA HIDRÁULICA	HYDRAULIC PUMP	BOMBA HIDRAULICA
5	3585217M1	**1**	ANEL "O"	O RING	JUNTA TORICA
6	339375X1	**8**	ARRUELA	WASHER	ARANDELA
7	391979X1	**6**	PARAFUSO	BOLT	PERNO
7	3000257X1	**2**	PARAFUSO	BOLT	PERNO
9	490802M1	**6**	BRAÇADEIRA	CLAMP	ABRAZADERA
10	063325P1	**1**	TUBO	PIPE	CANO
11	036732P1	**2**	MANGUEIRA	HOSE	FLEXIBLE
12	020529P1	**2**	CONEXÃO	CONNECTION	CONEXION
13	353677X1	**4**	PARAFUSO	BOLT	PERNO
14	353446X1	**4**	ARRUELA	WASHER	ARANDELA
15	020388T2	**1**	CJ. FILTRO	KIT, FILTER	JUEGO FILTRO
16	051326S1	**1**	PROTEÇÃO	GUARD	DEFENSA
17	353691X1	**3**	PARAFUSO	BOLT	PERNO
18	353434X1	**3**	ARRUELA	WASHER	ARANDELA
19	353651X1	**1**	PARAFUSO	BOLT	PERNO
20	353434X1	**1**	ARRUELA	WASHER	ARANDELA
21	051330P1	**1**	SUPORTE	BRACKET	SOPORTE
22	020380S1	**1**	FLANGE	FLANGE	PLETINA
23	051320P1	**1**	MANGUEIRA	HOSE	FLEXIBLE
24	353758X1	**1**	ARRUELA	WASHER	ARANDELA
25	353439X1	**1**	ARRUELA	WASHER	ARANDELA
26	354276X1	**1**	PARAFUSO	BOLT	PERNO
27	051323S1	**1**	SUPORTE	BRACKET	SOPORTE
28	6207552M1	**1**	TUBO	PIPE	CANO
29	065107P1	**1**	TUBO	PIPE,OIL	MANGUITO ACEITE
30	835087M91	**1**	BUJÃO	PLUG	TAPON
35	362443X1	**1**	PARAFUSO	BOLT	PERNO

Sistema De Direção **System Of Direction** **Sistema De Dirección**	**Coluna E Hidrostática** **Column And Hidrostatic** **Columna E Hidrostatica**	**70-160**

4 Rodas Motrizes
4 Wheels Drive
4 Ruedas Motriz

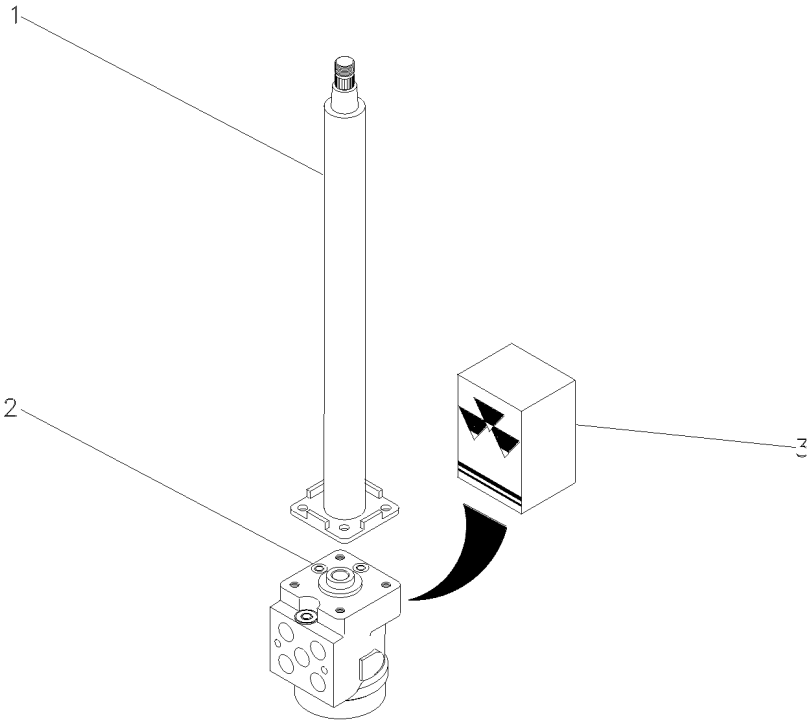

1	047811T1		**1**	COLUNA DIREÇÃO	STEERING COLUMN	COLUMNA DIRECC
2	047153T1		**1**	UN. HIDROSTÁTICA	STEERING UNIT	UNIDAD DIRECCION
3	048831R1		**1**	JG. REPARO	KIT, REPAIR	JUEGO REPARACION

Sistema De Direção **System Of Direction** **Sistema De Dirección**	**Coluna E Hidrostática** **Column And Hidrostatic** **Columna E Hidrostatica**	**70-165**	**2 Rodas Motrizes** **2 Wheels Drive** **2 Ruedas Motriz**

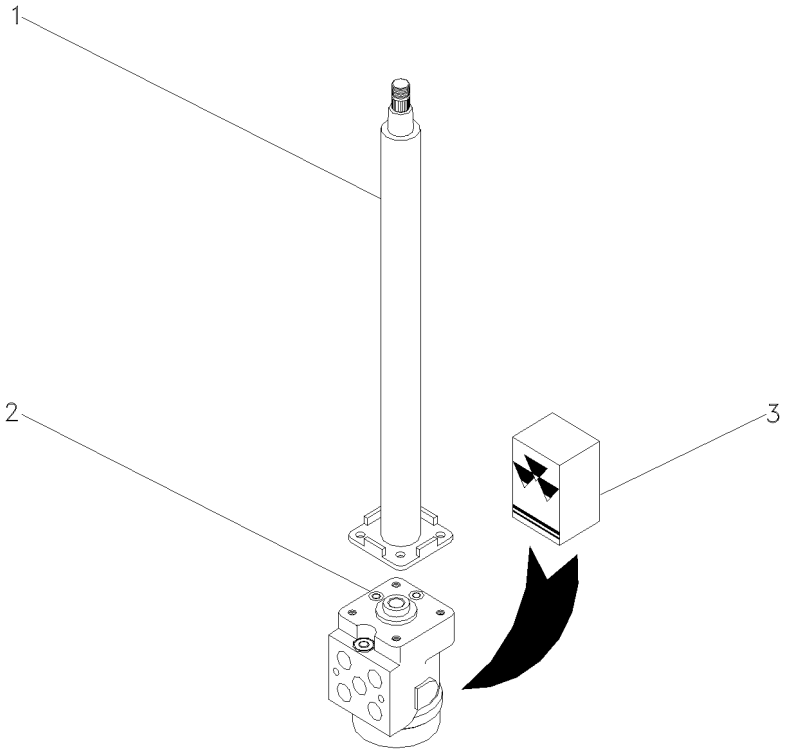

1	047811T1		**1**	COLUNA DIREÇÃO	STEERING COLUMN	COLUMNA DIRECC
2	047161T1		**1**	UN. HIDROSTÁTICA	STEERING UNIT	UNIDAD DIRECCION
3	048831R1		**1**	JG. REPARO	KIT, REPAIR	JUEGO REPARACION

Sistema De Direção **System Of Direction** **Sistema De Dirección**	**Coluna E Hidrostática** **Column And Hidrostatic** **Columna E Hidrostatica**	**70-170**

4 Rodas Motrizes - Estreito
4 Wheels Drive - Narrow
4 Ruedas Motriz - Estrecho

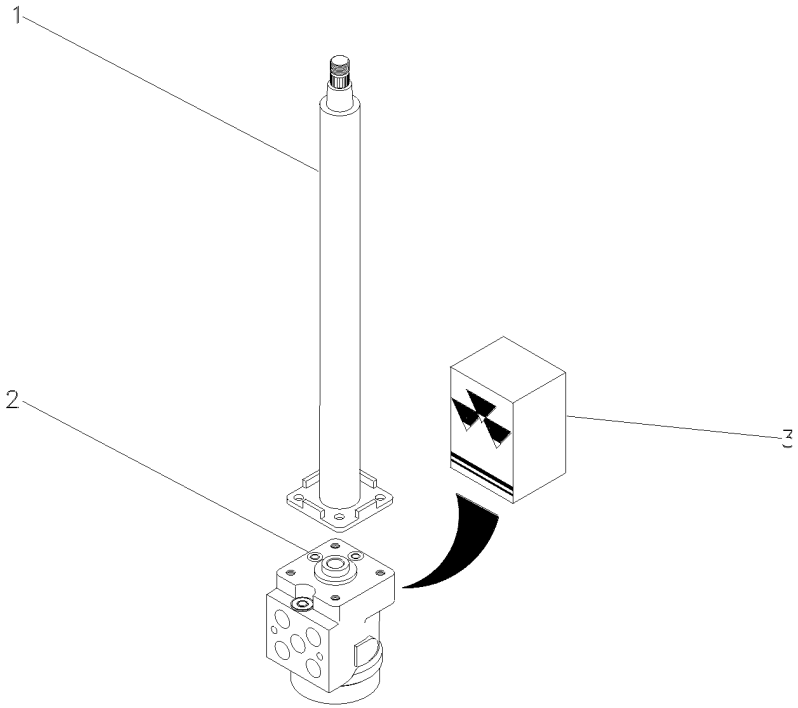

1	047811T1		**1**	COLUNA DIREÇÃO	STEERING COLUMN	COLUMNA DIRECC
2	047158T1		**1**	UN. HIDROSTÁTICA	STEERING UNIT	UNIDAD DIRECCION
3	048831R1		**1**	JG. REPARO	KIT, REPAIR	JUEGO REPARACION

Direção Hidrostática Hydrostatic Steering Direccion Hidrostática	Sistema Hidráulico Hydraulic System Sistema Hidráulico	70-175	Tratores Compacto - Sem Redutor De Velocidade Compact Tractors - Without Creeper Tractores Compacto - Sin Reducción De Velociad

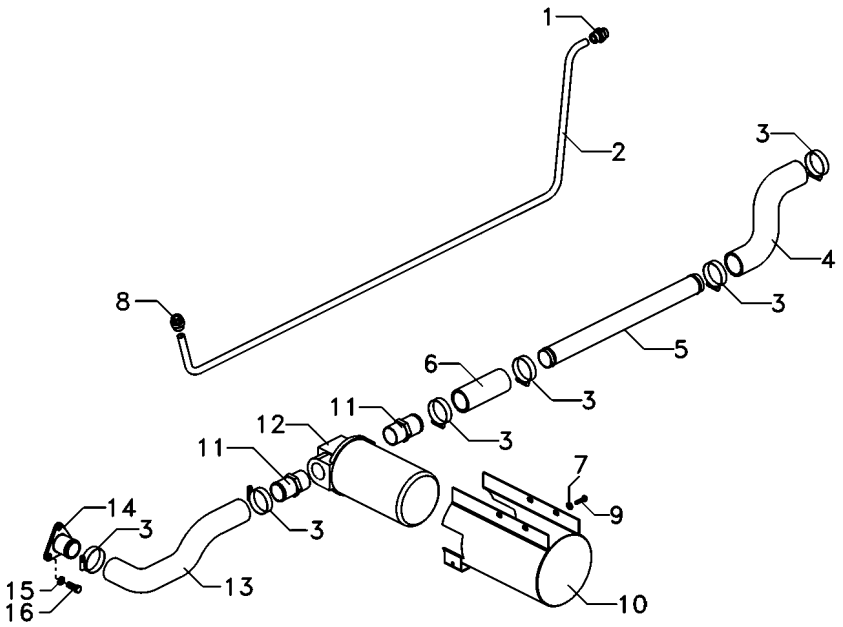

1	039290T1	**1**	CONEXÃO	CONNECTION	CONEXION
2	6220314M1	**1**	TUBO	PIPE	CANO
3	490803M1	**6**	BRAÇADEIRA	CLAMP	ABRAZADERA
4	6214005M1	**1**	MANGUEIRA	HOSE	FLEXIBLE
5	6214051M1	**1**	TUBO	PIPE	CANO
6	036732P1	**1**	MANGUEIRA	HOSE	FLEXIBLE
7	339374X1	**4**	ARRUELA	WASHER	ARANDELA
8	041853T1	**1**	CONEXÃO	CONNECTION	CONEXION
9	339804X1	**4**	PARAFUSO	BOLT	PERNO
10	6215448M91	**1**	CJ. PROTEÇÃO	KIT, GUARD	PROTECTOR JUEGO
11	020529P1	**2**	CONEXÃO	CONNECTION	CONEXION
12	020388T2	**1**	CJ. FILTRO	KIT, FILTER	JUEGO FILTRO
13	6214723M1	**1**	MANGUEIRA	HOSE	FLEXIBLE
14	020380S1	**1**	FLANGE	FLANGE	PLETINA
15	353434X1	**3**	ARRUELA	WASHER	ARANDELA
16	353691X1	**3**	PARAFUSO	BOLT	PERNO

Direção Hidrostática
Hydrostatic Steering
Direccion Hidrostática

Sistema Hidráulico
Hydraulic System
Sistema Hidráulico

70-180

Tratores Compacto - Com Redutor De Velocidade
Compact Tractors - With Creeper
Tractores Compacto - Con Reducción De Velociad

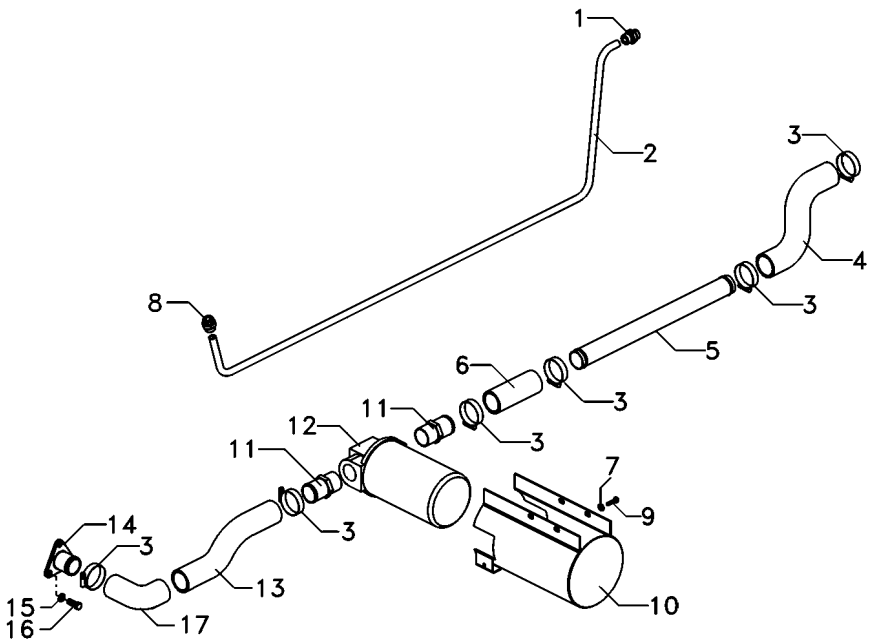

1	041853T1	**1**	CONEXÃO	CONNECTION	CONEXION
2	6220315M1	**1**	TUBO	PIPE	CANO
3	490803M1	**8**	BRAÇADEIRA	CLAMP	ABRAZADERA
4	6214005M1	**1**	MANGUEIRA	HOSE	FLEXIBLE
5	6214051M1	**1**	TUBO	PIPE	CANO
6	036732P1	**2**	MANGUEIRA	HOSE	FLEXIBLE
7	339374X1	**4**	ARRUELA	WASHER	ARANDELA
8	039290T1	**1**	CONEXÃO	CONNECTION	CONEXION
9	339804X1	**4**	PARAFUSO	BOLT	PERNO
10	6215448M91	**1**	CJ. PROTEÇÃO	KIT, GUARD	PROTECTOR JUEGO
11	020529P1	**2**	CONEXÃO	CONNECTION	CONEXION
12	020388T2	**1**	CJ. FILTRO	KIT, FILTER	JUEGO FILTRO
13	6221035M1	**1**	TUBO	PIPE	CANO
14	020380S1	**1**	FLANGE	FLANGE	PLETINA
15	353434X1	**3**	ARRUELA	WASHER	ARANDELA
16	353691X1	**3**	PARAFUSO	BOLT	PERNO
17	020528P1	**1**	MANGUEIRA	HOSE	FLEXIBLE

Filtro
Filter
Filtro

70-185

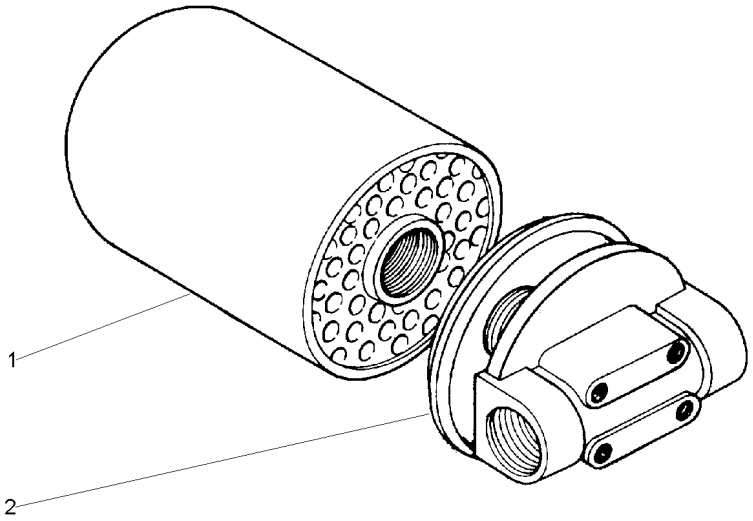

1	034391T1	**1** ELEMENTO	ELEMENT	ELEMENTO
2	020389R1	**1** CABEÇOTE FILTRO	FILTER HEAD	CABEZA DE FILTRO

Cilindro Hidráulico Da Direção
Steering Cylinder
Cilindro Direccion

70-190

2 Rodas Motrizes
2 Wheels Drive
2 Ruedas Motriz

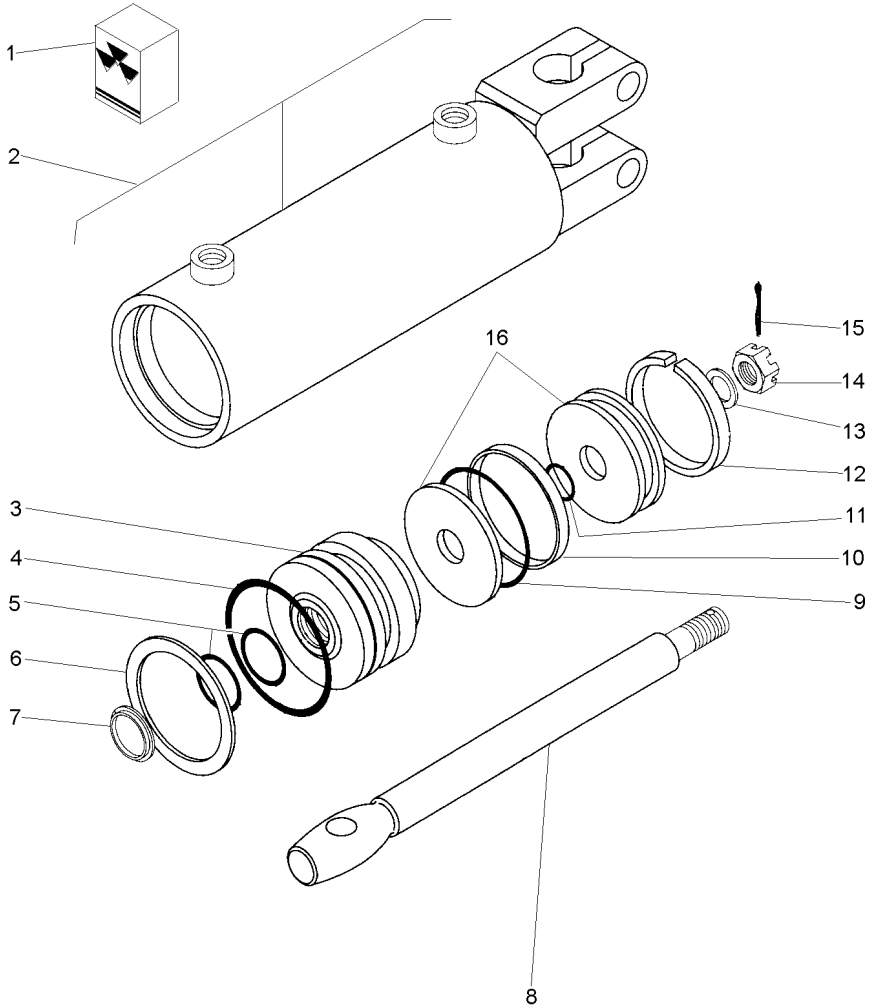

1	2730954M91			**1**	JG. REPARO	KIT, REPAIR	JUEGO REPARACION
2			3148318M91	**1**	CJ. CARCAÇA	HOUSE ASSY	CONJ. CARTER
3	2730952M1	2		**1**	GUIA	GUIDE	GUIA
4		1		**1**	ANEL "O"	O RING	JUNTA TORICA
5		1		**2**	ANEL "O"	O RING	JUNTA TORICA
6	2730385M1	2		**1**	ANEL	RING	ARO
7		1		**1**	ANEL	RING	ARO
8	2730372M1	2		**1**	HASTE CILINDRO	CYLINDER ROD	BIELA DE CILINDR
9		1		**1**	ANEL "O"	O RING	JUNTA TORICA
10		1		**1**	ANEL	RING	ARO
11		1		**1**	ANEL "O"	O RING	JUNTA TORICA
12		1		**1**	ANEL	RING	ARO
13	2730371M1	2		**1**	ARRUELA	WASHER	ARANDELA
14	2730368M1	2		**1**	PORCA	NUT	TUERCA
15	354059X1	2	1X1/8	**1**	CONTRAPINO	DOWEL	CENTRAJE
16	2730951M91	2		**1**	PISTÃO	PISTON	PISTON

Levante Hidráulico
Hydraulic Lift
Levante Hidráulico

70-195

2100 Kgf Sem Controle Remoto
2100 Kgf Without Remote Control
2100 Kgf Sin Controle Remoto

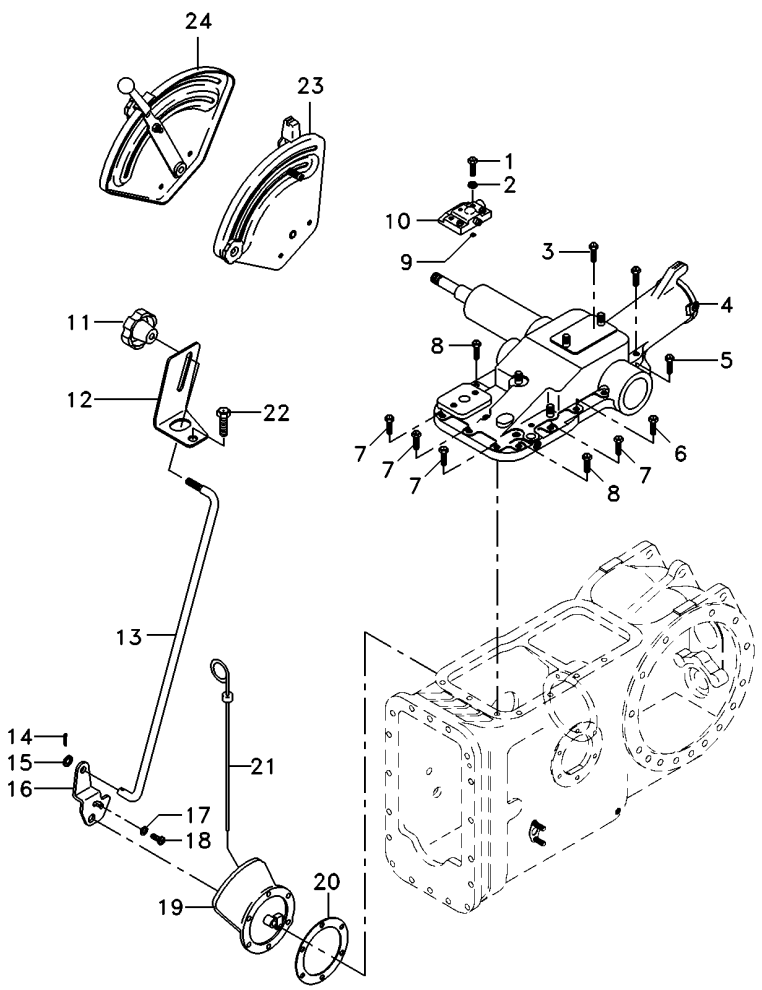

1	362479X1		**2**	PARAFUSO	BOLT	PERNO
2	353432X1		**2**	ARRUELA	WASHER	ARANDELA
3	058291P1		**2**	PARAFUSO	BOLT	PERNO
4	026945N1	70-230 No	**1**	CJ. TAMPA	KIT, COVER	JUEGO DE TAPA
4		70-235 No	**1**	CJ. TAMPA	KIT, CAP	JUEGO DE TAPON
5	058292P1		**3**	PARAFUSO	SCREW	TORNILLO
6	058289P1		**1**	PARAFUSO	BOLT	PERNO
7	058283P1		**4**	PARAFUSO	BOLT	PERNO
8	058282P1		**2**	PARAFUSO	BOLT	PERNO
9	195562M1		**1**	ANEL "O"	O RING	JUNTA TORICA
10	070467N1		**1**	CJ. TAMPA	KIT, CAP	JUEGO DE TAPON
11	1860403M1		**1**	MANÍPULO	KNOB	POMO
12	061381P1		**1**	SUPORTE	BRACKET	SOPORTE
13	061405S1		**1**	TIRANTE	ROD	VARILLA
14	354041X1		**1**	CUPILHA	COTTER PIN	PASADOR DOUBLE
15	353754X1		**1**	ARRUELA	WASHER	ARANDELA
17	353753X1		**1**	ARRUELA	WASHER	ARANDELA
18	1869138M1		**1**	PARAFUSO	BOLT	PERNO
19	065249N1	70-330 No	**1**	CJ. TAMPA	KIT, CAP	JUEGO DE TAPON
20	181217M1		**1**	JUNTA	GASKET	EMPAQUETADURA.
21	046115T1		**1**	VARETA	ROD	VARILLA
22	058292P1		**2**	PARAFUSO	SCREW	TORNILLO
23	071035N1		**1**	CJ. QUADRANTE	KIT, QUADRANT	JUEGO CUADRANTE
24	071032N1		**1**	CJ. QUADRANTE	KIT, QUADRANT	JUEGO CUADRANTE

Tampa Do Levante Hidráulico
Hydraulic Lift Cover
Tapa Levante Hidraulico

70-200

2100 Kgf Com Controle Remoto
2100 Kgf With Remote Control
2100 Kgf Con Controle Remoto

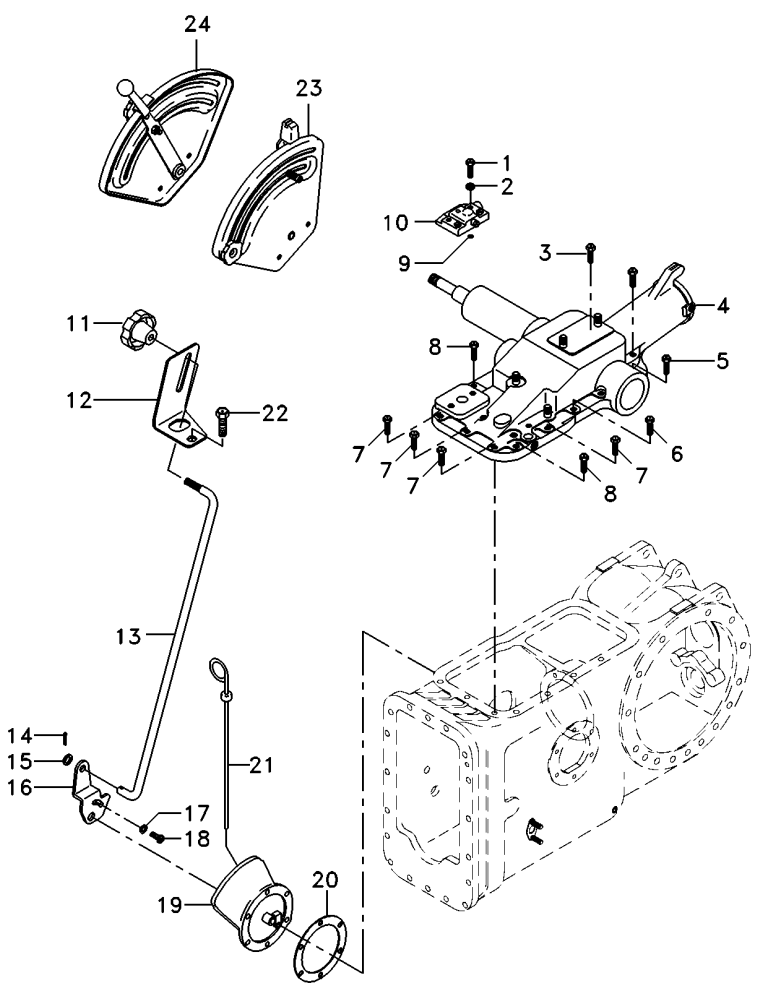

1	362479X1		**2**	PARAFUSO	BOLT	PERNO
2	353432X1		**2**	ARRUELA	WASHER	ARANDELA
3	058291P1		**2**	PARAFUSO	BOLT	PERNO
4	026945N1	70-230 No	**1**	CJ. TAMPA	KIT, COVER	JUEGO DE TAPA
4		70-235 No	**1**	CJ. TAMPA	KIT, CAP	JUEGO DE TAPON
5	058292P1		**3**	PARAFUSO	SCREW	TORNILLO
6	058289P1		**1**	PARAFUSO	BOLT	PERNO
7	058283P1		**4**	PARAFUSO	BOLT	PERNO
8	058282P1		**2**	PARAFUSO	BOLT	PERNO
9	195562M1		**1**	ANEL "O"	O RING	JUNTA TORICA
10	070467N1		**1**	CJ. TAMPA	KIT, CAP	JUEGO DE TAPON
11	1860403M1		**1**	MANÍPULO	KNOB	POMO
12	061381P1		**1**	SUPORTE	BRACKET	SOPORTE
13	061405S1		**1**	TIRANTE	ROD	VARILLA
14	354041X1		**1**	CUPILHA	COTTER PIN	PASADOR DOUBLE
15	353754X1		**1**	ARRUELA	WASHER	ARANDELA
17	353753X1		**1**	ARRUELA	WASHER	ARANDELA
18	1869138M1		**1**	PARAFUSO	BOLT	PERNO
19	063253N2	70-335 No	**1**	CJ. TAMPA	KIT, COVER	JUEGO DE TAPA
20	181217M1		**1**	JUNTA	GASKET	EMPAQUETADURA.
21	046115T1		**1**	VARETA	ROD	VARILLA
22	058292P1		**2**	PARAFUSO	SCREW	TORNILLO
23	071035N1		**1**	CJ. QUADRANTE	KIT, QUADRANT	JUEGO CUADRANTE
24	071032N1		**1**	CJ. QUADRANTE	KIT, QUADRANT	JUEGO CUADRANTE

Tampa Do Levante Hidráulico
Hydraulic Lift Cover
Tapa Levante Hidraulico

70-205

2100 Kgf - Estreito
2100 Kgf - Narrow
2100 Kgf - Estrecho

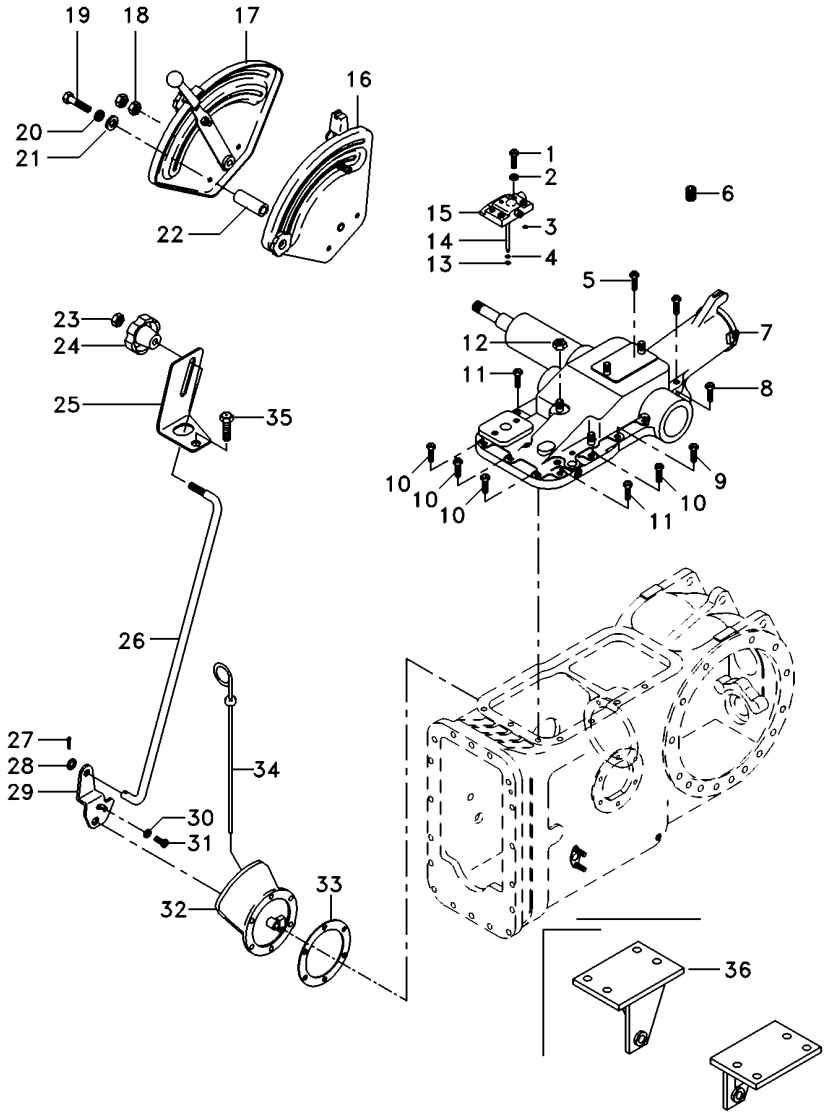

1	362479X1		**2**	PARAFUSO	BOLT	PERNO
2	353432X1		**2**	ARRUELA	WASHER	ARANDELA
3	195562M1		**1**	ANEL "O"	O RING	JUNTA TORICA
4	195561M1		**3**	ANEL "O"	O RING	JUNTA TORICA
5	058291P1		**2**	PARAFUSO	BOLT	PERNO
6	182099M91		**1**	RESPIRO	BREATHER	RESPIRADERO
7	026946N1	70-240 No	**1**	CJ. TAMPA	KIT, COVER	JUEGO DE TAPA
7		70-245 No	**1**	CJ. TAMPA	KIT, CAP	JUEGO DE TAPON
8	058292P1		**3**	PARAFUSO	SCREW	TORNILLO
9	058289P1		**1**	PARAFUSO	BOLT	PERNO
10	058283P1		**4**	PARAFUSO	BOLT	PERNO
11	058282P1		**2**	PARAFUSO	BOLT	PERNO
12	368123X1		**2**	PORCA	NUT	TUERCA
13	195874M1		**2**	ARRUELA	WASHER	ARANDELA
14	3808400M1		**1**	TUBO	PIPE	CANO
15	182373M91		**1**	TAMPA	COVER	CUBIERTA
16	026796N1	[A]	**1**	CJ. QUADRANTE	KIT, QUADRANT	JUEGO CUADRANTE
17	026792N1	[B]	**1**	CJ. QUADRANTE	KIT, QUADRANT	JUEGO CUADRANTE
18	353430X1		**2**	PORCA	NUT	TUERCA
19	353898X1		**2**	PARAFUSO	BOLT	PERNO
20	353434X1		**2**	ARRUELA	WASHER	ARANDELA
21	353756X1		**2**	ARRUELA	WASHER	ARANDELA
22	067058P1		**2**	ESPAÇADOR	SPACER	PIEZA DISTANCIA
23	353918X1		**1**	PORCA	NUT	TUERCA
24	1860403M1		**1**	MANÍPULO	KNOB	POMO
25	051897P1		**1**	SUPORTE	BRACKET	SOPORTE
26	051898S1		**1**	TIRANTE	ROD	VARILLA
27	354041X1		**1**	CUPILHA	COTTER PIN	PASADOR DOUBLE
28	353754X1		**1**	ARRUELA	WASHER	ARANDELA
29	3147360M1		**1**	ALAVANCA	LEVER	PALANCA
30	353753X1		**1**	ARRUELA	WASHER	ARANDELA
31	1869138M1		**1**	PARAFUSO	BOLT	PERNO
32	063253N2	70-335 No	**1**	CJ. TAMPA	KIT, COVER	JUEGO DE TAPA
33	181217M1		**1**	JUNTA	GASKET	EMPAQUETADURA.
34	1665962M91		**1**	VARETA	ROD	VARILLA
35	058292P1		**2**	PARAFUSO	SCREW	TORNILLO
36	037591S1	▶	**1**	SUPORTE	BRACKET	SOPORTE
36	037592S1	◀	**1**	SUPORTE	BRACKET	SOPORTE

[A] POSIÇÃO
POSITION
POSICION

[B] PROFUNDIDADE
DEPTH
PROFUNDIDAD

Tampa Do Levante Hidráulico
Hydraulic Lift Cover
Tapa Levante Hidraulico

70-210

Tratores Compacto
Compact Tractors
Tractores Compacto

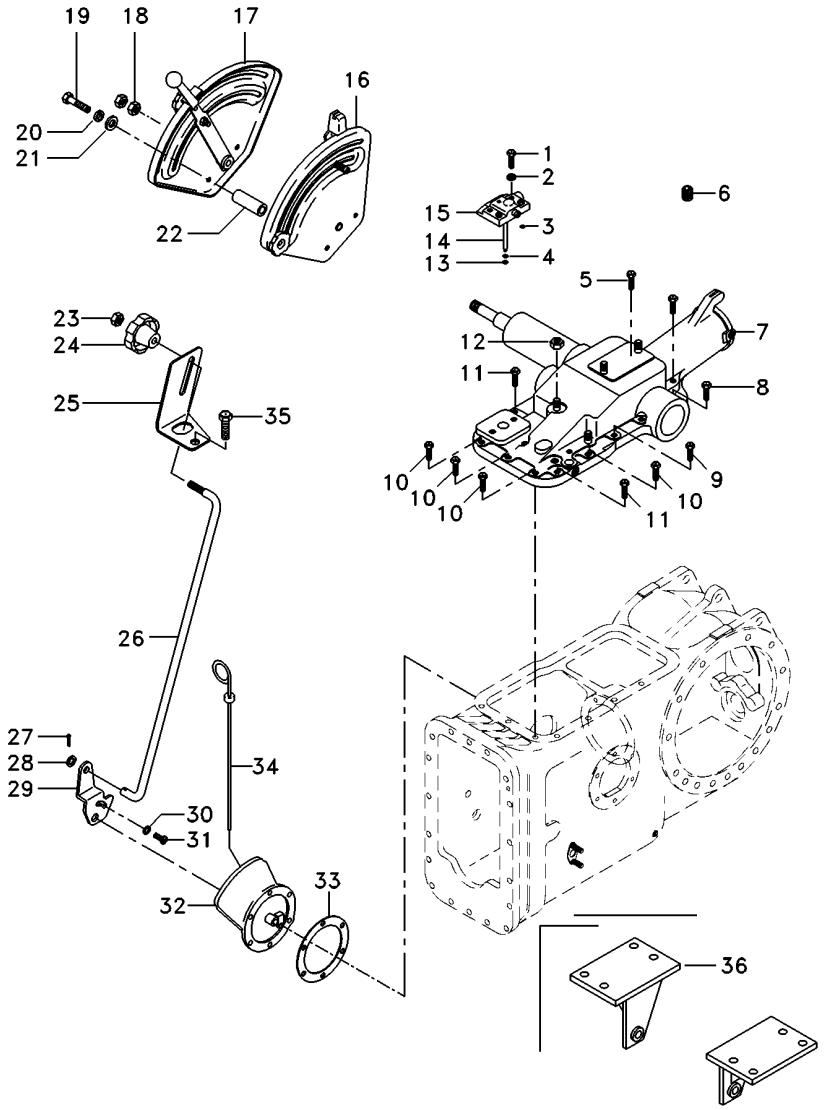

1	362479X1		**2**	PARAFUSO	BOLT	PERNO
2	353432X1		**2**	ARRUELA	WASHER	ARANDELA
3	195561M1		**1**	ANEL "O"	O RING	JUNTA TORICA
4	195561M1		**3**	ANEL "O"	O RING	JUNTA TORICA
5	058291P1		**2**	PARAFUSO	BOLT	PERNO
6	182099M91		**1**	RESPIRO	BREATHER	RESPIRADERO
7	047220N1	70-250 No	**1**	CJ. TAMPA	KIT, COVER	JUEGO DE TAPA
7		70-255 No	**1**	CJ. TAMPA	KIT, CAP	JUEGO DE TAPON
8	058292P1		**3**	PARAFUSO	SCREW	TORNILLO
9	058289P1		**1**	PARAFUSO	BOLT	PERNO
10	058283P1		**4**	PARAFUSO	BOLT	PERNO
11	058282P1		**2**	PARAFUSO	BOLT	PERNO
12	368123X1		**2**	PORCA	NUT	TUERCA
13	195874M1		**2**	ARRUELA	WASHER	ARANDELA
14	3808400M1		**1**	TUBO	PIPE	CANO
15	182373M91		**1**	TAMPA	COVER	CUBIERTA
16	058417N1	[A]	**1**	CJ. QUADRANTE	KIT, QUADRANT	JUEGO CUADRANTE
17	058416N1	[B]	**1**	CJ. QUADRANTE	KIT, QUADRANT	JUEGO CUADRANTE
18	353430X1		**2**	PORCA	NUT	TUERCA
19	354269X1		**2**	PARAFUSO	BOLT	PERNO
20	353434X1		**2**	ARRUELA	WASHER	ARANDELA
21	353756X1		**2**	ARRUELA	WASHER	ARANDELA
22	067059P1		**2**	ESPAÇADOR	SPACER	PIEZA DISTANCIA
23	353918X1		**1**	PORCA	NUT	TUERCA
24	1860403M1		**1**	MANÍPULO	KNOB	POMO
25	047999P1		**1**	SUPORTE	BRACKET	SOPORTE
26	051898S1		**1**	TIRANTE	ROD	VARILLA
27	354041X1		**1**	CUPILHA	COTTER PIN	PASADOR DOUBLE
28	353754X1		**1**	ARRUELA	WASHER	ARANDELA
29	3147360M1		**1**	ALAVANCA	LEVER	PALANCA
30	353753X1		**1**	ARRUELA	WASHER	ARANDELA
31	1869138M1		**1**	PARAFUSO	BOLT	PERNO
32	063253N2	70-335 No	**1**	CJ. TAMPA	KIT, COVER	JUEGO DE TAPA
33	181217M1		**1**	JUNTA	GASKET	EMPAQUETADURA.
34	046115T1		**1**	VARETA	ROD	VARILLA
35	058293P1		**2**	PARAFUSO	BOLT	PERNO
36	037591S1	▶	**1**	SUPORTE	BRACKET	SOPORTE
36	037592S1	◀	**1**	SUPORTE	BRACKET	SOPORTE

[A] CONTROLE DE POSIÇÃO
POSITION CONTROL
CONTROL DE POSICION

[B] CONTROLE DE PROFUNDIDADE
DEPTH CONTROL
CONTROL DE PROFUNDIDAD

Tampa Do Levante Hidráulico
Hydraulic Lift Cover
Tapa Levante Hidraulico

70-215

2500 Kgf Sem Controle Remoto
2500 Kgf Without Remote Control
2500 Kgf Sin Controle Remoto

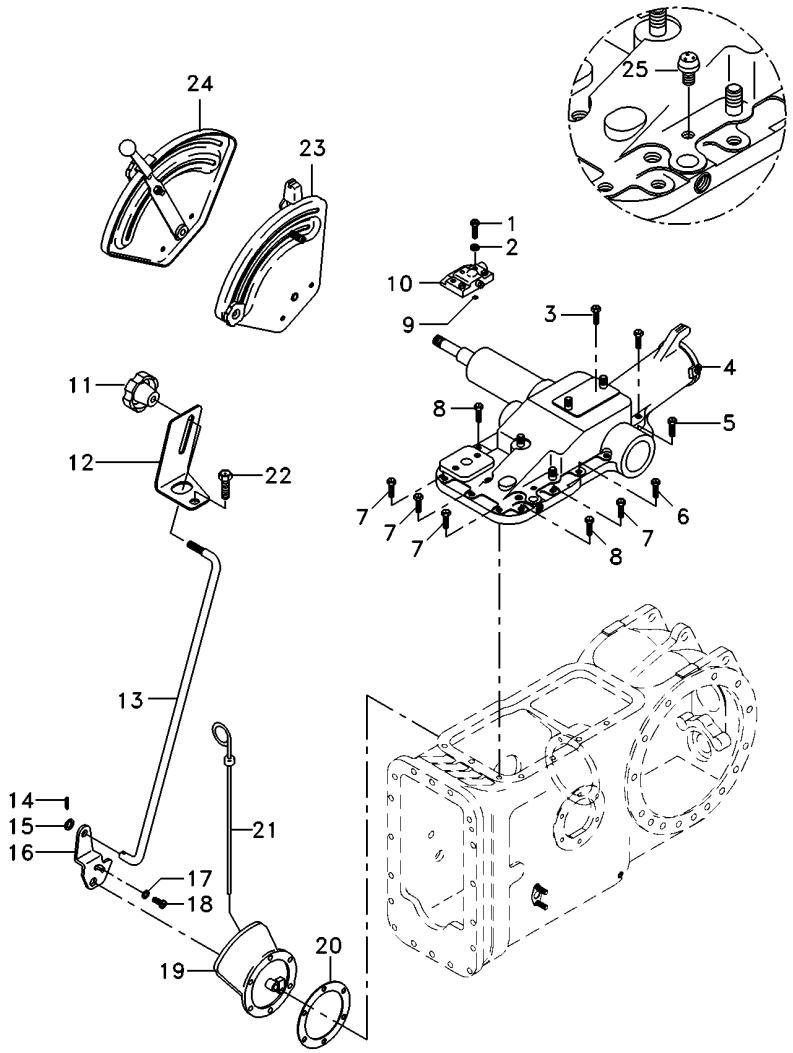

1	362479X1		**2**	PARAFUSO	BOLT	PERNO
2	353432X1		**2**	ARRUELA	WASHER	ARANDELA
3	058291P1		**2**	PARAFUSO	BOLT	PERNO
4	2802493M94	70-260 No	**1**	CJ. TAMPA	KIT, COVER	JUEGO DE TAPA
4		70-265 No	**1**	CJ. TAMPA	KIT, CAP	JUEGO DE TAPON
5	058292P1		**3**	PARAFUSO	SCREW	TORNILLO
6	058289P1		**1**	PARAFUSO	BOLT	PERNO
7	058283P1		**4**	PARAFUSO	BOLT	PERNO
8	058282P1		**2**	PARAFUSO	BOLT	PERNO
9	195562M1		**1**	ANEL "O"	O RING	JUNTA TORICA
10	070467N1		**1**	CJ. TAMPA	KIT, CAP	JUEGO DE TAPON
11	1860403M1		**1**	MANÍPULO	KNOB	POMO
12	061381P1		**1**	SUPORTE	BRACKET	SOPORTE
13	061405S1		**1**	TIRANTE	ROD	VARILLA
14	354041X1		**1**	CUPILHA	COTTER PIN	PASADOR DOUBLE
15	353754X1		**1**	ARRUELA	WASHER	ARANDELA
17	353753X1		**1**	ARRUELA	WASHER	ARANDELA
18	1869138M1		**1**	PARAFUSO	BOLT	PERNO
19	065249N1	70-330 No	**1**	CJ. TAMPA	KIT, CAP	JUEGO DE TAPON
20	181217M1		**1**	JUNTA	GASKET	EMPAQUETADURA.
21	046115T1		**1**	VARETA	ROD	VARILLA
22	058292P1		**2**	PARAFUSO	SCREW	TORNILLO
23	071035N1		**1**	CJ. QUADRANTE	KIT, QUADRANT	JUEGO CUADRANTE
24	071032N1		**1**	CJ. QUADRANTE	KIT, QUADRANT	JUEGO CUADRANTE
25	182099M91		**1**	RESPIRO	BREATHER	RESPIRADERO

Tampa Do Levante Hidráulico
Hydraulic Lift Cover
Tapa Levante Hidraulico

70-220

2500 Kgf Com Controle Remoto
2500 Kgf With Remote Control
2500 Kgf Con Controle Remoto

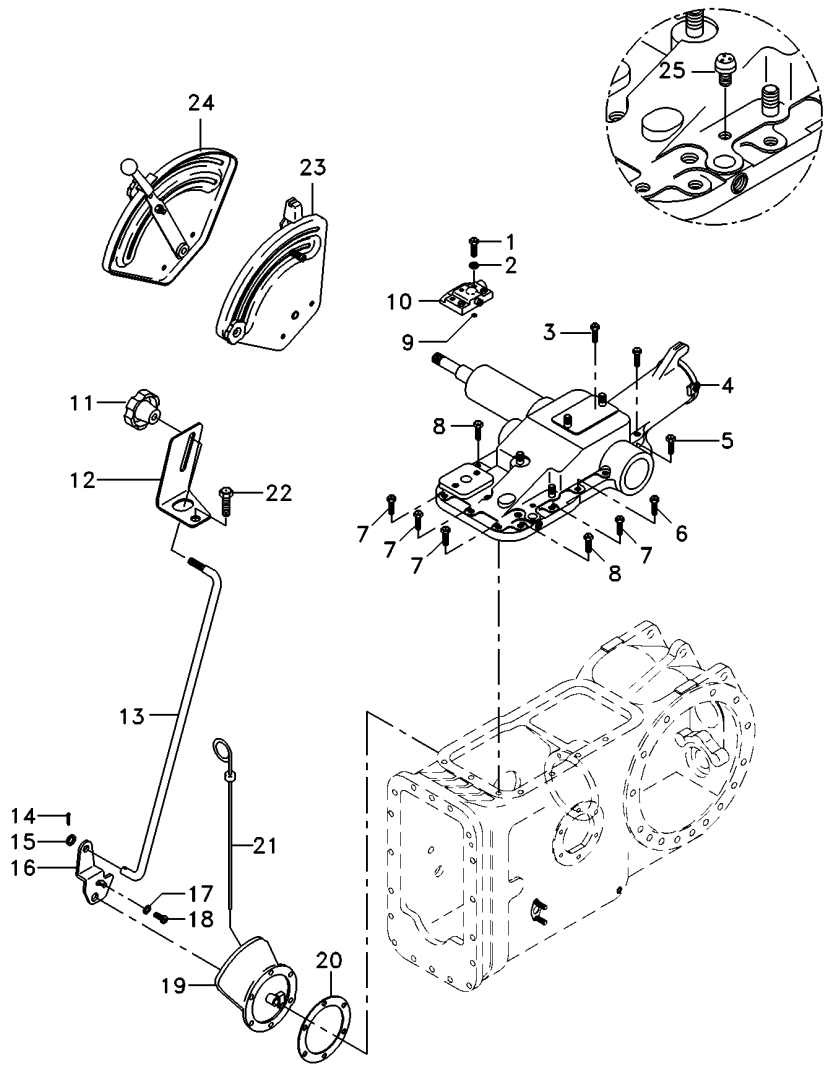

1	362479X1		**2**	PARAFUSO	BOLT	PERNO
2	353432X1		**2**	ARRUELA	WASHER	ARANDELA
3	058291P1		**2**	PARAFUSO	BOLT	PERNO
4	2802493M94	70-260 No	**1**	CJ. TAMPA	KIT, COVER	JUEGO DE TAPA
4		70-265 No	**1**	CJ. TAMPA	KIT, CAP	JUEGO DE TAPON
5	058292P1		**3**	PARAFUSO	SCREW	TORNILLO
6	058289P1		**1**	PARAFUSO	BOLT	PERNO
7	058283P1		**4**	PARAFUSO	BOLT	PERNO
8	058282P1		**2**	PARAFUSO	BOLT	PERNO
9	195562M1		**1**	ANEL "O"	O RING	JUNTA TORICA
10	070467N1		**1**	CJ. TAMPA	KIT, CAP	JUEGO DE TAPON
11	1860403M1		**1**	MANÍPULO	KNOB	POMO
12	061381P1		**1**	SUPORTE	BRACKET	SOPORTE
13	061405S1		**1**	TIRANTE	ROD	VARILLA
14	354041X1		**1**	CUPILHA	COTTER PIN	PASADOR DOUBLE
15	353754X1		**1**	ARRUELA	WASHER	ARANDELA
17	353753X1		**1**	ARRUELA	WASHER	ARANDELA
18	1869138M1		**1**	PARAFUSO	BOLT	PERNO
19	063253N2	70-335 No	**1**	CJ. TAMPA	KIT, COVER	JUEGO DE TAPA
20	181217M1		**1**	JUNTA	GASKET	EMPAQUETADURA.
21	046115T1		**1**	VARETA	ROD	VARILLA
22	058292P1		**2**	PARAFUSO	SCREW	TORNILLO
23	071035N1		**1**	CJ. QUADRANTE	KIT, QUADRANT	JUEGO CUADRANTE
24	071032N1		**1**	CJ. QUADRANTE	KIT, QUADRANT	JUEGO CUADRANTE
25	182099M91		**1**	RESPIRO	BREATHER	RESPIRADERO

Tampa Do Levante Hidráulico
Hydraulic Lift Cover
Tapa Levante Hidraulico

70-225

Tratores Com Cabine
Tractors With Cab
Tractores Con Cabina

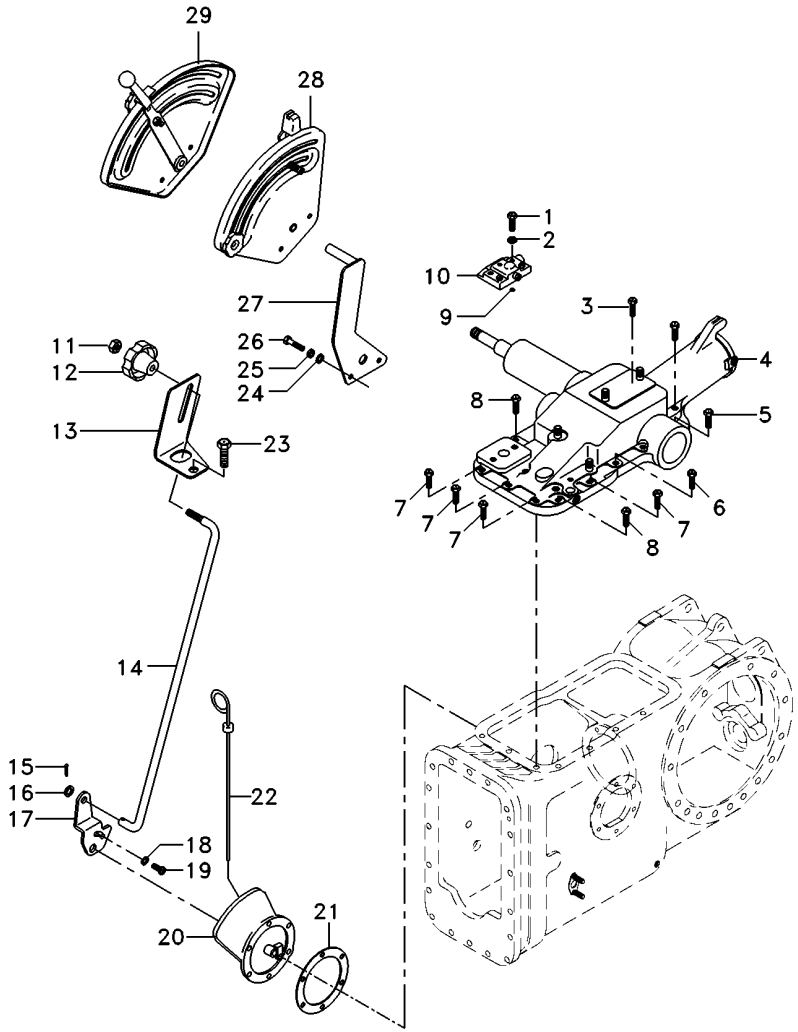

1	362479X1		**2**	PARAFUSO	BOLT	PERNO
2	353432X1		**2**	ARRUELA	WASHER	ARANDELA
3	058291P1		**2**	PARAFUSO	BOLT	PERNO
4	6200735M91	70-270 No	**1**	CJ. TAMPA	KIT, CAP	JUEGO DE TAPON
4		70-275 No	**1**	CJ. TAMPA	KIT, CAP	JUEGO DE TAPON
5	058292P1		**3**	PARAFUSO	SCREW	TORNILLO
6	058289P1		**1**	PARAFUSO	BOLT	PERNO
7	058283P1		**4**	PARAFUSO	BOLT	PERNO
8	058282P1		**2**	PARAFUSO	BOLT	PERNO
9	195562M1		**1**	ANEL "O"	O RING	JUNTA TORICA
10	182373M91		**1**	TAMPA	COVER	CUBIERTA
11	353918X1		**1**	PORCA	NUT	TUERCA
12	1860403M1		**1**	MANÍPULO	KNOB	POMO
13	070011N1		**1**	CJ. TIRANTE	KIT, ROD	JUEGO DE BIELAS
14	061405S1		**1**	TIRANTE	ROD	VARILLA
15	354041X1		**1**	CUPILHA	COTTER PIN	PASADOR DOUBLE
16	353754X1		**1**	ARRUELA	WASHER	ARANDELA
17	6209491M1		**1**	ALAVANCA	LEVER	PALANCA
18	353753X1		**1**	ARRUELA	WASHER	ARANDELA
19	1869138M1		**1**	PARAFUSO	BOLT	PERNO
20	063253N2	70-335 No	**1**	CJ. TAMPA	KIT, COVER	JUEGO DE TAPA
21	181217M1		**1**	JUNTA	GASKET	EMPAQUETADURA.
22	046115T1		**1**	VARETA	ROD	VARILLA
23	058292P1		**2**	PARAFUSO	SCREW	TORNILLO
24	353756X1		**2**	ARRUELA	WASHER	ARANDELA
25	353434X1		**2**	ARRUELA	WASHER	ARANDELA
26	353537X1		**2**	PARAFUSO	BOLT	PERNO
27	070012N1		**1**	CJ. ALAVANCA	KIT, LEVER	JUEGO, PALANCA
29	070467N1		**1**	CJ. TAMPA	KIT, CAP	JUEGO DE TAPON

Levante Hidráulico **Hydraulic Lift** **Elevador Hidraulico**	**Tampa** **Lift Cover** **Cubierta Elevador**	**70-230**

2100 Kgf
2100 Kgf
2100 Kgf

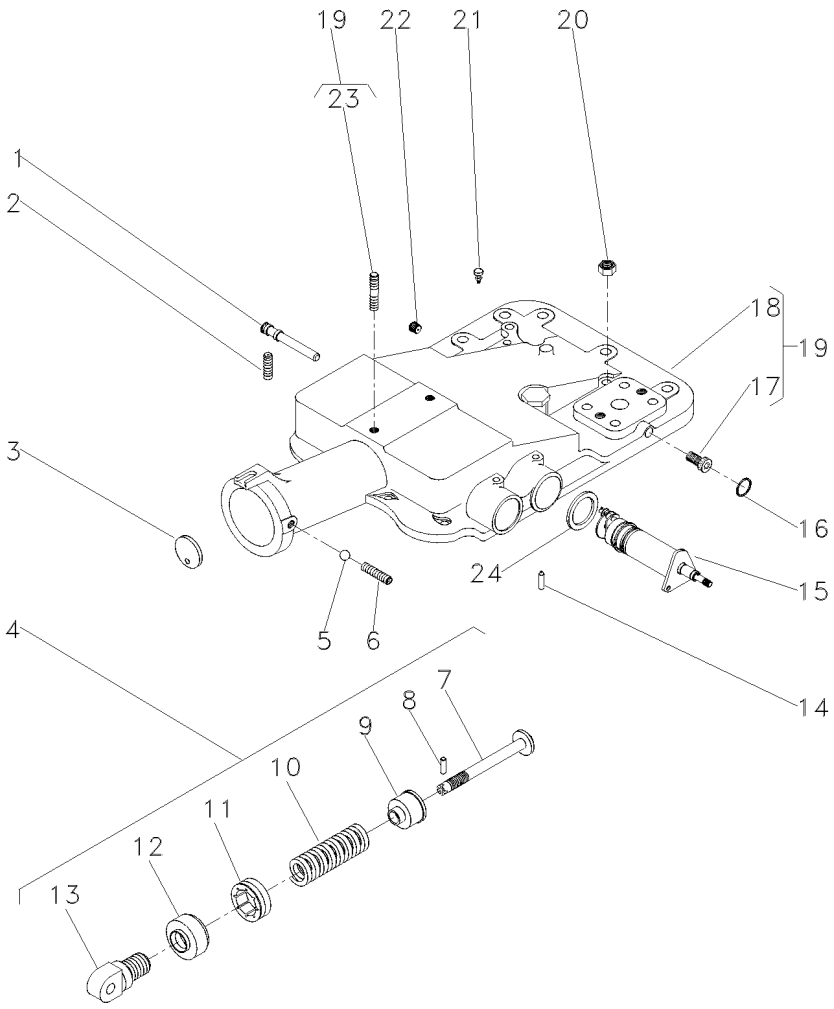

1	180997M2			**1**	EIXO	SHAFT	ARBOL
2	355286X1			**1**	PARAFUSO ALLEN	ALLEN BOLT	TORNILLO ALLEN
3	180981M1			**1**	DISCO	DISC	DISCO
4	1863388M92			**1**	CJ. MOLA	KIT, SPRING	RESORTE JUEGO
5	882451M1			**1**	ESFERA	BALL	BOLA
6	355286X1		5/16X18X5/8	**1**	PARAFUSO ALLEN	ALLEN BOLT	TORNILLO ALLEN
7	886348M2	4		**1**	PINO	PIN	PASADOR
8	1442142X1	4		**1**	PINO	PIN	PASADOR
9	886351M2	4		**1**	ASSENTO	SEAT	ASIENTO
10	182582M1	4		**1**	MOLA	SPRING	RESORTE
11	180979M2	4		**1**	PORCA	NUT	TUERCA
12	180980M2	4		**1**	CAPA	BOOT	PROTECCION
13	1863389M1	4		**1**	ARTICULADOR	HEAD	CULATA
14	1869074M1			**1**	PINO	PIN	PASADOR
15	1870306M93		70-280 No	**1**	CJ. SUPORTE	KIT, BRACKET	JUEGO SOPORTE
16	195562M1		∅ 7/16	**1**	ANEL "O"	O RING	JUNTA TORICA
17	195387M1	19		**2**	BUJÃO	PLUG	TAPON
18	2802511M4	19		**1**	TAMPA	COVER	CUBIERTA
19	2802494M95			**1**	CJ. TAMPA	KIT, COVER	JUEGO DE TAPA
20	377765X1		9/16X18	**2**	PORCA	NUT	TUERCA
21	182099M91			**1**	RESPIRO	BREATHER	RESPIRADERO
22	195387M1			**1**	BUJÃO	PLUG	TAPON
23	3146844M1	19		**1**	PRISIONEIRO	STUD	ESPARRAGO
24	1869075M1			**1**	ARRUELA	WASHER	ARANDELA

Levante Hidráulico **Hydraulic Lift** **Elevador Hidraulico**	**Tampa** **Lift Cover** **Cubierta Elevador**	**70-235**

2100 Kgf
2100 Kgf
2100 Kgf

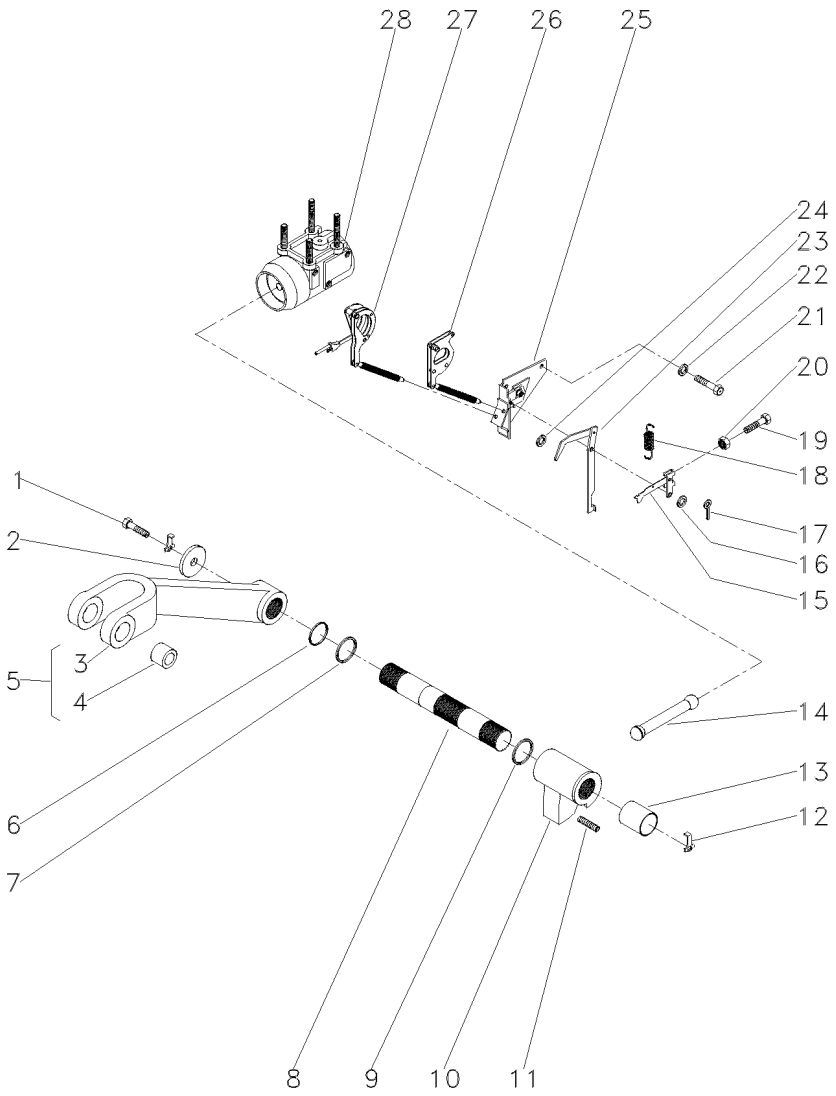

1	353560X1		**2**	PARAFUSO	BOLT	PERNO
2	897580M1		**2**	ARRUELA	WASHER	ARANDELA
3	3408250M1	5	**1**	BRAÇO	ARM	BRAZO
4	885455M1	5	**2**	BUCHA	BUSH	CASQUILLO
5	3408251M91		**2**	CJ. BRAÇO	KIT, ARM	JUEGO DE BRAZO
6	3611557M1		**2**	ANEL "O"	O RING	JUNTA TORICA
7	033928T1		**2**	ANEL "O"	O RING	JUNTA TORICA
8	897567M3		**1**	EIXO	SHAFT	ARBOL
9	2801012M1	⧗ 0.20"	**X**	CALÇO	SHIM	CALCE
9	2801013M1	⧗ 0.40"	**X**	CALÇO	SHIM	CALCE
9	2801014M1	⧗ 0.60"	**X**	CALÇO	SHIM	CALCE
10	886404M2		**1**	BRAÇO	ARM	BRAZO
11	887076M2		**1**	PARAFUSO	BOLT	PERNO
12	897581M3		**2**	PRESILHA	STAPLE	GRAPA
13	3611558M1		**2**	BUCHA	BUSH	CASQUILLO
14	886410M1		**1**	BIELA	CONROD	BIELA
15	1661547M92		**1**	ALAVANCA	LEVER	PALANCA
16	355617X1	3/4X5/16X1/16	**1**	ARRUELA	WASHER	ARANDELA
17	361332X1	1/16 L3/8	**1**	CUPILHA	COTTER PIN	PASADOR DOUBLE
18	898137M1		**1**	MOLA	SPRING	RESORTE
19	2802251M1		**1**	PARAFUSO	BOLT	PERNO
20	354120X1	10X24	**1**	PORCA	NUT	TUERCA
21	353688X1	3/8X16X5/8	**2**	PARAFUSO	BOLT	PERNO
22	390287X1	18,0X10,5X0,9	**2**	ARRUELA	WASHER	ARANDELA
23	1869093M93		**1**	ALAVANCA	LEVER	PALANCA
24	355617X1		**X**	ARRUELA	WASHER	ARANDELA
25	1870190M92	👁 70-300 No	**1**	SUPORTE	SUPPORT	DISPOS.DE SOSTEN
26	1661918M91		**1**	ARTICULAÇÃO	KNUCKLE	CHARNELA
27	1660324M91	👁 70-305 No	**1**	ARTICULAÇÃO	KNUCKLE	CHARNELA
28	897593M96	👁 70-310 No	**1**	CJ. CILINDRO	KIT, CYLINDER	JUEGO DE CILINDR

Tampa Do Levante Hidráulico — **Super Estreito**
Hydraulic Lift Cover — **Super Narrow**
Tapa Levante Hidraulico — **Super Estrecho**

70-240

2100 Kgf - Estreito
2100 Kgf - Narrow
2100 Kgf - Estrecho

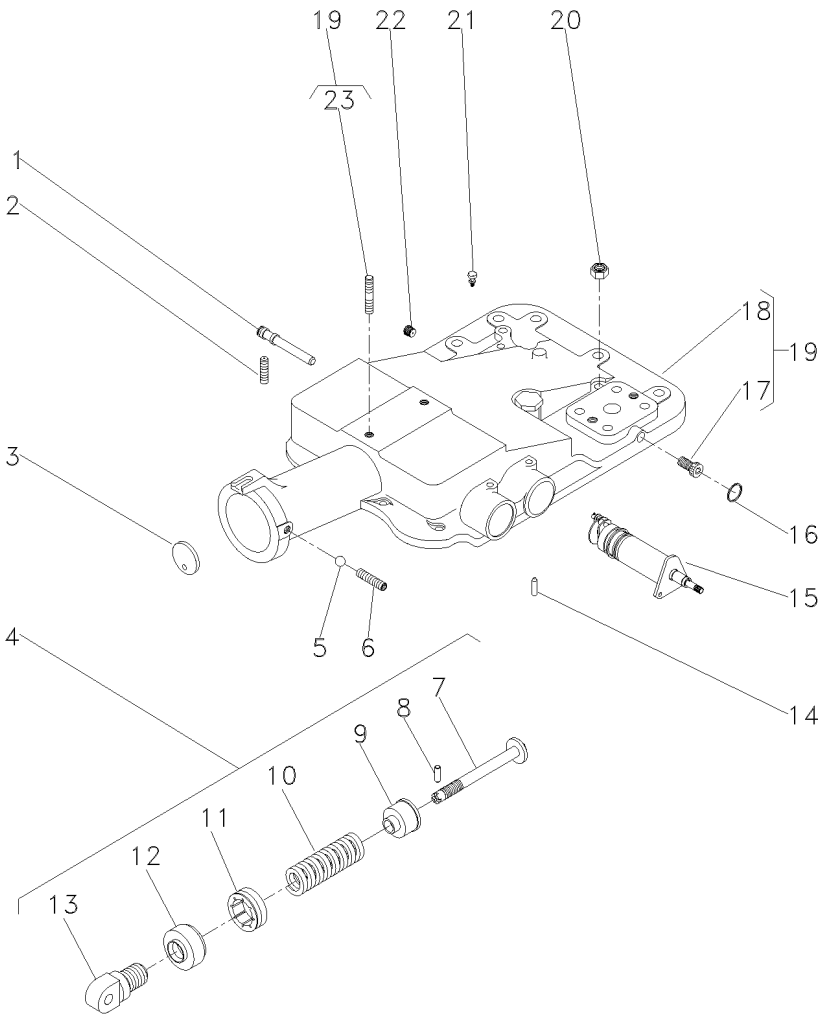

1	180997M2			**1**	EIXO	SHAFT	ARBOL
2	355286X1			**1**	PARAFUSO ALLEN	ALLEN BOLT	TORNILLO ALLEN
3	180981M1			**1**	DISCO	DISC	DISCO
4	1863388M92			**1**	CJ. MOLA	KIT, SPRING	RESORTE JUEGO
5	882451M1			**1**	ESFERA	BALL	BOLA
6	355286X1			**1**	PARAFUSO ALLEN	ALLEN BOLT	TORNILLO ALLEN
7	886348M2	4		**1**	PINO	PIN	PASADOR
8	1442142X1	4		**1**	PINO	PIN	PASADOR
9	886351M2	4		**1**	ASSENTO	SEAT	ASIENTO
10	182582M1	4		**1**	MOLA	SPRING	RESORTE
11	180979M2	4		**1**	PORCA	NUT	TUERCA
12	180980M2	4		**1**	CAPA	BOOT	PROTECCION
13	1863389M1	4		**1**	ARTICULADOR	HEAD	CULATA
14	1869074M1			**1**	PINO	PIN	PASADOR
15	3148425M91		70-285 No	**1**	SUPORTE	BRACKET	SOPORTE
16	195562M1			**1**	ANEL "O"	O RING	JUNTA TORICA
17	195387M1	19		**2**	BUJÃO	PLUG	TAPON
18	2802511M4	19		**1**	TAMPA	COVER	CUBIERTA
19	2802494M95			**1**	CJ. TAMPA	KIT, COVER	JUEGO DE TAPA
20	377765X1			**2**	PORCA	NUT	TUERCA
21	182099M91			**1**	RESPIRO	BREATHER	RESPIRADERO
22	195387M1			**1**	BUJÃO	PLUG	TAPON
23	3146844M1	19		**1**	PRISIONEIRO	STUD	ESPARRAGO

Tampa Do Levante Hidráulico **Hydraulic Lift Cover** **Tapa Levante Hidraulico**	**Super Estreito** **Super Narrow** **Super Estrecho**	**70-245**

2100 Kgf - Estreito
2100 Kgf - Narrow
2100 Kgf - Estrecho

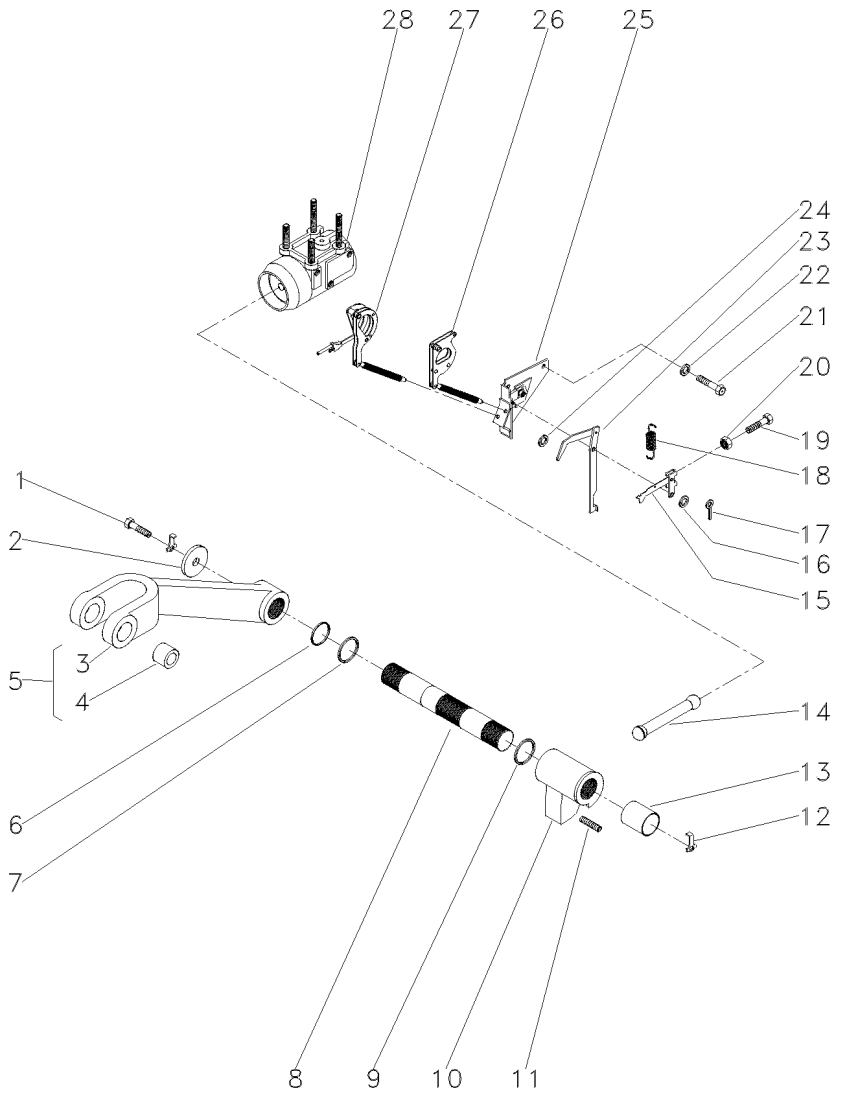

1	353560X1			**2**	PARAFUSO	BOLT	PERNO
2	897580M1			**2**	ARRUELA	WASHER	ARANDELA
3	3408250M1	5		**1**	BRAÇO	ARM	BRAZO
4	885455M1	5		**2**	BUCHA	BUSH	CASQUILLO
5	3408251M91	◀		**1**	CJ. BRAÇO	KIT, ARM	JUEGO DE BRAZO
6	3611557M1			**2**	ANEL "O"	O RING	JUNTA TORICA
7	033928T1			**2**	ANEL "O"	O RING	JUNTA TORICA
8	897567M3			**1**	EIXO	SHAFT	ARBOL
9	2801012M1	⧗	0.020"	**X**	CALÇO	SHIM	CALCE
9	2801013M1	⧗	0.040"	**X**	CALÇO	SHIM	CALCE
9	2801014M1	⧗	0.060"	**X**	CALÇO	SHIM	CALCE
10	886404M2			**1**	BRAÇO	ARM	BRAZO
11	887076M2			**1**	PARAFUSO	BOLT	PERNO
12	897581M3			**2**	PRESILHA	STAPLE	GRAPA
13	3611558M1			**2**	BUCHA	BUSH	CASQUILLO
14	886410M1			**1**	BIELA	CONROD	BIELA
15	1661547M92			**1**	ALAVANCA	LEVER	PALANCA
16	355617X1			**1**	ARRUELA	WASHER	ARANDELA
17	361332X1			**1**	CUPILHA	COTTER PIN	PASADOR DOUBLE
18	898137M1			**1**	MOLA	SPRING	RESORTE
19	2802251M1			**1**	PARAFUSO	BOLT	PERNO
20	354120X1			**1**	PORCA	NUT	TUERCA
21	353688X1			**2**	PARAFUSO	BOLT	PERNO
22	390287X1			**2**	ARRUELA	WASHER	ARANDELA
23	1869093M93			**1**	ALAVANCA	LEVER	PALANCA
24	355617X1			**X**	ARRUELA	WASHER	ARANDELA
25	1870190M92	👁	70-300 No	**1**	SUPORTE	SUPPORT	DISPOS.DE SOSTEN
26	1661918M91			**1**	ARTICULAÇÃO	KNUCKLE	CHARNELA
27	1660324M91			**1**	ARTICULAÇÃO	KNUCKLE	CHARNELA
28	897593M96	👁	70-310 No	**1**	CJ. CILINDRO	KIT, CYLINDER	JUEGO DE CILINDR

Tampa Do Levante Hidráulico
Hydraulic Lift Cover
Tapa Levante Hidraulico

Super Estreito
Super Narrow
Super Estrecho

70-250

Tratores Compacto
Compact Tractors
Tractores Compacto

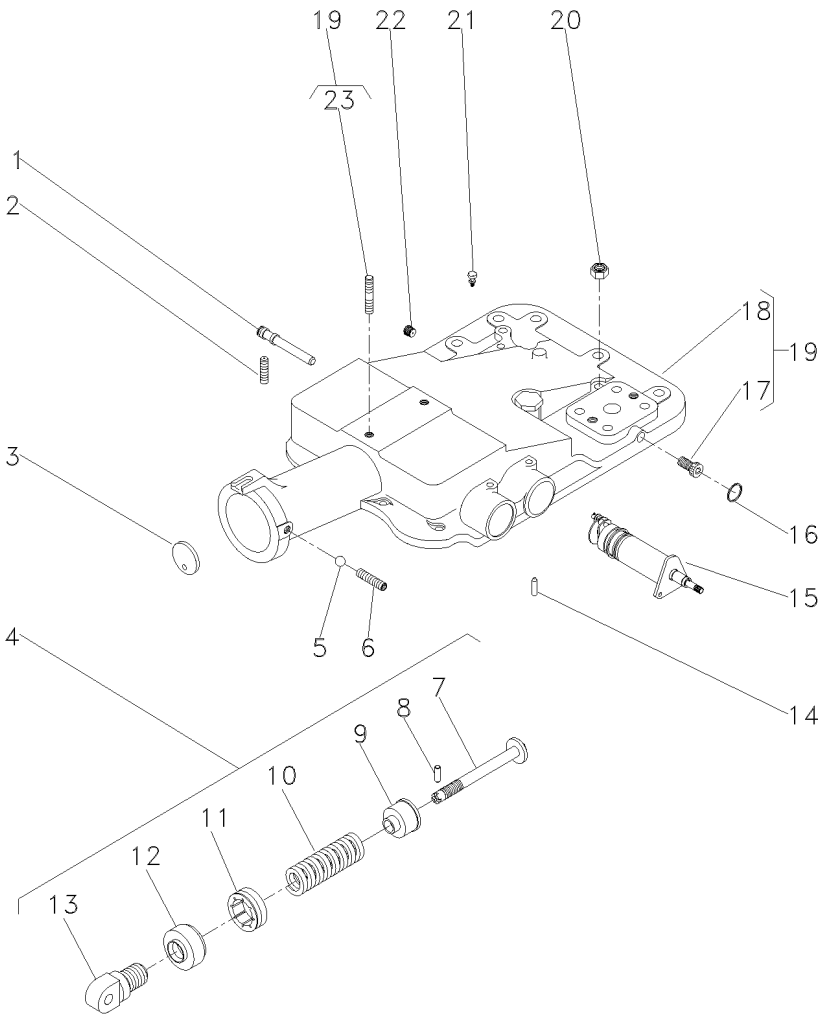

1	180997M2			**1**	EIXO	SHAFT	ARBOL
2	355286X1	5/16x18x5/8		**1**	PARAFUSO ALLEN	ALLEN BOLT	TORNILLO ALLEN
3	180981M1			**1**	DISCO	DISC	DISCO
4	1863388M92		70-320 No	**1**	CJ. MOLA	KIT, SPRING	RESORTE JUEGO
5	882451X1			**1**	ESFERA	BALL	BOLA
6	355286X1	5/16x18x5/8		**1**	PARAFUSO ALLEN	ALLEN BOLT	TORNILLO ALLEN
7	886348M2	4		**1**	PINO	PIN	PASADOR
8	1442142X1	4		**1**	PINO	PIN	PASADOR
9	886351M2	4		**1**	ASSENTO	SEAT	ASIENTO
10	182582M1	4		**1**	MOLA	SPRING	RESORTE
11	180979M2	4		**1**	PORCA	NUT	TUERCA
12	180980M2	4		**1**	CAPA	BOOT	PROTECCION
13	1863389M1	4		**1**	ARTICULADOR	HEAD	CULATA
14	1869074M1			**1**	PINO	PIN	PASADOR
15	047219N1		70-295 No	**1**	SUPORTE	BRACKET	SOPORTE
16	195562M1			**1**	ANEL "O"	O RING	JUNTA TORICA
17	195387M1	19		**2**	BUJÃO	PLUG	TAPON
18	2802511M4	19		**1**	TAMPA	COVER	CUBIERTA
19	2802494M95		70-325 No	**1**	CJ. TAMPA	KIT, COVER	JUEGO DE TAPA
20	377765X1	9/16x18		**2**	PORCA	NUT	TUERCA
21	182099M91			**1**	RESPIRO	BREATHER	RESPIRADERO
22	195387M1			**1**	BUJÃO	PLUG	TAPON
23	3146844M1	19		**1**	PRISIONEIRO	STUD	ESPARRAGO

Tampa Do Levante Hidráulico
Hydraulic Lift Cover
Tapa Levante Hidraulico

Super Estreito
Super Narrow
Super Estrecho

70-255

Tratores Compacto
Compact Tractors
Tractores Compacto

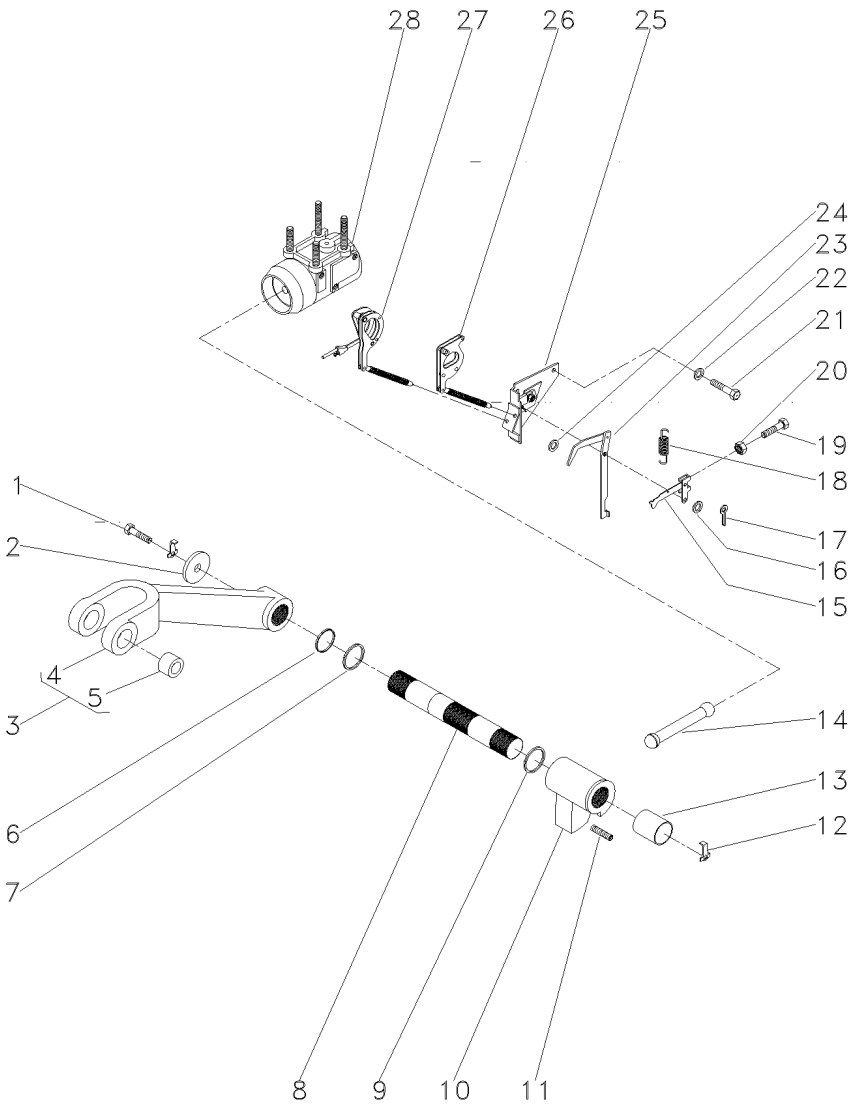

1	353560X1	7/16x20x1.1/8	**2**	PARAFUSO	BOLT	PERNO
2	897580M1		**2**	ARRUELA	WASHER	ARANDELA
3	9004135M91	◀	**1**	CJ. BRAÇO	KIT, ARM	JUEGO DE BRAZO
3	9004134M91	▶	**1**	CJ. BRAÇO	KIT, ARM	JUEGO DE BRAZO
4	9004138M1	3 ◀	**1**	BRAÇO	ARM	BRAZO
4	9004137M1	3 ▶	**1**	BRAÇO	ARM	BRAZO
5	885455M1	3	**4**	BUCHA	BUSH	CASQUILLO
6	3611557M1		**2**	ANEL "O"	O RING	JUNTA TORICA
7	033928T1		**2**	ANEL "O"	O RING	JUNTA TORICA
8	897567M3		**1**	EIXO	SHAFT	ARBOL
9	2801012M1	0.020"	**X**	CALÇO	SHIM	CALCE
9	2801013M1	[A] 0.040"	**X**	CALÇO	SHIM	CALCE
9	2801014M1	0.060"	**X**	CALÇO	SHIM	CALCE
10	2802211M1		**1**	BRAÇO	ARM	BRAZO
11	887076M2		**1**	PARAFUSO	BOLT	PERNO
12	897581M3		**2**	PRESILHA	STAPLE	GRAPA
13	3611558M1		**2**	BUCHA	BUSH	CASQUILLO
14	886410M1		**1**	BIELA	CONROD	BIELA
15	1661547M92		**1**	ALAVANCA	LEVER	PALANCA
16	355617X1		**1**	ARRUELA	WASHER	ARANDELA
17	361332X1		**1**	CUPILHA	COTTER PIN	PASADOR DOUBLE
18	898137M1		**1**	MOLA	SPRING	RESORTE
19	2802251M1		**1**	PARAFUSO	BOLT	PERNO
20	354120X1	10x24	**1**	PORCA	NUT	TUERCA
21	353688X1	3/8x16x5/8	**2**	PARAFUSO	BOLT	PERNO
22	390287X1		**2**	ARRUELA	WASHER	ARANDELA
23	1869093M93		**1**	ALAVANCA	LEVER	PALANCA
24	355617X1		**X**	ARRUELA	WASHER	ARANDELA
25	1870190M92	70-300 No	**1**	SUPORTE	SUPPORT	DISPOS.DE SOSTEN
26	1661918M91		**1**	ARTICULAÇÃO	KNUCKLE	CHARNELA
27	1660324M91	70-305 No	**1**	ARTICULAÇÃO	KNUCKLE	CHARNELA
28	897593M96	70-310 No	**1**	CJ. CILINDRO	KIT, CYLINDER	JUEGO DE CILINDR

[A] ANTIGO
OLD
ANTIGUO

Tampa Do Levante Hidráulico
Hydraulic Lift Cover
Tapa Levante Hidraulico

70-260

2500 Kgf
2500 Kgf
2500 Kgf

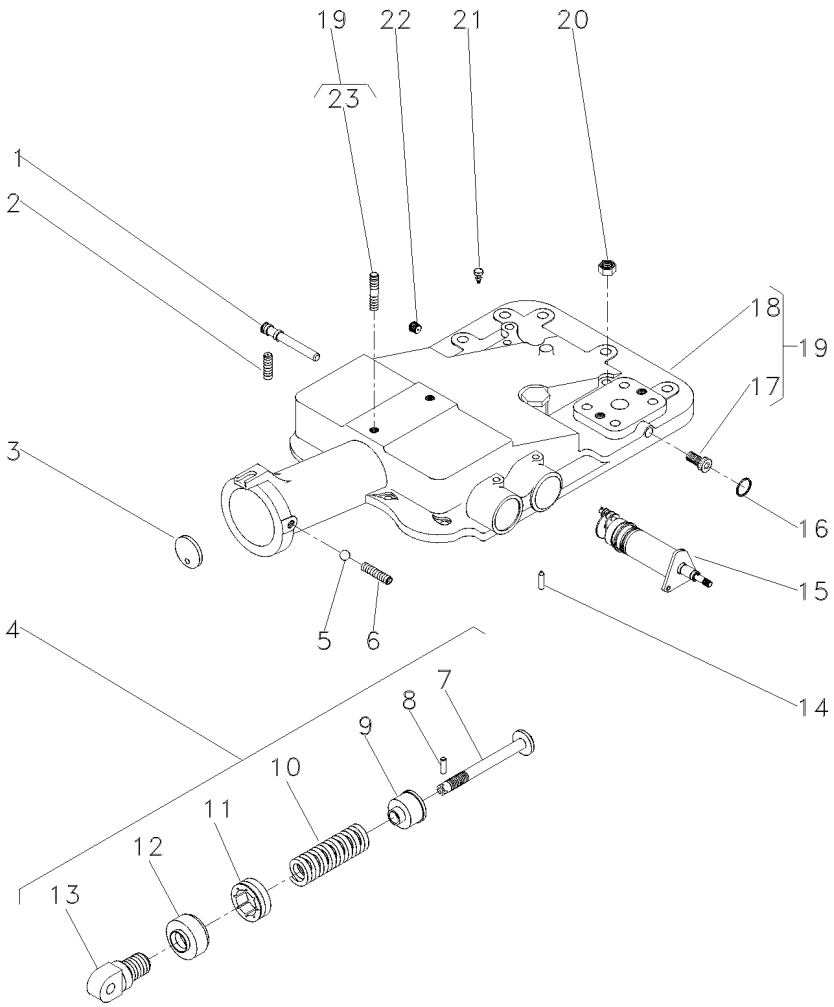

1	180997M2			**1**	EIXO	SHAFT	ARBOL
2	355286X1			**1**	PARAFUSO ALLEN	ALLEN BOLT	TORNILLO ALLEN
3	180981M1			**1**	DISCO	DISC	DISCO
4	2800150M91			**1**	CJ. MOLA	KIT, SPRING	RESORTE JUEGO
5	882451M1			**1**	ESFERA	BALL	BOLA
6	355286X1			**1**	PARAFUSO ALLEN	ALLEN BOLT	TORNILLO ALLEN
7	886348M2	4		**1**	PINO	PIN	PASADOR
8	1442142X1	4		**1**	PINO	PIN	PASADOR
9	886351M2	4		**1**	ASSENTO	SEAT	ASIENTO
10	519070M1	4		**1**	MOLA	SPRING	RESORTE
11	180979M2	4		**1**	PORCA	NUT	TUERCA
12	180980M2	4		**1**	CAPA	BOOT	PROTECCION
13	1863389M1	4		**1**	ARTICULADOR	HEAD	CULATA
14	1869074M1			**1**	PINO	PIN	PASADOR
15	1870306M93		70-280 No	**1**	CJ. SUPORTE	KIT, BRACKET	JUEGO SOPORTE
16	195562M1			**1**	ANEL "O"	O RING	JUNTA TORICA
17	195387M1	19		**2**	BUJÃO	PLUG	TAPON
18	2802511M4	19		**1**	TAMPA	COVER	CUBIERTA
19			2802494M95	**1**	CJ. TAMPA	KIT, COVER	JUEGO DE TAPA
20	377765X1			**2**	PORCA	NUT	TUERCA
21	182099M91			**1**	RESPIRO	BREATHER	RESPIRADERO
22	195387M1			**1**	BUJÃO	PLUG	TAPON
23	3146844M1	19		**1**	PRISIONEIRO	STUD	ESPARRAGO

Tampa Do Levante Hidráulico
Hydraulic Lift Cover
Tapa Levante Hidraulico

70-265

2500 Kgf
2500 Kgf
2500 Kgf

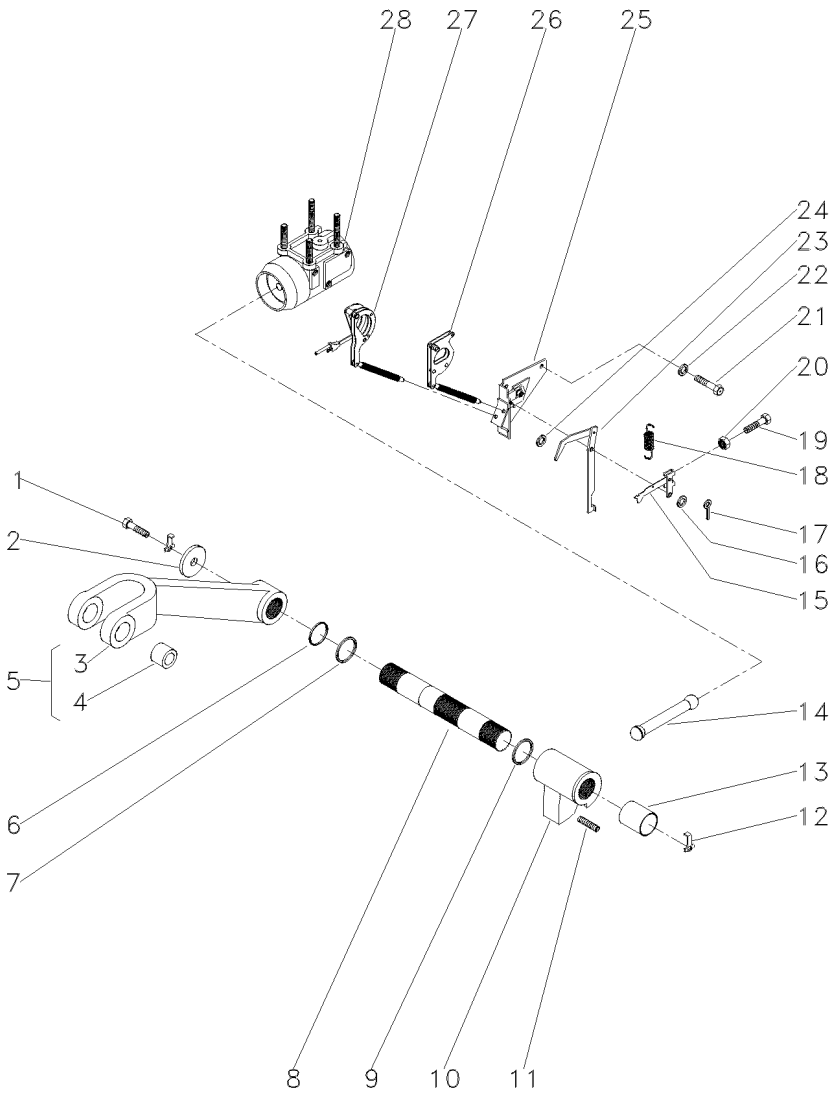

1	353560X1			**2**	PARAFUSO	BOLT	PERNO
2	897580M1			**2**	ARRUELA	WASHER	ARANDELA
3	3408250M1	5		**1**	BRAÇO	ARM	BRAZO
4	885455M1	5		**2**	BUCHA	BUSH	CASQUILLO
5	3408251M91			**2**	CJ. BRAÇO	KIT, ARM	JUEGO DE BRAZO
6	3611557M1			**2**	ANEL "O"	O RING	JUNTA TORICA
7	033928T1			**2**	ANEL "O"	O RING	JUNTA TORICA
8	897567M3			**1**	EIXO	SHAFT	ARBOL
9	2801012M1	⧗	0.20"	**X**	CALÇO	SHIM	CALCE
9	2801013M1	⧗	0.40"	**X**	CALÇO	SHIM	CALCE
9	2801014M1	⧗	0.60"	**X**	CALÇO	SHIM	CALCE
10	886404M2			**1**	BRAÇO	ARM	BRAZO
11	887076M2			**1**	PARAFUSO	BOLT	PERNO
12	897581M3			**2**	PRESILHA	STAPLE	GRAPA
13	3611558M1			**2**	BUCHA	BUSH	CASQUILLO
14	886410M1			**1**	BIELA	CONROD	BIELA
15	1661547M92			**1**	ALAVANCA	LEVER	PALANCA
16	355617X1			**1**	ARRUELA	WASHER	ARANDELA
17	361332X1			**1**	CUPILHA	COTTER PIN	PASADOR DOUBLE
18	898137M1			**1**	MOLA	SPRING	RESORTE
19	2802251M1			**1**	PARAFUSO	BOLT	PERNO
20	354120X1			**1**	PORCA	NUT	TUERCA
21	353688X1			**2**	PARAFUSO	BOLT	PERNO
22	390287X1			**2**	ARRUELA	WASHER	ARANDELA
23	1869093M93			**1**	ALAVANCA	LEVER	PALANCA
24	355617X1			**X**	ARRUELA	WASHER	ARANDELA
25	1870190M92	👁	70-300 No	**1**	SUPORTE	SUPPORT	DISPOS.DE SOSTEN
26	1661918M91			**1**	ARTICULAÇÃO	KNUCKLE	CHARNELA
27		▰	1660324M91	**1**	ARTICULAÇÃO	KNUCKLE	CHARNELA
28	034617N1	👁	70-315 No	**1**	CJ. CILINDRO	KIT, CYLINDER	JUEGO DE CILINDR

Levante Hidráulico
Hydraulic Lift
Elevador Hidraulico

Tampa
Lift Cover
Cubierta Elevador

70-270

Tratores Com Cabine
Tractors With Cab
Tractores Con Cabina

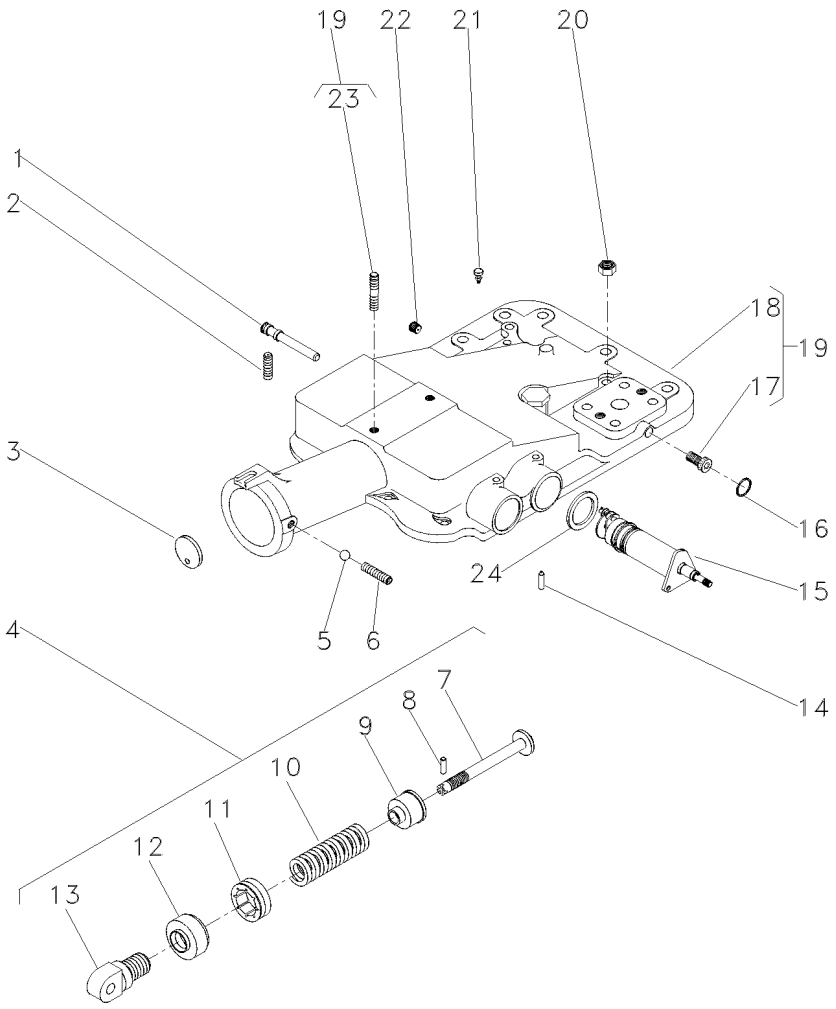

1	180997M2		
2	355286X1		
3	180981M1		
4	2800150M91		
5	882451M1		
6	355286X1		5/16X18X5/8
7	886348M2	4	
8	1442142X1	4	
9	886351M2	4	
10	182582M1	4	
11	180979M2	4	
12	180980M2	4	
13	1863389M1	4	
14	1869074M1		
15	6200714M91		
16	195562M1		∅ 7/16
17	195387M1	19	
18	2802511M4	19	
19	2802494M95		
20	377765X1		9/16X18
21	182099M91		
22	195387M1		
23	3146844M1	19	
24	1869075M1		

1	EIXO	SHAFT	ARBOL
2	PARAFUSO ALLEN	ALLEN BOLT	TORNILLO ALLEN
1	DISCO	DISC	DISCO
1	CJ. MOLA	KIT, SPRING	RESORTE JUEGO
1	ESFERA	BALL	BOLA
1	PARAFUSO ALLEN	ALLEN BOLT	TORNILLO ALLEN
1	PINO	PIN	PASADOR
1	PINO	PIN	PASADOR
1	ASSENTO	SEAT	ASIENTO
1	MOLA	SPRING	RESORTE
1	PORCA	NUT	TUERCA
1	CAPA	BOOT	PROTECCION
1	ARTICULADOR	HEAD	CULATA
1	PINO	PIN	PASADOR
1	CJ. SUPORTE	KIT, BRACKET	JUEGO SOPORTE
1	ANEL "O"	O RING	JUNTA TORICA
2	BUJÃO	PLUG	TAPON
1	TAMPA	COVER	CUBIERTA
1	CJ. TAMPA	KIT, COVER	JUEGO DE TAPA
2	PORCA	NUT	TUERCA
1	RESPIRO	BREATHER	RESPIRADERO
1	BUJÃO	PLUG	TAPON
1	PRISIONEIRO	STUD	ESPARRAGO
1	ARRUELA	WASHER	ARANDELA

Levante Hidráulico **Hydraulic Lift** **Elevador Hidraulico**	**Tampa** **Lift Cover** **Cubierta Elevador**	**70-275**

Tratores Com Cabine
Tractors With Cab
Tractores Con Cabina

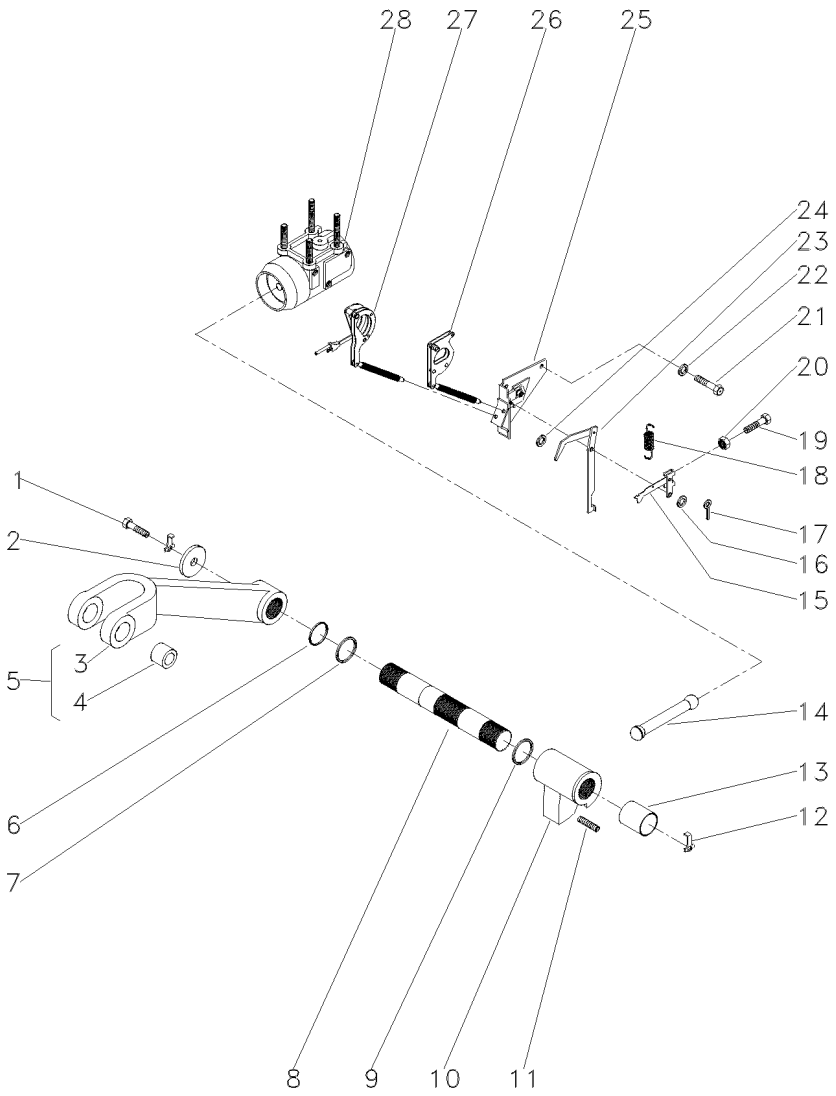

1	353560X1		**2**	PARAFUSO	BOLT	PERNO
2	897580M1		**2**	ARRUELA	WASHER	ARANDELA
3	3408250M1	5	**1**	BRAÇO	ARM	BRAZO
4	885455M1	5	**2**	BUCHA	BUSH	CASQUILLO
5	3408251M91		**2**	CJ. BRAÇO	KIT, ARM	JUEGO DE BRAZO
6	3611557M1		**2**	ANEL "O"	O RING	JUNTA TORICA
7	033928T1		**2**	ANEL "O"	O RING	JUNTA TORICA
8	897567M3		**1**	EIXO	SHAFT	ARBOL
9	2801012M1	⧗ 0.20"	**X**	CALÇO	SHIM	CALCE
9	2801013M1	⧗ 0.40"	**X**	CALÇO	SHIM	CALCE
9	2801014M1	⧗ 0.60"	**X**	CALÇO	SHIM	CALCE
10	886404M2		**1**	BRAÇO	ARM	BRAZO
11	887076M2		**1**	PARAFUSO	BOLT	PERNO
12	897581M3		**2**	PRESILHA	STAPLE	GRAPA
13	3611558M1		**2**	BUCHA	BUSH	CASQUILLO
14	886410M1		**1**	BIELA	CONROD	BIELA
15	1661547M92		**1**	ALAVANCA	LEVER	PALANCA
16	355617X1	3/4X5/16X1/16	**3**	ARRUELA	WASHER	ARANDELA
17	361332X1	1/16 L3/8	**1**	CUPILHA	COTTER PIN	PASADOR DOUBLE
18	898137M1		**1**	MOLA	SPRING	RESORTE
19	2802251M1		**1**	PARAFUSO	BOLT	PERNO
20	354120X1	10X24	**1**	PORCA	NUT	TUERCA
21	353688X1	3/8X16X5/8	**2**	PARAFUSO	BOLT	PERNO
22	390287X1	18,0X10,5X0,9	**2**	ARRUELA	WASHER	ARANDELA
23	1869093M93		**1**	ALAVANCA	LEVER	PALANCA
24	355617X1		**X**	ARRUELA	WASHER	ARANDELA
25	1870190M92	👁 70-300 No	**1**	SUPORTE	SUPPORT	DISPOS.DE SOSTEN
26	1661918M91		**1**	ARTICULAÇÃO	KNUCKLE	CHARNELA
27	1660324M91	👁 70-305 No	**1**	ARTICULAÇÃO	KNUCKLE	CHARNELA
28	034617N1	👁 70-315 No	**1**	CJ. CILINDRO	KIT, CYLINDER	JUEGO DE CILINDR

Levante Hidráulico
Hydraulic Lift
Elevador Hidraulico

Suporte Do Quadrante
Quadrant Support
Soporte Cuadrante

70-280

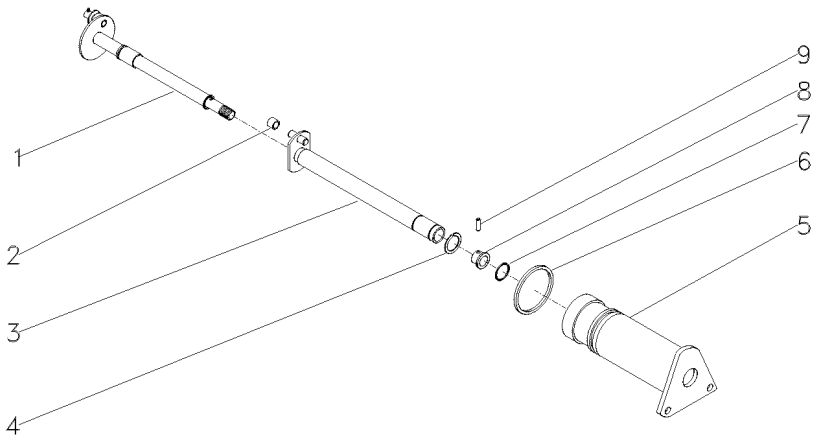

1	1870243M92		**1**	EIXO	SHAFT	ARBOL
2	898189M2		**1**	ROLETE	ROLLER	RODILLO
3	1870219M93		**1**	EIXO	SHAFT	ARBOL
4	358945X1	11/16	**1**	ANEL TRAVA	CIRCLIP	CIRCULITO
5	1870240M1		**1**	SUPORTE	SUPPORT	DISPOS.DE SOSTEN
6	364281X1	17/8	**1**	ANEL "O"	O RING	JUNTA TORICA
7	762026M1	11/16	**1**	ANEL "O"	O RING	JUNTA TORICA
8	1870225M1		**1**	BUCHA	BUSH	CASQUILLO
9	1870244M1		**1**	PINO	PIN	PASADOR

Levante Hidráulico
Hydraulic Lift
Elevador Hidraulico

Suporte Do Quadrante
Quadrant Support
Soporte Cuadrante

70-285

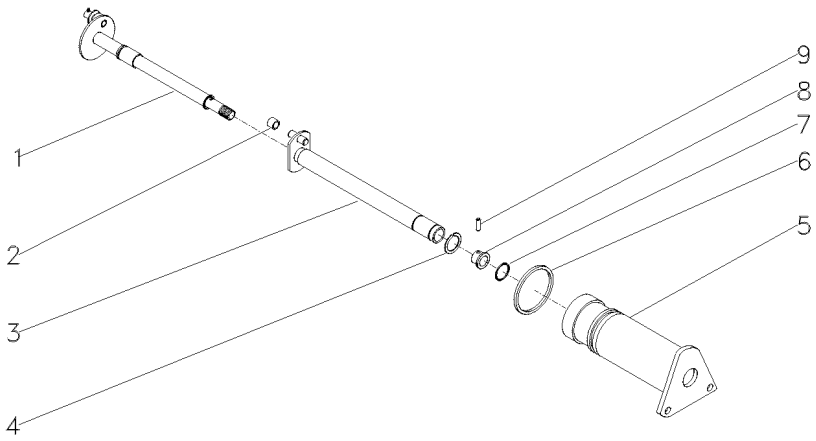

1	3148426M91	70-290 No	**1**	ÁRVORE	AXLE	EJE
2	898189M2		**1**	ROLETE	ROLLER	RODILLO
3	3148428M91		**1**	EIXO	SHAFT	ARBOL
4	358945X1		**1**	ANEL TRAVA	CIRCLIP	CIRCULITO
5	3148429M1		**1**	SUPORTE	BRACKET	SOPORTE
6	364281X1		**1**	ANEL "O"	O RING	JUNTA TORICA
7	762026M1		**1**	ANEL "O"	O RING	JUNTA TORICA
8	1870225M1		**1**	BUCHA	BUSH	CASQUILLO
9	1870244M1		**1**	PINO	PIN	PASADOR

Levante Hidráulico
Hydraulic Lift
Elevador Hidraulico

Eixo Do Quadrante
Quadrant Shaft
Eje Cuadrante

70-290

2 Rodas Motrizes
2 Wheels Drive
2 Ruedas Motriz

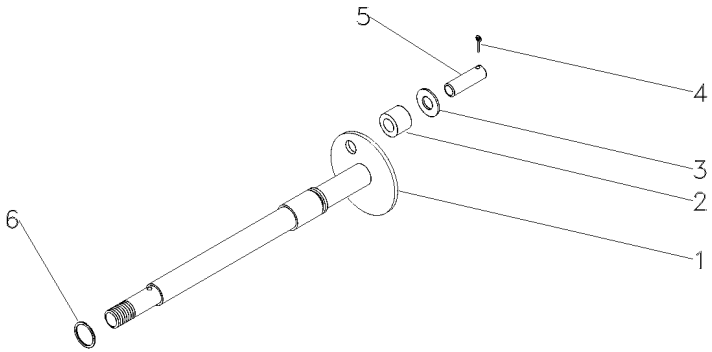

1	3148427M1	**1**	ÁRVORE	AXLE	EJE
2	898196M2	**1**	ROLETE	ROLLER	RODILLO
3	339588X1	**1**	ARRUELA	WASHER	ARANDELA
4	354039X1	**1**	CUPILHA	COTTER PIN	PASADOR DOUBLE
5	898194M1	**1**	PINO	PIN	PASADOR
6	195561M1	**1**	ANEL "O"	O RING	JUNTA TORICA

Suporte Do Quadrante — **Estreito**
Draft Braket — **Narrow**
Soporte Del Quadrante — **Estrecho**

70-295

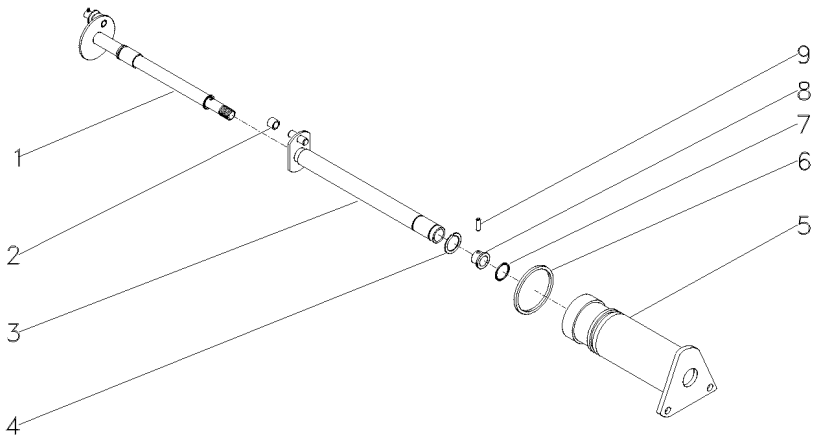

1	3148426M91	70-290 No	**1**	ÁRVORE	AXLE	EJE
2	898189M2		**1**	ROLETE	ROLLER	RODILLO
3	3148428M91		**1**	EIXO	SHAFT	ARBOL
4	358945X1		**1**	ANEL TRAVA	CIRCLIP	CIRCULITO
5	3148429M1		**1**	SUPORTE	BRACKET	SOPORTE
6	364281X1		**1**	ANEL "O"	O RING	JUNTA TORICA
7	762026M1		**1**	ANEL "O"	O RING	JUNTA TORICA
8	1870225M1		**1**	BUCHA	BUSH	CASQUILLO
9	1870244M1		**1**	PINO	PIN	PASADOR

Levante Hidráulico
Hydraulic Lift
Elevador Hidraulico

Suporte Da Articulação
Hinge Support
Soporte Articulación

70-300

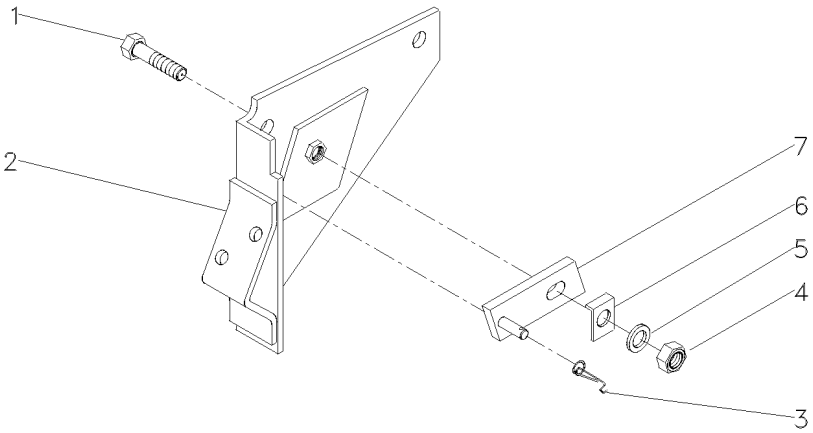

1	361448X1	5/16	**1**	PARAFUSO	BOLT	PERNO
2	1661617M91		**1**	SUPORTE	BRACKET	SOPORTE
3	1872044M1		**1**	MOLA	SPRING	RESORTE
4	353916X1	5/16X24	**1**	PORCA	NUT	TUERCA
5	376702X1	5/16	**1**	ARRUELA	WASHER	ARANDELA
6	1869107M1		**1**	ARRUELA	WASHER	ARANDELA
7	1869104M91		**1**	PIVÔ	PIVOT	PIVOTE

Tampa Do Levante Hidráulico — **Articulador**
Tampa Do Levante Hidráulico — **Link**
Tapa Levante Hidraulico — **Articulador**

70-305

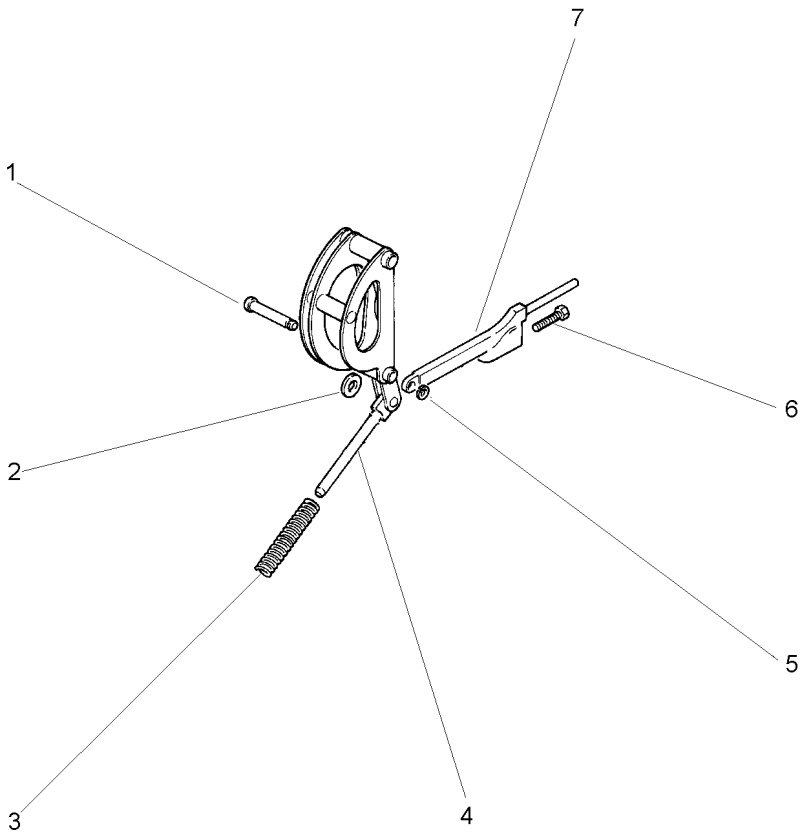

1	180990M1		**1** PINO	PIN	PASADOR
2	898125M1		**1** ARRUELA	WASHER	ARANDELA
3	1660323M1		**1** MOLA	SPRING	RESORTE
4		1660324M91	**1** ARTICULAÇÃO	KNUCKLE	CHARNELA
4		1660884M91	**1** ARTICULAÇÃO	KNUCKLE	CHARNELA
5	195575M1		**1** ANEL	RING	ARO
6	898128M1		**1** PARAFUSO	BOLT	PERNO
7	898124M1		**1** HASTE	SPINDLE	MANGUETA

Cilindro Hidráulico
Hydraulic Cylinder
Cilindro Hidráulico

70-310

2100 Kgf
2100 Kgf
2100 Kgf

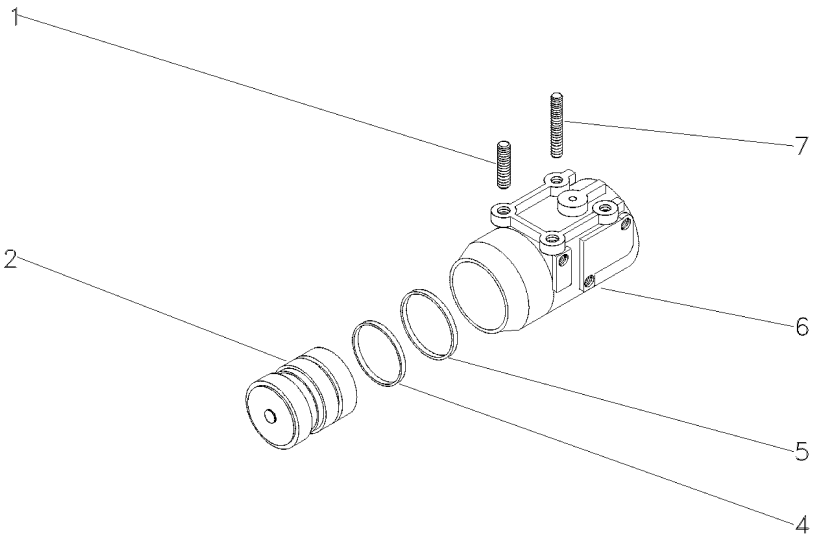

1	1481941M2		**2**	PRISIONEIRO	STUD	ESPARRAGO
2	3412386M91	2100 KGF	**1**	PISTÃO	PISTON	PISTON
4	3412141M1	2100 KGF	**1**	ANEL "O"	O RING	JUNTA TORICA
5	3412379M1	2100 KGF	**1**	ANEL	RING	ARO
6	897594M6	2100 KGF	**1**	CILINDRO	CYLINDER	CILINDRO
7	1667580M1		**2**	PRISIONEIRO	STUD	ESPARRAGO

Cilindro Hidráulico **Hydraulic Cylinder** **Cilindro Hidráulico**	**Levante Hidráulico** **Hydraulic Lift** **Levante Hidráulico**	**70-315**	**2500 Kgf** **2500 Kgf** **2500 Kgf**

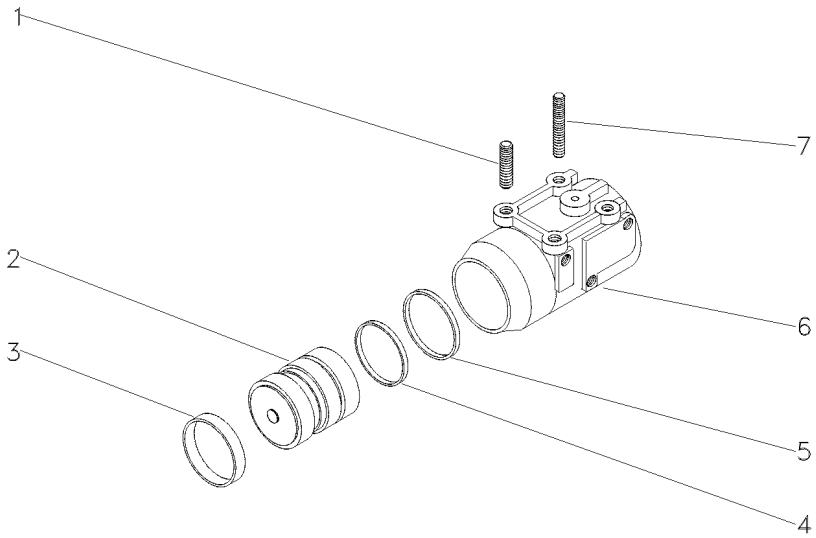

1	1667580M1	**2**	PRISIONEIRO	STUD	ESPARRAGO
2	034604N1	**1**	PISTÃO	PISTON	PISTON
3	034615P1	**1**	ANEL	RING	ARO
4	3412140M1	**1**	ANEL "O"	O RING	JUNTA TORICA
5	3412380M1	**1**	ANEL	RING	ARO
6	516571M3	**1**	CILINDRO	CYLINDER	CILINDRO
7	1481941M2	**2**	PRISIONEIRO	STUD	ESPARRAGO

Mola De Controle Do Hidráulico
Spring Assy - Control
Resorte De Controle De Hidraulico

70-320

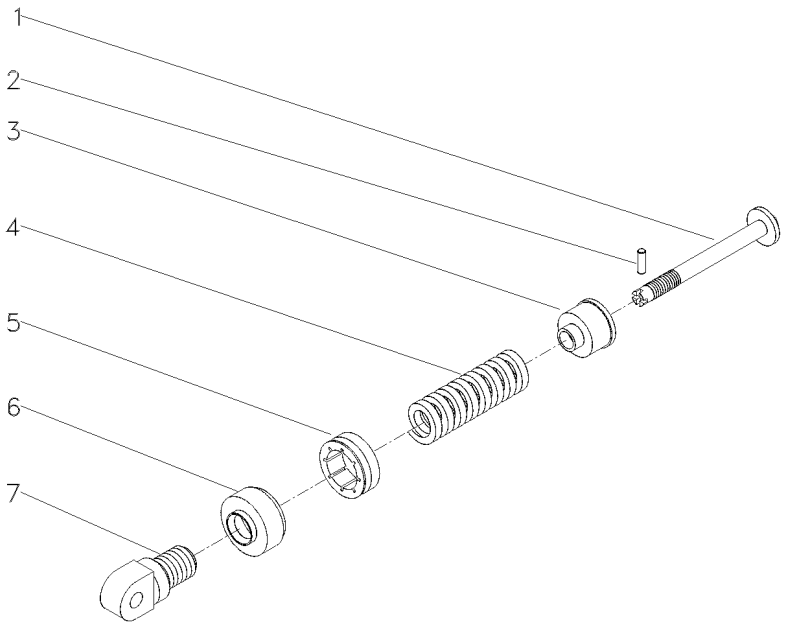

1	886348M2		**1**	PINO	PIN	PASADOR
2	1442142X1		**1**	PINO	PIN	PASADOR
3	886351M2		**1**	ASSENTO	SEAT	ASIENTO
4	182582M1	2100 KGF	**1**	MOLA	SPRING	RESORTE
5	180979M2		**1**	PORCA	NUT	TUERCA
6	180980M2		**1**	CAPA	BOOT	PROTECCION
7	1863389M1		**1**	ARTICULADOR	HEAD	CULATA

Tampa Do Levante Hidráulico
Hydraulic Lift Cover
Tapa Levante Hidraulico

70-325

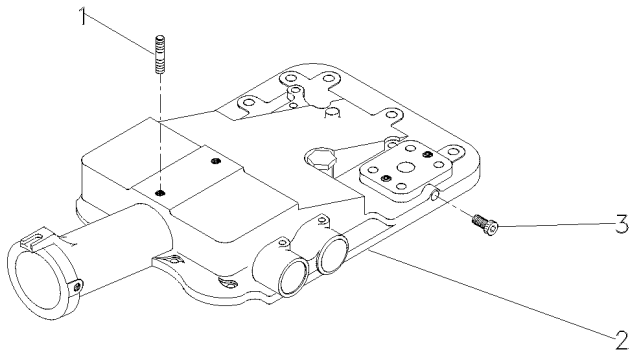

1	3146844M1	**1** PRISIONEIRO	STUD	ESPARRAGO
2	2802511M4	**1** TAMPA	COVER	CUBIERTA
3	195387M1	**2** BUJÃO	PLUG	TAPON

Tampa
Cover
Tapa

70-330

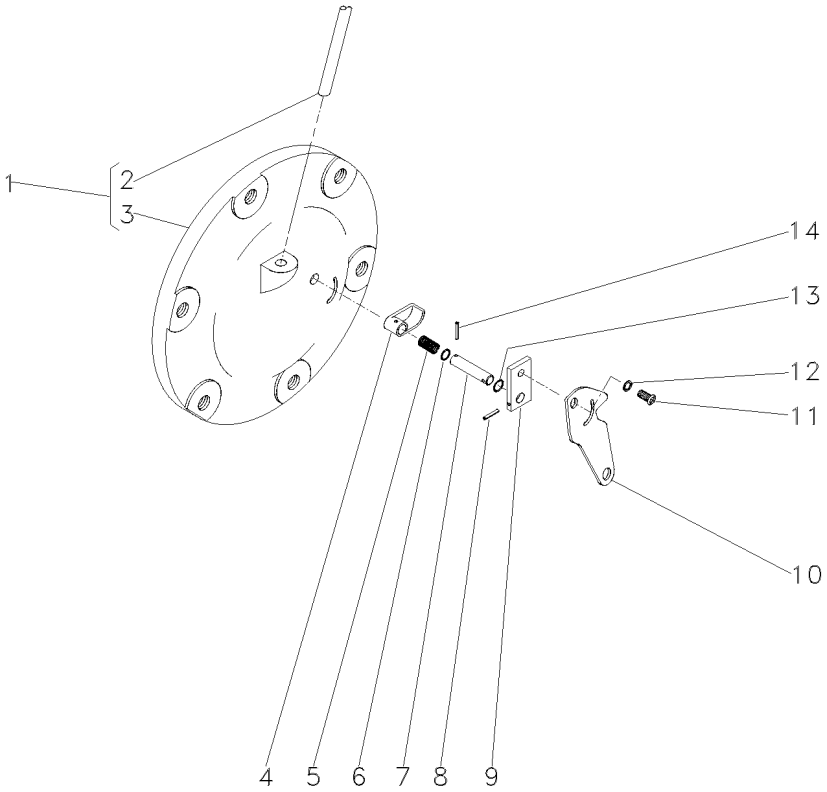

1	065247N1		**1**	CJ. TAMPA	KIT, CAP	JUEGO DE TAPON
2	049179P1	1	**1**	TUBO	PIPE	CANO
3		1 ➡ 065247N1	**1**	TAMPA	COVER	CUBIERTA
4	1869134M2		**1**	ATUADOR	ACTUATOR	ACTUADOR
5	1869136M1		**1**	MOLA	SPRING	RESORTE
6	1001833M1		**1**	ANEL "O"	O RING	JUNTA TORICA
7	1869407M1		**1**	EIXO	SHAFT	ARBOL
8	357616X1		**1**	PINO	PIN	PASADOR
9	1869408M1		**1**	PLACA	PLATE	PLATO
10	6209491M1		**1**	ALAVANCA	LEVER	PALANCA
11	1869138M1		**1**	PARAFUSO	BOLT	PERNO
12	353753X1		**1**	ARRUELA	WASHER	ARANDELA
13	377426X1		**1**	ANEL TRAVA	CIRCLIP	CIRCULITO
14	2801719M1		**1**	PINO	PIN	PASADOR

Cj. Tampa
Cover
Tapa

70-335

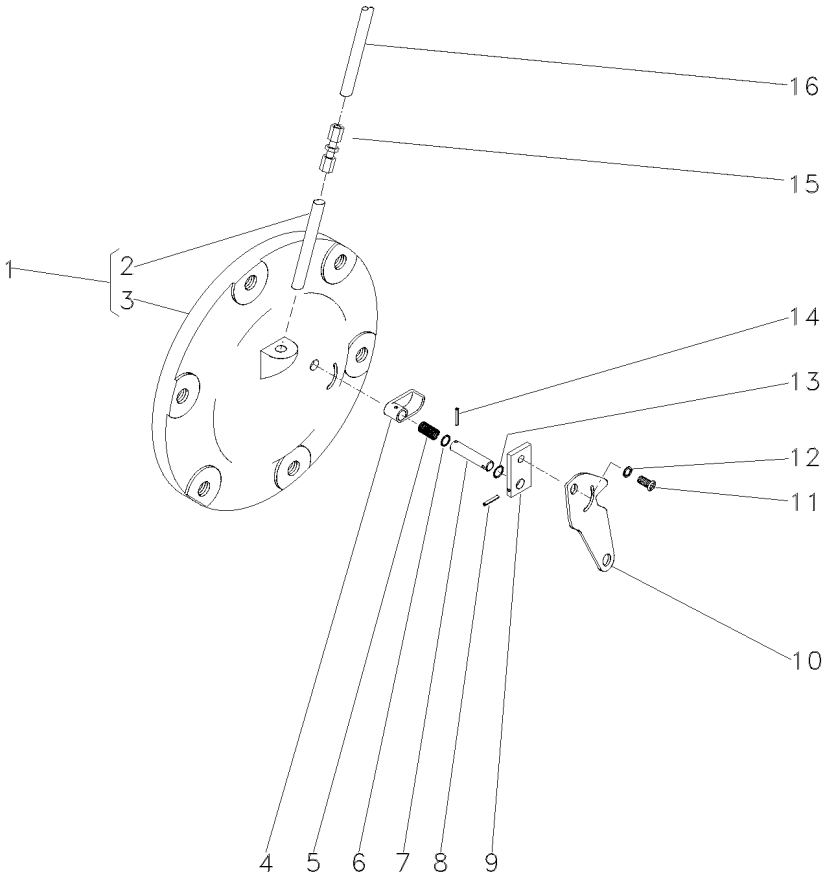

1	063254N2		**1**	CJ. TAMPA	KIT, CAP	JUEGO DE TAPON
2	049179P1	1	**1**	TUBO	PIPE	CANO
3		1 ➡ 065247N1	**1**	TAMPA	COVER	CUBIERTA
4	1869134M2		**1**	ATUADOR	ACTUATOR	ACTUADOR
5	1869136M1		**1**	MOLA	SPRING	RESORTE
6	1001833M1		**1**	ANEL "O"	O RING	JUNTA TORICA
7	1869407M1		**1**	EIXO	SHAFT	ARBOL
8	357616X1		**1**	PINO	PIN	PASADOR
9	1869408M1		**1**	PLACA	PLATE	PLATO
10	6209491M1		**1**	ALAVANCA	LEVER	PALANCA
11	1869138M1		**1**	PARAFUSO	BOLT	PERNO
12	353753X1		**1**	ARRUELA	WASHER	ARANDELA
13	377426X1		**1**	ANEL TRAVA	CIRCLIP	CIRCULITO
14	2801719M1		**1**	PINO	PIN	PASADOR
15	3412001M91		**1**	CONEXÃO	CONNECTION	CONEXION
16	046213P1		**1**	TUBO	PIPE	CANO

Bomba Hidráulica Do Levante
Hydraulic Lift Pump
Bomba Hidraulica Elevador

Isyp - Com Tdp
Isyp - With Ipto
Isyp - Con Tdf

70-340

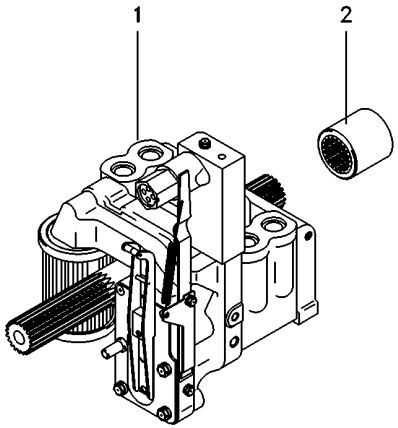

1	3773700M92	70-350 No	**1** CJ. BOMBA	KIT, PUMP	BOMBA JUEGO
2	1868538M4		**1** LUVA	SLEEVE	MANCHA

Bomba Hidráulica
Hydraulic Pump
Bomba Hidraulica

C/Levante - S/Tdp
With Lift - Without Ipto
C/ Levante - S/Tdf

70-345

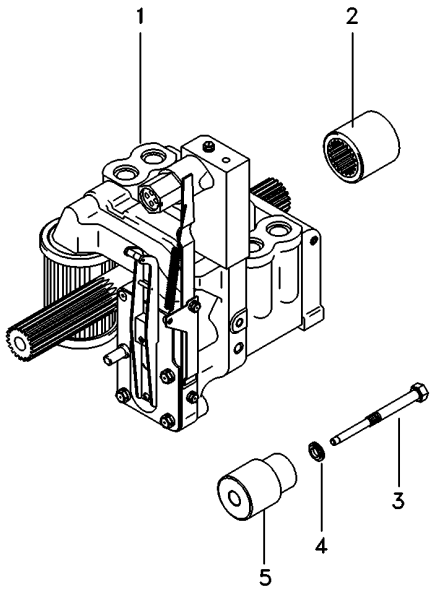

1	3773700M92	70-350 No	**1**	CJ. BOMBA	KIT, PUMP	BOMBA JUEGO
2	1868538M4		**1**	LUVA	SLEEVE	MANCHA
3	532928M1		**1**	PINO	PIN	PASADOR
4	532926M1		**1**	ARRUELA	WASHER	ARANDELA
5	532927M1		**1**	SUPORTE	BRACKET	SOPORTE

Bomba Hidráulica
Hydraulic Pump
Bomba Hidraulica

Coletor E Luva
Collector And Glove
Colecionador Y Guante

70-350

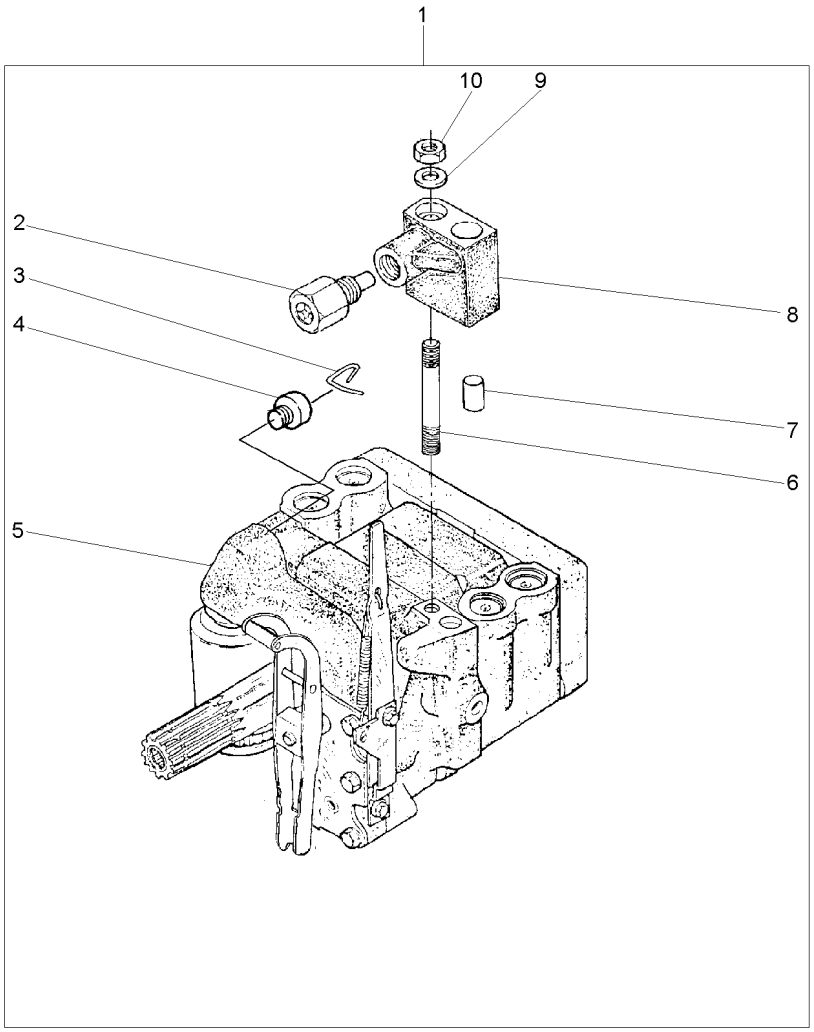

1		3773700M92	**1**	BOMBA	PUMP	BOMBA
2	038639T1	8	**1**	VÁLVULA	VALVE	VALVULA
3	1870819M1	1	**1**	PRESILHA	STAPLE	GRAPA
4	1870820M1	1	**1**	BUJÃO	PLUG	TAPON
5	3773701M92	1 U.K.	**1**	CJ. BOMBA	KIT, PUMP	BOMBA JUEGO
		70-355 No				
6	1694381M1	1	**1**	PRISIONEIRO	STUD	ESPARRAGO
7	377605X1	8	**1**	PINO	PIN	PASADOR
8	3808924M91	1	**1**	COLETOR	COLLECTOR	COLECTOR
9	353756X1	1	**1**	ARRUELA	WASHER	ARANDELA
10	195258M1	1	**1**	PORCA	NUT	TUERCA

Bomba Hidráulica
Hydraulic Pump
Bomba Hidraulica

70-355

Feito No Uk
Made In Uk
Hecho En Uk

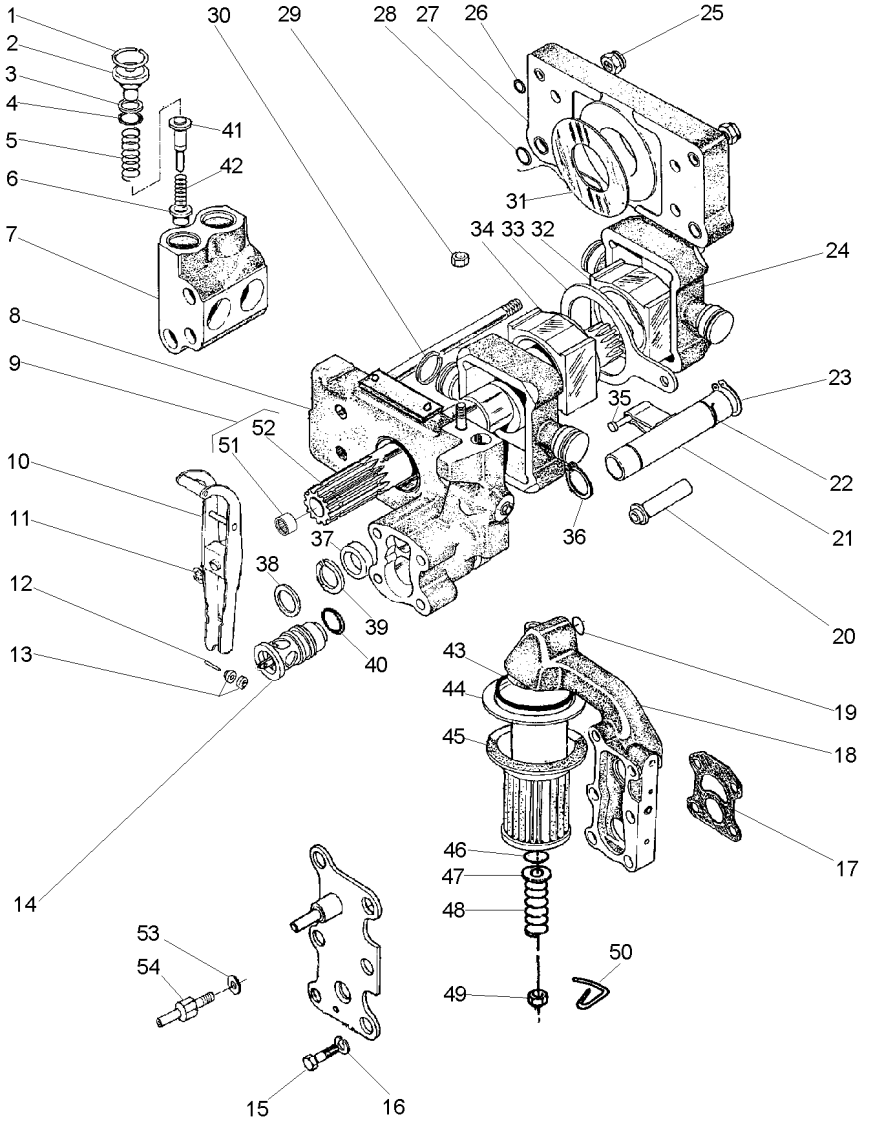

3773701M92 **E078Z002** **C028302 E04 (1)** **03/07** **70- 355**

1	1868743M1		**4**	ANEL TRAVA	CIRCLIP	CIRCULITO
2	1868741M1		**4**	BUJÃO	PLUG	TAPON
3	1870849M1		**4**	ARRUELA	WASHER	ARANDELA
4	1868742M1		**4**	ANEL "O"	O RING	JUNTA TORICA
5	180928M2		**4**	MOLA	SPRING	RESORTE
6	1660116M1	[A]	**4**	VÁLVULA	VALVE	VALVULA
7	1868435M3		**2**	CÂMARA	CHAMBER	CAMARA
8	3808617M91	70-360 No	**1**	CORPO	BODY	CUERPO
9	1871781M93		**1**	EIXO	SHAFT	ARBOL
10	3610175M91		**1**	ALAVANCA	LEVER	PALANCA
11	377493X1		**1**	ANEL TRAVA	CIRCLIP	CIRCULITO
12	897504M1		**1**	PINO	PIN	PASADOR
13	897599M1		**2**	ROLETE	ROLLER	RODILLO
14	3611085M91		**1**	VÁLVULA	VALVE	VALVULA
15	362403X1		**4**	PARAFUSO	BOLT	PERNO
16	366719X1		**4**	ARRUELA	WASHER	ARANDELA
17	1869529M2		**1**	JUNTA	GASKET	EMPAQUETADURA.
18	3611141M91	70-365 No	**1**	CARCAÇA	HOUSING	ALOJAMIENTO
19	851134M1		**1**	ANEL "O"	O RING	JUNTA TORICA
20	1686740M1		**1**	TUBO	PIPE	CANO
21	1681790M91	70-370 No	**1**	OSCILADOR	OSCILLATOR	OSCILADOR
22	1671699M1		**1**	ANEL TRAVA	CIRCLIP	CIRCULITO
23	3000361X1		**1**	ANEL TRAVA	CIRCLIP	CIRCULITO
24	3148071M1		**2**	PISTÃO	PISTON	PISTON
25	1871659M1	3/8	**2**	PORCA	NUT	TUERCA
25	1871660M1		**2**	PORCA	NUT	TUERCA
26	377494X1		**4**	ANEL "O"	O RING	JUNTA TORICA
27	1665499M91		**1**	CORPO	BODY	CUERPO
28	831533M1		**4**	ANEL "O"	O RING	JUNTA TORICA
29	376448X1	3/8	**1**	PORCA	NUT	TUERCA
		195258M1				
30	897493M1		**4**	ANEL	RING	ARO
31	1664589M1		**2**	ARRUELA	WASHER	ARANDELA
32	180924M2		**1**	BLOCO	BLOCK	BLOQUE
33	180933M1		**1**	SEGUIDOR	FOLLOWER	IMPULSOR
34	180925M2		**1**	BLOCO	BLOCK	BLOQUE
35	831130M1		**1**	PINO	PIN	PASADOR
36	195946M1		**2**	ANEL TRAVA	CIRCLIP	CIRCULITO
37	1868486M1		**1**	ESPAÇADOR	SPACER	PIEZA DISTANCIA
38	377543X1		**1**	ARRUELA	WASHER	ARANDELA
39	1868485M1		**1**	ARRUELA	WASHER	ARANDELA
40	377502X1		**1**	ANEL "O"	O RING	JUNTA TORICA
41	180930M2	[B]	**4**	VÁLVULA	VALVE	VALVULA
42	180927M2		**4**	MOLA	SPRING	RESORTE
43	195876M1		**1**	ANEL "O"	O RING	JUNTA TORICA
44	1671633M1		**1**	TUBO	PIPE	CANO
45	1870199M92		**1**	FILTRO	FILTER	FILTRO
46	1007240M1		**1**	ANEL "O"	O RING	JUNTA TORICA
47	377499X1		**1**	ARRUELA	WASHER	ARANDELA
48	1868469M1		**1**	MOLA	SPRING	RESORTE

Bomba Hidráulica
Hydraulic Pump
Bomba Hidraulica

70-355

Feito No Uk
Made In Uk
Hecho En Uk

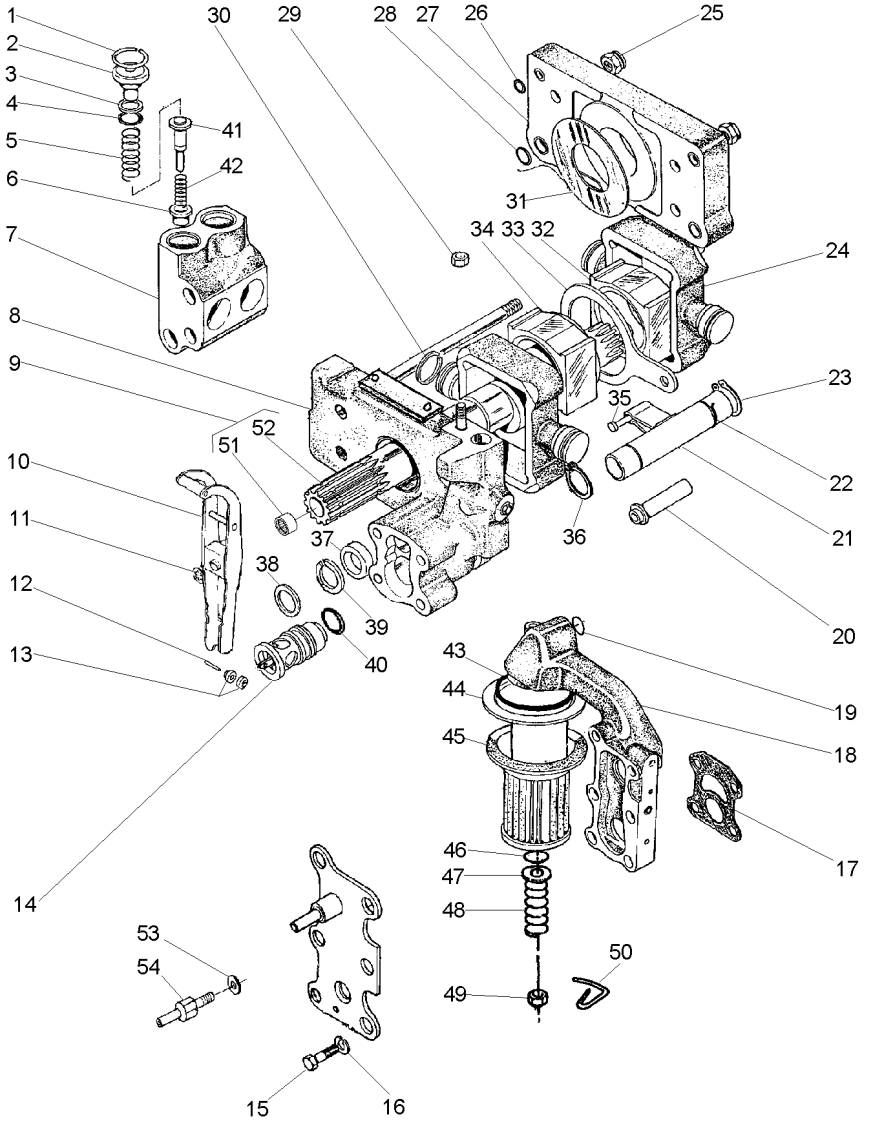

49	375109X1	3/8X16	**1**	PORCA	NUT	TUERCA
50	1870089M1		**1**	PRESILHA	STAPLE	GRAPA
51	1000251M1	9	**1**	ROLAMENTO	BEARING	COJINETE
52	1871782M3	9	**1**	EIXO	SHAFT	ARBOL
53	376719X1		**1**	ARRUELA	WASHER	ARANDELA
54	3610280M1		**1**	PARAFUSO	BOLT	PERNO

[A] ADMISSÃO
INLET
ADMISIÓN

[B] RETORNO
RETURN
RETORNO

Corpo
Body
Cuerpo

70-360

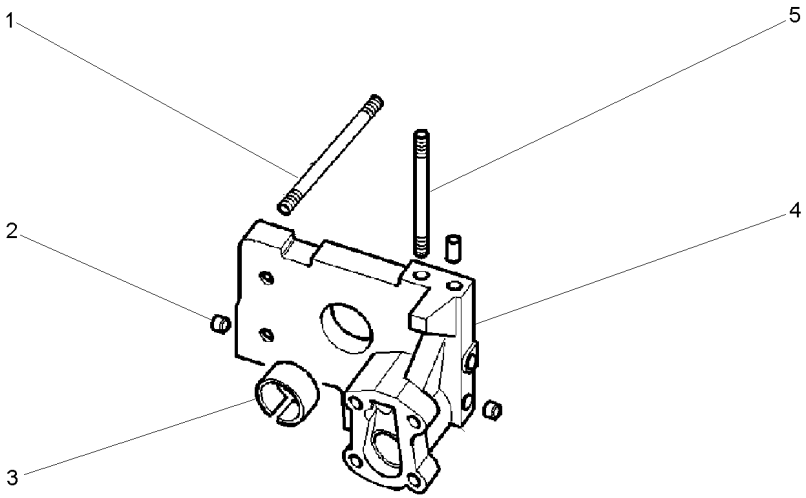

1	377528X1		**4**	PRISIONEIRO	STUD	ESPARRAGO
2	1868431M3		**2**	BUJÃO	PLUG	TAPON
3	1664491M2		**1**	BUCHA	BUSH	CASQUILLO
4		3808617M91	**1**	CORPO	BODY	CUERPO
5	377528X1		**1**	PRISIONEIRO	STUD	ESPARRAGO

Bomba Do Levante Hidráulico
Hydraulic Lift Pump
Bomba Hidraulica Elevador

Suporte Filtro
Strainer Unit
Soporte Filtro

70-365

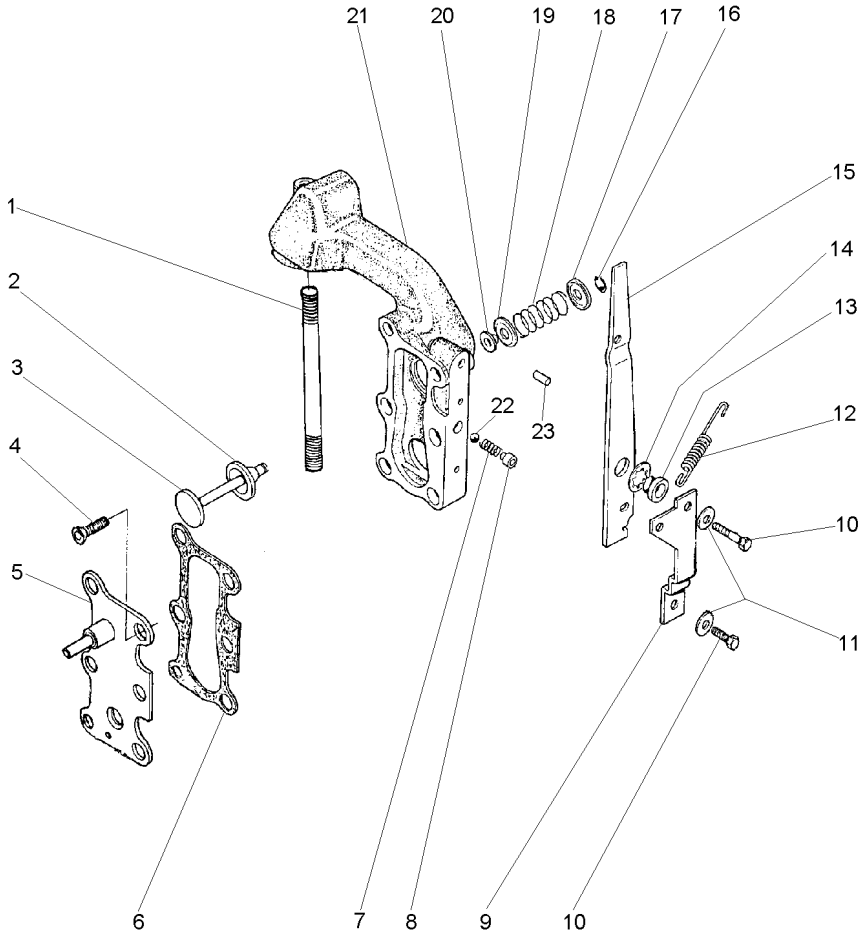

1	377531X1	**1**	PRISIONEIRO	STUD	ESPARRAGO
2	1870810M1	**1**	ANEL "O"	O RING	JUNTA TORICA
3	1870811M1	**1**	VÁLVULA	VALVE	VALVULA
4	358334X1	**2**	PARAFUSO	BOLT	PERNO
5	3599748M91	**1**	TAMPA	COVER	CUBIERTA
6	1868456M1	**2**	JUNTA	GASKET	EMPAQUETADURA.
7	1868452M1	**1**	MOLA	SPRING	RESORTE
8	1868451M2	**1**	BUCHA	BUSH	CASQUILLO
9	1869831M1	**1**	SUPORTE	SUPPORT	DISPOS.DE SOSTEN
10	362352X1	**2**	PARAFUSO	BOLT	PERNO
11	359004X1	**2**	ARRUELA	WASHER	ARANDELA
12	1868454M2	**1**	MOLA	SPRING	RESORTE
13	1868444M1	**1**	BUCHA	BUSH	CASQUILLO
14	377500X1	**1**	ARRUELA	WASHER	ARANDELA
15	1868453M2	**1**	ALAVANCA	LEVER	PALANCA
16	377501X1	**1**	ANEL TRAVA	CIRCLIP	CIRCULITO
17	1868464M1	**1**	ASSENTO	SEAT	ASIENTO
18	1868465M1	**1**	MOLA	SPRING	RESORTE
19	1868460M1	**1**	ASSENTO	SEAT	ASIENTO
20	1868466M1	**1**	RETENTOR	SEAL	RETEN
21	3599949M1	**1**	CARCAÇA	HOUSING	ALOJAMIENTO
22	361023X1	**1**	ESFERA	BALL	BOLA
23	377489X1	**1**	PINO	PIN	PASADOR

Bomba Do Levante Hidráulico
Hydraulic Pump
Bomba Hidralica

Válvula Osciladora
Oscillator Valve
Valvula Osciladora

70-370

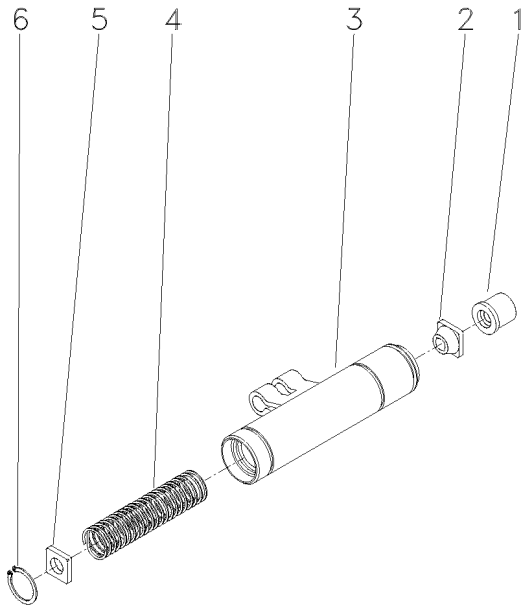

1	1681786M1	**1**	COLAR	COLLAR	COLLAR
2	1862576M2	**1**	GUIA	GUIDE	GUIA
3	1869826M93	**1**	OSCILADOR	OSCILLATOR	OSCILADOR
4	180940M1	**1**	MOLA	SPRING	RESORTE
5	1869830M2	**1**	DISCO	DISC	DISCO
6	1442466X1	**1**	ANEL	RING	ARO

Controle Remoto **Remote Control** **Control Remoto**	**1 Corpo** **1 Body** **1 Cuerpo**	**70-375**	**Retorno Por Mola** **Spring Return** **Retorno Por Mola**

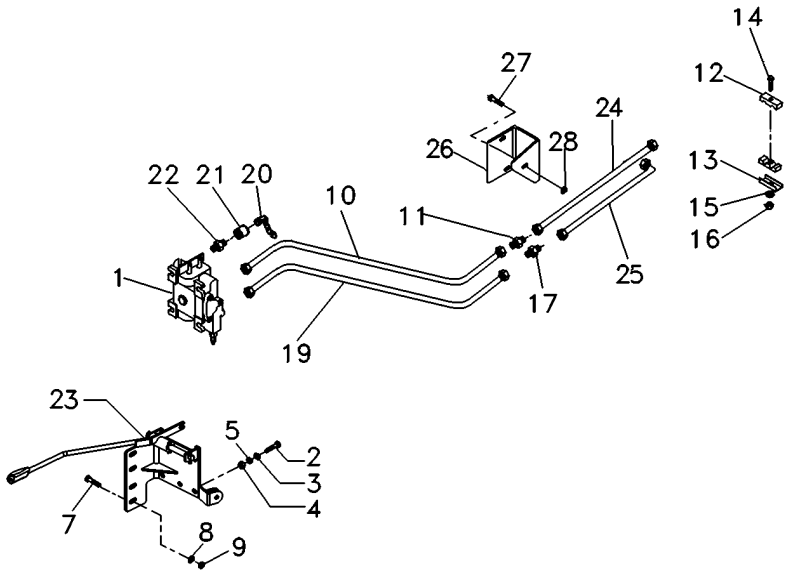

1	072487T1		**1**	CJ. COMANDO	KIT, ACTUATOR	JUEGO ACTUADOR
2	353685X1		**3**	PARAFUSO	BOLT	PERNO
3	829185M1		**6**	ARRUELA	WASHER	ARANDELA
4	355565X1		**3**	PORCA	NUT	TUERCA
5	353446X1		**3**	ARRUELA	WASHER	ARANDELA
7	339451X1		**2**	PARAFUSO	BOLT	PERNO
8	339376X1		**2**	ARRUELA	WASHER	ARANDELA
9	390734X1		**2**	ARRUELA	WASHER	ARANDELA
10	071594P1		**1**	TUBO	PIPE	CANO
11	3412195M91		**1**	CONEXÃO	CONNECTION	CONEXION
12	3585143M1		**2**	BRAÇADEIRA	CLAMP	ABRAZADERA
13	3146897M1		**2**	REFORÇO	REINFORCEMENT	REFUERZO
14	353685X1		**1**	PARAFUSO	BOLT	PERNO
15	353446X1		**1**	ARRUELA	WASHER	ARANDELA
16	355565X1		**1**	PORCA	NUT	TUERCA
17	047154T1		**1**	CONEXÃO	CONNECTION	CONEXION
19	071595P1		**1**	TUBO RETORNO	LEAK-OFF PIPE	TUBO DE ESCAPE.
20	3611673M1		**2**	TAMPÃO	PAD	ALMOHADILLA
21	3772942M1		**2**	VÁLVULA FÊMEA	FEMALE COUPLER	ACOPLADOR HEMBRA
22	3411941M91		**2**	CONEXÃO	CONNECTION	CONEXION
23	6201365M91	70-465 No	**1**	CJ. ALAVANCA	KIT, LEVER	JUEGO, PALANCA
24	070822T1		**1**	MANGUEIRA	HOSE	FLEXIBLE
25	070823T1		**1**	MANGUEIRA	HOSE	FLEXIBLE
26	070849P1		**1**	SUPORTE	CLEVIS	GANCHO SEGURI.
27	339401X1		**1**	PARAFUSO	BOLT	PERNO
28	339376X1		**1**	ARRUELA	WASHER	ARANDELA

Controle Remoto **Remote Control** **Control Remoto**	**1 Corpo** **1 Boddy** **1 Cuerpo**	**70-380**	**Estreito** **Narrow** **Estrecho**

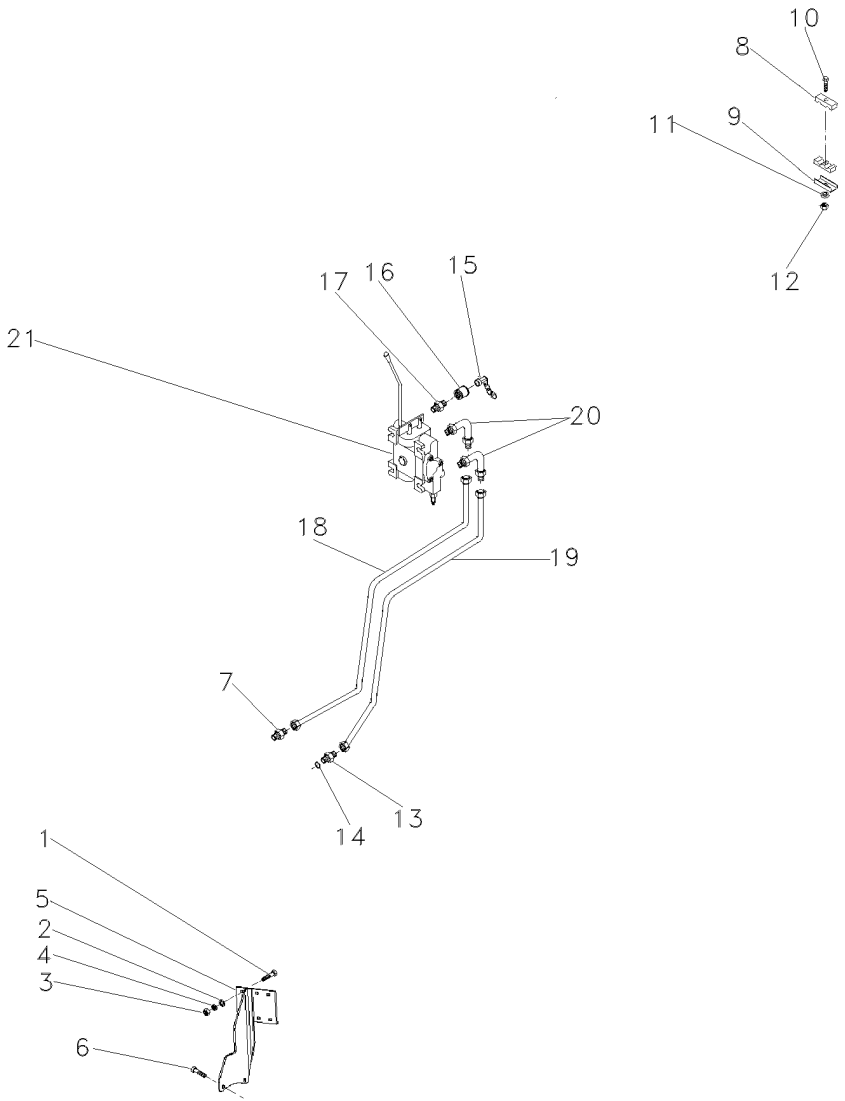

1	353683X1	**3**	PARAFUSO	BOLT	PERNO
2	829185M1	**6**	ARRUELA	WASHER	ARANDELA
3	355565X1	**3**	PORCA	NUT	TUERCA
4	353446X1	**3**	ARRUELA	WASHER	ARANDELA
5	071242S1	**1**	SUPORTE	BRACKET	SOPORTE
6	354651X1	**2**	PARAFUSO	SCREW	TORNILLO
7	3412195M91	**1**	CONEXÃO	CONNECTION	CONEXION
8	3585143M1	**2**	BRAÇADEIRA	CLAMP	ABRAZADERA
9	3146897M1	**2**	REFORÇO	REINFORCEMENT	REFUERZO
10	353685X1	**1**	PARAFUSO	BOLT	PERNO
11	353446X1	**1**	ARRUELA	WASHER	ARANDELA
12	355565X1	**1**	PORCA	NUT	TUERCA
13	047154T1	**1**	CONEXÃO	CONNECTION	CONEXION
14	1441115X1	**1**	ANEL "O"	O RING	JUNTA TORICA
15	3611673M1	**2**	TAMPÃO	PAD	ALMOHADILLA
16	3772942M1	**2**	VÁLVULA FÊMEA	FEMALE COUPLER	ACOPLADOR HEMBRA
17	3411941M91	**2**	CONEXÃO	CONNECTION	CONEXION
18	064509P1	**1**	TUBO	PIPE	CANO
19	064510P1	**1**	TUBO	PIPE	CANO
20	3412002M91	**2**	CONEXÃO	CONNECTION	CONEXION
21	064129T1	**1**	CJ. COMANDO	DISTRIBUTOR	DISTRIBUIDOR

Controle Remoto — **1 Corpo**
Remote Control — **1 Body**
Control Remoto — **1 Cuerpo**

70-385

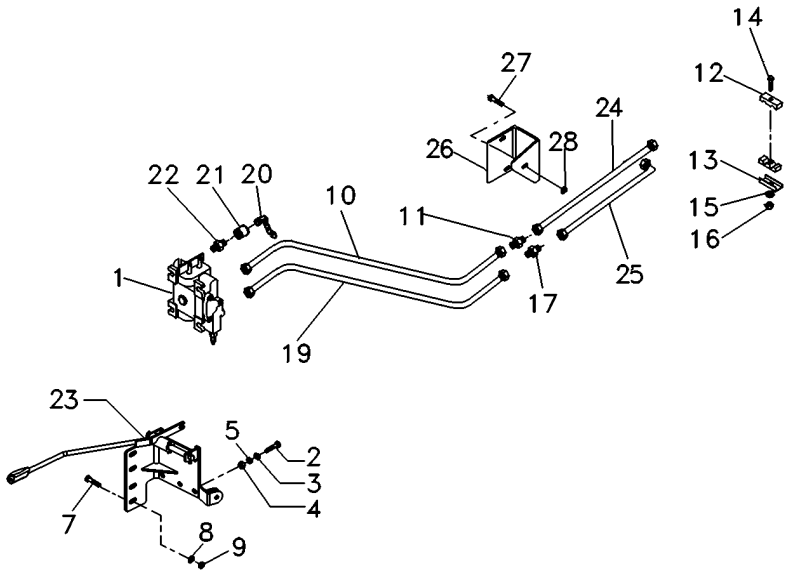

1	072489T1	[A]	**1**	CJ. COMANDO	KIT, ACTUATOR	JUEGO ACTUADOR
2	353685X1		**3**	PARAFUSO	BOLT	PERNO
3	829185M1		**6**	ARRUELA	WASHER	ARANDELA
4	355565X1		**3**	PORCA	NUT	TUERCA
5	353446X1		**3**	ARRUELA	WASHER	ARANDELA
7	339451X1		**2**	PARAFUSO	BOLT	PERNO
8	339376X1		**2**	ARRUELA	WASHER	ARANDELA
9	390734X1		**2**	ARRUELA	WASHER	ARANDELA
10	071594P1		**1**	TUBO	PIPE	CANO
11	3412195M91		**1**	CONEXÃO	CONNECTION	CONEXION
12	3585143M1		**2**	BRAÇADEIRA	CLAMP	ABRAZADERA
13	3146897M1		**2**	REFORÇO	REINFORCEMENT	REFUERZO
14	353685X1		**1**	PARAFUSO	BOLT	PERNO
15	353446X1		**1**	ARRUELA	WASHER	ARANDELA
16	355565X1		**1**	PORCA	NUT	TUERCA
17	047154T1		**1**	CONEXÃO	CONNECTION	CONEXION
19	071595P1		**1**	TUBO RETORNO	LEAK-OFF PIPE	TUBO DE ESCAPE.
20	3611673M1		**2**	TAMPÃO	PAD	ALMOHADILLA
21	3772942M1		**2**	VÁLVULA FÊMEA	FEMALE COUPLER	ACOPLADOR HEMBRA
22	3411941M91		**2**	CONEXÃO	CONNECTION	CONEXION
23	6201365M91	70-465 No	**1**	CJ. ALAVANCA	KIT, LEVER	JUEGO, PALANCA
24	070822T1		**1**	MANGUEIRA	HOSE	FLEXIBLE
25	070823T1		**1**	MANGUEIRA	HOSE	FLEXIBLE
26	070849P1		**1**	SUPORTE	CLEVIS	GANCHO SEGURI.
27	339401X1		**1**	PARAFUSO	BOLT	PERNO
28	339376X1		**1**	ARRUELA	WASHER	ARANDELA

[A] SIMPLES COM DETENTE
SIMPLE WITH DETAIN
SIMPLE CON DETENEDOR

Controle Remoto — **1 Corpo**
Remote Control — **1 Body**
Control Remoto — **1 Cuerpo**

70-390

Tratores Estreito
Narrow Tractors
Tractores Estrecho

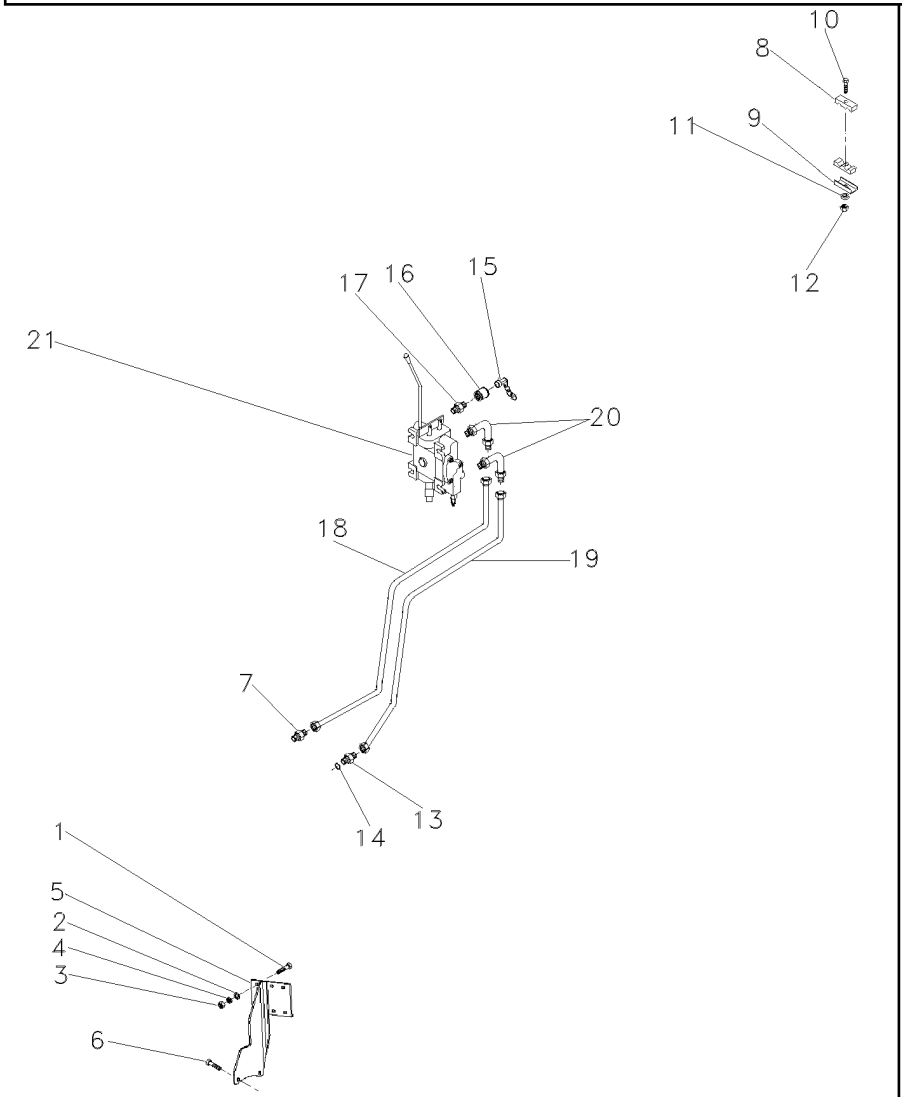

1	353683X1		**3**	PARAFUSO	BOLT	PERNO
2	829185M1		**6**	ARRUELA	WASHER	ARANDELA
3	355565X1		**3**	PORCA	NUT	TUERCA
4	353446X1		**3**	ARRUELA	WASHER	ARANDELA
5	071242S1		**1**	SUPORTE	BRACKET	SOPORTE
6	354651X1		**2**	PARAFUSO	SCREW	TORNILLO
7	3412195M91		**1**	CONEXÃO	CONNECTION	CONEXION
8	3585143M1		**2**	BRAÇADEIRA	CLAMP	ABRAZADERA
9	3146897M1		**2**	REFORÇO	REINFORCEMENT	REFUERZO
10	353685X1		**1**	PARAFUSO	BOLT	PERNO
11	353446X1		**1**	ARRUELA	WASHER	ARANDELA
12	355565X1		**1**	PORCA	NUT	TUERCA
13	047154T1		**1**	CONEXÃO	CONNECTION	CONEXION
14	1441115X1		**1**	ANEL "O"	O RING	JUNTA TORICA
15	3611673M1		**2**	TAMPÃO	PAD	ALMOHADILLA
16	3772942M1		**2**	VÁLVULA FÊMEA	FEMALE COUPLER	ACOPLADOR HEMBRA
17	3411941M91		**2**	CONEXÃO	CONNECTION	CONEXION
18	064509P1		**1**	TUBO	PIPE	CANO
19	064510P1		**1**	TUBO	PIPE	CANO
20	3412002M91		**2**	CONEXÃO	CONNECTION	CONEXION
21	064130T1	[A]	**1**	CJ. COMANDO	DISTRIBUTOR	DISTRIBUIDOR

[A] SIMPLES COM DETENTE
SIMPLE WITH DETAIN
SIMPLE CON DETENEDOR

Controle Remoto Remote Control Control Remoto	1 Corpo 1 Body 1 Cuerpo	70-395	Tratores Compacto Compact Tractors Tractores Compacto

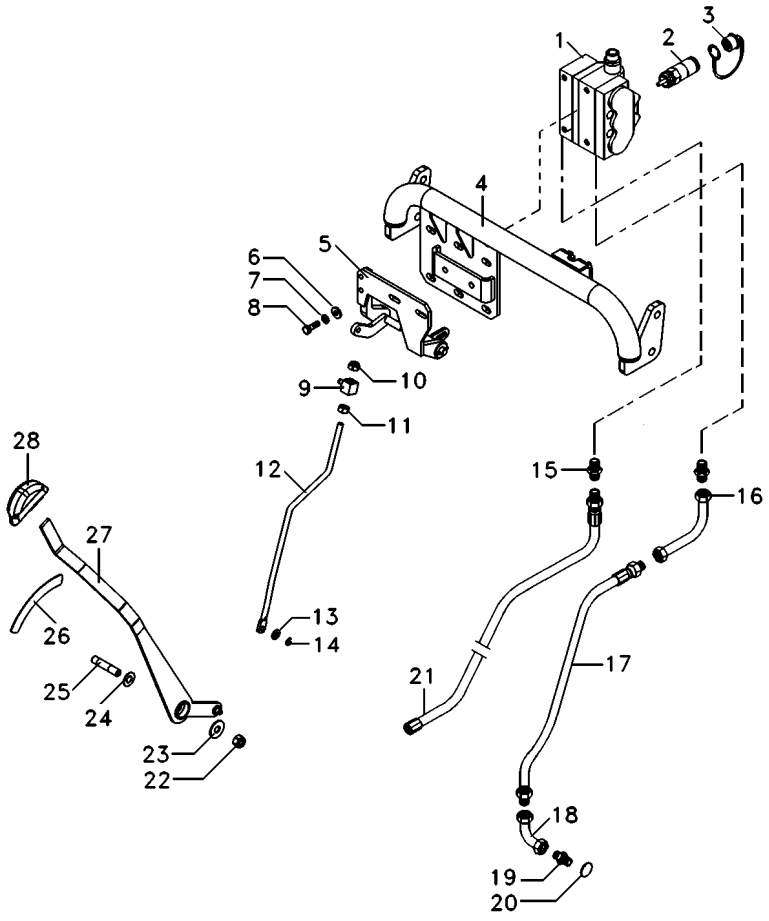

1	072487T1	[A]	1	CJ. COMANDO	KIT, ACTUATOR	JUEGO ACTUADOR
1	072489T1	[B]	1	CJ. COMANDO	KIT, ACTUATOR	JUEGO ACTUADOR
2	3772942M1		2	VÁLVULA FÊMEA	FEMALE COUPLER	ACOPLADOR HEMBRA
3	3611673M1		2	TAMPÃO	PAD	ALMOHADILLA
4			1	ESTRUTURA	STRUCTURE	ESTRUCTURA
5	6220172M91		1	ARTICULADOR	HEAD	CULATA
6	339056X1		2	ARRUELA	WASHER	ARANDELA
7	339374X1		2	ARRUELA	WASHER	ARANDELA
8	339761X1		2	PARAFUSO	BOLT	PERNO
9	1695655M1		1	BLOCO	BLOCK	BLOQUE
10	390881X1		1	PORCA	NUT	TUERCA
11	339402X1		1	PORCA	NUT	TUERCA
12	6209945M1		1	TIRANTE	ROD	VARILLA
13	829185M1		1	ARRUELA	WASHER	ARANDELA
14	354345X1		1	ANEL TRAVA	CIRCLIP	CIRCULITO
15	3411941M91		1	CONEXÃO	CONNECTION	CONEXION
16	059061P1		2	TUBO	PIPE	CANO
17	059062T1		1	MANGUEIRA	HOSE	FLEXIBLE
18	6220160M1		1	TUBO	PIPE	CANO
19	039290T1		1	CONEXÃO	CONNECTION	CONEXION
20	1441115X1		1	ANEL "O"	O RING	JUNTA TORICA
21	6201690M91		1	MANGUEIRA	HOSE	FLEXIBLE
22	1440330X1		1	PORCA	NUT	TUERCA
23	355620X1		1	ARRUELA	WASHER	ARANDELA
24	3386166M1		3	ARRUELA	WASHER	ARANDELA
25	6216538M1		1	PINO	PIN	PASADOR
26	6211544M1		1	ESPAÇADOR	SPACER	PIEZA DISTANCIA
27	6209974M91		1	ALAVANCA	LEVER	PALANCA
28	6219605M1		1	MANÍPULO	KNOB	POMO

[A] COM RETORNO POR MOLA
WITH SPRING RETURN
CON RETORNO POR MOLA

[B] COM DESARME AUTOMÁTICO
WITH KICK OUT
CON KICK OUT

Controle Remoto **Remote Control** **Control Remoto**	**2 Corpos** **2 Boddys** **2 Cuerpos**	**70-400**	**Retorno Por Mola** **Spring Return** **Retorno Por Mola**

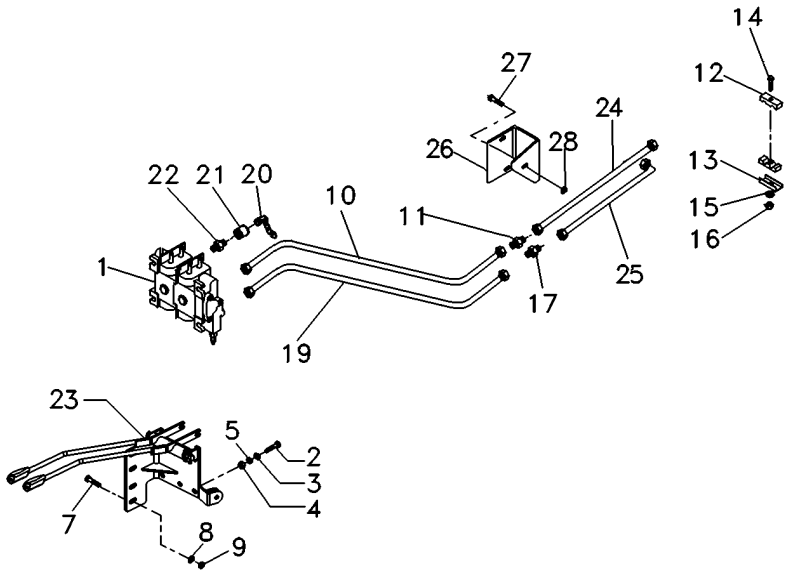

1	072488T1		**1**	CJ. COMANDO	KIT, ACTUATOR	JUEGO ACTUADOR
2	353685X1		**3**	PARAFUSO	BOLT	PERNO
3	829185M1		**6**	ARRUELA	WASHER	ARANDELA
4	355565X1		**3**	PORCA	NUT	TUERCA
5	353446X1		**3**	ARRUELA	WASHER	ARANDELA
7	339451X1		**2**	PARAFUSO	BOLT	PERNO
8	339376X1		**2**	ARRUELA	WASHER	ARANDELA
9	390734X1		**2**	ARRUELA	WASHER	ARANDELA
10	071594P1		**1**	TUBO	PIPE	CANO
11	3412195M91		**1**	CONEXÃO	CONNECTION	CONEXION
12	3585143M1		**2**	BRAÇADEIRA	CLAMP	ABRAZADERA
13	3146897M1		**2**	REFORÇO	REINFORCEMENT	REFUERZO
14	353685X1		**1**	PARAFUSO	BOLT	PERNO
15	353446X1		**1**	ARRUELA	WASHER	ARANDELA
16	355565X1		**1**	PORCA	NUT	TUERCA
17	047154T1		**1**	CONEXÃO	CONNECTION	CONEXION
19	071595P1		**1**	TUBO RETORNO	LEAK-OFF PIPE	TUBO DE ESCAPE.
20	3611673M1		**4**	TAMPÃO	PAD	ALMOHADILLA
21	3772942M1		**4**	VÁLVULA FÊMEA	FEMALE COUPLER	ACOPLADOR HEMBRA
22	3411941M91		**2**	CONEXÃO	CONNECTION	CONEXION
23	6201366M91	70-470 No [A]	**1**	CJ. ALAVANCA	KIT, LEVER	JUEGO, PALANCA
24	070822T1		**1**	MANGUEIRA	HOSE	FLEXIBLE
25	070823T1		**1**	MANGUEIRA	HOSE	FLEXIBLE
26	070849P1		**1**	SUPORTE	CLEVIS	GANCHO SEGURI.
27	339401X1		**1**	PARAFUSO	BOLT	PERNO
28	339376X1		**1**	ARRUELA	WASHER	ARANDELA

[A] PRESSÃO
PRESSURE
PRESSION

Controle Remoto **Remote Control** **Control Remoto**	**2 Corpos** **2 Boddys** **2 Cuerpos**	**70-405**	**Com Desarme Automático** **With Kick Out** **Con Kick Out**

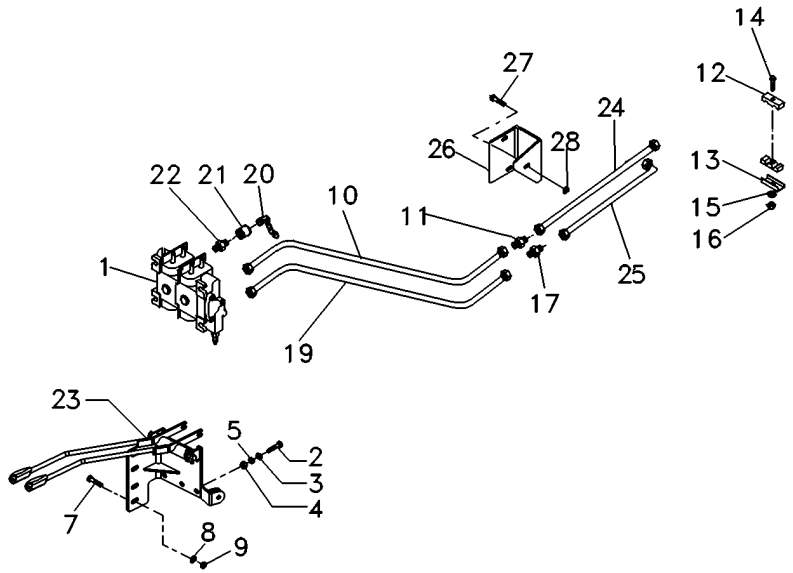

1	072490T1		**1**	CJ. COMANDO	KIT, ACTUATOR	JUEGO ACTUADOR
2	353685X1		**3**	PARAFUSO	BOLT	PERNO
3	829185M1		**6**	ARRUELA	WASHER	ARANDELA
4	355565X1		**3**	PORCA	NUT	TUERCA
5	353446X1		**3**	ARRUELA	WASHER	ARANDELA
7	339451X1		**2**	PARAFUSO	BOLT	PERNO
8	339376X1		**2**	ARRUELA	WASHER	ARANDELA
9	390734X1		**2**	ARRUELA	WASHER	ARANDELA
10	071594P1		**1**	TUBO	PIPE	CANO
11	3412195M91		**1**	CONEXÃO	CONNECTION	CONEXION
12	3585143M1		**2**	BRAÇADEIRA	CLAMP	ABRAZADERA
13	3146897M1		**2**	REFORÇO	REINFORCEMENT	REFUERZO
14	353685X1		**1**	PARAFUSO	BOLT	PERNO
15	353446X1		**1**	ARRUELA	WASHER	ARANDELA
16	355565X1		**1**	PORCA	NUT	TUERCA
17	047154T1		**1**	CONEXÃO	CONNECTION	CONEXION
19	071595P1		**1**	TUBO RETORNO	LEAK-OFF PIPE	TUBO DE ESCAPE.
20	3611673M1		**4**	TAMPÃO	PAD	ALMOHADILLA
21	3772942M1		**4**	VÁLVULA FÊMEA	FEMALE COUPLER	ACOPLADOR HEMBRA
22	3411941M91		**2**	CONEXÃO	CONNECTION	CONEXION
23	6201366M91	70-470 No	**1**	CJ. ALAVANCA	KIT, LEVER	JUEGO, PALANCA
24	070822T1		**1**	MANGUEIRA	HOSE	FLEXIBLE
25	070823T1		**1**	MANGUEIRA	HOSE	FLEXIBLE
26	070849P1		**1**	SUPORTE	CLEVIS	GANCHO SEGURI.
27	339401X1		**1**	PARAFUSO	BOLT	PERNO
28	339376X1		**1**	ARRUELA	WASHER	ARANDELA

Controle Remoto - 2 Corpos
2 Boddy - Remote Control
Control Remoto - 2 Cuerpo

70-410

Tratores Compacto
Compact Tractors
Tractores Compacto

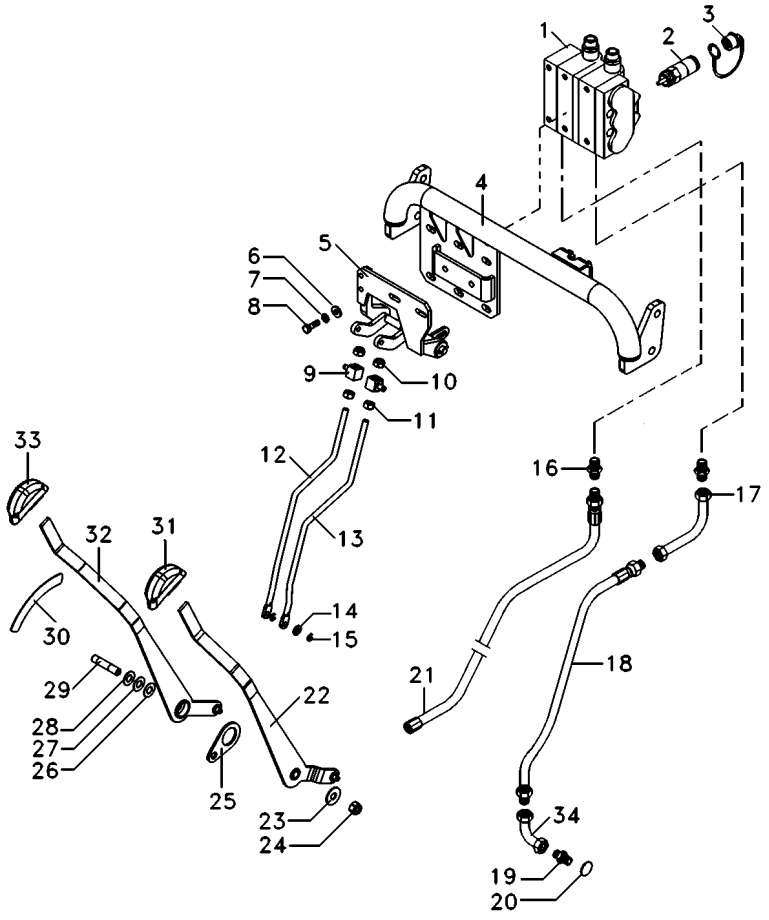

1	072488T1	[A]	**1**	CJ. COMANDO	KIT, ACTUATOR	JUEGO ACTUADOR
1	072490T1	[B]	**1**	CJ. COMANDO	KIT, ACTUATOR	JUEGO ACTUADOR
2	3772942M1		**4**	VÁLVULA FÊMEA	FEMALE COUPLER	ACOPLADOR HEMBRA
3	3611673M1		**4**	TAMPÃO	PAD	ALMOHADILLA
4			**1**	ESTRUTURA	STRUCTURE	ESTRUCTURA
5	6209947M91		**1**	ARTICULADOR	HEAD	CULATA
6	339056X1		**2**	ARRUELA	WASHER	ARANDELA
7	339374X1		**2**	ARRUELA	WASHER	ARANDELA
8	339761X1		**2**	PARAFUSO	BOLT	PERNO
9	1695655M1		**2**	BLOCO	BLOCK	BLOQUE
10	339402X1		**2**	PORCA	NUT	TUERCA
11	390881X1		**2**	PORCA	NUT	TUERCA
12	6209945M1		**1**	TIRANTE	ROD	VARILLA
13	6209946M1		**1**	TIRANTE	ROD	VARILLA
14	829185M1		**1**	ARRUELA	WASHER	ARANDELA
15	354345X1		**2**	ANEL TRAVA	CIRCLIP	CIRCULITO
16	3411941M91		**1**	CONEXÃO	CONNECTION	CONEXION
17	059061P1		**1**	TUBO	PIPE	CANO
18	059062T1		**1**	MANGUEIRA	HOSE	FLEXIBLE
19	039290T1		**1**	CONEXÃO	CONNECTION	CONEXION
20	1441115X1		**1**	ANEL "O"	O RING	JUNTA TORICA
21	6201690M91		**1**	MANGUEIRA	HOSE	FLEXIBLE
22	6209977M91		**1**	ALAVANCA	LEVER	PALANCA
23	355620X1		**1**	ARRUELA	WASHER	ARANDELA
24	1440330X1		**1**	PORCA	NUT	TUERCA
25	6210906M1		**1**	ESPAÇADOR	SPACER	PIEZA DISTANCIA
26	3386166M1		**1**	ARRUELA	WASHER	ARANDELA
27	3386166M1		**1**	ARRUELA	WASHER	ARANDELA
28	3386166M1		**1**	ARRUELA	WASHER	ARANDELA
29	6216538M1		**1**	PINO	PIN	PASADOR
30	6211544M1		**1**	ESPAÇADOR	SPACER	PIEZA DISTANCIA
31	6219605M1		**1**	MANÍPULO	KNOB	POMO
32	6209974M91		**1**	ALAVANCA	LEVER	PALANCA
33	6219605M1		**1**	MANÍPULO	KNOB	POMO
34	6220160M1		**1**	TUBO	PIPE	CANO

[A] COM RETORNO POR MOLA
WITH SPRING RETURN
CON RETORNO POR MOLA

[B] COM DESARME AUTOMÁTICO
WITH KICK OUT
CON KICK OUT

Direção E Controle Remoto Remote Control And Steering Dirección Y Controle Remoto	2 Rm 2 Wd 2 Rm	70-415	Com Cabine - 2rm - Retorno Por Mola With Cab - 2wd - Spring Return Con Cabina - 2rm - Retorno Por Mola

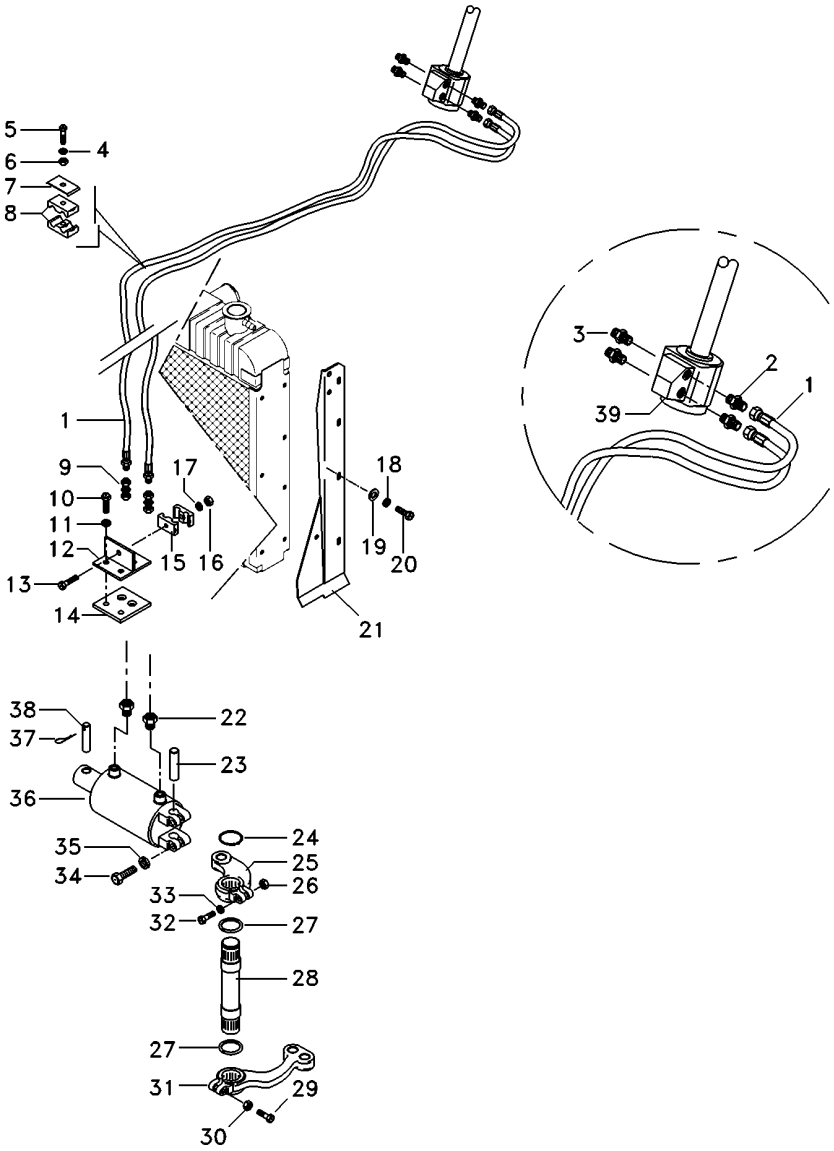

1	068332T1		2	MANGUEIRA	HOSE	FLEXIBLE
2	047154T1		2	CONEXÃO	CONNECTION	CONEXION
3	047155T1		2	CONEXÃO	CONNECTION	CONEXION
4	353446X1		3	ARRUELA	WASHER	ARANDELA
5	353685X1		3	PARAFUSO	BOLT	PERNO
6	355565X1		3	PORCA	NUT	TUERCA
7	3146897M1		3	REFORÇO	REINFORCEMENT	REFUERZO
8	3585143M1		3	BRAÇADEIRA	CLAMP	ABRAZADERA
9	3412001M91		2	CONEXÃO	CONNECTION	CONEXION
10	353691X1		2	PARAFUSO	BOLT	PERNO
11	353434X1		2	ARRUELA	WASHER	ARANDELA
12	3585070M91		1	SUPORTE	BRACKET	SOPORTE
13	3468414M1		1	PARAFUSO	BOLT	PERNO
14	3585072M1		1	PROTETOR	PROTECTOR	PROTECTOR
15	033212P1		2	BRAÇADEIRA	CLAMP	ABRAZADERA
16	339030X1		1	PORCA	NUT	TUERCA
17	339375X1		1	ARRUELA	WASHER	ARANDELA
18	339375X1		8	ARRUELA	WASHER	ARANDELA
19	355617X1		8	ARRUELA	WASHER	ARANDELA
20	391074X1		8	PARAFUSO	BOLT	PERNO
21	067683S2	◀	1	PAINEL	PANEL	PANEL
21	067686S2	▶	1	PAINEL	PANEL	PANEL
22	3411947M91		2	CONEXÃO	CONNECTION	CONEXION
23	489720M91		1	PINO	PIN	PASADOR
24	355917X1		1	ANEL TRAVA	CIRCLIP	CIRCULITO
25	042863N1		1	CJ. BRAÇO	KIT, ARM	JUEGO DE BRAZO
26	353427X1		1	PORCA	NUT	TUERCA
27	196079M1		2	VEDADOR	SEAL	RETEN
28	1676666M1		1	EIXO	SHAFT	ARBOL
29	361859X1		1	PARAFUSO	BOLT	PERNO
30	195556M2		1	PORCA	NUT	TUERCA
31	1676664M1		1	BRAÇO	ARM	BRAZO
32	353622X1		1	PARAFUSO	BOLT	PERNO
33	353433X1		1	ARRUELA	WASHER	ARANDELA
34	353725X1		2	PARAFUSO	BOLT	PERNO
35	353439X1		2	ARRUELA	WASHER	ARANDELA
36	3148318M91		1	CJ. CILINDRO	KIT, CYLINDER	JUEGO DE CILINDR
37	375090X1		1	CUPILHA	COTTER PIN	PASADOR DOUBLE
38	3148787M2		1	PINO	PIN	PASADOR
39	047161T1		1	UN. HIDROSTÁTICA	STEERING UNIT	UNIDAD DIRECCION

Direção E Controle Remoto Remote Control And Steering Dirección Y Controle Remoto	2 Rm 2 Wd 2 Rm	**70-420**	Com Cabine - 2rm - Retorno Por Mola With Cab - 2wd - Spring Return Con Cabina - 2rm - Retorno Por Mola

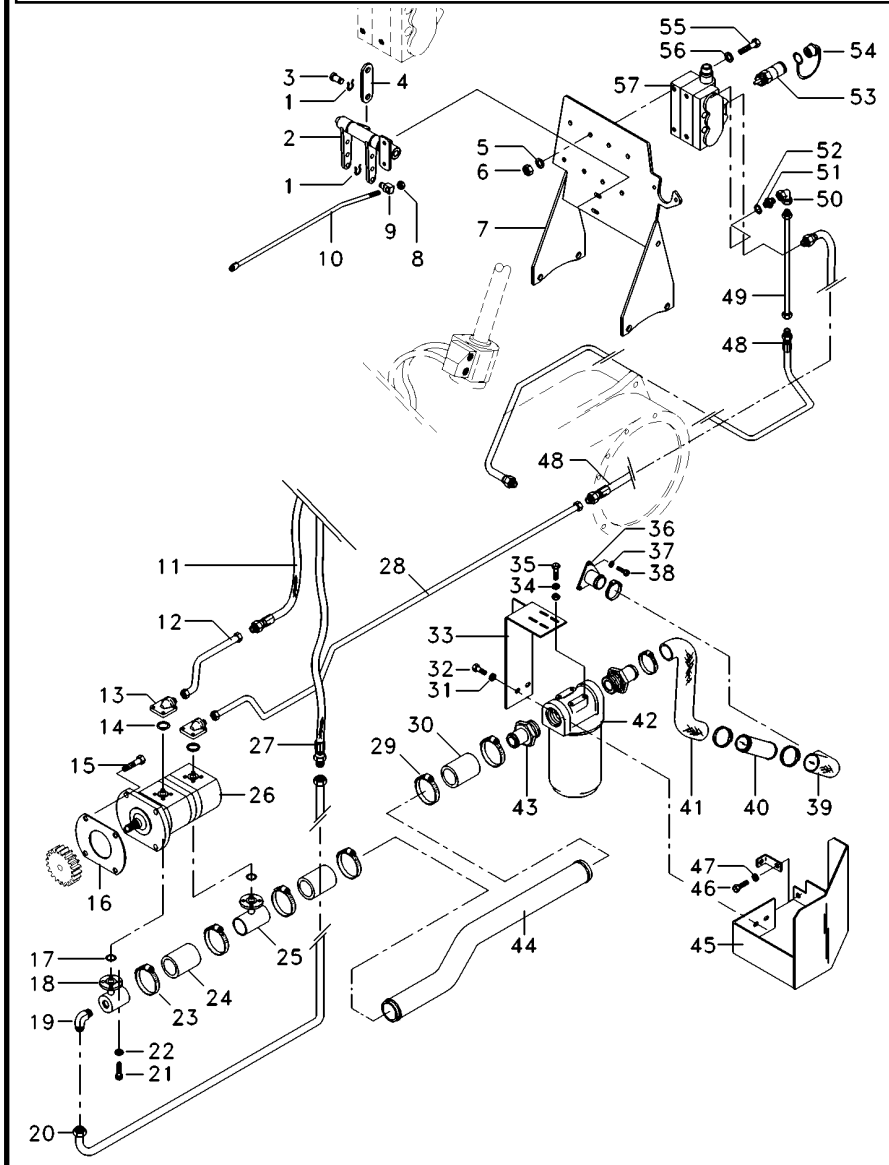

1	1679932M1	4	GRAMPO	CRAMP	PASADOR
2	066656N1	1	MANCAL	BEARING	COJINETE
4	069038P1	2	CHAPA	PLATE	CHAPA
5	353446X1	4	ARRUELA	WASHER	ARANDELA
6	355565X1	4	PORCA	NUT	TUERCA
7	069130S1	1	SUPORTE	CLEVIS	GANCHO SEGURI.
8	1442577X1	8	PORCA	NUT	TUERCA
9	1695655M1	2	BLOCO	BLOCK	BLOQUE
10	065981P1	2	TIRANTE	ROD	VARILLA
11	050762T1	1	MANGUEIRA	HOSE	FLEXIBLE
12	068434P1	1	TUBO	PIPE	CANO
13	3411940M91	2	CONEXÃO	CONNECTION	CONEXION
15	362443X1	1	PARAFUSO	BOLT	PERNO
16	1687018M2	1	JUNTA	GASKET	EMPAQUETADURA.
17	3585217M1	2	ANEL "O"	O RING	JUNTA TORICA
18	039478S1	1	FLANGE	FLANGE	PLETINA
19	3412604M91	1	CONEXÃO	CONNECTION	CONEXION
20	051963P1	1	CJ. TUBO	TUBE ASSY	CONJ.DE TUBO
21	391979X1	8	PARAFUSO	BOLT	PERNO
22	339375X1	8	ARRUELA	WASHER	ARANDELA
23	490803M1	4	BRAÇADEIRA	CLAMP	ABRAZADERA
24	039509P1	1	MANGUEIRA	HOSE	FLEXIBLE
25	039479S1	1	FLANGE	FLANGE	PLETINA
26	052108N1	1	BOMBA	PUMP	BOMBA
27	050762T1	1	MANGUEIRA	HOSE	FLEXIBLE
28	070181P1	1	TUBO	PIPE,OIL	MANGUITO ACEITE
29	490803M1	4	BRAÇADEIRA	CLAMP	ABRAZADERA
30	036732P1	2	MANGUEIRA	HOSE	FLEXIBLE
31	353439X1	1	ARRUELA	WASHER	ARANDELA
32	353723X1	1	PARAFUSO	BOLT	PERNO
33	070060S1	1	SUPORTE FILTRO	FILTER SUPPORT	FILTER SUPPORT
34	339169X1	2	PORCA	NUT	TUERCA
35	339123X1	2	PARAFUSO	BOLT	PERNO
36	020380S1	1	FLANGE	FLANGE	PLETINA
37	353434X1	3	ARRUELA	WASHER	ARANDELA
38	353691X1	3	PARAFUSO	BOLT	PERNO
39	020528P1	1	MANGUEIRA	HOSE	FLEXIBLE
40	070074P1	1	TUBO	PIPE	CANO
41	051960P1	1	MANGUEIRA	HOSE	FLEXIBLE
42	020388T2	1	CJ. FILTRO	KIT, FILTER	JUEGO FILTRO
43	020529P1	2	CONEXÃO	CONNECTION	CONEXION
44	070062P1	1	TUBO	PIPE	CANO
45	070059S1	1	PROTEÇÃO	GUARD	DEFENSA
46	353691X1	1	PARAFUSO	BOLT	PERNO
47	353434X1	1	ARRUELA	WASHER	ARANDELA
48	050762T1	2	MANGUEIRA	HOSE	FLEXIBLE
49	072810P1	1	TUBO	PIPE,OIL	MANGUITO ACEITE
50	3412002M91	1	CONEXÃO	CONNECTION	CONEXION
51	3411941M91	1	CONEXÃO	CONNECTION	CONEXION
52	831497M1	1	ANEL "O"	O RING	JUNTA TORICA

Direção E Controle Remoto **Remote Control And Steering** **Dirección Y Controle Remoto**	**2 Rm** **2 Wd** **2 Rm**	**70-420**	**Com Cabine - 2rm - Retorno Por Mola** **With Cab - 2wd - Spring Return** **Con Cabina - 2rm - Retorno Por Mola**

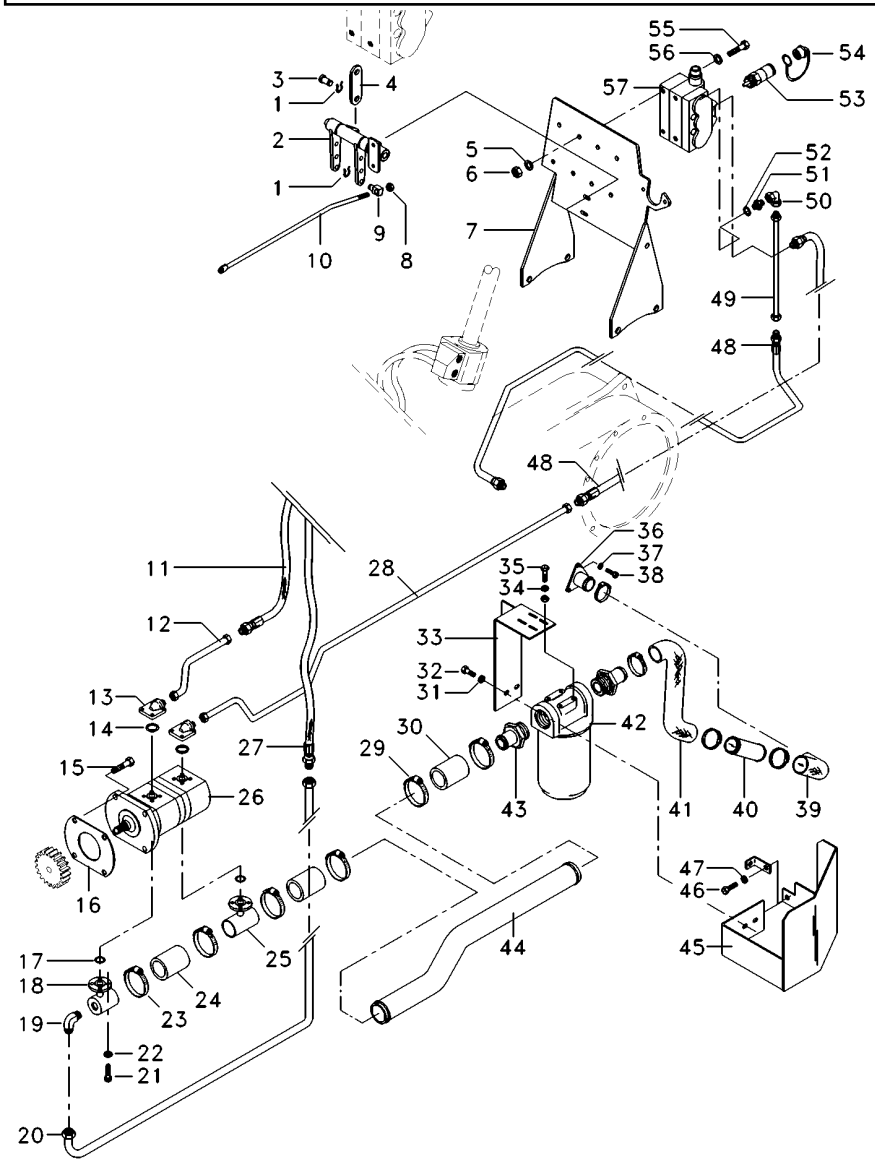

53	3772942M1	**4**	VÁLVULA FÊMEA	FEMALE COUPLER	ACOPLADOR HEMBRA
54	3611673M1	**4**	TAMPÃO	PAD	ALMOHADILLA
55	353683X1	**4**	PARAFUSO	BOLT	PERNO
56	339024X1	**8**	ARRUELA	WASHER	ARANDELA
57	065964T1	**1**	CJ. COMANDO	KIT, ACTUATOR	JUEGO ACTUADOR

Direção E Controle Remoto
Remote Control And Steering
Dirección Y Controle Remoto

70-425

Com Cabine - 4rm - Retorno Por Mola
With Cab - 4wd - Spring Return
Con Cabina - 4rm - Retorno Por Mola

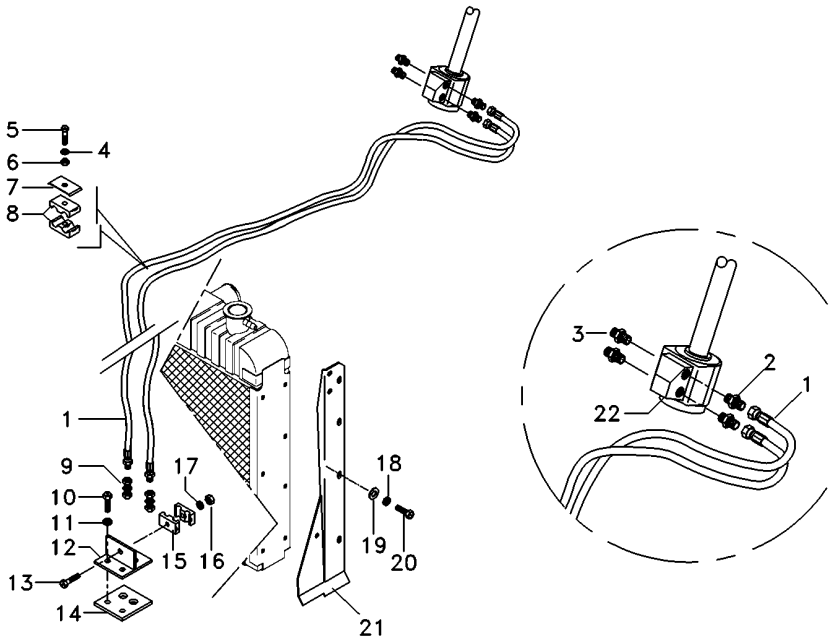

1	068332T1		**2**	MANGUEIRA	HOSE	FLEXIBLE
2	047154T1		**2**	CONEXÃO	CONNECTION	CONEXION
3	047155T1		**2**	CONEXÃO	CONNECTION	CONEXION
4	353446X1		**3**	ARRUELA	WASHER	ARANDELA
5	353685X1		**3**	PARAFUSO	BOLT	PERNO
6	355565X1		**3**	PORCA	NUT	TUERCA
7	3146897M1		**3**	REFORÇO	REINFORCEMENT	REFUERZO
8	3585143M1		**3**	BRAÇADEIRA	CLAMP	ABRAZADERA
9	3412001M91		**2**	CONEXÃO	CONNECTION	CONEXION
10	353691X1		**2**	PARAFUSO	BOLT	PERNO
11	353434X1		**2**	ARRUELA	WASHER	ARANDELA
12	3585070M91		**1**	SUPORTE	BRACKET	SOPORTE
13	3468414M1		**1**	PARAFUSO	BOLT	PERNO
14	3585072M1		**1**	PROTETOR	PROTECTOR	PROTECTOR
15	033212P1		**2**	BRAÇADEIRA	CLAMP	ABRAZADERA
16	339030X1		**1**	PORCA	NUT	TUERCA
17	339375X1		**1**	ARRUELA	WASHER	ARANDELA
18	339375X1		**8**	ARRUELA	WASHER	ARANDELA
19	355617X1		**8**	ARRUELA	WASHER	ARANDELA
20	391074X1		**8**	PARAFUSO	BOLT	PERNO
21	067683S2	◀	**1**	PAINEL	PANEL	PANEL
21	067686S2	▶	**1**	PAINEL	PANEL	PANEL
22	047153T1		**1**	UN. HIDROSTÁTICA	STEERING UNIT	UNIDAD DIRECCION

Direção E Controle Remoto
Remote Control And Steering
Dirección Y Controle Remoto

70-430

Com Cabine - 4rm - Retorno Por Mola
With Cab - 4wd - Spring Return
Con Cabina - 4rm - Retorno Por Mola

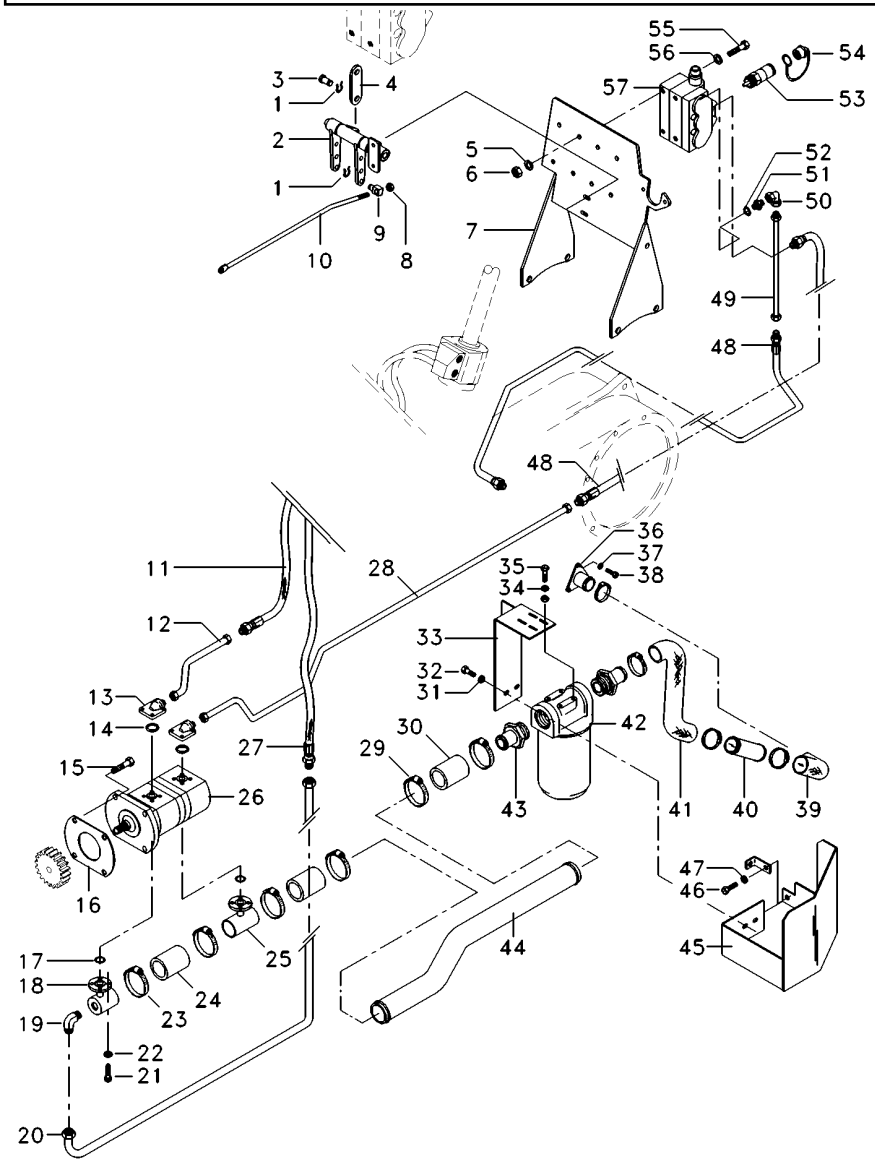

1	1679932M1	4	GRAMPO	CRAMP	PASADOR
2	066656N1	1	MANCAL	BEARING	COJINETE
4	069038P1	2	CHAPA	PLATE	CHAPA
5	353446X1	4	ARRUELA	WASHER	ARANDELA
6	355565X1	4	PORCA	NUT	TUERCA
7	069130S1	1	SUPORTE	CLEVIS	GANCHO SEGURI.
8	1442577X1	8	PORCA	NUT	TUERCA
9	1695655M1	2	BLOCO	BLOCK	BLOQUE
10	065981P1	2	TIRANTE	ROD	VARILLA
11	050762T1	1	MANGUEIRA	HOSE	FLEXIBLE
12	068434P1	1	TUBO	PIPE	CANO
13	3411940M91	2	CONEXÃO	CONNECTION	CONEXION
15	362443X1	1	PARAFUSO	BOLT	PERNO
16	1687018M2	1	JUNTA	GASKET	EMPAQUETADURA.
17	3585217M1	2	ANEL "O"	O RING	JUNTA TORICA
18	039478S1	1	FLANGE	FLANGE	PLETINA
19	3412604M91	1	CONEXÃO	CONNECTION	CONEXION
20	051963P1	1	CJ. TUBO	TUBE ASSY	CONJ.DE TUBO
21	391979X1	8	PARAFUSO	BOLT	PERNO
22	339375X1	8	ARRUELA	WASHER	ARANDELA
23	490803M1	4	BRAÇADEIRA	CLAMP	ABRAZADERA
24	039509P1	1	MANGUEIRA	HOSE	FLEXIBLE
25	039479S1	1	FLANGE	FLANGE	PLETINA
26	052108N1	1	BOMBA	PUMP	BOMBA
27	050762T1	1	MANGUEIRA	HOSE	FLEXIBLE
28	070181P1	1	TUBO	PIPE,OIL	MANGUITO ACEITE
29	490803M1	4	BRAÇADEIRA	CLAMP	ABRAZADERA
30	036732P1	2	MANGUEIRA	HOSE	FLEXIBLE
31	353439X1	1	ARRUELA	WASHER	ARANDELA
32	353723X1	1	PARAFUSO	BOLT	PERNO
33	070060S1	1	SUPORTE FILTRO	FILTER SUPPORT	FILTER SUPPORT
34	339169X1	2	PORCA	NUT	TUERCA
35	339123X1	2	PARAFUSO	BOLT	PERNO
36	020380S1	1	FLANGE	FLANGE	PLETINA
37	353434X1	3	ARRUELA	WASHER	ARANDELA
38	353691X1	3	PARAFUSO	BOLT	PERNO
39	020528P1	1	MANGUEIRA	HOSE	FLEXIBLE
40	070074P1	1	TUBO	PIPE	CANO
41	051960P1	1	MANGUEIRA	HOSE	FLEXIBLE
42	020388T2	1	CJ. FILTRO	KIT, FILTER	JUEGO FILTRO
43	020529P1	2	CONEXÃO	CONNECTION	CONEXION
44	070062P1	1	TUBO	PIPE	CANO
45	070059S1	1	PROTEÇÃO	GUARD	DEFENSA
46	353691X1	1	PARAFUSO	BOLT	PERNO
47	353434X1	1	ARRUELA	WASHER	ARANDELA
48	050762T1	2	MANGUEIRA	HOSE	FLEXIBLE
49	072810P1	1	TUBO	PIPE,OIL	MANGUITO ACEITE
50	3412002M91	1	CONEXÃO	CONNECTION	CONEXION
51	3411941M91	1	CONEXÃO	CONNECTION	CONEXION
52	831497M1	1	ANEL "O"	O RING	JUNTA TORICA

Direção E Controle Remoto
Remote Control And Steering
Dirección Y Controle Remoto

70-430

Com Cabine - 4rm - Retorno Por Mola
With Cab - 4wd - Spring Return
Con Cabina - 4rm - Retorno Por Mola

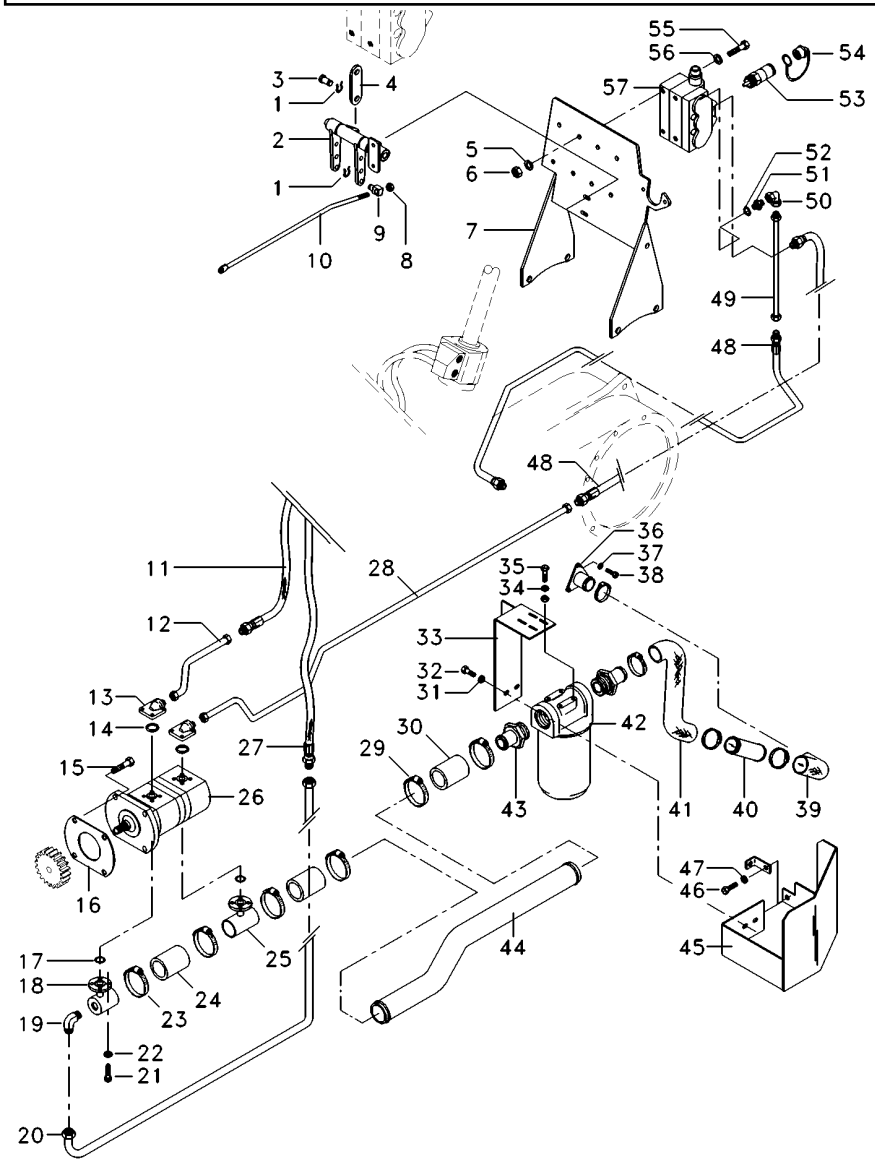

53	3772942M1	**4**	VÁLVULA FÊMEA	FEMALE COUPLER	ACOPLADOR HEMBRA
54	3611673M1	**4**	TAMPÃO	PAD	ALMOHADILLA
55	353683X1	**4**	PARAFUSO	BOLT	PERNO
56	339024X1	**8**	ARRUELA	WASHER	ARANDELA
57	065964T1	**1**	CJ. COMANDO	KIT, ACTUATOR	JUEGO ACTUADOR

Direção E Controle Remoto	2 Rm	Com Cabine - 2rm - Com Desarme Automático
Remote Control And Steering	2 Wd	With Cab - 2wd - With Kick Out
Dirección Y Controle Remoto	2 Rm	Con Cabina - 2rm - Con Kick Out

70-435

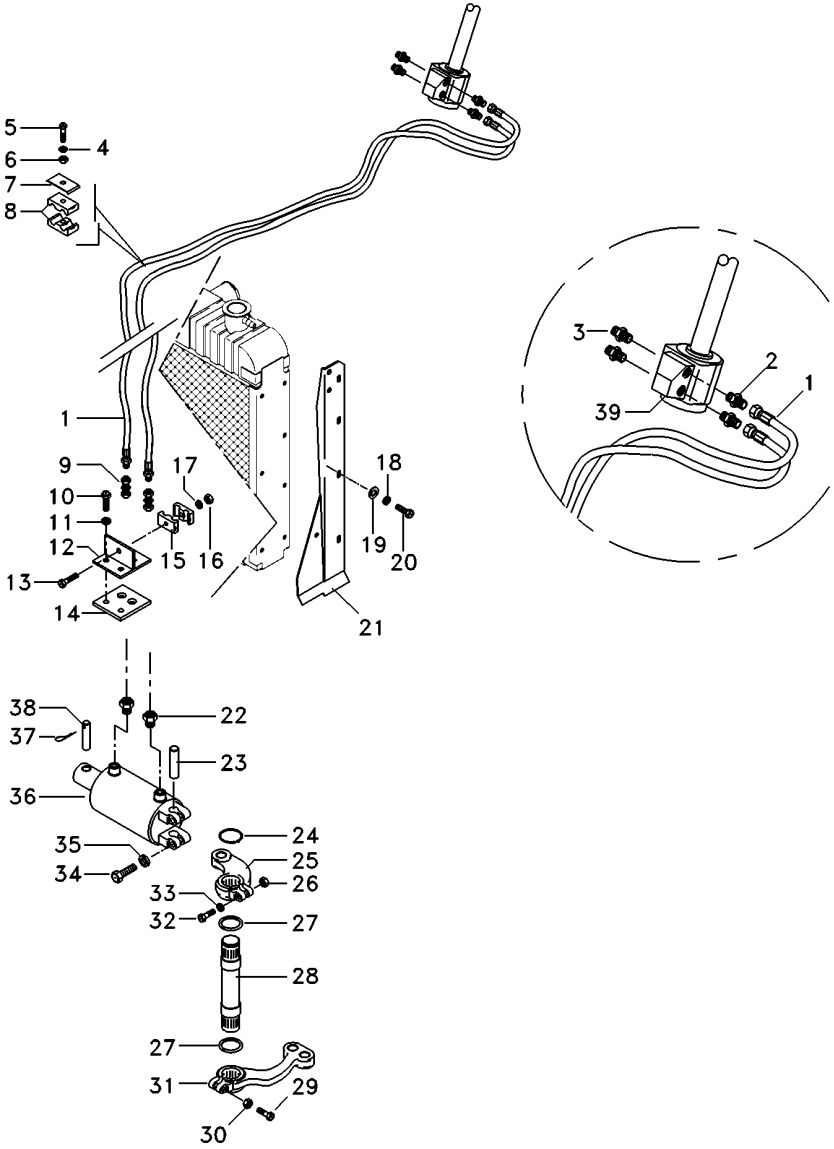

1	068332T1		2	MANGUEIRA	HOSE	FLEXIBLE
2	047154T1		2	CONEXÃO	CONNECTION	CONEXION
3	047155T1		2	CONEXÃO	CONNECTION	CONEXION
4	353446X1		3	ARRUELA	WASHER	ARANDELA
5	353685X1		3	PARAFUSO	BOLT	PERNO
6	355565X1		3	PORCA	NUT	TUERCA
7	3146897M1		3	REFORÇO	REINFORCEMENT	REFUERZO
8	3585143M1		3	BRAÇADEIRA	CLAMP	ABRAZADERA
9	3412001M91		2	CONEXÃO	CONNECTION	CONEXION
10	353691X1		2	PARAFUSO	BOLT	PERNO
11	353434X1		2	ARRUELA	WASHER	ARANDELA
12	3585070M91		1	SUPORTE	BRACKET	SOPORTE
13	3468414M1		1	PARAFUSO	BOLT	PERNO
14	3585072M1		1	PROTETOR	PROTECTOR	PROTECTOR
15	033212P1		2	BRAÇADEIRA	CLAMP	ABRAZADERA
16	339030X1		1	PORCA	NUT	TUERCA
17	339375X1		1	ARRUELA	WASHER	ARANDELA
18	339375X1		8	ARRUELA	WASHER	ARANDELA
19	355617X1		8	ARRUELA	WASHER	ARANDELA
20	391074X1		8	PARAFUSO	BOLT	PERNO
21	067683S2	◀	1	PAINEL	PANEL	PANEL
21	067686S2	▶	1	PAINEL	PANEL	PANEL
22	3411947M91		2	CONEXÃO	CONNECTION	CONEXION
23	489720M91		1	PINO	PIN	PASADOR
24	355917X1		1	ANEL TRAVA	CIRCLIP	CIRCULITO
25	042863N1		1	CJ. BRAÇO	KIT, ARM	JUEGO DE BRAZO
26	353427X1		1	PORCA	NUT	TUERCA
27	196079M1		2	VEDADOR	SEAL	RETEN
28	1676666M1		1	EIXO	SHAFT	ARBOL
29	361859X1		1	PARAFUSO	BOLT	PERNO
30	195556M2		1	PORCA	NUT	TUERCA
31	1676664M1		1	BRAÇO	ARM	BRAZO
32	353622X1		1	PARAFUSO	BOLT	PERNO
33	353433X1		1	ARRUELA	WASHER	ARANDELA
34	353725X1		2	PARAFUSO	BOLT	PERNO
35	353439X1		2	ARRUELA	WASHER	ARANDELA
36	3148318M91		1	CJ. CILINDRO	KIT, CYLINDER	JUEGO DE CILINDR
37	375090X1		1	CUPILHA	COTTER PIN	PASADOR DOUBLE
38	3148787M2		1	PINO	PIN	PASADOR
39	047161T1		1	UN. HIDROSTÁTICA	STEERING UNIT	UNIDAD DIRECCION

Direção E Controle Remoto	2 Rm	Com Cabine - 2rm - Com Desarme Automático
Remote Control And Steering	2 Wd	With Cab - 2wd - With Kick Out
Dirección Y Controle Remoto	2 Rm	Con Cabina - 2rm - Con Kick Out

70-440

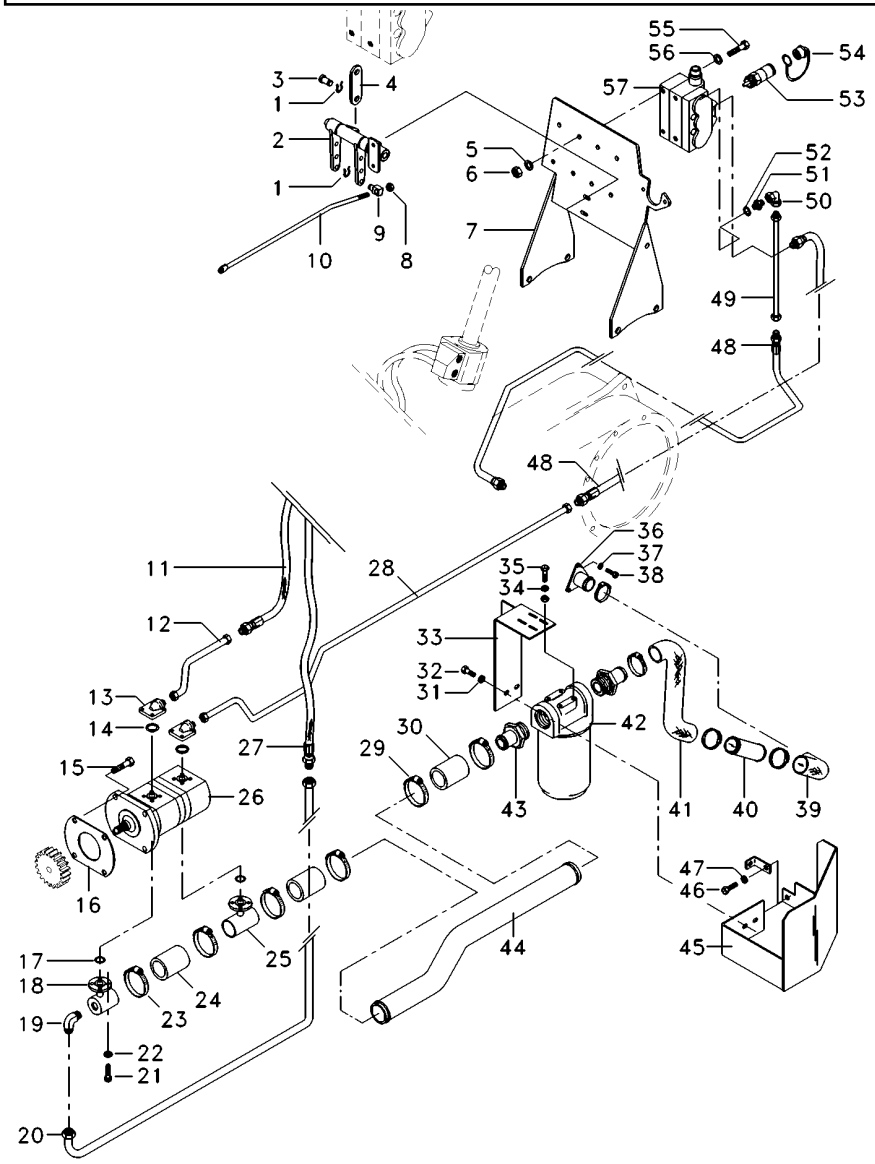

T0254123B EK55Z032 C028302 E04 (1) 03/07 70-440

1	1679932M1	4	GRAMPO	CRAMP	PASADOR
2	066656N1	1	MANCAL	BEARING	COJINETE
4	069038P1	2	CHAPA	PLATE	CHAPA
5	353446X1	4	ARRUELA	WASHER	ARANDELA
6	355565X1	4	PORCA	NUT	TUERCA
7	069130S1	1	SUPORTE	CLEVIS	GANCHO SEGURI.
8	1442577X1	8	PORCA	NUT	TUERCA
9	1695655M1	2	BLOCO	BLOCK	BLOQUE
10	065981P1	2	TIRANTE	ROD	VARILLA
11	050762T1	1	MANGUEIRA	HOSE	FLEXIBLE
12	068434P1	1	TUBO	PIPE	CANO
13	3411940M91	2	CONEXÃO	CONNECTION	CONEXION
15	362443X1	1	PARAFUSO	BOLT	PERNO
16	1687018M2	1	JUNTA	GASKET	EMPAQUETADURA.
17	3585217M1	2	ANEL "O"	O RING	JUNTA TORICA
18	039478S1	1	FLANGE	FLANGE	PLETINA
19	3412604M91	1	CONEXÃO	CONNECTION	CONEXION
20	051963P1	1	CJ. TUBO	TUBE ASSY	CONJ.DE TUBO
21	391979X1	8	PARAFUSO	BOLT	PERNO
22	339375X1	8	ARRUELA	WASHER	ARANDELA
23	490803M1	4	BRAÇADEIRA	CLAMP	ABRAZADERA
24	039509P1	1	MANGUEIRA	HOSE	FLEXIBLE
25	039479S1	1	FLANGE	FLANGE	PLETINA
26	052108N1	1	BOMBA	PUMP	BOMBA
27	050762T1	1	MANGUEIRA	HOSE	FLEXIBLE
28	070181P1	1	TUBO	PIPE,OIL	MANGUITO ACEITE
29	490803M1	4	BRAÇADEIRA	CLAMP	ABRAZADERA
30	036732P1	2	MANGUEIRA	HOSE	FLEXIBLE
31	353439X1	1	ARRUELA	WASHER	ARANDELA
32	353723X1	1	PARAFUSO	BOLT	PERNO
33	070060S1	1	SUPORTE FILTRO	FILTER SUPPORT	FILTER SUPPORT
34	339169X1	2	PORCA	NUT	TUERCA
35	339123X1	2	PARAFUSO	BOLT	PERNO
36	020380S1	1	FLANGE	FLANGE	PLETINA
37	353434X1	3	ARRUELA	WASHER	ARANDELA
38	353691X1	3	PARAFUSO	BOLT	PERNO
39	020528P1	1	MANGUEIRA	HOSE	FLEXIBLE
40	070074P1	1	TUBO	PIPE	CANO
41	051960P1	1	MANGUEIRA	HOSE	FLEXIBLE
42	020388T2	1	CJ. FILTRO	KIT, FILTER	JUEGO FILTRO
43	020529P1	2	CONEXÃO	CONNECTION	CONEXION
44	070062P1	1	TUBO	PIPE	CANO
45	070059S1	1	PROTEÇÃO	GUARD	DEFENSA
46	353691X1	1	PARAFUSO	BOLT	PERNO
47	353434X1	1	ARRUELA	WASHER	ARANDELA
48	050762T1	2	MANGUEIRA	HOSE	FLEXIBLE
49	072810P1	1	TUBO	PIPE,OIL	MANGUITO ACEITE
50	3412002M91	1	CONEXÃO	CONNECTION	CONEXION
51	3411941M91	1	CONEXÃO	CONNECTION	CONEXION
52	831497M1	1	ANEL "O"	O RING	JUNTA TORICA

Direção E Controle Remoto **Remote Control And Steering** **Dirección Y Controle Remoto**	**2 Rm** **2 Wd** **2 Rm**	**70-440**	**Com Cabine - 2rm - Com Desarme Automático** **With Cab - 2wd - With Kick Out** **Con Cabina - 2rm - Con Kick Out**

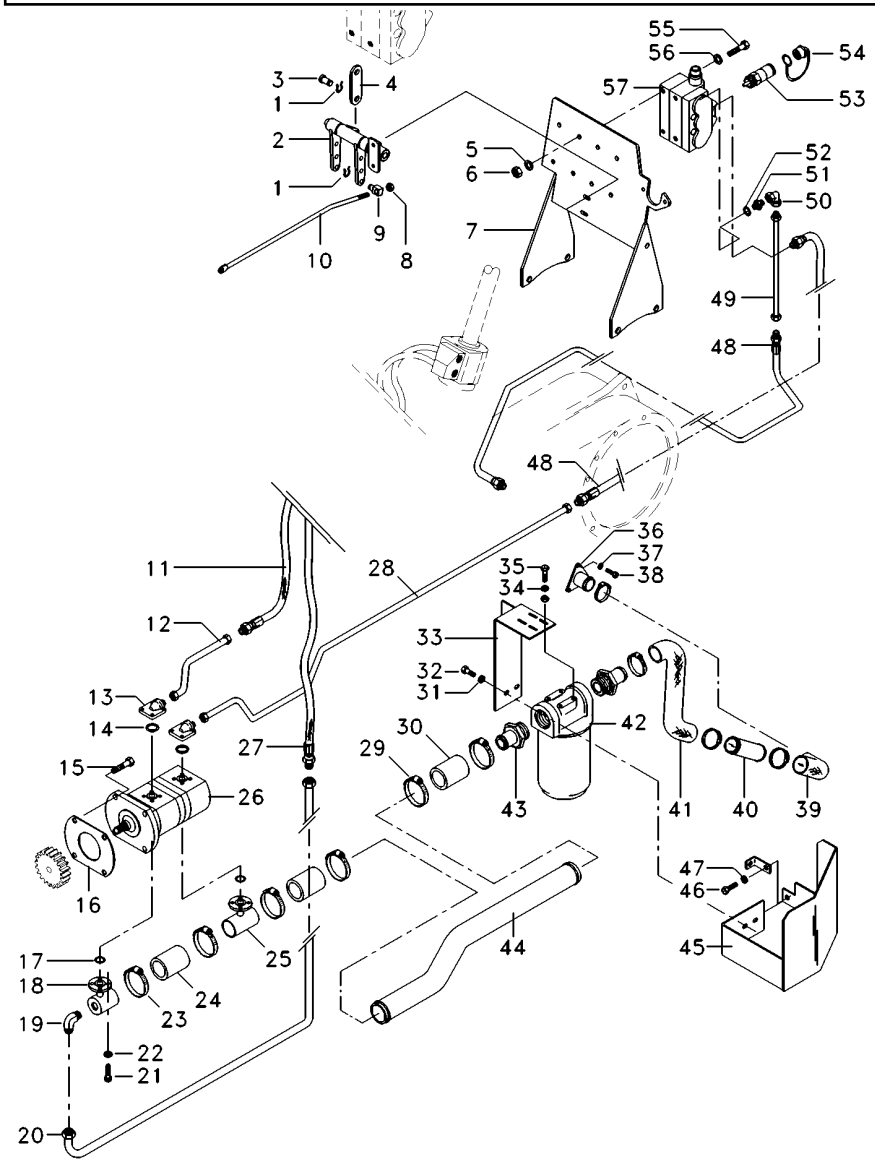

53	3772942M1	**4**	VÁLVULA FÊMEA	FEMALE COUPLER	ACOPLADOR HEMBRA
54	3611673M1	**4**	TAMPÃO	PAD	ALMOHADILLA
55	353683X1	**4**	PARAFUSO	BOLT	PERNO
56	339024X1	**8**	ARRUELA	WASHER	ARANDELA
57	065965T1	**1**	CJ. COMANDO	DISTRIBUTOR	DISTRIBUIDOR

Direção E Controle Remoto
Remote Control And Steering
Dirección Y Controle Remoto

70-445

Com Cabine - 4rm - Com Desarme Automático
With Cab - 4wd - With Kick Out
Con Cabina - 4rm - Con Kick Out

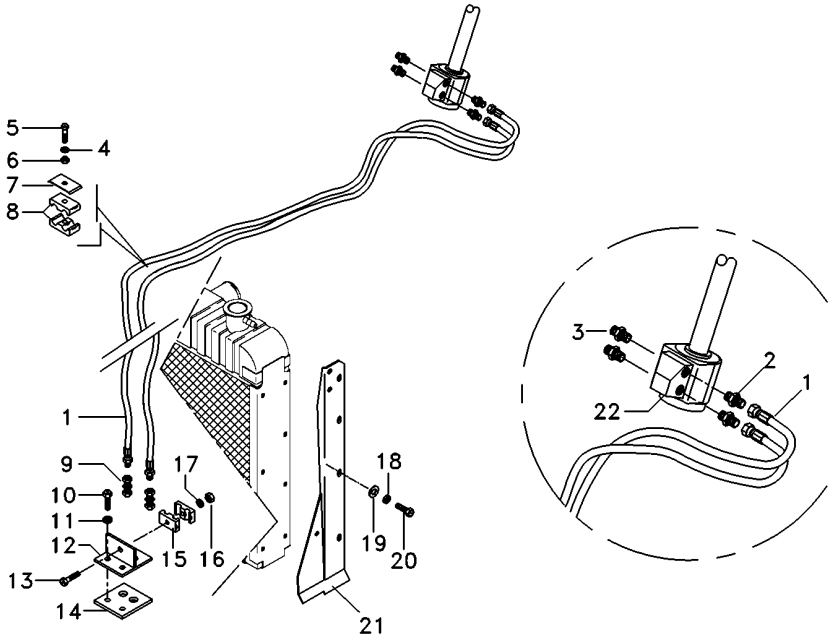

1	068332T1		**2**	MANGUEIRA	HOSE	FLEXIBLE
2	047154T1		**2**	CONEXÃO	CONNECTION	CONEXION
3	047155T1		**2**	CONEXÃO	CONNECTION	CONEXION
4	353446X1		**3**	ARRUELA	WASHER	ARANDELA
5	353685X1		**3**	PARAFUSO	BOLT	PERNO
6	355565X1		**3**	PORCA	NUT	TUERCA
7	3146897M1		**3**	REFORÇO	REINFORCEMENT	REFUERZO
8	3585143M1		**3**	BRAÇADEIRA	CLAMP	ABRAZADERA
9	3412001M91		**2**	CONEXÃO	CONNECTION	CONEXION
10	353691X1		**2**	PARAFUSO	BOLT	PERNO
11	353434X1		**2**	ARRUELA	WASHER	ARANDELA
12	3585070M91		**1**	SUPORTE	BRACKET	SOPORTE
13	3468414M1		**1**	PARAFUSO	BOLT	PERNO
14	3585072M1		**1**	PROTETOR	PROTECTOR	PROTECTOR
15	033212P1		**2**	BRAÇADEIRA	CLAMP	ABRAZADERA
16	339030X1		**1**	PORCA	NUT	TUERCA
17	339375X1		**1**	ARRUELA	WASHER	ARANDELA
18	339375X1		**8**	ARRUELA	WASHER	ARANDELA
19	355617X1		**8**	ARRUELA	WASHER	ARANDELA
20	391074X1		**8**	PARAFUSO	BOLT	PERNO
21	067683S2	◀	**1**	PAINEL	PANEL	PANEL
21	067686S2	▶	**1**	PAINEL	PANEL	PANEL
22	047153T1		**1**	UN. HIDROSTÁTICA	STEERING UNIT	UNIDAD DIRECCION

Direção E Controle Remoto
Remote Control And Steering
Dirección Y Controle Remoto

70-450

Com Cabine - 4rm - Com Desarme Automático
With Cab - 4wd - With Kick Out
Con Cabina - 4rm - Con Kick Out

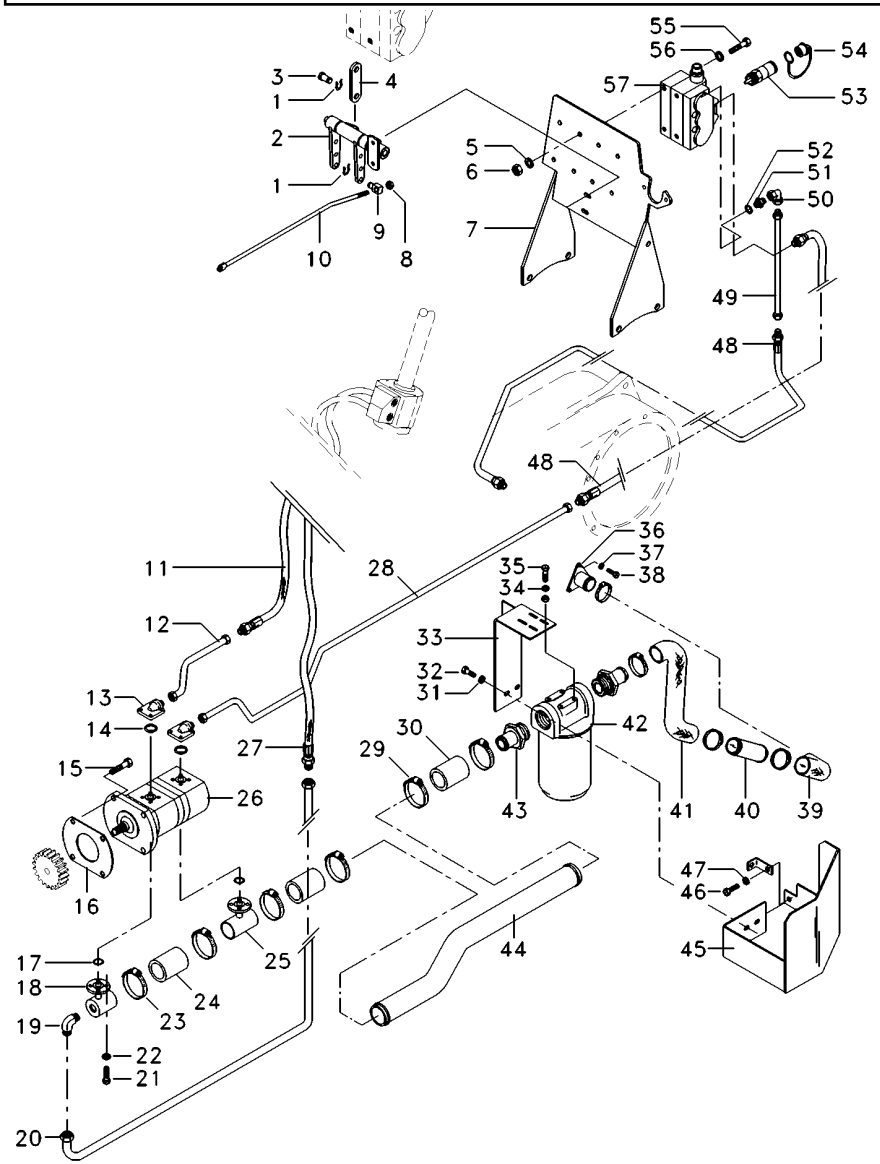

T0254125B EK54Z065 C028302 E04 (1) 03/07 70- 450

1	1679932M1	**4**	GRAMPO	CRAMP	PASADOR
2	066656N1	**1**	MANCAL	BEARING	COJINETE
4	069038P1	**2**	CHAPA	PLATE	CHAPA
5	353446X1	**4**	ARRUELA	WASHER	ARANDELA
6	355565X1	**4**	PORCA	NUT	TUERCA
7	069130S1	**1**	SUPORTE	CLEVIS	GANCHO SEGURI.
8	1442577X1	**8**	PORCA	NUT	TUERCA
9	1695655M1	**2**	BLOCO	BLOCK	BLOQUE
10	065981P1	**2**	TIRANTE	ROD	VARILLA
11	050762T1	**1**	MANGUEIRA	HOSE	FLEXIBLE
12	068434P1	**1**	TUBO	PIPE	CANO
13	3411940M91	**2**	CONEXÃO	CONNECTION	CONEXION
15	362443X1	**1**	PARAFUSO	BOLT	PERNO
16	1687018M2	**1**	JUNTA	GASKET	EMPAQUETADURA.
17	3585217M1	**2**	ANEL "O"	O RING	JUNTA TORICA
18	039478S1	**1**	FLANGE	FLANGE	PLETINA
19	3412604M91	**1**	CONEXÃO	CONNECTION	CONEXION
20	051963P1	**1**	CJ. TUBO	TUBE ASSY	CONJ.DE TUBO
21	391979X1	**8**	PARAFUSO	BOLT	PERNO
22	339375X1	**8**	ARRUELA	WASHER	ARANDELA
23	490803M1	**4**	BRAÇADEIRA	CLAMP	ABRAZADERA
24	039509P1	**1**	MANGUEIRA	HOSE	FLEXIBLE
25	039479S1	**1**	FLANGE	FLANGE	PLETINA
26	052108N1	**1**	BOMBA	PUMP	BOMBA
27	050762T1	**1**	MANGUEIRA	HOSE	FLEXIBLE
28	070181P1	**1**	TUBO	PIPE,OIL	MANGUITO ACEITE
29	490803M1	**4**	BRAÇADEIRA	CLAMP	ABRAZADERA
30	036732P1	**2**	MANGUEIRA	HOSE	FLEXIBLE
31	353439X1	**1**	ARRUELA	WASHER	ARANDELA
32	353723X1	**1**	PARAFUSO	BOLT	PERNO
33	070060S1	**1**	SUPORTE FILTRO	FILTER SUPPORT	FILTER SUPPORT
34	339169X1	**2**	PORCA	NUT	TUERCA
35	339123X1	**2**	PARAFUSO	BOLT	PERNO
36	020380S1	**1**	FLANGE	FLANGE	PLETINA
37	353434X1	**3**	ARRUELA	WASHER	ARANDELA
38	353691X1	**3**	PARAFUSO	BOLT	PERNO
39	020528P1	**1**	MANGUEIRA	HOSE	FLEXIBLE
40	070074P1	**1**	TUBO	PIPE	CANO
41	051960P1	**1**	MANGUEIRA	HOSE	FLEXIBLE
42	020388T2	**1**	CJ. FILTRO	KIT, FILTER	JUEGO FILTRO
43	020529P1	**2**	CONEXÃO	CONNECTION	CONEXION
44	070062P1	**1**	TUBO	PIPE	CANO
45	070059S1	**1**	PROTEÇÃO	GUARD	DEFENSA
46	353691X1	**1**	PARAFUSO	BOLT	PERNO
47	353434X1	**1**	ARRUELA	WASHER	ARANDELA
48	050762T1	**2**	MANGUEIRA	HOSE	FLEXIBLE
49	072810P1	**1**	TUBO	PIPE,OIL	MANGUITO ACEITE
50	3412002M91	**1**	CONEXÃO	CONNECTION	CONEXION
51	3411941M91	**1**	CONEXÃO	CONNECTION	CONEXION
52	831497M1	**1**	ANEL "O"	O RING	JUNTA TORICA

Direção E Controle Remoto
Remote Control And Steering
Dirección Y Controle Remoto

70-450

Com Cabine - 4rm - Com Desarme Automático
With Cab - 4wd - With Kick Out
Con Cabina - 4rm - Con Kick Out

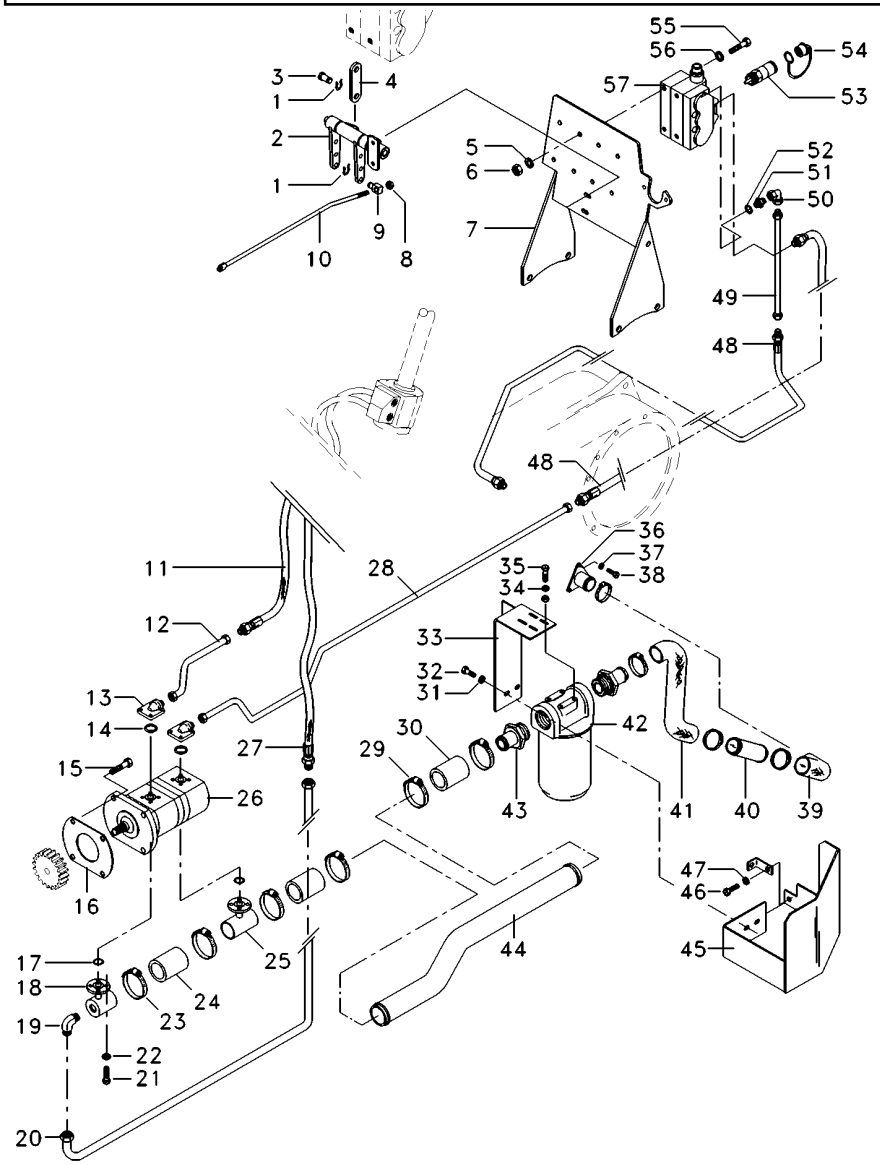

53	3772942M1	**4**	VÁLVULA FÊMEA	FEMALE COUPLER	ACOPLADOR HEMBRA
54	3611673M1	**4**	TAMPÃO	PAD	ALMOHADILLA
55	353683X1	**4**	PARAFUSO	BOLT	PERNO
56	339024X1	**8**	ARRUELA	WASHER	ARANDELA
57	065965T1	**1**	CJ. COMANDO	DISTRIBUTOR	DISTRIBUIDOR

Engate
Coupler
Acoplador

70-455

1 Corpo
1 Body
1 Cuerpo

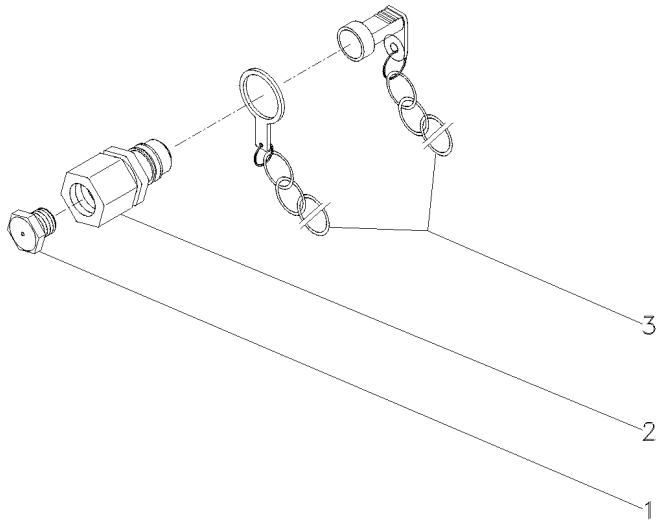

1	3410414M1			
2	3410419M91			
3	3410415M91			
2	BUJÃO	PLUG	TAPON
2	ENGATE	COUPLER	ACOPLADOR
2	PROTETOR	PROTECTOR	PROTECTOR

Engate	**2 Válvulas**	
Coupler	**2 Valves**	**70-460**
Acoplador	**2 Valvulas**	

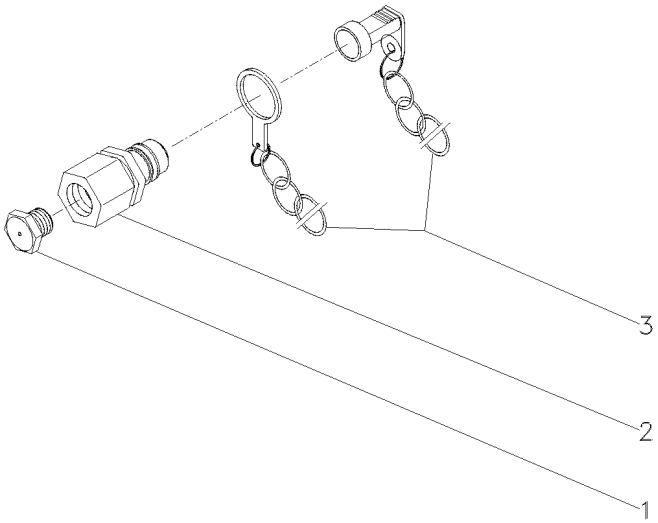

1	3410414M1	**4**	BUJÃO	PLUG	TAPON
2	3410419M91	**4**	ENGATE	COUPLER	ACOPLADOR
3	3410415M91	**4**	PROTETOR	PROTECTOR	PROTECTOR

Controle Remoto
Remote Control
Control Remoto

Alavanca
Lever
Palanca

70-465

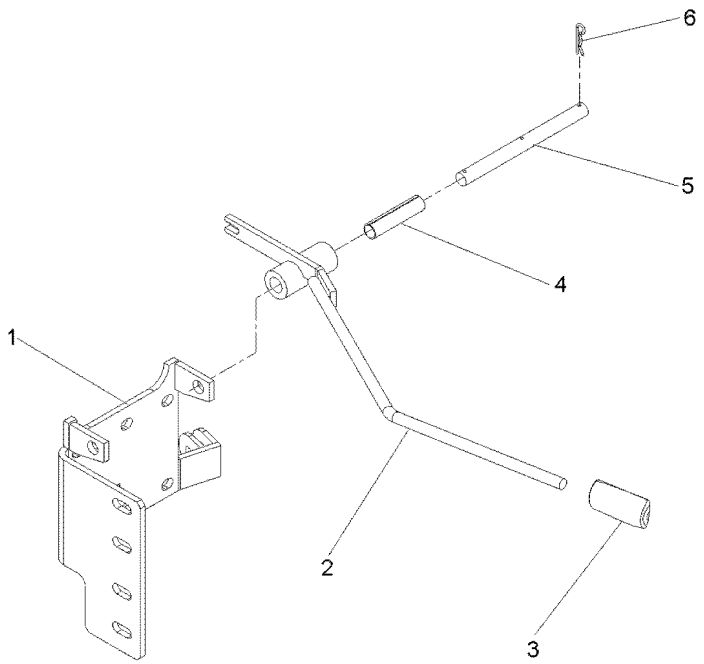

1	6207531M91	**1** SUPORTE	CLEVIS	GANCHO SEGURI.
2	070835S1	**1** ALAVANCA	LEVER	PALANCA
3	6203802M91	**1** MANÍPULO	KNOB	POMO
4	071471P1	**1** BUCHA	BUSH	CASQUILLO
5	070592P1	**1** PINO	PIN	PASADOR
6	195414M1	**3** GRAMPO	CRAMP	PASADOR

Controle Remoto
Remote Control
Control Remoto

Alavanca
Lever
Palanca

70-470

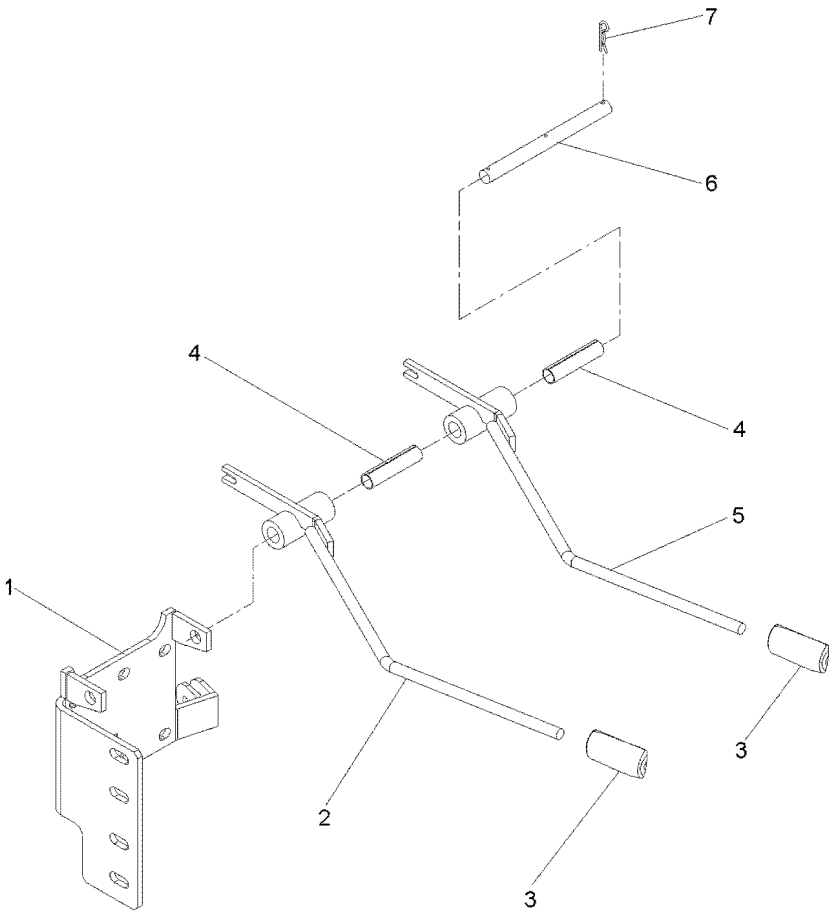

1	6207531M91	**1** SUPORTE	CLEVIS	GANCHO SEGURI.
2	070593S1	**1** ALAVANCA	LEVER	PALANCA
3	6203802M91	**2** MANÍPULO	KNOB	POMO
4	071471P1	**2** BUCHA	BUSH	CASQUILLO
5	070835S1	**1** ALAVANCA	LEVER	PALANCA
6	070592P1	**1** PINO	PIN	PASADOR
7	195414M1	**2** GRAMPO	CRAMP	PASADOR

Comando Hidráulico
Control Valves
Comando Hidraulico

70-475

Tratores Compacto
Compact Tractors
Tractores Compacto

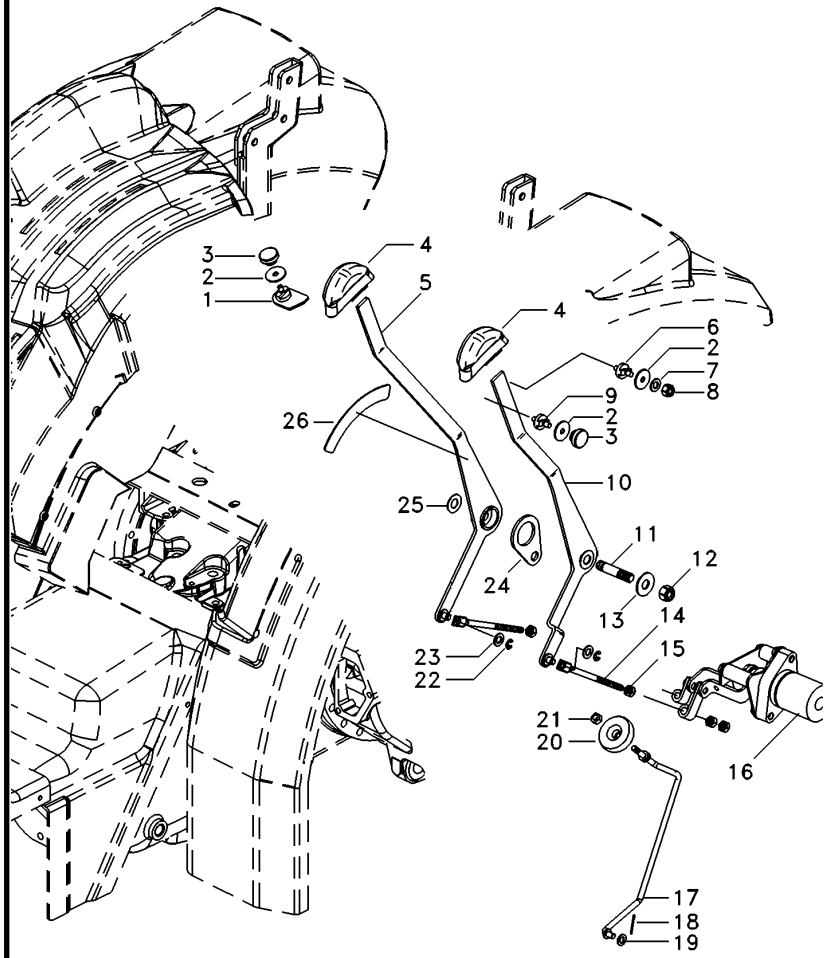

1	6219660M91	**1** BATENTE	RETAINER	RETENEDOR
2	051275P1	**3** ARRUELA	WASHER	ARANDELA
3	037020T1	**2** MANÍPULO	KNOB	POMO
4	6219605M1	**2** MANÍPULO	KNOB	POMO
5	6208544M91	**1** ALAVANCA	LEVER	PALANCA
6	6201078M1	**1** TRAVA	LOCK	RETENEDOR
7	353441X1	**1** ARRUELA	WASHER	ARANDELA
8	339030X1	**1** PORCA	NUT	TUERCA
9	036993P1	**1** TRAVA	LOCK	RETENEDOR
10	6208541M1	**1** ALAVANCA	LEVER	PALANCA
11	6216538M1	**1** PINO	PIN	PASADOR
12	1440330X1	**1** PORCA	NUT	TUERCA
13	355620X1	**1** ARRUELA	WASHER	ARANDELA
14	6208545M1	**2** TIRANTE	ROD	VARILLA
15	339169X1	**6** PORCA	NUT	TUERCA
16	6219253M91	**1** CJ. QUADRANTE	KIT, QUADRANT	JUEGO CUADRANTE
17	6216918M91	**1** TIRANTE	ROD	VARILLA
18	354041X1	**1** CUPILHA	COTTER PIN	PASADOR DOUBLE
19	353754X1	**2** ARRUELA	WASHER	ARANDELA
20	1860403M1	**1** MANÍPULO	KNOB	POMO
21	353918X1	**1** PORCA	NUT	TUERCA
22	354345X1	**2** ANEL TRAVA	CIRCLIP	CIRCULITO
23	829185M1	**2** ARRUELA	WASHER	ARANDELA
24	6210906M1	**1** ESPAÇADOR	SPACER	PIEZA DISTANCIA
25	3386166M1	**3** ARRUELA	WASHER	ARANDELA
26	6211544M1	**1** ESPAÇADOR	SPACER	PIEZA DISTANCIA

Comando Hidráulico
Control Valves
Comando Hidraulico

70-480

Tratores Compacto
Compact Tractors
Tractores Compacto

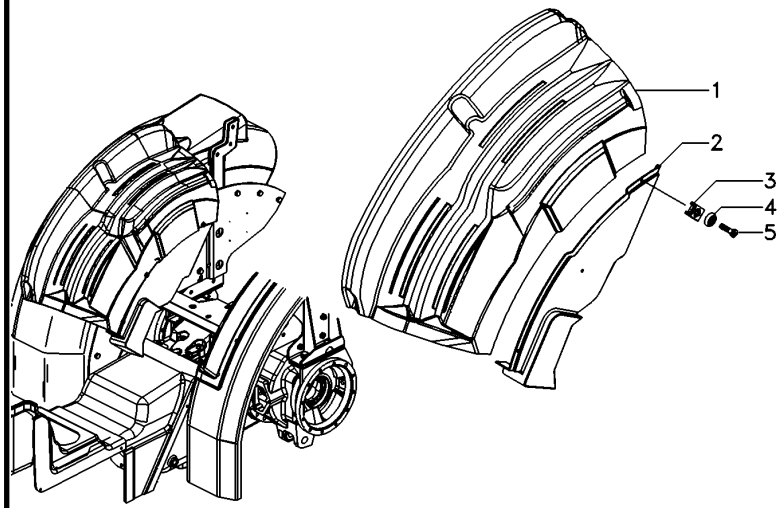

1	6211371M1	▶	**1**	CONSOLE	CONSOLE	CONSOLA
1	6216424M1	◀	**1**	CONSOLE	CONSOLE	CONSOLA
2	6217714M1	▶	**1**	FECHAMENTO	COVER	CUBIERTA
2	6217715M1	◀	**1**	FECHAMENTO	COVER	CUBIERTA
3	3715142M1		**6**	PORCA	NUT	TUERCA
4	1427000M1		**6**	ARRUELA	WASHER	ARANDELA
5	3580257M1		**6**	PARAFUSO	BOLT	PERNO

Alavanca Auxiliar Do Hidráulico
Hydraulic Auxiliary Lever
Palanca Auxiliar Del Hidráulico

70-485

Tratores Com Cabine
Tractors With Cab
Tractores Con Cabina

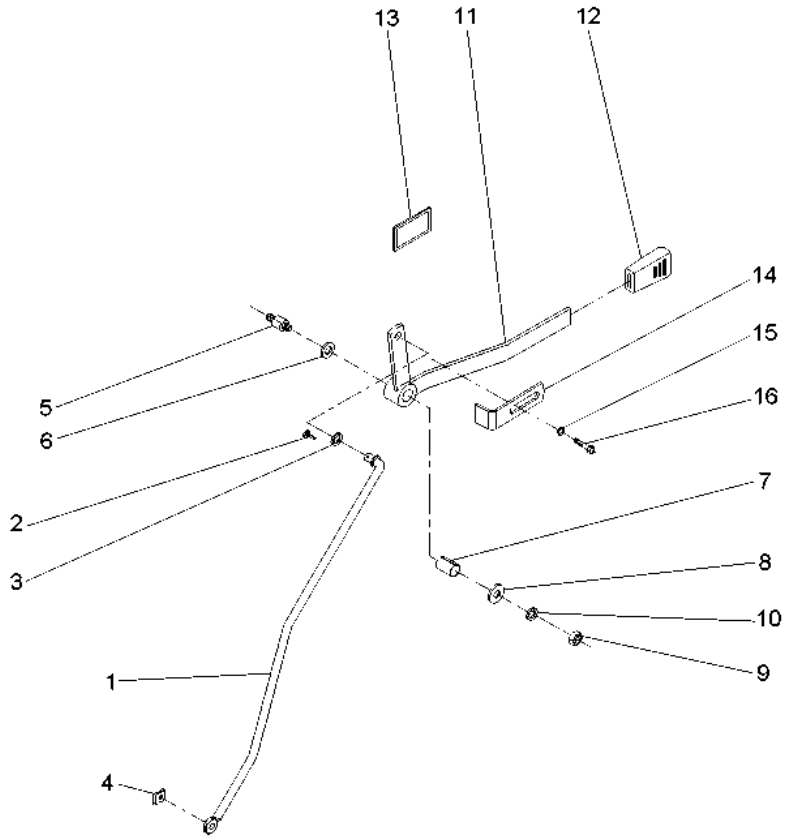

1	059225S1	**1**	TIRANTE	ROD	VARILLA
2	354048X1	**1**	CUPILHA	COTTER PIN	PASADOR DOUBLE
3	339025X1	**1**	ARRUELA	WASHER	ARANDELA
4	354345X1	**1**	ANEL TRAVA	CIRCLIP	CIRCULITO
5	3712956M3	**1**	EIXO	SHAFT	ARBOL
6	3386514M1	**2**	DISCO	DISC	DISCO
7	3713905M1	**1**	BUCHA	BUSH	CASQUILLO
8	339024X1	**1**	ARRUELA	WASHER	ARANDELA
9	391056X1	**1**	PORCA	NUT	TUERCA
10	053733P1	**1**	ARRUELA	WASHER	ARANDELA
11	059228S1	**1**	ALAVANCA	LEVER	PALANCA
12	035972P1	**1**	MANÍPULO	KNOB	POMO
13	061074P1	**1**	DECAL	DECAL	CALCOMANIA
14	6203901M1	**1**	BATENTE	RETAINER	RETENEDOR
15	339024X1	**1**	ARRUELA	WASHER	ARANDELA
16	339123X1	**1**	PARAFUSO	BOLT	PERNO

Bateria
Battery
Bateria

80-10

Úmida
Wet
Húmeda

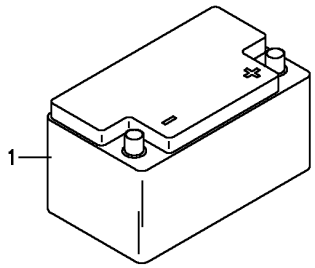

1	487161M93	**1** BATERIA	BATTERY	BATERIA

Bateria Battery Bateria	Seca Seca Seca	80-15

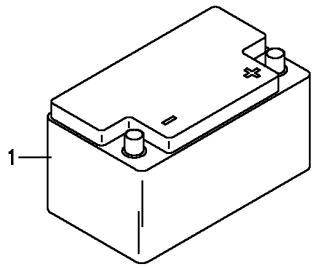

1	487161M93	**1** BATERIA	BATTERY	BATERIA

Sistema Elétrico Dianteiro
Front Electric System
Sistema Electrico Delantero

80-20

Tratores Com Plataforma Do Operador Mf283- Até Série 2rm - 6c000936/ 4rm - 6c007814
Tractors With Operator Plataform Mf283- Up To S/N 2wd - 6c000936/ 4wd - 6c007814
Tractores Con Plataforma Del Operador Mf283- Hasta N/S 2rm - 6c000936/ 4rm - 6c007814

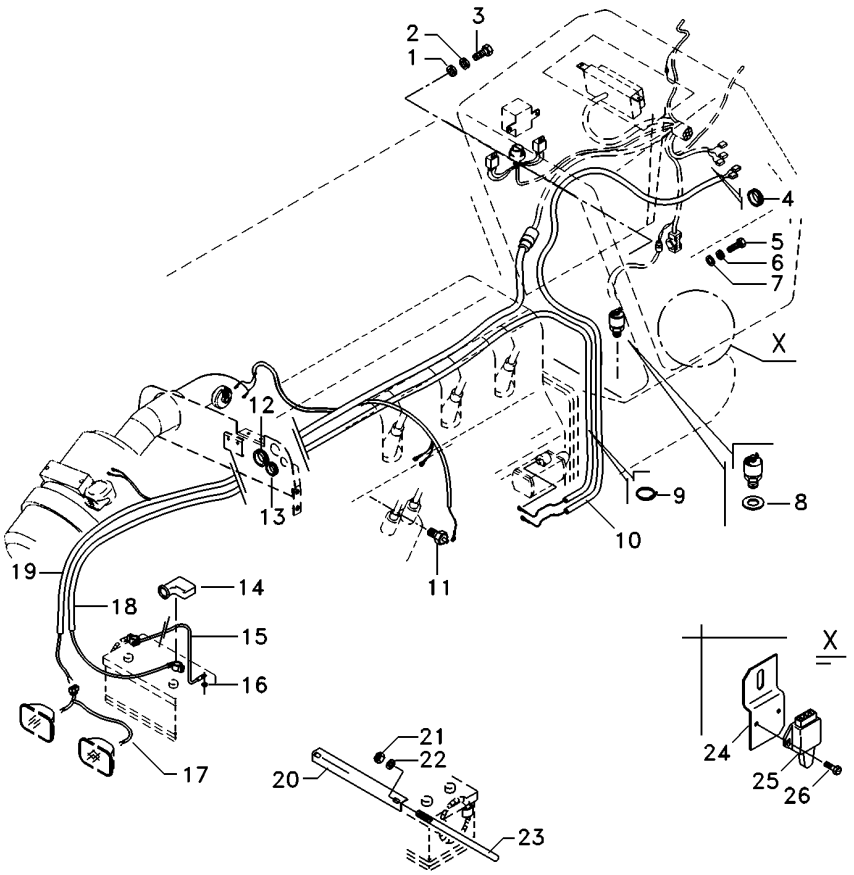

1	3010597X1		**1**	ARRUELA	WASHER	ARANDELA
2	353445X1		**1**	ARRUELA	WASHER	ARANDELA
3	355125X1		**1**	PARAFUSO	BOLT	PERNO
4	669368M1		**1**	PASSA-FIO	GROMMET	PASACABLE
5	353691X1		**4**	PARAFUSO	BOLT	PERNO
6	353434X1		**4**	ARRUELA	WASHER	ARANDELA
7	353756X1		**4**	ARRUELA	WASHER	ARANDELA
8	181142M1		**1**	ARRUELA	WASHER	ARANDELA
9	3225356M1		**20**	BRAÇADEIRA	CLAMP	ABRAZADERA
10	6213008M91		**1**	CJ. CHICOTE	KIT, HARNESS	JUEGO DE ARNES
11	026697T1		**1**	SENSOR	SENDER	EMISOR
12	832882M1		**1**	PASSA-FIO	GROMMET	PASACABLE
13	366195X1		**1**	PASSA-FIO	GROMMET	PASACABLE
14	2801383M1		**1**	CAPA	CAP	TAPA
15	3148351M91	(-)	**1**	CABO	CABLE	CABLE
16	391026X1		**1**	ARRUELA	WASHER	ARANDELA
17	052109P2		**1**	CHICOTE	HARNESS	MAZO CABLES
18	3411541M91	(+)	**1**	CABO	CABLE	CABLE
19	054617T3		**1**	CHICOTE	HARNESS	MAZO CABLES
20	027788P2		**1**	FIXADOR	ATTACHMENT	ADITAMENTO
21	826760M1		**2**	PORCA	NUT	TUERCA
22	355617X1		**2**	ARRUELA	WASHER	ARANDELA
23	028345P2		**2**	TIRANTE	ROD	VARILLA
24	048835P1		**1**	SUPORTE	BRACKET	SOPORTE
25	046552T1		**1**	INTERRUPTOR	SWITCH	INTERRUPTOR
26	339665X1		**2**	PARAFUSO	BOLT	PERNO

Sistema Elétrico Dianteiro
Front Electric System
Sistema Electrico Delantero

80-25

Tratores Com Plataforma Do Operador Mf283- A Partir N/S 2rm - 6c000937/ 4rm - 6c007815
Tractors With Operator Plataform Mf283- From S/N 2wd - 6c000937/ 4wd - 6c007815
Tractores Con Plataforma Del Operador Mf283- Desde N/S 2rm - 6c000937/ 4rm - 6c007815

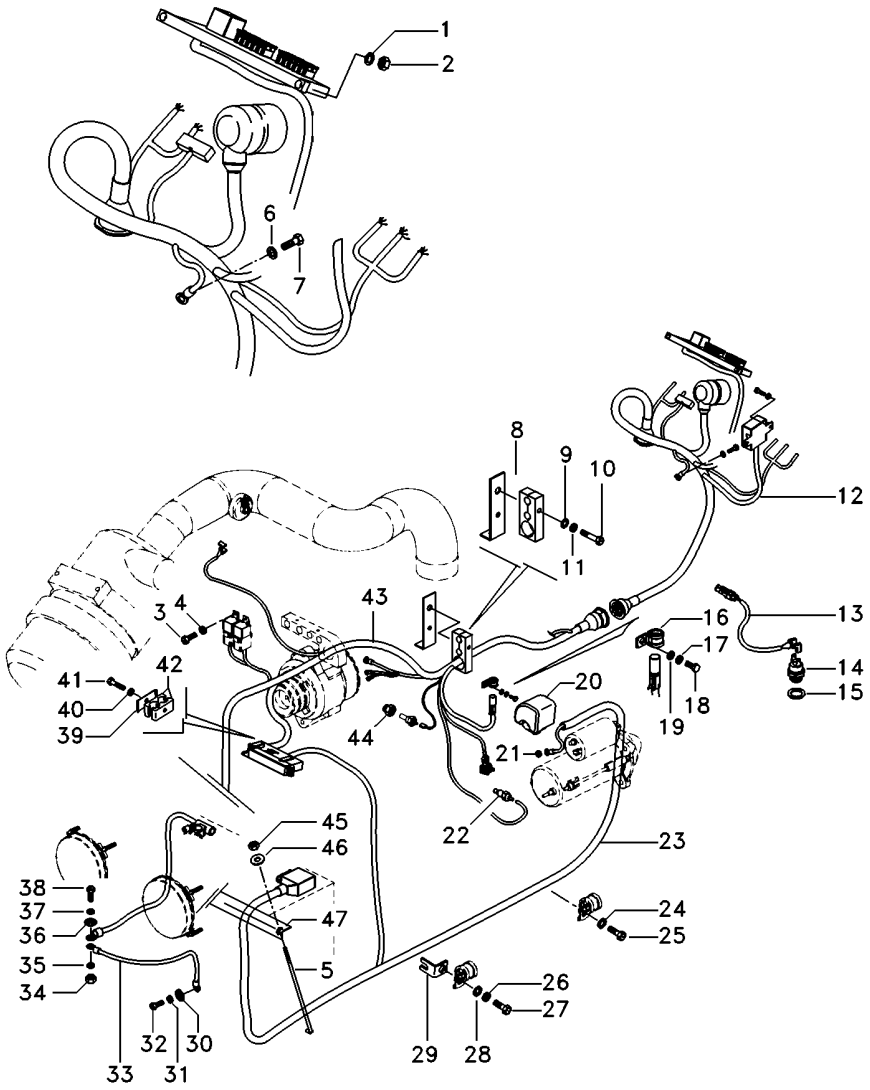

1	390469X1	**2**	ARRUELA	WASHER	ARANDELA
2	390995X1	**2**	PORCA	NUT	TUERCA
3	3009536X1	**4**	PARAFUSO	BOLT	PERNO
4	390469X1	**4**	ARRUELA	WASHER	ARANDELA
5	028345P2	**1**	TIRANTE	ROD	VARILLA
6	390469X1	**1**	ARRUELA	WASHER	ARANDELA
7	392415X1	**1**	PARAFUSO	BOLT	PERNO
8	6207915M91	**1**	SUPORTE	BRACKET	SOPORTE
9	339169X1	**1**	PORCA	NUT	TUERCA
10	339124X1	**1**	PARAFUSO	BOLT	PERNO
11	353446X1	**1**	ARRUELA	WASHER	ARANDELA
12	6223100M91	**1**	CJ. CHICOTE	KIT, HARNESS	JUEGO DE ARNES
13	6204522M1	**1**	CHICOTE	HARNESS	MAZO CABLES
14	3761983M91	**1**	INTERRUPTOR	SWITCH	INTERRUPTOR
15	181142M1	**1**	ARRUELA	WASHER	ARANDELA
16	1873859M1	**1**	BRAÇADEIRA	CLAMP	ABRAZADERA
17	353446X1	**1**	ARRUELA	WASHER	ARANDELA
18	339123X1	**1**	PARAFUSO	BOLT	PERNO
19	339817X1	**1**	ARRUELA	WASHER	ARANDELA
20	3786093M1	**1**	PROTEÇÃO	GUARD	DEFENSA
21	3786092M1	**1**	PORCA	NUT	TUERCA
22	026697T1	**1**	SENSOR	SENDER	EMISOR
23	6218298M91	**1**	CHICOTE	HARNESS	MAZO CABLES
24	829185M1	**2**	ARRUELA	WASHER	ARANDELA
25	353676X1	**2**	PARAFUSO	BOLT	PERNO
26	353446X1	**1**	ARRUELA	WASHER	ARANDELA
27	339123X1	**1**	PARAFUSO	BOLT	PERNO
28	339817X1	**1**	ARRUELA	WASHER	ARANDELA
29	6201399M91	**1**	SUPORTE	CLEVIS	GANCHO SEGURI.
30	3147503M1	**1**	ARRUELA	WASHER	ARANDELA
31	353432X1	**1**	ARRUELA	WASHER	ARANDELA
32	353698X1	**1**	PARAFUSO	BOLT	PERNO
33	6203223M1	**1**	FIO-TERRA	EARTH STRAP	CABLE DE MASA
34	339402X1	**1**	PORCA	NUT	TUERCA
35	353434X1	**1**	ARRUELA	WASHER	ARANDELA
36	391026X1	**1**	ARRUELA	WASHER	ARANDELA
37	353434X1	**1**	ARRUELA	WASHER	ARANDELA
38	354262X1	**1**	PARAFUSO	BOLT	PERNO
39	3146897M1	**2**	REFORÇO	REINFORCEMENT	REFUERZO
40	353446X1	**1**	ARRUELA	WASHER	ARANDELA
41	353685X1	**1**	PARAFUSO	BOLT	PERNO
42	3585143M1	**2**	BRAÇADEIRA	CLAMP	ABRAZADERA
43	6218294M91	**1**	CHICOTE	HARNESS	MAZO CABLES
44	6215024M1	**1**	ADAPTADOR	ADAPTOR	ADAPTADOR
45	826760M1	**2**	PORCA	NUT	TUERCA
46	355617X1	**2**	ARRUELA	WASHER	ARANDELA
47	027788P2	**1**	FIXADOR	ATTACHMENT	ADITAMENTO

Sistema Elétrico Dianteiro
Front Electric System
Sistema Eléctrico Delantero

80-30

Tratores Com Cabine
Tractors With Cab
Tractores Con Cabina

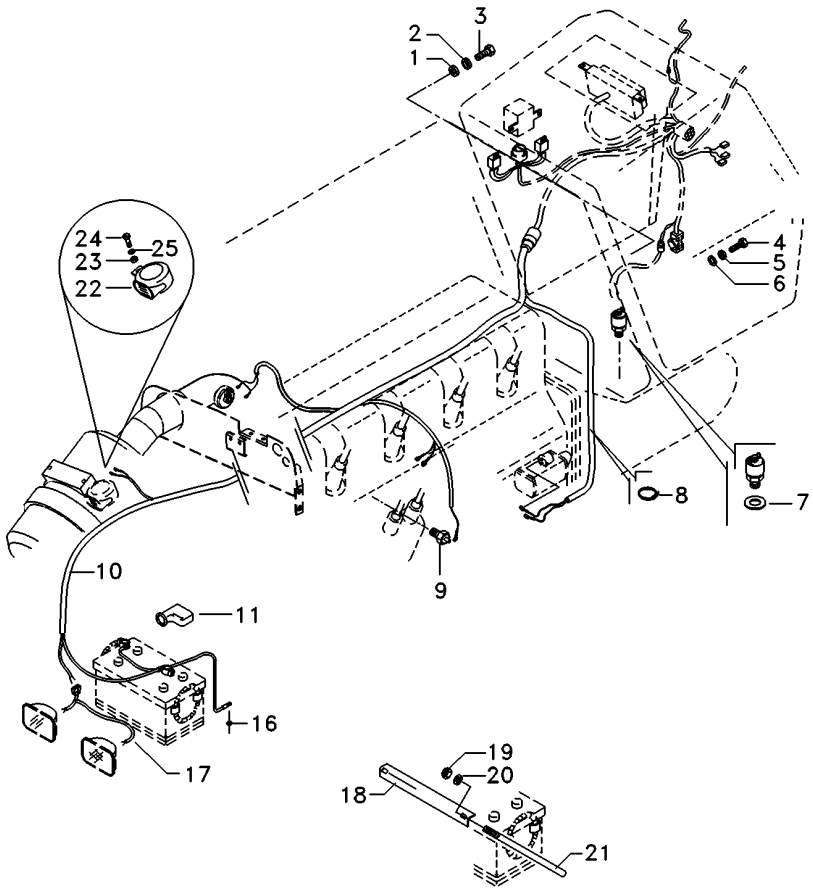

1	3010597X1	**1**	ARRUELA	WASHER	ARANDELA
2	353445X1	**1**	ARRUELA	WASHER	ARANDELA
3	355125X1	**1**	PARAFUSO	BOLT	PERNO
4	353691X1	**4**	PARAFUSO	BOLT	PERNO
5	353434X1	**4**	ARRUELA	WASHER	ARANDELA
6	353756X1	**4**	ARRUELA	WASHER	ARANDELA
7	181142M1	**1**	ARRUELA	WASHER	ARANDELA
8	3225356M1	**20**	BRAÇADEIRA	CLAMP	ABRAZADERA
9	026697T1	**1**	SENSOR	SENDER	EMISOR
10	6216861M91	**1**	CHICOTE	HARNESS	MAZO CABLES
11	2801383M1	**1**	CAPA	CAP	TAPA
16	391026X1	**1**	ARRUELA	WASHER	ARANDELA
17	052109P2	**1**	CHICOTE	HARNESS	MAZO CABLES
18	064429P1	**1**	FIXADOR	ATTACHMENT	ADITAMENTO
19	826760M1	**2**	PORCA	NUT	TUERCA
20	355617X1	**2**	ARRUELA	WASHER	ARANDELA
21	028345P2	**2**	TIRANTE	ROD	VARILLA
22	1678404M1	**1**	BUZINA	HORN	BOCINA
23	353431X1	**1**	PORCA	NUT	TUERCA
24	353537X1	**1**	PARAFUSO	BOLT	PERNO
25	353434X1	**1**	ARRUELA	WASHER	ARANDELA

Sistema Elétrico Dianteiro
Front Electric System
Sistema Eléctrico Delantero

80-35

Tratores Compacto
Compact Tractors
Tractores Compacto

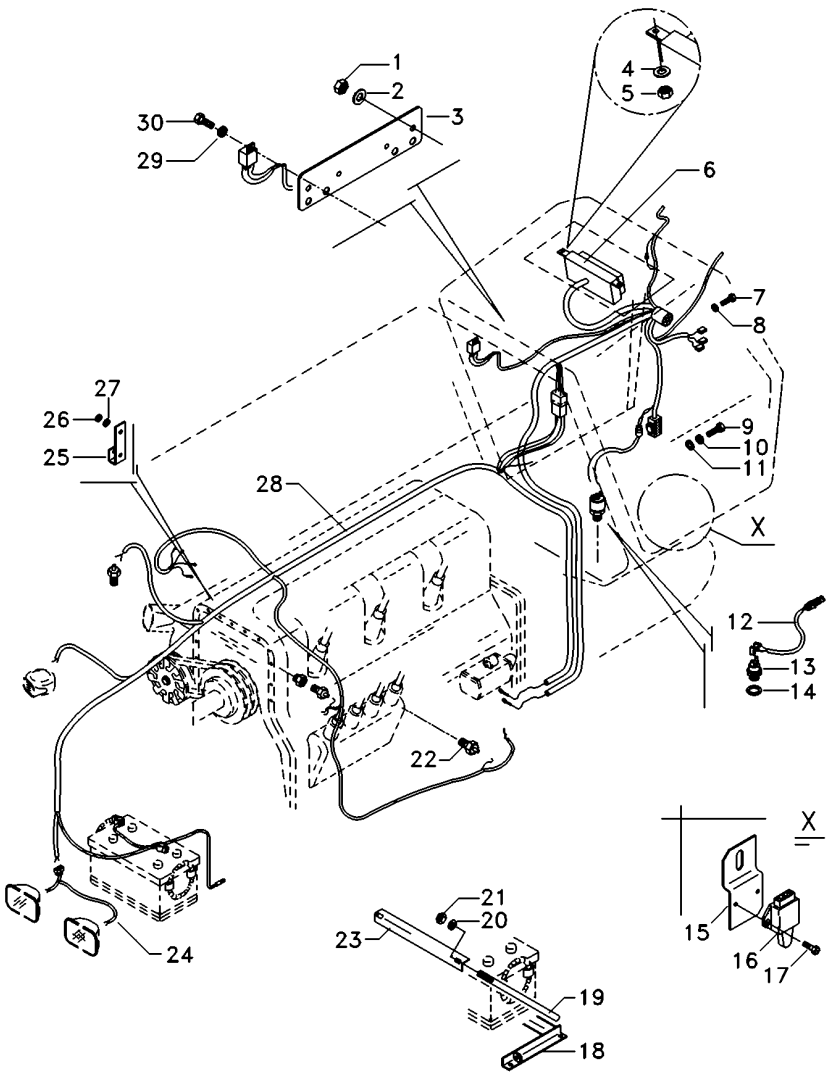

1	355565X1		**2**	PORCA	NUT	TUERCA
2	353446X1		**2**	ARRUELA	WASHER	ARANDELA
3	071144T2		**1**	SUPORTE	BRACKET	SOPORTE
4	390469X1		**2**	ARRUELA	WASHER	ARANDELA
5	390995X1		**2**	PORCA	NUT	TUERCA
6	6220149M91	80-38 No	**1**	CHICOTE	HARNESS	MAZO CABLES
7	355125X1		**2**	PARAFUSO	BOLT	PERNO
8	353445X1		**2**	ARRUELA	WASHER	ARANDELA
9	353691X1		**4**	PARAFUSO	BOLT	PERNO
10	353434X1		**4**	ARRUELA	WASHER	ARANDELA
11	353756X1		**4**	ARRUELA	WASHER	ARANDELA
12	6204522M1		**1**	CHICOTE	HARNESS	MAZO CABLES
13	3761983M91		**1**	INTERRUPTOR	SWITCH	INTERRUPTOR
14	181142M1		**1**	ARRUELA	WASHER	ARANDELA
15	048435P1		**1**	SUPORTE	BRACKET	SOPORTE
16	046552T1		**1**	INTERRUPTOR	SWITCH	INTERRUPTOR
17	339665X1		**2**	PARAFUSO	BOLT	PERNO
18	048835P1		**1**	SUPORTE	BRACKET	SOPORTE
19	028345P2		**2**	TIRANTE	ROD	VARILLA
20	355617X1		**2**	ARRUELA	WASHER	ARANDELA
21	826760M1		**2**	PORCA	NUT	TUERCA
22	026697T1		**1**	SENSOR	SENDER	EMISOR
23	027788P2		**1**	FIXADOR	ATTACHMENT	ADITAMENTO
24	052109P2		**1**	CHICOTE	HARNESS	MAZO CABLES
25	6207915M91		**1**	SUPORTE	BRACKET	SOPORTE
26	3010597X1		**1**	ARRUELA	WASHER	ARANDELA
27	391026X1		**1**	ARRUELA	WASHER	ARANDELA
28	6203150M91		**1**	CJ. CHICOTE	KIT, HARNESS	JUEGO DE ARNES
29	390469X1		**2**	ARRUELA	WASHER	ARANDELA
30	3009536X1		**2**	PARAFUSO	BOLT	PERNO

Cj. Chicote
Harness
Mazo Cables

Minicapuz
Minihood
Minicapó

80-38

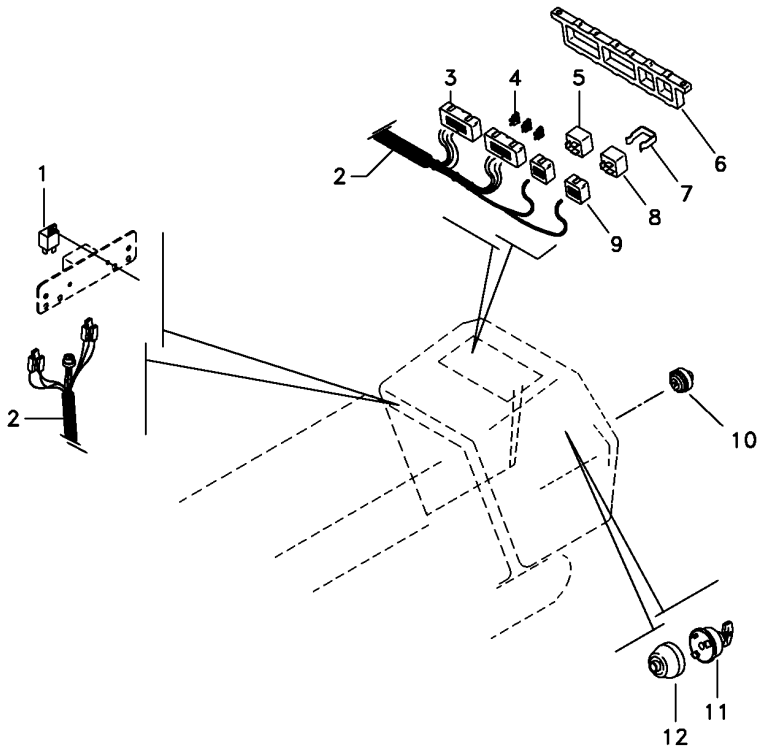

1	062221R1	[A] 70A	**1**	RELÉ	RELAY	RELE
2	6220150M1		**1**	CHICOTE	HARNESS	MAZO CABLES
3	065297R1		**2**	CX. FUSÍVEIS	FUSE BOX	CAJA FUSIBLES
4	036756T1	10A	**8**	FUSÍVEL	FUSE	FUSIBLE
4	038734T1	5A	**2**	FUSÍVEL	FUSE	FUSIBLE
4	036757T1	15A	**2**	FUSÍVEL	FUSE	FUSIBLE
5	6203146M1	30A/40A	**1**	RELÉ	RELAY	RELE
6	067279T1		**1**	CX. FUSÍVEIS	FUSE BOX	CAJA FUSIBLES
7	6205714M1		**1**	MOLA	SPRING	RESORTE
8	069120T1	[B]	**1**	RELÉ	RELAY	RELE
9	064149R1		**2**	SUPORTE	CLEVIS	GANCHO SEGURI.
10	850009990268		**1**	INTERRUPTOR	SWITCH	INTERRUPTOR
11	1874535M3		**1**	INTERRUPTOR	SWITCH	INTERRUPTOR
12	6200800M2		**1**	PROTEÇÃO	GUARD	DEFENSA

[A] PARTIDA
STARTER
SALIDA

[B] PISCA
AUXILIAR
INTERMITENTE

Iluminação Traseira
Lighting Rear
Iluminacion Trasera

80-40

Sem Pisca Alerta E Sem Seta Direcional
Without Hazard Light And Without Turn Light
Sin La Luz De Riesgo Y Sin La Luz Del Giro

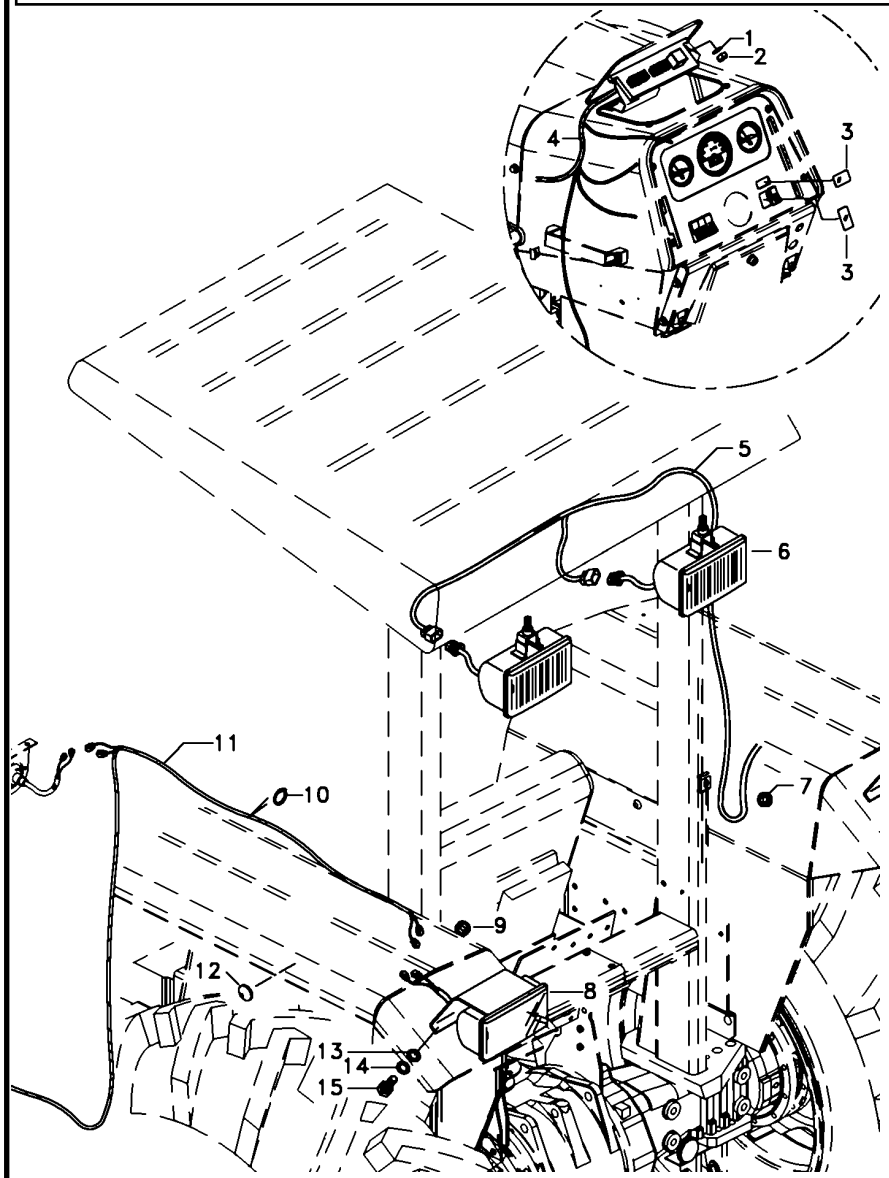

1	390469X1	**2**	ARRUELA	WASHER	ARANDELA
2	390995X1	**2**	PORCA	NUT	TUERCA
3	042603T1	**2**	TAMPA	COVER	CUBIERTA
4	063265N2	**1**	CJ. CHICOTE	KIT, HARNESS	JUEGO DE ARNES
5	072849T1	**1**	CHICOTE	HARNESS	MAZO CABLES
6	024393T1	**2**	FAROL	LIGHT	ALUMBRADO
7	834096M1	**1**	PASSA-FIO	GROMMET	PASACABLE
8	022182T1	**2**	LANTERNA	LAMP	FARO
9	832882M1	**2**	PASSA-FIO	GROMMET	PASACABLE
10	3225356M1	**10**	BRAÇADEIRA	CLAMP	ABRAZADERA
11	063337T1 ◀	**1**	CHICOTE	HARNESS	MAZO CABLES
11	063343T1 ▶	**1**	CHICOTE	HARNESS	MAZO CABLES
12	2801324M1	**3**	BUJÃO	PLUG	TAPON
13	3010597X1	**2**	ARRUELA	WASHER	ARANDELA
14	353441X1	**4**	ARRUELA	WASHER	ARANDELA
15	353666X1	**4**	PARAFUSO	BOLT	PERNO

Sistema Elétrico
Electric System
Sistema Eléctrico

Traseiro
Rear
Trasero

80-45

Mf283- Até Série 2rm - 6c000936/ 4rm - 6c007814
Mf283- Up To S/N 2wd - 6c000936/ 4wd - 6c007814
Mf283- Hasta N/S 2rm - 6c000936/ 4rm - 6c007814

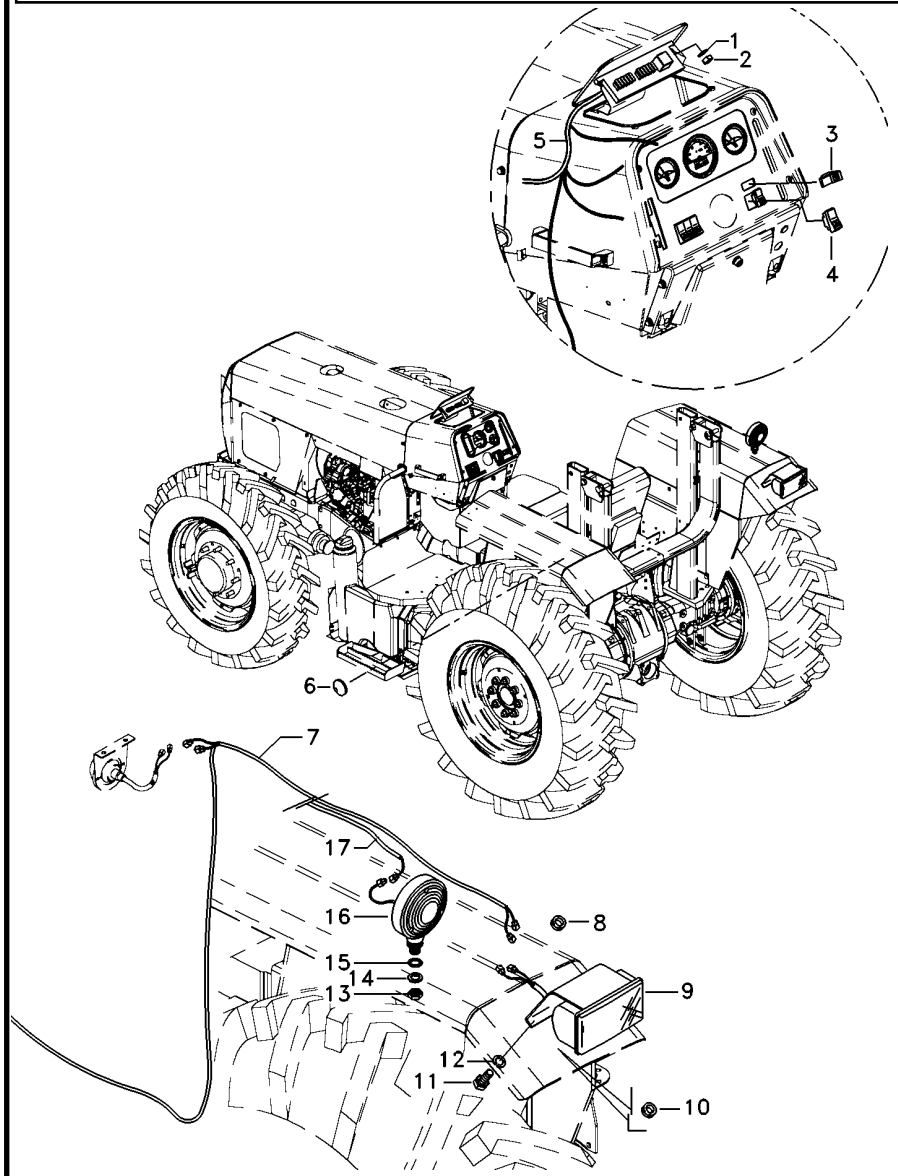

1	390469X1		**2**	ARRUELA	WASHER	ARANDELA
2	390995X1		**2**	PORCA	NUT	TUERCA
3	042602T1		**1**	INDICADOR	INDICATOR	INDICADOR
4	042604T1		**1**	INTERRUPTOR	SWITCH	INTERRUPTOR
5	063268N2		**1**	CJ. CHICOTE	KIT, HARNESS	JUEGO DE ARNES
6	2801324M1		**3**	BUJÃO	PLUG	TAPON
7	063337T1	◀	**1**	CHICOTE	HARNESS	MAZO CABLES
7	063343T1	▶	**1**	CHICOTE	HARNESS	MAZO CABLES
8	834096M1		**1**	PASSA-FIO	GROMMET	PASACABLE
9	022182T1		**2**	LANTERNA	LAMP	FARO
10	832882M1		**2**	PASSA-FIO	GROMMET	PASACABLE
11	353666X1		**4**	PARAFUSO	BOLT	PERNO
12	353441X1		**4**	ARRUELA	WASHER	ARANDELA
13	339054X1		**2**	PORCA	NUT	TUERCA
14	339763X1		**2**	ARRUELA	WASHER	ARANDELA
15	3147503M1		**2**	ARRUELA	WASHER	ARANDELA
16	022197T1		**2**	CJ. LANTERNA	LANTERN	LINTERNA
17	052591P1		**2**	CHICOTE	HARNESS	MAZO CABLES

Sistema Elétrico Electric System Sistema Eléctrico	Traseiro Rear Trasero	80-50	Com Tdp Mf283- A Partir N/S 2rm - 6c000937/ 4rm - 6c007815 With Tdp Mf283- From S/N 2wd - 6c000937/ 4wd - 6c007815 Con Tdf Mf283- Desde N/S 2rm - 6c000937/ 4rm - 6c007815

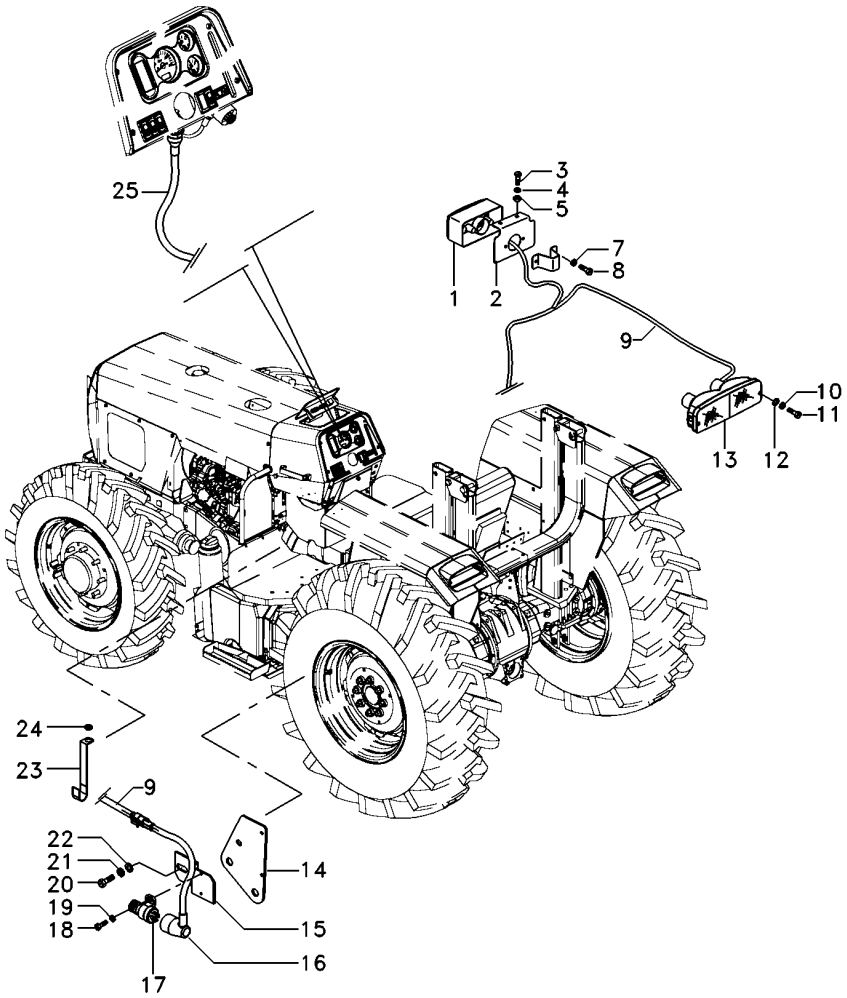

1	6210867M91	▶	1	SINALEIRA	SIGNAL	AVISADOR
1	6223142M91	◀	1	SINALEIRA	SIGNAL	AVISADOR
2	6222050M91	◀	1	SUPORTE	BRACKET	SOPORTE
2	6220025M91	▶	1	SUPORTE	BRACKET	SOPORTE
3	355863X1		4	PARAFUSO	BOLT	PERNO
4	353441X1		4	ARRUELA	WASHER	ARANDELA
5	355564X1		4	PORCA	NUT	TUERCA
7	339381X1		4	ARRUELA	WASHER	ARANDELA
8	3007932X1		4	PARAFUSO	BOLT	PERNO
9	6223124M91	▶	1	CJ. CHICOTE	KIT, HARNESS	JUEGO DE ARNES
9	6223125M91	◀	1	CJ. CHICOTE	KIT, HARNESS	JUEGO DE ARNES
10	353444X1		4	ARRUELA	WASHER	ARANDELA
11	339665X1		4	PARAFUSO	BOLT	PERNO
12	390468X1		4	ARRUELA	WASHER	ARANDELA
13	6202002M91	▶	1	CJ. LANTERNA	LANTERN	LINTERNA
13	6202001M91	◀	1	CJ. LANTERNA	LANTERN	LINTERNA
14	6212436M91		1	SUPORTE	BRACKET	SOPORTE
15	048835P1		1	SUPORTE	BRACKET	SOPORTE
16	6218306M1		1	CHICOTE	HARNESS	MAZO CABLES
17	3760061M91		1	INTERRUPTOR	SWITCH	INTERRUPTOR
18	339665X1		2	PARAFUSO	BOLT	PERNO
19	390468X1		2	ARRUELA	WASHER	ARANDELA
20	339124X1		1	PARAFUSO	BOLT	PERNO
21	339374X1		1	ARRUELA	WASHER	ARANDELA
22	390972X1		1	ARRUELA	WASHER	ARANDELA
23	6204478M1		1	PRESILHA	STAPLE	GRAPA
24	3010597X1		1	ARRUELA	WASHER	ARANDELA
25	6223105M91		1	CJ. CHICOTE	KIT, HARNESS	JUEGO DE ARNES

Sistema Elétrico Electric System Sistema Eléctrico	Traseiro Rear Trasero	80-55	Com Tdpi Mf283- A Partir N/S 2rm - 6c000937/ 4rm - 6c007815 With Ipto Mf283- From S/N 2wd - 6c000937/ 4wd - 6c007815 Con Tdfi Mf283- Desde N/S 2rm - 6c000937/ 4rm - 6c007815

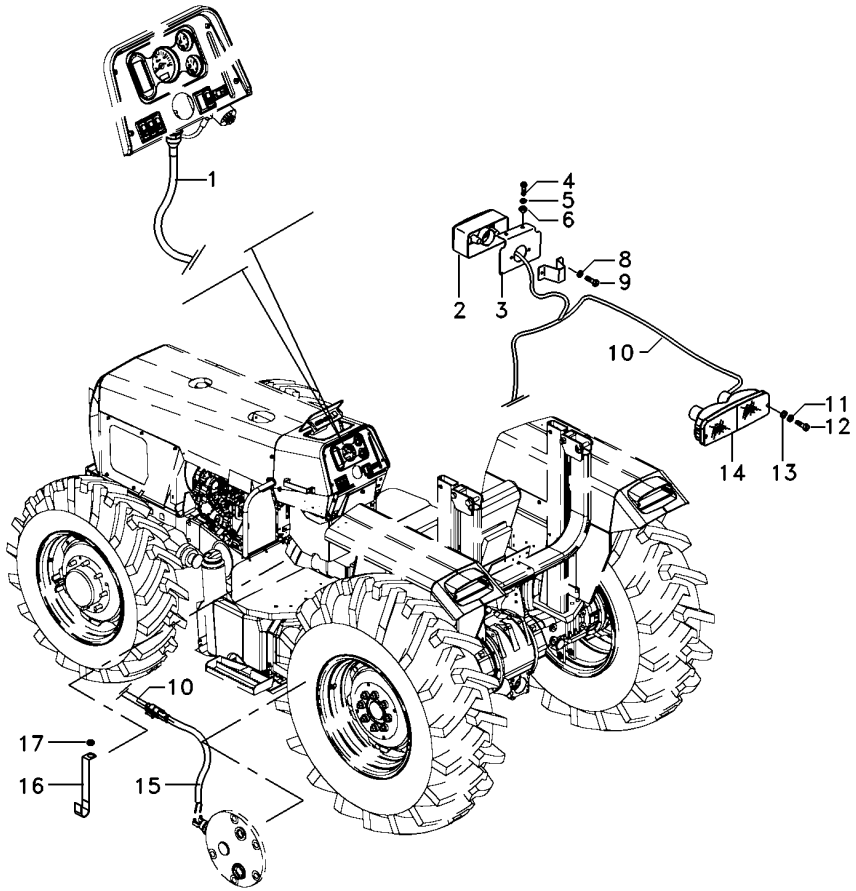

1	6223105M91		**1**	CJ. CHICOTE	KIT, HARNESS	JUEGO DE ARNES
2	6210867M91	▶	**1**	SINALEIRA	SIGNAL	AVISADOR
2	6223142M91	◀	**1**	SINALEIRA	SIGNAL	AVISADOR
3	6222050M91	◀	**1**	SUPORTE	BRACKET	SOPORTE
3	6220025M91	▶	**1**	SUPORTE	BRACKET	SOPORTE
4	355863X1		**4**	PARAFUSO	BOLT	PERNO
5	353441X1		**4**	ARRUELA	WASHER	ARANDELA
6	355564X1		**4**	PORCA	NUT	TUERCA
8	339381X1		**4**	ARRUELA	WASHER	ARANDELA
9	3007932X1		**4**	PARAFUSO	BOLT	PERNO
10	6223124M91	▶	**1**	CJ. CHICOTE	KIT, HARNESS	JUEGO DE ARNES
10	6223125M91	◀	**1**	CJ. CHICOTE	KIT, HARNESS	JUEGO DE ARNES
11	353444X1		**4**	ARRUELA	WASHER	ARANDELA
12	339665X1		**4**	PARAFUSO	BOLT	PERNO
13	390468X1		**4**	ARRUELA	WASHER	ARANDELA
14	6202002M91	▶	**1**	CJ. LANTERNA	LANTERN	LINTERNA
14	6202001M91	◀	**1**	CJ. LANTERNA	LANTERN	LINTERNA
15	6204522M1		**1**	CHICOTE	HARNESS	MAZO CABLES
16	6204478M1		**1**	PRESILHA	STAPLE	GRAPA
17	3010597X1		**1**	ARRUELA	WASHER	ARANDELA

Iluminação Traseira
Lighting Rear
Iluminacion Trasera

80-60

Sem Pisca Alerta & Sem Seta Direcional - Estreito
Without Hazard Light And Without Turn Light - Narrow
Sin La Luz De Riesgo Y Sin La Luz Del Giro - Estrecho

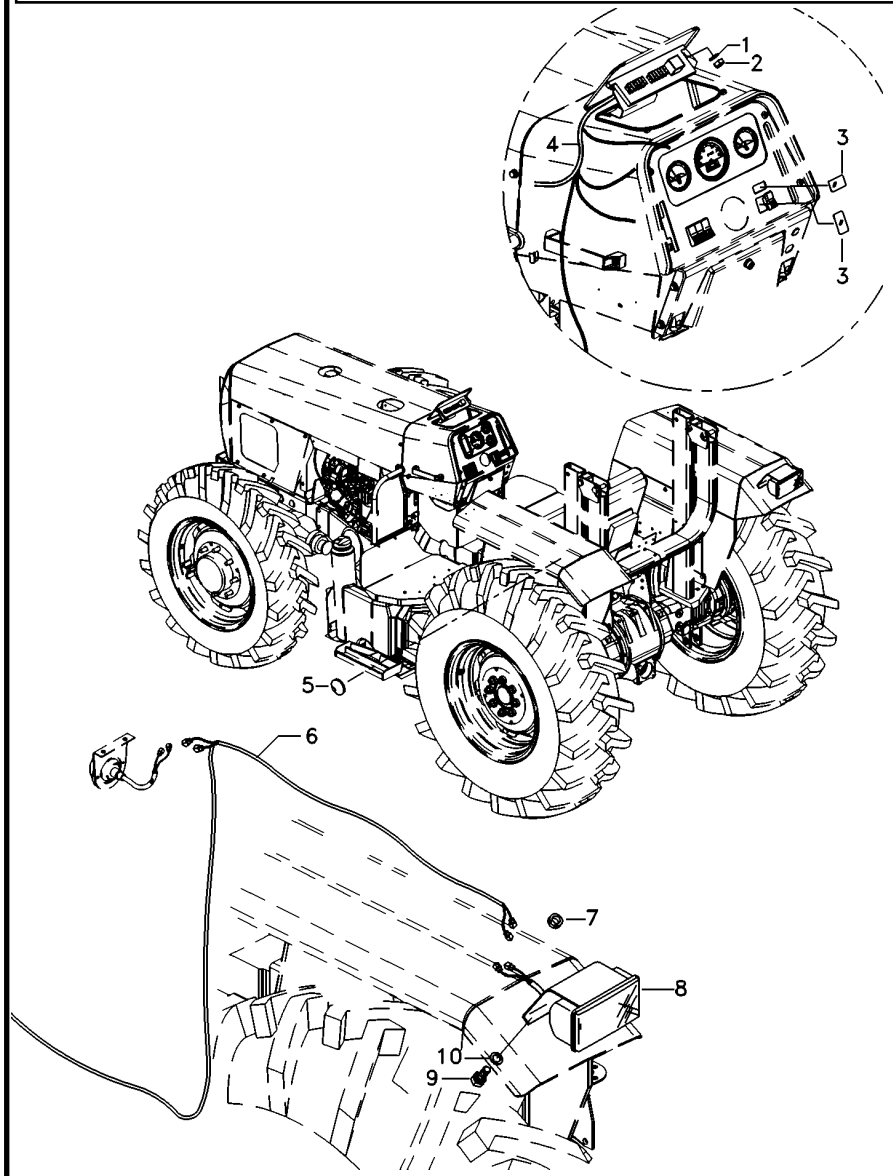

1	390469X1		**2**	ARRUELA	WASHER	ARANDELA
2	390995X1		**2**	PORCA	NUT	TUERCA
3	042603T1		**2**	TAMPA	COVER	CUBIERTA
4	063265N2		**1**	CJ. CHICOTE	KIT, HARNESS	JUEGO DE ARNES
5	2801324M1		**1**	BUJÃO	PLUG	TAPON
6	063337T1	◀	**1**	CHICOTE	HARNESS	MAZO CABLES
6	063343T1	▶	**1**	CHICOTE	HARNESS	MAZO CABLES
7	832882M1		**2**	PASSA-FIO	GROMMET	PASACABLE
8	022182T1		**2**	LANTERNA	LAMP	FARO
9	353666X1		**4**	PARAFUSO	BOLT	PERNO
10	353441X1		**4**	ARRUELA	WASHER	ARANDELA

Iluminação Traseira
Lighting Rear
Iluminacion Trasera

80-65

Com Pisca Alerta & Com Seta Direcional - Estreito
With Hazard Light And With Turn Light - Narrow
Con La Luz De Riesgo Y Con La Luz Del Giro - Estrecho

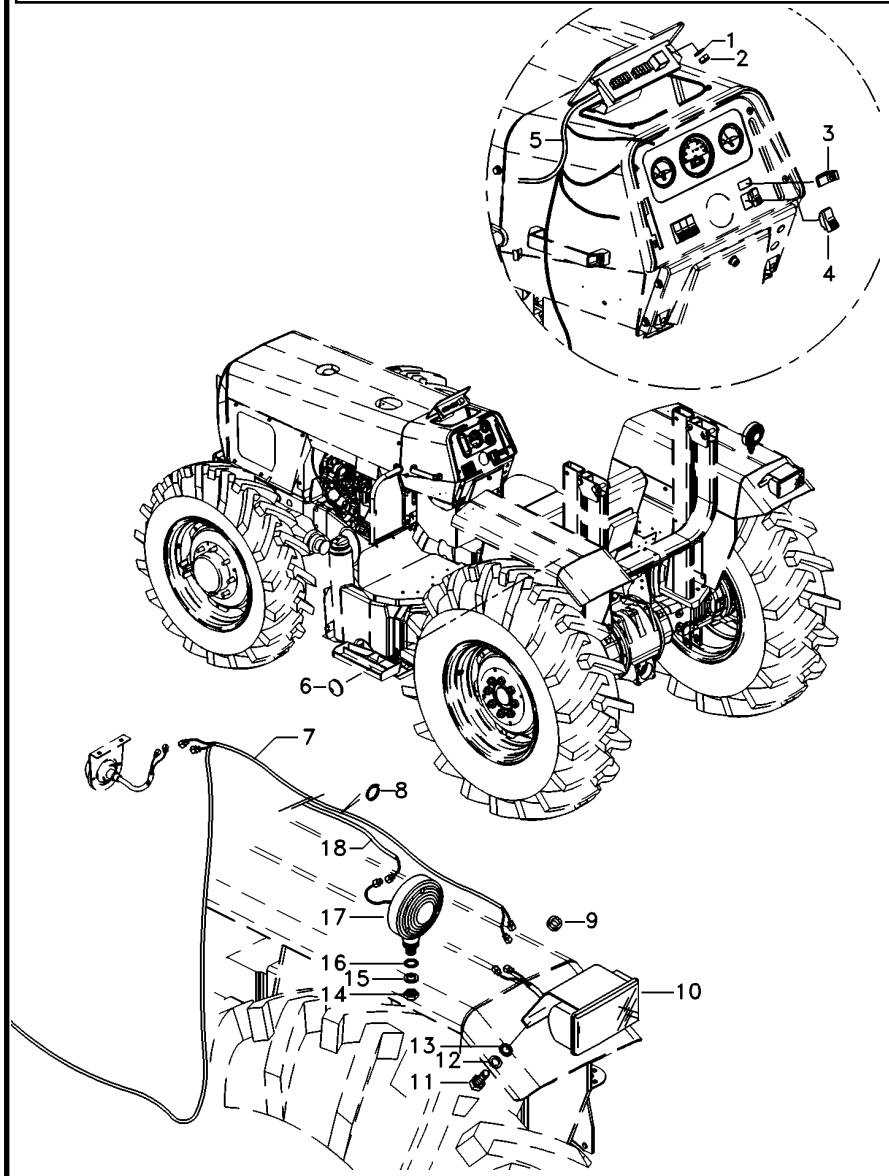

1	390469X1		**2**	ARRUELA	WASHER	ARANDELA
2	390995X1		**2**	PORCA	NUT	TUERCA
3	042602T1		**1**	INDICADOR	INDICATOR	INDICADOR
4	042604T1		**1**	INTERRUPTOR	SWITCH	INTERRUPTOR
5	063268N2		**1**	CJ. CHICOTE	KIT, HARNESS	JUEGO DE ARNES
6	2801324M1		**5**	BUJÃO	PLUG	TAPON
7	6220140M91	◀	**1**	CHICOTE	HARNESS	MAZO CABLES
7	6220138M91	▶	**1**	CHICOTE	HARNESS	MAZO CABLES
8	3225356M1		**10**	BRAÇADEIRA	CLAMP	ABRAZADERA
9	832882M1		**2**	PASSA-FIO	GROMMET	PASACABLE
10	6202001M91		**2**	CJ. LANTERNA	LANTERN	LINTERNA
11	353666X1		**4**	PARAFUSO	BOLT	PERNO
12	353441X1		**4**	ARRUELA	WASHER	ARANDELA
13	3010597X1		**2**	ARRUELA	WASHER	ARANDELA
14	339054X1		**2**	PORCA	NUT	TUERCA
15	339763X1		**2**	ARRUELA	WASHER	ARANDELA
16	3147503M1		**2**	ARRUELA	WASHER	ARANDELA
17	6202002M91		**2**	CJ. LANTERNA	LANTERN	LINTERNA
18	052591P1		**1**	CHICOTE	HARNESS	MAZO CABLES

Sistema Elétrico Main Wiring Harness Sistema De Cable Principal	Traseiro Rear Trasera	80-70	Tratores Compacto Compact Tractors Tractores Compacto

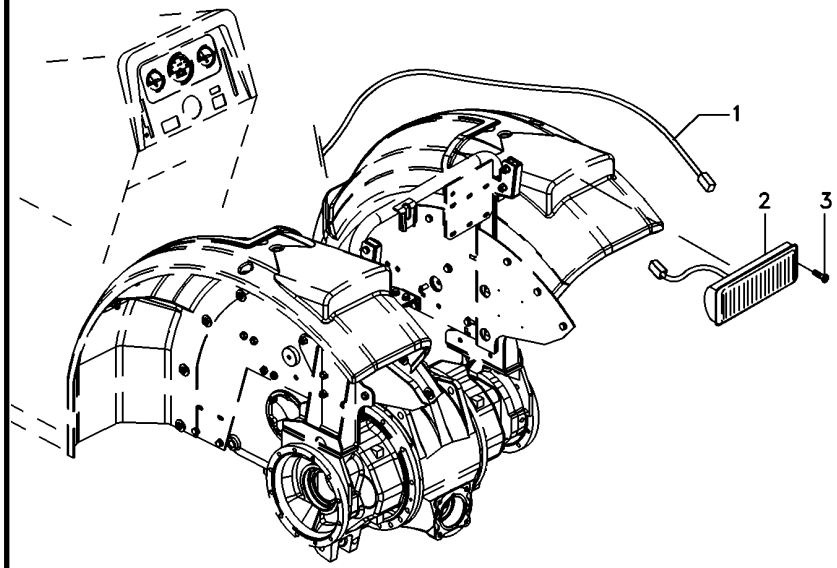

1	6220140M91	◀	**1** CHICOTE	HARNESS	MAZO CABLES
1	6220138M91	▶	**1** CHICOTE	HARNESS	MAZO CABLES
2	6202001M91	◀	**1** CJ. LANTERNA	LANTERN	LINTERNA
2	6202002M91	▶	**1** CJ. LANTERNA	LANTERN	LINTERNA
3	054626P1		**4** PARAFUSO	BOLT	PERNO

Painel De Instrumentos
Instrument Panel
Tablero De Instrumentos

80-75

Tratores Com Plataforma Do Operador Mf283- Até Série 2rm - 6c000936/ 4rm - 6c007814
Tractors With Operator Plataform Mf283- Up To S/N 2wd - 6c000936/ 4wd - 6c007814
Tractores Con Plataforma Del Operador Mf283- Hasta N/S 2rm - 6c000936/ 4rm - 6c007814

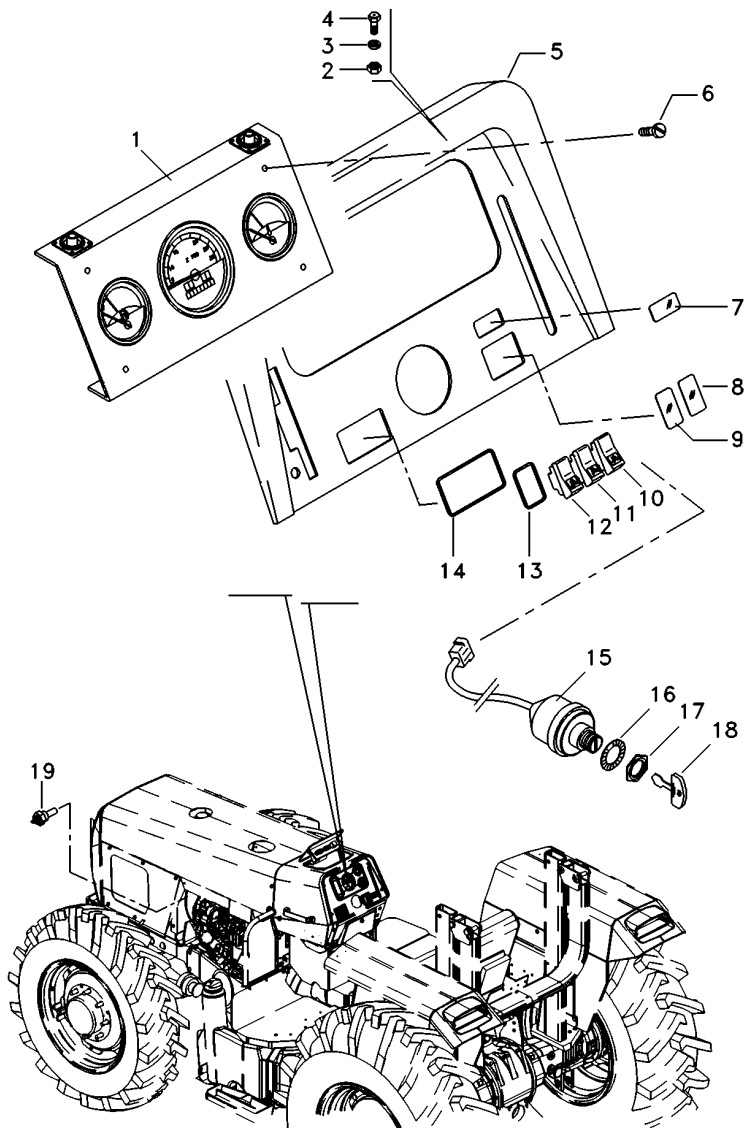

1	067264T1	80-92 No	**1**	PAINEL INSTRUM.	INSTRUMENT PANEL	PANEL INSTRUMENT
2	354120X1		**4**	PORCA	NUT	TUERCA
3	353445X1		**4**	ARRUELA	WASHER	ARANDELA
4	3408768M1		**4**	PARAFUSO	BOLT	PERNO
5	062778S1		**1**	PAINEL	PANEL	PANEL
6	355863X1		**4**	PARAFUSO	BOLT	PERNO
7	042603T1		**1**	TAMPA	COVER	CUBIERTA
8	042603T1		**1**	TAMPA	COVER	CUBIERTA
9	042603T1		**1**	TAMPA	COVER	CUBIERTA
10	042613T1		**1**	INTERRUPTOR	SWITCH	INTERRUPTOR
11	042609T1		**1**	INTERRUPTOR	SWITCH	INTERRUPTOR
12	042610T1		**1**	INTERRUPTOR	SWITCH	INTERRUPTOR
13	049174T1		**4**	MOLDURA	MOULDING	BORDON
14	049173T1		**1**	MOLDURA	MOULDING	BORDON
15	1874535M3		**1**	INTERRUPTOR	SWITCH	INTERRUPTOR
16	3019881X1		**1**	ARRUELA	WASHER	ARANDELA
17	052437P1		**1**	PORCA	NUT	TUERCA
18	3813361M1		**2**	CHAVE INTERRUPT.	KEY SWITCH	LLAVE INTERRUPT.
19	3147425M1		**1**	SENSOR	SENDER	EMISOR

Painel De Instrumentos
Instrument Panel
Tablero De Instrumentos

80-80

Tratores Com Plataforma Do Operador Mf283- A Partir N/S 2rm - 6c000937/ 4rm - 6c007815
Tractors With Operator Plataform Mf283- From S/N 2wd - 6c000937/ 4wd - 6c007815
Tractores Con Plataforma Del Operador Mf283- Desde N/S 2rm - 6c000937/ 4rm - 6c007815

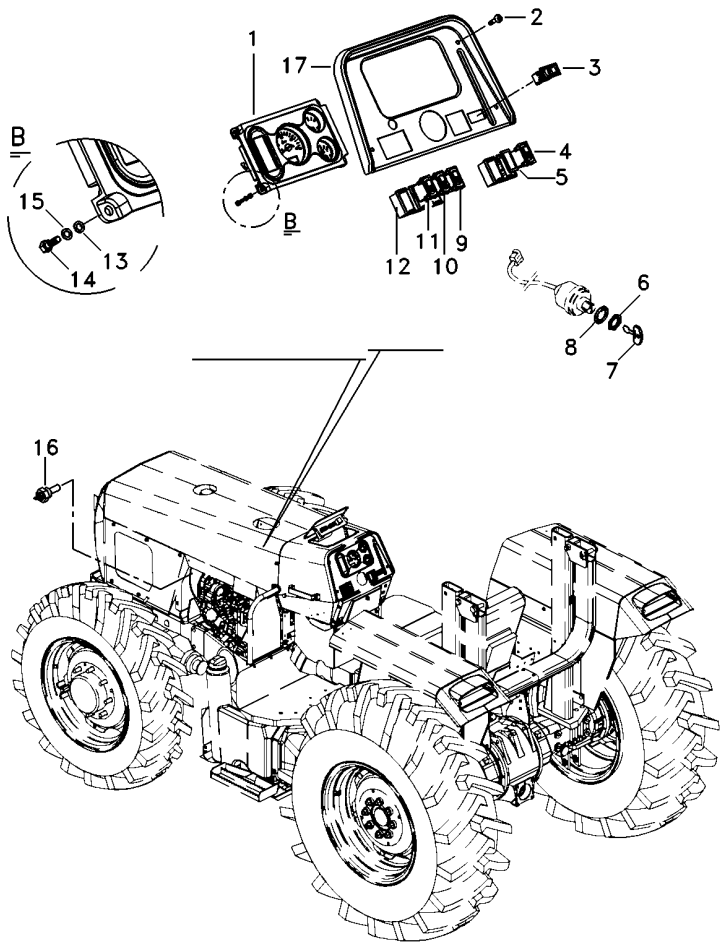

1	6221176M91	**1**	PAINEL INSTRUM.	INSTRUMENT PANEL	PANEL INSTRUMENT
2	355863X1	**4**	PARAFUSO	BOLT	PERNO
3	071646T1	**1**	INDICADOR	INDICATOR	INDICADOR
4	071647T1	**1**	INTERRUPTOR	SWITCH	INTERRUPTOR
5	042603T1	**1**	TAMPA	COVER	CUBIERTA
6	052437P1	**1**	PORCA	NUT	TUERCA
7	3813361M1	**2**	CHAVE INTERRUPT.	KEY SWITCH	LLAVE INTERRUPT.
8	3019881X1	**1**	ARRUELA	WASHER	ARANDELA
9	071642T1	**1**	INTERRUPTOR	SWITCH	INTERRUPTOR
10	071643T1	**1**	INTERRUPTOR	SWITCH	INTERRUPTOR
11	049173T1	**1**	MOLDURA	MOULDING	BORDON
12	049174T1	**4**	MOLDURA	MOULDING	BORDON
13	339024X1	**4**	ARRUELA	WASHER	ARANDELA
14	339124X1	**4**	PARAFUSO	BOLT	PERNO
15	353446X1	**4**	ARRUELA	WASHER	ARANDELA
16	3147425M1	**1**	SENSOR	SENDER	EMISOR
17	6219321M91	**1**	MOLDURA	MOULDING	BORDON

Sistema Elétrico Dianteiro
Front Electric System
Sistema Eléctrico Delantero

80-85

Tratores Com Cabine
Tractors With Cab
Tractores Con Cabina

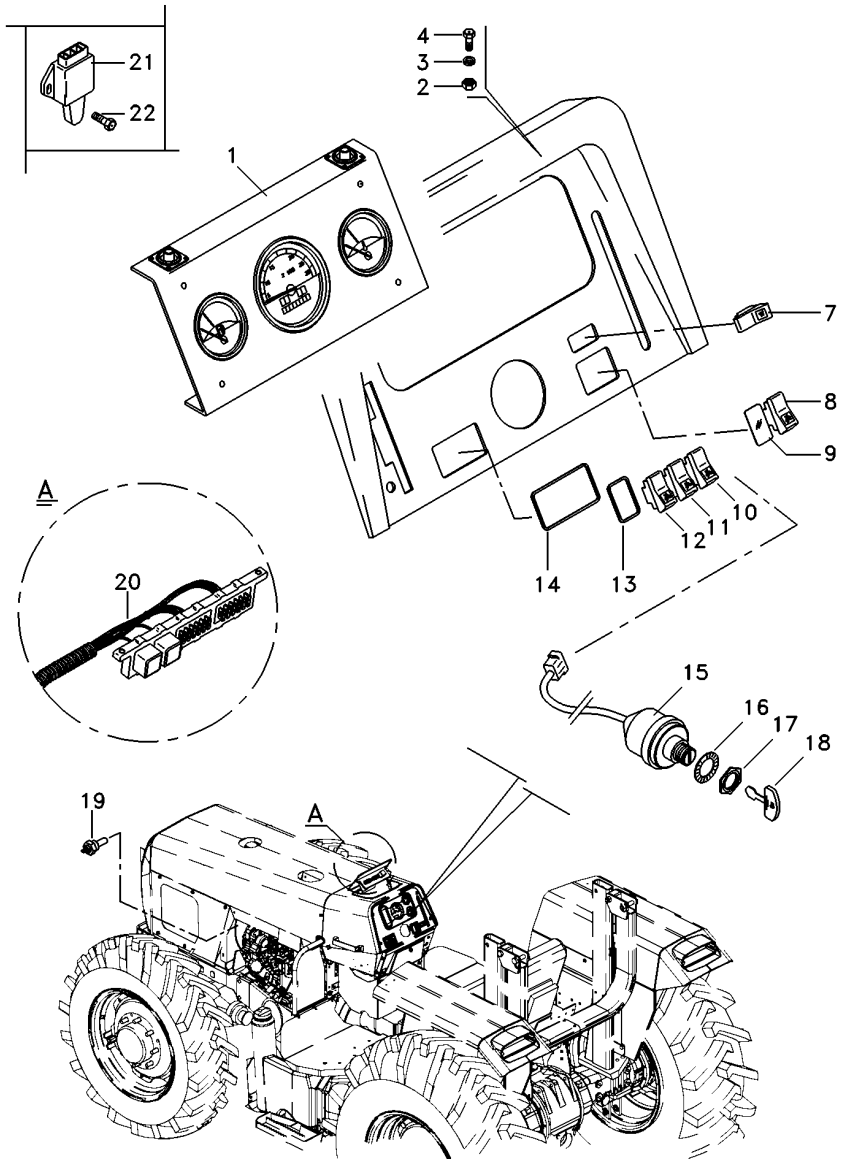

1	069180T1	80-93 No	**1**	PAINEL INSTRUM.	INSTRUMENT PANEL	PANEL INSTRUMENT
2	354120X1		**4**	PORCA	NUT	TUERCA
3	353445X1		**4**	ARRUELA	WASHER	ARANDELA
4	3408768M1		**4**	PARAFUSO	BOLT	PERNO
7	042602T1		**1**	INDICADOR	INDICATOR	INDICADOR
8	042604T1		**1**	INTERRUPTOR	SWITCH	INTERRUPTOR
9	042603T1		**1**	TAMPA	COVER	CUBIERTA
10	042613T1		**1**	INTERRUPTOR	SWITCH	INTERRUPTOR
11	042609T1		**1**	INTERRUPTOR	SWITCH	INTERRUPTOR
12	042610T1		**1**	INTERRUPTOR	SWITCH	INTERRUPTOR
13	049174T1		**4**	MOLDURA	MOULDING	BORDON
14	049173T1		**1**	MOLDURA	MOULDING	BORDON
15	1874535M3		**1**	INTERRUPTOR	SWITCH	INTERRUPTOR
16	3019881X1		**1**	ARRUELA	WASHER	ARANDELA
17	052437P1		**1**	PORCA	NUT	TUERCA
18	3813361M1		**2**	CHAVE INTERRUPT.	KEY SWITCH	LLAVE INTERRUPT.
19	3147425M1		**1**	SENSOR	SENDER	EMISOR
20	067206N1		**1**	CHICOTE	HARNESS	MAZO CABLES
21	046552T1		**1**	INTERRUPTOR	SWITCH	INTERRUPTOR
22	339160X1		**2**	PARAFUSO	BOLT	PERNO

Painel De Instrumentos
Instrument Panel
Tablero De Instrumentos

80-90

Tratores Compacto
Compact Tractors
Tractores Compacto

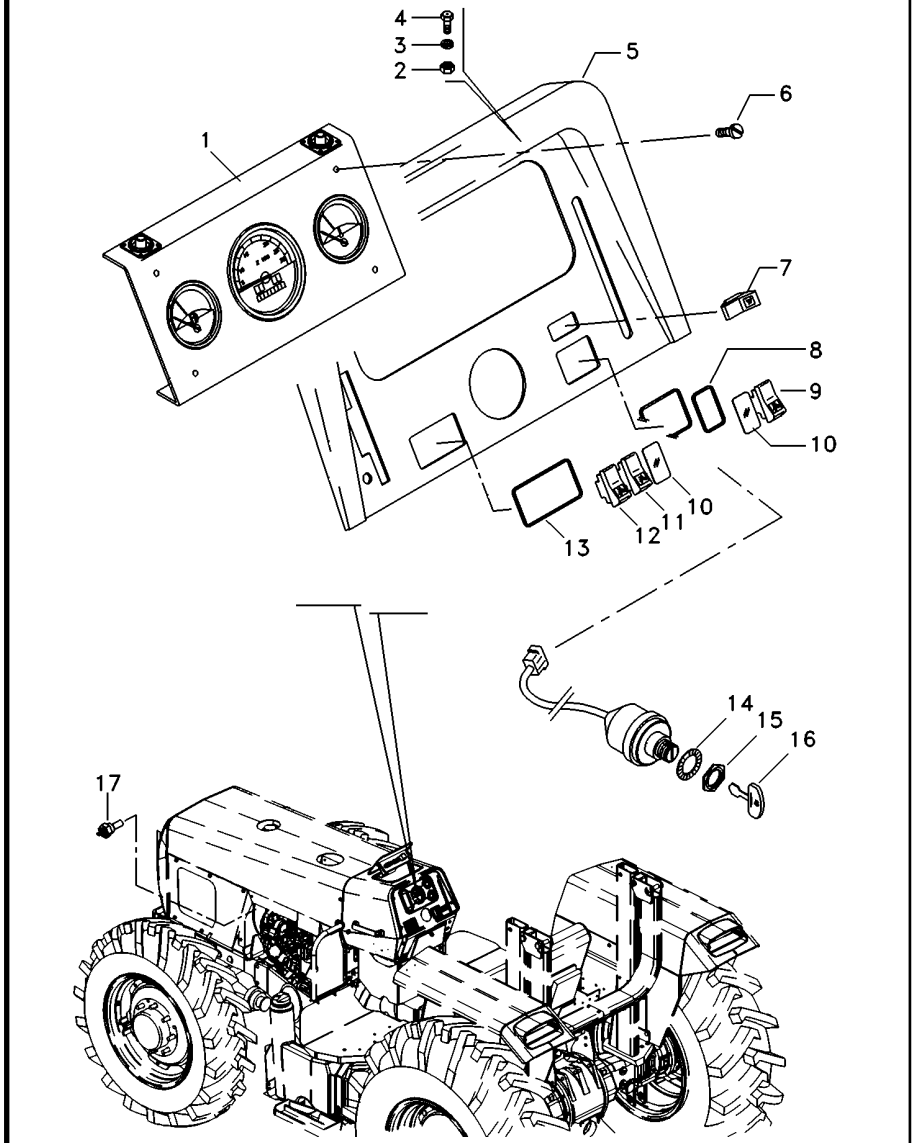

1	067264T1	80-92 No	**1**	PAINEL INSTRUM.	INSTRUMENT PANEL	PANEL INSTRUMENT
2	354120X1		**4**	PORCA	NUT	TUERCA
3	353445X1		**4**	ARRUELA	WASHER	ARANDELA
4	355863X1		**4**	PARAFUSO	BOLT	PERNO
5	062778S1		**1**	PAINEL	PANEL	PANEL
6	3408768M1		**4**	PARAFUSO	BOLT	PERNO
7	071646T1		**1**	INDICADOR	INDICATOR	INDICADOR
8	049173T1		**1**	MOLDURA	MOULDING	BORDON
9	071647T1		**1**	INTERRUPTOR	SWITCH	INTERRUPTOR
10	042603T1		**1**	TAMPA	COVER	CUBIERTA
11	071643T1		**1**	INTERRUPTOR	SWITCH	INTERRUPTOR
12	071642T1		**1**	INTERRUPTOR	SWITCH	INTERRUPTOR
13	049174T1		**4**	MOLDURA	MOULDING	BORDON
14	3019881X1		**1**	ARRUELA	WASHER	ARANDELA
15	052437P1		**1**	PORCA	NUT	TUERCA
16	3813361M1		**2**	CHAVE INTERRUPT.	KEY SWITCH	LLAVE INTERRUPT.
17	3147425M1		**1**	SENSOR	SENDER	EMISOR

Painel De Instrumentos
Instruments Panel
Tablero De Instrumentos

80-92

Tratores Com Plataforma Do Operador
Tractors With Operator Plataform
Tractores Con Plataforma Del Operador

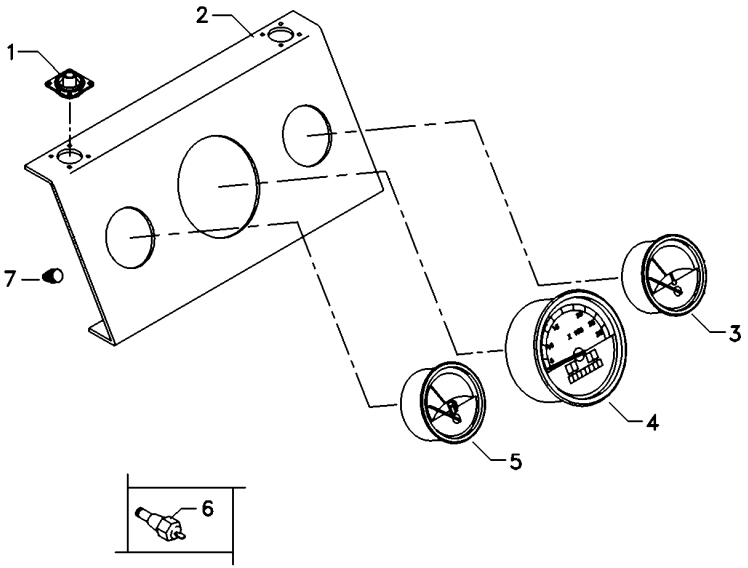

1	3408984M1	**4**	COXIM	MOUNTING	MONTANTE
2	062784R1	**1**	PAINEL	PANEL	PANEL
3	062782R1	**1**	TERMÔMETRO	THERMOMETER	TERMOMETRO
4	067265R1	**1**	TRATÔMETRO	TRACTORMETER	TRACTOMETRO
5	062783R1	**1**	INDICADOR	GAUGE	APARAT INDICADOR
6	3147425M1	**1**	SENSOR	SENDER	EMISOR
7	067268R1	**10**	FIXADOR	ATTACHMENT	ADITAMENTO

Painel De Instrumentos
Instruments Panel
Tablero De Instrumentos

80-93

Tratores Com Cabine
Tractors With Cab
Tractores Con Cabina

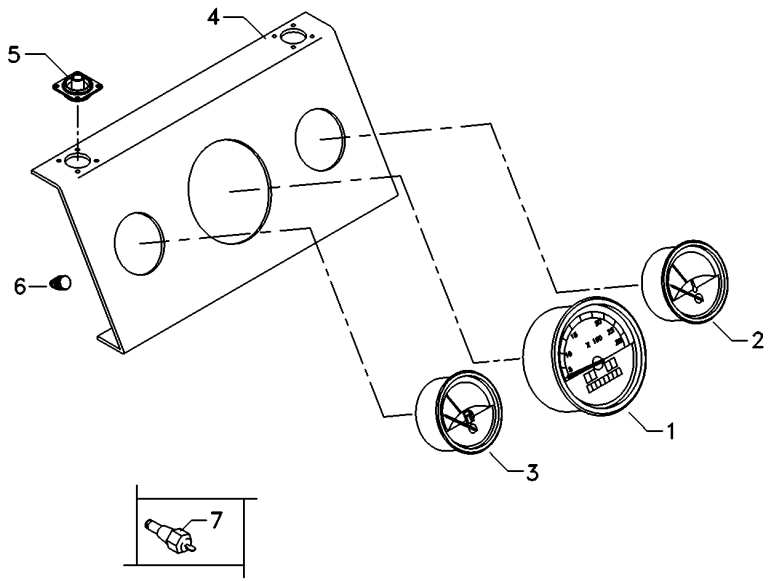

1	069179R1	**1**	TRATÔMETRO	TRACTORMETER	TRACTOMETRO
2	062782R1	**1**	TERMÔMETRO	THERMOMETER	TERMOMETRO
3	069105R1	**1**	INDICADOR	GAUGE	APARAT INDICADOR
4	062784R1	**1**	PAINEL	PANEL	PANEL
5	3408984M1	**4**	COXIM	MOUNTING	MONTANTE
6	067268R1	**10**	FIXADOR	ATTACHMENT	ADITAMENTO
7	3147425M1	**1**	SENSOR	SENDER	EMISOR

Bloco Ótico
Headlamp
Faro

80-95

Foco Lado Direito
Right Hand Light
Foco Lado Derecho

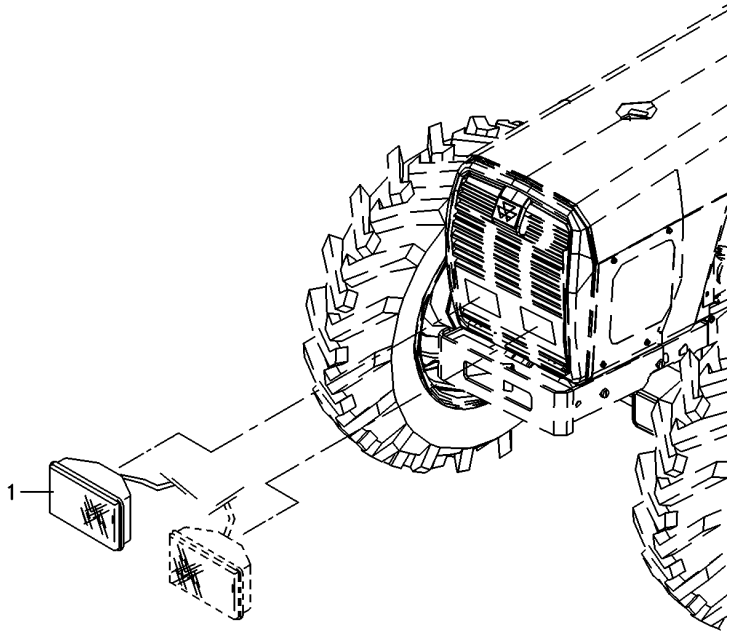

1	022335N1	**1** FAROL DIANTEIRO	FRONT LIGHT	FRONT LIGHT

Bloco Ótico
Headlamp
Bloco Ocular

Foco Lado Esquerdo
Left Hand Light
Foco Lado Izquierdo

80-100

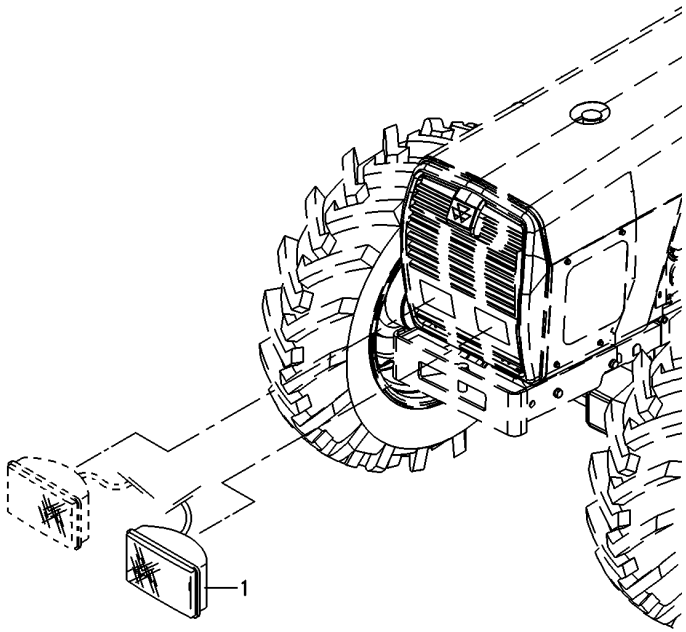

1	022336N1	**1** FAROL DIANTEIRO	FRONT LIGHT	FRONT LIGHT

Bloco Ótico
Headlamp
Bloco Ocular

80-103

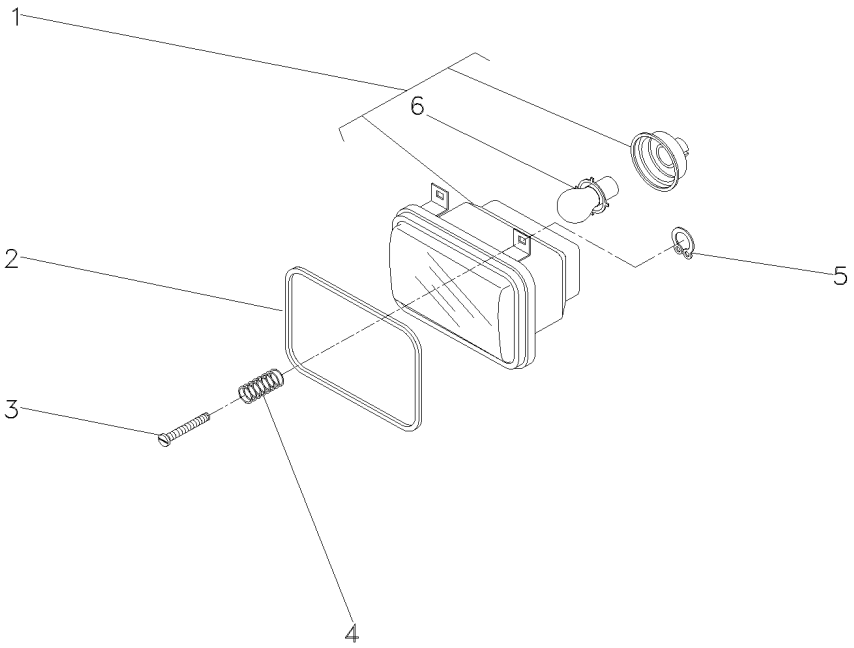

1	3410474M91		**1**	BLOCO ÓTICO	KIT, LAMP	JUEGO LAMPARA
2	3410450M1		**2**	GUARNIÇÃO	FOAM	ESPUMA
3	2802112M1	10x32x1.3/8	**6**	PARAFUSO	BOLT	PERNO
4	963441M1		**6**	MOLA	SPRING	RESORTE
5	963442M1		**6**	ANEL TRAVA	CIRCLIP	CIRCULITO
6	2710838M1	1	**1**	LÂMPADA	BULB	LAMPARA

Farol De Serviço
Headlamp
Faro

80-105

Mf283- Até Série 2rm - 6c000936/ 4rm - 6c007814
Mf283- Up To S/N 2wd - 6c000936/ 4wd - 6c007814
Mf283- Hasta N/S 2rm - 6c000936/ 4rm - 6c007814

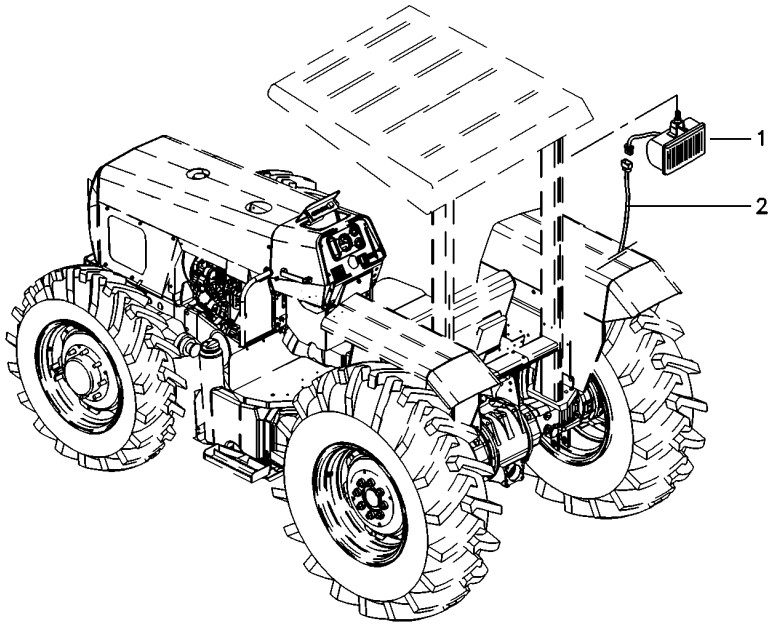

1	049072N1	**1**	FAROL	LIGHT	ALUMBRADO
2	022836P1	**1**	CHICOTE	HARNESS	MAZO CABLES

Farol De Serviço
Headlamp
Faro

80-110

Mf283- Até Série 2rm - 6c000936/ 4rm - 6c007814
Mf283- Up To S/N 2wd - 6c000936/ 4wd - 6c007814
Mf283- Hasta N/S 2rm - 6c000936/ 4rm - 6c007814

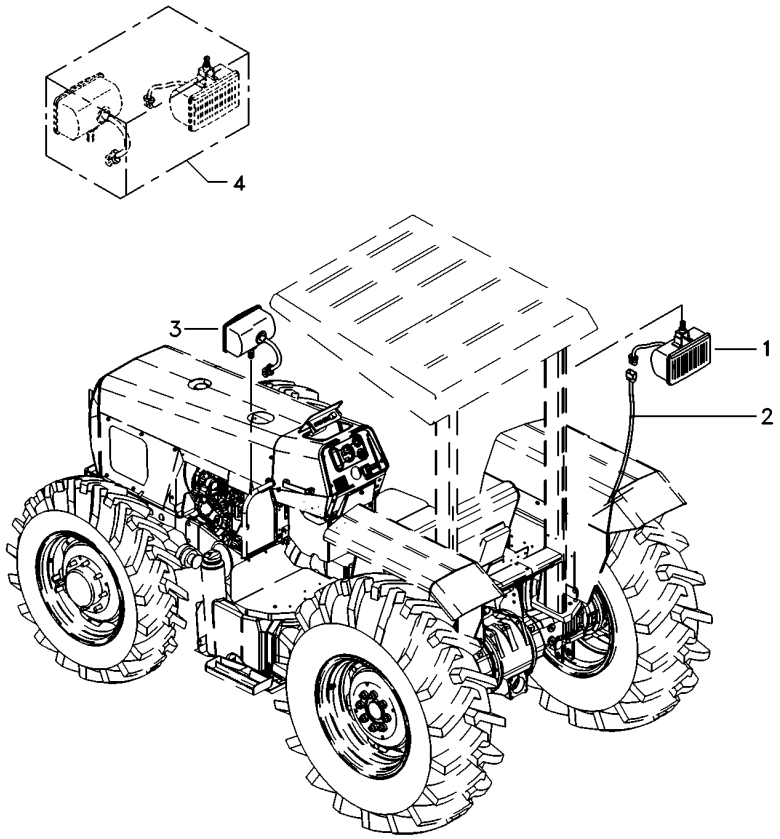

1	024393T1	**1** FAROL	LIGHT	ALUMBRADO
2	022836P1	**1** CHICOTE	HARNESS	MAZO CABLES
3	022661T1	**2** FAROL DIANTEIRO	FRONT LIGHT	FRONT LIGHT
4	049071N1	**1** FAROL	LIGHT	ALUMBRADO

Farol De Serviço
Headlamp
Faro

80-115

Mf283- Até Série 2rm - 6c000936/ 4rm - 6c007814
Mf283- Up To S/N 2wd - 6c000936/ 4wd - 6c007814
Mf283- Hasta N/S 2rm - 6c000936/ 4rm - 6c007814

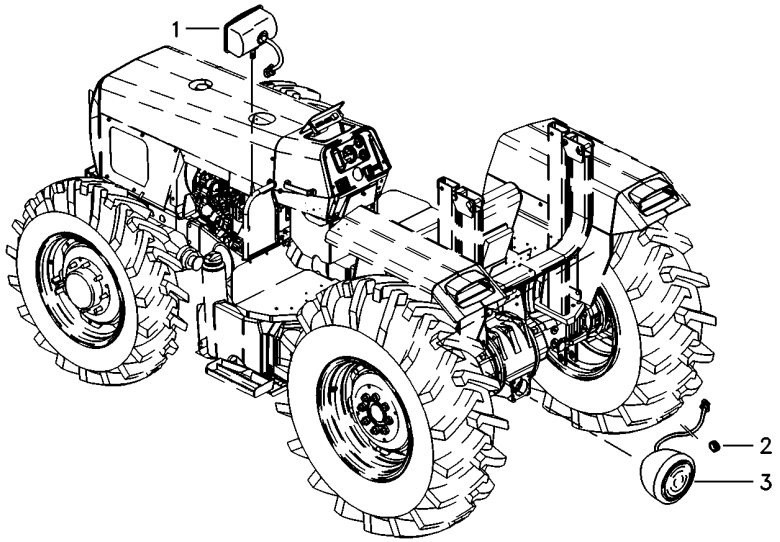

1	022661T1	**2**	FAROL DIANTEIRO	FRONT LIGHT	FRONT LIGHT
2	834096M1	**1**	PASSA-FIO	GROMMET	PASACABLE
3	3146342M92	**1**	FAROL	LIGHT	ALUMBRADO

Farol De Serviço
Headlamp
Faro

80-120

Mf283- A Partir N/S 2rm - 6c000937/ 4rm - 6c007815
Mf283- From S/N 2wd - 6c000937/ 4wd - 6c007815
Mf283- Desde N/S 2rm - 6c000937/ 4rm - 6c007815

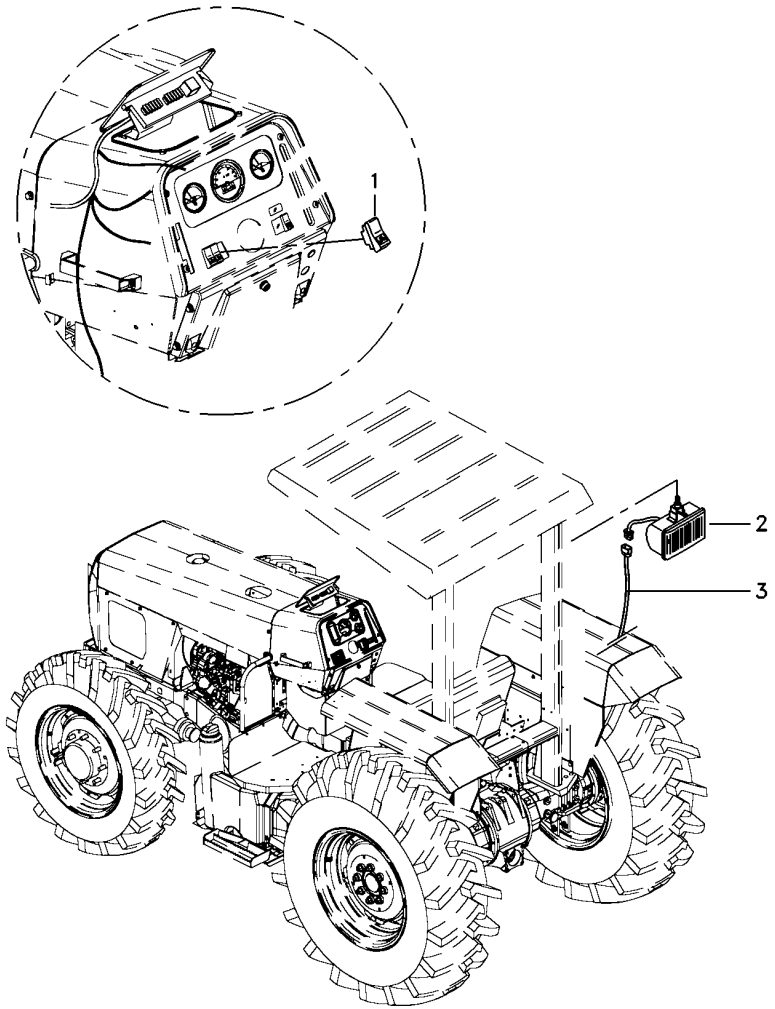

1	071645T1	**1**	INTERRUPTOR	SWITCH	INTERRUPTOR
2	6221297M91	**1**	FAROL	LIGHT	ALUMBRADO
3	6223817M1	**1**	CHICOTE	HARNESS	MAZO CABLES

Farol Auxiliar
Headlamp
Faro

80-125

Tratores Compacto
Compact Tractors
Tractores Compacto

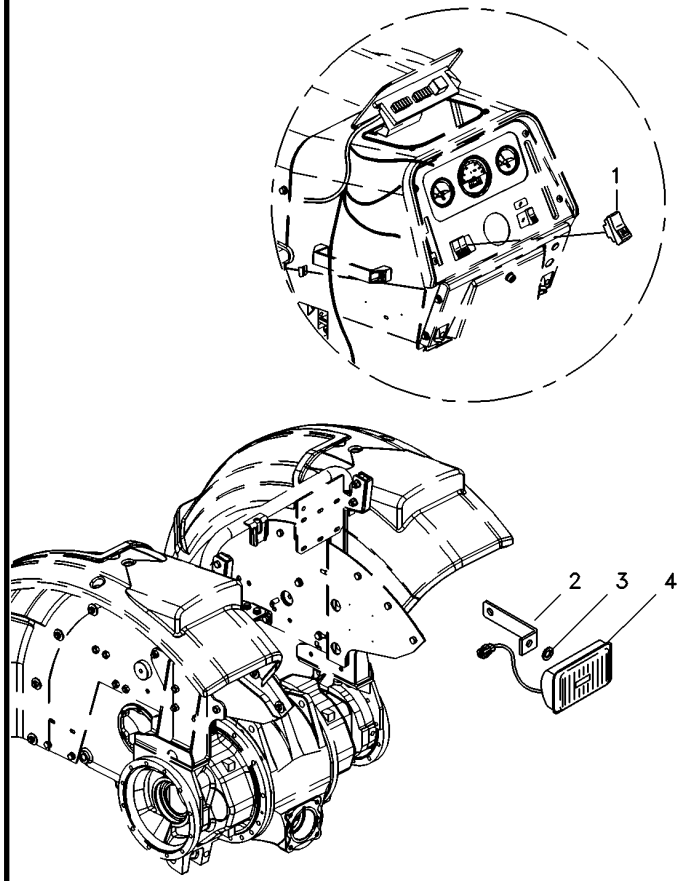

1	071645T1	**1**	INTERRUPTOR	SWITCH	INTERRUPTOR
2	6222247M1	**1**	SUPORTE	BRACKET	SOPORTE
3	3147503M1	**1**	ARRUELA	WASHER	ARANDELA
4	6221297M91	**1**	FAROL	LIGHT	ALUMBRADO

Suporte Iluminação Da Placa
Ilumination Plate Bracket
Soporte Iluminación Placa

80-130

Mf283- Até Série 2rm - 6c000936/ 4rm - 6c007814
Mf283- Up To S/N 2wd - 6c000936/ 4wd - 6c007814
Mf283- Hasta N/S 2rm - 6c000936/ 4rm - 6c007814

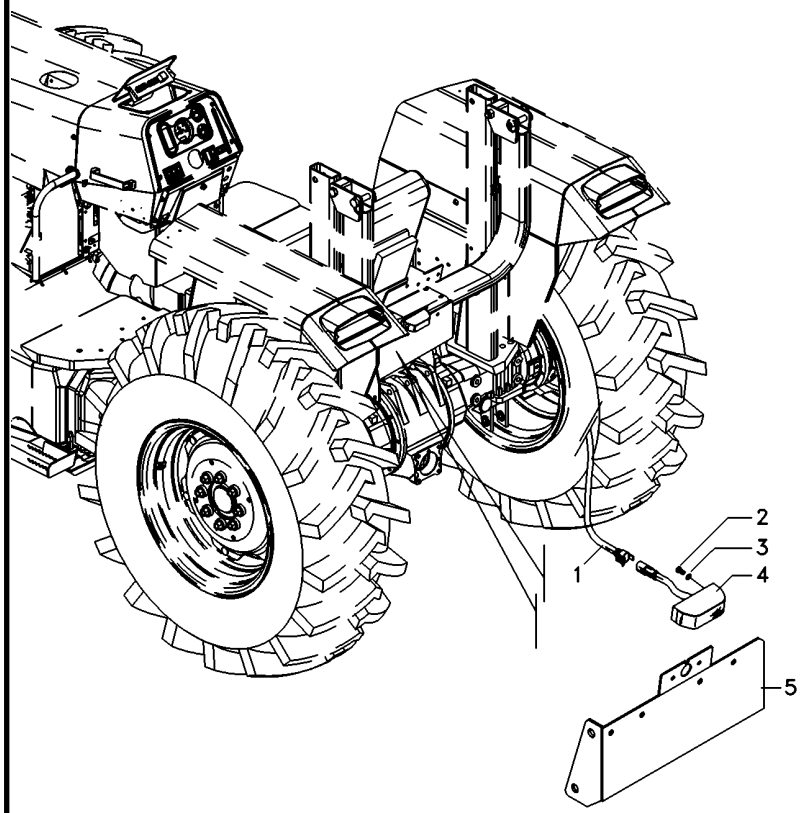

1	022836P1	**1** CHICOTE	HARNESS	MAZO CABLES
2	355125X1	**2** PARAFUSO	BOLT	PERNO
3	353445X1	**2** ARRUELA	WASHER	ARANDELA
4	058340T1	**1** SINALEIRA	SIGNAL	AVISADOR
5	062987S1	**1** SUPORTE	SUPPORT	DISPOS.DE SOSTEN

Iluminação De Placa
Plate Ilumination
Iluminación Del Placa

80-135

Mf283- A Partir N/S 2rm - 6c000937/ 4rm - 6c007815
Mf283- From S/N 2wd - 6c000937/ 4wd - 6c007815
Mf283- Desde N/S 2rm - 6c000937/ 4rm - 6c007815

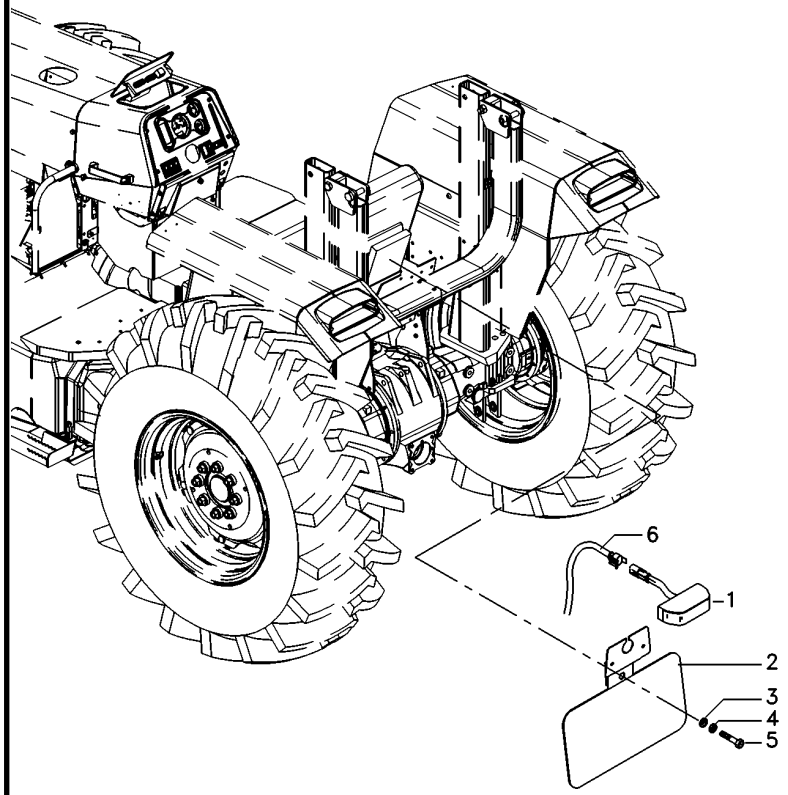

1	3619018M91	**1**	SINALEIRA	SIGNAL	AVISADOR
2	071345S1	**1**	SUPORTE	BRACKET	SOPORTE
3	390971X1	**1**	ARRUELA	WASHER	ARANDELA
4	339375X1	**1**	ARRUELA	WASHER	ARANDELA
5	339560X1	**1**	PARAFUSO	BOLT	PERNO
6	6228913M1	**1**	CJ. CHICOTE	KIT, HARNESS	JUEGO DE ARNES

Suporte Iluminação Da Placa
Ilumination Plate Bracket
Soporte Iluminación Placa

80-140

Tratores Estreito
Narrow Tractors
Tractores Estrecho

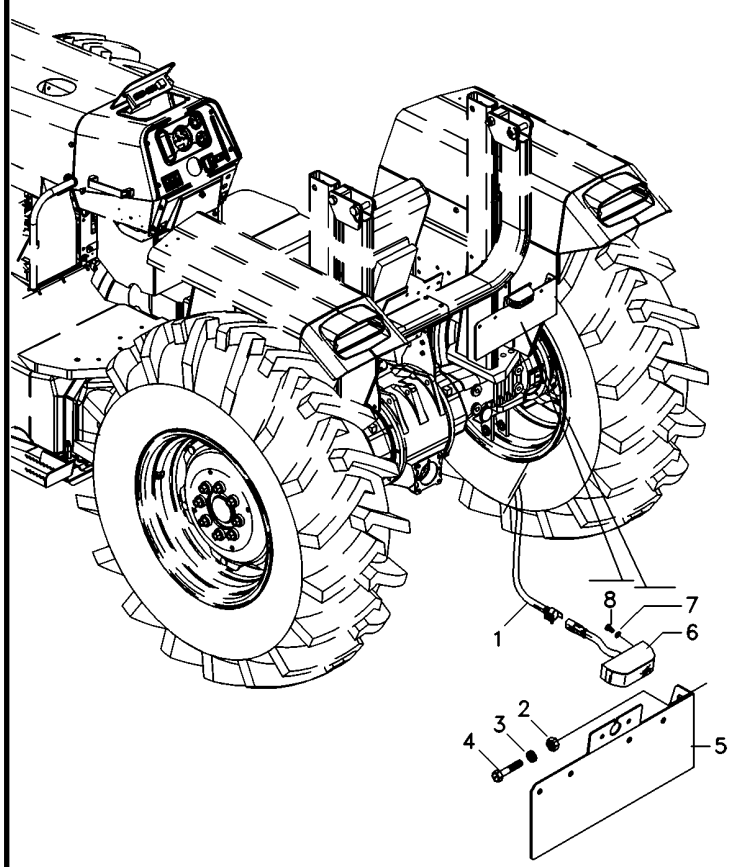

1	022836P1	**1** CHICOTE	HARNESS	MAZO CABLES
2	339169X1	**2** PORCA	NUT	TUERCA
3	339374X1	**2** ARRUELA	WASHER	ARANDELA
4	339123X1	**2** PARAFUSO	BOLT	PERNO
5	062987S1	**1** SUPORTE	SUPPORT	DISPOS.DE SOSTEN
6	058340T1	**1** SINALEIRA	SIGNAL	AVISADOR
7	353445X1	**2** ARRUELA	WASHER	ARANDELA
8	355125X1	**2** PARAFUSO	BOLT	PERNO

Iluminação De Placa
Plate Ilumination
Iluminación Del Placa

80-145

Tratores Compacto
Compact Tractors
Tractores Compacto

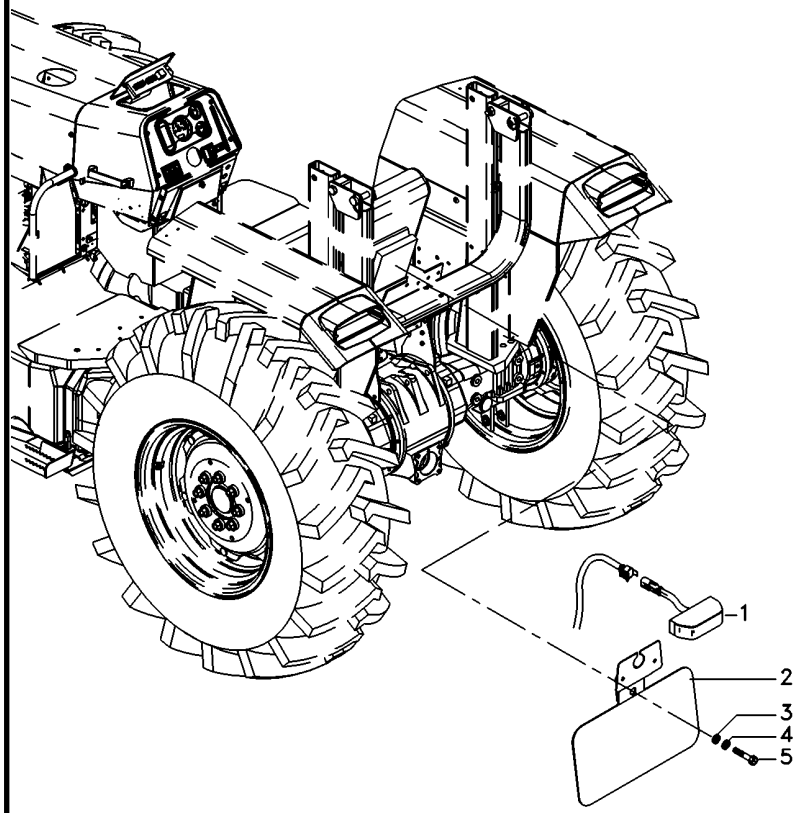

1	3619018M91	**1** SINALEIRA	SIGNAL	AVISADOR
2	071345S1	**1** SUPORTE	BRACKET	SOPORTE
3	390971X1	**1** ARRUELA	WASHER	ARANDELA
4	339375X1	**1** ARRUELA	WASHER	ARANDELA
5	339560X1	**1** PARAFUSO	BOLT	PERNO

Tomada De Luz Da Carreta
Lighting System
Sistema De Iluminación

80-150

Mf283- Até Série 2rm - 6c000936/ 4rm - 6c007814
Mf283- Up To S/N 2wd - 6c000936/ 4wd - 6c007814
Mf283- Hasta N/S 2rm - 6c000936/ 4rm - 6c007814

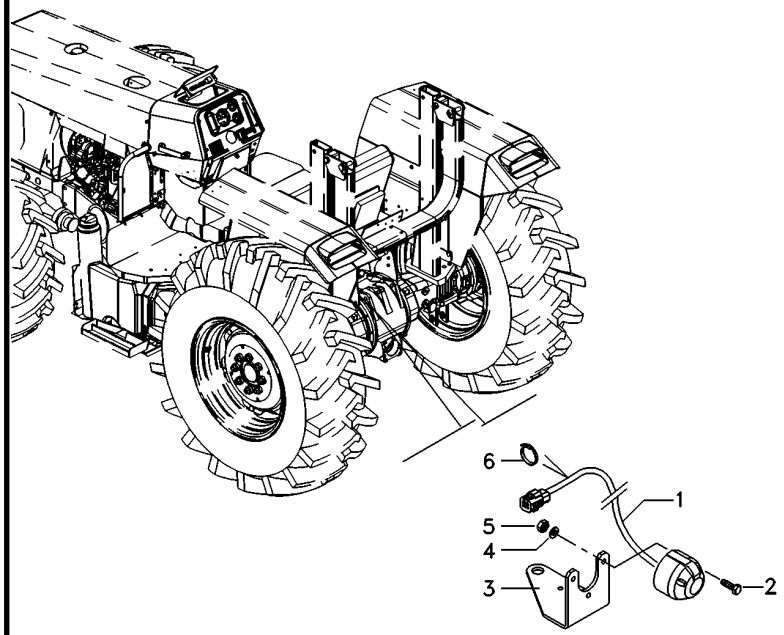

1	052122N3	**1**	CHICOTE	HARNESS	MAZO CABLES
2	3009535X1	**3**	PARAFUSO	BOLT	PERNO
3	063706P1	**1**	SUPORTE	BRACKET	SOPORTE
4	3006154X1	**3**	ARRUELA	WASHER	ARANDELA
5	339111X1	**3**	PORCA	NUT	TUERCA
6	3225356M1	**1**	BRAÇADEIRA	CLAMP	ABRAZADERA

Tomada De Luz Da Carreta
Lighting System
Sistema De Iluminación

80-155

Mf283- A Partir N/S 2rm - 6c000937/ 4rm - 6c007815
Mf283- From S/N 2wd - 6c000937/ 4wd - 6c007815
Mf283- Desde N/S 2rm - 6c000937/ 4rm - 6c007815

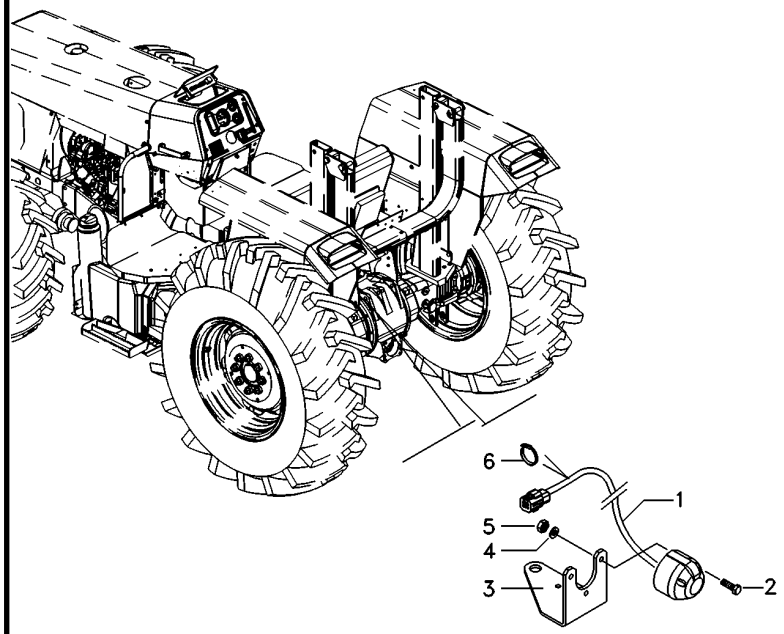

1	6223818M1	**1** CHICOTE	HARNESS	MAZO CABLES
2	3009535X1	**1** PARAFUSO	BOLT	PERNO
3	070840P2	**1** SUPORTE	BRACKET	SOPORTE
4	3006154X1	**1** ARRUELA	WASHER	ARANDELA
5	339111X1	**1** PORCA	NUT	TUERCA
6	3225356M1	**1** BRAÇADEIRA	CLAMP	ABRAZADERA

Tomada De Luz Da Carreta
Lighting System
Sistema De Iluminación

80-160

Tratores Com Cabine
Tractors With Cab
Tractores Con Cabina

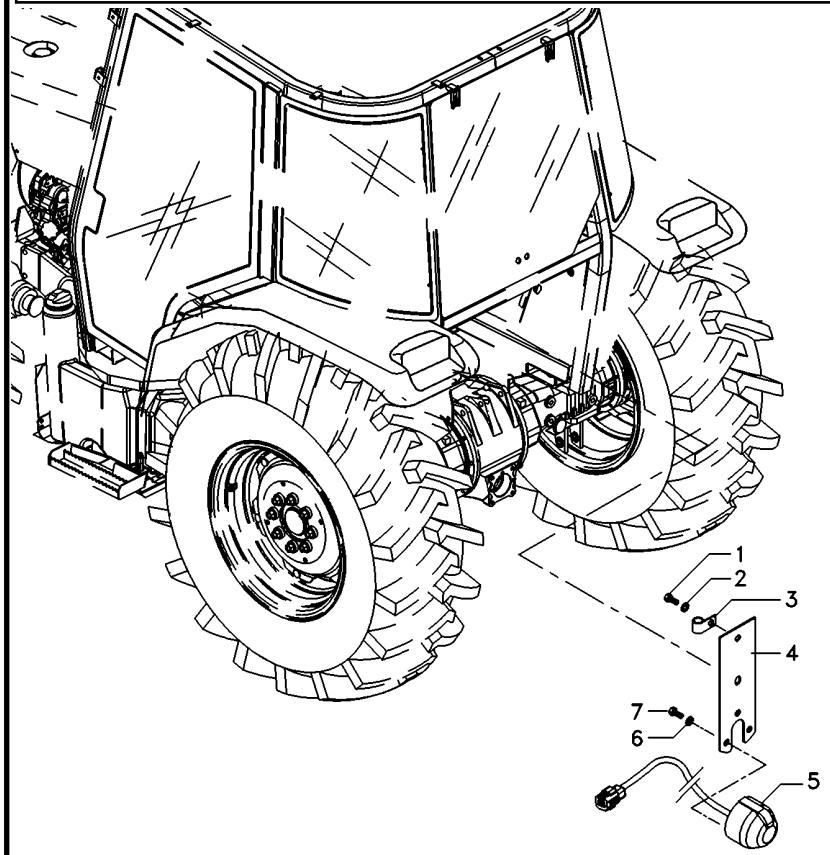

1	3009491X1		**2**	PARAFUSO	BOLT	PERNO
2	390744X1		**2**	ARRUELA	WASHER	ARANDELA
3	1873859M1		**1**	BRAÇADEIRA	CLAMP	ABRAZADERA
4	3808991M91		**1**	SUPORTE	BRACKET	SOPORTE
5	059372T2	[A]	**1**	CONECTOR	CONNECTOR	CONECTOR
6	339381X1		**3**	ARRUELA	WASHER	ARANDELA
7	3007933X1		**3**	PARAFUSO	BOLT	PERNO

[A] ISO
ISO
ISO

Tomada De Luz Da Carreta
Lighting System
Sistema De Iluminación

80-165

Tratores Com Cabine
Tractors With Cab
Tractores Con Cabina

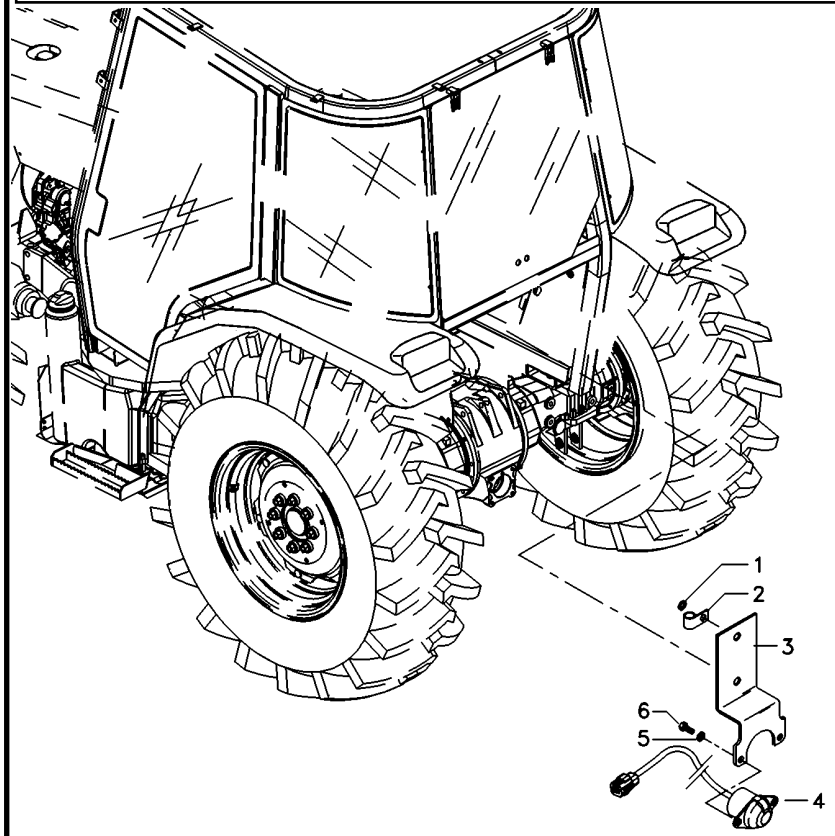

1	390744X1	**2**	ARRUELA	WASHER	ARANDELA
2	1873859M1	**1**	BRAÇADEIRA	CLAMP	ABRAZADERA
3	3808990M91	**1**	SUPORTE	BRACKET	SOPORTE
4	059373T2 [A]	**1**	CONECTOR	CONNECTOR	CONECTOR
5	353756X1	**2**	ARRUELA	WASHER	ARANDELA
6	339081X1	**2**	PARAFUSO	BOLT	PERNO

[A] SAE
SAE
SAE

Instalação Da Buzina
Horn Assy
Instalación Bocina

80-170

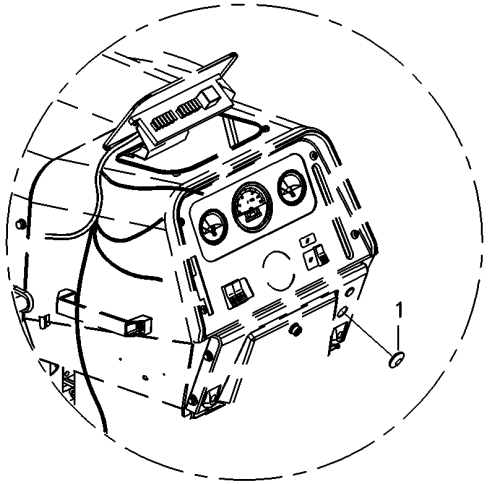

1	021460P1	**1** TAMPÃO	PAD	ALMOHADILLA

Instalação Da Buzina
Horn Assy
Instalación Bocina

80-175

Mf283- Até Série 2rm - 6c000936/ 4rm - 6c007814
Mf283- Up To S/N 2wd - 6c000936/ 4wd - 6c007814
Mf283- Hasta N/S 2rm - 6c000936/ 4rm - 6c007814

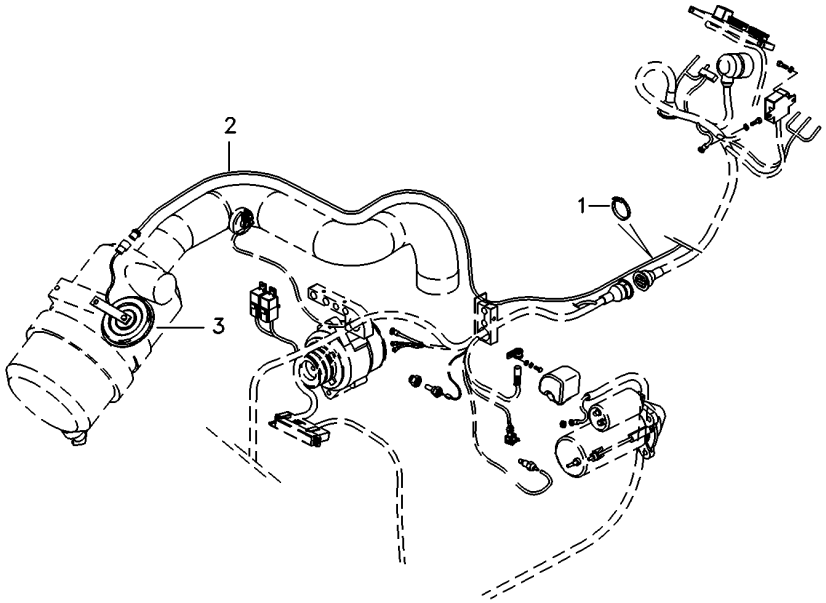

1	3225356M1	**6**	BRAÇADEIRA	CLAMP	ABRAZADERA
2	063368N1	**1**	CHICOTE	HARNESS	MAZO CABLES
3	1678404M1	**1**	BUZINA	HORN	BOCINA

Instalação Da Buzina
Horn Assy
Instalación Bocina

80-180

Mf283- A Partir N/S 2rm - 6c000937/ 4rm - 6c007815
Mf283- From S/N 2wd - 6c000937/ 4wd - 6c007815
Mf283- Desde N/S 2rm - 6c000937/ 4rm - 6c007815

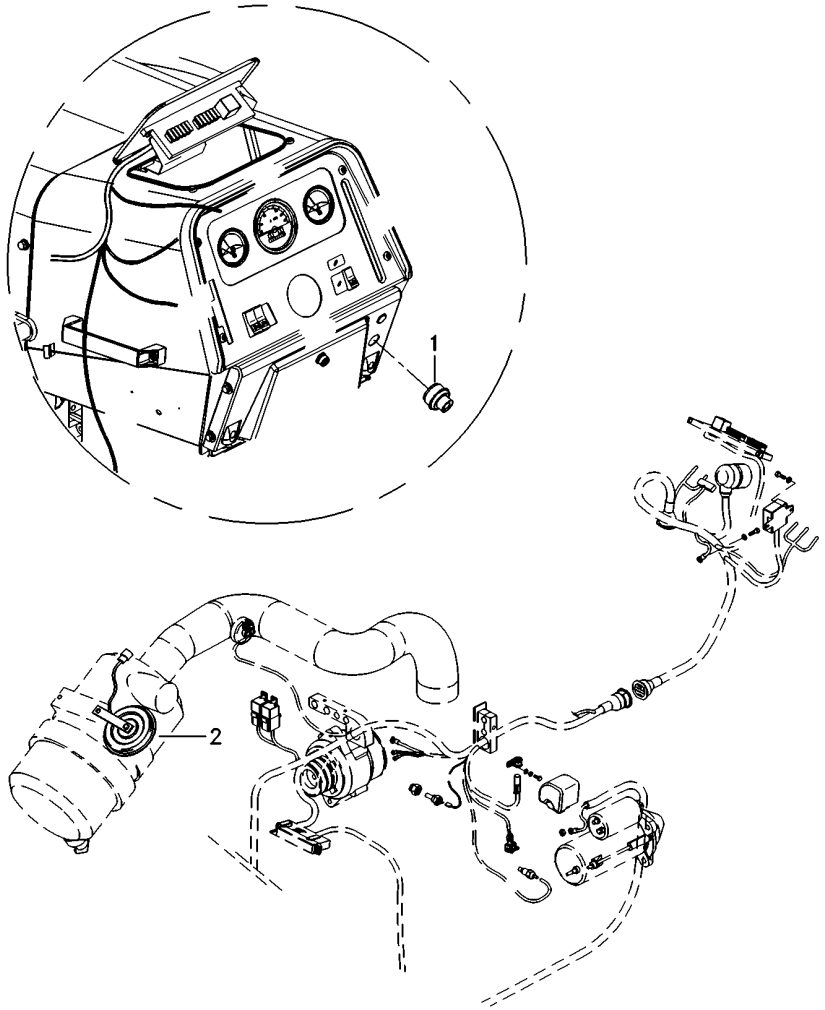

1	6223780M1	**1**	INTERRUPTOR	SWITCH	INTERRUPTOR
2	1678404M1	**1**	BUZINA	HORN	BOCINA

Lataria
Sheet Metal
Emplanchados

100-10

Escapamento Vertical Mf283- Até Série 2rm - 6c000936/ 4rm - 6c007814
Vertical Exhaust Mf283- Up To S/N 2wd - 6c000936/ 4wd - 6c007814
Descarga Vertical Mf283- Hasta N/S 2rm - 6c000936/ 4rm - 6c007814

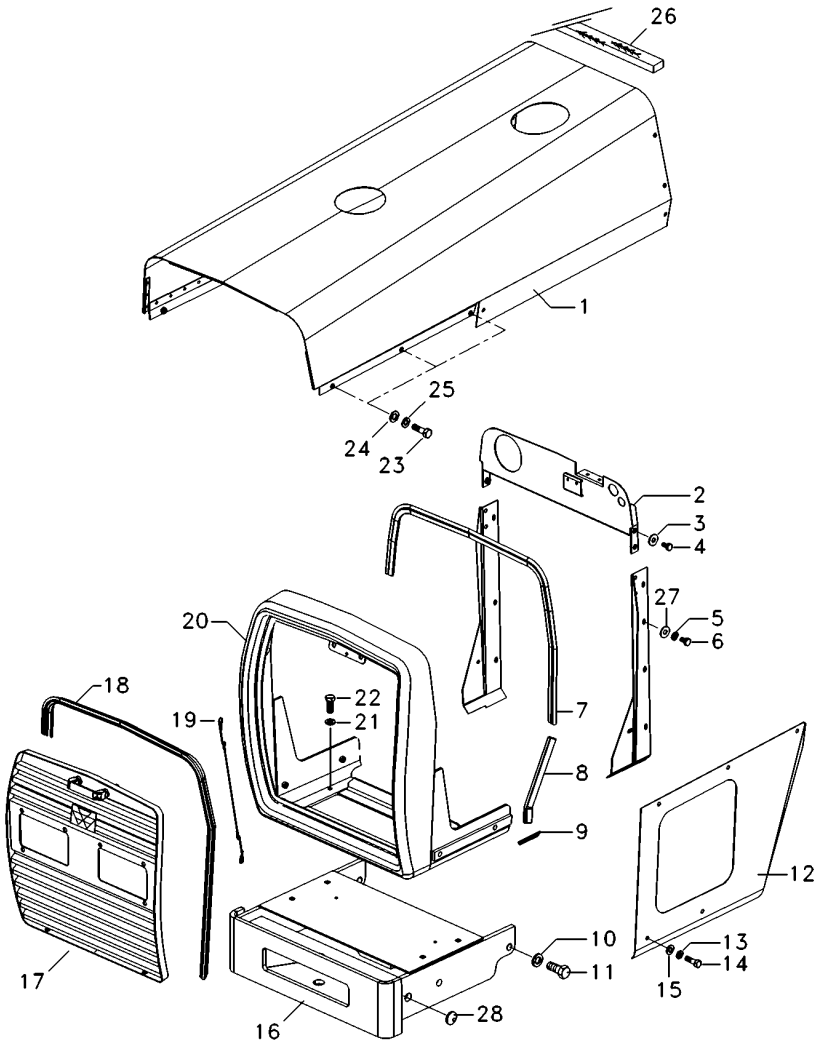

1	071019S1		**1**	CAPUZ	HOOD	CAPO
2	067679S1		**1**	PAINEL	PANEL	PANEL
3	353446X1		**4**	ARRUELA	WASHER	ARANDELA
4	353677X1		**4**	PARAFUSO	BOLT	PERNO
5	355617X1		**8**	ARRUELA	WASHER	ARANDELA
6	391074X1		**8**	PARAFUSO	BOLT	PERNO
7	067979P1		**1**	GALÃO	PAD	CIERRE
8	068496P1		**2**	GALÃO	PAD	CIERRE
9	068318P1		**2**	GALÃO	PAD	CIERRE
10	353433X1		**6**	ARRUELA	WASHER	ARANDELA
11	368761X1		**6**	PARAFUSO	BOLT	PERNO
12	065736S1	◀	**1**	LATERAL	BOARD	TABLERO
12	065737S1	▶	**1**	LATERAL	BOARD	TABLERO
13	353446X1		**4**	ARRUELA	WASHER	ARANDELA
14	353681X1		**4**	PARAFUSO	BOLT	PERNO
15	829185M1		**4**	ARRUELA	WASHER	ARANDELA
16	065586S1		**1**	SUPORTE PESOS	WEIGHT FRAME	BASTIDOR P.PESAS
17	068285N1		**1**	GRADE	GRILLE	REJILLA
18	068305P1		**1**	GALÃO	PAD	CIERRE
19	022624N1		**1**	CABO	CABLE	CABLE
20	065580S1		**1**	ENVOLTÓRIO	NOSE	NARIZ
21	353434X1		**4**	ARRUELA	WASHER	ARANDELA
22	353691X1		**4**	PARAFUSO	BOLT	PERNO
23	353676X1		**10**	PARAFUSO	BOLT	PERNO
24	829185M1		**14**	ARRUELA	WASHER	ARANDELA
25	353446X1		**14**	ARRUELA	WASHER	ARANDELA
26	2801689M2		**1**	GUARNIÇÃO	FOAM	ESPUMA
27	339375X1		**1**	ARRUELA	WASHER	ARANDELA
28	6222669M1		**2**	TAMPÃO	PAD	ALMOHADILLA

Lataria
Sheet Metal
Emplanchados

100-15

Escapamento Vertical Mf283- Até Série 2rm - 6c000936/ 4rm - 6c007814
Vertical Exhaust Mf283- Up To S/N 2wd - 6c000936/ 4wd - 6c007814
Descarga Vertical Mf283- Hasta N/S 2rm - 6c000936/ 4rm - 6c007814

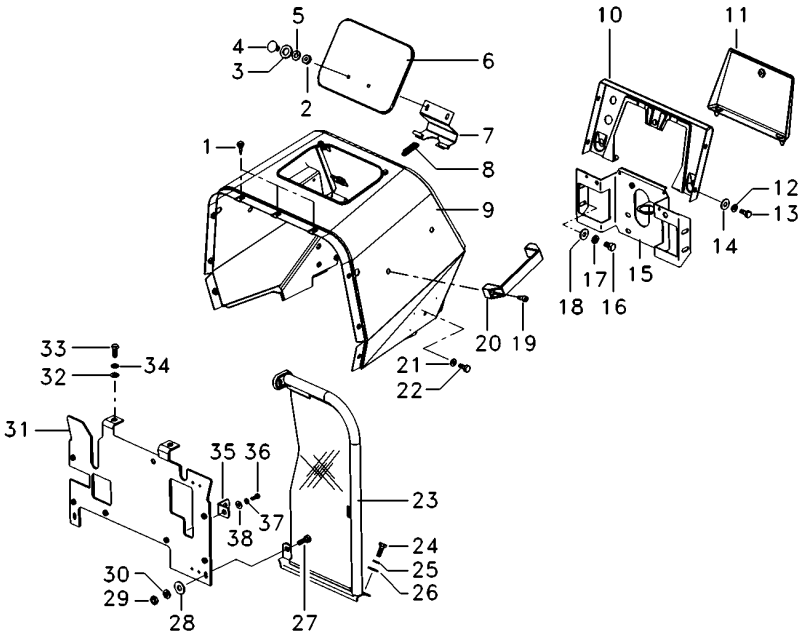

1	490742M1		**5**	AMORTECEDOR	DAMPER	AMORTIGUADOR
2	339030X1		**2**	PORCA	NUT	TUERCA
3	829185M1		**2**	ARRUELA	WASHER	ARANDELA
4	385367X1		**2**	PARAFUSO	BOLT	PERNO
5	353441X1		**2**	ARRUELA	WASHER	ARANDELA
6	067956S1		**1**	TAMPA	COVER	CUBIERTA
7	027852S1		**1**	DOBRADIÇA	HINGE	BISAGRA
8	1706116M1		**1**	MOLA	SPRING	RESORTE
9	067410S1		**1**	MINICAPUZ	MINIHOOD	MINICAPÓ
10	062785S1		**1**	PAINEL	PANEL	PANEL
11	3149352M91		**1**	TAMPA	COVER	CUBIERTA
12	353441X1		**4**	ARRUELA	WASHER	ARANDELA
13	353666X1		**4**	PARAFUSO	BOLT	PERNO
14	355617X1		**4**	ARRUELA	WASHER	ARANDELA
15	068122S1		**1**	SUPORTE	BRACKET	SOPORTE
16	353691X1		**4**	PARAFUSO	BOLT	PERNO
17	353434X1		**4**	ARRUELA	WASHER	ARANDELA
18	353756X1		**4**	ARRUELA	WASHER	ARANDELA
19	360826X1		**2**	PARAFUSO	BOLT	PERNO
20	3589241M1		**1**	ALÇA	STRAP	FAJA
21	353434X1		**4**	ARRUELA	WASHER	ARANDELA
22	353688X1		**4**	PARAFUSO	BOLT	PERNO
23	037159N1	▶	**1**	DEFLETOR	DEFLECTOR	DEFLECTOR
23	037160N1	◀	**1**	DEFLETOR	DEFLECTOR	DEFLECTOR
24	353667X1		**6**	PARAFUSO	BOLT	PERNO
25	353441X1		**6**	ARRUELA	WASHER	ARANDELA
26	355617X1		**6**	ARRUELA	WASHER	ARANDELA
27	353667X1		**2**	PARAFUSO	BOLT	PERNO
28	355617X1		**4**	ARRUELA	WASHER	ARANDELA
29	355564X1		**2**	PORCA	NUT	TUERCA
30	353441X1		**2**	ARRUELA	WASHER	ARANDELA
31	6200896M91		**1**	DEFLETOR	DEFLECTOR	DEFLECTOR
32	353756X1		**2**	ARRUELA	WASHER	ARANDELA
33	353691X1		**2**	PARAFUSO	BOLT	PERNO
34	353434X1		**2**	ARRUELA	WASHER	ARANDELA
35	026409P1		**2**	SUPORTE	BRACKET	SOPORTE
36	353667X1		**2**	PARAFUSO	BOLT	PERNO
37	353441X1		**2**	ARRUELA	WASHER	ARANDELA
38	355617X1		**2**	ARRUELA	WASHER	ARANDELA

Lataria
Sheet Metal
Emplanchados

100-20

Escapamento Vertical Mf283- A Partir N/S 2rm - 6c000937/ 4rm - 6c007815
Vertical Exhaust Mf283- From S/N 2wd - 6c000937/ 4wd - 6c007815
Descarga Vertical Mf283- Desde N/S 2rm - 6c000937/ 4rm - 6c007815

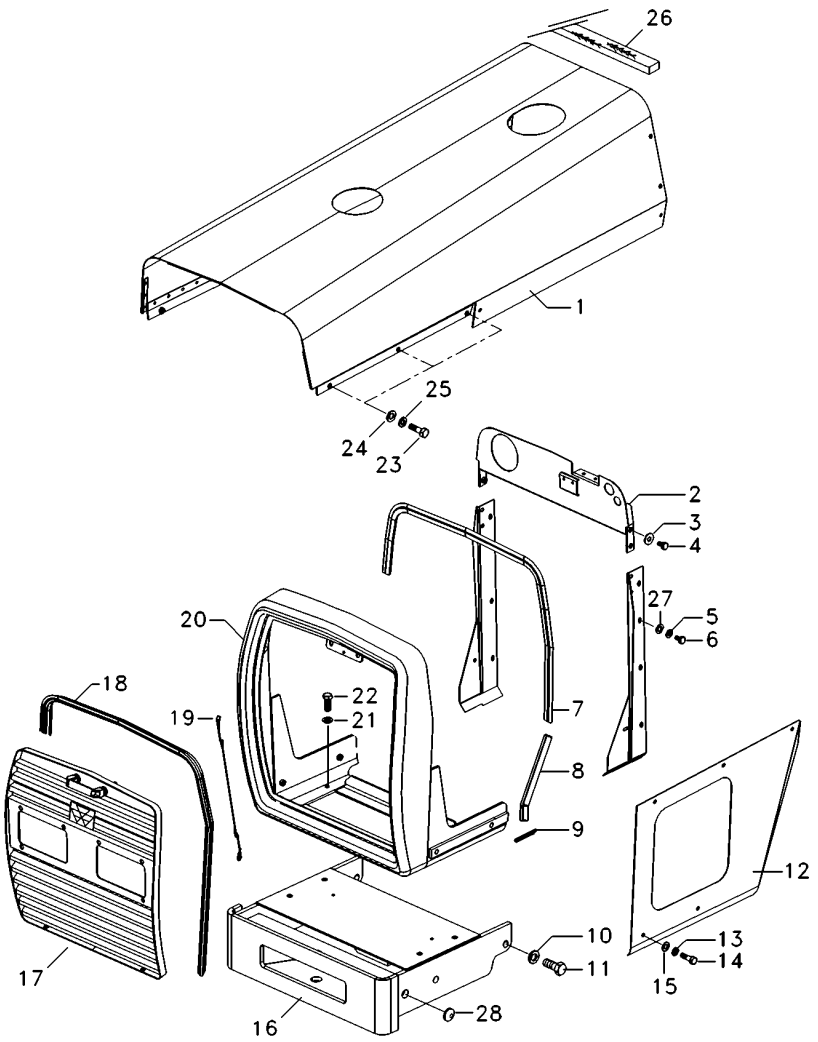

1	071019S1	**1**	CAPUZ	HOOD	CAPO
2	6219551M91	**1**	PAINEL	PANEL	PANEL
3	353446X1	**4**	ARRUELA	WASHER	ARANDELA
4	353677X1	**4**	PARAFUSO	BOLT	PERNO
5	339375X1	**8**	ARRUELA	WASHER	ARANDELA
6	391074X1	**8**	PARAFUSO	BOLT	PERNO
7	067979P1	**1**	GALÃO	PAD	CIERRE
8	068496P1	**2**	GALÃO	PAD	CIERRE
9	068318P1	**2**	GALÃO	PAD	CIERRE
10	353433X1	**6**	ARRUELA	WASHER	ARANDELA
11	368761X1	**6**	PARAFUSO	BOLT	PERNO
12	065736S1 ◀	**1**	LATERAL	BOARD	TABLERO
12	065737S1 ▶	**1**	LATERAL	BOARD	TABLERO
13	353446X1	**4**	ARRUELA	WASHER	ARANDELA
14	353681X1	**4**	PARAFUSO	BOLT	PERNO
15	829185M1	**4**	ARRUELA	WASHER	ARANDELA
16	065586S1	**1**	SUPORTE PESOS	WEIGHT FRAME	BASTIDOR P.PESAS
17	068285N1	**1**	GRADE	GRILLE	REJILLA
18	068305P1	**1**	GALÃO	PAD	CIERRE
19	022624N1	**1**	CABO	CABLE	CABLE
20	065580S1	**1**	ENVOLTÓRIO	NOSE	NARIZ
21	353434X1	**4**	ARRUELA	WASHER	ARANDELA
22	353691X1	**4**	PARAFUSO	BOLT	PERNO
23	353676X1	**8**	PARAFUSO	BOLT	PERNO
24	829185M1	**14**	ARRUELA	WASHER	ARANDELA
25	353446X1	**14**	ARRUELA	WASHER	ARANDELA
26	2801689M2	**1**	GUARNIÇÃO	FOAM	ESPUMA
27	355617X1	**8**	ARRUELA	WASHER	ARANDELA
28	6222669M1	**2**	TAMPÃO	PAD	ALMOHADILLA

Lataria
Sheet Metal
Emplanchados

100-25

Escapamento Vertical Mf283- A Partir N/S 2rm - 6c000937/ 4rm - 6c007815
Vertical Exhaust Mf283- From S/N 2wd - 6c000937/ 4wd - 6c007815
Descarga Vertical Mf283- Desde N/S 2rm - 6c000937/ 4rm - 6c007815

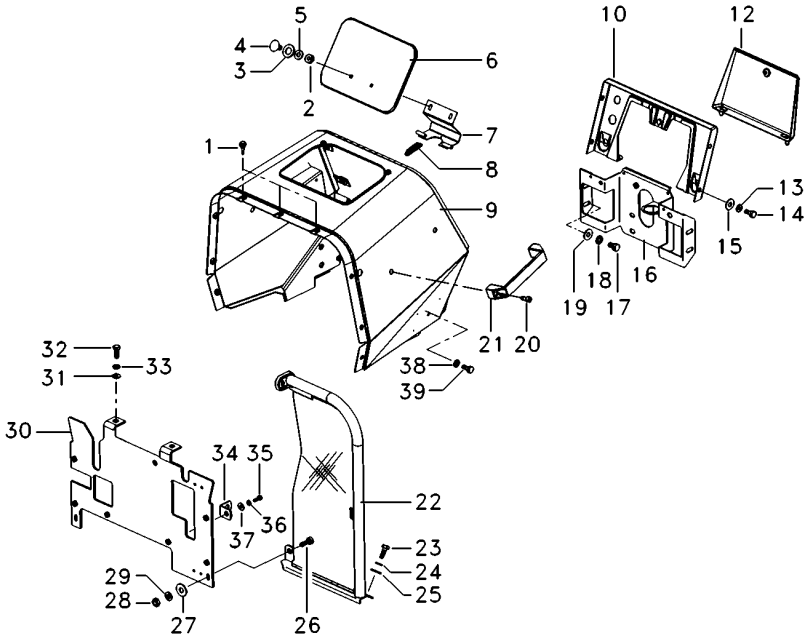

1	490742M1		**5**	AMORTECEDOR	DAMPER	AMORTIGUADOR
2	339030X1		**2**	PORCA	NUT	TUERCA
3	829185M1		**2**	ARRUELA	WASHER	ARANDELA
4	385367X1		**2**	PARAFUSO	BOLT	PERNO
5	353441X1		**2**	ARRUELA	WASHER	ARANDELA
6	067956S1		**1**	TAMPA	COVER	CUBIERTA
7	027852S1		**1**	DOBRADIÇA	HINGE	BISAGRA
8	1706116M1		**1**	MOLA	SPRING	RESORTE
9	067410S1		**1**	MINICAPUZ	MINIHOOD	MINICAPÓ
10	062785S1		**1**	PAINEL	PANEL	PANEL
11	353688X1		**4**	PARAFUSO	BOLT	PERNO
12	3149352M91		**1**	TAMPA	COVER	CUBIERTA
13	353441X1		**4**	ARRUELA	WASHER	ARANDELA
14	353666X1		**4**	PARAFUSO	BOLT	PERNO
15	355617X1		**4**	ARRUELA	WASHER	ARANDELA
16	6219549M91		**1**	SUPORTE	CLEVIS	GANCHO SEGURI.
17	353691X1		**4**	PARAFUSO	BOLT	PERNO
18	353434X1		**4**	ARRUELA	WASHER	ARANDELA
19	353756X1		**4**	ARRUELA	WASHER	ARANDELA
20	360826X1		**2**	PARAFUSO	BOLT	PERNO
21	3589241M1		**1**	ALÇA	STRAP	FAJA
22	6224640M91	▶	**1**	CJ. DEFLETOR	KIT, DEFLECTOR	JUEGO DEFLECTOR
22	6224641M91	◀	**1**	CJ. DEFLETOR	KIT, DEFLECTOR	JUEGO DEFLECTOR
23	353667X1		**6**	PARAFUSO	BOLT	PERNO
24	353441X1		**6**	ARRUELA	WASHER	ARANDELA
25	355617X1		**6**	ARRUELA	WASHER	ARANDELA
26	353667X1		**2**	PARAFUSO	BOLT	PERNO
27	355617X1		**4**	ARRUELA	WASHER	ARANDELA
28	355564X1		**2**	PORCA	NUT	TUERCA
29	353441X1		**2**	ARRUELA	WASHER	ARANDELA
30	6219553M91		**1**	DEFLETOR	DEFLECTOR	DEFLECTOR
31	353756X1		**2**	ARRUELA	WASHER	ARANDELA
32	353691X1		**2**	PARAFUSO	BOLT	PERNO
33	353434X1		**2**	ARRUELA	WASHER	ARANDELA
34	026409P1		**2**	SUPORTE	BRACKET	SOPORTE
35	353667X1		**2**	PARAFUSO	BOLT	PERNO
36	353441X1		**2**	ARRUELA	WASHER	ARANDELA
37	355617X1		**2**	ARRUELA	WASHER	ARANDELA
38	353434X1		**4**	ARRUELA	WASHER	ARANDELA

Lataria
Sheet Metal
Emplanchados

100-30

Escapamento Lateral Mf283- Até Série 2rm - 6c000936/ 4rm - 6c007814
Horizontal Exhaust Mf283- Up To S/N 2wd - 6c000936/ 4wd - 6c007814
Descarga Horizontal Mf283- Hasta N/S 2rm - 6c000936/ 4rm - 6c007814

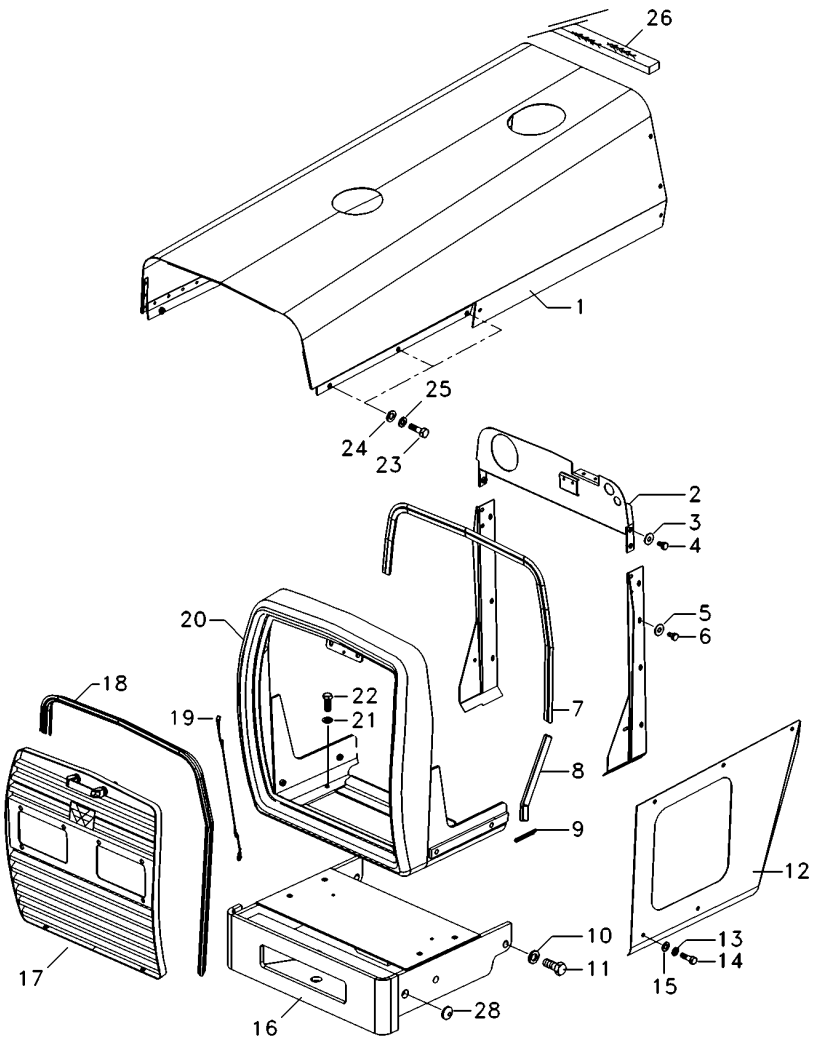

1	071203S1		**1**	CAPUZ	HOOD	CAPO
2	067679S1		**1**	PAINEL	PANEL	PANEL
3	353446X1		**4**	ARRUELA	WASHER	ARANDELA
4	353677X1		**4**	PARAFUSO	BOLT	PERNO
5	355617X1		**8**	ARRUELA	WASHER	ARANDELA
6	391074X1		**8**	PARAFUSO	BOLT	PERNO
7	067979P1		**1**	GALÃO	PAD	CIERRE
8	068496P1		**2**	GALÃO	PAD	CIERRE
9	068318P1		**2**	GALÃO	PAD	CIERRE
10	353433X1		**6**	ARRUELA	WASHER	ARANDELA
11	368761X1		**6**	PARAFUSO	BOLT	PERNO
12	065736S1	◀	**1**	LATERAL	BOARD	TABLERO
12	065737S1	▶	**1**	LATERAL	BOARD	TABLERO
13	353446X1		**4**	ARRUELA	WASHER	ARANDELA
14	353679X1		**4**	PARAFUSO	BOLT	PERNO
15	829185M1		**4**	ARRUELA	WASHER	ARANDELA
16	065586S1		**1**	SUPORTE PESOS	WEIGHT FRAME	BASTIDOR P.PESAS
17	068285N1		**1**	GRADE	GRILLE	REJILLA
18	068305P1		**1**	GALÃO	PAD	CIERRE
19	022625N1		**1**	CABO	CABLE	CABLE
20	065580S1		**1**	ENVOLTÓRIO	NOSE	NARIZ
21	353434X1		**4**	ARRUELA	WASHER	ARANDELA
22	353691X1		**4**	PARAFUSO	BOLT	PERNO
23	353676X1		**6**	PARAFUSO	BOLT	PERNO
24	829185M1		**12**	ARRUELA	WASHER	ARANDELA
25	353446X1		**12**	ARRUELA	WASHER	ARANDELA
26	2801689M2		**1**	GUARNIÇÃO	FOAM	ESPUMA
28	6222669M1		**2**	TAMPÃO	PAD	ALMOHADILLA

Lataria
Sheet Metal
Emplanchados

100-35

Escapamento Lateral Mf283- Até Série 2rm - 6c000936/ 4rm - 6c007814
Horizontal Exhaust Mf283- Up To S/N 2wd - 6c000936/ 4wd - 6c007814
Descarga Horizontal Mf283- Hasta N/S 2rm - 6c000936/ 4rm - 6c007814

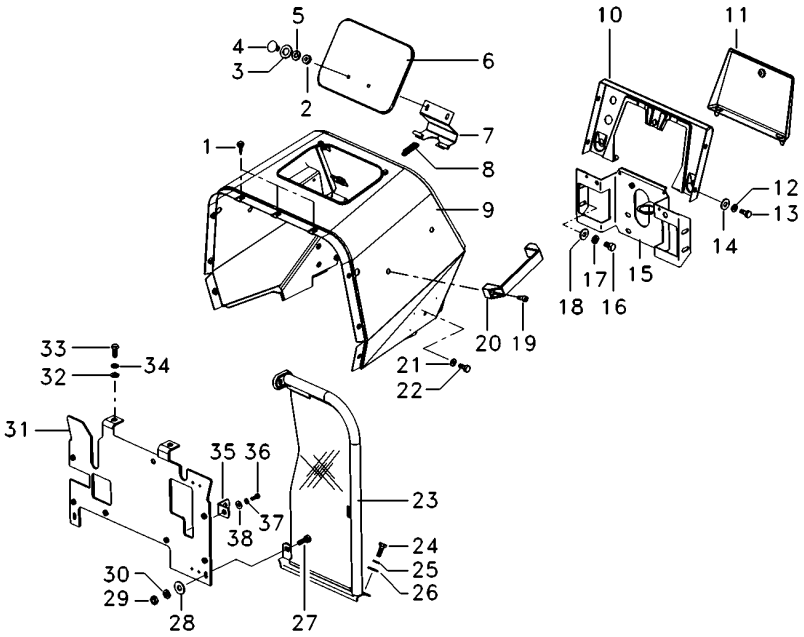

1	490742M1		**5**	AMORTECEDOR	DAMPER	AMORTIGUADOR
2	339030X1		**2**	PORCA	NUT	TUERCA
3	829185M1		**6**	ARRUELA	WASHER	ARANDELA
4	385367X1		**2**	PARAFUSO	BOLT	PERNO
5	353441X1		**2**	ARRUELA	WASHER	ARANDELA
6	067956S1		**1**	TAMPA	COVER	CUBIERTA
7	027852S1		**1**	DOBRADIÇA	HINGE	BISAGRA
8	1706116M1		**1**	MOLA	SPRING	RESORTE
9	067410S1		**1**	MINICAPUZ	MINIHOOD	MINICAPÓ
10	062785S1		**1**	PAINEL	PANEL	PANEL
11	3149352M91		**1**	TAMPA	COVER	CUBIERTA
12	353441X1		**4**	ARRUELA	WASHER	ARANDELA
13	353666X1		**4**	PARAFUSO	BOLT	PERNO
14	355617X1		**4**	ARRUELA	WASHER	ARANDELA
15	068122S1		**1**	SUPORTE	BRACKET	SOPORTE
16	353693X1		**4**	PARAFUSO	BOLT	PERNO
17	353434X1		**4**	ARRUELA	WASHER	ARANDELA
18	353756X1		**4**	ARRUELA	WASHER	ARANDELA
19	360826X1		**2**	PARAFUSO	BOLT	PERNO
20	3589241M1		**1**	ALÇA	STRAP	FAJA
21	353434X1		**4**	ARRUELA	WASHER	ARANDELA
22	353688X1		**4**	PARAFUSO	BOLT	PERNO
23	037159N1	▶	**1**	DEFLETOR	DEFLECTOR	DEFLECTOR
23	037160N1	◀	**1**	DEFLETOR	DEFLECTOR	DEFLECTOR
24	353667X1		**6**	PARAFUSO	BOLT	PERNO
25	353441X1		**6**	ARRUELA	WASHER	ARANDELA
26	355617X1		**6**	ARRUELA	WASHER	ARANDELA
28	355617X1		**4**	ARRUELA	WASHER	ARANDELA
29	355564X1		**2**	PORCA	NUT	TUERCA
30	353441X1		**2**	ARRUELA	WASHER	ARANDELA
31	057840S1		**1**	DEFLETOR	DEFLECTOR	DEFLECTOR
32	353756X1		**2**	ARRUELA	WASHER	ARANDELA
33	353691X1		**2**	PARAFUSO	BOLT	PERNO
34	353434X1		**2**	ARRUELA	WASHER	ARANDELA
35	026409P1		**2**	SUPORTE	BRACKET	SOPORTE
36	353667X1		**2**	PARAFUSO	BOLT	PERNO
37	353441X1		**2**	ARRUELA	WASHER	ARANDELA
38	355617X1		**2**	ARRUELA	WASHER	ARANDELA

Lataria
Sheet Metal
Emplanchados

100-40

Escapamento Lateral Mf283- A Partir N/S 2rm - 6c000937/ 4rm - 6c007815
Horizontal Exhaust Mf283- From S/N 2wd - 6c000937/ 4wd - 6c007815
Descarga Horizontal Mf283- Desde N/S 2rm - 6c000937/ 4rm - 6c007815

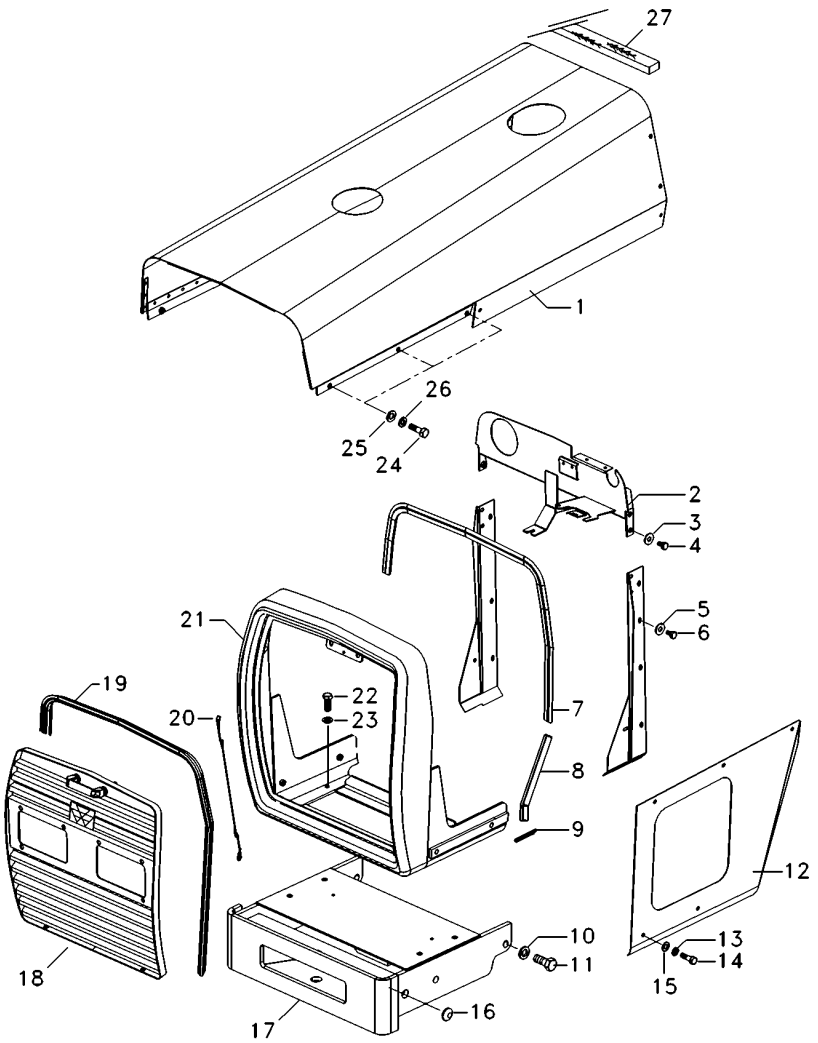

1	071203S1		**1**	CAPUZ	HOOD	CAPO
2	6219551M91		**1**	PAINEL	PANEL	PANEL
3	353446X1		**4**	ARRUELA	WASHER	ARANDELA
4	353677X1		**4**	PARAFUSO	BOLT	PERNO
5	355617X1		**8**	ARRUELA	WASHER	ARANDELA
6	391074X1		**8**	PARAFUSO	BOLT	PERNO
7	067979P1		**1**	GALÃO	PAD	CIERRE
8	068496P1		**2**	GALÃO	PAD	CIERRE
9	068318P1		**2**	GALÃO	PAD	CIERRE
10	353433X1		**6**	ARRUELA	WASHER	ARANDELA
11	368761X1		**6**	PARAFUSO	BOLT	PERNO
12	065736S1	◀	**1**	LATERAL	BOARD	TABLERO
12	065737S1	▶	**1**	LATERAL	BOARD	TABLERO
13	353446X1		**4**	ARRUELA	WASHER	ARANDELA
14	353679X1		**4**	PARAFUSO	BOLT	PERNO
15	829185M1		**4**	ARRUELA	WASHER	ARANDELA
16	6222669M1		**2**	TAMPÃO	PAD	ALMOHADILLA
17	065586S1		**1**	SUPORTE PESOS	WEIGHT FRAME	BASTIDOR P.PESAS
18	068285N1		**1**	GRADE	GRILLE	REJILLA
19	068305P1		**1**	GALÃO	PAD	CIERRE
20	022625N1		**1**	CABO	CABLE	CABLE
21	065580S1		**1**	ENVOLTÓRIO	NOSE	NARIZ
22	353691X1		**4**	PARAFUSO	BOLT	PERNO
23	353434X1		**4**	ARRUELA	WASHER	ARANDELA
24	353676X1		**10**	PARAFUSO	BOLT	PERNO
25	829185M1		**12**	ARRUELA	WASHER	ARANDELA
26	353446X1		**12**	ARRUELA	WASHER	ARANDELA
27	2801689M2		**1**	GUARNIÇÃO	FOAM	ESPUMA

Lataria
Sheet Metal
Emplanchados

100-45

Escapamento Lateral Mf283- A Partir N/S 2rm - 6c000937/ 4rm - 6c007815
Horizontal Exhaust Mf283- From S/N 2wd - 6c000937/ 4wd - 6c007815
Descarga Horizontal Mf283- Desde N/S 2rm - 6c000937/ 4rm - 6c007815

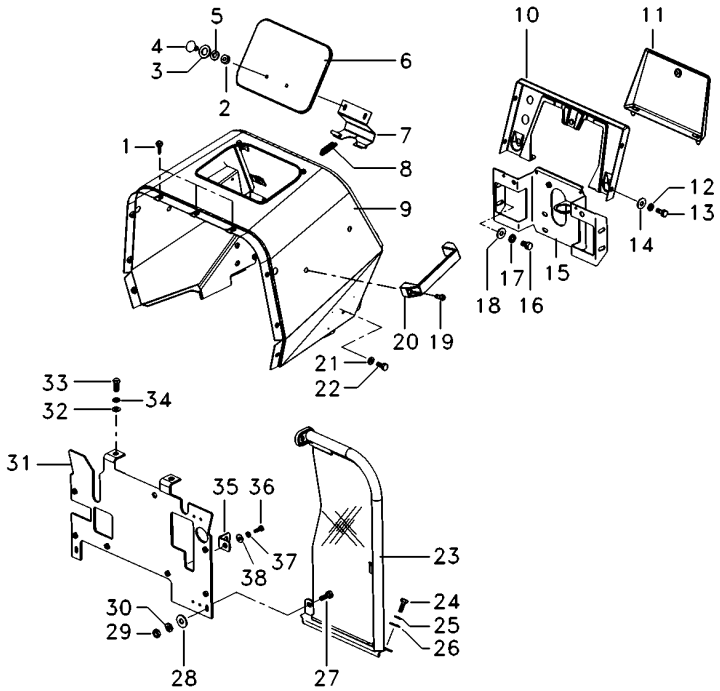

1	490742M1	**5**	AMORTECEDOR	DAMPER	AMORTIGUADOR
2	339030X1	**2**	PORCA	NUT	TUERCA
3	829185M1	**2**	ARRUELA	WASHER	ARANDELA
4	385367X1	**2**	PARAFUSO	BOLT	PERNO
5	353441X1	**2**	ARRUELA	WASHER	ARANDELA
6	067956S1	**1**	TAMPA	COVER	CUBIERTA
7	027852S1	**1**	DOBRADIÇA	HINGE	BISAGRA
8	1706116M1	**1**	MOLA	SPRING	RESORTE
9	067410S1	**1**	MINICAPUZ	MINIHOOD	MINICAPÓ
10	062785S1	**1**	PAINEL	PANEL	PANEL
11	3149352M91	**1**	TAMPA	COVER	CUBIERTA
12	353441X1	**4**	ARRUELA	WASHER	ARANDELA
13	353666X1	**4**	PARAFUSO	BOLT	PERNO
14	355617X1	**4**	ARRUELA	WASHER	ARANDELA
15	6219549M91	**1**	SUPORTE	CLEVIS	GANCHO SEGURI.
16	353693X1	**4**	PARAFUSO	BOLT	PERNO
17	353434X1	**4**	ARRUELA	WASHER	ARANDELA
18	353756X1	**4**	ARRUELA	WASHER	ARANDELA
19	360826X1	**2**	PARAFUSO	BOLT	PERNO
20	3589241M1	**1**	ALÇA	STRAP	FAJA
21	353434X1	**4**	ARRUELA	WASHER	ARANDELA
22	353688X1	**4**	PARAFUSO	BOLT	PERNO
23	6224640M91 ▶	**1**	CJ. DEFLETOR	KIT, DEFLECTOR	JUEGO DEFLECTOR
23	6224641M91 ◀	**1**	CJ. DEFLETOR	KIT, DEFLECTOR	JUEGO DEFLECTOR
24	353667X1	**6**	PARAFUSO	BOLT	PERNO
25	353441X1	**6**	ARRUELA	WASHER	ARANDELA
26	355617X1	**6**	ARRUELA	WASHER	ARANDELA
27	353667X1	**2**	PARAFUSO	BOLT	PERNO
28	355617X1	**4**	ARRUELA	WASHER	ARANDELA
29	355564X1	**2**	PORCA	NUT	TUERCA
30	353441X1	**2**	ARRUELA	WASHER	ARANDELA
31	6219553M91	**1**	DEFLETOR	DEFLECTOR	DEFLECTOR
32	353756X1	**2**	ARRUELA	WASHER	ARANDELA
33	353691X1	**2**	PARAFUSO	BOLT	PERNO
34	353434X1	**2**	ARRUELA	WASHER	ARANDELA
35	026409P1	**2**	SUPORTE	BRACKET	SOPORTE
36	353667X1	**2**	PARAFUSO	BOLT	PERNO
37	353441X1	**2**	ARRUELA	WASHER	ARANDELA
38	355617X1	**2**	ARRUELA	WASHER	ARANDELA

Lataria
Sheet Metal
Emplanchados

100-50

Tratores Tração Central Mf283- Até Série 2rm - 6c000936/ 4rm - 6c007814
Central Traction Mf283- Up To S/N 2wd - 6c000936/ 4wd - 6c007814
Tracción Central Mf283- Hasta N/S 2rm - 6c000936/ 4rm - 6c007814

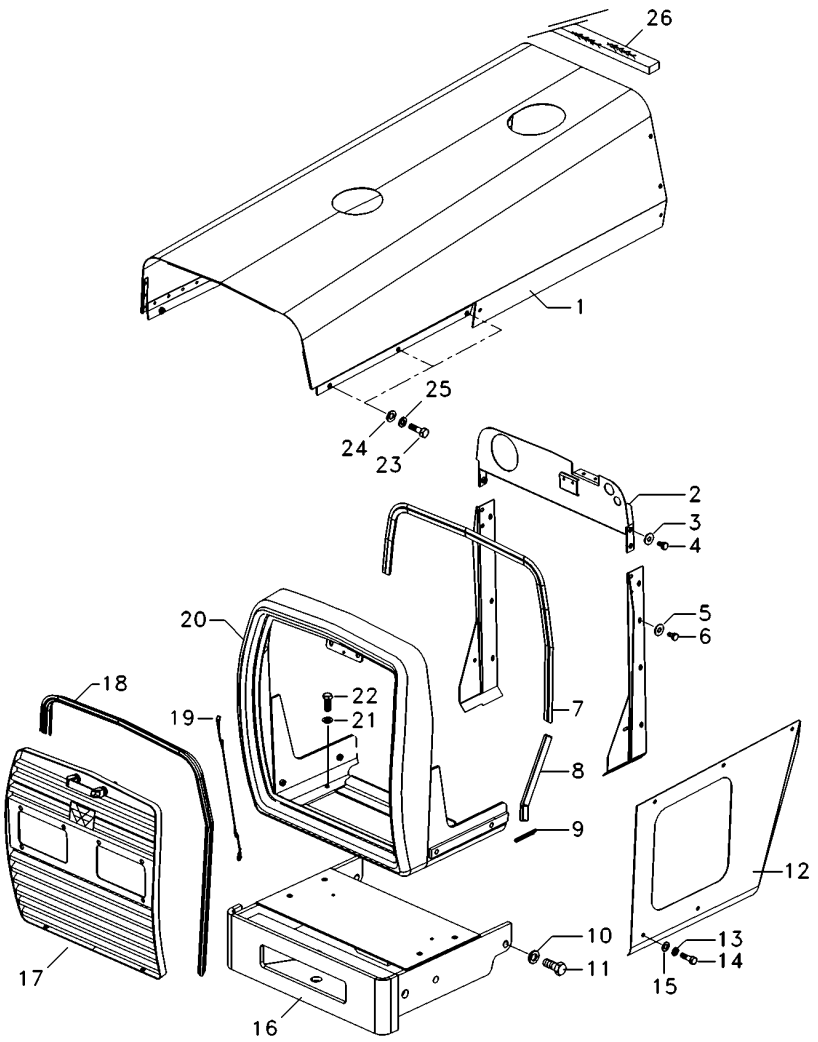

1	071019S1		**1**	CAPUZ	HOOD	CAPO
2	067679S1		**1**	PAINEL	PANEL	PANEL
3	353446X1		**4**	ARRUELA	WASHER	ARANDELA
4	353677X1		**4**	PARAFUSO	BOLT	PERNO
5	355617X1		**8**	ARRUELA	WASHER	ARANDELA
6	391074X1		**8**	PARAFUSO	BOLT	PERNO
7	067979P1		**1**	GALÃO	PAD	CIERRE
8	068496P1		**2**	GALÃO	PAD	CIERRE
9	068318P1		**2**	GALÃO	PAD	CIERRE
10	353433X1		**6**	ARRUELA	WASHER	ARANDELA
11	368761X1		**6**	PARAFUSO	BOLT	PERNO
12	065736S1	◀	**1**	LATERAL	BOARD	TABLERO
12	065737S1	▶	**1**	LATERAL	BOARD	TABLERO
13	353446X1		**4**	ARRUELA	WASHER	ARANDELA
14	353681X1		**4**	PARAFUSO	BOLT	PERNO
15	829185M1		**4**	ARRUELA	WASHER	ARANDELA
16	065650S1		**1**	SUPORTE PESOS	WEIGHT FRAME	BASTIDOR P.PESAS
17	068285N1		**1**	GRADE	GRILLE	REJILLA
18	068305P1		**1**	GALÃO	PAD	CIERRE
19	022624N1		**1**	CABO	CABLE	CABLE
20	065580S1		**1**	ENVOLTÓRIO	NOSE	NARIZ
21	353434X1		**4**	ARRUELA	WASHER	ARANDELA
22	353691X1		**4**	PARAFUSO	BOLT	PERNO
23	353676X1		**6**	PARAFUSO	BOLT	PERNO
24	829185M1		**12**	ARRUELA	WASHER	ARANDELA
25	353446X1		**14**	ARRUELA	WASHER	ARANDELA
26	2801689M2		**1**	GUARNIÇÃO	FOAM	ESPUMA

Lataria
Sheet Metal
Emplanchados

100-55

Tratores Tração Central Mf283- Até Série 2rm - 6c000936/ 4rm - 6c007814
Central Traction Mf283- Up To S/N 2wd - 6c000936/ 4wd - 6c007814
Tracción Central Mf283- Hasta N/S 2rm - 6c000936/ 4rm - 6c007814

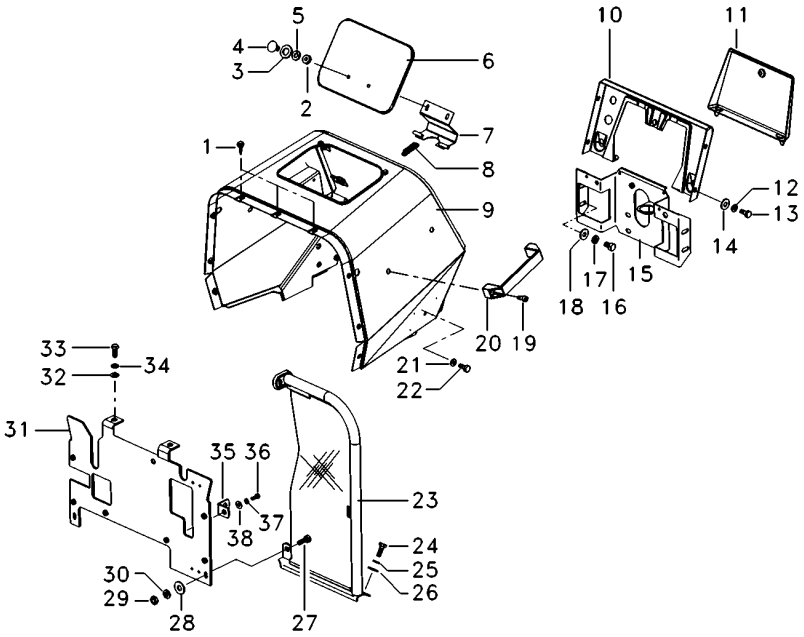

1	490742M1	**5**	AMORTECEDOR	DAMPER	AMORTIGUADOR
2	339030X1	**2**	PORCA	NUT	TUERCA
3	829185M1	**2**	ARRUELA	WASHER	ARANDELA
4	385367X1	**2**	PARAFUSO	BOLT	PERNO
5	353441X1	**2**	ARRUELA	WASHER	ARANDELA
6	067956S1	**1**	TAMPA	COVER	CUBIERTA
7	027852S1	**1**	DOBRADIÇA	HINGE	BISAGRA
8	1706116M1	**1**	MOLA	SPRING	RESORTE
9	067410S1	**1**	MINICAPUZ	MINIHOOD	MINICAPÓ
10	062785S1	**1**	PAINEL	PANEL	PANEL
11	3149352M91	**1**	TAMPA	COVER	CUBIERTA
12	353441X1	**4**	ARRUELA	WASHER	ARANDELA
13	353666X1	**4**	PARAFUSO	BOLT	PERNO
14	355617X1	**4**	ARRUELA	WASHER	ARANDELA
15	068122S1	**1**	SUPORTE	BRACKET	SOPORTE
16	353693X1	**4**	PARAFUSO	BOLT	PERNO
17	353434X1	**4**	ARRUELA	WASHER	ARANDELA
18	353756X1	**4**	ARRUELA	WASHER	ARANDELA
19	360826X1	**2**	PARAFUSO	BOLT	PERNO
20	3589241M1	**1**	ALÇA	STRAP	FAJA
21	353434X1	**4**	ARRUELA	WASHER	ARANDELA
22	353688X1	**4**	PARAFUSO	BOLT	PERNO
23	037159N1 ▶	**1**	DEFLETOR	DEFLECTOR	DEFLECTOR
23	037160N1 ◀	**1**	DEFLETOR	DEFLECTOR	DEFLECTOR
24	353667X1	**6**	PARAFUSO	BOLT	PERNO
25	353441X1	**6**	ARRUELA	WASHER	ARANDELA
26	355617X1	**6**	ARRUELA	WASHER	ARANDELA
27	353667X1	**2**	PARAFUSO	BOLT	PERNO
28	355617X1	**4**	ARRUELA	WASHER	ARANDELA
29	355564X1	**2**	PORCA	NUT	TUERCA
30	353441X1	**2**	ARRUELA	WASHER	ARANDELA
31	6200896M91	**1**	DEFLETOR	DEFLECTOR	DEFLECTOR
32	353756X1	**2**	ARRUELA	WASHER	ARANDELA
33	353691X1	**2**	PARAFUSO	BOLT	PERNO
34	353434X1	**2**	ARRUELA	WASHER	ARANDELA
35	026409P1	**2**	SUPORTE	BRACKET	SOPORTE
36	353667X1	**2**	PARAFUSO	BOLT	PERNO
37	353441X1	**2**	ARRUELA	WASHER	ARANDELA
38	355617X1	**2**	ARRUELA	WASHER	ARANDELA

Lataria
Sheet Metal
Emplanchados

100-60

Tratores Tração Central Mf283- A Partir N/S 2rm - 6c000937/ 4rm - 6c007815
Central Traction Mf283- From S/N 2wd - 6c000937/ 4wd - 6c007815
Tracción Central Mf283- Desde N/S 2rm - 6c000937/ 4rm - 6c007815

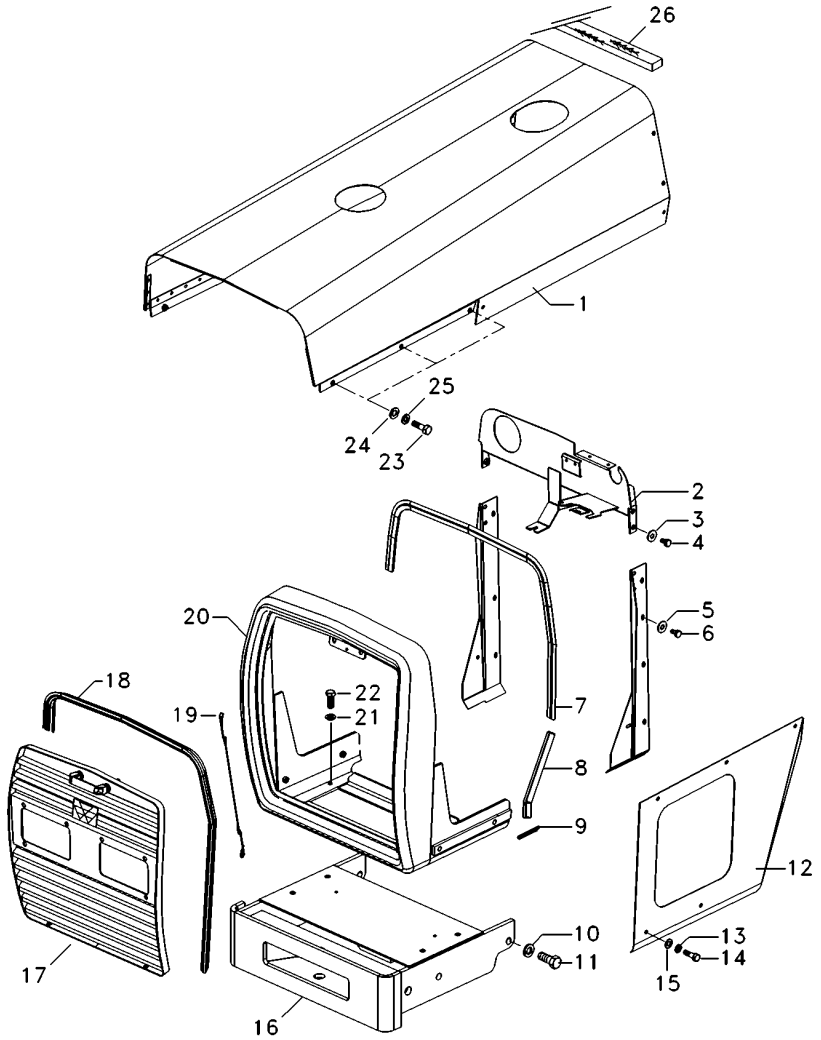

1	071019S1		**1**	CAPUZ	HOOD	CAPO
2	6219551M91		**1**	PAINEL	PANEL	PANEL
3	353446X1		**4**	ARRUELA	WASHER	ARANDELA
4	353677X1		**4**	PARAFUSO	BOLT	PERNO
5	355617X1		**8**	ARRUELA	WASHER	ARANDELA
6	391074X1		**8**	PARAFUSO	BOLT	PERNO
7	067979P1		**1**	GALÃO	PAD	CIERRE
8	068496P1		**2**	GALÃO	PAD	CIERRE
9	068318P1		**2**	GALÃO	PAD	CIERRE
10	353433X1		**6**	ARRUELA	WASHER	ARANDELA
11	368761X1		**6**	PARAFUSO	BOLT	PERNO
12	065736S1	◀	**1**	LATERAL	BOARD	TABLERO
12	065737S1	▶	**1**	LATERAL	BOARD	TABLERO
13	353446X1		**4**	ARRUELA	WASHER	ARANDELA
14	353681X1		**4**	PARAFUSO	BOLT	PERNO
15	829185M1		**4**	ARRUELA	WASHER	ARANDELA
16	065650S1		**1**	SUPORTE PESOS	WEIGHT FRAME	BASTIDOR P.PESAS
17	068285N1		**1**	GRADE	GRILLE	REJILLA
18	068305P1		**1**	GALÃO	PAD	CIERRE
19	022624N1		**1**	CABO	CABLE	CABLE
20	065580S1		**1**	ENVOLTÓRIO	NOSE	NARIZ
21	353434X1		**4**	ARRUELA	WASHER	ARANDELA
22	353691X1		**4**	PARAFUSO	BOLT	PERNO
23	353676X1		**10**	PARAFUSO	BOLT	PERNO
24	829185M1		**12**	ARRUELA	WASHER	ARANDELA
25	353446X1		**12**	ARRUELA	WASHER	ARANDELA
26	2801689M2		**1**	GUARNIÇÃO	FOAM	ESPUMA

Lataria
Sheet Metal
Emplanchados

100-65

Tratores Tração Central Mf283- A Partir N/S 2rm - 6c000937/ 4rm - 6c007815
Central Traction Mf283- From S/N 2wd - 6c000937/ 4wd - 6c007815
Tracción Central Mf283- Desde N/S 2rm - 6c000937/ 4rm - 6c007815

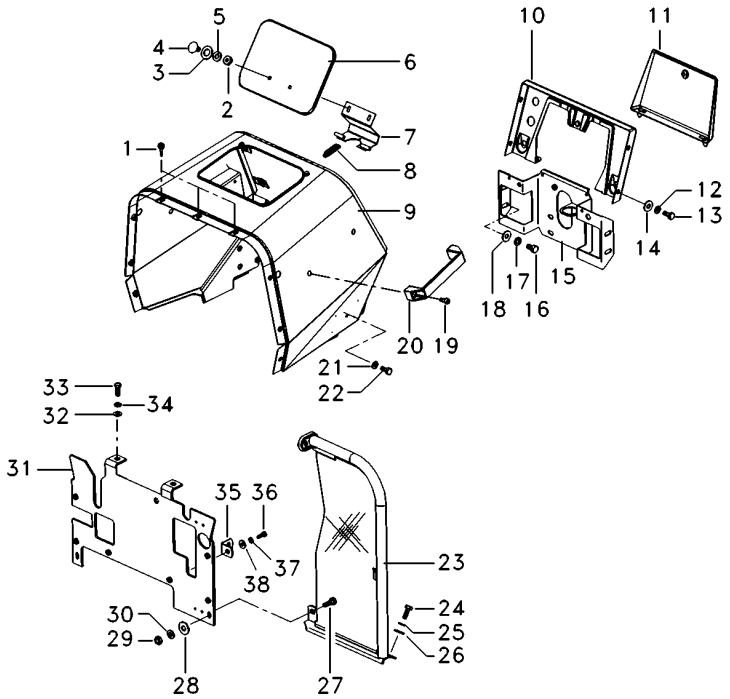

1	490742M1		**5**	AMORTECEDOR	DAMPER	AMORTIGUADOR
2	339030X1		**2**	PORCA	NUT	TUERCA
3	829185M1		**2**	ARRUELA	WASHER	ARANDELA
4	385367X1		**2**	PARAFUSO	BOLT	PERNO
5	353441X1		**2**	ARRUELA	WASHER	ARANDELA
6	067956S1		**1**	TAMPA	COVER	CUBIERTA
7	027852S1		**1**	DOBRADIÇA	HINGE	BISAGRA
8	1706116M1		**1**	MOLA	SPRING	RESORTE
9	067410S1		**1**	MINICAPUZ	MINIHOOD	MINICAPÓ
10	062785S1		**1**	PAINEL	PANEL	PANEL
11	3149352M91		**1**	TAMPA	COVER	CUBIERTA
12	353441X1		**4**	ARRUELA	WASHER	ARANDELA
13	353666X1		**4**	PARAFUSO	BOLT	PERNO
14	355617X1		**4**	ARRUELA	WASHER	ARANDELA
15	6219549M91		**1**	SUPORTE	CLEVIS	GANCHO SEGURI.
16	353693X1		**4**	PARAFUSO	BOLT	PERNO
17	353434X1		**4**	ARRUELA	WASHER	ARANDELA
18	353756X1		**4**	ARRUELA	WASHER	ARANDELA
19	360826X1		**2**	PARAFUSO	BOLT	PERNO
20	3589241M1		**1**	ALÇA	STRAP	FAJA
21	353434X1		**4**	ARRUELA	WASHER	ARANDELA
22	353688X1		**4**	PARAFUSO	BOLT	PERNO
23	6224640M91	▶	**1**	CJ. DEFLETOR	KIT, DEFLECTOR	JUEGO DEFLECTOR
23	6224641M91	◀	**1**	CJ. DEFLETOR	KIT, DEFLECTOR	JUEGO DEFLECTOR
24	353667X1		**6**	PARAFUSO	BOLT	PERNO
25	353441X1		**6**	ARRUELA	WASHER	ARANDELA
26	355617X1		**6**	ARRUELA	WASHER	ARANDELA
27	353667X1		**2**	PARAFUSO	BOLT	PERNO
28	355617X1		**4**	ARRUELA	WASHER	ARANDELA
29	355564X1		**2**	PORCA	NUT	TUERCA
30	353441X1		**2**	ARRUELA	WASHER	ARANDELA
31	6219553M91		**1**	DEFLETOR	DEFLECTOR	DEFLECTOR
32	353756X1		**2**	ARRUELA	WASHER	ARANDELA
33	353691X1		**2**	PARAFUSO	BOLT	PERNO
34	353434X1		**2**	ARRUELA	WASHER	ARANDELA
35	026409P1		**2**	SUPORTE	BRACKET	SOPORTE
36	353667X1		**2**	PARAFUSO	BOLT	PERNO
37	353441X1		**2**	ARRUELA	WASHER	ARANDELA
38	355617X1		**2**	ARRUELA	WASHER	ARANDELA

Lataria
Sheet Metal
Emplanchados

100-70

Tratores Estreito / Compacto
Narrow Tractors / Compact
Tractores Estrecho / Compacto

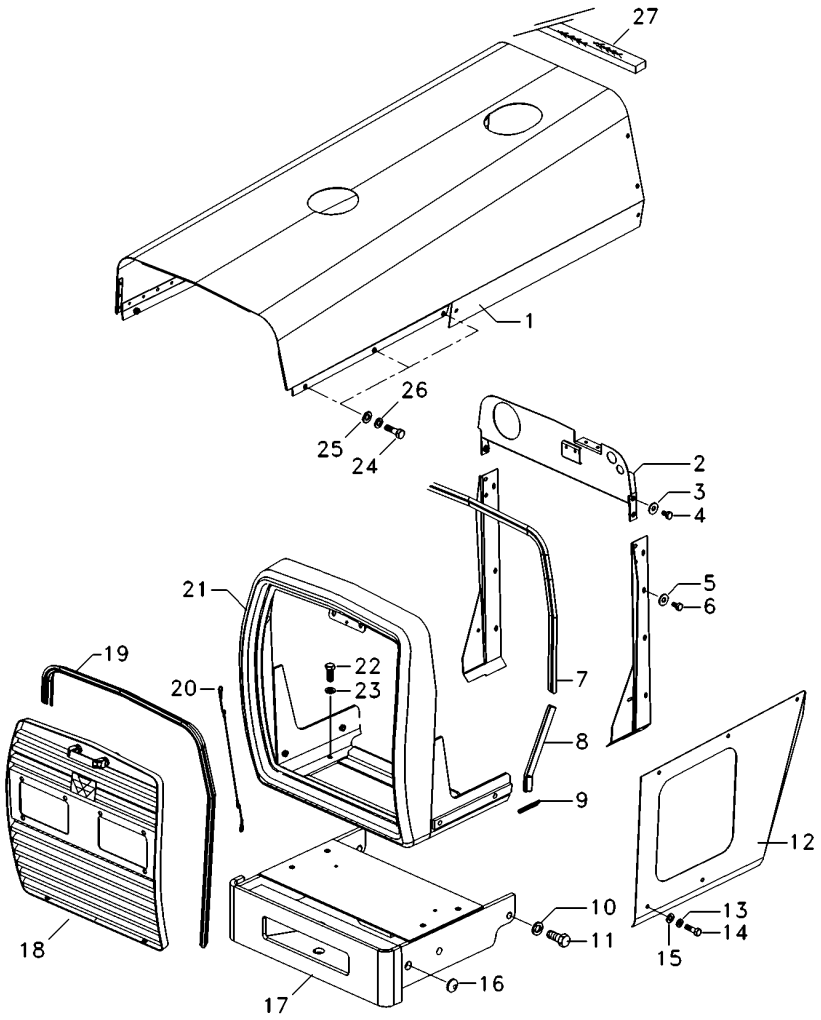

1	071203S1		**1**	CAPUZ	HOOD	CAPO
2	067679S1		**1**	PAINEL	PANEL	PANEL
3	353446X1		**4**	ARRUELA	WASHER	ARANDELA
4	353677X1		**4**	PARAFUSO	BOLT	PERNO
5	355617X1		**8**	ARRUELA	WASHER	ARANDELA
6	391074X1		**8**	PARAFUSO	BOLT	PERNO
7	067979P1		**1**	GALÃO	PAD	CIERRE
8	068496P1		**2**	GALÃO	PAD	CIERRE
9	068318P1		**2**	GALÃO	PAD	CIERRE
10	353433X1		**6**	ARRUELA	WASHER	ARANDELA
11	368761X1		**6**	PARAFUSO	BOLT	PERNO
12	065736S1	◀	**1**	LATERAL	BOARD	TABLERO
12	065737S1	▶	**1**	LATERAL	BOARD	TABLERO
13	353446X1		**4**	ARRUELA	WASHER	ARANDELA
14	353679X1		**4**	PARAFUSO	BOLT	PERNO
16	6222669M1		**2**	TAMPÃO	PAD	ALMOHADILLA
17	065586S1		**1**	SUPORTE PESOS	WEIGHT FRAME	BASTIDOR P.PESAS
18	068285N1		**1**	GRADE	GRILLE	REJILLA
19	068305P1		**1**	GALÃO	PAD	CIERRE
20	022624N1		**1**	CABO	CABLE	CABLE
21	065580S1		**1**	ENVOLTÓRIO	NOSE	NARIZ
22	353691X1		**4**	PARAFUSO	BOLT	PERNO
23	353434X1		**4**	ARRUELA	WASHER	ARANDELA
24	353676X1		**12**	PARAFUSO	BOLT	PERNO
25	353446X1		**12**	ARRUELA	WASHER	ARANDELA
26	829185M1		**12**	ARRUELA	WASHER	ARANDELA
27	2801689M2		**1**	GUARNIÇÃO	FOAM	ESPUMA

Lataria
Sheet Metal
Emplanchados

100-75

Tratores Estreito / Compacto
Narrow Tractors / Compact
Tractores Estrecho / Compacto

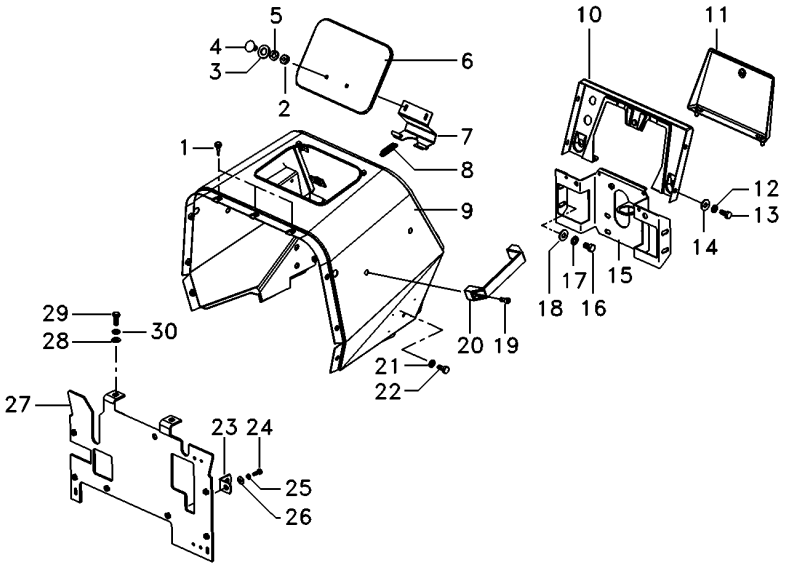

1	490742M1	**5**	AMORTECEDOR	DAMPER	AMORTIGUADOR
2	339030X1	**2**	PORCA	NUT	TUERCA
3	829185M1	**2**	ARRUELA	WASHER	ARANDELA
4	385367X1	**2**	PARAFUSO	BOLT	PERNO
5	353441X1	**2**	ARRUELA	WASHER	ARANDELA
6	067956S1	**1**	TAMPA	COVER	CUBIERTA
7	027852S1	**1**	DOBRADIÇA	HINGE	BISAGRA
8	1706116M1	**1**	MOLA	SPRING	RESORTE
9	067410S1	**1**	MINICAPUZ	MINIHOOD	MINICAPÓ
10	062785S1	**1**	PAINEL	PANEL	PANEL
11	3149353M91	**1**	TAMPA	COVER	CUBIERTA
12	353441X1	**4**	ARRUELA	WASHER	ARANDELA
13	353666X1	**4**	PARAFUSO	BOLT	PERNO
14	355617X1	**4**	ARRUELA	WASHER	ARANDELA
15	068122S1	**1**	SUPORTE	BRACKET	SOPORTE
16	353693X1	**4**	PARAFUSO	BOLT	PERNO
17	353434X1	**4**	ARRUELA	WASHER	ARANDELA
18	353756X1	**4**	ARRUELA	WASHER	ARANDELA
19	360826X1	**2**	PARAFUSO	BOLT	PERNO
20	3589241M1	**1**	ALÇA	STRAP	FAJA
21	353434X1	**4**	ARRUELA	WASHER	ARANDELA
22	353688X1	**4**	PARAFUSO	BOLT	PERNO
23	026409P1	**2**	SUPORTE	BRACKET	SOPORTE
24	353667X1	**2**	PARAFUSO	BOLT	PERNO
25	353441X1	**2**	ARRUELA	WASHER	ARANDELA
26	355617X1	**2**	ARRUELA	WASHER	ARANDELA
27	6200896M91	**1**	DEFLETOR	DEFLECTOR	DEFLECTOR
28	353756X1	**2**	ARRUELA	WASHER	ARANDELA
29	353691X1	**2**	PARAFUSO	BOLT	PERNO
30	353434X1	**2**	ARRUELA	WASHER	ARANDELA

Lataria
Sheet Metal
Emplanchados

100-80

2 Rodas Motrizes - Com Cabina
2 Wheels Drive - With Cab
2 Ruedas Motriz - Con Cabina

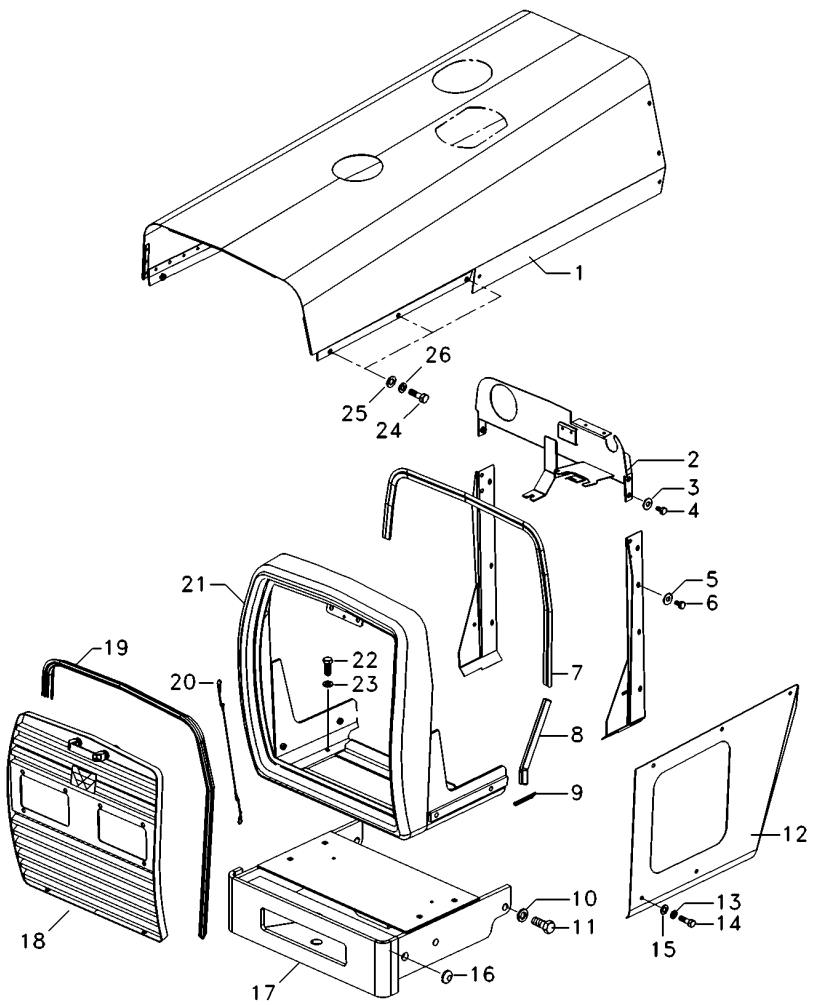

1	069995S1		**1**	CAPUZ	HOOD	CAPO
2	6219551M91		**1**	PAINEL	PANEL	PANEL
3	353446X1		**4**	ARRUELA	WASHER	ARANDELA
4	353677X1		**4**	PARAFUSO	BOLT	PERNO
5	355617X1		**8**	ARRUELA	WASHER	ARANDELA
6	391074X1		**8**	PARAFUSO	BOLT	PERNO
7	067979P1		**1**	GALÃO	PAD	CIERRE
8	068496P1		**2**	GALÃO	PAD	CIERRE
9	068318P1		**2**	GALÃO	PAD	CIERRE
10	353433X1		**6**	ARRUELA	WASHER	ARANDELA
11	368761X1		**6**	PARAFUSO	BOLT	PERNO
12	065736S1	◀	**1**	LATERAL	BOARD	TABLERO
12	065737S1	▶	**1**	LATERAL	BOARD	TABLERO
13	353446X1		**4**	ARRUELA	WASHER	ARANDELA
14	353679X1		**4**	PARAFUSO	BOLT	PERNO
15	829185M1		**4**	ARRUELA	WASHER	ARANDELA
16	6222669M1		**2**	TAMPÃO	PAD	ALMOHADILLA
17	065586S1		**1**	SUPORTE PESOS	WEIGHT FRAME	BASTIDOR P.PESAS
18	068285N1		**1**	GRADE	GRILLE	REJILLA
19	068305P1		**1**	GALÃO	PAD	CIERRE
20	022624N1		**1**	CABO	CABLE	CABLE
21	068290N1		**1**	ENVOLTÓRIO	NOSE	NARIZ
22	354264X1		**4**	PARAFUSO	BOLT	PERNO
23	353434X1		**4**	ARRUELA	WASHER	ARANDELA
24	353676X1		**2**	PARAFUSO	BOLT	PERNO
25	829185M1		**6**	ARRUELA	WASHER	ARANDELA
26	353446X1		**6**	ARRUELA	WASHER	ARANDELA

Lataria
Sheet Metal
Emplanchados

100-85

2 Rodas Motrizes - Com Cabina
2 Wheels Drive - With Cab
2 Ruedas Motriz - Con Cabina

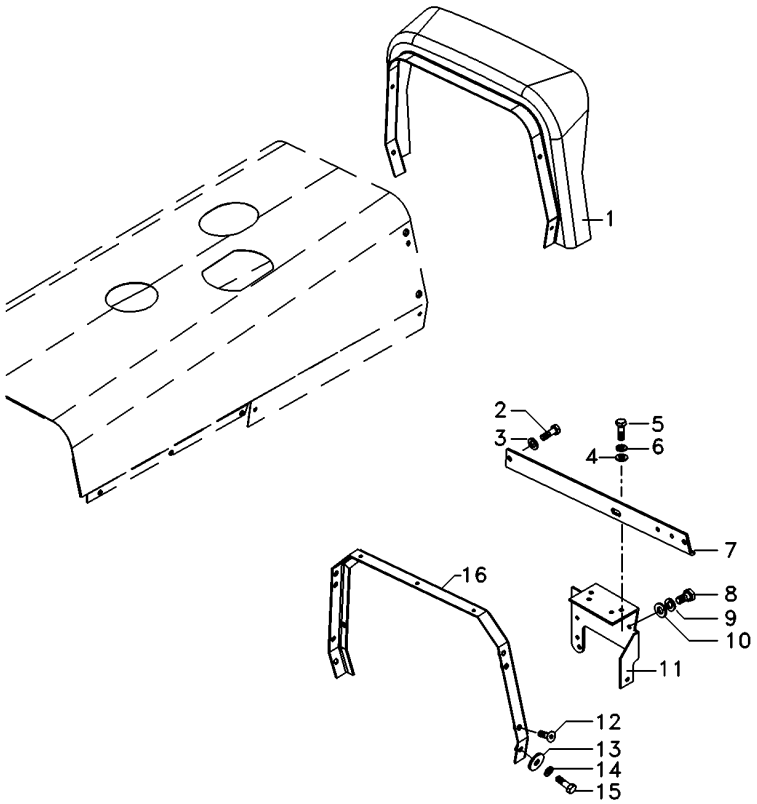

1	073058N1	**1**	FECHAMENTO	COVER	CUBIERTA
2	353679X1	**2**	PARAFUSO	BOLT	PERNO
3	353446X1	**2**	ARRUELA	WASHER	ARANDELA
4	339024X1	**2**	ARRUELA	WASHER	ARANDELA
5	339761X1	**2**	PARAFUSO	BOLT	PERNO
6	339374X1	**2**	ARRUELA	WASHER	ARANDELA
7	069048P1	**1**	PERFIL	PROFILE	PERFIL
8	339081X1	**4**	PARAFUSO	BOLT	PERNO
9	339376X1	**4**	ARRUELA	WASHER	ARANDELA
10	339025X1	**1**	ARRUELA	WASHER	ARANDELA
11	3771303M92	**1**	SUPORTE	BRACKET	SOPORTE
12	355820X1	**4**	PARAFUSO	BOLT	PERNO
13	829185M1	**4**	ARRUELA	WASHER	ARANDELA
14	353446X1	**4**	ARRUELA	WASHER	ARANDELA
15	353679X1	**4**	PARAFUSO	BOLT	PERNO
16	069047S1	**1**	SUPORTE	BRACKET	SOPORTE

Lataria
Sheet Metal
Emplanchados

100-90

4 Rodas Motrizes - Com Cabina
4 Wheels Drive - With Cab
4 Ruedas Motriz - Con Cabina

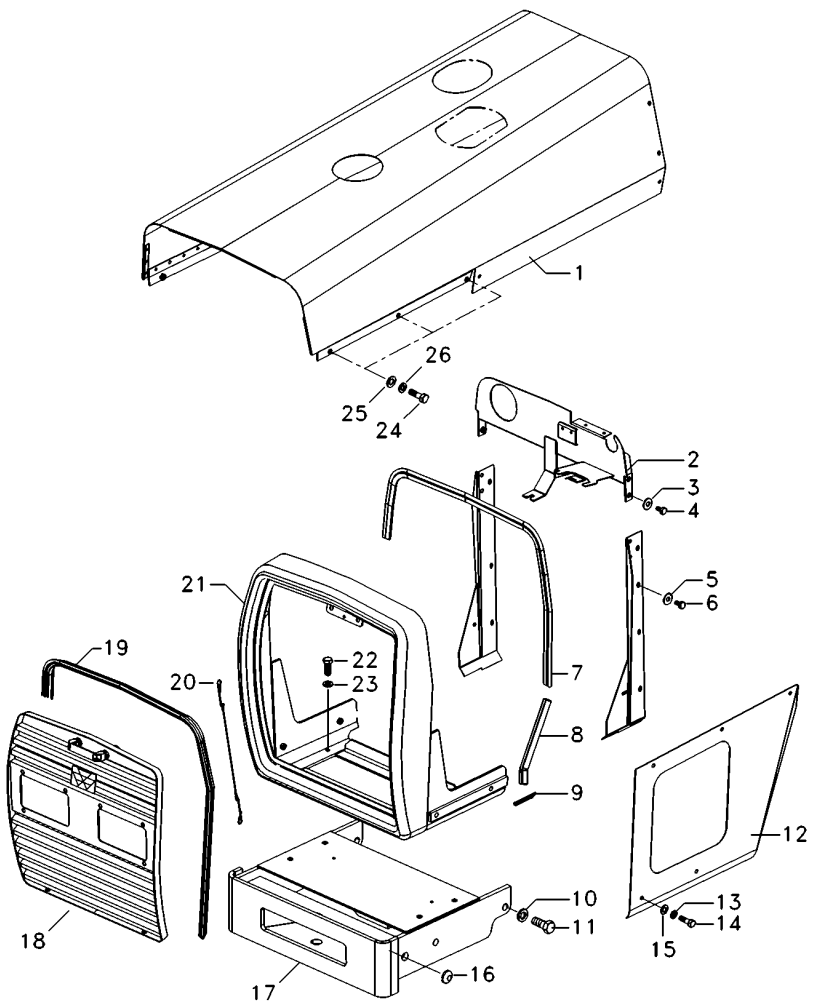

1	069995S1		**1**	CAPUZ	HOOD	CAPO
2	6219551M91		**1**	PAINEL	PANEL	PANEL
3	353446X1		**4**	ARRUELA	WASHER	ARANDELA
4	353677X1		**4**	PARAFUSO	BOLT	PERNO
5	355617X1		**8**	ARRUELA	WASHER	ARANDELA
6	391074X1		**8**	PARAFUSO	BOLT	PERNO
7	067979P1		**1**	GALÃO	PAD	CIERRE
8	068496P1		**2**	GALÃO	PAD	CIERRE
9	068318P1		**2**	GALÃO	PAD	CIERRE
10	353433X1		**6**	ARRUELA	WASHER	ARANDELA
11	368761X1		**6**	PARAFUSO	BOLT	PERNO
12	065736S1	◀	**1**	LATERAL	BOARD	TABLERO
12	065737S1	▶	**1**	LATERAL	BOARD	TABLERO
13	353446X1		**4**	ARRUELA	WASHER	ARANDELA
14	353679X1		**4**	PARAFUSO	BOLT	PERNO
15	829185M1		**4**	ARRUELA	WASHER	ARANDELA
16	6222669M1		**2**	TAMPÃO	PAD	ALMOHADILLA
17	065586S1		**1**	SUPORTE PESOS	WEIGHT FRAME	BASTIDOR P.PESAS
18	068285N1		**1**	GRADE	GRILLE	REJILLA
19	068305P1		**1**	GALÃO	PAD	CIERRE
20	022624N1		**1**	CABO	CABLE	CABLE
21	068290N1		**1**	ENVOLTÓRIO	NOSE	NARIZ
22	354264X1		**4**	PARAFUSO	BOLT	PERNO
23	353434X1		**4**	ARRUELA	WASHER	ARANDELA
24	353676X1		**2**	PARAFUSO	BOLT	PERNO
25	829185M1		**6**	ARRUELA	WASHER	ARANDELA
26	353446X1		**6**	ARRUELA	WASHER	ARANDELA

Lataria
Sheet Metal
Emplanchados

100-95

4 Rodas Motrizes - Com Cabina
4 Wheels Drive - With Cab
4 Ruedas Motriz - Con Cabina

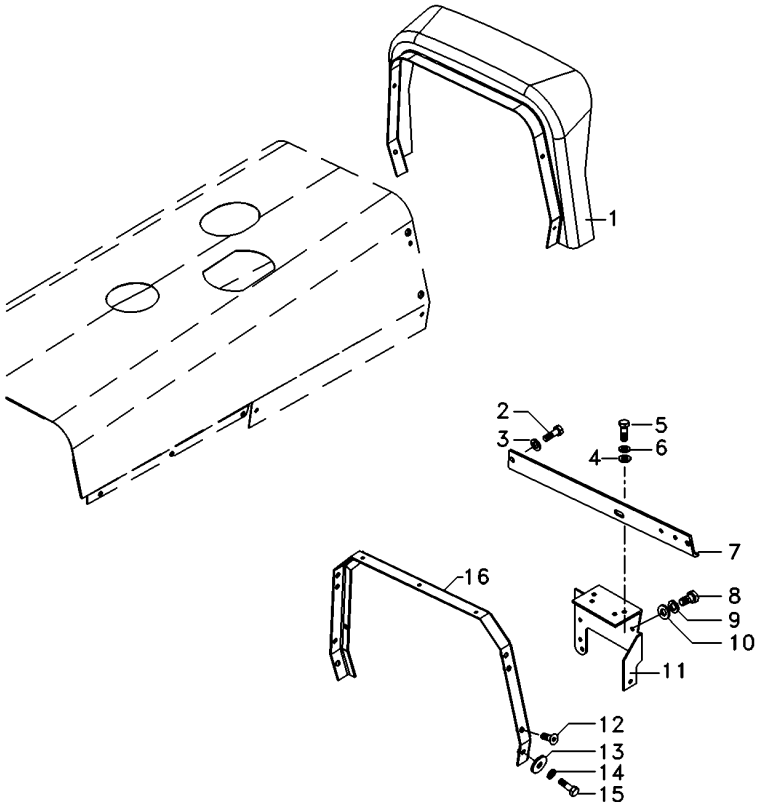

1	073058N1	**1**	FECHAMENTO	COVER	CUBIERTA
2	353679X1	**2**	PARAFUSO	BOLT	PERNO
3	353446X1	**2**	ARRUELA	WASHER	ARANDELA
4	339024X1	**2**	ARRUELA	WASHER	ARANDELA
5	339761X1	**2**	PARAFUSO	BOLT	PERNO
6	339374X1	**2**	ARRUELA	WASHER	ARANDELA
7	069048P1	**1**	PERFIL	PROFILE	PERFIL
8	339081X1	**4**	PARAFUSO	BOLT	PERNO
9	339376X1	**4**	ARRUELA	WASHER	ARANDELA
10	339025X1	**1**	ARRUELA	WASHER	ARANDELA
11	3771303M92	**1**	SUPORTE	BRACKET	SOPORTE
12	355820X1	**4**	PARAFUSO	BOLT	PERNO
13	829185M1	**4**	ARRUELA	WASHER	ARANDELA
14	353446X1	**4**	ARRUELA	WASHER	ARANDELA
15	353679X1	**4**	PARAFUSO	BOLT	PERNO
16	069047S1	**1**	SUPORTE	BRACKET	SOPORTE

Para-Lama
Mudguard
Guardabarros

100-100

Mf283- Até Série 2rm - 6c000936/ 4rm - 6c007814
Mf283- Up To S/N 2wd - 6c000936/ 4wd - 6c007814
Mf283- Hasta N/S 2rm - 6c000936/ 4rm - 6c007814

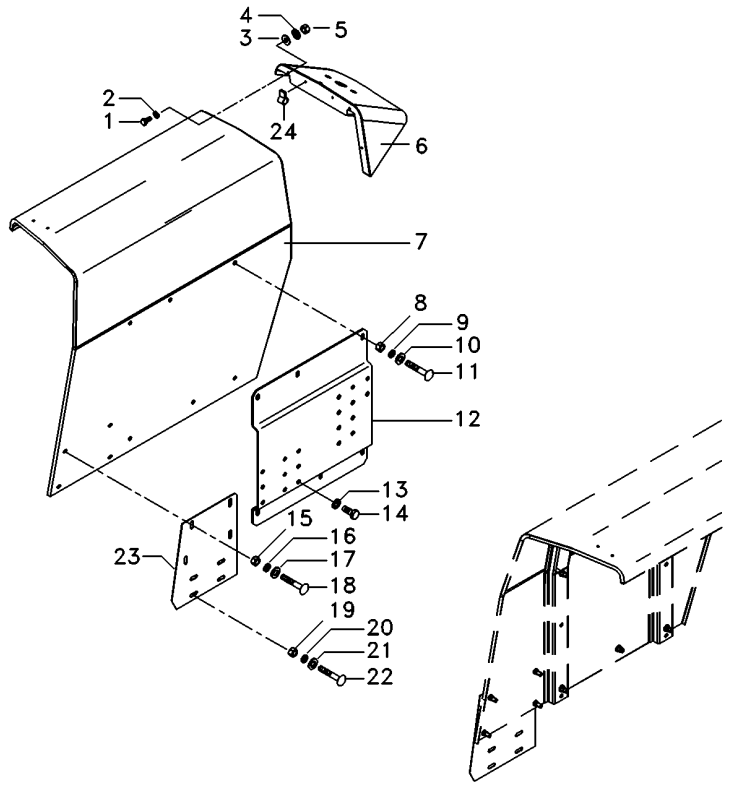

1	353666X1		**10**	PARAFUSO	BOLT	PERNO
2	353441X1		**10**	ARRUELA	WASHER	ARANDELA
3	355617X1		**16**	ARRUELA	WASHER	ARANDELA
4	391026X1		**4**	ARRUELA	WASHER	ARANDELA
5	355564X1		**10**	PORCA	NUT	TUERCA
6	022886P2	▶	**1**	EXTENSÃO	EXTENSION	EXTENSION
6	022887P2	◀	**1**	EXTENSÃO	EXTENSION	EXTENSION
7	022888S1	◀	**1**	PÁRA-LAMA	FENDER	GUARDABARRO
7	022889S1	▶	**1**	PÁRA-LAMA	FENDER	GUARDABARRO
8	353431X1		**8**	PORCA	NUT	TUERCA
9	353434X1		**8**	ARRUELA	WASHER	ARANDELA
10	339534X1		**8**	ARRUELA	WASHER	ARANDELA
11	353816X1		**8**	PARAFUSO	BOLT	PERNO
12	022884S2	◀	**1**	SUPORTE	BRACKET	SOPORTE
12	061203S1	▶	**1**	SUPORTE	BRACKET	SOPORTE
13	339369X1		**12**	ARRUELA	WASHER	ARANDELA
14	339139X1		**12**	PARAFUSO	BOLT	PERNO
15	355565X1		**4**	PORCA	NUT	TUERCA
16	353446X1		**4**	ARRUELA	WASHER	ARANDELA
17	829185M1		**8**	ARRUELA	WASHER	ARANDELA
18	353677X1		**4**	PARAFUSO	BOLT	PERNO
19	355565X1		**4**	PORCA	NUT	TUERCA
20	353446X1		**4**	ARRUELA	WASHER	ARANDELA
21	829185M1		**8**	ARRUELA	WASHER	ARANDELA
22	353679X1		**4**	PARAFUSO	BOLT	PERNO
23	071754P1		**2**	EXTENSÃO	EXTENSION	EXTENSION
24	506293M1		**4**	PRESILHA	STAPLE	GRAPA

Pára-Lama Traseiro
Rear Mudguard
Guardabarros Trasero

100-105

Mf283- A Partir N/S 2rm - 6c000937/ 4rm - 6c007815
Mf283- From S/N 2wd - 6c000937/ 4wd - 6c007815
Mf283- Desde N/S 2rm - 6c000937/ 4rm - 6c007815

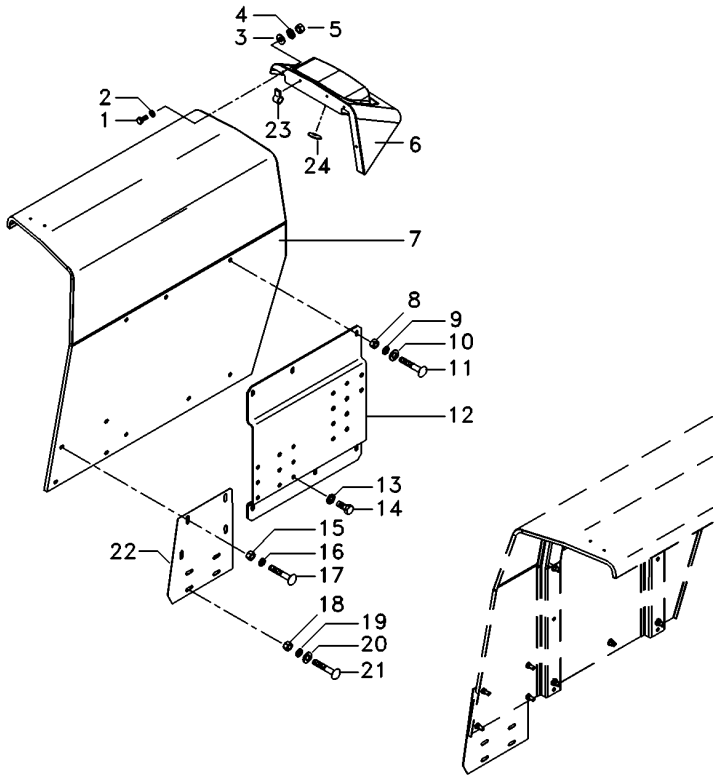

1	353666X1		**10**	PARAFUSO	BOLT	PERNO
2	353441X1		**10**	ARRUELA	WASHER	ARANDELA
3	355617X1		**10**	ARRUELA	WASHER	ARANDELA
4	391026X1		**4**	ARRUELA	WASHER	ARANDELA
5	355564X1		**10**	PORCA	NUT	TUERCA
6	6220018M1	▶	**1**	EXTENSÃO	EXTENSION	EXTENSION
6	6220017M1	◀	**1**	EXTENSÃO	EXTENSION	EXTENSION
7	022888S1	◀	**1**	PÁRA-LAMA	FENDER	GUARDABARRO
7	022889S1	▶	**1**	PÁRA-LAMA	FENDER	GUARDABARRO
8	353431X1		**8**	PORCA	NUT	TUERCA
9	353434X1		**8**	ARRUELA	WASHER	ARANDELA
10	339534X1		**8**	ARRUELA	WASHER	ARANDELA
11	353816X1		**8**	PARAFUSO	BOLT	PERNO
12	022884S2	◀	**1**	SUPORTE	BRACKET	SOPORTE
12	061203S1	▶	**1**	SUPORTE	BRACKET	SOPORTE
13	339369X1		**12**	ARRUELA	WASHER	ARANDELA
14	339139X1		**12**	PARAFUSO	BOLT	PERNO
18	355565X1		**4**	PORCA	NUT	TUERCA
19	353446X1		**4**	ARRUELA	WASHER	ARANDELA
20	829185M1		**8**	ARRUELA	WASHER	ARANDELA
21	353679X1		**4**	PARAFUSO	BOLT	PERNO
22	071754P1		**2**	EXTENSÃO	EXTENSION	EXTENSION
23	506293M1		**4**	PRESILHA	STAPLE	GRAPA

Para-Lama
Mudguard
Guardabarros

100-110

Usado Somente Com Rodado 14.9x28 Mf283- Até Série 2rm - 6c000936/ 4rm - 6c007814
Only Used With Wheels 14.9x28 Mf283- Up To S/N 2wd - 6c000936/ 4wd - 6c007814
Usado Solamente Con Rodaje 14.9x28 Mf283- Hasta N/S 2rm - 6c000936/ 4rm - 6c007814

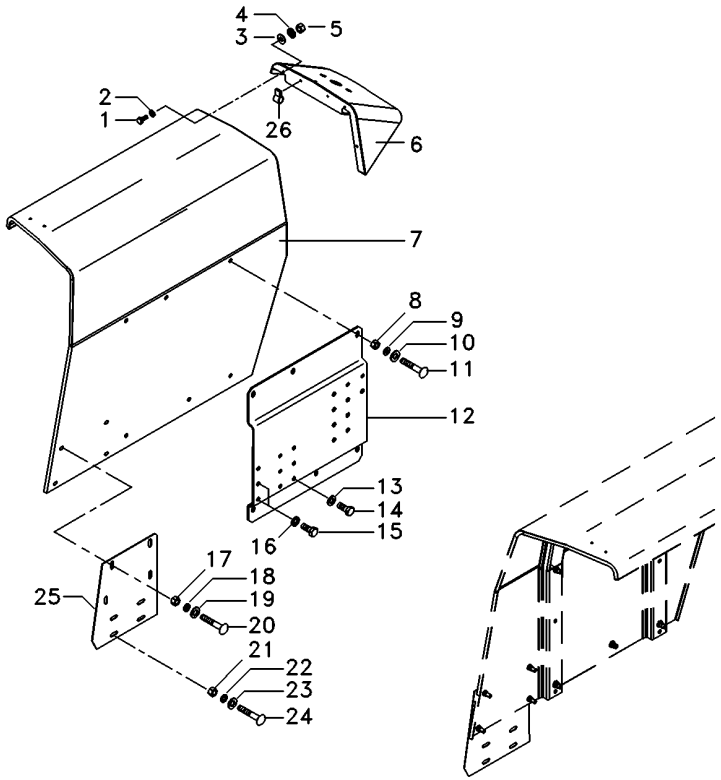

1	353666X1		**10**	PARAFUSO	BOLT	PERNO
2	353441X1		**10**	ARRUELA	WASHER	ARANDELA
3	355617X1		**16**	ARRUELA	WASHER	ARANDELA
4	391026X1		**4**	ARRUELA	WASHER	ARANDELA
5	355564X1		**10**	PORCA	NUT	TUERCA
6	022886P2	▶	**1**	EXTENSÃO	EXTENSION	EXTENSION
6	022887P2	◀	**1**	EXTENSÃO	EXTENSION	EXTENSION
7	022891S1	▶	**1**	PÁRA-LAMA	FENDER	GUARDABARRO
7	022892S1	◀	**1**	PÁRA-LAMA	FENDER	GUARDABARRO
8	353431X1		**8**	PORCA	NUT	TUERCA
9	353434X1		**8**	ARRUELA	WASHER	ARANDELA
10	339534X1		**8**	ARRUELA	WASHER	ARANDELA
11	353816X1		**8**	PARAFUSO	BOLT	PERNO
12	022880S2	◀	**1**	SUPORTE	BRACKET	SOPORTE
12	022881S3	▶	**1**	SUPORTE	SUPPORT	DISPOS.DE SOSTEN
13	339369X1		**12**	ARRUELA	WASHER	ARANDELA
14	339139X1		**12**	PARAFUSO	BOLT	PERNO
15	391375X1		**2**	PARAFUSO	BOLT	PERNO
16	339369X1		**2**	ARRUELA	WASHER	ARANDELA
17	355565X1		**4**	PORCA	NUT	TUERCA
18	353446X1		**4**	ARRUELA	WASHER	ARANDELA
19	829185M1		**8**	ARRUELA	WASHER	ARANDELA
20	353677X1		**4**	PARAFUSO	BOLT	PERNO
21	355565X1		**4**	PORCA	NUT	TUERCA
22	353446X1		**4**	ARRUELA	WASHER	ARANDELA
23	829185M1		**8**	ARRUELA	WASHER	ARANDELA
24	353679X1		**4**	PARAFUSO	BOLT	PERNO
25	071754P1		**2**	EXTENSÃO	EXTENSION	EXTENSION
26	506293M1		**4**	PRESILHA	STAPLE	GRAPA

Pára-Lama Traseiro
Rear Mudguard
Guardabarros Trasero

100-115

Usado Somente Com Rodado 14.9x28 Mf283- A Partir N/S 2rm - 6c000937/ 4rm - 6c007815
Only Used With Wheels 14.9x28 Mf283- From S/N 2wd - 6c000937/ 4wd - 6c007815
Usado Solamente Con Rodaje 14.9x28 Mf283- Desde N/S 2rm - 6c000937/ 4rm - 6c007815

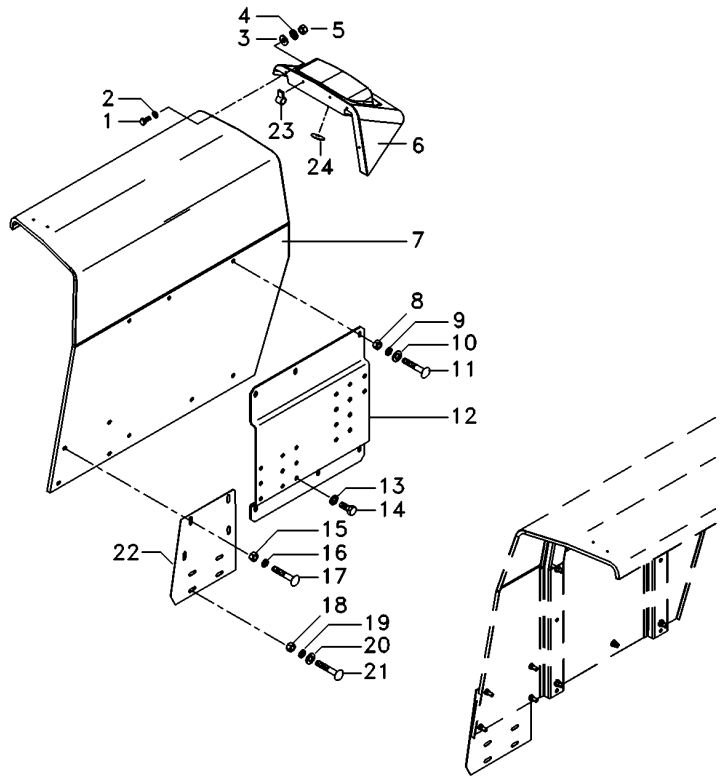

1	353666X1		**10**	PARAFUSO	BOLT	PERNO
2	353441X1		**10**	ARRUELA	WASHER	ARANDELA
3	355617X1		**10**	ARRUELA	WASHER	ARANDELA
4	391026X1		**4**	ARRUELA	WASHER	ARANDELA
5	355564X1		**10**	PORCA	NUT	TUERCA
6	6220018M1	▶	**1**	EXTENSÃO	EXTENSION	EXTENSION
6	6220017M1	◀	**1**	EXTENSÃO	EXTENSION	EXTENSION
7	022891S1	▶	**1**	PÁRA-LAMA	FENDER	GUARDABARRO
7	022892S1	◀	**1**	PÁRA-LAMA	FENDER	GUARDABARRO
8	353431X1		**8**	PORCA	NUT	TUERCA
9	353434X1		**8**	ARRUELA	WASHER	ARANDELA
10	339534X1		**8**	ARRUELA	WASHER	ARANDELA
11	353816X1		**8**	PARAFUSO	BOLT	PERNO
11	353810X1		**4**	PARAFUSO	BOLT	PERNO
12	022880S2	◀	**1**	SUPORTE	BRACKET	SOPORTE
12	022881S3	▶	**1**	SUPORTE	SUPPORT	DISPOS.DE SOSTEN
13	339369X1		**12**	ARRUELA	WASHER	ARANDELA
14	339139X1		**12**	PARAFUSO	BOLT	PERNO
15	355565X1		**4**	PORCA	NUT	TUERCA
16	353446X1		**4**	ARRUELA	WASHER	ARANDELA
17	353677X1		**4**	PARAFUSO	BOLT	PERNO
18	355565X1		**4**	PORCA	NUT	TUERCA
19	353446X1		**4**	ARRUELA	WASHER	ARANDELA
20	829185M1		**8**	ARRUELA	WASHER	ARANDELA
21	353679X1		**4**	PARAFUSO	BOLT	PERNO
22	071754P1		**2**	EXTENSÃO	EXTENSION	EXTENSION
23	506293M1		**4**	PRESILHA	STAPLE	GRAPA
24	022894P1		**4**	TAMPÃO	PAD	ALMOHADILLA

Pára-Lama Traseiro
Rear Mudguard
Guardabarros Trasero

100-120

Tratores Compacto
Compact Tractors
Tractores Compacto

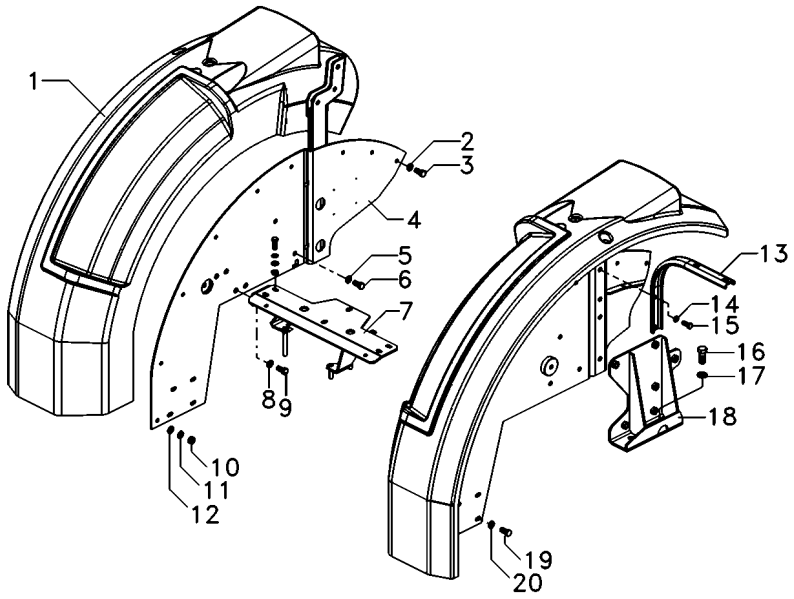

1	6214704M1	▶	**1**	PÁRA-LAMA	FENDER	GUARDABARRO
1	6215445M1	◀	**1**	PÁRA-LAMA	FENDER	GUARDABARRO
2	339299X1		**24**	PARAFUSO	BOLT	PERNO
3	339376X1		**24**	ARRUELA	WASHER	ARANDELA
4	6214840M91	▶	**1**	LATERAL	SIDE	LATERAL
4	6215355M91	◀	**1**	LATERAL	SIDE	LATERAL
5	339026X1		**8**	ARRUELA	WASHER	ARANDELA
6	339299X1		**8**	PARAFUSO	BOLT	PERNO
7	6216931M91		**1**	CJ. CHAPA	KIT, PLATE	JUEGO DE PLATO
8	339369X1		**4**	ARRUELA	WASHER	ARANDELA
9	339139X1		**4**	PARAFUSO	BOLT	PERNO
10	394367X1		**24**	PORCA	NUT	TUERCA
11	390652X1		**24**	ARRUELA	WASHER	ARANDELA
12	390972X1		**24**	ARRUELA	WASHER	ARANDELA
13	6218215M1		**2**	SUPORTE	CLEVIS	GANCHO SEGURI.
14	339376X1		**4**	ARRUELA	WASHER	ARANDELA
15	339401X1		**4**	PARAFUSO	BOLT	PERNO
16	353726X1		**4**	PARAFUSO	BOLT	PERNO
17	353433X1		**4**	ARRUELA	WASHER	ARANDELA
18	6207936M91	◀	**1**	SUPORTE	CLEVIS	GANCHO SEGURI.
18	6207937M91	▶	**1**	SUPORTE	CLEVIS	GANCHO SEGURI.
19	339451X1		**4**	PARAFUSO	BOLT	PERNO
20	391388X1		**4**	ARRUELA	WASHER	ARANDELA

Suporte
Support
Soporte

Paralama
Fender
Guardafangos

100-125

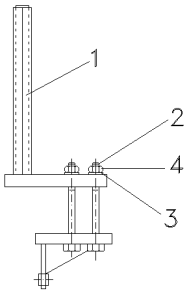

1	063609S1	▶	**1**	SUPORTE	CLEVIS	GANCHO SEGURI.
1	063610S1	◀	**1**	SUPORTE	CLEVIS	GANCHO SEGURI.
2	368547X1		**8**	PARAFUSO	BOLT	PERNO
3	353775X1		**8**	ARRUELA	WASHER	ARANDELA
4	366957X1		**8**	PORCA	NUT	TUERCA

Para-Lama
Fender
Guardabarros

100-130

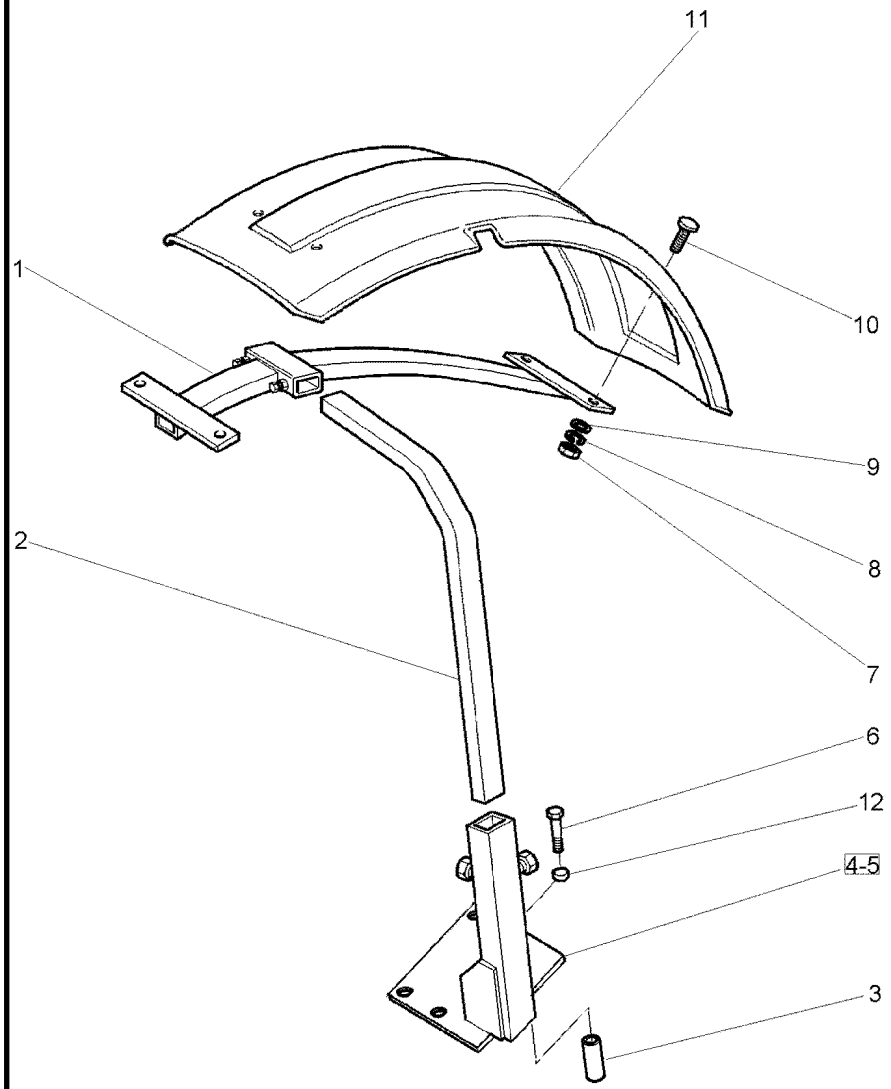

1	3762101M2		**2**	SUPORTE	BRACKET	SOPORTE
2	3771372M2		**2**	TUBO	PIPE	CANO
3	024524P1		**8**	ESPAÇADOR	SPACER	PIEZA DISTANCIA
4	070367S1	◀	**1**	SUPORTE	CLEVIS	GANCHO SEGURI.
5	070368S1	▶	**1**	SUPORTE	CLEVIS	GANCHO SEGURI.
6	391889X1		**8**	PARAFUSO	BOLT	PERNO
7	339030X1		**8**	PORCA	NUT	TUERCA
8	353441X1		**8**	ARRUELA	WASHER	ARANDELA
9	390971X1		**8**	ARRUELA	WASHER	ARANDELA
10	3009331X1		**8**	PARAFUSO	BOLT	PERNO
11	3762104M1	▶	**1**	PÁRA-LAMA	FENDER	GUARDABARRO
11	3762137M1	◀	**1**	PÁRA-LAMA	FENDER	GUARDABARRO
12	041239P1		**8**	ESPAÇADOR	SPACER	PIEZA DISTANCIA

Decalcomania
Decal
Calcomania

100-135

Tratores Com Plataforma Do Operador
Tractors With Operator Plataform
Tractores Con Plataforma Del Operador

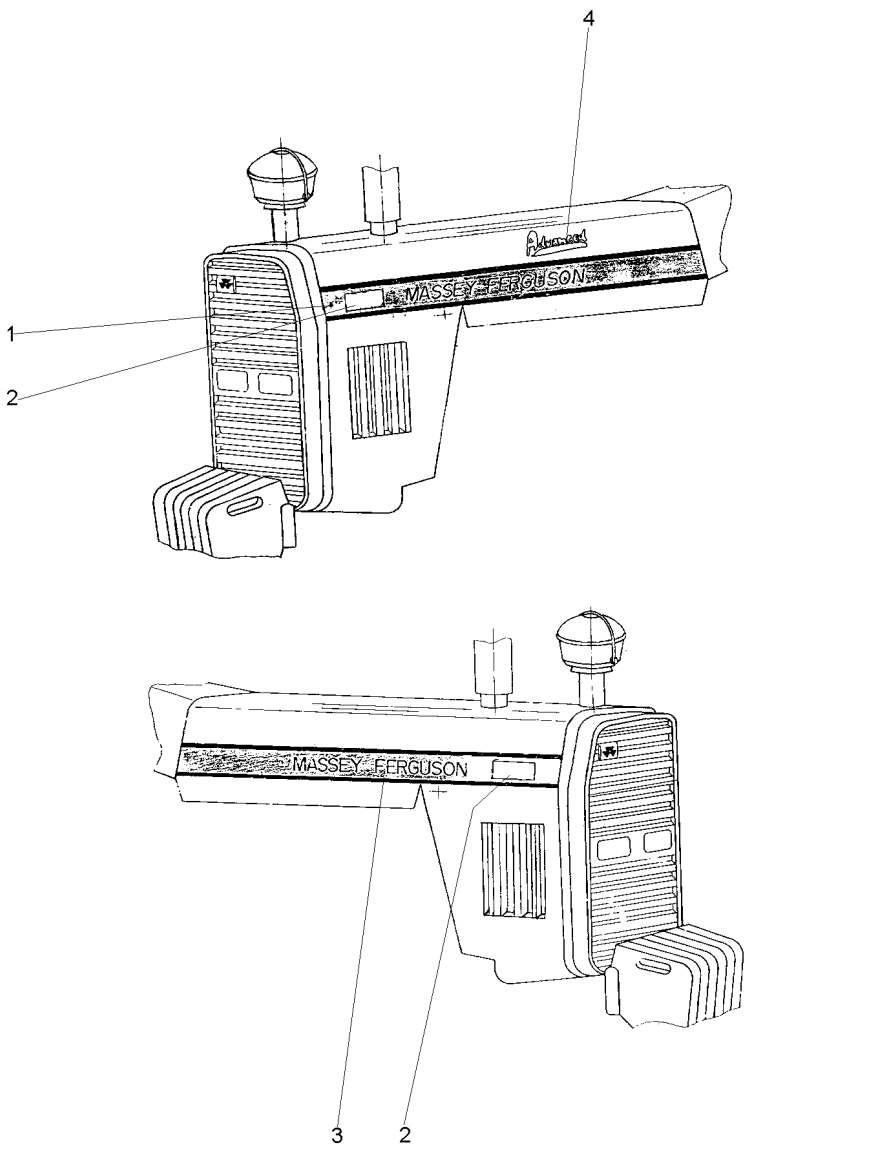

1	069073P1	◀	**1**	DECAL	DECAL	CALCOMANIA
2	069085P1		**2**	DECAL	DECAL	CALCOMANIA
3	069067P1	▶	**1**	DECAL	DECAL	CALCOMANIA
4	068802P1		**1**	DECAL	DECAL	CALCOMANIA

Decalcomania
Decal
Calcomania

100-140

Tratores Com Cabine
Tractors With Cab
Tractores Con Cabina

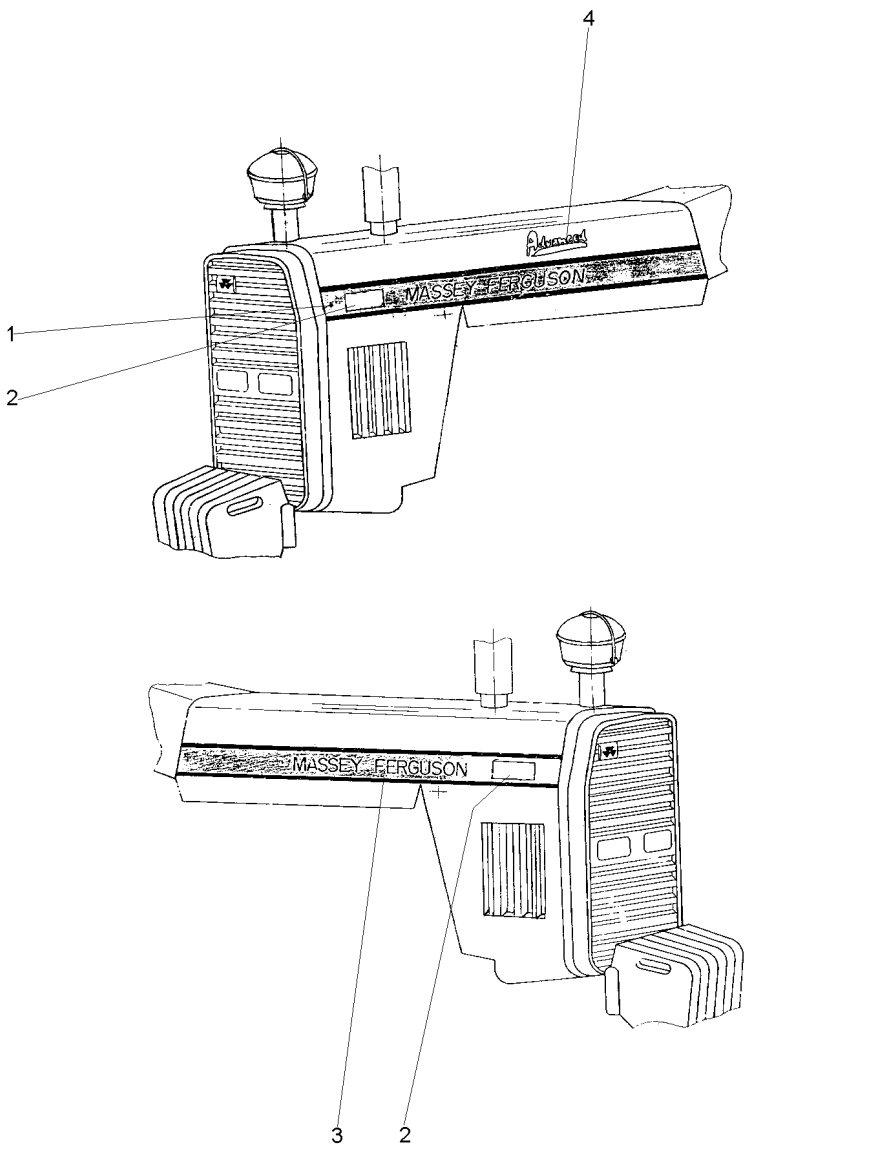

1	069597P1	▶	**1**	DECAL	DECAL	CALCOMANIA
2	069085P1		**2**	DECAL	DECAL	CALCOMANIA
3	069596P1	◀	**1**	DECAL	DECAL	CALCOMANIA
4	068802P1		**1**	DECAL	DECAL	CALCOMANIA

Decalcomania
Decals
Callomanias

100-145

Tratores Compacto
Compact Tractors
Tractores Compacto

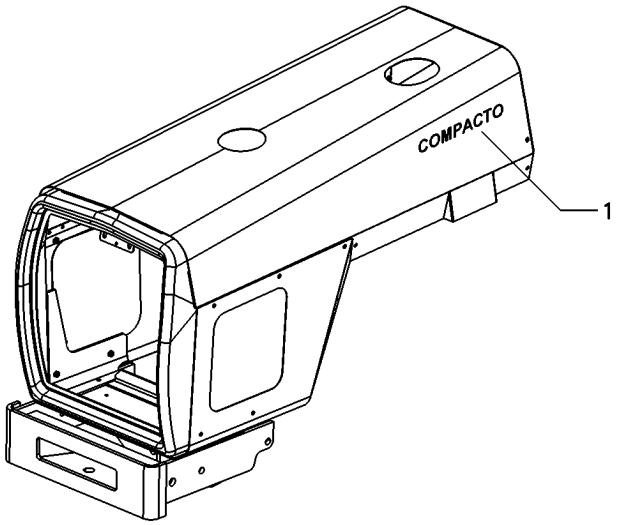

1	6223134M1	**2**	DECAL	DECAL	CALCOMANIA

Emblemas
Emblems
Emblemas

Português
Portuguese
Portugués

100-150

Sem Hidráulico
Without Hydraulic
Sin Hidraulico

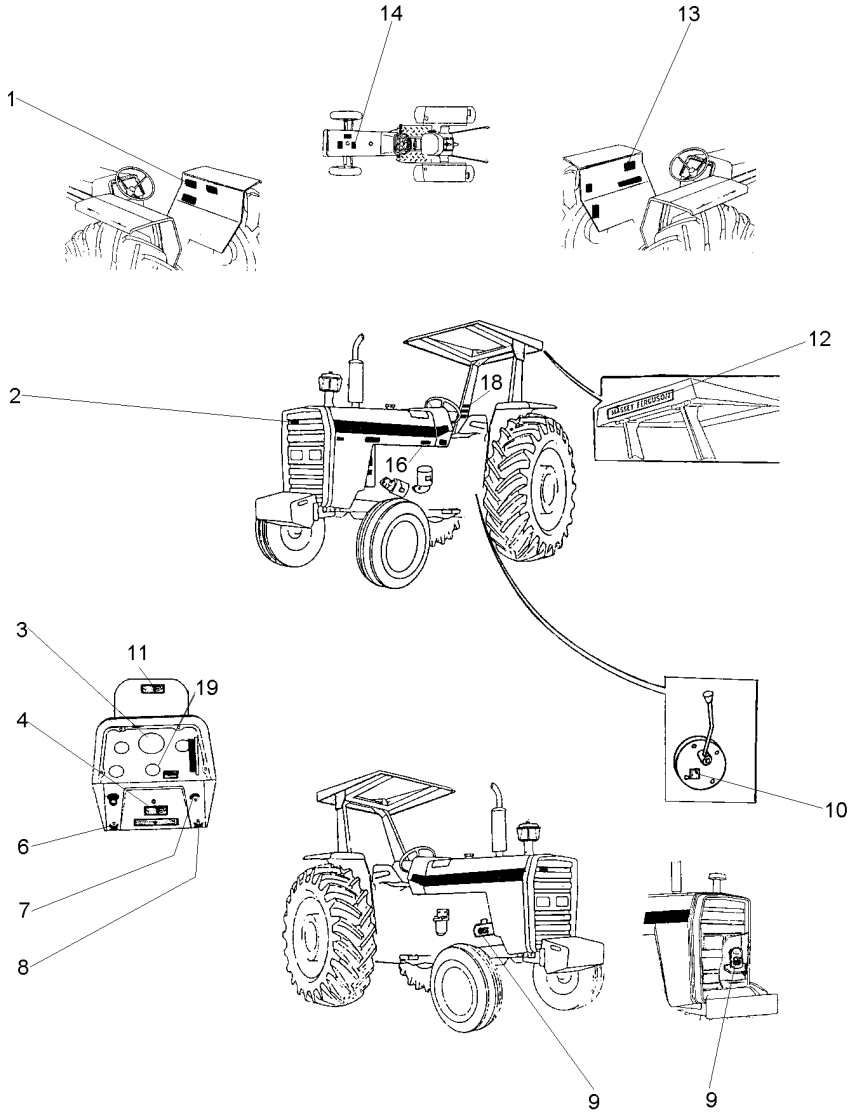

1	049101P1	**1**	DECAL	CALCOMANIA
2	3787203M1	**X**	EMBLEMA	EMBLEMA
3	2800862M1	**1**	DECAL	CALCOMANIA
4	3410238M1	**X**	DECAL	CALCOMANIA
6	3410244M1	**1**	EMBLEMA	EMBLEMA
7	068136P1	**1**	DECAL	CALCOMANIA
8	3410245M1	**1**	EMBLEMA	EMBLEMA
9	3146752M1	**1**	DECAL	CALCOMANIA
10	3149896M1	**X**	DECAL	CALCOMANIA
11	067209P2	**1**	DECAL	CALCOMANIA
12	3149677M1	**X**	DECAL	CALCOMANIA
13	022100P2	**1**	DECAL	CALCOMANIA
14	3146834M1	**1**	DECAL	CALCOMANIA
16	022091P1	**1**	DECAL	CALCOMANIA
18	022083P1	**1**	DECAL	CALCOMANIA
19	1875315M1	**X**	EMBLEMA	EMBLEMA

Emblemas
Emblems
Emblemas

100-155

Português - Com Hidráulico
Portuguese - With Hydraulic
Portugués - Con Hidraulico

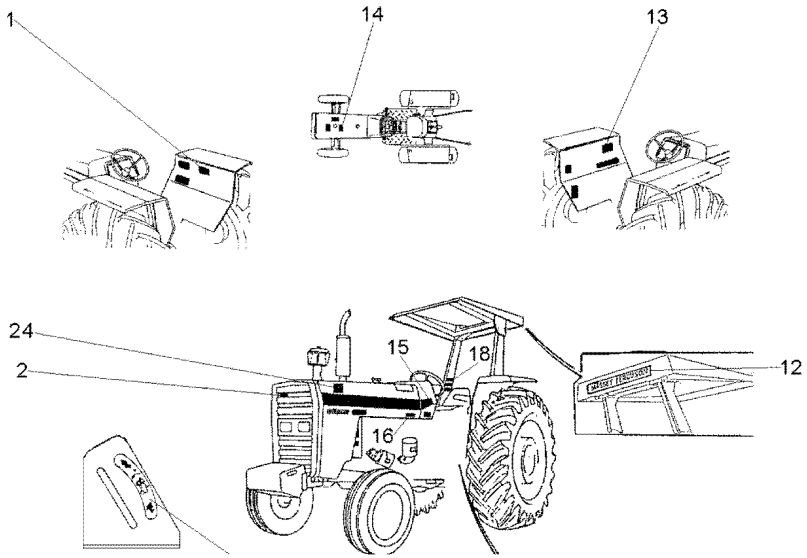

1	3148171M1	**1**	DECAL	DECAL	CALCOMANIA
2	3587203M1	**X**	EMBLEMA	EMBLEM	EMBLEMA
12	3149677M1	**1**	DECAL	DECAL	CALCOMANIA
13	022100P2	**1**	DECAL	DECAL	CALCOMANIA
14	3146834M1	**1**	DECAL	DECAL	CALCOMANIA
15	2800862M1	**1**	DECAL	DECAL	CALCOMANIA
16	022091P1	**1**	DECAL	DECAL	CALCOMANIA
18	022083P1	**X**	DECAL	DECAL	CALCOMANIA
24	064705T1	**1**	DECAL	DECAL	CALCOMANIA

Decalcomania
Decals
Callomanias

100-160

Tratores Com Cabine - Português
Tractors With Cab - Portuguese
Tractores Con Cabina - Portugués

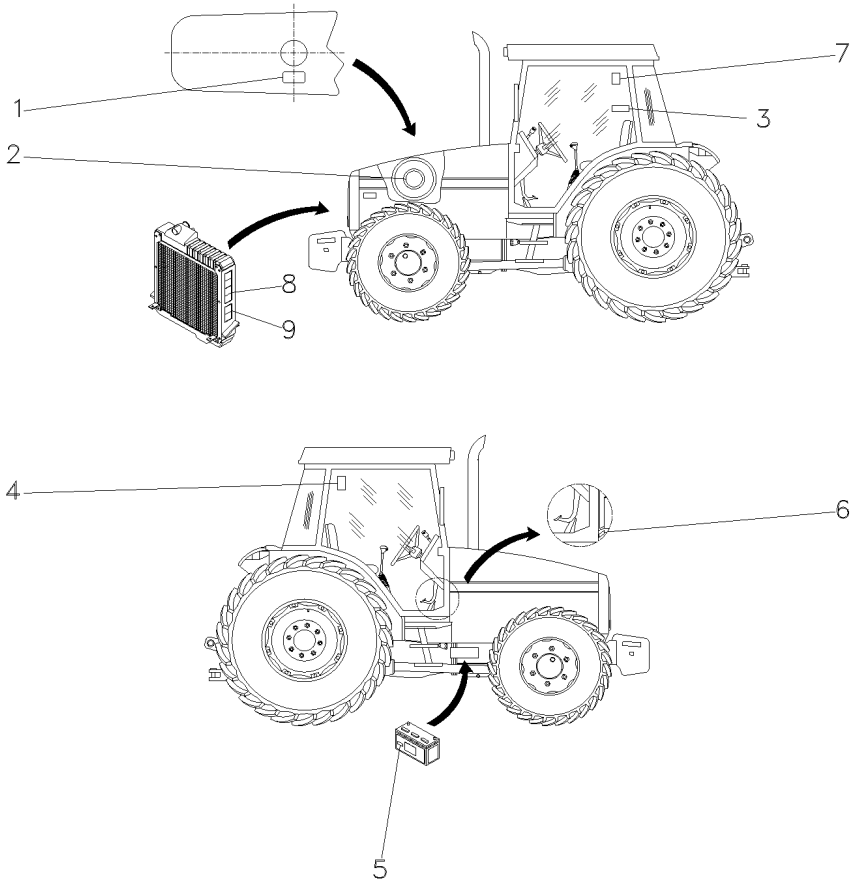

1	3146834M1	**1**	DECAL	DECAL	CALCOMANIA
2	022474P1	**1**	DECAL	DECAL	CALCOMANIA
3	049101P1	**1**	DECAL	DECAL	CALCOMANIA
4	071127P1	**1**	DECAL	DECAL	CALCOMANIA
5	056382P1	**1**	DECAL	DECAL	CALCOMANIA
6	022091P1	**1**	DECAL	DECAL	CALCOMANIA
7	053130P1	**1**	DECAL	DECAL	CALCOMANIA
8	3808554M2	**2**	DECAL	DECAL	CALCOMANIA
9	3808499M2	**2**	DECAL	DECAL	CALCOMANIA

Decalcomania
Decals
Callomanias

100-165

Tratores Com Cabine - Português
Tractors With Cab - Portuguese
Tractores Con Cabina - Portugués

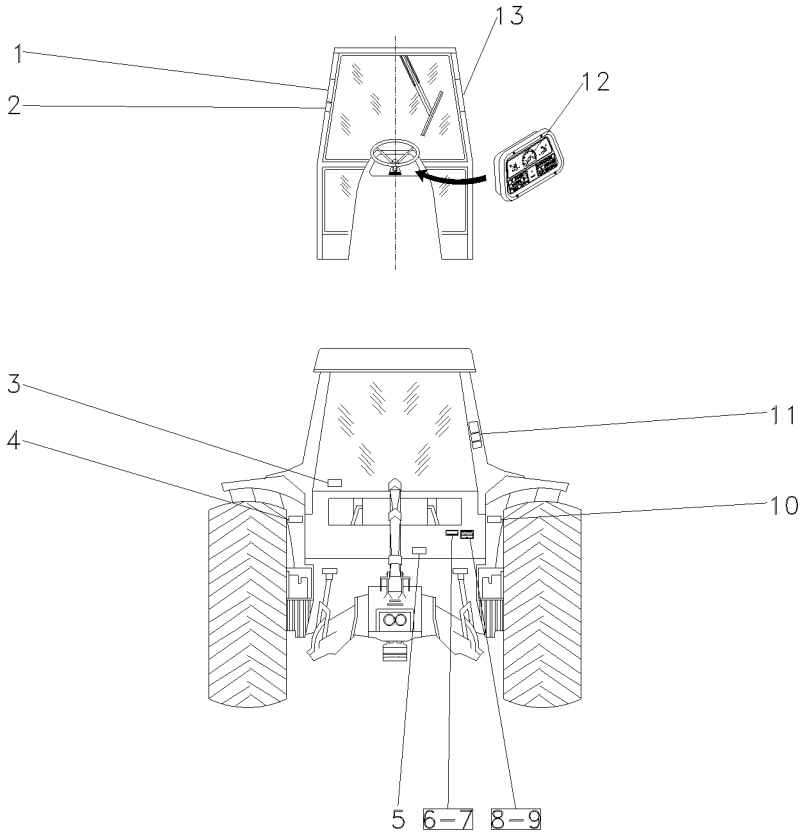

1	3782489M1	**1**	DECAL	DECAL	CALCOMANIA
2	069974P1	**1**	DECAL	DECAL	CALCOMANIA
3	053112P1	**1**	DECAL	DECAL	CALCOMANIA
4	056399P1	**1**	DECAL	DECAL	CALCOMANIA
5	3586819M2	**1**	DECAL	DECAL	CALCOMANIA
6	3697173M1	**X**	PLACA	PLATE	PLATO
7	3410581M1	**X**	REBITE	RIVET	REMACHE
8	036880P1	**X**	PLACA	PLATE	PLATO
9	3410581M1	**X**	REBITE	RIVET	REMACHE
10	056393P1	**1**	DECAL	DECAL	CALCOMANIA
11	022100P2	**1**	DECAL	DECAL	CALCOMANIA
12	2800862M1	**1**	DECAL	DECAL	CALCOMANIA
13	056404P1	**1**	DECAL	DECAL	CALCOMANIA

Emblemas
Emblems
Emblemas

100-170

Inglês - Sem Hidráulico
English - Without Hydraulic
Inglés - Sin Hidraulico

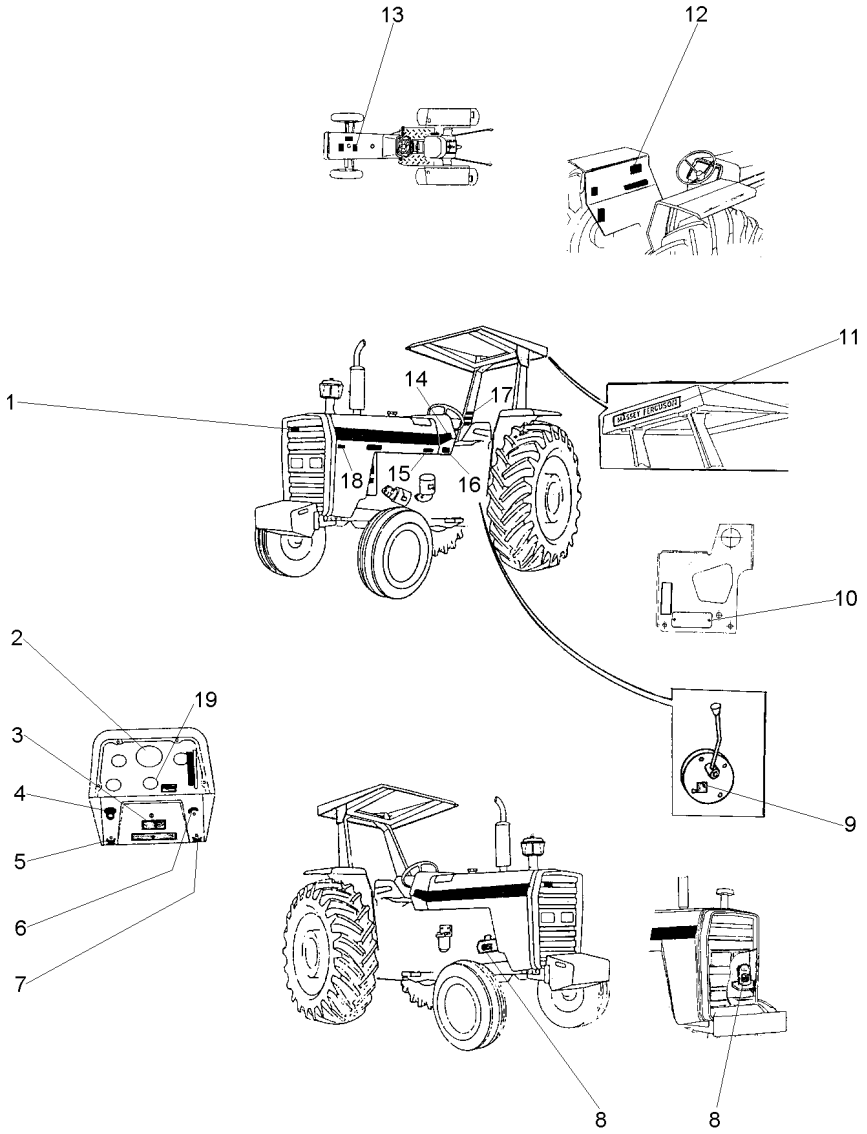

1	3587203M1	X	EMBLEMA	EMBLEM	EMBLEMA
2	3411432M1	1	DECAL	DECAL	CALCOMANIA
3	3410238M1	X	DECAL	DECAL	CALCOMANIA
4	2801186M1	1	EMBLEMA	EMBLEM	EMBLEMA
5	3410244M1	1	EMBLEMA	EMBLEM	EMBLEMA
6	026694P1	1	DECAL	DECAL	CALCOMANIA
7	3410245M1	1	EMBLEMA	EMBLEM	EMBLEMA
8	3146754M1	1	DECAL	DECAL	CALCOMANIA
9	3149896M1	X	DECAL	DECAL	CALCOMANIA
10	036880P1	1	PLACA	PLATE	PLATO
10	3410581M1	2	REBITE	RIVET	REMACHE
11	3149677M1	X	DECAL	DECAL	CALCOMANIA
12	022102P2	1	DECAL	DECAL	CALCOMANIA
13	022097P1	1	DECAL	DECAL	CALCOMANIA
14	022081P1	2	DECAL	DECAL	CALCOMANIA
15	022093P1	1	DECAL	DECAL	CALCOMANIA
16	3410581M1	4	REBITE	RIVET	REMACHE
16	3697173M1	1	PLACA	PLATE	PLATO
17	3595689M1	1	DECAL	DECAL	CALCOMANIA
18	022672P1	1	DECAL	DECAL	CALCOMANIA
19	1875315M1	X	EMBLEMA	EMBLEM	EMBLEMA

Emblemas
Emblems
Emblemas

100-175

Inglês - Com Hidráulico
English - With Hydraulic
Inglés - Con Hidraulico

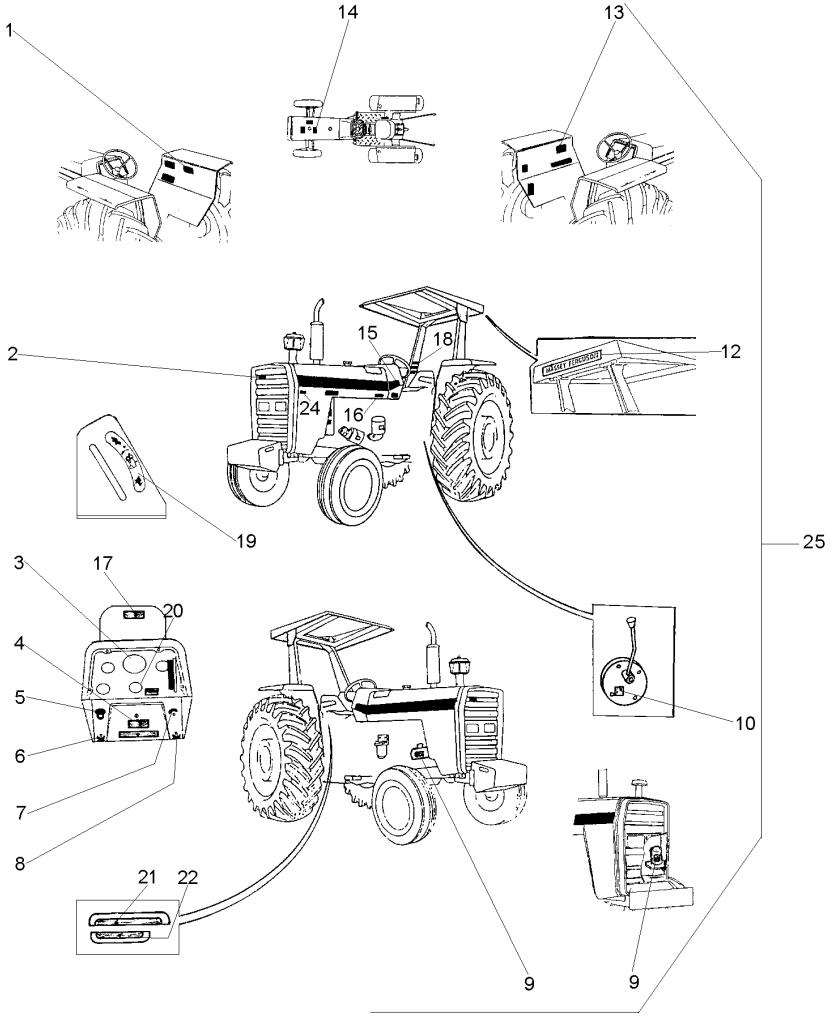

1	3410239M1		**1**	DECAL	DECAL	CALCOMANIA
2	3587203M1		**X**	EMBLEMA	EMBLEM	EMBLEMA
3	3408126M1		**1**	DECAL	DECAL	CALCOMANIA
4	3410238M1		**X**	DECAL	DECAL	CALCOMANIA
5	2801186M1		**1**	EMBLEMA	EMBLEM	EMBLEMA
6	3410244M1		**1**	EMBLEMA	EMBLEM	EMBLEMA
7	068136P1		**1**	DECAL	DECAL	CALCOMANIA
8	3410245M1		**1**	EMBLEMA	EMBLEM	EMBLEMA
9	3146754M1		**1**	DECAL	DECAL	CALCOMANIA
10	3149896M1		**X**	DECAL	DECAL	CALCOMANIA
12	3149677M1		**X**	DECAL	DECAL	CALCOMANIA
13	022102P2		**1**	DECAL	DECAL	CALCOMANIA
14	022097P1		**1**	DECAL	DECAL	CALCOMANIA
15	022081P1		**2**	DECAL	DECAL	CALCOMANIA
16	022093P1		**1**	DECAL	DECAL	CALCOMANIA
17	067210P1		**1**	DECAL	DECAL	CALCOMANIA
18	3595689M1		**1**	DECAL	DECAL	CALCOMANIA
19	3148214M1		**1**	EMBLEMA	EMBLEM	EMBLEMA
20	1875315M1		**X**	EMBLEMA	EMBLEM	EMBLEMA
21	022652P3		**1**	DECAL	DECAL	CALCOMANIA
22	022657P2		**1**	DECAL	DECAL	CALCOMANIA
23	048210P1		**2**	DECAL	DECAL	CALCOMANIA
24	022672P1		**1**	DECAL	DECAL	CALCOMANIA
25		022048N1	**1**	CJ. DECAL	KIT, DECAL	CALCOMANIA JUEGO

Decalcomania
Decals
Callomanias

100-180

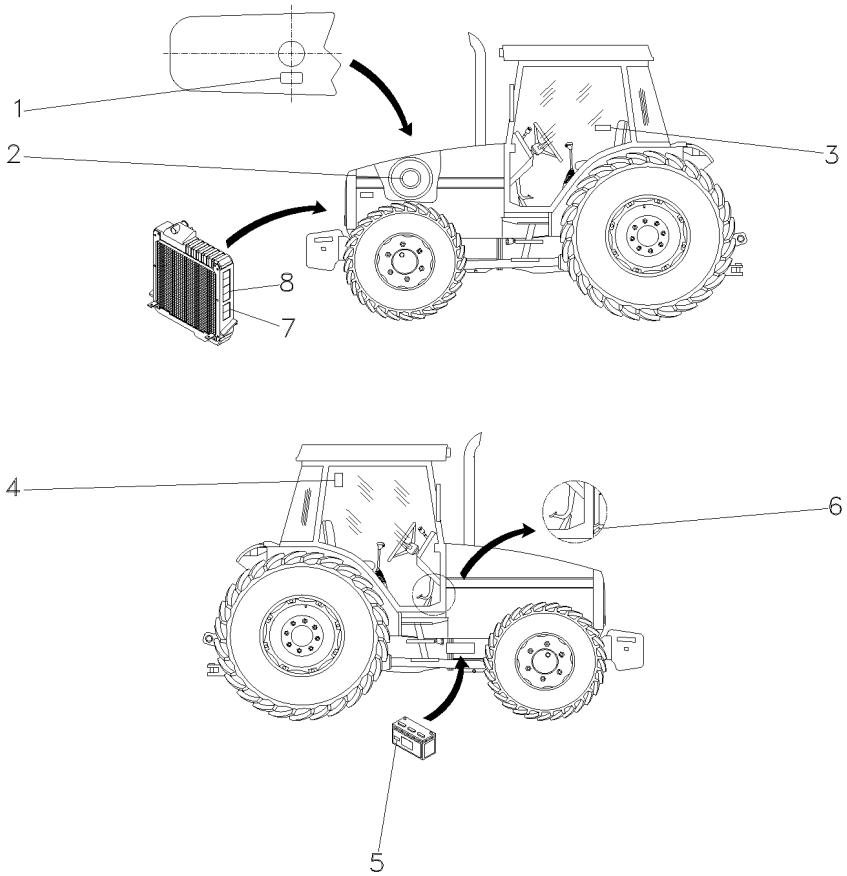

1	3808561M2	**1** DECAL	DECAL	CALCOMANIA
2	022474P1	**1** DECAL	DECAL	CALCOMANIA
3	6201352M1	**1** DECAL	DECAL	CALCOMANIA
4	056387P1	**1** DECAL	DECAL	CALCOMANIA
5	3810054M1	**1** DECAL	DECAL	CALCOMANIA
5	065647P1	**1** DECAL	DECAL	CALCOMANIA
6	022093P1	**1** DECAL	DECAL	CALCOMANIA
7	3774439M1	**2** DECAL	DECAL	CALCOMANIA
8	3808554M2	**2** DECAL	DECAL	CALCOMANIA

Decalcomania
Decals
Callomanias

100-185

Tratores Com Cabine
Tractors With Cab
Tractores Con Cabina

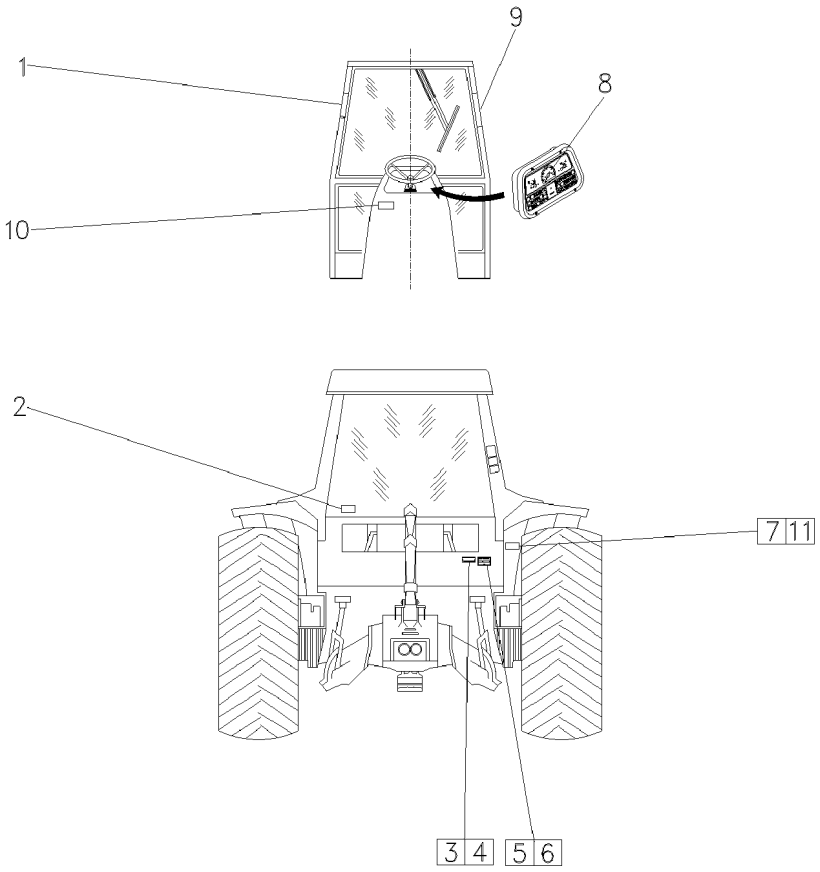

1	3808567M2	**1**	DECAL	DECAL	CALCOMANIA
2	056373P1	**1**	DECAL	DECAL	CALCOMANIA
3	3697173M1	**X**	PLACA	PLATE	PLATO
4	3410581M1	**X**	REBITE	RIVET	REMACHE
5	036880P1	**X**	PLACA	PLATE	PLATO
6	3410581M1	**X**	REBITE	RIVET	REMACHE
7	3808479M2	**1**	DECAL	DECAL	CALCOMANIA
8	3411432M1	**1**	DECAL	DECAL	CALCOMANIA
9	3808550M3	**1**	DECAL	DECAL	CALCOMANIA
10	057903P1	**1**	DECAL	DECAL	CALCOMANIA
11	6200657M1	**1**	DECAL	DECAL	CALCOMANIA

Emblemas
Emblems
Emblemas

100-190

Espanhol - Sem Hidráulico
Spanish - Without Hydraulic
Español - Sin Hidraulico

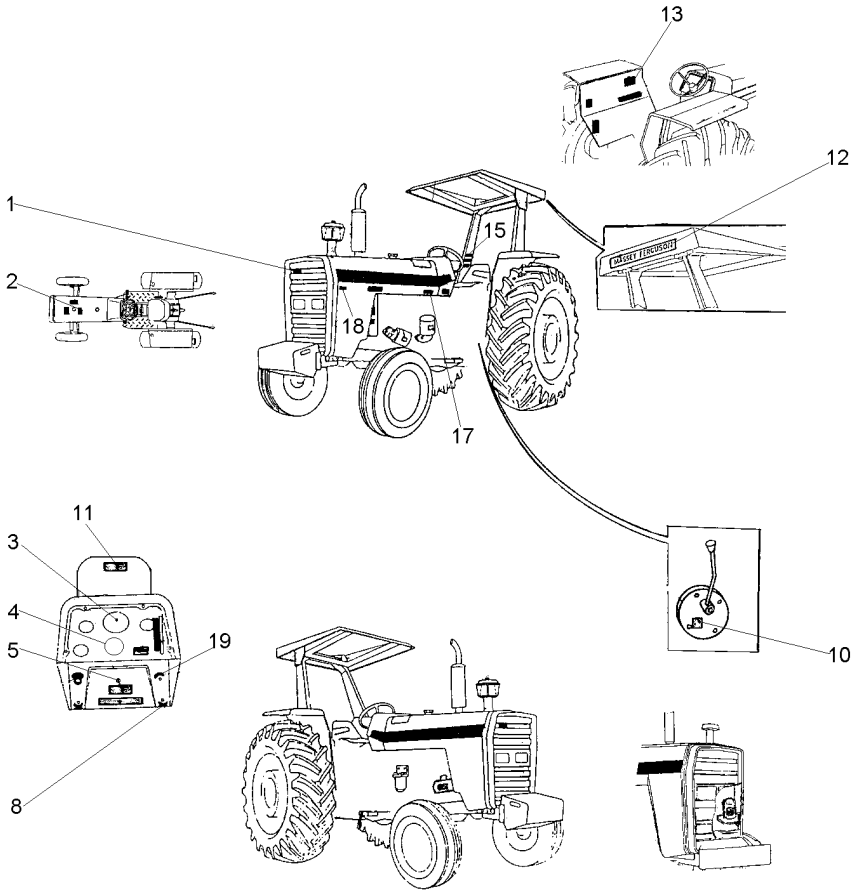

1	3787203M1	**X**	EMBLEMA	EMBLEM	EMBLEMA
2	022096P1	**1**	DECAL	DECAL	CALCOMANIA
3	3410241M1	**1**	DECAL	DECAL	CALCOMANIA
4	1875315M1	**X**	EMBLEMA	EMBLEM	EMBLEMA
5	3410238M1	**X**	DECAL	DECAL	CALCOMANIA
8	3410245M1	**1**	EMBLEMA	EMBLEM	EMBLEMA
10	3149896M1	**X**	DECAL	DECAL	CALCOMANIA
11	067309P1	**1**	DECAL	DECAL	CALCOMANIA
12	3149677M1	**X**	DECAL	DECAL	CALCOMANIA
13	022101P2	**1**	DECAL	DECAL	CALCOMANIA
15	022084P1	**1**	DECAL	DECAL	CALCOMANIA
17	022092P1	**1**	DECAL	DECAL	CALCOMANIA
18	022672P1	**1**	DECAL	DECAL	CALCOMANIA
19	068136P1	**1**	DECAL	DECAL	CALCOMANIA

Emblemas
Emblems
Emblemas

100-195

Espanhol - Com Hidráulico
Spanish - With Hydraulic
Español - Con Hidraulico

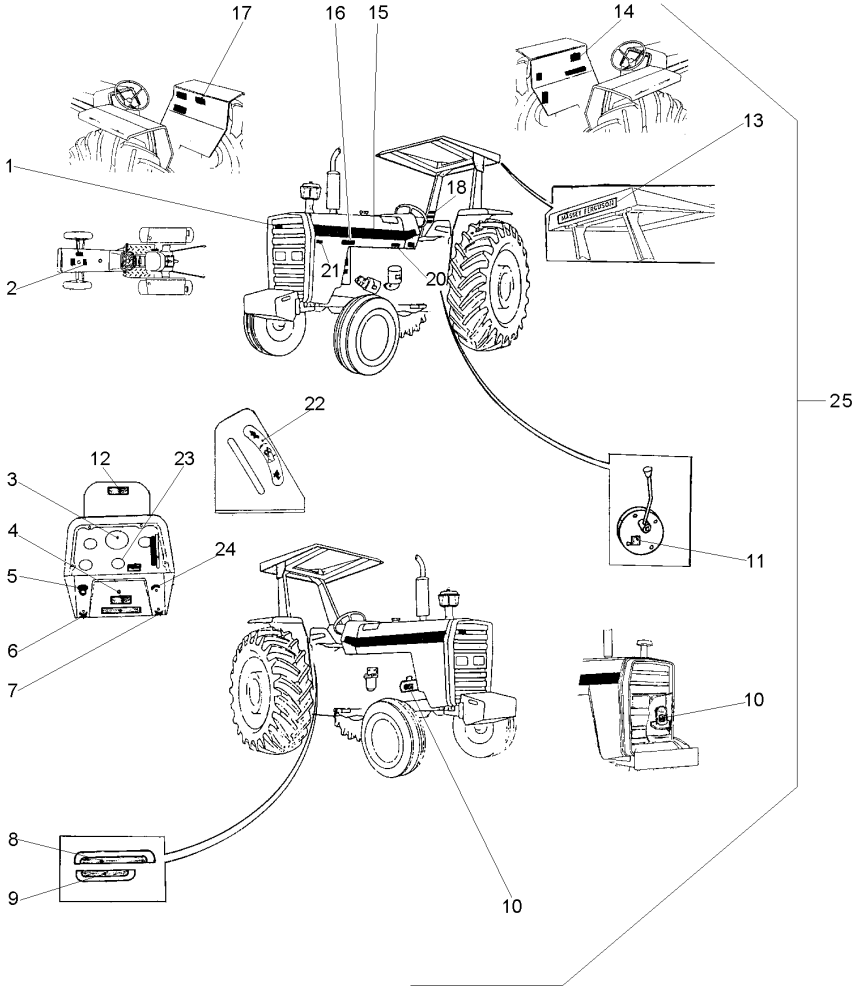

1	3787203M1		X	EMBLEMA	EMBLEM	EMBLEMA
2	022096P1		1	DECAL	DECAL	CALCOMANIA
3	3410241M1		1	DECAL	DECAL	CALCOMANIA
4	3410238M1		X	DECAL	DECAL	CALCOMANIA
5	2801186M1		1	EMBLEMA	EMBLEM	EMBLEMA
6	3410244M1		1	EMBLEMA	EMBLEM	EMBLEMA
7	3410245M1		1	EMBLEMA	EMBLEM	EMBLEMA
8	022654P3		1	DECAL	DECAL	CALCOMANIA
9	022659P2		1	DECAL	DECAL	CALCOMANIA
10	3146299M1		1	DECAL	DECAL	CALCOMANIA
11	3149896M1		X	DECAL	DECAL	CALCOMANIA
12	067210P1		1	DECAL	DECAL	CALCOMANIA
13	3149677M1		X	DECAL	DECAL	CALCOMANIA
14	022101P2		1	DECAL	DECAL	CALCOMANIA
15	022081P1		2	DECAL	DECAL	CALCOMANIA
16	022672P1		1	DECAL	DECAL	CALCOMANIA
17	3146334M2		1	DECAL	DECAL	CALCOMANIA
18	022084P1		1	DECAL	DECAL	CALCOMANIA
20	022092P1		1	DECAL	DECAL	CALCOMANIA
21	022672P1		1	DECAL	DECAL	CALCOMANIA
22	3148214M1		1	EMBLEMA	EMBLEM	EMBLEMA
23	1875315M1		X	EMBLEMA	EMBLEM	EMBLEMA
24	068136P1		1	DECAL	DECAL	CALCOMANIA
25		022029N1	1	CJ. DECAL	KIT, DECAL	CALCOMANIA JUEGO

Emblemas
Emblems
Emblemas

100-200

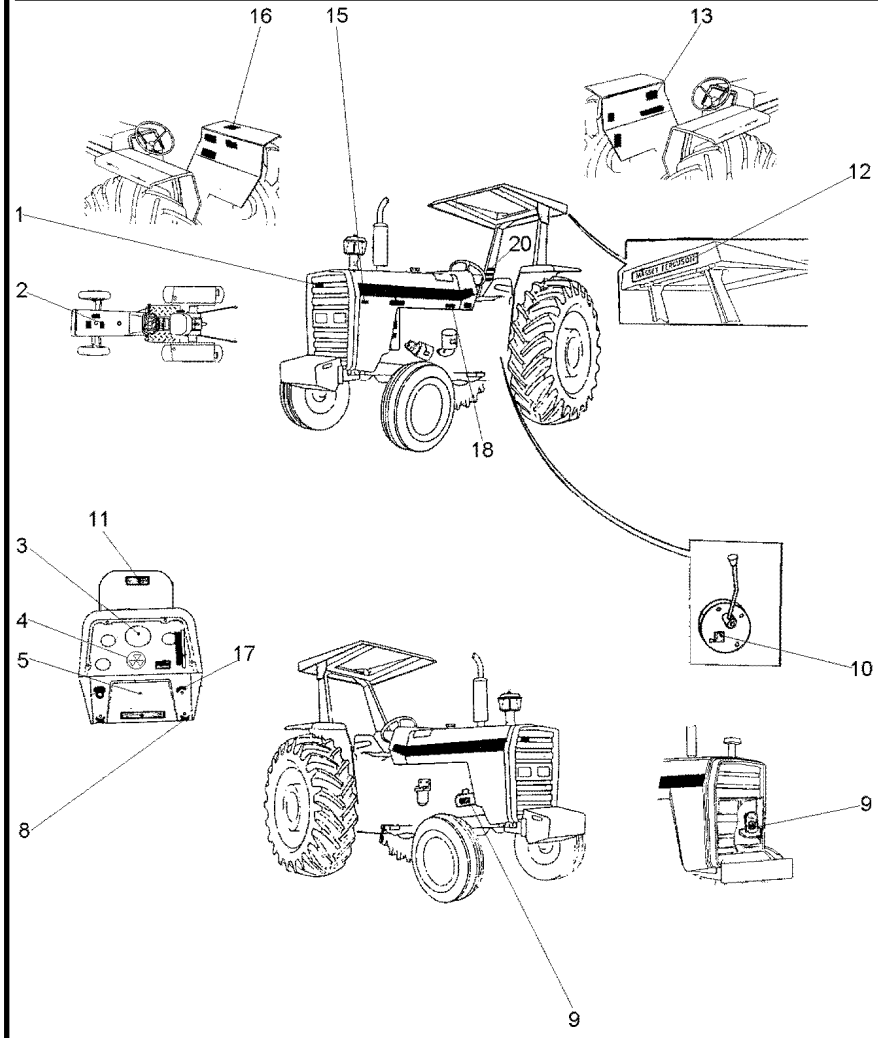

1	3787203M1	**X**	EMBLEMA	EMBLEM	EMBLEMA
2	022098P1	**1**	DECAL	DECAL	CALCOMANIA
3	3408126M1	**1**	DECAL	DECAL	CALCOMANIA
4	1875315M1	**X**	EMBLEMA	EMBLEM	EMBLEMA
5	3410238M1	**X**	DECAL	DECAL	CALCOMANIA
8	3410245M1	**1**	EMBLEMA	EMBLEM	EMBLEMA
9	3408125M1	**1**	DECAL	DECAL	CALCOMANIA
10	3149896M1	**X**	DECAL	DECAL	CALCOMANIA
11	067309P1	**1**	DECAL	DECAL	CALCOMANIA
12	3149677M1	**X**	DECAL	DECAL	CALCOMANIA
13	022103P2	**1**	DECAL	DECAL	CALCOMANIA
15	022672P1	**1**	DECAL	DECAL	CALCOMANIA
16	049101P1	**1**	DECAL	DECAL	CALCOMANIA
17	068136P1	**1**	DECAL	DECAL	CALCOMANIA
18	022094P1	**1**	DECAL	DECAL	CALCOMANIA
20	022085P1	**1**	DECAL	DECAL	CALCOMANIA

Emblemas
Emblems
Emblemas

100-205

Francês - Com Hidráulico
French - With Hydraulic
Francés - Con Hidraulico

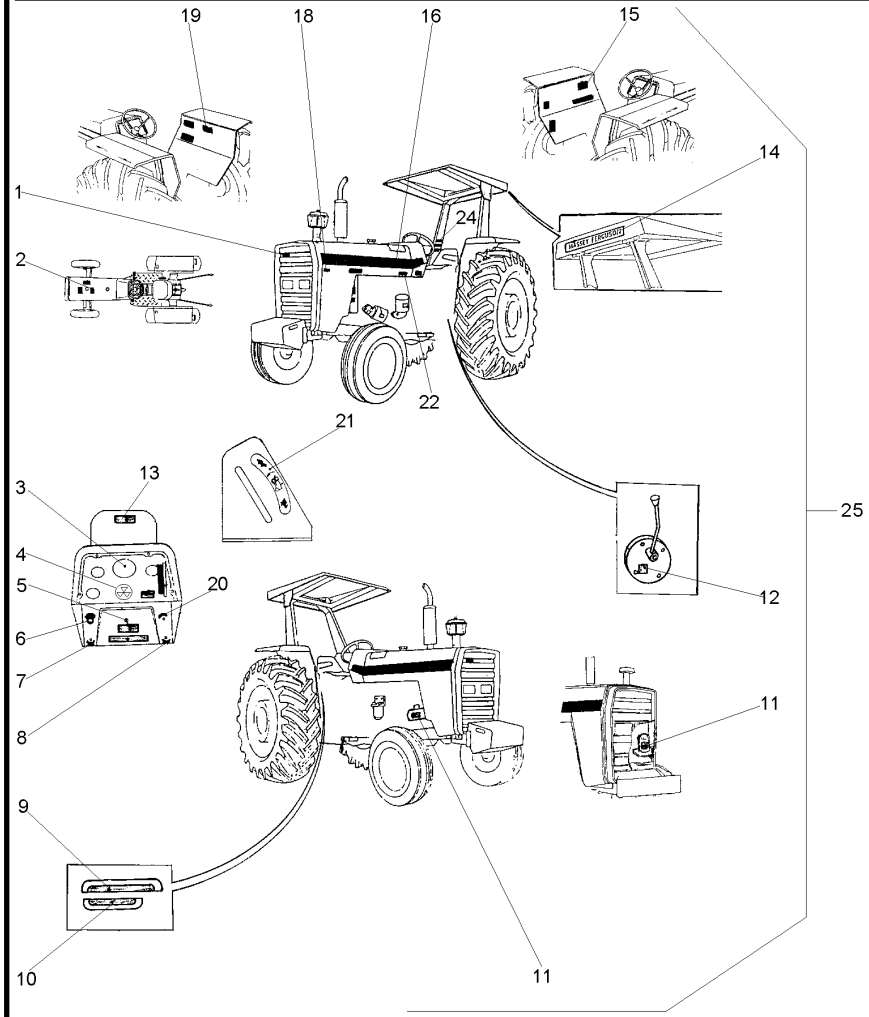

1	3787203M1		X	EMBLEMA	EMBLEM	EMBLEMA
2	022098P1		1	DECAL	DECAL	CALCOMANIA
3	3408126M1		1	DECAL	DECAL	CALCOMANIA
4	1875315M1		X	EMBLEMA	EMBLEM	EMBLEMA
5	3410238M1		X	DECAL	DECAL	CALCOMANIA
6	2801186M1		1	EMBLEMA	EMBLEM	EMBLEMA
7	3410244M1		1	EMBLEMA	EMBLEM	EMBLEMA
8	3410245M1		1	EMBLEMA	EMBLEM	EMBLEMA
9	022653P3		1	DECAL	DECAL	CALCOMANIA
10	022658P2		1	DECAL	DECAL	CALCOMANIA
11	3408125M1		1	DECAL	DECAL	CALCOMANIA
12	3149896M1		X	DECAL	DECAL	CALCOMANIA
13	067210P1		1	DECAL	DECAL	CALCOMANIA
14	3149677M1		X	DECAL	DECAL	CALCOMANIA
15	022103P2		1	DECAL	DECAL	CALCOMANIA
16	022081P1		2	DECAL	DECAL	CALCOMANIA
18	022672P1		1	DECAL	DECAL	CALCOMANIA
19	3408130M1		1	DECAL	DECAL	CALCOMANIA
20	068136P1		1	DECAL	DECAL	CALCOMANIA
21	3148214M1		1	EMBLEMA	EMBLEM	EMBLEMA
22	022094P1		1	DECAL	DECAL	CALCOMANIA
24	022085P1		1	DECAL	DECAL	CALCOMANIA
25		022050N1	1	CJ. DECAL	KIT, DECAL	CALCOMANIA JUEGO

Escala De Velocidades **Velocity Scale** **Escala De Velocidades**	**100-210**	**8 Velocidades - Estreito** **8 Speed - Narrow** **8 Velocidades - Estrecho**

1

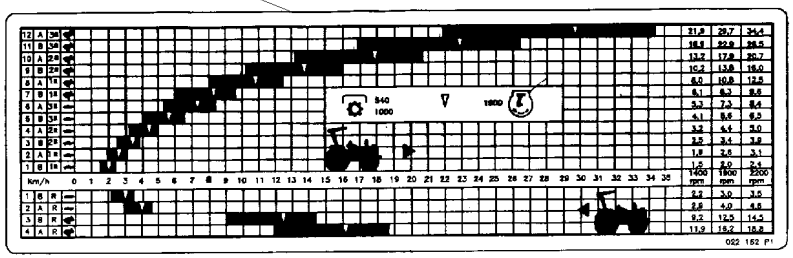

1	3408158M1	**1**	DECAL	DECAL	CALCOMANIA

Escala De Velocidades Velocity Scale Escala De Velocidades	8 Velocidades 8 Speed 8 Velocidades	100-215

1

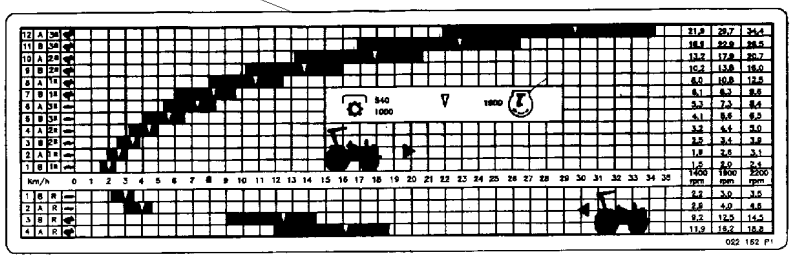

1	022342P1	14.9 X 28 R1 14.9 X 28 R2	**1**	DECAL	DECAL	CALCOMANIA

Escala De Velocidades
Velocity Scale
Escala De Velocidades

100-220

1

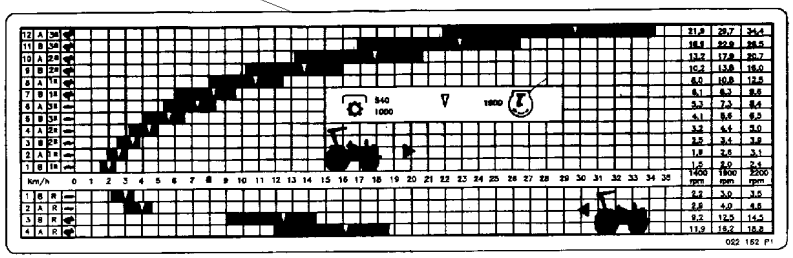

1	022161P1	13.6 X 38 R1 16.9 X30 R1 18.4 X 30 R1 18.4 X 30 R2 23.1 X 26 R2	**1** DECAL	DECAL	CALCOMANIA

Escala De Velocidades
Velocity Scale
Escala De Velocidades

100-225

12 Velocidades Constant Mesch - 540 / 1000 Rpm
12 Speed Constant Mesch - 540 / 1000 Rpm
12 Velocidades Constant Mesch - 540 / 1000 Rpm

1

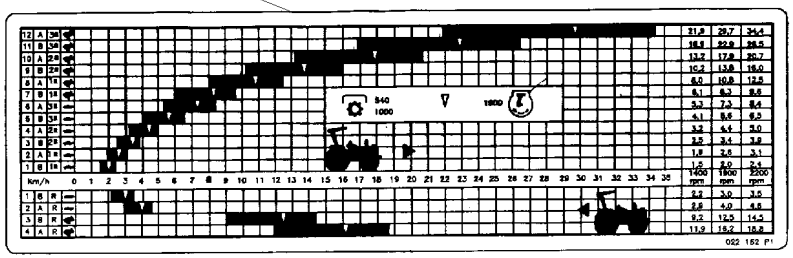

1	022160P1	13.6 X 38 R1 16.9 X 30 R1 18.4 X 30 R1 18.4 X 30 R2	**1**	DECAL	DECAL	CALCOMANIA

Escala De Velocidades	12 Velocidades / Estreito	100-230	Constant Mesch - 540 / 1000 Rpm
Velocity Scale	12 Speeds / Narrow		Constant Mesch - 540 / 1000 Rpm
Escala De Velocidades	12 Velocidades / Estrecho		Constant Mesch - 540 / 1000 Rpm

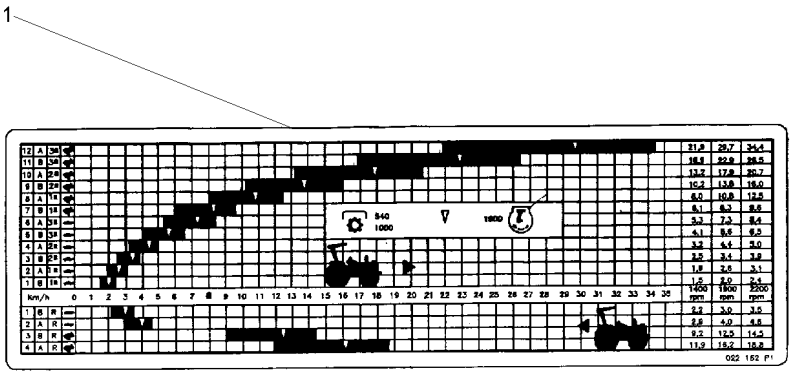

1	022340P1	14.9 X 28 R1	**1** DECAL	DECAL	CALCOMANIA

Escala De Velocidades	12 Velocidades	100-235	Constant Mesch - 540 / 1000 Rpm
Velocity Scale	12 Speed		Constant Mesch - 540 / 1000 Rpm
Escala De Velocidades	12 Velocidades		Constant Mesch - 540 / 1000 Rpm

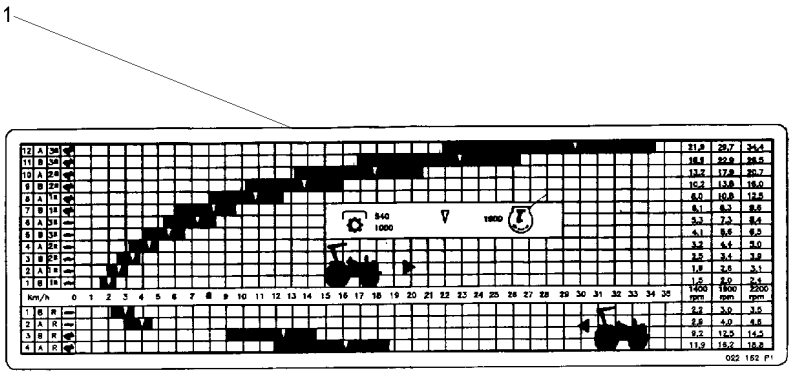

1	022341P1	23.1 X 26 R2	**1**	DECAL	DECAL	CALCOMANIA

Escala De Velocidades Velocity Scale Escala De Velocidades	12 Velocidades 12 Speed 12 Velocidades	100-240

1

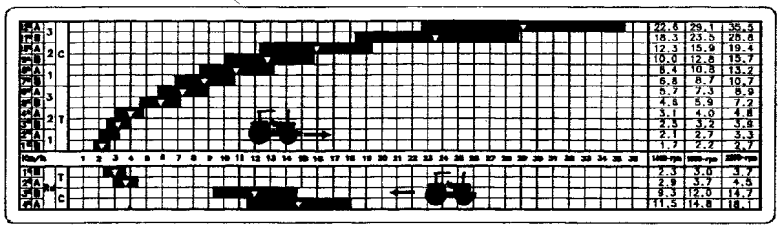

1	049605P1	13.6 X 38 R1 14.9 X 28 R1 14.9 X 28 R2 16.9 X 30 R1 18.4 X 30 R1 18.4 X 30 R2 23.1 X 26 R2	**1** DECAL	DECAL	CALCOMANIA

Escala De Velocidades
Velocity Scale
Escala De Velocidades

100-245

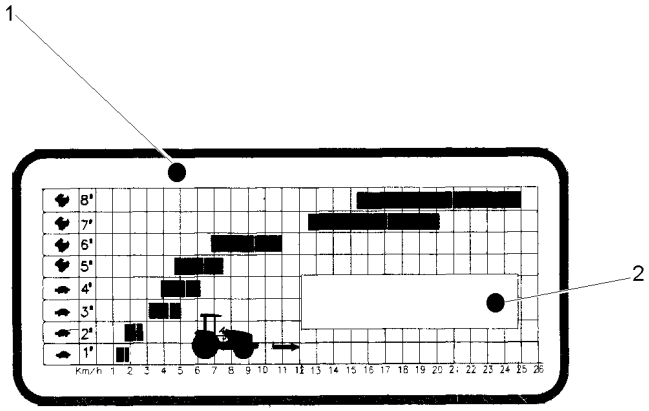

1	059098P1	**1** DECAL	DECAL	CALCOMANIA
2	053519P1	**1** DECAL	DECAL	CALCOMANIA

Escala De Velocidades Velocity Scale Escala De Velocidades	12 Velocidades 12 Speed 12 Velocidades	100-250

1

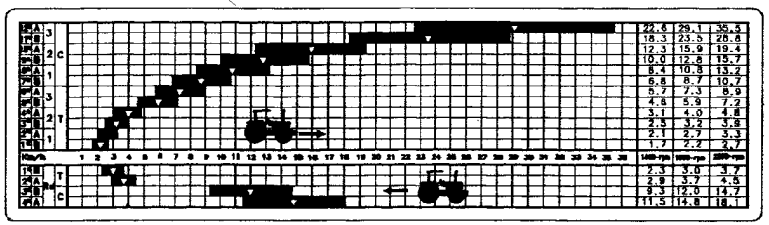

1	064252P1	12.4 X 28 R1 14.9 X 24 R1 14.9 X 28 R1 14.9 X 28 R2 16.9 X 30 R1	**1** ESCALA	SCALE	ESCALA

Escala De Velocidades
Velocity Scale
Escala De Velocidades

100-255

Arabe
Arabic
Árabe

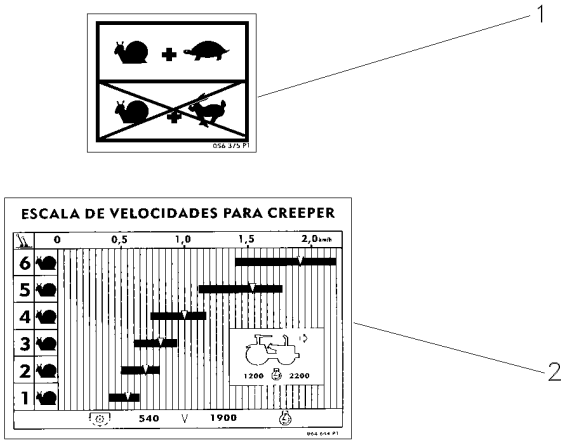

1	056375P1	**1**	DECAL	DECAL	CALCOMANIA
2	6219568M1	**1**	ESCALA	SCALE	ESCALA

Escala De Velocidades
Velocity Scale
Escala De Velocidades

100-260

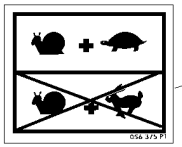

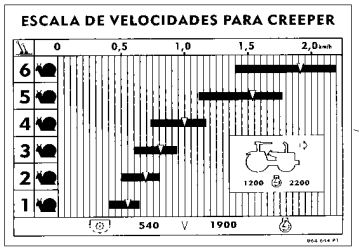

1	056375P1	**1** DECAL	DECAL	CALCOMANIA
2	6219567M1	**1** ESCALA	SCALE	ESCALA

Escala De Velocidades
Velocity Scale
Escala De Velocidades

100-265

12 Velocidades
12 Speed
12 Velocidades

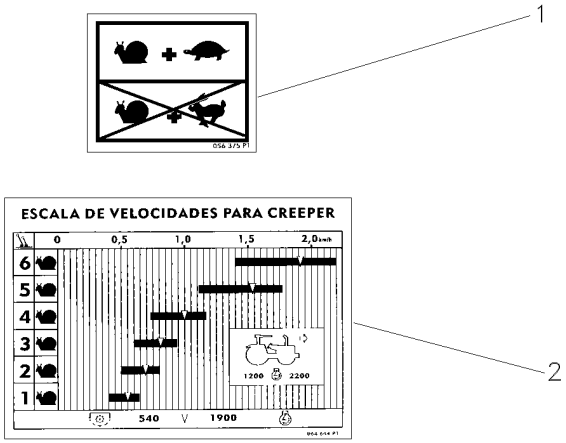

1	056375P1	**1** DECAL	DECAL	CALCOMANIA
2	6219565M1	**1** ESCALA	SCALE	ESCALA

Escala De Velocidades **Velocity Scale** **Escala De Velocidades**	**100-270**	**12 Velocidades** **12 Speed** **12 Velocidades**

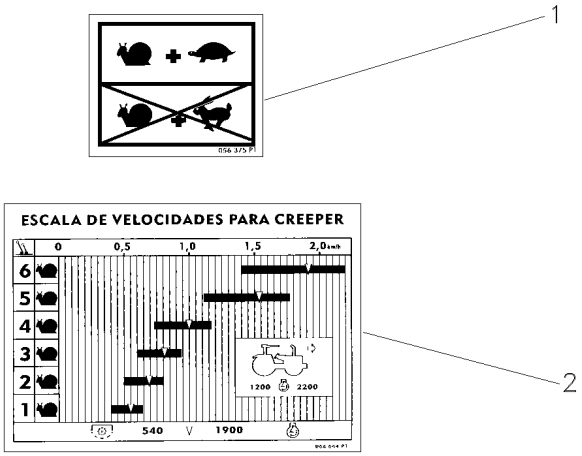

1	056375P1	**1** DECAL	DECAL	CALCOMANIA
2	6219566M1	**1** ESCALA	SCALE	ESCALA

Acelerador
Throttle
Acelerador

105-10

Tratores Com Plataforma Do Operador
Tractors With Operator Plataform
Tractores Con Plataforma Del Operador

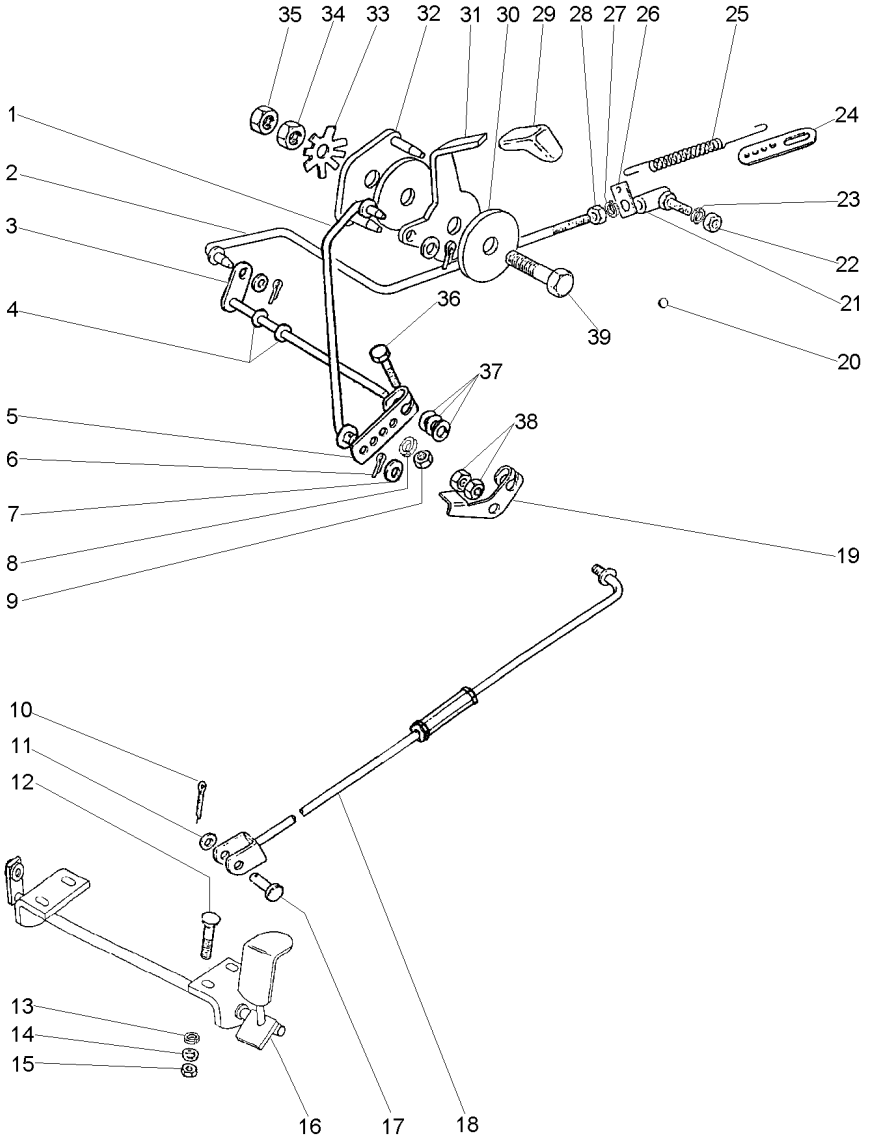

1	047827S1		**1**	TIRANTE	ROD	VARILLA
2	027579N1		**1**	CJ. TIRANTE	KIT, ROD	JUEGO DE BIELAS
3	1484499M93		**1**	EIXO	SHAFT	ARBOL
4	196010M1		**2**	ARRUELA	WASHER	ARANDELA
5	2800006M1		**1**	ALAVANCA	LEVER	PALANCA
6	354041X1		**3**	CUPILHA	COTTER PIN	PASADOR DOUBLE
7	355617X1		**3**	ARRUELA	WASHER	ARANDELA
8	353441X1		**1**	ARRUELA	WASHER	ARANDELA
9	353918X1		**1**	PORCA	NUT	TUERCA
10	354059X1		**1**	CONTRAPINO	DOWEL	CENTRAJE
11	353756X1		**1**	ARRUELA	WASHER	ARANDELA
12	1442175X1		**4**	PARAFUSO	BOLT	PERNO
13	353441X1		**4**	ARRUELA	WASHER	ARANDELA
14	390971X1		**4**	ARRUELA	WASHER	ARANDELA
15	339030X1		**4**	PORCA	NUT	TUERCA
16	027983S1		**1**	PEDAL	PEDAL	PEDAL
17	832813M1		**1**	PINO	PIN	PASADOR
18	033794N1	105-15 No	**1**	TIRANTE	ROD	VARILLA
19	3146871M2		**1**	ALAVANCA	LEVER	PALANCA
20	2801324M1		**1**	BUJÃO	PLUG	TAPON
21	3589565M91	105-20 No 487077M91	**1**	CONECTOR	CONNECTOR	CONECTOR
22	353918X1		**1**	PORCA	NUT	TUERCA
23	353441X1		**1**	ARRUELA	WASHER	ARANDELA
24	3145926M1		**1**	SUPORTE	BRACKET	SOPORTE
25	893713M1		**1**	MOLA	SPRING	RESORTE
26	3145925M1		**1**	SUPORTE	BRACKET	SOPORTE
27	353441X1		**1**	ARRUELA	WASHER	ARANDELA
28	353918X1		**1**	PORCA	NUT	TUERCA
29	035972P1		**1**	MANÍPULO	KNOB	POMO
30	184149M3		**2**	DISCO	DISC	DISCO
31	050043P1		**1**	ALAVANCA	LEVER	PALANCA
32	2800299M91		**1**	PLACA	PLATE	PLATO
33	184150M2		**1**	MOLA	SPRING	RESORTE
34	353431X1		**1**	PORCA	NUT	TUERCA
35	353430X1		**1**	PORCA	NUT	TUERCA
36	353671X1		**1**	PARAFUSO	BOLT	PERNO
37	353756X1		**3**	ARRUELA	WASHER	ARANDELA
38	375109X1		**2**	PORCA	NUT	TUERCA
39	353540X1		**1**	PARAFUSO	BOLT	PERNO

Tirante
Rod
Varilla

105-15

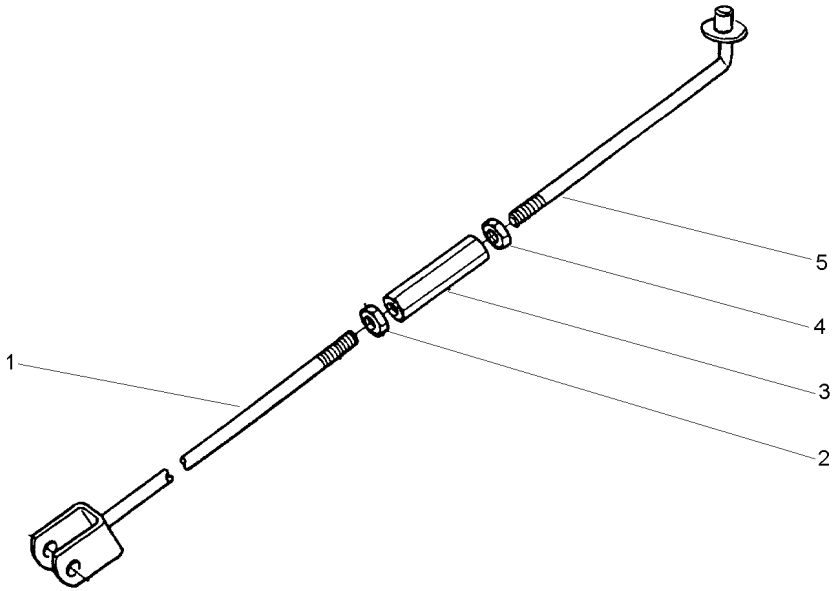

1	033796S1		**1** TIRANTE	ROD	VARILLA
2	3146867M1	3/8X16	**1** PORCA	NUT	TUERCA
3	3146866M1		**1** CONECTOR	CONNECTOR	CONECTOR
4	375109X1	3/8X16	**1** PORCA	NUT	TUERCA
5	022368S1		**1** TIRANTE	ROD	VARILLA

Conector
Ball Joint
Conector

105-20

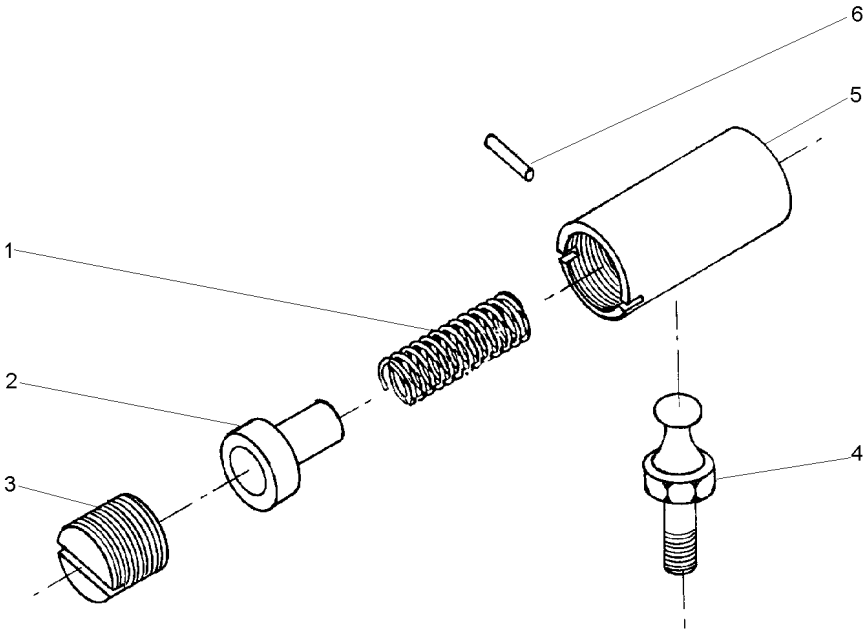

1	487082M1	**1** MOLA	SPRING	RESORTE
2	487081M1	**1** ASSENTO	SEAT	ASIENTO
3	3589563M1	**1** ASSENTO	SEAT	ASIENTO
4	487079M1	**1** PRISIONEIRO	STUD	ESPARRAGO
5	3589564M1	**1** CORPO	BODY	CUERPO
6	354039X1	**1** CUPILHA	COTTER PIN	PASADOR DOUBLE

Controle De Aceleração
Throttle Controls
Controles De Aceleración

105-25

Tratores Com Cabine
Tractors With Cab
Tractores Con Cabina

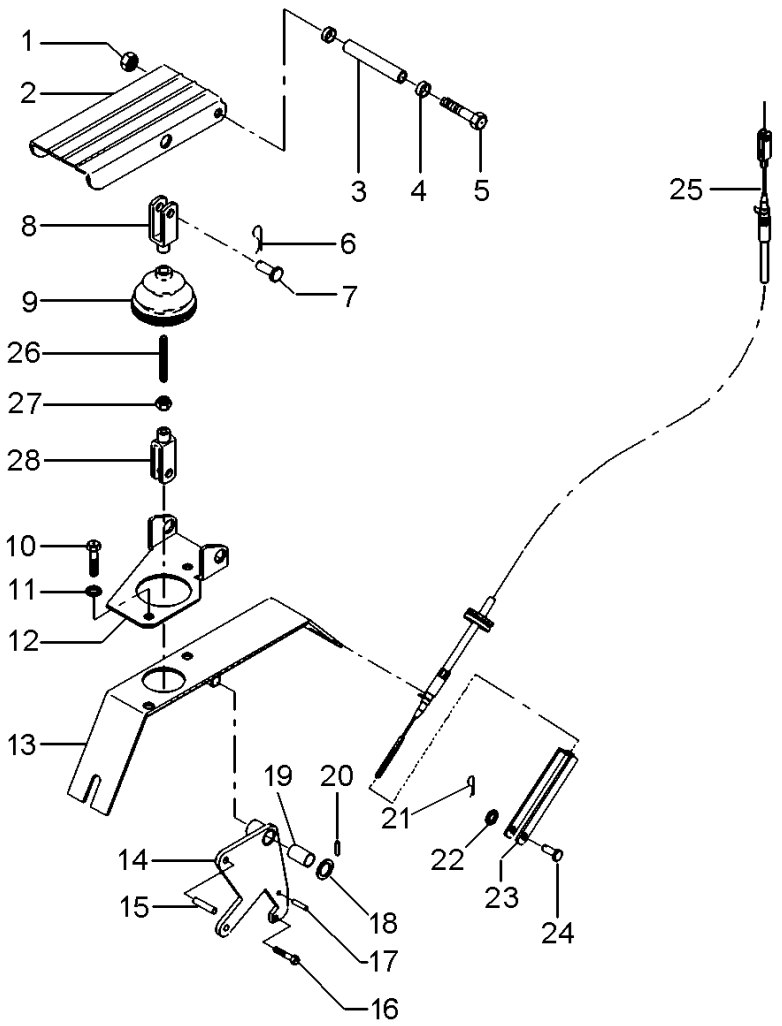

1	1441461X1	**1** PORCA	NUT	TUERCA
2	3712851M91	**1** PEDAL	PEDAL	PEDAL
3	3712867M1	**1** BUCHA	BUSH	CASQUILLO
4	3385913M2	**2** BUCHA	BUSH	CASQUILLO
5	391288X1	**1** PARAFUSO	BOLT	PERNO
6	357145X1	**1** CONTRAPINO	DOWEL	CENTRAJE
7	392235X1	**1** PINO	PIN	PASADOR
8	3009130X1	**1** GARFO	FORK	HORQUILLA
9	3712886M1	**1** COIFA	BELLOWS	FUELLE
10	339124X1	**4** PARAFUSO	BOLT	PERNO
11	339374X1	**2** ARRUELA	WASHER	ARANDELA
11	390972X1	**2** ARRUELA	WASHER	ARANDELA
12	3712852M2	**1** SUPORTE	BRACKET	SOPORTE
13	057702S1	**1** SUPORTE	BRACKET	SOPORTE
14	057706S1	**1** ALAVANCA	LEVER	PALANCA
15	3713042M1	**1** PINO	PIN	PASADOR
16	391883X1	**1** PARAFUSO	BOLT	PERNO
17	339548X1	**1** PINO	PIN	PASADOR
18	1444351X1	**1** ARRUELA	WASHER	ARANDELA
19	3385913M2	**2** BUCHA	BUSH	CASQUILLO
20	1442994X1	**1** PINO	PIN	PASADOR
21	357145X1	**1** CONTRAPINO	DOWEL	CENTRAJE
22	390971X1	**1** ARRUELA	WASHER	ARANDELA
23	3616399M1	**1** GARFO	FORK	HORQUILLA
24	832297M1	**1** PINO	PIN	PASADOR
25	068894T1	**1** CABO	CABLE	CABLE
26	3712866M2	**1** TIRANTE	ROD	VARILLA
27	339030X1	**1** PORCA	NUT	TUERCA
28	392463X1	**1** GARFO	FORK	HORQUILLA

Controle De Aceleração
Throttle Controls
Controles De Aceleración

105-30

Tratores Com Cabine
Tractors With Cab
Tractores Con Cabina

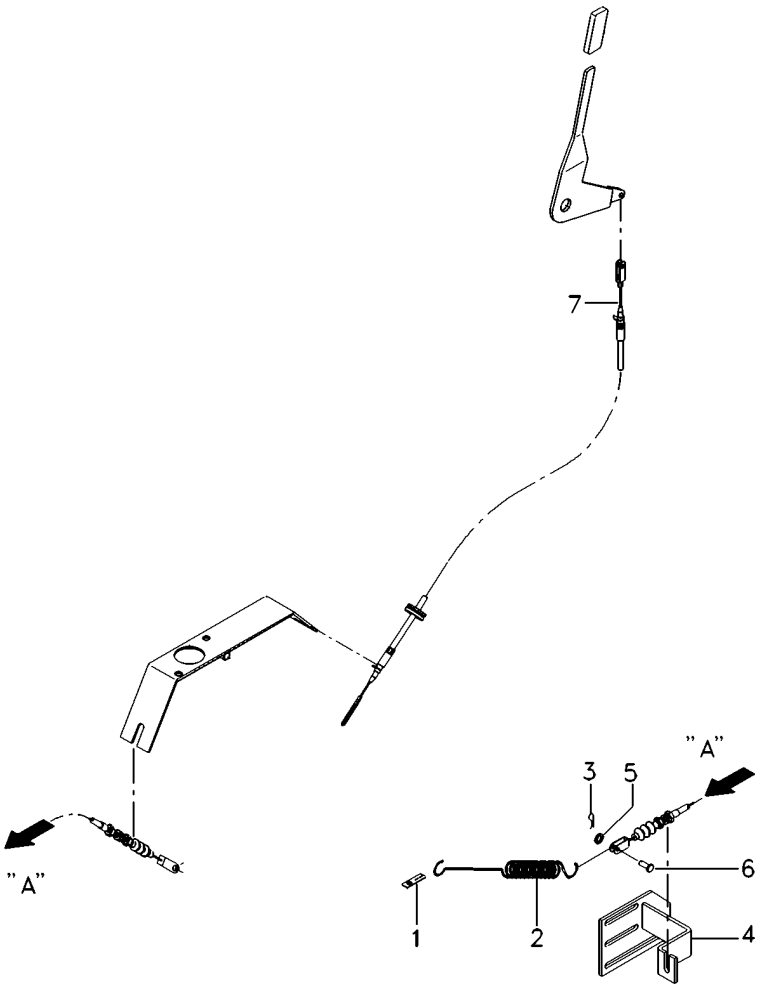

1	3145926M1	**1** SUPORTE	BRACKET	SOPORTE
2	893713M1	**1** MOLA	SPRING	RESORTE
3	1442866X1	**1** CUPILHA	COTTER PIN	PASADOR DOUBLE
4	053734S1	**1** SUPORTE	BRACKET	SOPORTE
5	390971X1	**1** ARRUELA	WASHER	ARANDELA
6	3763357M1	**1** PINO	PIN	PASADOR
7	065711T1	**1** CABO	CABLE	CABLE

Acelerador
Throttle
Acelerador

105-35

Tratores Compacto
Compact Tractors
Tractores Compacto

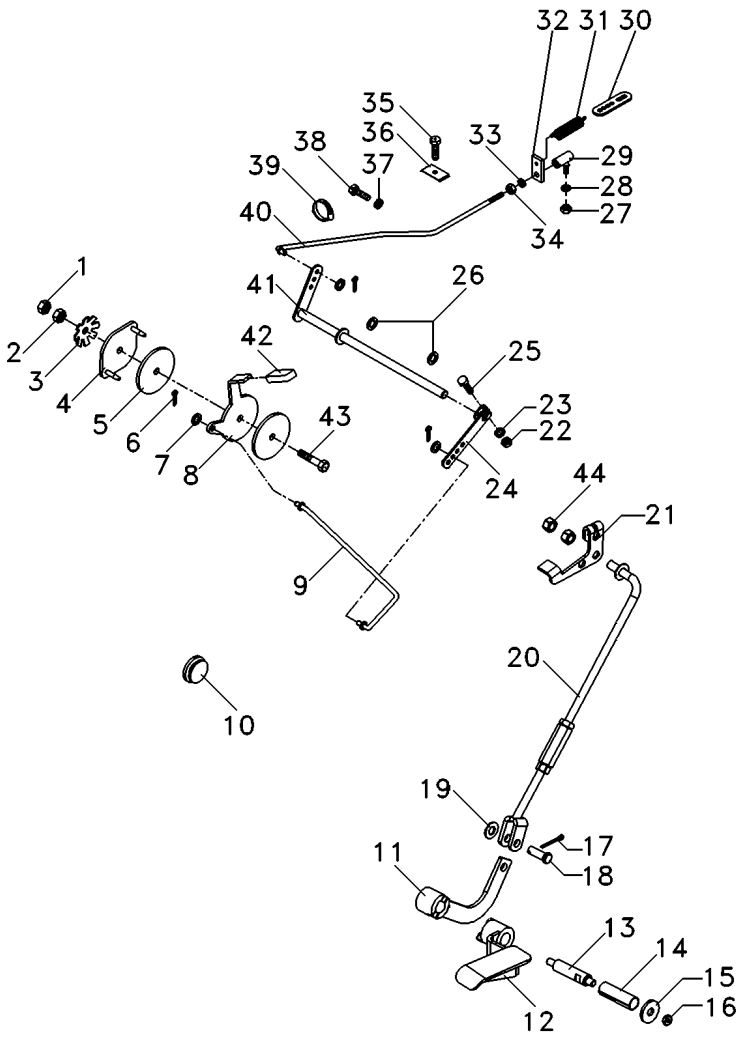

1	353430X1	**1** PORCA	NUT	TUERCA
2	353431X1	**1** PORCA	NUT	TUERCA
3	184150M2	**1** MOLA	SPRING	RESORTE
4	2800299M91	**1** PLACA	PLATE	PLATO
5	184149M3	**2** DISCO	DISC	DISCO
6	354041X1	**3** CUPILHA	COTTER PIN	PASADOR DOUBLE
7	355617X1	**3** ARRUELA	WASHER	ARANDELA
8	050043P1	**1** ALAVANCA	LEVER	PALANCA
9	6220574M91	**1** TIRANTE	ROD	VARILLA
10	2801324M1	**1** BUJÃO	PLUG	TAPON
11	6217728M91	**1** CJ. ALAVANCA	KIT, LEVER	JUEGO, PALANCA
12	6209173M91	**1** PEDAL	PEDAL	PEDAL
13	3712279M3	**1** EIXO	SHAFT	ARBOL
14	6203936M1	**1** BUCHA	BUSH	CASQUILLO
15	390652X1	**1** ARRUELA	WASHER	ARANDELA
16	339030X1	**1** PORCA	NUT	TUERCA
17	354059X1	**1** CONTRAPINO	DOWEL	CENTRAJE
18	832813M1	**1** PINO	PIN	PASADOR
19	353756X1	**1** ARRUELA	WASHER	ARANDELA
20	6209745M91	**1** CJ. TIRANTE	KIT, ROD	JUEGO DE BIELAS
21	3146871M2	**1** ALAVANCA	LEVER	PALANCA
22	353918X1	**1** PORCA	NUT	TUERCA
23	353441X1	**1** ARRUELA	WASHER	ARANDELA
24	2800006M1	**1** ALAVANCA	LEVER	PALANCA
25	353671X1	**1** PARAFUSO	BOLT	PERNO
26	196010M1	**2** ARRUELA	WASHER	ARANDELA
27	353918X1	**1** PORCA	NUT	TUERCA
28	353441X1	**1** ARRUELA	WASHER	ARANDELA
29	3589565M91	**1** CONECTOR	CONNECTOR	CONECTOR
30	3145926M1	**1** SUPORTE	BRACKET	SOPORTE
31	893713M1	**1** MOLA	SPRING	RESORTE
32	3145925M1	**1** SUPORTE	BRACKET	SOPORTE
33	353441X1	**1** ARRUELA	WASHER	ARANDELA
34	353918X1	**1** PORCA	NUT	TUERCA
35	2802251M1	**1** PARAFUSO	BOLT	PERNO
36	3148712M1	**1** PRESILHA	STAPLE	GRAPA
37	353441X1	**2** ARRUELA	WASHER	ARANDELA
38	353501X1	**2** PARAFUSO	BOLT	PERNO
39	3225356M1	**1** BRAÇADEIRA	CLAMP	ABRAZADERA
40	027579N1	**1** CJ. TIRANTE	KIT, ROD	JUEGO DE BIELAS
41	1484499M93	**1** EIXO	SHAFT	ARBOL
42	035972P1	**1** MANÍPULO	KNOB	POMO
43	353540X1	**1** PARAFUSO	BOLT	PERNO
44	375109X1	**2** PORCA	NUT	TUERCA

Assento
Seat
Asiento

C/Apoio Braço & C/Cinto Segurança
With Base & With Seat Belt
Con Apoyo & Con Cinturon

105-40

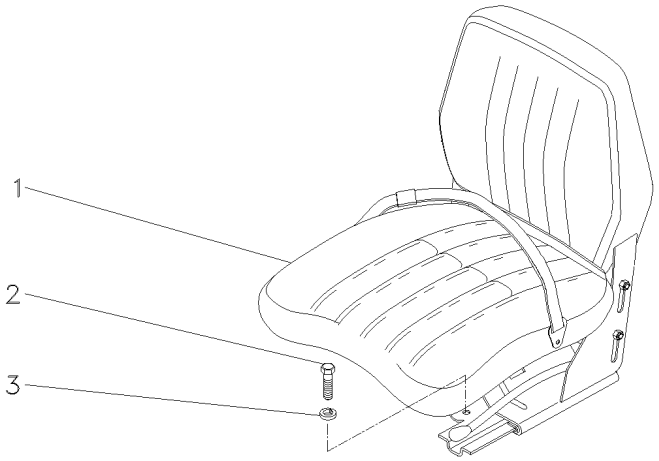

1	069045N1	[A]	**1** CJ. ASSENTO	KIT, SEAT	ASIENTO JUEGO
2	339401X1		**4** PARAFUSO	BOLT	PERNO
3	339376X1		**4** ARRUELA	WASHER	ARANDELA

[A] COM CINTO DE SEGURANÇA RETRÁTIL
WITH SEAT BEALT RETRACTOR
CON CINTURON DE SEGURIDAD RETRACTIL

Assento / **Seat** / **Asiento**

C/Apoio Braço & C/Cinto Segurança
With Base & With Seat Belt
Con Apoyo & Con Cinturon

105-45

Com Suspensão
With Suspension
Con Suspensión

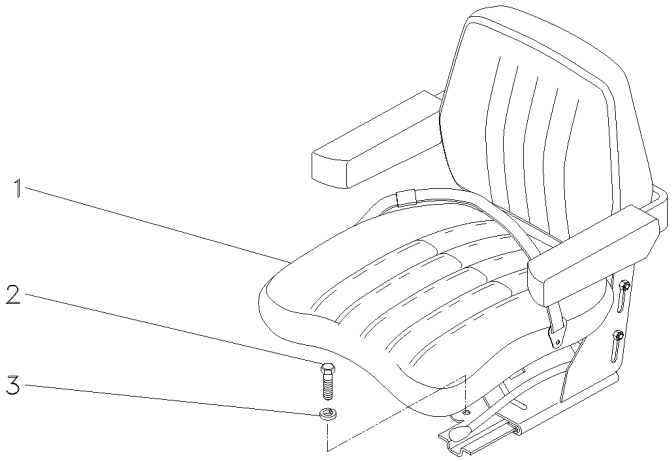

1	059477N1	[A]	**1** ASSENTO	SEAT	ASIENTO
		105-47 No			
1		105-48 No	**1** ASSENTO	SEAT	ASIENTO
2	339401X1	M10X1,5X25	**4** PARAFUSO	BOLT	PERNO
3	339376X1	18,1X10,1X2,2	**4** ARRUELA	WASHER	ARANDELA

[A] NÃO RETRÁTIL
NO RETRACTOR
NO RETRACTIL

Assento
Seat
Asiento

105-47

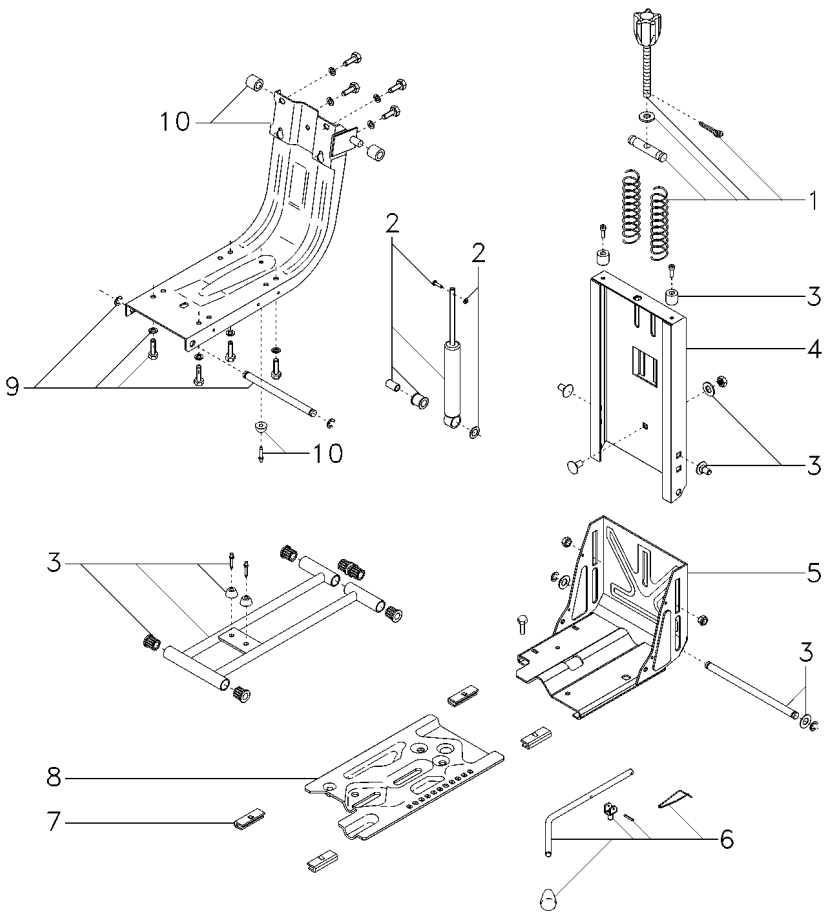

1	6207726M91		**1**	CJ. REGULADOR	KIT, REGULATOR	JUEGO REGULADOR
2	6207728M91		**1**	CJ. AMORTECEDOR	KIT, MOUNTING	JUEGO MONTAJE
3	6207731M91		**1**	CJ. FIXAÇÃO	KIT, CATCH	JUEGO FIJADOR
4	6207734M91		**1**	COLUNA	COLUMN	COLUMNA
5	6207733M91	▲	**1**	CJ. BASE	KIT, BOWL	JUEGO TAZA
6	6207730M91		**1**	CJ. ALAVANCA	KIT, LEVER	JUEGO, PALANCA
7	6207729M91		**1**	JG. SAPATA	KIT, SHOE	JUEGO ZAPATAS
8	6207732M91	▼	**1**	CJ. BASE	KIT, BOWL	JUEGO TAZA
9	6207727M91		**1**	CJ. SUSPENSÃO	KIT, SUSPENSION	JUEGO SUSPENSION
10	6207725M91		**1**	CJ. ESTRUTURA	STRUCTURE	ESTRUCTURA

Assento
Seat
Asiento

105-48

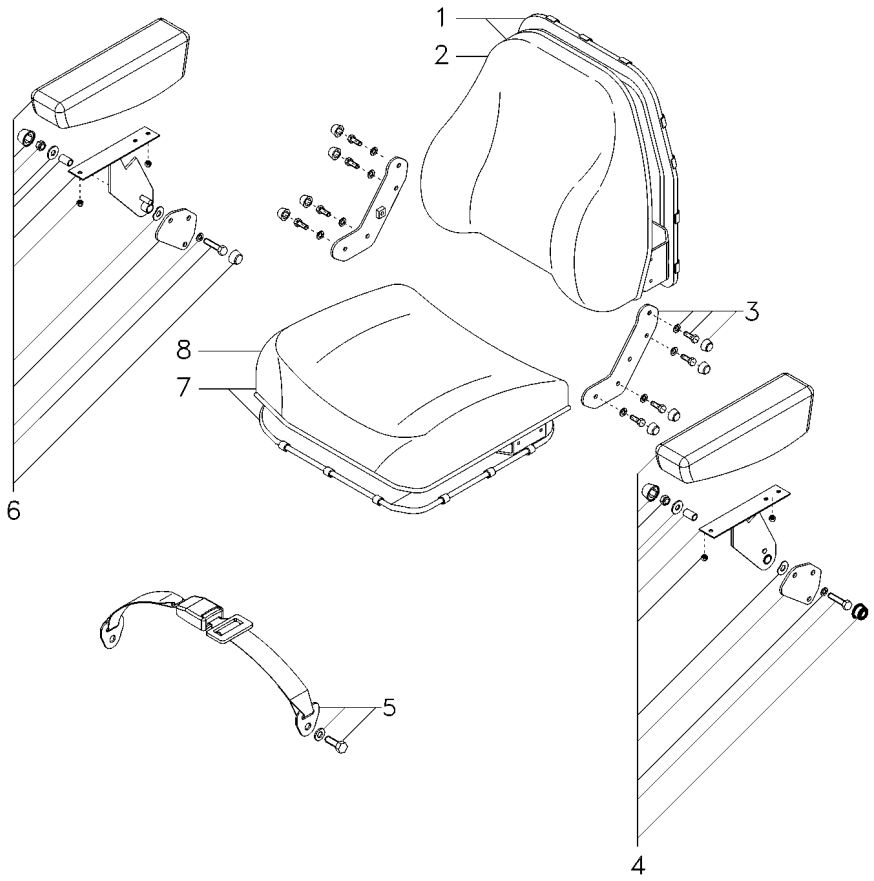

1	6207738M91		**1**	CJ. ENCOSTO	KIT, ABUTMENT	JG. CONTRAFUERTE
2	6207739M91		**1**	ENCOSTO	ABUTMENT	CONTRAFUERTE
3	6207735M91		**1**	CJ. SUPORTE	KIT, BRACKET	JUEGO SOPORTE
4	6207741M91	◄	**1**	CJ. APOIO BRAÇO	KIT, ARMREST	JUEGO APOYABRAZO
5	6207714M91		**1**	CJ. CINTO SEGURA	KIT, SAFETY BELT	JG. CINT. DE SEG
6	6207740M91	►	**1**	CJ. APOIO BRAÇO	KIT, ARMREST	JUEGO APOYABRAZO
7	6207736M91		**1**	CJ. ASSENTO	KIT, SEAT	ASIENTO JUEGO
8	6207737M91		**1**	ASSENTO	SEAT	ASIENTO

Assento
Seat
Asiento

S/Apoio Braço & S/Cinto Segurança
Without Base & Without Seat Belt
Sim Apoyo & Sim Cinturon

105-50

Com Suspensão
With Suspension
Con Suspensión

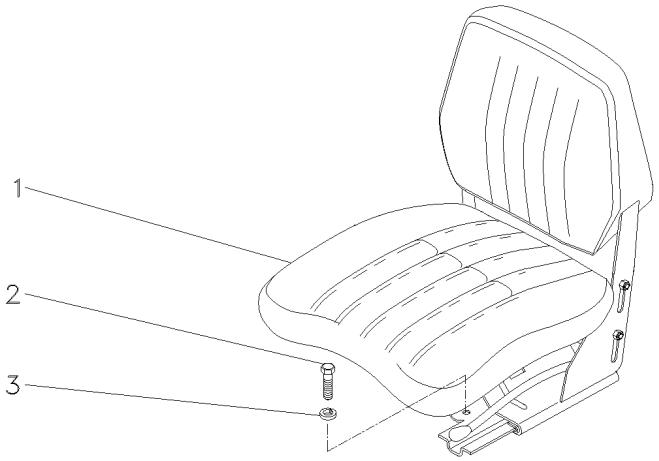

1	069046N1	**1**	CJ. ASSENTO	KIT, SEAT	ASIENTO JUEGO
2	339401X1	**4**	PARAFUSO	BOLT	PERNO
3	339376X1	**4**	ARRUELA	WASHER	ARANDELA

Assento
Seat
Asiento

105-55

Tratores Compacto
Compact Tractors
Tractores Compacto

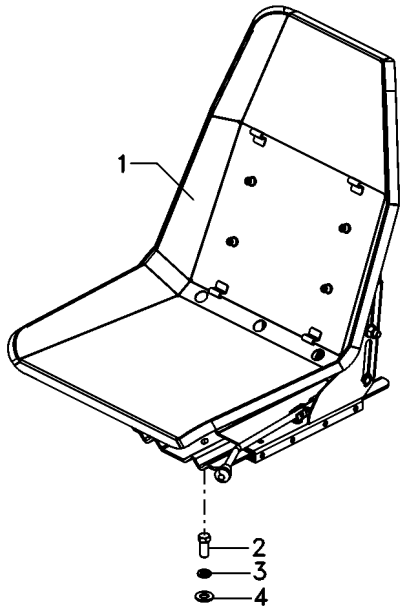

1	6212947M91	[B]	**1**	CJ. ASSENTO	KIT, SEAT	ASIENTO JUEGO
1	6220549M91	[A]	**1**	CJ. ASSENTO	KIT, SEAT	ASIENTO JUEGO
2	353699X1		**2**	PARAFUSO	BOLT	PERNO
3	353432X1		**2**	ARRUELA	WASHER	ARANDELA
4	353758X1		**2**	ARRUELA	WASHER	ARANDELA

[A] COM CINTO DE SEGURANÇA
WITH SEAT BEALT
CON CINTURON DE SEGURIDAD

[B] SEM CINTO DE SEGURANÇA
WITHOUT SEAT BEALT
SIN CINTURON DE SEGURIDAD

Assento
Seat
Asiento

S/Apoio Braço & S/Cinto Segurança
Without Base & Without Seat Belt
Sim Apoyo & Sim Cinturon

105-60

Com Suspensão
With Suspension
Con Suspensión

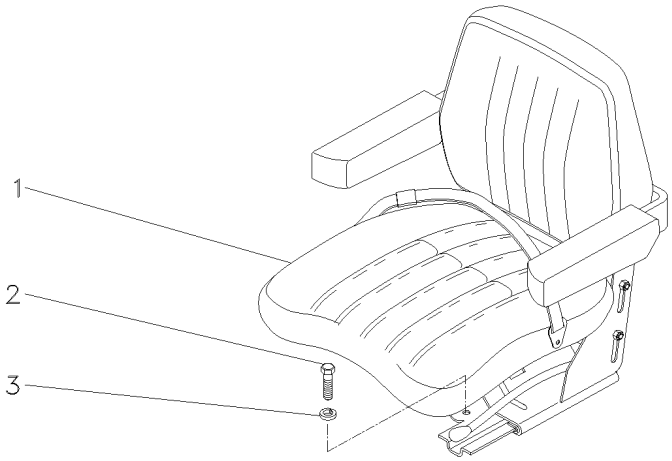

1	059483N1	**1**	CJ. ASSENTO	KIT, SEAT	ASIENTO JUEGO
2	339401X1	**4**	PARAFUSO	BOLT	PERNO
3	339376X1	**4**	ARRUELA	WASHER	ARANDELA

Assento Seat Asiento	Estreito Narrow Estrecho	105-65	Com Suspensão With Suspension Con Suspensión

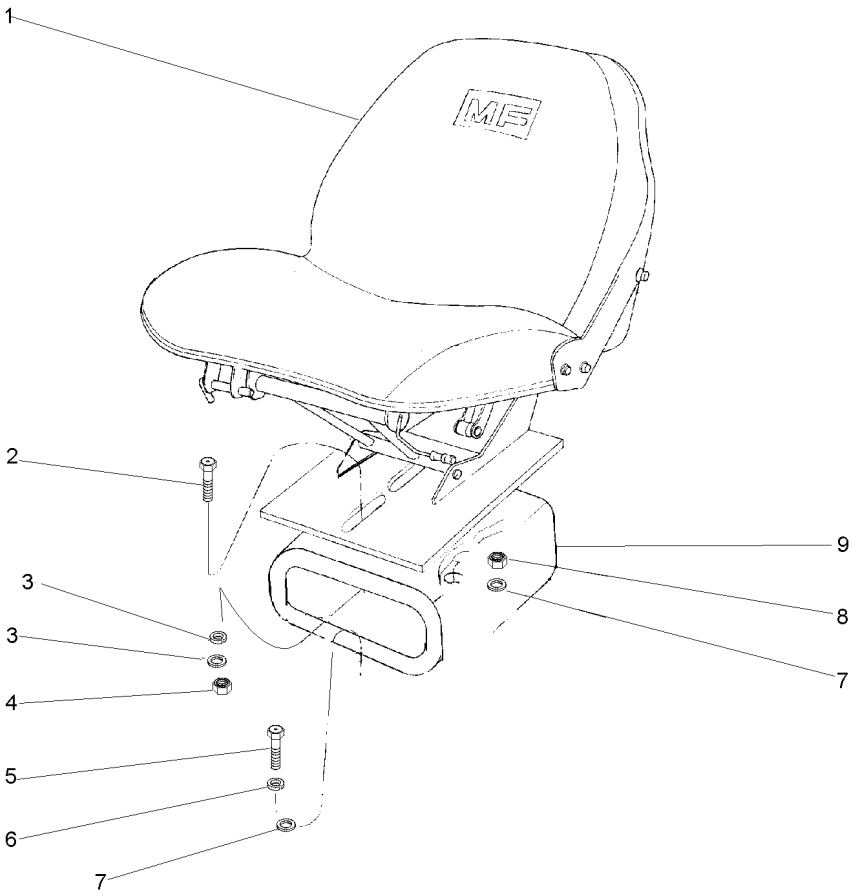

1		059483N1	**1** CJ. ASSENTO	KIT, SEAT	ASIENTO JUEGO
2	353699X1	7/16x20x1.1/8	**1** PARAFUSO	BOLT	PERNO
3	353432X1		**1** ARRUELA	WASHER	ARANDELA
3	355619X1		**4** ARRUELA	WASHER	ARANDELA
4	353426X1	7/16x20	**1** PORCA	NUT	TUERCA
5	339401X1	7/16x14x1.1/8	**4** PARAFUSO	BOLT	PERNO
6	339376X1		**4** ARRUELA	WASHER	ARANDELA
7	355619X1		**1** ARRUELA	WASHER	ARANDELA
7	353432X1		**1** ARRUELA	WASHER	ARANDELA
8	353426X1		**1** PORCA	NUT	TUERCA
9	057787S1	7/16x20	**1** SUPORTE	BRACKET	SOPORTE

Assento
Seat
Asiento

105-70

Com Redutor De Velocidade
With Creeper
Con Reducción De Velociad

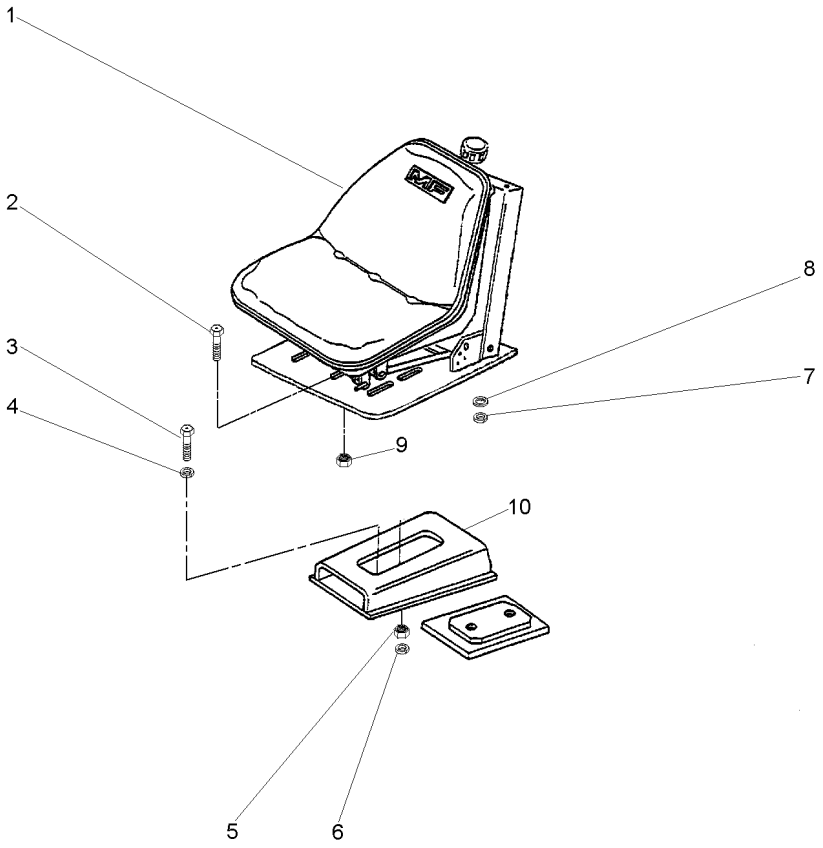

2	353677X1	**4**	PARAFUSO	BOLT	PERNO
3	353699X1	**1**	PARAFUSO	BOLT	PERNO
4	353432X1	**1**	ARRUELA	WASHER	ARANDELA
5	353426X1	**1**	PORCA	NUT	TUERCA
6	353432X1	**1**	ARRUELA	WASHER	ARANDELA
7	353446X1	**4**	ARRUELA	WASHER	ARANDELA
8	829185M1	**4**	ARRUELA	WASHER	ARANDELA
9	355565X1	**4**	PORCA	NUT	TUERCA

Pedais Do Freio E Embreagem
Brake Pedals And Clutch
Pedales De Freno Y Embrague

2 Rodas Motrizes
2 Wheels Drive
2 Ruedas Motriz

105-75

Sem Redutor De Velocidade
Without Creeper
Sin Reducción De Velociad

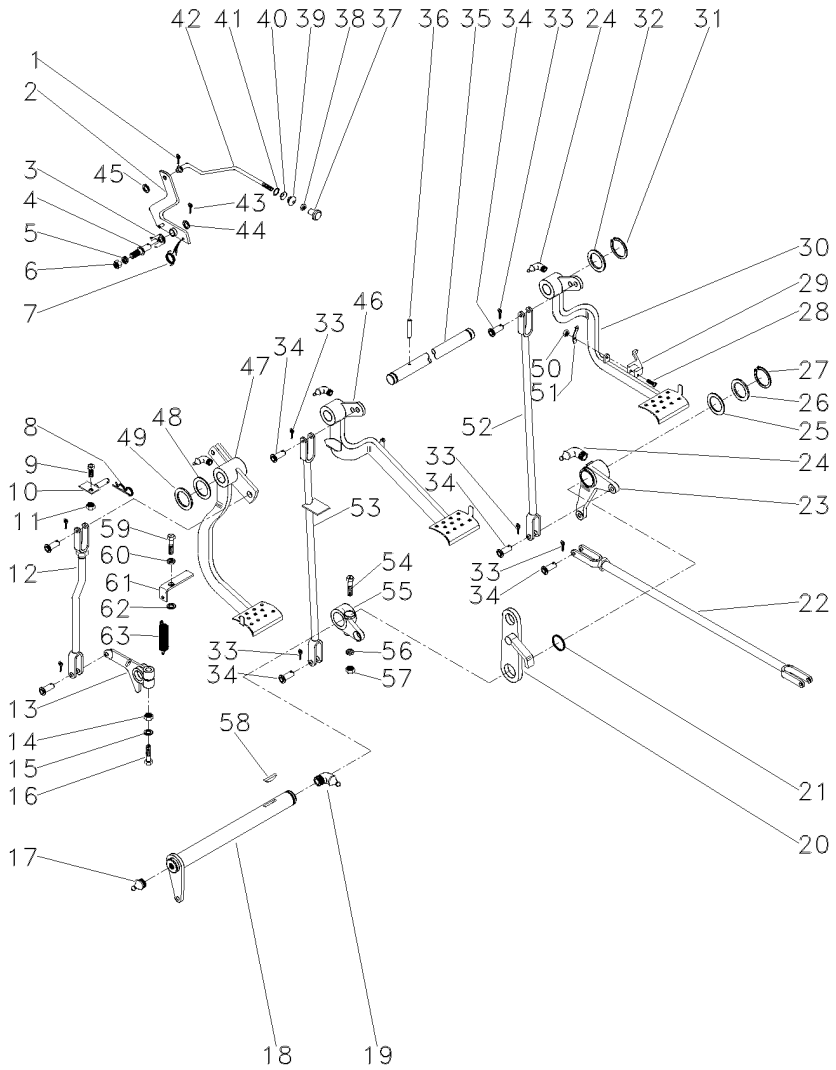

1	361332X1		**1**	CUPILHA	COTTER PIN	PASADOR DOUBLE
2	3589508M91		**1**	ALAVANCA	LEVER	PALANCA
3	181150M1		**1**	TRAVA	LOCK	RETENEDOR
4	3588673M1		**1**	PINO	PIN	PASADOR
5	339376X1		**1**	ARRUELA	WASHER	ARANDELA
6	339402X1		**1**	PORCA	NUT	TUERCA
7	2802224M1		**1**	MOLA	SPRING	RESORTE
8	195708M1		**1**	GRAMPO	CRAMP	PASADOR
9	353540X1		**1**	PARAFUSO	BOLT	PERNO
10	027511S1		**1**	BATENTE	STOP	PARO
11	353430X1		**1**	PORCA	NUT	TUERCA
11	059043S1		**1**	BATENTE	STOP	PARO
12	026648N1	105-113 No	**1**	CJ. TIRANTE	KIT, ROD	JUEGO DE BIELAS
13	058425P1		**1**	BRAÇO	ARM	BRAZO
14	353437X1		**1**	PORCA	NUT	TUERCA
15	353439X1		**1**	ARRUELA	WASHER	ARANDELA
16	353888X1		**1**	PARAFUSO	BOLT	PERNO
17	13811X		**1**	GRAXEIRA	GREASER	ENGRASADOR
18	3409161M91		**1**	ALAVANCA	LEVER	PALANCA
19	850778M1		**1**	GRAXEIRA	GREASER	ENGRASADOR
20	2800888M91		**1**	SUPORTE	BRACKET	SOPORTE
21	1001489M1		**2**	ANEL "O"	O RING	JUNTA TORICA
22	187661M91	105-120 No	**2**	CJ. TIRANTE	KIT, ROD	JUEGO DE BIELAS
23	2802114M91	▶	**1**	ALAVANCA	LEVER	PALANCA
		105-121 No				
24	29951X		**4**	GRAXEIRA	GREASER	ENGRASADOR
25	1482675M1		**X**	CALÇO	SHIM	CALCE
25	1482676M1		**X**	CALÇO	SHIM	CALCE
25	1482677M1		**X**	CALÇO	SHIM	CALCE
26	1482670M1		**3**	ARRUELA	WASHER	ARANDELA
27	339469X1		**1**	ANEL TRAVA	CIRCLIP	CIRCULITO
28	361203X1		**1**	PARAFUSO	BOLT	PERNO
29	3589503M1		**1**	TRAVA	LOCK	RETENEDOR
30	027960N1	▶	**1**	PEDAL	PEDAL	PEDAL
		105-115 No				
31	352438X1		**2**	ANEL TRAVA	CIRCLIP	CIRCULITO
32	3145369M1		**2**	ARRUELA	WASHER	ARANDELA
33	354059X1		**10**	CONTRAPINO	DOWEL	CENTRAJE
34	832813M1		**10**	PINO	PIN	PASADOR
35	3589498M1		**1**	EIXO	SHAFT	ARBOL
37	487096M1		**1**	BOTÃO	BUTTON	PULSADOR
38	357515X1		**1**	PORCA	NUT	TUERCA
39	2801075M1		**1**	PASSADOR	COTTER	PASADOR ABIERTO
40	2801172M1		**1**	ARRUELA	WASHER	ARANDELA
41	2801154M1		**1**	ANEL	RING	ARO
42	3589513M1		**1**	TIRANTE	ROD	VARILLA
43	354048X1		**1**	CUPILHA	COTTER PIN	PASADOR DOUBLE
44	391166X1		**1**	ARRUELA	WASHER	ARANDELA
45	353753X1		**1**	ARRUELA	WASHER	ARANDELA

Pedais Do Freio E Embreagem
Brake Pedals And Clutch
Pedales De Freno Y Embrague

2 Rodas Motrizes
2 Wheels Drive
2 Ruedas Motriz

105-75

Sem Redutor De Velocidade
Without Creeper
Sin Reducción De Velociad

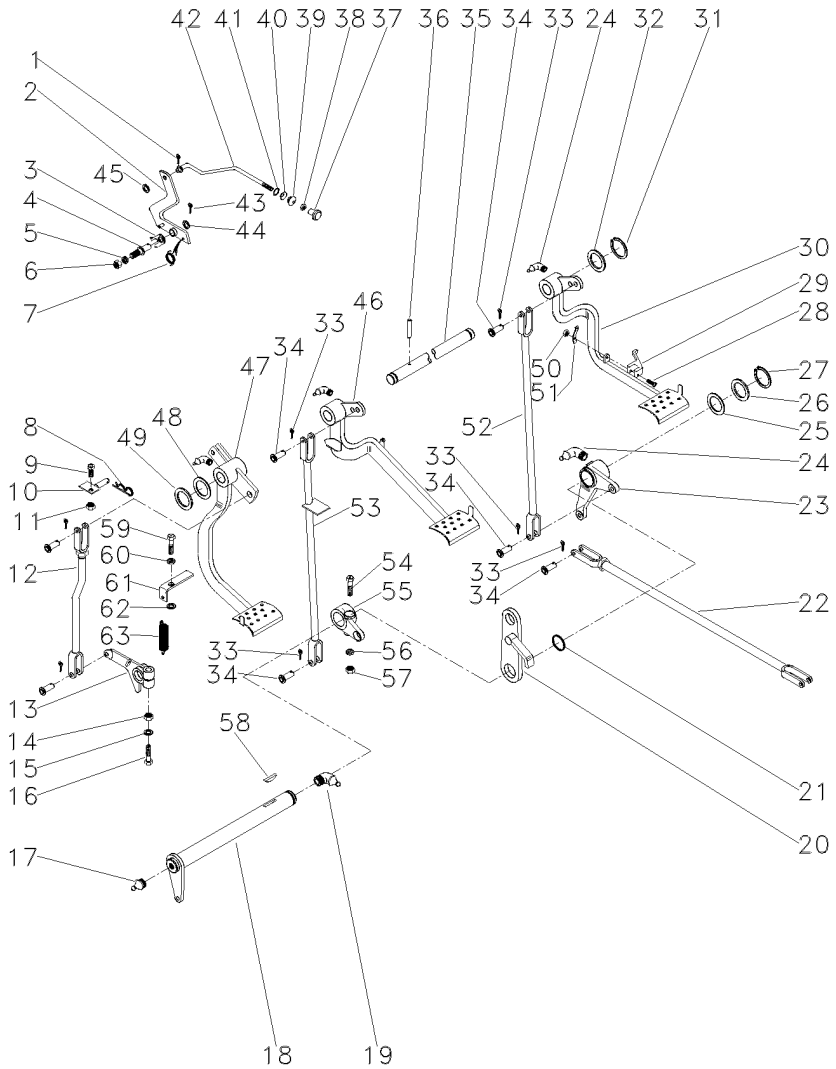

46	027958N2	◀	**1**	PEDAL	PEDAL	PEDAL
		👁 105-116 No				
47	022532N1	👁 105-112 No	**1**	PEDAL	PEDAL	PEDAL
48	1669096M2		**4**	CALÇO	SHIM	CALCE
49	180812M1		**X**	ARRUELA	WASHER	ARANDELA
50	195663M1		**1**	PORCA	NUT	TUERCA
51	181958M1		**1**	MOLA	SPRING	RESORTE
52	022524S1	▶	**1**	TIRANTE	ROD	VARILLA
53	048833S1		**1**	TIRANTE	ROD	VARILLA
54	377563X1		**1**	PARAFUSO	BOLT	PERNO
55	2800894M1	◀	**1**	ALAVANCA	LEVER	PALANCA
56	353432X1		**1**	ARRUELA	WASHER	ARANDELA
57	353426X1		**1**	PORCA	NUT	TUERCA
58	12501X		**1**	CHAVETA	KEY	CLAVE
59	377184X1		**1**	PARAFUSO	BOLT	PERNO
60	353432X1		**1**	ARRUELA	WASHER	ARANDELA
61	022529P1		**1**	SUPORTE	BRACKET	SOPORTE
62	022842P1		**1**	ESPAÇADOR	SPACER	PIEZA DISTANCIA
63	3145414M1		**1**	MOLA	SPRING	RESORTE

Pedais Do Freio E Embreagem
Brake Pedals And Clutch
Pedales De Freno Y Embrague

105-80

2 Rodas Motrizes - Com Redutor De Velocidade
2 Wheels Drive - With Creeper
2 Ruedas Motriz - Con Reducción De Velociad

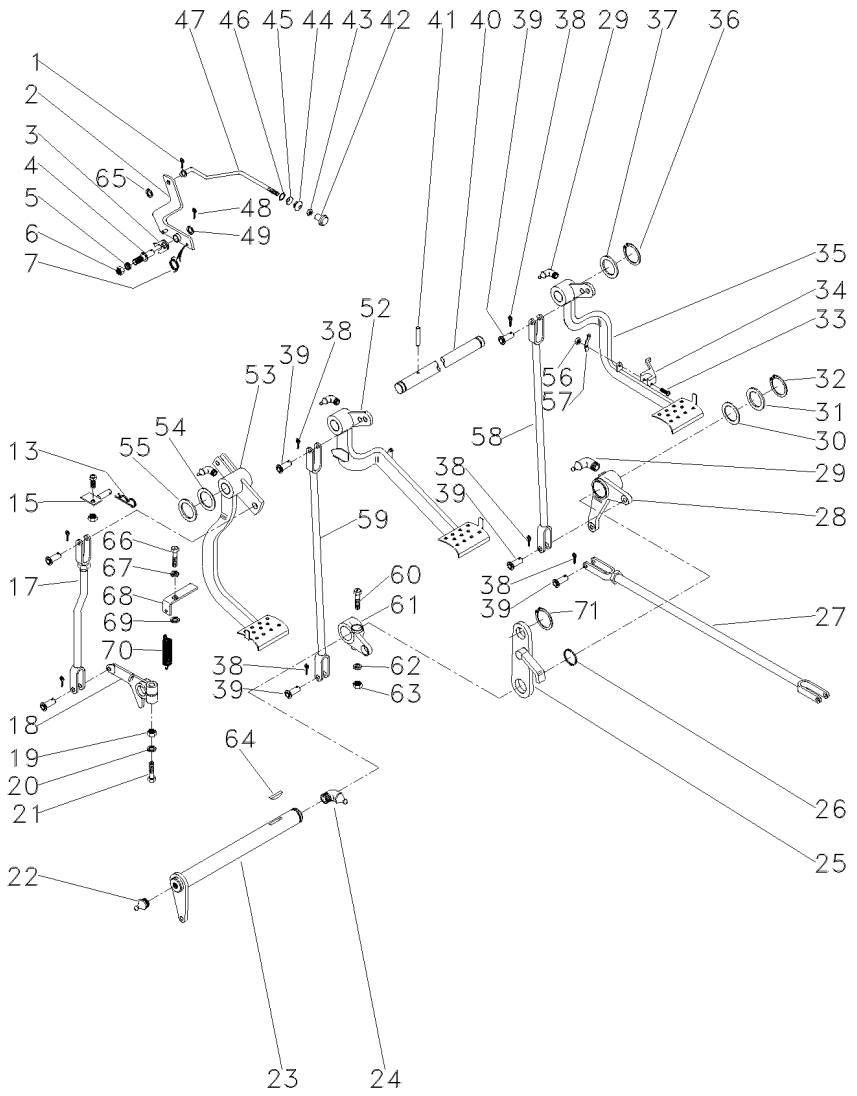

1	361332X1		1	CUPILHA	COTTER PIN	PASADOR DOUBLE
2	3589508M91		1	ALAVANCA	LEVER	PALANCA
3	181150M1		1	TRAVA	LOCK	RETENEDOR
4	3588673M1		1	PINO	PIN	PASADOR
5	339376X1		1	ARRUELA	WASHER	ARANDELA
6	339402X1		1	PORCA	NUT	TUERCA
7	2802224M1		1	MOLA	SPRING	RESORTE
13	195708M1		1	GRAMPO	CRAMP	PASADOR
15	059043S1	18929-01	1	BATENTE	STOP	PARO
17	026648N1		1	CJ. TIRANTE	KIT, ROD	JUEGO DE BIELAS
19	353437X1		1	PORCA	NUT	TUERCA
20	353439X1		1	ARRUELA	WASHER	ARANDELA
21	353888X1		1	PARAFUSO	BOLT	PERNO
22	13811X		1	GRAXEIRA	GREASER	ENGRASADOR
23	036854S1		1	ALAVANCA	LEVER	PALANCA
24	850778M1		1	GRAXEIRA	GREASER	ENGRASADOR
25	2800888M91		1	SUPORTE	BRACKET	SOPORTE
26	1001489M1		2	ANEL "O"	O RING	JUNTA TORICA
27	054364N1		2	CJ. TIRANTE	KIT, ROD	JUEGO DE BIELAS
28	2802114M91	▶	1	ALAVANCA	LEVER	PALANCA
29	29951X		4	GRAXEIRA	GREASER	ENGRASADOR
30	1482675M1		X	CALÇO	SHIM	CALCE
30	1482676M1		X	CALÇO	SHIM	CALCE
30	1482677M1		X	CALÇO	SHIM	CALCE
31	1482670M1		3	ARRUELA	WASHER	ARANDELA
32	339469X1		1	ANEL TRAVA	CIRCLIP	CIRCULITO
33	361203X1		1	PARAFUSO	BOLT	PERNO
34	3589503M1		1	TRAVA	LOCK	RETENEDOR
35	027960N1	▶	1	PEDAL	PEDAL	PEDAL
36	352438X1		2	ANEL TRAVA	CIRCLIP	CIRCULITO
37	3145369M1		2	ARRUELA	WASHER	ARANDELA
38	354059X1		10	CONTRAPINO	DOWEL	CENTRAJE
39	832813M1		10	PINO	PIN	PASADOR
40	3589498M1		1	EIXO	SHAFT	ARBOL
41	339248X1		1	PINO	PIN	PASADOR
42	487096M1		1	BOTÃO	BUTTON	PULSADOR
43	357515X1		1	PORCA	NUT	TUERCA
44	2801075M1		1	PASSADOR	COTTER	PASADOR ABIERTO
45	2801172M1		1	ARRUELA	WASHER	ARANDELA
46	2801154M1		1	ANEL	RING	ARO
47	3589513M1		1	TIRANTE	ROD	VARILLA
48	354048X1		1	CUPILHA	COTTER PIN	PASADOR DOUBLE
49	391166X1		1	ARRUELA	WASHER	ARANDELA
52	027958N2	◀	1	PEDAL	PEDAL	PEDAL
53	022532N2		1	PEDAL	PEDAL	PEDAL
54	1669096M2		4	CALÇO	SHIM	CALCE
55	180812M1		X	ARRUELA	WASHER	ARANDELA
56	195663M1		1	PORCA	NUT	TUERCA
57	181958M1		1	MOLA	SPRING	RESORTE
58	022524S1	▶	1	TIRANTE	ROD	VARILLA

Pedais Do Freio E Embreagem
Brake Pedals And Clutch
Pedales De Freno Y Embrague

105-80

2 Rodas Motrizes - Com Redutor De Velocidade
2 Wheels Drive - With Creeper
2 Ruedas Motriz - Con Reducción De Velociad

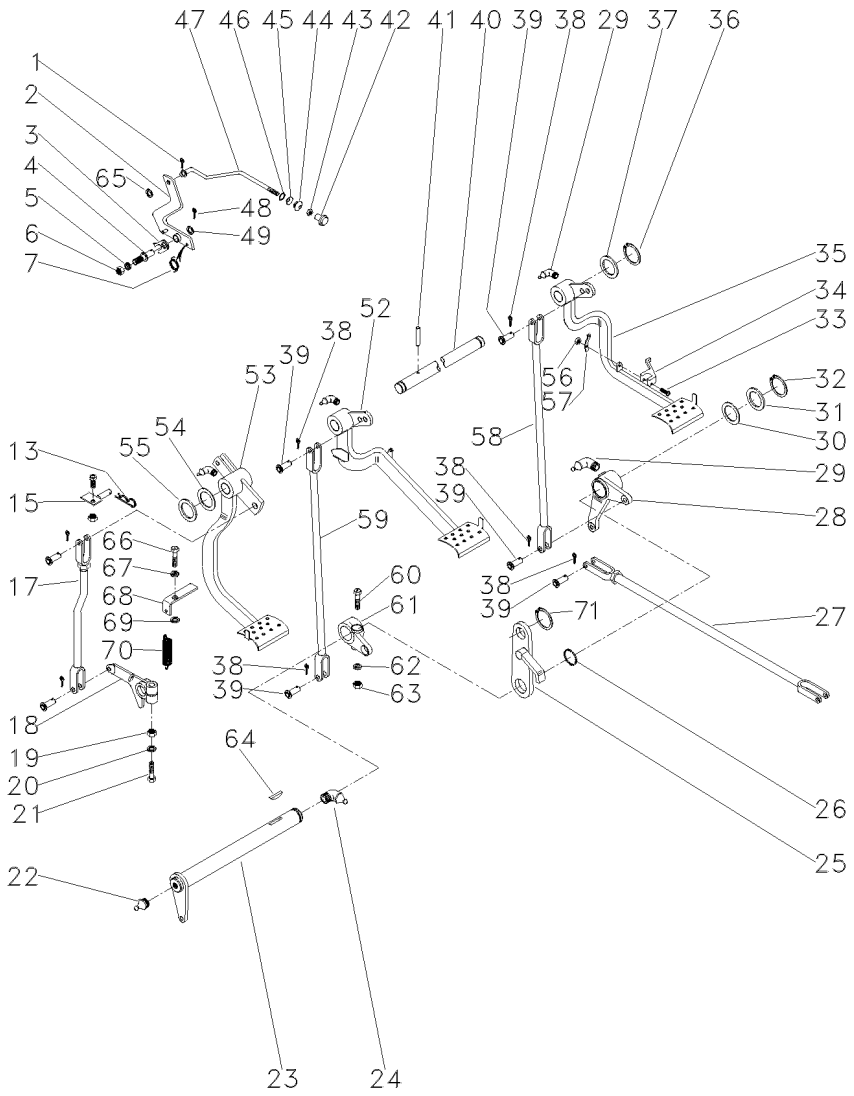

59	048833S1	◀	**1**	TIRANTE	ROD	VARILLA
60	377563X1		**1**	PARAFUSO	BOLT	PERNO
61	2800894M1	◀	**1**	ALAVANCA	LEVER	PALANCA
62	353432X1		**1**	ARRUELA	WASHER	ARANDELA
63	353426X1		**1**	PORCA	NUT	TUERCA
64	12501X		**1**	CHAVETA	KEY	CLAVE
65	353753X1		**1**	ARRUELA	WASHER	ARANDELA
66	377184X1		**1**	PARAFUSO	BOLT	PERNO
67	353432X1		**1**	ARRUELA	WASHER	ARANDELA
68	058423P1		**1**	PLACA	PLATE	PLATO
69	022842P1		**1**	ESPAÇADOR	SPACER	PIEZA DISTANCIA
70	3700585M1		**1**	MOLA	SPRING	RESORTE
71	352438X1		**1**	ANEL TRAVA	CIRCLIP	CIRCULITO

Pedais
Pedals
Pedales

105-85

2rm - Trator Estreito - Sem Redutor De Velocidade
2wd - Narrow Tractors - Without Creeper
2rm - Tractor Estrecho - Sin Reducción De Velociad

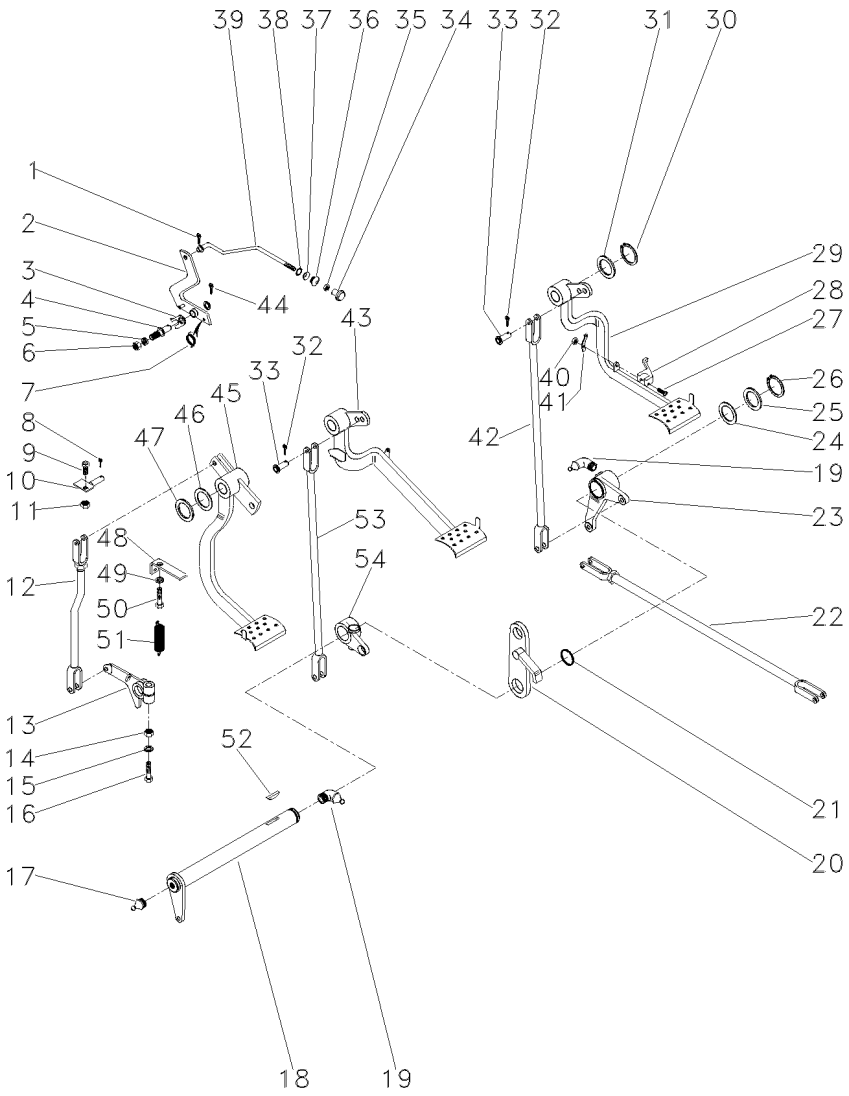

1	361332X1		1	CUPILHA	COTTER PIN	PASADOR DOUBLE
2	3589508M91		1	ALAVANCA	LEVER	PALANCA
3	181150M1		1	TRAVA	LOCK	RETENEDOR
4	3588673M1		1	PINO	PIN	PASADOR
5	339376X1		1	ARRUELA	WASHER	ARANDELA
6	339402X1		1	PORCA	NUT	TUERCA
7	2802224M1		1	MOLA	SPRING	RESORTE
8	195708M1		1	GRAMPO	CRAMP	PASADOR
9	353540X1		1	PARAFUSO	BOLT	PERNO
10	059043S1		1	BATENTE	STOP	PARO
11	353430X1		1	PORCA	NUT	TUERCA
12	026648N1		1	CJ. TIRANTE	KIT, ROD	JUEGO DE BIELAS
13	027534P1		1	BRAÇO	ARM	BRAZO
13	058425P1		1	BRAÇO	ARM	BRAZO
14	353437X1		1	PORCA	NUT	TUERCA
15	353439X1		1	ARRUELA	WASHER	ARANDELA
16	353888X1		1	PARAFUSO	BOLT	PERNO
17	13811X		1	GRAXEIRA	GREASER	ENGRASADOR
18	3409161M91		1	ALAVANCA	LEVER	PALANCA
19	850778M1		1	GRAXEIRA	GREASER	ENGRASADOR
20	2800888M91		1	SUPORTE	BRACKET	SOPORTE
21	1001489M1		2	ANEL "O"	O RING	JUNTA TORICA
22	187661M91	105-120 No	2	CJ. TIRANTE	KIT, ROD	JUEGO DE BIELAS
23	2802114M91	▶	1	ALAVANCA	LEVER	PALANCA
		105-121 No				
24	1482675M1		X	CALÇO	SHIM	CALCE
24	1482676M1		X	CALÇO	SHIM	CALCE
24	1482677M1		X	CALÇO	SHIM	CALCE
25	1482670M1		3	ARRUELA	WASHER	ARANDELA
26	339469X1		1	ANEL TRAVA	CIRCLIP	CIRCULITO
27	361203X1		1	PARAFUSO	BOLT	PERNO
28	3589503M1		1	TRAVA	LOCK	RETENEDOR
29	027960N1	▶	1	PEDAL	PEDAL	PEDAL
		105-115 No				
30	352438X1		2	ANEL TRAVA	CIRCLIP	CIRCULITO
31	3145369M1		2	ARRUELA	WASHER	ARANDELA
32	354059X1		10	CONTRAPINO	DOWEL	CENTRAJE
33	832813M1		10	PINO	PIN	PASADOR
34	487096M1		1	BOTÃO	BUTTON	PULSADOR
35	357515X1		1	PORCA	NUT	TUERCA
36	2801075M1		1	PASSADOR	COTTER	PASADOR ABIERTO
37	2801172M1		1	ARRUELA	WASHER	ARANDELA
38	2801154M1		1	ANEL	RING	ARO
39	3589513M1		1	TIRANTE	ROD	VARILLA
40	195663M1		1	PORCA	NUT	TUERCA
41	181958M1		1	MOLA	SPRING	RESORTE
42	022524S1	▶	1	TIRANTE	ROD	VARILLA
43	027958N2	◀	1	PEDAL	PEDAL	PEDAL
		105-116 No				
44	354055X1		1	CUPILHA	COTTER PIN	PASADOR DOUBLE

Pedais
Pedals
Pedales

105-85

2rm - Trator Estreito - Sem Redutor De Velocidade
2wd - Narrow Tractors - Without Creeper
2rm - Tractor Estrecho - Sin Reducción De Velociad

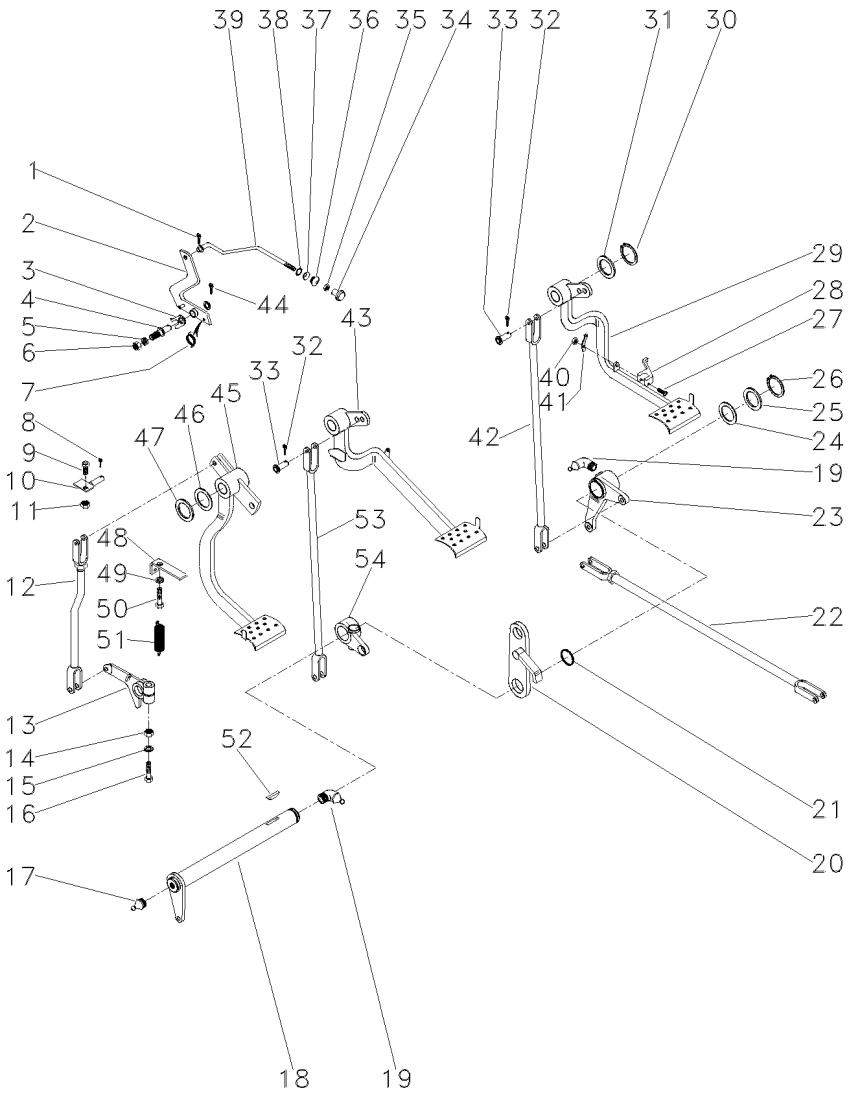

45	022532N1	105-112 No	**1**	PEDAL	PEDAL	PEDAL
46	1669096M2		**4**	CALÇO	SHIM	CALCE
47	180812M1		**X**	ARRUELA	WASHER	ARANDELA
48	022529P1		**1**	SUPORTE	BRACKET	SOPORTE
49	353434X1		**1**	ARRUELA	WASHER	ARANDELA
50	353691X1		**1**	PARAFUSO	BOLT	PERNO
51	3145414M1		**1**	MOLA	SPRING	RESORTE
52	12501X		**1**	CHAVETA	KEY	CLAVE
53	048833S1	◀	**1**	TIRANTE	ROD	VARILLA
54	2800894M1	◀	**1**	ALAVANCA	LEVER	PALANCA
55	027750N2		**1**	PEDAL	PEDAL	PEDAL
56	3589498M1		**1**	EIXO	SHAFT	ARBOL
57	339248X1		**1**	PINO	PIN	PASADOR
58	377184X1		**1**	PARAFUSO	BOLT	PERNO
59	353432X1		**1**	ARRUELA	WASHER	ARANDELA
60	29951X		**4**	GRAXEIRA	GREASER	ENGRASADOR
61	353753X1		**1**	ARRUELA	WASHER	ARANDELA
62	353426X1		**1**	PORCA	NUT	TUERCA
63	353432X1		**1**	ARRUELA	WASHER	ARANDELA
64	354048X1		**1**	CUPILHA	COTTER PIN	PASADOR DOUBLE
65	391166X1		**1**	ARRUELA	WASHER	ARANDELA
66	027951S1		**1**	ARTICULADOR	HEAD	CULATA
67	375090X1		**1**	CUPILHA	COTTER PIN	PASADOR DOUBLE
68	027948S1		**1**	ALAVANCA	LEVER	PALANCA
69	058423P1		**1**	PLACA	PLATE	PLATO
70	352438X1		**1**	ANEL TRAVA	CIRCLIP	CIRCULITO
71	3700585M1		**1**	MOLA	SPRING	RESORTE
72	3145868M1		**1**	PARAFUSO	BOLT	PERNO

Pedais
Pedals
Pedales

105-90

2rm - Trator Estreito - Com Redutor De Velocidade
2wd - Narrow Tractors - With Creeper
2rm - Tractor Estrecho - Con Reducción De Velociad

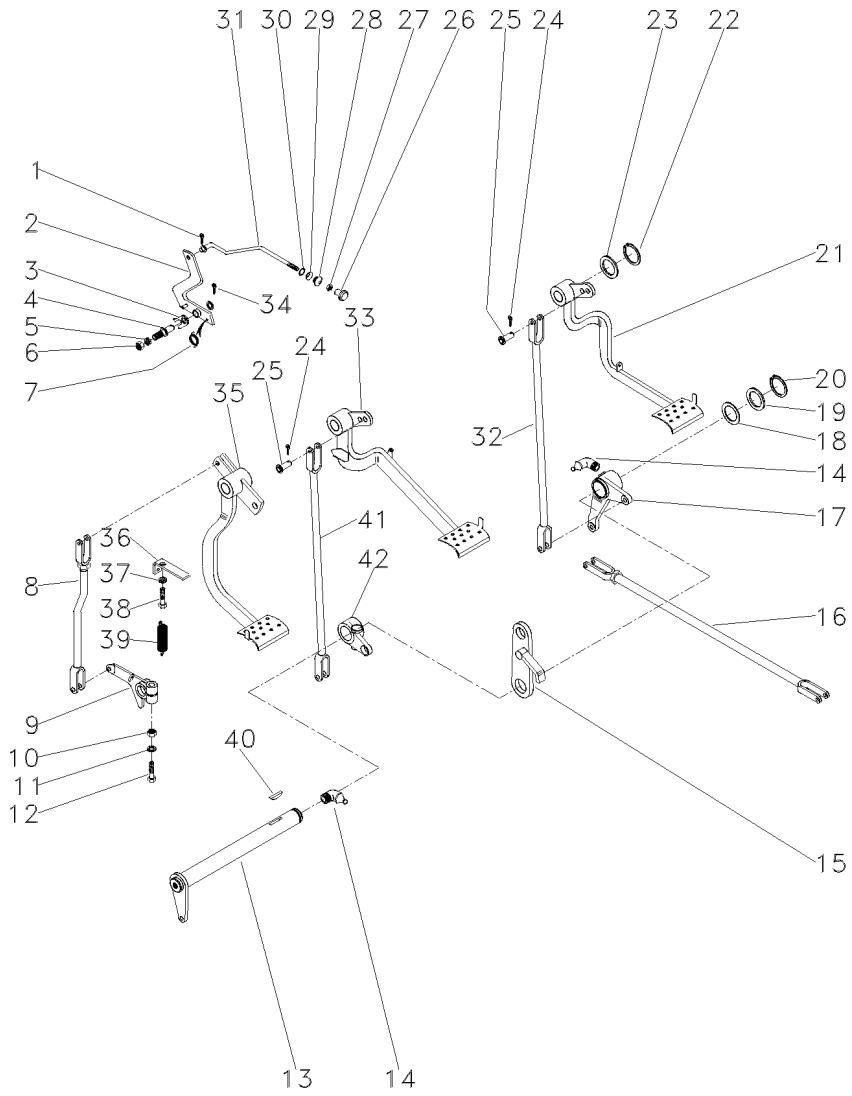

1	361332X1		**1**	CUPILHA	COTTER PIN	PASADOR DOUBLE
2	3589508M91		**1**	ALAVANCA	LEVER	PALANCA
3	181150M1		**1**	TRAVA	LOCK	RETENEDOR
4	3588673M1		**1**	PINO	PIN	PASADOR
5	339376X1		**1**	ARRUELA	WASHER	ARANDELA
6	339402X1		**1**	PORCA	NUT	TUERCA
7	2802224M1		**1**	MOLA	SPRING	RESORTE
8	026648N1		**1**	CJ. TIRANTE	KIT, ROD	JUEGO DE BIELAS
10	353437X1		**1**	PORCA	NUT	TUERCA
11	353439X1		**1**	ARRUELA	WASHER	ARANDELA
12	353888X1		**1**	PARAFUSO	BOLT	PERNO
13	3409161M91		**1**	ALAVANCA	LEVER	PALANCA
14	850778M1		**2**	GRAXEIRA	GREASER	ENGRASADOR
15	2800888M91		**1**	SUPORTE	BRACKET	SOPORTE
16	054364N1		**2**	CJ. TIRANTE	KIT, ROD	JUEGO DE BIELAS
17	2802114M91	▶	**1**	ALAVANCA	LEVER	PALANCA
18	1482675M1		**X**	CALÇO	SHIM	CALCE
18	1482676M1		**X**	CALÇO	SHIM	CALCE
18	1482677M1		**X**	CALÇO	SHIM	CALCE
19	1482670M1		**3**	ARRUELA	WASHER	ARANDELA
20	339469X1		**1**	ANEL TRAVA	CIRCLIP	CIRCULITO
21	027960N1	▶	**1**	PEDAL	PEDAL	PEDAL
22	352438X1		**2**	ANEL TRAVA	CIRCLIP	CIRCULITO
23	3145369M1		**2**	ARRUELA	WASHER	ARANDELA
24	354059X1		**10**	CONTRAPINO	DOWEL	CENTRAJE
25	832813M1		**10**	PINO	PIN	PASADOR
26	487096M1		**1**	BOTÃO	BUTTON	PULSADOR
27	357515X1		**1**	PORCA	NUT	TUERCA
28	2801075M1		**1**	PASSADOR	COTTER	PASADOR ABIERTO
29	2801172M1		**1**	ARRUELA	WASHER	ARANDELA
30	2801154M1		**1**	ANEL	RING	ARO
31	3589513M1		**1**	TIRANTE	ROD	VARILLA
32	022524S1	▶	**1**	TIRANTE	ROD	VARILLA
33	027958N2	◀	**1**	PEDAL	PEDAL	PEDAL
34	354055X1		**1**	CUPILHA	COTTER PIN	PASADOR DOUBLE
35	022532N1		**1**	PEDAL	PEDAL	PEDAL
36	022529P1		**1**	SUPORTE	BRACKET	SOPORTE
37	353434X1		**1**	ARRUELA	WASHER	ARANDELA
38	353691X1		**1**	PARAFUSO	BOLT	PERNO
39	3145414M1		**1**	MOLA	SPRING	RESORTE
40	12501X		**1**	CHAVETA	KEY	CLAVE
41	048833S1	◀	**1**	TIRANTE	ROD	VARILLA
42	2800894M1	◀	**1**	ALAVANCA	LEVER	PALANCA
43	3589498M1		**1**	EIXO	SHAFT	ARBOL
44	1669096M2		**4**	CALÇO	SHIM	CALCE
45	180812M1		**X**	ARRUELA	WASHER	ARANDELA
46	339248X1		**1**	PINO	PIN	PASADOR
47	058425P1		**1**	BRAÇO	ARM	BRAZO
48	377184X1		**1**	PARAFUSO	BOLT	PERNO
49	353432X1		**1**	ARRUELA	WASHER	ARANDELA

Pedais
Pedals
Pedales

105-90

2rm - Trator Estreito - Com Redutor De Velocidade
2wd - Narrow Tractors - With Creeper
2rm - Tractor Estrecho - Con Reducción De Velociad

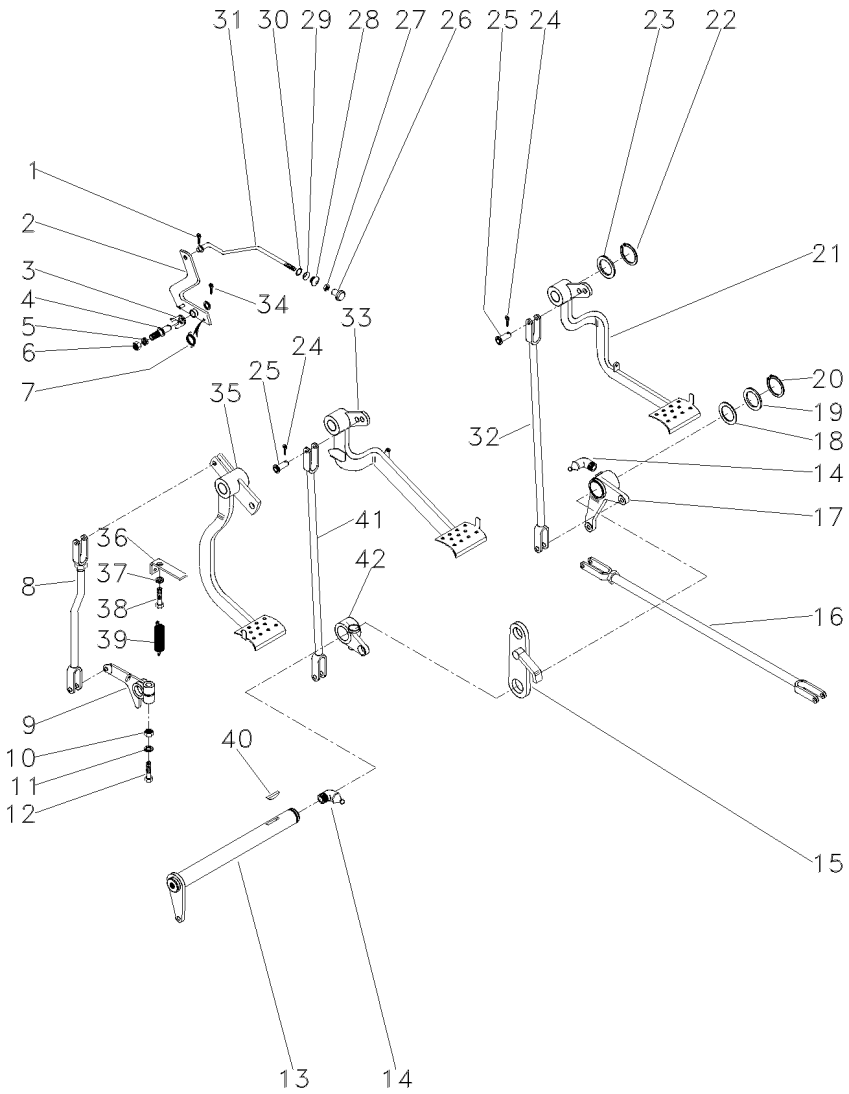

50	29951X		**4**	GRAXEIRA	GREASER	ENGRASADOR
51	353753X1		**1**	ARRUELA	WASHER	ARANDELA
52	377563X1		**1**	PARAFUSO	BOLT	PERNO
53	353426X1		**1**	PORCA	NUT	TUERCA
54	353432X1		**1**	ARRUELA	WASHER	ARANDELA
55	361203X1		**1**	PARAFUSO	BOLT	PERNO
56	195663M1		**1**	PORCA	NUT	TUERCA
57	181958M1		**1**	MOLA	SPRING	RESORTE
58	3589503M1		**1**	TRAVA	LOCK	RETENEDOR
59	354048X1		**1**	CUPILHA	COTTER PIN	PASADOR DOUBLE
60	391166X1		**1**	ARRUELA	WASHER	ARANDELA
61	195708M1		**1**	GRAMPO	CRAMP	PASADOR
62	059043S1		**1**	BATENTE	STOP	PARO
63	027750N2	105-114 No	**1**	PEDAL	PEDAL	PEDAL
64	027951S1		**1**	ARTICULADOR	HEAD	CULATA
65	375090X1		**1**	CUPILHA	COTTER PIN	PASADOR DOUBLE
66	027948S1		**1**	ALAVANCA	LEVER	PALANCA
67	054364N1		**2**	CJ. TIRANTE	KIT, ROD	JUEGO DE BIELAS
68	058423P1		**1**	PLACA	PLATE	PLATO
69	352438X1		**1**	ANEL TRAVA	CIRCLIP	CIRCULITO
70	3700585M1		**1**	MOLA	SPRING	RESORTE

Pedais Do Freio E Embreagem
Brake Pedals And Clutch
Pedales De Freno Y Embrague

105-95

4 Rodas Motrizes - Tração Central
4 Wheels Drive - Central Traction
4 Ruedas Motriz - Tracción Central

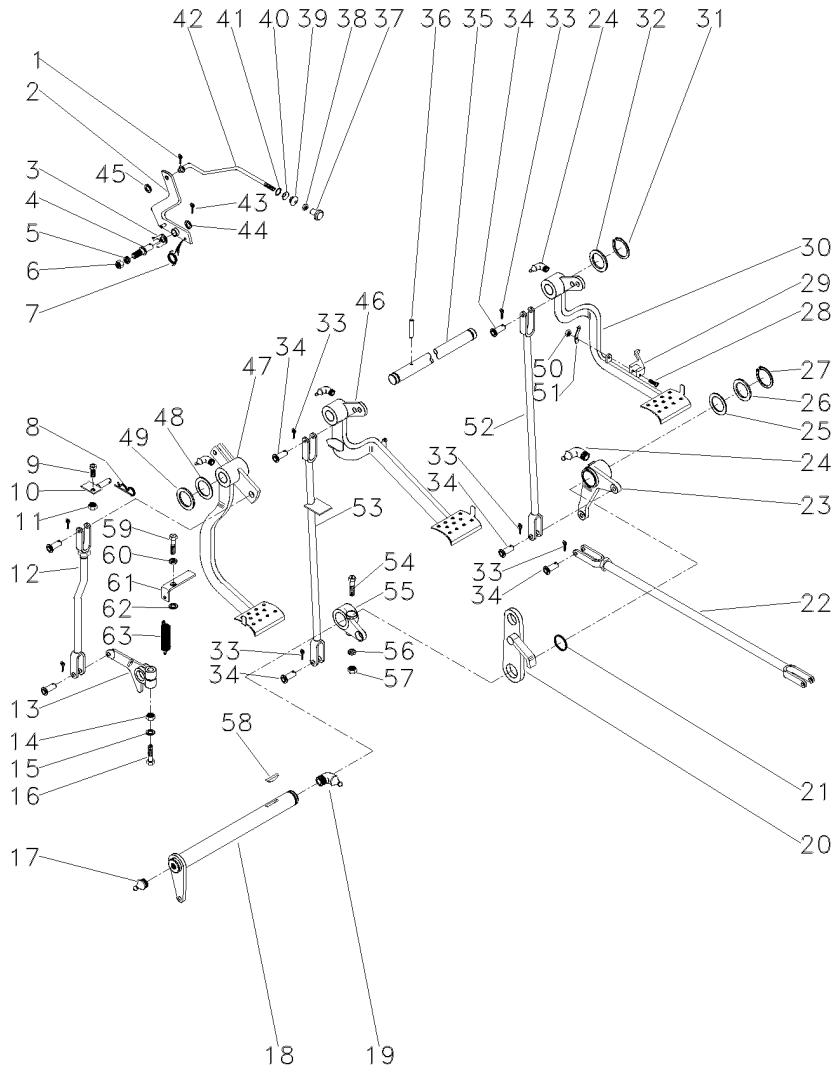

1	361332X1		1	CUPILHA	COTTER PIN	PASADOR DOUBLE
2	3589508M91		1	ALAVANCA	LEVER	PALANCA
3	181150M1		1	TRAVA	LOCK	RETENEDOR
4	3588673M1		1	PINO	PIN	PASADOR
5	339376X1		1	ARRUELA	WASHER	ARANDELA
6	339402X1		1	PORCA	NUT	TUERCA
7	2802224M1		1	MOLA	SPRING	RESORTE
8	195708M1		1	GRAMPO	CRAMP	PASADOR
9	353540X1		1	PARAFUSO	BOLT	PERNO
10	027511S1		1	BATENTE	STOP	PARO
11	353430X1		1	PORCA	NUT	TUERCA
12	026648N1	105-113 No	1	CJ. TIRANTE	KIT, ROD	JUEGO DE BIELAS
13	027534P1		1	BRAÇO	ARM	BRAZO
14	353437X1		1	PORCA	NUT	TUERCA
15	353439X1		1	ARRUELA	WASHER	ARANDELA
16	353888X1		1	PARAFUSO	BOLT	PERNO
17	13811X		1	GRAXEIRA	GREASER	ENGRASADOR
18	036854S1		1	ALAVANCA	LEVER	PALANCA
19	850778M1		1	GRAXEIRA	GREASER	ENGRASADOR
20	2800888M91		1	SUPORTE	BRACKET	SOPORTE
21	1001489M1		2	ANEL "O"	O RING	JUNTA TORICA
22	187661M91	105-120 No	2	CJ. TIRANTE	KIT, ROD	JUEGO DE BIELAS
23	2802114M91	▶ 105-121 No	1	ALAVANCA	LEVER	PALANCA
24	29951X		4	GRAXEIRA	GREASER	ENGRASADOR
25	1482675M1		X	CALÇO	SHIM	CALCE
25	1482676M1		X	CALÇO	SHIM	CALCE
25	1482677M1		X	CALÇO	SHIM	CALCE
26	1482670M1		3	ARRUELA	WASHER	ARANDELA
27	339469X1		1	ANEL TRAVA	CIRCLIP	CIRCULITO
28	361203X1		1	PARAFUSO	BOLT	PERNO
29	3589503M1		1	TRAVA	LOCK	RETENEDOR
30	027960N1	▶ 105-115 No	1	PEDAL	PEDAL	PEDAL
31	352438X1		2	ANEL TRAVA	CIRCLIP	CIRCULITO
32	3145369M1		2	ARRUELA	WASHER	ARANDELA
33	354059X1		10	CONTRAPINO	DOWEL	CENTRAJE
34	832813M1		10	PINO	PIN	PASADOR
35	3589498M1		1	EIXO	SHAFT	ARBOL
36	339248X1		1	PINO	PIN	PASADOR
37	487096M1		1	BOTÃO	BUTTON	PULSADOR
38	357515X1		1	PORCA	NUT	TUERCA
39	2801075M1		1	PASSADOR	COTTER	PASADOR ABIERTO
40	2801172M1		1	ARRUELA	WASHER	ARANDELA
41	2801154M1		1	ANEL	RING	ARO
42	3589513M1		1	TIRANTE	ROD	VARILLA
43	354048X1		1	CUPILHA	COTTER PIN	PASADOR DOUBLE
44	391166X1		1	ARRUELA	WASHER	ARANDELA
45	353753X1		1	ARRUELA	WASHER	ARANDELA

Pedais Do Freio E Embreagem
Brake Pedals And Clutch
Pedales De Freno Y Embrague

105-95

4 Rodas Motrizes - Tração Central
4 Wheels Drive - Central Traction
4 Ruedas Motriz - Tracción Central

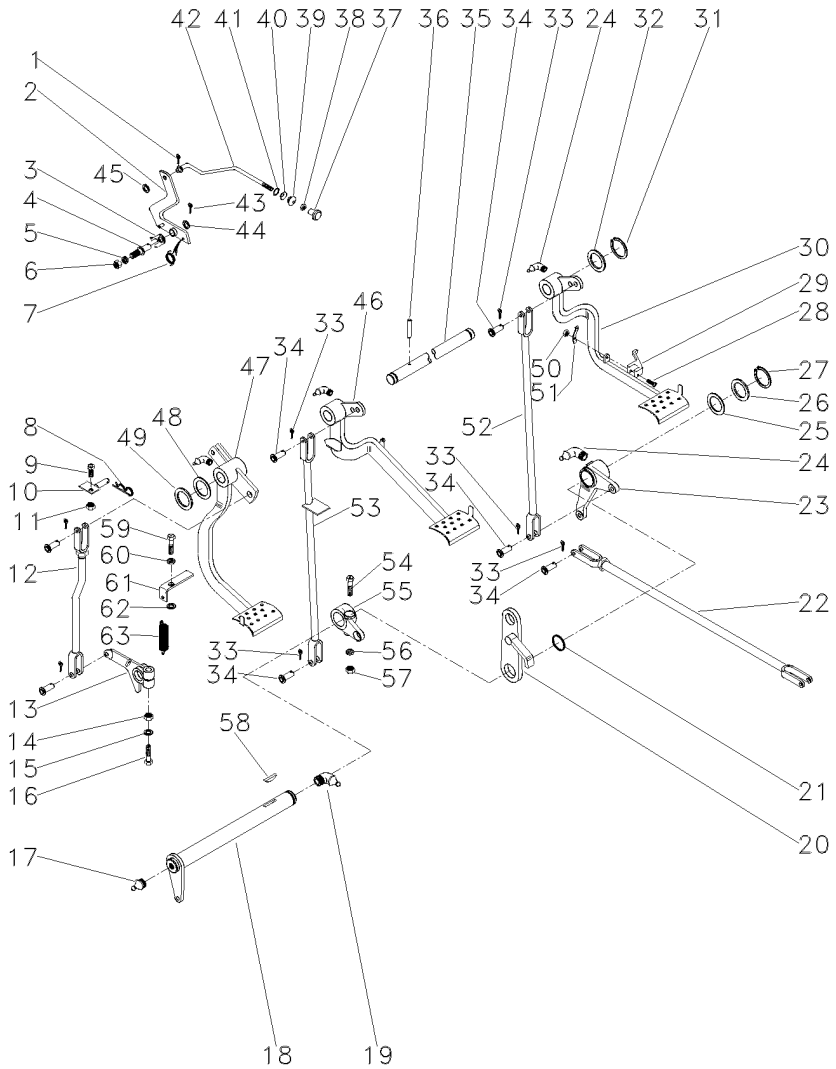

46	027958N2	◀	**1**	PEDAL	PEDAL	PEDAL
		👁 105-116 No				
47	022532N1	👁 105-112 No	**1**	PEDAL	PEDAL	PEDAL
48	1669096M2		**4**	CALÇO	SHIM	CALCE
49	180812M1		**3**	ARRUELA	WASHER	ARANDELA
50	195663M1		**1**	PORCA	NUT	TUERCA
51	181958M1		**1**	MOLA	SPRING	RESORTE
52	022524S1	▶	**1**	TIRANTE	ROD	VARILLA
53	048833S1	◀	**1**	TIRANTE	ROD	VARILLA
54	377563X1		**1**	PARAFUSO	BOLT	PERNO
55	2800894M1	◀	**1**	ALAVANCA	LEVER	PALANCA
56	353432X1		**1**	ARRUELA	WASHER	ARANDELA
57	353426X1		**1**	PORCA	NUT	TUERCA
58	12501X		**1**	CHAVETA	KEY	CLAVE
59	377184X1		**1**	PARAFUSO	BOLT	PERNO
60	353432X1		**1**	ARRUELA	WASHER	ARANDELA
61	022529P1		**1**	SUPORTE	BRACKET	SOPORTE
62	022842P1		**1**	ESPAÇADOR	SPACER	PIEZA DISTANCIA
63	058423P1		**1**	PLACA	PLATE	PLATO

Pedais Do Freio E Embreagem
Brake Pedals And Clutch
Pedales De Freno Y Embrague

4 Rodas Motrizes
4 Wheels Drive
4 Ruedas Motriz

105-100

Tração Lateral - Sem Redutor De Velocidade
Side Drive - Without Creeper
Traccion Lateral - Sin Reducción De Velociad

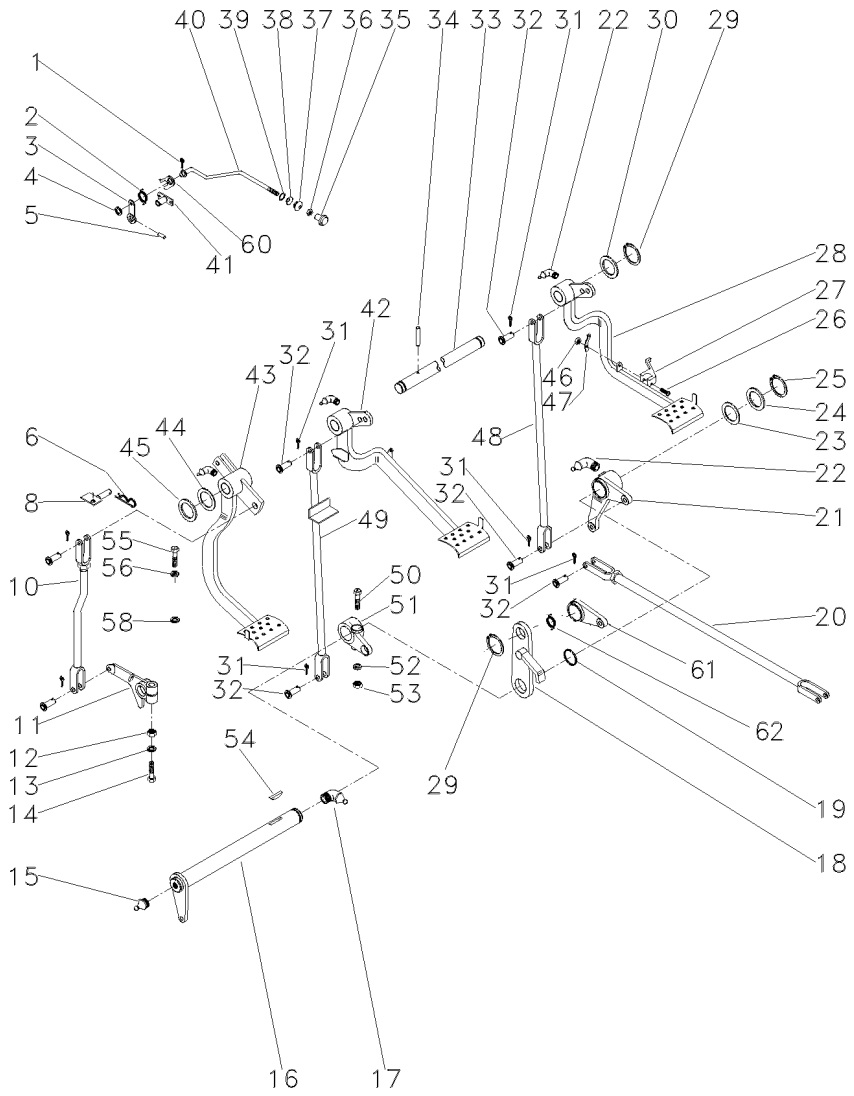

1	361332X1		**1**	CUPILHA	COTTER PIN	PASADOR DOUBLE
2	2802224M1		**1**	MOLA	SPRING	RESORTE
3	027948S1		**1**	ALAVANCA	LEVER	PALANCA
4	353753X1		**1**	ARRUELA	WASHER	ARANDELA
5	375090X1		**1**	CUPILHA	COTTER PIN	PASADOR DOUBLE
6	195708M1		**1**	GRAMPO	CRAMP	PASADOR
8	059043S1		**1**	BATENTE	STOP	PARO
10	026648N1	👁 105-113 No	**1**	CJ. TIRANTE	KIT, ROD	JUEGO DE BIELAS
11	058425P1		**1**	BRAÇO	ARM	BRAZO
12	353437X1	1/2X20	**1**	PORCA	NUT	TUERCA
13	353439X1		**1**	ARRUELA	WASHER	ARANDELA
14	353888X1	1/2x20x2.3/4	**1**	PARAFUSO	BOLT	PERNO
15	13811X		**1**	GRAXEIRA	GREASER	ENGRASADOR
16	036854S1		**1**	ALAVANCA	LEVER	PALANCA
17	850778M1		**1**	GRAXEIRA	GREASER	ENGRASADOR
18	2800888M91		**1**	SUPORTE	BRACKET	SOPORTE
19	1001489M1		**2**	ANEL "O"	O RING	JUNTA TORICA
20	037033N1		**2**	CJ. TIRANTE	KIT, ROD	JUEGO DE BIELAS
21	036857N1	👁 105-117 No ▶	**1**	ALAVANCA	LEVER	PALANCA
22	29951X		**4**	GRAXEIRA	GREASER	ENGRASADOR
23	1482675M1		**X**	CALÇO	SHIM	CALCE
23	1482676M1		**X**	CALÇO	SHIM	CALCE
23	1482677M1		**X**	CALÇO	SHIM	CALCE
24	1482670M1		**3**	ARRUELA	WASHER	ARANDELA
25	339469X1		**1**	ANEL TRAVA	CIRCLIP	CIRCULITO
26	361203X1	5/16x24x1.3/4	**1**	PARAFUSO	BOLT	PERNO
27	3589503M1		**1**	TRAVA	LOCK	RETENEDOR
28	027960N1	👁 105-115 No ▶	**1**	PEDAL	PEDAL	PEDAL
29	352438X1		**2**	ANEL TRAVA	CIRCLIP	CIRCULITO
30	3145369M1		**2**	ARRUELA	WASHER	ARANDELA
31	354059X1		**10**	CONTRAPINO	DOWEL	CENTRAJE
32	832813M1		**10**	PINO	PIN	PASADOR
33	3589498M1		**1**	EIXO	SHAFT	ARBOL
34	339248X1		**1**	PINO	PIN	PASADOR
35	487096M1		**1**	BOTÃO	BUTTON	PULSADOR
36	357515X1	10X32	**1**	PORCA	NUT	TUERCA
37	2801075M1		**1**	PASSADOR	COTTER	PASADOR ABIERTO
38	2801172M1		**1**	ARRUELA	WASHER	ARANDELA
39	2801154M1		**1**	ANEL	RING	ARO
40	3589513M1		**1**	TIRANTE	ROD	VARILLA
41	027951S1		**1**	ARTICULADOR	HEAD	CULATA
42	027958N2	◀ 👁 105-116 No	**1**	PEDAL	PEDAL	PEDAL
43	022532N1	👁 105-112 No	**1**	PEDAL	PEDAL	PEDAL
44	1669096M2		**4**	CALÇO	SHIM	CALCE
45	180812M1		**X**	ARRUELA	WASHER	ARANDELA
46	195663M1	5/16x24	**1**	PORCA	NUT	TUERCA
47	181958M1		**1**	MOLA	SPRING	RESORTE

Pedais Do Freio E Embreagem
Brake Pedals And Clutch
Pedales De Freno Y Embrague

4 Rodas Motrizes
4 Wheels Drive
4 Ruedas Motriz

105-100

Tração Lateral - Sem Redutor De Velocidade
Side Drive - Without Creeper
Traccion Lateral - Sin Reducción De Velociad

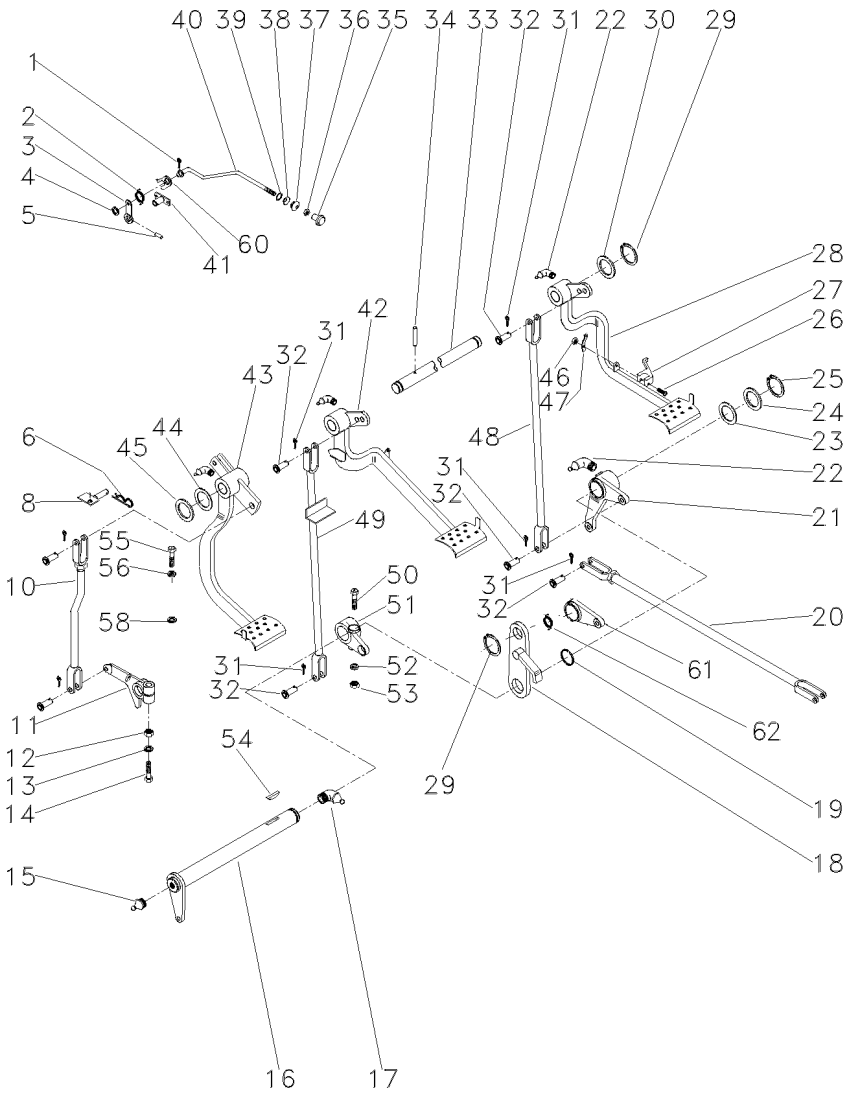

48	022524S1	▶	**1**	TIRANTE	ROD	VARILLA
49	048533S1	◀	**1**	TIRANTE	ROD	VARILLA
50	377563X1	7/16x20x2.3/4	**1**	PARAFUSO	BOLT	PERNO
51	2800894M1		**1**	ALAVANCA	LEVER	PALANCA
52	353432X1		**1**	ARRUELA	WASHER	ARANDELA
53	353426X1	7/16x20	**1**	PORCA	NUT	TUERCA
54	12501X		**1**	CHAVETA	KEY	CLAVE
55	377184X1	7/16x14x1.3/4	**1**	PARAFUSO	BOLT	PERNO
56	353432X1		**1**	ARRUELA	WASHER	ARANDELA
58	022842P1		**1**	ESPAÇADOR	SPACER	PIEZA DISTANCIA
60	181150M1		**1**	TRAVA	LOCK	RETENEDOR
61	058423P1		**1**	PLACA	PLATE	PLATO
62	3700585M1		**1**	MOLA	SPRING	RESORTE

Pedais Do Freio E Embreagem
Foot Pedals And Linkage
Pedales Y Varillaje

105-105

Tratores Compacto - Sem Redutor De Velocidade
Compact Tractors - Without Creeper
Tractores Compacto - Sin Reducción De Velociad

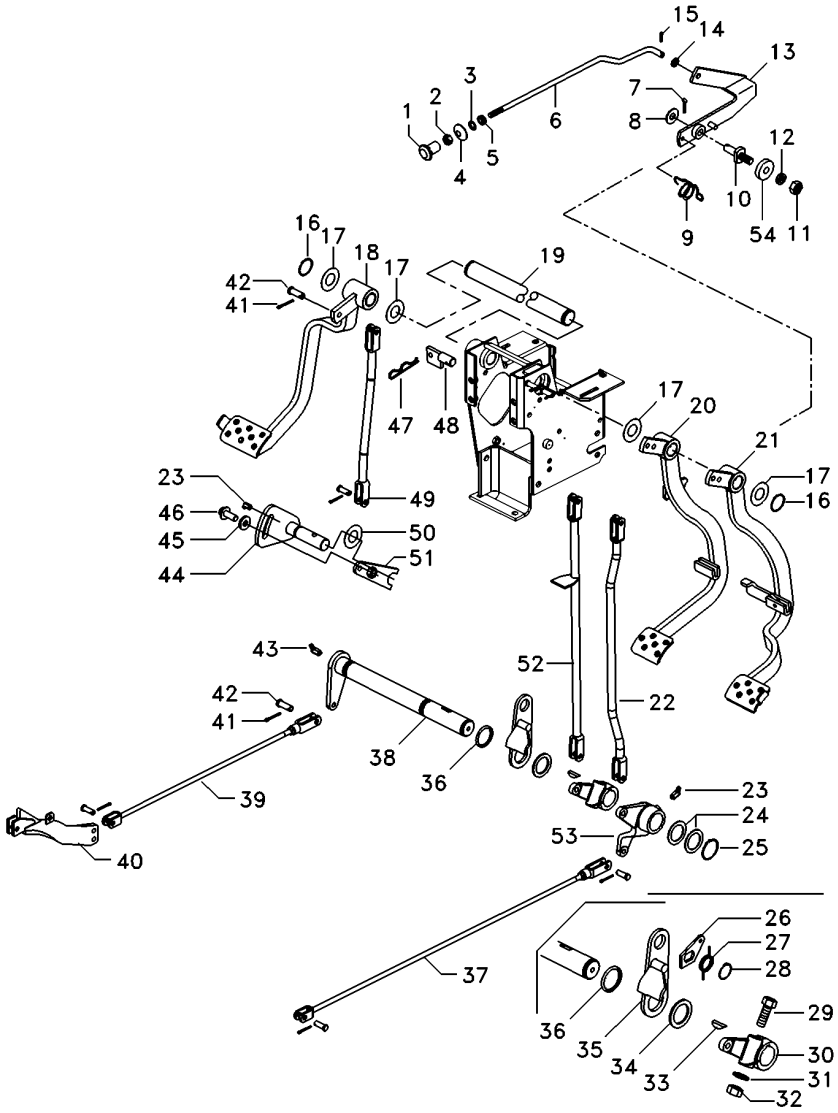

1	487096M1	1	BOTÃO	BUTTON	PULSADOR
2	357515X1	1	PORCA	NUT	TUERCA
3	2801154M1	1	ANEL	RING	ARO
4	2801172M1	1	ARRUELA	WASHER	ARANDELA
5	2801075M1	1	PASSADOR	COTTER	PASADOR ABIERTO
6	3589513M1	1	TIRANTE	ROD	VARILLA
7	354048X1	1	CUPILHA	COTTER PIN	PASADOR DOUBLE
8	391166X1	1	ARRUELA	WASHER	ARANDELA
9	2802224M1	1	MOLA	SPRING	RESORTE
10	3588673M1	1	PINO	PIN	PASADOR
11	339402X1	1	PORCA	NUT	TUERCA
12	339376X1	1	ARRUELA	WASHER	ARANDELA
13	3589508M91	1	ALAVANCA	LEVER	PALANCA
14	353753X1	1	ARRUELA	WASHER	ARANDELA
15	361332X1	1	CUPILHA	COTTER PIN	PASADOR DOUBLE
16	352438X1	2	ANEL TRAVA	CIRCLIP	CIRCULITO
17	1669096M2	4	CALÇO	SHIM	CALCE
18	6218611M91	1	PEDAL	PEDAL	PEDAL
19	3589498M1	1	EIXO	SHAFT	ARBOL
20	6218800M91	1	PEDAL	PEDAL	PEDAL
21	6218803M91	1	PEDAL	PEDAL	PEDAL
22	6219277M91	1	TIRANTE	ROD	VARILLA
23	29951X	2	GRAXEIRA	GREASER	ENGRASADOR
24	1482675M1	X	CALÇO	SHIM	CALCE
24	1482676M1	X	CALÇO	SHIM	CALCE
24	1482677M1	X	CALÇO	SHIM	CALCE
25	339469X1	1	ANEL TRAVA	CIRCLIP	CIRCULITO
26	058423P1	1	PLACA	PLATE	PLATO
27	3700585M1	1	MOLA	SPRING	RESORTE
28	352438X1	1	ANEL TRAVA	CIRCLIP	CIRCULITO
29	377563X1	1	PARAFUSO	BOLT	PERNO
30	2800894M1	1	ALAVANCA	LEVER	PALANCA
31	353432X1	1	ARRUELA	WASHER	ARANDELA
32	353426X1	1	PORCA	NUT	TUERCA
33	12501X	1	CHAVETA	KEY	CLAVE
34	1482670M1	1	ARRUELA	WASHER	ARANDELA
35	2800888M91	1	SUPORTE	BRACKET	SOPORTE
36	1001489M1	2	ANEL "O"	O RING	JUNTA TORICA
37	187661M91	1	CJ. TIRANTE	KIT, ROD	JUEGO DE BIELAS
38	3409161M91	1	ALAVANCA	LEVER	PALANCA
39	6222053M91	1	TIRANTE	ROD	VARILLA
40	6221970M91	1	EXTENSÃO	EXTENSION	EXTENSION
41	354059X1	11	CONTRAPINO	DOWEL	CENTRAJE
42	832813M1	11	PINO	PIN	PASADOR
43	13811X	1	GRAXEIRA	GREASER	ENGRASADOR
44	6218645M91	1	EIXO	SHAFT	ARBOL
45	3759973M2	1	ARRUELA	WASHER	ARANDELA
46	3009220X1	1	PARAFUSO	BOLT	PERNO
47	195708M1	1	GRAMPO	CRAMP	PASADOR
48	027511S1	1	BATENTE	STOP	PARO

Pedais Do Freio E Embreagem
Foot Pedals And Linkage
Pedales Y Varillaje

105-105

Tratores Compacto - Sem Redutor De Velocidade
Compact Tractors - Without Creeper
Tractores Compacto - Sin Reducción De Velociad

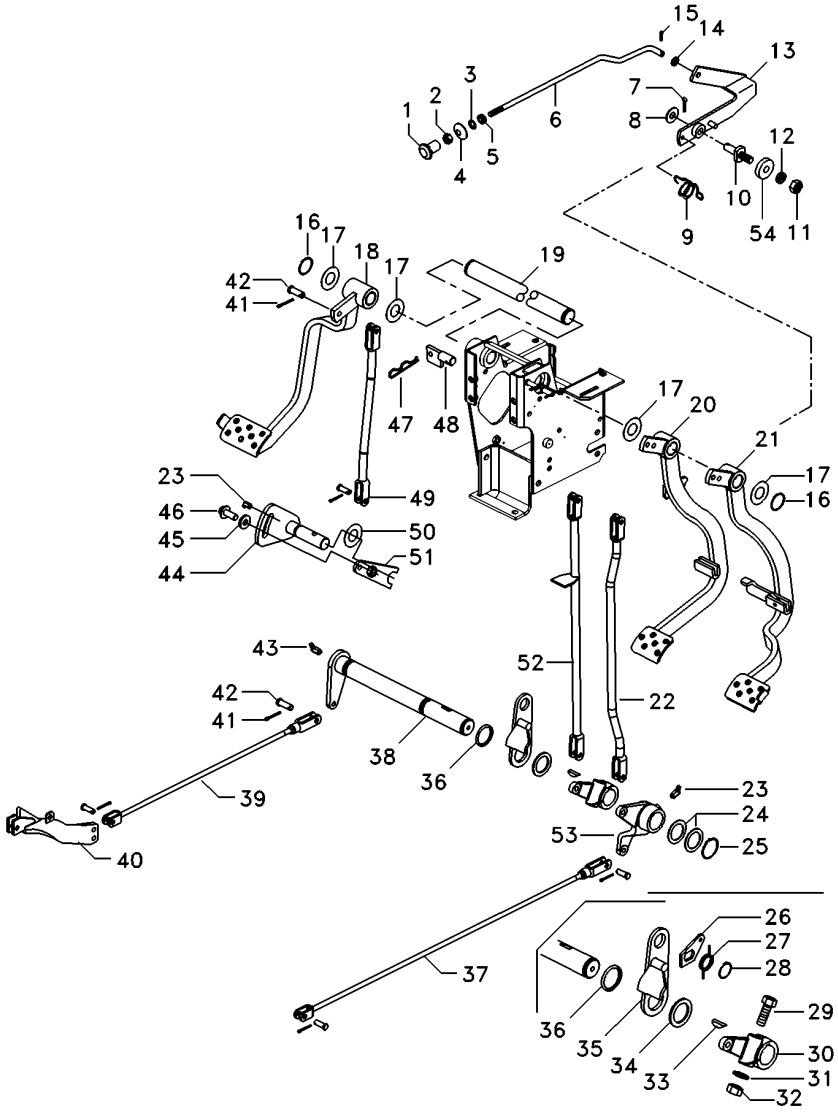

49	6218558M91	**1**	TIRANTE	ROD	VARILLA
51	6218648M91	**1**	PEDAL	PEDAL	PEDAL
52	048833S1	**1**	TIRANTE	ROD	VARILLA
53	28000895M1	**1**	ALAVANCA FREIO	BRAKE LEVER	PALANCA DE FRENO
54	181150M1	**1**	TRAVA	LOCK	RETENEDOR

Pedais Do Freio E Embreagem
Foot Pedals And Linkage
Pedales Y Varillaje

105-110

Tratores Compacto - Com Redutor De Velocidade
Compact Tractors - With Creeper
Tratores Compacto - Con Reducción De Velociad

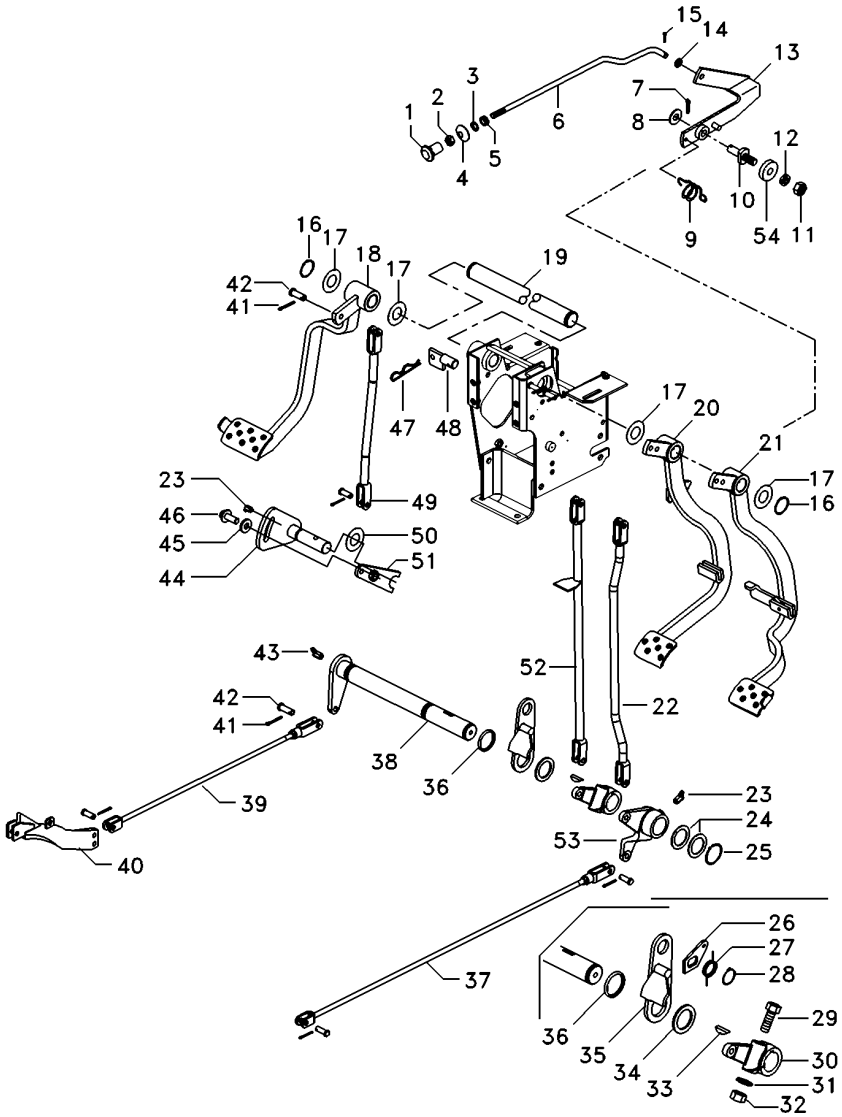

1	487096M1	1	BOTÃO	BUTTON	PULSADOR
2	357515X1	1	PORCA	NUT	TUERCA
3	2801154M1	1	ANEL	RING	ARO
4	2801172M1	1	ARRUELA	WASHER	ARANDELA
5	2801075M1	1	PASSADOR	COTTER	PASADOR ABIERTO
6	064453P1	1	TIRANTE	ROD	VARILLA
7	354048X1	1	CUPILHA	COTTER PIN	PASADOR DOUBLE
8	391166X1	1	ARRUELA	WASHER	ARANDELA
9	2802224M1	1	MOLA	SPRING	RESORTE
10	3588673M1	1	PINO	PIN	PASADOR
11	339402X1	1	PORCA	NUT	TUERCA
12	339376X1	1	ARRUELA	WASHER	ARANDELA
13	3589508M91	1	ALAVANCA	LEVER	PALANCA
14	353753X1	1	ARRUELA	WASHER	ARANDELA
15	361332X1	1	CUPILHA	COTTER PIN	PASADOR DOUBLE
16	352438X1	2	ANEL TRAVA	CIRCLIP	CIRCULITO
17	1669096M2	4	CALÇO	SHIM	CALCE
18	6218611M91	1	PEDAL	PEDAL	PEDAL
19	3589498M1	1	EIXO	SHAFT	ARBOL
20	6218800M91	1	PEDAL	PEDAL	PEDAL
21	6218803M91	1	PEDAL	PEDAL	PEDAL
22	6219277M91	1	TIRANTE	ROD	VARILLA
23	29951X	2	GRAXEIRA	GREASER	ENGRASADOR
24	1482675M1	X	CALÇO	SHIM	CALCE
24	1482676M1	X	CALÇO	SHIM	CALCE
24	1482677M1	X	CALÇO	SHIM	CALCE
25	339469X1	1	ANEL TRAVA	CIRCLIP	CIRCULITO
26	058423P1	1	PLACA	PLATE	PLATO
27	3700585M1	1	MOLA	SPRING	RESORTE
28	352438X1	1	ANEL TRAVA	CIRCLIP	CIRCULITO
29	377563X1	1	PARAFUSO	BOLT	PERNO
30	2800894M1	1	ALAVANCA	LEVER	PALANCA
31	353432X1	1	ARRUELA	WASHER	ARANDELA
32	353426X1	1	PORCA	NUT	TUERCA
33	12501X	1	CHAVETA	KEY	CLAVE
34	1482670M1	1	ARRUELA	WASHER	ARANDELA
35	2800888M91	1	SUPORTE	BRACKET	SOPORTE
36	1001489M1	2	ANEL "O"	O RING	JUNTA TORICA
37	3146699M91	1	CJ. TIRANTE	KIT, ROD	JUEGO DE BIELAS
38	3409161M91	1	ALAVANCA	LEVER	PALANCA
39	6222133M91	1	TIRANTE	ROD	VARILLA
40	6221970M91	1	EXTENSÃO	EXTENSION	EXTENSION
41	354059X1	11	CONTRAPINO	DOWEL	CENTRAJE
42	832813M1	11	PINO	PIN	PASADOR
43	13811X	1	GRAXEIRA	GREASER	ENGRASADOR
44	6218645M91	1	EIXO	SHAFT	ARBOL
45	3759973M2	1	ARRUELA	WASHER	ARANDELA
46	3009220X1	1	PARAFUSO	BOLT	PERNO
47	195708M1	1	GRAMPO	CRAMP	PASADOR
48	027511S1	1	BATENTE	STOP	PARO

Pedais Do Freio E Embreagem
Foot Pedals And Linkage
Pedales Y Varillaje

105-110

Tratores Compacto - Com Redutor De Velocidade
Compact Tractors - With Creeper
Tractores Compacto - Con Reducción De Velociad

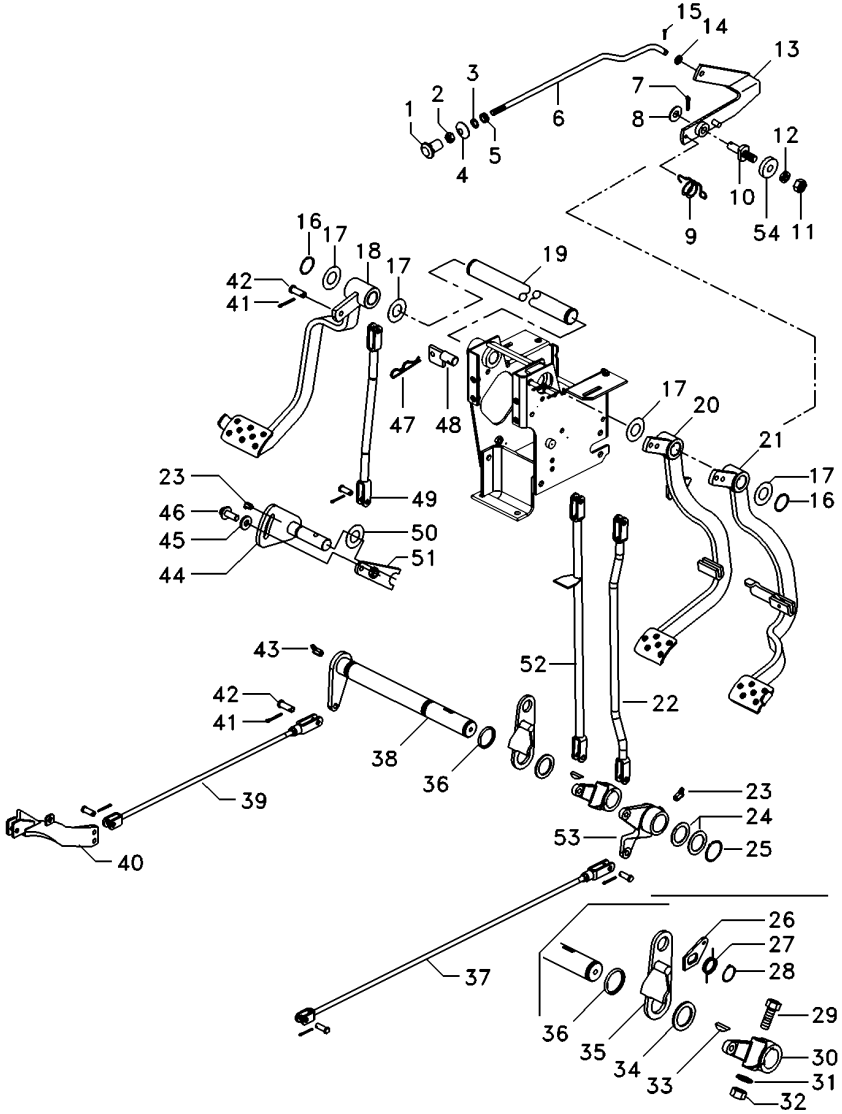

49	6218558M91	**1**	TIRANTE	ROD	VARILLA
51	6218648M91	**1**	PEDAL	PEDAL	PEDAL
52	048833S1	**1**	TIRANTE	ROD	VARILLA
53	28000895M1	**1**	ALAVANCA FREIO	BRAKE LEVER	PALANCA DE FRENO
54	181150M1	**1**	TRAVA	LOCK	RETENEDOR

Direção
Steering
Direccíon

12v - Com Bloqueio
12v - With Lock
12v - Con Bloqueo

105-111

Tratores Com Cabine
Tractors With Cab
Tractores Con Cabina

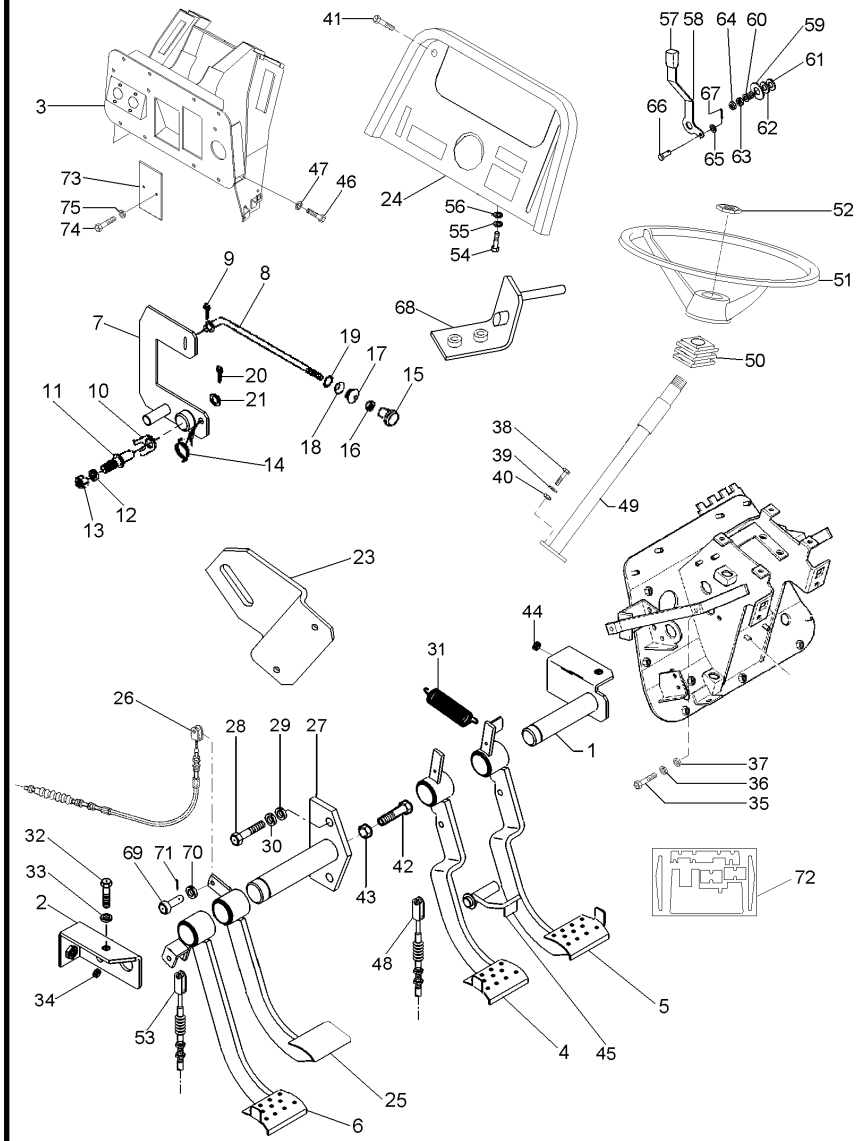

070792N1 EJ14Z013 C028302 E04 (1) 03/07 105-111

1	052872S2		1	EIXO	SHAFT	ARBOL
2	052875S1		2	SUPORTE	BRACKET	SOPORTE
3	063785S1		1	SUPORTE	SUPPORT	DISPOS.DE SOSTEN
4	063789N1	◀	1	PEDAL	PEDAL	PEDAL
5	063791N1	▶	1	PEDAL	PEDAL	PEDAL
6	065987N1	[A]	1	PEDAL	PEDAL	PEDAL
7	068520S1		1	ALAVAN.FREIO MÃO	HAND BRAKE LEVER	HAND BRAKE LEVER
8	068549P1		1	TIRANTE	ROD	VARILLA
9	361332X1		1	CUPILHA	COTTER PIN	PASADOR DOUBLE
10	181150M1		1	TRAVA	LOCK	RETENEDOR
11	3588673M1		1	PINO	PIN	PASADOR
12	339376X1		1	ARRUELA	WASHER	ARANDELA
13	339402X1		1	PORCA	NUT	TUERCA
14	2802224M1		1	MOLA	SPRING	RESORTE
15	487096M1		1	BOTÃO	BUTTON	PULSADOR
16	357515X1		1	PORCA	NUT	TUERCA
17	2801075M1		1	PASSADOR	COTTER	PASADOR ABIERTO
18	2801172M1		1	ARRUELA	WASHER	ARANDELA
19	2801154M1		1	ANEL	RING	ARO
20	354048X1		1	CUPILHA	COTTER PIN	PASADOR DOUBLE
21	391166X1		1	ARRUELA	WASHER	ARANDELA
23	068991P1		1	SUPORTE	SUPPORT	DISPOS.DE SOSTEN
24	062778S1		1	PAINEL	PANEL	PANEL
25	052829N1	[B]	1	PEDAL	PEDAL	PEDAL
26	052481T1	[C]	1	CABO	CABLE	CABLE
27	052868S1		1	EIXO	SHAFT	ARBOL
28	339761X1		2	PARAFUSO	BOLT	PERNO
29	339374X1		2	ARRUELA	WASHER	ARANDELA
30	352438X1		1	ANEL TRAVA	CIRCLIP	CIRCULITO
31	184171M1		2	MOLA	SPRING	RESORTE
32	339761X1		2	PARAFUSO	BOLT	PERNO
33	339374X1		2	ARRUELA	WASHER	ARANDELA
34	1669096M2		X	CALÇO	SHIM	CALCE
35	339761X1		2	PARAFUSO	BOLT	PERNO
36	339374X1		2	ARRUELA	WASHER	ARANDELA
37	339024X1		2	ARRUELA	WASHER	ARANDELA
38	339814X1		2	PARAFUSO	BOLT	PERNO
39	339024X1		2	ARRUELA	WASHER	ARANDELA
40	339402X1		2	PORCA	NUT	TUERCA
41	392440X1		4	PARAFUSO	BOLT	PERNO
42	880009311395		1	PARAFUSO	BOLT	PERNO
43	339402X1		2	PORCA	NUT	TUERCA
44	352438X1		1	ANEL TRAVA	CIRCLIP	CIRCULITO
45	052878S1		1	TRAVA	LOCK	RETENEDOR
46	339761X1		8	PARAFUSO	BOLT	PERNO
47	339374X1		8	ARRUELA	WASHER	ARANDELA
48	065027T1		2	CABO	CABLE	CABLE
49	064187T1		1	COLUNA DIREÇÃO	STEERING COLUMN	COLUMNA DIRECC
50	2801323M1		1	COLAR	COLLAR	COLLAR
51	037891T1		1	VOLANTE DIREÇÃO	STEERING WHEEL	VOLANT DIRECCION

Direção
Steering
Direccíon

12v - Com Bloqueio
12v - With Lock
12v - Con Bloqueo

105-111

Tratores Com Cabine
Tractors With Cab
Tractores Con Cabina

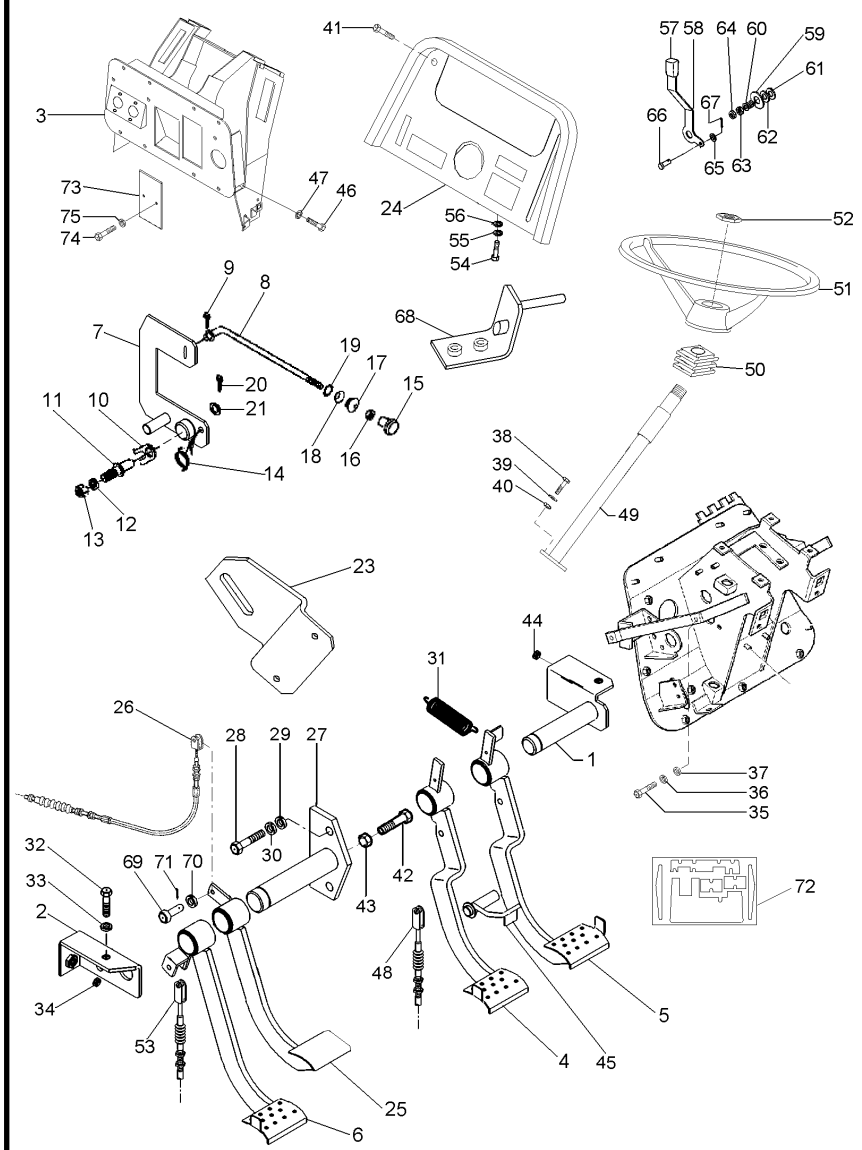

52	061181T1		
53	6225537M1	[A]	
54	339761X1		
55	339374X1		
56	339024X1		
57	035972P1		
58	068908P1		
59	044206P1		
60	037594P1		
61	490434M1		
62	353756X1		
63	353430X1		
64	353431X1		
65	353753X1		
66	354186X1		
67	354041X1		
68	063886S1		
69	070063P1		
70	353756X1		
71	354059X1		
72	072153N1		
73	052828P1		
74	339560X1		
75	339375X1		

[A] EMBREAGEM
CLUTCH
EMBRAGUE

[B] BLOQUEIO DIFERENCIAL
DIFFERENTIAL LOCK
BLOQUEO DIFERENCIAL

[C] BLOQUEIO
BLOCKAGE
BLOQUEO

1	EMBLEMA	EMBLEM	EMBLEMA
1	CABO	CABLE	CABLE
2	PARAFUSO	BOLT	PERNO
2	ARRUELA	WASHER	ARANDELA
2	ARRUELA	WASHER	ARANDELA
1	MANÍPULO	KNOB	POMO
1	ALAVANCA	LEVER	PALANCA
1	ESPAÇADOR	SPACER	PIEZA DISTANCIA
1	MOLA	SPRING	RESORTE
2	ARRUELA	WASHER	ARANDELA
1	ARRUELA	WASHER	ARANDELA
1	PORCA	NUT	TUERCA
1	PORCA	NUT	TUERCA
2	ARRUELA	WASHER	ARANDELA
2	PINO	PIN	PASADOR
2	CUPILHA	COTTER PIN	PASADOR DOUBLE
1	SUPORTE	SUPPORT	DISPOS.DE SOSTEN
4	PINO	PIN	PASADOR
4	ARRUELA	WASHER	ARANDELA
4	CONTRAPINO	DOWEL	CENTRAJE
1	ISOLANTE	INSULATOR	PROD.AISLANTE
2	TAMPA	COVER	CUBIERTA
4	PARAFUSO	BOLT	PERNO
4	ARRUELA	WASHER	ARANDELA

Embreagem	Pedal
Clutch	Pedal
Embrague	Pedal

105-112

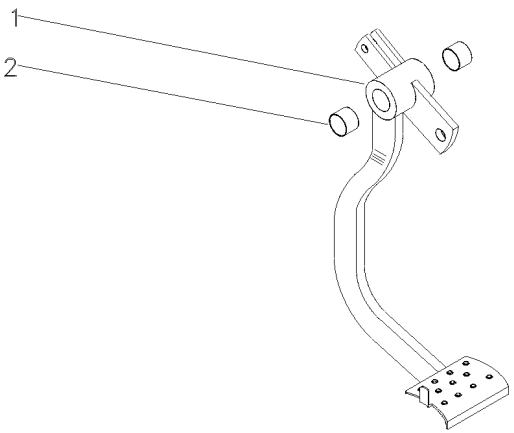

1		022532N1	**1** PEDAL	PEDAL	PEDAL
2	184592M1		**2** BUCHA	BUSH	CASQUILLO

Tirante Rod Varilla	Embreagem Clutch Embrague	105-113	

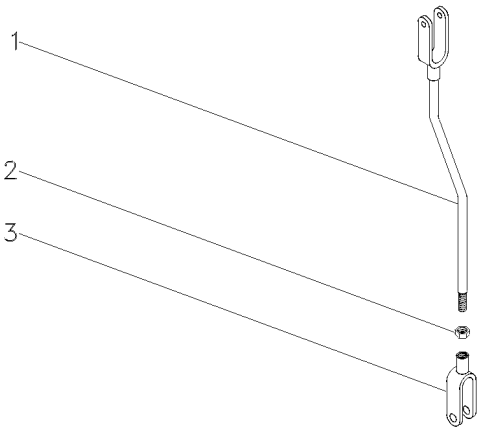

1	026646S1		**1** TIRANTE	ROD	VARILLA
2	353430X1	3/8X24	**1** PORCA	NUT	TUERCA
3	195270M1		**1** GARFO	FORK	HORQUILLA

Embreagem	Pedal
Clutch	Pedal
Embrague	Pedal

105-114

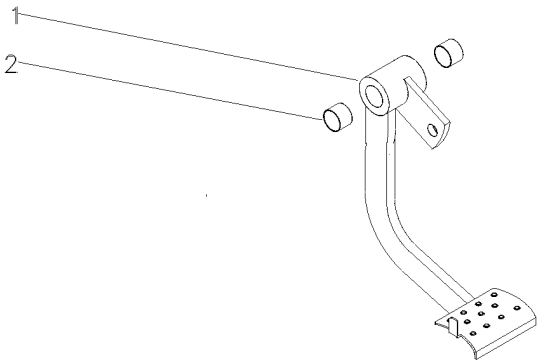

1	027751S2	**1**	PEDAL	PEDAL	PEDAL
2	184592M1	**2**	BUCHA	BUSH	CASQUILLO

Pedal De Freio
Brake Pedal
Pedal De Freno

Lado Direito
Right Hand
Lado Derecho

105-115

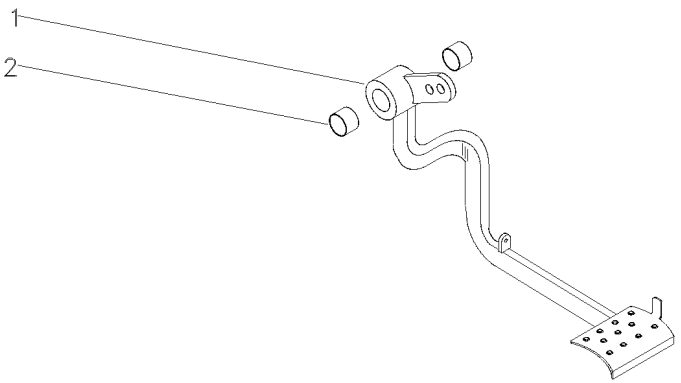

1		027960N1	**1** PEDAL	PEDAL	PEDAL
2	184592M1		**2** BUCHA	BUSH	CASQUILLO

Pedal Do Freio
Brake Pedal
Pedal De Freno

Lado Esquerdo
Left Hand
Lado Izquierdo

105-116

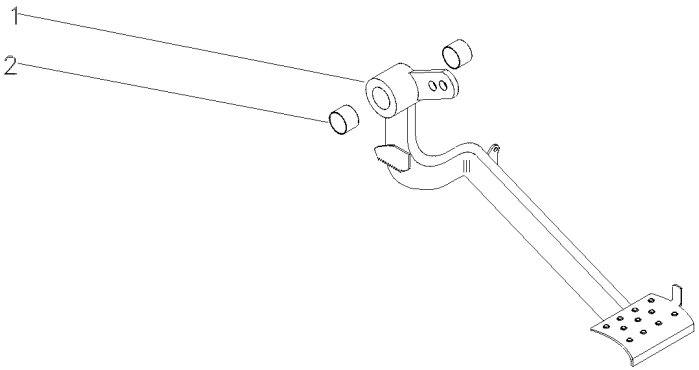

1		027958N2	**1** PEDAL	PEDAL	PEDAL
2	184592M1		**2** BUCHA	BUSH	CASQUILLO

Alavanca Do Freio
Lever
Palanca

Lado Direito
Right Hand
Lado Derecho

105-117

4 Rodas Motrizes
4 Wheels Drive
4 Ruedas Motriz

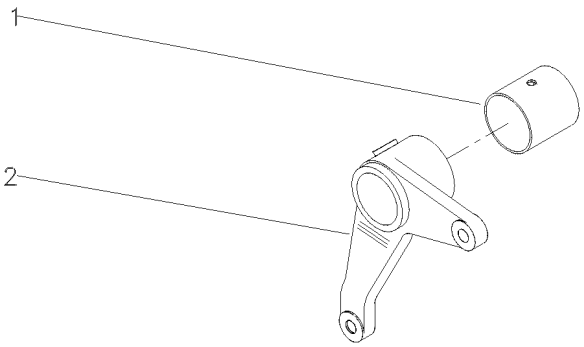

1	195910M1	**1** BUCHA	BUSH	CASQUILLO
2	036858P1	**1** ALAVANCA	LEVER	PALANCA

Tirante Rod Varilla	Freio Brake Freno	105-118	

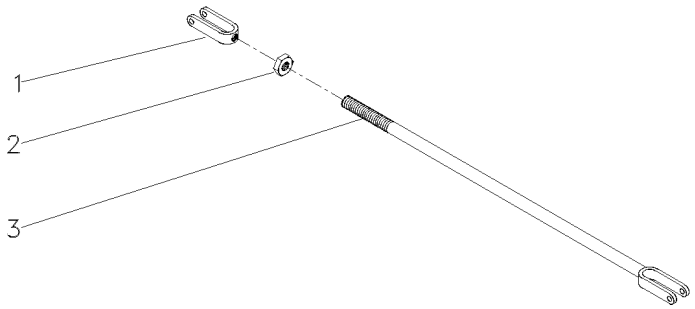

1	195270M1		**1** GARFO	FORK	HORQUILLA
2	353430X1	3/8X24	**1** PORCA	NUT	TUERCA
3	036852S1		**1** TIRANTE	ROD	VARILLA

Tirante
Rod
Varilla

105-119

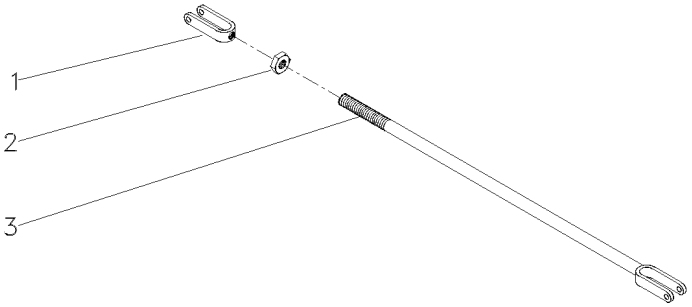

1	195270M1		**1** GARFO	FORK	HORQUILLA
2	353430X1	3/8X24	**2** PORCA	NUT	TUERCA
3	054365S1		**1** TIRANTE	ROD	VARILLA

Tirante
Rod
Varilla

105-120

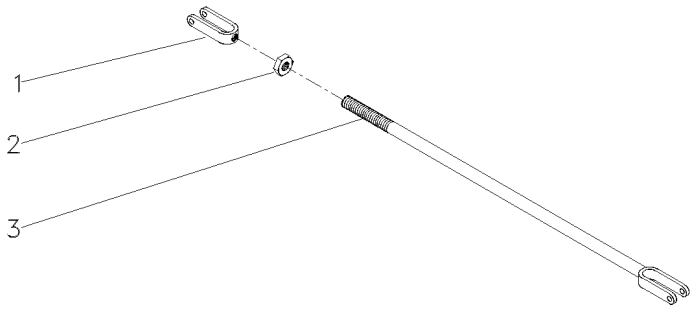

1	195270M1		**1** GARFO	FORK	HORQUILLA
2	353430X1	3/8x24	**1** PORCA	NUT	TUERCA
3	184174M91		**1** TIRANTE	ROD	VARILLA

Alavanca Do Freio
Lever Kit
Juego De Palanca

105-121

Lado Direito
Right Side
Lado Derecho

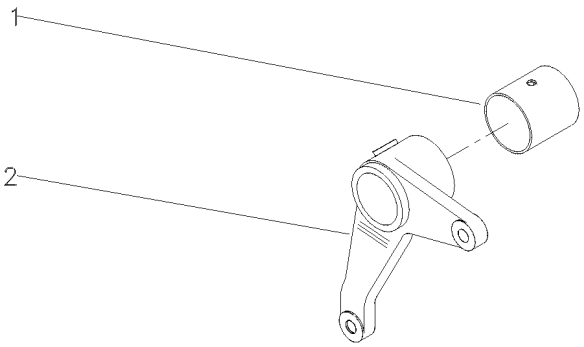

1	195910M1		**1**	BUCHA	BUSH	CASQUILLO
2	2800895M1	▶	**1**	ALAVANCA	LEVER	PALANCA

Comando Do Freio
Brake Drive
Mando De Freno

105-122

Tratores Com Cabine
Tractors With Cab
Tractores Con Cabina

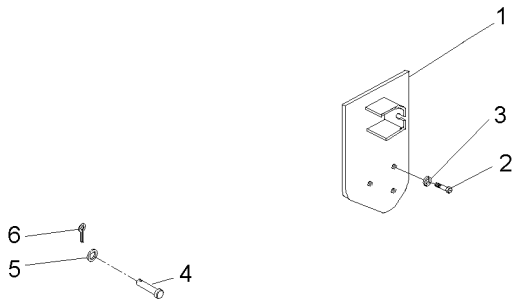

1	072789S1	▶	**1**	SUPORTE	BRACKET	SOPORTE
2	3145868M1		**3**	PARAFUSO	BOLT	PERNO
3	353432X1		**3**	ARRUELA	WASHER	ARANDELA
4	832813M1		**2**	PINO	PIN	PASADOR
5	353756X1		**2**	ARRUELA	WASHER	ARANDELA
6	354059X1		**2**	CONTRAPINO	DOWEL	CENTRAJE

Soleira E Estribo	**2rm**	**Sem Redutor De Velocidade**
Footsteps	**2wd**	**Without Creeper**
Chapas De Piso	**2rm**	**Sin Reducción De Velociad**

105-125

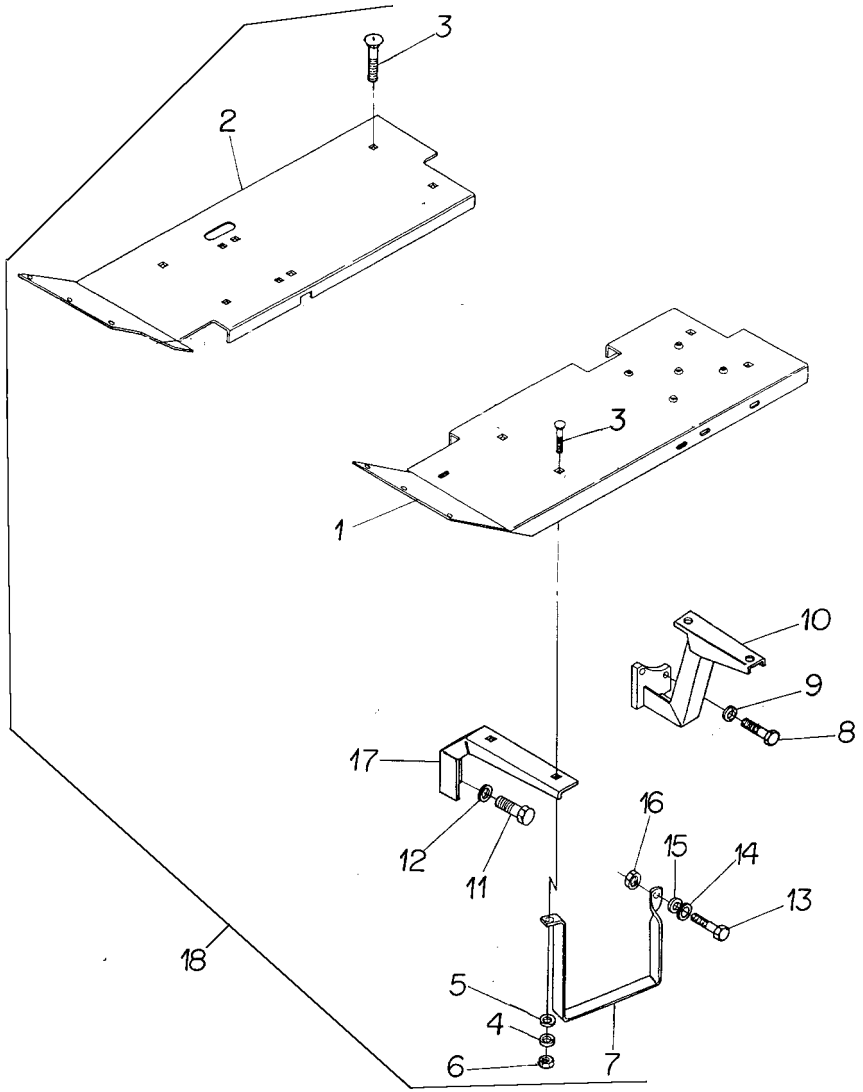

1	027351S1	18 ◀	**1**	SOLEIRA	FOOT REST	REPOSAPIES
2	033590S1	18 ▶	**1**	SOLEIRA	FOOT REST	REPOSAPIES
3	353810X1	18	**8**	PARAFUSO	BOLT	PERNO
4	353434X1	18	**8**	ARRUELA	WASHER	ARANDELA
5	353756X1	18	**7**	ARRUELA	WASHER	ARANDELA
6	353431X1	18	**8**	PORCA	NUT	TUERCA
7	886086M1	18	**1**	DEGRAU	STEP	ESCALON
8	377184X1	18	**4**	PARAFUSO	BOLT	PERNO
9	353432X1	18	**4**	ARRUELA	WASHER	ARANDELA
10	027355S1	18 ◀	**1**	SUPORTE	BRACKET	SOPORTE
10	027356S1	18 ▶	**1**	SUPORTE	BRACKET	SOPORTE
11	353698X1	18	**4**	PARAFUSO	BOLT	PERNO
12	353432X1	18	**4**	ARRUELA	WASHER	ARANDELA
13	353518X1	18	**1**	PARAFUSO	BOLT	PERNO
14	829185M1	18	**1**	ARRUELA	WASHER	ARANDELA
15	353446X1	18	**1**	ARRUELA	WASHER	ARANDELA
16	353916X1	18	**1**	PORCA	NUT	TUERCA
17	027368P1	18	**2**	SUPORTE	BRACKET	SOPORTE
18		027389N1	**1**	CJ. SOLEIRA	FOOTSTEP	CHAPAS DE PISO

Soleira E Estribo
Footsteps
Chapas De Piso

105-130

4 Rodas Motrizes - Tração Central
4 Wheels Drive - Central Traction
4 Ruedas Motriz - Tracción Central

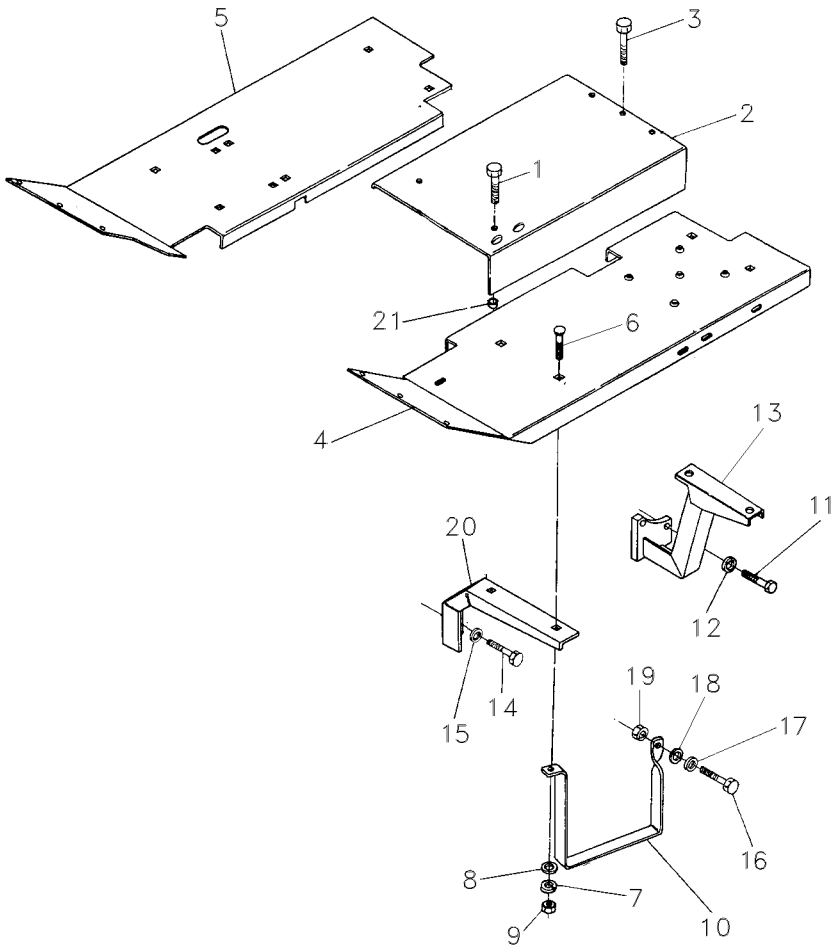

1	377825X1		**2**	PARAFUSO	BOLT	PERNO
2	027349P1		**1**	SOLEIRA	FOOT REST	REPOSAPIES
3	377622X1		**3**	PARAFUSO	BOLT	PERNO
4	027352S1	◀	**1**	SOLEIRA	FOOT REST	REPOSAPIES
5	033591S1	▶	**1**	SOLEIRA	FOOT REST	REPOSAPIES
6	353810X1		**8**	PARAFUSO	BOLT	PERNO
7	353434X1		**8**	ARRUELA	WASHER	ARANDELA
8	353756X1		**7**	ARRUELA	WASHER	ARANDELA
9	353431X1		**8**	PORCA	NUT	TUERCA
10	886086M1		**1**	DEGRAU	STEP	ESCALON
11	377184X1		**4**	PARAFUSO	BOLT	PERNO
12	353432X1		**4**	ARRUELA	WASHER	ARANDELA
13	027355S1		**1**	SUPORTE	BRACKET	SOPORTE
13	027356S1		**1**	SUPORTE	BRACKET	SOPORTE
14	353698X1		**4**	PARAFUSO	BOLT	PERNO
15	353432X1		**4**	ARRUELA	WASHER	ARANDELA
16	353518X1		**1**	PARAFUSO	BOLT	PERNO
17	829185M1		**1**	ARRUELA	WASHER	ARANDELA
18	353446X1		**1**	ARRUELA	WASHER	ARANDELA
19	353916X1		**1**	PORCA	NUT	TUERCA
20	027368P1		**2**	SUPORTE	BRACKET	SOPORTE
21	1869272M1		**3**	ESPAÇADOR	SPACER	PIEZA DISTANCIA

Soleira E Estribo	**4rm**	**Tração Lateral - Sem Redutor De Velocidade**
Footsteps	**4wd**	**Side Drive - Without Creeper**
Chapas De Piso	**4rm**	**Traccion Lateral - Sin Reducción De Velociad**

105-135

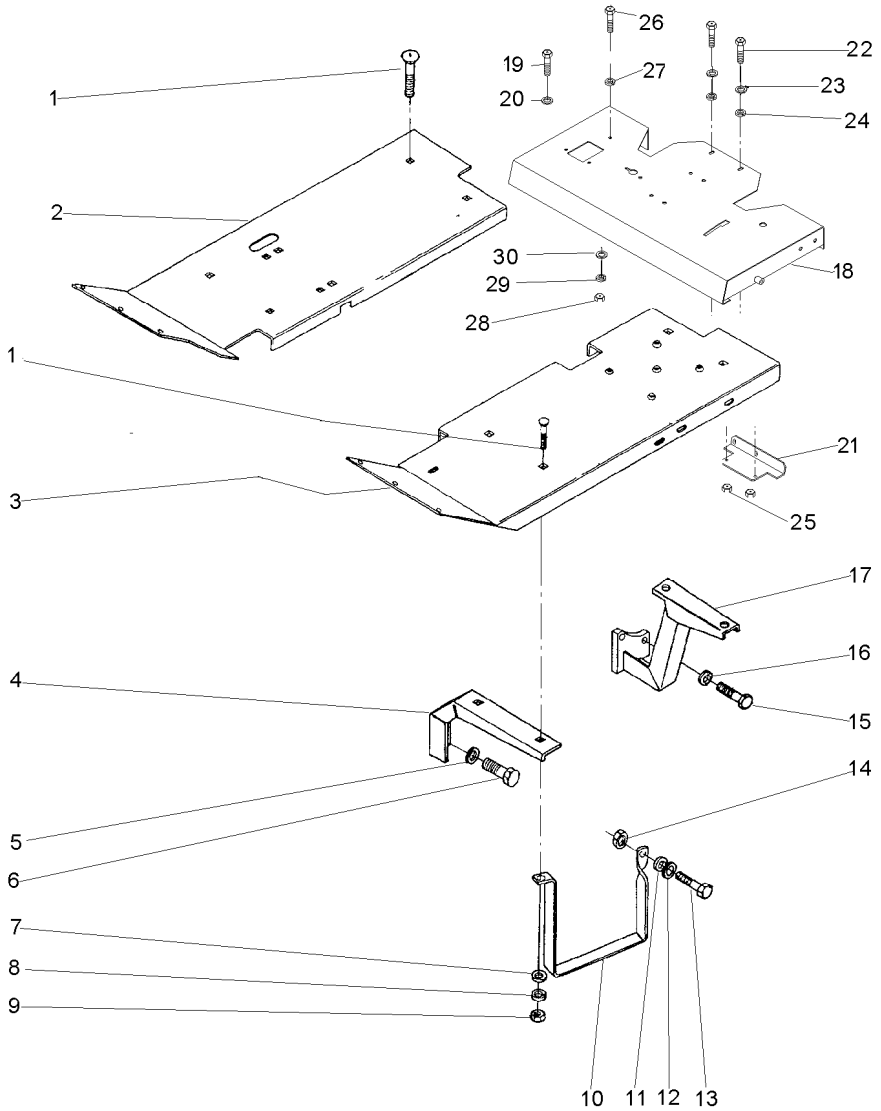

1	353810X1		**8**	PARAFUSO	BOLT	PERNO
2	027349P1	▶	**1**	SOLEIRA	FOOT REST	REPOSAPIES
3	027349P1	◀	**1**	SOLEIRA	FOOT REST	REPOSAPIES
4	027368P1		**2**	SUPORTE	BRACKET	SOPORTE
5	353432X1		**4**	ARRUELA	WASHER	ARANDELA
6	353698X1		**4**	PARAFUSO	BOLT	PERNO
7	353756X1		**7**	ARRUELA	WASHER	ARANDELA
8	353434X1		**8**	ARRUELA	WASHER	ARANDELA
9	353431X1		**8**	PORCA	NUT	TUERCA
10	037902P1		**1**	ESTRIBO	FOOT BOARD	ESTRIBO
11	353446X1		**1**	ARRUELA	WASHER	ARANDELA
12	829185M1		**1**	ARRUELA	WASHER	ARANDELA
13	353517X1		**1**	PARAFUSO	BOLT	PERNO
14	353916X1		**1**	PORCA	NUT	TUERCA
15	377184X1		**4**	PARAFUSO	BOLT	PERNO
16	353432X1		**4**	ARRUELA	WASHER	ARANDELA
17	036863S1	◀	**1**	SUPORTE	BRACKET	SOPORTE
17	036864S1	▶	**1**	SUPORTE	BRACKET	SOPORTE
18	069221S1		**1**	PLATAFORMA	TABLE	MESA
19	339401X1		**4**	PARAFUSO	BOLT	PERNO
20	339376X1		**4**	ARRUELA	WASHER	ARANDELA
21	062960S1		**1**	SUPORTE	CLEVIS	GANCHO SEGURI.
22	339761X1		**2**	PARAFUSO	BOLT	PERNO
23	339024X1		**4**	ARRUELA	WASHER	ARANDELA
24	339374X1		**2**	ARRUELA	WASHER	ARANDELA
25	339169X1		**2**	PORCA	NUT	TUERCA
26	353699X1		**1**	PARAFUSO	BOLT	PERNO
27	353432X1		**1**	ARRUELA	WASHER	ARANDELA
28	353426X1		**1**	PORCA	NUT	TUERCA
29	353432X1		**1**	ARRUELA	WASHER	ARANDELA
30	355619X1		**1**	ARRUELA	WASHER	ARANDELA

Soleira E Estribo
Footsteps
Chapas De Piso

105-140

Com Redutor De Velocidade
With Creeper
Con Reducción De Velocidad

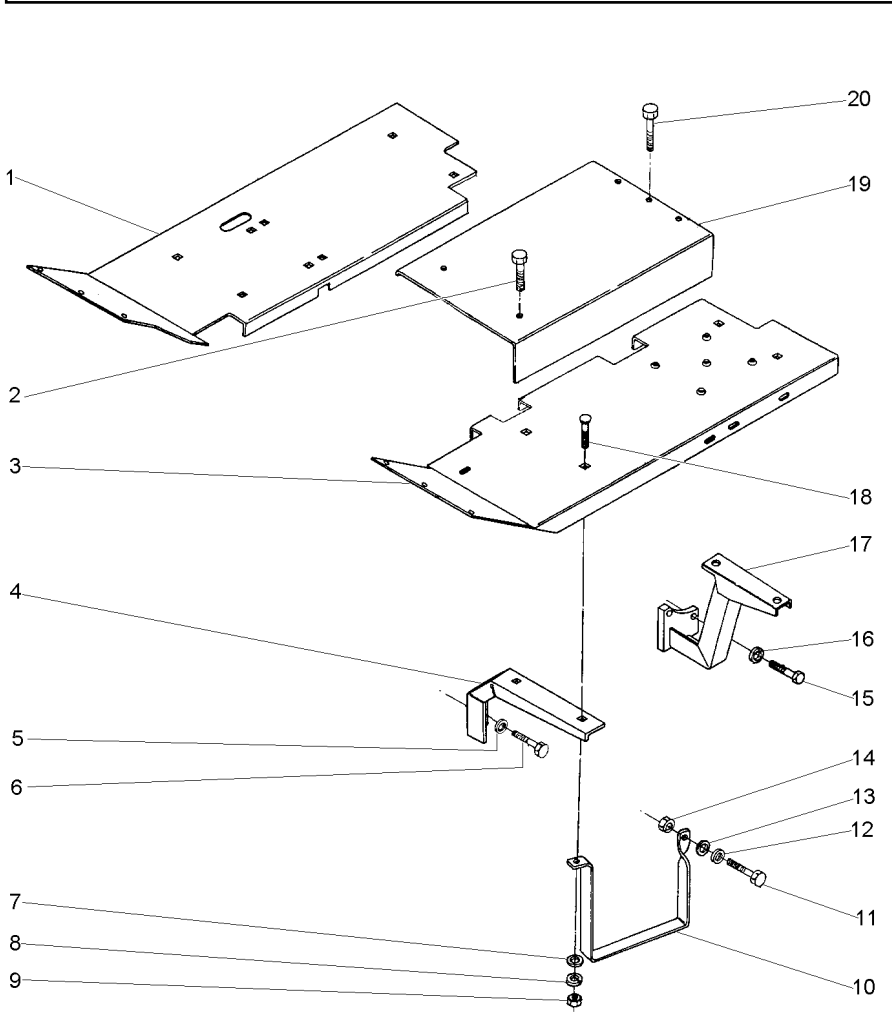

1	033591S1	▶	**1**	SOLEIRA	FOOT REST	REPOSAPIES
2	377825X1		**2**	PARAFUSO	BOLT	PERNO
3	027352S1	◀	**1**	SOLEIRA	FOOT REST	REPOSAPIES
4	027368P1		**2**	SUPORTE	BRACKET	SOPORTE
5	353432X1		**4**	ARRUELA	WASHER	ARANDELA
6	353698X1		**4**	PARAFUSO	BOLT	PERNO
7	353756X1		**7**	ARRUELA	WASHER	ARANDELA
8	353434X1		**8**	ARRUELA	WASHER	ARANDELA
9	353431X1		**8**	PORCA	NUT	TUERCA
10	037902P1		**1**	ESTRIBO	FOOT BOARD	ESTRIBO
11	353518X1		**1**	PARAFUSO	BOLT	PERNO
12	829185M1		**1**	ARRUELA	WASHER	ARANDELA
13	353446X1		**1**	ARRUELA	WASHER	ARANDELA
14	353916X1		**1**	PORCA	NUT	TUERCA
15	377184X1		**4**	PARAFUSO	BOLT	PERNO
16	353432X1		**4**	ARRUELA	WASHER	ARANDELA
17	027355S1	◀	**1**	SUPORTE	BRACKET	SOPORTE
17	027356S1	▶	**1**	SUPORTE	BRACKET	SOPORTE
18	353810X1		**8**	PARAFUSO	BOLT	PERNO
19	027349P1		**1**	SOLEIRA	FOOT REST	REPOSAPIES
20	377622X1		**3**	PARAFUSO	BOLT	PERNO

Soleira
Footsteps
Chapas De Piso

105-145

2rm - Trator Estreito - Sem Redutor De Velocidade
2wd - Narrow Tractors - Without Creeper
2rm - Tractor Estrecho - Sin Reducción De Velociad

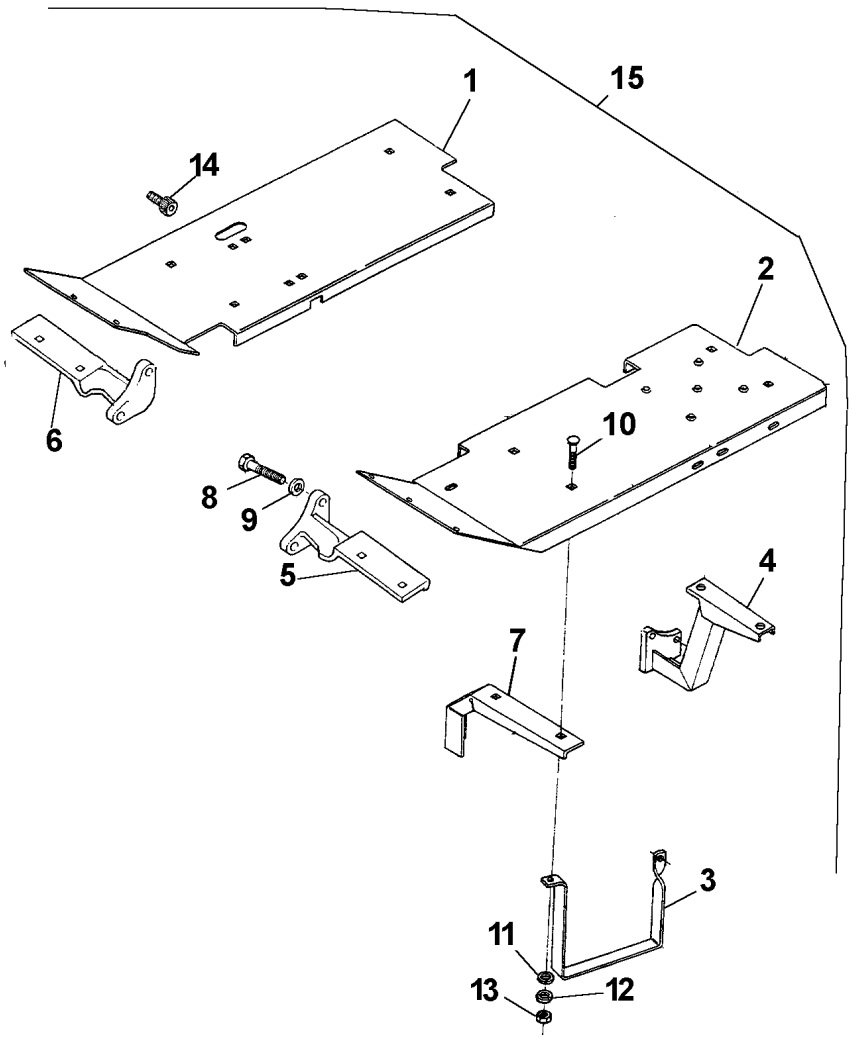

1	037587S1	15 ▶	**1**	SOLEIRA	FOOT REST	REPOSAPIES
2	037589S1	15 ◀	**1**	SOLEIRA	FOOT REST	REPOSAPIES
3	037902P1	15 ▶	**1**	ESTRIBO	FOOT BOARD	ESTRIBO
4	036924S1	15 ◀	**1**	SUPORTE	BRACKET	SOPORTE
4	036925S1	15 ▶	**1**	SUPORTE	BRACKET	SOPORTE
5	2802236M3	15 ◀	**1**	SUPORTE	BRACKET	SOPORTE
6	2802237M3	15 ▶	**1**	SUPORTE	BRACKET	SOPORTE
7	027368P1	15	**2**	SUPORTE	BRACKET	SOPORTE
8	353698X1	15	**4**	PARAFUSO	BOLT	PERNO
9	353432X1	15	**4**	ARRUELA	WASHER	ARANDELA
10	353810X1	15	**6**	PARAFUSO	BOLT	PERNO
11	353756X1	15	**4**	ARRUELA	WASHER	ARANDELA
12	353434X1	15	**6**	ARRUELA	WASHER	ARANDELA
13	353431X1	15	**6**	PORCA	NUT	TUERCA
14	354138X1	15	**1**	PARAFUSO	BOLT	PERNO
15		3411708M91	**1**	CJ. SOLEIRA	FOOTSTEP	CHAPAS DE PISO

Soleira E Estribo — **Estreito**
Footsteps — **Narrow**
Chapas De Piso — **Estrecho**

105-150

4 Rodas Motrizes - Sem Redutor De Velocidade
4 Wheels Drive - Without Creeper
4 Ruedas Motriz - Sin Reducción De Velociad

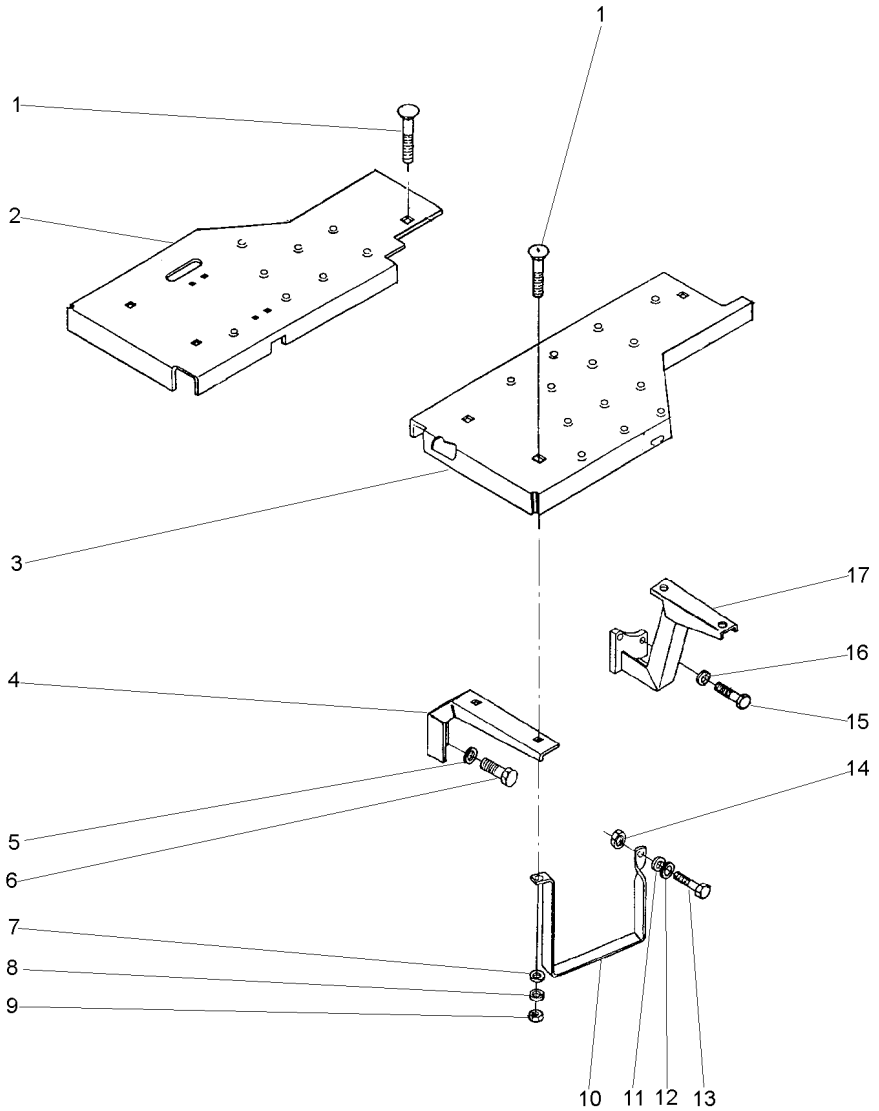

1	353810X1	3/8x24x1.1/4	**9** PARAFUSO	BOLT	PERNO
2	037587S1	▶	**1** SOLEIRA	FOOT REST	REPOSAPIES
3	037589S1	◀	**1** SOLEIRA	FOOT REST	REPOSAPIES
4	027368P1		**2** SUPORTE	BRACKET	SOPORTE
5	353432X1		**4** ARRUELA	WASHER	ARANDELA
6	353698X1	7/16x14x1"	**4** PARAFUSO	BOLT	PERNO
7	353756X1		**8** ARRUELA	WASHER	ARANDELA
8	353434X1		**9** ARRUELA	WASHER	ARANDELA
9	353431X1	3/8x24	**9** PORCA	NUT	TUERCA
10	037902P1		**1** ESTRIBO	FOOT BOARD	ESTRIBO
11	353446X1		**1** ARRUELA	WASHER	ARANDELA
12	829185M1		**1** ARRUELA	WASHER	ARANDELA
13	353517X1	5/16x24x3/4	**1** PARAFUSO	BOLT	PERNO
14	353916X1	5/16x24	**1** PORCA	NUT	TUERCA
15	377184X1	7/16x14x1.3/4	**4** PARAFUSO	BOLT	PERNO
16	353432X1		**4** ARRUELA	WASHER	ARANDELA
17	036924S1	◀	**1** SUPORTE	BRACKET	SOPORTE
17	036925S1	▶	**1** SUPORTE	BRACKET	SOPORTE

Soleira
Footstep
Estribos

105-155

Tratores Estreito - Com Redutor De Velocidade
Narrow Tractors - With Creeper
Tractores Estrecho - Con Reducción De Velociad

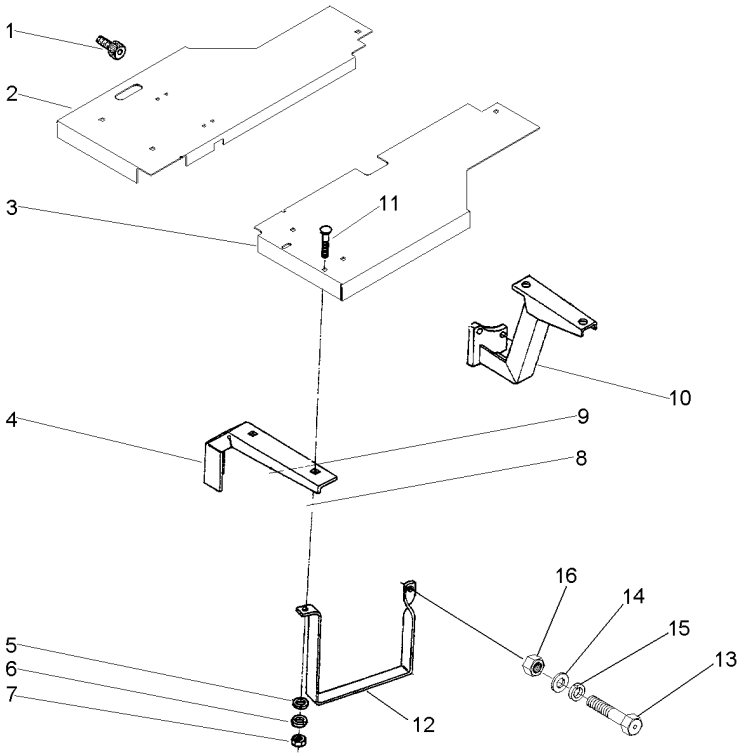

1	354138X1		**1**	PARAFUSO	BOLT	PERNO
2	052834S1	▶	**1**	SOLEIRA	FOOT REST	REPOSAPIES
3	052835S1	◀	**1**	SOLEIRA	FOOT REST	REPOSAPIES
4	027368P1		**2**	SUPORTE	BRACKET	SOPORTE
5	353756X1		**6**	ARRUELA	WASHER	ARANDELA
6	353434X1		**6**	ARRUELA	WASHER	ARANDELA
7	353431X1		**6**	PORCA	NUT	TUERCA
8	353698X1		**4**	PARAFUSO	BOLT	PERNO
9	353432X1		**3**	ARRUELA	WASHER	ARANDELA
10	036925S1	▶	**1**	SUPORTE	BRACKET	SOPORTE
10	036924S1	◀	**1**	SUPORTE	BRACKET	SOPORTE
11	353810X1		**6**	PARAFUSO	BOLT	PERNO
12	037902P1		**1**	ESTRIBO	FOOT BOARD	ESTRIBO
13	353518X1		**1**	PARAFUSO	BOLT	PERNO
14	829185M1		**1**	ARRUELA	WASHER	ARANDELA
15	353446X1		**1**	ARRUELA	WASHER	ARANDELA
16	353916X1		**1**	PORCA	NUT	TUERCA

Cj. Soleira
Footsteps
Chapas De Piso

105-160

Tratores Compacto
Compact Tractors
Tractores Compacto

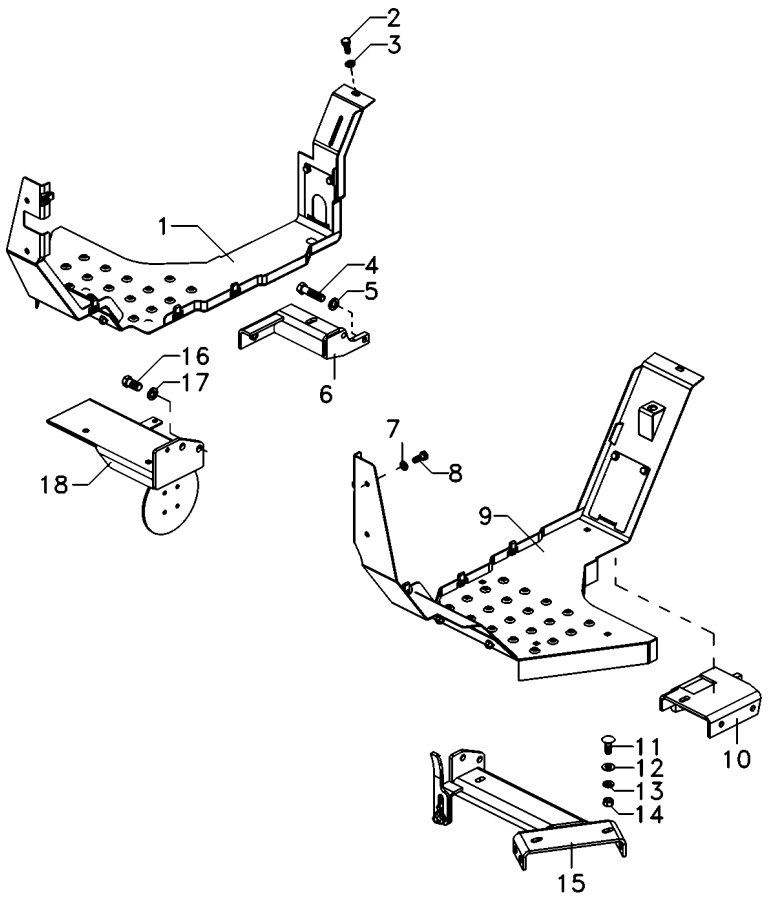

1	6220020M91	[B] ▶	**1**	SOLEIRA	FOOT REST	REPOSAPIES
1	6220022M91	[A] ▶	**1**	SOLEIRA	FOOT REST	REPOSAPIES
2	339123X1		**2**	PARAFUSO	BOLT	PERNO
3	339374X1		**2**	ARRUELA	WASHER	ARANDELA
4	337184X1		**4**	PARAFUSO	BOLT	PERNO
5	353432X1		**4**	ARRUELA	WASHER	ARANDELA
6	6208697M91	▶	**1**	SUPORTE	CLEVIS	GANCHO SEGURI.
7	339374X1		**4**	ARRUELA	WASHER	ARANDELA
8	339123X1		**4**	PARAFUSO	BOLT	PERNO
9	6217474M91	[B] ◀	**1**	SOLEIRA	FOOT REST	REPOSAPIES
9	6220021M91	[A] ◀	**1**	SOLEIRA	FOOT REST	REPOSAPIES
10	6216787M91	◀	**1**	SUPORTE	CLEVIS	GANCHO SEGURI.
11	353810X1		**7**	PARAFUSO	BOLT	PERNO
12	353756X1		**7**	ARRUELA	WASHER	ARANDELA
13	353434X1		**7**	ARRUELA	WASHER	ARANDELA
14	353431X1		**7**	PORCA	NUT	TUERCA
15	6209180M91	[B] ◀	**1**	SUPORTE	CLEVIS	GANCHO SEGURI.
15	6220546M91	[A] ◀	**1**	SUPORTE	CLEVIS	GANCHO SEGURI.
16	353698X1		**4**	PARAFUSO	BOLT	PERNO
17	353432X1		**8**	ARRUELA	WASHER	ARANDELA
18	6213996M91	▶	**1**	SUPORTE	CLEVIS	GANCHO SEGURI.

[A] COM REDUTOR DE VELOCIDADE
WITH CREEPER
CON REDUCCIÓN DE VELOCIAD

[B] SEM REDUTOR DE VELOCIDADE
WITHOUT CREEPER
SIN REDUCCIÓN DE VELOCIAD

Estrutura De Proteção
Roll- Over Protective
Estructura De Protecion

105-165

Rígido
Rigid
Rígido

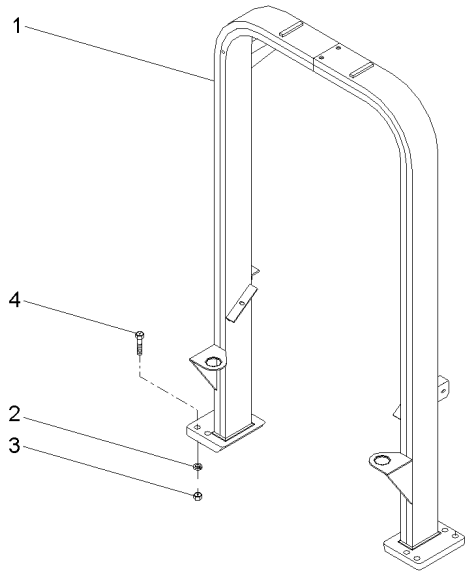

1	062910S1	**1** ESTRUTURA	STRUCTURE	ESTRUCTURA
2	353775X1	**8** ARRUELA	WASHER	ARANDELA
3	366957X1	**8** PORCA	NUT	TUERCA
4	373686X1	**8** PARAFUSO	BOLT	PERNO

Estrutura De Proteção
Roll- Over Protective
Estructura De Protecion

105-170

Basculante
Inclinable
Inclinable

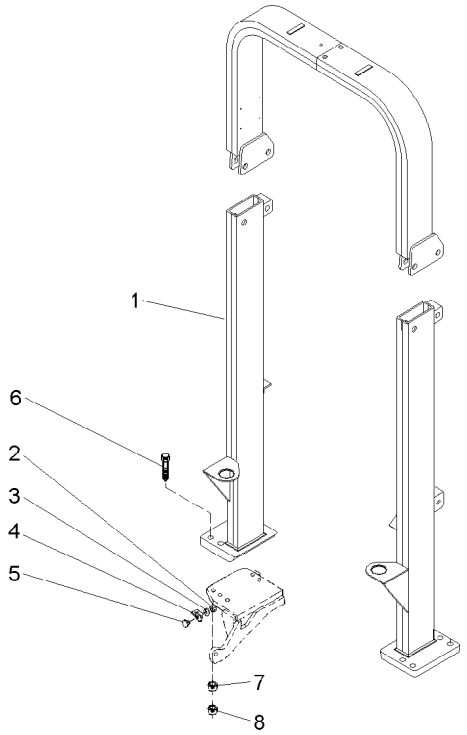

1	063361N1	105-172 No	**1**	ESTRUTURA	STRUCTURE	ESTRUCTURA
2	339030X1		**2**	PORCA	NUT	TUERCA
3	339375X1		**2**	ARRUELA	WASHER	ARANDELA
4	3587343M1	◀	**1**	SUPORTE	BRACKET	SOPORTE
4	3587344M1	▶	**1**	SUPORTE	BRACKET	SOPORTE
5	3587400M91		**2**	REFLETOR	REFLECTOR	CATADIOPTRICO
6	373686X1		**8**	PARAFUSO	BOLT	PERNO
7	353775X1		**8**	ARRUELA	WASHER	ARANDELA
8	366957X1		**8**	PORCA	NUT	TUERCA

Estrutura De Proteção
Roll - Over Protective
Estructura De Protecion

105-172

Basculante
Inclinable
Inclinable

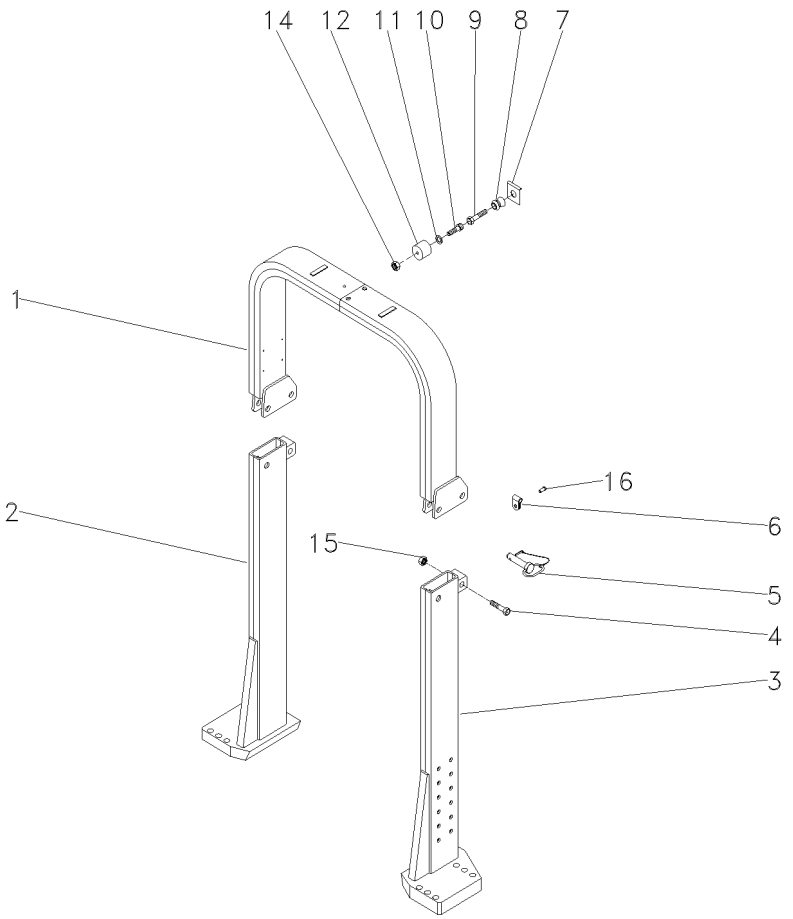

1	063537S1		**1** TUBO	PIPE	CANO
2	063553S1	▶	**1** COLUNA	COLUMN	COLUMNA
3	063554S1	◀	**1** COLUNA	COLUMN	COLUMNA
4	391332X1	M20x2.5x100	**2** PARAFUSO	BOLT	PERNO
5	057930N1		**2** PINO	PIN	PASADOR
6	057931P1		**2** PRESILHA	STAPLE	GRAPA
7	368897X1	5/16x18	**1** PORCA	NUT	TUERCA
8	026638P1		**1** PINO	PIN	PASADOR
9	353681X1	3/8x16x1 1/4	**1** PARAFUSO	BOLT	PERNO
10	360826X1	5/16x18x3/4	**1** PARAFUSO	BOLT	PERNO
11	829185M1	11/16x3/8x1 1/16	**1** ARRUELA	WASHER	ARANDELA
12	026637P1		**1** FIXAÇÃO	FASTENER	CIERRE
14	368897X1	5/16x18	**1** PORCA	NUT	TUERCA
15	1442552X1	M20x2.5	**2** PORCA	NUT	TUERCA
16	2833960M1		**2** REBITE	RIVET	REMACHE

Estrutura De Segurança
Safety Frame
Bastidor De Seguridad

105-175

Tratores Compacto - Sem Rops
Compact Tractors - Without Rops
Tractores Compacto - Sin Rops

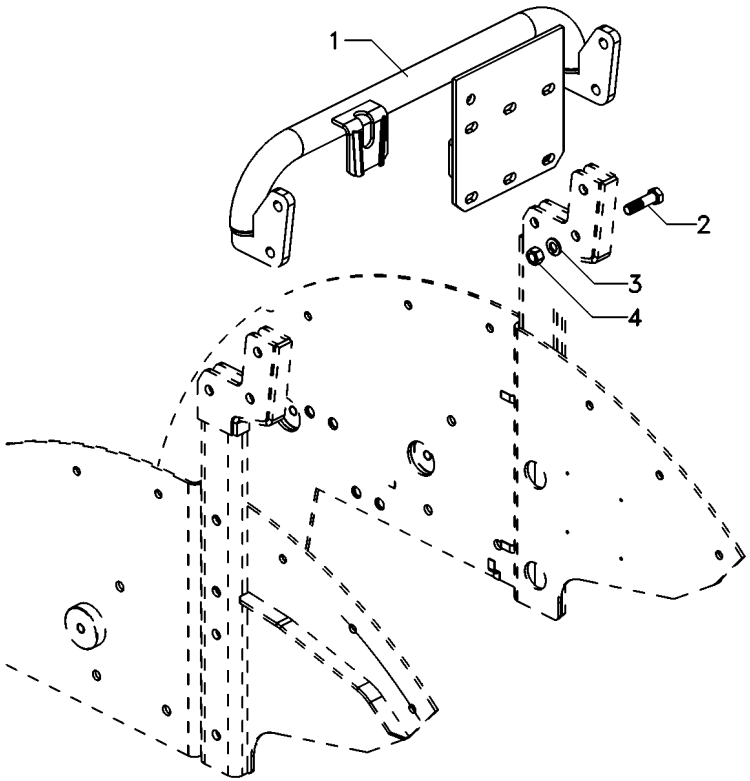

1	6208695M91	**1**	SUPORTE	CLEVIS	GANCHO SEGURI.
2	339208X1	**4**	PARAFUSO	BOLT	PERNO
3	339369X1	**4**	ARRUELA	WASHER	ARANDELA
4	339054X1	**4**	PORCA	NUT	TUERCA

Estrutura De Proteção
Roll- Over Protective
Estructura De Protecion

105-180

Tratores Compacto - Basculante
Compact Tractors - Inclinable
Tractores Compacto - Inclinable

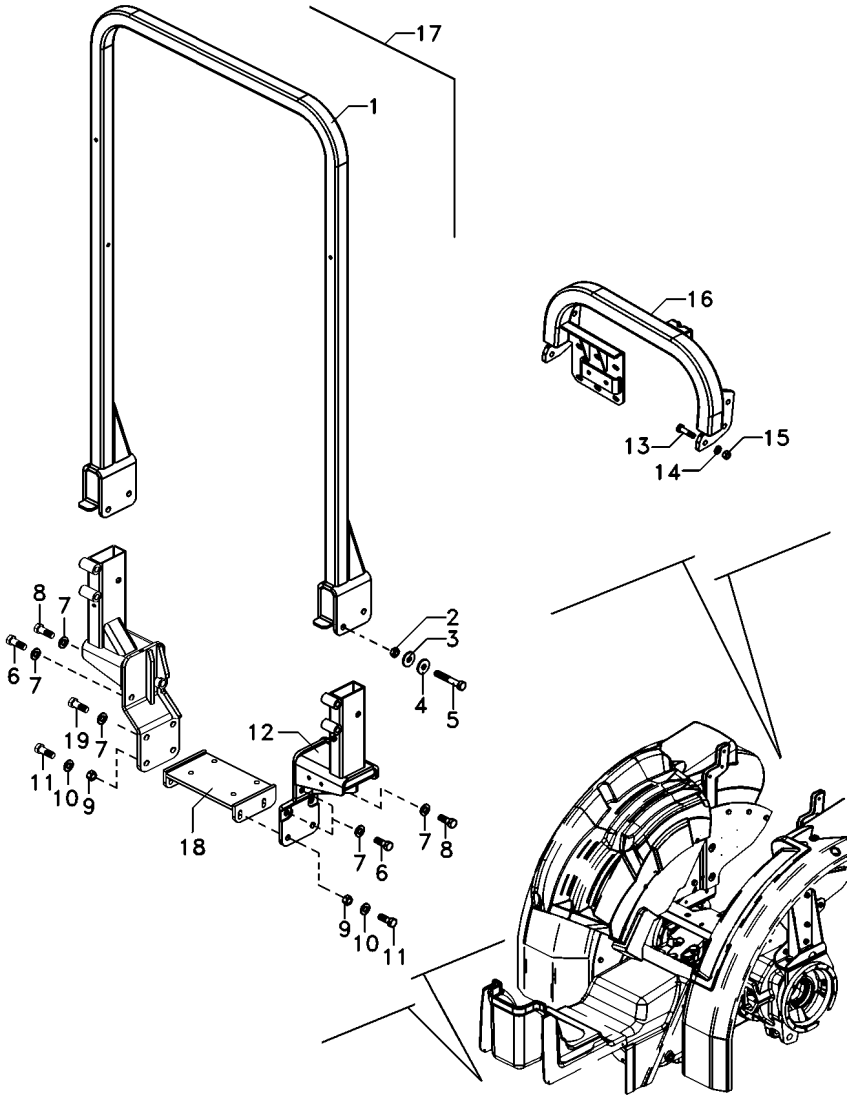

1	6211159M91	17	**1**	ESTRUTURA	STRUCTURE	ESTRUCTURA
2	375112X1	17	**4**	PORCA	NUT	TUERCA
3	70921345	17	**4**	ARRUELA	WASHER	ARANDELA
4	70921345	17	**4**	ARRUELA	WASHER	ARANDELA
5	354295X1	17	**4**	PARAFUSO	BOLT	PERNO
6	353726X1		**8**	PARAFUSO	BOLT	PERNO
7	3585377M1		**8**	ARRUELA	WASHER	ARANDELA
8	353729X1		**2**	PARAFUSO	BOLT	PERNO
9	368123X1		**4**	PORCA	NUT	TUERCA
10	3585377M1		**4**	ARRUELA	WASHER	ARANDELA
11	353613X1		**4**	PARAFUSO	BOLT	PERNO
12	6211163M91	17 ◀	**1**	SUPORTE	CLEVIS	GANCHO SEGURI.
12	6211167M91	17 ▶	**1**	SUPORTE	CLEVIS	GANCHO SEGURI.
13	339208X1		**6**	PARAFUSO	BOLT	PERNO
14	339369X1		**6**	ARRUELA	WASHER	ARANDELA
15	339054X1		**6**	PORCA	NUT	TUERCA
16	6212464M91		**1**	ESTRUTURA	STRUCTURE	ESTRUCTURA
17	6211175M91		**1**	CJ. ESTRUTURA	STRUCTURE	ESTRUCTURA
18	6222318M91		**1**	SUPORTE	BRACKET	SOPORTE
19	367037X1		**2**	PARAFUSO	BOLT	PERNO

Toldo
Canopy
Toldo

105-185

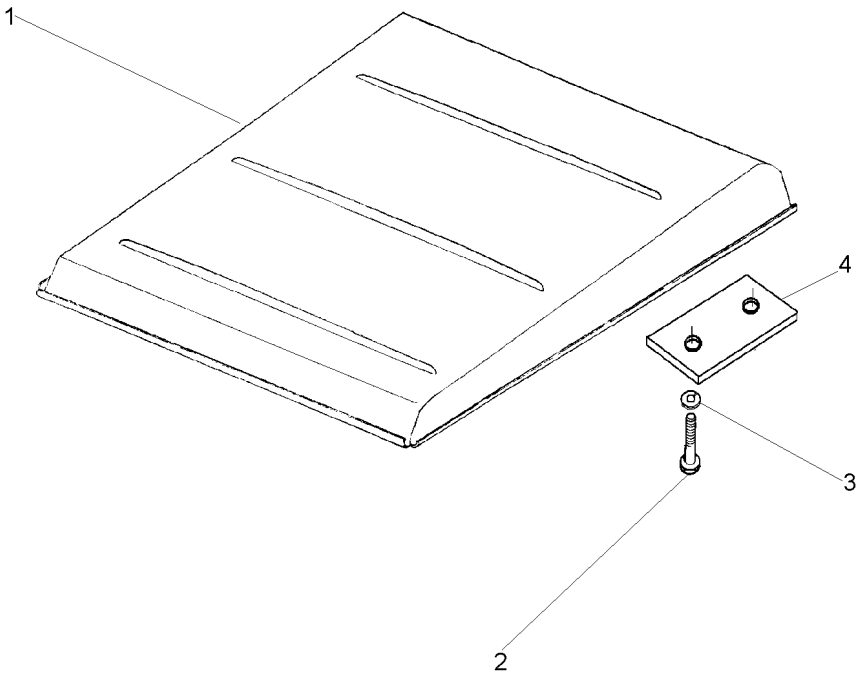

1	047162S1		**1**	TOLDO	CANOPY	DOSEL
2	1441368X1	M12x1,25x45	**4**	PARAFUSO	BOLT	PERNO
3	339369X1		**4**	ARRUELA	WASHER	ARANDELA
4	044808P1		**2**	FIXADOR	ATTACHMENT	ADITAMENTO

Fechamento
Stopping
Cerramento

105-190

Tratores Compacto
Compact Tractors
Tractores Compacto

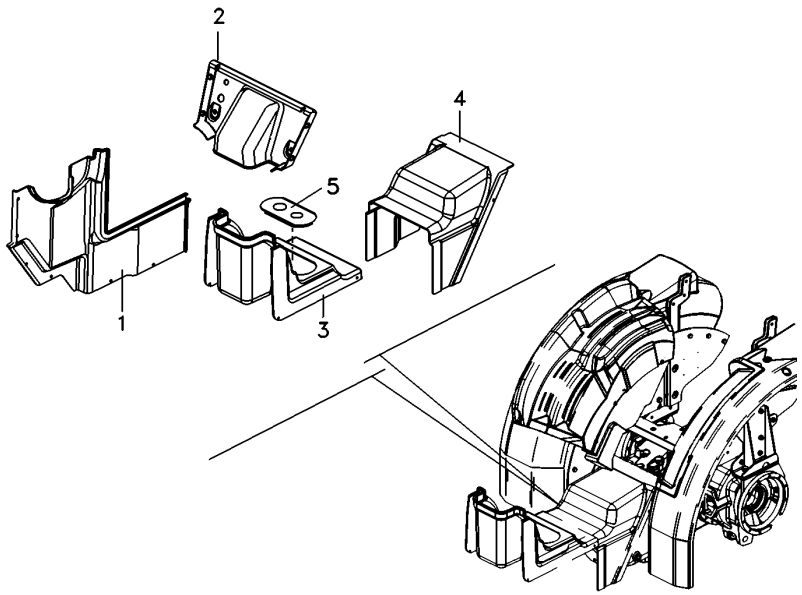

1	6216425M1	▶	**1**	FECHAMENTO	COVER	CUBIERTA
1	6216426M1	◀	**1**	FECHAMENTO	COVER	CUBIERTA
2	6217713M1		**1**	FECHAMENTO	COVER	CUBIERTA
3	6216427M1	[A]	**1**	FECHAMENTO	COVER	CUBIERTA
3	6216428M1	[B]	**1**	FECHAMENTO	COVER	CUBIERTA
4	6217711M1	[C]	**1**	FECHAMENTO	COVER	CUBIERTA
4	6217712M1	[D]	**1**	FECHAMENTO	COVER	CUBIERTA
5	6220336M1		**1**	FECHAMENTO	COVER	CUBIERTA

[A] 8 VELOCIDADES
8 SPEED
8 VELOCIDADES

[B] 12 VELOCIDADES
12 SPEED
12 VELOCIDADES

[C] SEM REDUTOR DE VELOCIDADE
WITHOUT CREEPER
SIN REDUCCIÓN DE VELOCIAD

[D] COM REDUTOR DE VELOCIDADE
WITH CREEPER
CON REDUCCIÓN DE VELOCIAD

Sistema De Calefação Da Cabina
Cab Heating System
Sistema De Calefaccion De Cabina

110-10

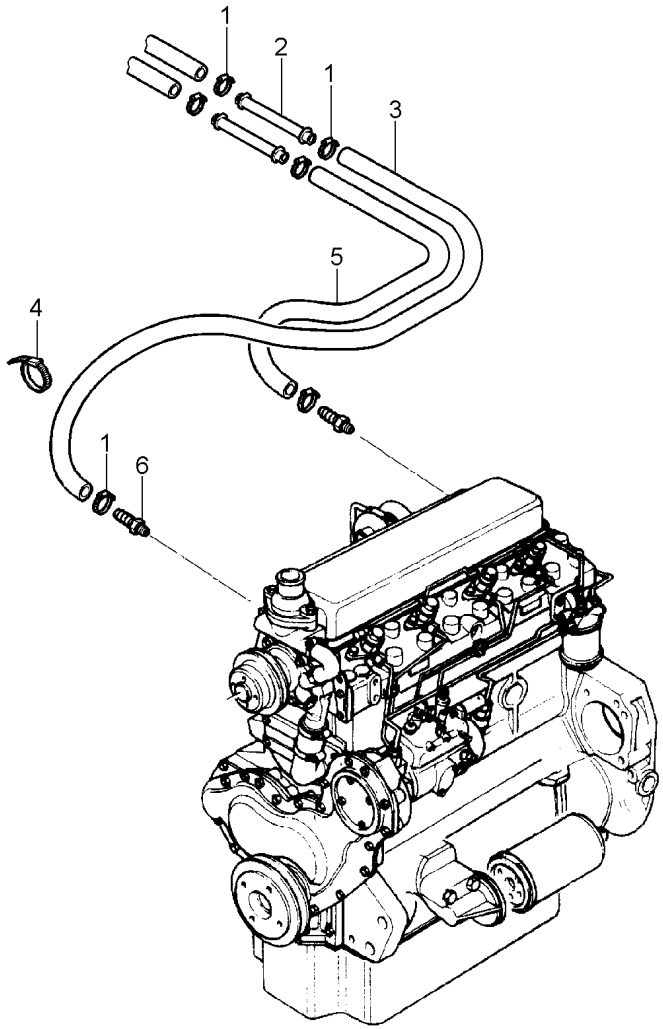

1	3019564X1	**6**	BRAÇADEIRA	CLAMP	ABRAZADERA
2	3713469M1	**2**	TUBO	PIPE	CANO
3	3779739M1	**1**	MANGUEIRA	HOSE	FLEXIBLE
4	3225356M1	**4**	BRAÇADEIRA	CLAMP	ABRAZADERA
5	3779742M1	**1**	MANGUEIRA	HOSE	FLEXIBLE
6	052614P1	**2**	CONEXÃO	CONNECTION	CONEXION

Suporte
Support
Soporte

110-15

Com Cabine
With Cab
Con Cabina

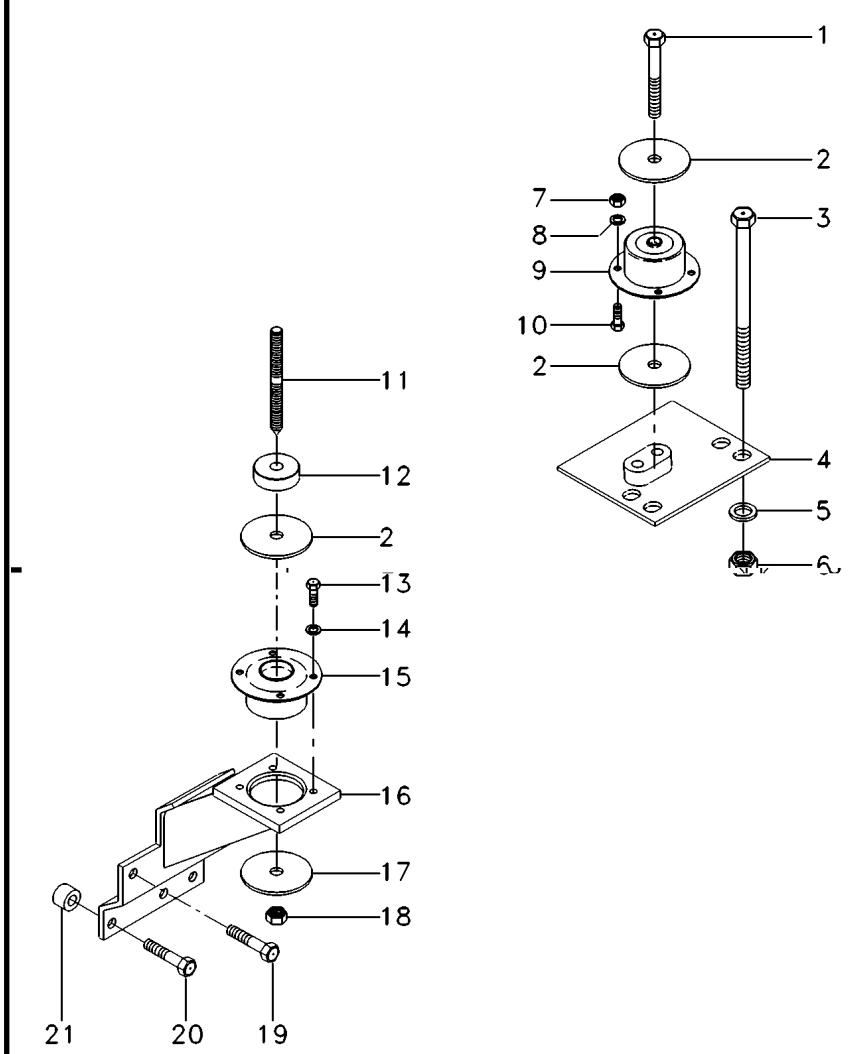

1	339616X1		**2**	PARAFUSO	BOLT	PERNO
2	3388272M1		**4**	ARRUELA	WASHER	ARANDELA
3	373686X1		**8**	PARAFUSO	BOLT	PERNO
4	067586S1	[B] ◀	**1**	SUPORTE	CLEVIS	GANCHO SEGURI.
4	067587S1	[B] ▶	**1**	SUPORTE	CLEVIS	GANCHO SEGURI.
5	353775X1		**8**	ARRUELA	WASHER	ARANDELA
6	366957X1		**8**	PORCA	NUT	TUERCA
7	3009693X1		**8**	PORCA	NUT	TUERCA
8	339376X1		**8**	ARRUELA	WASHER	ARANDELA
9	3715926M1	[B]	**2**	COXIM	MOUNTING	MONTANTE
10	3009492X1		**8**	PARAFUSO	BOLT	PERNO
11	3809001M1		**2**	PRISIONEIRO	STUD	ESPARRAGO
12	057313P1		**2**	ESPAÇADOR	SPACER	PIEZA DISTANCIA
13	3009492X1		**8**	PARAFUSO	BOLT	PERNO
14	390734X1		**8**	ARRUELA	WASHER	ARANDELA
15	3712693M1	[A]	**2**	COXIM	MOUNTING	MONTANTE
16	065875S2	[A] ◀	**1**	CJ. SUPORTE	KIT, BRACKET	JUEGO SOPORTE
16	065877S1	[A] ▶	**1**	SUPORTE	CLEVIS	GANCHO SEGURI.
17	059377P1		**4**	ARRUELA	WASHER	ARANDELA
18	339034X1		**2**	PORCA	NUT	TUERCA
19	353901X1		**2**	PARAFUSO	BOLT	PERNO
20	354285X1		**6**	PARAFUSO	BOLT	PERNO
21	1683182M1		**6**	ESPAÇADOR	SPACER	PIEZA DISTANCIA

[A] TRASEIRO
REAR
TRASERO

[B] DIANTEIRO
FRONT
DELANTERO

Ar Condicionado
Air Conditioner
Aire Acondionado

Motor
Engine
Motor

110-20

Com Cabine
With Cab
Con Cabina

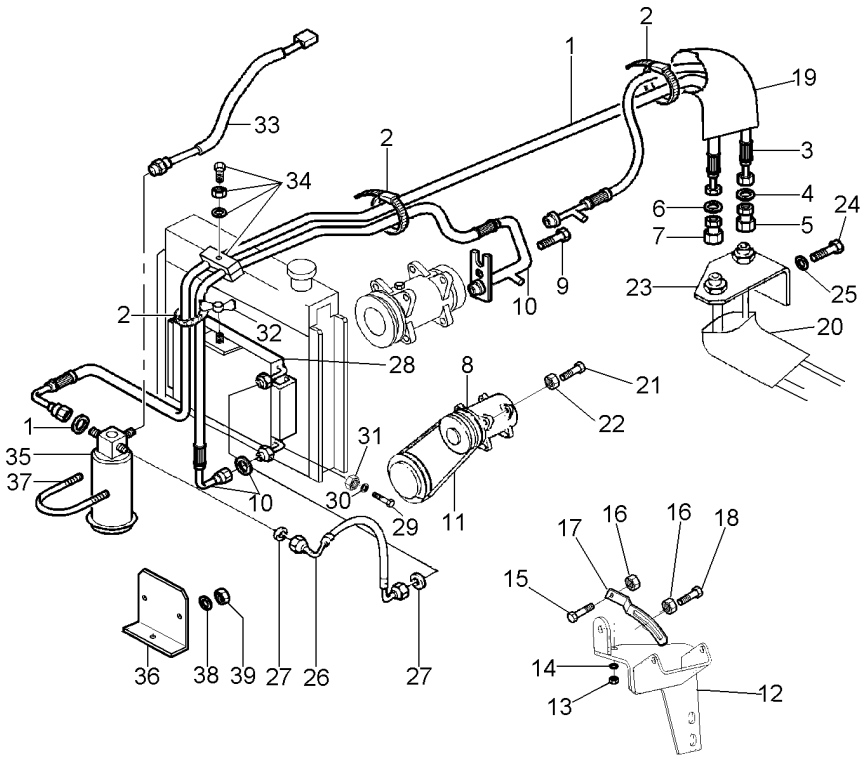

1	068333T1	**1**	MANGUEIRA	HOSE	FLEXIBLE
1	3010471X1	**1**	ANEL "O"	O RING	JUNTA TORICA
2	517587M1	**5**	BRAÇADEIRA	CLAMP	ABRAZADERA
3	068334T1	**1**	MANGUEIRA	HOSE	FLEXIBLE
4	3010474X1	**1**	ANEL "O"	O RING	JUNTA TORICA
5	368543X1	**1**	CONEXÃO	CONNECTION	CONEXION
6	3010502X1	**1**	ANEL "O"	O RING	JUNTA TORICA
7	368524X1	**1**	CONEXÃO	CONNECTION	CONEXION
8	3782613M2	**1**	COMPRESSOR	COMPRESSOR	COMPRESOR
9	358139X1	**1**	PARAFUSO ALLEN	ALLEN BOLT	TORNILLO ALLEN
10	069523T1	**1**	MANGUEIRA	HOSE	FLEXIBLE
10	3010472X1	**1**	ANEL "O"	O RING	JUNTA TORICA
11	487802M2	**1**	CORREIA	BELT	CORREA
12	069936S1	**1**	SUPORTE	BRACKET	SOPORTE
13	353431X1	**1**	PORCA	NUT	TUERCA
14	353434X1	**1**	ARRUELA	WASHER	ARANDELA
15	3009493X1	**1**	PARAFUSO	BOLT	PERNO
16	1441932X1	**2**	PORCA	NUT	TUERCA
17	3619519M3	**1**	TENSOR	TIGHTENER	TENSADOR
18	385375X1	**1**	PARAFUSO	BOLT	PERNO
19	072867P1	**1**	MANGUEIRA	HOSE	FLEXIBLE
20	040368P1	**1**	MANGUEIRA	HOSE	FLEXIBLE
21	3009493X1	**2**	PARAFUSO	BOLT	PERNO
22	1441932X1	**2**	PORCA	NUT	TUERCA
23	072854P1	**1**	SUPORTE	BRACKET	SOPORTE
24	339123X1	**2**	PARAFUSO	BOLT	PERNO
25	339374X1	**2**	ARRUELA	WASHER	ARANDELA
26	069522T1	**1**	MANGUEIRA	HOSE	FLEXIBLE
27	3010471X1	**2**	ANEL "O"	O RING	JUNTA TORICA
28	3784061M1	**1**	CONDENSADOR	CAPACITOR	CAPACITOR
29	339761X1	**2**	PARAFUSO	BOLT	PERNO
30	070232P1	**2**	ESPAÇADOR	SPACER	PIEZA DISTANCIA
31	339169X1	**2**	PORCA	NUT	TUERCA
32	880003150120	**1**	PORCA	NUT	TUERCA
33	3712526M1	**1**	PRESSOSTATO	PRESS	PRENSA
34	3146897M1	**1**	REFORÇO	REINFORCEMENT	REFUERZO
34	3585143M1	**2**	BRAÇADEIRA	CLAMP	ABRAZADERA
34	353679X1	**1**	PARAFUSO	BOLT	PERNO
34	353446X1	**1**	ARRUELA	WASHER	ARANDELA
35	3712495M1	**1**	FILTRO	FILTER	FILTRO
36	069229P1	**1**	SUPORTE	BRACKET	SOPORTE
37	3383977X1	**1**	BRAÇADEIRA	CLAMP	ABRAZADERA
38	390971X1	**2**	ARRUELA	WASHER	ARANDELA
39	339030X1	**2**	PORCA	NUT	TUERCA

Porta
Door
Puerta

110-25

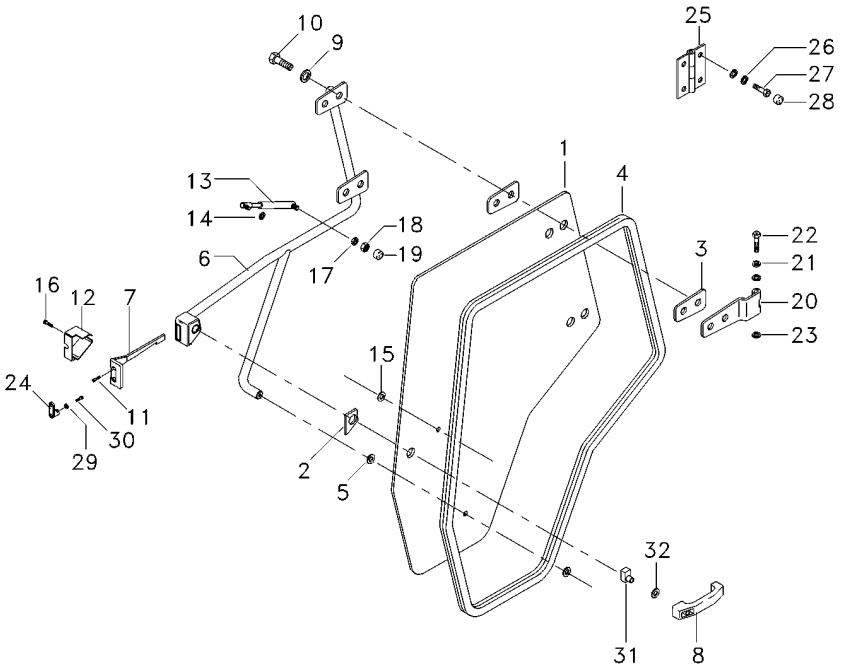

1	066083T1	**1**	VIDRO	GLASS	CRISTAL
2	6200042M1	**1**	JUNTA	JOINT	JUNTA
3	066198T1	**4**	JUNTA	GASKET	EMPAQUETADURA.
4	6211284M1	**1**	GUARNIÇÃO	FOAM	ESPUMA
5	3902365M1	**1**	ARRUELA	WASHER	ARANDELA
6	6204325M91	**1**	MAÇANETA	HANDLE	MANETA
7	3804663M1	**1**	TRINCO	LATCH	CERROJO
8	3902356M91	**1**	MAÇANETA	HANDLE	MANETA
9	390734X1	**12**	ARRUELA	WASHER	ARANDELA
10	3009491X1	**4**	PARAFUSO	BOLT	PERNO
11	3009432X1	**4**	PARAFUSO	BOLT	PERNO
12	3804661M1	**1**	TAMPA	COVER	CUBIERTA
13	6217483M1	**1**	AMORTECEDOR	DAMPER	AMORTIGUADOR
14	391025X1	**1**	ARRUELA	WASHER	ARANDELA
15	3902145M1	**2**	COXIM	MOUNTING	MONTANTE
16	3009431X1	**1**	PARAFUSO	BOLT	PERNO
17	6211360M1	**1**	ARRUELA	WASHER	ARANDELA
18	339169X1	**1**	PORCA	NUT	TUERCA
19	3616277M1	**1**	CAPA	CAP	TAPA
20	6204328M91	**2**	SUPORTE	CLEVIS	GANCHO SEGURI.
21	6211315M1	**4**	ARRUELA	WASHER	ARANDELA
22	6211314M1	**2**	PINO	PIN	PASADOR
23	1440988X1	**2**	ANEL TRAVA	CIRCLIP	CIRCULITO
24	3902372M1	**1**	TRINCO	LATCH	CERROJO
25	066200S1	**2**	DOBRADIÇA	HINGE	BISAGRA
26	1442802X1	**8**	ARRUELA PRESSÃO	PRESSURE WASHER	LAVADOR PRESION
27	3009493X1	**8**	PARAFUSO	BOLT	PERNO
28	3619609M1	**8**	CAPA	CAP	TAPA
29	6207323M1	**2**	ARRUELA	WASHER	ARANDELA
30	6211348M1	**2**	PARAFUSO	BOLT	PERNO
31	6211292M1	**1**	FECHADURA	LOCK	CERRADURA
32	391056X1	**1**	PORCA	NUT	TUERCA

Cabine Trator
Tractor Cab
Cabina Tractor

Janela Traseira
Rear Window
Ventana Trasero

110-30

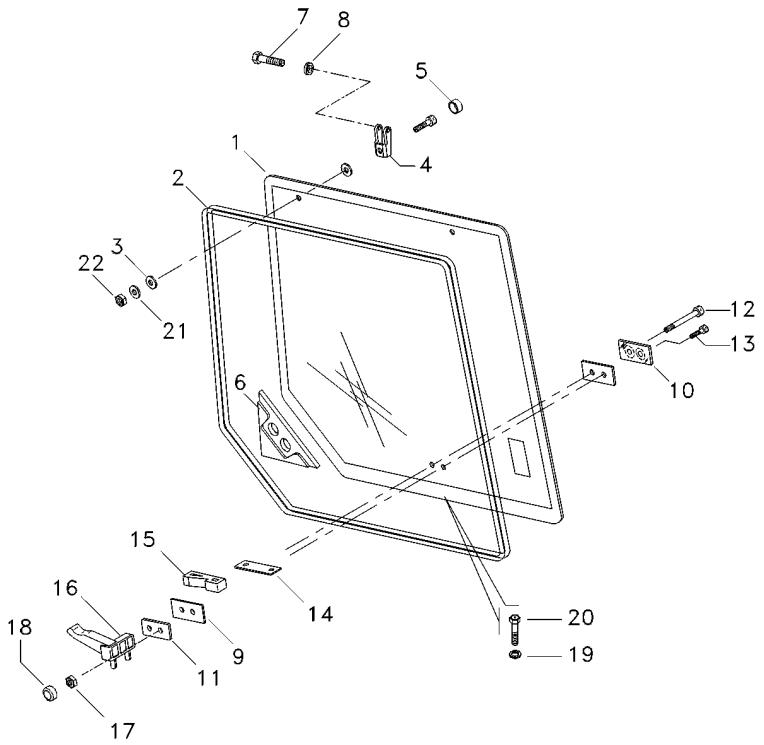

1	6211280M1	**1**	VIDRO	GLASS	CRISTAL
2	066103T1	**1**	VEDAÇÃO	SEALING	VEDACION
3	3902365M1	**4**	ARRUELA	WASHER	ARANDELA
4	3902136M2	**2**	GANCHO	HOOK	GANCHO
5	053730N1	**2**	PROTEÇÃO	GUARD	DEFENSA
6	3806376M1	**1**	VEDADOR	SEAL	RETEN
7	3902137M1	**2**	PINO	PIN	PASADOR
8	1440988X1	**2**	ANEL TRAVA	CIRCLIP	CIRCULITO
9	6211285M1	**2**	CALÇO	SHIM	CALCE
10	6211305M1	**1**	CALÇO	SHIM	CALCE
11	3211306M1	**1**	CALÇO	SHIM	CALCE
12	1442487X1	**1**	PARAFUSO	BOLT	PERNO
13	339814X1	**1**	PARAFUSO	BOLT	PERNO
14	6211318M1	**1**	CHAPA	PLATE	CHAPA
15	6211307M1	**1**	TRAVA	LOCK	RETENEDOR
16	6211290M1	**1**	TRAVA	LOCK	RETENEDOR
17	390881X1	**1**	PORCA	NUT	TUERCA
18	3619609M1	**2**	CAPA	CAP	TAPA
19	6211361M1	**2**	ARRUELA	WASHER	ARANDELA
20	3316187M1	**4**	PARAFUSO	BOLT	PERNO
21	6211317M1	**2**	ARRUELA AJUSTE	ADJUST WASHER	ARRUELA AJUSTE
22	6211355M1	**2**	PORCA	NUT	TUERCA

Cabine Trator
Tractor Cab
Cabina Tractor

Janela Traseira
Rear Window
Ventana Trasero

110-33

Com Amortecedor
With Damper
Con Amortiguador

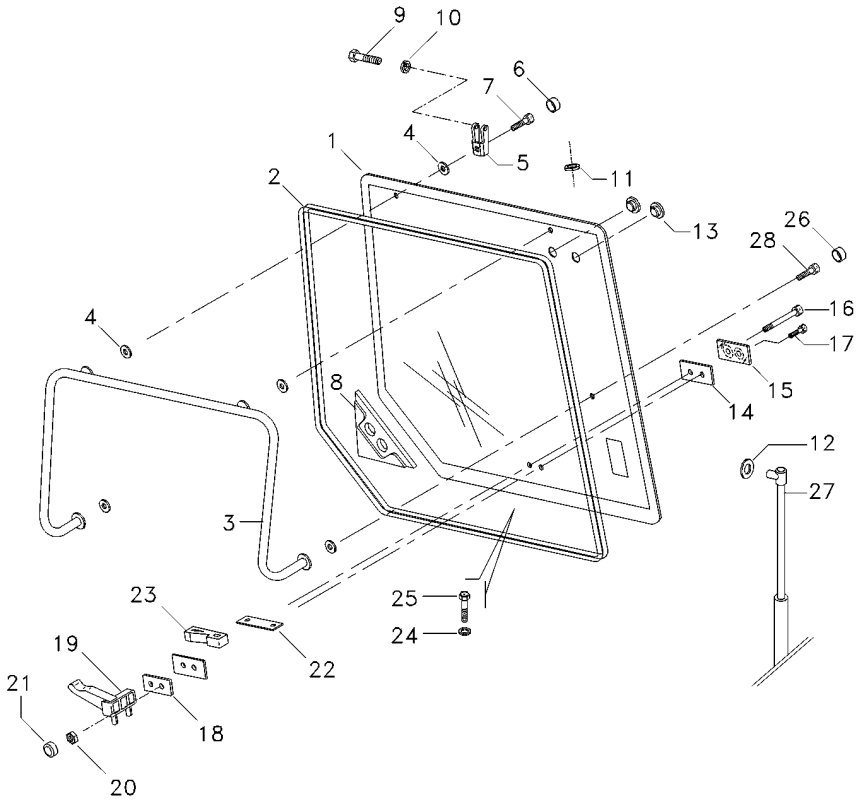

1	6211281M1	**1**	VIDRO	GLASS	CRISTAL
2	066103T1	**1**	VEDAÇÃO	SEALING	VEDACION
3	066309S1	**1**	SUPORTE	CLEVIS	GANCHO SEGURI.
4	3902365M1	**6**	ARRUELA	WASHER	ARANDELA
5	3902136M2	**2**	GANCHO	HOOK	GANCHO
6	053730N1	**2**	PROTEÇÃO	GUARD	DEFENSA
7	391989X1	**2**	PARAFUSO ALLEN	ALLEN BOLT	TORNILLO ALLEN
8	3806376M1	**1**	VEDADOR	SEAL	RETEN
9	6211309M1	**2**	PINO	PIN	PASADOR
10	1440988X1	**2**	ANEL TRAVA	CIRCLIP	CIRCULITO
11	6204259M1	**1**	TAMPÃO	PAD	ALMOHADILLA
12	391025X1	**4**	ARRUELA	WASHER	ARANDELA
13	066361T1	**2**	TAMPÃO	PAD	ALMOHADILLA
14	6211285M1	**2**	CALÇO	SHIM	CALCE
15	6211305M1	**1**	CALÇO	SHIM	CALCE
16	1442487X1	**1**	PARAFUSO	BOLT	PERNO
17	339814X1	**1**	PARAFUSO	BOLT	PERNO
18	6211306M1	**1**	CALÇO	SHIM	CALCE
19	6211291M1	**1**	ALAVANCA	LEVER	PALANCA
20	390881X1	**2**	PORCA	NUT	TUERCA
21	3616277M1	**2**	CAPA	CAP	TAPA
22	6211318M1	**1**	CHAPA	PLATE	CHAPA
23	6211307M1	**1**	TRAVA	LOCK	RETENEDOR
24	6211361M1	**2**	ARRUELA	WASHER	ARANDELA
25	3316187M1	**2**	PARAFUSO	BOLT	PERNO
26	3902145M1	**2**	COXIM	MOUNTING	MONTANTE
27	3902140M1	**2**	CILINDRO	CYLINDER	CILINDRO
28	3009432X1	**2**	PARAFUSO	BOLT	PERNO

Cabine
Cab
Cabina

110-35

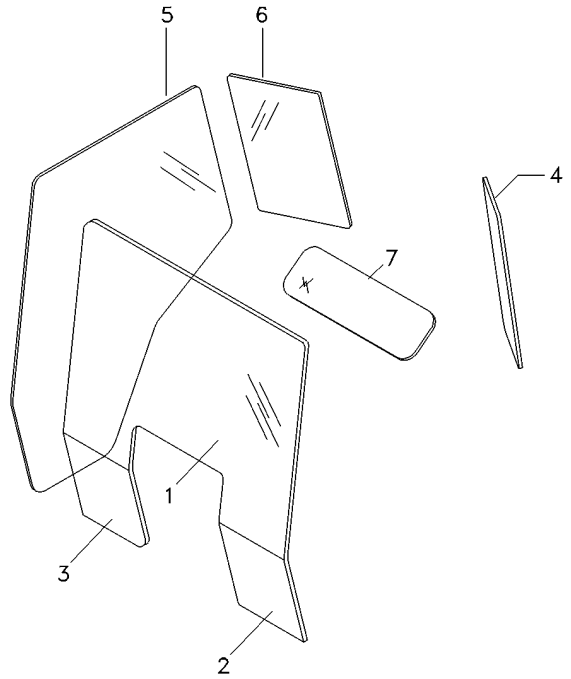

1	066035T1	**1**	VIDRO	GLASS	CRISTAL
2	066051T1	**1**	VIDRO	GLASS	CRISTAL
3	066050T1	**1**	VIDRO	GLASS	CRISTAL
4	066032T1	**1**	VIDRO	GLASS	CRISTAL
5	066033T1	**1**	VIDRO	GLASS	CRISTAL
6	066034T1	**1**	VIDRO	GLASS	CRISTAL
7	066036T1	**1**	VIDRO	GLASS	CRISTAL

Limpador De Parabrisa
Windscreen Wiper
Varillaje De Limpiaparabrisas

110-40

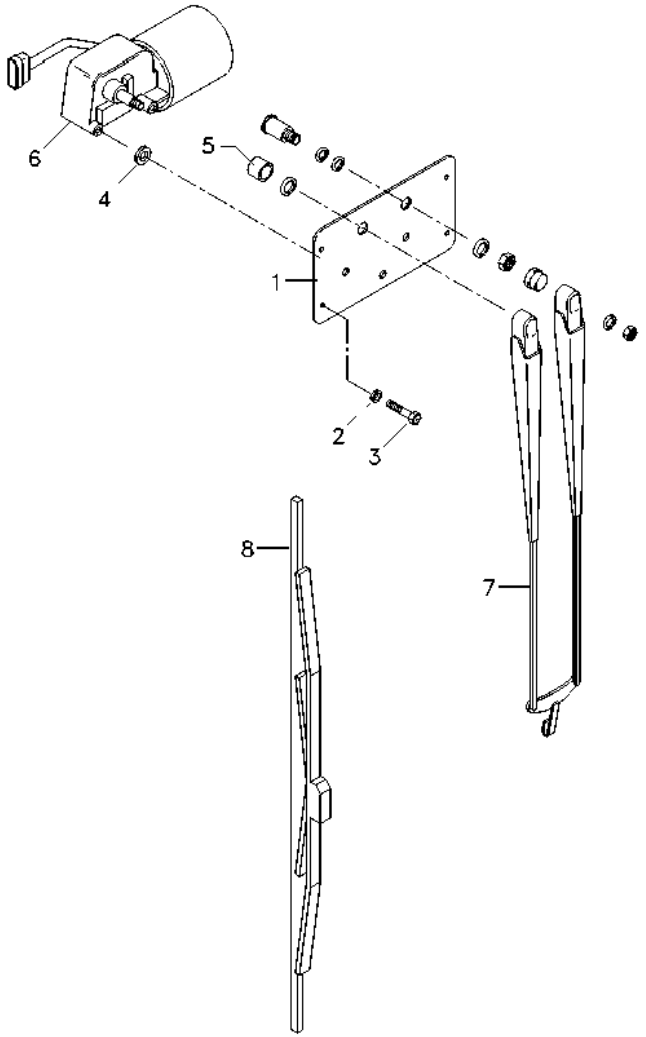

1	066124P1	**1** TAMPA	COVER	CUBIERTA
2	376718X1	**6** ARRUELA	WASHER	ARANDELA
3	339666X1	**1** PARAFUSO	BOLT	PERNO
4	6200073M1	**2** ESPAÇADOR	SPACER	PIEZA DISTANCIA
5	6200069M1	**1** BUCHA	BUSH	CASQUILLO
6	066145T1	**1** MOTOR LIMP.PARAB	WIPER MOTOR	MOTOR L PARABRIS
7	6200046M1	**1** BRAÇO	ARM	BRAZO
8	6200047M1	**1** PALHETA	VANE	PALETA

Retrovisor Externo
External Rear-View Mirror
Retrovisor Externo

110-45

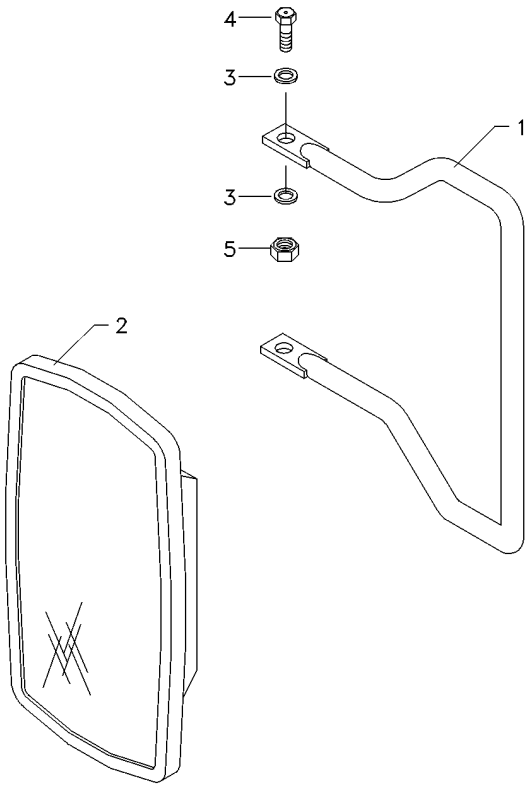

1	066204P1	**1** SUPORTE ESPELHO	MIRROR ARM ASSY	CJT.BRAZO ESPEJO
2	6200052M1	**1** ESPELHO	MIRROR	RETROVISOR
3	390972X1	**4** ARRUELA	WASHER	ARANDELA
4	339123X1	**2** PARAFUSO	BOLT	PERNO
5	391056X1	**2** PORCA	NUT	TUERCA

Filtro De Ar
Air Cleaner
Filtro De Aire

110-50

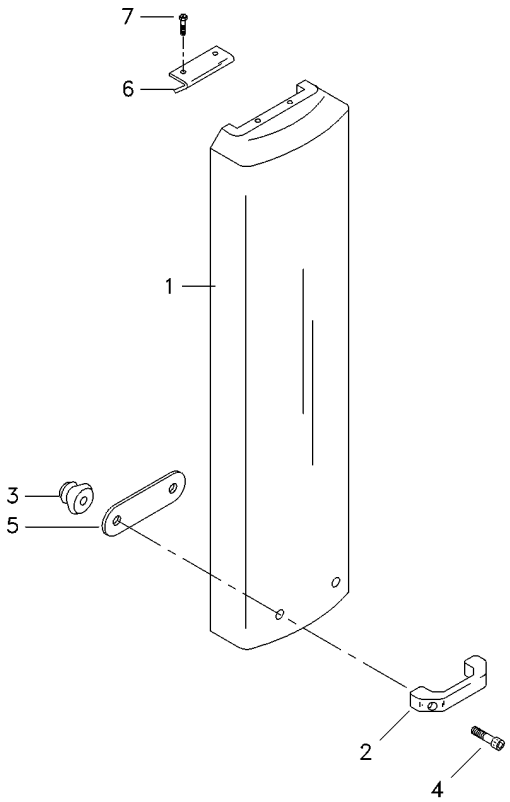

1	62000067M1	**1** SUPORTE FILTRO	FILTER SUPPORT	FILTER SUPPORT
2	6200049M1	**1** ALÇA	STRAP	FAJA
3	6211310M1	**2** FIXADOR	ATTACHMENT	ADITAMENTO
4	6211352M1	**2** PARAFUSO ALLEN	ALLEN BOLT	TORNILLO ALLEN
5	066372P1	**1** REFORÇO	REINFORCEMENT	REFUERZO
6	066373P1	**1** CAPA	CAP	TAPA
7	376820X1	**2** REBITE	RIVET	REMACHE

Filtro De Ar
Air Cleaner
Filtro De Aire

110-55

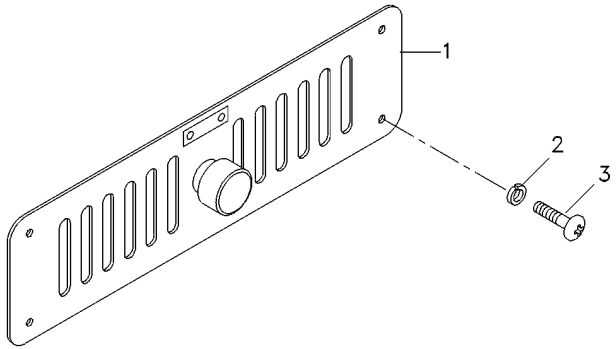

1	6200100M1	**1**	GRADE	GRILLE	REJILLA
2	6207323M1	**4**	ARRUELA	WASHER	ARANDELA
3	6207322M1	**4**	PARAFUSO ALLEN	ALLEN BOLT	TORNILLO ALLEN

Ar Condicionado
Air Conditioner
Aire Acondionado

110-60

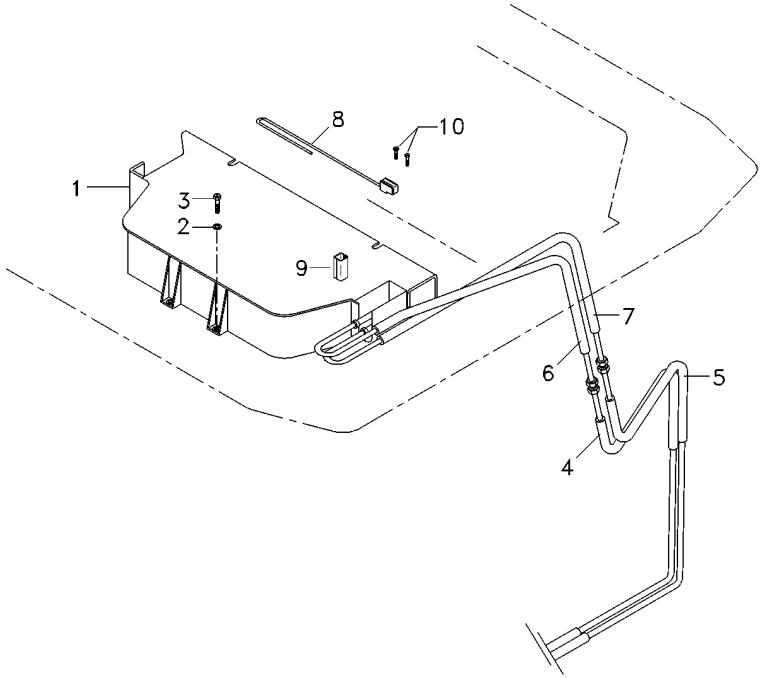

1	6200087M1	110-135 No	**1**	CJ. CONDICIONADO	KIT AIR CONDITI	JUEGO ACON AIRE
2	6211357M1		**4**	ARRUELA	WASHER	ARANDELA
3	391176X1		**4**	PARAFUSO	BOLT	PERNO
4	6203558M1		**1**	MANGUEIRA	HOSE	FLEXIBLE
5	6203559M1		**1**	MANGUEIRA	HOSE	FLEXIBLE
6	6200090M1		**1**	MANGUEIRA	HOSE	FLEXIBLE
7	066399T1		**1**	MANGUEIRA	HOSE	FLEXIBLE
8	6200054M1		**1**	TERMOSTATO	THERMOSTAT	TERMOSTATO
9	6203562M1		**1**	PERFIL	PROFILE	PERFIL
10	880000841278		**2**	PARAFUSO	BOLT	PERNO

Caixa De Ferramentas
Tools Box
Caja De Herramientas

110-65

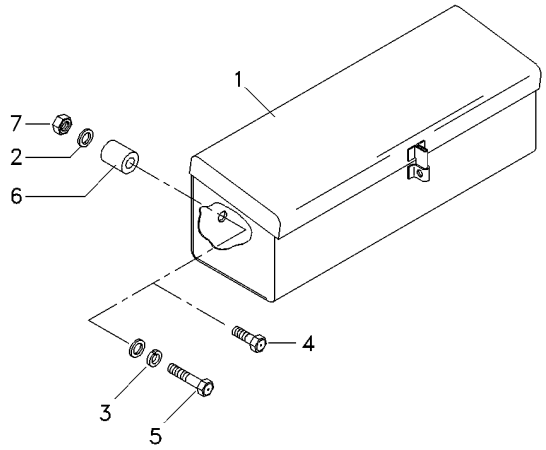

1	3587610M91	**1**	CAIXA	BOX	CAJA
2	390972X1	**3**	ARRUELA	WASHER	ARANDELA
3	6211360M1	**2**	ARRUELA	WASHER	ARANDELA
4	339761X1	**1**	PARAFUSO	BOLT	PERNO
5	391982X1	**1**	PARAFUSO	BOLT	PERNO
6	066275T1	**1**	BUCHA	INSERT	INSERCION
7	339169X1	**1**	PORCA	NUT	TUERCA

Para-Lama
Mudguard
Guardabarros

110-70

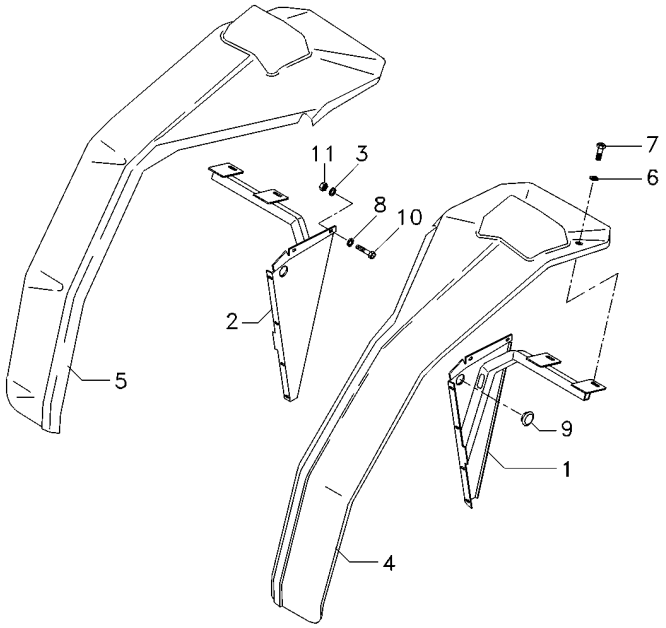

1	6204340M91	**1**	SUPORTE	CLEVIS	GANCHO SEGURI.
2	6204345M91	**1**	SUPORTE	CLEVIS	GANCHO SEGURI.
3	390972X1	**12**	ARRUELA	WASHER	ARANDELA
4	066201T1	**1**	PÁRA-LAMA	FENDER	GUARDABARRO
5	066244T1	**1**	PÁRA-LAMA	FENDER	GUARDABARRO
6	6211356M1	**8**	ARRUELA	WASHER	ARANDELA
7	339761X1	**4**	PARAFUSO	BOLT	PERNO
8	6203540M1	**24**	ARRUELA	WASHER	ARANDELA
9	6211287M1	**4**	PASSA-FIO	GROMMET	PASACABLE
10	339123X1	**4**	PARAFUSO	BOLT	PERNO
11	391056X1	**36**	PORCA	NUT	TUERCA

Revestimento
Cladding
Revestimiento

110-75

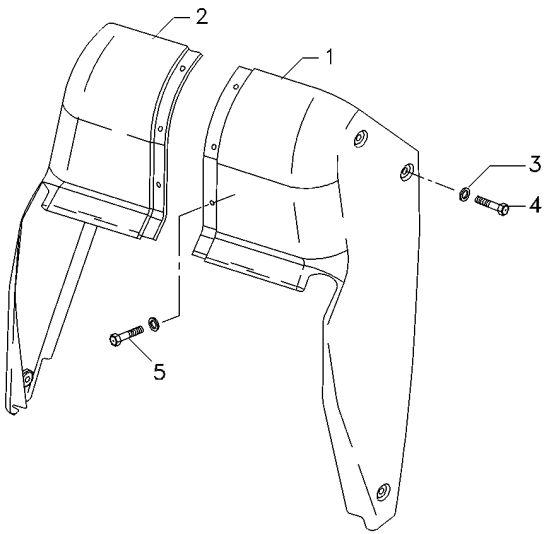

1	066245T1	**1** REVESTIMENTO	MAT	ALFOMBRA
2	066248T1	**1** REVESTIMENTO	MAT	ALFOMBRA
3	6200065M1	**9** ARRUELA	WASHER	ARANDELA
4	6211348M1	**6** PARAFUSO	BOLT	PERNO
5	6211351M1	**3** PARAFUSO	BOLT	PERNO

Fechamento
Stopping
Cerramento

110-80

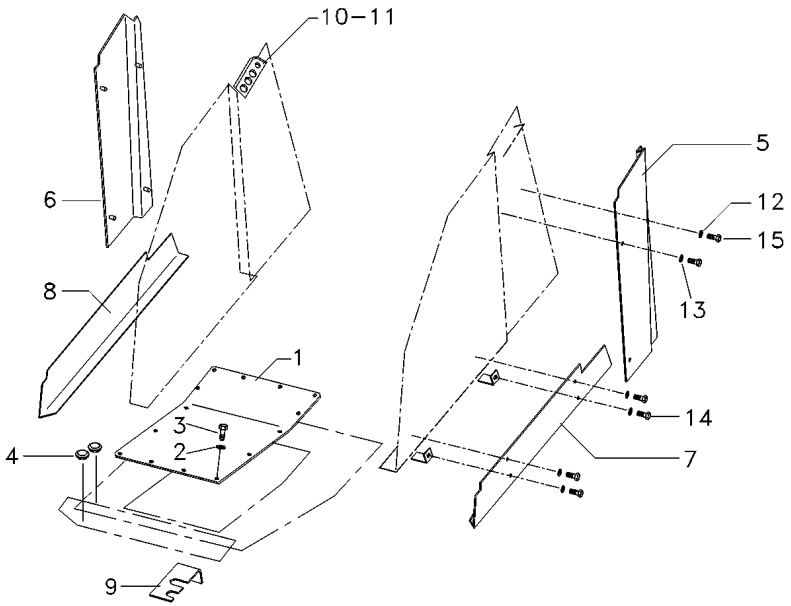

1	6206342M91	**1**	CJ. TAMPA	KIT, CAP	JUEGO DE TAPON
2	6211360M1	**16**	ARRUELA	WASHER	ARANDELA
3	339761X1	**16**	PARAFUSO	BOLT	PERNO
4	066360T1	**2**	TAMPÃO	PAD	ALMOHADILLA
5	066076P1	**1**	FECHAMENTO	COVER	CUBIERTA
6	066077P1	**1**	FECHAMENTO	COVER	CUBIERTA
7	066163P1	**1**	GUARNIÇÃO	FOAM	ESPUMA
8	066164P1	**1**	GUARNIÇÃO	FOAM	ESPUMA
9	053947P1	**1**	SUPORTE	BRACKET	SOPORTE
10	066354T1	**1**	VEDAÇÃO	SEALING	VEDACION
11	066355T1	**1**	VEDAÇÃO	SEALING	VEDACION
12	390971X1	**16**	ARRUELA	WASHER	ARANDELA
13	6211359M1	**8**	ARRUELA	WASHER	ARANDELA
14	391074X1	**4**	PARAFUSO	BOLT	PERNO
15	339666X1	**12**	PARAFUSO	BOLT	PERNO

Dreno
Drain
Dreno

110-85

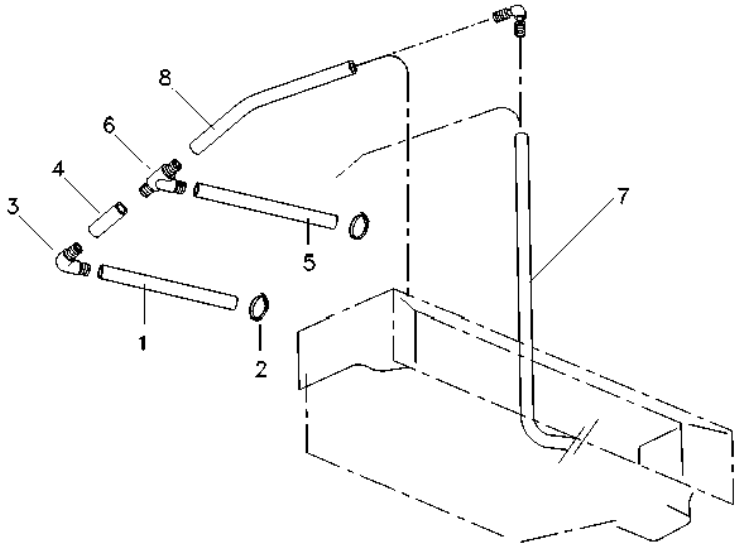

1	6204240M1	**2**	MANGUEIRA	HOSE	FLEXIBLE
2	6200083M1	**4**	BRAÇADEIRA	CLAMP	ABRAZADERA
3	6200093M1	**4**	CONEXÃO	CONNECTION	CONEXION
4	6204241M1	**2**	MANGUEIRA	HOSE	FLEXIBLE
5	6204194M1	**2**	MANGUEIRA	HOSE	FLEXIBLE
6	066402T1	**2**	CONEXÃO "T"	CONNECTION T	CONEXION T
7	6204193M1	**2**	MANGUEIRA	HOSE	FLEXIBLE
8	6204358M1	**2**	MANGUEIRA	HOSE	FLEXIBLE

Tubulação
Plumbing
Tubulación

110-90

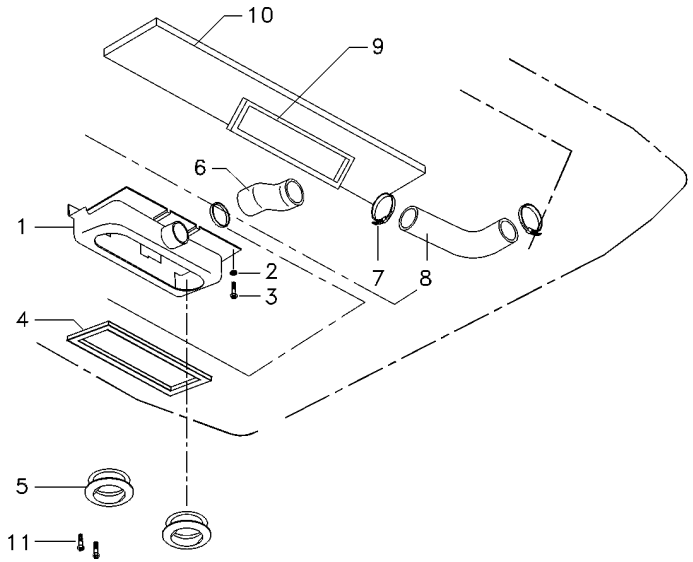

1	066175T1	**1** CAIXA	BOX	CAJA
2	390469X1	**5** ARRUELA	WASHER	ARANDELA
3	365920X1	**5** PARAFUSO	BOLT	PERNO
4	6211282M1	**1** GUARNIÇÃO	FOAM	ESPUMA
5	6200101M1	**2** DIFUSOR	BAFFLE	DIFUSOR
6	066421P1	**1** MANGUEIRA	HOSE	FLEXIBLE
7	6200080M1	**3** BRAÇADEIRA	CLAMP	ABRAZADERA
8	066422P1	**1** MANGUEIRA	HOSE	FLEXIBLE
9	066105T1	**1** GUARNIÇÃO	FOAM	ESPUMA
10	6204255M1	**1** PROTEÇÃO	GUARD	DEFENSA
11	6211350M1	**6** PARAFUSO	BOLT	PERNO

Filtro De Ar
Air Cleaner
Filtro De Aire

110-95

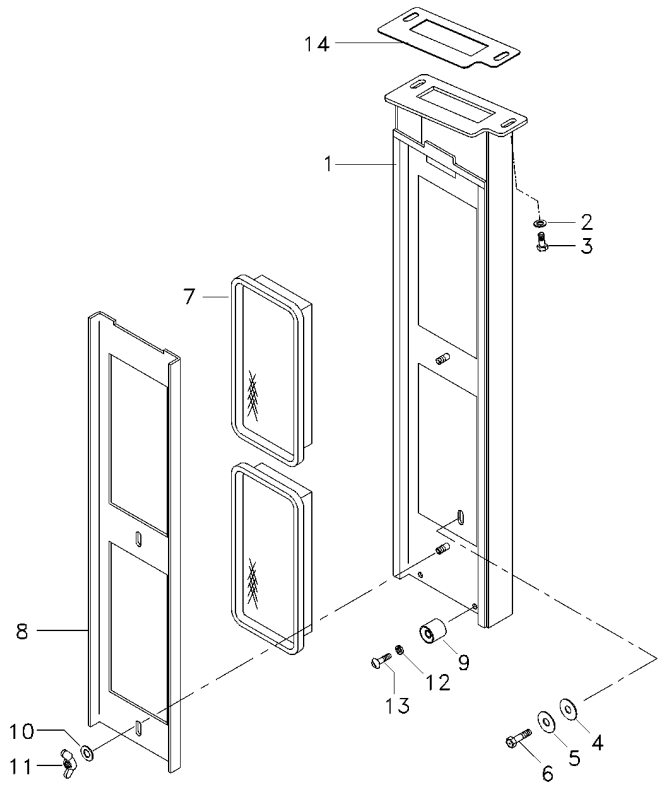

1	066293S1		**1**	CAIXA	BOX	CAJA
2	353441X1		**2**	ARRUELA	WASHER	ARANDELA
3	339666X1		**2**	PARAFUSO	BOLT	PERNO
4	6200043M1		**1**	CALÇO	SHIM	CALCE
5	6211358M1		**1**	ARRUELA	WASHER	ARANDELA
6	339761X1		**1**	PARAFUSO	BOLT	PERNO
7	066294T1		**2**	ELEMENTO DE AR	ELEMENT,AIR FITR	FILTRO AIRE
7	066233T1	[A]	**2**	ELEMENTO DE AR	ELEMENT,AIR FITR	FILTRO AIRE
8	066296P1		**1**	SUPORTE	BRACKET	SOPORTE
9	04003413000		**2**	FIXADOR	ATTACHMENT	ADITAMENTO
10	390972X1		**2**	ARRUELA	WASHER	ARANDELA
11	6211685M1		**2**	PORCA	NUT	TUERCA
12	6207323M1		**2**	ARRUELA	WASHER	ARANDELA
13	6211348M1		**2**	PARAFUSO	BOLT	PERNO
14	6204297M1		**1**	JUNTA	GASKET	EMPAQUETADURA.

[A] ELEMENTO ATIVO PARA FILTRO DE AR
ACTIVE ELEMENT TO AIR FILTER
ELEMENTO ACTIVO PARA FILTRO DE AIRE

Cabine
Cab
Cabina

110-100

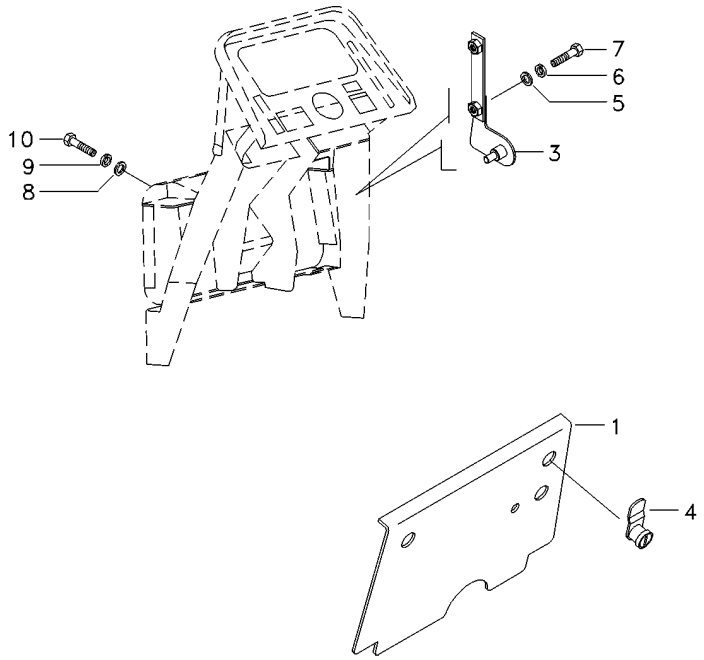

1	066318S1		**1**	TAMPA	COVER	CUBIERTA
3	066323S1	▶	**1**	SUPORTE	BRACKET	SOPORTE
3	066322S1	◀	**1**	SUPORTE	BRACKET	SOPORTE
4	6200081M1		**2**	TRAVA	LOCK	RETENEDOR
5	391038X1		**4**	ARRUELA	WASHER	ARANDELA
6	376718X1		**4**	ARRUELA	WASHER	ARANDELA
7	339666X1		**4**	PARAFUSO	BOLT	PERNO
8	390972X1		**8**	ARRUELA	WASHER	ARANDELA
9	6211360M1		**8**	ARRUELA	WASHER	ARANDELA
10	339123X1		**8**	PARAFUSO	BOLT	PERNO

Reservatório
Container
Deposito

110-105

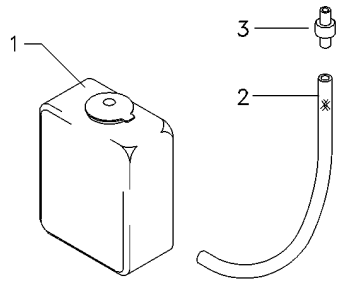

1	6204262M1	**1**	RESERVATÓRIO	CONTAINER	CONTENEDOR
2	066419P1	**1**	MANGUEIRA	HOSE	FLEXIBLE
3	6204268M1	**1**	VÁLVULA	VALVE	VALVULA

Cabine Cab Cabina	Teto Roof Tejado	110-110	

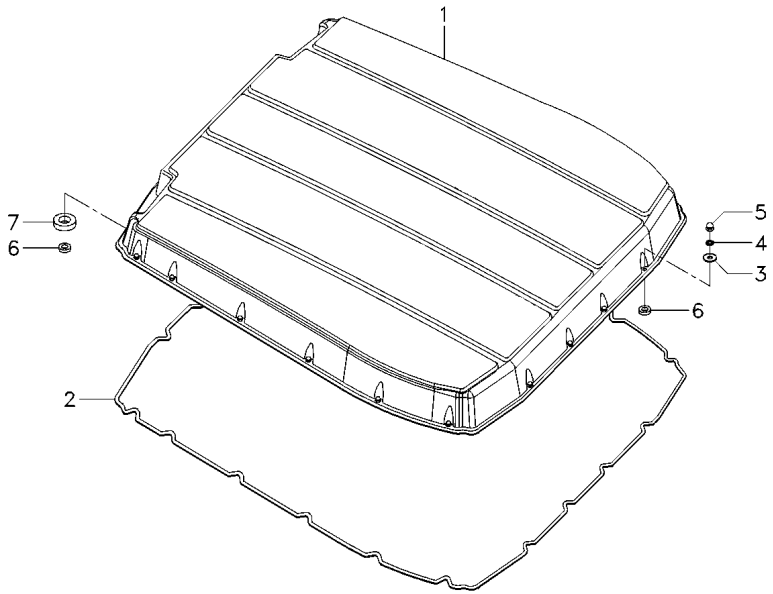

1	066224T1	**1**	TETO	ROOF	TECHO
2	3714883M1	**1**	GUARNIÇÃO	FOAM	ESPUMA
3	6203540M1	**20**	ARRUELA	WASHER	ARANDELA
4	6211360M1	**20**	ARRUELA	WASHER	ARANDELA
5	6211354M1	**20**	PORCA	NUT	TUERCA
6	6216060M1	**22**	ESPAÇADOR	SPACER	PIEZA DISTANCIA
7	6211283M1	**2**	GUARNIÇÃO	FOAM	ESPUMA

Painel De Controle
Control Panel
Tablero De Control

110-115

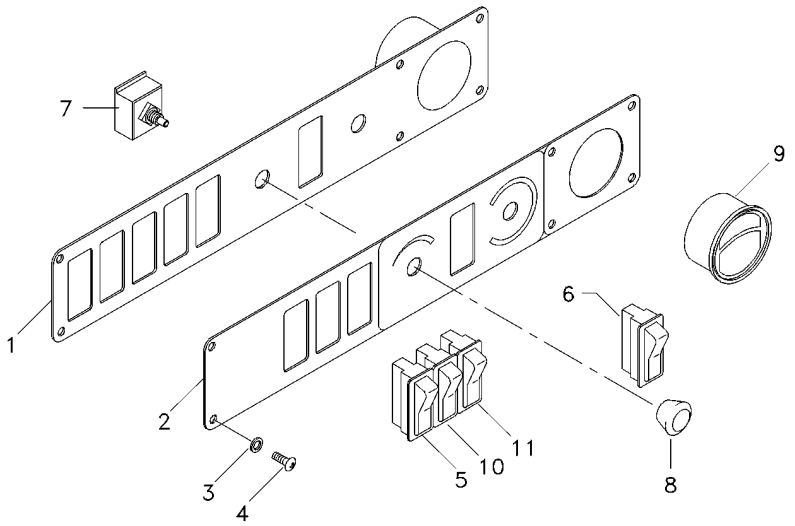

1	066415S1	**1** CHAPA	PLATE	CHAPA
2	6203557M1	**1** ADESIVO	ADHESIVE	ADHESIVO
3	6207323M1	**6** ARRUELA	WASHER	ARANDELA
4	6207322M1	**6** PARAFUSO ALLEN	ALLEN BOLT	TORNILLO ALLEN
5	6204377M1	**1** BOTÃO	BUTTON	PULSADOR
6	6200060M1	**1** BOTÃO	BUTTON	PULSADOR
7	6200056M1	**1** CHAVE INTERRUPT.	KEY SWITCH	LLAVE INTERRUPT.
8	6200055M1	**1** MANÍPULO	KNOB	POMO
9	066367T1	**1** DIFUSOR	BAFFLE	DIFUSOR
10	6217480M1	**1** INTERRUPTOR	SWITCH	INTERRUPTOR
11	6217481M1	**1** INTERRUPTOR	SWITCH	INTERRUPTOR

Cabine
Cab
Cabina

Rádio
Radio
Radio

110-120

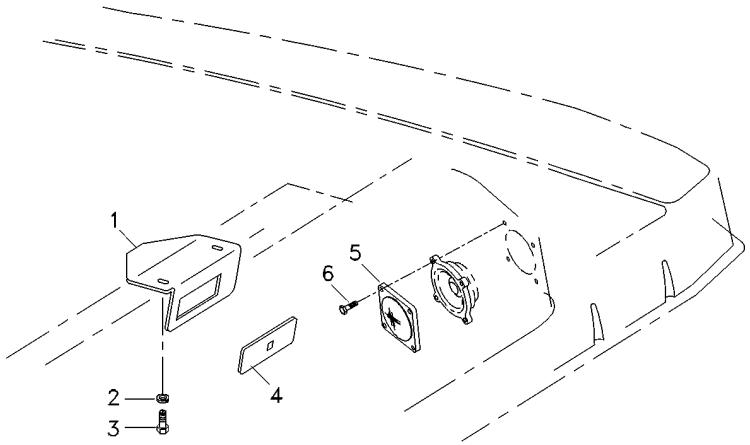

1	066147P1	**1** SUPORTE	BRACKET	SOPORTE
2	1442802X1	**2** ARRUELA PRESSÃO	PRESSURE WASHER	LAVADOR PRESION
3	300949X1	**2** PARAFUSO	SCREW	TORNILLO
4	6203550M1	**1** TAMPA	COVER	CUBIERTA
5	066075T1	**2** PROTEÇÃO	GUARD	DEFENSA
6	6204120M1	**8** PARAFUSO	BOLT	PERNO

Cabine
Cab
Cabina

Revestimento
Cladding
Revestimiento

110-125

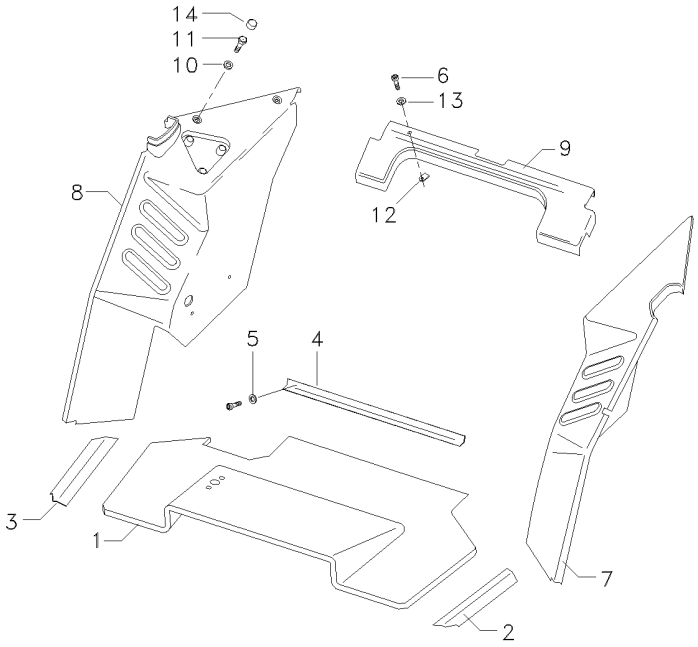

1	066172T1	**1** TAPETE	MATTING	ESTERA
2	066363T1	**1** SOLEIRA	FOOT REST	REPOSAPIES
3	066334T1	**1** SOLEIRA	FOOT REST	REPOSAPIES
4	066362T1	**1** CHAPA	PLATE	CHAPA
5	6207323M1	**9** ARRUELA	WASHER	ARANDELA
6	6211348M1	**29** PARAFUSO	BOLT	PERNO
7	6211299M1	**1** REVESTIMENTO	MAT	ALFOMBRA
8	6211304M1	**1** REVESTIMENTO	MAT	ALFOMBRA
9	066176T1	**1** REVESTIMENTO	LAGGING	REVESTIMIENTO
10	390734X1	**3** ARRUELA	WASHER	ARANDELA
11	3009491X1	**3** PARAFUSO	BOLT	PERNO
12	6200086M1	**20** PRESILHA	STAPLE	GRAPA
13	6200065M1	**20** ARRUELA	WASHER	ARANDELA
14	3619609M1	**3** CAPA	CAP	TAPA

Cabine
Cab
Cabina

Revestimento
Cladding
Revestimiento

110-130

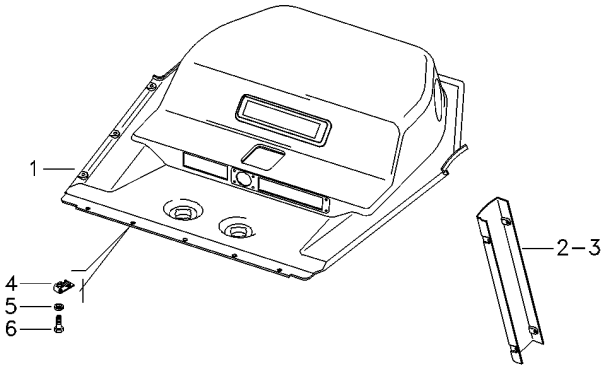

1	6204355M1	**1**	REVESTIMENTO	MAT	ALFOMBRA
2	066179T1	**1**	REVESTIMENTO	MAT	ALFOMBRA
3	066180T1	**1**	REVESTIMENTO	MAT	ALFOMBRA
4	6200086M1	**26**	PRESILHA	STAPLE	GRAPA
5	6200065M1	**26**	ARRUELA	WASHER	ARANDELA
6	6211348M1	**26**	PARAFUSO	BOLT	PERNO

Cabine
Cab
Cabina

Ar Condicionado
Air Conditioner
Aire Acondionado

110-135

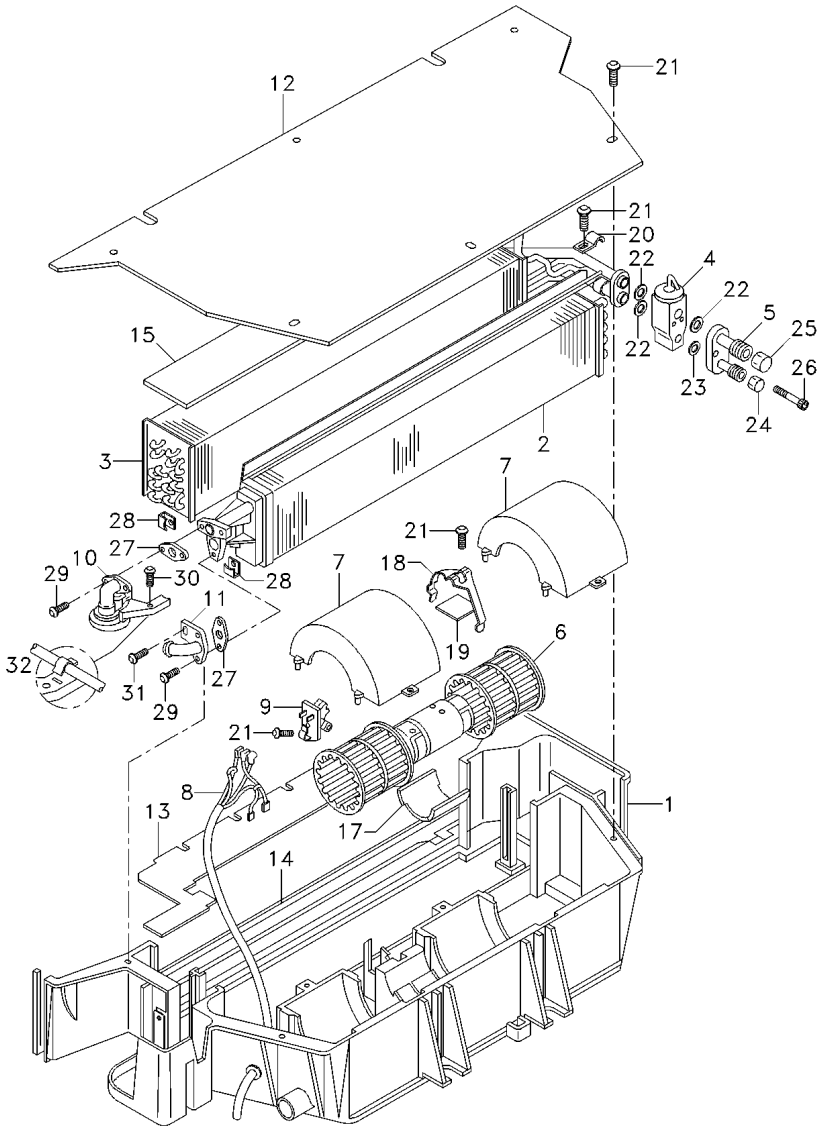

1	6211272M1	**1**	CAIXA	BOX	CAJA
2	3310827M92	**1**	RADIADOR	RADIATOR	RADIADOR
3	3902331M92	**1**	EVAPORADOR	EVAPORATOR	EVAPORADOR
4	3902334M91	**1**	REGULADOR	REGULATOR	REGULADOR
5	6211277M1	**1**	CONEXÃO	CONNECTION	CONEXION
6	3310831M91	**1**	MOTOR	ENGINE	MOTOR
7	3310833M1	**2**	TAMPA	COVER	CUBIERTA
8	3902318M91	**1**	CHICOTE	HARNESS	MAZO CABLES
9	3304510M92	**1**	RESISTOR	RESISTOR	RESISTENCIA
10	6211276M1	**1**	VÁLVULA	VALVE	VALVULA
11	3310946M1	**1**	CONEXÃO	CONNECTION	CONEXION
12	3310839M1	**1**	PLACA	PLATE	PLATO
13	3902329M2	**1**	FECHAMENTO	COVER	CUBIERTA
14	3902322M1	**1**	GUARNIÇÃO	FOAM	ESPUMA
15	3902332M1	**1**	GUARNIÇÃO	FOAM	ESPUMA
17	6211260M1	**1**	CALÇO	SHIM	CALCE
18	3902320M1	**1**	PRESILHA	STAPLE	GRAPA
19	6211274M1	**1**	SUPORTE	CLEVIS	GANCHO SEGURI.
20	6211271M1	**1**	PRESILHA	STAPLE	GRAPA
21	6211343M1	**11**	PARAFUSO	BOLT	PERNO
22	6211346M1	**3**	ANEL "O"	O RING	JUNTA TORICA
23	3902550M1	**1**	ANEL "O"	O RING	JUNTA TORICA
24	6211265M1	**1**	CONEXÃO	CONNECTION	CONEXION
25	6211266M1	**1**	CONEXÃO	CONNECTION	CONEXION
26	880009310258	**2**	PARAFUSO	BOLT	PERNO
27	3902327M1	**2**	JUNTA	GASKET	EMPAQUETADURA.
28	6211268M1	**4**	SUPORTE	CLEVIS	GANCHO SEGURI.
29	3001254X1	**4**	PARAFUSO	BOLT	PERNO
30	6211300M1	**1**	PARAFUSO	BOLT	PERNO
31	6211326M1	**1**	PARAFUSO	BOLT	PERNO
32	6211344M1	**1**	PINO	PIN	PASADOR

Rodagem	**6.00 X 16**
Wheels	**6.00 X 16**
Ruedas	**6.00 X 16**

130-10

2 Rodas Motrizes - Estreito
2 Wheels Drive - Narrow
2 Ruedas Motriz - Estrecho

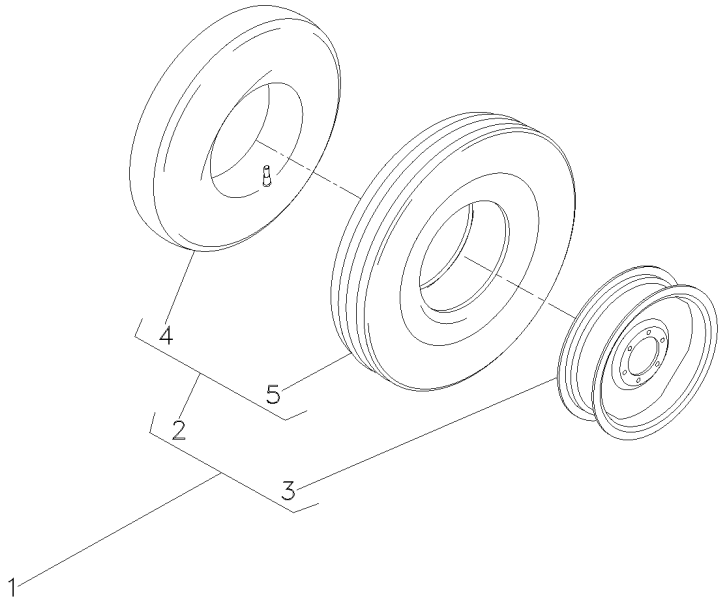

1		3145665M91	**1**	RODAGEM	WHEELS	RODAJE
2	3145680M91	1 6.00X16	**2**	CJ.PNEU E CÂMARA	TYRE AND TUBE	NEUM.Y.CAMARA
3	488506M91	1	**2**	RODA	WHEEL	RUEDA
4	2801455M1	2	**1**	CÂMARA	CHAMBER	CAMARA
5	3145681M1	2 6.00X16-6L	**1**	PNEU	TYRE	NEUMATICO

Rodas Dianteiras	**7.50-16f2 (6l)**
Front Wheels	**7.50-16f2 (6l)**
Ruedas Delanteras	**7.50-16f2 (6l)**

130-15

2 Rodas Motrizes - Cubo Médio
Medium Hub - 2 Wheels Drive
Cubo Medio - 2 Ruedas Motriz

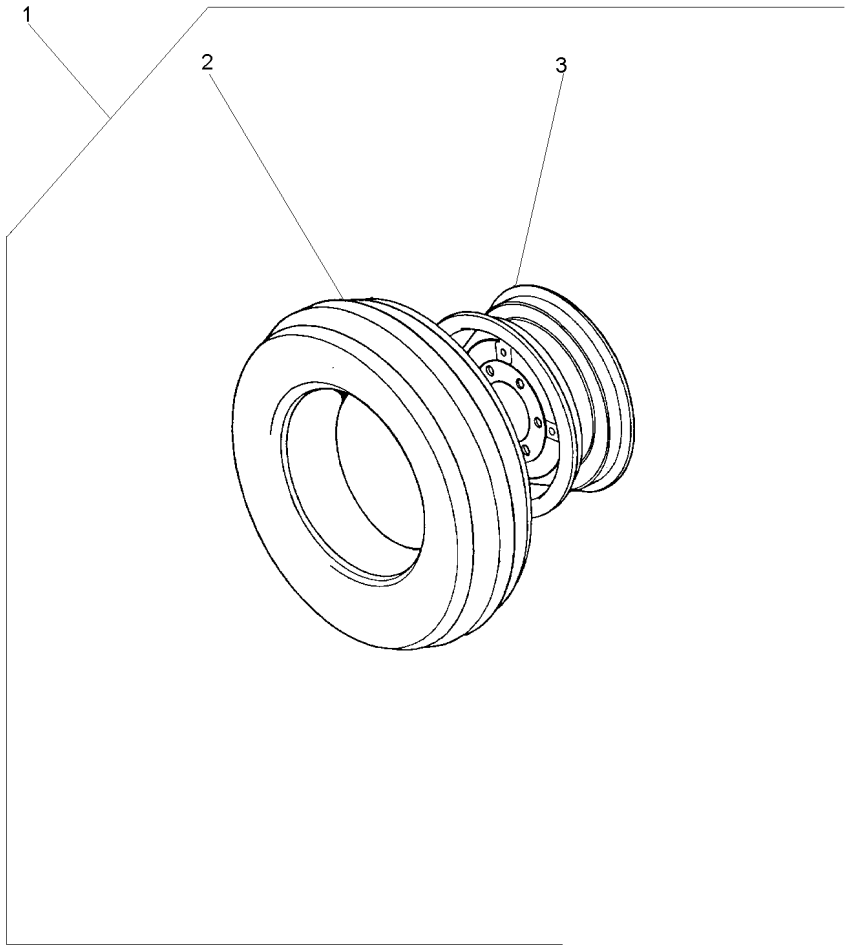

1		3145661M91	**1**	CJ. RODAGEM	WHEELS	RODAJE
2	488030M92	1 130-45 No	**1**	CJ.PNEU E CÂMARA	TYRE AND TUBE	NEUM.Y.CAMARA
3	3147067M91	1	**1**	RODA	WHEEL	RUEDA

Rodas Dianteiras	**7.50-16f2 (6l)**
Front Wheels	**7.50-16f2 (6l)**
Ruedas Delanteras	**7.50-16f2 (6l)**

130-20

Cubo Pequeno
Small Hub
Cubo Pequeño

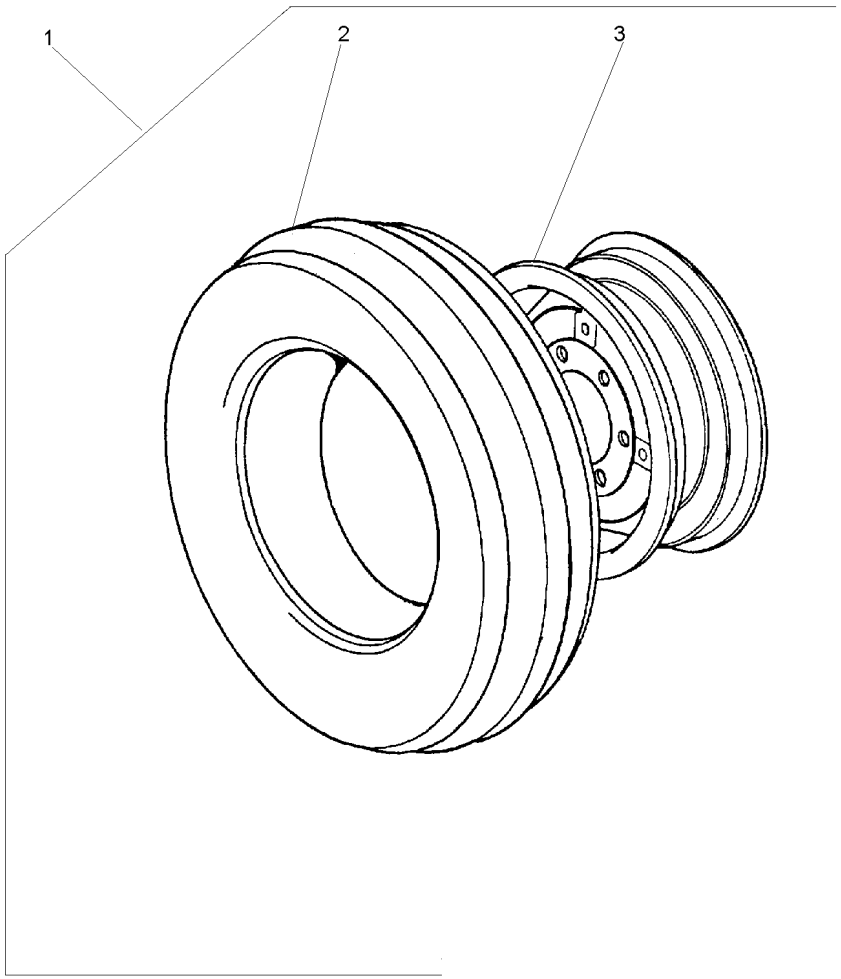

1		2801498M91	**1**	RODAGEM	WHEELS	RODAJE
2	488030M92	1 7.50X16	**1**	CJ.PNEU E CÂMARA	TYRE AND TUBE	NEUM.Y.CAMARA
		130-45 No				
3	488334M91	1	**1**	RODA	WHEEL	RUEDA

Rodas Dianteiras	**7.50-18f2 (8l)**	**130-25**	**2 Rodas Motrizes - Cubo Grande**
Front Wheels	**7.50-18f2 (8l)**		**2 Wheels Drive - Large Hub**
Ruedas Delanteras	**7.50-18f2 (8l)**		**2 Ruedas Motriz - Cubo Grande**

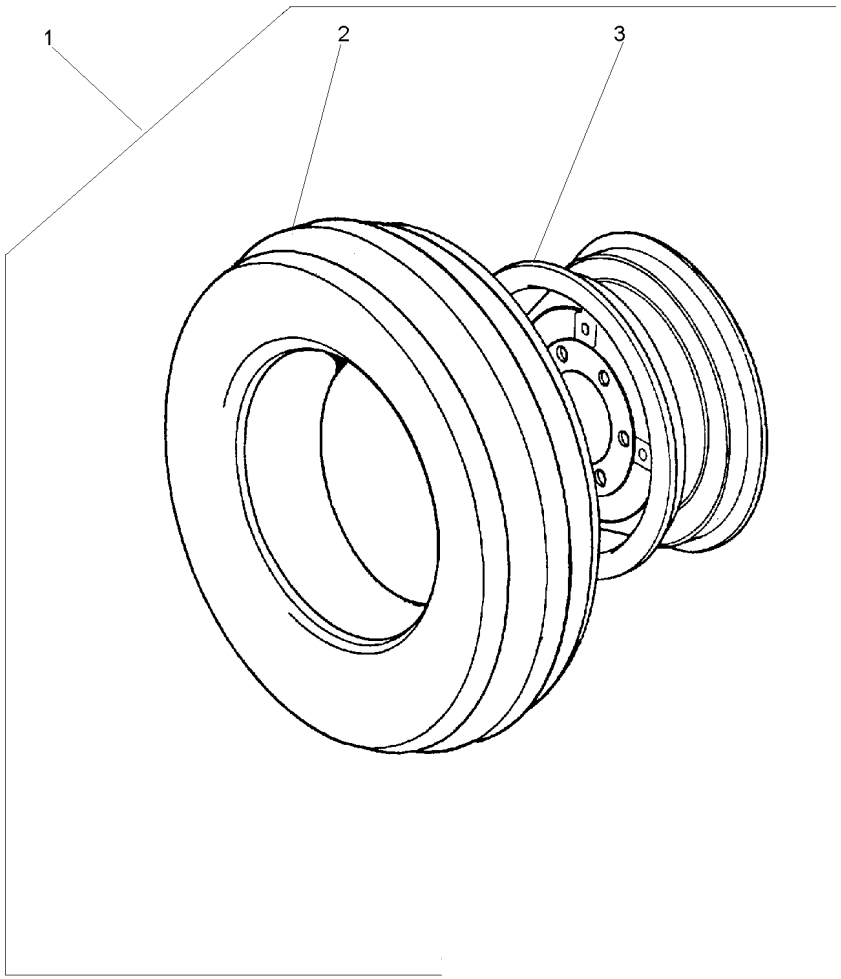

1		3149801M91	**1**	CJ. RODAGEM	WHEELS	RODAJE
2	833286M91	1 130-50 No	**1**	CJ.PNEU E CÂMARA	TYRE AND TUBE	NEUM.Y.CAMARA
3	489690M91	1	**1**	ARO	RIM	LLANTA

Rodas Dianteiras	**9.00-16f2 (10l)**	**130-30**	**2 Rodas Motrizes - Cubo Grande**
Front Wheels	**9.00-16f2 (10l)**		**2 Wheels Drive - Large Hub**
Ruedas Delanteras	**9.00-16f2 (10l)**		**2 Ruedas Motriz - Cubo Grande**

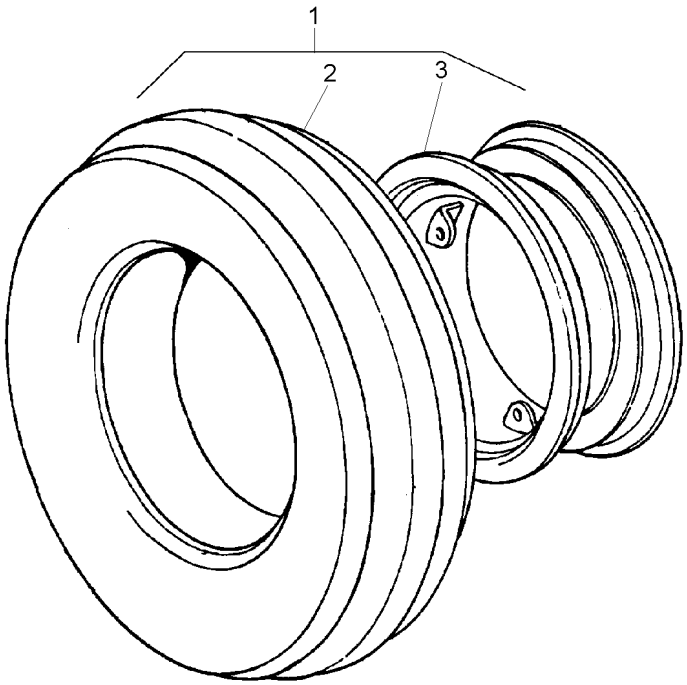

1		3149769M91	**1**	CJ. RODAGEM	WHEELS	RODAJE
2	3146503M91	1 130-40 No	**1**	CJ.PNEU E CÂMARA	TYRE AND TUBE	NEUM.Y.CAMARA
3	2802446M91	1	**1**	ARO	RIM	LLANTA

Rodas Dianteiras	**9.00-16f2 (6l)**	**130-35**	**2 Rodas Motrizes - Cubo Médio**
Front Wheels	**9.00-16f2 (6l)**		**Medium Hub - 2 Wheels Drive**
Ruedas Delanteras	**9.00-16f2 (6l)**		**Cubo Medio - 2 Ruedas Motriz**

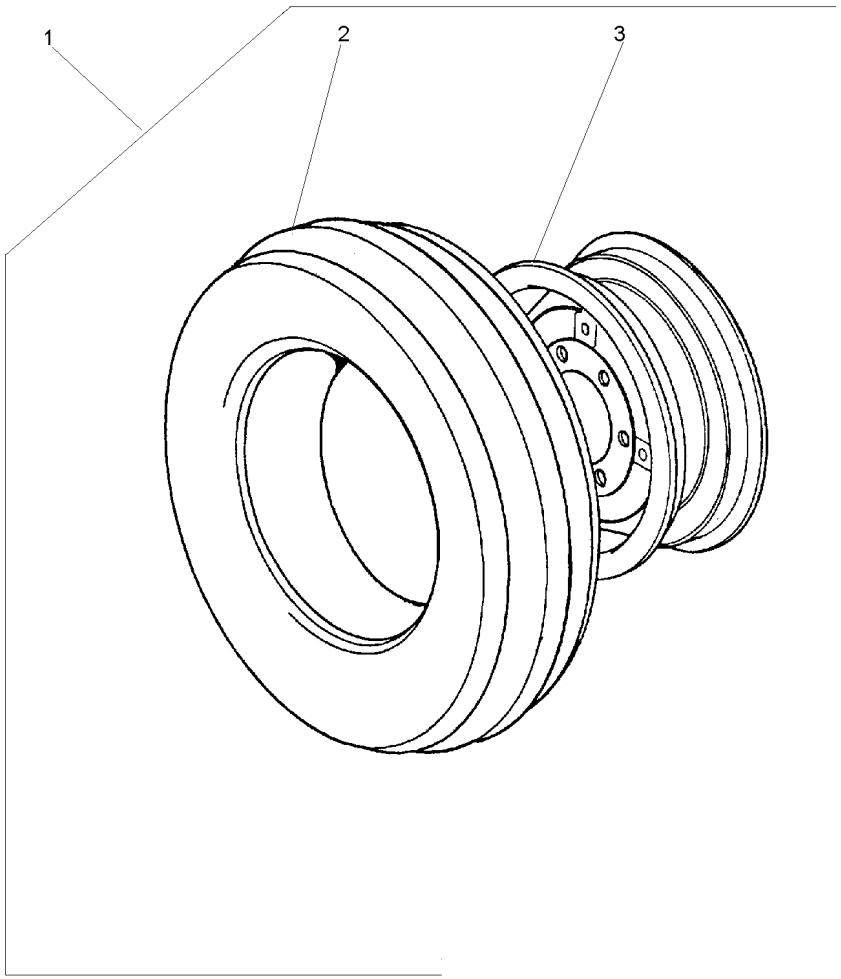

1		3149799M91	**2**	CJ. RODAGEM	WHEELS	RODAJE
2	3146503M91	1 130-40 No	**1**	CJ.PNEU E CÂMARA	TYRE AND TUBE	NEUM.Y.CAMARA
3	489331M91	1 650X16	**1**	ARO	RIM	LLANTA

Pneu & Câmara	**9.00-16f2 (6l)**	**130-40**	**2 Rodas Motrizes**
Tyre & Chamber	**9.00-16f2 (6l)**		**2 Wheels Drive**
Neum & Camara	**9.00-16f2 (6l)**		**2 Ruedas Motriz**

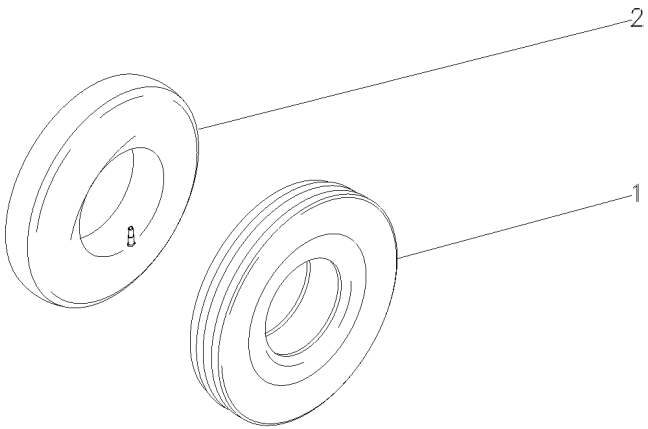

1	3146504M1	9.00X16 10L	**1** PNEU	TYRE	NEUMATICO
2	880481M1	9.00 X 16	**1** CÂMARA	CHAMBER	CAMARA

Pneu & Câmara	**7.50-16f2 (6l)**	**130-45**	**2 Rodas Motrizes**
Tyre & Chamber	**7.50-16f2 (6l)**		**2 Wheels Drive**
Neum & Camara	**7.50-16f2 (6l)**		**2 Ruedas Motriz**

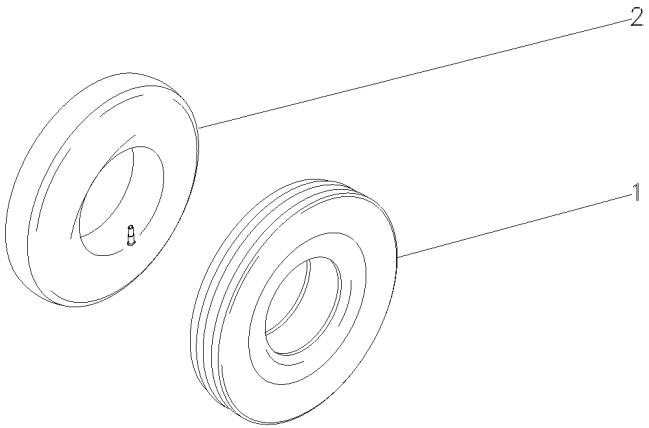

1	3149495M1	7.50X16L8	**1** PNEU	TYRE	NEUMATICO
2	488036M1	7.50X16	**1** CÂMARA	CHAMBER	CAMARA

Pneu & Câmara	**7.50-18f2 (8l)**	**130-50**	**2 Rodas Motrizes**
Tyre & Chamber	**7.50-18f2 (8l)**		**2 Wheels Drive**
Neum & Camara	**7.50-18f2 (8l)**		**2 Ruedas Motriz**

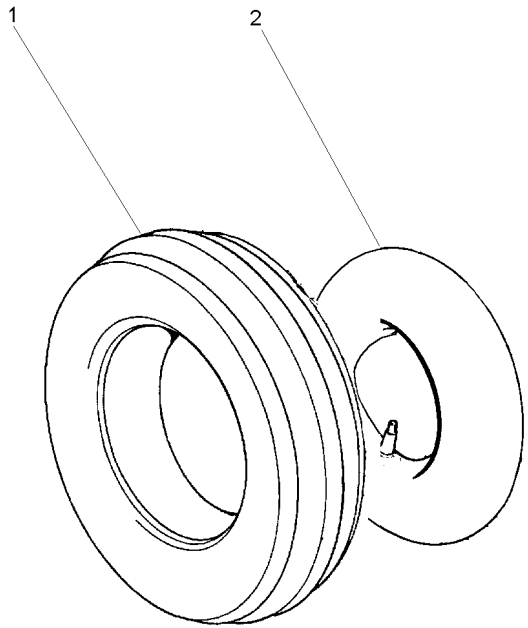

1	3149494M1	**1** PNEU	TYRE	NEUMATICO
2	31442D	**1** CÂMARA	CHAMBER	CAMARA

Rodas Dianteiras	**12.4-24 R1 (6l)**	**130-55**	**4 Rodas Motrizes**
Front Wheels	**12.4-24 R1 (6l)**		**4 Wheels Drive**
Ruedas Delanteras	**12.4-24 R1 (6l)**		**4 Ruedas Motriz**

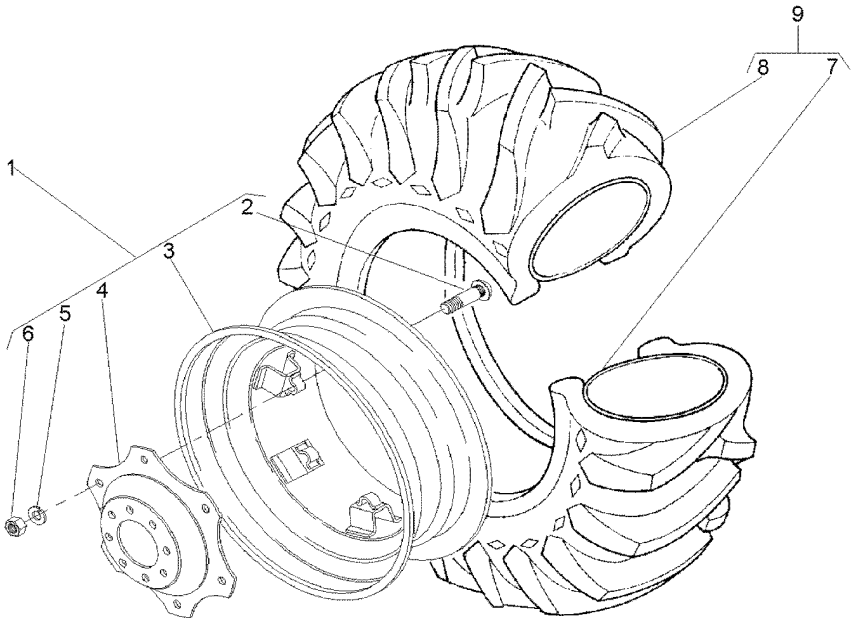

1	3411239M91		**1**	CJ. RODA	KIT, WHEEL	JUEGO DE RUEDA
2	3408246M1	1	**6**	PARAFUSO	BOLT	PERNO
3	3408340M91	1	**1**	ARO	RIM	LLANTA
4	3411240M1	1	**1**	DISCO	DISC	DISCO
5	027646P1	1	**6**	ARRUELA	WASHER	ARANDELA
6	353427X1	1	**6**	PORCA	NUT	TUERCA
7	3408326M1	9	**1**	CÂMARA	CHAMBER	CAMARA
8	3408327M1	9	**1**	PNEU	TYRE	NEUMATICO
9	3408345M91	6L	**1**	CJ.PNEU E CÂMARA	TYRE AND TUBE	NEUM.Y.CAMARA

Rodas Dianteiras **Front Wheels** **Ruedas Delanteras**	**14.9-24r1 (6l)** **14.9-24r1 (6l)** **14.9-24r1 (6l)**	**130-60**	**4 Rodas Motrizes** **4 Wheels Drive** **4 Ruedas Motriz**

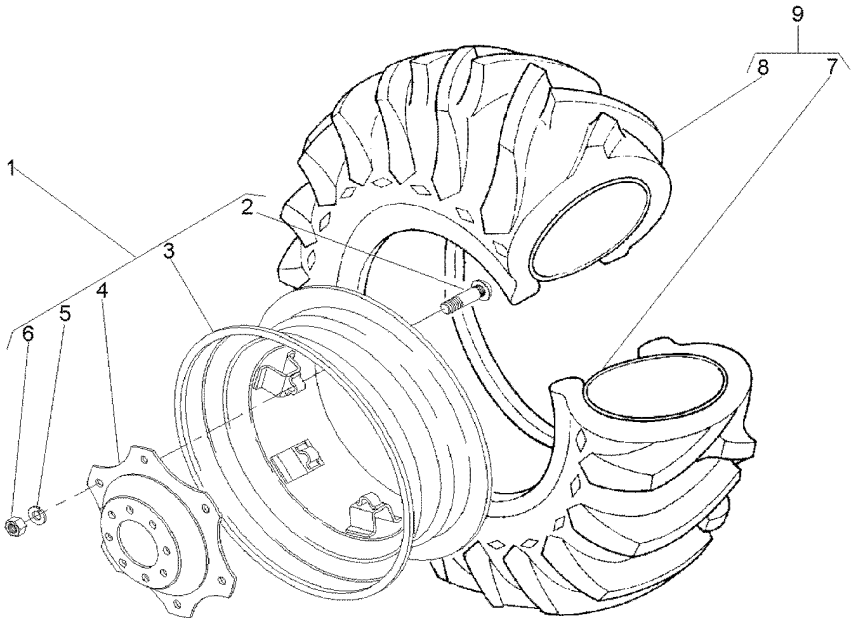

1	3411241M91		**1**	RODA	WHEEL	RUEDA
2	3408246M1	1	**6**	PARAFUSO	BOLT	PERNO
3	487150M92	1	**1**	ARO	RIM	LLANTA
4	3411240M1	1	**1**	DISCO	DISC	DISCO
5	027646P1	1	**8**	ARRUELA	WASHER	ARANDELA
6	353427X1	1	**6**	PORCA	NUT	TUERCA
7	182578M1	9 13X24	**1**	CÂMARA	CHAMBER	CAMARA
8	831521M1	9 14.9/13X24	**1**	PNEU	TYRE	NEUMATICO
9	831522M91		**1**	CJ.PNEU E CÂMARA	TYRE AND TUBE	NEUM.Y.CAMARA

Rodas Dianteiras
Front Wheels
Ruedas Delanteras

130-65

4rm - Estreito - 7.00-18r1
4wd - Narrow - 7.00-18r1
4rm - Estrecho - 7.00-18r1

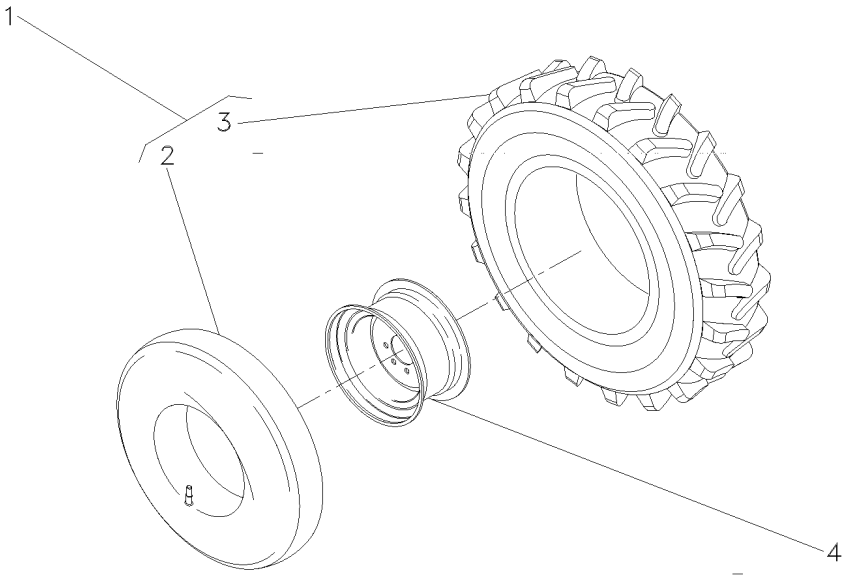

1	036997N1		**2**	CJ.PNEU E CÂMARA	TYRE AND TUBE	NEUM.Y.CAMARA
2	036999P1	1	**2**	CÂMARA	CHAMBER	CAMARA
3	036998P1	1 7.00X18	**2**	PNEU	TYRE	NEUMATICO
4	036938S1		**1**	RODA	WHEEL	RUEDA

Rodagem	**8.00 X 18 R1**
Wheels	**8.00 X 18 R1**
Ruedas	**8.00 X 18 R1**

130-70

4 Rodas Motrizes
4 Wheels Drive
4 Ruedas Motriz

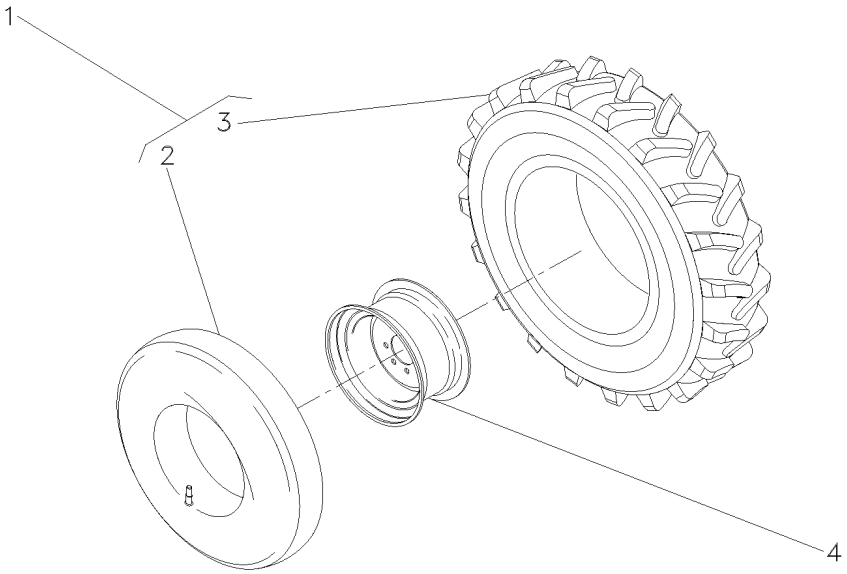

1	036939N1	8.00X18	**2**	CJ.PNEU E CÂMARA	TYRE AND TUBE	NEUM.Y.CAMARA
2	036941P1	1	**1**	CÂMARA	CHAMBER	CAMARA
3	036940P1	1	**1**	PNEU	TYRE	NEUMATICO
4	036938S1		**2**	RODA	WHEEL	RUEDA

Rodas Dianteiras **Front Wheels** **Ruedas Delanteras**	**8.30-24r1 (6l)** **8.30-24r1 (6l)** **8.30-24r1 (6l)**	**130-75**	**4 Rodas Motrizes** **4 Wheels Drive** **4 Ruedas Motriz**

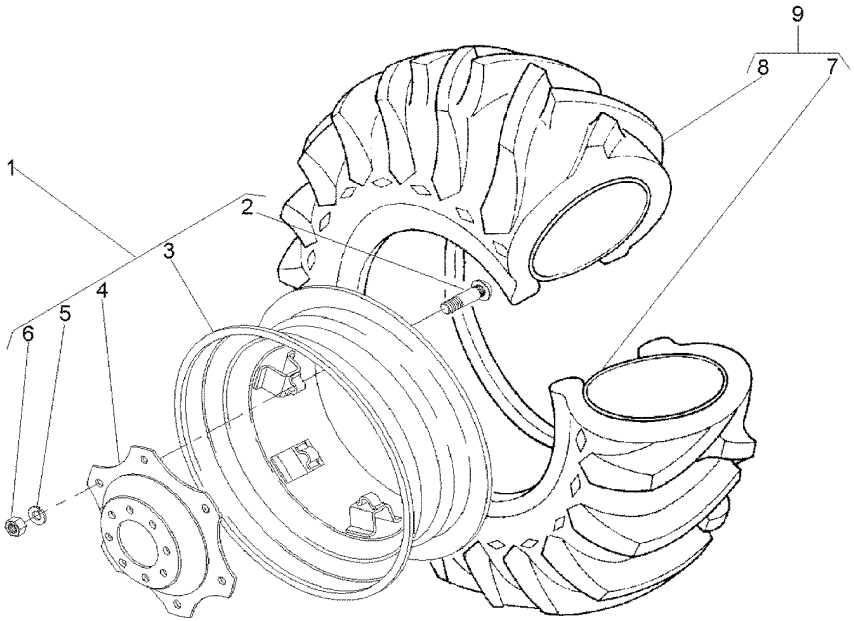

1	037008N1		**1**	RODA	WHEEL	RUEDA
2	3408246M1	1	**6**	PARAFUSO	BOLT	PERNO
3	037009S1	1	**1**	ARO	RIM	LLANTA
4	037010P1	1	**1**	DISCO	DISC	DISCO
5	353774X1	1	**6**	ARRUELA	WASHER	ARANDELA
6	353427X1	1	**6**	PORCA	NUT	TUERCA
7	036996P1	9	**1**	CÂMARA	CHAMBER	CAMARA
8	036995P1	9	**1**	PNEU	TYRE	NEUMATICO
9	036994N1	8.3X24	**1**	CJ.PNEU E CÂMARA	TYRE AND TUBE	NEUM.Y.CAMARA

Rodas Traseiras	**18.4-30r1 (6l)**	**130-80**
Rear Wheels	**18.4-30r1 (6l)**	
Ruedas Traseras	**18.4-30r1 (6l)**	

Disco De Chapa/Aro 16"
Plate Disk/Rim 16"
Disco De Chapa/Llanta 16"

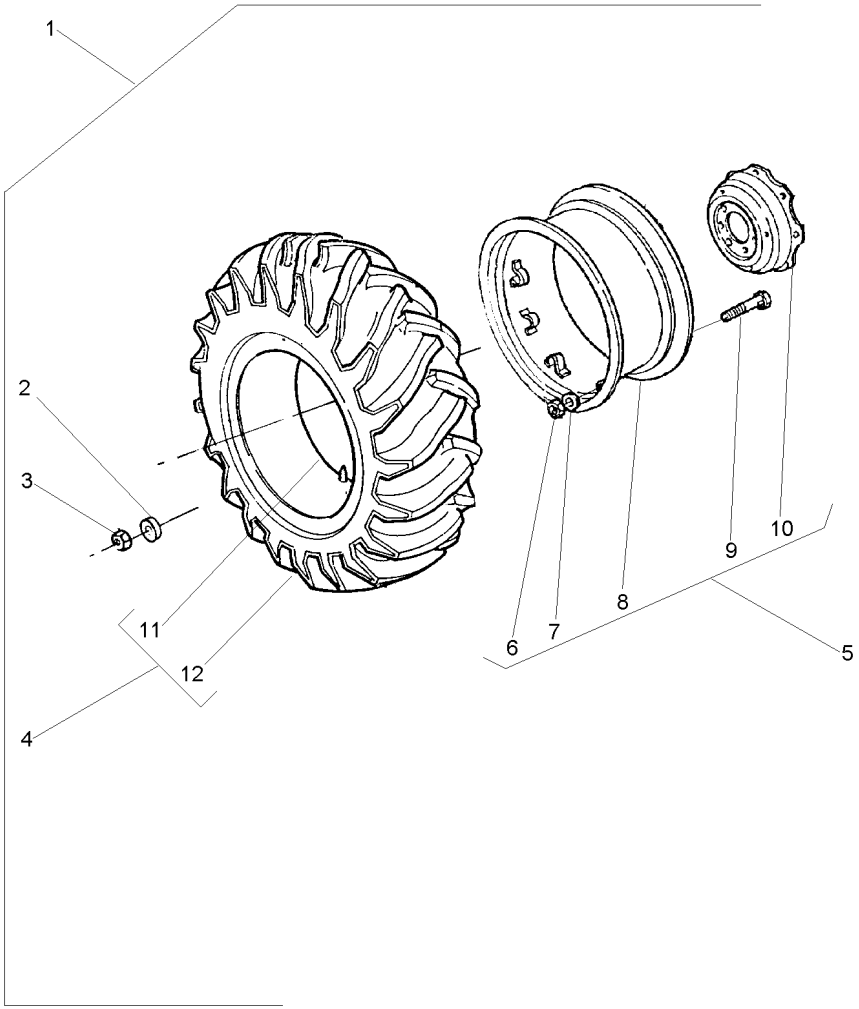

1		3587143M92	**1**	RODAGEM	WHEELS	RODAJE
2	3410536M1	1	**16**	ARRUELA	WASHER	ARANDELA
3	847417M1	1	**16**	PORCA	NUT	TUERCA
4	3587140M91	1	**1**	CJ.PNEU E CÂMARA	TYRE AND TUBE	NEUM.Y.CAMARA
5	3587146M91	16 X 30	**1**	RODA	WHEEL	RUEDA
6	353427X1	5	**8**	PORCA	NUT	TUERCA
7	027646P1	5	**8**	ARRUELA	WASHER	ARANDELA
8	3408526M91	5	**1**	ARO	RIM	LLANTA
9	3149812M1	5	**8**	PARAFUSO	BOLT	PERNO
10	3587145M1	5	**1**	DISCO	DISC	DISCO
11	487869M1	4	**1**	CÂMARA	CHAMBER	CAMARA
12	3587139M1	4	**1**	PNEU	TYRE	NEUMATICO

Rodas Traseiras **Rear Wheels** **Ruedas Traseras**	**18.4-30 R1 (10l)** **18.4-30 R1 (10l)** **18.4-30 R1 (10l)**	**130-85**	**Pavt/Aro 14"** **Pavt/Rim 14"** **Pavt/Llanta 14"**

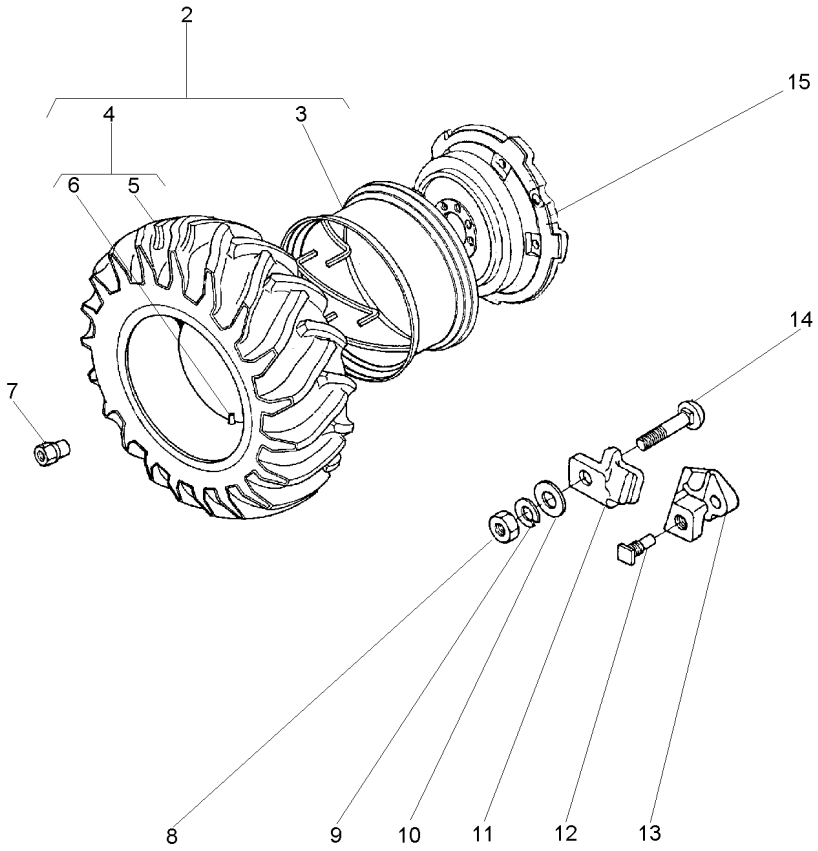

2	1481920M91		
3	897721M91	2	PAVT
4	488092M91	2	3149641M91
5	487951M1	4	3149493M1
6	487869M1	4	
7	1481045M1		
8	1484541M1		
9	353440X1		
10	353775X1		
11	898021M1		
12	1751403M1		
13	898022M2		
14	363296X1		
15	3147093M1		

1	CJ. RODA	KIT, WHEEL	JUEGO DE RUEDA
1	ARO	RIM	LLANTA
1	CJ.PNEU E CÂMARA	TYRE AND TUBE	NEUM.Y.CAMARA
1	PNEU	TYRE	NEUMATICO
1	CÂMARA	CHAMBER	CAMARA
8	PORCA	NUT	TUERCA
5	PORCA	NUT	TUERCA
5	ARRUELA	WASHER	ARANDELA
5	ARRUELA	WASHER	ARANDELA
5	GRAMPO	CRAMP	PASADOR
2	PARAFUSO	BOLT	PERNO
2	LIMITADOR RODA	LIMITATION WHEEL	LIMITATION WHEEL
5	PARAFUSO	BOLT	PERNO
1	DISCO	DISC	DISCO

Rodas Traseiras	**18.4-30r2 (6l)**
Rear Wheels	**18.4-30r2 (6l)**
Ruedas Traseras	**18.4-30r2 (6l)**

130-90

Disco De Chapa/Aro 14"
Plate Disk/Rim 14"
Disco De Chapa/Llanta 14"

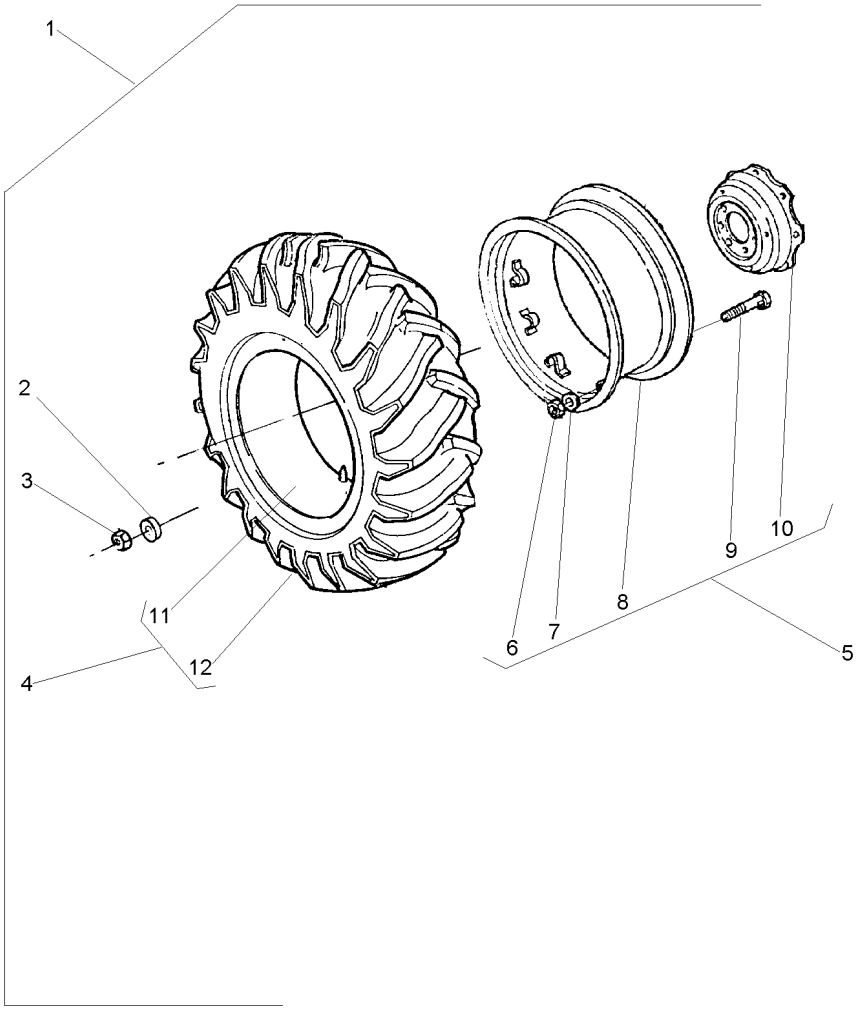

1			3410964M91	**1**	RODAGEM	WHEELS	RODAJE
2	3410536M1	1		**16**	ARRUELA	WASHER	ARANDELA
3	847417M1	1		**16**	PORCA	NUT	TUERCA
4	487870M91	1	6L	**1**	CJ.PNEU E CÂMARA	TYRE AND TUBE	NEUM.Y.CAMARA
5	3149151M92		14X30	**1**	ARO	RIM	LLANTA
6	353427X1	5		**8**	PORCA	NUT	TUERCA
7	3585377M1	5		**8**	ARRUELA	WASHER	ARANDELA
8	882230M92	5		**1**	ARO	RIM	LLANTA
9	3149812M1	5	3149914M1	**8**	PARAFUSO	BOLT	PERNO
10	3587145M1	5		**1**	DISCO	DISC	DISCO
11	487869M1	4		**1**	CÂMARA	CHAMBER	CAMARA
12	487868M1	4		**1**	PNEU	TYRE	NEUMATICO

Rodas Traseiras	**18.4-34r1 (10l)**
Rear Wheels	**18.4-34r1 (10l)**
Ruedas Traseras	**18.4-34r1 (10l)**

130-95

Disco De Chapa
Plate Disk
Disco De Chapa

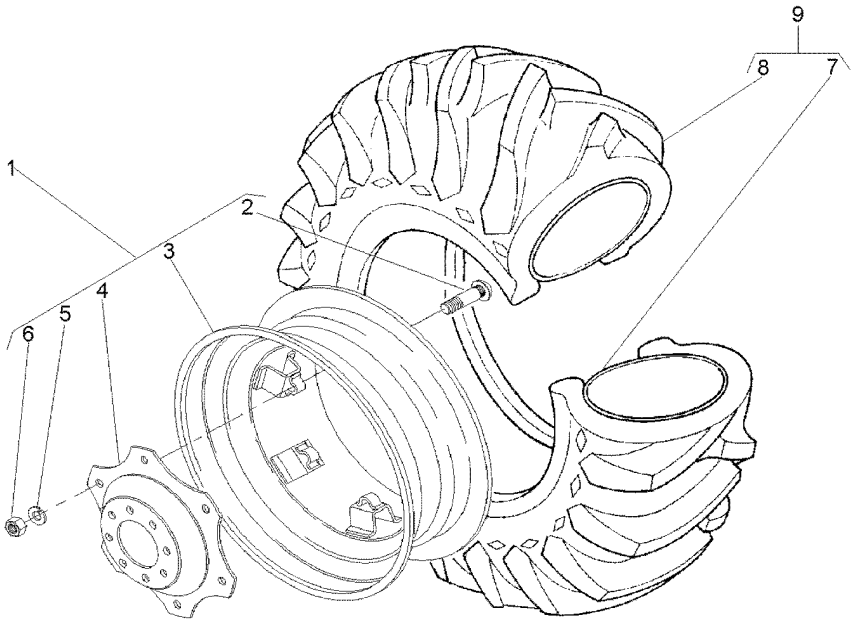

1	042658N1		**1**	CJ. RODA	KIT, WHEEL	JUEGO DE RUEDA
2	3149812M1	1 ⇄ 3149914M1	**8**	PARAFUSO	BOLT	PERNO
3	042659T1	1 16LX34	**1**	ARO	RIM	LLANTA
4	3587145M1	1	**1**	DISCO	DISC	DISCO
5	027646P1	1	**8**	ARRUELA	WASHER	ARANDELA
6	353427X1	1	**8**	PORCA	NUT	TUERCA
7	833291M1	9 15X34	**1**	CÂMARA	CHAMBER	CAMARA
8	3145208M1	9 18.4/15X34	**1**	PNEU	TYRE	NEUMATICO
9	3145207M91		**1**	CJ.PNEU E CÂMARA	TYRE AND TUBE	NEUM.Y.CAMARA

Rodas Traseiras	**18.4-34r1 (10l)**	**130-100**	**Disco Fundido-Pavt**
Rear Wheels	**18.4-34r1 (10l)**		**Founded Disk-Pavt**
Ruedas Traseras	**18.4-34r1 (10l)**		**Disco Fundido-Pavt**

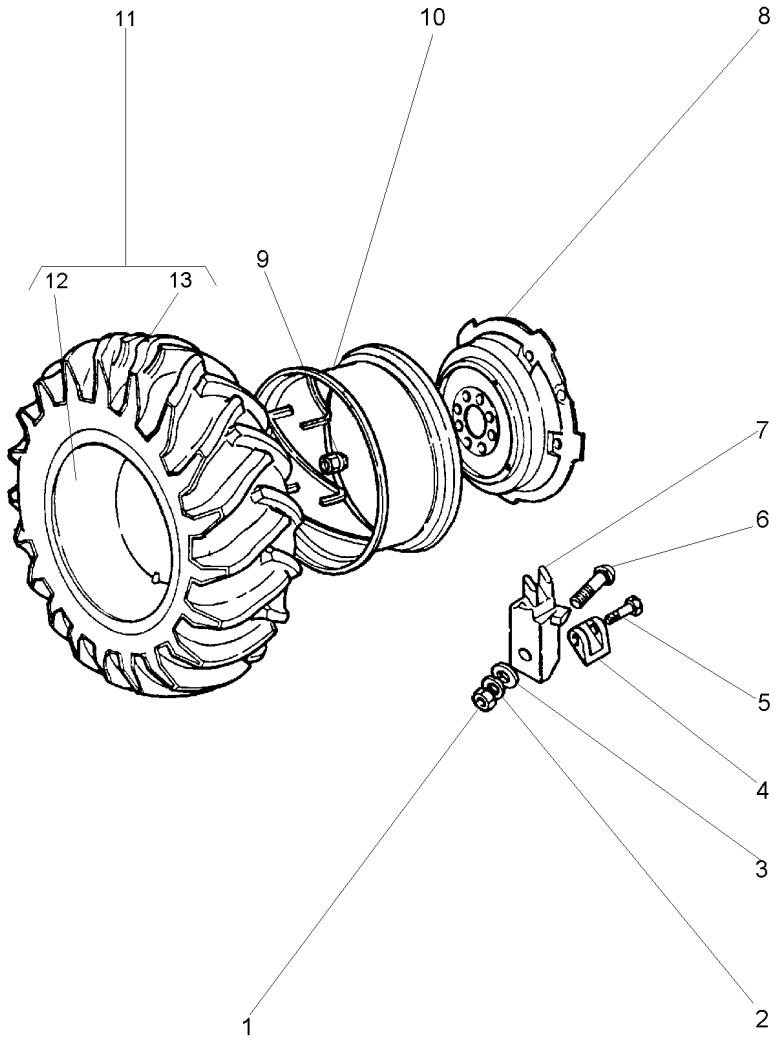

1	1484541M1		**12**	PORCA	NUT	TUERCA
2	353440X1		**12**	ARRUELA	WASHER	ARANDELA
3	353775X1		**12**	ARRUELA	WASHER	ARANDELA
4	898022M2		**4**	LIMITADOR RODA	LIMITATION WHEEL	LIMITATION WHEEL
5	1751403M1		**4**	PARAFUSO	BOLT	PERNO
6	363296X1		**12**	PARAFUSO	BOLT	PERNO
7	898021M1		**12**	GRAMPO	CRAMP	PASADOR
8	2801978M1		**2**	DISCO	DISC	DISCO
9	1481045M1		**16**	PORCA	NUT	TUERCA
10	3147967M91		**1**	ARO	RIM	LLANTA
11	3145207M91		**1**	CJ.PNEU E CÂMARA	TYRE AND TUBE	NEUM.Y.CAMARA
12	833291M1	11	**1**	CÂMARA	CHAMBER	CAMARA
13	3145208M1	11	**1**	PNEU	TYRE	NEUMATICO

Rodas Traseiras	**18.4-34r1 Pavt (8l)**	**130-105**	**Disco Fundido-Pavt**
Rear Wheels	**18.4-34r1 Pavt (8l)**		**Founded Disk-Pavt**
Ruedas Traseras	**18.4-34r1 Pavt (8l)**		**Disco Fundido-Pavt**

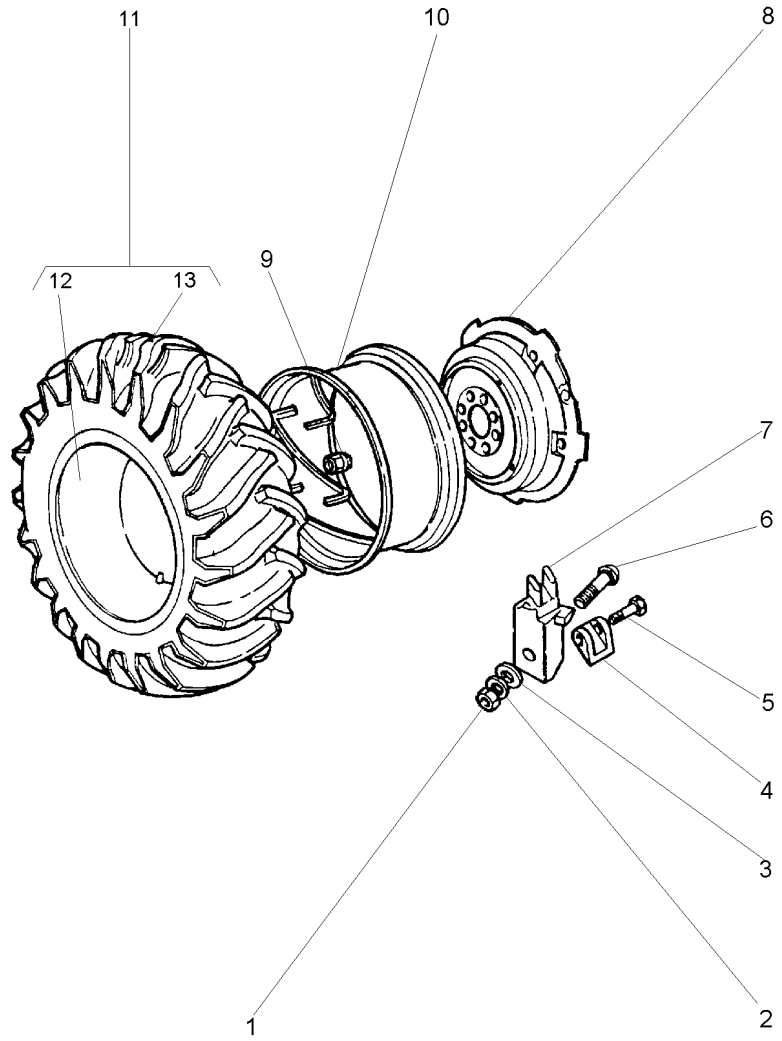

1	1484541M1		
2	353440X1		
3	353775X1		
4	898022M2		
5	1751403M1		
6	363296X1		
7	898021M1		
8	2801978M1		
9	1481045M1		
10	3147967M91		
11	834530M91	18.4/15X34	
12	833291M1	11 15X34	
13	3145208M1	11 18.4/15X34	

6	PORCA	NUT	TUERCA
6	ARRUELA	WASHER	ARANDELA
6	ARRUELA	WASHER	ARANDELA
2	LIMITADOR RODA	LIMITATION WHEEL	LIMITATION WHEEL
2	PARAFUSO	BOLT	PERNO
6	PARAFUSO	BOLT	PERNO
6	GRAMPO	CRAMP	PASADOR
1	DISCO	DISC	DISCO
8	PORCA	NUT	TUERCA
1	ARO	RIM	LLANTA
2	CJ.PNEU E CÂMARA	TYRE AND TUBE	NEUM.Y.CAMARA
1	CÂMARA	CHAMBER	CAMARA
1	PNEU	TYRE	NEUMATICO

Rodas Traseiras	**12.4 X 28 R1**
Rear Wheels	**12.4 X 28 R1**
Ruedas Traseras	**12.4 X 28 R1**

130-110

Disco De Chapa
Plate Disk
Disco De Chapa

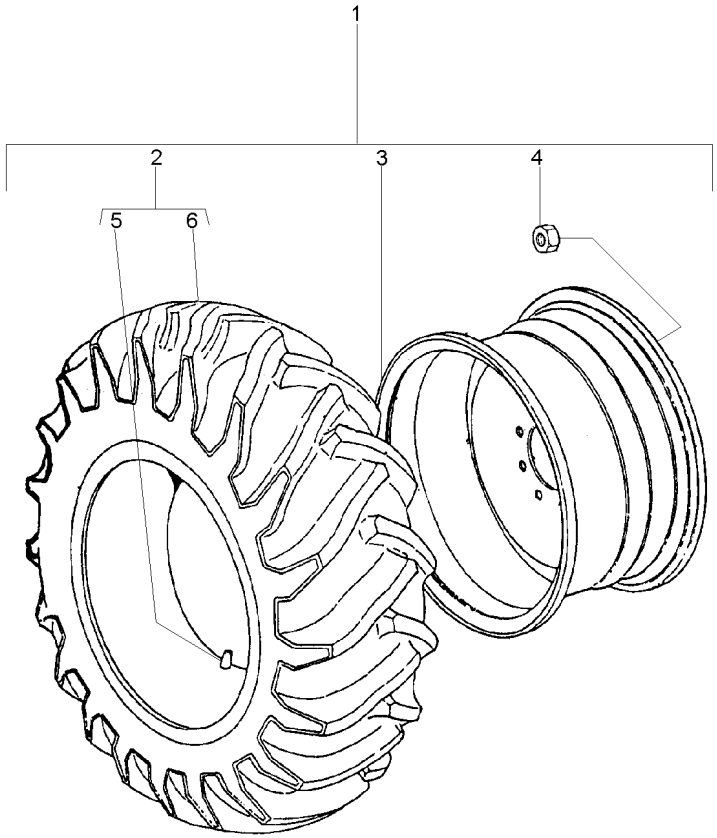

1		3412278M91	**1**	RODAGEM	WHEELS	RODAJE
2	3410293M91	1 6L	**2**	CJ.PNEU E CÂMARA	TYRE AND TUBE	NEUM.Y.CAMARA
3	033916T1	1	**2**	ARO	RIM	LLANTA
4	881162M2	1 5/8x18	**16**	PORCA	NUT	TUERCA
5	180380M1	2	**2**	CÂMARA	CHAMBER	CAMARA
6	3410294M91	2	**2**	PNEU	TYRE	NEUMATICO

Rodas Traseiras **Rear Wheels** **Ruedas Traseras**	**13.6-38r1 (6l)** **13.6-38r1 (6l)** **13.6-38r1 (6l)**	**130-115**	**Disco De Chapa** **Plate Disk** **Disco De Chapa**

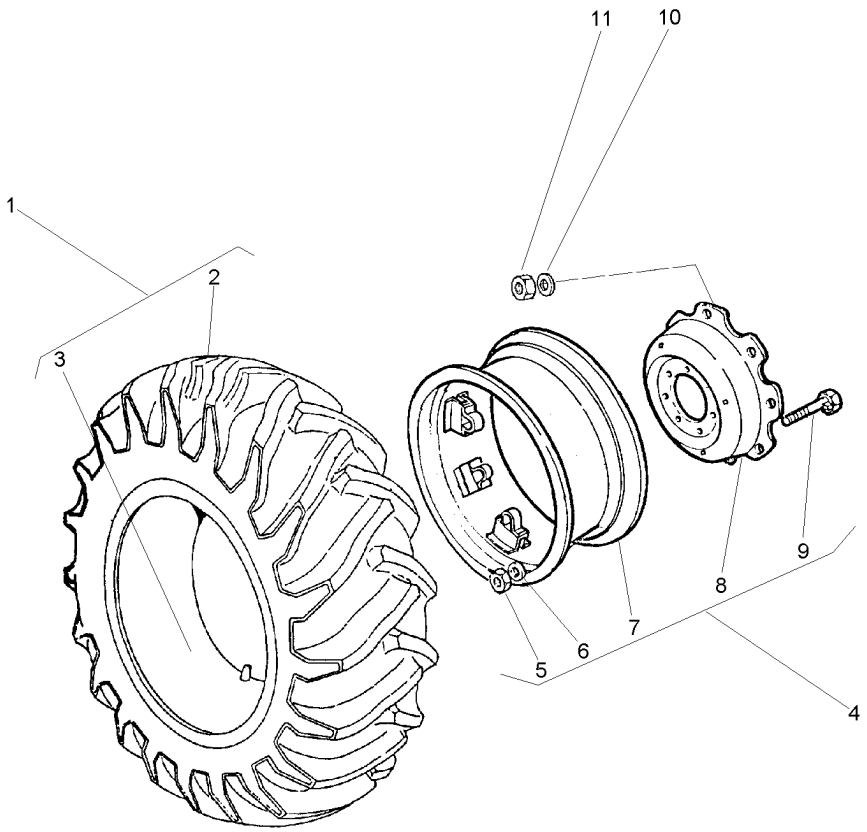

1	488006M91	6L	
2	488007M1	1	
3	488008M1	1	
4	3149148M91	11 X 38	
5	353427X1	4	
6	027646P1	4	
7	488004M91	4	
8	3149172M1	4	
9	3149812M1	4	3149914M1
10	3410536M1		
11	847417M1		

1	CJ.PNEU E CÂMARA	TYRE AND TUBE	NEUM.Y.CAMARA
1	PNEU	TYRE	NEUMATICO
1	CÂMARA	CHAMBER	CAMARA
1	RODA	WHEEL	RUEDA
8	PORCA	NUT	TUERCA
8	ARRUELA	WASHER	ARANDELA
1	ARO	RIM	LLANTA
1	DISCO	DISC	DISCO
8	PARAFUSO	BOLT	PERNO
16	ARRUELA	WASHER	ARANDELA
16	PORCA	NUT	TUERCA

Rodas Traseiras	**14.9 X 24 R1**
Rear Wheels	**14.9 X 24 R1**
Ruedas Traseras	**14.9 X 24 R1**

130-120

Disco De Chapa
Plate Disk
Disco De Chapa

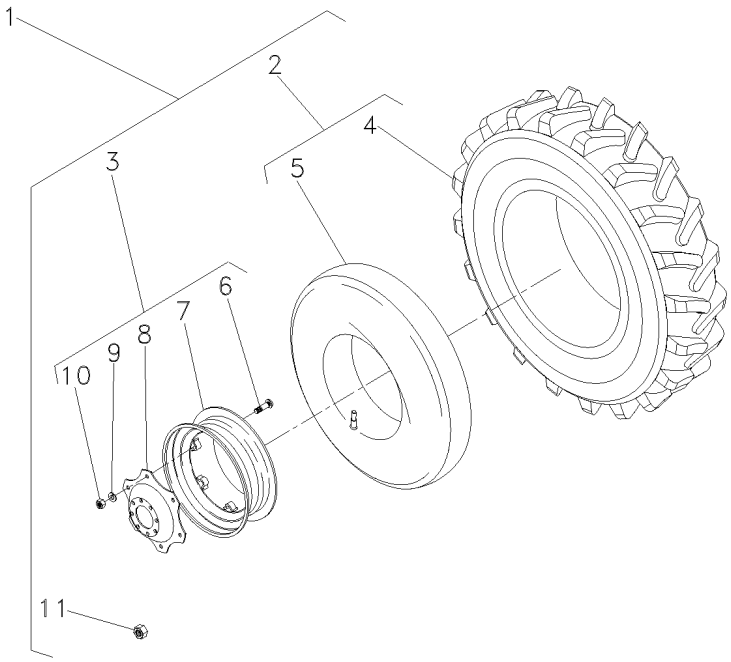

1			3412983M91	**1**	RODAGEM	WHEELS	RODAJE
2	831522M91	1	14.8X24R16L	**2**	CJ.PNEU E CÂMARA	TYRE AND TUBE	NEUM.Y.CAMARA
3	3412980M92	1	11X38	**2**	RODA	WHEEL	RUEDA
4	831521M1	2	5/8x18	**1**	PNEU	TYRE	NEUMATICO
5	182578M1	2	13x24	**1**	CÂMARA	CHAMBER	CAMARA
6	3408246M1	3		**5**	PARAFUSO	BOLT	PERNO
7	487150M92	3		**1**	ARO	RIM	LLANTA
8	3412697M2	3		**1**	DISCO	DISC	DISCO
9	027646P1	3		**8**	ARRUELA	WASHER	ARANDELA
10	353427X1	3		**8**	PORCA	NUT	TUERCA
11	881162M2	1	5/8x18	**16**	PORCA	NUT	TUERCA

Rodas Traseiras	**14.9-28r1 (6l)**	**130-125**	**Disco De Chapa**
Rear Wheels	**14.9-28r1 (6l)**		**Plate Disk**
Ruedas Traseras	**14.9-28r1 (6l)**		**Disco De Chapa**

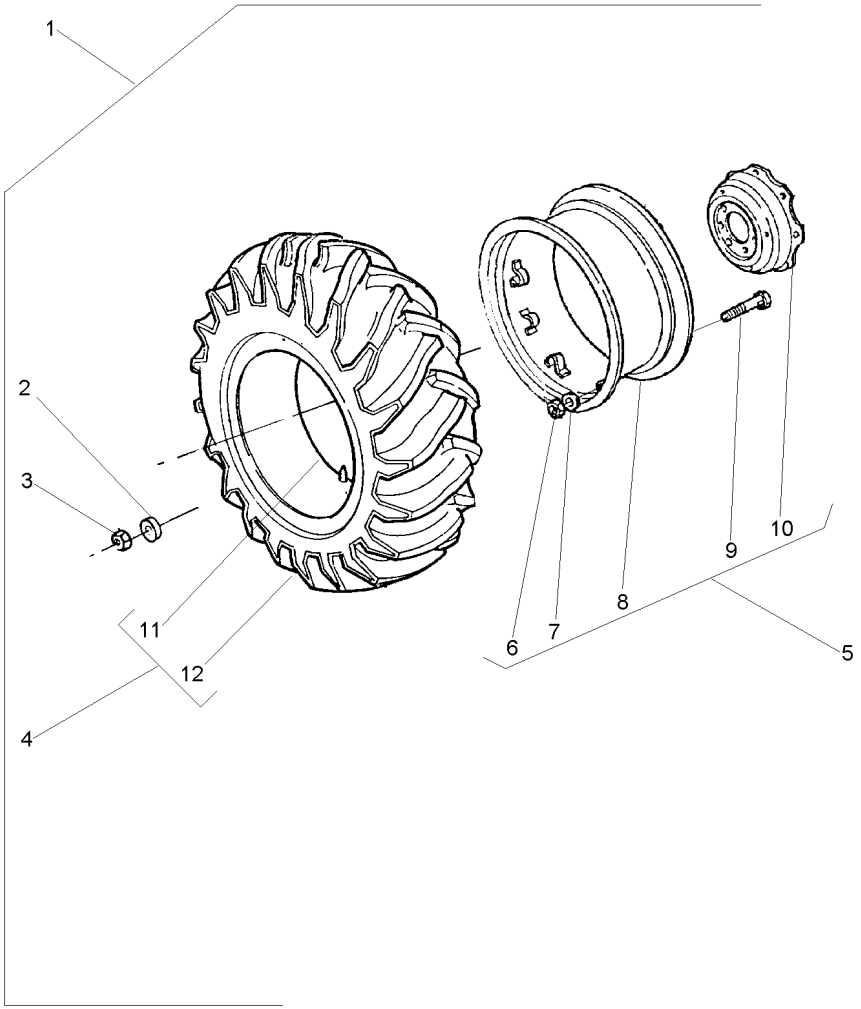

1			3410966M91	**1**	RODAGEM	WHEELS	RODAJE
2	3410536M1	1		**16**	ARRUELA	WASHER	ARANDELA
3	847417M1	1		**16**	PORCA	NUT	TUERCA
4	828537M91	1		**1**	CJ.PNEU E CÂMARA	TYRE AND TUBE	NEUM.Y.CAMARA
5	033901T1			**1**	ARO	RIM	LLANTA
6	353427X1	5		**8**	PORCA	NUT	TUERCA
7	027646P1	5		**8**	ARRUELA	WASHER	ARANDELA
8	3408283M91	5		**1**	ARO	RIM	LLANTA
8	487308M91	5		**1**	ARO	RIM	LLANTA
9	3149812M1	5		**8**	PARAFUSO	BOLT	PERNO
10	3149172M1	5		**1**	DISCO	DISC	DISCO
11	828539M1	4		**1**	CÂMARA	CHAMBER	CAMARA
12	828538M1	4		**1**	PNEU	TYRE	NEUMATICO

Rodas Traseiras	**14.9-28r2 (6l)**	**130-130**	**Disco De Chapa**
Rear Wheels	**14.9-28r2 (6l)**		**Plate Disk**
Ruedas Traseras	**14.9-28r2 (6l)**		**Disco De Chapa**

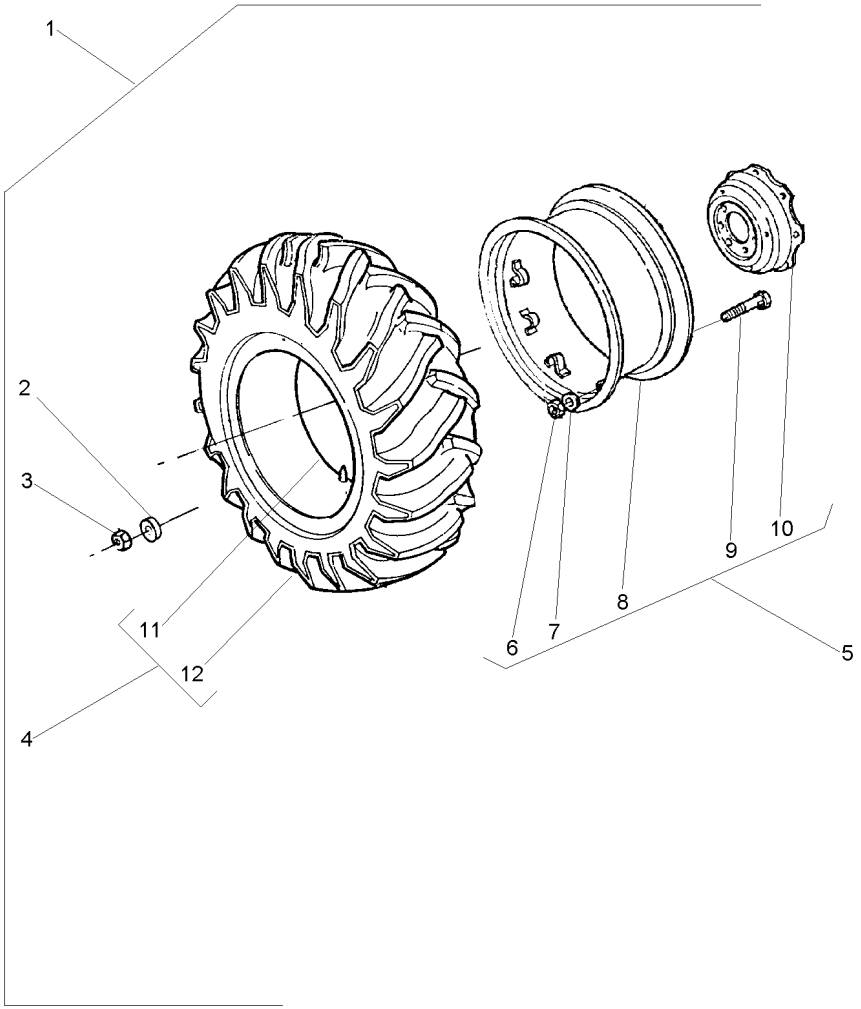

1		026866N1	**1**	RODAGEM	WHEELS	RODAJE
2	3410536M1	1	**16**	ARRUELA	WASHER	ARANDELA
3	847417M1	1	**16**	PORCA	NUT	TUERCA
4	487540M91	1	**1**	CJ.PNEU E CÂMARA	TYRE AND TUBE	NEUM.Y.CAMARA
5	033901T1		**1**	ARO	RIM	LLANTA
6	353427X1	5	**8**	PORCA	NUT	TUERCA
7	027646P1	5	**8**	ARRUELA	WASHER	ARANDELA
8	3408283M91	5	**1**	ARO	RIM	LLANTA
8	487308M91	5	**1**	ARO	RIM	LLANTA
9	3149812M1	5	**8**	PARAFUSO	BOLT	PERNO
10	3149172M1	5	**1**	DISCO	DISC	DISCO
11	828539M1	4	**1**	CÂMARA	CHAMBER	CAMARA
12	487539M1	4	**1**	PNEU	TYRE	NEUMATICO

Rodas Traseiras	**16.9-30r1 (6l)**
Rear Wheels	**16.9-30r1 (6l)**
Ruedas Traseras	**16.9-30r1 (6l)**

130-135

Disco De Chapa
Plate Disk
Disco De Chapa

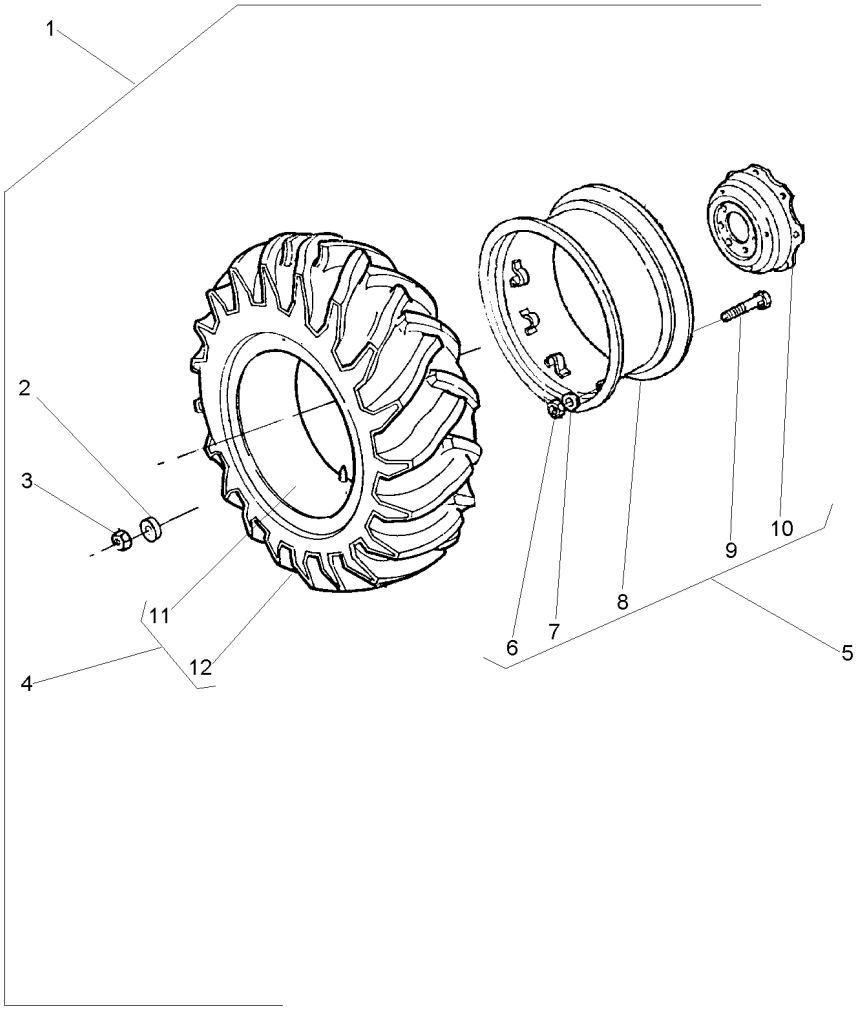

1			**1**	RODAGEM	WHEELS	RODAJE
2	3410536M1	1	**16**	ARRUELA	WASHER	ARANDELA
3	847417M1	1	**16**	PORCA	NUT	TUERCA
4	3098141M91	1	**1**	CJ.PNEU E CÂMARA	TYRE AND TUBE	NEUM.Y.CAMARA
5	3149151M92		**1**	ARO	RIM	LLANTA
6	353427X1	5	**8**	PORCA	NUT	TUERCA
7	3585377M1	5	**8**	ARRUELA	WASHER	ARANDELA
8	882230M92	5	**1**	ARO	RIM	LLANTA
9	3149812M1	5	**8**	PARAFUSO	BOLT	PERNO
10	3587145M1	5	**1**	DISCO	DISC	DISCO
11	487869M1	4	**1**	CÂMARA	CHAMBER	CAMARA
12	3098142M1	4	**1**	PNEU	TYRE	NEUMATICO

027386N1

3149914M1

Rodas Traseiras	**18.4-34r1 (8l)**
Rear Wheels	**18.4-34r1 (8l)**
Ruedas Traseras	**18.4-34r1 (8l)**

130-140

Disco De Chapa
Plate Disk
Disco De Chapa

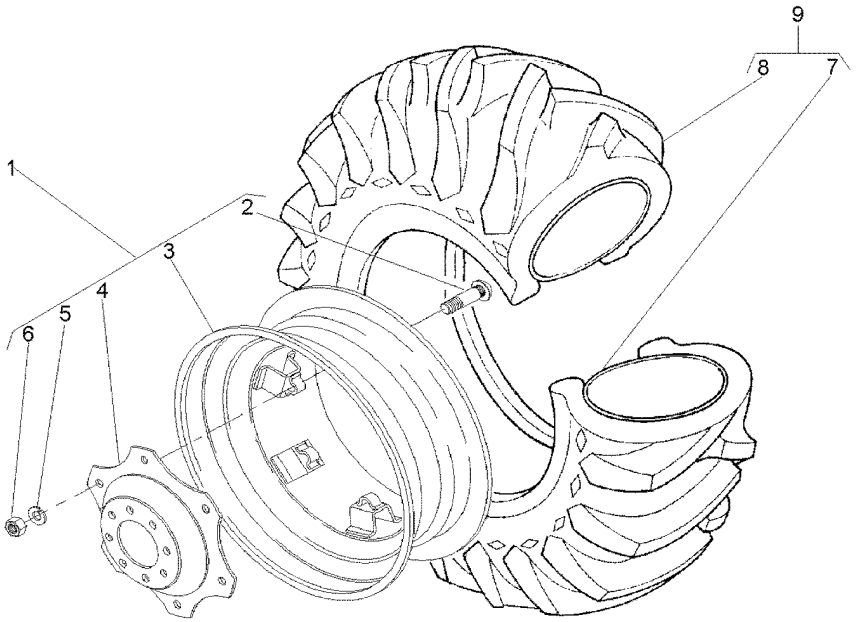

1	042658N1		**1**	CJ. RODA	KIT, WHEEL	JUEGO DE RUEDA
2	3149812M1	1 ⇄ 3149914M1	**8**	PARAFUSO	BOLT	PERNO
3	042659T1	1 16LX34	**1**	ARO	RIM	LLANTA
4	3587145M1	1	**1**	DISCO	DISC	DISCO
5	027646P1	1	**8**	ARRUELA	WASHER	ARANDELA
6	353427X1	1	**8**	PORCA	NUT	TUERCA
7	833291M1	9 15X34	**1**	CÂMARA	CHAMBER	CAMARA
8	3145208M1	9 18.4/15X34	**1**	PNEU	TYRE	NEUMATICO
9	834530M91		**1**	CJ.PNEU E CÂMARA	TYRE AND TUBE	NEUM.Y.CAMARA

Rodas Traseiras	**23.1-26r2 (8l)**	**130-145**	**Disco De Chapa**
Rear Wheels	**23.1-26r2 (8l)**		**Plate Disk**
Ruedas Traseras	**23.1-26r2 (8l)**		**Disco De Chapa**

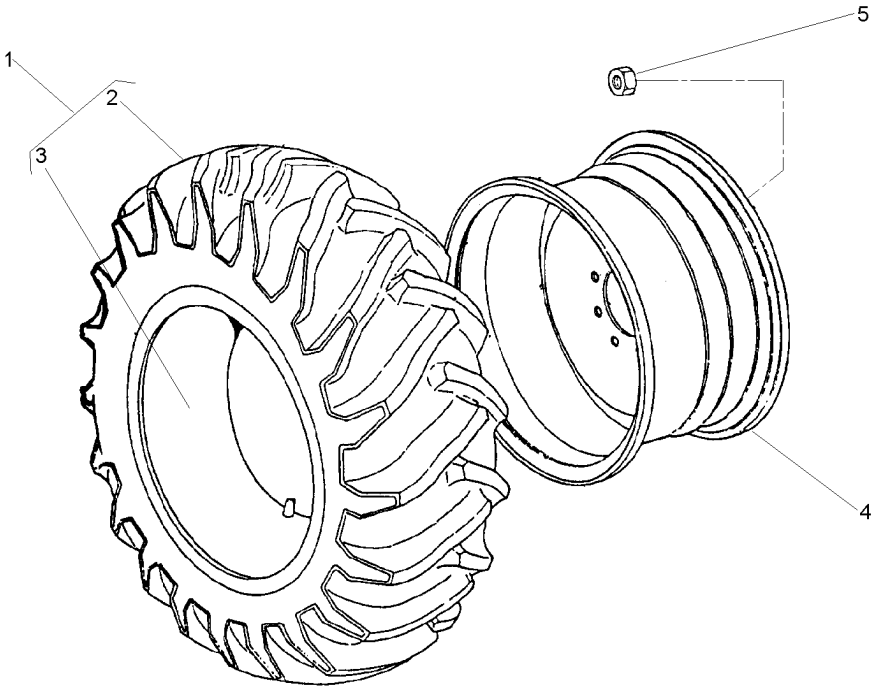

1	490215M91			**2**	CJ.PNEU E CÂMARA	TYRE AND TUBE	NEUM.Y.CAMARA
2	490216M1	1		**1**	PNEU	TYRE	NEUMATICO
3	490217M1	1	23.1/18X26	**1**	CÂMARA	CHAMBER	CAMARA
4	1481017M92		DW20X26	**2**	ARO	RIM	LLANTA
5	847417M1			**16**	PORCA	NUT	TUERCA
5	3410536M1			**16**	ARRUELA	WASHER	ARANDELA

Rodas Traseiras	**18.4-30r2 (6l)**	**130-150**	**Pavt/Aro 14"**
Rear Wheels	**18.4-30r2 (6l)**		**Pavt/Rim 14"**
Ruedas Traseras	**18.4-30r2 (6l)**		**Pavt/Llanta 14"**

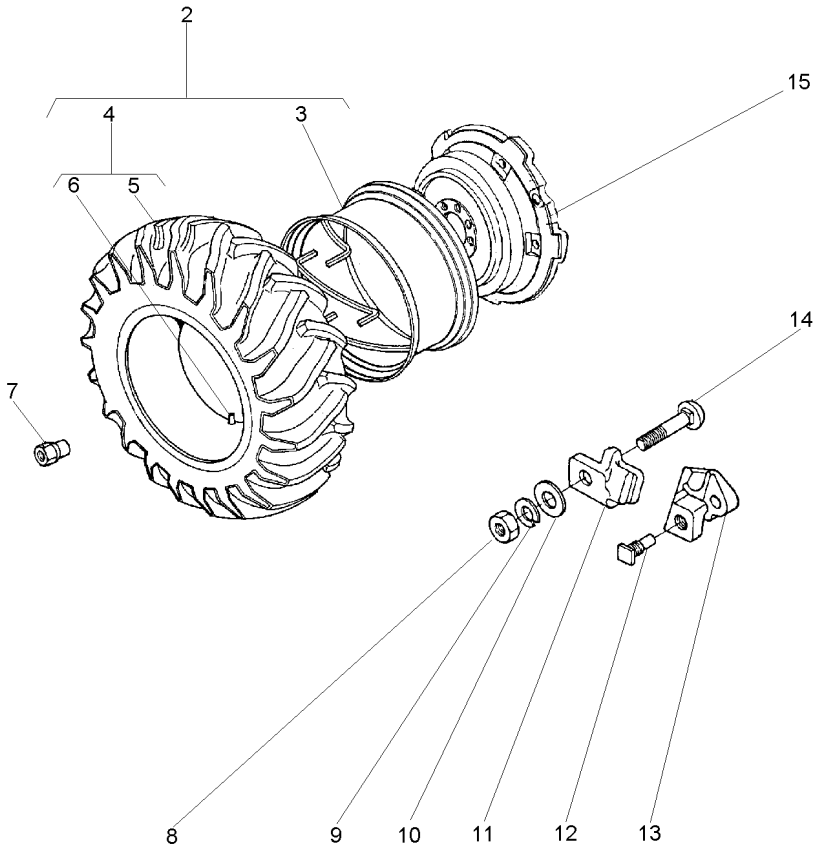

2	1481659M91		**1**	CJ. RODA	KIT, WHEEL	JUEGO DE RUEDA
3	897721M91	2 14X30 PAVT	**1**	ARO	RIM	LLANTA
4	487870M91	2	**1**	CJ.PNEU E CÂMARA	TYRE AND TUBE	NEUM.Y.CAMARA
5	487868M1	4	**1**	PNEU	TYRE	NEUMATICO
6	487869M1	4	**1**	CÂMARA	CHAMBER	CAMARA
7	1481045M1		**8**	PORCA	NUT	TUERCA
8	1484541M1		**5**	PORCA	NUT	TUERCA
9	353440X1		**5**	ARRUELA	WASHER	ARANDELA
10	353775X1		**5**	ARRUELA	WASHER	ARANDELA
11	898021M1		**5**	GRAMPO	CRAMP	PASADOR
12	1751403M1		**2**	PARAFUSO	BOLT	PERNO
13	898022M2		**2**	LIMITADOR RODA	LIMITATION WHEEL	LIMITATION WHEEL
14	363296X1		**5**	PARAFUSO	BOLT	PERNO
15	3147093M1		**1**	DISCO	DISC	DISCO

Rodas Traseiras	**18.4-30 R1 (10l)**	**130-155**	**Disco De Chapa/Aro 14"**
Rear Wheels	**18.4-30 R1 (10l)**		**Plate Disk/Rim 14"**
Ruedas Traseras	**18.4-30 R1 (10l)**		**Disco De Chapa/Llanta 14"**

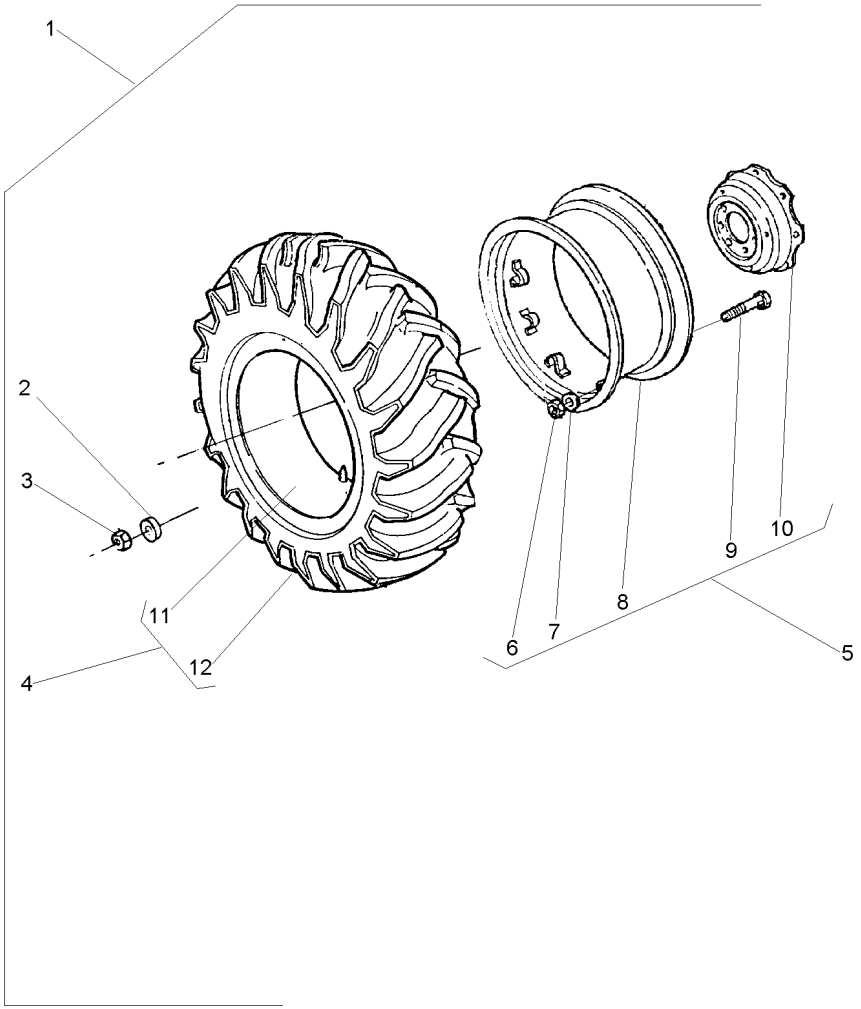

1			3410965M91	**1**	RODAGEM	WHEELS	RODAJE
2	3410536M1	1		**16**	ARRUELA	WASHER	ARANDELA
3	847417M1	1		**16**	PORCA	NUT	TUERCA
4	488092M91	1	10L	**1**	CJ.PNEU E CÂMARA	TYRE AND TUBE	NEUM.Y.CAMARA
5	3149151M92		14X30	**1**	ARO	RIM	LLANTA
6	353427X1	5		**8**	PORCA	NUT	TUERCA
7	3585377M1	5		**8**	ARRUELA	WASHER	ARANDELA
8	882230M92	5		**1**	ARO	RIM	LLANTA
9	3149812M1	5	3149914M1	**8**	PARAFUSO	BOLT	PERNO
10	3587145M1	5		**1**	DISCO	DISC	DISCO
11	487869M1	4		**1**	CÂMARA	CHAMBER	CAMARA
12	487951M1	4	3149493M1	**1**	PNEU	TYRE	NEUMATICO

Rodas Traseiras	**18.4-30 R1 (10 L)**
Rear Wheels	**18.4-30 R1 (10 L)**
Ruedas Traseras	**18.4-30 R1 (10 L)**

130-160

Disco De Chapa/Aro 16"
Plate Disk/Rim 16"
Disco De Chapa/Llanta 16"

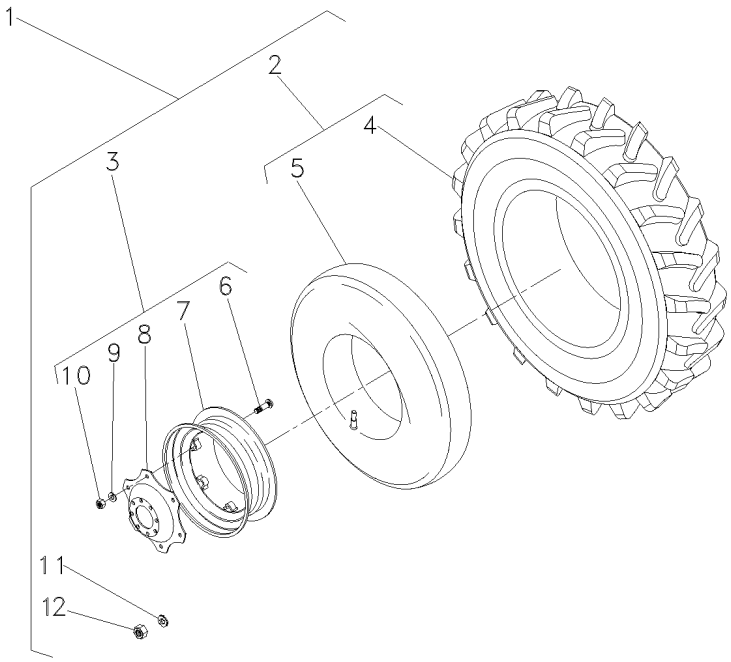

1			3408329M91	**1**	RODAGEM	WHEELS	RODAJE
2	488092M91	1	10L	**2**	CJ.PNEU E CÂMARA	TYRE AND TUBE	NEUM.Y.CAMARA
3	3587146M91	1		**2**	RODA	WHEEL	RUEDA
4	487951M1	2	3149493M1	**2**	PNEU	TYRE	NEUMATICO
5	487869M1	2		**1**	CÂMARA	CHAMBER	CAMARA
6	3149812M1	3		**8**	PARAFUSO	BOLT	PERNO
7	3408526M91	3		**1**	ARO	RIM	LLANTA
8	3587145M1	3		**1**	DISCO	DISC	DISCO
9	027646P1	3		**8**	ARRUELA	WASHER	ARANDELA
10	353427X1	3		**8**	PORCA	NUT	TUERCA
11	3410536M1	1		**16**	ARRUELA	WASHER	ARANDELA
12	847417M1	1		**16**	PORCA	NUT	TUERCA

Rodas Traseiras	**18.4-30r2 (6l)**	**130-165**
Rear Wheels	**18.4-30r2 (6l)**	
Ruedas Traseras	**18.4-30r2 (6l)**	

Disco De Chapa/Aro 16"
Plate Disk/Rim 16"
Disco De Chapa/Llanta 16"

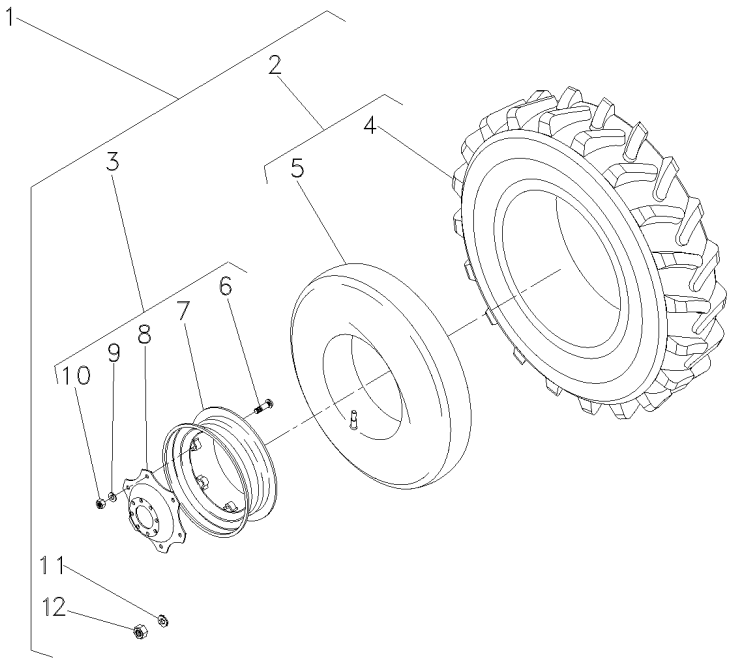

1			3408621M91	**1**	RODAGEM	WHEELS	RODAJE
2	487870M91	5	6L	**2**	CJ.PNEU E CÂMARA	TYRE AND TUBE	NEUM.Y.CAMARA
3	3587146M91	5		**2**	RODA	WHEEL	RUEDA
4	487868M1			**2**	PNEU	TYRE	NEUMATICO
5	487869M1			**2**	CÂMARA	CHAMBER	CAMARA
6	3149812M1	3		**8**	PARAFUSO	BOLT	PERNO
7	3408526M91	3		**1**	ARO	RIM	LLANTA
8	3587145M1	3		**1**	DISCO	DISC	DISCO
9	027646P1	3		**8**	ARRUELA	WASHER	ARANDELA
10	353427X1	3		**8**	PORCA	NUT	TUERCA
11	3410536M1	5		**16**	ARRUELA	WASHER	ARANDELA
12	847417M1	5		**16**	PORCA	NUT	TUERCA

Pesos Dianteiros	**8 X 25 Kgf**
Front Wheight	**8 X 25 Kgf**
Pesos Delanteros	**8 X 25 Kgf**

130-170

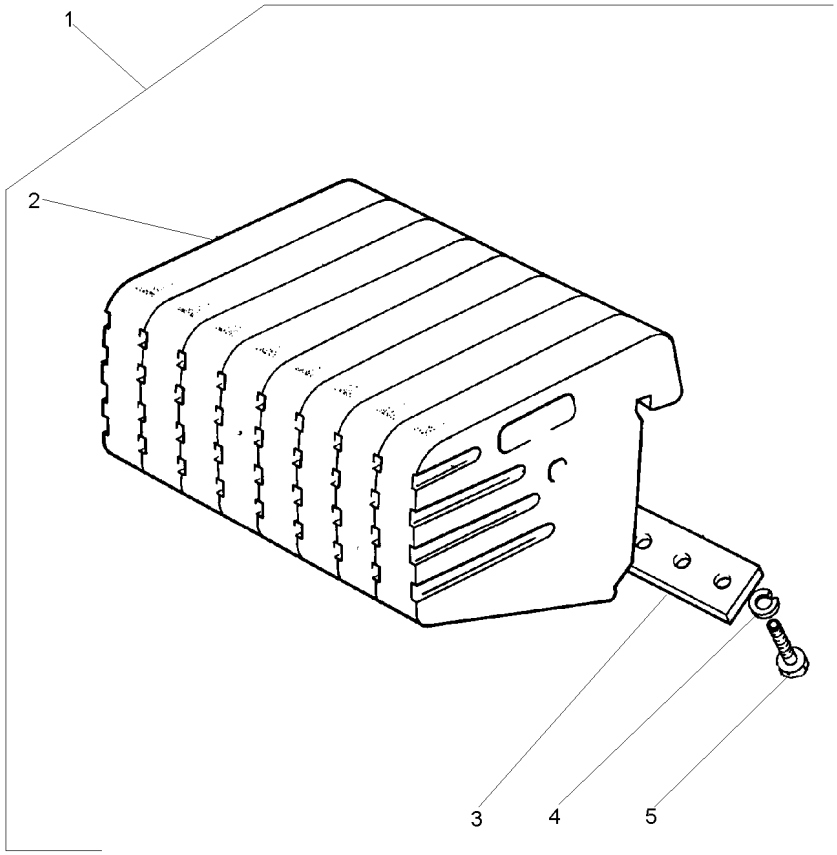

1		2801587M91	**1**	CJ. PESO	WEIGHT	PESA
2	049191P1	1	**8**	PESO	WEIGHT	PESA
3	3148437M1	1	**2**	PLACA	PLATE	PLATO
4	353433X1	1	**8**	ARRUELA	WASHER	ARANDELA
5	353726X1	1 5/8x11x1.1/2	**8**	PARAFUSO	BOLT	PERNO

Pesos Dianteiros	**8 X 35 Kgf**
Front Wheight	**8 X 35 Kgf**
Pesos Delanteros	**8 X 35 Kgf**

130-175

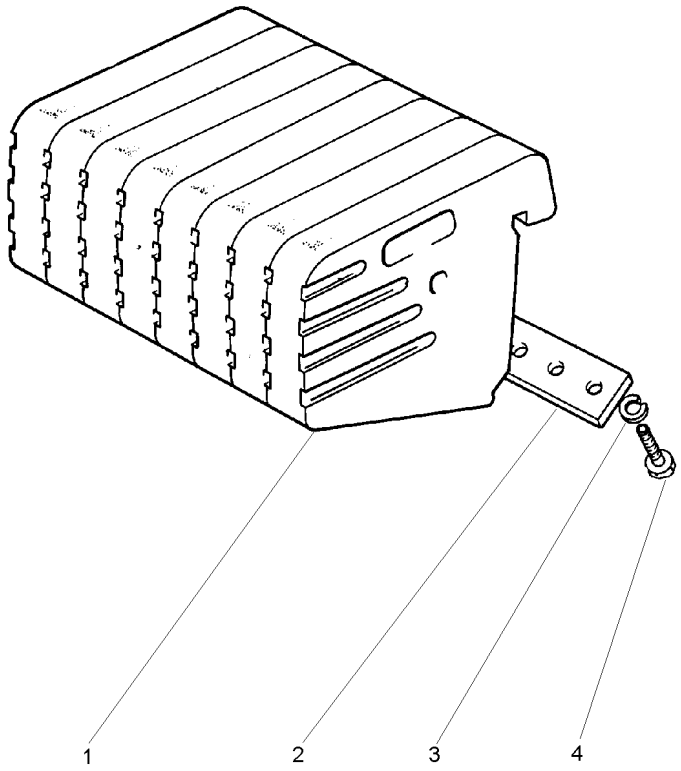

1	049192P1	**8**	PESO	WEIGHT	PESA
2	3148437M1	**2**	PLACA	PLATE	PLATO
3	353433X1	**8**	ARRUELA	WASHER	ARANDELA
4	353726X1	**8**	PARAFUSO	BOLT	PERNO

Peso Da Roda Dianteira	**2 + 2 X 15 Kgf**
Front Wheel Weights	**2 + 2 X 15 Kgf**
Contrapesos De La Roda Delantera	**2 + 2 X 15 Kgf**

130-180

2 Rodas Motrizes
2 Wheels Drive
2 Ruedas Motriz

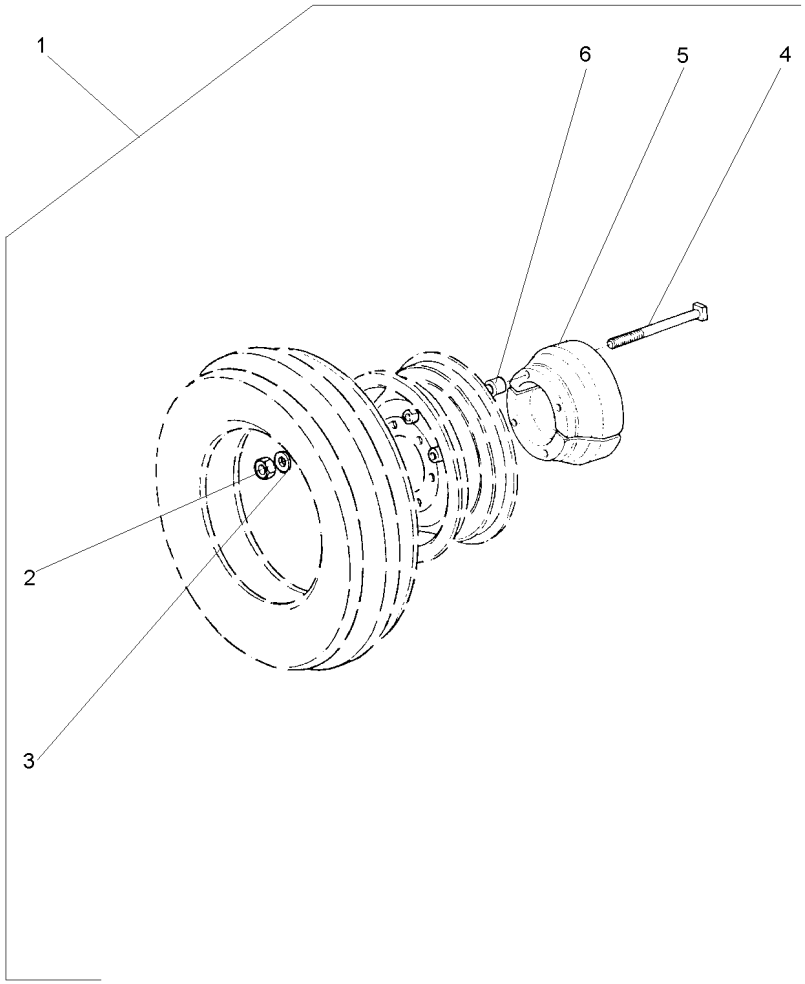

1			3147070M91	**1**	CJ. PESO	WEIGHT	PESA
2	353437X1	1		**8**	PORCA	NUT	TUERCA
3	353439X1	1		**8**	ARRUELA	WASHER	ARANDELA
4	3147068M1	1		**8**	PARAFUSO	BOLT	PERNO
5	2801582M2	1		**4**	PESO	WEIGHT	PESA
6	3147071M1	1		**8**	ESPAÇADOR	SPACER	PIEZA DISTANCIA

Peso Da Roda Traseira	**1 + 1 X 72 Kg**
Rear Wheel Weights	**1 + 1 X 72 Kg**
Contrapesos De La Roda Traseira	**1 + 1 X 72 Kg**

130-185

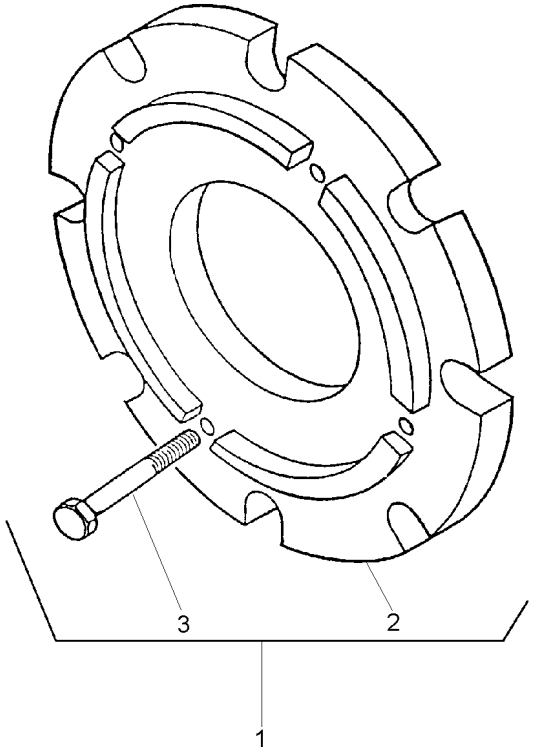

1		3408347M91	**1**	CJ. PESO	WEIGHT	PESA
2	3408287M1	1	**2**	PESO	WEIGHT	PESA
3	354285X1	1	**8**	PARAFUSO	BOLT	PERNO

Peso Da Roda Traseira	**2 + 2 X 72 Kg**
Rear Wheel Weights	**2 + 2 X 72 Kg**
Contrapesos De La Roda Trasera	**2 + 2 X 72 Kg**

130-190

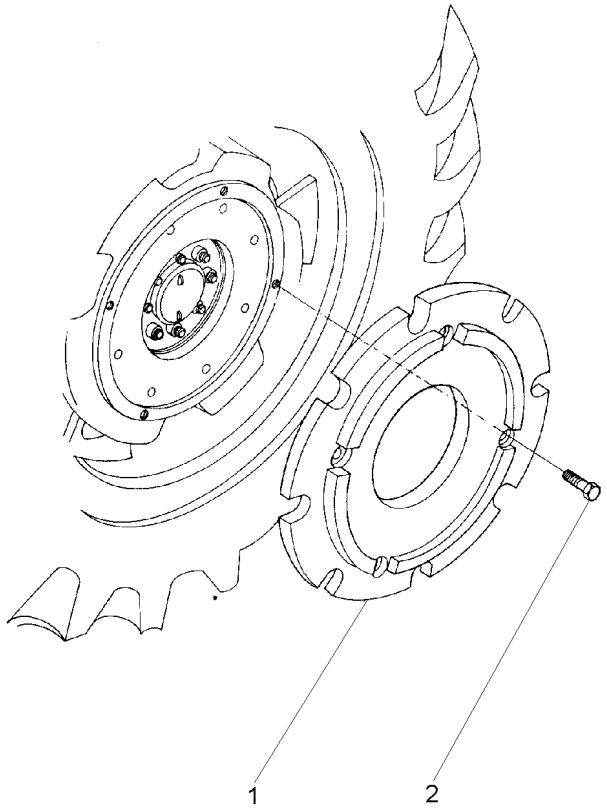

1	3408287M1	**4**	PESO	WEIGHT	PESA
2	354285X1	**16**	PARAFUSO	BOLT	PERNO

Peso Da Roda Traseira	**1 + 1 X 40 Kgf**
Rear Wheel Weights	**1 + 1 X 40 Kgf**
Contrapesos De La Roda Traseira	**1 + 1 X 40 Kgf**

130-195

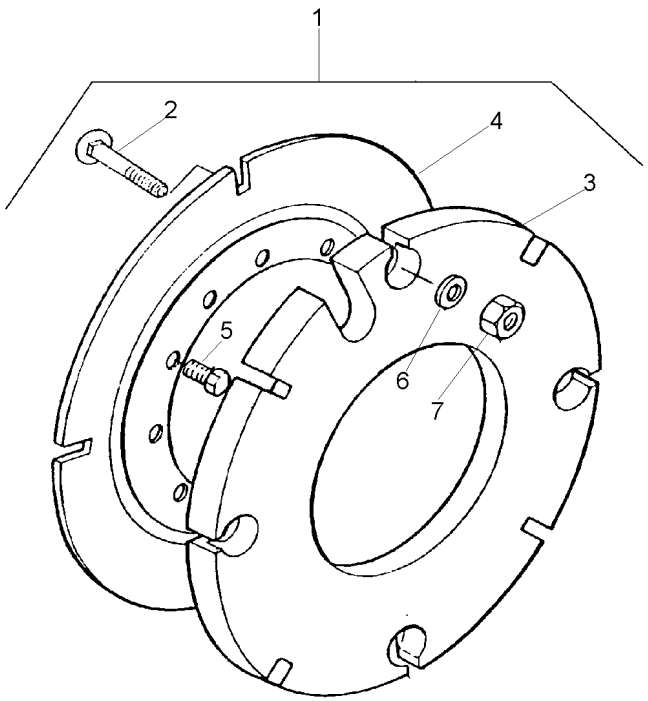

1			027967N1	**1** PESO	WEIGHT	PESA
2	3315210M1	1	M16X2,0X58	**8** PARAFUSO	BOLT	PERNO
3	2801392M2	1	40 kg	**2** CONTRA PESO	COUNTERWEIGHT	CONTRAPESO
4	2801394M2	1		**2** PLACA	PLATE	PLATO
5	353613X1	1	5/8x18x1.3/4	**8** PARAFUSO	BOLT	PERNO
6	3585377M1	1	33.5X17X3.75	**8** ARRUELA	WASHER	ARANDELA
7	880009362160	1	M16	**8** PORCA	NUT	TUERCA

Peso Da Roda Traseira	**1 + 1 X 52 Kgf**
Rear Wheel Weights	**1 + 1 X 52 Kgf**
Contrapesos De La Roda Trasera	**1 + 1 X 52 Kgf**

130-200

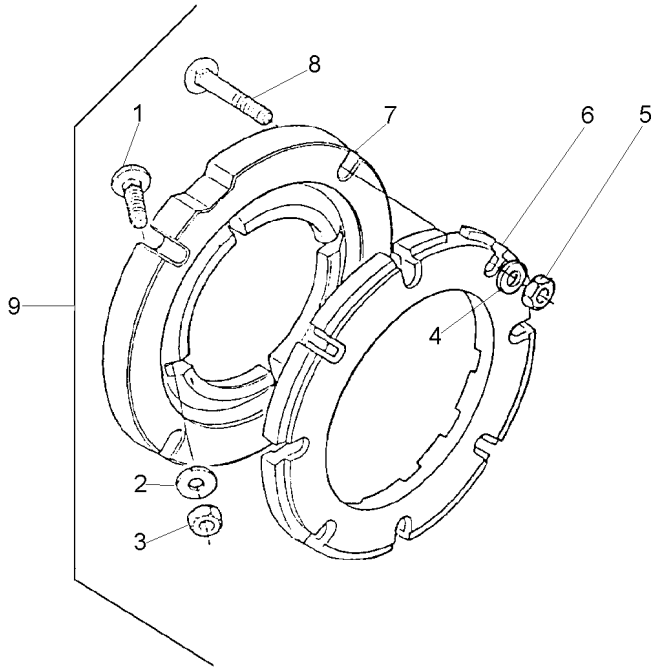

1	353864X1	9	5/8x18x1.3/4	**8**	PARAFUSO	BOLT	PERNO
2	3585377M1	9		**8**	ARRUELA	WASHER	ARANDELA
3	353429X1	9	5/8x18	**8**	PORCA	NUT	TUERCA
4	3585377M1	9		**8**	ARRUELA	WASHER	ARANDELA
5	353429X1	9	5/8x18	**8**	PORCA	NUT	TUERCA
6	2801403M1	9		**2**	PESO	WEIGHT	PESA
7	3149851M1	9		**2**	ADAPTADOR	ADAPTOR	ADAPTADOR
8	353870X1	9	5/8x18x3"	**8**	PARAFUSO	BOLT	PERNO
9			027908N1	**1**	PESO	WEIGHT	PESA

Pesos Traseiro	**2 + 2 X 40 Kg**
Rear Weights	**2 + 2 X 40 Kg**
Contrapesos Traseras	**2 + 2 X 40 Kg**

130-205

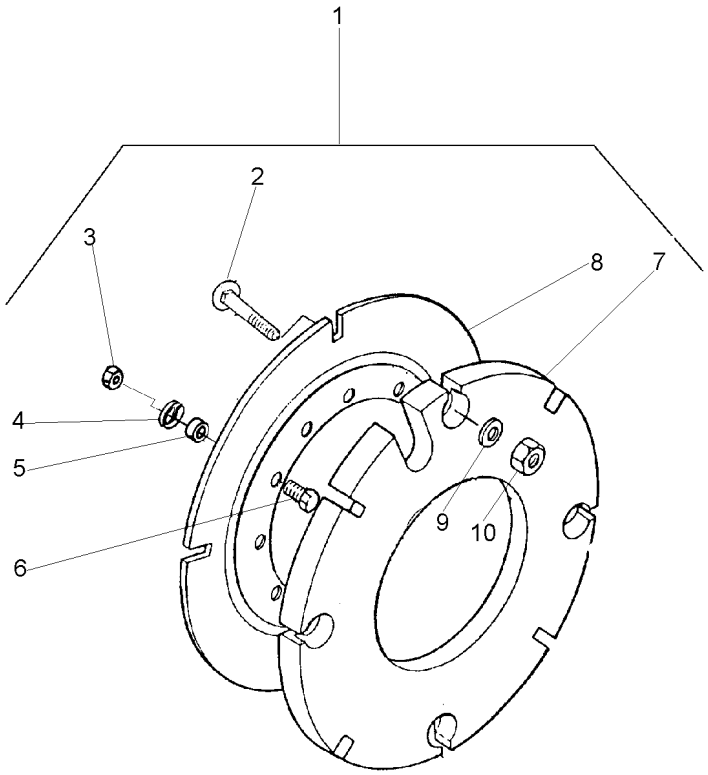

1			3589296M91	**1**	PESO	WEIGHT	PESA
2	3315210M1	1	M16X2,0X58	**16**	PARAFUSO	BOLT	PERNO
3	353427X1	1	5/8x18	**8**	PORCA	NUT	TUERCA
4	3585377M1	1		**8**	ARRUELA	WASHER	ARANDELA
5	3589297M1	1		**8**	ESPAÇADOR	SPACER	PIEZA DISTANCIA
6	353617X1	1	5/8x18x2.1/4	**8**	PARAFUSO	BOLT	PERNO
7	2801392M2	1		**4**	CONTRA PESO	COUNTERWEIGHT	CONTRAPESO
8	2801394M2	1		**2**	PLACA	PLATE	PLATO
9	3585377M1	1		**16**	ARRUELA	WASHER	ARANDELA
10	3904660M1	1	M16	**16**	PORCA	NUT	TUERCA

Peso Da Roda Traseira	**2 + 2 X 52 Kgf**
Rear Wheel Weights	**2 + 2 X 52 Kgf**
Contrapesos De La Roda Trasera	**2 + 2 X 52 Kgf**

130-210

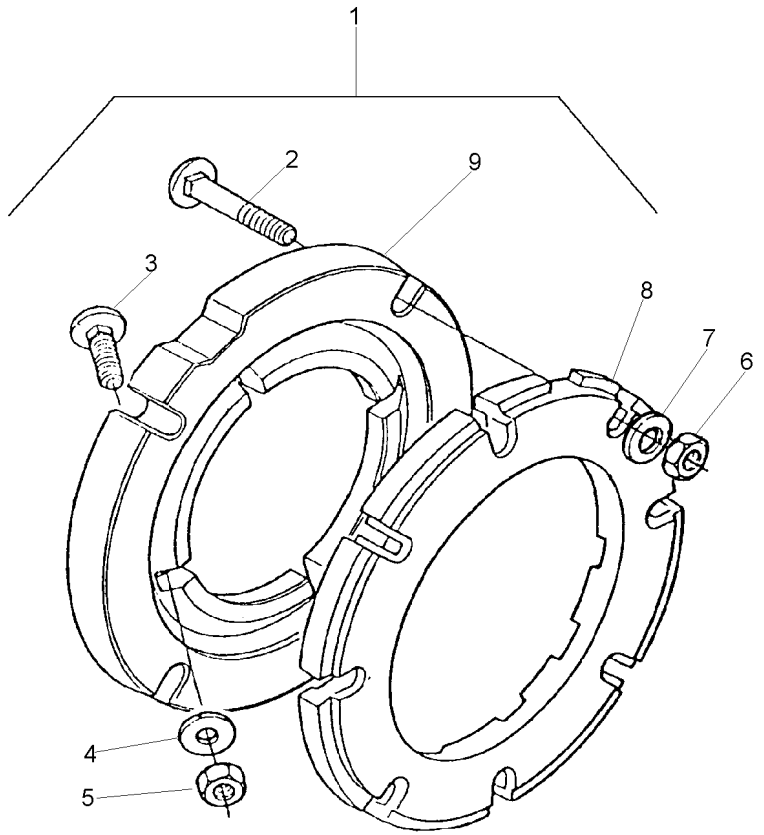

1		3149180M91	**1**	PESO	WEIGHT	PESA
2	353870X1	1 5/8x18x3"	**16**	PARAFUSO	BOLT	PERNO
3	353864X1	1 5/8x18x1.3/4	**8**	PARAFUSO	BOLT	PERNO
4	3585377M1	1 33.5X17X3.75	**16**	ARRUELA	WASHER	ARANDELA
5	353429X1	1 5/8x18	**8**	PORCA	NUT	TUERCA
6	353429X1	1 5/8x18	**16**	PORCA	NUT	TUERCA
7	3585377M1	1 33.5X17X3.75	**16**	ARRUELA	WASHER	ARANDELA
8	2801403M1	1	**4**	PESO	WEIGHT	PESA
9	3149851M1	1	**2**	ADAPTADOR	ADAPTOR	ADAPTADOR

Peso Da Roda Traseira	**2 + 2 X 52 Kgf**
Rear Wheel Weights	**2 + 2 X 52 Kgf**
Contrapesos De La Roda Trasera	**2 + 2 X 52 Kgf**

130-215

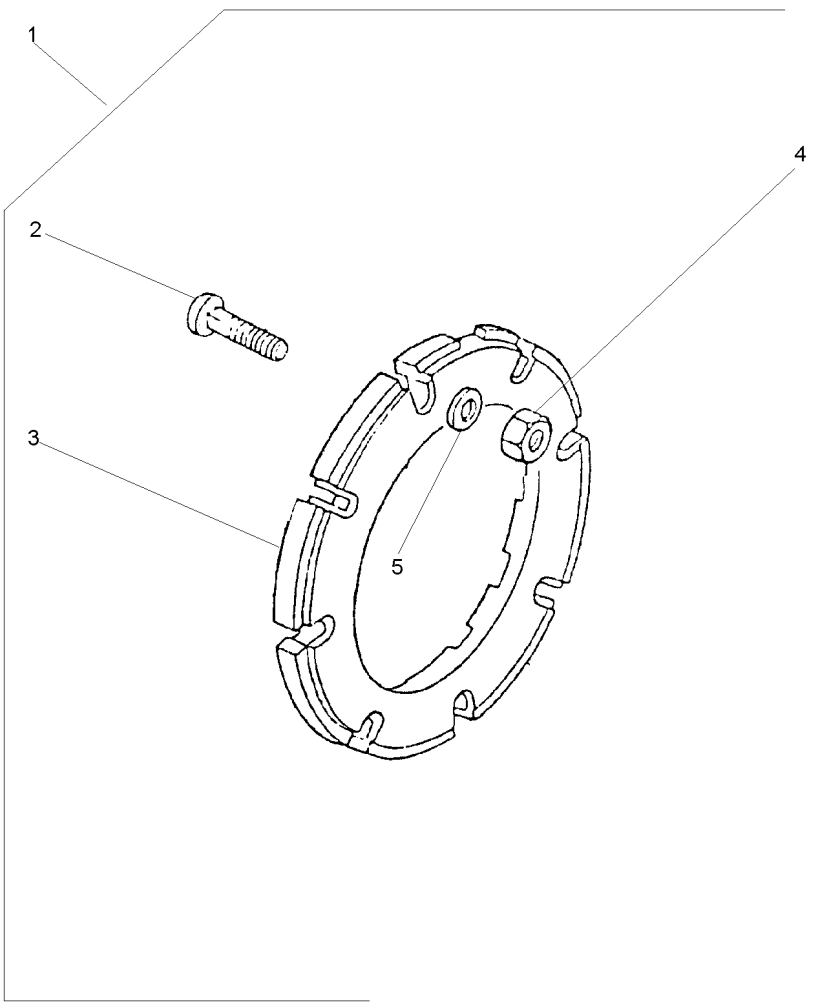

1		3408894M91	**1**	PESO	WEIGHT	PESA
2	353870X1	1 5/8x18x3"	**16**	PARAFUSO	BOLT	PERNO
3	2801403M1	1	**4**	PESO	WEIGHT	PESA
4	353429X1	1 5/8x18	**16**	PORCA	NUT	TUERCA
5	3585377M1	1	**16**	ARRUELA	WASHER	ARANDELA

Caixa De Redução De Velocidades
Rangebox
Caja Cambio Gama

Redutor De Velocidade
Creeper
Reducción De Velocidad

140-10

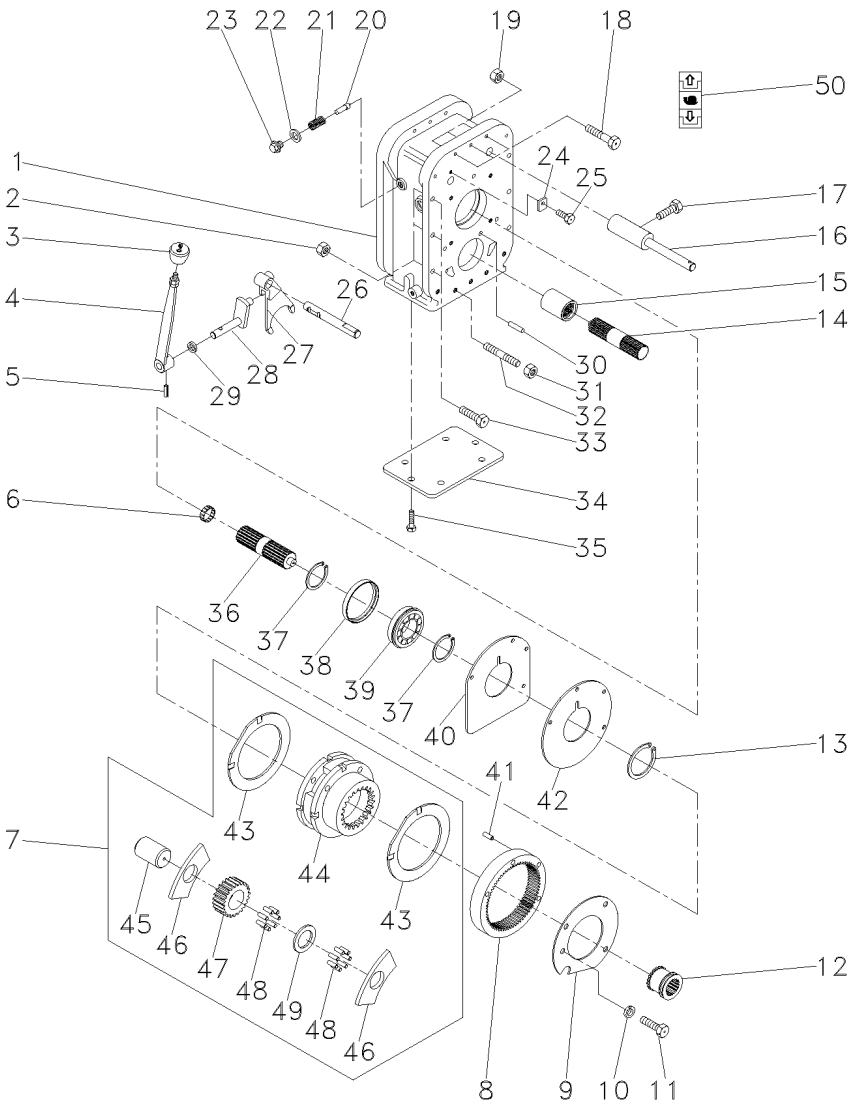

1	059219P1	**1**	CARCAÇA	HOUSING	ALOJAMIENTO
2	3589412M1	**1**	PORCA	NUT	TUERCA
3	3585348M1	**1**	BOTÃO	BUTTON	PULSADOR
4	051650S1	**1**	ALAVANCA	LEVER	PALANCA
5	357659X1	**1**	PINO	PIN	PASADOR
6	195513M1	**2**	ROLAMENTO AGULHA	BEARING NEEDLE	COJINETA AGUJAS
7	022638N1	**1**	CJ. REDUTOR	KIT, CARRIER	JUEGO PORTADOR
8	1865530M1	**1**	COROA	ANNULAR GEAR	ENGRANAJE ANULAR
9	059223P1	**1**	PLACA	PLATE	PLATO
10	353434X1	**3**	ARRUELA	WASHER	ARANDELA
11	362686X1	**4**	PARAFUSO	BOLT	PERNO
12	1866557M1	**1**	LUVA	SLEEVE	MANCHA
13	377424X1	**1**	ANEL TRAVA	CIRCLIP	CIRCULITO
14	1868539M1	**1**	EIXO	SHAFT	ARBOL
15	1868538M4	**1**	LUVA	SLEEVE	MANCHA
16	907962M91	**1**	EIXO	SHAFT	ARBOL
17	180002M1	**2**	PARAFUSO	BOLT	PERNO
18	3408222M1	**3**	PARAFUSO	BOLT	PERNO
19	3589412M1	**3**	PORCA	NUT	TUERCA
20	180418M2	**1**	PINO	PIN	PASADOR
21	3585797M1	**1**	MOLA	SPRING	RESORTE
22	3409613M1	**1**	ARRUELA	WASHER	ARANDELA
23	1692580M1	**1**	BUJÃO	PLUG	TAPON
24	3410726M1	**1**	BATENTE	STOP	PARO
25	339123X1	**1**	PARAFUSO	BOLT	PERNO
26	055833P2	**1**	EIXO	SHAFT	ARBOL
27	055832P1	**1**	GARFO	FORK	HORQUILLA
28	3410533M92	**1**	ALAVANCA	LEVER	PALANCA
29	894307M1	**1**	RETENTOR	OIL SEAL	BUJE RETENACEITE
30	180409M1	**2**	PINO	PIN	PASADOR
31	3589412M1	**2**	PORCA	NUT	TUERCA
32	3589429M1	**7**	PRISIONEIRO	STUD	ESPARRAGO
33	377561X1	**6**	PARAFUSO	BOLT	PERNO
33	3589412M1	**6**	PORCA	NUT	TUERCA
34	039434P1	**1**	TAMPA	COVER	CUBIERTA
35	339139X1	**6**	PARAFUSO	BOLT	PERNO
36	059221P1	**1**	EIXO	SHAFT	ARBOL
37	339470X1	**2**	ANEL	RING	ARO
38	059224P1	**1**	BUCHA	BUSH	CASQUILLO
39	059222P1	**1**	ROLAMENTO	BEARING	COJINETE
40	1867425M1	**1**	PLACA	PLATE	PLATO
41	191314M1	**2**	PINO	PIN	PASADOR
42	1867426M1	**1**	CALÇO	SHIM	CALCE
43	1866545M2	**2**	ARRUELA	WASHER	ARANDELA
44	023404N1	**1**	PORTA ENGRENAGEM	CARRIER	PORTADOR
45	1866538M2	**3**	EIXO	SHAFT	ARBOL
46	1866542M1	**6**	ARRUELA	WASHER	ARANDELA
47	023405R1	**3**	PINHÃO	PINION	PINON
48	1866553M2	**96**	ROLETE	ROLLER	RODILLO
49	023406R1	**3**	ARRUELA	WASHER	ARANDELA

Caixa De Redução De Velocidades
Rangebox
Caja Cambio Gama

Redutor De Velocidade
Creeper
Reducción De Velocidad

140-10

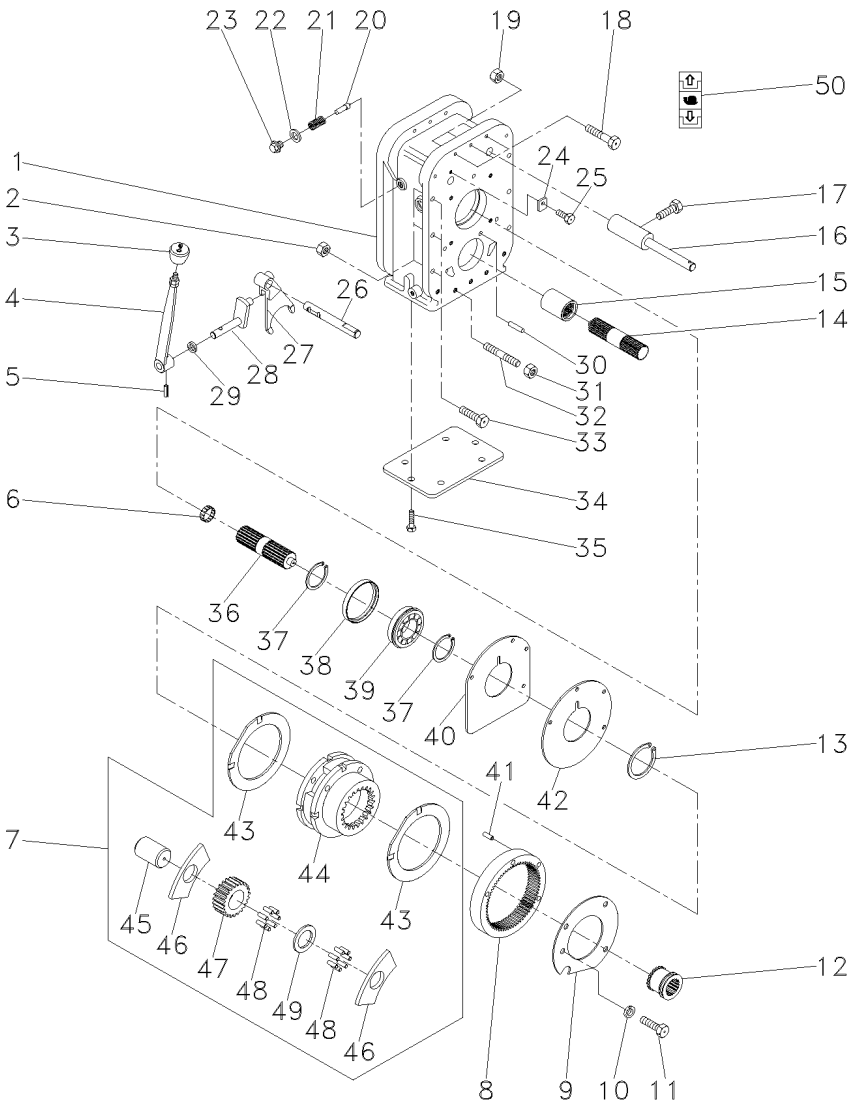

50	6203307M1	**1** DECAL	DECAL	CALCOMANIA

Polia Tomada De Força Hd
Power Take-Off Pulley Hd
Polea Toma De Potencia Hd

140-15

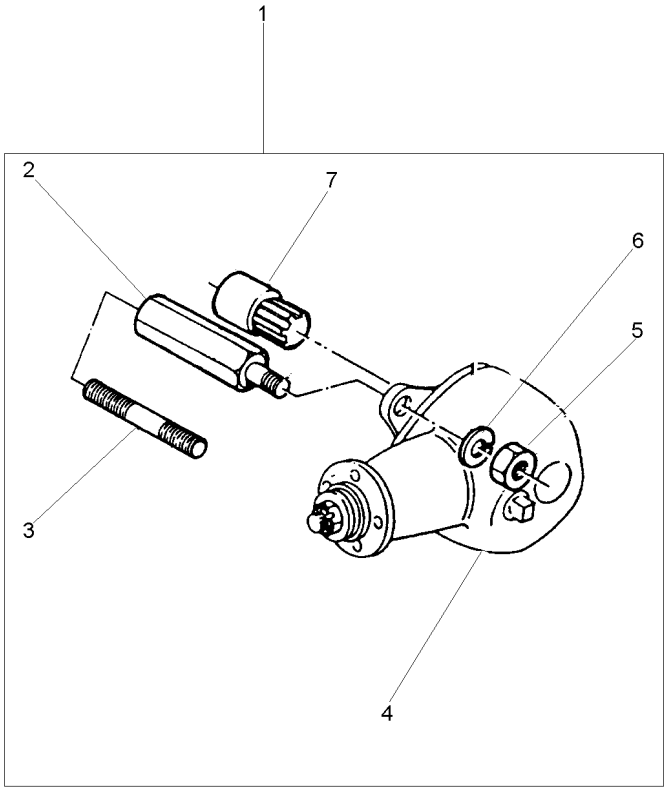

1			2802419M91	**1**	CJ. POLIA	KIT, PULLEY	JUEGO DE POLEA
2	2802411M1	1		**4**	PRISIONEIRO	STUD	ESPARRAGO
3	1860900M1	1		**4**	PRISIONEIRO	STUD	ESPARRAGO
4	2802397M91	1		**1**	CJ. POLIA	KIT, PULLEY	JUEGO DE POLEA
5	353437X1	1	1/2x20	**4**	PORCA	NUT	TUERCA
6	353439X1	1		**4**	ARRUELA	WASHER	ARANDELA
7	2802412M91	1		**1**	CJ. LUVA	KIT, SLEEVE	JUEGO MANGUITOS

Polia
Pulley
Polea

140-20

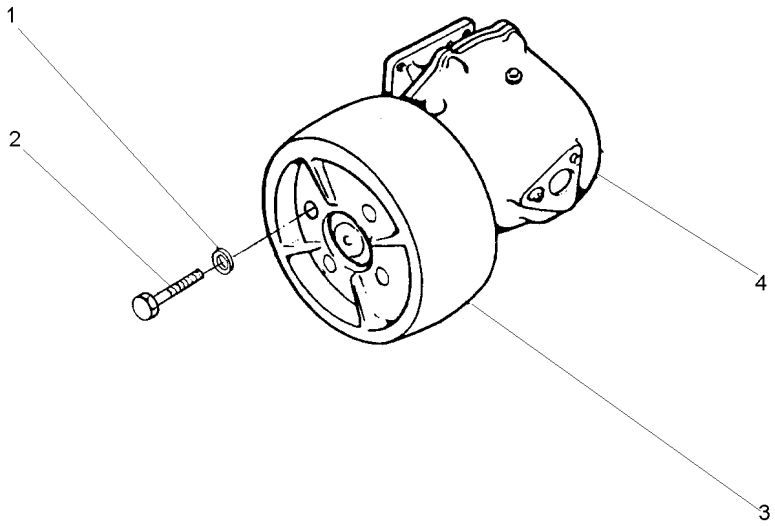

1	353432X1		**4** ARRUELA	WASHER	ARANDELA
2	353560X1	7/16x20x1.1/8	**4** PARAFUSO	BOLT	PERNO
3	180552M1		**1** POLIA	PULLEY	POLEA
4	2800044M91	[B]	**1** CJ. POLIA	KIT, PULLEY	JUEGO DE POLEA
4	487666M94	[A]	**1** CJ. POLIA	KIT, PULLEY	JUEGO DE POLEA

[A] SERVIÇO LEVE
NORMAL DUTY
TIPO NORMALE

[B] SERVIÇO PESADO
HEAVY DUTY
SERVICIO PESADO

Polia Tomada De Força
Power Take-Off Pulley
Polea Toma De Potencia

140-25

Nd
Nd
Nd

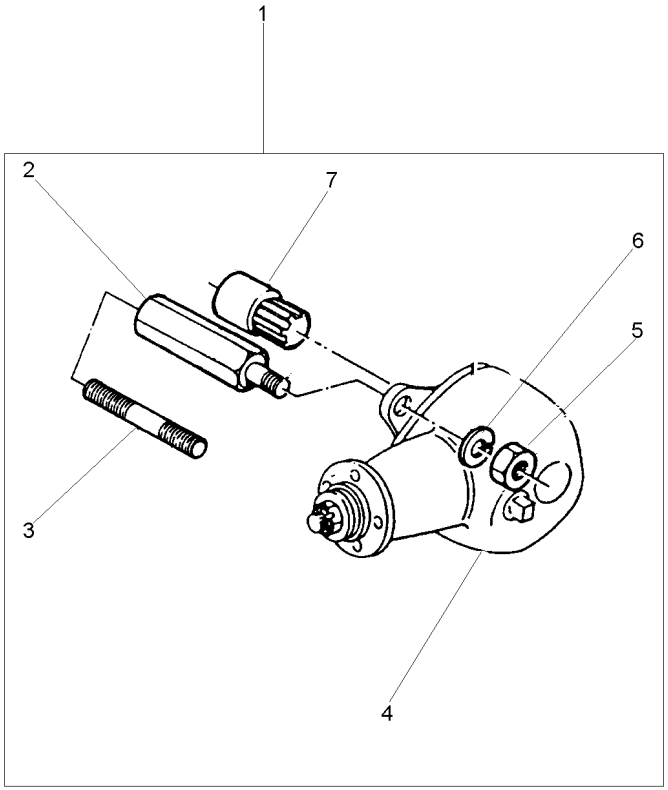

1			[A]	**1**	CJ. POLIA	KIT, PULLEY	JUEGO DE POLEA
			2802418M91				
2	2802411M1	1		**4**	PRISIONEIRO	STUD	ESPARRAGO
3	1860900M1	1		**4**	PRISIONEIRO	STUD	ESPARRAGO
4	2802397M91	1	[B]	**1**	CJ. POLIA	KIT, PULLEY	JUEGO DE POLEA
4	487867M91	1	[A]	**1**	CJ. POLIA	KIT, PULLEY	JUEGO DE POLEA
			140-20 No				
5	353437X1	1	1/2x20	**4**	PORCA	NUT	TUERCA
6	353439X1	1		**4**	ARRUELA	WASHER	ARANDELA
7	2802412M91	1		**1**	CJ. LUVA	KIT, SLEEVE	JUEGO MANGUITOS

[A] SERVIÇO LEVE
NORMAL DUTY
TIPO NORMALE

[B] SERVIÇO PESADO
HEAVY DUTY
SERVICIO PESADO

Kit Da Tdp — **540/1000 Rpm**
Tdp Kit — **540/1000 Rpm**
Tdp Kit — **540/1000 Rpm**

140-30

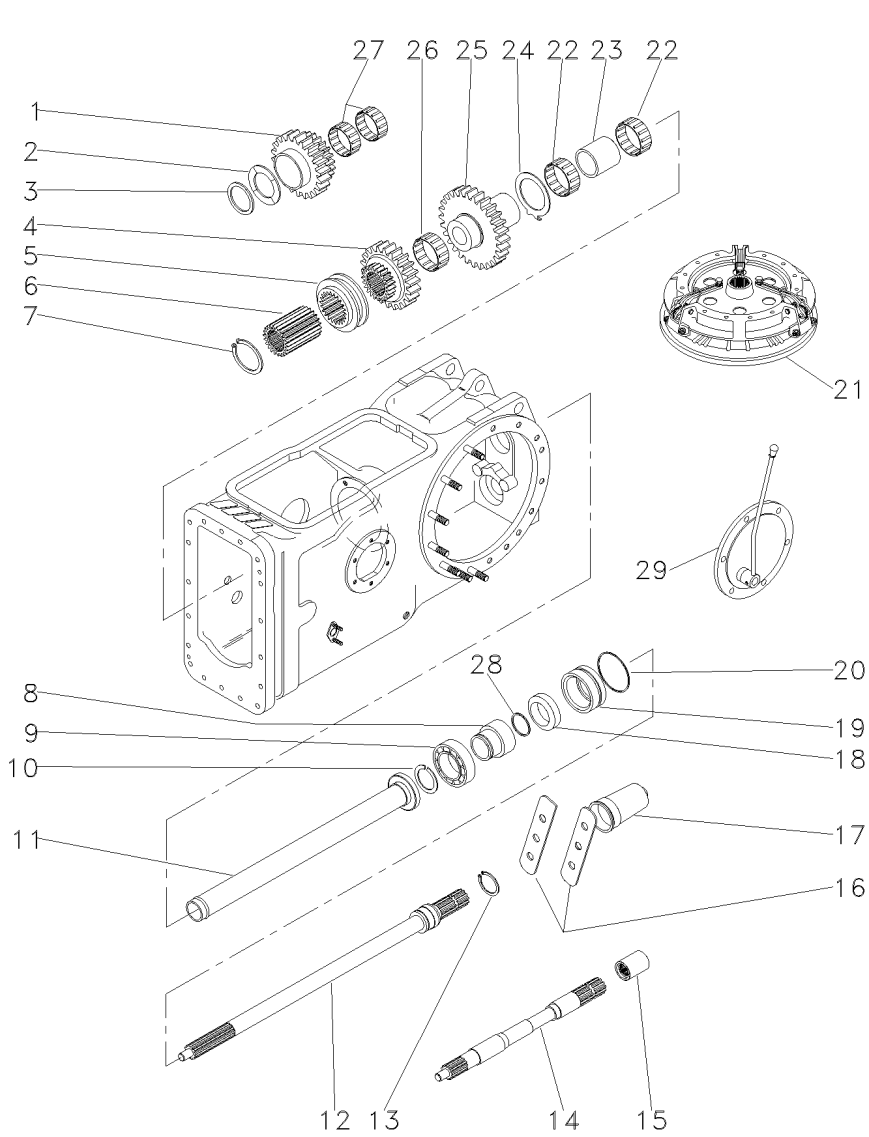

1	1679310M1		**1**	ENGRENAGEM	GEAR	ENGRANAJE
2	532882M1		**1**	ARRUELA	WASHER	ARANDELA
3	339470X1		**1**	ANEL	RING	ARO
4	1660713M1		**1**	ENGRENAGEM	GEAR	ENGRANAJE
5	532889M1		**1**	COLAR	COLLAR	COLLAR
6	532891M1		**1**	CUBO	HUB	CUBO
7	352699X1		**1**	ANEL TRAVA	CIRCLIP	CIRCULITO
8	6216126M1		**1**	LUVA	SLEEVE	MANCHA
9	391162X1		**1**	ROLAMENTO	BEARING	COJINETE
10	831581M2		**1**	ANEL TRAVA	CIRCLIP	CIRCULITO
11	532877M92		**1**	TUBO	PIPE	CANO
12	3599000M1		**1**	EIXO	SHAFT	ARBOL
13	1662726M2		**1**	ANEL	RING	ARO
14	028362N1		**1**	CJ. EIXO	KIT, AXLE	JUEGO DE EJE
15	1868538M4		**1**	LUVA	SLEEVE	MANCHA
16	3149348M1		**2**	CHAPA	PLATE	CHAPA
17	035678T1		**1**	TAMPA	COVER	CUBIERTA
18	3611135M1		**1**	RETENTOR	SEAL	RETEN
19	3611134M93		**1**	LUVA	SLEEVE	MANCHA
20	1004633M1		**1**	ANEL "O"	O RING	JUNTA TORICA
21		1868003M91	**1**	EMBREAGEM	CLUTCH	EMBRAGUE
22	831220M1	022199T1	**2**	ROLAMENTO	BEARING	COJINETE
23	532876M2		**1**	ESPAÇADOR	SPACER	PIEZA DISTANCIA
24	1663312M2		**1**	ARRUELA	WASHER	ARANDELA
25	1679306M1		**1**	ENGRENAGEM	GEAR	ENGRANAJE
26	842921M1		**1**	ROLAMENTO	BEARING	COJINETE
27	842922M1		**2**	ROLAMENTO	BEARING	COJINETE
28	3008359X1		**1**	ANEL "O"	O RING	JUNTA TORICA
29		022346N1	**1**	CJ. TAMPA	KIT, CAP	JUEGO DE TAPON

Kit Da Tdp **540 Rpm**
Tdp Kit **540 Rpm**
Tdp Kit **540 Rpm**

140-35

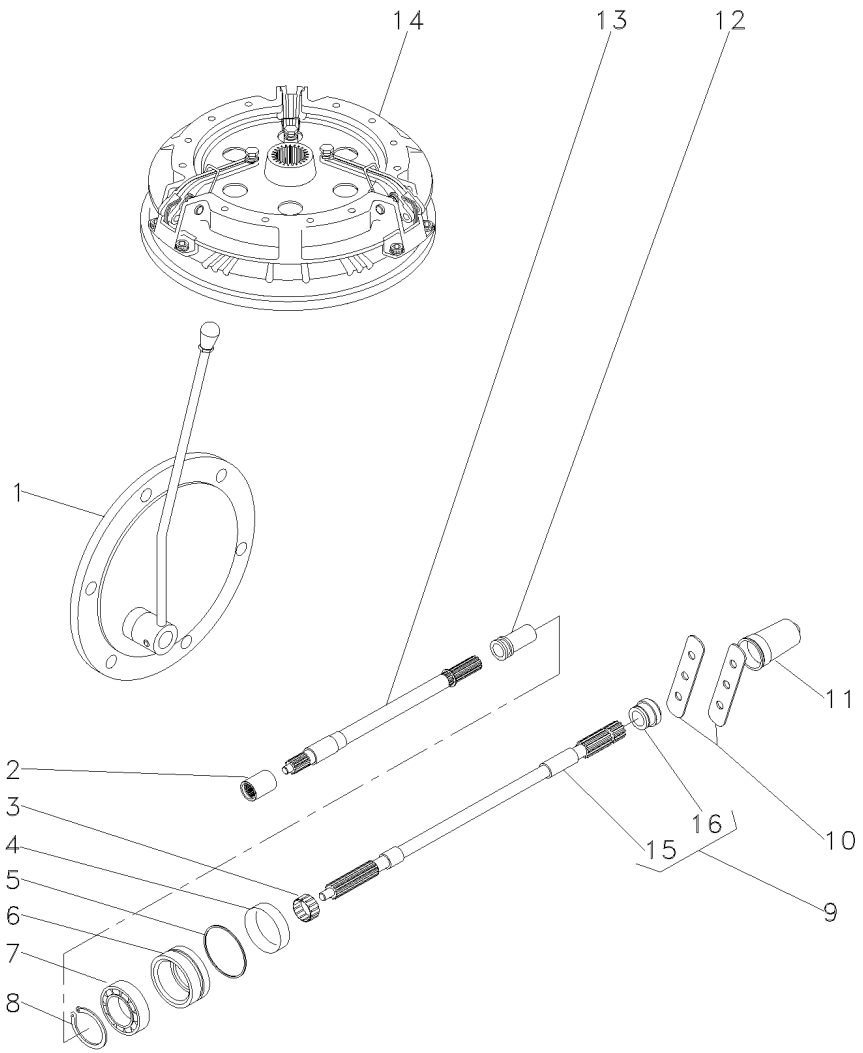

1		3145778M91	**1** CJ. TAMPA	KIT, CAP	JUEGO DE TAPON
2	1868538M4		**1** LUVA	SLEEVE	MANCHA
3	195453M1		**1** ROLAMENTO AGULHA	BEARING NEEDLE	COJINETA AGUJAS
4	3611135M1		**1** RETENTOR	SEAL	RETEN
5	1004633M1		**1** ANEL "O"	O RING	JUNTA TORICA
6	3611134M93		**1** LUVA	SLEEVE	MANCHA
7	391162X1		**1** ROLAMENTO	BEARING	COJINETE
8	831581M2		**1** ANEL TRAVA	CIRCLIP	CIRCULITO
9	3599003M92		**1** EIXO	SHAFT	ARBOL
10	3149348M1		**2** CHAPA	PLATE	CHAPA
11	035678T1		**1** TAMPA	COVER	CUBIERTA
12	532898M1		**1** LUVA	SLEEVE	MANCHA
13	028362N1		**1** CJ. EIXO	KIT, AXLE	JUEGO DE EJE
14		1868003M91	**1** EMBREAGEM	CLUTCH	EMBRAGUE
15		9 3599003M92	**1** EIXO	SHAFT	ARBOL
16	072295P1	9	**1** COLAR	COLLAR	COLLAR

Kit Sistema Hidráulico Do Levante
Kit Lift Hydraulic System
Kit Sistema De Levante Hidraulico

140-40

Sem Hidráulico
Without Hydraulic
Sin Hidraulico

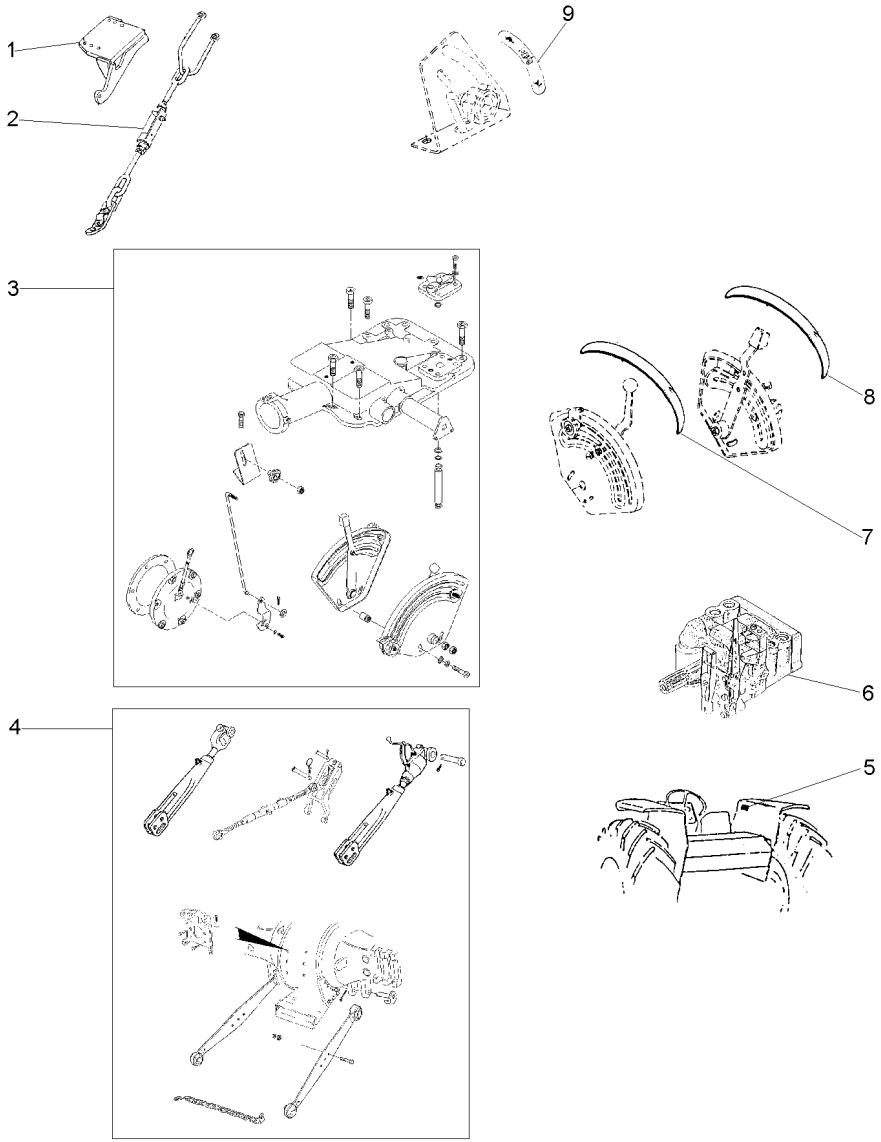

1	037592S1	◀	**1**	SUPORTE	BRACKET	SOPORTE
1	037591S1	▶	**1**	SUPORTE	BRACKET	SOPORTE
2	3146035M91	▶	**1**	ESTABILIZADOR	STABILISER	ESTABILIZADOR
2	3146036M91	◀	**1**	ESTABILIZADOR	STABILISER	ESTABILIZADOR
3	026943N1		**1**	LEVANTE	LIFT	LEVANTE
4	3147082M91		**1**	BRAÇO	ARM	BRAZO
5	3148171M1		**1**	DECAL	DECAL	CALCOMANIA
6	3773700M92		**1**	CJ. BOMBA	KIT, PUMP	BOMBA JUEGO
7	022651P3		**1**	DECAL	DECAL	CALCOMANIA
8	022656P2		**1**	DECAL	DECAL	CALCOMANIA
9	3148214M1		**1**	EMBLEMA	EMBLEM	EMBLEMA

Farol
Head Lamp
Farol

140-50

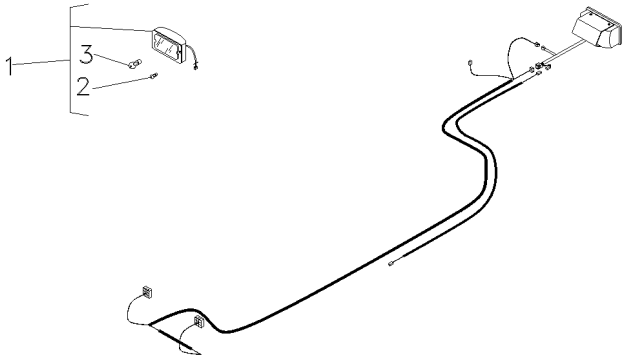

1	022661T1	[A]	**2** FAROL DIANTEIRO	FRONT LIGHT	FRONT LIGHT
2	2801348M1		**2** LÂMPADA	BULB	LAMPARA
3	3603706M1	1	**2** LÂMPADA	BULB	LAMPARA

[A] FAROL AUXILIAR
AUXILIARY LANTERN
FAROL AUXILIAR

Kit De Ferramentas
Tools
Herramientas

140-55

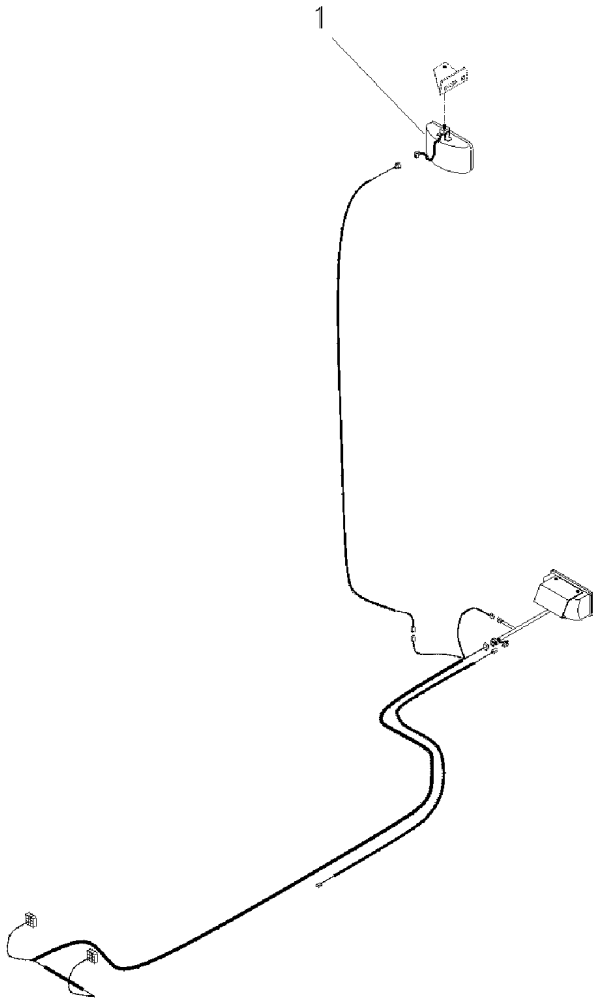

1	024393T1	**1** FAROL	LIGHT	ALUMBRADO

Farol
Head Lamp
Farol

140-60

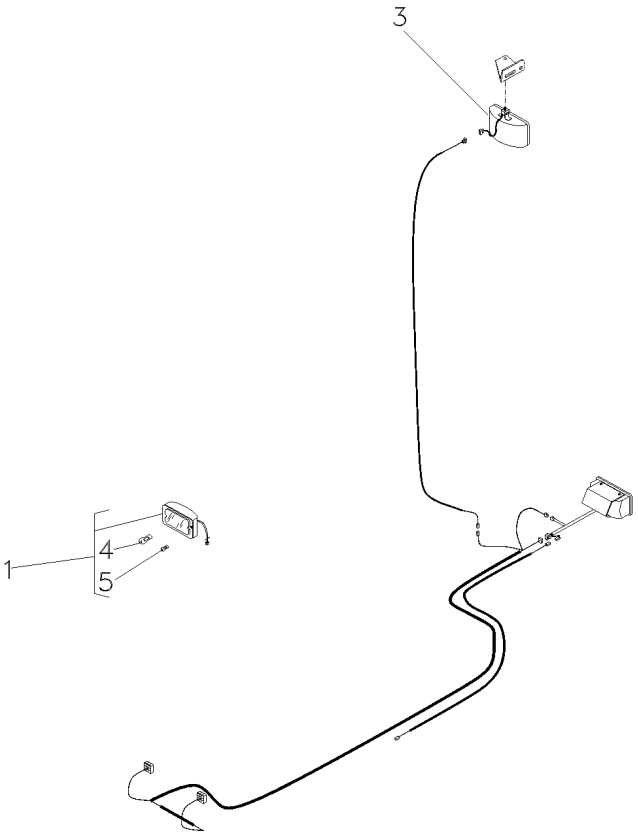

1	022661T1		[A]
3	024393T1		[B]
4	3603706M1	1	
5	2801348M1	1	

[A] FAROL AUXILIAR
AUXILIARY LANTERN
FAROL AUXILIAR

[B] FAROL SERVIÇO
SERVING LANTERN
FAROL SERVICIO

2	FAROL DIANTEIRO	FRONT LIGHT	FRONT LIGHT
1	FAROL	LIGHT	ALUMBRADO
1	LÂMPADA	BULB	LAMPARA
1	LÂMPADA	BULB	LAMPARA

Tomada De Óleo Carreta
Kit Oil Pipe
Toma De Aceite

140-80

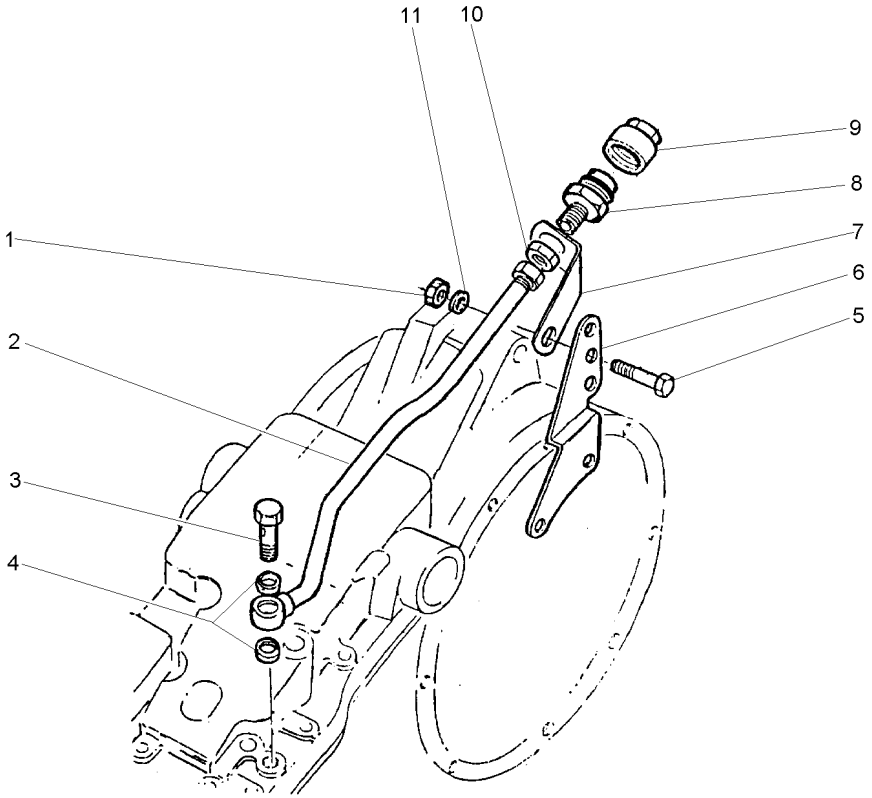

1	376760X1		**1**	PORCA	NUT	TUERCA
2	827190M92		**1**	TUBO	PIPE	CANO
3	812561M1		**1**	PARAFUSO	BOLT	PERNO
4	826238M1		**2**	ARRUELA	WASHER	ARANDELA
5	353560X1	7/16x20x1.1/8	**1**	PARAFUSO	BOLT	PERNO
6	888722M1		**1**	SUPORTE	BRACKET	SOPORTE
7	1861989M1		**1**	SUPORTE	BRACKET	SOPORTE
8	646670M91		**1**	CONEXÃO	CONNECTION	CONEXION
9	646669M1		**1**	TERMINAL	END	EXTREMO
10	812560M1		**1**	PORCA	NUT	TUERCA
11	353757X1		**1**	ARRUELA	WASHER	ARANDELA

Tomada De Óleo Carreta
Kit Oil Pipe
Toma De Aceite

140-85

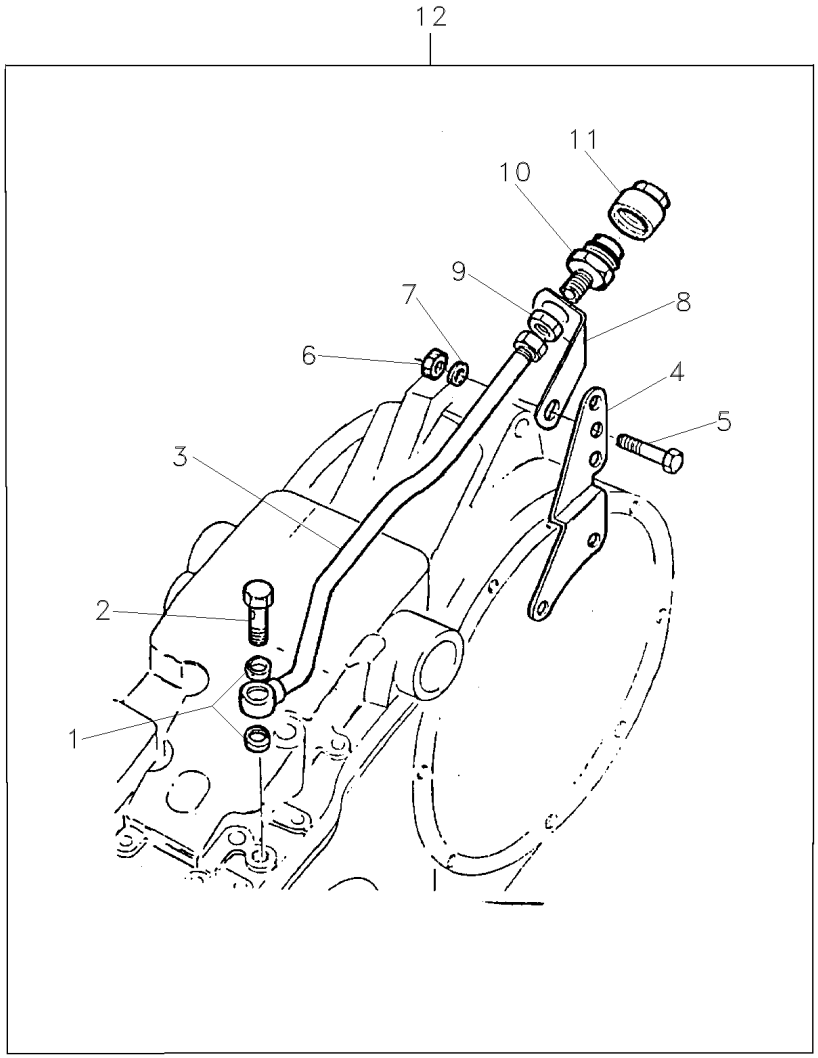

1	826238M1	12	**2**	ARRUELA	WASHER	ARANDELA
2	812561M1	12	**1**	PARAFUSO	BOLT	PERNO
3	872190M92	12	**1**	TUBO	PIPE	CANO
4	888722M1	12	**1**	SUPORTE	BRACKET	SOPORTE
5	353560X1	12 7/16x20x1.1/8	**1**	PARAFUSO	BOLT	PERNO
6	376760X1	12	**1**	PORCA	NUT	TUERCA
7	353757X1	12	**1**	ARRUELA	WASHER	ARANDELA
8	1861989M1	12	**1**	SUPORTE	BRACKET	SOPORTE
9	812560M1	12	**1**	PORCA	NUT	TUERCA
10	646670M91	12	**1**	CONEXÃO	CONNECTION	CONEXION
11	646669M1	12	**1**	TERMINAL	END	EXTREMO
12		➡ 1861988M92	**1**	TOMADA	INTAKE	ENTRADA

Aquecedor De Partida
Starting Heater
Calentador De Partida

140-100

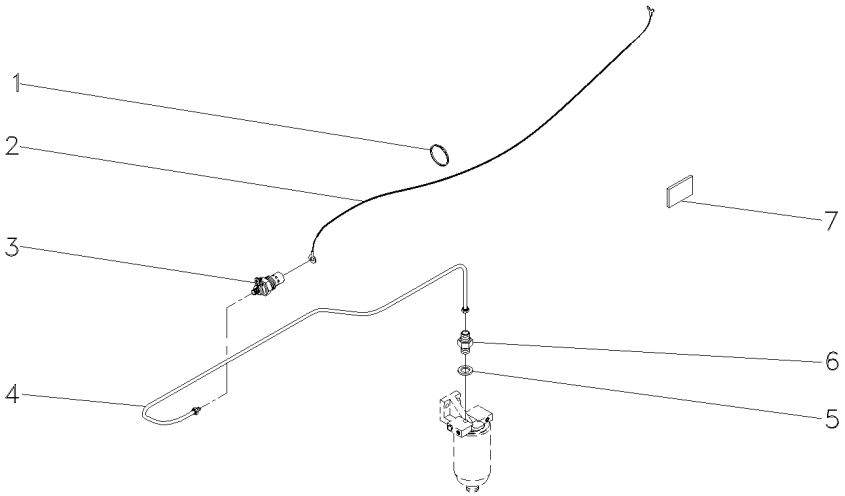

1	3225356M1	**7** BRAÇADEIRA	CLAMP	ABRAZADERA
2	052110P1	**1** CHICOTE	HARNESS	MAZO CABLES
3	2802106M1	**1** VELA AQUECEDORA	INTAKE HEATER	CALENTADOR ADM
4	3587619M91	**1** CJ. TUBO	TUBE ASSY	CONJ.DE TUBO
5	3147545M1	**1** ARRUELA	WASHER	ARANDELA
6	1447011M91	**1** VÁLVULA	VALVE	VALVULA
7	3149938M1	**1** DECAL	DECAL	CALCOMANIA

Aquecedor De Partida
Starting Heater
Calentador De Partida

140-105

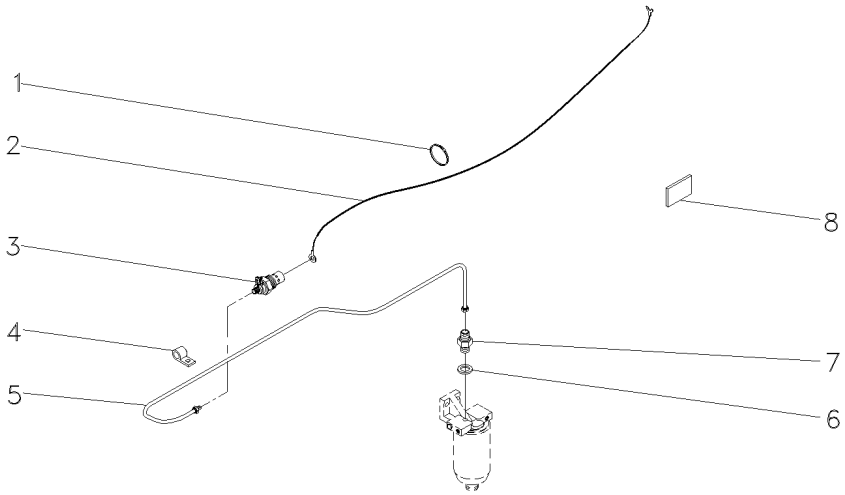

1	3225356M1	**7**	BRAÇADEIRA	CLAMP	ABRAZADERA
2	052110P1	**1**	CHICOTE	HARNESS	MAZO CABLES
3	2802106M1	**1**	VELA AQUECEDORA	INTAKE HEATER	CALENTADOR ADM
4	037669P1	**2**	PRESILHA	STAPLE	GRAPA
5	3587619M91	**1**	CJ. TUBO	TUBE ASSY	CONJ.DE TUBO
6	3147545M1	**1**	ARRUELA	WASHER	ARANDELA
7	1447011M91	**1**	VÁLVULA	VALVE	VALVULA
8	3149938M1	**1**	DECAL	DECAL	CALCOMANIA

Kit De Ferramentas
Tools
Herramientas

140-110

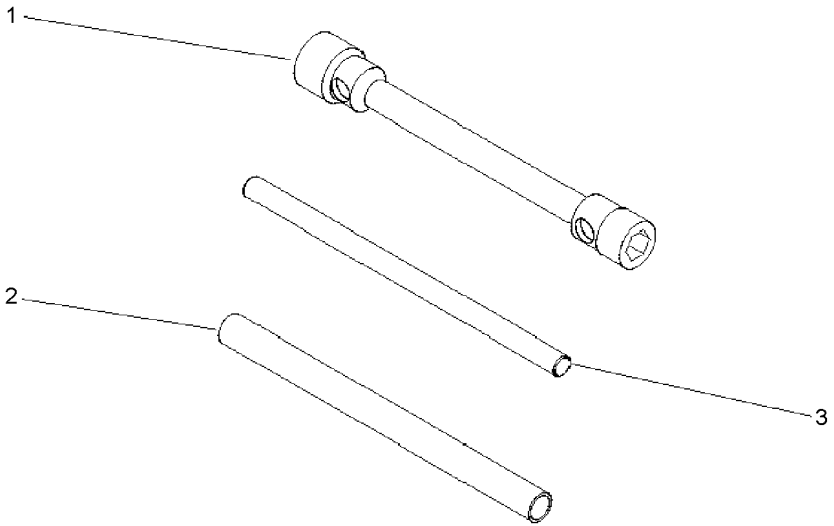

1	3149636M2	**1** CHAVE DE RODA	WHEEL KEY	LLAVE DE RUEDA
2	3149803M1	**1** TUBO	PIPE	CANO
3	3149804M1	**1** BARRA	BAR	BARRA

Caixa De Ferramentas
Tools Box
Caja De Herramientas

140-115

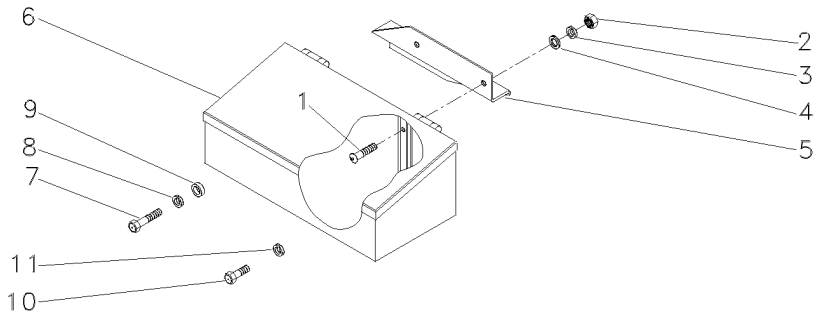

1	390809X1	**2** PARAFUSO	BOLT	PERNO
2	339402X1	**2** PORCA	NUT	TUERCA
3	339376X1	**2** ARRUELA	WASHER	ARANDELA
4	390734X1	**2** ARRUELA	WASHER	ARANDELA
5	059566P1	**1** SUPORTE	SUPPORT	DISPOS.DE SOSTEN
6	027964N1	**1** CX. FERRAMENTAS	TOOL BOX	CAJA HERRAMIENTA
7	3145222M1	**1** PARAFUSO	BOLT	PERNO
8	390346X1	**1** ARRUELA	WASHER	ARANDELA
9	037716P1	**1** ESPAÇADOR	SPACER	PIEZA DISTANCIA
10	354441X1	**1** PARAFUSO	BOLT	PERNO
11	390346X1	**1** ARRUELA	WASHER	ARANDELA

Chaves De Roda
Spanner
Llave Rueda

140-125

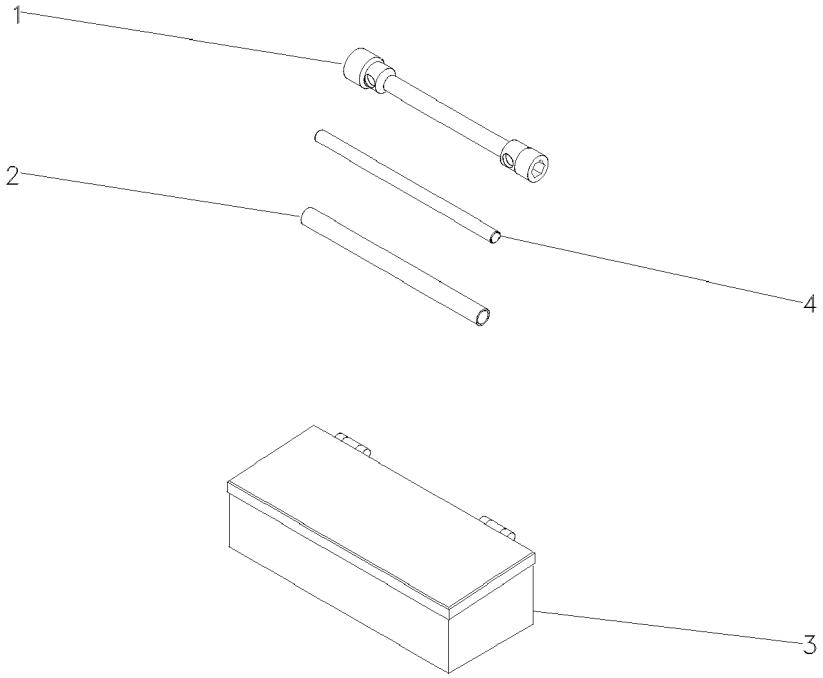

1	876500M1	**1**	CHAVE DE BOCA	SPANNER	LLAVE DE RUEDA
2	3149803M1	**1**	TUBO	PIPE	CANO
3	070798T1	**1**	CAIXA	BOX	CAJA
4	3149804M1	**1**	BARRA	BAR	BARRA

Caixa De Ferramentas
Tools Box
Caja De Herramientas

140-130

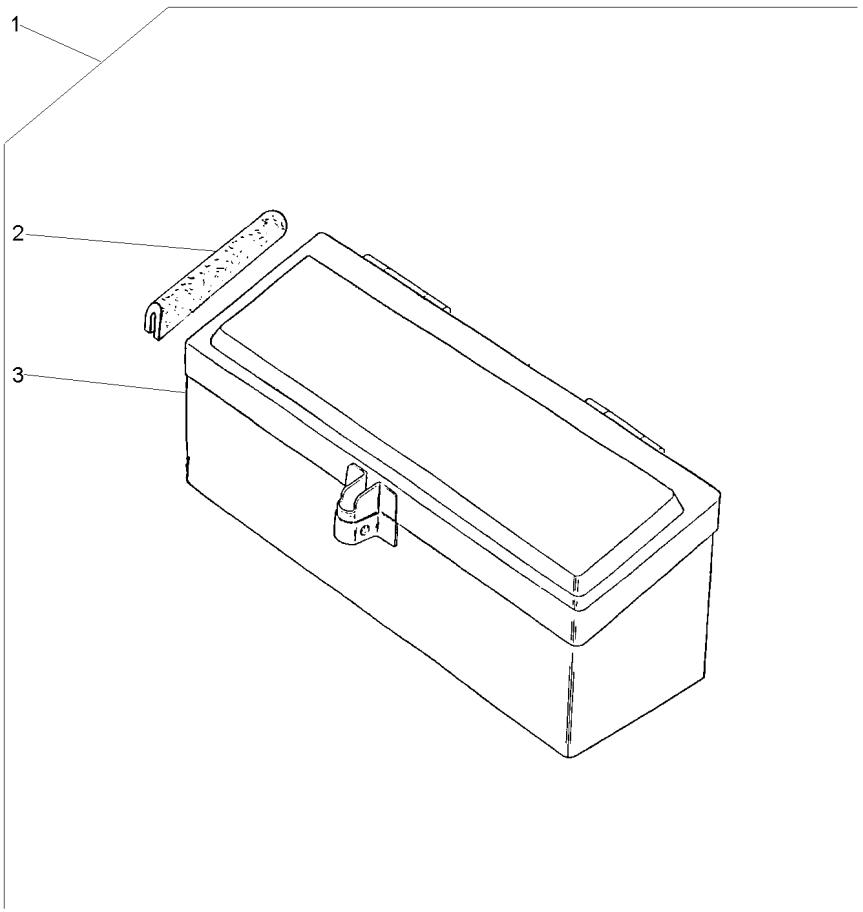

1		027964N1	**1**	CJ. CAIXA	KIT, BOX	JUEGO DE CAJA
2	027998P1	1	**2**	GUARNIÇÃO	FOAM	ESPUMA
3	3587610M91	1	**1**	CAIXA	BOX	CAJA

Caixa De Ferramentas
Tools Box
Caja De Herramientas

140-135

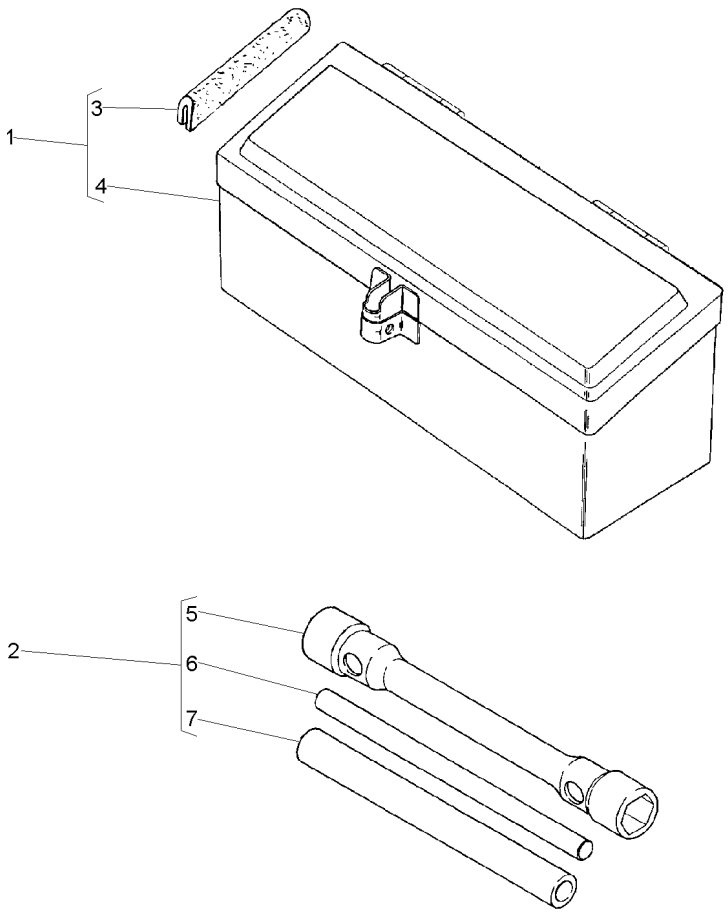

1	027964N1		**1**	CX. FERRAMENTAS	TOOL BOX	CAJA HERRAMIENTA
2	3149635M93		**1**	CHAVE DE RODA	WHEEL KEY	LLAVE DE RUEDA
3	027998P1	1	**2**	GUARNIÇÃO	FOAM	ESPUMA
4	3587610M91	1	**1**	CAIXA	BOX	CAJA
5	3149636M2	2	**1**	CHAVE DE RODA	WHEEL KEY	LLAVE DE RUEDA
6	3149804M1	2	**1**	BARRA	BAR	BARRA
7	3149803M1	2	**1**	TUBO	PIPE	CANO

Caixa De Ferramentas
Tools Box
Caja De Herramientas

140-140

Estreito
Narrow
Estrecho

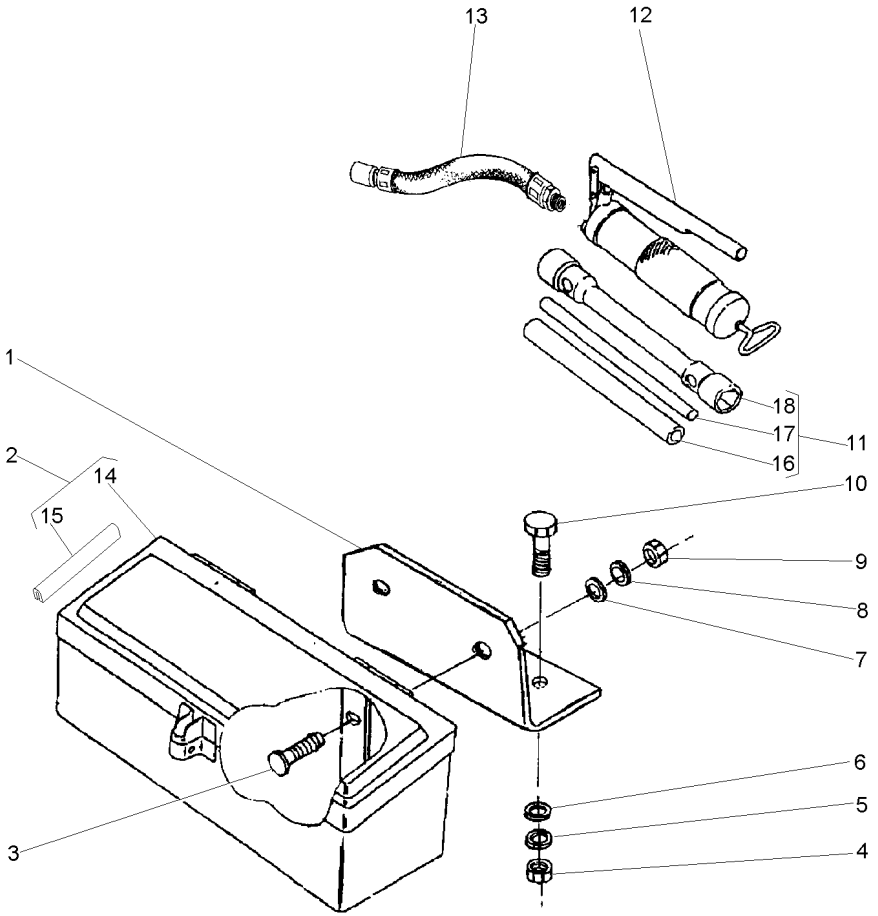

1	036983P1		**1**	SUPORTE	BRACKET	SOPORTE
2	027964N1		**1**	CX. FERRAMENTAS	TOOL BOX	CAJA HERRAMIENTA
3	353810X1	3/8x24x1.1/4	**2**	PARAFUSO	BOLT	PERNO
4	355566X1	3/8x16	**2**	PORCA	NUT	TUERCA
5	353434X1		**2**	ARRUELA	WASHER	ARANDELA
6	353756X1		**2**	ARRUELA	WASHER	ARANDELA
7	391388X1		**2**	ARRUELA	WASHER	ARANDELA
8	353434X1		**2**	ARRUELA	WASHER	ARANDELA
9	339402X1	M10x1,50	**2**	PORCA	NUT	TUERCA
10	353691X1	3/8x16x1"	**2**	PARAFUSO	BOLT	PERNO
11	3149635M93		**1**	CHAVE DE RODA	WHEEL KEY	LLAVE DE RUEDA
12	036335T1		**1**	ENGRAXADEIRA	SHOES	ZAPATAS
13	036336T1		**1**	MANGUEIRA	HOSE	FLEXIBLE
14	3587610M91	2	**1**	CAIXA	BOX	CAJA
15	027988P1	2	**2**	GUARNIÇÃO	FOAM	ESPUMA
16	3149803M1	11	**1**	TUBO	PIPE	CANO
17	3149804M1	11	**1**	BARRA	BAR	BARRA
18	3149636M2	11	**1**	CHAVE DE RODA	WHEEL KEY	LLAVE DE RUEDA

Chaves De Roda
Spanner
Llave Rueda

140-145

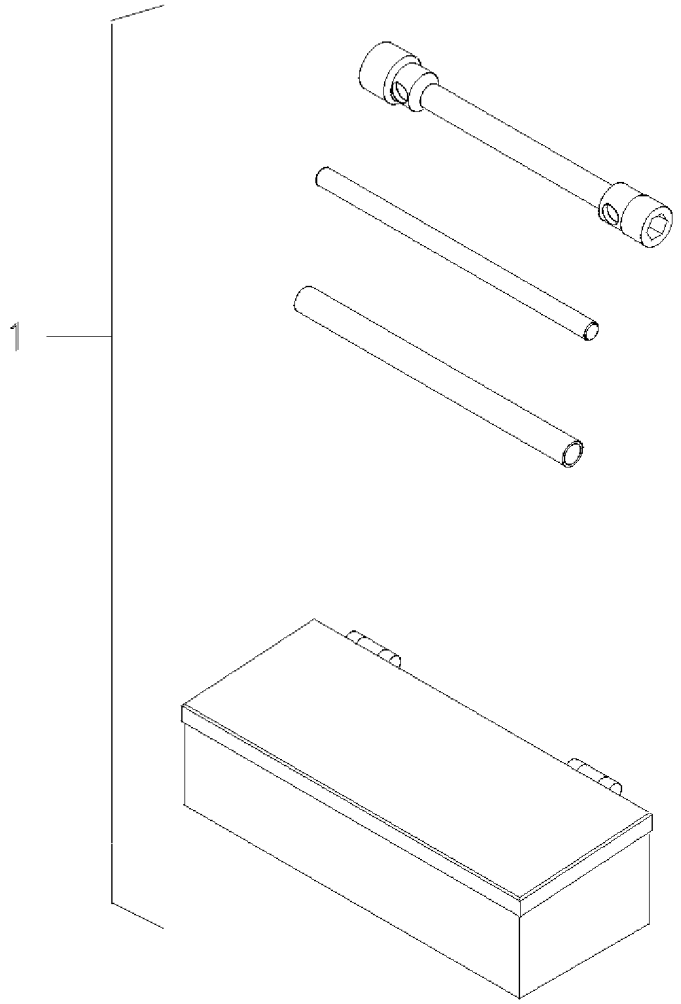

1	070797N1	140-155 No	**1**	KIT FERRAMENTAS	KIT, TOOL	JGO.HERRAMIENTAS

Kit De Ferramentas
Tools
Herramientas

140-150

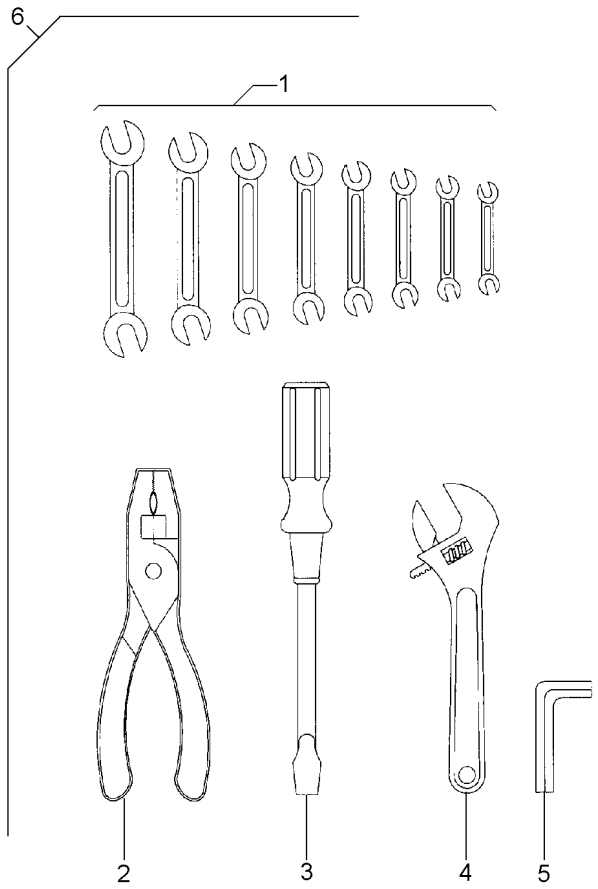

1	3145880M1	6	**1**	CHAVE DE BOCA	SPANNER	LLAVE DE RUEDA
1	3145881M1	6	**1**	CHAVE DE BOCA	SPANNER	LLAVE DE RUEDA
1	3145882M1	6	**1**	CHAVE DE BOCA	SPANNER	LLAVE DE RUEDA
1	3145883M1	6	**1**	CHAVE DE BOCA	SPANNER	LLAVE DE RUEDA
1	3145884M1	6	**1**	CHAVE DE BOCA	SPANNER	LLAVE DE RUEDA
1	3145885M1	6	**1**	CHAVE DE BOCA	SPANNER	LLAVE DE RUEDA
1	3145886M1	6	**1**	CHAVE DE BOCA	SPANNER	LLAVE DE RUEDA
1	3145887M1	6	**1**	CHAVE DE BOCA	SPANNER	LLAVE DE RUEDA
2	3145888M1	6	**1**	ALICATE	PLIERS	PINZAS
3	3145890M1	6	**1**	CHAVE DE FENDA	SCREWDRIVER	DESTORNILLADOR
4	3145889M1	6	**1**	CHAVE DE BOCA	SPANNER	LLAVE DE RUEDA
5	1437379M1	6	**1**	CHAVE ALLEN	ALLEN KEY	LLAVE ALLEN
6		3145959M91	**1**	KIT FERRAMENTAS	KIT, TOOL	JGO.HERRAMIENTAS

Kit De Ferramentas
Tools
Herramientas

140-155

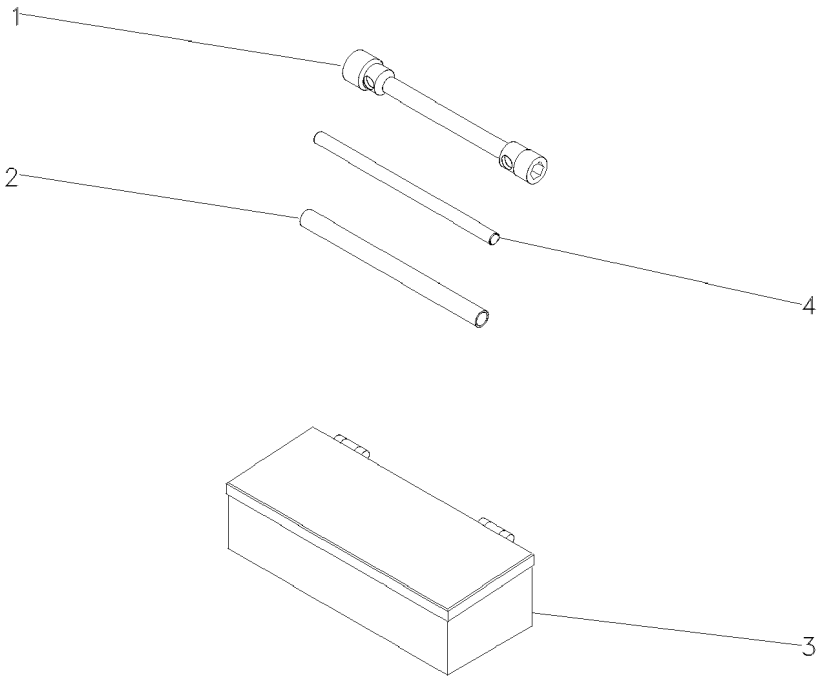

1	876500M1	**1**	CHAVE DE BOCA	SPANNER	LLAVE DE RUEDA
2	3149803M1	**1**	TUBO	PIPE	CANO
3	070798T1	**1**	CAIXA	BOX	CAJA
4	3149804M1	**1**	BARRA	BAR	BARRA

Engraxadeira
Greaser
Engrasadera

140-160

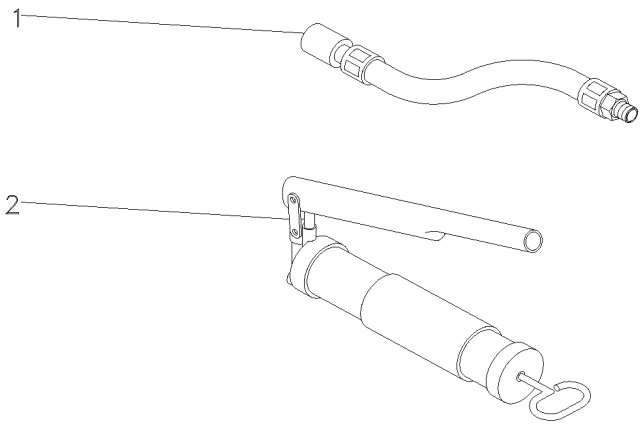

1	036336T1	**1**	MANGUEIRA	HOSE	FLEXIBLE
2	036335T1	**1**	ENGRAXADEIRA	SHOES	ZAPATAS

Protetor Auricular
Protector
Protetor

140-165

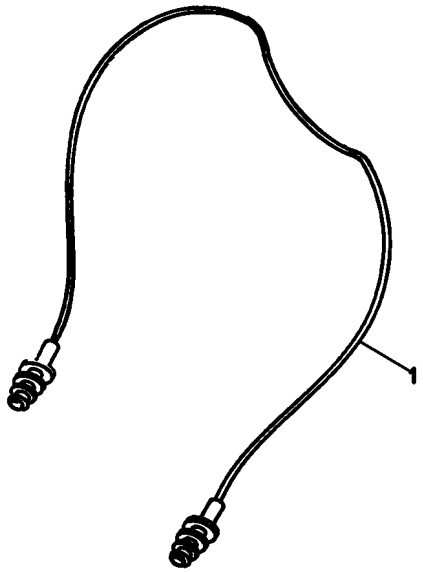

1	T0289054	**1** PROTETOR	PROTECTOR	PROTECTOR

Triângulo De Advertência
Warning Triangle
Triángulo De Advertencia

140-170

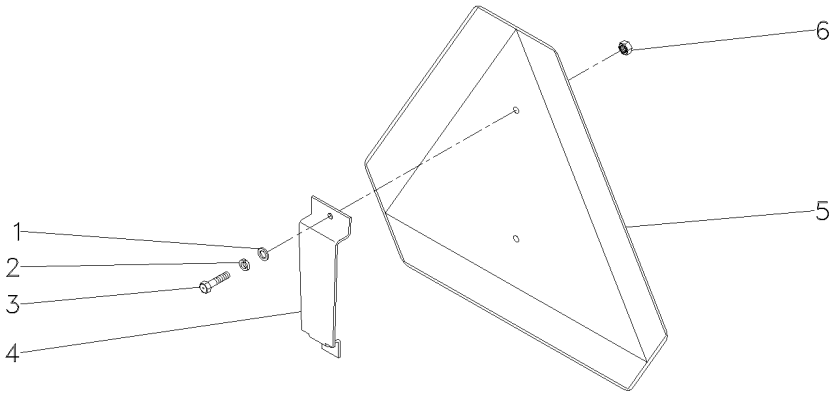

1	353753X1			
2	353445X1			
3	355125X1			
4	062989P1			
5	057778P1			
6	354120X1			
2	ARRUELA	WASHER	ARANDELA
2	ARRUELA	WASHER	ARANDELA
2	PARAFUSO	BOLT	PERNO
1	SUPORTE	BRACKET	SOPORTE
1	TRIÂNGULO	TRIANGLE	TRIANGULO
2	PORCA	NUT	TUERCA

Triângulo De Advertência
Warning Triangle
Triángulo De Advertencia

140-175

Estreito
Narrow
Estrecho

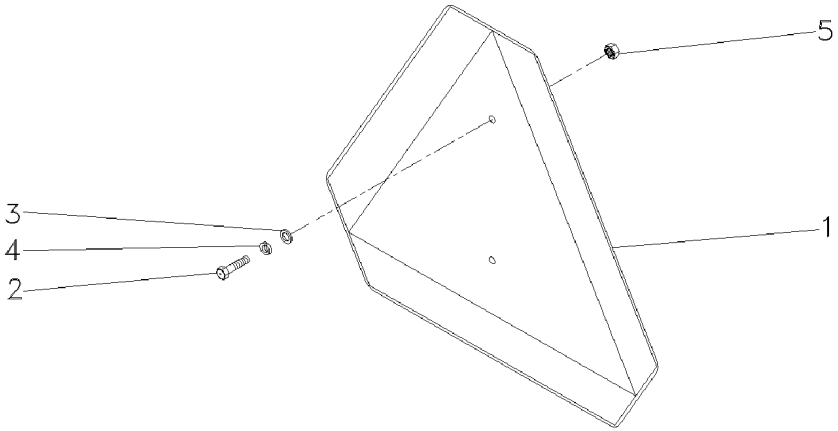

1	057778P1	**1**	TRIÂNGULO	TRIANGLE	TRIANGULO
2	355125X1	**2**	PARAFUSO	BOLT	PERNO
3	353753X1	**2**	ARRUELA	WASHER	ARANDELA
4	353445X1	**2**	ARRUELA	WASHER	ARANDELA
5	354120X1	**2**	PORCA	NUT	TUERCA

Triângulo De Advertência
Warning Triangle
Triángulo De Advertencia

140-180

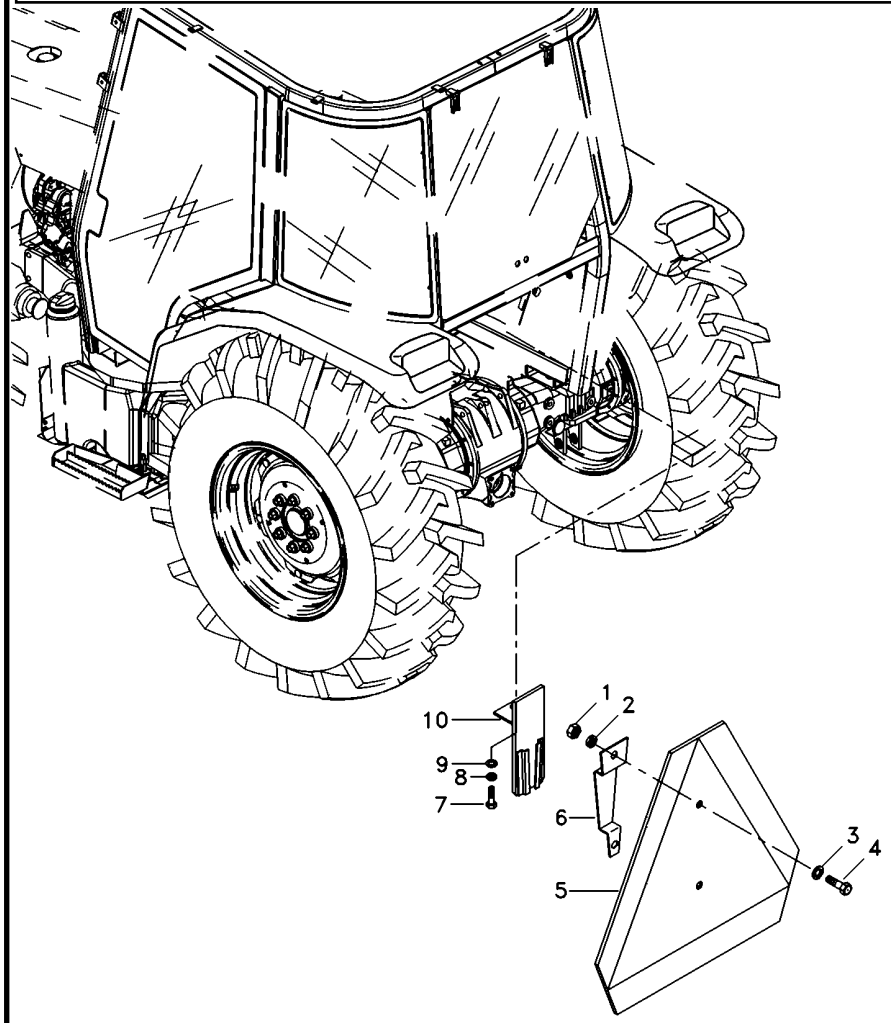

1	354120X1	**2** PORCA	NUT	TUERCA
2	353445X1	**2** ARRUELA	WASHER	ARANDELA
3	353753X1	**2** ARRUELA	WASHER	ARANDELA
4	355125X1	**2** PARAFUSO	BOLT	PERNO
5	057778P1	**1** TRIÂNGULO	TRIANGLE	TRIANGULO
6	059290P1	**1** SUPORTE	BRACKET	SOPORTE
7	339123X1	**1** PARAFUSO	BOLT	PERNO
8	339374X1	**1** ARRUELA	WASHER	ARANDELA
9	339024X1	**1** ARRUELA	WASHER	ARANDELA
10	059285S1	**1** SUPORTE	BRACKET	SOPORTE

Kit Creeper Epicíclico Leve
Kit Creeper Epicyclic Light
Kit Creeper Epicicloidal Leve

Advanced Com Espaçador
Advanced With Spacer
Advanced Con Espaciador

140-185

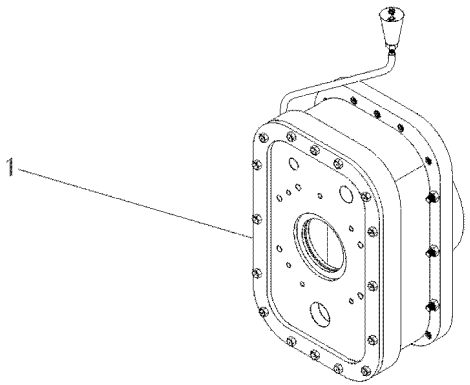

1	055830N1	**1**	CJ. REDUTOR	KIT, CARRIER	JUEGO PORTADOR

Kit Creeper Epicíclico Leve Com Controle Remoto — **Advanced 2 Rm Sem Espaçador**
Kit Creeper Epicyclic Light With Remot Control — **Advanced 2 Wd Without Spacer**
Kit Creeper Epicicloidal Leve Con Control Remoto — **Advanced 2 Rm Sin Espaciador**

140-190

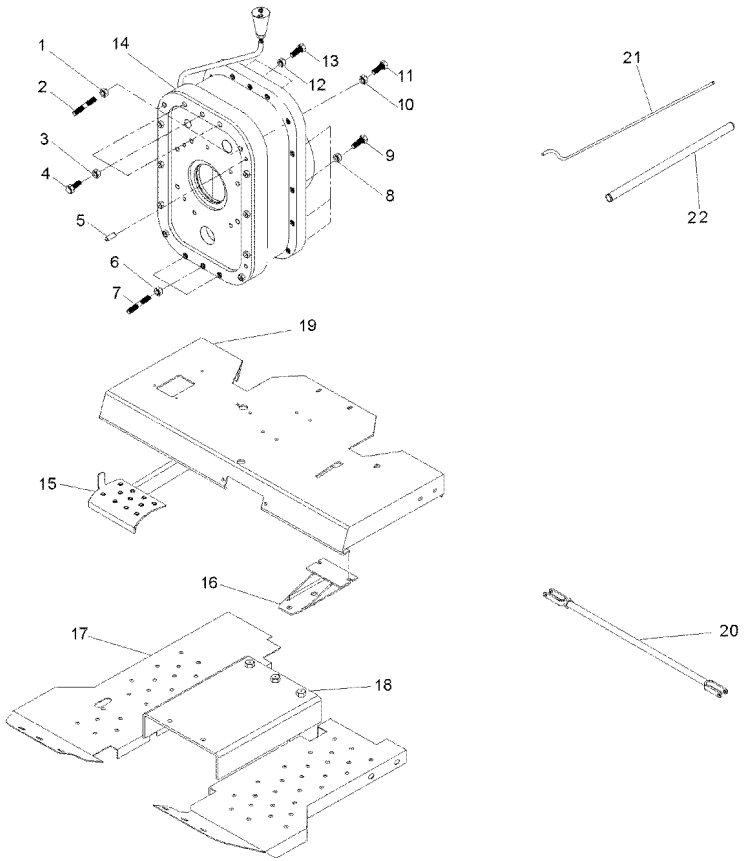

1	069676X1		**2**	PORCA	NUT	TUERCA
2	3589429M1		**2**	PRISIONEIRO	STUD	ESPARRAGO
3	069676X1		**3**	PORCA	NUT	TUERCA
4	3408222M1		**3**	PARAFUSO	BOLT	PERNO
5	191314M1		**2**	PINO	PIN	PASADOR
6	069676X1		**3**	PORCA	NUT	TUERCA
7	3589429M1		**3**	PRISIONEIRO	STUD	ESPARRAGO
8	069676X1		**18**	PORCA	NUT	TUERCA
9	377561X1		**18**	PARAFUSO	BOLT	PERNO
10	069676X1		**2**	PORCA	NUT	TUERCA
11	3589428M1		**2**	PRISIONEIRO	STUD	ESPARRAGO
12	069676X1		**3**	PORCA	NUT	TUERCA
13	377563X1		**3**	PARAFUSO	BOLT	PERNO
14	055830N1		**1**	CJ. REDUTOR	KIT, CARRIER	JUEGO PORTADOR
15	062924S1		**1**	PEDAL	PEDAL	PEDAL
16	062957S1		**1**	SUPORTE	BRACKET	SOPORTE
17	052348S1	◀	**1**	SOLEIRA	FOOT REST	REPOSAPIES
17	033591S1	▶	**1**	SOLEIRA	FOOT REST	REPOSAPIES
18	057785P1		**1**	SOLEIRA	FOOT REST	REPOSAPIES
19	069223S1		**1**	PLATAFORMA	TABLE	MESA
20	3146699M91	[A]	**2**	CJ. TIRANTE	KIT, ROD	JUEGO DE BIELAS
21	058976P1		**1**	TUBO	TUBE	TUBO
22	063323P1		**1**	TUBO	PIPE,OIL	MANGUITO ACEITE

[A] FREIO
BRAKE
FRENO

Kit Creeper Epicíclico Leve Com Controle Remoto — **Advanced 4 Rm Sem Espaçador**
Kit Creeper Epicyclic Light With Remot Control — **Advanced 4 Wd Without Spacer**
Kit Creeper Epicicloidal Leve Con Control Remoto — **Advanced 4 Rm Sin Espaciador**

140-195

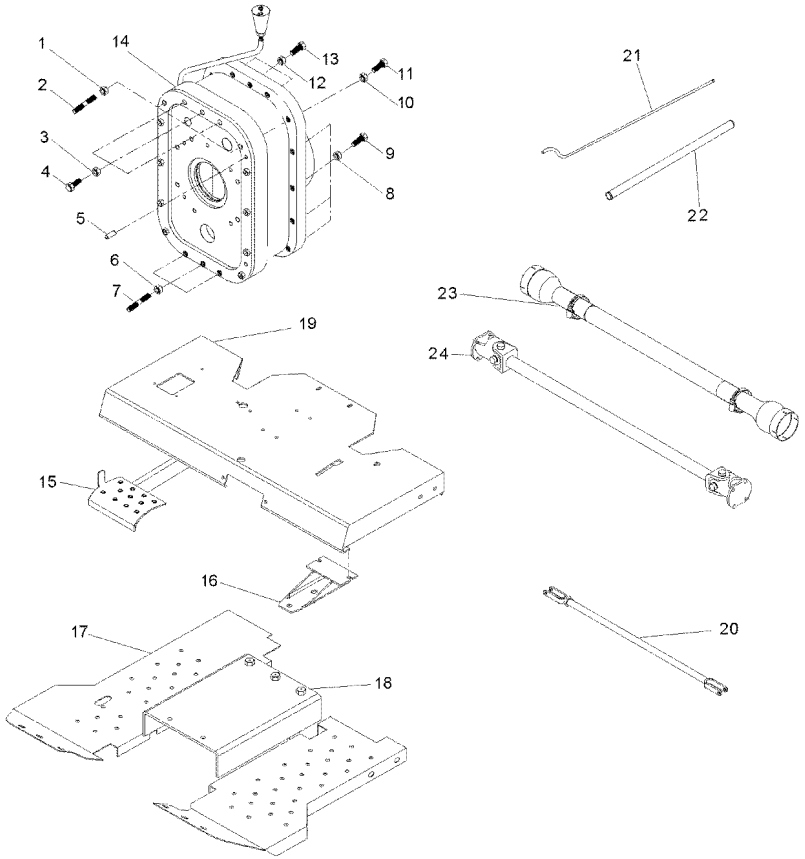

1	069676X1		**2**	PORCA	NUT	TUERCA
2	3589429M1		**2**	PRISIONEIRO	STUD	ESPARRAGO
3	069676X1		**3**	PORCA	NUT	TUERCA
4	3408222M1		**3**	PARAFUSO	BOLT	PERNO
5	191314M1		**2**	PINO	PIN	PASADOR
6	069676X1		**3**	PORCA	NUT	TUERCA
7	3589429M1		**3**	PRISIONEIRO	STUD	ESPARRAGO
8	069676X1		**18**	PORCA	NUT	TUERCA
9	377561X1		**18**	PARAFUSO	BOLT	PERNO
10	069676X1		**2**	PORCA	NUT	TUERCA
11	3589428M1		**2**	PRISIONEIRO	STUD	ESPARRAGO
12	069676X1		**3**	PORCA	NUT	TUERCA
13	377563X1		**3**	PARAFUSO	BOLT	PERNO
14	055830N1		**1**	CJ. REDUTOR	KIT, CARRIER	JUEGO PORTADOR
15	062924S1		**1**	PEDAL	PEDAL	PEDAL
16	062957S1		**1**	SUPORTE	BRACKET	SOPORTE
17	052348S1	◀	**1**	SOLEIRA	FOOT REST	REPOSAPIES
17	033591S1	▶	**1**	SOLEIRA	FOOT REST	REPOSAPIES
18	057785P1		**1**	SOLEIRA	FOOT REST	REPOSAPIES
19	069223S1		**1**	PLATAFORMA	TABLE	MESA
20	054364N1	[A]	**2**	CJ. TIRANTE	KIT, ROD	JUEGO DE BIELAS
21	058976P1		**1**	TUBO	TUBE	TUBO
22	063323P1		**1**	TUBO	PIPE,OIL	MANGUITO ACEITE
23	054361P1		**1**	PROTEÇÃO	GUARD	DEFENSA
24	057380T1		**1**	CJ. EIXO	KIT, AXLE	JUEGO DE EJE

[A] FREIO
BRAKE
FRENO

Kit Creeper Epicíclico Leve Sem Controle Remoto
Kit Creeper Epicyclic Light Without Remot Control
Kit Creeper Epicicloidal Leve Sin Control Remoto

Advanced 2 Rm Sem Espaçador
Advanced 2 Wd Without Spacer
Advanced 2 Rm Sin Espaciador

140-200

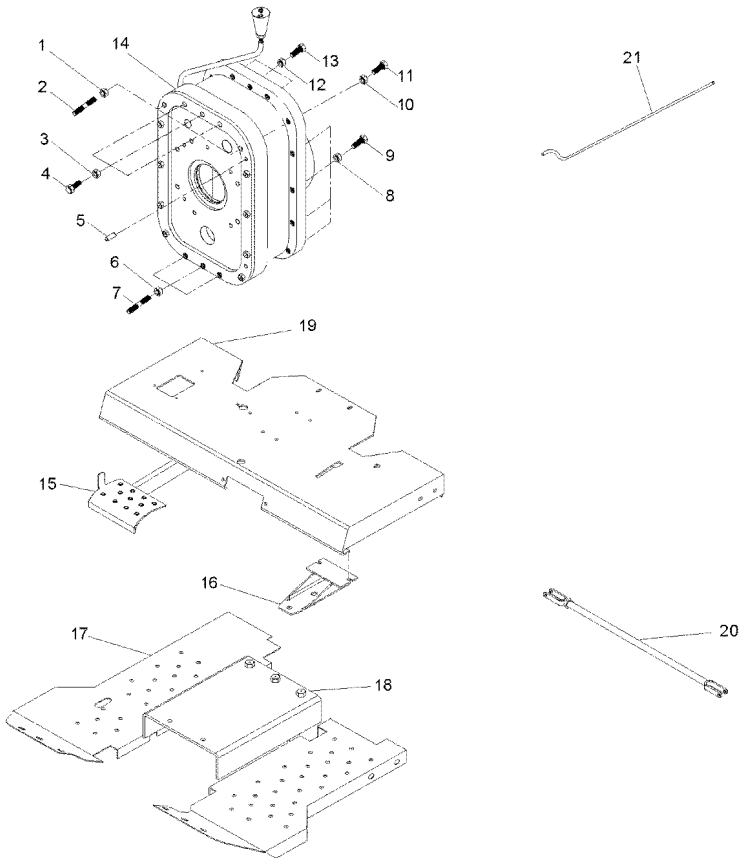

1	069676X1		**2**	PORCA	NUT	TUERCA
2	3589429M1		**2**	PRISIONEIRO	STUD	ESPARRAGO
3	069676X1		**3**	PORCA	NUT	TUERCA
4	3408222M1		**3**	PARAFUSO	BOLT	PERNO
5	191314M1		**2**	PINO	PIN	PASADOR
6	069676X1		**3**	PORCA	NUT	TUERCA
7	3589429M1		**3**	PRISIONEIRO	STUD	ESPARRAGO
8	069676X1		**18**	PORCA	NUT	TUERCA
9	377561X1		**18**	PARAFUSO	BOLT	PERNO
10	069676X1		**2**	PORCA	NUT	TUERCA
11	3589428M1		**2**	PRISIONEIRO	STUD	ESPARRAGO
12	069676X1		**3**	PORCA	NUT	TUERCA
13	377563X1		**3**	PARAFUSO	BOLT	PERNO
14	055830N1		**1**	CJ. REDUTOR	KIT, CARRIER	JUEGO PORTADOR
15	062924S1		**1**	PEDAL	PEDAL	PEDAL
16	062957S1		**1**	SUPORTE	BRACKET	SOPORTE
17	052348S1	◀	**1**	SOLEIRA	FOOT REST	REPOSAPIES
17	033591S1	▶	**1**	SOLEIRA	FOOT REST	REPOSAPIES
18	057785P1		**1**	SOLEIRA	FOOT REST	REPOSAPIES
19	069223S1		**1**	PLATAFORMA	TABLE	MESA
20	054364N1	[A]	**2**	CJ. TIRANTE	KIT, ROD	JUEGO DE BIELAS
21	063325P1		**1**	TUBO	PIPE	CANO
23	054361P1		**1**	PROTEÇÃO	GUARD	DEFENSA
24	057380T1		**1**	CJ. EIXO	KIT, AXLE	JUEGO DE EJE

[A] FREIO
BRAKE
FRENO

Kit Creeper Epicíclico Leve Sem Controle Remoto
Kit Creeper Epicyclic Light Without Remot Control
Kit Creeper Epicicloidal Leve Sin Control Remoto

Advanced 4 Rm Sem Espaçador
Advanced 4 Wd Without Spacer
Advanced 4 Rm Sin Espaciador

140-205

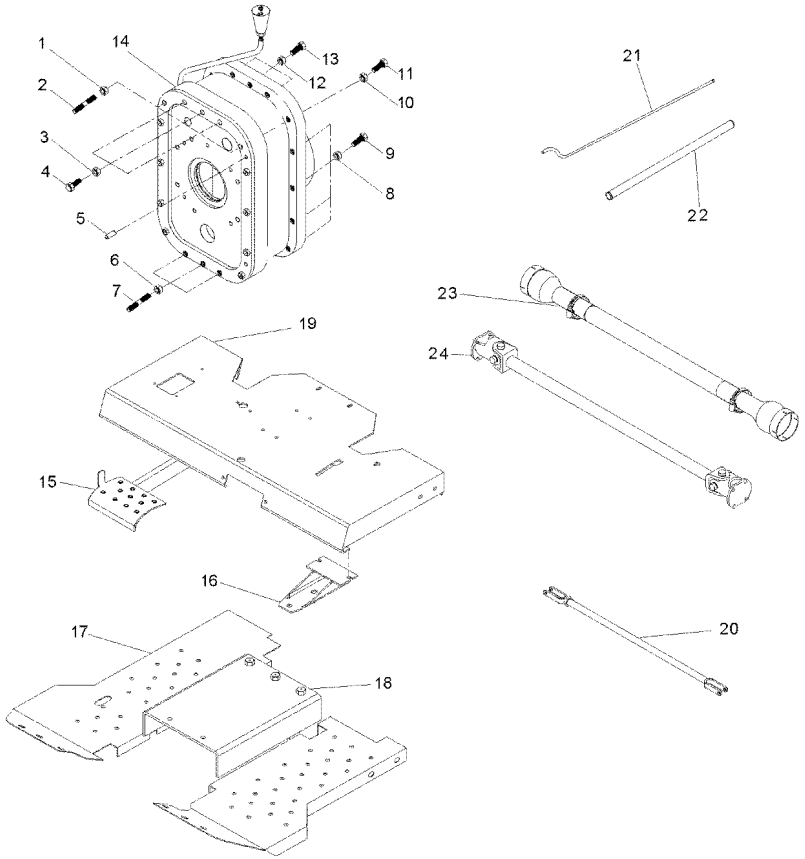

1	069676X1		**2**	PORCA	NUT	TUERCA
2	3589429M1		**2**	PRISIONEIRO	STUD	ESPARRAGO
3	069676X1		**3**	PORCA	NUT	TUERCA
4	3408222M1		**3**	PARAFUSO	BOLT	PERNO
5	191314M1		**2**	PINO	PIN	PASADOR
6	069676X1		**3**	PORCA	NUT	TUERCA
7	3589429M1		**3**	PRISIONEIRO	STUD	ESPARRAGO
8	069676X1		**18**	PORCA	NUT	TUERCA
9	377561X1		**18**	PARAFUSO	BOLT	PERNO
10	069676X1		**2**	PORCA	NUT	TUERCA
11	3589428M1		**2**	PRISIONEIRO	STUD	ESPARRAGO
12	069676X1		**3**	PORCA	NUT	TUERCA
13	377563X1		**3**	PARAFUSO	BOLT	PERNO
14	055830N1		**1**	CJ. REDUTOR	KIT, CARRIER	JUEGO PORTADOR
15	062924S1		**1**	PEDAL	PEDAL	PEDAL
16	062957S1		**1**	SUPORTE	BRACKET	SOPORTE
17	052348S1	◀	**1**	SOLEIRA	FOOT REST	REPOSAPIES
17	033591S1	▶	**1**	SOLEIRA	FOOT REST	REPOSAPIES
18	057785P1		**1**	SOLEIRA	FOOT REST	REPOSAPIES
19	069223S1		**1**	PLATAFORMA	TABLE	MESA
20	054364N1	[A]	**1**	CJ. TIRANTE	KIT, ROD	JUEGO DE BIELAS
21	063325P1		**1**	TUBO	PIPE	CANO
22	063323P1		**1**	TUBO	PIPE,OIL	MANGUITO ACEITE
23	054361P1		**1**	PROTEÇÃO	GUARD	DEFENSA
24	057380T1		**1**	CJ. EIXO	KIT, AXLE	JUEGO DE EJE

[A] FREIO
BRAKE
FRENO

Kit Creeper Epicíclico Pesado Kit Creeper Epicyclic Heavy Kit Creeper Epicicloidal Pesado	Advanced Com Espaçador Advanced With Spacer Advanced Con Espaciador	140-210

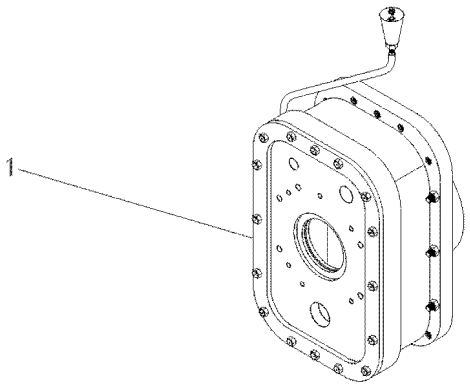

1	T0258002	**1** REDUTOR	REDUCER	REDUCTOR

Kit Creeper Epicíclico Pesado Com Controle Remoto — **Advanced 2 Rm Sem Espaçador**
Kit Creeper Epicyclic Heavy With Remot Control — **Advanced 2 Wd Without Spacer**
Kit Creeper Epicicloidal Pesado Con Control Remoto — **Advanced 2 Rm Sin Espaciador**

140-215

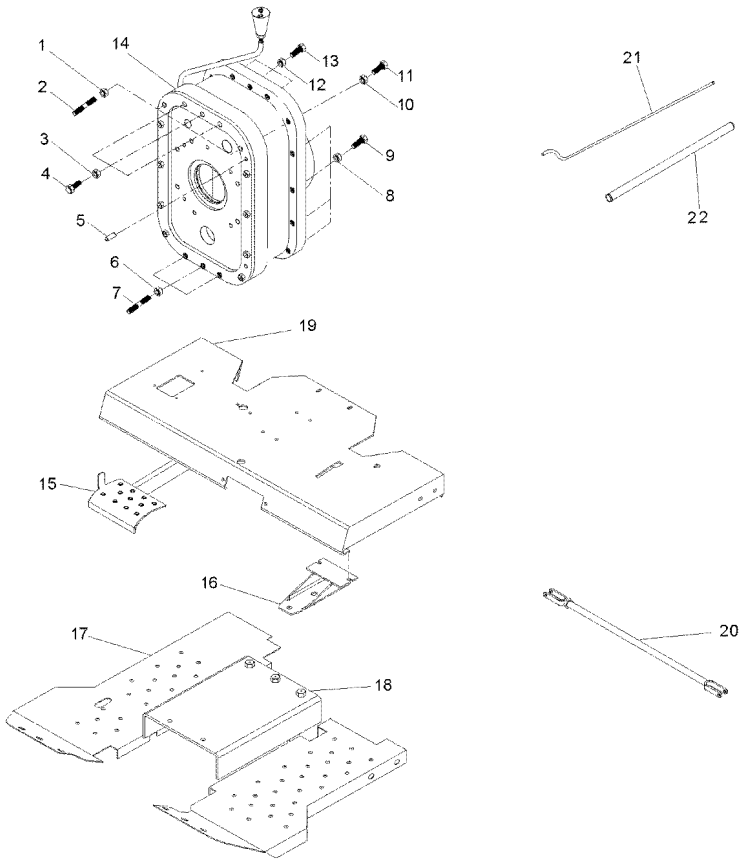

1	069676X1		**2**	PORCA	NUT	TUERCA
2	3589429M1		**2**	PRISIONEIRO	STUD	ESPARRAGO
3	069676X1		**3**	PORCA	NUT	TUERCA
4	3408222M1		**3**	PARAFUSO	BOLT	PERNO
5	191314M1		**2**	PINO	PIN	PASADOR
6	069676X1		**3**	PORCA	NUT	TUERCA
7	3589429M1		**3**	PRISIONEIRO	STUD	ESPARRAGO
8	069676X1		**18**	PORCA	NUT	TUERCA
9	377561X1		**18**	PARAFUSO	BOLT	PERNO
10	069676X1		**2**	PORCA	NUT	TUERCA
11	3589428M1		**2**	PRISIONEIRO	STUD	ESPARRAGO
12	069676X1		**3**	PORCA	NUT	TUERCA
13	377563X1		**3**	PARAFUSO	BOLT	PERNO
14	T0258002		**1**	REDUTOR	REDUCER	REDUCTOR
15	062924S1		**1**	PEDAL	PEDAL	PEDAL
16	062957S1		**1**	SUPORTE	BRACKET	SOPORTE
17	052348S1	◀	**1**	SOLEIRA	FOOT REST	REPOSAPIES
17	033591S1	▶	**1**	SOLEIRA	FOOT REST	REPOSAPIES
18	057785P1		**1**	SOLEIRA	FOOT REST	REPOSAPIES
19	069223S1		**1**	PLATAFORMA	TABLE	MESA
20	3146699M91	[A]	**2**	CJ. TIRANTE	KIT, ROD	JUEGO DE BIELAS
21	058976P1		**1**	TUBO	TUBE	TUBO
22	063323P1		**1**	TUBO	PIPE,OIL	MANGUITO ACEITE

[A] FREIO
BRAKE
FRENO

Kit Creeper Epicíclico Pesado Com Controle Remoto — **Advanced 4 Rm Sem Espaçador**
Kit Creeper Epicyclic Heavy With Remot Control — **Advanced 4 Wd Without Spacer**
Kit Creeper Epicicloidal Pesado Con Control Remoto — **Advanced 4 Rm Sin Espaciador**

140-220

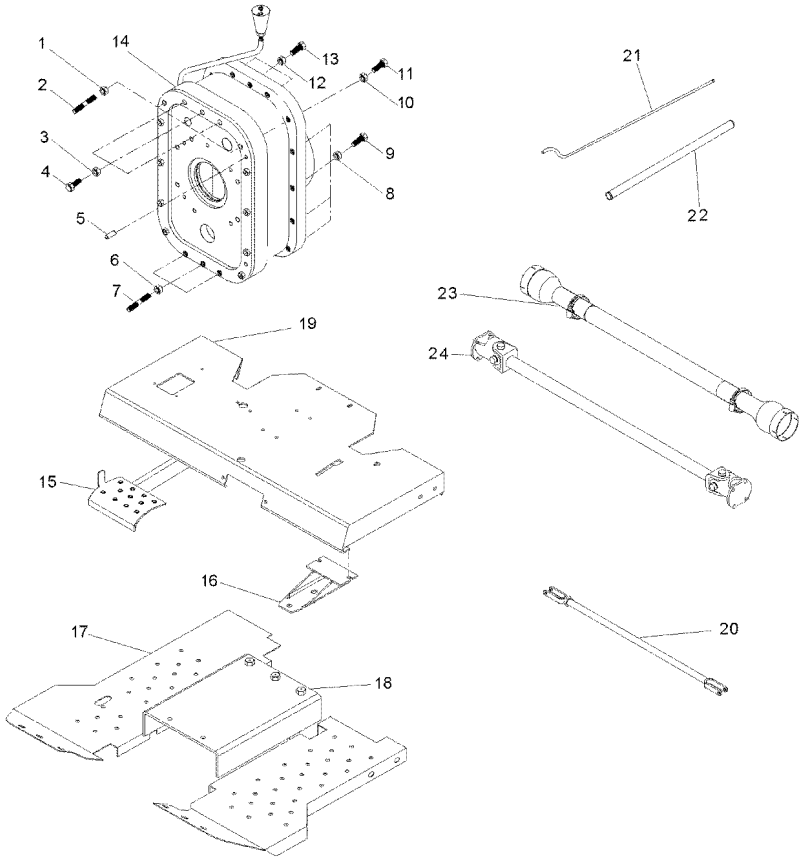

1	069676X1		**2**	PORCA	NUT	TUERCA
2	3589429M1		**2**	PRISIONEIRO	STUD	ESPARRAGO
3	069676X1		**3**	PORCA	NUT	TUERCA
4	3408222M1		**3**	PARAFUSO	BOLT	PERNO
5	191314M1		**2**	PINO	PIN	PASADOR
6	069676X1		**3**	PORCA	NUT	TUERCA
7	3589429M1		**3**	PRISIONEIRO	STUD	ESPARRAGO
8	069676X1		**18**	PORCA	NUT	TUERCA
9	377561X1		**18**	PARAFUSO	BOLT	PERNO
10	069676X1		**2**	PORCA	NUT	TUERCA
11	3589428M1		**2**	PRISIONEIRO	STUD	ESPARRAGO
12	069676X1		**3**	PORCA	NUT	TUERCA
13	377563X1		**3**	PARAFUSO	BOLT	PERNO
14	T0258002		**1**	REDUTOR	REDUCER	REDUCTOR
15	062924S1		**1**	PEDAL	PEDAL	PEDAL
16	062957S1		**1**	SUPORTE	BRACKET	SOPORTE
17	052348S1	◀	**1**	SOLEIRA	FOOT REST	REPOSAPIES
17	033591S1	▶	**1**	SOLEIRA	FOOT REST	REPOSAPIES
18	057785P1		**1**	SOLEIRA	FOOT REST	REPOSAPIES
19	069223S1		**1**	PLATAFORMA	TABLE	MESA
20	054364N1	[A]	**2**	CJ. TIRANTE	KIT, ROD	JUEGO DE BIELAS
21	058976P1		**1**	TUBO	TUBE	TUBO
22	063323P1		**1**	TUBO	PIPE,OIL	MANGUITO ACEITE
23	054361P1		**1**	PROTEÇÃO	GUARD	DEFENSA
24	057380T1		**1**	CJ. EIXO	KIT, AXLE	JUEGO DE EJE

[A] FREIO
BRAKE
FRENO

Kit Creeper Epicíclico Pesado Sem Controle Remoto — **Advanced 2 Rm Sem Espaçador**
Kit Creeper Epicyclic Heavy Without Remot Control — **Advanced 2 Wd Without Spacer**
Kit Creeper Epicicloidal Pesado Sin Control Remoto — **Advanced 2 Rm Sin Espaciador**

140-225

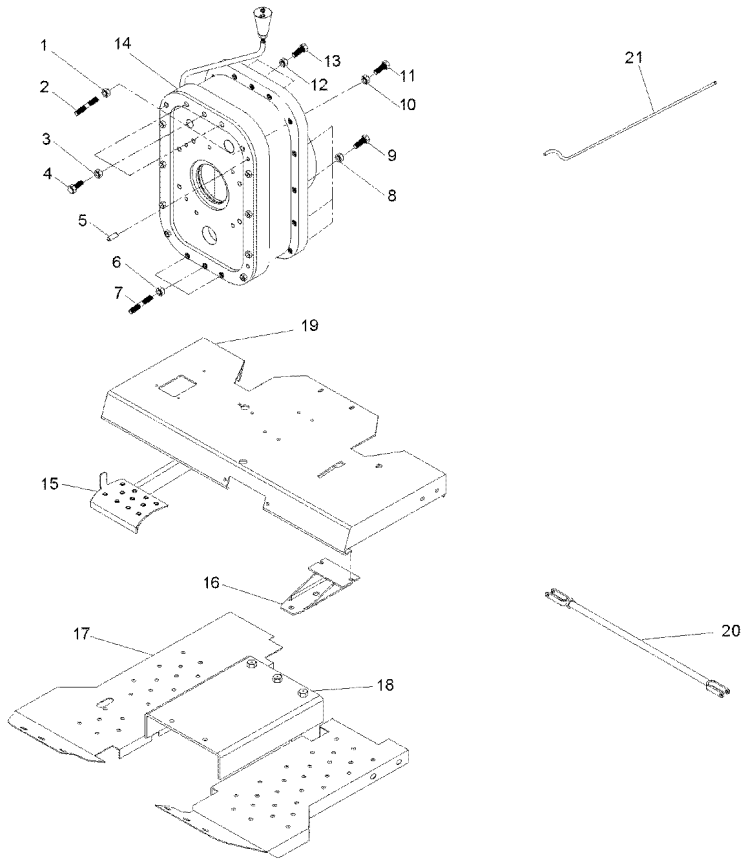

1	069676X1		**2**	PORCA	NUT	TUERCA
2	3589429M1		**2**	PRISIONEIRO	STUD	ESPARRAGO
3	069676X1		**3**	PORCA	NUT	TUERCA
4	3408222M1		**3**	PARAFUSO	BOLT	PERNO
5	191314M1		**2**	PINO	PIN	PASADOR
6	069676X1		**3**	PORCA	NUT	TUERCA
7	3589429M1		**3**	PRISIONEIRO	STUD	ESPARRAGO
8	069676X1		**18**	PORCA	NUT	TUERCA
9	377561X1		**18**	PARAFUSO	BOLT	PERNO
10	069676X1		**2**	PORCA	NUT	TUERCA
11	3589428M1		**2**	PRISIONEIRO	STUD	ESPARRAGO
12	069676X1		**3**	PORCA	NUT	TUERCA
13	377563X1		**3**	PARAFUSO	BOLT	PERNO
14	T0258002		**1**	REDUTOR	REDUCER	REDUCTOR
15	062924S1		**1**	PEDAL	PEDAL	PEDAL
16	062957S1		**1**	SUPORTE	BRACKET	SOPORTE
17	052348S1	◀	**1**	SOLEIRA	FOOT REST	REPOSAPIES
17	033591S1	▶	**1**	SOLEIRA	FOOT REST	REPOSAPIES
18	057785P1		**1**	SOLEIRA	FOOT REST	REPOSAPIES
19	069223S1		**1**	PLATAFORMA	TABLE	MESA
20	054364N1	[A]	**2**	CJ. TIRANTE	KIT, ROD	JUEGO DE BIELAS
21	063325P1		**1**	TUBO	PIPE	CANO
23	054361P1		**1**	PROTEÇÃO	GUARD	DEFENSA
24	057380T1		**1**	CJ. EIXO	KIT, AXLE	JUEGO DE EJE

[A] FREIO
BRAKE
FRENO

Kit Creeper Epicíclico Pesado Sem Controle Remoto — **Advanced 4 Rm Sem Espaçador**
Kit Creeper Epicyclic Heavy Without Remot Control — **Advanced 4 Wd Without Spacer**
Kit Creeper Epicicloidal Pesado Sin Control Remoto — **Advanced 4 Rm Sin Espaciador**

140-230

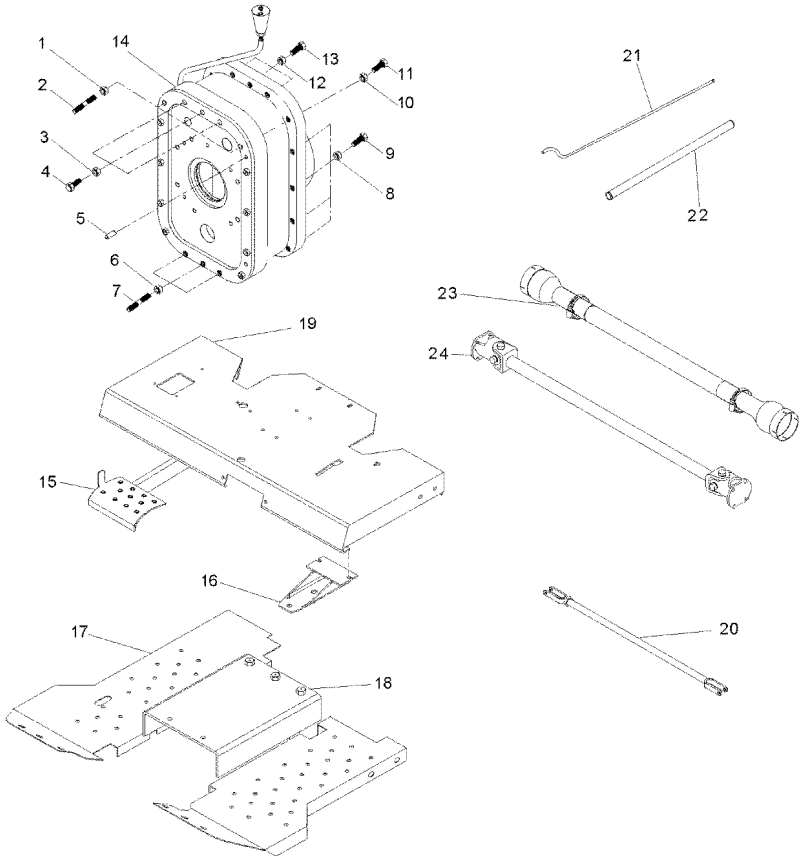

1	069676X1		**2**	PORCA	NUT	TUERCA
2	3589429M1		**2**	PRISIONEIRO	STUD	ESPARRAGO
3	069676X1		**3**	PORCA	NUT	TUERCA
4	3408222M1		**3**	PARAFUSO	BOLT	PERNO
5	191314M1		**2**	PINO	PIN	PASADOR
6	069676X1		**3**	PORCA	NUT	TUERCA
7	3589429M1		**3**	PRISIONEIRO	STUD	ESPARRAGO
8	069676X1		**18**	PORCA	NUT	TUERCA
9	377561X1		**18**	PARAFUSO	BOLT	PERNO
10	069676X1		**2**	PORCA	NUT	TUERCA
11	3589428M1		**2**	PRISIONEIRO	STUD	ESPARRAGO
12	069676X1		**3**	PORCA	NUT	TUERCA
13	377563X1		**3**	PARAFUSO	BOLT	PERNO
14	T0258002		**1**	REDUTOR	REDUCER	REDUCTOR
15	062924S1		**1**	PEDAL	PEDAL	PEDAL
16	062957S1		**1**	SUPORTE	BRACKET	SOPORTE
17	052348S1	◀	**1**	SOLEIRA	FOOT REST	REPOSAPIES
17	033591S1	▶	**1**	SOLEIRA	FOOT REST	REPOSAPIES
18	057785P1		**1**	SOLEIRA	FOOT REST	REPOSAPIES
19	069223S1		**1**	PLATAFORMA	TABLE	MESA
20	054364N1	[A]	**1**	CJ. TIRANTE	KIT, ROD	JUEGO DE BIELAS
21	063325P1		**1**	TUBO	PIPE	CANO
22	063323P1		**1**	TUBO	PIPE,OIL	MANGUITO ACEITE
23	054361P1		**1**	PROTEÇÃO	GUARD	DEFENSA
24	057380T1		**1**	CJ. EIXO	KIT, AXLE	JUEGO DE EJE

[A] FREIO
BRAKE
FRENO

Kit Creeper Epicíclico Leve Com Controle Remoto — **Não Advanced, 2rm E Sem Espaçador**
Kit Creeper Epicyclic Light With Remot Control — **Not Advanced, 2wd Without Spacer**
Kit Creeper Epicicloidal Leve Con Control Remoto — **No Advanced, 2rm Y Sin Espaciado**

140-235

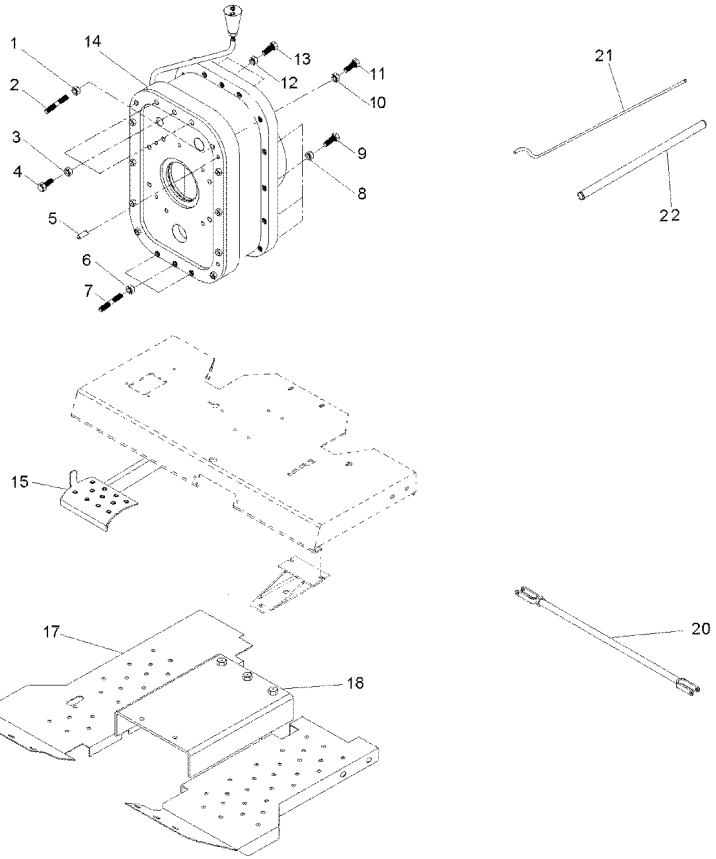

1	069676X1		**2**	PORCA	NUT	TUERCA
2	3589429M1		**2**	PRISIONEIRO	STUD	ESPARRAGO
3	069676X1		**3**	PORCA	NUT	TUERCA
4	3408222M1		**3**	PARAFUSO	BOLT	PERNO
5	191314M1		**2**	PINO	PIN	PASADOR
6	069676X1		**3**	PORCA	NUT	TUERCA
7	3589429M1		**3**	PRISIONEIRO	STUD	ESPARRAGO
8	069676X1		**18**	PORCA	NUT	TUERCA
9	377561X1		**18**	PARAFUSO	BOLT	PERNO
10	069676X1		**2**	PORCA	NUT	TUERCA
11	3589428M1		**2**	PRISIONEIRO	STUD	ESPARRAGO
12	069676X1		**3**	PORCA	NUT	TUERCA
13	377563X1		**3**	PARAFUSO	BOLT	PERNO
14	055830N1		**1**	CJ. REDUTOR	KIT, CARRIER	JUEGO PORTADOR
15	062924S1		**1**	PEDAL	PEDAL	PEDAL
17	052348S1	◀	**1**	SOLEIRA	FOOT REST	REPOSAPIES
17	033591S1	▶	**1**	SOLEIRA	FOOT REST	REPOSAPIES
18	057785P1		**1**	SOLEIRA	FOOT REST	REPOSAPIES
20	3146699M91	[A]	**2**	CJ. TIRANTE	KIT, ROD	JUEGO DE BIELAS
21	058976P1		**1**	TUBO	TUBE	TUBO
22	063323P1		**1**	TUBO	PIPE,OIL	MANGUITO ACEITE

[A] FREIO
BRAKE
FRENO

Kit Creeper Epicíclico Leve Com Controle Remoto — **Não Advanced, 4rm E Sem Espaçador**
Kit Creeper Epicyclic Light With Remot Control — **Not Advanced, 4wd Without Spacer**
Kit Creeper Epicicloidal Leve Con Control Remoto — **No Advanced, 4rm Y Sin Espaciado**

140-240

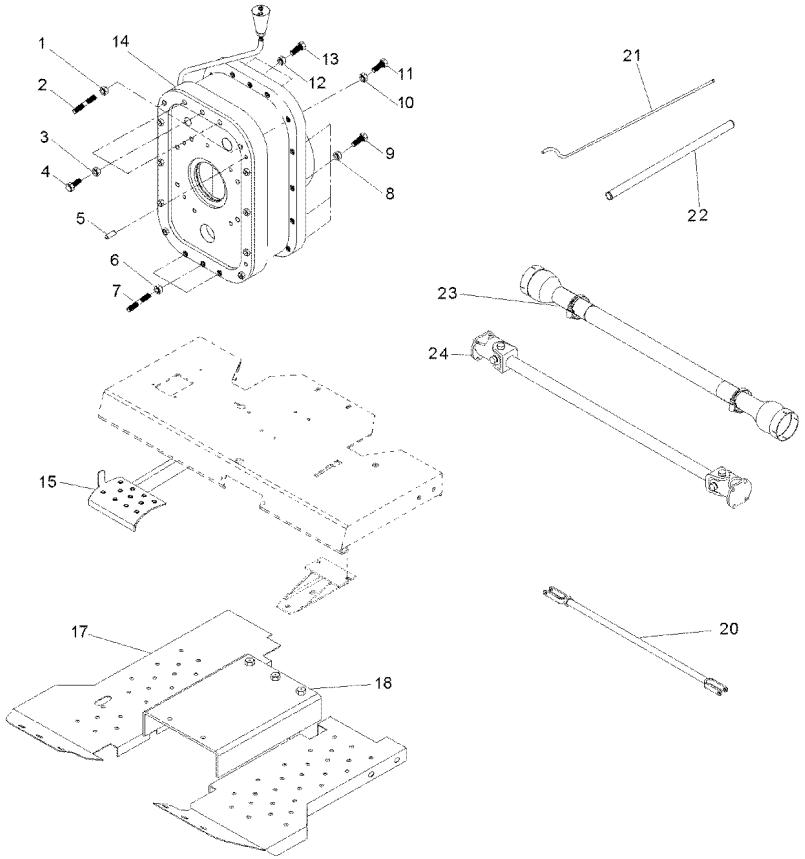

1	069676X1		**2**	PORCA	NUT	TUERCA
2	3589429M1		**2**	PRISIONEIRO	STUD	ESPARRAGO
3	069676X1		**3**	PORCA	NUT	TUERCA
4	3408222M1		**3**	PARAFUSO	BOLT	PERNO
5	191314M1		**2**	PINO	PIN	PASADOR
6	069676X1		**3**	PORCA	NUT	TUERCA
7	3589429M1		**3**	PRISIONEIRO	STUD	ESPARRAGO
8	069676X1		**18**	PORCA	NUT	TUERCA
9	377561X1		**18**	PARAFUSO	BOLT	PERNO
10	069676X1		**2**	PORCA	NUT	TUERCA
11	3589428M1		**2**	PRISIONEIRO	STUD	ESPARRAGO
12	069676X1		**3**	PORCA	NUT	TUERCA
13	377563X1		**3**	PARAFUSO	BOLT	PERNO
14	055830N1		**1**	CJ. REDUTOR	KIT, CARRIER	JUEGO PORTADOR
15	062924S1		**1**	PEDAL	PEDAL	PEDAL
17	052348S1	◀	**1**	SOLEIRA	FOOT REST	REPOSAPIES
17	033591S1	▶	**1**	SOLEIRA	FOOT REST	REPOSAPIES
18	057785P1		**1**	SOLEIRA	FOOT REST	REPOSAPIES
20	054364N1	[A]	**2**	CJ. TIRANTE	KIT, ROD	JUEGO DE BIELAS
21	058976P1		**1**	TUBO	TUBE	TUBO
22	063323P1		**1**	TUBO	PIPE,OIL	MANGUITO ACEITE
23	054361P1		**1**	PROTEÇÃO	GUARD	DEFENSA
24	057380T1		**1**	CJ. EIXO	KIT, AXLE	JUEGO DE EJE

[A] FREIO
BRAKE
FRENO

Kit Creeper Epicíclico Leve Sem Controle Remoto — **Não Advanced, 2rm E Sem Espaçador**
Kit Creeper Epicyclic Light Without Remot Control — **Not Advanced, 2wd Without Spacer**
Kit Creeper Epicicloidal Leve Sin Control Remoto — **No Advanced, 2rm Y Sin Espaciado**

140-245

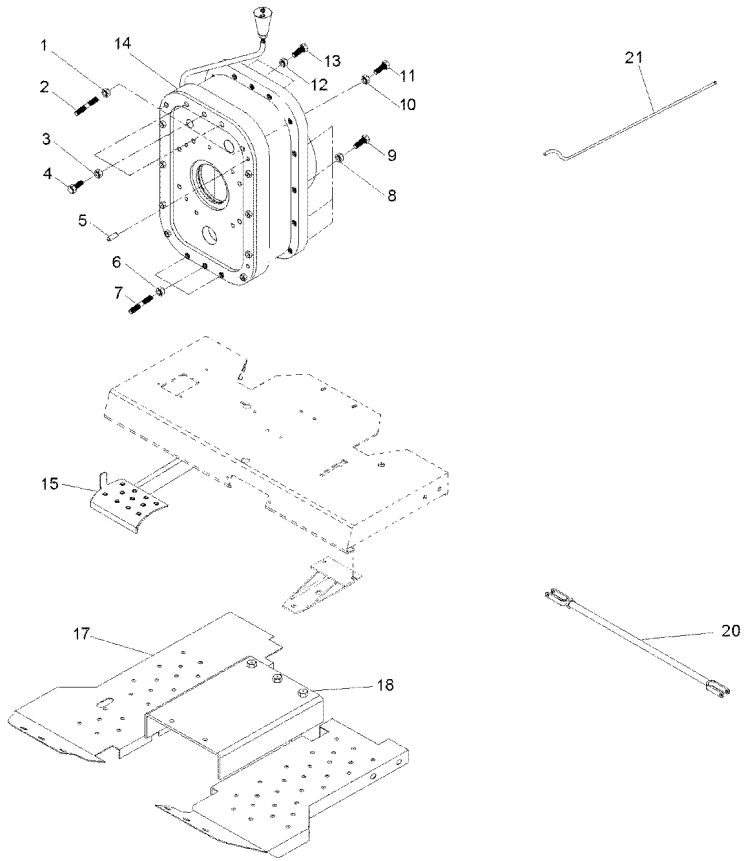

1	069676X1		**2**	PORCA	NUT	TUERCA
2	3589429M1		**2**	PRISIONEIRO	STUD	ESPARRAGO
3	069676X1		**3**	PORCA	NUT	TUERCA
4	3408222M1		**3**	PARAFUSO	BOLT	PERNO
5	191314M1		**2**	PINO	PIN	PASADOR
6	069676X1		**3**	PORCA	NUT	TUERCA
7	3589429M1		**3**	PRISIONEIRO	STUD	ESPARRAGO
8	069676X1		**18**	PORCA	NUT	TUERCA
9	377561X1		**18**	PARAFUSO	BOLT	PERNO
10	069676X1		**2**	PORCA	NUT	TUERCA
11	3589428M1		**2**	PRISIONEIRO	STUD	ESPARRAGO
12	069676X1		**3**	PORCA	NUT	TUERCA
13	377563X1		**3**	PARAFUSO	BOLT	PERNO
14	055830N1		**1**	CJ. REDUTOR	KIT, CARRIER	JUEGO PORTADOR
15	062924S1		**1**	PEDAL	PEDAL	PEDAL
16	062957S1		**1**	SUPORTE	BRACKET	SOPORTE
17	052348S1	◀	**1**	SOLEIRA	FOOT REST	REPOSAPIES
17	033591S1	▶	**1**	SOLEIRA	FOOT REST	REPOSAPIES
18	057785P1		**1**	SOLEIRA	FOOT REST	REPOSAPIES
19	069223S1		**1**	PLATAFORMA	TABLE	MESA
20	054364N1	[A]	**2**	CJ. TIRANTE	KIT, ROD	JUEGO DE BIELAS
21	063325P1		**1**	TUBO	PIPE	CANO
23	054361P1		**1**	PROTEÇÃO	GUARD	DEFENSA
24	057380T1		**1**	CJ. EIXO	KIT, AXLE	JUEGO DE EJE

[A] FREIO
BRAKE
FRENO

Kit Creeper Epicíclico Leve Sem Controle Remoto — **Não Advanced, 4rm E Sem Espaçador**
Kit Creeper Epicyclic Light Without Remot Control — **Not Advanced, 4wd Without Spacer**
Kit Creeper Epicicloidal Leve Sin Control Remoto — **No Advanced, 4rm Y Sin Espaciado**

140-250

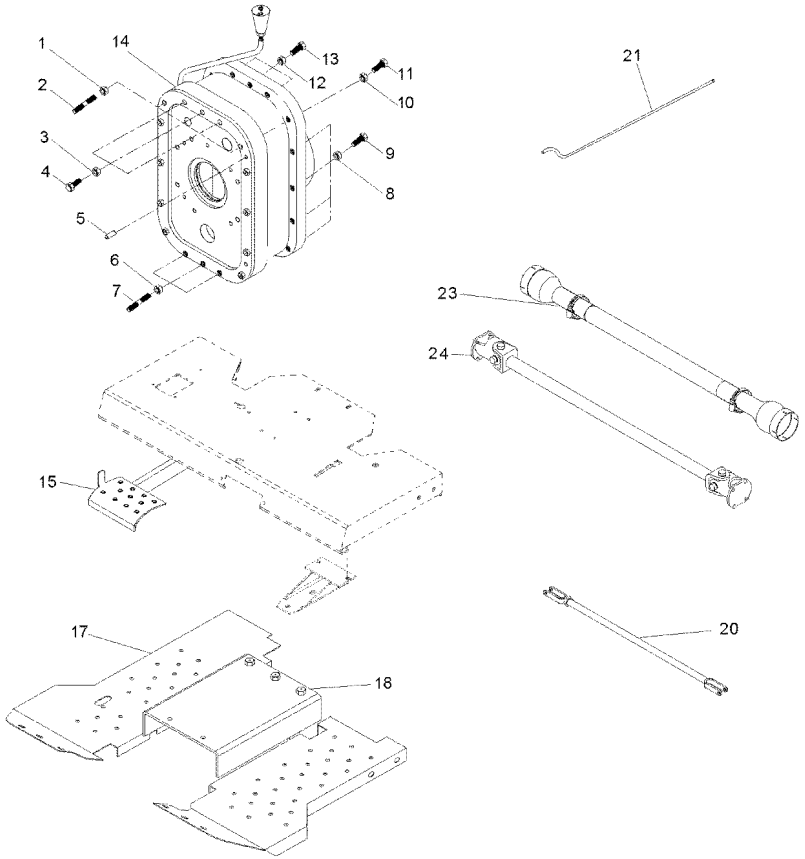

1	069676X1		**2**	PORCA	NUT	TUERCA
2	3589429M1		**2**	PRISIONEIRO	STUD	ESPARRAGO
3	069676X1		**3**	PORCA	NUT	TUERCA
4	3408222M1		**3**	PARAFUSO	BOLT	PERNO
5	191314M1		**2**	PINO	PIN	PASADOR
6	069676X1		**3**	PORCA	NUT	TUERCA
7	3589429M1		**3**	PRISIONEIRO	STUD	ESPARRAGO
8	069676X1		**18**	PORCA	NUT	TUERCA
9	377561X1		**18**	PARAFUSO	BOLT	PERNO
10	069676X1		**2**	PORCA	NUT	TUERCA
11	3589428M1		**2**	PRISIONEIRO	STUD	ESPARRAGO
12	069676X1		**3**	PORCA	NUT	TUERCA
13	377563X1		**3**	PARAFUSO	BOLT	PERNO
14	055830N1		**1**	CJ. REDUTOR	KIT, CARRIER	JUEGO PORTADOR
15	062924S1		**1**	PEDAL	PEDAL	PEDAL
17	052348S1	◀	**1**	SOLEIRA	FOOT REST	REPOSAPIES
17	033591S1	▶	**1**	SOLEIRA	FOOT REST	REPOSAPIES
18	057785P1		**1**	SOLEIRA	FOOT REST	REPOSAPIES
20	054364N1	[A]	**2**	CJ. TIRANTE	KIT, ROD	JUEGO DE BIELAS
21	063325P1		**1**	TUBO	PIPE	CANO
23	054361P1		**1**	PROTEÇÃO	GUARD	DEFENSA
24	057380T1		**1**	CJ. EIXO	KIT, AXLE	JUEGO DE EJE

[A] FREIO
BRAKE
FRENO

Kit Creeper Epicíclico Pesado Com Controle Remoto — **Não Advanced, 2rm E Sem Espaçador**
Kit Creeper Epicyclic Heavy With Remot Control — **Not Advanced, 2wd Without Spacer**
Kit Creeper Epicicloidal Pesado Con Control Remoto — **No Advanced, 2rm Y Sin Espaciado**

140-255

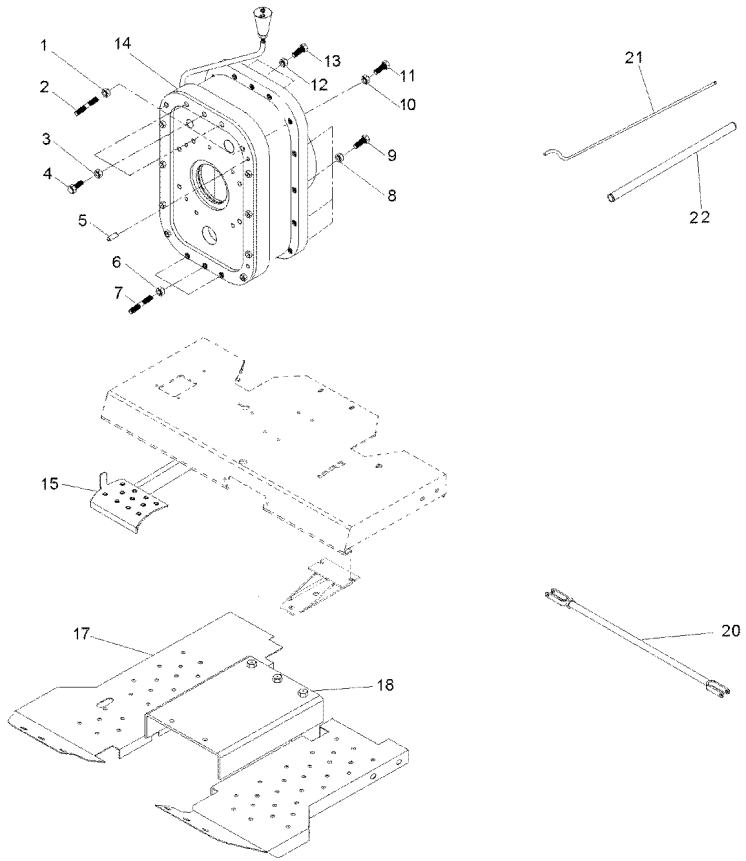

1	069676X1		**2**	PORCA	NUT	TUERCA
2	3589429M1		**2**	PRISIONEIRO	STUD	ESPARRAGO
3	069676X1		**3**	PORCA	NUT	TUERCA
4	3408222M1		**3**	PARAFUSO	BOLT	PERNO
5	191314M1		**2**	PINO	PIN	PASADOR
6	069676X1		**3**	PORCA	NUT	TUERCA
7	3589429M1		**3**	PRISIONEIRO	STUD	ESPARRAGO
8	069676X1		**18**	PORCA	NUT	TUERCA
9	377561X1		**18**	PARAFUSO	BOLT	PERNO
10	069676X1		**2**	PORCA	NUT	TUERCA
11	3589428M1		**2**	PRISIONEIRO	STUD	ESPARRAGO
12	069676X1		**3**	PORCA	NUT	TUERCA
13	377563X1		**3**	PARAFUSO	BOLT	PERNO
14	T0258002		**1**	REDUTOR	REDUCER	REDUCTOR
15	062924S1		**1**	PEDAL	PEDAL	PEDAL
17	052348S1	◀	**1**	SOLEIRA	FOOT REST	REPOSAPIES
17	033591S1	▶	**1**	SOLEIRA	FOOT REST	REPOSAPIES
18	057785P1		**1**	SOLEIRA	FOOT REST	REPOSAPIES
20	3146699M91	[A]	**2**	CJ. TIRANTE	KIT, ROD	JUEGO DE BIELAS
21	058976P1		**1**	TUBO	TUBE	TUBO
22	063323P1		**1**	TUBO	PIPE,OIL	MANGUITO ACEITE

[A] FREIO
BRAKE
FRENO

Kit Creeper Epicíclico Pesado Com Controle Remoto — **Não Advanced, 4rm E Sem Espaçador**
Kit Creeper Epicyclic Heavy With Remot Control — **Not Advanced, 4wd Without Spacer**
Kit Creeper Epicicloidal Pesado Con Control Remoto — **No Advanced, 4rm Y Sin Espaciado**

140-260

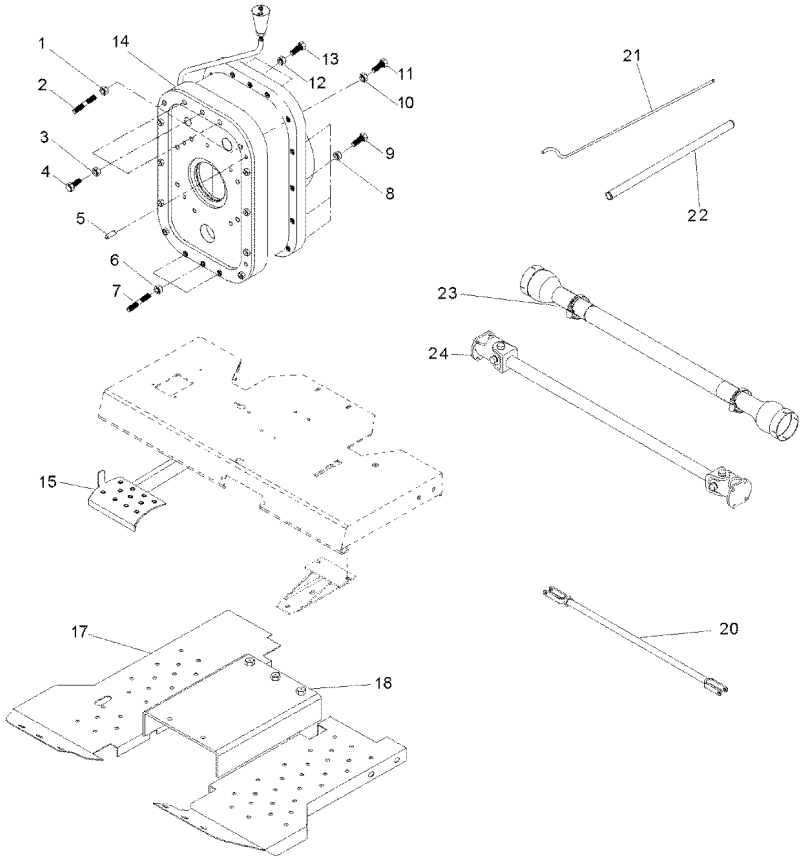

1	069676X1		**2**	PORCA	NUT	TUERCA
2	3589429M1		**2**	PRISIONEIRO	STUD	ESPARRAGO
3	069676X1		**3**	PORCA	NUT	TUERCA
4	3408222M1		**3**	PARAFUSO	BOLT	PERNO
5	191314M1		**2**	PINO	PIN	PASADOR
6	069676X1		**3**	PORCA	NUT	TUERCA
7	3589429M1		**3**	PRISIONEIRO	STUD	ESPARRAGO
8	069676X1		**18**	PORCA	NUT	TUERCA
9	377561X1		**18**	PARAFUSO	BOLT	PERNO
10	069676X1		**2**	PORCA	NUT	TUERCA
11	3589428M1		**2**	PRISIONEIRO	STUD	ESPARRAGO
12	069676X1		**3**	PORCA	NUT	TUERCA
13	377563X1		**3**	PARAFUSO	BOLT	PERNO
14	T0258002		**1**	REDUTOR	REDUCER	REDUCTOR
15	062924S1		**1**	PEDAL	PEDAL	PEDAL
17	052348S1	◀	**1**	SOLEIRA	FOOT REST	REPOSAPIES
17	033591S1	▶	**1**	SOLEIRA	FOOT REST	REPOSAPIES
18	057785P1		**1**	SOLEIRA	FOOT REST	REPOSAPIES
20	054364N1	[A]	**2**	CJ. TIRANTE	KIT, ROD	JUEGO DE BIELAS
21	058976P1		**1**	TUBO	TUBE	TUBO
22	063323P1		**1**	TUBO	PIPE,OIL	MANGUITO ACEITE
23	054361P1		**1**	PROTEÇÃO	GUARD	DEFENSA
24	057380T1		**1**	CJ. EIXO	KIT, AXLE	JUEGO DE EJE

[A] FREIO
BRAKE
FRENO

Kit Creeper Epicíclico Pesado Sem Controle Remoto — **Não Advanced, 2rm E Sem Espaçador**
Kit Creeper Epicyclic Heavy Without Remot Control — **Not Advanced, 2wd Without Spacer**
Kit Creeper Epicicloidal Pesado Sin Control Remoto — **No Advanced, 2rm Y Sin Espaciado**

140-265

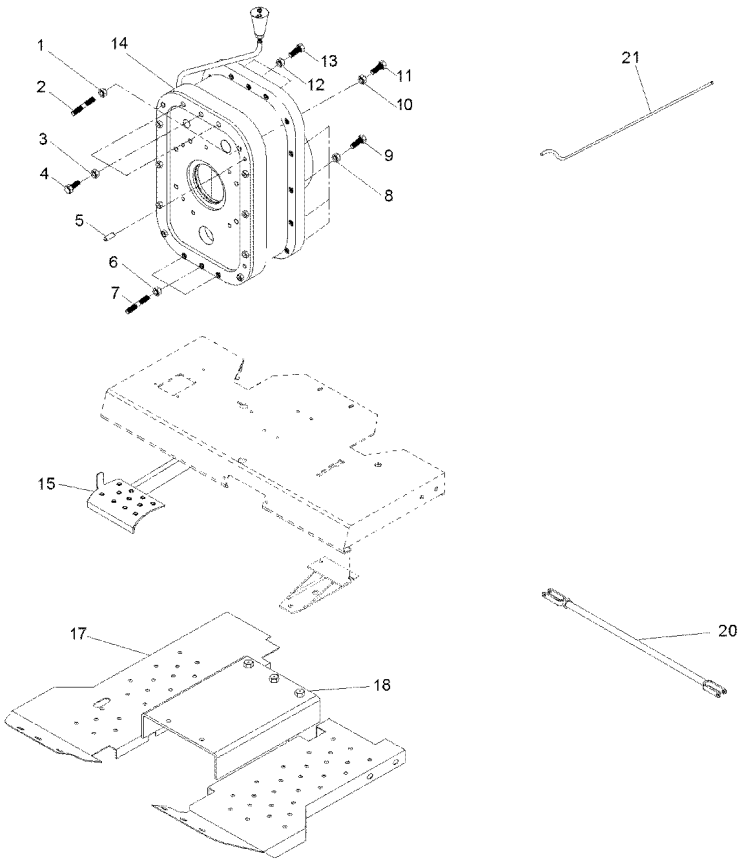

1	069676X1		**2**	PORCA	NUT	TUERCA
2	3589429M1		**2**	PRISIONEIRO	STUD	ESPARRAGO
3	069676X1		**3**	PORCA	NUT	TUERCA
4	3408222M1		**3**	PARAFUSO	BOLT	PERNO
5	191314M1		**2**	PINO	PIN	PASADOR
6	069676X1		**3**	PORCA	NUT	TUERCA
7	3589429M1		**3**	PRISIONEIRO	STUD	ESPARRAGO
8	069676X1		**18**	PORCA	NUT	TUERCA
9	377561X1		**18**	PARAFUSO	BOLT	PERNO
10	069676X1		**2**	PORCA	NUT	TUERCA
11	3589428M1		**2**	PRISIONEIRO	STUD	ESPARRAGO
12	069676X1		**3**	PORCA	NUT	TUERCA
13	377563X1		**3**	PARAFUSO	BOLT	PERNO
14	T0258002		**1**	REDUTOR	REDUCER	REDUCTOR
15	062924S1		**1**	PEDAL	PEDAL	PEDAL
16	062957S1		**1**	SUPORTE	BRACKET	SOPORTE
17	052348S1	◀	**1**	SOLEIRA	FOOT REST	REPOSAPIES
17	033591S1	▶	**1**	SOLEIRA	FOOT REST	REPOSAPIES
18	057785P1		**1**	SOLEIRA	FOOT REST	REPOSAPIES
19	069223S1		**1**	PLATAFORMA	TABLE	MESA
20	054364N1	[A]	**2**	CJ. TIRANTE	KIT, ROD	JUEGO DE BIELAS
21	063325P1		**1**	TUBO	PIPE	CANO
23	054361P1		**1**	PROTEÇÃO	GUARD	DEFENSA
24	057380T1		**1**	CJ. EIXO	KIT, AXLE	JUEGO DE EJE

[A] FREIO
BRAKE
FRENO

Kit Creeper Epicíclico Pesado
Kit Creeper Epicyclic Heavy
Kit Creeper Epicicloidal Pesado

Não Advanced E Com Espaçador
Not Advanced And With Spacer
No Advanced Y Con Espaciador

140-270

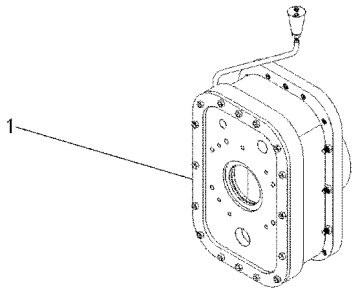

1	T0258002	**1** REDUTOR	REDUCER	REDUCTOR

Kit Creeper Epicíclico Pesado Sem Controle Remoto — **Não Advanced, 4rm E Sem Espaçador**
Kit Creeper Epicyclic Heavy Without Remot Control — **Not Advanced, 4wd Without Spacer**
Kit Creeper Epicicloidal Pesado Sin Control Remoto — **No Advanced, 4rm Y Sin Espaciado**

140-275

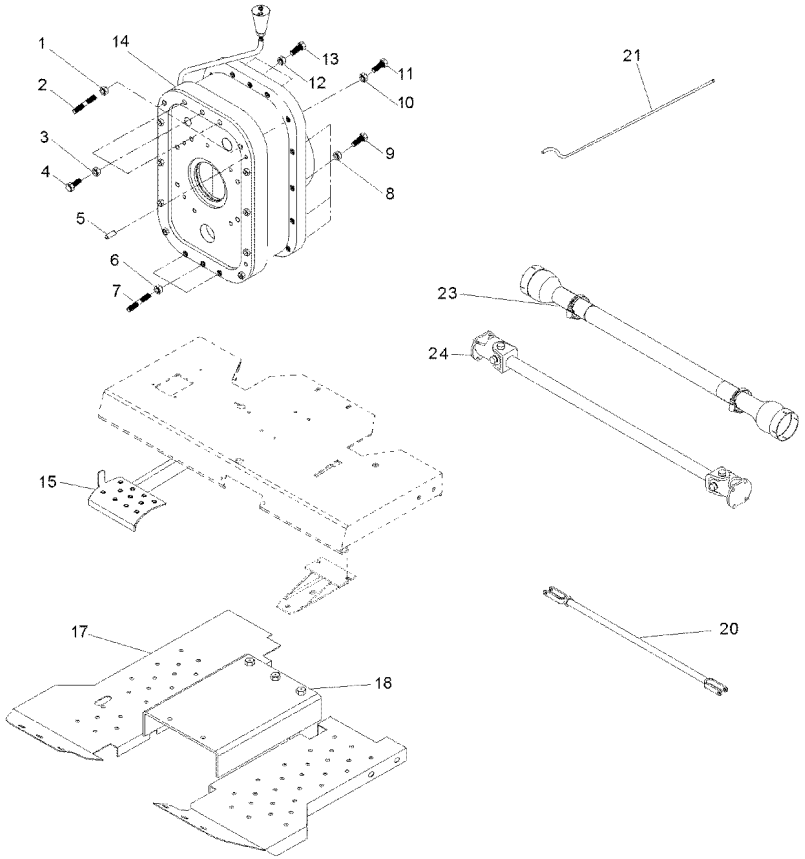

1	069676X1		**2**	PORCA	NUT	TUERCA
2	3589429M1		**2**	PRISIONEIRO	STUD	ESPARRAGO
3	069676X1		**3**	PORCA	NUT	TUERCA
4	3408222M1		**3**	PARAFUSO	BOLT	PERNO
5	191314M1		**2**	PINO	PIN	PASADOR
6	069676X1		**3**	PORCA	NUT	TUERCA
7	3589429M1		**3**	PRISIONEIRO	STUD	ESPARRAGO
8	069676X1		**18**	PORCA	NUT	TUERCA
9	377561X1		**18**	PARAFUSO	BOLT	PERNO
10	069676X1		**2**	PORCA	NUT	TUERCA
11	3589428M1		**2**	PRISIONEIRO	STUD	ESPARRAGO
12	069676X1		**3**	PORCA	NUT	TUERCA
13	377563X1		**3**	PARAFUSO	BOLT	PERNO
14	T0258002		**1**	REDUTOR	REDUCER	REDUCTOR
15	062924S1		**1**	PEDAL	PEDAL	PEDAL
17	052348S1	◀	**1**	SOLEIRA	FOOT REST	REPOSAPIES
17	033591S1	▶	**1**	SOLEIRA	FOOT REST	REPOSAPIES
18	057785P1		**1**	SOLEIRA	FOOT REST	REPOSAPIES
20	054364N1	[A]	**2**	CJ. TIRANTE	KIT, ROD	JUEGO DE BIELAS
21	063325P1		**1**	TUBO	PIPE	CANO
23	054361P1		**1**	PROTEÇÃO	GUARD	DEFENSA
24	057380T1		**1**	CJ. EIXO	KIT, AXLE	JUEGO DE EJE

[A] FREIO
BRAKE
FRENO