Motor
Engine
Motor

290-04

4 Rm
4 Wd
4 Rm

10-10

Tratores Com Cabine
Tractors With Cab
Tractores Con Cabina

MASSEY FERGUSON

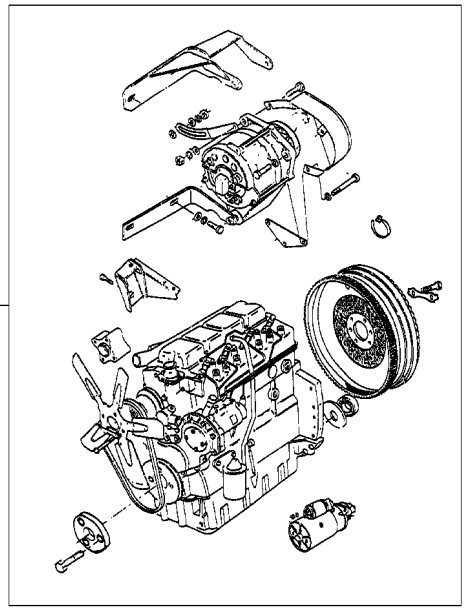

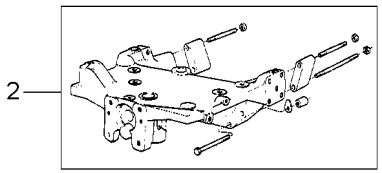

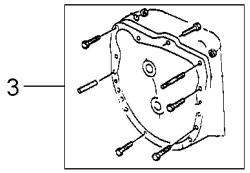

1	071063N1	10-25 No	**1** CJ. MOTOR	KIT, MOTOR	JUEGO MOTOR
2	049207N1	60-20 No	**1** FIXAÇÃO	FASTENER	CIERRE
3	054571N1	30-340 No	**1** FIXAÇÃO	FASTENER	CIERRE

AGOSTO 2008

Fixação Do Motor
Fixation Engine
Fixacion Motor

10-15

Tratores Com Cabine - Reversão Automática
Tractors With Cab - Automatic Reversion
Tractores Con Cabina - Reversión Automático

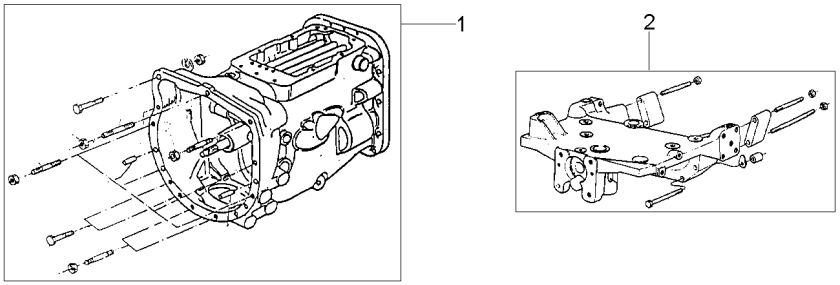

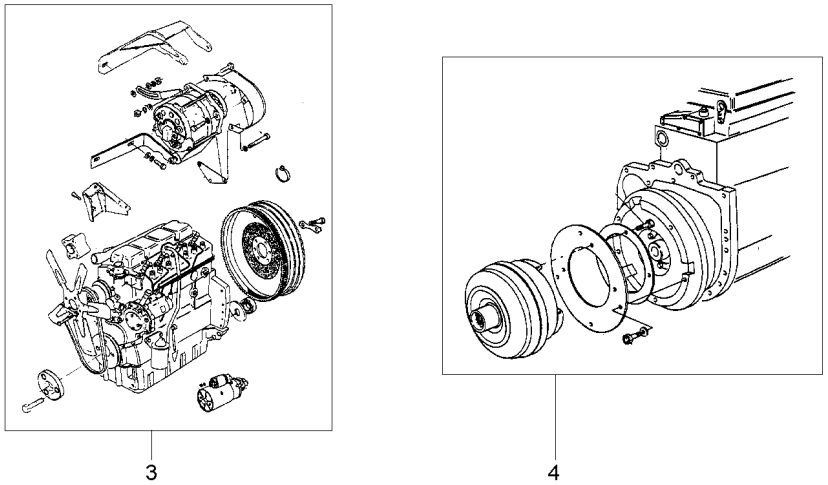

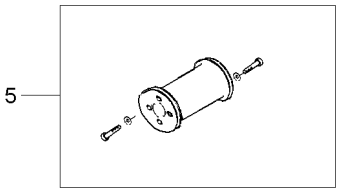

1	054571N1	[A]	**1**	FIXAÇÃO	FASTENER	CIERRE
		30-340 No				
1	048635N1	30-345 No	**1**	FIXAÇÃO	FASTENER	CIERRE
2	066943N1	[A]	**1**	FIXAÇÃO	FASTENER	CIERRE
		60-35 No				
2	069818N1	60-30 No	**1**	FIXAÇÃO	FASTENER	CIERRE
3	6227622M91	[A]	**1**	MOTOR	ENGINE	MOTOR
		10-35 No				
3	6225028M91	10-45 No	**1**	CJ. MOTOR	KIT, MOTOR	JUEGO MOTOR
4	3410000M91	20-75 No	**1**	CONVERSOR	CONVERTER	CONVERTIDOR
5	071488N1	10-210 No	**1**	FLANGE	FLANGE	PLETINA

[A] TRAÇÃO 4X4
4WD
TRACCIÓN 4X4

Fixação Do Motor
Fixation Engine
Fixacion Motor

10-20

Tratores Com Plataforma Do Operador - Reversão Mec Ânica
Tractors With Operator Plataform - Mechanical Reve Rsion
Tractores Con Plataforma Del Operador - Reversión Mecánico

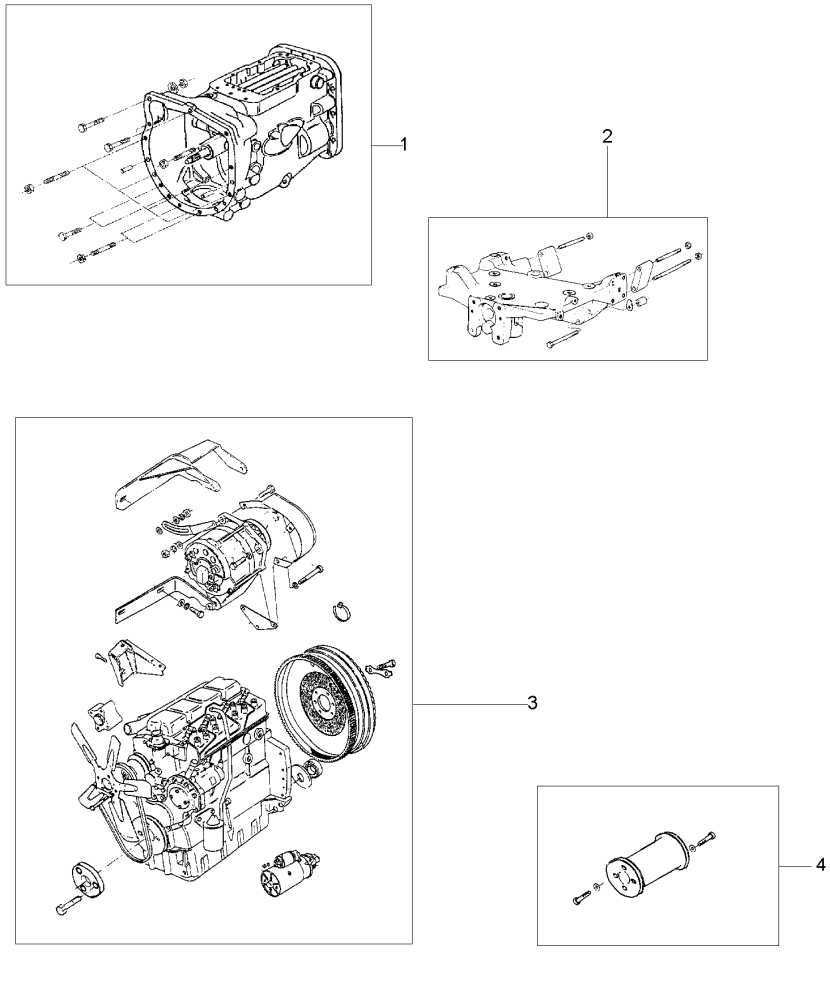

1	054571N1	30-340 No	**1**	FIXAÇÃO	FASTENER	CIERRE
2	069818N1	60-30 No	**1**	FIXAÇÃO	FASTENER	CIERRE
2	066943N1	[A] 60-35 No	**1**	FIXAÇÃO	FASTENER	CIERRE
3	6227622M91	10-35 No	**1**	MOTOR	ENGINE	MOTOR
4	071488N1	10-210 No	**1**	FLANGE	FLANGE	PLETINA

[A] TRAÇÃO 4X4
4WD
TRACCIÓN 4X4

Cj. Motor
Motor
Motor

10-25

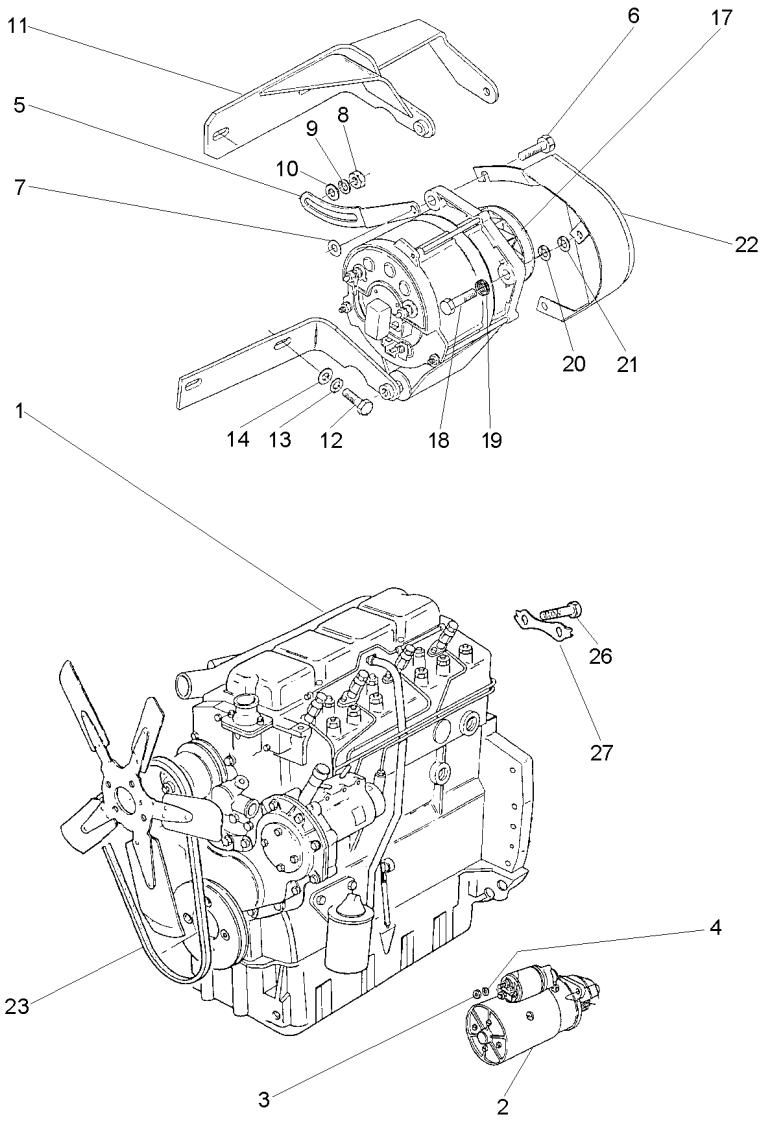

1	070321T1	10-65 No	**1** CJ. MOTOR	KIT, MOTOR	JUEGO MOTOR
2	1482841M92	10-225 No 290408C004597	**1** MOTOR PARTIDA	STARTERMOTOR	MOTOR ARRANQUE
2	6229400M91	10-30 No 290408C04598	**1** MOTOR PARTIDA	STARTERMOTOR	MOTOR ARRANQUE
3	353431X1		**3** PORCA	NUT	TUERCA
4	353434X1		**3** ARRUELA	WASHER	ARANDELA
5	069993P1		**1** ESTICADOR	TURNBUCKLE	TORNIQUETE
6	339761X1		**1** PARAFUSO	BOLT	PERNO
7	339374X1		**1** ARRUELA	WASHER	ARANDELA
8	353431X1		**1** PORCA	NUT	TUERCA
9	353756X1		**2** ARRUELA	WASHER	ARANDELA
10	353434X1		**1** ARRUELA	WASHER	ARANDELA
11	069918S1		**1** SUPORTE	BRACKET	SOPORTE
12	353536X1		**2** PARAFUSO	BOLT	PERNO
13	353434X1		**3** ARRUELA	WASHER	ARANDELA
14	355566X1		**1** PORCA	NUT	TUERCA
17	060189N1	10-50 No 290208C001728	**1** ALTERNADOR	ALTERNATOR	ALTERNADOR
17	6201693M91	10-60 No 290208C001729	**1** ALTERNADOR	ALTERNATOR	ALTERNADOR
18	353683X1		**2** PARAFUSO	BOLT	PERNO
19	355565X1		**2** PORCA	NUT	TUERCA
20	353446X1		**2** ARRUELA	WASHER	ARANDELA
21	829185M1		**3** ARRUELA	WASHER	ARANDELA
22	070296S1		**1** PROTEÇÃO	GUARD	DEFENSA
23	069998T1		**1** KIT CORREIAS	KIT, BELT	CORREAS JUEGO
26	361563X1		**6** PARAFUSO	BOLT	PERNO
27	3408102M2		**1** SUPORTE	BRACKET	SOPORTE

Motor De Partida **Iskra**
Starter Motor **Iskra**
Motor Arranque **Iskra**

10-30

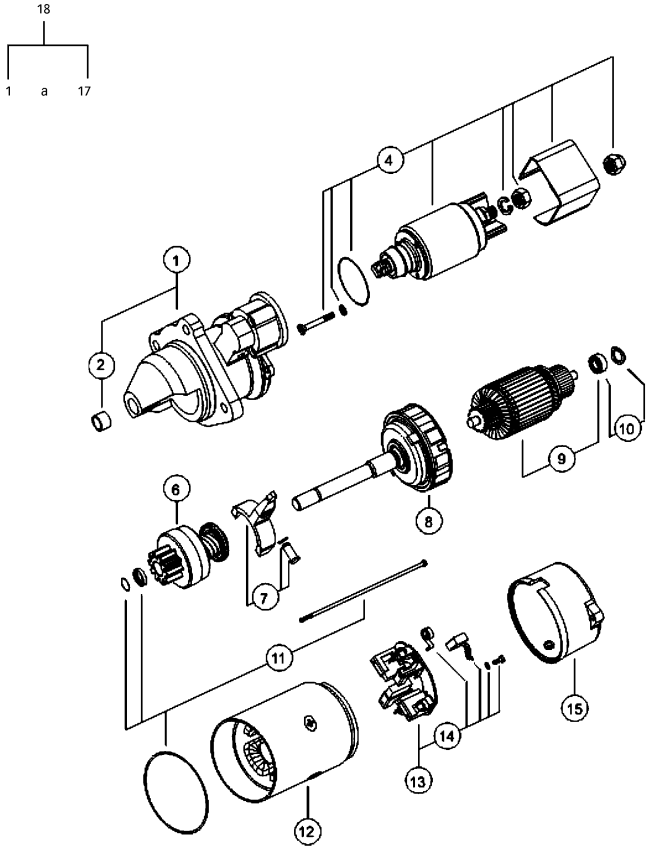

1	6231020M1		**1**	MANCAL	BEARING	COJINETE
2	6230903M1		**1**	ROLAMENTO	BEARING	COJINETE
3			**1**	MANCAL	BEARING	COJINETE
4	6230905M91		**1**	CJ. SOLENÓIDE	KIT, SOLENOID	JGO SOLENOIDE
5			**1**	RELÉ	RELAY	RELE
6	6231021M1		**1**	IMPULSOR	IMPELLER	TURBINA IMPULS.
7	6231022M1		**1**	ALAVANCA	LEVER	PALANCA
8	6231023M1		**1**	REDUTOR	REDUCER	REDUCTOR
9	6231024M1		**1**	INDUZIDO	ARMATURE	INDUCIDO
10	6231025M91		**1**	CJ. ROLAMENTO	BEARING ASSY	RODAMIENTO RAD
11	6231026M91		**1**	KIT PARAFUSOS	KIT, BOLT	TORNILLOS JUEGO
12	6231027M91		**1**	ESTATOR	STATOR	ESTATOR
13	6231028M91		**1**	CJ. PLACA ESCOVA	KIT, BRUSH PLATE	JGO.PLACA ESCOB.
14	6231029M91		**1**	CJ. MOLA	KIT, SPRING	RESORTE JUEGO
15	6231030M1		**1**	TAMPA	COVER	CUBIERTA
16			**1**	PROTETOR	PROTECTOR	PROTECTOR
17			**1**	PINHÃO	PINION	PINON
18	6229400M91	12V - 3,2 kW	**1**	MOTOR PARTIDA	STARTERMOTOR	MOTOR ARRANQUE

Cj. Motor
Motor
Motor

10-35

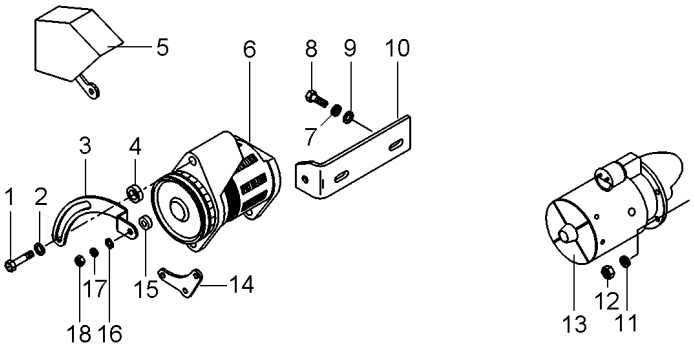

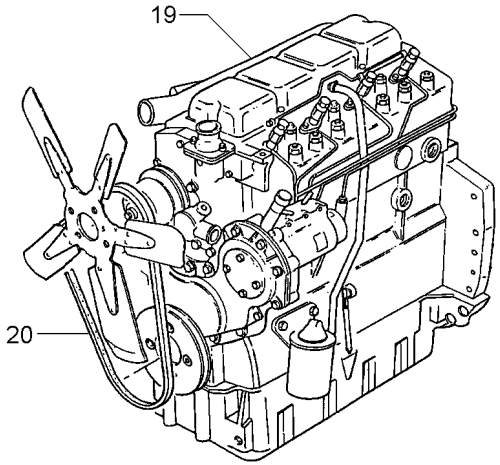

1	339761X1		**1**	PARAFUSO	BOLT	PERNO
2	339374X1		**1**	ARRUELA	WASHER	ARANDELA
3	069012P1		**1**	ESTICADOR	TURNBUCKLE	TORNIQUETE
4	6227623M1		**1**	BUCHA	BUSH	CASQUILLO
5	070296S1		**1**	PROTEÇÃO	GUARD	DEFENSA
6	6201691M91	10-40 No	**1**	ALTERNADOR	ALTERNATOR	ALTERNADOR
7	353434X1		**3**	ARRUELA	WASHER	ARANDELA
8	353536X1		**2**	PARAFUSO	BOLT	PERNO
9	353756X1		**3**	ARRUELA	WASHER	ARANDELA
10	3408100M92		**1**	SUPORTE	BRACKET	SOPORTE
11	353434X1		**3**	ARRUELA	WASHER	ARANDELA
12	353431X1		**3**	PORCA	NUT	TUERCA
13	6229400M91		**1**	MOTOR PARTIDA	STARTERMOTOR	MOTOR ARRANQUE
14	3408102M2		**1**	SUPORTE	BRACKET	SOPORTE
15	6200887M1		**2**	BUCHA	BUSH	CASQUILLO
16	353756X1		**2**	ARRUELA	WASHER	ARANDELA
17	353434X1		**1**	ARRUELA	WASHER	ARANDELA
18	353431X1		**1**	PORCA	NUT	TUERCA
19	054563T1	10-65 No	**1**	MOTOR	ENGINE	MOTOR
20	040560T1		**1**	CORREIA	BELT	CORREA

Alternador
Alternator
Alternador

10-40

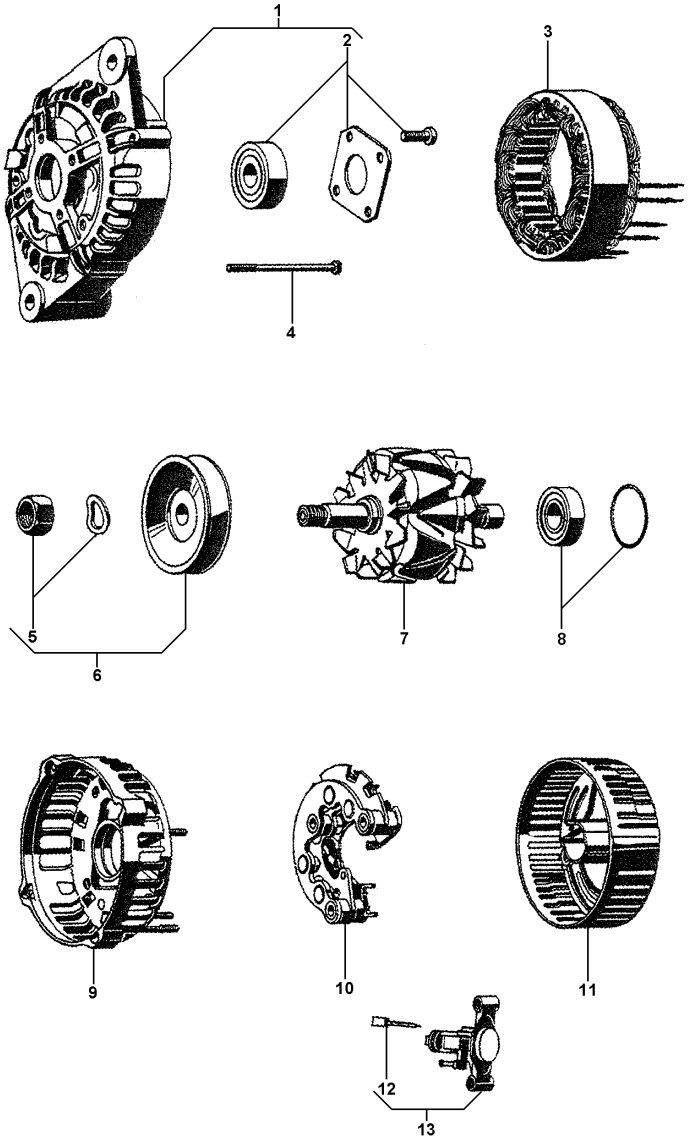

1	6201694M1		
2	6201695M91		
3	6201696M91		
4	3904380M91		
5	6201703M1		
6	6201706M91		
7	6201697M91		
8	3904382M91		
9	6201699M91		
10	6201698M91		
11	3904384M1		
12	6201700M91		
13	6201701M91	[A]	

[A] VOLTAGEM
VOLTAGE
VOLTAJE

1	TAMPA	COVER	CUBIERTA
1	CJ. ROLAMENTO	BEARING ASSY	RODAMIENTO RAD
1	ESTATOR	STATOR	ESTATOR
4	PARAFUSO	BOLT	PERNO
1	POLIA ALTERNADOR	PULLEY,ALTERNATR	POLEA ALTERNADOR
1	PORCA	NUT	TUERCA
1	ROTOR	ROTOR	ROTOR
1	CJ. ROLAMENTO	BEARING ASSY	RODAMIENTO RAD
1	TAMPA	COVER	CUBIERTA
1	RETIFICADOR	RECTIFIER	RECTIFICADOR
1	TAMPA	COVER	CUBIERTA
1	CJ. ESCOVA	KIT, BRUSH	ESCOBILLAS JUEGO
1	REGULADOR	REGULATOR	REGULADOR

Cj. Motor
Motor
Motor

10-45

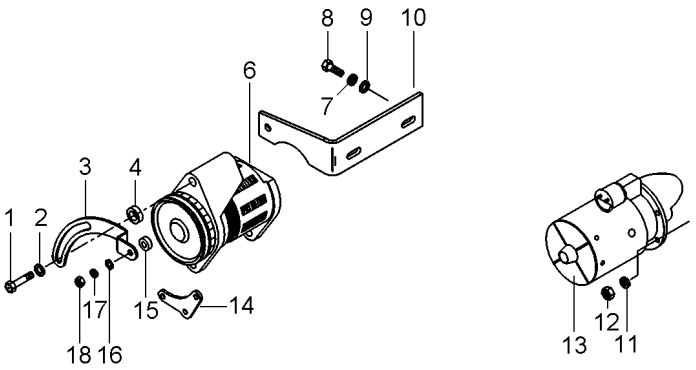

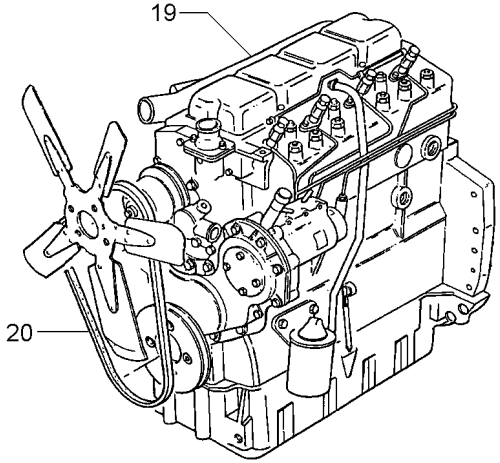

1	339761X1		**1**	PARAFUSO	BOLT	PERNO
2	339374X1		**1**	ARRUELA	WASHER	ARANDELA
3	069012P1		**1**	ESTICADOR	TURNBUCKLE	TORNIQUETE
4	6227623M1		**1**	BUCHA	BUSH	CASQUILLO
6	6216691M91	PRESTOLITE - 90A	**1**	ALTERNADOR	ALTERNATOR	ALTERNADOR
6	6201691M91	ISKRA - 95A	**1**	ALTERNADOR	ALTERNATOR	ALTERNADOR
		10-40 No				
7	353434X1		**3**	ARRUELA	WASHER	ARANDELA
8	353536X1		**2**	PARAFUSO	BOLT	PERNO
9	353756X1		**3**	ARRUELA	WASHER	ARANDELA
10	3408100M92		**1**	SUPORTE	BRACKET	SOPORTE
11	353434X1		**3**	ARRUELA	WASHER	ARANDELA
12	353431X1		**3**	PORCA	NUT	TUERCA
13	6229400M91		**1**	MOTOR PARTIDA	STARTERMOTOR	MOTOR ARRANQUE
14	3408102M2		**1**	SUPORTE	BRACKET	SOPORTE
15	6200887M1		**2**	BUCHA	BUSH	CASQUILLO
16	353756X1		**2**	ARRUELA	WASHER	ARANDELA
17	353434X1		**1**	ARRUELA	WASHER	ARANDELA
18	353431X1		**1**	PORCA	NUT	TUERCA
19	054563T1		**1**	MOTOR	ENGINE	MOTOR
20	072727T1		**1**	CORREIA "V"	V BELT	CORREA EN V

Alternador
Alternator
Alternador

10-50

Bosch
Bosch
Bosch

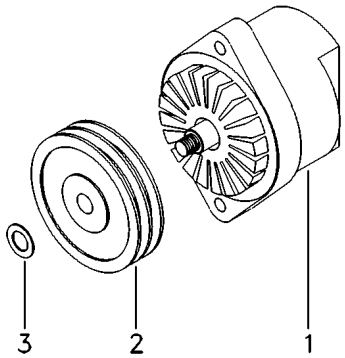

1	060074T1	10-55 No	**1** ALTERNADOR	ALTERNATOR	ALTERNADOR
2	053711P1		**1** POLIA	PULLEY	POLEA
3	390346X1		**1** ARRUELA	WASHER	ARANDELA

Alternador **Bosch**
Alternator **Bosch**
Alternador **Bosch**

10-55

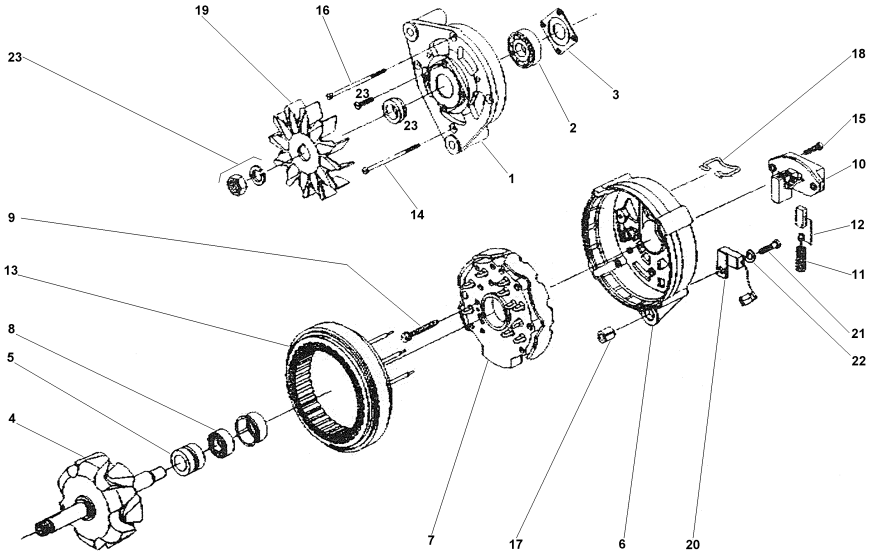

1	072242R1	**1** MANCAL	BEARING	COJINETE
2	072243R1	**1** ROLAMENTO	BEARING	COJINETE
3	072244R1	**1** PLACA	PLATE	PLATO
4	072245R1	**1** ROTOR	ROTOR	ROTOR
5	072246R1	**1** ROLAMENTO	BEARING	COJINETE
6	072247R1	**1** MANCAL	BEARING	COJINETE
7	072248R1	**1** RETIFICADOR	RECTIFIER	RECTIFICADOR
8	072249R1	**1** ANEL	RING	ARO
9	072250R1	**4** PARAFUSO	BOLT	PERNO
10	072251R1	**1** REGULADOR	REGULATOR	REGULADOR
11	072252R1	**2** MOLA	SPRING	RESORTE
12	072253R1	**1** CJ. ESCOVA	KIT, BRUSH	ESCOBILLAS JUEGO
13	072254R1	**1** ESTATOR	STATOR	ESTATOR
14	072255R1	**3** PARAFUSO	BOLT	PERNO
15	072256R1	**2** PARAFUSO	BOLT	PERNO
16	072255R1	**1** PARAFUSO	BOLT	PERNO
17	072258R1	**1** BUCHA	BUSH	CASQUILLO
18	072259R1	**1** GRAMPO	CRAMP	PASADOR
19	072260R1	**1** HÉLICE	FAN	VENTILADOR
20	072261R1	**1** CAPACITOR	CAPACITOR	CAPACITOR
21	072262R1	**1** PARAFUSO	BOLT	PERNO
22	072263R1	**1** ARRUELA	WASHER	ARANDELA
23	072264R1	**1** FIXAÇÃO	FASTENER	CIERRE

Alternador
Alternator
Alternador

10-60

Iskra
Iskra
Iskra

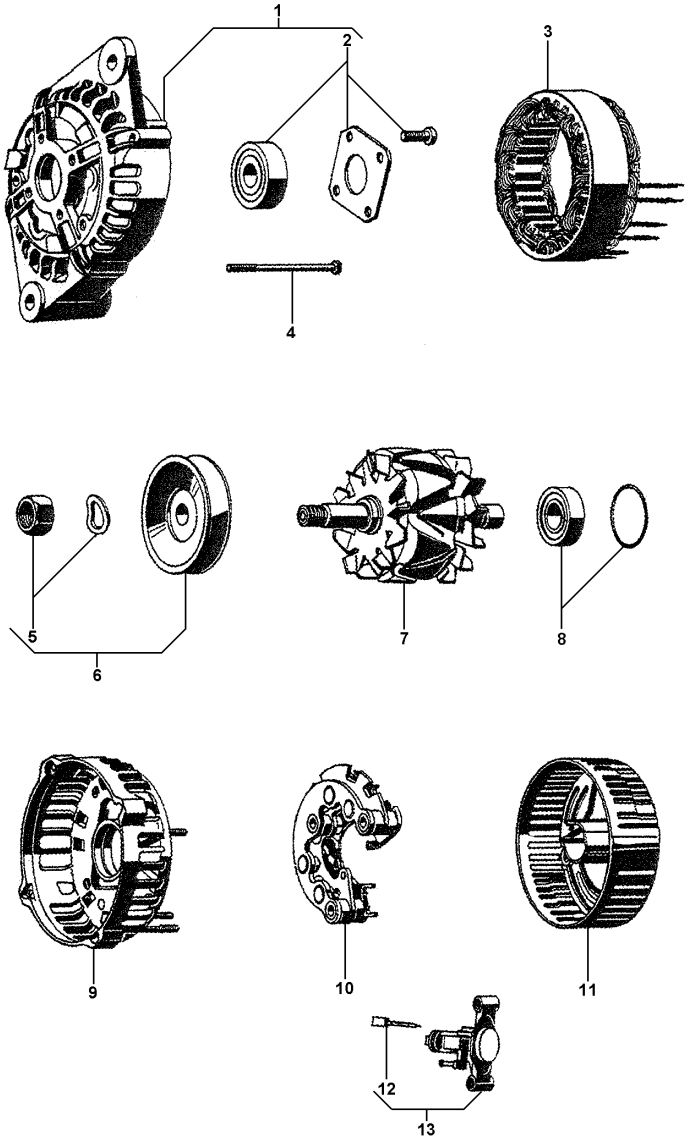

1	6201694M1		**1**	TAMPA	COVER	CUBIERTA
2	6201695M91		**1**	CJ. ROLAMENTO	BEARING ASSY	RODAMIENTO RAD
3	6201696M91		**1**	ESTATOR	STATOR	ESTATOR
4	3904380M91		**4**	PARAFUSO	BOLT	PERNO
5	6201705M1		**1**	POLIA ALTERNADOR	PULLEY,ALTERNATR	POLEA ALTERNADOR
6	6201706M91		**1**	PORCA	NUT	TUERCA
7	6201697M91		**1**	ROTOR	ROTOR	ROTOR
8	3904382M91		**1**	CJ. ROLAMENTO	BEARING ASSY	RODAMIENTO RAD
9	6201699M91		**1**	TAMPA	COVER	CUBIERTA
10	6201698M91		**1**	RETIFICADOR	RECTIFIER	RECTIFICADOR
11	3904384M1		**1**	TAMPA	COVER	CUBIERTA
12	6201700M91		**1**	CJ. ESCOVA	KIT, BRUSH	ESCOBILLAS JUEGO
13	6201701M91	[A]	**1**	REGULADOR	REGULATOR	REGULADOR

[A] VOLTAGEM
VOLTAGE
VOLTAJE

Motor E Equipamentos
Engine And Equipment
Motor Y Equipamente

10-65

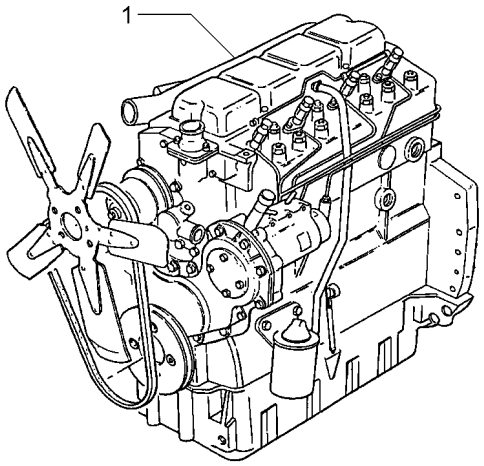

1	054563T1	**1** MOTOR	ENGINE	MOTOR

Motor **4 Rm**
Engine **4 Wd**
Motor **4 Rm**

10-70

Escapamento Vertical
Vertical Exhaust
Descarga Vertical

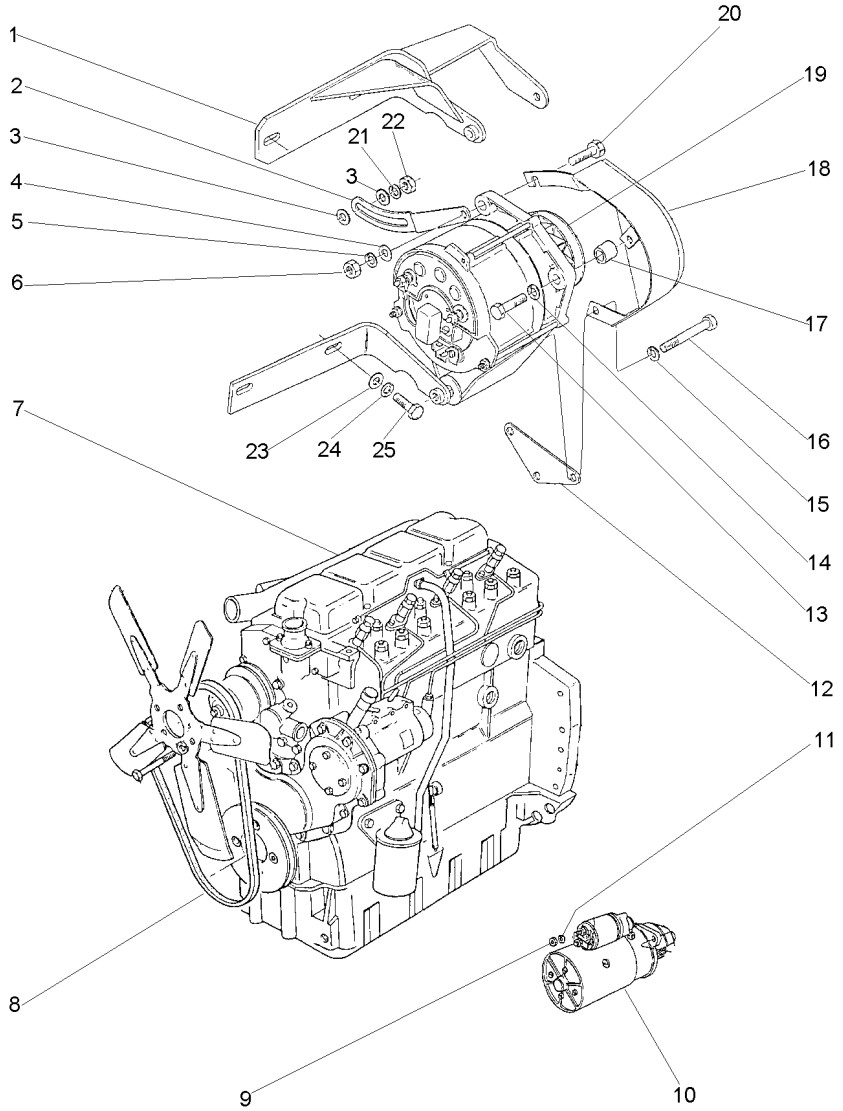

1	3408100M92		**1** SUPORTE	BRACKET	SOPORTE
2	3149888M1		**1** ESTICADOR	TURNBUCKLE	TORNIQUETE
3	353756X1		**2** ARRUELA	WASHER	ARANDELA
4	353757X1		**1** ARRUELA	WASHER	ARANDELA
5	353432X1		**1** ARRUELA PRESSÃO	PRESSURE WASHER	LAVADOR PRESION
6	353426X1		**1** PORCA	NUT	TUERCA
7	054563T1	10-65 No	**1** MOTOR	ENGINE	MOTOR
8	2801859M1		**1** CORREIA	BELT	CORREA
9	353431X1		**3** PORCA	NUT	TUERCA
10	1482841M92	10-225 No 290408C004597	**1** MOTOR PARTIDA	STARTERMOTOR	MOTOR ARRANQUE
10	6229400M91	10-30 No 290408C004598	**1** MOTOR PARTIDA	STARTERMOTOR	MOTOR ARRANQUE
11	353434X1		**3** ARRUELA	WASHER	ARANDELA
12	3408102M2		**1** SUPORTE	BRACKET	SOPORTE
13	354262X1		**1** PARAFUSO	BOLT	PERNO
14	353756X1		**1** ARRUELA	WASHER	ARANDELA
15	353434X1		**1** ARRUELA	WASHER	ARANDELA
16	354513X1		**1** PARAFUSO	BOLT	PERNO
17	3145137M1		**1** ESPAÇADOR	SPACER	PIEZA DISTANCIA
18	049202T2		**1** PROTEÇÃO	GUARD	DEFENSA
19	3589435M91	10-220 No 290408C004601	**1** ALTERNADOR	ALTERNATOR	ALTERNADOR
19	6228051M91	10-75 No 290408C004602	**1** ALTERNADOR	ALTERNATOR	ALTERNADOR
20	3145869M1		**1** PARAFUSO	BOLT	PERNO
21	353434X1		**1** ARRUELA	WASHER	ARANDELA
22	353430X1		**1** PORCA	NUT	TUERCA
23	353756X1		**2** ARRUELA	WASHER	ARANDELA
24	353434X1		**2** ARRUELA	WASHER	ARANDELA
25	353536X1		**2** PARAFUSO	BOLT	PERNO

Alternador
Alternator
Alternador

10-75

Iskra
Iskra
Iskra

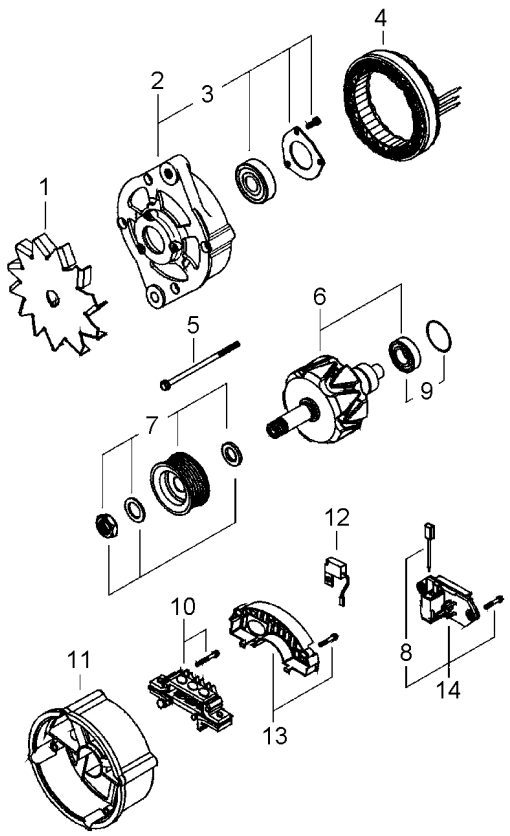

1	6230922M1	**1** CJ. VENTILADOR	KIT, FAN	JUEGO VENTILADOR
2	6230923M1	**1** MANCAL	BEARING	COJINETE
3	6230924M91	**1** ROLAMENTO	BEARING	COJINETE
4	6230925M1	**1** ESTATOR	STATOR	ESTATOR
5	6230926M91	**1** KIT PARAFUSOS	KIT, BOLT	TORNILLOS JUEGO
6	6230927M1	**1** ROTOR	ROTOR	ROTOR
7	6230928M91	**1** POLIA	PULLEY	POLEA
8	6230937M91	**1** CJ. ESCOVA	KIT, BRUSH	ESCOBILLAS JUEGO
9	6230930M91	**1** CJ. ROLAMENTO	BEARING ASSY	RODAMIENTO RAD
10	6230931M91	**1** RETIFICADOR	RECTIFIER	RECTIFICADOR
11	6230932M1	**1** MANCAL	BEARING	COJINETE
12	6230933M1	**1** CAPACITOR	CAPACITOR	CAPACITOR
13	6230934M1	**1** CAPUZ	HOOD	CAPO
14	6230936M91	**1** CJ. ESCOVA	KIT, BRUSH	ESCOBILLAS JUEGO

Cj. Motor
Motor
Motor

10-80

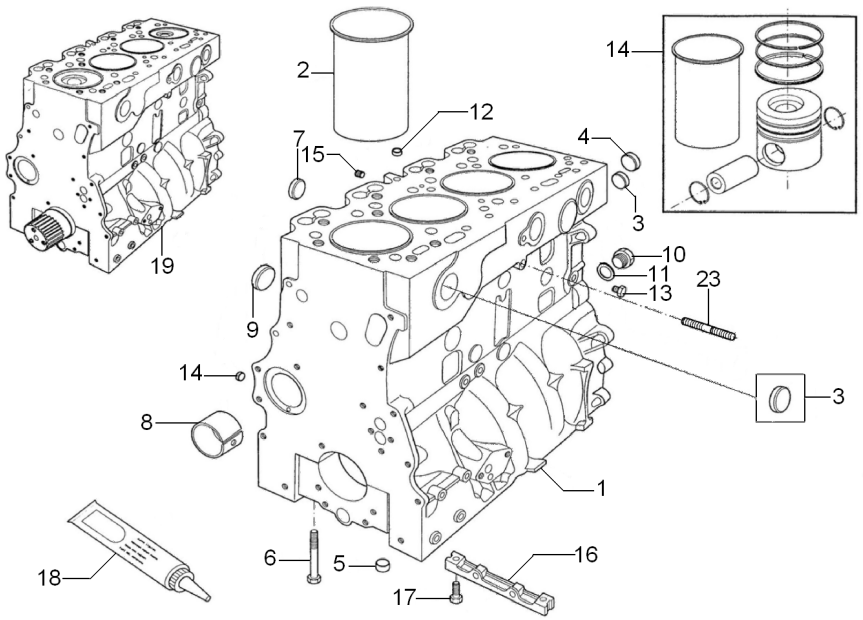

1	P4005		**1**	BLOCO	BLOCK	BLOQUE
2	70530022		**4**	CAMISA	LINER	CAMISA
3	70650075		**8**	BUJÃO	PLUG	TAPON
4	70650068		**1**	BUJÃO	PLUG	TAPON
5	33142111		**10**	ANEL	RING	ARO
6	32166329		**10**	PARAFUSO	BOLT	PERNO
7	70650076		**4**	BUJÃO	PLUG	TAPON
8	70998033		**1**	BUCHA	BUSH	CASQUILLO
9	70650077		**4**	BUJÃO	PLUG	TAPON
10	0650582		**1**	BUJÃO	PLUG	TAPON
11	70920065		**1**	ARRUELA	WASHER	ARANDELA
12	70650079		**1**	BUJÃO	PLUG	TAPON
13	70650109		**1**	BUJÃO	PLUG	TAPON
14	141013	[A]	**3**	KIT PISTÃO ANÉIS	KIT, PISTON/RING	JUEGO PISTONAROS
14	141014	[B]	**1**	KIT PISTÃO ANÉIS	KIT, PISTON/RING	JUEGO PISTONAROS
14	IT41013		**1**	KIT PISTÃO ANÉIS	KIT, PISTON/RING	JUEGO PISTONAROS
15	70650083		**1**	BUJÃO	PLUG	TAPON
16	3627P013		**1**	PLACA	PLATE	PLATO
17	2172514		**2**	PARAFUSO	SCREW	TORNILLO
18	70490279		**1**	JUNTA	GASKET	EMPAQUETADURA.
19	P4002		**1**	MOTOR	ENGINE	MOTOR

[A] UTILIZADO NOS CILINDROS 1, 2 E 3
TO BE USED ON CYLINDERS 1, 2 AND 3
PARA LOS CILINDROS 1, 2 Y 3

[B] UTILIZADO NO CILINDRO 4
TO BE USED ON CYLINDER 4
PARA EL CILINDRO 4

Cj. Motor
Motor
Motor

10-85

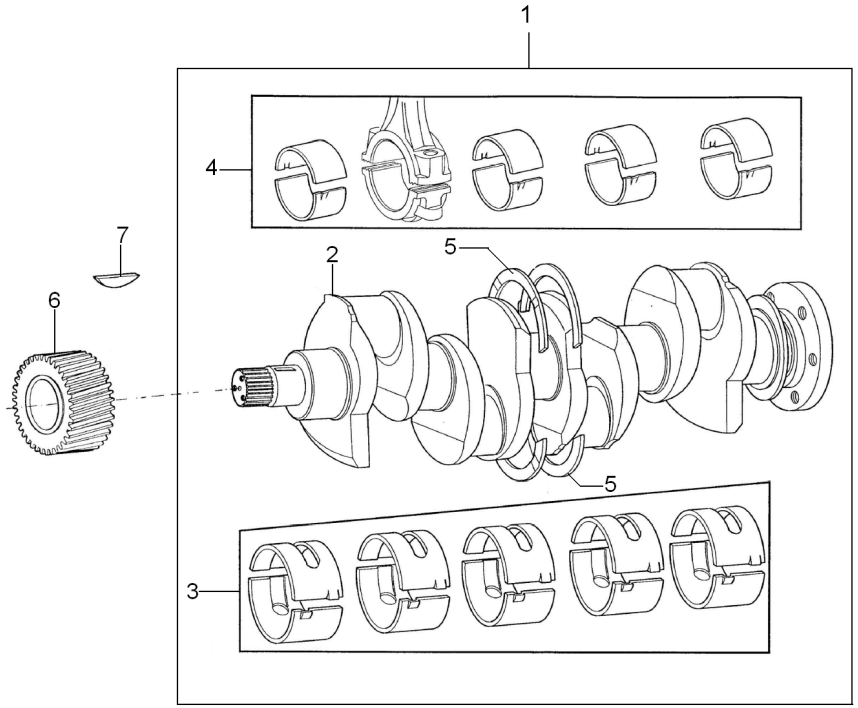

1	S4004		**1**	EIXO	SHAFT	ARBOL
2	70998009		**1**	VIRABREQUIM	CRANKSHAFT	CIGUENAL
3	423669	STD	**1**	JOGO CASQUILHOS	BEARING KIT	JUEGO COJINETES
3	423669A	⧗ 0,25MM	**1**	JOGO CASQUILHOS	BEARING KIT	JUEGO COJINETES
3	423669B	⧗ 0,50MM	**1**	JOGO CASQUILHOS	BEARING KIT	JUEGO COJINETES
3	423669C	⧗ 0,75MM	**1**	JOGO CASQUILHOS	BEARING KIT	JUEGO COJINETES
4	423670	STD	**1**	JOGO CASQUILHOS	BEARING KIT	JUEGO COJINETES
4	423670A	⧗ 0,25MM	**1**	JOGO CASQUILHOS	BEARING KIT	JUEGO COJINETES
4	423670B	⧗ 0,50MM	**1**	JOGO CASQUILHOS	BEARING KIT	JUEGO COJINETES
4	423670C	⧗ 0,75MM	**1**	JOGO CASQUILHOS	BEARING KIT	JUEGO COJINETES
5	424808	STD	**1**	JG. ARRUELAS	KIT, WASHER	JUEGO ARANDELAS
5	424808A	⧗ 0,0075"	**1**	JG. ARRUELAS	KIT, WASHER	JUEGO ARANDELAS
6	31171681		**1**	ENGRENAGEM	GEAR	ENGRANAJE
7	0500012		**1**	CHAVETA	KEY	CLAVE

Cj. Motor
Motor
Motor

10-90

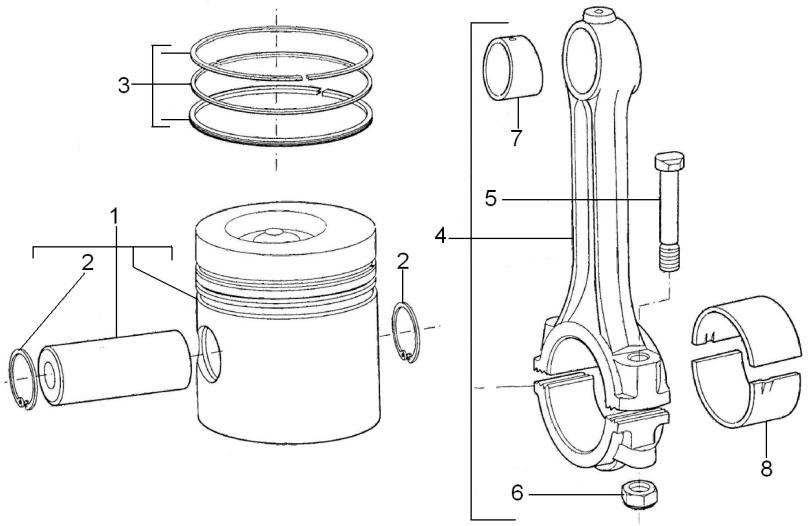

1	70993696	[A]	**3**	PISTÃO	PISTON	PISTON
1	70993997		**1**	PISTÃO	PISTON	PISTON
2	70170026		**2**	ANEL TRAVA	CIRCLIP	CIRCULITO
3	70993854		**4**	KIT ANÉIS	KIT, O RINGS	JUEGO,ANILLOS'O'
4	424804		**4**	BIELA	CONROD	BIELA
5	32762116		**2**	PARAFUSO	BOLT	PERNO
6	70570094		**2**	PORCA	NUT	TUERCA
7	70998085		**2**	BUCHA	BUSH	CASQUILLO
8	423670	STD	**1**	JOGO CASQUILHOS	BEARING KIT	JUEGO COJINETES
9	423670A	⧗ 0,25MM	**1**	JOGO CASQUILHOS	BEARING KIT	JUEGO COJINETES
10	423670B	⧗⧗ 0,50MM	**1**	JOGO CASQUILHOS	BEARING KIT	JUEGO COJINETES
11	423670C	⧗⧗⧗ 0,75MM	**1**	JOGO CASQUILHOS	BEARING KIT	JUEGO COJINETES

[A] UTILIZADO NOS CILINDROS 1, 2 E 3
TO BE USED ON CYLINDERS 1, 2 AND 3
PARA LOS CILINDROS 1, 2 Y 3

Cj. Motor
Motor
Motor

10-95

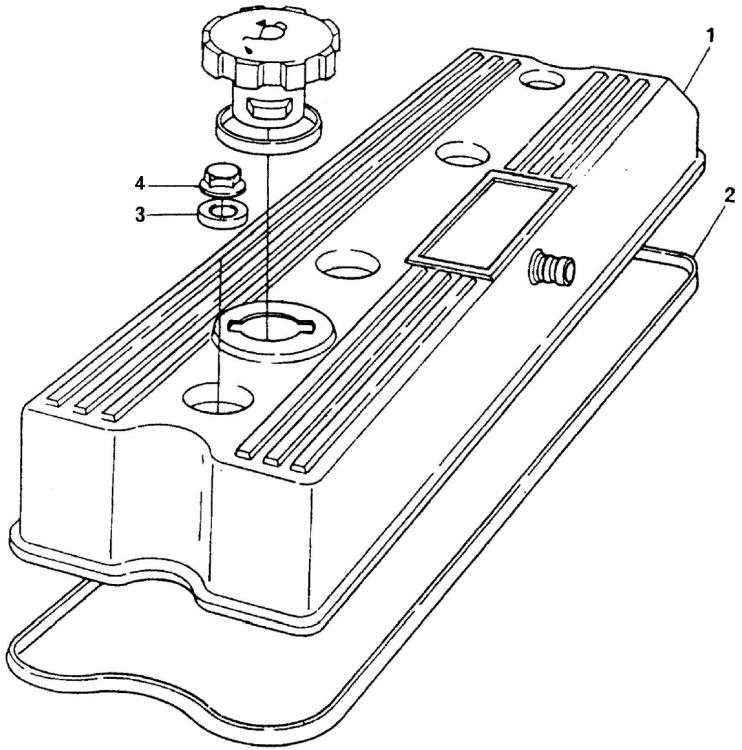

1	70992501	**1**	TAMPA	COVER	CUBIERTA
2	70490258	**1**	JUNTA	GASKET	EMPAQUETADURA.
3	33817132	**4**	ARRUELA	WASHER	ARANDELA
4	70570087	**4**	PORCA	NUT	TUERCA

Cj. Motor
Motor
Motor

10-100

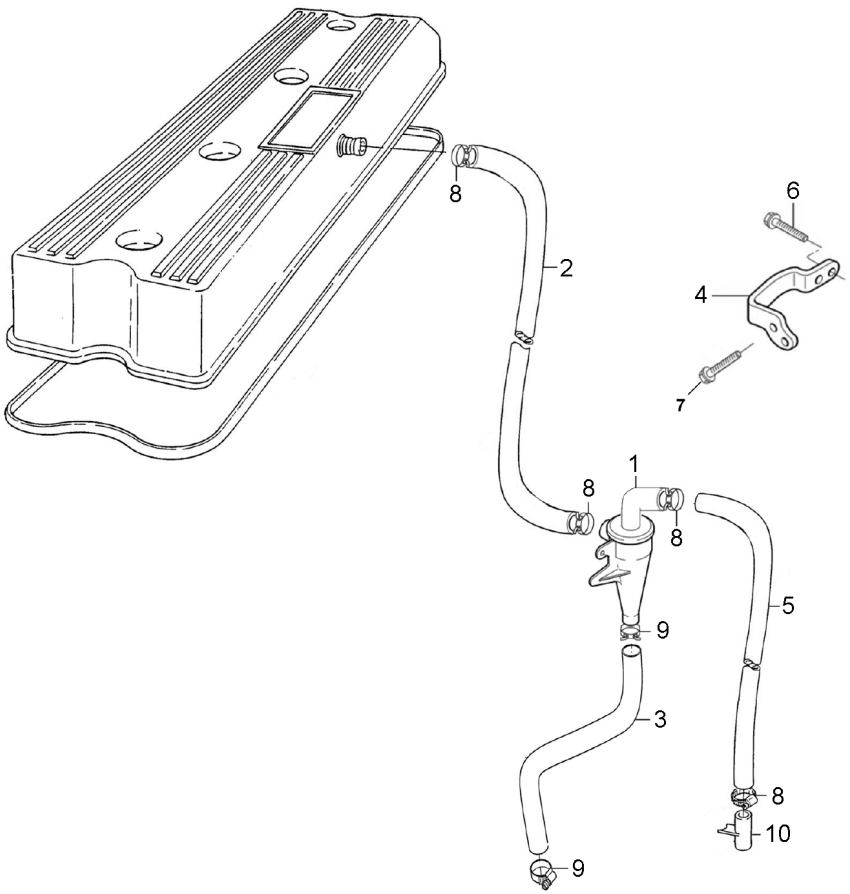

1	70910068	**1** VÁLVULA	VALVE	VALVULA
2	70200959	**1** MANGUEIRA	HOSE	FLEXIBLE
3	70200960	**1** MANGUEIRA	HOSE	FLEXIBLE
4	70100865	**1** SUPORTE	CLEVIS	GANCHO SEGURI.
5	70200961	**1** MANGUEIRA	HOSE	FLEXIBLE
6	FS106161	**1** PARAFUSO	BOLT	PERNO
7	70740174	**2** PARAFUSO	BOLT	PERNO
8	70180154	**4** BRAÇADEIRA	CLAMP	ABRAZADERA
9	70180153	**2** BRAÇADEIRA	CLAMP	ABRAZADERA
10	35731144	**1** TUBO	PIPE	CANO

Cj. Motor
Motor
Motor

10-105

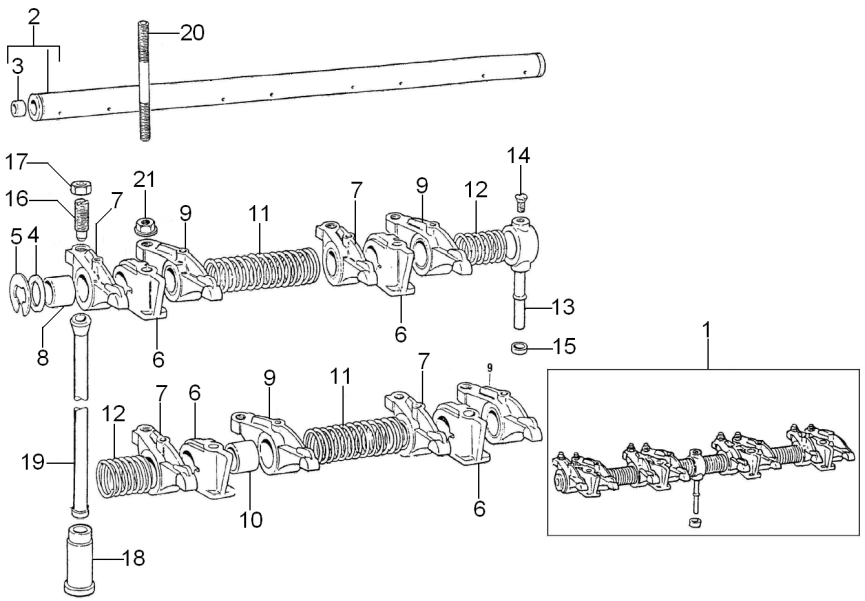

1	424823		**1**	EIXO BALANCEIRO	ROCKER SHAFT	EJE BALANCINES
2	424807		**1**	EIXO	SHAFT	ARBOL
3	0650507		**2**	BUJÃO	PLUG	TAPON
4	33117415		**2**	ARRUELA	WASHER	ARANDELA
5	0170151		**2**	ANEL TRAVA	CIRCLIP	CIRCULITO
6	70100716		**4**	SUPORTE	BRACKET	SOPORTE
7	70992757	▶	**4**	BALANCEIRO	ROCKER	BALANCIN
8	2511425		**1**	BUCHA	BUSH	CASQUILLO
9	70992758	◀	**4**	BALANCEIRO	ROCKER	BALANCIN
10	2511425		**1**	BUCHA	BUSH	CASQUILLO
11	31744123		**2**	MOLA	SPRING	RESORTE
12	31743108		**2**	MOLA	SPRING	RESORTE
13	35511111		**1**	TUBO	PIPE	CANO
14	0726504		**1**	PARAFUSO	BOLT	PERNO
15	33811113		**1**	OLIVA	OLIVE	OLIVA
16	0720579		**8**	PARAFUSO	BOLT	PERNO
17	0576052		**8**	PORCA	NUT	TUERCA
18	70870001		**8**	TUCHO	TAPPET	TAQUET
19	70998041		**8**	VARETA	ROD	VARILLA
20	70820105		**4**	PRISIONEIRO	STUD	ESPARRAGO
21	70570075		**4**	PORCA	NUT	TUERCA

Cj. Motor
Motor
Motor

10-110

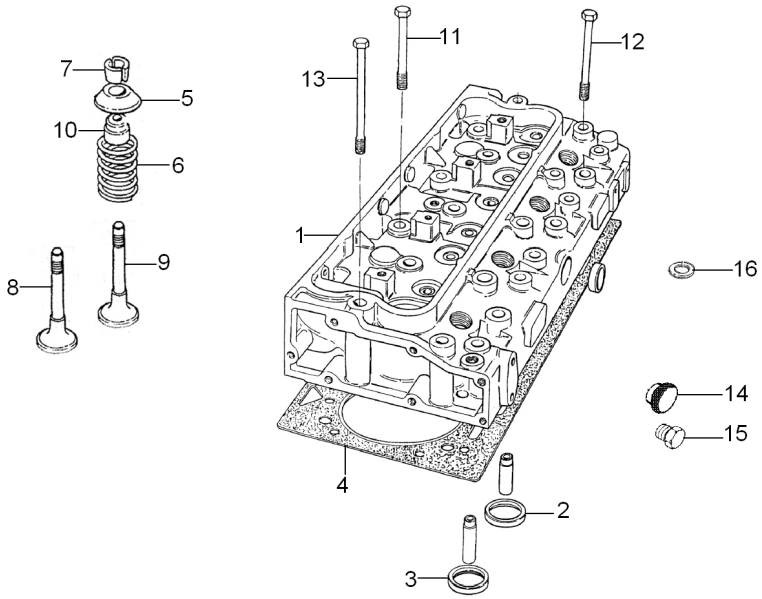

1	70993216	**1**	CABEÇOTE	HEAD	CULATA
2	70470096	**4**	SEDE ESCAPE	INSERT EXHAUST	INSERTO ESCAPE
3	70470095	**4**	SEDE VÁLVULA	VALVE SEAT	ASIENTO VALVULA
4	70490304	**1**	JUNTA	GASKET	EMPAQUETADURA.
5	70150047	**8**	CAPA	CAP	TAPA
6	70998136	**8**	MOLA	SPRING	RESORTE
7	70230010	**16**	TRAVA	LOCK	RETENEDOR
8	70910035	**4**	VÁLVULA ADMISSÃO	VALVE INLET	VALVULA ADMISION
9	70910036	**4**	VÁLVULA ESCAPE	VALVE EXHAUST	VALVULA ESCAPE
10	70730051	**8**	VEDANTE	SEAL	RETEN
11	70740853	**2**	PARAFUSO	BOLT	PERNO
12	70740854	**12**	PARAFUSO	BOLT	PERNO
13	70740855	**8**	PARAFUSO	BOLT	PERNO
14	70470066	**1**	BUJÃO	PLUG	TAPON
15	70650138	**1**	BUJÃO	PLUG	TAPON
16	70920128	**1**	ARRUELA	WASHER	ARANDELA

Cj. Motor
Motor
Motor

10-115

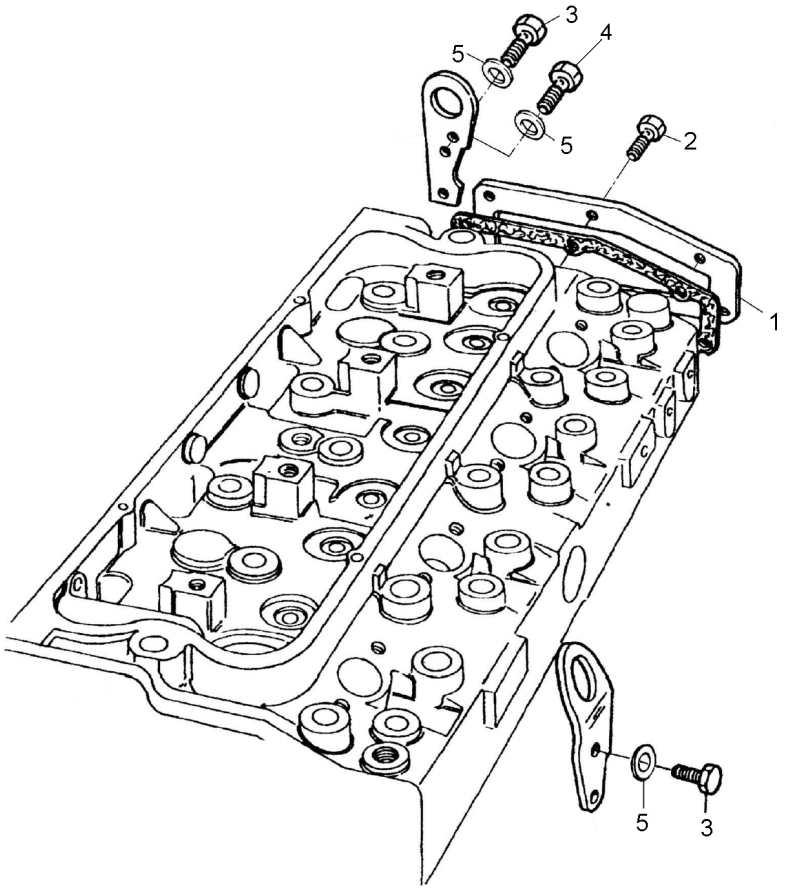

1	3621252	**1** TAMPA	COVER	CUBIERTA
2	70740130	**6** PARAFUSO	BOLT	PERNO
3	0746453	**4** PARAFUSO	BOLT	PERNO
4	0940913	**1** ALÇA	STRAP	FAJA
5	0920054	**4** ARRUELA	WASHER	ARANDELA

Cj. Motor
Motor
Motor

10-120

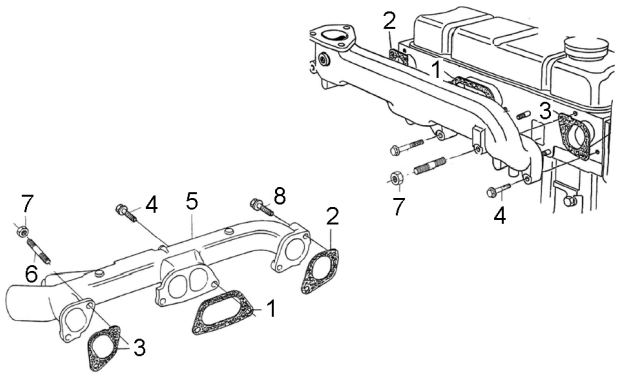

1	3688C002	**1** JUNTA	GASKET	EMPAQUETADURA.
2	3688C003	**1** JUNTA	GASKET	EMPAQUETADURA.
3	3688C001	**1** JUNTA	GASKET	EMPAQUETADURA.
4	70740177	**4** PARAFUSO	BOLT	PERNO
5	70540063	**1** COLETOR	COLLECTOR	COLECTOR
6	826422	**1** PRISIONEIRO	STUD	ESPARRAGO
7	70570074	**2** PORCA	NUT	TUERCA
8	70740188	**1** PARAFUSO	BOLT	PERNO

Cj. Motor
Motor
Motor

10-125

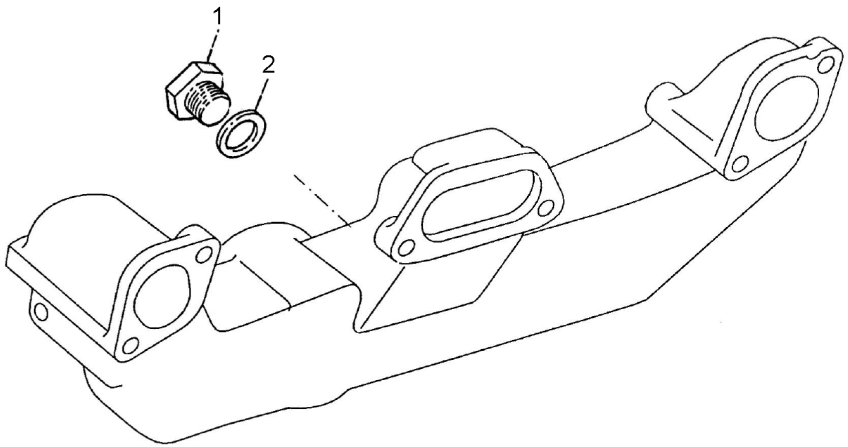

1	80650722	**1** BUJÃO	PLUG	TAPON
2	70920065	**1** ARRUELA	WASHER	ARANDELA

Cj. Motor
Motor
Motor

10-130

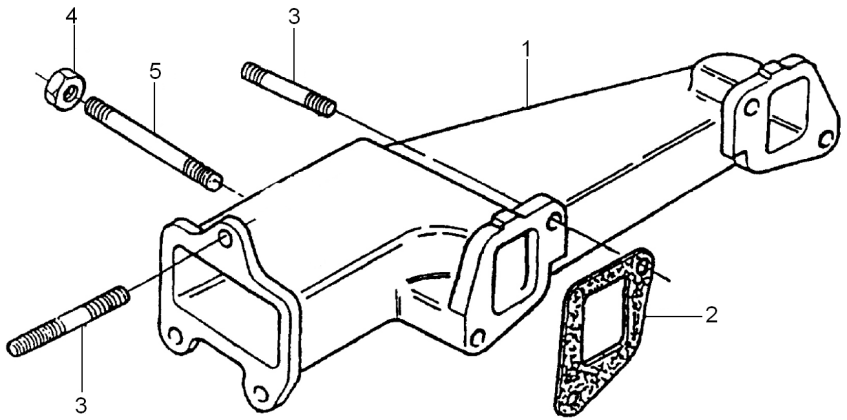

1	70540061	**1**	COLETOR	COLLECTOR	COLECTOR
2	70490319	**2**	JUNTA	GASKET	EMPAQUETADURA.
3	0826408	**6**	PRISIONEIRO	STUD	ESPARRAGO
4	70570082	**7**	PORCA	NUT	TUERCA
5	0826526	**1**	PRISIONEIRO	STUD	ESPARRAGO

Cj. Motor
Motor
Motor

10-135

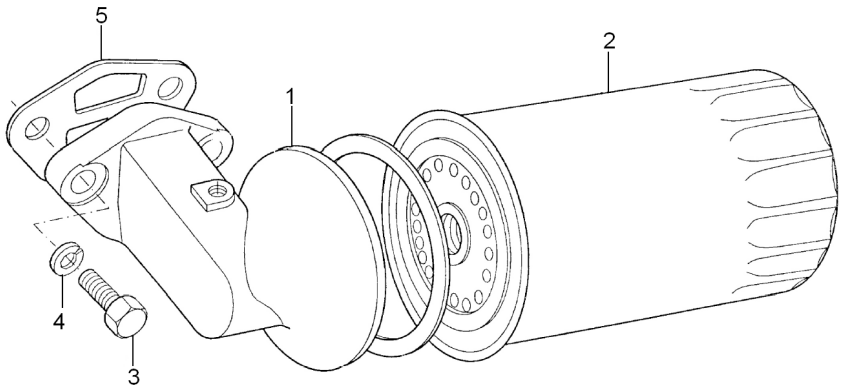

1	70997148	**1**	CABEÇOTE FILTRO	FILTER HEAD	CABEZA DE FILTRO
2	1447048M1	**1**	ELEMENTO DE ÓLEO	OIL FILTER	FILTRO DE ACEITE
3	0746610	**2**	PARAFUSO	BOLT	PERNO
4	0920055	**2**	ARRUELA	WASHER	ARANDELA
5	70490383	**1**	JUNTA	GASKET	EMPAQUETADURA.

Cj. Motor
Motor
Motor

10-140

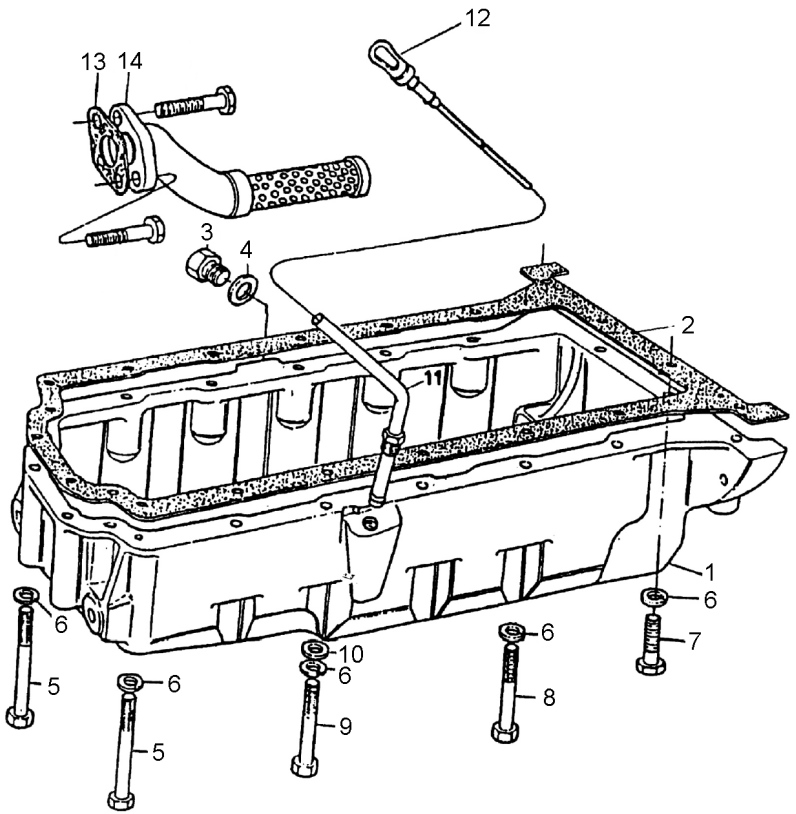

1	70830133	**1** CÁRTER	SUMP	CARTER
2	70490698	**1** JUNTA	GASKET	EMPAQUETADURA.
3	70650008	**1** BUJÃO	PLUG	TAPON
4	70920008	**1** ARRUELA	WASHER	ARANDELA
5	2184435	**6** PARAFUSO	BOLT	PERNO
6	0920053	**20** ARRUELA	WASHER	ARANDELA
7	0096214	**2** PARAFUSO	BOLT	PERNO
8	0096241	**11** PARAFUSO	BOLT	PERNO
9	0096215	**1** PARAFUSO	BOLT	PERNO
10	0920003	**9** ARRUELA	WASHER	ARANDELA
11	70992820	**1** TUBO	PIPE	CANO
12	70320078	**1** VARETA	ROD	VARILLA
13	70490377	**1** JUNTA	GASKET	EMPAQUETADURA.
14	37738261	**1** CONEXÃO	CONNECTION	CONEXION

Cj. Motor
Motor
Motor

10-145

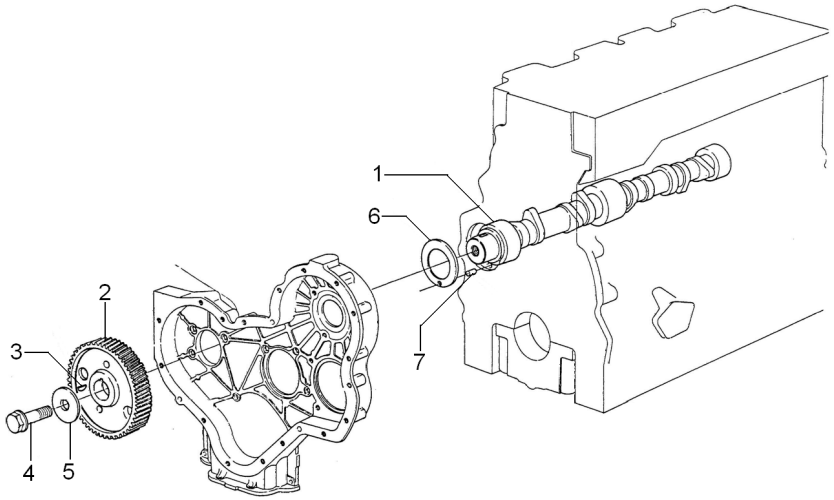

1	70140017	**1**	ÁRVORE COMANDO	CAMSHAFT	ARBOL DE LEVAS
2	31171931	**1**	ENGRENAGEM	GEAR	ENGRANAJE
3	0500012	**1**	CHAVETA	KEY	CLAVE
4	70740323	**1**	PARAFUSO	BOLT	PERNO
5	70920103	**1**	ARRUELA	WASHER	ARANDELA
6	33153121	**1**	ARRUELA	WASHER	ARANDELA
7	0614844	**1**	PINO	PIN	PASADOR

Cj. Motor
Motor
Motor

10-150

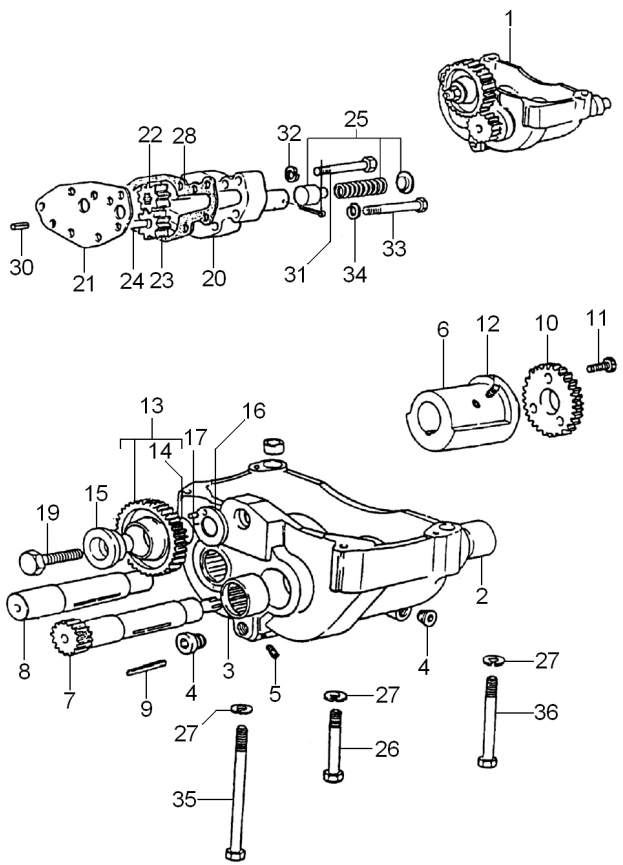

1	70991809	**1**	BALANCEADOR	BALANCER	BALANCEADOR
2	70998104	**2**	BUCHA	BUSH	CASQUILLO
3	70998103	**2**	BUCHA	BUSH	CASQUILLO
4	70650116	**2**	BUJÃO	PLUG	TAPON
5	2431A051	**5**	BUJÃO	PLUG	TAPON
6	33137408	**2**	ANEL	RING	ARO
7	70430001	**2**	CONTRA PESO	COUNTERWEIGHT	CONTRAPESO
8	70750043	**1**	EIXO	SHAFT	ARBOL
9	70750045	**1**	EIXO	SHAFT	ARBOL
10	70998174	**2**	ENGRENAGEM	GEAR	ENGRANAJE
11	70998174	**2**	ENGRENAGEM	GEAR	ENGRANAJE
12	2172513	**6**	PARAFUSO	BOLT	PERNO
13	2171225	**4**	PARAFUSO	BOLT	PERNO
14	70991042	**1**	ENGRENAGEM	GEAR	ENGRANAJE
15	70050113	**1**	BUCHA	BUSH	CASQUILLO
16	33451801	**1**	CUBO	HUB	CUBO
17	33153133	**1**	PLACA	PLATE	PLATO
18	0610879	**1**	PINO	PIN	PASADOR
19	0096633	**1**	PARAFUSO	BOLT	PERNO
20	37714234	**1**	CORPO	BODY	CUERPO
21	36237156	**1**	PLACA	PLATE	PLATO
22	70998129	**1**	ENGRENAGEM	GEAR	ENGRANAJE
23	70998128	**1**	ENGRENAGEM	GEAR	ENGRANAJE
24	32455123	**1**	EIXO	SHAFT	ARBOL
25	424819	**1**	JG. REPARO	KIT, REPAIR	JUEGO REPARACION
26	0096439	**2**	PARAFUSO	BOLT	PERNO
27	0920054	**4**	ARRUELA	WASHER	ARANDELA
28	36866722	**1**	JUNTA	GASKET	EMPAQUETADURA.
29	0610012	**1**	CUPILHA	COTTER PIN	PASADOR DOUBLE
30	0350005	**2**	PINO	PIN	PASADOR
31	0096236	**5**	PARAFUSO	BOLT	PERNO
32	0920053	**5**	ARRUELA	WASHER	ARANDELA
33	0096237	**2**	PARAFUSO	BOLT	PERNO
34	0920053	**2**	ARRUELA	WASHER	ARANDELA
35	2184545	**1**	PARAFUSO	BOLT	PERNO
36	0096441	**1**	PARAFUSO	BOLT	PERNO

Cj. Motor
Motor
Motor

10-155

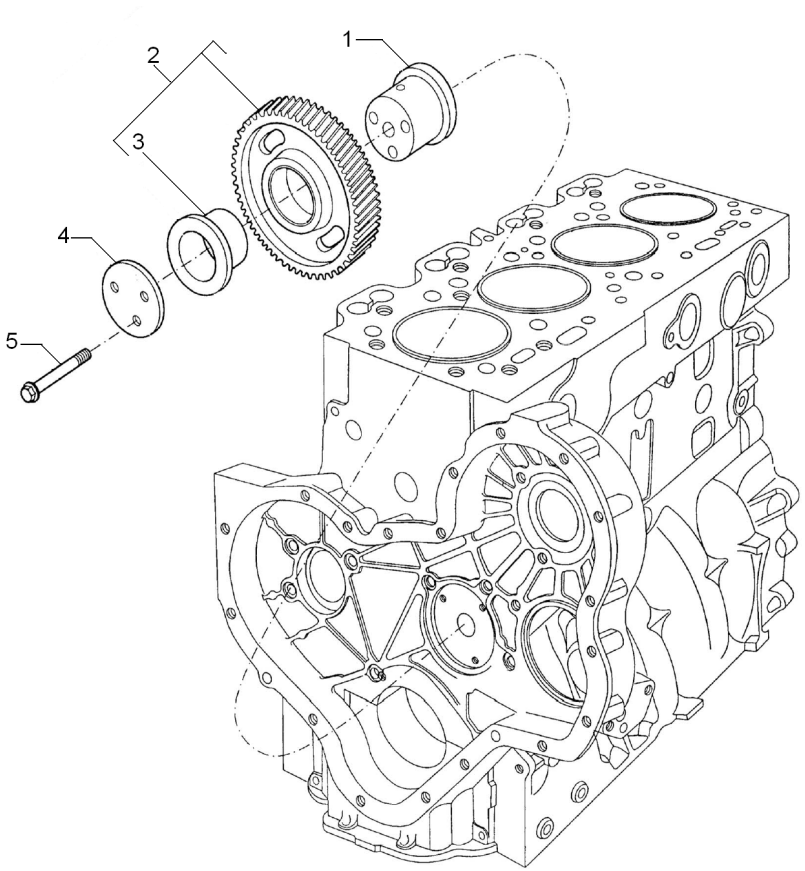

1	70450035	**1** CUBO	HUB	CUBO
2	41115018	**1** ENGRENAGEM	GEAR	ENGRANAJE
3	0050345	**1** BUCHA	BUSH	CASQUILLO
4	70940151	**1** PLACA	PLATE	PLATO
5	70740189	**3** PARAFUSO	BOLT	PERNO

Cj. Motor
Motor
Motor

10-160

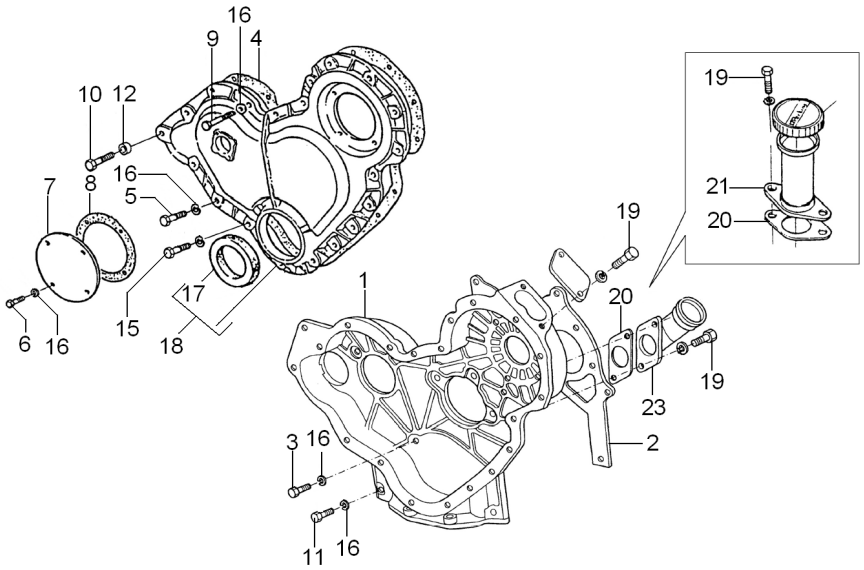

1	4236256	**1**	CARCAÇA	HOUSING	ALOJAMIENTO
2	70490369	**1**	JUNTA	GASKET	EMPAQUETADURA.
3	0746211	**7**	PARAFUSO	BOLT	PERNO
4	70490311	**1**	JUNTA	GASKET	EMPAQUETADURA.
5	0746211	**14**	PARAFUSO	BOLT	PERNO
6	0746252	**4**	PARAFUSO	BOLT	PERNO
7	37556117	**1**	TAMPA	COVER	CUBIERTA
8	36825107	**1**	JUNTA	GASKET	EMPAQUETADURA.
9	096239	**1**	PARAFUSO	BOLT	PERNO
10	2232151	**1**	PARAFUSO	BOLT	PERNO
11	0746255	**2**	PARAFUSO	BOLT	PERNO
12	0920054	**2**	ARRUELA	WASHER	ARANDELA
13	70540059	**1**	PARAFUSO	BOLT	PERNO
14	2238153	**2**	PORCA	NUT	TUERCA
15	0096238	**3**	PARAFUSO	BOLT	PERNO
16	0920053	**28**	ARRUELA	WASHER	ARANDELA
17	70730043	**1**	RETENTOR	SEAL	RETEN
18	70993553	**1**	TAMPA	COVER	CUBIERTA
19	0746254	**2**	PARAFUSO	BOLT	PERNO
20	70490320	**1**	JUNTA	GASKET	EMPAQUETADURA.
21	70991630	**1**	BOCAL	FILLER	RELLENADOR

Cj. Motor
Motor
Motor

10-165

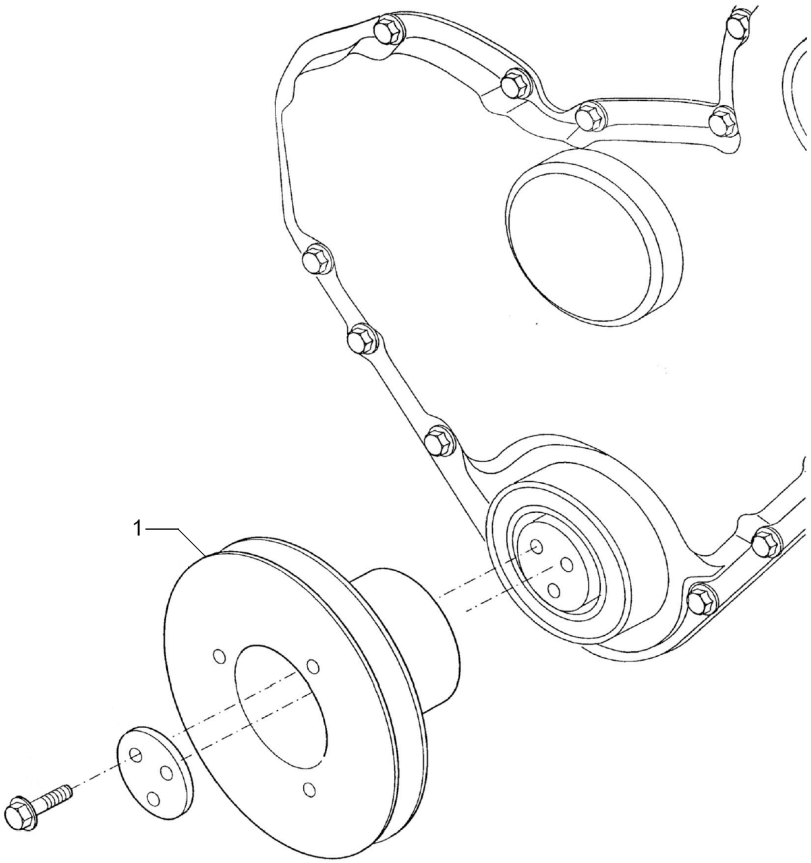

1	70670168	**1** POLIA	PULLEY	POLEA

Cj. Motor
Motor
Motor

10-170

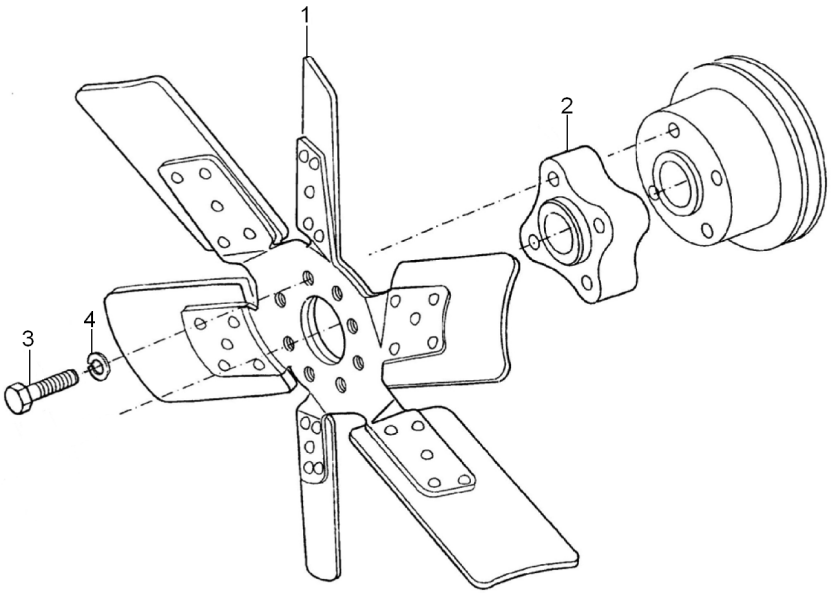

1	70991937	**1**	HÉLICE	FAN	VENTILADOR
2	0360027	**1**	ESPAÇADOR	SPACER	PIEZA DISTANCIA
3	0096234	**4**	PARAFUSO	BOLT	PERNO
4	0920053	**4**	ARRUELA	WASHER	ARANDELA

Cj. Motor
Motor
Motor

10-175

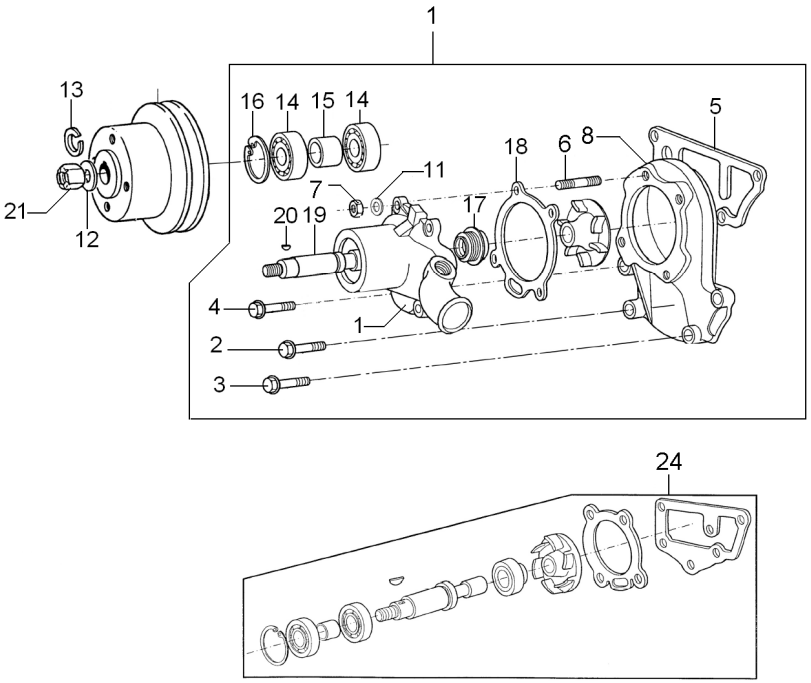

1	4236253	**1**	BOMBA D'ÁGUA	WATER PUMP	BOMBA DE AGUA
2	0920054	**4**	ARRUELA	WASHER	ARANDELA
3	0096434	**2**	PARAFUSO	BOLT	PERNO
4	0096439	**1**	PARAFUSO	BOLT	PERNO
5	70490412	**1**	JUNTA	GASKET	EMPAQUETADURA.
6	70820048	**1**	PRISIONEIRO	STUD	ESPARRAGO
7	0576052	**1**	PORCA	NUT	TUERCA
8	70670098	**1**	POLIA	PULLEY	POLEA
9	70490341	**1**	JUNTA	GASKET	EMPAQUETADURA.
10	4236252	**1**	CORPO	BODY	CUERPO
11	70820084	**4**	PRISIONEIRO	STUD	ESPARRAGO
12	0920053	**4**	ARRUELA	WASHER	ARANDELA
13	0576002	**4**	PORCA	NUT	TUERCA
14	0500006	**1**	CHAVETA	KEY	CLAVE
15	0920009	**1**	ARRUELA	WASHER	ARANDELA
16	0920058	**1**	ARRUELA	WASHER	ARANDELA
17	0576007	**1**	PORCA	NUT	TUERCA
18	70750066	**1**	EIXO	SHAFT	ARBOL
19	70650066	**1**	BUJÃO	PLUG	TAPON
20	70998105	**1**	ROTOR	ROTOR	ROTOR
21	70040024	**2**	ROLAMENTO	BEARING	COJINETE
22	3312K011	**1**	ESPAÇADOR	SPACER	PIEZA DISTANCIA
23	0170040	**1**	ANEL	RING	ARO
24	424857	**1**	JG. REPARO	KIT, REPAIR	JUEGO REPARACION

Cj. Motor
Motor
Motor

10-180

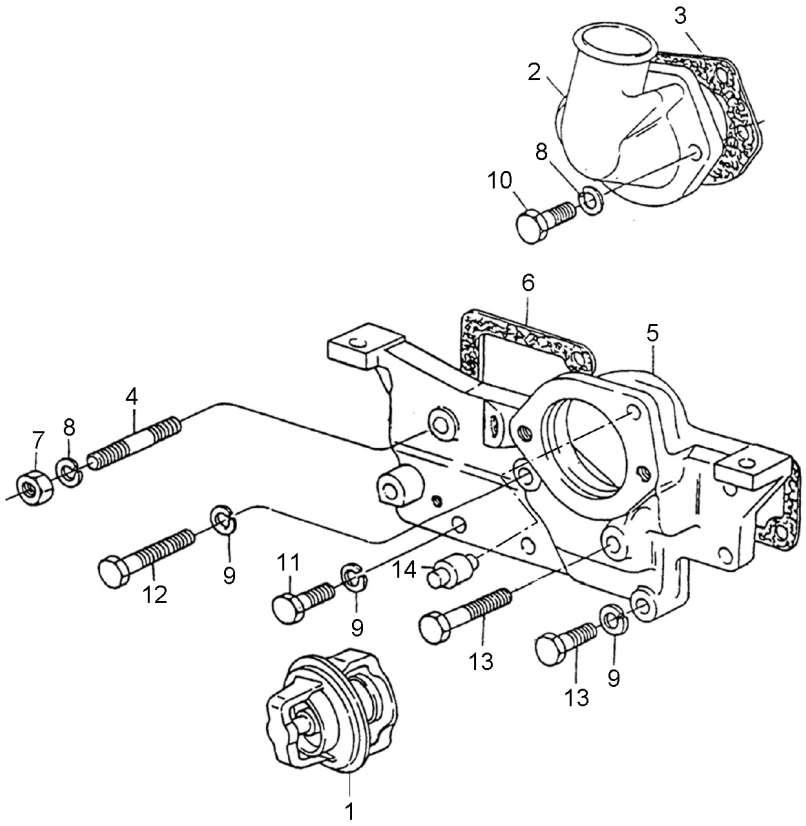

1	70998003	**1**	TERMOSTATO	THERMOSTAT	TERMOSTATO
2	37735651	**1**	CONEXÃO	CONNECTION	CONEXION
3	70490380	**1**	JUNTA	GASKET	EMPAQUETADURA.
4	0826467	**1**	PRISIONEIRO	STUD	ESPARRAGO
5	70440185	**1**	CARCAÇA	HOUSING	ALOJAMIENTO
6	70490408	**1**	JUNTA	GASKET	EMPAQUETADURA.
7	0576051	**1**	PORCA	NUT	TUERCA
8	0920054	**6**	ARRUELA	WASHER	ARANDELA
9	0920053	**3**	ARRUELA	WASHER	ARANDELA
10	0096433	**2**	PARAFUSO	BOLT	PERNO
11	0746255	**2**	PARAFUSO	BOLT	PERNO
12	0096238	**1**	PARAFUSO	BOLT	PERNO
13	0096434	**2**	PARAFUSO	BOLT	PERNO
14	2485791	**1**	RESPIRO	BREATHER	RESPIRADERO

Cj. Motor
Motor
Motor

10-185

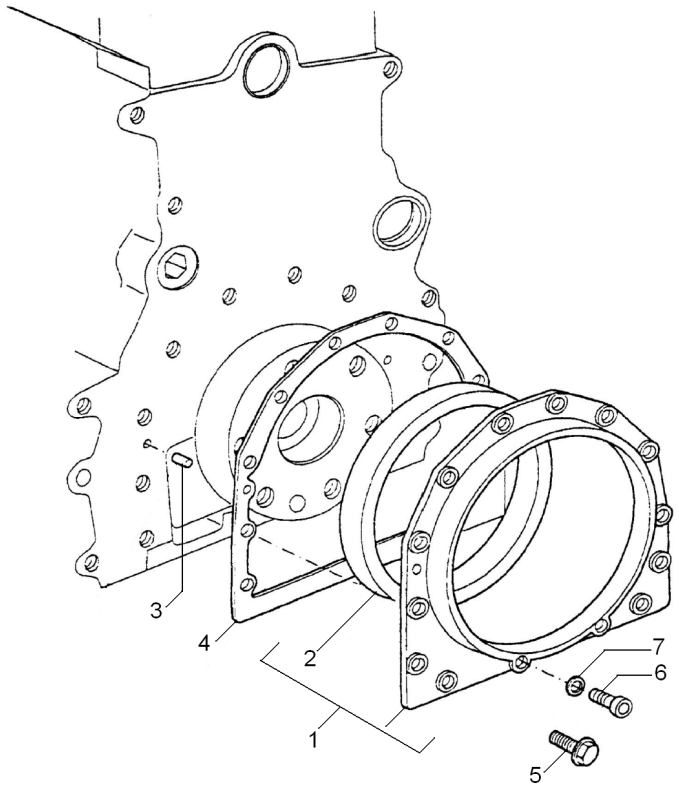

1	70993401	**1**	ALOJAMENTO	ATOMISER BODY	CUERPO ATOMIZ.
2	70730050	**1**	RETENTOR	SEAL	RETEN
3	0350009	**2**	PINO	PIN	PASADOR
4	36817181	**1**	JUNTA	GASKET	EMPAQUETADURA.
5	70740130	**12**	PARAFUSO	BOLT	PERNO
6	2172530	**2**	PARAFUSO	BOLT	PERNO
7	33112111	**2**	ARRUELA	WASHER	ARANDELA

Cj. Motor
Motor
Motor

10-190

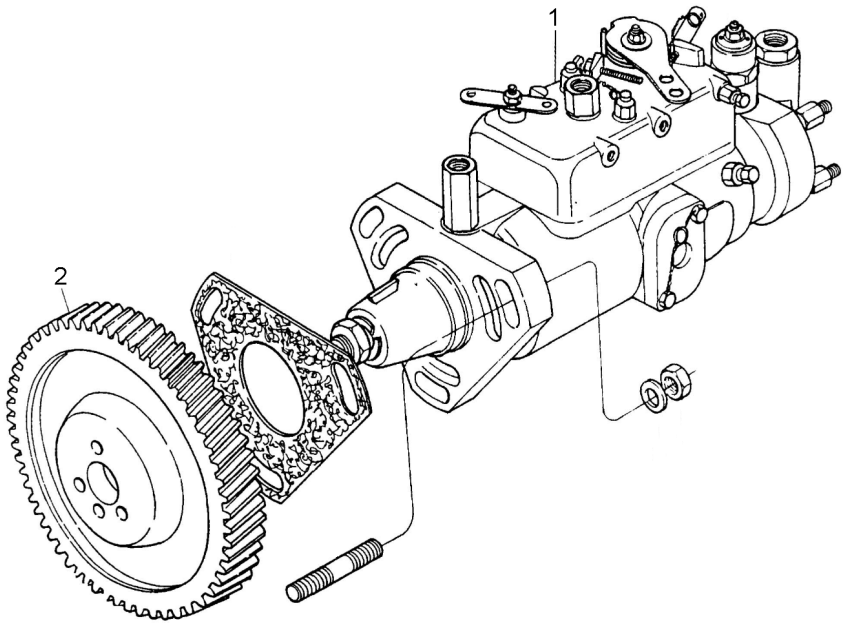

1	77546	**1**	BOMBA INJETORA	INJECTION PUMP	BOMBA INYECTORA
2	70993772	**1**	ENGRENAGEM	GEAR	ENGRANAJE

Cj. Motor
Motor
Motor

10-195

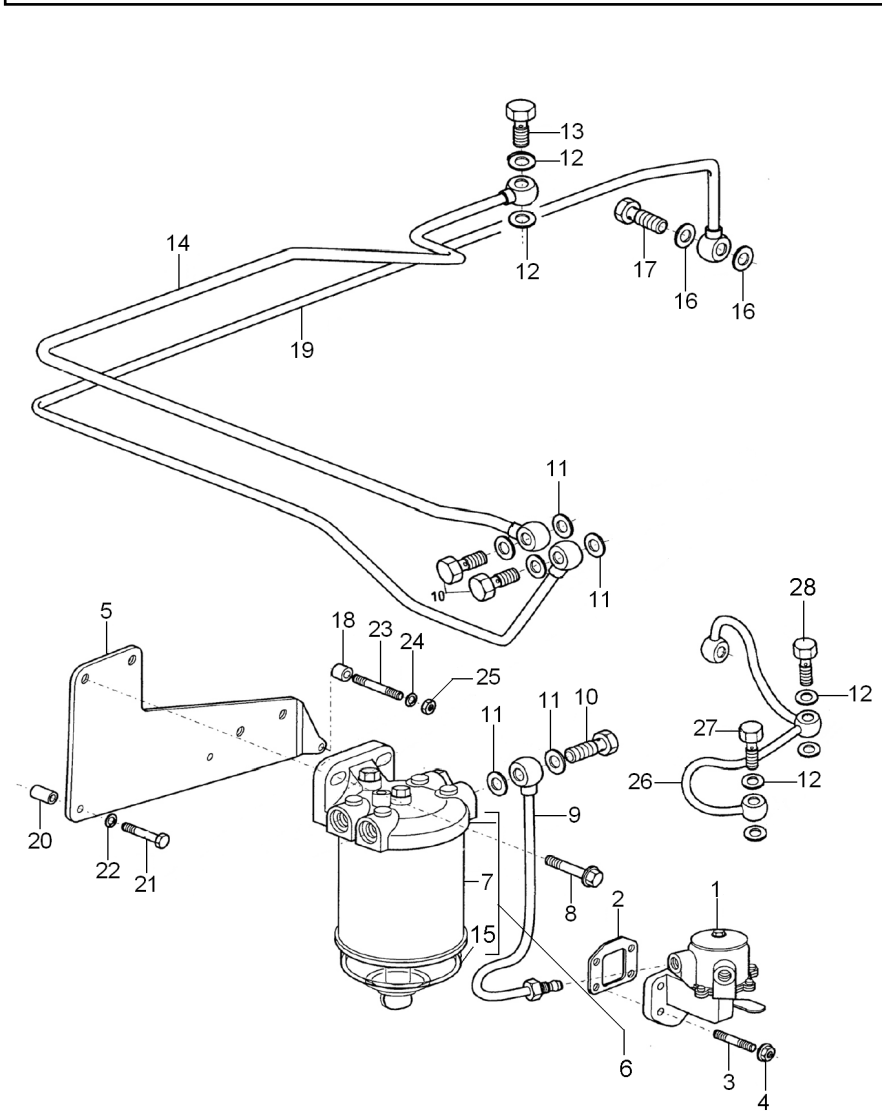

1	72111	**1**	BOMBA	PUMP	BOMBA
2	70490333	**1**	JUNTA	GASKET	EMPAQUETADURA.
3	70820083	**4**	PRISIONEIRO	STUD	ESPARRAGO
4	70570073	**4**	PORCA	NUT	TUERCA
5	70100814	**1**	SUPORTE	BRACKET	SOPORTE
6	72130	**1**	CJ. FILTRO	KIT, FILTER	JUEGO FILTRO
7	1896287M91	**1**	ELEMENTO	ELEMENT	ELEMENTO
8	70740178	**2**	PARAFUSO	BOLT	PERNO
9	70998197	**1**	TUBO	PIPE	CANO
10	70740343	**3**	PARAFUSO	BOLT	PERNO
11	70920115	**9**	ARRUELA	WASHER	ARANDELA
12	70920120	**6**	ARRUELA	WASHER	ARANDELA
13	70740334	**1**	PARAFUSO	BOLT	PERNO
14	70998198	**1**	TUBO	PIPE	CANO
15	70840054	**1**	COPO	CUP	CUBETA
16	70920127	**2**	ARRUELA	WASHER	ARANDELA
17	70740757	**1**	PARAFUSO	BOLT	PERNO
18	70330045	**1**	ESPAÇADOR	SPACER	PIEZA DISTANCIA
19	70993430	**1**	TUBO	PIPE	CANO
20	70760024	**2**	ESPAÇADOR	SPACER	PIEZA DISTANCIA
21	0096437	**2**	PARAFUSO	BOLT	PERNO
22	0920054	**2**	ARRUELA	WASHER	ARANDELA
23	0826222	**1**	PRISIONEIRO	STUD	ESPARRAGO
24	0920053	**1**	ARRUELA	WASHER	ARANDELA
25	0576002	**1**	PORCA	NUT	TUERCA
26	70993290	**1**	TUBO	PIPE	CANO
27	70740740	**1**	PARAFUSO BANJO	BANJO BOLT	TORNILLO DIFER
28	70740346	**1**	PARAFUSO	BOLT	PERNO

Cj. Motor
Motor
Motor

10-200

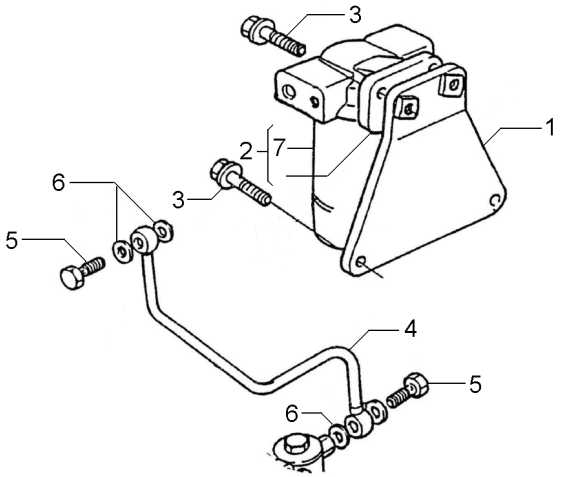

1	70100626	**2**	SUPORTE	BRACKET	SOPORTE
2	72113	**1**	FILTRO	FILTER	FILTRO
3	70740178	**2**	PARAFUSO	BOLT	PERNO
4	70998196	**1**	TUBO	PIPE	CANO
5	70740343	**2**	PARAFUSO	BOLT	PERNO
6	70920115	**4**	ARRUELA	WASHER	ARANDELA
7	6354130	**1**	ELEMENTO	ELEMENT	ELEMENTO

Cj. Motor
Motor
Motor

10-205

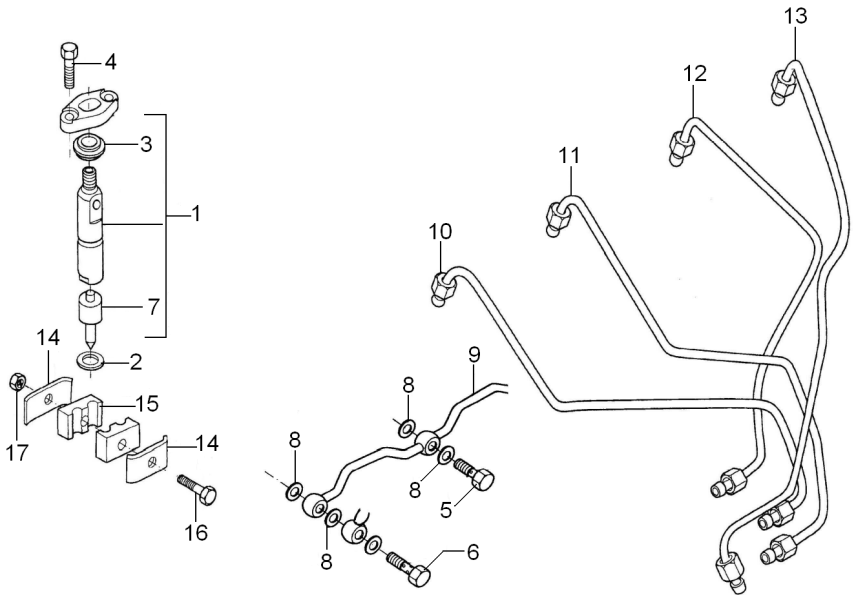

1	77489	**4**	CJ. INJETOR	KIT, ATOMISER	JUEGO ATOMIZADOR
2	70920081	**4**	ARRUELA	WASHER	ARANDELA
3	70730019	**4**	VEDANTE	SEAL	RETEN
4	0096231	**8**	PARAFUSO	BOLT	PERNO
5	0095315	**3**	PARAFUSO BANJO	BANJO BOLT	TORNILLO DIFER
6	70090010	**1**	PARAFUSO BANJO	BANJO BOLT	TORNILLO DIFER
7	77496	**1**	BICO INJETOR	NOZZLE	TOBERA
8	70920083	**9**	ARRUELA	WASHER	ARANDELA
9	3558X011	**1**	TUBO	PIPE	CANO
10	70993220	**1**	TUBO	PIPE	CANO
11	70993221	**1**	TUBO	PIPE	CANO
12	70993222	**1**	TUBO	PIPE	CANO
13	70993223	**1**	TUBO	PIPE	CANO
14	36516119	**4**	PRESILHA	STAPLE	GRAPA
15	70600001	**4**	ALMOFADA	CUSHION	COJIN
16	70740838	**2**	PARAFUSO	BOLT	PERNO
17	70576100	**2**	PORCA	NUT	TUERCA

Flange
Flange
Placa

10-210

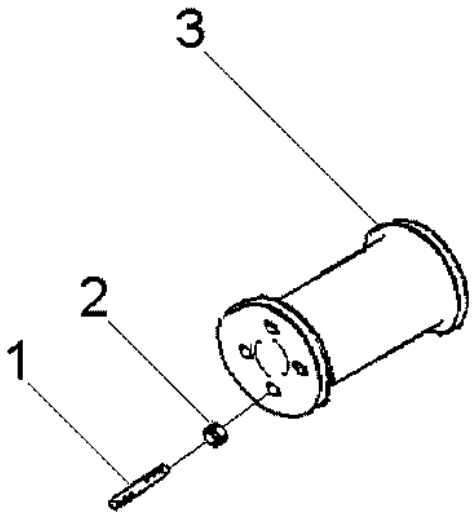

1	6211814M1			
2	052725G1			
3	6211813M1			
4	PRISIONEIRO	STUD	ESPARRAGO
4	PORCA	NUT	TUERCA
1	ESPAÇADOR	SPACER	PIEZA DISTANCIA

Alternador
Alternator
Alternador

10-215

Bosch
Bosch
Bosch

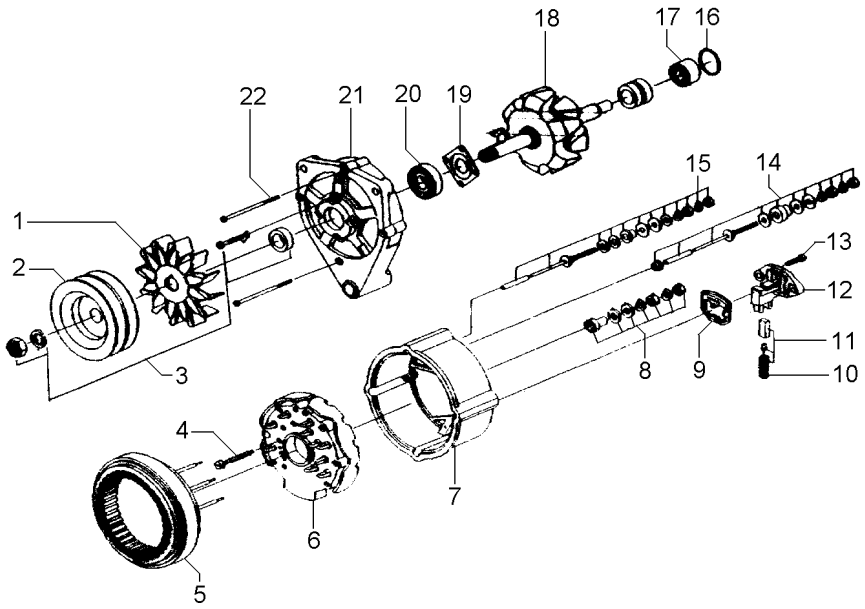

1	059067R1	**1** HÉLICE	FAN	VENTILADOR
2	059066R1	**1** POLIA	PULLEY	POLEA
3	059064R1	**1** CJ. POLIA	KIT, PULLEY	JUEGO DE POLEA
4	059076R1	**3** PARAFUSO	BOLT	PERNO
5	059075R1	**1** ESTATOR	STATOR	ESTATOR
6	059077R1	**1** RETIFICADOR	RECTIFIER	RECTIFICADOR
7	059078R1	**1** CARCAÇA	HOUSING	ALOJAMIENTO
8	059085R1	**1** JG. REPARO	KIT, REPAIR	JUEGO REPARACION
9	059084R1	**1** GUARNIÇÃO	FOAM	ESPUMA
10	059083R1	**1** MOLA	SPRING	RESORTE
11	059082R1	**1** ESCOVA	BRUSH	ESCOBILLA
12	059081R1	**1** REGULADOR	REGULATOR	REGULADOR
13	059068R1	**2** PARAFUSO	BOLT	PERNO
14	059080R1	**1** JG. REPARO	KIT, REPAIR	JUEGO REPARACION
15	059079R1	**1** JG. REPARO	KIT, REPAIR	JUEGO REPARACION
16	059074R1	**1** ANEL "O"	O RING	JUNTA TORICA
17	059073R1	**1** ROLAMENTO	BEARING	COJINETE
18	059072R1	**1** ROTOR	ROTOR	ROTOR
19	059071R1	**1** PLACA	PLATE	PLATO
20	059070R1	**1** ROLAMENTO	BEARING	COJINETE
21	059069R1	**1** MANCAL	BEARING	COJINETE
22	059065R1	**3** PARAFUSO	BOLT	PERNO

Alternador
Alternator
Alternador

10-220

Prestolite
Prestolite
Prestolite

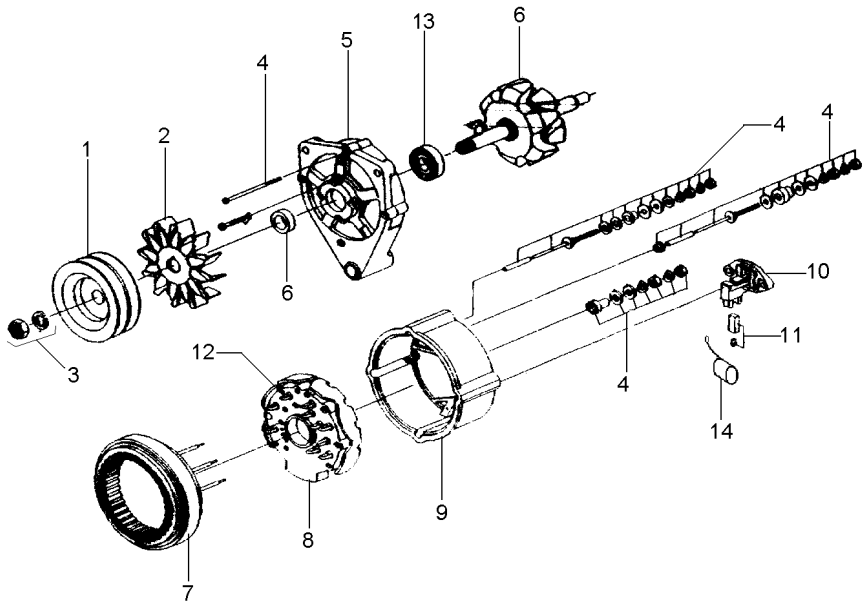

1	071205R1		**1**	POLIA ALTERNADOR	PULLEY,ALTERNATR	POLEA ALTERNADOR
1	053711P1	[A]	**1**	POLIA	PULLEY	POLEA
2	071200R1		**1**	HÉLICE	FAN	VENTILADOR
3	071199R1		**1**	FIXAÇÃO	FASTENER	CIERRE
4	071191R1		**1**	REPARO	REPAIR	REPARO
5	071196R1		**1**	TAMPA	COVER	CUBIERTA
6	071190R1		**1**	CJ. ROTOR	KIT, ROTOR ASSY.	JGO.CJTO.ROTOR
7	071198R1		**1**	ESTATOR	STATOR	ESTATOR
8	071201R1		**1**	RETIFICADOR	RECTIFIER	RECTIFICADOR
9	071195R1		**1**	TAMPA	COVER	CUBIERTA
10	071193R1		**1**	REGULADOR	REGULATOR	REGULADOR
11	071197R1		**1**	CJ. ESCOVA	KIT, BRUSH	ESCOBILLAS JUEGO
12	071189R1		**1**	PORTA DIODO	DIODE	PORTA DIODO
13	071194R1		**1**	ROLAMENTO	BEARING	COJINETE
14	071206R1		**1**	CAPACITOR	CAPACITOR	CAPACITOR

[A] DUPLA
DOUBLE
DUPLO

Motor De Partida
Starter Motor
Motor De Partida

10-225

Prestolite
Prestolite
Prestolite

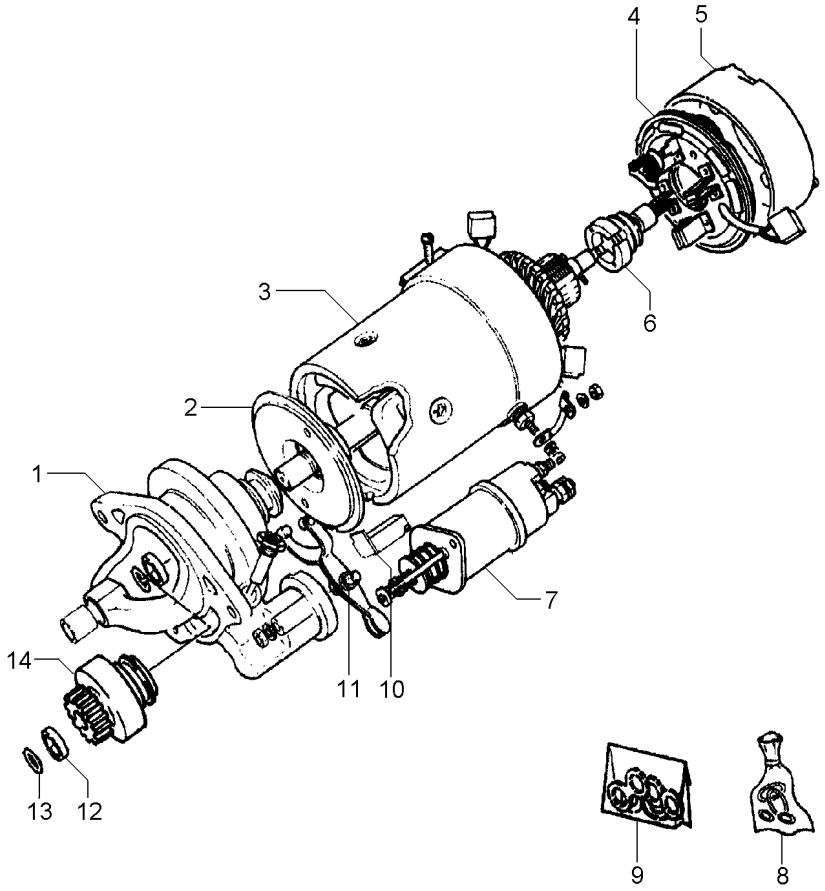

1	070962R1	**1**	MANCAL	BEARING	COJINETE
2	070970R1	**1**	EIXO	SHAFT	ARBOL
3	070964R1	**1**	BOBINA	COIL	BOBINA
4	070968R1	**1**	CJ. PLACA ESCOVA	KIT, BRUSH PLATE	JGO.PLACA ESCOB.
5	070966R1	**1**	TAMPA	COVER	CUBIERTA
6	070957R1	**1**	INDUZIDO	ARMATURE	INDUCIDO
7	070955R1	**1**	SOLENÓIDE	SOLENOID	SOLENOIDE
8	070973R1	**1**	REPARO	REPAIR	REPARO
9	070976R1	**1**	RETENTOR	SEAL	RETEN
10	070978R1	**1**	JUNTA	JOINT	JUNTA
11	070979R1	**1**	CJ. ALAVANCA	KIT, LEVER	JUEGO, PALANCA
12	071025R1	**1**	RETENTOR	SEAL	RETEN
13	070980R1	**1**	ANEL	RING	ARO
14	070959R1	**1**	IMPULSOR	IMPELLER	TURBINA IMPULS.

Cj. Motor
Motor
Motor

10-230

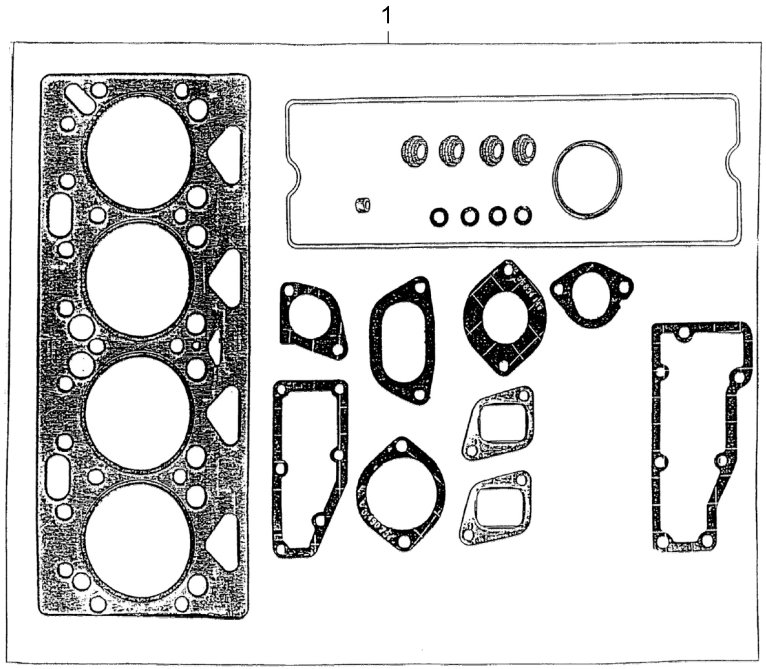

1	P4007	**1** JG.JUNTAS	KIT, GASKET	JGO.EMPAQUETAD.

Jogo De Juntas Joints Set Juego De Juntas	Bloco Block Bloque	10-235	

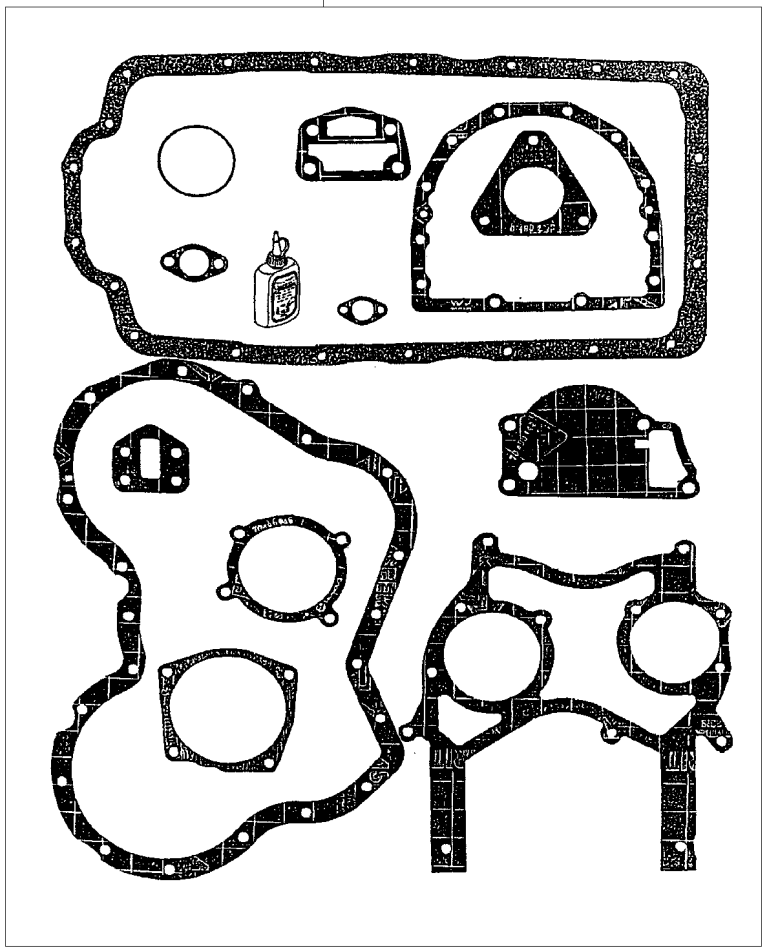

1 P4006	**1** JG.JUNTAS	KIT, GASKET	JGO.EMPAQUETAD.

Volante
Flywheel
Volante

10-240

Disco Orgânico
Oraganic Disc
Orgánico Disco

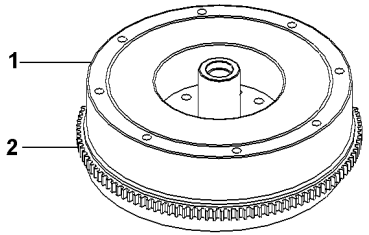

1		027518N1	**1** VOLANTE MOTOR	FLYWHEEL	VOLANTE MOTOR
2	3408357M1		**1** CREMALHEIRA	STARTER RING	ARO DE ARRANQUE

Filtro De Ar
Air Cleaner
Filtro De Aire

10-245

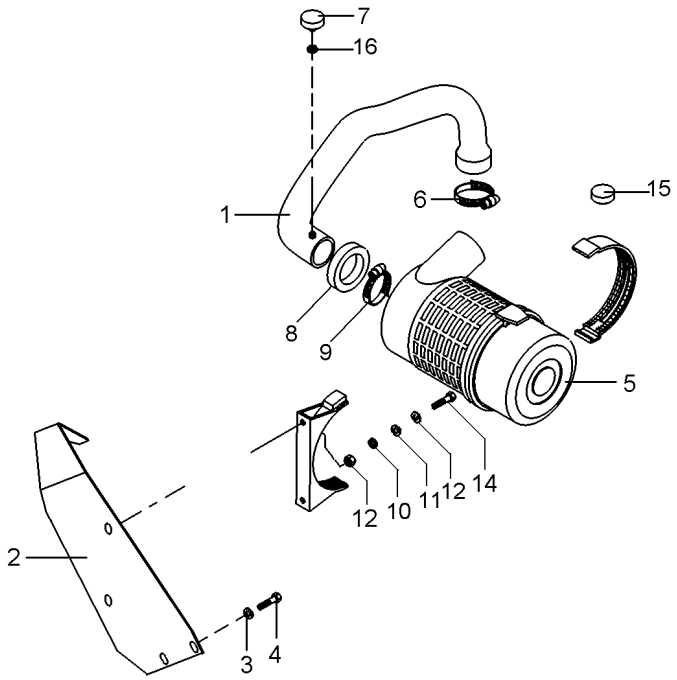

1	071752N1	10-250 No	**1**	CJ. MANGUEIRA	HOSE ASSY	CON.DE MANGUERA
2	071694S1		**1**	SUPORTE	BRACKET	SOPORTE
3	353446X1		**2**	ARRUELA	WASHER	ARANDELA
4	353679X1		**2**	PARAFUSO	BOLT	PERNO
5	3801034M1	10-265 No	**1**	FILTRO DE AR	AIR FILTER	FILTRO DE AIRE
6	2801096M1		**1**	BRAÇADEIRA	CLAMP	ABRAZADERA
7	3587008M91		**1**	INTERRUPTOR	SWITCH	INTERRUPTOR
8	020079P1		**1**	GUARNIÇÃO	FOAM	ESPUMA
9	2801710M1		**1**	BRAÇADEIRA	CLAMP	ABRAZADERA
10	339169X1	M8X1,25	**2**	PORCA	NUT	TUERCA
11	339374X1	15,2X8,1X2,0	**2**	ARRUELA	WASHER	ARANDELA
12	339056X1	20,0X8,5X2,5	**2**	ARRUELA	WASHER	ARANDELA
13	339056X1		**2**	ARRUELA	WASHER	ARANDELA
14	391176X1	M8X1,25X40	**2**	PARAFUSO	BOLT	PERNO
15	054277P1		**1**	TAMPÃO	PAD	ALMOHADILLA
16	1440993X1	10X13,5X1	**1**	ANEL	RING	ARO

Cj. Mangueira
Hose
Manguera

10-250

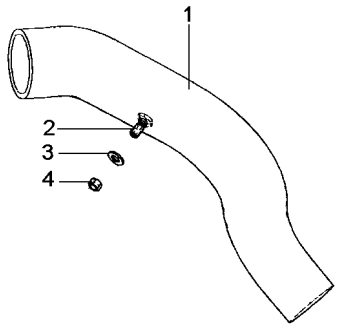

1	071732P1	**1** MANGUEIRA	HOSE	FLEXIBLE
2	050386P1	**1** CONEXÃO	CONNECTION	CONEXION
3	390734X1	**1** ARRUELA	WASHER	ARANDELA
4	339402X1	**1** PORCA	NUT	TUERCA

Filtro De Ar
Air Cleaner
Filtro De Aire

10-255

Tratores Com Cabine
Tractors With Cab
Tractores Con Cabina

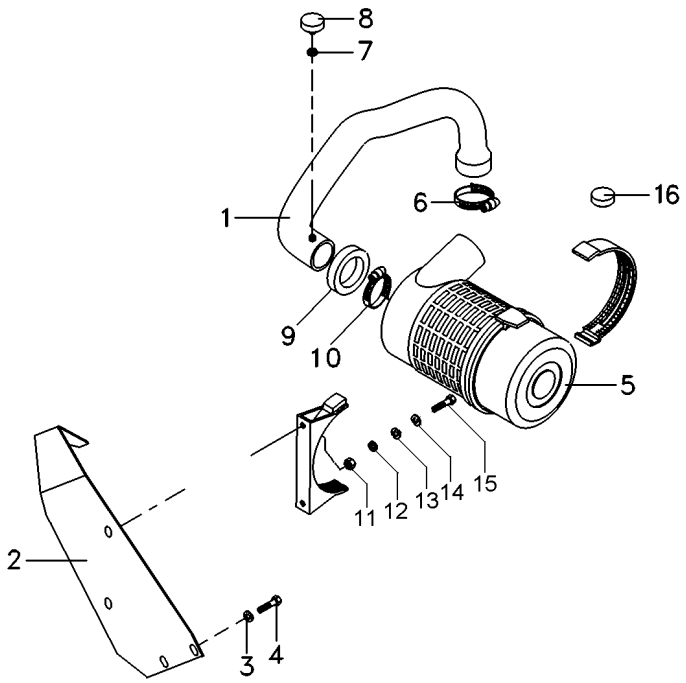

1	068089N1	10-255 No	**1**	CJ. MANGUEIRA	HOSE ASSY	CON.DE MANGUERA
2	067689S1		**1**	SUPORTE	CLEVIS	GANCHO SEGURI.
3	353446X1		**2**	ARRUELA	WASHER	ARANDELA
4	353679X1		**2**	PARAFUSO	BOLT	PERNO
5	3801034M1	10-265 No	**1**	FILTRO DE AR	AIR FILTER	FILTRO DE AIRE
6	2801096M1		**1**	BRAÇADEIRA	CLAMP	ABRAZADERA
7	1440993X1	10X13,5X1	**1**	ANEL	RING	ARO
8	3587008M91		**1**	INTERRUPTOR	SWITCH	INTERRUPTOR
9	020079P1		**1**	GUARNIÇÃO	FOAM	ESPUMA
10	2801710M1		**1**	BRAÇADEIRA	CLAMP	ABRAZADERA
11	339169X1	M8X1,25	**2**	PORCA	NUT	TUERCA
12	339374X1	15,2X8,1X2,0	**2**	ARRUELA	WASHER	ARANDELA
13	339056X1	20,0X8,5X2,5	**2**	ARRUELA	WASHER	ARANDELA
14	339056X1		**2**	ARRUELA	WASHER	ARANDELA
15	391176X1	M8X1,25X40	**2**	PARAFUSO	BOLT	PERNO
16	054277P1		**1**	TAMPÃO	PAD	ALMOHADILLA

Cj. Mangueira
Hose
Manguera

10-260

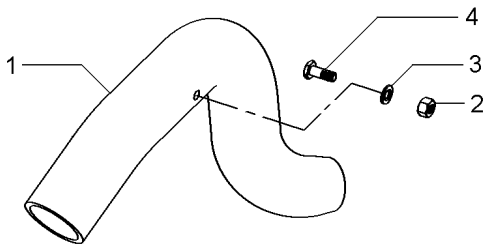

1	068043P1	**1** MANGUEIRA	HOSE	FLEXIBLE
2	390332X1	**1** PORCA	NUT	TUERCA
3	390734X1	**1** ARRUELA	WASHER	ARANDELA
4	050386P1	**1** CONEXÃO	CONNECTION	CONEXION

Filtro De Ar
Air Filter
Filtro De Aire

Elemento Seco
Dry Element
Elemento Seco

10-265

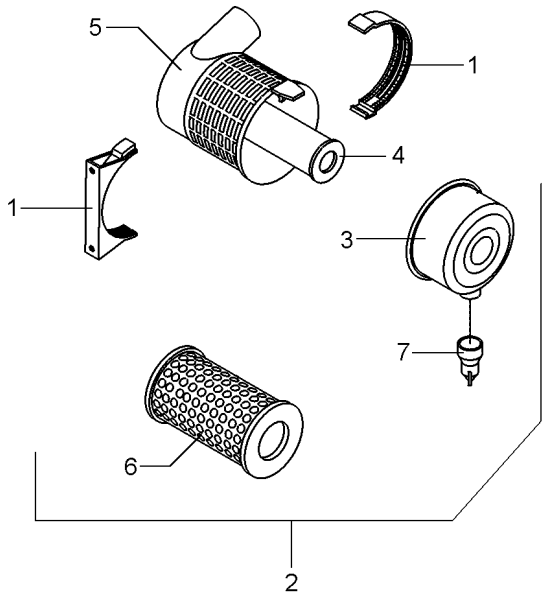

1	055121R1		**1**	BRAÇADEIRA	CLAMP	ABRAZADERA
2	055618R1	6m3/min	**1**	CJ. FILTRO	KIT, FILTER	JUEGO FILTRO
3	055118R1	2	**1**	TAMPA	COVER	CUBIERTA
4	055120R1	2 [A]	**1**	ELEMENTO	ELEMENT	ELEMENTO
5		⇨ 055618R1	**1**	FILTRO	FILTER	FILTRO
6	055119R1	2 [B]	**1**	ELEMENTO	ELEMENT	ELEMENTO
7	055115R1	2	**1**	VÁLVULA	VALVE	VALVULA

[A] INTERNO
INNER
INTERNO

[B] EXTERNO
OUTER
EXTERNO

Pré-Filtro De Ar
Air Pre Filter
Prefiltro De Aire

10-270

Tratores Com Plataforma Do Operador
Tractors With Operator Plataform
Tractores Con Plataforma Del Operador

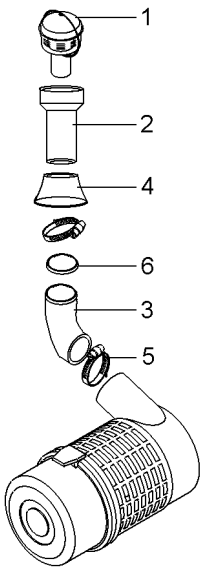

1	022188T1	10-290 No	**1**	PRÉ-FILTRO	PRE FILTER	PRE FILTRO
2	067384P1		**1**	TUBO	PIPE	CANO
3	071606P1		**1**	MANGUEIRA	HOSE	FLEXIBLE
4	1682800M1		**1**	COLAR	COLLAR	COLLAR
5	2801096M1		**2**	BRAÇADEIRA	CLAMP	ABRAZADERA
6	071958P1		**1**	GALÃO	PAD	CIERRE

Pré-Filtro De Ar
Air Pre Filter
Prefiltro De Aire

10-275

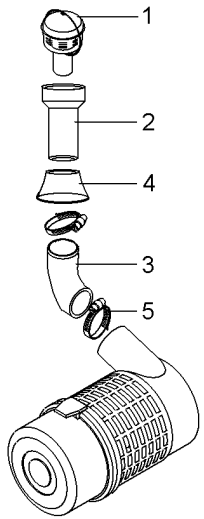

1	022188T1	10-290 No	**1**	PRÉ-FILTRO	PRE FILTER	PRE FILTRO
2	067384P1		**1**	TUBO	PIPE	CANO
3	068895P1		**1**	MANGUEIRA	HOSE	FLEXIBLE
4	1682800M1		**1**	COLAR	COLLAR	COLLAR
5	2801710M1		**2**	BRAÇADEIRA	CLAMP	ABRAZADERA

Filtro De Ar
Air Cleaner
Filtro De Aire

10-280

Para Cultura De Cana
For Culture Of Cane
Para La Cultura De Bastón

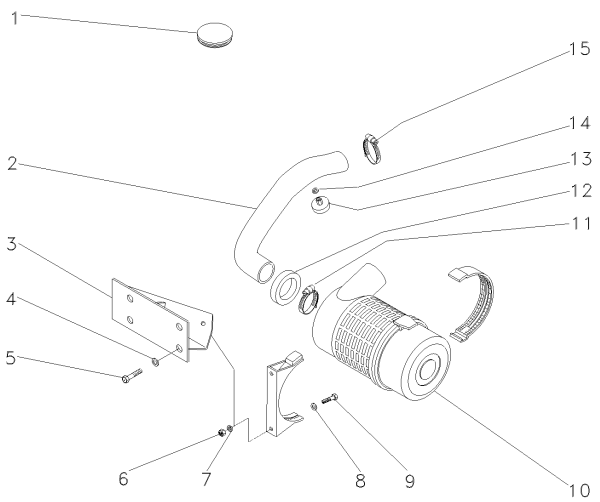

1	067392P1		**1**	TAMPÃO	PAD	ALMOHADILLA
2	069554N1	👁 10-285 No	**1**	MANGUEIRA	HOSE	FLEXIBLE
3	068258S1		**1**	SUPORTE	CLEVIS	GANCHO SEGURI.
4	353434X1	3/8"	**2**	ARRUELA	WASHER	ARANDELA
5	353691X1	3/8"-16	**2**	PARAFUSO	BOLT	PERNO
6	339169X1	M8x1,25	**2**	PORCA	NUT	TUERCA
7	339374X1	15,2x8,1x2,0	**2**	ARRUELA	WASHER	ARANDELA
8	391039X1	25x8,5x2,0	**2**	ARRUELA	WASHER	ARANDELA
9	339287X1	M8x1,25x35	**2**	PARAFUSO	BOLT	PERNO
10	3801034M1	👁 10-265 No	**1**	FILTRO DE AR	AIR FILTER	FILTRO DE AIRE
11	2801710M1		**1**	BRAÇADEIRA	CLAMP	ABRAZADERA
12	2801611M1		**1**	VEDANTE	SEAL	RETEN
13	3587008M91		**1**	INTERRUPTOR	SWITCH	INTERRUPTOR
14	1440993X1		**1**	ANEL	RING	ARO
15	2801096M1		**1**	BRAÇADEIRA	CLAMP	ABRAZADERA

Mangueira
Hose
Manguera

10-285

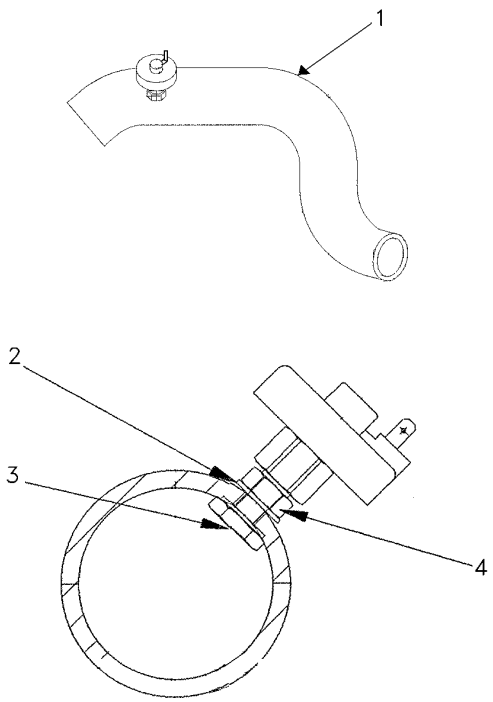

1	069555P1	**1** MANGUEIRA	HOSE	FLEXIBLE
2	390734X1	**1** ARRUELA	WASHER	ARANDELA
3	050386P1	**1** CONEXÃO	CONNECTION	CONEXION
4	3990332X1	**1** PORCA	NUT	TUERCA

Pré-Filtro De Ar
Air Pre Filter
Prefiltro De Aire

10-290

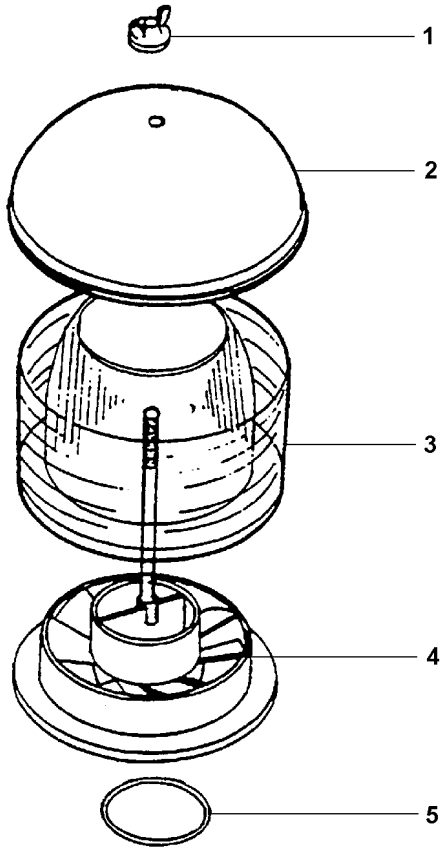

1	6219607M1	**1** BORBOLETA	BUTTERFLY	MARIPOSA
2	6219606M1	**1** TAMPA	COVER	CUBIERTA
3	3603691M1	**1** CARCAÇA	HOUSING	ALOJAMIENTO
4	6219608M1	**1** SUPORTE FILTRO	FILTER SUPPORT	FILTER SUPPORT
5	2801710M1	**1** BRAÇADEIRA	CLAMP	ABRAZADERA

Pré-Filtro
Pre-Filter
Pré-Filtro

10-295

Com Ejetor De Poeira
With Nozzle Dust
Con Tobera Polvo

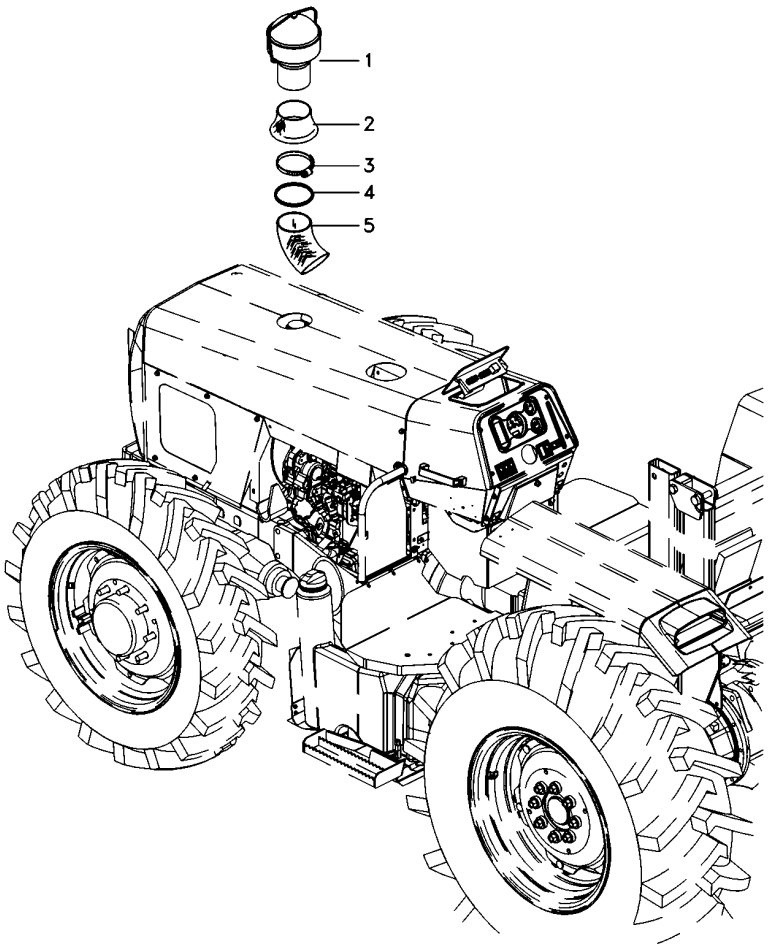

1	6224530M91	**1** PRÉ-FILTRO	PRE FILTER	PRE FILTRO
2	6218675M1	**1** COLAR	COLLAR	COLLAR
3	2801096M1	**2** BRAÇADEIRA	CLAMP	ABRAZADERA
4	071958P1	**1** GALÃO	PAD	CIERRE
5	068895P1	**1** MANGUEIRA	HOSE	FLEXIBLE

Pré-Filtro
Pre-Filter
Pré-Filtro

10-300

Com Ejetor De Poeira
With Nozzle Dust
Con Tobera Polvo

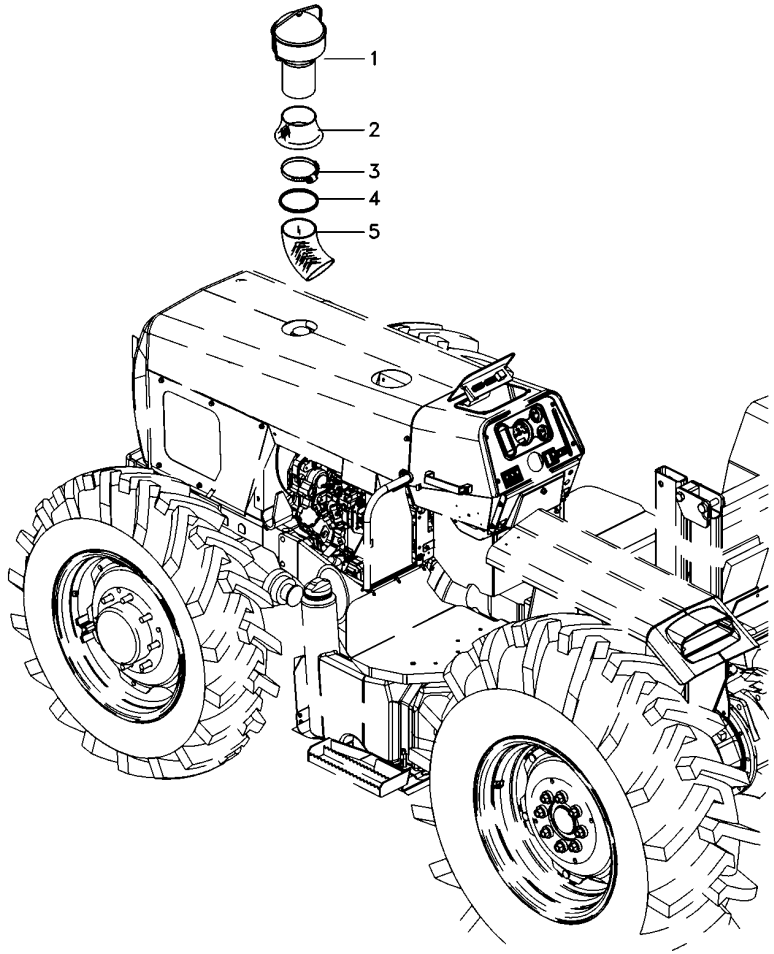

1	6224530M91	**1** PRÉ-FILTRO	PRE FILTER	PRE FILTRO
2	6218675M1	**1** COLAR	COLLAR	COLLAR
3	2801096M1	**2** BRAÇADEIRA	CLAMP	ABRAZADERA
4	071958P1	**1** GALÃO	PAD	CIERRE
5	071606P1	**1** MANGUEIRA	HOSE	FLEXIBLE

Pré-Filtro
Pre-Filter
Pré-Filtro

10-305

Para Cultura De Cana
For Culture Of Cane
Para La Cultura De Bastón

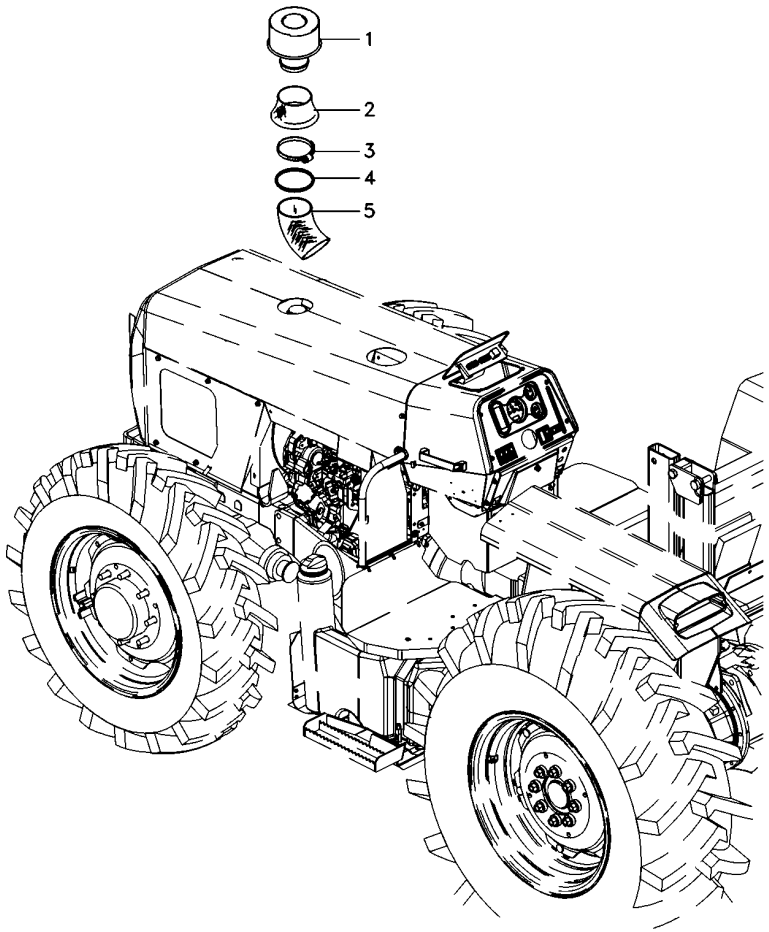

1	6224530M91	**1**	PRÉ-FILTRO	PRE FILTER	PRE FILTRO
2	6218675M1	**1**	COLAR	COLLAR	COLLAR
3	2801096M1	**2**	BRAÇADEIRA	CLAMP	ABRAZADERA
4	071958P1	**1**	GALÃO	PAD	CIERRE
5	6234569M1	**1**	MANGUEIRA	HOSE	FLEXIBLE

Escapamento
Exhaust
Escape

10-310

Escapamento Vertical
Vertical Exhaust
Descarga Vertical

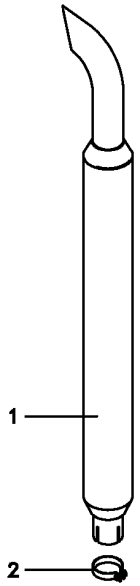

1	6218542M91	**1** SILENCIADOR	MUFFLER	APAGA-RUIDOS
2	042778N1	**1** BRAÇADEIRA	CLAMP	ABRAZADERA

Sistema De Arrefecimento
Cooling System
Sistema De Enfriamiento

10-315

2 Rodas Motrizes
2 Wheels Drive
2 Ruedas Motriz

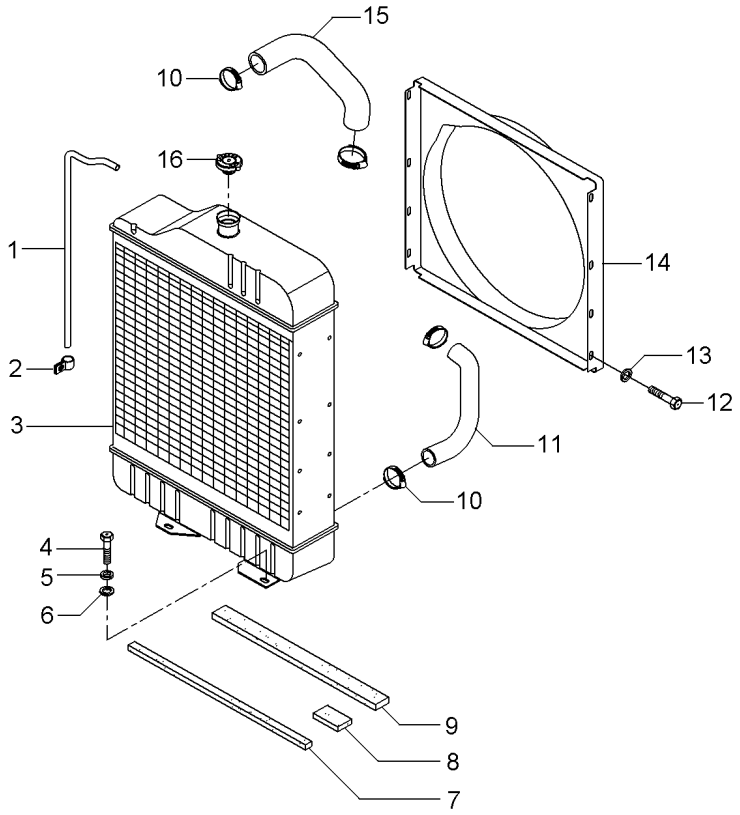

1	2801087M1	**1**	TUBO	PIPE	CANO
2	2800985M1	**2**	PRESILHA	STAPLE	GRAPA
3	067323T1	**1**	RADIADOR	RADIATOR	RADIADOR
4	353698X1	**4**	PARAFUSO	BOLT	PERNO
5	353432X1	**4**	ARRUELA PRESSÃO	PRESSURE WASHER	LAVADOR PRESION
6	353757X1	**4**	ARRUELA	WASHER	ARANDELA
7	068139P1	**1**	VEDAÇÃO	SEALING	VEDACION
8	068140P1	**1**	VEDAÇÃO	SEALING	VEDACION
9	068138P1	**1**	VEDAÇÃO	SEALING	VEDACION
10	490802M1	**4**	BRAÇADEIRA	CLAMP	ABRAZADERA
11	2800304M1	**1**	MANGUEIRA	HOSE	FLEXIBLE
12	391074X1	**8**	PARAFUSO	BOLT	PERNO
13	355617X1	**8**	ARRUELA	WASHER	ARANDELA
14	067380P1	**1**	DEFLETOR	DEFLECTOR	DEFLECTOR
15	885563M2	**1**	MANGUEIRA	HOSE	FLEXIBLE
16	188462M91	**1**	TAMPA	COVER	CUBIERTA

Sistema De Arrefecimento
Cooling System
Sistema De Enfriamiento

10-320

4 Rodas Motrizes
4 Wheels Drive
4 Ruedas Motriz

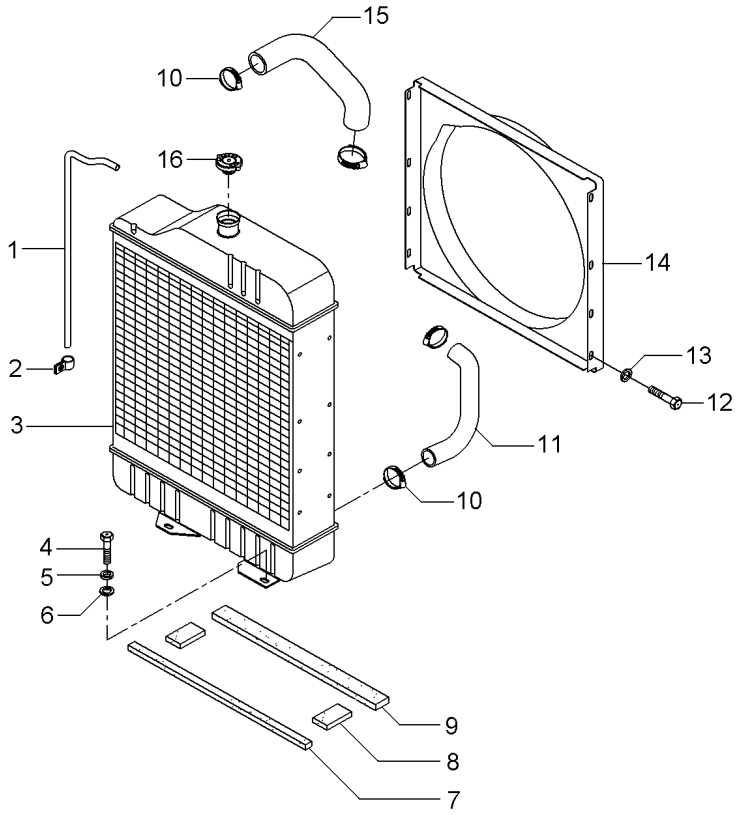

1	2801087M1	**1**	TUBO	PIPE	CANO
2	2800985M1	**2**	PRESILHA	STAPLE	GRAPA
3	067323T1	**1**	RADIADOR	RADIATOR	RADIADOR
4	353698X1	**4**	PARAFUSO	BOLT	PERNO
5	353432X1	**4**	ARRUELA PRESSÃO	PRESSURE WASHER	LAVADOR PRESION
6	353757X1	**4**	ARRUELA	WASHER	ARANDELA
7	068139P1	**1**	VEDAÇÃO	SEALING	VEDACION
8	068140P1	**2**	VEDAÇÃO	SEALING	VEDACION
9	068138P1	**1**	VEDAÇÃO	SEALING	VEDACION
10	490802M1	**4**	BRAÇADEIRA	CLAMP	ABRAZADERA
11	885563M2	**1**	MANGUEIRA	HOSE	FLEXIBLE
12	391074X1	**8**	PARAFUSO	BOLT	PERNO
13	355617X1	**8**	ARRUELA	WASHER	ARANDELA
14	067380P1	**1**	DEFLETOR	DEFLECTOR	DEFLECTOR
15	2800304M1	**1**	MANGUEIRA	HOSE	FLEXIBLE
16	188462M91	**1**	TAMPA	COVER	CUBIERTA

Sistema De Arrefecimento
Cooling System
Sistema De Enfriamiento

10-325

2 Rodas Motrizes - Com Cabina
2 Wheels Drive - With Cab
2 Ruedas Motriz - Con Cabina

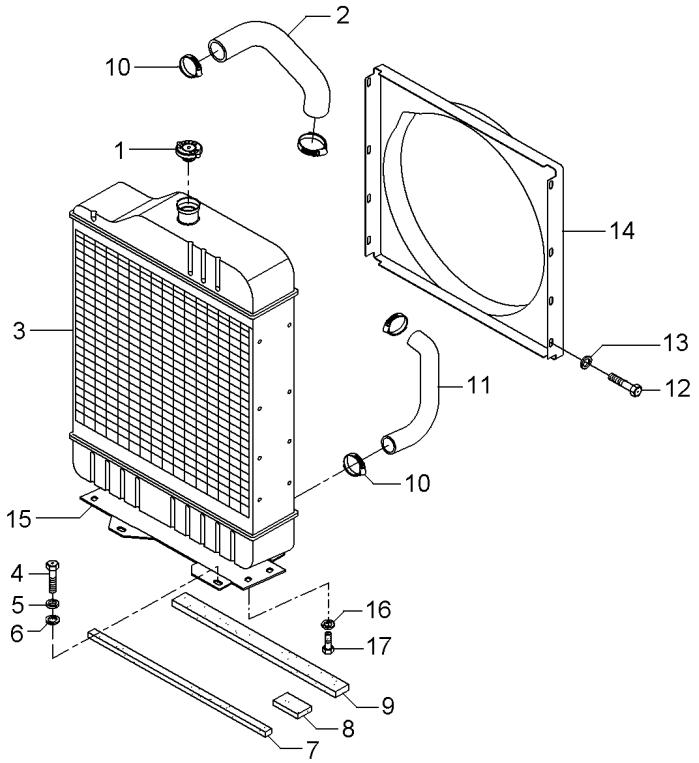

1	188462M91	**1**	TAMPA	COVER	CUBIERTA
2	885563M2	**1**	MANGUEIRA	HOSE	FLEXIBLE
4	353698X1	**4**	PARAFUSO	BOLT	PERNO
5	353432X1	**4**	ARRUELA PRESSÃO	PRESSURE WASHER	LAVADOR PRESION
6	353757X1	**4**	ARRUELA	WASHER	ARANDELA
7	068139P1	**1**	VEDAÇÃO	SEALING	VEDACION
8	068140P1	**1**	VEDAÇÃO	SEALING	VEDACION
9	068138P1	**1**	VEDAÇÃO	SEALING	VEDACION
10	490802M1	**4**	BRAÇADEIRA	CLAMP	ABRAZADERA
11	049126P1	**1**	MANGUEIRA	HOSE	FLEXIBLE
12	391074X1	**8**	PARAFUSO	BOLT	PERNO
13	355617X1	**8**	ARRUELA	WASHER	ARANDELA
14	067379P1	**1**	DEFLETOR	DEFLECTOR	DEFLECTOR
15	067365P1	**1**	SUPORTE	BRACKET	SOPORTE
16	353434X1	**4**	ARRUELA	WASHER	ARANDELA
17	353691X1	**4**	PARAFUSO	BOLT	PERNO

Sistema De Combustível
Fuel System
Sistema De Combustivel

10-330

Para Cultura De Cana
For Culture Of Cane
Para La Cultura De Bastón

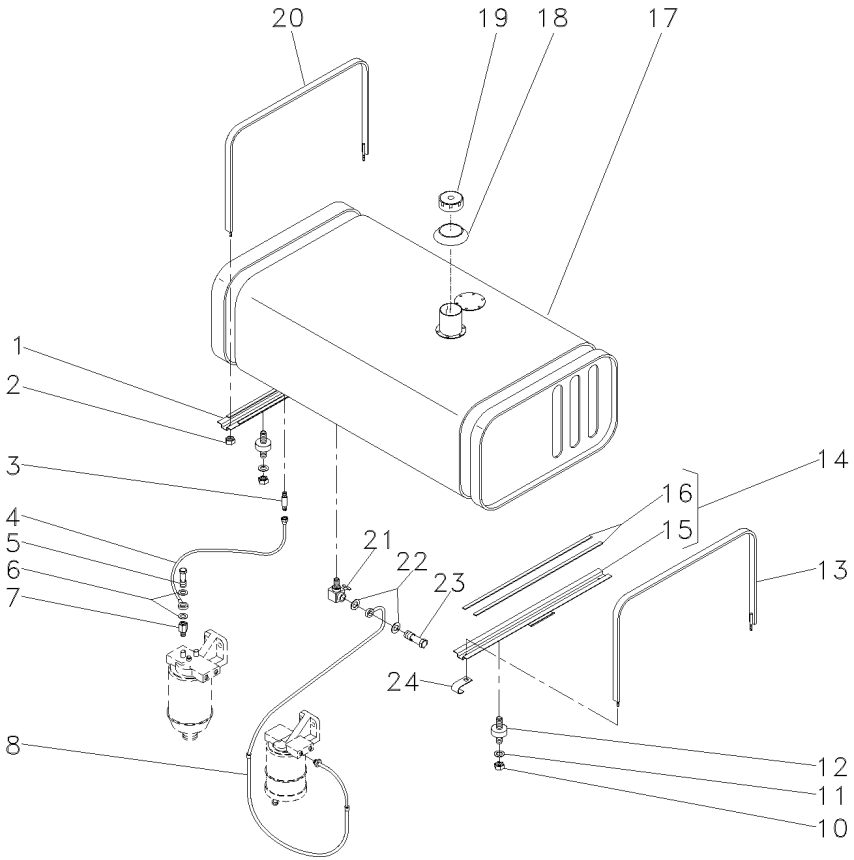

1	3149238M91		**1**	SUPORTE	BRACKET	SOPORTE
2	826760M1		**4**	PORCA	NUT	TUERCA
3	059488P1		**1**	CONECTOR	CONNECTOR	CONECTOR
4	2802599M91		**1**	CJ. TUBO	TUBE ASSY	CONJ.DE TUBO
5	731352M1		**1**	PARAFUSO	BOLT	PERNO
6	3147545M1		**2**	ARRUELA	WASHER	ARANDELA
7	890972M91		**1**	VÁLVULA	VALVE	VALVULA
8	1484958M92		**1**	CJ. TUBO	TUBE ASSY	CONJ.DE TUBO
10	358657X1		**8**	PORCA	NUT	TUERCA
11	829185M1		**2**	ARRUELA	WASHER	ARANDELA
12	6201714M1		**4**	AMORTECEDOR	DAMPER	AMORTIGUADOR
13	2801108M91		**1**	CINTA	SURROUND	ENVOLVENTE
14	027595N1		**1**	SUPORTE	BRACKET	SOPORTE
15	027596S1	14	**1**	SUPORTE	BRACKET	SOPORTE
16	3149251M1	14	**2**	GUARNIÇÃO	FOAM	ESPUMA
17	3147719M93	10-335 No	**1**	TANQUE	TANK	TANQUE
18	3589016M1		**1**	VEDANTE	SEAL	RETEN
19	3149550M92		**1**	TAMPA	COVER	CUBIERTA
20	2801069M91		**1**	CINTA	SURROUND	ENVOLVENTE
21	490353M91		**1**	TORNEIRA COMB.	FAUCET FUEL	GRIFO COMBUST.
22	1480517M1		**8**	ARRUELA	WASHER	ARANDELA
23	1481691M1		**4**	PARAFUSO	BOLT	PERNO
24	506293M1		**1**	PRESILHA	STAPLE	GRAPA
25	068497P1		**1**	CJ. PROTEÇÃO	KIT, GUARD	PROTECTOR JUEGO

Tanque De Combustível
Fuel Tank
Tanque De Combustible

10-335

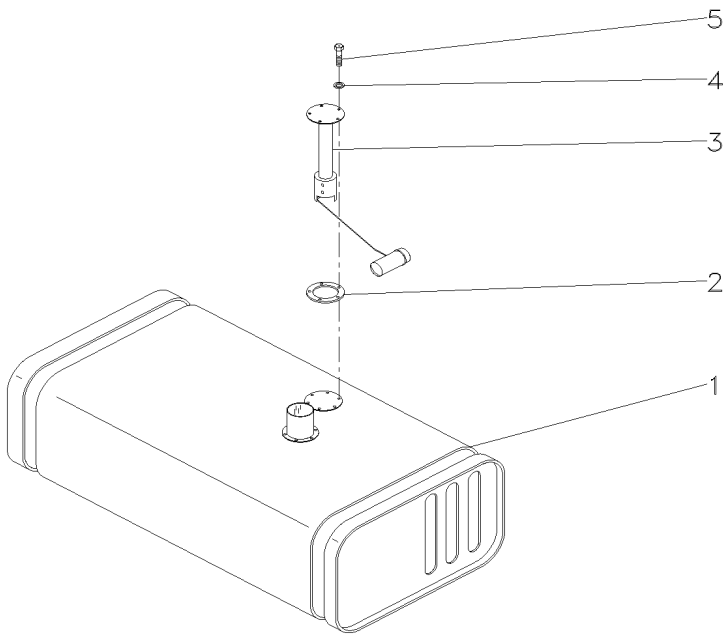

1	2800228M96	**1** TANQUE	TANK	TANQUE
2	3145402M1	**1** JUNTA	GASKET	EMPAQUETADURA.
3	6239272M91	**1** SENSOR	SENDER	EMISOR
4	3587711M1	**5** ARRUELA	WASHER	ARANDELA
5	353984X1	**5** PARAFUSO	BOLT	PERNO

Sistema De Arrefecimento
Cooling System
Sistema De Enfriamiento

10-340

4 Rodas Motrizes - Com Cabina
4 Wheels Drive - With Cab
4 Ruedas Motriz - Con Cabina

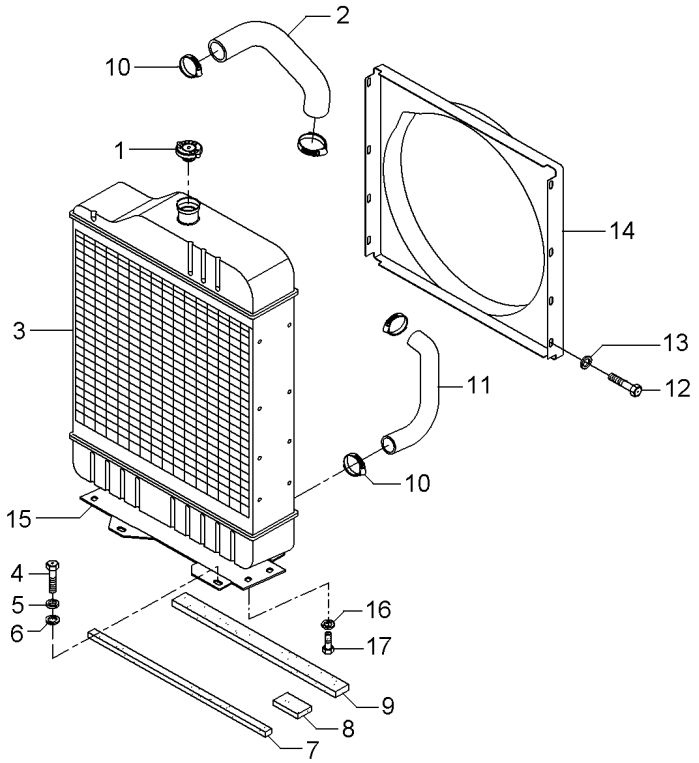

1	188462M91	**1**	TAMPA	COVER	CUBIERTA
2	885563M2	**1**	MANGUEIRA	HOSE	FLEXIBLE
4	353698X1	**4**	PARAFUSO	BOLT	PERNO
5	353432X1	**4**	ARRUELA PRESSÃO	PRESSURE WASHER	LAVADOR PRESION
6	353757X1	**4**	ARRUELA	WASHER	ARANDELA
7	068139P1	**1**	VEDAÇÃO	SEALING	VEDACION
8	068140P1	**2**	VEDAÇÃO	SEALING	VEDACION
9	068138P1	**1**	VEDAÇÃO	SEALING	VEDACION
10	490802M1	**4**	BRAÇADEIRA	CLAMP	ABRAZADERA
11	049126P1	**1**	MANGUEIRA	HOSE	FLEXIBLE
12	391074X1	**8**	PARAFUSO	BOLT	PERNO
13	355617X1	**8**	ARRUELA	WASHER	ARANDELA
14	067379P1	**1**	DEFLETOR	DEFLECTOR	DEFLECTOR
15	067365P1	**1**	SUPORTE	BRACKET	SOPORTE
16	353434X1	**4**	ARRUELA	WASHER	ARANDELA
17	353691X1	**4**	PARAFUSO	BOLT	PERNO

Sistema De Arrefecimento Cooling System Sistema De Enfriamiento	Radiador Radiator Radiador	10-345	Reversão Automática Automatic Reversion Reversión Automático

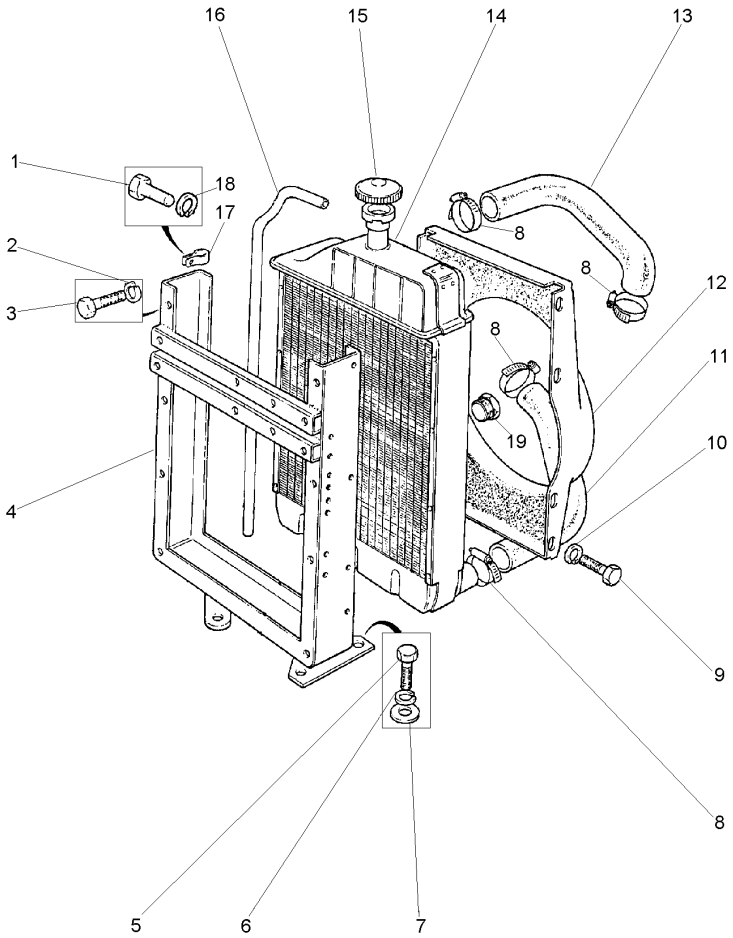

1	353517X1		**2**	PARAFUSO	BOLT	PERNO
2	353446X1		**4**	ARRUELA	WASHER	ARANDELA
3	353516X1		**4**	PARAFUSO	BOLT	PERNO
4	3410517M91		**1**	ARMAÇÃO	FRAME	BASTIDOR
5	353698X1		**3**	PARAFUSO	BOLT	PERNO
6	353432X1		**3**	ARRUELA PRESSÃO	PRESSURE WASHER	LAVADOR PRESION
7	353757X1		**3**	ARRUELA	WASHER	ARANDELA
8	490802M1		**4**	BRAÇADEIRA	CLAMP	ABRAZADERA
9	353501X1		**5**	PARAFUSO	BOLT	PERNO
10	355617X1		**5**	ARRUELA	WASHER	ARANDELA
11	069010P1	▼	**1**	MANGUEIRA	HOSE	FLEXIBLE
12	2800249M1		**1**	DEFLETOR	DEFLECTOR	DEFLECTOR
13	069011P1	▲	**1**	MANGUEIRA	HOSE	FLEXIBLE
14	2801211M93		**1**	RADIADOR	RADIATOR	RADIADOR
15	188462M91		**1**	TAMPA	COVER	CUBIERTA
16	2801087M1		**1**	TUBO	PIPE	CANO
17	2800985M1		**3**	PRESILHA	STAPLE	GRAPA
18	353446X1		**2**	ARRUELA	WASHER	ARANDELA
19	3412144M1		**1**	GUARNIÇÃO	FOAM	ESPUMA

Sistema De Arrefecimento
Cooling System
Sistema Enfriamiento

10-350

Reversão Mecânica
Mechanical Reversion
Reversión Mecánico

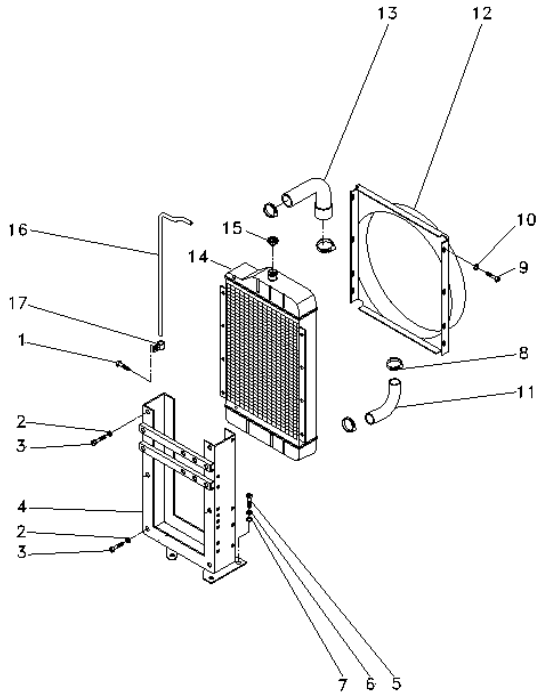

1	353501X1		**3**	PARAFUSO	BOLT	PERNO
2	353446X1		**6**	ARRUELA	WASHER	ARANDELA
3	353516X1		**6**	PARAFUSO	BOLT	PERNO
4	2800391M92		**1**	ARMAÇÃO	FRAME	BASTIDOR
5	353698X1		**4**	PARAFUSO	BOLT	PERNO
6	353432X1		**3**	ARRUELA PRESSÃO	PRESSURE WASHER	LAVADOR PRESION
7	353757X1		**4**	ARRUELA	WASHER	ARANDELA
8	490802M1		**4**	BRAÇADEIRA	CLAMP	ABRAZADERA
9	353501X1		**5**	PARAFUSO	BOLT	PERNO
10	355617X1		**5**	ARRUELA	WASHER	ARANDELA
11	069010P1	▼	**1**	MANGUEIRA	HOSE	FLEXIBLE
12	2800249M1		**1**	DEFLETOR	DEFLECTOR	DEFLECTOR
13	069011P1	▲	**1**	MANGUEIRA	HOSE	FLEXIBLE
14	2801211M93		**1**	RADIADOR	RADIATOR	RADIADOR
15	188462M91		**1**	TAMPA	COVER	CUBIERTA
16	2801087M1		**1**	TUBO	PIPE	CANO
17	2800985M1		**3**	PRESILHA	STAPLE	GRAPA

Tanque De Combustível
Fuel Tank
Tanque De Combustible

10-355

Tratores Com Plataforma Do Operador
Tractors With Operator Plataform
Tractores Con Plataforma Del Operador

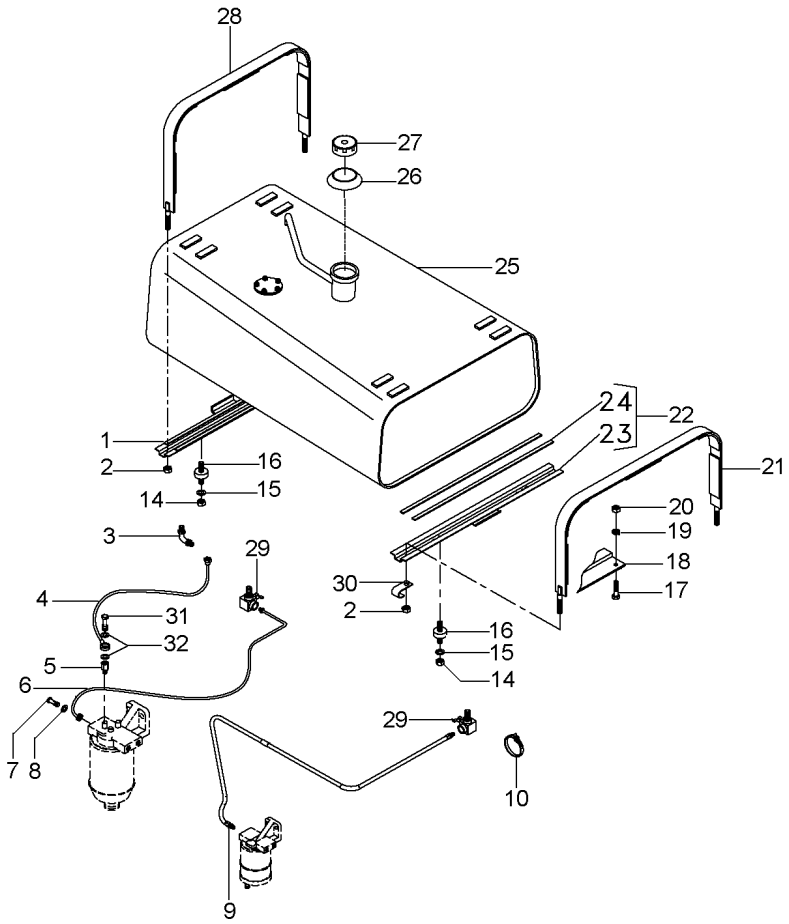

1	067446N1	10-385 No	**1**	SUPORTE	BRACKET	SOPORTE
2	826760M1		**4**	PORCA	NUT	TUERCA
3	059488P1		**2**	CONECTOR	CONNECTOR	CONECTOR
4	2802599M91		**1**	CJ. TUBO	TUBE ASSY	CONJ.DE TUBO
5	890972M91		**1**	VÁLVULA	VALVE	VALVULA
6	1484958M92		**1**	CJ. TUBO	TUBE ASSY	CONJ.DE TUBO
7	1481691M1		**2**	PARAFUSO	BOLT	PERNO
8	1480517M1		**4**	ARRUELA	WASHER	ARANDELA
9	068508N1		**1**	MANGUEIRA	HOSE	FLEXIBLE
10	3225356M1		**3**	BRAÇADEIRA	CLAMP	ABRAZADERA
14	358657X1		**8**	PORCA	NUT	TUERCA
15	829185M1		**2**	ARRUELA	WASHER	ARANDELA
16	6201714M1		**4**	AMORTECEDOR	DAMPER	AMORTIGUADOR
17	353677X1		**1**	PARAFUSO	BOLT	PERNO
18	068511S1		**1**	SUPORTE	BRACKET	SOPORTE
19	353446X1		**1**	ARRUELA	WASHER	ARANDELA
20	355565X1		**1**	PORCA	NUT	TUERCA
21	067450N1	10-390 No	**1**	CINTA	SURROUND	ENVOLVENTE
22	067443N1	10-395 No	**1**	SUPORTE	BRACKET	SOPORTE
23	067444S1	22	**1**	SUPORTE	BRACKET	SOPORTE
24	3149251M1	22	**2**	GUARNIÇÃO	FOAM	ESPUMA
25	068530N1	10-360 No	**1**	TANQUE	TANK	TANQUE
26	3589016M1		**1**	VEDANTE	SEAL	RETEN
27	3149550M92		**1**	TAMPA	COVER	CUBIERTA
28	067451N1		**1**	CINTA	SURROUND	ENVOLVENTE
29	490353M91		**2**	TORNEIRA COMB.	FAUCET FUEL	GRIFO COMBUST.
30	506293M1		**1**	PRESILHA	STAPLE	GRAPA
31	731352M1		**1**	PARAFUSO	BOLT	PERNO
32	3147545M1		**2**	ARRUELA	WASHER	ARANDELA

Tanque De Combustível
Fuel Tank
Tanque De Combustible

10-360

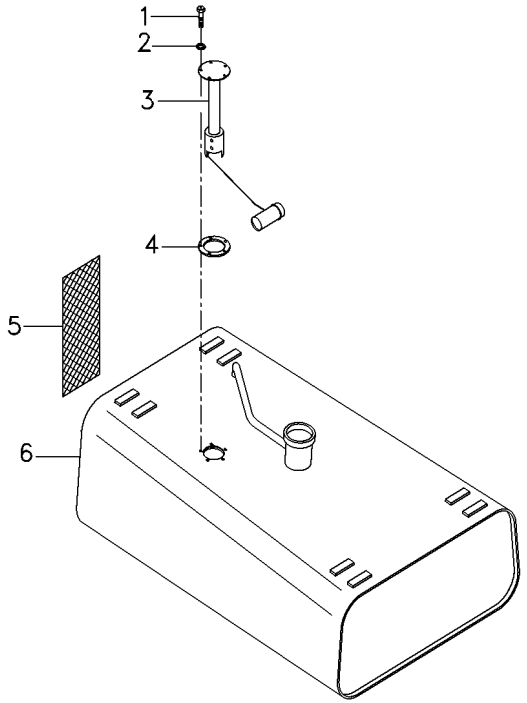

1	353984X1			
2	3587711M1			
3	6239272M91			
4	3145402M1			
5	068497P1	**5**	PARAFUSO	BOLT	PERNO
6	067505S1	**5**	ARRUELA	WASHER	ARANDELA
		1	SENSOR	SENDER	EMISOR
		1	JUNTA	GASKET	EMPAQUETADURA.
		1	CJ. PROTEÇÃO	KIT, GUARD	PROTECTOR JUEGO
		1	TANQUE	TANK	TANQUE

Sistema De Combustível
Fuel System
Sistema De Combustivel

10-365

Tratores Com Plataforma Do Operador
Tractors With Operator Plataform
Tractores Con Plataforma Del Operador

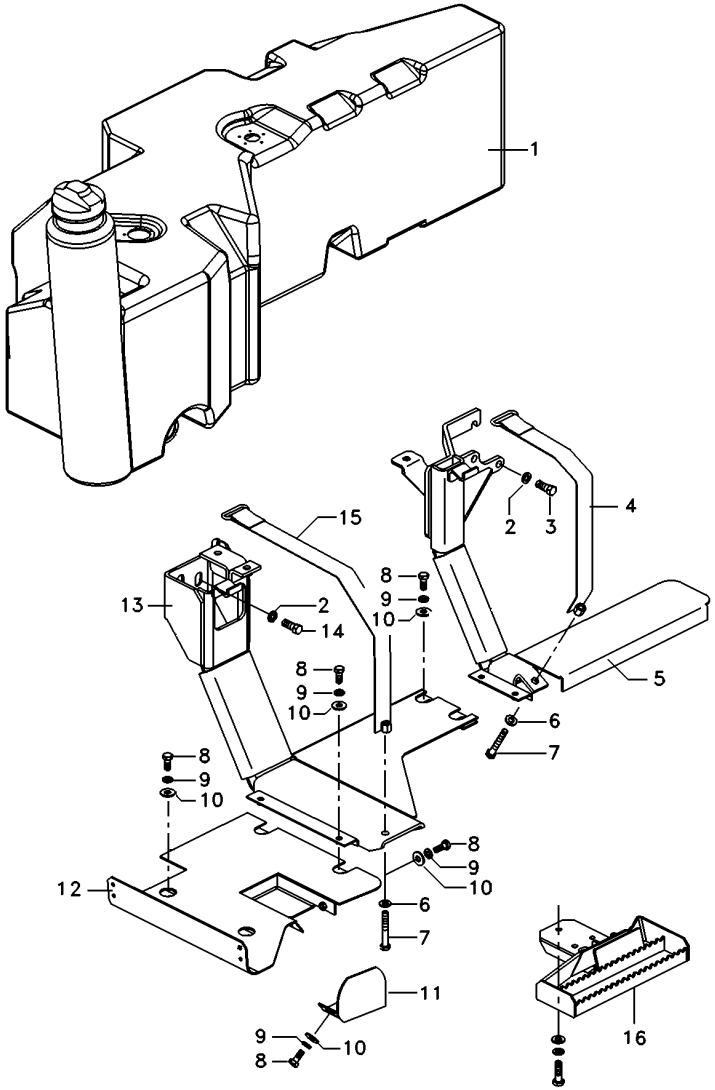

1	6218434M92	10-370 No	**1**	TANQUE	TANK	TANQUE
2	353432X1		**6**	ARRUELA PRESSÃO	PRESSURE WASHER	LAVADOR PRESION
3	353700X1		**3**	PARAFUSO	BOLT	PERNO
4	6208430M91		**1**	CINTA	SURROUND	ENVOLVENTE
5	6218448M91		**1**	SUPORTE	CLEVIS	GANCHO SEGURI.
6	339025X1		**5**	ARRUELA	WASHER	ARANDELA
7	1441865X1		**2**	PARAFUSO	BOLT	PERNO
8	339123X1		**8**	PARAFUSO	BOLT	PERNO
9	391577X1		**8**	ARRUELA	WASHER	ARANDELA
10	391577X1		**8**	ARRUELA	WASHER	ARANDELA
11	069661S1		**1**	PROTEÇÃO	GUARD	DEFENSA
12	6206700M92		**1**	PROTEÇÃO	GUARD	DEFENSA
13	6218447M91		**1**	SUPORTE	CLEVIS	GANCHO SEGURI.
14	353699X1		**3**	PARAFUSO	BOLT	PERNO
15	6218449M91		**1**	SUPORTE	CLEVIS	GANCHO SEGURI.
15	3585377M1		**2**	ARRUELA	WASHER	ARANDELA
15	354285X1		**1**	PARAFUSO	BOLT	PERNO
16	073207S1		**1**	DEGRAU	STEP	ESCALON
16	339376X1		**3**	ARRUELA	WASHER	ARANDELA
16	3009494X1		**3**	PARAFUSO	BOLT	PERNO

Tanque De Combustível
Fuel Tank
Tanque De Combustible

10-370

Tratores Com Plataforma Do Operador
Tractors With Operator Plataform
Tractores Con Plataforma Del Operador

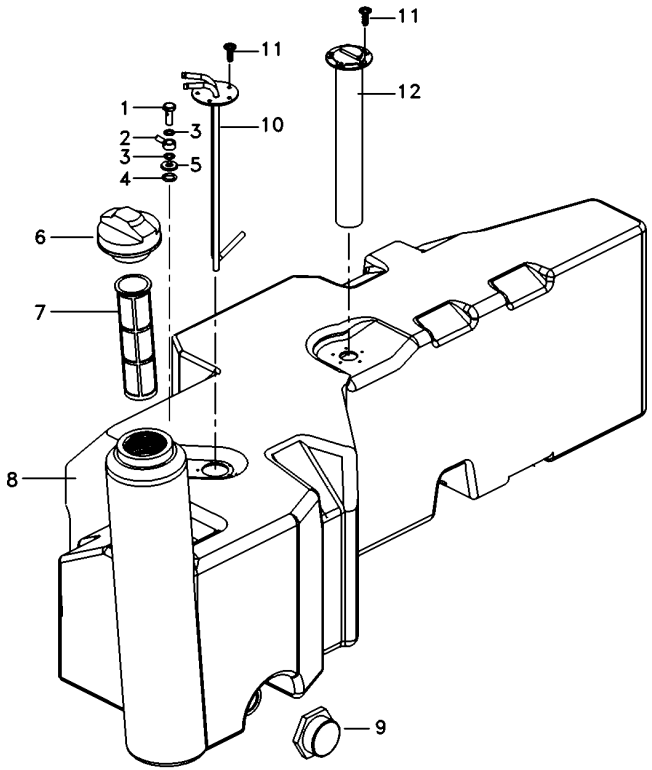

1	6204540M1	**1**	PARAFUSO BANJO	BANJO BOLT	TORNILLO DIFER
2	6204535M1	**1**	ARRUELA	WASHER	ARANDELA
3	6216955M1	**2**	ARRUELA	WASHER	ARANDELA
4	6216957M1	**1**	ANEL "O"	O RING	JUNTA TORICA
5	6216956M1	**1**	ARRUELA	WASHER	ARANDELA
6	073217N1	**1**	TAMPA	COVER	CUBIERTA
7	6209575M1	**1**	FILTRO	FILTER	FILTRO
8	6218432M1	**1**	TANQUE COMBUST.	FUEL TANK	DEPOSITO GAS OIL
9	053240R1	**1**	TAMPA	COVER	CUBIERTA
10	6217558M91	**1**	TUBO	PIPE	CANO
11	3001163X1	**10**	PARAFUSO	BOLT	PERNO
12	057330T1	**1**	SENSOR	SENDER	EMISOR

Sistema De Combustível
Fuel System
Sistema De Combustivel

10-375

Tratores Com Cabine
Tractors With Cab
Tractores Con Cabina

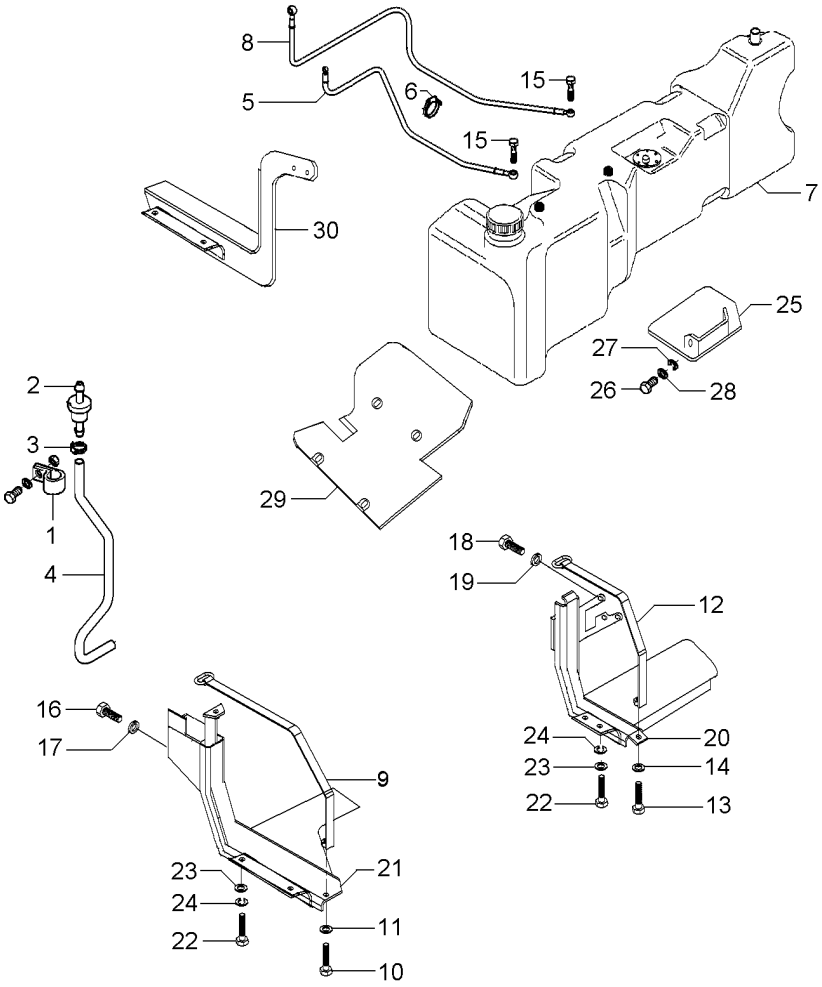

1	1696473M1	**1**	BRAÇADEIRA	CLAMP	ABRAZADERA
2	3808023M91	**1**	RESPIRO	BREATHER	RESPIRADERO
3	391087X1	**2**	BRAÇADEIRA	CLAMP	ABRAZADERA
4	069552P1	**1**	MANGUEIRA	HOSE	FLEXIBLE
5	064627T1	**1**	MANGUEIRA	HOSE	FLEXIBLE
6	3225356M1	**3**	BRAÇADEIRA	CLAMP	ABRAZADERA
7	068493N1	**1**	TANQUE	TANK	TANQUE
	◀ 10-380 No				
8	070050T1	**1**	MANGUEIRA	HOSE	FLEXIBLE
9	053204S1	**1**	CINTA	SURROUND	ENVOLVENTE
10	1441865X1	**1**	PARAFUSO	BOLT	PERNO
11	339025X1	**1**	ARRUELA	WASHER	ARANDELA
12	070302S1	**1**	CINTA	SURROUND	ENVOLVENTE
13	1441865X1	**1**	PARAFUSO	BOLT	PERNO
14	339025X1	**1**	ARRUELA	WASHER	ARANDELA
15	055177P1	**2**	PARAFUSO BANJO	BANJO BOLT	TORNILLO DIFER
16	353699X1	**3**	PARAFUSO	BOLT	PERNO
17	353432X1	**3**	ARRUELA PRESSÃO	PRESSURE WASHER	LAVADOR PRESION
18	353700X1	**3**	PARAFUSO	BOLT	PERNO
19	353432X1	**3**	ARRUELA PRESSÃO	PRESSURE WASHER	LAVADOR PRESION
20	065898S1	**1**	SUPORTE	BRACKET	SOPORTE
21	065904S1	**1**	SUPORTE	BRACKET	SOPORTE
22	339123X1	**6**	PARAFUSO	BOLT	PERNO
23	391577X1	**6**	ARRUELA	WASHER	ARANDELA
24	339374X1	**6**	ARRUELA	WASHER	ARANDELA
25	069661S1	**1**	PROTEÇÃO	GUARD	DEFENSA
26	339124X1	**2**	PARAFUSO	BOLT	PERNO
27	339374X1	**2**	ARRUELA	WASHER	ARANDELA
28	391577X1	**2**	ARRUELA	WASHER	ARANDELA
29	069660S1	**1**	PROTEÇÃO	GUARD	DEFENSA
30	069654S1	**1**	SUPORTE	BRACKET	SOPORTE

Tanque De Combustível **Fuel Tank** **Tanque De Combustible**	**Lado Esquerdo** **Left Hand** **Lado Izquierdo**	**10-380**

Tratores Com Cabine
Tractors With Cab
Tractores Con Cabina

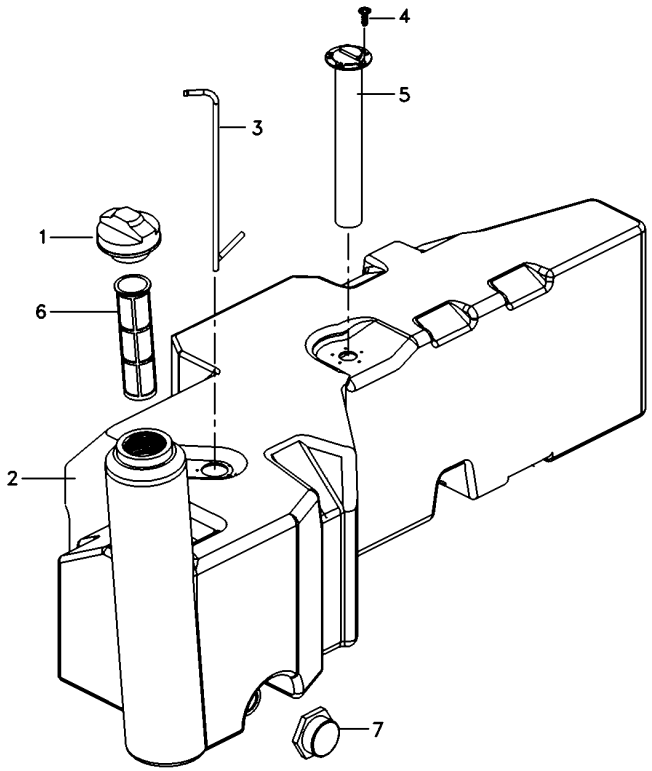

1	073217N1	**1**	TAMPA	COVER	CUBIERTA
2		**1**	TANQUE	TANK	TANQUE
3	055822T1	**2**	TUBO	PIPE	CANO
4	6210630M1	**5**	PARAFUSO BANJO	BANJO BOLT	TORNILLO DIFER
5	057330T1	**1**	SENSOR	SENDER	EMISOR
6	980574M3	**1**	ELEMENTO	ELEMENT	ELEMENTO
7	053240R1	**1**	TAMPA	COVER	CUBIERTA

Suporte
Support
Soporte

10-385

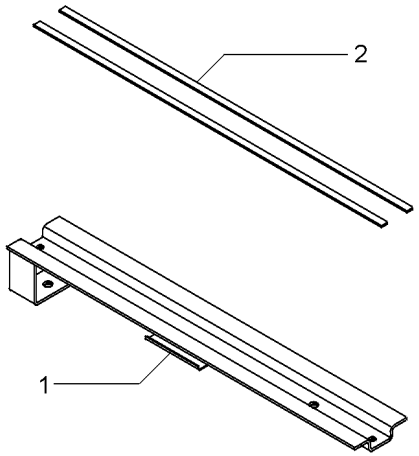

1	067447S1	**1** SUPORTE	BRACKET	SOPORTE
2	3149251M1	**2** GUARNIÇÃO	FOAM	ESPUMA

Cinta
Strap
Tira

10-390

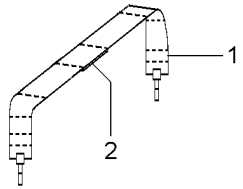

1	067453S1	**1**	CINTA	SURROUND	ENVOLVENTE
2	888764M1	**5**	GUARNIÇÃO	FOAM	ESPUMA

Suporte
Support
Soporte

10-395

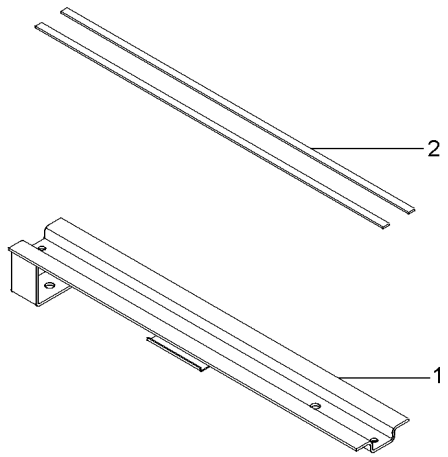

1	067444S1	**1** SUPORTE	BRACKET	SOPORTE
2	3149251M1	**2** GUARNIÇÃO	FOAM	ESPUMA

Aquecedor De Partida
Starting Heater
Calentador De Partida

10-400

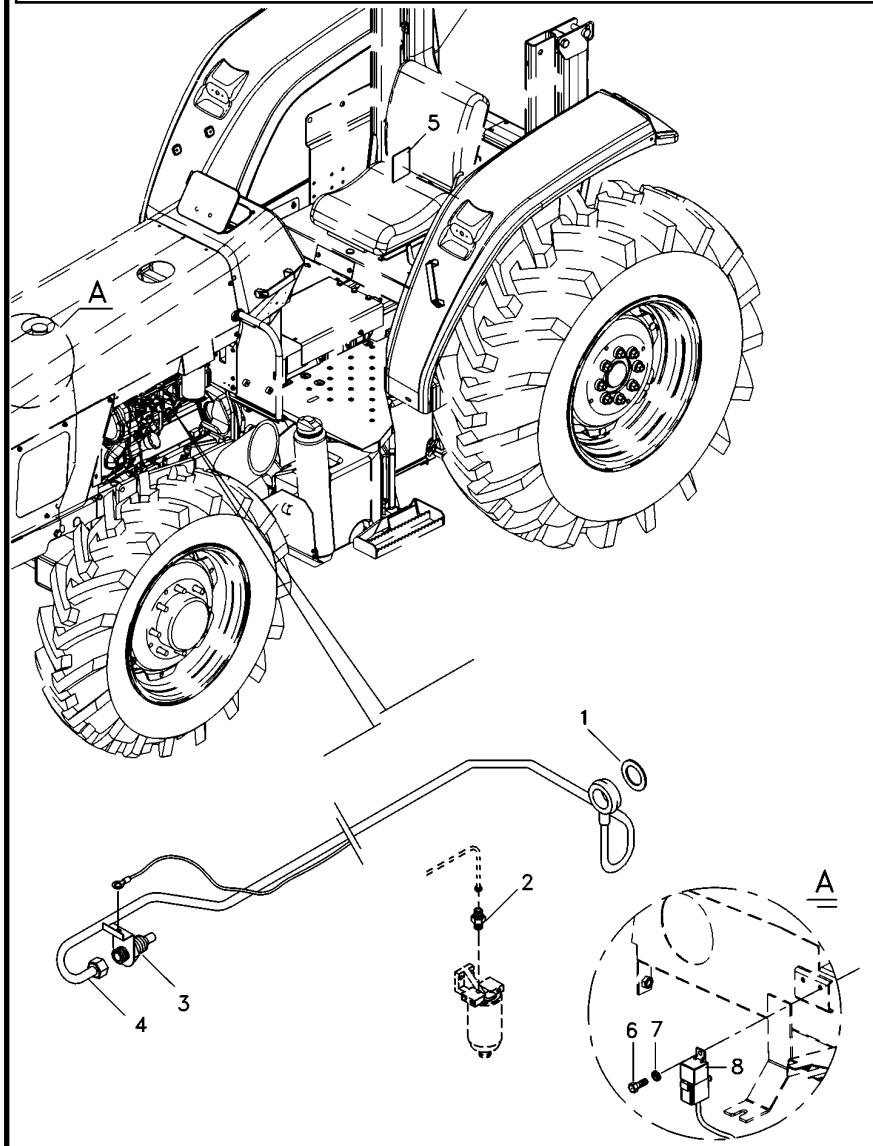

1	3147515M1	**1** ARRUELA	WASHER	ARANDELA
2	3587617M91	**1** VÁLVULA	VALVE	VALVULA
3	6203403M1	**1** VELA AQUECEDORA	INTAKE HEATER	CALENTADOR ADM
4	3587619M91	**1** CJ. TUBO	TUBE ASSY	CONJ.DE TUBO
5	3149938M1	**1** DECAL	DECAL	CALCOMANIA
6	3009536X1	**1** PARAFUSO	BOLT	PERNO
7	390469X1	**1** ARRUELA	WASHER	ARANDELA
8	6210631M1	**1** RELÉ	RELAY	RELE

Embreagem
Clutch
Embrague

20-10

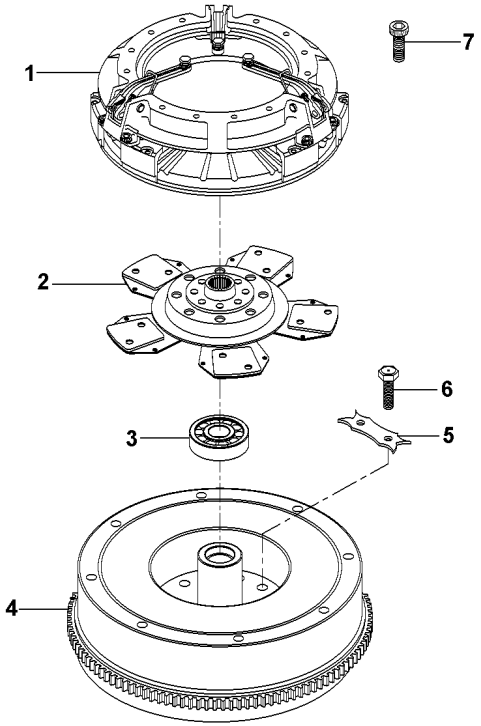

1	022702T2	20-15 No	**1**	EMBREAGEM	CLUTCH	EMBRAGUE
2	1692759M91		**1**	DISCO	DISC	DISCO
3	488952M4		**1**	ROLAMENTO	BEARING	COJINETE
4	027518N1	10-240 No	**1**	CJ. VOLANTE	FLYWHEEL ASSY.	CJTO.DE VOLANTE
5	3408355M1		**3**	TRAVA	LOCK	RETENEDOR
6	361563X1		**6**	PARAFUSO	BOLT	PERNO
7	339019X1		**6**	PARAFUSO	BOLT	PERNO

Embreagem Simples	**13"**	**20-15**
Clutch Single	**13"**	
Embrague Simple	**13"**	

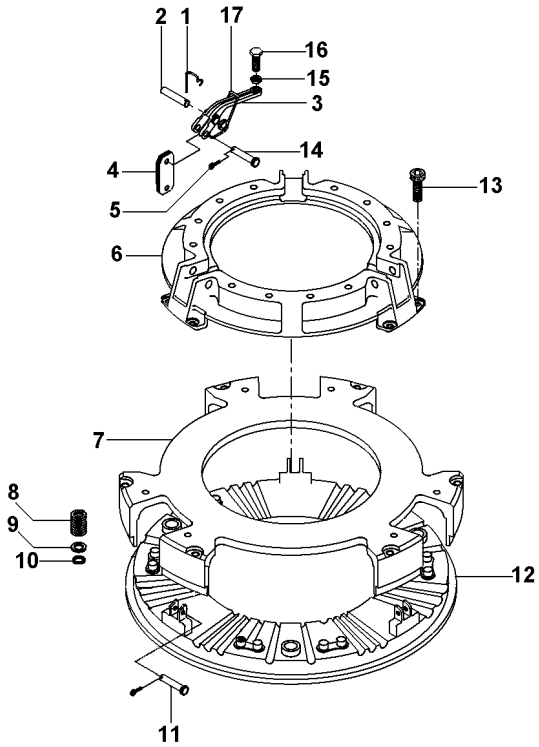

1	891827M1	**3**	GRAMPO	CRAMP	PASADOR
2	891826M1	**3**	PINO	PIN	PASADOR
3	022789R1	**3**	ALAVANCA	LEVER	PALANCA
4	022634R1	**18**	BIELETA	LINK	CONEXION
5	354048X1	**6**	CUPILHA	COTTER PIN	PASADOR DOUBLE
6	3176859M1	**1**	COBERTURA	BONNET	CAPOT
7	3603607M1	**1**	PLACA	PLATE	PLATO
8	3603609M1	**12**	MOLA	SPRING	RESORTE
9	3175517M1	**12**	ARRUELA	WASHER	ARANDELA
10	1753751M1	**12**	ARRUELA	WASHER	ARANDELA
11	887893M1	**3**	PINO	PIN	PASADOR
12	3603608M1	**1**	PLATÔ	PLATE	PLATO
13	3176867M1	**6**	PARAFUSO	BOLT	PERNO
14	887897M1	**3**	PINO	PIN	PASADOR
15	353430X1	**3**	PORCA	NUT	TUERCA
16	3147178M1	**3**	PARAFUSO	BOLT	PERNO
17	887910M2	**3**	MOLA	SPRING	RESORTE

Embreagem Simples Com Molas	**13"**
Single Cluth With Spring	**13"**
Embrague Simple Con Resorte	**13"**

20-20

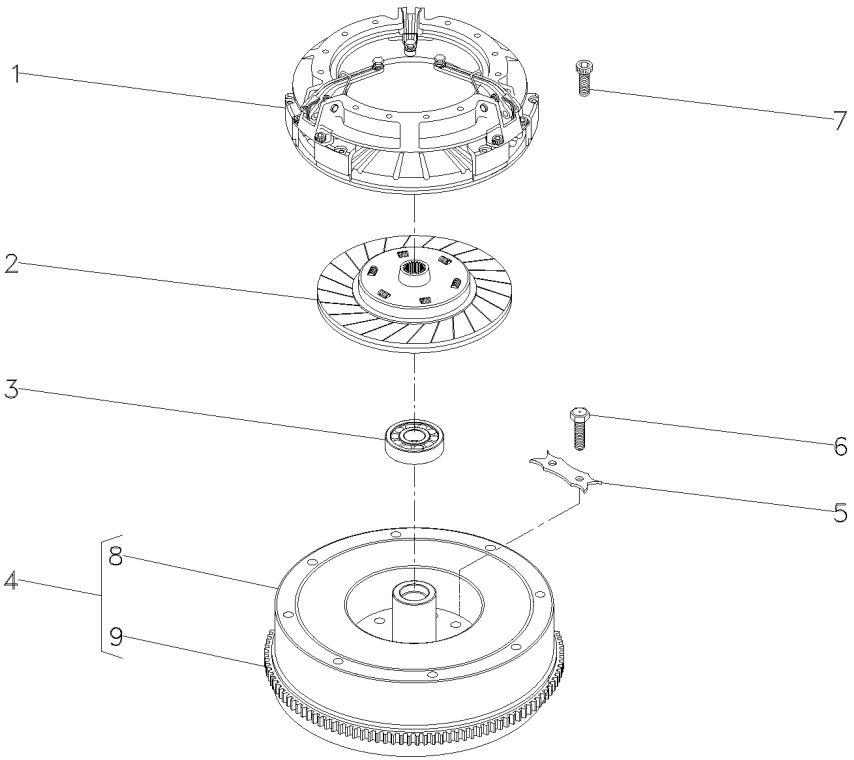

1	044701T1	20-25 No	**1**	EMBREAGEM	CLUTCH	EMBRAGUE
2	044704T1		**1**	DISCO	DISC	DISCO
3	448952M4		**1**	ROLAMENTO	BEARING	COJINETE
4	027518N1	10-240 No	**1**	CJ. VOLANTE	FLYWHEEL ASSY.	CJTO.DE VOLANTE
5	3408355M1		**3**	TRAVA	LOCK	RETENEDOR
6	361563X1		**6**	PARAFUSO	BOLT	PERNO
7	339019X1		**6**	PARAFUSO	BOLT	PERNO
8	027515P1	4	**1**	VOLANTE MOTOR	FLYWHEEL	VOLANTE MOTOR
9	3408357M1	4	**1**	CREMALHEIRA	STARTER RING	ARO DE ARRANQUE

Embreagem Simples Com Molas	**13"**
Single Cluth With Spring	**13"**
Embrague Simple Con Resorte	**13"**

20-25

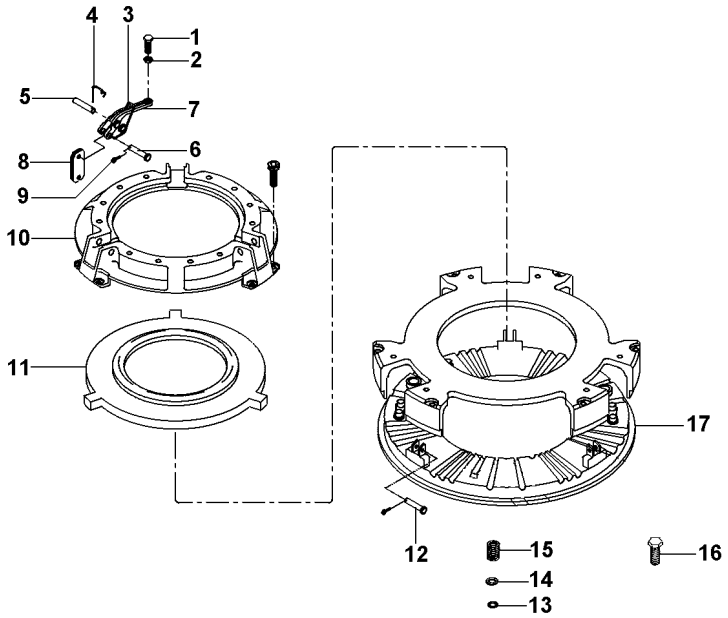

1	3147178M1	**3**	PARAFUSO	BOLT	PERNO
2	353430X1	**3**	PORCA	NUT	TUERCA
3	887910M2	**3**	MOLA	SPRING	RESORTE
4	891827M1	**3**	GRAMPO	CRAMP	PASADOR
5	891826M1	**3**	PINO	PIN	PASADOR
6	887897M1	**3**	PINO	PIN	PASADOR
7	022789R1	**3**	ALAVANCA	LEVER	PALANCA
8	022634R1	**18**	BIELETA	LINK	CONEXION
9	354048X1	**6**	CUPILHA	COTTER PIN	PASADOR DOUBLE
10	3176859M1	**1**	COBERTURA	BONNET	CAPOT
11	044703R1	**1**	PLACA	PLATE	PLATO
12	887893M1	**3**	PINO	PIN	PASADOR
13	3175517M1	**12**	ARRUELA	WASHER	ARANDELA
14	1753751M1	**12**	ARRUELA	WASHER	ARANDELA
15	3603609M1	**12**	MOLA	SPRING	RESORTE
16	3176867M1	**6**	PARAFUSO	BOLT	PERNO
17	3603608M1	**1**	PLATÔ	PLATE	PLATO

Embreagem **Clutch** **Embrague**	**Dupla** **Dual** **Doble**	**20-30**

13" - Disco Orgânico
13" - Oraganic Disc
13" - Orgánico Disco

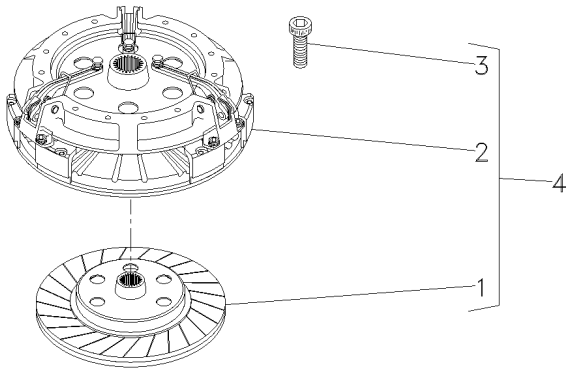

1	023991T2	4		**1**	DISCO	DISC	DISCO
2	3586769M92	4	20-35 No	**1**	CJ. EMBREAGEM	KIT, CLUTCH	EMBRAGUE JUEGO
3	339019X1	4		**6**	PARAFUSO	BOLT	PERNO
4			027516N1	**1**	CJ. EMBREAGEM	KIT, CLUTCH	EMBRAGUE JUEGO

Embreagem Dupla
Dual Clutch
Embrague Doble

20-35

13"
13"
13"

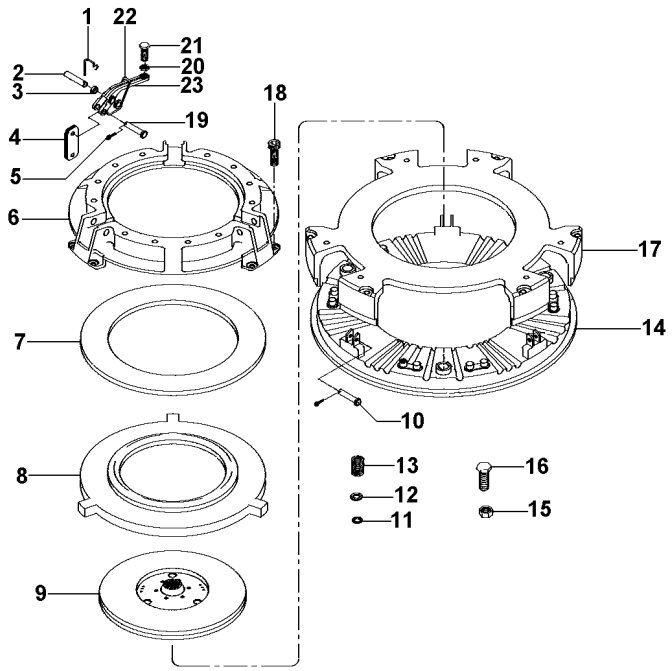

1	891827M1		**3**	GRAMPO	CRAMP	PASADOR
2	891826M1		**3**	PINO	PIN	PASADOR
3		23	**9**	BUCHA	BUSH	CASQUILLO
4	022634R1		**18**	BIELETA	LINK	CONEXION
5	354048X1		**6**	CUPILHA	COTTER PIN	PASADOR DOUBLE
6	3176859M1		**1**	COBERTURA	BONNET	CAPOT
7	887906M1		**1**	MOLA PRATO	SPRING PLATE	PLETINA MUELLE
8	3176863M1		**1**	PLACA	PLATE	PLATO
9	1865836M91		**1**	DISCO	DISC	DISCO
10	887893M1		**3**	PINO	PIN	PASADOR
11	1753751M1		**12**	ARRUELA	WASHER	ARANDELA
12	3175517M1		**12**	ARRUELA	WASHER	ARANDELA
13	3603609M1		**12**	MOLA	SPRING	RESORTE
14	3603608M1		**1**	PLATÔ	PLATE	PLATO
15	353916X1		**3**	PORCA	NUT	TUERCA
16	181124M1		**3**	PARAFUSO	BOLT	PERNO
17	3603607M1		**1**	PLACA	PLATE	PLATO
18	3176867M1		**6**	PARAFUSO	BOLT	PERNO
19	887897M1		**3**	PINO	PIN	PASADOR
20	353430X1		**3**	PORCA	NUT	TUERCA
21	3147178M1		**3**	PARAFUSO	BOLT	PERNO
22	887910M2		**3**	MOLA	SPRING	RESORTE
23	022789R1		**3**	ALAVANCA	LEVER	PALANCA

Embreagem Dupla	**13"**	
Dual Clutch	**13"**	**20-40**
Embrague Doble	**13"**	

Disco Orgânico - Com Molas
Oraganic Disc - With Spring
Orgánico Disco - Com Resorte

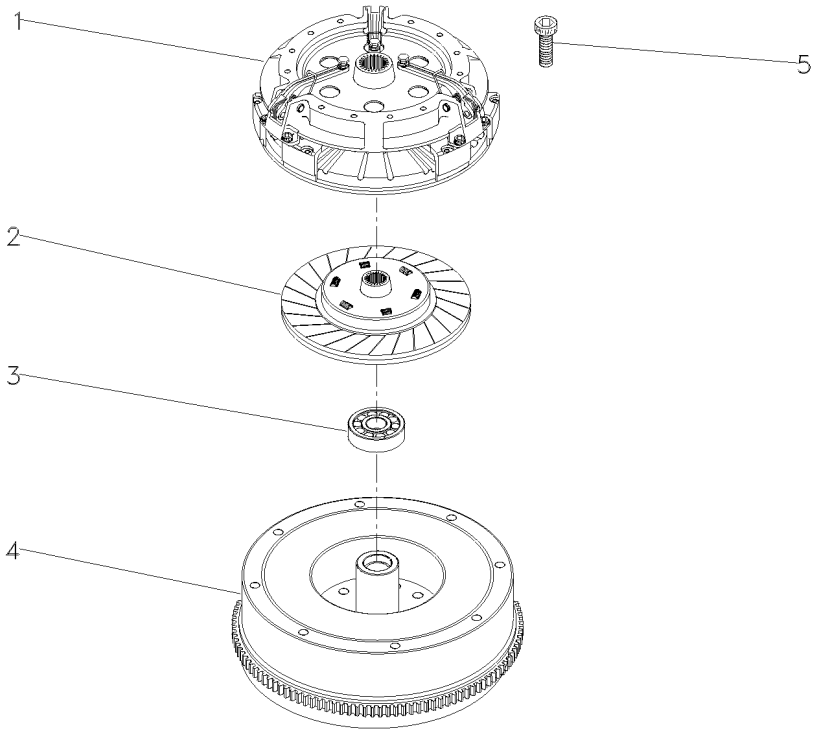

1	044700T1	20-45 No	**1** EMBREAGEM	CLUTCH	EMBRAGUE
2	044704T1		**1** DISCO	DISC	DISCO
3	488952M4		**1** ROLAMENTO	BEARING	COJINETE
4	027518N1	10-240 No	**1** CJ. VOLANTE	FLYWHEEL ASSY.	CJTO.DE VOLANTE
5	339019X1		**6** PARAFUSO	BOLT	PERNO

Embreagem Dupla Com Molas	**13"**	**20-45**
Dual Cluth With Spring	**13"**	
Embrague Doble Con Resorte	**13"**	

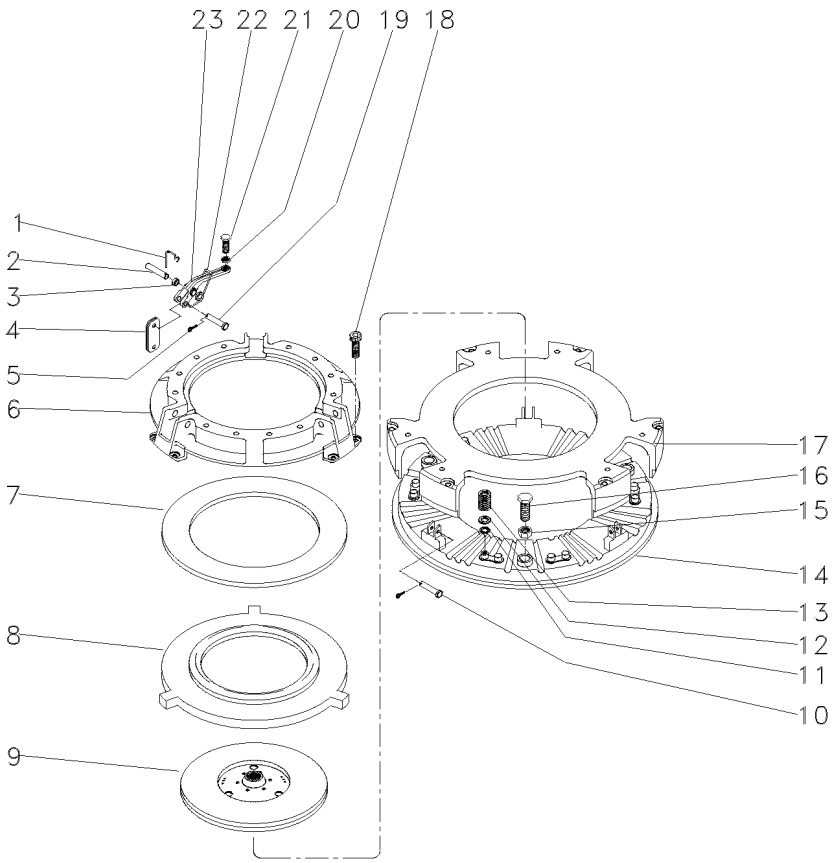

1	891827M1		**3**	GRAMPO	CRAMP	PASADOR
2	891826M1		**3**	PINO	PIN	PASADOR
3		23	**9**	BUCHA	BUSH	CASQUILLO
4	022634R1		**18**	BIELETA	LINK	CONEXION
5	354048X1		**6**	CUPILHA	COTTER PIN	PASADOR DOUBLE
6	3176859M1		**1**	COBERTURA	BONNET	CAPOT
7	887906M1		**1**	MOLA PRATO	SPRING PLATE	PLETINA MUELLE
8	3176863M1		**1**	PLACA	PLATE	PLATO
9	1865836M91		**1**	DISCO	DISC	DISCO
10	887893M1		**3**	PINO	PIN	PASADOR
11	1753751M1		**12**	ARRUELA	WASHER	ARANDELA
12	3175517M1		**12**	ARRUELA	WASHER	ARANDELA
13	3603609M1		**12**	MOLA	SPRING	RESORTE
14	3603608M1		**1**	PLATÔ	PLATE	PLATO
15	353916X1		**3**	PORCA	NUT	TUERCA
16	181124M1		**3**	PARAFUSO	BOLT	PERNO
17	044703R1		**1**	PLACA	PLATE	PLATO
18	3176867M1		**6**	PARAFUSO	BOLT	PERNO
19	887897M1		**3**	PINO	PIN	PASADOR
20	353430X1		**3**	PORCA	NUT	TUERCA
21	3147178M1		**3**	PARAFUSO	BOLT	PERNO
22	887910M2		**3**	MOLA	SPRING	RESORTE
23	3603605M1		**3**	ALAVANCA	LEVER	PALANCA

Embreagem Split Torque	**13"**
Clutch Split Torque	**13"**
Embrague Split Torque	**13"**

20-50

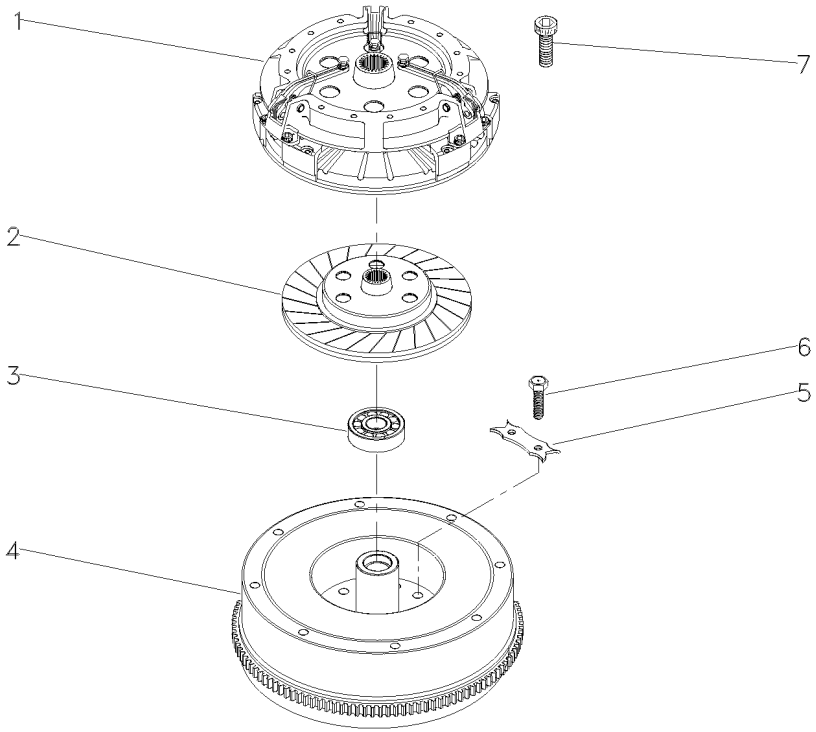

1	039210T1	**1**	EMBREAGEM	CLUTCH	EMBRAGUE
2	023991T2	**1**	DISCO	DISC	DISCO
3	488952M4	**1**	ROLAMENTO	BEARING	COJINETE
4	027518N1	**1**	CJ. VOLANTE	FLYWHEEL ASSY.	CJTO.DE VOLANTE
5	3408355M1	**3**	TRAVA	LOCK	RETENEDOR
6	361563X1	**6**	PARAFUSO	BOLT	PERNO
7	339019X1	**6**	PARAFUSO	BOLT	PERNO

20-60 No

10-240 No

Embreagem Split Torque Com Molas	**13"**	**Disco Orgânico - Com Molas**
Clutch Split Torque With Spring	**13"**	**Oraganic Disc - With Spring**
Embrague Split Torque Con Ressorte	**13"**	**Orgánico Disco - Com Resorte**

20-55

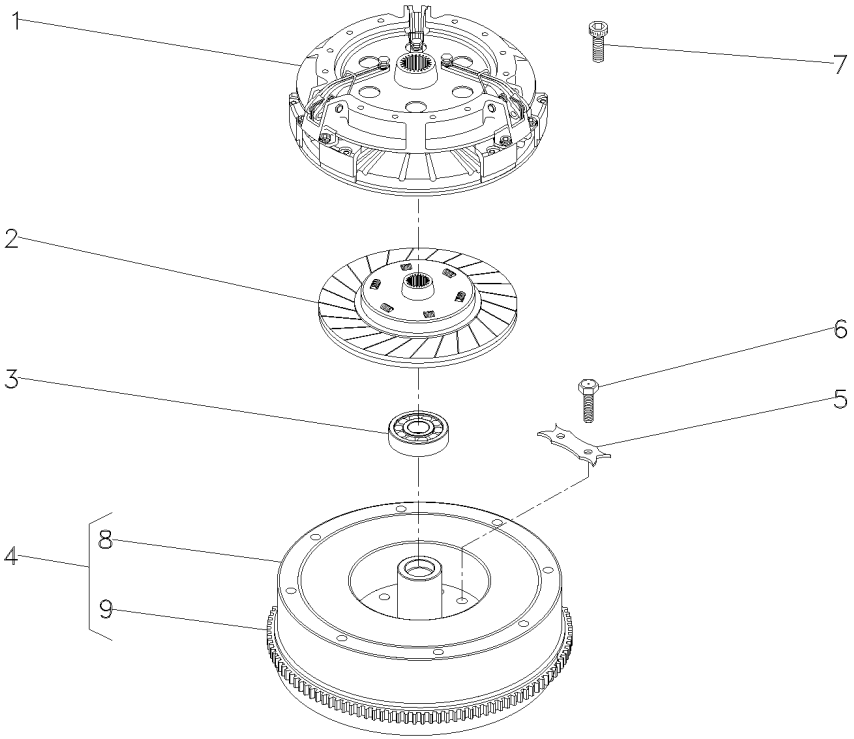

1	039210T1		20-60 No	**1**	EMBREAGEM	CLUTCH	EMBRAGUE
2	044704T1			**1**	DISCO	DISC	DISCO
3	488952M4			**1**	ROLAMENTO	BEARING	COJINETE
4	027518N1			**1**	CJ. VOLANTE	FLYWHEEL ASSY.	CJTO.DE VOLANTE
5	3408355M1			**3**	TRAVA	LOCK	RETENEDOR
6	361563X1			**6**	PARAFUSO	BOLT	PERNO
7	339019X1			**6**	PARAFUSO	BOLT	PERNO
8		4	027518N1	**1**	VOLANTE MOTOR	FLYWHEEL	VOLANTE MOTOR
9	3408357M1	4		**1**	CREMALHEIRA	STARTER RING	ARO DE ARRANQUE

Embreagem Split Torque	**13"**
Clutch Split Torque	**13"**
Embrague Split Torque	**13"**

20-60

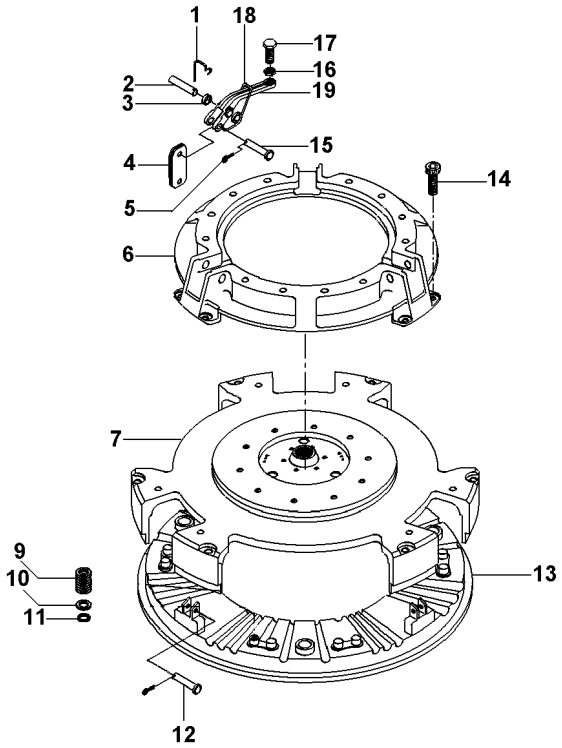

1	891827M1	
2	887893M1	
3		19
4	3900547M1	
5	354048X1	
6	3176859M1	
7	044699R1	
9	3603609M1	
10	3175517M1	
11	1753751M1	
12	887897M1	
13	3603608M1	
14	3176867M1	
15	891826M1	
16	353430X1	
17	3147178M1	
18	887910M2	
19	022789R1	

3	GRAMPO	CRAMP	PASADOR
3	PINO	PIN	PASADOR
9	BUCHA	BUSH	CASQUILLO
18	BIELETA	LINK	CONEXION
6	CUPILHA	COTTER PIN	PASADOR DOUBLE
1	COBERTURA	BONNET	CAPOT
1	PLACA	PLATE	PLATO
12	MOLA	SPRING	RESORTE
12	ARRUELA	WASHER	ARANDELA
12	ARRUELA	WASHER	ARANDELA
3	PINO	PIN	PASADOR
1	PLATÔ	PLATE	PLATO
6	PARAFUSO	BOLT	PERNO
3	PINO	PIN	PASADOR
3	PORCA	NUT	TUERCA
3	PARAFUSO	BOLT	PERNO
3	MOLA	SPRING	RESORTE
3	ALAVANCA	LEVER	PALANCA

Embreagem Split Torque Mola Membrana	**345 Mm**
Split Torque Diaphragm Spring Clutch	**345 Mm**
Embrague Split Torque Muelle Membrana	**345 Mm**

20-65

Para Cultura De Cana
For Culture Of Cane
Para La Cultura De Bastón

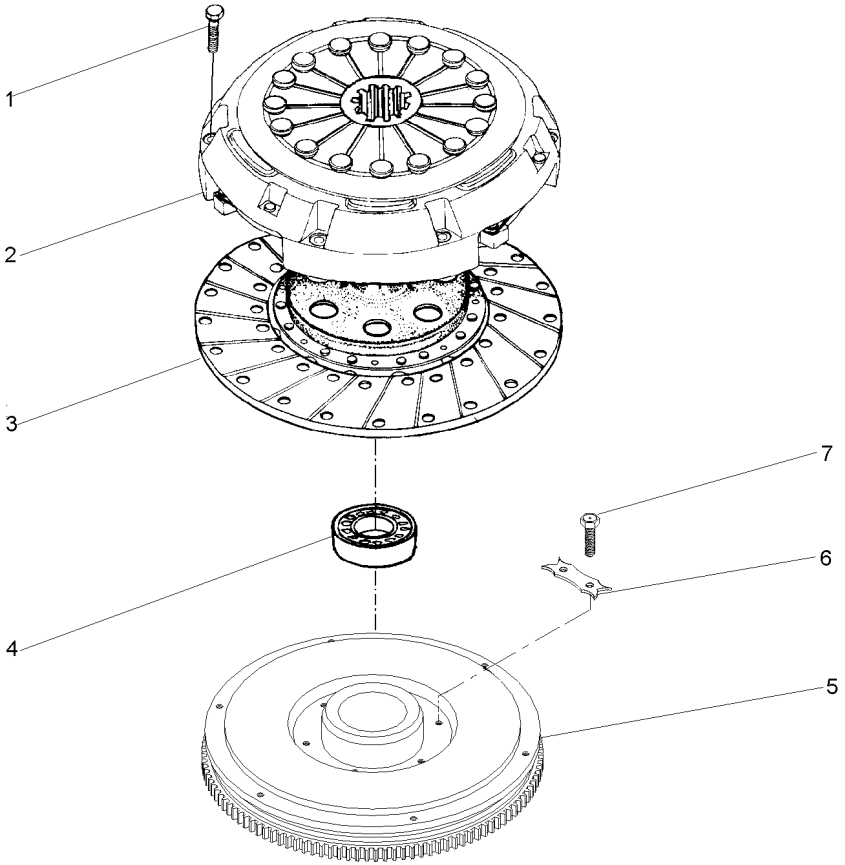

1	339019X1			
2	033543T1			
3	033542T1			
4	488952M4			
5	034247N1	20-70 No		
6	3408355M1			
7	361563X1			

6	PARAFUSO	BOLT	PERNO
1	CJ. EMBREAGEM	KIT, CLUTCH	EMBRAGUE JUEGO
1	DISCO	DISC	DISCO
1	ROLAMENTO	BEARING	COJINETE
1	CJ. VOLANTE	FLYWHEEL ASSY.	CJTO.DE VOLANTE
3	TRAVA	LOCK	RETENEDOR
6	PARAFUSO	BOLT	PERNO

Volante
Flywheel
Volante

20-70

Para Cultura De Cana
For Culture Of Cane
Para La Cultura De Bastón

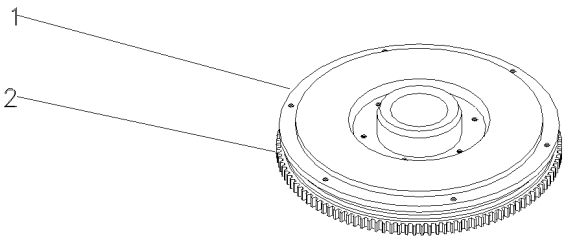

1		034247N1	**1** VOLANTE MOTOR	FLYWHEEL	VOLANTE MOTOR
2	3408357M1		**1** CREMALHEIRA	STARTER RING	ARO DE ARRANQUE

Conversor De Torque
Torque Converter
Convertidor Par Motor

20-75

Reversão Automática
Automatic Reversion
Reversión Automático

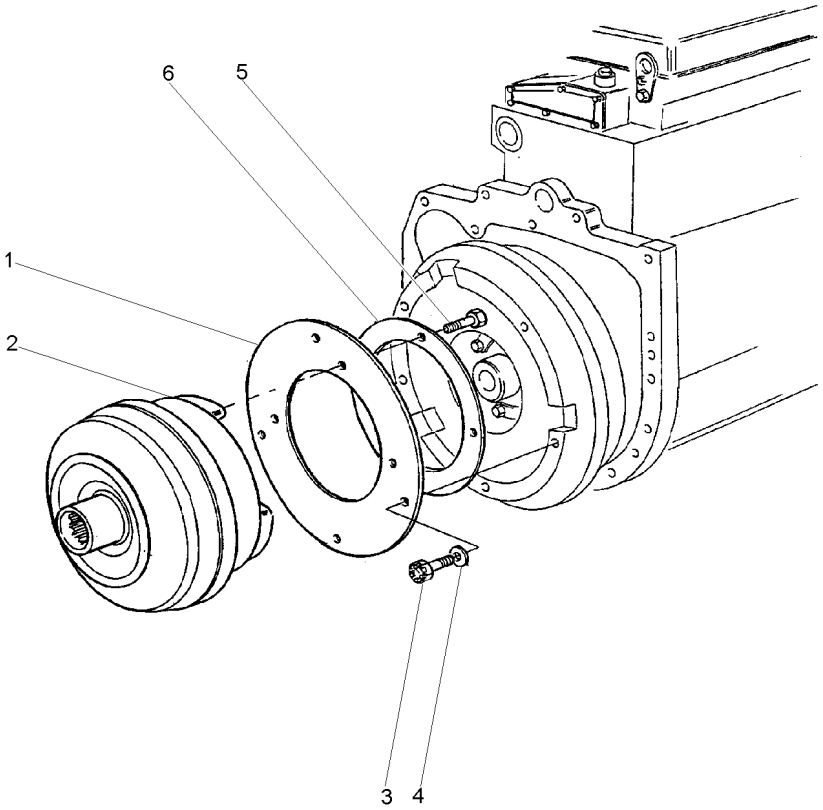

1	1687111M1	**1** PLACA	PLATE	PLATO
2	1691467M1	**1** CONVERSOR	CONVERTER	CONVERTIDOR
3	3002007X1	**8** PARAFUSO	BOLT	PERNO
4	2787286M1	**8** ARRUELA	WASHER	ARANDELA
5	3410001M1	**4** PARAFUSO	BOLT	PERNO
6	1691469M1	**1** PLACA	PLATE	PLATO

Suporte E Alavancas — **12 Velocidades**
Bracket And Levers — **12 Speed**
Soporte Y Palancas — **12 Velocidades**

25-10

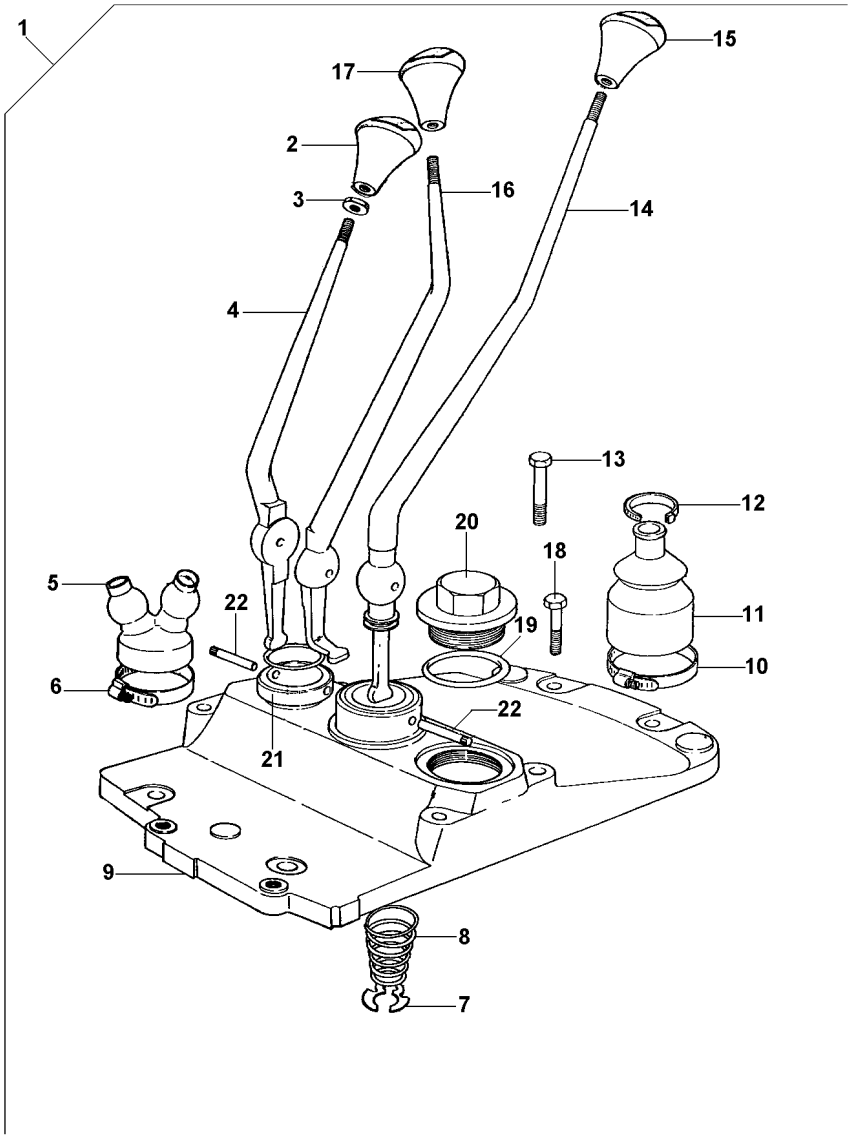

1			**1**	CJ. ALAVANCA	KIT, LEVER	JUEGO, PALANCA
2	6234510M1	1	**1**	MANÍPULO	KNOB	POMO
3	339402X1	1	**3**	PORCA	NUT	TUERCA
4	022006P1	1	**1**	ALAVANCA	LEVER	PALANCA
5	022008P1	1	**1**	COIFA	BELLOWS	FUELLE
6	1440858X1	1	**1**	BRAÇADEIRA	CLAMP	ABRAZADERA
7	368233X1	1	**1**	ANEL	RING	ARO
8	192007M1	1	**1**	MOLA	SPRING	RESORTE
9	022007P1	1	**1**	TAMPA	COVER	CUBIERTA
10	490804M1	1	**1**	BRAÇADEIRA	CLAMP	ABRAZADERA
11	6234299M1	1	**1**	COIFA	BELLOWS	FUELLE
12	3225356M1	1	**1**	BRAÇADEIRA	CLAMP	ABRAZADERA
13	058286P1	1	**3**	PARAFUSO	BOLT	PERNO
14	022005P1	1	**1**	ALAVANCA	LEVER	PALANCA
15	6234502M1	1	**1**	MANÍPULO	KNOB	POMO
16	022633P1	1	**1**	ALAVANCA	LEVER	PALANCA
17	6234511M1	1	**1**	MANÍPULO	KNOB	POMO
18	058289P1	1	**4**	PARAFUSO	BOLT	PERNO
19	359134X1	1	**1**	ANEL "O"	O RING	JUNTA TORICA
20	768300M1	1	**1**	BUJÃO	PLUG	TAPON
21	831527M1	1	**1**	ANEL "O"	O RING	JUNTA TORICA
22	180581M1	1	**2**	PINO	PIN	PASADOR

Tampa E Alavancas
Cover And Levers
Tapa Y Palancas

25-15

Sem Cabine E 8x8 Velocidades
Without Cab And 8x8 Speed
Sin Cabina Y 8x8 Velocidades

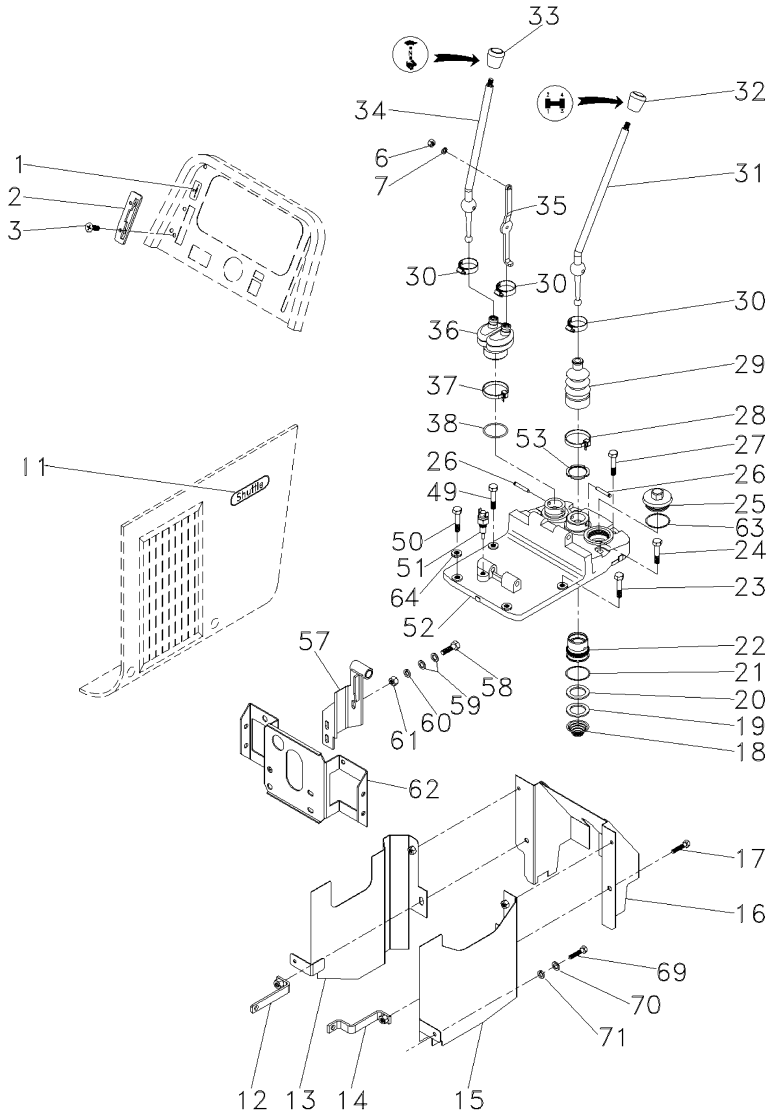

1	6219328M1		**1**	DECAL	DECAL	CALCOMANIA
2	067902S1		**1**	FECHAMENTO	COVER	CUBIERTA
3	355863X1	1/4x20x1/2	**2**	PARAFUSO	BOLT	PERNO
11	068320P1		**2**	DECAL	DECAL	CALCOMANIA
12	061894S1	▶	**1**	SUPORTE	BRACKET	SOPORTE
13	061899S1	▶	**1**	CHAPA	PLATE	CHAPA
14	067072S1	◀	**1**	SUPORTE	BRACKET	SOPORTE
15	067074S1	◀	**1**	CHAPA	PLATE	CHAPA
16	067039S1		**1**	PROTEÇÃO	GUARD	DEFENSA
17	353676X1	5/16x18x5/8	**4**	PARAFUSO	BOLT	PERNO
18	3698630M1		**1**	MOLA	SPRING	RESORTE
19	3614872M1		**1**	ARRUELA	WASHER	ARANDELA
20	3614895M1		**1**	ARRUELA	WASHER	ARANDELA
21	3612576M1		**1**	ANEL "O"	O RING	JUNTA TORICA
22	3614852M1		**1**	LUVA	SLEEVE	MANCHA
23	058286P1		**4**	PARAFUSO	BOLT	PERNO
24	058291P1		**2**	PARAFUSO	BOLT	PERNO
25	768300M1		**1**	BUJÃO	PLUG	TAPON
26	1678440M1		**2**	PINO	PIN	PASADOR
27	058289P1		**2**	PARAFUSO	BOLT	PERNO
28	3008816X1		**1**	PRESILHA	STAPLE	GRAPA
29	1694127M4		**1**	COIFA	BELLOWS	FUELLE
30	3701640M1		**3**	BRAÇADEIRA	CLAMP	ABRAZADERA
31	1688964M1		**1**	ALAVANCA	LEVER	PALANCA
32	6234514M1		**1**	MANÍPULO	KNOB	POMO
33	6220306M1		**1**	MANÍPULO	KNOB	POMO
34	3596486M2		**1**	ALAVANCA	LEVER	PALANCA
35	3610586M1		**1**	ALAVANCA	LEVER	PALANCA
36	1694126M4		**1**	COIFA	BELLOWS	FUELLE
37	14400858X1		**1**	PRESILHA	STAPLE	GRAPA
38	831527M1		**1**	ANEL "O"	O RING	JUNTA TORICA
49	058286P1		**1**	PARAFUSO	BOLT	PERNO
50	058286P1		**1**	PARAFUSO	BOLT	PERNO
51	3763719M1		**1**	INTERRUPTOR	SWITCH	INTERRUPTOR
52	3759248M2		**1**	TAMPA	COVER	CUBIERTA
53	827211M1		**1**	PORCA	NUT	TUERCA
57	066717N1		**1**	SUPORTE	BRACKET	SOPORTE
58	353679X1	5/16x18x1"	**1**	PARAFUSO	BOLT	PERNO
59	355617X1		**2**	ARRUELA	WASHER	ARANDELA
60	339374X1		**1**	ARRUELA	WASHER	ARANDELA
61	355565X1	5/16x18	**1**	PORCA	NUT	TUERCA
62	068122S1		**1**	SUPORTE	BRACKET	SOPORTE
63	068393P1		**1**	ANEL	RING	ARO
64	3409613M1		**4**	ARRUELA	WASHER	ARANDELA
69	353666X1	1/4x20x5/8	**2**	PARAFUSO	BOLT	PERNO
70	353441X1		**2**	ARRUELA	WASHER	ARANDELA
71	339692X1		**2**	ARRUELA	WASHER	ARANDELA

Tampa E Alavancas
Cover And Levers
Tapa Y Palancas

25-20

Sem Cabine E 8x8 Velocidades
Without Cab And 8x8 Speed
Sin Cabina Y 8x8 Velocidades

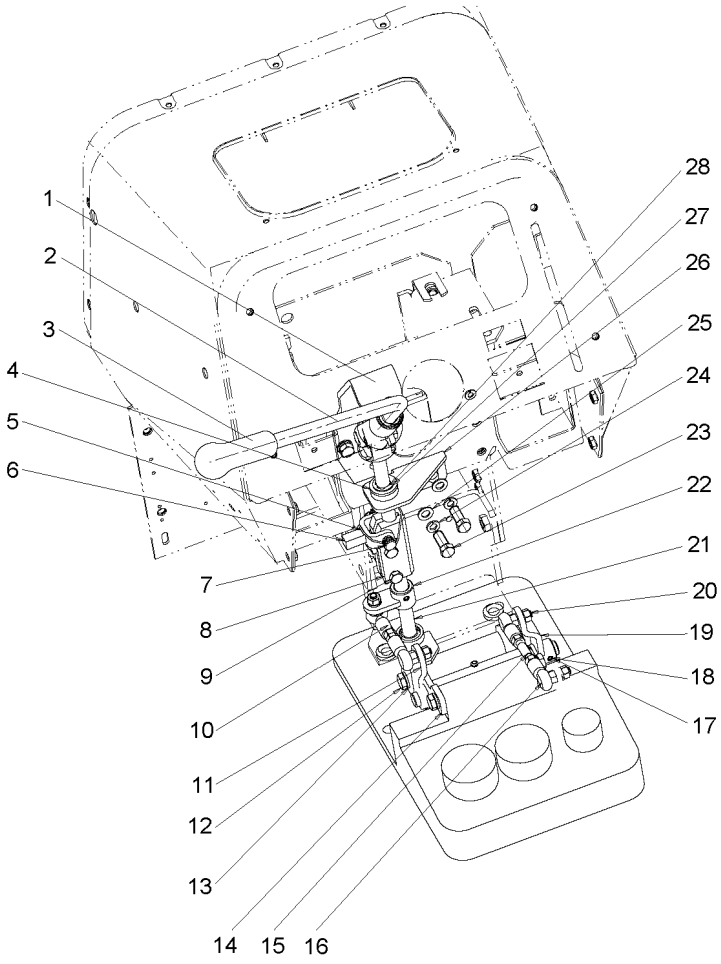

1	6215492M91	**1**	MANCAL	BEARING	COJINETE
2	6215525M2	**1**	ALAVANCA	LEVER	PALANCA
3	6219252M1	**1**	MANÍPULO	KNOB	POMO
4	339027X1	**2**	ARRUELA	WASHER	ARANDELA
5	3820318M1	**1**	MOLA	SPRING	RESORTE
6	6216198M91	**1**	TRAVA	LOCK	RETENEDOR
7	3813645M1	**1**	PINO	PIN	PASADOR
8	3805287M1	**1**	CONECTOR	CONNECTOR	CONECTOR
9	339009X1	**2**	PARAFUSO	BOLT	PERNO
10	6215509M1	**1**	TIRANTE	ROD	VARILLA
11	6215501M92	**1**	EIXO	SHAFT	ARBOL
12	339451X1	**4**	PARAFUSO	BOLT	PERNO
13	339376X1	**4**	ARRUELA	WASHER	ARANDELA
14	6216075M91	**1**	SUPORTE	CLEVIS	GANCHO SEGURI.
15	6215508M1	**1**	TIRANTE	ROD	VARILLA
16	035120T2	**4**	TERMINAL	END	EXTREMO
17	880014810493	**2**	PINO	PIN	PASADOR
18	880014810373	**2**	PINO	PIN	PASADOR
19	6215528M92	**1**	ALAVANCA	LEVER	PALANCA
20	353916X1	**8**	PORCA	NUT	TUERCA
21	6215566M91	**1**	TERMINAL	END	EXTREMO
22	6215483M91	**1**	ALAVANCA	LEVER	PALANCA
23	353691X1	**4**	PARAFUSO	BOLT	PERNO
24	353446X1	**12**	ARRUELA	WASHER	ARANDELA
25	829185M1	**8**	ARRUELA	WASHER	ARANDELA
26	6215481M91	**1**	GUIA	GUIDE	GUIA
27	390702X1	**2**	ANEL	RING	ARO
28	3613813M2	**3**	BUCHA	INSERT	INSERCION

Tampa E Alavancas
Cover And Levers
Tapa Y Palancas

25-25

8x8 - Reversão Mecânica
8x8 - Mechanical Reversion
8x8 - Reversión Mecánico

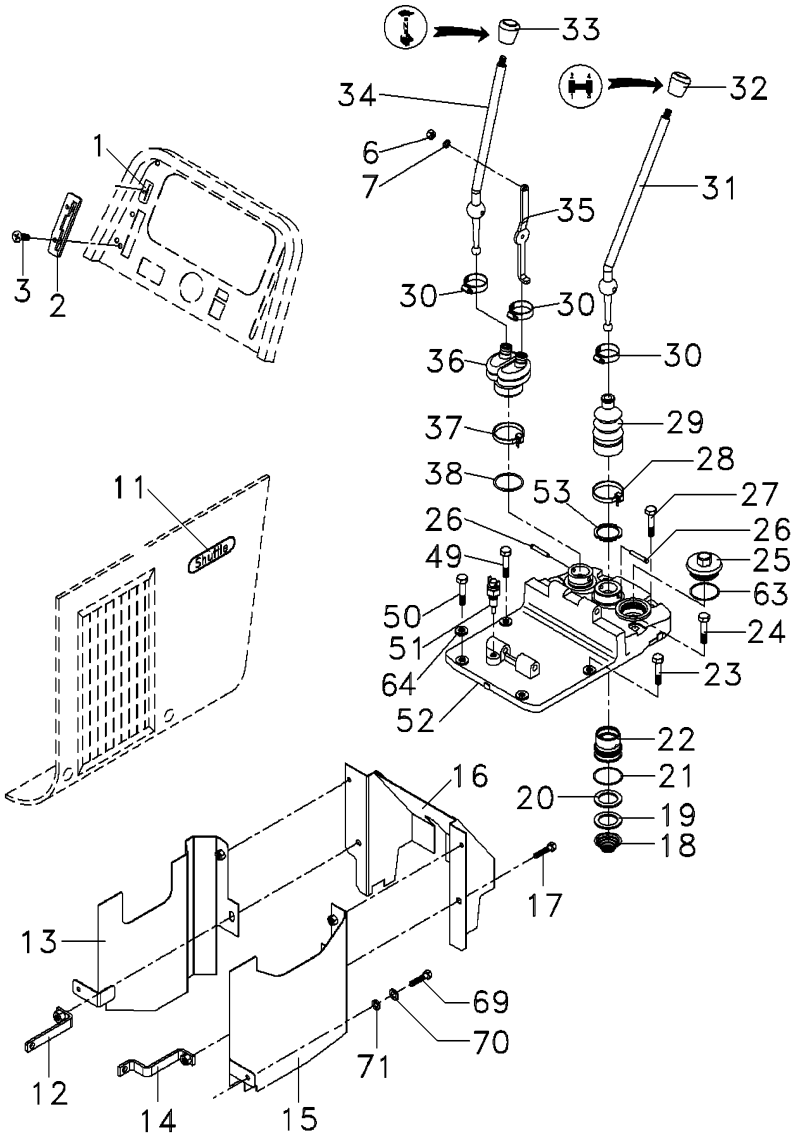

1	6219328M1		1	DECAL	DECAL	CALCOMANIA
2	067902S1		1	FECHAMENTO	COVER	CUBIERTA
3	355863X1	1/4x20x1/2	2	PARAFUSO	BOLT	PERNO
11	068320P1		2	DECAL	DECAL	CALCOMANIA
12	061894S1	▶	1	SUPORTE	BRACKET	SOPORTE
13	061899S1	▶	1	CHAPA	PLATE	CHAPA
14	067072S1	◀	1	SUPORTE	BRACKET	SOPORTE
15	067074S1	◀	1	CHAPA	PLATE	CHAPA
16	067039S1		1	PROTEÇÃO	GUARD	DEFENSA
17	353676X1	5/16x18x5/8	4	PARAFUSO	BOLT	PERNO
18	3698630M1		1	MOLA	SPRING	RESORTE
19	3614872M1		1	ARRUELA	WASHER	ARANDELA
20	3614895M1		1	ARRUELA	WASHER	ARANDELA
21	3612576M1		1	ANEL "O"	O RING	JUNTA TORICA
22	3614852M1		1	LUVA	SLEEVE	MANCHA
23	058286P1		4	PARAFUSO	BOLT	PERNO
24	058291P1		2	PARAFUSO	BOLT	PERNO
25	768300M1		1	BUJÃO	PLUG	TAPON
26	1678440M1		2	PINO	PIN	PASADOR
27	058289P1		2	PARAFUSO	BOLT	PERNO
28	490803M1		1	BRAÇADEIRA	CLAMP	ABRAZADERA
29	1694127M4		1	COIFA	BELLOWS	FUELLE
30	3701640M1		3	BRAÇADEIRA	CLAMP	ABRAZADERA
31	1688964M1		1	ALAVANCA	LEVER	PALANCA
32	6234514M1		1	MANÍPULO	KNOB	POMO
33	6234510M1		1	MANÍPULO	KNOB	POMO
34	3596486M2		1	ALAVANCA	LEVER	PALANCA
35	3610586M1		1	ALAVANCA	LEVER	PALANCA
36	1694126M4		1	COIFA	BELLOWS	FUELLE
37	14400858X1		1	PRESILHA	STAPLE	GRAPA
38	831527M1		1	ANEL "O"	O RING	JUNTA TORICA
49	058286P1		1	PARAFUSO	BOLT	PERNO
50	058286P1		1	PARAFUSO	BOLT	PERNO
51	3763719M1		1	INTERRUPTOR	SWITCH	INTERRUPTOR
52	3759248M2		1	TAMPA	COVER	CUBIERTA
53	827211M1		1	PORCA	NUT	TUERCA
63	068393P1		1	ANEL	RING	ARO
64	3409613M1		4	ARRUELA	WASHER	ARANDELA
69	353666X1	1/4x20x5/8	2	PARAFUSO	BOLT	PERNO
70	353441X1		2	ARRUELA	WASHER	ARANDELA
71	339692X1		2	ARRUELA	WASHER	ARANDELA

Alavanca
Lever
Palanca

25-30

6x6 - Reversão Mecânica
6x6 - Mechanical Reversion
6x6 - Reversión Mecánico

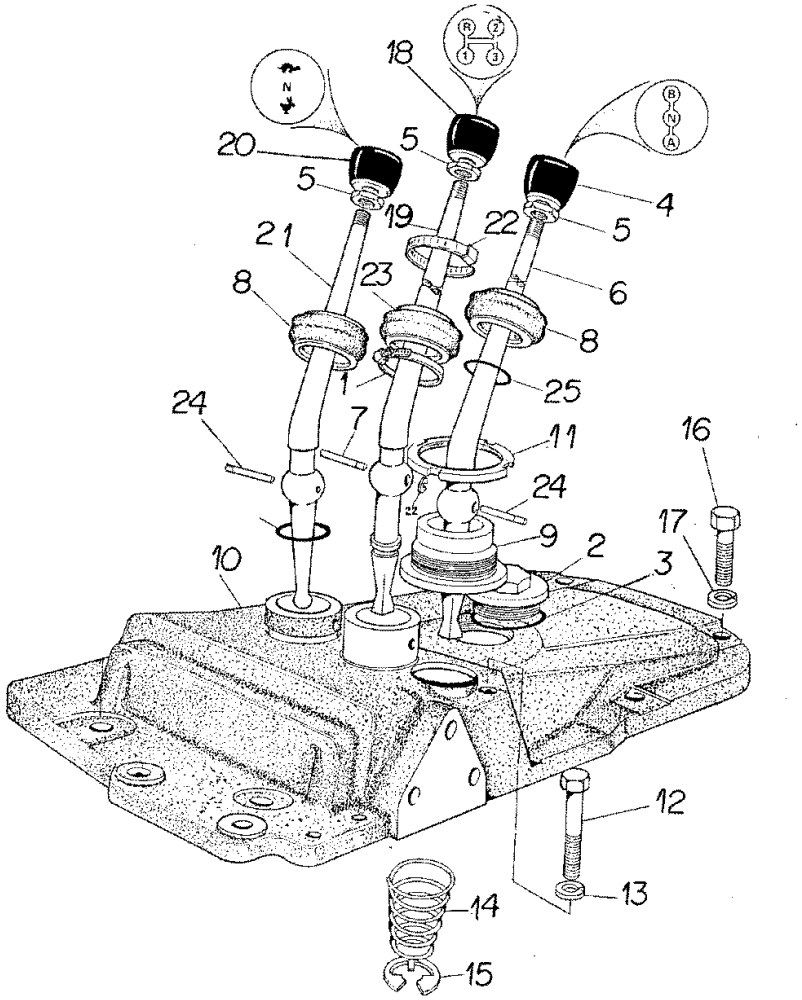

1	490804M1	**1**	BRAÇADEIRA	CLAMP	ABRAZADERA
2	768300M1	**1**	BUJÃO	PLUG	TAPON
3	359134X1	**1**	ANEL "O"	O RING	JUNTA TORICA
4	3408414M1	**1**	BOTÃO	BUTTON	PULSADOR
5	353430X1	**3**	PORCA	NUT	TUERCA
6	3409197M1	**1**	ALAVANCA	LEVER	PALANCA
7	180581M1	**1**	PINO	PIN	PASADOR
8	180579M6	**2**	COIFA	BELLOWS	FUELLE
9	488459M1	**1**	LUVA	SLEEVE	MANCHA
10	3408798M1	**1**	SUPORTE	BRACKET	SOPORTE
11	827211M1	**1**	PORCA	NUT	TUERCA
12	377885X1	**2**	PARAFUSO	BOLT	PERNO
13	353432X1	**2**	ARRUELA PRESSÃO	PRESSURE WASHER	LAVADOR PRESION
14	192007M1	**1**	MOLA	SPRING	RESORTE
15	022345T1	**1**	ANEL TRAVA	CIRCLIP	CIRCULITO
16	353699X1	**5**	PARAFUSO	BOLT	PERNO
17	353432X1	**5**	ARRUELA PRESSÃO	PRESSURE WASHER	LAVADOR PRESION
18	534093M1	**1**	BOTÃO	BUTTON	PULSADOR
19	022343P1	**1**	ALAVANCA	LEVER	PALANCA
20	6234516M1	**1**	MANÍPULO	KNOB	POMO
21	3148054M1	**1**	ALAVANCA	LEVER	PALANCA
22	3225356M1	**1**	BRAÇADEIRA	CLAMP	ABRAZADERA
23	6234299M1	**1**	COIFA	BELLOWS	FUELLE
24	180581M1	**2**	PINO	PIN	PASADOR
25	831527M1	**2**	ANEL "O"	O RING	JUNTA TORICA

Tampa
Cover
Tapa

25-35

Reversão Automática
Automatic Reversion
Reversión Automático

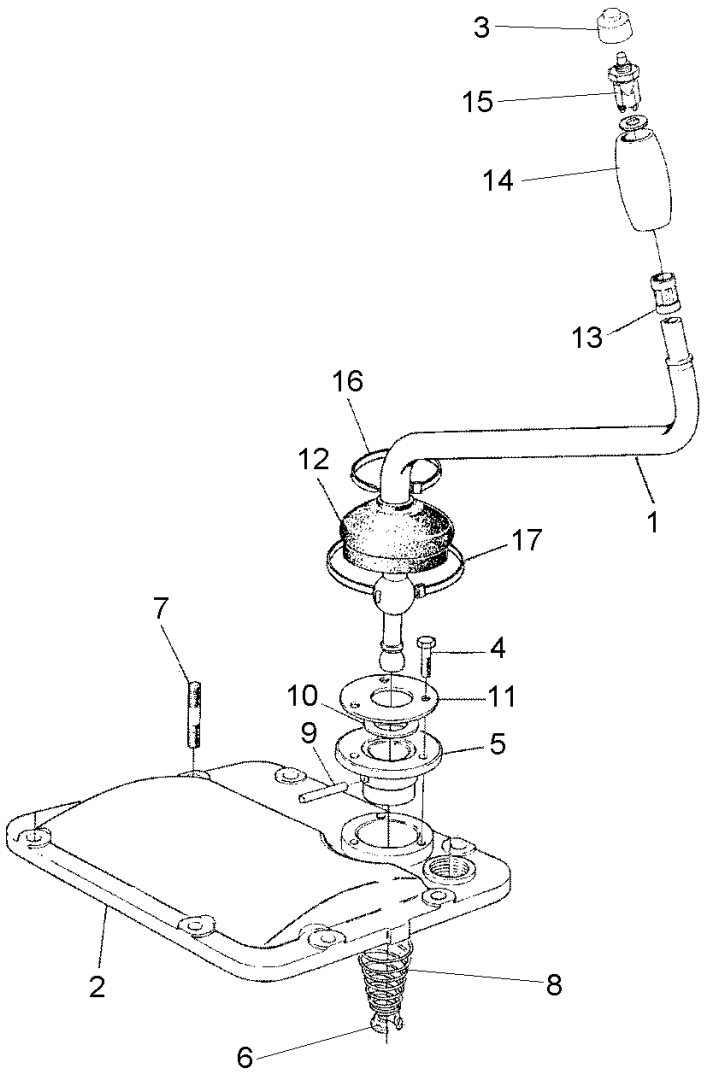

1	3409856M91	**1**	CJ. ALAVANCA	KIT, LEVER	JUEGO, PALANCA
2	1691489M2	**1**	TAMPA	COVER	CUBIERTA
3	3412958M1	**1**	PROTEÇÃO	GUARD	DEFENSA
4	339451X1	**3**	PARAFUSO	BOLT	PERNO
5	1691490M1	**1**	ALOJAMENTO	ATOMISER BODY	CUERPO ATOMIZ.
6	180583M1	**1**	ASSENTO	SEAT	ASIENTO
7	339451X1	**2**	PARAFUSO	BOLT	PERNO
8	192007M1	**1**	MOLA	SPRING	RESORTE
9	1691493M1	**1**	PINO	PIN	PASADOR
10	1691492M1	**1**	ANEL	RING	ARO
11	1691491M1	**1**	PLACA	PLATE	PLATO
12	1691496M1	**1**	CAPA	CAP	TAPA
13	1471832M1	**1**	ANEL	RING	ARO
14	1471830M2	**1**	MANÍPULO	KNOB	POMO
15	022378T1	**1**	BOTÃO	BUTTON	PULSADOR
16	3225356M1	**1**	BRAÇADEIRA	CLAMP	ABRAZADERA
17	3148223M1	**1**	BRAÇADEIRA	CLAMP	ABRAZADERA

Alavancas De Câmbio
Shift Lever
Palanca Del Cambio

25-40

Tratores Com Cabine E 8x8 Velocidades
Tractors With Cab And 8x8 Speed
Tractores Con Cabina Y 8x8 Velocidades

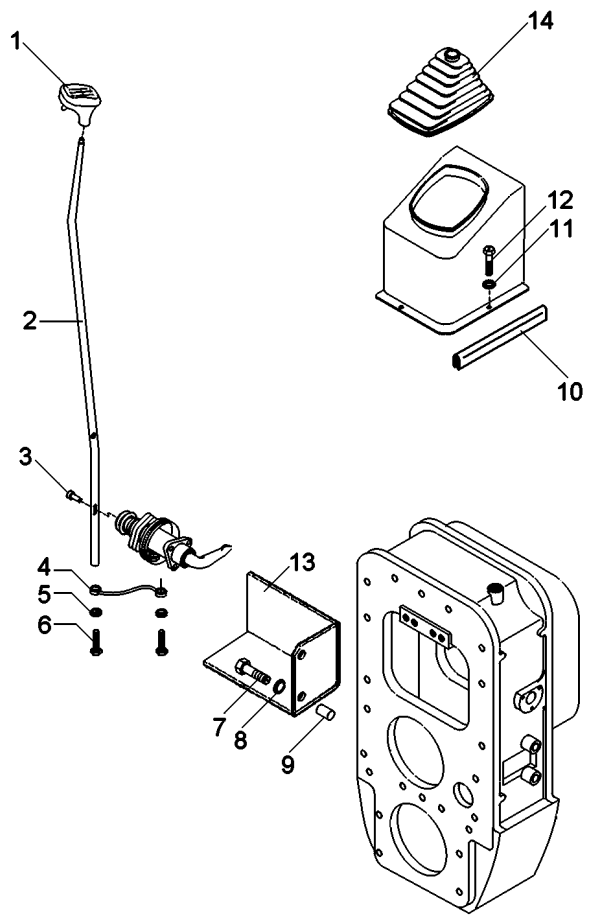

1	6234517M1	**1**	MANÍPULO	KNOB	POMO
2	6208653M1	**1**	ALAVANCA	LEVER	PALANCA
3	3019311X1	**1**	PINO	PIN	PASADOR
4	6208663M91	**1**	TIRANTE	ROD	VARILLA
5	3301745M1	**3**	ARRUELA	WASHER	ARANDELA
6	339009X1	**2**	PARAFUSO	BOLT	PERNO
7	339582X1	**2**	PARAFUSO	BOLT	PERNO
8	339376X1	**2**	ARRUELA	WASHER	ARANDELA
9	3812934M1	**2**	ESPAÇADOR	SPACER	PIEZA DISTANCIA
10	060017P1	**1**	GUARNIÇÃO	BEADING	GUARNICION
11	1427000M1	**2**	ARRUELA	WASHER	ARANDELA
12	3580257M1	**2**	PARAFUSO	BOLT	PERNO
13	3811918M91	**1**	PROTETOR	PROTECTOR	PROTECTOR
14	060006N1	**1**	COIFA	BELLOWS	FUELLE

Alavanca De Câmbio
Shift Levers
Palanca De Cambio

25-45

Com Cabine
With Cab
Con Cabina

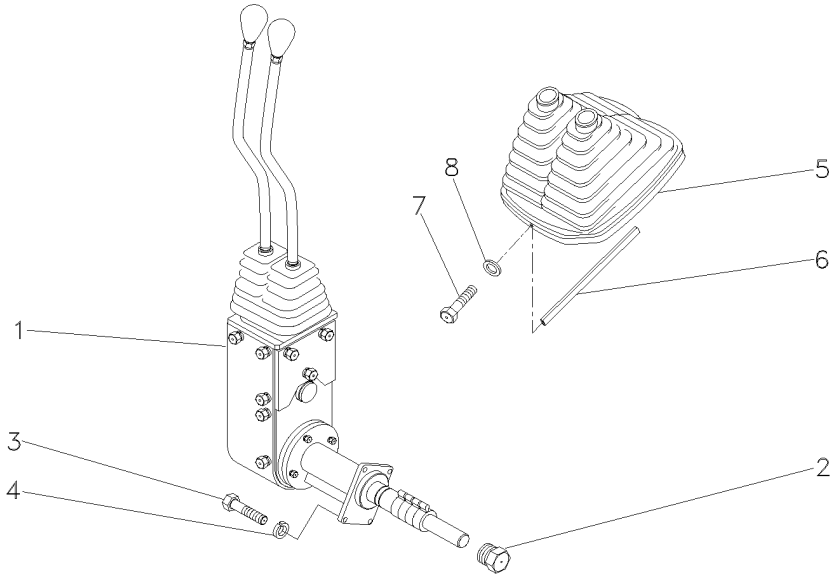

1	070370N1	25-50 No	**1**	CJ. ALAVANCA	KIT, LEVER	JUEGO, PALANCA
2	046851N1		**1**	BUJÃO	PLUG	TAPON
3	339761X1		**4**	PARAFUSO	BOLT	PERNO
4	339374X1		**4**	ARRUELA	WASHER	ARANDELA
5	060003N1		**1**	COIFA	BELLOWS	FUELLE
6	060017P1		**1**	GUARNIÇÃO	BEADING	GUARNICION
7	3580257M1		**2**	PARAFUSO	BOLT	PERNO
8	1427000M1		**2**	ARRUELA	WASHER	ARANDELA

Conjunto De Acionamento
Drive Assembly
Conjunto De Accionamiento

25-50

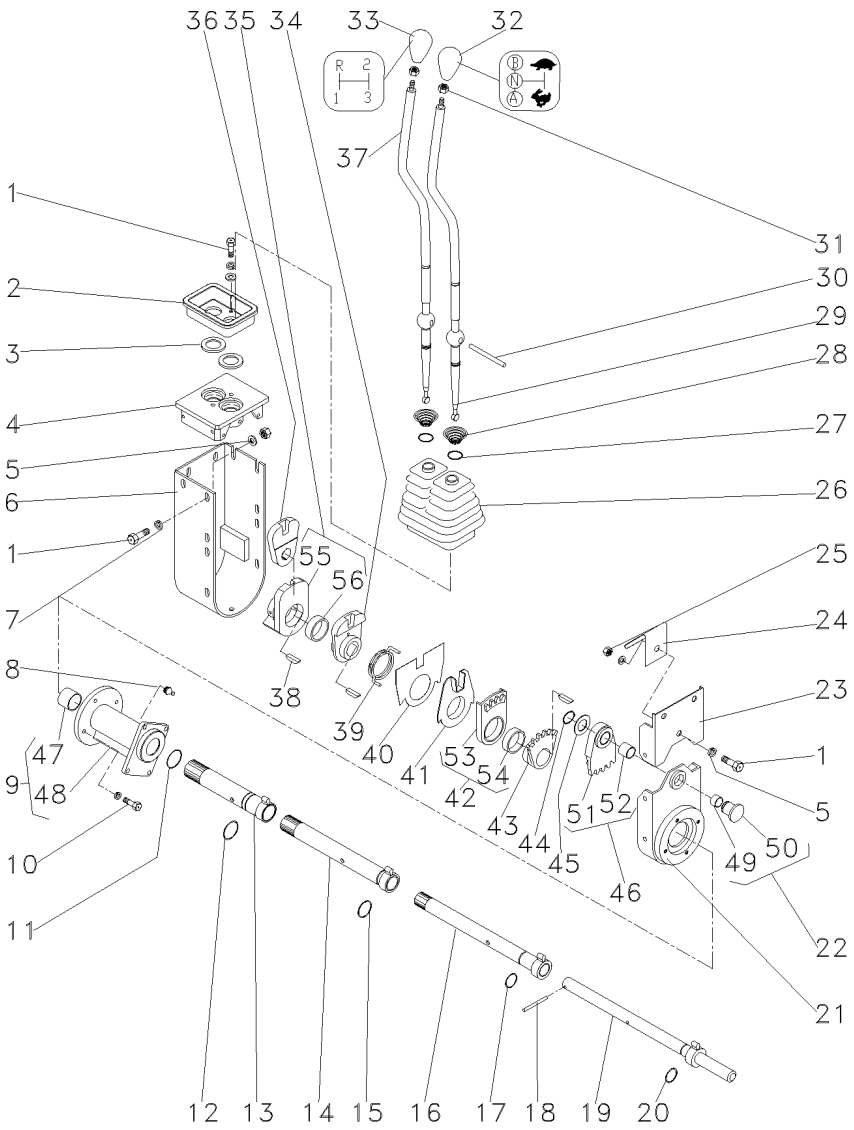

070370N1 EL25Z006 C029004 E01 (1) 08/08 25-50

1	339123X1			**18**	PARAFUSO	BOLT	PERNO
2	046097P1	▲		**1**	PLACA	PLATE	PLATO
3	023701P1			**2**	ARRUELA	WASHER	ARANDELA
4	046096P1			**1**	MANCAL	BEARING	COJINETE
5	339024X1			**2**	ARRUELA	WASHER	ARANDELA
6	046092S1			**1**	PROTEÇÃO	GUARD	DEFENSA
7	339374X1			**22**	ARRUELA	WASHER	ARANDELA
8	29951X			**1**	GRAXEIRA	GREASER	ENGRASADOR
9	053272N1			**1**	MANCAL	BEARING	COJINETE
10	339337X1			**4**	PARAFUSO	BOLT	PERNO
11	390948X1			**1**	ANEL	RING	ARO
12	373215X1			**1**	ANEL "O"	O RING	JUNTA TORICA
13	046079S1			**1**	TUBO	PIPE	CANO
14	053270S1			**1**	TUBO	PIPE	CANO
15	832038M1			**1**	ANEL "O"	O RING	JUNTA TORICA
16	046073S1			**1**	TUBO	PIPE	CANO
17	364101X1			**1**	ANEL "O"	O RING	JUNTA TORICA
18	390383X1			**1**	PINO	PIN	PASADOR
19	046070S1			**1**	EIXO	SHAFT	ARBOL
20	196174M1			**12**	ANEL "O"	O RING	JUNTA TORICA
21	053278P1			**1**	BASE	BOWL	TAZA
22	046069P1			**1**	PINO	PIN	PASADOR
23	046090S1			**1**	PROTEÇÃO	GUARD	DEFENSA
24	049162P1			**1**	MOLA	SPRING	RESORTE
25	339169X1			**1**	PORCA	NUT	TUERCA
26	049175P1			**1**	PROTEÇÃO	GUARD	DEFENSA
27	368233X1			**2**	ANEL	RING	ARO
28	192007M1			**2**	MOLA	SPRING	RESORTE
29	064439P1			**1**	ALAVANCA	LEVER	PALANCA
30	046105P1			**1**	PINO	PIN	PASADOR
31	353430X1			**2**	PORCA	NUT	TUERCA
32	6234508M1			**1**	MANÍPULO	KNOB	POMO
33	6234502M1			**1**	MANÍPULO	KNOB	POMO
34	046087P1			**1**	ALAVANCA	LEVER	PALANCA
35	046088N1			**1**	ALAVANCA	LEVER	PALANCA
36	046089P1			**1**	ALAVANCA	LEVER	PALANCA
37	064438P1			**1**	ALAVANCA	LEVER	PALANCA
38	044374P1			**4**	CHAVETA	KEY	CLAVE
39	046086P1			**1**	MOLA	SPRING	RESORTE
40	046669P1			**1**	PLACA	PLATE	PLATO
41	046085P1			**1**	ANEL	RING	ARO
42	046084N1	▼		**1**	SEGMENTO	SEGMENT	SEGMENTO
43	046083P1			**1**	ALAVANCA	LEVER	PALANCA
44	352438X1			**1**	ANEL TRAVA	CIRCLIP	CIRCULITO
45	1669096M2			**1**	ARRUELA	WASHER	ARANDELA
46	046082N1	▲		**1**	SEGMENTO	SEGMENT	SEGMENTO
47	044012P1		9	**2**	BUCHA	BUSH	CASQUILLO
48	053273P1		9	**1**	MANCAL	BEARING	COJINETE
49	023767P1		22	**1**	BUCHA	BUSH	CASQUILLO
50	046852P1		22	**1**	BUJÃO	PLUG	TAPON

Conjunto De Acionamento
Drive Assembly
Conjunto De Accionamiento

25-50

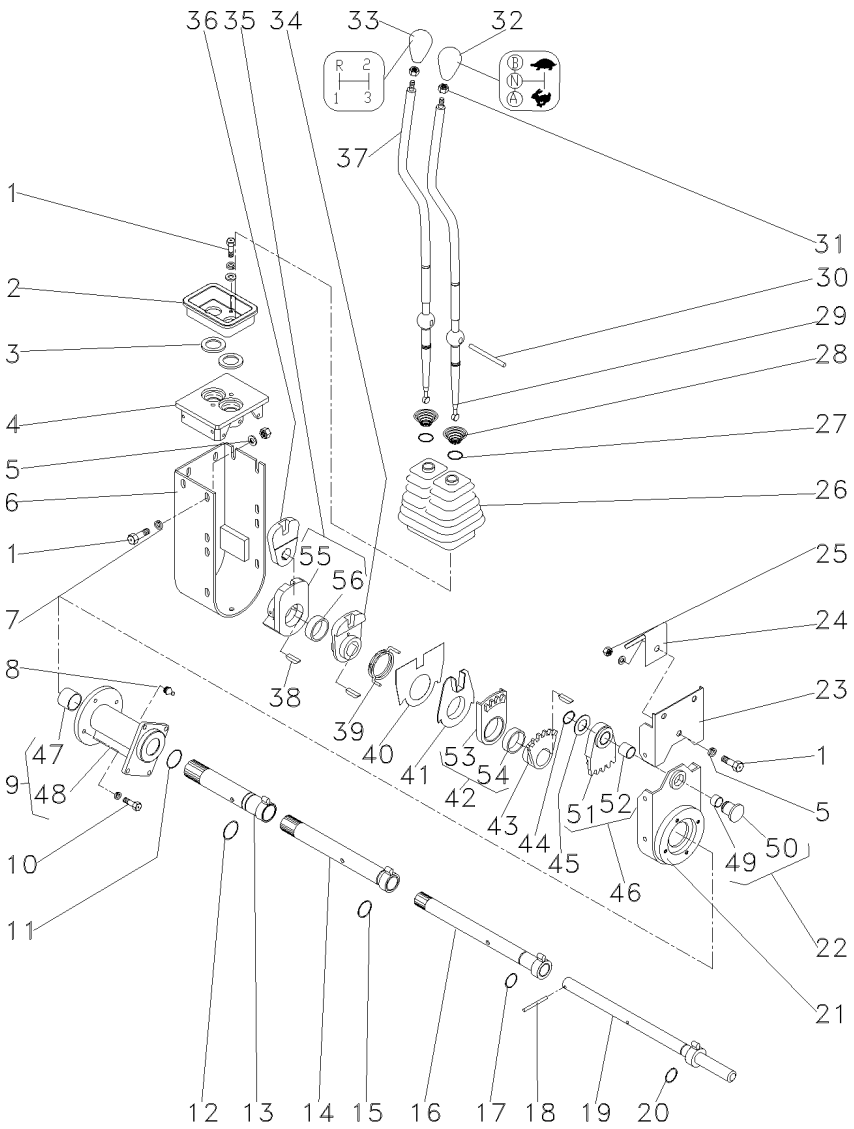

51	046820P1	46	**1**	SEGMENTO	SEGMENT	SEGMENTO
52	046819P1	46	**1**	BUCHA	BUSH	CASQUILLO
53	046818P1	42	**1**	SEGMENTO	SEGMENT	SEGMENTO
54	046817P1	42	**1**	BUCHA	BUSH	CASQUILLO
55	046816P1	35	**1**	ALAVANCA	LEVER	PALANCA
56	046817P1	35	**1**	BUCHA	BUSH	CASQUILLO

Transmissão 8x8
8x8 Transmission
Transmision 8x8

25-55

Tratores Com Plataforma Do Operador
Tractors With Operator Plataform
Tractores Con Plataforma Del Operador

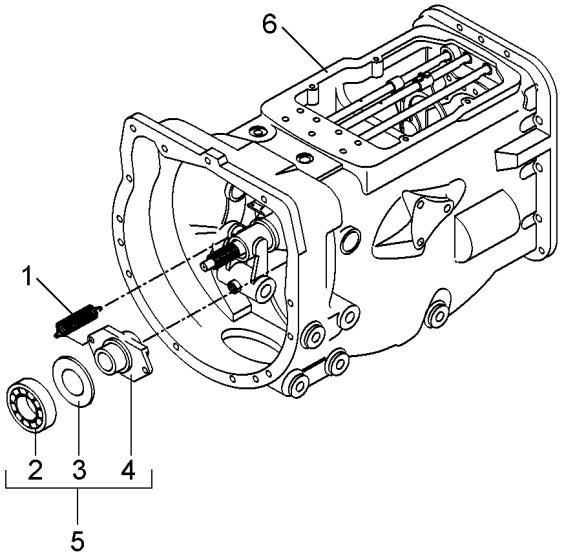

1	3700450M1			**2**	MOLA	SPRING	RESORTE
2	6223296M1	5		**1**	ROLAMENTO	BEARING	COJINETE
3	6225046M1	5		**1**	DISCO	DISC	DISCO
4	6226154M1	5		**1**	COLAR	COLLAR	COLLAR
5	6226262M91			**1**	DESTACADOR	SEPARATED	DESTACADOR
6	6223132M91		25-115 No	**1**	CJ. TRANSMISSÃO	KIT,TRANSMISSION	JGO.TRANSMISION
6			25-120 No	**1**	CJ. TRANSMISSÃO	KIT,TRANSMISSION	JGO.TRANSMISION
6			25-125 No	**1**	CJ. TRANSMISSÃO	KIT,TRANSMISSION	JGO.TRANSMISION
6			25-130 No	**1**	CJ. TRANSMISSÃO	KIT,TRANSMISSION	JGO.TRANSMISION
6			25-135 No	**1**	CJ. TRANSMISSÃO	KIT,TRANSMISSION	JGO.TRANSMISION

Transmissão 8x8
8x8 Transmission
Transmision 8x8

25-60

Com Cabine - 2 Rodas Motrizes - 8x8 Velocidades
With Cab - 2 Wheels Drive - 8x8 Speed
Con Cabina - 2 Ruedas Motriz - 8x8 Velocidades

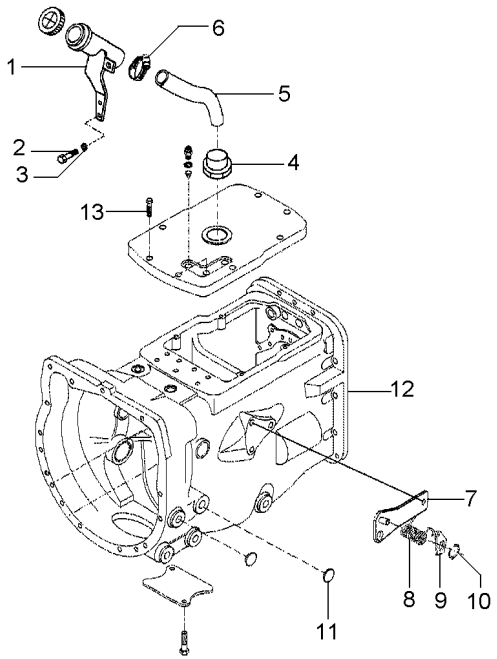

1	069645S1		**1**	BOCAL	FILLER	RELLENADOR
2	339123X1		**2**	PARAFUSO	BOLT	PERNO
3	353446X1		**2**	ARRUELA	WASHER	ARANDELA
4	6201687M91		**1**	BOCAL	FILLER	RELLENADOR
5	064933P1		**1**	MANGUEIRA	HOSE	FLEXIBLE
6	490802M1		**1**	BRAÇADEIRA	CLAMP	ABRAZADERA
7	073529S1		**1**	CJ. SUPORTE	KIT, BRACKET	JUEGO SOPORTE
8	3700585M1		**1**	MOLA	SPRING	RESORTE
9	058423P1		**1**	PLACA	PLATE	PLATO
10	352438X1		**1**	ANEL TRAVA	CIRCLIP	CIRCULITO
11	036310P1		**2**	BUJÃO	PLUG	TAPON
12	6223788M91	25-355 No	**1**	CX. TRANSMISSÃO	TRANSMISSION	TRANSMISION
13	339081X1		**3**	PARAFUSO	BOLT	PERNO
14	339376X1		**3**	ARRUELA	WASHER	ARANDELA

Transmissão
Transmission
Transmision

25-65

Com Cabine - 4 Rodas Motrizes - 8x8 Velocidades
With Cab - 4 Wheels Drive - 8x8 Speed
Con Cabina - 4 Ruedas Motriz - 8x8 Velocidades

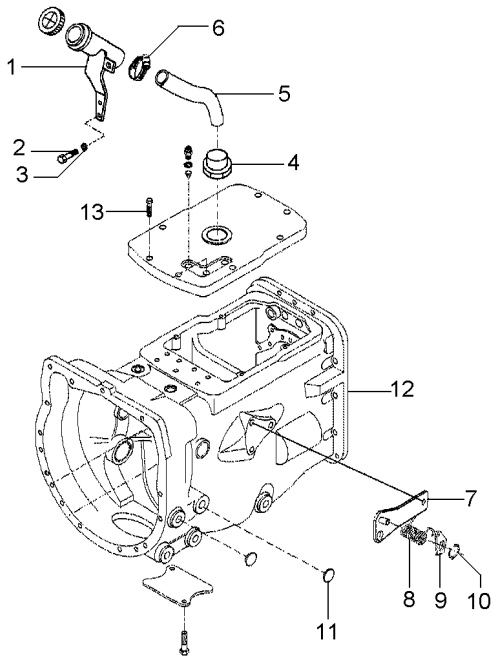

1	069645S1		**1**	BOCAL	FILLER	RELLENADOR
2	339123X1		**2**	PARAFUSO	BOLT	PERNO
3	353446X1		**2**	ARRUELA	WASHER	ARANDELA
4	6201687M91		**1**	BOCAL	FILLER	RELLENADOR
5	064933P1		**1**	MANGUEIRA	HOSE	FLEXIBLE
6	490802M1		**1**	BRAÇADEIRA	CLAMP	ABRAZADERA
7	073529S1		**1**	CJ. SUPORTE	KIT, BRACKET	JUEGO SOPORTE
8	3700585M1		**1**	MOLA	SPRING	RESORTE
9	058423P1		**1**	PLACA	PLATE	PLATO
10	352438X1		**1**	ANEL TRAVA	CIRCLIP	CIRCULITO
11	036310P1		**2**	BUJÃO	PLUG	TAPON
12	6223789M91	25-355 No	**1**	CX. TRANSMISSÃO	TRANSMISSION	TRANSMISION
13	339081X1		**3**	PARAFUSO	BOLT	PERNO
14	339376X1		**3**	ARRUELA	WASHER	ARANDELA

Transmissão
Transmission
Transmision

25-70

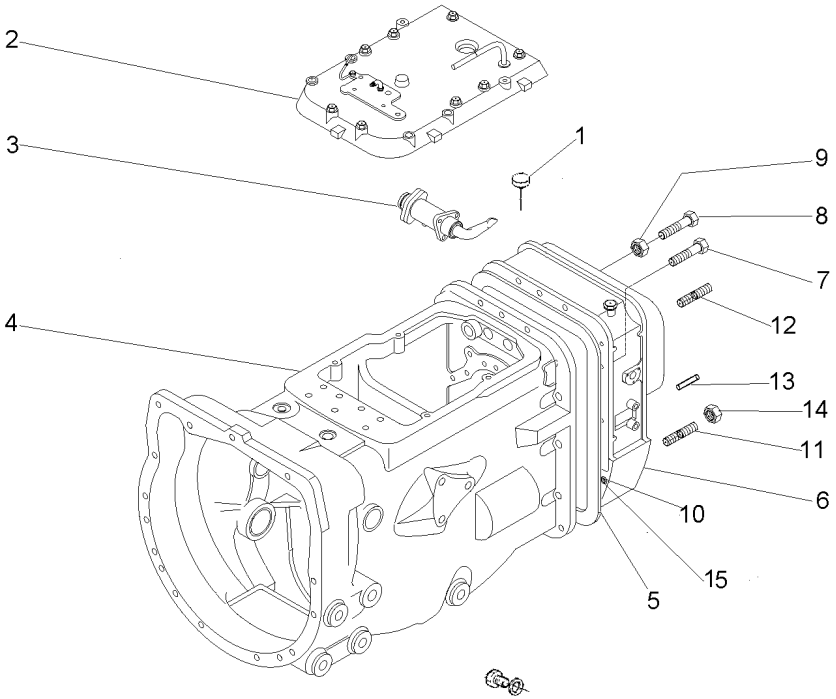

1	3811274M1		**1**	INTERRUPTOR	SWITCH	INTERRUPTOR
2	6200500M91		**1**	TAMPA	COVER	CUBIERTA
3	3810967M92	25-395 No	**1**	SUPORTE	BRACKET	SOPORTE
4	6226258M91	25-365 No	**1**	CX. TRANSMISSÃO	TRANSMISSION	TRANSMISION
4		25-370 No	**1**	CJ. TRANSMISSÃO	KIT,TRANSMISSION	JGO.TRANSMISION
4		25-375 No	**1**	CJ. TRANSMISSÃO	KIT,TRANSMISSION	JGO.TRANSMISION
4		25-380 No	**1**	CJ. TRANSMISSÃO	KIT,TRANSMISSION	JGO.TRANSMISION
4		25-385 No	**1**	CJ. TRANSMISSÃO	KIT,TRANSMISSION	JGO.TRANSMISION
5	1687785M4		**1**	JUNTA	GASKET	EMPAQUETADURA.
6	6200553M1	25-390 No	**1**	CARCAÇA TRANSM.	TRANSM.HOUSING	CAJA TRANSMISION
7	377824X1		**9**	PARAFUSO	BOLT	PERNO
8	377563X1		**3**	PARAFUSO	BOLT	PERNO
9	069676T1		**5**	PORCA	NUT	TUERCA
10	180474M1		**1**	ARRUELA	WASHER	ARANDELA
11	3807776M1		**1**	PARAFUSO	BOLT	PERNO
12	3589428M1		**2**	PRISIONEIRO	STUD	ESPARRAGO
13	191314M1		**2**	PINO	PIN	PASADOR
14	3772662M1		**1**	PORCA	NUT	TUERCA
15	884691M1		**1**	BUJÃO	PLUG	TAPON

Transmissão **Transmission** **Transmision**	**12 Velocidades** **12 Speed** **12 Velocidades**	**25-75**

Sincronizado - 540 Rpm
Syncromesh - 540 Rpm
Sincronizado - 540 Rpm

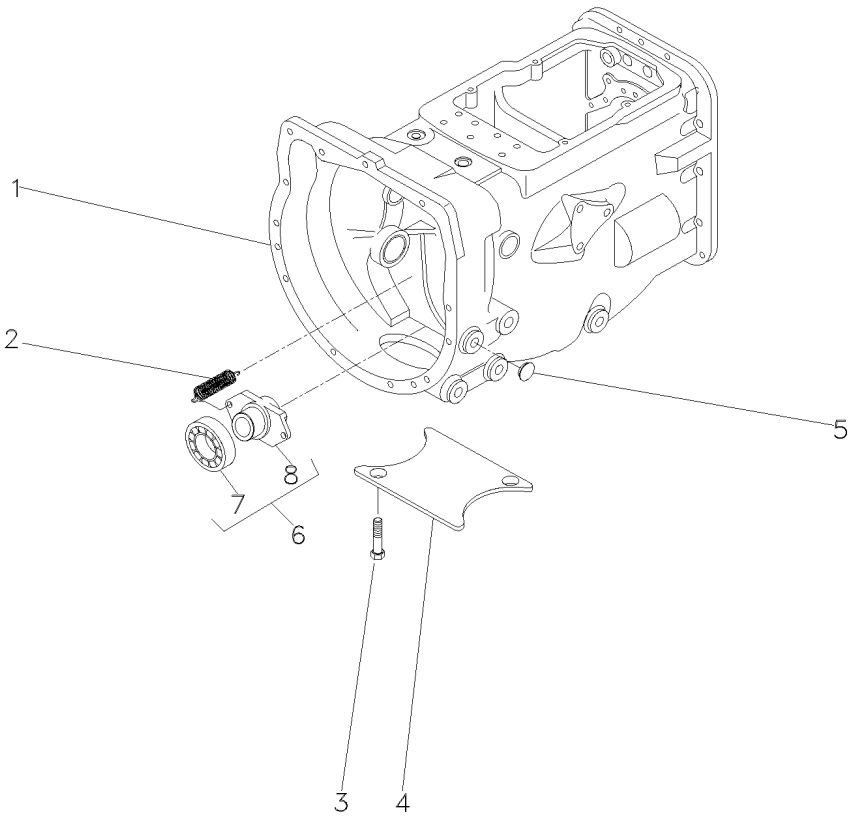

1	063284N1		**1**	CX. TRANSMISSÃO	TRANSMISSION	TRANSMISION
2	3700450M1		**2**	MOLA	SPRING	RESORTE
3	354441X1		**2**	PARAFUSO	BOLT	PERNO
4	021020P2		**1**	TAMPA	COVER	CUBIERTA
5	027014P1		**4**	TAMPÃO	PAD	ALMOHADILLA
6	040191N1	25-350 No	**1**	DESTACADOR	SEPARATED	DESTACADOR
7	043746T1	6	**1**	ROLAMENTO	BEARING	COJINETE
8	886727M1	6	**1**	COLAR	COLLAR	COLLAR

Transmissão 12 Velocidades — **Constant Mesh**
12 Speed Transmission — **Constant Mesh**
Transmision 12 Velocidades — **Constant Mesh**

25-80

Tratores Com Plataforma Do Operador - 540 Rpm
Tractors With Operator Plataform - 540 Rpm
Tractores Con Plataforma Del Operador - 540 Rpm

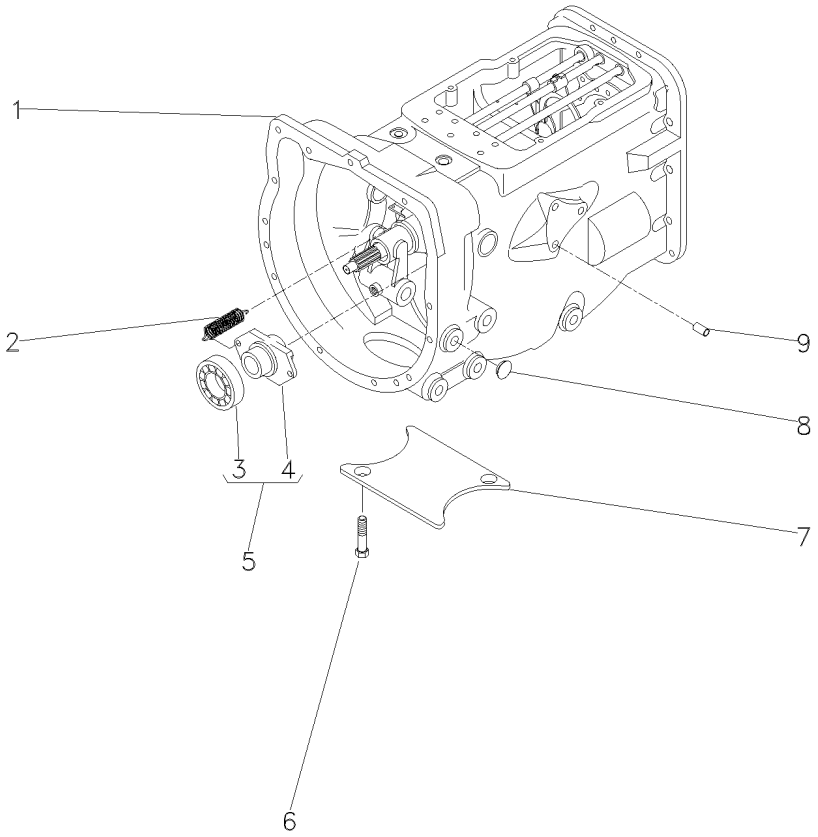

1	027765N4		005131 - MF290/2	**1**	CJ. TRANSMISSÃO	KIT,TRANSMISSION	JGO.TRANSMISION
1	027765N4		402185 - MF290/4	**1**	CJ. TRANSMISSÃO	KIT,TRANSMISSION	JGO.TRANSMISION
1	063283N1		25-140 No	**1**	CX. TRANSMISSÃO	TRANSMISSION	TRANSMISION
2	3700450M1			**2**	MOLA	SPRING	RESORTE
3	3585341M1	5	043746T1	**1**	ROLAMENTO	BEARING	COJINETE
4	886727M2	5		**1**	COLAR	COLLAR	COLLAR
6	354441X1			**4**	PARAFUSO	BOLT	PERNO
7	021020P2			**1**	TAMPA	COVER	CUBIERTA
8	027014P1			**8**	TAMPÃO	PAD	ALMOHADILLA
9	899297M1			**1**	BUJÃO	PLUG	TAPON

Transmissão
Transmission
Transmision

25-85

12 Velocidades - Com Plataforma Do Operador Sincronizado - 540 / 1000 Rpm
12 Speed - With Operator Plataform Syncromesh - 540 / 1000 Rpm
12 Velocidades - Con Plataforma Del Operador Sincronizado - 540 / 1000 Rpm

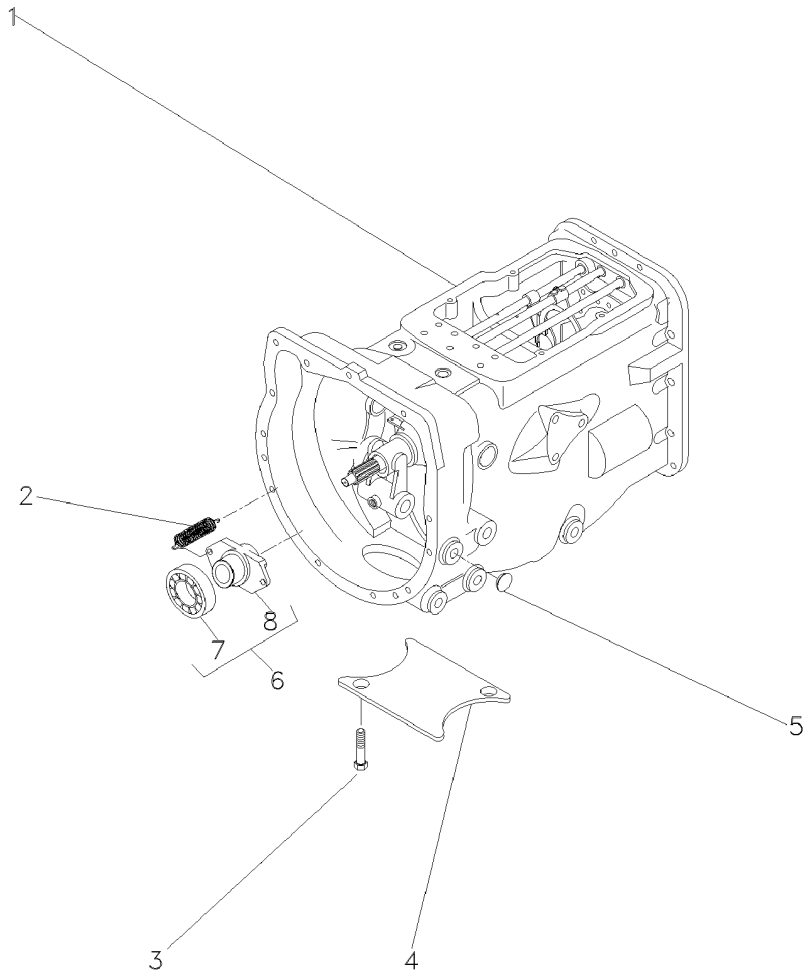

1	6202395M91		25-170 No	**1** CJ. TRANSMISSÃO	KIT,TRANSMISSION	JGO.TRANSMISION
1			25-175 No	**1** CJ. TRANSMISSÃO	KIT,TRANSMISSION	JGO.TRANSMISION
1			25-185 No	**1** CJ. TRANSMISSÃO	KIT,TRANSMISSION	JGO.TRANSMISION
1			25-180 No	**1** CJ. TRANSMISSÃO	KIT,TRANSMISSION	JGO.TRANSMISION
1			25-190 No	**1** CJ. TRANSMISSÃO	KIT,TRANSMISSION	JGO.TRANSMISION
1			25-195 No	**1** CJ. TRANSMISSÃO	KIT,TRANSMISSION	JGO.TRANSMISION
2	3700450M1			**2** MOLA	SPRING	RESORTE
3	354441X1			**4** PARAFUSO	BOLT	PERNO
4	021020P2			**1** TAMPA	COVER	CUBIERTA
5	027014P1			**4** TAMPÃO	PAD	ALMOHADILLA
6	063142N1			**1** PORTA ROLAMENTO	BEARING FLANGE	BEARING FLANGE
7	043746T1	6		**1** ROLAMENTO	BEARING	COJINETE
8	886727M1	6		**1** COLAR	COLLAR	COLLAR

Transmissão
Transmission
Transmision

25-90

12 Velocidades Constant Mesch - 540 / 1000 Rpm
12 Speed Constant Mesch - 540 / 1000 Rpm
12 Velocidades Constant Mesch - 540 / 1000 Rpm

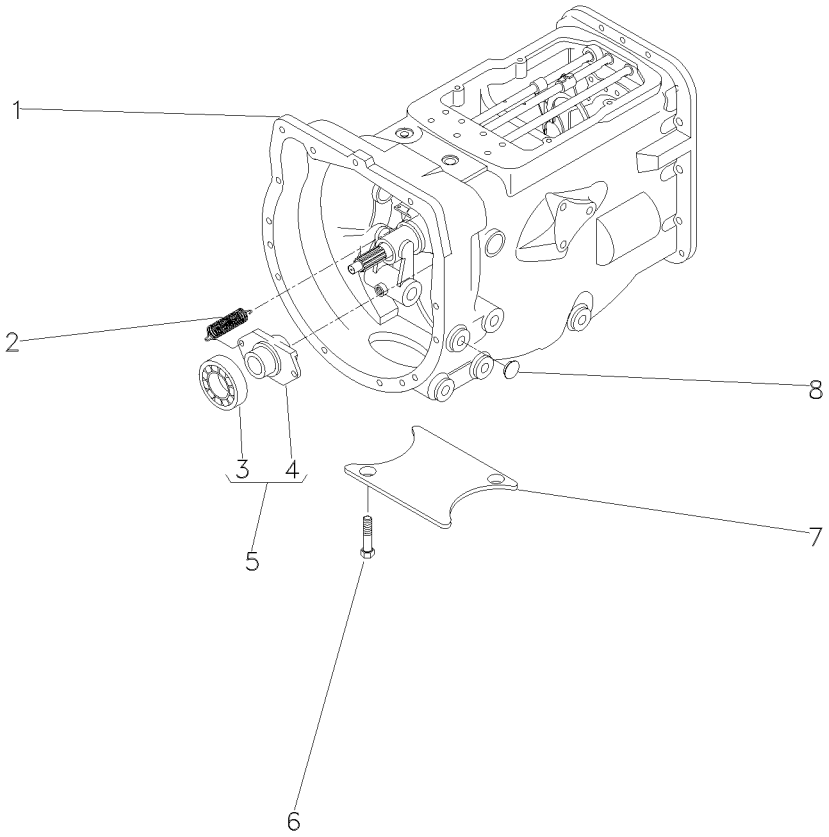

1	063286N1		25-200 No	**1**	CX. TRANSMISSÃO	TRANSMISSION	TRANSMISION
2	3700450M1			**2**	MOLA	SPRING	RESORTE
3	3585341M1	5	043746T1	**1**	ROLAMENTO	BEARING	COJINETE
4	886727M2	5		**1**	COLAR	COLLAR	COLLAR
6	354441X1			**2**	PARAFUSO	BOLT	PERNO
7	021020P2			**1**	TAMPA	COVER	CUBIERTA
8	027014P1			**4**	TAMPÃO	PAD	ALMOHADILLA

Transmissão
Transmission
Transmision

25-95

12 Velocidades - Com Cabine
12 Speed - With Cab
12 Velocidades - Con Cabina

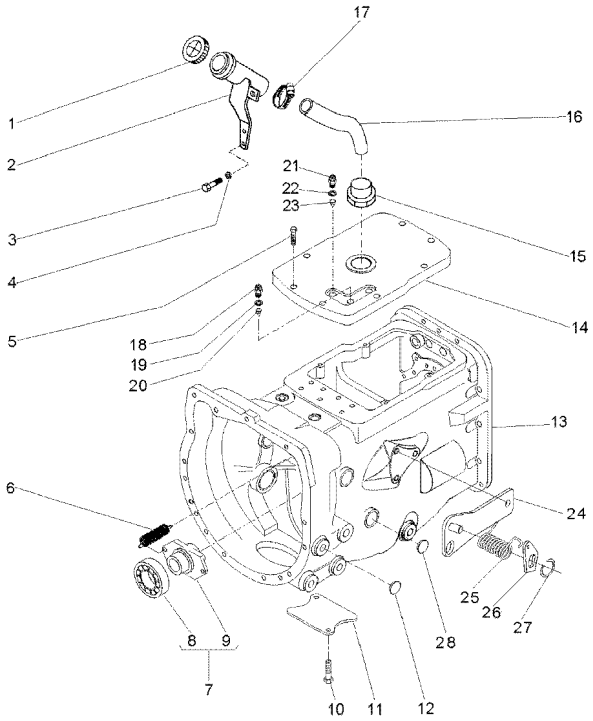

1	3149550M92		**1**	TAMPA	COVER	CUBIERTA
2	069645S1		**1**	BOCAL	FILLER	RELLENADOR
3	339123X1		**2**	PARAFUSO	BOLT	PERNO
4	353446X1		**2**	ARRUELA	WASHER	ARANDELA
5	058286P1		**8**	PARAFUSO	BOLT	PERNO
6	3700450M1		**2**	MOLA	SPRING	RESORTE
7	6226262M91		**1**	DESTACADOR	SEPARATED	DESTACADOR
8	6223296M1		**1**	ROLAMENTO	BEARING	COJINETE
9	6226154M1		**1**	COLAR	COLLAR	COLLAR
10	6225046M1		**2**	DISCO	DISC	DISCO
12	027014P1		**4**	TAMPÃO	PAD	ALMOHADILLA
13	6226737M91	25-230 No	**1**	CX. TRANSMISSÃO	TRANSMISSION	TRANSMISION
13		25-235 No	**1**	CJ. TRANSMISSÃO	KIT,TRANSMISSION	JGO.TRANSMISION
13		25-245 No	**1**	CJ. TRANSMISSÃO	KIT,TRANSMISSION	JGO.TRANSMISION
13		25-240 No	**1**	CJ. TRANSMISSÃO	KIT,TRANSMISSION	JGO.TRANSMISION
13		25-250 No	**1**	CJ. TRANSMISSÃO	KIT,TRANSMISSION	JGO.TRANSMISION
13		25-255 No	**1**	CJ. TRANSMISSÃO	KIT,TRANSMISSION	JGO.TRANSMISION
14	044157P1		**1**	TAMPA	COVER	CUBIERTA
15	064932P1		**1**	CONEXÃO	CONNECTION	CONEXION
16	064933P1		**1**	MANGUEIRA	HOSE	FLEXIBLE
17	490802M1		**1**	BRAÇADEIRA	CLAMP	ABRAZADERA
18	037171T2		**2**	INTERRUPTOR	SWITCH	INTERRUPTOR
19	181142M1		**2**	ARRUELA	WASHER	ARANDELA
20	046569P1		**2**	EXTENSÃO	EXTENSION	EXTENSION
21	3761983M91		**1**	INTERRUPTOR	SWITCH	INTERRUPTOR
22	181142M1		**1**	ARRUELA	WASHER	ARANDELA
23	046569P1		**1**	EXTENSÃO	EXTENSION	EXTENSION
24	073529S1		**1**	CJ. SUPORTE	KIT, BRACKET	JUEGO SOPORTE
25	3700585M1		**1**	MOLA	SPRING	RESORTE
26	058423P1		**1**	PLACA	PLATE	PLATO
27	352438X1		**1**	ANEL TRAVA	CIRCLIP	CIRCULITO
28	036310P1		**2**	BUJÃO	PLUG	TAPON

Transmissões Transmission Transmisión	Reversão Automática Automatic Reversion Reversión Automático	25-100	

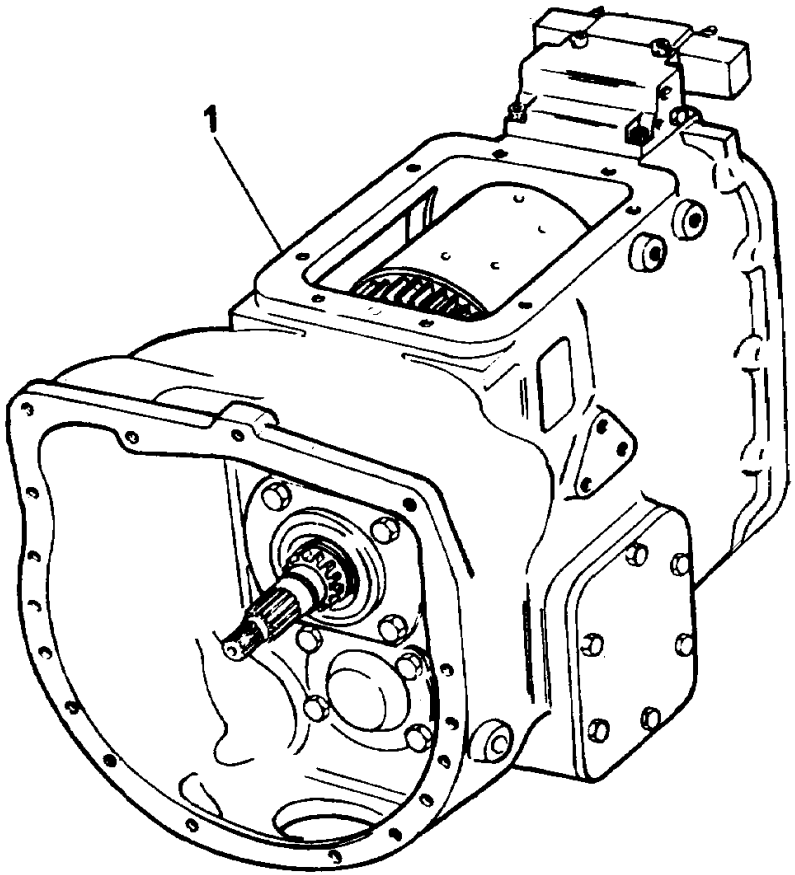

1	050465T1	25-260 No	**1**	CX. TRANSMISSÃO	TRANSMISSION	TRANSMISION

Transmissão
Transmission
Transmisión

25-105

6x6 - Reversão Mecânica
6x6 - Mechanical Reversion
6x6 - Reversión Mecánico

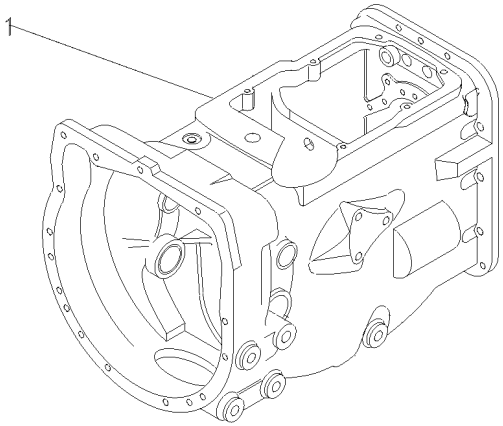

1	063287N2	25-285 No	**1**	CJ. TRANSMISSÃO	KIT,TRANSMISSION	JGO.TRANSMISION
1		25-290 No	**1**	CJ. TRANSMISSÃO	KIT,TRANSMISSION	JGO.TRANSMISION

Transmissão 8x8
8x8 Transmission
Transmision 8x8

25-110

8x8 - Reversão Mecânica
8x8 - Mechanical Reversion
8x8 - Reversión Mecánico

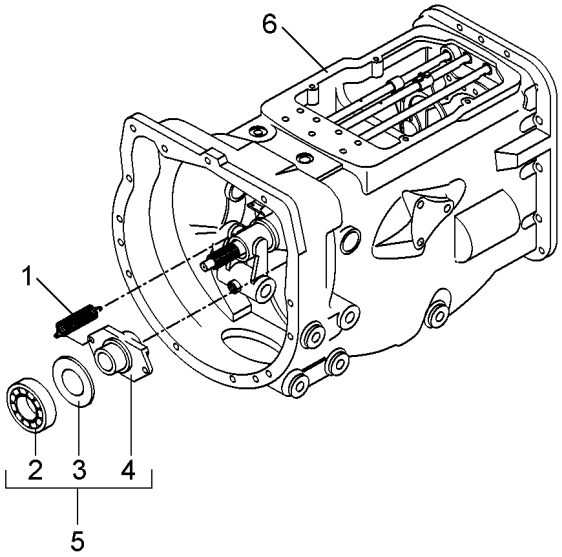

1	3700450M1		**2**	MOLA	SPRING	RESORTE
2	6223296M1	5	**1**	ROLAMENTO	BEARING	COJINETE
3	6225046M1	5	**1**	DISCO	DISC	DISCO
4	6225045M1	5	**1**	COLAR	COLLAR	COLLAR
5	6225044M91		**1**	DESTACADOR	SEPARATED	DESTACADOR
6	6223132M91	25-115 No	**1**	CJ. TRANSMISSÃO	KIT,TRANSMISSION	JGO.TRANSMISION
6		25-120 No	**1**	CJ. TRANSMISSÃO	KIT,TRANSMISSION	JGO.TRANSMISION
6		25-125 No	**1**	CJ. TRANSMISSÃO	KIT,TRANSMISSION	JGO.TRANSMISION
6		25-130 No	**1**	CJ. TRANSMISSÃO	KIT,TRANSMISSION	JGO.TRANSMISION
6		25-135 No	**1**	CJ. TRANSMISSÃO	KIT,TRANSMISSION	JGO.TRANSMISION

Transmissão 8x8
8x8 Transmission
Transmision 8x8

25-115

8x8 - Reversão Mecânica
8x8 - Mechanical Reversion
8x8 - Reversión Mecánico

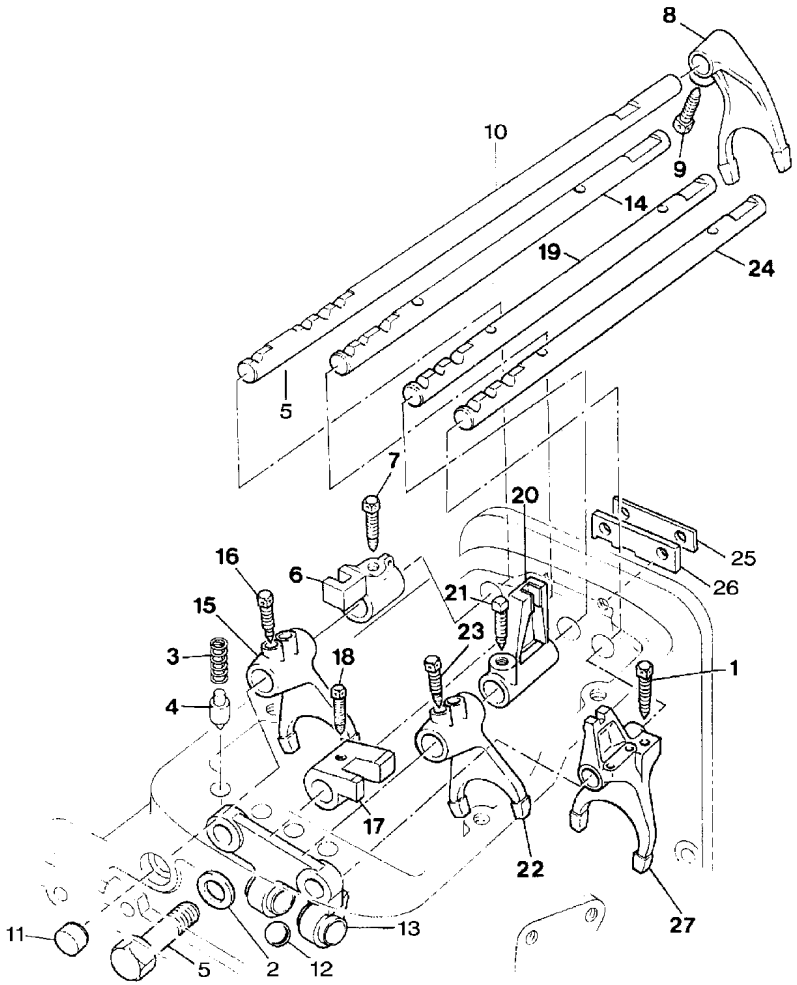

1	1675367M2	**2**	PARAFUSO	BOLT	PERNO
2	353434X1	**2**	ARRUELA	WASHER	ARANDELA
3	3610591M3	**4**	MOLA	SPRING	RESORTE
4	3610589M2	**4**	PINO	PIN	PASADOR
5	354262X1	**2**	PARAFUSO	BOLT	PERNO
6	1674536M1	**1**	SELETOR	SELECTOR	SELECTOR
7	3771408M1	**1**	PARAFUSO	BOLT	PERNO
8	897065M2	**1**	GARFO	FORK	HORQUILLA
9	3771408M1	**1**	PARAFUSO	BOLT	PERNO
10	3697277M1	**1**	EIXO	SHAFT	ARBOL
11	3614857M1	**1**	BUJÃO	PLUG	TAPON
12	391838X1	**1**	ESFERA	BALL	BOLA
13	1860761M1	**1**	SUPORTE	CLEVIS	GANCHO SEGURI.
14	3772247M1	**1**	EIXO	SHAFT	ARBOL
15	1693831M3	**1**	GARFO	FORK	HORQUILLA
16	1675367M2	**2**	PARAFUSO	BOLT	PERNO
17	1693830M1	**1**	SELETOR	SELECTOR	SELECTOR
18	3771408M1	**1**	PARAFUSO	BOLT	PERNO
19	3610006M1	**1**	EIXO	SHAFT	ARBOL
20	3599662M1	**1**	SELETOR	SELECTOR	SELECTOR
21	3771408M1	**1**	PARAFUSO	BOLT	PERNO
22	3599652M1	**1**	GARFO	FORK	HORQUILLA
23	1675367M2	**2**	PARAFUSO	BOLT	PERNO
24	1672783M3	**1**	EIXO	SHAFT	ARBOL
25	1860765M2	**1**	ESPAÇADOR	SPACER	PIEZA DISTANCIA
26	1860764M3	**1**	PLACA	PLATE	PLATO
27	1674652M4	**1**	GARFO	FORK	HORQUILLA

Transmissão 8x8
8x8 Transmission
Transmision 8x8

25-120

8x8 - Reversão Mecânica
8x8 - Mechanical Reversion
8x8 - Reversión Mecánico

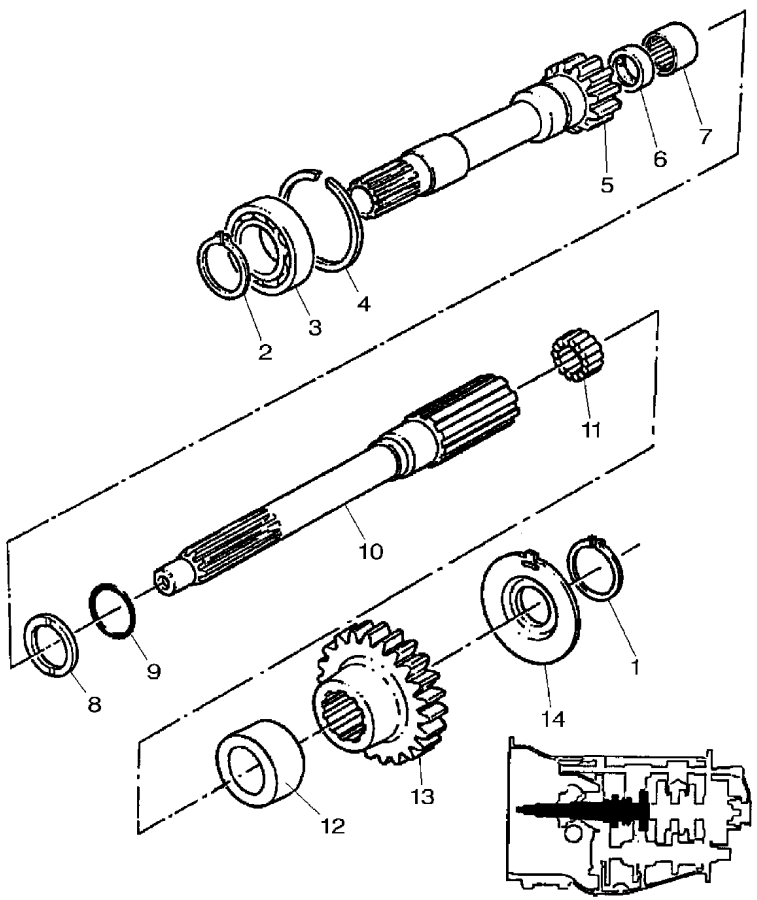

1	762101M1	**1**	ANEL TRAVA	CIRCLIP	CIRCULITO
2	762101M1	**1**	ANEL TRAVA	CIRCLIP	CIRCULITO
3	GK2151	**1**	ROLAMENTO	BEARING	COJINETE
4	377631X1	**1**	ANEL TRAVA	CIRCLIP	CIRCULITO
5	1677748M92	**1**	ÁRVORE	AXLE	EJE
6	3612710M92	**1**	LUVA	SLEEVE	MANCHA
7	1677724M1	**1**	ROLAMENTO	BEARING	COJINETE
8	1677742M2	**1**	ARRUELA	WASHER	ARANDELA
9	358969X1	**1**	ANEL TRAVA	CIRCLIP	CIRCULITO
10	1692502M2	**1**	EIXO	SHAFT	ARBOL
11	2700273M1	**1**	ROLAMENTO AGULHA	BEARING NEEDLE	COJINETA AGUJAS
12	3599430M1	**1**	ESPAÇADOR	SPACER	PIEZA DISTANCIA
13	3599417M1	**1**	ENGRENAGEM	GEAR	ENGRANAJE
14	3599429M2	**1**	ESPAÇADOR	SPACER	PIEZA DISTANCIA

Transmissão 8x8
8x8 Transmission
Transmision 8x8

25-125

8x8 - Reversão Mecânica
8x8 - Mechanical Reversion
8x8 - Reversión Mecánico

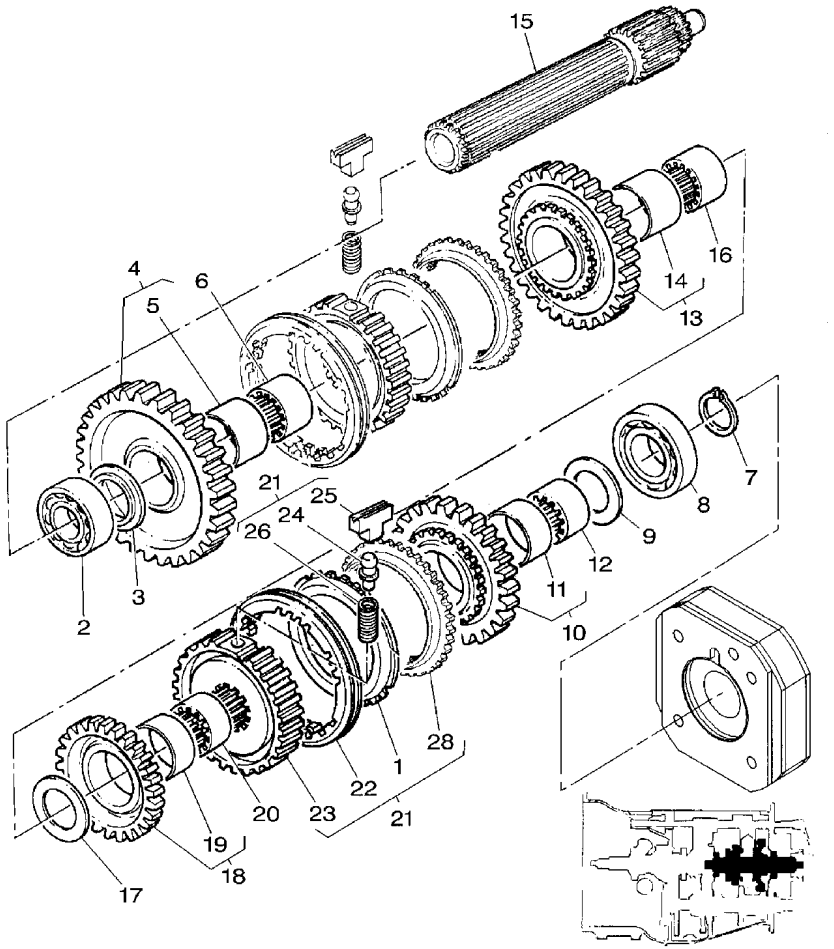

1	3771363M1	**2**	ANEL	RING	ARO
2	338552X1	**1**	ROLAMENTO	BEARING	COJINETE
3	1671888M2	**X**	CALÇO	SHIM	CALCE
3	1671889M2	**X**	ARRUELA	WASHER	ARANDELA
3	3598643M1	**X**	CALÇO	SHIM	CALCE
3	3598644M1	**X**	CALÇO	SHIM	CALCE
4	3598365M91	**1**	CJ. ENGRENAGEM	KIT, GEAR	ENGRANAJES JUEGO
5	3598367M1	**1**	LUVA	SLEEVE	MANCHA
6	3598654M1	**1**	LUVA	SLEEVE	MANCHA
7	195363M1	**1**	ANEL TRAVA	CIRCLIP	CIRCULITO
8	3761291M1	**1**	ROLAMENTO	BEARING	COJINETE
9	1867259M1	**1**	ARRUELA	WASHER	ARANDELA
10	3612053M91	**1**	ENGRENAGEM	GEAR	ENGRANAJE
11	1867246M1	**1**	BUCHA	BUSH	CASQUILLO
12	1617894M1	**1**	LUVA	SLEEVE	MANCHA
13	3612050M91	**1**	ENGRENAGEM	GEAR	ENGRANAJE
14	3598370M1	**1**	LUVA	SLEEVE	MANCHA
15	1662224M2	**1**	EIXO	SHAFT	ARBOL
16	3599945M1	**1**	LUVA	SLEEVE	MANCHA
17	1867259M1	**1**	ARRUELA	WASHER	ARANDELA
18	3612056M91	**1**	ENGRENAGEM	GEAR	ENGRANAJE
19	1867250M1	**1**	BUCHA	BUSH	CASQUILLO
20	3599946M1	**1**	LUVA	SLEEVE	MANCHA
21	3771346M91	**X**	CJ. SINCRONIZADO	SYNCHRO UNIT	SINCRONIZ ADORA
22	3771359M1	**1**	LUVA	SLEEVE	MANCHA
23	3771367M1	**1**	CUBO	HUB	CUBO
24	3771353M1	**3**	PINO	PIN	PASADOR
25	3771355M1	**3**	BLOCO	BLOCK	BLOQUE
26	3771354M1	**3**	MOLA	SPRING	RESORTE
28	3771370M1	**2**	ANEL	RING	ARO

Transmissão 8x8
8x8 Transmission
Transmision 8x8

25-130

8x8 - Reversão Mecânica
8x8 - Mechanical Reversion
8x8 - Reversión Mecánico

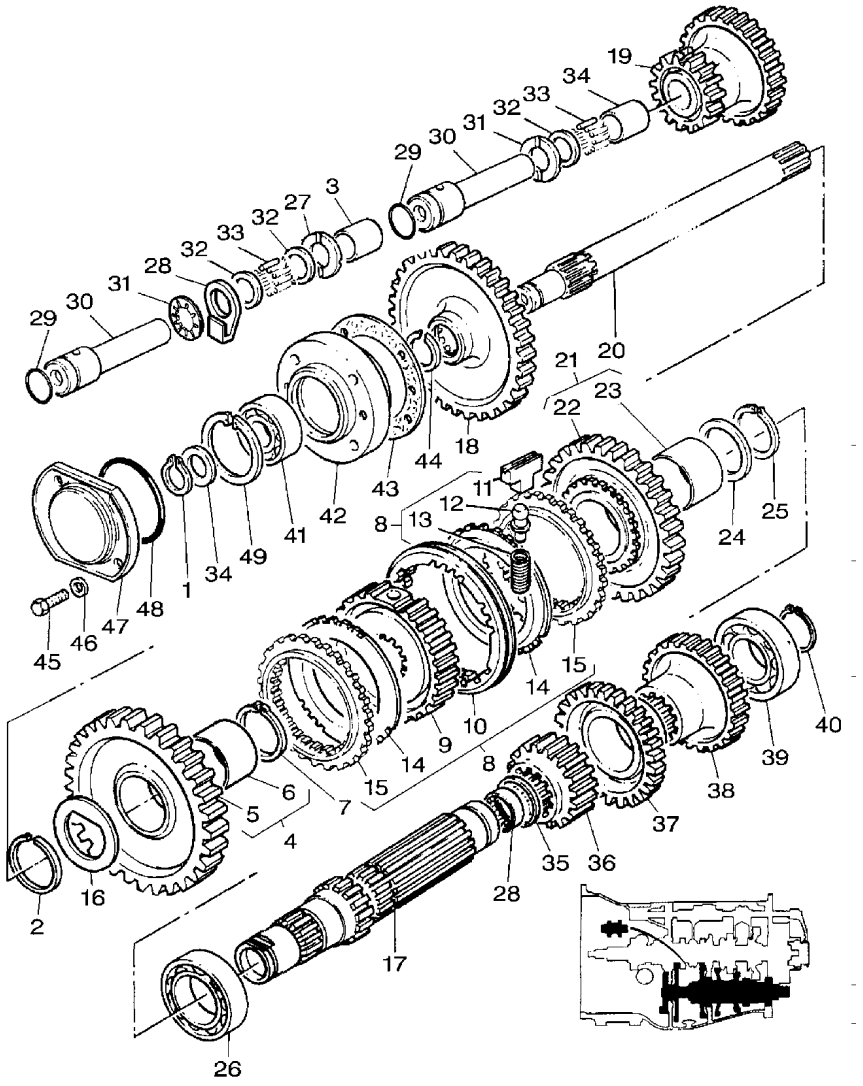

1	899385M1	**1**	ANEL	RING	ARO
2	831581M2	**1**	ANEL TRAVA	CIRCLIP	CIRCULITO
3	369985X1	**1**	ESPAÇADOR	SPACER	PIEZA DISTANCIA
4	3599425M96	**1**	CJ. ENGRENAGEM	KIT, GEAR	ENGRANAJES JUEGO
5		**1**	ENGRENAGEM	GEAR	ENGRANAJE
6	3697899M2	**1**	BUCHA	BUSH	CASQUILLO
7	1440873X1	**1**	ANEL TRAVA	CIRCLIP	CIRCULITO
8	3771350M91	**X**	CJ. SINCRONIZADO	SYNCHRO UNIT	SINCRONIZ ADORA
9	3771367M1	**1**	CUBO	HUB	CUBO
10	3771359M1	**1**	LUVA	SLEEVE	MANCHA
11	3771355M1	**3**	BLOCO	BLOCK	BLOQUE
12	3771353M1	**3**	PINO	PIN	PASADOR
13	3771354M1	**3**	MOLA	SPRING	RESORTE
14	3771363M1	**2**	ANEL	RING	ARO
15	3771370M1	**2**	ANEL	RING	ARO
16	3613276M1	**1**	ARRUELA AJUSTE	ADJUST WASHER	ARRUELA AJUSTE
17	3614588M2	**1**	EIXO	SHAFT	ARBOL
18	1671706M4	**1**	ENGRENAGEM	GEAR	ENGRANAJE
19	3599912M2	**1**	CJ. ENGRENAGEM	KIT, GEAR	ENGRANAJES JUEGO
20	1869279M1	**1**	EIXO	SHAFT	ARBOL
21	3612290M91	**1**	CJ. ENGRENAGEM	KIT, GEAR	ENGRANAJES JUEGO
22		**1**	ENGRENAGEM	GEAR	ENGRANAJE
23	3612301M1	**1**	BUCHA	BUSH	CASQUILLO
24	3612291M1	**1**	ARRUELA AJUSTE	ADJUST WASHER	ARRUELA AJUSTE
25	339470X1	**1**	ANEL	RING	ARO
26	3003372X1	**1**	ROLAMENTO	BEARING	COJINETE
27	3763502M1	**1**	BUCHA	BUSH	CASQUILLO
28	3763523M1	**1**	PLACA	PLATE	PLATO
29	3762561M1	**1**	ANEL "O"	O RING	JUNTA TORICA
30	3612693M2	**1**	EIXO	SHAFT	ARBOL
31	3771857M1	**1**	MOLA DISCO	DISC SPRING	DISC SPRING
32	3612559M2	**2**	ARRUELA	WASHER	ARANDELA
33	3614399M1	**46**	ROLAMENTO AGULHA	BEARING NEEDLE	COJINETA AGUJAS
34	881122M2	**1**	ANEL	RING	ARO
35	195500M1	**1**	ANEL TRAVA	CIRCLIP	CIRCULITO
36	3612049M1	**1**	PINHÃO	PINION	PINON
37	3612055M1	**1**	PINHÃO	PINION	PINON
38	3612052M1	**1**	PINHÃO	PINION	PINON
39	3761291M1	**1**	ROLAMENTO	BEARING	COJINETE
40	195363M1	**1**	ANEL TRAVA	CIRCLIP	CIRCULITO
41	899377M2	**1**	ROLAMENTO	BEARING	COJINETE
42	899331M1	**1**	FLANGE	FLANGE	PLETINA
43	180432M1	**1**	JUNTA	GASKET	EMPAQUETADURA.
44	358913X1	**1**	ANEL TRAVA	CIRCLIP	CIRCULITO
45	353693X1	**4**	PARAFUSO	BOLT	PERNO
46	353771X1	**4**	ARRUELA	WASHER	ARANDELA
47	1683386M91	**1**	TAMPA	COVER	CUBIERTA
48	1004633M1	**1**	ANEL "O"	O RING	JUNTA TORICA
49	355988X1	**1**	ANEL TRAVA	CIRCLIP	CIRCULITO

Transmissão 8x8
8x8 Transmission
Transmision 8x8

25-135

8x8 - Reversão Mecânica
8x8 - Mechanical Reversion
8x8 - Reversión Mecánico

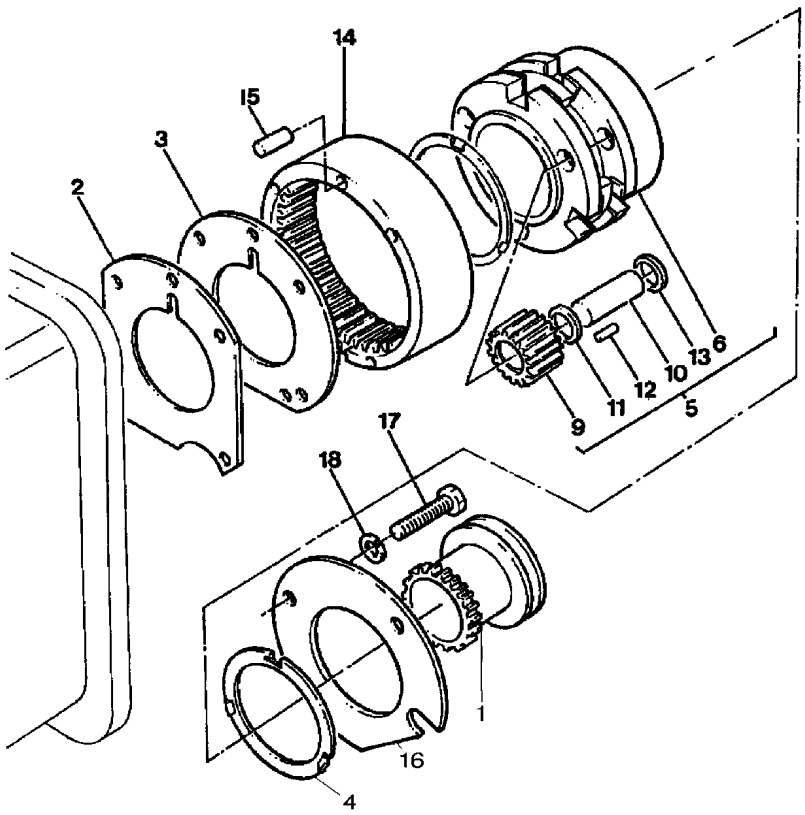

1	1866557M2	**1**	LUVA	SLEEVE	MANCHA
2	1867426M1	**1**	CALÇO	SHIM	CALCE
3	1867425M1	**1**	PLACA	PLATE	PLATO
4	1866545M2	**2**	ARRUELA	WASHER	ARANDELA
5	023404N1	**1**	PORTA ENGRENAGEM	CARRIER	PORTADOR
6		**1**	PORTA ENGRENAGEM	CARRIER	PORTADOR
9	023405P1	**3**	ENGRENAGEM	GEAR	ENGRANAJE
10	1866538M2	**3**	EIXO	SHAFT	ARBOL
11	023406R1	**9**	ARRUELA	WASHER	ARANDELA
12	1866553M2	**162**	ROLETE	ROLLER	RODILLO
13	1866542M1	**6**	ARRUELA	WASHER	ARANDELA
14	1867424M2	**1**	COROA	ANNULAR GEAR	ENGRANAJE ANULAR
15	180409M1	**2**	PINO	PIN	PASADOR
16	184012M4	**1**	PLACA	PLATE	PLATO
17	362684X1	**4**	PARAFUSO	BOLT	PERNO
18	353434X1	**3**	ARRUELA	WASHER	ARANDELA

Transmissão 12 Velocidades-C. Mesh
12 Speed Transmission - C. Mesh
Transmision 12 Velocidades-C. Mesh

Carcaça
Housing
Caja

25-140

Tratores Com Plataforma Do Operador - 540 Rpm
Tractors With Operator Plataform - 540 Rpm
Tractores Con Plataforma Del Operador - 540 Rpm

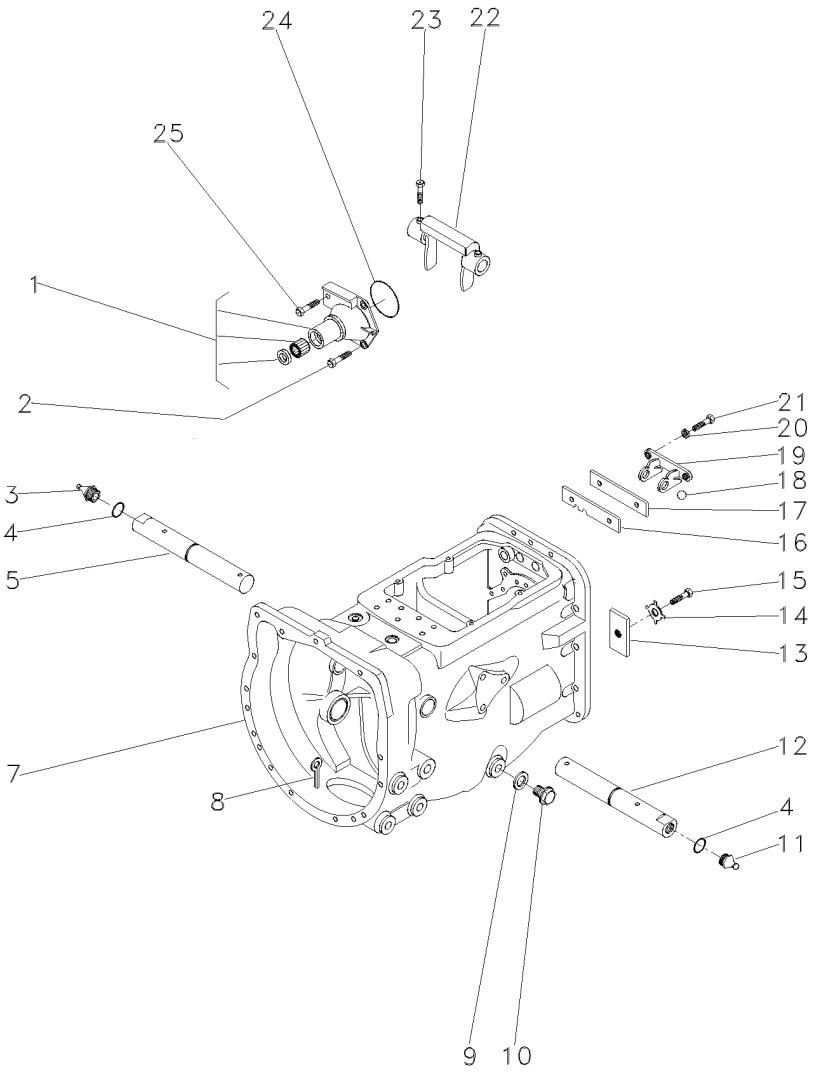

1	1860890M91		**1**	FLANGE	FLANGE	PLETINA
2	377477X1		**3**	PARAFUSO	BOLT	PERNO
3	29951X	▶	**1**	GRAXEIRA	GREASER	ENGRASADOR
4	364784X1		**2**	ANEL "O"	O RING	JUNTA TORICA
5	058424P1		**1**	EIXO	SHAFT	ARBOL
7	488156M97	👁 25-295 No	**1**	CJ. CARCAÇA	HOUSE ASSY	CONJ. CARTER
8	354076X1		**1**	CUPILHA	COTTER PIN	PASADOR DOUBLE
9	180474M1		**1**	ARRUELA	WASHER	ARANDELA
10	050698T1		**1**	BUJÃO	PLUG	TAPON
11	13811X	◀	**1**	GRAXEIRA	GREASER	ENGRASADOR
12	058424P1		**1**	EIXO	SHAFT	ARBOL
13	184789M1		**1**	TRAVA	LOCK	RETENEDOR
14	828020M1		**1**	ARRUELA	WASHER	ARANDELA
15	353691X1		**1**	PARAFUSO	BOLT	PERNO
16	1860764M2		**1**	PLACA	PLATE	PLATO
17	1860765M1		**1**	ESPAÇADOR	SPACER	PIEZA DISTANCIA
18	391838X1	∅ 12MM	**1**	ESFERA	BALL	BOLA
19	1860761M1		**1**	SUPORTE	CLEVIS	GANCHO SEGURI.
20	353434X1		**2**	ARRUELA	WASHER	ARANDELA
21	362443X1		**2**	PARAFUSO	BOLT	PERNO
22	886719M1		**1**	GARFO	FORK	HORQUILLA
23	180002M1		**2**	PARAFUSO	BOLT	PERNO
24	886089M1		**1**	ANEL "O"	O RING	JUNTA TORICA
25	377480X1		**1**	PARAFUSO	BOLT	PERNO

Transmissão 12 Velocidades-C. Mesh | **Carcaça**
12 Speed Transmission - C. Mesh | **Housing**
Transmision 12 Velocidades-C. Mesh | **Caja**

25-145

Tratores Com Plataforma Do Operador - 540 Rpm
Tractors With Operator Plataform - 540 Rpm
Tractores Con Plataforma Del Operador - 540 Rpm

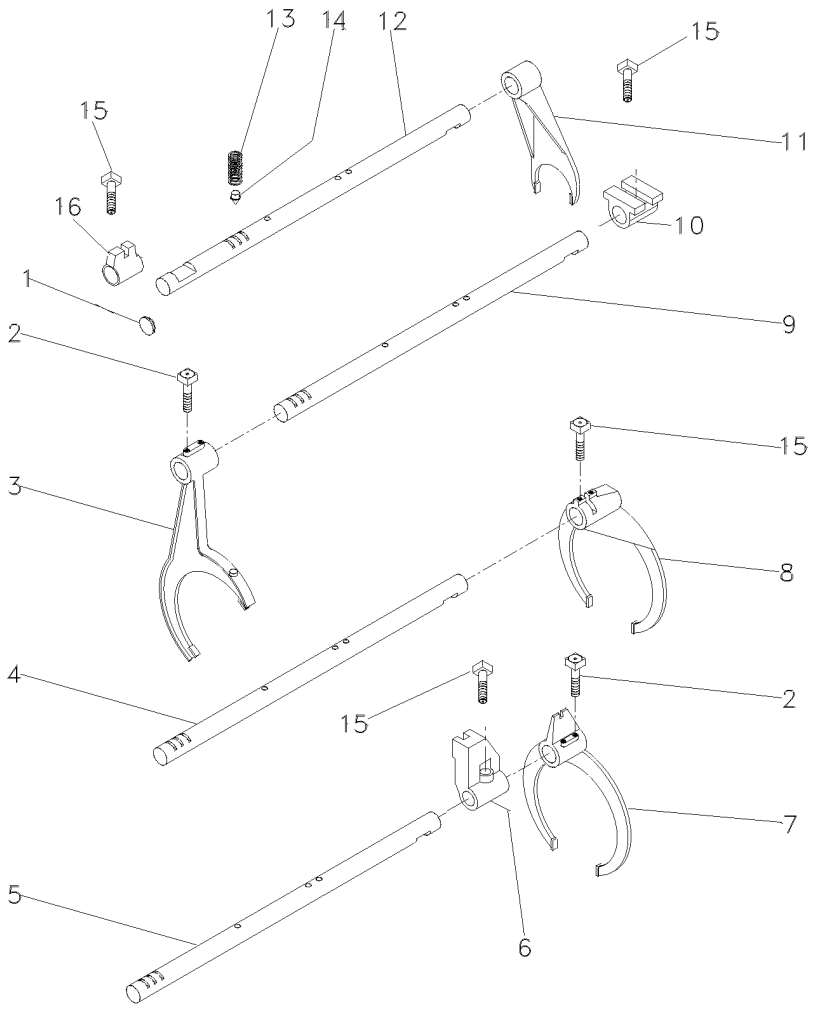

1	2950X		**1**	BUJÃO	PLUG	TAPON
2	1675367M2		**4**	PARAFUSO	BOLT	PERNO
3	027923P1	▶	**1**	GARFO	FORK	HORQUILLA
4	1693824M1		**1**	EIXO	SHAFT	ARBOL
5	027920P2		**1**	EIXO	SHAFT	ARBOL
6	023417R1		**1**	SELETOR	SELECTOR	SELECTOR
7	027922P1		**1**	GARFO	FORK	HORQUILLA
8	039404P2		**1**	GARFO	FORK	HORQUILLA
9	027919P2		**1**	EIXO	SHAFT	ARBOL
10	023425R1		**1**	SELETOR	SELECTOR	SELECTOR
11	897065M2	◀	**1**	GARFO	FORK	HORQUILLA
12	1693818M1		**1**	EIXO	SHAFT	ARBOL
13	191221M1		**4**	MOLA	SPRING	RESORTE
14	180418M2		**4**	PINO	PIN	PASADOR
15	180002M1		**4**	PARAFUSO	BOLT	PERNO
16	023416R1		**1**	SELETOR	SELECTOR	SELECTOR

Transmissão 12 Velocidades-C. Mesh
12 Speed Transmission - C. Mesh
Transmision 12 Velocidades-C. Mesh

Árvore Secundária
Secundary Shaft
Eje Secundaria

25-150

Tratores Com Plataforma Do Operador - 540 Rpm
Tractors With Operator Plataform - 540 Rpm
Tractores Con Plataforma Del Operador - 540 Rpm

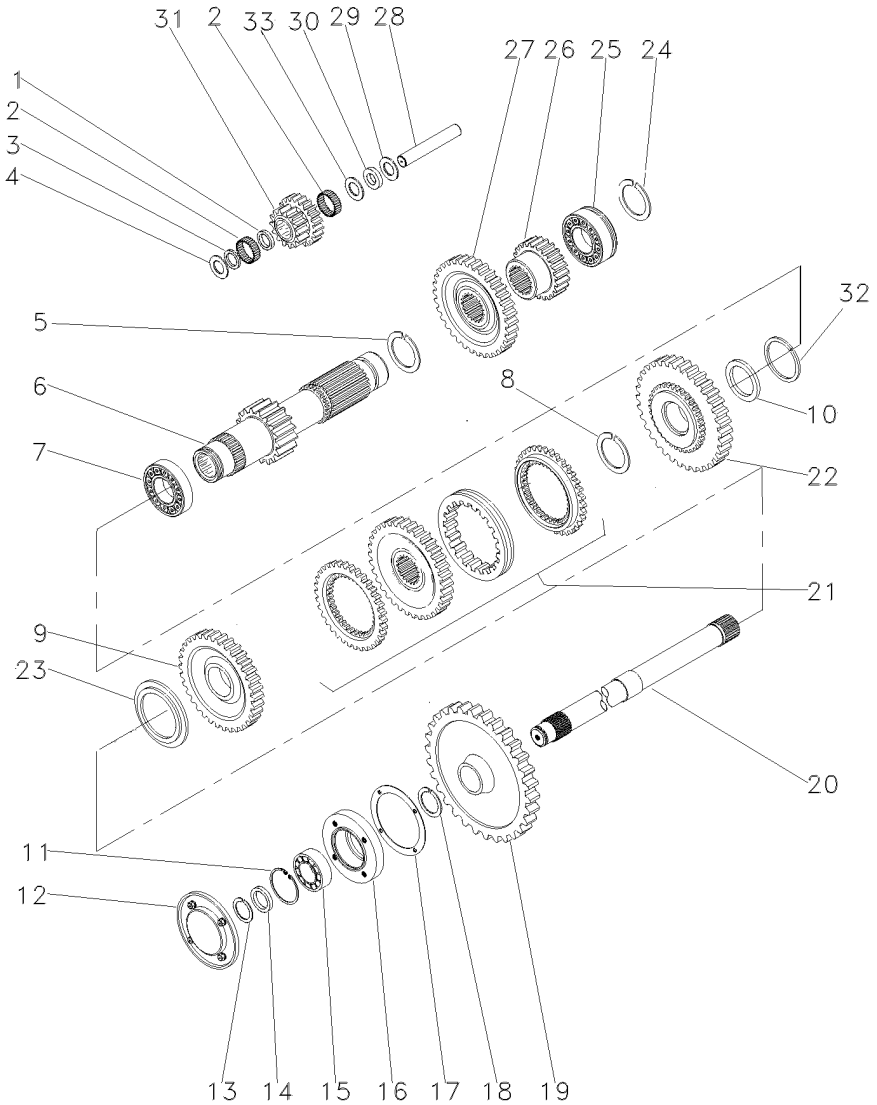

1	1688131M1		**1**	ESPAÇADOR	SPACER	PIEZA DISTANCIA
2	183039M1		**56**	ROLETE	ROLLER	RODILLO
3	183037M1		**1**	ARRUELA	WASHER	ARANDELA
4	1688132M1		**2**	ARRUELA	WASHER	ARANDELA
5	195500M1		**1**	ANEL TRAVA	CIRCLIP	CIRCULITO
6	049165N1	19	**1**	EIXO	SHAFT	ARBOL
7	3003372X1		**1**	ROLAMENTO	BEARING	COJINETE
8	1440873X1		**1**	ANEL TRAVA	CIRCLIP	CIRCULITO
9	049167N1	33	**1**	ENGRENAGEM	GEAR	ENGRANAJE
10	039408P1		**1**	ARRUELA	WASHER	ARANDELA
10	039409P1		**1**	ARRUELA	WASHER	ARANDELA
11	355988X1		**1**	ANEL TRAVA	CIRCLIP	CIRCULITO
12	1683386M91		**1**	TAMPA	COVER	CUBIERTA
13	899385M1		**1**	ANEL	RING	ARO
14	881122M2		**1**	ANEL	RING	ARO
15	899377M2		**1**	ROLAMENTO	BEARING	COJINETE
16	899331M1		**1**	FLANGE	FLANGE	PLETINA
17	180432M1		**1**	JUNTA	GASKET	EMPAQUETADURA.
18	358913X1		**1**	ANEL TRAVA	CIRCLIP	CIRCULITO
19	9004882M1	[A] 53	**1**	ENGRENAGEM	GEAR	ENGRANAJE
20	1869279M1	[A]	**1**	EIXO	SHAFT	ARBOL
21	039439N1	25-300 No	**1**	CJ. SINCRONIZADO	SYNCHRO UNIT	SINCRONIZ ADORA
22	053356N1	38	**1**	CJ. ENGRENAGEM	KIT, GEAR	ENGRANAJES JUEGO
23	039413P1		**1**	ARRUELA	WASHER	ARANDELA
24	195363M1		**1**	ANEL TRAVA	CIRCLIP	CIRCULITO
25	3761291M1		**1**	ROLAMENTO	BEARING	COJINETE
26	053314P1	23	**1**	ENGRENAGEM	GEAR	ENGRANAJE
27	053312P1	43	**1**	ENGRENAGEM	GEAR	ENGRANAJE
28	180445M1		**1**	EIXO	SHAFT	ARBOL
29	1688130M1		**1**	ARRUELA	WASHER	ARANDELA
30	1688129M1		**1**	MOLA PRATO	SPRING PLATE	PLETINA MUELLE
31	053310P1		**1**	ENGRENAGEM	GEAR	ENGRANAJE
32	831581M2		**1**	ANEL TRAVA	CIRCLIP	CIRCULITO
33	1688128M1		**1**	ARRUELA	WASHER	ARANDELA

[A] TDP
PTO
TDF

Transmissão 12 Velocidades-C. Mesh
12 Speed Transmission - C. Mesh
Transmision 12 Velocidades-C. Mesh

Redutor Epicicloidal
Epicyclic Unit
Unidad Epicicloidal

25-155

Tratores Com Plataforma Do Operador - 540 Rpm
Tractors With Operator Plataform - 540 Rpm
Tractores Con Plataforma Del Operador - 540 Rpm

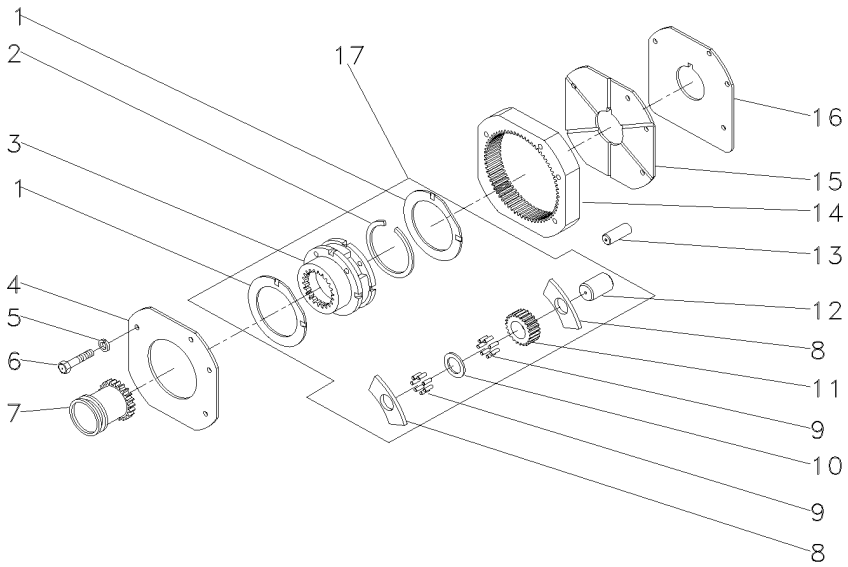

1	1866545M2	17	**2**	ARRUELA	WASHER	ARANDELA
2	377424X1	17	**1**	ANEL TRAVA	CIRCLIP	CIRCULITO
3	022638N1		**1**	CJ. REDUTOR	KIT, CARRIER	JUEGO PORTADOR
4	1867423M1		**1**	PLACA	PLATE	PLATO
5	353434X1		**3**	ARRUELA	WASHER	ARANDELA
6	362684X1		**4**	PARAFUSO	BOLT	PERNO
7	1866557M1		**1**	LUVA	SLEEVE	MANCHA
8	1866542M1	17	**6**	ARRUELA	WASHER	ARANDELA
9	1866553M2	17	**96**	ROLETE	ROLLER	RODILLO
10	023406R1	17	**3**	ARRUELA	WASHER	ARANDELA
11	023405P1	17	**3**	ENGRENAGEM	GEAR	ENGRANAJE
12	1866538M2	17	**3**	EIXO	SHAFT	ARBOL
13	180409M1		**2**	PINO	PIN	PASADOR
14	1867424M2		**1**	COROA	ANNULAR GEAR	ENGRANAJE ANULAR
15	1867425M1		**1**	PLACA	PLATE	PLATO
16	1867426M1		**1**	CALÇO	SHIM	CALCE
17	022638N1		**1**	CJ. REDUTOR	KIT, CARRIER	JUEGO PORTADOR

Transmissão 12 Velocidades-C. Mesh
12 Speed Transmission - C. Mesh
Transmision 12 Velocidades-C. Mesh

Árvore Principal
Main Shaft
Eje Principale

25-160

Tratores Com Plataforma Do Operador - 540 Rpm
Tractors With Operator Plataform - 540 Rpm
Tractores Con Plataforma Del Operador - 540 Rpm

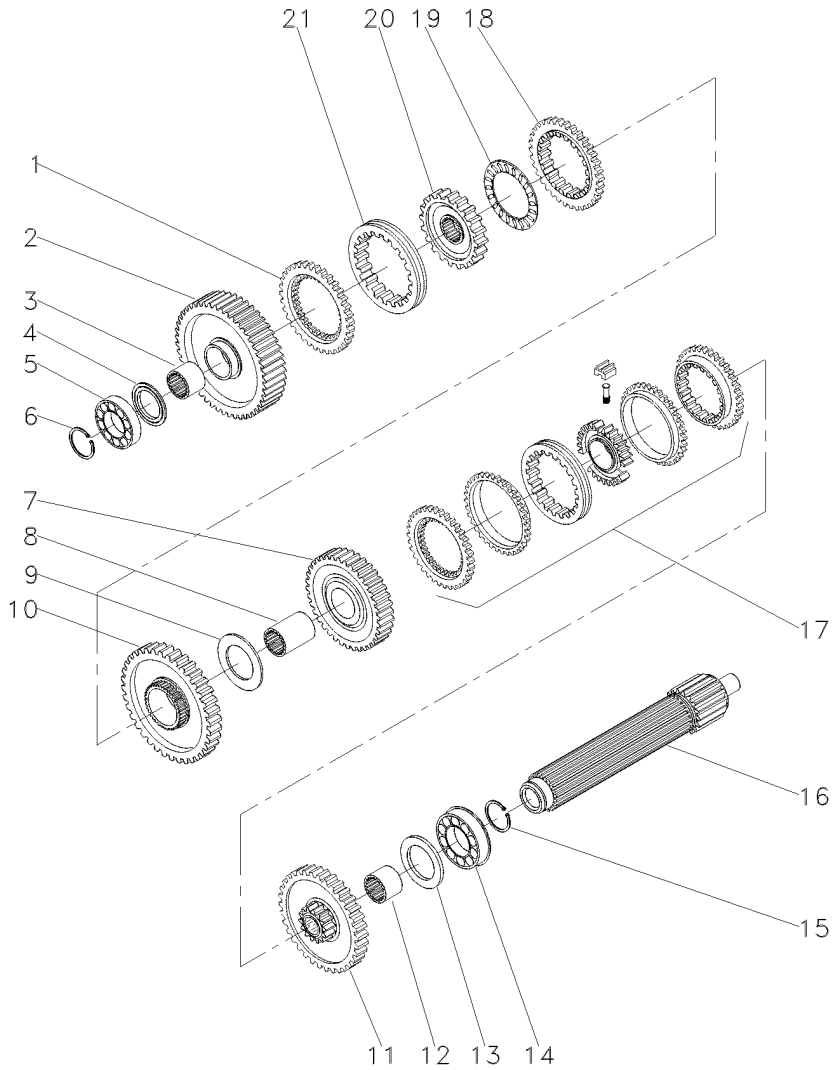

1	1686458M1		1	ANEL	RING	ARO
2	049163N1	56	1	ENGRENAGEM	GEAR	ENGRANAJE
3	039397P1		1	LUVA	SLEEVE	MANCHA
4	1671888M2	4,14-4,19MM	X	CALÇO	SHIM	CALCE
4	1671889M1	4,39-4,45MM	X	ARRUELA	WASHER	ARANDELA
4	1671890M2	4,62-4,67MM	X	ARRUELA	WASHER	ARANDELA
4	1671891M2	4,85-4,90MM	X	ARRUELA	WASHER	ARANDELA
5	039544R1		1	ROLAMENTO	BEARING	COJINETE
6	039545R1		1	ANEL TRAVA	CIRCLIP	CIRCULITO
7	053354N1	35	1	CJ. ENGRENAGEM	KIT, GEAR	ENGRANAJES JUEGO
8	039398P1		1	LUVA	SLEEVE	MANCHA
9	023422R1		1	ARRUELA	WASHER	ARANDELA
10	053355N1	51	1	CJ. ENGRENAGEM	KIT, GEAR	ENGRANAJES JUEGO
11	053352N1	46	1	CJ. ENGRENAGEM	KIT, GEAR	ENGRANAJES JUEGO
12	039396P1		1	LUVA	SLEEVE	MANCHA
13	1867259M1		1	ARRUELA	WASHER	ARANDELA
14	3761291M1		1	ROLAMENTO	BEARING	COJINETE
15	195363M1		1	ANEL TRAVA	CIRCLIP	CIRCULITO
16	039542P1		1	EIXO	SHAFT	ARBOL
17	039440N1	25-305 No	1	CJ. SINCRONIZADO	SYNCHRO UNIT	SINCRONIZ ADORA
18	1686459M1		1	ANEL	RING	ARO
19	1663796M1		1	ROLAMENTO	BEARING	COJINETE
20	039402P1		1	CUBO	HUB	CUBO
21	039425P1		1	LUVA	SLEEVE	MANCHA

Transmissão 12 Velocidades-C. Mesh
12 Speed Transmission - C. Mesh
Transmision 12 Velocidades-C. Mesh

Árvore De Entrada
Input Shaft
Arbol De Entrada

25-165

Tratores Com Plataforma Do Operador - 540 Rpm
Tractors With Operator Plataform - 540 Rpm
Tractores Con Plataforma Del Operador - 540 Rpm

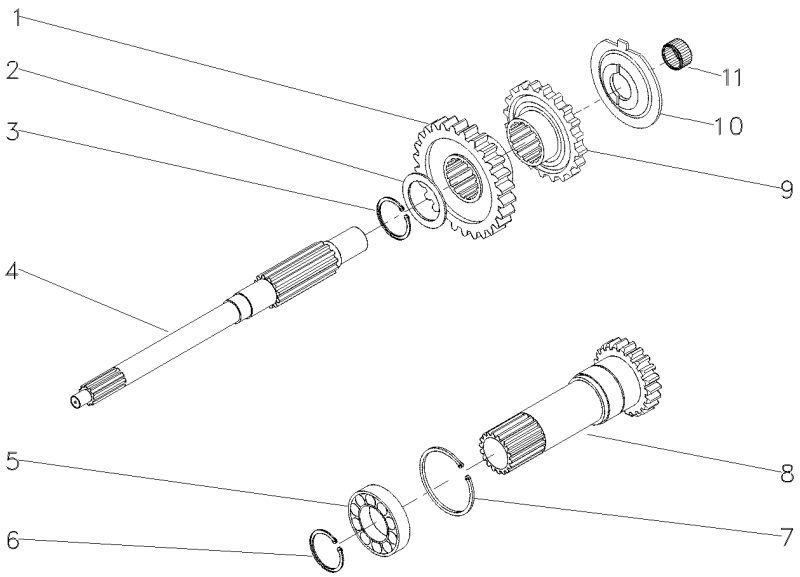

1	053308P1	35	**1**	ENGRENAGEM	GEAR	ENGRANAJE
2	1677742M1		**1**	ARRUELA	WASHER	ARANDELA
3	358969X1		**1**	ANEL TRAVA	CIRCLIP	CIRCULITO
4	039423P1		**1**	EIXO	SHAFT	ARBOL
5	3761292M1		**1**	ROLAMENTO	BEARING	COJINETE
6	762101M1		**1**	ANEL TRAVA	CIRCLIP	CIRCULITO
7	377631X1		**1**	ANEL TRAVA	CIRCLIP	CIRCULITO
8	049834N2	15 PTO 540 RPM 25-310 No	**1**	CJ. EIXO	KIT, AXLE	JUEGO DE EJE
9	053306P1	30	**1**	ENGRENAGEM	GEAR	ENGRANAJE
10	1674668M3		**1**	ESPAÇADOR	SPACER	PIEZA DISTANCIA
11	2700273M1		**1**	ROLAMENTO AGULHA	BEARING NEEDLE	COJINETA AGUJAS

Transmissão 12 Velocidades-Sincronizada
12 Speed Transmission - Syncro
Transmision 12 Velocidades - Sincr

Carcaça
Housing
Caja

25-170

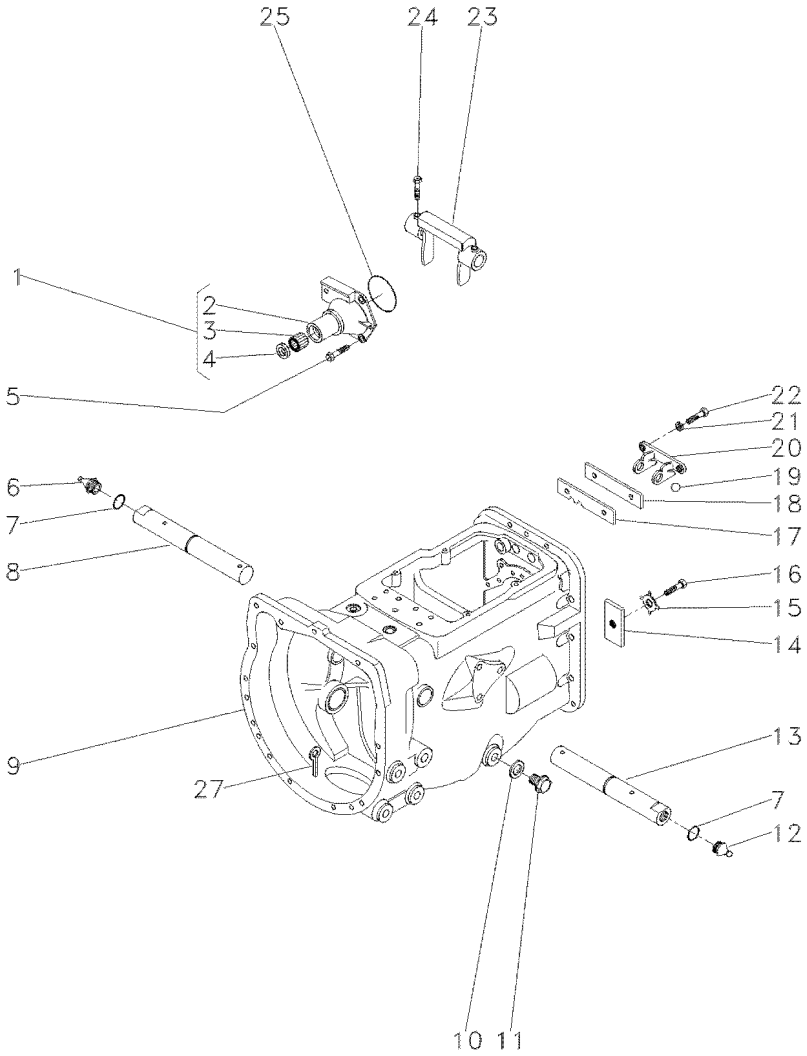

1	1860890M91		**1**	FLANGE	FLANGE	PLETINA
2	1860876M1	1	**1**	FLANGE	FLANGE	PLETINA
3	886668M1	1	**1**	ROLAMENTO	BEARING	COJINETE
4	1860867M3	1	**1**	RETENTOR	SEAL	RETEN
5	377477X1		**3**	PARAFUSO	BOLT	PERNO
5	377480X1		**1**	PARAFUSO	BOLT	PERNO
6	29951X		**1**	GRAXEIRA	GREASER	ENGRASADOR
7	364784X1		**2**	ANEL "O"	O RING	JUNTA TORICA
8	058424P1		**1**	EIXO	SHAFT	ARBOL
9	488156M97		**1**	CJ. CARCAÇA	HOUSE ASSY	CONJ. CARTER
10	180474M1		**1**	ARRUELA	WASHER	ARANDELA
11	050698T1		**1**	BUJÃO	PLUG	TAPON
12	13811X		**1**	GRAXEIRA	GREASER	ENGRASADOR
13	058424P1		**1**	EIXO	SHAFT	ARBOL
14	184789M1		**1**	TRAVA	LOCK	RETENEDOR
15	828020M1		**1**	ARRUELA	WASHER	ARANDELA
16	353691X1		**1**	PARAFUSO	BOLT	PERNO
17	1860764M2		**1**	PLACA	PLATE	PLATO
18	1860765M1		**1**	ESPAÇADOR	SPACER	PIEZA DISTANCIA
19	391838X1	∅ 12MM	**1**	ESFERA	BALL	BOLA
20	1860761M1		**1**	SUPORTE	CLEVIS	GANCHO SEGURI.
21	353434X1		**2**	ARRUELA	WASHER	ARANDELA
22	362443X1		**2**	PARAFUSO	BOLT	PERNO
23	886719M1		**1**	GARFO	FORK	HORQUILLA
24	180002M1		**4**	PARAFUSO	BOLT	PERNO
25	886089M1		**1**	ANEL "O"	O RING	JUNTA TORICA
27	354076X1		**1**	CUPILHA	COTTER PIN	PASADOR DOUBLE

Transmissão 12 Velocidades-Sincronizada
12 Speed Transmission - Syncro
Transmision 12 Velocidades - Sincr

Eixos E Garfos
Shafts & Forks
Ejes Y Horquillas

25-175

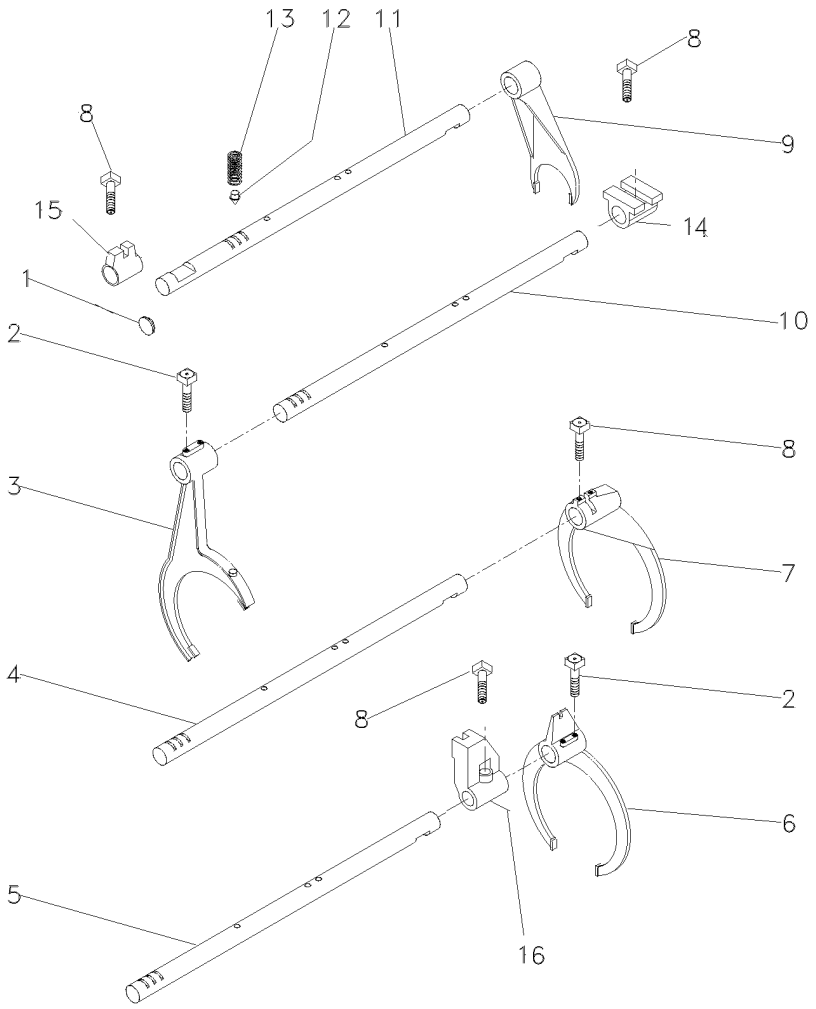

1	2950X	**1**	BUJÃO	PLUG	TAPON
2	1675367M2	**4**	PARAFUSO	BOLT	PERNO
3	023424R1	**1**	GARFO	FORK	HORQUILLA
4	1693824M1	**1**	EIXO	SHAFT	ARBOL
5	1693823M1	**1**	EIXO	SHAFT	ARBOL
6	023414R1	**1**	GARFO	FORK	HORQUILLA
7	039404P2	**1**	GARFO	FORK	HORQUILLA
8	180002M1	**2**	PARAFUSO	BOLT	PERNO
9	897065M2	**1**	GARFO	FORK	HORQUILLA
10	1693822M1	**1**	EIXO	SHAFT	ARBOL
11	1693818M1	**1**	EIXO	SHAFT	ARBOL
12	180418M2	**4**	PINO	PIN	PASADOR
13	191221M1	**4**	MOLA	SPRING	RESORTE
14	023417R1	**1**	SELETOR	SELECTOR	SELECTOR
15	023416R1	**1**	SELETOR	SELECTOR	SELECTOR
16	023425R1	**1**	SELETOR	SELECTOR	SELECTOR

Transmissão 12 Velocidades-Sincronizada
12 Speed Transmission - Syncro
Transmision 12 Velocidades - Sincr

Árvore Principal
Main Shaft
Eje Principale

25-180

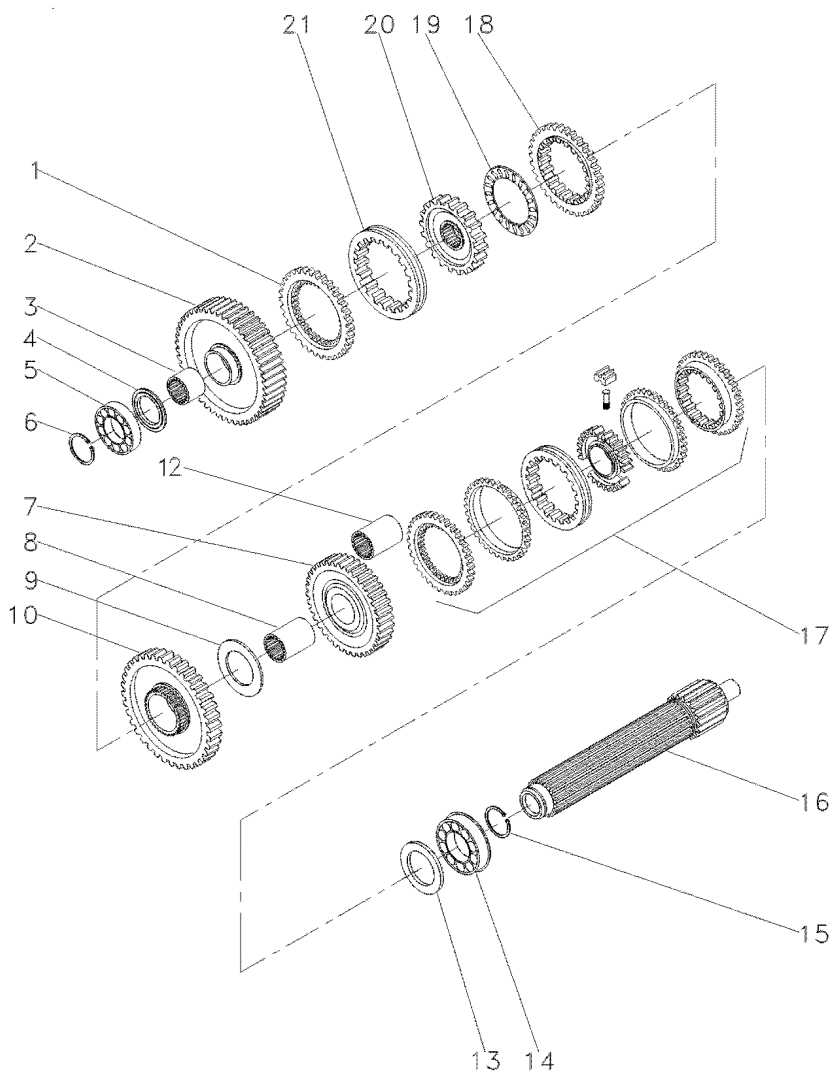

1	1686458M1		**1**	ANEL	RING	ARO
2	049163N1	56	**1**	ENGRENAGEM	GEAR	ENGRANAJE
3	039397P1		**1**	LUVA	SLEEVE	MANCHA
4	1671888M2	4.14-4.19MM	**1**	CALÇO	SHIM	CALCE
4	1671889M1	4,39-4,45MM	**1**	ARRUELA	WASHER	ARANDELA
4	1671890M2	4.62-4.67MM	**1**	ARRUELA	WASHER	ARANDELA
4	1671891M2	4.85-4.90MM	**1**	ARRUELA	WASHER	ARANDELA
5	039544R1		**1**	ROLAMENTO	BEARING	COJINETE
6	039545R1		**1**	ANEL TRAVA	CIRCLIP	CIRCULITO
7	053354N1	35	**1**	CJ. ENGRENAGEM	KIT, GEAR	ENGRANAJES JUEGO
8	039398P1		**1**	LUVA	SLEEVE	MANCHA
9	023422R1		**1**	ARRUELA	WASHER	ARANDELA
10	053355N1	51	**1**	CJ. ENGRENAGEM	KIT, GEAR	ENGRANAJES JUEGO
12	039396P1		**1**	LUVA	SLEEVE	MANCHA
13	1867259M1		**1**	ARRUELA	WASHER	ARANDELA
14	3761291M1		**2**	ROLAMENTO	BEARING	COJINETE
15	195363M1		**2**	ANEL TRAVA	CIRCLIP	CIRCULITO
16	039542P1		**1**	EIXO	SHAFT	ARBOL
17	039400N2	25-315 No	**1**	CJ. SINCRONIZADO	SYNCHRO UNIT	SINCRONIZ ADORA
18	1686459M1		**1**	ANEL	RING	ARO
19	1663796M1		**1**	ROLAMENTO	BEARING	COJINETE
20	039402P1		**1**	CUBO	HUB	CUBO
21	039425P1		**1**	LUVA	SLEEVE	MANCHA

Transmissão 12 Velocidades-Sincronizada
12 Speed Transmission - Syncro
Transmision 12 Velocidades - Sincr

Árvore De Entrada
Input Shaft
Arbol De Entrada

25-185

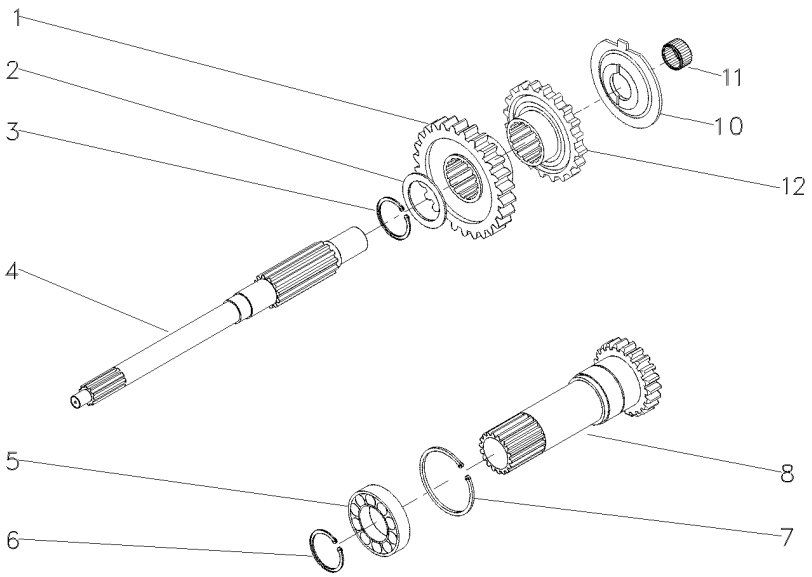

1	053306P1	30	**1**	ENGRENAGEM	GEAR	ENGRANAJE
2	1677742M1		**1**	ARRUELA	WASHER	ARANDELA
3	358969X1		**1**	ANEL TRAVA	CIRCLIP	CIRCULITO
4	039423P1		**1**	EIXO	SHAFT	ARBOL
5	3761292M1		**1**	ROLAMENTO	BEARING	COJINETE
6	762101M1		**1**	ANEL TRAVA	CIRCLIP	CIRCULITO
7	377631X1		**1**	ANEL TRAVA	CIRCLIP	CIRCULITO
8	1677746M92	PTO1000RPM	**1**	CJ. EIXO	KIT, AXLE	JUEGO DE EJE
10	1674668M3		**1**	ESPAÇADOR	SPACER	PIEZA DISTANCIA
11	2700273M1		**1**	ROLAMENTO AGULHA	BEARING NEEDLE	COJINETA AGUJAS
12	053308P1		**1**	ENGRENAGEM	GEAR	ENGRANAJE

Transmissão 12 Velocidades-Sincronizada
12 Speed Transmission - Syncro
Transmision 12 Velocidades - Sincr

Árvore Secundária
Secundary Shaft
Eje Secundaria

25-190

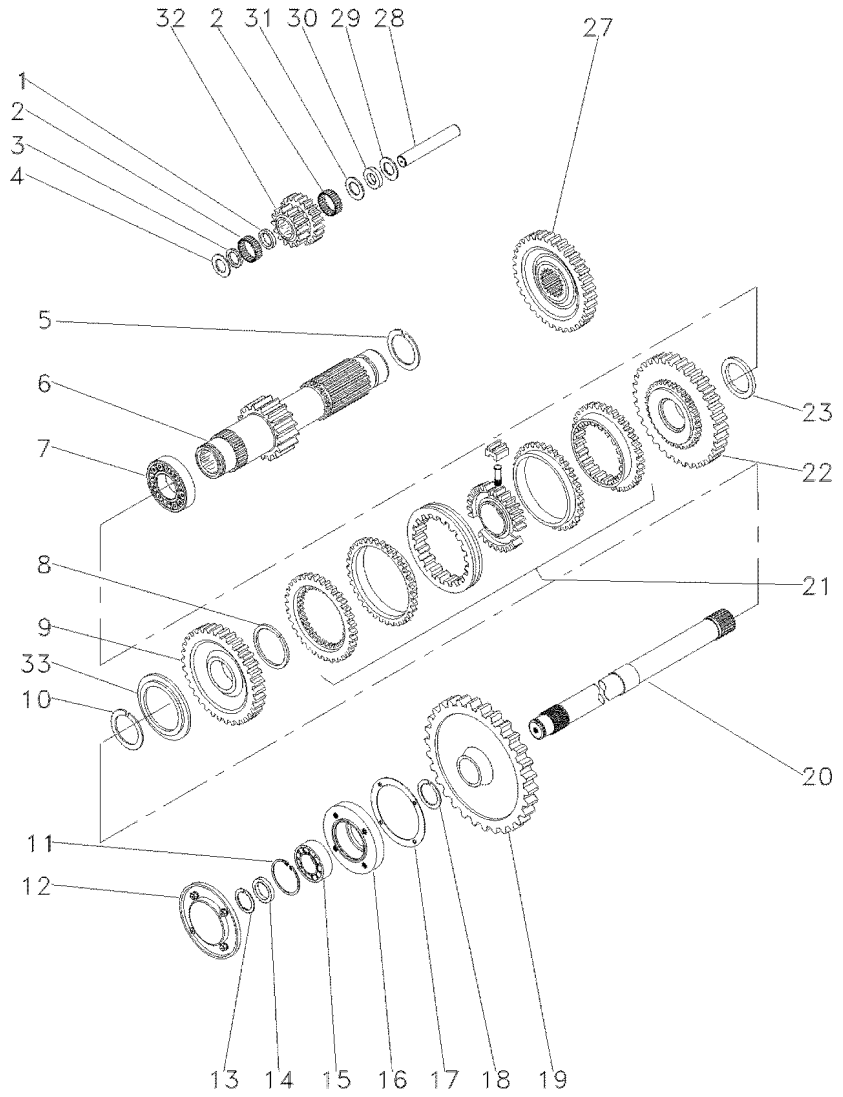

1	1688131M1		1	ESPAÇADOR	SPACER	PIEZA DISTANCIA
2	183039M1		56	ROLETE	ROLLER	RODILLO
3	183037M1		1	ARRUELA	WASHER	ARANDELA
4	1688132M1		2	ARRUELA	WASHER	ARANDELA
5	195500M1		1	ANEL TRAVA	CIRCLIP	CIRCULITO
6	049165N1	19	1	EIXO	SHAFT	ARBOL
7	3003372X1		1	ROLAMENTO	BEARING	COJINETE
8	1440873X1		1	ANEL TRAVA	CIRCLIP	CIRCULITO
9	053357N1	34	1	CJ. ENGRENAGEM	KIT, GEAR	ENGRANAJES JUEGO
10	831581M2		1	ANEL TRAVA	CIRCLIP	CIRCULITO
11	355988X1		1	ANEL TRAVA	CIRCLIP	CIRCULITO
12	1683386M91	25-320 No	1	TAMPA	COVER	CUBIERTA
13	899385M1		1	ANEL	RING	ARO
14	881122M2		1	ANEL	RING	ARO
15	899377M2		1	ROLAMENTO	BEARING	COJINETE
16	899331M1		1	FLANGE	FLANGE	PLETINA
17	180432M1		1	JUNTA	GASKET	EMPAQUETADURA.
18	358913X1		1	ANEL TRAVA	CIRCLIP	CIRCULITO
19	1869708M1	38	1	ENGRENAGEM	GEAR	ENGRANAJE
20	1869279M1		1	EIXO	SHAFT	ARBOL
21	039410N2	25-325 No	1	CJ. SINCRONIZADO	SYNCHRO UNIT	SINCRONIZ ADORA
22	053356N1	38	1	CJ. ENGRENAGEM	KIT, GEAR	ENGRANAJES JUEGO
23	039413P1		1	ARRUELA	WASHER	ARANDELA
27	053312P1	33	1	ENGRENAGEM	GEAR	ENGRANAJE
28	180445M1		1	EIXO	SHAFT	ARBOL
29	1688130M1		1	ARRUELA	WASHER	ARANDELA
30	1688129M1		1	MOLA PRATO	SPRING PLATE	PLETINA MUELLE
31	1688128M1		1	ARRUELA	WASHER	ARANDELA
32	053310P1	20/15	1	ENGRENAGEM	GEAR	ENGRANAJE
33	039408P1		1	ARRUELA	WASHER	ARANDELA
33	039409P1		1	ARRUELA	WASHER	ARANDELA

Transmissão 12 Velocidades-Sincronizada
12 Speed Transmission - Syncro
Transmision 12 Velocidades - Sincr

Redutor Epicicloidal
Epicyclic Unit
Unidad Epicicloidal

25-195

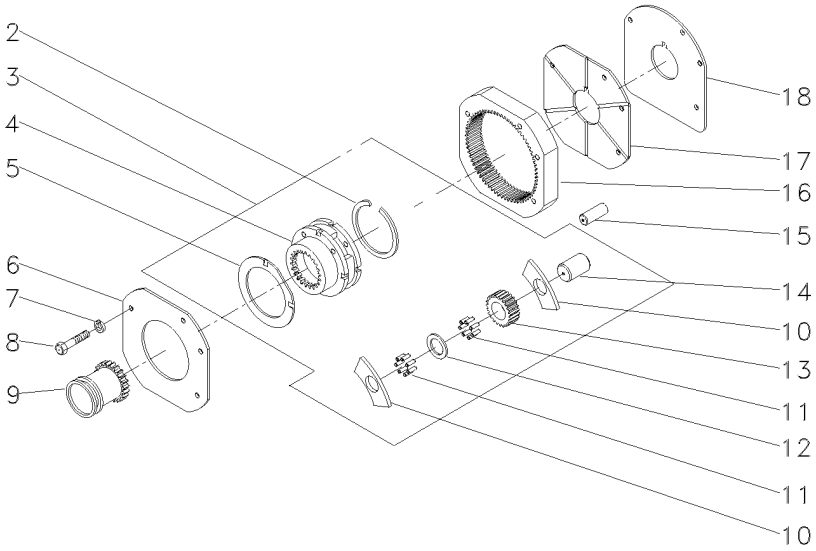

2	377424X1		**1**	ANEL TRAVA	CIRCLIP	CIRCULITO
3	022638N1		**1**	CJ. REDUTOR	KIT, CARRIER	JUEGO PORTADOR
4	023404N1	3	**1**	PORTA ENGRENAGEM	CARRIER	PORTADOR
5	1866545M2	3	**2**	ARRUELA	WASHER	ARANDELA
6	184012M4		**1**	PLACA	PLATE	PLATO
7	353434X1		**3**	ARRUELA	WASHER	ARANDELA
8	362684X1		**4**	PARAFUSO	BOLT	PERNO
9	1866557M1		**1**	LUVA	SLEEVE	MANCHA
10	1866542M1		**6**	ARRUELA	WASHER	ARANDELA
11	1866553M2		**96**	ROLETE	ROLLER	RODILLO
12	023406R1		**3**	ARRUELA	WASHER	ARANDELA
13	023405P1	23	**3**	ENGRENAGEM	GEAR	ENGRANAJE
14	1866538M2		**3**	EIXO	SHAFT	ARBOL
15	180409M1		**2**	PINO	PIN	PASADOR
16	1867424M2	68	**1**	COROA	ANNULAR GEAR	ENGRANAJE ANULAR
17	1867425M1		**1**	PLACA	PLATE	PLATO
18	1867426M1		**1**	CALÇO	SHIM	CALCE

Transmissão 12 Velocidades-C. Mesh
12 Speed Transmission - C. Mesh
Transmision 12 Velocidades-C. Mesh

Carcaça
Housing
Caja

25-200

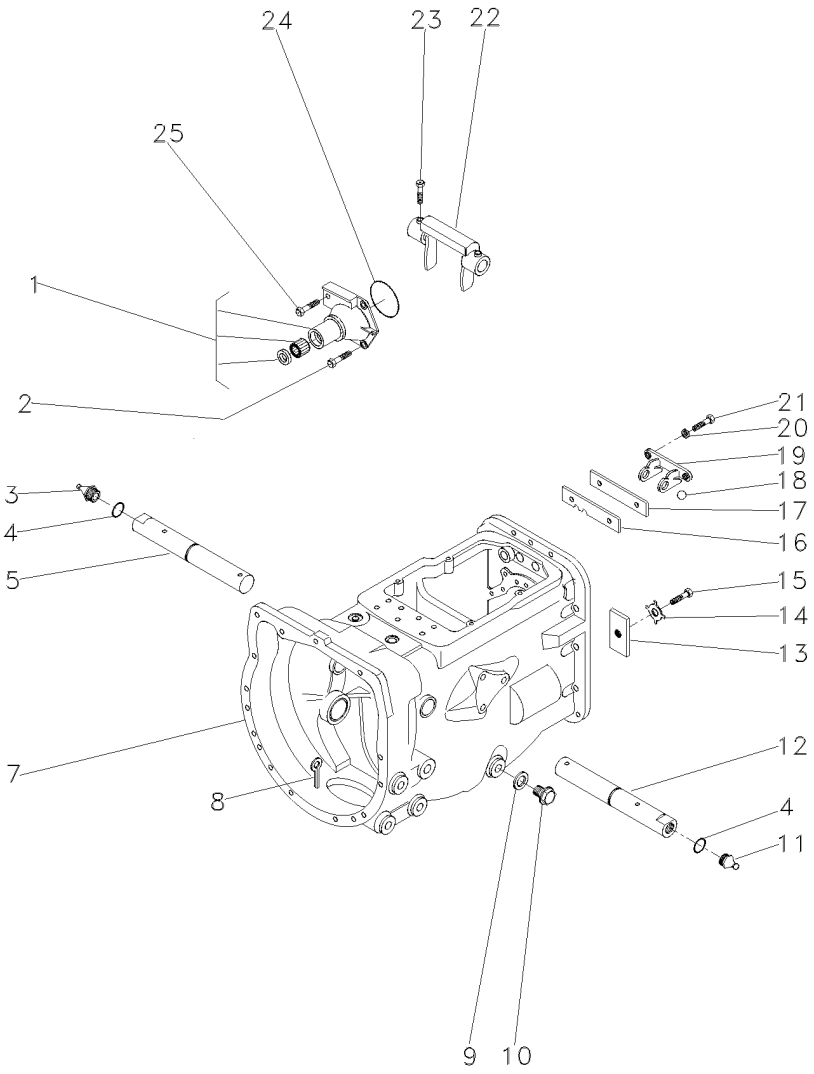

1	1860890M91		**1**	FLANGE	FLANGE	PLETINA
2	377477X1		**3**	PARAFUSO	BOLT	PERNO
3	29951X	▶	**1**	GRAXEIRA	GREASER	ENGRASADOR
4	364784X1		**2**	ANEL "O"	O RING	JUNTA TORICA
5	058424P1		**1**	EIXO	SHAFT	ARBOL
7	488156M97	👁 25-295 No	**1**	CJ. CARCAÇA	HOUSE ASSY	CONJ. CARTER
8	354076X1		**1**	CUPILHA	COTTER PIN	PASADOR DOUBLE
9	180474M1		**1**	ARRUELA	WASHER	ARANDELA
10	050698T1		**1**	BUJÃO	PLUG	TAPON
11	13811X	◀	**1**	GRAXEIRA	GREASER	ENGRASADOR
12	058424P1		**1**	EIXO	SHAFT	ARBOL
13	184789M1		**1**	TRAVA	LOCK	RETENEDOR
14	828020M1		**1**	ARRUELA	WASHER	ARANDELA
15	353691X1		**1**	PARAFUSO	BOLT	PERNO
16	1860764M2		**1**	PLACA	PLATE	PLATO
17	1860765M1		**1**	ESPAÇADOR	SPACER	PIEZA DISTANCIA
18	391838X1	∅ 12MM	**1**	ESFERA	BALL	BOLA
19	1860761M1		**1**	SUPORTE	CLEVIS	GANCHO SEGURI.
20	353434X1		**2**	ARRUELA	WASHER	ARANDELA
21	362443X1		**2**	PARAFUSO	BOLT	PERNO
22	886719M1		**1**	GARFO	FORK	HORQUILLA
23	180002M1		**2**	PARAFUSO	BOLT	PERNO
24	886089M1		**1**	ANEL "O"	O RING	JUNTA TORICA
25	377480X1		**1**	PARAFUSO	BOLT	PERNO

Transmissão 12 Velocidades-C. Mesh
12 Speed Transmission - C. Mesh
Transmision 12 Velocidades-C. Mesh

Carcaça
Housing
Caja

25-205

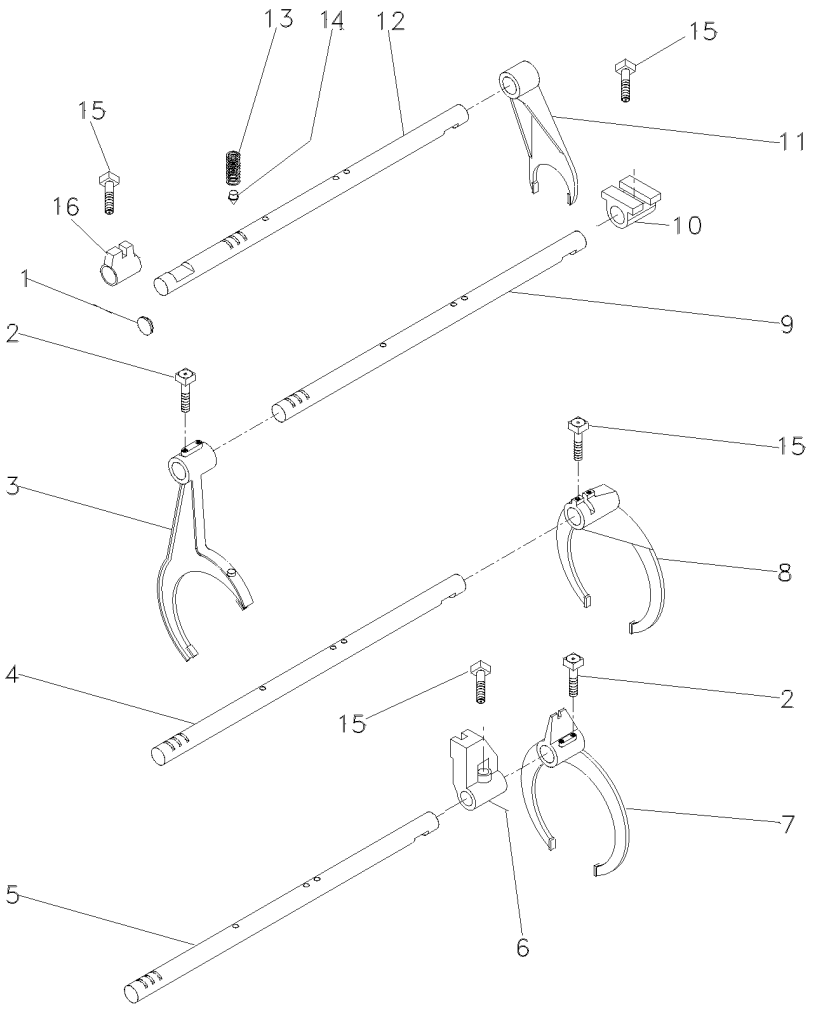

1	2950X	**1**	BUJÃO	PLUG	TAPON
2	1675367M2	**4**	PARAFUSO	BOLT	PERNO
3	027923P1	**1**	GARFO	FORK	HORQUILLA
4	1693824M1	**1**	EIXO	SHAFT	ARBOL
5	027920P2	**1**	EIXO	SHAFT	ARBOL
6	023417R1	**1**	SELETOR	SELECTOR	SELECTOR
7	027922P1	**1**	GARFO	FORK	HORQUILLA
8	039404P2	**1**	GARFO	FORK	HORQUILLA
9	027919P2	**1**	EIXO	SHAFT	ARBOL
10	023425R1	**1**	SELETOR	SELECTOR	SELECTOR
11	897065M2	**1**	GARFO	FORK	HORQUILLA
12	1693818M1	**1**	EIXO	SHAFT	ARBOL
13	191221M1	**4**	MOLA	SPRING	RESORTE
14	180418M2	**4**	PINO	PIN	PASADOR
15	180002M1	**4**	PARAFUSO	BOLT	PERNO
16	023416R1	**1**	SELETOR	SELECTOR	SELECTOR

Transmissão 12 Velocidades-C. Mesh
12 Speed Transmission - C. Mesh
Transmision 12 Velocidades-C. Mesh

Árvore Secundária
Secundary Shaft
Eje Secundaria

25-210

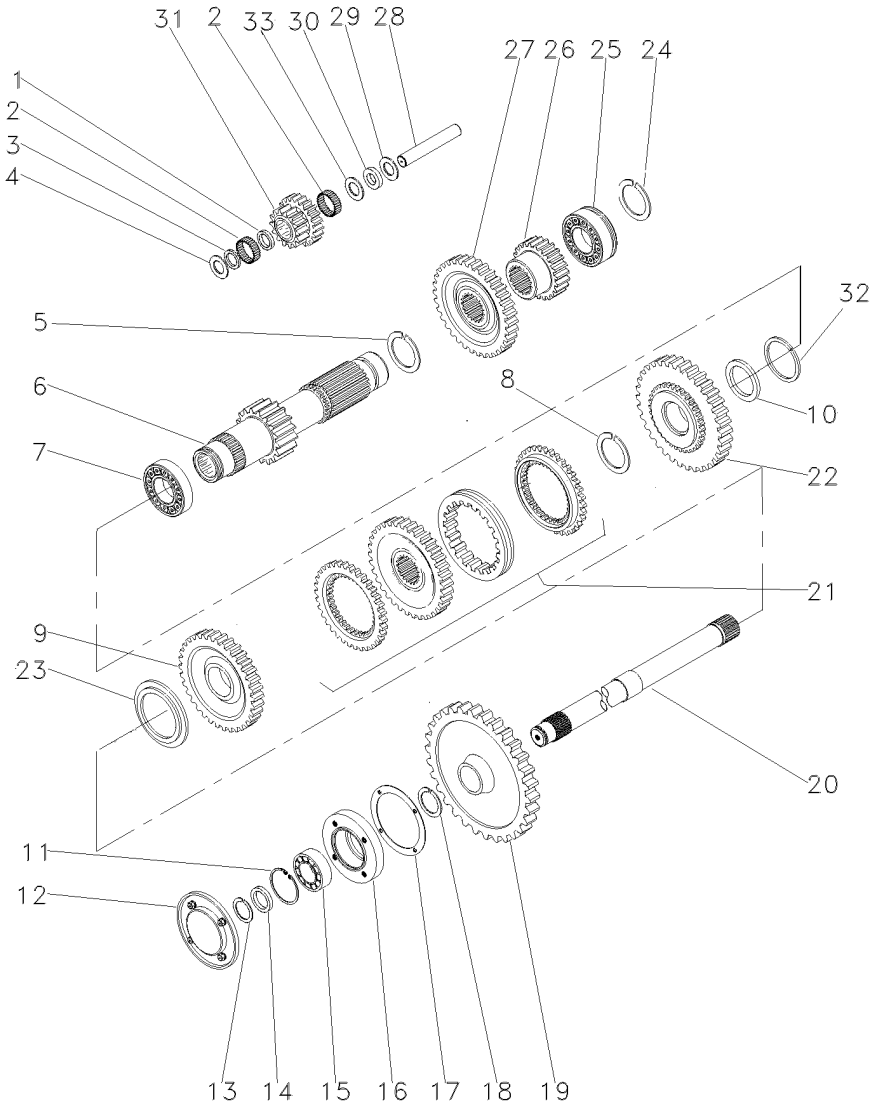

1	1688131M1		**1**	ESPAÇADOR	SPACER	PIEZA DISTANCIA
2	183039M1		**56**	ROLETE	ROLLER	RODILLO
3	183037M1		**1**	ARRUELA	WASHER	ARANDELA
4	1688132M1		**2**	ARRUELA	WASHER	ARANDELA
5	195500M1		**1**	ANEL TRAVA	CIRCLIP	CIRCULITO
6	049165N1	19	**1**	EIXO	SHAFT	ARBOL
7	3003372X1		**1**	ROLAMENTO	BEARING	COJINETE
8	1440873X1		**1**	ANEL TRAVA	CIRCLIP	CIRCULITO
9	053357N1	35	**1**	CJ. ENGRENAGEM	KIT, GEAR	ENGRANAJES JUEGO
10	039408P1		**1**	ARRUELA	WASHER	ARANDELA
10	039409P1		**1**	ARRUELA	WASHER	ARANDELA
11	355988X1		**1**	ANEL TRAVA	CIRCLIP	CIRCULITO
12	1683386M91		**1**	TAMPA	COVER	CUBIERTA
13	899385M1		**1**	ANEL	RING	ARO
14	881122M2		**1**	ANEL	RING	ARO
15	899377M2		**1**	ROLAMENTO	BEARING	COJINETE
16	899331M1		**1**	FLANGE	FLANGE	PLETINA
17	180432M1		**1**	JUNTA	GASKET	EMPAQUETADURA.
18	358913X1		**1**	ANEL TRAVA	CIRCLIP	CIRCULITO
19	1869708M1	[A] 38	**1**	ENGRENAGEM	GEAR	ENGRANAJE
20	1869279M1	[A]	**1**	EIXO	SHAFT	ARBOL
21	039439N1	25-300 No	**1**	CJ. SINCRONIZADO	SYNCHRO UNIT	SINCRONIZ ADORA
22	053356N1	38	**1**	CJ. ENGRENAGEM	KIT, GEAR	ENGRANAJES JUEGO
23	039413P1		**1**	ARRUELA	WASHER	ARANDELA
24	195363M1		**1**	ANEL TRAVA	CIRCLIP	CIRCULITO
25	3761291M1		**1**	ROLAMENTO	BEARING	COJINETE
26	053314P1	23	**1**	ENGRENAGEM	GEAR	ENGRANAJE
27	053312P1	43	**1**	ENGRENAGEM	GEAR	ENGRANAJE
28	180445M1		**1**	EIXO	SHAFT	ARBOL
29	1688130M1		**1**	ARRUELA	WASHER	ARANDELA
30	1688129M1		**1**	MOLA PRATO	SPRING PLATE	PLETINA MUELLE
31	053310P1		**1**	ENGRENAGEM	GEAR	ENGRANAJE
32	831581M2		**1**	ANEL TRAVA	CIRCLIP	CIRCULITO
33	1688128M1		**1**	ARRUELA	WASHER	ARANDELA

[A] TDP
PTO
TDF

Transmissão 12 Velocidades-C. Mesh
12 Speed Transmission - C. Mesh
Transmision 12 Velocidades-C. Mesh

Redutor Epicicloidal
Epicyclic Unit
Unidad Epicicloidal

25-215

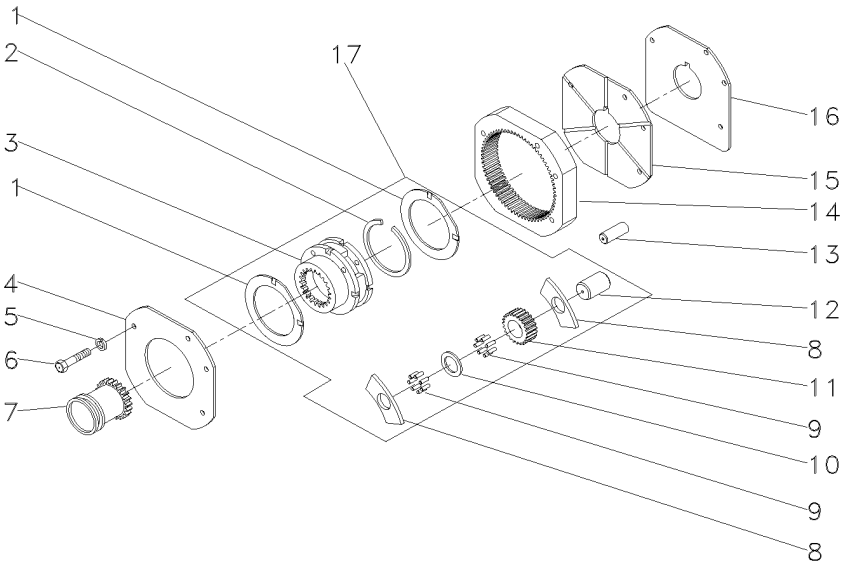

1	1866545M2	17		**2**	ARRUELA	WASHER	ARANDELA
2	377424X1	17		**1**	ANEL TRAVA	CIRCLIP	CIRCULITO
3	023404N1		➡ 022638N1	**1**	PORTA ENGRENAGEM	CARRIER	PORTADOR
4	1867423M1			**1**	PLACA	PLATE	PLATO
5	353434X1			**3**	ARRUELA	WASHER	ARANDELA
6	362684X1			**4**	PARAFUSO	BOLT	PERNO
7	1866557M1			**1**	LUVA	SLEEVE	MANCHA
8	1866542M1	17		**6**	ARRUELA	WASHER	ARANDELA
9	1866553M2	17		**96**	ROLETE	ROLLER	RODILLO
10	023406R1	17		**3**	ARRUELA	WASHER	ARANDELA
11	023405P1	17		**3**	ENGRENAGEM	GEAR	ENGRANAJE
12	1866538M2	17		**3**	EIXO	SHAFT	ARBOL
13	180409M1			**2**	PINO	PIN	PASADOR
14	1867424M2			**1**	COROA	ANNULAR GEAR	ENGRANAJE ANULAR
15	1867425M1			**1**	PLACA	PLATE	PLATO
16	1867426M1			**1**	CALÇO	SHIM	CALCE
17	022638N1			**1**	CJ. REDUTOR	KIT, CARRIER	JUEGO PORTADOR

Transmissão 12 Velocidades-C. Mesh
12 Speed Transmission - C. Mesh
Transmision 12 Velocidades-C. Mesh

Árvore Principal
Main Shaft
Eje Principale

25-220

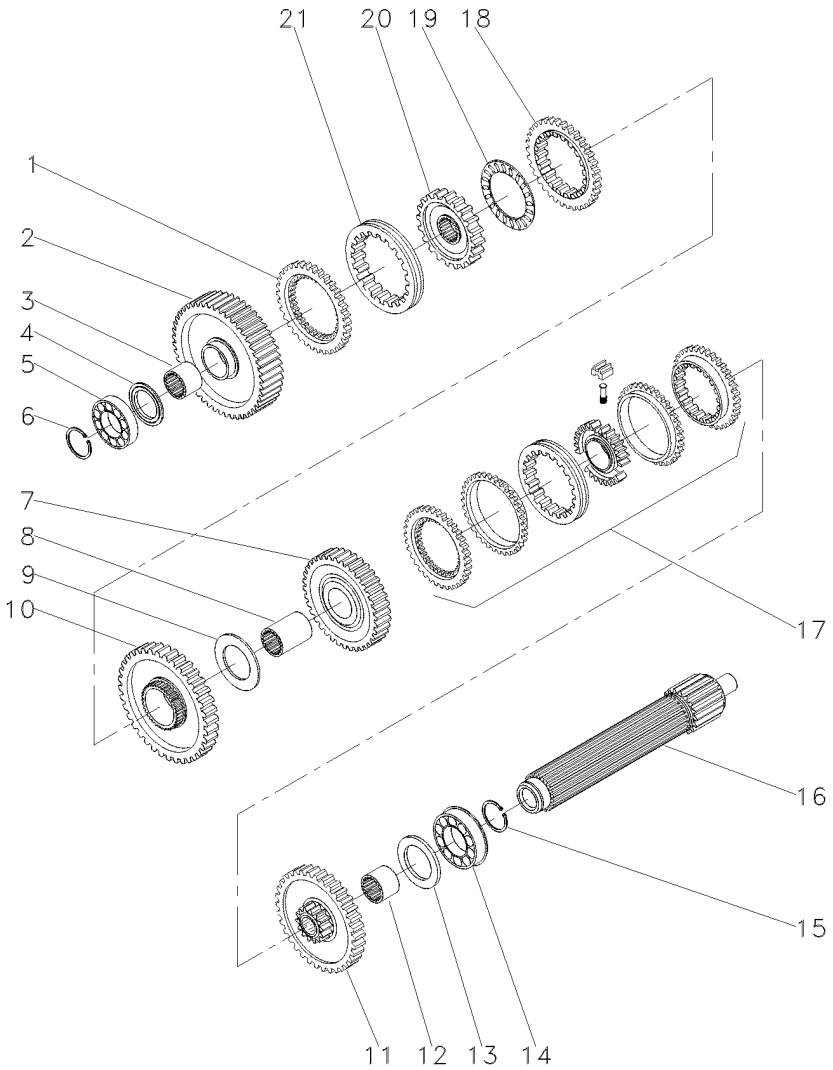

1	1686458M1		**1**	ANEL	RING	ARO
2	049163N1	56	**1**	ENGRENAGEM	GEAR	ENGRANAJE
3	039397P1		**1**	LUVA	SLEEVE	MANCHA
4	1671888M2	4,14-4,19MM	**X**	CALÇO	SHIM	CALCE
4	1671889M1	4,39-4,45MM	**X**	ARRUELA	WASHER	ARANDELA
4	1671890M2	4,62-4,67MM	**X**	ARRUELA	WASHER	ARANDELA
4	1671891M2	4,85-4,90MM	**X**	ARRUELA	WASHER	ARANDELA
5	039544R1		**1**	ROLAMENTO	BEARING	COJINETE
6	039545R1		**1**	ANEL TRAVA	CIRCLIP	CIRCULITO
7	053354N1	35	**1**	CJ. ENGRENAGEM	KIT, GEAR	ENGRANAJES JUEGO
8	039398P1		**1**	LUVA	SLEEVE	MANCHA
9	023422R1		**1**	ARRUELA	WASHER	ARANDELA
10	053355N1	51	**1**	CJ. ENGRENAGEM	KIT, GEAR	ENGRANAJES JUEGO
11	053352N1	46	**1**	CJ. ENGRENAGEM	KIT, GEAR	ENGRANAJES JUEGO
12	039396P1		**1**	LUVA	SLEEVE	MANCHA
13	1867259M1		**1**	ARRUELA	WASHER	ARANDELA
14	3761291M1		**1**	ROLAMENTO	BEARING	COJINETE
15	195363M1		**1**	ANEL TRAVA	CIRCLIP	CIRCULITO
16	039542P1		**1**	EIXO	SHAFT	ARBOL
17	039440N1	25-305 No	**1**	CJ. SINCRONIZADO	SYNCHRO UNIT	SINCRONIZ ADORA
18	1686459M1		**1**	ANEL	RING	ARO
19	1663796M1		**1**	ROLAMENTO	BEARING	COJINETE
20	039402P1		**1**	CUBO	HUB	CUBO
21	039425P1		**1**	LUVA	SLEEVE	MANCHA

Transmissão 12 Velocidades-C. Mesh
12 Speed Transmission - C. Mesh
Transmision 12 Velocidades-C. Mesh

Árvore De Entrada
Input Shaft
Arbol De Entrada

25-225

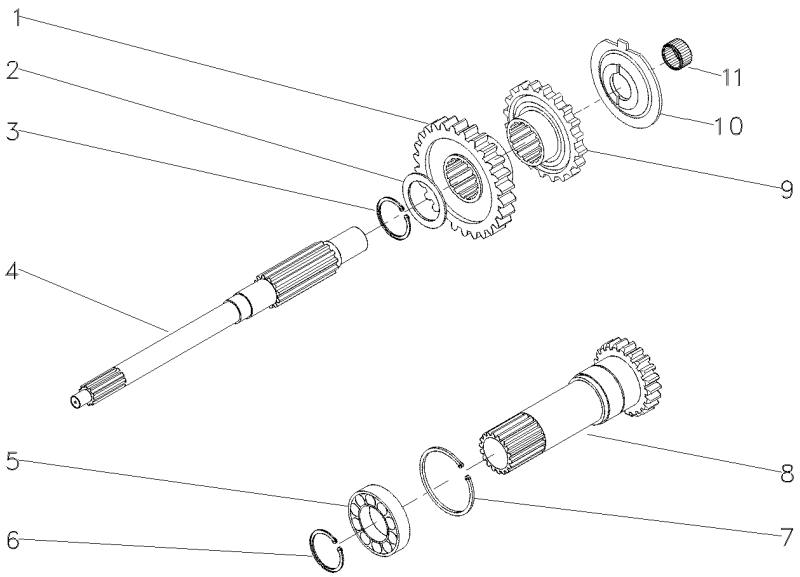

1	053308P1	30	**1**	ENGRENAGEM	GEAR	ENGRANAJE
2	1677742M1		**1**	ARRUELA	WASHER	ARANDELA
3	358969X1		**1**	ANEL TRAVA	CIRCLIP	CIRCULITO
4	039423P1		**1**	EIXO	SHAFT	ARBOL
5	3761292M1		**1**	ROLAMENTO	BEARING	COJINETE
6	762101M1		**1**	ANEL TRAVA	CIRCLIP	CIRCULITO
7	377631X1		**1**	ANEL TRAVA	CIRCLIP	CIRCULITO
8	1677746M92	PTO1000RPM	**1**	CJ. EIXO	KIT, AXLE	JUEGO DE EJE
9	053306P1	30	**1**	ENGRENAGEM	GEAR	ENGRANAJE
10	1674668M3		**1**	ESPAÇADOR	SPACER	PIEZA DISTANCIA
11	2700273M1		**1**	ROLAMENTO AGULHA	BEARING NEEDLE	COJINETA AGUJAS

Transmissão 12 Velocidades-Sincronizada
12 Speed Transmission - Syncro
Transmision 12 Velocidades - Sincr

Carcaça
Housing
Caja

25-230

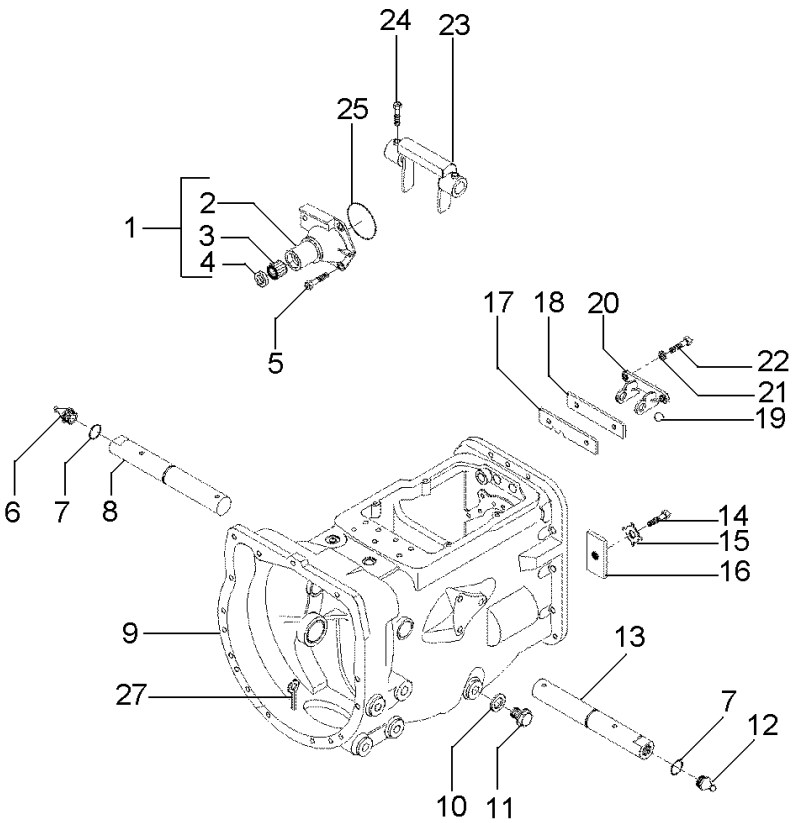

1	1860890M91			**1**	FLANGE	FLANGE	PLETINA
2	1860876M1	1		**1**	FLANGE	FLANGE	PLETINA
3	886668M1	1		**1**	ROLAMENTO	BEARING	COJINETE
4	1860867M3	1		**1**	RETENTOR	SEAL	RETEN
5	377477X1			**3**	PARAFUSO	BOLT	PERNO
5	377480X1			**1**	PARAFUSO	BOLT	PERNO
6	29951X			**1**	GRAXEIRA	GREASER	ENGRASADOR
7	364784X1			**2**	ANEL "O"	O RING	JUNTA TORICA
8	068424S1			**1**	EIXO	SHAFT	ARBOL
9	488156M97		25-295 No	**1**	CJ. CARCAÇA	HOUSE ASSY	CONJ. CARTER
10	180474M1			**1**	ARRUELA	WASHER	ARANDELA
11	050698T1			**1**	BUJÃO	PLUG	TAPON
12	13811X			**1**	GRAXEIRA	GREASER	ENGRASADOR
13	068424S1			**1**	EIXO	SHAFT	ARBOL
14	184789M1			**1**	TRAVA	LOCK	RETENEDOR
15	828020M1			**1**	ARRUELA	WASHER	ARANDELA
16	353691X1			**1**	PARAFUSO	BOLT	PERNO
17	1860764M2			**1**	PLACA	PLATE	PLATO
18	1860765M1			**1**	ESPAÇADOR	SPACER	PIEZA DISTANCIA
19	391838X1		∅ 12MM	**1**	ESFERA	BALL	BOLA
20	1860761M1			**1**	SUPORTE	CLEVIS	GANCHO SEGURI.
21	353434X1			**2**	ARRUELA	WASHER	ARANDELA
22	362443X1			**2**	PARAFUSO	BOLT	PERNO
23	886719M1			**1**	GARFO	FORK	HORQUILLA
24	180002M1			**4**	PARAFUSO	BOLT	PERNO
25	886089M1			**1**	ANEL "O"	O RING	JUNTA TORICA
27	354076X1			**1**	CUPILHA	COTTER PIN	PASADOR DOUBLE
28	021020P2			**1**	TAMPA	COVER	CUBIERTA
29	376724X1			**4**	ARRUELA	WASHER	ARANDELA
30	354441X1			**4**	PARAFUSO	BOLT	PERNO
31	052197P1			**1**	TAMPÃO	PAD	ALMOHADILLA

Transmissão 12 Velocidades-Sincronizada
12 Speed Transmission - Syncro
Transmision 12 Velocidades - Sincr

Eixos E Garfos
Shafts & Forks
Ejes Y Horquillas

25-235

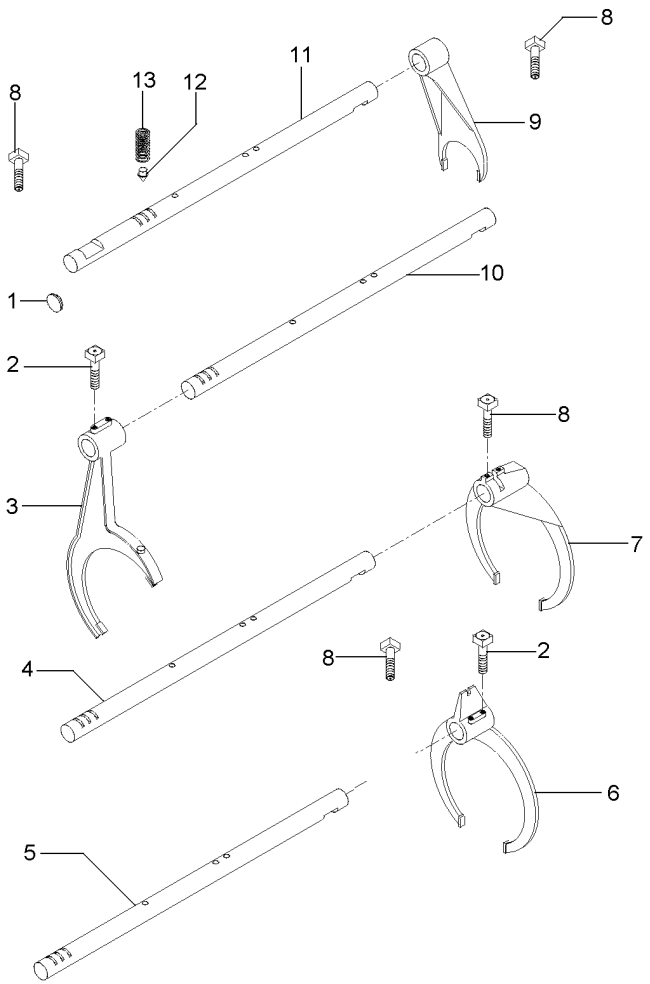

1	2950X	**1**	BUJÃO	PLUG	TAPON
2	3771408M1	**4**	PARAFUSO	BOLT	PERNO
3	023424R1	**1**	GARFO	FORK	HORQUILLA
4	6216488M1	**1**	EIXO	SHAFT	ARBOL
5	6216489M1	**1**	EIXO	SHAFT	ARBOL
6	023414R1	**1**	GARFO	FORK	HORQUILLA
7	039404P2	**1**	GARFO	FORK	HORQUILLA
8	180002M1	**2**	PARAFUSO	BOLT	PERNO
9	897065M2		GARFO	FORK	HORQUILLA
10	6216486M1		EIXO	SHAFT	ARBOL
11	6216485M1	**1**	EIXO	SHAFT	ARBOL
12	180418M2	**4**	PINO	PIN	PASADOR
13	191221M1	**4**	MOLA	SPRING	RESORTE

Transmissão 12 Velocidades-Sincronizada
12 Speed Transmission - Syncro
Transmision 12 Velocidades - Sincr

Árvore Principal
Main Shaft
Eje Principale

25-240

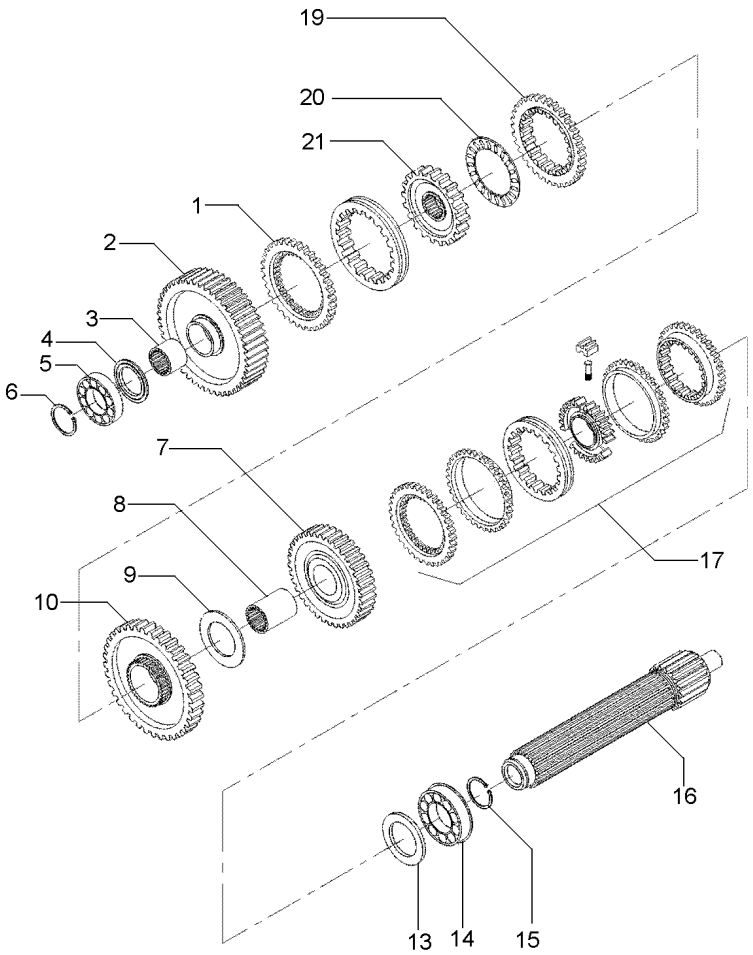

1	1686458M1		**1**	ANEL	RING	ARO
2	6217694M91	56	**1**	ENGRENAGEM	GEAR	ENGRANAJE
3	039397P1		**1**	LUVA	SLEEVE	MANCHA
4	1671888M2	4.14-4.19MM	**1**	CALÇO	SHIM	CALCE
4	1671889M1	4,39-4,45MM	**1**	ARRUELA	WASHER	ARANDELA
4	1671890M2	4.62-4.67MM	**1**	ARRUELA	WASHER	ARANDELA
4	1671891M2	4.85-4.90MM	**1**	ARRUELA	WASHER	ARANDELA
5	039544R1		**1**	ROLAMENTO	BEARING	COJINETE
6	039545R1		**1**	ANEL TRAVA	CIRCLIP	CIRCULITO
7	053354N1	35	**1**	CJ. ENGRENAGEM	KIT, GEAR	ENGRANAJES JUEGO
8	039398P1		**1**	LUVA	SLEEVE	MANCHA
9	023422R1		**1**	ARRUELA	WASHER	ARANDELA
10	6216641M91	51	**1**	ENGRENAGEM	GEAR	ENGRANAJE
11	053352N1	40	**1**	CJ. ENGRENAGEM	KIT, GEAR	ENGRANAJES JUEGO
12	039396P1		**1**	LUVA	SLEEVE	MANCHA
13	1867259M1		**1**	ARRUELA	WASHER	ARANDELA
14	3761291M1		**2**	ROLAMENTO	BEARING	COJINETE
15	195363M1		**2**	ANEL TRAVA	CIRCLIP	CIRCULITO
16	039542P1		**1**	EIXO	SHAFT	ARBOL
17	039400N2	25-315 No	**1**	CJ. SINCRONIZADO	SYNCHRO UNIT	SINCRONIZ ADORA
18	1686459M1		**1**	ANEL	RING	ARO
19	1663796M1		**1**	ROLAMENTO	BEARING	COJINETE
20	039402P1		**1**	CUBO	HUB	CUBO
21	039425P1		**1**	LUVA	SLEEVE	MANCHA

Transmissão 12 Velocidades-Sincronizada
12 Speed Transmission - Syncro
Transmision 12 Velocidades - Sincr

Árvore De Entrada
Input Shaft
Arbol De Entrada

25-245

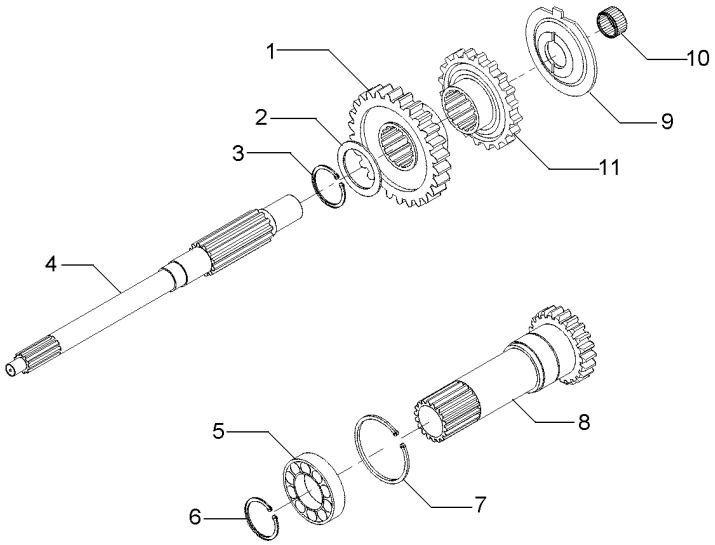

1	053308P1	33	**1**	ENGRENAGEM	GEAR	ENGRANAJE
2	1677742M1		**1**	ARRUELA	WASHER	ARANDELA
3	358969X1		**1**	ANEL TRAVA	CIRCLIP	CIRCULITO
4	039423P1		**1**	EIXO	SHAFT	ARBOL
5	3761292M1		**1**	ROLAMENTO	BEARING	COJINETE
6	762101M1		**1**	ANEL TRAVA	CIRCLIP	CIRCULITO
7	377631X1		**1**	ANEL TRAVA	CIRCLIP	CIRCULITO
8	049834N2		**1**	CJ. EIXO	KIT, AXLE	JUEGO DE EJE
9	1674668M3		**1**	ESPAÇADOR	SPACER	PIEZA DISTANCIA
10	2700273M1		**1**	ROLAMENTO AGULHA	BEARING NEEDLE	COJINETA AGUJAS
11	053308P1		**1**	ENGRENAGEM	GEAR	ENGRANAJE

Transmissão 12 Velocidades-Sincronizada
12 Speed Transmission - Syncro
Transmision 12 Velocidades - Sincr

Árvore Secundária
Secundary Shaft
Eje Secundaria

25-250

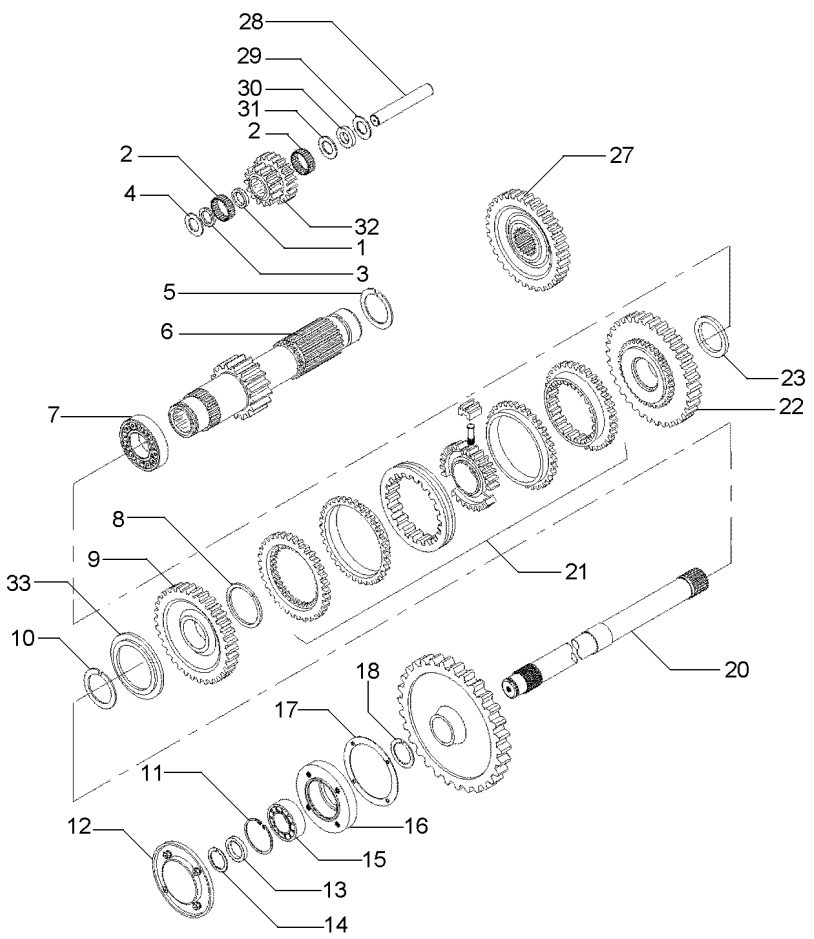

1	1688131M1		**1**	ESPAÇADOR	SPACER	PIEZA DISTANCIA
2	183039M1		**56**	ROLETE	ROLLER	RODILLO
3	183037M1		**1**	ARRUELA	WASHER	ARANDELA
4	1688132M1		**2**	ARRUELA	WASHER	ARANDELA
5	195500M1		**1**	ANEL TRAVA	CIRCLIP	CIRCULITO
6	6219244M91	19	**1**	EIXO	SHAFT	ARBOL
7	3003372X1		**1**	ROLAMENTO	BEARING	COJINETE
8	1440873X1		**1**	ANEL TRAVA	CIRCLIP	CIRCULITO
9	053357N1	35	**1**	CJ. ENGRENAGEM	KIT, GEAR	ENGRANAJES JUEGO
10	831581M2		**1**	ANEL TRAVA	CIRCLIP	CIRCULITO
11	355988X1		**1**	ANEL TRAVA	CIRCLIP	CIRCULITO
12	1683386M91	25-320 No	**1**	TAMPA	COVER	CUBIERTA
13	899385M1		**1**	ANEL	RING	ARO
14	881122M2		**1**	ANEL	RING	ARO
15	899377M2		**1**	ROLAMENTO	BEARING	COJINETE
16	899331M1		**1**	FLANGE	FLANGE	PLETINA
17	180432M1		**1**	JUNTA	GASKET	EMPAQUETADURA.
18	358913X1		**1**	ANEL TRAVA	CIRCLIP	CIRCULITO
19	9004882M1	38	**1**	ENGRENAGEM	GEAR	ENGRANAJE
20	1869279M1		**1**	EIXO	SHAFT	ARBOL
21	039410N2		**1**	CJ. SINCRONIZADO	SYNCHRO UNIT	SINCRONIZ ADORA
22	053356N1	38	**1**	CJ. ENGRENAGEM	KIT, GEAR	ENGRANAJES JUEGO
23	039413P1		**1**	ARRUELA	WASHER	ARANDELA
27	053312P1	42	**1**	ENGRENAGEM	GEAR	ENGRANAJE
28	180445M1		**1**	EIXO	SHAFT	ARBOL
29	1688130M1		**1**	ARRUELA	WASHER	ARANDELA
30	1688129M1		**1**	MOLA PRATO	SPRING PLATE	PLETINA MUELLE
31	1688128M1		**1**	ARRUELA	WASHER	ARANDELA
32	053310P1	20/15	**1**	ENGRENAGEM	GEAR	ENGRANAJE
33	039408P1		**1**	ARRUELA	WASHER	ARANDELA
33	039409P1		**1**	ARRUELA	WASHER	ARANDELA

Transmissão 12 Velocidades-Sincronizada
12 Speed Transmission - Syncro
Transmision 12 Velocidades - Sincr

Redutor Epicicloidal
Epicyclic Unit
Unidad Epicicloidal

25-255

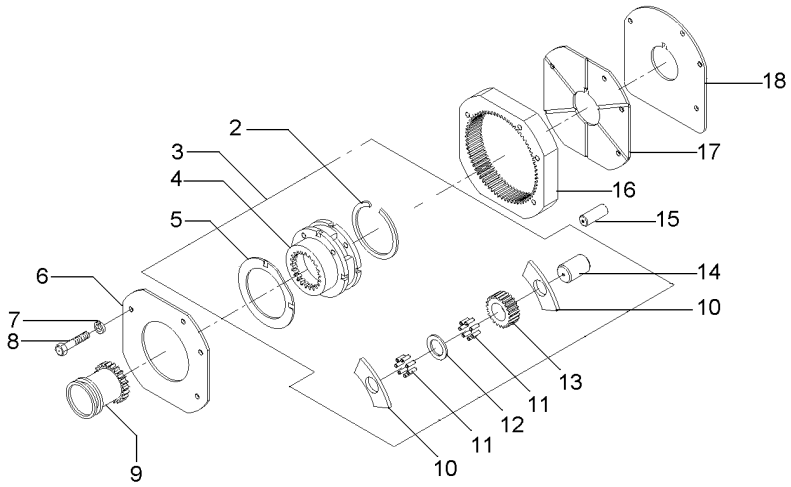

2	377424X1			**1**	ANEL TRAVA	CIRCLIP	CIRCULITO
3	023404N1			**1**	PORTA ENGRENAGEM	CARRIER	PORTADOR
4	023508R1	3	022638N1	**1**	CX. CÂMBIO	GEARBOX	CAJA CAMBIO
5	1866539M1	3		**1**	ANEL	RING	ARO
5	1866544M1	3		**1**	ANEL	RING	ARO
6	184012M4			**1**	PLACA	PLATE	PLATO
7	353434X1			**3**	ARRUELA	WASHER	ARANDELA
8	362684X1			**4**	PARAFUSO	BOLT	PERNO
9	1866557M1			**1**	LUVA	SLEEVE	MANCHA
10	1866542M1			**6**	ARRUELA	WASHER	ARANDELA
11	1866553M2			**96**	ROLETE	ROLLER	RODILLO
12	023406R1			**3**	ARRUELA	WASHER	ARANDELA
13	023405P1			**3**	ENGRENAGEM	GEAR	ENGRANAJE
14	1866538M2			**3**	EIXO	SHAFT	ARBOL
15	180409M1			**2**	PINO	PIN	PASADOR
16	1867424M2		68	**1**	COROA	ANNULAR GEAR	ENGRANAJE ANULAR
17	1867425M1			**1**	PLACA	PLATE	PLATO
18	1867426M1			**1**	CALÇO	SHIM	CALCE

Transmissões Transmission Transmisión	Carcaça Housing Caja	25-260	Reversão Automática Automatic Reversion Reversión Automático

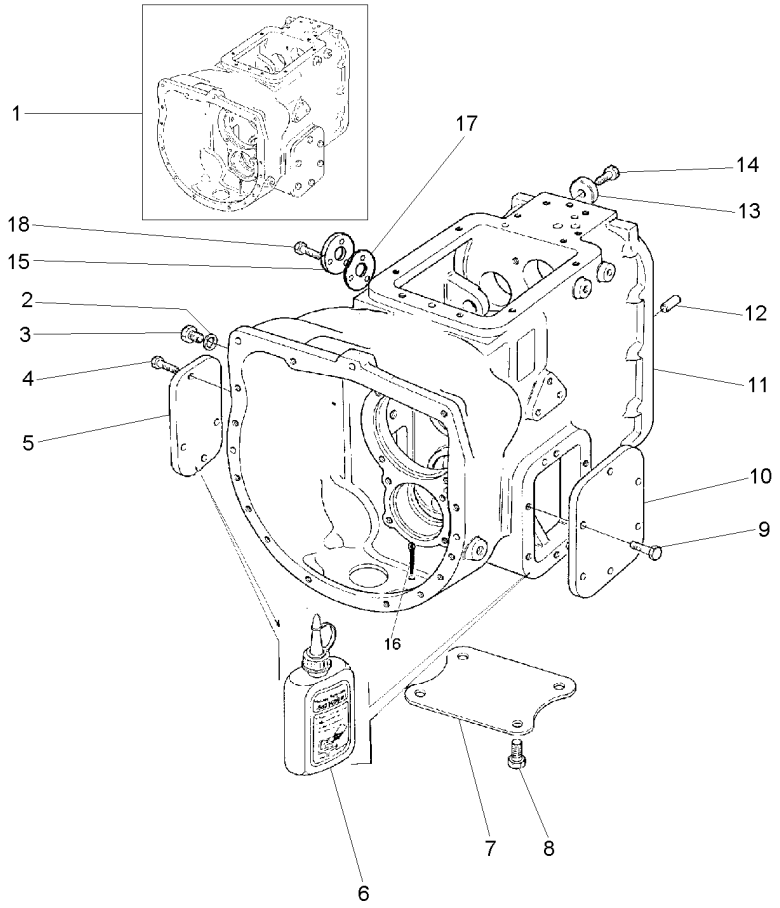

1		050465T1	**1**	CJ. TRANSMISSÃO	KIT,TRANSMISSION	JGO.TRANSMISION
2	180474M1		**1**	ARRUELA	WASHER	ARANDELA
3	884691M1		**1**	BUJÃO	PLUG	TAPON
4	339081X1		**5**	PARAFUSO	BOLT	PERNO
5	1475975M1		**1**	TAMPA	COVER	CUBIERTA
6	3175504M1		**1**	JUNTA	GASKET	EMPAQUETADURA.
7	1871922M1		**1**	PLACA	PLATE	PLATO
8	354441X1		**4**	PARAFUSO	BOLT	PERNO
9	339451X1		**6**	PARAFUSO	BOLT	PERNO
10	1691325M1		**1**	TAMPA	COVER	CUBIERTA
11	3515594M2		**1**	CARCAÇA	HOUSING	ALOJAMIENTO
12	1444415X1		**2**	PINO	PIN	PASADOR
13	1686408M1		**1**	ARRUELA	WASHER	ARANDELA
14	339139X1		**1**	PARAFUSO	BOLT	PERNO
15	3516672M91		**1**	CJ. TAMPA	KIT, CAP	JUEGO DE TAPON
16	354076X1		**1**	CUPILHA	COTTER PIN	PASADOR DOUBLE
17	3521632M1		**1**	JUNTA	GASKET	EMPAQUETADURA.
18	339401X1		**3**	PARAFUSO	BOLT	PERNO

Transmissão
Transmission
Transmisión

Embreagem
Clutch
Embrague

25-265

Reversão Automática
Automatic Reversion
Reversión Automático

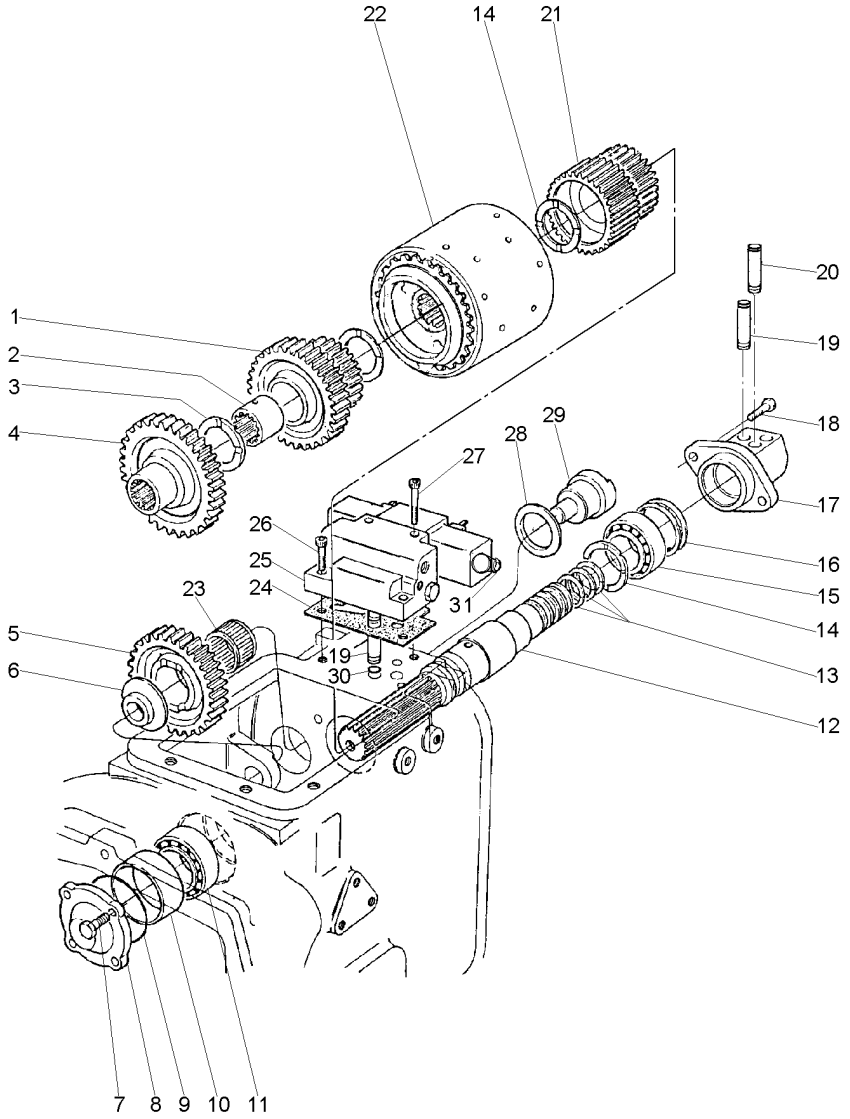

1	1691291M92	33	**1**	ENGRENAGEM	GEAR	ENGRANAJE
2	1691300M1		**1**	ESPAÇADOR	SPACER	PIEZA DISTANCIA
3	1691301M2		**2**	ARRUELA	WASHER	ARANDELA
4	1691277M2	41	**1**	ENGRENAGEM	GEAR	ENGRANAJE
5	1691319M1	34	**1**	ENGRENAGEM	GEAR	ENGRANAJE
6	1691320M1		**1**	ESPAÇADOR	SPACER	PIEZA DISTANCIA
7	390379X1		**4**	PARAFUSO	BOLT	PERNO
8	1693361M1		**2**	CAPA	CAP	TAPA
9	3001894X1		**1**	ANEL "O"	O RING	JUNTA TORICA
10	1691370M1		**1**	ESPAÇADOR	SPACER	PIEZA DISTANCIA
11	3009853X91		**1**	ROLAMENTO	BEARING	COJINETE
12	3515474M91		**1**	EIXO	SHAFT	ARBOL
13	186581M1		**3**	ANEL	RING	ARO
14	1691309M2		**2**	ARRUELA	WASHER	ARANDELA
15	3001717X91		**1**	ROLAMENTO	BEARING	COJINETE
16	1691310M1	0,50	**X**	CALÇO	SHIM	CALCE
16	1691311M1	0,30	**X**	CALÇO	SHIM	CALCE
16	1691312M1	0,05	**X**	CALÇO	SHIM	CALCE
17	3515461M93		**1**	TAMPA	COVER	CUBIERTA
18	390774X1		**2**	PARAFUSO	BOLT	PERNO
19	1691356M92		**2**	CONECTOR	CONNECTOR	CONECTOR
20	3603870M1		**1**	CONECTOR	CONNECTOR	CONECTOR
21	1691294M93	21	**1**	ENGRENAGEM	GEAR	ENGRANAJE
22	1692234M92	25-330 No	**1**	EMBREAGEM	CLUTCH	EMBRAGUE
23	3009850X1		**1**	ROLAMENTO	BEARING	COJINETE
24	1686569M1		**1**	JUNTA	GASKET	EMPAQUETADURA.
25	1686928M91		**1**	BLOCO	BLOCK	BLOQUE
26	3009287X1		**2**	PARAFUSO	BOLT	PERNO
27	3009289X1		**2**	PARAFUSO	BOLT	PERNO
28	1691318M1		**1**	ARRUELA	WASHER	ARANDELA
29	1686407M1		**1**	EIXO	SHAFT	ARBOL
30	195561M1		**2**	ANEL "O"	O RING	JUNTA TORICA
31	1686850M91	25-335 No	**1**	CJ. VÁLVULA	KIT, VALVE	VALVULAS JUEGO

Transmissões
Transmission
Transmisión

Árvore Principal
Main Shaft
Eje Principale

25-270

Reversão Automática
Automatic Reversion
Reversión Automático

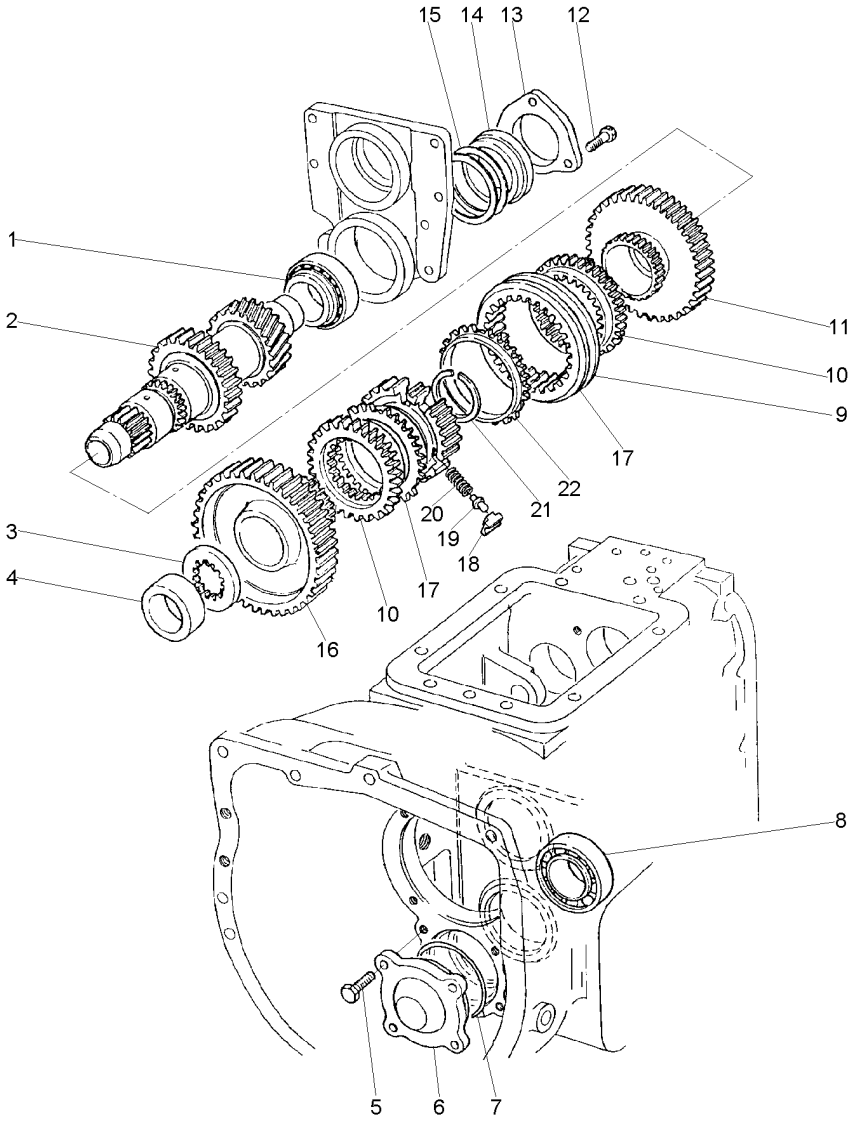

1	1442008X1		**1** ROLAMENTO	BEARING	COJINETE
2	1695793M2	19/29	**1** EIXO	SHAFT	ARBOL
3	1691257M1		**1** ARRUELA	WASHER	ARANDELA
4	1691259M1		**1** ESPAÇADOR	SPACER	PIEZA DISTANCIA
5	390379X1		**4** PARAFUSO	BOLT	PERNO
6	1693631M2		**1** CAPA	CAP	TAPA
7	3001894X1		**1** ANEL "O"	O RING	JUNTA TORICA
8	1442008X1		**1** ROLAMENTO	BEARING	COJINETE
9	1686796M1		**1** LUVA	SLEEVE	MANCHA
10	1685067M1		**2** ANEL	RING	ARO
11	1686042M91	43	**1** ENGRENAGEM	GEAR	ENGRANAJE
12	339451X1		**3** PARAFUSO	BOLT	PERNO
13	1691237M1		**1** PLACA	PLATE	PLATO
14	1691238M1		**1** ESPAÇADOR	SPACER	PIEZA DISTANCIA
15	1691239M1	0,50MM	**X** CALÇO	SHIM	CALCE
15	1691240M1	0,30MM	**X** CALÇO	SHIM	CALCE
15	1691241M1	0,05MM	**X** CALÇO	SHIM	CALCE
16	1686043M92	44	**1** ENGRENAGEM	GEAR	ENGRANAJE
17	1684022M1		**2** ANEL	RING	ARO
18	3135833R1		**3** ATUADOR	ACTUATOR	ACTUADOR
19	1671880M1		**3** PINO	PIN	PASADOR
20	1672084M1		**3** MOLA	SPRING	RESORTE
21	3009854X1		**1** ANEL	RING	ARO
22	1691246M1		**1** COLAR	COLLAR	COLLAR

Transmissões
Transmission
Transmisión

Árvore De Entrada
Input Shaft
Arbol De Entrada

25-275

Reversão Automática
Automatic Reversion
Reversión Automático

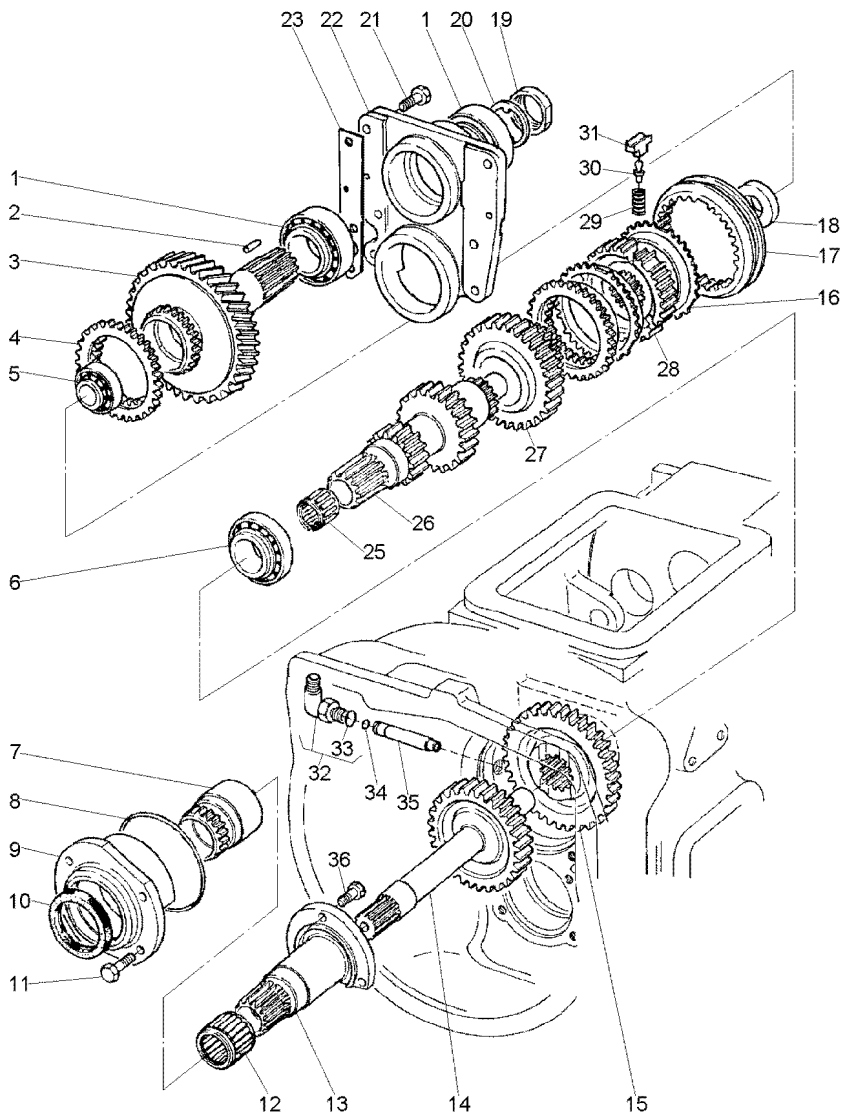

1	3009851X1		**2**	ROLAMENTO	BEARING	COJINETE
2	831485M1		**2**	ROLETE	ROLLER	RODILLO
3	1685071M3	[B]	**1**	ENGRENAGEM	GEAR	ENGRANAJE
		37				
4	1685067M1		**2**	ANEL	RING	ARO
5	3009852X1		**1**	ROLAMENTO	BEARING	COJINETE
6	3009853X91		**2**	ROLAMENTO	BEARING	COJINETE
7	1692725M91		**1**	LUVA	SLEEVE	MANCHA
8	1444817X1		**1**	ANEL "O"	O RING	JUNTA TORICA
9	1691264M1		**1**	SUPORTE	BRACKET	SOPORTE
10	1691368M1		**1**	RETENTOR	SEAL	RETEN
11	339081X1		**4**	PARAFUSO	BOLT	PERNO
12	3009850X1		**1**	ROLAMENTO	BEARING	COJINETE
13	1692469M92	25-340 No	**1**	SUPORTE	BRACKET	SOPORTE
14	1691274M2	33	**1**	PINHÃO	PINION	PINON
15	1691290M2	41	**1**	ENGRENAGEM	GEAR	ENGRANAJE
16	1684022M1		**2**	ANEL	RING	ARO
17	1686796M1		**1**	LUVA	SLEEVE	MANCHA
18	1691316M1		**1**	ARRUELA	WASHER	ARANDELA
19	1686281M1		**1**	PORCA	NUT	TUERCA
20	1686282M1		**1**	ARRUELA	WASHER	ARANDELA
21	391375X1		**6**	PARAFUSO	BOLT	PERNO
22	1691235M3		**1**	TAMPA	COVER	CUBIERTA
23	1691242M2	0,50	**X**	CALÇO	SHIM	CALCE
23	1691243M2	0,30	**X**	CALÇO	SHIM	CALCE
23	1691244M2	0,05	**X**	CALÇO	SHIM	CALCE
25	2700273M1		**1**	ROLAMENTO AGULHA	BEARING NEEDLE	COJINETA AGUJAS
26	3599448M91	15/26	**1**	EIXO	SHAFT	ARBOL
		25-345 No				
27	1686041M92	[A]	**1**	ENGRENAGEM	GEAR	ENGRANAJE
		32				
28	1691246M1		**1**	COLAR	COLLAR	COLLAR
29	3698240M1		**3**	MOLA	SPRING	RESORTE
30	3368427M1		**3**	PINO	PIN	PASADOR
31	3135833R1		**3**	ATUADOR	ACTUATOR	ACTUADOR
32	1691363M91		**1**	COTOVELO	ELBOW	CODO
33	359002X1	32	**1**	ANEL "O"	O RING	JUNTA TORICA
34	195561M1		**5**	ANEL "O"	O RING	JUNTA TORICA
35	1691365M1		**1**	CONECTOR	CONNECTOR	CONECTOR
36	390379X1		**3**	PARAFUSO	BOLT	PERNO

[A] 3ª MARCHA
3 SPEED
3ª MARCHA

[B] 4ª MARCHA
4 SPEED
4ª MARCHA

Transmissões
Transmission
Transmisión

Garfos E Eixos Guias
Forks And Gearshift Ralls
Horquillas Y Barras Correderas

25-280

Reversão Automática
Automatic Reversion
Reversión Automático

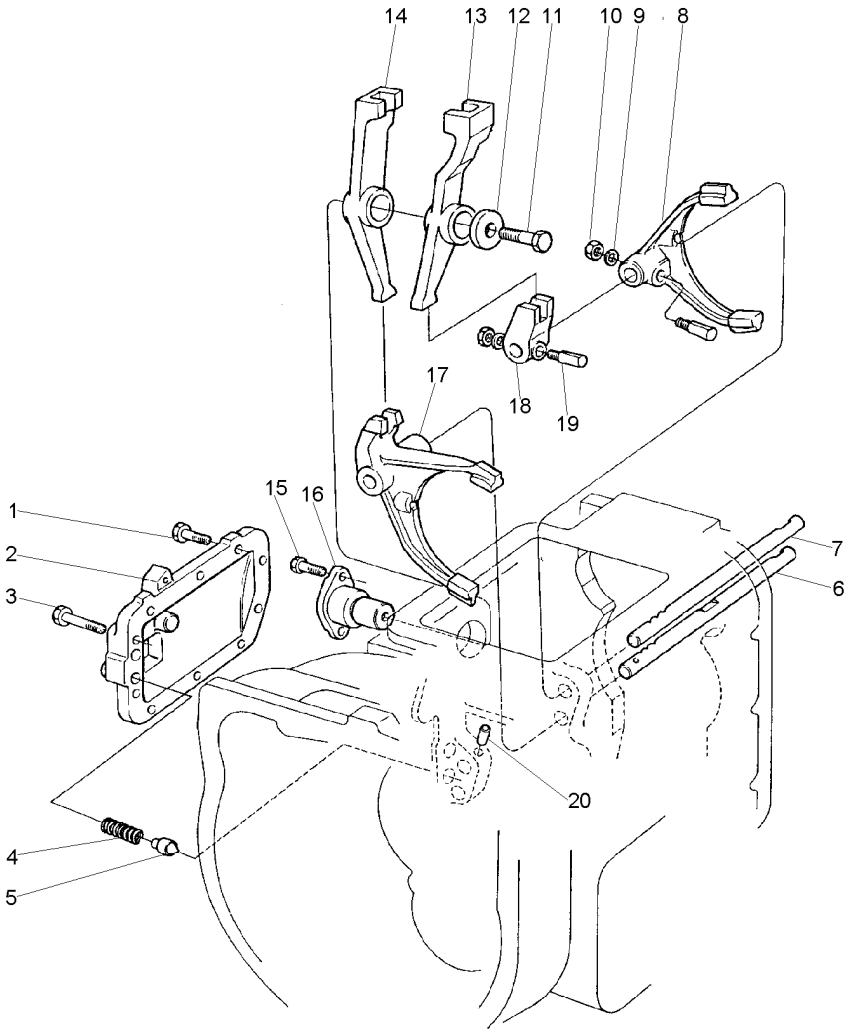

1	339451X1	**9**	PARAFUSO	BOLT	PERNO
2	1693383M1	**1**	TAMPA	COVER	CUBIERTA
3	391288X1	**1**	PARAFUSO	BOLT	PERNO
4	1693380M1	**2**	MOLA	SPRING	RESORTE
5	1686085M1	**2**	PINO	PIN	PASADOR
6	1691338M2	**1**	ÁRVORE	AXLE	EJE
7	1691337M2	**1**	ÁRVORE	AXLE	EJE
8	1691335M2	**1**	GARFO	FORK	HORQUILLA
9	390972X1	**3**	ARRUELA	WASHER	ARANDELA
10	1441461X1	**3**	PORCA	NUT	TUERCA
11	339401X1	**1**	PARAFUSO	BOLT	PERNO
12	1691334M1	**1**	ARRUELA	WASHER	ARANDELA
13	1691332M2	**1**	ALAVANCA	LEVER	PALANCA
14	1691331M3	**1**	ALAVANCA	LEVER	PALANCA
15	339081X1	**2**	PARAFUSO	BOLT	PERNO
16	1691333M3	**1**	EIXO	SHAFT	ARBOL
17	1691339M1	**1**	GARFO	FORK	HORQUILLA
18	1691340M1	**1**	SELETOR	SELECTOR	SELECTOR
19	1691233M1	**3**	PINO	PIN	PASADOR
20	1691341M2	**1**	PINO	PIN	PASADOR

Transmissão
Transmission
Transmision

25-285

6x6 - Reversão Mecânica
6x6 - Mechanical Reversion
6x6 - Reversión Mecánico

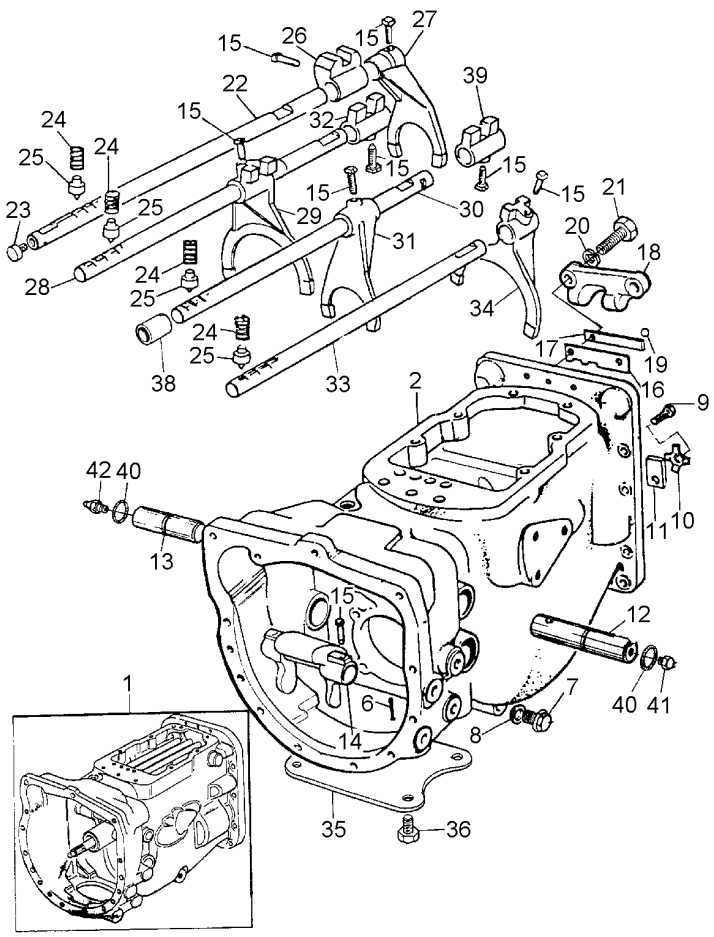

1	063309N2	**1**	CJ. TRANSMISSÃO	KIT,TRANSMISSION	JGO.TRANSMISION
2	3408819M3	**1**	CARCAÇA	HOUSING	ALOJAMIENTO
6	354076X1	**1**	CUPILHA	COTTER PIN	PASADOR DOUBLE
7	050698T1	**1**	BUJÃO	PLUG	TAPON
8	180474M1	**1**	ARRUELA	WASHER	ARANDELA
9	362433X1	**1**	PARAFUSO	BOLT	PERNO
10	828020M1	**1**	ARRUELA	WASHER	ARANDELA
11	184789M1	**1**	TRAVA	LOCK	RETENEDOR
12	058424P1	**1**	EIXO	SHAFT	ARBOL
13	058424P1	**1**	EIXO	SHAFT	ARBOL
14	886719M1	**1**	GARFO	FORK	HORQUILLA
15	180002M1	**9**	PARAFUSO	BOLT	PERNO
16	1860764M2	**1**	PLACA	PLATE	PLATO
17	1860765M1	**1**	ESPAÇADOR	SPACER	PIEZA DISTANCIA
18	1860761M1	**1**	SUPORTE	CLEVIS	GANCHO SEGURI.
19	391838X1	**1**	ESFERA	BALL	BOLA
20	353434X1	**2**	ARRUELA	WASHER	ARANDELA
21	362443X1	**2**	PARAFUSO	BOLT	PERNO
22	894703M2	**1**	EIXO	SHAFT	ARBOL
23	2950X	**1**	BUJÃO	PLUG	TAPON
24	191221M1	**4**	MOLA	SPRING	RESORTE
25	180418M2	**4**	PINO	PIN	PASADOR
26	180446M1	**1**	SELETOR	SELECTOR	SELECTOR
27	897065M2	**1**	GARFO	FORK	HORQUILLA
28	180442M2	**1**	EIXO	SHAFT	ARBOL
29	1860773M1	**1**	GARFO	FORK	HORQUILLA
30	3408808M1	**1**	HASTE	SPINDLE	MANGUETA
31	3408930M1	**1**	GARFO	FORK	HORQUILLA
32	1862868M2	**1**	SELETOR	SELECTOR	SELECTOR
33	3408815M2	**1**	EIXO	SHAFT	ARBOL
34	3408931M2	**1**	GARFO	FORK	HORQUILLA
35	021020P2	**1**	TAMPA	COVER	CUBIERTA
36	354441X1	**2**	PARAFUSO	BOLT	PERNO
38	361316X1	**1**	ESPAÇADOR	SPACER	PIEZA DISTANCIA
39	1877607M2	**1**	SELETOR	SELECTOR	SELECTOR
40	364784X1	**2**	ANEL "O"	O RING	JUNTA TORICA
41	13811X	**1**	GRAXEIRA	GREASER	ENGRASADOR
42	29951X	**1**	GRAXEIRA	GREASER	ENGRASADOR

Transmissão
Transmission
Transmision

25-290

6x6 - Reversão Mecânica
6x6 - Mechanical Reversion
6x6 - Reversión Mecánico

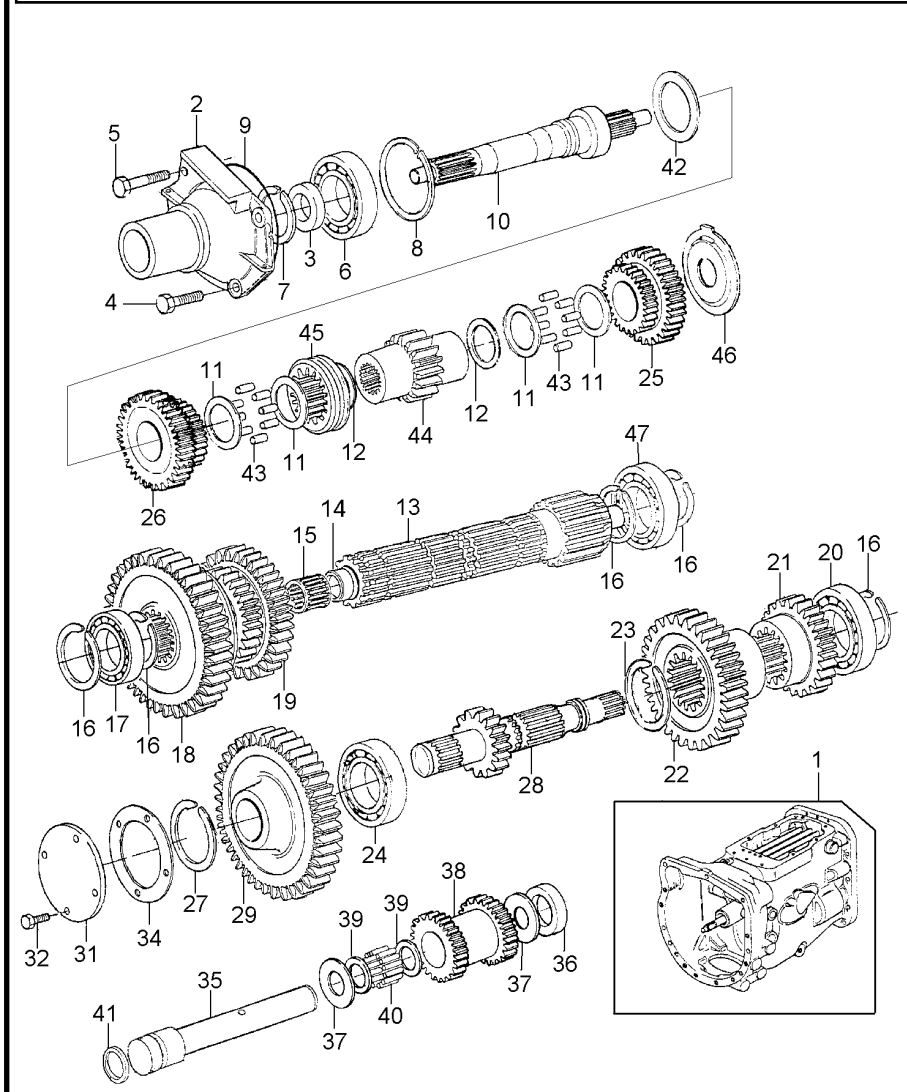

1	063309N2		**1**	CJ. TRANSMISSÃO	KIT,TRANSMISSION	JGO.TRANSMISION
2	3408811M1		**1**	LUVA	SLEEVE	MANCHA
3	195503M1		**1**	BATENTE	RETAINER	RETENEDOR
4	377477X1		**3**	PARAFUSO	BOLT	PERNO
5	377480X1		**1**	PARAFUSO	BOLT	PERNO
6	834850M1		**1**	ROLAMENTO	BEARING	COJINETE
7	762101M1		**1**	ANEL TRAVA	CIRCLIP	CIRCULITO
8	516503M1		**1**	ANEL TRAVA	CIRCLIP	CIRCULITO
9	886089M1		**1**	ANEL "O"	O RING	JUNTA TORICA
10	022843P1		**1**	ÁRVORE	AXLE	EJE
11	3408926M1		**6**	ANEL	RING	ARO
12	3410174M1		**2**	ARRUELA	WASHER	ARANDELA
13	3408812M3		**1**	ÁRVORE	AXLE	EJE
14	2700274M1		**1**	ESPAÇADOR	SPACER	PIEZA DISTANCIA
15	2700273M1		**1**	ROLAMENTO AGULHA	BEARING NEEDLE	COJINETA AGUJAS
16	195363M1		**4**	ANEL TRAVA	CIRCLIP	CIRCULITO
17	3587731M2		**1**	ROLAMENTO	BEARING	COJINETE
18	520700M2	[A]	**1**	ENGRENAGEM	GEAR	ENGRANAJE
19	880957M1	[B]	**1**	ENGRENAGEM	GEAR	ENGRANAJE
20	3410432M1		**1**	ROLAMENTO	BEARING	COJINETE
21	180419M1		**1**	ENGRENAGEM	GEAR	ENGRANAJE
22	180415M1		**1**	ENGRENAGEM	GEAR	ENGRANAJE
23	195500M1		**1**	ANEL TRAVA	CIRCLIP	CIRCULITO
24	195507M1		**1**	ROLAMENTO	BEARING	COJINETE
25	3410646M1		**1**	ENGRENAGEM	GEAR	ENGRANAJE
26	3410645M1		**1**	ENGRENAGEM	GEAR	ENGRANAJE
27	195499M1		**1**	ANEL TRAVA	CIRCLIP	CIRCULITO
28	1868535M1		**1**	EIXO	SHAFT	ARBOL
29	3408814M1		**1**	ENGRENAGEM	GEAR	ENGRANAJE
31	180433M1		**1**	TAMPA	COVER	CUBIERTA
32	362431X1		**4**	PARAFUSO	BOLT	PERNO
34	181237M1		**1**	JUNTA	GASKET	EMPAQUETADURA.
35	3408813M1		**1**	ÁRVORE	AXLE	EJE
36	3408928M1		**1**	BUCHA	BUSH	CASQUILLO
37	180458M1		**2**	ARRUELA	WASHER	ARANDELA
38	3408809M1		**1**	CARRETEL	SPOOL	CARRETE
39	183037M1		**2**	ARRUELA	WASHER	ARANDELA
40	183039M1		**56**	ROLETE	ROLLER	RODILLO
41	832650M1		**1**	ANEL "O"	O RING	JUNTA TORICA
42	3408932M1		**1**	CALÇO	SHIM	CALCE
42	3408933M1		**1**	CALÇO	SHIM	CALCE
42	3408934M1		**1**	CALÇO	SHIM	CALCE
42	3408935M1		**1**	CALÇO	SHIM	CALCE
42	3408936M1		**1**	CALÇO	SHIM	CALCE
42	3410641M1		**1**	CALÇO	SHIM	CALCE
43	3410250M1		**136**	ROLETE	ROLLER	RODILLO
44	3408925M1		**1**	COLAR	COLLAR	COLLAR
45	3410644M1		**1**	COLAR	COLLAR	COLLAR
46	186579M2		**1**	ESPAÇADOR	SPACER	PIEZA DISTANCIA
47	3410432M1		**1**	ROLAMENTO	BEARING	COJINETE

Transmissão
Transmission
Transmision

25-290

6x6 - Reversão Mecânica
6x6 - Mechanical Reversion
6x6 - Reversión Mecánico

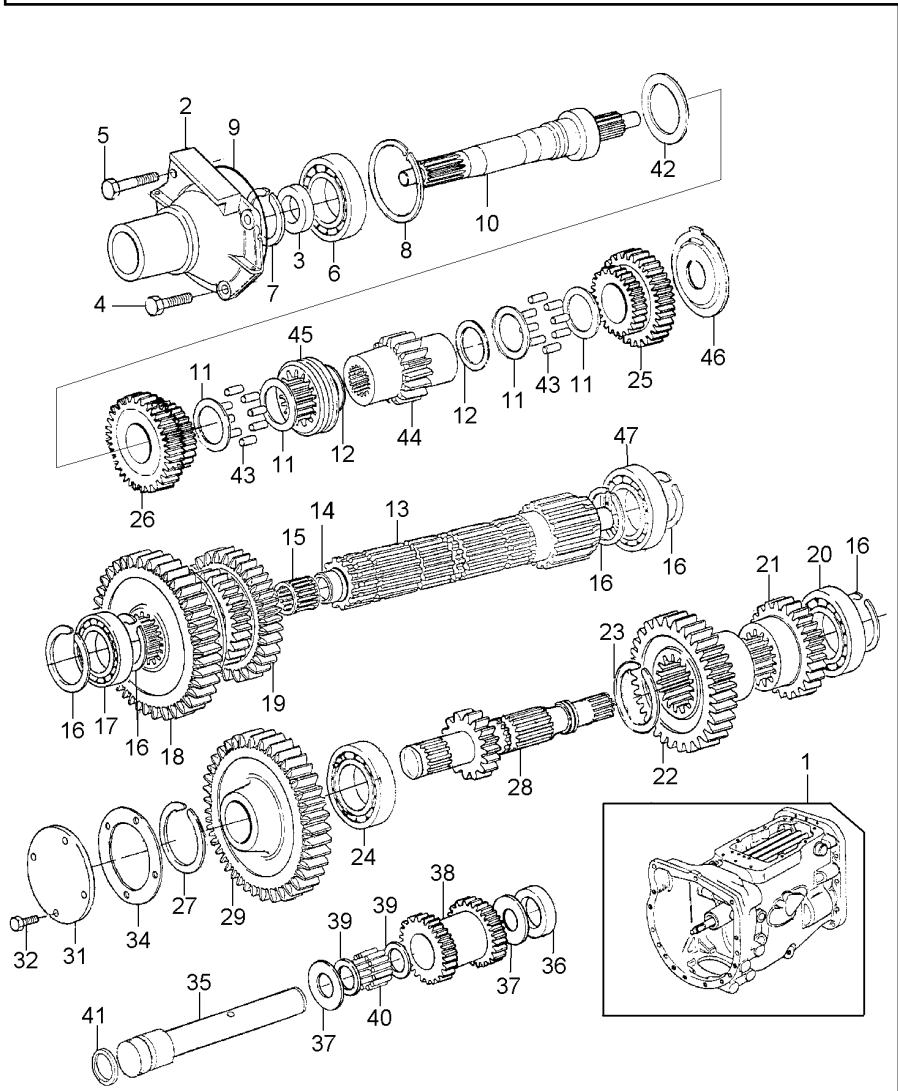

[A] 1ª MARCHA
1 SPEED
1ª MARCHA

[B] 2ª E 3ª MARCHA
2 AND 3 SPEED
2ª Y 3ª VELOCIDAD

Carcaça
Housing
Carter

25-295

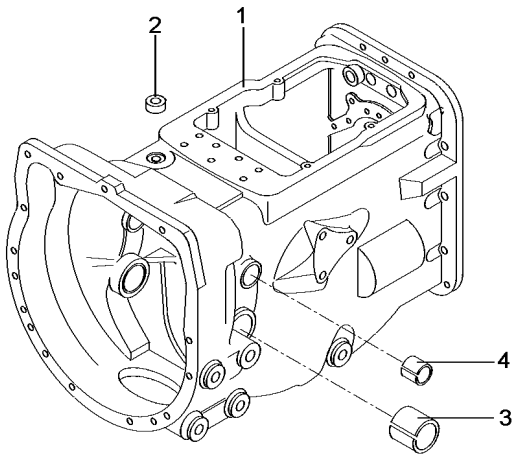

1	052462P1	**1**	CARCAÇA	HOUSING	ALOJAMIENTO
2	183071M1	**1**	BUJÃO	PLUG	TAPON
3	180801M1	**2**	BUCHA	BUSH	CASQUILLO
4	6227779M1	**2**	BUCHA	BUSH	CASQUILLO

Luva E Cubo
Sleeve And Hub
Manguito Y Cubo

25-300

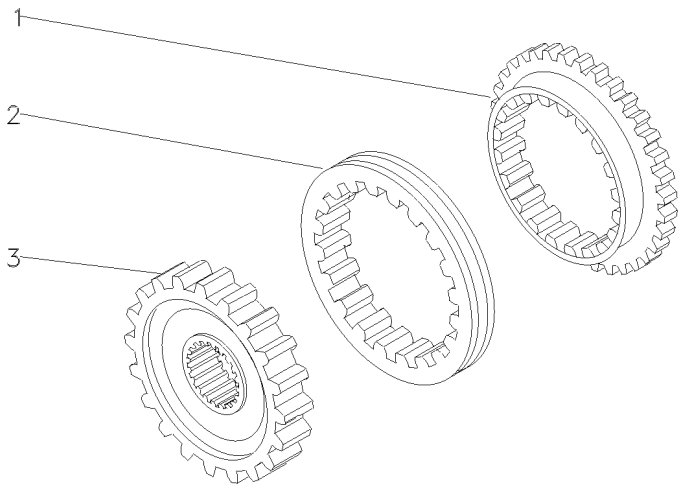

1	027925P1	**2** ANEL	RING	ARO
2	027924P1	**1** LUVA	SLEEVE	MANCHA
3	027927P1	**1** CUBO	HUB	CUBO

Luva E Cubo
Sleeve And Hub
Manguito Y Cubo

25-305

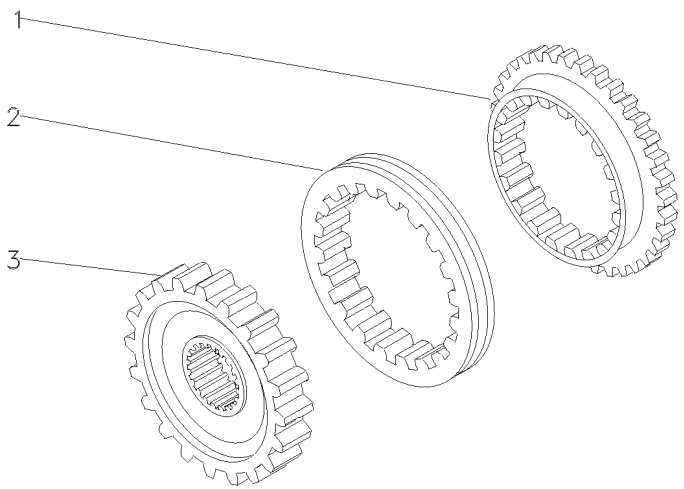

1	027925P1	**2** ANEL	RING	ARO
2	027924P1	**1** LUVA	SLEEVE	MANCHA
3	040751P1	**1** CUBO	HUB	CUBO

Eixo Entrada
Inlet Shaft
Eje Entrada

25-310

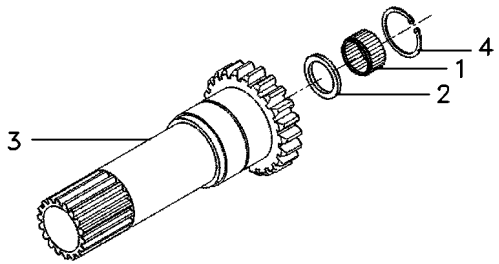

1	1677724M1	**1**	ROLAMENTO	BEARING	COJINETE
2	6231386M1	**1**	RETENTOR	SEAL	RETEN
3	049835P2	**1**	EIXO TDP 540	PTO SHAFT 540	EJE TDF 540
4	6212982M1	**1**	ANEL TRAVA	CIRCLIP	CIRCULITO

Sincronizada
Syncromesh
Sincronizada

25-315

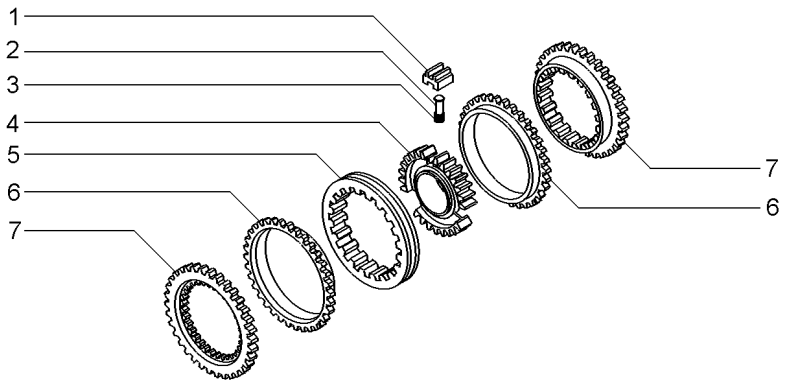

1	023485R1	**3** BLOCO	BLOCK	BLOQUE
2	023483R1	**3** PINO	PIN	PASADOR
3	023484R2	**3** MOLA	SPRING	RESORTE
4	040752P1	**1** CUBO	HUB	CUBO
5	023486R1	**1** LUVA	SLEEVE	MANCHA
6	023487R1	**2** ANEL	RING	ARO
7	023488R1	**2** CONE	CONE	CONO

Tampa De Rolamento
Bearing Cover
Tapa De Cojinete

25-320

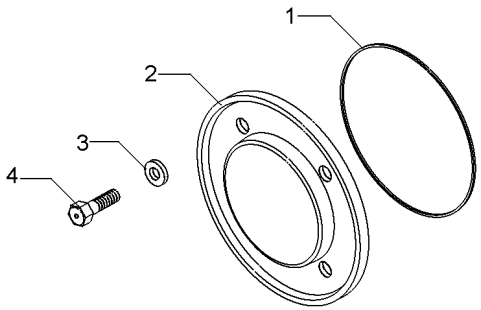

1	1004633M1	**1** ANEL "O"	O RING	JUNTA TORICA
2	883620M1	**1** TAMPA	COVER	CUBIERTA
3	376703X1	**4** ARRUELA	WASHER	ARANDELA
4	377479X1	**4** PARAFUSO	BOLT	PERNO

Sincronizada
Syncromesh
Sincronizada

25-325

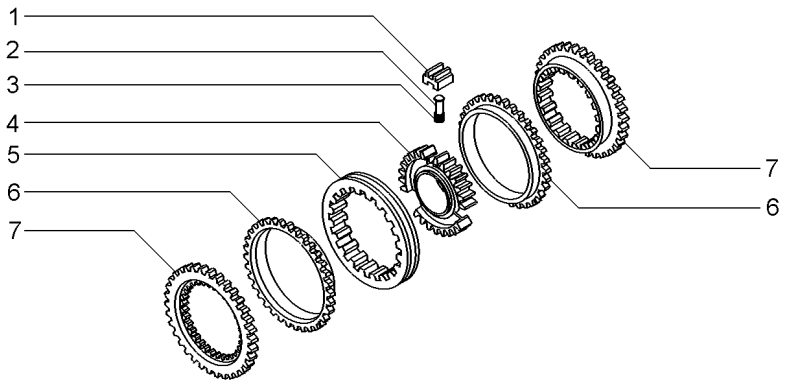

1	023485R1	027341R1	**3** BLOCO	BLOCK	BLOQUE
2	023483R1		**3** PINO	PIN	PASADOR
3	023484R2		**3** MOLA	SPRING	RESORTE
4	040753P1		**1** CUBO	HUB	CUBO
5	023486R1		**1** LUVA	SLEEVE	MANCHA
6	023487R1		**2** ANEL	RING	ARO
7	023488R1		**2** CONE	CONE	CONO

Embreagem
Clutch
Embrague

25-330

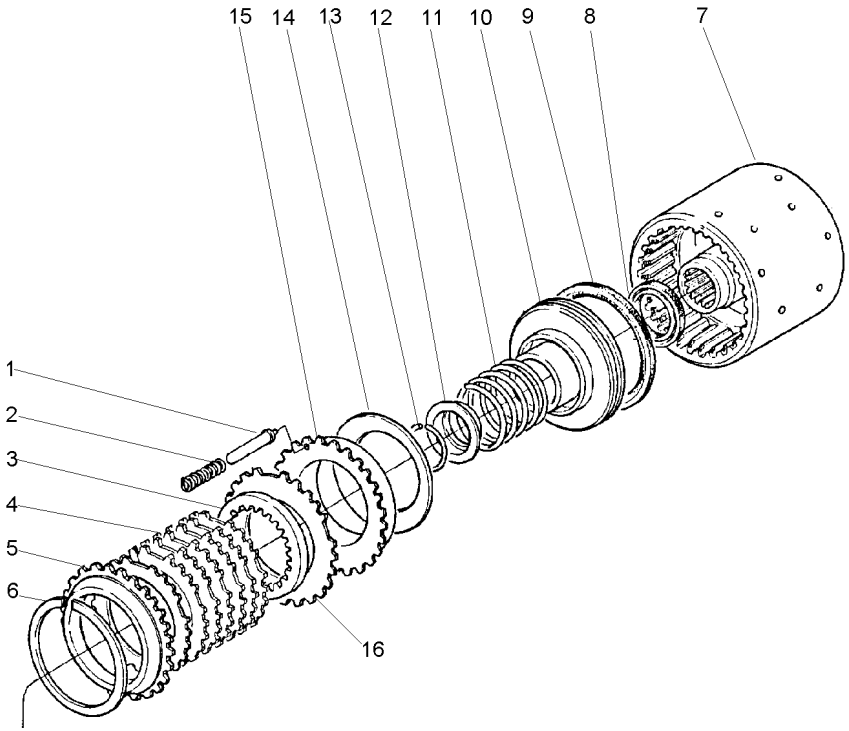

1	1692153M1		**12**	PINO	PIN	PASADOR
2	1692154M1		**12**	MOLA	SPRING	RESORTE
3	1686359M1		**14**	DISCO	DISC	DISCO
4	1692155M1	⧗ 0,50MM	**X**	PLACA	PLATE	PLATO
4	1692156M1	⧗ 0,76MM	**X**	PLACA	PLATE	PLATO
5	1691302M2		**2**	PLACA	PLATE	PLATO
6	364689X1		**2**	ANEL	RING	ARO
7	1691308M2		**1**	CARCAÇA	HOUSING	ALOJAMIENTO
8	1691306M1		**2**	RETENTOR	SEAL	RETEN
9	1870859M1		**2**	RETENTOR	SEAL	RETEN
10	1691305M2		**2**	PISTÃO	PISTON	PISTON
11	1691303M2		**2**	MOLA	SPRING	RESORTE
12	1691307M2		**2**	ANEL	RING	ARO
13	1442512X1		**2**	ANEL	RING	ARO
14	1691304M1		**2**	MOLA	SPRING	RESORTE
15	1692152M1		**2**	PISTÃO	PISTON	PISTON
16	1692157M1		**14**	PLACA	PLATE	PLATO

Válvula Solenóide	**Vickers**	**25-335**
Solenold Valve	**Vickers**	
Válvula Solenoide	**Vickers**	

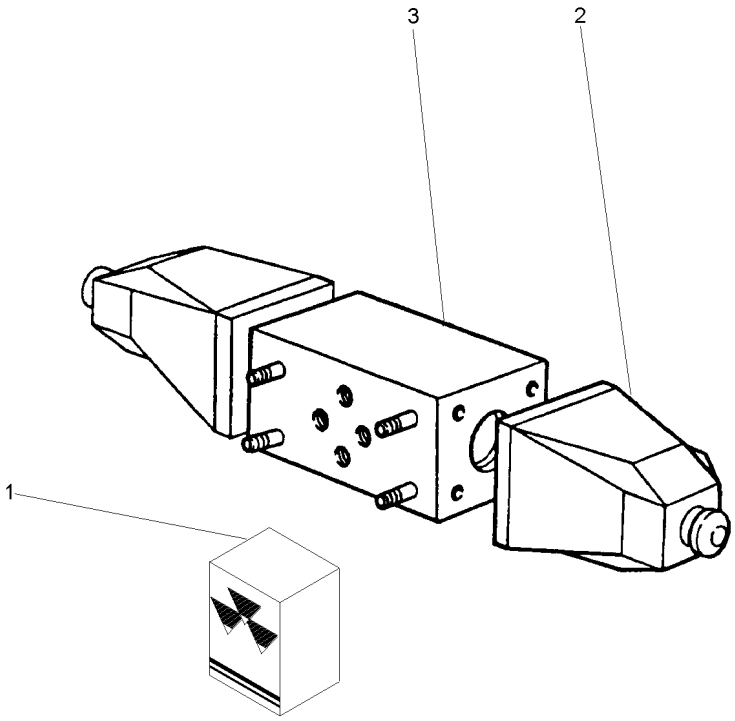

1	1810886M91	**X**	JG. REPARO	KIT, REPAIR	JUEGO REPARACION
2	3476496M1	**2**	BOBINA	COIL	BOBINA
3		**1**	BLOCO	BLOCK	BLOQUE

Flange
Flange
Placa

25-340

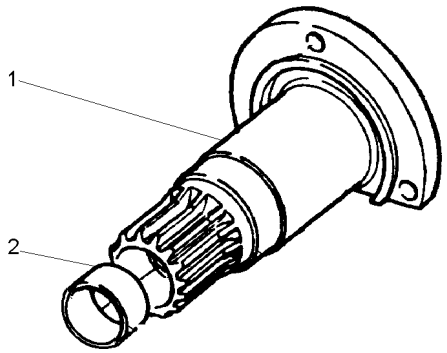

1		**1** SUPORTE	BRACKET	SOPORTE
2	1691271M1	**1** BUCHA	BUSH	CASQUILLO

Árvore Principal
Main Shaft
Eje Principale

25-345

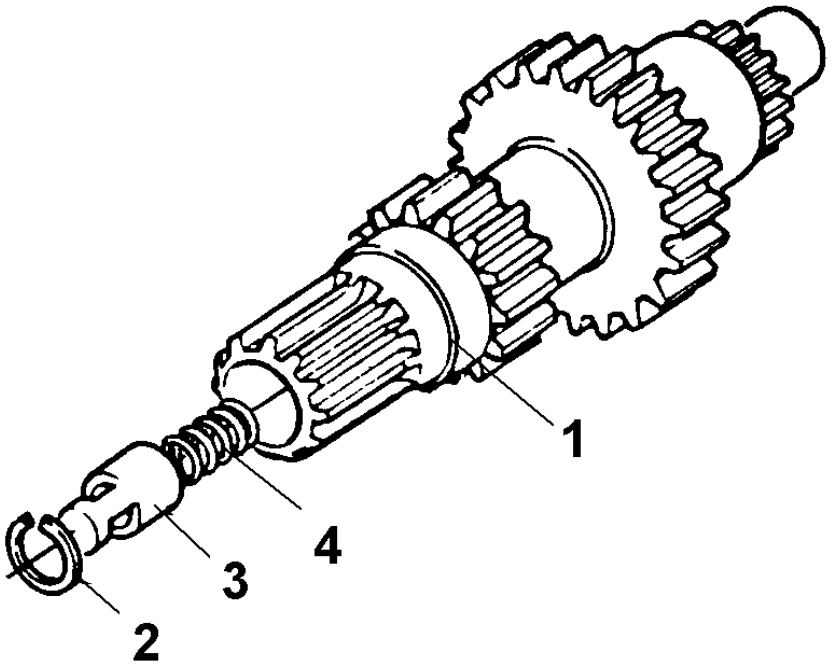

1	3599302M1	15/26	**1** ÁRVORE	AXLE	EJE
2	391264X1		**1** ANEL	RING	ARO
3	1686283M1		**1** CARRETEL	SPOOL	CARRETE
4	1686284M2		**1** MOLA	SPRING	RESORTE

Rolamento Destacador
Bearing
Cojinete

25-350

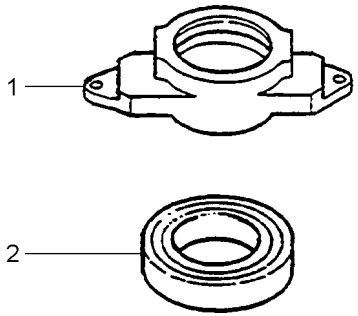

1	886727M2	**1** COLAR	COLLAR	COLLAR
2	3585341M1	**1** ROLAMENTO	BEARING	COJINETE

Transmissão
Transmission
Transmision

25-355

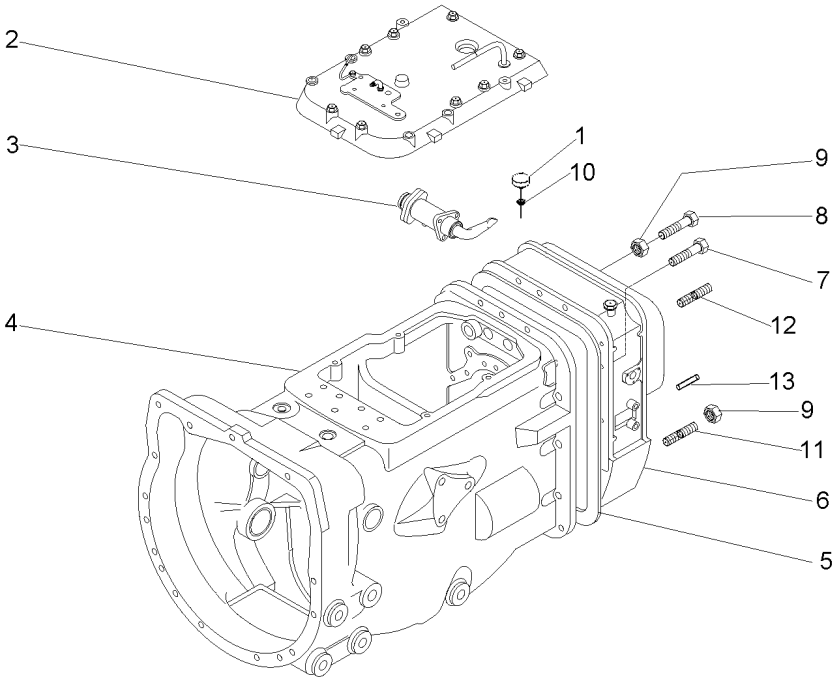

1	3811274M1		**1**	INTERRUPTOR	SWITCH	INTERRUPTOR
2	6200500M91		**1**	TAMPA	COVER	CUBIERTA
3	6226675M91	25-360 No	**1**	SELETOR	SELECTOR	SELECTOR
4	6226258M91	25-365 No	**1**	CX. TRANSMISSÃO	TRANSMISSION	TRANSMISION
4		25-370 No	**1**	CJ. TRANSMISSÃO	KIT,TRANSMISSION	JGO.TRANSMISION
4		25-375 No	**1**	CJ. TRANSMISSÃO	KIT,TRANSMISSION	JGO.TRANSMISION
4		25-380 No	**1**	CJ. TRANSMISSÃO	KIT,TRANSMISSION	JGO.TRANSMISION
4		25-385 No	**1**	CJ. TRANSMISSÃO	KIT,TRANSMISSION	JGO.TRANSMISION
5	1687785M4		**1**	JUNTA	GASKET	EMPAQUETADURA.
6	6226275M91	25-390 No	**1**	CJ. ESPAÇADOR	KIT, SPACER	JUEGO ESPACIADOR
7	377561X1		**8**	PARAFUSO	BOLT	PERNO
8	377563X1		**3**	PARAFUSO	BOLT	PERNO
9	069676T1		**15**	PORCA	NUT	TUERCA
10	339027X1		**1**	ARRUELA	WASHER	ARANDELA
11	033849P1		**2**	PRISIONEIRO	STUD	ESPARRAGO
12	3589428M1		**2**	PRISIONEIRO	STUD	ESPARRAGO
13	191314M1		**2**	PINO	PIN	PASADOR

Seletor
Selector
Seletor

25-360

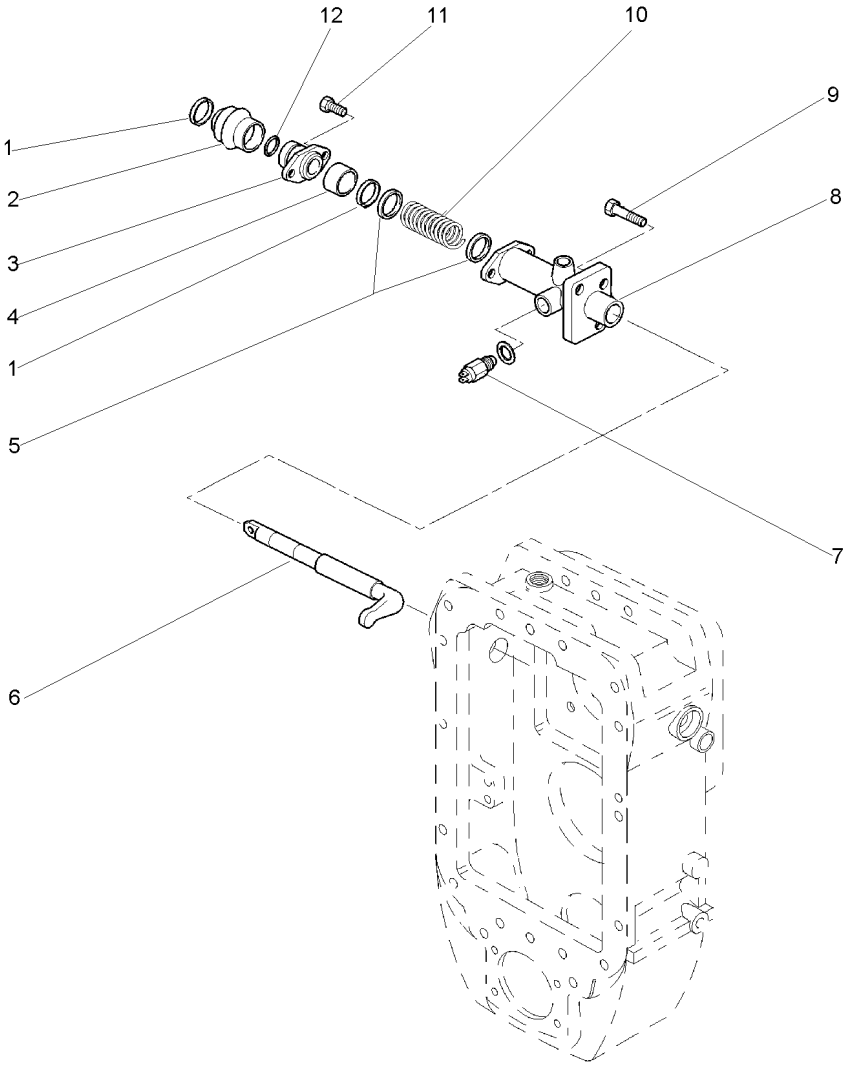

1	3911086X1	**2** ANEL TRAVA	CIRCLIP	CIRCULITO
2	3611029M3	**1** COIFA	BELLOWS	FUELLE
3	3808249M2	**1** MANCAL	BEARING	COJINETE
4	3613792M1	**1** ESPAÇADOR	SPACER	PIEZA DISTANCIA
5	3613789M1	**2** ARRUELA	WASHER	ARANDELA
6	3813738M1	**1** EIXO	SHAFT	ARBOL
7	358724X91	**1** BUJÃO	PLUG	TAPON
8	6226676M1	**1** SUPORTE	BRACKET	SOPORTE
9	391991X1	**3** PARAFUSO	BOLT	PERNO
10	3613788M1	**1** MOLA	SPRING	RESORTE
11	339123X1	**2** PARAFUSO	BOLT	PERNO
12	3007357X1	**1** ANEL "O"	O RING	JUNTA TORICA

Transmissão 8x8
8x8 Transmission
Transmision 8x8

25-365

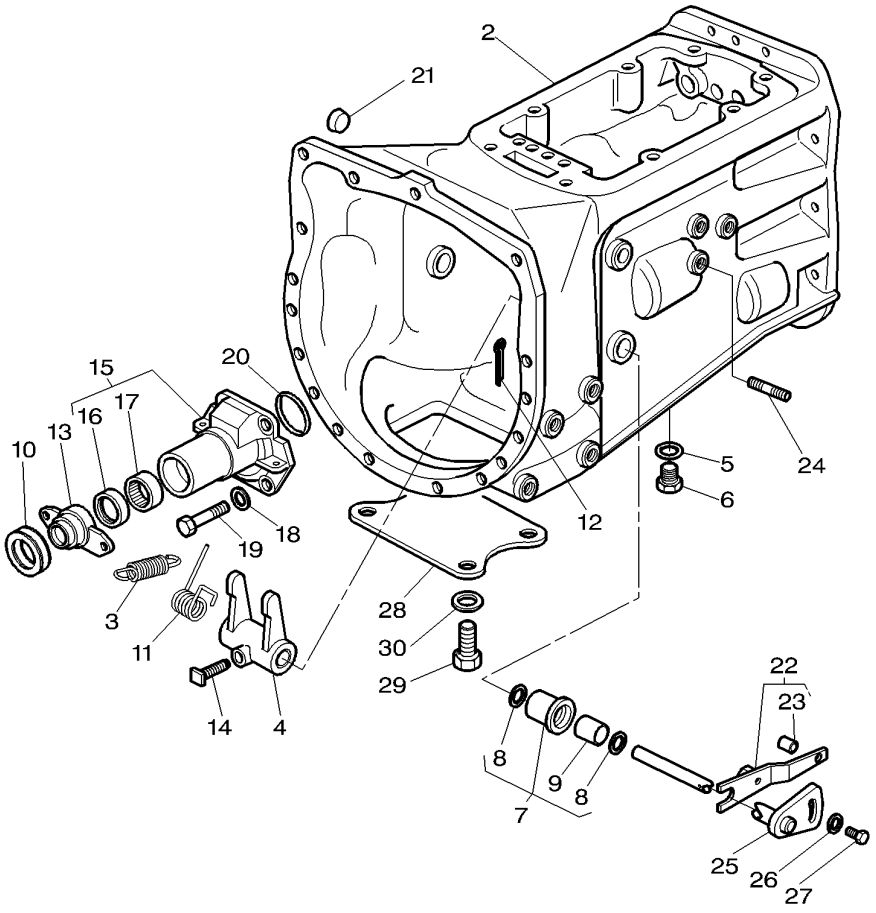

2	6201746M91	**1**	CJ. CARCAÇA	HOUSE ASSY	CONJ. CARTER
3	3700450M1	**2**	MOLA	SPRING	RESORTE
4	886719M1	**1**	GARFO	FORK	HORQUILLA
5	180474M1	**1**	ARRUELA	WASHER	ARANDELA
6	884691M1	**1**	BUJÃO	PLUG	TAPON
7	3771461M91	**2**	BUCHA	BUSH	CASQUILLO
8	195908M1	**2**	ANEL	RING	ARO
9	3771462M1	**1**	BUCHA	BUSH	CASQUILLO
10	3700527M1	**1**	ROLAMENTO	BEARING	COJINETE
11	3700585M1	**1**	MOLA	SPRING	RESORTE
12	354076X1	**1**	CUPILHA	COTTER PIN	PASADOR DOUBLE
13	886727M4	**1**	COLAR	COLLAR	COLLAR
14	3771408M1	**1**	PARAFUSO	BOLT	PERNO
15	3612710M92	**1**	LUVA	SLEEVE	MANCHA
16	1860867M5	**1**	RETENTOR	SEAL	RETEN
17	886668M1	**1**	ROLAMENTO	BEARING	COJINETE
18	385362X1	**1**	ARRUELA	WASHER	ARANDELA
19	377477X1	**4**	PARAFUSO	BOLT	PERNO
20	886089M1	**1**	ANEL "O"	O RING	JUNTA TORICA
21	1875185M1	**2**	BUJÃO	PLUG	TAPON
22	068428S1	**1**	ALAVANCA	LEVER	PALANCA
23	054279P1	**1**	BUCHA	BUSH	CASQUILLO
24	3811249M2	**1**	PRISIONEIRO	STUD	ESPARRAGO
25	3814627M91	**1**	EIXO	SHAFT	ARBOL
26	3759973M2	**1**	ARRUELA	WASHER	ARANDELA
27	3818907M1	**1**	PARAFUSO	BOLT	PERNO
28	180482M1	**1**	TAMPA	COVER	CUBIERTA
29	354441X1	**4**	PARAFUSO	BOLT	PERNO
30	353433X1	**2**	ARRUELA	WASHER	ARANDELA

Transmissão 8x8
8x8 Transmission
Transmision 8x8

25-370

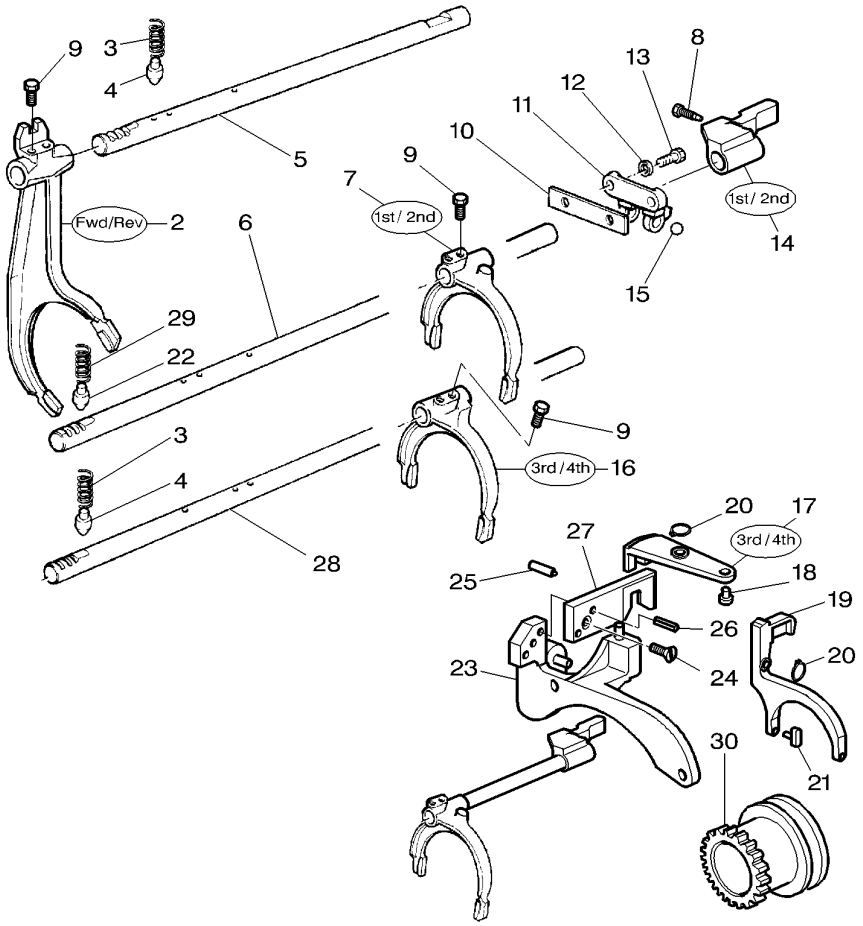

2	3697242M2	**1**	GARFO	FORK	HORQUILLA
3	191221M1	**2**	MOLA	SPRING	RESORTE
4	180418M2	**2**	PINO	PIN	PASADOR
5	3610870M3	**1**	EIXO	SHAFT	ARBOL
6	3808865M1	**1**	EIXO	SHAFT	ARBOL
7	3599652M1	**1**	GARFO	FORK	HORQUILLA
8	3810902M1	**1**	PARAFUSO	BOLT	PERNO
9	1675367M2	**6**	PARAFUSO	BOLT	PERNO
10	3809342M1	**1**	PLACA	PLATE	PLATO
11	1860761M1	**1**	SUPORTE	CLEVIS	GANCHO SEGURI.
12	353434X1	**2**	ARRUELA	WASHER	ARANDELA
13	354262X1	**2**	PARAFUSO	BOLT	PERNO
14	3807536M1	**1**	SELETOR	SELECTOR	SELECTOR
15	391838X1	**1**	ESFERA	BALL	BOLA
16	1674654M3	**1**	GARFO	FORK	HORQUILLA
17	3810851M1	**1**	ALAVANCA	LEVER	PALANCA
18	3807525M1	**1**	PINO	PIN	PASADOR
19	6200656M1	**1**	GARFO	FORK	HORQUILLA
20	1440474X1	**2**	ANEL TRAVA	CIRCLIP	CIRCULITO
21	3811154M1	**2**	PINO	PIN	PASADOR
22	3610589M2	**1**	PINO	PIN	PASADOR
23	3811332M92	**1**	CJ. SUPORTE	KIT, BRACKET	JUEGO SOPORTE
24	3009431X1	**1**	PARAFUSO	BOLT	PERNO
25	3811062M1	**1**	ADAPTADOR	ADAPTOR	ADAPTADOR
26	3019304X1	**2**	PINO	PIN	PASADOR
27	3807529M1	**1**	PLACA	PLATE	PLATO
28	3808864M1	**1**	EIXO	SHAFT	ARBOL
29	3610591M3	**1**	MOLA	SPRING	RESORTE
30	3807729M1	**1**	LUVA ACOPLAMENTO	COUPLING SLEEVE	COUPLING SLEEVE

Transmissão 8x8
8x8 Transmission
Transmision 8x8

25-375

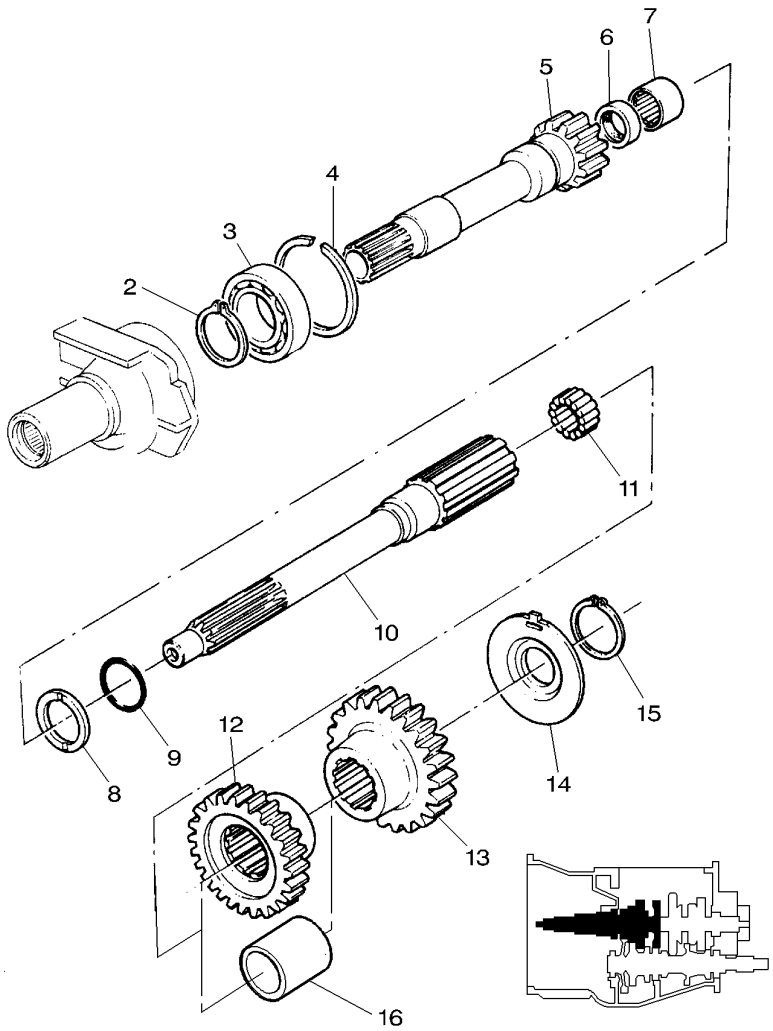

2	762101M1	**1** ANEL TRAVA	CIRCLIP	CIRCULITO
3	3761291M1	**1** ROLAMENTO	BEARING	COJINETE
4	377631X1	**1** ANEL TRAVA	CIRCLIP	CIRCULITO
5	1677748M92	**1** ÁRVORE	AXLE	EJE
6	883935M4	**1** RETENTOR	SEAL	RETEN
7	1677724M1	**1** ROLAMENTO	BEARING	COJINETE
8	1677742M2	**1** ARRUELA	WASHER	ARANDELA
9	358969X1	**1** ANEL TRAVA	CIRCLIP	CIRCULITO
10	1692502M2	**1** EIXO	SHAFT	ARBOL
11	2700273M1	**1** ROLAMENTO AGULHA	BEARING NEEDLE	COJINETA AGUJAS
12	3599430M1	**1** ESPAÇADOR	SPACER	PIEZA DISTANCIA
13	3599417M1	**1** ENGRENAGEM	GEAR	ENGRANAJE
14	3599429M2	**1** ESPAÇADOR	SPACER	PIEZA DISTANCIA
15	762101M1	**1** ANEL TRAVA	CIRCLIP	CIRCULITO
16	3599430M1	**1** ESPAÇADOR	SPACER	PIEZA DISTANCIA

Transmissão 8x8
8x8 Transmission
Transmision 8x8

25-380

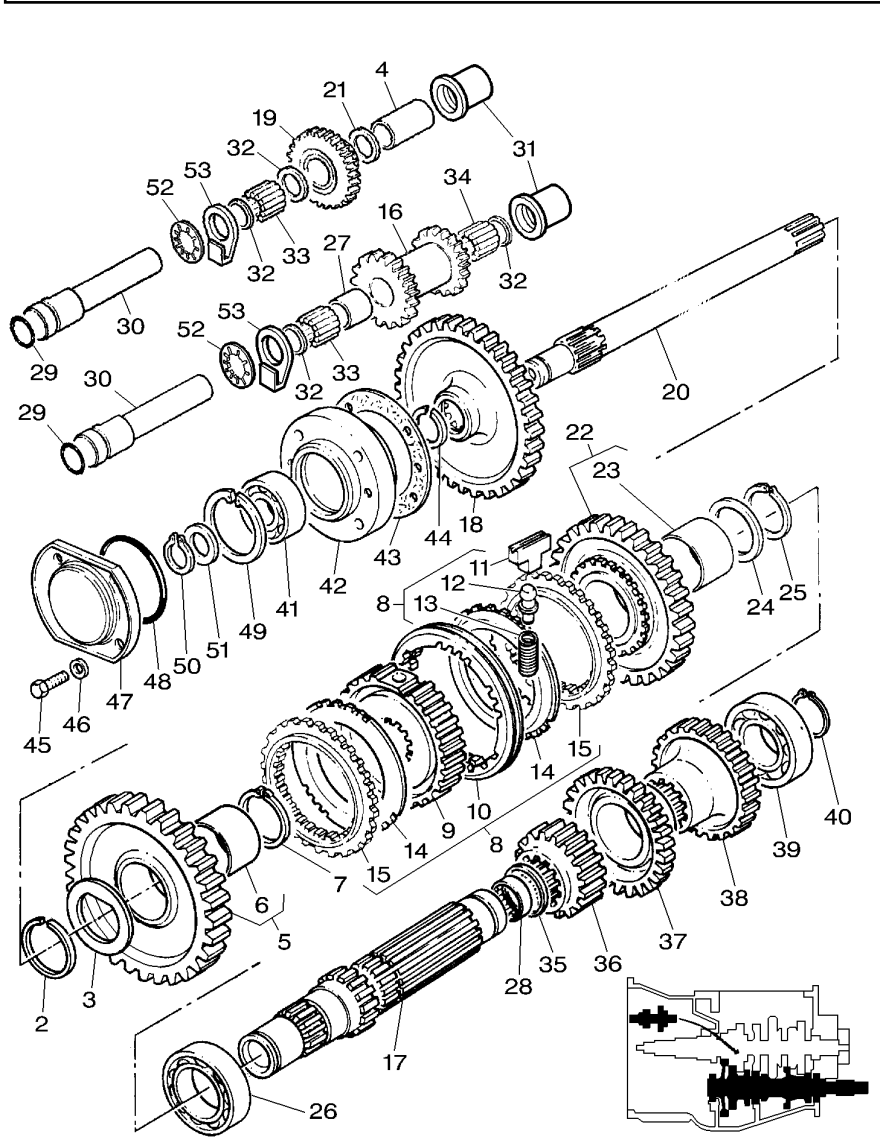

2	831581M2		**1**	ANEL TRAVA	CIRCLIP	CIRCULITO
3	3613276M1		**1**	ARRUELA AJUSTE	ADJUST WASHER	ARRUELA AJUSTE
4	369985X1		**1**	ESPAÇADOR	SPACER	PIEZA DISTANCIA
5	3599425M96		**1**	CJ. ENGRENAGEM	KIT, GEAR	ENGRANAJES JUEGO
6	3697899M2		**1**	BUCHA	BUSH	CASQUILLO
7	1440873X1		**1**	ANEL TRAVA	CIRCLIP	CIRCULITO
8	3771350M91		**1**	CJ. SINCRONIZADO	SYNCHRO UNIT	SINCRONIZ ADORA
9	3771367M1		**1**	CUBO	HUB	CUBO
10	3771359M1		**1**	LUVA	SLEEVE	MANCHA
11	3771355M1		**3**	BLOCO	BLOCK	BLOQUE
12	3771353M1		**3**	PINO	PIN	PASADOR
13	3771354M1		**3**	MOLA	SPRING	RESORTE
14	3771363M1		**2**	ANEL	RING	ARO
15	3771370M1		**2**	ANEL	RING	ARO
16	3612048M1		**1**	PINHÃO	PINION	PINON
17	3614588M2		**1**	EIXO	SHAFT	ARBOL
18	1671706M4		**1**	ENGRENAGEM	GEAR	ENGRANAJE
19	3599912M2		**1**	CJ. ENGRENAGEM	KIT, GEAR	ENGRANAJES JUEGO
20	1869279M1		**1**	EIXO	SHAFT	ARBOL
20	3811148M1	I H	**1**	EIXO	SHAFT	ARBOL
21	3763502M1		**1**	BUCHA	BUSH	CASQUILLO
22	3612290M92		**1**	CJ. ENGRENAGEM	KIT, GEAR	ENGRANAJES JUEGO
23	3612301M1		**1**	BUCHA	BUSH	CASQUILLO
24	3612291M1		**1**	ARRUELA AJUSTE	ADJUST WASHER	ARRUELA AJUSTE
25	339470X1		**1**	ANEL	RING	ARO
26	3003372X1		**1**	ROLAMENTO	BEARING	COJINETE
27	369985X1		**1**	ESPAÇADOR	SPACER	PIEZA DISTANCIA
28	195453M1		**1**	ROLAMENTO AGULHA	BEARING NEEDLE	COJINETA AGUJAS
29	3762561M1		**1**	ANEL "O"	O RING	JUNTA TORICA
30	3612693M2		**1**	EIXO	SHAFT	ARBOL
31	3763502M1		**1**	BUCHA	BUSH	CASQUILLO
32	3612559M2		**2**	ARRUELA	WASHER	ARANDELA
33	3614399M1		**23**	ROLAMENTO AGULHA	BEARING NEEDLE	COJINETA AGUJAS
34	3614399M1		**23**	ROLAMENTO AGULHA	BEARING NEEDLE	COJINETA AGUJAS
35	195500M1		**1**	ANEL TRAVA	CIRCLIP	CIRCULITO
36	3612049M1		**1**	PINHÃO	PINION	PINON
37	3612055M1		**1**	PINHÃO	PINION	PINON
38	3612052M1		**1**	PINHÃO	PINION	PINON
39	3761291M1		**1**	ROLAMENTO	BEARING	COJINETE
40	195363M1		**1**	ANEL TRAVA	CIRCLIP	CIRCULITO
41	3760514M1		**1**	ROLAMENTO	BEARING	COJINETE
42	899331M1		**1**	FLANGE	FLANGE	PLETINA
43	180432M1		**1**	JUNTA	GASKET	EMPAQUETADURA.
44	358913X1		**1**	ANEL TRAVA	CIRCLIP	CIRCULITO
45	353693X1		**4**	PARAFUSO	BOLT	PERNO
46	353771X1		**4**	ARRUELA	WASHER	ARANDELA
47	883620M1		**1**	TAMPA	COVER	CUBIERTA
48	1004633M1		**1**	ANEL "O"	O RING	JUNTA TORICA
49	355988X1		**1**	ANEL TRAVA	CIRCLIP	CIRCULITO
50	899385M1		**1**	ANEL	RING	ARO

Transmissão 8x8
8x8 Transmission
Transmision 8x8

25-380

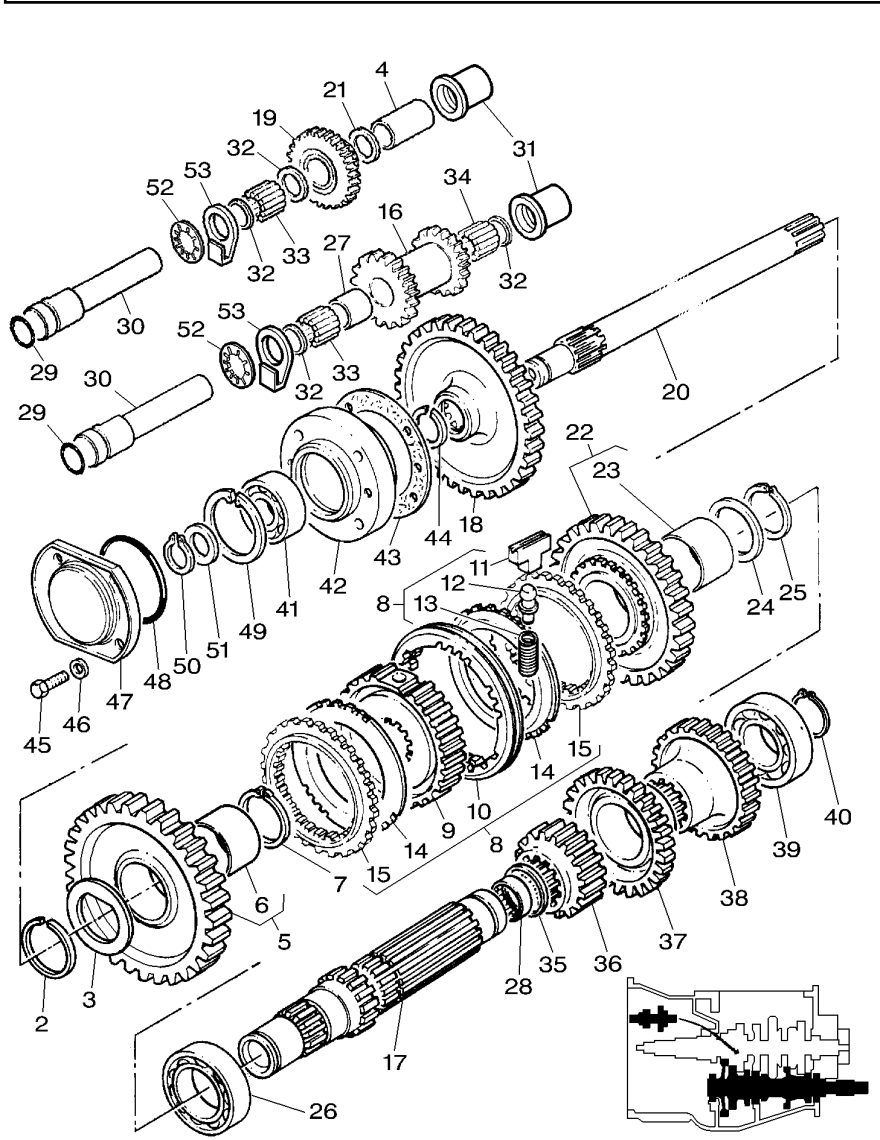

51	881122M2	**1**	ANEL	RING	ARO
52	3771857M1	**1**	MOLA DISCO	DISC SPRING	DISC SPRING
53	3763523M1	**1**	PLACA	PLATE	PLATO

Transmissão 8x8
8x8 Transmission
Transmision 8x8

25-385

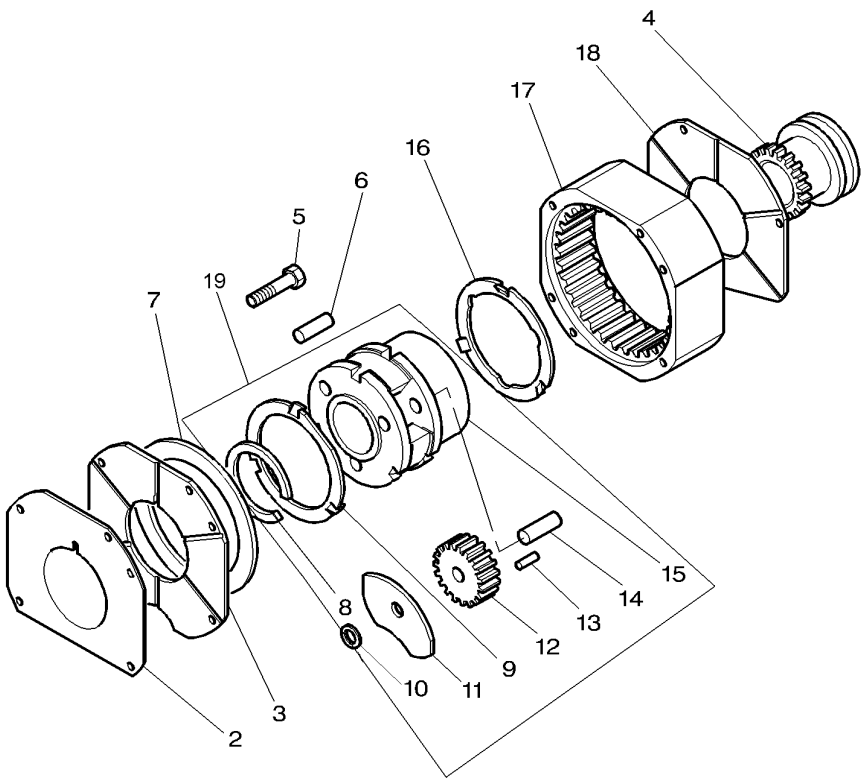

2	1867426M1	**1**	CALÇO	SHIM	CALCE
3	1867425M1	**1**	PLACA	PLATE	PLATO
4	3807729M1	**1**	LUVA ACOPLAMENTO	COUPLING SLEEVE	COUPLING SLEEVE
5	354271X1	**2**	PARAFUSO	BOLT	PERNO
6	180409M1	**2**	PINO	PIN	PASADOR
7	1661953M1	**1**	MOLA	SPRING	RESORTE
8	377424X1	**1**	ANEL TRAVA	CIRCLIP	CIRCULITO
9	1866545M2	**1**	ARRUELA	WASHER	ARANDELA
10	1866543M1	**3**	ARRUELA	WASHER	ARANDELA
11	1866542M1	**6**	ARRUELA	WASHER	ARANDELA
12	1866552M1	**3**	ENGRENAGEM	GEAR	ENGRANAJE
13	1866553M2	**96**	ROLETE	ROLLER	RODILLO
14	1866538M2	**3**	EIXO	SHAFT	ARBOL
15	3811067M91	**1**	PORTA ENGRENAGEM	CARRIER	PORTADOR
16	1866545M2	**1**	ARRUELA	WASHER	ARANDELA
17	1867424M2	**1**	COROA	ANNULAR GEAR	ENGRANAJE ANULAR
18	1867423M1	**1**	PLACA	PLATE	PLATO

Espaçador
Spacer
Espaciador

25-390

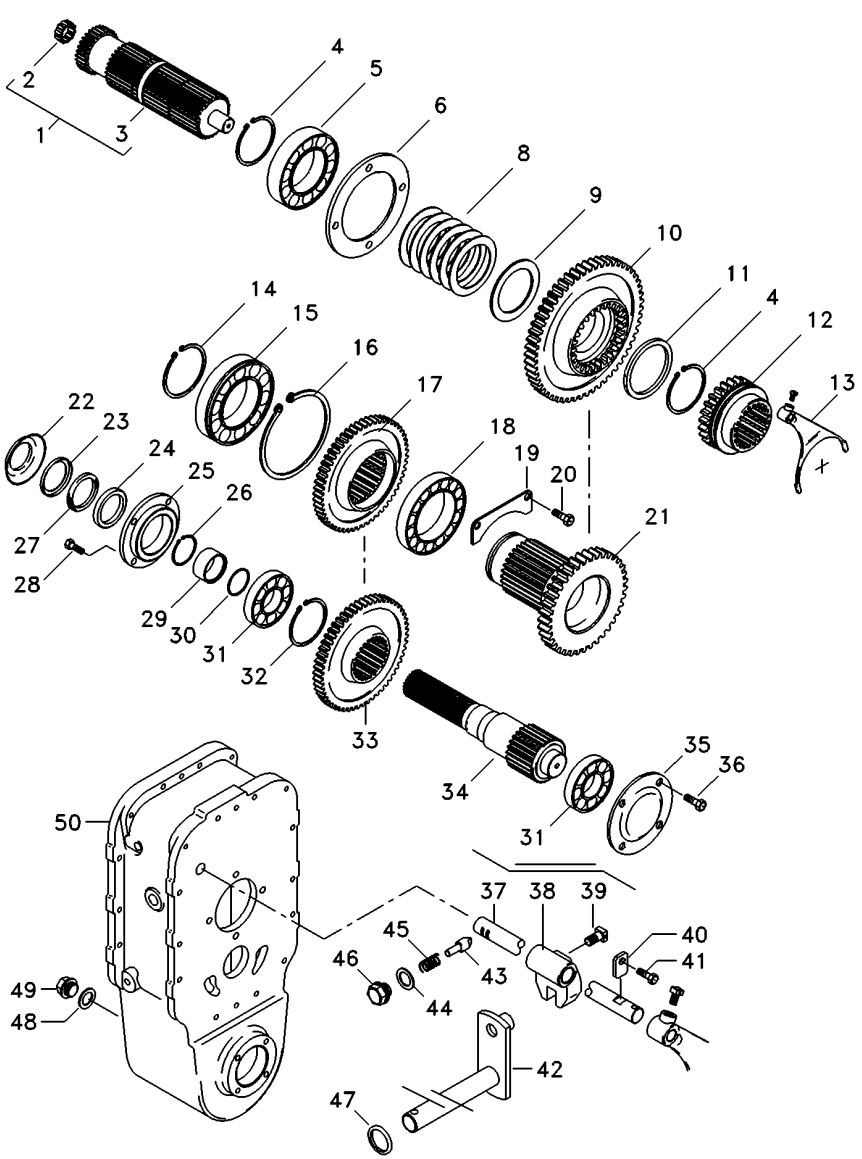

1	6226284M91		**1**	CJ. EIXO	KIT, AXLE	JUEGO DE EJE
2	195513M1		**1**	ROLAMENTO AGULHA	BEARING NEEDLE	COJINETA AGUJAS
3	6212050M1		**1**	EIXO	SHAFT	ARBOL
4	339470X1		**2**	ANEL	RING	ARO
5	1692601M1		**1**	ROLAMENTO	BEARING	COJINETE
6	1692549M1		**1**	CAPA	CAP	TAPA
8	6207280M1		**6**	MOLA PRATO	SPRING PLATE	PLETINA MUELLE
9	6207387M1		**1**	ANEL	RING	ARO
10	6207274M1	36	**1**	ENGRENAGEM	GEAR	ENGRANAJE
11	6211327M1		**1**	ANEL	RING	ARO
12	3585343M3		**1**	LUVA	SLEEVE	MANCHA
13	3585335M3		**1**	GARFO	FORK	HORQUILLA
14	391129X1		**1**	ANEL TRAVA	CIRCLIP	CIRCULITO
15	1692592M1		**1**	ROLAMENTO	BEARING	COJINETE
16	1443565X1		**1**	ANEL	RING	ARO
17	027843T1		**1**	ENGRENAGEM	GEAR	ENGRANAJE
18	1692590M1		**1**	ROLAMENTO	BEARING	COJINETE
19	1692550M1		**1**	CHAPA	PLATE	CHAPA
20	339124X1		**2**	PARAFUSO	BOLT	PERNO
21	6207275M1	23	**1**	ENGRENAGEM	GEAR	ENGRANAJE
22	042997P1		**1**	DEFLETOR	DEFLECTOR	DEFLECTOR
23	1692603M1		**1**	ANEL	RING	ARO
24	3409619M1		**1**	RETENTOR	SEAL	RETEN
25	1692553M1		**1**	CARCAÇA	HOUSING	ALOJAMIENTO
26	339469X1		**1**	ANEL TRAVA	CIRCLIP	CIRCULITO
27	1692604M1		**1**	FELTRO	FELT	FIELTRO
28	339761X1		**6**	PARAFUSO	BOLT	PERNO
29	1692554M1		**1**	COLAR	COLLAR	COLLAR
30	1441271X1		**1**	ANEL "O"	O RING	JUNTA TORICA
31	1692582M1		**2**	ROLAMENTO	BEARING	COJINETE
32	339470X1		**1**	ANEL	RING	ARO
33	027842T1	37	**1**	ENGRENAGEM	GEAR	ENGRANAJE
34	033063P1		**1**	EIXO	SHAFT	ARBOL
35	069507P1		**1**	TAMPA	COVER	CUBIERTA
36	390379X1		**4**	PARAFUSO	BOLT	PERNO
37	3585331M2		**1**	EIXO	SHAFT	ARBOL
38	180446M1		**1**	SELETOR	SELECTOR	SELECTOR
39	180002M1		**2**	PARAFUSO	BOLT	PERNO
40	3410726M1		**1**	BATENTE	STOP	PARO
41	339126X1		**1**	ANEL TRAVA	CIRCLIP	CIRCULITO
42	3410533M92		**1**	ALAVANCA	LEVER	PALANCA
43	180418M2		**1**	PINO	PIN	PASADOR
44	3409613M1		**1**	ARRUELA	WASHER	ARANDELA
45	3585797M1		**1**	MOLA	SPRING	RESORTE
46	1692580M1		**1**	BUJÃO	PLUG	TAPON
47	894307M1		**1**	RETENTOR	OIL SEAL	BUJE RETENACEITE
48	3409614M1		**1**	ARRUELA	WASHER	ARANDELA
49	3409616M1		**1**	BUJÃO	PLUG	TAPON
50	6226276M1		**1**	CARCAÇA	HOUSING	ALOJAMIENTO

Suporte
Support
Soporte

25-395

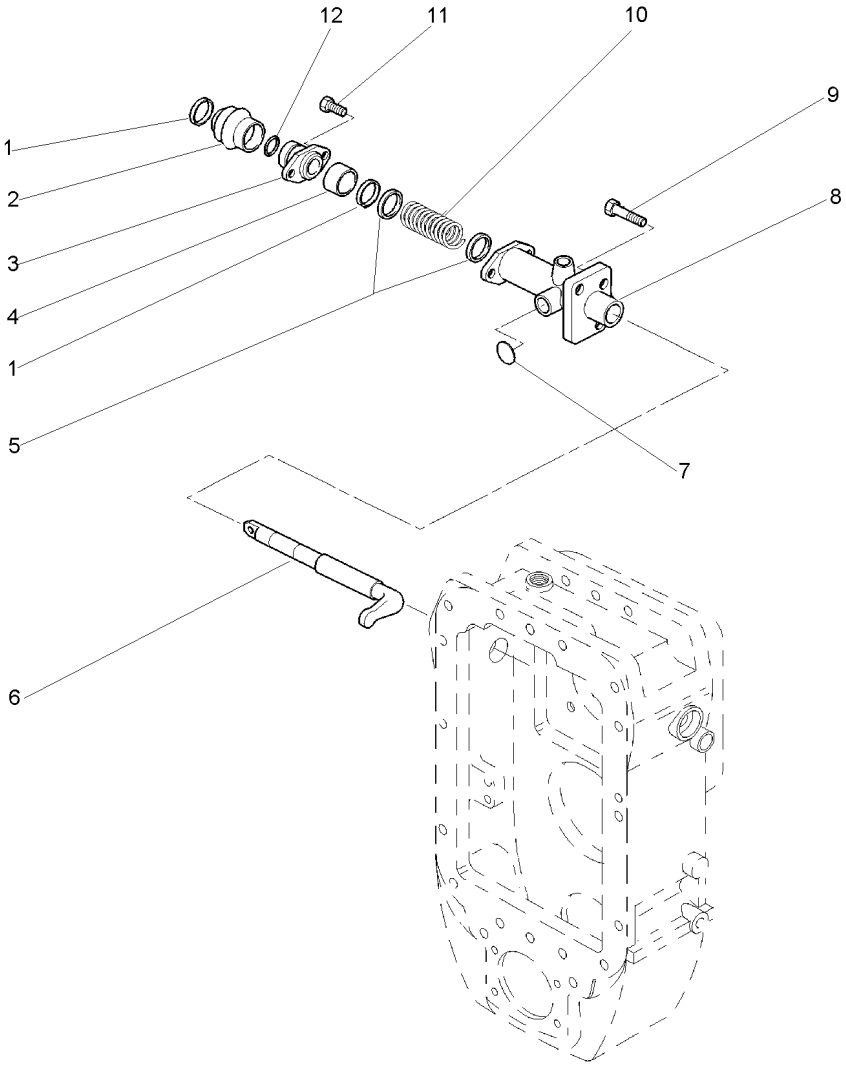

1	391086X1	**2**	ANEL TRAVA	CIRCLIP	CIRCULITO
2	3611029M3	**1**	COIFA	BELLOWS	FUELLE
3	3808249M2	**1**	MANCAL	BEARING	COJINETE
4	3613792M1	**1**	ESPAÇADOR	SPACER	PIEZA DISTANCIA
5	3813789M1	**2**	ARRUELA	WASHER	ARANDELA
6	3813738M1	**1**	EIXO	SHAFT	ARBOL
7	358724X91	**1**	BUJÃO	PLUG	TAPON
8	3813739M1	**1**	SUPORTE	BRACKET	SOPORTE
9	3009777X1	**3**	PARAFUSO	BOLT	PERNO
10	3813788M1	**1**	MOLA	SPRING	RESORTE
11	339123X1	**2**	PARAFUSO	BOLT	PERNO
12	3007357X1	**1**	ANEL "O"	O RING	JUNTA TORICA

Carcaça Central
Middle Body
Carcaza Central

30-10

Sem Tdp
Without Pto
Sin Tdf

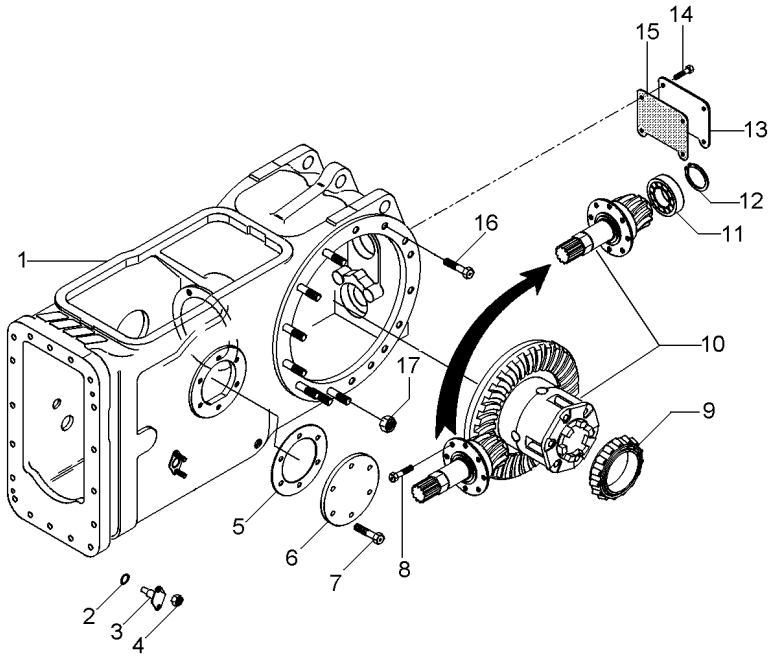

1	022350N2	30-15 No	**1**	CARCAÇA	HOUSING	ALOJAMIENTO
2	851258M1		**2**	ANEL "O"	O RING	JUNTA TORICA
3	898643M1		**2**	PINO	PIN	PASADOR
4	353916X1		**4**	PORCA	NUT	TUERCA
5	181217M1		**1**	JUNTA	GASKET	EMPAQUETADURA.
6	022942P1	◀	**1**	TAMPA	COVER	CUBIERTA
7	353698X1		**6**	PARAFUSO	BOLT	PERNO
8	899199M1		**6**	PARAFUSO	BOLT	PERNO
9	1850909M91		**1**	CJ. ROLAMENTO	BEARING ASSY	RODAMIENTO RAD
10	035290N1	30-20 No	**1**	DIFERENCIAL	DIFFERENTIAL	DIFERENCIAL
11	834733M1		**1**	ROLAMENTO	BEARING	COJINETE
12	366442X1		**1**	ANEL TRAVA	CIRCLIP	CIRCULITO
13	488253M4		**1**	TAMPA	COVER	CUBIERTA
14	353723X1		**4**	PARAFUSO	BOLT	PERNO
15	488254M2		**1**	JUNTA	GASKET	EMPAQUETADURA.
16	377622X1		**8**	PARAFUSO	BOLT	PERNO
17	353437X1		**14**	PORCA	NUT	TUERCA

Carcaça Central
Middle Body
Carcaza Central

30-15

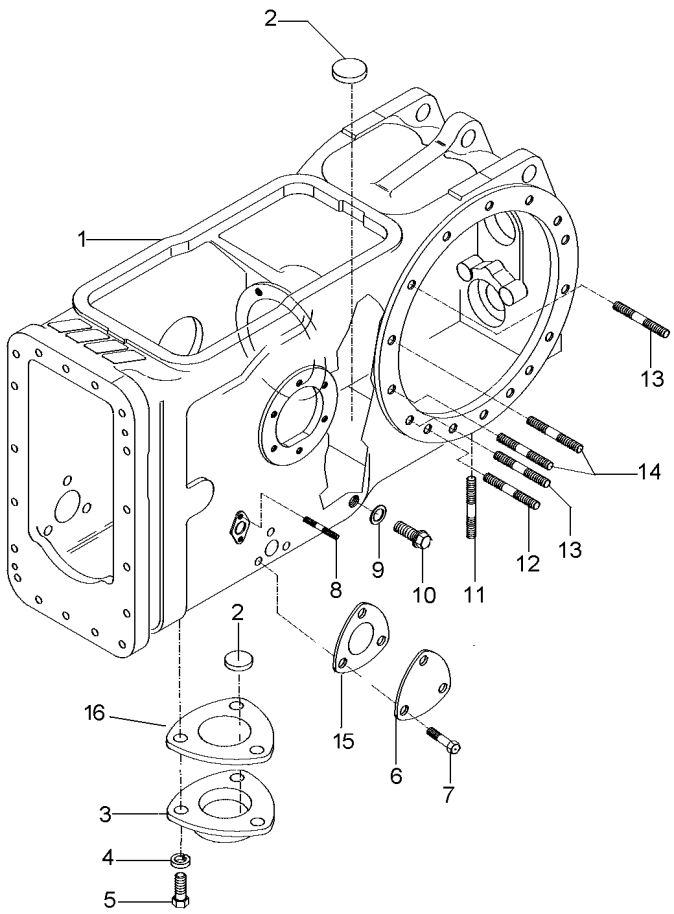

1	022334P5	**1**	CARCAÇA	HOUSING	ALOJAMIENTO
2	020468T1	**3**	MAGNÉTICO	MAGNET	IMAN
3	1869491M1	**1**	TAMPA	COVER	CUBIERTA
4	353446X1	**3**	ARRUELA	WASHER	ARANDELA
5	353676X1	**3**	PARAFUSO	BOLT	PERNO
6	3411758M1	**1**	TAMPA	COVER	CUBIERTA
7	353691X1	**3**	PARAFUSO	BOLT	PERNO
8	195569M2	**4**	PRISIONEIRO	STUD	ESPARRAGO
9	180474M1	**1**	ARRUELA	WASHER	ARANDELA
10	3409712M1	**1**	BUJÃO	PLUG	TAPON
11	490808M1	**4**	PRISIONEIRO	STUD	ESPARRAGO
12	1860900M1	**2**	PRISIONEIRO	STUD	ESPARRAGO
13	1860900M1	**12**	PRISIONEIRO	STUD	ESPARRAGO
14	377616X1	**4**	PRISIONEIRO	STUD	ESPARRAGO
15	1660551M2	**1**	JUNTA	GASKET	EMPAQUETADURA.
16	6214508M1	**1**	JUNTA	GASKET	EMPAQUETADURA.

Pinhão E Diferencial
Pinion And Diferential
Piñon Y Diferencial

30-20

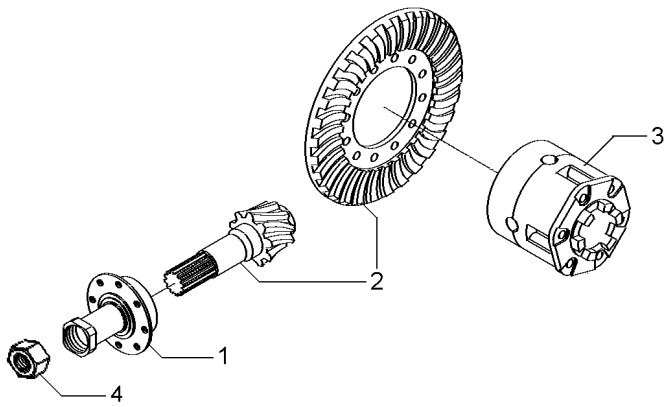

1	1872858M93	30-25 No	**1**	FLANGE	FLANGE	PLETINA
3	1481423M94	30-30 No	**1**	CJ. DIFERENCIAL	KIT,DIFFERENTIAL	JGO.DIFERENCIAL.
4	532956M1		**1**	PORCA	NUT	TUERCA

Flange E Pinhão
Flange And Pinion
Pletina Y Piñon

30-25

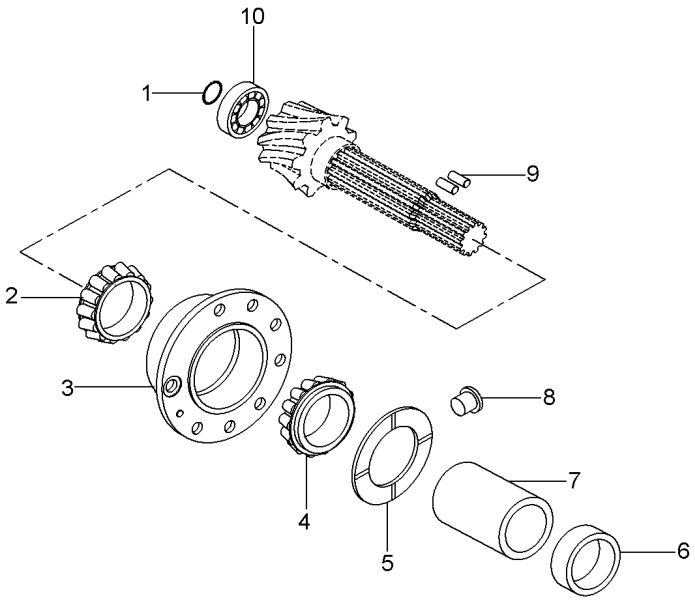

1	366442X1	**1** ANEL TRAVA	CIRCLIP	CIRCULITO
2	3176710M91	**1** ROLAMENTO	BEARING	COJINETE
3	507565M91	**1** FLANGE	FLANGE	PLETINA
4	3176708M91	**1** ROLAMENTO	BEARING	COJINETE
5	516377M1	**1** ARRUELA	WASHER	ARANDELA
6	048363P2	**1** ESPAÇADOR	SPACER	PIEZA DISTANCIA
7	532893M1	**1** ESPAÇADOR	SPACER	PIEZA DISTANCIA
8	532910M1	**1** TRAVA	LOCK	RETENEDOR
9	3612442M1	**2** ROLETE	ROLLER	RODILLO
10	834733M1	**1** ROLAMENTO	BEARING	COJINETE

Diferencial
Differential
Differencial

30-30

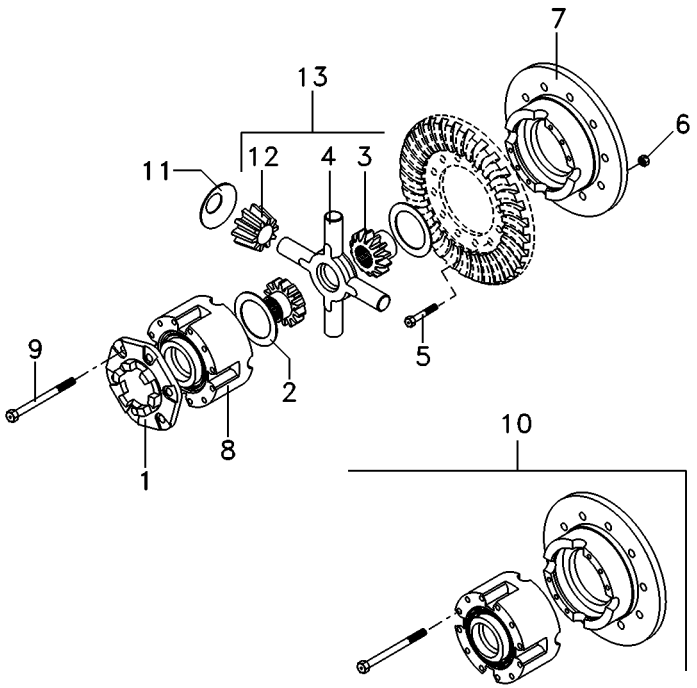

1	898712M2		
2	897726M1		
3	885518M1	13	
4	894302M5	13	
5	825776M1		1/2X20X1,720
6	891947M1		1/2X20
7		10	10
8		10	10
9	490001M1	10	1/2X13X4"
10	2800781M92		
11	038730P1		
12	897725M3	13	
13	4200009M91		

1	FLANGE	FLANGE	PLETINA
2	ARRUELA	WASHER	ARANDELA
2	ENGRENAGEM	GEAR	ENGRANAJE
1	CRUZETA	SPIDER	CRUCETA
12	PARAFUSO	BOLT	PERNO
12	PORCA	NUT	TUERCA
1	MEIA CAIXA	STOCKING BOX	MEDIA CAJA
1	MEIA CAIXA	STOCKING BOX	MEDIA CAJA
8	PARAFUSO	BOLT	PERNO
1	CJ. CAIXA	KIT, BOX	JUEGO DE CAJA
4	ARRUELA	WASHER	ARANDELA
4	SATÉLITE	SATELLITE	SATELITE
1	CJ. ENGRENAGEM	KIT, GEAR	ENGRANAJES JUEGO

Carcaça Central	**540 Rpm**
Middle Body	**540 Rpm**
Carcaza Central	**540 Rpm**

30-35

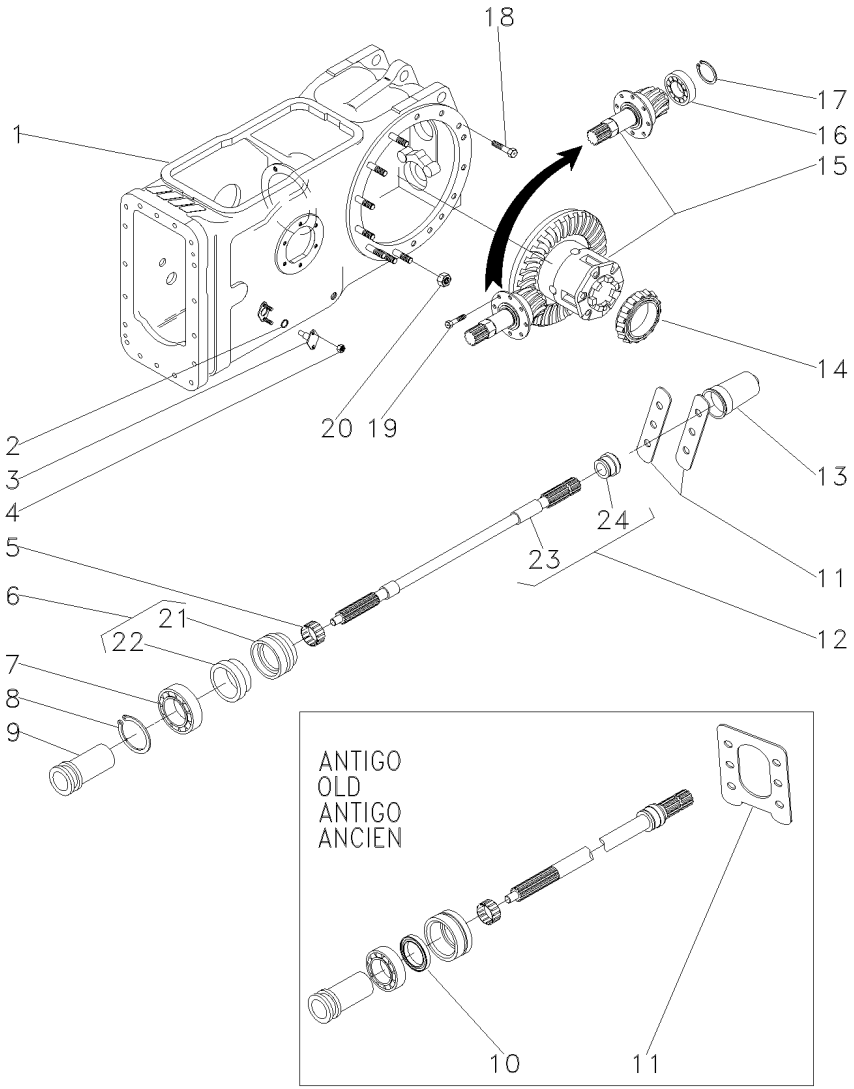

1	022350N2		30-15 No	**1**	CARCAÇA	HOUSING	ALOJAMIENTO
2	851258M1			**2**	ANEL "O"	O RING	JUNTA TORICA
3	898643M1			**2**	PINO	PIN	PASADOR
4	353916X1			**4**	PORCA	NUT	TUERCA
5	195453M1			**1**	ROLAMENTO AGULHA	BEARING NEEDLE	COJINETA AGUJAS
6	3611134M93			**1**	LUVA	SLEEVE	MANCHA
7	391162X1			**1**	ROLAMENTO	BEARING	COJINETE
8	831581M2			**1**	ANEL TRAVA	CIRCLIP	CIRCULITO
9	532898M1			**1**	LUVA	SLEEVE	MANCHA
10	3611135M1	[A]		**1**	RETENTOR	SEAL	RETEN
11	072280P1	[A]		**1**	CHAPA	PLATE	CHAPA
11	3149348M1	[B]		**2**	CHAPA	PLATE	CHAPA
12	3599003M92			**1**	EIXO	SHAFT	ARBOL
13	035678T1			**1**	TAMPA	COVER	CUBIERTA
14	1850909M91			**1**	CJ. ROLAMENTO	BEARING ASSY	RODAMIENTO RAD
15	035426N1		30-40 No	**1**	DIFERENCIAL	DIFFERENTIAL	DIFERENCIAL
16	834733M1			**1**	ROLAMENTO	BEARING	COJINETE
17	366442X1			**1**	ANEL TRAVA	CIRCLIP	CIRCULITO
18	377622X1			**8**	PARAFUSO	BOLT	PERNO
19	899199M1			**6**	PARAFUSO	BOLT	PERNO
20	353437X1			**14**	PORCA	NUT	TUERCA
21	3599002M3	6		**1**	LUVA	SLEEVE	MANCHA
22	3699801M1	6		**1**	RETENTOR	OIL SEAL	BUJE RETENACEITE
23		12	➡ 3599003M92	**1**	EIXO	SHAFT	ARBOL
24	072295P1	12		**1**	COLAR	COLLAR	COLLAR

[A] ANTIGO
OLD
ANTIGUO

[B] NOVO
NEW
NUEVO

Pinhão E Diferencial
Pinion And Diferential
Piñon Y Diferencial

30-40

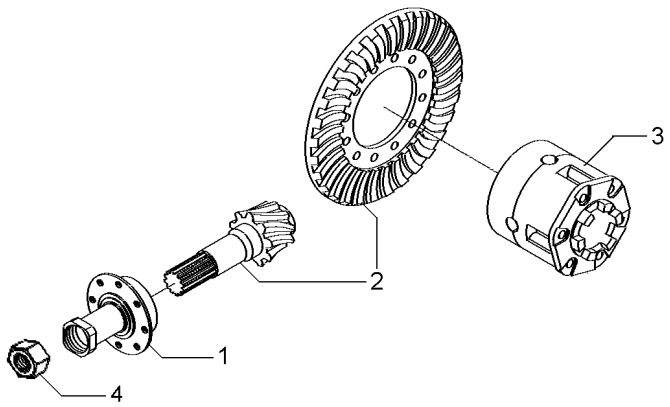

1	3147511M93	30-45 No	**1**	FLANGE	FLANGE	PLETINA
3	1481423M94	30-30 No	**1**	CJ. DIFERENCIAL	KIT,DIFFERENTIAL	JGO.DIFERENCIAL.
4	532956M1		**1**	PORCA	NUT	TUERCA

Flange E Pinhão
Flange And Pinion
Pletina Y Piñon

30-45

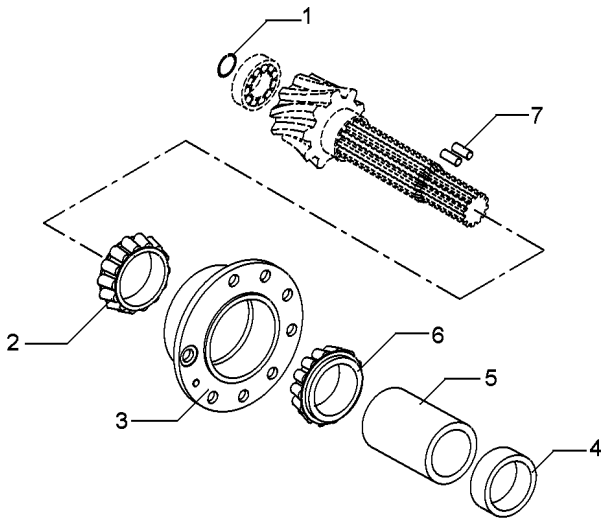

1	196097M1	**1** ANEL	RING	ARO
2	3176710M91	**1** ROLAMENTO	BEARING	COJINETE
3	507565M91	**1** FLANGE	FLANGE	PLETINA
4	048363P2	**1** ESPAÇADOR	SPACER	PIEZA DISTANCIA
5	1661065M2	**1** ESPAÇADOR	SPACER	PIEZA DISTANCIA
6	3176708M91	**1** ROLAMENTO	BEARING	COJINETE
7	3612442M1	**2** ROLETE	ROLLER	RODILLO

Carcaça Central	**540 Rpm**
Middle Body	**540 Rpm**
Carcaza Central	**540 Rpm**

30-50

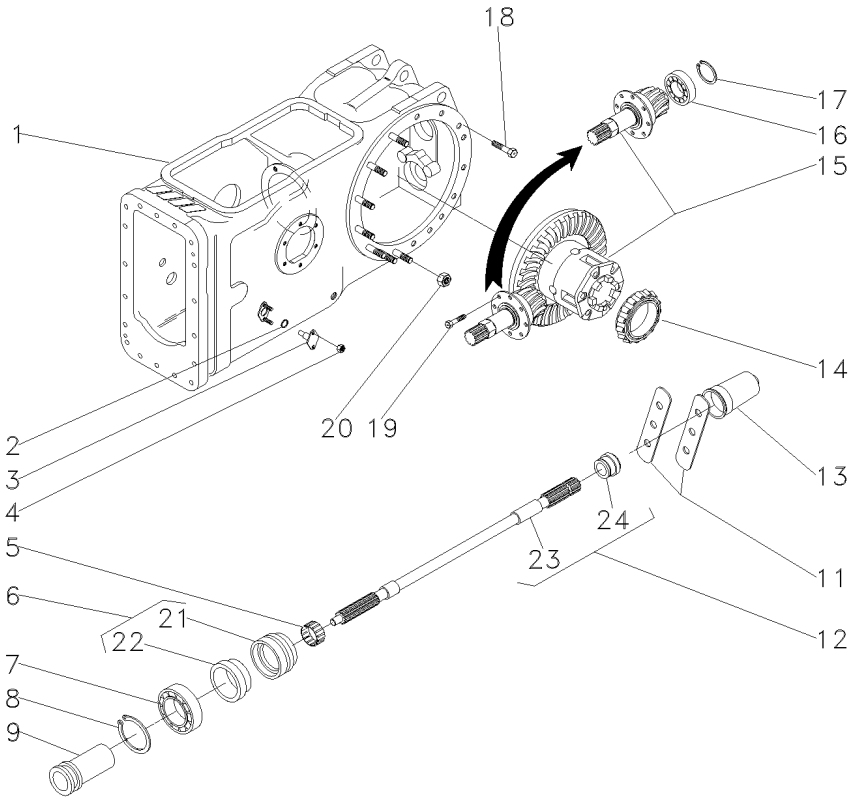

1	022350N2		30-15 No	**1**	CARCAÇA	HOUSING	ALOJAMIENTO
2	851258M1			**2**	ANEL "O"	O RING	JUNTA TORICA
3	898643M1			**2**	PINO	PIN	PASADOR
4	353916X1			**4**	PORCA	NUT	TUERCA
5	195453M1			**1**	ROLAMENTO AGULHA	BEARING NEEDLE	COJINETA AGUJAS
6	3611134M93			**1**	LUVA	SLEEVE	MANCHA
7	391162X1			**1**	ROLAMENTO	BEARING	COJINETE
8	831581M2			**1**	ANEL TRAVA	CIRCLIP	CIRCULITO
9	532898M1			**1**	LUVA	SLEEVE	MANCHA
11	3149348M1			**2**	CHAPA	PLATE	CHAPA
12	3599003M92			**1**	EIXO	SHAFT	ARBOL
13	035678T1			**1**	TAMPA	COVER	CUBIERTA
14	1850909M91			**1**	CJ. ROLAMENTO	BEARING ASSY	RODAMIENTO RAD
15	035426N1		30-40 No	**1**	DIFERENCIAL	DIFFERENTIAL	DIFERENCIAL
16	834733M1			**1**	ROLAMENTO	BEARING	COJINETE
17	366442X1			**1**	ANEL TRAVA	CIRCLIP	CIRCULITO
18	377622X1			**8**	PARAFUSO	BOLT	PERNO
19	899199M1			**6**	PARAFUSO	BOLT	PERNO
20	353437X1			**14**	PORCA	NUT	TUERCA
21	3599002M3	6		**1**	LUVA	SLEEVE	MANCHA
22	3699801M1	6		**1**	RETENTOR	OIL SEAL	BUJE RETENACEITE
23		12	3599003M92	**1**	EIXO	SHAFT	ARBOL
24	072295P1	12		**1**	COLAR	COLLAR	COLLAR

Carcaça Central	**540 Rpm**
Middle Body	**540 Rpm**
Carcaza Central	**540 Rpm**

30-55

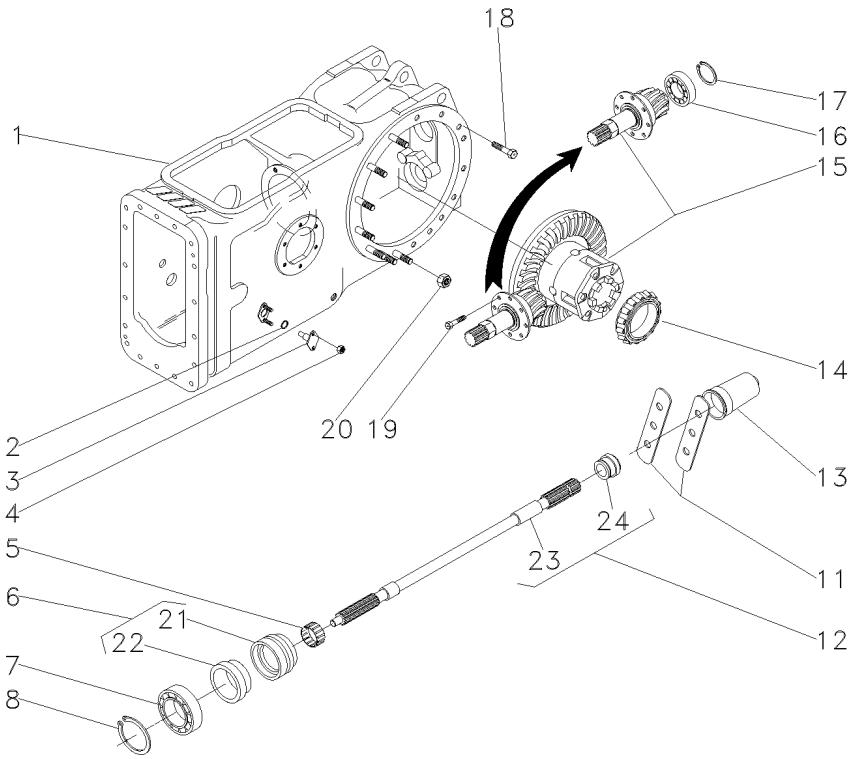

1	063783N1		30-60 No	**1**	CARCAÇA	HOUSING	ALOJAMIENTO
2	851258M1			**2**	ANEL "O"	O RING	JUNTA TORICA
3	898643M1			**2**	PINO	PIN	PASADOR
4	353916X1			**4**	PORCA	NUT	TUERCA
5	195453M1			**1**	ROLAMENTO AGULHA	BEARING NEEDLE	COJINETA AGUJAS
6	3611134M93			**1**	LUVA	SLEEVE	MANCHA
7	391162X1			**1**	ROLAMENTO	BEARING	COJINETE
8	831581M2			**1**	ANEL TRAVA	CIRCLIP	CIRCULITO
11	3149348M1			**2**	CHAPA	PLATE	CHAPA
12	3599003M92			**1**	EIXO	SHAFT	ARBOL
13	035678T1			**1**	TAMPA	COVER	CUBIERTA
14	1850909M91			**1**	CJ. ROLAMENTO	BEARING ASSY	RODAMIENTO RAD
15	035426N1		30-40 No	**1**	DIFERENCIAL	DIFFERENTIAL	DIFERENCIAL
16	834733M1			**1**	ROLAMENTO	BEARING	COJINETE
17	366442X1			**1**	ANEL TRAVA	CIRCLIP	CIRCULITO
18	377622X1			**8**	PARAFUSO	BOLT	PERNO
19	899199M1			**6**	PARAFUSO	BOLT	PERNO
20	353437X1			**14**	PORCA	NUT	TUERCA
21	3599002M3	6		**1**	LUVA	SLEEVE	MANCHA
22	3699801M1	6		**1**	RETENTOR	OIL SEAL	BUJE RETENACEITE
23		12	3599003M92	**1**	EIXO	SHAFT	ARBOL
24	072295P1	12		**1**	COLAR	COLLAR	COLLAR

Carcaça Central
Middle Body
Carcaza Central

30-60

Sem Cabine
Without Cab
Sin Cabina

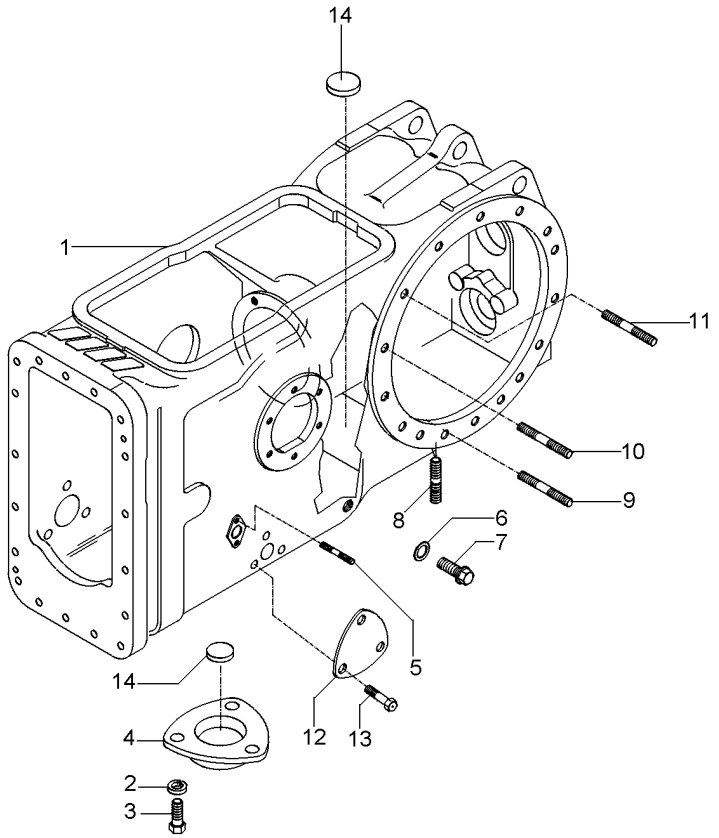

1	022334P5	**1** CARCAÇA	HOUSING	ALOJAMIENTO
2	353446X1	**3** ARRUELA	WASHER	ARANDELA
3	353676X1	**3** PARAFUSO	BOLT	PERNO
4	063207P1	**1** TAMPA	COVER	CUBIERTA
5	195569M2	**4** PRISIONEIRO	STUD	ESPARRAGO
6	180474M1	**1** ARRUELA	WASHER	ARANDELA
7	3409712M1	**1** BUJÃO	PLUG	TAPON
8	490808M1	**4** PRISIONEIRO	STUD	ESPARRAGO
9	1860900M1	**2** PRISIONEIRO	STUD	ESPARRAGO
10	377616X1	**4** PRISIONEIRO	STUD	ESPARRAGO
11	1860900M1	**8** PRISIONEIRO	STUD	ESPARRAGO
12	3411758M1	**1** TAMPA	COVER	CUBIERTA
13	353691X1	**3** PARAFUSO	BOLT	PERNO
14	020468T1	**3** MAGNÉTICO	MAGNET	IMAN

Carcaça Central	540/1000 Rpm	**30-65**	540 / 1000 Rpm
Middle Body	540/1000 Rpm		540 / 1000 Rpm
Carcaza Central	540/1000 Rpm		540 / 1000 Rpm

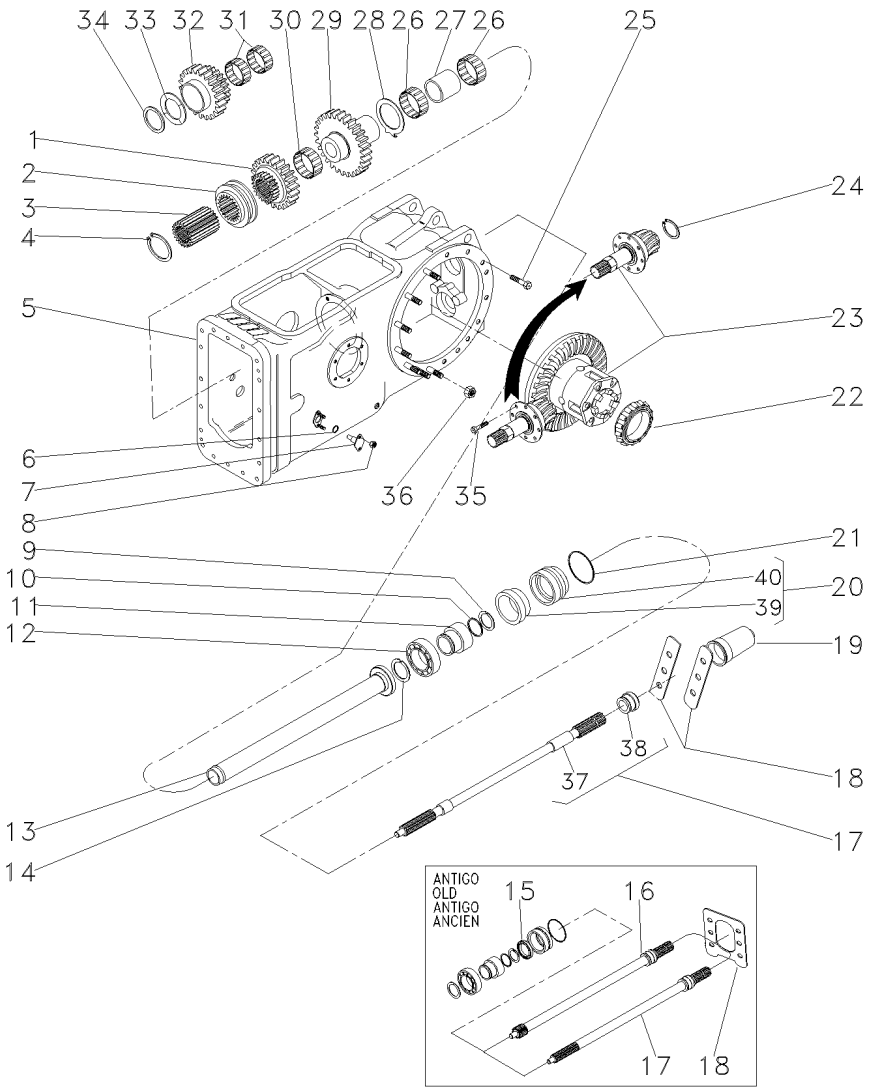

1	1660713M1		**1**	ENGRENAGEM	GEAR	ENGRANAJE
2	532889M1		**1**	COLAR	COLLAR	COLLAR
3	532891M1		**1**	CUBO	HUB	CUBO
4	352699X1		**1**	ANEL TRAVA	CIRCLIP	CIRCULITO
5	022350N2	30-15 No	**1**	CARCAÇA	HOUSING	ALOJAMIENTO
6	851258M1		**2**	ANEL "O"	O RING	JUNTA TORICA
7	898643M1		**2**	PINO	PIN	PASADOR
8	353916X1		**4**	PORCA	NUT	TUERCA
9	1662726M2		**1**	ANEL	RING	ARO
10	3008359X1		**1**	ANEL "O"	O RING	JUNTA TORICA
11	6228937M1		**1**	COLAR	COLLAR	COLLAR
12	6218855M1		**1**	ROLAMENTO	BEARING	COJINETE
13	532877M92		**1**	TUBO	PIPE	CANO
14	831581M2		**1**	ANEL TRAVA	CIRCLIP	CIRCULITO
15	3611135M1	[A]	**1**	RETENTOR	SEAL	RETEN
16	3610936M1	[A] 1000RPM	**1**	EIXO	SHAFT	ARBOL
17	3599000M2	540RPM	**1**	EIXO	SHAFT	ARBOL
18	072280P1	[A]	**1**	CHAPA	PLATE	CHAPA
18	3149348M1	[B]	**2**	CHAPA	PLATE	CHAPA
19	035678T1		**1**	TAMPA	COVER	CUBIERTA
20	3611134M93	[B]	**1**	LUVA	SLEEVE	MANCHA
21	1004633M1		**1**	ANEL "O"	O RING	JUNTA TORICA
22	1850909M91		**1**	CJ. ROLAMENTO	BEARING ASSY	RODAMIENTO RAD
23	035290N1	30-20 No	**1**	DIFERENCIAL	DIFFERENTIAL	DIFERENCIAL
24	366442X1		**1**	ANEL TRAVA	CIRCLIP	CIRCULITO
25	377622X1		**8**	PARAFUSO	BOLT	PERNO
26	022199T1		**2**	ROLAMENTO	BEARING	COJINETE
27	532876M2		**1**	ESPAÇADOR	SPACER	PIEZA DISTANCIA
28	1663312M2		**1**	ARRUELA	WASHER	ARANDELA
29	1679306M1		**1**	ENGRENAGEM	GEAR	ENGRANAJE
30	842921M1		**1**	ROLAMENTO	BEARING	COJINETE
31	842922M1		**2**	ROLAMENTO	BEARING	COJINETE
32	1679310M1		**1**	ENGRENAGEM	GEAR	ENGRANAJE
33	532882M1		**1**	ARRUELA	WASHER	ARANDELA
34	339470X1		**1**	ANEL	RING	ARO
35	899199M1		**6**	PARAFUSO	BOLT	PERNO
36	353437X1		**14**	PORCA	NUT	TUERCA
37		17 ▰ 3599003M92	**1**	EIXO	SHAFT	ARBOL
38	072295P1	17	**1**	COLAR	COLLAR	COLLAR
39	834216M1	20	**1**	RETENTOR	SEAL	RETEN
40	6218853M1	20	**1**	LUVA	SLEEVE	MANCHA

[A] ANTIGO
OLD
ANTIGUO

[B] NOVO
NEW
NUEVO

Carcaça Central	**540/1000 Rpm**	**30-70**	**540 / 1000 Rpm**
Middle Body	**540/1000 Rpm**		**540 / 1000 Rpm**
Carcaza Central	**540/1000 Rpm**		**540 / 1000 Rpm**

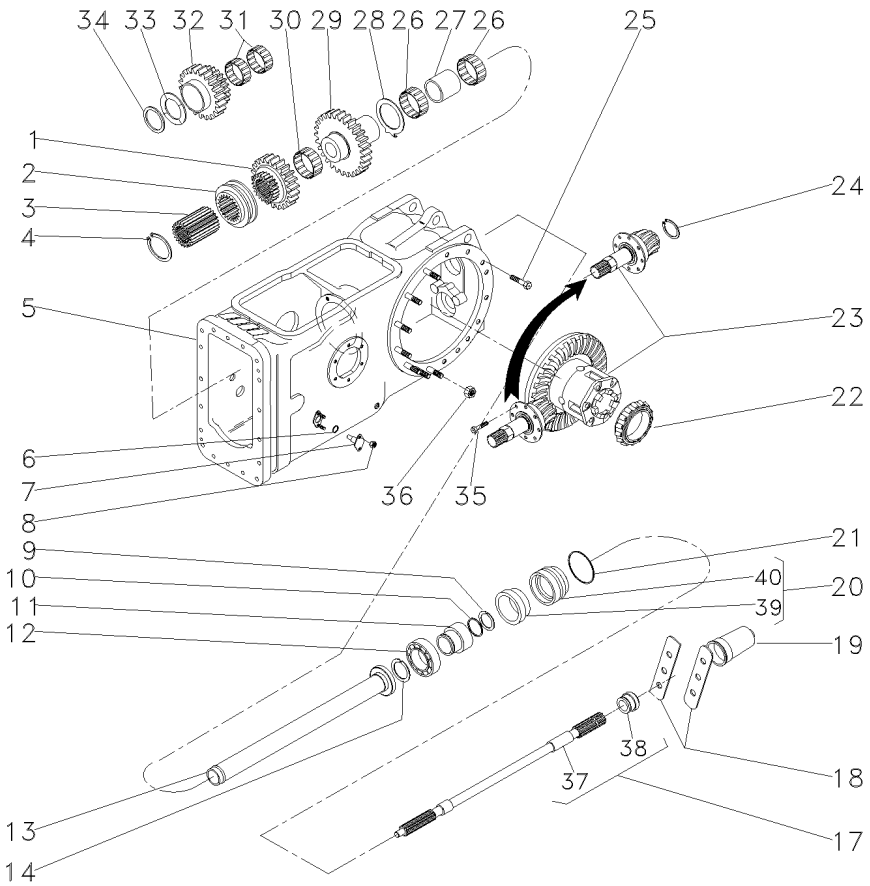

1	1660713M1		**1**	ENGRENAGEM	GEAR	ENGRANAJE
2	532889M1		**1**	COLAR	COLLAR	COLLAR
3	532891M1		**1**	CUBO	HUB	CUBO
4	352699X1		**1**	ANEL TRAVA	CIRCLIP	CIRCULITO
5	022350N2	30-15 No	**1**	CARCAÇA	HOUSING	ALOJAMIENTO
6	762026M1		**2**	ANEL "O"	O RING	JUNTA TORICA
7	898643M1		**2**	PINO	PIN	PASADOR
8	353916X1		**4**	PORCA	NUT	TUERCA
9	1662726M2		**1**	ANEL	RING	ARO
10	3008359X1		**1**	ANEL "O"	O RING	JUNTA TORICA
11	6228937M1		**1**	COLAR	COLLAR	COLLAR
12	6218855M1		**1**	ROLAMENTO	BEARING	COJINETE
13	532877M92		**1**	TUBO	PIPE	CANO
14	831581M2		**1**	ANEL TRAVA	CIRCLIP	CIRCULITO
17	3599000M1	540RPM	**1**	EIXO	SHAFT	ARBOL
18	3149348M1		**2**	CHAPA	PLATE	CHAPA
19	035678T1		**1**	TAMPA	COVER	CUBIERTA
20	3611134M93		**1**	LUVA	SLEEVE	MANCHA
21	1004633M1		**1**	ANEL "O"	O RING	JUNTA TORICA
22	1850909M91		**1**	CJ. ROLAMENTO	BEARING ASSY	RODAMIENTO RAD
23	035290N1	30-20 No	**1**	DIFERENCIAL	DIFFERENTIAL	DIFERENCIAL
24	366442X1		**1**	ANEL TRAVA	CIRCLIP	CIRCULITO
25	377622X1		**8**	PARAFUSO	BOLT	PERNO
26	022199T1		**2**	ROLAMENTO	BEARING	COJINETE
27	532876M2		**1**	ESPAÇADOR	SPACER	PIEZA DISTANCIA
28	1663312M2		**1**	ARRUELA	WASHER	ARANDELA
29	1679306M1		**1**	ENGRENAGEM	GEAR	ENGRANAJE
30	842921M1		**1**	ROLAMENTO	BEARING	COJINETE
31	842922M1		**2**	ROLAMENTO	BEARING	COJINETE
32	1679310M1		**1**	ENGRENAGEM	GEAR	ENGRANAJE
33	532882M1		**1**	ARRUELA	WASHER	ARANDELA
34	339470X1		**1**	ANEL	RING	ARO
35	899199M1		**6**	PARAFUSO	BOLT	PERNO
36	353437X1		**14**	PORCA	NUT	TUERCA
37		17 3599003M92	**1**	EIXO	SHAFT	ARBOL
38	072295P1	17	**1**	COLAR	COLLAR	COLLAR
39	3699801M1	20	**1**	RETENTOR	OIL SEAL	BUJE RETENACEITE
40	6218853M1	20	**1**	LUVA	SLEEVE	MANCHA

Carcaça Central
Middle Body
Carcaza Central

30-75

Tdpi 540/1000 Rpm
Ipto 540/1000 Rpm
Tdfi 540/1000 Rpm

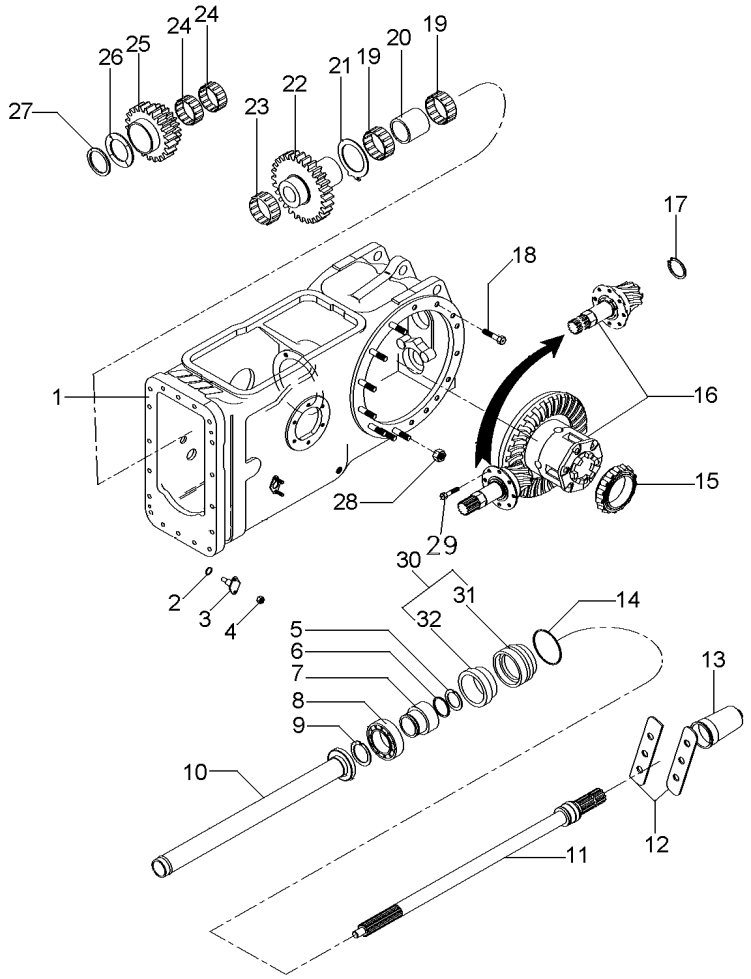

1	063783N1	30-60 No	**1**	CARCAÇA	HOUSING	ALOJAMIENTO
2	851258M1		**2**	ANEL "O"	O RING	JUNTA TORICA
3	898643M1		**2**	PINO	PIN	PASADOR
4	353916X1		**4**	PORCA	NUT	TUERCA
5	1662726M2		**1**	ANEL	RING	ARO
6	3008359X1		**1**	ANEL "O"	O RING	JUNTA TORICA
7	3598999M3		**1**	LUVA	SLEEVE	MANCHA
8	391162X1		**1**	ROLAMENTO	BEARING	COJINETE
9	6225711M1		**1**	ANEL	RING	ARO
10	532877M92		**1**	TUBO	PIPE	CANO
11	3599000M2	540 RPM	**1**	EIXO	SHAFT	ARBOL
12	3149348M1		**2**	CHAPA	PLATE	CHAPA
13	035678T1		**1**	TAMPA	COVER	CUBIERTA
14	1004633M1		**1**	ANEL "O"	O RING	JUNTA TORICA
15	1850909M91		**1**	CJ. ROLAMENTO	BEARING ASSY	RODAMIENTO RAD
16	035290N1	30-20 No	**1**	DIFERENCIAL	DIFFERENTIAL	DIFERENCIAL
17	366442X1		**1**	ANEL TRAVA	CIRCLIP	CIRCULITO
18	377622X1		**8**	PARAFUSO	BOLT	PERNO
19	022199T1		**2**	ROLAMENTO	BEARING	COJINETE
20	532876M2		**1**	ESPAÇADOR	SPACER	PIEZA DISTANCIA
21	1663312M2		**1**	ARRUELA	WASHER	ARANDELA
22	1679306M1		**1**	ENGRENAGEM	GEAR	ENGRANAJE
23	842921M1		**1**	ROLAMENTO	BEARING	COJINETE
24	842922M1		**2**	ROLAMENTO	BEARING	COJINETE
25	1679310M1		**1**	ENGRENAGEM	GEAR	ENGRANAJE
26	532882M1		**1**	ARRUELA	WASHER	ARANDELA
27	339470X1		**1**	ANEL	RING	ARO
28	353437X1		**14**	PORCA	NUT	TUERCA
29	899199M1		**6**	PARAFUSO	BOLT	PERNO
30	3611134M93		**1**	LUVA	SLEEVE	MANCHA
31	3599002M4	30	**1**	LUVA	SLEEVE	MANCHA
32	3699801M1	30	**1**	RETENTOR	OIL SEAL	BUJE RETENACEITE

Carcaça Central	**540 Rpm**	**Com Cabine**
Middle Body	**540 Rpm**	**With Cab**
Carcaza Central	**540 Rpm**	**Con Cabina**

30-80

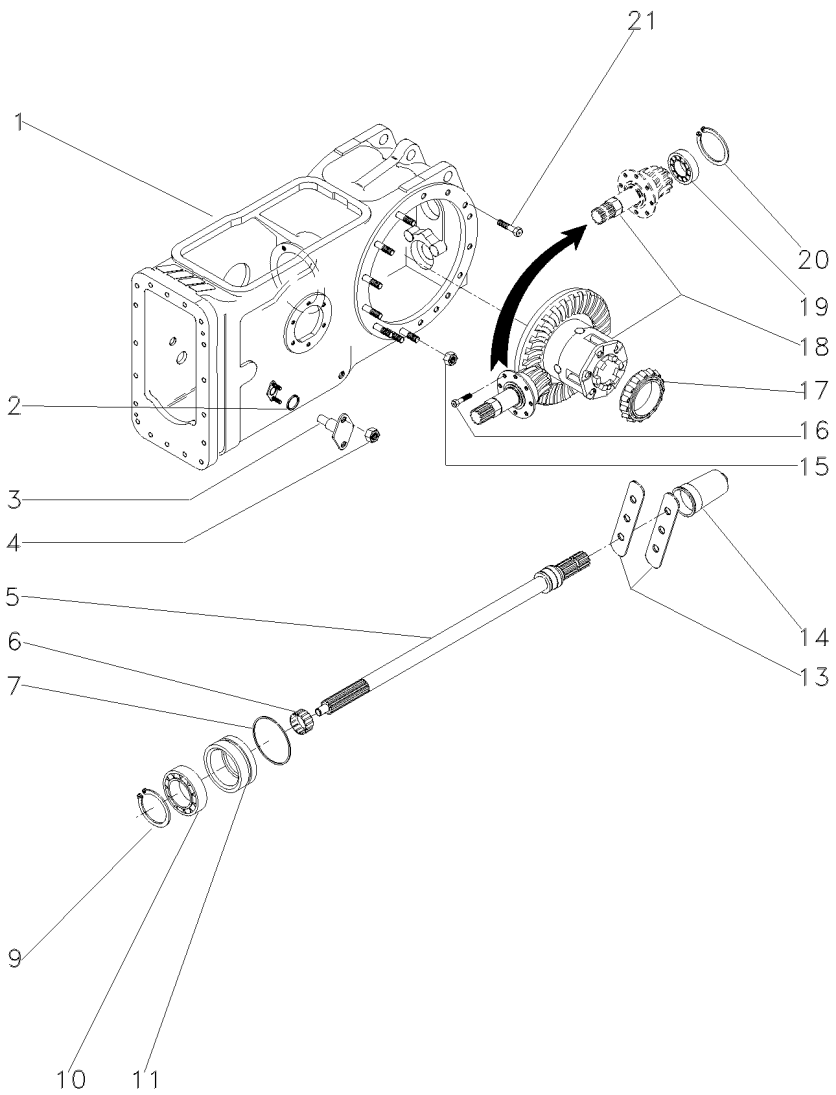

1	6204380M91	30-85 No	**1**	CJ. CARCAÇA	HOUSE ASSY	CONJ. CARTER
2	851258M1		**2**	ANEL "O"	O RING	JUNTA TORICA
3	898643M1		**2**	PINO	PIN	PASADOR
4	353916X1		**4**	PORCA	NUT	TUERCA
5	3599003M92		**1**	EIXO	SHAFT	ARBOL
6	195453M1		**1**	ROLAMENTO AGULHA	BEARING NEEDLE	COJINETA AGUJAS
7	1004633M1		**1**	ANEL "O"	O RING	JUNTA TORICA
9	831581M2		**1**	ANEL TRAVA	CIRCLIP	CIRCULITO
10	391162X1		**1**	ROLAMENTO	BEARING	COJINETE
11	3611134M93	30-95 No	**1**	LUVA	SLEEVE	MANCHA
13	3149348M1		**2**	CHAPA	PLATE	CHAPA
14	035678T1		**1**	TAMPA	COVER	CUBIERTA
15	353437X1		**14**	PORCA	NUT	TUERCA
16	899199M1		**6**	PARAFUSO	BOLT	PERNO
17	1850909M91		**1**	CJ. ROLAMENTO	BEARING ASSY	RODAMIENTO RAD
18	035426N1	30-40 No	**1**	DIFERENCIAL	DIFFERENTIAL	DIFERENCIAL
19	834733M1		**1**	ROLAMENTO	BEARING	COJINETE
20	196097M1		**1**	ANEL	RING	ARO
21	377622X1		**8**	PARAFUSO	BOLT	PERNO

Carcaça Central
Middle Body
Carcaza Central

30-85

Com Cabine
With Cab
Con Cabina

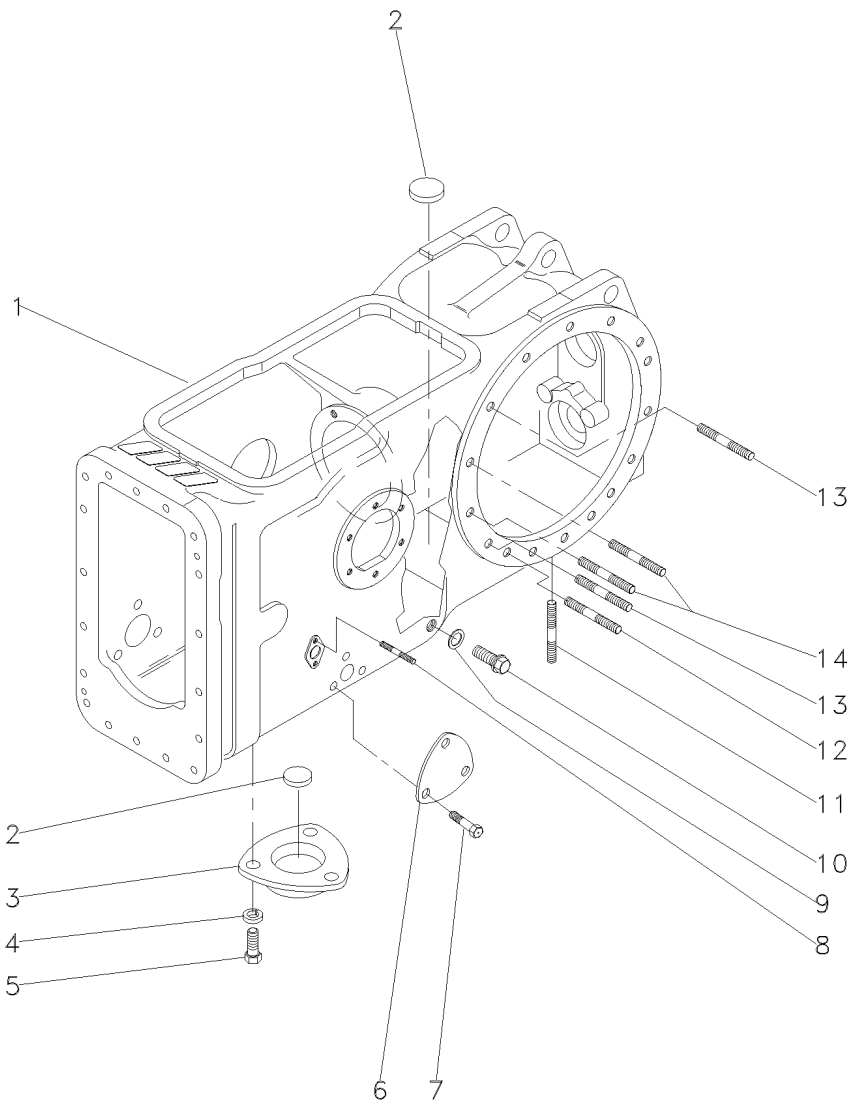

1	045608P1	**1** CARCAÇA	HOUSING	ALOJAMIENTO
2	020468T1	**3** MAGNÉTICO	MAGNET	IMAN
3	063207P1	**1** TAMPA	COVER	CUBIERTA
4	353446X1	**3** ARRUELA	WASHER	ARANDELA
5	353676X1	**3** PARAFUSO	BOLT	PERNO
6	3411758M1	**1** TAMPA	COVER	CUBIERTA
7	353691X1	**3** PARAFUSO	BOLT	PERNO
8	195569M2	**4** PRISIONEIRO	STUD	ESPARRAGO
9	180474M1	**1** ARRUELA	WASHER	ARANDELA
10	3409712M1	**1** BUJÃO	PLUG	TAPON
11	490808M1	**4** PRISIONEIRO	STUD	ESPARRAGO
12	1860900M1	**2** PRISIONEIRO	STUD	ESPARRAGO
13	1860900M1	**8** PRISIONEIRO	STUD	ESPARRAGO
14	377616X1	**4** PRISIONEIRO	STUD	ESPARRAGO

Eixo Da Tdp
Pto Shaft
Eje Toma De Fuerza

30-90

540 Rpm
540 Rpm
540 Rpm

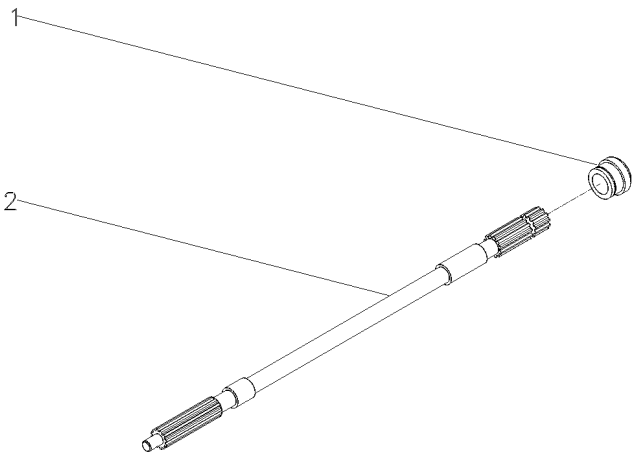

1	3599001M3	**1** COLAR	COLLAR	COLLAR
2	1871628M1	**1** EIXO	SHAFT	ARBOL

Luva/Anel
Pto Seal
Sello De Tdf

30-95

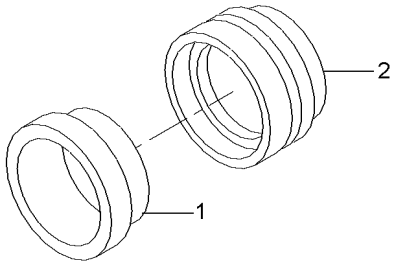

1	834216M1	**1** RETENTOR	SEAL	RETEN
2	3599002M4	**1** LUVA	SLEEVE	MANCHA

Carcaça Central	**540 Rpm**	**Com Cabine**
Middle Body	**540 Rpm**	**With Cab**
Carcaza Central	**540 Rpm**	**Con Cabina**

30-100

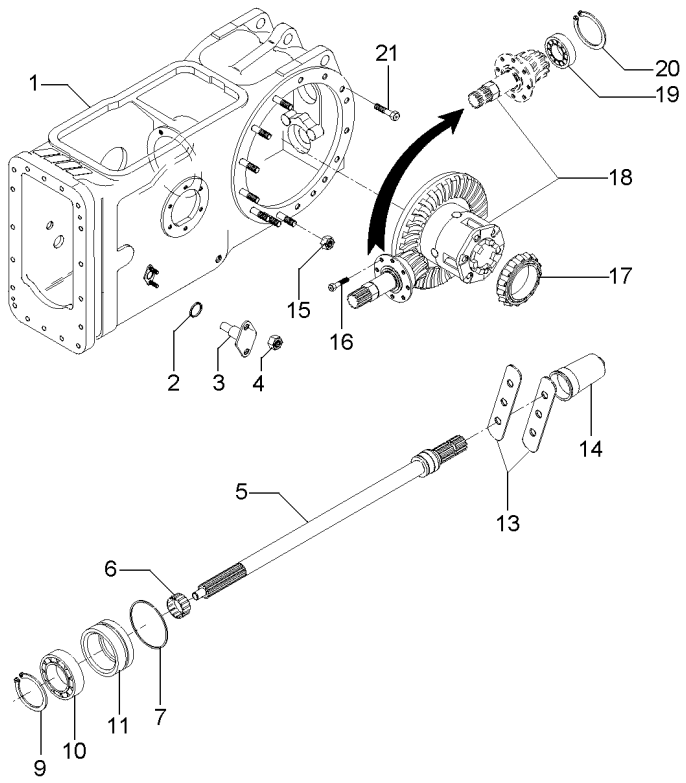

1	6232465M91	30-85 No	**1**	CJ. CARCAÇA	HOUSE ASSY	CONJ. CARTER
2	851258M1		**2**	ANEL "O"	O RING	JUNTA TORICA
3	898643M1		**2**	PINO	PIN	PASADOR
4	353916X1		**4**	PORCA	NUT	TUERCA
5	3599003M92	30-90 No	**1**	EIXO	SHAFT	ARBOL
6	195453M1		**1**	ROLAMENTO AGULHA	BEARING NEEDLE	COJINETA AGUJAS
7	1004633M1		**1**	ANEL "O"	O RING	JUNTA TORICA
9	831581M2		**1**	ANEL TRAVA	CIRCLIP	CIRCULITO
10	391162X1		**1**	ROLAMENTO	BEARING	COJINETE
11	3611134M93	30-95 No	**1**	LUVA	SLEEVE	MANCHA
13	3149348M1		**2**	CHAPA	PLATE	CHAPA
14	035678T1		**1**	TAMPA	COVER	CUBIERTA
15	353437X1		**14**	PORCA	NUT	TUERCA
16	899199M1		**6**	PARAFUSO	BOLT	PERNO
17	1850909M91		**1**	CJ. ROLAMENTO	BEARING ASSY	RODAMIENTO RAD
18	3147514M93	30-40 No	**1**	CJ. DIFERENCIAL	KIT,DIFFERENTIAL	JGO.DIFERENCIAL.
19	834733M1		**1**	ROLAMENTO	BEARING	COJINETE
20	196097M1		**1**	ANEL	RING	ARO
21	377622X1		**8**	PARAFUSO	BOLT	PERNO

Carcaça Central
Middle Body
Carcaza Central

30-105

Para Cultura De Cana
For Culture Of Cane
Para La Cultura De Bastón

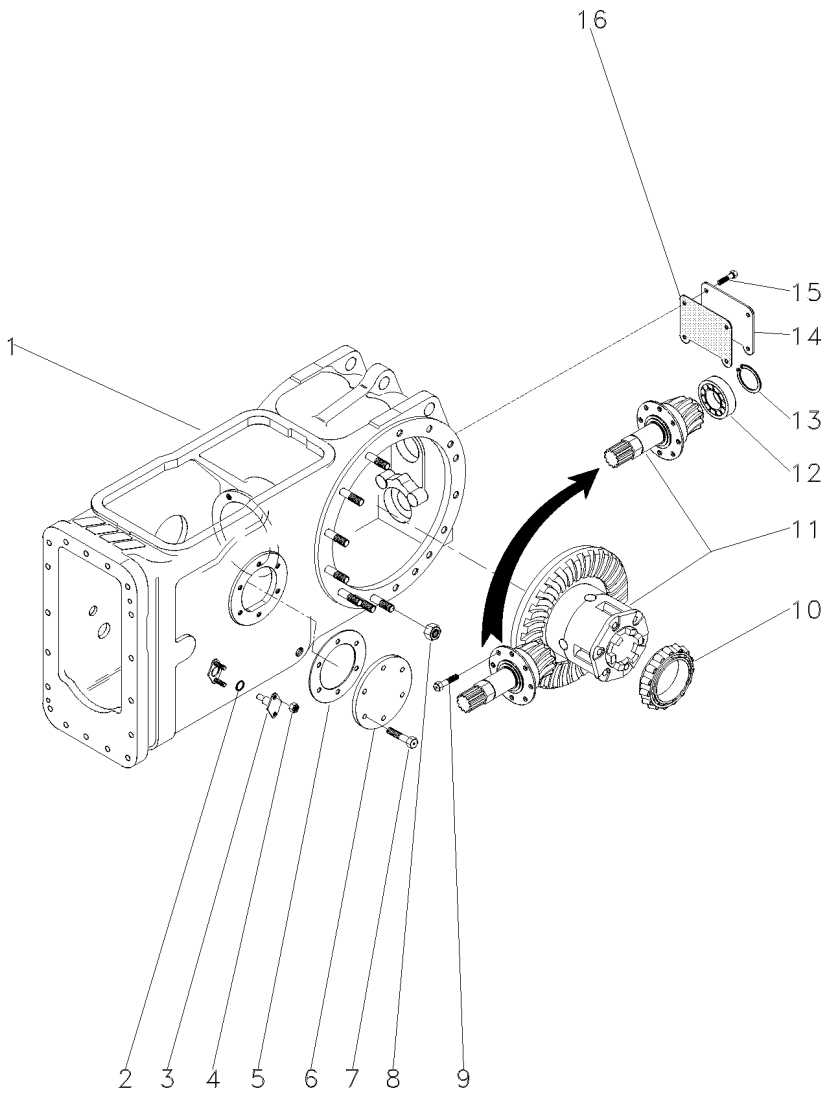

1	033848N1	30-110 No	**1**	CARCAÇA	HOUSING	ALOJAMIENTO
2	851258M1		**2**	ANEL "O"	O RING	JUNTA TORICA
3	898643M1		**2**	PINO	PIN	PASADOR
4	353916X1		**4**	PORCA	NUT	TUERCA
5	181217M1		**1**	JUNTA	GASKET	EMPAQUETADURA.
6	489190M1	◀	**1**	TAMPA	COVER	CUBIERTA
7	353698X1		**6**	PARAFUSO	BOLT	PERNO
8	353437X1		**30**	PORCA	NUT	TUERCA
9	899199M1		**6**	PARAFUSO	BOLT	PERNO
10	1850909M91		**1**	CJ. ROLAMENTO	BEARING ASSY	RODAMIENTO RAD
11	3146477M93	30-115 No	**1**	CJ. DIFERENCIAL	KIT,DIFFERENTIAL	JGO.DIFERENCIAL.
12	191250M1		**1**	ROLAMENTO	BEARING	COJINETE
13	196097M1		**1**	ANEL	RING	ARO
14	488253M4		**1**	TAMPA	COVER	CUBIERTA
15	353723X1		**4**	PARAFUSO	BOLT	PERNO
16	488254M2		**1**	JUNTA	GASKET	EMPAQUETADURA.

Carcaça Central
Middle Body
Carcaza Central

30-110

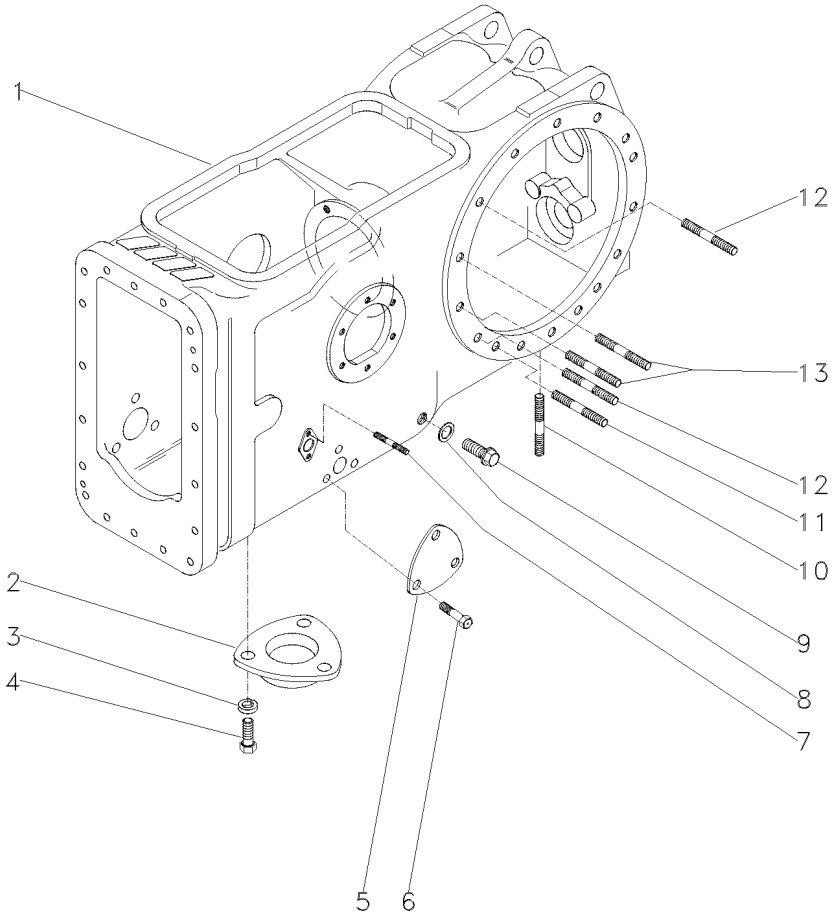

1	022334P5	**1** CARCAÇA	HOUSING	ALOJAMIENTO
2	1869491M1	**1** TAMPA	COVER	CUBIERTA
3	353446X1	**3** ARRUELA	WASHER	ARANDELA
4	353676X1	**3** PARAFUSO	BOLT	PERNO
5	3411758M1	**2** TAMPA	COVER	CUBIERTA
6	353691X1	**6** PARAFUSO	BOLT	PERNO
7	195569M2	**4** PRISIONEIRO	STUD	ESPARRAGO
8	180474M1	**1** ARRUELA	WASHER	ARANDELA
9	3409712M1	**1** BUJÃO	PLUG	TAPON
10	490808M1	**4** PRISIONEIRO	STUD	ESPARRAGO
11	1860900M1	**2** PRISIONEIRO	STUD	ESPARRAGO
12	1860900M1	**8** PRISIONEIRO	STUD	ESPARRAGO
13	377616X1	**4** PRISIONEIRO	STUD	ESPARRAGO

Eixo Traseiro Rear Axle Eje Trasero	Diferencial Differential Diferencial	30-115	

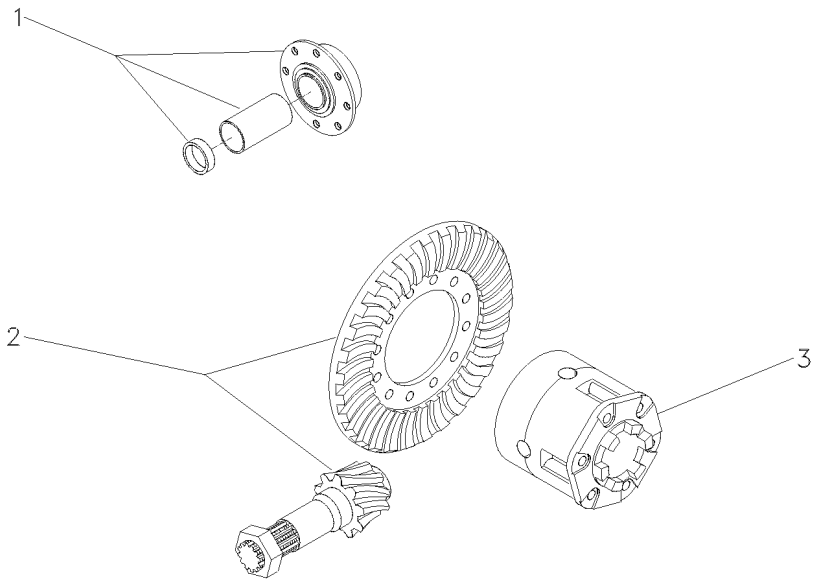

1	3146478M92	30-120 No	**1** FLANGE	FLANGE	PLETINA
3	1481423M94	30-30 No	**1** CJ. DIFERENCIAL	KIT,DIFFERENTIAL	JGO.DIFERENCIAL.

Flange E Pinhão
Flange And Pinion
Pletina Y Piñon

30-120

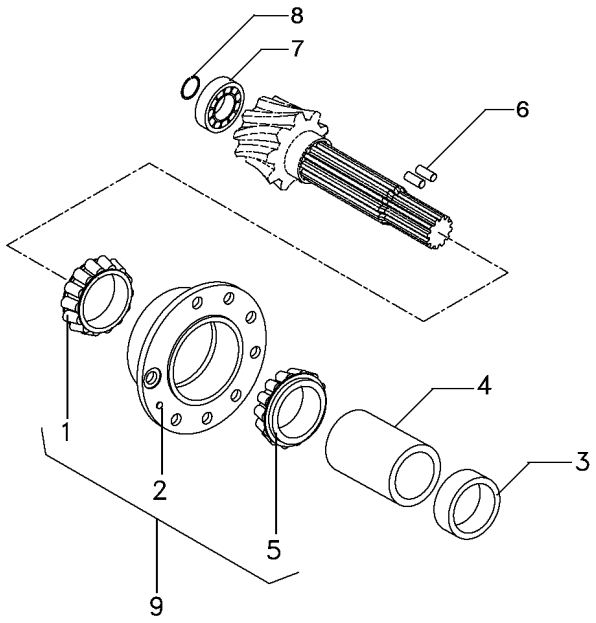

1	1850090M91	9		**1**	ROLAMENTO	BEARING	COJINETE
2		9	3604054M91	**1**	FLANGE	FLANGE	PLETINA
3	048363P2			**1**	ESPAÇADOR	SPACER	PIEZA DISTANCIA
4	1661065M2			**1**	ESPAÇADOR	SPACER	PIEZA DISTANCIA
5	1850090M91	9		**1**	ROLAMENTO	BEARING	COJINETE
6	3612442M1			**2**	ROLETE	ROLLER	RODILLO
7	191250M1			**1**	ROLAMENTO	BEARING	COJINETE
8	196097M1			**1**	ANEL	RING	ARO
9	3604054M91			**1**	FLANGE	FLANGE	PLETINA

Diferencial
Differential
Differencial

30-125

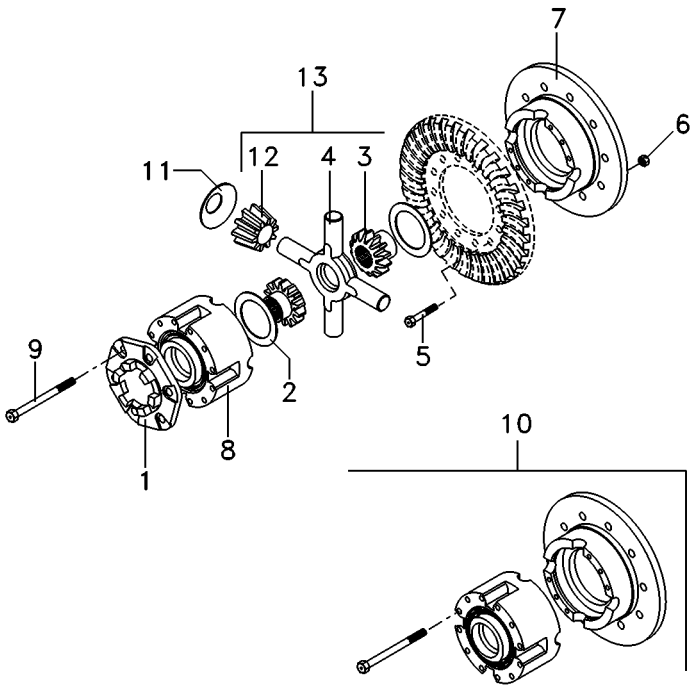

1	898712M2		
2	897726M1		
3	885518M1	13	
4	894302M5	13	
5	825776M1		1/2X20X1,720
6	891947M1		1/2X20
7		10	
8		10	
9	490001M1	10	1/2X13X4"
10	2800781M92		
11	038730P1		
12	897725M3	13	
13	4200009M91		

1	FLANGE	FLANGE	PLETINA
2	ARRUELA	WASHER	ARANDELA
2	ENGRENAGEM	GEAR	ENGRANAJE
1	CRUZETA	SPIDER	CRUCETA
12	PARAFUSO	BOLT	PERNO
12	PORCA	NUT	TUERCA
1	MEIA CAIXA	STOCKING BOX	MEDIA CAJA
1	MEIA CAIXA	STOCKING BOX	MEDIA CAJA
8	PARAFUSO	BOLT	PERNO
1	CJ. CAIXA	KIT, BOX	JUEGO DE CAJA
4	ARRUELA	WASHER	ARANDELA
4	SATÉLITE	SATELLITE	SATELITE
1	CJ. ENGRENAGEM	KIT, GEAR	ENGRANAJES JUEGO

Fixação Eixo Traseiro - Transmissão
Fastener Rear Axle - Transmisson
Fijación Eje Trasero - Transmissón

30-130

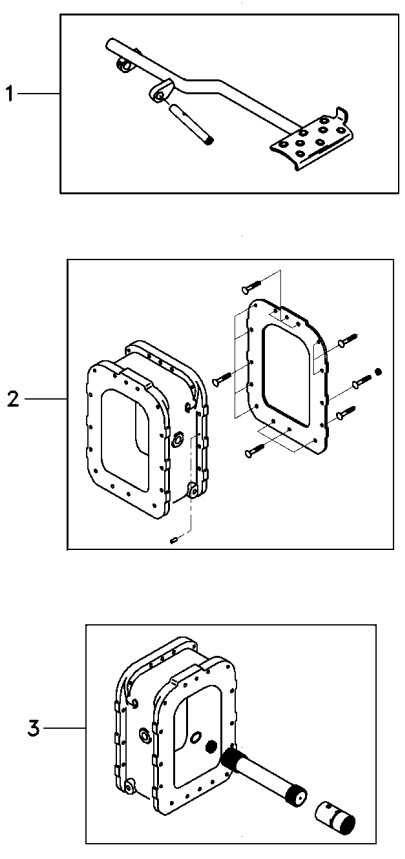

1	062926N1	30-170 No	**1**	PEDAL	PEDAL	PEDAL
2	6214701M91	30-135 No	**1**	FIXAÇÃO	FASTENER	CIERRE
3	3411827M92	30-140 No	**1**	EIXO	SHAFT	ARBOL

Fixação Eixo Traseiro - Transmissão
Fastener Rear Axle - Transmisson
Fijación Eje Trasero - Transmissón

30-135

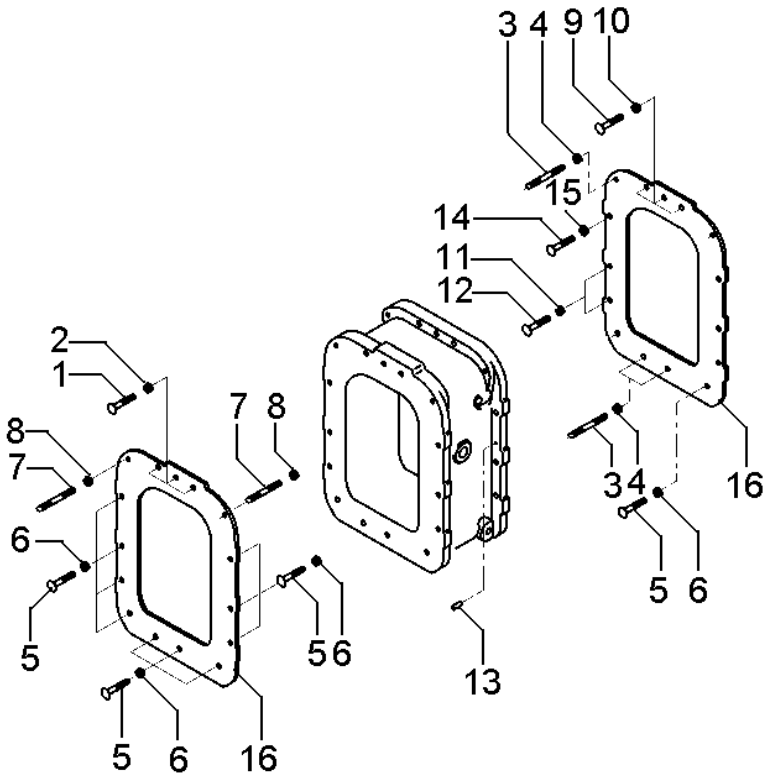

1	377563X1	**3**	PARAFUSO	BOLT	PERNO
2	069676T1	**3**	PORCA	NUT	TUERCA
3	3589429M1	**6**	PRISIONEIRO	STUD	ESPARRAGO
4	069676T1	**6**	PORCA	NUT	TUERCA
5	377561X1	**13**	PARAFUSO	BOLT	PERNO
6	069676T1	**13**	PORCA	NUT	TUERCA
7	3589429M1	**2**	PRISIONEIRO	STUD	ESPARRAGO
8	069676T1	**2**	PORCA	NUT	TUERCA
9	3408222M1	**3**	PARAFUSO	BOLT	PERNO
10	069676T1	**3**	PORCA	NUT	TUERCA
11	377561X1	**4**	PARAFUSO	BOLT	PERNO
12	069676T1	**4**	PORCA	NUT	TUERCA
13	191314M1	**4**	PINO	PIN	PASADOR
14	377561X1	**1**	PARAFUSO	BOLT	PERNO
15	069676T1	**1**	PORCA	NUT	TUERCA
16	1687785M4	**2**	JUNTA	GASKET	EMPAQUETADURA.

Eixo Propulsor
Drive Shaft
Eje De Mando

30-140

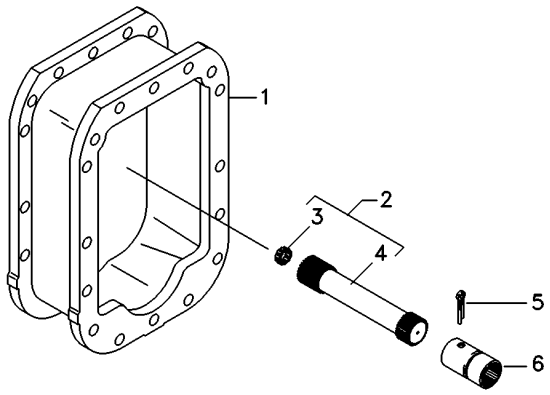

1	027848P3	**1** ESPAÇADOR	SPACER	PIEZA DISTANCIA
2	048387N1	**1** CJ. EIXO	KIT, AXLE	JUEGO DE EJE
3	195513M1	**1** ROLAMENTO AGULHA	BEARING NEEDLE	COJINETA AGUJAS
4	048382P1	**1** EIXO	SHAFT	ARBOL
5	355342X1	**1** CUPILHA	COTTER PIN	PASADOR DOUBLE
6	3611473M1	**1** LUVA	SLEEVE	MANCHA

Fixações Fasteners Fijación	4 Rodas Motrizes 4 Wheels Drive 4 Ruedas Motriz	30-145	Tratores Com Plataforma Do Operador Tractors With Operator Plataform Tractores Con Plataforma Del Operador

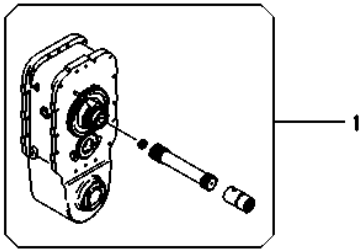

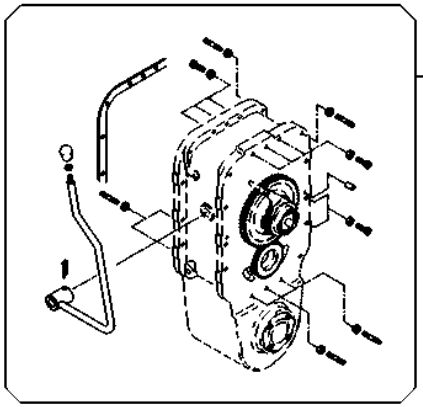

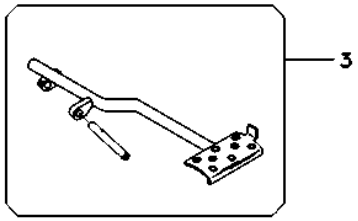

1	022111N2	30-150 No	**1**	EIXO	SHAFT	ARBOL
2	6216826M91	30-165 No	**1**	FIXAÇÃO	CATCH	FIJADOR
3	062926N1	30-170 No	**1**	PEDAL	PEDAL	PEDAL

Eixo Propulsor Com Espaçador
Propeller Axle With Spacer
Eje Propulsor Con Espaciador

30-150

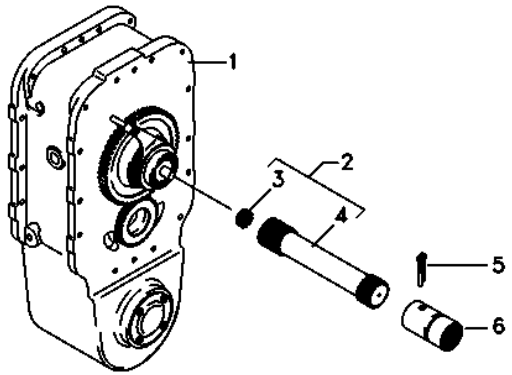

1	022113N1	[A]	**1**	CJ. ESPAÇADOR	KIT, SPACER	JUEGO ESPACIADOR
		30-155 No				
1	6216797M91	[B]	**1**	CJ. ESPAÇADOR	KIT, SPACER	JUEGO ESPACIADOR
		30-160 No				
1	6216797M91	30-160 No	**1**	CJ. ESPAÇADOR	KIT, SPACER	JUEGO ESPACIADOR
2	048389N1		**1**	CJ. EIXO	KIT, AXLE	JUEGO DE EJE
3	195513M1		**1**	ROLAMENTO AGULHA	BEARING NEEDLE	COJINETA AGUJAS
4	048384P1		**1**	EIXO	SHAFT	ARBOL
5	355342X1		**1**	CUPILHA	COTTER PIN	PASADOR DOUBLE
6	3611473M1		**1**	LUVA	SLEEVE	MANCHA

[A] CARCAÇA - 2 PARTES
HOUSING - 2 PARTS
ALOJAMIENTO - 2 PARTES

[B] CARCAÇA UNIFICADA
HOUSING - 1 PART
ALOJAMIENTO UNIFICADA

Espaçador
Spacer
Espaciador

30-155

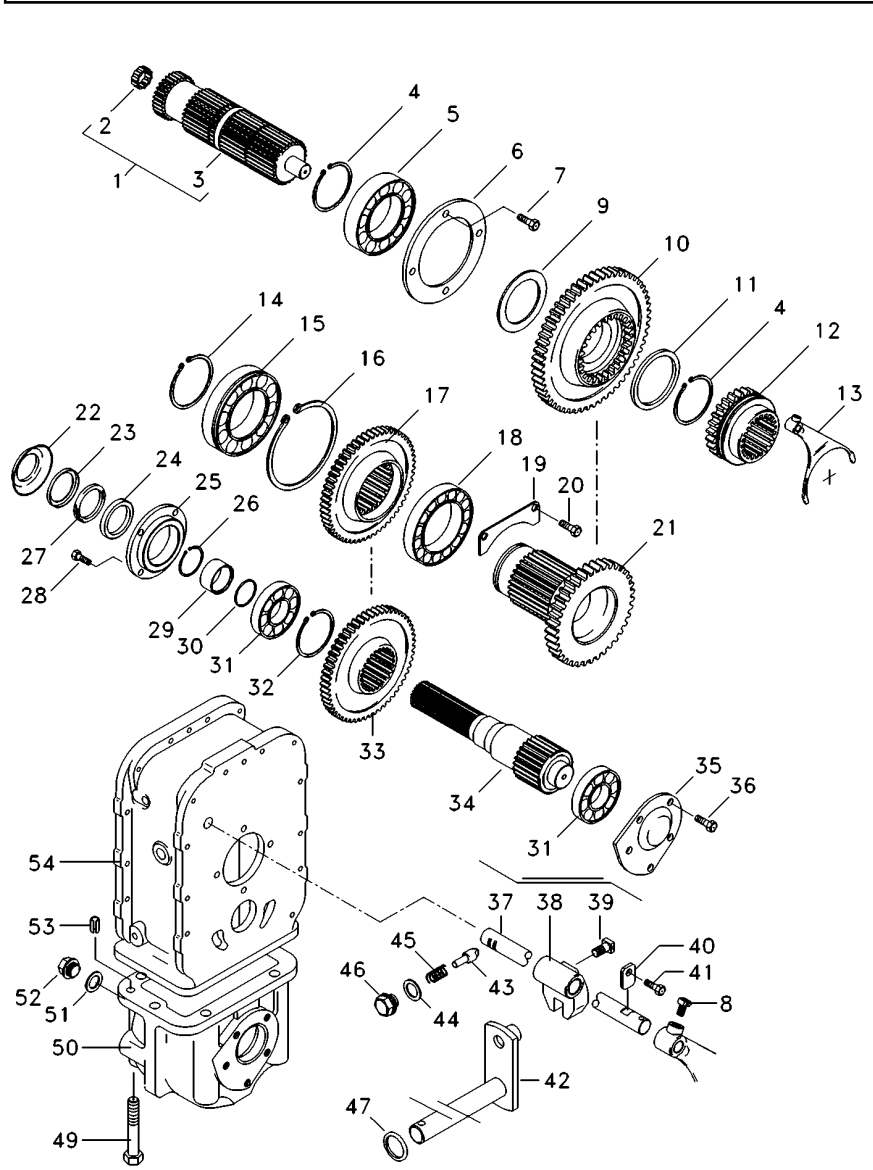

1	3585313M91		**1**	CJ. EIXO	KIT, AXLE	JUEGO DE EJE
2	195513M1		**1**	ROLAMENTO AGULHA	BEARING NEEDLE	COJINETA AGUJAS
3	3585340M1		**1**	EIXO	SHAFT	ARBOL
4	339470X1		**2**	ANEL	RING	ARO
5	1692601M1		**1**	ROLAMENTO	BEARING	COJINETE
6	1692549M1		**1**	CAPA	CAP	TAPA
7	339761X1		**4**	PARAFUSO	BOLT	PERNO
8	180002M1		**2**	PARAFUSO	BOLT	PERNO
9	3585332M1		**2**	ANEL	RING	ARO
10	3585342M1	36	**1**	ENGRENAGEM	GEAR	ENGRANAJE
11	3585332M1		**2**	ANEL	RING	ARO
12	3585343M3		**1**	LUVA	SLEEVE	MANCHA
13	3585335M3		**1**	GARFO	FORK	HORQUILLA
14	391129X1		**1**	ANEL TRAVA	CIRCLIP	CIRCULITO
15	1692592M1		**1**	ROLAMENTO	BEARING	COJINETE
16	1443565X1		**1**	ANEL	RING	ARO
17	027843T1	38	**1**	ENGRENAGEM	GEAR	ENGRANAJE
18	1692590M1		**1**	ROLAMENTO	BEARING	COJINETE
19	1692550M1		**1**	CHAPA	PLATE	CHAPA
20	339124X1		**2**	PARAFUSO	BOLT	PERNO
21	3410154M1	23	**1**	ENGRENAGEM	GEAR	ENGRANAJE
22	042997P1		**1**	DEFLETOR	DEFLECTOR	DEFLECTOR
23	1692603M1		**1**	ANEL	RING	ARO
24	3409619M1		**1**	RETENTOR	SEAL	RETEN
25	1692553M1		**1**	CARCAÇA	HOUSING	ALOJAMIENTO
26	339469X1		**1**	ANEL TRAVA	CIRCLIP	CIRCULITO
27	1692604M1		**1**	FELTRO	FELT	FIELTRO
28	339761X1		**4**	PARAFUSO	BOLT	PERNO
29	1692554M1		**1**	COLAR	COLLAR	COLLAR
30	1441271X1		**1**	ANEL "O"	O RING	JUNTA TORICA
31	1692582M1		**2**	ROLAMENTO	BEARING	COJINETE
32	339470X1		**1**	ANEL	RING	ARO
33	027842T1	37	**1**	ENGRENAGEM	GEAR	ENGRANAJE
34	033063P1		**1**	EIXO	SHAFT	ARBOL
35	3410525M1		**1**	TAMPA	COVER	CUBIERTA
36	339451X1	M10x1.5x30 8.8	**2**	PARAFUSO	BOLT	PERNO
36	339814X1	M10x1.5x35 8.8	**3**	PARAFUSO	BOLT	PERNO
37	3585331M2		**1**	EIXO	SHAFT	ARBOL
38	180446M1		**1**	SELETOR	SELECTOR	SELECTOR
39	180002M1		**2**	PARAFUSO	BOLT	PERNO
40	3410726M1		**1**	BATENTE	STOP	PARO
41	339123X1		**1**	PARAFUSO	BOLT	PERNO
42	3410533M92		**1**	ALAVANCA	LEVER	PALANCA
43	180418M2		**1**	PINO	PIN	PASADOR
44	3409613M1		**1**	ARRUELA	WASHER	ARANDELA
45	3585797M1		**1**	MOLA	SPRING	RESORTE
46	1692580M1		**1**	BUJÃO	PLUG	TAPON
47	894307M1		**1**	RETENTOR	OIL SEAL	BUJE RETENACEITE
49	391908X1	M12x110 8.8	**1**	PARAFUSO	BOLT	PERNO
49	1444032X1	M12x170 8.8	**1**	PARAFUSO	BOLT	PERNO

Espaçador
Spacer
Espaciador

30-155

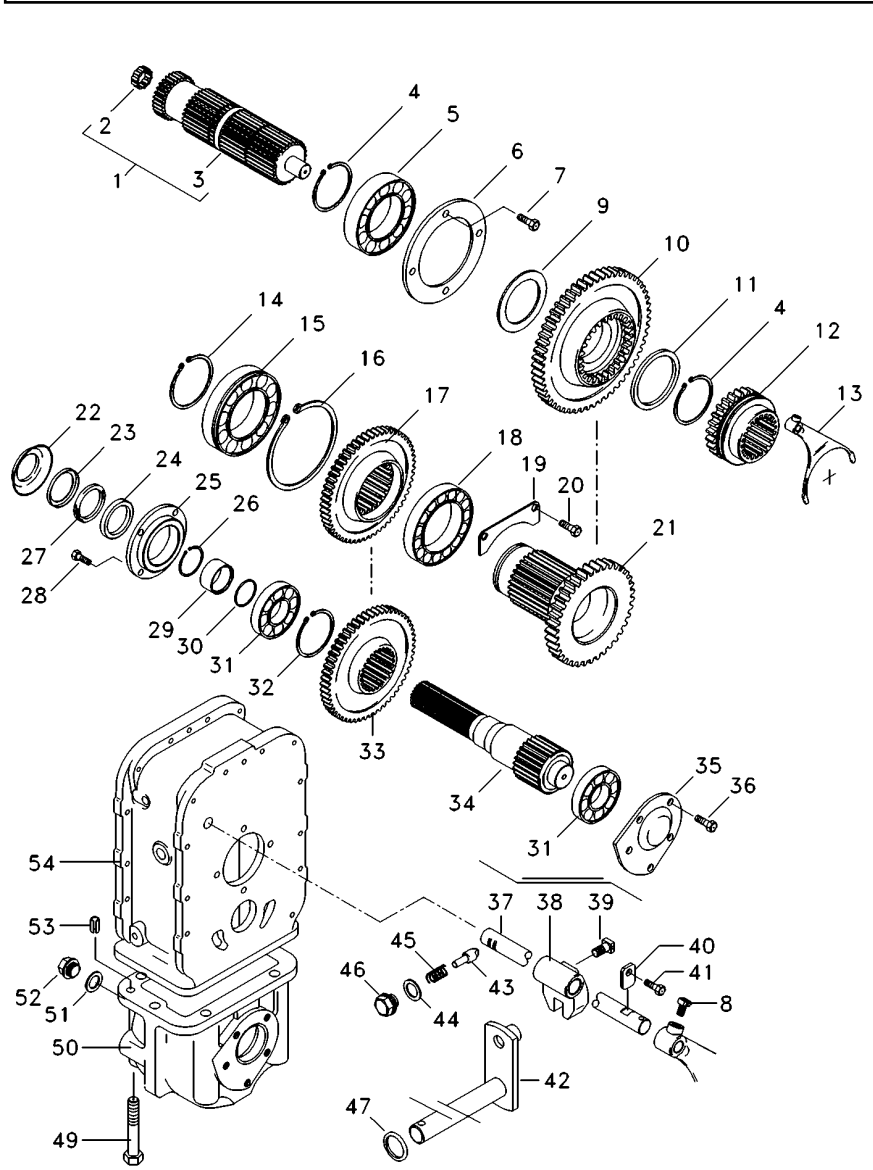

49	1444978X1	M12x150 8.8	**1** PARAFUSO	BOLT	PERNO
50	1692552M1		**1** CARCAÇA	HOUSING	ALOJAMIENTO
51	3409614M1		**1** ARRUELA	WASHER	ARANDELA
52	3409616M1		**1** BUJÃO	PLUG	TAPON
53	3409615M1		**4** PINO	PIN	PASADOR
54	3410421M1		**1** CARCAÇA	HOUSING	ALOJAMIENTO

Espaçador
Spacer
Espaciador

30-160

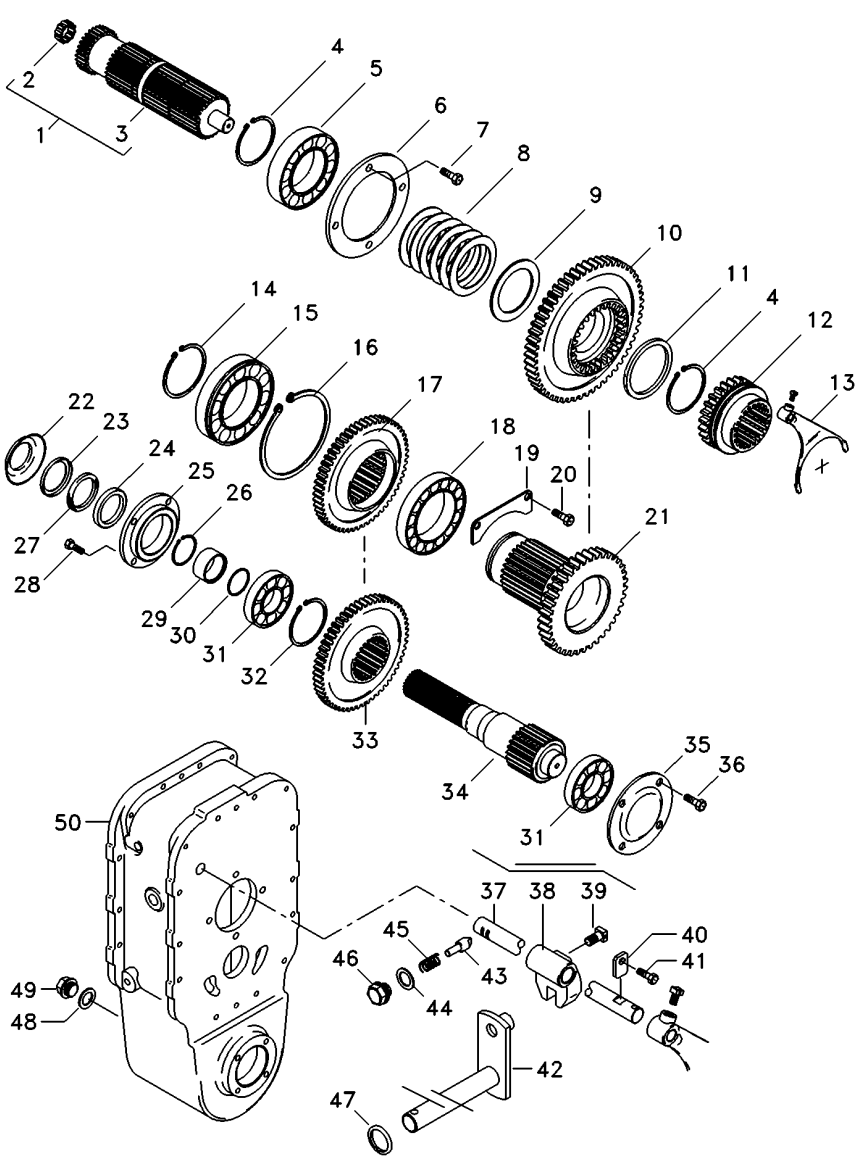

1	6207276M91		**1**	CJ. EIXO	KIT, AXLE	JUEGO DE EJE
2	195513M1		**1**	ROLAMENTO AGULHA	BEARING NEEDLE	COJINETA AGUJAS
3	6212050M1		**1**	EIXO	SHAFT	ARBOL
4	339470X1		**2**	ANEL	RING	ARO
5	1692601M1		**1**	ROLAMENTO	BEARING	COJINETE
6	1692549M1		**1**	CAPA	CAP	TAPA
7	339761X1		**4**	PARAFUSO	BOLT	PERNO
8	6207280M1		**6**	MOLA PRATO	SPRING PLATE	PLETINA MUELLE
9	6207387M1		**1**	ANEL	RING	ARO
10	6207274M1	36	**1**	ENGRENAGEM	GEAR	ENGRANAJE
11	6211327M1		**1**	ANEL	RING	ARO
12	3585343M3		**1**	LUVA	SLEEVE	MANCHA
13	3585335M3		**1**	GARFO	FORK	HORQUILLA
14	391129X1		**1**	ANEL TRAVA	CIRCLIP	CIRCULITO
15	1692592M1		**1**	ROLAMENTO	BEARING	COJINETE
16	1443565X1		**1**	ANEL	RING	ARO
17	027843T1		**1**	ENGRENAGEM	GEAR	ENGRANAJE
18	1692590M1		**1**	ROLAMENTO	BEARING	COJINETE
19	1692550M1		**1**	CHAPA	PLATE	CHAPA
20	339124X1		**2**	PARAFUSO	BOLT	PERNO
21	6207275M1	23	**1**	ENGRENAGEM	GEAR	ENGRANAJE
22	042997P1		**1**	DEFLETOR	DEFLECTOR	DEFLECTOR
23	1692603M1		**1**	ANEL	RING	ARO
24	3409619M1		**1**	RETENTOR	SEAL	RETEN
25	1692553M1		**1**	CARCAÇA	HOUSING	ALOJAMIENTO
26	339469X1		**1**	ANEL TRAVA	CIRCLIP	CIRCULITO
27	1692604M1		**1**	FELTRO	FELT	FIELTRO
28	339761X1		**6**	PARAFUSO	BOLT	PERNO
29	1692554M1		**1**	COLAR	COLLAR	COLLAR
30	1441271X1		**1**	ANEL "O"	O RING	JUNTA TORICA
31	1692582M1		**2**	ROLAMENTO	BEARING	COJINETE
32	339470X1		**1**	ANEL	RING	ARO
33	027842T1	37	**1**	ENGRENAGEM	GEAR	ENGRANAJE
34	033063P1		**1**	EIXO	SHAFT	ARBOL
35	069507P1		**1**	TAMPA	COVER	CUBIERTA
36	390379X1		**4**	PARAFUSO	BOLT	PERNO
37	3585331M2		**1**	EIXO	SHAFT	ARBOL
38	180446M1		**1**	SELETOR	SELECTOR	SELECTOR
39	180002M1		**2**	PARAFUSO	BOLT	PERNO
40	3410726M1		**1**	BATENTE	STOP	PARO
41	339126X1		**1**	ANEL TRAVA	CIRCLIP	CIRCULITO
42	3410533M92		**1**	ALAVANCA	LEVER	PALANCA
43	180418M2		**1**	PINO	PIN	PASADOR
44	3409613M1		**1**	ARRUELA	WASHER	ARANDELA
45	3585797M1		**1**	MOLA	SPRING	RESORTE
46	1692580M1		**1**	BUJÃO	PLUG	TAPON
47	894307M1		**1**	RETENTOR	OIL SEAL	BUJE RETENACEITE
48	3409614M1		**1**	ARRUELA	WASHER	ARANDELA
49	3409616M1		**1**	BUJÃO	PLUG	TAPON
50	064176P1		**1**	CARCAÇA	HOUSING	ALOJAMIENTO

Fixação Eixo Traseiro - Transmissão
Fastener Rear Axle - Transmisson
Fijación Eje Trasero - Transmissón

30-165

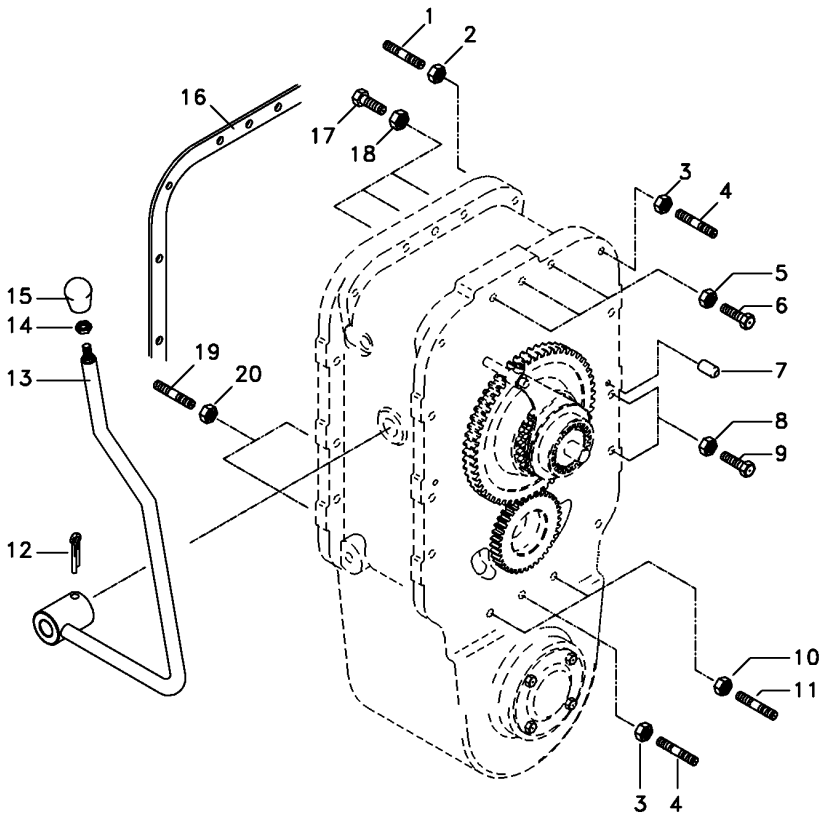

1	3589428M1	**2**	PRISIONEIRO	STUD	ESPARRAGO
2	069676T1	**2**	PORCA	NUT	TUERCA
3	069676T1	**5**	PORCA	NUT	TUERCA
4	3589429M1	**5**	PRISIONEIRO	STUD	ESPARRAGO
5	069676T1	**3**	PORCA	NUT	TUERCA
6	3408222M1	**3**	PARAFUSO	BOLT	PERNO
7	191314M1	**4**	PINO	PIN	PASADOR
8	069676T1	**14**	PORCA	NUT	TUERCA
9	377561X1	**14**	PARAFUSO	BOLT	PERNO
10	069676T1	**2**	PORCA	NUT	TUERCA
11	3589414M1	**2**	PRISIONEIRO	STUD	ESPARRAGO
12	357660X1	**1**	PINO	PIN	PASADOR
13	027398S1	**1**	ALAVANCA	LEVER	PALANCA
14	353430X1	**1**	PORCA	NUT	TUERCA
15	3410152M1	**1**	MANÍPULO	KNOB	POMO
16	1687785M4	**2**	JUNTA	GASKET	EMPAQUETADURA.
17	377563X1	**3**	PARAFUSO	BOLT	PERNO
18	069676T1	**3**	PORCA	NUT	TUERCA
19	033849P1	**2**	PRISIONEIRO	STUD	ESPARRAGO
20	069676T1	**2**	PORCA	NUT	TUERCA

Pedal De Bloqueio Do Diferencial Eixo Traseiro
Rear Axle- Differential Lock Pedal
Eje Trasero Con Blocaje Diferencial-Pedal

30-170

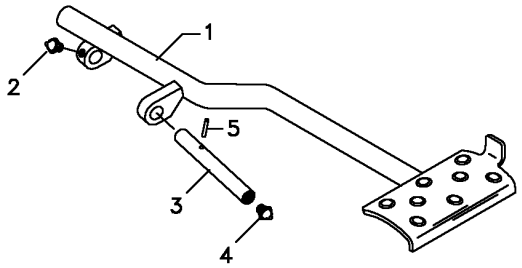

1	062924S1		**1** PEDAL	PEDAL	PEDAL
2	13811X	1/4"-28	**1** GRAXEIRA	GREASER	ENGRASADOR
3	072292P1		**1** EIXO	SHAFT	ARBOL
4	13811X	1/4"-28	**1** GRAXEIRA	GREASER	ENGRASADOR
5	357632X1		**1** PINO	PIN	PASADOR

Fixação Eixo Traseiro - Transmissão
Fastener Rear Axle - Transmisson
Fijación Eje Trasero - Transmissón

30-175

Tratores Com Cabine E 8x8 Velocidades
Tractors With Cab And 8x8 Speed
Tractores Con Cabina Y 8x8 Velocidades

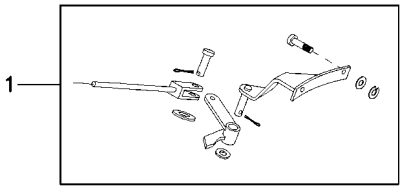

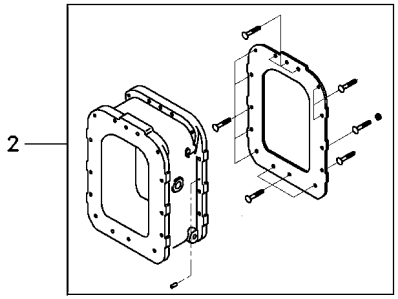

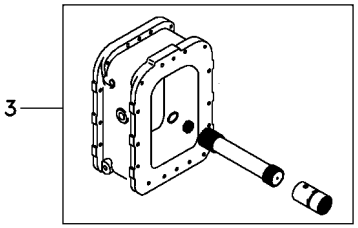

1	071049N1	30-270 No	**1** PEDAL	PEDAL	PEDAL
2	6210608M91	30-185 No	**1** FIXAÇÃO	FASTENER	CIERRE
3	6200711M91	30-190 No	**1** EIXO	SHAFT	ARBOL

Fixação Eixo Traseiro - Transmissão **Rear Axle - Transmission** **Eje Trasero - Transmisión**	**4 Rodas Motrizes** **4 Wheels Drive** **4 Ruedas Motriz**	**30-180**

Reversão Automática
Automatic Reversion
Reversión Automático

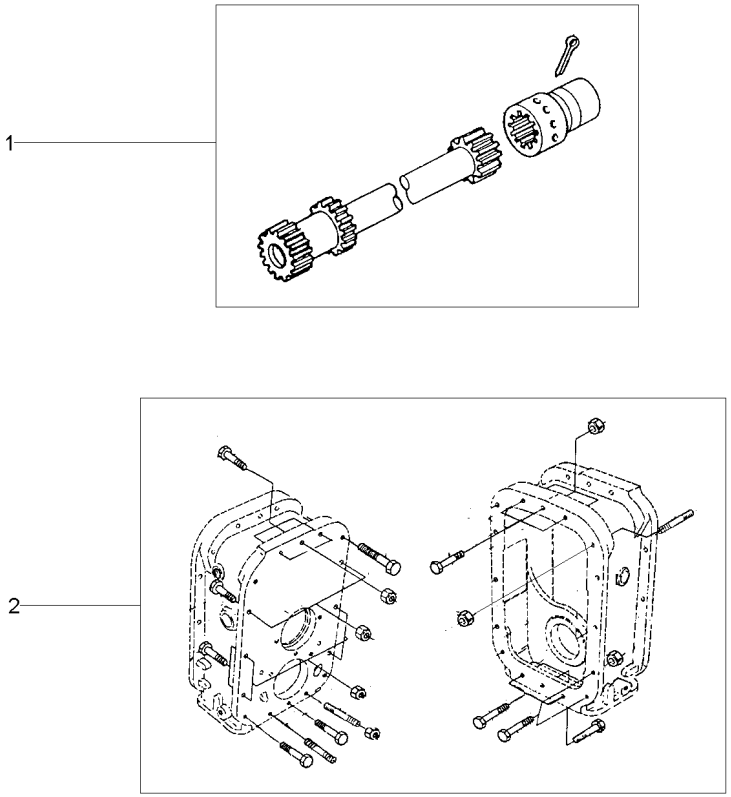

1	044214N1	30-195 No	**1** ÁRVORE	AXLE	EJE
2	044140N1	30-200 No	**1** FIXAÇÃO	FASTENER	CIERRE

Fixação Eixo Traseiro - Transmissão
Fastener Rear Axle - Transmisson
Fijación Eje Trasero - Transmissón

30-185

Tratores Com Cabine E 8x8 Velocidades
Tractors With Cab And 8x8 Speed
Tractores Con Cabina Y 8x8 Velocidades

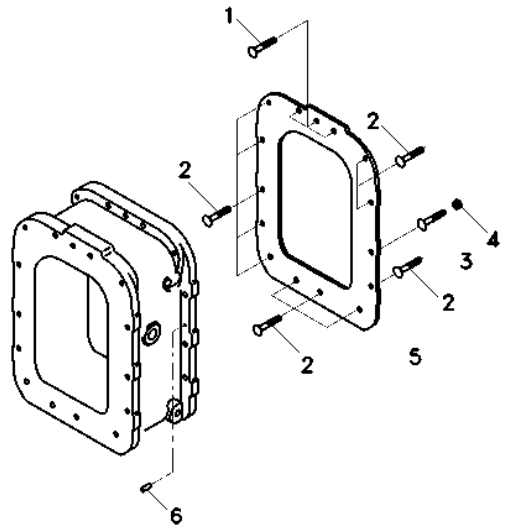

1	3808040M1	**3**	PARAFUSO	BOLT	PERNO
2	3807780M1	**11**	PARAFUSO	BOLT	PERNO
3	3807776M1	**1**	PARAFUSO	BOLT	PERNO
4	3772662M1	**1**	PORCA	NUT	TUERCA
5	1687785M4	**1**	JUNTA	GASKET	EMPAQUETADURA.
6	191314M1	**2**	PINO	PIN	PASADOR

Eixo Propulsor
Drive Shaft
Eje De Mando

30-190

Tratores Com Cabine E 8x8 Velocidades
Tractors With Cab And 8x8 Speed
Tractores Con Cabina Y 8x8 Velocidades

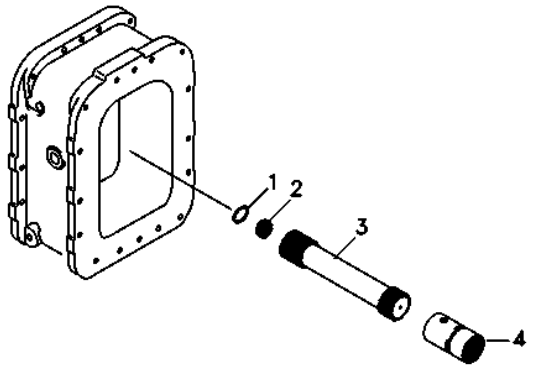

1	3807978M1	**1** ARRUELA	WASHER	ARANDELA
2	3807979M1	**1** ROLAMENTO	BEARING	COJINETE
3	3808391M1	**1** EIXO	SHAFT	ARBOL
4	3611473M1	**1** LUVA	SLEEVE	MANCHA

Eixo Propulsor
Propeller Axle
Eje Propulsor

30-195

4 Rm - Reversão Automática
4 Wd - Automatic Reversion
4 Rm - Reversión Automático

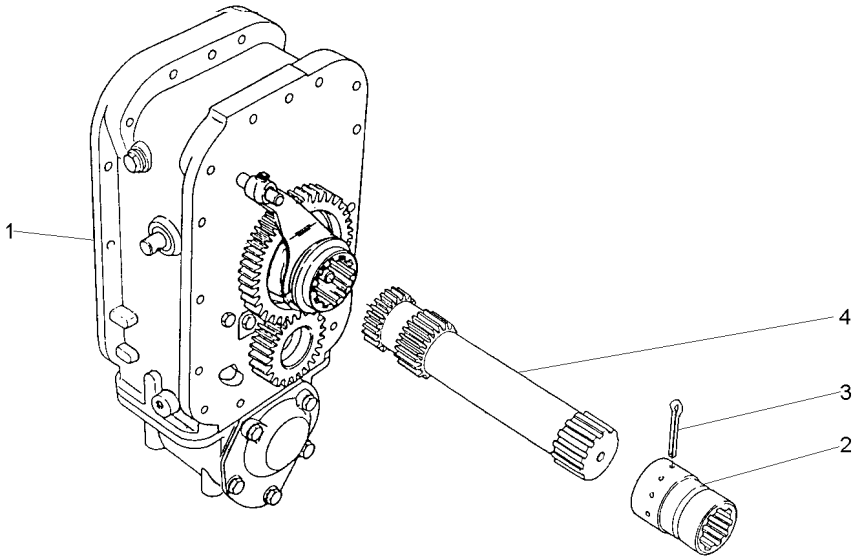

1	046409N1	30-205 No	**1** CJ. ESPAÇADOR	KIT, SPACER	JUEGO ESPACIADOR
3	355342X1		**1** CUPILHA	COTTER PIN	PASADOR DOUBLE

Fixação Eixo Traseiro - Transmissão
Rear Axle - Transmission
Eje Trasero - Transmisión

30-200

4 Rm - Reversão Automática
4 Wd - Automatic Reversion
4 Rm - Reversión Automático

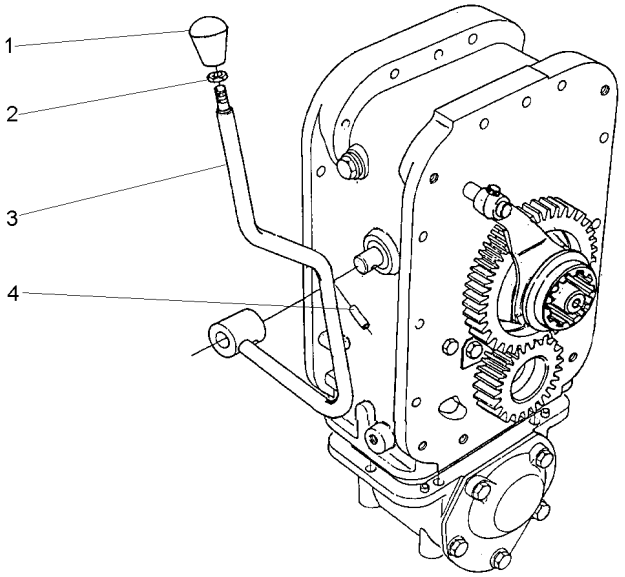

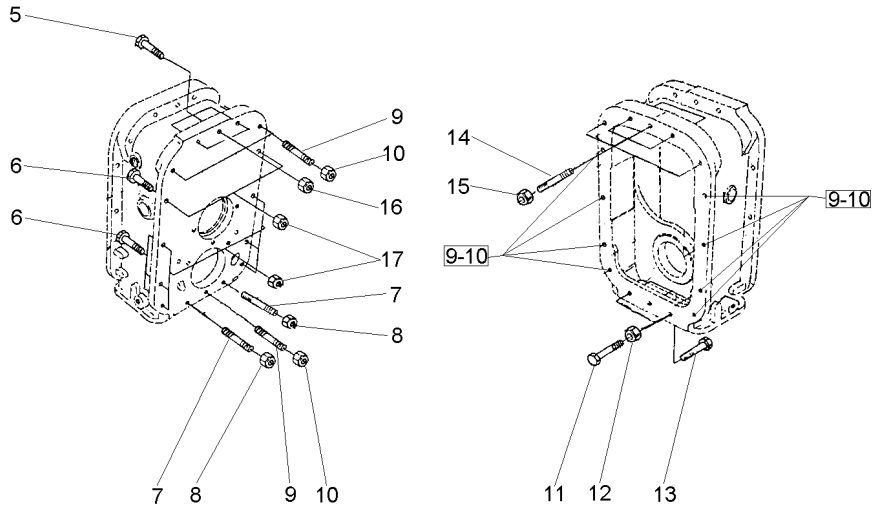

1	3410152M1	**1**	MANÍPULO	KNOB	POMO
2	353430X1	**1**	PORCA	NUT	TUERCA
3	027398S1	**1**	ALAVANCA	LEVER	PALANCA
4	357660X1	**1**	PINO	PIN	PASADOR
5	3408222M1	**3**	PARAFUSO	BOLT	PERNO
6	377561X1	**10**	PARAFUSO	BOLT	PERNO
7	3589414M1	**2**	PRISIONEIRO	STUD	ESPARRAGO
8	3589412M1	**2**	PORCA	NUT	TUERCA
9	3589429M1	**11**	PRISIONEIRO	STUD	ESPARRAGO
10	3589412M1	**11**	PORCA	NUT	TUERCA
11	3589413M1	**2**	PRISIONEIRO	STUD	ESPARRAGO
12	3589412M1	**2**	PORCA	NUT	TUERCA
13	377184X1	**1**	PARAFUSO	BOLT	PERNO
14	3589428M1	**5**	PRISIONEIRO	STUD	ESPARRAGO
15	3589412M1	**5**	PORCA	NUT	TUERCA
16	3589412M1	**3**	PORCA	NUT	TUERCA
17	3589412M1	**8**	PORCA	NUT	TUERCA

Espaçador
Spacer
Espaciador

30-205

4 Rm - Reversão Automática
4 Wd - Automatic Reversion
4 Rm - Reversión Automático

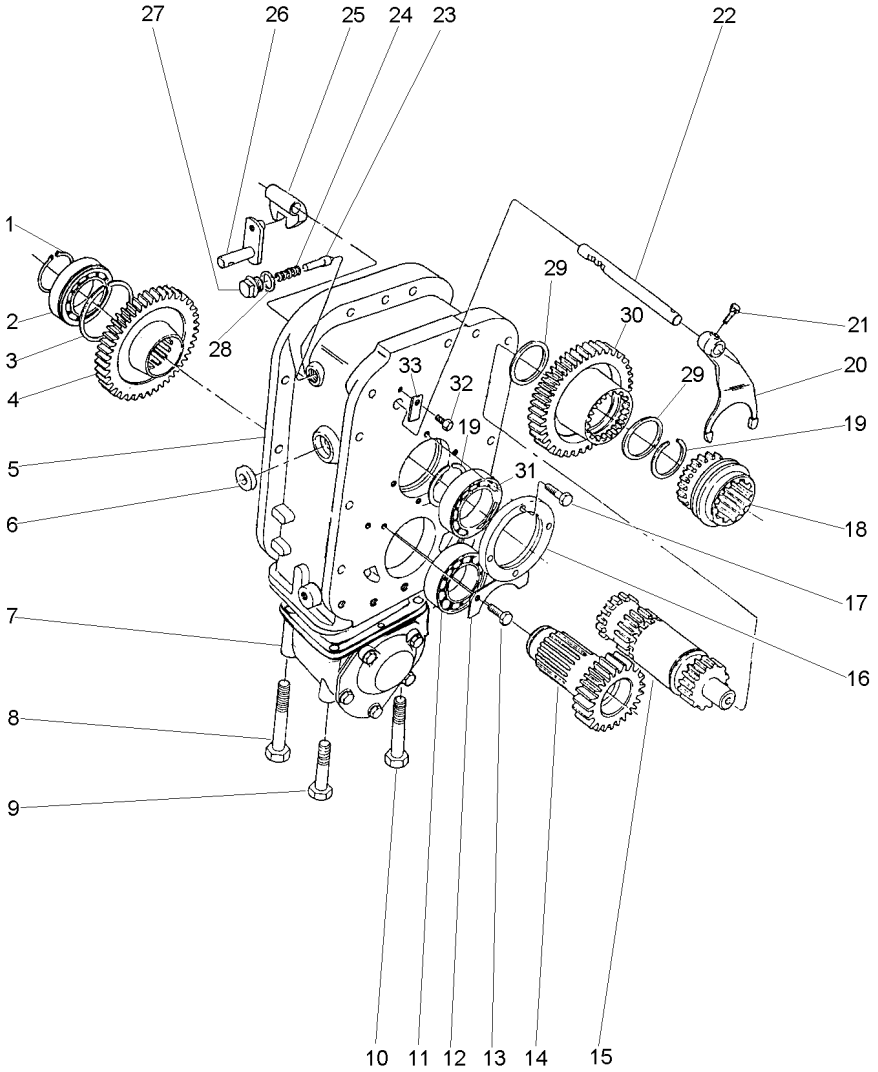

1	391129X1		**1**	ANEL TRAVA	CIRCLIP	CIRCULITO
2	1692592M1		**1**	ROLAMENTO	BEARING	COJINETE
3	1443565X1		**1**	ANEL	RING	ARO
4	027843T1	38	**1**	ENGRENAGEM	GEAR	ENGRANAJE
5	3410421M1		**1**	CARCAÇA	HOUSING	ALOJAMIENTO
6	894307M1		**1**	RETENTOR	OIL SEAL	BUJE RETENACEITE
7	046408N1	30-330 No	**1**	CARCAÇA	HOUSING	ALOJAMIENTO
8	391908X1		**1**	PARAFUSO	BOLT	PERNO
9	1444032X1		**1**	PARAFUSO	BOLT	PERNO
10	1444978X1		**4**	PARAFUSO	BOLT	PERNO
11	1692590M1		**1**	ROLAMENTO	BEARING	COJINETE
12	1692550M1		**1**	CHAPA	PLATE	CHAPA
13	339124X1		**2**	PARAFUSO	BOLT	PERNO
14	3410154M1	23	**1**	ENGRENAGEM	GEAR	ENGRANAJE
15	044215N1	30-335 No	**1**	CJ. EIXO	KIT, AXLE	JUEGO DE EJE
16	1692549M1		**1**	CAPA	CAP	TAPA
17	339761X1		**4**	PARAFUSO	BOLT	PERNO
18	3585343M3		**1**	LUVA	SLEEVE	MANCHA
19	339470X1		**2**	ANEL	RING	ARO
20	3585335M3		**1**	GARFO	FORK	HORQUILLA
21	180002M1		**2**	PARAFUSO	BOLT	PERNO
22	3585331M2		**1**	EIXO	SHAFT	ARBOL
23	180418M2		**1**	PINO	PIN	PASADOR
24	3585797M1		**1**	MOLA	SPRING	RESORTE
25	180446M1		**1**	SELETOR	SELECTOR	SELECTOR
26	3410533M92		**1**	ALAVANCA	LEVER	PALANCA
27	1692580M1		**1**	BUJÃO	PLUG	TAPON
28	3409613M1		**1**	ARRUELA	WASHER	ARANDELA
29	3585332M1		**2**	ANEL	RING	ARO
30	3585342M1	36	**1**	ENGRENAGEM	GEAR	ENGRANAJE
31	1692601M1		**1**	ROLAMENTO	BEARING	COJINETE
32	339123X1		**1**	PARAFUSO	BOLT	PERNO
33	3410726M1		**1**	BATENTE	STOP	PARO

Fixação Eixo Traseiro - Transmissão
Fastener Rear Axle - Transmisson
Fijación Eje Trasero - Transmissón

30-210

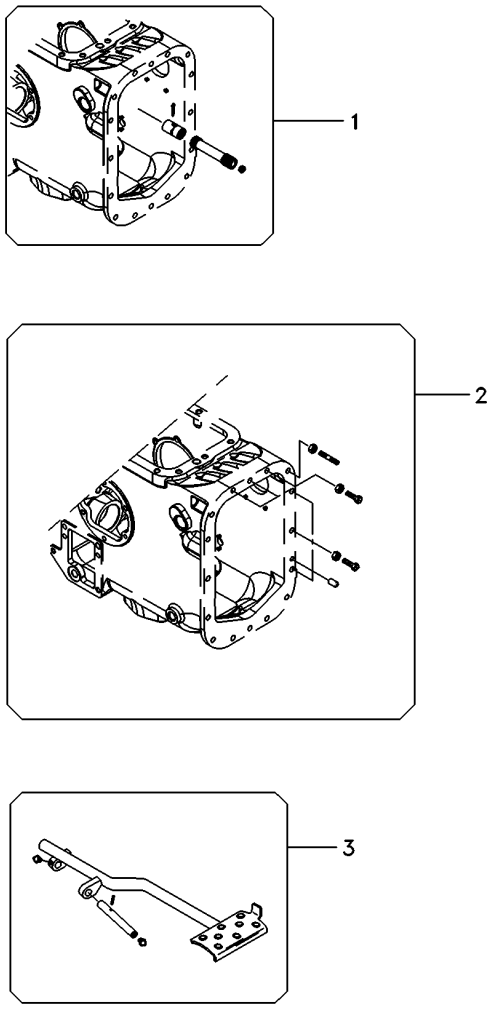

1	034403N1	30-215 No	**1** ÁRVORE	AXLE	EJE
2	6214646M91	30-220 No	**1** FIXAÇÃO	FASTENER	CIERRE
3	022956N1	30-225 No	**1** PEDAL	PEDAL	PEDAL

Eixo Propulsor
Propeller Axle
Eje Propulsor

30-215

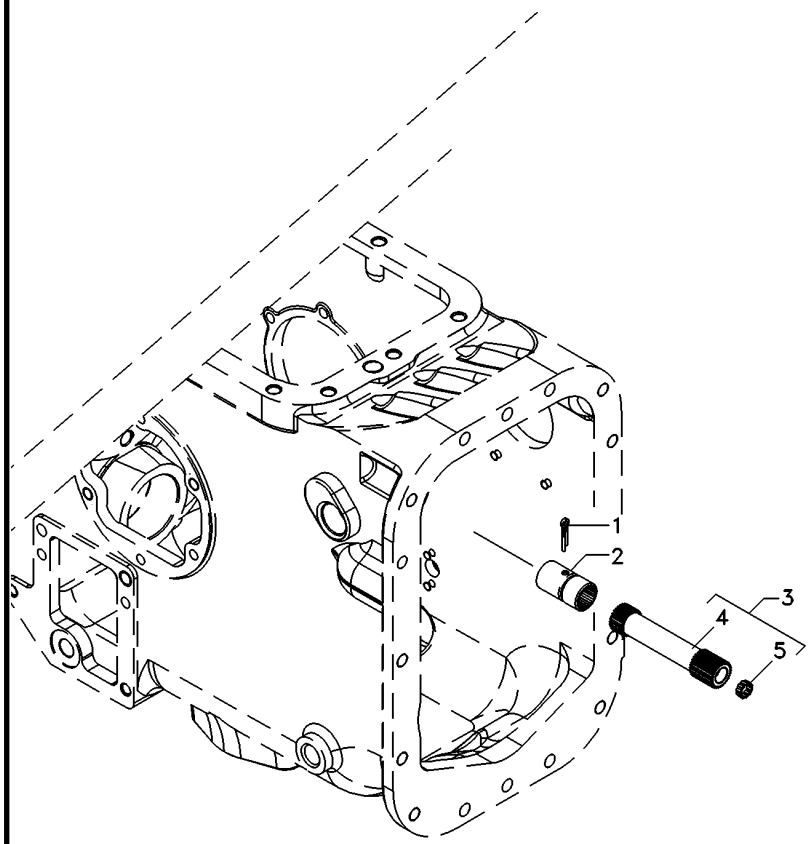

1	355342X1	**1**	CUPILHA	COTTER PIN	PASADOR DOUBLE
4	048383P1	**1**	EIXO	SHAFT	ARBOL
5	195513M1	**1**	ROLAMENTO AGULHA	BEARING NEEDLE	COJINETA AGUJAS

Fixação Eixo Traseiro - Transmissão
Fastener Rear Axle - Transmisson
Fijación Eje Trasero - Transmissón

30-220

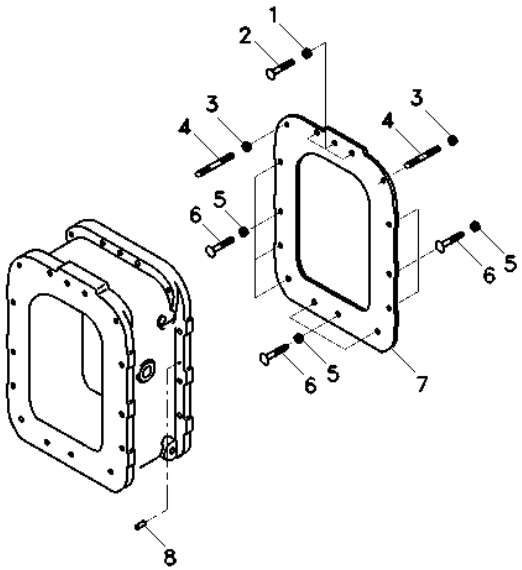

1	069676T1	**3**	PORCA	NUT	TUERCA
2	377563X1	**3**	PARAFUSO	BOLT	PERNO
3	069676T1	**3**	PORCA	NUT	TUERCA
4	3589429M1	**3**	PRISIONEIRO	STUD	ESPARRAGO
5	069676T1	**10**	PORCA	NUT	TUERCA
6	377561X1	**10**	PARAFUSO	BOLT	PERNO
7	1687785M4	**1**	JUNTA	GASKET	EMPAQUETADURA.
8	191314M1	**1**	PINO	PIN	PASADOR

Pedal De Bloqueio Do Diferencial Eixo Traseiro
Rear Axle- Differential Lock Pedal
Eje Trasero Con Blocaje Diferencial-Pedal

30-225

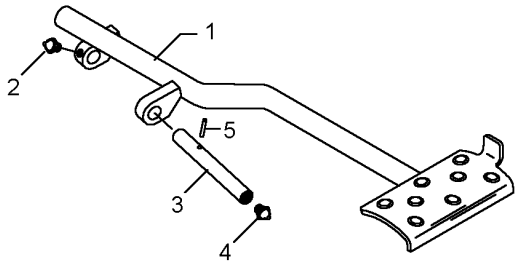

1	022697S1		**1** PEDAL	PEDAL	PEDAL
2	13811X	1/4"-28	**1** GRAXEIRA	GREASER	ENGRASADOR
3	072292P1		**1** EIXO	SHAFT	ARBOL
4	13811X	1/4"-28	**1** GRAXEIRA	GREASER	ENGRASADOR
5	357632X1		**1** PINO	PIN	PASADOR

Fixações
Fasteners
Fijación

30-230

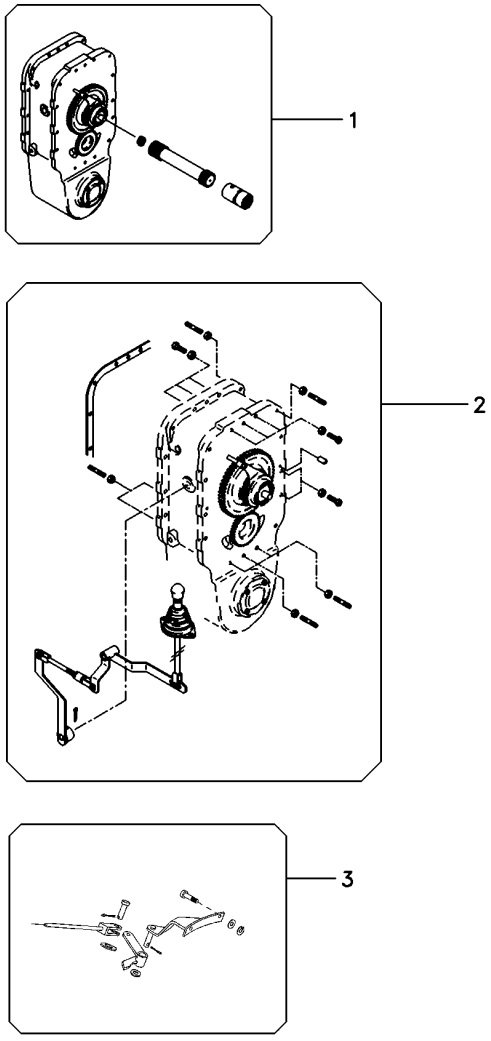

1	6232689M91	30-240 No	**1**	CJ. EIXO	KIT, AXLE	JUEGO DE EJE
2	6226657M91	30-235 No	**1**	CJ. FIXAÇÃO	KIT, CATCH	JUEGO FIJADOR
3	071049N1	30-270 No	**1**	PEDAL	PEDAL	PEDAL

Fixação Eixo Traseiro - Transmissão
Fastener Rear Axle - Transmisson
Fijación Eje Trasero - Transmissón

30-235

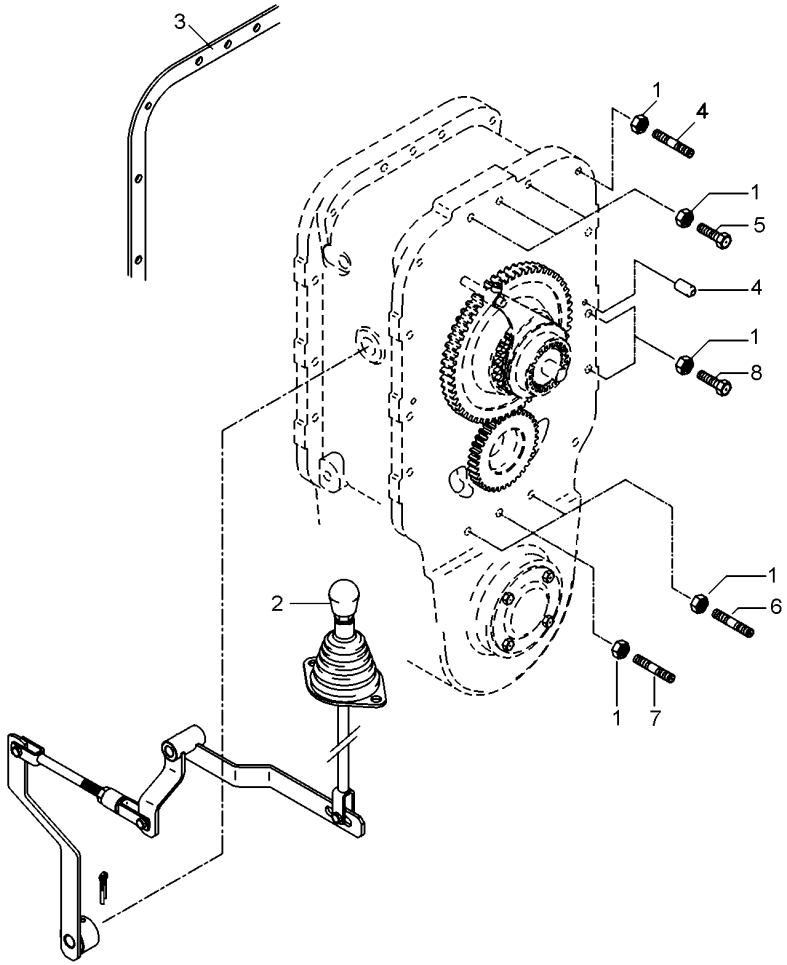

1	069676T1		PORCA	NUT	TUERCA
2	070010N1	30-265 No	ALAVANCA	LEVER	PALANCA
3	1687785M4		JUNTA	GASKET	EMPAQUETADURA.
4	191314M1		PINO	PIN	PASADOR
5	3408222M1		PARAFUSO	BOLT	PERNO
6	3589414M1		PRISIONEIRO	STUD	ESPARRAGO
7	3589429M1		PRISIONEIRO	STUD	ESPARRAGO
8	377561X1		PARAFUSO	BOLT	PERNO

Eixo Propulsor Com Espaçador
Propeller Axle With Spacer
Eje Propulsor Con Espaciador

30-240

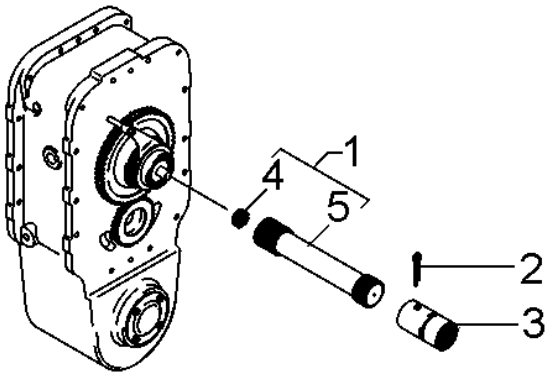

1	048389N1	CJ. EIXO	KIT, AXLE	JUEGO DE EJE
2	355342X1	CUPILHA	COTTER PIN	PASADOR DOUBLE
3	3611473M1	LUVA	SLEEVE	MANCHA
4	048384P1	EIXO	SHAFT	ARBOL
5	195513M1	ROLAMENTO AGULHA	BEARING NEEDLE	COJINETA AGUJAS

Fixações
Fasteners
Fijación

30-245

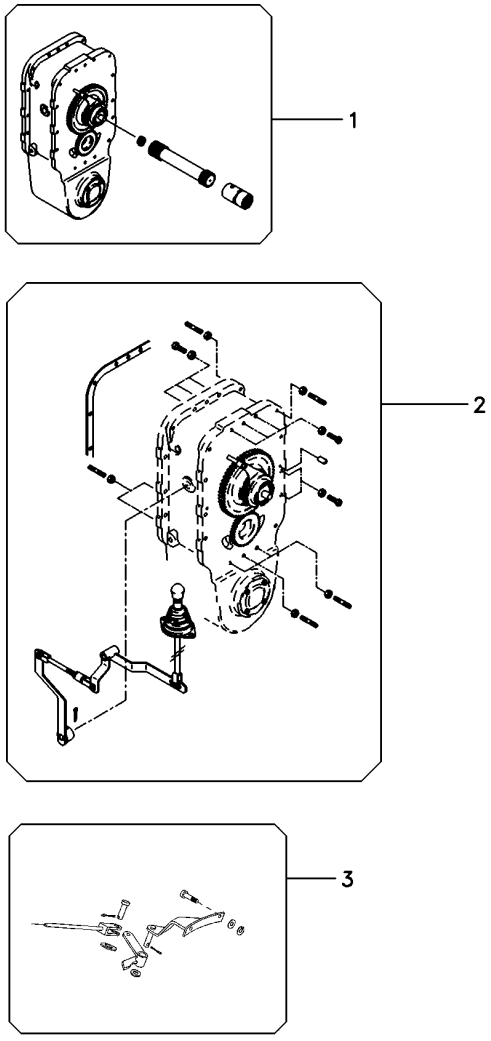

1	071167N1	30-250 No	**1**	CJ. EIXO	KIT, AXLE	JUEGO DE EJE
2	6216818M91	30-260 No	**1**	FIXAÇÃO	CATCH	FIJADOR
3	071049N1	30-270 No	**1**	PEDAL	PEDAL	PEDAL

Eixo Propulsor Com Espaçador
Propeller Axle With Spacer
Eje Propulsor Con Espaciador

30-250

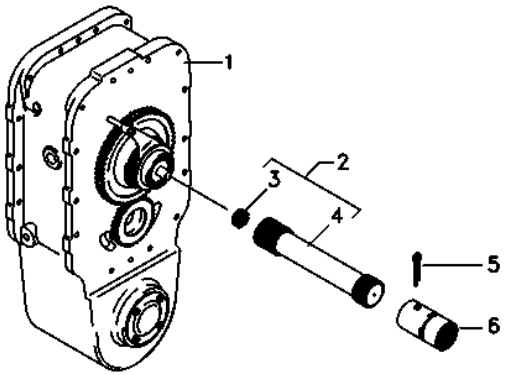

1	6216796M91	30-255 No	**1**	CJ. ESPAÇADOR	KIT, SPACER	JUEGO ESPACIADOR
2	048389N1		**1**	CJ. EIXO	KIT, AXLE	JUEGO DE EJE
3	195513M1		**1**	ROLAMENTO AGULHA	BEARING NEEDLE	COJINETA AGUJAS
4	048384P1		**1**	EIXO	SHAFT	ARBOL
5	355342X1		**1**	CUPILHA	COTTER PIN	PASADOR DOUBLE
6	3611473M1		**1**	LUVA	SLEEVE	MANCHA

Espaçador
Spacer
Espaciador

30-255

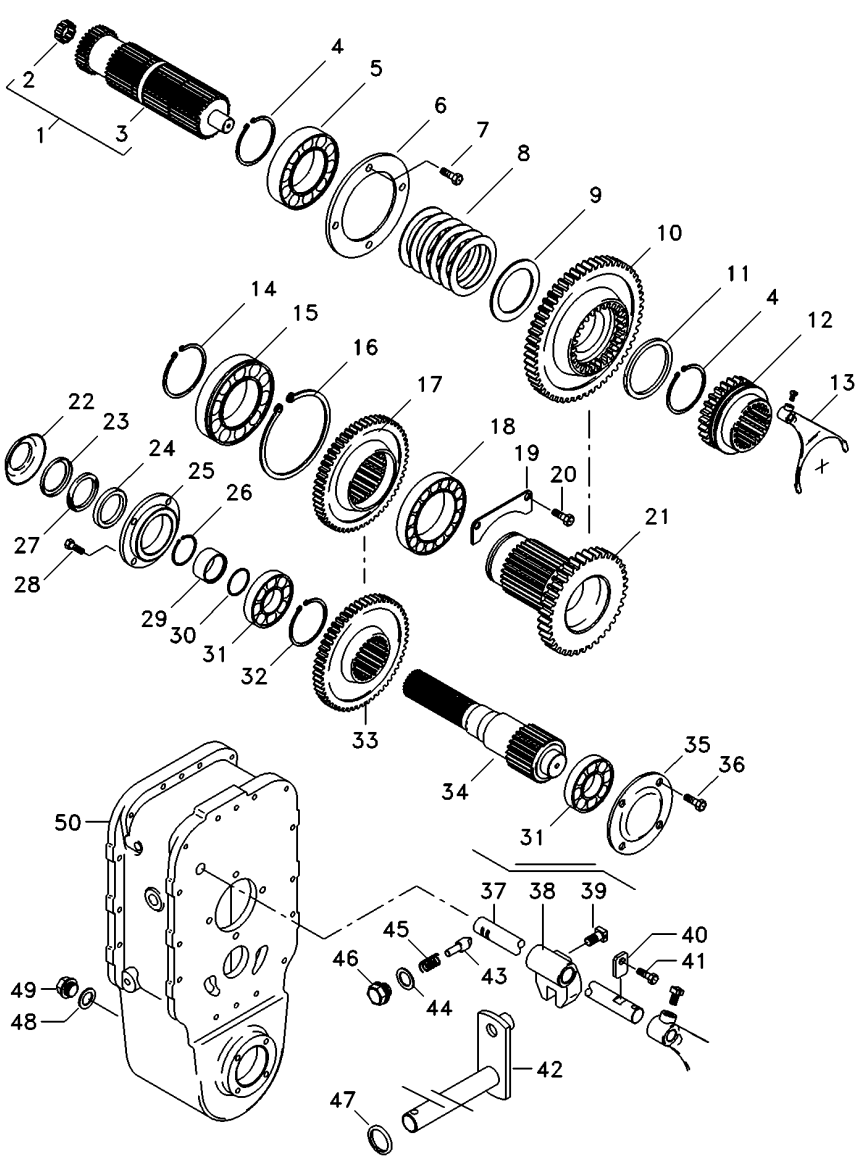

1	6207276M91		**1**	CJ. EIXO	KIT, AXLE	JUEGO DE EJE
2	195513M1		**1**	ROLAMENTO AGULHA	BEARING NEEDLE	COJINETA AGUJAS
3	6212050M1		**1**	EIXO	SHAFT	ARBOL
4	339470X1		**2**	ANEL	RING	ARO
5	1692601M1		**1**	ROLAMENTO	BEARING	COJINETE
6	1692549M1		**1**	CAPA	CAP	TAPA
7	339761X1		**4**	PARAFUSO	BOLT	PERNO
8	6207280M1		**6**	MOLA PRATO	SPRING PLATE	PLETINA MUELLE
9	6207387M1		**1**	ANEL	RING	ARO
10	6207274M1	36	**1**	ENGRENAGEM	GEAR	ENGRANAJE
11	6211327M1		**1**	ANEL	RING	ARO
12	3585343M3		**1**	LUVA	SLEEVE	MANCHA
13	069653P1		**1**	GARFO	FORK	HORQUILLA
14	391129X1		**1**	ANEL TRAVA	CIRCLIP	CIRCULITO
15	1692592M1		**1**	ROLAMENTO	BEARING	COJINETE
16	1443565X1		**1**	ANEL	RING	ARO
17	027843T1		**1**	ENGRENAGEM	GEAR	ENGRANAJE
18	1692590M1		**1**	ROLAMENTO	BEARING	COJINETE
19	1692550M1		**1**	CHAPA	PLATE	CHAPA
20	339124X1		**2**	PARAFUSO	BOLT	PERNO
21	6207275M1	23	**1**	ENGRENAGEM	GEAR	ENGRANAJE
22	042997P1		**1**	DEFLETOR	DEFLECTOR	DEFLECTOR
23	1692603M1		**1**	ANEL	RING	ARO
24	3409619M1		**1**	RETENTOR	SEAL	RETEN
25	1692553M1		**1**	CARCAÇA	HOUSING	ALOJAMIENTO
26	339469X1		**1**	ANEL TRAVA	CIRCLIP	CIRCULITO
27	1692604M1		**1**	FELTRO	FELT	FIELTRO
28	339761X1		**6**	PARAFUSO	BOLT	PERNO
29	1692554M1		**1**	COLAR	COLLAR	COLLAR
30	1441271X1		**1**	ANEL "O"	O RING	JUNTA TORICA
31	1692582M1		**2**	ROLAMENTO	BEARING	COJINETE
32	339470X1		**1**	ANEL	RING	ARO
33	027842T1	37	**1**	ENGRENAGEM	GEAR	ENGRANAJE
34	033063P1		**1**	EIXO	SHAFT	ARBOL
35	069507P1		**1**	TAMPA	COVER	CUBIERTA
36	390379X1		**4**	PARAFUSO	BOLT	PERNO
37	3585331M2		**1**	EIXO	SHAFT	ARBOL
38	180446M1		**1**	SELETOR	SELECTOR	SELECTOR
39	180002M1		**2**	PARAFUSO	BOLT	PERNO
40	3410726M1		**1**	BATENTE	STOP	PARO
41	339126X1		**1**	ANEL TRAVA	CIRCLIP	CIRCULITO
42	3410533M92		**1**	ALAVANCA	LEVER	PALANCA
43	180418M2		**1**	PINO	PIN	PASADOR
44	3409613M1		**1**	ARRUELA	WASHER	ARANDELA
45	3585797M1		**1**	MOLA	SPRING	RESORTE
46	1692580M1		**1**	BUJÃO	PLUG	TAPON
47	894307M1		**1**	RETENTOR	OIL SEAL	BUJE RETENACEITE
48	3409614M1		**1**	ARRUELA	WASHER	ARANDELA
49	3409616M1		**1**	BUJÃO	PLUG	TAPON
50	064176P1		**1**	CARCAÇA	HOUSING	ALOJAMIENTO

Fixação Eixo Traseiro - Transmissão
Fastener Rear Axle - Transmisson
Fijación Eje Trasero - Transmissón

30-260

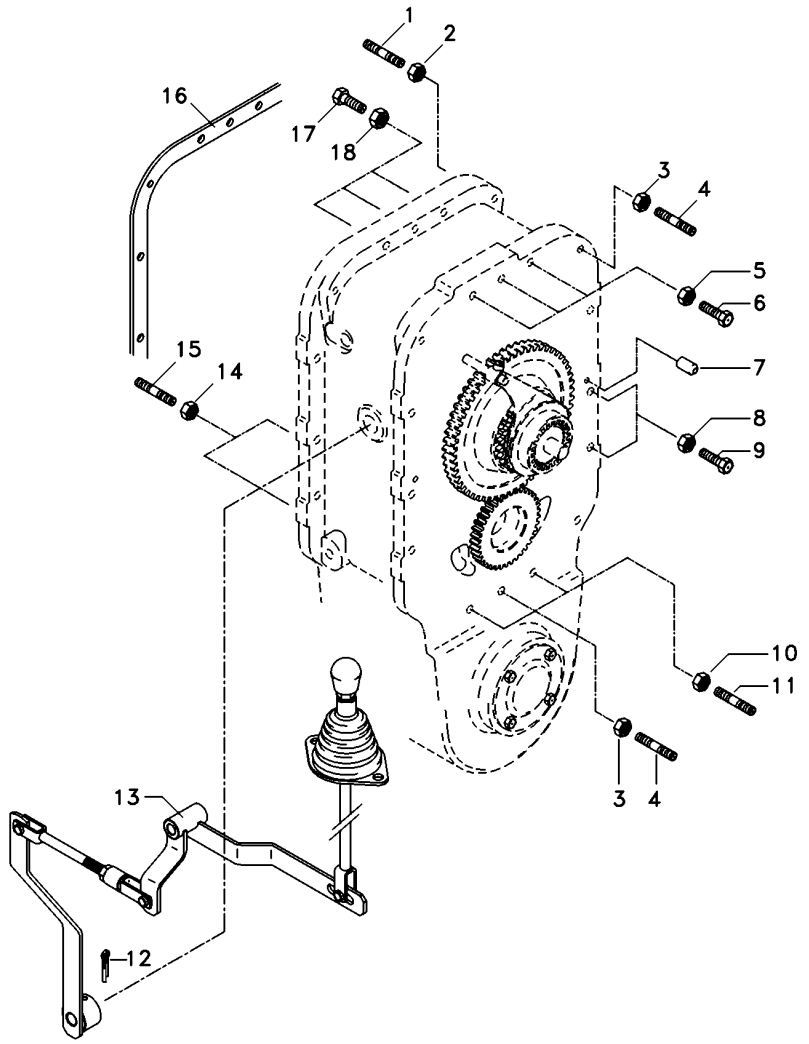

1	3589428M1		**2**	PRISIONEIRO	STUD	ESPARRAGO
2	069676T1		**2**	PORCA	NUT	TUERCA
3	069676T1		**5**	PORCA	NUT	TUERCA
4	3589429M1		**5**	PRISIONEIRO	STUD	ESPARRAGO
5	069676T1		**3**	PORCA	NUT	TUERCA
6	3408222M1		**3**	PARAFUSO	BOLT	PERNO
7	191314M1		**4**	PINO	PIN	PASADOR
8	069676T1		**14**	PORCA	NUT	TUERCA
9	377561X1		**14**	PARAFUSO	BOLT	PERNO
10	069676T1		**2**	PORCA	NUT	TUERCA
11	3589414M1		**2**	PRISIONEIRO	STUD	ESPARRAGO
12	357660X1		**1**	PINO	PIN	PASADOR
13	070010N1	30-265 No	**1**	ALAVANCA	LEVER	PALANCA
14	069676T1		**2**	PORCA	NUT	TUERCA
15	033849P1		**2**	PRISIONEIRO	STUD	ESPARRAGO
16	1687785M4		**2**	JUNTA	GASKET	EMPAQUETADURA.
17	377563X1		**3**	PARAFUSO	BOLT	PERNO
18	069676T1		**3**	PORCA	NUT	TUERCA

Acionamento
Drive Kit
Acionamento

30-265

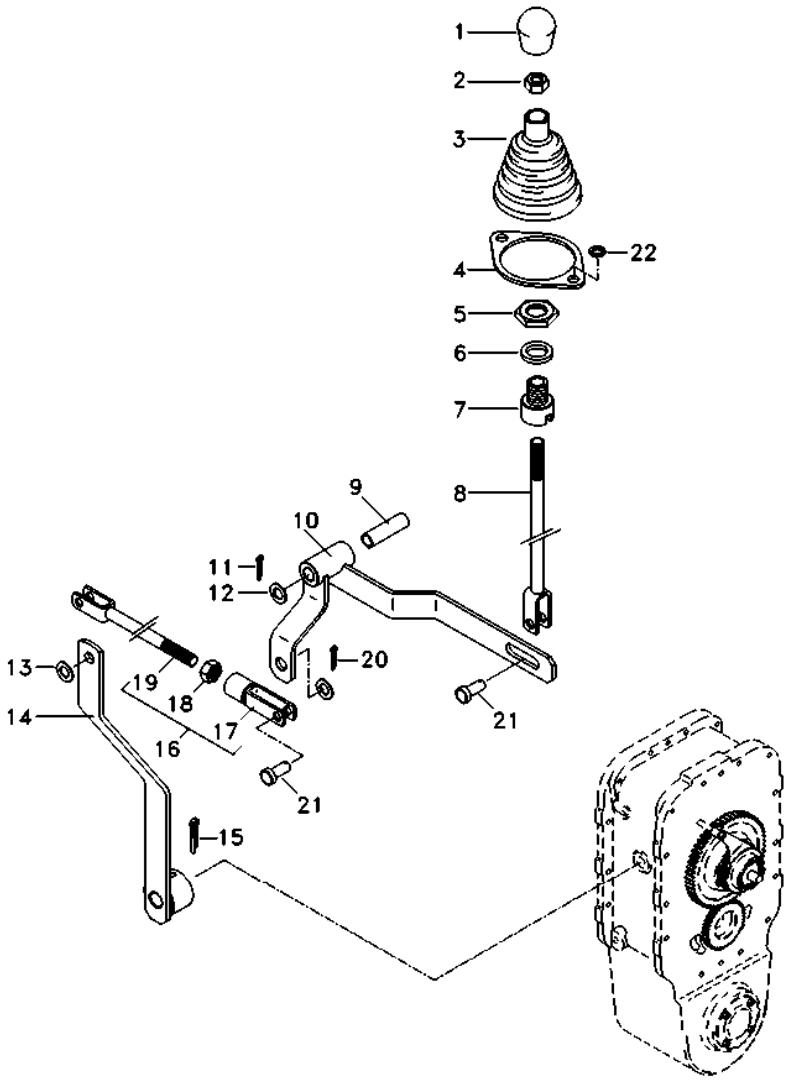

1	6234518M1	**1** MANÍPULO	KNOB	POMO
2	353431X1	**1** PORCA	NUT	TUERCA
3	069915P1	**1** COIFA	BELLOWS	FUELLE
4	069937P1	**1** ANEL	RING	ARO
5	353427X1	**1** PORCA	NUT	TUERCA
6	353433X1	**1** ARRUELA	WASHER	ARANDELA
7	070450P1	**1** ADAPTADOR	ADAPTOR	ADAPTADOR
8	070051S1	**1** TIRANTE	ROD	VARILLA
9	6203936M1	**1** BUCHA	BUSH	CASQUILLO
10	070067S1	**1** ALAVANCA	LEVER	PALANCA
11	070076P1	**1** PINO	PIN	PASADOR
12	353439X1	**1** ARRUELA PRESSÃO	PRESSURE WASHER	LAVADOR PRESION
13	353756X1	**3** ARRUELA	WASHER	ARANDELA
14	067309S1	**1** ALAVANCA	LEVER	PALANCA
15	357660X1	**1** PINO	PIN	PASADOR
16	070233N1	**1** TIRANTE	ROD	VARILLA
17	195215M1	**1** GARFO	FORK	HORQUILLA
18	353431X1	**1** PORCA	NUT	TUERCA
19	070234S1	**1** TIRANTE	ROD	VARILLA
20	354059X1	**3** CONTRAPINO	DOWEL	CENTRAJE
21	832813M1	**3** PINO	PIN	PASADOR
22	339375X1	**2** ARRUELA	WASHER	ARANDELA

Bloqueio Diferencial
Differential Lock
Bloqueo Del Diferencial

30-270

Tratores Com Cabine
Tractors With Cab
Tractores Con Cabina

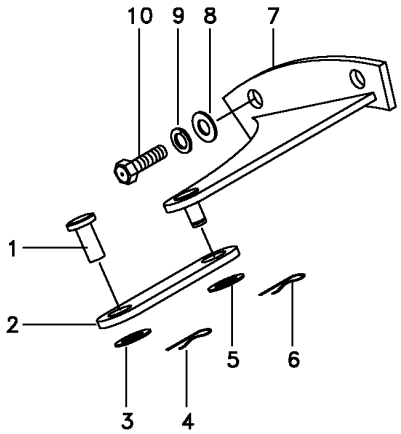

1	832813M1	**1** PINO	PIN	PASADOR
2	033298S1	**1** ALAVANCA	LEVER	PALANCA
3	353758X1	**1** ARRUELA	WASHER	ARANDELA
4	354059X1	**1** CONTRAPINO	DOWEL	CENTRAJE
5	353758X1	**1** ARRUELA	WASHER	ARANDELA
6	354059X1	**1** CONTRAPINO	DOWEL	CENTRAJE
7	065990S1	**1** SUPORTE	BRACKET	SOPORTE
8	353439X1	**2** ARRUELA PRESSÃO	PRESSURE WASHER	LAVADOR PRESION
9	353758X1	**2** ARRUELA	WASHER	ARANDELA
10	366909X1	**2** PARAFUSO	BOLT	PERNO

Redução Final Traseira
Rear Final Drive
Reduccion Final Trasera

30-275

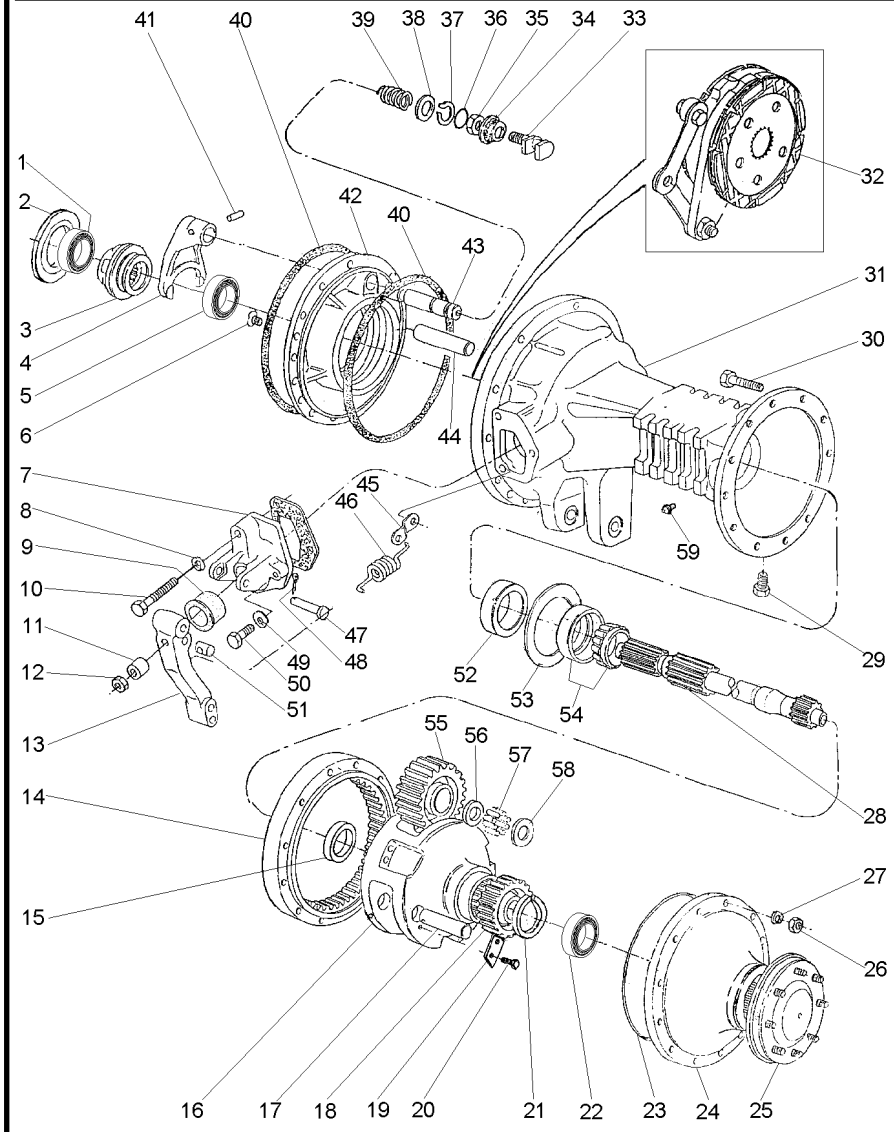

1	185775M1		**1**	CONE	CONE	CONO
2	187689M1	⧗ 0.73/0.78MM	**X**	CALÇO	SHIM	CALCE
2	521401M1	⧗ 0.60/0.66MM	**X**	CALÇO	SHIM	CALCE
2	892170M1	⧗ 1.24/1.29MM	**X**	CALÇO	SHIM	CALCE
2	892171M1	⧗ 1.11/1.16MM	**X**	CALÇO	SHIM	CALCE
2	892172M1	⧗ 0.99/1.04MM	**X**	CALÇO	SHIM	CALCE
2	892173M1	⧗ 0.86/0.91MM	**X**	CALÇO	SHIM	CALCE
3	897003M3		**1**	LUVA	SLEEVE	MANCHA
4	906807M1		**1**	GARFO	FORK	HORQUILLA
5	1851533M91		**1**	ROLAMENTO	BEARING	COJINETE
6	034013P1		**4**	PARAFUSO	BOLT	PERNO
7	1860970M1	◀	**1**	SUPORTE	BRACKET	SOPORTE
7	3409713M1	▶	**1**	SUPORTE	BRACKET	SOPORTE
8	353434X1		**2**	ARRUELA	WASHER	ARANDELA
9	1860959M1		**2**	CAPA	CAP	TAPA
10	354269X1		**2**	PARAFUSO	BOLT	PERNO
11	1865002M1		**2**	ESPAÇADOR	SPACER	PIEZA DISTANCIA
12	330797X1		**2**	PORCA	NUT	TUERCA
14	1692735M2		**2**	COROA	SPROCKET	RUEDA DE CADENA
15	894778M1		**2**	BUCHA	BUSH	CASQUILLO
16	6201926M1		**2**	PORTA ENGRENAGEM	CARRIER	PORTADOR
17	516390M1		**6**	EIXO	SHAFT	ARBOL
18	1692737M1		**2**	ENGRENAGEM	GEAR	ENGRANAJE
19	189765M2		**6**	TRAVA	LOCK	RETENEDOR
20	3148503M2		**6**	PARAFUSO	BOLT	PERNO
21	022351P1		**2**	ANEL TRAVA	CIRCLIP	CIRCULITO
22	1860503M92		**2**	ROLAMENTO	BEARING	COJINETE
23	068135T1		**X**	ADESIVO	ADHESIVE	ADHESIVO
24	022353N1	👁 30-305 No	**2**	CJ. TAMPA	KIT, COVER	JUEGO DE TAPA
25	022354N3	👁 30-300 No	**2**	EIXO	SHAFT	ARBOL
26	353426X1		**24**	PORCA	NUT	TUERCA
27	353432X1		**24**	ARRUELA PRESSÃO	PRESSURE WASHER	LAVADOR PRESION
28	3585915M1		**2**	EIXO	SHAFT	ARBOL
29	2412X		**2**	BUJÃO	PLUG	TAPON
30	338598X1		**24**	PARAFUSO	BOLT	PERNO
31	3147506M2	▶	**1**	CARCAÇA	HOUSING	ALOJAMIENTO
31	052594P2	◀	**1**	CARCAÇA	HOUSING	ALOJAMIENTO
32	3148715M91	👁 30-285 No	**2**	CJ. FREIO	KIT, BRAKE	FRENOS JUEGO
33	1865014M1		**1**	GARFO	FORK	HORQUILLA
34	906811M1		**1**	PROTETOR	PROTECTOR	PROTECTOR
35	353426X1		**1**	PORCA	NUT	TUERCA
36	851258M1		**1**	ANEL "O"	O RING	JUNTA TORICA
37	358950X1		**1**	ANEL TRAVA	CIRCLIP	CIRCULITO
38	1864764M1		**1**	ARRUELA	WASHER	ARANDELA
39	906808M1		**1**	MOLA	SPRING	RESORTE
40	1860838M2		**4**	ANEL "O"	O RING	JUNTA TORICA
41	420407M1		**1**	PINO	PIN	PASADOR
42	071269P2	▶	**1**	PLACA	PLATE	PLATO
42	071270P2	◀	**1**	PLACA	PLATE	PLATO
43	1864763M1		**1**	EIXO	SHAFT	ARBOL

Redução Final Traseira
Rear Final Drive
Reduccion Final Trasera

30-275

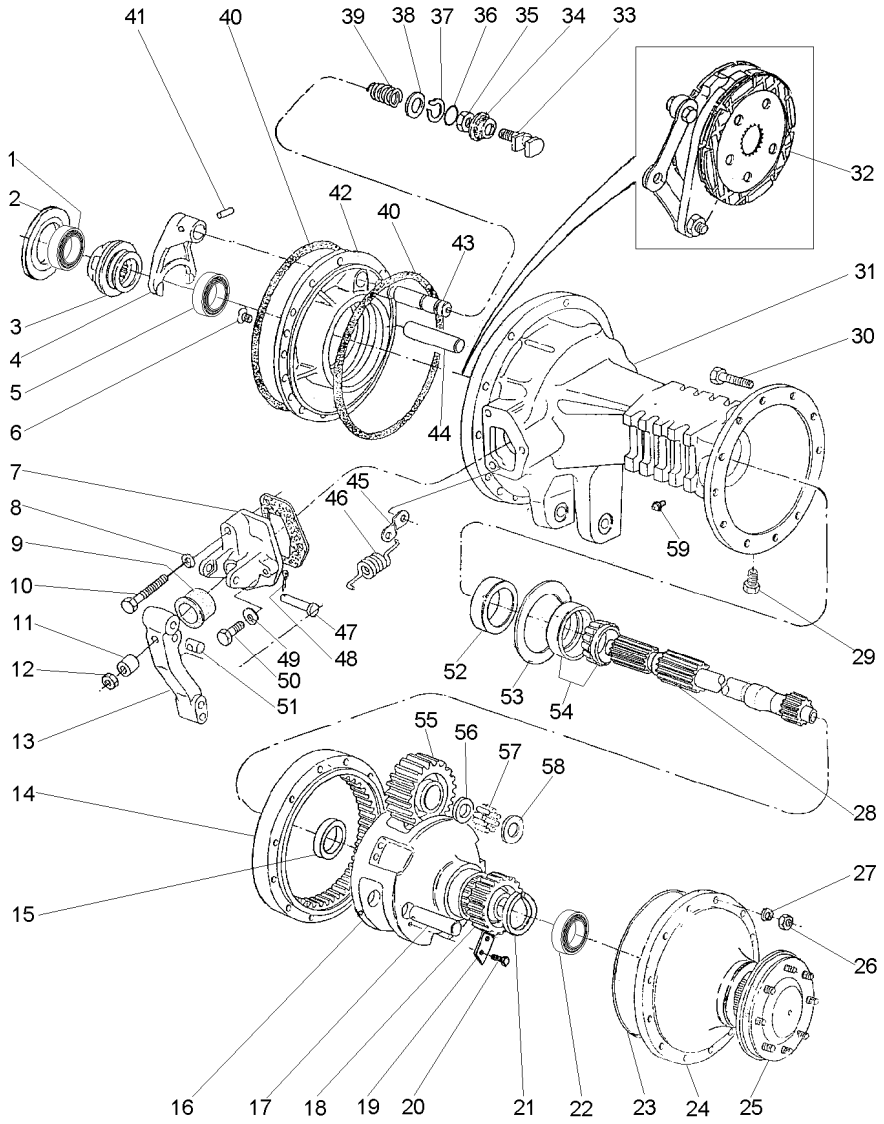

44	1860956M1		**2**	EIXO	SHAFT	ARBOL
45	3699971M1		**2**	ALÇA	STRAP	FAJA
46	184171M1		**2**	MOLA	SPRING	RESORTE
47	363459X1		**2**	PINO	PIN	PASADOR
48	354059X1		**2**	CONTRAPINO	DOWEL	CENTRAJE
49	353434X1		**4**	ARRUELA	WASHER	ARANDELA
50	362455X1		**4**	PARAFUSO	BOLT	PERNO
51	1865003M1		**2**	PINO	PIN	PASADOR
52	1860954M1		**2**	RETENTOR	OIL SEAL	BUJE RETENACEITE
53	894757M1	⧗ 0.05MM	**X**	CALÇO	SHIM	CALCE
53	894758M1	⧗ 0.10MM	**X**	CALÇO	SHIM	CALCE
53	894759M1	⧗ 0.15MM	**X**	CALÇO	SHIM	CALCE
54	1881931M91		**2**	CJ. ROLAMENTO	BEARING ASSY	RODAMIENTO RAD
55	1692736M1		**6**	PINHÃO	PINION	PINON
56	1686989M1		**6**	ARRUELA	WASHER	ARANDELA
57	022323P1		**4**	ROLETE	ROLLER	RODILLO
58	516391M1		**12**	ARRUELA	WASHER	ARANDELA
59	182099M91		**2**	RESPIRO	BREATHER	RESPIRADERO

Redução Final Traseira
Rear Final Drive
Reduccion Final Trasera

30-280

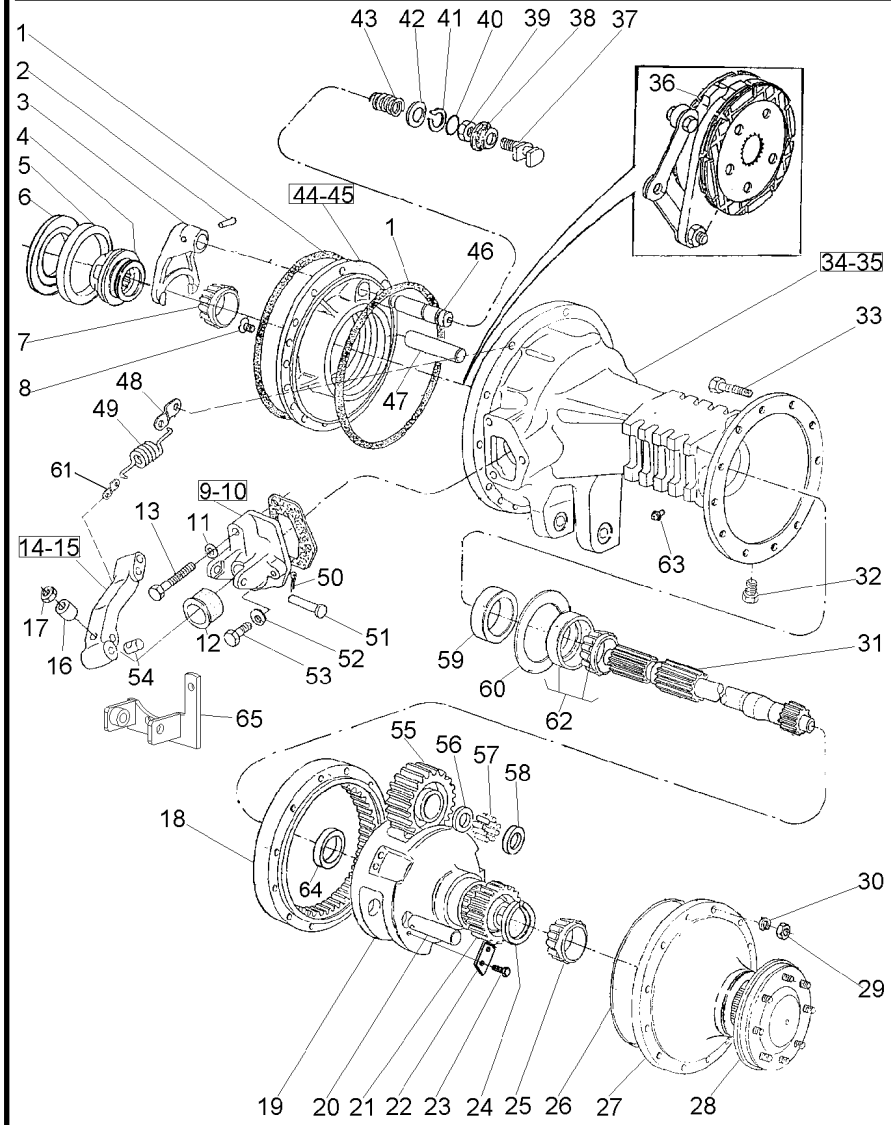

T0260040 **EC62Z006** **C029004 E01 (1)** **08/08** **30- 280**

1	1860838M2		**4**	ANEL "O"	O RING	JUNTA TORICA
2	420407M1		**1**	PINO	PIN	PASADOR
3	906807M1		**1**	GARFO	FORK	HORQUILLA
4	897003M3		**1**	LUVA	SLEEVE	MANCHA
5		1850909M1	**1**	ROLAMENTO	BEARING	COJINETE
6	187689M1	0.73-0.78MM	**X**	CALÇO	SHIM	CALCE
6	521401M1	0.60-0.66MM	**X**	CALÇO	SHIM	CALCE
6	892170M1	1.24-1.69MM	**X**	CALÇO	SHIM	CALCE
6	892171M1	1.11-1.16MM	**X**	CALÇO	SHIM	CALCE
6	892172M1	0.99-1.04MM	**X**	CALÇO	SHIM	CALCE
6	892173M1	0.86-0.91MM	**X**	CALÇO	SHIM	CALCE
7		1851533M91	**1**	ROLAMENTO	BEARING	COJINETE
8	034013P1		**4**	PARAFUSO	BOLT	PERNO
9	3409713M1	▶	**1**	SUPORTE	BRACKET	SOPORTE
10	1860970M1	◀	**1**	SUPORTE	BRACKET	SOPORTE
11	353434X1		**2**	ARRUELA	WASHER	ARANDELA
12	1860959M1		**2**	CAPA	CAP	TAPA
13	354269X1		**2**	PARAFUSO	BOLT	PERNO
14	1861665M1	▶	**1**	ALAVANCA	LEVER	PALANCA
15	1861666M1	◀	**1**	ALAVANCA	LEVER	PALANCA
16	1865002M1		**2**	ESPAÇADOR	SPACER	PIEZA DISTANCIA
17	330797X1		**2**	PORCA	NUT	TUERCA
18	1692735M2		**2**	COROA	SPROCKET	RUEDA DE CADENA
19	6201926M1		**2**	PORTA ENGRENAGEM	CARRIER	PORTADOR
20	516390M1		**6**	EIXO	SHAFT	ARBOL
21	1692737M1		**2**	ENGRENAGEM	GEAR	ENGRANAJE
22	189765M2		**6**	TRAVA	LOCK	RETENEDOR
23	3148503M2		**6**	PARAFUSO	BOLT	PERNO
24	022351P1		**2**	ANEL TRAVA	CIRCLIP	CIRCULITO
25		1860503M91	**2**	ROLAMENTO	BEARING	COJINETE
26	068135T1		**X**	ADESIVO	ADHESIVE	ADHESIVO
27	022353N1	30-305 No	**2**	CJ. TAMPA	KIT, COVER	JUEGO DE TAPA
28	022354N3	30-300 No	**2**	EIXO	SHAFT	ARBOL
29	353426X1		**24**	PORCA	NUT	TUERCA
30	353432X1		**24**	ARRUELA PRESSÃO	PRESSURE WASHER	LAVADOR PRESION
31	3585915M1		**2**	EIXO	SHAFT	ARBOL
32	2412X		**2**	BUJÃO	PLUG	TAPON
33	338598X1		**24**	PARAFUSO	BOLT	PERNO
34	052594P2	◀	**1**	CARCAÇA	HOUSING	ALOJAMIENTO
35	3147506M2	▶	**1**	CARCAÇA	HOUSING	ALOJAMIENTO
36	3148715M91	30-285 No	**2**	CJ. FREIO	KIT, BRAKE	FRENOS JUEGO
37	1865014M1		**1**	GARFO	FORK	HORQUILLA
38	906811M1		**1**	PROTETOR	PROTECTOR	PROTECTOR
39	353426X1		**1**	PORCA	NUT	TUERCA
40	851258M1		**1**	ANEL "O"	O RING	JUNTA TORICA
41	358950X1		**1**	ANEL TRAVA	CIRCLIP	CIRCULITO
42	1864764M1		**1**	ARRUELA	WASHER	ARANDELA
43	906808M1		**1**	MOLA	SPRING	RESORTE
44	071270P2	◀	**1**	PLACA	PLATE	PLATO
45	071269P2	▶	**1**	PLACA	PLATE	PLATO

Redução Final Traseira
Rear Final Drive
Reduccion Final Trasera

30-280

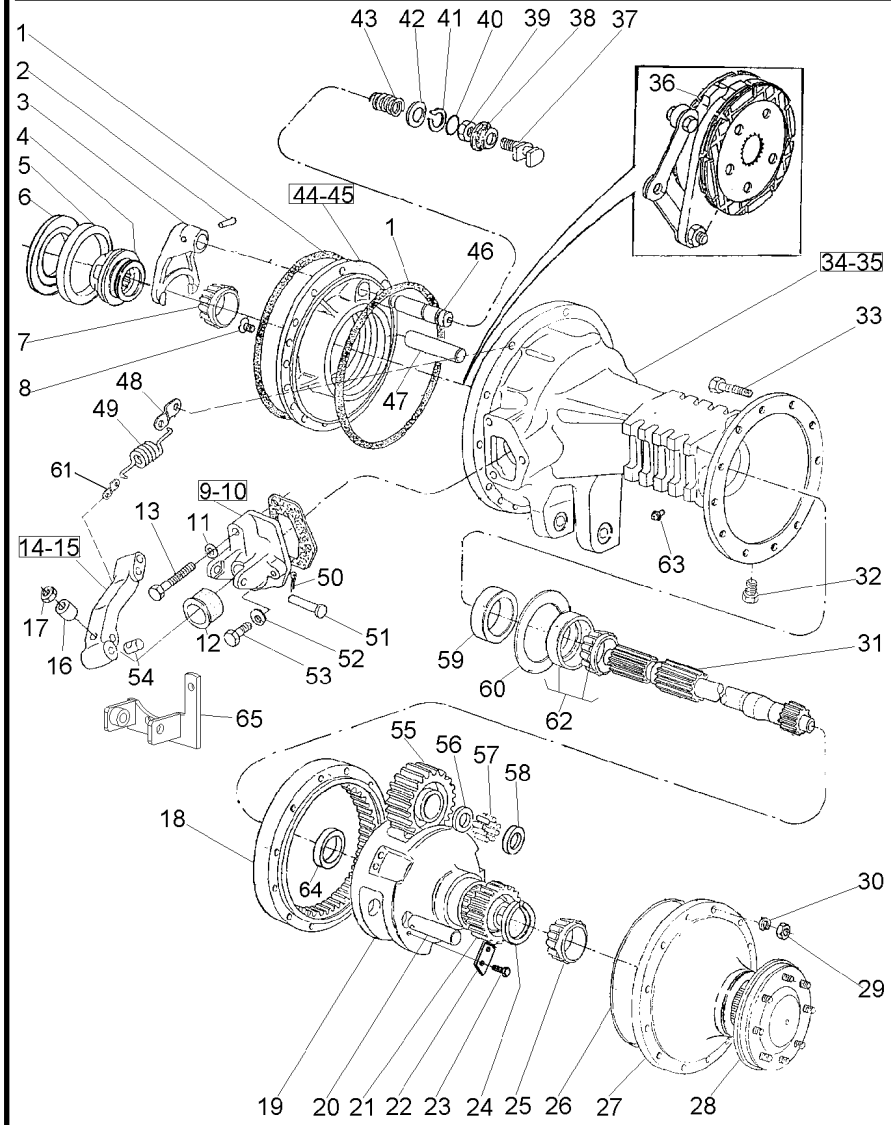

46	1864763M1		**1**	EIXO	SHAFT	ARBOL
47	1860956M1		**2**	EIXO	SHAFT	ARBOL
49	184171M1		**2**	MOLA	SPRING	RESORTE
50	354059X1		**2**	CONTRAPINO	DOWEL	CENTRAJE
51	363459X1		**2**	PINO	PIN	PASADOR
52	353434X1		**4**	ARRUELA	WASHER	ARANDELA
53	362455X1		**4**	PARAFUSO	BOLT	PERNO
54	1865003M1		**2**	PINO	PIN	PASADOR
55	1692736M1		**6**	PINHÃO	PINION	PINON
56	1686989M1		**6**	ARRUELA	WASHER	ARANDELA
57	022323P1		**240**	ROLETE	ROLLER	RODILLO
58	516391M1		**12**	ARRUELA	WASHER	ARANDELA
59	1860954M1		**2**	RETENTOR	OIL SEAL	BUJE RETENACEITE
60	894757M1	⧗ 0.127MM	**X**	CALÇO	SHIM	CALCE
60	894758M1	⧗ 0.254MM	**X**	CALÇO	SHIM	CALCE
60	894759M1	⧗ 0.381MM	**X**	CALÇO	SHIM	CALCE
61	052765P1		**2**	SUPORTE	BRACKET	SOPORTE
62		▰ 1881931M91	**2**	ROLAMENTO	BEARING	COJINETE
63	182099M91		**2**	RESPIRO	BREATHER	RESPIRADERO

Freio
Brake
Freno

30-285

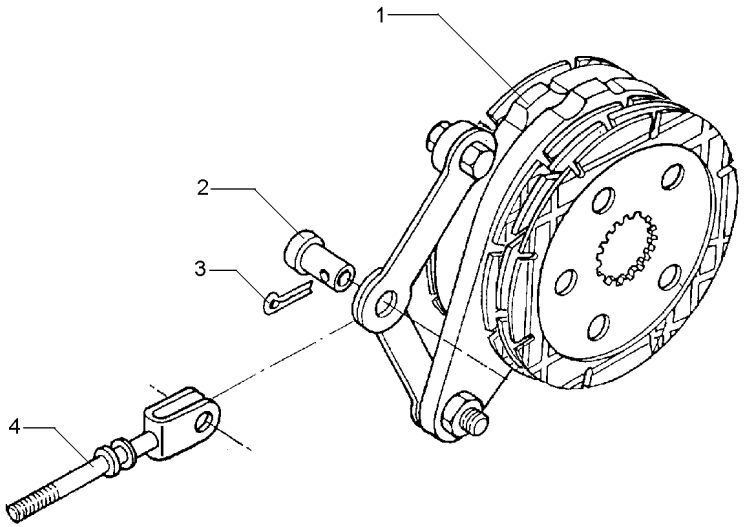

1	1861058M92	30-290 No	**1**	CJ. FREIO	KIT, BRAKE	FRENOS JUEGO
2	195348M1		**1**	PINO	PIN	PASADOR
3	354068X1	1.1/4X5/32	**1**	CONTRAPINO	DOWEL	CENTRAJE
4	1861676M91		**1**	TIRANTE	ROD	VARILLA

Freio Brake Freno	Comando E Disco Drive Plate And Disc Mando E Disco	30-290	

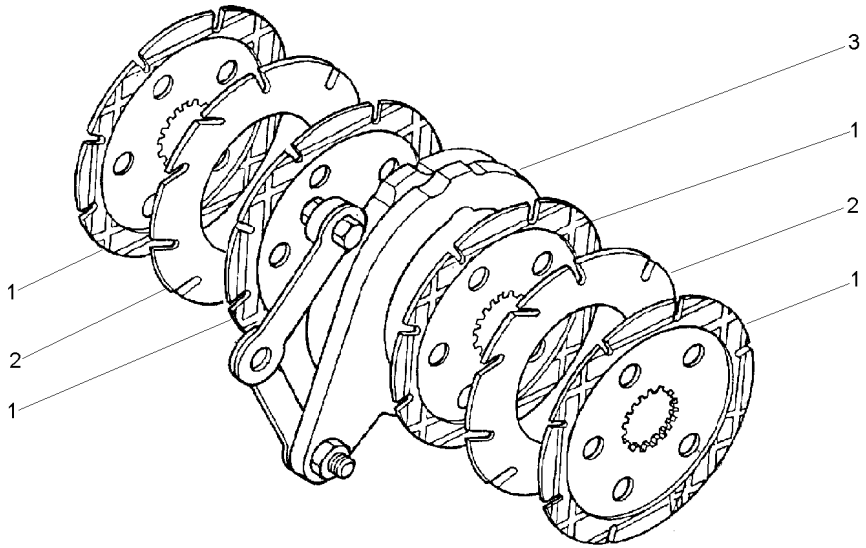

1	060429P2	1860964M2	**4** DISCO	DISC	DISCO
2	035670T1		**2** DISCO	DISC	DISCO
3	1860963M91	30-295 No	**1** CJ. COMANDO	KIT, ACTUATOR	JUEGO ACTUADOR

Comando Do Freio
Brake Drive
Mando De Freno

30-295

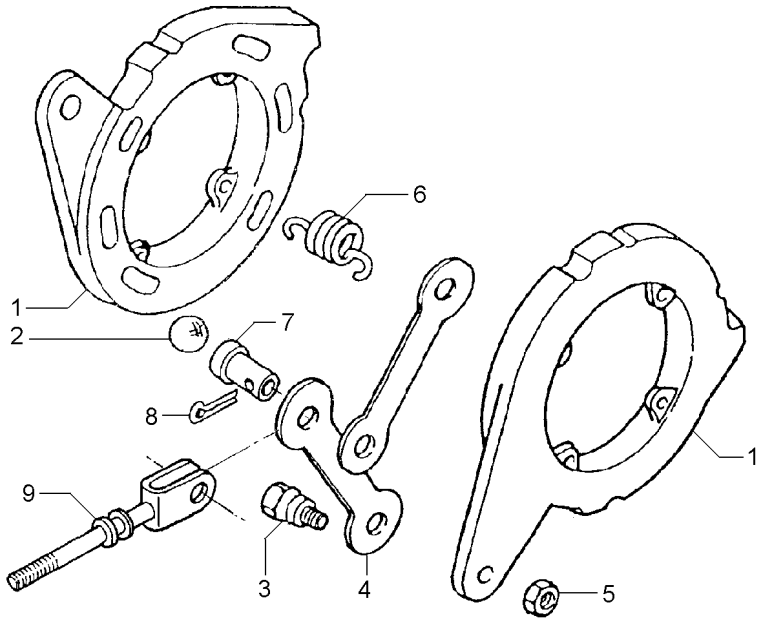

1		1860963M91	**2**	DISCO	DISC	DISCO
2	16779X		**6**	ESFERA	BALL	BOLA
3	1481654M1	1/2	**2**	PARAFUSO	BOLT	PERNO
4	1481653M1		**2**	BRAÇO	ARM	BRAZO
5	353438X1	1/2X20	**2**	PORCA	NUT	TUERCA
6	1853148M1		**4**	MOLA	SPRING	RESORTE
7	195348M1		**1**	PINO	PIN	PASADOR
8	354068X1		**1**	CONTRAPINO	DOWEL	CENTRAJE
9	1861676M91		**1**	TIRANTE	ROD	VARILLA

Semi-Árvore
Shaft-Half
Semieje

30-300

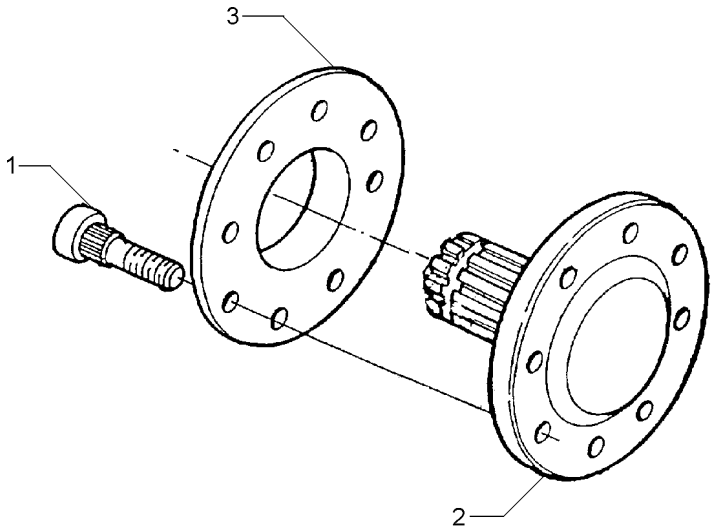

1	3412644M2	**8** PARAFUSO	BOLT	PERNO
2	022415P3	**1** EIXO	SHAFT	ARBOL
3	894756M1	**1** ESPAÇADOR	SPACER	PIEZA DISTANCIA

Tampa Da Redução Final
Final Drive Cover
Tapa Da Reduccion Final

30-305

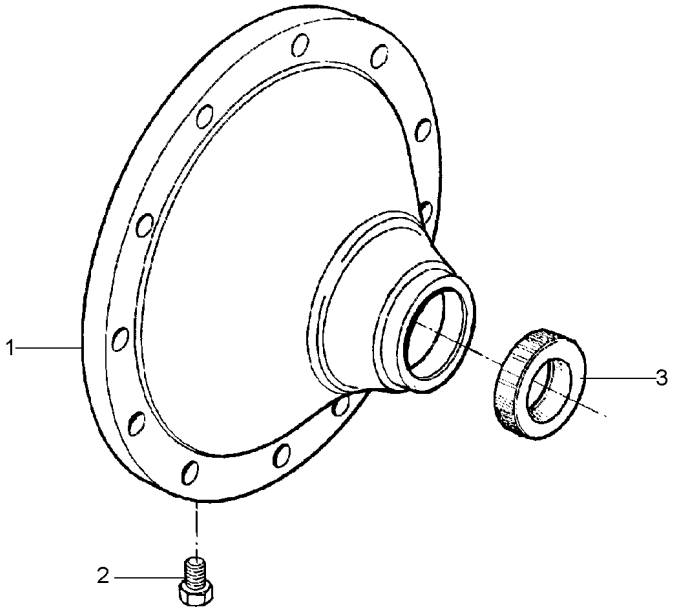

1	022514P2	**1**	TAMPA	COVER	CUBIERTA
2	490075M1	**1**	BUJÃO	PLUG	TAPON
3	6208335M1	**1**	RETENTOR	SEAL	RETEN

Comando Do Freio
Brake Drive
Mando De Freno

30-310

Tratores Com Cabine
Tractors With Cab
Tractores Con Cabina

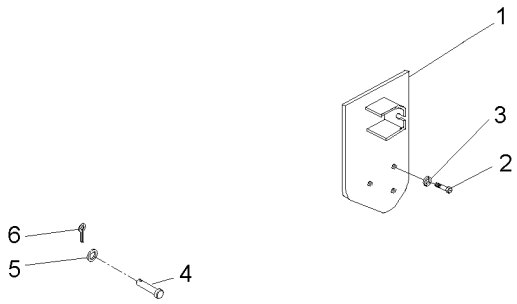

1	072789S1	▶	**1**	SUPORTE	BRACKET	SOPORTE
2	3145868M1		**3**	PARAFUSO	BOLT	PERNO
3	353432X1		**3**	ARRUELA PRESSÃO	PRESSURE WASHER	LAVADOR PRESION
4	832813M1		**2**	PINO	PIN	PASADOR
5	353756X1		**2**	ARRUELA	WASHER	ARANDELA
6	354059X1		**2**	CONTRAPINO	DOWEL	CENTRAJE

Carcaça Central
Middle Body
Carcaza Central

30-315

Tdpi 540/1000 Rpm
Ipto 540/1000 Rpm
Tdfi 540/1000 Rpm

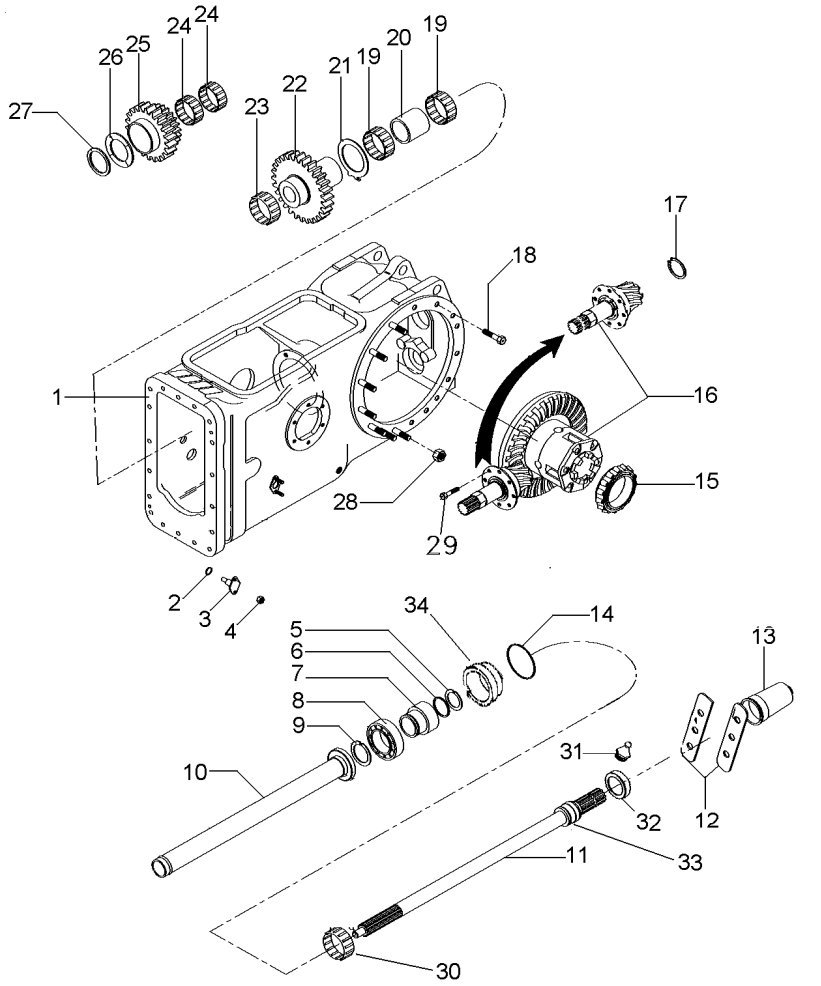

1	022350N2	30-15 No	**1**	CARCAÇA	HOUSING	ALOJAMIENTO
2	851258M1		**2**	ANEL "O"	O RING	JUNTA TORICA
3	898643M1		**2**	PINO	PIN	PASADOR
4	353916X1		**4**	PORCA	NUT	TUERCA
5	1662726M3		**1**	ANEL	RING	ARO
6	3008359X1		**1**	ANEL "O"	O RING	JUNTA TORICA
7	6218853M1		**1**	LUVA	SLEEVE	MANCHA
8	6218855M1		**1**	ROLAMENTO	BEARING	COJINETE
9	831581M2		**1**	ANEL TRAVA	CIRCLIP	CIRCULITO
10	532877M92		**1**	TUBO	PIPE	CANO
11	3599000M1	540 RPM	**1**	EIXO	SHAFT	ARBOL
12	3149348M1		**2**	CHAPA	PLATE	CHAPA
13	035678T1		**1**	TAMPA	COVER	CUBIERTA
14	1004633M1		**1**	ANEL "O"	O RING	JUNTA TORICA
15	1850909M91		**1**	CJ. ROLAMENTO	BEARING ASSY	RODAMIENTO RAD
16	035290N1	30-20 No	**1**	DIFERENCIAL	DIFFERENTIAL	DIFERENCIAL
17	352699X1		**1**	ANEL TRAVA	CIRCLIP	CIRCULITO
18	377622X1		**4**	PARAFUSO	BOLT	PERNO
19	831220M1		**2**	ROLAMENTO	BEARING	COJINETE
20	532876M2		**1**	ESPAÇADOR	SPACER	PIEZA DISTANCIA
21	1663312M2		**1**	ARRUELA	WASHER	ARANDELA
22	1679306M1		**1**	ENGRENAGEM	GEAR	ENGRANAJE
23	842921M1		**1**	ROLAMENTO	BEARING	COJINETE
24	842922M1		**2**	ROLAMENTO	BEARING	COJINETE
25	1679310M1		**1**	ENGRENAGEM	GEAR	ENGRANAJE
26	532882M1		**1**	ARRUELA	WASHER	ARANDELA
27	339470X1		**1**	ANEL	RING	ARO
28	353437X1		**18**	PORCA	NUT	TUERCA
29	899199M1		**6**	PARAFUSO	BOLT	PERNO
30	195453M1		**1**	ROLAMENTO AGULHA	BEARING NEEDLE	COJINETA AGUJAS
31	13811X		**1**	GRAXEIRA	GREASER	ENGRASADOR
32	6218854M1		**1**	TAMPA	COVER	CUBIERTA
33	6228937M1		**1**	COLAR	COLLAR	COLLAR

Redução Final Traseira
Rear Final Drive
Reduccion Final Trasera

30-320

Para Cultura De Cana
For Culture Of Cane
Para La Cultura De Bastón

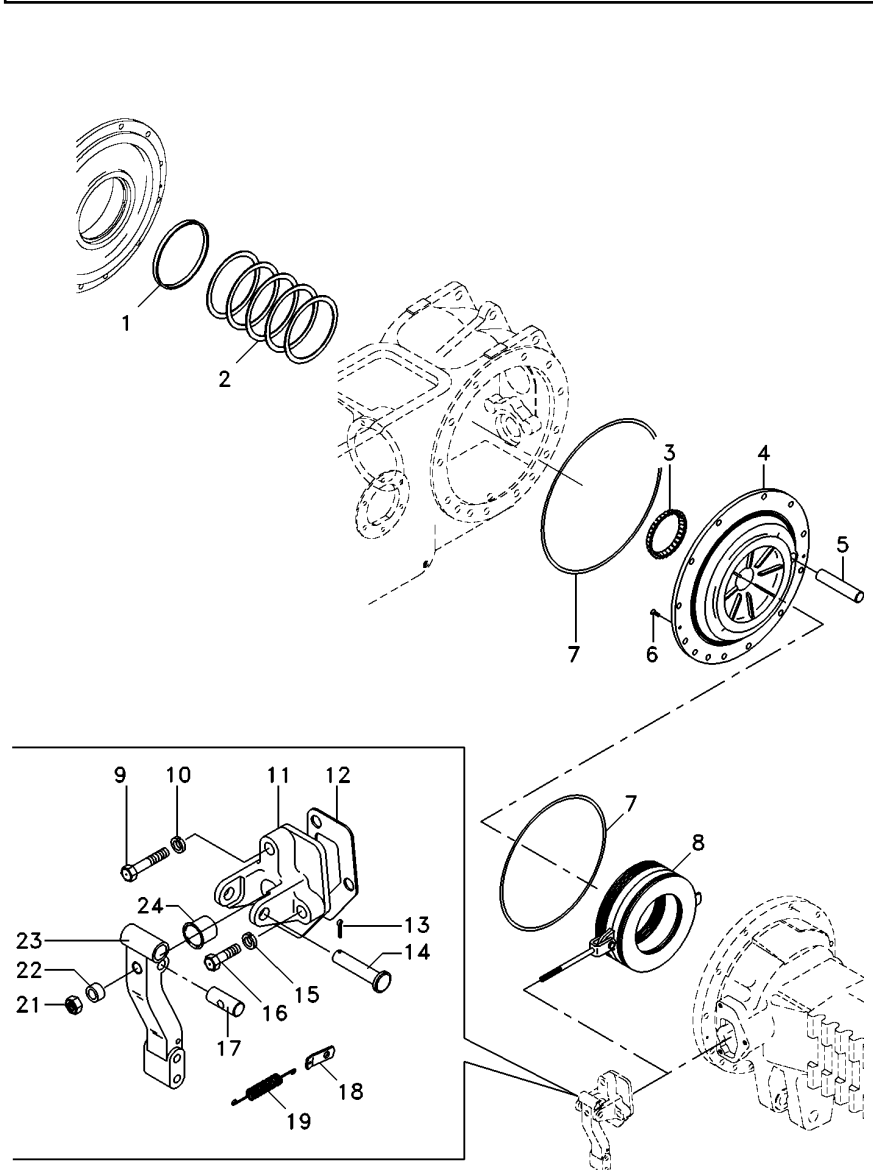

1	072300P1		**2**	BUCHA	BUSH	CASQUILLO
2	187689M1	0.73/0.78mm	**X**	CALÇO	SHIM	CALCE
2	521401M1	0.60/0.66mm	**X**	CALÇO	SHIM	CALCE
2	892170M1	1.24/1.29mm	**X**	CALÇO	SHIM	CALCE
2	892171M1	1.11/1.16mm	**X**	CALÇO	SHIM	CALCE
2	892172M1	0.99/1.04mm	**X**	CALÇO	SHIM	CALCE
2	892173M1	0.86/0.91mm	**X**	CALÇO	SHIM	CALCE
3	185775M1		**1**	CONE	CONE	CONO
4	071270P2	◀	**1**	PLACA	PLATE	PLATO
4	071269P2	▶	**1**	PLACA	PLATE	PLATO
5	1860956M1		**2**	EIXO	SHAFT	ARBOL
6	034013P1		**4**	PARAFUSO	BOLT	PERNO
7	1860838M2		**4**	ANEL "O"	O RING	JUNTA TORICA
8	3148715M91		**2**	CJ. FREIO	KIT, BRAKE	FRENOS JUEGO
9	354269X1		**2**	PARAFUSO	BOLT	PERNO
10	353434X1		**2**	ARRUELA	WASHER	ARANDELA
11	674474M1	▶	**1**	SUPORTE	BRACKET	SOPORTE
11	1860970M1	◀	**1**	SUPORTE	BRACKET	SOPORTE
12	1860960M2		**2**	JUNTA	GASKET	EMPAQUETADURA.
13	354059X1		**2**	CONTRAPINO	DOWEL	CENTRAJE
14	363459X1		**2**	PINO	PIN	PASADOR
15	353434X1		**4**	ARRUELA	WASHER	ARANDELA
16	362455X1		**4**	PARAFUSO	BOLT	PERNO
17	1865003M1		**2**	PINO	PIN	PASADOR
18	184310M1		**2**	ALÇA	STRAP	FAJA
19	184171M1		**2**	MOLA	SPRING	RESORTE
21	330797X1		**2**	PORCA	NUT	TUERCA
22	1865002M1		**2**	ESPAÇADOR	SPACER	PIEZA DISTANCIA
23	3408517M91	▶	**1**	ALAVANCA	LEVER	PALANCA
23	3408516M91	◀	**1**	ALAVANCA	LEVER	PALANCA
24	1860959M1		**2**	CAPA	CAP	TAPA

Redução Final Traseira
Rear Final Drive
Reduccion Final Trasera

30-325

Para Cultura De Cana
For Culture Of Cane
Para La Cultura De Bastón

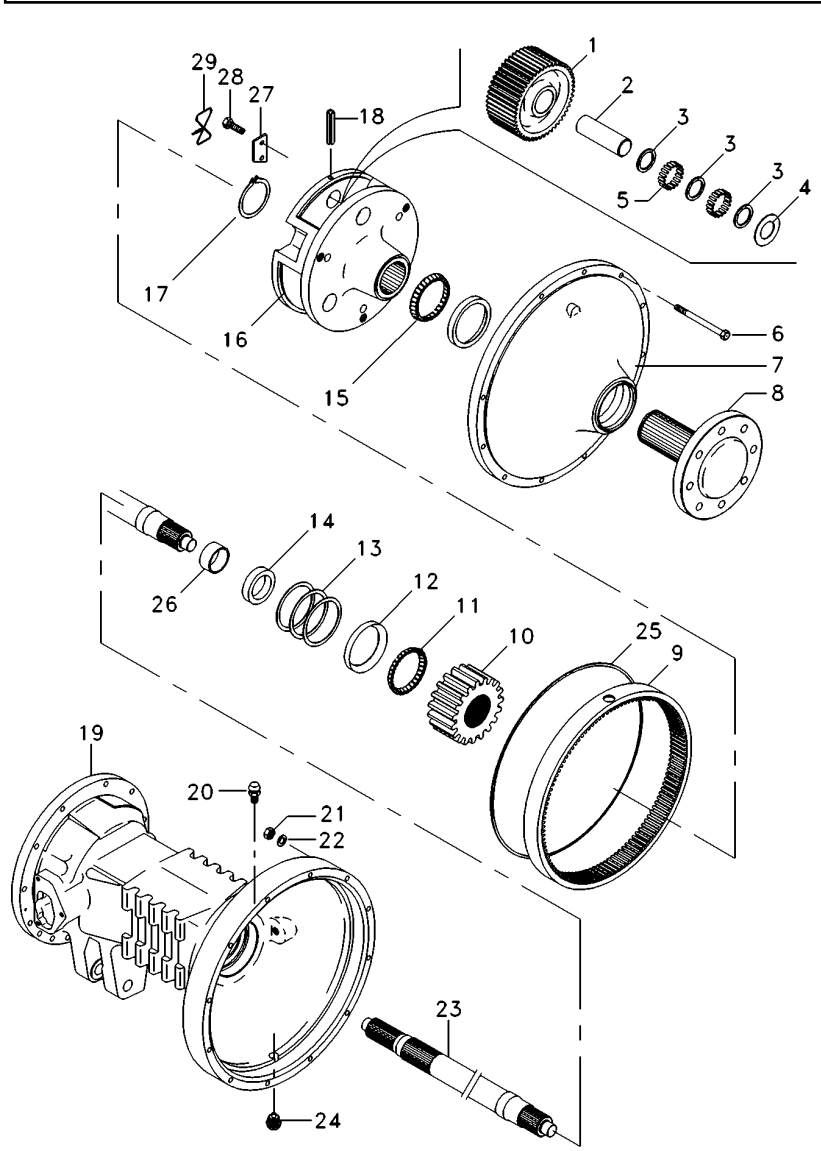

1	1692736M1		**6**	PINHÃO	PINION	PINON
2	516390M1		**6**	EIXO	SHAFT	ARBOL
3	1686989M1		**6**	ARRUELA	WASHER	ARANDELA
4	516391M1		**12**	ARRUELA	WASHER	ARANDELA
5	022323P1		**240**	ROLETE	ROLLER	RODILLO
6	338598X1		**24**	PARAFUSO	BOLT	PERNO
7	022353N1		**2**	CJ. TAMPA	KIT, COVER	JUEGO DE TAPA
8	6201006M91		**2**	SEMI EIXO	HALF AXLE	SEMIEJES
9	1692735M2		**2**	COROA	SPROCKET	RUEDA DE CADENA
10	1692737M1		**2**	ENGRENAGEM	GEAR	ENGRANAJE
11	1881931M91		**2**	CJ. ROLAMENTO	BEARING ASSY	RODAMIENTO RAD
12	22020X		**2**	CAPA	CAP	TAPA
13	894757M1	⧗ 0.05mm	**X**	CALÇO	SHIM	CALCE
13	894758M1	⧗ 0.10mm	**X**	CALÇO	SHIM	CALCE
13	894759M1	⧗ 0.15mm	**X**	CALÇO	SHIM	CALCE
14	1860954M1		**2**	RETENTOR	OIL SEAL	BUJE RETENACEITE
15	831343M1		**2**	CONE	CONE	CONO
16	022348N2		**2**	PORTA ENGRENAGEM	CARRIER	PORTADOR
17	022351P1		**2**	ANEL TRAVA	CIRCLIP	CIRCULITO
18	371924X1		**6**	PINO	PIN	PASADOR
19	3410950M2	◀	**1**	CARCAÇA	HOUSING	ALOJAMIENTO
19	3410951M2	▶	**1**	CARCAÇA	HOUSING	ALOJAMIENTO
20	182099M91		**2**	RESPIRO	BREATHER	RESPIRADERO
21	353426X1		**24**	PORCA	NUT	TUERCA
22	353432X1		**24**	ARRUELA PRESSÃO	PRESSURE WASHER	LAVADOR PRESION
23	3585915M1		**2**	EIXO	SHAFT	ARBOL
24	2412X		**2**	BUJÃO	PLUG	TAPON
25	068135T1		**1**	ADESIVO	ADHESIVE	ADHESIVO
26			**1**	BUCHA	BUSH	CASQUILLO
27	189765M2		**6**	TRAVA	LOCK	RETENEDOR
28	3148503M2		**6**	PARAFUSO	BOLT	PERNO
29	180477M1		**1**	ARAME	WIRE	HILO

Carcaça
Housing
Caja

30-330

4 Rm - Reversão Automática
4 Wd - Automatic Reversion
4 Rm - Reversión Automático

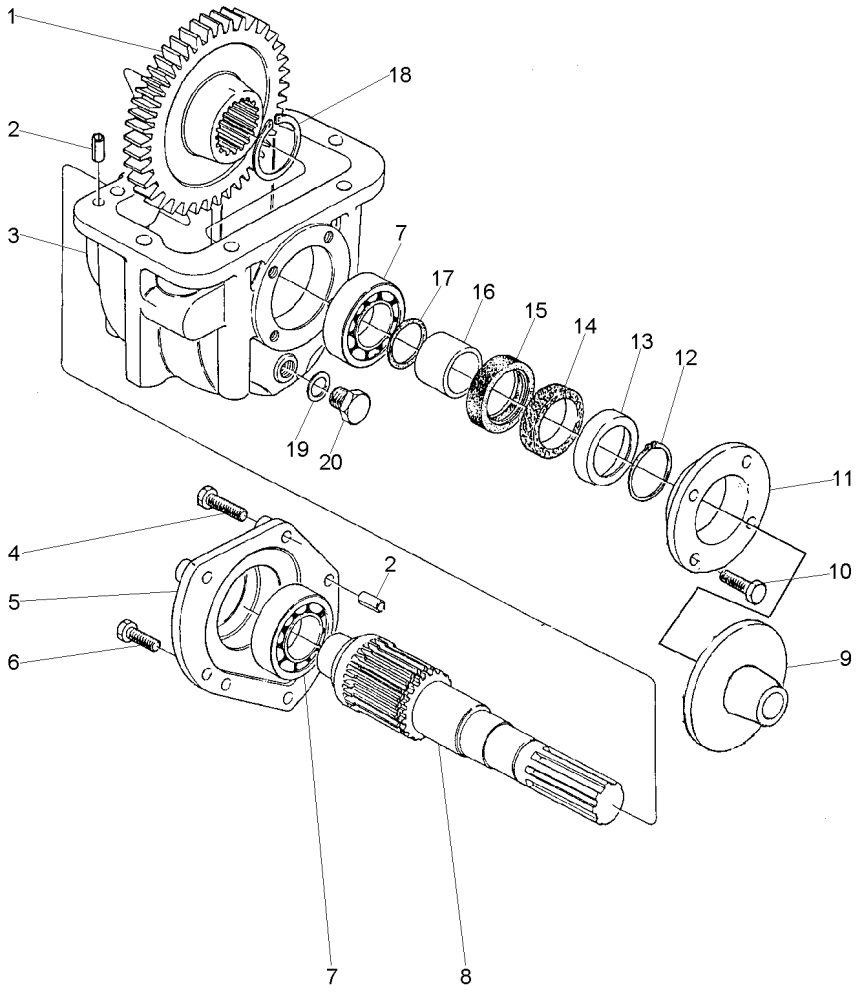

1	027842T1	37	**1**	ENGRENAGEM	GEAR	ENGRANAJE
2	3409615M1		**4**	PINO	PIN	PASADOR
3	1692552M1		**1**	CARCAÇA	HOUSING	ALOJAMIENTO
4	339814X1		**3**	PARAFUSO	BOLT	PERNO
5	3410525M1		**1**	TAMPA	COVER	CUBIERTA
6	339451X1		**2**	PARAFUSO	BOLT	PERNO
7	1692582M1		**2**	ROLAMENTO	BEARING	COJINETE
8	033063P1		**1**	EIXO	SHAFT	ARBOL
9	042997P1		**1**	DEFLETOR	DEFLECTOR	DEFLECTOR
10	339761X1		**4**	PARAFUSO	BOLT	PERNO
11	046407P1		**1**	CARCAÇA	HOUSING	ALOJAMIENTO
12	339469X1		**1**	ANEL TRAVA	CIRCLIP	CIRCULITO
13	1692603M1		**1**	ANEL	RING	ARO
14	1692604M1		**1**	FELTRO	FELT	FIELTRO
15	3409619M1		**1**	RETENTOR	SEAL	RETEN
16	1692554M1		**1**	COLAR	COLLAR	COLLAR
17	1441271X1		**1**	ANEL "O"	O RING	JUNTA TORICA
18	339470X1		**1**	ANEL	RING	ARO
19	3409614M1		**1**	ARRUELA	WASHER	ARANDELA
20	3409616M1		**1**	BUJÃO	PLUG	TAPON

Eixo Propulsor
Propeller Axle
Eje Propulsor

30-335

4 Rm - Reversão Automática
4 Wd - Automatic Reversion
4 Rm - Reversión Automático

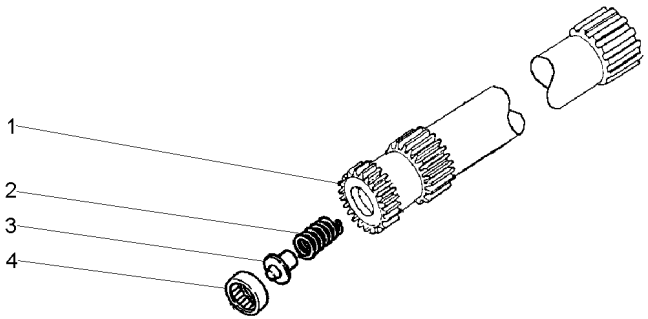

1	044187P1	**1**	ÁRVORE	AXLE	EJE
2	886352M1	**1**	MOLA	SPRING	RESORTE
3	886353M1	**1**	ASSENTO	SEAT	ASIENTO
4	195513M1	**1**	ROLAMENTO AGULHA	BEARING NEEDLE	COJINETA AGUJAS

Fixação Motor - Transmissão
Fixation Engine - Transmission
Fixation Motor - Transmisión

30-340

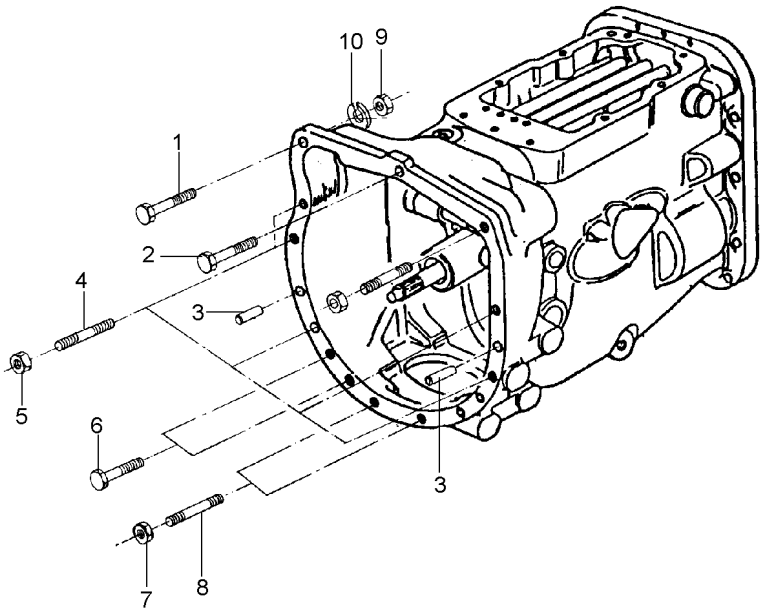

1	353565X1	**1** PARAFUSO	BOLT	PERNO
2	048512P1	**1** PARAFUSO	BOLT	PERNO
3	191314M1	**2** PINO	PIN	PASADOR
4	3589428M1	**5** PRISIONEIRO	STUD	ESPARRAGO
5	069676T1	**5** PORCA	NUT	TUERCA
6	339838X1	**4** PARAFUSO	BOLT	PERNO
7	069676T1	**3** PORCA	NUT	TUERCA
8	3589413M1	**3** PRISIONEIRO	STUD	ESPARRAGO
9	069676T1	**1** PORCA	NUT	TUERCA
10	353432X1	**1** ARRUELA PRESSÃO	PRESSURE WASHER	LAVADOR PRESION

Fixação Motor - Transmissão
Fixation Engine - Transmission
Fixation Motor - Transmisión

30-345

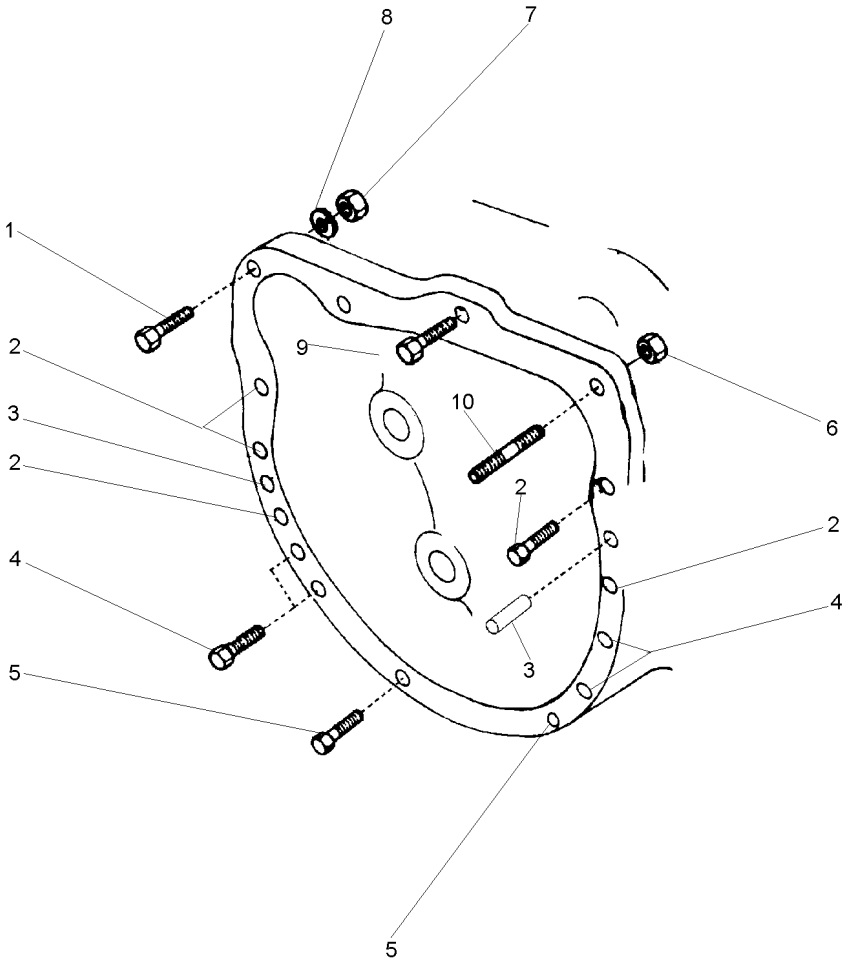

1	1441368X1	**1** PARAFUSO	BOLT	PERNO
2	339584X1	**5** PARAFUSO	BOLT	PERNO
3	191314M1	**2** PINO	PIN	PASADOR
4	339838X1	**4** PARAFUSO	BOLT	PERNO
5	339208X1	**2** PARAFUSO	BOLT	PERNO
6	1441344X1	**1** PORCA	NUT	TUERCA
7	1441344X1	**1** PORCA	NUT	TUERCA
8	339369X1	**1** ARRUELA	WASHER	ARANDELA
9	048512P1	**1** PARAFUSO	BOLT	PERNO
10	096964G1	**1** PRISIONEIRO	STUD	ESPARRAGO

Barra De Tração
Drawbar
Barra De Tiro

40-10

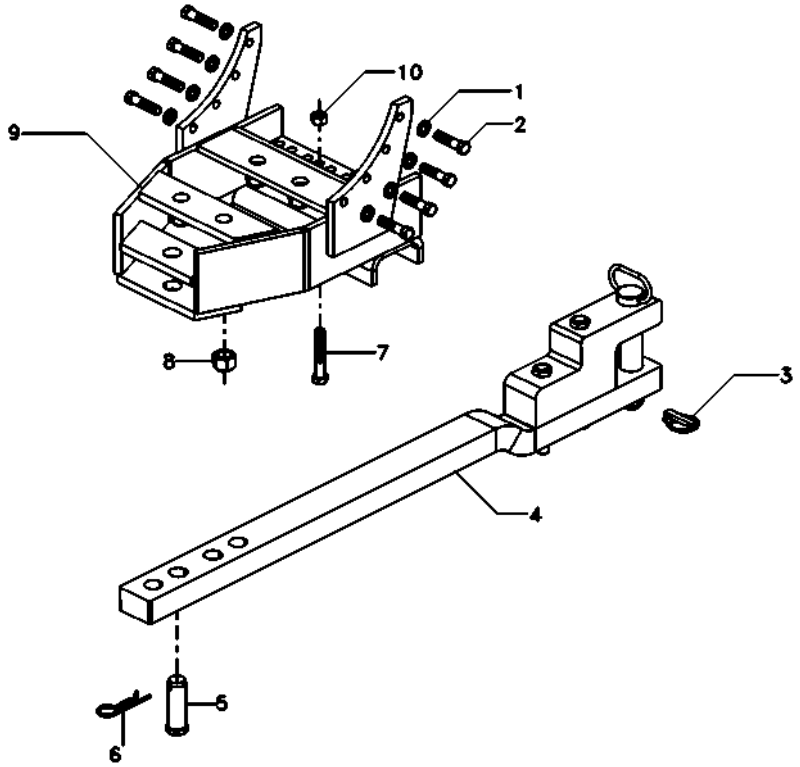

1	353439X1		**8**	ARRUELA PRESSÃO	PRESSURE WASHER	LAVADOR PRESION
2	354651X1		**8**	PARAFUSO	SCREW	TORNILLO
3	810285M92		**1**	PINO	PIN	PASADOR
4	6208691M91	40-15 No	**1**	BARRA DE TRAÇÃO	DRAWBAR	BARRA DE TIRO
5	489785M2		**1**	PINO	PIN	PASADOR
6	195708M1		**1**	GRAMPO	CRAMP	PASADOR
7	354655X1		**2**	PARAFUSO	SCREW	TORNILLO
8	909718M1		**4**	PORCA	NUT	TUERCA
9	073481S1		**1**	SUPORTE	BRACKET	SOPORTE
10	375098X1		**2**	PORCA	NUT	TUERCA

Barra De Tração
Drawbar
Barra De Tiro

40-15

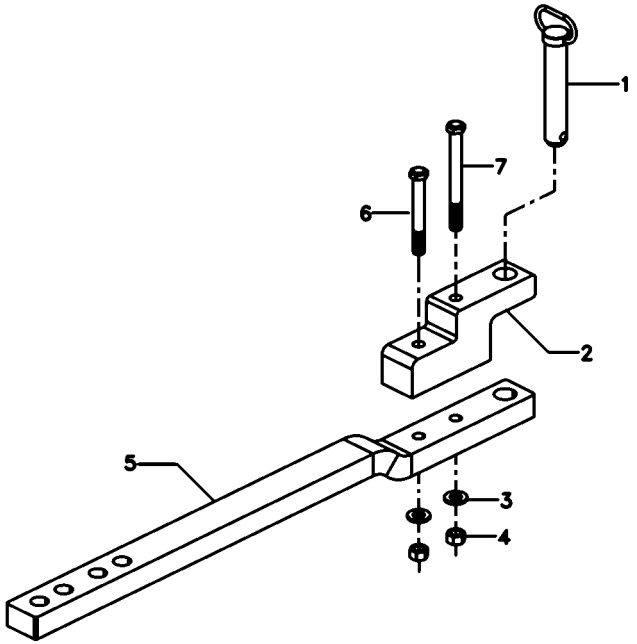

1	6208690M91	**1** PINO	PIN	PASADOR
2	6208686M1	**1** SUPORTE	CLEVIS	GANCHO SEGURI.
3	3585377M1	**2** ARRUELA	WASHER	ARANDELA
4	368123X1	**2** PORCA	NUT	TUERCA
5	6208688M1	**1** BARRA DE TRAÇÃO	DRAWBAR	BARRA DE TIRO
6	080241H1	**1** PARAFUSO	BOLT	PERNO
7	080240H1	**1** PARAFUSO	BOLT	PERNO

Braços Hidráulicos	**Nd**	**Com Corrente**
Hydraulic Arms	**Nd**	**With Chain**
Brazos Hidráulicos	**Nd**	**Con Cadena**

40-20

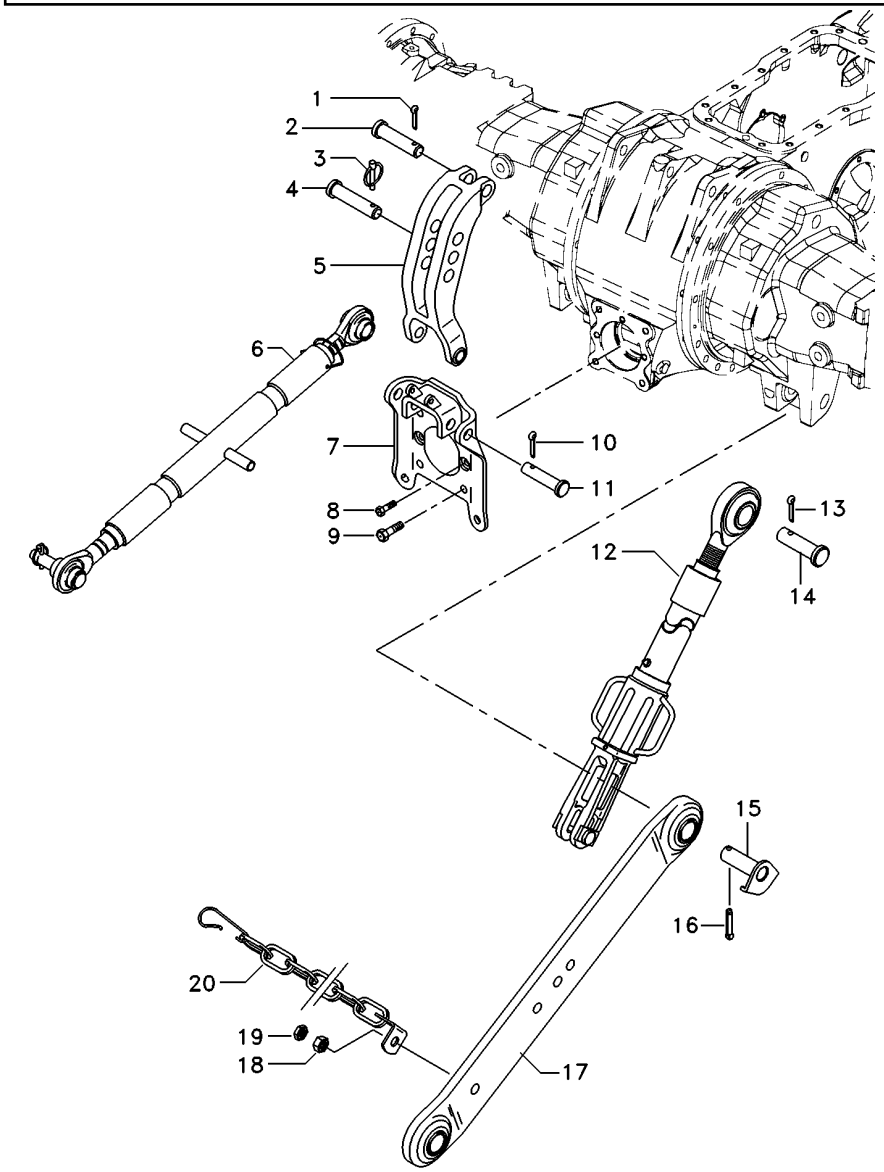

1	3147333M91		**1**	CJ. BRAÇO	KIT, ARM	JUEGO DE BRAZO
2	060679T1	40-50 No	**1**	CJ. BRAÇO	KIT, ARM	JUEGO DE BRAZO
3	893568M1		**2**	PINO	PIN	PASADOR
4	354068X1		**2**	CONTRAPINO	DOWEL	CENTRAJE
5	1863393M93		**1**	VIGA	BEAM	VIGA
6	892476M2		**1**	PINO	PIN	PASADOR
7	354068X1		**1**	CONTRAPINO	DOWEL	CENTRAJE
8	893567M1		**1**	PINO	PIN	PASADOR
9	810285M92		**1**	PINO	PIN	PASADOR
10	060683T1	▶	**1**	CJ. BRAÇO	KIT, ARM	JUEGO DE BRAZO
10	060682T1	◀	**1**	CJ. BRAÇO	KIT, ARM	JUEGO DE BRAZO
11	1482934M92		**2**	PINO	PIN	PASADOR
12	1660050M94	40-45 No	**1**	CJ. BRAÇO	KIT, ARM	JUEGO DE BRAZO
18	353934X1		**2**	PARAFUSO	BOLT	PERNO
19	353435X1		**2**	PORCA	NUT	TUERCA
20	353436X1		**2**	PORCA	NUT	TUERCA
21	354092X1		**2**	CUPILHA	COTTER PIN	PASADOR DOUBLE
22	059367S1		**1**	SUPORTE	BRACKET	SOPORTE
23	353699X1		**2**	PARAFUSO	BOLT	PERNO
27	354089X1		**2**	CUPILHA	COTTER PIN	PASADOR DOUBLE
28	1481712M1		**2**	PINO	PIN	PASADOR
30	353775X1		**4**	ARRUELA	WASHER	ARANDELA
31	3148840M91		**1**	CJ. CORRENTE	KIT, CHAIN	CADENA JUEGO

Braços Hidráulicos **2500 Kgf**
Hydraulic Arms **2500 Kgf**
Brazos Hidráulicos **2500 Kgf**

40-25

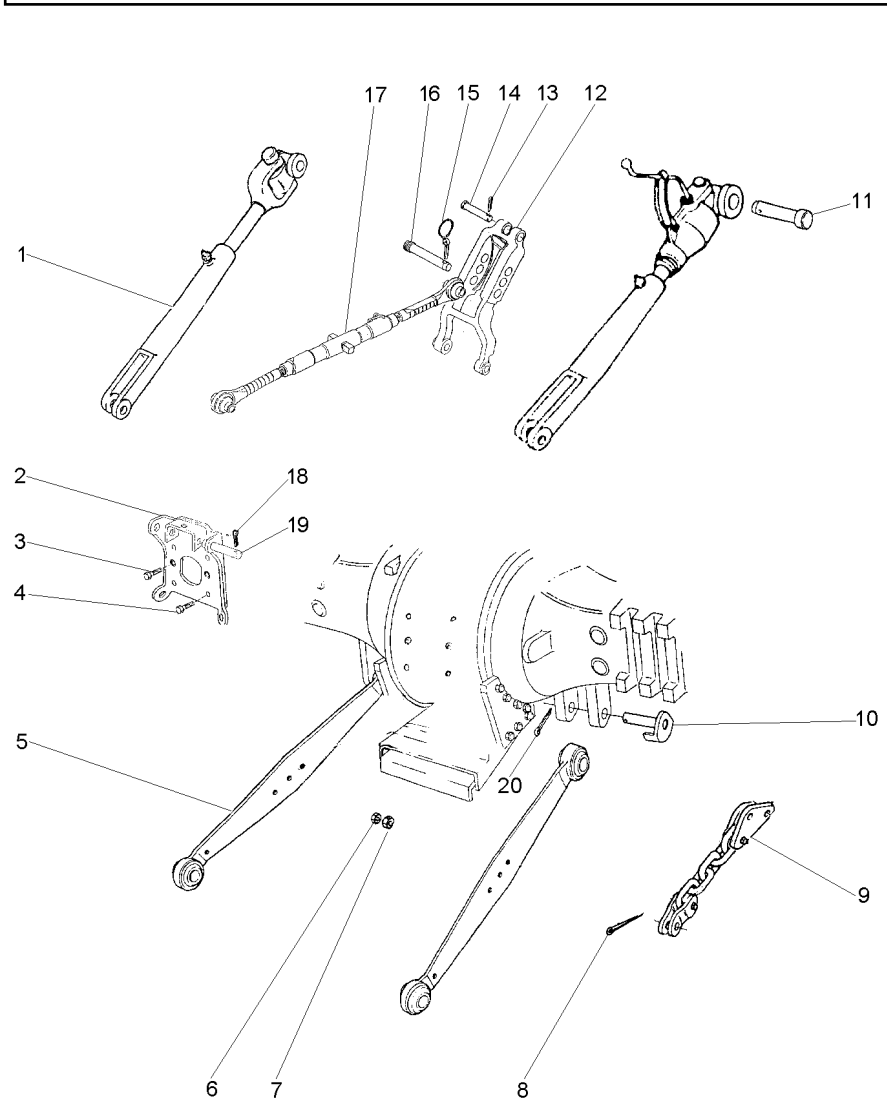

1	060679T1	1	40-50 No	**2**	CJ. BRAÇO	KIT, ARM	JUEGO DE BRAZO
2	059367S1	1		**1**	SUPORTE	BRACKET	SOPORTE
3	353699X1	1		**2**	PARAFUSO	BOLT	PERNO
4	354277X1	1		**4**	PARAFUSO	BOLT	PERNO
5	060683T1	1	▶	**1**	CJ. BRAÇO	KIT, ARM	JUEGO DE BRAZO
5	060682T1	1	◀	**1**	CJ. BRAÇO	KIT, ARM	JUEGO DE BRAZO
6	490481M1	1	3/4X16	**2**	PARAFUSO	BOLT	PERNO
7	353435X1	1	3/4X16	**2**	PORCA	NUT	TUERCA
8	354068X1	1		**2**	CONTRAPINO	DOWEL	CENTRAJE
9	1865239M91	1		**2**	CJ. CORRENTE	KIT, CHAIN	CADENA JUEGO
10	1482934M92	1		**2**	PINO	PIN	PASADOR
11	893568M1	1		**2**	PINO	PIN	PASADOR
12	1863393M93	1	40-40 No	**1**	VIGA	BEAM	VIGA
13	354068X1	1		**1**	CONTRAPINO	DOWEL	CENTRAJE
14	893567M1	1		**1**	PINO	PIN	PASADOR
15	810285M92	1		**1**	PINO	PIN	PASADOR
16	035777P1	1		**1**	PINO	PIN	PASADOR
17	1660050M94	1	40-45 No	**1**	CJ. BRAÇO	KIT, ARM	JUEGO DE BRAZO
18	354089X1	1		**2**	CUPILHA	COTTER PIN	PASADOR DOUBLE
19	1481712M1	1		**2**	PINO	PIN	PASADOR
20	354092X1	1		**2**	CUPILHA	COTTER PIN	PASADOR DOUBLE

Braços Hidráulicos
Lift Arm And Linkage
Brazo Elevador Y Enganches

40-30

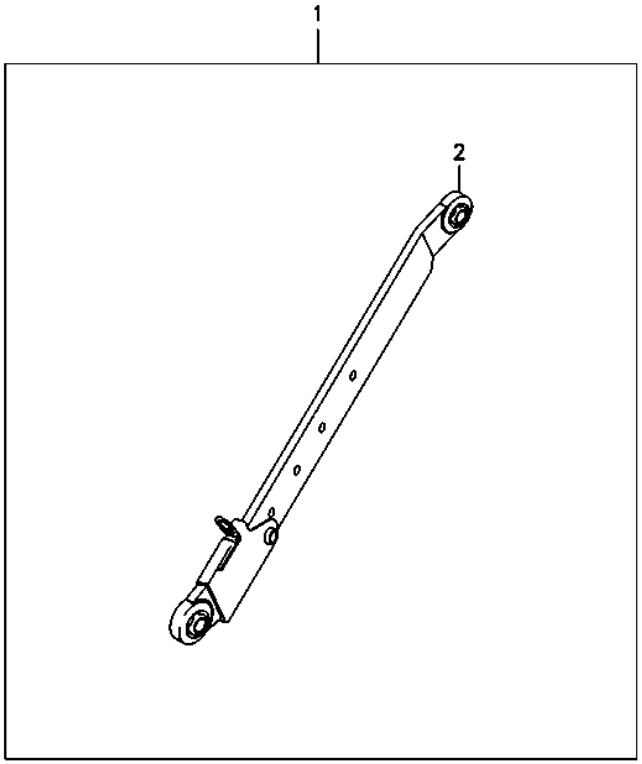

1	T0225075		**1**	CJ. BRAÇO	KIT, ARM	JUEGO DE BRAZO
2	6216575M91	◀	**1**	BRAÇO	ARM	BRAZO
		40-35 No				
2	6216576M91	▶	**1**	BRAÇO	ARM	BRAZO
		40-35 No				

Cj. Braço
Arm
Brazo

40-35

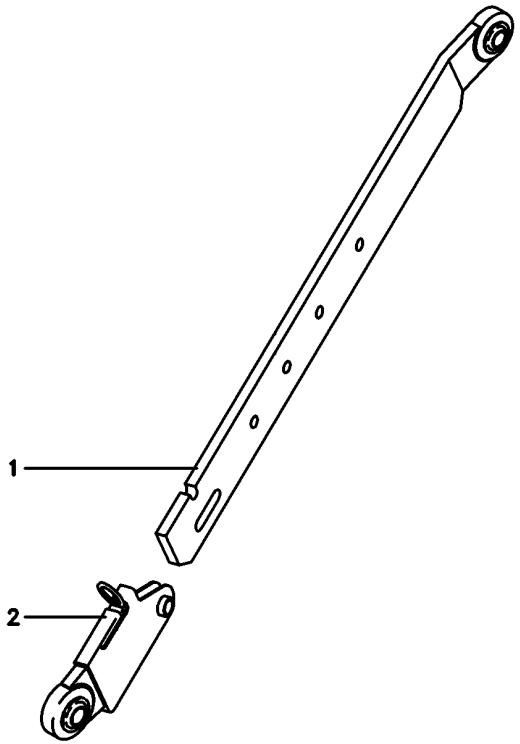

1	6216573M91	▶	**1** BARRA	BAR	BARRA
1	6216572M91	◀	**1** BARRA	BAR	BARRA
2	6216564M91	▶	**1** PONTEIRA	TOGGLE	TENSOR
2	6216563M91	◀	**1** PONTEIRA	TOGGLE	TENSOR

Viga
Beam
Viga

40-40

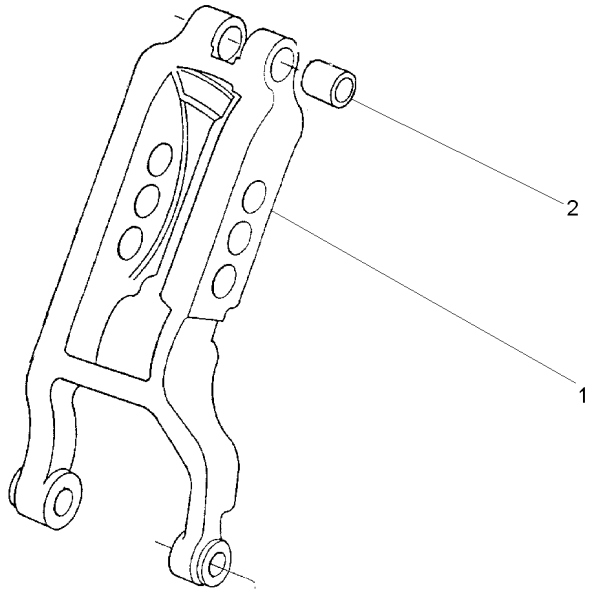

1	1863391M3	**1** VIGA	BEAM	VIGA
2	1860913M1	**2** BUCHA	BUSH	CASQUILLO

Braço Do Terceiro Ponto
Arm Rest
Brazo De Apoyo

40-45

Hd
Hd
Hd

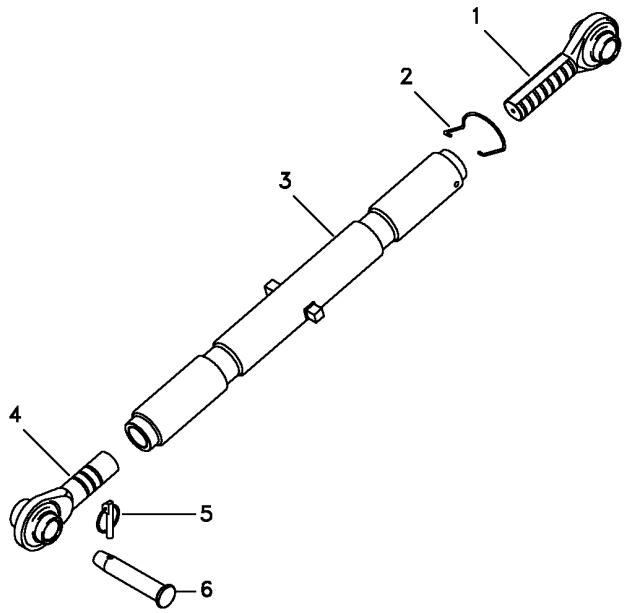

1	1660055M92	**1** TERMINAL	END	EXTREMO
2	036609P1	**1** MOLA	SPRING	RESORTE
3	1660051M93	**1** TUBO	PIPE	CANO
4	1660053M92	**1** TERMINAL	END	EXTREMO
5	810285M92	**1** PINO	PIN	PASADOR
6	035777P1	**1** PINO	PIN	PASADOR

Braço Nivelador
Levelling Arm
Brazo Nivelación

40-50

Hd
Hd
Hd

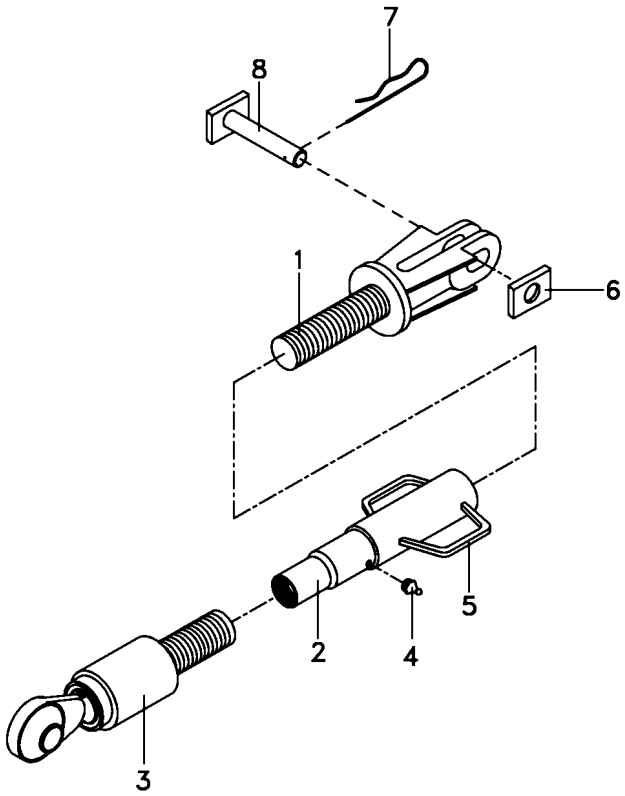

1	060688R1	**1** GARFO	FORK	HORQUILLA
2	060706R1	**1** TUBO	PIPE	CANO
3	055511R1	**1** TERMINAL	END	EXTREMO
4	055513R1	**1** GRAXEIRA	GREASER	ENGRASADOR
5	055514R1	**1** ALÇA	STRAP	FAJA
6	060666R1	**1** GUIA	GUIDE	GUIA
7	056632R1	**1** GRAMPO	CRAMP	PASADOR
8	060661R1	**1** PINO	PIN	PASADOR

Estabilizador
Stabiliser
Estabilizador

40-55

Estabilizador Com Corrente
Stabilizer With Chain
Estabilizador Con La Cadena

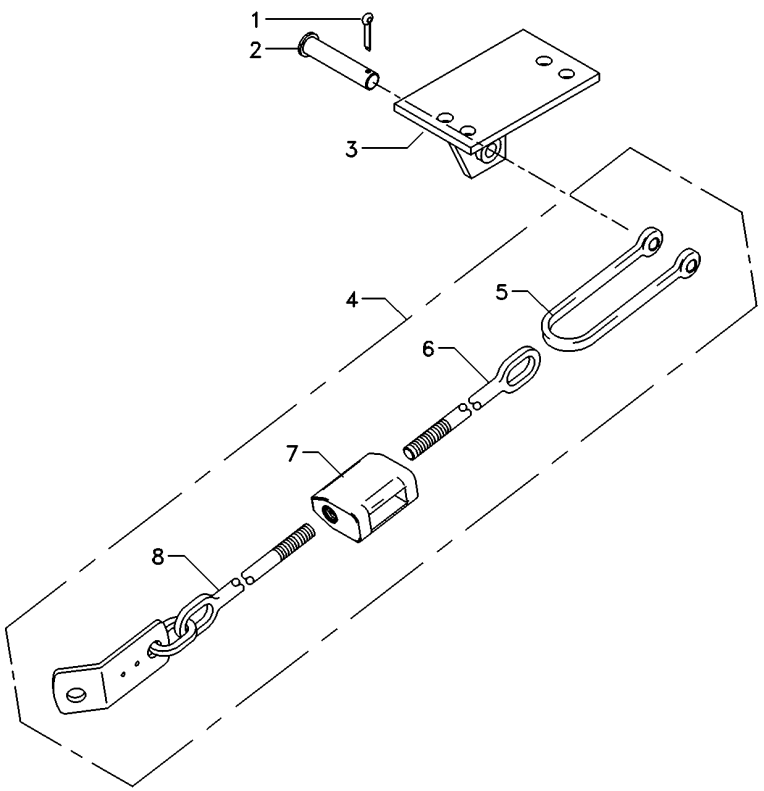

1	354089X1		**2**	CUPILHA	COTTER PIN	PASADOR DOUBLE
2	1481712M1		**2**	PINO	PIN	PASADOR
3	037591S1	▶	**1**	SUPORTE	BRACKET	SOPORTE
3	037592S1	◀	**1**	SUPORTE	BRACKET	SOPORTE
4	6210244M91		**2**	ESTABILIZADOR	STABILISER	ESTABILIZADOR
5	490465M1		**2**	GARFO	FORK	HORQUILLA
6	490522M1		**2**	TERMINAL	END	EXTREMO
7	6210245M1		**2**	ESTICADOR	TURNBUCKLE	TORNIQUETE
8	3146038M91		**2**	TERMINAL	END	EXTREMO

Estabilizador
Stabiliser
Estabilizador

40-60

Estabilizador Telescópico
Telescopic Stabilizer
Estabilizador Telescopico

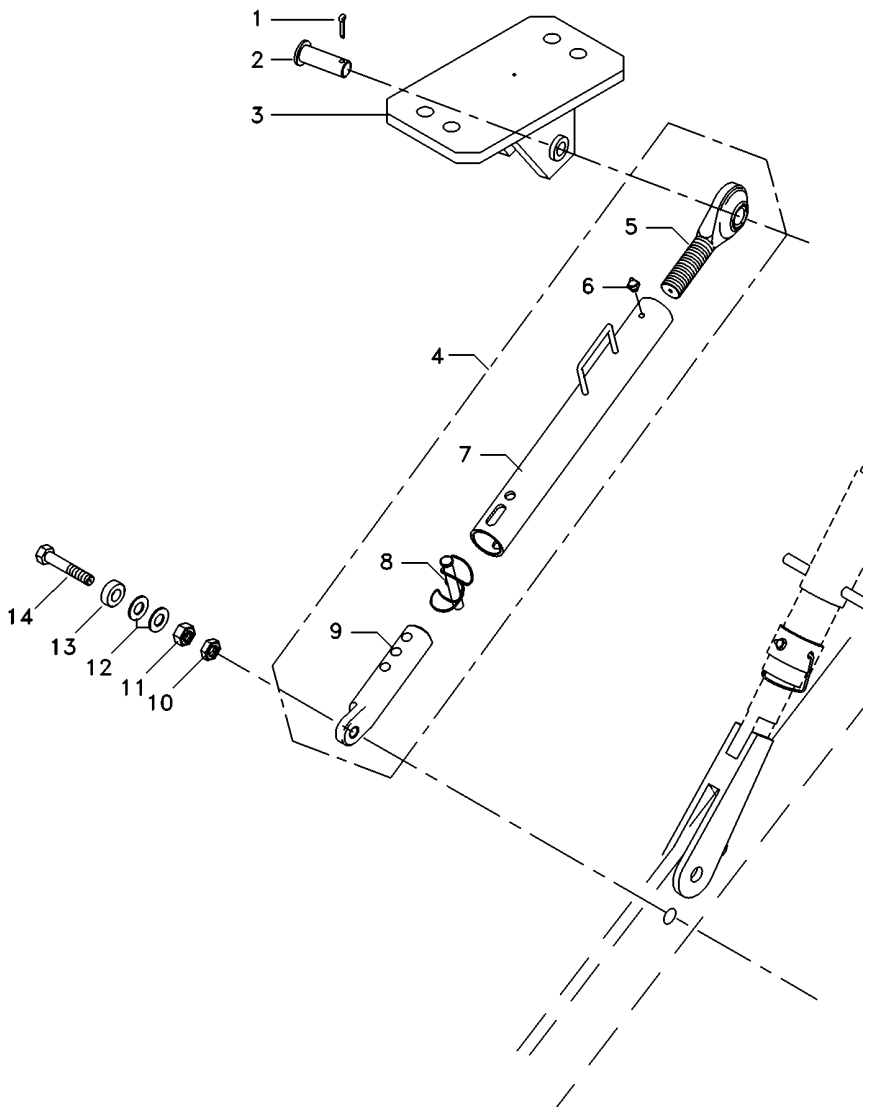

1	354068X1		**2**	CONTRAPINO	DOWEL	CENTRAJE
2	037549P1		**2**	PINO	PIN	PASADOR
3	045108S1	◀	**1**	SUPORTE	BRACKET	SOPORTE
3	045110S1	▶	**1**	SUPORTE	BRACKET	SOPORTE
4	038438T1		**2**	CJ.ESTABILIZADOR	KIT, STABILISER	ESTABILIZAD JUEG
5	037682R1	4	**1**	TERMINAL	END	EXTREMO
6	13811X	4	**1**	GRAXEIRA	GREASER	ENGRASADOR
7	037685R1	4	**1**	TUBO	PIPE	CANO
8	037676R1	4	**1**	PINO	PIN	PASADOR
9	039057R1	4	**1**	TERMINAL	END	EXTREMO
10	353436X1		**2**	PORCA	NUT	TUERCA
11	353435X1		**2**	PORCA	NUT	TUERCA
12	353775X1		**4**	ARRUELA	WASHER	ARANDELA
13	045121P1		**2**	ESPAÇADOR	SPACER	PIEZA DISTANCIA
14	353934X1		**2**	PARAFUSO	BOLT	PERNO

Estabilizador Telescópico
Telescopic Stabiliser
Estabilizador Telescópico

40-65

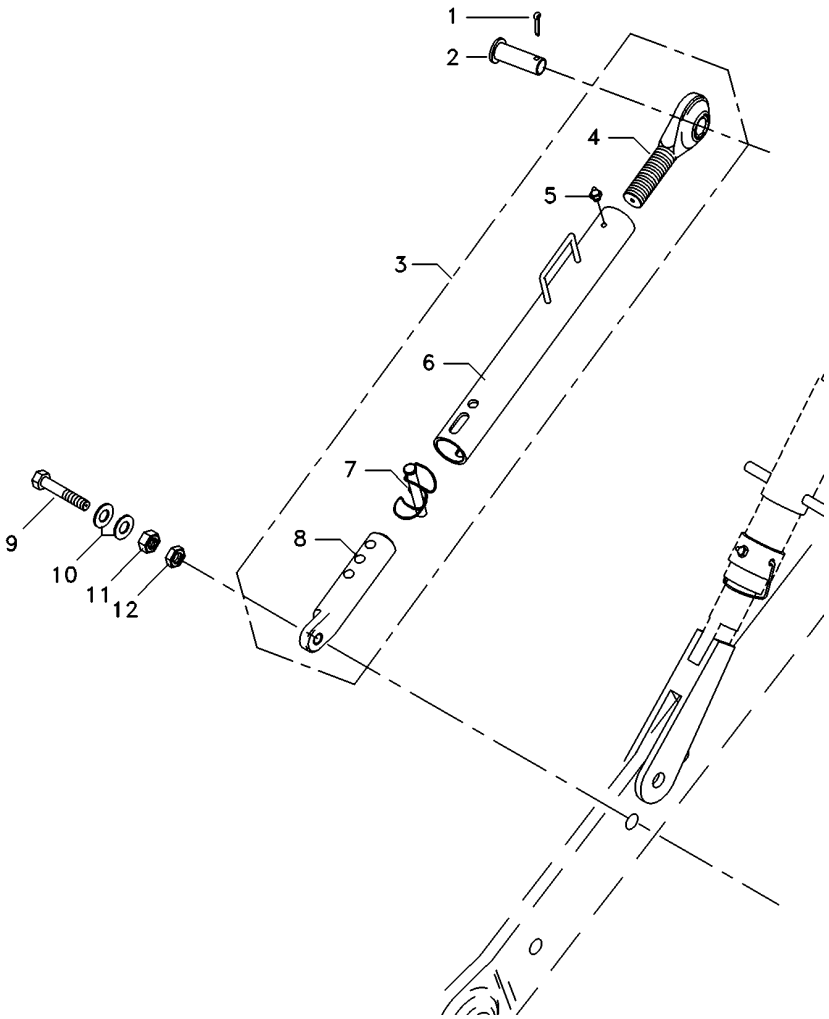

1	354068X1	**2** CONTRAPINO	DOWEL	CENTRAJE
2	037549P1	**2** PINO	PIN	PASADOR
3	054887T1	**2** CJ.ESTABILIZADOR	KIT, STABILISER	ESTABILIZAD JUEG
4	037682R1	**1** TERMINAL	END	EXTREMO
5	13811X	**1** GRAXEIRA	GREASER	ENGRASADOR
6	055510R1	**1** TUBO	PIPE	CANO
7	037676R1	**1** PINO	PIN	PASADOR
8	039057R1	**1** TERMINAL	END	EXTREMO
9	354575X1	**2** PARAFUSO	BOLT	PERNO
10	353775X1	**4** ARRUELA	WASHER	ARANDELA
11	353435X1	**2** PORCA	NUT	TUERCA
12	353436X1	**2** PORCA	NUT	TUERCA

Cilindro Auxiliar
Auxiliary Cylinder
Cilindro Auxiliar

40-70

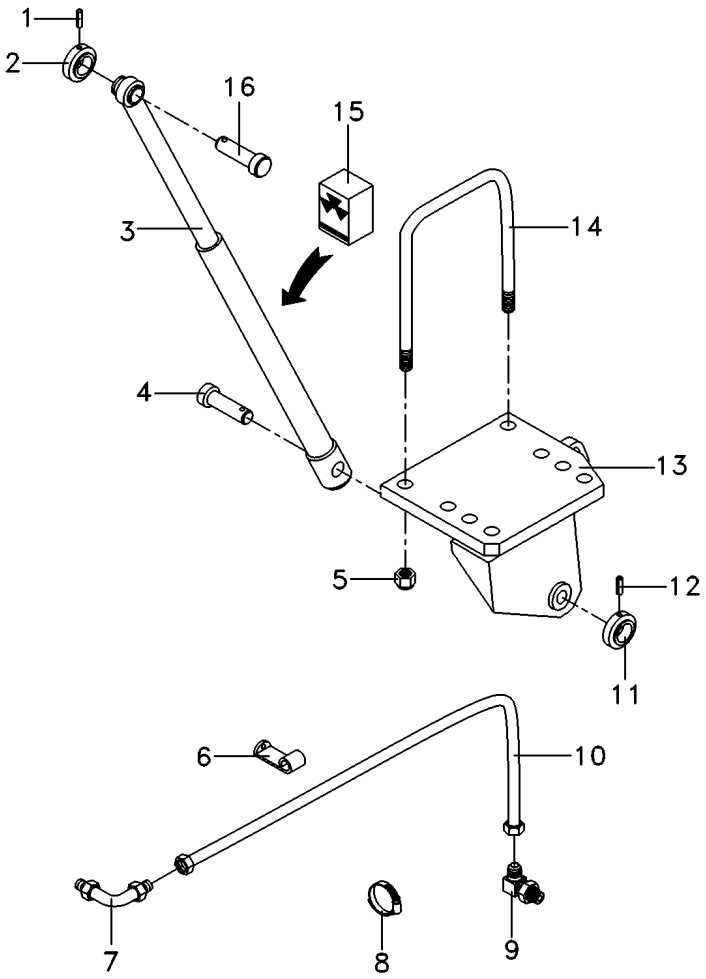

1	195468M1		**2**	PINO	PIN	PASADOR
2	1668542M1		**2**	COLAR	COLLAR	COLLAR
3	3410007M91	◀	**1**	CILINDRO	CYLINDER	CILINDRO
3	3410008M91	▶	**1**	CILINDRO	CYLINDER	CILINDRO
4	1668543M1		**2**	PINO	PIN	PASADOR
5	195556M2		**4**	PORCA	NUT	TUERCA
6	027748P1		**2**	GRAMPO	CRAMP	PASADOR
7	356360X1		**2**	CONEXÃO	CONNECTION	CONEXION
8	036600P1		**1**	BRAÇADEIRA	CLAMP	ABRAZADERA
9	033917T1		**2**	CONEXÃO	CONNECTION	CONEXION
11	1668542M1		**2**	COLAR	COLLAR	COLLAR
12	195468M1		**2**	PINO	PIN	PASADOR
13	022775S1	◀	**1**	SUPORTE	BRACKET	SOPORTE
13	022776S1	▶	**1**	SUPORTE	BRACKET	SOPORTE
14	026847P1		**2**	PARAFUSO "U"	U BOLT	BRIDA EN U
15	3176568M91	3	**2**	JG. REPARO	KIT, REPAIR	JUEGO REPARACION
16	3410006M1		**2**	PINO	PIN	PASADOR

Tampa E Alavancas
Cover And Levers
Tapa Y Palancas

50-10

Tdp 540 Rpm
Pto 540 Rpm
Tdf 540 Rpm

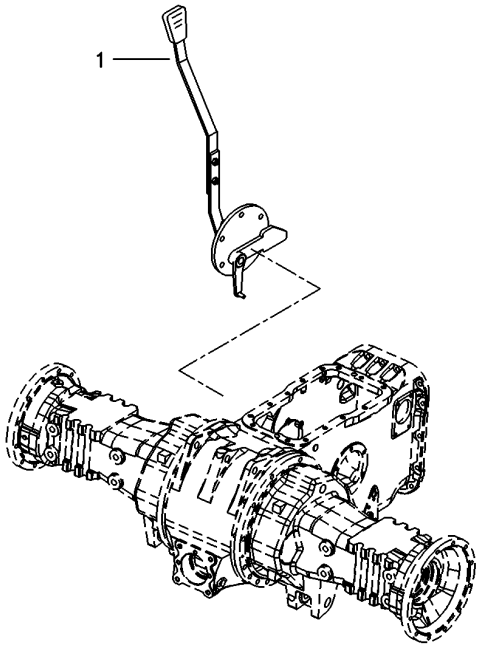

1	063858N1	50-20 No	**1** TAMPA	COVER	CUBIERTA

Tampa E Alavancas
Cover And Levers
Tapa Y Palancas

50-15

Tdp 540/1000 Rpm
Pto 540/1000 Rpm
Tdf 540/1000 Rpm

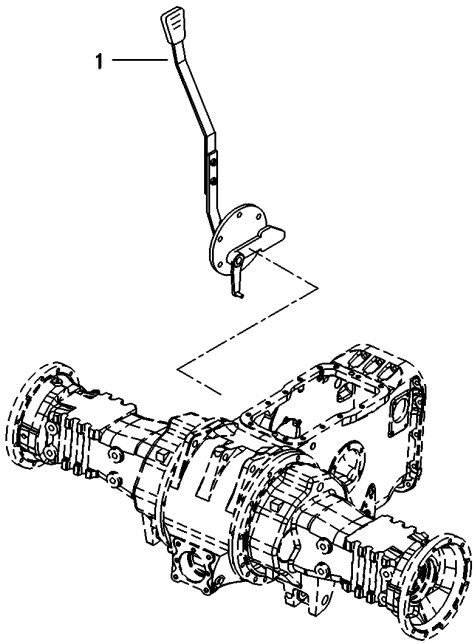

1	060043N1	50-25 No	**1** CJ. TAMPA	KIT, CAP	JUEGO DE TAPON

Tampa Da Tomada De Potência
Power Take Off Cover
Tapa De La Toma De Potência

50-20

Tdp 540 Rpm
Pto 540 Rpm
Tdf 540 Rpm

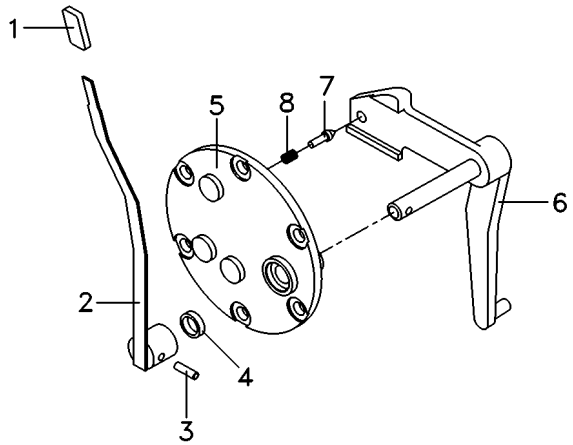

1	068078P3		**1**	MANÍPULO	KNOB	POMO
2	069516N1	50-30 No	**1**	CJ. ALAVANCA	KIT, LEVER	JUEGO, PALANCA
3	357660X1		**1**	PINO	PIN	PASADOR
4	894307M1		**1**	RETENTOR	OIL SEAL	BUJE RETENACEITE
5	3149447M92		**1**	TAMPA	COVER	CUBIERTA
6	069215S1		**1**	ALAVANCA	LEVER	PALANCA
7	180418M2		**1**	PINO	PIN	PASADOR
8	3585797M1		**1**	MOLA	SPRING	RESORTE

Tampa Da Tomada De Potência
Power Take Off Cover
Tapa De La Toma De Potência

50-25

Tdp 540/1000 Rpm
Pto 540/1000 Rpm
Tdf 540/1000 Rpm

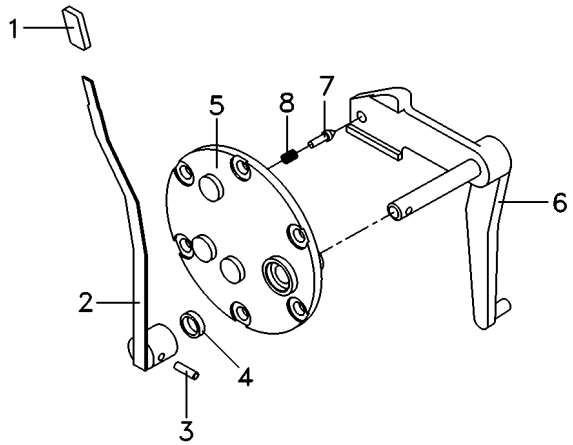

1	068078P3		**1**	MANÍPULO	KNOB	POMO
2	069516N1	50-30 No	**1**	CJ. ALAVANCA	KIT, LEVER	JUEGO, PALANCA
3	357660X1		**1**	PINO	PIN	PASADOR
4	894307M1		**1**	RETENTOR	OIL SEAL	BUJE RETENACEITE
5	3149447M92		**1**	TAMPA	COVER	CUBIERTA
6	022245S1		**1**	ALAVANCA	LEVER	PALANCA
7	180418M2		**1**	PINO	PIN	PASADOR
8	3585797M1		**1**	MOLA	SPRING	RESORTE

Conjunto Alavanca
Lever Assembly
Conjunto Palanca

50-30

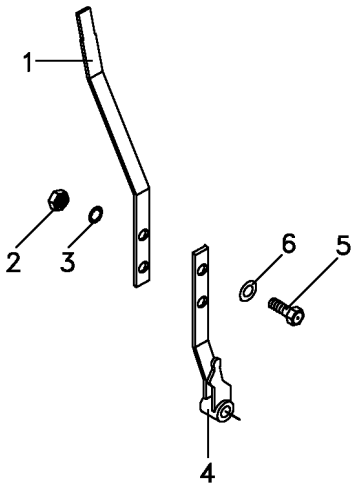

1	069095P1		**1** ALAVANCA	LEVER	PALANCA
2	339169X1		**2** PORCA	NUT	TUERCA
3	353446X1	12.1x6.1x1.6	**2** ARRUELA	WASHER	ARANDELA
4	068984S1		**1** ALAVANCA	LEVER	PALANCA
5	339123X1		**2** PARAFUSO	BOLT	PERNO
6	829185M1	12.5x6.4x1.0	**2** ARRUELA	WASHER	ARANDELA

Tomada De Força Independente
Independent Power Take Off
Toma De Fuerza Independente

50-35

Tdpi 540 Rpm
Ipto 540 Rpm
Tdfi 540 Rpm

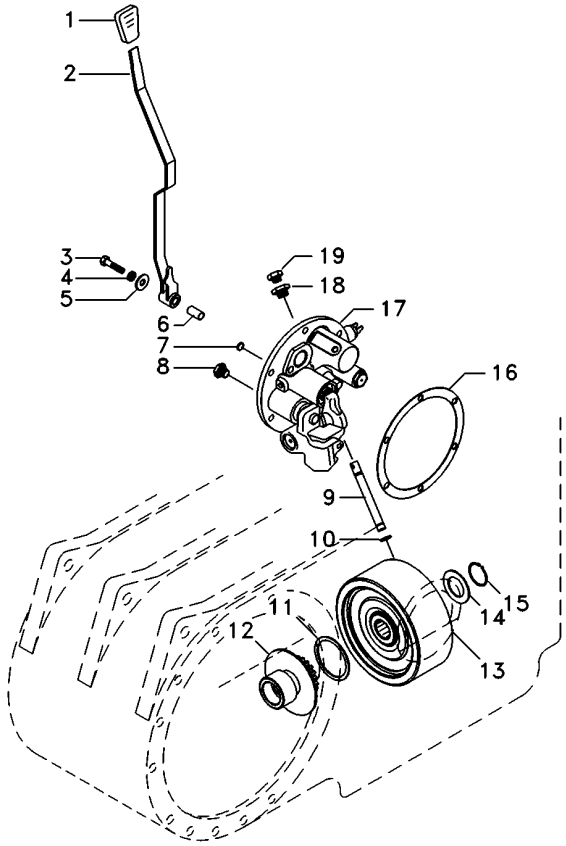

1	068078P1		**1**	MANÍPULO	KNOB	POMO
2	6227668M91		**1**	ALAVANCA	LEVER	PALANCA
3	353714X1		**1**	PARAFUSO	BOLT	PERNO
4	353432X1		**1**	ARRUELA PRESSÃO	PRESSURE WASHER	LAVADOR PRESION
5	355619X1		**1**	ARRUELA	WASHER	ARANDELA
6	061932P1		**1**	BUCHA	INSERT	INSERCION
7	6220164M1		**1**	ANEL	RING	ARO
8	6214797M1		**1**	TAMPÃO	PAD	ALMOHADILLA
9	3610929M1		**1**	TUBO	PIPE	CANO
10	195561M1		**2**	ANEL "O"	O RING	JUNTA TORICA
11	6222485M1		**1**	ARRUELA AJUSTE	ADJUST WASHER	ARRUELA AJUSTE
12	042256N1		**1**	CJ. CUBO	KIT, HUB	JUEGO DE CUBO
13	4200050M91	50-65 No	**1**	CJ. EMBREAGEM	KIT, CLUTCH	EMBRAGUE JUEGO
14	6222485M1		**1**	ARRUELA AJUSTE	ADJUST WASHER	ARRUELA AJUSTE
15	352699X1		**1**	ANEL TRAVA	CIRCLIP	CIRCULITO
16	181217M1		**1**	JUNTA	GASKET	EMPAQUETADURA.
17	061927N1	50-50 No	**1**	TAMPA	COVER	CUBIERTA
18	072296N1		**1**	TAMPÃO	PAD	ALMOHADILLA
19	358720X91		**1**	TAMPÃO	PAD	ALMOHADILLA

Tomada De Força Independente
Independent Power Take Off
Toma De Fuerza Independente

50-40

Tratores Com Cabine - 540 Rpm
Tractors With Cab - 540 Rpm
Tractores Con Cabina - 540 Rpm

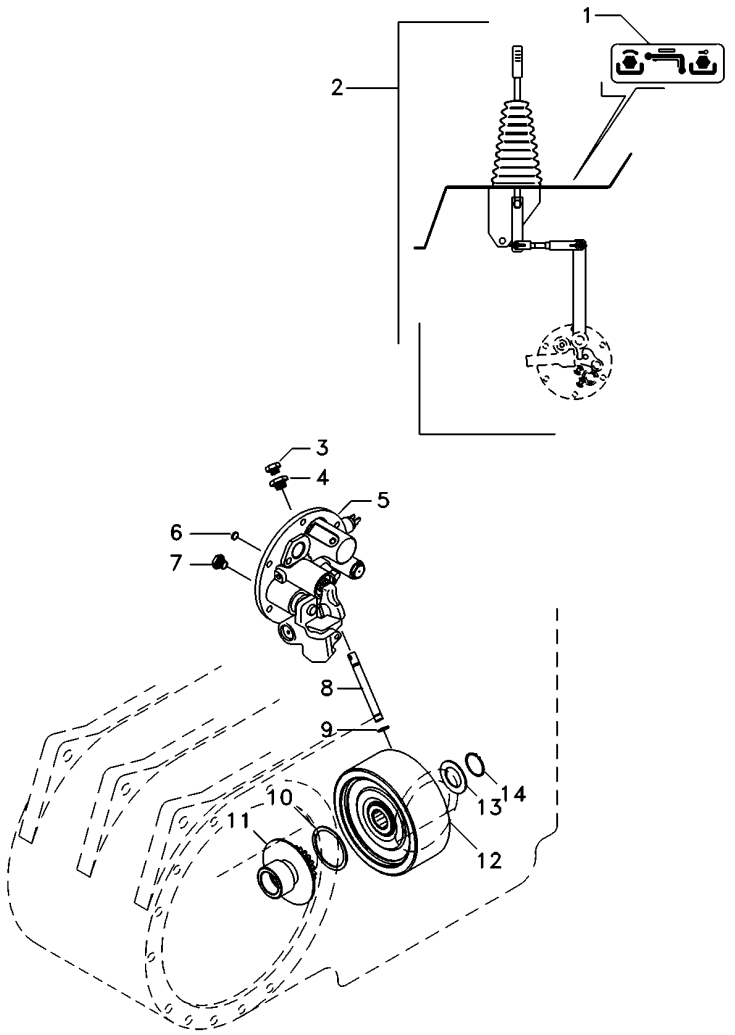

1	071036P1		**1**	DECAL	DECAL	CALCOMANIA
2	071027N1	50-70 No	**1**	CJ. ALAVANCA	KIT, LEVER	JUEGO, PALANCA
3	358720X91		**1**	TAMPÃO	PAD	ALMOHADILLA
4	072296N1		**1**	TAMPÃO	PAD	ALMOHADILLA
5	061928N1	50-55 No	**1**	TAMPA	COVER	CUBIERTA
6	6220164M1		**1**	ANEL	RING	ARO
7	6214797M1		**1**	TAMPÃO	PAD	ALMOHADILLA
8	3610929M1		**1**	TUBO	PIPE	CANO
9	195561M1		**2**	ANEL "O"	O RING	JUNTA TORICA
10	6222485M1		**1**	ARRUELA AJUSTE	ADJUST WASHER	ARRUELA AJUSTE
11	042256N1		**1**	CJ. CUBO	KIT, HUB	JUEGO DE CUBO
12	4200050M91	50-65 No	**1**	CJ. EMBREAGEM	KIT, CLUTCH	EMBRAGUE JUEGO
13	6222485M1		**1**	ARRUELA AJUSTE	ADJUST WASHER	ARRUELA AJUSTE
14	352699X1		**1**	ANEL TRAVA	CIRCLIP	CIRCULITO

Tomada De Força Independente
Independent Power Take Off
Toma De Fuerza Independente

50-45

Tdpi 540/1000 Rpm
Ipto 540/1000 Rpm
Tdfi 540/1000 Rpm

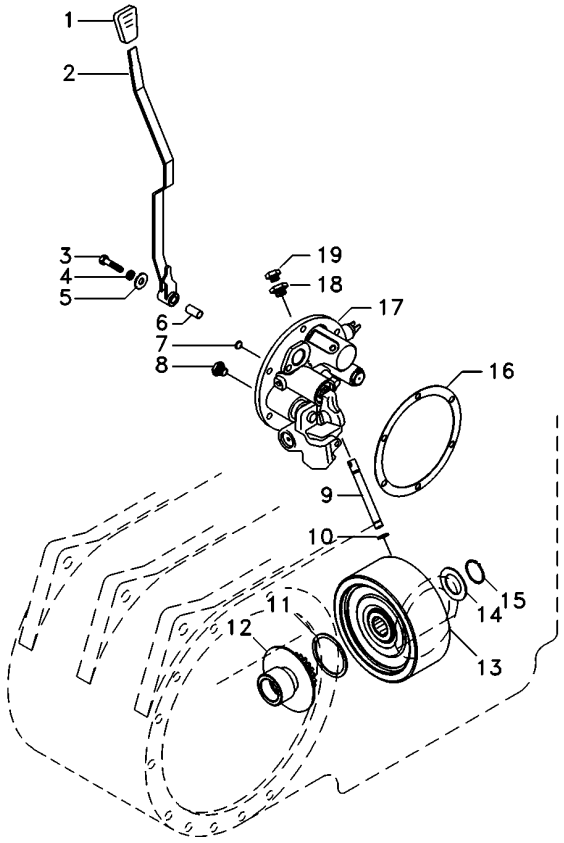

1	035972P1		**1**	MANÍPULO	KNOB	POMO
2	6227668M91		**1**	ALAVANCA	LEVER	PALANCA
3	353714X1		**1**	PARAFUSO	BOLT	PERNO
4	353432X1		**1**	ARRUELA PRESSÃO	PRESSURE WASHER	LAVADOR PRESION
5	390597X1		**1**	ARRUELA	WASHER	ARANDELA
6	061932P1		**1**	BUCHA	INSERT	INSERCION
7	6220164M1		**1**	ANEL	RING	ARO
8	6214797M1		**1**	TAMPÃO	PAD	ALMOHADILLA
9	3610929M1		**1**	TUBO	PIPE	CANO
10	195561M1		**2**	ANEL "O"	O RING	JUNTA TORICA
11	6222485M1		**1**	ARRUELA AJUSTE	ADJUST WASHER	ARRUELA AJUSTE
12	038083S1		**1**	CUBO	HUB	CUBO
13	4200050M91		**1**	CJ. EMBREAGEM	KIT, CLUTCH	EMBRAGUE JUEGO
14	6222485M1		**1**	ARRUELA AJUSTE	ADJUST WASHER	ARRUELA AJUSTE
15	352699X1		**1**	ANEL TRAVA	CIRCLIP	CIRCULITO
16	181217M1		**1**	JUNTA	GASKET	EMPAQUETADURA.
17	061927N1	50-50 No	**1**	TAMPA	COVER	CUBIERTA
18	072296N1		**1**	TAMPÃO	PAD	ALMOHADILLA
19	358720X91		**1**	TAMPÃO	PAD	ALMOHADILLA

Conjunto Tampa Lateral	**540 Rpm**	**50-50**
Side Cover Assembly	**540 Rpm**	
Conjunto Cubierta Lateral	**540 Rpm**	

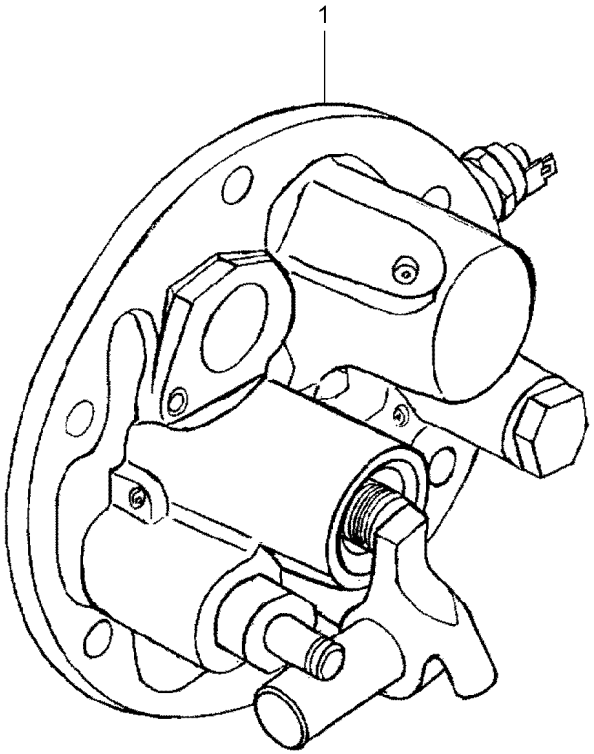

1	061928N1	50-55 No	**1** TAMPA	COVER	CUBIERTA

Tampa Da Tomada De Potência Independente
Independent Power Take Off Cover
Tapa De La Toma De Potencia Indenpendente

50-55

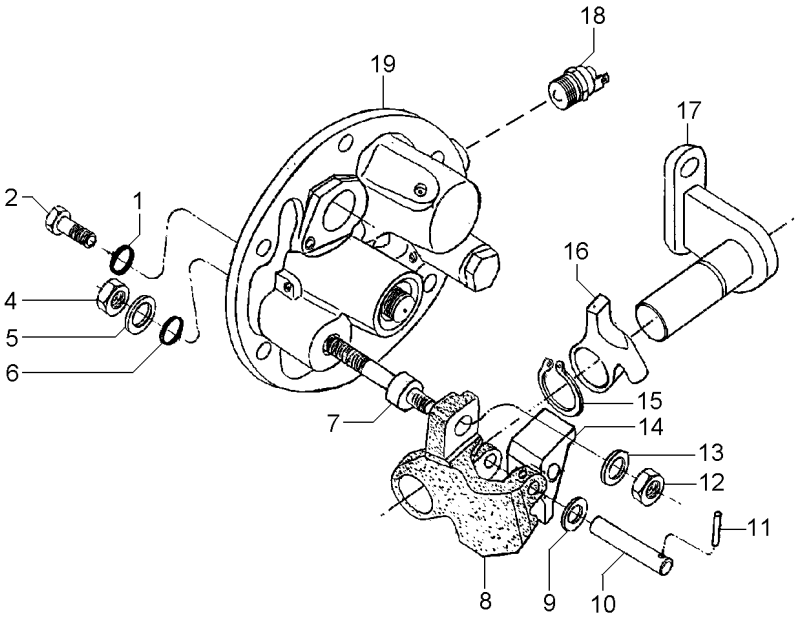

1	369132X1		**2**	ANEL "O"	O RING	JUNTA TORICA
2	3009194X1	M8	**2**	PARAFUSO	BOLT	PERNO
4	339402X1	M10	**1**	PORCA	NUT	TUERCA
5	390734X1	M10	**1**	ARRUELA	WASHER	ARANDELA
6	195562M1		**1**	ANEL "O"	O RING	JUNTA TORICA
7	063616P1		**1**	EIXO	SHAFT	ARBOL
8	3614292M1		**1**	PIVÔ	PIVOT	PIVOTE
9	3697982M1	M8X15X0,5	**1**	ARRUELA	WASHER	ARANDELA
10	3614294M1		**1**	PINO	PIN	PASADOR
11	3009322X1		**1**	PINO	PIN	PASADOR
12	1440329X1	M10	**1**	PORCA	NUT	TUERCA
13	3699552M1		**1**	ARRUELA	WASHER	ARANDELA
14	3614290M1		**1**	ALAVANCA	LEVER	PALANCA
15	1440523X1	∅ 22	**1**	ANEL TRAVA	CIRCLIP	CIRCULITO
16	3614289M1		**1**	ALAVANCA	LEVER	PALANCA
17	3697956M91		**1**	SUPORTE	BRACKET	SOPORTE
18	6216774M1		**1**	INTERRUPTOR	SWITCH	INTERRUPTOR
19	061929N1	👁 50-60 No	**1**	TAMPA	COVER	CUBIERTA

Tampa E Controles
Cover And Controls
Tapa Y Mandos

50-60

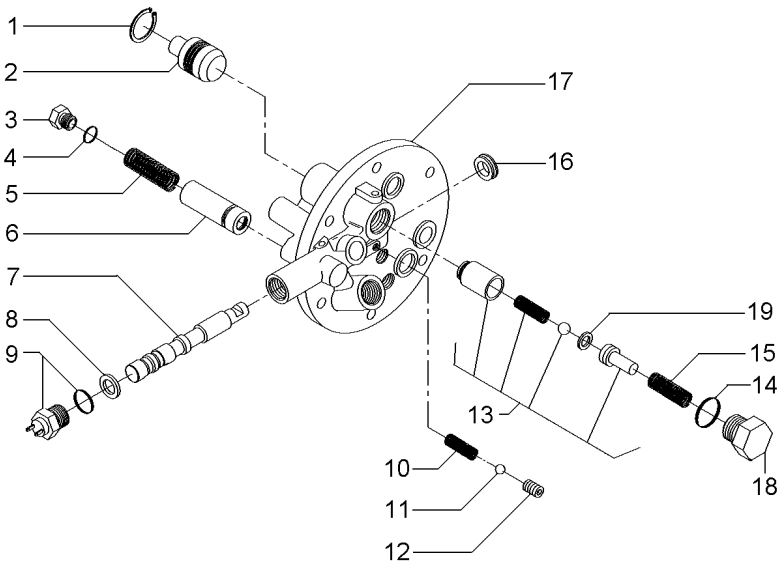

1	339361X1	**1** ANEL	RING	ARO
2	3697275M1	**1** PISTÃO	PISTON	PISTON
3	3762215M1	**1** TAMPÃO	PAD	ALMOHADILLA
4	3019398X1	**1** ANEL "O"	O RING	JUNTA TORICA
5	3610923M1	**1** MOLA	SPRING	RESORTE
6	3762216M92	**1** VÁLVULA	VALVE	VALVULA
7	3760735M1	**1** BOBINA	COIL	BOBINA
8	3019839X1	**1** ANEL	RING	ARO
9	6216774M1	**1** INTERRUPTOR	SWITCH	INTERRUPTOR
10	3610554M1	**1** MOLA	SPRING	RESORTE
11	3003593X1	**1** ESFERA	BALL	BOLA
12	3760739M1	**1** PRISIONEIRO	STUD	ESPARRAGO
13	3610600M91	**1** VÁLVULA	VALVE	VALVULA
14	3019394X1	**1** ANEL "O"	O RING	JUNTA TORICA
15	3610555M1	**1** MOLA	SPRING	RESORTE
16	3760738M1	**1** RETENTOR	SEAL	RETEN
17	3760736M1	**1** TAMPA	COVER	CUBIERTA
18	3610598M1	**1** TAMPÃO	PAD	ALMOHADILLA
19	3610926M1	**1** CALÇO	SHIM	CALCE

Embreagem Da Tomada De Força Independente
Independent Power Take-Off Clutch
Embrague De La Toma De Fuerza Independente

50-65

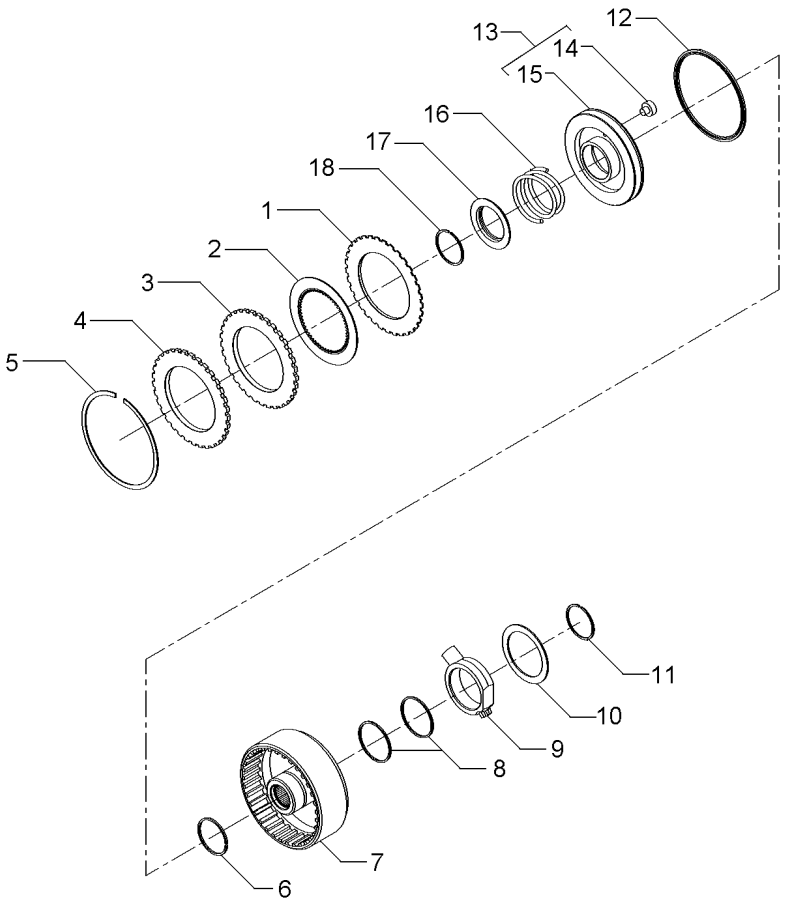

1	1870860M1			**7**	DISCO	DISC	DISCO
2	1688532M1			**7**	DISCO	DISC	DISCO
3	1870011M1			**1**	CALÇO	SHIM	CALCE
4	3699355M1			**1**	PLACA	PLATE	PLATO
5	364689X1			**1**	ANEL	RING	ARO
6	186198M1		3699909M1	**1**	ANEL	RING	ARO
7	3701442M1			**1**	CARCAÇA	HOUSING	ALOJAMIENTO
8	3612141M1			**2**	ANEL	RING	ARO
9	3610279M2			**1**	FLANGE	FLANGE	PLETINA
10	3699433M1			**1**	ARRUELA	WASHER	ARANDELA
11	391129X1			**1**	ANEL TRAVA	CIRCLIP	CIRCULITO
12	1870859M1			**1**	RETENTOR	SEAL	RETEN
13	3599601M93			**1**	CJ. PISTÃO	KIT, PISTON	JUEGO DE PISTON
14	3699353M1	13		**1**	BUJÃO	PLUG	TAPON
15	3699313M1	13		**1**	PISTÃO	PISTON	PISTON
16	3599507M2			**1**	MOLA	SPRING	RESORTE
17	1691307M2			**1**	ANEL	RING	ARO
18	1442512X1			**1**	ANEL	RING	ARO

Conjunto Alavanca De Acionamento Da Tdpi
Drive Lever Of The Ipto
Palanca Acionamiento De La Tdfi

50-70

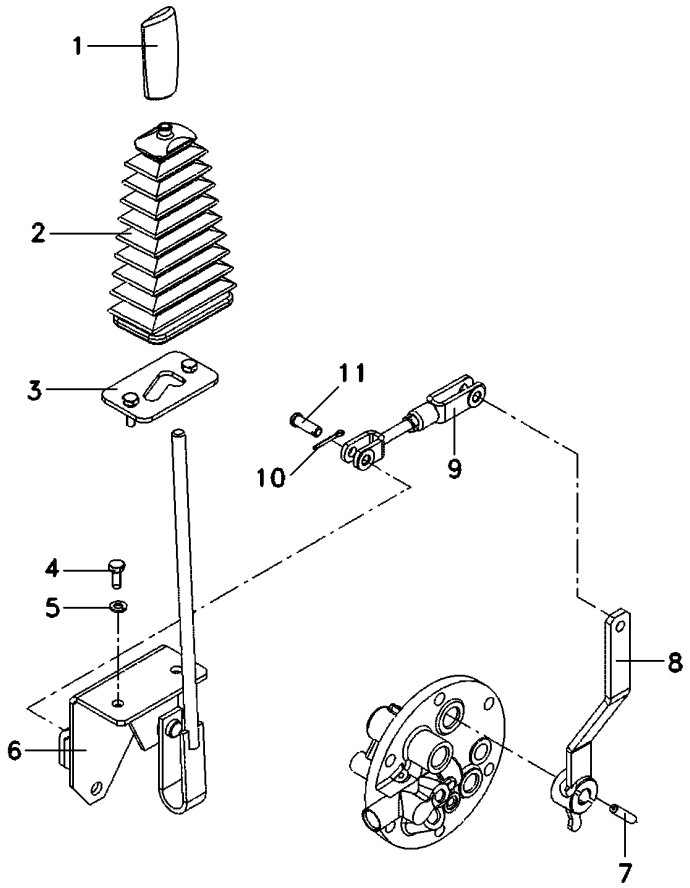

1	3712975M1	**1** MANÍPULO	KNOB	POMO
2	069845P1	**1** COIFA	BELLOWS	FUELLE
3	068851S1	**1** TRAVA	LOCK	RETENEDOR
4	339123X1	**2** PARAFUSO	BOLT	PERNO
5	339374X1	**2** ARRUELA	WASHER	ARANDELA
6	068942S1	**1** ALAVANCA	LEVER	PALANCA
7	357660X1	**1** PINO	PIN	PASADOR
8	069774S1	**1** ALAVANCA	LEVER	PALANCA
9	070464N1	**1** CJ. TIRANTE	KIT, ROD	JUEGO DE BIELAS
10	354059X1	**2** CONTRAPINO	DOWEL	CENTRAJE
11	832813M1	**2** PINO	PIN	PASADOR

Eixo Da Tomada De Força	**1000 Rpm**	**50-75**	**Tdp 1000 Rpm**
Power Take-Off Shaft	**1000 Rpm**		**Pto 1000 Rpm**
Eje De La Toma De Fuerza	**1000 Rpm**		**Tdf 1000 Rpm**

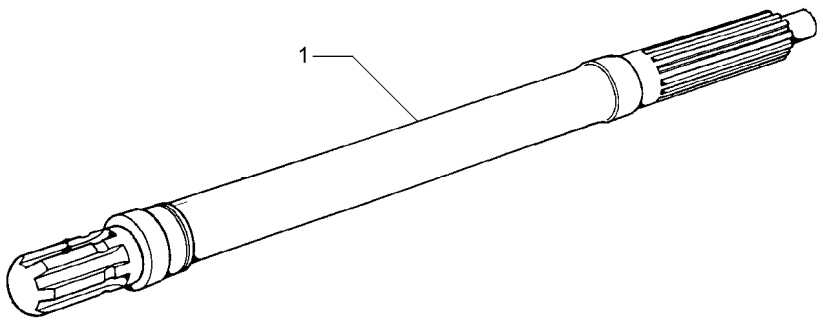

1	3610936M1	1000 RPM	**1**	EIXO	SHAFT	ARBOL

Eixo
Shaft
Eje

50-80

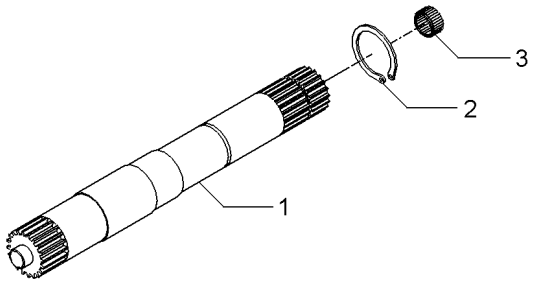

1	028363P2	540 RPM	**1** EIXO	SHAFT	ARBOL
1	046396P1	540/1000 RPM	**1** EIXO	SHAFT	ARBOL
2	352699X1		**1** ANEL TRAVA	CIRCLIP	CIRCULITO
3	1000251M1		**1** ROLAMENTO	BEARING	COJINETE

Eixo Intermediário Da Tdp
Shaft
Eje

50-85

Com Tdp - Sem Hidráulico
With Tdp - Without Hydraulic
Con Tdf - Sin Hidraulico

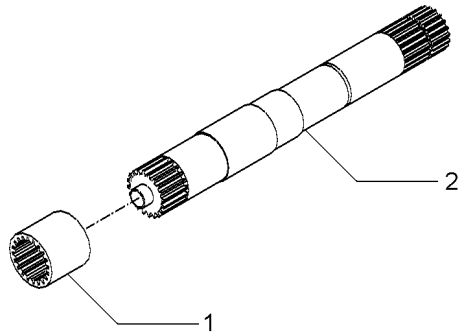

1	1868538M4	540 RPM	**1** LUVA	SLEEVE	MANCHA
1	3610189M2	540/1000 RPM	**1** LUVA	SLEEVE	MANCHA
2	028362N1	540 RPM	**1** CJ. EIXO	KIT, AXLE	JUEGO DE EJE
		👁 50-80 No			
2	049642N1	540/1000 RPM	**1** CJ. EIXO	KIT, AXLE	JUEGO DE EJE

Proteção
Guard
Proteccion

Tomada De Potência
Power Take Off
Toma De Fuerza

50-90

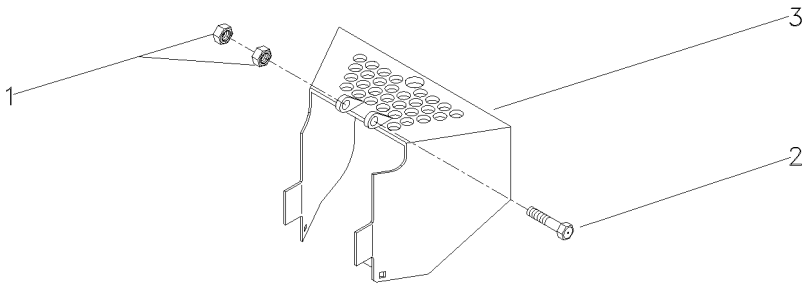

1	394367X1	M8X1,25	**2** PORCA	NUT	TUERCA
2	339761X1	M8X1,25X25	**2** PARAFUSO	BOLT	PERNO
3	058136S2		**1** PROTEÇÃO	GUARD	DEFENSA

Eixo Dianteiro 2 Rodas Motrizes Front Axle 2 Wheel Drive Eje Delantero 2 Ruedas Motrices	Suporte Support Soporte	60-10	

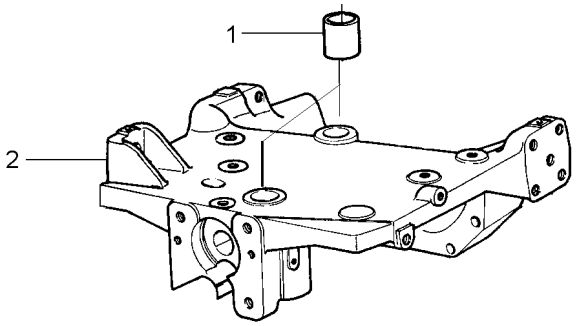

1	897235M1		**2** BUCHA	BUSH	CASQUILLO
2	067588P1	3147108M94	**1** SUPORTE	BRACKET	SOPORTE

Fixação Do Eixo Dianteiro
Front Axle
Eje Delantero

60-15

Tração Central - Escapamento Vertical
Central Traction - Vertical Exhaust
Tracción Central - Descarga Vertical

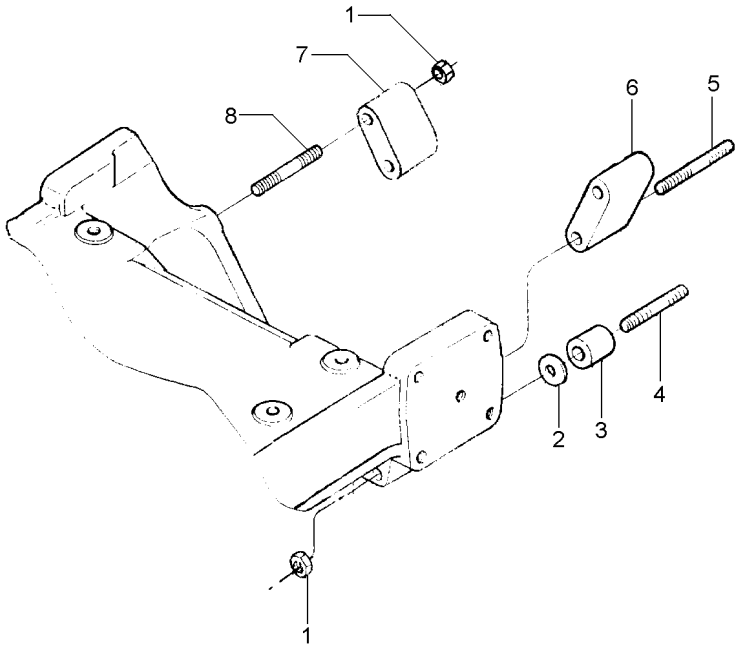

1	368748X1		**6**	PORCA	NUT	TUERCA
2	894825M1	⧗ 0.25MM	**X**	CALÇO	SHIM	CALCE
2	894826M1	⧗ 0.50MM	**X**	CALÇO	SHIM	CALCE
3	1484677M1		**2**	ESPAÇADOR	SPACER	PIEZA DISTANCIA
4	036660P1		**2**	PRISIONEIRO	STUD	ESPARRAGO
5	048507P1		**2**	PRISIONEIRO	STUD	ESPARRAGO
6	885532M1	▶	**1**	ESPAÇADOR	SPACER	PIEZA DISTANCIA
7	885531M1	◀	**1**	ESPAÇADOR	SPACER	PIEZA DISTANCIA
8	2801086M1		**2**	PRISIONEIRO	STUD	ESPARRAGO

Eixo Dianteiro
Front Axle
Eje Delantero

4 Rodas Motriz
4 Wheel Drive
4 Ruedas Motrices

60-20

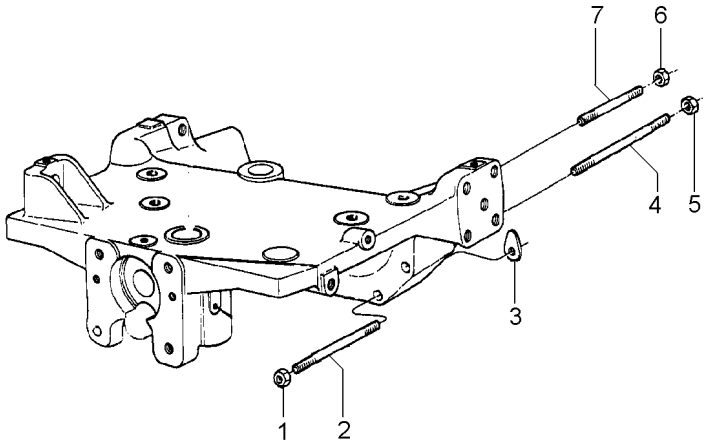

1	368748X1	5/8"-18 G8	**2**	PORCA	NUT	TUERCA
2	049212P1		**2**	PRISIONEIRO	STUD	ESPARRAGO
3	1660192M1	⧗ 0.10MM	**X**	CALÇO	SHIM	CALCE
3	894825M1	⧗ 0.25MM	**X**	CALÇO	SHIM	CALCE
3	894826M1	⧗ 0.50MM	**X**	CALÇO	SHIM	CALCE
4	049205P1		**2**	PRISIONEIRO	STUD	ESPARRAGO
5	368748X1		**2**	PORCA	NUT	TUERCA
6	368748X1		**2**	PORCA	NUT	TUERCA
7	3585546M1		**2**	PRISIONEIRO	STUD	ESPARRAGO

Fixação Do Eixo Dianteiro
Front Axle
Eje Delantero

60-25

Tração Central - Escapamento Vertical
Central Traction - Vertical Exhaust
Tracción Central - Descarga Vertical

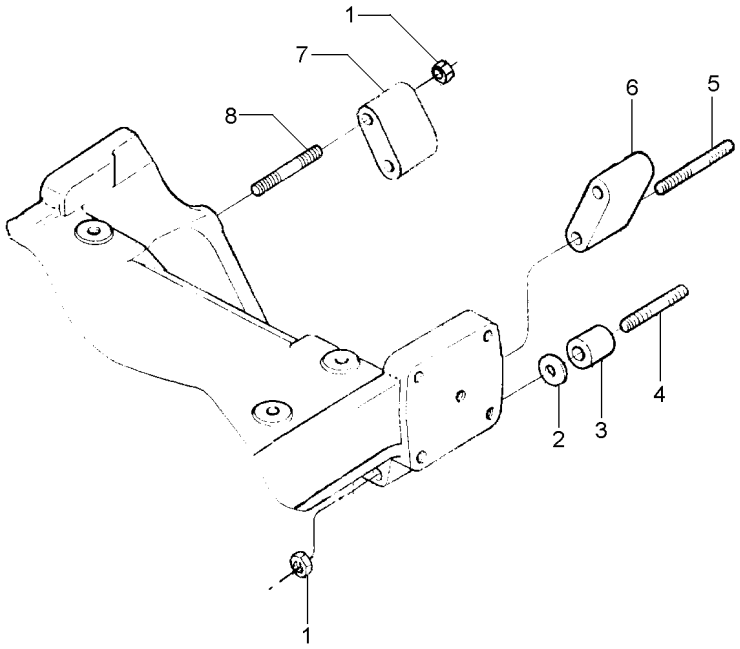

1	368748X1			**6**	PORCA	NUT	TUERCA
2	894825M1	⧗	0,25MM	**X**	CALÇO	SHIM	CALCE
2	894826M1	⧗	0,50MM	**X**	CALÇO	SHIM	CALCE
3	1484677M1			**2**	ESPAÇADOR	SPACER	PIEZA DISTANCIA
4	3587665M1			**2**	PRISIONEIRO	STUD	ESPARRAGO
5	3585548M1			**2**	PRISIONEIRO	STUD	ESPARRAGO
6	885532M1	▶		**1**	ESPAÇADOR	SPACER	PIEZA DISTANCIA
7	885531M1	◀		**1**	ESPAÇADOR	SPACER	PIEZA DISTANCIA
8	2801086M1			**2**	PRISIONEIRO	STUD	ESPARRAGO

Fixação Do Eixo Dianteiro — **2 Rm**
Front Axle — **2 Wd**
Eje Delantero — **2 Rm**

60-30

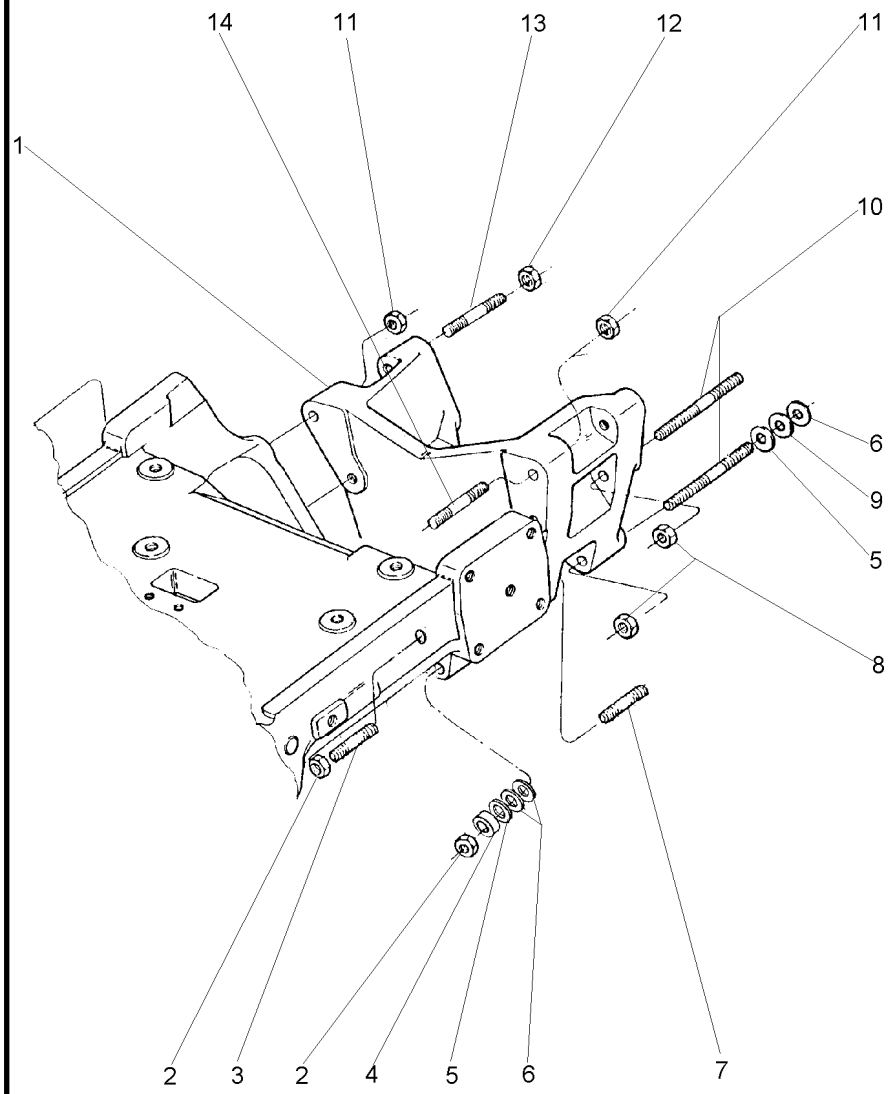

1	066944P1		**1**	ADAPTADOR	ADAPTOR	ADAPTADOR
2	368748X1		**6**	PORCA	NUT	TUERCA
3	020332P1		**2**	PRISIONEIRO	STUD	ESPARRAGO
4	1484677M1		**2**	ESPAÇADOR	SPACER	PIEZA DISTANCIA
5	894825M1	⧗ 0.25MM	**X**	CALÇO	SHIM	CALCE
6	1660192M1	⧗ 0.10MM	**X**	CALÇO	SHIM	CALCE
7	051569P1		**2**	PRISIONEIRO	STUD	ESPARRAGO
8	368748X1		**4**	PORCA	NUT	TUERCA
9	894826M1	⧗ 0.50MM	**X**	CALÇO	SHIM	CALCE
10	3412075M1		**4**	PRISIONEIRO	STUD	ESPARRAGO
11	368748X1		**2**	PORCA	NUT	TUERCA
12	368748X1		**2**	PORCA	NUT	TUERCA
13	3587663M1		**2**	PRISIONEIRO	STUD	ESPARRAGO
14	3585546M1		**2**	PRISIONEIRO	STUD	ESPARRAGO

Fixação
Fixation
Fixación

60-35

Para Cultura De Cana
For Culture Of Cane
Para La Cultura De Bastón

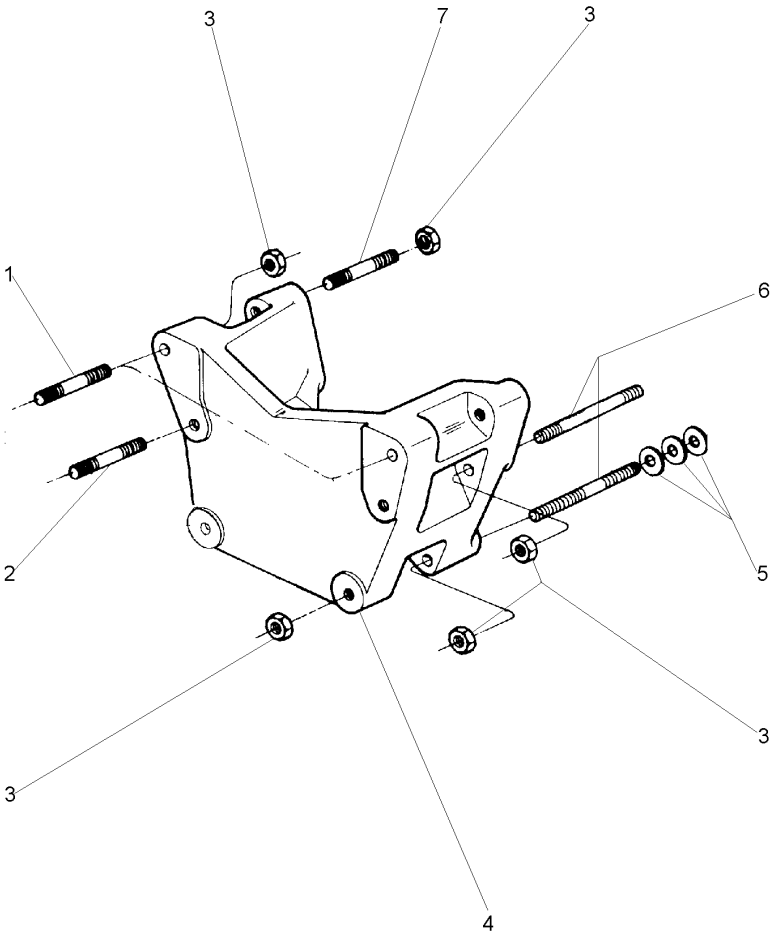

1	3585546M1		**2**	PRISIONEIRO	STUD	ESPARRAGO
2	3585547M1		**2**	PRISIONEIRO	STUD	ESPARRAGO
3	368748X1		**12**	PORCA	NUT	TUERCA
4	066944P1		**1**	ADAPTADOR	ADAPTOR	ADAPTADOR
5	1660192M1	⧗ 0,10mm	**X**	CALÇO	SHIM	CALCE
5	894825M1	⧗ 0,25mm	**X**	CALÇO	SHIM	CALCE
5	894826M1	⧗ 0,50mm	**X**	CALÇO	SHIM	CALCE
6	051569P1		**4**	PRISIONEIRO	STUD	ESPARRAGO
7	3587663M1		**4**	PRISIONEIRO	STUD	ESPARRAGO

Eixo Dianteiro
Front Axle
Eje Delantero

60-40

2 Rodas Motrizes - Hd - Cubo Grande
2 Wheels Drive - Hd - Large Hub
2 Ruedas Motriz - Hd - Cubo Grande

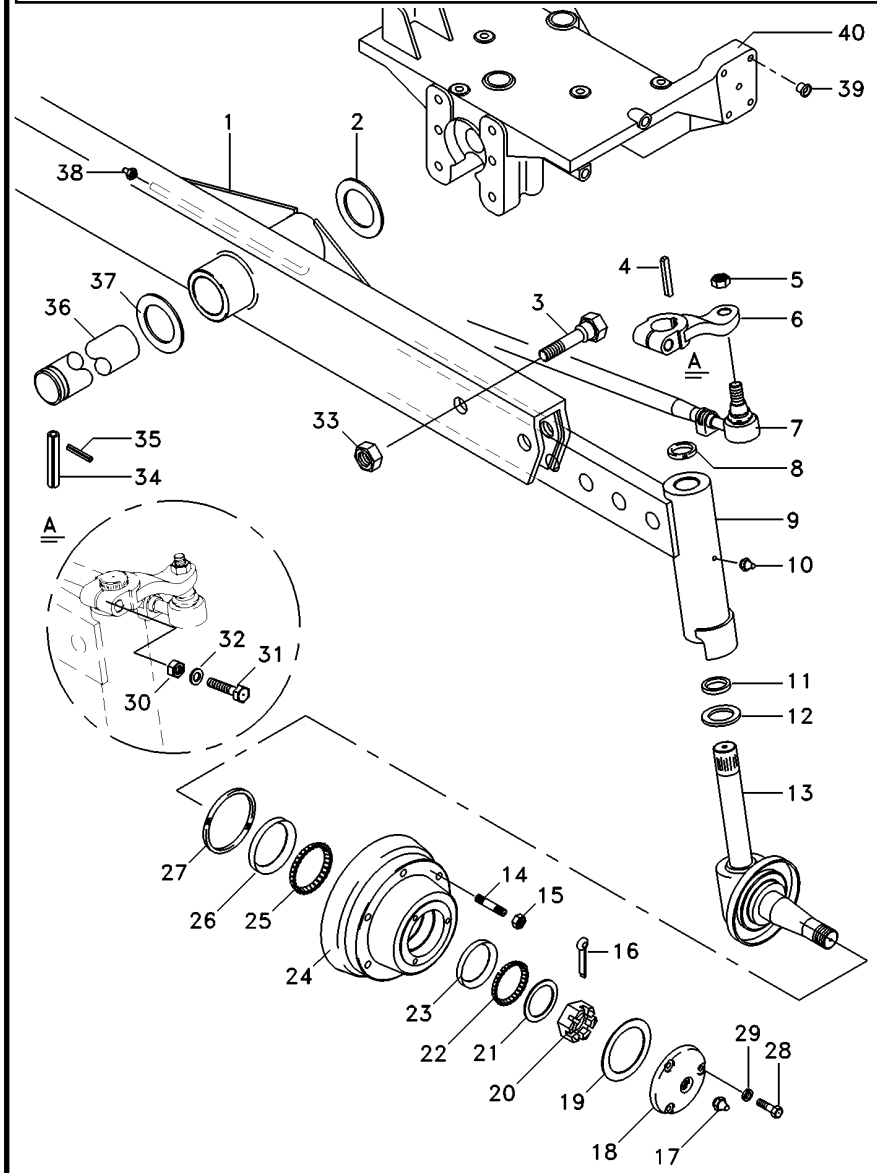

1	3146788M93		**1**	VIGA	BEAM	VIGA
2	6203409M1		**1**	ARRUELA	WASHER	ARANDELA
3	353934X1		**6**	PARAFUSO	BOLT	PERNO
4	350355X1		**2**	CHAVETA	KEY	CLAVE
5	353429X1		**4**	PORCA	NUT	TUERCA
6	898342M1	▶	**1**	BRAÇO	ARM	BRAZO
6	898343M1	◀	**1**	BRAÇO	ARM	BRAZO
7	033906T1	▶	**1**	BARRA	BAR	BARRA
		👁 60-65 No				
7	033907T1	◀	**1**	BARRA	BAR	BARRA
		👁 60-70 No				
8	183021M2		**2**	VEDANTE	SEAL	RETEN
9	3148818M91	▶	**1**	CJ. BRAÇO	KIT, ARM	JUEGO DE BRAZO
9	3148819M91	◀	**1**	CJ. BRAÇO	KIT, ARM	JUEGO DE BRAZO
10	13811X		**2**	GRAXEIRA	GREASER	ENGRASADOR
11	049731P1		**2**	ARRUELA	WASHER	ARANDELA
12	049730P1		**2**	ARRUELA	WASHER	ARANDELA
13	3146770M91	▶	**1**	PONTA EIXO	STEERING SPINDLE	MANGUETA DIRECC
13	3146771M91	◀	**1**	PONTA EIXO	STEERING SPINDLE	MANGUETA DIRECC
14	488988M2		**12**	PRISIONEIRO	STUD	ESPARRAGO
15	881162M2		**12**	PORCA	NUT	TUERCA
16	354415X1		**2**	CUPILHA	COTTER PIN	PASADOR DOUBLE
17	13811X1		**2**	ENGRAXADEIRA	SHOES	ZAPATAS
18	489172M1		**2**	CALOTA	CAP	TAPA
19	882282M1		**2**	JUNTA	GASKET	EMPAQUETADURA.
20	882263M1		**2**	PORCA	NUT	TUERCA
21	881384M1		**2**	ARRUELA	WASHER	ARANDELA
22	645695M91		**2**	ROLAMENTO	BEARING	COJINETE
23		22	**2**	CAPA ROLAMENTO	BEARING CAP	TAPA DE COJINETE
24	2801334M2		**2**	CUBO	HUB	CUBO
25	882554M91		**2**	ROLAMENTO	BEARING	COJINETE
26		25	**2**	CAPA ROLAMENTO	BEARING CAP	TAPA DE COJINETE
27	882261M1		**2**	RETENTOR	SEAL	RETEN
28	353679X1		**8**	PARAFUSO	BOLT	PERNO
29	353446X1		**8**	ARRUELA	WASHER	ARANDELA
30	353427X1		**2**	PORCA	NUT	TUERCA
31	361859X1		**2**	PARAFUSO	BOLT	PERNO
32	353433X1		**2**	ARRUELA	WASHER	ARANDELA
33	2800775M1		**6**	PORCA	NUT	TUERCA
34	033992P1		**1**	PINO	PIN	PASADOR
35	195414M1		**1**	GRAMPO	CRAMP	PASADOR
36	033991P1		**1**	PINO	PIN	PASADOR
37	882868M2	⧗ 1.90	**X**	CALÇO	SHIM	CALCE
37	882869M2	⧗ 0.049"/0.051"	**X**	CALÇO	SHIM	CALCE
37	898018M2	⧗ 0.028"/0.030"	**X**	CALÇO	SHIM	CALCE
37	898019M2	⧗ 0.034"/0.036"	**X**	CALÇO	SHIM	CALCE
37	898020M2	⧗ 0.039"/0.041"	**X**	CALÇO	SHIM	CALCE
38	29951X		**1**	GRAXEIRA	GREASER	ENGRASADOR
39	027030P1		**15**	TAMPÃO	PAD	ALMOHADILLA
40	068166N1	👁 60-10 No	**1**	SUPORTE	BRACKET	SOPORTE

Eixo Dianteiro
Front Axle
Eje Delantero

60-45

2 Rodas Motrizes - Cubo Médio
Medium Hub - 2 Wheels Drive
Cubo Medio - 2 Ruedas Motriz

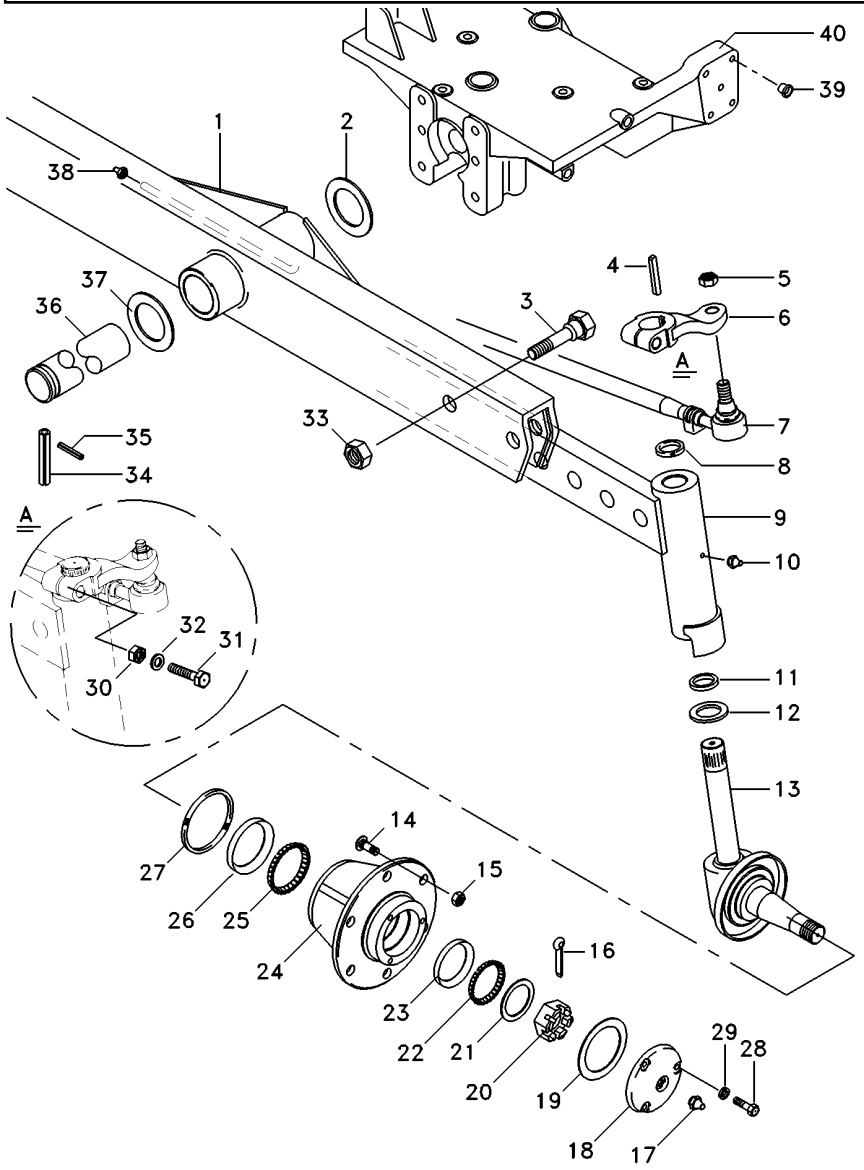

1	3146788M93		**1**	VIGA	BEAM	VIGA
2	6203409M1		**1**	ARRUELA	WASHER	ARANDELA
3	353934X1		**6**	PARAFUSO	BOLT	PERNO
4	350355X1		**2**	CHAVETA	KEY	CLAVE
5	353429X1		**4**	PORCA	NUT	TUERCA
6	898342M1	▶	**1**	BRAÇO	ARM	BRAZO
6	898343M1	◀	**1**	BRAÇO	ARM	BRAZO
7	033906T1	▶	**1**	BARRA	BAR	BARRA
		60-65 No				
7	033907T1	◀	**1**	BARRA	BAR	BARRA
		60-70 No				
8	183021M2		**2**	VEDANTE	SEAL	RETEN
9	3148818M91	▶	**1**	CJ. BRAÇO	KIT, ARM	JUEGO DE BRAZO
9	3148819M91	◀	**1**	CJ. BRAÇO	KIT, ARM	JUEGO DE BRAZO
10	13811X		**2**	GRAXEIRA	GREASER	ENGRASADOR
11	049731P1		**2**	ARRUELA	WASHER	ARANDELA
12	049730P1		**2**	ARRUELA	WASHER	ARANDELA
13	3146770M91	▶	**1**	PONTA EIXO	STEERING SPINDLE	MANGUETA DIRECC
13	3146771M91	◀	**1**	PONTA EIXO	STEERING SPINDLE	MANGUETA DIRECC
14	882572M1		**12**	PARAFUSO	BOLT	PERNO
15	881162M2		**12**	PORCA	NUT	TUERCA
16	354415X1		**2**	CUPILHA	COTTER PIN	PASADOR DOUBLE
17	13811X		**2**	GRAXEIRA	GREASER	ENGRASADOR
18	489172M1		**2**	CALOTA	CAP	TAPA
19	882282M1		**2**	JUNTA	GASKET	EMPAQUETADURA.
20	882263M1		**2**	PORCA	NUT	TUERCA
21	881384M1		**2**	ARRUELA	WASHER	ARANDELA
22	645695M91		**2**	ROLAMENTO	BEARING	COJINETE
23		22	**2**	CAPA ROLAMENTO	BEARING CAP	TAPA DE COJINETE
24	882254M1		**2**	CUBO	HUB	CUBO
25	882554M91		**2**	ROLAMENTO	BEARING	COJINETE
26		25	**2**	CAPA ROLAMENTO	BEARING CAP	TAPA DE COJINETE
27	882261M1		**2**	RETENTOR	SEAL	RETEN
28	353679X1		**8**	PARAFUSO	BOLT	PERNO
29	353446X1		**8**	ARRUELA	WASHER	ARANDELA
30	353427X1		**2**	PORCA	NUT	TUERCA
31	361859X1		**2**	PARAFUSO	BOLT	PERNO
32	353433X1		**2**	ARRUELA	WASHER	ARANDELA
33	2800775M1		**6**	PORCA	NUT	TUERCA
34	033992P1		**1**	PINO	PIN	PASADOR
35	195414M1		**1**	GRAMPO	CRAMP	PASADOR
36	033991P1		**1**	PINO	PIN	PASADOR
37	882868M2	1.17"/1.12"	**X**	CALÇO	SHIM	CALCE
37	882869M2	0.049"/0.051"	**X**	CALÇO	SHIM	CALCE
37	898018M2	0.028"/0.030"	**X**	CALÇO	SHIM	CALCE
37	898019M2	0.034"/0.036"	**X**	CALÇO	SHIM	CALCE
37	898020M2	0.039"/0.041"	**X**	CALÇO	SHIM	CALCE
38	29951X		**1**	GRAXEIRA	GREASER	ENGRASADOR
39	027030P1		**15**	TAMPÃO	PAD	ALMOHADILLA
40	068166N1	60-10 No	**1**	SUPORTE	BRACKET	SOPORTE

Eixo Dianteiro
Front Axle
Eje Delantero

2 Rodas Motrizes
2 Wheels Drive
2 Ruedas Motriz

60-50

Para Cultura De Cana
For Culture Of Cane
Para La Cultura De Bastón

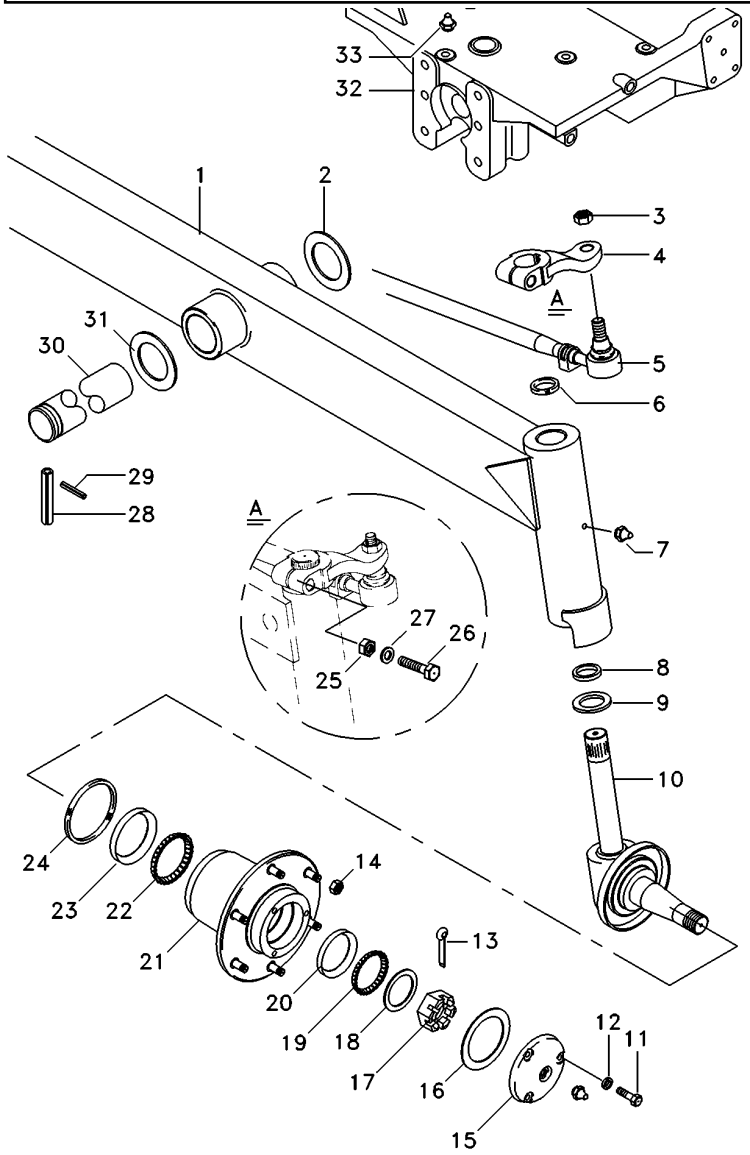

1	3149075M92		**1**	CJ. EIXO	KIT, AXLE	JUEGO DE EJE
2	6203409M1		**1**	ARRUELA	WASHER	ARANDELA
3	353429X1		**4**	PORCA	NUT	TUERCA
4	3145098M1	▶	**1**	BRAÇO	ARM	BRAZO
4	3145099M1	◀	**1**	BRAÇO	ARM	BRAZO
5	3149072M91	▶	**1**	CJ. BARRA	KIT, DRAWBAR	JGO.BARRA TIRO
5	3149073M91	◀	**1**	CJ. BARRA	KIT, DRAWBAR	JGO.BARRA TIRO
6	3410391M1		**2**	VEDANTE	SEAL	RETEN
7	13811X		**2**	GRAXEIRA	GREASER	ENGRASADOR
8	3148442M1		**2**	ARRUELA	WASHER	ARANDELA
9	3148443M1		**2**	ARRUELA	WASHER	ARANDELA
10	3149076M91	▶	**1**	EIXO	SHAFT	ARBOL
10	3149077M91	◀	**1**	EIXO	SHAFT	ARBOL
11	353679X1		**8**	PARAFUSO	BOLT	PERNO
12	353446X1		**8**	ARRUELA	WASHER	ARANDELA
13	354415X1		**2**	CUPILHA	COTTER PIN	PASADOR DOUBLE
14	881162M2		**12**	PORCA	NUT	TUERCA
15	489173M91		**2**	CALOTA	CAP	TAPA
16	882282M1		**2**	JUNTA	GASKET	EMPAQUETADURA.
17	882263M1		**2**	PORCA	NUT	TUERCA
18	881384M1		**2**	ARRUELA	WASHER	ARANDELA
19	645695M91		**2**	ROLAMENTO	BEARING	COJINETE
20			**2**	CONE	CONE	CONO
21	882253M91		**2**	CUBO	HUB	CUBO
22	882554M91		**2**	ROLAMENTO	BEARING	COJINETE
23			**2**	CONE	CONE	CONO
24	882261M1		**2**	RETENTOR	SEAL	RETEN
25	353427X1		**2**	PORCA	NUT	TUERCA
26	361859X1		**2**	PARAFUSO	BOLT	PERNO
27	353433X1		**2**	ARRUELA	WASHER	ARANDELA
28	033992P1		**1**	PINO	PIN	PASADOR
29	195414M1		**1**	GRAMPO	CRAMP	PASADOR
30	033991P1		**1**	PINO	PIN	PASADOR
31	882868M2	⧓ 1,17/1,12mm	**X**	CALÇO	SHIM	CALCE
31	882869M2	⧓ 1,30/1,25mm	**X**	CALÇO	SHIM	CALCE
31	898018M2	⧓ 0,73/0,67mm	**X**	CALÇO	SHIM	CALCE
31	898019M2	⧓ 0,92/0,87mm	**X**	CALÇO	SHIM	CALCE
31	898020M2	⧓ 1,04/0,99mm	**X**	CALÇO	SHIM	CALCE
32	3147108M94		**1**	SUPORTE	BRACKET	SOPORTE
33	339608X1		**1**	GRAXEIRA	GREASER	ENGRASADOR

Eixo Dianteiro
Front Axle
Eje Delantero

2 Rodas Motrizes
2 Wheels Drive
2 Ruedas Motriz

60-55

Para Cultura De Cana
For Culture Of Cane
Para La Cultura De Bastón

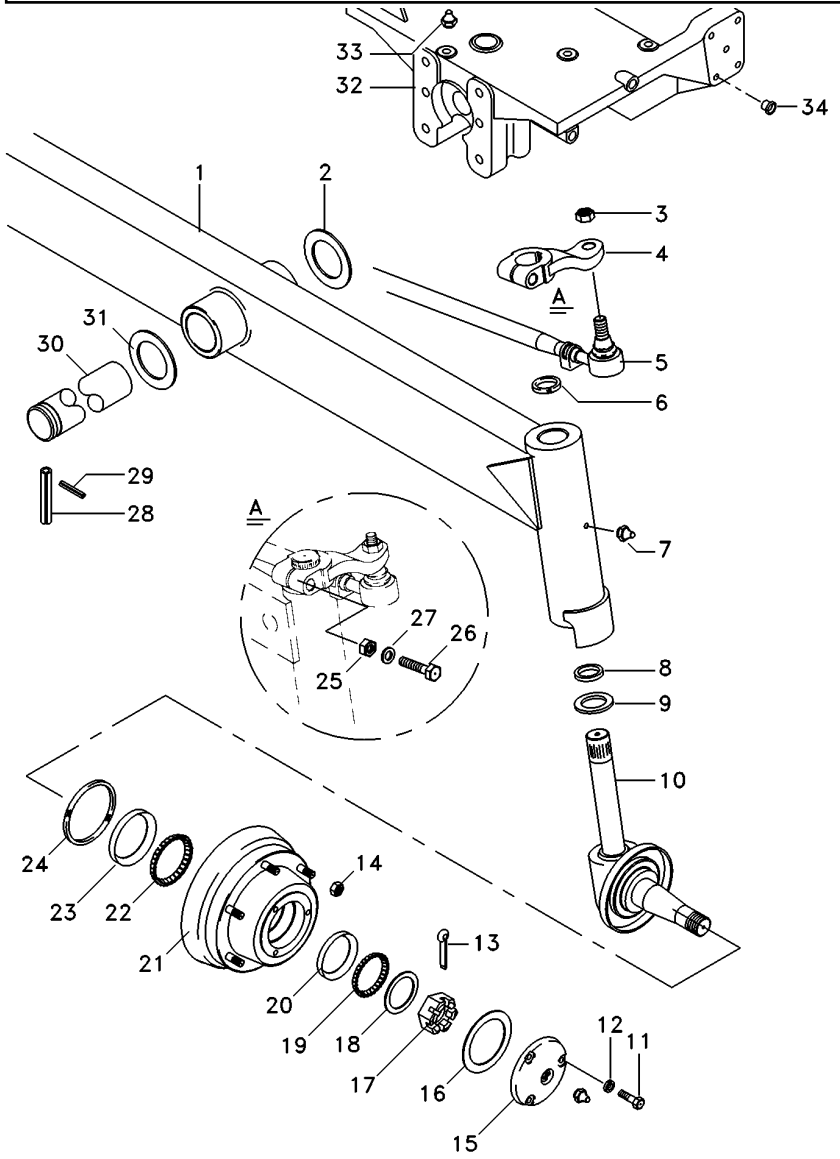

1	3410481M91		**1**	CJ. EIXO	KIT, AXLE	JUEGO DE EJE
2	6203409M1		**1**	ARRUELA	WASHER	ARANDELA
3	353429X1		**4**	PORCA	NUT	TUERCA
4	3145098M1	▶	**1**	BRAÇO	ARM	BRAZO
4	3145099M1	◀	**1**	BRAÇO	ARM	BRAZO
5	033912T1	▶	**1**	CJ. BARRA	KIT, DRAWBAR	JGO.BARRA TIRO
5	033911T1	◀	**1**	CJ. BARRA	KIT, DRAWBAR	JGO.BARRA TIRO
6	3410391M1		**2**	VEDANTE	SEAL	RETEN
7	13811X		**2**	GRAXEIRA	GREASER	ENGRASADOR
8	3148442M1		**2**	ARRUELA	WASHER	ARANDELA
9	3148443M1		**2**	ARRUELA	WASHER	ARANDELA
10	3145066M91	▶	**1**	PONTA EIXO	STEERING SPINDLE	MANGUETA DIRECC
10	3145067M91	◀	**1**	PONTA EIXO	STEERING SPINDLE	MANGUETA DIRECC
11	353679X1		**8**	PARAFUSO	BOLT	PERNO
12	353446X1		**8**	ARRUELA	WASHER	ARANDELA
13	354415X1		**2**	CUPILHA	COTTER PIN	PASADOR DOUBLE
14	881162M2		**12**	PORCA	NUT	TUERCA
15	489173M91		**2**	CALOTA	CAP	TAPA
16	882282M1		**2**	JUNTA	GASKET	EMPAQUETADURA.
17	882263M1		**2**	PORCA	NUT	TUERCA
18	881384M1		**2**	ARRUELA	WASHER	ARANDELA
19	645695M91		**2**	ROLAMENTO	BEARING	COJINETE
20			**2**	CONE	CONE	CONO
21	2801333M92		**2**	CJ. CUBO	KIT, HUB	JUEGO DE CUBO
22	882554M91		**2**	ROLAMENTO	BEARING	COJINETE
23			**2**	CONE	CONE	CONO
24	882261M1		**2**	RETENTOR	SEAL	RETEN
25	353427X1		**2**	PORCA	NUT	TUERCA
26	361859X1		**2**	PARAFUSO	BOLT	PERNO
27	353433X1		**2**	ARRUELA	WASHER	ARANDELA
28	033992P1		**1**	PINO	PIN	PASADOR
29	195414M1		**1**	GRAMPO	CRAMP	PASADOR
30	033991P1		**1**	PINO	PIN	PASADOR
31	882868M2	⧓ 1,17/1,12mm	**X**	CALÇO	SHIM	CALCE
31	882869M2	⧓ 1,30/1,25mm	**X**	CALÇO	SHIM	CALCE
31	898018M2	⧓ 0,73/0,67mm	**X**	CALÇO	SHIM	CALCE
31	898019M2	⧓ 0,92/0,87mm	**X**	CALÇO	SHIM	CALCE
31	898020M2	⧓ 1,04/0,99mm	**X**	CALÇO	SHIM	CALCE
32	3147108M94		**1**	SUPORTE	BRACKET	SOPORTE
33	339608X1		**1**	GRAXEIRA	GREASER	ENGRASADOR

Sistema De Direção
System Of Direction
Sistema De Dirección

Pino Do Cilíndro
Pin Of Cilinder
Alfiler Del Cilindro

60-60

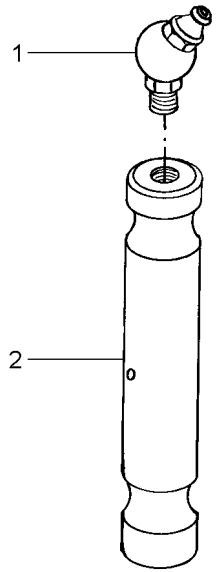

1	29951X	**1** GRAXEIRA	GREASER	ENGRASADOR
2	898363M1	**1** PINO	PIN	PASADOR

Eixo Dianteiro 2 Rodas Motrizes
Front Axle 2 Wheel Drive
Eje Delantero 2 Ruedas Motrices

Barra De Direção
Tie Rods
Conexiones Direccion

60-65

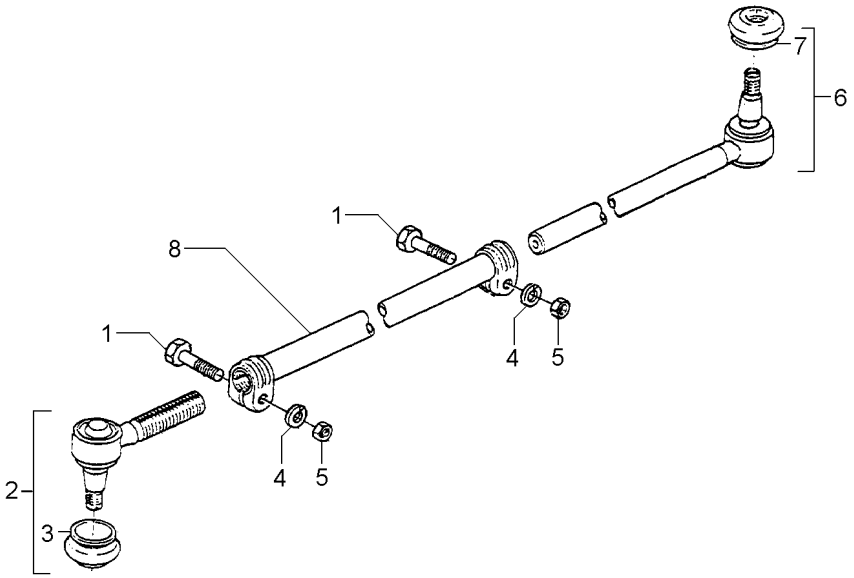

1	391918X1	M10X1,0X50	**2** PARAFUSO	BOLT	PERNO
2	1482009M91		**1** TERMINAL	TOGGLE	PERNO ENGANCHE
3	2710227M1	2	**1** CAPA	CAP	TAPA
4	353434X1		**2** ARRUELA	WASHER	ARANDELA
5	1440217X1		**2** PORCA	NUT	TUERCA
6	1481537M93		**1** TERMINAL	TOGGLE	PERNO ENGANCHE
7	2710227M1	6	**1** CAPA	CAP	TAPA
8		033906T1	**1** TUBO	PIPE	CANO

Eixo Dianteiro 2 Rodas Motrizes
Front Axle 2 Wheel Drive
Eje Delantero 2 Ruedas Motrices

Barra De Direção
Tie Rods
Conexiones Direccion

60-70

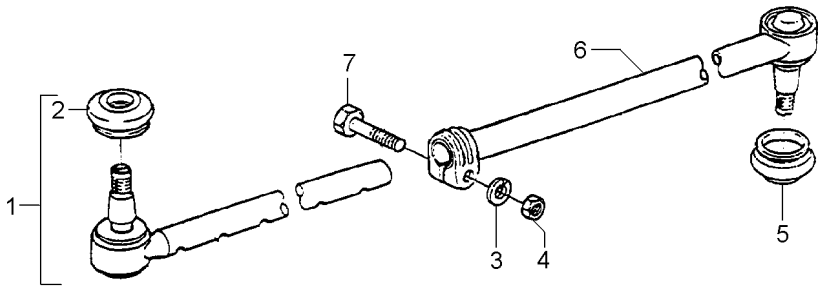

1	1481537M93		**1** TERMINAL	TOGGLE	PERNO ENGANCHE
2	2710227M1	1	**1** CAPA	CAP	TAPA
3	353434X1	11/16X25/64X3/32	**1** ARRUELA	WASHER	ARANDELA
4	353431X1	3/8X24	**1** PORCA	NUT	TUERCA
5	2710227M1		**1** CAPA	CAP	TAPA
6		033907T1	**1** TUBO	PIPE	CANO
7	353546X1	3/8X24X2	**1** PARAFUSO	BOLT	PERNO

Eixo Dianteiro
Front Axle
Eje Delantero

60-75

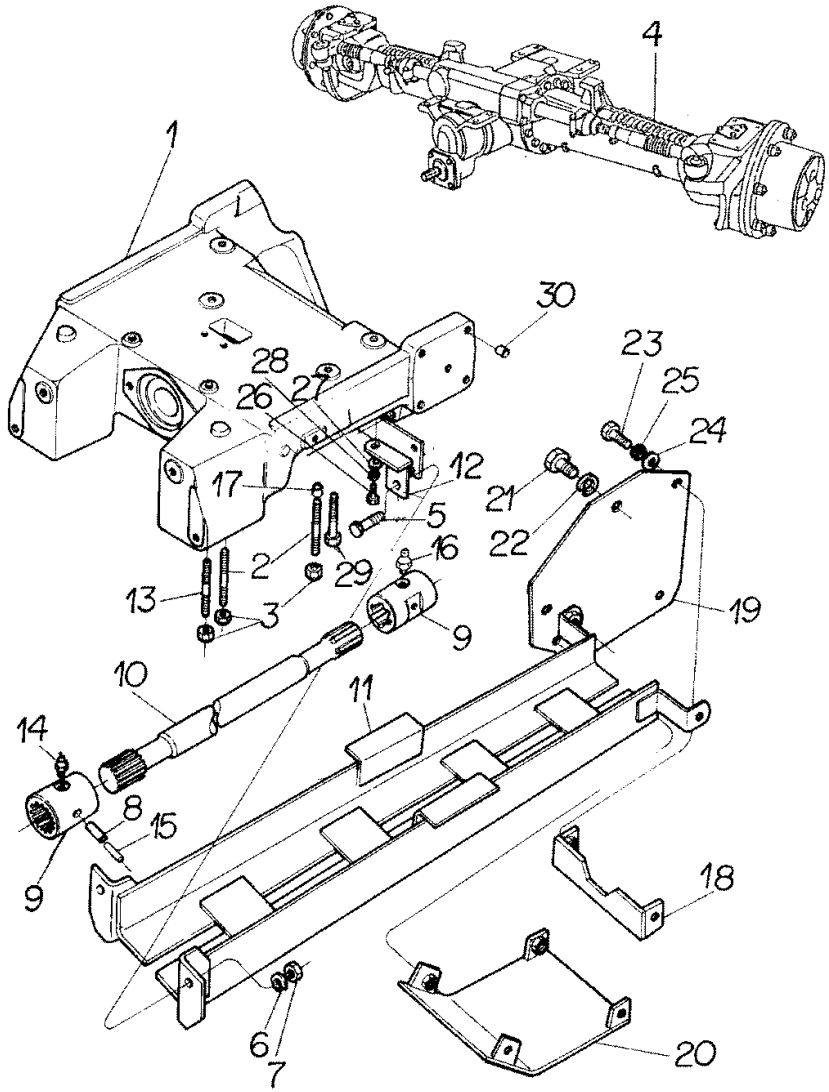

1	3412212M1		**1**	SUPORTE	BRACKET	SOPORTE
2	3585532M1		**4**	PRISIONEIRO	STUD	ESPARRAGO
3	3410728M1		**6**	PORCA	NUT	TUERCA
4	041007T1	60-90 No	**1**	CJ. EIXO DIANT.	FRONT AXLE ASSY	CONJ. EJE DELANT
5	353726X1		**2**	PARAFUSO	BOLT	PERNO
6	353433X1		**2**	ARRUELA	WASHER	ARANDELA
7	363628X1		**2**	PORCA	NUT	TUERCA
8	339194X1		**2**	PINO	PIN	PASADOR
9	3409609M2		**2**	LUVA	SLEEVE	MANCHA
10	033075P1		**2**	EIXO	SHAFT	ARBOL
11	3411846M91		**1**	PROTEÇÃO	GUARD	DEFENSA
12	3585345M91		**1**	SUPORTE	BRACKET	SOPORTE
12	3585675M91		**1**	SUPORTE	BRACKET	SOPORTE
13	3585615M1		**2**	PRISIONEIRO	STUD	ESPARRAGO
14	13811X		**1**	GRAXEIRA	GREASER	ENGRASADOR
15	339249X1		**2**	PINO	PIN	PASADOR
16	13811X		**1**	GRAXEIRA	GREASER	ENGRASADOR
17	3411830M1		**4**	BUCHA	BUSH	CASQUILLO
18	3411849M91		**1**	SUPORTE	BRACKET	SOPORTE
19	3411843M91		**2**	SUPORTE	BRACKET	SOPORTE
20	3412351M91		**1**	TAMPA	COVER	CUBIERTA
21	353723X1		**2**	PARAFUSO	BOLT	PERNO
22	353439X1		**2**	ARRUELA PRESSÃO	PRESSURE WASHER	LAVADOR PRESION
23	353693X1		**8**	PARAFUSO	BOLT	PERNO
24	353756X1		**8**	ARRUELA	WASHER	ARANDELA
25	353434X1		**8**	ARRUELA	WASHER	ARANDELA
26	353691X1		**2**	PARAFUSO	BOLT	PERNO
27	353756X1		**2**	ARRUELA	WASHER	ARANDELA
28	353434X1		**2**	ARRUELA	WASHER	ARANDELA
29	1442667X1		**2**	PARAFUSO	BOLT	PERNO
30	027030P1		**14**	TAMPÃO	PAD	ALMOHADILLA

Eixo Dianteiro
Front Axle
Eje Delantero

60-80

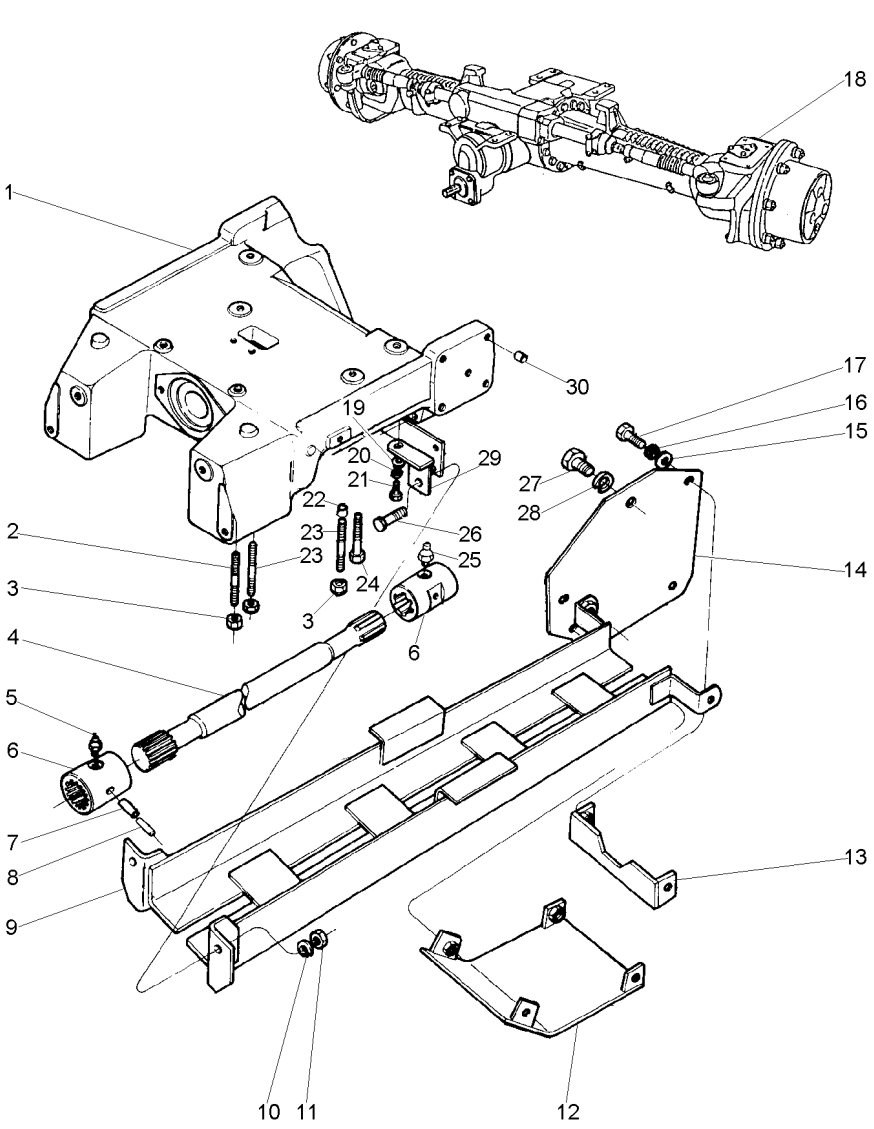

1	068452P1		**1**	SUPORTE	BRACKET	SOPORTE
2	3585615M1		**2**	PRISIONEIRO	STUD	ESPARRAGO
3	3410728M1		**6**	PORCA	NUT	TUERCA
4	033075P1		**2**	EIXO	SHAFT	ARBOL
5	13811X		**1**	GRAXEIRA	GREASER	ENGRASADOR
6	3409609M1		**2**	LUVA	SLEEVE	MANCHA
7	339194X1		**2**	PINO	PIN	PASADOR
9	3411846M91		**1**	PROTEÇÃO	GUARD	DEFENSA
10	353433X1		**2**	ARRUELA	WASHER	ARANDELA
11	363628X1		**2**	PORCA	NUT	TUERCA
12	3412351M91		**1**	TAMPA	COVER	CUBIERTA
13	3411849M91		**1**	SUPORTE	BRACKET	SOPORTE
14	3411843M91		**2**	SUPORTE	BRACKET	SOPORTE
15	353756X1		**8**	ARRUELA	WASHER	ARANDELA
16	353434X1		**8**	ARRUELA	WASHER	ARANDELA
17	353693X1		**8**	PARAFUSO	BOLT	PERNO
18	041007T1	60-90 No	**1**	CJ. EIXO DIANT.	FRONT AXLE ASSY	CONJ. EJE DELANT
19	353756X1		**2**	ARRUELA	WASHER	ARANDELA
20	353434X1		**2**	ARRUELA	WASHER	ARANDELA
21	353691X1		**2**	PARAFUSO	BOLT	PERNO
22	3411830M1		**4**	BUCHA	BUSH	CASQUILLO
23	3585532M1		**4**	PRISIONEIRO	STUD	ESPARRAGO
24	1442667X1		**2**	PARAFUSO	BOLT	PERNO
25	13811X		**1**	GRAXEIRA	GREASER	ENGRASADOR
26	353726X1		**2**	PARAFUSO	BOLT	PERNO
27	353723X1		**2**	PARAFUSO	BOLT	PERNO
28	353439X1		**2**	ARRUELA PRESSÃO	PRESSURE WASHER	LAVADOR PRESION
29	3585345M91	◀	**1**	SUPORTE	BRACKET	SOPORTE
29	3585675M91	▶	**1**	SUPORTE	BRACKET	SOPORTE
30	027030P1		**14**	TAMPÃO	PAD	ALMOHADILLA

Eixo Dianteiro
Front Axle
Eje Delantero

4 Rodas Motrizes
4 Wheels Drive
4 Ruedas Motriz

60-85

Para Cultura De Cana
For Culture Of Cane
Para La Cultura De Bastón

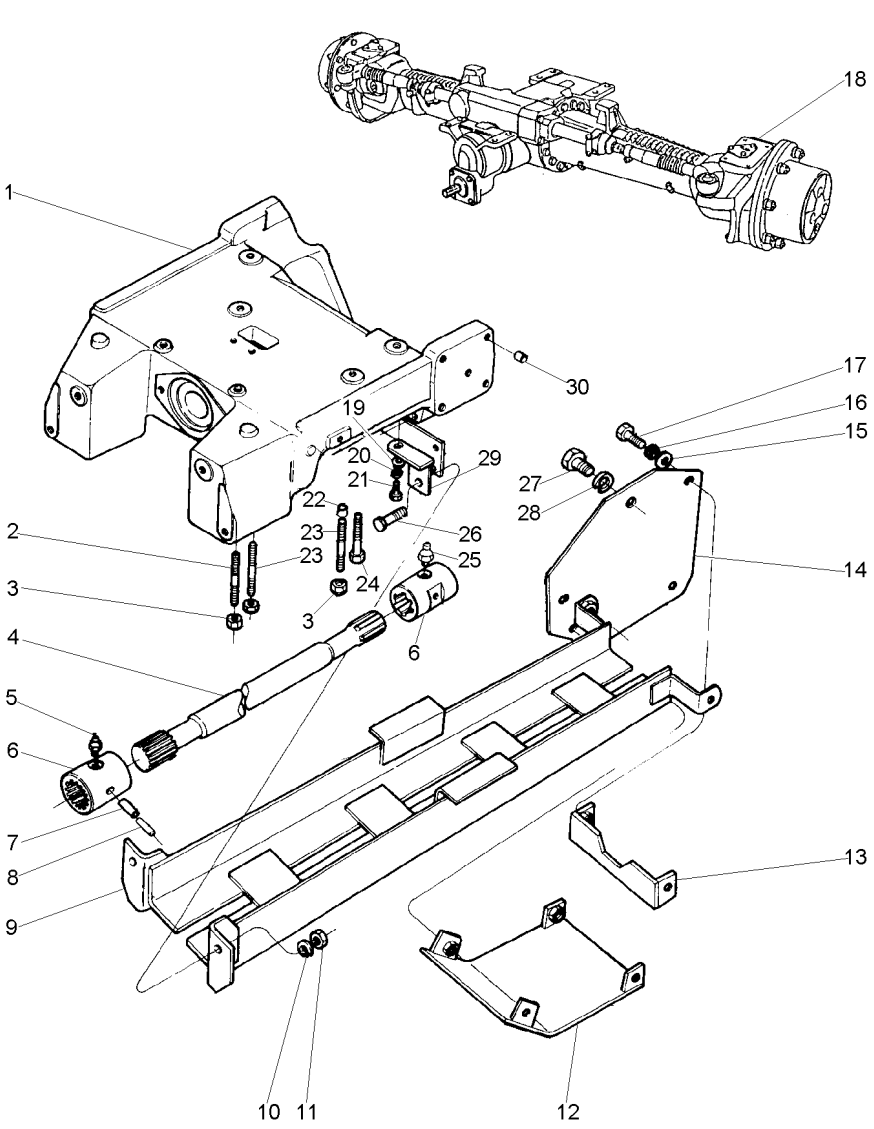

1	3412212M1		**1**	SUPORTE	BRACKET	SOPORTE
2	3585615M1		**2**	PRISIONEIRO	STUD	ESPARRAGO
3	3410728M1		**6**	PORCA	NUT	TUERCA
5	13811X		**1**	GRAXEIRA	GREASER	ENGRASADOR
6	3409609M1		**2**	LUVA	SLEEVE	MANCHA
7	339194X1		**2**	PINO	PIN	PASADOR
8	339249X1		**2**	PINO	PIN	PASADOR
10	353433X1		**2**	ARRUELA	WASHER	ARANDELA
11	363628X1		**2**	PORCA	NUT	TUERCA
12	3412351M91		**1**	TAMPA	COVER	CUBIERTA
13	3411849M91		**1**	SUPORTE	BRACKET	SOPORTE
14	3411843M91		**2**	SUPORTE	BRACKET	SOPORTE
15	353756X1		**8**	ARRUELA	WASHER	ARANDELA
16	353434X1		**8**	ARRUELA	WASHER	ARANDELA
17	353693X1		**8**	PARAFUSO	BOLT	PERNO
18	041017N1	60-95 No	**1**	EIXO DIANTEIRO	FRONT AXLE	EJE DELANTERO
19	353756X1		**2**	ARRUELA	WASHER	ARANDELA
20	353434X1		**2**	ARRUELA	WASHER	ARANDELA
21	353691X1		**2**	PARAFUSO	BOLT	PERNO
22	3411830M1		**4**	BUCHA	BUSH	CASQUILLO
23	3585532M1		**4**	PRISIONEIRO	STUD	ESPARRAGO
24	1442667X1		**2**	PARAFUSO	BOLT	PERNO
25	13811X		**1**	GRAXEIRA	GREASER	ENGRASADOR
26	353726X1		**2**	PARAFUSO	BOLT	PERNO
27	353723X1		**2**	PARAFUSO	BOLT	PERNO
28	353439X1		**2**	ARRUELA PRESSÃO	PRESSURE WASHER	LAVADOR PRESION
29	3585345M91	◀	**1**	SUPORTE	BRACKET	SOPORTE
29	3585675M91	▶	**1**	SUPORTE	BRACKET	SOPORTE
30	027030P1		**14**	TAMPÃO	PAD	ALMOHADILLA

Eixo Dianteiro
Front Axle
Eje Delantero

60-90

4 Rodas Motrizes - Tração Central
4 Wheels Drive - Central Traction
4 Ruedas Motriz - Tracción Central

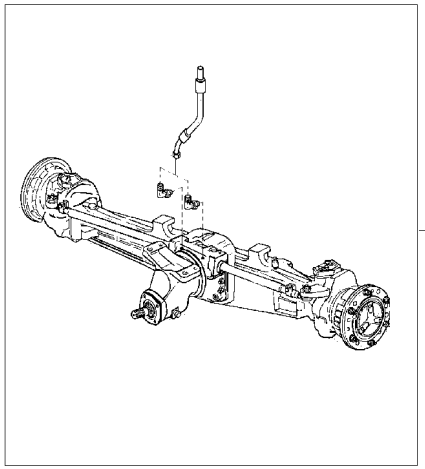

1 041017N1	ZF 60-95 No	**1** EIXO DIANTEIRO	FRONT AXLE	EJE DELANTERO
1 041018N1	CARRARO 60-160 No	**1** EIXO DIANTEIRO	FRONT AXLE	EJE DELANTERO

Eixo Dianteiro
Front Axle
Eje Delantero

Zf - Tração Central
Zf - Middle Drive
Zf - Tracción Central

60-95

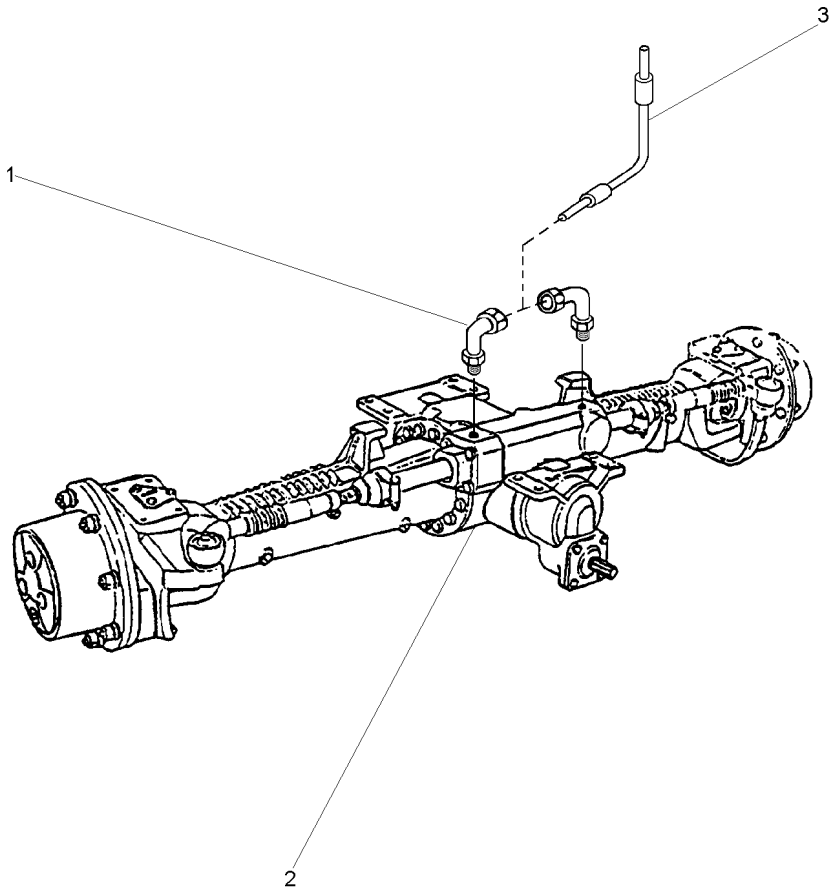

1	3412299M91	**2** CONEXÃO	CONNECTION	CONEXION
3	022313T2	**2** MANGUEIRA	HOSE	FLEXIBLE

Eixo Dianteiro
Front Axle
Eje Delantero

Zf - Tração Central
Zf - Middle Drive
Zf - Tracción Central

60-100

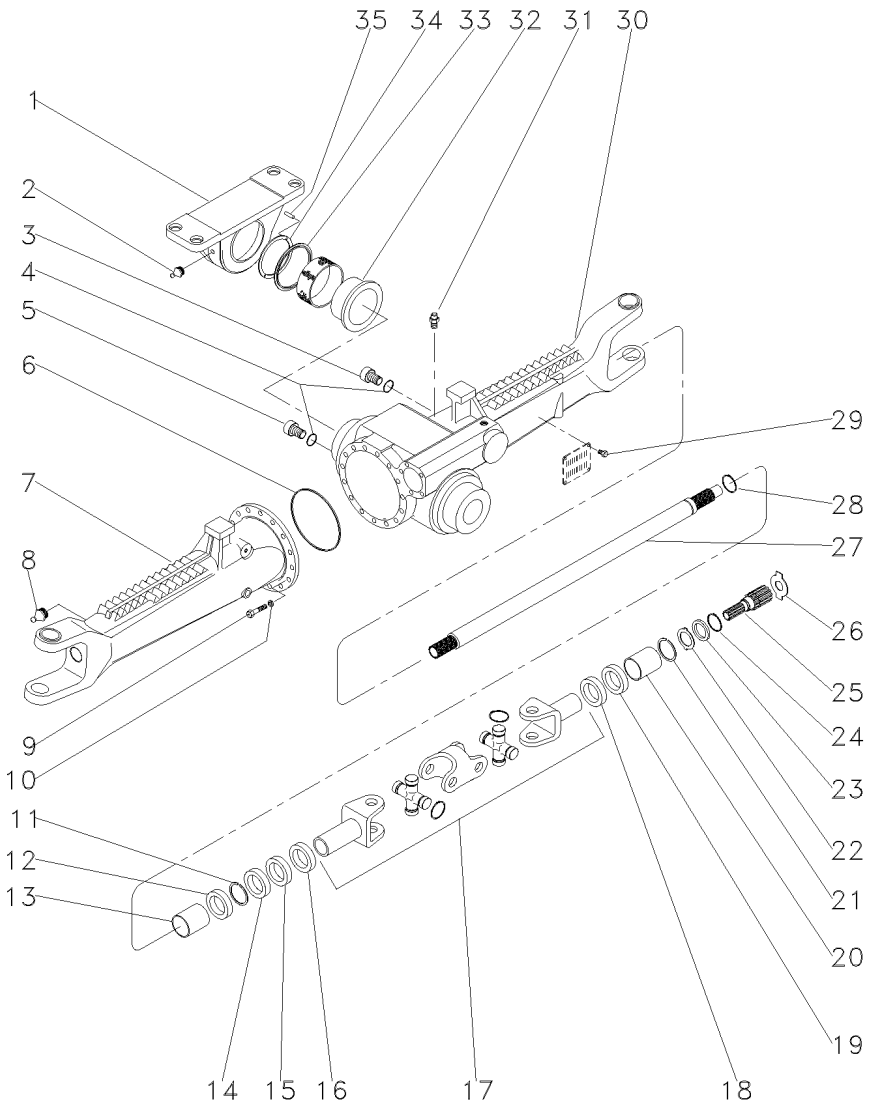

1	3588078M91		**1**	MANCAL	BEARING	COJINETE
2	3603229M1		**1**	GRAXEIRA	GREASER	ENGRASADOR
3	056600R1		**1**	BUJÃO	PLUG	TAPON
4	033556R1		**2**	ANEL "O"	O RING	JUNTA TORICA
5	3603226M1		**1**	BUJÃO	PLUG	TAPON
6	3176257M1		**1**	ANEL "O"	O RING	JUNTA TORICA
7	033553R1	◀	**1**	CARCAÇA	HOUSING	ALOJAMIENTO
8	033606R1		**2**	GRAXEIRA	GREASER	ENGRASADOR
9	3588082M1		**16**	PARAFUSO	BOLT	PERNO
10	3588081M1		**16**	ARRUELA	WASHER	ARANDELA
11	027544R1		**2**	ANEL TRAVA	CIRCLIP	CIRCULITO
12	3587946M1		**2**	RETENTOR	SEAL	RETEN
13	3603228M1		**2**	BUCHA	BUSH	CASQUILLO
14	027539R1		**2**	RETENTOR	OIL SEAL	BUJE RETENACEITE
15	033227R1		**2**	PROTETOR	PROTECTOR	PROTECTOR
16	3588112M1		**2**	PROTETOR	PROTECTOR	PROTECTOR
17	033550R1		**2**	ARTICULAÇÃO	KNUCKLE	CHARNELA
18	027537R1		**2**	RETENTOR	OIL SEAL	BUJE RETENACEITE
19	027536R1		**2**	RETENTOR	SEAL	RETEN
20	3603235M1		**2**	BUCHA	BUSH	CASQUILLO
21	027562R1		**2**	ANEL	RING	ARO
22	3176337M1		**2**	ARRUELA	WASHER	ARANDELA
23	3176348M1		**2**	ARRUELA	WASHER	ARANDELA
24	033549R1		**2**	ANEL TRAVA	CIRCLIP	CIRCULITO
25	3587947M1		**2**	EIXO	SHAFT	ARBOL
26	033618R1	⧗ 2,2MM	**X**	CALÇO	SHIM	CALCE
26	3176343M1	⧗ 1,5 MM	**X**	ARRUELA	WASHER	ARANDELA
26	3176344M1	⧗ 2.0 MM	**X**	ARRUELA	WASHER	ARANDELA
26	3603293M1	⧗ 2,5 MM	**X**	ARRUELA	WASHER	ARANDELA
26	3603294M1	⧗ 3,0 MM	**X**	ARRUELA	WASHER	ARANDELA
26	3603295M1	⧗ 1,7 MM	**X**	ARRUELA	WASHER	ARANDELA
26	3603296M1	⧗ 2,2 MM	**X**	ARRUELA	WASHER	ARANDELA
27	043754R1		**2**	EIXO	SHAFT	ARBOL
28	027562R1		**2**	ANEL	RING	ARO
29	3588126M1		**4**	REBITE	RIVET	REMACHE
30	033552R1	▶	**1**	CARCAÇA	HOUSING	ALOJAMIENTO
31	033609R1		**1**	VÁLVULA	VALVE	VALVULA
32	3588080M1		**1**	BUCHA	BUSH	CASQUILLO
33	3585571M1		**1**	ANEL	RING	ARO
34	3603230M1	⧗ 3,75 MM	**X**	CALÇO	SHIM	CALCE
34	3603245M1	⧗ 3,85 MM	**X**	CALÇO	SHIM	CALCE
34	3603246M1	⧗ 3,95 MM	**X**	CALÇO	SHIM	CALCE
34	3603247M1	⧗ 4,05 MM	**X**	CALÇO	SHIM	CALCE
34	3603248M1	⧗ 4,15 MM	**X**	CALÇO	SHIM	CALCE
34	3603249M1	⧗ 4,25 MM	**X**	CALÇO	SHIM	CALCE
34	3603250M1	⧗ 4,35 MM	**X**	CALÇO	SHIM	CALCE
34	3603251M1	⧗ 4,45 MM	**X**	CALÇO	SHIM	CALCE
34	3603252M1	⧗ 4,55 MM	**X**	CALÇO	SHIM	CALCE
34	3603253M1	⧗ 4,60 MM	**X**	CALÇO	SHIM	CALCE
35	3588079M1		**2**	PINO	PIN	PASADOR

Eixo Dianteiro	Zf - Tração Central	60-105	Apl 345
Front Axle	Zf - Middle Drive		Apl 345
Eje Delantero	Zf - Tracción Central		Apl 345

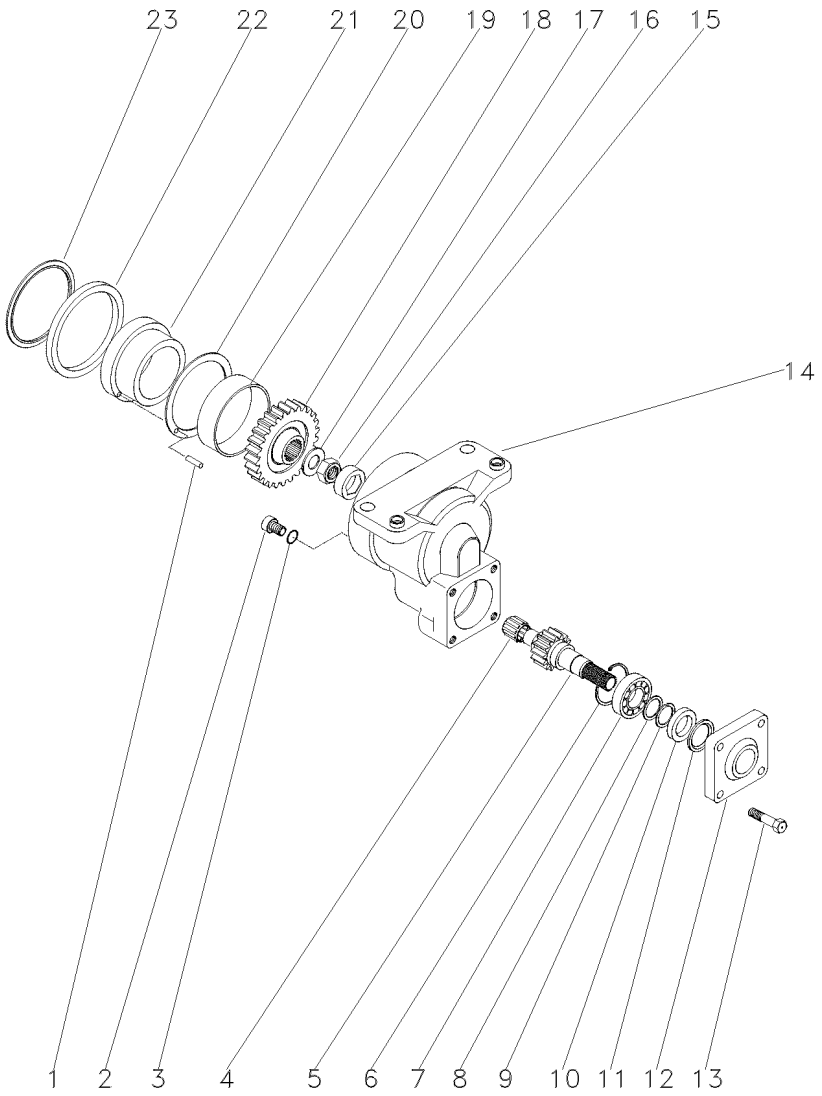

1	3603244M1		2	PINO	PIN	PASADOR
2	3603222M1		1	BUJÃO	PLUG	TAPON
3	3603223M1		1	ANEL "O"	O RING	JUNTA TORICA
4	3588135M1		1	ROLAMENTO	BEARING	COJINETE
5	3603219M1	19	1	EIXO	SHAFT	ARBOL
6	3588138M1		1	ANEL	RING	ARO
7	354920X1		1	ROLAMENTO	BEARING	COJINETE
8	3588148M1		1	ARRUELA	WASHER	ARANDELA
9	3588140M1		1	ANEL	RING	ARO
10	3176216M1		1	RETENTOR	OIL SEAL	BUJE RETENACEITE
11	3176217M1		1	ARRUELA	WASHER	ARANDELA
12	3176218M1		1	TAMPA	COVER	CUBIERTA
13	3176219M1		4	PARAFUSO	BOLT	PERNO
14	3587986M91	ZF - 29089	1	CARCAÇA	HOUSING	ALOJAMIENTO
14	6210319M91	ZF - 29090	1	CARCAÇA	HOUSING	ALOJAMIENTO
15	3587983M1		1	TRAVA	LOCK	RETENEDOR
16	033551R1		1	PORCA	NUT	TUERCA
17	3587981M1		1	ARRUELA	WASHER	ARANDELA
18	3603216M1	32	1	ENGRENAGEM	GEAR	ENGRANAJE
19	3603215M1		1	BUCHA	BUSH	CASQUILLO
20	3588024M1		1	ARRUELA	WASHER	ARANDELA
21	3588025M1	ZF - 29089	1	BUCHA	BUSH	CASQUILLO
21	6210006M1	ZF - 29090	1	BUCHA	BUSH	CASQUILLO
22	3176203M1	ZF - 29089	1	ANEL	RING	ARO
22	6204505M1	ZF - 29090	1	ANEL "O"	O RING	JUNTA TORICA
23	3176269M1		1	ANEL	RING	ARO

Eixo Dianteiro Front Axle Eje Delantero	Zf - Tração Central Zf - Middle Drive Zf - Tracción Central	60-110	Apl 345 Apl 345 Apl 345

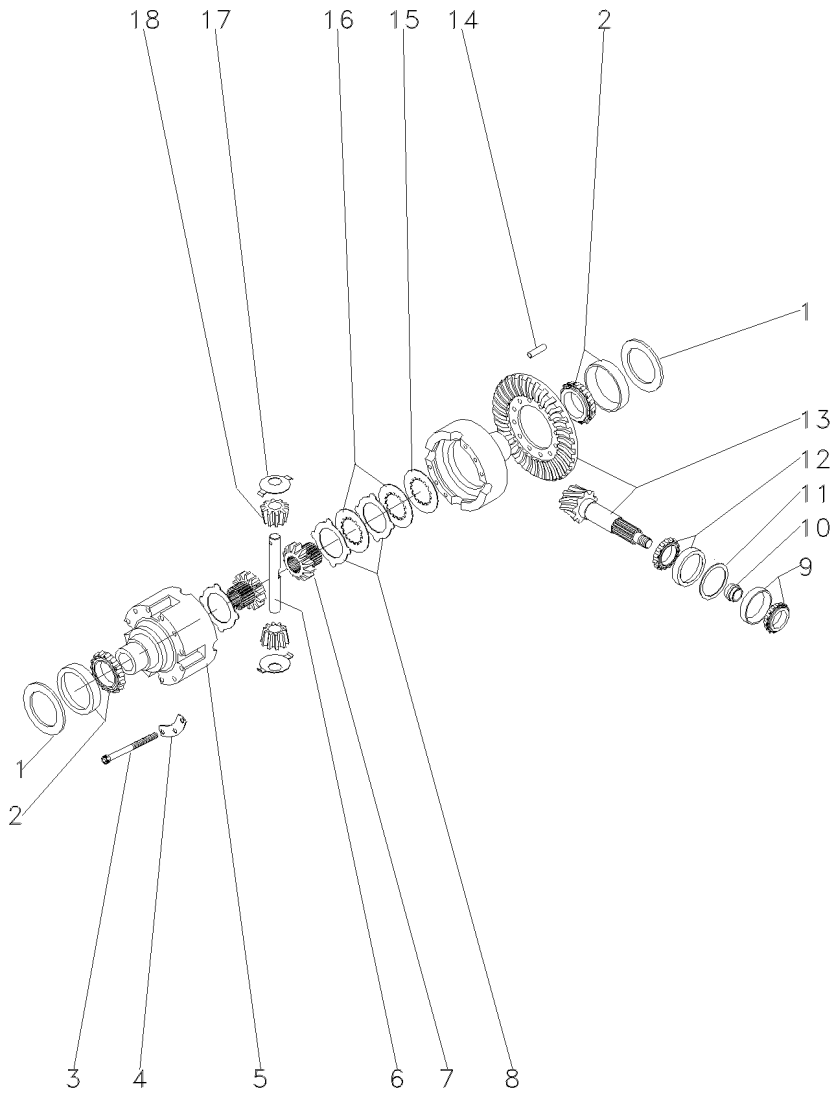

1	3176223M1	⧗	2,00 MM	X	CALÇO	SHIM	CALCE
1	3176225M1	⧗	1,95 MM	X	CALÇO	SHIM	CALCE
1	3176226M1	⧗	1,20 MM	X	CALÇO	SHIM	CALCE
1	3176227M1	⧗	1,90 MM	X	CALÇO	SHIM	CALCE
1	3176228M1	⧗	1,00 MM	X	CALÇO	SHIM	CALCE
1	3176229M1	⧗	1,85 MM	X	CALÇO	SHIM	CALCE
1	3176230M1	⧗	0,80 MM	X	CALÇO	SHIM	CALCE
1	3176231M1	⧗	1,80 MM	X	CALÇO	SHIM	CALCE
1	3176232M1	⧗	0,60 MM	X	CALÇO	SHIM	CALCE
1	3176233M1	⧗	1,75 MM	X	CALÇO	SHIM	CALCE
1	3176234M1	⧗	0,50 MM	X	CALÇO	SHIM	CALCE
1	3176235M1	⧗	1,70 MM	X	CALÇO	SHIM	CALCE
1	3176236M1	⧗	0,40 MM	X	CALÇO	SHIM	CALCE
1	3176237M1	⧗	1,65 MM	X	CALÇO	SHIM	CALCE
1	3176238M1	⧗	0,30 MM	X	CALÇO	SHIM	CALCE
1	3176239M1	⧗	1,60 MM	X	CALÇO	SHIM	CALCE
1	3176240M1	⧗	0,20 MM	X	CALÇO	SHIM	CALCE
1	3176241M1	⧗	1,55 MM	X	CALÇO	SHIM	CALCE
1	3176242M1	⧗	0,10 MM	X	CALÇO	SHIM	CALCE
1	3176243M1	⧗	1,50 MM	X	CALÇO	SHIM	CALCE
1	3176244M1	⧗	1,45 MM	X	CALÇO	SHIM	CALCE
1	3176245M1	⧗	1,40 MM	X	CALÇO	SHIM	CALCE
1	3176246M1	⧗	0,65 MM	X	CALÇO	SHIM	CALCE
1	3176247M1	⧗	0,70 MM	X	CALÇO	SHIM	CALCE
1	3176248M1	⧗	0,75 MM	X	CALÇO	SHIM	CALCE
1	3176249M1	⧗	0,85 MM	X	CALÇO	SHIM	CALCE
1	3176250M1	⧗	0,90 MM	X	CALÇO	SHIM	CALCE
1	3176251M1	⧗	0,95 MM	X	CALÇO	SHIM	CALCE
1	3176252M1	⧗	1,10 MM	X	CALÇO	SHIM	CALCE
1	3176253M1	⧗	1,15 MM	X	CALÇO	SHIM	CALCE
1	3176254M1	⧗	1,25 MM	X	CALÇO	SHIM	CALCE
1	3176255M1	⧗	1,30 MM	X	CALÇO	SHIM	CALCE
1	3176256M1	⧗	1,35 MM	X	CALÇO	SHIM	CALCE
2	390503X1			2	ROLAMENTO	BEARING	COJINETE
3	3588032M1			12	PARAFUSO	BOLT	PERNO
4	3588031M1			4	TRAVA	LOCK	RETENEDOR
5	3176293M1			1	CARCAÇA	HOUSING	ALOJAMIENTO
6	3603292M1			2	EIXO	SHAFT	ARBOL
7	3588037M1			2	ENGRENAGEM	GEAR	ENGRANAJE
8	3176294M1	⧗	1,3 MM	X	DISCO	DISC	DISCO
8	3588033M1	⧗	1,2 MM	X	DISCO	DISC	DISCO
8	3588035M1	⧗	1,4 MM	X	DISCO	DISC	DISCO
9	026778N1			1	ROLAMENTO	BEARING	COJINETE
10	3603255M1	⧗	11,30 MM	X	ANEL	RING	ARO
10	3603256M1	⧗	11,33 MM	X	ANEL	RING	ARO
10	3603257M1	⧗	11,36 MM	X	ANEL	RING	ARO
10	3603258M1	⧗	11,39 MM	X	ANEL	RING	ARO
10	3603259M1	⧗	11,42 MM	X	ANEL	RING	ARO
10	3603260M1	⧗	11,45 MM	X	ANEL	RING	ARO
10	3603261M1	⧗	11,48 MM	X	ANEL	RING	ARO

Eixo Dianteiro	Zf - Tração Central	60-110	Apl 345
Front Axle	Zf - Middle Drive		Apl 345
Eje Delantero	Zf - Tracción Central		Apl 345

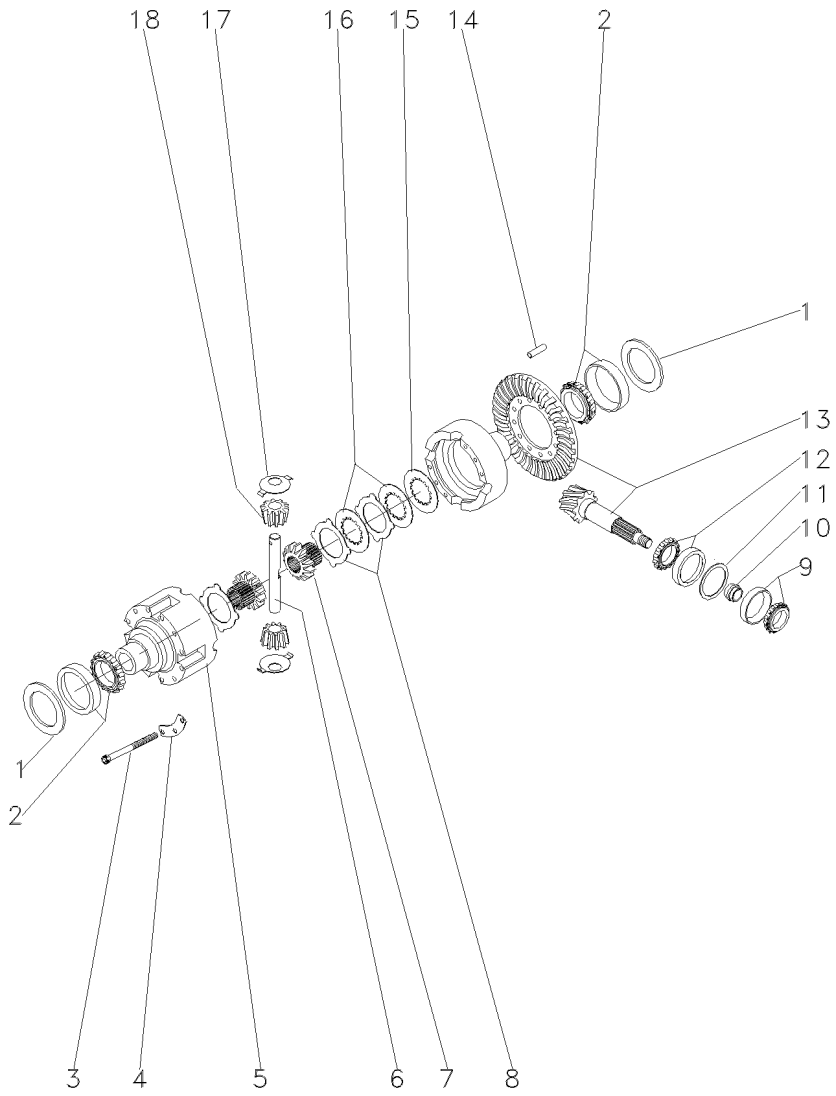

10	3603262M1	⧗	11,51 MM	X	ANEL	RING	ARO
10	3603263M1	⧗	11,54 MM	X	ANEL	RING	ARO
10	3603264M1	⧗	11,57 MM	X	ANEL	RING	ARO
10	3603265M1	⧗	11,60 MM	X	ANEL	RING	ARO
10	3603266M1	⧗	11,63 MM	X	ANEL	RING	ARO
10	3603267M1	⧗	11,66 MM	X	ANEL	RING	ARO
10	3603268M1	⧗	11,69 MM	X	ANEL	RING	ARO
10	3603269M1	⧗	11,72 MM	X	ANEL	RING	ARO
10	3603270M1	⧗	11,75 MM	X	ANEL	RING	ARO
10	3603271M1	⧗	11,78 MM	X	ANEL	RING	ARO
10	3603272M1	⧗	11,81 MM	X	ANEL	RING	ARO
10	3603273M1	⧗	11,84 MM	X	ANEL	RING	ARO
10	3603274M1	⧗	11,87 MM	X	ANEL	RING	ARO
10	3603275M1	⧗	11,90 MM	X	ANEL	RING	ARO
10	3603276M1	⧗	11,93 MM	X	ANEL	RING	ARO
10	3603277M1	⧗	11,96 MM	X	ANEL	RING	ARO
10	3603278M1	⧗	11,99 MM	X	ANEL	RING	ARO
10	3603279M1	⧗	12,02 MM	X	ANEL	RING	ARO
10	3603280M1	⧗	12,05 MM	X	ANEL	RING	ARO
10	3603281M1	⧗	12,08 MM	X	ANEL	RING	ARO
10	3603282M1	⧗	12,11 MM	X	ANEL	RING	ARO
10	3603283M1	⧗	12,14 MM	X	ANEL	RING	ARO
10	3603284M1	⧗	12,17 MM	X	ANEL	RING	ARO
10	3603285M1	⧗	12,20 MM	X	ANEL	RING	ARO
10	3603286M1	⧗	12,23 MM	X	ANEL	RING	ARO
10	3603287M1	⧗	12,26 MM	X	ANEL	RING	ARO
10	3603288M1	⧗	12,29 MM	X	ANEL	RING	ARO
10	3603289M1	⧗	12,32 MM	X	ANEL	RING	ARO
10	3603290M1	⧗	12,35 MM	X	ANEL	RING	ARO
10	3603291M1	⧗	12,38 MM	X	ANEL	RING	ARO
11	3176271M1	⧗	1,00 MM	X	CALÇO	SHIM	CALCE
11	3176272M1	⧗	1,05 MM	X	CALÇO	SHIM	CALCE
11	3176273M1	⧗	1,10 MM	X	CALÇO	SHIM	CALCE
11	3176274M1	⧗	1,15 MM	X	CALÇO	SHIM	CALCE
11	3176275M1	⧗	1,20 MM	X	CALÇO	SHIM	CALCE
11	3176276M1	⧗	1,25 MM	X	CALÇO	SHIM	CALCE
11	3176277M1	⧗	1,30 MM	X	CALÇO	SHIM	CALCE
11	3176278M1	⧗	1,35 MM	X	CALÇO	SHIM	CALCE
11	3176279M1	⧗	1,40 MM	X	CALÇO	SHIM	CALCE
11	3176280M1	⧗	1,45 MM	X	CALÇO	SHIM	CALCE
11	3176281M1	⧗	1,50 MM	X	CALÇO	SHIM	CALCE
11	3176282M1	⧗	1,55 MM	X	CALÇO	SHIM	CALCE
11	3176283M1	⧗	1,60 MM	X	CALÇO	SHIM	CALCE
11	3176284M1	⧗	0,90 MM	X	CALÇO	SHIM	CALCE
11	3176285M1	⧗	0,95 MM	X	CALÇO	SHIM	CALCE
11	3176286M1	⧗	0,65 MM	X	CALÇO	SHIM	CALCE
11	3176287M1	⧗	0,70 MM	X	CALÇO	SHIM	CALCE
11	3176288M1	⧗	0,75 MM	X	CALÇO	SHIM	CALCE
11	3176289M1	⧗	0,85 MM	X	CALÇO	SHIM	CALCE
12	026779N1			1	ROLAMENTO	BEARING	COJINETE

Eixo Dianteiro **Front Axle** **Eje Delantero**	**Zf - Tração Central** **Zf - Middle Drive** **Zf - Tracción Central**	**60-110**	**Apl 345** **Apl 345** **Apl 345**

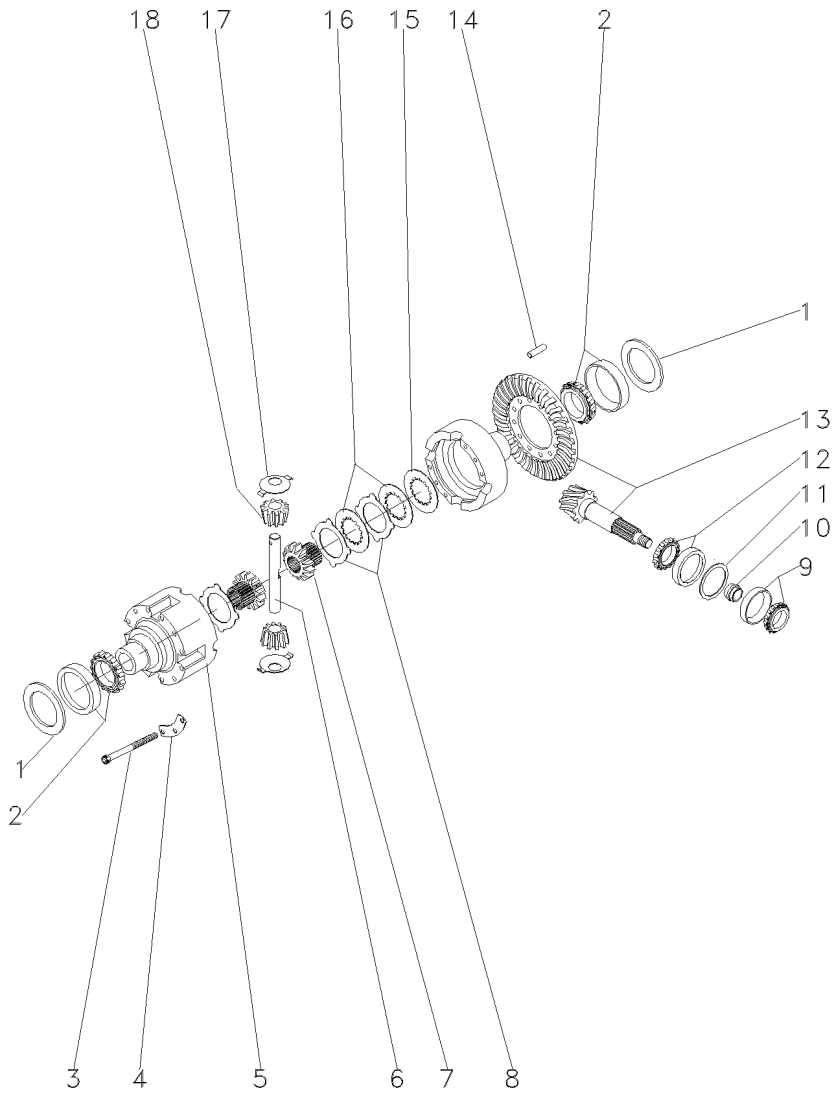

13	050670R1	33/15	**1**	COROA E PINHÃO	KIT, CROWNWHEEL	JUEGO CORONA
14	3176307M1		**4**	PINO	PIN	PASADOR
15	3588029M1		**2**	ARRUELA	WASHER	ARANDELA
16	3176295M1		**8**	CALÇO	SHIM	CALCE
17	3176304M1		**4**	ARRUELA	WASHER	ARANDELA
18	3588038M1		**4**	ENGRENAGEM	GEAR	ENGRANAJE

Eixo Dianteiro	Zf - Tração Central	60-115	Apl 345
Front Axle	Zf - Middle Drive		Apl 345
Eje Delantero	Zf - Tracción Central		Apl 345

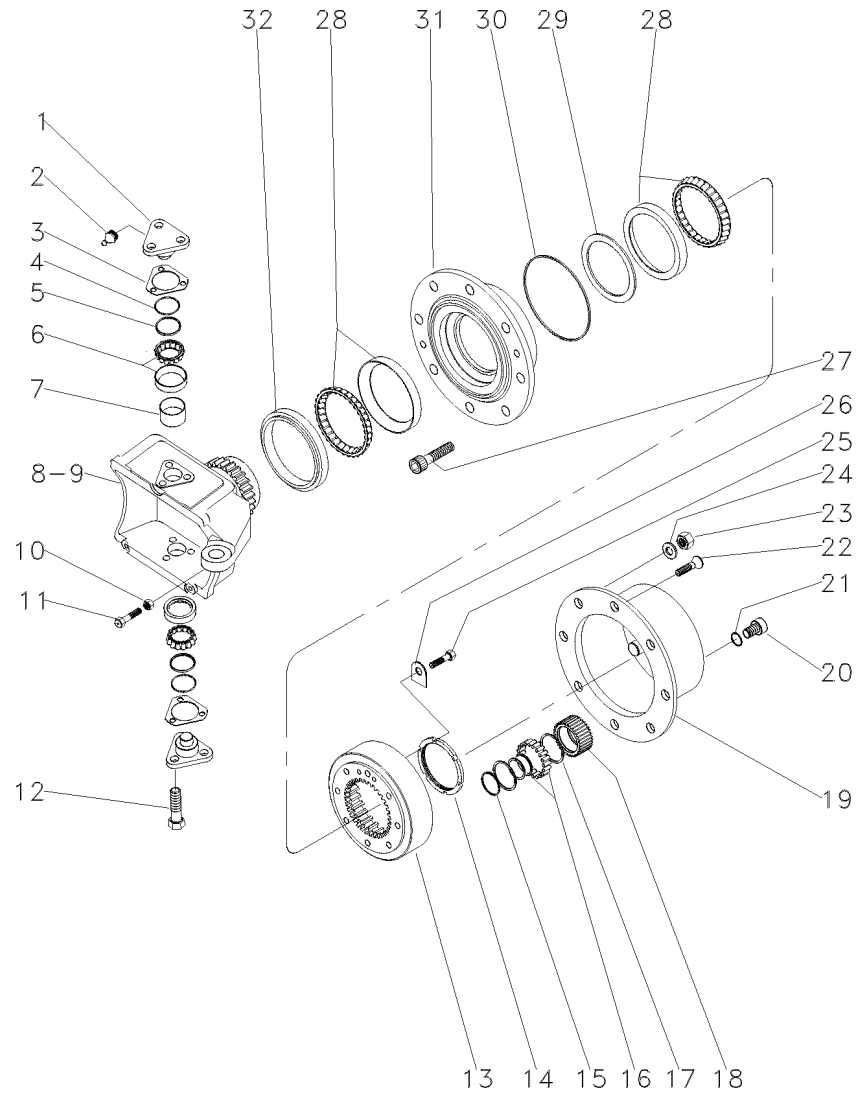

1	3176321M1			4	PINO	PIN	PASADOR
2	3176390M1			4	GRAXEIRA	GREASER	ENGRASADOR
3	3176313M1	⧗	0,6 MM	X	CALÇO	SHIM	CALCE
3	3176314M1	⧗	1,0 MM	X	CALÇO	SHIM	CALCE
3	3176315M1	⧗	1,4 MM	X	CALÇO	SHIM	CALCE
3	3176319M1	⧗	0,4 MM	X	CALÇO	SHIM	CALCE
3	3176320M1	⧗	0,8 MM	X	CALÇO	SHIM	CALCE
3	3588106M1	⧗	0,2 MM	X	CALÇO	SHIM	CALCE
3	3588107M1	⧗	0,3 MM	X	CALÇO	SHIM	CALCE
4	3588108M1			4	ANEL "O"	O RING	JUNTA TORICA
5	3588109M1			4	CAPA	CAP	TAPA
6	3247060M1			4	ROLAMENTO	BEARING	COJINETE
7	3588111M1			4	TAMPÃO	PAD	ALMOHADILLA
8	033554R1	◀		1	CARCAÇA	HOUSING	ALOJAMIENTO
9	033555R1	▶		1	CARCAÇA	HOUSING	ALOJAMIENTO
10	033608R1			2	PORCA	NUT	TUERCA
11	033607R1			2	PARAFUSO	BOLT	PERNO
12	3588113M1			12	PARAFUSO	BOLT	PERNO
13	3176335M1			2	ENGRENAGEM	GEAR	ENGRANAJE
14	3176334M1			2	PORCA	NUT	TUERCA
15	3587936M1			6	ANEL TRAVA	CIRCLIP	CIRCULITO
16	3176341M1			6	ROLAMENTO	BEARING	COJINETE
17	3587938M1			12	ANEL TRAVA	CIRCLIP	CIRCULITO
18	3587932M91			6	ENGRENAGEM	GEAR	ENGRANAJE
19	3176339M1			2	CUBO	HUB	CUBO
20	3176345M1			2	BUJÃO	PLUG	TAPON
21	3176346M1			2	ANEL "O"	O RING	JUNTA TORICA
22	3176347M1			4	PARAFUSO	BOLT	PERNO
23	3176351M1			16	PORCA	NUT	TUERCA
24	3176350M1			16	ARRUELA	WASHER	ARANDELA
25	3176333M1			4	PARAFUSO	BOLT	PERNO
26	3176332M1			2	ANEL TRAVA	CIRCLIP	CIRCULITO
27	3176349M1			16	PARAFUSO	BOLT	PERNO
28	3176330M1			4	ROLAMENTO	BEARING	COJINETE
29	033559R1	⧗	14,714 MM	X	CALÇO	SHIM	CALCE
29	033560R1	⧗	14,689 MM	X	CALÇO	SHIM	CALCE
29	033561R1	⧗	14,664 MM	X	CALÇO	SHIM	CALCE
29	033562R1	⧗	14,639 MM	X	CALÇO	SHIM	CALCE
29	033563R1	⧗	14,614 MM	X	CALÇO	SHIM	CALCE
29	033564R1	⧗	14,589 MM	X	CALÇO	SHIM	CALCE
29	033565R1	⧗	14,564 MM	X	CALÇO	SHIM	CALCE
29	033566R1	⧗	14,539 MM	X	CALÇO	SHIM	CALCE
29	033567R1	⧗	14,514 MM	X	CALÇO	SHIM	CALCE
29	033568R1	⧗	14,489 MM	X	CALÇO	SHIM	CALCE
29	033569R1	⧗	14,464 MM	X	CALÇO	SHIM	CALCE
29	033570R1	⧗	14,439 MM	X	CALÇO	SHIM	CALCE
29	033571R1	⧗	14,414 MM	X	CALÇO	SHIM	CALCE
29	033572R1	⧗	14,389 MM	X	CALÇO	SHIM	CALCE
29	033573R1	⧗	14,364 MM	X	CALÇO	SHIM	CALCE
29	033574R1	⧗	14,339 MM	X	CALÇO	SHIM	CALCE

Eixo Dianteiro **Front Axle** **Eje Delantero**	**Zf - Tração Central** **Zf - Middle Drive** **Zf - Tracción Central**	**60-115**	**Apl 345** **Apl 345** **Apl 345**

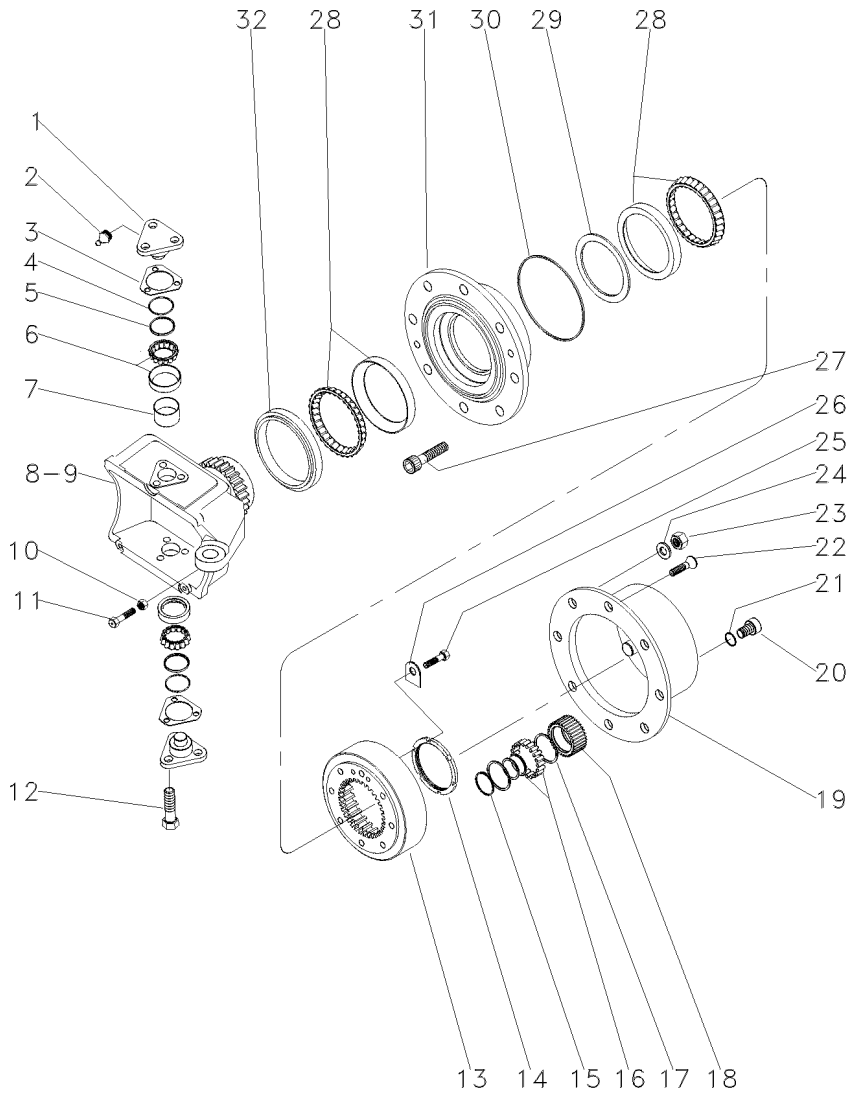

29	033575R1	⧗	14,314 MM	**X** CALÇO	SHIM	CALCE
29	033576R1	⧗	14,289 MM	**X** CALÇO	SHIM	CALCE
29	033577R1	⧗	14,264 MM	**X** CALÇO	SHIM	CALCE
29	033578R1	⧗	14,239 MM	**X** CALÇO	SHIM	CALCE
29	033579R1	⧗	14,214 MM	**X** CALÇO	SHIM	CALCE
29	033580R1	⧗	14,189 MM	**X** CALÇO	SHIM	CALCE
29	033581R1	⧗	14,164 MM	**X** CALÇO	SHIM	CALCE
29	033582R1	⧗	14,139 MM	**X** CALÇO	SHIM	CALCE
29	033583R1	⧗	14,114 MM	**X** CALÇO	SHIM	CALCE
29	033584R1	⧗	14,089 MM	**X** CALÇO	SHIM	CALCE
29	033585R1	⧗	14,064 MM	**X** ANEL	RING	ARO
29	033586R1	⧗	14,039 MM	**X** ANEL	RING	ARO
29	033587R1	⧗	14,014 MM	**X** ANEL	RING	ARO
29	033588R1	⧗	13,989 MM	**X** ANEL	RING	ARO
29	033589R1	⧗	13,964 MM	**X** ANEL	RING	ARO
30	3176331M1			**2** ANEL "O"	O RING	JUNTA TORICA
31	3176326M1			**2** CUBO	HUB	CUBO
32	033548R1			**2** RETENTOR	SEAL	RETEN

Eixo Dianteiro **Front Axle** **Eje Delantero**	**Zf - Tração Central** **Zf - Middle Drive** **Zf - Tracción Central**	**60-120**	**Apl 345** **Apl 345** **Apl 345**

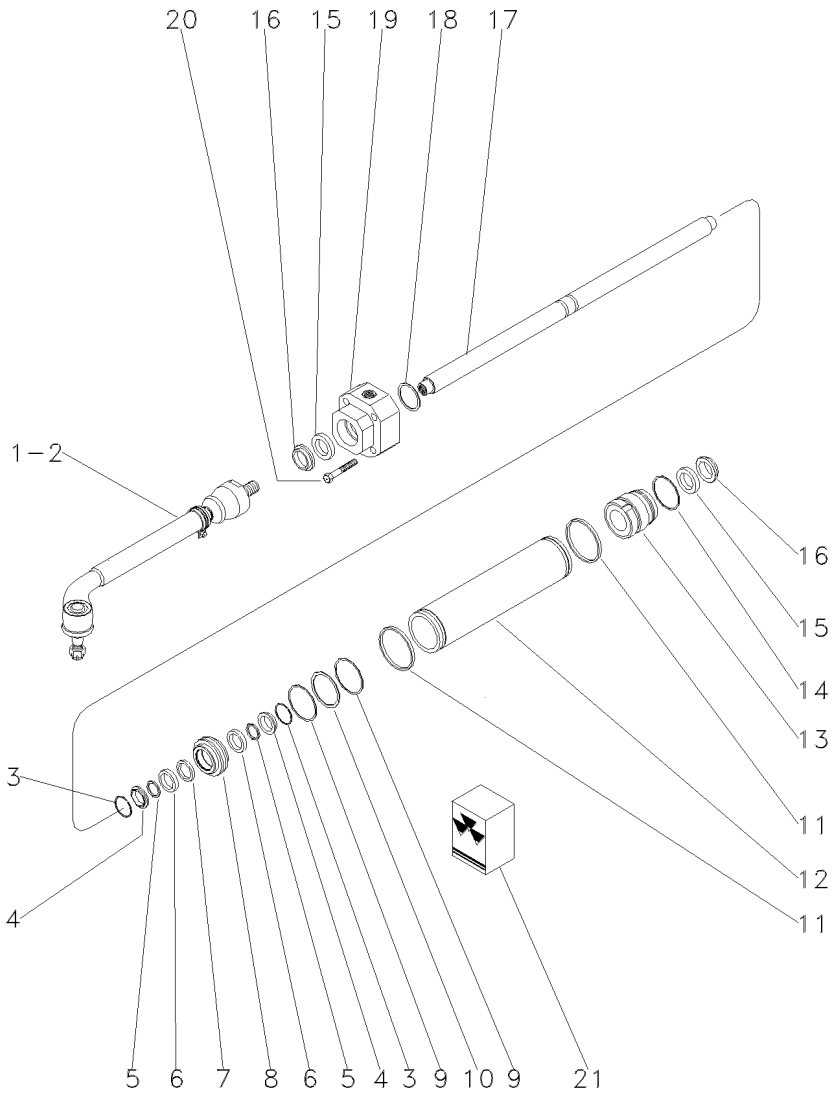

1	3588180M1	▶	**1**	BARRA	BAR	BARRA
2	3588185M1	◀	**1**	BARRA	BAR	BARRA
3	3176359M1		**2**	CALÇO	SHIM	CALCE
4	3176357M1		**2**	CALÇO	SHIM	CALCE
5	3176358M1		**2**	CALÇO	SHIM	CALCE
6	3176356M1		**2**	ARRUELA	WASHER	ARANDELA
7	3588184M1		**1**	ANEL "O"	O RING	JUNTA TORICA
8	3176355M1		**1**	PISTÃO	PISTON	PISTON
9	3176360M1	21	**2**	CALÇO	SHIM	CALCE
10	3588181M1		**1**	CALÇO	SHIM	CALCE
11	3588173M1		**2**	ANEL "O"	O RING	JUNTA TORICA
12	3176352M1		**1**	CILINDRO	CYLINDER	CILINDRO
13	3176353M1		**1**	GUIA	THIMBLE	DEDAL
14	3588178M1		**1**	ANEL "O"	O RING	JUNTA TORICA
15	3588153M1		**2**	ANEL	RING	ARO
16	3588154M1		**2**	REPARO	REPAIR	REPARO
17	036425R1		**1**	HASTE	SPINDLE	MANGUETA
18	3176361M1	1,0 MM	**X**	CALÇO	SHIM	CALCE
18	3176362M1	1,1 MM	**X**	CALÇO	SHIM	CALCE
18	3176363M1	1,2 MM	**X**	CALÇO	SHIM	CALCE
18	3176364M1	1,3 MM	**X**	ANEL "O"	O RING	JUNTA TORICA
18	3176365M1	1,4 MM	**X**	CALÇO	SHIM	CALCE
18	3176366M1	1,5 MM	**X**	CALÇO	SHIM	CALCE
18	3176367M1	1,6 MM	**X**	CALÇO	SHIM	CALCE
18	3176368M1	1,7 MM	**X**	CALÇO	SHIM	CALCE
18	3176369M1	1,8 MM	**X**	CALÇO	SHIM	CALCE
18	3176370M1	0,5 MM	**X**	CALÇO	SHIM	CALCE
18	3176371M1	0,6 MM	**X**	CALÇO	SHIM	CALCE
18	3176372M1	0,7 MM	**X**	CALÇO	SHIM	CALCE
18	3176373M1	0,8 MM	**X**	CALÇO	SHIM	CALCE
18	3176374M1	0,9 MM	**X**	CALÇO	SHIM	CALCE
19	3176375M1		**1**	GUIA	GUIDE	GUIA
20	033558R1		**5**	PARAFUSO	BOLT	PERNO
21	3176378M91		**1**	JG. REPARO	KIT, REPAIR	JUEGO REPARACION

Eixo Dianteiro
Front Axle
Eje Delantero

60-125

Zf - As 3045
Zf - As 3045
Zf - As 3045

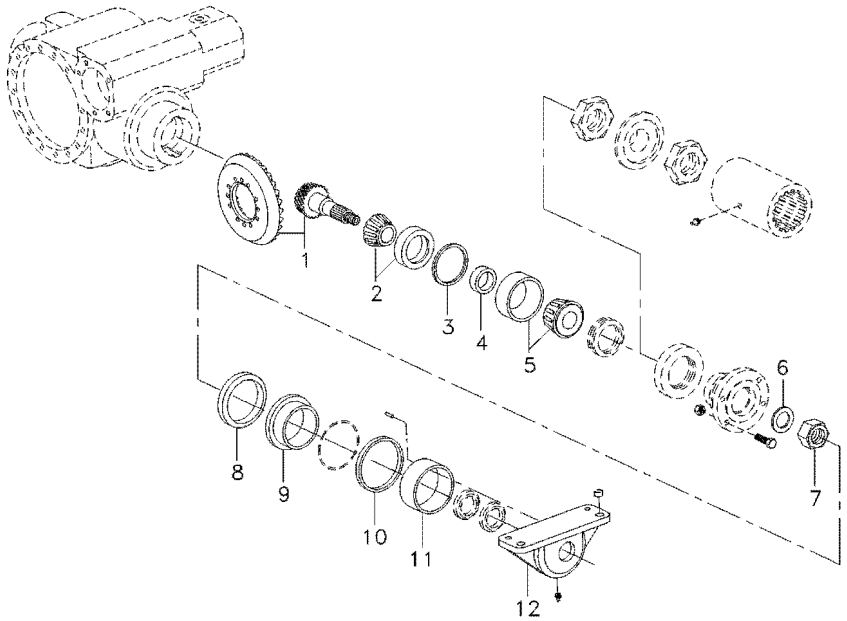

1	6209996M91			**1**	COROA E PINHÃO	KIT, BEVEL GEAR	CORONA Y PINON
2	1887491M91			**1**	ROLAMENTO	BEARING	COJINETE
2	6210264M1			**1**	ROLAMENTO	BEARING	COJINETE
2	6210265M1			**1**	ROLAMENTO	BEARING	COJINETE
2	6210267M1			**1**	ROLAMENTO	BEARING	COJINETE
2	6210268M1			**1**	ROLAMENTO	BEARING	COJINETE
3	3176286M1	⧗	0,65MM	**X**	CALÇO	SHIM	CALCE
3	3176287M1	⧗	0,7MM	**X**	CALÇO	SHIM	CALCE
3	3176288M1	⧗	0,75MM	**X**	CALÇO	SHIM	CALCE
3	6209997M1	⧗	0,8MM	**X**	CALÇO	SHIM	CALCE
3	3176289M1	⧗	0,85MM	**X**	CALÇO	SHIM	CALCE
3	3176284M1	⧗	0,9MM	**X**	CALÇO	SHIM	CALCE
3	3176285M1	⧗	0,95MM	**X**	CALÇO	SHIM	CALCE
3	3176271M1	⧗	1,0MM	**X**	CALÇO	SHIM	CALCE
3	3176272M1	⧗	1,05MM	**X**	CALÇO	SHIM	CALCE
3	3176273M1	⧗	1,1MM	**X**	CALÇO	SHIM	CALCE
3	3176274M1	⧗	1,15MM	**X**	CALÇO	SHIM	CALCE
3	3176275M1	⧗	1,2MM	**X**	CALÇO	SHIM	CALCE
3	3176276M1	⧗	1,25MM	**X**	CALÇO	SHIM	CALCE
3	3176277M1	⧗	1,3MM	**X**	CALÇO	SHIM	CALCE
3	3176278M1	⧗	1,35MM	**X**	CALÇO	SHIM	CALCE
3	3176279M1	⧗	1,4MM	**X**	CALÇO	SHIM	CALCE
3	3176280M1	⧗	1,45MM	**X**	CALÇO	SHIM	CALCE
3	3176281M1	⧗	1,5MM	**X**	CALÇO	SHIM	CALCE
3	3176282M1	⧗	1,55MM	**X**	CALÇO	SHIM	CALCE
3	3176283M1	⧗	1,6MM	**X**	CALÇO	SHIM	CALCE
4	6209998M1	⧗	11,15MM	**X**	ANEL	RING	ARO
4	6209999M1	⧗	11,18MM	**X**	ANEL	RING	ARO
4	6210000M1	⧗	11,21MM	**X**	ANEL	RING	ARO
4	6210001M1	⧗	11,24MM	**X**	ANEL	RING	ARO
4	6210002M1	⧗	11,27MM	**X**	ANEL	RING	ARO
4	3603255M1	⧗	11,30MM	**X**	ANEL	RING	ARO
4	3603256M1	⧗	11,33MM	**X**	ANEL	RING	ARO
4	3603257M1	⧗	11,36MM	**X**	ANEL	RING	ARO
4	3603258M1	⧗	11,39MM	**X**	ANEL	RING	ARO
4	3603259M1	⧗	11,42MM	**X**	ANEL	RING	ARO
4	3603260M1	⧗	11,45MM	**X**	ANEL	RING	ARO
4	3603261M1	⧗	11,48MM	**X**	ANEL	RING	ARO
4	3603262M1	⧗	11,51MM	**X**	ANEL	RING	ARO
4	3603263M1	⧗	11,54MM	**X**	ANEL	RING	ARO
4	3603264M1	⧗	11,57MM	**X**	ANEL	RING	ARO
4	3603265M1	⧗	11,60MM	**X**	ANEL	RING	ARO
4	3603266M1	⧗	11,63MM	**X**	ANEL	RING	ARO
4	3603267M1	⧗	11,66MM	**X**	ANEL	RING	ARO
4	3603268M1	⧗	11,69MM	**X**	ANEL	RING	ARO
4	3603269M1	⧗	11,72MM	**X**	ANEL	RING	ARO
4	3603270M1	⧗	11,75MM	**X**	ANEL	RING	ARO
4	3603271M1	⧗	11,78MM	**X**	ANEL	RING	ARO
4	3603272M1	⧗	11,81MM	**X**	ANEL	RING	ARO
4	3603273M1	⧗	11,84MM	**X**	ANEL	RING	ARO

Eixo Dianteiro
Front Axle
Eje Delantero

60-125

Zf - As 3045
Zf - As 3045
Zf - As 3045

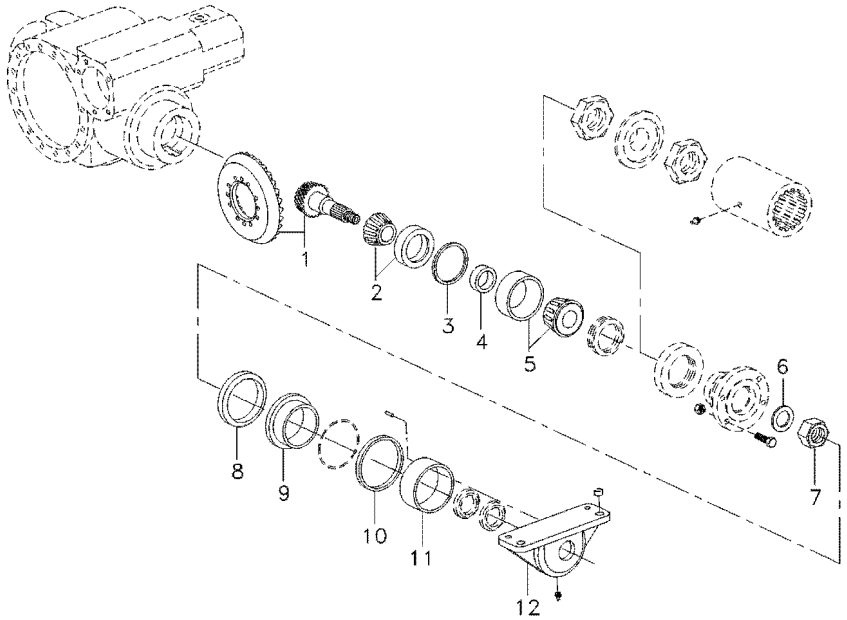

4	3603274M1	⧗	11,87MM	**X**	ANEL	RING	ARO
4	3603275M1	⧗	11,90MM	**X**	ANEL	RING	ARO
4	3603276M1	⧗	11,93MM	**X**	ANEL	RING	ARO
4	3603277M1	⧗	11,96MM	**X**	ANEL	RING	ARO
4	3603278M1	⧗	11,99MM	**X**	ANEL	RING	ARO
4	3603279M1	⧗	12,02MM	**X**	ANEL	RING	ARO
4	3603280M1	⧗	12,05MM	**X**	ANEL	RING	ARO
4	3603281M1	⧗	12,08MM	**X**	ANEL	RING	ARO
4	3603282M1	⧗	12,11MM	**X**	ANEL	RING	ARO
4	3603283M1	⧗	12,14MM	**X**	ANEL	RING	ARO
4	3603284M1	⧗	12,17MM	**X**	ANEL	RING	ARO
4	3603285M1	⧗	12,20MM	**X**	ANEL	RING	ARO
4	3603286M1	⧗	12,23MM	**X**	ANEL	RING	ARO
5	6210003M91			**1**	ROLAMENTO	BEARING	COJINETE
5	6210276M91			**1**	ROLAMENTO	BEARING	COJINETE
5	6210277M91			**1**	ROLAMENTO	BEARING	COJINETE
6	6210005M1			**1**	ARRUELA	WASHER	ARANDELA
7	6210004M1			**1**	PORCA	NUT	TUERCA
8	6210013M1			**1**	ANEL	RING	ARO
9	6210006M1			**1**	BUCHA	BUSH	CASQUILLO
10	3588024M1			**1**	ARRUELA	WASHER	ARANDELA
11	3603215M1			**1**	BUCHA	BUSH	CASQUILLO
12	6210188M1			**1**	CARCAÇA	HOUSING	ALOJAMIENTO

Eixo Dianteiro
Front Axle
Eje Delantero

60-130

Zf - As 3045
Zf - As 3045
Zf - As 3045

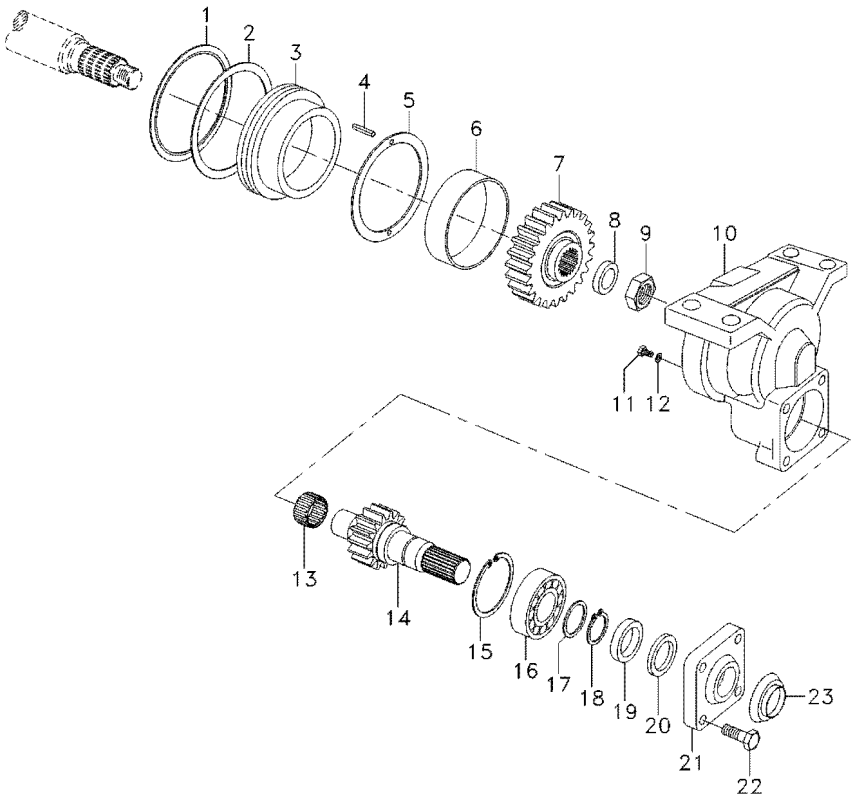

1	6210013M1		**1**	ANEL	RING	ARO
2	6204505M1		**1**	ANEL "O"	O RING	JUNTA TORICA
3	6210006M1		**1**	BUCHA	BUSH	CASQUILLO
4	6210856M1		**2**	PINO	PIN	PASADOR
5	3588024M1		**1**	ARRUELA	WASHER	ARANDELA
6	3603215M1		**1**	BUCHA	BUSH	CASQUILLO
7	3603216M1	32	**1**	ENGRENAGEM	GEAR	ENGRANAJE
8	6210005M1		**1**	ARRUELA	WASHER	ARANDELA
9	6210004M1		**1**	PORCA	NUT	TUERCA
10	6210007M1		**1**	CARCAÇA	HOUSING	ALOJAMIENTO
11	6210014M1		**1**	BUJÃO	PLUG	TAPON
12	020608R1		**1**	ANEL "O"	O RING	JUNTA TORICA
13	3588135M1		**1**	ROLAMENTO	BEARING	COJINETE
14	3603219M1	19	**1**	EIXO	SHAFT	ARBOL
15	3588138M1		**1**	ANEL	RING	ARO
16	6210009M91		**1**	ROLAMENTO	BEARING	COJINETE
17	3176215M1		**1**	ARRUELA	WASHER	ARANDELA
18	3175396M1		**1**	ANEL	RING	ARO
19	6210010M1		**1**	RETENTOR	SEAL	RETEN
20	6210012M1		**1**	RETENTOR	SEAL	RETEN
21	3176218M1		**1**	TAMPA	COVER	CUBIERTA
22	3176219M1		**4**	PARAFUSO	BOLT	PERNO
23	6210011M1		**1**	CHAPA	PLATE	CHAPA

Eixo Dianteiro
Front Axle
Eje Delantero

60-135

Zf - As 3045
Zf - As 3045
Zf - As 3045

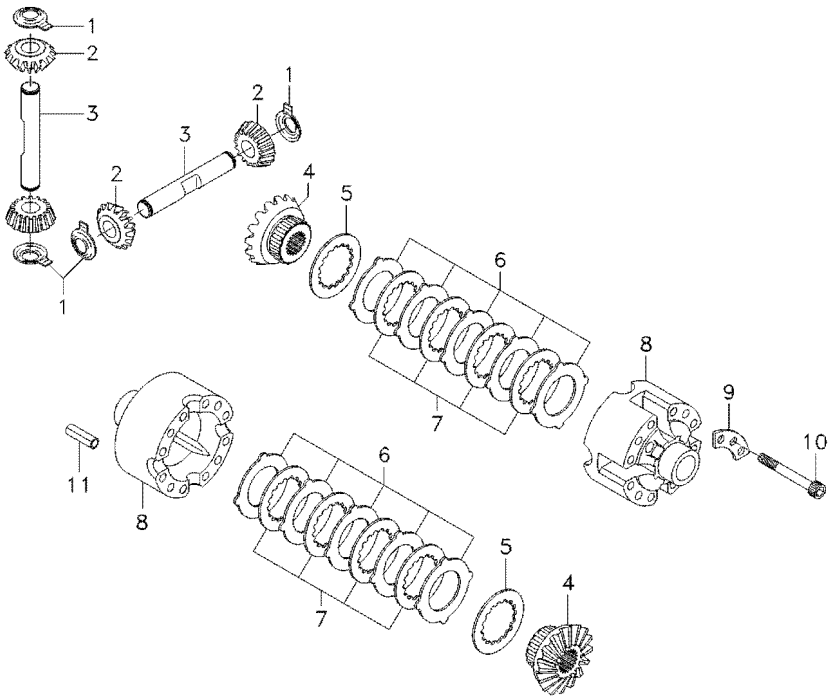

1	3176304M1		**4**	ARRUELA	WASHER	ARANDELA
2	6210016M1		**4**	ENGRENAGEM	GEAR	ENGRANAJE
3	3603292M1		**2**	EIXO	SHAFT	ARBOL
4	6210015M1		**2**	ENGRENAGEM	GEAR	ENGRANAJE
5	3176300M1		**2**	ARRUELA	WASHER	ARANDELA
6	3588033M1	⧗ 1,2MM	**X**	DISCO	DISC	DISCO
6	3176294M1	⧗ 1,3MM	**X**	DISCO	DISC	DISCO
6	3588035M1	⧗ 1,4MM	**X**	DISCO	DISC	DISCO
7	036377R1		**8**	DISCO	DISC	DISCO
8	3176293M1		**1**	CARCAÇA	HOUSING	ALOJAMIENTO
9	3588031M1		**4**	TRAVA	LOCK	RETENEDOR
10	3588032M1		**12**	PARAFUSO	BOLT	PERNO
11	3176307M1		**4**	PINO	PIN	PASADOR

Eixo Dianteiro
Front Axle
Eje Delantero

60-140

Zf - As 3045
Zf - As 3045
Zf - As 3045

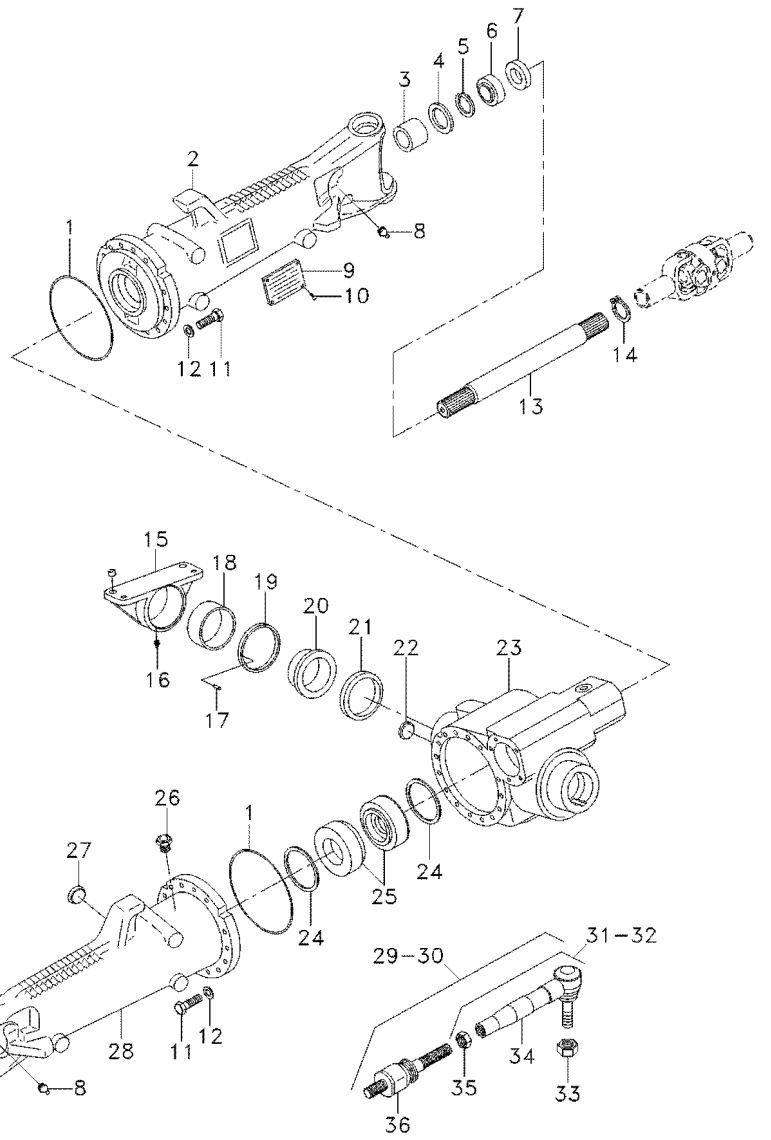

1	3176257M1			**2**	ANEL "O"	O RING	JUNTA TORICA
2	6210018M1			**1**	CARCAÇA	HOUSING	ALOJAMIENTO
3	3603215M1			**1**	BUCHA	BUSH	CASQUILLO
4	6236406M1			**4**	RETENTOR	OIL SEAL	BUJE RETENACEITE
4	6237857M1			**2**	RETENTOR	SEAL	RETEN
5	027544R1			**2**	ANEL TRAVA	CIRCLIP	CIRCULITO
6	027539R1			**2**	RETENTOR	OIL SEAL	BUJE RETENACEITE
7	033227R1			**2**	PROTETOR	PROTECTOR	PROTECTOR
8	6210187M1			**2**	GRAXEIRA	GREASER	ENGRASADOR
9	3588127M1			**1**	PLACA	PLATE	PLATO
10	6210028M1			**4**	REBITE	RIVET	REMACHE
11	6210027M1			**32**	PARAFUSO	BOLT	PERNO
12	3588081M1			**32**	ARRUELA	WASHER	ARANDELA
13	6210030M1			**2**	EIXO	SHAFT	ARBOL
14	027562R1			**2**	ANEL	RING	ARO
15	6210188M1			**1**	CARCAÇA	HOUSING	ALOJAMIENTO
16	3603229M1			**1**	GRAXEIRA	GREASER	ENGRASADOR
17	3588079M1			**2**	PINO	PIN	PASADOR
18	6210279M1			**1**	BUCHA	BUSH	CASQUILLO
19	3603245M1	⧗	3,85MM	**X**	CALÇO	SHIM	CALCE
19	3603246M1	⧗	3,95MM	**X**	CALÇO	SHIM	CALCE
19	3603247M1	⧗	4,05MM	**X**	CALÇO	SHIM	CALCE
19	3603248M1	⧗	4,15MM	**X**	CALÇO	SHIM	CALCE
19	3603249M1	⧗	4,25MM	**X**	CALÇO	SHIM	CALCE
19	3603250M1	⧗	4,35MM	**X**	CALÇO	SHIM	CALCE
19	3603251M1	⧗	4,45MM	**X**	CALÇO	SHIM	CALCE
19	3603252M1	⧗	4,55MM	**X**	CALÇO	SHIM	CALCE
19	3603253M1	⧗	4,60MM	**X**	CALÇO	SHIM	CALCE
20	3588080M1			**1**	BUCHA	BUSH	CASQUILLO
21	6210198M1			**1**	ANEL	RING	ARO
21	3585571M1			**1**	ANEL	RING	ARO
21	6210199M1			**1**	ANEL	RING	ARO
22	6210029M1			**1**	BUJÃO	PLUG	TAPON
23	6210019M1			**1**	CARCAÇA	HOUSING	ALOJAMIENTO
24	3176242M1	⧗	0,1MM	**X**	CALÇO	SHIM	CALCE
24	3176240M1	⧗	0,2MM	**X**	CALÇO	SHIM	CALCE
24	3176238M1	⧗	0,3MM	**X**	CALÇO	SHIM	CALCE
24	6210020M1	⧗	0,45MM	**X**	CALÇO	SHIM	CALCE
24	3176234M1	⧗	0,5MM	**X**	CALÇO	SHIM	CALCE
24	3176232M1	⧗	0,6MM	**X**	CALÇO	SHIM	CALCE
24	6210021M1	⧗	0,7MM	**X**	CALÇO	SHIM	CALCE
24	3176230M1	⧗	0,8MM	**X**	CALÇO	SHIM	CALCE
24	6210022M1	⧗	0,85MM	**X**	CALÇO	SHIM	CALCE
24	6210023M1	⧗	0,9MM	**X**	CALÇO	SHIM	CALCE
24	3176228M1	⧗	1,0MM	**X**	CALÇO	SHIM	CALCE
24	6210024M1	⧗	1,1MM	**X**	CALÇO	SHIM	CALCE
24	6210025M1	⧗	1,15MM	**X**	CALÇO	SHIM	CALCE
25	6210271M1			**2**	ROLAMENTO	BEARING	COJINETE
25	6210026M91			**2**	ROLAMENTO	BEARING	COJINETE
25	6210272M1			**2**	ROLAMENTO	BEARING	COJINETE

Eixo Dianteiro
Front Axle
Eje Delantero

60-140

Zf - As 3045
Zf - As 3045
Zf - As 3045

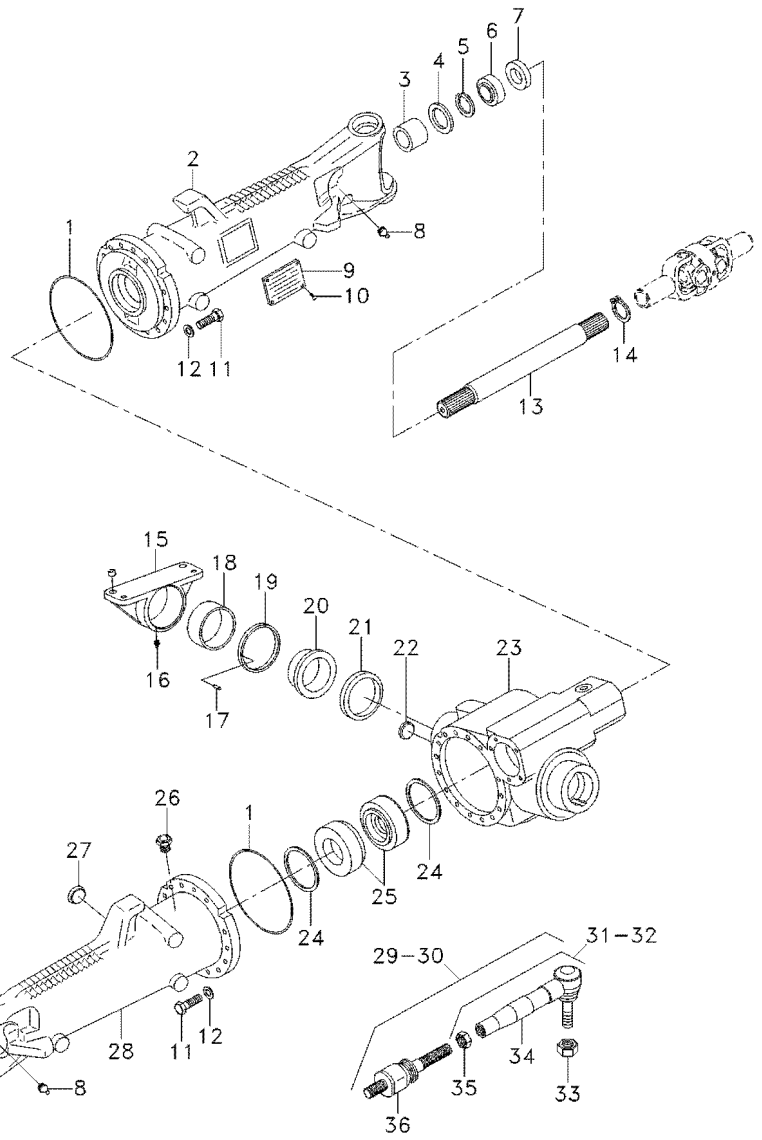

25	6210273M1	**2**	ROLAMENTO	BEARING	COJINETE
26	020771R1	**1**	VÁLVULA	VALVE	VALVULA
27	6210029M1	**1**	BUJÃO	PLUG	TAPON
28	6210017M1	**1**	CARCAÇA	HOUSING	ALOJAMIENTO
29	6210189M91	**1**	BARRA	BAR	BARRA
30	6210189M91	**1**	BARRA	BAR	BARRA
31	6210191M91	**1**	TUBO	PIPE	CANO
32	6210196M91	**1**	TERMINAL	END	EXTREMO
33	6210193M1	**2**	PORCA	NUT	TUERCA
34	6210192M1	**1**	TERMINAL	END	EXTREMO
34	6210197M1	**1**	TERMINAL	END	EXTREMO
35	6210194M1	**2**	PORCA	NUT	TUERCA
36	6210190M91	**2**	TERMINAL	END	EXTREMO

Eixo Dianteiro
Front Axle
Eje Delantero

60-145

Zf - As 3045
Zf - As 3045
Zf - As 3045

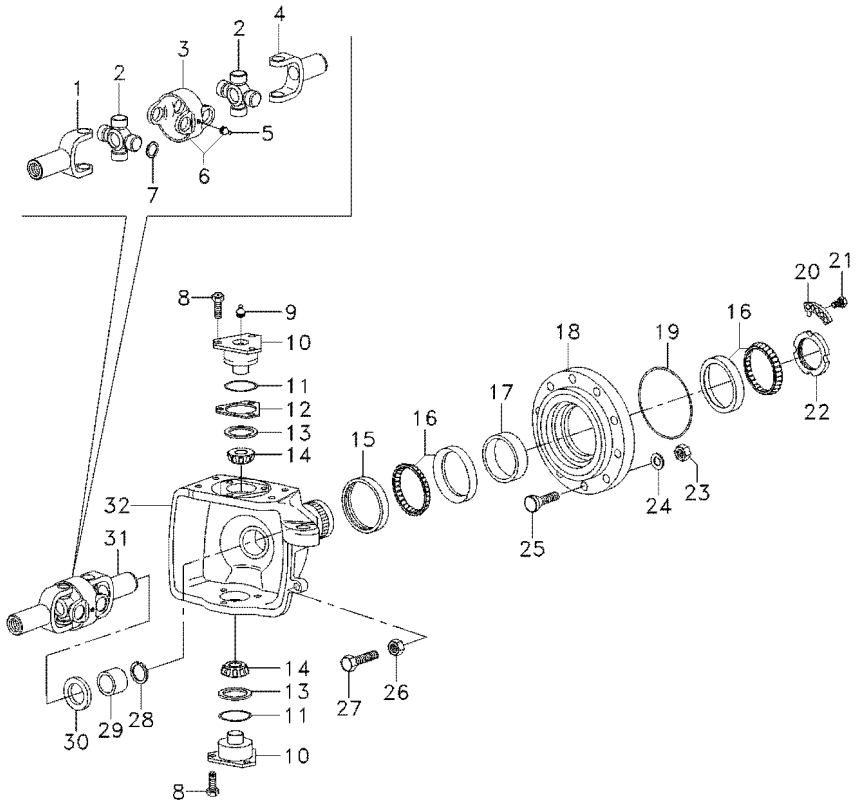

1	6210212M1		**2**	GARFO	FORK	HORQUILLA
2	6210213M1		**4**	CRUZETA	SPIDER	CRUCETA
3	6210210M1		**2**	GARFO	FORK	HORQUILLA
4	6210214M1		**2**	GARFO	FORK	HORQUILLA
5	6210211M1		**4**	GRAXEIRA	GREASER	ENGRASADOR
6	6210209M91		**2**	GARFO	FORK	HORQUILLA
7	6210206M1	1,1MM	**16**	ANEL	RING	ARO
7	6210207M1	1,2MM	**16**	ANEL	RING	ARO
7	6210208M1	1,5MM	**16**	ANEL	RING	ARO
8	3588113M1		**12**	PARAFUSO	BOLT	PERNO
9	3176390M1		**4**	GRAXEIRA	GREASER	ENGRASADOR
10	3176321M1		**4**	PINO	PIN	PASADOR
11	6210202M1		**4**	ANEL "O"	O RING	JUNTA TORICA
12	3588106M1	0,2MM	**X**	CALÇO	SHIM	CALCE
12	3588107M1	0,3MM	**X**	CALÇO	SHIM	CALCE
12	3176319M1	0,4MM	**X**	CALÇO	SHIM	CALCE
12	3176314M1	1,0MM	**X**	CALÇO	SHIM	CALCE
13	3588109M1		**4**	CAPA	CAP	TAPA
14	3588110M1		**4**	ROLAMENTO	BEARING	COJINETE
15	6239085M1		**2**	RETENTOR	SEAL	RETEN
16	6210217M1		**4**	ROLAMENTO	BEARING	COJINETE
16	6210218M1		**4**	ROLAMENTO	BEARING	COJINETE
16	6210219M1		**4**	ROLAMENTO	BEARING	COJINETE
16	6210220M1		**4**	ROLAMENTO	BEARING	COJINETE
16	3176330M1		**4**	ROLAMENTO	BEARING	COJINETE
17	033584R1	14,089MM	**X**	CALÇO	SHIM	CALCE
17	033583R1	14,114MM	**X**	CALÇO	SHIM	CALCE
17	033582R1	14,139MM	**X**	CALÇO	SHIM	CALCE
17	033581R1	14,164MM	**X**	CALÇO	SHIM	CALCE
17	033580R1	14,189MM	**X**	CALÇO	SHIM	CALCE
17	033579R1	14,214MM	**X**	CALÇO	SHIM	CALCE
17	033578R1	14,239MM	**X**	CALÇO	SHIM	CALCE
17	033577R1	14,264MM	**X**	CALÇO	SHIM	CALCE
17	033576R1	14,289MM	**X**	CALÇO	SHIM	CALCE
17	033575R1	14,314MM	**X**	CALÇO	SHIM	CALCE
17	033574R1	14,339MM	**X**	CALÇO	SHIM	CALCE
17	033573R1	14,364MM	**X**	CALÇO	SHIM	CALCE
17	033572R1	14,389MM	**X**	CALÇO	SHIM	CALCE
17	033571R1	14,414MM	**X**	CALÇO	SHIM	CALCE
17	033570R1	14,439MM	**X**	CALÇO	SHIM	CALCE
17	033569R1	14,464MM	**X**	CALÇO	SHIM	CALCE
17	033568R1	14,489MM	**X**	CALÇO	SHIM	CALCE
17	033567R1	14,514MM	**X**	CALÇO	SHIM	CALCE
17	033566R1	14,539MM	**X**	CALÇO	SHIM	CALCE
17	033565R1	14,564MM	**X**	CALÇO	SHIM	CALCE
17	033564R1	14,589MM	**X**	CALÇO	SHIM	CALCE
17	033563R1	14,614MM	**X**	CALÇO	SHIM	CALCE
17	033562R1	14,639MM	**X**	CALÇO	SHIM	CALCE
17	033561R1	14,664MM	**X**	CALÇO	SHIM	CALCE
17	033560R1	14,689MM	**X**	CALÇO	SHIM	CALCE

Eixo Dianteiro
Front Axle
Eje Delantero

60-145

Zf - As 3045
Zf - As 3045
Zf - As 3045

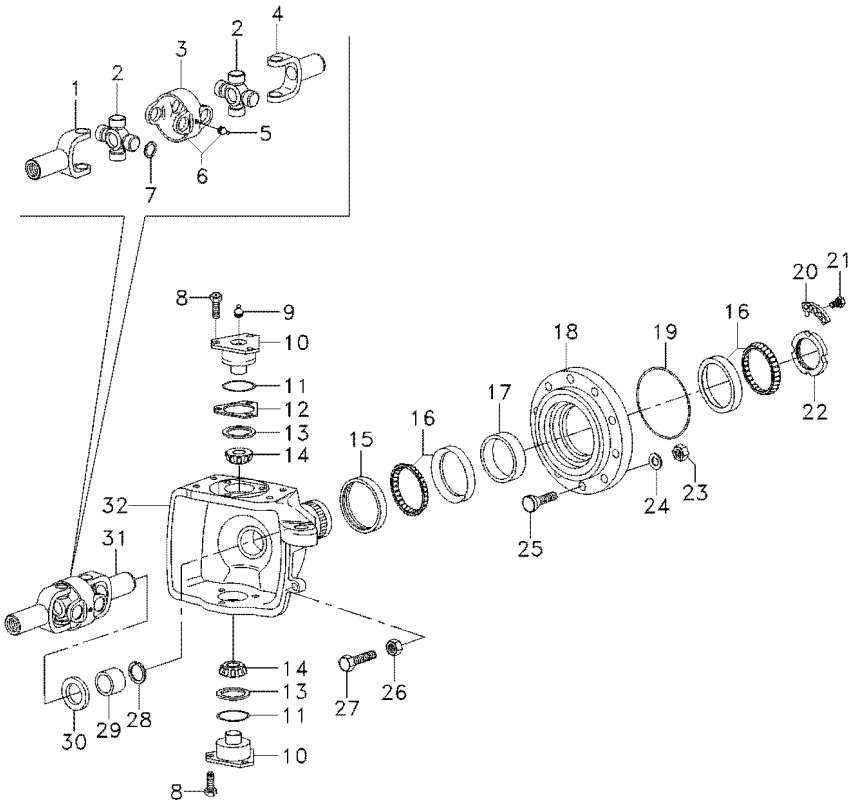

17	033559R1	⧗	14,714MM	**X**	CALÇO	SHIM	CALCE
18	3176326M1			**2**	CUBO	HUB	CUBO
19	3176331M1			**2**	ANEL "O"	O RING	JUNTA TORICA
20	3176332M1			**2**	ANEL TRAVA	CIRCLIP	CIRCULITO
21	3176333M1			**4**	PARAFUSO	BOLT	PERNO
22	3176334M1			**2**	PORCA	NUT	TUERCA
23	3176351M1			**16**	PORCA	NUT	TUERCA
24	3176350M1			**16**	ARRUELA	WASHER	ARANDELA
25	6210221M1			**16**	PARAFUSO	BOLT	PERNO
25	6210857M1			**16**	PINO	PIN	PASADOR
26	048344R1			**2**	PORCA	NUT	TUERCA
27	6210215M1			**2**	PARAFUSO	SCREW	TORNILLO
28	027562R1			**2**	ANEL	RING	ARO
29	6210203M1			**2**	BUCHA	BUSH	CASQUILLO
30	027537R1			**2**	RETENTOR	OIL SEAL	BUJE RETENACEITE
31	033550R1			**2**	ARTICULAÇÃO	KNUCKLE	CHARNELA
32	6210201M1	◀		**1**	CARCAÇA	HOUSING	ALOJAMIENTO
32	6210200M1	▶		**1**	CARCAÇA	HOUSING	ALOJAMIENTO

Eixo Dianteiro
Front Axle
Eje Delantero

60-150

Zf - As 3045
Zf - As 3045
Zf - As 3045

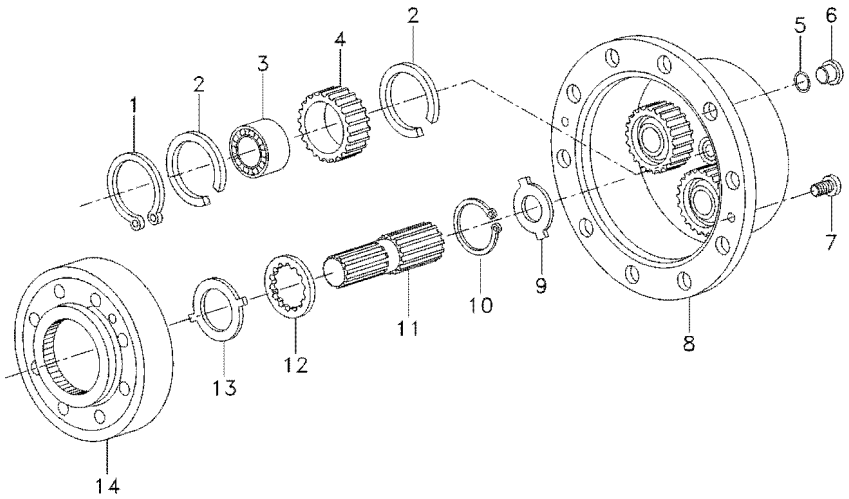

1	3587936M1		**8**	ANEL TRAVA	CIRCLIP	CIRCULITO
2	3587938M1		**12**	ANEL TRAVA	CIRCLIP	CIRCULITO
2	6210227M1		**12**	ANEL TRAVA	CIRCLIP	CIRCULITO
2	6210228M1		**12**	ANEL TRAVA	CIRCLIP	CIRCULITO
3	3176341M1		**6**	ROLAMENTO	BEARING	COJINETE
3	6210225M1		**6**	ROLAMENTO	BEARING	COJINETE
3	6210226M1		**6**	ROLAMENTO	BEARING	COJINETE
4	6210224M1		**6**	PLANETÁRIA	PLANET	PLANETARIO
5	6210229M1		**2**	ANEL "O"	O RING	JUNTA TORICA
6	6210029M1		**2**	BUJÃO	PLUG	TAPON
7	3176347M1		**4**	PARAFUSO	BOLT	PERNO
8	3604910M91		**2**	CARCAÇA PLANA	TABLE HOUSING	CAJA DORS CUCHIL
9	3176343M1	1,5MM	**X**	ARRUELA	WASHER	ARANDELA
9	3603295M1	1,7MM	**X**	ARRUELA	WASHER	ARANDELA
9	3176344M1	2,0MM	**X**	ARRUELA	WASHER	ARANDELA
9	3603296M1	2,2MM	**X**	ARRUELA	WASHER	ARANDELA
9	3603293M1	2,5MM	**X**	ARRUELA	WASHER	ARANDELA
9	3603294M1	3,0MM	**X**	ARRUELA	WASHER	ARANDELA
10	033549R1		**2**	ANEL TRAVA	CIRCLIP	CIRCULITO
11	6210222M1		**2**	EIXO	SHAFT	ARBOL
12	6210223M1		**2**	ARRUELA	WASHER	ARANDELA
13	3176337M1		**2**	ARRUELA	WASHER	ARANDELA
14	3176335M1		**2**	ENGRENAGEM	GEAR	ENGRANAJE

Eixo Dianteiro
Front Axle
Eje Delantero

60-155

Zf - As 3045
Zf - As 3045
Zf - As 3045

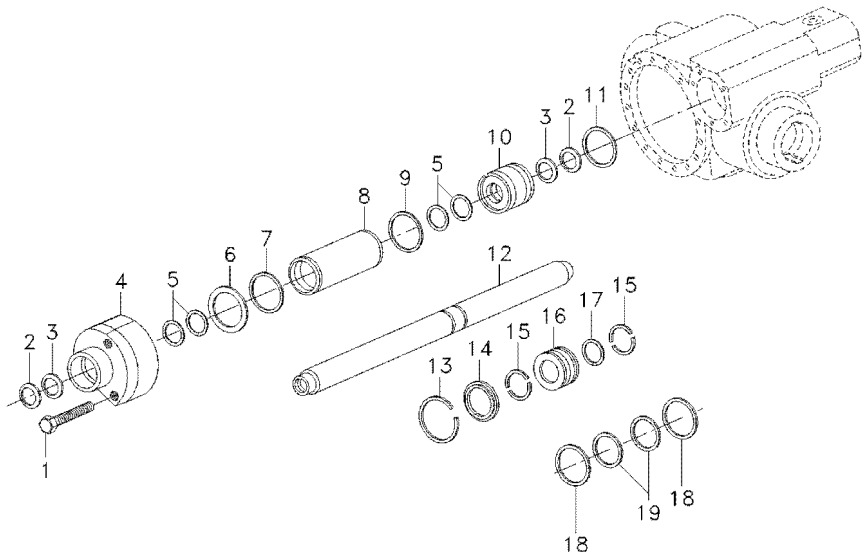

1	033558R1		**5**	PARAFUSO	BOLT	PERNO
2	3588154M1		**2**	REPARO	REPAIR	REPARO
3	6237860M1		**2**	ANEL DE RETENÇÃO	SNAPRING	ANILLA RETENCION
4	6210238M1		**1**	GUIA	GUIDE	GUIA
6	3176370M1	⧗ 0,5MM	**X**	CALÇO	SHIM	CALCE
6	3176371M1	⧗ 0,6MM	**X**	CALÇO	SHIM	CALCE
6	3176372M1	⧗ 0,7MM	**X**	CALÇO	SHIM	CALCE
6	3176373M1	⧗ 0,8MM	**X**	CALÇO	SHIM	CALCE
6	3176374M1	⧗ 0,9MM	**X**	CALÇO	SHIM	CALCE
7	3588173M1		**1**	ANEL "O"	O RING	JUNTA TORICA
8	3176352M1		**1**	CILINDRO	CYLINDER	CILINDRO
9	6210230M1		**1**	ANEL "O"	O RING	JUNTA TORICA
10	6210231M1		**1**	GUIA	GUIDE	GUIA
11	3588178M1		**1**	ANEL "O"	O RING	JUNTA TORICA
12	6250077M1		**1**	HASTE	RAIL	RIEL
13	6210235M1		**1**	ANEL	RING	ARO
14	3176357M1		**1**	CALÇO	SHIM	CALCE
15	3176358M1		**2**	CALÇO	SHIM	CALCE
17	3588184M1		**1**	ANEL "O"	O RING	JUNTA TORICA
18	6237858M1		**2**	ANEL	COLLET	ANILLO
19	6237859M1		**1**	ANEL	RING	ARO

Eixo Dianteiro — **Carraro - 20.18**
Front Axle — **Carraro - 20.18**
Eje Delantero — **Carraro - 20.18**

60-160

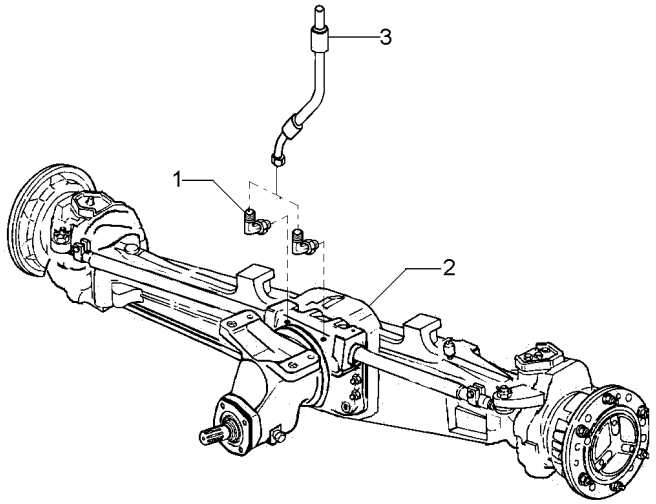

1	043030P1		**2**	CONEXÃO	CONNECTION	CONEXION
2	040916T1	60-165 No	**1**	CJ. EIXO	KIT, AXLE	JUEGO DE EJE
2		60-170 No	**1**	CJ. EIXO	KIT, AXLE	JUEGO DE EJE
2		60-175 No	**1**	CJ. EIXO	KIT, AXLE	JUEGO DE EJE
2		60-180 No	**1**	CJ. EIXO	KIT, AXLE	JUEGO DE EJE
2		60-185 No	**1**	CJ. EIXO	KIT, AXLE	JUEGO DE EJE
3	041019T1		**2**	MANGUEIRA	HOSE	FLEXIBLE

Eixo Dianteiro — **Carraro - 20.18**
Front Axle — **Carraro - 20.18**
Eje Delantero — **Carraro - 20.18**

60-165

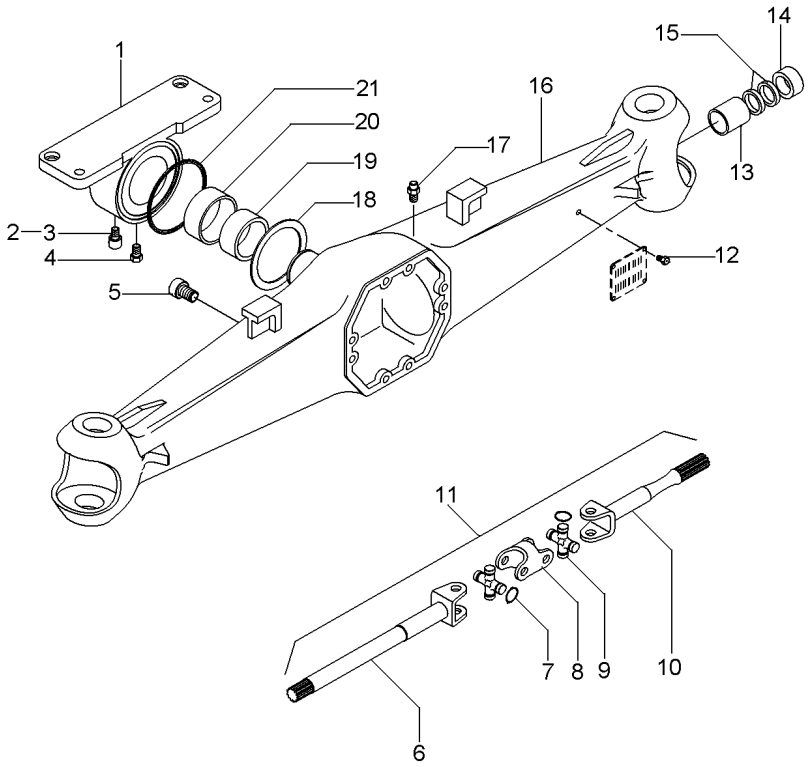

1	040964R1		**1**	SUPORTE	BRACKET	SOPORTE
2	040917R1		**1**	TAMPA	COVER	CUBIERTA
3	040946R1		**1**	GRAXEIRA	GREASER	ENGRASADOR
4	040969R1		**1**	PARAFUSO	BOLT	PERNO
5	3475329M1		**1**	BUJÃO	PLUG	TAPON
6	040972R1	11	**2**	EIXO	SHAFT	ARBOL
7	3476313M1	9	**16**	ANEL	RING	ARO
8	040974R1	11	**2**	GARFO	FORK	HORQUILLA
9	040976R1	11	**4**	CRUZETA	SPIDER	CRUCETA
10	040973R1	11	**2**	EIXO	SHAFT	ARBOL
11	040971R1		**2**	CJ. EIXO	KIT, AXLE	JUEGO DE EJE
12	040945R1		**4**	REBITE	RIVET	REMACHE
13	040956R1		**2**	BUCHA	BUSH	CASQUILLO
14	040963R1	60x38x18	**2**	RETENTOR	SEAL	RETEN
15	040948R1	60x38x6	**4**	RETENTOR	SEAL	RETEN
16	040970R1		**1**	CARCAÇA	HOUSING	ALOJAMIENTO
17	3475328M1		**1**	VÁLVULA	VALVE	VALVULA
18	040966R1		**1**	ARRUELA	WASHER	ARANDELA
19	040953R1		**1**	BUCHA	BUSH	CASQUILLO
20	040968R1		**1**	BUCHA	BUSH	CASQUILLO
21	040965R1		**1**	RETENTOR	SEAL	RETEN

Eixo Dianteiro — **Carraro - 20.18**
Front Axle — **Carraro - 20.18**
Eje Delantero — **Carraro - 20.18**

60-170

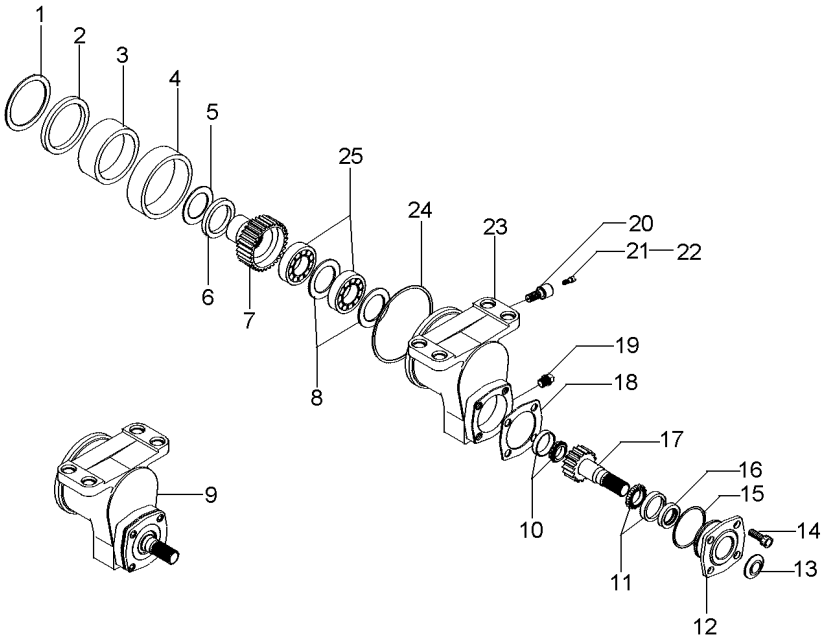

1	040967R1			**1**	ARRUELA	WASHER	ARANDELA
2	040918R1			**1**	RETENTOR	SEAL	RETEN
3	040954R1			**1**	BUCHA	BUSH	CASQUILLO
4	040942R1			**1**	BUCHA	BUSH	CASQUILLO
5	040919R1			**1**	ARRUELA	WASHER	ARANDELA
6	040920R1		0,3 MM	**X**	ESPAÇADOR	SPACER	PIEZA DISTANCIA
6	040921R1		0,5 MM	**X**	ESPAÇADOR	SPACER	PIEZA DISTANCIA
7	040928R1	9	27	**1**	ENGRENAGEM	GEAR	ENGRANAJE
8	040930R1	9	3 MM	**2**	CALÇO	SHIM	CALCE
9	040941R1			**1**	CX. ACIONAMENTO	DRIVE HOUSING	CAJA DE MANDO
10	040923R1	9		**1**	ROLAMENTO	BEARING	COJINETE
11	040927R1	9		**1**	ROLAMENTO	BEARING	COJINETE
12	040933R1	9		**1**	FLANGE	FLANGE	PLETINA
13	040935R1	9		**1**	PLACA	PLATE	PLATO
14	040934R1	9		**4**	PARAFUSO	BOLT	PERNO
15	040937R1	9		**1**	ANEL "O"	O RING	JUNTA TORICA
16	040936R1	9		**1**	RETENTOR	SEAL	RETEN
17	040925R1	9	21	**1**	ENGRENAGEM	GEAR	ENGRANAJE
18	040938R1	9	0,5 MM	**X**	CALÇO	SHIM	CALCE
18	040939R1	9	0,3 MM	**X**	CALÇO	SHIM	CALCE
18	040940R1	9	0,1 MM	**X**	CALÇO	SHIM	CALCE
19	040932R1	9		**1**	TAMPÃO	PAD	ALMOHADILLA
20	040931R1	9		**1**	PARAFUSO	BOLT	PERNO
21	040943R1	9		**1**	TAMPA	COVER	CUBIERTA
22	040944R1	9		**1**	GRAXEIRA	GREASER	ENGRASADOR
23	040924R1	9		**1**	CARCAÇA	HOUSING	ALOJAMIENTO
24	040922R1			**1**	ANEL "O"	O RING	JUNTA TORICA
25	040929R1	9		**2**	ROLAMENTO	BEARING	COJINETE

Eixo Dianteiro — **Carraro - 20.18**
Front Axle — **Carraro - 20.18**
Eje Delantero — **Carraro - 20.18**

60-175

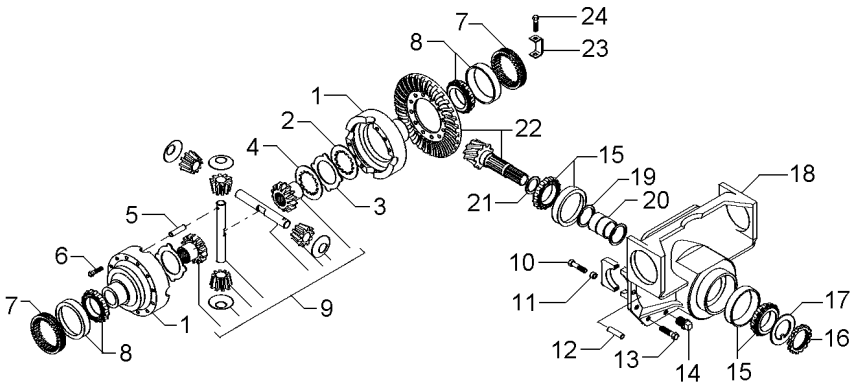

1	041004R1			**1**	CJ. CARCAÇA	HOUSE ASSY	CONJ. CARTER
2	041055R1			**8**	DISCO	DISC	DISCO
3	041054R1			**10**	DISCO	DISC	DISCO
4	041053R1			**2**	DISCO	DISC	DISCO
5	040995R1			**1**	PINO	PIN	PASADOR
6	3475587M1			**12**	PARAFUSO	BOLT	PERNO
7	3475584M1			**2**	PORCA	NUT	TUERCA
8	3475585M1			**2**	ROLAMENTO	BEARING	COJINETE
9	044210R1		60-190 No	**1**	CJ. DIFERENCIAL	KIT,DIFFERENTIAL	JGO.DIFERENCIAL.
10	040962R1	18		**4**	PARAFUSO	BOLT	PERNO
11	3475335M1	18		**4**	BUCHA	BUSH	CASQUILLO
12	3475341M1			**2**	PINO	PIN	PASADOR
13	040961R1			**10**	PARAFUSO	BOLT	PERNO
14	3475329M1			**1**	BUJÃO	PLUG	TAPON
15	3475567M1			**2**	ROLAMENTO	BEARING	COJINETE
16	3475570M1	22		**1**	PORCA	NUT	TUERCA
17	3475569M1	22		**1**	ARRUELA	WASHER	ARANDELA
18	040960R1			**1**	SUPORTE	BRACKET	SOPORTE
19	040992R1	22		**2**	ARRUELA	WASHER	ARANDELA
20	040991R1	22		**1**	ESPAÇADOR	SPACER	PIEZA DISTANCIA
21	040981R1		2,50 MM	**X**	CALÇO	SHIM	CALCE
21	040982R1		2,60 MM	**X**	CALÇO	SHIM	CALCE
21	040983R1		2,70 MM	**X**	CALÇO	SHIM	CALCE
21	040984R1		2,80 MM	**X**	CALÇO	SHIM	CALCE
21	040985R1		2,90 MM	**X**	CALÇO	SHIM	CALCE
21	040986R1		3,00 MM	**X**	CALÇO	SHIM	CALCE
21	040987R1		3,10 MM	**X**	CALÇO	SHIM	CALCE
21	040988R1		3,20 MM	**X**	CALÇO	SHIM	CALCE
21	040989R1		3,30 MM	**X**	CALÇO	SHIM	CALCE
21	040990R1		3,40 MM	**X**	CALÇO	SHIM	CALCE
22	040978R1		11/32	**1**	COROA E PINHÃO	KIT, CROWNWHEEL	JUEGO CORONA
23	3475583M1			**2**	CHAPA	PLATE	CHAPA
24	040993R1			**2**	PARAFUSO	BOLT	PERNO

Eixo Dianteiro — **Carraro - 20.18**
Front Axle — **Carraro - 20.18**
Eje Delantero — **Carraro - 20.18**

60-180

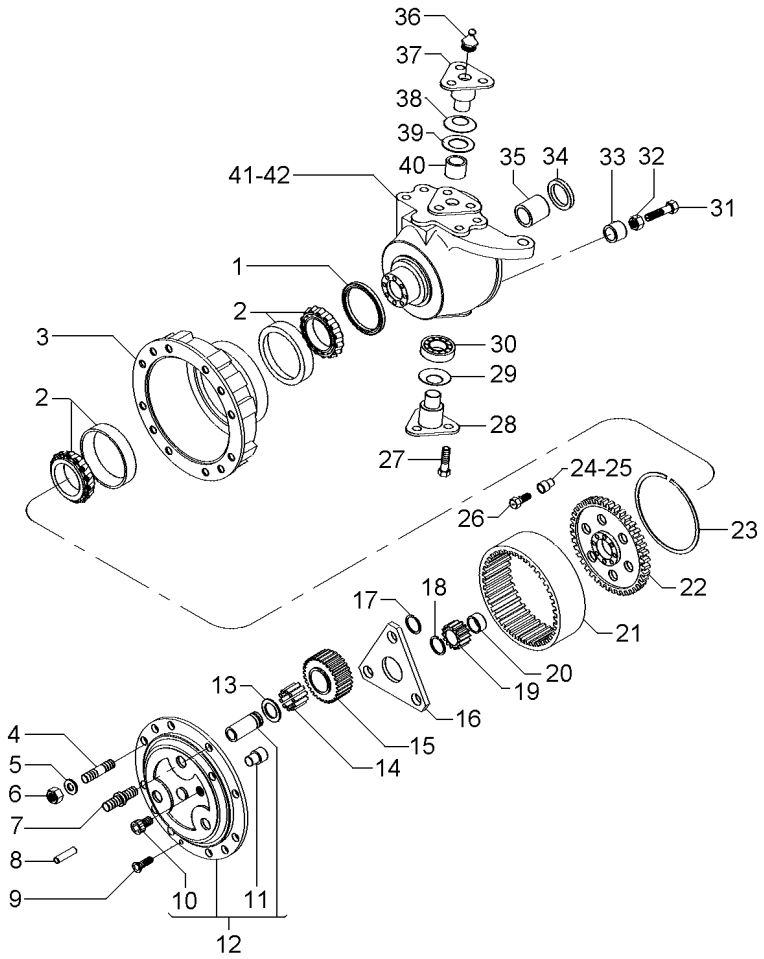

1	040994R1	150x176x16mm	**2**	RETENTOR	SEAL	RETEN
1	053850R1	150x180x14.5mm	**2**	RETENTOR	SEAL	RETEN
2	3475599M1		**4**	ROLAMENTO	BEARING	COJINETE
3	3475600M1		**2**	CUBO	HUB	CUBO
4	041086R1		**12**	PRISIONEIRO	STUD	ESPARRAGO
5	041087R1		**16**	ARRUELA	WASHER	ARANDELA
6	041088R1		**16**	PORCA	NUT	TUERCA
7	041095R1		**4**	PRISIONEIRO	STUD	ESPARRAGO
8	3475618M1		**4**	PINO	PIN	PASADOR
9	041093R1		**4**	PARAFUSO	BOLT	PERNO
10	041089R1	12	**2**	TAMPÃO	PAD	ALMOHADILLA
11	3475612M1	12	**2**	PINO	PIN	PASADOR
12	041090R1		**2**	PORTA ENGRENAGEM	CARRIER	PORTADOR
13	3475625M1		**6**	ARRUELA	WASHER	ARANDELA
14	041091R1		**18**	ROLAMENTO	BEARING	COJINETE
15	041092R1		**6**	ENGRENAGEM	GEAR	ENGRANAJE
16	041099R1		**2**	ARRUELA	WASHER	ARANDELA
17	040926R1		**6**	ANEL	RING	ARO
18	3475595M1		**2**	ANEL	RING	ARO
19	3475594M1		**2**	ENGRENAGEM	GEAR	ENGRANAJE
20	041098R1		**2**	ESPAÇADOR	SPACER	PIEZA DISTANCIA
21	041084R1		**2**	COROA	SPROCKET	RUEDA DE CADENA
22	041080R1		**2**	SUPORTE	BRACKET	SOPORTE
23	041079R1		**2**	ANEL TRAVA	CIRCLIP	CIRCULITO
24	041081R1		**2**	BUCHA	BUSH	CASQUILLO
25	041082R1		**14**	BUCHA	BUSH	CASQUILLO
26	3475604M1		**16**	PARAFUSO	BOLT	PERNO
27	041065R1		**12**	PARAFUSO	BOLT	PERNO
28	041068R1		**2**	PINO	PIN	PASADOR
29	041052R1		**2**	MOLA	SPRING	RESORTE
30	040949R1		**2**	ROLAMENTO	BEARING	COJINETE
31	041059R1		**2**	PARAFUSO	BOLT	PERNO
32	041060R1		**5**	PORCA	NUT	TUERCA
33	041074R1		**2**	ESPAÇADOR	SPACER	PIEZA DISTANCIA
34	041057R1	65x35x14,5	**2**	RETENTOR	SEAL	RETEN
35	3475535M1		**2**	BUCHA	BUSH	CASQUILLO
36	3475345M1		**4**	GRAXEIRA	GREASER	ENGRASADOR
37	041066R1		**2**	PINO	PIN	PASADOR
38	040947R1		**2**	MOLA PRATO	SPRING PLATE	PLETINA MUELLE
39	040959R1		**2**	ESPAÇADOR	SPACER	PIEZA DISTANCIA
40	040957R1		**2**	BUCHA	BUSH	CASQUILLO
41	041056R1	▶	**1**	CARCAÇA	HOUSING	ALOJAMIENTO
42	041067R1	◀	**1**	CARCAÇA	HOUSING	ALOJAMIENTO

Eixo Dianteiro — **Carraro - 20.18**
Front Axle — **Carraro - 20.18**
Eje Delantero — **Carraro - 20.18**

60-185

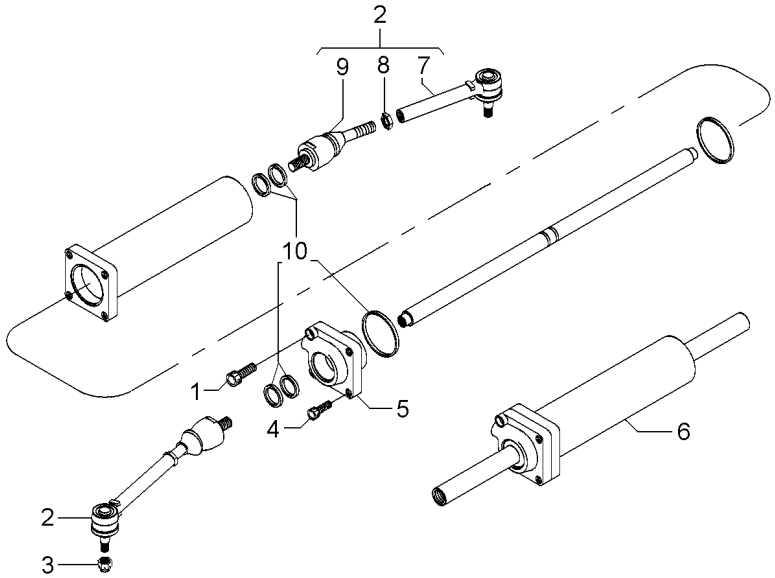

1	041076R1		**1**	PARAFUSO	BOLT	PERNO
2	041064R1		**2**	CJ. BRAÇO	KIT, ARM	JUEGO DE BRAZO
3	041069R1		**2**	PORCA	NUT	TUERCA
4	041070R1		**3**	PARAFUSO	BOLT	PERNO
5	041073R1		**1**	GUIA	GUIDE	GUIA
6	041071R1		**1**	CILINDRO	CYLINDER	CILINDRO
7	041061R1	2	**2**	BRAÇO	ARM	BRAZO
8	041062R1	2	**2**	PORCA	NUT	TUERCA
9	041063R1	2	**2**	ARTICULAÇÃO	KNUCKLE	CHARNELA
10	041072R1		**1**	JG.JUNTAS	KIT, GASKET	JGO.EMPAQUETAD.

Kit Diferencial
Diferential Kit
Kit Diferencial

60-190

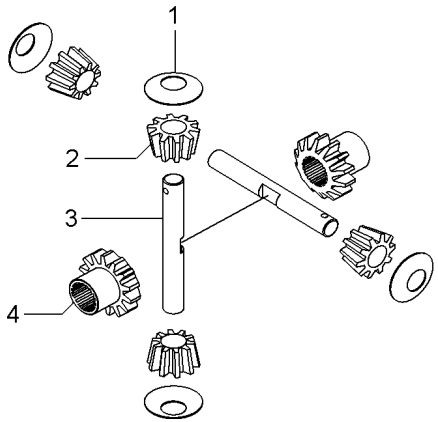

1	3575579M1	**2**	ARRUELA	WASHER	ARANDELA
2	3476337M1	**2**	SATÉLITE	SATELLITE	SATELITE
3	041002R1	**1**	EIXO	SHAFT	ARBOL
4	041005R1	**2**	ENGRENAGEM	GEAR	ENGRANAJE

Eixo Cardan
Tail Shaft
Eje Cardan

60-195

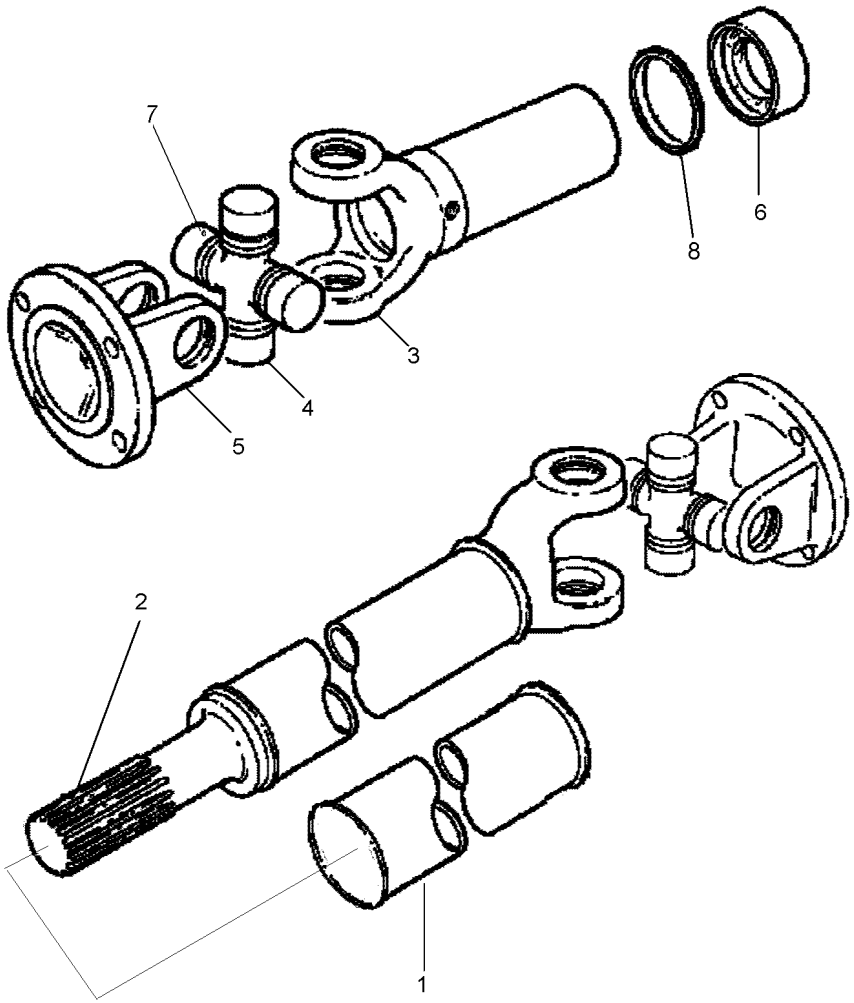

1	6235604M1	**1** TUBO	PIPE	CANO
2	6235578M1	**1** PONTEIRA	TOGGLE	TENSOR
3	6235579M1	**2** GARFO	FORK	HORQUILLA
4	6235580M1	**2** CRUZETA	CROSSPIECE	PIEZA TRANSVERSA
5	6235581M1	**2** FLANGE	FLANGE	PLETINA
6	6235577M1	**1** LUVA	SLEEVE	MANCHA
7	6235605M1	**2** NIPEL	NIPPLE	NIPLE
8	6235606M1	**1** VEDAÇÃO	SEALING	VEDACION

Direção E Controle Remoto Remote Control And Steering Dirección Y Controle Remoto	2 Rm 2 Wd 2 Rm	70-10	Sem Controle Remoto Without Remote Control Sin Controle Remoto

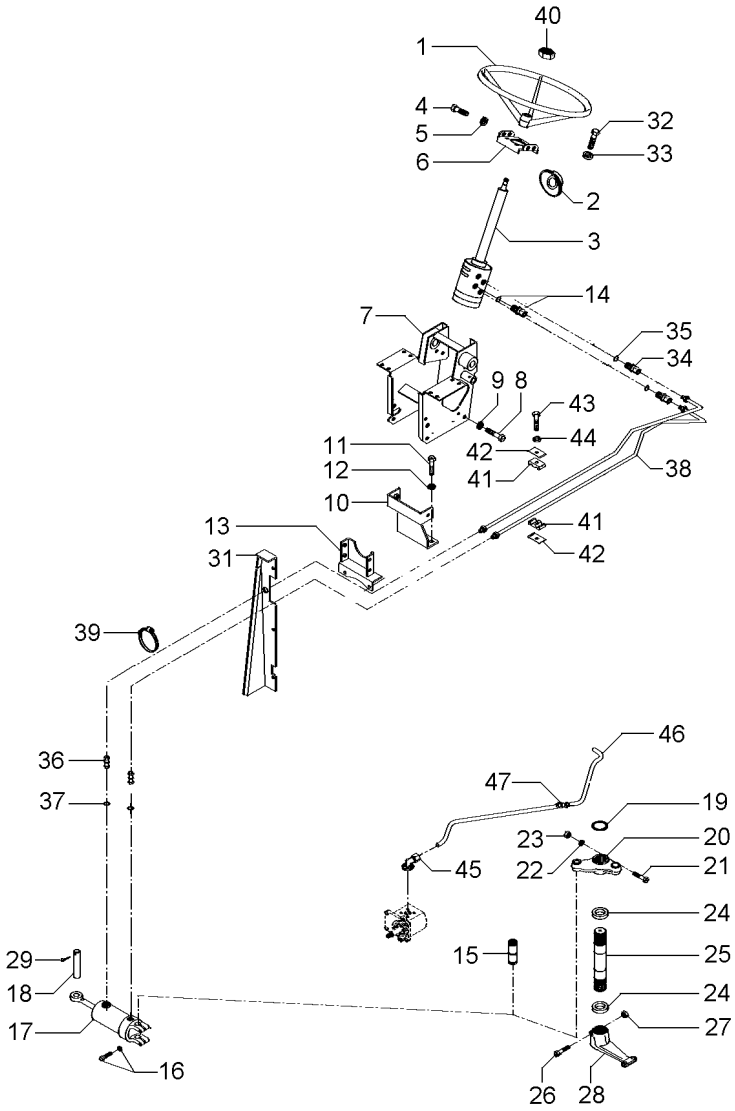

1	040341T1		1	VOLANTE	FLYWHEEL	VOLANTE
2	2801323M1		1	COLAR	COLLAR	COLLAR
3	6214359M91		1	UN. HIDROSTÁTICA	STEERING UNIT	UNIDAD DIRECCION
3	6214371M91		1	COLUNA DIREÇÃO	STEERING COLUMN	COLUMNA DIRECC
4	353691X1		2	PARAFUSO	BOLT	PERNO
4	353897X1		2	PARAFUSO	BOLT	PERNO
5	353434X1		4	ARRUELA	WASHER	ARANDELA
6	047181S1		1	SUPORTE	BRACKET	SOPORTE
7	047174S1		1	ESTRUTURA	STRUCTURE	ESTRUCTURA
8	339451X1		2	PARAFUSO	BOLT	PERNO
9	339376X1		2	ARRUELA	WASHER	ARANDELA
10	033922S1		1	SUPORTE	BRACKET	SOPORTE
11	353698X1		2	PARAFUSO	BOLT	PERNO
12	353432X1		2	ARRUELA PRESSÃO	PRESSURE WASHER	LAVADOR PRESION
13	033927S1		1	SUPORTE	BRACKET	SOPORTE
14	047154T1		2	CONEXÃO	CONNECTION	CONEXION
14	1441115X1		2	ANEL "O"	O RING	JUNTA TORICA
15	489720M91	60-60 No	1	PINO	PIN	PASADOR
16	353725X1		2	PARAFUSO	BOLT	PERNO
16	353439X1		2	ARRUELA PRESSÃO	PRESSURE WASHER	LAVADOR PRESION
17	3148318M91	70-50 No	1	CJ. CILINDRO	KIT, CYLINDER	JUEGO DE CILINDR
18	3148787M2		1	PINO	PIN	PASADOR
19	355917X1		1	ANEL TRAVA	CIRCLIP	CIRCULITO
20	042863N1		1	CJ. BRAÇO	KIT, ARM	JUEGO DE BRAZO
21	353622X1		1	PARAFUSO	BOLT	PERNO
22	353433X1		1	ARRUELA	WASHER	ARANDELA
23	353427X1		1	PORCA	NUT	TUERCA
24	196079M1		2	VEDANTE	SEAL	RETEN
25	1676666M1		1	EIXO	SHAFT	ARBOL
26	361859X1		1	PARAFUSO	BOLT	PERNO
27	195556M2		1	PORCA	NUT	TUERCA
28	1676664M1		1	BRAÇO	ARM	BRAZO
29	375090X1		1	CUPILHA	COTTER PIN	PASADOR DOUBLE
31	067683S1	◀	1	PAINEL	PANEL	PANEL
31	067686S1	▶	1	PAINEL	PANEL	PANEL
31	391074X1		8	PARAFUSO	BOLT	PERNO
31	355617X1		8	ARRUELA	WASHER	ARANDELA
31	339375X1		8	ARRUELA	WASHER	ARANDELA
32	339814X1		4	PARAFUSO	BOLT	PERNO
33	339376X1		4	ARRUELA	WASHER	ARANDELA
34	047155T1		2	CONEXÃO	CONNECTION	CONEXION
35	1441115X1		2	ANEL "O"	O RING	JUNTA TORICA
36	3411947M91		2	CONEXÃO	CONNECTION	CONEXION
37	831452M1		2	ANEL "O"	O RING	JUNTA TORICA
38	067905T1		2	MANGUEIRA	HOSE	FLEXIBLE
39	3148223M1		4	BRAÇADEIRA	CLAMP	ABRAZADERA
40	339617X1		1	PORCA	NUT	TUERCA
41	3585143M1		2	BRAÇADEIRA	CLAMP	ABRAZADERA
42	3146897M1		1	REFORÇO	REINFORCEMENT	REFUERZO
43	353685X1		1	PARAFUSO	BOLT	PERNO

Direção E Controle Remoto Remote Control And Steering Dirección Y Controle Remoto	2 Rm 2 Wd 2 Rm	70-10	Sem Controle Remoto Without Remote Control Sin Controle Remoto

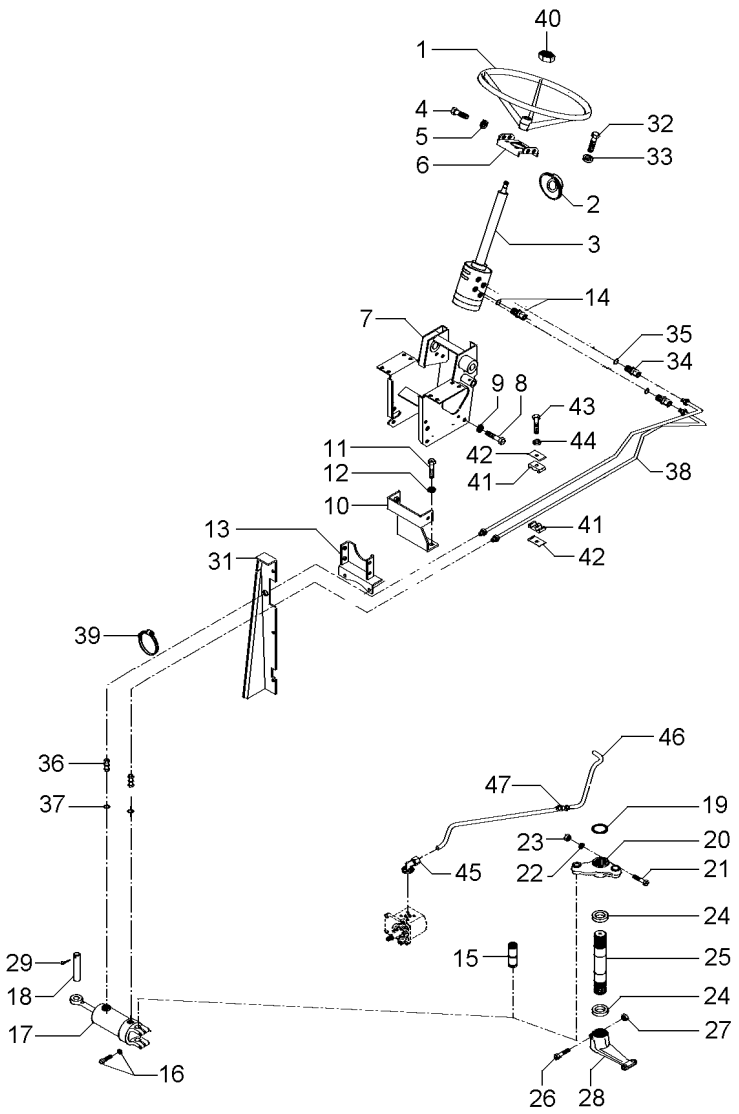

44	353446X1	**1**	ARRUELA	WASHER	ARANDELA
45	3411940M91	**2**	CONEXÃO	CONNECTION	CONEXION
46	063213P1	**1**	TUBO	PIPE	CANO
47	3412195M91	**1**	CONEXÃO	CONNECTION	CONEXION

Direção E Controle Remoto — **2 Rm**
Remote Control And Steering — **2 Wd**
Dirección Y Controle Remoto — **2 Rm**

70-15

Sem Controle Remoto
Without Remote Control
Sin Controle Remoto

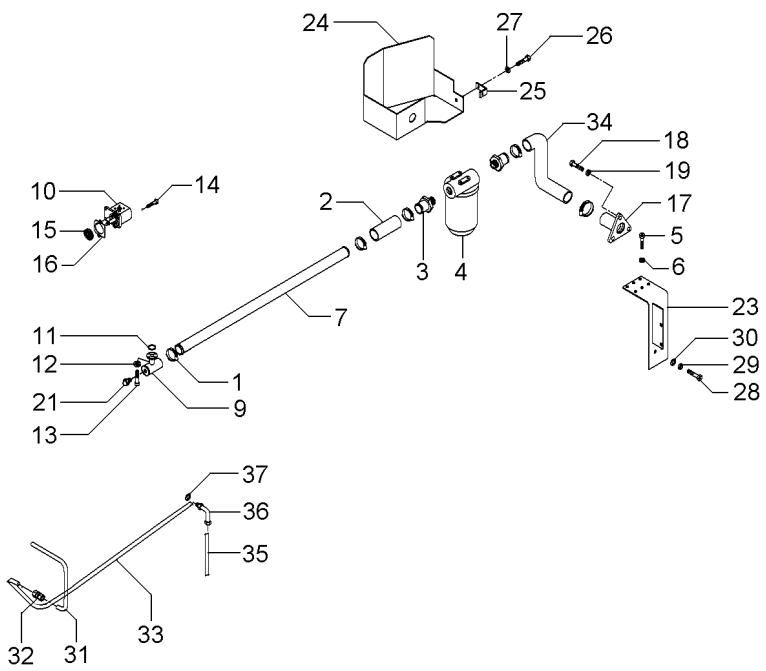

1	490802M1		**6**	BRAÇADEIRA	CLAMP	ABRAZADERA
2	036732P1		**2**	MANGUEIRA	HOSE	FLEXIBLE
3	020529P1		**2**	CONEXÃO	CONNECTION	CONEXION
4	020388T2	70-20 No	**1**	CJ. FILTRO	KIT, FILTER	JUEGO FILTRO
5	353677X1		**4**	PARAFUSO	BOLT	PERNO
6	353446X1		**4**	ARRUELA	WASHER	ARANDELA
7	063325P1		**1**	TUBO	PIPE	CANO
9	039478S1		**1**	FLANGE	FLANGE	PLETINA
10	052207T1		**1**	BOMBA HIDRÁULICA	HYDRAULIC PUMP	BOMBA HIDRAULICA
11	3585217M1		**1**	ANEL "O"	O RING	JUNTA TORICA
12	339375X1		**8**	ARRUELA	WASHER	ARANDELA
13	391979X1		**8**	PARAFUSO	BOLT	PERNO
14	362443X1		**1**	PARAFUSO	BOLT	PERNO
15	3412000M1		**1**	ENGRENAGEM	GEAR	ENGRANAJE
16	1687018M2		**1**	JUNTA	GASKET	EMPAQUETADURA.
17	020380S1		**1**	FLANGE	FLANGE	PLETINA
18	353691X1		**3**	PARAFUSO	BOLT	PERNO
19	353434X1		**3**	ARRUELA	WASHER	ARANDELA
21	835087M91		**1**	BUJÃO	PLUG	TAPON
23	051323S1		**1**	SUPORTE	BRACKET	SOPORTE
24	051326S1		**1**	PROTEÇÃO	GUARD	DEFENSA
25	051330P1		**1**	SUPORTE	BRACKET	SOPORTE
26	353651X1		**1**	PARAFUSO	BOLT	PERNO
27	353434X1		**1**	ARRUELA	WASHER	ARANDELA
28	354276X1		**1**	PARAFUSO	BOLT	PERNO
29	353439X1		**1**	ARRUELA PRESSÃO	PRESSURE WASHER	LAVADOR PRESION
30	353758X1		**1**	ARRUELA	WASHER	ARANDELA
31	051962P1		**1**	TUBO	PIPE	CANO
32	3412195M91		**1**	CONEXÃO	CONNECTION	CONEXION
33	065107P1		**1**	TUBO	PIPE	CANO
34	051320P1		**1**	MANGUEIRA	HOSE	FLEXIBLE
35	065103P1		**1**	TUBO	PIPE	CANO
36	6203985M1		**1**	CONEXÃO	CONNECTION	CONEXION
37	390855X1		**1**	ARRUELA	WASHER	ARANDELA

Filtro
Filter
Filtro

70-20

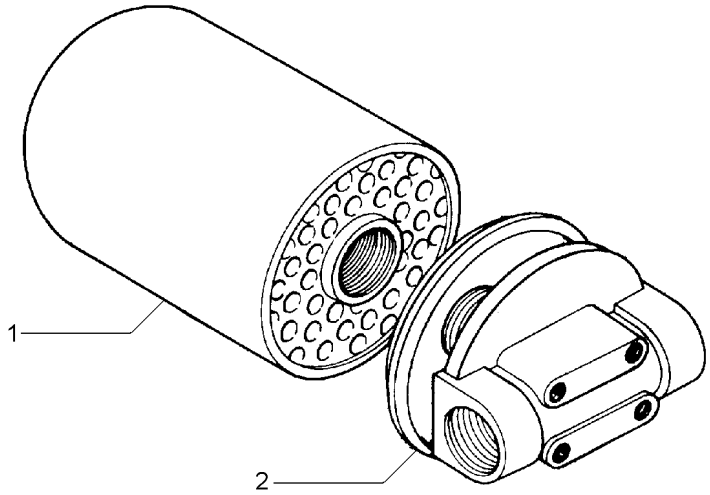

1	034391T1	**1** ELEMENTO	ELEMENT	ELEMENTO
2	020389R1	**1** CABEÇOTE FILTRO	FILTER HEAD	CABEZA DE FILTRO

Direção Hidrostática
Hydrostatic Steering
Direccion Hidrostática

2 Rodas Motrizes
2 Wheels Drive
2 Ruedas Motriz

70-25

Com Controle Remoto - Com Tdpi
With Remote Control - With Ipto
Con Controle Remoto - Con Tdfi

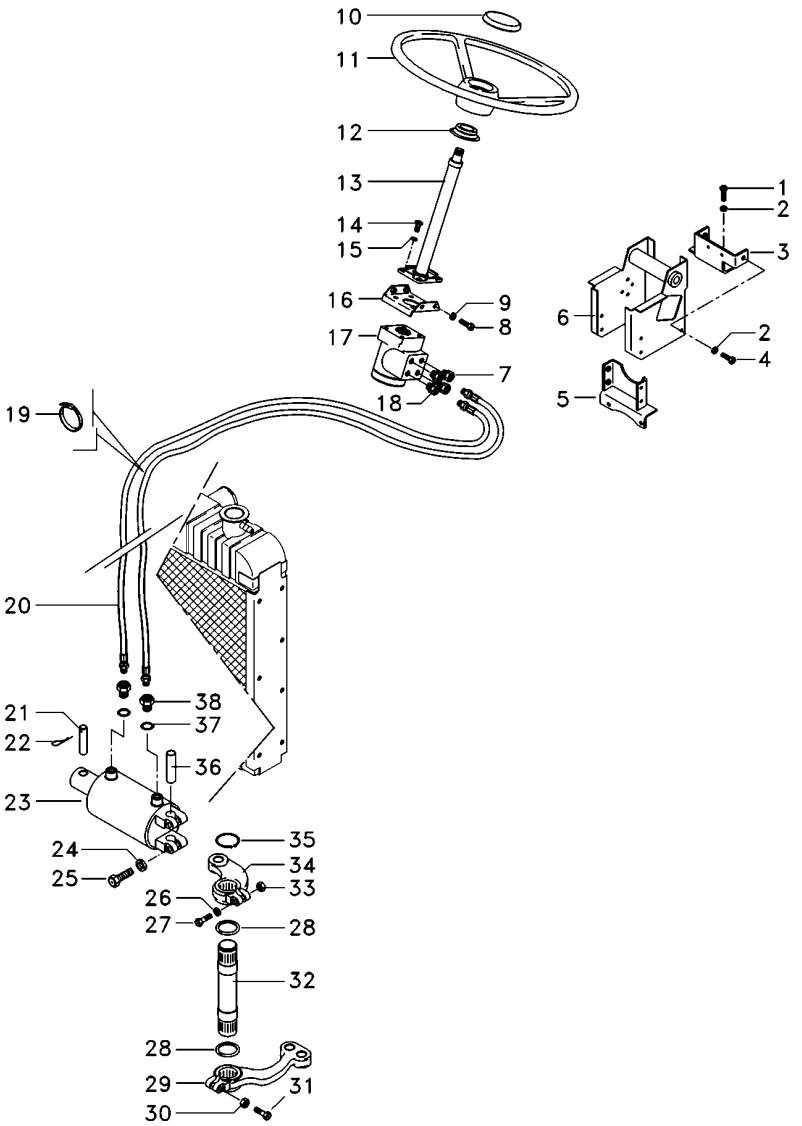

1	353698X1		**4**	PARAFUSO	BOLT	PERNO
2	353432X1		**10**	ARRUELA PRESSÃO	PRESSURE WASHER	LAVADOR PRESION
3	033922S1		**1**	SUPORTE	BRACKET	SOPORTE
4	339451X1		**6**	PARAFUSO	BOLT	PERNO
5	033927S1		**1**	SUPORTE	BRACKET	SOPORTE
6	047174S1		**1**	ESTRUTURA	STRUCTURE	ESTRUCTURA
7	047155T1		**2**	CONEXÃO	CONNECTION	CONEXION
8	353691X1		**5**	PARAFUSO	BOLT	PERNO
9	353434X1		**7**	ARRUELA	WASHER	ARANDELA
10	061181T1		**1**	EMBLEMA	EMBLEM	EMBLEMA
10	037892T1		**1**	TAMPA	COVER	CUBIERTA
11	6200469M1		**1**	VOLANTE	FLYWHEEL	VOLANTE
12	6218433M1		**1**	COLAR	COLLAR	COLLAR
13	6214371M91		**1**	COLUNA DIREÇÃO	STEERING COLUMN	COLUMNA DIRECC
14	339814X1		**4**	PARAFUSO	BOLT	PERNO
15	339376X1		**5**	ARRUELA	WASHER	ARANDELA
16	047181S1		**1**	SUPORTE	BRACKET	SOPORTE
17	6214359M91		**1**	UN. HIDROSTÁTICA	STEERING UNIT	UNIDAD DIRECCION
18	047154T1		**2**	CONEXÃO	CONNECTION	CONEXION
19	3148223M1		**4**	BRAÇADEIRA	CLAMP	ABRAZADERA
20	067905T1		**2**	MANGUEIRA	HOSE	FLEXIBLE
21	3148787M2		**1**	PINO	PIN	PASADOR
22	375090X1		**1**	CUPILHA	COTTER PIN	PASADOR DOUBLE
23	3148318M92	70-50 No	**1**	CILINDRO	CYLINDER	CILINDRO
24	353439X1		**2**	ARRUELA PRESSÃO	PRESSURE WASHER	LAVADOR PRESION
25	353725X1		**2**	PARAFUSO	BOLT	PERNO
26	353433X1		**1**	ARRUELA	WASHER	ARANDELA
27	353622X1		**1**	PARAFUSO	BOLT	PERNO
28	072293P1		**2**	VEDANTE	SEAL	RETEN
29	1676664M1		**1**	BRAÇO	ARM	BRAZO
30	195556M2		**1**	PORCA	NUT	TUERCA
31	361859X1		**1**	PARAFUSO	BOLT	PERNO
32	1676666M1		**1**	EIXO	SHAFT	ARBOL
33	353427X1		**1**	PORCA	NUT	TUERCA
34	042863N1		**1**	CJ. BRAÇO	KIT, ARM	JUEGO DE BRAZO
35	355917X1		**1**	ANEL TRAVA	CIRCLIP	CIRCULITO
36	489720M91		**1**	PINO	PIN	PASADOR
37	831452M1		**2**	ANEL "O"	O RING	JUNTA TORICA
38	3411947M91		**2**	CONEXÃO	CONNECTION	CONEXION

Direção Hidrostática Hydrostatic Steering Direccion Hidrostática	2 Rodas Motrizes 2 Wheels Drive 2 Ruedas Motriz	70-30	Com Controle Remoto - Com Tdpi With Remote Control - With Ipto Con Controle Remoto - Con Tdfi

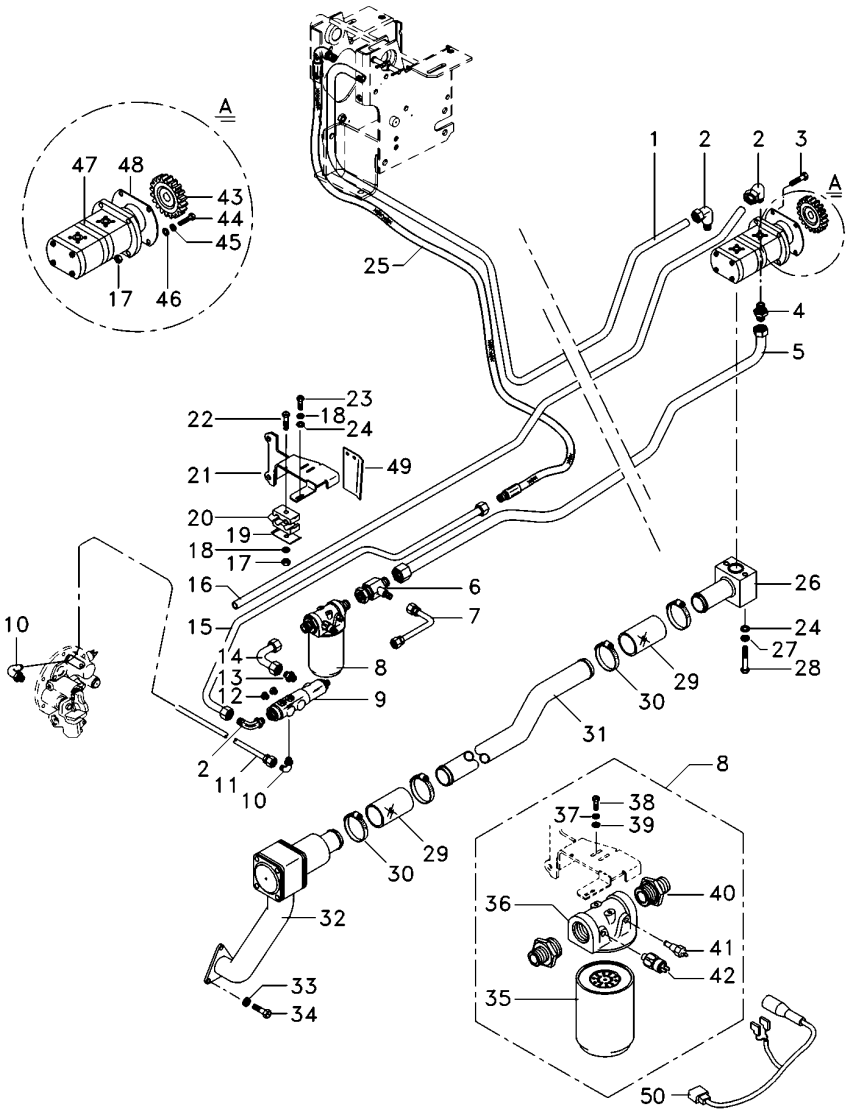

1	6223541M1		1	TUBO	PIPE	CANO
2	6214770M1		3	CONEXÃO	CONNECTION	CONEXION
3	362686X1		1	PARAFUSO	BOLT	PERNO
4	6215056M1		1	CONEXÃO	CONNECTION	CONEXION
5	6221040M91		1	TUBO RETORNO	LEAK-OFF PIPE	TUBO DE ESCAPE.
6	6215057M1		1	CONEXÃO "T"	CONNECTION T	CONEXION T
7	6215073M91		1	TUBO	PIPE	CANO
8	6223536M91		1	CJ. FILTRO	KIT, FILTER	JUEGO FILTRO
9	3759547M93		1	VÁLVULA	VALVE	VALVULA
10	045823T1		2	CONEXÃO	CONNECTION	CONEXION
11	6214755M1		1	TUBO	PIPE	CANO
12	3019639X91		2	BUJÃO	PLUG	TAPON
13	3019383X91		1	CONEXÃO	CONNECTION	CONEXION
14	6214753M1		1	TUBO	PIPE	CANO
15	6214803M1		1	TUBO	PIPE	CANO
16	6225761M1		1	TUBO	PIPE	CANO
17	355565X1		3	PORCA	NUT	TUERCA
18	353446X1		4	ARRUELA	WASHER	ARANDELA
19	3146897M1		3	REFORÇO	REINFORCEMENT	REFUERZO
20	3585143M1		4	BRAÇADEIRA	CLAMP	ABRAZADERA
21	6235391M91		1	SUPORTE FILTRO	FILTER SUPPORT	FILTER SUPPORT
22	353685X1		2	PARAFUSO	BOLT	PERNO
23	353677X1		2	PARAFUSO	BOLT	PERNO
24	339024X1		4	ARRUELA	WASHER	ARANDELA
25	050762T1		1	MANGUEIRA	HOSE	FLEXIBLE
26	6214710M91		1	FLANGE	FLANGE	PLETINA
27	339374X1		2	ARRUELA	WASHER	ARANDELA
28	339291X1		2	PARAFUSO	BOLT	PERNO
29	6215183M1		2	MANGUEIRA	HOSE	FLEXIBLE
30	6214781M1		4	BRAÇADEIRA	CLAMP	ABRAZADERA
31	6214787M1		1	TUBO	PIPE	CANO
32	6214846M91	70-110 No	1	CJ. FILTRO	KIT, FILTER	JUEGO FILTRO
33	353434X1		7	ARRUELA	WASHER	ARANDELA
34	353691X1		5	PARAFUSO	BOLT	PERNO
35	6223537M1		1	ELEMENTO	ELEMENT	ELEMENTO
36	6223538M1		1	CABEÇOTE FILTRO	FILTER HEAD	CABEZA DE FILTRO
37	353446X1		2	ARRUELA	WASHER	ARANDELA
38	353667X1		2	PARAFUSO	BOLT	PERNO
39	339024X1		2	ARRUELA	WASHER	ARANDELA
40	6223539M1		2	CONEXÃO	CONNECTION	CONEXION
41	6214134M1	[A]	1	SENSOR	SENDER	EMISOR
42	6214760M1	[B]	1	SENSOR	SENDER	EMISOR
43	6223540M1		1	ENGRENAGEM	GEAR	ENGRANAJE
44	362443X1		1	PARAFUSO	BOLT	PERNO
45	339376X1		5	ARRUELA	WASHER	ARANDELA
46	353756X1		1	ARRUELA	WASHER	ARANDELA
47	6214827M91		1	BOMBA HIDRÁULICA	HYDRAULIC PUMP	BOMBA HIDRAULICA
48	1687018M2		1	JUNTA	GASKET	EMPAQUETADURA.
49	6234785M1		1	CAPA	CAP	TAPA

Direção Hidrostática **Hydrostatic Steering** **Direccion Hidrostática**	**2 Rodas Motrizes** **2 Wheels Drive** **2 Ruedas Motriz**	**70-30**	**Com Controle Remoto - Com Tdpi** **With Remote Control - With Ipto** **Con Controle Remoto - Con Tdfi**

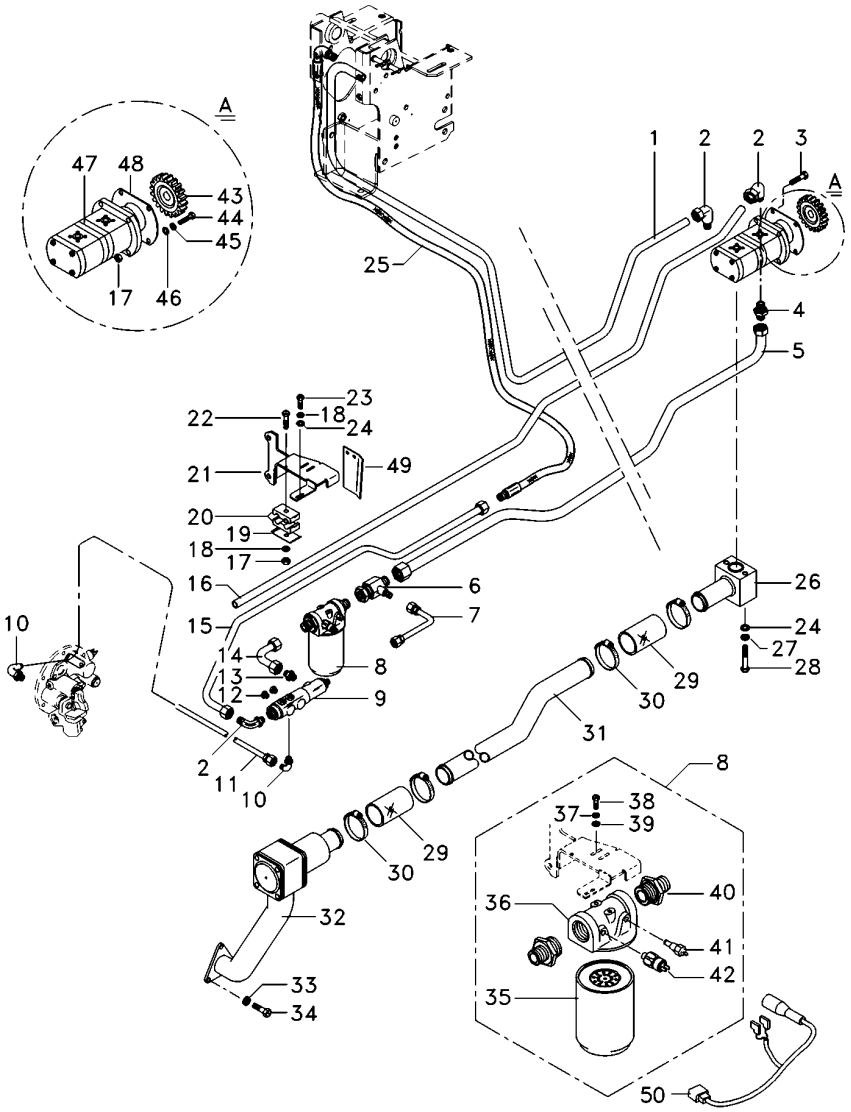

[A] TEMPERATURA
TEMPERATURE
TEMPERATURA

[B] PRESSÃO
PRESSURE
PRESSION

Direção Hidrostática
Hydrostatic Steering
Direccion Hidrostática

2 Rodas Motrizes
2 Wheels Drive
2 Ruedas Motriz

70-35

Com Controle Remoto - Com Tdpi - 8x8 Velocidades
With Remote Control - With Ipto - 8x8 Speed
Con Controle Remoto - Con Tdfi - 8x8 Velocidades

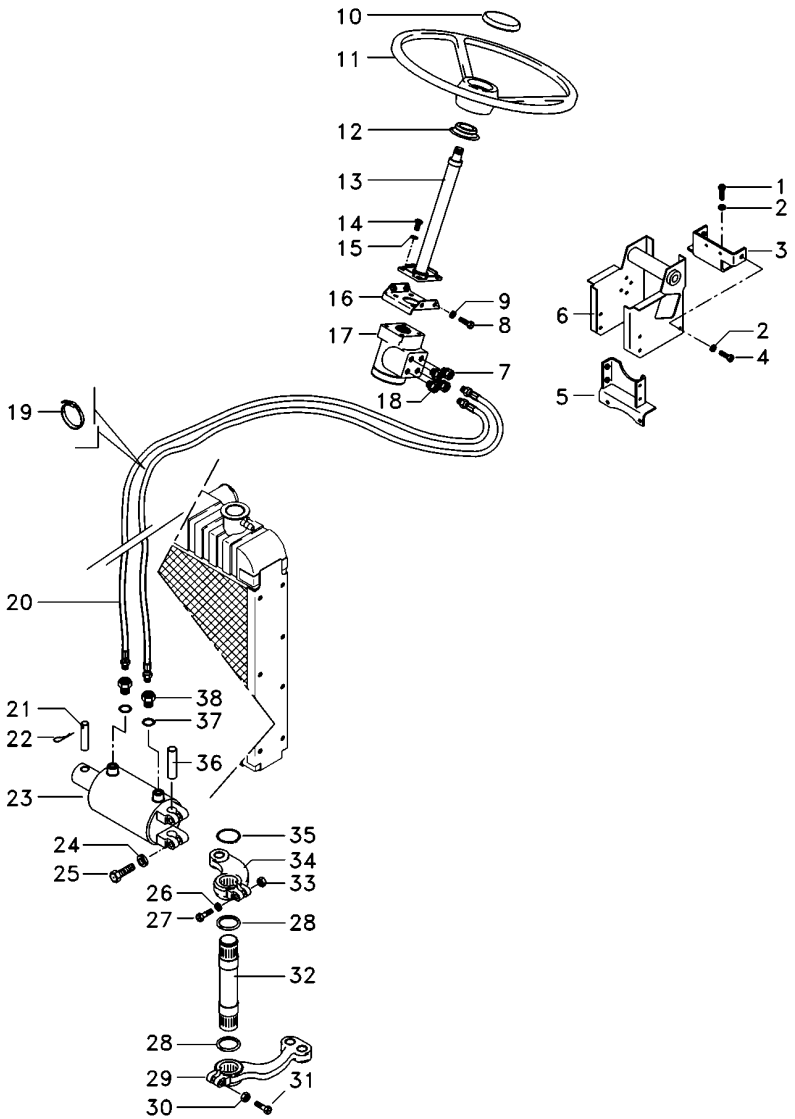

1	353698X1		**4**	PARAFUSO	BOLT	PERNO
2	353432X1		**10**	ARRUELA PRESSÃO	PRESSURE WASHER	LAVADOR PRESION
3	064897S1		**1**	BASE	BOWL	TAZA
4	339451X1		**6**	PARAFUSO	BOLT	PERNO
5	033927S1		**1**	SUPORTE	BRACKET	SOPORTE
6	047174S1		**1**	ESTRUTURA	STRUCTURE	ESTRUCTURA
7	047155T1		**2**	CONEXÃO	CONNECTION	CONEXION
8	353691X1		**5**	PARAFUSO	BOLT	PERNO
9	353434X1		**7**	ARRUELA	WASHER	ARANDELA
10	061181T1		**1**	EMBLEMA	EMBLEM	EMBLEMA
10	037892T1		**1**	TAMPA	COVER	CUBIERTA
11	6200469M1		**1**	VOLANTE	FLYWHEEL	VOLANTE
12	6218433M1		**1**	COLAR	COLLAR	COLLAR
13	6214371M91		**1**	COLUNA DIREÇÃO	STEERING COLUMN	COLUMNA DIRECC
14	339814X1		**4**	PARAFUSO	BOLT	PERNO
15	339376X1		**5**	ARRUELA	WASHER	ARANDELA
16	047181S1		**1**	SUPORTE	BRACKET	SOPORTE
17	6214359M91		**1**	UN. HIDROSTÁTICA	STEERING UNIT	UNIDAD DIRECCION
18	047154T1		**2**	CONEXÃO	CONNECTION	CONEXION
19	3148223M1		**4**	BRAÇADEIRA	CLAMP	ABRAZADERA
20	067905T1		**2**	MANGUEIRA	HOSE	FLEXIBLE
21	3148787M2		**1**	PINO	PIN	PASADOR
22	375090X1		**1**	CUPILHA	COTTER PIN	PASADOR DOUBLE
23	3148318M92	70-50 No	**1**	CILINDRO	CYLINDER	CILINDRO
24	353439X1		**2**	ARRUELA PRESSÃO	PRESSURE WASHER	LAVADOR PRESION
25	353725X1		**2**	PARAFUSO	BOLT	PERNO
26	353433X1		**1**	ARRUELA	WASHER	ARANDELA
27	353622X1		**1**	PARAFUSO	BOLT	PERNO
28	072293P1		**2**	VEDANTE	SEAL	RETEN
29	1676664M1		**1**	BRAÇO	ARM	BRAZO
30	195556M2		**1**	PORCA	NUT	TUERCA
31	361859X1		**1**	PARAFUSO	BOLT	PERNO
32	1676666M1		**1**	EIXO	SHAFT	ARBOL
33	353427X1		**1**	PORCA	NUT	TUERCA
34	042863N1		**1**	CJ. BRAÇO	KIT, ARM	JUEGO DE BRAZO
35	355917X1		**1**	ANEL TRAVA	CIRCLIP	CIRCULITO
36	489720M91		**1**	PINO	PIN	PASADOR
37	831452M1		**2**	ANEL "O"	O RING	JUNTA TORICA
38	3411947M91		**2**	CONEXÃO	CONNECTION	CONEXION

Direção Hidrostática
Hydrostatic Steering
Direccion Hidrostática

2 Rodas Motrizes
2 Wheels Drive
2 Ruedas Motriz

70-40

Com Controle Remoto - Com Tdpi - 8x8 Velocidades
With Remote Control - With Ipto - 8x8 Speed
Con Controle Remoto - Con Tdfi - 8x8 Velocidades

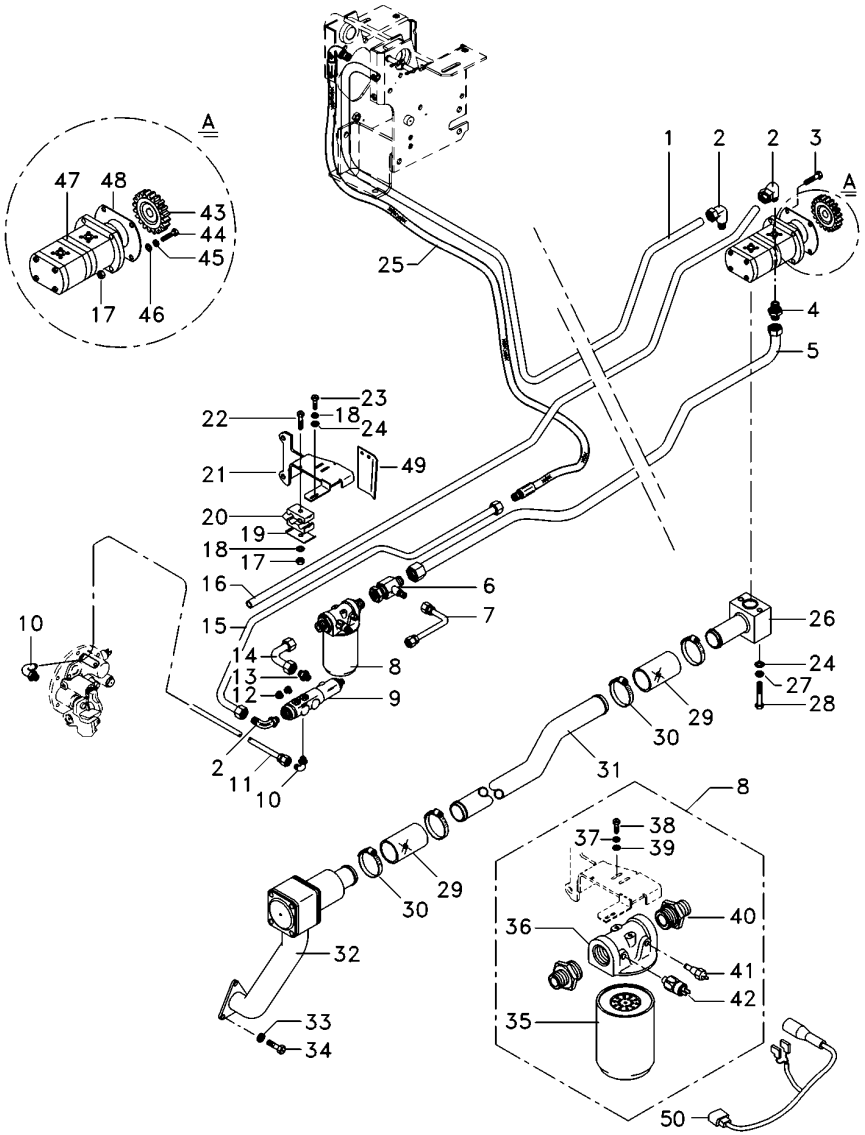

1	6223541M1		**1**	TUBO	PIPE	CANO
2	6214770M1		**3**	CONEXÃO	CONNECTION	CONEXION
3	362686X1		**1**	PARAFUSO	BOLT	PERNO
4	6215056M1		**1**	CONEXÃO	CONNECTION	CONEXION
5	6221040M91		**1**	TUBO RETORNO	LEAK-OFF PIPE	TUBO DE ESCAPE.
6	6215057M1		**1**	CONEXÃO "T"	CONNECTION T	CONEXION T
7	6215073M91		**1**	TUBO	PIPE	CANO
8	6223536M91		**1**	CJ. FILTRO	KIT, FILTER	JUEGO FILTRO
9	3759547M93		**1**	VÁLVULA	VALVE	VALVULA
10	045823T1		**2**	CONEXÃO	CONNECTION	CONEXION
11	6214755M1		**1**	TUBO	PIPE	CANO
12	3019639X91		**2**	BUJÃO	PLUG	TAPON
13	3019383X91		**1**	CONEXÃO	CONNECTION	CONEXION
14	6214753M1		**1**	TUBO	PIPE	CANO
15	6214803M1		**1**	TUBO	PIPE	CANO
16	6225761M1		**1**	TUBO	PIPE	CANO
17	355565X1		**3**	PORCA	NUT	TUERCA
18	353446X1		**4**	ARRUELA	WASHER	ARANDELA
19	3146897M1		**3**	REFORÇO	REINFORCEMENT	REFUERZO
20	3585143M1		**4**	BRAÇADEIRA	CLAMP	ABRAZADERA
21	6235391M91		**1**	SUPORTE FILTRO	FILTER SUPPORT	FILTER SUPPORT
22	353685X1		**2**	PARAFUSO	BOLT	PERNO
23	353677X1		**2**	PARAFUSO	BOLT	PERNO
24	339024X1		**4**	ARRUELA	WASHER	ARANDELA
25	050762T1		**1**	MANGUEIRA	HOSE	FLEXIBLE
26	6214710M91		**1**	FLANGE	FLANGE	PLETINA
27	339374X1		**2**	ARRUELA	WASHER	ARANDELA
28	339291X1		**2**	PARAFUSO	BOLT	PERNO
29	6215183M1		**2**	MANGUEIRA	HOSE	FLEXIBLE
30	6214781M1		**4**	BRAÇADEIRA	CLAMP	ABRAZADERA
31	6214787M1		**1**	TUBO	PIPE	CANO
32	6214846M91	70-110 No	**1**	CJ. FILTRO	KIT, FILTER	JUEGO FILTRO
33	353434X1		**7**	ARRUELA	WASHER	ARANDELA
34	353691X1		**5**	PARAFUSO	BOLT	PERNO
35	6223537M1		**1**	ELEMENTO	ELEMENT	ELEMENTO
36	6223538M1		**1**	CABEÇOTE FILTRO	FILTER HEAD	CABEZA DE FILTRO
37	353446X1		**2**	ARRUELA	WASHER	ARANDELA
38	353667X1		**2**	PARAFUSO	BOLT	PERNO
39	339024X1		**2**	ARRUELA	WASHER	ARANDELA
40	6223539M1		**2**	CONEXÃO	CONNECTION	CONEXION
41	6214134M1	[A]	**1**	SENSOR	SENDER	EMISOR
42	6214760M1	[B]	**1**	SENSOR	SENDER	EMISOR
43	6223540M1		**1**	ENGRENAGEM	GEAR	ENGRANAJE
44	362443X1		**1**	PARAFUSO	BOLT	PERNO
45	339376X1		**5**	ARRUELA	WASHER	ARANDELA
46	353756X1		**1**	ARRUELA	WASHER	ARANDELA
47	6214827M91		**1**	BOMBA HIDRÁULICA	HYDRAULIC PUMP	BOMBA HIDRAULICA
48	1687018M2		**1**	JUNTA	GASKET	EMPAQUETADURA.
49	6234785M1		**1**	CAPA	CAP	TAPA

Direção Hidrostática Hydrostatic Steering Direccion Hidrostática	2 Rodas Motrizes 2 Wheels Drive 2 Ruedas Motriz	**70-40**

Com Controle Remoto - Com Tdpi - 8x8 Velocidades
With Remote Control - With Ipto - 8x8 Speed
Con Controle Remoto - Con Tdfi - 8x8 Velocidades

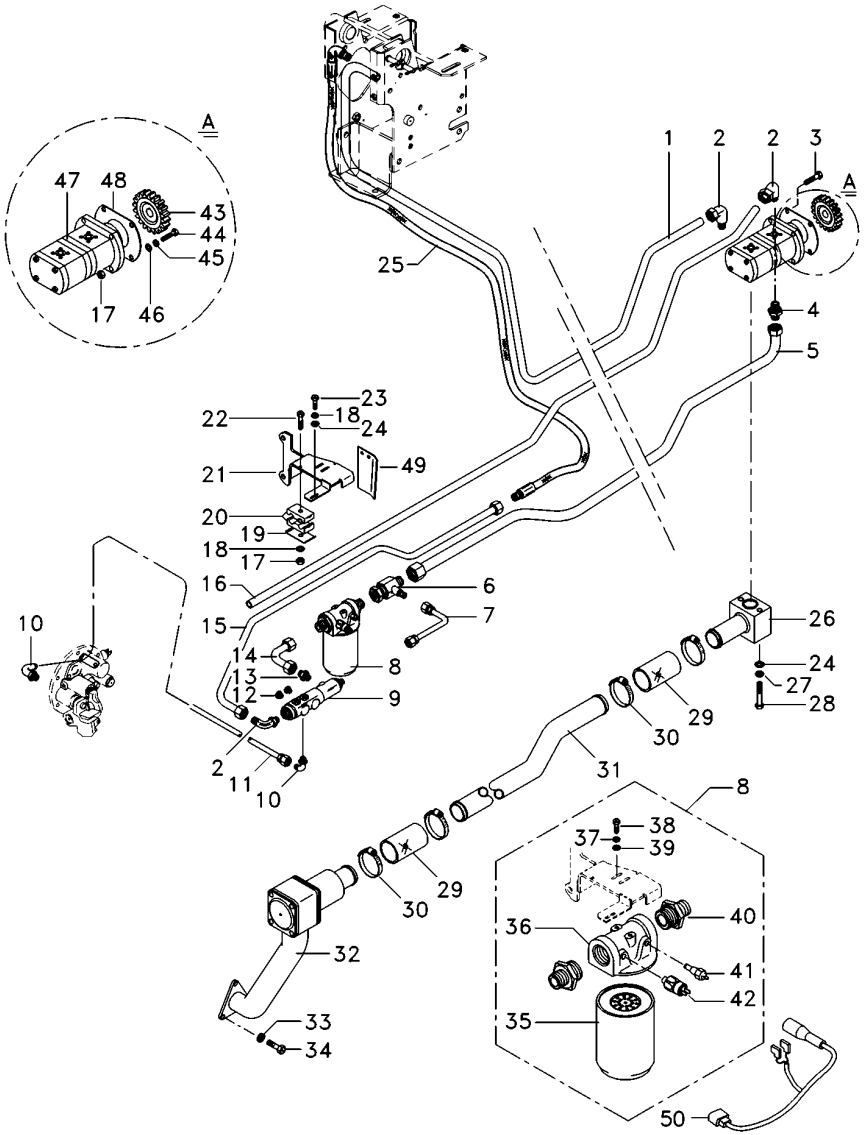

[A] TEMPERATURA
TEMPERATURE
TEMPERATURA

[B] PRESSÃO
PRESSURE
PRESSION

Direção Hidrostática
Hydrostatic Steering
Direccion Hidrostática

2 Rodas Motrizes
2 Wheels Drive
2 Ruedas Motriz

70-45

Com Controle Remoto - Com Tdp
With Remote Control - With Pto
Con Controle Remoto - Con Tdf

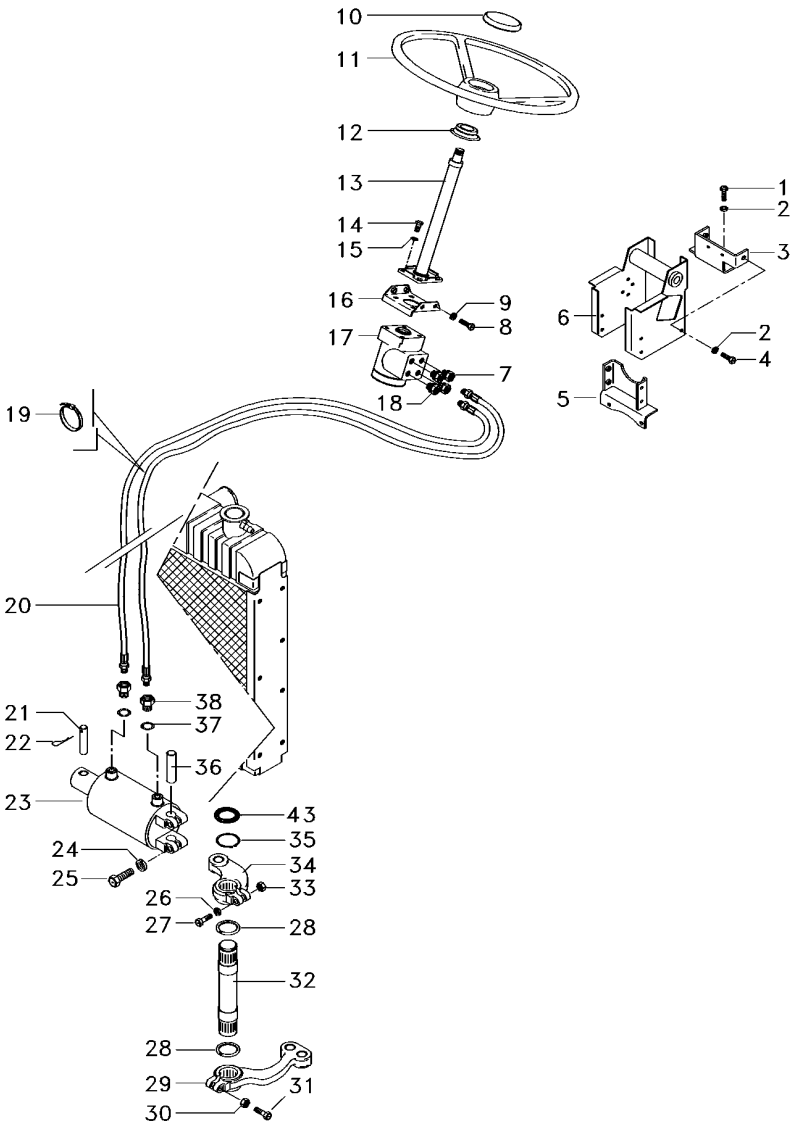

1	353698X1		**2**	PARAFUSO	BOLT	PERNO
2	353432X1		**8**	ARRUELA PRESSÃO	PRESSURE WASHER	LAVADOR PRESION
3	033922S1		**1**	SUPORTE	BRACKET	SOPORTE
4	339451X1		**6**	PARAFUSO	BOLT	PERNO
5	033927S1		**1**	SUPORTE	BRACKET	SOPORTE
6	047174S1		**1**	ESTRUTURA	STRUCTURE	ESTRUCTURA
7	047155T1		**2**	CONEXÃO	CONNECTION	CONEXION
8	353897X1		**2**	PARAFUSO	BOLT	PERNO
9	353434X1		**7**	ARRUELA	WASHER	ARANDELA
10	061181T1		**1**	EMBLEMA	EMBLEM	EMBLEMA
10	037892T1		**1**	TAMPA	COVER	CUBIERTA
11	6200469M1		**1**	VOLANTE	FLYWHEEL	VOLANTE
12	6218433M1		**1**	COLAR	COLLAR	COLLAR
13	6214371M91		**1**	COLUNA DIREÇÃO	STEERING COLUMN	COLUMNA DIRECC
14	339814X1		**4**	PARAFUSO	BOLT	PERNO
15	339376X1		**5**	ARRUELA	WASHER	ARANDELA
16	047181S1		**1**	SUPORTE	BRACKET	SOPORTE
17	6214359M91		**1**	UN. HIDROSTÁTICA	STEERING UNIT	UNIDAD DIRECCION
18	047154T1		**2**	CONEXÃO	CONNECTION	CONEXION
19	1664405M1		**4**	BRAÇADEIRA	CLAMP	ABRAZADERA
20	067905T1		**2**	MANGUEIRA	HOSE	FLEXIBLE
21	3148787M2		**1**	PINO	PIN	PASADOR
22	375090X1		**1**	CUPILHA	COTTER PIN	PASADOR DOUBLE
23	3148318M92	70-50 No	**1**	CILINDRO	CYLINDER	CILINDRO
24	353439X1		**2**	ARRUELA PRESSÃO	PRESSURE WASHER	LAVADOR PRESION
25	353725X1		**2**	PARAFUSO	BOLT	PERNO
26	353433X1		**1**	ARRUELA	WASHER	ARANDELA
27	353622X1		**1**	PARAFUSO	BOLT	PERNO
28	072293P1		**2**	VEDANTE	SEAL	RETEN
29	1676664M1		**1**	BRAÇO	ARM	BRAZO
30	195556M2		**1**	PORCA	NUT	TUERCA
31	361859X1		**1**	PARAFUSO	BOLT	PERNO
32	1676666M1		**1**	EIXO	SHAFT	ARBOL
33	353427X1		**1**	PORCA	NUT	TUERCA
34	042863N1		**1**	CJ. BRAÇO	KIT, ARM	JUEGO DE BRAZO
35	355917X1		**1**	ANEL TRAVA	CIRCLIP	CIRCULITO
36	489720M91		**1**	PINO	PIN	PASADOR
37	831452M1		**2**	ANEL "O"	O RING	JUNTA TORICA
38	3411947M91		**2**	CONEXÃO	CONNECTION	CONEXION

Cilindro Hidráulico Da Direção
Steering Cylinder
Cilindro Direccion

70-50

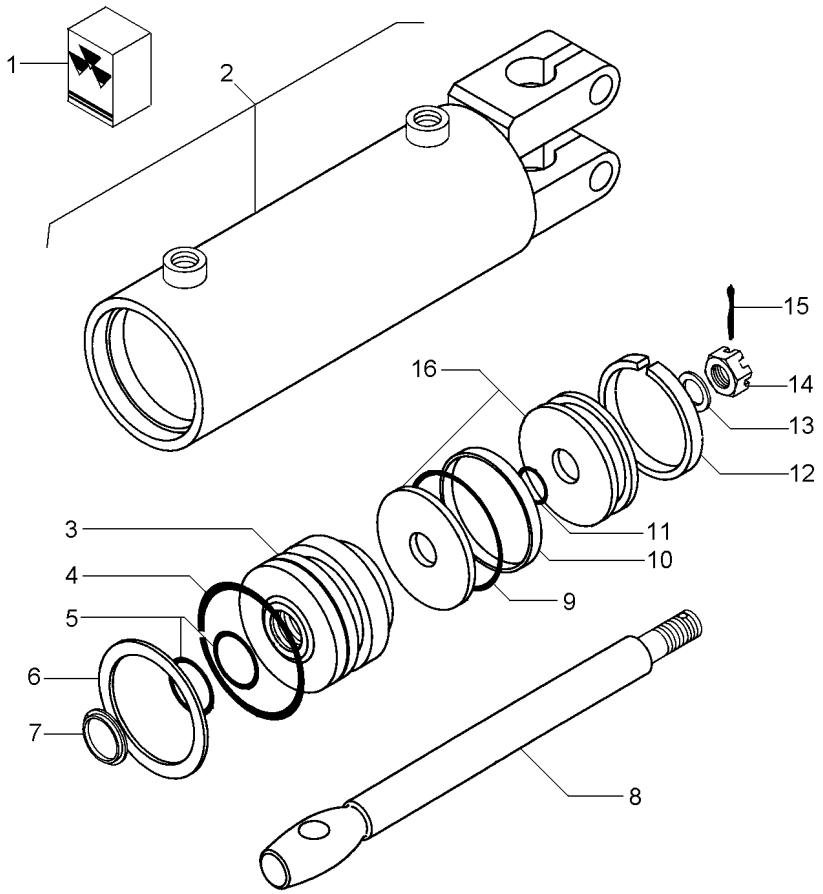

1	2730954M91			**1**	JG. REPARO	KIT, REPAIR	JUEGO REPARACION
2			3148318M91	**1**	CJ. CARCAÇA	HOUSE ASSY	CONJ. CARTER
3	2730952M1	2		**1**	GUIA	GUIDE	GUIA
4		1		**1**	ANEL "O"	O RING	JUNTA TORICA
5		1		**2**	ANEL "O"	O RING	JUNTA TORICA
6	2730385M1	2		**1**	ANEL	RING	ARO
7		1		**1**	ANEL	RING	ARO
8	2730372M1	2		**1**	HASTE CILINDRO	CYLINDER ROD	BIELA DE CILINDR
9		1		**1**	ANEL "O"	O RING	JUNTA TORICA
10		1		**1**	ANEL	RING	ARO
11		1		**1**	ANEL "O"	O RING	JUNTA TORICA
12		1		**1**	ANEL	RING	ARO
13	2730371M1	2		**1**	ARRUELA	WASHER	ARANDELA
14	2730368M1	2		**1**	PORCA	NUT	TUERCA
15	354059X1	2	1X1/8	**1**	CONTRAPINO	DOWEL	CENTRAJE
16	2730951M91	2		**1**	PISTÃO	PISTON	PISTON

Direção Hidrostática
Hydrostatic Steering
Direccion Hidrostática

2 Rodas Motrizes
2 Wheels Drive
2 Ruedas Motriz

70-55

Com Controle Remoto - Com Tdp
With Remote Control - With Pto
Con Controle Remoto - Con Tdf

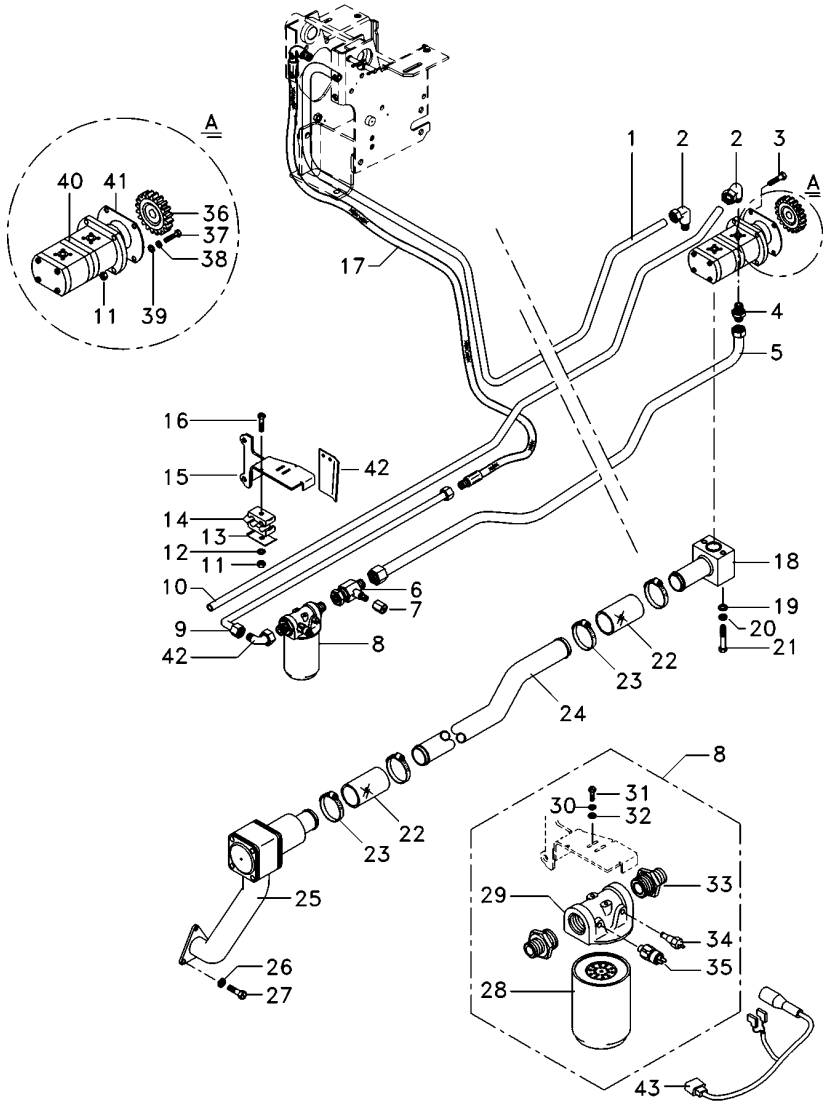

1	6223541M1		**1**	TUBO	PIPE	CANO
2	6214770M1		**3**	CONEXÃO	CONNECTION	CONEXION
3	362686X1		**1**	PARAFUSO	BOLT	PERNO
4	6215056M1		**1**	CONEXÃO	CONNECTION	CONEXION
5	6229466M91		**1**	TUBO RETORNO	LEAK-OFF PIPE	TUBO DE ESCAPE.
6	6215057M1		**1**	CONEXÃO "T"	CONNECTION T	CONEXION T
7	356579X1		**1**	TAMPÃO	PAD	ALMOHADILLA
8	6223536M91		**1**	CJ. FILTRO	KIT, FILTER	JUEGO FILTRO
9	6215037M1		**1**	TUBO	PIPE	CANO
10	6225761M1		**1**	TUBO	PIPE	CANO
11	355565X1		**3**	PORCA	NUT	TUERCA
12	353433X1		**1**	ARRUELA	WASHER	ARANDELA
13	3146897M1		**3**	REFORÇO	REINFORCEMENT	REFUERZO
14	3585143M1		**4**	BRAÇADEIRA	CLAMP	ABRAZADERA
15	6235392M91		**1**	SUPORTE FILTRO	FILTER SUPPORT	FILTER SUPPORT
16	353685X1		**2**	PARAFUSO	BOLT	PERNO
17	050762T1		**1**	MANGUEIRA	HOSE	FLEXIBLE
18	6214710M91		**1**	FLANGE	FLANGE	PLETINA
19	339024X1		**2**	ARRUELA	WASHER	ARANDELA
20	339374X1		**2**	ARRUELA	WASHER	ARANDELA
21	339291X1		**2**	PARAFUSO	BOLT	PERNO
22	6215183M1		**2**	MANGUEIRA	HOSE	FLEXIBLE
23	6214781M1		**4**	BRAÇADEIRA	CLAMP	ABRAZADERA
24	6214787M1		**1**	TUBO	PIPE	CANO
25	6214846M91	70-110 No	**1**	CJ. FILTRO	KIT, FILTER	JUEGO FILTRO
26	353434X1		**7**	ARRUELA	WASHER	ARANDELA
27	353691X1		**5**	PARAFUSO	BOLT	PERNO
28	6223537M1		**1**	ELEMENTO	ELEMENT	ELEMENTO
29	6223538M1		**1**	CABEÇOTE FILTRO	FILTER HEAD	CABEZA DE FILTRO
30	353446X1		**1**	ARRUELA	WASHER	ARANDELA
31	353667X1		**2**	PARAFUSO	BOLT	PERNO
32	339024X1		**2**	ARRUELA	WASHER	ARANDELA
33	6223539M1		**2**	CONEXÃO	CONNECTION	CONEXION
34	6214134M1	[A]	**1**	SENSOR	SENDER	EMISOR
35	6214760M1	[B]	**1**	SENSOR	SENDER	EMISOR
36	6223540M1		**1**	ENGRENAGEM	GEAR	ENGRANAJE
37	362455X1		**1**	PARAFUSO	BOLT	PERNO
38	339376X1		**5**	ARRUELA	WASHER	ARANDELA
39	353756X1		**1**	ARRUELA	WASHER	ARANDELA
40	6214827M91		**1**	BOMBA HIDRÁULICA	HYDRAULIC PUMP	BOMBA HIDRAULICA
41	1687018M2		**1**	JUNTA	GASKET	EMPAQUETADURA.
42	6214770M1		**3**	CONEXÃO	CONNECTION	CONEXION
43	6234785M1		**1**	CAPA	CAP	TAPA

[A] TEMPERATURA
TEMPERATURE
TEMPERATURA

[B] PRESSÃO
PRESSURE
PRESSION

Direção Hidrostática | **2 Rodas Motrizes**
Hydrostatic Steering | **2 Wheels Drive**
Direccion Hidrostática | **2 Ruedas Motriz**

70-60

Com Controle Remoto - Com Tdp - 8x8 Velocidades
With Remote Control - With Pto - 8x8 Speed
Con Controle Remoto - Con Tdf - 8x8 Velocidades

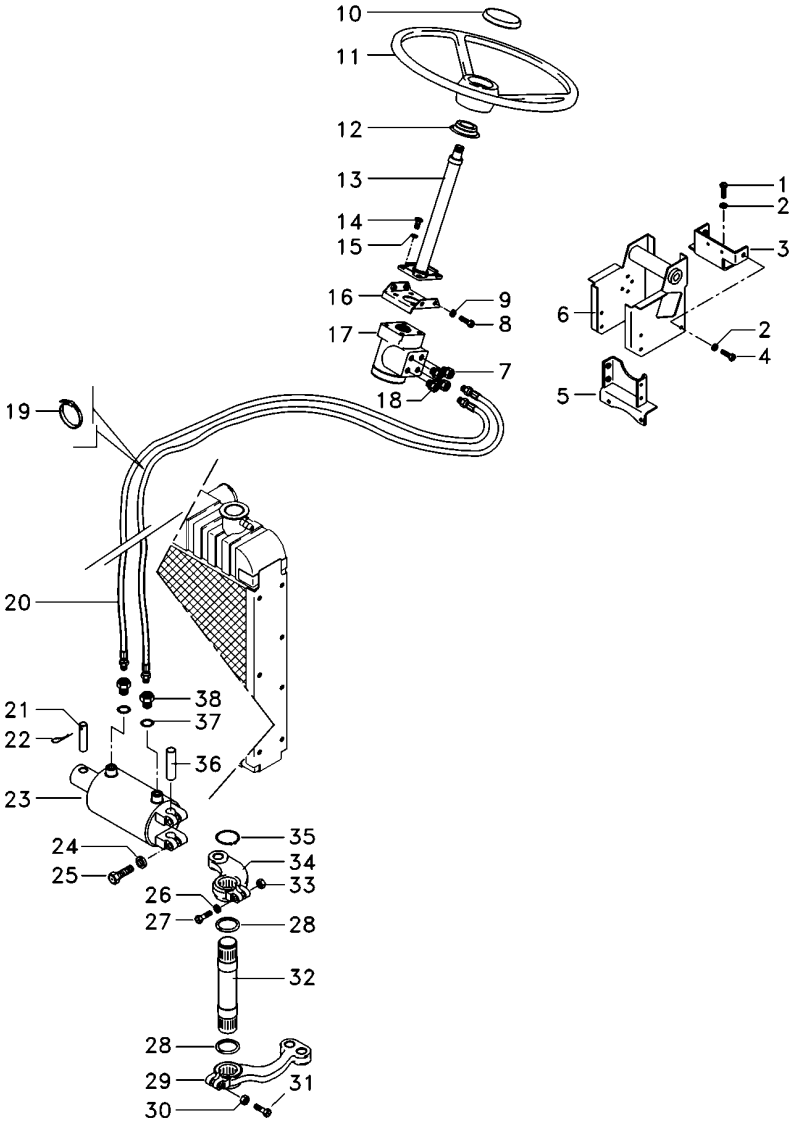

1	353698X1		**2**	PARAFUSO	BOLT	PERNO
2	353432X1		**8**	ARRUELA PRESSÃO	PRESSURE WASHER	LAVADOR PRESION
3	064897S1		**1**	BASE	BOWL	TAZA
4	339451X1		**6**	PARAFUSO	BOLT	PERNO
5	033927S1		**1**	SUPORTE	BRACKET	SOPORTE
6	047174S1		**1**	ESTRUTURA	STRUCTURE	ESTRUCTURA
7	047155T1		**2**	CONEXÃO	CONNECTION	CONEXION
8	353897X1		**2**	PARAFUSO	BOLT	PERNO
9	353434X1		**7**	ARRUELA	WASHER	ARANDELA
10	061181T1		**1**	EMBLEMA	EMBLEM	EMBLEMA
10	037892T1		**1**	TAMPA	COVER	CUBIERTA
11	6200469M1		**1**	VOLANTE	FLYWHEEL	VOLANTE
12	6218433M1		**1**	COLAR	COLLAR	COLLAR
13	6214371M91		**1**	COLUNA DIREÇÃO	STEERING COLUMN	COLUMNA DIRECC
14	339814X1		**4**	PARAFUSO	BOLT	PERNO
15	339376X1		**5**	ARRUELA	WASHER	ARANDELA
16	047181S1		**1**	SUPORTE	BRACKET	SOPORTE
17	6214359M91		**1**	UN. HIDROSTÁTICA	STEERING UNIT	UNIDAD DIRECCION
18	047154T1		**2**	CONEXÃO	CONNECTION	CONEXION
19	3148223M1		**4**	BRAÇADEIRA	CLAMP	ABRAZADERA
20	067905T1		**2**	MANGUEIRA	HOSE	FLEXIBLE
21	3148787M2		**1**	PINO	PIN	PASADOR
22	375090X1		**1**	CUPILHA	COTTER PIN	PASADOR DOUBLE
23	3148318M92	70-50 No	**1**	CILINDRO	CYLINDER	CILINDRO
24	353439X1		**2**	ARRUELA PRESSÃO	PRESSURE WASHER	LAVADOR PRESION
25	353725X1			PARAFUSO	BOLT	PERNO
26	353433X1		**1**	ARRUELA	WASHER	ARANDELA
27	353622X1		**1**	PARAFUSO	BOLT	PERNO
28	072293P1		**2**	VEDANTE	SEAL	RETEN
29	1676664M1		**1**	BRAÇO	ARM	BRAZO
30	195556M2		**1**	PORCA	NUT	TUERCA
31	361859X1		**1**	PARAFUSO	BOLT	PERNO
32	1676666M1		**1**	EIXO	SHAFT	ARBOL
33	353427X1		**1**	PORCA	NUT	TUERCA
34	042863N1		**1**	CJ. BRAÇO	KIT, ARM	JUEGO DE BRAZO
35	355917X1		**1**	ANEL TRAVA	CIRCLIP	CIRCULITO
36	489720M91		**1**	PINO	PIN	PASADOR
37	831452M1		**2**	ANEL "O"	O RING	JUNTA TORICA
38	3411947M91		**2**	CONEXÃO	CONNECTION	CONEXION

Direção Hidrostática
Hydrostatic Steering
Direccion Hidrostática

2 Rodas Motrizes
2 Wheels Drive
2 Ruedas Motriz

70-65

Com Controle Remoto - Com Tdp - 8x8 Velocidades
With Remote Control - With Pto - 8x8 Speed
Con Controle Remoto - Con Tdf - 8x8 Velocidades

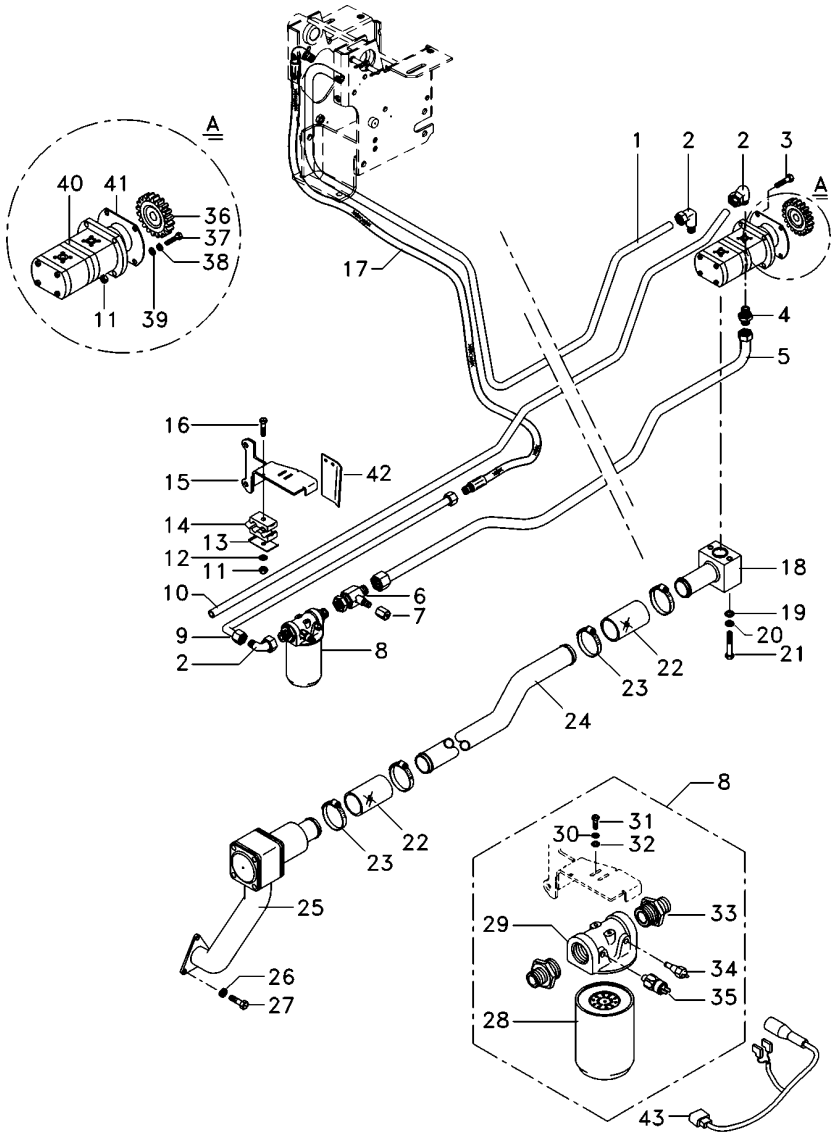

1	6223541M1		**1**	TUBO	PIPE	CANO
2	6214770M1		**3**	CONEXÃO	CONNECTION	CONEXION
3	362686X1		**1**	PARAFUSO	BOLT	PERNO
4	6215056M1		**1**	CONEXÃO	CONNECTION	CONEXION
5	6221040M91		**1**	TUBO RETORNO	LEAK-OFF PIPE	TUBO DE ESCAPE.
6	6215057M1		**1**	CONEXÃO "T"	CONNECTION T	CONEXION T
7	356579X1		**1**	TAMPÃO	PAD	ALMOHADILLA
8	6223536M91		**1**	CJ. FILTRO	KIT, FILTER	JUEGO FILTRO
9	6215037M1		**1**	TUBO	PIPE	CANO
10	6225761M1		**1**	TUBO	PIPE	CANO
11	355565X1		**3**	PORCA	NUT	TUERCA
12	353433X1		**1**	ARRUELA	WASHER	ARANDELA
13	3146897M1		**3**	REFORÇO	REINFORCEMENT	REFUERZO
14	3585143M1		**4**	BRAÇADEIRA	CLAMP	ABRAZADERA
15	6235392M91		**1**	SUPORTE FILTRO	FILTER SUPPORT	FILTER SUPPORT
16	353685X1		**2**	PARAFUSO	BOLT	PERNO
17	050762T1		**1**	MANGUEIRA	HOSE	FLEXIBLE
18	6214710M91		**1**	FLANGE	FLANGE	PLETINA
19	339024X1		**2**	ARRUELA	WASHER	ARANDELA
20	339374X1		**2**	ARRUELA	WASHER	ARANDELA
21	339291X1		**2**	PARAFUSO	BOLT	PERNO
22	6215183M1		**2**	MANGUEIRA	HOSE	FLEXIBLE
23	6214781M1		**4**	BRAÇADEIRA	CLAMP	ABRAZADERA
24	6214787M1		**1**	TUBO	PIPE	CANO
25	6214846M91	70-110 No	**1**	CJ. FILTRO	KIT, FILTER	JUEGO FILTRO
26	353434X1		**7**	ARRUELA	WASHER	ARANDELA
27	353691X1		**5**	PARAFUSO	BOLT	PERNO
28	6223537M1		**1**	ELEMENTO	ELEMENT	ELEMENTO
29	6223538M1		**1**	CABEÇOTE FILTRO	FILTER HEAD	CABEZA DE FILTRO
30	353446X1		**2**	ARRUELA	WASHER	ARANDELA
31	353667X1		**2**	PARAFUSO	BOLT	PERNO
32	339024X1		**2**	ARRUELA	WASHER	ARANDELA
33	6223539M1		**2**	CONEXÃO	CONNECTION	CONEXION
34	6214134M1	[A]	**1**	SENSOR	SENDER	EMISOR
35	6214760M1	[B]	**1**	SENSOR	SENDER	EMISOR
36	6223540M1		**1**	ENGRENAGEM	GEAR	ENGRANAJE
37	362443X1		**1**	PARAFUSO	BOLT	PERNO
38	339376X1		**5**	ARRUELA	WASHER	ARANDELA
39	353756X1		**1**	ARRUELA	WASHER	ARANDELA
40	6214827M91		**1**	BOMBA HIDRÁULICA	HYDRAULIC PUMP	BOMBA HIDRAULICA
41	1687018M2		**1**	JUNTA	GASKET	EMPAQUETADURA.
42	6234785M1		**1**	CAPA	CAP	TAPA

[A] TEMPERATURA
TEMPERATURE
TEMPERATURA

[B] PRESSÃO
PRESSURE
PRESSION

Direção Hidrostática
Hydrostatic Steering
Direccion Hidrostática

4 Rodas Motrizes
4 Wheels Drive
4 Ruedas Motriz

70-70

Com Controle Remoto - Com Tdp - 8x8 Velocidades
With Remote Control - With Pto - 8x8 Speed
Con Controle Remoto - Con Tdf - 8x8 Velocidades

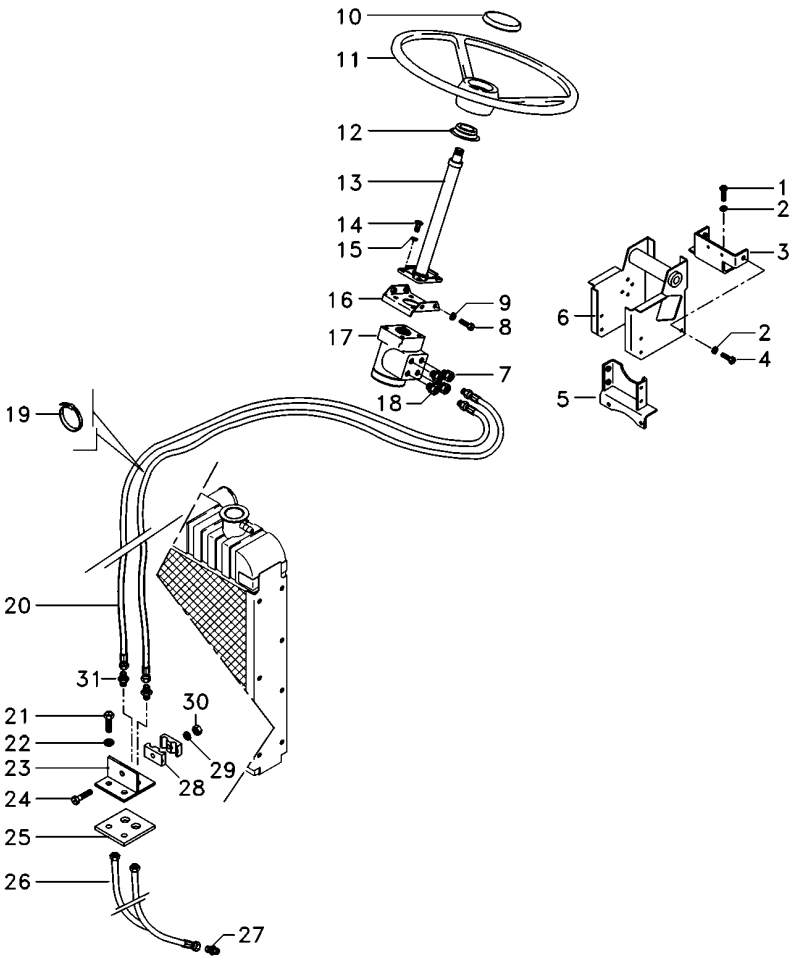

1	353698X1	**4**	PARAFUSO	BOLT	PERNO
2	353432X1	**10**	ARRUELA PRESSÃO	PRESSURE WASHER	LAVADOR PRESION
3	064897S1	**1**	BASE	BOWL	TAZA
4	339451X1	**6**	PARAFUSO	BOLT	PERNO
5	033927S1	**1**	SUPORTE	BRACKET	SOPORTE
6	047174S1	**1**	ESTRUTURA	STRUCTURE	ESTRUCTURA
7	047155T1	**2**	CONEXÃO	CONNECTION	CONEXION
8	353897X1	**2**	PARAFUSO	BOLT	PERNO
9	353434X1	**9**	ARRUELA	WASHER	ARANDELA
10	061181T1	**1**	EMBLEMA	EMBLEM	EMBLEMA
10	037892T1	**1**	TAMPA	COVER	CUBIERTA
11	6200469M1	**1**	VOLANTE	FLYWHEEL	VOLANTE
12	6218433M1	**1**	COLAR	COLLAR	COLLAR
13	6214371M91	**1**	COLUNA DIREÇÃO	STEERING COLUMN	COLUMNA DIRECC
14	339814X1	**4**	PARAFUSO	BOLT	PERNO
15	339376X1	**5**	ARRUELA	WASHER	ARANDELA
16	047181S1	**1**	SUPORTE	BRACKET	SOPORTE
17	6214355M91	**1**	UN. HIDROSTÁTICA	STEERING UNIT	UNIDAD DIRECCION
18	047154T1	**2**	CONEXÃO	CONNECTION	CONEXION
19	3148223M1	**4**	BRAÇADEIRA	CLAMP	ABRAZADERA
20	067905T1	**2**	MANGUEIRA	HOSE	FLEXIBLE
21	353691X1	**7**	PARAFUSO	BOLT	PERNO
22	353434X1	**9**	ARRUELA	WASHER	ARANDELA
23	3585070M91	**1**	SUPORTE	BRACKET	SOPORTE
24	3468414M1	**1**	PARAFUSO	BOLT	PERNO
25	3585072M1	**1**	PROTETOR	PROTECTOR	PROTECTOR
26	022313T2	**2**	MANGUEIRA	HOSE	FLEXIBLE
27	3411947M91	**2**	CONEXÃO	CONNECTION	CONEXION
28	033212P1	**2**	BRAÇADEIRA	CLAMP	ABRAZADERA
29	339375X1	**1**	ARRUELA	WASHER	ARANDELA
30	339030X1	**1**	PORCA	NUT	TUERCA
31	3412001M91	**2**	CONEXÃO	CONNECTION	CONEXION

Direção Hidrostática
Hydrostatic Steering
Direccion Hidrostática

4 Rodas Motrizes
4 Wheels Drive
4 Ruedas Motriz

70-75

Com Controle Remoto - Com Tdp - 8x8 Velocidades
With Remote Control - With Pto - 8x8 Speed
Con Controle Remoto - Con Tdf - 8x8 Velocidades

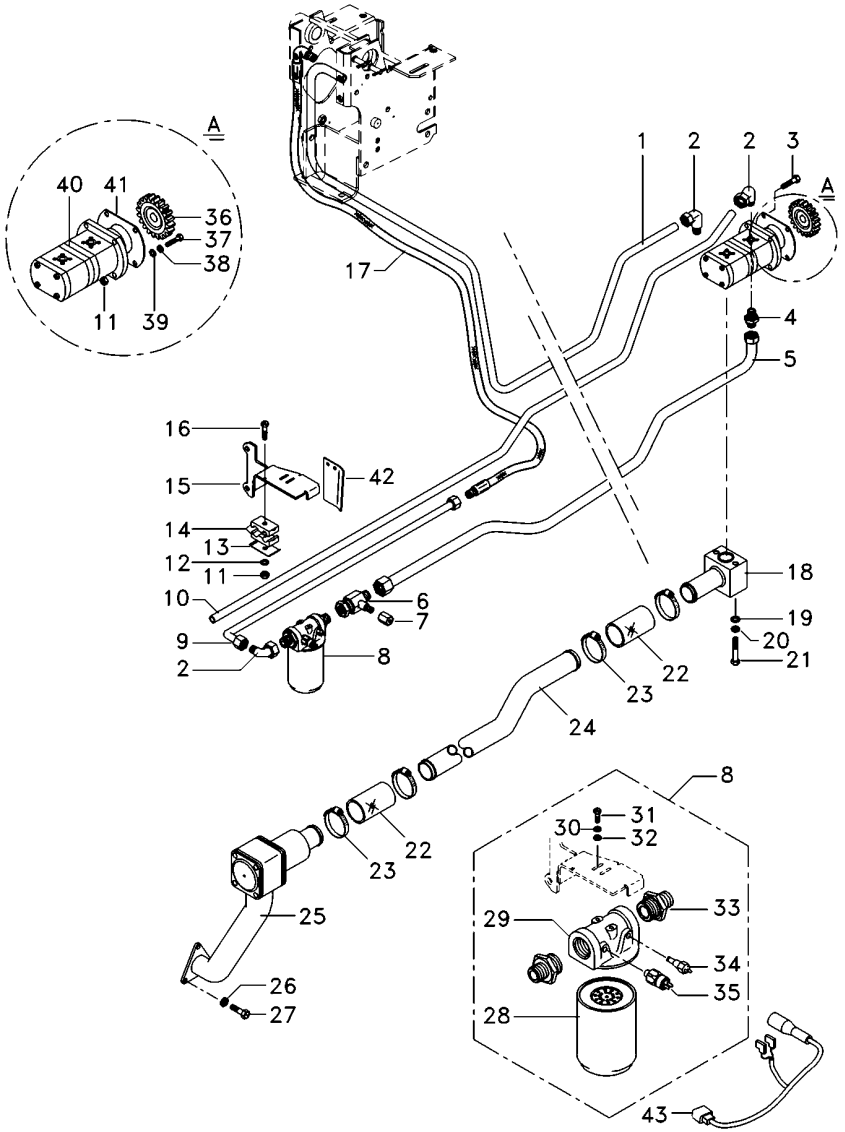

1	6223541M1		**1**	TUBO	PIPE	CANO
2	6214770M1		**3**	CONEXÃO	CONNECTION	CONEXION
3	362686X1		**1**	PARAFUSO	BOLT	PERNO
4	6215056M1		**1**	CONEXÃO	CONNECTION	CONEXION
5	6221040M91		**1**	TUBO RETORNO	LEAK-OFF PIPE	TUBO DE ESCAPE.
6	6215057M1		**1**	CONEXÃO "T"	CONNECTION T	CONEXION T
7	356579X1		**1**	TAMPÃO	PAD	ALMOHADILLA
8	6223536M91		**1**	CJ. FILTRO	KIT, FILTER	JUEGO FILTRO
9	6215037M1		**1**	TUBO	PIPE	CANO
10	6225761M1		**1**	TUBO	PIPE	CANO
11	355565X1		**3**	PORCA	NUT	TUERCA
12	353446X1		**2**	ARRUELA	WASHER	ARANDELA
13	3146897M1		**3**	REFORÇO	REINFORCEMENT	REFUERZO
14	3585143M1		**4**	BRAÇADEIRA	CLAMP	ABRAZADERA
15	6235392M91		**1**	SUPORTE FILTRO	FILTER SUPPORT	FILTER SUPPORT
16	353685X1		**2**	PARAFUSO	BOLT	PERNO
17	050762T1		**1**	MANGUEIRA	HOSE	FLEXIBLE
18	6214710M91		**1**	FLANGE	FLANGE	PLETINA
19	339024X1		**2**	ARRUELA	WASHER	ARANDELA
20	339374X1		**2**	ARRUELA	WASHER	ARANDELA
21	339291X1		**2**	PARAFUSO	BOLT	PERNO
22	6215183M1		**2**	MANGUEIRA	HOSE	FLEXIBLE
23	6214781M1		**4**	BRAÇADEIRA	CLAMP	ABRAZADERA
24	6214787M1		**1**	TUBO	PIPE	CANO
25	6214846M91	70-110 No	**1**	CJ. FILTRO	KIT, FILTER	JUEGO FILTRO
26	353434X1		**9**	ARRUELA	WASHER	ARANDELA
27	353691X1		**7**	PARAFUSO	BOLT	PERNO
28	6223537M1		**1**	ELEMENTO	ELEMENT	ELEMENTO
29	6223538M1		**1**	CABEÇOTE FILTRO	FILTER HEAD	CABEZA DE FILTRO
30	353446X1		**2**	ARRUELA	WASHER	ARANDELA
31	353667X1		**2**	PARAFUSO	BOLT	PERNO
32	339024X1		**2**	ARRUELA	WASHER	ARANDELA
33	6223539M1		**2**	CONEXÃO	CONNECTION	CONEXION
34	6214134M1	[A]	**1**	SENSOR	SENDER	EMISOR
35	6214760M1	[B]	**1**	SENSOR	SENDER	EMISOR
36	6223540M1		**1**	ENGRENAGEM	GEAR	ENGRANAJE
37	362443X1		**1**	PARAFUSO	BOLT	PERNO
38	353756X1		**5**	ARRUELA	WASHER	ARANDELA
39	339376X1		**1**	ARRUELA	WASHER	ARANDELA
40	6214827M91		**1**	BOMBA HIDRÁULICA	HYDRAULIC PUMP	BOMBA HIDRAULICA
41	1687018M2		**1**	JUNTA	GASKET	EMPAQUETADURA.
42	6234785M1		**1**	CAPA	CAP	TAPA

[A] TEMPERATURA
TEMPERATURE
TEMPERATURA

[B] PRESSÃO
PRESSURE
PRESSION

Direção Hidrostática
Hydrostatic Steering
Direccion Hidrostática

4 Rodas Motrizes
4 Wheels Drive
4 Ruedas Motriz

70-80

Com Controle Remoto - Com Tdp - 8x8 Velocidades
With Remote Control - With Pto - 8x8 Speed
Con Controle Remoto - Con Tdf - 8x8 Velocidades

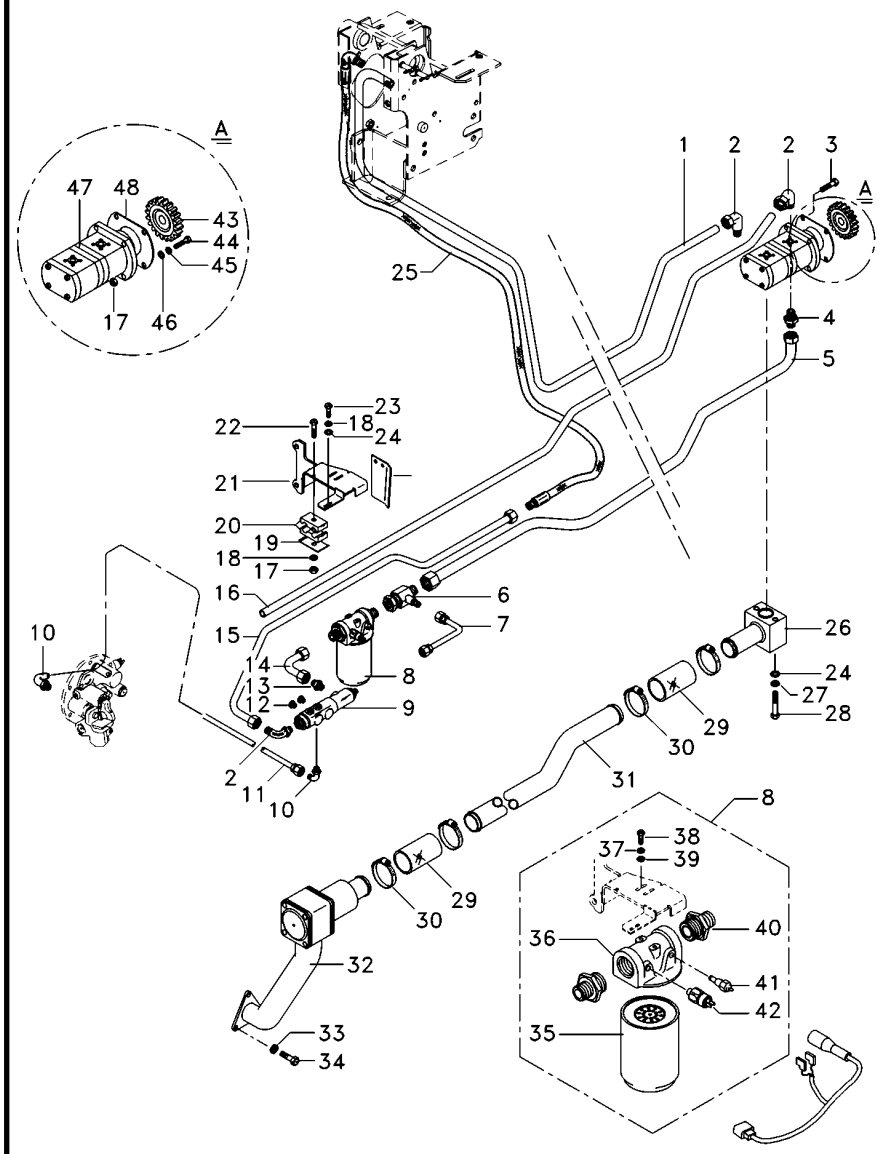

1	6223541M1		**1**	TUBO	PIPE	CANO
2	6214770M1		**3**	CONEXÃO	CONNECTION	CONEXION
3	362686X1		**1**	PARAFUSO	BOLT	PERNO
4	6215056M1		**1**	CONEXÃO	CONNECTION	CONEXION
5	6221040M91		**1**	TUBO RETORNO	LEAK-OFF PIPE	TUBO DE ESCAPE.
6	6215057M1		**1**	CONEXÃO "T"	CONNECTION T	CONEXION T
7	6215073M91		**1**	TUBO	PIPE	CANO
8	6223536M91		**1**	CJ. FILTRO	KIT, FILTER	JUEGO FILTRO
9	3759547M93		**1**	VÁLVULA	VALVE	VALVULA
10	045823T1		**2**	CONEXÃO	CONNECTION	CONEXION
11	6214755M1		**1**	TUBO	PIPE	CANO
12	3019639X91		**2**	BUJÃO	PLUG	TAPON
13	3019383X91		**1**	CONEXÃO	CONNECTION	CONEXION
14	6214753M1		**1**	TUBO	PIPE	CANO
15	6214803M1		**1**	TUBO	PIPE	CANO
16	6225761M1		**1**	TUBO	PIPE	CANO
17	355565X1		**3**	PORCA	NUT	TUERCA
18	353446X1		**4**	ARRUELA	WASHER	ARANDELA
19	3146897M1		**3**	REFORÇO	REINFORCEMENT	REFUERZO
20	3585143M1		**4**	BRAÇADEIRA	CLAMP	ABRAZADERA
21	6235391M91		**1**	SUPORTE FILTRO	FILTER SUPPORT	FILTER SUPPORT
22	353685X1		**2**	PARAFUSO	BOLT	PERNO
23	353677X1		**2**	PARAFUSO	BOLT	PERNO
24	339024X1		**4**	ARRUELA	WASHER	ARANDELA
25	050762T1		**1**	MANGUEIRA	HOSE	FLEXIBLE
26	6214710M91		**1**	FLANGE	FLANGE	PLETINA
27	339374X1		**2**	ARRUELA	WASHER	ARANDELA
28	339291X1		**2**	PARAFUSO	BOLT	PERNO
29	6215183M1		**2**	MANGUEIRA	HOSE	FLEXIBLE
30	6214781M1		**4**	BRAÇADEIRA	CLAMP	ABRAZADERA
31	6214787M1		**1**	TUBO	PIPE	CANO
32	6214846M91	70-110 No	**1**	CJ. FILTRO	KIT, FILTER	JUEGO FILTRO
33	353434X1		**9**	ARRUELA	WASHER	ARANDELA
34	353691X1		**7**	PARAFUSO	BOLT	PERNO
35	6223537M1		**1**	ELEMENTO	ELEMENT	ELEMENTO
36	6223538M1		**1**	CABEÇOTE FILTRO	FILTER HEAD	CABEZA DE FILTRO
37	353446X1		**2**	ARRUELA	WASHER	ARANDELA
38	353667X1		**2**	PARAFUSO	BOLT	PERNO
39	339024X1		**2**	ARRUELA	WASHER	ARANDELA
40	6223539M1		**2**	CONEXÃO	CONNECTION	CONEXION
41	6214134M1	[A]	**1**	SENSOR	SENDER	EMISOR
42	6214760M1	[B]	**1**	SENSOR	SENDER	EMISOR
43	6223540M1		**1**	ENGRENAGEM	GEAR	ENGRANAJE
44	362443X1		**1**	PARAFUSO	BOLT	PERNO
45	339376X1		**5**	ARRUELA	WASHER	ARANDELA
46	353756X1		**1**	ARRUELA	WASHER	ARANDELA
47	6214827M91		**1**	BOMBA HIDRÁULICA	HYDRAULIC PUMP	BOMBA HIDRAULICA
48	1687018M2		**1**	JUNTA	GASKET	EMPAQUETADURA.
49	6234785M1		**1**	CAPA	CAP	TAPA

Direção Hidrostática Hydrostatic Steering Direccion Hidrostática	4 Rodas Motrizes 4 Wheels Drive 4 Ruedas Motriz	**70-80**

Com Controle Remoto - Com Tdp - 8x8 Velocidades
With Remote Control - With Pto - 8x8 Speed
Con Controle Remoto - Con Tdf - 8x8 Velocidades

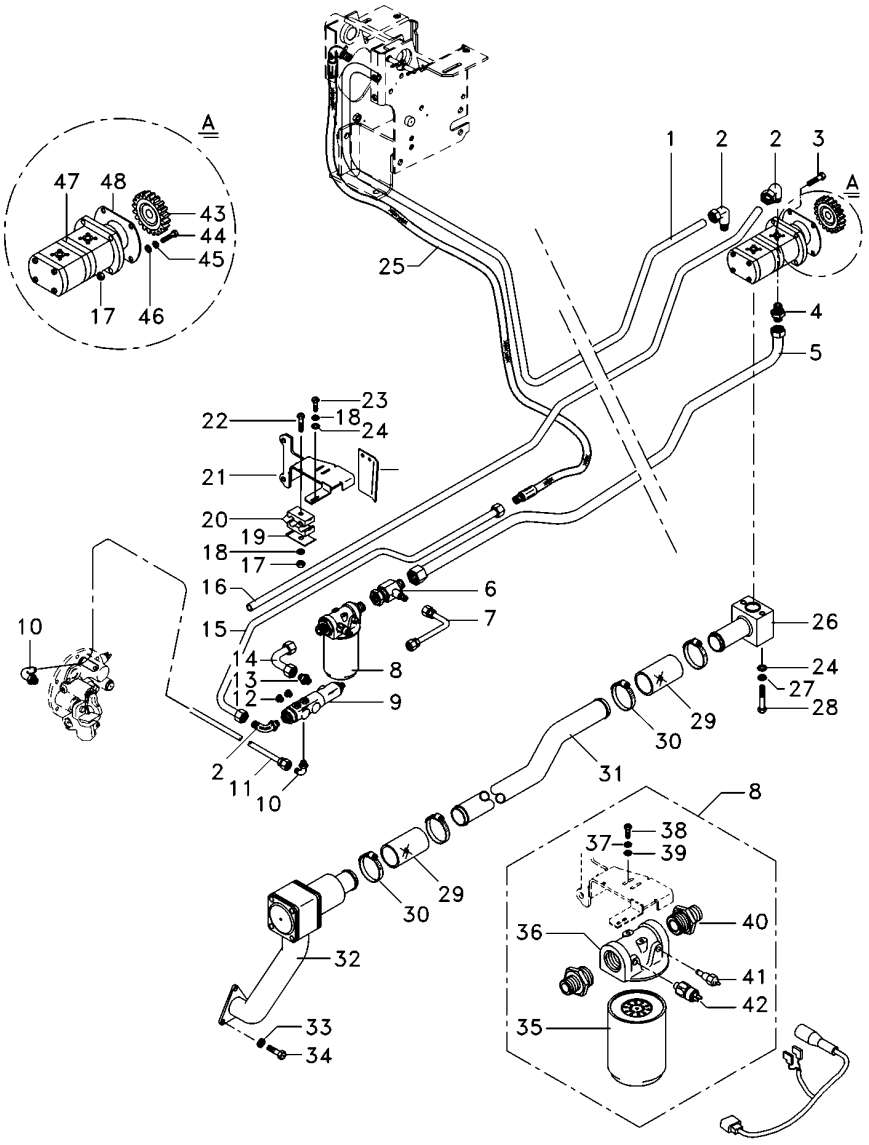

[A] TEMPERATURA
TEMPERATURE
TEMPERATURA

[B] PRESSÃO
PRESSURE
PRESSION

Direção Hidrostática Hydrostatic Steering Direccion Hidrostática	4 Rodas Motrizes 4 Wheels Drive 4 Ruedas Motriz	**70-85**

Com Controle Remoto - Com Tdpi
With Remote Control - With Ipto
Con Controle Remoto - Con Tdfi

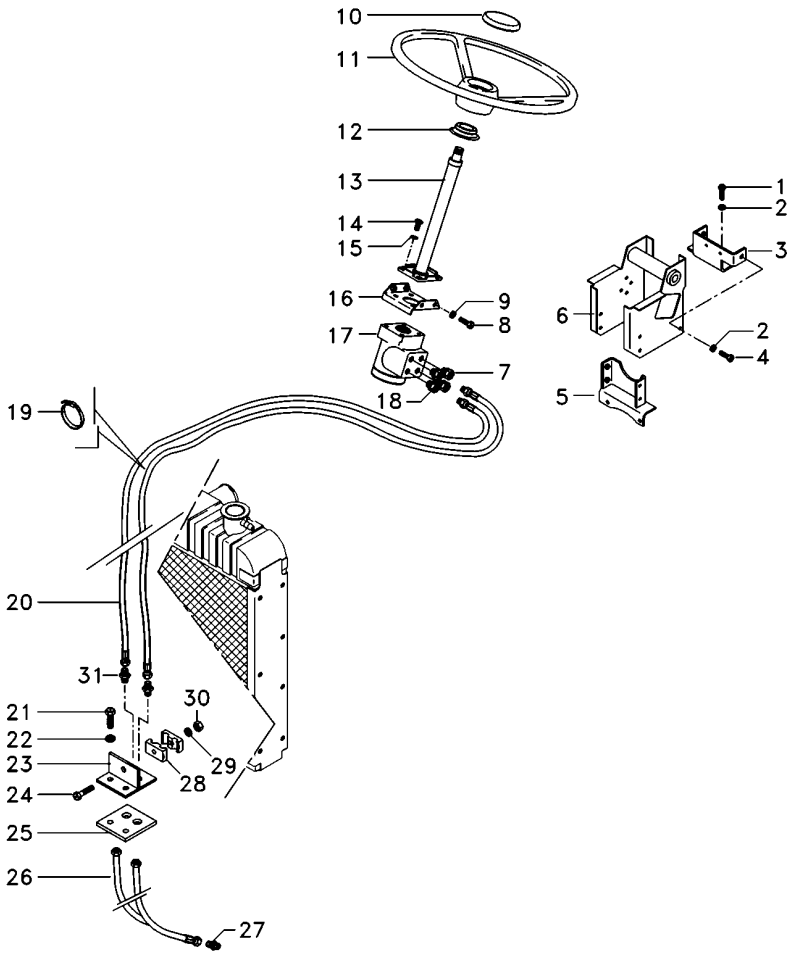

1	353698X1	**4**	PARAFUSO	BOLT	PERNO
2	353432X1	**10**	ARRUELA PRESSÃO	PRESSURE WASHER	LAVADOR PRESION
3	033922S1	**1**	SUPORTE	BRACKET	SOPORTE
4	339451X1	**6**	PARAFUSO	BOLT	PERNO
5	033927S1	**1**	SUPORTE	BRACKET	SOPORTE
6	047174S1	**1**	ESTRUTURA	STRUCTURE	ESTRUCTURA
7	047155T1	**2**	CONEXÃO	CONNECTION	CONEXION
8	353897X1	**2**	PARAFUSO	BOLT	PERNO
9	353434X1	**9**	ARRUELA	WASHER	ARANDELA
10	061181T1	**1**	EMBLEMA	EMBLEM	EMBLEMA
10	037892T1	**1**	TAMPA	COVER	CUBIERTA
11	6200469M1	**1**	VOLANTE	FLYWHEEL	VOLANTE
12	6218433M1	**1**	COLAR	COLLAR	COLLAR
13	6214371M91	**1**	COLUNA DIREÇÃO	STEERING COLUMN	COLUMNA DIRECC
14	339814X1	**4**	PARAFUSO	BOLT	PERNO
15	339376X1	**5**	ARRUELA	WASHER	ARANDELA
16	047181S1	**1**	SUPORTE	BRACKET	SOPORTE
17	6214355M91	**1**	UN. HIDROSTÁTICA	STEERING UNIT	UNIDAD DIRECCION
18	047154T1	**2**	CONEXÃO	CONNECTION	CONEXION
19	3148223M1	**4**	BRAÇADEIRA	CLAMP	ABRAZADERA
20	067905T1	**2**	MANGUEIRA	HOSE	FLEXIBLE
21	353691X1	**7**	PARAFUSO	BOLT	PERNO
22	353434X1	**9**	ARRUELA	WASHER	ARANDELA
23	3585070M91	**1**	SUPORTE	BRACKET	SOPORTE
24	3468414M1	**1**	PARAFUSO	BOLT	PERNO
25	3585072M1	**1**	PROTETOR	PROTECTOR	PROTECTOR
26	022313T2	**2**	MANGUEIRA	HOSE	FLEXIBLE
27	3411947M91	**2**	CONEXÃO	CONNECTION	CONEXION
28	033212P1	**2**	BRAÇADEIRA	CLAMP	ABRAZADERA
29	339375X1	**1**	ARRUELA	WASHER	ARANDELA
30	339030X1	**1**	PORCA	NUT	TUERCA
31	3412001M91	**2**	CONEXÃO	CONNECTION	CONEXION

Direção Hidrostática
Hydrostatic Steering
Direccion Hidrostática

4 Rodas Motrizes
4 Wheels Drive
4 Ruedas Motriz

70-90

Com Controle Remoto - Com Tdp
With Remote Control - With Pto
Con Controle Remoto - Con Tdf

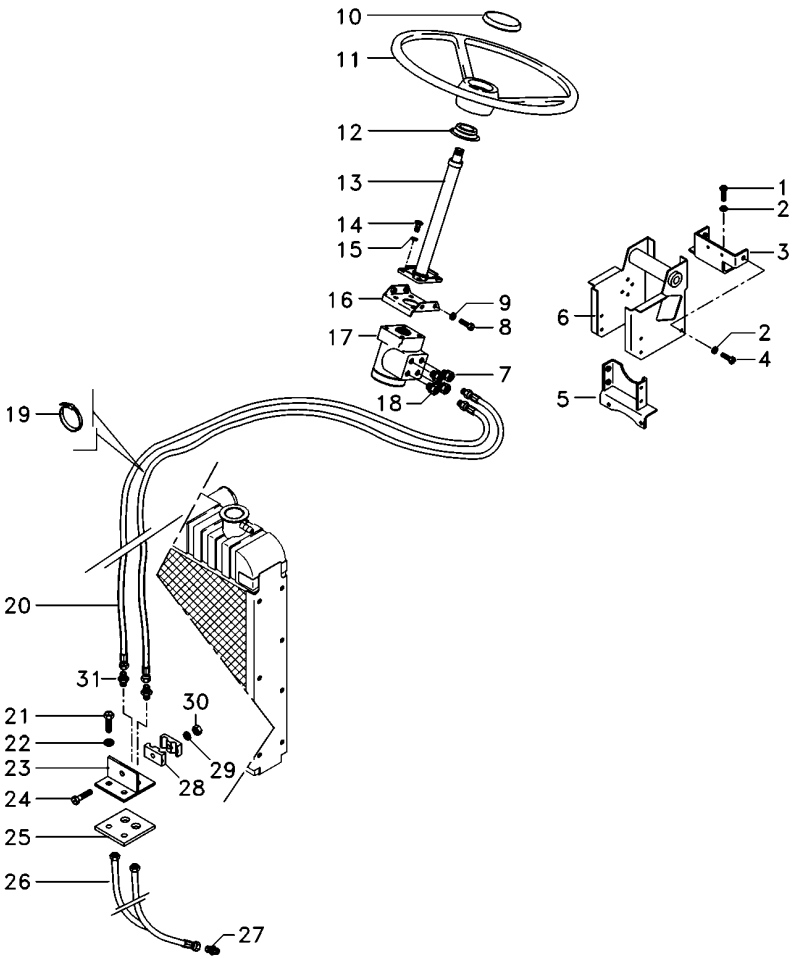

1	353698X1	**4**	PARAFUSO	BOLT	PERNO
2	353432X1	**10**	ARRUELA PRESSÃO	PRESSURE WASHER	LAVADOR PRESION
3	033922S1	**1**	SUPORTE	BRACKET	SOPORTE
4	339451X1	**6**	PARAFUSO	BOLT	PERNO
5	033927S1	**1**	SUPORTE	BRACKET	SOPORTE
6	047174S1	**1**	ESTRUTURA	STRUCTURE	ESTRUCTURA
7	047155T1	**2**	CONEXÃO	CONNECTION	CONEXION
8	353897X1	**2**	PARAFUSO	BOLT	PERNO
9	353434X1	**9**	ARRUELA	WASHER	ARANDELA
10	061181T1	**1**	EMBLEMA	EMBLEM	EMBLEMA
10	037892T1	**1**	TAMPA	COVER	CUBIERTA
11	6200469M1	**1**	VOLANTE	FLYWHEEL	VOLANTE
12	6218433M1	**1**	COLAR	COLLAR	COLLAR
13	6214371M91	**1**	COLUNA DIREÇÃO	STEERING COLUMN	COLUMNA DIRECC
14	339814X1	**4**	PARAFUSO	BOLT	PERNO
15	339376X1	**5**	ARRUELA	WASHER	ARANDELA
16	047181S1	**1**	SUPORTE	BRACKET	SOPORTE
17	6214355M91	**1**	UN. HIDROSTÁTICA	STEERING UNIT	UNIDAD DIRECCION
18	047154T1	**2**	CONEXÃO	CONNECTION	CONEXION
19	3148223M1	**4**	BRAÇADEIRA	CLAMP	ABRAZADERA
20	067905T1	**2**	MANGUEIRA	HOSE	FLEXIBLE
21	353691X1	**7**	PARAFUSO	BOLT	PERNO
22	353434X1	**9**	ARRUELA	WASHER	ARANDELA
23	3585070M91	**1**	SUPORTE	BRACKET	SOPORTE
24	3468414M1	**1**	PARAFUSO	BOLT	PERNO
25	3585072M1	**1**	PROTETOR	PROTECTOR	PROTECTOR
26	022313T2	**2**	MANGUEIRA	HOSE	FLEXIBLE
27	3411947M91	**2**	CONEXÃO	CONNECTION	CONEXION
28	033212P1	**2**	BRAÇADEIRA	CLAMP	ABRAZADERA
29	339375X1	**1**	ARRUELA	WASHER	ARANDELA
30	339030X1	**1**	PORCA	NUT	TUERCA
31	3412001M91	**2**	CONEXÃO	CONNECTION	CONEXION

Direção Hidrostática
Hydrostatic Steering
Direccion Hidrostática

4 Rodas Motrizes
4 Wheels Drive
4 Ruedas Motriz

70-95

Com Controle Remoto - Com Tdp
With Remote Control - With Pto
Con Controle Remoto - Con Tdf

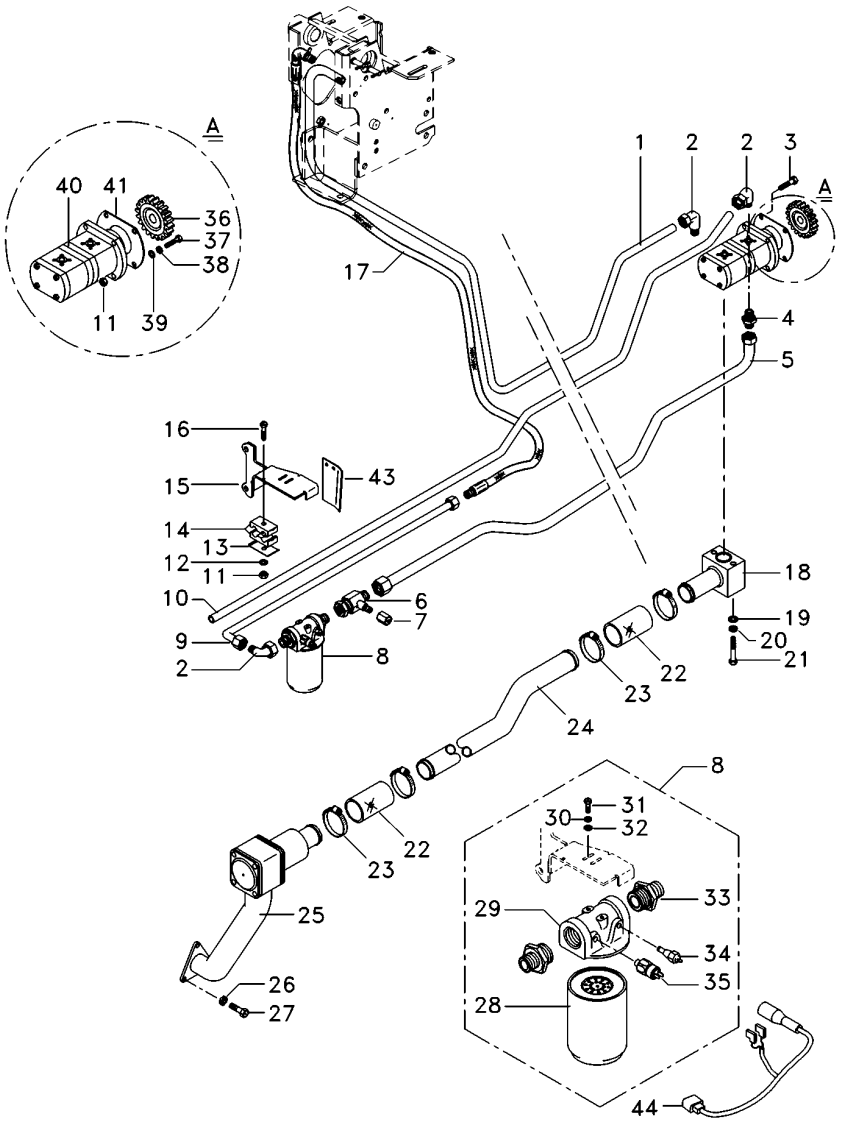

1	6223541M1		**1**	TUBO	PIPE	CANO
2	6214770M1		**3**	CONEXÃO	CONNECTION	CONEXION
3	362686X1		**1**	PARAFUSO	BOLT	PERNO
4	6215056M1		**1**	CONEXÃO	CONNECTION	CONEXION
5	6221040M91		**1**	TUBO RETORNO	LEAK-OFF PIPE	TUBO DE ESCAPE.
6	6215057M1		**1**	CONEXÃO "T"	CONNECTION T	CONEXION T
7	356579X1		**1**	TAMPÃO	PAD	ALMOHADILLA
8	6223536M91		**1**	CJ. FILTRO	KIT, FILTER	JUEGO FILTRO
9	6215037M1		**1**	TUBO	PIPE	CANO
10	6225761M1		**1**	TUBO	PIPE	CANO
11	355565X1		**3**	PORCA	NUT	TUERCA
12	353446X1		**2**	ARRUELA	WASHER	ARANDELA
13	3146897M1		**3**	REFORÇO	REINFORCEMENT	REFUERZO
14	3585143M1		**4**	BRAÇADEIRA	CLAMP	ABRAZADERA
15	6235392M91		**1**	SUPORTE FILTRO	FILTER SUPPORT	FILTER SUPPORT
16	353685X1		**2**	PARAFUSO	BOLT	PERNO
17	050762T1		**1**	MANGUEIRA	HOSE	FLEXIBLE
18	6214710M91		**1**	FLANGE	FLANGE	PLETINA
19	339374X1		**2**	ARRUELA	WASHER	ARANDELA
20	339024X1		**2**	ARRUELA	WASHER	ARANDELA
21	339291X1		**2**	PARAFUSO	BOLT	PERNO
22	6215183M1		**2**	MANGUEIRA	HOSE	FLEXIBLE
23	6214781M1		**4**	BRAÇADEIRA	CLAMP	ABRAZADERA
24	6214787M1		**1**	TUBO	PIPE	CANO
25	6214846M91	70-110 No	**1**	CJ. FILTRO	KIT, FILTER	JUEGO FILTRO
26	353434X1		**9**	ARRUELA	WASHER	ARANDELA
27	353691X1		**7**	PARAFUSO	BOLT	PERNO
28	6223537M1		**1**	ELEMENTO	ELEMENT	ELEMENTO
29	6223538M1		**1**	CABEÇOTE FILTRO	FILTER HEAD	CABEZA DE FILTRO
30	353446X1		**2**	ARRUELA	WASHER	ARANDELA
31	353667X1		**2**	PARAFUSO	BOLT	PERNO
32	339024X1		**2**	ARRUELA	WASHER	ARANDELA
33	6223539M1		**2**	CONEXÃO	CONNECTION	CONEXION
34	6214134M1	[A]	**1**	SENSOR	SENDER	EMISOR
35	6214760M1	[B]	**1**	SENSOR	SENDER	EMISOR
36	6223540M1		**1**	ENGRENAGEM	GEAR	ENGRANAJE
37	362443X1		**1**	PARAFUSO	BOLT	PERNO
38	339376X1		**5**	ARRUELA	WASHER	ARANDELA
39	353756X1		**1**	ARRUELA	WASHER	ARANDELA
40	6214827M91		**1**	BOMBA HIDRÁULICA	HYDRAULIC PUMP	BOMBA HIDRAULICA
41	1687018M2		**1**	JUNTA	GASKET	EMPAQUETADURA.
42	6234785M1		**1**	CAPA	CAP	TAPA

[A] TEMPERATURA
TEMPERATURE
TEMPERATURA

[B] PRESSÃO
PRESSURE
PRESSION

Direção Hidrostática
Hydrostatic Steering
Direccion Hidrostática

70-100

Para Cultura De Cana
For Culture Of Cane
Para La Cultura De Bastón

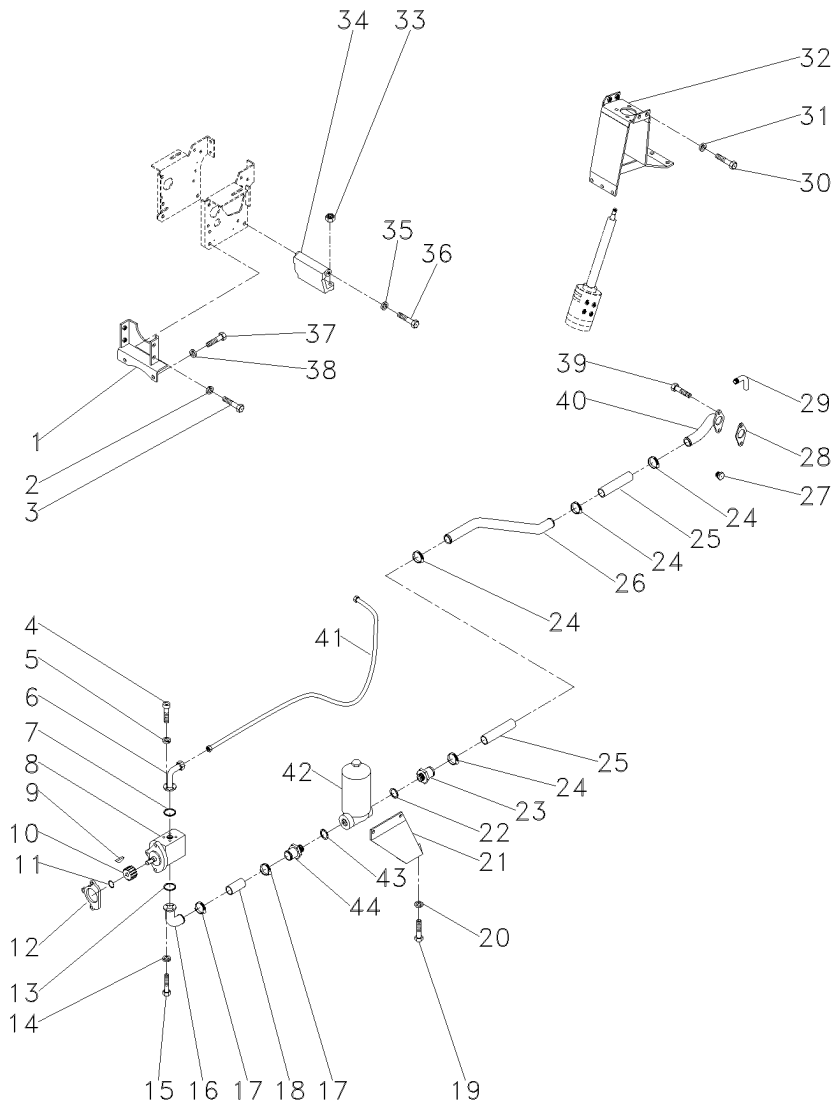

1	033927S1		**1**	SUPORTE	BRACKET	SOPORTE
2	339376X1		**4**	ARRUELA	WASHER	ARANDELA
3	339451X1		**4**	PARAFUSO	BOLT	PERNO
4	391979X1		**4**	PARAFUSO	BOLT	PERNO
5	339375X1		**4**	ARRUELA	WASHER	ARANDELA
6	040226S1		**1**	FLANGE	FLANGE	PLETINA
7	035881P1		**1**	ANEL "O"	O RING	JUNTA TORICA
8	040631T1		**1**	CJ. BOMBA	KIT, PUMP	BOMBA JUEGO
9	355465X1		**1**	CHAVETA	KEY	CLAVE
10	897159M1		**1**	ENGRENAGEM	GEAR	ENGRANAJE
11	355791X1		**1**	ANEL TRAVA	CIRCLIP	CIRCULITO
12	897148M2		**1**	JUNTA	GASKET	EMPAQUETADURA.
13	3585217M1		**1**	ANEL "O"	O RING	JUNTA TORICA
14	339375X1		**4**	ARRUELA	WASHER	ARANDELA
15	391979X1		**4**	PARAFUSO	BOLT	PERNO
16	040227S1		**1**	FLANGE	FLANGE	PLETINA
17	490802M1		**2**	BRAÇADEIRA	CLAMP	ABRAZADERA
18	3410660M1		**1**	MANGUEIRA	HOSE	FLEXIBLE
19	353691X1		**2**	PARAFUSO	BOLT	PERNO
20	353434X1		**2**	ARRUELA	WASHER	ARANDELA
21	3410054M1		**1**	SUPORTE	BRACKET	SOPORTE
22	831527M1		**1**	ANEL "O"	O RING	JUNTA TORICA
23	1686698M1		**1**	CONEXÃO	CONNECTION	CONEXION
24	490802M1		**4**	BRAÇADEIRA	CLAMP	ABRAZADERA
25	1471640M1		**2**	MANGUEIRA	HOSE	FLEXIBLE
26	3410637M1		**1**	TUBO	PIPE	CANO
27	358724X91		**1**	BUJÃO	PLUG	TAPON
28	1686452M1		**1**	JUNTA	GASKET	EMPAQUETADURA.
29	044788S1		**1**	TUBO	PIPE	CANO
30	353691X1		**4**	PARAFUSO	BOLT	PERNO
31	353434X1		**4**	ARRUELA	WASHER	ARANDELA
32	047426S1		**1**	SUPORTE	BRACKET	SOPORTE
33	339054X1		**2**	PORCA	NUT	TUERCA
34	3409745M1		**1**	BASE	BOWL	TAZA
35	353432X1		**2**	ARRUELA PRESSÃO	PRESSURE WASHER	LAVADOR PRESION
36	353698X1		**2**	PARAFUSO	BOLT	PERNO
37	353698X1		**2**	PARAFUSO	BOLT	PERNO
38	353432X1		**2**	ARRUELA PRESSÃO	PRESSURE WASHER	LAVADOR PRESION
39	339019X1		**2**	PARAFUSO	BOLT	PERNO
40	3410247M2		**1**	FLANGE	FLANGE	PLETINA
41	040246P1		**1**	MANGUEIRA	HOSE	FLEXIBLE
42	3412237M91	70-465 No	**1**	FILTRO	FILTER	FILTRO
43	831527M1		**1**	ANEL "O"	O RING	JUNTA TORICA
44	3410661M1		**1**	ADAPTADOR	ADAPTOR	ADAPTADOR

Direção Hidrostática
Hydrostatic Steering
Direccion Hidrostática

70-105

Para Cultura De Cana
For Culture Of Cane
Para La Cultura De Bastón

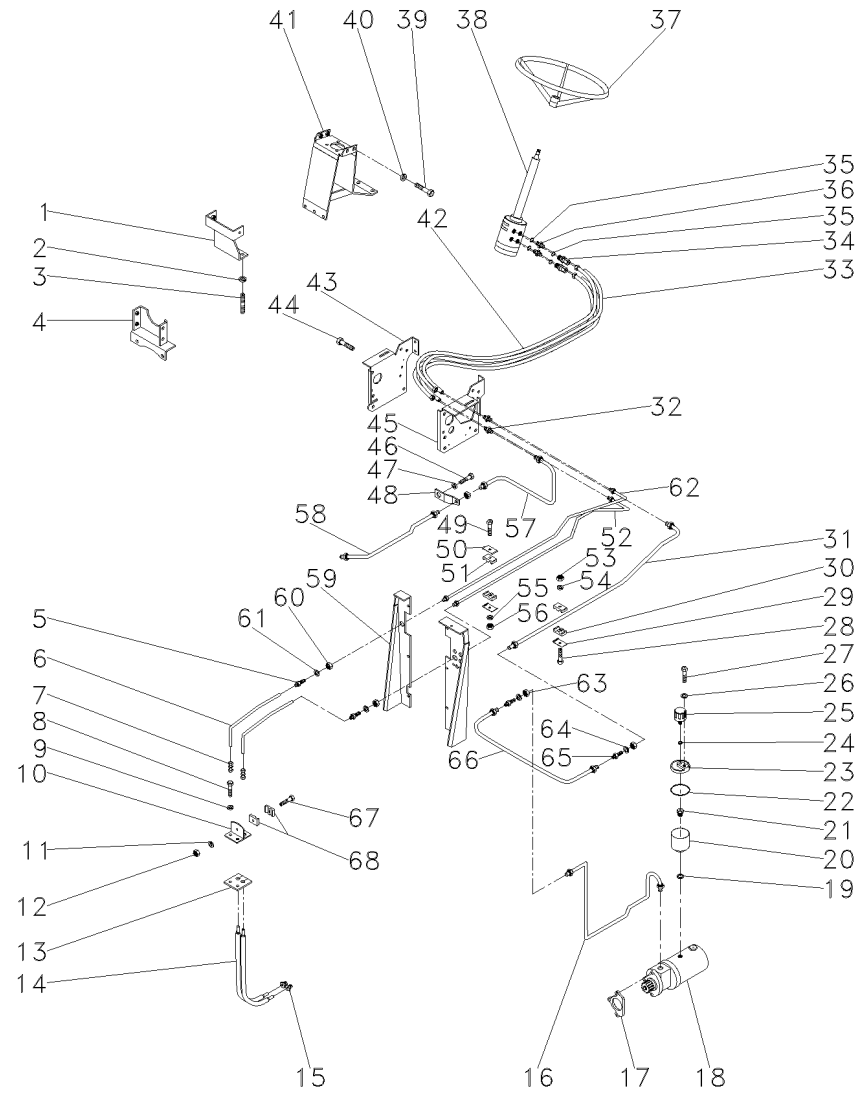

1	033922S1		**1**	SUPORTE	BRACKET	SOPORTE
2	353432X1		**2**	ARRUELA PRESSÃO	PRESSURE WASHER	LAVADOR PRESION
3	3409748M1		**2**	PRISIONEIRO	STUD	ESPARRAGO
4	033927S1		**1**	SUPORTE	BRACKET	SOPORTE
5	3411946M91		**2**	CONEXÃO	CONNECTION	CONEXION
6	3585630M1		**2**	TUBO	PIPE	CANO
7	3412001M91		**2**	CONEXÃO	CONNECTION	CONEXION
8	353691X1		**2**	PARAFUSO	BOLT	PERNO
9	353434X1		**2**	ARRUELA	WASHER	ARANDELA
10	3585070M91		**1**	SUPORTE	BRACKET	SOPORTE
11	339375X1		**1**	ARRUELA	WASHER	ARANDELA
12	339030X1		**1**	PORCA	NUT	TUERCA
13	3585072M1		**1**	PROTETOR	PROTECTOR	PROTECTOR
14	041019T1		**2**	MANGUEIRA	HOSE	FLEXIBLE
15	043030P1		**2**	CONEXÃO	CONNECTION	CONEXION
16	3149134M92		**1**	TUBO	PIPE	CANO
17	897148M2		**1**	JUNTA	GASKET	EMPAQUETADURA.
18	047825N1		**1**	BOMBA	PUMP	BOMBA
19	1440702X1		**1**	ARRUELA	WASHER	ARANDELA
20	3149279M1		**1**	RESERVATÓRIO	CONTAINER	CONTENEDOR
21	3149282M1		**1**	CONEXÃO	CONNECTION	CONEXION
22	022615P1		**1**	ANEL "O"	O RING	JUNTA TORICA
23	022330P1		**1**	TAMPA	COVER	CUBIERTA
24	080250H1		**1**	ARRUELA	WASHER	ARANDELA
25	022673N1		**1**	FILTRO	FILTER	FILTRO
26	829185M1		**1**	ARRUELA	WASHER	ARANDELA
27	3149281M1		**1**	PARAFUSO	BOLT	PERNO
28	353685X1		**1**	PARAFUSO	BOLT	PERNO
29	3146897M1		**1**	REFORÇO	REINFORCEMENT	REFUERZO
30	3148668M1		**2**	BRAÇADEIRA	CLAMP	ABRAZADERA
31	3146891M91		**1**	TUBO	PIPE	CANO
32	3411946M91		**4**	CONEXÃO	CONNECTION	CONEXION
33	6207083M1	▶	**1**	MANGUEIRA	HOSE	FLEXIBLE
33	6207084M1	◀	**1**	MANGUEIRA	HOSE	FLEXIBLE
34	3019384X1		**2**	CONEXÃO	CONNECTION	CONEXION
35	1441115X1		**4**	ANEL "O"	O RING	JUNTA TORICA
36	047155P1		**2**	UNIÃO	UNION	RACOR
37	040337T1		**1**	CJ. VOLANTE	FLYWHEEL ASSY.	CJTO.DE VOLANTE
38	047152N1		**1**	UN. HIDROSTÁTICA	STEERING UNIT	UNIDAD DIRECCION
39	353691X1		**4**	PARAFUSO	BOLT	PERNO
40	353434X1		**4**	ARRUELA	WASHER	ARANDELA
41	047426S1		**1**	SUPORTE	BRACKET	SOPORTE
42	3409911M91		**2**	MANGUEIRA	HOSE	FLEXIBLE
43	3412523M92	▶	**1**	SUPORTE	BRACKET	SOPORTE
44	353688X1		**1**	PARAFUSO	BOLT	PERNO
45	3409915M91	◀	**1**	SUPORTE	BRACKET	SOPORTE
46	353698X1		**2**	PARAFUSO	BOLT	PERNO
47	353432X1		**2**	ARRUELA PRESSÃO	PRESSURE WASHER	LAVADOR PRESION
48	033929P1		**1**	SUPORTE	BRACKET	SOPORTE
49	353508X1		**1**	PARAFUSO	BOLT	PERNO

Direção Hidrostática
Hydrostatic Steering
Direccion Hidrostática

70-105

Para Cultura De Cana
For Culture Of Cane
Para La Cultura De Bastón

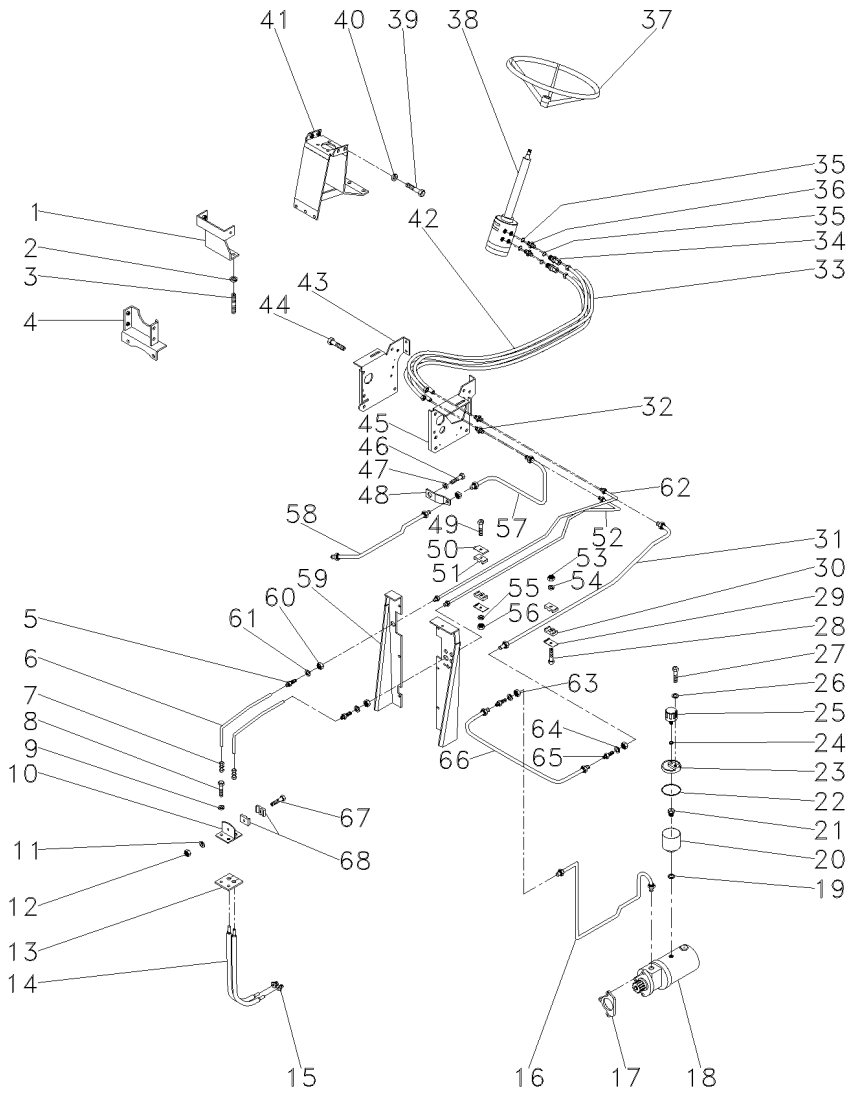

50	3146897M1		**2**	REFORÇO	REINFORCEMENT	REFUERZO
51	3146896M1		**2**	BRAÇADEIRA	CLAMP	ABRAZADERA
52	3146890M92		**1**	TUBO	PIPE	CANO
53	355565X1		**1**	PORCA	NUT	TUERCA
54	353446X1		**1**	ARRUELA	WASHER	ARANDELA
55	353441X1		**1**	ARRUELA	WASHER	ARANDELA
56	353918X1		**1**	PORCA	NUT	TUERCA
57	3148769M91		**1**	TUBO	PIPE	CANO
58	3148771M91		**1**	TUBO	PIPE	CANO
59	3585396M91	◀	**1**	PAINEL	PANEL	PANEL
59	022870S1	▶	**1**	PAINEL	PANEL	PANEL
60	355830X1		**2**	PORCA	NUT	TUERCA
61	339027X1		**2**	ARRUELA	WASHER	ARANDELA
62	3149136M91		**1**	TUBO	PIPE	CANO
63	356614X1		**3**	PORCA	NUT	TUERCA
64	353762X1		**X**	ARRUELA	WASHER	ARANDELA
65	356267X1		**3**	UNIÃO	LINK	UNION
66	6231492M91		**1**	CJ. TUBO	TUBE ASSY	CONJ.DE TUBO
67	3468414M1		**1**	PARAFUSO	BOLT	PERNO
68	033212P1		**2**	BRAÇADEIRA	CLAMP	ABRAZADERA

Filtro
Filter
Filtro

70-110

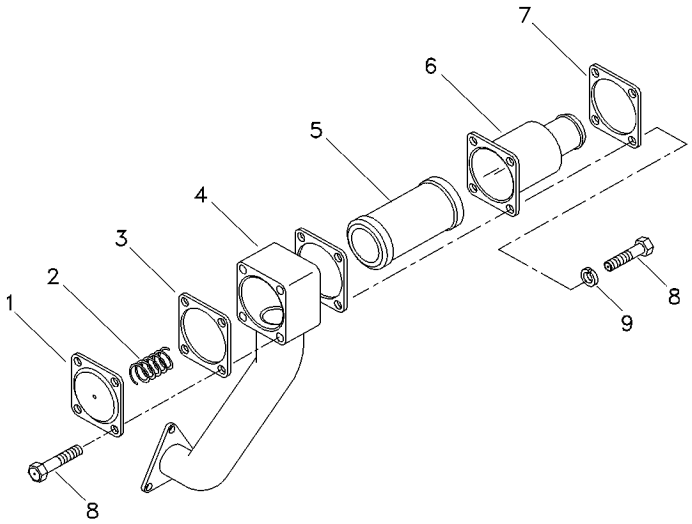

1	1696489M1	**1** TAMPA	COVER	CUBIERTA
2	1696505M1	**1** MOLA	SPRING	RESORTE
3	1696548M4	**2** JUNTA	GASKET	EMPAQUETADURA.
4	1696511M1	**1** COTOVELO	ELBOW	CODO
5	3800305M91	**1** ELEMENTO	ELEMENT	ELEMENTO
6	25311M92	**1** CAPA	BOOT	PROTECCION
7	3761381M1	**1** FLANGE	FLANGE	PLETINA
8	339123X1	**8** PARAFUSO	BOLT	PERNO
9	390972X1	**4** ARRUELA	WASHER	ARANDELA

Tampa Do Levante Hidráulico
Hydraulic Lift Cover
Tapa Levante Hidraulico

70-115

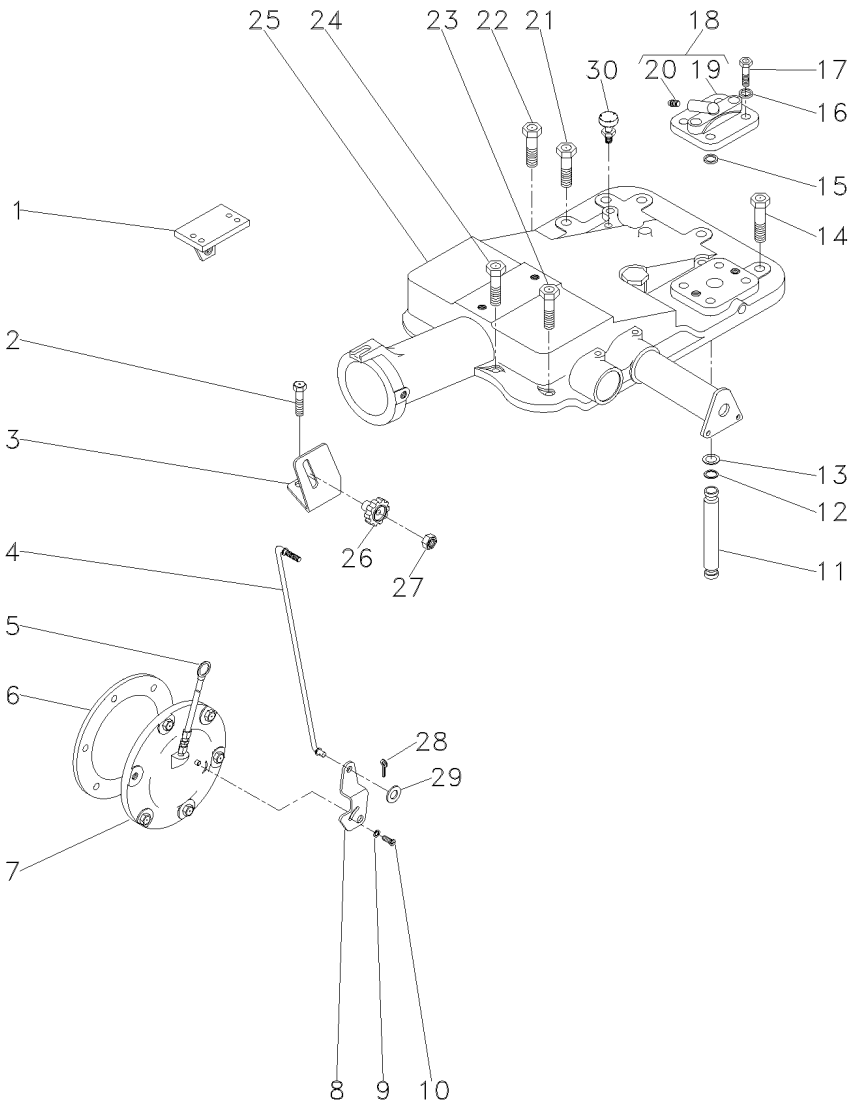

1	022750S1	▶	**1**	SUPORTE	BRACKET	SOPORTE
1	022749S1	◀	**1**	SUPORTE	BRACKET	SOPORTE
2	058292P1		**2**	PARAFUSO	SCREW	TORNILLO
3	061381P1		**1**	SUPORTE	BRACKET	SOPORTE
4	061405S1		**1**	TIRANTE	ROD	VARILLA
5	046115T1		**1**	VARETA	ROD	VARILLA
6	181217M1		**1**	JUNTA	GASKET	EMPAQUETADURA.
7	065249N1	👁 70-135 No	**1**	CJ. TAMPA	KIT, CAP	JUEGO DE TAPON
8	6209491M1		**1**	ALAVANCA	LEVER	PALANCA
9	353753X1		**1**	ARRUELA	WASHER	ARANDELA
10	1869138M1		**1**	PARAFUSO	BOLT	PERNO
11	3808400M1		**1**	TUBO	PIPE	CANO
12	195561M1		**2**	ANEL "O"	O RING	JUNTA TORICA
13	195874M1		**2**	ARRUELA	WASHER	ARANDELA
14	058282P1		**5**	PARAFUSO	BOLT	PERNO
15	195562M1		**1**	ANEL "O"	O RING	JUNTA TORICA
16	353432X1		**2**	ARRUELA PRESSÃO	PRESSURE WASHER	LAVADOR PRESION
17	362479X1		**2**	PARAFUSO	BOLT	PERNO
18	182373M91		**1**	TAMPA	COVER	CUBIERTA
19	180908M1	18	**1**	TAMPA	COVER	CUBIERTA
20	1482137M1	18	**1**	TAMPÃO	PAD	ALMOHADILLA
21	058283P1		**4**	PARAFUSO	BOLT	PERNO
22	058289P1		**1**	PARAFUSO	BOLT	PERNO
23	058292P1		**3**	PARAFUSO	SCREW	TORNILLO
24	058291P1		**2**	PARAFUSO	BOLT	PERNO
25	2802493M94	👁 70-140 No	**1**	CJ. TAMPA	KIT, COVER	JUEGO DE TAPA
25		👁 70-150 No	**1**	CJ. TAMPA	KIT, CAP	JUEGO DE TAPON
26	1860403M1		**1**	MANÍPULO	KNOB	POMO
27	353918X1		**1**	PORCA	NUT	TUERCA
28	354041X1		**1**	CUPILHA	COTTER PIN	PASADOR DOUBLE
29	353754X1		**1**	ARRUELA	WASHER	ARANDELA
30	182099M91		**1**	RESPIRO	BREATHER	RESPIRADERO

Tampa / Cover / Tapa	Sem Levante / Without Lift / Sin Levante	70-120	Sem Levante Hidráulico / Without Hydraulic Lift / Sin Levante Hidráulico

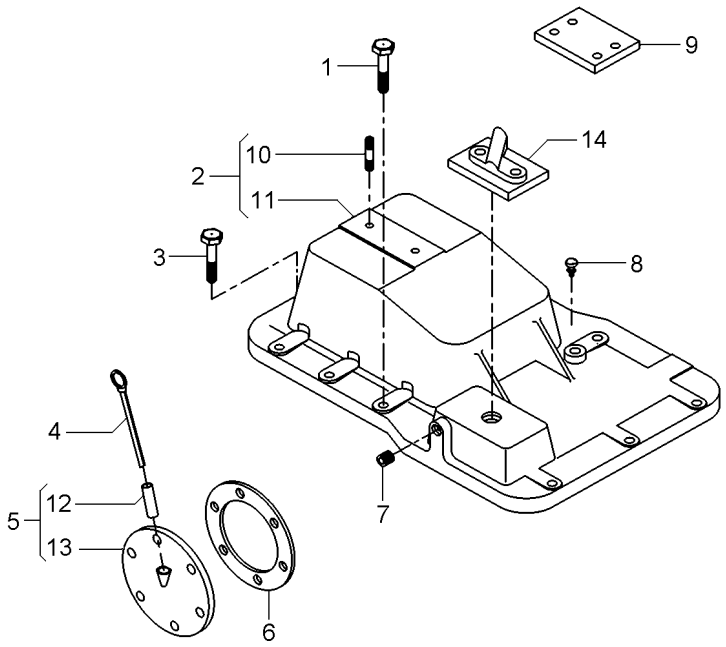

1	058281P1		**5**	PARAFUSO	BOLT	PERNO
2	3145272M92		**1**	TAMPA	COVER	CUBIERTA
3	058287P1		**8**	PARAFUSO	BOLT	PERNO
4	1665962M91		**1**	VARETA	ROD	VARILLA
5	181218M91		**1**	CJ. TAMPA	KIT, COVER	JUEGO DE TAPA
6	181217M1		**1**	JUNTA	GASKET	EMPAQUETADURA.
7	195387M1		**2**	BUJÃO	PLUG	TAPON
8	182099M91		**1**	RESPIRO	BREATHER	RESPIRADERO
9	022747P1		**2**	PLACA	PLATE	PLATO
10	3146844M1	2	**1**	PRISIONEIRO	STUD	ESPARRAGO
11	3145276M1	2	**1**	TAMPA	COVER	CUBIERTA
12	898207M1	5	**1**	TUBO	PIPE	CANO
13	181219M1	5	**1**	TAMPA	COVER	CUBIERTA
14	070467N1		**1**	CJ. TAMPA	KIT, CAP	JUEGO DE TAPON

Tampa Do Levante Hidráulico
Hydraulic Lift Cover
Tapa Levante Hidraulico

70-125

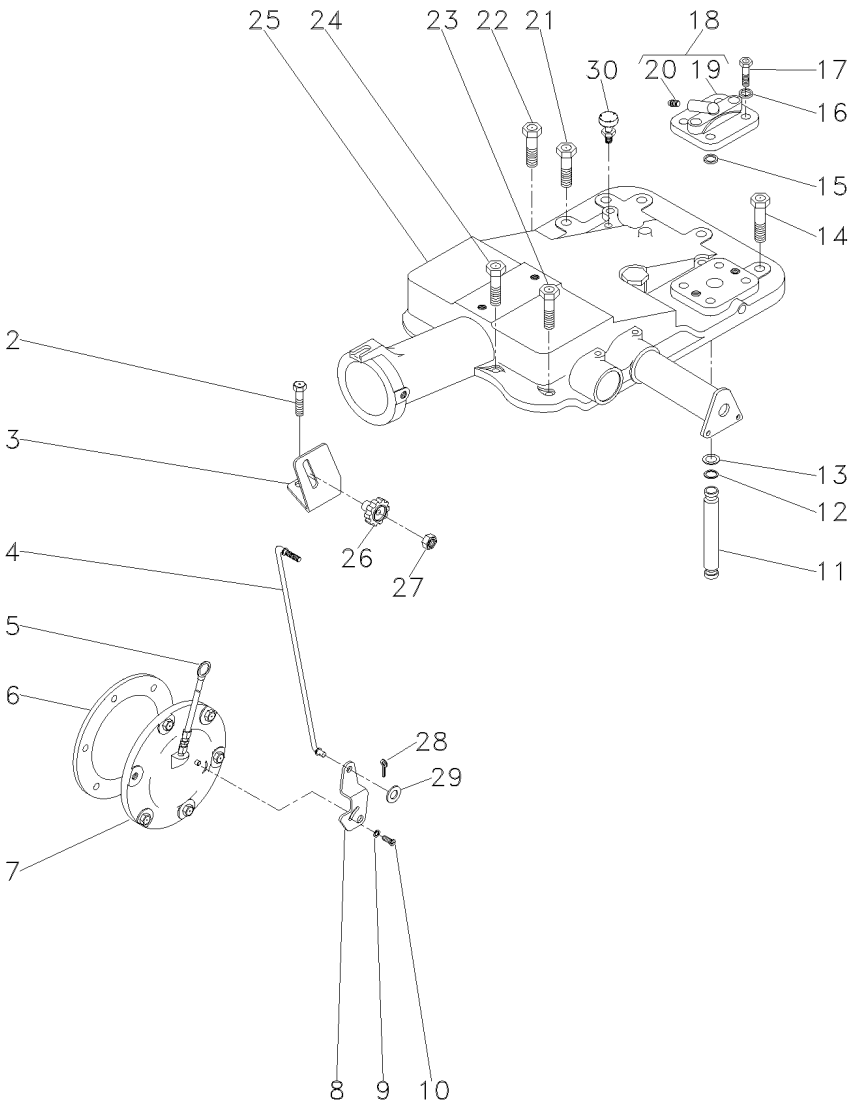

2	058292P1		**2**	PARAFUSO	SCREW	TORNILLO
3	061381P1		**1**	SUPORTE	BRACKET	SOPORTE
4	061405S1		**1**	TIRANTE	ROD	VARILLA
5	046115T1		**1**	VARETA	ROD	VARILLA
6	181217M1		**1**	JUNTA	GASKET	EMPAQUETADURA.
7	065249N1	70-135 No	**1**	CJ. TAMPA	KIT, CAP	JUEGO DE TAPON
8	6209491M1		**1**	ALAVANCA	LEVER	PALANCA
9	353753X1		**1**	ARRUELA	WASHER	ARANDELA
10	1869138M1		**1**	PARAFUSO	BOLT	PERNO
11	3808400M1		**1**	TUBO	PIPE	CANO
12	195561M1		**2**	ANEL "O"	O RING	JUNTA TORICA
13	195874M1		**2**	ARRUELA	WASHER	ARANDELA
14	058282P1		**5**	PARAFUSO	BOLT	PERNO
15	195562M1		**1**	ANEL "O"	O RING	JUNTA TORICA
16	353432X1		**2**	ARRUELA PRESSÃO	PRESSURE WASHER	LAVADOR PRESION
17	362479X1		**2**	PARAFUSO	BOLT	PERNO
18	182373M91		**1**	TAMPA	COVER	CUBIERTA
19	180908M1	18	**1**	TAMPA	COVER	CUBIERTA
20	1482137M1	18	**1**	TAMPÃO	PAD	ALMOHADILLA
21	058283P1		**4**	PARAFUSO	BOLT	PERNO
22	058289P1		**1**	PARAFUSO	BOLT	PERNO
23	058292P1		**3**	PARAFUSO	SCREW	TORNILLO
24	058291P1		**2**	PARAFUSO	BOLT	PERNO
25	2802493M94	70-140 No	**1**	CJ. TAMPA	KIT, COVER	JUEGO DE TAPA
25		70-150 No	**1**	CJ. TAMPA	KIT, CAP	JUEGO DE TAPON
26	1860403M1		**1**	MANÍPULO	KNOB	POMO
27	353918X1		**1**	PORCA	NUT	TUERCA
28	354041X1		**1**	CUPILHA	COTTER PIN	PASADOR DOUBLE
29	353754X1		**1**	ARRUELA	WASHER	ARANDELA
30	182099M91		**1**	RESPIRO	BREATHER	RESPIRADERO

Tampa Do Levante Hidráulico
Hydraulic Lift Cover
Tapa Levante Hidraulico

70-130

Para Cultura De Cana
For Culture Of Cane
Para La Cultura De Bastón

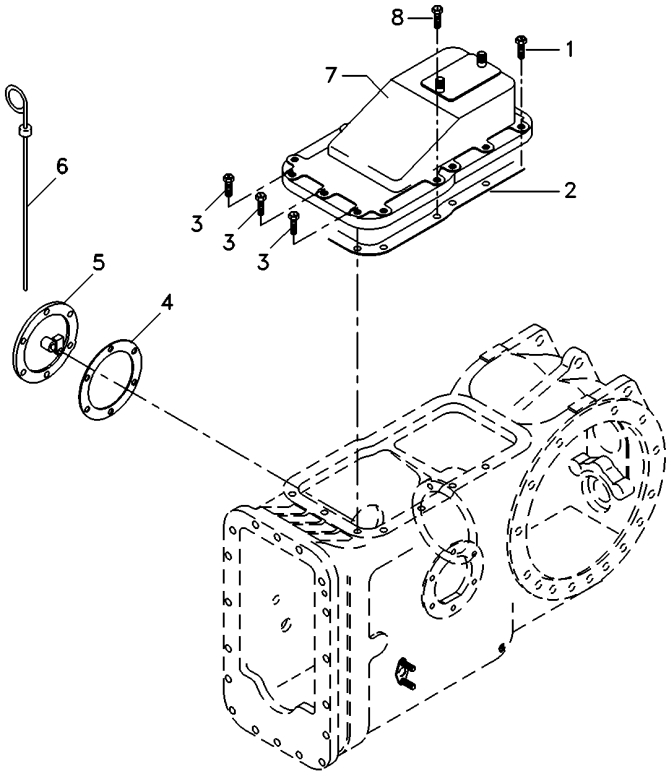

1	058287P1	**8** PARAFUSO	BOLT	PERNO
2	181408M2	**1** JUNTA	GASKET	EMPAQUETADURA.
3	058283P1	**3** PARAFUSO	BOLT	PERNO
4	181217M1	**1** JUNTA	GASKET	EMPAQUETADURA.
5	181218M91	**1** CJ. TAMPA	KIT, COVER	JUEGO DE TAPA
6	1665962M91	**1** VARETA	ROD	VARILLA
7	490699M92	**1** TAMPA	COVER	CUBIERTA
8	058281P1	**2** PARAFUSO	BOLT	PERNO

Tampa
Cover
Tapa

70-135

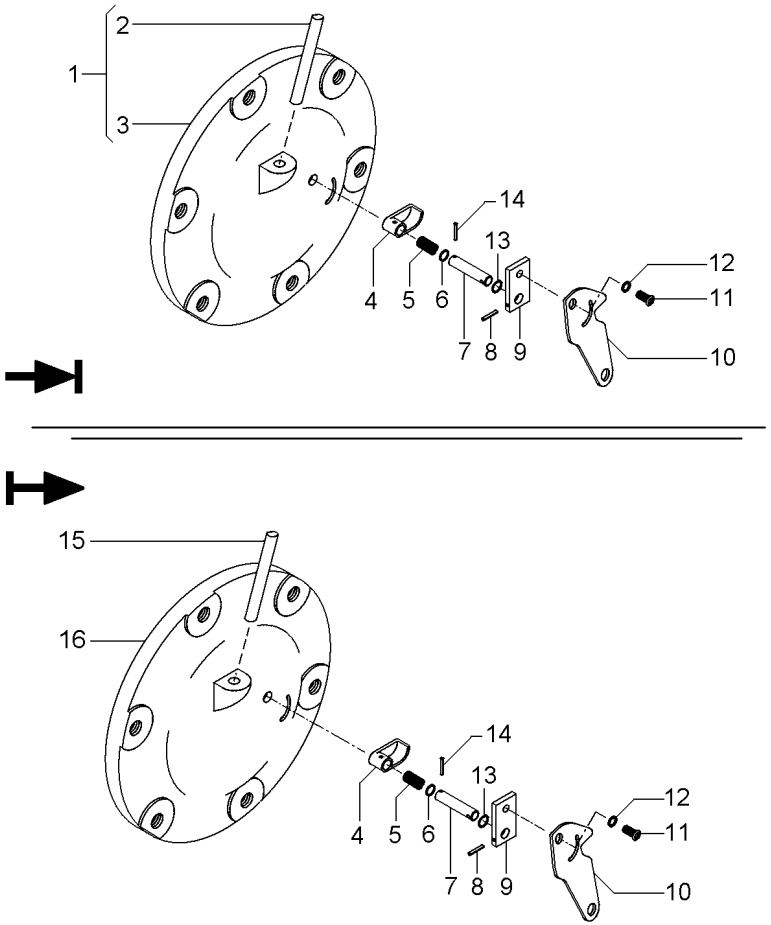

1	065247N1		**1**	CJ. TAMPA	KIT, CAP	JUEGO DE TAPON
2	049179P1	1	**1**	TUBO	PIPE	CANO
3		1 ➧ 065247N1	**1**	TAMPA	COVER	CUBIERTA
4	1869134M2		**1**	ATUADOR	ACTUATOR	ACTUADOR
5	1869136M1		**1**	MOLA	SPRING	RESORTE
6	1001833M1		**1**	ANEL "O"	O RING	JUNTA TORICA
7	1869407M1		**1**	EIXO	SHAFT	ARBOL
8	357616X1		**1**	PINO	PIN	PASADOR
9	1869408M1		**1**	PLACA	PLATE	PLATO
10	6209491M1		**1**	ALAVANCA	LEVER	PALANCA
11	1869138M1		**1**	PARAFUSO	BOLT	PERNO
12	353753X1		**1**	ARRUELA	WASHER	ARANDELA
13	377426X1		**1**	ANEL TRAVA	CIRCLIP	CIRCULITO
14	2801719M1		**1**	PINO	PIN	PASADOR
15	6204706M91		**1**	CJ. TUBO	KIT, PIPE	JUEGO CANO
16	6201200M1		**1**	TAMPA	COVER	CUBIERTA

Tampa Do Levante Hidráulico
Hydraulic Lift Cover
Tapa Levante Hidraulico

70-140

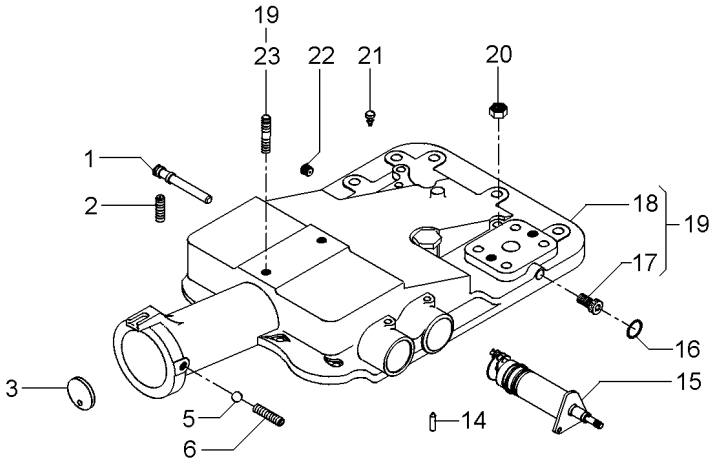

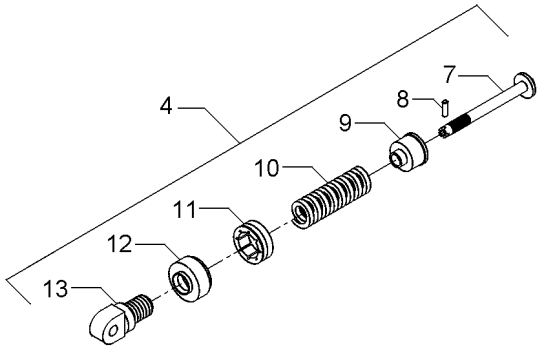

1	180997M2			**1**	EIXO	SHAFT	ARBOL
2	355286X1			**1**	PARAFUSO ALLEN	ALLEN BOLT	TORNILLO ALLEN
3	180981M1			**1**	DISCO	DISC	DISCO
4	2800150M91			**1**	CJ. MOLA	KIT, SPRING	RESORTE JUEGO
5	882451M1			**1**	ESFERA	BALL	BOLA
6	355286X1			**1**	PARAFUSO ALLEN	ALLEN BOLT	TORNILLO ALLEN
7	886348M2	4		**1**	PINO	PIN	PASADOR
8	1442142X1	4		**1**	PINO	PIN	PASADOR
9	886351M2	4		**1**	ASSENTO	SEAT	ASIENTO
10	519070M1	4		**1**	MOLA	SPRING	RESORTE
11	180979M2	4		**1**	PORCA	NUT	TUERCA
12	180980M2	4		**1**	CAPA	BOOT	PROTECCION
13	1863389M1	4		**1**	ARTICULADOR	HEAD	CULATA
14	1869074M1			**1**	PINO	PIN	PASADOR
15	1870306M93		70-145 No	**1**	CJ. SUPORTE	KIT, BRACKET	JUEGO SOPORTE
16	195562M1			**1**	ANEL "O"	O RING	JUNTA TORICA
17	195387M1	19		**2**	BUJÃO	PLUG	TAPON
18	2802511M4	19		**1**	TAMPA	COVER	CUBIERTA
19			2802494M95	**1**	CJ. TAMPA	KIT, COVER	JUEGO DE TAPA
20	377765X1			**2**	PORCA	NUT	TUERCA
21	182099M91			**1**	RESPIRO	BREATHER	RESPIRADERO
22	195387M1			**1**	BUJÃO	PLUG	TAPON
23	3146844M1	19		**1**	PRISIONEIRO	STUD	ESPARRAGO

Levante Hidráulico
Hydraulic Lift
Elevador Hidraulico

Suporte Do Quadrante
Quadrant Support
Soporte Cuadrante

70-145

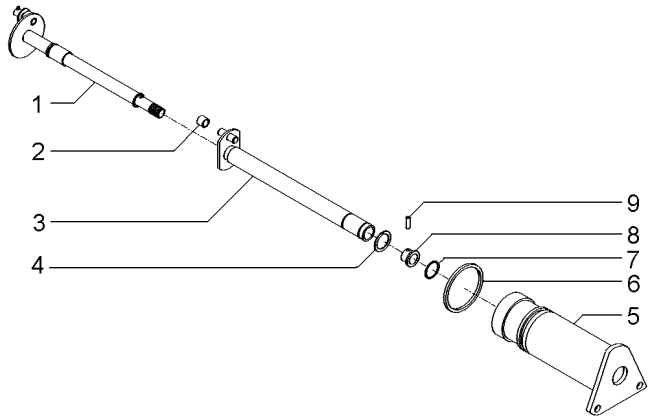

1	1870243M92		**1**	EIXO	SHAFT	ARBOL
2	898189M2		**1**	ROLETE	ROLLER	RODILLO
3	1870219M93		**1**	EIXO	SHAFT	ARBOL
4	358945X1	11/16	**1**	ANEL TRAVA	CIRCLIP	CIRCULITO
5	1870240M1		**1**	SUPORTE	SUPPORT	DISPOS.DE SOSTEN
6	364281X1	17/8	**1**	ANEL "O"	O RING	JUNTA TORICA
7	762026M1	11/16	**1**	ANEL "O"	O RING	JUNTA TORICA
8	1870225M1		**1**	BUCHA	BUSH	CASQUILLO
9	1870244M1		**1**	PINO	PIN	PASADOR

Tampa Do Levante Hidráulico
Hydraulic Lift Cover
Tapa Levante Hidraulico

70-150

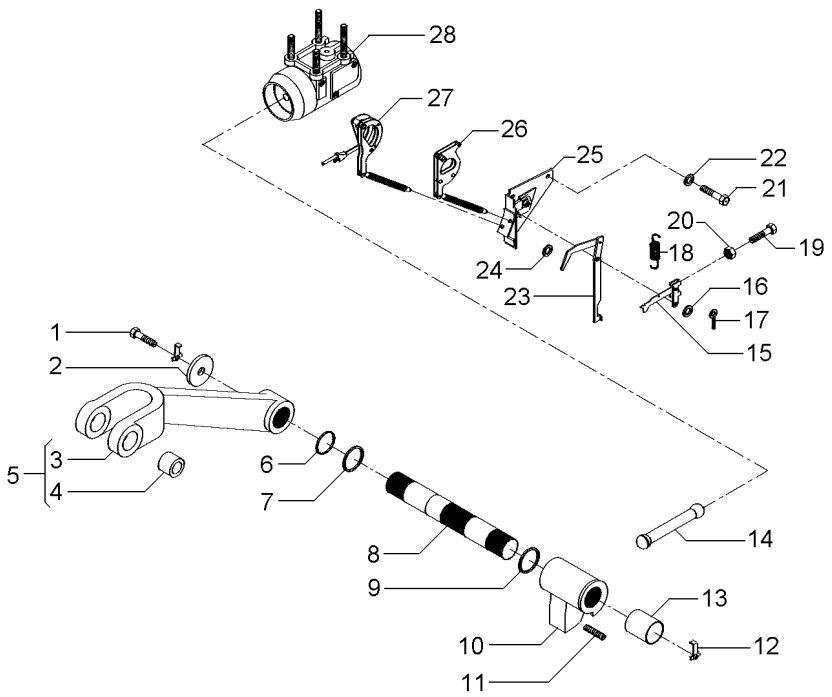

1	353560X1		**2**	PARAFUSO	BOLT	PERNO
2	897580M1		**2**	ARRUELA	WASHER	ARANDELA
3	3408250M1	5	**1**	BRAÇO	ARM	BRAZO
4	885455M1	5	**2**	BUCHA	BUSH	CASQUILLO
5	3408251M91		**2**	CJ. BRAÇO	KIT, ARM	JUEGO DE BRAZO
6	3611557M1		**2**	ANEL "O"	O RING	JUNTA TORICA
7	033928T1		**2**	ANEL "O"	O RING	JUNTA TORICA
8	897567M3		**1**	EIXO	SHAFT	ARBOL
9	2801012M1	⧗ 0.20"	**X**	CALÇO	SHIM	CALCE
9	2801013M1	⧗ 0.40"	**X**	CALÇO	SHIM	CALCE
9	2801014M1	⧗ 0.60"	**X**	CALÇO	SHIM	CALCE
10	886404M2		**1**	BRAÇO	ARM	BRAZO
11	887076M2		**1**	PARAFUSO	BOLT	PERNO
12	897581M3		**2**	PRESILHA	STAPLE	GRAPA
13	3611558M1		**2**	BUCHA	BUSH	CASQUILLO
14	886410M1		**1**	BIELA	CONROD	BIELA
15	1661547M92		**1**	ALAVANCA	LEVER	PALANCA
16	355617X1		**1**	ARRUELA	WASHER	ARANDELA
17	361332X1		**1**	CUPILHA	COTTER PIN	PASADOR DOUBLE
18	898137M1		**1**	MOLA	SPRING	RESORTE
19	2802251M1		**1**	PARAFUSO	BOLT	PERNO
20	354120X1		**1**	PORCA	NUT	TUERCA
21	353688X1		**2**	PARAFUSO	BOLT	PERNO
22	390287X1		**2**	ARRUELA	WASHER	ARANDELA
23	1869093M93		**1**	ALAVANCA	LEVER	PALANCA
24	355617X1		**X**	ARRUELA	WASHER	ARANDELA
25	1870190M92	👁 70-155 No	**1**	SUPORTE	SUPPORT	DISPOS.DE SOSTEN
26	1661918M91		**1**	ARTICULAÇÃO	KNUCKLE	CHARNELA
27		▰ 1660324M91	**1**	ARTICULAÇÃO	KNUCKLE	CHARNELA
28	034617N1	👁 70-160 No	**1**	CJ. CILINDRO	KIT, CYLINDER	JUEGO DE CILINDR

Levante Hidráulico
Hydraulic Lift
Elevador Hidraulico

Suporte Da Articulação
Hinge Support
Soporte Articulación

70-155

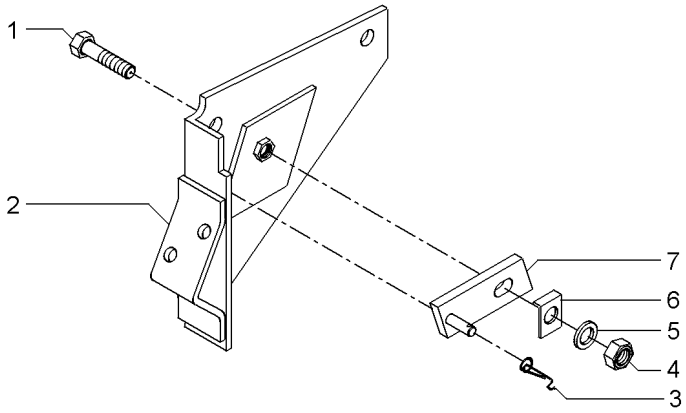

1	361448X1	5/16	**1**	PARAFUSO	BOLT	PERNO
2	1661617M91		**1**	SUPORTE	BRACKET	SOPORTE
3	1872044M1		**1**	MOLA	SPRING	RESORTE
4	353916X1	5/16X24	**1**	PORCA	NUT	TUERCA
5	376702X1	5/16	**1**	ARRUELA	WASHER	ARANDELA
6	1869107M1		**1**	ARRUELA	WASHER	ARANDELA
7	1869104M91		**1**	PIVÔ	PIVOT	PIVOTE

Cilindro Hidráulico **Hydraulic Cylinder** **Cilindro Hidráulico**	**Levante Hidráulico** **Hydraulic Lift** **Levante Hidráulico**	**70-160**	**2500 Kgf** **2500 Kgf** **2500 Kgf**

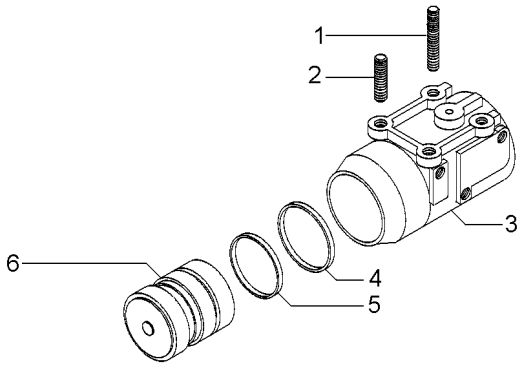

1	1667580M1	**2** PRISIONEIRO	STUD	ESPARRAGO
2	1481941M2	**2** PRISIONEIRO	STUD	ESPARRAGO
3	516571M3	**1** CILINDRO	CYLINDER	CILINDRO
4	3412380M1	**1** ANEL	RING	ARO
5	034615P1	**1** ANEL	RING	ARO
6	034604N1	**1** PISTÃO	PISTON	PISTON

Levante Hidráulico
Hydraulic Lift
Elevador Hidraulico

Quadrante
Quadrant
Cuadrante

70-165

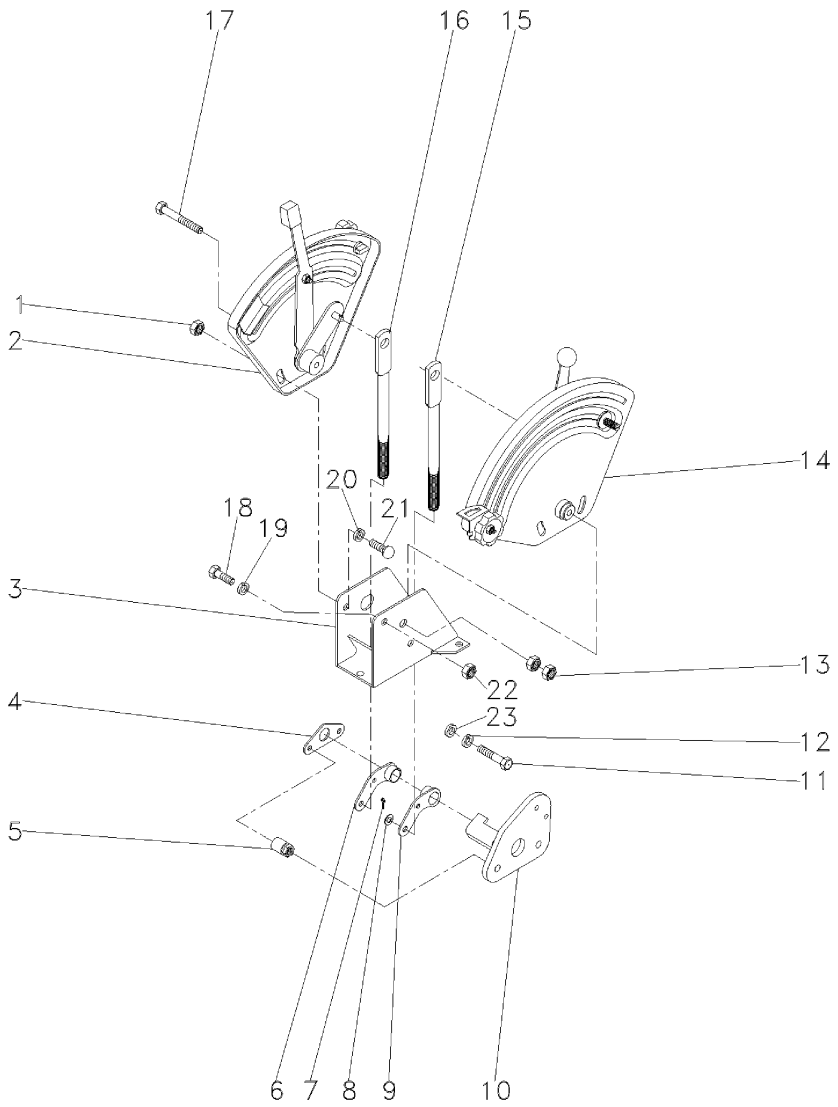

1	339169X1		**4**	PORCA	NUT	TUERCA
2	061474N1	[A]	**1**	CJ. QUADRANTE	KIT, QUADRANT	JUEGO CUADRANTE
		70-170 No				
3	1696971M91		**1**	SUPORTE	BRACKET	SOPORTE
4	044137P1		**1**	PLACA	PLATE	PLATO
5	2802212M91		**2**	ESPAÇADOR	SPACER	PIEZA DISTANCIA
6	049461P1		**1**	ALAVANCA	LEVER	PALANCA
7	195414M1		**4**	GRAMPO	CRAMP	PASADOR
8	339024X1		**4**	ARRUELA	WASHER	ARANDELA
9	049460P1		**1**	ALAVANCA	LEVER	PALANCA
10	061420S1		**1**	SUPORTE	BRACKET	SOPORTE
11	353537X1		**2**	PARAFUSO	BOLT	PERNO
12	353434X1		**2**	ARRUELA	WASHER	ARANDELA
13	353430X1		**2**	PORCA	NUT	TUERCA
14	061475N1	[B]	**1**	CJ. QUADRANTE	KIT, QUADRANT	JUEGO CUADRANTE
		70-175 No				
15	6200687M1	[A]	**1**	TIRANTE	ROD	VARILLA
16	6200688M1	[B]	**1**	TIRANTE	ROD	VARILLA
17	339891X1		**1**	PARAFUSO	BOLT	PERNO
18	339123X1		**3**	PARAFUSO	BOLT	PERNO
19	355617X1		**1**	ARRUELA	WASHER	ARANDELA
20	339374X1		**1**	ARRUELA	WASHER	ARANDELA
21	385368X1		**4**	PARAFUSO	BOLT	PERNO
22	394367X1		**1**	PORCA	NUT	TUERCA
23	353756X1		**3**	ARRUELA	WASHER	ARANDELA

[A] CONTROLE DE POSIÇÃO
POSITION CONTROL
CONTROL DE POSICION

[B] CONTROLE DE PROFUNDIDADE
DEPTH CONTROL
CONTROL DE PROFUNDIDAD

Quadrante E Alavancas De Posição
Quadrant And Position And Lever
Cuadrant Y Palancas De Posición

70-170

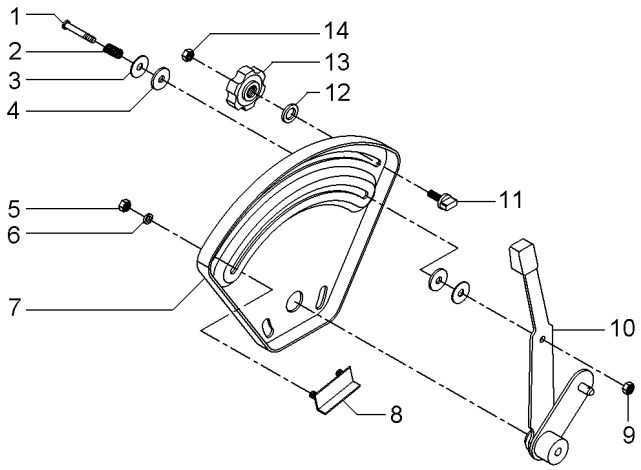

1	377607X1		**1** PARAFUSO	BOLT	PERNO
2	1872240M1		**1** MOLA	SPRING	RESORTE
3	377581X1		**2** ARRUELA	WASHER	ARANDELA
4	3408797M1		**2** ARRUELA	WASHER	ARANDELA
5	355564X1	1/4X28	**2** PORCA	NUT	TUERCA
6	353441X1	1/2X1/4X1/16	**2** ARRUELA	WASHER	ARANDELA
7	026528P1		**1** QUADRANTE	QUADRANT	CUADRANTE
8	898198M91		**1** BATENTE	STOP	PARO
9	353919X1	1/4X28	**1** PORCA	NUT	TUERCA
10	061476N1		**1** ALAVANCA	LEVER	PALANCA
11	026795P1		**1** BATENTE	STOP	PARO
12	355617X1	3/4X5/16X1/16	**1** ARRUELA	WASHER	ARANDELA
13	1860402M1		**1** MANÍPULO	KNOB	POMO
14	353918X1	1/4X28	**1** PORCA	NUT	TUERCA

Quadrante E Alavanca De Profundidade
Quadrant And Depth Levers
Cuadrante Y Palanca Deprofundidade

70-175

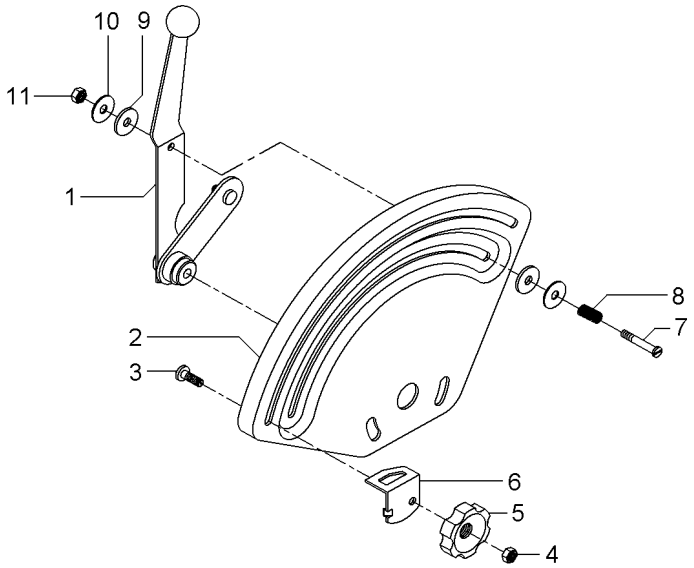

1	061477N1		**1**	ALAVANCA	LEVER	PALANCA
2	033545P1		**1**	QUADRANTE	QUADRANT	CUADRANTE
3	898183M1		**1**	PARAFUSO	BOLT	PERNO
4	353918X1	1/4X28	**1**	PORCA	NUT	TUERCA
5	1860402M1		**1**	MANÍPULO	KNOB	POMO
6	884387M1		**1**	BATENTE	STOP	PARO
7	377607X1	1/4X28	**1**	PARAFUSO	BOLT	PERNO
8	1872240M1		**1**	MOLA	SPRING	RESORTE
9	3408797M1		**2**	ARRUELA	WASHER	ARANDELA
10	377581X1		**2**	ARRUELA	WASHER	ARANDELA
11	353919X1	1/4X28	**1**	PORCA	NUT	TUERCA

Levante Hidráulico
Hydraulic Lift
Elevador Hidraulico

Quadrante
Quadrant
Cuadrante

70-180

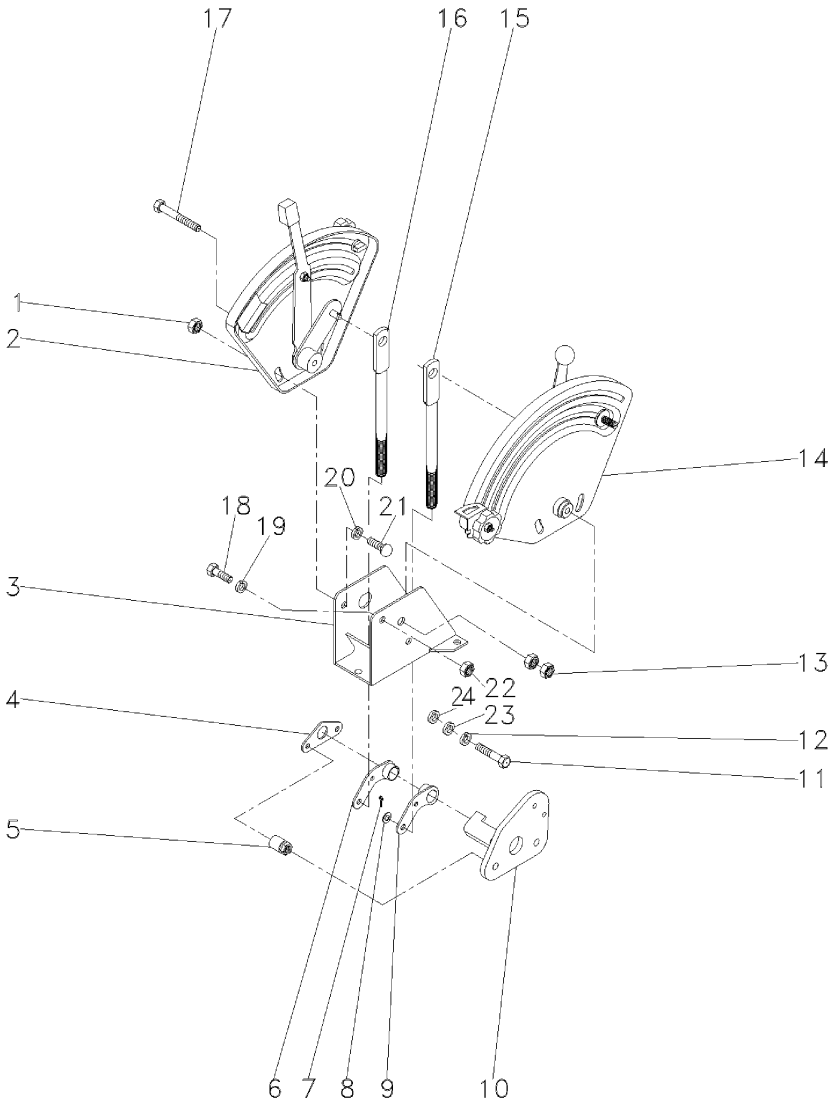

1	339169X1		**4** PORCA	NUT	TUERCA
2	061474N1	[A]	**1** CJ. QUADRANTE	KIT, QUADRANT	JUEGO CUADRANTE
		👁 70-170 No			
3	1696971M91		**1** SUPORTE	BRACKET	SOPORTE
4	044137P1		**1** PLACA	PLATE	PLATO
5	067058P1		**2** ESPAÇADOR	SPACER	PIEZA DISTANCIA
6	049461P1		**1** ALAVANCA	LEVER	PALANCA
7	195414M1		**4** GRAMPO	CRAMP	PASADOR
8	339024X1		**4** ARRUELA	WASHER	ARANDELA
9	049460P1		**1** ALAVANCA	LEVER	PALANCA
10	061420S1		**1** SUPORTE	BRACKET	SOPORTE
11	353898X1		**2** PARAFUSO	BOLT	PERNO
12	353434X1		**2** ARRUELA	WASHER	ARANDELA
13	353430X1		**2** PORCA	NUT	TUERCA
14	061475N1	[B]	**1** CJ. QUADRANTE	KIT, QUADRANT	JUEGO CUADRANTE
		👁 70-175 No			
15	6200687M1	[A]	**1** TIRANTE	ROD	VARILLA
16	6200688M1	[B]	**1** TIRANTE	ROD	VARILLA
17	339891X1		**1** PARAFUSO	BOLT	PERNO
18	339123X1		**3** PARAFUSO	BOLT	PERNO
19	355617X1		**1** ARRUELA	WASHER	ARANDELA
20	339374X1		**1** ARRUELA	WASHER	ARANDELA
21	385368X1		**4** PARAFUSO	BOLT	PERNO
22	394367X1		**1** PORCA	NUT	TUERCA
23	353756X1		**7** ARRUELA	WASHER	ARANDELA
24	353756X1		**2** ARRUELA	WASHER	ARANDELA
25	3809059M1		**2** PRESILHA	STAPLE	GRAPA

[A] CONTROLE DE POSIÇÃO
POSITION CONTROL
CONTROL DE POSICION

[B] CONTROLE DE PROFUNDIDADE
DEPTH CONTROL
CONTROL DE PROFUNDIDAD

Controle Remoto — **2 Corpos**
Remote Control — **2 Boddys**
Control Remoto — **2 Cuerpos**

70-185

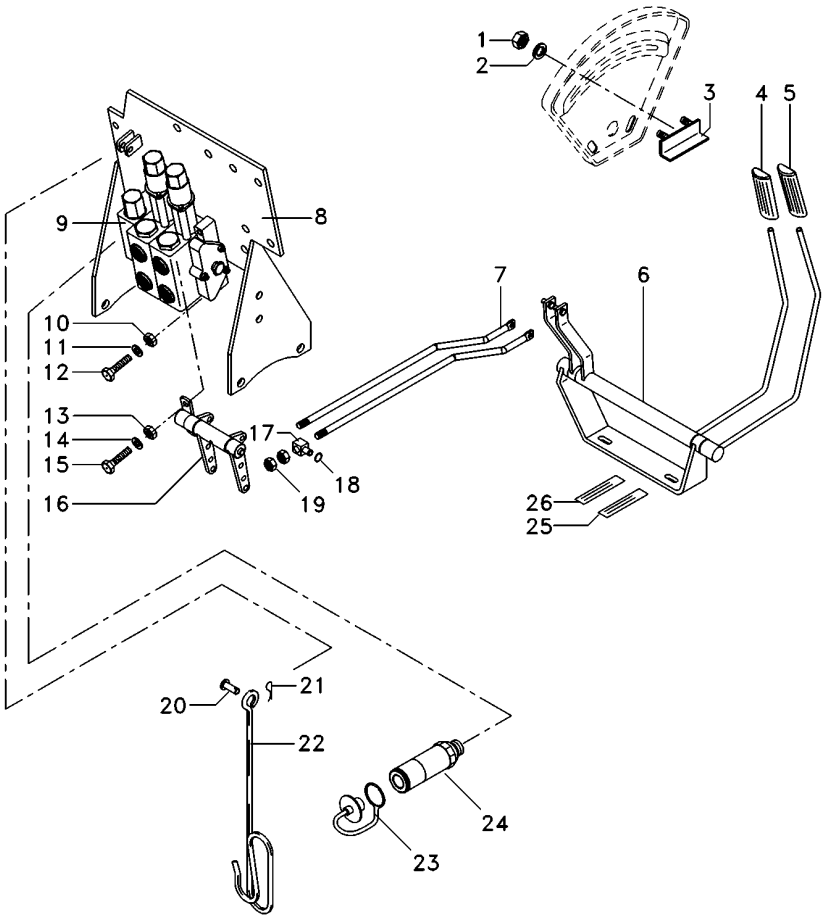

1	355564X1	**2**	PORCA	NUT	TUERCA
2	353441X1	**2**	ARRUELA	WASHER	ARANDELA
3	6209483M91	**1**	BATENTE	RETAINER	RETENEDOR
4	6203802M91	**1**	MANÍPULO	KNOB	POMO
5	6208819M91	**1**	MANÍPULO	KNOB	POMO
6	6208402M91	**1**	MANCAL	BEARING	COJINETE
7	6207569M1	**2**	TIRANTE	ROD	VARILLA
8	6226785M91	**1**	CJ. SUPORTE	KIT, BRACKET	JUEGO SOPORTE
9	6203784M91	**1**	CONTROLE REMOTO	REMOTE CONTROL	CONTROL REMOTO
10	339402X1	**3**	PORCA	NUT	TUERCA
11	353446X1	**3**	ARRUELA	WASHER	ARANDELA
12	3009294X1	**3**	PARAFUSO	SCREW	TORNILLO
13	339169X1	**3**	PORCA	NUT	TUERCA
14	339024X1	**4**	ARRUELA	WASHER	ARANDELA
15	339123X1	**1**	PARAFUSO	BOLT	PERNO
16	066656N1	**1**	MANCAL	BEARING	COJINETE
17	1695655M1	**2**	BLOCO	BLOCK	BLOQUE
18	354345X1	**4**	ANEL TRAVA	CIRCLIP	CIRCULITO
19	1442577X1	**8**	PORCA	NUT	TUERCA
20	832813M1	**1**	PINO	PIN	PASADOR
21	354055X1	**1**	CUPILHA	COTTER PIN	PASADOR DOUBLE
22	1809938M2	**1**	GANCHO	HOOK	GANCHO
23	3611673M1	**4**	TAMPÃO	PAD	ALMOHADILLA
24	3772942M1	**4**	VÁLVULA FÊMEA	FEMALE COUPLER	ACOPLADOR HEMBRA
25	6203287M1	**2**	DECAL	DECAL	CALCOMANIA
26	6203286M1	**2**	DECAL	DECAL	CALCOMANIA

Controle Remoto — **2 Corpos**
Remote Control — **2 Boddys**
Control Remoto — **2 Cuerpos**

70-190

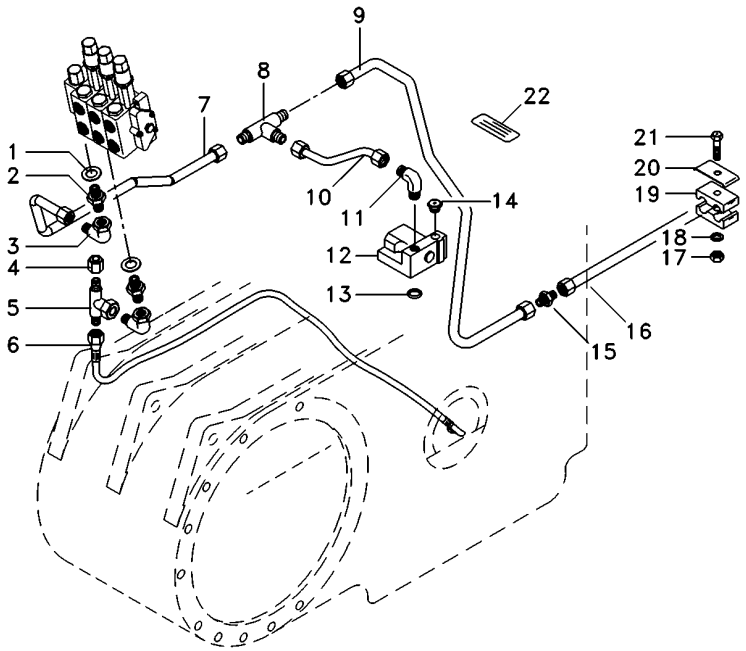

1	039291T1	**2**	ARRUELA	WASHER	ARANDELA
2	039290T1	**2**	CONEXÃO	CONNECTION	CONEXION
3	45264100	**2**	CONEXÃO	CONNECTION	CONEXION
4	068133T1	**1**	TAMPÃO	PAD	ALMOHADILLA
5	039368T1	**1**	CONEXÃO	CONNECTION	CONEXION
6	068111T1	**1**	MANGUEIRA	HOSE	FLEXIBLE
7	072658P1	**1**	TUBO	PIPE	CANO
8	039368T1	**1**	CONEXÃO	CONNECTION	CONEXION
9	072659P1	**1**	TUBO	PIPE	CANO
10	072656P1	**1**	TUBO	PIPE	CANO
11	3412002M91	**1**	CONEXÃO	CONNECTION	CONEXION
12	033909T1	**1**	VÁLVULA	VALVE	VALVULA
13	195561M1	**1**	ANEL "O"	O RING	JUNTA TORICA
14	358724X91	**1**	BUJÃO	PLUG	TAPON
15	3412195M91	**1**	CONEXÃO	CONNECTION	CONEXION
16	6220525M1	**1**	TUBO	PIPE	CANO
17	355565X1	**2**	PORCA	NUT	TUERCA
18	353446X1	**2**	ARRUELA	WASHER	ARANDELA
19	3585143M1	**4**	BRAÇADEIRA	CLAMP	ABRAZADERA
20	3146897M1	**3**	REFORÇO	REINFORCEMENT	REFUERZO
21	353685X1	**2**	PARAFUSO	BOLT	PERNO
22	059234P1	**1**	DECAL	DECAL	CALCOMANIA

Controle Remoto **Remote Control** **Control Remoto**	**2 Corpos** **2 Boddys** **2 Cuerpos**	**70-195**	**Com 2 Desarme Automático + 1 Reg. Vazão** **With 2 Kick Out + 1 Variable Flow** **Con 2 Kick Out + 1 Reg.Vazió**

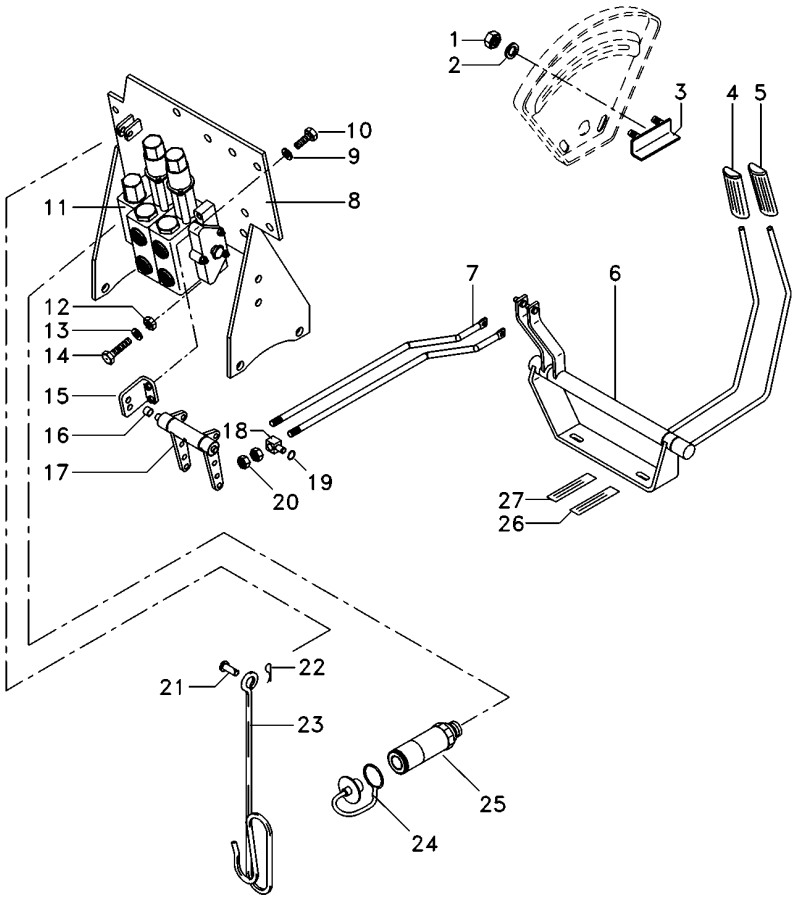

1	355564X1		**2**	PORCA	NUT	TUERCA
2	353441X1		**2**	ARRUELA	WASHER	ARANDELA
3	6209483M91		**1**	BATENTE	RETAINER	RETENEDOR
4	6203802M91		**1**	MANÍPULO	KNOB	POMO
5	6208819M91		**1**	MANÍPULO	KNOB	POMO
6	6208402M91		**1**	MANCAL	BEARING	COJINETE
7	6207569M1		**2**	TIRANTE	ROD	VARILLA
8	6226785M91		**1**	CJ. SUPORTE	KIT, BRACKET	JUEGO SOPORTE
9	353434X1		**4**	ARRUELA	WASHER	ARANDELA
10	339761X1		**4**	PARAFUSO	BOLT	PERNO
11	6207257M91		**1**	CJ. COMANDO	KIT, ACTUATOR	JUEGO ACTUADOR
12	339402X1		**3**	PORCA	NUT	TUERCA
13	353446X1		**3**	ARRUELA	WASHER	ARANDELA
14	3009294X1		**3**	PARAFUSO	SCREW	TORNILLO
15	6208592M91		**2**	SUPORTE	CLEVIS	GANCHO SEGURI.
16	6208595M1	∅ 14,00MM	**2**	BUCHA	BUSH	CASQUILLO
16	6235916M1	∅ 15,5MM	**2**	BUCHA	INSERT	INSERCION
17	6208582M91		**1**	MANCAL	BEARING	COJINETE
18	1695655M1		**2**	BLOCO	BLOCK	BLOQUE
19	354345X1		**4**	ANEL TRAVA	CIRCLIP	CIRCULITO
20	1442577X1		**8**	PORCA	NUT	TUERCA
21	832813M1		**1**	PINO	PIN	PASADOR
22	354055X1		**1**	CUPILHA	COTTER PIN	PASADOR DOUBLE
23	1809938M2		**1**	GANCHO	HOOK	GANCHO
24	3611673M1		**4**	TAMPÃO	PAD	ALMOHADILLA
25	3772942M1		**4**	VÁLVULA FÊMEA	FEMALE COUPLER	ACOPLADOR HEMBRA
26	6203287M1		**2**	DECAL	DECAL	CALCOMANIA
27	6203286M1		**2**	DECAL	DECAL	CALCOMANIA

Controle Remoto **Remote Control** **Control Remoto**	**2 Corpos** **2 Boddys** **2 Cuerpos**	**70-200**

Com 2 Desarme Automático + 1 Reg. Vazão
With 2 Kick Out + 1 Variable Flow
Con 2 Kick Out + 1 Reg.Vazió

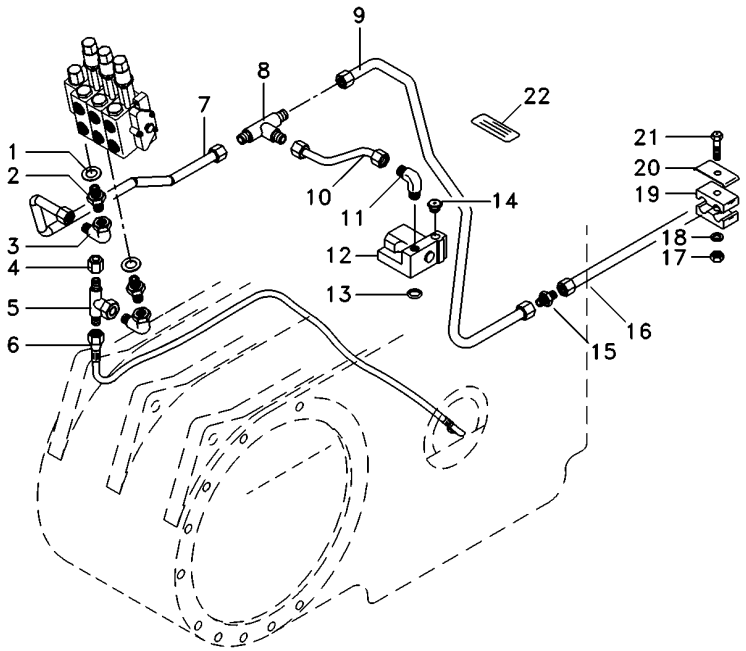

1	039291T1	**2**	ARRUELA	WASHER	ARANDELA
2	039290T1	**2**	CONEXÃO	CONNECTION	CONEXION
3	45264100	**1**	CONEXÃO	CONNECTION	CONEXION
4	068133T1	**1**	TAMPÃO	PAD	ALMOHADILLA
5	039368T1	**1**	CONEXÃO	CONNECTION	CONEXION
6	068111T1	**1**	MANGUEIRA	HOSE	FLEXIBLE
7	072658P1	**1**	TUBO	PIPE	CANO
8	033308P1	**1**	CONEXÃO "T"	CONNECTION T	CONEXION T
9	072659P1	**1**	TUBO	PIPE	CANO
10	072656P1	**1**	TUBO	PIPE	CANO
11	3412002M91	**1**	CONEXÃO	CONNECTION	CONEXION
12	033909T1	**1**	VÁLVULA	VALVE	VALVULA
13	195561M1	**1**	ANEL "O"	O RING	JUNTA TORICA
14	358724X91	**1**	BUJÃO	PLUG	TAPON
15	3412195M91	**1**	CONEXÃO	CONNECTION	CONEXION
16	6220525M1	**1**	TUBO	PIPE	CANO
17	355565X1	**2**	PORCA	NUT	TUERCA
18	353446X1	**2**	ARRUELA	WASHER	ARANDELA
19	3585143M1	**4**	BRAÇADEIRA	CLAMP	ABRAZADERA
20	3146897M1	**3**	REFORÇO	REINFORCEMENT	REFUERZO
21	353685X1	**2**	PARAFUSO	BOLT	PERNO
22	059234P1	**1**	DECAL	DECAL	CALCOMANIA

Controle Remoto Remote Control Control Remoto	3 Corpos 3 Body 3 Cuerpos	**70-205**

Ko&F-Ko&F-Ko&F Com Soma De Vazão
Ko&F-Ko&F-Ko&F With Combined Flow
Ko&F-Ko&F-Ko&F Con Combined Flow

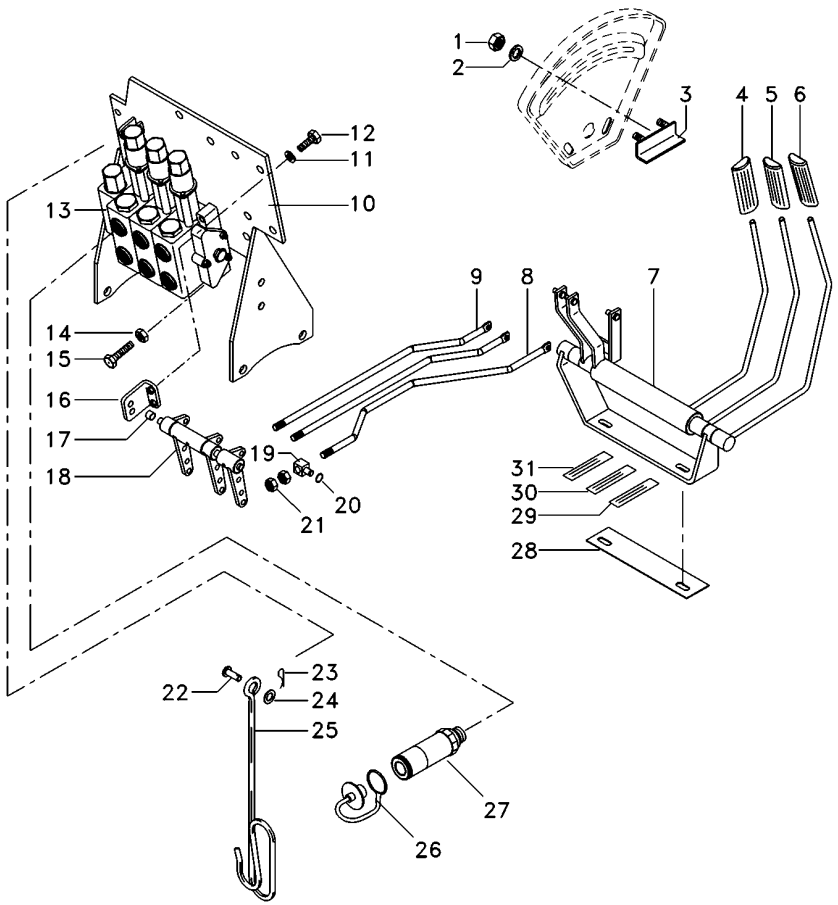

1	355564X1		**2**	PORCA	NUT	TUERCA
2	353441X1		**2**	ARRUELA	WASHER	ARANDELA
3	6209483M91		**1**	BATENTE	RETAINER	RETENEDOR
4	6203802M91		**1**	MANÍPULO	KNOB	POMO
5	6208819M91		**1**	MANÍPULO	KNOB	POMO
6	6208820M91		**1**	MANÍPULO	KNOB	POMO
7	073205N2		**1**	MANCAL	BEARING	COJINETE
8	073421P3		**1**	TIRANTE	ROD	VARILLA
9	6207569M1		**2**	TIRANTE	ROD	VARILLA
10	6226785M91		**1**	CJ. SUPORTE	KIT, BRACKET	JUEGO SOPORTE
11	353434X1		**4**	ARRUELA	WASHER	ARANDELA
12	339761X1		**4**	PARAFUSO	BOLT	PERNO
13	6217415M91		**1**	CJ. COMANDO	KIT, ACTUATOR	JUEGO ACTUADOR
14	339402X1		**3**	PORCA	NUT	TUERCA
15	3009297X1		**2**	PARAFUSO	BOLT	PERNO
16	6208592M91		**2**	SUPORTE	CLEVIS	GANCHO SEGURI.
17	6208595M1	∅ 14,00 MM	**2**	BUCHA	BUSH	CASQUILLO
17	6235916M1	∅ 15,5 MM	**2**	BUCHA	INSERT	INSERCION
18	6208583M91		**1**	MANCAL	BEARING	COJINETE
19	1695655M1		**3**	BLOCO	BLOCK	BLOQUE
20	354345X1		**6**	ANEL TRAVA	CIRCLIP	CIRCULITO
21	1442577X1		**6**	PORCA	NUT	TUERCA
22	832813M1		**1**	PINO	PIN	PASADOR
23	354048X1		**1**	CUPILHA	COTTER PIN	PASADOR DOUBLE
24			**1**	ARRUELA	WASHER	ARANDELA
25	1809938M2		**1**	GANCHO	HOOK	GANCHO
26	3611673M1		**6**	TAMPÃO	PAD	ALMOHADILLA
27	3772942M1		**6**	VÁLVULA FÊMEA	FEMALE COUPLER	ACOPLADOR HEMBRA
28	6222270M1		**1**	ESPAÇADOR	SPACER	PIEZA DISTANCIA
29	6208307M1		**2**	DECAL	DECAL	CALCOMANIA
30	6203287M1		**2**	DECAL	DECAL	CALCOMANIA
31	6203286M1		**2**	DECAL	DECAL	CALCOMANIA

Controle Remoto Remote Control Control Remoto	3 Corpos 3 Body 3 Cuerpos	70-210	

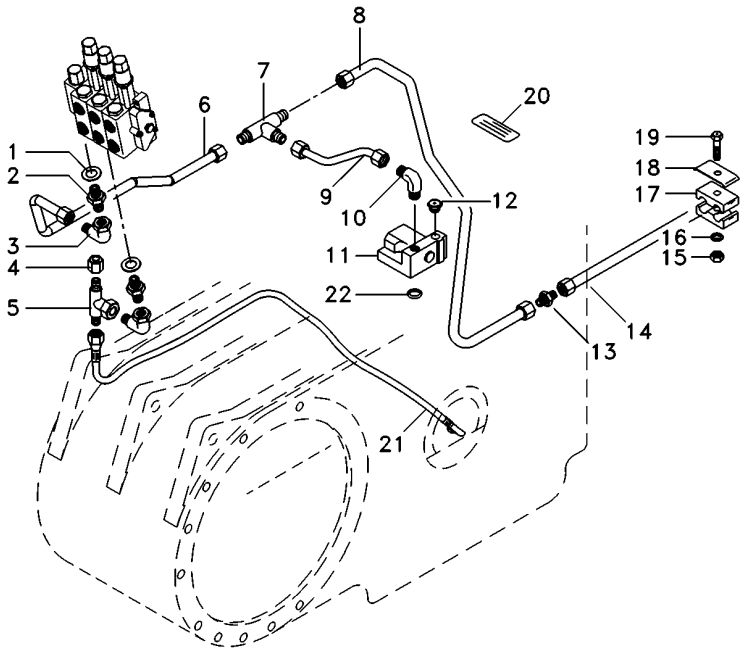

1	039291T1	**2**	ARRUELA	WASHER	ARANDELA
2	039290T1	**2**	CONEXÃO	CONNECTION	CONEXION
3	45264100	**2**	CONEXÃO	CONNECTION	CONEXION
4	068133T1	**1**	TAMPÃO	PAD	ALMOHADILLA
5	039368T1	**1**	CONEXÃO	CONNECTION	CONEXION
6	072658P1	**1**	TUBO	PIPE	CANO
7	033308P1	**1**	CONEXÃO "T"	CONNECTION T	CONEXION T
8	072659P1	**1**	TUBO	PIPE	CANO
9	072656P1	**1**	TUBO	PIPE	CANO
10	3412002M91	**1**	CONEXÃO	CONNECTION	CONEXION
11	033909T1	**1**	VÁLVULA	VALVE	VALVULA
12	358724X91	**1**	BUJÃO	PLUG	TAPON
13	3412195M91	**1**	CONEXÃO	CONNECTION	CONEXION
14	6220525M1	**1**	TUBO	PIPE	CANO
15	355565X1	**1**	PORCA	NUT	TUERCA
16		**1**	ARRUELA	WASHER	ARANDELA
17	3585143M1	**2**	BRAÇADEIRA	CLAMP	ABRAZADERA
18	3146897M1	**2**	REFORÇO	REINFORCEMENT	REFUERZO
19	353683X1	**1**	PARAFUSO	BOLT	PERNO
20	059234P1	**1**	DECAL	DECAL	CALCOMANIA
21	068111T1	**1**	MANGUEIRA	HOSE	FLEXIBLE
22	195561M1	**1**	ANEL "O"	O RING	JUNTA TORICA

Controle Remoto
Remote Control
Control Remoto

70-215

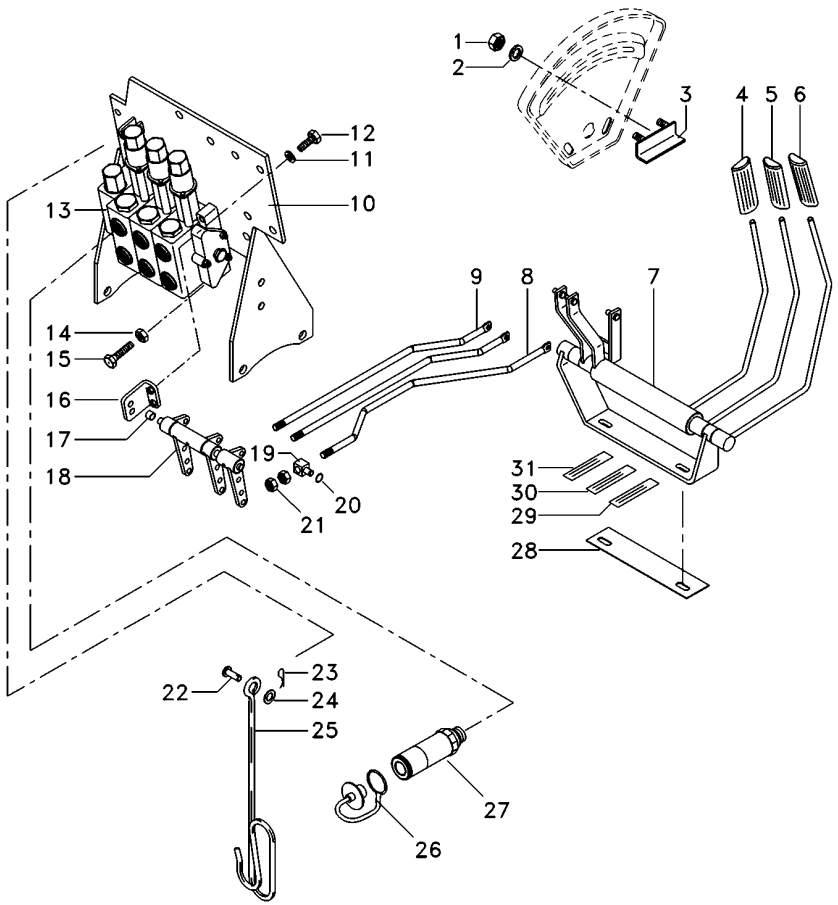

1	355564X1		**2**	PORCA	NUT	TUERCA
2	353441X1		**2**	ARRUELA	WASHER	ARANDELA
3	6209483M91		**1**	BATENTE	RETAINER	RETENEDOR
4	6203802M91		**1**	MANÍPULO	KNOB	POMO
5	6208819M91		**1**	MANÍPULO	KNOB	POMO
6	6208820M91		**1**	MANÍPULO	KNOB	POMO
7	073205N2		**1**	MANCAL	BEARING	COJINETE
8	073421P3		**1**	TIRANTE	ROD	VARILLA
9	6207569M1		**2**	TIRANTE	ROD	VARILLA
10	6226785M91		**1**	CJ. SUPORTE	KIT, BRACKET	JUEGO SOPORTE
11	353434X1		**4**	ARRUELA	WASHER	ARANDELA
12	339761X1		**4**	PARAFUSO	BOLT	PERNO
13	6217416M91		**1**	CJ. COMANDO	KIT, ACTUATOR	JUEGO ACTUADOR
14	339402X1		**3**	PORCA	NUT	TUERCA
15	3009297X1		**2**	PARAFUSO	BOLT	PERNO
16	6208592M91		**2**	SUPORTE	CLEVIS	GANCHO SEGURI.
17	6208595M1	∅ 14,00 MM	**2**	BUCHA	BUSH	CASQUILLO
17	6235916M1	∅ 15,5 MM	**2**	BUCHA	INSERT	INSERCION
18	6208583M91		**1**	MANCAL	BEARING	COJINETE
19	1695655M1		**3**	BLOCO	BLOCK	BLOQUE
20	354345X1		**6**	ANEL TRAVA	CIRCLIP	CIRCULITO
21	1442577X1		**6**	PORCA	NUT	TUERCA
22	832813M1		**1**	PINO	PIN	PASADOR
23	354048X1		**1**	CUPILHA	COTTER PIN	PASADOR DOUBLE
24			**1**	ARRUELA	WASHER	ARANDELA
25	1809938M2		**1**	GANCHO	HOOK	GANCHO
26	3611673M1		**6**	TAMPÃO	PAD	ALMOHADILLA
27	3772942M1		**6**	VÁLVULA FÊMEA	FEMALE COUPLER	ACOPLADOR HEMBRA
28	6222270M1		**1**	ESPAÇADOR	SPACER	PIEZA DISTANCIA
29	6208307M1		**2**	DECAL	DECAL	CALCOMANIA
30	6203287M1		**2**	DECAL	DECAL	CALCOMANIA
31	6203286M1		**2**	DECAL	DECAL	CALCOMANIA

Controle Remoto
Remote Control
Control Remoto

70-220

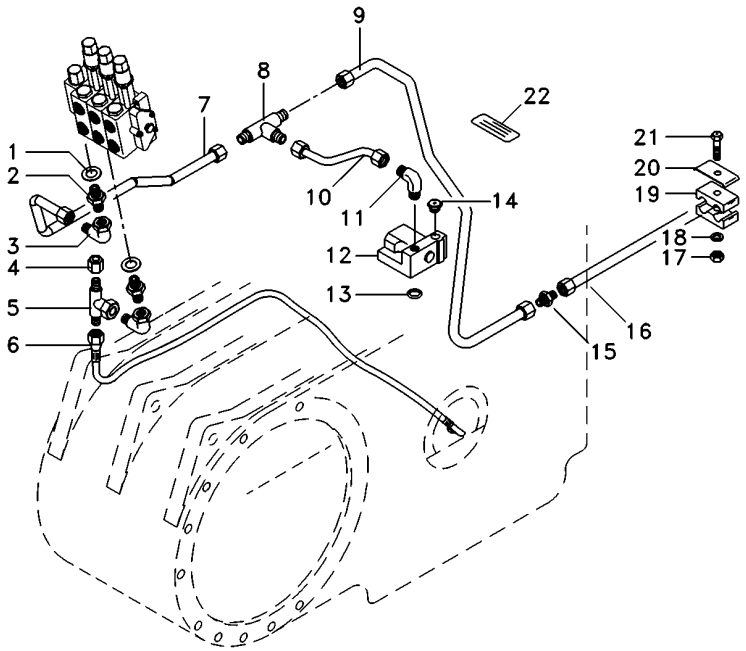

1	039291T1	**2**	ARRUELA	WASHER	ARANDELA
2	039290T1	**2**	CONEXÃO	CONNECTION	CONEXION
3	45264100	**2**	CONEXÃO	CONNECTION	CONEXION
4	068133T1	**1**	TAMPÃO	PAD	ALMOHADILLA
5	039368T1	**1**	CONEXÃO	CONNECTION	CONEXION
6	068111T1	**1**	MANGUEIRA	HOSE	FLEXIBLE
7	072658P1	**1**	TUBO	PIPE	CANO
8	033308P1	**1**	CONEXÃO "T"	CONNECTION T	CONEXION T
9	072659P1	**1**	TUBO	PIPE	CANO
10	072656P1	**1**	TUBO	PIPE	CANO
11	3412002M91	**1**	CONEXÃO	CONNECTION	CONEXION
12	033909T1	**1**	VÁLVULA	VALVE	VALVULA
13	195561M1	**1**	ANEL "O"	O RING	JUNTA TORICA
14	358724X91	**1**	BUJÃO	PLUG	TAPON
15	3412195M91	**1**	CONEXÃO	CONNECTION	CONEXION
16	6220525M1	**1**	TUBO	PIPE	CANO
17	355565X1	**1**	PORCA	NUT	TUERCA
18		**1**	ARRUELA	WASHER	ARANDELA
19	3585143M1	**2**	BRAÇADEIRA	CLAMP	ABRAZADERA
20	3146897M1	**2**	REFORÇO	REINFORCEMENT	REFUERZO
21	353683X1	**1**	PARAFUSO	BOLT	PERNO
22	059234P1	**1**	DECAL	DECAL	CALCOMANIA

Controle Remoto
Remote Control
Control Remoto

70-225

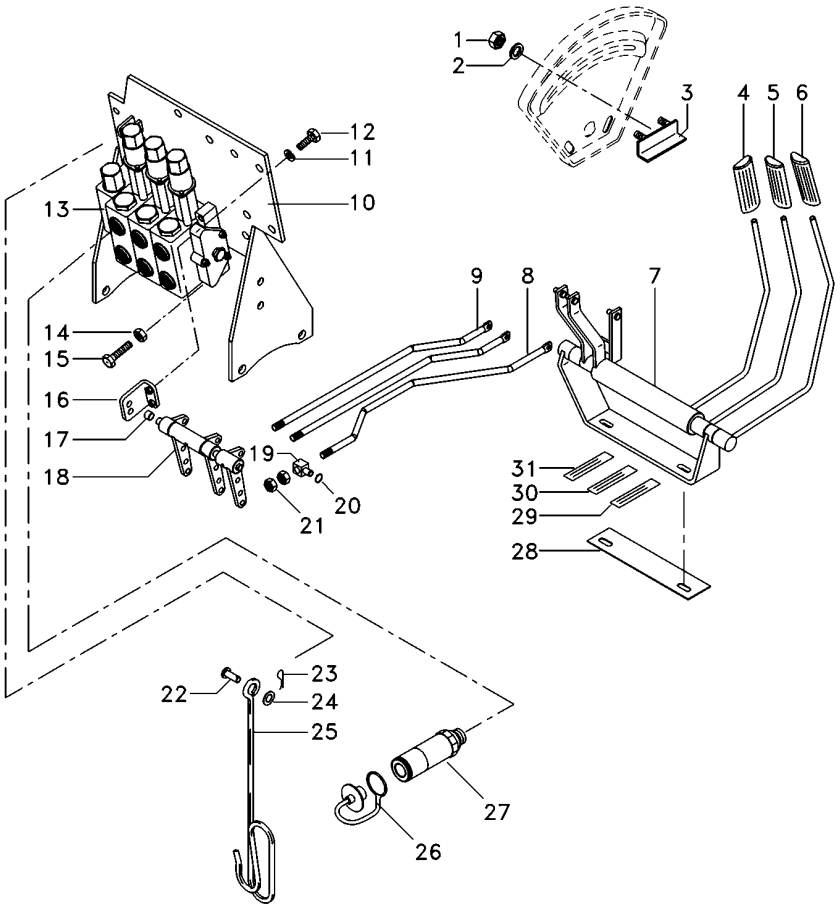

1	355564X1		**2**	PORCA	NUT	TUERCA
2	353441X1		**2**	ARRUELA	WASHER	ARANDELA
3	6209483M91		**1**	BATENTE	RETAINER	RETENEDOR
4	6203802M91		**1**	MANÍPULO	KNOB	POMO
5	6208819M91		**1**	MANÍPULO	KNOB	POMO
6	6208820M91		**1**	MANÍPULO	KNOB	POMO
7	073205N2		**1**	MANCAL	BEARING	COJINETE
8	073421P3		**1**	TIRANTE	ROD	VARILLA
9	6207569M1		**2**	TIRANTE	ROD	VARILLA
10	6226785M91		**1**	CJ. SUPORTE	KIT, BRACKET	JUEGO SOPORTE
11	353434X1		**4**	ARRUELA	WASHER	ARANDELA
12	339761X1		**4**	PARAFUSO	BOLT	PERNO
13	6217417M91		**1**	CJ. COMANDO	KIT, ACTUATOR	JUEGO ACTUADOR
14	339402X1		**3**	PORCA	NUT	TUERCA
15	3009297X1		**2**	PARAFUSO	BOLT	PERNO
16	6208592M91		**2**	SUPORTE	CLEVIS	GANCHO SEGURI.
17	6208595M1	∅ 14,00 MM	**2**	BUCHA	BUSH	CASQUILLO
17	6235916M1	∅ 15,5 MM	**2**	BUCHA	INSERT	INSERCION
18	6208583M91		**1**	MANCAL	BEARING	COJINETE
19	1695655M1		**3**	BLOCO	BLOCK	BLOQUE
20	354345X1		**6**	ANEL TRAVA	CIRCLIP	CIRCULITO
21	1442577X1		**6**	PORCA	NUT	TUERCA
22	832813M1		**1**	PINO	PIN	PASADOR
23	354048X1		**1**	CUPILHA	COTTER PIN	PASADOR DOUBLE
24			**1**	ARRUELA	WASHER	ARANDELA
25	1809938M2		**1**	GANCHO	HOOK	GANCHO
26	3611673M1		**6**	TAMPÃO	PAD	ALMOHADILLA
27	3772942M1		**6**	VÁLVULA FÊMEA	FEMALE COUPLER	ACOPLADOR HEMBRA
28	6222270M1		**1**	ESPAÇADOR	SPACER	PIEZA DISTANCIA
29	6208307M1		**2**	DECAL	DECAL	CALCOMANIA
30	6203287M1		**2**	DECAL	DECAL	CALCOMANIA
31	6203286M1		**2**	DECAL	DECAL	CALCOMANIA

Controle Remoto
Remote Control
Control Remoto

70-230

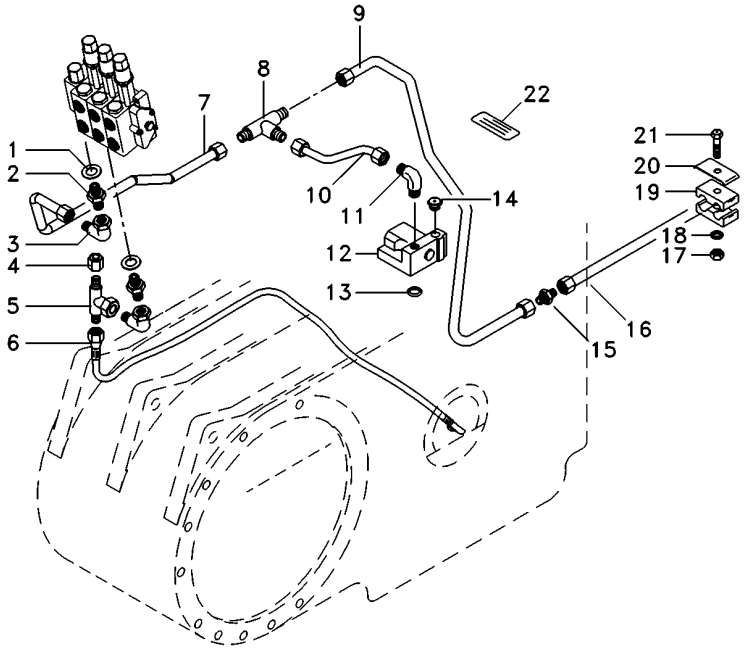

1	039291T1	**2**	ARRUELA	WASHER	ARANDELA
2	039290T1	**2**	CONEXÃO	CONNECTION	CONEXION
3	45264100	**2**	CONEXÃO	CONNECTION	CONEXION
4	068133T1	**1**	TAMPÃO	PAD	ALMOHADILLA
5	039368T1	**1**	CONEXÃO	CONNECTION	CONEXION
6	068111T1	**1**	MANGUEIRA	HOSE	FLEXIBLE
7	072658P1	**1**	TUBO	PIPE	CANO
8	033308P1	**1**	CONEXÃO "T"	CONNECTION T	CONEXION T
9	072659P1	**1**	TUBO	PIPE	CANO
10	072656P1	**1**	TUBO	PIPE	CANO
11	3412002M91	**1**	CONEXÃO	CONNECTION	CONEXION
12	033909T1	**1**	VÁLVULA	VALVE	VALVULA
13	195561M1	**1**	ANEL "O"	O RING	JUNTA TORICA
14	358724X91	**1**	BUJÃO	PLUG	TAPON
15	3412195M91	**1**	CONEXÃO	CONNECTION	CONEXION
16	6220525M1	**1**	TUBO	PIPE	CANO
17	355565X1	**1**	PORCA	NUT	TUERCA
18		**1**	ARRUELA	WASHER	ARANDELA
19	3585143M1	**2**	BRAÇADEIRA	CLAMP	ABRAZADERA
20	3146897M1	**2**	REFORÇO	REINFORCEMENT	REFUERZO
21	353683X1	**1**	PARAFUSO	BOLT	PERNO
22	059234P1	**1**	DECAL	DECAL	CALCOMANIA

Controle Remoto — **2 Corpos**
Remote Control — **2 Boddys**
Control Remoto — **2 Cuerpos**

70-235

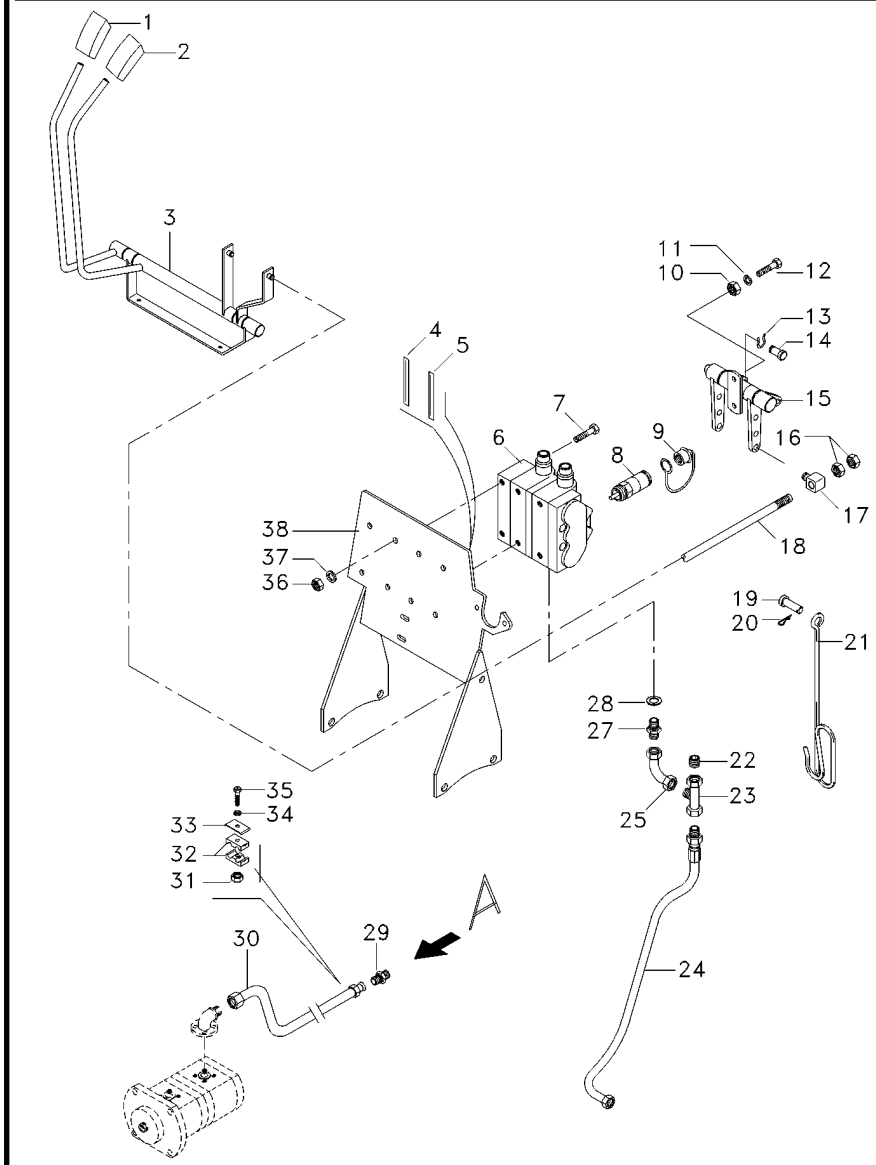

1	6208819M91		**1**	MANÍPULO	KNOB	POMO
2	6203802M91		**1**	MANÍPULO	KNOB	POMO
3	6208402M91		**1**	MANCAL	BEARING	COJINETE
4	6203286M1		**2**	DECAL	DECAL	CALCOMANIA
5	6203287M1		**2**	DECAL	DECAL	CALCOMANIA
6	6231925M91		**1**	CJ. COMANDO	KIT, ACTUATOR	JUEGO ACTUADOR
7	3009296X1	M10x1.5x90	**2**	CAPA PARAFUSO	CAPSCREW	TORNILLO TAPON
7	3009294X1	M10x1.5x60	**1**	PARAFUSO	SCREW	TORNILLO
8	3772942M1		**4**	VÁLVULA FÊMEA	FEMALE COUPLER	ACOPLADOR HEMBRA
9	3611673M1		**4**	TAMPÃO	PAD	ALMOHADILLA
10	339169X1		**3**	PORCA	NUT	TUERCA
11	339024X1		**4**	ARRUELA	WASHER	ARANDELA
12	339123X1		**1**	PARAFUSO	BOLT	PERNO
12	339761X1		**2**	PARAFUSO	BOLT	PERNO
13	354345X1		**4**	ANEL TRAVA	CIRCLIP	CIRCULITO
14	1695953M2		**2**	PINO	PIN	PASADOR
15	066656N1		**1**	MANCAL	BEARING	COJINETE
16	1442577X1		**8**	PORCA	NUT	TUERCA
17	1695655M1		**2**	BLOCO	BLOCK	BLOQUE
18	6207569M1		**2**	TIRANTE	ROD	VARILLA
19	832813M1		**1**	PINO	PIN	PASADOR
20	354055X1		**1**	CUPILHA	COTTER PIN	PASADOR DOUBLE
21	1809938M2		**1**	GANCHO	HOOK	GANCHO
22	068133T1		**1**	TAMPÃO	PAD	ALMOHADILLA
23	039368T1		**1**	CONEXÃO	CONNECTION	CONEXION
24	068111T1		**1**	MANGUEIRA	HOSE	FLEXIBLE
25	45264100		**2**	CONEXÃO	CONNECTION	CONEXION
27	039290T1		**2**	CONEXÃO	CONNECTION	CONEXION
28	039291T1		**2**	ARRUELA	WASHER	ARANDELA
29	3412195M91		**1**	CONEXÃO	CONNECTION	CONEXION
31	355565X1		**2**	PORCA	NUT	TUERCA
32	3585143M1		**4**	BRAÇADEIRA	CLAMP	ABRAZADERA
33	3146897M1		**3**	REFORÇO	REINFORCEMENT	REFUERZO
34	353446X1		**2**	ARRUELA	WASHER	ARANDELA
35	353685X1		**2**	PARAFUSO	BOLT	PERNO
36	339402X1		**3**	PORCA	NUT	TUERCA
37	353446X1		**3**	ARRUELA	WASHER	ARANDELA
38	6226785M91		**1**	CJ. SUPORTE	KIT, BRACKET	JUEGO SOPORTE

Controle Remoto — **2 Corpos**
Remote Control — **2 Boddys**
Control Remoto — **2 Cuerpos**

70-240

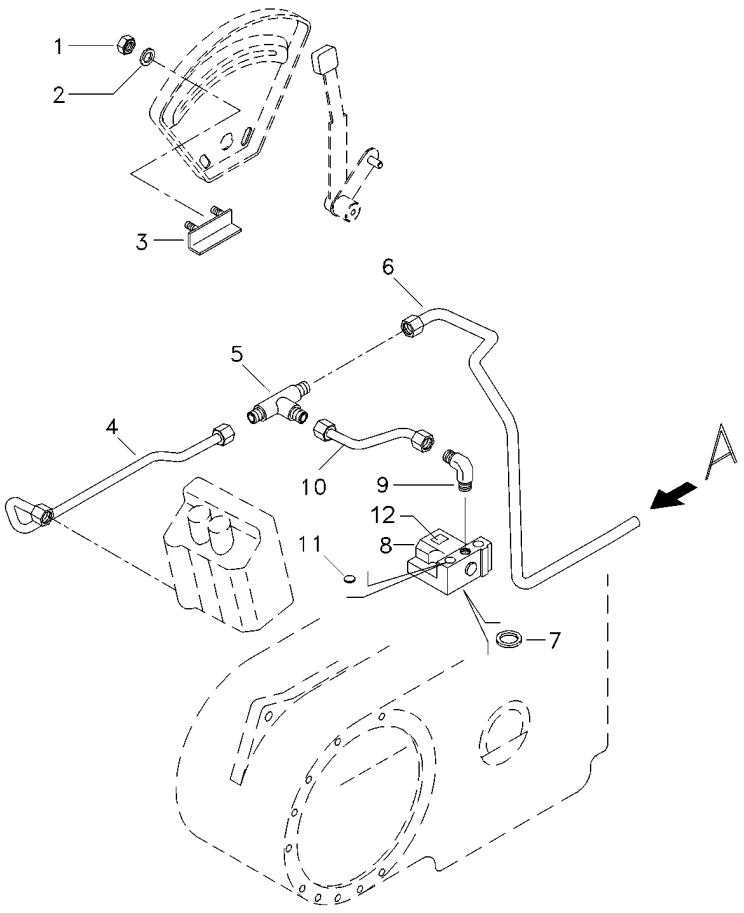

1	355564X1	**2**	PORCA	NUT	TUERCA
2	353441X1	**2**	ARRUELA	WASHER	ARANDELA
3	6209483M91	**1**	BATENTE	RETAINER	RETENEDOR
4	072658P1	**1**	TUBO	PIPE	CANO
5	039366T1	**1**	MANGUEIRA	HOSE	FLEXIBLE
6	072659P1	**1**	TUBO	PIPE	CANO
7	195561M1	**1**	ANEL "O"	O RING	JUNTA TORICA
8	033909T1	**1**	VÁLVULA	VALVE	VALVULA
9	3412002M91	**1**	CONEXÃO	CONNECTION	CONEXION
10	072656P1	**1**	TUBO	PIPE	CANO
11	358724X91	**1**	BUJÃO	PLUG	TAPON
12	059234P1	**1**	DECAL	DECAL	CALCOMANIA

Direção E Controle Remoto — **2 Rm**
Remote Control And Steering — **2 Wd**
Dirección Y Controle Remoto — **2 Rm**

70-245

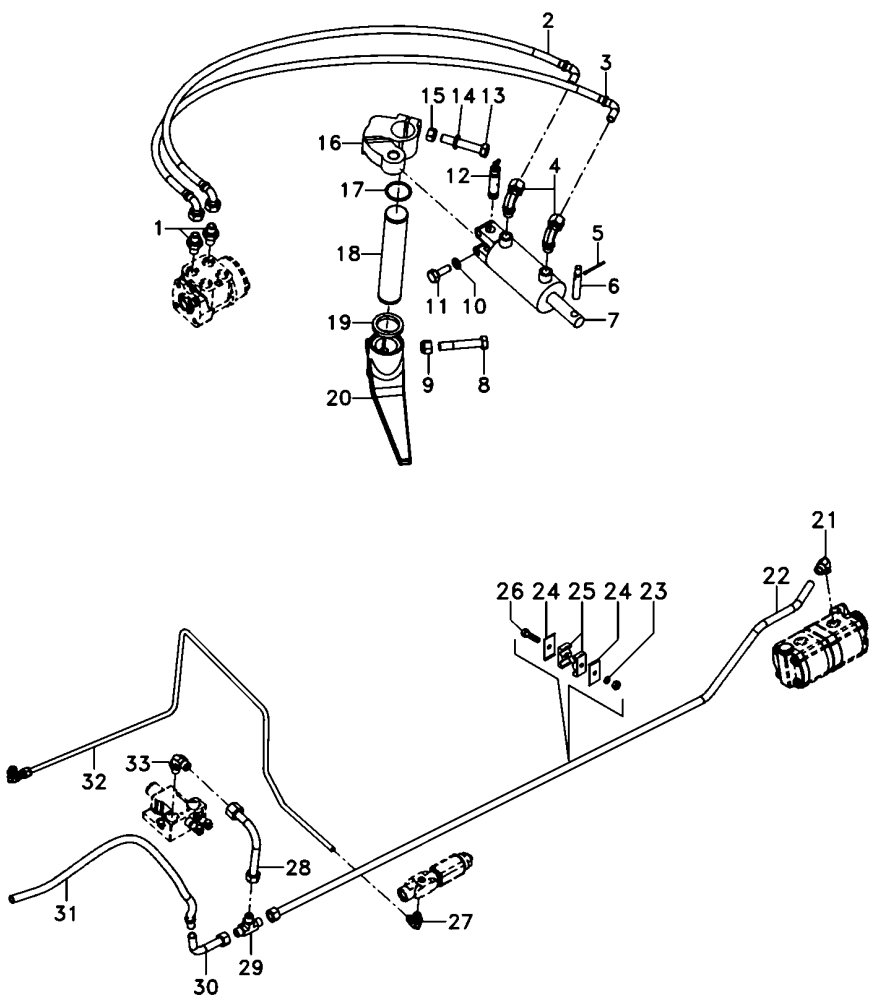

1	047155T1		**2**	CONEXÃO	CONNECTION	CONEXION
2	068332T1		**1**	MANGUEIRA	HOSE	FLEXIBLE
3	068332T1		**1**	MANGUEIRA	HOSE	FLEXIBLE
4	3412299M91		**2**	CONEXÃO	CONNECTION	CONEXION
5	375090X1		**1**	CUPILHA	COTTER PIN	PASADOR DOUBLE
6	3148787M2		**1**	PINO	PIN	PASADOR
7	3148318M92	70-50 No	**1**	CILINDRO	CYLINDER	CILINDRO
8	361859X1		**1**	PARAFUSO	BOLT	PERNO
9	195556M2		**1**	PORCA	NUT	TUERCA
10	353439X1		**2**	ARRUELA PRESSÃO	PRESSURE WASHER	LAVADOR PRESION
11	353725X1		**2**	PARAFUSO	BOLT	PERNO
12	489720M91		**1**	PINO	PIN	PASADOR
13	353622X1		**1**	PARAFUSO	BOLT	PERNO
14	353433X1		**1**	ARRUELA	WASHER	ARANDELA
15	353427X1		**1**	PORCA	NUT	TUERCA
16	042863N1		**1**	CJ. BRAÇO	KIT, ARM	JUEGO DE BRAZO
17	355917X1		**1**	ANEL TRAVA	CIRCLIP	CIRCULITO
18	1676666M1		**1**	EIXO	SHAFT	ARBOL
19	072293P1		**2**	VEDANTE	SEAL	RETEN
20	1676664M1		**1**	BRAÇO	ARM	BRAZO
21	6214770M1		**3**	CONEXÃO	CONNECTION	CONEXION
22	6214782M1		**1**	TUBO	PIPE	CANO
23	353685X1		**2**	PARAFUSO	BOLT	PERNO
24	3146897M1		**4**	REFORÇO	REINFORCEMENT	REFUERZO
25	3585143M1		**4**	BRAÇADEIRA	CLAMP	ABRAZADERA
27	045823T1		**2**	CONEXÃO	CONNECTION	CONEXION
28	070261P1		**1**	TUBO	PIPE	CANO
29	033308P1		**1**	CONEXÃO "T"	CONNECTION T	CONEXION T
30	059061P1		**1**	TUBO	PIPE	CANO
31	6300176M91		**1**	MANGUEIRA	HOSE	FLEXIBLE
32	6214785M1		**1**	TUBO	PIPE	CANO
33	3412002M91		**2**	CONEXÃO	CONNECTION	CONEXION

Direção E Controle Remoto	2 Rm
Remote Control And Steering	2 Wd
Dirección Y Controle Remoto	2 Rm

70-250

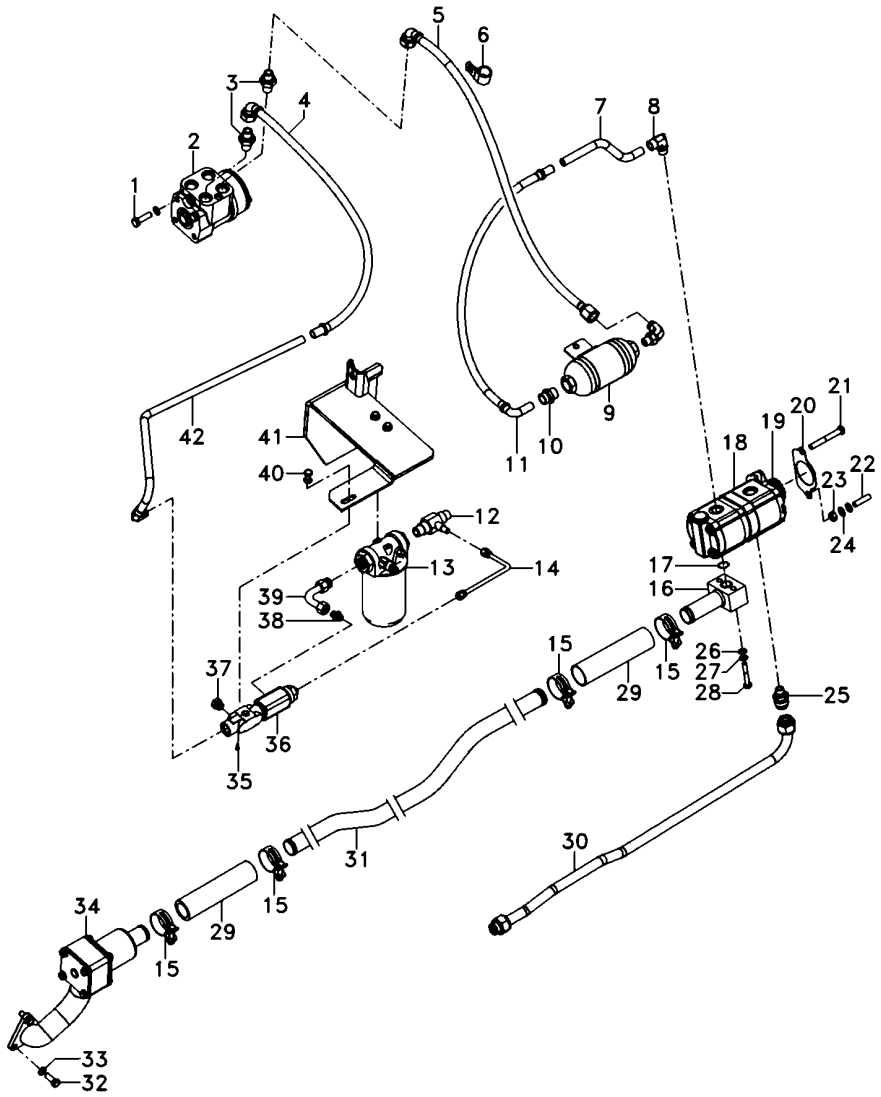

1	339814X1		**2**	PARAFUSO	BOLT	PERNO
2	047161T1		**1**	UN. HIDROSTÁTICA	STEERING UNIT	UNIDAD DIRECCION
3	047154T1		**2**	CONEXÃO	CONNECTION	CONEXION
4	050762T1		**1**	MANGUEIRA	HOSE	FLEXIBLE
5	6201690M91		**1**	MANGUEIRA	HOSE	FLEXIBLE
6	371798X1		**1**	BRAÇADEIRA	CLAMP	ABRAZADERA
7	068434P1		**1**	TUBO	PIPE	CANO
8	6214770M1		**3**	CONEXÃO	CONNECTION	CONEXION
9	6201629M91		**1**	SILENCIOSO	SILENCER	SILENCIADOR
10	3411941M91		**1**	CONEXÃO	CONNECTION	CONEXION
11	050762T1		**1**	MANGUEIRA	HOSE	FLEXIBLE
12	6215057M1		**1**	CONEXÃO "T"	CONNECTION T	CONEXION T
13	6223536M91	70-345 No	**1**	CJ. FILTRO	KIT, FILTER	JUEGO FILTRO
14	6215073M91		**1**	TUBO	PIPE	CANO
15	6214781M1		**4**	BRAÇADEIRA	CLAMP	ABRAZADERA
16	6214710M91		**1**	FLANGE	FLANGE	PLETINA
17	3585217M1		**1**	ANEL "O"	O RING	JUNTA TORICA
18	6214827M91		**1**	BOMBA HIDRÁULICA	HYDRAULIC PUMP	BOMBA HIDRAULICA
19	6223540M1		**1**	ENGRENAGEM	GEAR	ENGRANAJE
20	1687018M2		**1**	JUNTA	GASKET	EMPAQUETADURA.
21	362686X1		**1**	PARAFUSO	BOLT	PERNO
22	362443X1		**1**	PARAFUSO	BOLT	PERNO
23	355565X1		**3**	PORCA	NUT	TUERCA
24	353756X1		**1**	ARRUELA	WASHER	ARANDELA
25	6215056M1		**1**	CONEXÃO	CONNECTION	CONEXION
26	339024X1		**4**	ARRUELA	WASHER	ARANDELA
27	339374X1		**8**	ARRUELA	WASHER	ARANDELA
28	339291X1		**2**	PARAFUSO	BOLT	PERNO
29	6215183M1		**2**	MANGUEIRA	HOSE	FLEXIBLE
30	6215028M91		**1**	TUBO	PIPE	CANO
31	6214787M1		**1**	TUBO	PIPE	CANO
32	353691X1		**3**	PARAFUSO	BOLT	PERNO
33	353434X1		**5**	ARRUELA	WASHER	ARANDELA
34	6214846M91	70-110 No	**1**	CJ. FILTRO	KIT, FILTER	JUEGO FILTRO
35	6214797M1		**1**	TAMPÃO	PAD	ALMOHADILLA
36	3759547M93		**1**	VÁLVULA	VALVE	VALVULA
37	3019639X91		**2**	BUJÃO	PLUG	TAPON
38	3019383X91		**1**	CONEXÃO	CONNECTION	CONEXION
39	6214753M1		**1**	TUBO	PIPE	CANO
40	339228X1		**2**	PARAFUSO	BOLT	PERNO
41	6235393M91		**1**	SUPORTE FILTRO	FILTER SUPPORT	FILTER SUPPORT
42	6214752M1		**1**	TUBO	PIPE	CANO

Direção Hidrostática
Hydrostatic Steering
Direccion Hidrostática

2 Rodas Motrizes
2 Wheels Drive
2 Ruedas Motriz

70-255

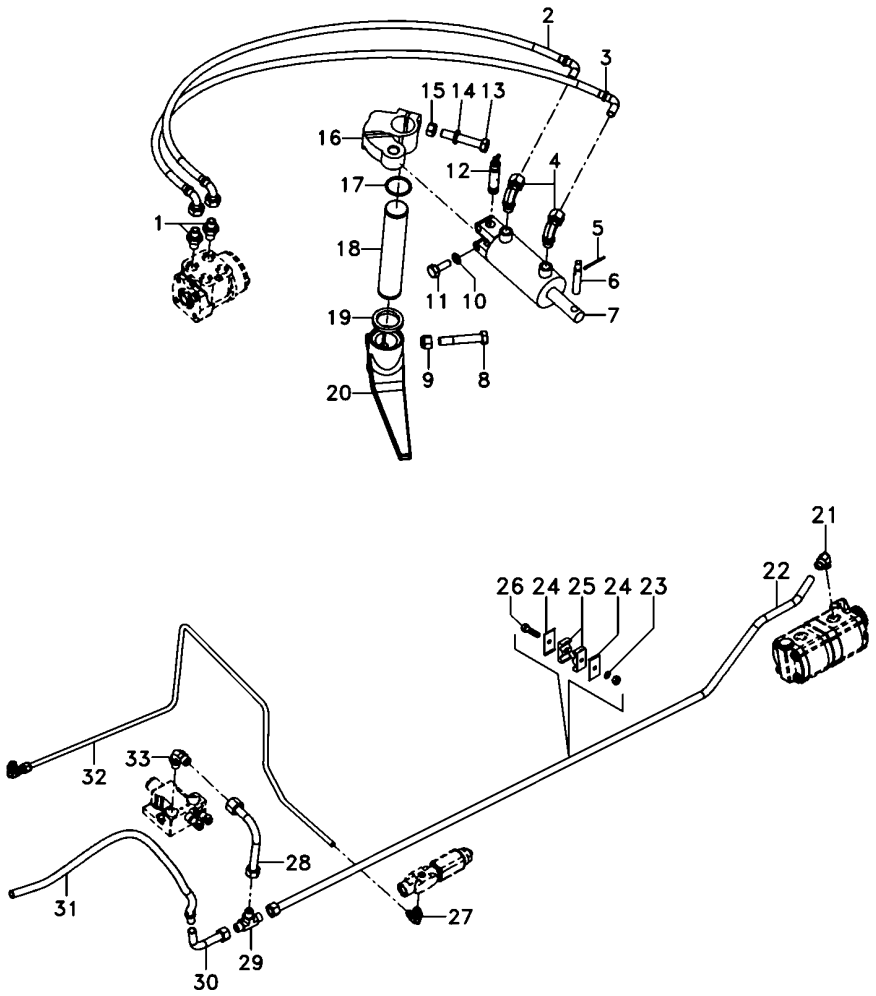

1	047155T1		**2**	CONEXÃO	CONNECTION	CONEXION
2	068332T1		**1**	MANGUEIRA	HOSE	FLEXIBLE
3	068332T1		**1**	MANGUEIRA	HOSE	FLEXIBLE
4	3412299M91		**2**	CONEXÃO	CONNECTION	CONEXION
5	375090X1		**1**	CUPILHA	COTTER PIN	PASADOR DOUBLE
6	3148787M2		**1**	PINO	PIN	PASADOR
7	3148318M92	70-50 No	**1**	CILINDRO	CYLINDER	CILINDRO
8	361859X1		**1**	PARAFUSO	BOLT	PERNO
9	195556M2		**1**	PORCA	NUT	TUERCA
10	353439X1		**2**	ARRUELA PRESSÃO	PRESSURE WASHER	LAVADOR PRESION
11	353725X1		**2**	PARAFUSO	BOLT	PERNO
12	489720M91		**1**	PINO	PIN	PASADOR
13	353622X1		**1**	PARAFUSO	BOLT	PERNO
14	353433X1		**1**	ARRUELA	WASHER	ARANDELA
15	353427X1		**1**	PORCA	NUT	TUERCA
16	042863N1		**1**	CJ. BRAÇO	KIT, ARM	JUEGO DE BRAZO
17	355917X1		**1**	ANEL TRAVA	CIRCLIP	CIRCULITO
18	1676666M1		**1**	EIXO	SHAFT	ARBOL
19	072293P1		**2**	VEDANTE	SEAL	RETEN
20	1676664M1		**1**	BRAÇO	ARM	BRAZO
21	6214770M1		**3**	CONEXÃO	CONNECTION	CONEXION
22	6214782M1		**1**	TUBO	PIPE	CANO
23	353446X1		**4**	ARRUELA	WASHER	ARANDELA
24	3146897M1		**4**	REFORÇO	REINFORCEMENT	REFUERZO
25	3585143M1		**4**	BRAÇADEIRA	CLAMP	ABRAZADERA
26	353685X1		**2**	PARAFUSO	BOLT	PERNO
27	045823T1		**2**	CONEXÃO	CONNECTION	CONEXION
28	070261P1		**1**	TUBO	PIPE	CANO
29	033308P1		**1**	CONEXÃO "T"	CONNECTION T	CONEXION T
30	059061P1		**1**	TUBO	PIPE	CANO
31	6300176M91		**1**	MANGUEIRA	HOSE	FLEXIBLE
32	6214785M1		**1**	TUBO	PIPE	CANO
33	3412002M91		**2**	CONEXÃO	CONNECTION	CONEXION

Direção Hidrostática
Hydrostatic Steering
Direccion Hidrostática

2 Rodas Motrizes
2 Wheels Drive
2 Ruedas Motriz

70-260

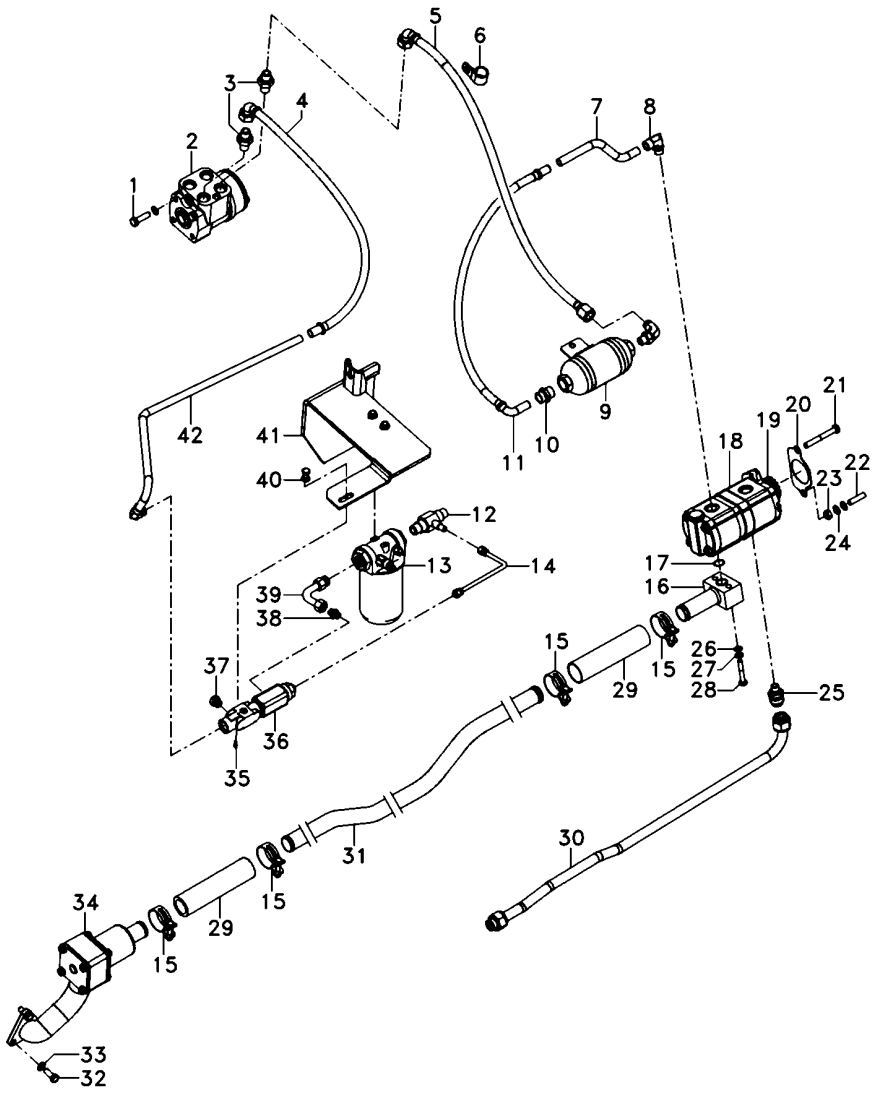

1	339814X1		**2**	PARAFUSO	BOLT	PERNO
2	047161T1		**1**	UN. HIDROSTÁTICA	STEERING UNIT	UNIDAD DIRECCION
3	047154T1		**2**	CONEXÃO	CONNECTION	CONEXION
4	050762T1		**1**	MANGUEIRA	HOSE	FLEXIBLE
5	6201690M91		**1**	MANGUEIRA	HOSE	FLEXIBLE
6	371798X1		**1**	BRAÇADEIRA	CLAMP	ABRAZADERA
7	068434P1		**1**	TUBO	PIPE	CANO
8	6214770M1		**3**	CONEXÃO	CONNECTION	CONEXION
9	6201629M91		**1**	SILENCIOSO	SILENCER	SILENCIADOR
10	3411941M91		**1**	CONEXÃO	CONNECTION	CONEXION
11	050762T1		**1**	MANGUEIRA	HOSE	FLEXIBLE
12	6215057M1		**1**	CONEXÃO "T"	CONNECTION T	CONEXION T
13	6223536M91	70-345 No	**1**	CJ. FILTRO	KIT, FILTER	JUEGO FILTRO
14	6215073M91		**1**	TUBO	PIPE	CANO
15	6214781M1		**4**	BRAÇADEIRA	CLAMP	ABRAZADERA
16	6214710M91		**1**	FLANGE	FLANGE	PLETINA
17	3585217M1		**1**	ANEL "O"	O RING	JUNTA TORICA
18	6214827M91		**1**	BOMBA HIDRÁULICA	HYDRAULIC PUMP	BOMBA HIDRAULICA
19	6223540M1		**1**	ENGRENAGEM	GEAR	ENGRANAJE
20	1687018M2		**1**	JUNTA	GASKET	EMPAQUETADURA.
21	362686X1		**1**	PARAFUSO	BOLT	PERNO
22	362443X1		**1**	PARAFUSO	BOLT	PERNO
23	355565X1		**3**	PORCA	NUT	TUERCA
24	353756X1		**1**	ARRUELA	WASHER	ARANDELA
25	6215056M1		**1**	CONEXÃO	CONNECTION	CONEXION
26	339374X1		**10**	ARRUELA	WASHER	ARANDELA
27	339024X1		**4**	ARRUELA	WASHER	ARANDELA
28	339291X1		**2**	PARAFUSO	BOLT	PERNO
29	6215183M1		**2**	MANGUEIRA	HOSE	FLEXIBLE
30	6215028M91		**1**	TUBO	PIPE	CANO
31	6214787M1		**1**	TUBO	PIPE	CANO
32	353691X1		**3**	PARAFUSO	BOLT	PERNO
33	353434X1		**3**	ARRUELA	WASHER	ARANDELA
34	6214846M91	70-110 No	**1**	CJ. FILTRO	KIT, FILTER	JUEGO FILTRO
35	6214797M1		**1**	TAMPÃO	PAD	ALMOHADILLA
36	3759547M93		**1**	VÁLVULA	VALVE	VALVULA
37	3019639X91		**2**	BUJÃO	PLUG	TAPON
38	3019383X91		**1**	CONEXÃO	CONNECTION	CONEXION
39	6214753M1		**1**	TUBO	PIPE	CANO
40	339228X1		**2**	PARAFUSO	BOLT	PERNO
41	6235393M91		**1**	SUPORTE FILTRO	FILTER SUPPORT	FILTER SUPPORT
42	6214752M1		**1**	TUBO	PIPE	CANO

Direção Hidrostática
Hydrostatic Steering
Direccion Hidrostática

2 Rodas Motrizes
2 Wheels Drive
2 Ruedas Motriz

70-265

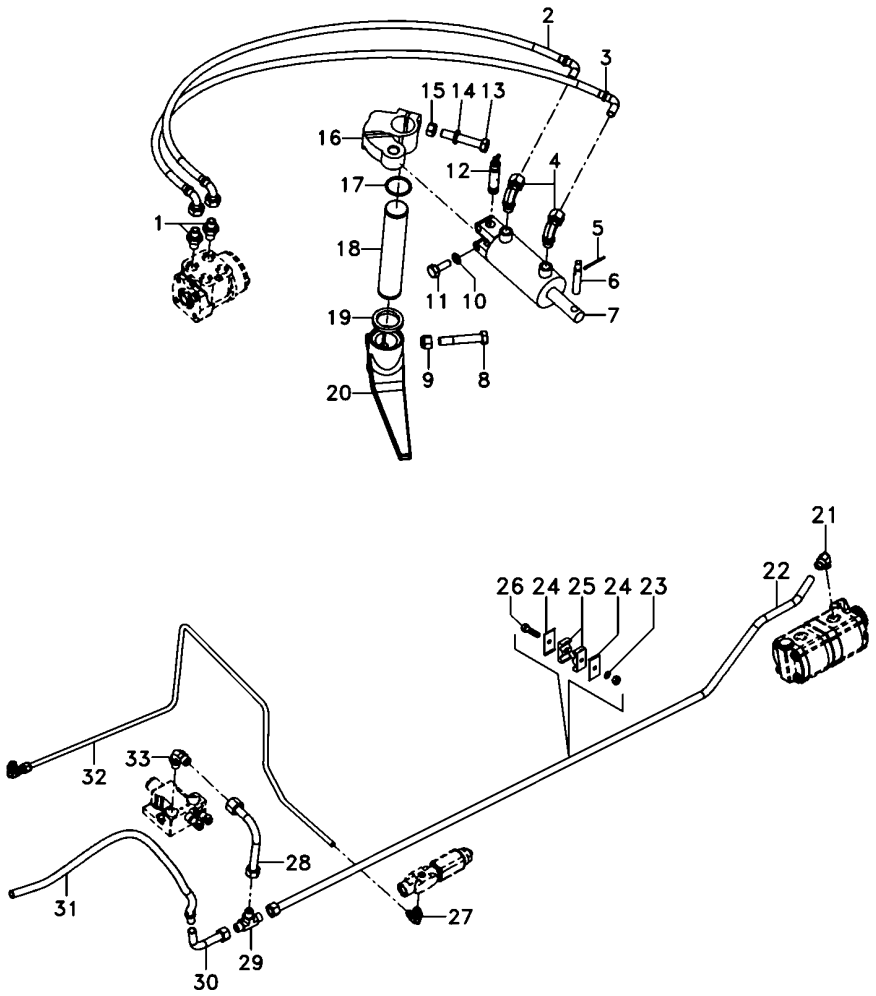

1	047155T1		**2**	CONEXÃO	CONNECTION	CONEXION
2	068332T1		**1**	MANGUEIRA	HOSE	FLEXIBLE
3	068332T1		**1**	MANGUEIRA	HOSE	FLEXIBLE
4	3412299M91		**2**	CONEXÃO	CONNECTION	CONEXION
5	375090X1		**1**	CUPILHA	COTTER PIN	PASADOR DOUBLE
6	3148787M2		**1**	PINO	PIN	PASADOR
7	3148318M92	70-50 No	**1**	CILINDRO	CYLINDER	CILINDRO
8	361859X1		**1**	PARAFUSO	BOLT	PERNO
9	195556M2		**1**	PORCA	NUT	TUERCA
10	353439X1		**2**	ARRUELA PRESSÃO	PRESSURE WASHER	LAVADOR PRESION
11	353725X1		**2**	PARAFUSO	BOLT	PERNO
12	489720M91		**1**	PINO	PIN	PASADOR
13	353622X1		**1**	PARAFUSO	BOLT	PERNO
14	353433X1		**1**	ARRUELA	WASHER	ARANDELA
15	353427X1		**1**	PORCA	NUT	TUERCA
16	042863N1		**1**	CJ. BRAÇO	KIT, ARM	JUEGO DE BRAZO
17	355917X1		**1**	ANEL TRAVA	CIRCLIP	CIRCULITO
18	1676666M1		**1**	EIXO	SHAFT	ARBOL
19	072293P1		**2**	VEDANTE	SEAL	RETEN
20	1676664M1		**1**	BRAÇO	ARM	BRAZO
21	6214770M1		**3**	CONEXÃO	CONNECTION	CONEXION
22	6214782M1		**1**	TUBO	PIPE	CANO
23	353446X1		**4**	ARRUELA	WASHER	ARANDELA
24	3146897M1		**4**	REFORÇO	REINFORCEMENT	REFUERZO
25	3585143M1		**4**	BRAÇADEIRA	CLAMP	ABRAZADERA
26	353685X1		**2**	PARAFUSO	BOLT	PERNO
27	045823T1		**2**	CONEXÃO	CONNECTION	CONEXION
28	070261P1		**1**	TUBO	PIPE	CANO
29	033308P1		**1**	CONEXÃO "T"	CONNECTION T	CONEXION T
30	059061P1		**1**	TUBO	PIPE	CANO
31	6300176M91		**1**	MANGUEIRA	HOSE	FLEXIBLE
32	6214785M1		**1**	TUBO	PIPE	CANO
33	3412002M91		**2**	CONEXÃO	CONNECTION	CONEXION

Direção Hidrostática
Hydrostatic Steering
Direccion Hidrostática

2 Rodas Motrizes
2 Wheels Drive
2 Ruedas Motriz

70-270

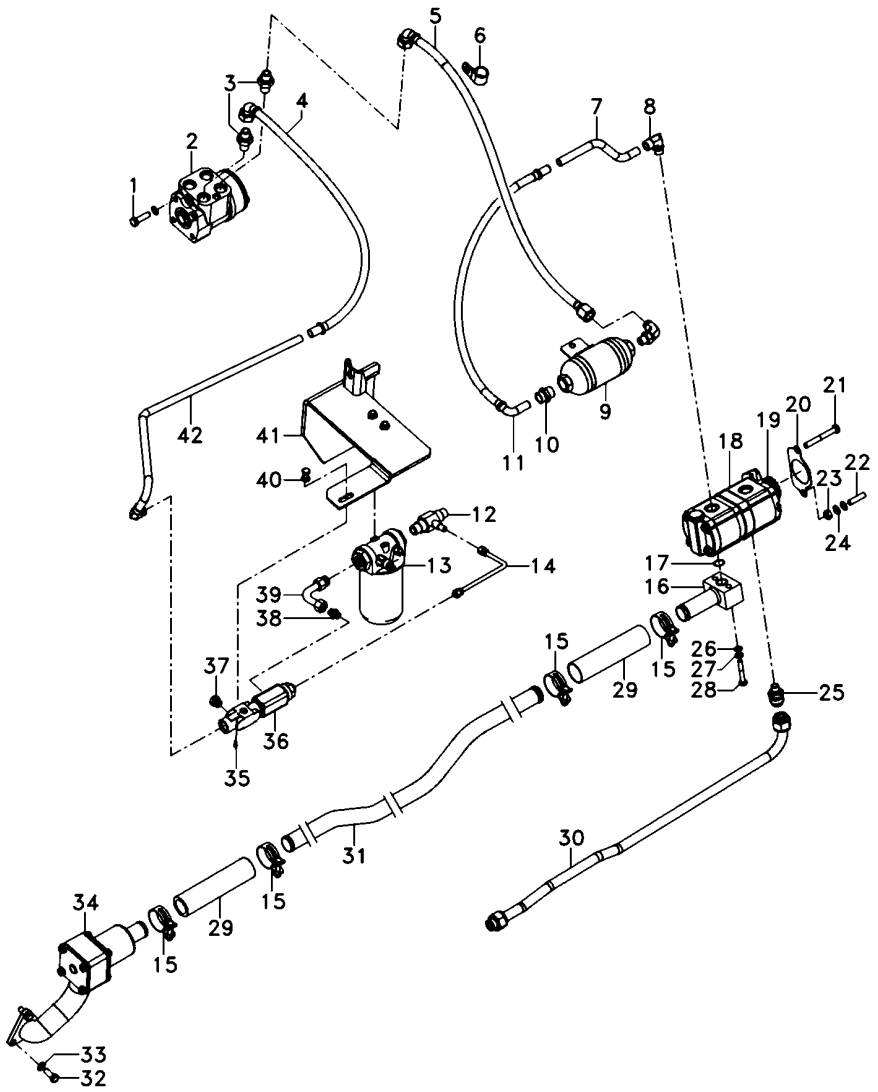

1	339814X1		**2**	PARAFUSO	BOLT	PERNO
2	047161T1		**1**	UN. HIDROSTÁTICA	STEERING UNIT	UNIDAD DIRECCION
3	047154T1		**2**	CONEXÃO	CONNECTION	CONEXION
4	050762T1		**1**	MANGUEIRA	HOSE	FLEXIBLE
5	6201690M91		**1**	MANGUEIRA	HOSE	FLEXIBLE
6	371798X1		**1**	BRAÇADEIRA	CLAMP	ABRAZADERA
7	068434P1		**1**	TUBO	PIPE	CANO
8	6214770M1		**3**	CONEXÃO	CONNECTION	CONEXION
9	6201629M91		**1**	SILENCIOSO	SILENCER	SILENCIADOR
10	3411941M91		**1**	CONEXÃO	CONNECTION	CONEXION
11	050762T1		**1**	MANGUEIRA	HOSE	FLEXIBLE
12	6215057M1		**1**	CONEXÃO "T"	CONNECTION T	CONEXION T
13	6223536M91	70-345 No	**1**	CJ. FILTRO	KIT, FILTER	JUEGO FILTRO
14	6215073M91		**1**	TUBO	PIPE	CANO
15	6214781M1		**4**	BRAÇADEIRA	CLAMP	ABRAZADERA
16	6214710M91		**1**	FLANGE	FLANGE	PLETINA
17	3585217M1		**1**	ANEL "O"	O RING	JUNTA TORICA
18	6214827M91		**1**	BOMBA HIDRÁULICA	HYDRAULIC PUMP	BOMBA HIDRAULICA
19	6223540M1		**1**	ENGRENAGEM	GEAR	ENGRANAJE
20	1687018M2		**1**	JUNTA	GASKET	EMPAQUETADURA.
21	362686X1		**1**	PARAFUSO	BOLT	PERNO
22	362443X1		**1**	PARAFUSO	BOLT	PERNO
23	355565X1		**3**	PORCA	NUT	TUERCA
24	353756X1		**1**	ARRUELA	WASHER	ARANDELA
25	6215056M1		**1**	CONEXÃO	CONNECTION	CONEXION
26	339374X1		**10**	ARRUELA	WASHER	ARANDELA
27	339024X1		**4**	ARRUELA	WASHER	ARANDELA
28	339291X1		**2**	PARAFUSO	BOLT	PERNO
29	6215183M1		**2**	MANGUEIRA	HOSE	FLEXIBLE
30	6215028M91		**1**	TUBO	PIPE	CANO
31	6214787M1		**1**	TUBO	PIPE	CANO
32	353691X1		**3**	PARAFUSO	BOLT	PERNO
33	353434X1		**3**	ARRUELA	WASHER	ARANDELA
34	6214846M91	70-110 No	**1**	CJ. FILTRO	KIT, FILTER	JUEGO FILTRO
35	6214797M1		**1**	TAMPÃO	PAD	ALMOHADILLA
36	3759547M93		**1**	VÁLVULA	VALVE	VALVULA
37	3019639X91		**2**	BUJÃO	PLUG	TAPON
38	3019383X91		**1**	CONEXÃO	CONNECTION	CONEXION
39	6214753M1		**1**	TUBO	PIPE	CANO
40	339228X1		**2**	PARAFUSO	BOLT	PERNO
41	6235393M91		**1**	SUPORTE FILTRO	FILTER SUPPORT	FILTER SUPPORT
42	6214752M1		**1**	TUBO	PIPE	CANO

Direção Hidrostática
Hydrostatic Steering
Direccion Hidrostática

2 Rodas Motrizes
2 Wheels Drive
2 Ruedas Motriz

70-275

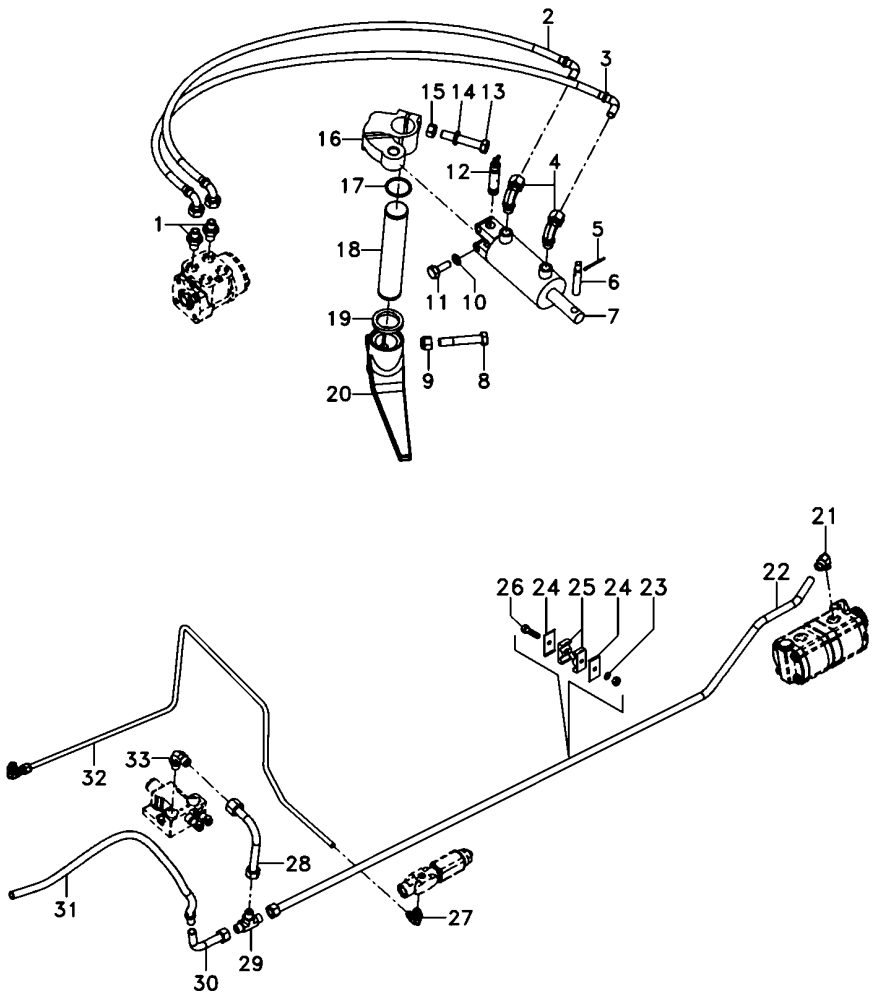

1	047155T1		**2**	CONEXÃO	CONNECTION	CONEXION
2	068332T1		**1**	MANGUEIRA	HOSE	FLEXIBLE
3	068332T1		**1**	MANGUEIRA	HOSE	FLEXIBLE
4	3412299M91		**2**	CONEXÃO	CONNECTION	CONEXION
5	375090X1		**1**	CUPILHA	COTTER PIN	PASADOR DOUBLE
6	3148787M2		**1**	PINO	PIN	PASADOR
7	3148318M92	70-50 No	**1**	CILINDRO	CYLINDER	CILINDRO
8	361859X1		**1**	PARAFUSO	BOLT	PERNO
9	195556M2		**1**	PORCA	NUT	TUERCA
10	353439X1		**2**	ARRUELA PRESSÃO	PRESSURE WASHER	LAVADOR PRESION
11	353725X1		**2**	PARAFUSO	BOLT	PERNO
12	489720M91		**1**	PINO	PIN	PASADOR
13	353622X1		**1**	PARAFUSO	BOLT	PERNO
14	353433X1		**1**	ARRUELA	WASHER	ARANDELA
15	353427X1		**1**	PORCA	NUT	TUERCA
16	042863N1		**1**	CJ. BRAÇO	KIT, ARM	JUEGO DE BRAZO
17	355917X1		**1**	ANEL TRAVA	CIRCLIP	CIRCULITO
18	1676666M1		**1**	EIXO	SHAFT	ARBOL
19	072293P1		**2**	VEDANTE	SEAL	RETEN
20	1676664M1		**1**	BRAÇO	ARM	BRAZO
21	6214770M1		**3**	CONEXÃO	CONNECTION	CONEXION
22	6214782M1		**1**	TUBO	PIPE	CANO
23	353446X1		**4**	ARRUELA	WASHER	ARANDELA
24	3146897M1		**4**	REFORÇO	REINFORCEMENT	REFUERZO
25	3585143M1		**4**	BRAÇADEIRA	CLAMP	ABRAZADERA
26	353685X1		**2**	PARAFUSO	BOLT	PERNO
27	045823T1		**2**	CONEXÃO	CONNECTION	CONEXION
28	070261P1		**1**	TUBO	PIPE	CANO
29	033308P1		**1**	CONEXÃO "T"	CONNECTION T	CONEXION T
30	059061P1		**1**	TUBO	PIPE	CANO
31	6300176M91		**1**	MANGUEIRA	HOSE	FLEXIBLE
32	6214785M1		**1**	TUBO	PIPE	CANO
33	3412002M91		**2**	CONEXÃO	CONNECTION	CONEXION

Direção Hidrostática
Hydrostatic Steering
Direccion Hidrostática

2 Rodas Motrizes
2 Wheels Drive
2 Ruedas Motriz

70-280

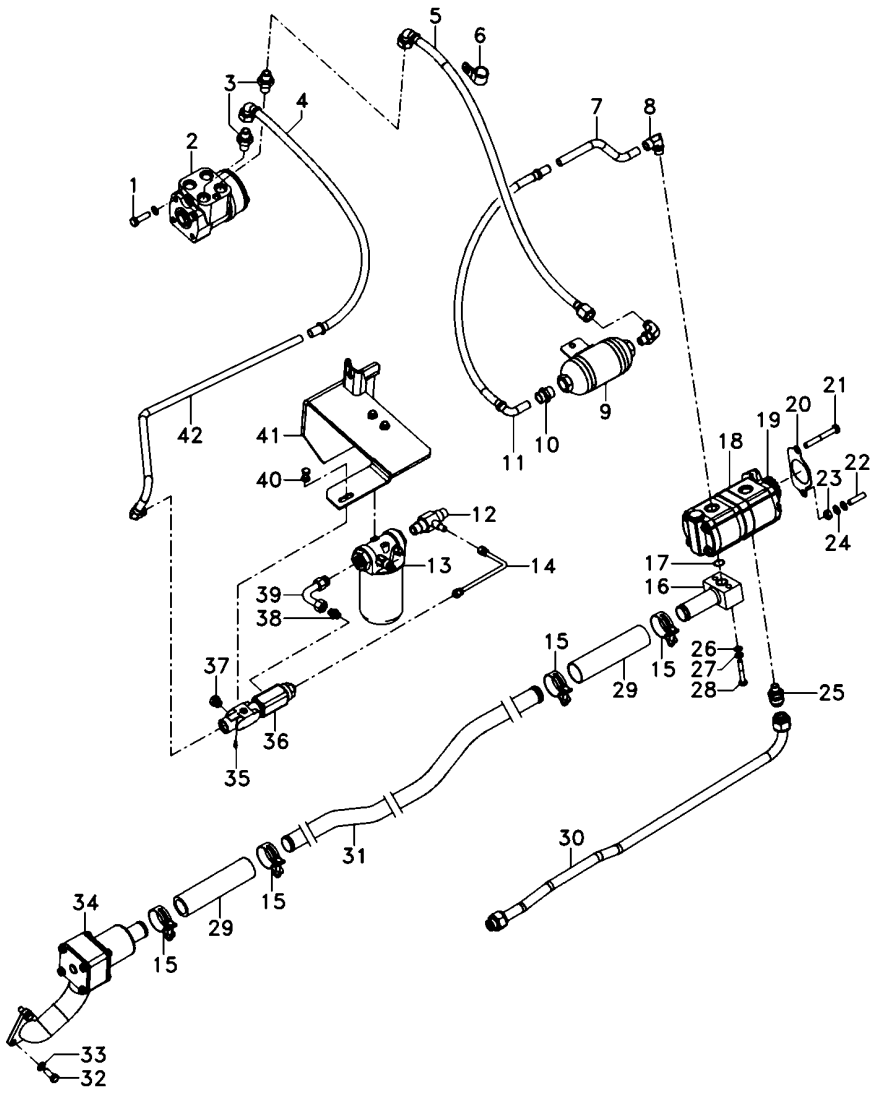

1	339814X1		**2**	PARAFUSO	BOLT	PERNO
2	047161T1		**1**	UN. HIDROSTÁTICA	STEERING UNIT	UNIDAD DIRECCION
3	047154T1		**2**	CONEXÃO	CONNECTION	CONEXION
4	050762T1		**1**	MANGUEIRA	HOSE	FLEXIBLE
5	6201690M91		**1**	MANGUEIRA	HOSE	FLEXIBLE
6	371798X1		**1**	BRAÇADEIRA	CLAMP	ABRAZADERA
7	068434P1		**1**	TUBO	PIPE	CANO
8	6214770M1		**3**	CONEXÃO	CONNECTION	CONEXION
9	6201629M91		**1**	SILENCIOSO	SILENCER	SILENCIADOR
10	3411941M91		**1**	CONEXÃO	CONNECTION	CONEXION
11	050762T1		**1**	MANGUEIRA	HOSE	FLEXIBLE
12	6215057M1		**1**	CONEXÃO "T"	CONNECTION T	CONEXION T
13	6223536M91	70-345 No	**1**	CJ. FILTRO	KIT, FILTER	JUEGO FILTRO
14	6215073M91		**1**	TUBO	PIPE	CANO
15	6214781M1		**4**	BRAÇADEIRA	CLAMP	ABRAZADERA
16	6214710M91		**1**	FLANGE	FLANGE	PLETINA
17	3585217M1		**1**	ANEL "O"	O RING	JUNTA TORICA
18	6214827M91		**1**	BOMBA HIDRÁULICA	HYDRAULIC PUMP	BOMBA HIDRAULICA
19	6223540M1		**1**	ENGRENAGEM	GEAR	ENGRANAJE
20	1687018M2		**1**	JUNTA	GASKET	EMPAQUETADURA.
21	362686X1		**1**	PARAFUSO	BOLT	PERNO
22	362443X1		**1**	PARAFUSO	BOLT	PERNO
23	355565X1		**3**	PORCA	NUT	TUERCA
24	353756X1		**1**	ARRUELA	WASHER	ARANDELA
25	6215056M1		**1**	CONEXÃO	CONNECTION	CONEXION
26	339374X1		**10**	ARRUELA	WASHER	ARANDELA
27	339024X1		**4**	ARRUELA	WASHER	ARANDELA
28	339291X1		**2**	PARAFUSO	BOLT	PERNO
29	6215183M1		**2**	MANGUEIRA	HOSE	FLEXIBLE
30	6215028M91		**1**	TUBO	PIPE	CANO
31	6214787M1		**1**	TUBO	PIPE	CANO
32	353691X1		**3**	PARAFUSO	BOLT	PERNO
33	353434X1		**3**	ARRUELA	WASHER	ARANDELA
34	6214846M91	70-110 No	**1**	CJ. FILTRO	KIT, FILTER	JUEGO FILTRO
35	6214797M1		**1**	TAMPÃO	PAD	ALMOHADILLA
36	3759547M93		**1**	VÁLVULA	VALVE	VALVULA
37	3019639X91		**2**	BUJÃO	PLUG	TAPON
38	3019383X91		**1**	CONEXÃO	CONNECTION	CONEXION
39	6214753M1		**1**	TUBO	PIPE	CANO
40	339228X1		**2**	PARAFUSO	BOLT	PERNO
41	6235393M91		**1**	SUPORTE FILTRO	FILTER SUPPORT	FILTER SUPPORT
42	6214752M1		**1**	TUBO	PIPE	CANO

Direção E Controle Remoto	4 Rm
Remote Control And Steering	4 Wd
Dirección Y Controle Remoto	4 Rm

70-285

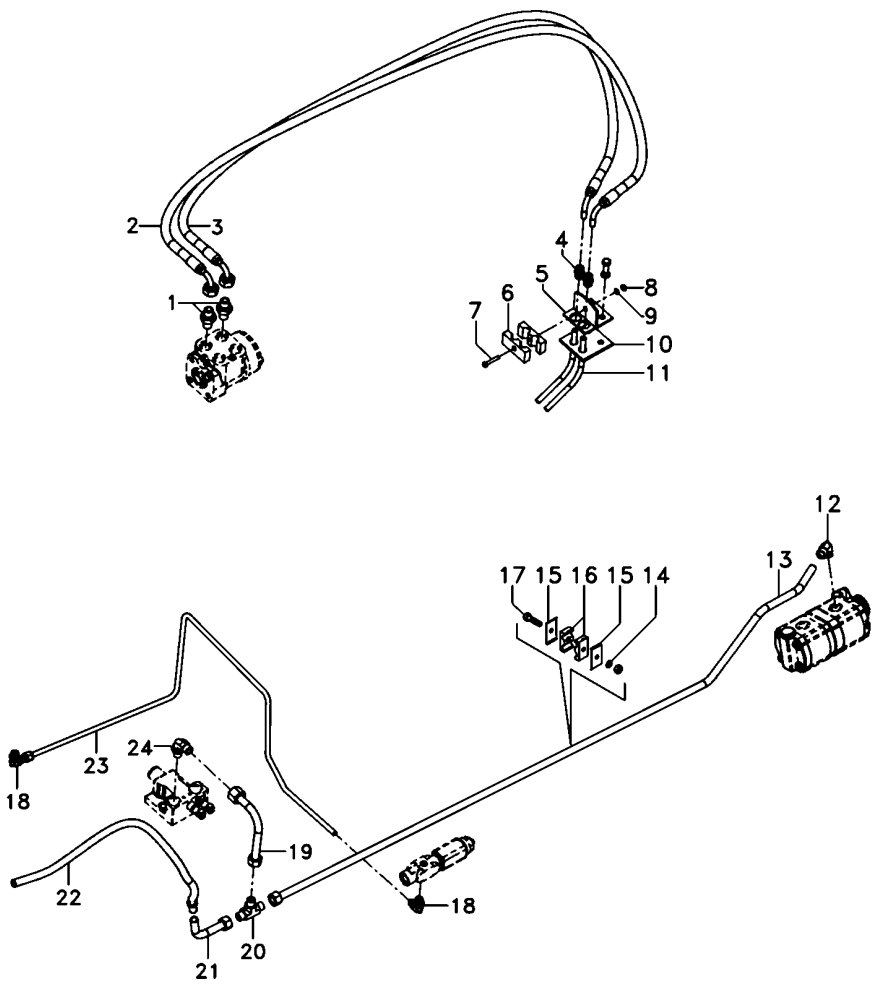

1	047155T1	**2**	CONEXÃO	CONNECTION	CONEXION
2	068332T1	**1**	MANGUEIRA	HOSE	FLEXIBLE
3	068332T1	**1**	MANGUEIRA	HOSE	FLEXIBLE
4	3412001M91	**2**	CONEXÃO	CONNECTION	CONEXION
5	3585070M91	**1**	SUPORTE	BRACKET	SOPORTE
6	033212P1	**2**	BRAÇADEIRA	CLAMP	ABRAZADERA
7	3468414M1	**1**	PARAFUSO	BOLT	PERNO
8	339030X1	**1**	PORCA	NUT	TUERCA
9	339375X1	**1**	ARRUELA	WASHER	ARANDELA
10	3585072M1	**1**	PROTETOR	PROTECTOR	PROTECTOR
11	022313T2	**2**	MANGUEIRA	HOSE	FLEXIBLE
12	6214770M1	**3**	CONEXÃO	CONNECTION	CONEXION
13	6214782M1	**1**	TUBO	PIPE	CANO
14	353446X1	**4**	ARRUELA	WASHER	ARANDELA
15	3146897M1	**4**	REFORÇO	REINFORCEMENT	REFUERZO
16	3585143M1	**4**	BRAÇADEIRA	CLAMP	ABRAZADERA
17	353685X1	**2**	PARAFUSO	BOLT	PERNO
18	045823T1	**2**	CONEXÃO	CONNECTION	CONEXION
19	070261P1	**1**	TUBO	PIPE	CANO
20	033308P1	**1**	CONEXÃO "T"	CONNECTION T	CONEXION T
21	059061P1	**1**	TUBO	PIPE	CANO
22	6300176M91	**1**	MANGUEIRA	HOSE	FLEXIBLE
23	6214785M1	**1**	TUBO	PIPE	CANO
24	3412002M91	**2**	CONEXÃO	CONNECTION	CONEXION

Direção E Controle Remoto Remote Control And Steering Dirección Y Controle Remoto	4 Rm 4 Wd 4 Rm	70-290

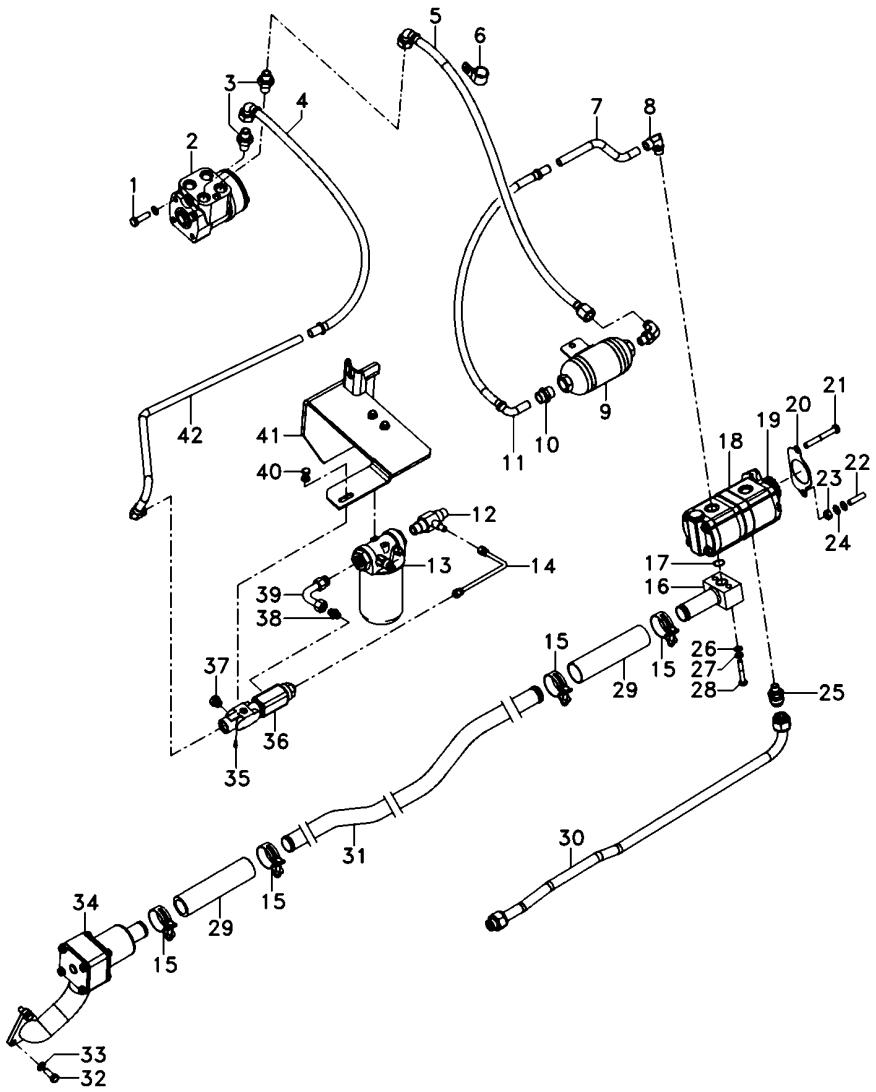

1	339814X1		2	PARAFUSO	BOLT	PERNO
2	047153T1		1	UN. HIDROSTÁTICA	STEERING UNIT	UNIDAD DIRECCION
3	047154T1		2	CONEXÃO	CONNECTION	CONEXION
4	050762T1		1	MANGUEIRA	HOSE	FLEXIBLE
5	6201690M91		1	MANGUEIRA	HOSE	FLEXIBLE
6	371798X1		1	BRAÇADEIRA	CLAMP	ABRAZADERA
7	068434P1		1	TUBO	PIPE	CANO
8	6214770M1		3	CONEXÃO	CONNECTION	CONEXION
9	6201629M91		1	SILENCIOSO	SILENCER	SILENCIADOR
10	3411941M91		1	CONEXÃO	CONNECTION	CONEXION
11	050762T1		1	MANGUEIRA	HOSE	FLEXIBLE
12	6215057M1		1	CONEXÃO "T"	CONNECTION T	CONEXION T
13	6223536M91	70-345 No	1	CJ. FILTRO	KIT, FILTER	JUEGO FILTRO
14	6215073M91		1	TUBO	PIPE	CANO
15	6214781M1		4	BRAÇADEIRA	CLAMP	ABRAZADERA
16	6214710M91		1	FLANGE	FLANGE	PLETINA
17	3585217M1		1	ANEL "O"	O RING	JUNTA TORICA
18	6214827M91		1	BOMBA HIDRÁULICA	HYDRAULIC PUMP	BOMBA HIDRAULICA
19	6223540M1		1	ENGRENAGEM	GEAR	ENGRANAJE
20	1687018M2		1	JUNTA	GASKET	EMPAQUETADURA.
21	362686X1		1	PARAFUSO	BOLT	PERNO
22	362443X1		1	PARAFUSO	BOLT	PERNO
23	355565X1		3	PORCA	NUT	TUERCA
24	353756X1		1	ARRUELA	WASHER	ARANDELA
25	6215056M1		1	CONEXÃO	CONNECTION	CONEXION
26	339374X1		8	ARRUELA	WASHER	ARANDELA
27	339024X1		4	ARRUELA	WASHER	ARANDELA
28	339291X1		2	PARAFUSO	BOLT	PERNO
29	6215183M1		2	MANGUEIRA	HOSE	FLEXIBLE
30	6215028M91		1	TUBO	PIPE	CANO
31	6214787M1		1	TUBO	PIPE	CANO
32	353691X1		5	PARAFUSO	BOLT	PERNO
33	353434X1		5	ARRUELA	WASHER	ARANDELA
34	6214846M91	70-110 No	1	CJ. FILTRO	KIT, FILTER	JUEGO FILTRO
35	6214797M1		1	TAMPÃO	PAD	ALMOHADILLA
36	3759547M93		1	VÁLVULA	VALVE	VALVULA
37	3019639X91		2	BUJÃO	PLUG	TAPON
38	3019383X91		1	CONEXÃO	CONNECTION	CONEXION
39	6214753M1		1	TUBO	PIPE	CANO
40	339228X1		2	PARAFUSO	BOLT	PERNO
41	6235393M91		1	SUPORTE FILTRO	FILTER SUPPORT	FILTER SUPPORT
42	6214752M1		1	TUBO	PIPE	CANO

Direção E Controle Remoto — **4 Rm**
Remote Control And Steering — **4 Wd**
Dirección Y Controle Remoto — **4 Rm**

70-295

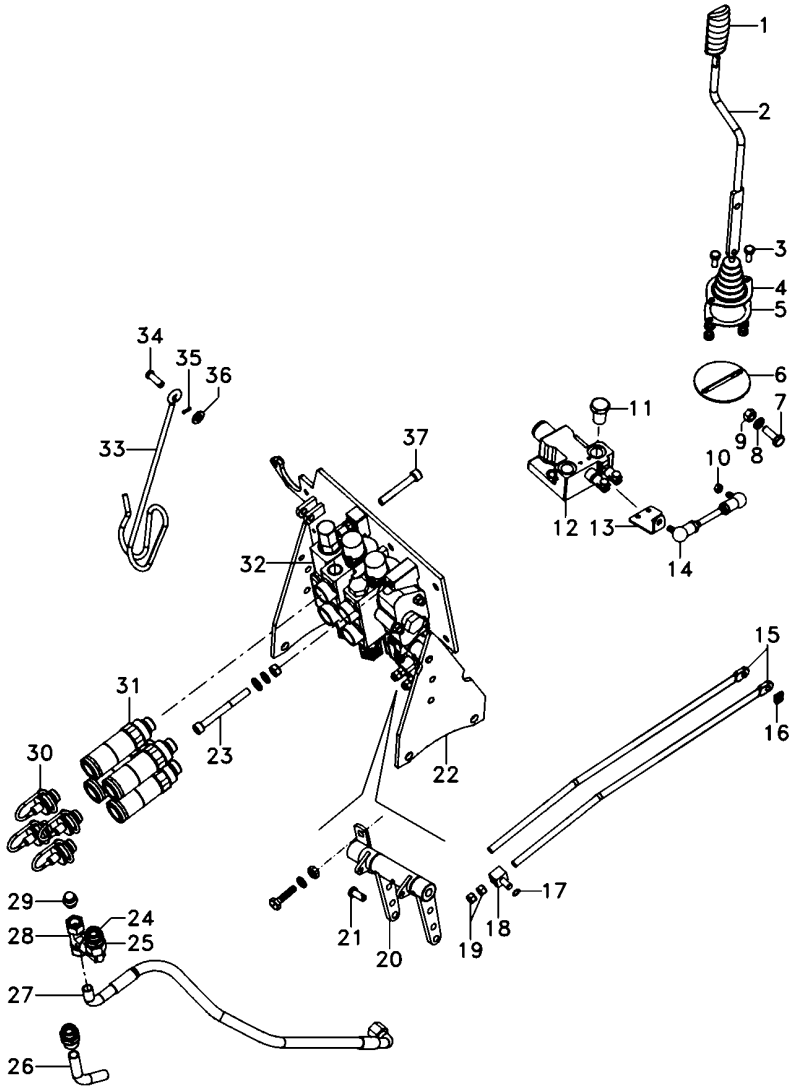

1	6200649M1	**1**	MANÍPULO	KNOB	POMO
2	6207308M91	**1**	CJ. ALAVANCA	KIT, LEVER	JUEGO, PALANCA
3	339123X1	**4**	PARAFUSO	BOLT	PERNO
4	069915P1	**1**	COIFA	BELLOWS	FUELLE
5	069937P1	**1**	ANEL	RING	ARO
6	6207307M91	**1**	CJ. SUPORTE	KIT, BRACKET	JUEGO SOPORTE
7	339401X1	**1**	PARAFUSO	BOLT	PERNO
8	339376X1	**6**	ARRUELA	WASHER	ARANDELA
9	339402X1	**4**	PORCA	NUT	TUERCA
10	339169X1	**6**	PORCA	NUT	TUERCA
11	358724X91	**1**	BUJÃO	PLUG	TAPON
12	070845T1	**1**	VÁLVULA	VALVE	VALVULA
13	6207301M1	**1**	ALAVANCA	LEVER	PALANCA
14	6207304M91	**1**	TIRANTE	ROD	VARILLA
15	065981P1	**2**	TIRANTE	ROD	VARILLA
16	1679932M2	**2**	GRAMPO	CRAMP	PASADOR
17	354345X1	**4**	ANEL TRAVA	CIRCLIP	CIRCULITO
18	1695655M1	**2**	BLOCO	BLOCK	BLOQUE
19	1442577X1	**8**	PORCA	NUT	TUERCA
20	066656N1	**1**	MANCAL	BEARING	COJINETE
21	1695953M2	**2**	PINO	PIN	PASADOR
22	066660S3	**1**	SUPORTE	BRACKET	SOPORTE
23	3009297X1	**2**	PARAFUSO	BOLT	PERNO
24	039290T1	**2**	CONEXÃO	CONNECTION	CONEXION
25	45264100	**1**	CONEXÃO	CONNECTION	CONEXION
26	6207442M1	**1**	TUBO	PIPE	CANO
27	068111T1	**1**	MANGUEIRA	HOSE	FLEXIBLE
28	039368T1	**1**	CONEXÃO	CONNECTION	CONEXION
29	068133T1	**1**	TAMPÃO	PAD	ALMOHADILLA
30	3611673M1	**4**	TAMPÃO	PAD	ALMOHADILLA
31	3772942M1	**4**	VÁLVULA FÊMEA	FEMALE COUPLER	ACOPLADOR HEMBRA
32	6203784M91	**1**	CONTROLE REMOTO	REMOTE CONTROL	CONTROL REMOTO
33	1809938M2	**1**	GANCHO	HOOK	GANCHO
34	832813M1	**1**	PINO	PIN	PASADOR
35	354055X1	**1**	CUPILHA	COTTER PIN	PASADOR DOUBLE
36	390734X1	**5**	ARRUELA	WASHER	ARANDELA
37	1440352X1	**1**	PARAFUSO	BOLT	PERNO

Direção E Controle Remoto	4 Rm
Remote Control And Steering	4 Wd
Dirección Y Controle Remoto	4 Rm

70-300

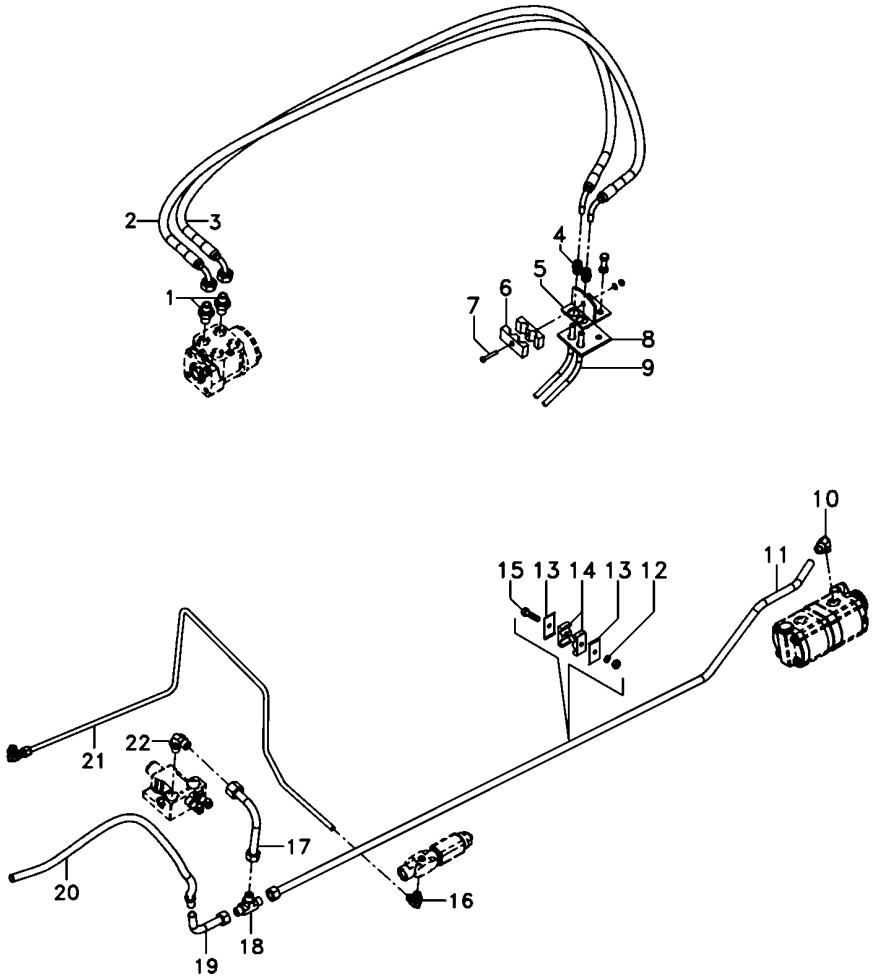

1	047155T1	**2**	CONEXÃO	CONNECTION	CONEXION
2	068332T1	**1**	MANGUEIRA	HOSE	FLEXIBLE
3	068332T1	**1**	MANGUEIRA	HOSE	FLEXIBLE
4	3412001M91	**2**	CONEXÃO	CONNECTION	CONEXION
5	3585070M91	**1**	SUPORTE	BRACKET	SOPORTE
6	033212P1	**2**	BRAÇADEIRA	CLAMP	ABRAZADERA
7	3468414M1	**1**	PARAFUSO	BOLT	PERNO
8	3585072M1	**1**	PROTETOR	PROTECTOR	PROTECTOR
9	022313T2	**2**	MANGUEIRA	HOSE	FLEXIBLE
10	6214770M1	**3**	CONEXÃO	CONNECTION	CONEXION
11	6214782M1	**1**	TUBO	PIPE	CANO
12	353446X1	**4**	ARRUELA	WASHER	ARANDELA
13	3146897M1	**4**	REFORÇO	REINFORCEMENT	REFUERZO
14	3585143M1	**4**	BRAÇADEIRA	CLAMP	ABRAZADERA
15	353685X1	**2**	PARAFUSO	BOLT	PERNO
16	045823T1	**2**	CONEXÃO	CONNECTION	CONEXION
17	070261P1	**1**	TUBO	PIPE	CANO
18	033308P1	**1**	CONEXÃO "T"	CONNECTION T	CONEXION T
19	059061P1	**1**	TUBO	PIPE	CANO
20	6300176M91	**1**	MANGUEIRA	HOSE	FLEXIBLE
21	6214785M1	**1**	TUBO	PIPE	CANO
22	3412002M91	**2**	CONEXÃO	CONNECTION	CONEXION

Direção E Controle Remoto Remote Control And Steering Dirección Y Controle Remoto	4 Rm 4 Wd 4 Rm	70-305

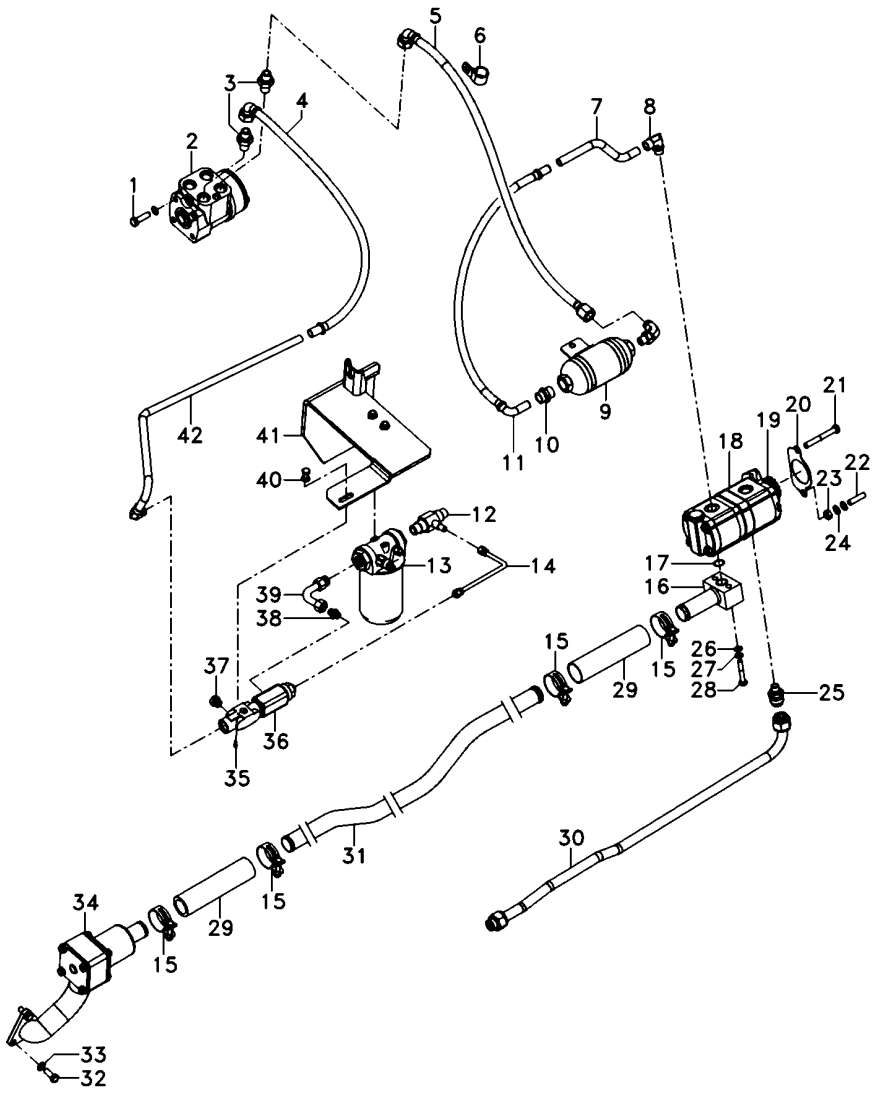

1	339814X1		2	PARAFUSO	BOLT	PERNO
2	047153T1		1	UN. HIDROSTÁTICA	STEERING UNIT	UNIDAD DIRECCION
3	047154T1		2	CONEXÃO	CONNECTION	CONEXION
4	050762T1		1	MANGUEIRA	HOSE	FLEXIBLE
5	6201690M91		1	MANGUEIRA	HOSE	FLEXIBLE
6	371798X1		1	BRAÇADEIRA	CLAMP	ABRAZADERA
7	068434P1		1	TUBO	PIPE	CANO
8	6214770M1		3	CONEXÃO	CONNECTION	CONEXION
9	6201629M91		1	SILENCIOSO	SILENCER	SILENCIADOR
10	3411941M91		1	CONEXÃO	CONNECTION	CONEXION
11	050762T1		1	MANGUEIRA	HOSE	FLEXIBLE
12	6215057M1		1	CONEXÃO "T"	CONNECTION T	CONEXION T
13	6223536M91	70-345 No	1	CJ. FILTRO	KIT, FILTER	JUEGO FILTRO
14	6215073M91		1	TUBO	PIPE	CANO
15	6214781M1		4	BRAÇADEIRA	CLAMP	ABRAZADERA
16	6214710M91		1	FLANGE	FLANGE	PLETINA
17	3585217M1		1	ANEL "O"	O RING	JUNTA TORICA
18	6214827M91		1	BOMBA HIDRÁULICA	HYDRAULIC PUMP	BOMBA HIDRAULICA
19	6223540M1		1	ENGRENAGEM	GEAR	ENGRANAJE
20	1687018M2		1	JUNTA	GASKET	EMPAQUETADURA.
21	362686X1		1	PARAFUSO	BOLT	PERNO
22	362443X1		1	PARAFUSO	BOLT	PERNO
23	355565X1		3	PORCA	NUT	TUERCA
24	353756X1		1	ARRUELA	WASHER	ARANDELA
25	6215056M1		1	CONEXÃO	CONNECTION	CONEXION
26	339024X1		4	ARRUELA	WASHER	ARANDELA
27	339374X1		10	ARRUELA	WASHER	ARANDELA
28	339291X1		2	PARAFUSO	BOLT	PERNO
29	6215183M1		2	MANGUEIRA	HOSE	FLEXIBLE
30	6215028M91		1	TUBO	PIPE	CANO
31	6214787M1		1	TUBO	PIPE	CANO
32	353691X1		5	PARAFUSO	BOLT	PERNO
33	353434X1		5	ARRUELA	WASHER	ARANDELA
34	6214846M91	70-110 No	1	CJ. FILTRO	KIT, FILTER	JUEGO FILTRO
35	6214797M1		1	TAMPÃO	PAD	ALMOHADILLA
36	3759547M93		1	VÁLVULA	VALVE	VALVULA
37	3019639X91		2	BUJÃO	PLUG	TAPON
38	3019383X91		1	CONEXÃO	CONNECTION	CONEXION
39	6214753M1		1	TUBO	PIPE	CANO
40	339228X1		2	PARAFUSO	BOLT	PERNO
41	6235393M91		1	SUPORTE FILTRO	FILTER SUPPORT	FILTER SUPPORT
42	6214752M1		1	TUBO	PIPE	CANO

Direção E Controle Remoto	4 Rm
Remote Control And Steering	4 Wd
Dirección Y Controle Remoto	4 Rm

70-310

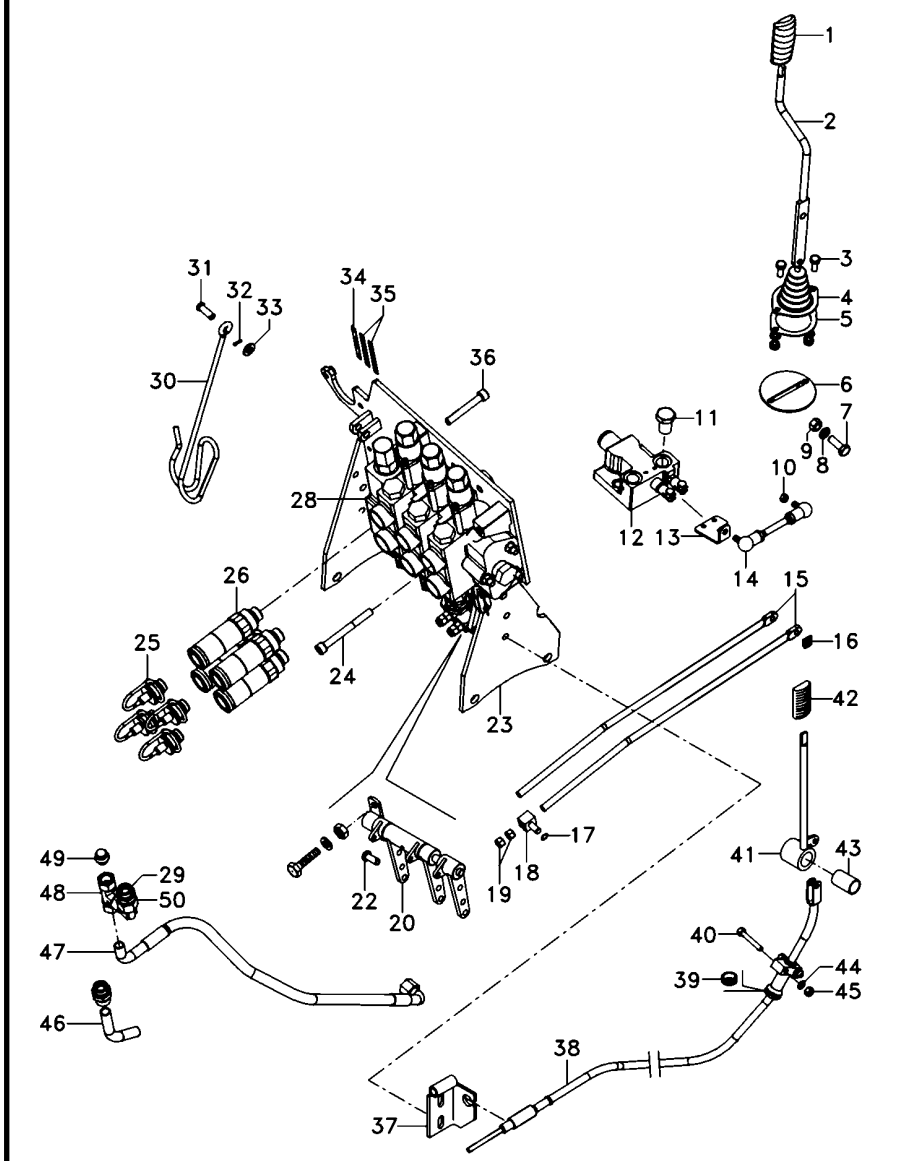

1	6200649M1	1	MANÍPULO	KNOB	POMO
2	6207308M91	1	CJ. ALAVANCA	KIT, LEVER	JUEGO, PALANCA
3	339123X1	6	PARAFUSO	BOLT	PERNO
4	069915P1	1	COIFA	BELLOWS	FUELLE
5	069937P1	1	ANEL	RING	ARO
6	6207307M91	1	CJ. SUPORTE	KIT, BRACKET	JUEGO SOPORTE
7	339401X1	1	PARAFUSO	BOLT	PERNO
8	339376X1	6	ARRUELA	WASHER	ARANDELA
9	339402X1	4	PORCA	NUT	TUERCA
10	339169X1	6	PORCA	NUT	TUERCA
11	358724X91	1	BUJÃO	PLUG	TAPON
12	070845T1	1	VÁLVULA	VALVE	VALVULA
13	6207301M1	1	ALAVANCA	LEVER	PALANCA
14	6207304M91	1	TIRANTE	ROD	VARILLA
15	065981P1	2	TIRANTE	ROD	VARILLA
16	1679932M2	2	GRAMPO	CRAMP	PASADOR
17	354345X1	3	ANEL TRAVA	CIRCLIP	CIRCULITO
18	1695655M1	3	BLOCO	BLOCK	BLOQUE
19	1442577X1	8	PORCA	NUT	TUERCA
20	073084N1	1	MANCAL	BEARING	COJINETE
22	1695953M2	3	PINO	PIN	PASADOR
23	066660S3	1	SUPORTE	BRACKET	SOPORTE
24	3009297X1	2	PARAFUSO	BOLT	PERNO
25	3611673M1	6	TAMPÃO	PAD	ALMOHADILLA
26	3772942M1	6	VÁLVULA FÊMEA	FEMALE COUPLER	ACOPLADOR HEMBRA
28	6217415M91	1	CJ. COMANDO	KIT, ACTUATOR	JUEGO ACTUADOR
29	039290T1	2	CONEXÃO	CONNECTION	CONEXION
30	1809938M2	1	GANCHO	HOOK	GANCHO
31	832813M1	1	PINO	PIN	PASADOR
32	354055X1	1	CUPILHA	COTTER PIN	PASADOR DOUBLE
33	390734X1	5	ARRUELA	WASHER	ARANDELA
34	6203286M1	1	DECAL	DECAL	CALCOMANIA
35	6208307M1	2	DECAL	DECAL	CALCOMANIA
36	1440352X1	1	PARAFUSO	BOLT	PERNO
37	6205187M91	1	SUPORTE	CLEVIS	GANCHO SEGURI.
38	070007T1	1	CJ. CABO	KIT, CABLE	CABLES JUEGO
39	059277P1	1	PASSA-FIO	GROMMET	PASACABLE
40	339229X1	2	PARAFUSO	BOLT	PERNO
41	072171S1	1	ALAVANCA	LEVER	PALANCA
42	3715491M91	1	MANÍPULO	KNOB	POMO
43	3713905M1	1	BUCHA	BUSH	CASQUILLO
44	339375X1	3	ARRUELA	WASHER	ARANDELA
45	339030X1	3	PORCA	NUT	TUERCA
46	6207442M1	1	TUBO	PIPE	CANO
47	068111T1	1	MANGUEIRA	HOSE	FLEXIBLE
48	039368T1	1	CONEXÃO	CONNECTION	CONEXION
49	068133T1	1	TAMPÃO	PAD	ALMOHADILLA
50	45264100	1	CONEXÃO	CONNECTION	CONEXION

Direção E Controle Remoto — **4 Rm**
Remote Control And Steering — **4 Wd**
Dirección Y Controle Remoto — **4 Rm**

70-315

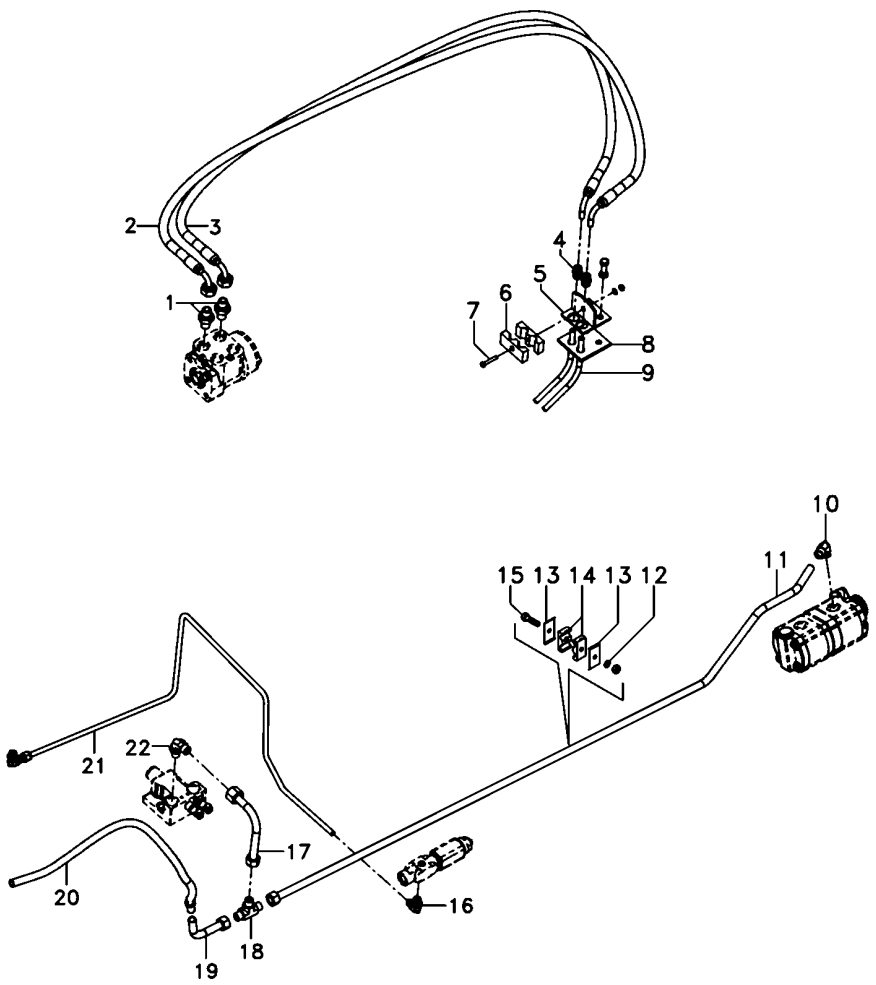

1	047155T1	**2** CONEXÃO	CONNECTION	CONEXION
2	068332T1	**1** MANGUEIRA	HOSE	FLEXIBLE
3	068332T1	**1** MANGUEIRA	HOSE	FLEXIBLE
4	3412001M91	**2** CONEXÃO	CONNECTION	CONEXION
5	3585070M91	**1** SUPORTE	BRACKET	SOPORTE
6	033212P1	**2** BRAÇADEIRA	CLAMP	ABRAZADERA
7	3468414M1	**1** PARAFUSO	BOLT	PERNO
8	3585072M1	**1** PROTETOR	PROTECTOR	PROTECTOR
9	022313T2	**2** MANGUEIRA	HOSE	FLEXIBLE
10	6214770M1	**3** CONEXÃO	CONNECTION	CONEXION
11	6214782M1	**1** TUBO	PIPE	CANO
12	353446X1	**4** ARRUELA	WASHER	ARANDELA
13	3146897M1	**4** REFORÇO	REINFORCEMENT	REFUERZO
14	3585143M1	**4** BRAÇADEIRA	CLAMP	ABRAZADERA
15	353685X1	**2** PARAFUSO	BOLT	PERNO
16	045823T1	**2** CONEXÃO	CONNECTION	CONEXION
17	070261P1	**1** TUBO	PIPE	CANO
18	033308P1	**1** CONEXÃO "T"	CONNECTION T	CONEXION T
19	059061P1	**1** TUBO	PIPE	CANO
20	6300176M91	**1** MANGUEIRA	HOSE	FLEXIBLE
21	6214785M1	**1** TUBO	PIPE	CANO
22	3412002M91	**2** CONEXÃO	CONNECTION	CONEXION

Direção E Controle Remoto Remote Control And Steering Dirección Y Controle Remoto	4 Rm 4 Wd 4 Rm	70-320

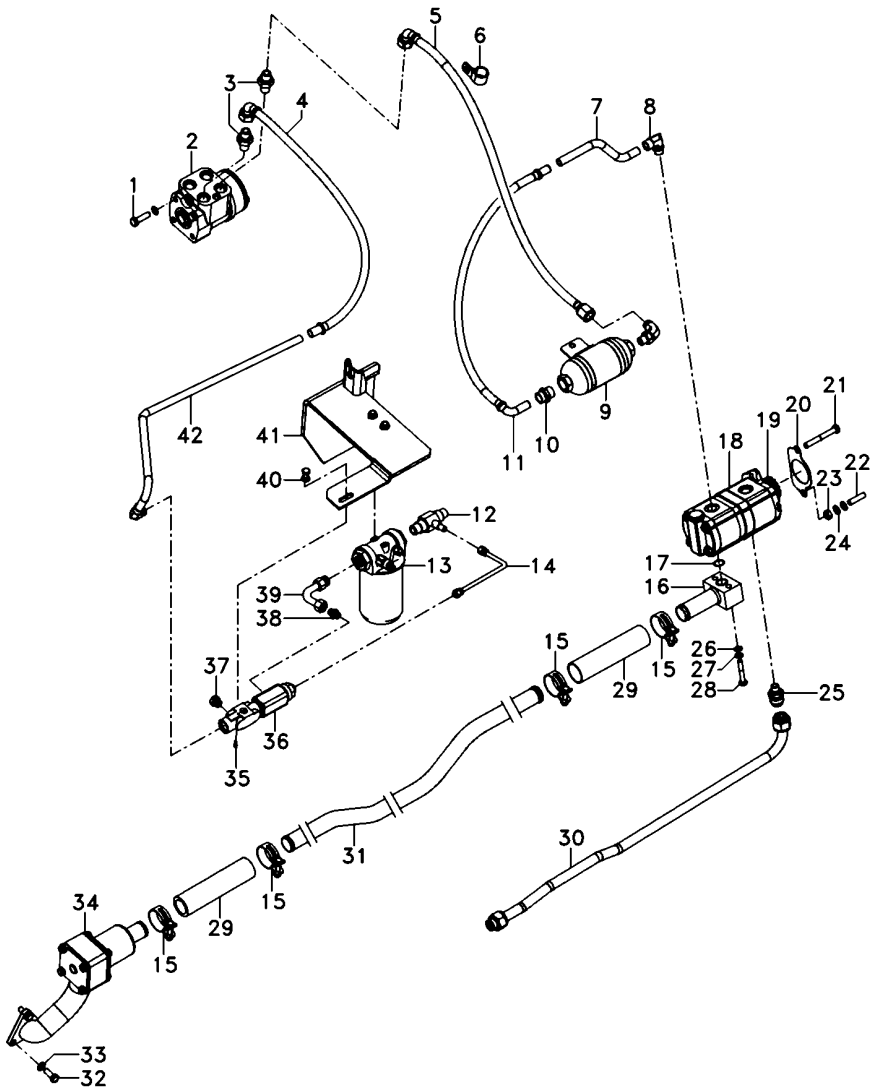

1	339814X1		2	PARAFUSO	BOLT	PERNO
2	047153T1		1	UN. HIDROSTÁTICA	STEERING UNIT	UNIDAD DIRECCION
3	047154T1		2	CONEXÃO	CONNECTION	CONEXION
4	050762T1		1	MANGUEIRA	HOSE	FLEXIBLE
5	6201690M91		1	MANGUEIRA	HOSE	FLEXIBLE
6	371798X1		1	BRAÇADEIRA	CLAMP	ABRAZADERA
7	068434P1		1	TUBO	PIPE	CANO
8	6214770M1		3	CONEXÃO	CONNECTION	CONEXION
9	6201629M91		1	SILENCIOSO	SILENCER	SILENCIADOR
10	3411941M91		1	CONEXÃO	CONNECTION	CONEXION
11	050762T1		1	MANGUEIRA	HOSE	FLEXIBLE
12	6215057M1		1	CONEXÃO "T"	CONNECTION T	CONEXION T
13	6223536M91	70-345 No	1	CJ. FILTRO	KIT, FILTER	JUEGO FILTRO
14	6215073M91		1	TUBO	PIPE	CANO
15	6214781M1		4	BRAÇADEIRA	CLAMP	ABRAZADERA
16	6214710M91		1	FLANGE	FLANGE	PLETINA
17	3585217M1		1	ANEL "O"	O RING	JUNTA TORICA
18	6214827M91		1	BOMBA HIDRÁULICA	HYDRAULIC PUMP	BOMBA HIDRAULICA
19	6223540M1		1	ENGRENAGEM	GEAR	ENGRANAJE
20	1687018M2		1	JUNTA	GASKET	EMPAQUETADURA.
21	362686X1		1	PARAFUSO	BOLT	PERNO
22	362443X1		1	PARAFUSO	BOLT	PERNO
23	355565X1		3	PORCA	NUT	TUERCA
24	353756X1		1	ARRUELA	WASHER	ARANDELA
25	6215056M1		1	CONEXÃO	CONNECTION	CONEXION
26	339024X1		4	ARRUELA	WASHER	ARANDELA
27	339374X1		10	ARRUELA	WASHER	ARANDELA
28	339291X1		2	PARAFUSO	BOLT	PERNO
29	6215183M1		2	MANGUEIRA	HOSE	FLEXIBLE
30	6215028M91		1	TUBO	PIPE	CANO
31	6214787M1		1	TUBO	PIPE	CANO
32	353691X1		5	PARAFUSO	BOLT	PERNO
33	353434X1		5	ARRUELA	WASHER	ARANDELA
34	6214846M91	70-110 No	1	CJ. FILTRO	KIT, FILTER	JUEGO FILTRO
35	6214797M1		1	TAMPÃO	PAD	ALMOHADILLA
36	3759547M93		1	VÁLVULA	VALVE	VALVULA
37	3019639X91		2	BUJÃO	PLUG	TAPON
38	3019383X91		1	CONEXÃO	CONNECTION	CONEXION
39	6214753M1		1	TUBO	PIPE	CANO
40	339228X1		2	PARAFUSO	BOLT	PERNO
41	6235393M91		1	SUPORTE FILTRO	FILTER SUPPORT	FILTER SUPPORT
42	6214752M1		1	TUBO	PIPE	CANO

Direção E Controle Remoto — **4 Rm**
Remote Control And Steering — **4 Wd**
Dirección Y Controle Remoto — **4 Rm**

70-325

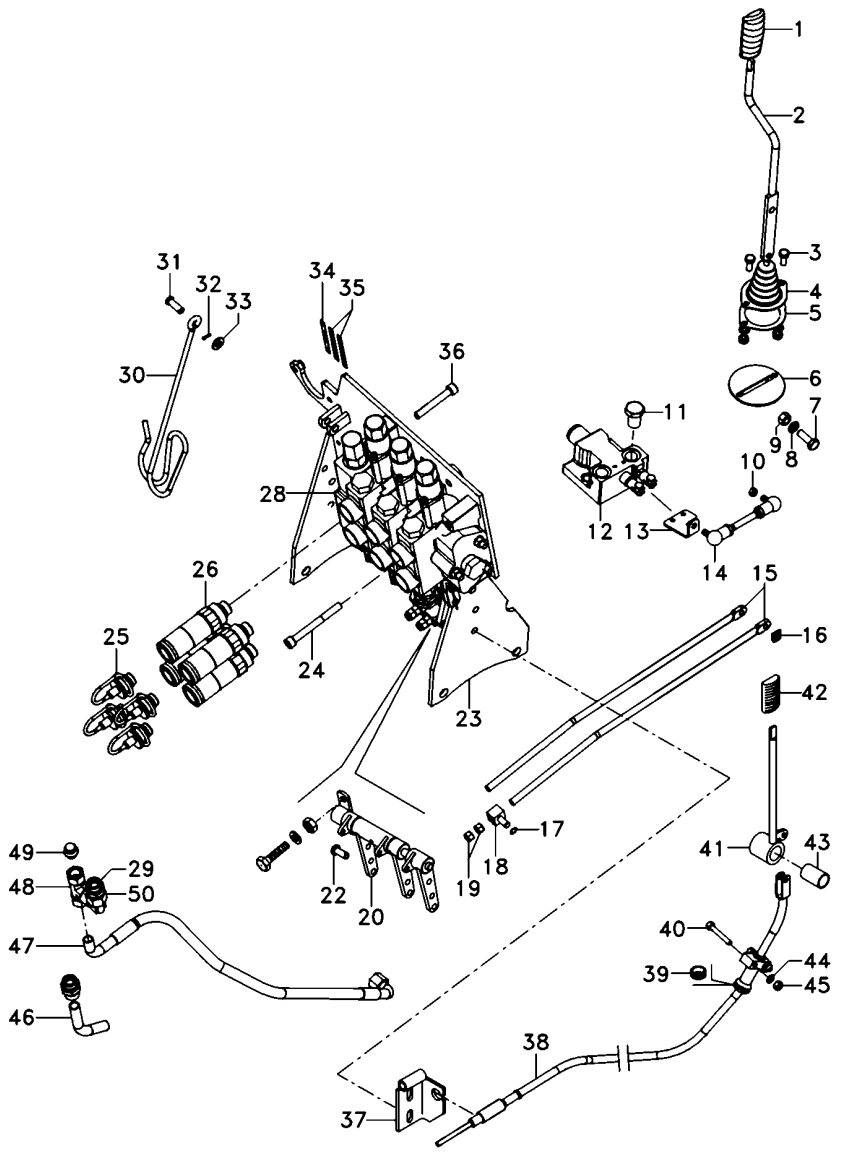

1	6200649M1	**1**	MANÍPULO	KNOB	POMO
2	6207308M91	**1**	CJ. ALAVANCA	KIT, LEVER	JUEGO, PALANCA
3	339123X1	**6**	PARAFUSO	BOLT	PERNO
4	069915P1	**1**	COIFA	BELLOWS	FUELLE
5	069937P1	**1**	ANEL	RING	ARO
6	6207307M91	**1**	CJ. SUPORTE	KIT, BRACKET	JUEGO SOPORTE
7	339401X1	**1**	PARAFUSO	BOLT	PERNO
8	339376X1	**6**	ARRUELA	WASHER	ARANDELA
9	339402X1	**4**	PORCA	NUT	TUERCA
10	339169X1	**6**	PORCA	NUT	TUERCA
11	358724X91	**1**	BUJÃO	PLUG	TAPON
12	070845T1	**1**	VÁLVULA	VALVE	VALVULA
13	6207301M1	**1**	ALAVANCA	LEVER	PALANCA
14	6207304M91	**1**	TIRANTE	ROD	VARILLA
15	065981P1	**2**	TIRANTE	ROD	VARILLA
16	1679932M2	**2**	GRAMPO	CRAMP	PASADOR
17	354345X1	**3**	ANEL TRAVA	CIRCLIP	CIRCULITO
18	1695655M1	**3**	BLOCO	BLOCK	BLOQUE
19	1442577X1	**8**	PORCA	NUT	TUERCA
20	073084N1	**1**	MANCAL	BEARING	COJINETE
22	1695953M2	**3**	PINO	PIN	PASADOR
23	066660S3	**1**	SUPORTE	BRACKET	SOPORTE
24	3009297X1	**2**	PARAFUSO	BOLT	PERNO
25	3611673M1	**6**	TAMPÃO	PAD	ALMOHADILLA
26	3772942M1	**6**	VÁLVULA FÊMEA	FEMALE COUPLER	ACOPLADOR HEMBRA
28	6217416M91	**1**	CJ. COMANDO	KIT, ACTUATOR	JUEGO ACTUADOR
29	039290T1	**2**	CONEXÃO	CONNECTION	CONEXION
30	1809938M2	**1**	GANCHO	HOOK	GANCHO
31	832813M1	**1**	PINO	PIN	PASADOR
32	354055X1	**1**	CUPILHA	COTTER PIN	PASADOR DOUBLE
33	390734X1	**5**	ARRUELA	WASHER	ARANDELA
34	6203286M1	**1**	DECAL	DECAL	CALCOMANIA
35	6208307M1	**2**	DECAL	DECAL	CALCOMANIA
36	1440352X1	**1**	PARAFUSO	BOLT	PERNO
37	6205187M91	**1**	SUPORTE	CLEVIS	GANCHO SEGURI.
38	070007T1	**1**	CJ. CABO	KIT, CABLE	CABLES JUEGO
39	059277P1	**1**	PASSA-FIO	GROMMET	PASACABLE
40	339229X1	**2**	PARAFUSO	BOLT	PERNO
41	072171S1	**1**	ALAVANCA	LEVER	PALANCA
42	3715491M91	**1**	MANÍPULO	KNOB	POMO
43	3713905M1	**1**	BUCHA	BUSH	CASQUILLO
44	339375X1	**3**	ARRUELA	WASHER	ARANDELA
45	339030X1	**3**	PORCA	NUT	TUERCA
46	6207442M1	**1**	TUBO	PIPE	CANO
47	068111T1	**1**	MANGUEIRA	HOSE	FLEXIBLE
48	039368T1	**1**	CONEXÃO	CONNECTION	CONEXION
49	068133T1	**1**	TAMPÃO	PAD	ALMOHADILLA
50	45264100	**1**	CONEXÃO	CONNECTION	CONEXION

Direção E Controle Remoto	4 Rm
Remote Control And Steering	4 Wd
Dirección Y Controle Remoto	4 Rm

70-330

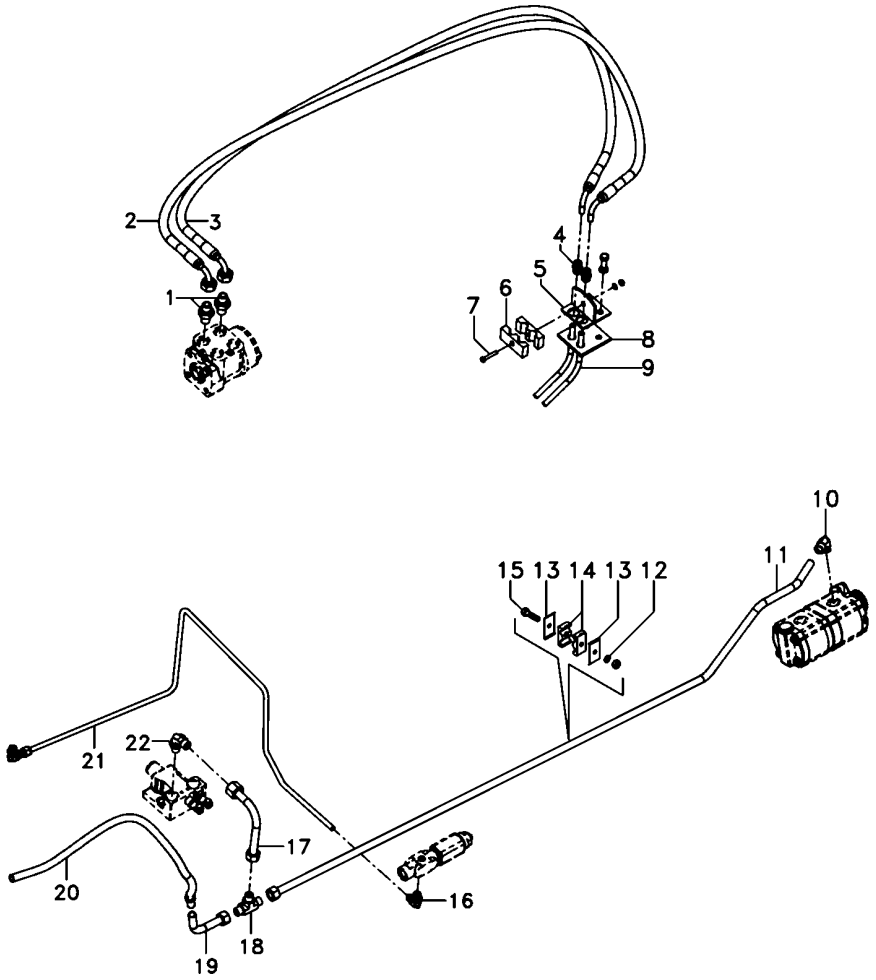

1	047155T1	**2**	CONEXÃO	CONNECTION	CONEXION
2	068332T1	**1**	MANGUEIRA	HOSE	FLEXIBLE
3	068332T1	**1**	MANGUEIRA	HOSE	FLEXIBLE
4	3412001M91	**2**	CONEXÃO	CONNECTION	CONEXION
5	3585070M91	**1**	SUPORTE	BRACKET	SOPORTE
6	033212P1	**2**	BRAÇADEIRA	CLAMP	ABRAZADERA
7	3468414M1	**1**	PARAFUSO	BOLT	PERNO
8	3585072M1	**1**	PROTETOR	PROTECTOR	PROTECTOR
9	022313T2	**2**	MANGUEIRA	HOSE	FLEXIBLE
10	6214770M1	**3**	CONEXÃO	CONNECTION	CONEXION
11	6214782M1	**1**	TUBO	PIPE	CANO
12	353446X1	**4**	ARRUELA	WASHER	ARANDELA
13	3146897M1	**4**	REFORÇO	REINFORCEMENT	REFUERZO
14	3585143M1	**4**	BRAÇADEIRA	CLAMP	ABRAZADERA
15	353685X1	**2**	PARAFUSO	BOLT	PERNO
16	045823T1	**2**	CONEXÃO	CONNECTION	CONEXION
17	070261P1	**1**	TUBO	PIPE	CANO
18	033308P1	**1**	CONEXÃO "T"	CONNECTION T	CONEXION T
19	059061P1	**1**	TUBO	PIPE	CANO
20	6300176M91	**1**	MANGUEIRA	HOSE	FLEXIBLE
21	6214785M1	**1**	TUBO	PIPE	CANO
22	3412002M91	**2**	CONEXÃO	CONNECTION	CONEXION

Direção E Controle Remoto Remote Control And Steering Dirección Y Controle Remoto	4 Rm 4 Wd 4 Rm	70-335

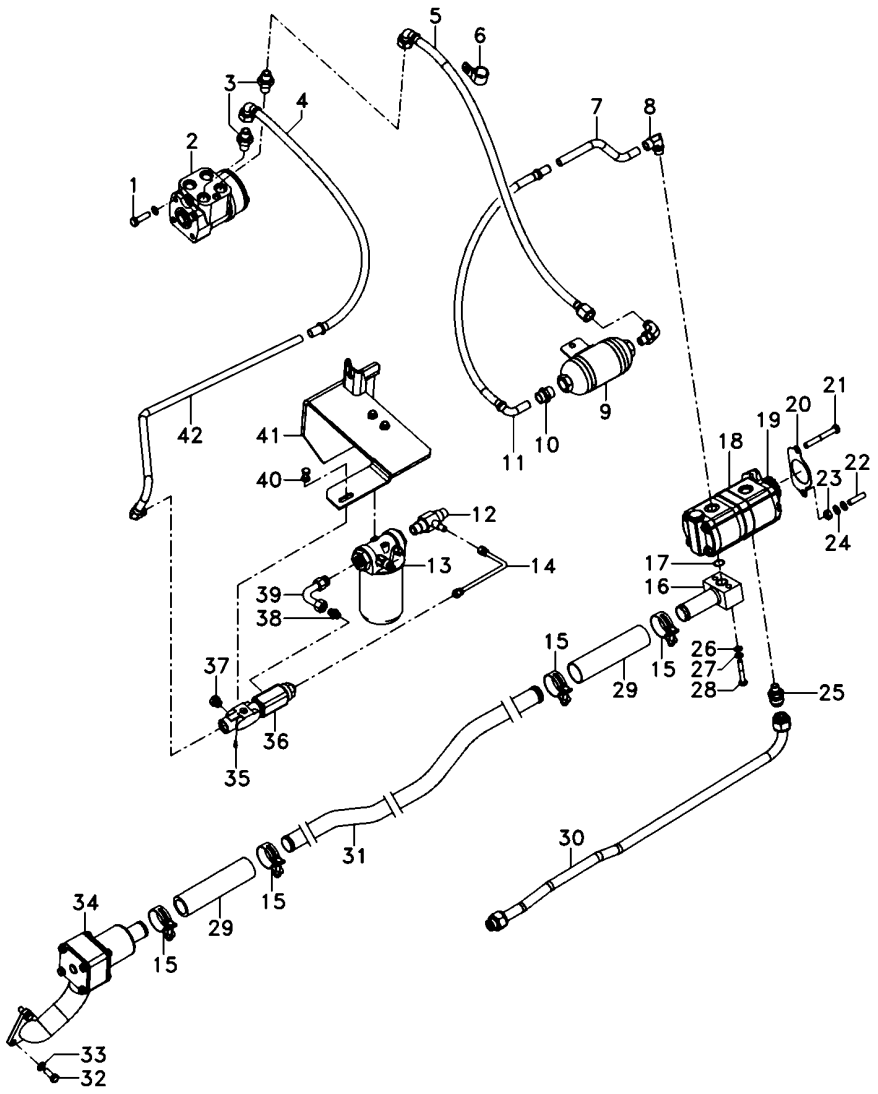

1	339814X1		2	PARAFUSO	BOLT	PERNO
2	047153T1		1	UN. HIDROSTÁTICA	STEERING UNIT	UNIDAD DIRECCION
3	047154T1		2	CONEXÃO	CONNECTION	CONEXION
4	050762T1		1	MANGUEIRA	HOSE	FLEXIBLE
5	6201690M91		1	MANGUEIRA	HOSE	FLEXIBLE
6	371798X1		1	BRAÇADEIRA	CLAMP	ABRAZADERA
7	068434P1		1	TUBO	PIPE	CANO
8	6214770M1		3	CONEXÃO	CONNECTION	CONEXION
9	6201629M91		1	SILENCIOSO	SILENCER	SILENCIADOR
10	3411941M91		1	CONEXÃO	CONNECTION	CONEXION
11	050762T1		1	MANGUEIRA	HOSE	FLEXIBLE
12	6215057M1		1	CONEXÃO "T"	CONNECTION T	CONEXION T
13	6223536M91	70-345 No	1	CJ. FILTRO	KIT, FILTER	JUEGO FILTRO
14	6215073M91		1	TUBO	PIPE	CANO
15	6214781M1		4	BRAÇADEIRA	CLAMP	ABRAZADERA
16	6214710M91		1	FLANGE	FLANGE	PLETINA
17	3585217M1		1	ANEL "O"	O RING	JUNTA TORICA
18	6214827M91		1	BOMBA HIDRÁULICA	HYDRAULIC PUMP	BOMBA HIDRAULICA
19	6223540M1		1	ENGRENAGEM	GEAR	ENGRANAJE
20	1687018M2		1	JUNTA	GASKET	EMPAQUETADURA.
21	362686X1		1	PARAFUSO	BOLT	PERNO
22	362443X1		1	PARAFUSO	BOLT	PERNO
23	355565X1		3	PORCA	NUT	TUERCA
24	353756X1		1	ARRUELA	WASHER	ARANDELA
25	6215056M1		1	CONEXÃO	CONNECTION	CONEXION
26	339024X1		4	ARRUELA	WASHER	ARANDELA
27	339374X1		10	ARRUELA	WASHER	ARANDELA
28	339291X1		2	PARAFUSO	BOLT	PERNO
29	6215183M1		2	MANGUEIRA	HOSE	FLEXIBLE
30	6215028M91		1	TUBO	PIPE	CANO
31	6214787M1		1	TUBO	PIPE	CANO
32	353691X1		5	PARAFUSO	BOLT	PERNO
33	353434X1		5	ARRUELA	WASHER	ARANDELA
34	6214846M91	70-110 No	1	CJ. FILTRO	KIT, FILTER	JUEGO FILTRO
35	6214797M1		1	TAMPÃO	PAD	ALMOHADILLA
36	3759547M93		1	VÁLVULA	VALVE	VALVULA
37	3019639X91		2	BUJÃO	PLUG	TAPON
38	3019383X91		1	CONEXÃO	CONNECTION	CONEXION
39	6214753M1		1	TUBO	PIPE	CANO
40	339228X1		2	PARAFUSO	BOLT	PERNO
41	6235393M91		1	SUPORTE FILTRO	FILTER SUPPORT	FILTER SUPPORT
42	6214752M1		1	TUBO	PIPE	CANO

Direção E Controle Remoto	4 Rm
Remote Control And Steering	4 Wd
Dirección Y Controle Remoto	4 Rm

70-340

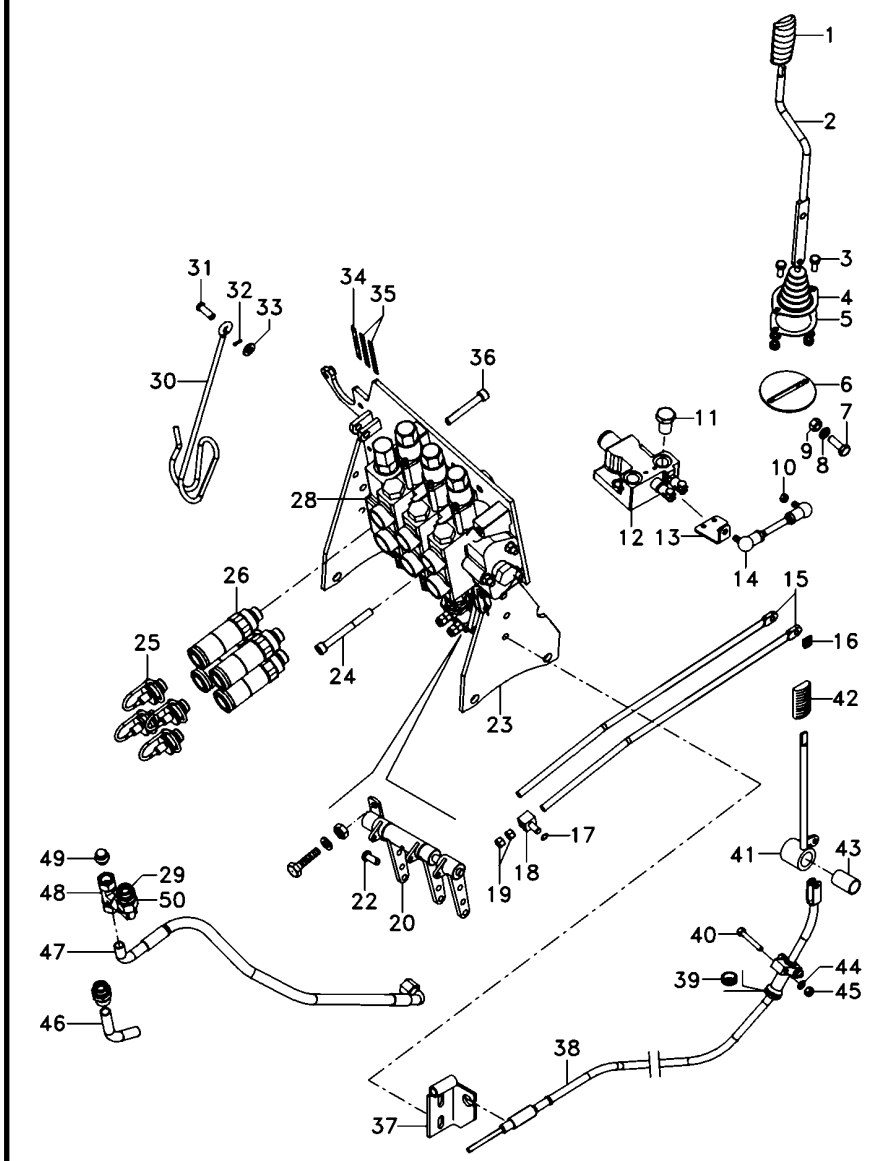

1	6200649M1	1	MANÍPULO	KNOB	POMO
2	6207308M91	1	CJ. ALAVANCA	KIT, LEVER	JUEGO, PALANCA
3	339123X1	6	PARAFUSO	BOLT	PERNO
4	069915P1	1	COIFA	BELLOWS	FUELLE
5	069937P1	1	ANEL	RING	ARO
6	6207307M91	1	CJ. SUPORTE	KIT, BRACKET	JUEGO SOPORTE
7	339401X1	1	PARAFUSO	BOLT	PERNO
8	339376X1	6	ARRUELA	WASHER	ARANDELA
9	339402X1	4	PORCA	NUT	TUERCA
10	339169X1	6	PORCA	NUT	TUERCA
11	358724X91	1	BUJÃO	PLUG	TAPON
12	070845T1	1	VÁLVULA	VALVE	VALVULA
13	6207301M1	1	ALAVANCA	LEVER	PALANCA
14	6207304M91	1	TIRANTE	ROD	VARILLA
15	065981P1	2	TIRANTE	ROD	VARILLA
16	1679932M2	2	GRAMPO	CRAMP	PASADOR
17	354345X1	3	ANEL TRAVA	CIRCLIP	CIRCULITO
18	1695655M1	3	BLOCO	BLOCK	BLOQUE
19	1442577X1	8	PORCA	NUT	TUERCA
20	073084N1	1	MANCAL	BEARING	COJINETE
22	1695953M2	3	PINO	PIN	PASADOR
23	066660S3	1	SUPORTE	BRACKET	SOPORTE
24	3009297X1	2	PARAFUSO	BOLT	PERNO
25	3611673M1	6	TAMPÃO	PAD	ALMOHADILLA
26	3772942M1	6	VÁLVULA FÊMEA	FEMALE COUPLER	ACOPLADOR HEMBRA
28	6217417M91	1	CJ. COMANDO	KIT, ACTUATOR	JUEGO ACTUADOR
29	039290T1	2	CONEXÃO	CONNECTION	CONEXION
30	1809938M2	1	GANCHO	HOOK	GANCHO
31	832813M1	1	PINO	PIN	PASADOR
32	354055X1	1	CUPILHA	COTTER PIN	PASADOR DOUBLE
33	390734X1	5	ARRUELA	WASHER	ARANDELA
34	6203286M1	1	DECAL	DECAL	CALCOMANIA
35	6208307M1	2	DECAL	DECAL	CALCOMANIA
36	1440352X1	1	PARAFUSO	BOLT	PERNO
37	6205187M91	1	SUPORTE	CLEVIS	GANCHO SEGURI.
38	070007T1	1	CJ. CABO	KIT, CABLE	CABLES JUEGO
39	059277P1	1	PASSA-FIO	GROMMET	PASACABLE
40	339229X1	2	PARAFUSO	BOLT	PERNO
41	072171S1	1	ALAVANCA	LEVER	PALANCA
42	3715491M91	1	MANÍPULO	KNOB	POMO
43	3713905M1	1	BUCHA	BUSH	CASQUILLO
44	339375X1	3	ARRUELA	WASHER	ARANDELA
45	339030X1	3	PORCA	NUT	TUERCA
46	6207442M1	1	TUBO	PIPE	CANO
47	068111T1	1	MANGUEIRA	HOSE	FLEXIBLE
48	039368T1	1	CONEXÃO	CONNECTION	CONEXION
49	068133T1	1	TAMPÃO	PAD	ALMOHADILLA
50	45264100	1	CONEXÃO	CONNECTION	CONEXION

Filtro
Filter
Filtro

70-345

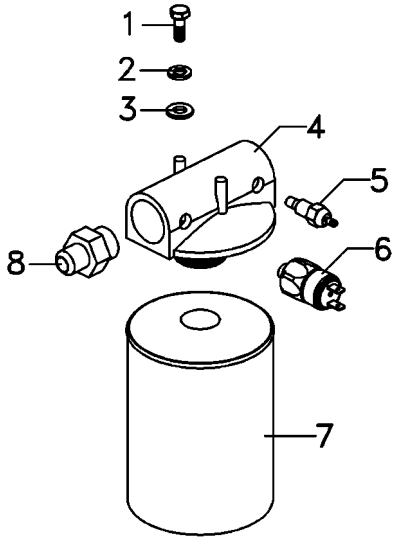

1	353667X1		**2**	PARAFUSO	BOLT	PERNO
2	353446X1		**2**	ARRUELA	WASHER	ARANDELA
3	339024X1		**2**	ARRUELA	WASHER	ARANDELA
4	6223538M1		**1**	CABEÇOTE FILTRO	FILTER HEAD	CABEZA DE FILTRO
5	6214134M1	[A]	**1**	SENSOR	SENDER	EMISOR
6	6214760M1	[B]	**1**	SENSOR	SENDER	EMISOR
7	6223537M1		**1**	ELEMENTO	ELEMENT	ELEMENTO
8	6223539M1		**2**	CONEXÃO	CONNECTION	CONEXION

[A] TEMPERATURA
TEMPERATURE
TEMPERATURA

[B] PRESSÃO
PRESSURE
PRESSION

Carcaça Central
Middle Body
Carcaza Central

70-350

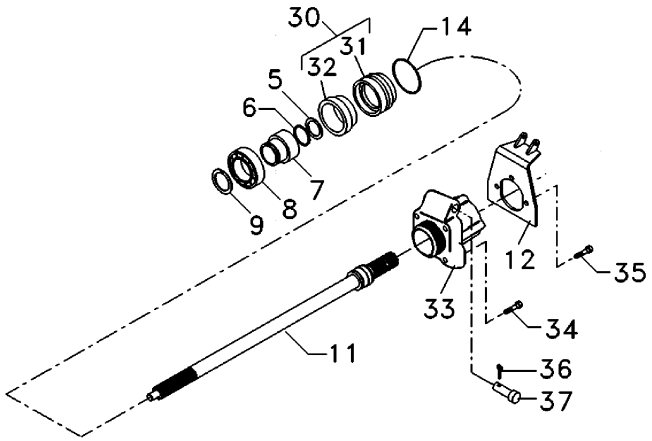

5	1662726M3		**1**	ANEL	RING	ARO
6	3008359X1		**1**	ANEL "O"	O RING	JUNTA TORICA
7	6216126M1		**1**	LUVA	SLEEVE	MANCHA
8	391162X1		**1**	ROLAMENTO	BEARING	COJINETE
9	831581M2		**1**	ANEL TRAVA	CIRCLIP	CIRCULITO
11	6210292M1	540 RPM	**1**	EIXO TDP	PTO SHAFT	EJE TDF
12	6211706M91		**1**	SUPORTE	CLEVIS	GANCHO SEGURI.
14	1004633M1		**2**	ANEL "O"	O RING	JUNTA TORICA
30	3611134M93		**1**	LUVA	SLEEVE	MANCHA
31	3599002M3	30	**1**	LUVA	SLEEVE	MANCHA
32	3699801M1	30	**1**	RETENTOR	OIL SEAL	BUJE RETENACEITE
33	1690067M2		**1**	EXTENSÃO	EXTENSION	EXTENSION
34	354649X1		**4**	PARAFUSO	BOLT	PERNO
35	353696X1		**3**	PARAFUSO	BOLT	PERNO
36	354089X1		**1**	CUPILHA	COTTER PIN	PASADOR DOUBLE
37	6211682M1		**1**	PINO	PIN	PASADOR

Kit Valvula Soma De Vazao
Kit Combined Flow
Kit Combined Flow

70-355

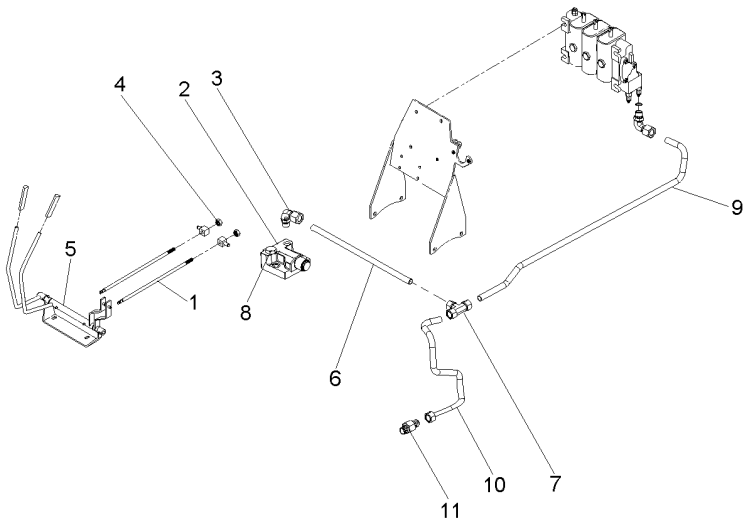

1	072661P1	**2**	TIRANTE	ROD	VARILLA
2	033909T1	**1**	VÁLVULA	VALVE	VALVULA
3	3412002M91	**3**	CONEXÃO	CONNECTION	CONEXION
4	1442577X1	**8**	PORCA	NUT	TUERCA
5	057898N1	**1**	CJ. ALAVANCA	KIT, LEVER	JUEGO, PALANCA
6	072656P1	**1**	TUBO	PIPE	CANO
7	033308P1	**1**	CONEXÃO "T"	CONNECTION T	CONEXION T
8	358724X91	**1**	BUJÃO	PLUG	TAPON
9	072658P1	**1**	TUBO	PIPE	CANO
10	072659P1	**1**	TUBO	PIPE	CANO
11	3412195M91	**1**	CONEXÃO	CONNECTION	CONEXION

Mancal
Bearing
Cojinete

70-360

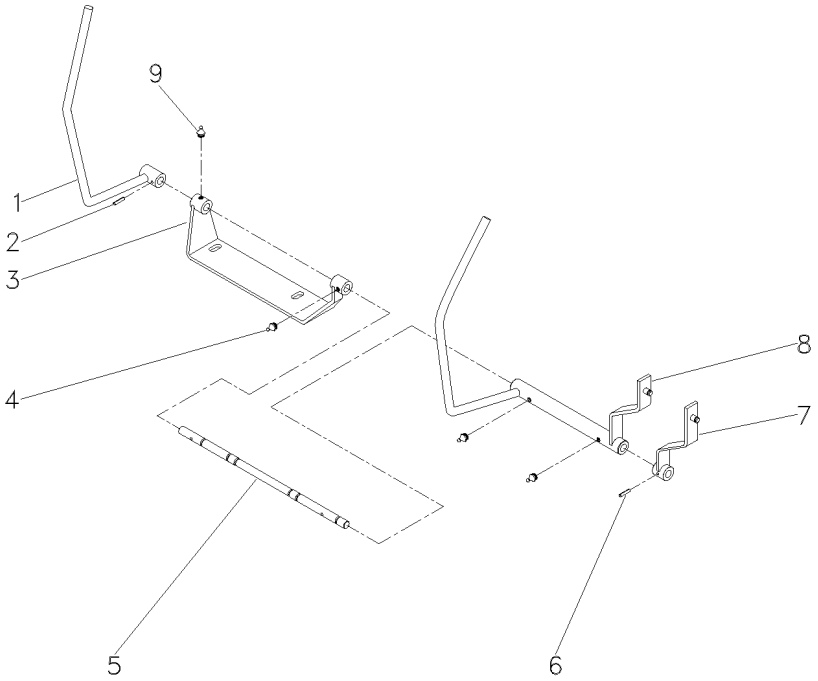

1	057968S1	**1** ALAVANCA	LEVER	PALANCA
2	390244X1	**1** PINO	PIN	PASADOR
3	059754S1	**1** SUPORTE	BRACKET	SOPORTE
4	13811X	**3** GRAXEIRA	GREASER	ENGRASADOR
5	057975P1	**1** EIXO	SHAFT	ARBOL
6	390244X1	**1** PINO	PIN	PASADOR
7	057967S1	**1** ALAVANCA	LEVER	PALANCA
8	057973S1	**1** ALAVANCA	LEVER	PALANCA
9	850778M1	**1** GRAXEIRA	GREASER	ENGRASADOR

Kit Controle Remoto 3 Corpos
Kit Remote Control 3 Body
Kit Control Remoto 3 Cuerpos

70-365

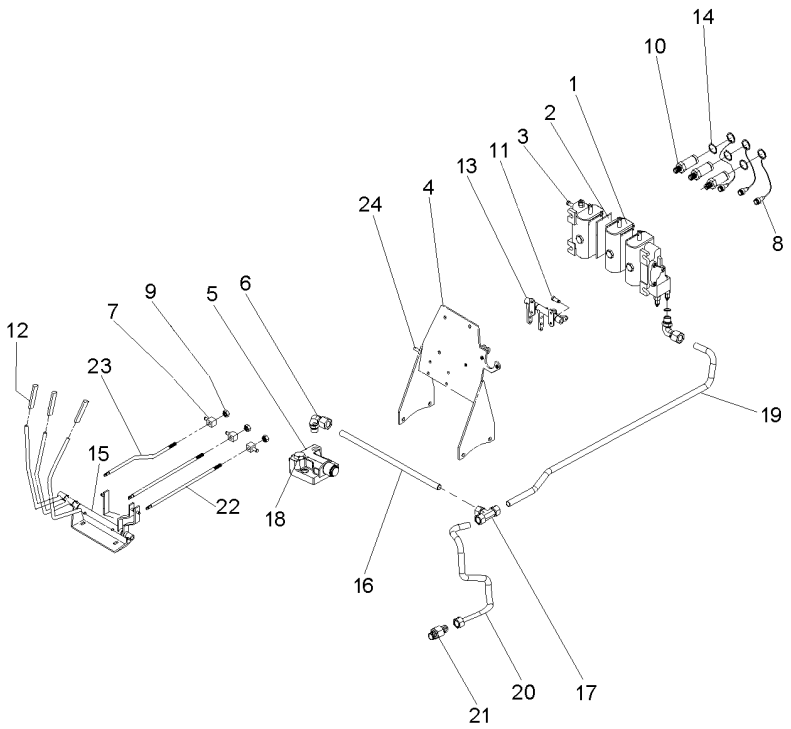

1	073293T1	**1**	CJ. COMANDO	KIT, ACTUATOR	JUEGO ACTUADOR
2	073267P1	**1**	ESPAÇADOR	SPACER	PIEZA DISTANCIA
3	073266P1	**1**	TIRANTE	ROD	VARILLA
4	066660S1	**1**	SUPORTE	CLEVIS	GANCHO SEGURI.
5	033909T1	**1**	VÁLVULA	VALVE	VALVULA
6	3412002M91	**3**	CONEXÃO	CONNECTION	CONEXION
7	1695655M1	**1**	BLOCO	BLOCK	BLOQUE
8	3611673M1	**2**	TAMPÃO	PAD	ALMOHADILLA
9	1442577X1	**4**	PORCA	NUT	TUERCA
10	3772942M1	**2**	VÁLVULA FÊMEA	FEMALE COUPLER	ACOPLADOR HEMBRA
11	1695953M2	**1**	PINO	PIN	PASADOR
12	6203802M91	**3**	MANÍPULO	KNOB	POMO
13	073084N1	**1**	MANCAL	BEARING	COJINETE
14	354345X1	**2**	ANEL TRAVA	CIRCLIP	CIRCULITO
15	073205N1	**1**	MANCAL	BEARING	COJINETE
16	072656P1	**1**	TUBO	PIPE	CANO
17	033308P1	**1**	CONEXÃO "T"	CONNECTION T	CONEXION T
18	358724X91	**1**	BUJÃO	PLUG	TAPON
19	072658P1	**1**	TUBO	PIPE	CANO
20	072659P1	**1**	TUBO	PIPE	CANO
21	3412195M91	**1**	CONEXÃO	CONNECTION	CONEXION
22	073074P1	**2**	TIRANTE	ROD	VARILLA
23	073421P3	**1**	TIRANTE	ROD	VARILLA
24	880014810373	**1**	PINO	PIN	PASADOR

Válvula Divisora
Dividing Valve
Válvula Divisora

70-370

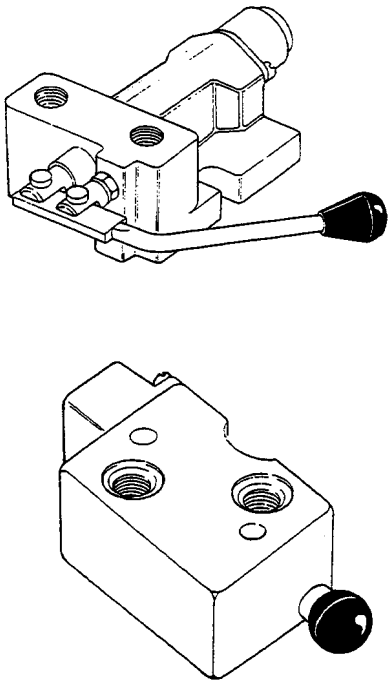

1

Válvula Divisora	**Albarus**	**70-375**
Dividing Valve	**Albarus**	
Válvula Divisora	**Albarus**	

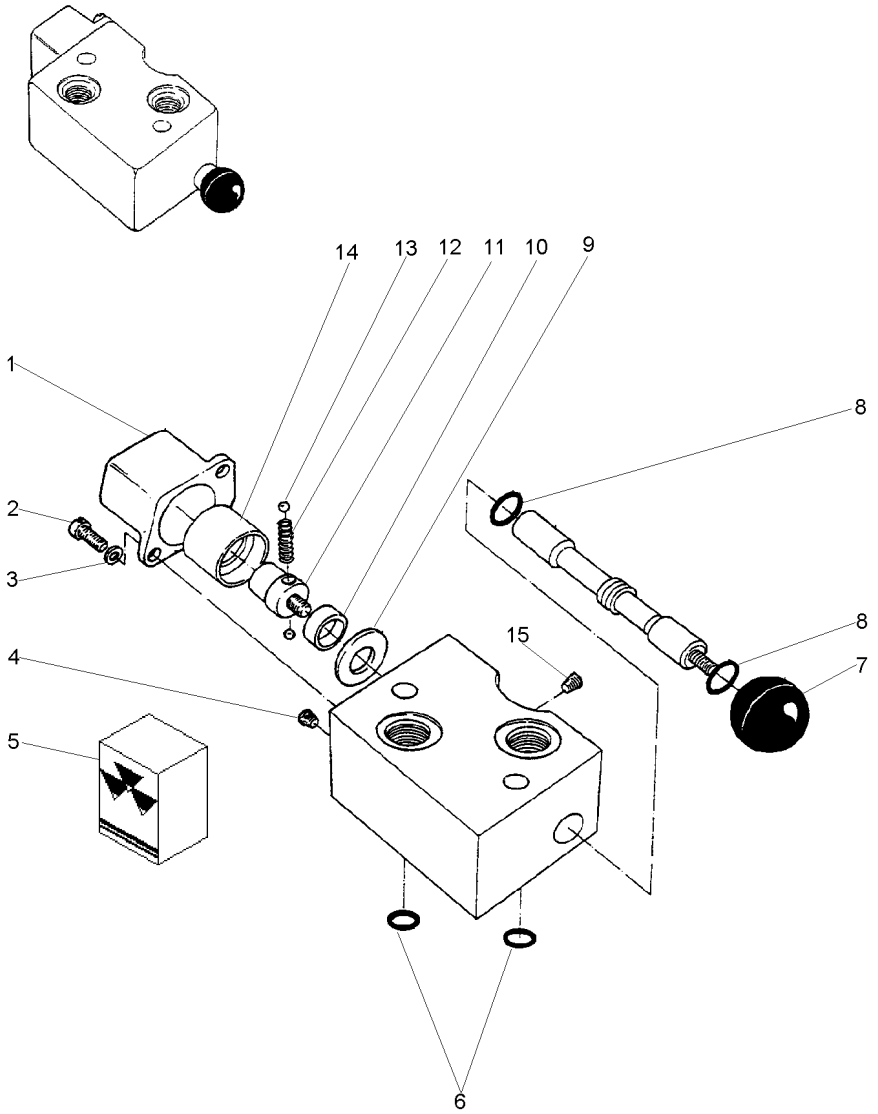

1	3176438M1		**1**	TAMPA	COVER	CUBIERTA
2	3176440M1		**2**	PARAFUSO	BOLT	PERNO
3	3176439M1		**2**	ARRUELA	WASHER	ARANDELA
4	3176430M1		**1**	BUJÃO	PLUG	TAPON
5	3176441M1		**1**	JG. REPARO	KIT, REPAIR	JUEGO REPARACION
6		5	**3**	ANEL "O"	O RING	JUNTA TORICA
7	3176431M1		**1**	BOTÃO	BUTTON	PULSADOR
8		5	**2**	ANEL "O"	O RING	JUNTA TORICA
9	3176432M1		**1**	ESPAÇADOR	SPACER	PIEZA DISTANCIA
10	3176433M1		**1**	ESPAÇADOR	SPACER	PIEZA DISTANCIA
11	3176436M1		**1**	PARAFUSO	BOLT	PERNO
12	3176435M1		**1**	MOLA	SPRING	RESORTE
13	3176434M1		**2**	ESFERA	BALL	BOLA
14	3176437M1		**1**	ANEL	RING	ARO
15	3176429M1		**1**	BUJÃO	PLUG	TAPON

Válvula Divisora — **Hidrover**
Dividing Valve — **Hidrover**
Válvula Divisora — **Hidrover**

70-380

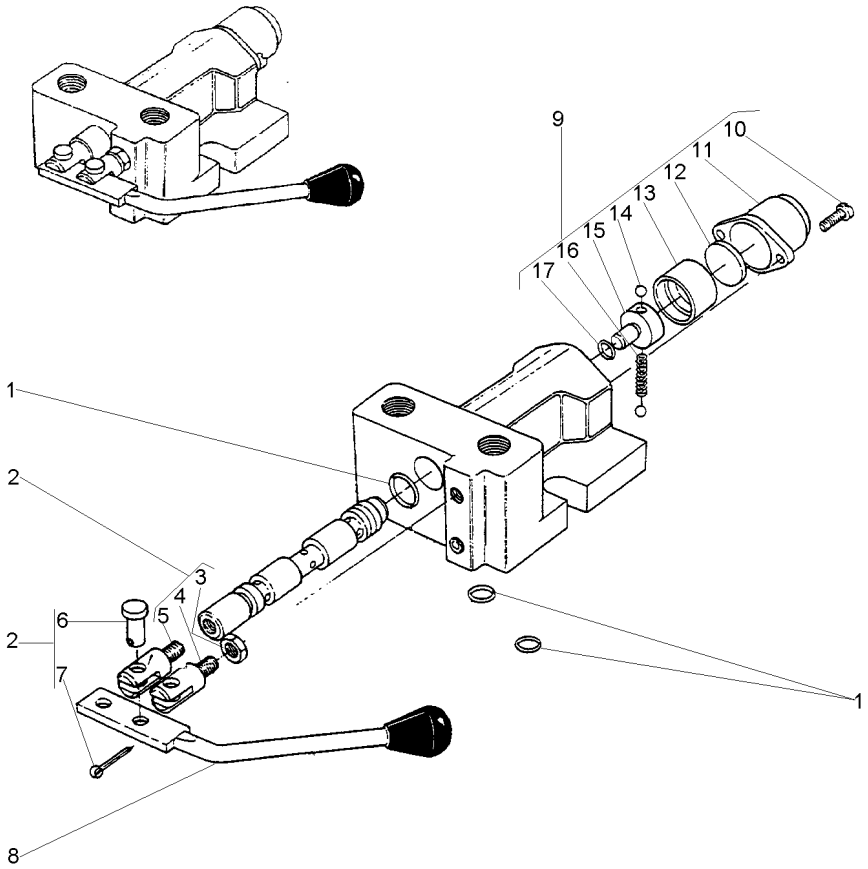

1	3176409M1		**1**	JG. REPARO	KIT, REPAIR	JUEGO REPARACION
2	3176410M1		**1**	EXTENSÃO	EXTENSION	EXTENSION
3	3176411M1	2	**1**	PORCA	NUT	TUERCA
4	3176412M1	2	**1**	EXTENSÃO	EXTENSION	EXTENSION
5	3176413M1	2	**1**	EXTENSÃO	EXTENSION	EXTENSION
6	3176414M1	2	**2**	PINO	PIN	PASADOR
7	339580X1	2	**2**	CONTRAPINO	DOWEL	CENTRAJE
8	3176416M91		**1**	ALAVANCA	LEVER	PALANCA
9	3176399M91		**1**	CJ. TAMPA	KIT, COVER	JUEGO DE TAPA
10	3176400M1	9	**2**	PARAFUSO	BOLT	PERNO
11	3176401M1	9	**1**	TAMPA	COVER	CUBIERTA
12	3176402M1	9	**1**	ASSENTO	SEAT	ASIENTO
13	3176403M1	9	**1**	BUCHA	BUSH	CASQUILLO
14	3176406M1	9	**2**	ESFERA	BALL	BOLA
15	3176404M1	9	**1**	PARAFUSO	BOLT	PERNO
16	3176405M1	9	**1**	MOLA	SPRING	RESORTE
17	359288X1	1	**1**	ANEL "O"	O RING	JUNTA TORICA

Kit Terceira Válvula Do Controle Remoto
Third Control Valve Kit
Kit Tercera Válvula Del Controle Remoto

70-385

Parker
Parker
Parker

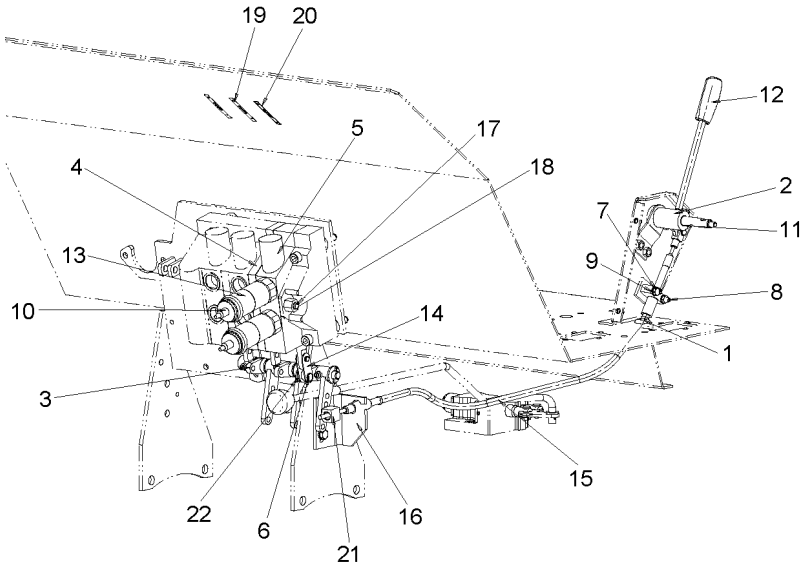

1	059277P1	**1**	PASSA-FIO	GROMMET	PASACABLE
2	072171S1	**1**	ALAVANCA	LEVER	PALANCA
3	073084N1	**1**	MANCAL	BEARING	COJINETE
4	073267P1	**1**	ESPAÇADOR	SPACER	PIEZA DISTANCIA
5	073293T1	**1**	CJ. COMANDO	KIT, ACTUATOR	JUEGO ACTUADOR
6	1695953M2	**1**	PINO	PIN	PASADOR
7	339030X1	**2**	PORCA	NUT	TUERCA
8	339229X1	**2**	PARAFUSO	BOLT	PERNO
9	339375X1	**2**	ARRUELA	WASHER	ARANDELA
10	3611673M1	**2**	TAMPÃO	PAD	ALMOHADILLA
11	3713905M1	**2**	BUCHA	BUSH	CASQUILLO
12	3715491M91	**1**	MANÍPULO	KNOB	POMO
13	3772942M1	**2**	VÁLVULA FÊMEA	FEMALE COUPLER	ACOPLADOR HEMBRA
14	3900394M91	**1**	JG. REPARO	KIT, REPAIR	JUEGO REPARACION
15	070007T1	**1**	CJ. CABO	KIT, CABLE	CABLES JUEGO
16	6205187M91	**1**	SUPORTE	CLEVIS	GANCHO SEGURI.
17	073266P1	**3**	TIRANTE	ROD	VARILLA
18	1810805M92	**3**	JG. REPARO	KIT, REPAIR	JUEGO REPARACION
19	6203286M1	**1**	DECAL	DECAL	CALCOMANIA
20	6208307M1	**2**	DECAL	DECAL	CALCOMANIA
21	1695655M1	**1**	BLOCO	BLOCK	BLOQUE
22	354345X1	**2**	ANEL TRAVA	CIRCLIP	CIRCULITO

Kit Controle Remoto 3 Corpos
Kit Remote Control 3 Body
Kit Control Remoto 3 Cuerpos

70-390

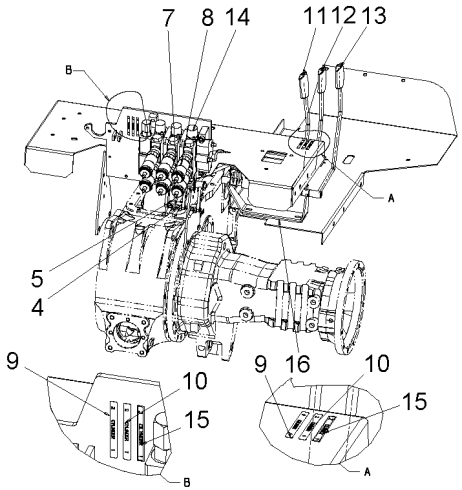

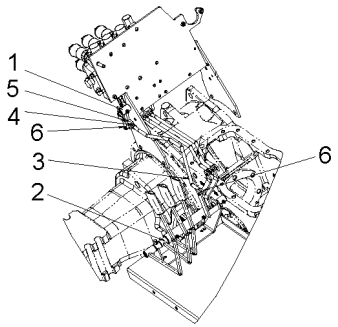

1	073084N1	**1** MANCAL	BEARING	COJINETE
2	073205N2	**1** MANCAL	BEARING	COJINETE
3	073421P3	**1** TIRANTE	ROD	VARILLA
4	1442577X1	**4** PORCA	NUT	TUERCA
5	1695655M1	**1** BLOCO	BLOCK	BLOQUE
6	354345X1	**4** ANEL TRAVA	CIRCLIP	CIRCULITO
7	3611673M1	**2** TAMPÃO	PAD	ALMOHADILLA
8	3772942M1	**2** VÁLVULA FÊMEA	FEMALE COUPLER	ACOPLADOR HEMBRA
9	6203286M1	**2** DECAL	DECAL	CALCOMANIA
10	6203287M1	**2** DECAL	DECAL	CALCOMANIA
11	6203802M91	**1** MANÍPULO	KNOB	POMO
12	6208819M91	**1** MANÍPULO	KNOB	POMO
13	6208820M91	**1** MANÍPULO	KNOB	POMO
14	6207260M91	**1** VÁLVULA	VALVE	VALVULA
15	6208307M1	**2** DECAL	DECAL	CALCOMANIA
16	6222270M1	**1** ESPAÇADOR	SPACER	PIEZA DISTANCIA

Kit Controle Remoto 3 Corpos
Kit Remote Control 3 Body
Kit Control Remoto 3 Cuerpos

70-395

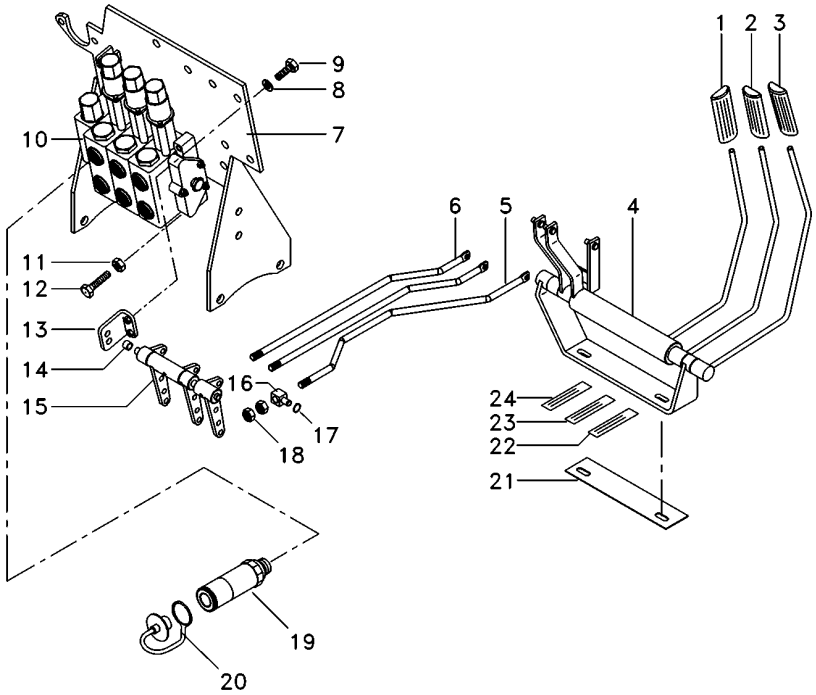

1	6203802M91		**1**	MANÍPULO	KNOB	POMO
2	6208819M91		**1**	MANÍPULO	KNOB	POMO
3	6208820M91		**1**	MANÍPULO	KNOB	POMO
4	073205N2		**1**	MANCAL	BEARING	COJINETE
5	073421P3		**1**	TIRANTE	ROD	VARILLA
6	6207569M1		**2**	TIRANTE	ROD	VARILLA
7	066660S3		**1**	SUPORTE	BRACKET	SOPORTE
8	353446X1		**4**	ARRUELA	WASHER	ARANDELA
9	353679X1		**4**	PARAFUSO	BOLT	PERNO
10	6207261M91		**1**	CJ. VÁLVULA	KIT, VALVE	VALVULAS JUEGO
11			**4**	PORCA	NUT	TUERCA
12			**4**	PARAFUSO	BOLT	PERNO
13	6208592M91		**2**	SUPORTE	CLEVIS	GANCHO SEGURI.
14	6208595M1	∅ 14,00MM	**2**	BUCHA	BUSH	CASQUILLO
14	6235916M1	∅ 15,5MM	**2**	BUCHA	INSERT	INSERCION
15	6208583M91		**1**	MANCAL	BEARING	COJINETE
16	1695655M1		**3**	BLOCO	BLOCK	BLOQUE
17	354345X1		**10**	ANEL TRAVA	CIRCLIP	CIRCULITO
18	1442577X1		**12**	PORCA	NUT	TUERCA
19	3772942M1		**2**	VÁLVULA FÊMEA	FEMALE COUPLER	ACOPLADOR HEMBRA
20	3611673M1		**2**	TAMPÃO	PAD	ALMOHADILLA
21	6222270M1		**1**	ESPAÇADOR	SPACER	PIEZA DISTANCIA
22	6208307M1		**2**	DECAL	DECAL	CALCOMANIA
23	6203287M1		**2**	DECAL	DECAL	CALCOMANIA
24	6203286M1		**2**	DECAL	DECAL	CALCOMANIA

Kit Terceira Válvula Do Controle Remoto
Third Control Valve Kit
Kit Tercera Válvula Del Controle Remoto

70-400

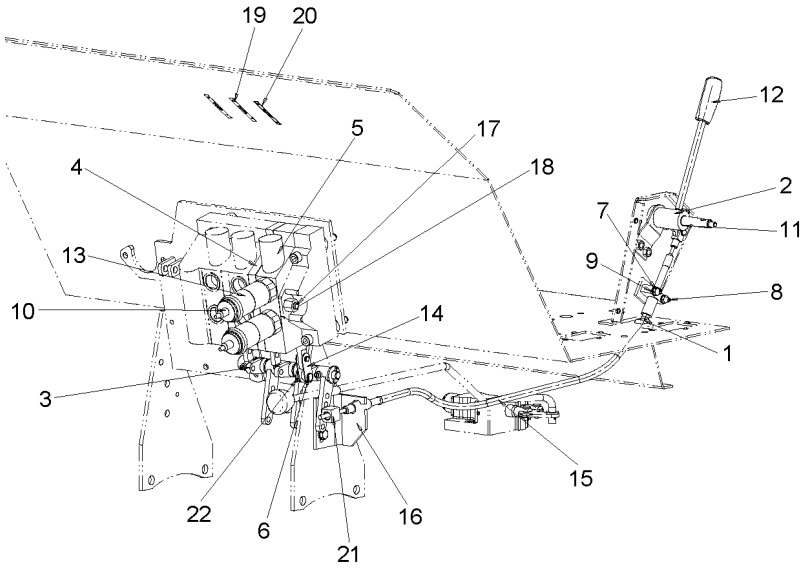

1	059277P1		**1**	PASSA-FIO	GROMMET	PASACABLE
2	072171S1		**1**	ALAVANCA	LEVER	PALANCA
3	073084N1	70-405 No	**1**	MANCAL	BEARING	COJINETE
4	6207295M91		**1**	CJ. ESPAÇADOR	KIT, SPACER	JUEGO ESPACIADOR
5	6209245M91		**1**	CORPO	BODY	CUERPO
6	6207291M1		**1**	PINO	PIN	PASADOR
7	339030X1		**2**	PORCA	NUT	TUERCA
8	339229X1		**2**	PARAFUSO	BOLT	PERNO
9	339375X1		**2**	ARRUELA	WASHER	ARANDELA
10	3611673M1		**2**	TAMPÃO	PAD	ALMOHADILLA
11	3713905M1		**2**	BUCHA	BUSH	CASQUILLO
12	3715491M91		**1**	MANÍPULO	KNOB	POMO
13	3772942M1		**2**	VÁLVULA FÊMEA	FEMALE COUPLER	ACOPLADOR HEMBRA
14	6207292M1		**1**	EXTENSÃO	EXTENSION	EXTENSION
15	070007T1		**1**	CJ. CABO	KIT, CABLE	CABLES JUEGO
16	6205187M91		**1**	SUPORTE	CLEVIS	GANCHO SEGURI.
17	6208822M91		**3**	TIRANTE	ROD	VARILLA
18	6208840M1		**3**	JG. REPARO	KIT, REPAIR	JUEGO REPARACION
19	6203286M1		**1**	DECAL	DECAL	CALCOMANIA
20	6208307M1		**2**	DECAL	DECAL	CALCOMANIA
21	1695655M1		**1**	BLOCO	BLOCK	BLOQUE
22	354345X1		**2**	ANEL TRAVA	CIRCLIP	CIRCULITO

Mancal / Bearing / Cojinete	Traseiro / Rear / Trasero	70-405

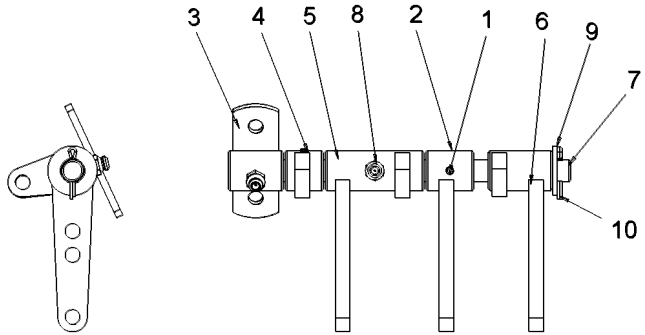

1	354048X1	**2**	CUPILHA	COTTER PIN	PASADOR DOUBLE
2	057982S1	**1**	BRAÇO	ARM	BRAZO
3	057983S1	**1**	SUPORTE	BRACKET	SOPORTE
4	057984S1	**1**	BRAÇO	ARM	BRAZO
5	066655S1	**1**	BRAÇO	ARM	BRAZO
6	6220000M1	**1**	BUCHA	BUSH	CASQUILLO
7	073083P1	**1**	EIXO	SHAFT	ARBOL
8	13811X	**3**	GRAXEIRA	GREASER	ENGRASADOR
9	353758X1	**1**	ARRUELA	WASHER	ARANDELA
10	354048X1	**1**	CUPILHA	COTTER PIN	PASADOR DOUBLE

Kit Terceira Válvula Do Controle Remoto
Third Control Valve Kit
Kit Tercera Válvula Del Controle Remoto

70-410

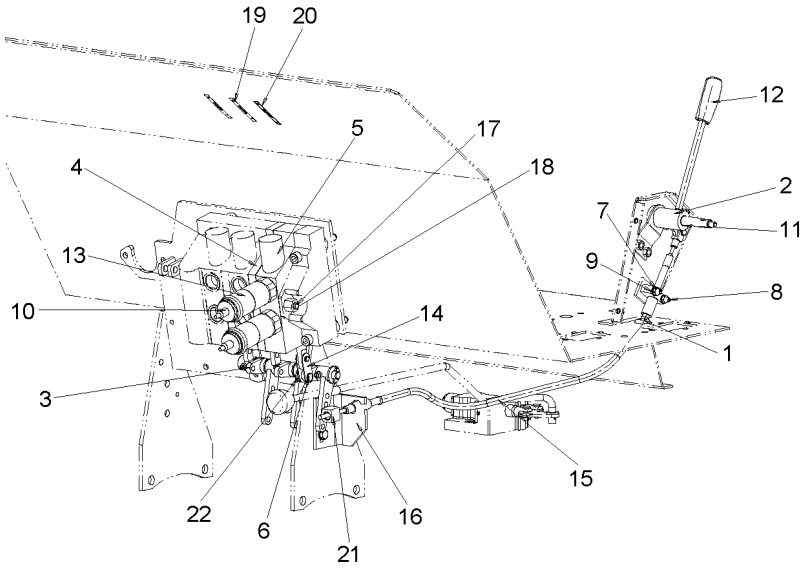

1	059277P1	**1** PASSA-FIO	GROMMET	PASACABLE
2	072171S1	**1** ALAVANCA	LEVER	PALANCA
3	073084N1	**1** MANCAL	BEARING	COJINETE
4	6207295M91	**1** CJ. ESPAÇADOR	KIT, SPACER	JUEGO ESPACIADOR
5	6207296M91	**1** CORPO	BODY	CUERPO
6	6207291M1	**1** PINO	PIN	PASADOR
7	339030X1	**2** PORCA	NUT	TUERCA
8	339229X1	**2** PARAFUSO	BOLT	PERNO
9	339375X1	**2** ARRUELA	WASHER	ARANDELA
10	3611673M1	**2** TAMPÃO	PAD	ALMOHADILLA
11	3713905M1	**2** BUCHA	BUSH	CASQUILLO
12	3715491M91	**1** MANÍPULO	KNOB	POMO
13	3772942M1	**2** VÁLVULA FÊMEA	FEMALE COUPLER	ACOPLADOR HEMBRA
14	6207292M1	**1** EXTENSÃO	EXTENSION	EXTENSION
15	070007T1	**1** CJ. CABO	KIT, CABLE	CABLES JUEGO
16	6205187M91	**1** SUPORTE	CLEVIS	GANCHO SEGURI.
17	6208822M91	**3** TIRANTE	ROD	VARILLA
18	6208840M1	**3** JG. REPARO	KIT, REPAIR	JUEGO REPARACION
19	6203286M1	**1** DECAL	DECAL	CALCOMANIA
20	6208307M1	**2** DECAL	DECAL	CALCOMANIA
21	1695655M1	**1** BLOCO	BLOCK	BLOQUE
22	354345X1	**2** ANEL TRAVA	CIRCLIP	CIRCULITO

Kit Terceira Válvula Do Controle Remoto
Third Control Valve Kit
Kit Tercera Válvula Del Controle Remoto

70-415

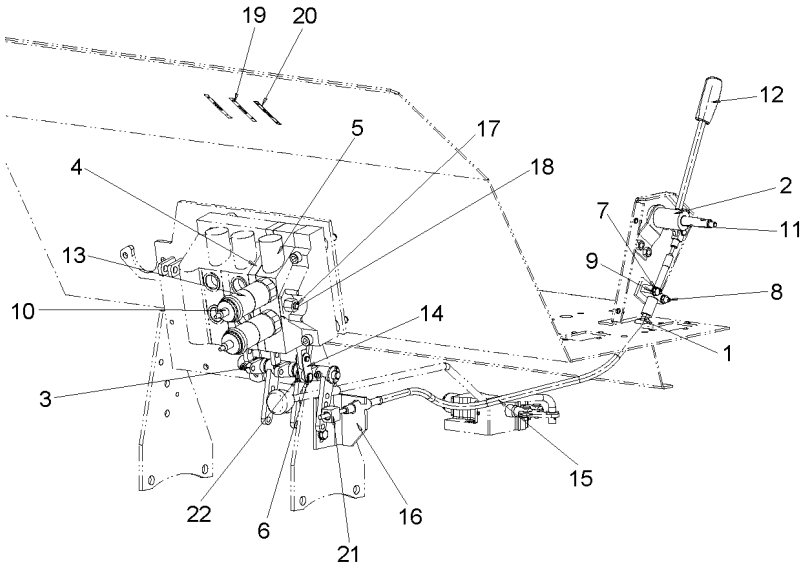

1	059277P1	**1** PASSA-FIO	GROMMET	PASACABLE
2	072171S1	**1** ALAVANCA	LEVER	PALANCA
3	073084N1	**1** MANCAL	BEARING	COJINETE
4	6207295M91	**1** CJ. ESPAÇADOR	KIT, SPACER	JUEGO ESPACIADOR
5	6209260M91	**1** CORPO	BODY	CUERPO
6	6207291M1	**1** PINO	PIN	PASADOR
7	339030X1	**2** PORCA	NUT	TUERCA
8	339229X1	**2** PARAFUSO	BOLT	PERNO
9	339375X1	**2** ARRUELA	WASHER	ARANDELA
10	3611673M1	**2** TAMPÃO	PAD	ALMOHADILLA
11	3713905M1	**2** BUCHA	BUSH	CASQUILLO
12	3715491M91	**1** MANÍPULO	KNOB	POMO
13	3772942M1	**2** VÁLVULA FÊMEA	FEMALE COUPLER	ACOPLADOR HEMBRA
14	6207292M1	**2** EXTENSÃO	EXTENSION	EXTENSION
15	070007T1	**1** CJ. CABO	KIT, CABLE	CABLES JUEGO
16	6205187M91	**1** SUPORTE	CLEVIS	GANCHO SEGURI.
17	6208822M91	**3** TIRANTE	ROD	VARILLA
18	6208840M1	**1** JG. REPARO	KIT, REPAIR	JUEGO REPARACION
19	6203286M1	**1** DECAL	DECAL	CALCOMANIA
20	6208307M1	**2** DECAL	DECAL	CALCOMANIA
21	1695655M1	**1** BLOCO	BLOCK	BLOQUE
22	354345X1	**2** ANEL TRAVA	CIRCLIP	CIRCULITO

Bomba Hidráulica
Hydraulic Pump
Bomba Hidraulica

70-420

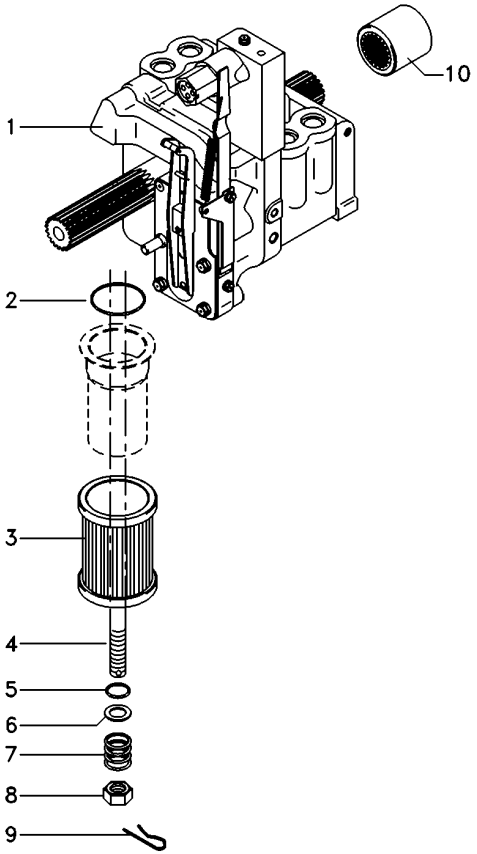

1	6215817M91	**1** BOMBA HIDRÁULICA	HYDRAULIC PUMP	BOMBA HIDRAULICA
2	195876M1	**1** ANEL "O"	O RING	JUNTA TORICA
3	3771122M92	**1** FILTRO	FILTER	FILTRO
4	3699759M2	**1** PRISIONEIRO	STUD	ESPARRAGO
5	1007240M1	**1** ANEL "O"	O RING	JUNTA TORICA
6	377499X1	**1** ARRUELA	WASHER	ARANDELA
7	1868469M1	**1** MOLA	SPRING	RESORTE
8	363645X1	**1** PORCA	NUT	TUERCA
9	1870089M1	**1** PRESILHA	STAPLE	GRAPA
10	1868538M4	**1** LUVA	SLEEVE	MANCHA

Bomba Hidráulica
Hydraulic Pump
Bomba Hidraulica

70-425

Sem Tdp
Without Pto
Sin Tdf

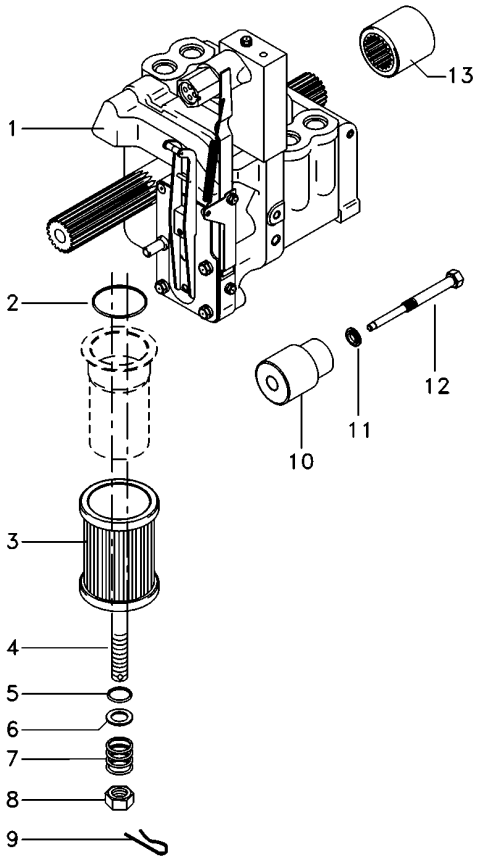

1	6215817M91	**1** BOMBA HIDRÁULICA	HYDRAULIC PUMP	BOMBA HIDRAULICA
2	195876M1	**1** ANEL "O"	O RING	JUNTA TORICA
3	3771122M92	**1** FILTRO	FILTER	FILTRO
4	3699759M2	**1** PRISIONEIRO	STUD	ESPARRAGO
5	1007240M1	**1** ANEL "O"	O RING	JUNTA TORICA
6	377499X1	**1** ARRUELA	WASHER	ARANDELA
7	1868469M1	**1** MOLA	SPRING	RESORTE
8	363645X1	**1** PORCA	NUT	TUERCA
9	1870089M1	**1** PRESILHA	STAPLE	GRAPA
10	532927M1	**1** SUPORTE	BRACKET	SOPORTE
11	532926M1	**1** ARRUELA	WASHER	ARANDELA
12	532928M1	**1** PINO	PIN	PASADOR
13	1868538M4	**1** LUVA	SLEEVE	MANCHA

Bomba Hidráulica
Hydraulic Pump
Bomba Hidraulica

Coletor E Luva
Collector And Glove
Colecionador Y Guante

70-430

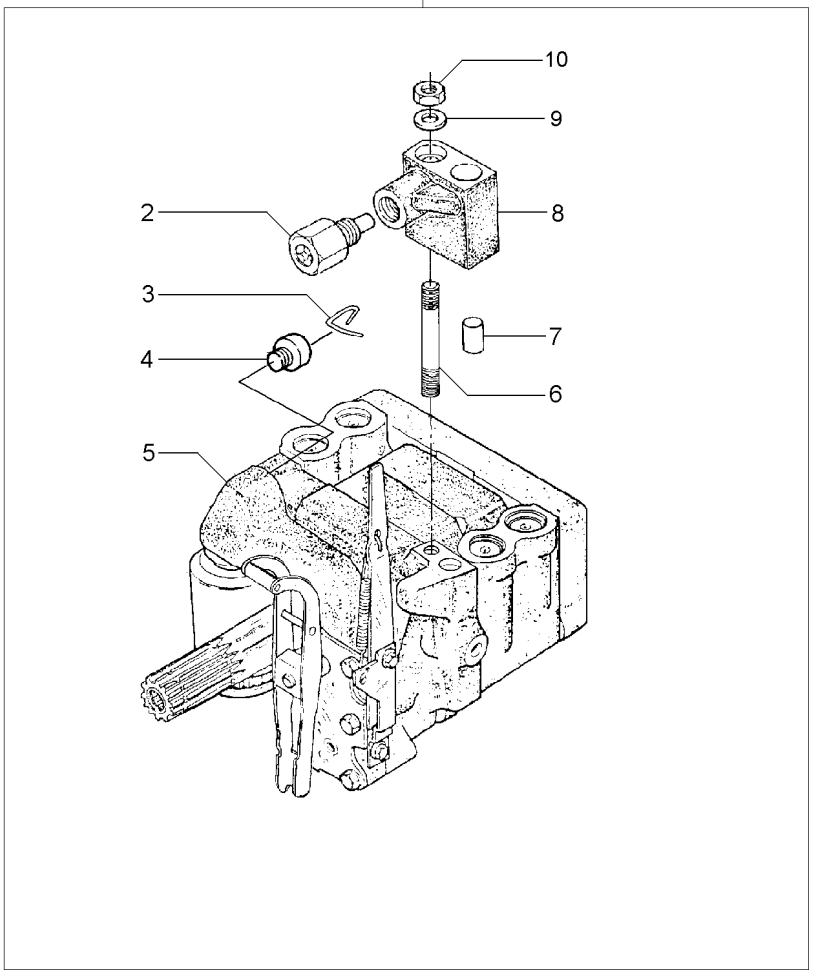

1		3773700M92	**1**	BOMBA	PUMP	BOMBA
2	038639T1	8	**1**	VÁLVULA	VALVE	VALVULA
3	1870819M1	1	**1**	PRESILHA	STAPLE	GRAPA
4	1870820M1	1	**1**	BUJÃO	PLUG	TAPON
5	3773701M92	1 U.K.	**1**	CJ. BOMBA	KIT, PUMP	BOMBA JUEGO
		70-435 No				
6	1694381M1	1	**1**	PRISIONEIRO	STUD	ESPARRAGO
7	377605X1	8	**1**	PINO	PIN	PASADOR
8	3808924M91	1	**1**	COLETOR	COLLECTOR	COLECTOR
9	353756X1	1	**1**	ARRUELA	WASHER	ARANDELA
10	195258M1	1	**1**	PORCA	NUT	TUERCA

Bomba Hidráulica
Hydraulic Pump
Bomba Hidraulica

70-435

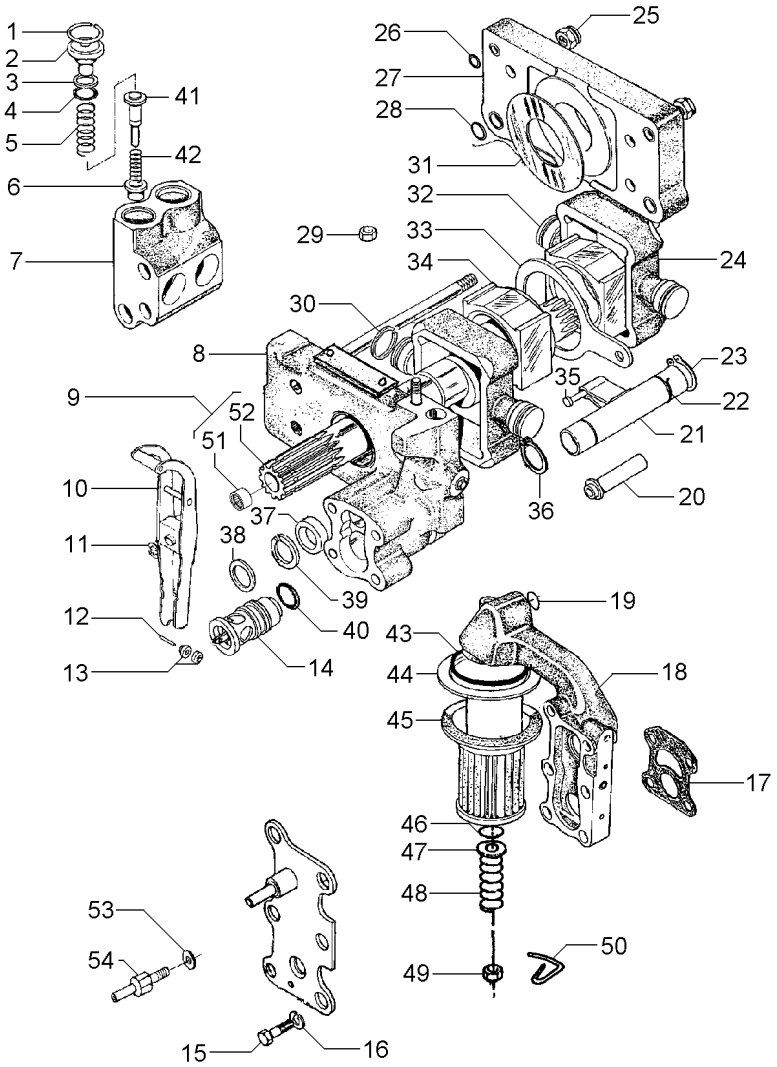

1	1868743M1		4	ANEL TRAVA	CIRCLIP	CIRCULITO
2	1868741M1		4	BUJÃO	PLUG	TAPON
3	1870849M1		4	ARRUELA	WASHER	ARANDELA
4	1868742M1		4	ANEL "O"	O RING	JUNTA TORICA
5	180928M2		4	MOLA	SPRING	RESORTE
6	1660116M1	[A]	4	VÁLVULA	VALVE	VALVULA
7	1868435M3		2	CÂMARA	CHAMBER	CAMARA
8	3808617M91	70-440 No	1	CORPO	BODY	CUERPO
9	1871781M93		1	EIXO	SHAFT	ARBOL
10	3610175M91		1	ALAVANCA	LEVER	PALANCA
11	377493X1		1	ANEL TRAVA	CIRCLIP	CIRCULITO
12	897504M1		1	PINO	PIN	PASADOR
13	897599M1		2	ROLETE	ROLLER	RODILLO
14	3611085M91		1	VÁLVULA	VALVE	VALVULA
15	362403X1		4	PARAFUSO	BOLT	PERNO
16	366719X1		4	ARRUELA	WASHER	ARANDELA
17	1869529M2		1	JUNTA	GASKET	EMPAQUETADURA.
18	3611141M91	70-445 No	1	CARCAÇA	HOUSING	ALOJAMIENTO
19	851134M1		1	ANEL "O"	O RING	JUNTA TORICA
20	1686740M1		1	TUBO	PIPE	CANO
21	1681790M91	70-450 No	1	OSCILADOR	OSCILLATOR	OSCILADOR
22	1671699M1		1	ANEL TRAVA	CIRCLIP	CIRCULITO
23	3000361X1		1	ANEL TRAVA	CIRCLIP	CIRCULITO
24	1860038M1		2	PISTÃO	PISTON	PISTON
25	1871659M1	3/8	2	PORCA	NUT	TUERCA
25	1871660M1		2	PORCA	NUT	TUERCA
26	377494X1		4	ANEL "O"	O RING	JUNTA TORICA
27	1665499M91		1	CORPO	BODY	CUERPO
28	831533M1		4	ANEL "O"	O RING	JUNTA TORICA
29	376448X1	3/8	1	PORCA	NUT	TUERCA
		195258M1				
30	897493M1		4	ANEL	RING	ARO
31	1664589M1		2	ARRUELA	WASHER	ARANDELA
32	180924M2		1	BLOCO	BLOCK	BLOQUE
33	180933M1		1	SEGUIDOR	FOLLOWER	IMPULSOR
34	180925M2		1	BLOCO	BLOCK	BLOQUE
35	831130M1		1	PINO	PIN	PASADOR
36	195946M1		2	ANEL TRAVA	CIRCLIP	CIRCULITO
37	1868486M1		1	ESPAÇADOR	SPACER	PIEZA DISTANCIA
38	377543X1		1	ARRUELA	WASHER	ARANDELA
39	1868485M1		1	ARRUELA	WASHER	ARANDELA
40	377502X1		1	ANEL "O"	O RING	JUNTA TORICA
41	180930M2	[B]	4	VÁLVULA	VALVE	VALVULA
42	180927M2		4	MOLA	SPRING	RESORTE
43	195876M1		1	ANEL "O"	O RING	JUNTA TORICA
44	1671633M1		1	TUBO	PIPE	CANO
45	1870199M92		1	FILTRO	FILTER	FILTRO
46	1007240M1		1	ANEL "O"	O RING	JUNTA TORICA
47	377499X1		1	ARRUELA	WASHER	ARANDELA
48	1868469M1		1	MOLA	SPRING	RESORTE

Bomba Hidráulica
Hydraulic Pump
Bomba Hidraulica

70-435

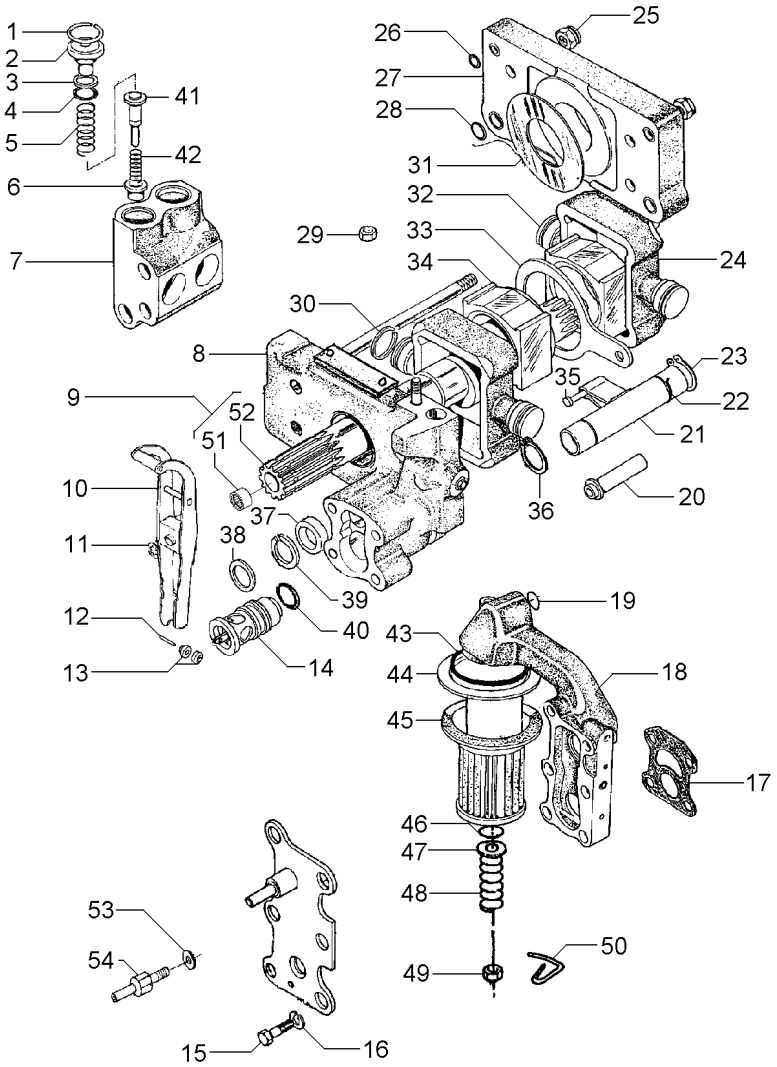

49	375109X1	3/8X16	**1**	PORCA	NUT	TUERCA
50	1870089M1		**1**	PRESILHA	STAPLE	GRAPA
51	1000251M1	9	**1**	ROLAMENTO	BEARING	COJINETE
52	1871782M3	9	**1**	EIXO	SHAFT	ARBOL
53	376719X1		**1**	ARRUELA	WASHER	ARANDELA
54	3610280M1		**1**	PARAFUSO	BOLT	PERNO

[A] ADMISSÃO
INLET
ADMISIÓN

[B] RETORNO
RETURN
RETORNO

Corpo
Body
Cuerpo

70-440

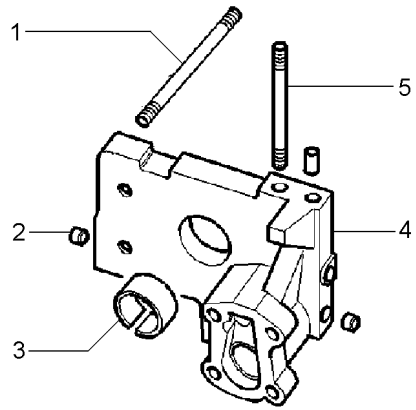

1	377528X1		**4**	PRISIONEIRO	STUD	ESPARRAGO
2	1868431M3		**2**	BUJÃO	PLUG	TAPON
3	1664491M2		**1**	BUCHA	BUSH	CASQUILLO
4		3808617M91	**1**	CORPO	BODY	CUERPO
5	377528X1		**1**	PRISIONEIRO	STUD	ESPARRAGO

Bomba Do Levante Hidráulico
Hydraulic Lift Pump
Bomba Hidraulica Elevador

Suporte Filtro
Strainer Unit
Soporte Filtro

70-445

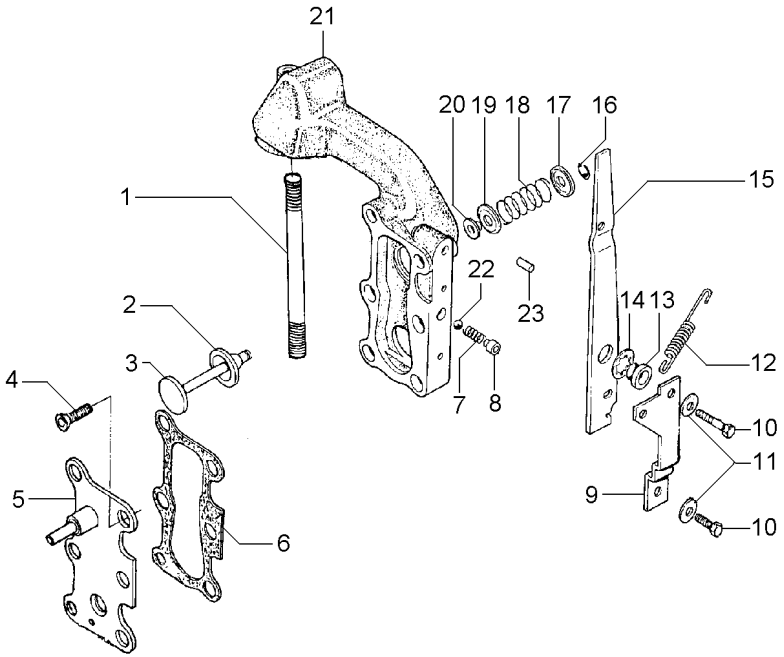

1	377531X1	**1**	PRISIONEIRO	STUD	ESPARRAGO
2	1870810M1	**1**	ANEL "O"	O RING	JUNTA TORICA
3	1870811M1	**1**	VÁLVULA	VALVE	VALVULA
4	358334X1	**2**	PARAFUSO	BOLT	PERNO
5	3599748M91	**1**	TAMPA	COVER	CUBIERTA
6	1868456M1	**2**	JUNTA	GASKET	EMPAQUETADURA.
7	1868452M1	**1**	MOLA	SPRING	RESORTE
8	1868451M2	**1**	BUCHA	BUSH	CASQUILLO
9	1869831M1	**1**	SUPORTE	SUPPORT	DISPOS.DE SOSTEN
10	362352X1	**2**	PARAFUSO	BOLT	PERNO
11	359004X1	**2**	ARRUELA	WASHER	ARANDELA
12	1868454M2	**1**	MOLA	SPRING	RESORTE
13	1868444M1	**1**	BUCHA	BUSH	CASQUILLO
14	377500X1	**1**	ARRUELA	WASHER	ARANDELA
15	1868453M2	**1**	ALAVANCA	LEVER	PALANCA
16	377501X1	**1**	ANEL TRAVA	CIRCLIP	CIRCULITO
17	1868464M1	**1**	ASSENTO	SEAT	ASIENTO
18	1868465M1	**1**	MOLA	SPRING	RESORTE
19	1868460M1	**1**	ASSENTO	SEAT	ASIENTO
20	1868466M1	**1**	RETENTOR	SEAL	RETEN
21	3599949M1	**1**	CARCAÇA	HOUSING	ALOJAMIENTO
22	361023X1	**1**	ESFERA	BALL	BOLA
23	377489X1	**1**	PINO	PIN	PASADOR

Bomba Do Levante Hidráulico
Hydraulic Pump
Bomba Hidralica

Válvula Osciladora
Oscillator Valve
Valvula Osciladora

70-450

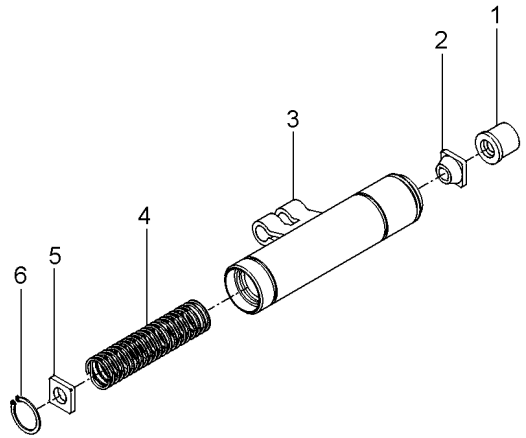

1	1681786M1	**1**	COLAR	COLLAR	COLLAR
2	1862576M2	**1**	GUIA	GUIDE	GUIA
3	1869826M93	**1**	OSCILADOR	OSCILLATOR	OSCILADOR
4	180940M1	**1**	MOLA	SPRING	RESORTE
5	1869830M2	**1**	DISCO	DISC	DISCO
6	1442466X1	**1**	ANEL	RING	ARO

Filtro
Filter
Filtro

70-455

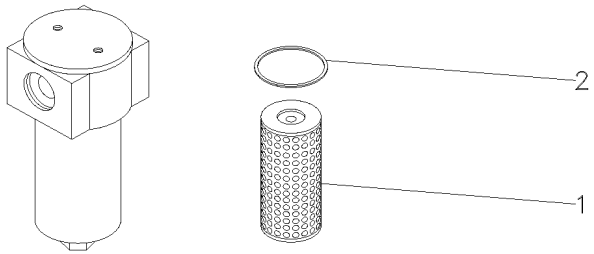

1	040851R1		**1** ELEMENTO	ELEMENT	ELEMENTO
2	359188X1	HDA	**1** ANEL "O"	O RING	JUNTA TORICA
2	832845M1	PARKER	**1** ANEL "O"	O RING	JUNTA TORICA

Sistema De Direção **System Of Direction** **Sistema De Dirección**	**Coluna E Hidrostática** **Column And Hidrostatic** **Columna E Hidrostatica**	**70-460**

4 Rodas Motrizes
4 Wheels Drive
4 Ruedas Motriz

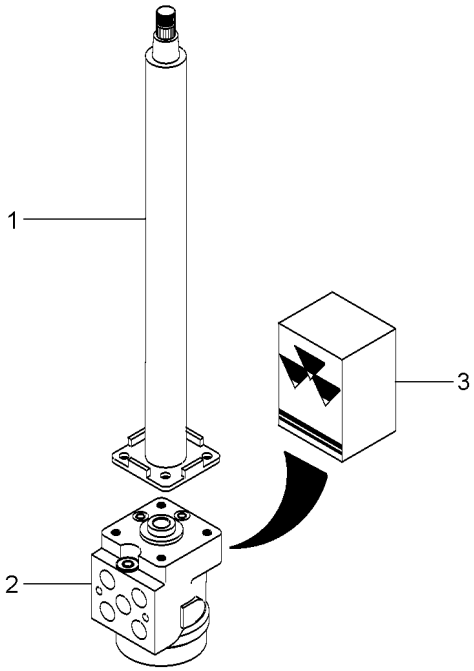

1	047811T1	**1** COLUNA DIREÇÃO	STEERING COLUMN	COLUMNA DIRECC
2	047153T1	**1** UN. HIDROSTÁTICA	STEERING UNIT	UNIDAD DIRECCION
3	048831R1	**1** JG. REPARO	KIT, REPAIR	JUEGO REPARACION

Filtro De Óleo
Oil Filter
Filtro De Aceite

70-465

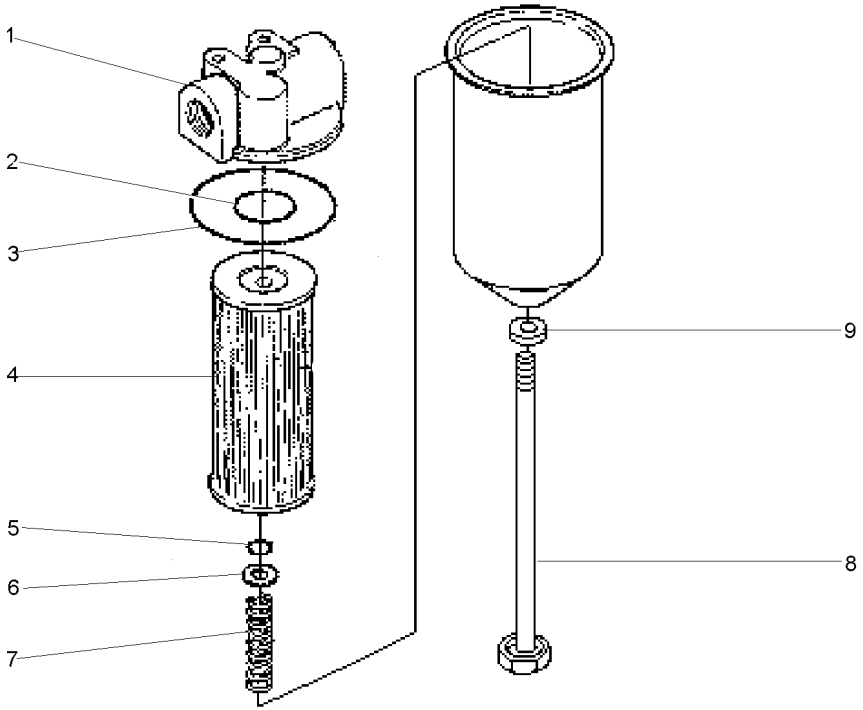

1	3473765M1	**1** TAMPA	COVER	CUBIERTA
2	1001465M1	**1** ANEL "O"	O RING	JUNTA TORICA
3	3176852M1	**1** ANEL "O"	O RING	JUNTA TORICA
4	3589166M91	**1** ELEMENTO	ELEMENT	ELEMENTO
5	3176854M1	**1** ANEL "O"	O RING	JUNTA TORICA
6	3176855M1	**1** ARRUELA	WASHER	ARANDELA
7	3176856M1	**1** MOLA	SPRING	RESORTE
8	3176858M1	**1** PARAFUSO	BOLT	PERNO
9	3473771M1	**1** ARRUELA	WASHER	ARANDELA

Bateria
Battery
Batterie

80-10

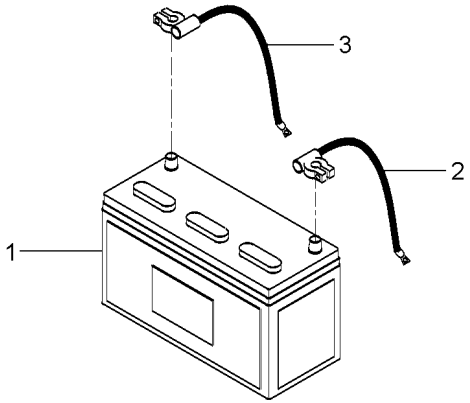

1	6207372M1	**1** BATERIA	BATTERY	BATERIA

Suporte Da Bateria
Battery Support
Soporte De La Bateria

80-15

Para Cultura De Cana
For Culture Of Cane
Para La Cultura De Bastón

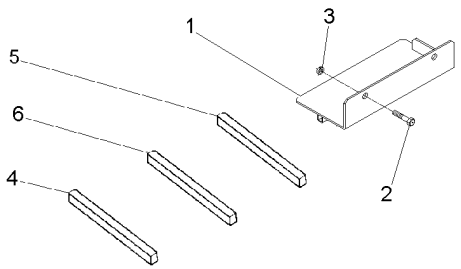

1	038581S1	**1** PLACA	PLATE	PLATO
2	353723X1	**2** PARAFUSO	BOLT	PERNO
3	353439X1	**2** ARRUELA PRESSÃO	PRESSURE WASHER	LAVADOR PRESION
4	050658P1	**1** GUARNIÇÃO	FOAM	ESPUMA
5	3149668M1	**1** GUARNIÇÃO	FOAM	ESPUMA
6	3412754M1	**1** GUARNIÇÃO	FOAM	ESPUMA

Painel De Instrumentos
Instrument Panel
Tablero De Instrumentos

80-20

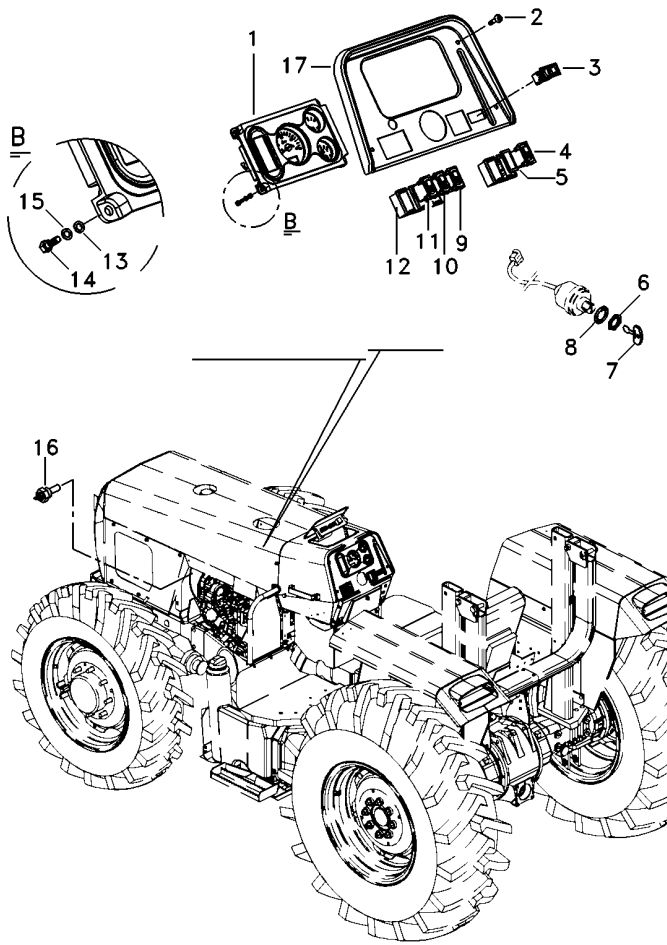

1	6221176M91	**1** PAINEL INSTRUM.	INSTRUMENT PANEL	PANEL INSTRUMENT
2	355863X1	**4** PARAFUSO	BOLT	PERNO
3	071646T1	**1** INDICADOR	INDICATOR	INDICADOR
4	071647T1	**1** INTERRUPTOR	SWITCH	INTERRUPTOR
5	042603T1	**1** TAMPA	COVER	CUBIERTA
6	052437P1	**1** PORCA	NUT	TUERCA
7	3813361M1	**2** CHAVE INTERRUPT.	KEY SWITCH	LLAVE INTERRUPT.
8	3019881X1	**1** ARRUELA	WASHER	ARANDELA
9	071642T1	**1** INTERRUPTOR	SWITCH	INTERRUPTOR
10	071643T1	**1** INTERRUPTOR	SWITCH	INTERRUPTOR
11	049173T1	**1** MOLDURA	MOULDING	BORDON
12	049174T1	**4** MOLDURA	MOULDING	BORDON
13	339024X1	**4** ARRUELA	WASHER	ARANDELA
14	339124X1	**4** PARAFUSO	BOLT	PERNO
15	353446X1	**4** ARRUELA	WASHER	ARANDELA
16	3147425M1	**1** SENSOR	SENDER	EMISOR
17	6219321M91	**1** MOLDURA	MOULDING	BORDON

Painel De Instrumentos
Instrument Panel
Tablero De Instrumentos

80-25

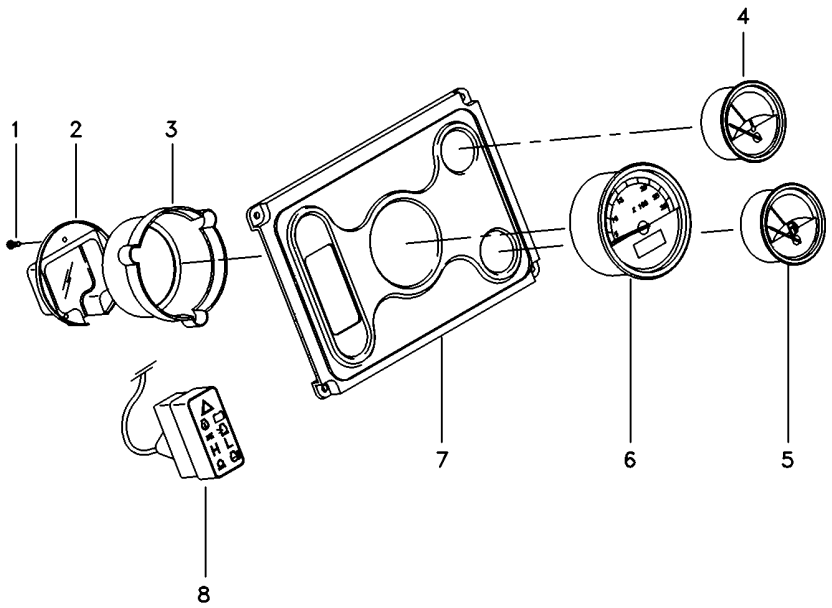

1	6221180M1		**3**	FIXADOR	ATTACHMENT	ADITAMENTO
2	6221179M1		**1**	TAMPA	COVER	CUBIERTA
3	6221178M1		**1**	TAMPA	COVER	CUBIERTA
4	6217998M1	[A]	**1**	INDICADOR	GAUGE	APARAT INDICADOR
5	6221177M1	[B]	**1**	INDICADOR	GAUGE	APARAT INDICADOR
6	6217994M1		**1**	TRATÔMETRO	TRACTORMETER	TRACTOMETRO
7	6217993M1		**1**	MOLDURA	MOULDING	BORDON
8	6217999M1		**1**	MÓDULO	MODULE	MODULO

[A] TEMPERATURA
TEMPERATURE
TEMPERATURA

[B] COMBUSTÍVEL
FUEL
COMBUSTIBLE

Painel De Instrumentos
Instrument Panel
Tablero De Instrumentos

80-30

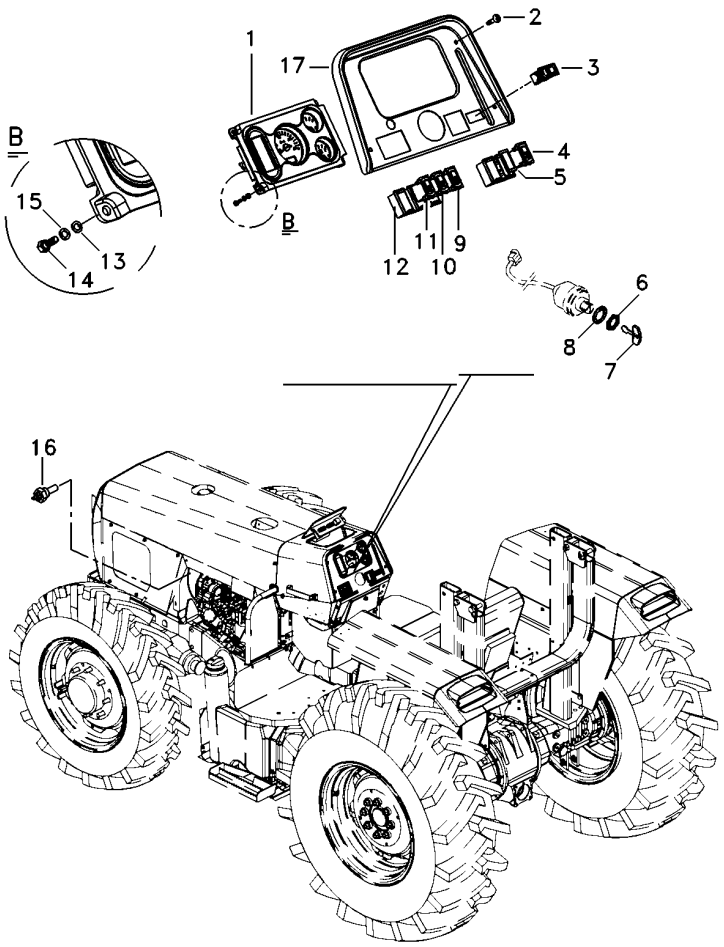

1	6223392M91	80-65 No	**1**	PAINEL INSTRUM.	INSTRUMENT PANEL	PANEL INSTRUMENT
2	355863X1		**4**	PARAFUSO	BOLT	PERNO
3	071646T1		**1**	INDICADOR	INDICATOR	INDICADOR
4	071647T1		**1**	INTERRUPTOR	SWITCH	INTERRUPTOR
5	042603T1		**1**	TAMPA	COVER	CUBIERTA
6	052437P1		**1**	PORCA	NUT	TUERCA
7	3813361M1		**2**	CHAVE INTERRUPT.	KEY SWITCH	LLAVE INTERRUPT.
8	3019881X1		**1**	ARRUELA	WASHER	ARANDELA
9	071645T1		**1**	INTERRUPTOR	SWITCH	INTERRUPTOR
10	071643T1		**1**	INTERRUPTOR	SWITCH	INTERRUPTOR
11	071642T1		**1**	INTERRUPTOR	SWITCH	INTERRUPTOR
12	049174T1		**4**	MOLDURA	MOULDING	BORDON
13	353446X1		**4**	ARRUELA	WASHER	ARANDELA
14	339124X1		**4**	PARAFUSO	BOLT	PERNO
15	339024X1		**4**	ARRUELA	WASHER	ARANDELA
16	3147425M1		**1**	SENSOR	SENDER	EMISOR
17	6219321M91		**1**	MOLDURA	MOULDING	BORDON

Painel
Panel
Tablero

80-35

Para Cultura De Cana
For Culture Of Cane
Para La Cultura De Bastón

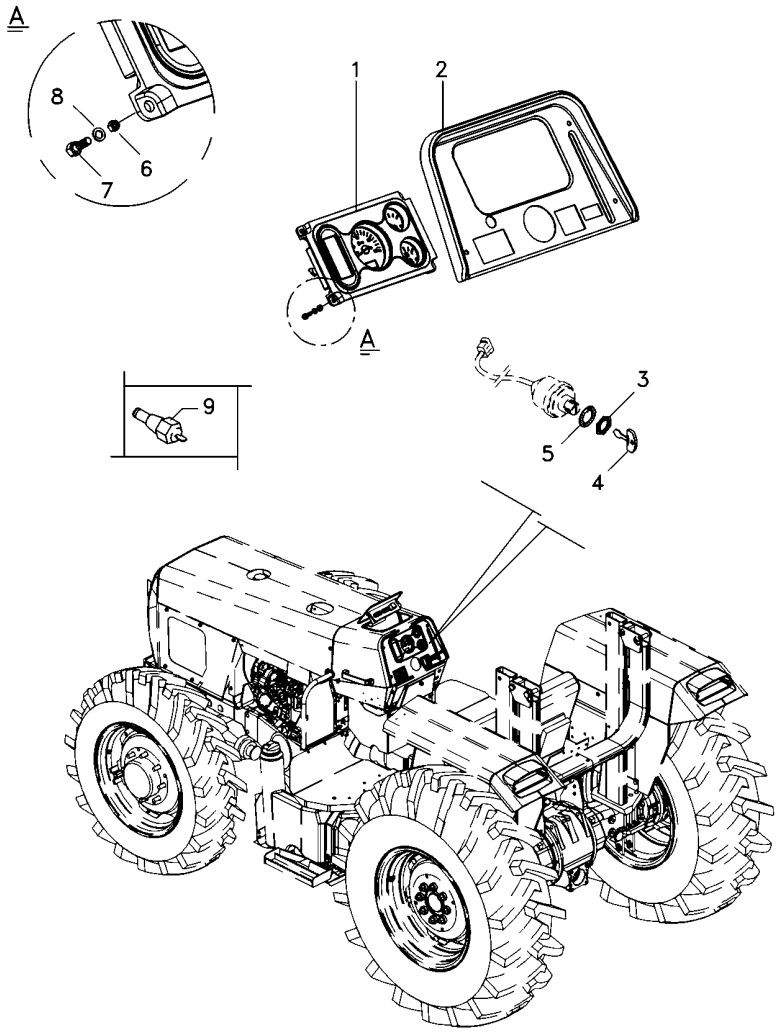

1	6221176M91	80-25 No	**1**	PAINEL INSTRUM.	INSTRUMENT PANEL	PANEL INSTRUMENT
2	6219321M91		**1**	MOLDURA	MOULDING	BORDON
3	052437P1		**1**	PORCA	NUT	TUERCA
4	3813361M1		**2**	CHAVE INTERRUPT.	KEY SWITCH	LLAVE INTERRUPT.
5	3019881X1		**1**	ARRUELA	WASHER	ARANDELA
6	354120X1		**4**	PORCA	NUT	TUERCA
7	3408768M1		**4**	PARAFUSO	BOLT	PERNO
8	353445X1		**4**	ARRUELA	WASHER	ARANDELA
9	3147425M1		**1**	SENSOR	SENDER	EMISOR

Sistema Elétrico Dianteiro
Front Electric System
Sistema Electrico Delantero

80-40

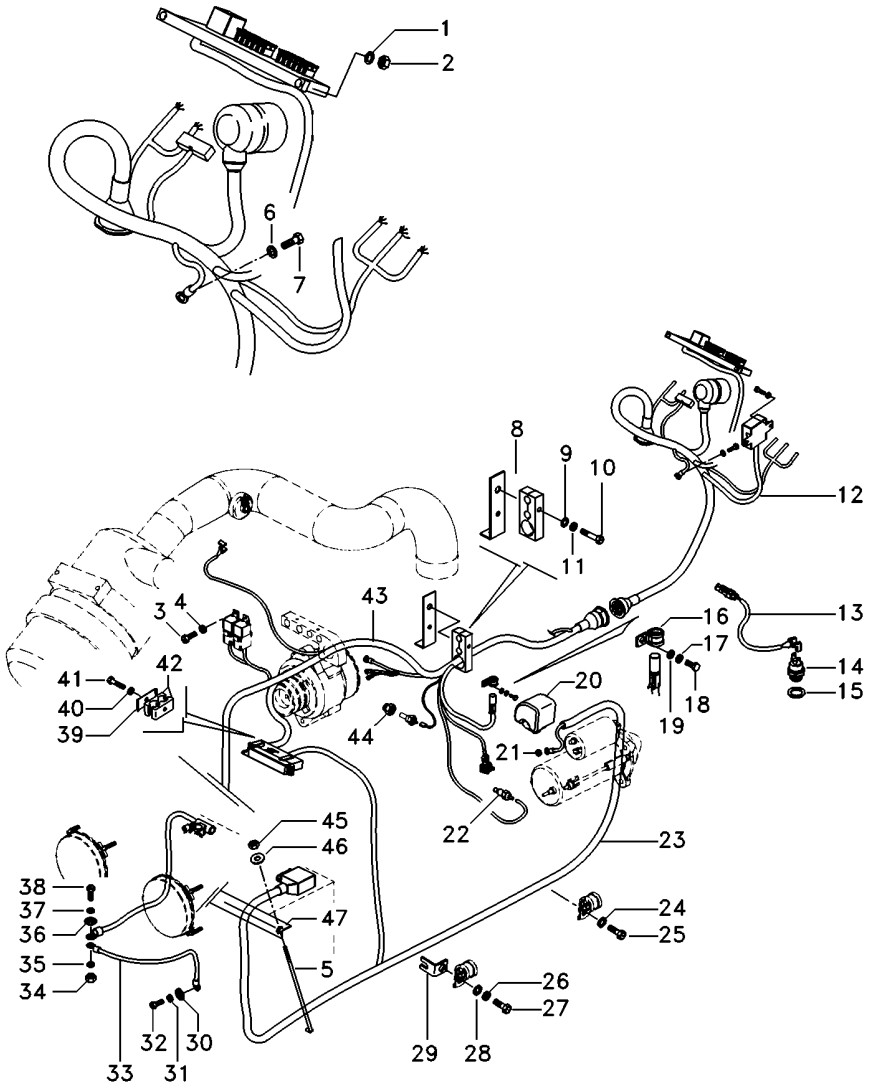

1	390469X1	**2**	ARRUELA	WASHER	ARANDELA
2	390995X1	**2**	PORCA	NUT	TUERCA
3	3009536X1	**4**	PARAFUSO	BOLT	PERNO
4	390469X1	**4**	ARRUELA	WASHER	ARANDELA
5	028345P2	**1**	TIRANTE	ROD	VARILLA
6	390469X1	**1**	ARRUELA	WASHER	ARANDELA
7	392415X1	**1**	PARAFUSO	BOLT	PERNO
8	6207915M91	**1**	SUPORTE	BRACKET	SOPORTE
9	339169X1	**1**	PORCA	NUT	TUERCA
10	339124X1	**1**	PARAFUSO	BOLT	PERNO
11	353446X1	**1**	ARRUELA	WASHER	ARANDELA
12	6223100M91	**1**	CJ. CHICOTE	KIT, HARNESS	JUEGO DE ARNES
13	6204522M1	**1**	CHICOTE	HARNESS	MAZO CABLES
14	3761983M91	**1**	INTERRUPTOR	SWITCH	INTERRUPTOR
15	181142M1	**1**	ARRUELA	WASHER	ARANDELA
16	1873859M1	**1**	BRAÇADEIRA	CLAMP	ABRAZADERA
17	353446X1	**1**	ARRUELA	WASHER	ARANDELA
18	339123X1	**1**	PARAFUSO	BOLT	PERNO
19	339817X1	**1**	ARRUELA	WASHER	ARANDELA
20	3786093M1	**1**	PROTEÇÃO	GUARD	DEFENSA
21	3786092M1	**1**	PORCA	NUT	TUERCA
22	026697T1	**1**	SENSOR	SENDER	EMISOR
23	6218298M91	**1**	CHICOTE	HARNESS	MAZO CABLES
24	829185M1	**2**	ARRUELA	WASHER	ARANDELA
25	353676X1	**2**	PARAFUSO	BOLT	PERNO
26	353446X1	**1**	ARRUELA	WASHER	ARANDELA
27	339123X1	**1**	PARAFUSO	BOLT	PERNO
28	339817X1	**1**	ARRUELA	WASHER	ARANDELA
29	6201399M91	**1**	SUPORTE	CLEVIS	GANCHO SEGURI.
30	3147503M1	**1**	ARRUELA	WASHER	ARANDELA
31	353432X1	**1**	ARRUELA PRESSÃO	PRESSURE WASHER	LAVADOR PRESION
32	353698X1	**1**	PARAFUSO	BOLT	PERNO
33	6203223M1	**1**	FIO-TERRA	EARTH STRAP	CABLE DE MASA
34	339402X1	**1**	PORCA	NUT	TUERCA
35	353434X1	**1**	ARRUELA	WASHER	ARANDELA
36	391026X1	**1**	ARRUELA	WASHER	ARANDELA
37	353434X1	**1**	ARRUELA	WASHER	ARANDELA
38	354262X1	**1**	PARAFUSO	BOLT	PERNO
39	3146897M1	**2**	REFORÇO	REINFORCEMENT	REFUERZO
40	353446X1	**1**	ARRUELA	WASHER	ARANDELA
41	353685X1	**1**	PARAFUSO	BOLT	PERNO
42	3585143M1	**2**	BRAÇADEIRA	CLAMP	ABRAZADERA
43	6218294M91	**1**	CHICOTE	HARNESS	MAZO CABLES
44	6215024M1	**1**	ADAPTADOR	ADAPTOR	ADAPTADOR
45	826760M1	**2**	PORCA	NUT	TUERCA
46	355617X1	**2**	ARRUELA	WASHER	ARANDELA
47	027788P2	**1**	FIXADOR	ATTACHMENT	ADITAMENTO

Sistema Elétrico Dianteiro
Front Electric System
Sistema Electrico Delantero

80-45

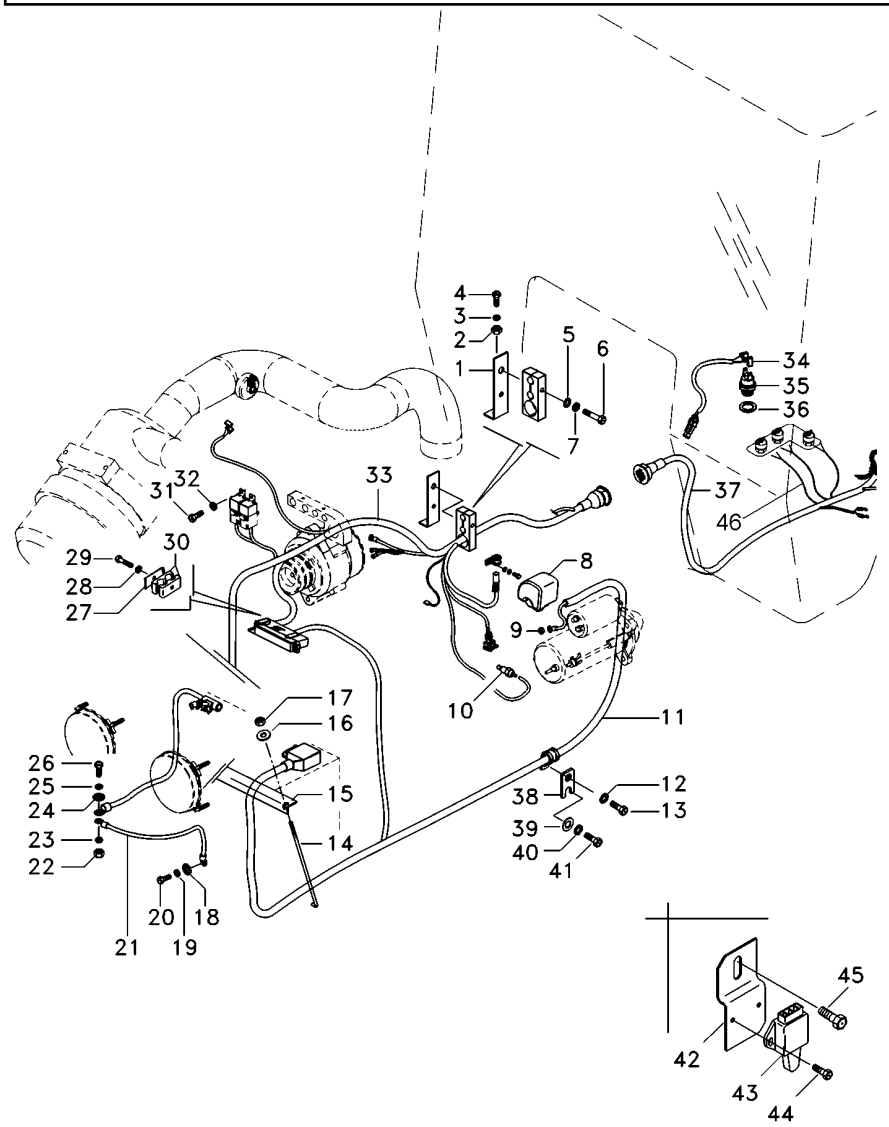

1	6207915M91	**1**	SUPORTE	BRACKET	SOPORTE
2	339124X1	**1**	PARAFUSO	BOLT	PERNO
3	353446X1	**1**	ARRUELA	WASHER	ARANDELA
4	339169X1	**1**	PORCA	NUT	TUERCA
5	353446X1	**1**	ARRUELA	WASHER	ARANDELA
6	339123X1	**1**	PARAFUSO	BOLT	PERNO
7	353446X1	**1**	ARRUELA	WASHER	ARANDELA
8	3786093M1	**1**	PROTEÇÃO	GUARD	DEFENSA
9	3786092M1	**1**	PORCA	NUT	TUERCA
10	026697T1	**1**	SENSOR	SENDER	EMISOR
11	6220156M91	**1**	CHICOTE	HARNESS	MAZO CABLES
12	829185M1	**2**	ARRUELA	WASHER	ARANDELA
13	353676X1	**2**	PARAFUSO	BOLT	PERNO
14	028345P2	**2**	TIRANTE	ROD	VARILLA
15	027788P2	**1**	FIXADOR	ATTACHMENT	ADITAMENTO
16	355617X1	**2**	ARRUELA	WASHER	ARANDELA
17	826760M1	**2**	PORCA	NUT	TUERCA
18	3147503M1	**1**	ARRUELA	WASHER	ARANDELA
19	353432X1	**1**	ARRUELA PRESSÃO	PRESSURE WASHER	LAVADOR PRESION
20	353698X1	**1**	PARAFUSO	BOLT	PERNO
21	6203223M1	**1**	FIO-TERRA	EARTH STRAP	CABLE DE MASA
22	339402X1	**1**	PORCA	NUT	TUERCA
23	353434X1	**1**	ARRUELA	WASHER	ARANDELA
24	391026X1	**1**	ARRUELA	WASHER	ARANDELA
25	353434X1	**1**	ARRUELA	WASHER	ARANDELA
26	354262X1	**1**	PARAFUSO	BOLT	PERNO
27	3146897M1	**2**	REFORÇO	REINFORCEMENT	REFUERZO
30	3585143M1	**2**	BRAÇADEIRA	CLAMP	ABRAZADERA
31	3009536X1	**2**	PARAFUSO	BOLT	PERNO
32	390469X1	**2**	ARRUELA	WASHER	ARANDELA
33	6223120M91	**1**	CJ. CHICOTE	KIT, HARNESS	JUEGO DE ARNES
34	6204522M1	**2**	CHICOTE	HARNESS	MAZO CABLES
35	3761983M91	**1**	INTERRUPTOR	SWITCH	INTERRUPTOR
36	181142M1	**1**	ARRUELA	WASHER	ARANDELA
37	6223112M91	**1**	CJ. CHICOTE	KIT, HARNESS	JUEGO DE ARNES
38	6228616M91	**1**	CJ. SUPORTE	KIT, BRACKET	JUEGO SOPORTE
39	829185M1	**1**	ARRUELA	WASHER	ARANDELA
40	353446X1	**1**	ARRUELA	WASHER	ARANDELA
41	339123X1	**1**	PARAFUSO	BOLT	PERNO
42	048835P1	**1**	SUPORTE	BRACKET	SOPORTE
43	3760061M91	**1**	INTERRUPTOR	SWITCH	INTERRUPTOR
44	339665X1	**2**	PARAFUSO	BOLT	PERNO
45	353685X1	**1**	PARAFUSO	BOLT	PERNO
46	6207932M1	**2**	CHICOTE	HARNESS	MAZO CABLES

Sistema Elétrico
Electric System
Sistema Eléctrico

80-50

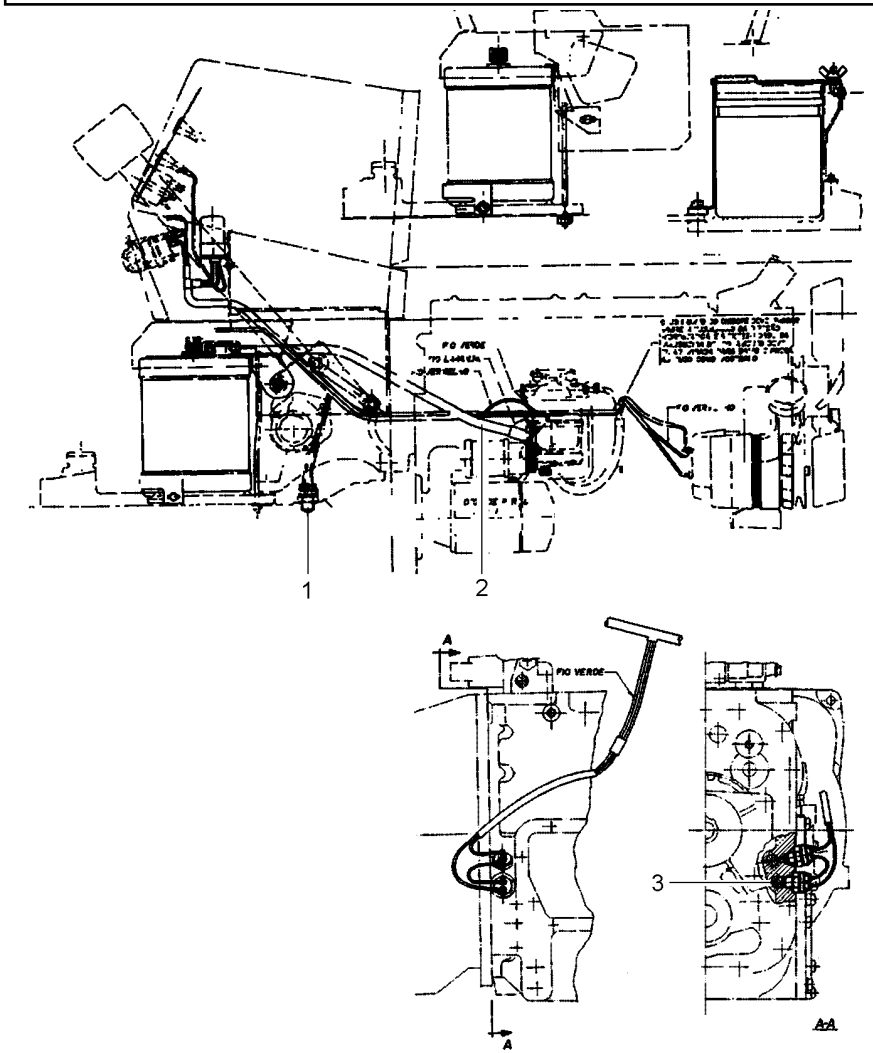

1	6219208M1	[A]	**1**	INTERRUPTOR	SWITCH	INTERRUPTOR
1	181142M1		**1**	ARRUELA	WASHER	ARANDELA
2	6225978M91		**1**	CJ. CHICOTE	KIT, HARNESS	JUEGO DE ARNES
3	3410681M1		**1**	EXTENSÃO	EXTENSION	EXTENSION

[A] SEGURANÇA
SECURITY
SEGURIDAD

Sistema Elétrico
Electric System
Sistema Eléctrico

80-55

Para Cultura De Cana
For Culture Of Cane
Para La Cultura De Bastón

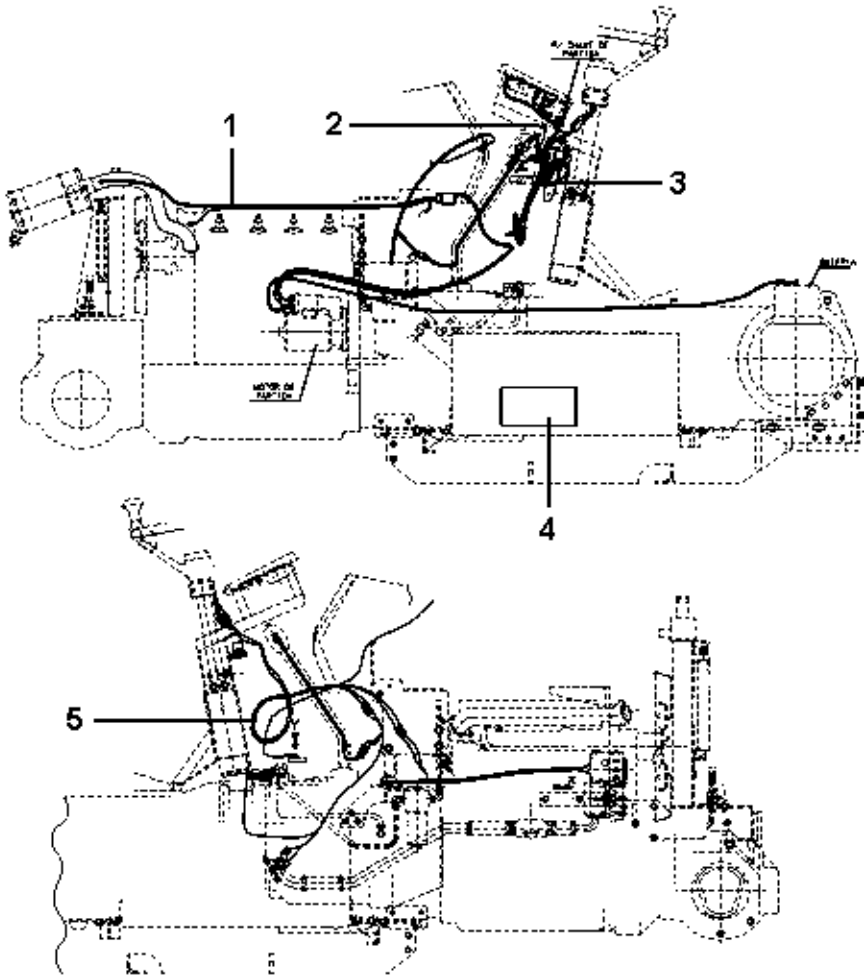

1	6225972M91	[A]	**1**	CJ. CHICOTE	KIT, HARNESS	JUEGO DE ARNES
2	354120X1		**1**	PORCA	NUT	TUERCA
2	355125X1		**1**	PARAFUSO	BOLT	PERNO
2	353445X1		**1**	ARRUELA	WASHER	ARANDELA
3	6225974M91	[B]	**1**	CJ. CHICOTE	KIT, HARNESS	JUEGO DE ARNES
4	390469X1		**1**	ARRUELA	WASHER	ARANDELA
4	3009536X1		**1**	PARAFUSO	BOLT	PERNO
5	6225981M91		**1**	CJ. CHICOTE	KIT, HARNESS	JUEGO DE ARNES

[A] CHICOTE DIANTEIRO
FRONT HARNESS
MAZO CABLES DELANTERO

[B] MINI-CAPUZ
MINI-HOOD
MINI-CAPÓ

Sistema Elétrico
Electric System
Sistema Eléctrico

80-60

Para Cultura De Cana
For Culture Of Cane
Para La Cultura De Bastón

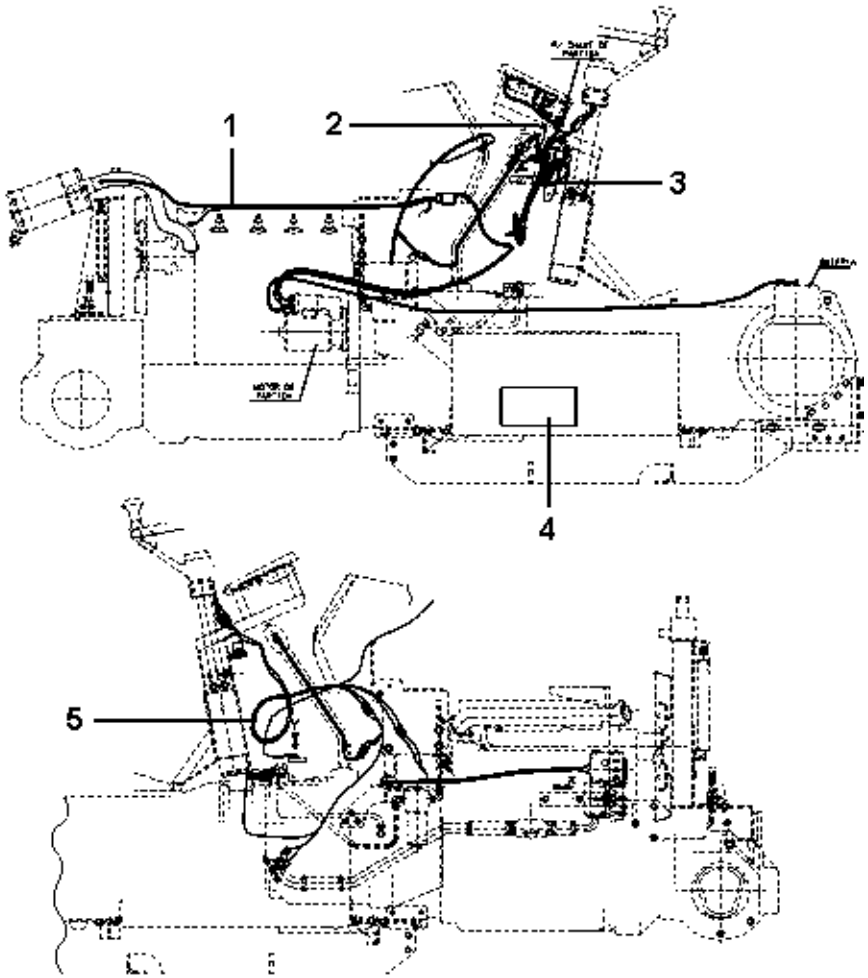

1	6225972M91	[A]	**1**	CJ. CHICOTE	KIT, HARNESS	JUEGO DE ARNES
2	354120X1		**1**	PORCA	NUT	TUERCA
2	355125X1		**1**	PARAFUSO	BOLT	PERNO
2	353445X1		**1**	ARRUELA	WASHER	ARANDELA
3	6225974M91	[B]	**1**	CJ. CHICOTE	KIT, HARNESS	JUEGO DE ARNES
4	390469X1		**1**	ARRUELA	WASHER	ARANDELA
4	3009536X1		**1**	PARAFUSO	BOLT	PERNO
5	6225976M91		**1**	CJ. CHICOTE	KIT, HARNESS	JUEGO DE ARNES

[A] CHICOTE DIANTEIRO
FRONT HARNESS
MAZO CABLES DELANTERO

[B] MINI-CAPUZ
MINI-HOOD
MINI-CAPÓ

Painel De Instrumentos
Instrument Panel
Tablero De Instrumentos

80-65

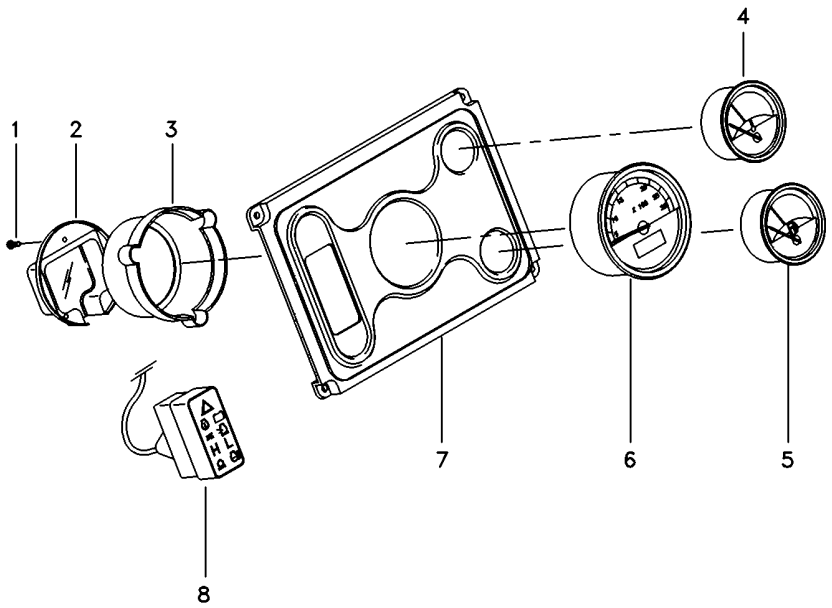

1	6221180M1		**3**	FIXADOR	ATTACHMENT	ADITAMENTO
2	6221179M1		**1**	TAMPA	COVER	CUBIERTA
3	6221178M1		**1**	TAMPA	COVER	CUBIERTA
4	6217998M1	[A]	**1**	INDICADOR	GAUGE	APARAT INDICADOR
5	6218011M1	[B]	**1**	INDICADOR	GAUGE	APARAT INDICADOR
6	6217994M1		**1**	TRATÔMETRO	TRACTORMETER	TRACTOMETRO
7	6217993M1		**1**	MOLDURA	MOULDING	BORDON
8	6217999M1		**1**	MÓDULO	MODULE	MODULO

[A] TEMPERATURA
TEMPERATURE
TEMPERATURA

[B] COMBUSTÍVEL
FUEL
COMBUSTIBLE

Sistema Elétrico Main Wiring Harness Sistema De Cable Principal	Traseiro Rear Trasera	80-70	Com Tdp With Tdp Con Tdf

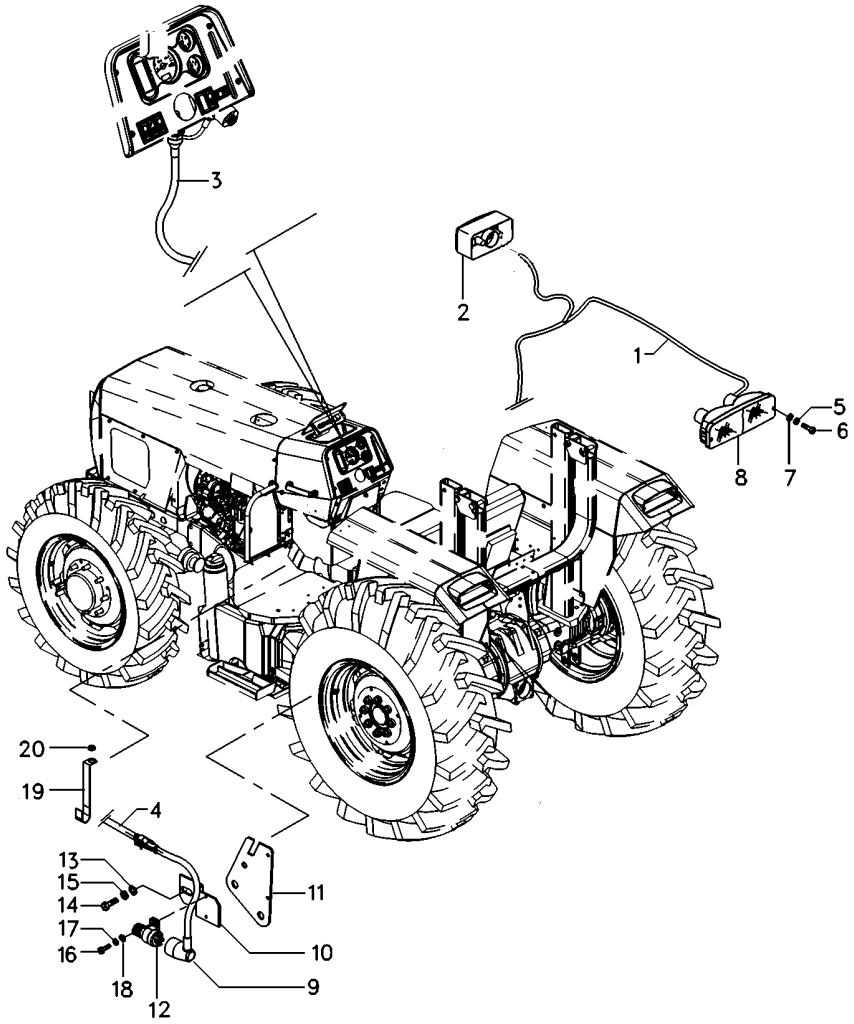

1	6223107M91		**1**	CJ. CHICOTE	KIT, HARNESS	JUEGO DE ARNES
2	6230877M91		**2**	SINALEIRA	SIGNAL	AVISADOR
3	6223105M91		**1**	CJ. CHICOTE	KIT, HARNESS	JUEGO DE ARNES
4	6223106M91		**1**	CJ. CHICOTE	KIT, HARNESS	JUEGO DE ARNES
5	353444X1		**4**	ARRUELA	WASHER	ARANDELA
6	339665X1		**4**	PARAFUSO	BOLT	PERNO
7	390468X1		**4**	ARRUELA	WASHER	ARANDELA
8	6202002M91	▶	**1**	CJ. LANTERNA	LANTERN	LINTERNA
8	6202001M91	◀	**1**	CJ. LANTERNA	LANTERN	LINTERNA
9	6218306M2		**1**	CHICOTE	HARNESS	MAZO CABLES
10	048835P1		**1**	SUPORTE	BRACKET	SOPORTE
11	6212436M91		**1**	SUPORTE	BRACKET	SOPORTE
12	3760061M91		**1**	INTERRUPTOR	SWITCH	INTERRUPTOR
13	390468X1		**2**	ARRUELA	WASHER	ARANDELA
14	339665X1		**2**	PARAFUSO	BOLT	PERNO
15	353444X1		**2**	ARRUELA	WASHER	ARANDELA
16	339124X1		**1**	PARAFUSO	BOLT	PERNO
17	339374X1		**1**	ARRUELA	WASHER	ARANDELA
18	390972X1		**1**	ARRUELA	WASHER	ARANDELA
19	6204478M1		**1**	PRESILHA	STAPLE	GRAPA
20	3010597X1		**1**	ARRUELA	WASHER	ARANDELA

Sistema Elétrico
Electric System
Sistema Eléctrico

Traseiro
Rear
Trasero

80-75

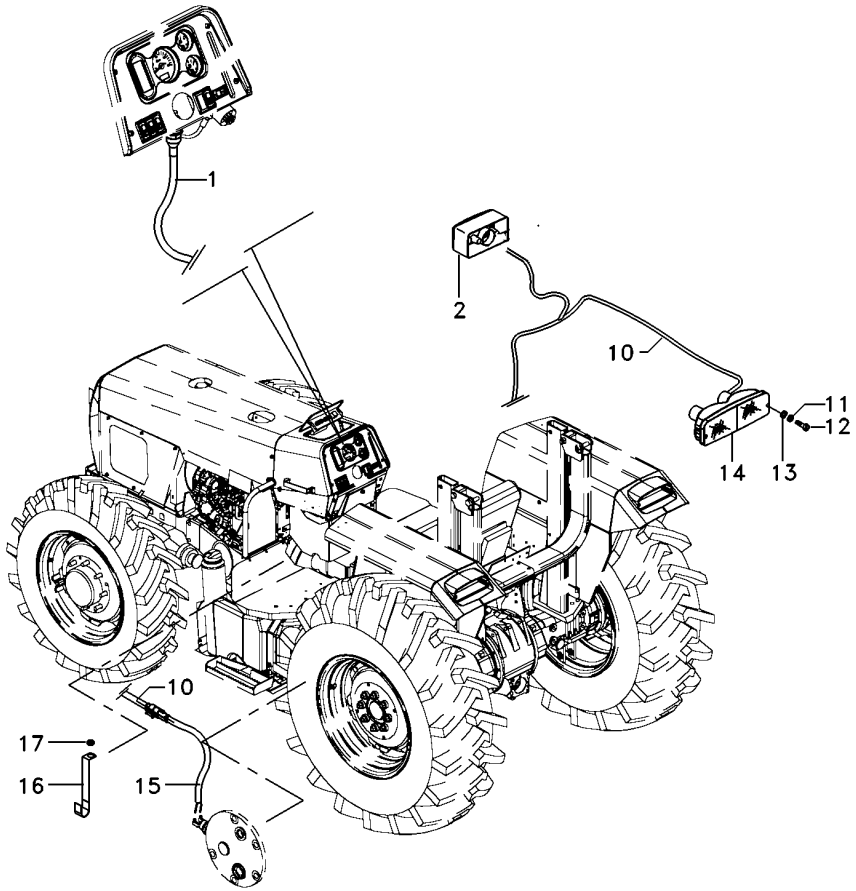

1	6223105M91		**1**	CJ. CHICOTE	KIT, HARNESS	JUEGO DE ARNES
2	6230877M91	▶	**2**	SINALEIRA	SIGNAL	AVISADOR
10	6223106M91	▶	**1**	CJ. CHICOTE	KIT, HARNESS	JUEGO DE ARNES
10	6223107M91	◀	**1**	CJ. CHICOTE	KIT, HARNESS	JUEGO DE ARNES
11	353444X1		**4**	ARRUELA	WASHER	ARANDELA
12	339665X1		**4**	PARAFUSO	BOLT	PERNO
13	390468X1		**4**	ARRUELA	WASHER	ARANDELA
14	6202002M91	▶	**1**	CJ. LANTERNA	LANTERN	LINTERNA
14	6202001M91	◀	**1**	CJ. LANTERNA	LANTERN	LINTERNA
15	6204522M1		**1**	CHICOTE	HARNESS	MAZO CABLES
16	6204478M1		**1**	PRESILHA	STAPLE	GRAPA
17	3010597X1		**1**	ARRUELA	WASHER	ARANDELA

Farol De Serviço
Headlamp
Faro

80-80

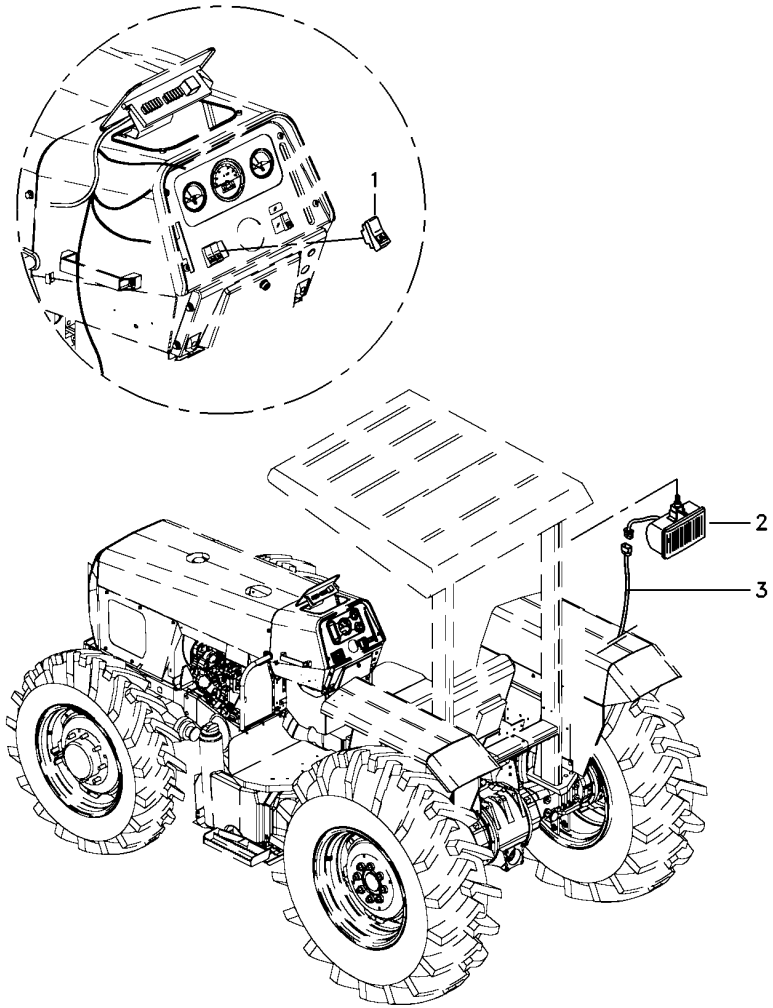

1	071645T1	**1**	INTERRUPTOR	SWITCH	INTERRUPTOR
2	6221297M91	**3**	FAROL	LIGHT	ALUMBRADO
3	6223817M1	**1**	CHICOTE	HARNESS	MAZO CABLES

Instalação Da Buzina
Horn Assy
Instalación Bocina

80-85

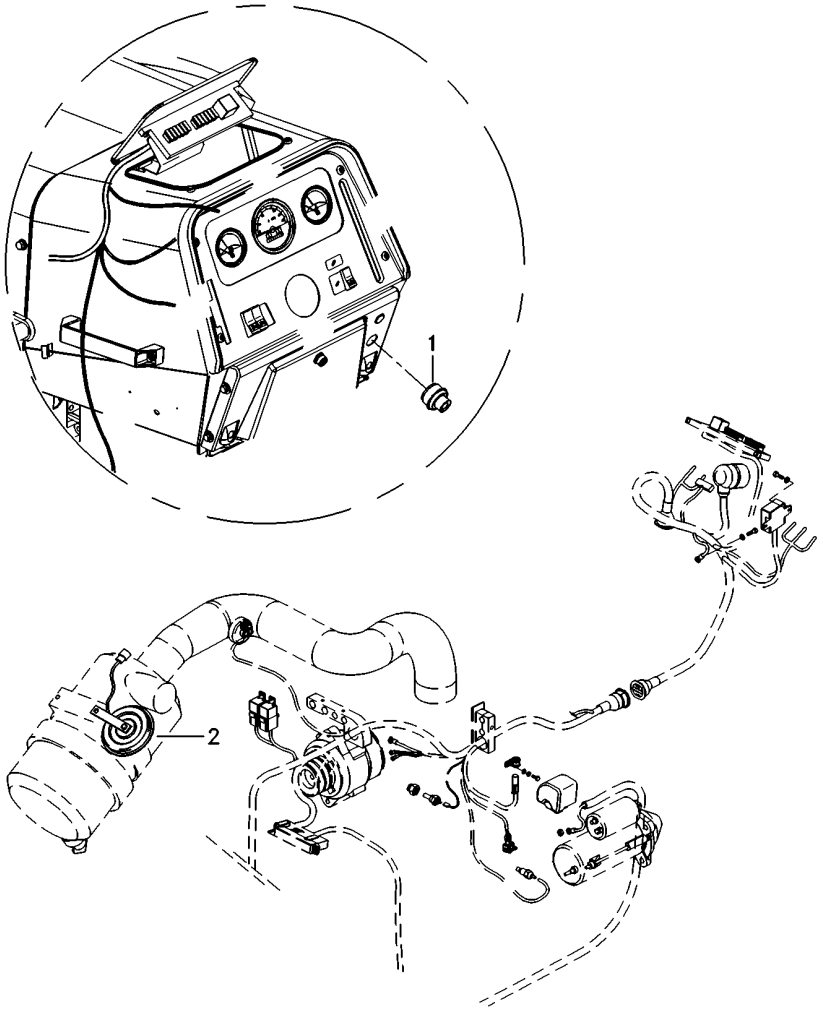

1	6223780M1	**1** INTERRUPTOR	SWITCH	INTERRUPTOR
2	1678404M1	**1** BUZINA	HORN	BOCINA

Tomada De Luz Da Carreta
Lighting System
Sistema De Iluminación

80-90

Tratores Com Plataforma Do Operador
Tractors With Operator Plataform
Tractores Con Plataforma Del Operador

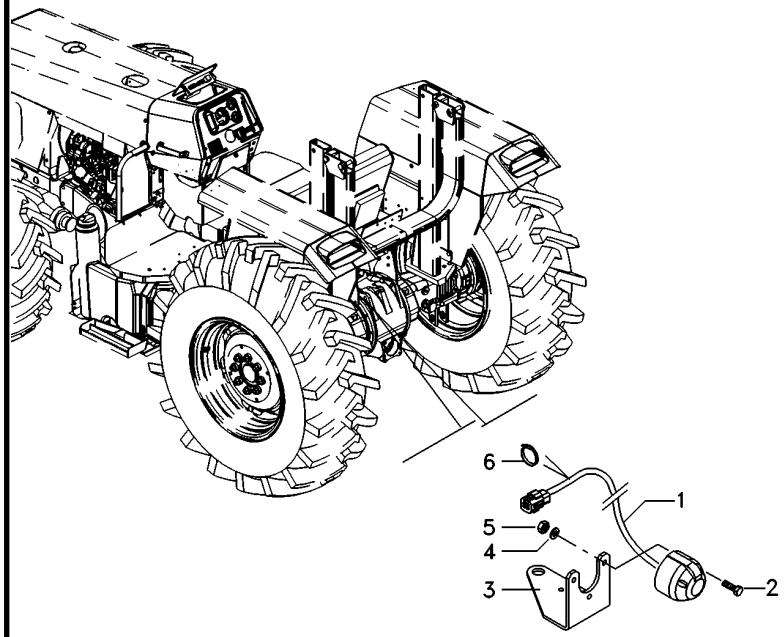

1	6203144M91	**1** CHICOTE	HARNESS	MAZO CABLES
2	3009535X1	**3** PARAFUSO	BOLT	PERNO
3	6227040M1	**1** SUPORTE	BRACKET	SOPORTE
4	3006154X1	**3** ARRUELA	WASHER	ARANDELA
5	339111X1	**3** PORCA	NUT	TUERCA
6	3225356M1	**1** BRAÇADEIRA	CLAMP	ABRAZADERA

Tomada De Luz Da Carreta
Lighting System
Sistema De Iluminación

80-95

Tratores Com Cabine
Tractors With Cab
Tractores Con Cabina

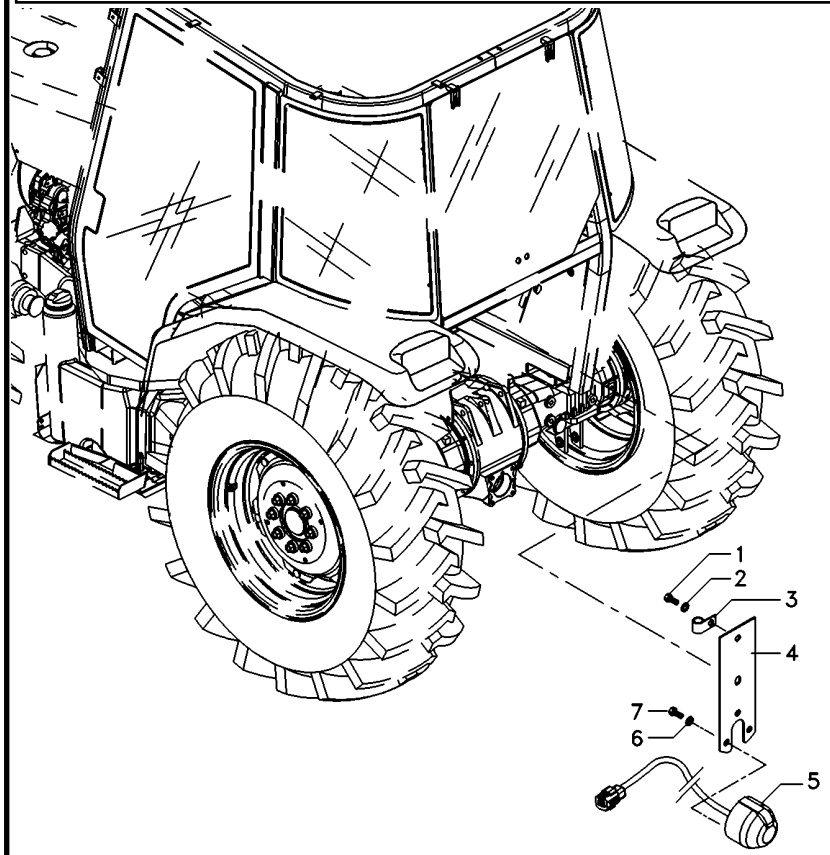

1	3009491X1		**2**	PARAFUSO	BOLT	PERNO
2	390744X1		**2**	ARRUELA	WASHER	ARANDELA
3	1873859M1		**1**	BRAÇADEIRA	CLAMP	ABRAZADERA
4	3808991M91		**1**	SUPORTE	BRACKET	SOPORTE
5	059372T2	[A]	**1**	CONECTOR	CONNECTOR	CONECTOR
6	339381X1		**3**	ARRUELA	WASHER	ARANDELA
7	3007933X1		**3**	PARAFUSO	BOLT	PERNO

[A] ISO
ISO
ISO

Tomada De Luz Da Carreta
Lighting System
Sistema De Iluminación

80-100

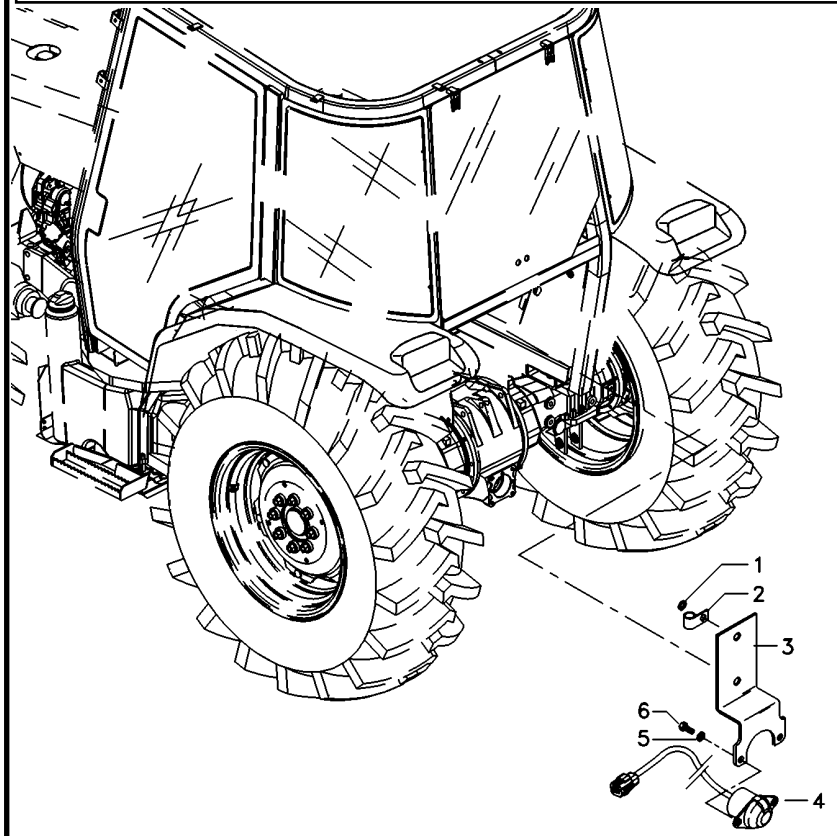

1	390744X1		**2**	ARRUELA	WASHER	ARANDELA
2	1873859M1		**1**	BRAÇADEIRA	CLAMP	ABRAZADERA
3	3808990M91		**1**	SUPORTE	BRACKET	SOPORTE
4	059373T2	[A]	**1**	CONECTOR	CONNECTOR	CONECTOR
5	353756X1		**2**	ARRUELA	WASHER	ARANDELA
6	339081X1		**2**	PARAFUSO	BOLT	PERNO

[A] SAE
SAE
SAE

Bloco Ótico
Headlamp
Faro

80-105

Foco Lado Direito
Right Hand Light
Foco Lado Derecho

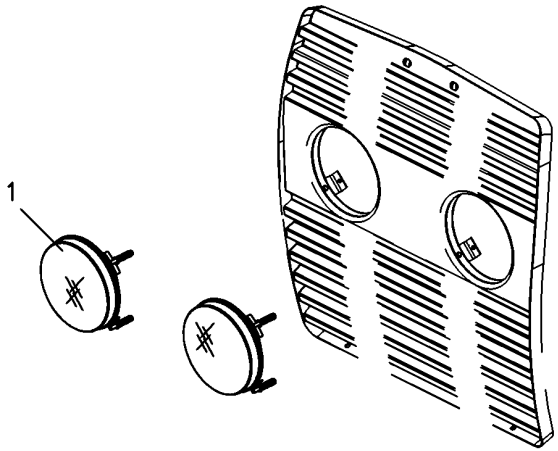

1	6217230M91	**2** BLOCO ÓTICO	KIT, LAMP	JUEGO LAMPARA
1	6217216M1	**2** LÂMPADA	BULB	LAMPARA

Iluminação De Placa
Plate Ilumination
Iluminación Del Placa

80-110

Tratores Com Plataforma Do Operador
Tractors With Operator Plataform
Tractores Con Plataforma Del Operador

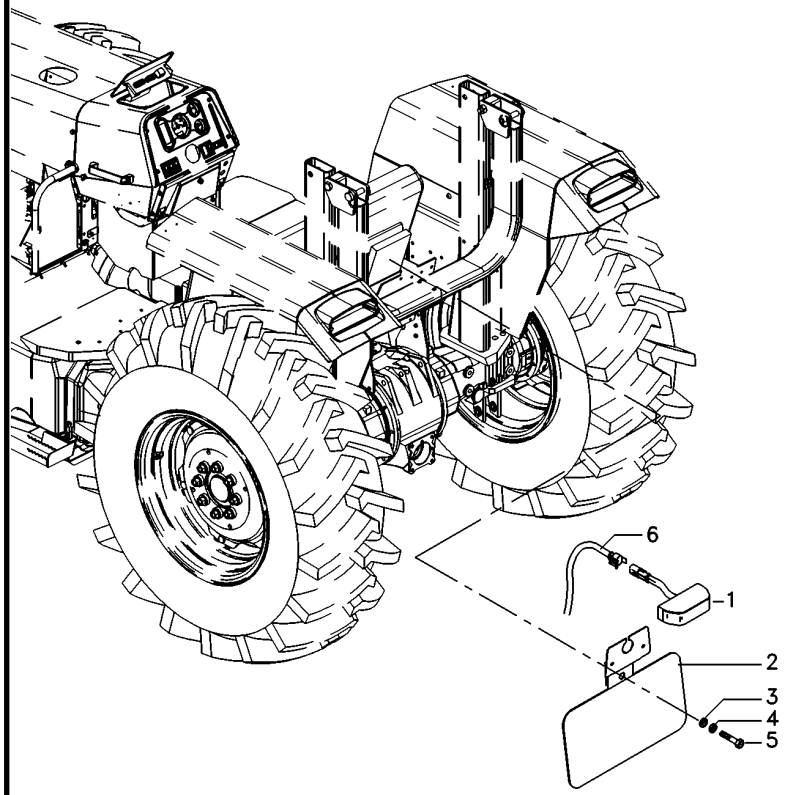

1	3619018M91	**1** SINALEIRA	SIGNAL	AVISADOR
2	071345S1	**1** SUPORTE	BRACKET	SOPORTE
3	390971X1	**1** ARRUELA	WASHER	ARANDELA
4	339375X1	**1** ARRUELA	WASHER	ARANDELA
5	339560X1	**1** PARAFUSO	BOLT	PERNO
6	6228913M1	**1** CJ. CHICOTE	KIT, HARNESS	JUEGO DE ARNES

Caixa Da Bateria
Batery Box
Caja Da Bateria

80-115

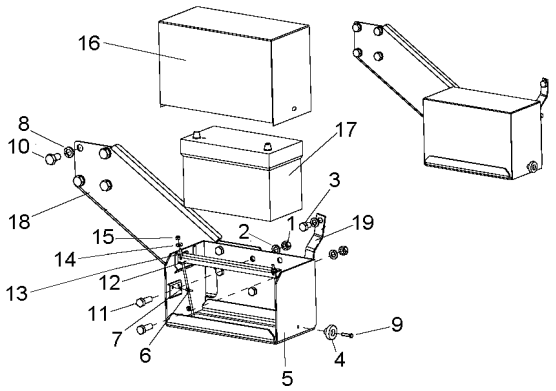

1	339034X1	**5** PORCA	NUT	TUERCA
2	339377X1	**6** ARRUELA	WASHER	ARANDELA
3	339613X1	**1** PARAFUSO	BOLT	PERNO
4	1860403M1	**2** MANÍPULO	KNOB	POMO
5	6227432M91	**1** SUPORTE BATERIA	BATTERY HOLDER	SOPORTE BATERIA
6	3009536X1	**1** PARAFUSO	BOLT	PERNO
7	390469X1	**1** ARRUELA	WASHER	ARANDELA
8	353440X1	**4** ARRUELA	WASHER	ARANDELA
9	353671X1	**2** PARAFUSO	BOLT	PERNO
10	354706X1	**4** PARAFUSO	BOLT	PERNO
11	391120X1	**5** PARAFUSO	BOLT	PERNO
12	064429P1	**1** FIXADOR	ATTACHMENT	ADITAMENTO
13	028345P2	**2** TIRANTE	ROD	VARILLA
14	355617X1	**2** ARRUELA	WASHER	ARANDELA
15	826760M1	**2** PORCA	NUT	TUERCA
16	6227434M91	**1** CJ. SUPORTE	KIT, BRACKET	JUEGO SOPORTE
17	487161M93	**1** BATERIA	BATTERY	BATERIA
18	6233046M1	**1** SUPORTE	BRACKET	SOPORTE
19	6233126M1	**1** SUPORTE BATERIA	BATTERY HOLDER	SOPORTE BATERIA

Lataria
Sheet Metal
Emplanchados

100-10

Escapamento Vertical - 2rm
Vertical Exhaust - 2rm
Descarga Vertical - 2rm

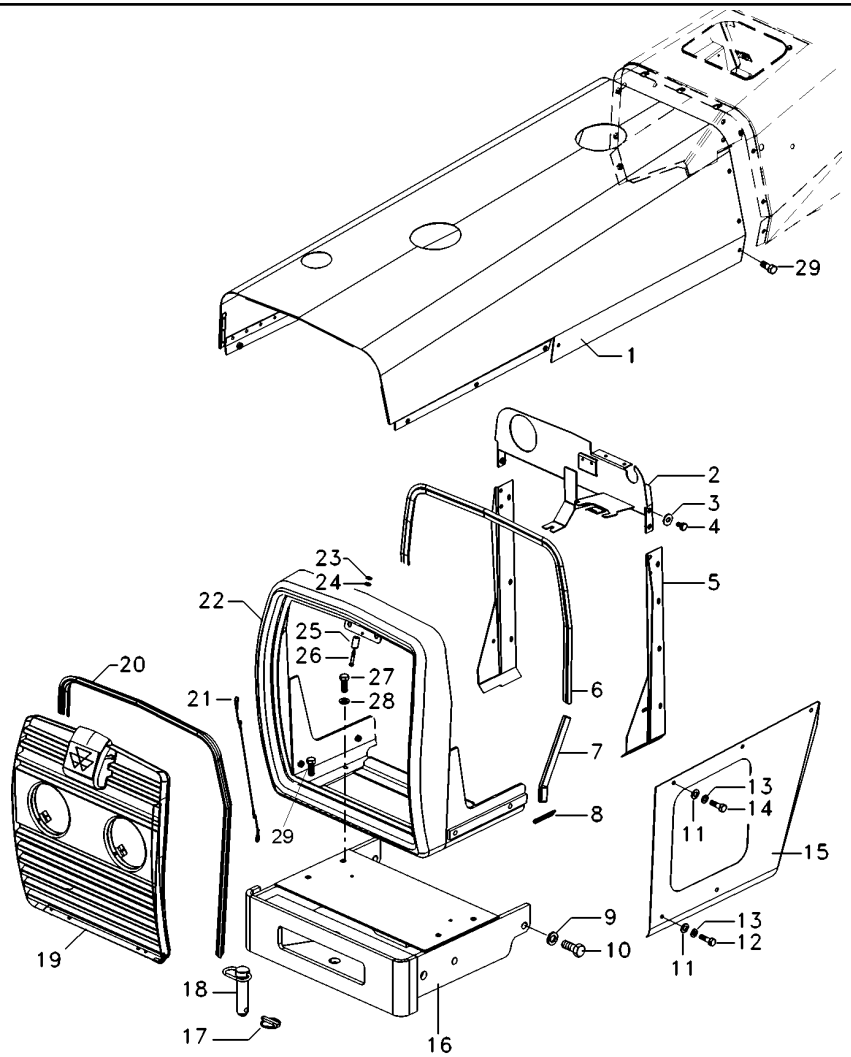

1	071019S1		**1**	CAPUZ	HOOD	CAPO
2	6219551M91		**1**	PAINEL	PANEL	PANEL
3	355617X1		**24**	ARRUELA	WASHER	ARANDELA
4	391074X1		**8**	PARAFUSO	BOLT	PERNO
5	067686S1	▶	**1**	PAINEL	PANEL	PANEL
5	067683S1	◀	**1**	PAINEL	PANEL	PANEL
6	067979P1		**1**	GALÃO	PAD	CIERRE
7	068496P1		**2**	GALÃO	PAD	CIERRE
8	068318P1		**2**	GALÃO	PAD	CIERRE
9	353433X1		**6**	ARRUELA	WASHER	ARANDELA
10	353726X1		**6**	PARAFUSO	BOLT	PERNO
11	829185M1		**18**	ARRUELA	WASHER	ARANDELA
12	353679X1		**6**	PARAFUSO	BOLT	PERNO
13	353446X1		**20**	ARRUELA	WASHER	ARANDELA
14	353676X1		**10**	PARAFUSO	BOLT	PERNO
15	065737S1	◀	**1**	LATERAL	BOARD	TABLERO
15	065736S1	◀	**1**	LATERAL	BOARD	TABLERO
16	065586S1		**1**	SUPORTE PESOS	WEIGHT FRAME	BASTIDOR P.PESAS
17	810285M92		**1**	PINO	PIN	PASADOR
18	057747N1		**1**	CJ. PINO	KIT, PIN	JUEGO PASADOR
19	6220103M91	100-50 No	**1**	GRADE	GRILLE	REJILLA
20	068305P1		**1**	GALÃO	PAD	CIERRE
21	022624N1		**1**	CABO	CABLE	CABLE
22	065580S1		**1**	ENVOLTÓRIO	NOSE	NARIZ
23	339375X1		**1**	ARRUELA	WASHER	ARANDELA
24	390971X1		**1**	ARRUELA	WASHER	ARANDELA
25	6220469M1		**1**	PINO	PIN	PASADOR
26	3009257X1		**1**	PARAFUSO ALLEN	ALLEN BOLT	TORNILLO ALLEN
27	353691X1		**3**	PARAFUSO	BOLT	PERNO
28	353434X1		**8**	ARRUELA	WASHER	ARANDELA
29	353677X1		**4**	PARAFUSO	BOLT	PERNO
30	354264X1		**1**	PARAFUSO	BOLT	PERNO

Lataria
Sheet Metal
Emplanchados

100-15

Escapamento Vertical - 2rm
Vertical Exhaust - 2rm
Descarga Vertical - 2rm

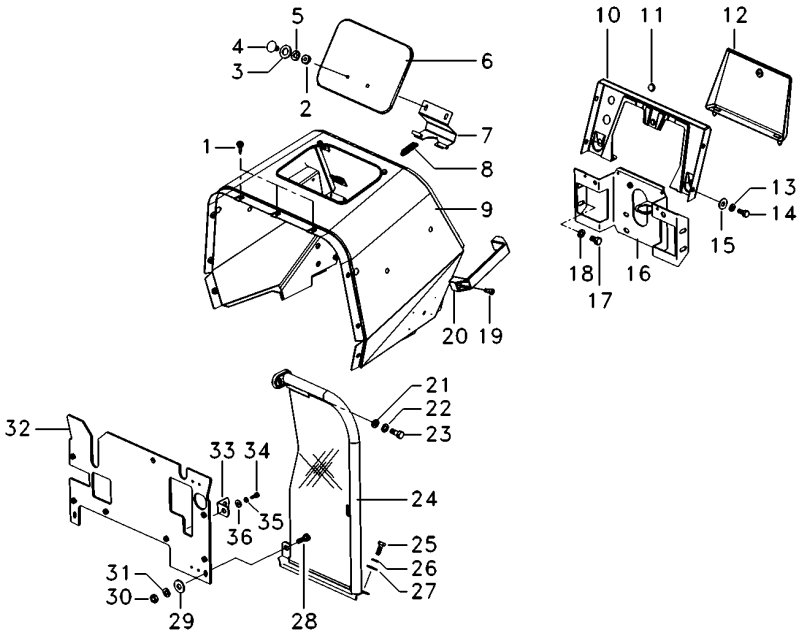

1	490742M1			AMORTECEDOR	DAMPER	AMORTIGUADOR
2	339030X1		**3**	PORCA	NUT	TUERCA
4	385367X1		**2**	PARAFUSO	BOLT	PERNO
5	353441X1		**16**	ARRUELA	WASHER	ARANDELA
6	067956S1		**1**	TAMPA	COVER	CUBIERTA
7	027852S1		**1**	DOBRADIÇA	HINGE	BISAGRA
8	1706116M1		**1**	MOLA	SPRING	RESORTE
9	6222049M91		**1**	MINICAPUZ	MINIHOOD	MINICAPÓ
10	062785S1		**1**	PAINEL	PANEL	PANEL
11	2801324M1		**1**	BUJÃO	PLUG	TAPON
12	3149352M91		**1**	TAMPA	COVER	CUBIERTA
14	353666X1		**4**	PARAFUSO	BOLT	PERNO
16	6219549M91		**1**	SUPORTE	CLEVIS	GANCHO SEGURI.
17	353688X1		**4**	PARAFUSO	BOLT	PERNO
19	360830X1		**4**	PARAFUSO	BOLT	PERNO
20	3589241M1		**2**	ALÇA	STRAP	FAJA
24	6222929M91	▶ 100-55 No	**1**	CJ. DEFLETOR	KIT, DEFLECTOR	JUEGO DEFLECTOR
24	6222926M91	◀ 100-60 No	**1**	CJ. DEFLETOR	KIT, DEFLECTOR	JUEGO DEFLECTOR
25	353667X1		**10**	PARAFUSO	BOLT	PERNO
30	355564X1		**2**	PORCA	NUT	TUERCA
32	6219553M91		**1**	DEFLETOR	DEFLECTOR	DEFLECTOR
33	026409P1		**2**	SUPORTE	BRACKET	SOPORTE

Lataria
Sheet Metal
Emplanchados

100-20

Escapamento Vertical - 4rm
Vertical Exhaust - 4rm
Descarga Vertical - 4rm

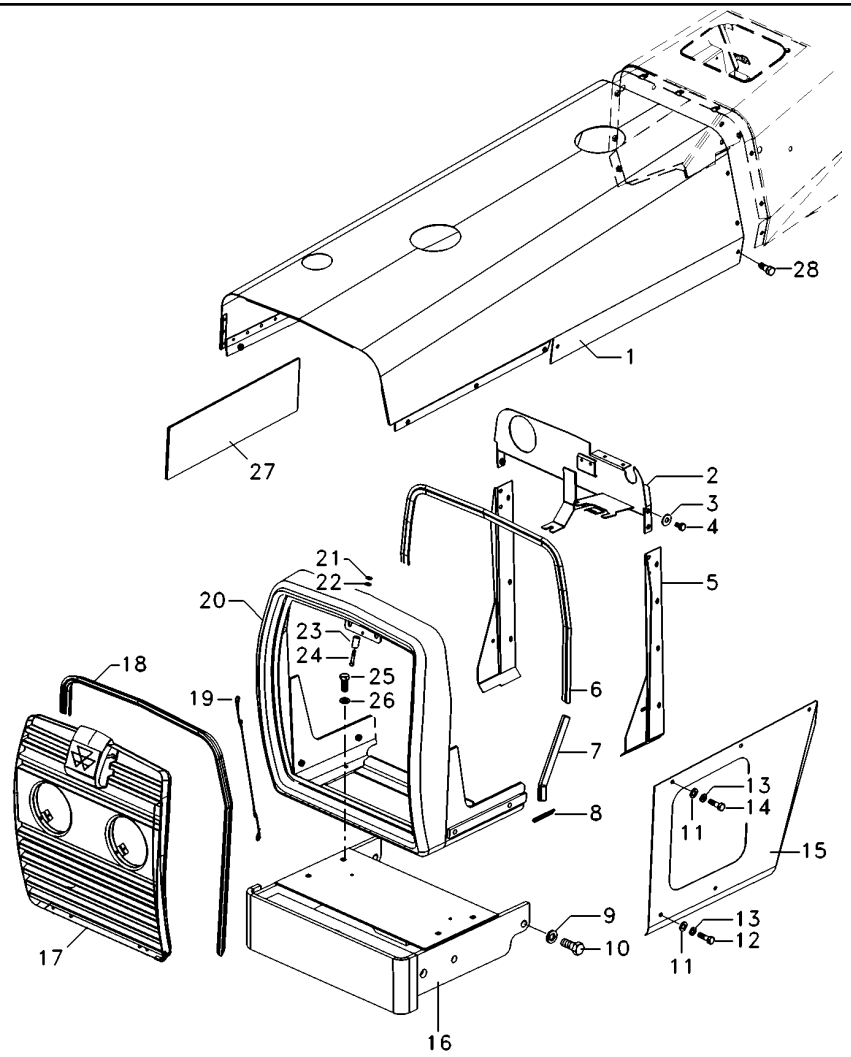

1	071019S1		**1**	CAPUZ	HOOD	CAPO
2	6219551M91		**1**	PAINEL	PANEL	PANEL
3	355617X1		**24**	ARRUELA	WASHER	ARANDELA
4	391074X1		**8**	PARAFUSO	BOLT	PERNO
5	067686S1	▶	**1**	PAINEL	PANEL	PANEL
5	067683S1	◀	**1**	PAINEL	PANEL	PANEL
6	067979P1		**1**	GALÃO	PAD	CIERRE
7	068496P1		**2**	GALÃO	PAD	CIERRE
8	068318P1		**2**	GALÃO	PAD	CIERRE
9	353433X1		**4**	ARRUELA	WASHER	ARANDELA
10	353726X1		**4**	PARAFUSO	BOLT	PERNO
11	829185M1		**18**	ARRUELA	WASHER	ARANDELA
12	353679X1		**6**	PARAFUSO	BOLT	PERNO
13	353446X1		**20**	ARRUELA	WASHER	ARANDELA
14	353676X1		**10**	PARAFUSO	BOLT	PERNO
15	065737S1	▶	**1**	LATERAL	BOARD	TABLERO
15	065736S1	◀	**1**	LATERAL	BOARD	TABLERO
16	065650S1		**1**	SUPORTE PESOS	WEIGHT FRAME	BASTIDOR P.PESAS
17	6220103M91		**1**	GRADE	GRILLE	REJILLA
18	068305P1		**1**	GALÃO	PAD	CIERRE
19	022624N1		**1**	CABO	CABLE	CABLE
20	065580S1		**1**	ENVOLTÓRIO	NOSE	NARIZ
21	339375X1		**1**	ARRUELA	WASHER	ARANDELA
22	390971X1		**1**	ARRUELA	WASHER	ARANDELA
23	6220469M1		**1**	PINO	PIN	PASADOR
24	3009257X1		**1**	PARAFUSO ALLEN	ALLEN BOLT	TORNILLO ALLEN
25	353691X1		**4**	PARAFUSO	BOLT	PERNO
26	353434X1		**8**	ARRUELA	WASHER	ARANDELA
27	073534P1		**1**	PROTETOR	PROTECTOR	PROTECTOR
28	353677X1		**4**	PARAFUSO	BOLT	PERNO

Lataria
Sheet Metal
Emplanchados

100-25

Escapamento Vertical - 4rm
Vertical Exhaust - 4rm
Descarga Vertical - 4rm

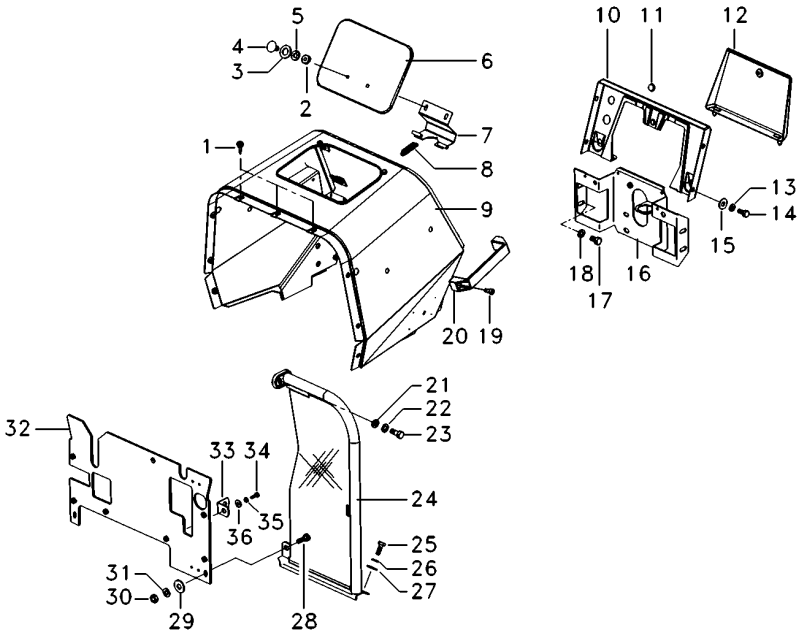

1	490742M1	**5**	AMORTECEDOR	DAMPER	AMORTIGUADOR
2	339030X1	**3**	PORCA	NUT	TUERCA
4	385367X1	**2**	PARAFUSO	BOLT	PERNO
5	353441X1	**16**	ARRUELA	WASHER	ARANDELA
6	067956S1	**1**	TAMPA	COVER	CUBIERTA
7	027852S1	**1**	DOBRADIÇA	HINGE	BISAGRA
8	1706116M1	**1**	MOLA	SPRING	RESORTE
9	6222049M91	**1**	MINICAPUZ	MINIHOOD	MINICAPÓ
10	062785S1	**1**	PAINEL	PANEL	PANEL
11	2801324M1	**1**	BUJÃO	PLUG	TAPON
12	3149352M91	**1**	TAMPA	COVER	CUBIERTA
14	353666X1	**4**	PARAFUSO	BOLT	PERNO
16	6219549M91	**1**	SUPORTE	CLEVIS	GANCHO SEGURI.
17	353688X1	**4**	PARAFUSO	BOLT	PERNO
19	360830X1	**4**	PARAFUSO	BOLT	PERNO
20	3589241M1	**2**	ALÇA	STRAP	FAJA
24	6222929M91 ▶	**1**	CJ. DEFLETOR	KIT, DEFLECTOR	JUEGO DEFLECTOR
24	6222926M91 ◀	**1**	CJ. DEFLETOR	KIT, DEFLECTOR	JUEGO DEFLECTOR
25	353667X1	**10**	PARAFUSO	BOLT	PERNO
30	355564X1	**2**	PORCA	NUT	TUERCA
32	6219553M91	**1**	DEFLETOR	DEFLECTOR	DEFLECTOR
33	026409P1	**2**	SUPORTE	BRACKET	SOPORTE

Lataria
Sheet Metal
Emplanchados

100-30

2 Rodas Motrizes - Com Cabina
2 Wheels Drive - With Cab
2 Ruedas Motriz - Con Cabina

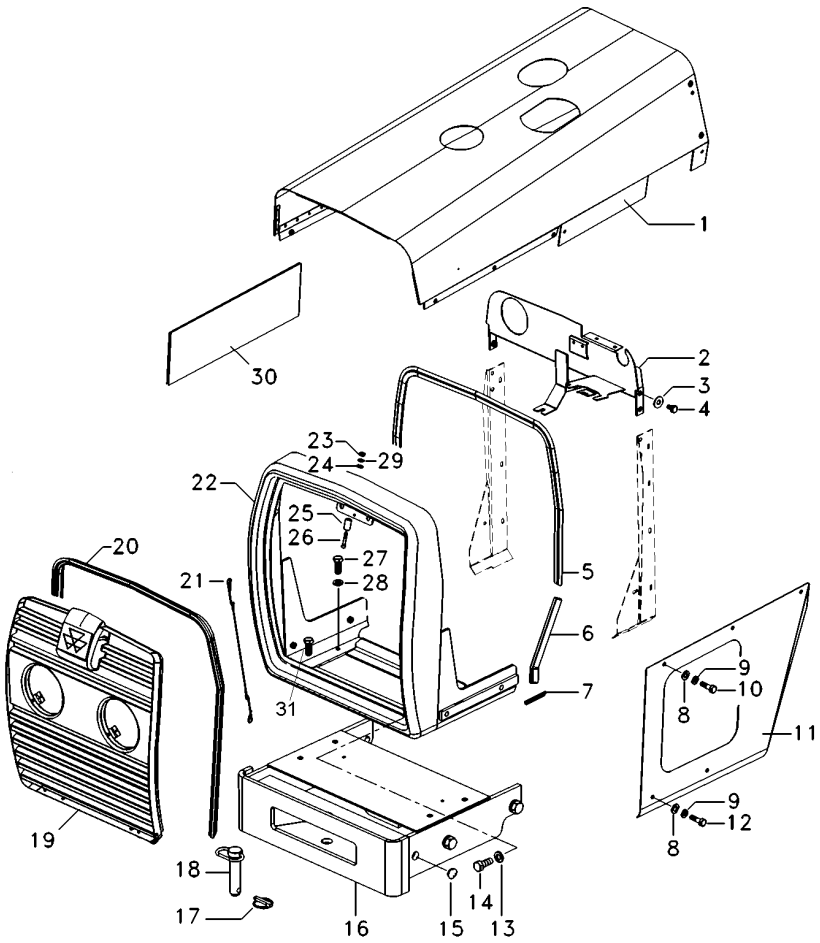

1	069995S1		**1**	CAPUZ	HOOD	CAPO
2	6220443M91		**1**	PAINEL	PANEL	PANEL
3	355617X1		**8**	ARRUELA	WASHER	ARANDELA
4	391074X1		**8**	PARAFUSO	BOLT	PERNO
5	067979P1		**1**	GALÃO	PAD	CIERRE
6	068496P1		**2**	GALÃO	PAD	CIERRE
7	068318P1		**2**	GALÃO	PAD	CIERRE
8	829185M1		**12**	ARRUELA	WASHER	ARANDELA
9	353446X1		**20**	ARRUELA	WASHER	ARANDELA
10	353676X1		**10**	PARAFUSO	BOLT	PERNO
11	065736S1	◀	**1**	LATERAL	BOARD	TABLERO
11	065737S1	▶	**1**	LATERAL	BOARD	TABLERO
12	353679X1		**10**	PARAFUSO	BOLT	PERNO
13	353433X1		**6**	ARRUELA	WASHER	ARANDELA
14	368761X1		**6**	PARAFUSO	BOLT	PERNO
15	6222669M1		**2**	TAMPÃO	PAD	ALMOHADILLA
16	065586S1		**1**	SUPORTE PESOS	WEIGHT FRAME	BASTIDOR P.PESAS
17	810285M92		**1**	PINO	PIN	PASADOR
18	057747N1		**1**	CJ. PINO	KIT, PIN	JUEGO PASADOR
19	6220103M91	100-50 No	**1**	GRADE	GRILLE	REJILLA
20	068305P1		**1**	GALÃO	PAD	CIERRE
21	022624N1		**1**	CABO	CABLE	CABLE
22	068290N1		**1**	ENVOLTÓRIO	NOSE	NARIZ
23	339030X1		**1**	PORCA	NUT	TUERCA
24	390971X1		**1**	ARRUELA	WASHER	ARANDELA
25	6220469M1		**1**	PINO	PIN	PASADOR
26	3009257X1		**1**	PARAFUSO ALLEN	ALLEN BOLT	TORNILLO ALLEN
27	353691X1		**3**	PARAFUSO	BOLT	PERNO
28	353434X1		**4**	ARRUELA	WASHER	ARANDELA
29	339375X1		**1**	ARRUELA	WASHER	ARANDELA
30	073534P1		**1**	PROTETOR	PROTECTOR	PROTECTOR
31	354264X1		**1**	PARAFUSO	BOLT	PERNO

Lataria
Sheet Metal
Emplanchados

100-35

2 Rodas Motrizes - Com Cabina
2 Wheels Drive - With Cab
2 Ruedas Motriz - Con Cabina

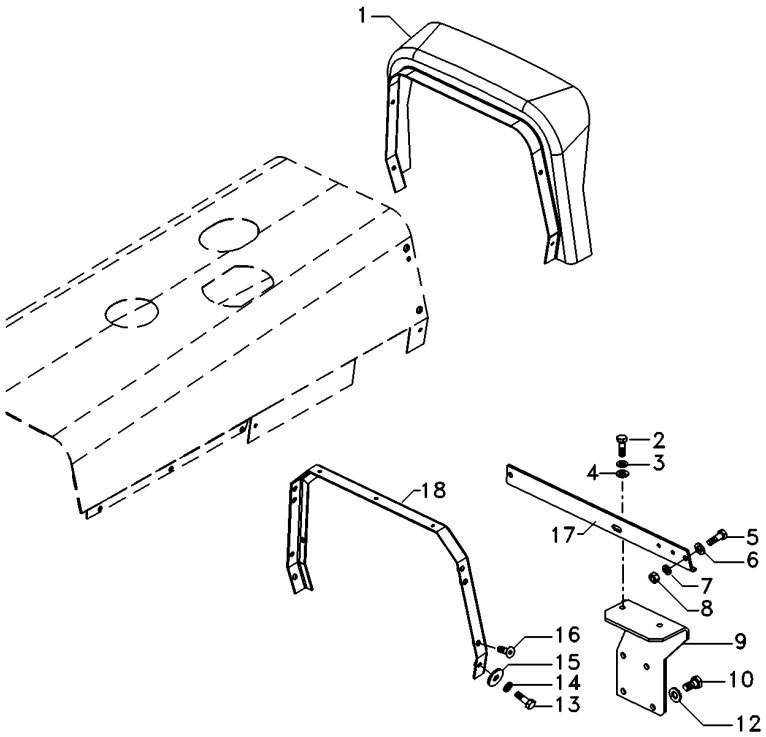

1	073058N1	**1**	FECHAMENTO	COVER	CUBIERTA
2	339761X1	**2**	PARAFUSO	BOLT	PERNO
3	339374X1	**2**	ARRUELA	WASHER	ARANDELA
4	339024X1	**2**	ARRUELA	WASHER	ARANDELA
8	355565X1	**2**	PORCA	NUT	TUERCA
9	3771303M92	**1**	SUPORTE	BRACKET	SOPORTE
10	353537X1	**1**	PARAFUSO	BOLT	PERNO
12	353757X1	**1**	ARRUELA	WASHER	ARANDELA
15	390652X1	**4**	ARRUELA	WASHER	ARANDELA
16	355820X1	**4**	PARAFUSO	BOLT	PERNO
17	069048P1	**1**	PERFIL	PROFILE	PERFIL
18	069047S1	**1**	SUPORTE	BRACKET	SOPORTE

Lataria
Sheet Metal
Emplanchados

100-40

4 Rodas Motrizes - Com Cabina
4 Wheels Drive - With Cab
4 Ruedas Motriz - Con Cabina

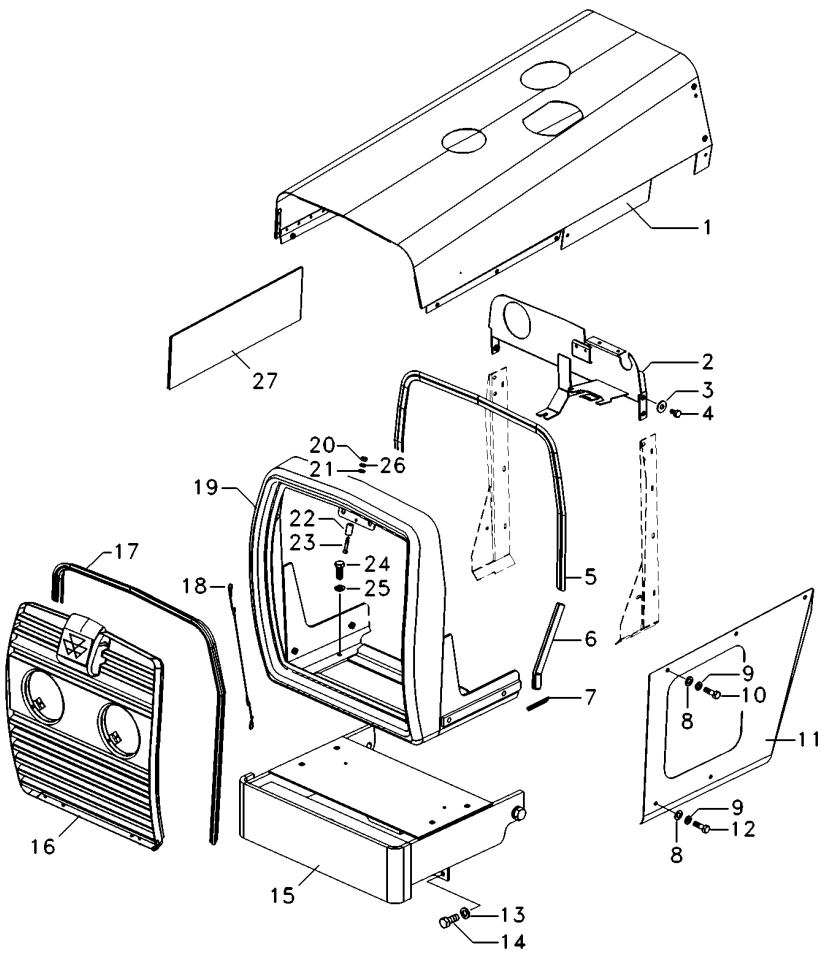

1	069995S1	**1**	CAPUZ	HOOD	CAPO
2	6220443M91	**1**	PAINEL	PANEL	PANEL
3	355617X1	**8**	ARRUELA	WASHER	ARANDELA
4	391074X1	**8**	PARAFUSO	BOLT	PERNO
5	067979P1	**1**	GALÃO	PAD	CIERRE
6	068496P1	**2**	GALÃO	PAD	CIERRE
7	068318P1	**2**	GALÃO	PAD	CIERRE
8	829185M1	**12**	ARRUELA	WASHER	ARANDELA
9	353446X1	**20**	ARRUELA	WASHER	ARANDELA
10	353676X1	**10**	PARAFUSO	BOLT	PERNO
11	065736S1 ◀	**1**	LATERAL	BOARD	TABLERO
11	065737S1 ▶	**1**	LATERAL	BOARD	TABLERO
12	353679X1	**10**	PARAFUSO	BOLT	PERNO
13	353433X1	**4**	ARRUELA	WASHER	ARANDELA
14	368761X1	**4**	PARAFUSO	BOLT	PERNO
15	065650S1	**1**	SUPORTE PESOS	WEIGHT FRAME	BASTIDOR P.PESAS
16	6220103M91	**1**	GRADE	GRILLE	REJILLA
17	068305P1	**1**	GALÃO	PAD	CIERRE
18	022624N1	**1**	CABO	CABLE	CABLE
19	068290N1	**1**	ENVOLTÓRIO	NOSE	NARIZ
20	339030X1	**1**	PORCA	NUT	TUERCA
21	390971X1	**1**	ARRUELA	WASHER	ARANDELA
22	6220469M1	**1**	PINO	PIN	PASADOR
23	3009257X1	**1**	PARAFUSO ALLEN	ALLEN BOLT	TORNILLO ALLEN
24	353691X1	**4**	PARAFUSO	BOLT	PERNO
25	353434X1	**4**	ARRUELA	WASHER	ARANDELA
26	339375X1	**1**	ARRUELA	WASHER	ARANDELA
27	073534P1	**1**	PROTETOR	PROTECTOR	PROTECTOR

Lataria
Sheet Metal
Emplanchados

100-45

4 Rodas Motrizes - Com Cabina
4 Wheels Drive - With Cab
4 Ruedas Motriz - Con Cabina

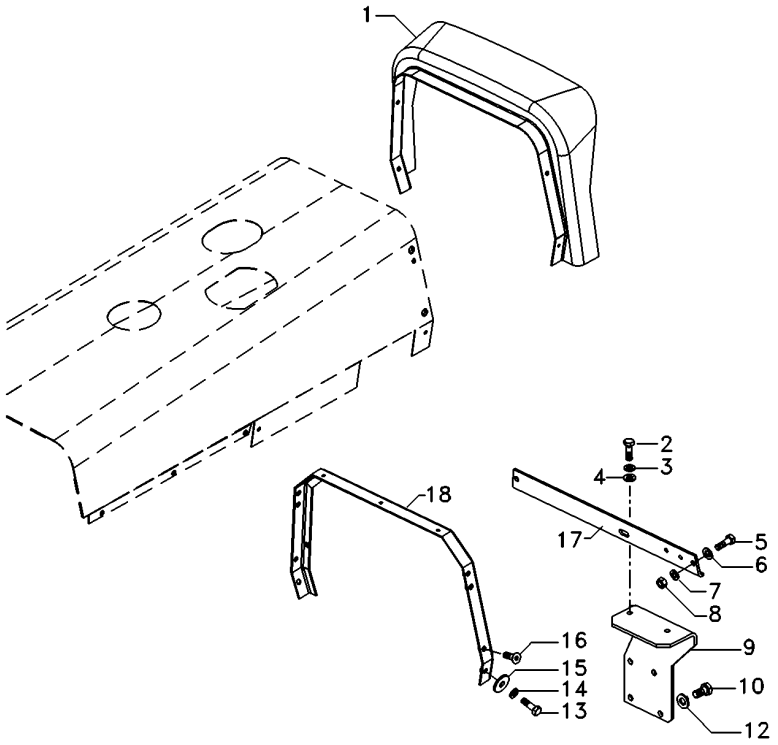

1	073058N1	**1** FECHAMENTO	COVER	CUBIERTA
2	339761X1	**2** PARAFUSO	BOLT	PERNO
3	339374X1	**2** ARRUELA	WASHER	ARANDELA
4	339024X1	**2** ARRUELA	WASHER	ARANDELA
8	355565X1	**2** PORCA	NUT	TUERCA
9	3771303M92	**1** SUPORTE	BRACKET	SOPORTE
10	353537X1	**1** PARAFUSO	BOLT	PERNO
12	353757X1	**1** ARRUELA	WASHER	ARANDELA
15	390652X1	**4** ARRUELA	WASHER	ARANDELA
16	355820X1	**4** PARAFUSO	BOLT	PERNO
17	069048P1	**1** PERFIL	PROFILE	PERFIL
18	069047S1	**1** SUPORTE	BRACKET	SOPORTE

Grade Frontal
Front Grille
Rejilla Delantera

100-50

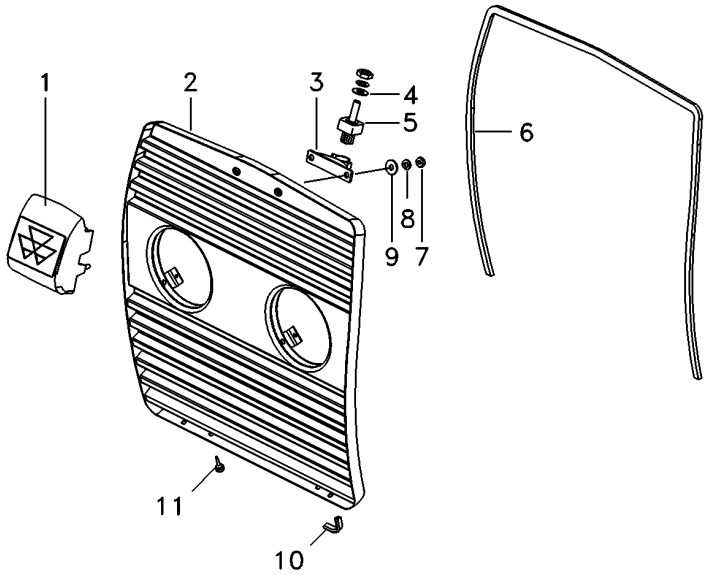

1	6221175M91	**1** ALÇA	STRAP	FAJA
2	6220100M91	**1** GRADE	GRILLE	REJILLA
3	6227557M91	**1** TRINCO	LATCH	CERROJO
4	390971X1	**1** ARRUELA	WASHER	ARANDELA
5	6224567M1	**1** PINO	PIN	PASADOR
6	068242P1	**1** GUARNIÇÃO	FOAM	ESPUMA
7	339030X1	**5** PORCA	NUT	TUERCA
8	339588X1	**4** ARRUELA	WASHER	ARANDELA
9	339375X1	**5** ARRUELA	WASHER	ARANDELA
10	068502P1	**2** GALÃO	PAD	CIERRE
11	490742M1	**2** AMORTECEDOR	DAMPER	AMORTIGUADOR

Defletor **Deflector** **Deflector**	**Direita** **Right** **Derechas**	**100-55**

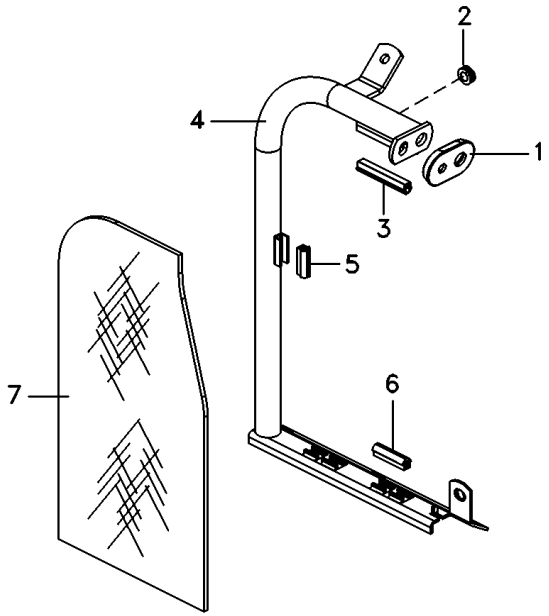

1	026492P1	**1** LUVA	SLEEVE	MANCHA
2	033091P1	**1** PASSA-FIO	GROMMET	PASACABLE
3	026494P1	**1** GUARNIÇÃO	FOAM	ESPUMA
4	6222930M91	**1** TUBO	PIPE	CANO
5	026495P1	**1** GUARNIÇÃO	FOAM	ESPUMA
6	6223512M1	**2** GALÃO	PAD	CIERRE
7	6222221M1	**1** DEFLETOR	DEFLECTOR	DEFLECTOR

Defletor **Esquerdo**
Deflector **Left**
Deflector **Izquierdo**

100-60

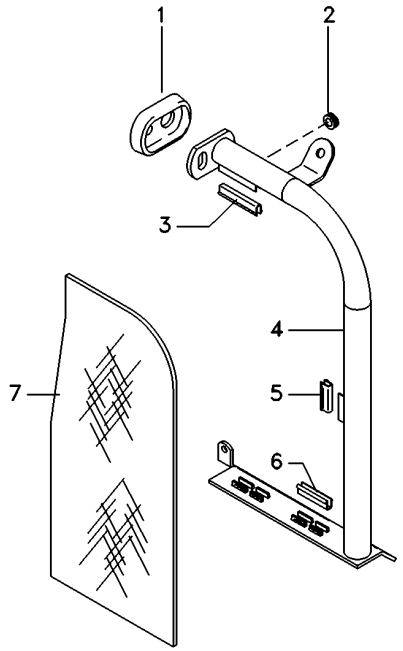

1	026492P1	**1** LUVA	SLEEVE	MANCHA
2	033091P1	**1** PASSA-FIO	GROMMET	PASACABLE
3	026494P1	**1** GUARNIÇÃO	FOAM	ESPUMA
4	6222927M91	**1** TUBO	PIPE	CANO
5	026495P1	**1** GUARNIÇÃO	FOAM	ESPUMA
6	6223512M1	**2** GALÃO	PAD	CIERRE
7	6222221M1	**1** DEFLETOR	DEFLECTOR	DEFLECTOR

Lataria
Bodywork
Carroceria

100-65

Para Cultura De Cana
For Culture Of Cane
Para La Cultura De Bastón

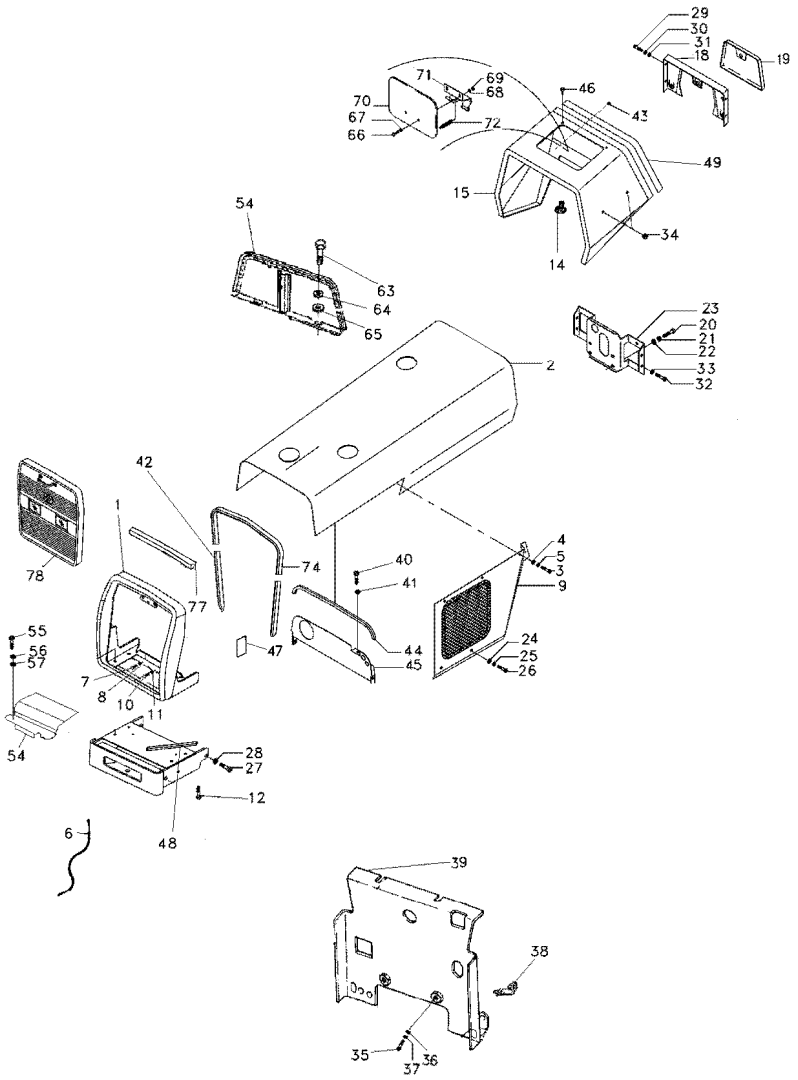

1	068292N1		**1**	ENVOLTÓRIO	NOSE	NARIZ
2	6225692M91		**1**	CAPUZ	HOOD	CAPO
3	353676X1		**12**	PARAFUSO	BOLT	PERNO
4	829185M1		**12**	ARRUELA	WASHER	ARANDELA
5	353446X1		**12**	ARRUELA	WASHER	ARANDELA
6	022625N1		**1**	CABO	CABLE	CABLE
7	368761X1		**1**	PARAFUSO	BOLT	PERNO
8	353433X1		**1**	ARRUELA	WASHER	ARANDELA
9	3409948M91	▶	**1**	PAINEL	PANEL	PANEL
9	3409949M91	◀	**1**	PAINEL	PANEL	PANEL
10	368761X1		**1**	PARAFUSO	BOLT	PERNO
11	353433X1		**1**	ARRUELA	WASHER	ARANDELA
12	353679X1		**2**	PARAFUSO	BOLT	PERNO
14	490742M1		**3**	AMORTECEDOR	DAMPER	AMORTIGUADOR
15	022955S1		**1**	MINICAPUZ	MINIHOOD	MINICAPÓ
18	062785S1		**1**	PAINEL	PANEL	PANEL
19	3149353M91		**1**	TAMPA	COVER	CUBIERTA
20	353691X1		**3**	PARAFUSO	BOLT	PERNO
21	353434X1		**3**	ARRUELA	WASHER	ARANDELA
22	353756X1		**3**	ARRUELA	WASHER	ARANDELA
23	2800802M93		**1**	SUPORTE	BRACKET	SOPORTE
24	368897X1		**4**	PORCA	NUT	TUERCA
25	829185M1		**4**	ARRUELA	WASHER	ARANDELA
25	353446X1		**4**	ARRUELA	WASHER	ARANDELA
26	353681X1		**4**	PARAFUSO	BOLT	PERNO
27	3145222M1		**2**	PARAFUSO	BOLT	PERNO
28	353433X1		**2**	ARRUELA	WASHER	ARANDELA
29	353666X1		**4**	PARAFUSO	BOLT	PERNO
30	353441X1		**4**	ARRUELA	WASHER	ARANDELA
31	355617X1		**4**	ARRUELA	WASHER	ARANDELA
32	353688X1		**4**	PARAFUSO	BOLT	PERNO
33	353434X1		**4**	ARRUELA	WASHER	ARANDELA
34	3589323M1		**2**	TAMPÃO	PAD	ALMOHADILLA
35	353667X1		**2**	PARAFUSO	BOLT	PERNO
36	355617X1		**2**	ARRUELA	WASHER	ARANDELA
37	353441X1		**2**	ARRUELA	WASHER	ARANDELA
38	026409P1		**2**	SUPORTE	BRACKET	SOPORTE
39	022985S1		**1**	DEFLETOR	DEFLECTOR	DEFLECTOR
40	353676X1		**2**	PARAFUSO	BOLT	PERNO
41	353446X1		**2**	ARRUELA	WASHER	ARANDELA
42	1876210M1		**2**	GUARNIÇÃO	FOAM	ESPUMA
43	2801324M1		**1**	BUJÃO	PLUG	TAPON
44	2802221M1		**1**	MOLDURA	MOULDING	BORDON
45	6227491M91		**1**	PAINEL	PANEL	PANEL
46	490742M1		**2**	AMORTECEDOR	DAMPER	AMORTIGUADOR
47	3146271M1		**2**	TAMPÃO	PAD	ALMOHADILLA
48	3149668M1		**2**	GUARNIÇÃO	FOAM	ESPUMA
49	3587349M91		**1**	PAINEL	PANEL	PANEL
49	3411248M1		**1**	TAMPA	COVER	CUBIERTA
54	026481P1	➡ T290403C000611	**1**	PLACA	PLATE	PLATO

Lataria
Bodywork
Carroceria

100-65

Para Cultura De Cana
For Culture Of Cane
Para La Cultura De Bastón

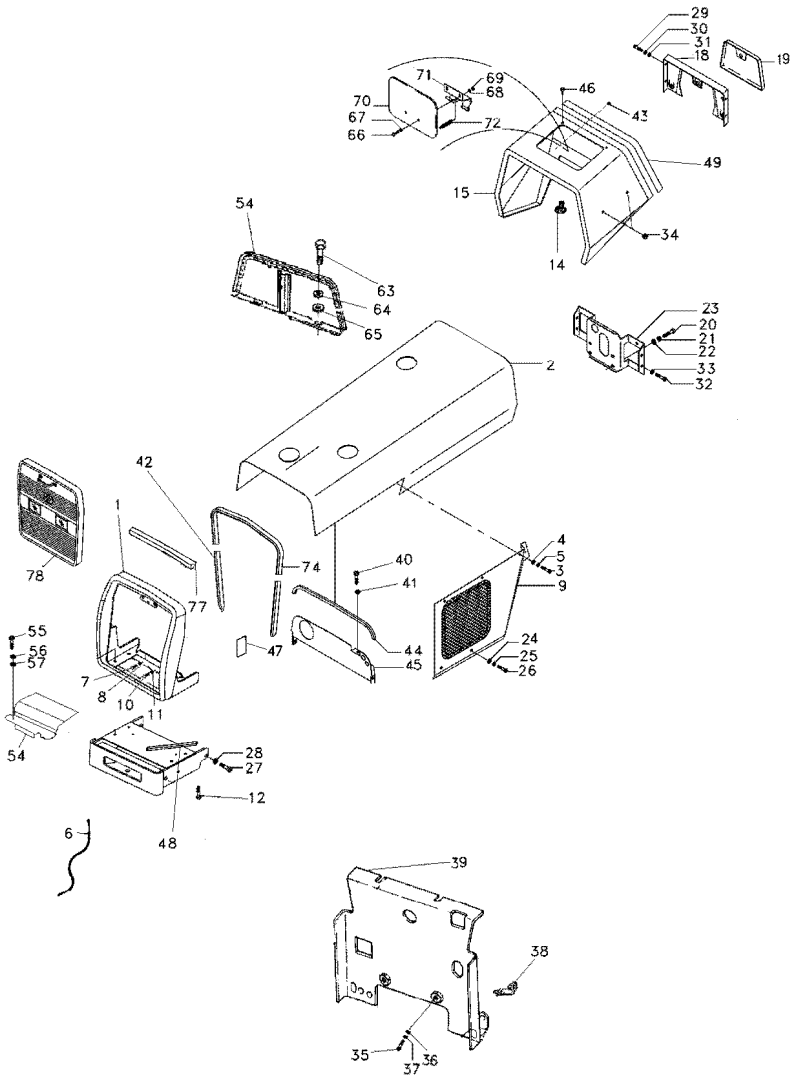

54	6227579M91	**1**	FECHAMENTO	COVER	CUBIERTA
55	353676X1	**2**	PARAFUSO	BOLT	PERNO
56	353446X1	**2**	ARRUELA	WASHER	ARANDELA
57	829185M1	**2**	ARRUELA	WASHER	ARANDELA
63	339761X1	**2**	PARAFUSO	BOLT	PERNO
64	339374X1	**2**	ARRUELA	WASHER	ARANDELA
65	339056X1	**2**	ARRUELA	WASHER	ARANDELA
66	1442175X1	**2**	PARAFUSO	BOLT	PERNO
67	829185M1	**2**	ARRUELA	WASHER	ARANDELA
68	353441X1	**2**	ARRUELA	WASHER	ARANDELA
69	339030X1	**2**	PORCA	NUT	TUERCA
70	067956S1	**1**	TAMPA	COVER	CUBIERTA
71	027852S1	**1**	DOBRADIÇA	HINGE	BISAGRA
72	1706116M1	**1**	MOLA	SPRING	RESORTE
74	1876211M1	**1**	GUARNIÇÃO	FOAM	ESPUMA
77	1876208M1	**1**	GUARNIÇÃO	FOAM	ESPUMA
78	6234540M91	**1**	GRADE	GRILLE	REJILLA

Pára-Lama Traseiro
Rear Mudguard
Guardabarros Trasero

100-70

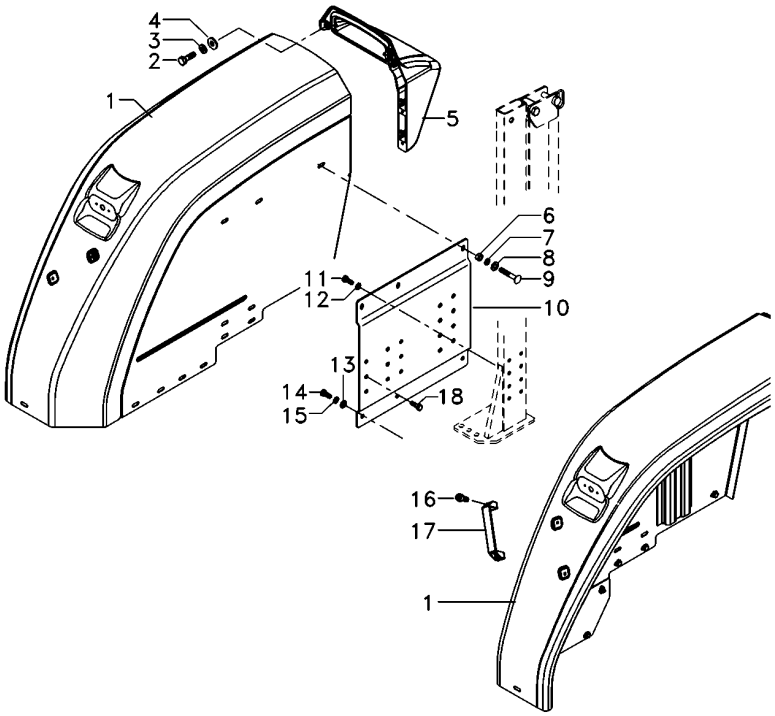

1	6217886M91	▶	**1**	PÁRA-LAMA	FENDER	GUARDABARRO
1	6217895M91	◀	**1**	PÁRA-LAMA	FENDER	GUARDABARRO
2	339761X1		**8**	PARAFUSO	BOLT	PERNO
3	339374X1		**8**	ARRUELA	WASHER	ARANDELA
4	339056X1		**8**	ARRUELA	WASHER	ARANDELA
5	6218627M91	▶	**1**	EXTENSÃO	EXTENSION	EXTENSION
5	6218626M91	◀	**1**	EXTENSÃO	EXTENSION	EXTENSION
6	339402X1		**12**	PORCA	NUT	TUERCA
7	339376X1		**18**	ARRUELA	WASHER	ARANDELA
8	391388X1		**12**	ARRUELA	WASHER	ARANDELA
9	339237X1		**12**	PARAFUSO	BOLT	PERNO
10	6226122M91	▶	**1**	CJ. SUPORTE	KIT, BRACKET	JUEGO SOPORTE
10	6226121M91	◀	**1**	CJ. SUPORTE	KIT, BRACKET	JUEGO SOPORTE
11	339139X1		**8**	PARAFUSO	BOLT	PERNO
12	339369X1		**8**	ARRUELA	WASHER	ARANDELA
13	829185M1		**9**	ARRUELA	WASHER	ARANDELA
14	353676X1		**9**	PARAFUSO	BOLT	PERNO
15	353446X1		**9**	ARRUELA	WASHER	ARANDELA
16	360826X1		**4**	PARAFUSO	BOLT	PERNO
17	3589241M1		**2**	ALÇA	STRAP	FAJA
18	339401X1		**6**	PARAFUSO	BOLT	PERNO

Pára-Lama Traseiro
Rear Mudguard
Guardabarros Trasero

100-75

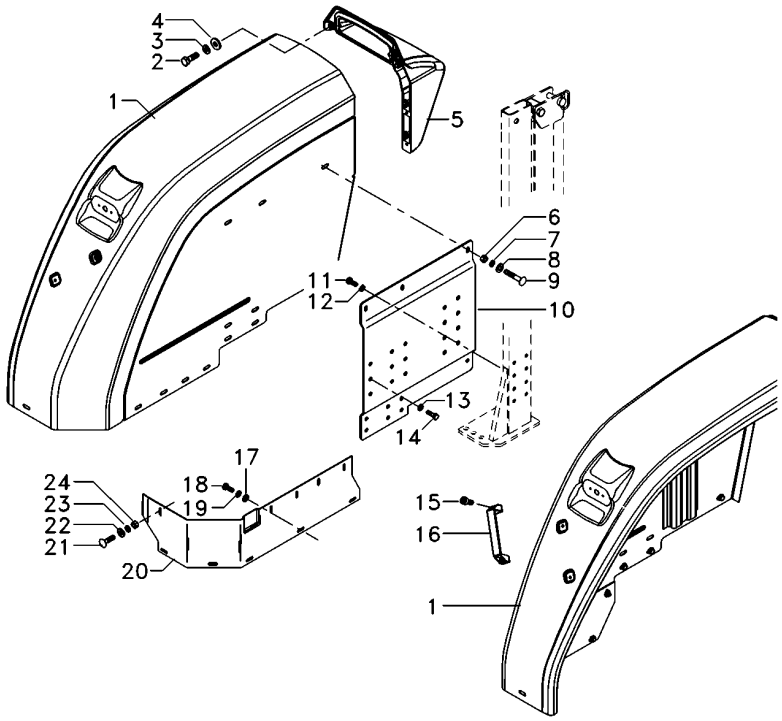

1	6217886M91	▶	**1**	PÁRA-LAMA	FENDER	GUARDABARRO
1	6217895M91	◀	**1**	PÁRA-LAMA	FENDER	GUARDABARRO
2	353666X1		**8**	PARAFUSO	BOLT	PERNO
3	353441X1		**8**	ARRUELA	WASHER	ARANDELA
4	355617X1		**8**	ARRUELA	WASHER	ARANDELA
5	6218627M91	▶	**1**	EXTENSÃO	EXTENSION	EXTENSION
5	6218626M91	◀	**1**	EXTENSÃO	EXTENSION	EXTENSION
6	353431X1		**12**	PORCA	NUT	TUERCA
7	353434X1		**12**	ARRUELA	WASHER	ARANDELA
8	391388X1		**12**	ARRUELA	WASHER	ARANDELA
9	353810X1		**12**	PARAFUSO	BOLT	PERNO
10	6217491M91	▶	**1**	CJ. SUPORTE	KIT, BRACKET	JUEGO SOPORTE
10	6217489M91	◀	**1**	CJ. SUPORTE	KIT, BRACKET	JUEGO SOPORTE
11	339139X1		**8**	PARAFUSO	BOLT	PERNO
12	339369X1		**8**	ARRUELA	WASHER	ARANDELA
13	339376X1		**6**	ARRUELA	WASHER	ARANDELA
14	3009491X1		**6**	PARAFUSO	BOLT	PERNO
15	360826X1		**4**	PARAFUSO	BOLT	PERNO
16	3589241M1		**2**	ALÇA	STRAP	FAJA
17	829185M1		**8**	ARRUELA	WASHER	ARANDELA
18	353676X1		**8**	PARAFUSO	BOLT	PERNO
19	353446X1		**8**	ARRUELA	WASHER	ARANDELA
20	6223242M1	▶	**1**	FECHAMENTO	COVER	CUBIERTA
20	6223241M1	◀	**1**	FECHAMENTO	COVER	CUBIERTA
21	339170X1		**10**	PARAFUSO	BOLT	PERNO
22	339024X1		**9**	ARRUELA	WASHER	ARANDELA
23	339374X1		**9**	ARRUELA	WASHER	ARANDELA
24	339169X1		**9**	PORCA	NUT	TUERCA

Extensão Pára-Lama Traseiro
Rear Mudguard Extension
Extension Guardabarros Trasero

100-80

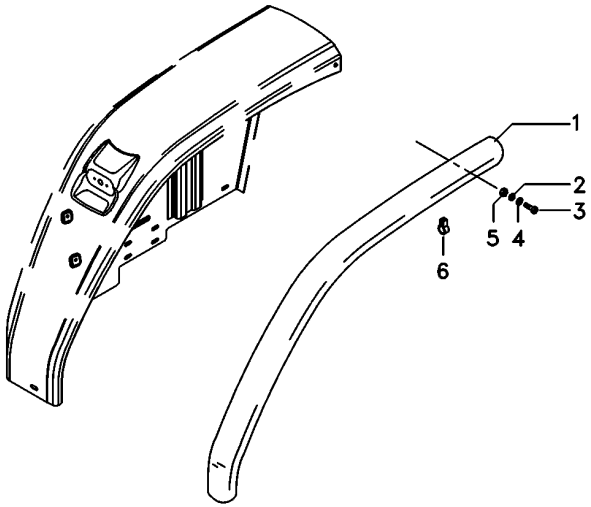

1	6226685M1	▶	**1**	EXTENSÃO	EXTENSION	EXTENSION
1	6226684M1	◀	**1**	EXTENSÃO	EXTENSION	EXTENSION
2	339374X1		**4**	ARRUELA	WASHER	ARANDELA
3	353794X1		**4**	PARAFUSO	BOLT	PERNO
4	339024X1		**4**	ARRUELA	WASHER	ARANDELA
5	355565X1		**4**	PORCA	NUT	TUERCA
6	6227551M1		**10**	CLIPE	CLIP	CRAPA RETEN

Para-Lama
Fender
Guardabarros

100-85

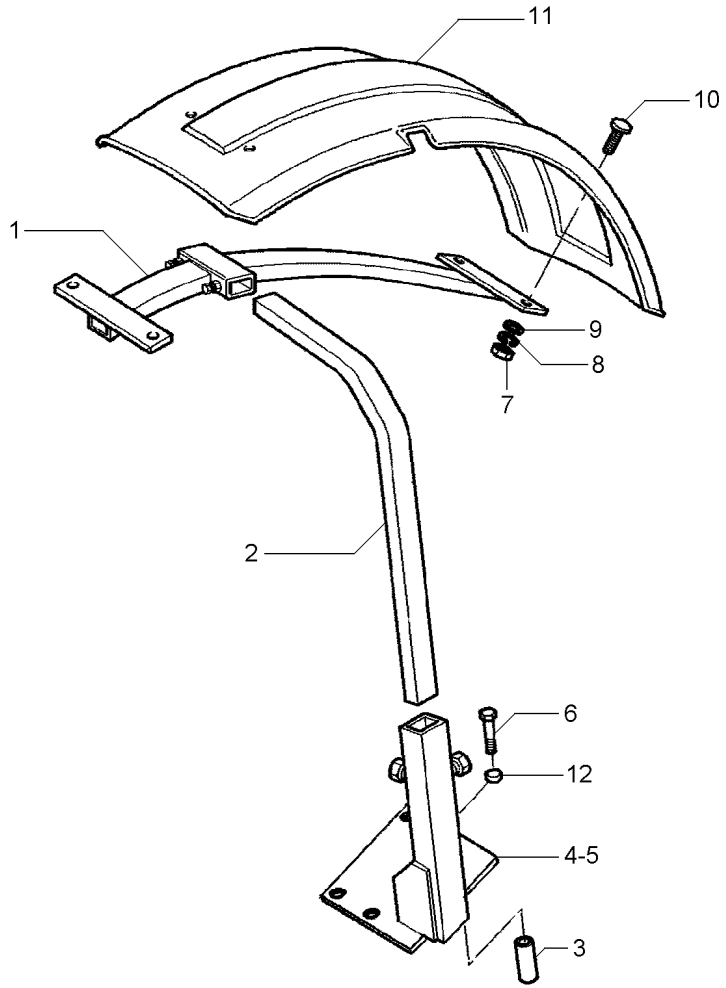

1	3762101M2		**2**	SUPORTE	BRACKET	SOPORTE
2	3771372M2		**2**	TUBO	PIPE	CANO
3	024524P1		**8**	ESPAÇADOR	SPACER	PIEZA DISTANCIA
4	070367S1	◀	**1**	SUPORTE	CLEVIS	GANCHO SEGURI.
5	070368S1	▶	**1**	SUPORTE	CLEVIS	GANCHO SEGURI.
6	391889X1		**8**	PARAFUSO	BOLT	PERNO
7	339030X1		**8**	PORCA	NUT	TUERCA
8	353441X1		**8**	ARRUELA	WASHER	ARANDELA
9	390971X1		**8**	ARRUELA	WASHER	ARANDELA
10	3009331X1		**8**	PARAFUSO	BOLT	PERNO
11	3762104M1	▶	**1**	PÁRA-LAMA	FENDER	GUARDABARRO
11	3762137M1	◀	**1**	PÁRA-LAMA	FENDER	GUARDABARRO
12	041239P1		**8**	ESPAÇADOR	SPACER	PIEZA DISTANCIA

Decalcomania
Decals
Callomanias

100-90

Para Cultura De Cana
For Culture Of Cane
Para La Cultura De Bastón

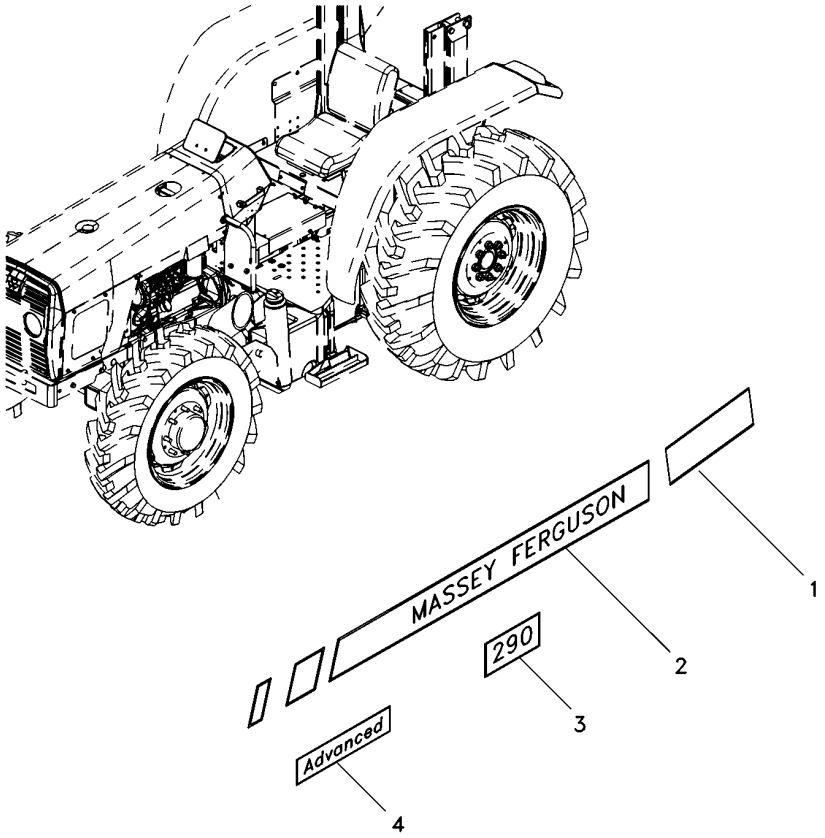

1	6218219M1	◀	**1**	DECAL	DECAL	CALCOMANIA
1	6218217M1	▶	**1**	DECAL	DECAL	CALCOMANIA
2	6218218M1	◀	**1**	DECAL	DECAL	CALCOMANIA
2	6218216M1	▶	**1**	DECAL	DECAL	CALCOMANIA
3	6221961M1		**2**	DECAL	DECAL	CALCOMANIA
4	6229425M1		**2**	DECAL	DECAL	CALCOMANIA

Emblemas
Emblems
Emblemas

Francês
French
Frances

100-95

Com Hidráulico
With Hydraulic
Con Hidraulico

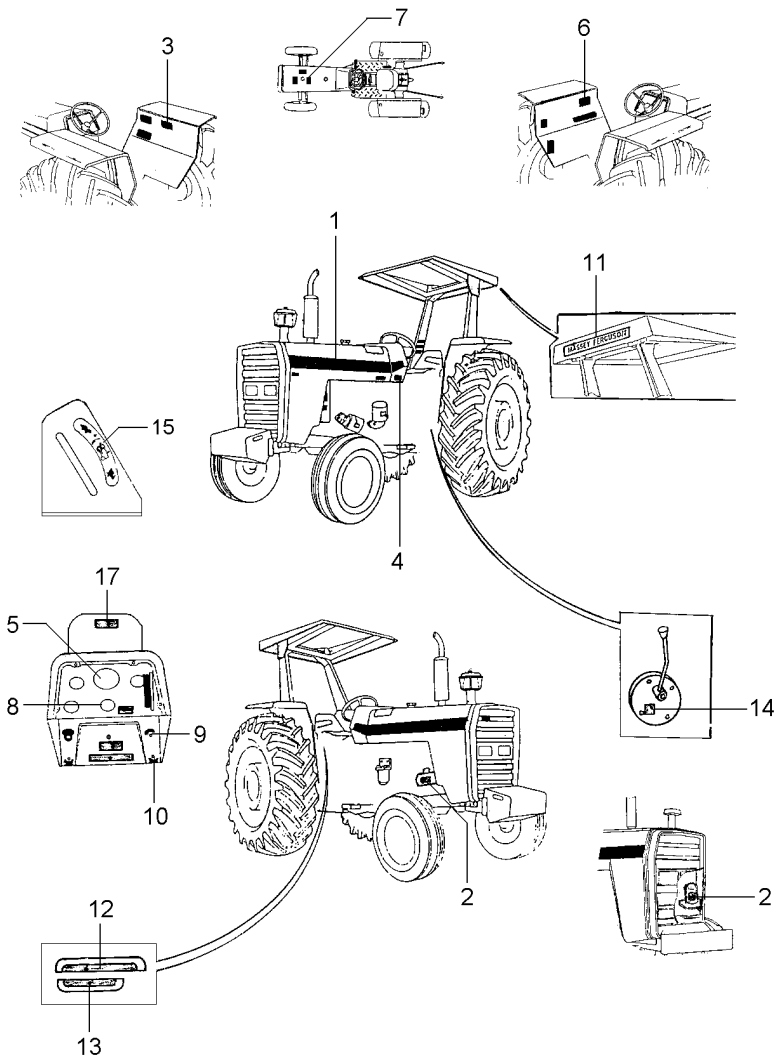

1	022081P1	**2** DECAL	DECAL	CALCOMANIA
2	3408125M1	**1** DECAL	DECAL	CALCOMANIA
3	3408130M1	**1** DECAL	DECAL	CALCOMANIA
4	022094P1	**1** DECAL	DECAL	CALCOMANIA
5	3408126M1	**1** DECAL	DECAL	CALCOMANIA
6	022103P2	**1** DECAL	DECAL	CALCOMANIA
7	022098P1	**1** DECAL	DECAL	CALCOMANIA
8	3148214M1	**1** EMBLEMA	EMBLEM	EMBLEMA
9	068136P1	**1** DECAL	DECAL	CALCOMANIA
10	3410245M1	**1** EMBLEMA	EMBLEM	EMBLEMA
11	3149677M1	**X** DECAL	DECAL	CALCOMANIA
12	071475P1	**1** DECAL	DECAL	CALCOMANIA
13	071474P1	**1** DECAL	DECAL	CALCOMANIA
14	3149896M1	**X** DECAL	DECAL	CALCOMANIA
15	1875315M1	**X** EMBLEMA	EMBLEM	EMBLEMA
17	067210P1	**1** DECAL	DECAL	CALCOMANIA

Emblemas Emblems Emblemas	Francês French Frances	100-100	Sem Hidráulico Without Hydraulic Sin Hidraulico

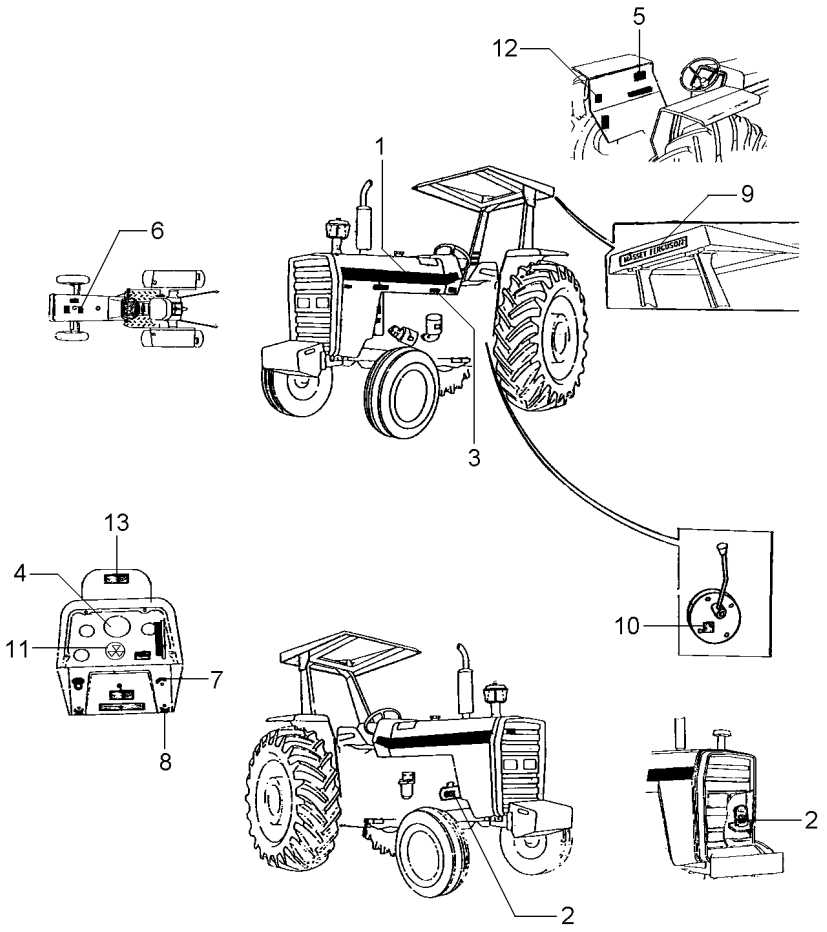

1	022081P1	**2**	DECAL	DECAL	CALCOMANIA
2	3408125M1	**1**	DECAL	DECAL	CALCOMANIA
3	022094P1	**1**	DECAL	DECAL	CALCOMANIA
4	3408126M1	**1**	DECAL	DECAL	CALCOMANIA
5	022103P2	**1**	DECAL	DECAL	CALCOMANIA
6	022098P1	**1**	DECAL	DECAL	CALCOMANIA
7	068136P1	**1**	DECAL	DECAL	CALCOMANIA
8	3410245M1	**1**	EMBLEMA	EMBLEM	EMBLEMA
9	3149677M1	**X**	DECAL	DECAL	CALCOMANIA
10	3149896M1	**X**	DECAL	DECAL	CALCOMANIA
11	1875315M1	**X**	EMBLEMA	EMBLEM	EMBLEMA
12	042265P1	**1**	DECAL	DECAL	CALCOMANIA
13	067210P1	**1**	DECAL	DECAL	CALCOMANIA

Emblemas
Emblems
Emblemas

Português
Portuguese
Português

100-105

Com Hidráulico
With Hydraulic
Con Hidraulico

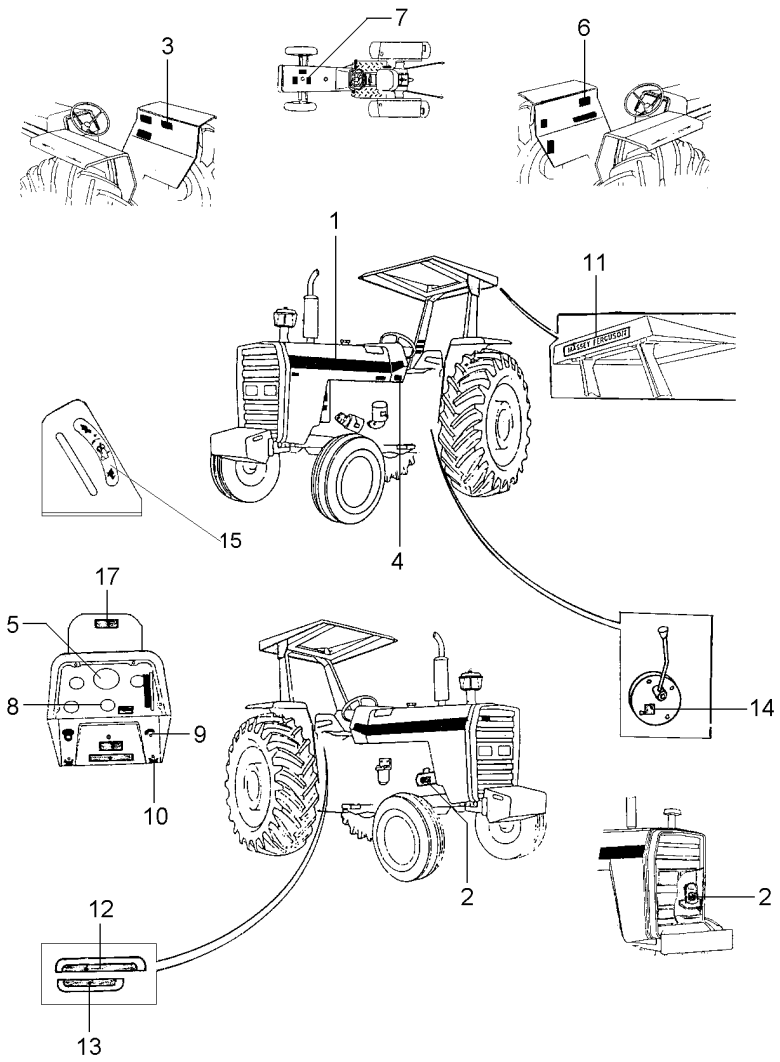

1	022081P1	**2**	DECAL	DECAL	CALCOMANIA
2	3146752M1	**1**	DECAL	DECAL	CALCOMANIA
3	3148171M1	**1**	DECAL	DECAL	CALCOMANIA
4	022091P1	**1**	DECAL	DECAL	CALCOMANIA
5	2800862M1	**1**	DECAL	DECAL	CALCOMANIA
6	022100P2	**1**	DECAL	DECAL	CALCOMANIA
7	3146834M1	**1**	DECAL	DECAL	CALCOMANIA
8	3148214M1	**1**	EMBLEMA	EMBLEM	EMBLEMA
9	068136P1	**1**	DECAL	DECAL	CALCOMANIA
10	3410245M1	**1**	EMBLEMA	EMBLEM	EMBLEMA
11	3149677M1	**X**	DECAL	DECAL	CALCOMANIA
12	071475P1	**1**	DECAL	DECAL	CALCOMANIA
13	071474P1	**1**	DECAL	DECAL	CALCOMANIA
14	3149896M1	**X**	DECAL	DECAL	CALCOMANIA
15	1875315M1	**X**	EMBLEMA	EMBLEM	EMBLEMA
17	067210P1	**1**	DECAL	DECAL	CALCOMANIA

Emblemas
Emblems
Emblemas

Português
Portuguese
Portugués

100-110

Sem Hidráulico
Without Hydraulic
Sin Hidraulico

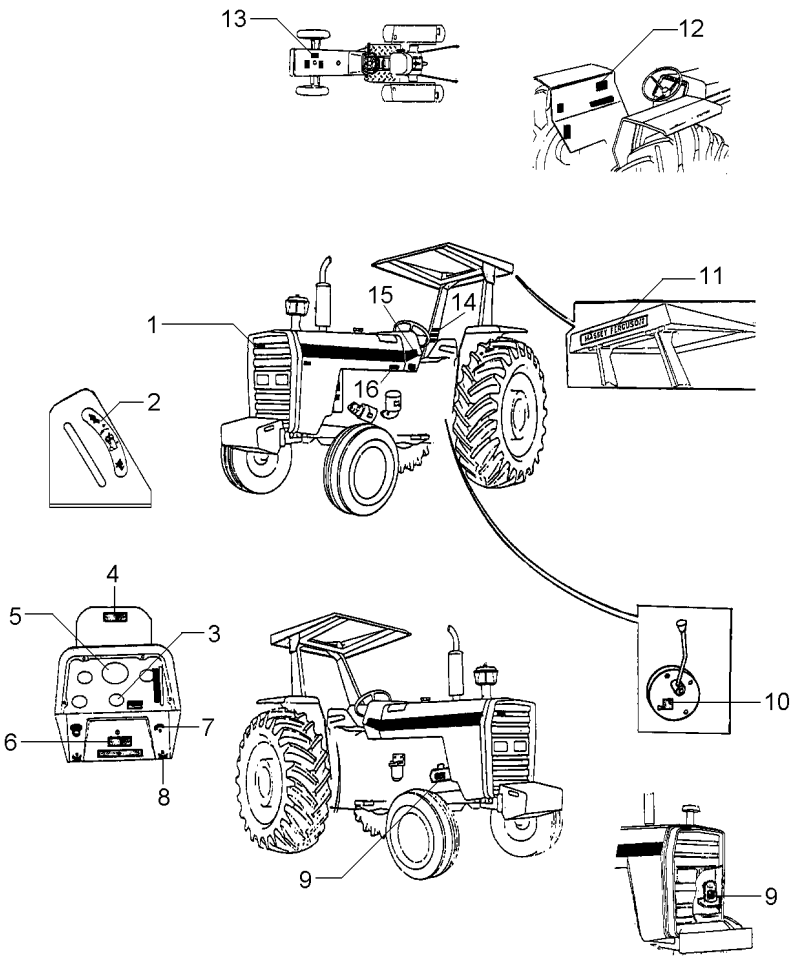

1	3587203M1	**X**	EMBLEMA	EMBLEM	EMBLEMA
2	1875315M1	**X**	EMBLEMA	EMBLEM	EMBLEMA
3	3586819M2	**1**	DECAL	DECAL	CALCOMANIA
4	067210P1	**1**	DECAL	DECAL	CALCOMANIA
5	2800862M1	**1**	DECAL	DECAL	CALCOMANIA
6	3410238M1	**X**	DECAL	DECAL	CALCOMANIA
7	068136P1	**1**	DECAL	DECAL	CALCOMANIA
8	3410245M1	**1**	EMBLEMA	EMBLEM	EMBLEMA
9	3146752M1	**1**	DECAL	DECAL	CALCOMANIA
10	3149896M1	**X**	DECAL	DECAL	CALCOMANIA
11	3149677M1	**X**	DECAL	DECAL	CALCOMANIA
12	022102P2	**1**	DECAL	DECAL	CALCOMANIA
13	3146834M1	**1**	DECAL	DECAL	CALCOMANIA
14	022083P1	**X**	DECAL	DECAL	CALCOMANIA
15	022081P1	**2**	DECAL	DECAL	CALCOMANIA
16	022091P1	**1**	DECAL	DECAL	CALCOMANIA

Emblemas
Emblems
Emblemas

100-115

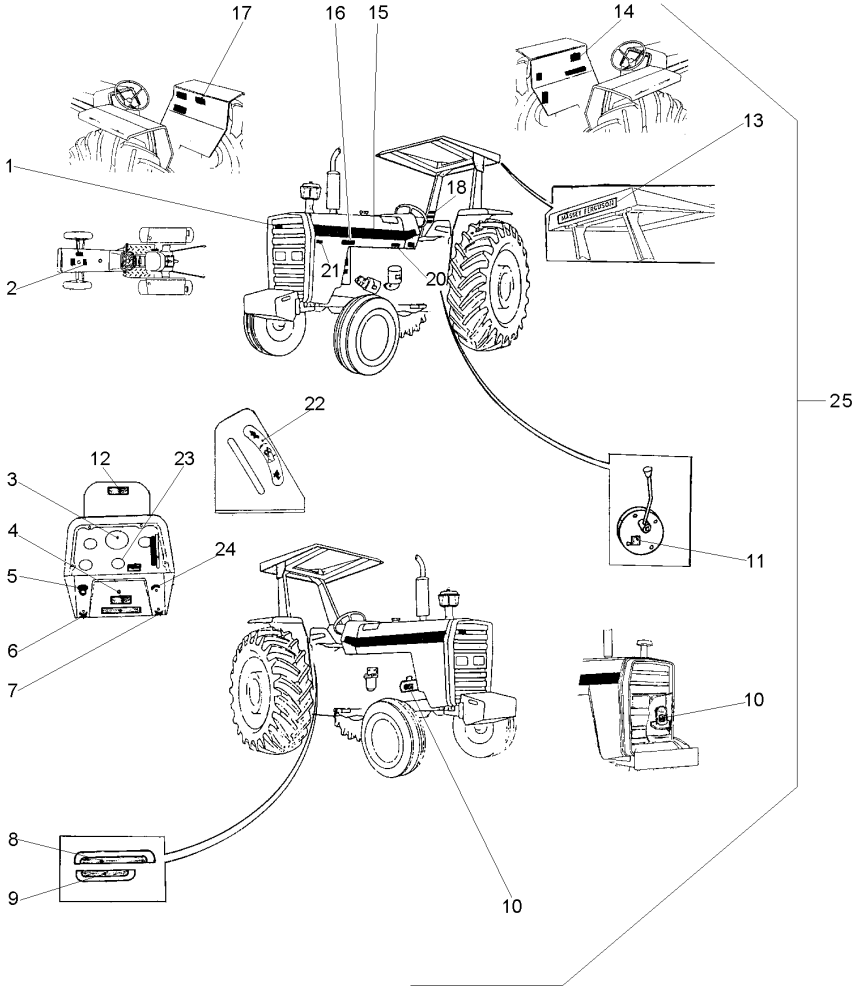

1	3787203M1		X	EMBLEMA	EMBLEM / EMBLEMA
2	022096P1		1	DECAL	DECAL / CALCOMANIA
3	3410241M1		1	DECAL	DECAL / CALCOMANIA
4	3410238M1		X	DECAL	DECAL / CALCOMANIA
5	2801186M1		1	EMBLEMA	EMBLEM / EMBLEMA
6	3410244M1		1	EMBLEMA	EMBLEM / EMBLEMA
7	3410245M1		1	EMBLEMA	EMBLEM / EMBLEMA
8	022654P3		1	DECAL	DECAL / CALCOMANIA
9	022659P2		1	DECAL	DECAL / CALCOMANIA
10	3146299M1		1	DECAL	DECAL / CALCOMANIA
11	3149896M1		X	DECAL	DECAL / CALCOMANIA
12	067210P1		1	DECAL	DECAL / CALCOMANIA
13	3149677M1		X	DECAL	DECAL / CALCOMANIA
14	022101P2		1	DECAL	DECAL / CALCOMANIA
15	022081P1		2	DECAL	DECAL / CALCOMANIA
16	022672P1		1	DECAL	DECAL / CALCOMANIA
17	3146334M2		1	DECAL	DECAL / CALCOMANIA
18	022084P1		1	DECAL	DECAL / CALCOMANIA
20	022092P1		1	DECAL	DECAL / CALCOMANIA
21	022672P1		1	DECAL	DECAL / CALCOMANIA
22	3148214M1		1	EMBLEMA	EMBLEM / EMBLEMA
23	1875315M1		X	EMBLEMA	EMBLEM / EMBLEMA
24	068136P1		1	DECAL	DECAL / CALCOMANIA
25		022029N1	1	CJ. DECAL	KIT, DECAL / CALCOMANIA JUEGO

Emblemas
Emblems
Emblemas

100-120

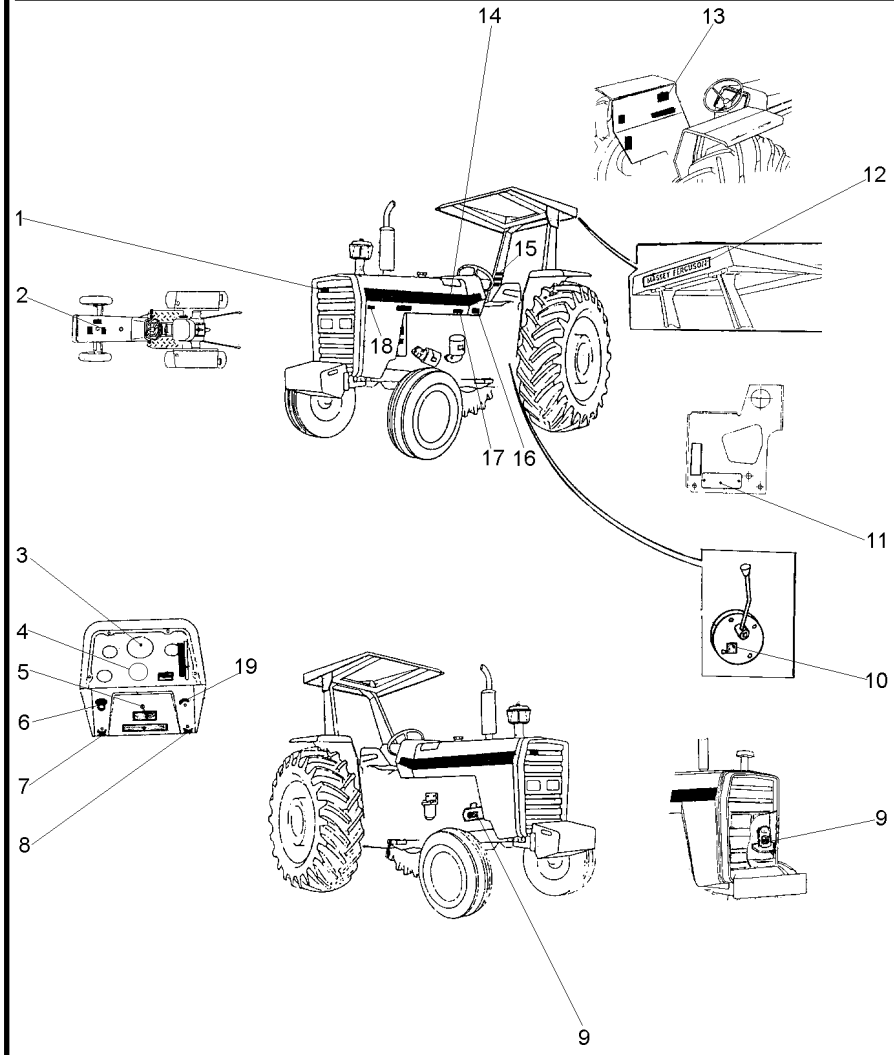

1	3587203M1	**X**	EMBLEMA	EMBLEM	EMBLEMA
2	022096P1	**1**	DECAL	DECAL	CALCOMANIA
3	3410241M1	**1**	DECAL	DECAL	CALCOMANIA
4	1875315M1	**X**	EMBLEMA	EMBLEM	EMBLEMA
5	3410238M1	**X**	DECAL	DECAL	CALCOMANIA
6	2801186M1	**1**	EMBLEMA	EMBLEM	EMBLEMA
7	3410244M1	**1**	EMBLEMA	EMBLEM	EMBLEMA
8	3410245M1	**1**	EMBLEMA	EMBLEM	EMBLEMA
9	3146299M1	**1**	DECAL	DECAL	CALCOMANIA
10	3149896M1	**X**	DECAL	DECAL	CALCOMANIA
11	036880P1	**1**	PLACA	PLATE	PLATO
11	3410581M1	**2**	REBITE	RIVET	REMACHE
12	3149677M1	**X**	DECAL	DECAL	CALCOMANIA
13	022101P2	**1**	DECAL	DECAL	CALCOMANIA
14	022081P1	**2**	DECAL	DECAL	CALCOMANIA
15	022084P1	**1**	DECAL	DECAL	CALCOMANIA
16	3410581M1	**4**	REBITE	RIVET	REMACHE
16	3697173M1	**1**	PLACA	PLATE	PLATO
17	022092P1	**1**	DECAL	DECAL	CALCOMANIA
18	022672P1	**1**	DECAL	DECAL	CALCOMANIA
19	026694P1	**1**	DECAL	DECAL	CALCOMANIA

Emblemas
Emblems
Emblemas

100-125

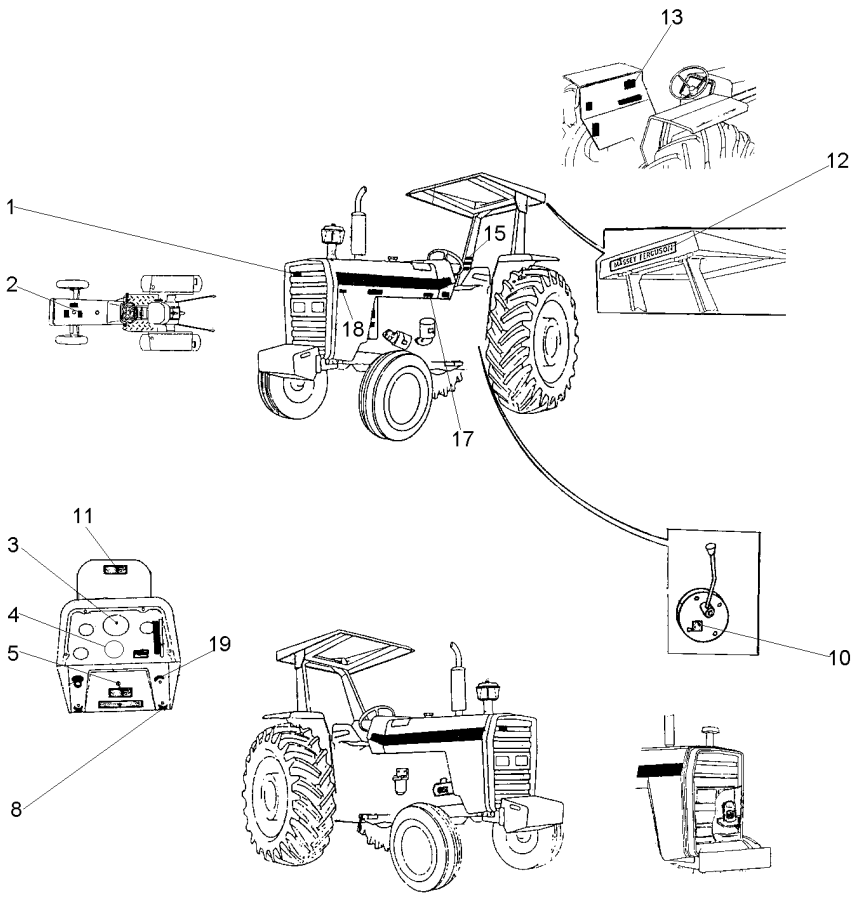

1	3787203M1	**X**	EMBLEMA	EMBLEM	EMBLEMA
2	022096P1	**1**	DECAL	DECAL	CALCOMANIA
3	3410241M1	**1**	DECAL	DECAL	CALCOMANIA
4	1875315M1	**X**	EMBLEMA	EMBLEM	EMBLEMA
5	3410238M1	**X**	DECAL	DECAL	CALCOMANIA
8	3410245M1	**1**	EMBLEMA	EMBLEM	EMBLEMA
10	3149896M1	**X**	DECAL	DECAL	CALCOMANIA
11	067309P1	**1**	DECAL	DECAL	CALCOMANIA
12	3149677M1	**X**	DECAL	DECAL	CALCOMANIA
13	022101P2	**1**	DECAL	DECAL	CALCOMANIA
15	022084P1	**1**	DECAL	DECAL	CALCOMANIA
17	022092P1	**1**	DECAL	DECAL	CALCOMANIA
18	022672P1	**1**	DECAL	DECAL	CALCOMANIA
19	068136P1	**1**	DECAL	DECAL	CALCOMANIA

Emblemas / **Emblems** / **Emblemas**

Espanhol / **Spanish** / **Español**

100-130

Com Hidráulico / **With Hydraulic** / **Con Hidraulico**

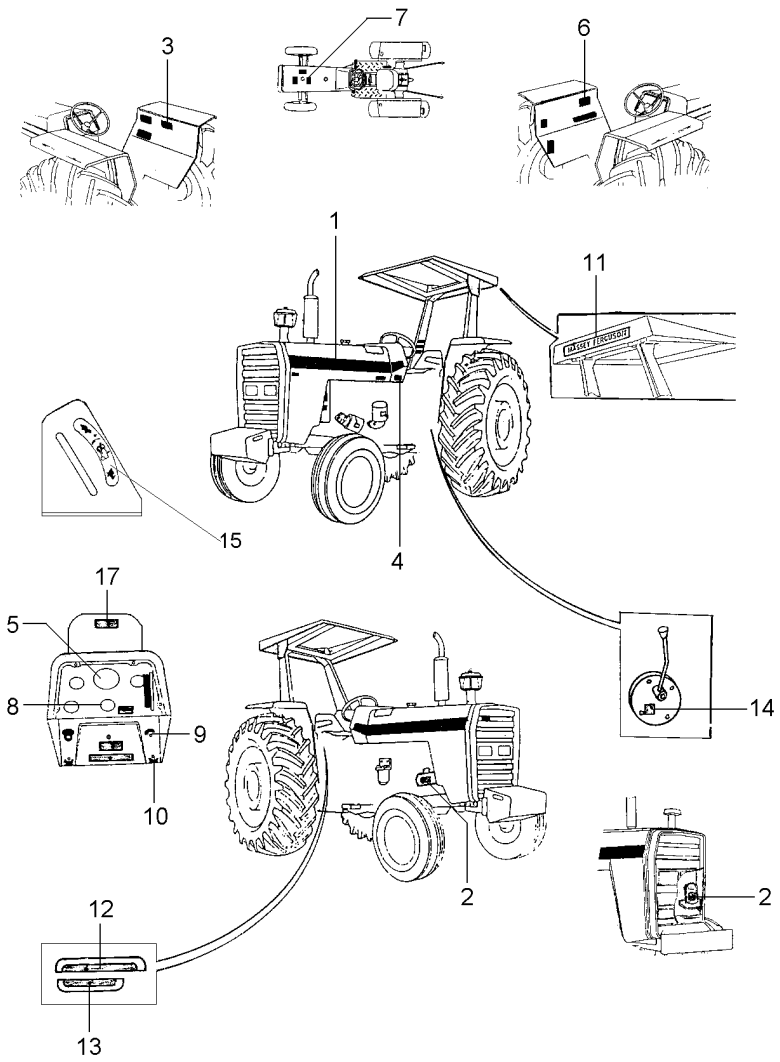

1	022081P1	**2**	DECAL	DECAL	CALCOMANIA
2	3146299M1	**1**	DECAL	DECAL	CALCOMANIA
3	3146334M2	**1**	DECAL	DECAL	CALCOMANIA
4	022092P1	**1**	DECAL	DECAL	CALCOMANIA
5	3410241M1	**1**	DECAL	DECAL	CALCOMANIA
6	022101P2	**1**	DECAL	DECAL	CALCOMANIA
7	022096P1	**1**	DECAL	DECAL	CALCOMANIA
8	3148214M1	**1**	EMBLEMA	EMBLEM	EMBLEMA
9	068136P1	**1**	DECAL	DECAL	CALCOMANIA
10	3410245M1	**1**	EMBLEMA	EMBLEM	EMBLEMA
11	3149677M1	**X**	DECAL	DECAL	CALCOMANIA
12	071475P1	**1**	DECAL	DECAL	CALCOMANIA
13	071474P1	**1**	DECAL	DECAL	CALCOMANIA
14	3149896M1	**X**	DECAL	DECAL	CALCOMANIA
15	1875315M1	**X**	EMBLEMA	EMBLEM	EMBLEMA
17	067210P1	**1**	DECAL	DECAL	CALCOMANIA

Emblemas **Emblems** **Emblemas**	**Espanhol** **Spanish** **Español**	**100-135**

Sem Hidráulico
Without Hydraulic
Sin Hidraulico

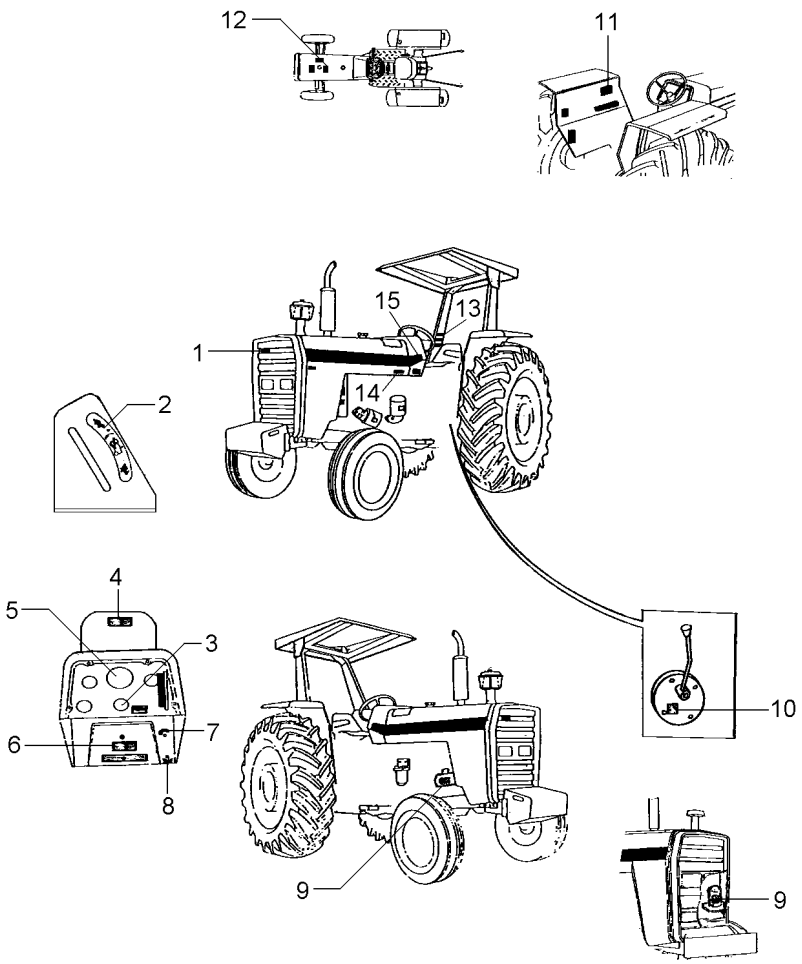

1	3587203M1	**1**	EMBLEMA	EMBLEM	EMBLEMA
2	1875315M1	**X**	EMBLEMA	EMBLEM	EMBLEMA
3	042264P1	**1**	DECAL	DECAL	CALCOMANIA
4	067210P1	**1**	DECAL	DECAL	CALCOMANIA
5	3410241M1	**1**	DECAL	DECAL	CALCOMANIA
6	3410238M1	**X**	DECAL	DECAL	CALCOMANIA
7	068136P1	**1**	DECAL	DECAL	CALCOMANIA
8	3410245M1	**1**	EMBLEMA	EMBLEM	EMBLEMA
9	3146299M1	**1**	DECAL	DECAL	CALCOMANIA
10	3149896M1	**X**	DECAL	DECAL	CALCOMANIA
11	022101P2	**1**	DECAL	DECAL	CALCOMANIA
12	022096P1	**1**	DECAL	DECAL	CALCOMANIA
13	022083P1	**X**	DECAL	DECAL	CALCOMANIA
14	022092P1	**1**	DECAL	DECAL	CALCOMANIA
15	022081P1	**2**	DECAL	DECAL	CALCOMANIA

Emblemas
Emblems
Emblemas

100-140

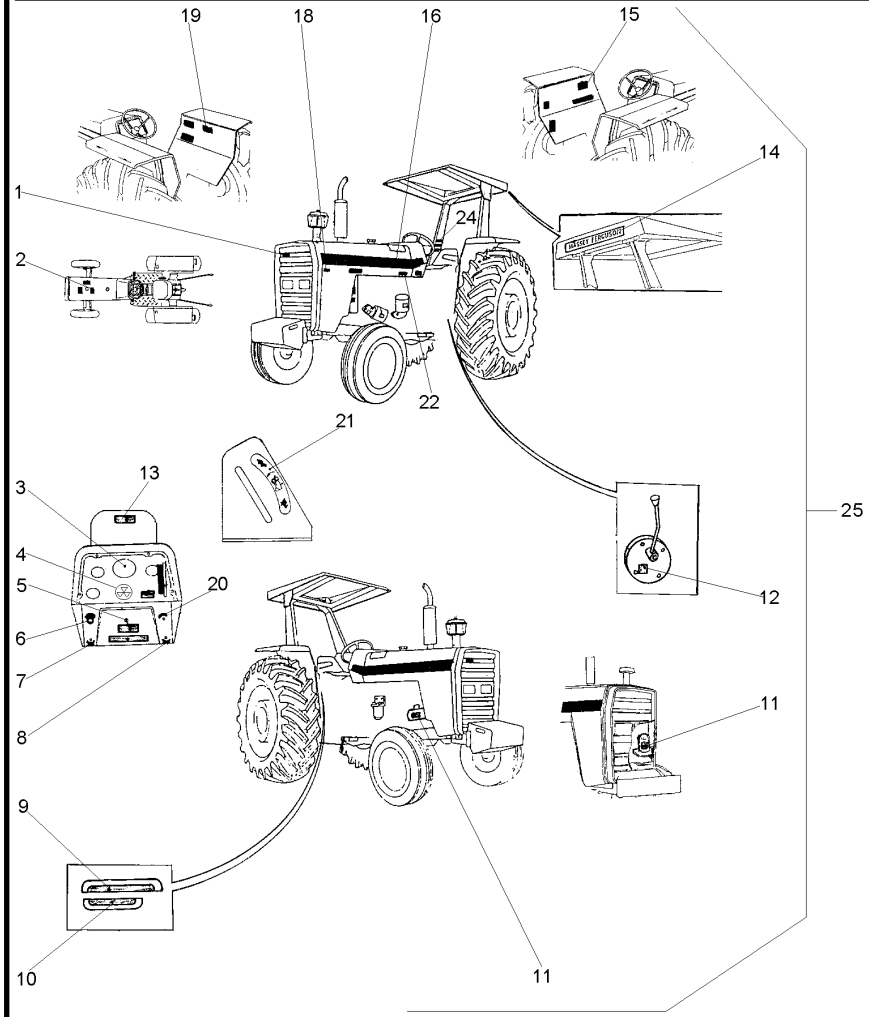

1	3787203M1		X	EMBLEMA	EMBLEM / EMBLEMA
2	022098P1		1	DECAL	DECAL / CALCOMANIA
3	3408126M1		1	DECAL	DECAL / CALCOMANIA
4	1875315M1		X	EMBLEMA	EMBLEM / EMBLEMA
5	3410238M1		X	DECAL	DECAL / CALCOMANIA
6	2801186M1		1	EMBLEMA	EMBLEM / EMBLEMA
7	3410244M1		1	EMBLEMA	EMBLEM / EMBLEMA
8	3410245M1		1	EMBLEMA	EMBLEM / EMBLEMA
9	022653P3		1	DECAL	DECAL / CALCOMANIA
10	022658P2		1	DECAL	DECAL / CALCOMANIA
11	3408125M1		1	DECAL	DECAL / CALCOMANIA
12	3149896M1		X	DECAL	DECAL / CALCOMANIA
13	067210P1		1	DECAL	DECAL / CALCOMANIA
14	3149677M1		X	DECAL	DECAL / CALCOMANIA
15	022103P2		1	DECAL	DECAL / CALCOMANIA
16	022081P1		2	DECAL	DECAL / CALCOMANIA
18	022672P1		1	DECAL	DECAL / CALCOMANIA
19	3408130M1		1	DECAL	DECAL / CALCOMANIA
20	068136P1		1	DECAL	DECAL / CALCOMANIA
21	3148214M1		1	EMBLEMA	EMBLEM / EMBLEMA
22	022094P1		1	DECAL	DECAL / CALCOMANIA
24	022085P1		1	DECAL	DECAL / CALCOMANIA
25		022050N1	1	CJ. DECAL	KIT, DECAL / CALCOMANIA JUEGO

Emblemas
Emblems
Emblemas

100-145

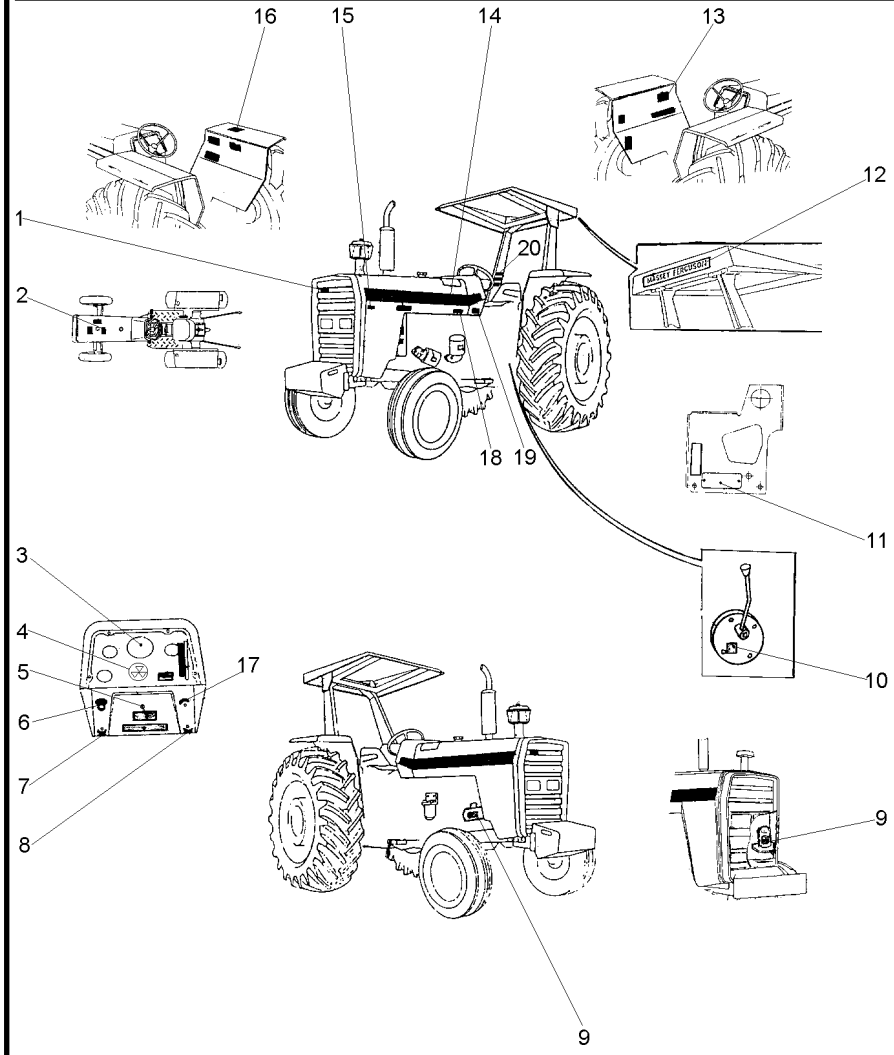

1	3587203M1	**X**	EMBLEMA	EMBLEM	EMBLEMA
2	022098P1	**1**	DECAL	DECAL	CALCOMANIA
3	3408126M1	**1**	DECAL	DECAL	CALCOMANIA
4	1875315M1	**X**	EMBLEMA	EMBLEM	EMBLEMA
5	3410238M1	**X**	DECAL	DECAL	CALCOMANIA
6	2801186M1	**1**	EMBLEMA	EMBLEM	EMBLEMA
7	3410244M1	**1**	EMBLEMA	EMBLEM	EMBLEMA
8	3410245M1	**1**	EMBLEMA	EMBLEM	EMBLEMA
9	3408125M1	**1**	DECAL	DECAL	CALCOMANIA
10	3149896M1	**X**	DECAL	DECAL	CALCOMANIA
11	036880P1	**1**	PLACA	PLATE	PLATO
11	3410581M1	**2**	REBITE	RIVET	REMACHE
12	3149677M1	**X**	DECAL	DECAL	CALCOMANIA
13	022103P2	**1**	DECAL	DECAL	CALCOMANIA
14	022081P1	**2**	DECAL	DECAL	CALCOMANIA
15	022672P1	**1**	DECAL	DECAL	CALCOMANIA
16	049101P1	**1**	DECAL	DECAL	CALCOMANIA
17	026694P1	**1**	DECAL	DECAL	CALCOMANIA
18	022094P1	**1**	DECAL	DECAL	CALCOMANIA
19	3410581M1	**4**	REBITE	RIVET	REMACHE
19	3697173M1	**1**	PLACA	PLATE	PLATO
20	022085P1	**1**	DECAL	DECAL	CALCOMANIA

Emblemas
Emblems
Emblemas

100-150

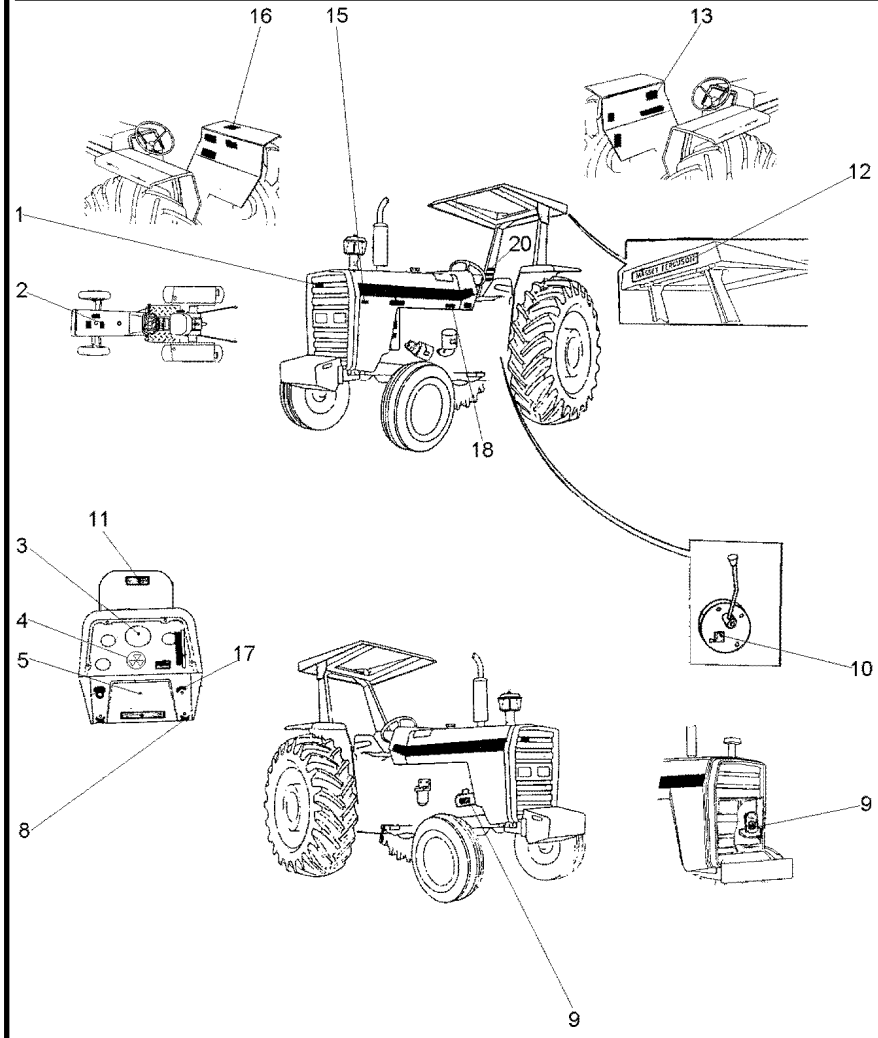

1	3787203M1	**X**	EMBLEMA	EMBLEM	EMBLEMA
2	022098P1	**1**	DECAL	DECAL	CALCOMANIA
3	3408126M1	**1**	DECAL	DECAL	CALCOMANIA
4	1875315M1	**X**	EMBLEMA	EMBLEM	EMBLEMA
5	3410238M1	**X**	DECAL	DECAL	CALCOMANIA
8	3410245M1	**1**	EMBLEMA	EMBLEM	EMBLEMA
9	3408125M1	**1**	DECAL	DECAL	CALCOMANIA
10	3149896M1	**X**	DECAL	DECAL	CALCOMANIA
11	067309P1	**1**	DECAL	DECAL	CALCOMANIA
12	3149677M1	**X**	DECAL	DECAL	CALCOMANIA
13	022103P2	**1**	DECAL	DECAL	CALCOMANIA
15	022672P1	**1**	DECAL	DECAL	CALCOMANIA
16	049101P1	**1**	DECAL	DECAL	CALCOMANIA
17	068136P1	**1**	DECAL	DECAL	CALCOMANIA
18	022094P1	**1**	DECAL	DECAL	CALCOMANIA
20	022085P1	**1**	DECAL	DECAL	CALCOMANIA

Emblemas
Emblems
Emblemas

100-155

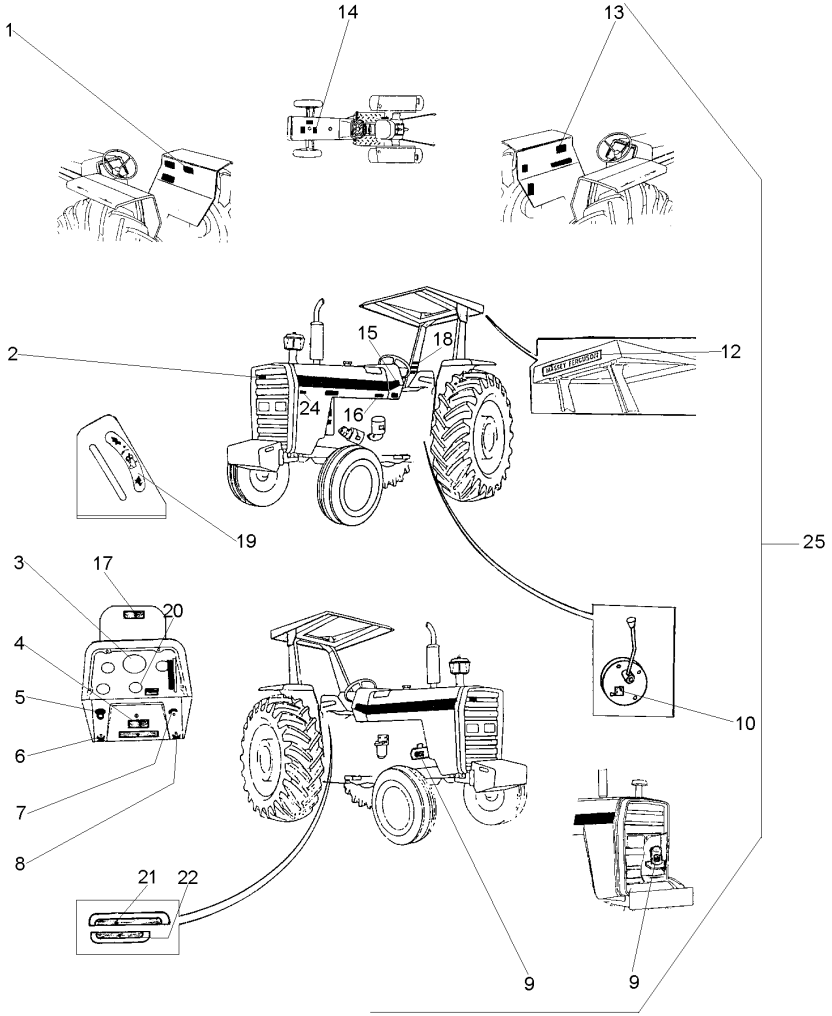

1	3410239M1		**1**	DECAL	DECAL	CALCOMANIA
2	3587203M1		**X**	EMBLEMA	EMBLEM	EMBLEMA
3	3408126M1		**1**	DECAL	DECAL	CALCOMANIA
4	3410238M1		**X**	DECAL	DECAL	CALCOMANIA
5	2801186M1		**1**	EMBLEMA	EMBLEM	EMBLEMA
6	3410244M1		**1**	EMBLEMA	EMBLEM	EMBLEMA
7	068136P1		**1**	DECAL	DECAL	CALCOMANIA
8	3410245M1		**1**	EMBLEMA	EMBLEM	EMBLEMA
9	3146754M1		**1**	DECAL	DECAL	CALCOMANIA
10	3149896M1		**X**	DECAL	DECAL	CALCOMANIA
12	3149677M1		**X**	DECAL	DECAL	CALCOMANIA
13	022102P2		**1**	DECAL	DECAL	CALCOMANIA
14	022097P1		**1**	DECAL	DECAL	CALCOMANIA
15	022081P1		**2**	DECAL	DECAL	CALCOMANIA
16	022093P1		**1**	DECAL	DECAL	CALCOMANIA
17	067210P1		**1**	DECAL	DECAL	CALCOMANIA
18	3595689M1		**1**	DECAL	DECAL	CALCOMANIA
19	3148214M1		**1**	EMBLEMA	EMBLEM	EMBLEMA
20	1875315M1		**X**	EMBLEMA	EMBLEM	EMBLEMA
21	022652P3		**1**	DECAL	DECAL	CALCOMANIA
22	022657P2		**1**	DECAL	DECAL	CALCOMANIA
23	048210P1		**2**	DECAL	DECAL	CALCOMANIA
24	022672P1		**1**	DECAL	DECAL	CALCOMANIA
25		022048N1	**1**	CJ. DECAL	KIT, DECAL	CALCOMANIA JUEGO

Emblemas
Emblems
Emblemas

100-160

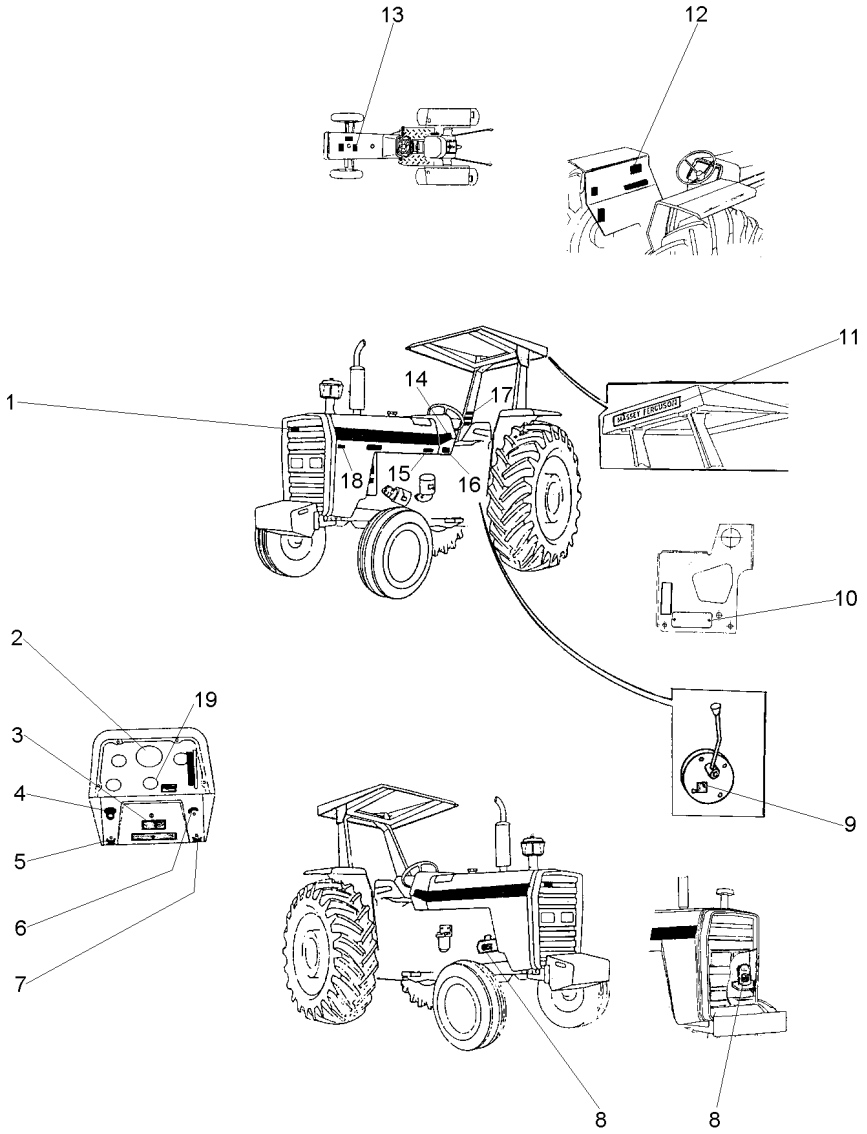

1	3587203M1	**X** EMBLEMA	EMBLEM	EMBLEMA
2	3411432M1	**1** DECAL	DECAL	CALCOMANIA
3	3410238M1	**X** DECAL	DECAL	CALCOMANIA
4	2801186M1	**1** EMBLEMA	EMBLEM	EMBLEMA
5	3410244M1	**1** EMBLEMA	EMBLEM	EMBLEMA
6	026694P1	**1** DECAL	DECAL	CALCOMANIA
7	3410245M1	**1** EMBLEMA	EMBLEM	EMBLEMA
8	3146754M1	**1** DECAL	DECAL	CALCOMANIA
9	3149896M1	**X** DECAL	DECAL	CALCOMANIA
10	036880P1	**1** PLACA	PLATE	PLATO
10	3410581M1	**2** REBITE	RIVET	REMACHE
11	3149677M1	**X** DECAL	DECAL	CALCOMANIA
12	022102P2	**1** DECAL	DECAL	CALCOMANIA
13	022097P1	**1** DECAL	DECAL	CALCOMANIA
14	022081P1	**2** DECAL	DECAL	CALCOMANIA
15	022093P1	**1** DECAL	DECAL	CALCOMANIA
16	3410581M1	**4** REBITE	RIVET	REMACHE
16	3697173M1	**1** PLACA	PLATE	PLATO
17	3595689M1	**1** DECAL	DECAL	CALCOMANIA
18	022672P1	**1** DECAL	DECAL	CALCOMANIA
19	1875315M1	**X** EMBLEMA	EMBLEM	EMBLEMA

Emblemas
Emblems
Emblemas

100-165

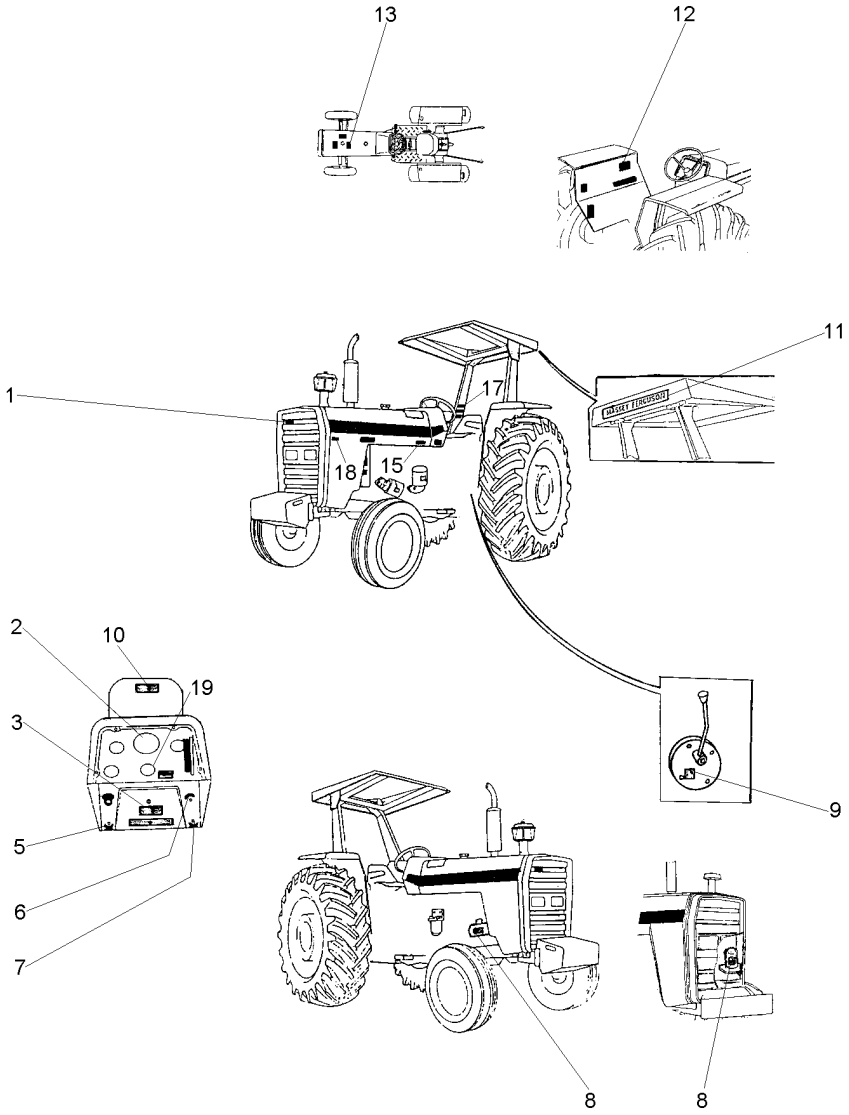

1	3787203M1	**X**	EMBLEMA	EMBLEM	EMBLEMA
2	3411432M1	**1**	DECAL	DECAL	CALCOMANIA
3	3410238M1	**X**	DECAL	DECAL	CALCOMANIA
5	3410244M1	**1**	EMBLEMA	EMBLEM	EMBLEMA
6	068136P1	**1**	DECAL	DECAL	CALCOMANIA
7	3410245M1	**1**	EMBLEMA	EMBLEM	EMBLEMA
8	3146754M1	**1**	DECAL	DECAL	CALCOMANIA
9	3149896M1	**X**	DECAL	DECAL	CALCOMANIA
10	067309P1	**1**	DECAL	DECAL	CALCOMANIA
11	3149677M1	**X**	DECAL	DECAL	CALCOMANIA
12	022102P2	**1**	DECAL	DECAL	CALCOMANIA
13	022097P1	**1**	DECAL	DECAL	CALCOMANIA
15	022093P1	**1**	DECAL	DECAL	CALCOMANIA
17	3595689M1	**1**	DECAL	DECAL	CALCOMANIA
18	022672P1	**1**	DECAL	DECAL	CALCOMANIA
19	1875315M1	**X**	EMBLEMA	EMBLEM	EMBLEMA

Emblemas Emblems Emblemas	Inglês English Ingles	100-170	Com Hidráulico With Hydraulic Con Hidraulico

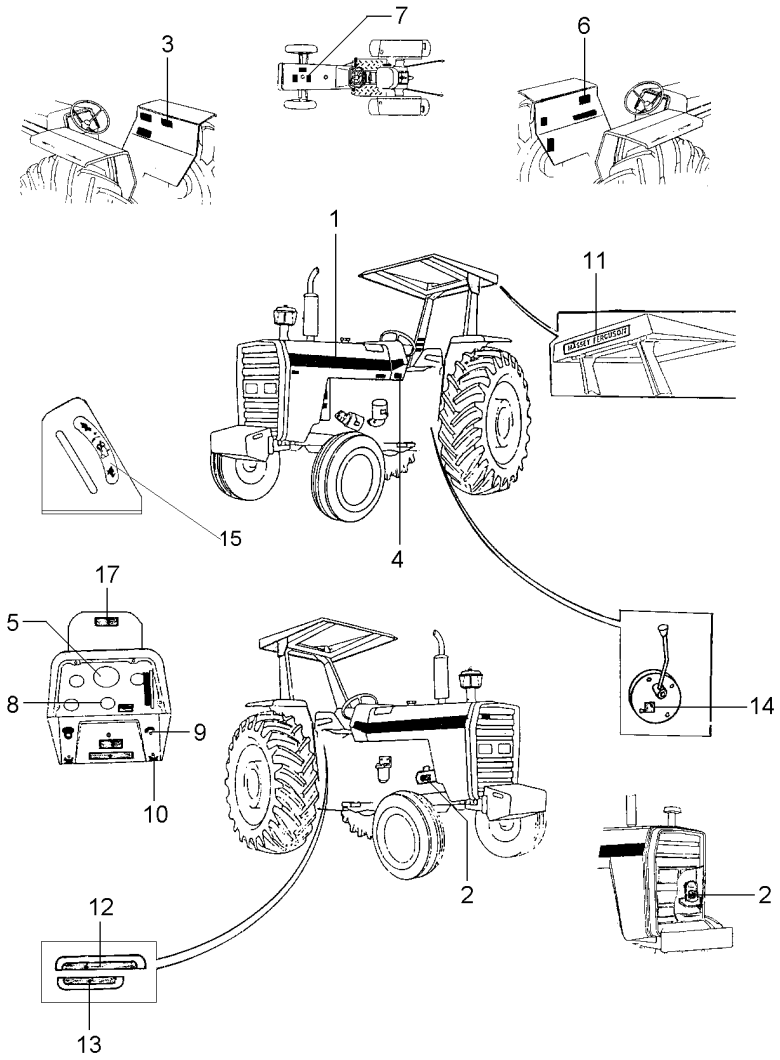

1	022081P1	**2**	DECAL	DECAL	CALCOMANIA
2	3146754M1	**1**	DECAL	DECAL	CALCOMANIA
3	3410239M1	**1**	DECAL	DECAL	CALCOMANIA
4	022093P1	**1**	DECAL	DECAL	CALCOMANIA
5	3411432M1	**1**	DECAL	DECAL	CALCOMANIA
6	022102P2	**1**	DECAL	DECAL	CALCOMANIA
7	022097P1	**1**	DECAL	DECAL	CALCOMANIA
8	3148214M1	**1**	EMBLEMA	EMBLEM	EMBLEMA
9	068136P1	**1**	DECAL	DECAL	CALCOMANIA
10	3410245M1	**1**	EMBLEMA	EMBLEM	EMBLEMA
11	3149677M1	**X**	DECAL	DECAL	CALCOMANIA
12	071475P1	**1**	DECAL	DECAL	CALCOMANIA
13	071474P1	**1**	DECAL	DECAL	CALCOMANIA
14	3149896M1	**X**	DECAL	DECAL	CALCOMANIA
15	1875315M1	**X**	EMBLEMA	EMBLEM	EMBLEMA
17	067210P1	**1**	DECAL	DECAL	CALCOMANIA

Emblemas	Inglês
Emblems	English
Emblemas	Ingles

100-175

Sem Hidráulico
Without Hydraulic
Sin Hidraulico

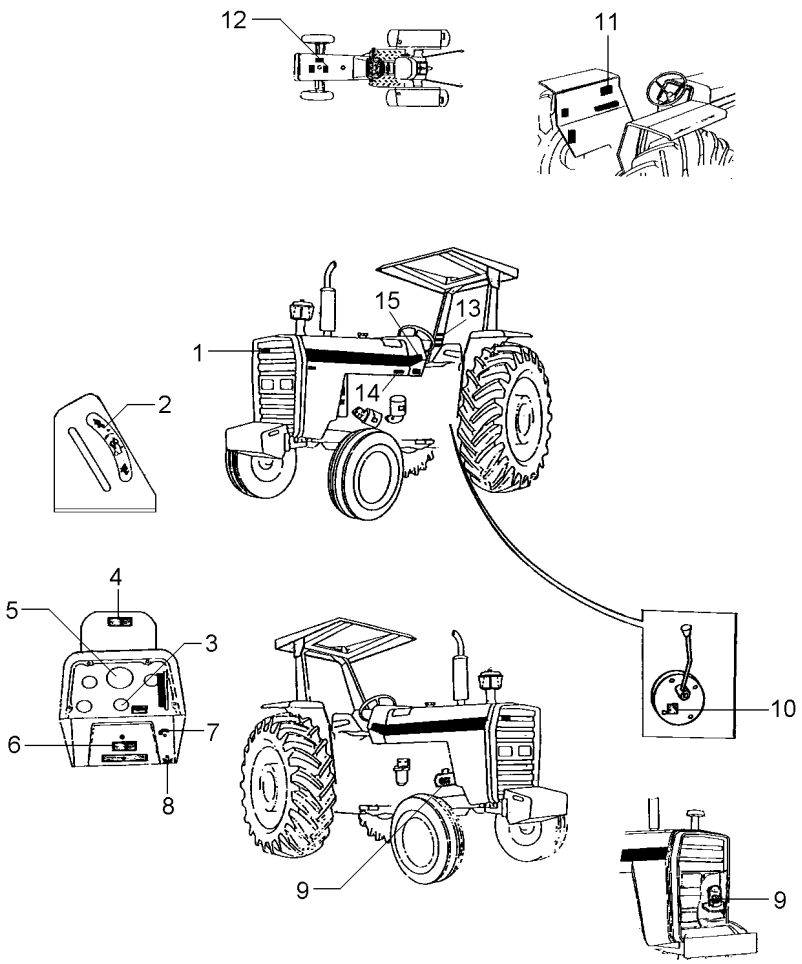

1	3587203M1	**X**	EMBLEMA	EMBLEM	EMBLEMA
2	1875315M1	**X**	EMBLEMA	EMBLEM	EMBLEMA
3	042114P1	**1**	DECAL	DECAL	CALCOMANIA
4	067210P1	**1**	DECAL	DECAL	CALCOMANIA
5	3411432M1	**1**	DECAL	DECAL	CALCOMANIA
6	3410238M1	**X**	DECAL	DECAL	CALCOMANIA
7	068136P1	**1**	DECAL	DECAL	CALCOMANIA
8	3410245M1	**1**	EMBLEMA	EMBLEM	EMBLEMA
9	3146754M1	**1**	DECAL	DECAL	CALCOMANIA
10	3149896M1	**X**	DECAL	DECAL	CALCOMANIA
11	022102P2	**1**	DECAL	DECAL	CALCOMANIA
12	022097P1	**1**	DECAL	DECAL	CALCOMANIA
13	022083P1	**X**	DECAL	DECAL	CALCOMANIA
14	022093P1	**1**	DECAL	DECAL	CALCOMANIA
15	022081P1	**2**	DECAL	DECAL	CALCOMANIA

Emblemas
Emblems
Emblemas

100-180

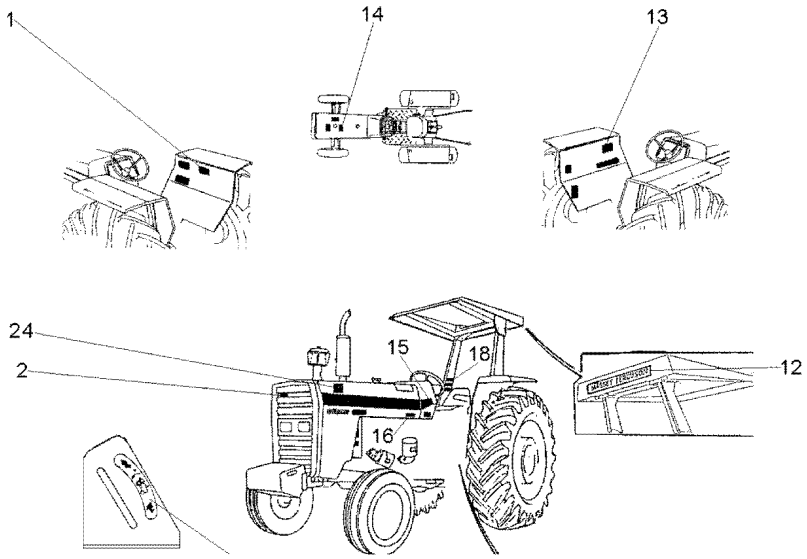

1	3148171M1	**1**	DECAL	DECAL	CALCOMANIA
2	3587203M1	**X**	EMBLEMA	EMBLEM	EMBLEMA
12	3149677M1	**1**	DECAL	DECAL	CALCOMANIA
13	022100P2	**1**	DECAL	DECAL	CALCOMANIA
14	3146834M1	**1**	DECAL	DECAL	CALCOMANIA
15	2800862M1	**1**	DECAL	DECAL	CALCOMANIA
16	022091P1	**1**	DECAL	DECAL	CALCOMANIA
18	022083P1	**X**	DECAL	DECAL	CALCOMANIA
24	064705T1	**1**	DECAL	DECAL	CALCOMANIA

Emblemas
Emblems
Emblemas

Português
Portuguese
Português

100-185

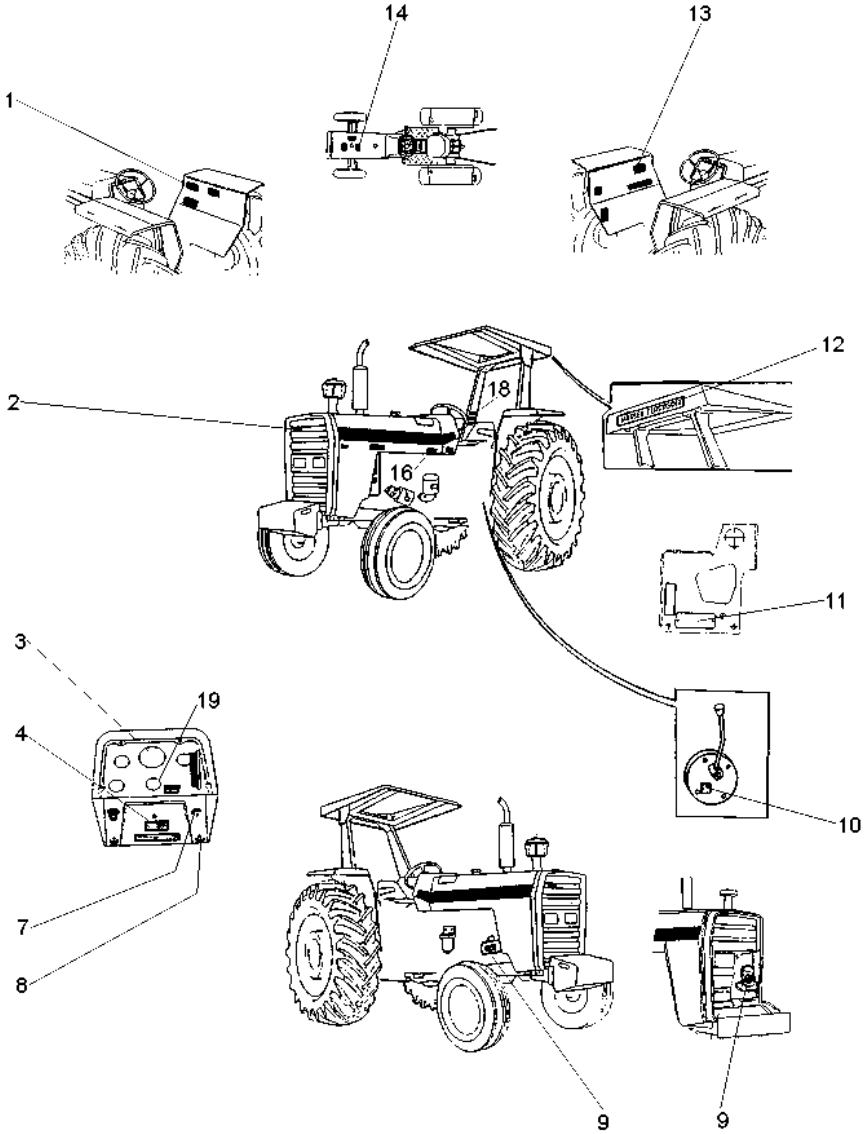

1	049101P1	**1**	DECAL	DECAL	CALCOMANIA
2	3587203M1	**X**	EMBLEMA	EMBLEM	EMBLEMA
3	2800862M1	**1**	DECAL	DECAL	CALCOMANIA
4	3410238M1	**X**	DECAL	DECAL	CALCOMANIA
7	068136P1	**1**	DECAL	DECAL	CALCOMANIA
8	3410245M1	**1**	EMBLEMA	EMBLEM	EMBLEMA
9	3146752M1	**1**	DECAL	DECAL	CALCOMANIA
10	3149896M1	**X**	DECAL	DECAL	CALCOMANIA
11	067210P1	**1**	DECAL	DECAL	CALCOMANIA
12	3149677M1	**X**	DECAL	DECAL	CALCOMANIA
13	022100P2	**1**	DECAL	DECAL	CALCOMANIA
14	3146834M1	**1**	DECAL	DECAL	CALCOMANIA
16	022091P1	**1**	DECAL	DECAL	CALCOMANIA
18	022083P1	**1**	DECAL	DECAL	CALCOMANIA
19	1875315M1	**X**	EMBLEMA	EMBLEM	EMBLEMA

Emblemas
Emblems
Emblemas

Português
Portuguese
Portugués

100-190

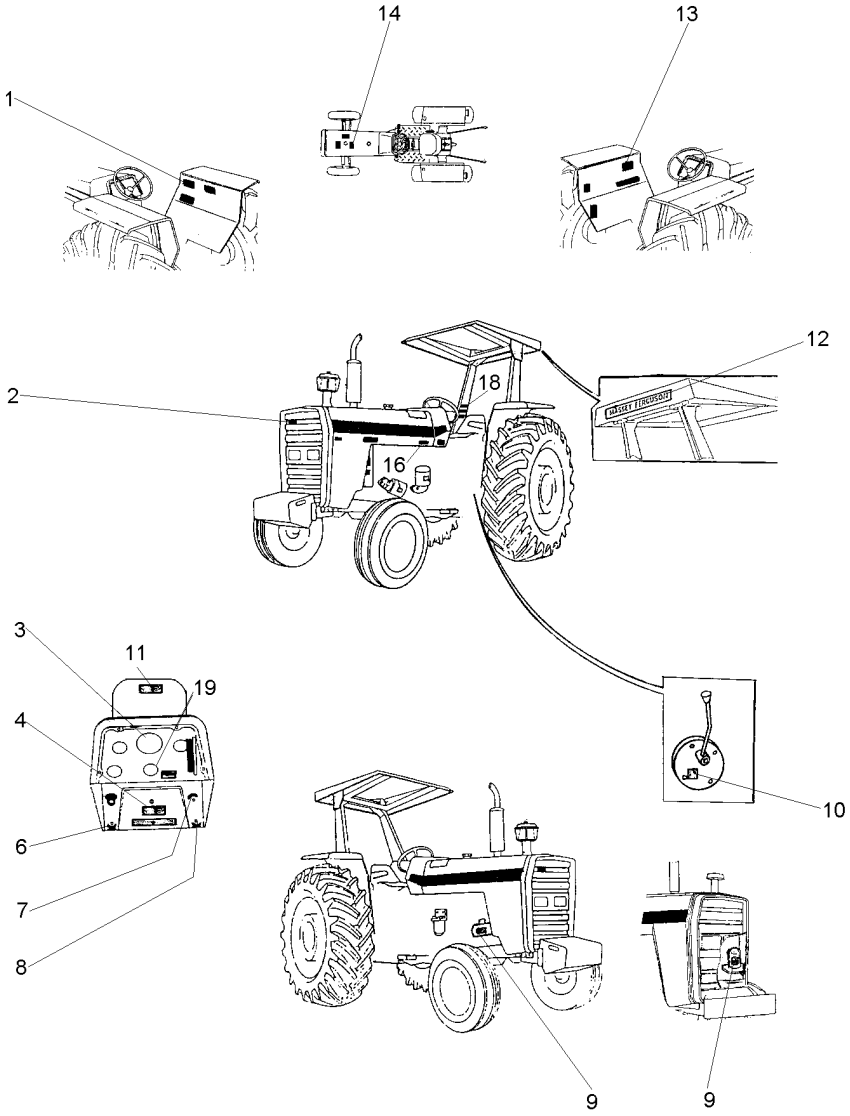

1	049101P1	**1** DECAL	DECAL	CALCOMANIA
2	3787203M1	**X** EMBLEMA	EMBLEM	EMBLEMA
3	2800862M1	**1** DECAL	DECAL	CALCOMANIA
4	3410238M1	**X** DECAL	DECAL	CALCOMANIA
6	3410244M1	**1** EMBLEMA	EMBLEM	EMBLEMA
7	068136P1	**1** DECAL	DECAL	CALCOMANIA
8	3410245M1	**1** EMBLEMA	EMBLEM	EMBLEMA
9	3146752M1	**1** DECAL	DECAL	CALCOMANIA
10	3149896M1	**X** DECAL	DECAL	CALCOMANIA
11	067209P2	**1** DECAL	DECAL	CALCOMANIA
12	3149677M1	**X** DECAL	DECAL	CALCOMANIA
13	022100P2	**1** DECAL	DECAL	CALCOMANIA
14	3146834M1	**1** DECAL	DECAL	CALCOMANIA
16	022091P1	**1** DECAL	DECAL	CALCOMANIA
18	022083P1	**1** DECAL	DECAL	CALCOMANIA
19	1875315M1	**X** EMBLEMA	EMBLEM	EMBLEMA

Emblemas	Espanhol
Emblems	Spanish
Emblemas	Español

100-195

Para Cultura De Cana
For Culture Of Cane
Para La Cultura De Bastón

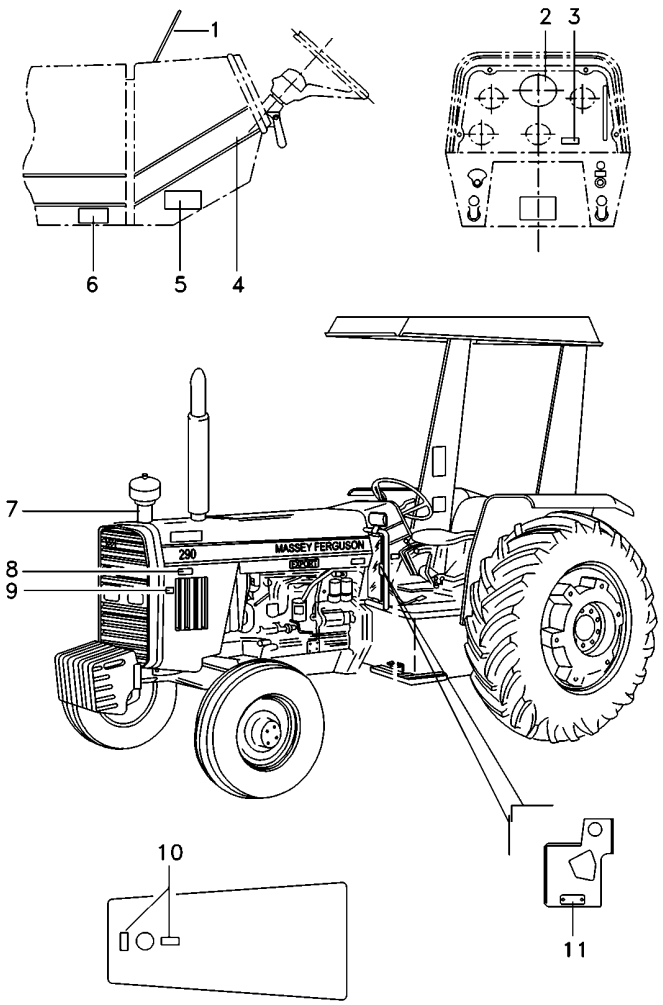

1	067210P1	**1** DECAL	DECAL	CALCOMANIA
2	3410241M1	**1** DECAL	DECAL	CALCOMANIA
3	3410133M1	**1** PLACA	PLATE	PLATO
4	022081P1	**2** DECAL	DECAL	CALCOMANIA
5	6207514M1	**1** PLACA	PLATE	PLATO
5	3410581M1	**4** REBITE	RIVET	REMACHE
6	022092P1	**1** DECAL	DECAL	CALCOMANIA
7	065631P1	**1** DECAL	DECAL	CALCOMANIA
8	034520P1	**2** DECAL	DECAL	CALCOMANIA
9	022672P1	**1** DECAL	DECAL	CALCOMANIA
10	022096P1	**1** DECAL	DECAL	CALCOMANIA
11	036880P1	**1** PLACA	PLATE	PLATO
11	3410581M1	**2** REBITE	RIVET	REMACHE

Emblemas	Inglês	100-200	Para Cultura De Cana
Emblems	English		For Culture Of Cane
Emblemas	Ingles		Para La Cultura De Bastón

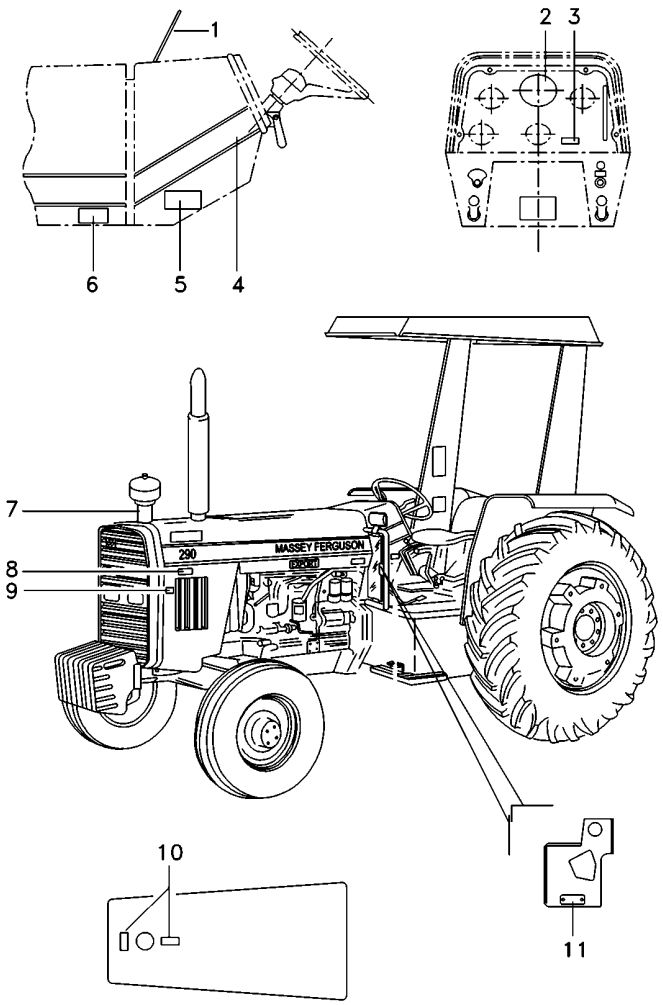

1	067210P1	**1** DECAL	DECAL	CALCOMANIA
2	3411432M1	**1** DECAL	DECAL	CALCOMANIA
3	3410133M1	**1** PLACA	PLATE	PLATO
4	022081P1	**2** DECAL	DECAL	CALCOMANIA
5	6207514M1	**1** PLACA	PLATE	PLATO
5	3410581M1	**4** REBITE	RIVET	REMACHE
6	022093P1	**1** DECAL	DECAL	CALCOMANIA
7	065632P1	**1** DECAL	DECAL	CALCOMANIA
8	3410011M1	**2** DECAL	DECAL	CALCOMANIA
9	022672P1	**1** DECAL	DECAL	CALCOMANIA
10	022097P1	**1** DECAL	DECAL	CALCOMANIA
11	036880P1	**1** PLACA	PLATE	PLATO
11	3410581M1	**2** REBITE	RIVET	REMACHE

Decalcomania
Decals
Callomanias

100-205

Tratores Com Cabine - Português
Tractors With Cab - Portuguese
Tractores Con Cabina - Portugués

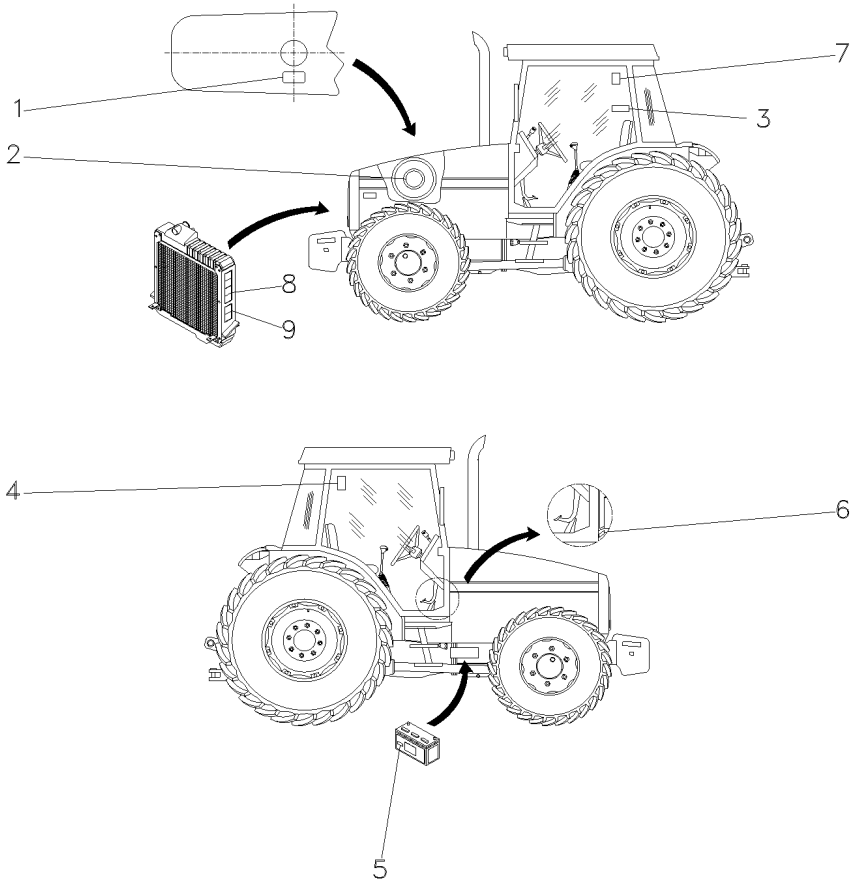

1	3146834M1	**1**	DECAL	DECAL	CALCOMANIA
2	022474P1	**1**	DECAL	DECAL	CALCOMANIA
3	049101P1	**1**	DECAL	DECAL	CALCOMANIA
4	071127P1	**1**	DECAL	DECAL	CALCOMANIA
5	056382P1	**1**	DECAL	DECAL	CALCOMANIA
6	022091P1	**1**	DECAL	DECAL	CALCOMANIA
7	053130P1	**1**	DECAL	DECAL	CALCOMANIA
8	3808554M2	**2**	DECAL	DECAL	CALCOMANIA
9	3808499M2	**2**	DECAL	DECAL	CALCOMANIA

Decalcomania
Decals
Callomanias

100-210

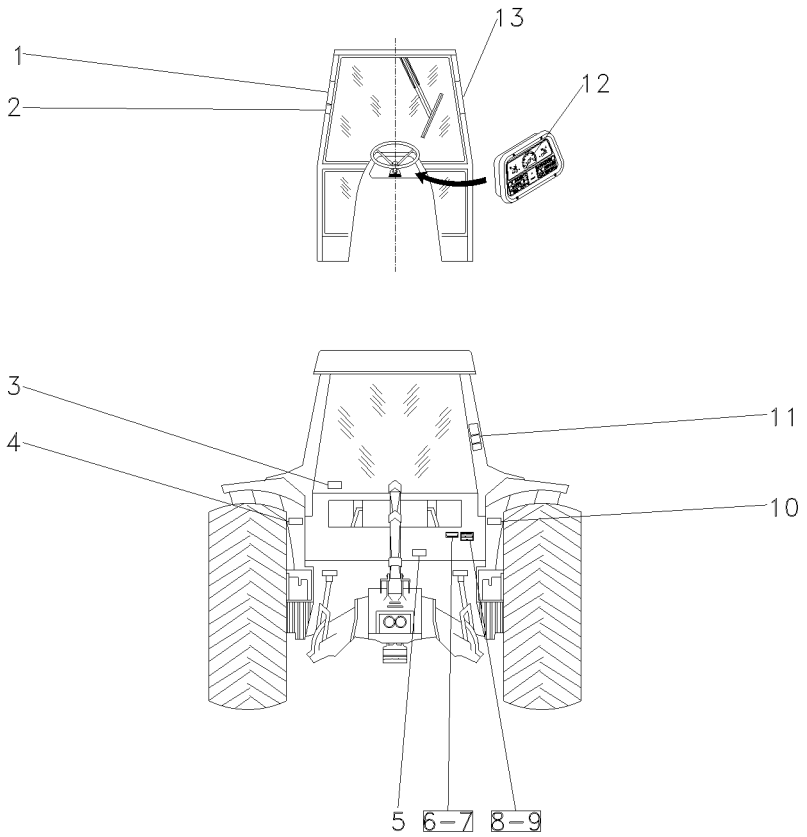

1	3782489M1	**1**	DECAL	DECAL	CALCOMANIA
2	069974P1	**1**	DECAL	DECAL	CALCOMANIA
3	053112P1	**1**	DECAL	DECAL	CALCOMANIA
4	056399P1	**1**	DECAL	DECAL	CALCOMANIA
5	3586819M2	**1**	DECAL	DECAL	CALCOMANIA
6	3697173M1	**X**	PLACA	PLATE	PLATO
7	3410581M1	**X**	REBITE	RIVET	REMACHE
8	036880P1	**X**	PLACA	PLATE	PLATO
9	3410581M1	**X**	REBITE	RIVET	REMACHE
10	056393P1	**1**	DECAL	DECAL	CALCOMANIA
11	022100P2	**1**	DECAL	DECAL	CALCOMANIA
12	2800862M1	**1**	DECAL	DECAL	CALCOMANIA
13	056404P1	**1**	DECAL	DECAL	CALCOMANIA

Decalcomania
Decal
Calcomania

Inglês
English
Ingles

100-215

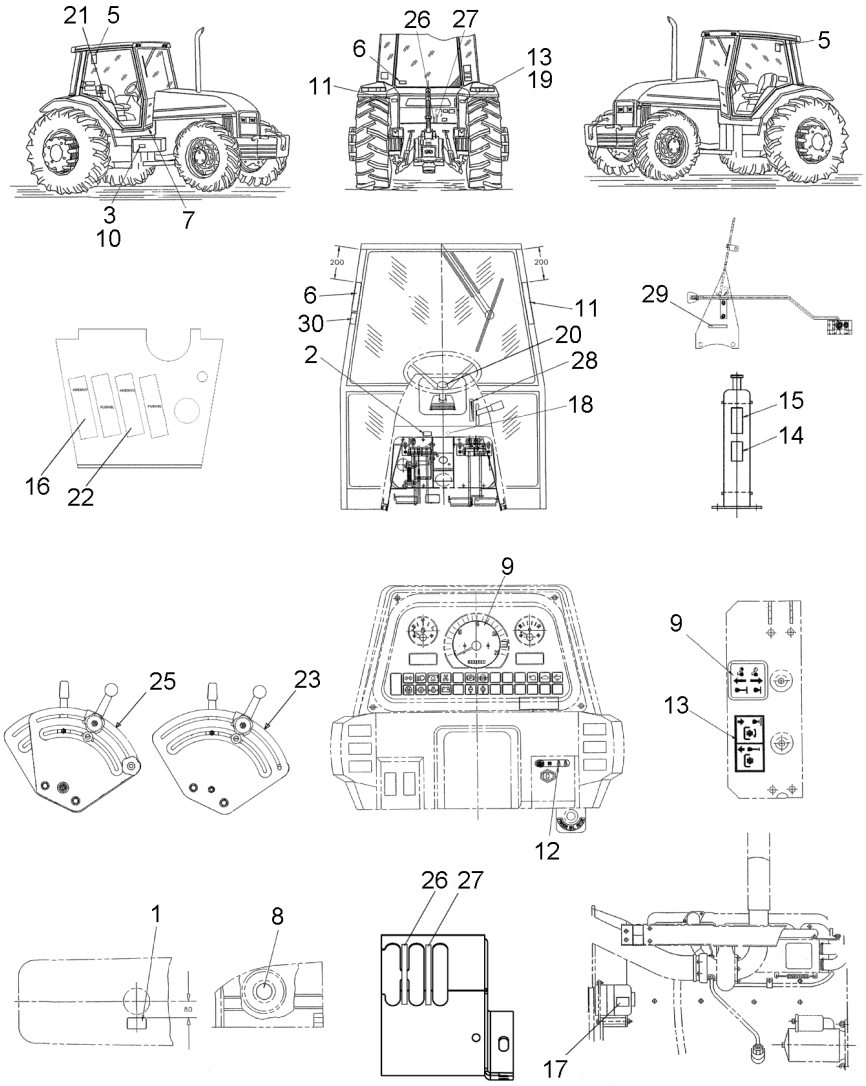

1	3808561M2		DECAL	DECAL	CALCOMANIA
2	057903P1		DECAL	DECAL	CALCOMANIA
3	3810054M1	3	DECAL	DECAL	CALCOMANIA
4	6203288M1		DECAL	DECAL	CALCOMANIA
5	056387P1		DECAL	DECAL	CALCOMANIA
6	056373P1		DECAL	DECAL	CALCOMANIA
7	3808567M2		DECAL	DECAL	CALCOMANIA
8	022093P1		DECAL	DECAL	CALCOMANIA
9	065632P1		DECAL	DECAL	CALCOMANIA
10	3411432M1		DECAL	DECAL	CALCOMANIA
11	6201615M1		DECAL	DECAL	CALCOMANIA
12	065647P1		DECAL	DECAL	CALCOMANIA
13	3808550M3		DECAL	DECAL	CALCOMANIA
14	068136P1		DECAL	DECAL	CALCOMANIA
15	3808479M2		DECAL	DECAL	CALCOMANIA
16	3774439M1		DECAL	DECAL	CALCOMANIA
17	3774440M1		DECAL	DECAL	CALCOMANIA
18	069902P1		DECAL	DECAL	CALCOMANIA
19	3808564M3		DECAL	DECAL	CALCOMANIA
20	6218567M1		DECAL	DECAL	CALCOMANIA
21	6200657M1		DECAL	DECAL	CALCOMANIA
22	061181T1		EMBLEMA	EMBLEM	EMBLEMA
23	046985P1		DECAL	DECAL	CALCOMANIA
24	069906P1		DECAL	DECAL	CALCOMANIA
25	022652P3		DECAL	DECAL	CALCOMANIA
26	6203289M1		DECAL	DECAL	CALCOMANIA
27	022657P2		DECAL	DECAL	CALCOMANIA
28	6203286M1		DECAL	DECAL	CALCOMANIA
29	6203287M1		DECAL	DECAL	CALCOMANIA
30	057780P1		DECAL	DECAL	CALCOMANIA
31	059234P1		DECAL	DECAL	CALCOMANIA
32	069976P1		DECAL	DECAL	CALCOMANIA

Emblemas **Emblems** **Emblemas**	**Francês** **French** **Frances**	**100-220**

Para Cultura De Cana
For Culture Of Cane
Para La Cultura De Bastón

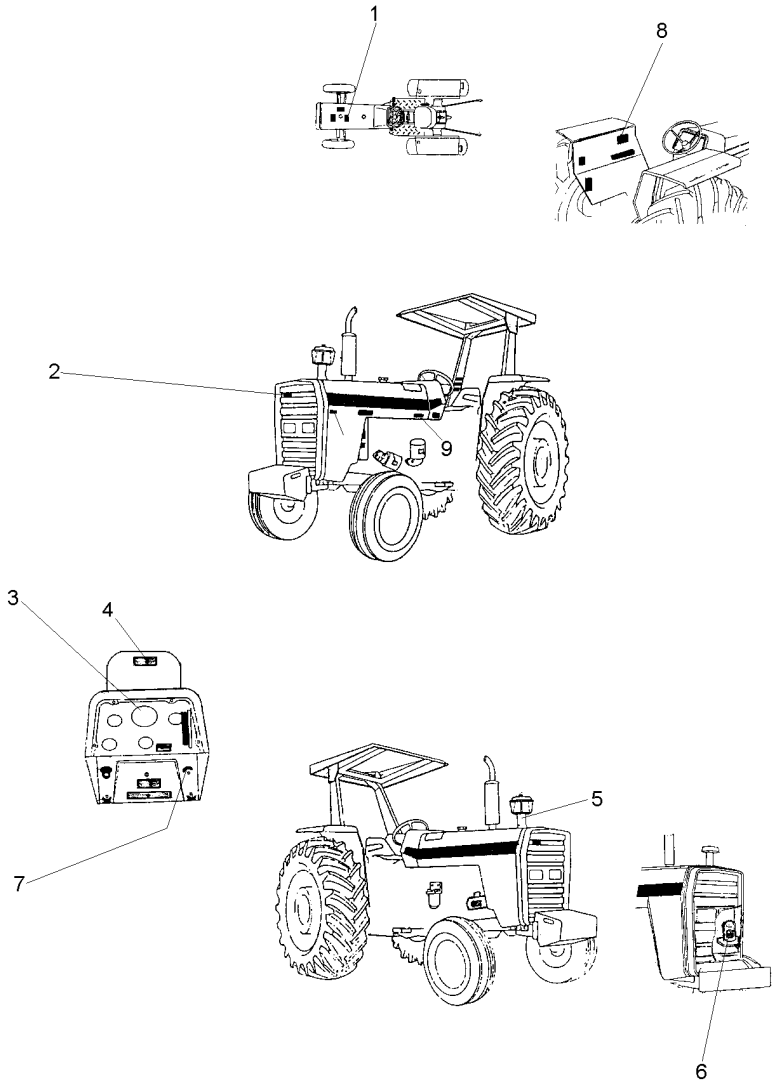

1	3146834M1	**1** DECAL	DECAL	CALCOMANIA
2	3587203M1	**1** EMBLEMA	EMBLEM	EMBLEMA
3	2800862M1	**1** DECAL	DECAL	CALCOMANIA
4	067210P1	**1** DECAL	DECAL	CALCOMANIA
5	065630P1	**1** DECAL	DECAL	CALCOMANIA
6	3146752M1	**1** DECAL	DECAL	CALCOMANIA
7	068136P1	**1** DECAL	DECAL	CALCOMANIA
8	049101P1	**1** DECAL	DECAL	CALCOMANIA
9	022091P1	**1** DECAL	DECAL	CALCOMANIA

Emblemas	Francês	100-225	Para Cultura De Cana
Emblems	French		For Culture Of Cane
Emblemas	Frances		Para La Cultura De Bastón

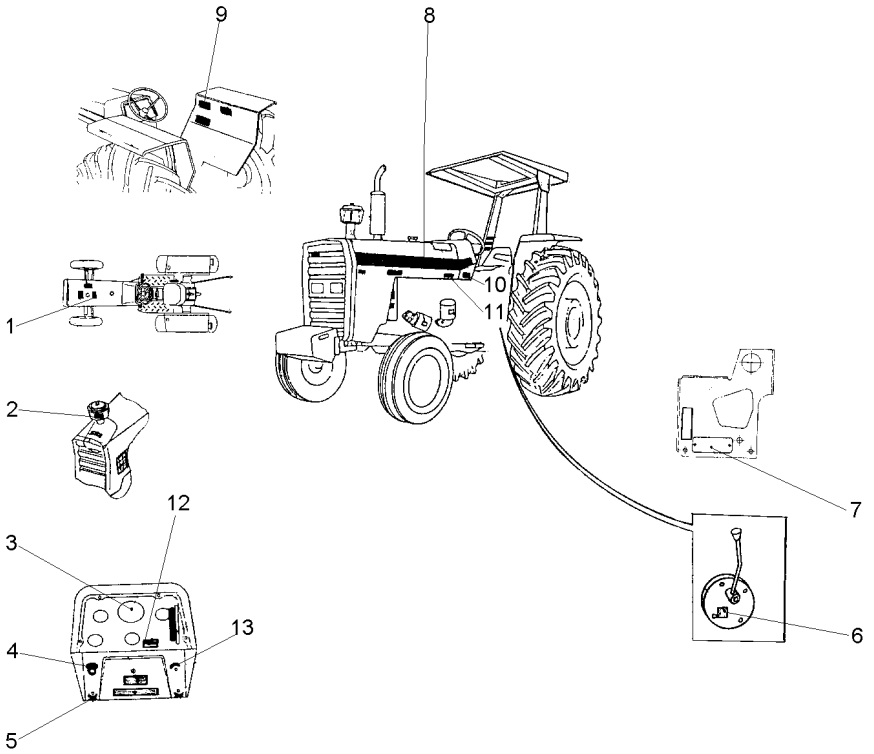

1	3146834M1	**1**	DECAL	DECAL	CALCOMANIA
2	022474P1	**1**	DECAL	DECAL	CALCOMANIA
3	2800862M1	**1**	DECAL	DECAL	CALCOMANIA
4	2801186M1	**1**	EMBLEMA	EMBLEM	EMBLEMA
5	3410244M1	**1**	EMBLEMA	EMBLEM	EMBLEMA
6	3149896M1	**X**	DECAL	DECAL	CALCOMANIA
7	036880P1	**1**	PLACA	PLATE	PLATO
7	3410581M1	**2**	REBITE	RIVET	REMACHE
8	022081P1	**2**	DECAL	DECAL	CALCOMANIA
9	049101P1	**1**	DECAL	DECAL	CALCOMANIA
10	3697173M1	**1**	PLACA	PLATE	PLATO
10	3410581M1	**4**	REBITE	RIVET	REMACHE
11	022091P1	**1**	DECAL	DECAL	CALCOMANIA
12	3410133M1	**1**	PLACA	PLATE	PLATO
13	026694P1	**1**	DECAL	DECAL	CALCOMANIA

Escala De Velocidades
Velocity Scale
Escala De Velocidades

100-230

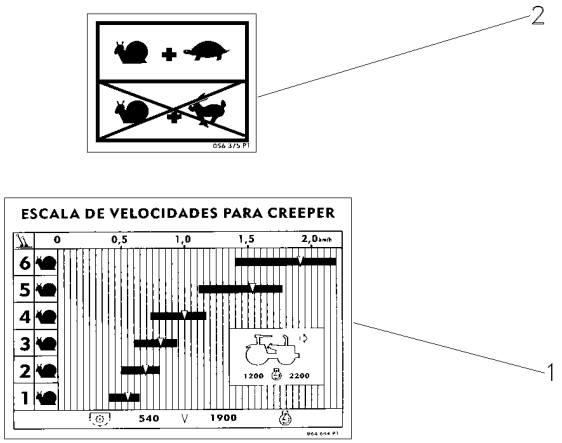

1	6219564M1	**1** ESCALA	SCALE	ESCALA
2	056375P1	**1** DECAL	DECAL	CALCOMANIA

Escala De Velocidades
Velocity Scale
Escala De Velocidades

100-235

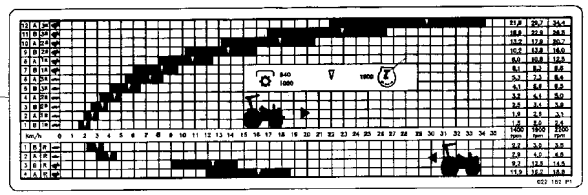

1	027010P1	**1** DECAL	DECAL	CALCOMANIA

Escala De Velocidades
Velocity Scale
Escala De Velocidades

100-240

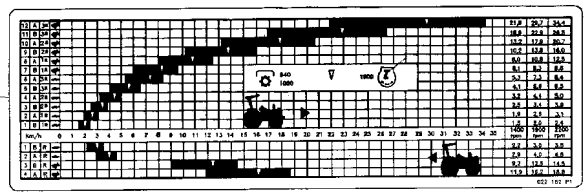

1	027011P1	**1**	DECAL	DECAL	CALCOMANIA

Escala De Velocidades 8x8
Velocity Scale 8x8
Escala De Velocidades 8x8

100-245

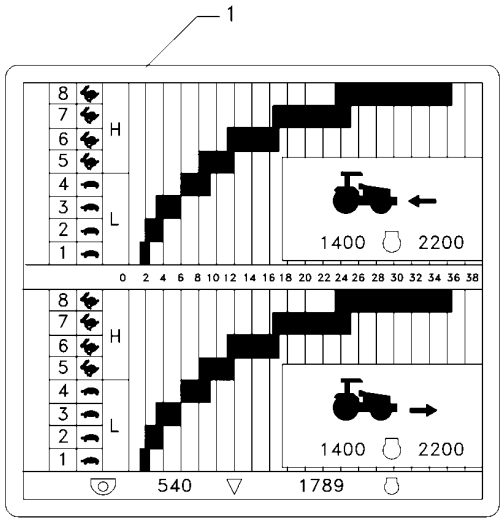

1	6226636M1	**1** ESCALA	SKETCH	ESQUEMA

Escala De Velocidades 8x8
Velocity Scale 8x8
Escala De Velocidades 8x8

100-250

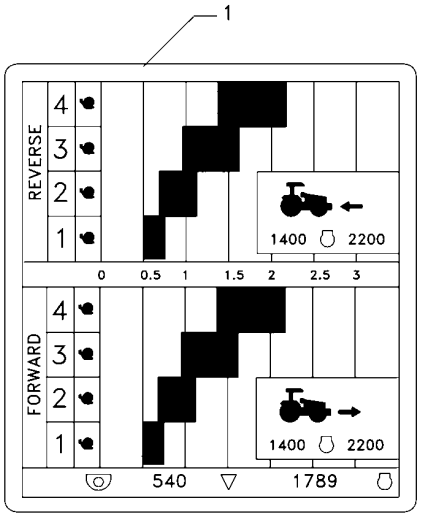

1	6229073M1	**1** ESCALA	SKETCH	ESQUEMA

Acelerador De Pé E Mão
Hand And Foot Throttle Controls
Mandos Acelerador De Pie Y Manual

105-10

Tratores Com Plataforma Do Operador
Tractors With Operator Plataform
Tractores Con Plataforma Del Operador

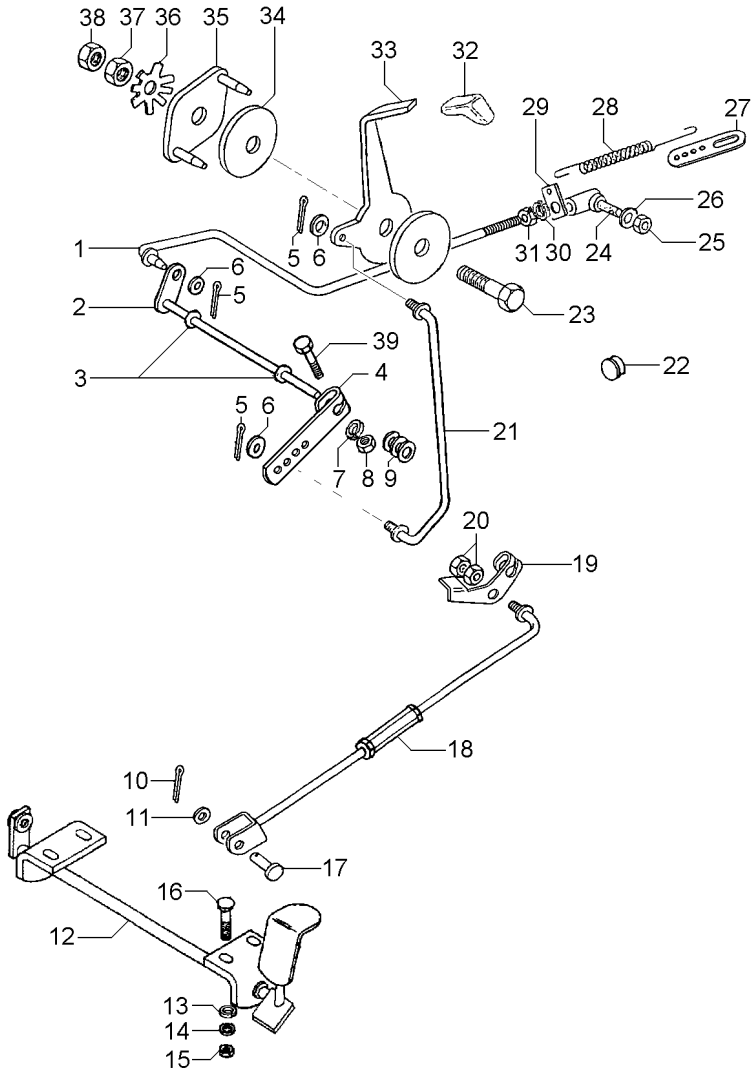

2	1484499M93		**1**	EIXO	SHAFT	ARBOL
3	196010M1		**2**	ARRUELA	WASHER	ARANDELA
4	2800006M1		**1**	ALAVANCA	LEVER	PALANCA
5	354041X1	1/16 3/4	**3**	CUPILHA	COTTER PIN	PASADOR DOUBLE
6	355617X1	3/4X5/16X1/16	**3**	ARRUELA	WASHER	ARANDELA
7	353441X1	1/2X1/4X1/16	**1**	ARRUELA	WASHER	ARANDELA
8	353918X1	1/4X28	**1**	PORCA	NUT	TUERCA
9	353756X1	13/16X13/32X1/16	**3**	ARRUELA	WASHER	ARANDELA
10	354059X1	1X1/8	**1**	CONTRAPINO	DOWEL	CENTRAJE
11	353756X1		**1**	ARRUELA	WASHER	ARANDELA
12	027983S1		**1**	PEDAL	PEDAL	PEDAL
13	353441X1		**4**	ARRUELA	WASHER	ARANDELA
14	390971X1	12,5X6,4X1	**4**	ARRUELA	WASHER	ARANDELA
15	339030X1	M6X1	**4**	PORCA	NUT	TUERCA
16	1442175X1	M6X1X20	**4**	PARAFUSO	BOLT	PERNO
17	832813M1	3/8 L1-3/16	**1**	PINO	PIN	PASADOR
18	033794N1	105-30 No	**1**	TIRANTE	ROD	VARILLA
19	3146871M2		**1**	ALAVANCA	LEVER	PALANCA
20	375109X1	3/8X16	**2**	PORCA	NUT	TUERCA
21	057722S1		**1**	TIRANTE	ROD	VARILLA
22	2801324M1		**1**	BUJÃO	PLUG	TAPON
23	353540X1	3/8X24X1.1/4	**1**	PARAFUSO	BOLT	PERNO
24	3589565M91	487077M91 105-25 No	**1**	CONECTOR	CONNECTOR	CONECTOR
25	353918X1		**1**	PORCA	NUT	TUERCA
26	353441X1		**1**	ARRUELA	WASHER	ARANDELA
27	3145926M1		**1**	SUPORTE	BRACKET	SOPORTE
28	893713M1		**1**	MOLA	SPRING	RESORTE
29	3145925M1		**1**	SUPORTE	BRACKET	SOPORTE
30	353441X1		**1**	ARRUELA	WASHER	ARANDELA
31	353918X1		**1**	PORCA	NUT	TUERCA
32	067632P3		**1**	MANÍPULO	KNOB	POMO
33	057721P1		**1**	ALAVANCA	LEVER	PALANCA
34	184149M3		**2**	DISCO	DISC	DISCO
35	2800299M91		**1**	PLACA	PLATE	PLATO
36	184150M2		**1**	MOLA	SPRING	RESORTE
37	353431X1	3/8X24	**1**	PORCA	NUT	TUERCA
38	353430X1	3/8X24	**1**	PORCA	NUT	TUERCA
39	353671X1		**1**	PARAFUSO	BOLT	PERNO

Controle De Aceleração
Throttle Controls
Controles De Aceleración

105-15

Para Cultura De Cana
For Culture Of Cane
Para La Cultura De Bastón

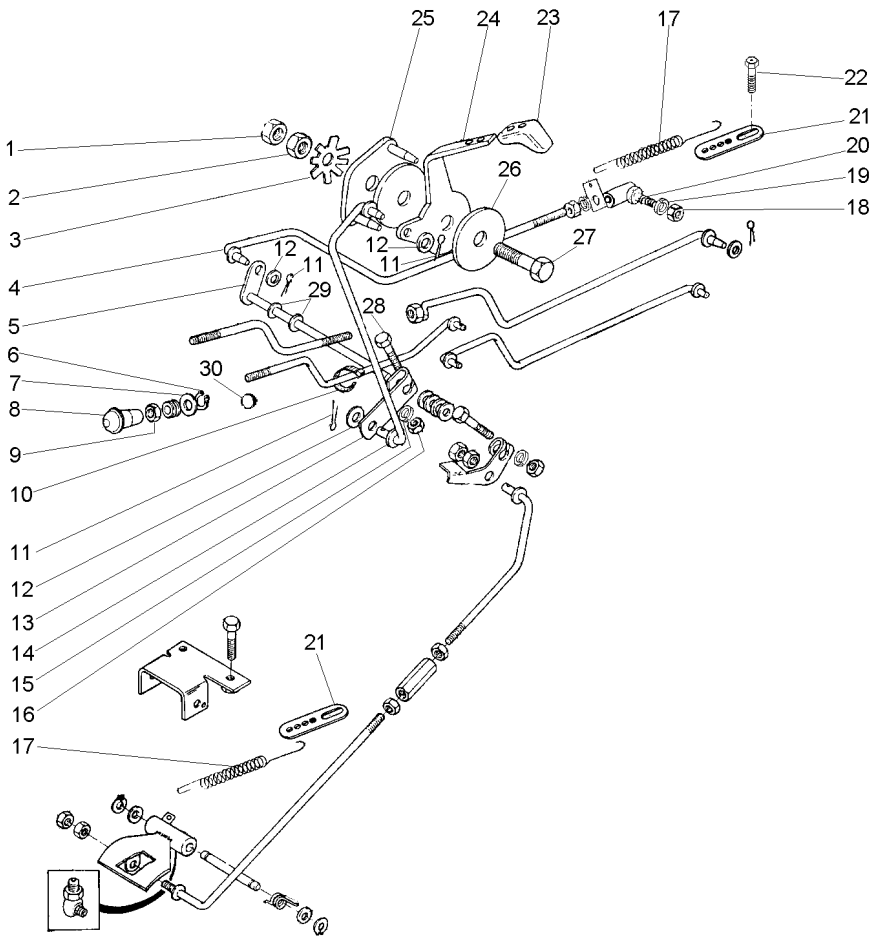

1	353430X1		**1** PORCA	NUT	TUERCA
2	353431X1		**1** PORCA	NUT	TUERCA
3	184150M2		**1** MOLA	SPRING	RESORTE
4	027579N1		**1** CJ. TIRANTE	KIT, ROD	JUEGO DE BIELAS
5	1484499M93		**1** EIXO	SHAFT	ARBOL
6	2801154M1		**1** ANEL	RING	ARO
7	2801172M1		**1** ARRUELA	WASHER	ARANDELA
8	487096M1		**1** BOTÃO	BUTTON	PULSADOR
9	357515X1		**1** PORCA	NUT	TUERCA
10	3225356M1		**1** BRAÇADEIRA	CLAMP	ABRAZADERA
11	354041X1		**3** CUPILHA	COTTER PIN	PASADOR DOUBLE
12	355617X1		**3** ARRUELA	WASHER	ARANDELA
13	2800006M1		**1** ALAVANCA	LEVER	PALANCA
14	2800001M91	▶	**1** CJ. TIRANTE	KIT, ROD	JUEGO DE BIELAS
15	353441X1		**1** ARRUELA	WASHER	ARANDELA
16	355564X1		**1** PORCA	NUT	TUERCA
17	893713M1		**1** MOLA	SPRING	RESORTE
18	353918X1		**1** PORCA	NUT	TUERCA
19	353441X1		**1** ARRUELA	WASHER	ARANDELA
20	3589565M91	1850559M91 487077M91 105-25 No	**1** CONECTOR	CONNECTOR	CONECTOR
21	3145926M1		**1** SUPORTE	BRACKET	SOPORTE
22	355125X1		**1** PARAFUSO	BOLT	PERNO
23	035972P1		**1** MANÍPULO	KNOB	POMO
24	050043P1		**1** ALAVANCA	LEVER	PALANCA
25	2800299M91		**1** PLACA	PLATE	PLATO
26	184149M3		**2** DISCO	DISC	DISCO
27	353540X1		**1** PARAFUSO	BOLT	PERNO
28	353671X1		**1** PARAFUSO	BOLT	PERNO
29	196010M1		**2** ARRUELA	WASHER	ARANDELA
30	2801324M1		**1** BUJÃO	PLUG	TAPON

Controle De Aceleração
Throttle Controls
Controles De Aceleración

105-20

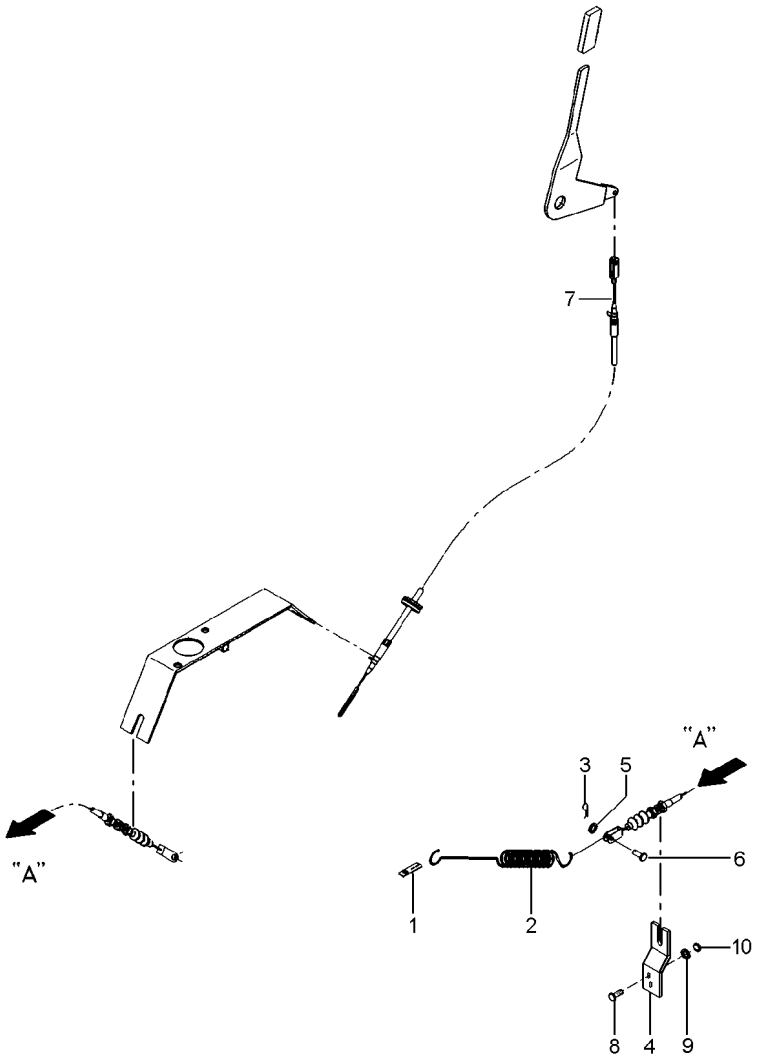

1	489002M1		**1**	SUPORTE	BRACKET	SOPORTE
2	893713M1		**1**	MOLA	SPRING	RESORTE
3	1442866X1		**1**	CUPILHA	COTTER PIN	PASADOR DOUBLE
4	6201954M1		**1**	SUPORTE	CLEVIS	GANCHO SEGURI.
5	390971X1		**1**	ARRUELA	WASHER	ARANDELA
6	3763357M1		**1**	PINO	PIN	PASADOR
7	065711T1	◄► 1100 mm	**1**	CABO	CABLE	CABLE
8	339666X1		**2**	PARAFUSO	BOLT	PERNO
9	339375X1		**2**	ARRUELA	WASHER	ARANDELA
10	339030X1		**2**	PORCA	NUT	TUERCA

Conector
Ball Joint
Conector

105-25

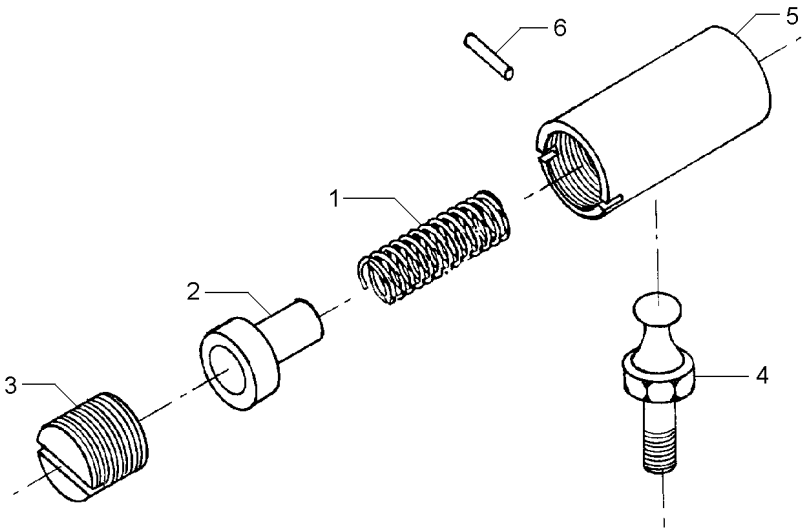

1	487082M1	**1** MOLA	SPRING	RESORTE
2	487081M1	**1** ASSENTO	SEAT	ASIENTO
3	3589563M1	**1** ASSENTO	SEAT	ASIENTO
4	487079M1	**1** PRISIONEIRO	STUD	ESPARRAGO
5	3589564M1	**1** CORPO	BODY	CUERPO
6	354039X1	**1** CUPILHA	COTTER PIN	PASADOR DOUBLE

Tirante
Rod
Varilla

105-30

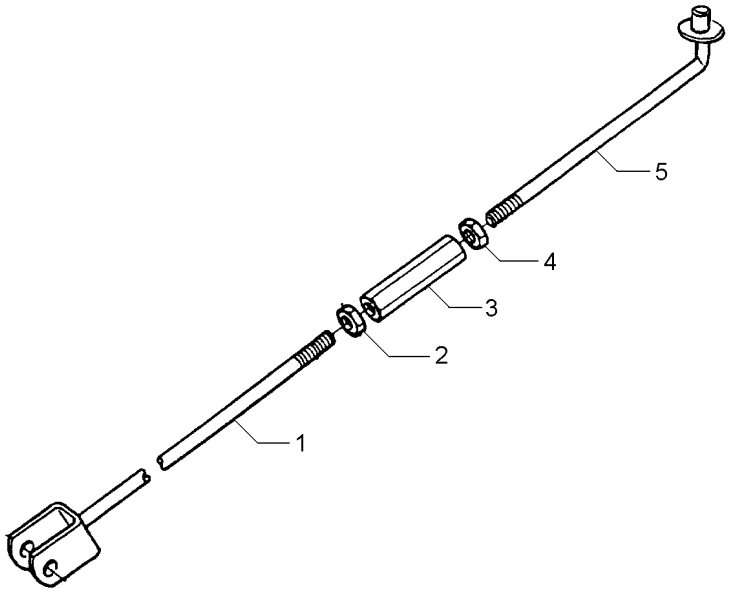

1	033796S1		**1** TIRANTE	ROD	VARILLA
2	3146867M1	3/8X16	**1** PORCA	NUT	TUERCA
3	3146866M1		**1** CONECTOR	CONNECTOR	CONECTOR
4	375109X1	3/8X16	**1** PORCA	NUT	TUERCA
5	022368S1		**1** TIRANTE	ROD	VARILLA

Assento
Seat
Asiento

S/Apoio Braço & S/Cinto Segurança
Without Base & Without Seat Belt
Sim Apoyo & Sim Cinturon

105-35

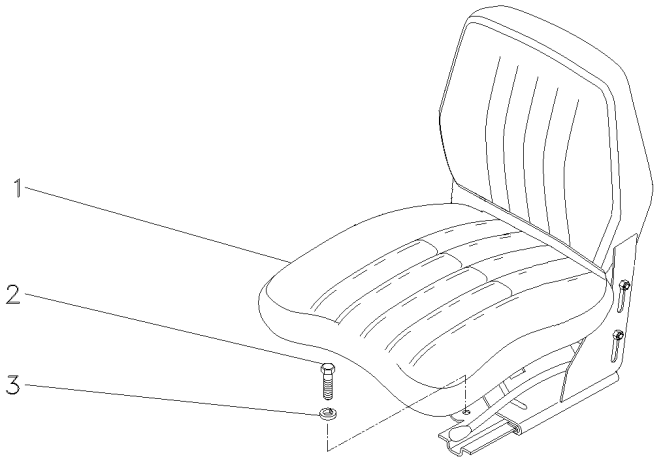

1	059483N1	**1**	CJ. ASSENTO	KIT, SEAT	ASIENTO JUEGO
2	339401X1	**4**	PARAFUSO	BOLT	PERNO
3	339376X1	**4**	ARRUELA	WASHER	ARANDELA

Assento	C/Apoio Braço & C/Cinto Segurança	105-40	Com Suspensão
Seat	With Base & With Seat Belt		With Suspension
Asiento	Con Apoyo & Con Cinturon		Con Suspensión

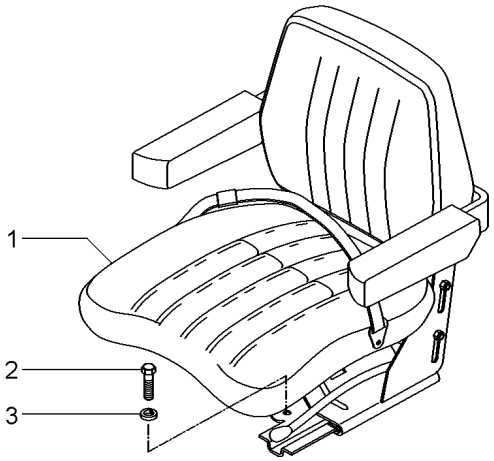

1	059477N1	[A]	**1** ASSENTO	SEAT	ASIENTO
		105-45 No			
1		105-50 No	**1** ASSENTO	SEAT	ASIENTO
2	339401X1	M10X1,5X25	**4** PARAFUSO	BOLT	PERNO
3	339376X1	18,1X10,1X2,2	**4** ARRUELA	WASHER	ARANDELA

[A] NÃO RETRÁTIL
NO RETRACTOR
NO RETRACTIL

Assento
Seat
Asiento

105-45

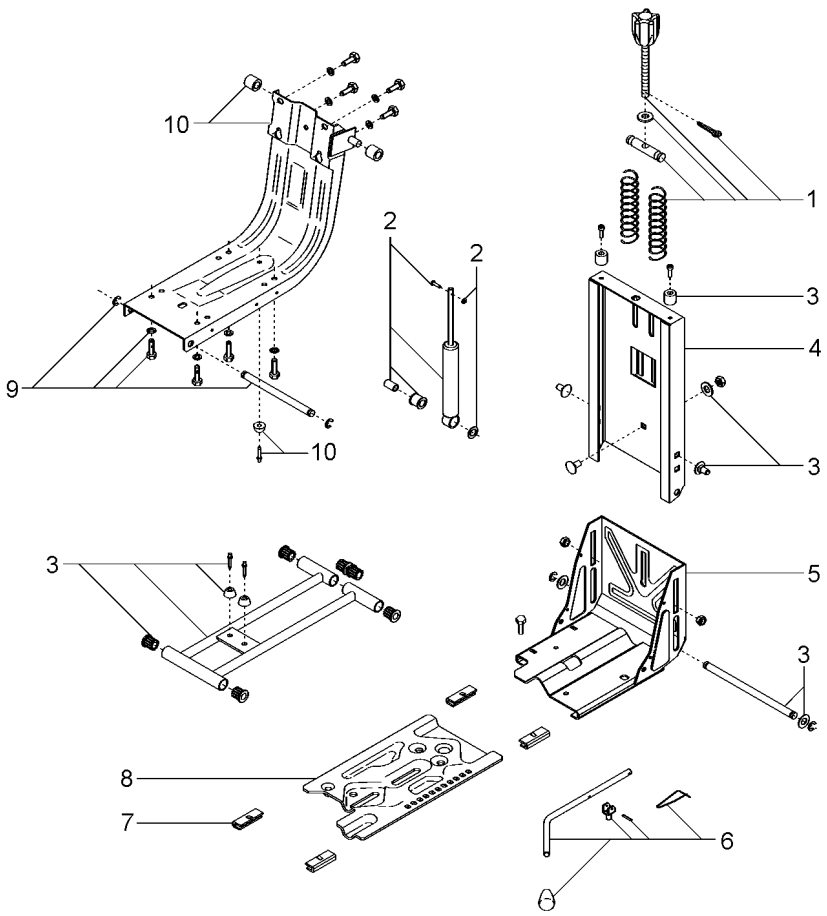

1	6207726M91		**1**	CJ. REGULADOR	KIT, REGULATOR	JUEGO REGULADOR
2	6207728M91		**1**	CJ. AMORTECEDOR	KIT, MOUNTING	JUEGO MONTAJE
3	6207731M91		**1**	CJ. FIXAÇÃO	KIT, CATCH	JUEGO FIJADOR
4	6207734M91		**1**	COLUNA	COLUMN	COLUMNA
5	6207733M91	▲	**1**	CJ. BASE	KIT, BOWL	JUEGO TAZA
6	6207730M91		**1**	CJ. ALAVANCA	KIT, LEVER	JUEGO, PALANCA
7	6207729M91		**1**	JG. SAPATA	KIT, SHOE	JUEGO ZAPATAS
8	6207732M91	▼	**1**	CJ. BASE	KIT, BOWL	JUEGO TAZA
9	6207727M91		**1**	CJ. SUSPENSÃO	KIT, SUSPENSION	JUEGO SUSPENSION
10	6207725M91		**1**	CJ. ESTRUTURA	STRUCTURE	ESTRUCTURA

Assento
Seat
Asiento

105-50

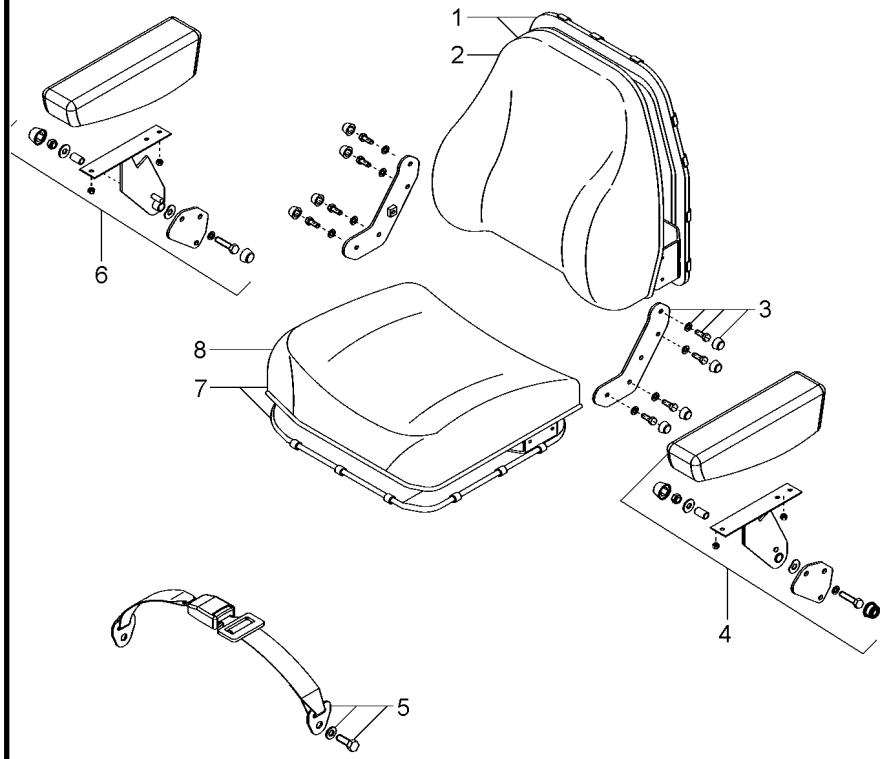

1	6207738M91		**1**	CJ. ENCOSTO	KIT, ABUTMENT	JG. CONTRAFUERTE
2	6207739M91		**1**	ENCOSTO	ABUTMENT	CONTRAFUERTE
3	6207735M91		**1**	CJ. SUPORTE	KIT, BRACKET	JUEGO SOPORTE
4	6207741M91	◀	**1**	CJ. APOIO BRAÇO	KIT, ARMREST	JUEGO APOYABRAZO
5	6207714M91		**1**	CJ. CINTO SEGURA	KIT, SAFETY BELT	JG. CINT. DE SEG
6	6207740M91	▶	**1**	CJ. APOIO BRAÇO	KIT, ARMREST	JUEGO APOYABRAZO
7	6207736M91		**1**	CJ. ASSENTO	KIT, SEAT	ASIENTO JUEGO
8	6207737M91		**1**	ASSENTO	SEAT	ASIENTO

Assento
Seat
Asiento

C/Apoio Braço & C/Cinto Segurança
With Base & With Seat Belt
Con Apoyo & Con Cinturon

105-55

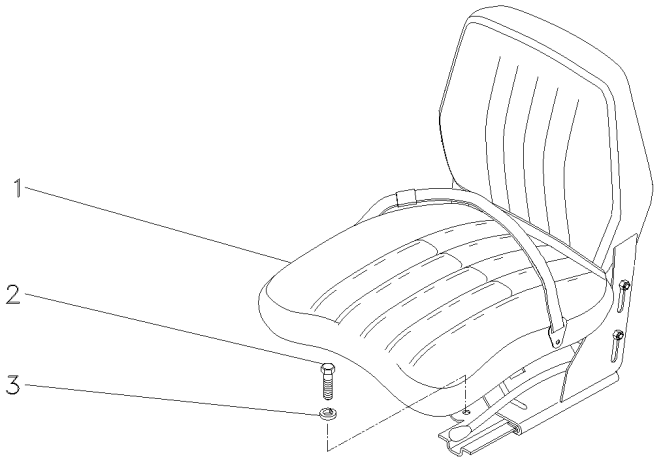

1	069045N1	[A]	**1** CJ. ASSENTO	KIT, SEAT	ASIENTO JUEGO
2	339401X1		**4** PARAFUSO	BOLT	PERNO
3	339376X1		**4** ARRUELA	WASHER	ARANDELA

[A] COM CINTO DE SEGURANÇA RETRÁTIL
WITH SEAT BEALT RETRACTOR
CON CINTURON DE SEGURIDAD RETRACTIL

Assento
Seat
Asiento

S/Apoio Braço & S/Cinto Segurança
Without Base & Without Seat Belt
Sim Apoyo & Sim Cinturon

105-60

Com Suspensão
With Suspension
Con Suspensión

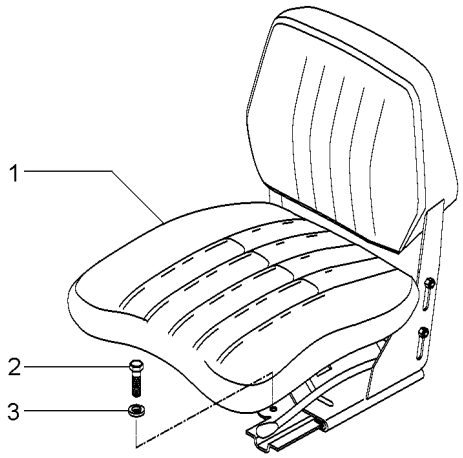

1	069046N1	**1** CJ. ASSENTO	KIT, SEAT	ASIENTO JUEGO
2	339401X1	**4** PARAFUSO	BOLT	PERNO
3	339376X1	**4** ARRUELA	WASHER	ARANDELA

Assento
Seat
Asiento

Sem Cinto De Segurança
Without Seat Belt
Sim Cinturon

105-65

Para Cultura De Cana
For Culture Of Cane
Para La Cultura De Bastón

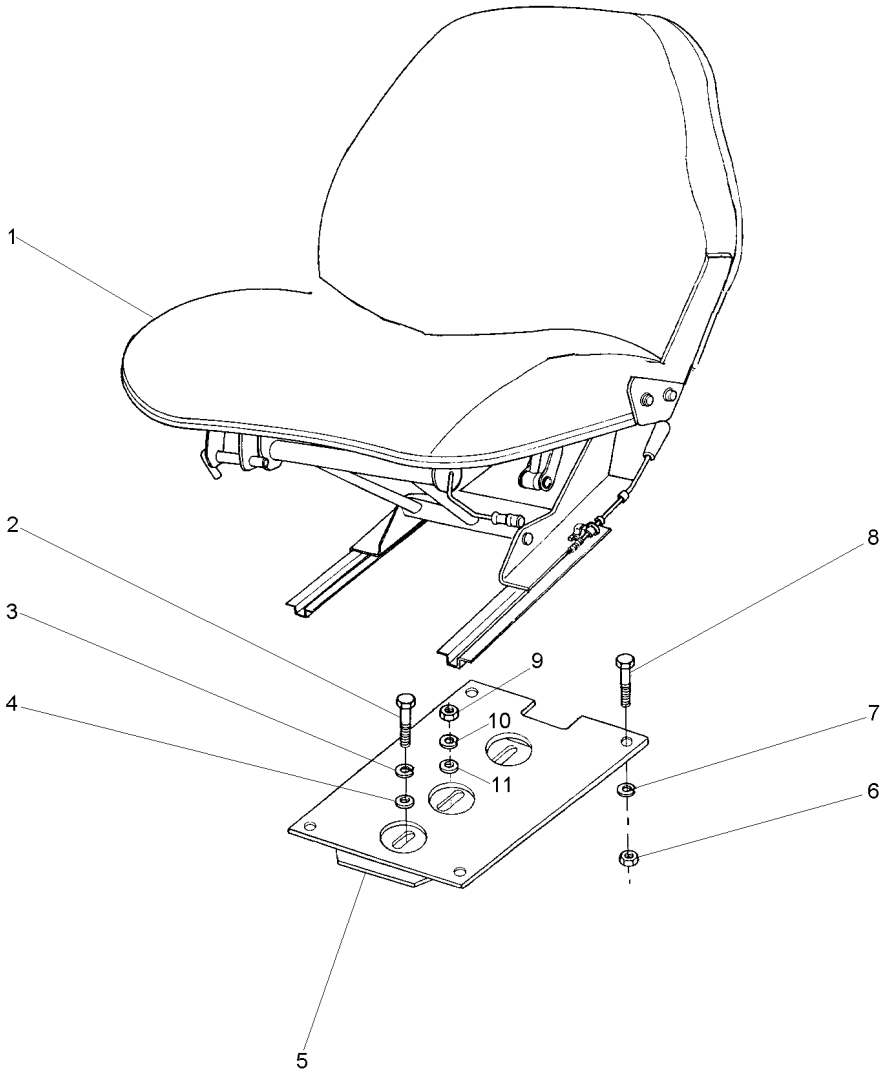

3	353432X1		**1**	ARRUELA PRESSÃO	PRESSURE WASHER	LAVADOR PRESION
6	355565X1	5/16x18	**4**	PORCA	NUT	TUERCA
7	353446X1		**4**	ARRUELA	WASHER	ARANDELA
8	353677X1	5/16x18x3/4	**4**	PARAFUSO	BOLT	PERNO
9	353426X1	7/16x20	**1**	PORCA	NUT	TUERCA

Assento
Seat
Asiento

Estreito
Narrow
Estrecho

105-70

Para Cultura De Cana
For Culture Of Cane
Para La Cultura De Bastón

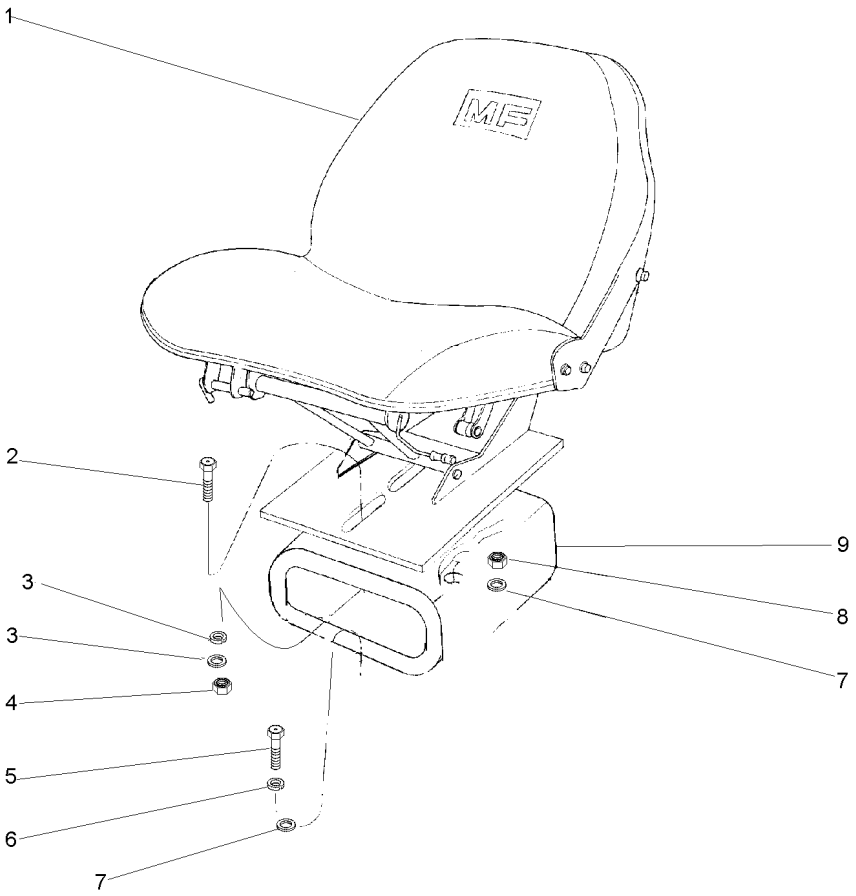

1		059483N1	**1** CJ. ASSENTO	KIT, SEAT	ASIENTO JUEGO
2	353699X1	7/16x20x1.1/8	**1** PARAFUSO	BOLT	PERNO
3	353432X1		**1** ARRUELA PRESSÃO	PRESSURE WASHER	LAVADOR PRESION
3	355619X1		**4** ARRUELA	WASHER	ARANDELA
4	353426X1	7/16x20	**1** PORCA	NUT	TUERCA
5	339401X1	7/16x14x1.1/8	**4** PARAFUSO	BOLT	PERNO
6	339376X1		**4** ARRUELA	WASHER	ARANDELA
7	355619X1		**1** ARRUELA	WASHER	ARANDELA
7	353432X1		**1** ARRUELA PRESSÃO	PRESSURE WASHER	LAVADOR PRESION
8	353426X1		**1** PORCA	NUT	TUERCA
9	057787S1	7/16x20	**1** SUPORTE	BRACKET	SOPORTE

Pedais De Embreagem E Freio
Clutch And Brake Pedals
Pedales De Embrayage Y Del Freno

105-75

4 Rodas Motrizes - 8x8 Velocidades Sincronizado - Tratores Com Plataforma Do Operador - Com Tdp
4 Wheels Drive - 8x8 Syncro Shuttle - Tractors With Operator Plataform - With Tdp
4 Ruedas Motriz - 8x8 Velocidades Sincronizado - Tractores Con Plataforma Del Operador - Con Tdf

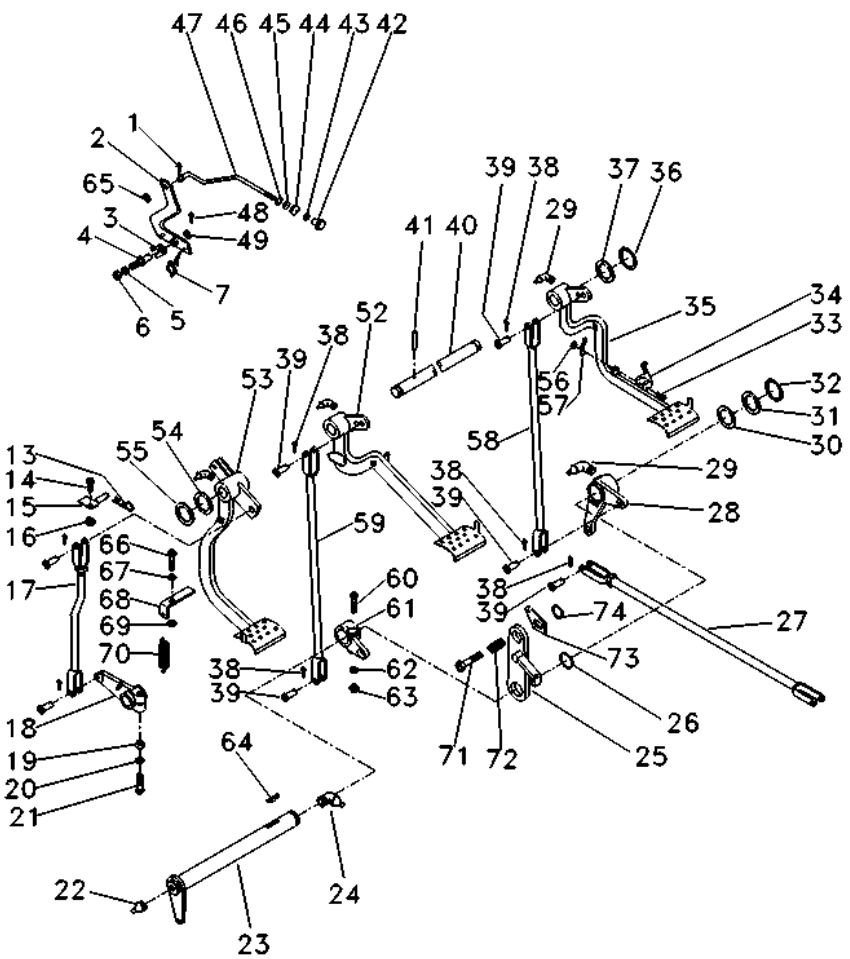

1	361332X1	1/16 L3/8	**1** CUPILHA	COTTER PIN	PASADOR DOUBLE
2	3589508M91		**1** ALAVANCA	LEVER	PALANCA
3	181150M1		**1** TRAVA	LOCK	RETENEDOR
4	3588673M1		**1** PINO	PIN	PASADOR
5	339376X1	18,1X10,1X2,2	**1** ARRUELA	WASHER	ARANDELA
6	339402X1	M10X1,50	**1** PORCA	NUT	TUERCA
7	2802224M1		**1** MOLA	SPRING	RESORTE
13	195708M1		**1** GRAMPO	CRAMP	PASADOR
14	353540X1	3/8X24X1.1/4	**1** PARAFUSO	BOLT	PERNO
15	027511S1		**1** BATENTE	STOP	PARO
16	353430X1	3/8X24	**1** PORCA	NUT	TUERCA
17	6215582M91		**1** TIRANTE	ROD	VARILLA
18	058425P1		**1** BRAÇO	ARM	BRAZO
19	353437X1		**1** PORCA	NUT	TUERCA
20	353439X1	7/8X17/32X1/8	**1** ARRUELA PRESSÃO	PRESSURE WASHER	LAVADOR PRESION
21	353888X1	1/2X20X2.3/4	**1** PARAFUSO	BOLT	PERNO
22	13811X	1/4"-28	**1** GRAXEIRA	GREASER	ENGRASADOR
23	036854S1		**1** ALAVANCA	LEVER	PALANCA
24	850778M1		**1** GRAXEIRA	GREASER	ENGRASADOR
25	2800888M91		**1** SUPORTE	BRACKET	SOPORTE
26	1001489M1		**2** ANEL "O"	O RING	JUNTA TORICA
27	054364N1	👁 105-80 No	**2** CJ. TIRANTE	KIT, ROD	JUEGO DE BIELAS
28	036857N1	👁 105-85 No	**1** ALAVANCA	LEVER	PALANCA
29	29951X		**4** GRAXEIRA	GREASER	ENGRASADOR
30	1482675M1		**X** CALÇO	SHIM	CALCE
30	1482676M1		**X** CALÇO	SHIM	CALCE
30	1482677M1		**X** CALÇO	SHIM	CALCE
31	1482670M1		**3** ARRUELA	WASHER	ARANDELA
32	339469X1		**1** ANEL TRAVA	CIRCLIP	CIRCULITO
33	361203X1	3/16X24X1.3/4	**1** PARAFUSO	BOLT	PERNO
34	3589503M1		**1** TRAVA	LOCK	RETENEDOR
35	027960N1	▶ 👁 105-100 No	**1** PEDAL	PEDAL	PEDAL
36	352438X1		**2** ANEL TRAVA	CIRCLIP	CIRCULITO
37	3145369M1	2"X1"X1/8	**2** ARRUELA	WASHER	ARANDELA
38	354059X1	1X1/8	**10** CONTRAPINO	DOWEL	CENTRAJE
39	832813M1	3/8L1-3/16	**10** PINO	PIN	PASADOR
40	3589498M1		**1** EIXO	SHAFT	ARBOL
41	339248X1		**1** PINO	PIN	PASADOR
42	6237536M1		**1** MANÍPULO	KNOB	POMO
43	357515X1	10X32	**1** PORCA	NUT	TUERCA
44	2801075M1		**1** PASSADOR	COTTER	PASADOR ABIERTO
45	2801172M1	3/4X17/32X7/32	**1** ARRUELA	WASHER	ARANDELA
46	2801154M1		**1** ANEL	RING	ARO
47	3589513M1		**1** TIRANTE	ROD	VARILLA
48	354048X1	3/4X3/32	**1** CUPILHA	COTTER PIN	PASADOR DOUBLE
49	391166X1	17,0X9,0X1,5	**1** ARRUELA	WASHER	ARANDELA
52	027958N2	◀ 👁 105-90 No	**1** PEDAL	PEDAL	PEDAL
53	022532N1	👁 105-95 No	**1** PEDAL	PEDAL	PEDAL

Pedais De Embreagem E Freio
Clutch And Brake Pedals
Pedales De Embrayage Y Del Freno

105-75

4 Rodas Motrizes - 8x8 Velocidades Sincronizado - Tratores Com Plataforma Do Operador - Com Tdp
4 Wheels Drive - 8x8 Syncro Shuttle - Tractors With Operator Plataform - With Tdp
4 Ruedas Motriz - 8x8 Velocidades Sincronizado - Tractores Con Plataforma Del Operador - Con Tdf

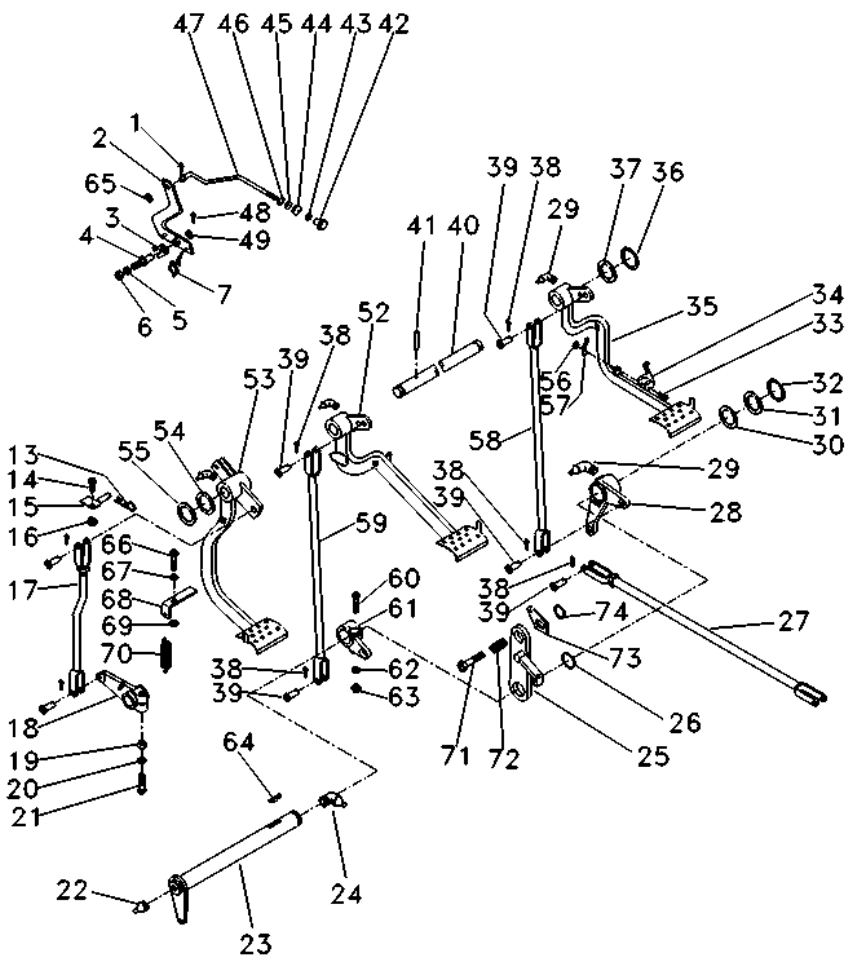

54	1669096M2		**4**	ARRUELA	WASHER	ARANDELA
55	180812M1	1.7/8X1.035"	**X**	ARRUELA	WASHER	ARANDELA
56	195663M1	5/16X24	**1**	PORCA	NUT	TUERCA
57	181958M1		**1**	MOLA	SPRING	RESORTE
58	022524S1	▶	**2**	TIRANTE	ROD	VARILLA
59	048833S1	◀	**1**	TIRANTE	ROD	VARILLA
60	377563X1	7/16X20X2.3/4	**1**	PARAFUSO	BOLT	PERNO
61	2800894M1	◀	**1**	ALAVANCA	LEVER	PALANCA
62	353432X1	25/32X15/32X7/64	**1**	ARRUELA PRESSÃO	PRESSURE WASHER	LAVADOR PRESION
63	353426X1	7/16X20	**1**	PORCA	NUT	TUERCA
64	12501X	1/4X1AC	**1**	CHAVETA	KEY	CLAVE
65	353753X1	1/2X7/32X1/16	**1**	ARRUELA	WASHER	ARANDELA
66	377184X1	7/16X14X1.3/4	**1**	PARAFUSO	BOLT	PERNO
67	353432X1		**1**	ARRUELA PRESSÃO	PRESSURE WASHER	LAVADOR PRESION
68	022529P1		**1**	SUPORTE	BRACKET	SOPORTE
69	022842P1		**1**	ESPAÇADOR	SPACER	PIEZA DISTANCIA
70	3145414M1		**1**	MOLA	SPRING	RESORTE
71	3145868M1	7/16X14X1.1/4	**1**	PARAFUSO	BOLT	PERNO
72	3700585M1		**1**	MOLA	SPRING	RESORTE
73	058423P1		**1**	PLACA	PLATE	PLATO
74	352438X1		**1**	ANEL TRAVA	CIRCLIP	CIRCULITO

Tirante
Rod
Varilla

105-80

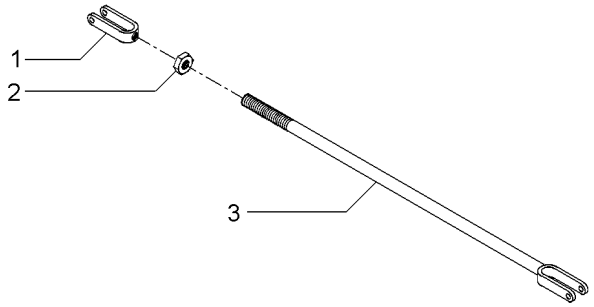

1	195270M1		**1** GARFO	FORK	HORQUILLA
2	353430X1	3/8X24	**2** PORCA	NUT	TUERCA
3	054365S1		**1** TIRANTE	ROD	VARILLA

Alavanca Do Freio — **Lado Direito**
Lever — **Right Hand**
Palanca — **Lado Derecho**

105-85

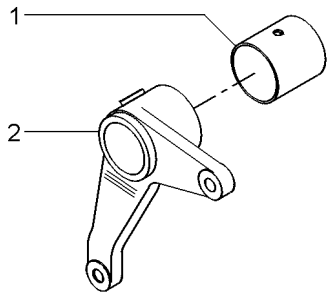

1	195910M1	**1** BUCHA	BUSH	CASQUILLO
2	036858P1	**1** ALAVANCA	LEVER	PALANCA

Pedal Do Freio
Brake Pedal
Pedal De Freno

Lado Esquerdo
Left Hand
Lado Izquierdo

105-90

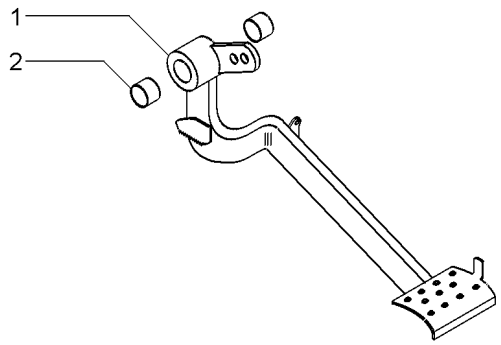

1		027958N2	**1** PEDAL	PEDAL	PEDAL
2	6227779M1		**2** BUCHA	BUSH	CASQUILLO

Embreagem	Pedal
Clutch	Pedal
Embrague	Pedal

105-95

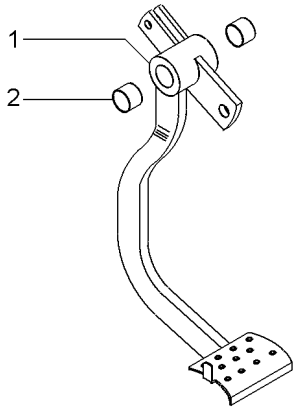

1		022532N1	**1** PEDAL	PEDAL	PEDAL
2	6227779M1		**2** BUCHA	BUSH	CASQUILLO

Pedal De Freio
Brake Pedal
Pedal De Freno

Lado Direito
Right Hand
Lado Derecho

105-100

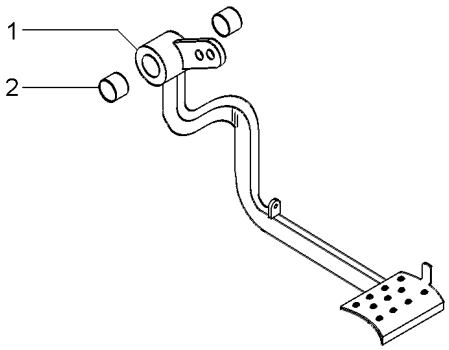

1		027960N1	**1** PEDAL	PEDAL	PEDAL
2	6227779M1		**2** BUCHA	BUSH	CASQUILLO

Soleira
Footstep
Estribos

105-105

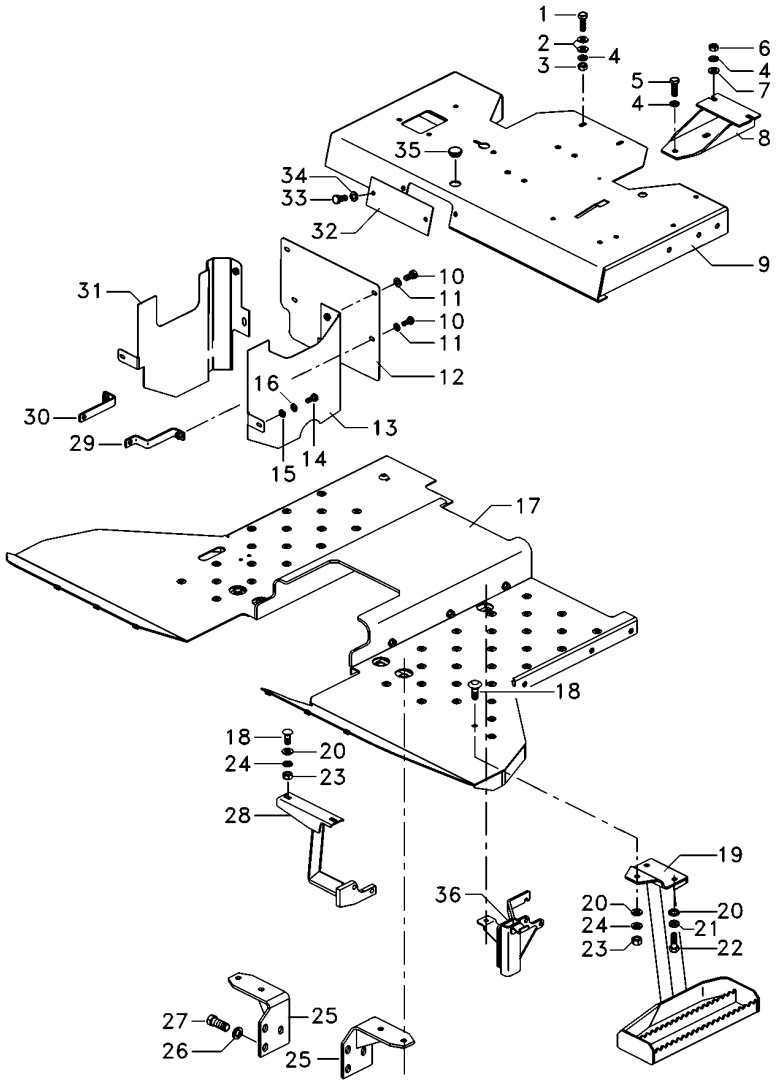

1	339761X1		**2**	PARAFUSO	BOLT	PERNO
2	339024X1		**4**	ARRUELA	WASHER	ARANDELA
3	339169X1		**2**	PORCA	NUT	TUERCA
4	353432X1		**8**	ARRUELA PRESSÃO	PRESSURE WASHER	LAVADOR PRESION
5	353699X1		**1**	PARAFUSO	BOLT	PERNO
6	353426X1		**1**	PORCA	NUT	TUERCA
7	829185M1		**1**	ARRUELA	WASHER	ARANDELA
8	062957S1		**1**	SUPORTE	BRACKET	SOPORTE
9	6220493M91		**1**	CJ. PLATAFORMA	KIT, PLATFORM	JUEGO PLATAFORMA
10	353676X1		**4**	PARAFUSO	BOLT	PERNO
11	353446X1		**4**	ARRUELA	WASHER	ARANDELA
12	061896P1		**1**	CHAPA	PLATE	CHAPA
13	067074S1		**1**	CHAPA	PLATE	CHAPA
14	353666X1		**2**	PARAFUSO	BOLT	PERNO
15	339692X1		**2**	ARRUELA	WASHER	ARANDELA
16	353441X1		**2**	ARRUELA	WASHER	ARANDELA
17	6215729M91		**1**	CJ. SOLEIRA	FOOTSTEP	CHAPAS DE PISO
18	353810X1		**3**	PARAFUSO	BOLT	PERNO
19	6226038M91		**1**	CJ. ESCADA	KIT, LADDER	JUEGO ESCALERA
20	353756X1		**5**	ARRUELA	WASHER	ARANDELA
21	353434X1		**2**	ARRUELA	WASHER	ARANDELA
22	339401X1		**2**	PARAFUSO	BOLT	PERNO
23	353431X1		**3**	PORCA	NUT	TUERCA
24	339376X1		**3**	ARRUELA	WASHER	ARANDELA
25	6204022M91	▶	**1**	SUPORTE	CLEVIS	GANCHO SEGURI.
25	6213361M91	◀	**1**	SUPORTE	CLEVIS	GANCHO SEGURI.
26	339026X1		**6**	ARRUELA	WASHER	ARANDELA
27	353700X1		**6**	PARAFUSO	BOLT	PERNO
28	036864S1		**1**	SUPORTE	BRACKET	SOPORTE
29	067072S1		**1**	SUPORTE	BRACKET	SOPORTE
30	061894S1		**1**	SUPORTE	BRACKET	SOPORTE
31	061899S1		**1**	CHAPA	PLATE	CHAPA
32	068513P1		**1**	TAMPA	COVER	CUBIERTA
33	339123X1		**2**	PARAFUSO	BOLT	PERNO
34	339374X1		**4**	ARRUELA	WASHER	ARANDELA
35	021460P1		**1**	TAMPÃO	PAD	ALMOHADILLA
36	6217911M91		**1**	SUPORTE TRASEIRO	REAR FRAME	CAJA ENGRANAJES

Cj. Soleira
Footsteps
Chapas De Piso

105-110

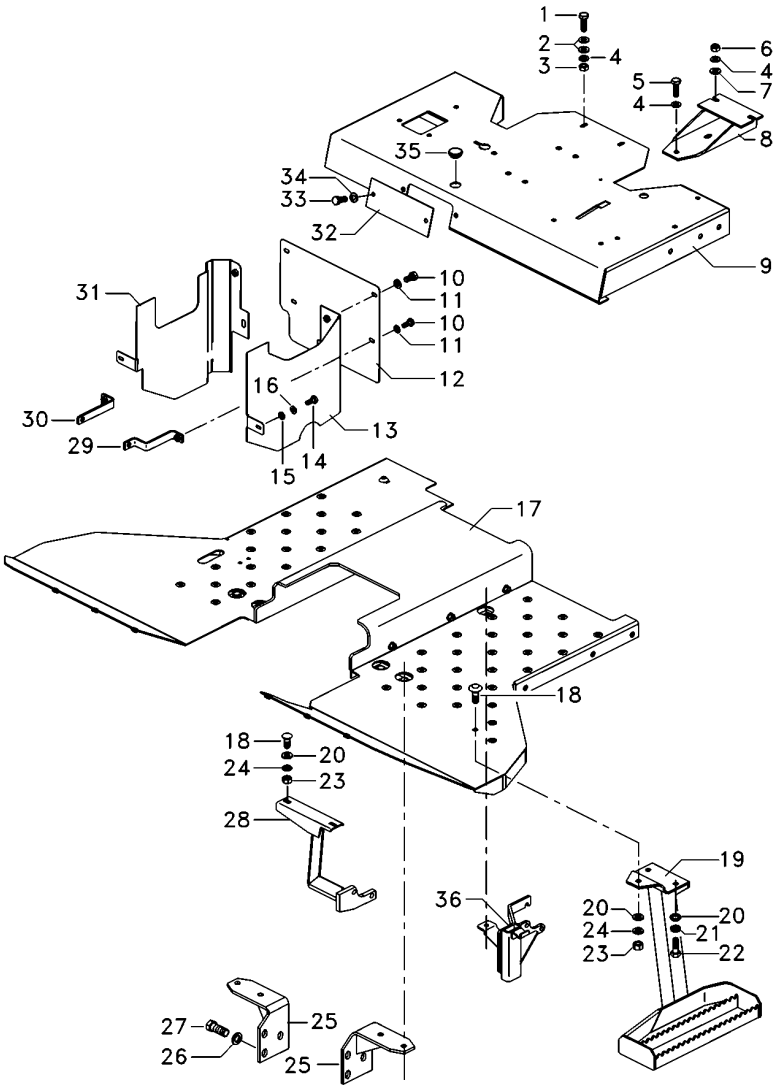

1	339761X1		**2**	PARAFUSO	BOLT	PERNO
2	339024X1		**4**	ARRUELA	WASHER	ARANDELA
3	339169X1		**2**	PORCA	NUT	TUERCA
4	353432X1		**8**	ARRUELA PRESSÃO	PRESSURE WASHER	LAVADOR PRESION
5	353699X1		**1**	PARAFUSO	BOLT	PERNO
6	353426X1		**1**	PORCA	NUT	TUERCA
7	829185M1		**1**	ARRUELA	WASHER	ARANDELA
8	062957S1		**1**	SUPORTE	BRACKET	SOPORTE
9	6220493M91		**1**	CJ. PLATAFORMA	KIT, PLATFORM	JUEGO PLATAFORMA
10	353676X1		**4**	PARAFUSO	BOLT	PERNO
11	353446X1		**4**	ARRUELA	WASHER	ARANDELA
12	061896P1		**11**	CHAPA	PLATE	CHAPA
13	067074S1		**1**	CHAPA	PLATE	CHAPA
14	353666X1		**2**	PARAFUSO	BOLT	PERNO
15	339692X1		**2**	ARRUELA	WASHER	ARANDELA
16	353441X1		**2**	ARRUELA	WASHER	ARANDELA
17	6223318M91		**1**	SOLEIRA	FOOT REST	REPOSAPIES
18	353810X1		**3**	PARAFUSO	BOLT	PERNO
19	6226038M91		**1**	CJ. ESCADA	KIT, LADDER	JUEGO ESCALERA
20	353756X1		**5**	ARRUELA	WASHER	ARANDELA
21	353434X1		**2**	ARRUELA	WASHER	ARANDELA
22	339401X1		**2**	PARAFUSO	BOLT	PERNO
23	353431X1		**3**	PORCA	NUT	TUERCA
24	339376X1		**3**	ARRUELA	WASHER	ARANDELA
25	6204022M91	▶	**1**	SUPORTE	CLEVIS	GANCHO SEGURI.
25	6213361M91	◀	**1**	SUPORTE	CLEVIS	GANCHO SEGURI.
26	339026X1		**6**	ARRUELA	WASHER	ARANDELA
27	353700X1		**6**	PARAFUSO	BOLT	PERNO
28	036864S1		**1**	SUPORTE	BRACKET	SOPORTE
29	067072S1		**1**	SUPORTE	BRACKET	SOPORTE
30	061894S1		**1**	SUPORTE	BRACKET	SOPORTE
31	061899S1		**1**	CHAPA	PLATE	CHAPA
32	068513P1		**1**	TAMPA	COVER	CUBIERTA
33	339123X1		**2**	PARAFUSO	BOLT	PERNO
34	339374X1		**4**	ARRUELA	WASHER	ARANDELA
35	021460P1		**1**	TAMPÃO	PAD	ALMOHADILLA
36	6217911M91		**1**	SUPORTE TRASEIRO	REAR FRAME	CAJA ENGRANAJES

Cj. Soleira
Footsteps
Chapas De Piso

105-115

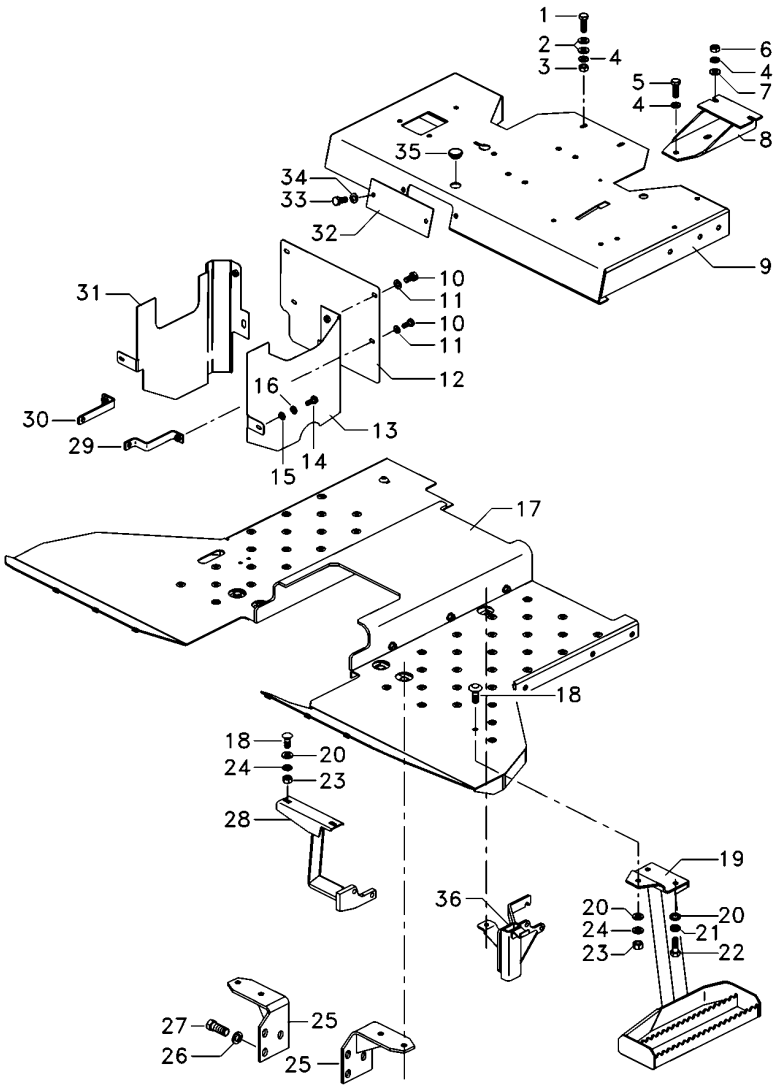

1	339761X1		**2**	PARAFUSO	BOLT	PERNO
2	339024X1		**4**	ARRUELA	WASHER	ARANDELA
3	339169X1		**2**	PORCA	NUT	TUERCA
4	353432X1		**8**	ARRUELA PRESSÃO	PRESSURE WASHER	LAVADOR PRESION
5	353699X1		**1**	PARAFUSO	BOLT	PERNO
6	353426X1		**1**	PORCA	NUT	TUERCA
7	829185M1		**1**	ARRUELA	WASHER	ARANDELA
8	062957S1		**1**	SUPORTE	BRACKET	SOPORTE
9	6220493M91		**1**	CJ. PLATAFORMA	KIT, PLATFORM	JUEGO PLATAFORMA
10	353676X1		**4**	PARAFUSO	BOLT	PERNO
11	353446X1		**4**	ARRUELA	WASHER	ARANDELA
12	061896P1		**1**	CHAPA	PLATE	CHAPA
13	067074S1		**1**	CHAPA	PLATE	CHAPA
14	353666X1		**2**	PARAFUSO	BOLT	PERNO
15	339692X1		**2**	ARRUELA	WASHER	ARANDELA
16	353441X1		**2**	ARRUELA	WASHER	ARANDELA
17	6217384M91		**1**	CJ. SOLEIRA	FOOTSTEP	CHAPAS DE PISO
18	353810X1		**3**	PARAFUSO	BOLT	PERNO
19	6226038M91		**1**	CJ. ESCADA	KIT, LADDER	JUEGO ESCALERA
20	353756X1		**5**	ARRUELA	WASHER	ARANDELA
21	339376X1		**3**	ARRUELA	WASHER	ARANDELA
22	339401X1		**2**	PARAFUSO	BOLT	PERNO
23	353431X1		**3**	PORCA	NUT	TUERCA
24	353434X1		**2**	ARRUELA	WASHER	ARANDELA
25	6204022M91	▶	**1**	SUPORTE	CLEVIS	GANCHO SEGURI.
25	6213361M91	◀	**1**	SUPORTE	CLEVIS	GANCHO SEGURI.
26	339026X1		**6**	ARRUELA	WASHER	ARANDELA
27	353700X1		**6**	PARAFUSO	BOLT	PERNO
28	036864S1		**1**	SUPORTE	BRACKET	SOPORTE
29	067072S1		**1**	SUPORTE	BRACKET	SOPORTE
30	061894S1		**1**	SUPORTE	BRACKET	SOPORTE
31	061899S1		**1**	CHAPA	PLATE	CHAPA
32	068513P1		**1**	TAMPA	COVER	CUBIERTA
33	339123X1		**2**	PARAFUSO	BOLT	PERNO
34	339374X1		**4**	ARRUELA	WASHER	ARANDELA
35	021460P1		**1**	TAMPÃO	PAD	ALMOHADILLA
36	6217911M91		**1**	SUPORTE TRASEIRO	REAR FRAME	CAJA ENGRANAJES

Soleira
Footstep
Estribos

105-120

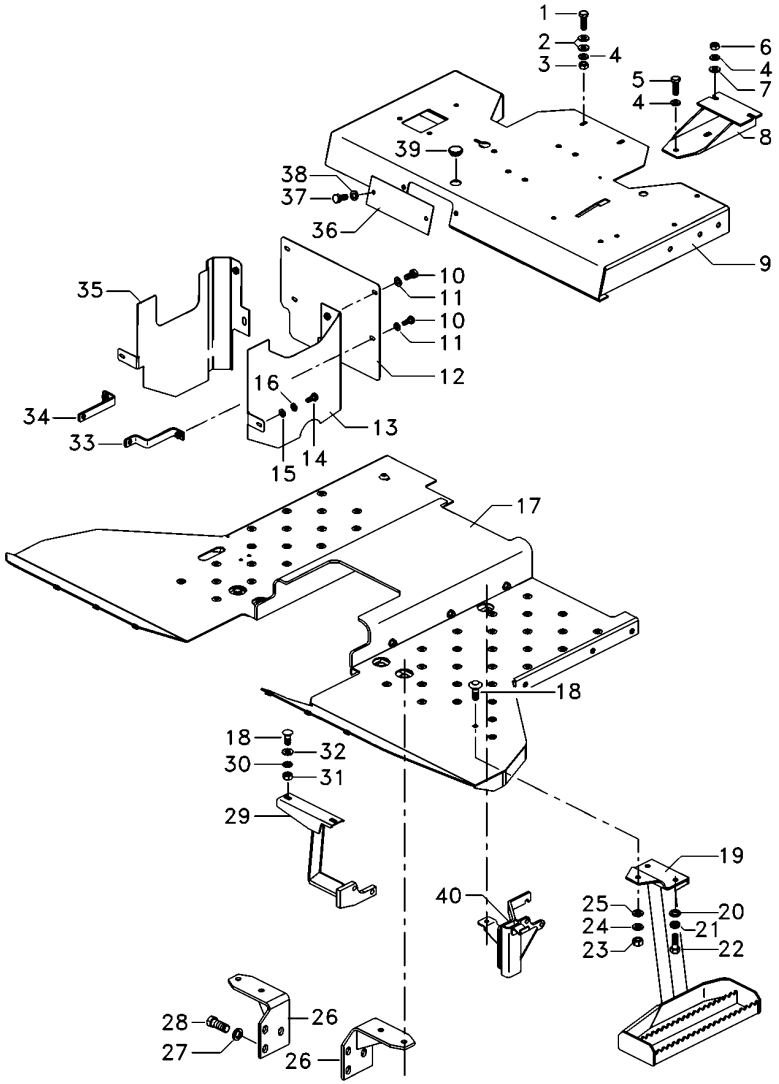

1	339761X1		**2**	PARAFUSO	BOLT	PERNO
2	339024X1		**4**	ARRUELA	WASHER	ARANDELA
3	339169X1		**2**	PORCA	NUT	TUERCA
4	353432X1		**8**	ARRUELA PRESSÃO	PRESSURE WASHER	LAVADOR PRESION
5	353699X1		**1**	PARAFUSO	BOLT	PERNO
6	353426X1		**6**	PORCA	NUT	TUERCA
7	829185M1		**1**	ARRUELA	WASHER	ARANDELA
8	062957S1		**1**	SUPORTE	BRACKET	SOPORTE
9	6220493M91		**1**	CJ. PLATAFORMA	KIT, PLATFORM	JUEGO PLATAFORMA
10	353676X1		**4**	PARAFUSO	BOLT	PERNO
11	353446X1		**4**	ARRUELA	WASHER	ARANDELA
12	061896P1		**1**	CHAPA	PLATE	CHAPA
13	067074S1		**1**	CHAPA	PLATE	CHAPA
14	353666X1		**2**	PARAFUSO	BOLT	PERNO
15	339692X1		**2**	ARRUELA	WASHER	ARANDELA
16	353441X1		**2**	ARRUELA	WASHER	ARANDELA
17	6223317M91		**1**	CJ. SOLEIRA	FOOTSTEP	CHAPAS DE PISO
18	353810X1		**3**	PARAFUSO	BOLT	PERNO
19	6226038M91		**1**	CJ. ESCADA	KIT, LADDER	JUEGO ESCALERA
22	339401X1		**2**	PARAFUSO	BOLT	PERNO
24	339376X1		**3**	ARRUELA	WASHER	ARANDELA
26	6213361M91	◀	**1**	SUPORTE	CLEVIS	GANCHO SEGURI.
26	6204022M91	▶	**1**	SUPORTE	CLEVIS	GANCHO SEGURI.
27	339026X1		**6**	ARRUELA	WASHER	ARANDELA
28	353700X1		**6**	PARAFUSO	BOLT	PERNO
29	036864S1		**1**	SUPORTE	BRACKET	SOPORTE
30	353434X1		**2**	ARRUELA	WASHER	ARANDELA
31	353431X1		**3**	PORCA	NUT	TUERCA
32	353756X1		**5**	ARRUELA	WASHER	ARANDELA
33	067072S1		**1**	SUPORTE	BRACKET	SOPORTE
34	061894S1		**1**	SUPORTE	BRACKET	SOPORTE
35	061899S1		**1**	CHAPA	PLATE	CHAPA
36	068513P1		**1**	TAMPA	COVER	CUBIERTA
37	339123X1		**2**	PARAFUSO	BOLT	PERNO
38	339374X1		**4**	ARRUELA	WASHER	ARANDELA
39	021460P1		**1**	TAMPÃO	PAD	ALMOHADILLA
40	6217911M91		**1**	SUPORTE TRASEIRO	REAR FRAME	CAJA ENGRANAJES

Escada
Ladder
Escalera

105-125

Tratores Com Cabine
Tractors With Cab
Tractores Con Cabina

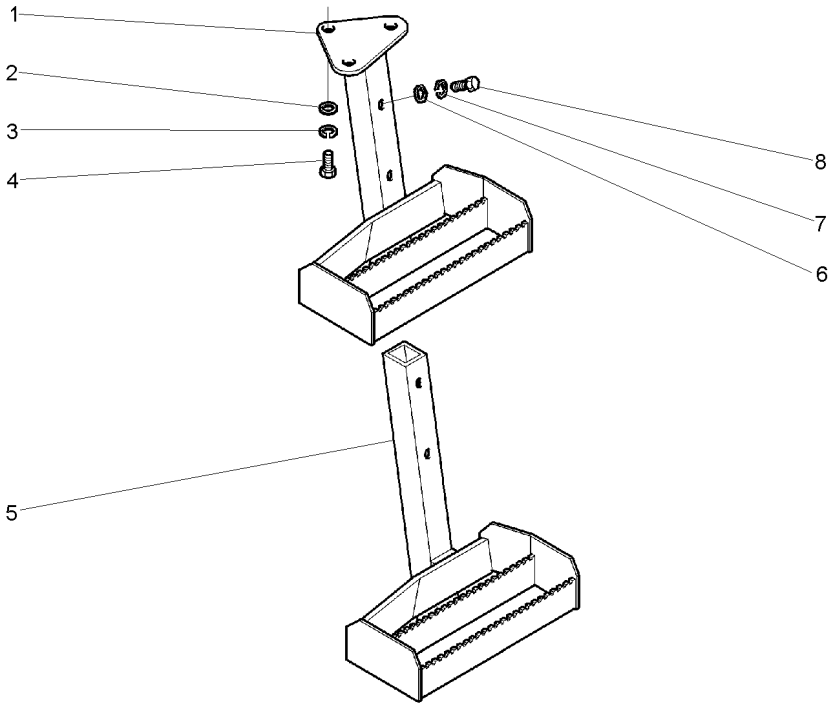

1	065654S1	◀	**1**	ESCADA	LADDER	ESCALERA
2	339025X1		**3**	ARRUELA	WASHER	ARANDELA
3	339376X1		**3**	ARRUELA	WASHER	ARANDELA
4	339451X1		**3**	PARAFUSO	BOLT	PERNO
5	3810624M91	◀	**1**	ESCADA	LADDER	ESCALERA
6	339025X1		**2**	ARRUELA	WASHER	ARANDELA
7	339376X1		**2**	ARRUELA	WASHER	ARANDELA
8	3009491X1		**2**	PARAFUSO	BOLT	PERNO

Suporte Support Soporte	Para-Lama Mudguard Guardabarros	105-130	Sem Estrutura De Segurança Without Safety Frame Sim Bastidor De Seguridad

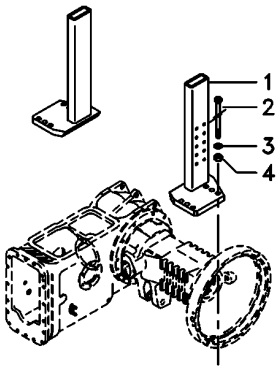

1	063609S1	▶	**1** SUPORTE	CLEVIS	GANCHO SEGURI.
1	6222701M91	◀	**1** SUPORTE	CLEVIS	GANCHO SEGURI.
2	373686X1		**8** PARAFUSO	BOLT	PERNO
3	353775X1		**8** ARRUELA	WASHER	ARANDELA
4	366957X1		**8** PORCA	NUT	TUERCA

Estrutura De Segurança
Safety Frame
Bastidor De Seguridad

105-135

Rígido
Rigid
Rígido

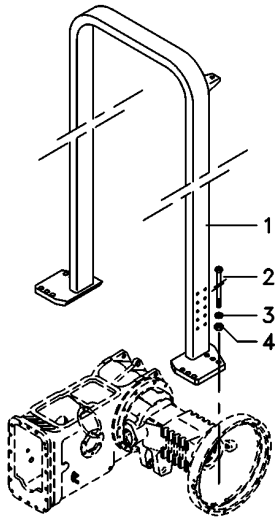

1	6222767M91	**1** ESTRUTURA	STRUCTURE	ESTRUCTURA
2	373686X1	**8** PARAFUSO	BOLT	PERNO
3	353775X1	**8** ARRUELA	WASHER	ARANDELA
4	366957X1	**8** PORCA	NUT	TUERCA

Estrutura De Proteção
Safety Frame
Bastidor De Seguridad

105-140

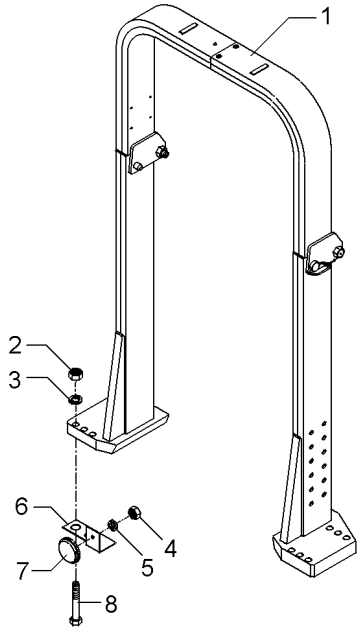

1	6218921M91		**1** ESTRUTURA	STRUCTURE	ESTRUCTURA
2	366957X1	3/4X10	**8** PORCA	NUT	TUERCA
3	353775X1	1.1/2X13/16X7/32	**8** ARRUELA	WASHER	ARANDELA
4	339030X1	M6X1,0	**2** PORCA	NUT	TUERCA
5	339375X1	12,1X6,1X1,6	**2** ARRUELA	WASHER	ARANDELA
6	3587343M1	◀	**1** SUPORTE	BRACKET	SOPORTE
6	3587344M1	▶	**1** SUPORTE	BRACKET	SOPORTE
7	3587400M91		**2** REFLETOR	REFLECTOR	CATADIOPTRICO
8	368547X1		**8** PARAFUSO	BOLT	PERNO

Luz De Advertência
Warning Light
Luz De Advertencia

105-145

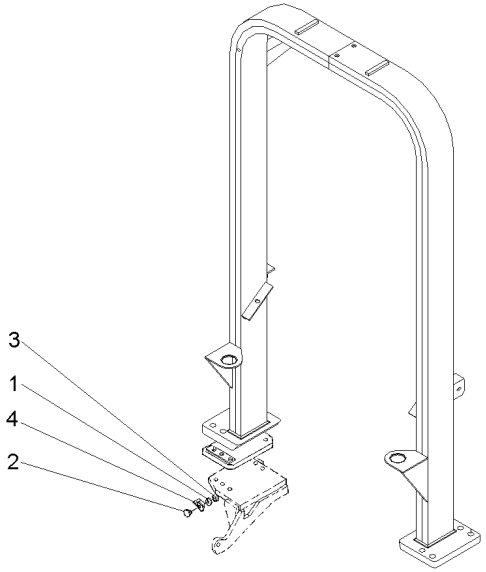

1	353441X1		**2**	ARRUELA	WASHER	ARANDELA
2	3587400M91		**2**	REFLETOR	REFLECTOR	CATADIOPTRICO
3	339030X1		**2**	PORCA	NUT	TUERCA
4	3587343M1	◀	**1**	SUPORTE	BRACKET	SOPORTE
4	3587344M1	▶	**1**	SUPORTE	BRACKET	SOPORTE

Toldo
Canopy
Toldo

105-150

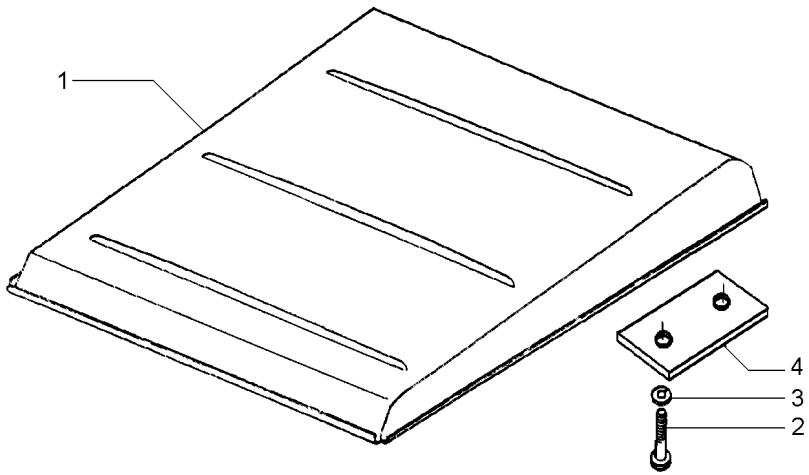

1	047162S1		**1**	TOLDO	CANOPY	DOSEL
2	1441368X1	M12x1,25x45	**4**	PARAFUSO	BOLT	PERNO
3	339369X1		**4**	ARRUELA	WASHER	ARANDELA
4	044808P1		**2**	FIXADOR	ATTACHMENT	ADITAMENTO

Alavanca Auxiliar Do Hidráulico
Hydraulic Auxiliary Lever
Palanca Auxiliar Del Hidráulico

105-155

Tratores Com Cabine
Tractors With Cab
Tractores Con Cabina

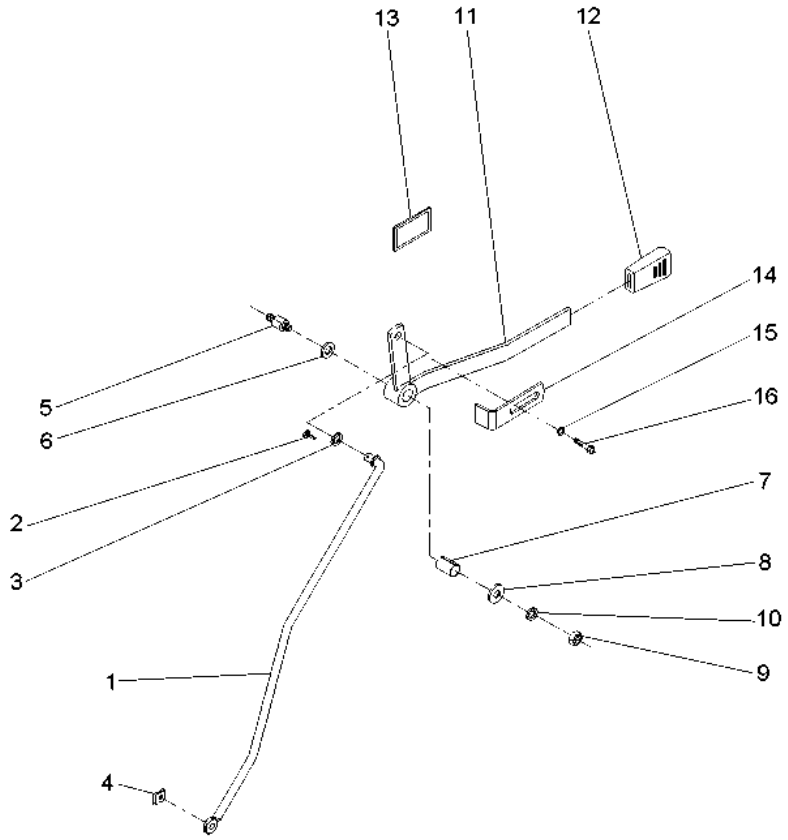

1	059225S1	**1** TIRANTE	ROD	VARILLA
2	354048X1	**1** CUPILHA	COTTER PIN	PASADOR DOUBLE
3	339025X1	**1** ARRUELA	WASHER	ARANDELA
4	354345X1	**1** ANEL TRAVA	CIRCLIP	CIRCULITO
5	3712956M3	**1** EIXO	SHAFT	ARBOL
6	3386514M1	**2** DISCO	DISC	DISCO
7	3713905M1	**1** BUCHA	BUSH	CASQUILLO
8	339024X1	**1** ARRUELA	WASHER	ARANDELA
9	391056X1	**1** PORCA	NUT	TUERCA
10	053733P1	**1** ARRUELA	WASHER	ARANDELA
11	059228S1	**1** ALAVANCA	LEVER	PALANCA
12	035972P1	**1** MANÍPULO	KNOB	POMO
13	061074P1	**1** DECAL	DECAL	CALCOMANIA
14	6203901M1	**1** BATENTE	RETAINER	RETENEDOR
15	339024X1	**1** ARRUELA	WASHER	ARANDELA
16	339123X1	**1** PARAFUSO	BOLT	PERNO

Alavanca Auxiliar Do Hidráulico
Hydraulic Auxiliary Lever
Palanca Auxiliar Del Hidráulico

105-160

Espanhol
Spanish
Español

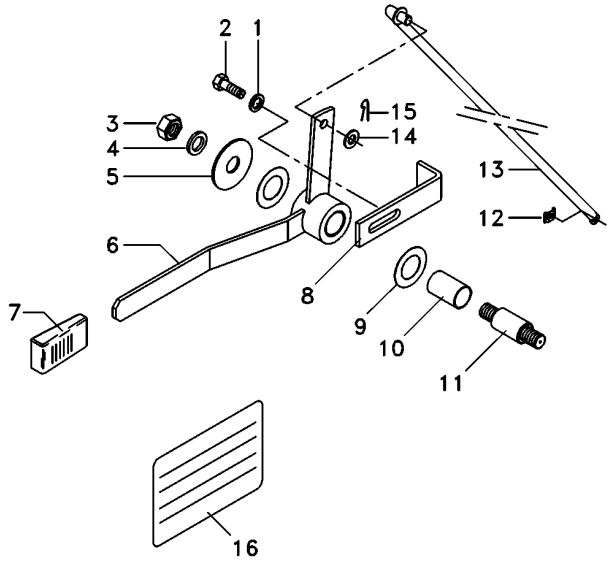

1	339024X1	**1** ARRUELA	WASHER	ARANDELA
2	339123X1	**1** PARAFUSO	BOLT	PERNO
3	391056X1	**1** PORCA	NUT	TUERCA
4	339024X1	**1** ARRUELA	WASHER	ARANDELA
5	053733P1	**1** ARRUELA	WASHER	ARANDELA
6	059228S1	**1** ALAVANCA	LEVER	PALANCA
7	035972P1	**1** MANÍPULO	KNOB	POMO
8	6203901M1	**1** BATENTE	RETAINER	RETENEDOR
9	3386514M1	**2** DISCO	DISC	DISCO
10	3713905M1	**1** BUCHA	BUSH	CASQUILLO
11	3712956M3	**1** EIXO	SHAFT	ARBOL
12	354345X1	**1** ANEL TRAVA	CIRCLIP	CIRCULITO
13	059225S1	**1** TIRANTE	ROD	VARILLA
14	339025X1	**1** ARRUELA	WASHER	ARANDELA
15	354048X1	**1** CUPILHA	COTTER PIN	PASADOR DOUBLE
16	061075P1	**1** DECAL	DECAL	CALCOMANIA

Alavanca Auxiliar Do Hidráulico
Hydraulic Auxiliary Lever
Palanca Auxiliar Del Hidráulico

105-165

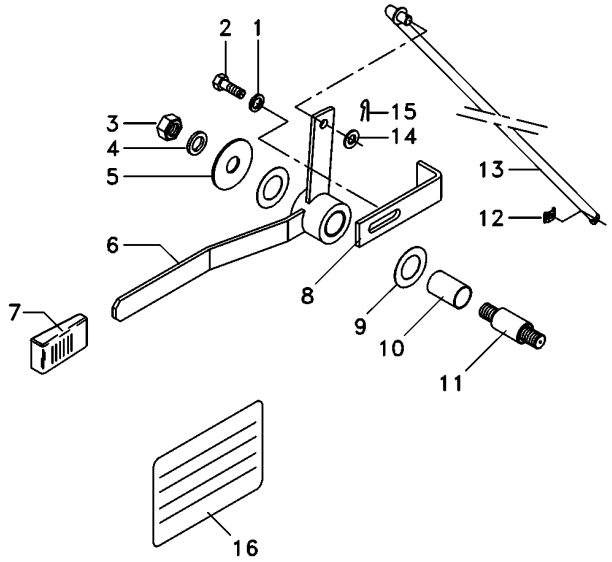

1	339024X1	**1** ARRUELA	WASHER	ARANDELA
2	339123X1	**1** PARAFUSO	BOLT	PERNO
3	391056X1	**1** PORCA	NUT	TUERCA
4	339024X1	**1** ARRUELA	WASHER	ARANDELA
5	053733P1	**1** ARRUELA	WASHER	ARANDELA
6	059228S1	**1** ALAVANCA	LEVER	PALANCA
7	035972P1	**1** MANÍPULO	KNOB	POMO
8	6203901M1	**1** BATENTE	RETAINER	RETENEDOR
9	3386514M1	**2** DISCO	DISC	DISCO
10	3713905M1	**1** BUCHA	BUSH	CASQUILLO
11	3712956M3	**1** EIXO	SHAFT	ARBOL
12	354345X1	**1** ANEL TRAVA	CIRCLIP	CIRCULITO
13	059225S1	**1** TIRANTE	ROD	VARILLA
14	339025X1	**1** ARRUELA	WASHER	ARANDELA
15	354048X1	**1** CUPILHA	COTTER PIN	PASADOR DOUBLE
16	061076P1	**1** DECAL	DECAL	CALCOMANIA

Alavanca Auxiliar Do Hidráulico
Hydraulic Auxiliary Lever
Palanca Auxiliar Del Hidráulico

105-170

Francês
French
Francés

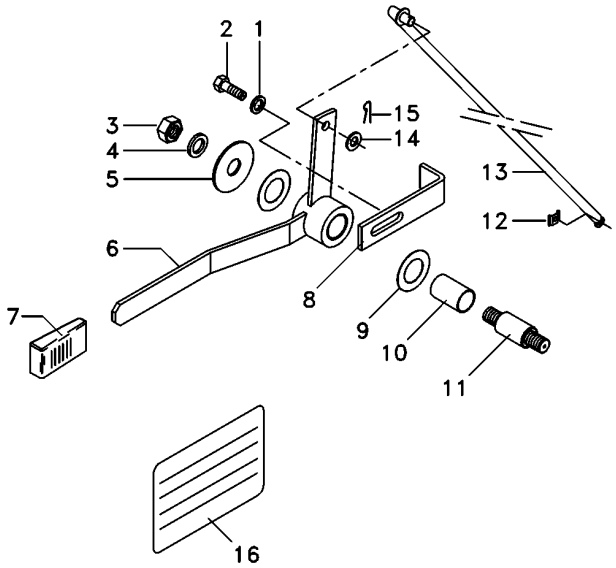

1	339024X1	**1** ARRUELA	WASHER	ARANDELA
2	339123X1	**1** PARAFUSO	BOLT	PERNO
3	391056X1	**1** PORCA	NUT	TUERCA
4	339024X1	**1** ARRUELA	WASHER	ARANDELA
5	053733P1	**1** ARRUELA	WASHER	ARANDELA
6	059228S1	**1** ALAVANCA	LEVER	PALANCA
7	035972P1	**1** MANÍPULO	KNOB	POMO
8	6203901M1	**1** BATENTE	RETAINER	RETENEDOR
9	3386514M1	**2** DISCO	DISC	DISCO
10	3713905M1	**1** BUCHA	BUSH	CASQUILLO
11	3712956M3	**1** EIXO	SHAFT	ARBOL
12	1679932M2	**1** GRAMPO	CRAMP	PASADOR
13	059225S1	**1** TIRANTE	ROD	VARILLA
14	339025X1	**1** ARRUELA	WASHER	ARANDELA
15	354048X1	**1** CUPILHA	COTTER PIN	PASADOR DOUBLE
16	061077P1	**1** DECAL	DECAL	CALCOMANIA

Espelho
Mirror
Espejo

105-175

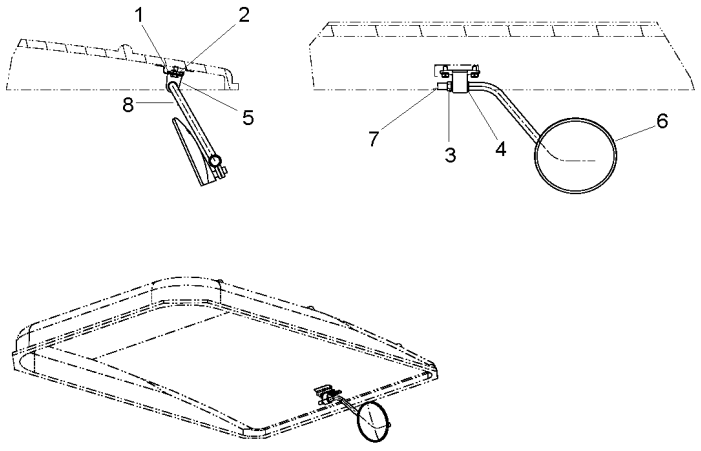

1	339124X1	**2**	PARAFUSO	BOLT	PERNO
2	339374X1	**2**	ARRUELA	WASHER	ARANDELA
3	339402X1	**1**	PORCA	NUT	TUERCA
4	391158X1	**2**	ARRUELA	WASHER	ARANDELA
5	6236524M91	**1**	COXIM	MOUNTING	MONTANTE
6	6236542M91	**1**	ESPELHO	MIRROR	RETROVISOR
7	6236556M1	**1**	TAMPÃO	PAD	ALMOHADILLA
8	6239514M91	**1**	HASTE	RAIL	RIEL

Espelho
Mirror
Espejo

105-180

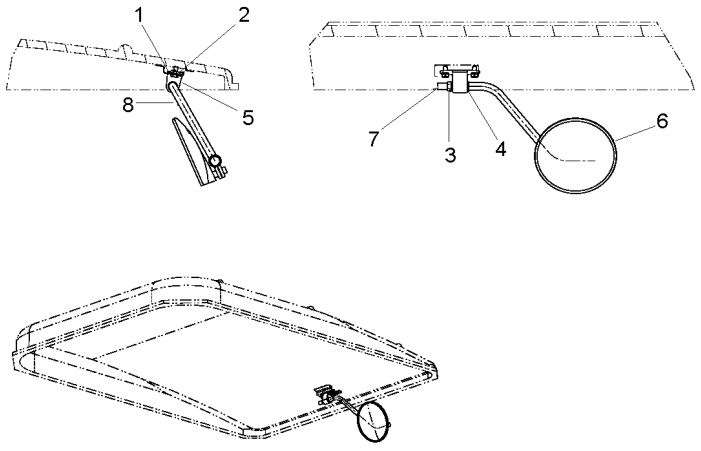

1	339124X1	**2**	PARAFUSO	BOLT	PERNO
2	339374X1	**2**	ARRUELA	WASHER	ARANDELA
3	339402X1	**1**	PORCA	NUT	TUERCA
4	391158X1	**2**	ARRUELA	WASHER	ARANDELA
5	6236524M91	**1**	COXIM	MOUNTING	MONTANTE
6	6236542M91	**1**	ESPELHO	MIRROR	RETROVISOR
7	6236556M1	**1**	TAMPÃO	PAD	ALMOHADILLA
8	6239514M91	**1**	HASTE	RAIL	RIEL

Controle De Aceleração
Throttle Controls
Controles De Aceleración

110-10

Tratores Com Cabine
Tractors With Cab
Tractores Con Cabina

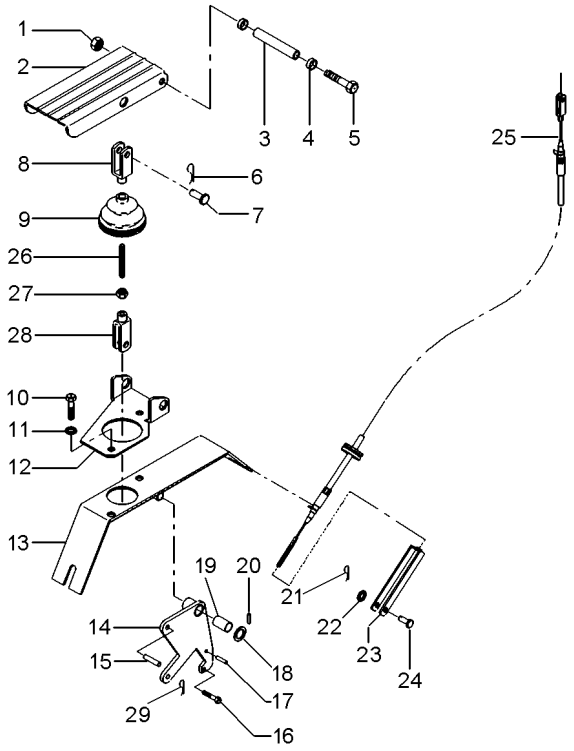

1	1441461X1		**1**	PORCA	NUT	TUERCA
2	3712851M91		**1**	PEDAL	PEDAL	PEDAL
3	3712867M1		**1**	BUCHA	BUSH	CASQUILLO
4	3385913M2		**2**	BUCHA	BUSH	CASQUILLO
5	391288X1		**1**	PARAFUSO	BOLT	PERNO
6	357145X1		**1**	CONTRAPINO	DOWEL	CENTRAJE
7	392235X1		**1**	PINO	PIN	PASADOR
8	3009130X1		**1**	GARFO	FORK	HORQUILLA
9	3712886M1		**1**	COIFA	BELLOWS	FUELLE
10	339124X1		**4**	PARAFUSO	BOLT	PERNO
11	339374X1		**2**	ARRUELA	WASHER	ARANDELA
11	390972X1		**2**	ARRUELA	WASHER	ARANDELA
12	3712852M2		**1**	SUPORTE	BRACKET	SOPORTE
13	057702S1		**1**	SUPORTE	BRACKET	SOPORTE
14	057706S1		**1**	ALAVANCA	LEVER	PALANCA
15	392235X1		**1**	PINO	PIN	PASADOR
16	391883X1		**1**	PARAFUSO	BOLT	PERNO
17	339548X1		**1**	PINO	PIN	PASADOR
18	1444351X1		**1**	ARRUELA	WASHER	ARANDELA
19	3385913M2		**2**	BUCHA	BUSH	CASQUILLO
20	1442994X1		**1**	PINO	PIN	PASADOR
21	357145X1		**1**	CONTRAPINO	DOWEL	CENTRAJE
22	390971X1		**2**	ARRUELA	WASHER	ARANDELA
23	3616399M1		**1**	GARFO	FORK	HORQUILLA
24	832297M1		**1**	PINO	PIN	PASADOR
25	068894T1	◄► 1680 mm	**1**	CABO	CABLE	CABLE
26	3712866M2		**1**	TIRANTE	ROD	VARILLA
27	339030X1		**1**	PORCA	NUT	TUERCA
28	392463X1		**1**	GARFO	FORK	HORQUILLA
29	354041X1		**1**	CUPILHA	COTTER PIN	PASADOR DOUBLE

REV.03

Controle Remoto **Remote Control** **Control Remoto**	**Alavanca** **Lever** **Palanca**	**110-15**

Tratores Com Cabine
Tractors With Cab
Tractores Con Cabina

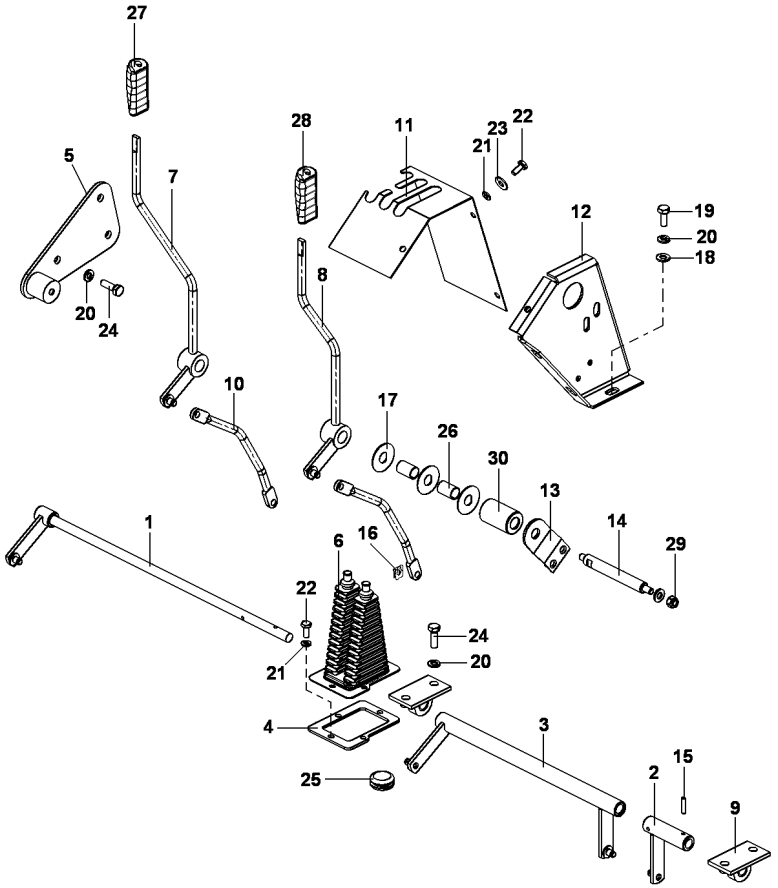

1	067965S1		**1**	ALAVANCA	LEVER	PALANCA
2	068454S1		**1**	TUBO	PIPE	CANO
3	068455N1		**1**	CJ. ALAVANCA	KIT, LEVER	JUEGO, PALANCA
4	069938P1		**1**	BASE	BOWL	TAZA
5	069966S1		**1**	CJ. CHAPA	KIT, PLATE	JUEGO DE PLATO
6	069967P1		**1**	COIFA	BELLOWS	FUELLE
7	069986S1		**1**	CJ. ALAVANCA	KIT, LEVER	JUEGO, PALANCA
8	069987S1		**1**	CJ. ALAVANCA	KIT, LEVER	JUEGO, PALANCA
9	070106N1		**2**	CJ. SUPORTE	KIT, BRACKET	JUEGO SOPORTE
10	070574P1		**2**	TIRANTE	ROD	VARILLA
11	072165P1		**1**	FECHAMENTO	COVER	CUBIERTA
12	072166S1		**1**	CJ. SUPORTE	KIT, BRACKET	JUEGO SOPORTE
13	072169S1		**1**	CJ. SUPORTE	KIT, BRACKET	JUEGO SOPORTE
14	072220P1		**1**	EIXO	SHAFT	ARBOL
15	1441311X1	4X22	**2**	PINO ELÁSTICO	ROLL PIN	PASADOR ELASTICO
16	1679932M2		**4**	GRAMPO	CRAMP	PASADOR
17	3386514M1		**3**	DISCO	DISC	DISCO
18	339024X1	17X8.4X2	**6**	ARRUELA	WASHER	ARANDELA
19	339123X1	M8X1.25X20	**5**	PARAFUSO	BOLT	PERNO
20	339374X1		**12**	ARRUELA	WASHER	ARANDELA
21	339375X1		**7**	ARRUELA	WASHER	ARANDELA
22	339560X1	M6X1X16	**7**	PARAFUSO	BOLT	PERNO
23	339588X1	18X6.5X1.5	**3**	ARRUELA	WASHER	ARANDELA
24	339761X1		**7**	PARAFUSO	BOLT	PERNO
25	3713587M1		**1**	BUJÃO	PLUG	TAPON
26	3713905M1		**2**	BUCHA	BUSH	CASQUILLO
27	3715491M91		**1**	MANÍPULO	KNOB	POMO
28	3715492M91		**1**	MANÍPULO	KNOB	POMO
29	391056X1	M8	**1**	PORCA	NUT	TUERCA
30	6200103M1		**1**	BUCHA	BUSH	CASQUILLO

Assento
Seat
Asiento

110-20

Com Cabine
With Cab
Con Cabina

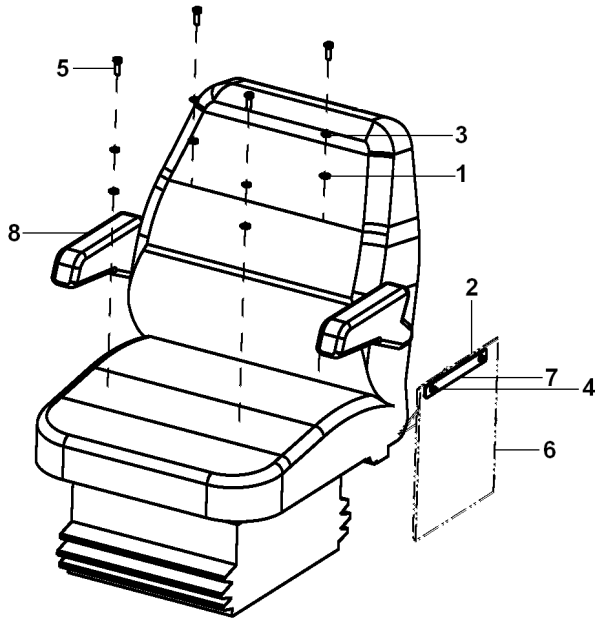

1	339024X1	**4** ARRUELA	WASHER	ARANDELA
2	390050X1	**2** ARRUELA	WASHER	ARANDELA
3	339374X1	**4** ARRUELA	WASHER	ARANDELA
4	6211347M1	**2** PARAFUSO ALLEN	ALLEN BOLT	TORNILLO ALLEN
5	339761X1	**4** PARAFUSO	BOLT	PERNO
6	059060P1	**1** BOLSA	POCKET	BOLSA
7	057749P1	**1** PLACA	PLATE	PLATO
8	6201631M91	**1** ASSENTO	SEAT	ASIENTO

Sistema De Direção
Steering System
Sistema De Direccion

110-25

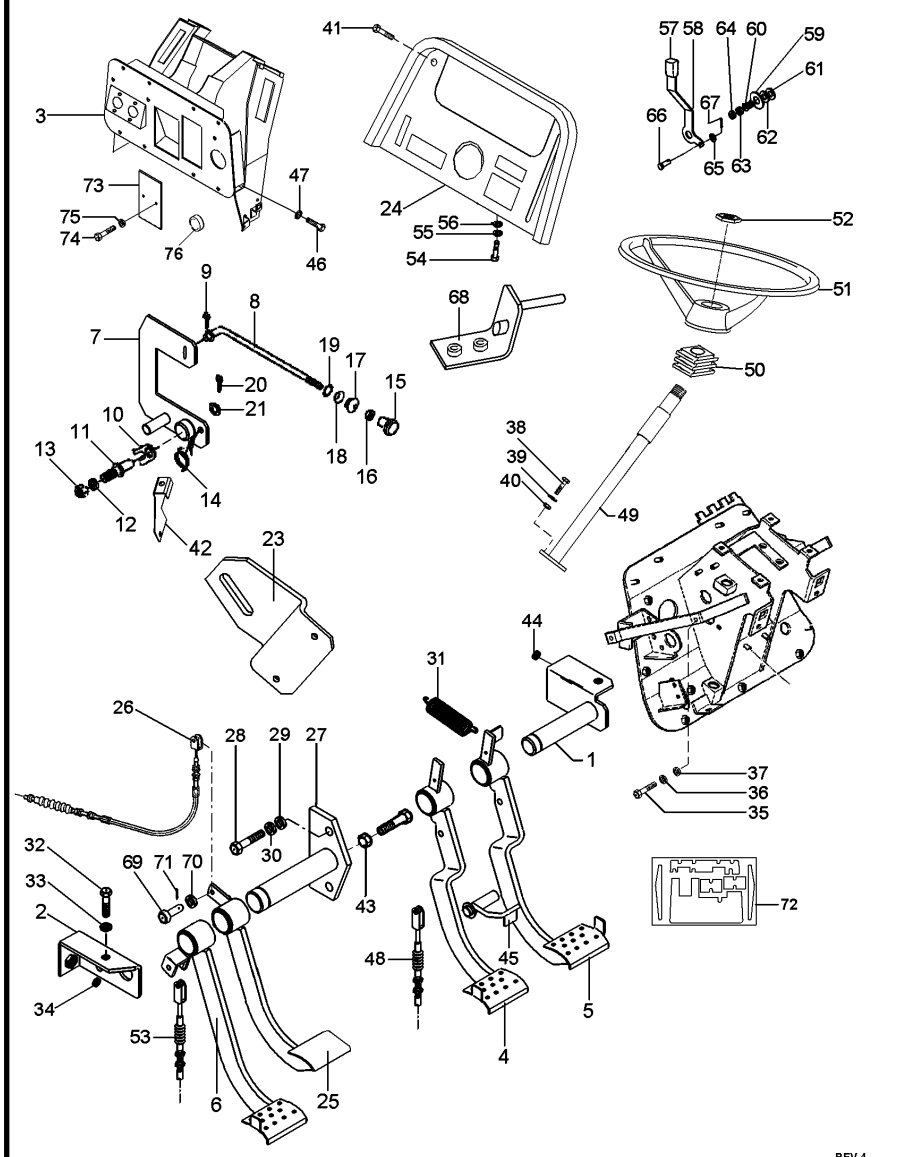

REV.4

6220899M91 EL91Z013 C029004 E01 (1) 08/08 110-25

1	052872S2		**1**	EIXO	SHAFT	ARBOL
2	052875S1		**2**	SUPORTE	BRACKET	SOPORTE
3	6220900M91		**1**	SUPORTE	CLEVIS	GANCHO SEGURI.
4	063789N1	◀	**1**	PEDAL	PEDAL	PEDAL
5	063791N1	▶	**1**	PEDAL	PEDAL	PEDAL
6	065987N1	[A]	**1**	PEDAL	PEDAL	PEDAL
7	068520S1		**1**	ALAVAN.FREIO MÃO	HAND BRAKE LEVER	HAND BRAKE LEVER
8	6217400M1		**1**	TIRANTE	ROD	VARILLA
9	361332X1		**1**	CUPILHA	COTTER PIN	PASADOR DOUBLE
10	181150M1		**1**	TRAVA	LOCK	RETENEDOR
11	3588673M1		**1**	PINO	PIN	PASADOR
12	339376X1		**1**	ARRUELA	WASHER	ARANDELA
13	339402X1		**1**	PORCA	NUT	TUERCA
14	2802224M1		**1**	MOLA	SPRING	RESORTE
15	6237536M1		**1**	MANÍPULO	KNOB	POMO
16	357515X1		**1**	PORCA	NUT	TUERCA
17	2801075M1		**1**	PASSADOR	COTTER	PASADOR ABIERTO
18	2801172M1		**1**	ARRUELA	WASHER	ARANDELA
19	2801154M1		**1**	ANEL	RING	ARO
20	354048X1		**1**	CUPILHA	COTTER PIN	PASADOR DOUBLE
21	391166X1		**1**	ARRUELA	WASHER	ARANDELA
23	6231596M1		**1**	SUPORTE	SUPPORT	DISPOS.DE SOSTEN
24	6219321M91		**1**	MOLDURA	MOULDING	BORDON
25	052829N1	[B]	**1**	PEDAL	PEDAL	PEDAL
26	052481T1	[C]	**1**	CABO	CABLE	CABLE
27	052868S1		**1**	EIXO	SHAFT	ARBOL
28	339761X1		**2**	PARAFUSO	BOLT	PERNO
29	339374X1		**2**	ARRUELA	WASHER	ARANDELA
30	352438X1		**1**	ANEL TRAVA	CIRCLIP	CIRCULITO
31	184171M1		**2**	MOLA	SPRING	RESORTE
32	339761X1		**2**	PARAFUSO	BOLT	PERNO
33	339374X1		**2**	ARRUELA	WASHER	ARANDELA
34	1669096M2		**X**	ARRUELA	WASHER	ARANDELA
35	339761X1		**2**	PARAFUSO	BOLT	PERNO
36	339374X1		**2**	ARRUELA	WASHER	ARANDELA
37	339024X1		**2**	ARRUELA	WASHER	ARANDELA
38	339814X1		**2**	PARAFUSO	BOLT	PERNO
39	339024X1		**2**	ARRUELA	WASHER	ARANDELA
40	339402X1		**2**	PORCA	NUT	TUERCA
41	392440X1		**4**	PARAFUSO	BOLT	PERNO
42	6217399M1		**1**	SUPORTE	CLEVIS	GANCHO SEGURI.
43	339402X1		**2**	PORCA	NUT	TUERCA
44	352438X1		**1**	ANEL TRAVA	CIRCLIP	CIRCULITO
45	052878S1		**1**	TRAVA	LOCK	RETENEDOR
46	339761X1		**8**	PARAFUSO	BOLT	PERNO
47	339374X1		**8**	ARRUELA	WASHER	ARANDELA
48	065027T1		**2**	CABO	CABLE	CABLE
49	064187T1		**1**	COLUNA DIREÇÃO	STEERING COLUMN	COLUMNA DIRECC
50	2801323M1		**1**	COLAR	COLLAR	COLLAR
51	6200469M1		**1**	VOLANTE	FLYWHEEL	VOLANTE

Sistema De Direção
Steering System
Sistema De Direccion

110-25

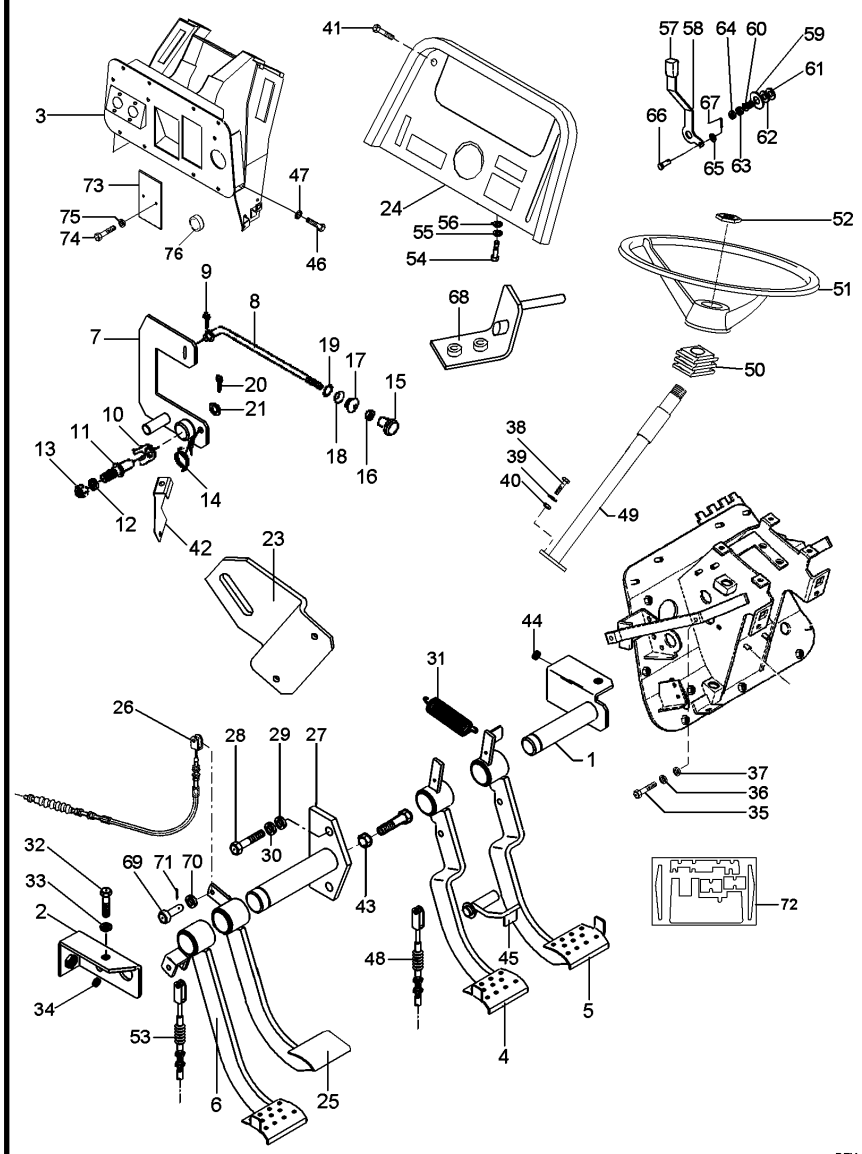

REV.4

6220899M91 EL91Z013 C029004 E01 (1) 08/08 110-25

52	061181T1		
53	6225537M1	[A]	
54	339761X1		
55	339374X1		
56	339024X1		
57	067632P3		
58	068908P1		
59	044206P1		
60	037594P1		
61	490434M1		
62	353756X1		
63	353430X1		
64	353431X1		
65	353753X1		
66	354186X1		
67	354041X1		
68	063886S1		
69	070063P1		
70	353756X1		
71	354059X1		
72	6221037M91		
73	052828P1		
74	339560X1		
75	339375X1		
76	3146456M1		

[A] EMBREAGEM
CLUTCH
EMBRAGUE

[B] BLOQUEIO DIFERENCIAL
DIFFERENTIAL LOCK
BLOQUEO DIFERENCIAL

[C] BLOQUEIO
BLOCKAGE
BLOQUEO

1	EMBLEMA	EMBLEM	EMBLEMA
1	CABO	CABLE	CABLE
2	PARAFUSO	BOLT	PERNO
2	ARRUELA	WASHER	ARANDELA
2	ARRUELA	WASHER	ARANDELA
1	MANÍPULO	KNOB	POMO
1	ALAVANCA	LEVER	PALANCA
1	ESPAÇADOR	SPACER	PIEZA DISTANCIA
1	MOLA	SPRING	RESORTE
2	ARRUELA	WASHER	ARANDELA
1	ARRUELA	WASHER	ARANDELA
1	PORCA	NUT	TUERCA
1	PORCA	NUT	TUERCA
3	ARRUELA	WASHER	ARANDELA
2	PINO	PIN	PASADOR
2	CUPILHA	COTTER PIN	PASADOR DOUBLE
1	SUPORTE	SUPPORT	DISPOS.DE SOSTEN
4	PINO	PIN	PASADOR
4	ARRUELA	WASHER	ARANDELA
4	CONTRAPINO	DOWEL	CENTRAJE
1	ISOLANTE	INSULATOR	PROD.AISLANTE
2	TAMPA	COVER	CUBIERTA
4	PARAFUSO	BOLT	PERNO
4	ARRUELA	WASHER	ARANDELA
1	TAMPÃO	PAD	ALMOHADILLA

Sistema De Direção
Steering System
Sistema De Direccion

110-30

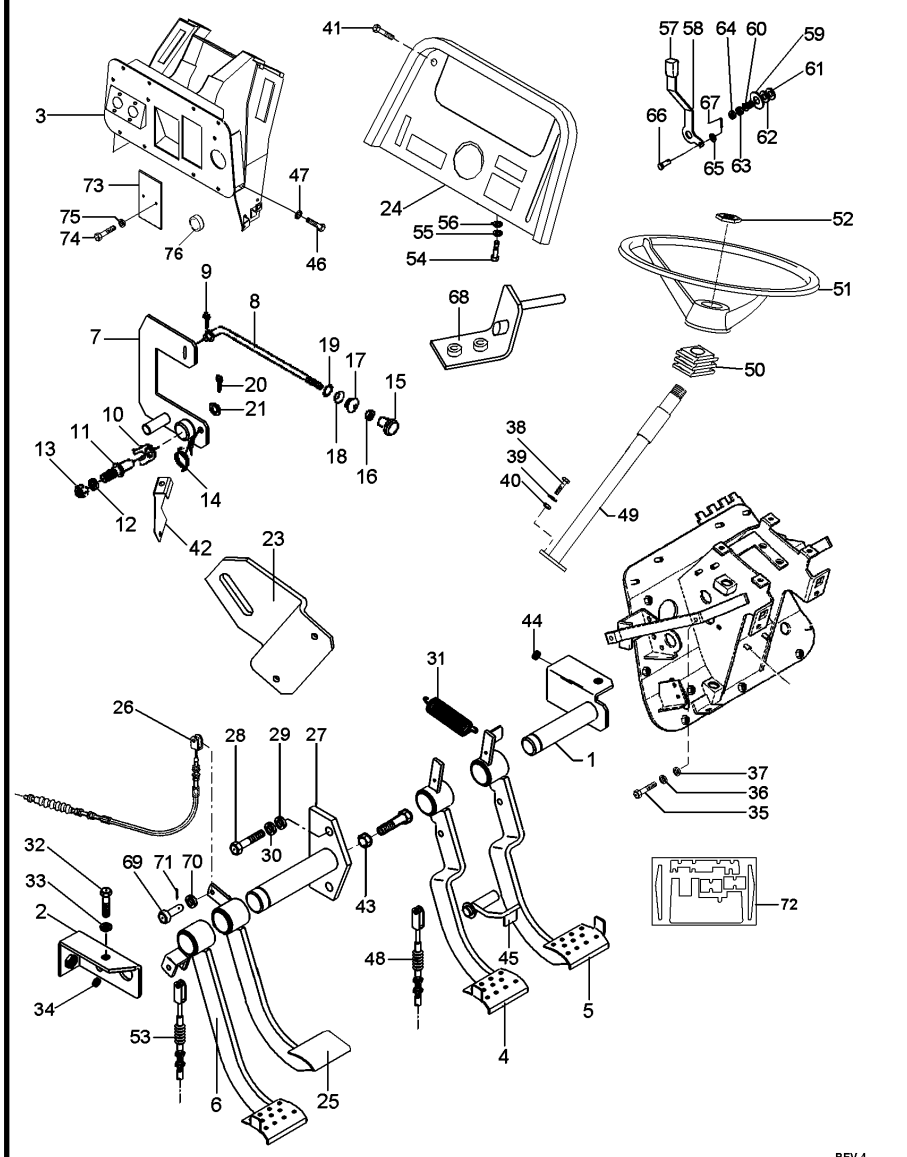

REV.4

6220898M91 EL91Z014 C029004 E01 (1) 08/08 110-30

1	052872S2		**1**	EIXO	SHAFT	ARBOL
2	052875S1		**2**	SUPORTE	BRACKET	SOPORTE
3	6220900M91		**1**	SUPORTE	CLEVIS	GANCHO SEGURI.
4	063789N1	◀	**1**	PEDAL	PEDAL	PEDAL
5	063791N1	▶	**1**	PEDAL	PEDAL	PEDAL
6	6210670M91	[A]	**1**	PEDAL	PEDAL	PEDAL
7	068520S1		**1**	ALAVAN.FREIO MÃO	HAND BRAKE LEVER	HAND BRAKE LEVER
8	6217400M1		**1**	TIRANTE	ROD	VARILLA
9	361332X1		**1**	CUPILHA	COTTER PIN	PASADOR DOUBLE
10	181150M1		**1**	TRAVA	LOCK	RETENEDOR
11	3588673M1		**1**	PINO	PIN	PASADOR
12	339376X1		**1**	ARRUELA	WASHER	ARANDELA
13	339402X1		**1**	PORCA	NUT	TUERCA
14	2802224M1		**1**	MOLA	SPRING	RESORTE
15	6237536M1		**1**	MANÍPULO	KNOB	POMO
16	357515X1		**1**	PORCA	NUT	TUERCA
17	2801075M1		**1**	PASSADOR	COTTER	PASADOR ABIERTO
18	2801172M1		**1**	ARRUELA	WASHER	ARANDELA
19	2801154M1		**1**	ANEL	RING	ARO
20	354048X1		**1**	CUPILHA	COTTER PIN	PASADOR DOUBLE
21	391166X1		**1**	ARRUELA	WASHER	ARANDELA
23	6231596M1		**1**	SUPORTE	SUPPORT	DISPOS.DE SOSTEN
24	6220902M91		**1**	CJ. PAINEL	KIT, PANEL	JUEGO DE PANEL
25	052829N1	[B]	**1**	PEDAL	PEDAL	PEDAL
26	052481T1	[C]	**1**	CABO	CABLE	CABLE
27	052868S1		**1**	EIXO	SHAFT	ARBOL
28	339761X1		**2**	PARAFUSO	BOLT	PERNO
29	339374X1		**2**	ARRUELA	WASHER	ARANDELA
30	352438X1		**1**	ANEL TRAVA	CIRCLIP	CIRCULITO
31	184171M1		**2**	MOLA	SPRING	RESORTE
32	339761X1		**2**	PARAFUSO	BOLT	PERNO
33	339374X1		**2**	ARRUELA	WASHER	ARANDELA
34	1669096M2		**x**	ARRUELA	WASHER	ARANDELA
35	339761X1		**2**	PARAFUSO	BOLT	PERNO
36	339374X1		**2**	ARRUELA	WASHER	ARANDELA
37	339024X1		**2**	ARRUELA	WASHER	ARANDELA
38	339814X1		**2**	PARAFUSO	BOLT	PERNO
39	339024X1		**2**	ARRUELA	WASHER	ARANDELA
40	339402X1		**2**	PORCA	NUT	TUERCA
41	392440X1		**4**	PARAFUSO	BOLT	PERNO
42	6217399M1		**1**	SUPORTE	CLEVIS	GANCHO SEGURI.
43	339402X1		**2**	PORCA	NUT	TUERCA
44	352438X1		**1**	ANEL TRAVA	CIRCLIP	CIRCULITO
45	052878S1		**1**	TRAVA	LOCK	RETENEDOR
46	339761X1		**8**	PARAFUSO	BOLT	PERNO
47	339374X1		**8**	ARRUELA	WASHER	ARANDELA
48	065027T1		**2**	CABO	CABLE	CABLE
49	064187T1		**1**	COLUNA DIREÇÃO	STEERING COLUMN	COLUMNA DIRECC
50	2801323M1		**1**	COLAR	COLLAR	COLLAR
51	6200469M1		**1**	VOLANTE	FLYWHEEL	VOLANTE

Sistema De Direção
Steering System
Sistema De Direccion

110-30

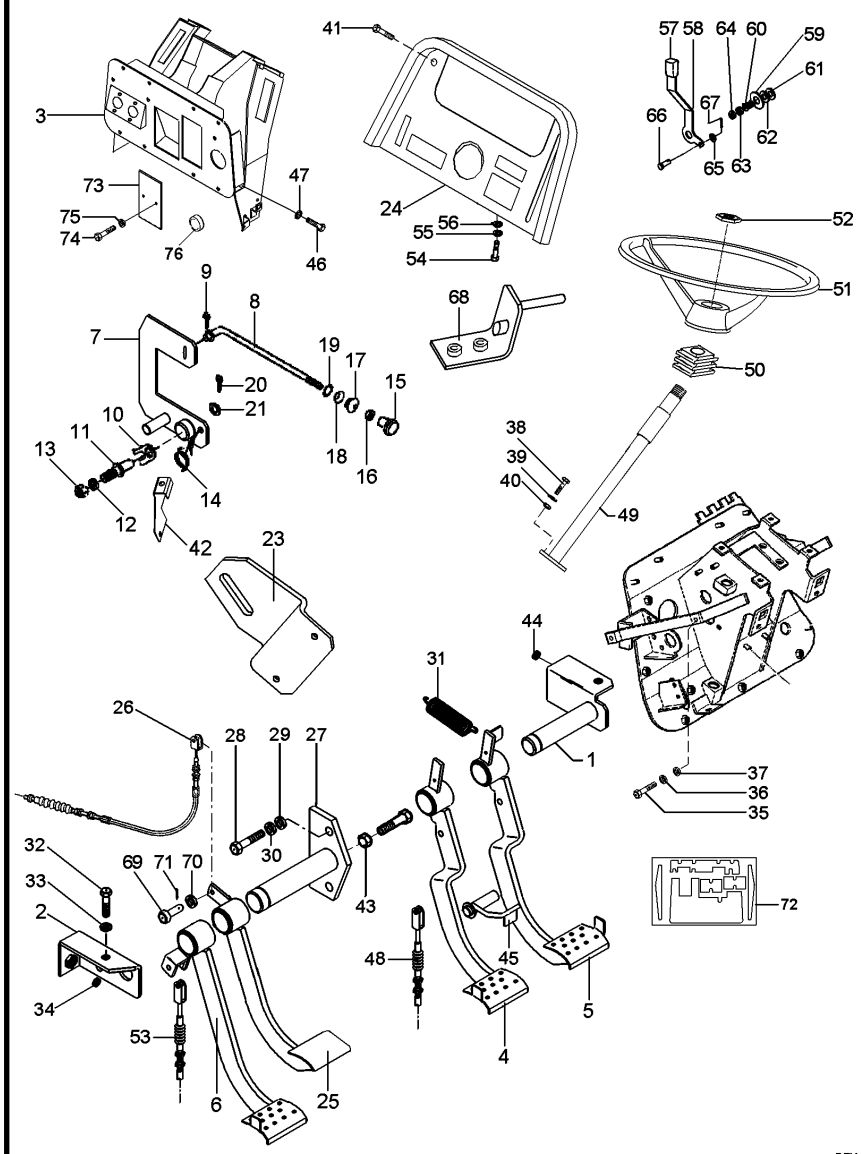

REV.4

6220898M91 EL91Z014 C029004 E01 (1) 08/08 110-30

52	061181T1		**1**	EMBLEMA	EMBLEM	EMBLEMA
53	6225537M1	[A]	**1**	CABO	CABLE	CABLE
54	339761X1		**2**	PARAFUSO	BOLT	PERNO
55	339374X1		**2**	ARRUELA	WASHER	ARANDELA
56	339024X1		**2**	ARRUELA	WASHER	ARANDELA
57	067632P3		**1**	MANÍPULO	KNOB	POMO
58	068908P1		**1**	ALAVANCA	LEVER	PALANCA
59	044206P1		**1**	ESPAÇADOR	SPACER	PIEZA DISTANCIA
60	037594P1		**1**	MOLA	SPRING	RESORTE
61	490434M1		**2**	ARRUELA	WASHER	ARANDELA
62	353756X1		**1**	ARRUELA	WASHER	ARANDELA
63	353430X1		**1**	PORCA	NUT	TUERCA
64	353431X1		**1**	PORCA	NUT	TUERCA
65	353753X1		**3**	ARRUELA	WASHER	ARANDELA
66	354186X1		**2**	PINO	PIN	PASADOR
67	354041X1		**2**	CUPILHA	COTTER PIN	PASADOR DOUBLE
68	063886S1		**1**	SUPORTE	SUPPORT	DISPOS.DE SOSTEN
69	070063P1		**4**	PINO	PIN	PASADOR
70	353756X1		**4**	ARRUELA	WASHER	ARANDELA
71	354059X1		**4**	CONTRAPINO	DOWEL	CENTRAJE
72	6221037M91		**1**	ISOLANTE	INSULATOR	PROD.AISLANTE
73	052828P1		**2**	TAMPA	COVER	CUBIERTA
74	339560X1		**4**	PARAFUSO	BOLT	PERNO
75	339375X1		**4**	ARRUELA	WASHER	ARANDELA

[A] EMBREAGEM
CLUTCH
EMBRAGUE

[B] BLOQUEIO DIFERENCIAL
DIFFERENTIAL LOCK
BLOQUEO DIFERENCIAL

[C] BLOQUEIO
BLOCKAGE
BLOQUEO

Cj. Tampa
Cover
Tapa

110-35

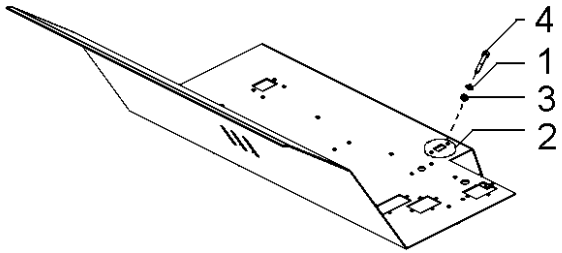

1	339374X1	**2**	ARRUELA	WASHER	ARANDELA
2	6208670M1	**1**	TAMPÃO	PAD	ALMOHADILLA
3	339169X1	**2**	PORCA	NUT	TUERCA
4	339124X1	**2**	PARAFUSO	BOLT	PERNO

Tampa E Alavancas
Cover And Levers
Tapa Y Palancas

110-40

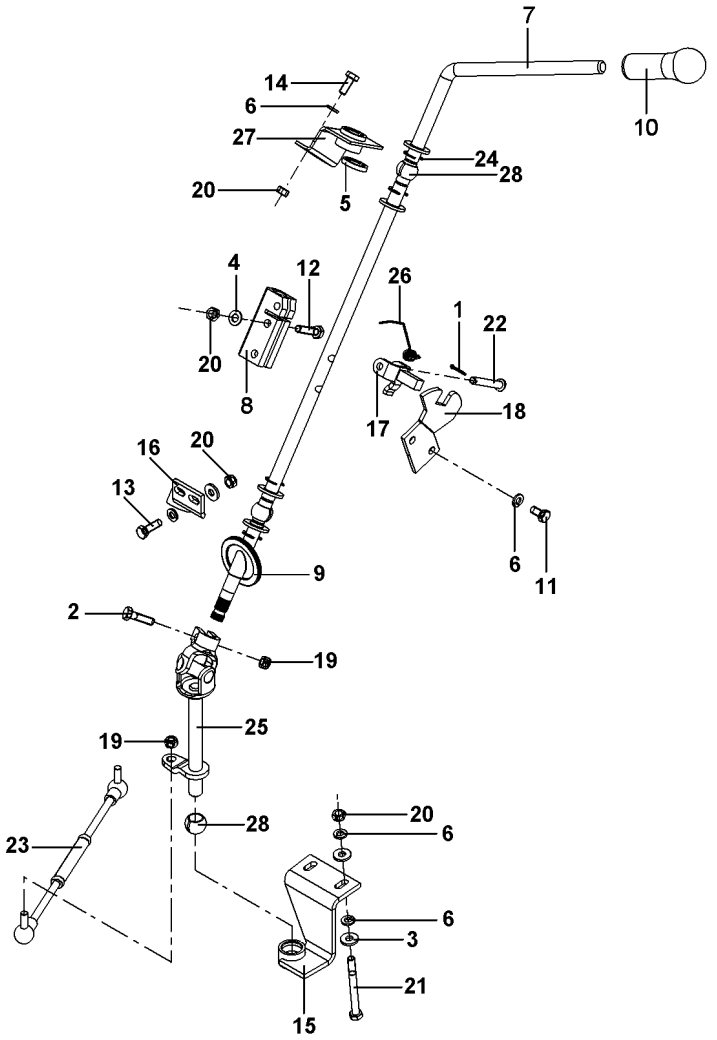

REV.01

6224194M91 E026Z009 C029004 E01 (1) 08/08 110-40

1	1442961X1	**1**	CONTRAPINO	DOWEL	CENTRAJE
2	339337X1	**1**	PARAFUSO	BOLT	PERNO
3	339056X1	**8**	ARRUELA	WASHER	ARANDELA
4	391166X1	**2**	ARRUELA	WASHER	ARANDELA
5	339027X1	**4**	ARRUELA	WASHER	ARANDELA
6	339374X1	**10**	ARRUELA	WASHER	ARANDELA
7	6207058M1	**1**	ALAVANCA	LEVER	PALANCA
8	3805287M1	**1**	CONECTOR	CONNECTOR	CONECTOR
9	6207066M1	**1**	TAMPÃO	PAD	ALMOHADILLA
10	6222329M1	**1**	BOTÃO	BUTTON	PULSADOR
11	339124X1	**2**	PARAFUSO	BOLT	PERNO
12	339009X1	**2**	PARAFUSO	BOLT	PERNO
13	391931X1	**2**	PARAFUSO	BOLT	PERNO
14	339123X1	**2**	PARAFUSO	BOLT	PERNO
15	6207064M91	**1**	SUPORTE	CLEVIS	GANCHO SEGURI.
16	6207828M91	**1**	SUPORTE	CLEVIS	GANCHO SEGURI.
17	3806286M92	**1**	TRAVA	LOCK	RETENEDOR
18	6207065M1	**1**	TRAVA	LOCK	RETENEDOR
19	394367X1	**2**	PORCA	NUT	TUERCA
20	339169X1	**8**	PORCA	NUT	TUERCA
21	339891X1	**2**	PARAFUSO	BOLT	PERNO
22	3813645M1	**1**	PINO	PIN	PASADOR
23	6220915M91	**1**	TIRANTE	ROD	VARILLA
24	390702X1	**4**	ANEL	RING	ARO
25	6207310M91	**1**	TERMINAL	END	EXTREMO
26	3820318M1	**1**	MOLA	SPRING	RESORTE
27	6207060M91	**1**	SUPORTE	CLEVIS	GANCHO SEGURI.
28	3613813M2	**3**	BUCHA	INSERT	INSERCION

Conjunto Para-Sol
Sun-Shield Assy
Conjunto Dosel

110-45

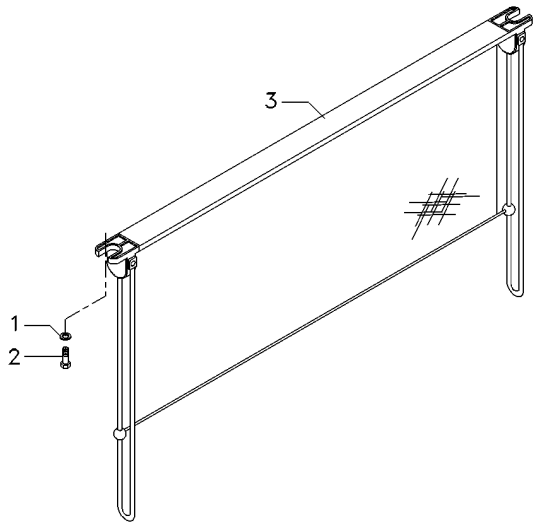

1	353769X1			
2	6211347M1	**2**	ARRUELA	WASHER	ARANDELA
3	6214876M1	**2**	PARAFUSO ALLEN	ALLEN BOLT	TORNILLO ALLEN
		1	VENEZIANA	SHUTTER	OBTURADOR

REV.03

Fechamento
Stopping
Cerramento

110-50

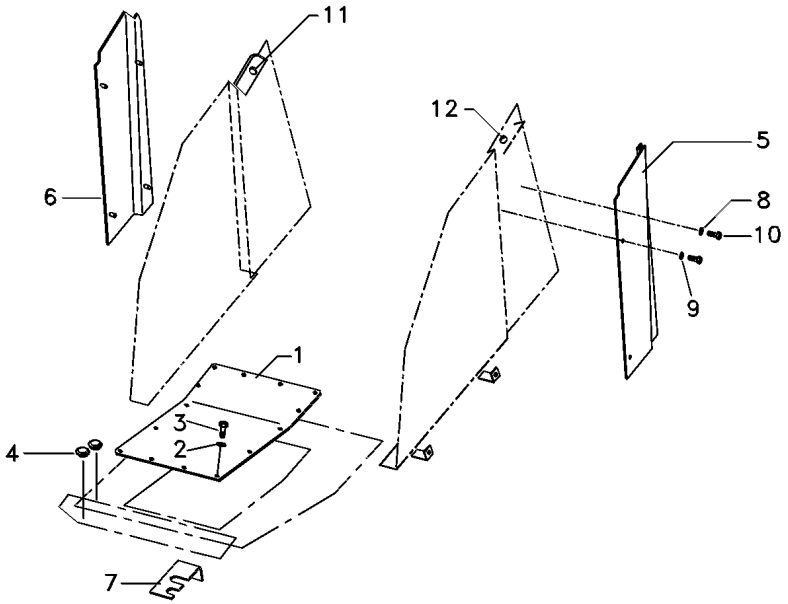

1	6206342M91		**1**	CJ. TAMPA	KIT, CAP	JUEGO DE TAPON
2	6211360M1		**16**	ARRUELA	WASHER	ARANDELA
3	339761X1		**16**	PARAFUSO	BOLT	PERNO
4	066360T1		**2**	TAMPÃO	PAD	ALMOHADILLA
5	066076P1	◀	**1**	FECHAMENTO	COVER	CUBIERTA
6	066077P1	▶	**1**	FECHAMENTO	COVER	CUBIERTA
7	053947P1		**1**	SUPORTE	BRACKET	SOPORTE
8	391038X1		**8**	ARRUELA	WASHER	ARANDELA
9	6211359M1		**4**	ARRUELA	WASHER	ARANDELA
10	339666X1		**8**	PARAFUSO	BOLT	PERNO
11	6214930M1		**3**	PASSA-FIO	GROMMET	PASACABLE
12	6211287M1		**1**	PASSA-FIO	GROMMET	PASACABLE

Janela E Vidro Traseiro Da Cabine
Rear Window And Glass Of The Cab
Ventana Y Vidrio Trasero De La Cabina

110-55

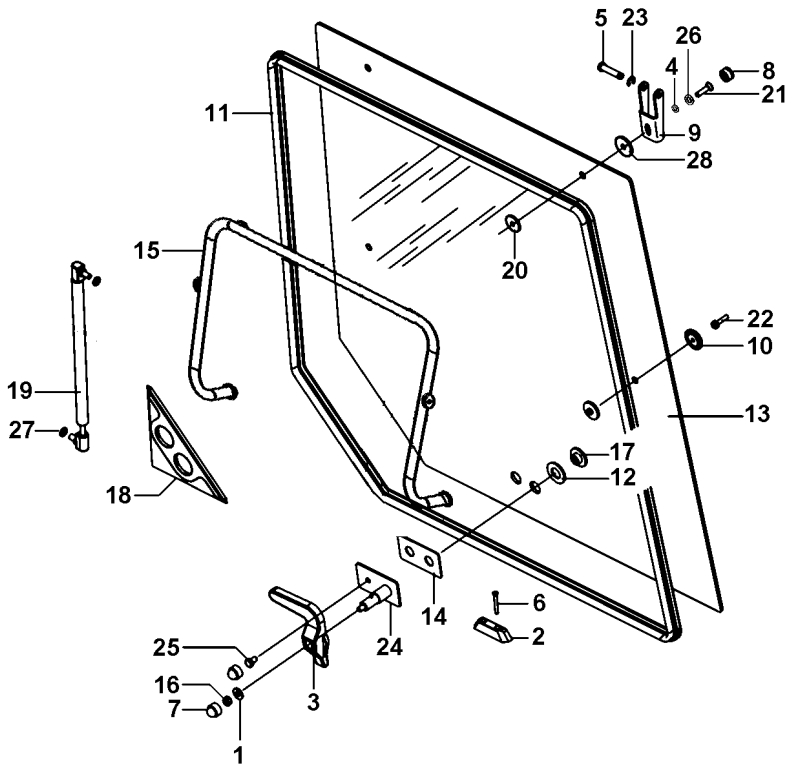

1	339056X1	8.5X20X2.5	**1** ARRUELA	WASHER	ARANDELA
2	6228688M1		**1** TRAVA	LOCK	RETENEDOR
3	6228685M1		**1** MANÍPULO	KNOB	POMO
4	81649500		**2** ARRUELA	WASHER	ARANDELA
5	3902137M1		**2** PINO	PIN	PASADOR
6	6228689M1		**2** PARAFUSO	BOLT	PERNO
7	3616277M1		**2** CAPA	CAP	TAPA
8	32604400		**2** TAMPA	COVER	CUBIERTA
9	3902136M2		**2** GANCHO	HOOK	GANCHO
10	3902145M1		**2** COXIM	MOUNTING	MONTANTE
11	066103T1		**1** VEDAÇÃO	SEALING	VEDACION
12	6228686M1		**2** ARRUELA	WASHER	ARANDELA
13	6223763M1		**1** VIDRO	GLASS	CRISTAL
14	3619906M1		**1** JUNTA	GASKET	EMPAQUETADURA.
15	066309S1		**1** SUPORTE	CLEVIS	GANCHO SEGURI.
16	394367X1	M8	**1** PORCA	NUT	TUERCA
17	6228687M1		**2** PORCA	NUT	TUERCA
18	3806376M1		**1** VEDANTE	SEAL	RETEN
19	3902140M1		**2** CILINDRO	CYLINDER	CILINDRO
20	3902365M1		**4** ARRUELA	WASHER	ARANDELA
21	HC9322		**2** PARAFUSO	SCREW	TORNILLO
22	3010775X1	M6X25	**2** PARAFUSO	BOLT	PERNO
23	1440988X1		**2** ANEL TRAVA	CIRCLIP	CIRCULITO
24	6228656M91		**1** CJ. SUPORTE	KIT, BRACKET	JUEGO SOPORTE
25	339228X1	M8X12	**1** PARAFUSO	BOLT	PERNO
26	32667000		**2** TRAVA	LOCK	RETENEDOR
27	391025X1		**4** ARRUELA	WASHER	ARANDELA
28	625540		**2** ARRUELA	WASHER	ARANDELA

Porta
Door
Puerta

110-60

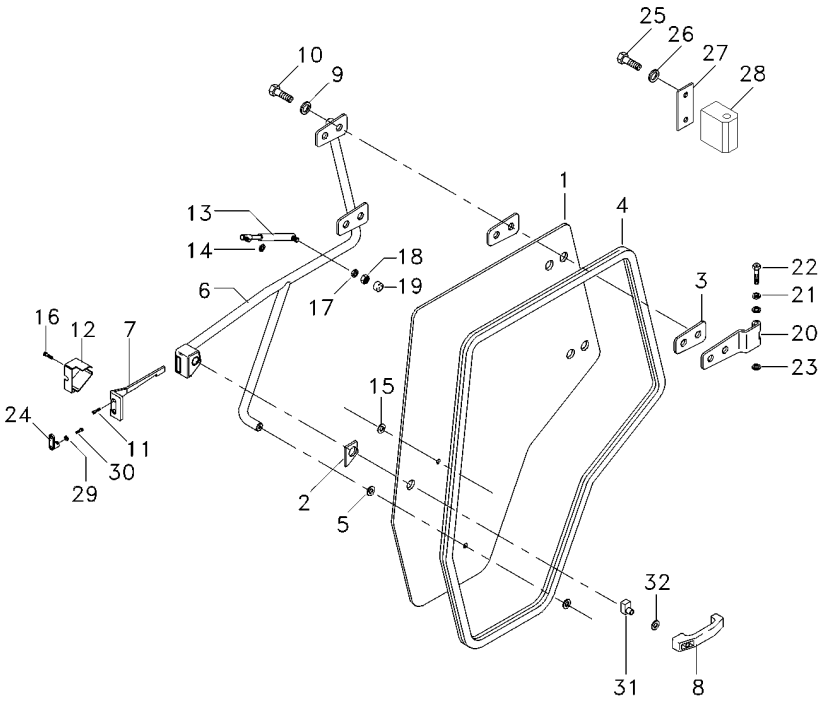

REV.04

6213468M91 **N130Z007** **C029004 E01 (1)** **08/08** **110-60**

1	066083T1	**1**	VIDRO	GLASS	CRISTAL
2	6200042M1	**1**	JUNTA	JOINT	JUNTA
3	066198T1	**4**	JUNTA	GASKET	EMPAQUETADURA.
4	6211284M1	**1**	GUARNIÇÃO	FOAM	ESPUMA
5	3902365M1	**1**	ARRUELA	WASHER	ARANDELA
6	6204325M91	**1**	MAÇANETA	HANDLE	MANETA
7	3804663M1	**1**	TRINCO	LATCH	CERROJO
8	3902356M91	**1**	MAÇANETA	HANDLE	MANETA
9	390734X1	**12**	ARRUELA	WASHER	ARANDELA
10	3009491X1	**4**	PARAFUSO	BOLT	PERNO
11	3009432X1	**4**	PARAFUSO	BOLT	PERNO
12	3804661M1	**1**	TAMPA	COVER	CUBIERTA
13	6217483M1	**1**	AMORTECEDOR	DAMPER	AMORTIGUADOR
14	391025X1	**1**	ARRUELA	WASHER	ARANDELA
15	3902145M1	**2**	COXIM	MOUNTING	MONTANTE
16	3009431X1	**1**	PARAFUSO	BOLT	PERNO
17	6211360M1	**1**	ARRUELA	WASHER	ARANDELA
18	339169X1	**1**	PORCA	NUT	TUERCA
19	3616277M1	**1**	CAPA	CAP	TAPA
20	6213470M91	**2**	DOBRADIÇA	HINGE	BISAGRA
21	6211315M1	**4**	ARRUELA	WASHER	ARANDELA
22	6214931M1	**2**	PINO	PIN	PASADOR
23	1440988X1	**2**	ANEL TRAVA	CIRCLIP	CIRCULITO
24	3902372M1	**1**	TRINCO	LATCH	CERROJO
25	339123X1	**4**	PARAFUSO	BOLT	PERNO
26	6203540M1	**4**	ARRUELA	WASHER	ARANDELA
27	6214907M1	**2**	CHAPA	PLATE	CHAPA
28	6213469M1	**8**	MANCAL	BEARING	COJINETE
29	6207323M1	**2**	ARRUELA	WASHER	ARANDELA
30	6211348M1	**2**	PARAFUSO	BOLT	PERNO
31	6228675M91	**1**	BIELETA	LINK	CONEXION
32	391056X1	**1**	PORCA	NUT	TUERCA

Cabine
Cab
Cabina

110-65

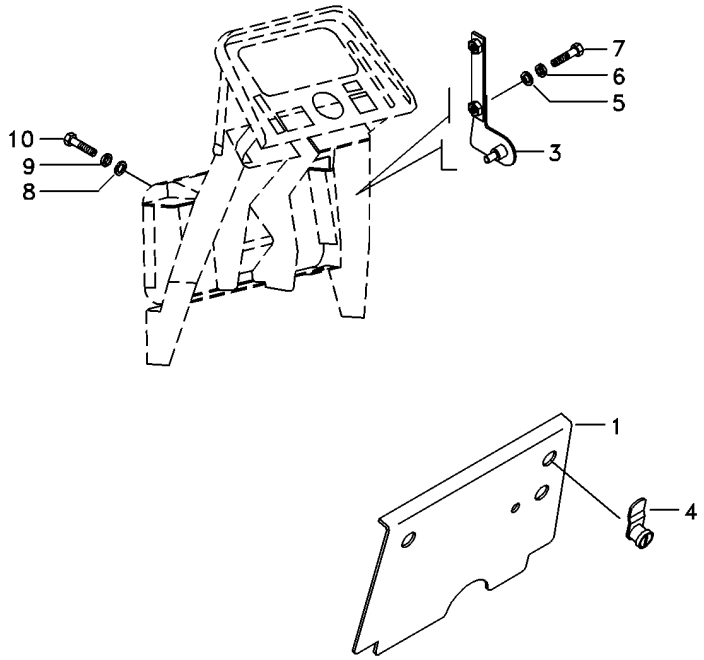

1	066318S1		**1**	TAMPA	COVER	CUBIERTA
3	066323S1	▶	**1**	SUPORTE	BRACKET	SOPORTE
3	066322S1	◀	**1**	SUPORTE	BRACKET	SOPORTE
4	6200081M1		**2**	TRAVA	LOCK	RETENEDOR
5	391038X1		**4**	ARRUELA	WASHER	ARANDELA
6	376718X1		**4**	ARRUELA	WASHER	ARANDELA
7	339666X1		**4**	PARAFUSO	BOLT	PERNO
8	390972X1		**8**	ARRUELA	WASHER	ARANDELA
9	6211360M1		**8**	ARRUELA	WASHER	ARANDELA
10	339123X1		**8**	PARAFUSO	BOLT	PERNO

Revestimento
Cladding
Revestimiento

110-70

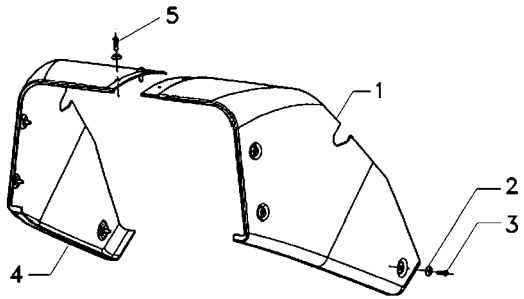

1	6214932M1	▶	**1**	REVESTIMENTO	MAT	ALFOMBRA
2	6200065M1		**8**	ARRUELA	WASHER	ARANDELA
3	6211348M1		**6**	PARAFUSO	BOLT	PERNO
4	6214933M1	◀	**1**	REVESTIMENTO	MAT	ALFOMBRA
5	6207322M1		**2**	PARAFUSO ALLEN	ALLEN BOLT	TORNILLO ALLEN

Cabine
Cab
Cabina

Revestimento
Cladding
Revestimiento

110-75

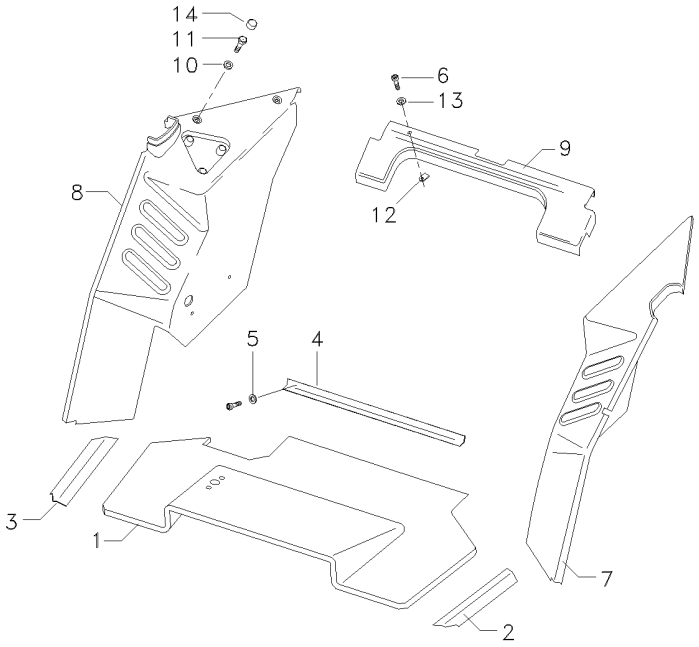

1	066172T1	**1** TAPETE	MATTING	ESTERA
2	066363T1	**1** SOLEIRA	FOOT REST	REPOSAPIES
3	066334T1	**1** SOLEIRA	FOOT REST	REPOSAPIES
4	066362T1	**1** CHAPA	PLATE	CHAPA
5	6207323M1	**9** ARRUELA	WASHER	ARANDELA
6	6211348M1	**29** PARAFUSO	BOLT	PERNO
7	6211299M1	**1** REVESTIMENTO	MAT	ALFOMBRA
8	6211304M1	**1** REVESTIMENTO	MAT	ALFOMBRA
9	066176T1	**1** REVESTIMENTO	LAGGING	REVESTIMIENTO
10	390734X1	**3** ARRUELA	WASHER	ARANDELA
11	3009491X1	**3** PARAFUSO	BOLT	PERNO
12	6200086M1	**20** PRESILHA	STAPLE	GRAPA
13	6200065M1	**20** ARRUELA	WASHER	ARANDELA
14	3619609M1	**3** CAPA	CAP	TAPA

Acabamento Interno Da Cabina
Internal Finish Of The Cabin
Acabado Interior De La Cabaña

Revestimento Piso
Floor Cladding
Revestimiento De Piso

110-80

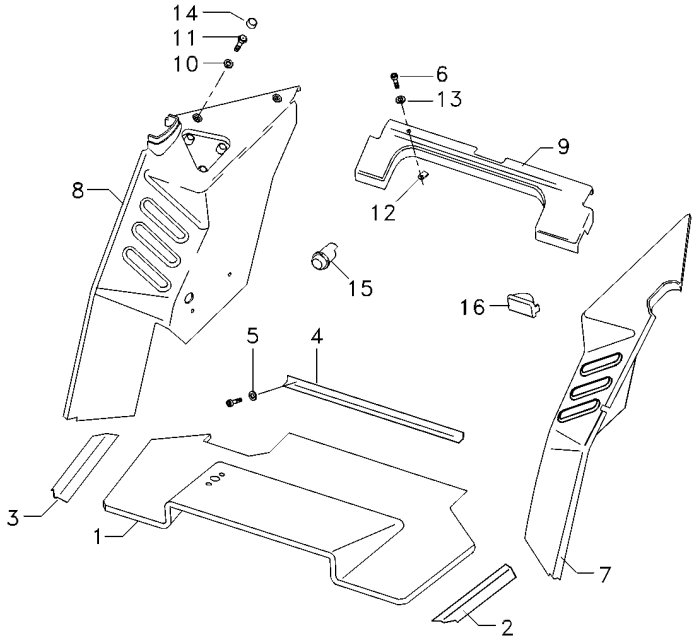

1	066172T1	**1** TAPETE	MATTING	ESTERA
2	066363T1	**1** SOLEIRA	FOOT REST	REPOSAPIES
3	066334T1	**1** SOLEIRA	FOOT REST	REPOSAPIES
4	066362T1	**1** CHAPA	PLATE	CHAPA
5	6207323M1	**9** ARRUELA	WASHER	ARANDELA
6	6211348M1	**29** PARAFUSO	BOLT	PERNO
7	066173T1	**1** REVESTIMENTO	LAGGING	REVESTIMIENTO
8	6200066M1	**1** REVESTIMENTO	LAGGING	REVESTIMIENTO
9	066176T1	**1** REVESTIMENTO	LAGGING	REVESTIMIENTO
10	390734X1	**3** ARRUELA	WASHER	ARANDELA
11	3009491X1	**3** PARAFUSO	BOLT	PERNO
12	6200086M1	**20** PRESILHA	STAPLE	GRAPA
13	6200065M1	**20** ARRUELA	WASHER	ARANDELA
14	3619609M1	**3** CAPA	CAP	TAPA
15	6200085M1	**1** ACENDEDOR	LIGHTER	ENCENDEDOR
16	6211323M1	**1** CINZEIRO	ASHTRAY	CENICERO

Retrovisor Externo
External Rear-View Mirror
Retrovisor Externo

110-85

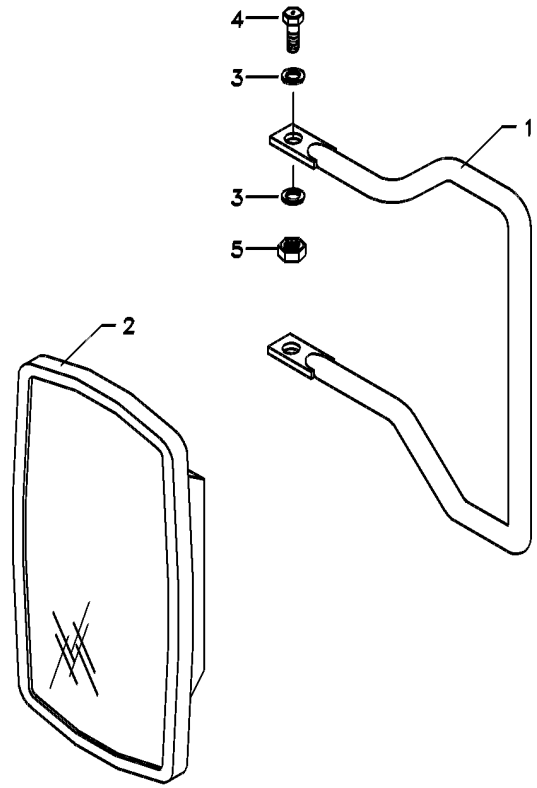

1	066204P1	**1**	SUPORTE ESPELHO	MIRROR ARM ASSY	CJT.BRAZO ESPEJO
2	6200052M1	**1**	ESPELHO	MIRROR	RETROVISOR
3	390972X1	**4**	ARRUELA	WASHER	ARANDELA
4	339123X1	**2**	PARAFUSO	BOLT	PERNO
5	391056X1	**2**	PORCA	NUT	TUERCA

REV.02

Cabine
Cab
Cabina

110-90

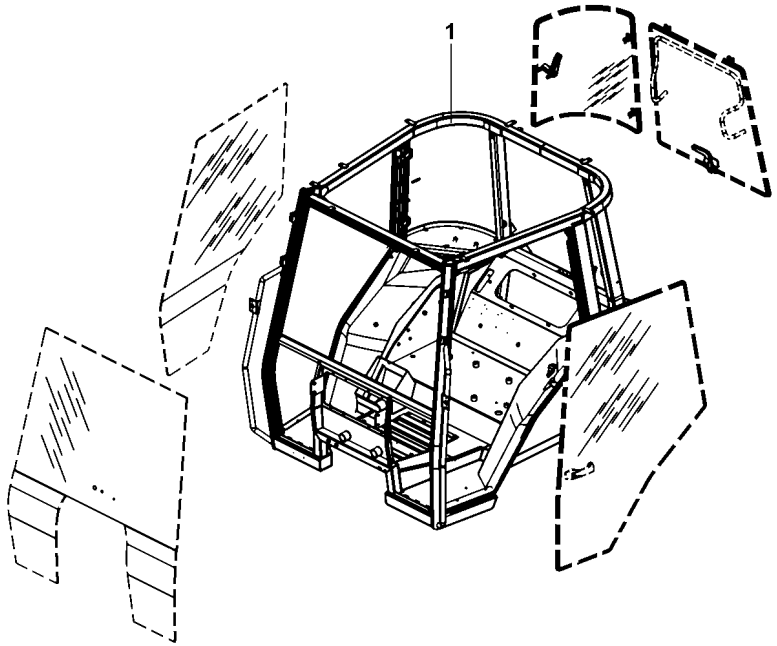

1	6227611M91	**1** CJ. ESTRUTURA	STRUCTURE	ESTRUCTURA

Limpador De Parabrisa
Windscreen Wiper
Varillaje De Limpiaparabrisas

110-95

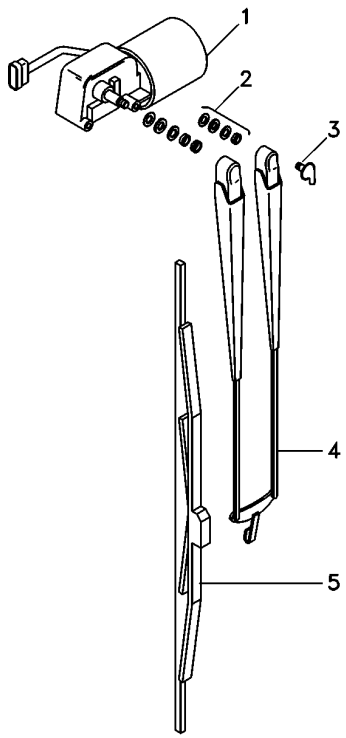

1	6227673M1	**1** MOTOR LIMP.PARAB	WIPER MOTOR	MOTOR L PARABRIS
2	6230081M1	**1** CJ. FIXAÇÃO	KIT, CATCH	JUEGO FIJADOR
3	6229680M1	**1** CONEXÃO	CONNECTION	CONEXION
4	6227674M1	**1** BRAÇO	ARM	BRAZO
5	6227675M1	**1** PALHETA	VANE	PALETA

Para-Lama
Fender
Guardabarros

110-100

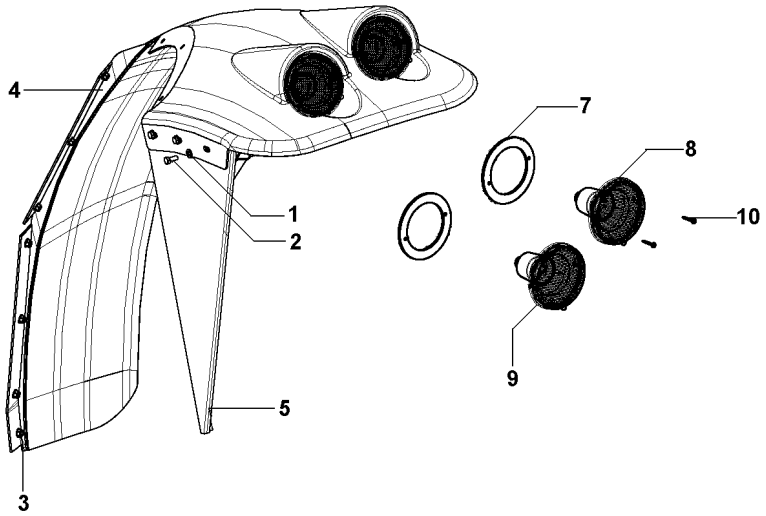

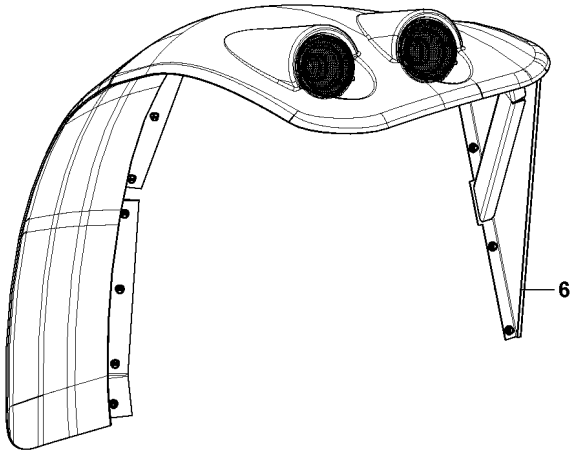

1	6203540M1	17X9	**38**	ARRUELA	WASHER	ARANDELA
2	339123X1	M8X1.25X20	**10**	PARAFUSO	BOLT	PERNO
3	391056X1	M8	**38**	PORCA	NUT	TUERCA
4	6228631M91	◀	**1**	KIT PÁRA-LAMA	FENDER, KIT	KIT GUARDABARRO
4	6228630M91	▶	**1**	KIT PÁRA-LAMA	FENDER, KIT	KIT GUARDABARRO
5	6228629M91	◀	**1**	CJ. SUPORTE	KIT, BRACKET	JUEGO SOPORTE
6	6228628M91	▶	**1**	CJ. SUPORTE	KIT, BRACKET	JUEGO SOPORTE
7	6234105M1	4	**4**	JUNTA	JOINT	JUNTA
8	6233239M91	4	**2**	SINALEIRA	SIGNAL	AVISADOR
9	6233240M91	4	**2**	SINALEIRA	SIGNAL	AVISADOR
10	HN6815	4	**8**	PARAFUSO	SCREW	TORNILLO

REV.01

Reservatório
Container
Deposito

110-105

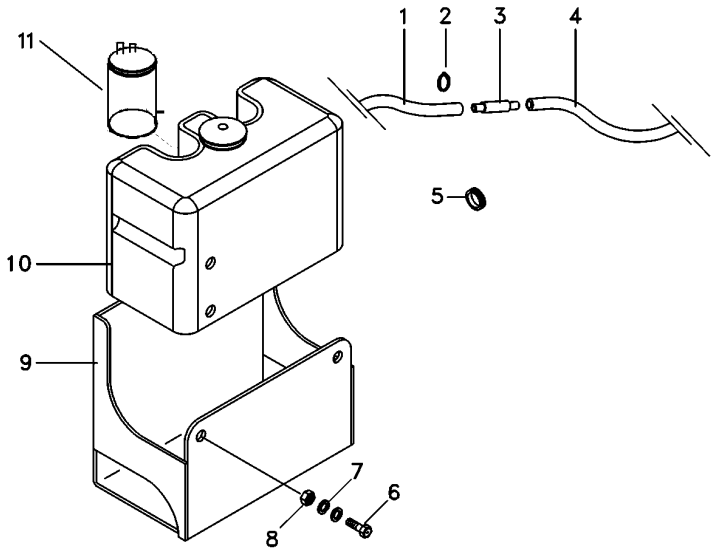

1	066419P1		**1**	MANGUEIRA	HOSE	FLEXIBLE
2	6200084M1		**10**	BRAÇADEIRA	CLAMP	ABRAZADERA
3	6204268M1		**1**	VÁLVULA	VALVE	VALVULA
4	066420P1		**1**	MANGUEIRA	HOSE	FLEXIBLE
5	6222658M1		**2**	TAMPÃO	PAD	ALMOHADILLA
6	339123X1		**2**	PARAFUSO	BOLT	PERNO
7	390972X1		**4**	ARRUELA	WASHER	ARANDELA
8	339169X1		**2**	PORCA	NUT	TUERCA
9	6227633M91		**1**	SUPORTE	CLEVIS	GANCHO SEGURI.
10	6228324M91		**1**	RESERVATÓRIO	CONTAINER	CONTENEDOR
11	6228326M1	10	**1**	BOMBA D'ÁGUA	WATER PUMP	BOMBA DE AGUA

Cabine
Cab
Cabina

110-110

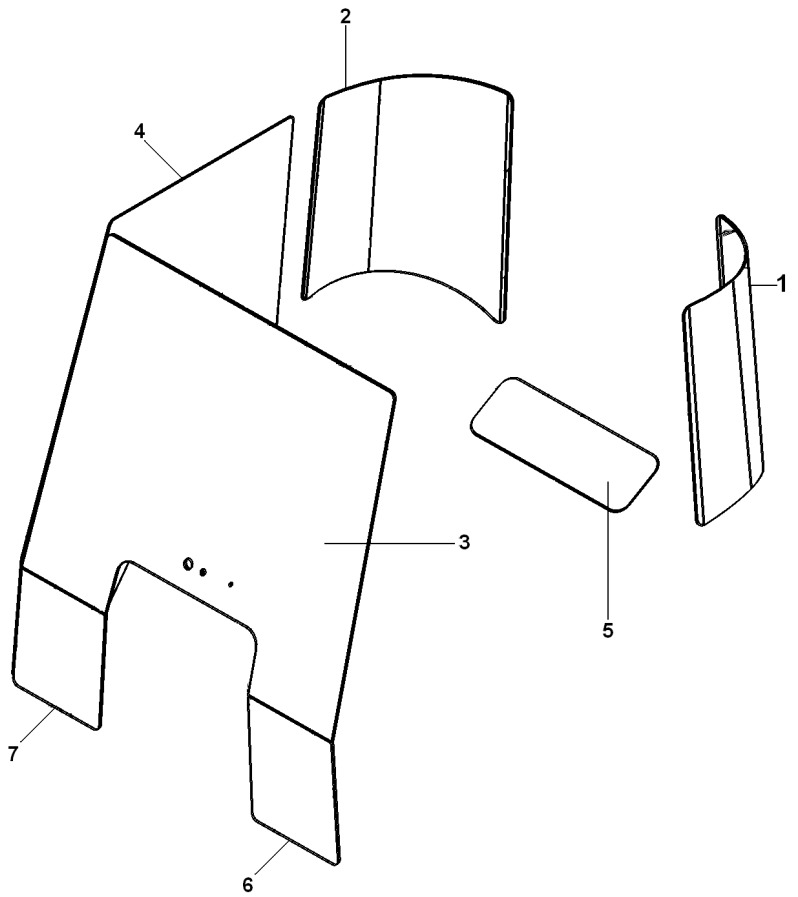

1	6227671M1	**1**	VIDRO	GLASS	CRISTAL
2	6227672M1	**1**	VIDRO	GLASS	CRISTAL
3	6214873M1	**1**	VIDRO	GLASS	CRISTAL
4	066033T1	**1**	VIDRO	GLASS	CRISTAL
5	066036T1	**1**	VIDRO	GLASS	CRISTAL
6	6214874M1	**1**	VIDRO	GLASS	CRISTAL
7	6214875M1	**1**	VIDRO	GLASS	CRISTAL

Teto Da Cabina
Cab Roof
Techo De La Cabina

110-115

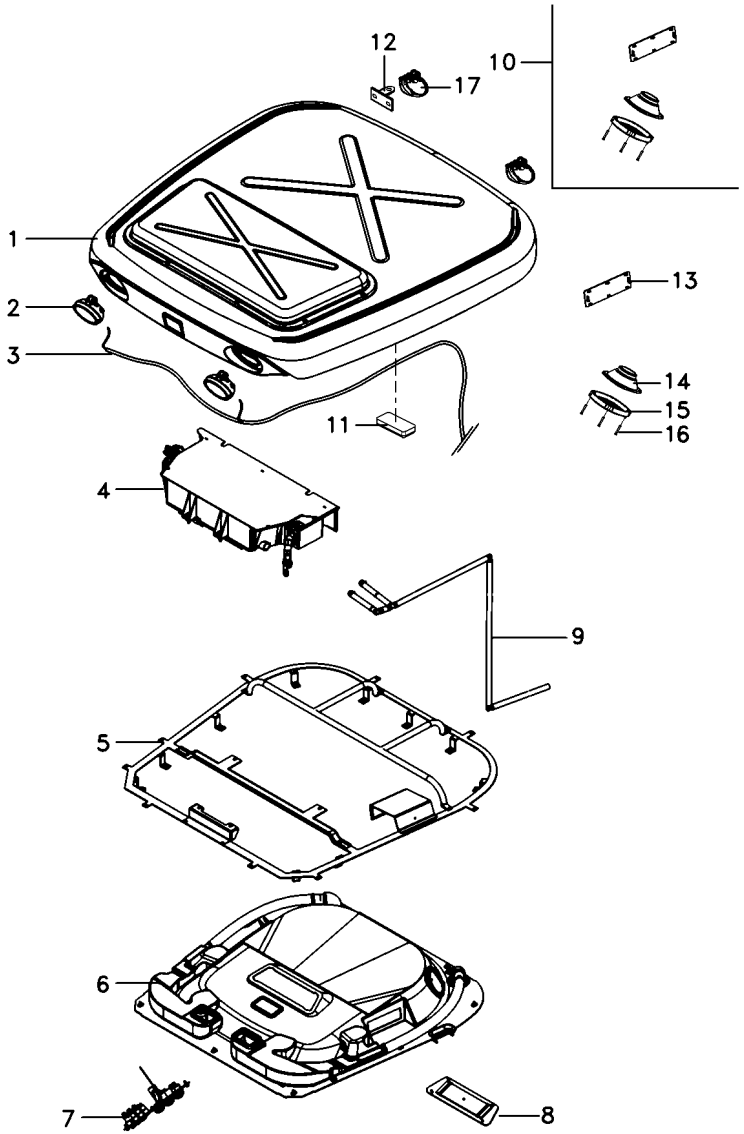

REV.01

1	6226660M91	110-125 No	**1**	CJ. TETO	ROOF ASY	CJTO. TECHO
2	3786664M91		**2**	FAROL DIANTEIRO	FRONT LIGHT	FRONT LIGHT
3	6225997M1		**1**	CHICOTE	HARNESS	MAZO CABLES
4	6212041M91	110-155 No	**1**	CONDICIONADOR AR	AIR CONDITIONER	ACONDIC.DE AIRE
5	6233695M91		**1**	CJ. ESTRUTURA	STRUCTURE	ESTRUCTURA
6	6234039M91	110-145 No	**1**	CJ. REVESTIMENTO	KIT, MAT	JUEGO ALFOMBRA
7	6212544M91	110-135 No	**1**	CJ. PAINEL	KIT, PANEL	JUEGO DE PANEL
8	6214694M91		**1**	DIFUSOR	BAFFLE	DIFUSOR
9	6214901M91	110-130 No	**1**	CJ. MANGUEIRA	HOSE ASSY	CON.DE MANGUERA
10	6223312M91		**1**	ALTO-FALANTE	SPEAKER	ALTOVOZ
11	6214892M1		**1**	LANTERNA	LAMP	FARO
11	6204121M1		**1**	LÂMPADA	BULB	LAMPARA
12	6228218M1		**2**	SUPORTE	BRACKET	SOPORTE
13	6203550M1	10	**1**	TAMPA	COVER	CUBIERTA
14	066074T1	10	**2**	ALTO-FALANTE	SPEAKER	ALTOVOZ
15	066075T1	10	**2**	PROTEÇÃO	GUARD	DEFENSA
16	6204120M1	10	**8**	PARAFUSO	BOLT	PERNO
17	3788699M93		**2**	FAROL	LIGHT	ALUMBRADO

Teto Da Cabina
Cab Roof
Techo De La Cabina

110-120

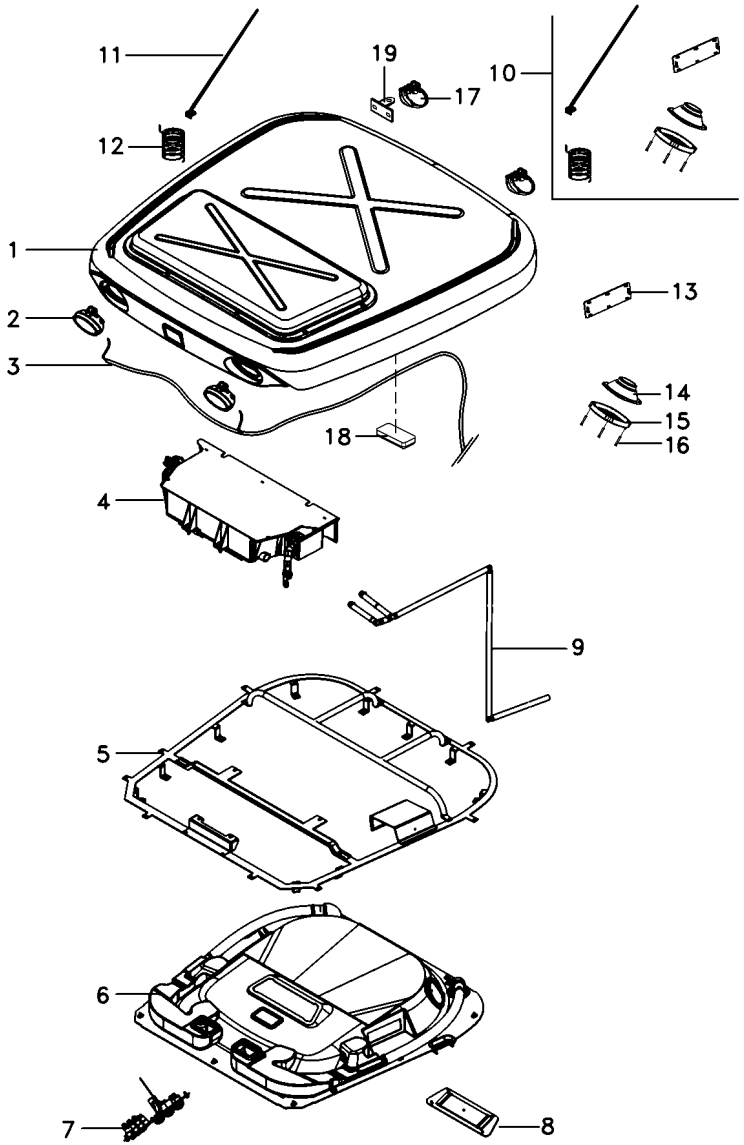

REV.01

1	6226660M91	110-125 No	**1**	CJ. TETO	ROOF ASY	CJTO. TECHO
2	3786664M91		**2**	FAROL DIANTEIRO	FRONT LIGHT	FRONT LIGHT
3	6225997M1		**1**	CHICOTE	HARNESS	MAZO CABLES
4	6212041M91	110-155 No	**1**	CONDICIONADOR AR	AIR CONDITIONER	ACONDIC.DE AIRE
5	6233695M91		**1**	CJ. ESTRUTURA	STRUCTURE	ESTRUCTURA
6	6234039M91	110-145 No	**1**	CJ. REVESTIMENTO	KIT, MAT	JUEGO ALFOMBRA
7	6212544M91	110-135 No	**1**	CJ. PAINEL	KIT, PANEL	JUEGO DE PANEL
8	6214694M91		**1**	DIFUSOR	BAFFLE	DIFUSOR
9	6214901M91	110-130 No	**1**	CJ. MANGUEIRA	HOSE ASSY	CON.DE MANGUERA
10	6226666M91		**1**	KIT EQUIP. SOM	SOUND EQUIP. KIT	KIT EQUIPO SOM
11	6204266M1	10	**1**	ANTENA	ANTENNA	ANTENA
12	6211296M1	10	**1**	EXTENSÃO	EXTENSION	EXTENSION
13	6203550M1	10	**1**	TAMPA	COVER	CUBIERTA
14	066074T1	10	**2**	ALTO-FALANTE	SPEAKER	ALTOVOZ
15	066075T1	10	**2**	PROTEÇÃO	GUARD	DEFENSA
16	6204120M1	10	**8**	PARAFUSO	BOLT	PERNO
17	3788699M93		**2**	FAROL	LIGHT	ALUMBRADO
18	6214892M1		**1**	LANTERNA	LAMP	FARO
18	6204121M1		**1**	LÂMPADA	BULB	LAMPARA
19	6228218M1		**2**	SUPORTE	BRACKET	SOPORTE

Teto Da Cabina
Cab Roof
Techo De La Cabina

110-125

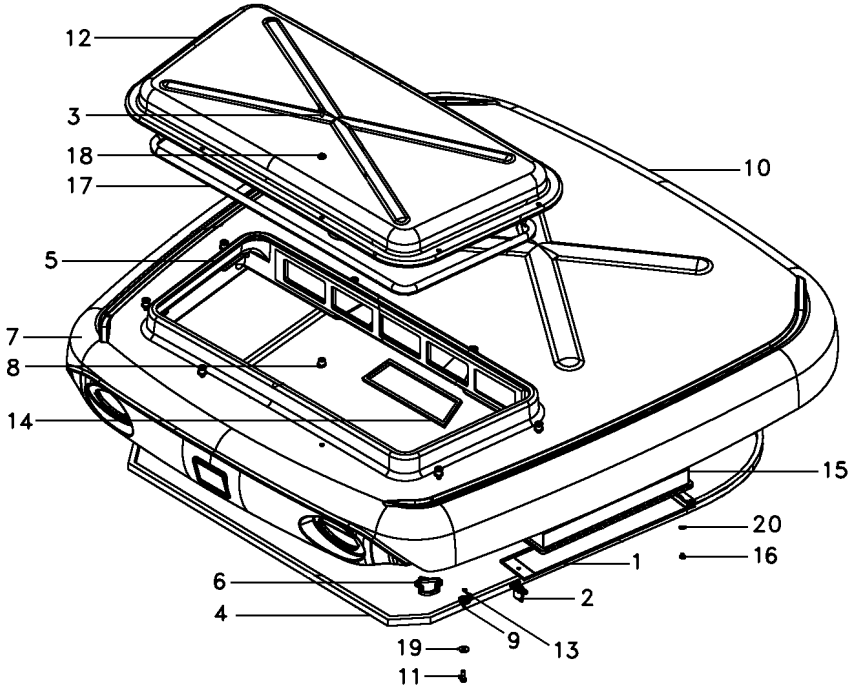

1	6214967M1		**1**	TAMPA	COVER	CUBIERTA
2	6214968M2		**1**	FECHADURA	LOCK	CERRADURA
3	6211347M1		**8**	PARAFUSO ALLEN	ALLEN BOLT	TORNILLO ALLEN
4	6214956M1		**1**	GUARNIÇÃO	FOAM	ESPUMA
5	6214964M1		**1**	GUARNIÇÃO	FOAM	ESPUMA
6	6214962M1	◀	**1**	GUARNIÇÃO	FOAM	ESPUMA
7	6214963M1	▶	**1**	GUARNIÇÃO	FOAM	ESPUMA
8	6214958M1		**8**	BUCHA	BUSH	CASQUILLO
9	6214957M1		**9**	ARRUELA	WASHER	ARANDELA
10	6226674M91		**1**	CJ. TETO	ROOF ASY	CJTO. TECHO
11	339761X1		**9**	PARAFUSO	BOLT	PERNO
12	6214959M1		**1**	TAMPA	COVER	CUBIERTA
13	6211360M1		**9**	ARRUELA	WASHER	ARANDELA
14	6214965M1		**1**	GUARNIÇÃO	FOAM	ESPUMA
15	6214966M1		**1**	ELEMENTO	ELEMENT	ELEMENTO
15	6218158M1	[A]	**1**	ELEMENTO	ELEMENT	ELEMENTO
16	340343X1		**1**	REBITE	RIVET	REMACHE
17	6214960M1		**1**	PERFIL	PROFILE	PERFIL
18	6214961M1		**8**	ARRUELA	WASHER	ARANDELA
19	6203540M1		**9**	ARRUELA	WASHER	ARANDELA
20	6220962M1		**1**	ARRUELA	WASHER	ARANDELA

[A] CARVÃO ATIVADO
CARBON FILTER
CARVÃO ATIVADO

REV.02

Dreno
Drain
Dreno

110-130

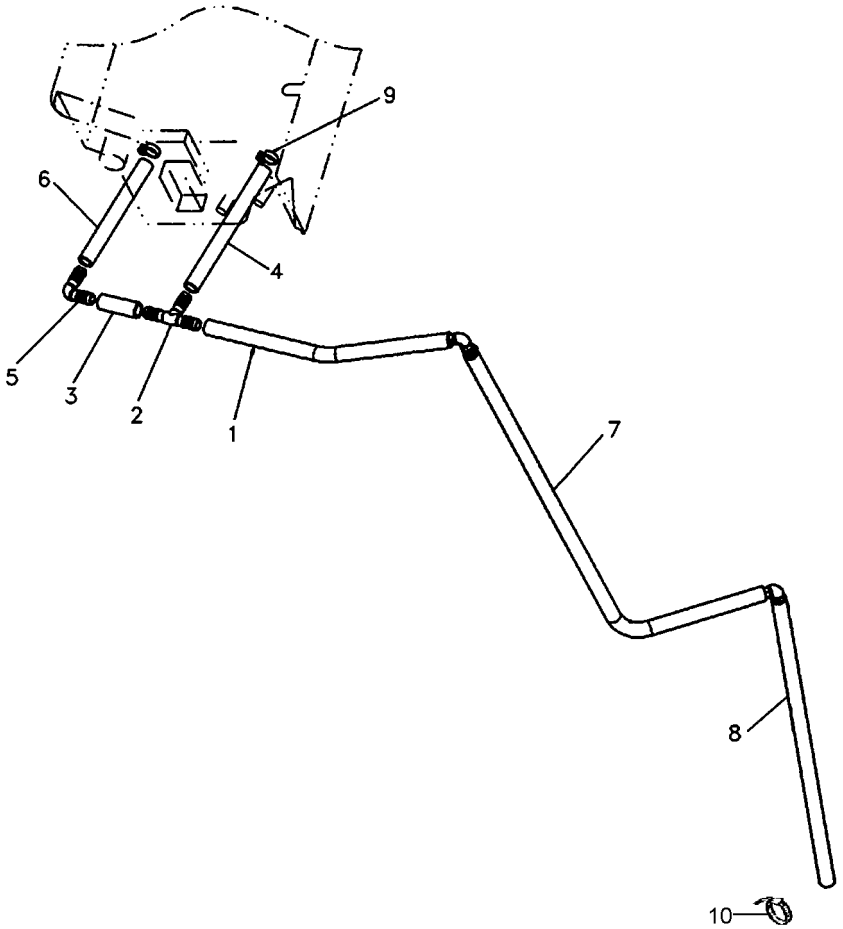

REV.03

1	6204358M1	**1** MANGUEIRA	HOSE	FLEXIBLE
2	066402T1	**1** CONEXÃO "T"	CONNECTION T	CONEXION T
3	6214902M1	**1** MANGUEIRA	HOSE	FLEXIBLE
4	6214903M1	**1** MANGUEIRA	HOSE	FLEXIBLE
5	6200093M1	**3** CONEXÃO	CONNECTION	CONEXION
6	6214904M1	**1** MANGUEIRA	HOSE	FLEXIBLE
7	6214905M1	**1** MANGUEIRA	HOSE	FLEXIBLE
8	6214906M1	**1** MANGUEIRA	HOSE	FLEXIBLE
9	6200083M1	**2** BRAÇADEIRA	CLAMP	ABRAZADERA
10	6204276M1	**5** BRAÇADEIRA	CLAMP	ABRAZADERA

Painel De Controle
Control Panel
Tablero De Control

110-135

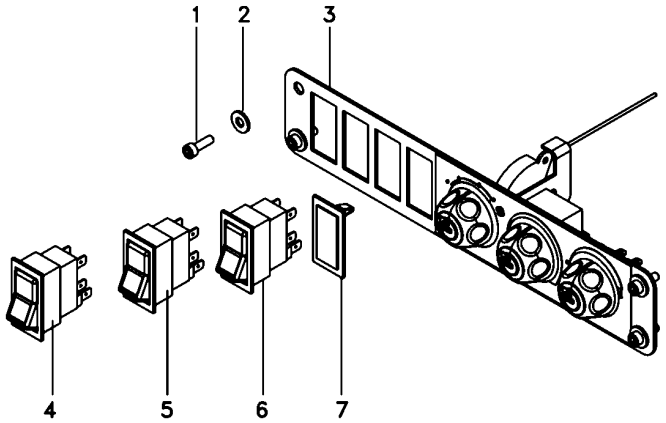

1	6207322M1	**4** PARAFUSO ALLEN	ALLEN BOLT	TORNILLO ALLEN
2	6207323M1	**4** ARRUELA	WASHER	ARANDELA
3	6212545M91	**1** CJ. PAINEL	KIT, PANEL	JUEGO DE PANEL
4	6220262M1	**1** BOTÃO	BUTTON	PULSADOR
5	6220260M1	**1** BOTÃO	BUTTON	PULSADOR
6	6220263M1	**1** BOTÃO	BUTTON	PULSADOR
7	042603T1	**1** TAMPA	COVER	CUBIERTA

Painel De Controle
Control Panel
Tablero De Control

110-140

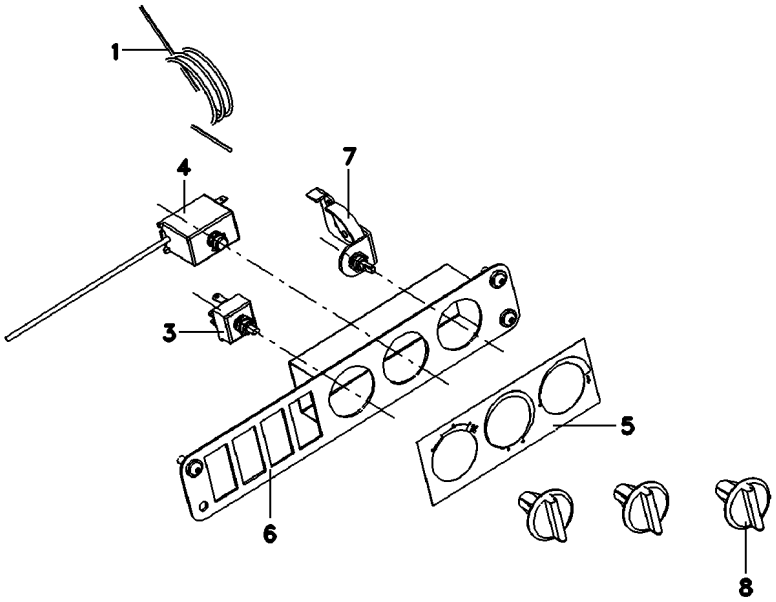

1	6214882M1	**1** CABO	CABLE	CABLE
3	6214880M1	**1** CHAVE INTERRUPT.	KEY SWITCH	LLAVE INTERRUPT.
4	6214881M1	**1** TERMOSTATO	THERMOSTAT	TERMOSTATO
5	6214879M1	**1** ADESIVO	ADHESIVE	ADHESIVO
6	6214877M1	**1** ESTRUTURA	STRUCTURE	ESTRUCTURA
7	6214883M1	**1** CJ. COMANDO	KIT, ACTUATOR	JUEGO ACTUADOR
8	6214878M1	**3** MANÍPULO	KNOB	POMO

Revestimento
Cladding
Revestimiento

110-145

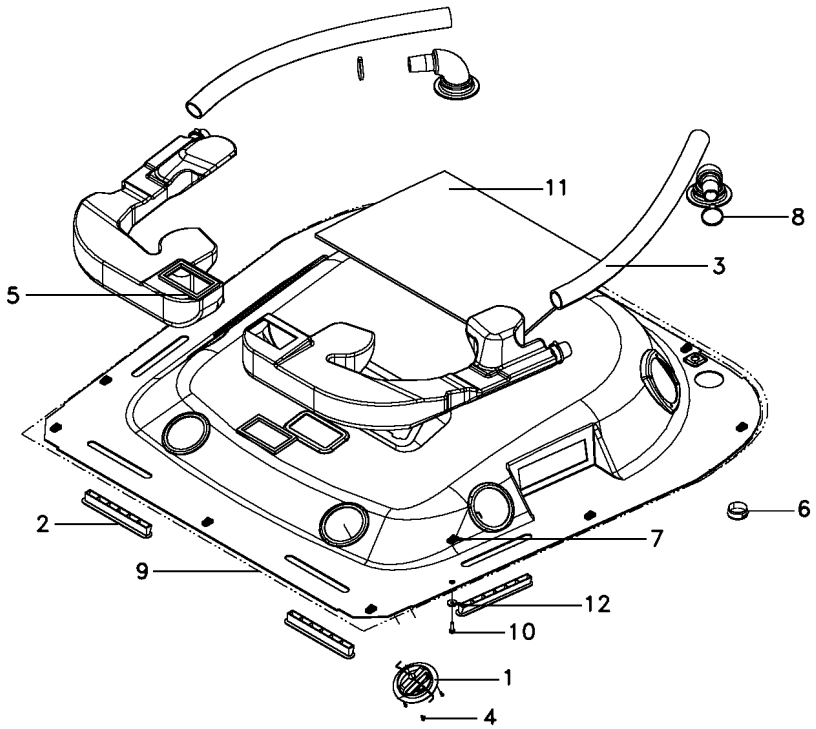

1	6233247M1		**4**	DIFUSOR	DIFFUSER	DIFUSOR
2	6214890M1		**4**	DIFUSOR	BAFFLE	DIFUSOR
3	6212039M1		**2**	MANGUEIRA	HOSE	FLEXIBLE
4	6220982M1		**12**	PARAFUSO	BOLT	PERNO
5	6214926M1		**2**	GUARNIÇÃO	FOAM	ESPUMA
6	6214908M1		**2**	DIFUSOR	BAFFLE	DIFUSOR
7	6200086M1		**12**	PRESILHA	STAPLE	GRAPA
8	6214891M1		**4**	BRAÇADEIRA	CLAMP	ABRAZADERA
9	6234040M91	110-150 No	**1**	CJ. REVESTIMENTO	KIT, MAT	JUEGO ALFOMBRA
10	6211348M1		**12**	PARAFUSO	BOLT	PERNO
11	6204118M1		**1**	PROTEÇÃO	GUARD	DEFENSA
12	6200065M1		**12**	ARRUELA	WASHER	ARANDELA

Revestimento
Cladding
Revestimiento

110-150

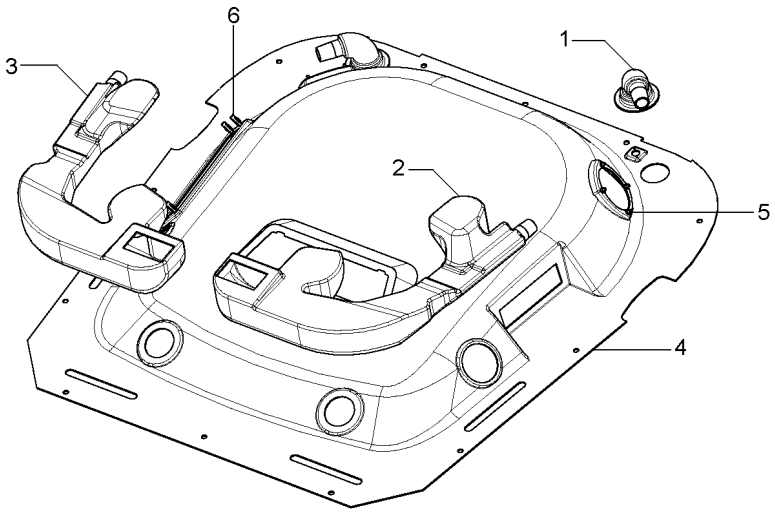

1	6227165M1		**2**	TUBO	PIPE	CANO
2	6227164M1	◀	**1**	TUBO	PIPE	CANO
3	6227163M1	▶	**1**	TUBO	PIPE	CANO
4	6234041M1		**1**	REVESTIMENTO CAB	CLADDING	CHAQUETA
5	3713803M1		**8**	PORCA	NUT	TUERCA
6	6232752M1		**4**	REBITE	RIVET	REMACHE

Ar Condicionado
Air Conditioner
Aire Acondionado

110-155

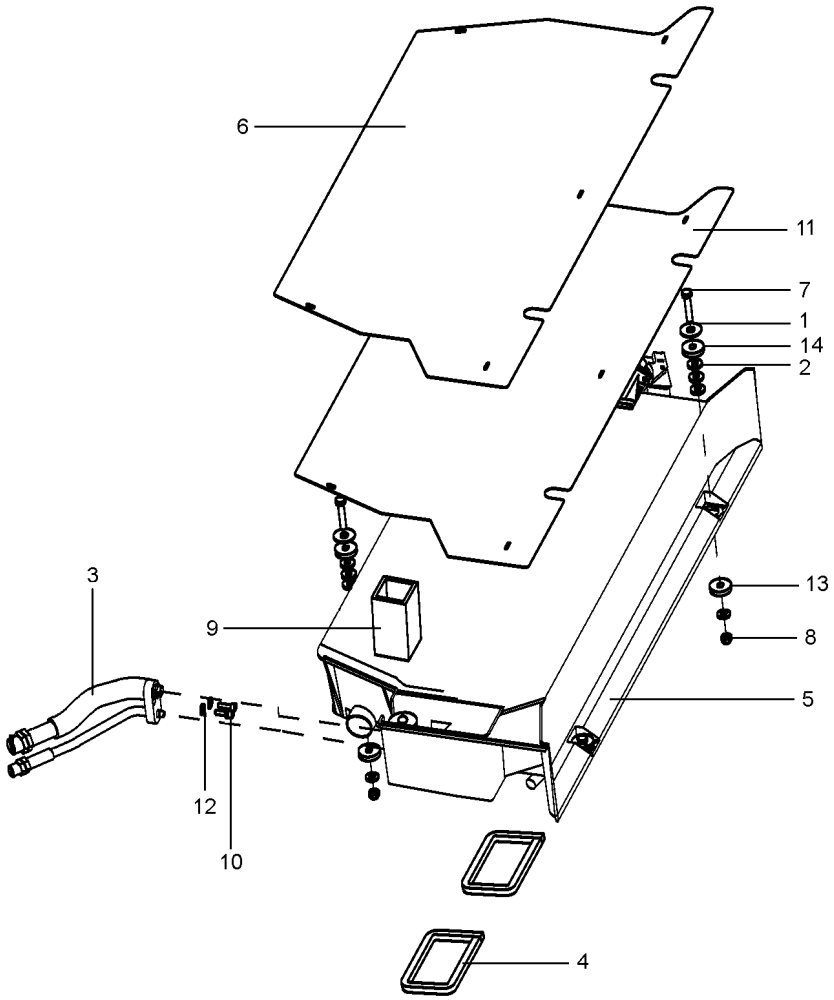

REV.05

6212041M91 **EL61Z051** **C029004 E01 (1)** **08/08** **110-155**

1	390597X1		**4**	ARRUELA	WASHER	ARANDELA
2	339056X1		**12**	ARRUELA	WASHER	ARANDELA
3	6214952M1		**1**	ADAPTADOR	ADAPTOR	ADAPTADOR
4	6220963M1		**2**	GUARNIÇÃO	FOAM	ESPUMA
5	6216236M91	110-160 No	**1**	CONDICIONADOR AR	AIR CONDITIONER	ACONDIC.DE AIRE
6	6204250M1		**1**	TAMPA	COVER	CUBIERTA
7	339745X1		**2**	PARAFUSO	BOLT	PERNO
8	394367X1		**4**	PORCA	NUT	TUERCA
9	6203562M1		**1**	PERFIL	PROFILE	PERFIL
10	6211348M1		**2**	PARAFUSO	BOLT	PERNO
11	6211308M1		**1**	PROTEÇÃO	GUARD	DEFENSA
12	6207323M1		**2**	ARRUELA	WASHER	ARANDELA
13	6211357M1		**4**	ARRUELA	WASHER	ARANDELA
14	050637P1		**8**	ARRUELA	WASHER	ARANDELA

Cabine
Cab
Cabina

Ar Condicionado
Air Conditioner
Aire Acondionado

110-160

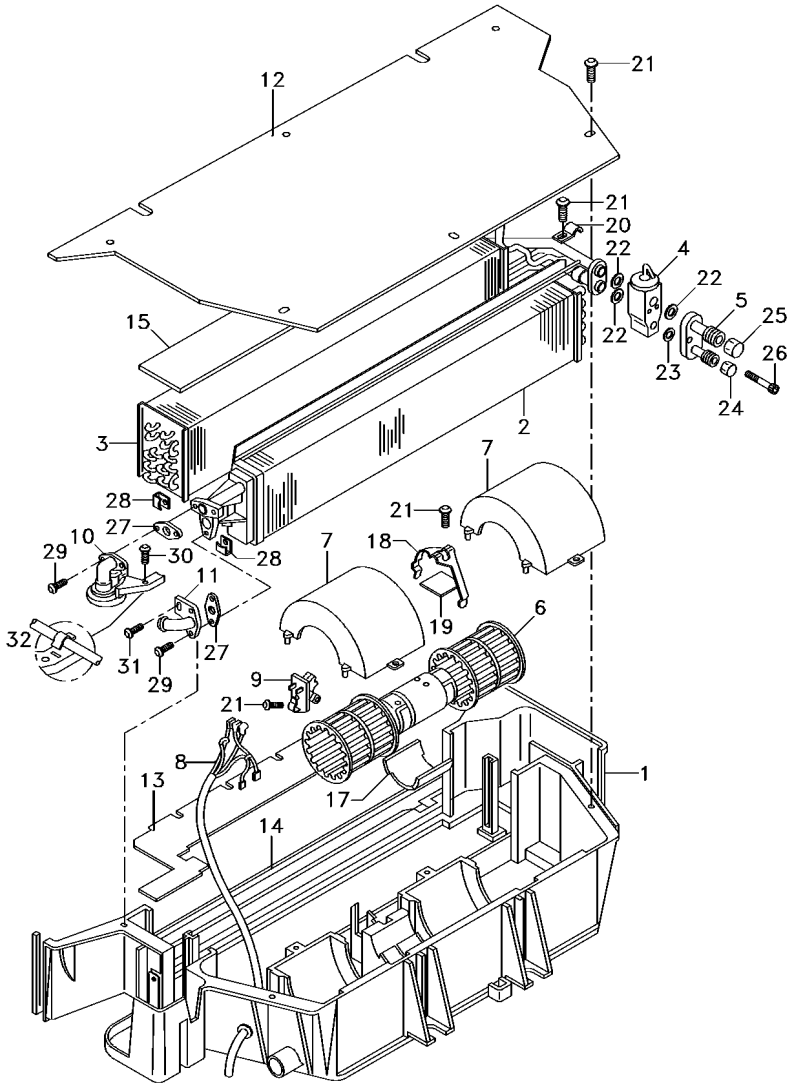

REV.01

1	6211272M1	**1**	CAIXA	BOX	CAJA
2	3310827M92	**1**	RADIADOR	RADIATOR	RADIADOR
3	3902331M92	**1**	EVAPORADOR	EVAPORATOR	EVAPORADOR
4	3902334M91	**1**	REGULADOR	REGULATOR	REGULADOR
5	6211277M1	**1**	CONEXÃO	CONNECTION	CONEXION
6	3310831M91	**1**	MOTOR	ENGINE	MOTOR
7	3310833M1	**2**	TAMPA	COVER	CUBIERTA
8	6216235M1	**1**	CHICOTE	HARNESS	MAZO CABLES
9	3304510M92	**1**	RESISTOR	RESISTOR	RESISTENCIA
10	6211276M1	**1**	VÁLVULA	VALVE	VALVULA
11	3310946M1	**1**	CONEXÃO	CONNECTION	CONEXION
12	6204250M1	**1**	TAMPA	COVER	CUBIERTA
13	3902329M2	**1**	FECHAMENTO	COVER	CUBIERTA
14	3902322M1	**1**	GUARNIÇÃO	FOAM	ESPUMA
15	3902332M1	**1**	GUARNIÇÃO	FOAM	ESPUMA
16	3310849M1	**1**	GUARNIÇÃO	FOAM	ESPUMA
17	6211260M1	**1**	CALÇO	SHIM	CALCE
18	3902320M1	**1**	PRESILHA	STAPLE	GRAPA
19	6211274M1	**1**	SUPORTE	CLEVIS	GANCHO SEGURI.
20	6211271M1	**1**	PRESILHA	STAPLE	GRAPA
21	6211343M1	**11**	PARAFUSO	BOLT	PERNO
22	6211346M1	**3**	ANEL "O"	O RING	JUNTA TORICA
23	3902550M1	**1**	ANEL "O"	O RING	JUNTA TORICA
24	6211265M1	**1**	CONEXÃO	CONNECTION	CONEXION
25	6211266M1	**1**	CONEXÃO	CONNECTION	CONEXION
26	880009310258	**2**	PARAFUSO	BOLT	PERNO
27	3902327M1	**2**	JUNTA	GASKET	EMPAQUETADURA.
28	6211268M1	**4**	SUPORTE	CLEVIS	GANCHO SEGURI.
29	3001254X1	**4**	PARAFUSO	BOLT	PERNO
30	6211300M1	**1**	PARAFUSO	BOLT	PERNO
31	6211326M1	**1**	PARAFUSO	BOLT	PERNO
32	6211344M1	**1**	PINO	PIN	PASADOR

Sistema De Calefação Da Cabina
Cab Heating System
Sistema De Calefaccion De Cabina

110-165

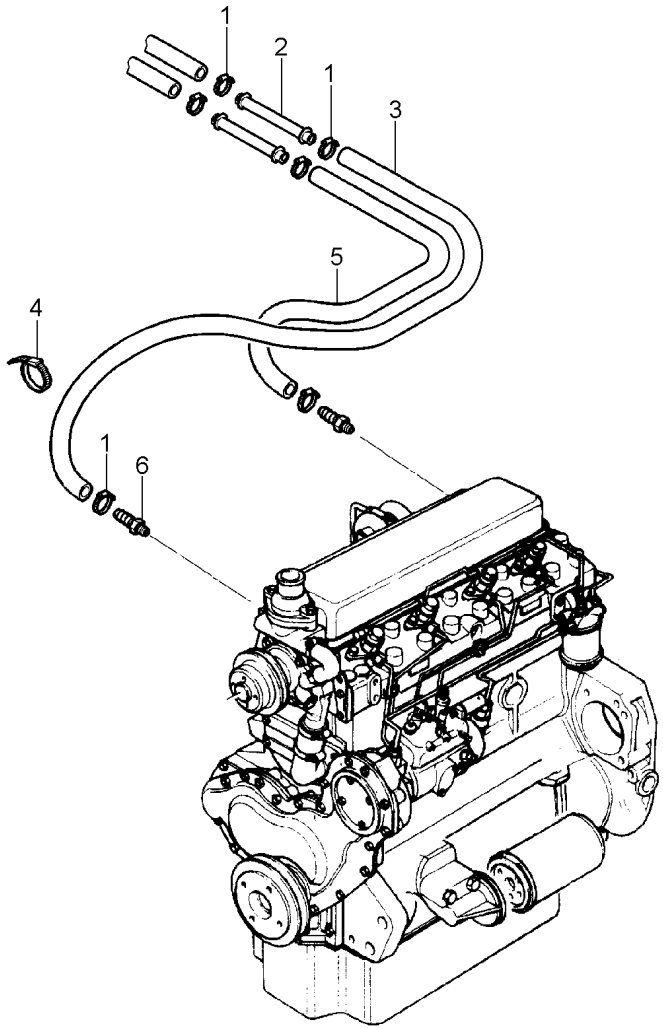

1	3019564X1	**6**	BRAÇADEIRA	CLAMP	ABRAZADERA
2	3713469M1	**2**	TUBO	PIPE	CANO
3	3779739M1	**1**	MANGUEIRA	HOSE	FLEXIBLE
4	3225356M1	**4**	BRAÇADEIRA	CLAMP	ABRAZADERA
5	3779742M1	**1**	MANGUEIRA	HOSE	FLEXIBLE
6	069607P1	**2**	CONEXÃO	CONNECTION	CONEXION

Suporte
Support
Soporte

110-170

Com Cabine
With Cab
Con Cabina

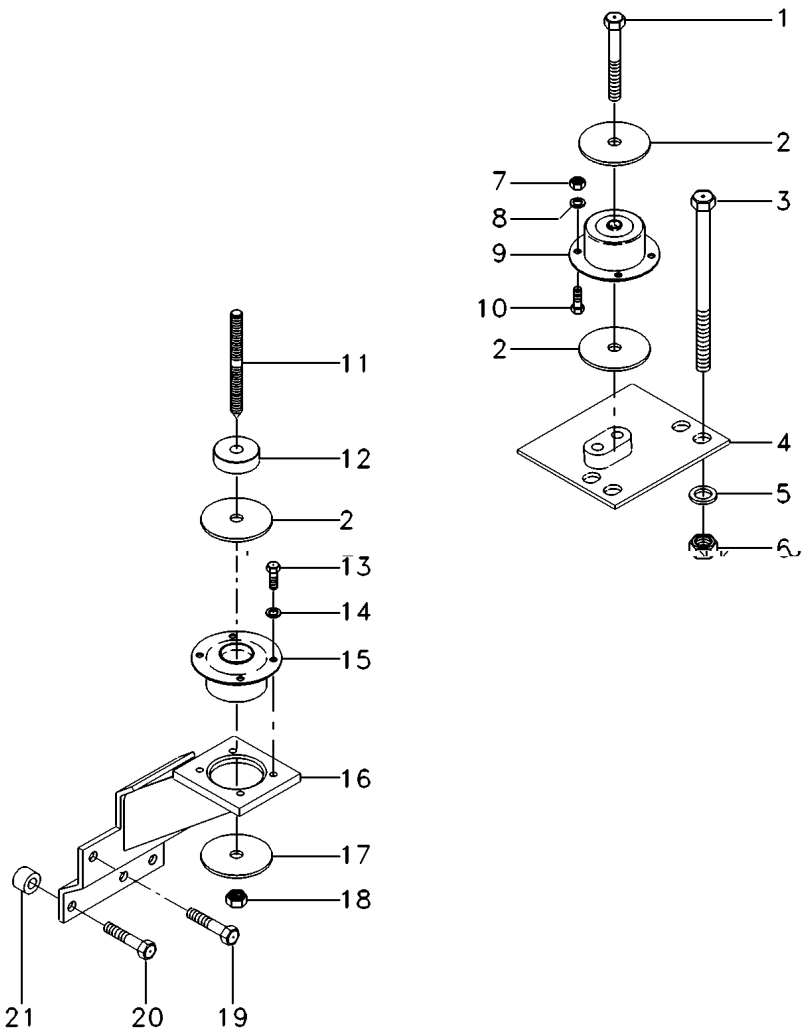

1	339616X1		**2**	PARAFUSO	BOLT	PERNO
2	3388272M1		**4**	ARRUELA	WASHER	ARANDELA
3	373686X1		**8**	PARAFUSO	BOLT	PERNO
4	067586S1	[B] ◀	**1**	SUPORTE	CLEVIS	GANCHO SEGURI.
4	067587S1	[B] ▶	**1**	SUPORTE	CLEVIS	GANCHO SEGURI.
5	353775X1		**8**	ARRUELA	WASHER	ARANDELA
6	366957X1		**8**	PORCA	NUT	TUERCA
7	3009693X1		**8**	PORCA	NUT	TUERCA
8	339376X1		**8**	ARRUELA	WASHER	ARANDELA
9	3715926M1	[B]	**2**	COXIM	MOUNTING	MONTANTE
10	3009492X1		**8**	PARAFUSO	BOLT	PERNO
11	069882P1		**2**	PRISIONEIRO	STUD	ESPARRAGO
12	057313P1		**2**	ESPAÇADOR	SPACER	PIEZA DISTANCIA
13	3009492X1		**8**	PARAFUSO	BOLT	PERNO
14	390734X1		**8**	ARRUELA	WASHER	ARANDELA
15	3712693M1	[A]	**2**	COXIM	MOUNTING	MONTANTE
16	065875S2	[A] ◀	**1**	CJ. SUPORTE	KIT, BRACKET	JUEGO SOPORTE
16	065877S1	[A] ▶	**1**	SUPORTE	CLEVIS	GANCHO SEGURI.
17	059377P1		**4**	ARRUELA	WASHER	ARANDELA
18	339034X1		**2**	PORCA	NUT	TUERCA
19	353901X1		**2**	PARAFUSO	BOLT	PERNO
20	354285X1		**6**	PARAFUSO	BOLT	PERNO
21	1683182M1		**6**	ESPAÇADOR	SPACER	PIEZA DISTANCIA

[A] TRASEIRO
REAR
TRASERO

[B] DIANTEIRO
FRONT
DELANTERO

Ar Condicionado **Air Conditioner** **Aire Acondionado**	**Motor** **Engine** **Motor**	**Com Cabine** **With Cab** **Con Cabina**

110-175

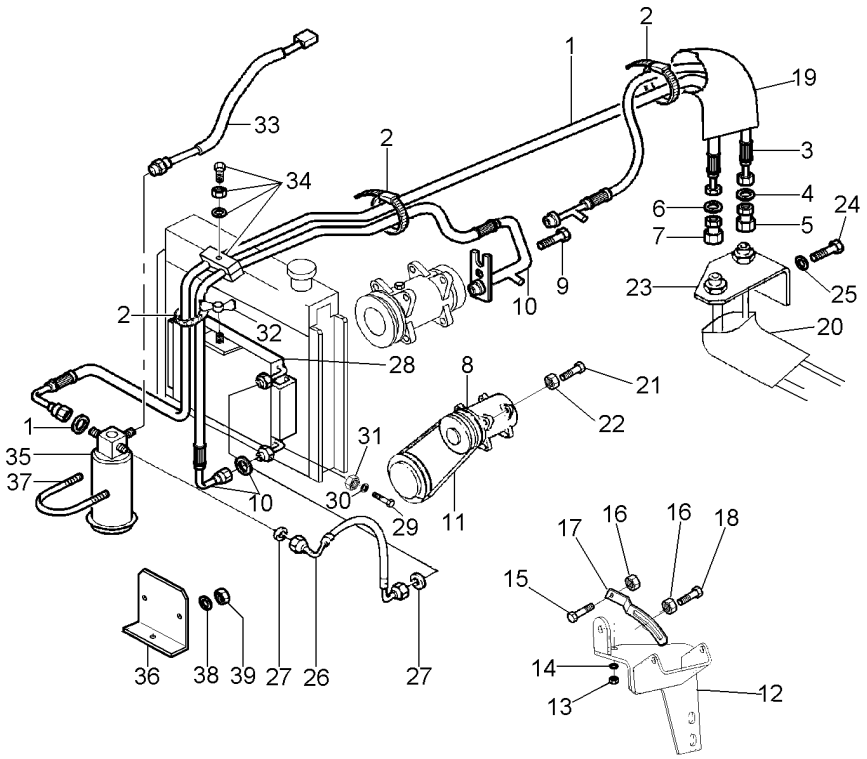

1	068333T1	**1**	MANGUEIRA	HOSE	FLEXIBLE
1	3010471X1	**1**	ANEL "O"	O RING	JUNTA TORICA
2	517587M1	**5**	BRAÇADEIRA	CLAMP	ABRAZADERA
3	068334T1	**1**	MANGUEIRA	HOSE	FLEXIBLE
4	3010474X1	**1**	ANEL "O"	O RING	JUNTA TORICA
5	368543X1	**1**	CONEXÃO	CONNECTION	CONEXION
6	3010502X1	**1**	ANEL "O"	O RING	JUNTA TORICA
7	368524X1	**1**	CONEXÃO	CONNECTION	CONEXION
8	3782613M2	**1**	COMPRESSOR	COMPRESSOR	COMPRESOR
9	358139X1	**1**	PARAFUSO ALLEN	ALLEN BOLT	TORNILLO ALLEN
10	069523T1	**1**	MANGUEIRA	HOSE	FLEXIBLE
10	3010472X1	**1**	ANEL "O"	O RING	JUNTA TORICA
11	487802M2	**1**	CORREIA	BELT	CORREA
12	069936S1	**1**	SUPORTE	BRACKET	SOPORTE
13	353431X1	**1**	PORCA	NUT	TUERCA
14	353434X1	**1**	ARRUELA	WASHER	ARANDELA
15	3009493X1	**1**	PARAFUSO	BOLT	PERNO
16	1441932X1	**2**	PORCA	NUT	TUERCA
17	3619519M3	**1**	TENSOR	TIGHTENER	TENSADOR
18	385375X1	**1**	PARAFUSO	BOLT	PERNO
19	072867P1	**1**	MANGUEIRA	HOSE	FLEXIBLE
20	040368P1	**1**	MANGUEIRA	HOSE	FLEXIBLE
21	3009493X1	**2**	PARAFUSO	BOLT	PERNO
22	1441932X1	**2**	PORCA	NUT	TUERCA
23	072854P1	**1**	SUPORTE	BRACKET	SOPORTE
24	339123X1	**2**	PARAFUSO	BOLT	PERNO
25	339374X1	**2**	ARRUELA	WASHER	ARANDELA
26	069522T1	**1**	MANGUEIRA	HOSE	FLEXIBLE
27	3010471X1	**2**	ANEL "O"	O RING	JUNTA TORICA
28	3784061M1	**1**	CONDENSADOR	CONDENSER	CONDENSADOR
29	339761X1	**2**	PARAFUSO	BOLT	PERNO
30	070232P1	**2**	ESPAÇADOR	SPACER	PIEZA DISTANCIA
31	339169X1	**2**	PORCA	NUT	TUERCA
32	880003150120	**1**	PORCA	NUT	TUERCA
33	3712526M1	**1**	PRESSOSTATO	PRESS	PRENSA
34	3146897M1	**1**	REFORÇO	REINFORCEMENT	REFUERZO
34	3585143M1	**2**	BRAÇADEIRA	CLAMP	ABRAZADERA
34	353679X1	**1**	PARAFUSO	BOLT	PERNO
34	353446X1	**1**	ARRUELA	WASHER	ARANDELA
35	3712495M1	**1**	FILTRO	FILTER	FILTRO
36	069229P1	**1**	SUPORTE	BRACKET	SOPORTE
37	3383977X1	**1**	BRAÇADEIRA	CLAMP	ABRAZADERA
38	390971X1	**2**	ARRUELA	WASHER	ARANDELA
39	339030X1	**2**	PORCA	NUT	TUERCA

Limpador De Parabrisa
Windscreen Wiper
Varillaje De Limpiaparabrisas

110-180

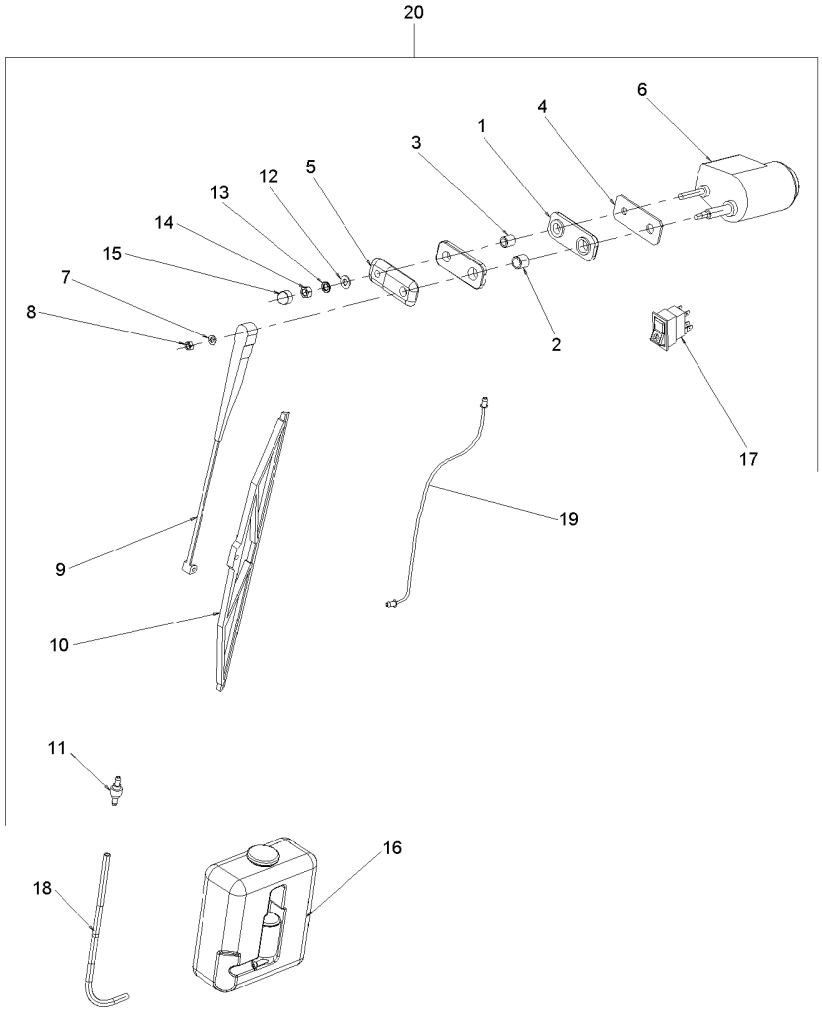

1	6204258M1	**2**	CALÇO	SHIM	CALCE
2	6204273M1	**1**	ESPAÇADOR	SPACER	PIEZA DISTANCIA
3	6204274M1	**1**	ESPAÇADOR	SPACER	PIEZA DISTANCIA
4	6204279M1	**1**	CHAPA	PLATE	CHAPA
5	6204269M1	**1**	ESPAÇADOR	SPACER	PIEZA DISTANCIA
6	6204263M1	**1**	MOTOR	ENGINE	MOTOR
7	6211359M1	**1**	ARRUELA	WASHER	ARANDELA
8	6211353M1	**1**	PORCA	NUT	TUERCA
9	6204260M1	**1**	BRAÇO	ARM	BRAZO
10	6204261M1	**1**	PALHETA	VANE	PALETA
11	6204268M1	**1**	VÁLVULA	VALVE	VALVULA
12	390972X1	**1**	ARRUELA	WASHER	ARANDELA
13	6211360M1	**1**	ARRUELA	WASHER	ARANDELA
14	339169X1	**1**	PORCA	NUT	TUERCA
15	3616277M1	**1**	CAPA	CAP	TAPA
16	6204262M1	**1**	RESERVATÓRIO	CONTAINER	CONTENEDOR
17	6211298M1	**1**	BOTÃO	BUTTON	PULSADOR
18	066420P1	**1**	MANGUEIRA	HOSE	FLEXIBLE
19	6214938M1	**1**	ESGUICHO	JET	SURTIDOR
20	6210681M91	**1**	LAVADOR TRASEIRO	REARSCREENWASHER	LAVAVIDRIO TRAS.

Cj. Mangueira
Hose
Manguera

110-185

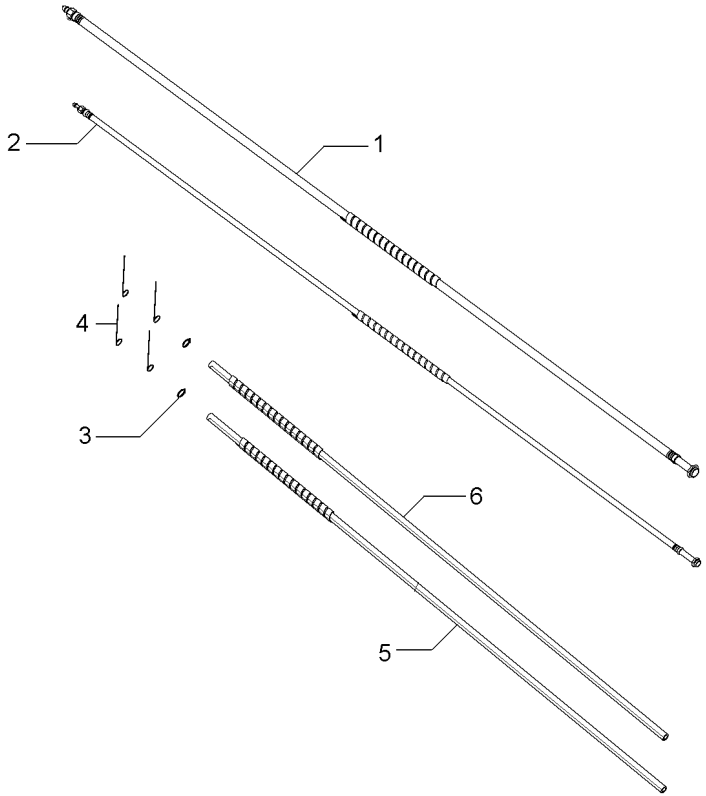

1	6229094M1	**1** MANGUEIRA	HOSE	FLEXIBLE
2	6229093M1	**1** MANGUEIRA	HOSE	FLEXIBLE
3	6211324M1	**2** BRAÇADEIRA	CLAMP	ABRAZADERA
4	6204276M1	**4** BRAÇADEIRA	CLAMP	ABRAZADERA
5	6229095M1	**1** MANGUEIRA	HOSE	FLEXIBLE
6	6229096M1	**1** MANGUEIRA	HOSE	FLEXIBLE

Rodas Traseiras	**23.1 X 30 R1 10I**
Rear Wheels	**23.1 X 30 R1 10I**
Ruedas Traseras	**23.1 X 30 R1 10I**

130-10

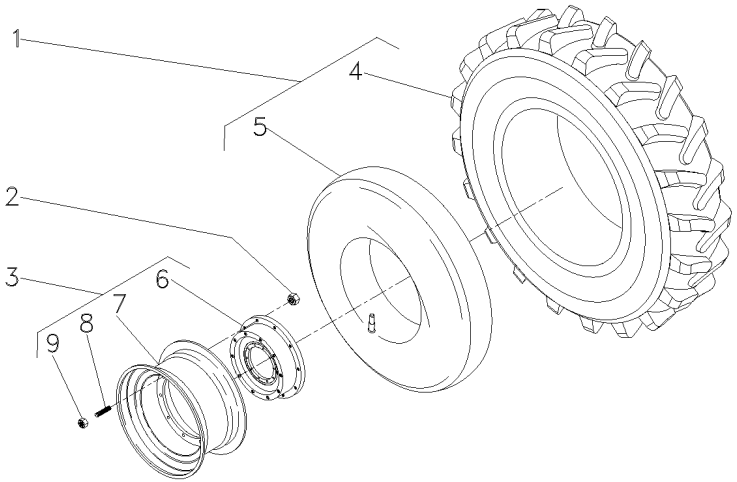

1	834924M91	
2	037267P1	
3	3408339M91	
4	834923M1	1
5	834337M1	1
6	3149762M1	3
7	046161T1	3
8	488988M2	3
9	184273M1	3

2	CJ.PNEU E CÂMARA	TYRE AND TUBE	NEUM.Y.CAMARA
16	PORCA	NUT	TUERCA
2	CJ. RODA	KIT, WHEEL	JUEGO DE RUEDA
1	PNEU	TYRE	NEUMATICO
1	CÂMARA	CHAMBER	CAMARA
1	DISCO	DISC	DISCO
1	ARO	RIM	LLANTA
10	PRISIONEIRO	STUD	ESPARRAGO
10	PORCA	NUT	TUERCA

Rodas Traseiras	**23.1 X 30 R2 8I**
Rear Wheels	**23.1 X 30 R2 8I**
Ruedas Traseras	**23.1 X 30 R2 8I**

130-15

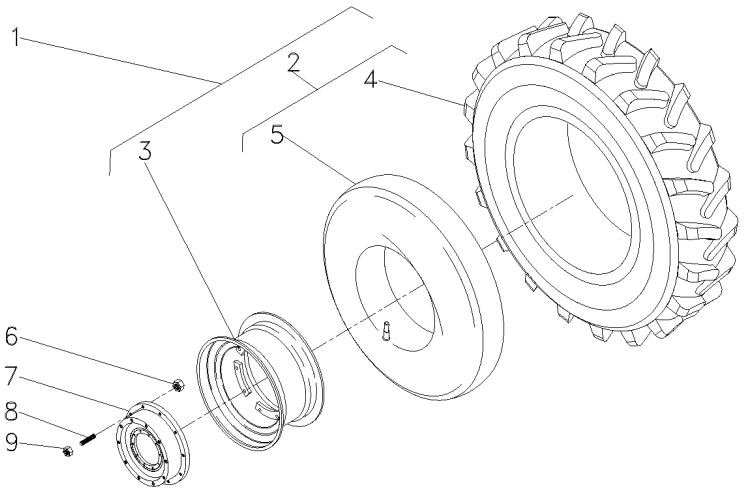

1	021052N1	
2	834924M91	1
3	046161T1	1
4	834923M1	2
5	834337M1	2
6	037267P1	
7	3149762M1	
8	488988M2	
9	881162M2	

1	CJ. RODA	KIT, WHEEL	JUEGO DE RUEDA
1	CJ.PNEU E CÂMARA	TYRE AND TUBE	NEUM.Y.CAMARA
1	ARO	RIM	LLANTA
1	PNEU	TYRE	NEUMATICO
1	CÂMARA	CHAMBER	CAMARA
16	PORCA	NUT	TUERCA
2	DISCO	DISC	DISCO
20	PRISIONEIRO	STUD	ESPARRAGO
20	PORCA	NUT	TUERCA

Rodas Traseiras
Rear Wheels
Ruedas Traseras

130-20

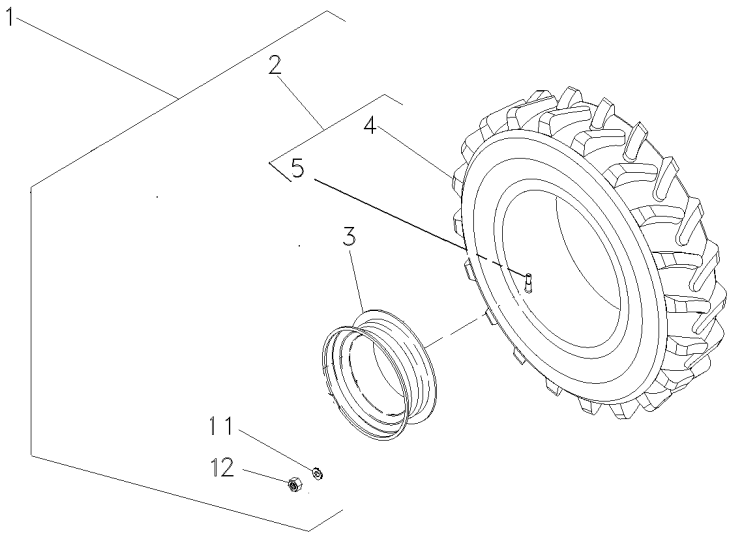

1	6226714M91	▶	3408621M91	**1**	CJ. RODA	KIT, WHEEL	JUEGO DE RUEDA
1	6226713M91	◀		**1**	CJ. RODA	KIT, WHEEL	JUEGO DE RUEDA
2	6218963M91			**2**	PNEU E VÁLVULA	TIRE AND VALVE	NEUMÁT. Y VALV.
3	6225082M91			**2**	ARO	RIM	LLANTA
4	6218964M1	2		**2**	PNEU	TYRE	NEUMATICO
5	046862T1	2		**2**	VÁLVULA	VALVE	VALVULA
11	3410536M1			**16**	ARRUELA	WASHER	ARANDELA
12	847417M1			**16**	PORCA	NUT	TUERCA

Rodas Traseiras
Rear Wheels
Ruedas Traseras

130-25

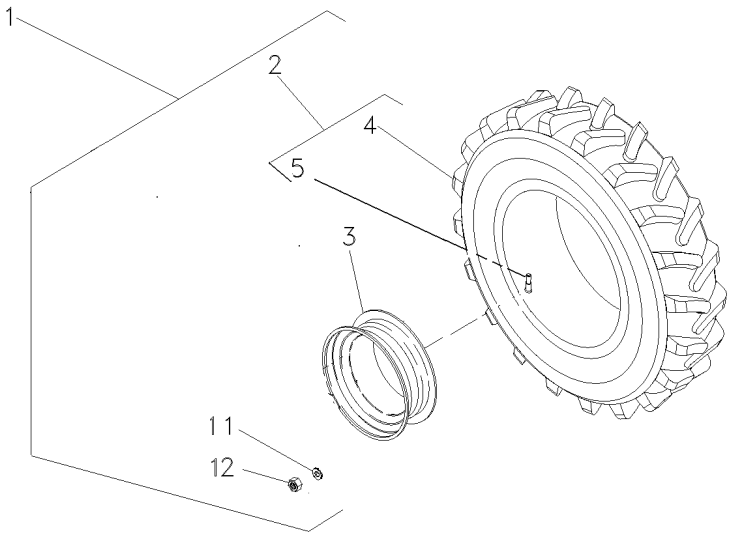

1	6231593M91	▶	3408621M91	**1**	CJ. ARO/PNEU	WHEEL AND TYRE	RUEDA Y NEUMATIC
1	6231592M91	◀		**1**	CJ. ARO/PNEU	WHEEL AND TYRE	RUEDA Y NEUMATIC
2	6231594M91			**2**	PNEU E VÁLVULA	TIRE AND VALVE	NEUMÁT. Y VALV.
3	6225082M91			**2**	ARO	RIM	LLANTA
4	6231595M1	2		**2**	PNEU	TYRE	NEUMATICO
5	046862T1	2		**2**	VÁLVULA	VALVE	VALVULA
11	3410536M1			**16**	ARRUELA	WASHER	ARANDELA
12	847417M1			**16**	PORCA	NUT	TUERCA

Rodas Traseiras	**18.4-30r2 (6l)**	**130-30**
Rear Wheels	**18.4-30r2 (6l)**	
Ruedas Traseras	**18.4-30r2 (6l)**	

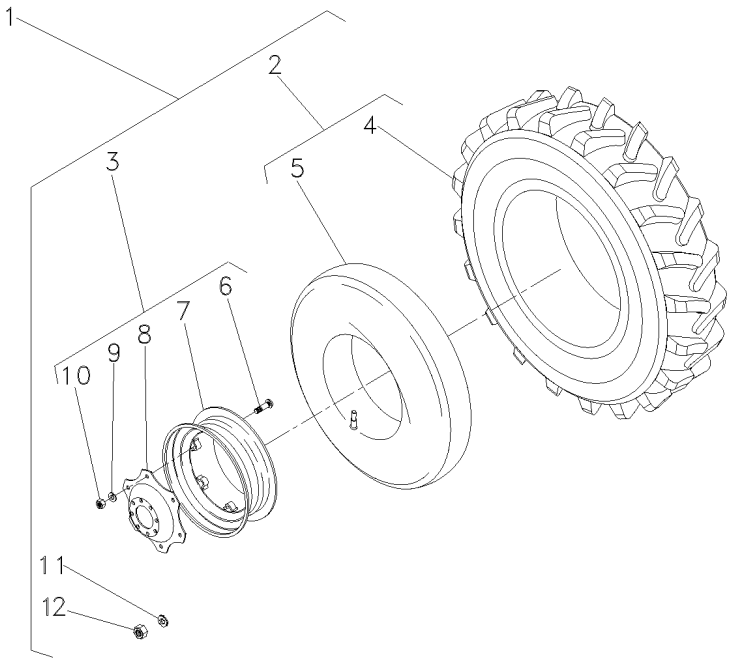

1			3408621M91	**1**	RODAGEM	WHEELS	RODAJE
2	487870M91	5	6L	**2**	CJ.PNEU E CÂMARA	TYRE AND TUBE	NEUM.Y.CAMARA
3	3587146M91	5		**2**	RODA	WHEEL	RUEDA
4	487868M1			**2**	PNEU	TYRE	NEUMATICO
5	487869M1			**2**	CÂMARA	CHAMBER	CAMARA
6	3149812M1	3		**8**	PARAFUSO	BOLT	PERNO
7	3408526M91	3		**1**	ARO	RIM	LLANTA
8	3587145M1	3		**1**	DISCO	DISC	DISCO
9	027646P1	3		**8**	ARRUELA	WASHER	ARANDELA
10	353427X1	3		**8**	PORCA	NUT	TUERCA
11	3410536M1	5		**16**	ARRUELA	WASHER	ARANDELA
12	847417M1	5		**16**	PORCA	NUT	TUERCA

Rodas Traseiras	**18.4-30 R1 (10 L)**
Rear Wheels	**18.4-30 R1 (10 L)**
Ruedas Traseras	**18.4-30 R1 (10 L)**

130-35

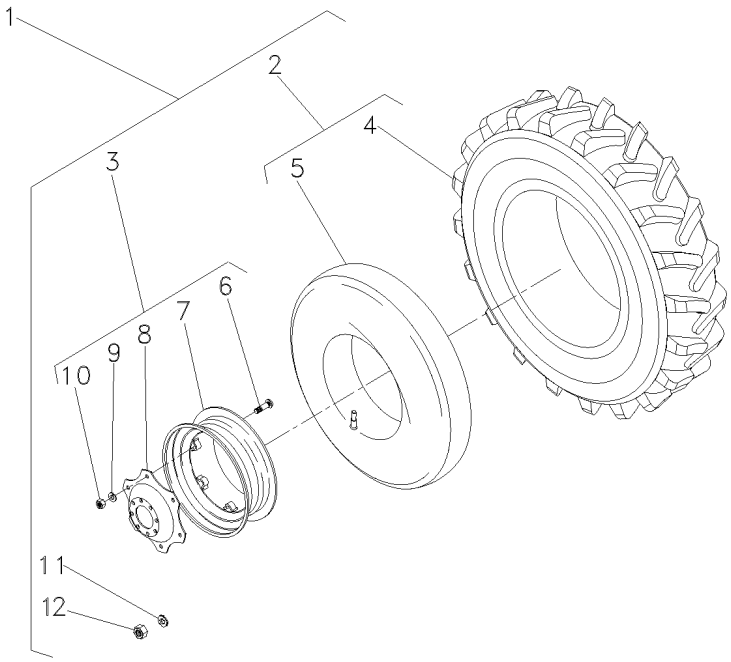

1			3408329M91
2	488092M91	1	10L
3	3587146M91	1	
4	487951M1	2	3149493M1
5	487869M1	2	
6	3149812M1	3	
7	3408526M91	3	
8	3587145M1	3	
9	027646P1	3	
10	353427X1	3	
11	3410536M1	1	
12	847417M1	1	

1	RODAGEM	WHEELS	RODAJE
2	CJ.PNEU E CÂMARA	TYRE AND TUBE	NEUM.Y.CAMARA
2	RODA	WHEEL	RUEDA
2	PNEU	TYRE	NEUMATICO
1	CÂMARA	CHAMBER	CAMARA
8	PARAFUSO	BOLT	PERNO
1	ARO	RIM	LLANTA
1	DISCO	DISC	DISCO
8	ARRUELA	WASHER	ARANDELA
8	PORCA	NUT	TUERCA
16	ARRUELA	WASHER	ARANDELA
16	PORCA	NUT	TUERCA

Rodas Traseiras	**18.4-30 R1 (10l)**
Rear Wheels	**18.4-30 R1 (10l)**
Ruedas Traseras	**18.4-30 R1 (10l)**

130-40

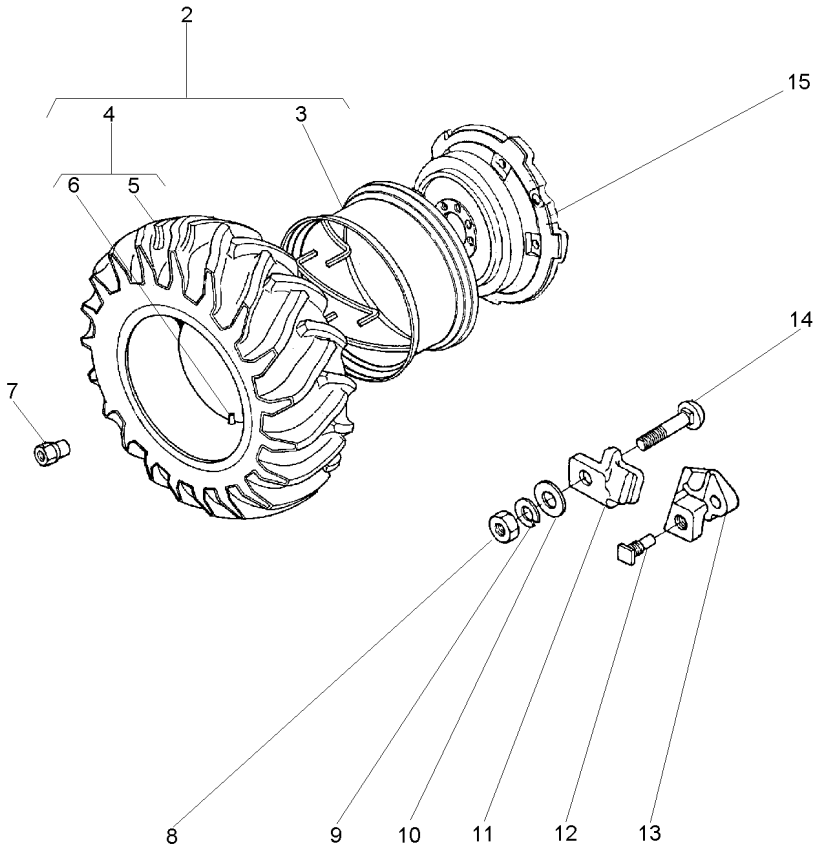

2	1481920M91		
3	897721M91	2	PAVT
4	488092M91	2	3149641M91
5	487951M1	4	3149493M1
6	487869M1	4	
7	1481045M1		
8	1484541M1		
9	353440X1		
10	353775X1		
11	898021M1		
12	1751403M1		
13	898022M2		
14	363296X1		
15	3147093M1		

1	CJ. RODA	KIT, WHEEL	JUEGO DE RUEDA
1	ARO	RIM	LLANTA
1	CJ.PNEU E CÂMARA	TYRE AND TUBE	NEUM.Y.CAMARA
1	PNEU	TYRE	NEUMATICO
1	CÂMARA	CHAMBER	CAMARA
8	PORCA	NUT	TUERCA
5	PORCA	NUT	TUERCA
5	ARRUELA	WASHER	ARANDELA
5	ARRUELA	WASHER	ARANDELA
5	GRAMPO	CRAMP	PASADOR
2	PARAFUSO	BOLT	PERNO
2	LIMITADOR RODA	LIMITATION WHEEL	LIMITATION WHEEL
5	PARAFUSO	BOLT	PERNO
1	DISCO	DISC	DISCO

Rodas Traseiras	**18.4-30 R1 (10l)**
Rear Wheels	**18.4-30 R1 (10l)**
Ruedas Traseras	**18.4-30 R1 (10l)**

130-45

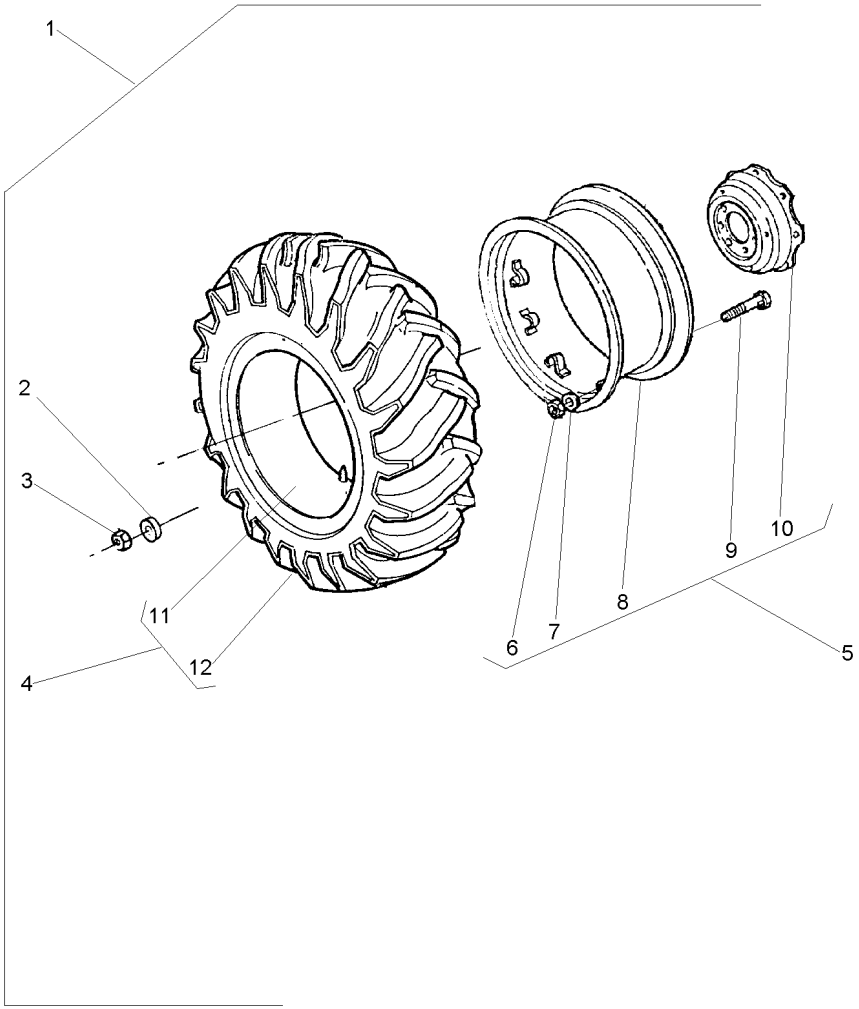

1			3410965M91	**1**	RODAGEM	WHEELS	RODAJE
2	3410536M1	1		**16**	ARRUELA	WASHER	ARANDELA
3	847417M1	1		**16**	PORCA	NUT	TUERCA
4	488092M91	1	10L	**1**	CJ.PNEU E CÂMARA	TYRE AND TUBE	NEUM.Y.CAMARA
5	3149151M92		290408C004400	**1**	ARO	RIM	LLANTA
5	6235494M91		290408C004401	**1**	CJ. RODA	KIT, WHEEL	JUEGO DE RUEDA
5	6235494M91		695408C000211	**1**	CJ. RODA	KIT, WHEEL	JUEGO DE RUEDA
6	353427X1	5		**8**	PORCA	NUT	TUERCA
7	3585377M1	5		**8**	ARRUELA	WASHER	ARANDELA
8	882230M92	5		**1**	ARO	RIM	LLANTA
9	3149812M1	5	3149914M1	**8**	PARAFUSO	BOLT	PERNO
10	3587145M1	5		**1**	DISCO	DISC	DISCO
11	487869M1	4		**1**	CÂMARA	CHAMBER	CAMARA
12	487951M1	4	3149493M1	**1**	PNEU	TYRE	NEUMATICO

Rodas Traseiras
Rear Wheels
Ruedas De Direccion

130-50

18.4-34 (10l) Pirelli
18.4-34 (10l) Pirelli
18.4-34 (10l) Pirelli

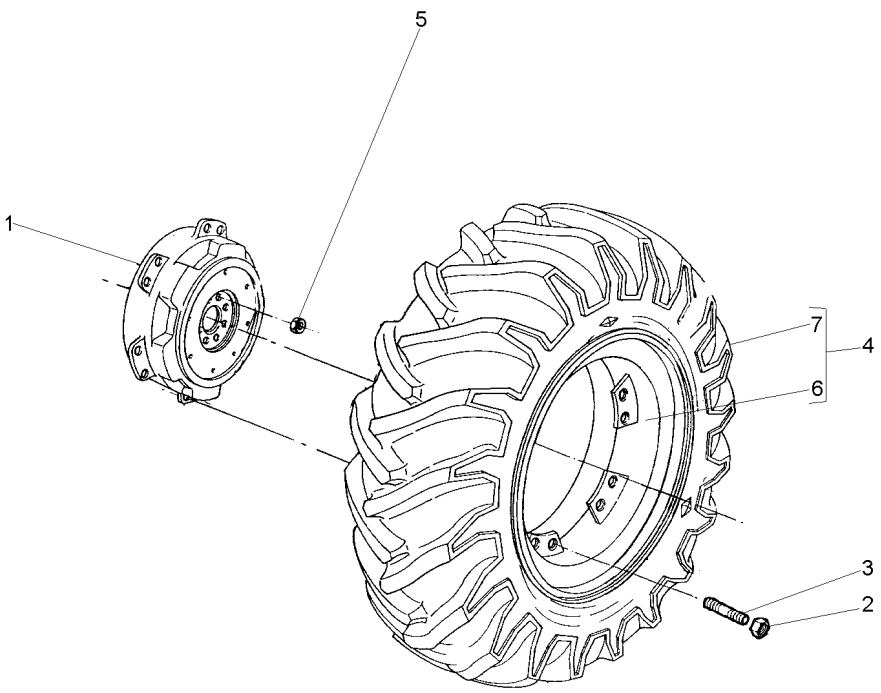

1	3149762M1			
2	881162M2	**2**	DISCO	DISC	DISCO
3	488988M2	**20**	PORCA	NUT	TUERCA
4	6207360M91	**20**	PRISIONEIRO	STUD	ESPARRAGO
5	1487085M1	**2**	CJ. RODA	KIT, WHEEL	JUEGO DE RUEDA
6	6207361M91	**16**	PORCA	NUT	TUERCA
7	071251N1	**2**	ARO	RIM	LLANTA
		2	CJ.PNEU E CÂMARA	TYRE AND TUBE	NEUM.Y.CAMARA

Rodas Traseiras
Rear Wheels
Ruedas Traseras

130-55

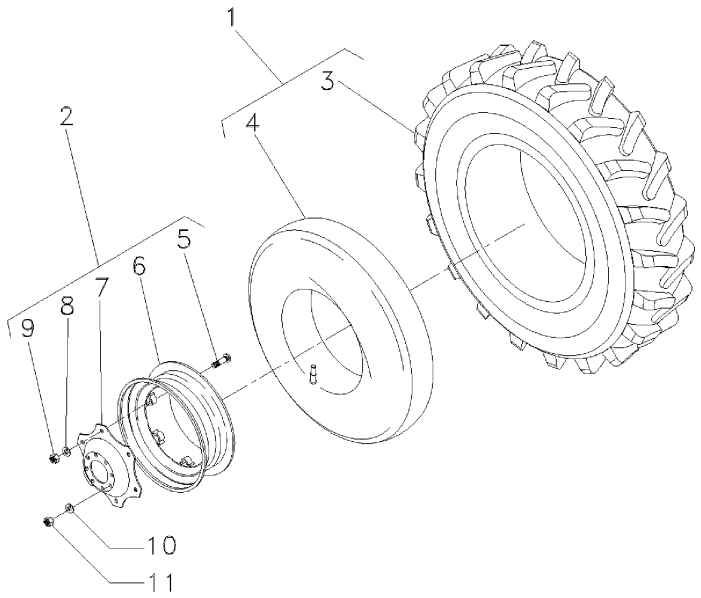

1	6217791M91	**2**	CJ.PNEU E CÂMARA	TYRE AND TUBE	NEUM.Y.CAMARA
2	6217539M92	**2**	CJ. RODAGEM	WHEELS	RODAJE
3	6217792M1	**2**	PNEU	TYRE	NEUMATICO
4	6218523M1	**2**	CÂMARA	CHAMBER	CAMARA
5	6217942M1	**16**	PARAFUSO	BOLT	PERNO
6	6217540M1	**2**	ARO	RIM	LLANTA
7	6217542M1	**2**	DISCO	DISC	DISCO
8	6217937M1	**16**	ARRUELA	WASHER	ARANDELA
9	6217938M1	**16**	PORCA	NUT	TUERCA
10	3410536M1	**16**	ARRUELA	WASHER	ARANDELA
11	847417M1	**16**	PORCA	NUT	TUERCA

Rodas Traseiras	**23.1-26r2 (8l)**
Rear Wheels	**23.1-26r2 (8l)**
Ruedas Traseras	**23.1-26r2 (8l)**

130-60

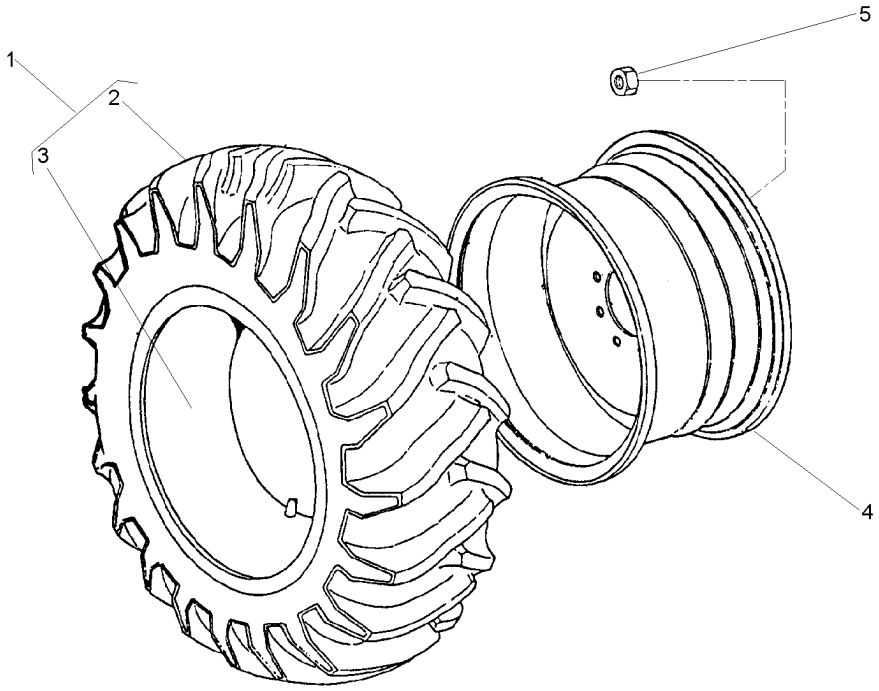

1	490215M91		**2**	CJ.PNEU E CÂMARA	TYRE AND TUBE	NEUM.Y.CAMARA
2	490216M1	1	**1**	PNEU	TYRE	NEUMATICO
3	490217M1	1	**1**	CÂMARA	CHAMBER	CAMARA
4	1481017M92		**2**	ARO	RIM	LLANTA
5	847417M1		**16**	PORCA	NUT	TUERCA
5	3410536M1		**16**	ARRUELA	WASHER	ARANDELA

23.1/18X26
DW20X26

Rodas Traseiras	**18.4-30r2 (6l)**
Rear Wheels	**18.4-30r2 (6l)**
Ruedas Traseras	**18.4-30r2 (6l)**

130-65

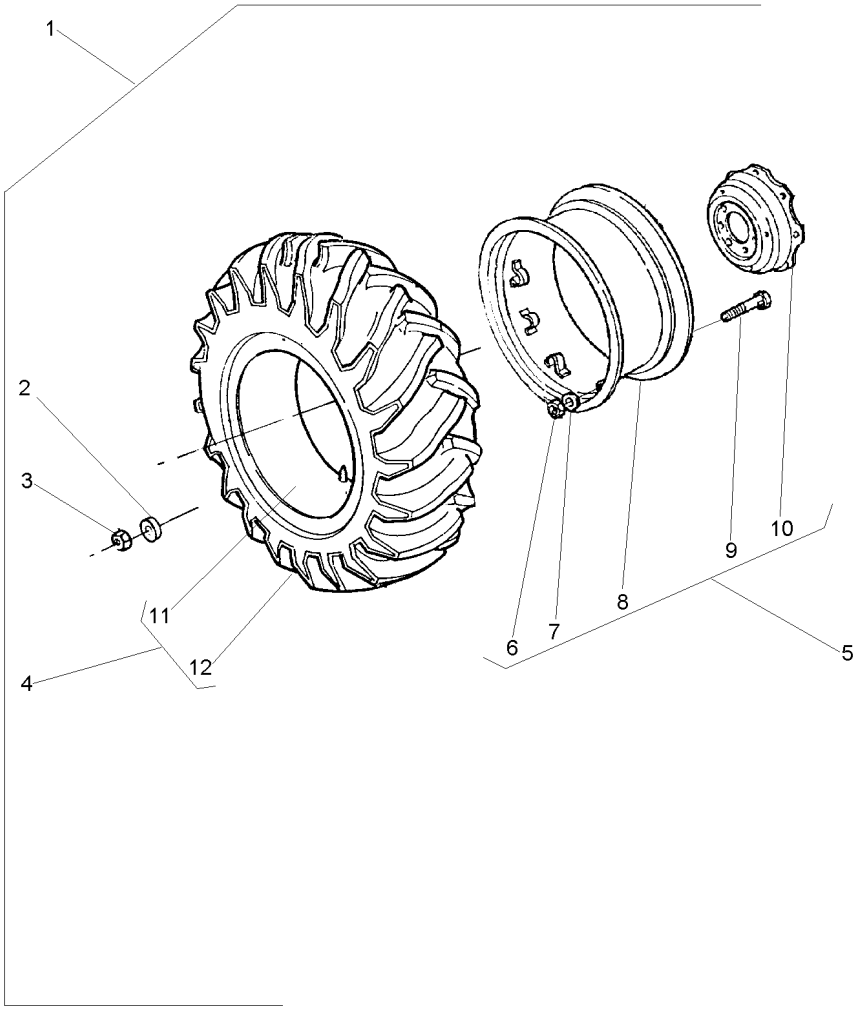

1			3410964M91	**1**	RODAGEM	WHEELS	RODAJE
2	3410536M1	1		**16**	ARRUELA	WASHER	ARANDELA
3	847417M1	1		**16**	PORCA	NUT	TUERCA
4	487870M91	1	6L	**1**	CJ.PNEU E CÂMARA	TYRE AND TUBE	NEUM.Y.CAMARA
5	3149151M92		290408C00400	**1**	ARO	RIM	LLANTA
5	6235494M91		290408C00401	**1**	CJ. RODA	KIT, WHEEL	JUEGO DE RUEDA
5	6235494M91		695408C000211	**1**	CJ. RODA	KIT, WHEEL	JUEGO DE RUEDA
6	353427X1	5		**8**	PORCA	NUT	TUERCA
7	3585377M1	5		**8**	ARRUELA	WASHER	ARANDELA
8	882230M92	5		**1**	ARO	RIM	LLANTA
9	3149812M1	5	3149914M1	**8**	PARAFUSO	BOLT	PERNO
10	3587145M1	5		**1**	DISCO	DISC	DISCO
11	487869M1	4		**1**	CÂMARA	CHAMBER	CAMARA
12	487868M1	4		**1**	PNEU	TYRE	NEUMATICO

Rodas Traseiras	**14.9-28r1 (6l)**	**Para Cultura De Cana**
Rear Wheels	**14.9-28r1 (6l)**	**For Culture Of Cane**
Ruedas Traseras	**14.9-28r1 (6l)**	**Para La Cultura De Bastón**

130-70

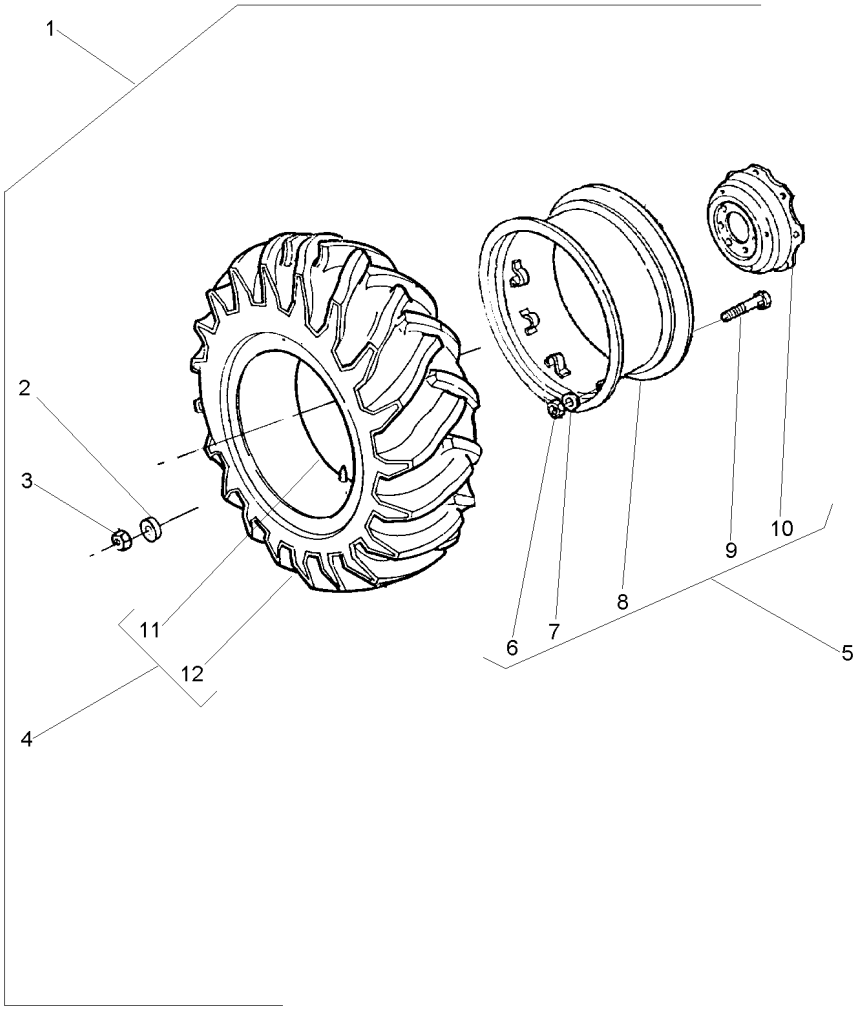

1			3410966M91	**1**	RODAGEM	WHEELS	RODAJE
2	3410536M1	1		**16**	ARRUELA	WASHER	ARANDELA
3	847417M1	1		**16**	PORCA	NUT	TUERCA
4	828537M91	1		**1**	CJ.PNEU E CÂMARA	TYRE AND TUBE	NEUM.Y.CAMARA
5	033901T1			**1**	ARO	RIM	LLANTA
6	353427X1	5		**8**	PORCA	NUT	TUERCA
7	027646P1	5		**8**	ARRUELA	WASHER	ARANDELA
8	3408283M91	5		**1**	ARO	RIM	LLANTA
8	487308M91	5		**1**	ARO	RIM	LLANTA
9	3149812M1	5		**8**	PARAFUSO	BOLT	PERNO
10	3149172M1	5		**1**	DISCO	DISC	DISCO
11	828539M1	4		**1**	CÂMARA	CHAMBER	CAMARA
12	828538M1	4		**1**	PNEU	TYRE	NEUMATICO

Rodas Dianteiras
Front Wheels
Ruedas Delanteras

130-75

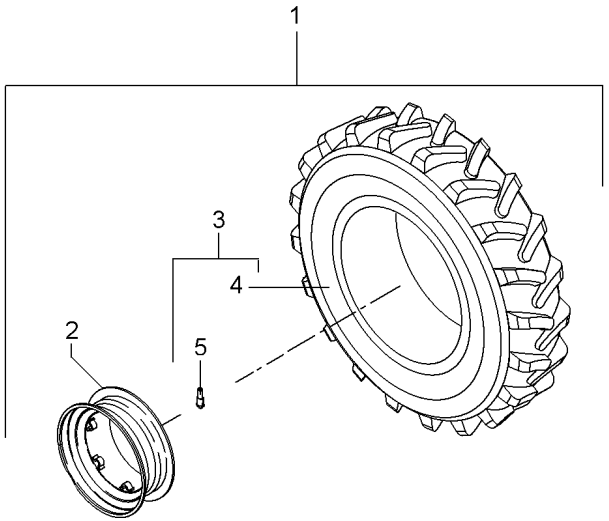

1	6231128M91		◀	**1**	CJ. ARO/PNEU	WHEEL AND TYRE	RUEDA Y NEUMATIC
1	6231129M91		▶	**1**	CJ. ARO/PNEU	WHEEL AND TYRE	RUEDA Y NEUMATIC
2	6231130M91	1		**2**	ARO	RIM	LLANTA
3	6231135M91	1		**2**	PNEU E VÁLVULA	TIRE AND VALVE	NEUMÁT. Y VALV.
4	6231136M1	3		**2**	PNEU	TYRE	NEUMATICO
5	046862T1	3		**2**	VÁLVULA	VALVE	VALVULA

Rodagem
Wheels
Ruedas

130-80

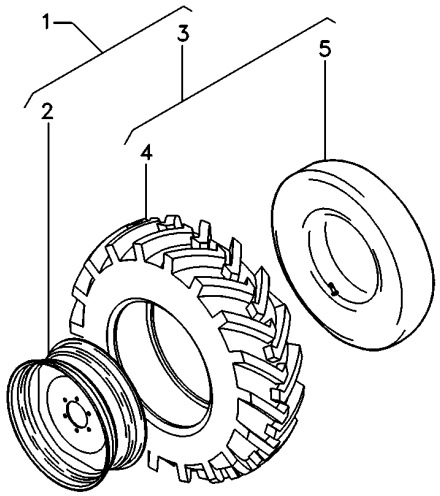

1	6227605M91	▶	**1** CJ. RODA	KIT, WHEEL	JUEGO DE RUEDA
1	6227604M91	◀	**1** CJ. RODA	KIT, WHEEL	JUEGO DE RUEDA

Rodas Dianteiras	**12 X 26**
Front Wheels	**12 X 26**
Ruedas Delanteras	**12 X 26**

130-85

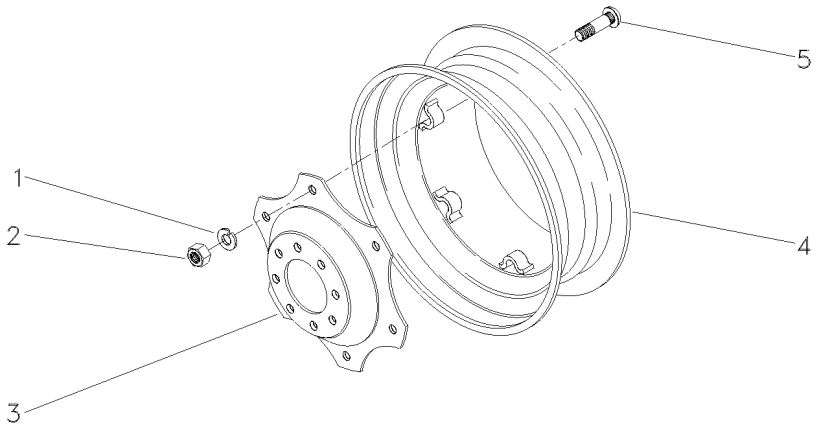

1	027646P1			
2	353427X1			
3	3411046M1			
4	3410274M91			
5	3149812M1			
6	ARRUELA	WASHER	ARANDELA
6	PORCA	NUT	TUERCA
1	DISCO	DISC	DISCO
1	ARO	RIM	LLANTA
6	PARAFUSO	BOLT	PERNO

Rodas Dianteiras	**14.9 X 26 R1 6l**
Front Wheels	**14.9 X 26 R1 6l**
Ruedas Delanteras	**14.9 X 26 R1 6l**

130-90

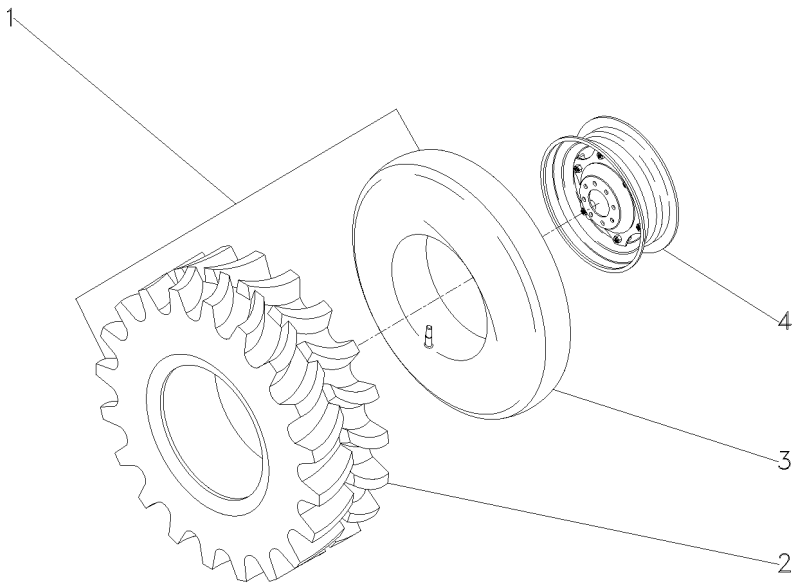

1	035822N1			**1**	CJ.PNEU E CÂMARA	TYRE AND TUBE	NEUM.Y.CAMARA
2	035823P1	1		**1**	PNEU	TYRE	NEUMATICO
3	3410379M1	1		**1**	CÂMARA	CHAMBER	CAMARA
4	3409966M92	➡	290408C004400	**1**	RODA	WHEEL	RUEDA
4	6235496M91	➡	290408C004401	**1**	CJ. RODA	KIT, WHEEL	JUEGO DE RUEDA

Rodas Dianteiras	**14.9-24r1 (6l)**
Front Wheels	**14.9-24r1 (6l)**
Ruedas Delanteras	**14.9-24r1 (6l)**

130-95

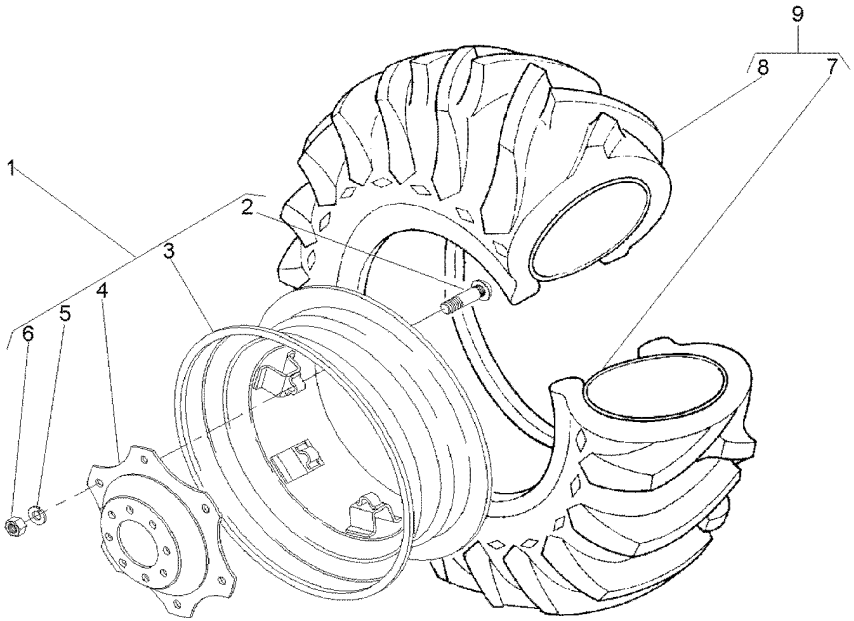

1	3411241M91		**1**	RODA	WHEEL	RUEDA
2	3408246M1	1	**6**	PARAFUSO	BOLT	PERNO
3	487150M92	1	**1**	ARO	RIM	LLANTA
4	3411240M1	1	**1**	DISCO	DISC	DISCO
5	027646P1	1	**8**	ARRUELA	WASHER	ARANDELA
6	353427X1	1	**6**	PORCA	NUT	TUERCA
7	182578M1	9 13X24	**1**	CÂMARA	CHAMBER	CAMARA
8	831521M1	9 14.9/13X24	**1**	PNEU	TYRE	NEUMATICO
9	831522M91		**1**	CJ.PNEU E CÂMARA	TYRE AND TUBE	NEUM.Y.CAMARA

Rodas Dianteiras
Front Wheels
Ruedas Delanteras

130-100

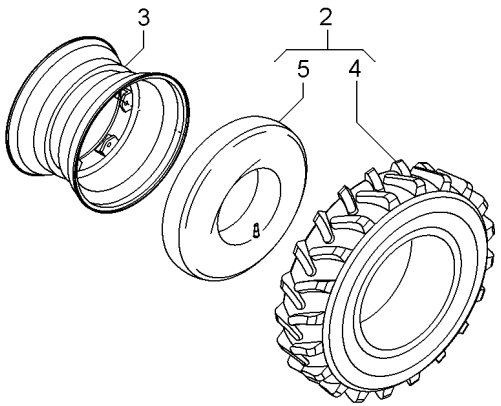

2	6218521M91	1	**2** CJ.PNEU E CÂMARA	TYRE AND TUBE	NEUM.Y.CAMARA
3	070671N1	1	**2** ARO	RIM	LLANTA
4	6218522M1	2	**2** PNEU	TYRE	NEUMATICO
5	1482517M1	2	**2** CÂMARA	CHAMBER	CAMARA

Rodas Dianteiras	**14.9-28r2 (6l)**
Front Wheels	**14.9-28r2 (6l)**
Ruedas Delanteras	**14.9-28r2 (6l)**

130-105

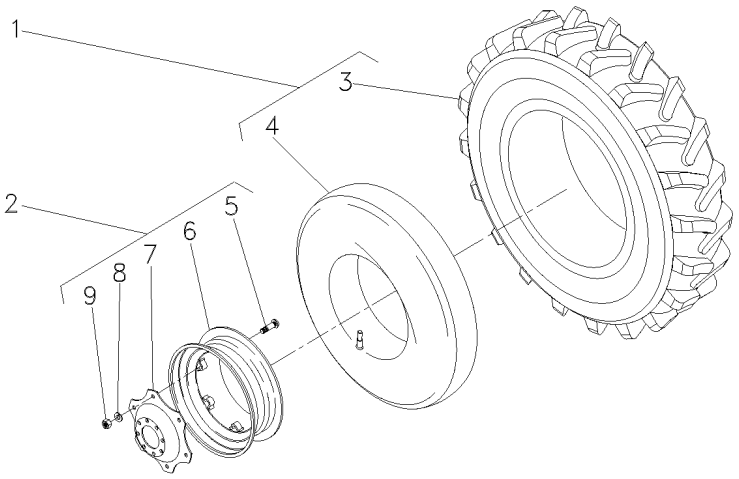

1	487540M91			**2**	CJ.PNEU E CÂMARA	TYRE AND TUBE	NEUM.Y.CAMARA
2	036239N1	➡	290408C004500	**2**	RODA	WHEEL	RUEDA
2	6235495M91	➡	290408C004401	**2**	CJ. RODA	KIT, WHEEL	JUEGO DE RUEDA
2	6235495M91	➡	532048C000705	**2**	CJ. RODA	KIT, WHEEL	JUEGO DE RUEDA
3	487539M1	1		**2**	PNEU	TYRE	NEUMATICO
4	828539M1	1		**2**	CÂMARA	CHAMBER	CAMARA
5	3408246M1	2		**8**	PARAFUSO	BOLT	PERNO
6	036240S1	2		**1**	ARO	RIM	LLANTA
7	036241P1	2		**1**	DISCO	DISC	DISCO
8	027646P1	2		**8**	ARRUELA	WASHER	ARANDELA
9	353427X1	2		**8**	PORCA	NUT	TUERCA

Rodas Dianteiras	**14.9-24r2 (6l)**	**130-110**
Front Wheels	**14.9-24r2 (6l)**	
Ruedas Delanteras	**14.9-24r2 (6l)**	

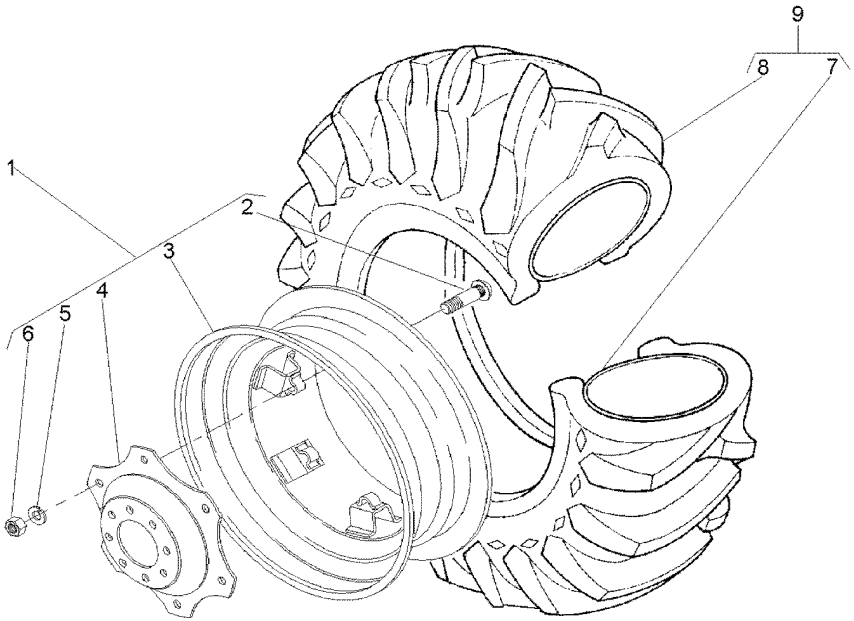

1	3411241M91		**1**	RODA	WHEEL	RUEDA
2	3408246M1	1	**6**	PARAFUSO	BOLT	PERNO
3	487150M92	1	**1**	ARO	RIM	LLANTA
4	3411240M1	1	**1**	DISCO	DISC	DISCO
5	027646P1	1	**6**	ARRUELA	WASHER	ARANDELA
6	353427X1	1	**6**	PORCA	NUT	TUERCA
7	182578M1	9 13X24	**1**	CÂMARA	CHAMBER	CAMARA
8	487173M1	9 14.9/13X24	**1**	PNEU	TYRE	NEUMATICO
9	487174M91		**1**	CJ.PNEU E CÂMARA	TYRE AND TUBE	NEUM.Y.CAMARA

Pneu & Câmara	**7.50-16f2 (6l)**	**130-115**
Tyre & Chamber	**7.50-16f2 (6l)**	
Neum & Camara	**7.50-16f2 (6l)**	

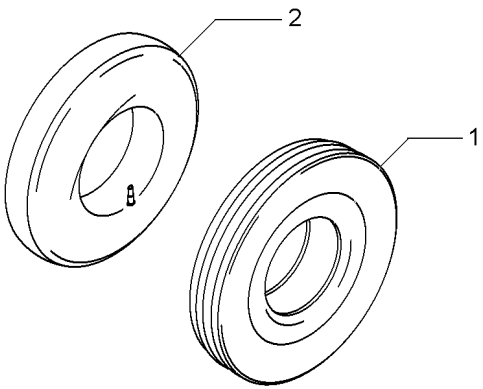

1	3149495M1	7.50X16L8	**1** PNEU	TYRE	NEUMATICO
2	488036M1	7.50X16	**1** CÂMARA	CHAMBER	CAMARA

Rodas Dianteiras	**7.50-16f2 (6l)**	**130-120**
Front Wheels	**7.50-16f2 (6l)**	
Ruedas Delanteras	**7.50-16f2 (6l)**	

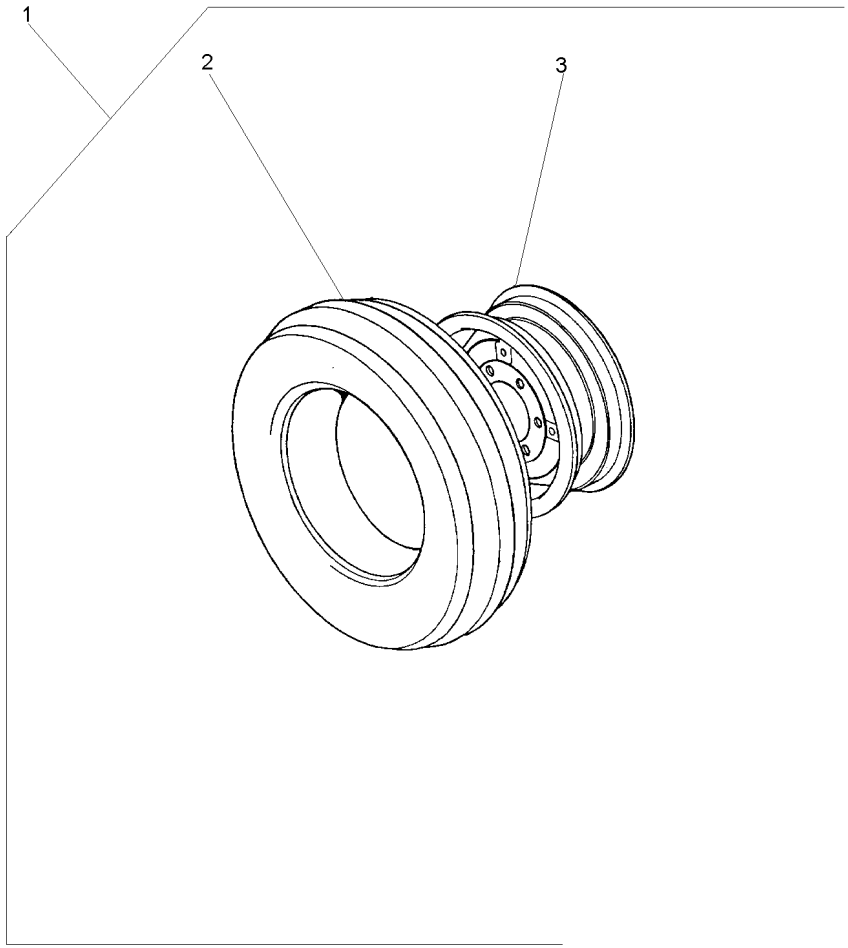

1		3145661M91	**1**	CJ. RODAGEM	WHEELS	RODAJE
2	488030M92	1 130-115 No	**1**	CJ.PNEU E CÂMARA	TYRE AND TUBE	NEUM.Y.CAMARA
3	3147067M91	1	**1**	RODA	WHEEL	RUEDA

Pneu & Câmara
Tyre & Chamber
Neum & Camara

130-125

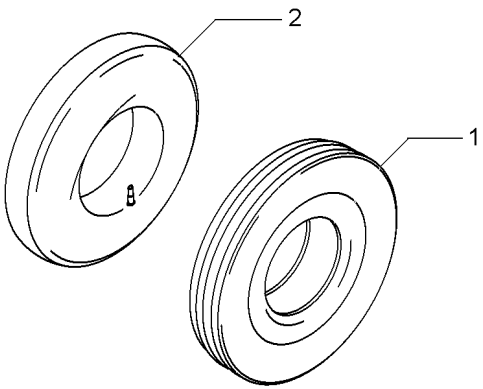

1	843865M1	10.00X16 8L	**1** PNEU	TYRE	NEUMATICO
2	834779M1	10.00X16	**1** CÂMARA	CHAMBER	CAMARA

Rodas Dianteiras	**10.00 X 16 8l**
Front Wheels	**10.00 X 16 8l**
Ruedas Delanteras	**10.00 X 16 8l**

130-130

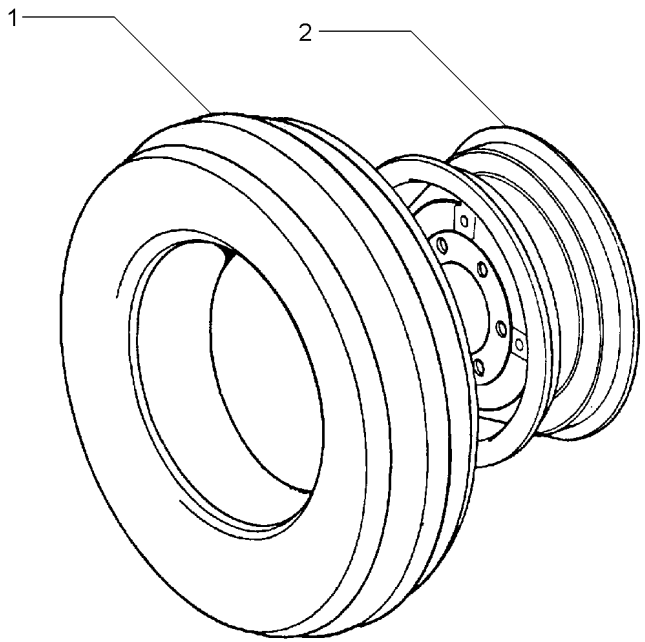

1	843866M91	130-125 No	**2**	CJ.PNEU E CÂMARA	TYRE AND TUBE	NEUM.Y.CAMARA
2	055797S1		**2**	ARO	RIM	LLANTA

Pneu & Câmara	**9.00-16f2 (6l)**	**130-135**
Tyre & Chamber	**9.00-16f2 (6l)**	
Neum & Camara	**9.00-16f2 (6l)**	

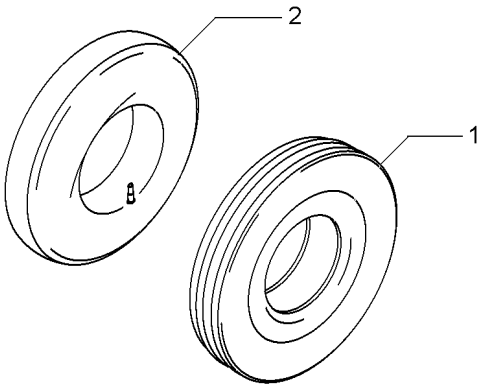

1	3146504M1	9.00X16 10L	**1** PNEU	TYRE	NEUMATICO
2	880481M1	9.00 X 16	**1** CÂMARA	CHAMBER	CAMARA

Rodas Dianteiras	**9.00-16f2 (6l)**
Front Wheels	**9.00-16f2 (6l)**
Ruedas Delanteras	**9.00-16f2 (6l)**

130-140

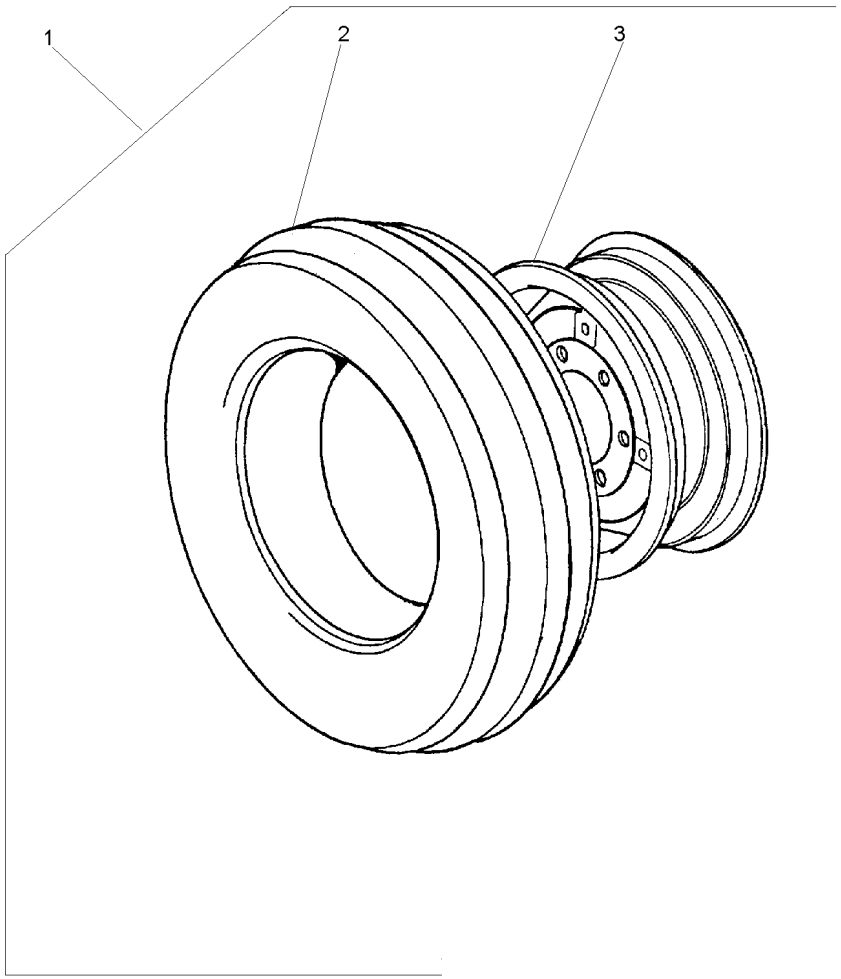

1		3149799M91	**2**	CJ. RODAGEM	WHEELS	RODAJE
2	3146503M91	1 130-135 No	**1**	CJ.PNEU E CÂMARA	TYRE AND TUBE	NEUM.Y.CAMARA
3	489331M91	1 650X16	**1**	ARO	RIM	LLANTA

Rodas Dianteiras	**9.00-16f2 (10l)**	**130-145**	**Para Cultura De Cana**
Front Wheels	**9.00-16f2 (10l)**		**For Culture Of Cane**
Ruedas Delanteras	**9.00-16f2 (10l)**		**Para La Cultura De Bastón**

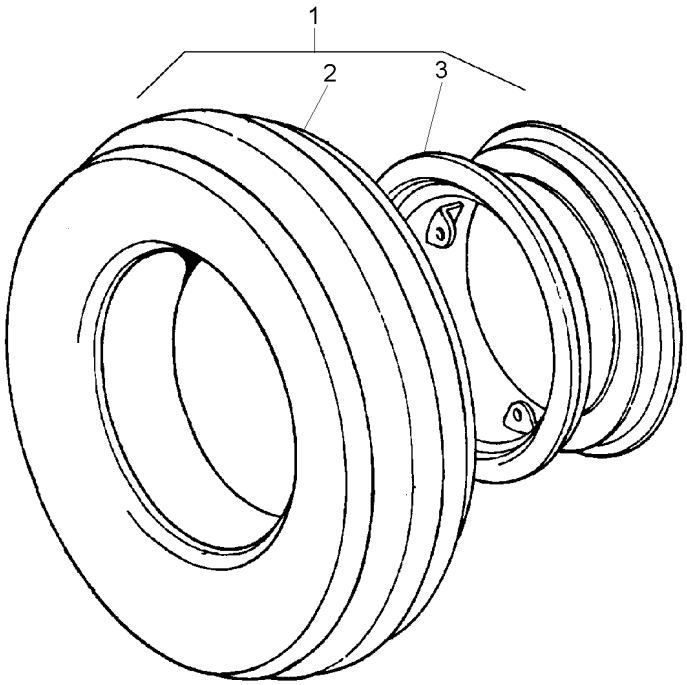

1		3149769M91	**1**	CJ. RODAGEM	WHEELS	RODAJE
2	3146503M91	1 130-135 No	**1**	CJ.PNEU E CÂMARA	TYRE AND TUBE	NEUM.Y.CAMARA
3	2802446M91	1	**1**	ARO	RIM	LLANTA

Rodas Traseiras	**23.1 X 30 R1 10I**
Rear Wheels	**23.1 X 30 R1 10I**
Ruedas Traseras	**23.1 X 30 R1 10I**

130-150

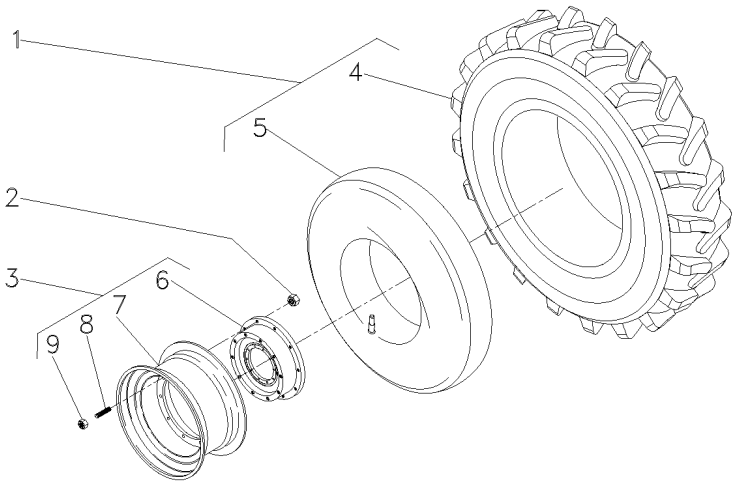

1	834924M91	
2	037267P1	
3	3408339M91	
4	834923M1	1
5	834337M1	1
6	3149762M1	3
7	046161T1	3
8	488988M2	3
9	184273M1	3

2	CJ.PNEU E CÂMARA	TYRE AND TUBE	NEUM.Y.CAMARA
16	PORCA	NUT	TUERCA
2	CJ. RODA	KIT, WHEEL	JUEGO DE RUEDA
1	PNEU	TYRE	NEUMATICO
1	CÂMARA	CHAMBER	CAMARA
1	DISCO	DISC	DISCO
1	ARO	RIM	LLANTA
10	PRISIONEIRO	STUD	ESPARRAGO
10	PORCA	NUT	TUERCA

Rodas Traseiras	**18.4-30r1 (6l)**
Rear Wheels	**18.4-30r1 (6l)**
Ruedas Traseras	**18.4-30r1 (6l)**

130-155

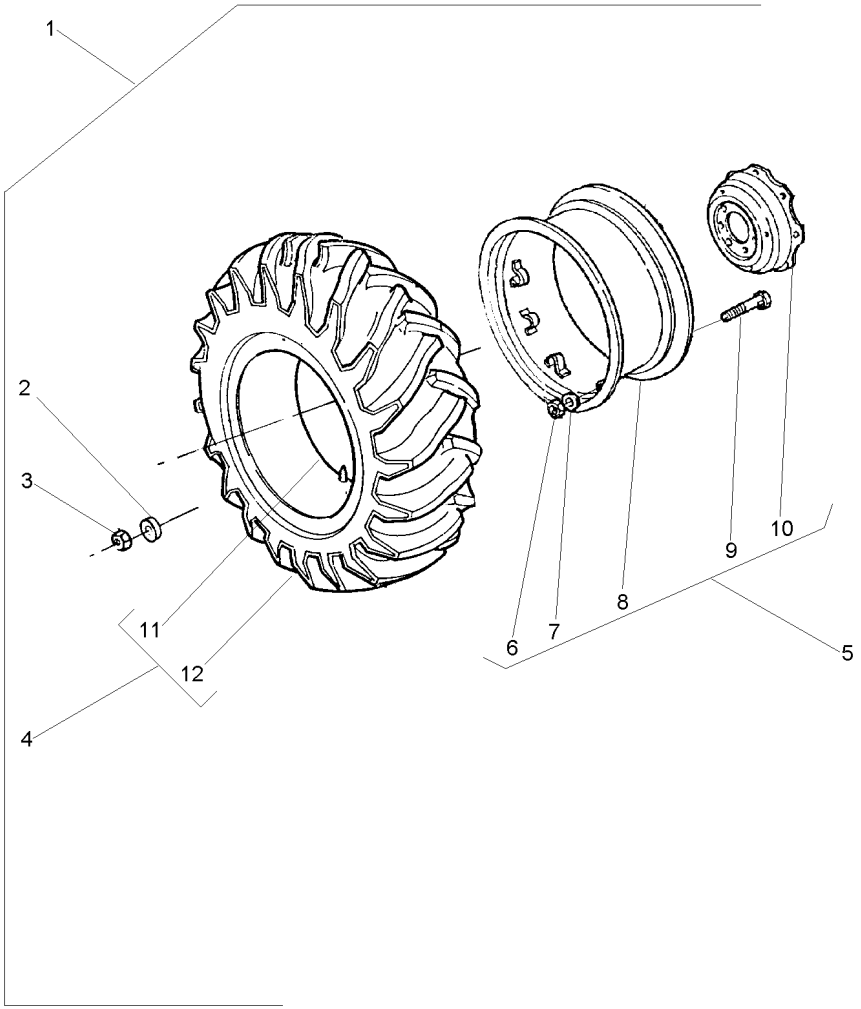

1		3587143M92	
2	3410536M1	1	
3	847417M1	1	
4	058704N1	1	
5	3587146M91	16 X 30	
6	353427X1	5	
7	027646P1	5	
8	3408526M91	5	
9	3149812M1	5	
10	3587145M1	5	
11	058699T1	4	
12	058697T1	4	

1	RODAGEM	WHEELS	RODAJE
16	ARRUELA	WASHER	ARANDELA
16	PORCA	NUT	TUERCA
1	CJ.PNEU E CÂMARA	TYRE AND TUBE	NEUM.Y.CAMARA
1	RODA	WHEEL	RUEDA
8	PORCA	NUT	TUERCA
8	ARRUELA	WASHER	ARANDELA
1	ARO	RIM	LLANTA
8	PARAFUSO	BOLT	PERNO
1	DISCO	DISC	DISCO
1	CÂMARA	CHAMBER	CAMARA
1	PNEU	TYRE	NEUMATICO

Rodas Traseiras	**18.4-30r2 (6l)**
Rear Wheels	**18.4-30r2 (6l)**
Ruedas Traseras	**18.4-30r2 (6l)**

130-160

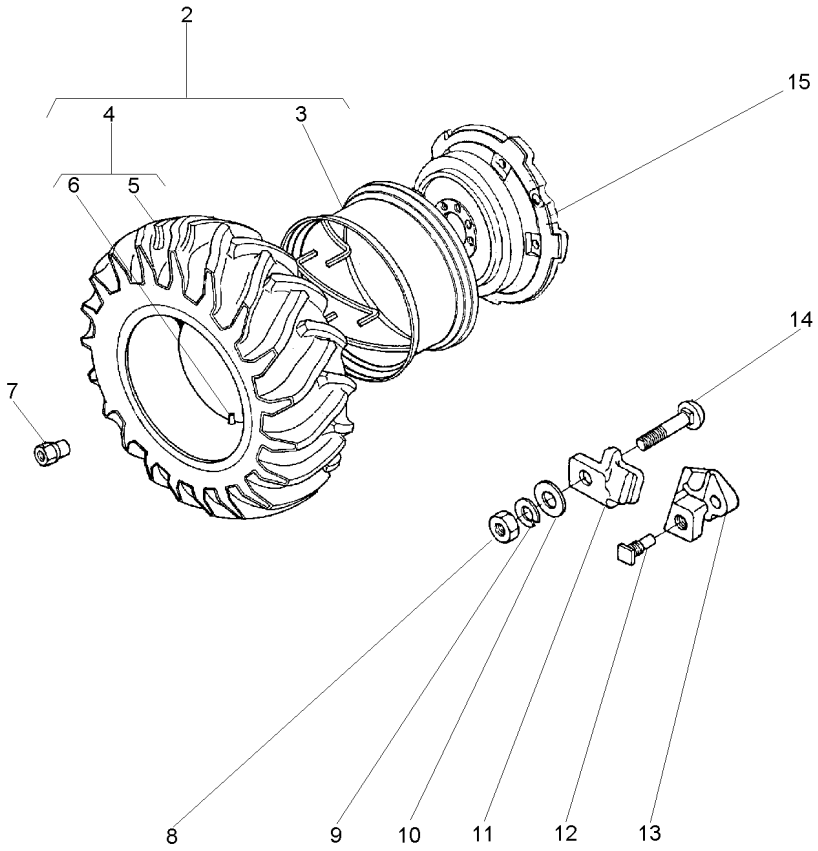

2	1481659M91		**1**	CJ. RODA	KIT, WHEEL	JUEGO DE RUEDA
3	897721M91	2 14X30 PAVT	**1**	ARO	RIM	LLANTA
4	487870M91	2	**1**	CJ.PNEU E CÂMARA	TYRE AND TUBE	NEUM.Y.CAMARA
5	487868M1	4	**1**	PNEU	TYRE	NEUMATICO
6	487869M1	4	**1**	CÂMARA	CHAMBER	CAMARA
7	1481045M1		**8**	PORCA	NUT	TUERCA
8	1484541M1		**5**	PORCA	NUT	TUERCA
9	353440X1		**5**	ARRUELA	WASHER	ARANDELA
10	353775X1		**5**	ARRUELA	WASHER	ARANDELA
11	898021M1		**5**	GRAMPO	CRAMP	PASADOR
12	1751403M1		**2**	PARAFUSO	BOLT	PERNO
13	898022M2		**2**	LIMITADOR RODA	LIMITATION WHEEL	LIMITATION WHEEL
14	363296X1		**5**	PARAFUSO	BOLT	PERNO
15	3147093M1		**1**	DISCO	DISC	DISCO

Rodas Traseiras	**18.4-34r1 (8l)**
Rear Wheels	**18.4-34r1 (8l)**
Ruedas Traseras	**18.4-34r1 (8l)**

130-165

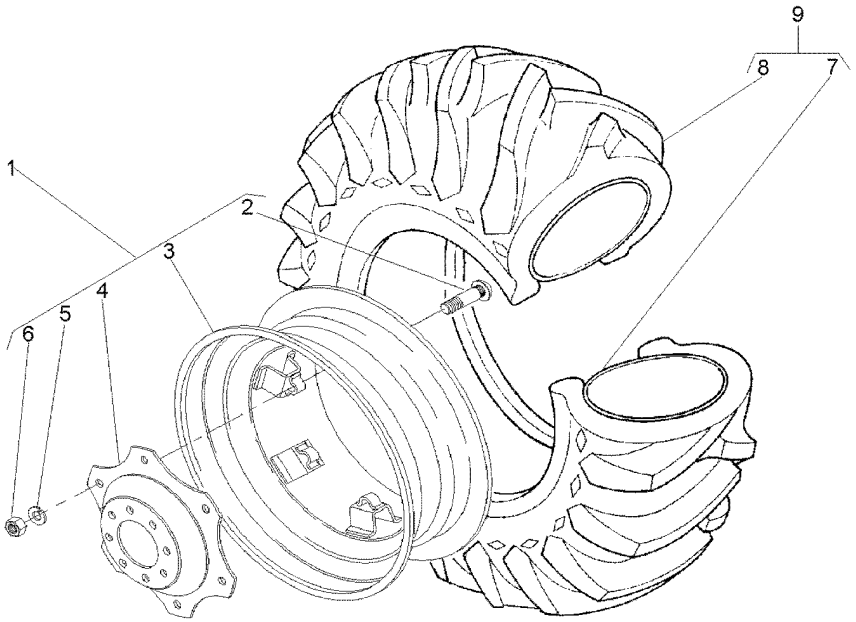

1	042658N1		**1**	CJ. RODA	KIT, WHEEL	JUEGO DE RUEDA
2	3149812M1	1 ⇄ 3149914M1	**8**	PARAFUSO	BOLT	PERNO
3	042659T1	1 16LX34	**1**	ARO	RIM	LLANTA
4	3587145M1	1	**1**	DISCO	DISC	DISCO
5	027646P1	1	**8**	ARRUELA	WASHER	ARANDELA
6	353427X1	1	**8**	PORCA	NUT	TUERCA
7	833291M1	9 15X34	**1**	CÂMARA	CHAMBER	CAMARA
8	3145208M1	9 18.4/15X34	**1**	PNEU	TYRE	NEUMATICO
9	834530M91		**1**	CJ.PNEU E CÂMARA	TYRE AND TUBE	NEUM.Y.CAMARA

Rodas Traseiras	**18.4-34r1 Pavt (8l)**
Rear Wheels	**18.4-34r1 Pavt (8l)**
Ruedas Traseras	**18.4-34r1 Pavt (8l)**

130-170

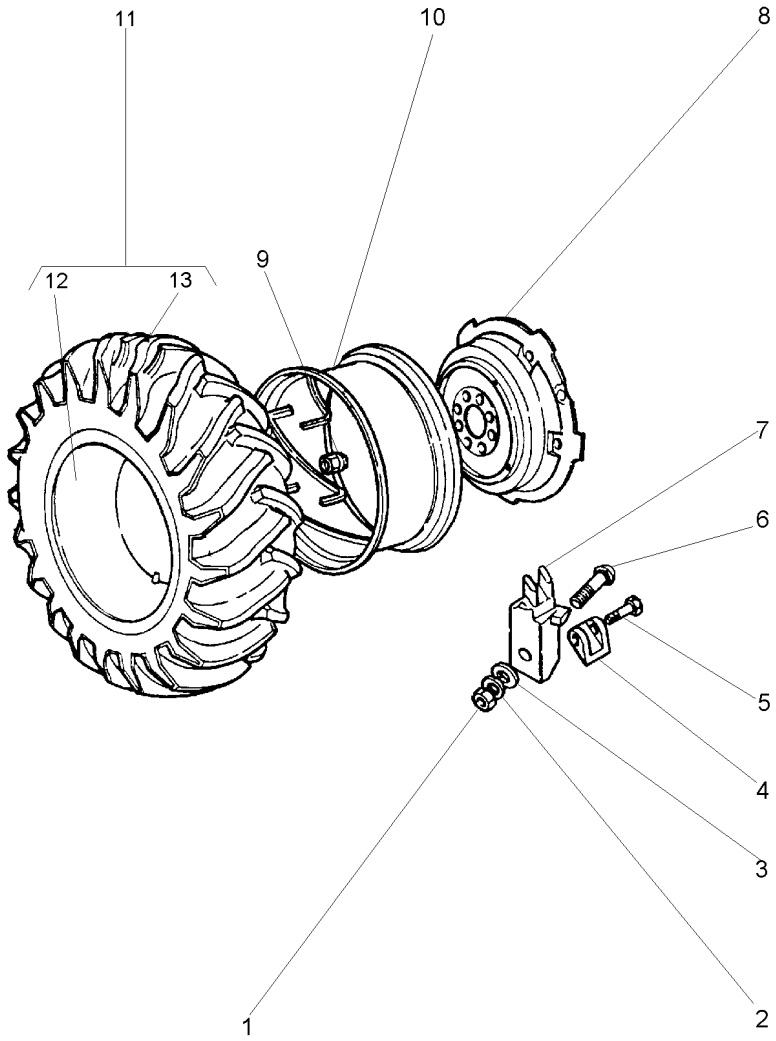

1	1484541M1		
2	353440X1		
3	353775X1		
4	898022M2		
5	1751403M1		
6	363296X1		
7	898021M1		
8	2801978M1		
9	1481045M1		
10	3147967M91		
11	834530M91		18.4/15X34
12	833291M1	11	15X34
13	3145208M1	11	18.4/15X34

6	PORCA	NUT	TUERCA
6	ARRUELA	WASHER	ARANDELA
6	ARRUELA	WASHER	ARANDELA
2	LIMITADOR RODA	LIMITATION WHEEL	LIMITATION WHEEL
2	PARAFUSO	BOLT	PERNO
6	PARAFUSO	BOLT	PERNO
6	GRAMPO	CRAMP	PASADOR
1	DISCO	DISC	DISCO
8	PORCA	NUT	TUERCA
1	ARO	RIM	LLANTA
2	CJ.PNEU E CÂMARA	TYRE AND TUBE	NEUM.Y.CAMARA
1	CÂMARA	CHAMBER	CAMARA
1	PNEU	TYRE	NEUMATICO

Rodas Traseiras	**18.4-34r1 (10l)**
Rear Wheels	**18.4-34r1 (10l)**
Ruedas Traseras	**18.4-34r1 (10l)**

130-175

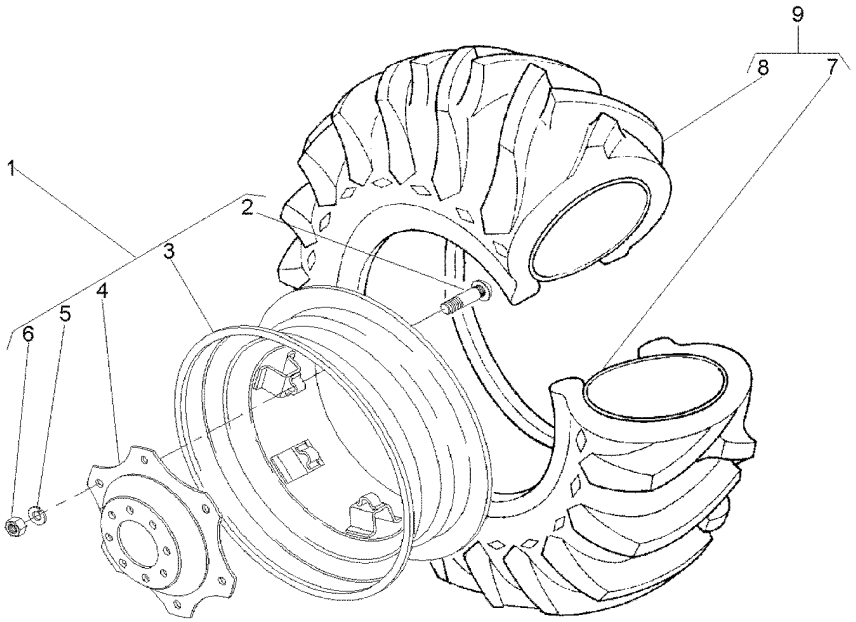

1	042658N1		**1**	CJ. RODA	KIT, WHEEL	JUEGO DE RUEDA
2	3149812M1	1 ⇄ 3149914M1	**8**	PARAFUSO	BOLT	PERNO
3	042659T1	1 16LX34	**1**	ARO	RIM	LLANTA
4	3587145M1	1	**1**	DISCO	DISC	DISCO
5	027646P1	1	**8**	ARRUELA	WASHER	ARANDELA
6	353427X1	1	**8**	PORCA	NUT	TUERCA
7	833291M1	9 15X34	**1**	CÂMARA	CHAMBER	CAMARA
8	3145208M1	9 18.4/15X34	**1**	PNEU	TYRE	NEUMATICO
9	3145207M91		**1**	CJ.PNEU E CÂMARA	TYRE AND TUBE	NEUM.Y.CAMARA

Rodas Traseiras	**18.4-34r1 (10l)**	**130-180**	**Disco Fundido-Pavt**
Rear Wheels	**18.4-34r1 (10l)**		**Founded Disk-Pavt**
Ruedas Traseras	**18.4-34r1 (10l)**		**Disco Fundido-Pavt**

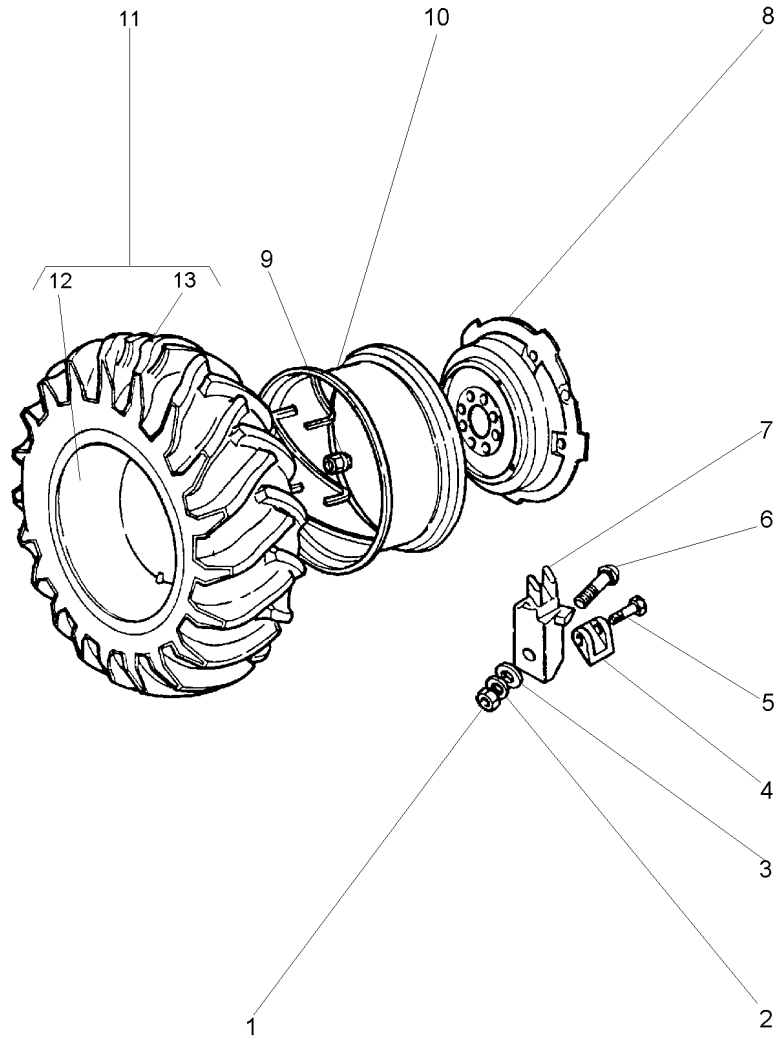

1	1484541M1		**12**	PORCA	NUT	TUERCA
2	353440X1		**12**	ARRUELA	WASHER	ARANDELA
3	353775X1		**12**	ARRUELA	WASHER	ARANDELA
4	898022M2		**4**	LIMITADOR RODA	LIMITATION WHEEL	LIMITATION WHEEL
5	1751403M1		**4**	PARAFUSO	BOLT	PERNO
6	363296X1		**12**	PARAFUSO	BOLT	PERNO
7	898021M1		**12**	GRAMPO	CRAMP	PASADOR
8	2801978M1		**2**	DISCO	DISC	DISCO
9	1481045M1		**16**	PORCA	NUT	TUERCA
10	3147967M91		**1**	ARO	RIM	LLANTA
11	3145207M91		**1**	CJ.PNEU E CÂMARA	TYRE AND TUBE	NEUM.Y.CAMARA
12	833291M1	11	**1**	CÂMARA	CHAMBER	CAMARA
13	3145208M1	11	**1**	PNEU	TYRE	NEUMATICO

Rodas Traseiras	**23.1 X 30 R2**
Rear Wheels	**23.1 X 30 R2**
Ruedas Traseras	**23.1 X 30 R2**

130-185

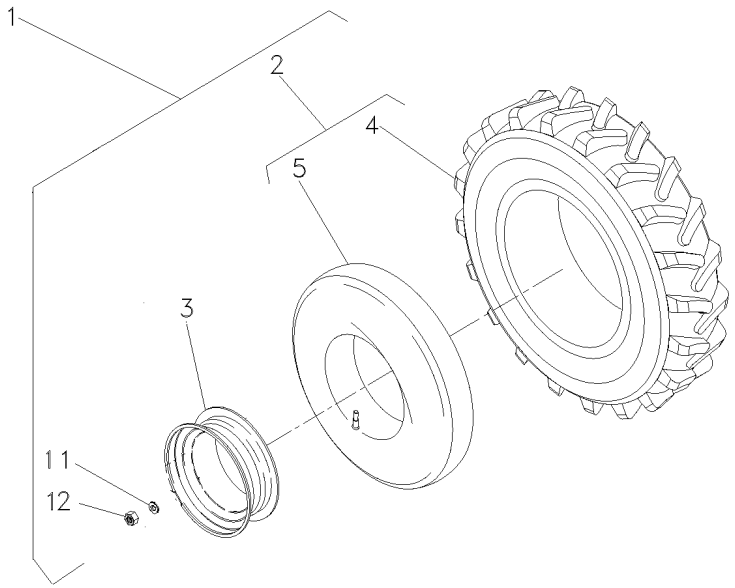

1	6224346M91	▶	3408621M91	**1**	CJ. RODAGEM	WHEELS	RODAJE
1	6224347M91	◀		**1**	CJ. RODAGEM	WHEELS	RODAJE
2	834341M91			**2**	CJ.PNEU E CÂMARA	TYRE AND TUBE	NEUM.Y.CAMARA
3	6224348M91			**2**	ARO	RIM	LLANTA
4	050395P1	2		**2**	PNEU	TYRE	NEUMATICO
5	834337M1	2		**2**	CÂMARA	CHAMBER	CAMARA
11	3410536M1			**16**	ARRUELA	WASHER	ARANDELA
12	847417M1			**16**	PORCA	NUT	TUERCA

Rodas Traseiras	**18.4 X 34 R1**
Rear Wheels	**18.4 X 34 R1**
Ruedas Traseras	**18.4 X 34 R1**

130-190

Para Cultura De Cana
For Culture Of Cane
Para La Cultura De Bastón

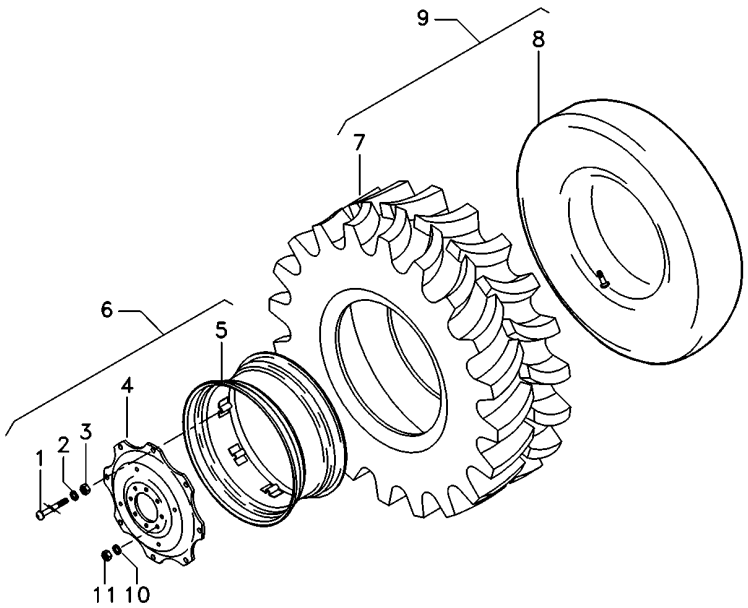

1	6217936M1	6	**8**	PARAFUSO	BOLT	PERNO
2	6217937M1	6	**8**	ARRUELA	WASHER	ARANDELA
3	6217938M1	6	**8**	PORCA	NUT	TUERCA
4	6217935M1	6	**1**	DISCO	DISC	DISCO
5	6220829M91	6	**1**	ARO	RIM	LLANTA
6	6217934M91	DWW 16X34	**1**	ARO	RIM	LLANTA
7	6225048M1	9	**1**	PNEU TRASEIRO	TYRE, REAR	NEUMATICO TRAS.
8	833291M1	9	**1**	CÂMARA	CHAMBER	CAMARA
9	6225047M91	18.4 - 34 R1/12L	**1**	CJ.PNEU E CÂMARA	TYRE AND TUBE	NEUM.Y.CAMARA
10	3410536M1		**16**	ARRUELA	WASHER	ARANDELA
11	847417M1		**16**	PORCA	NUT	TUERCA

Pesos Dianteiros	**8 X 25 Kgf**
Front Wheight	**8 X 25 Kgf**
Pesos Delanteros	**8 X 25 Kgf**

130-195

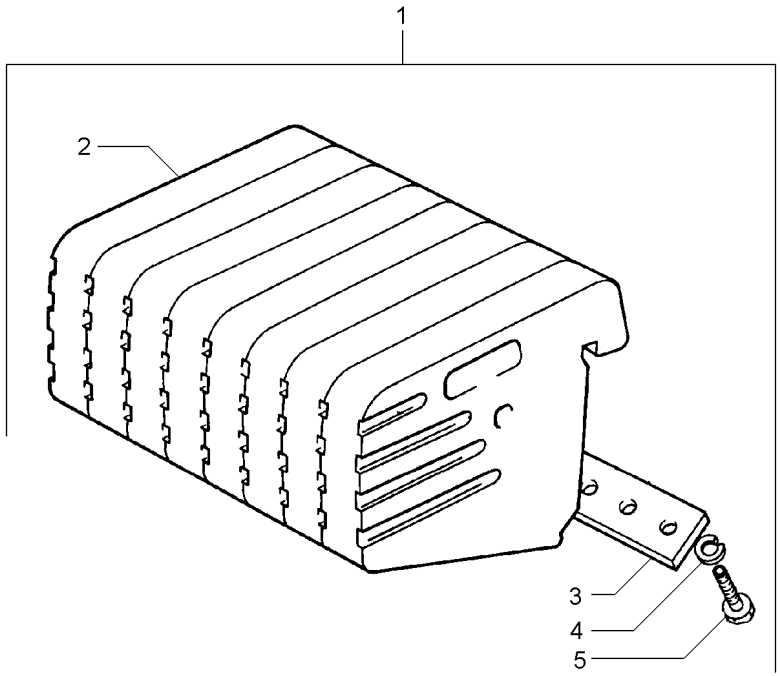

1		2801587M91	**1** CJ. PESO	WEIGHT	PESA
2	049191P1	1	**8** PESO	WEIGHT	PESA
3	3148437M1	1	**2** PLACA	PLATE	PLATO
4	353433X1	1	**8** ARRUELA	WASHER	ARANDELA
5	353726X1	1 5/8x11x1.1/2	**8** PARAFUSO	BOLT	PERNO

Pesos Dianteiros	**8 X 35 Kgf**
Front Wheight	**8 X 35 Kgf**
Pesos Delanteros	**8 X 35 Kgf**

130-200

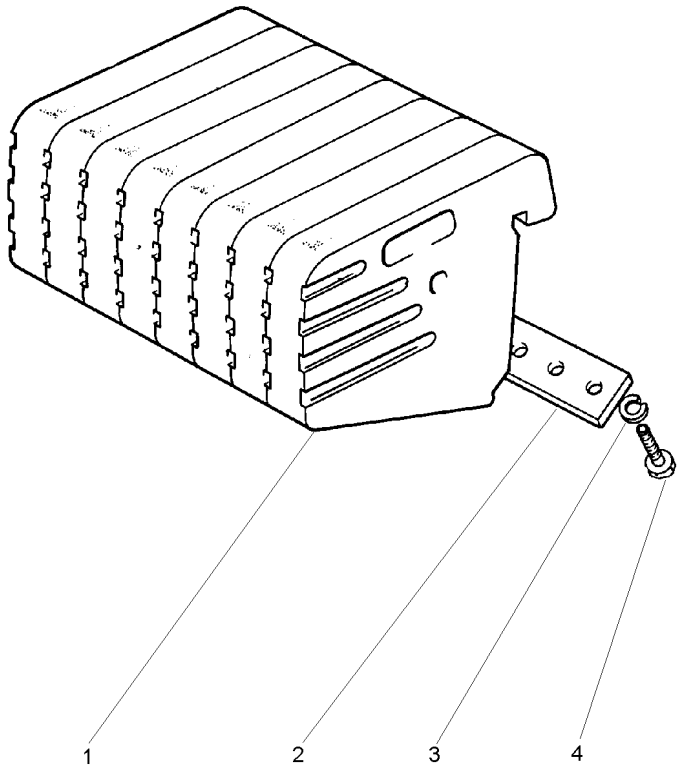

1	049192P1	**8**	PESO	WEIGHT	PESA
2	3148437M1	**2**	PLACA	PLATE	PLATO
3	353433X1	**8**	ARRUELA	WASHER	ARANDELA
4	353726X1	**8**	PARAFUSO	BOLT	PERNO

Suporte	**2 Rm**	
Support	**2 Wd**	**130-205**
Soporte	**2 Rm**	

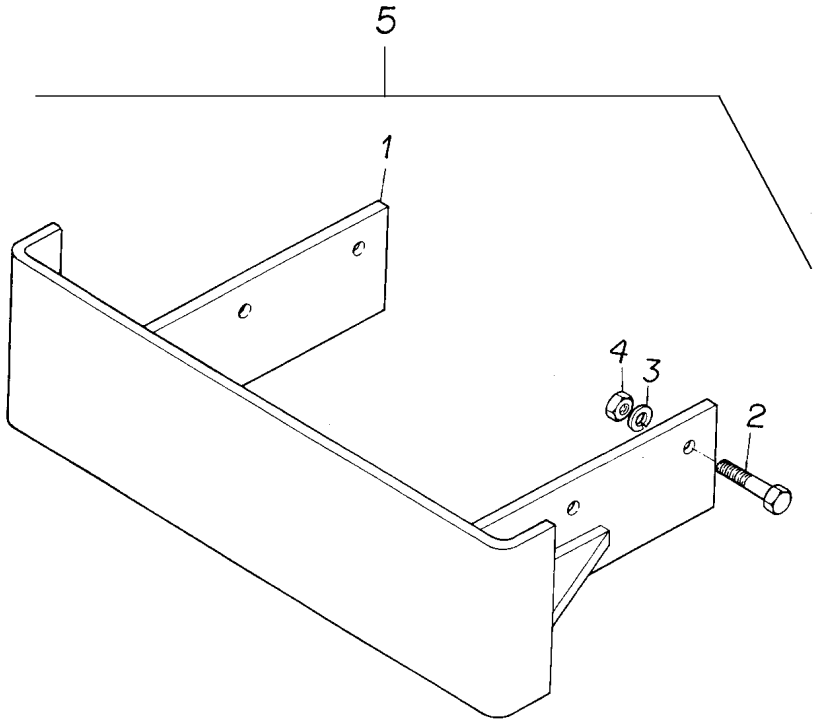

1	2800242M94	5	**1**	SUPORTE	BRACKET	SOPORTE
2	353613X1	5	**6**	PARAFUSO	BOLT	PERNO
3	353433X1	5	**6**	ARRUELA	WASHER	ARANDELA
4	353427X1	5	**6**	PORCA	NUT	TUERCA
5		3146430M91	**1**	SUPORTE	BRACKET	SOPORTE

Suporte E Pesos Dianteiros **4 Rm**
Bracket And Front Wheight **4 Wd**
Soporte Y Pesos Delanteros **4 Rm**

130-210

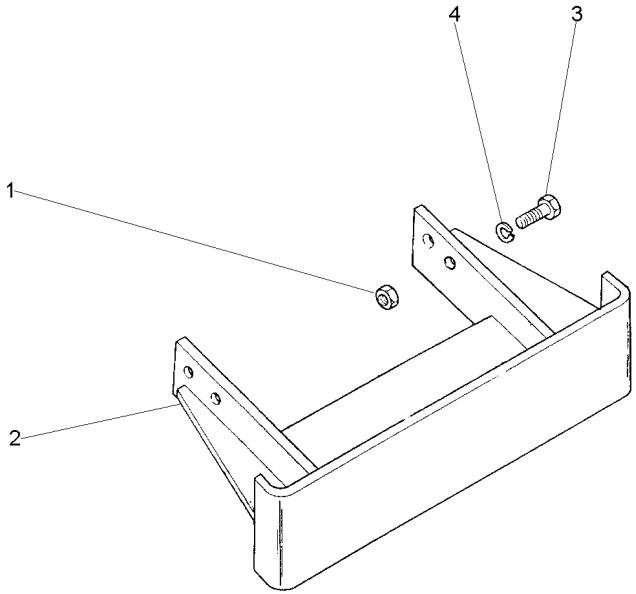

1	353427X1	**4** PORCA	NUT	TUERCA
2	2800242M94	**1** SUPORTE	BRACKET	SOPORTE
3	353613X1	**4** PARAFUSO	BOLT	PERNO
4	353433X1	**4** ARRUELA	WASHER	ARANDELA

Suporte E Pesos Dianteiros **2 Rm**
Bracket And Front Wheight **2 Wd**
Soporte Y Pesos Delanteros **2 Rm**

130-215

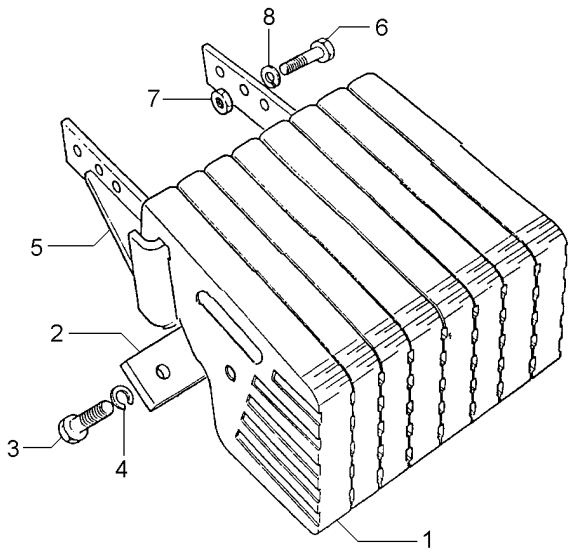

1	2800240M1	9	**8**	PESO	WEIGHT	PESA
2	3148437M1	9	**2**	PLACA	PLATE	PLATO
3	3145222M1	9 5/8X11X1.7/8	**8**	PARAFUSO	BOLT	PERNO
4	353433X1	9 5/8X5/32	**8**	ARRUELA	WASHER	ARANDELA
5	2800242M94	9	**1**	SUPORTE	BRACKET	SOPORTE
6	353613X1	9 5/8X18X1.3/4	**6**	PARAFUSO	BOLT	PERNO
7	353427X1	9 5/8X18	**6**	PORCA	NUT	TUERCA
8	353433X1	9 5/8X5/32	**6**	ARRUELA	WASHER	ARANDELA

Suporte E Pesos Dianteiros	**4 Rm**	**130-220**
Bracket And Front Wheight	**4 Wd**	
Soporte Y Pesos Delanteros	**4 Rm**	

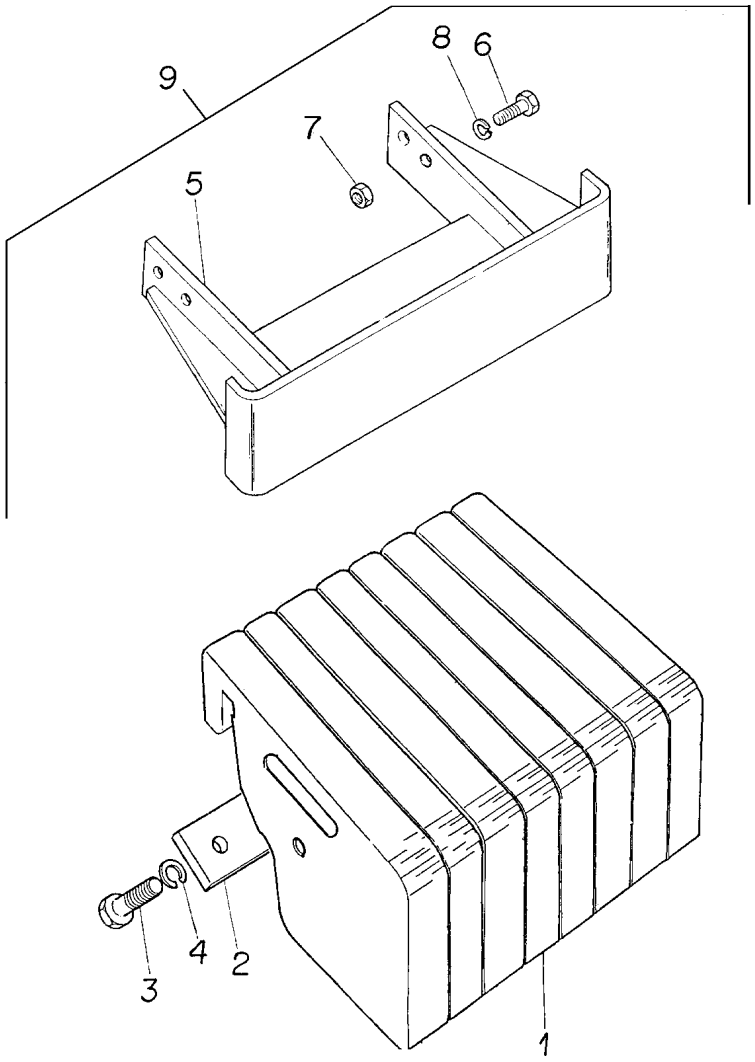

1	2802701M2	9	**8**	PESO	WEIGHT	PESA
2	3148437M1	9	**2**	PLACA	PLATE	PLATO
3	3145222M1	9 5/8X11X1.7/8	**8**	PARAFUSO	BOLT	PERNO
4	353433X1	9 5/8X5/32	**8**	ARRUELA	WASHER	ARANDELA
5	3585442M91	9	**1**	SUPORTE	BRACKET	SOPORTE
6	353613X1	9	**4**	PARAFUSO	BOLT	PERNO
7	353427X1	9 5/8X18X1.3/4	**4**	PORCA	NUT	TUERCA
8	353433X1	9 5/8X5/32	**8**	ARRUELA	WASHER	ARANDELA
9		■▸ 3585634M91	**1**	CJ. PESO	WEIGHT	PESA

Peso Da Roda Traseira	**1 + 1 X 40 Kgf**
Rear Wheel Weights	**1 + 1 X 40 Kgf**
Contrapesos De La Roda Trasera	**1 + 1 X 40 Kgf**

130-225

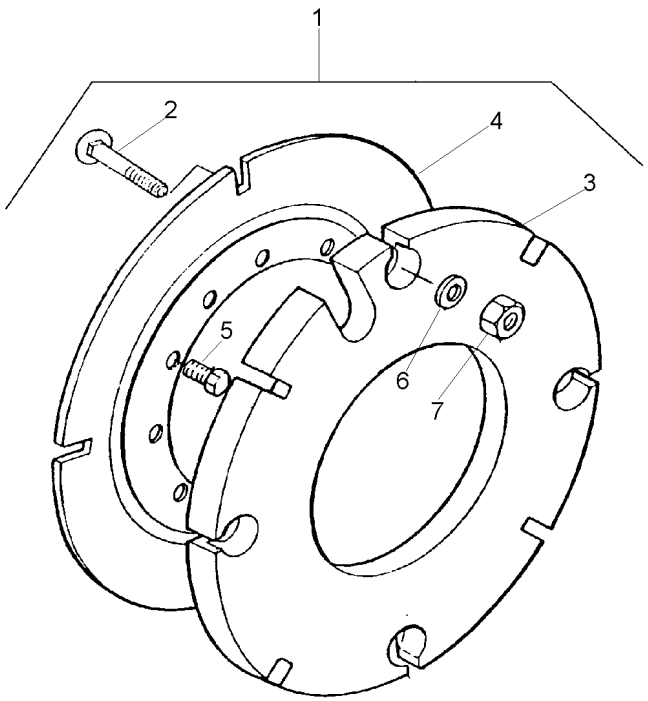

1			027967N1	**1** PESO	WEIGHT	PESA
2	3315210M1	1	M16X2,0X58	**8** PARAFUSO	BOLT	PERNO
3	2801392M2	1	40 kg	**2** CONTRA PESO	COUNTERWEIGHT	CONTRAPESO
4	2801394M2	1		**2** PLACA	PLATE	PLATO
5	353613X1	1	5/8x18x1.3/4	**8** PARAFUSO	BOLT	PERNO
6	3585377M1	1	33.5X17X3.75	**8** ARRUELA	WASHER	ARANDELA
7	880009362160	1	M16	**8** PORCA	NUT	TUERCA

Pesos Traseiro	**2 + 2 X 40 Kg**
Rear Weights	**2 + 2 X 40 Kg**
Contrapesos Traseras	**2 + 2 X 40 Kg**

130-230

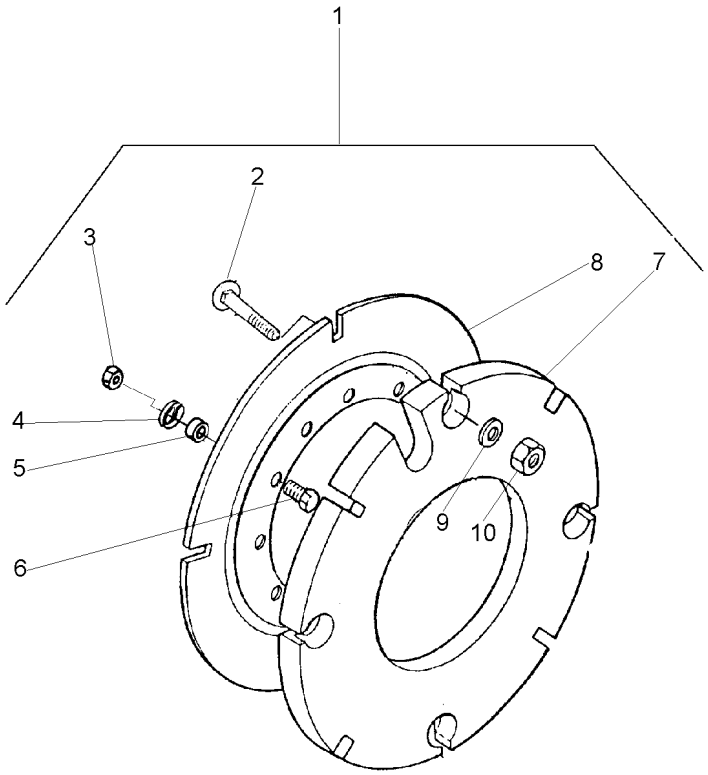

1			3589296M91
2	3315210M1	1	M16X2,0X58
3	353427X1	1	5/8x18
4	3585377M1	1	
5	3589297M1	1	
6	353617X1	1	5/8x18x2.1/4
7	2801392M2	1	
8	2801394M2	1	
9	3585377M1	1	
10	3904660M1	1	M16

1	PESO	WEIGHT	PESA
16	PARAFUSO	BOLT	PERNO
8	PORCA	NUT	TUERCA
8	ARRUELA	WASHER	ARANDELA
8	ESPAÇADOR	SPACER	PIEZA DISTANCIA
8	PARAFUSO	BOLT	PERNO
4	CONTRA PESO	COUNTERWEIGHT	CONTRAPESO
2	PLACA	PLATE	PLATO
16	ARRUELA	WASHER	ARANDELA
16	PORCA	NUT	TUERCA

Peso Da Roda Traseira	**1 + 1 X 52 Kgf**
Rear Wheel Weights	**1 + 1 X 52 Kgf**
Contrapesos De La Roda Trasera	**1 + 1 X 52 Kgf**

130-235

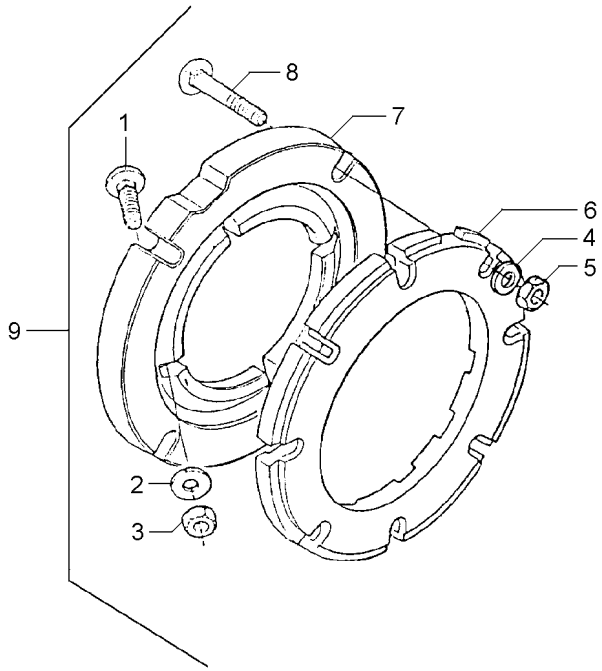

1	353864X1	9	5/8x18x1.3/4	**8**	PARAFUSO	BOLT	PERNO
2	3585377M1	9		**8**	ARRUELA	WASHER	ARANDELA
3	353429X1	9	5/8x18	**8**	PORCA	NUT	TUERCA
4	3585377M1	9		**8**	ARRUELA	WASHER	ARANDELA
5	353429X1	9	5/8x18	**8**	PORCA	NUT	TUERCA
6	2801403M1	9		**2**	PESO	WEIGHT	PESA
7	3149851M1	9		**2**	ADAPTADOR	ADAPTOR	ADAPTADOR
8	353870X1	9	5/8x18x3"	**8**	PARAFUSO	BOLT	PERNO
9			027908N1	**1**	PESO	WEIGHT	PESA

Peso Da Roda Traseira	**2 + 2 X 52 Kgf**
Rear Wheel Weights	**2 + 2 X 52 Kgf**
Contrapesos De La Roda Trasera	**2 + 2 X 52 Kgf**

130-240

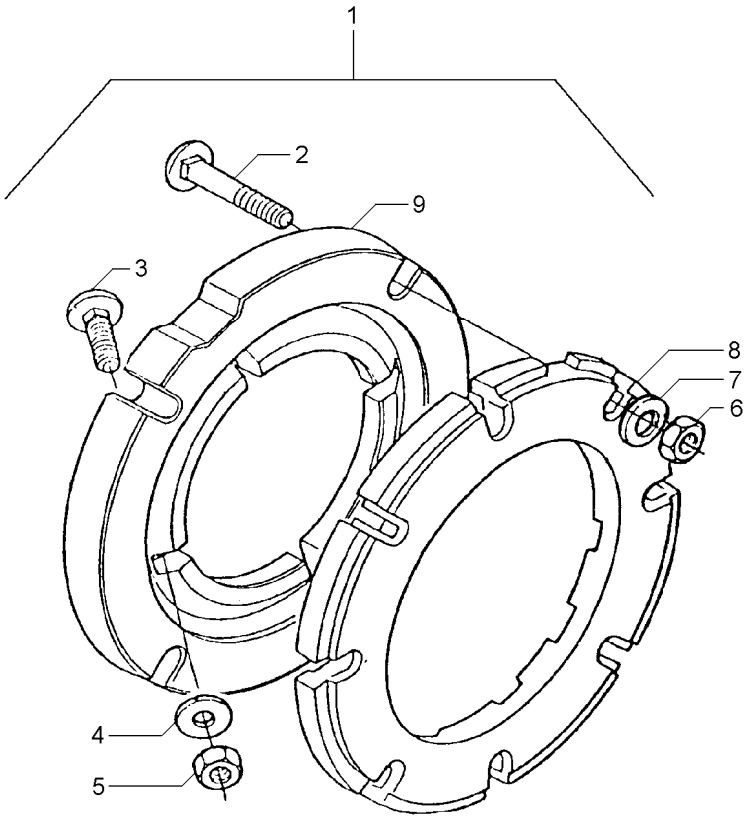

1		3149180M91	**1**	PESO	WEIGHT	PESA
2	353870X1	1 5/8x18x3"	**16**	PARAFUSO	BOLT	PERNO
3	353864X1	1 5/8x18x1.3/4	**8**	PARAFUSO	BOLT	PERNO
4	3585377M1	1 33.5X17X3.75	**16**	ARRUELA	WASHER	ARANDELA
5	353429X1	1 5/8x18	**8**	PORCA	NUT	TUERCA
6	353429X1	1 5/8x18	**16**	PORCA	NUT	TUERCA
7	3585377M1	1 33.5X17X3.75	**16**	ARRUELA	WASHER	ARANDELA
8	2801403M1	1	**4**	PESO	WEIGHT	PESA
9	3149851M1	1	**2**	ADAPTADOR	ADAPTOR	ADAPTADOR

Peso Da Roda Traseira
Rear Wheel Weights
Contrapesos De La Roda Trasera

130-245

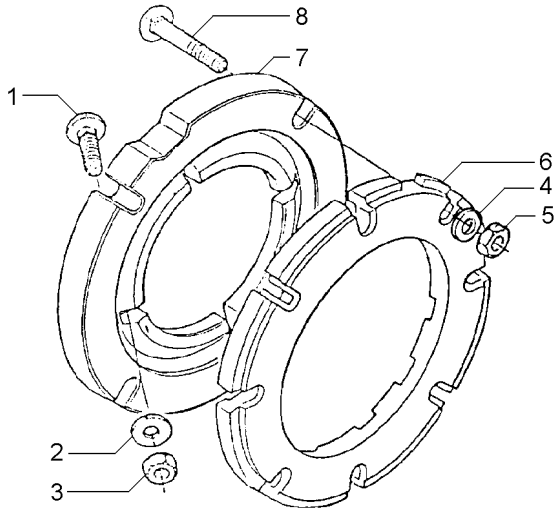

1	353864X1	5/8x18x1.3/4	**8**	PARAFUSO	BOLT	PERNO
2	3585377M1		**8**	ARRUELA	WASHER	ARANDELA
3	353429X1	5/8x18	**8**	PORCA	NUT	TUERCA
4	3585377M1		**24**	ARRUELA	WASHER	ARANDELA
5	353429X1	5/8x18x3"	**24**	PORCA	NUT	TUERCA
6	2801403M1		**6**	PESO	WEIGHT	PESA
7	3149851M1		**2**	ADAPTADOR	ADAPTOR	ADAPTADOR
8	353870X1	5/8x18x3"	**24**	PARAFUSO	BOLT	PERNO

Peso Da Roda Traseira
Rear Wheel Weights
Contrapesos De La Roda Trasera

130-250

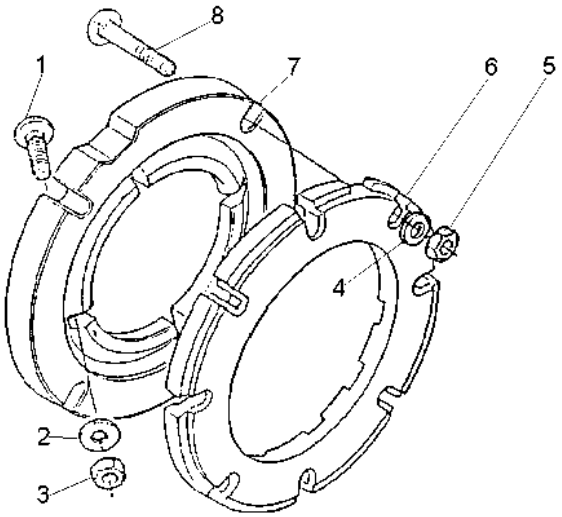

1	353864X1	**8**	PARAFUSO	BOLT	PERNO
2	3585377M1	**8**	ARRUELA	WASHER	ARANDELA
3	353429X1	**8**	PORCA	NUT	TUERCA
4	3585377M1	**32**	ARRUELA	WASHER	ARANDELA
5	353429X1	**32**	PORCA	NUT	TUERCA
6	2801403M1	**8**	PESO	WEIGHT	PESA
7	3149851M1	**2**	ADAPTADOR	ADAPTOR	ADAPTADOR
8	353870X1	**32**	PARAFUSO	BOLT	PERNO

Peso Da Roda Traseira	**1 + 1 X 72 Kg**
Rear Wheel Weights	**1 + 1 X 72 Kg**
Contrapesos De La Roda Traseira	**1 + 1 X 72 Kg**

130-255

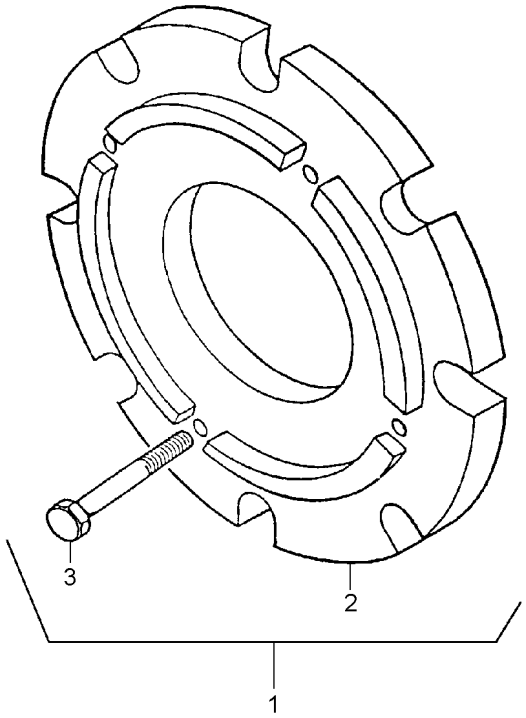

1		3408347M91	**1**	CJ. PESO	WEIGHT	PESA
2	3408287M1	1	**2**	PESO	WEIGHT	PESA
3	354285X1	1	**8**	PARAFUSO	BOLT	PERNO

Peso Da Roda Traseira	**2 + 2 X 72 Kg**
Rear Wheel Weights	**2 + 2 X 72 Kg**
Contrapesos De La Roda Trasera	**2 + 2 X 72 Kg**

130-260

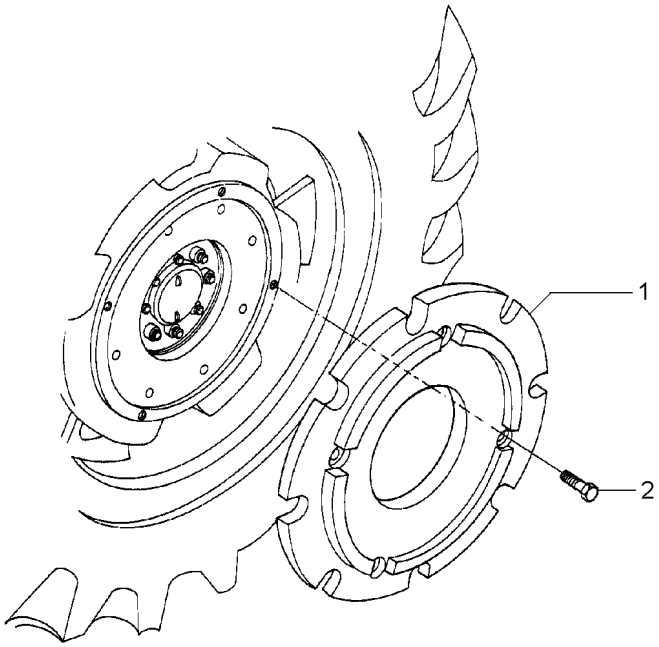

1	3408287M1	**4**	PESO	WEIGHT	PESA
2	354285X1	**16**	PARAFUSO	BOLT	PERNO

Peso Da Roda Traseira
Rear Wheel Weights
Contrapesos De La Roda Trasera

130-265

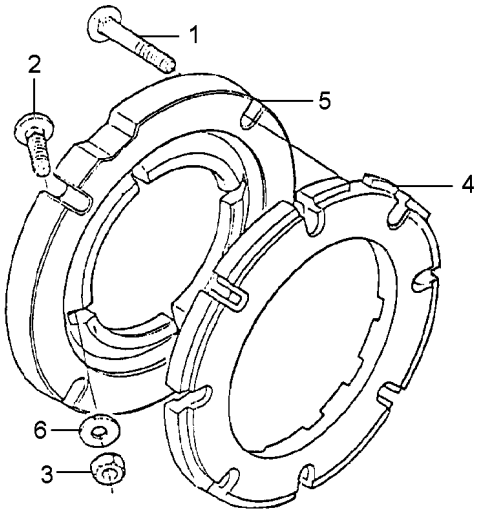

1	353870X1	5/8x18x1.3/4	**8**	PARAFUSO	BOLT	PERNO
2	6220418M1		**8**	PARAFUSO ESPEC.	SCREW SPECIAL	TORNILLO ESPEC.
3	353429X1	5/8x18	**16**	PORCA	NUT	TUERCA
4	2801403M1		**2**	PESO	WEIGHT	PESA
5	6217883M1	5/8x18x3"	**5**	PESO	WEIGHT	PESA
6	3585377M1		**16**	ARRUELA	WASHER	ARANDELA

Peso Da Roda Traseira
Rear Wheel Weights
Contrapesos De La Roda Trasera

130-270

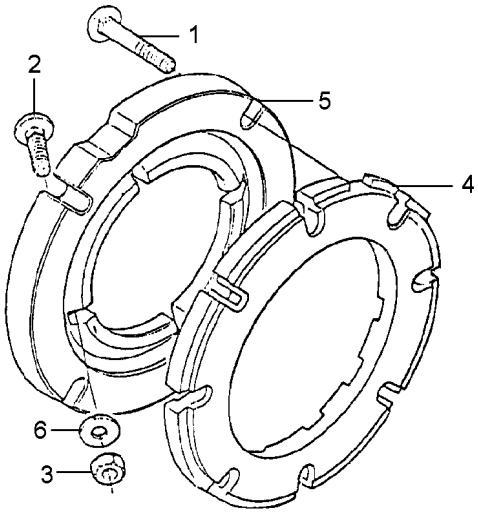

1	353870X1	5/8x18x1.3/4	**8**	PARAFUSO	BOLT	PERNO
2	6220418M1		**8**	PARAFUSO ESPEC.	SCREW SPECIAL	TORNILLO ESPEC.
3	353429X1	5/8x18	**24**	PORCA	NUT	TUERCA
4	2801403M1		**4**	PESO	WEIGHT	PESA
5	6217883M1	5/8x18x3"	**5**	PESO	WEIGHT	PESA
6	3585377M1		**24**	ARRUELA	WASHER	ARANDELA

Peso Da Roda Traseira
Rear Wheel Weights
Contrapesos De La Roda Trasera

130-275

Para Cultura De Cana
For Culture Of Cane
Para La Cultura De Bastón

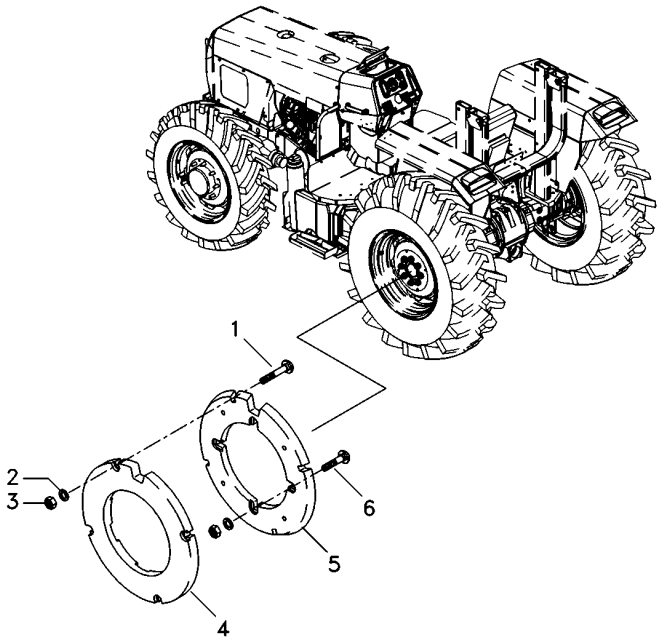

1	353870X1	**24**	PARAFUSO	BOLT	PERNO
2	3585377M1	**32**	ARRUELA	WASHER	ARANDELA
3	353429X1	**32**	PORCA	NUT	TUERCA
4	2801403M1	**6**	PESO	WEIGHT	PESA
5	6217883M1	**2**	PESO	WEIGHT	PESA
6	6220418M1	**8**	PARAFUSO ESPEC.	SCREW SPECIAL	TORNILLO ESPEC.

Peso Da Roda Traseira	**2 + 2 X 52 Kgf**
Rear Wheel Weights	**2 + 2 X 52 Kgf**
Contrapesos De La Roda Trasera	**2 + 2 X 52 Kgf**

130-280

Para Cultura De Cana
For Culture Of Cane
Para La Cultura De Bastón

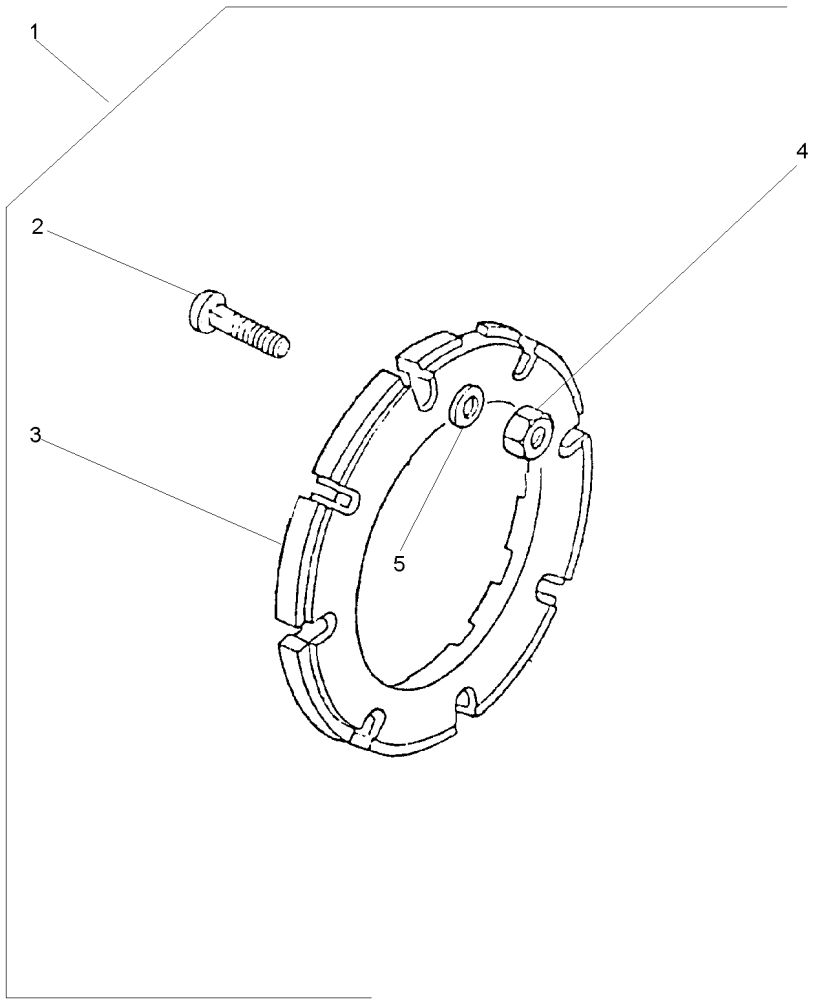

1		3408894M91	**1**	PESO	WEIGHT	PESA
2	353870X1	1 5/8x18x3"	**16**	PARAFUSO	BOLT	PERNO
3	2801403M1	1	**4**	PESO	WEIGHT	PESA
4	353429X1	1 5/8x18	**16**	PORCA	NUT	TUERCA
5	3585377M1	1	**16**	ARRUELA	WASHER	ARANDELA

Caixa De Redução De Velocidades
Rangebox
Caja Cambio Gama

Redutor De Velocidade
Creeper
Reducción De Velocidad

140-10

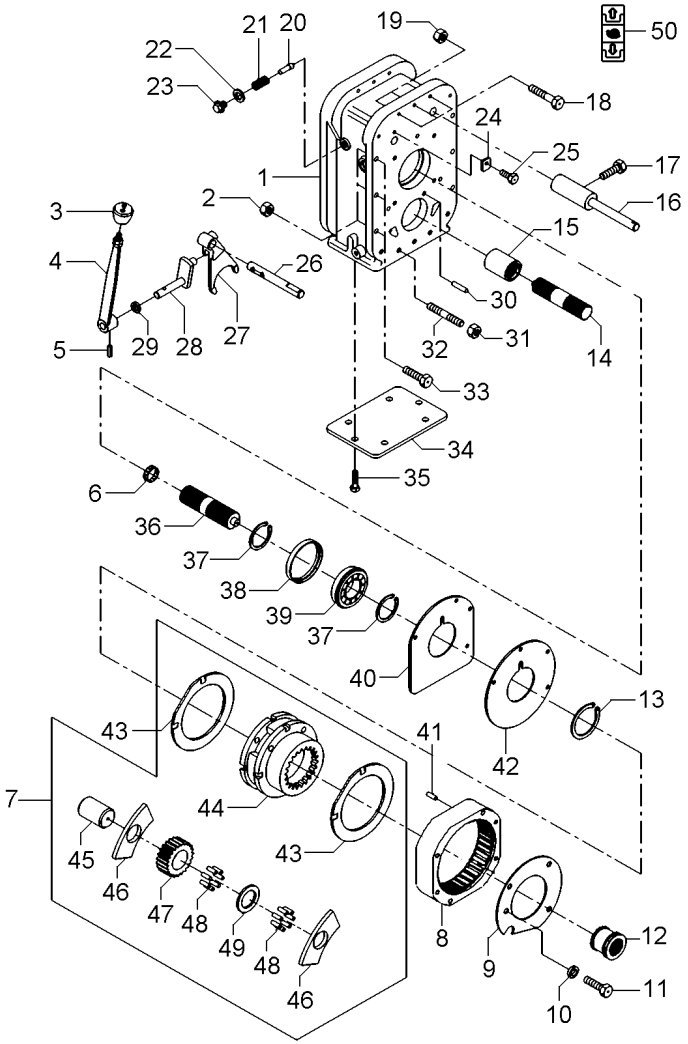

1	059219P1		**1**	CARCAÇA	HOUSING	ALOJAMIENTO
2	069676T1		**6**	PORCA	NUT	TUERCA
3	3585348M1		**1**	MANÍPULO	KNOB	POMO
4	6231371M91		**1**	CJ. ALAVANCA	KIT, LEVER	JUEGO, PALANCA
5	357659X1		**1**	PINO	PIN	PASADOR
6	195513M1		**1**	ROLAMENTO AGULHA	BEARING NEEDLE	COJINETA AGUJAS
7	022638N1		**1**	CJ. REDUTOR	KIT, CARRIER	JUEGO PORTADOR
8	1867424M2		**1**	COROA	ANNULAR GEAR	ENGRANAJE ANULAR
9	059223P1		**1**	PLACA	PLATE	PLATO
10	353434X1		**3**	ARRUELA	WASHER	ARANDELA
11	362684X1		**4**	PARAFUSO	BOLT	PERNO
12	1866557M1		**1**	LUVA	SLEEVE	MANCHA
13	366317X1		**1**	ANEL TRAVA	CIRCLIP	CIRCULITO
14	1868539M1		**1**	EIXO	SHAFT	ARBOL
15	1868538M4		**1**	LUVA	SLEEVE	MANCHA
16	907962M91		**1**	EIXO	SHAFT	ARBOL
17	180002M1		**2**	PARAFUSO	BOLT	PERNO
18	3408222M1		**3**	PARAFUSO	BOLT	PERNO
19	069676T1		**3**	PORCA	NUT	TUERCA
20	180418M2		**1**	PINO	PIN	PASADOR
21	3585797M1		**1**	MOLA	SPRING	RESORTE
22	3409613M1		**1**	ARRUELA	WASHER	ARANDELA
23	1692580M1		**1**	BUJÃO	PLUG	TAPON
24	3410726M1		**1**	BATENTE	STOP	PARO
25	339123X1		**1**	PARAFUSO	BOLT	PERNO
26	055833P2		**1**	EIXO	SHAFT	ARBOL
27	055832P1		**1**	GARFO	FORK	HORQUILLA
28	3410533M92		**1**	ALAVANCA	LEVER	PALANCA
29	894307M1		**1**	RETENTOR	OIL SEAL	BUJE RETENACEITE
30	191314P1		**2**	PINO	PIN	PASADOR
31	069676T1		**7**	PORCA	NUT	TUERCA
32	3589429M1		**7**	PRISIONEIRO	STUD	ESPARRAGO
33	377561X1		**6**	PARAFUSO	BOLT	PERNO
34	039434P1		**1**	TAMPA	COVER	CUBIERTA
35	339139X1		**6**	PARAFUSO	BOLT	PERNO
36	059221P1		**1**	EIXO	SHAFT	ARBOL
37	339470X1		**2**	ANEL	RING	ARO
38	059224P1		**1**	BUCHA	BUSH	CASQUILLO
39	059222P1		**1**	ROLAMENTO	BEARING	COJINETE
40	1867426M1		**1**	CALÇO	SHIM	CALCE
41	180409M1		**2**	PINO	PIN	PASADOR
42	1867425M1		**1**	PLACA	PLATE	PLATO
43	1866545M2	7	**2**	ARRUELA	WASHER	ARANDELA
44	023404R1	7	**1**	CJ. SUPORTE	KIT, BRACKET	JUEGO SOPORTE
45	1866538M2	7	**3**	EIXO	SHAFT	ARBOL
46	1866542M1	7	**6**	ARRUELA	WASHER	ARANDELA
47	023405R1	7	**3**	PINHÃO	PINION	PINON
48	1866553M2	7	**96**	ROLETE	ROLLER	RODILLO
49	023406R1	7	**3**	ARRUELA	WASHER	ARANDELA
50	6203307M1		**1**	DECAL	DECAL	CALCOMANIA

Polia Tomada De Força
Power Take-Off Pulley
Polea Toma De Potencia

140-15

Nd
Nd
Nd

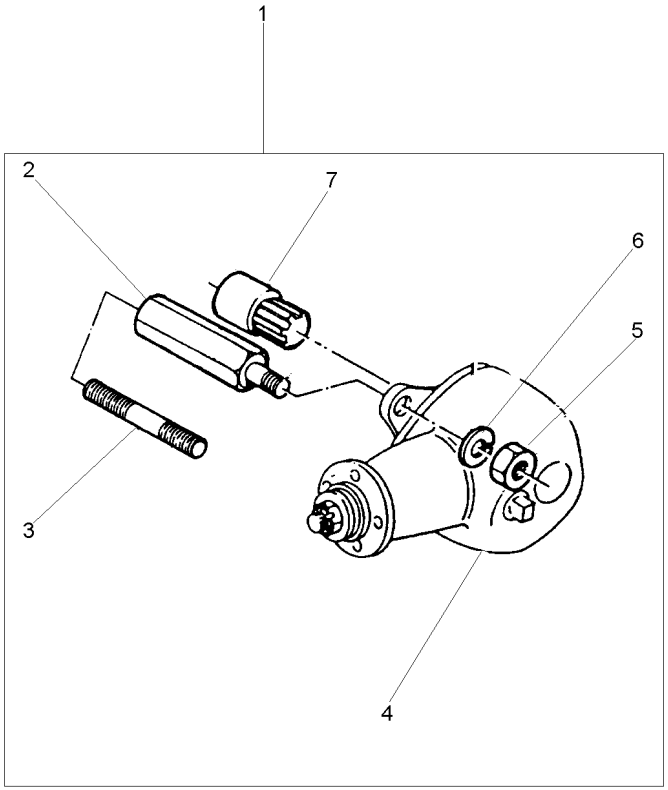

1			[A]	**1**	CJ. POLIA	KIT, PULLEY	JUEGO DE POLEA
			2802418M91				
2	2802411M1	1		**4**	PRISIONEIRO	STUD	ESPARRAGO
3	1860900M1	1		**4**	PRISIONEIRO	STUD	ESPARRAGO
4	2802397M91	1	[B]	**1**	CJ. POLIA	KIT, PULLEY	JUEGO DE POLEA
4	487867M91	1	[A]	**1**	CJ. POLIA	KIT, PULLEY	JUEGO DE POLEA
			140-20 No				
5	353437X1	1	1/2x20	**4**	PORCA	NUT	TUERCA
6	353439X1	1		**4**	ARRUELA PRESSÃO	PRESSURE WASHER	LAVADOR PRESION
7	2802412M91	1		**1**	CJ. LUVA	KIT, SLEEVE	JUEGO MANGUITOS

[A] SERVIÇO LEVE
NORMAL DUTY
TIPO NORMALE

[B] SERVIÇO PESADO
HEAVY DUTY
SERVICIO PESADO

Polia
Pulley
Polea

140-20

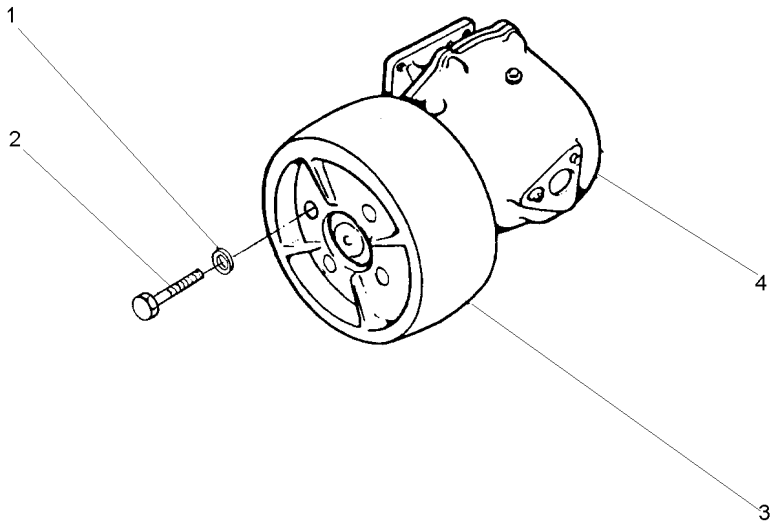

1	353432X1		**4** ARRUELA PRESSÃO	PRESSURE WASHER	LAVADOR PRESION
2	353560X1	7/16x20x1.1/8	**4** PARAFUSO	BOLT	PERNO
3	180552M1		**1** POLIA	PULLEY	POLEA
4	2800044M91	[B]	**1** CJ. POLIA	KIT, PULLEY	JUEGO DE POLEA
4	487666M94	[A]	**1** CJ. POLIA	KIT, PULLEY	JUEGO DE POLEA

[A] SERVIÇO LEVE
NORMAL DUTY
TIPO NORMALE

[B] SERVIÇO PESADO
HEAVY DUTY
SERVICIO PESADO

Polia Tomada De Força Hd
Power Take-Off Pulley Hd
Polea Toma De Potencia Hd

140-25

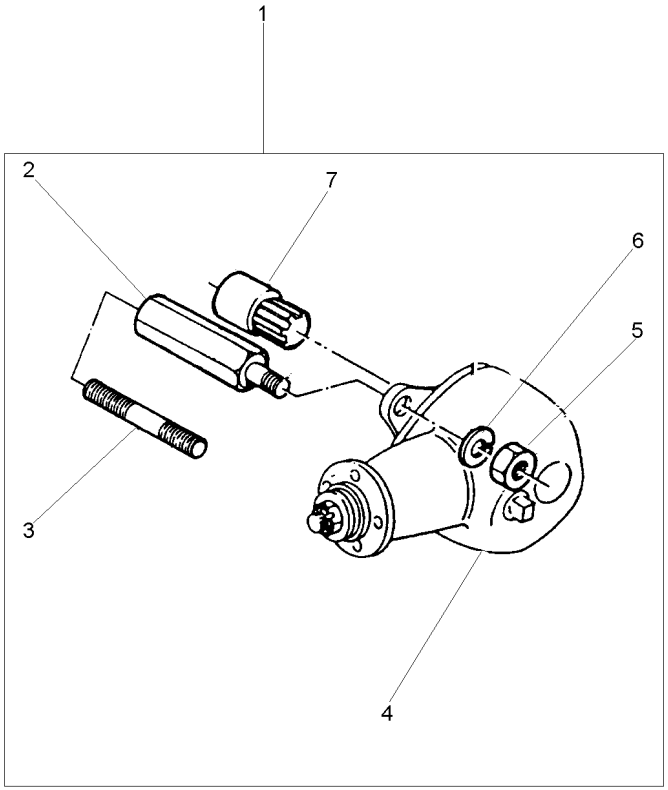

1		2802419M91	**1**	CJ. POLIA	KIT, PULLEY	JUEGO DE POLEA
2	2802411M1	1	**4**	PRISIONEIRO	STUD	ESPARRAGO
3	1860900M1	1	**4**	PRISIONEIRO	STUD	ESPARRAGO
4	2802397M91	1	**1**	CJ. POLIA	KIT, PULLEY	JUEGO DE POLEA
5	353437X1	1 1/2x20	**4**	PORCA	NUT	TUERCA
6	353439X1	1	**4**	ARRUELA PRESSÃO	PRESSURE WASHER	LAVADOR PRESION
7	2802412M91	1	**1**	CJ. LUVA	KIT, SLEEVE	JUEGO MANGUITOS

Chaves De Roda
Spanner
Llave Rueda

140-30

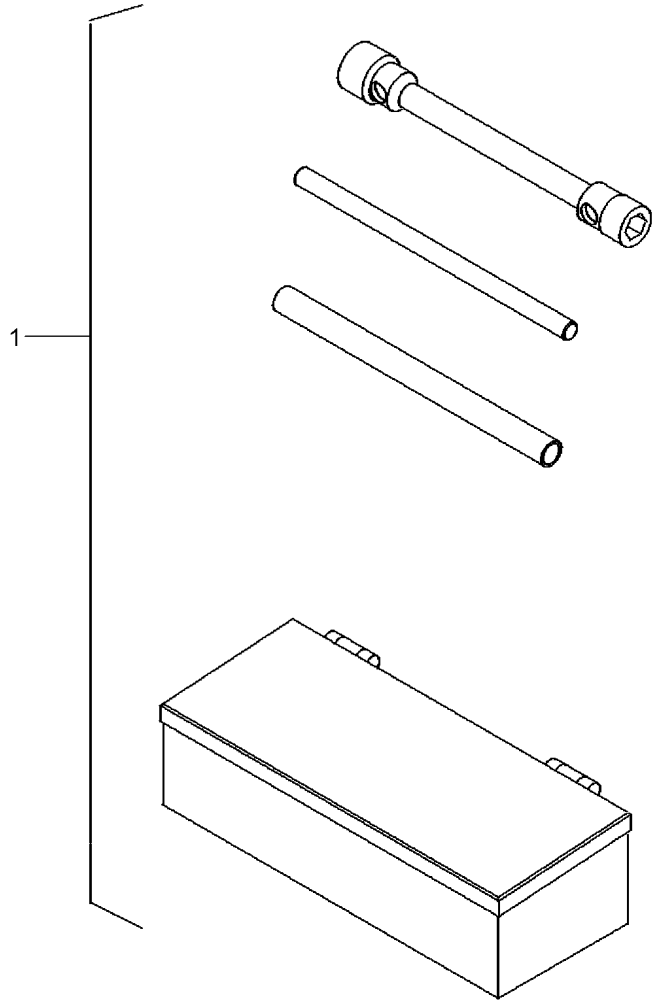

1	070797N1	140-40 No	**1**	KIT FERRAMENTAS	KIT, TOOL	JGO.HERRAMIENTAS

Caixa De Ferramentas
Tools Box
Caja De Herramientas

140-35

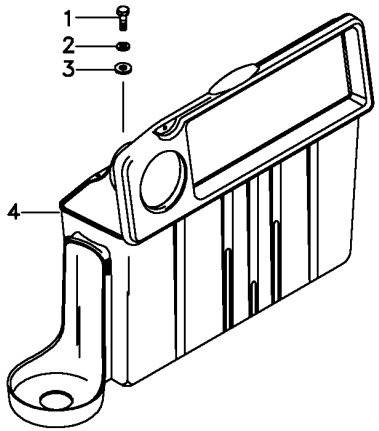

1	391931X1			
2	339374X1			
3	339056X1			
4	6218625M91			
3	PARAFUSO	BOLT	PERNO
3	ARRUELA	WASHER	ARANDELA
3	ARRUELA	WASHER	ARANDELA
1	CX. FERRAMENTAS	TOOL BOX	CAJA HERRAMIENTA

Kit De Ferramentas
Tools
Herramientas

140-40

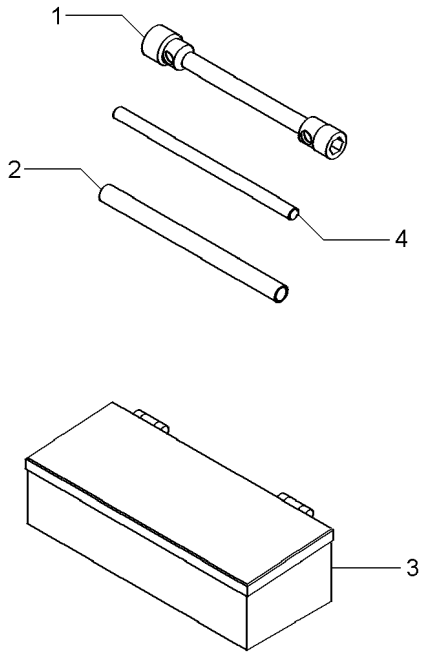

1	876500M1	**1**	CHAVE DE BOCA	SPANNER	LLAVE DE RUEDA
2	3149803M1	**1**	TUBO	PIPE	CANO
3	070798T1	**1**	CAIXA	BOX	CAJA
4	3149804M1	**1**	BARRA	BAR	BARRA

Caixa De Ferramentas
Tools Box
Caja De Herramientas

140-45

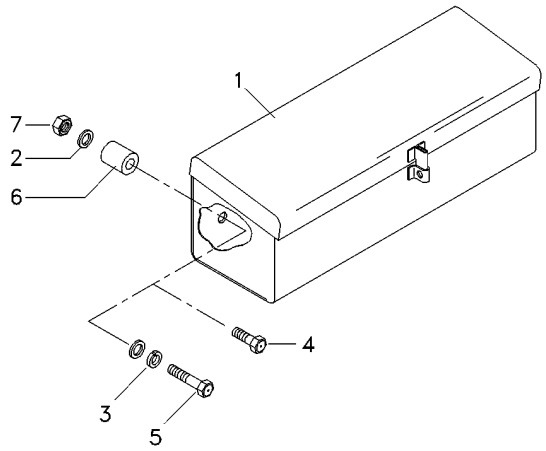

1	3587610M91	**1**	CAIXA	BOX	CAJA
2	390972X1	**3**	ARRUELA	WASHER	ARANDELA
3	6211360M1	**2**	ARRUELA	WASHER	ARANDELA
4	339761X1	**1**	PARAFUSO	BOLT	PERNO
5	391982X1	**1**	PARAFUSO	BOLT	PERNO
6	066275T1	**1**	BUCHA	INSERT	INSERCION
7	339169X1	**1**	PORCA	NUT	TUERCA

Kit De Ferramentas
Tools
Herramientas

140-50

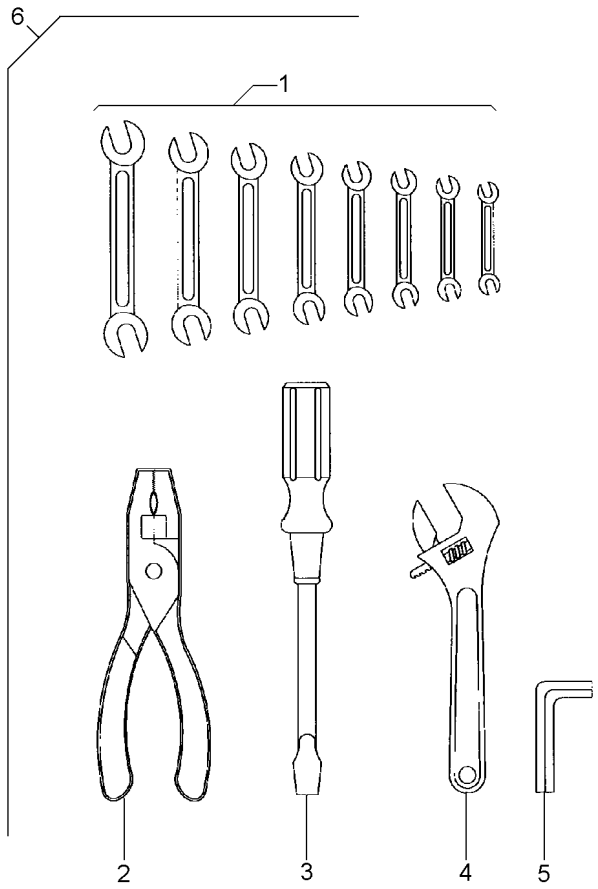

1	3145880M1	6	**1**	CHAVE DE BOCA	SPANNER	LLAVE DE RUEDA
1	3145881M1	6	**1**	CHAVE DE BOCA	SPANNER	LLAVE DE RUEDA
1	3145882M1	6	**1**	CHAVE DE BOCA	SPANNER	LLAVE DE RUEDA
1	3145883M1	6	**1**	CHAVE DE BOCA	SPANNER	LLAVE DE RUEDA
1	3145884M1	6	**1**	CHAVE DE BOCA	SPANNER	LLAVE DE RUEDA
1	3145885M1	6	**1**	CHAVE DE BOCA	SPANNER	LLAVE DE RUEDA
1	3145886M1	6	**1**	CHAVE DE BOCA	SPANNER	LLAVE DE RUEDA
1	3145887M1	6	**1**	CHAVE DE BOCA	SPANNER	LLAVE DE RUEDA
2	3145888M1	6	**1**	ALICATE	PLIERS	PINZAS
3	3145890M1	6	**1**	CHAVE DE FENDA	SCREWDRIVER	DESTORNILLADOR
4	3145889M1	6	**1**	CHAVE DE BOCA	SPANNER	LLAVE DE RUEDA
5	1437379M1	6	**1**	CHAVE ALLEN	ALLEN KEY	LLAVE ALLEN
6		3145959M91	**1**	KIT FERRAMENTAS	KIT, TOOL	JGO.HERRAMIENTAS

Engraxadeira
Greaser
Engrasadera

140-55

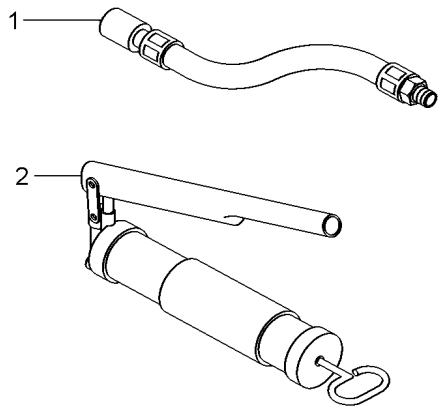

1	036336T1	**1** MANGUEIRA	HOSE	FLEXIBLE
2	036335T1	**1** ENGRAXADEIRA	SHOES	ZAPATAS

Triângulo De Advertência
Warning Triangle
Triángulo De Advertencia

140-60

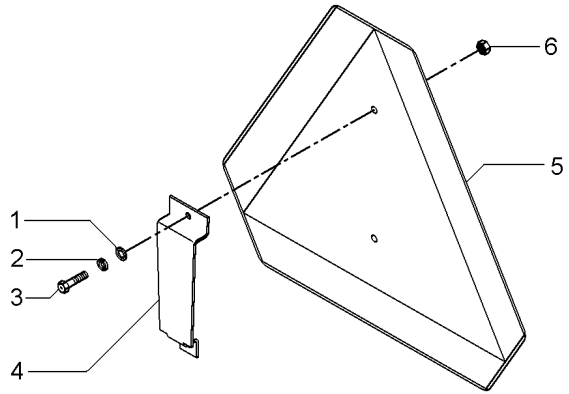

1	353753X1	**2**	ARRUELA	WASHER	ARANDELA
2	353445X1	**2**	ARRUELA	WASHER	ARANDELA
3	355125X1	**2**	PARAFUSO	BOLT	PERNO
4	062989P1	**1**	SUPORTE	BRACKET	SOPORTE
5	057778P1	**1**	TRIÂNGULO	TRIANGLE	TRIANGULO
6	354120X1	**2**	PORCA	NUT	TUERCA

Triângulo De Advertência
Warning Triangle
Triángulo De Advertencia

140-65

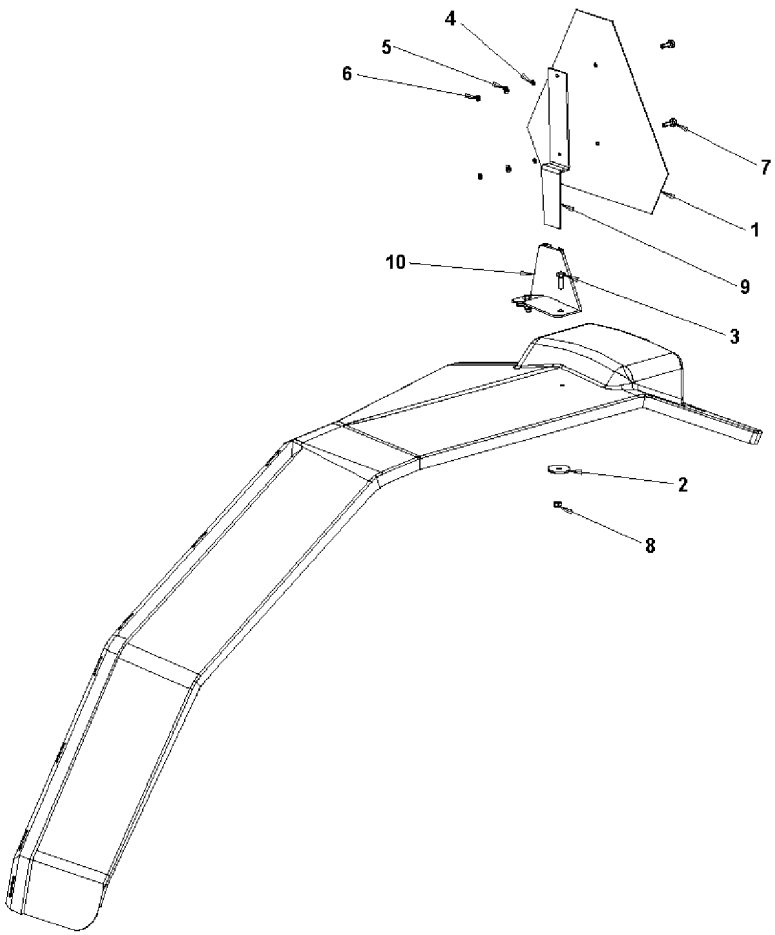

1	057778P1	**1** TRIÂNGULO	TRIANGLE	TRIANGULO
2	061037P1	**2** ARRUELA	WASHER	ARANDELA
3	339761X1	**2** PARAFUSO	BOLT	PERNO
4	353445X1	**2** ARRUELA	WASHER	ARANDELA
5	353753X1	**2** ARRUELA	WASHER	ARANDELA
6	354120X1	**2** PORCA	NUT	TUERCA
7	355125X1	**2** PARAFUSO	BOLT	PERNO
8	391056X1	**2** PORCA	NUT	TUERCA
9	6201371M1	**1** SUPORTE	BRACKET	SOPORTE
10	6201372M91	**1** CJ. SUPORTE	KIT, BRACKET	JUEGO SOPORTE

Protetor Auricular
Protector
Protetor

140-70

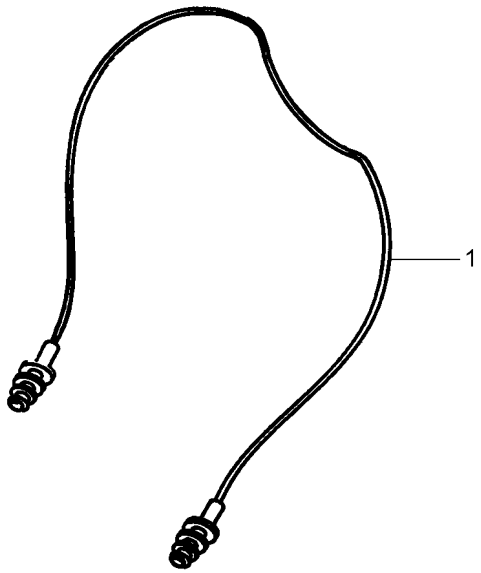

1	T0289054	**1** PROTETOR	PROTECTOR	PROTECTOR

Caixa De Ferramentas **Tools Box** **Caja De Herramientas**	**Estreito** **Narrow** **Estrecho**	**140-75**

Para Cultura De Cana
For Culture Of Cane
Para La Cultura De Bastón

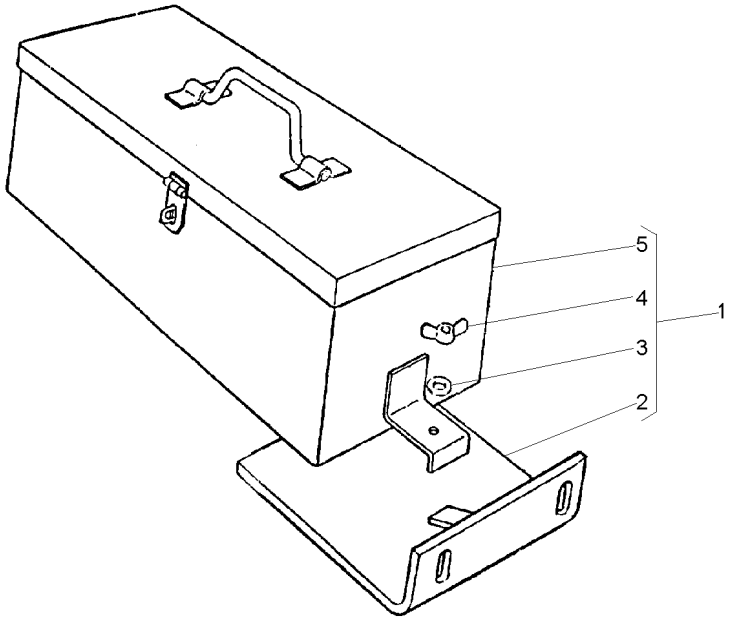

1			2802092M91	**1** CX. FERRAMENTAS	TOOL BOX	CAJA HERRAMIENTA
2	2801714M91	1		**1** SUPORTE	BRACKET	SOPORTE
3	353434X1	1	17.47X9.5X2	**1** ARRUELA	WASHER	ARANDELA
4	3589682M1	1		**1** PORCA	NUT	TUERCA
5	2801701M93	1		**1** CJ. CAIXA	CASE ASSY	CAJA COMPLETA

Caixa De Ferramentas
Tools Box
Caja De Herramientas

140-80

Para Cultura De Cana
For Culture Of Cane
Para La Cultura De Bastón

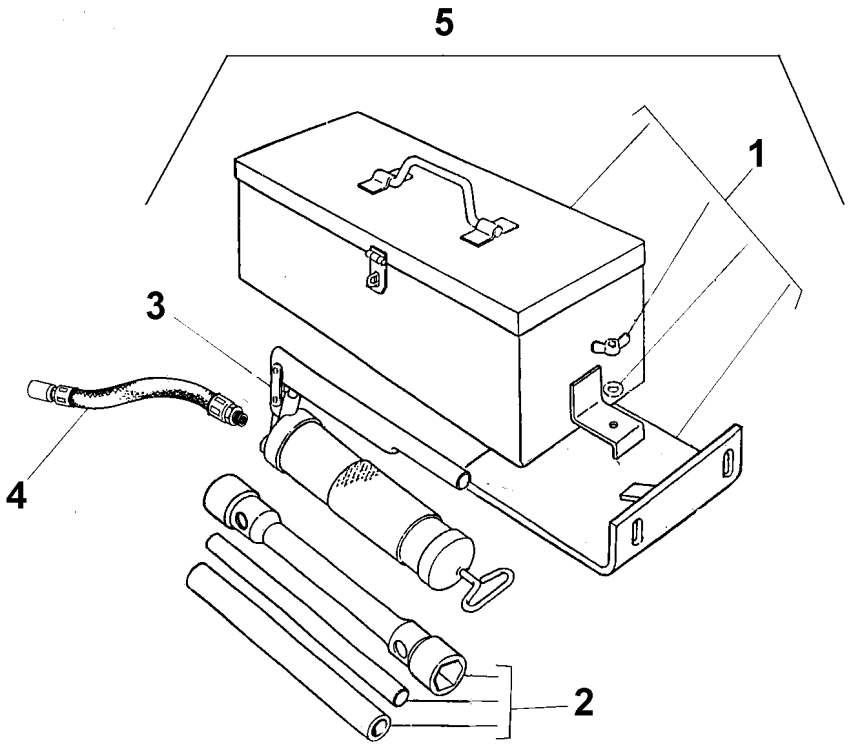

1	2802092M91	5	**1**	CJ. CAIXA	CASE ASSY	CAJA COMPLETA
2	3149635M93	5	**1**	CHAVE DE RODA	WHEEL KEY	LLAVE DE RUEDA
3	036335T1	5	**1**	ENGRAXADEIRA	SHOES	ZAPATAS
4	036336T1	5	**1**	MANGUEIRA	HOSE	FLEXIBLE
5		➡ 3410428M91	**1**	CX. FERRAMENTAS	TOOL BOX	CAJA HERRAMIENTA