Fixação Do Motor
Fixation Engine
Fixacion Motor

290

4rm
4wd
4rm

10-10

MASSEY FERGUSON

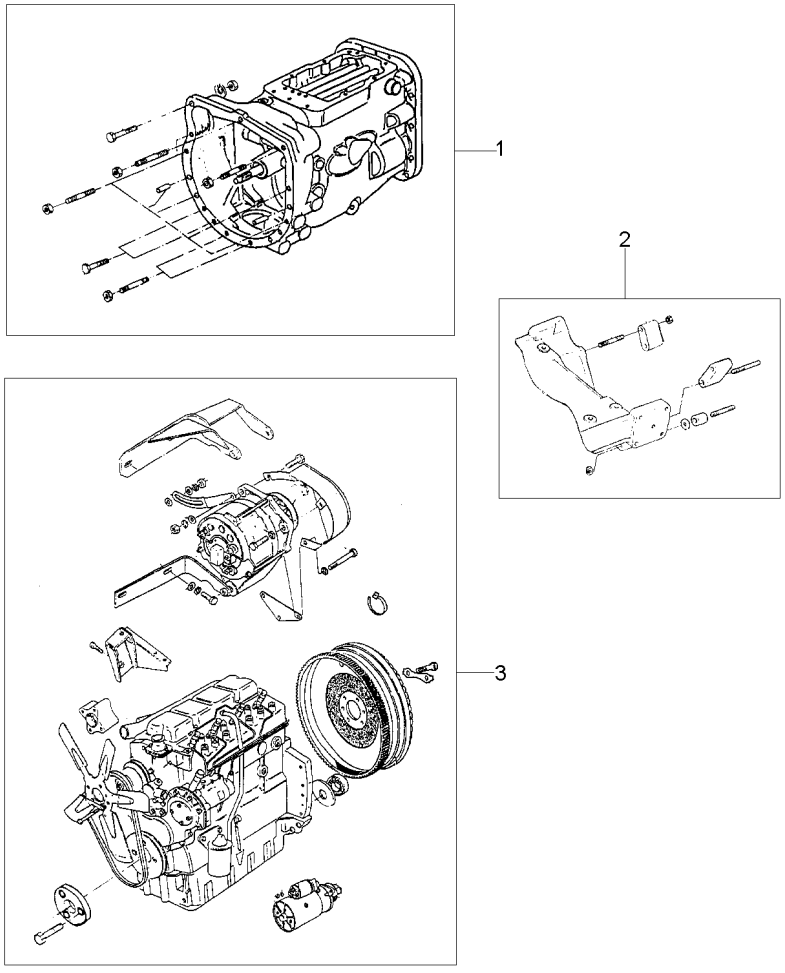

1	054571N1	25-160 No	**1** FIXAÇÃO	FASTENER	CIERRE
2	048498N1	60-75 No	**1** FIXAÇÃO	FASTENER	CIERRE
3	040517N1	10-60 No	**1** MOTOR	ENGINE	MOTOR

DEZEMBRO 2005

Fixação Do Motor **Fixation Engine** **Fixacion Motor**	**2 Rm/Ra** **2 Wd/Ar** **2 Rm/Ra**	**10-15**

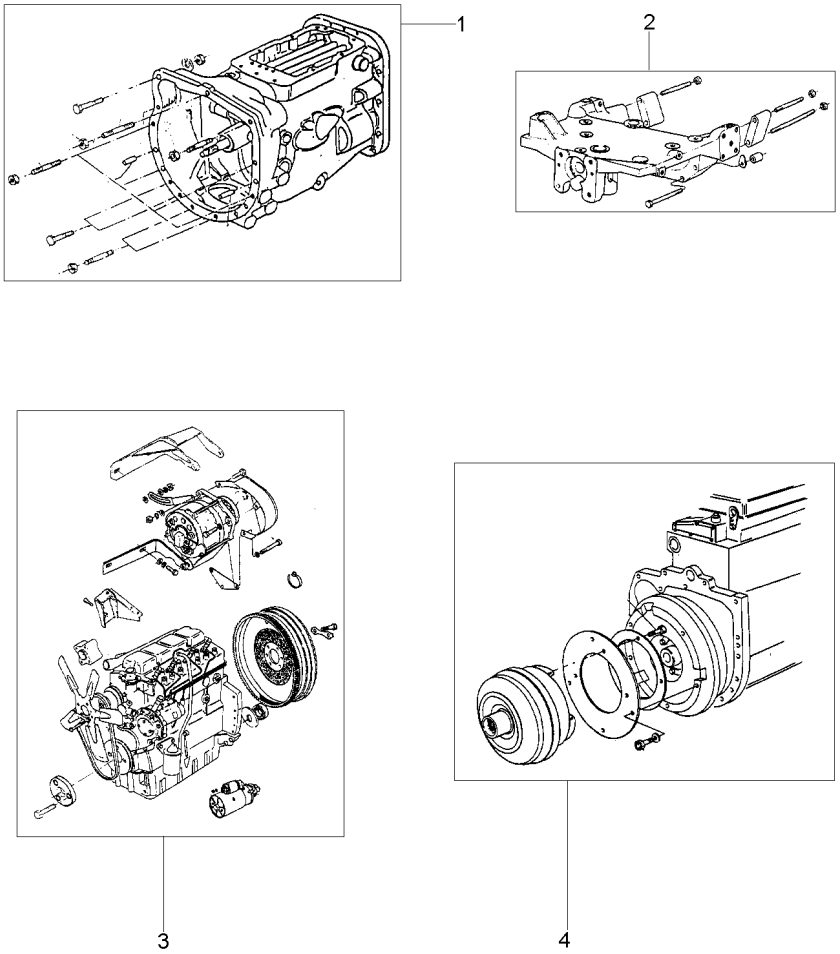

1	027654N1	25-200 No	**1** FIXAÇÃO	FASTENER	CIERRE
2	2801053M91	60-15 No	**1** FIXAÇÃO	FASTENER	CIERRE
3	040555N1	10-65 No	**1** MOTOR	ENGINE	MOTOR
4	3410000M91	20-75 No	**1** CONVERSOR	CONVERTER	CONVERTIDOR

Fixação Do Motor
Fixation Engine
Fixacion Motor

4 Rm / Reversão Automática
4 Wd / Automatic Reversion
4 Rm / Reversión Automático

10-20

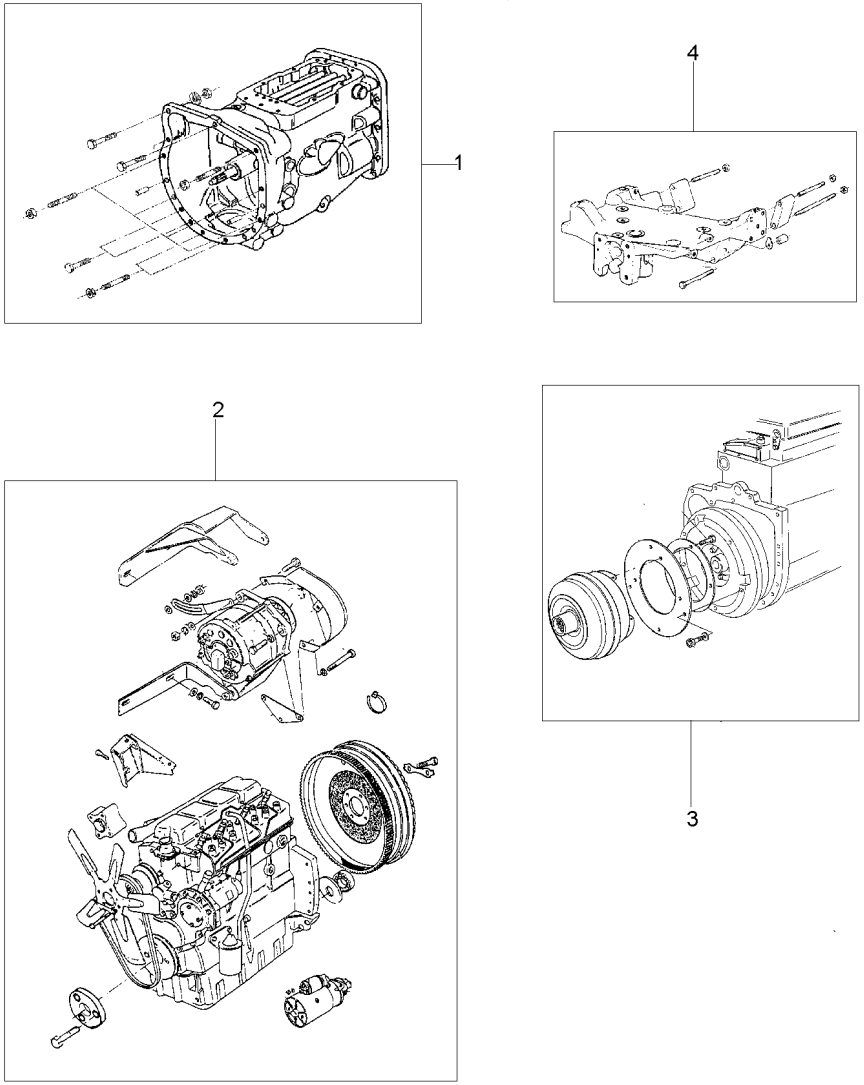

1	054571N1	25-160 No	**1** FIXAÇÃO	FASTENER	CIERRE
2	040517N1	10-60 No	**1** MOTOR	ENGINE	MOTOR
3	3410000M91	20-75 No	**1** CONVERSOR	CONVERTER	CONVERTIDOR
4	048498N1	60-75 No	**1** FIXAÇÃO	FASTENER	CIERRE

Fixação Do Motor **Fixation Engine** **Fixacion Motor**	**2 Rm** **2 Wd** **2 Rm**	**10-25**

Escapamento Vertical
Vertical Exhaust
Descarga Vertical

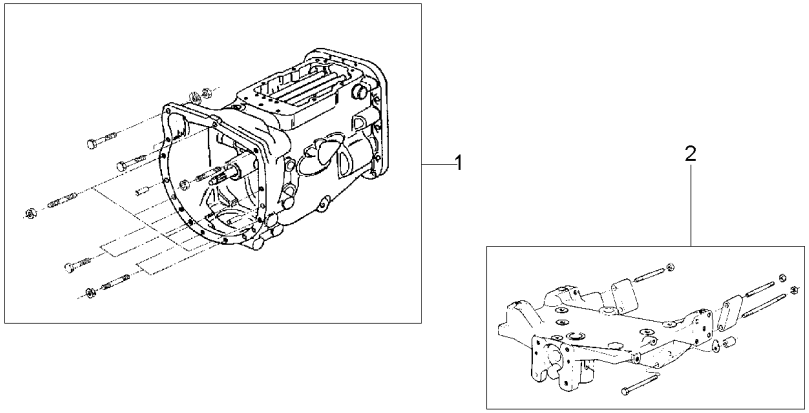

1	054571N1	25-160 No	**1** FIXAÇÃO	FASTENER	CIERRE
2	048500N1	60-20 No	**1** FIXAÇÃO	FASTENER	CIERRE
3	040517N1	10-60 No	**1** MOTOR	ENGINE	MOTOR

Motor	4 Rm
Engine	4 Wd
Motor	4 Rm

10-30

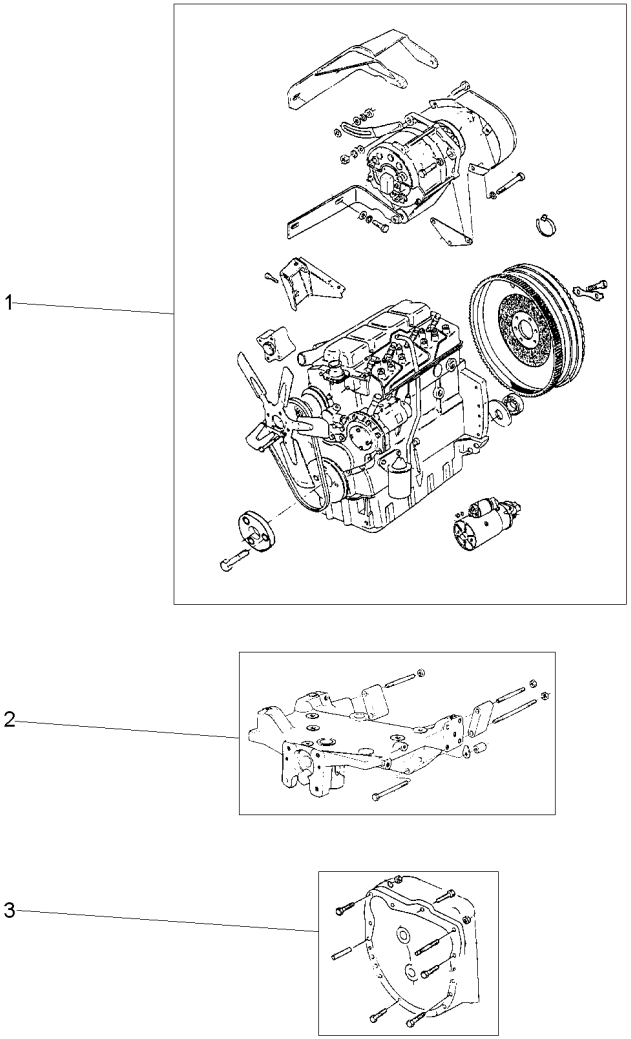

1	071063N1	10-50 No	**1**	CJ. MOTOR	KIT, MOTOR	JUEGO MOTOR
2	049207N1	60-80 No	**1**	FIXAÇÃO	FASTENER	CIERRE
3	054571N1	25-160 No	**1**	FIXAÇÃO	FASTENER	CIERRE

Motor	2 Rm
Engine	2 Wd
Motor	2 Rm

10-35

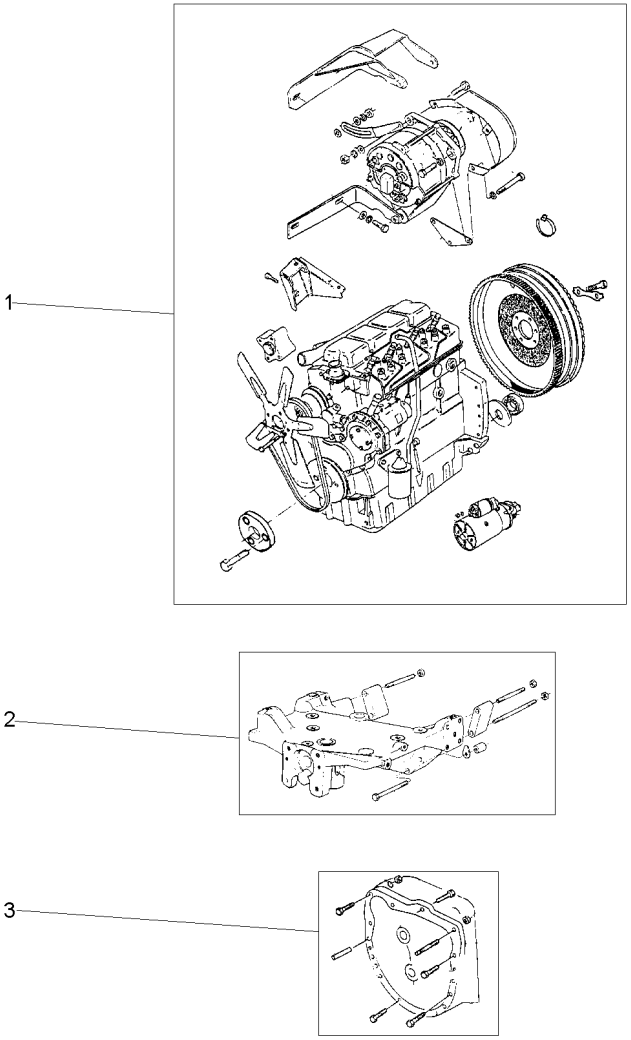

1	071063N1	10-50 No	**1**	CJ. MOTOR	KIT, MOTOR	JUEGO MOTOR
2	048500N1	60-20 No	**1**	FIXAÇÃO	FASTENER	CIERRE
3	054571N1	25-160 No	**1**	FIXAÇÃO	FASTENER	CIERRE

Motor
Engine
Motor

10-40

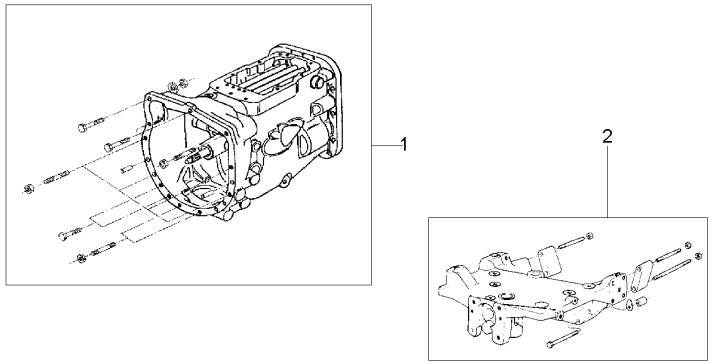

1	054571N1	25-160 No	**1** FIXAÇÃO	FASTENER	CIERRE
2	069818N1	60-30 No	**1** FIXAÇÃO	FASTENER	CIERRE
3	040517N1	10-60 No	**1** MOTOR	ENGINE	MOTOR
4	071488N1	10-240 No	**1** FLANGE	FLANGE	PLETINA

Motor
Engine
Motor

10-45

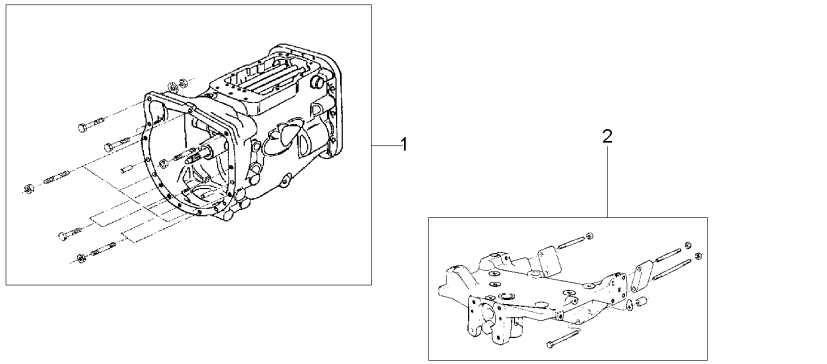

1	054571N1	25-160 No	**1** FIXAÇÃO	FASTENER	CIERRE
2	066943N1	60-25 No	**1** FIXAÇÃO	FASTENER	CIERRE
3	040517N1	10-60 No	**1** MOTOR	ENGINE	MOTOR
4	071488N1	10-240 No	**1** FLANGE	FLANGE	PLETINA

Cj. Motor
Motor
Motor

10-50

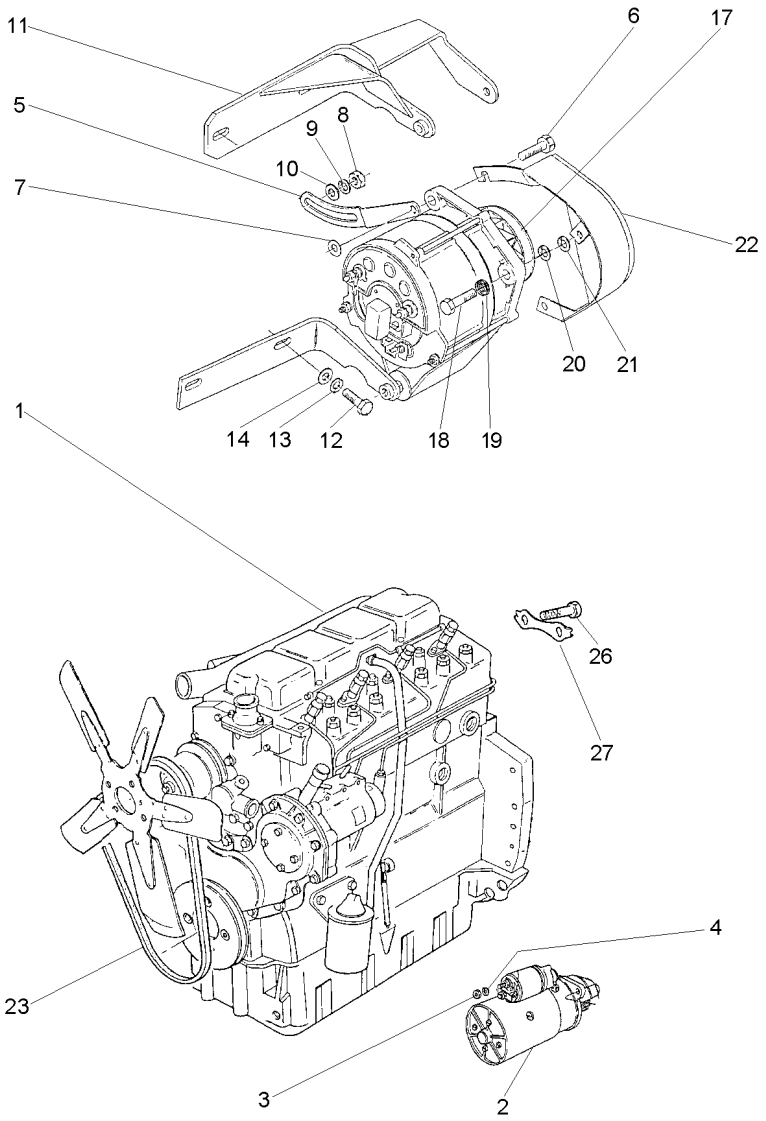

1	070321T1	**1**	CJ. MOTOR	KIT, MOTOR	JUEGO MOTOR
2	1482841M92	**1**	MOTOR PARTIDA	STARTERMOTOR	MOTOR ARRANQUE
3	353431X1	**3**	PORCA	NUT	TUERCA
4	353434X1	**3**	ARRUELA	WASHER	ARANDELA
5	069993P1	**1**	ESTICADOR	TURNBUCKLE	TORNIQUETE
6	339761X1	**1**	PARAFUSO	BOLT	PERNO
7	339374X1	**1**	ARRUELA	WASHER	ARANDELA
8	353431X1	**1**	PORCA	NUT	TUERCA
9	353756X1	**2**	ARRUELA	WASHER	ARANDELA
10	353434X1	**1**	ARRUELA	WASHER	ARANDELA
11	069918S1	**1**	SUPORTE	BRACKET	SOPORTE
12	353536X1	**2**	PARAFUSO	BOLT	PERNO
13	353434X1	**3**	ARRUELA	WASHER	ARANDELA
14	355566X1	**1**	PORCA	NUT	TUERCA
17	060189N1	**1**	ALTERNADOR	ALTERNATOR	ALTERNADOR
18	353683X1	**2**	PARAFUSO	BOLT	PERNO
19	355565X1	**2**	PORCA	NUT	TUERCA
20	353446X1	**2**	ARRUELA	WASHER	ARANDELA
21	829185M1	**3**	ARRUELA	WASHER	ARANDELA
22	070296S1	**1**	PROTEÇÃO	GUARD	DEFENSA
23	069998T1	**1**	KIT CORREIAS	KIT, BELT	CORREAS JUEGO
26	361563X1	**6**	PARAFUSO	BOLT	PERNO
27	3408102M2	**1**	SUPORTE	BRACKET	SOPORTE

Motor E Equipamentos
Engine And Equipment
Motor Y Equipamente

10-55

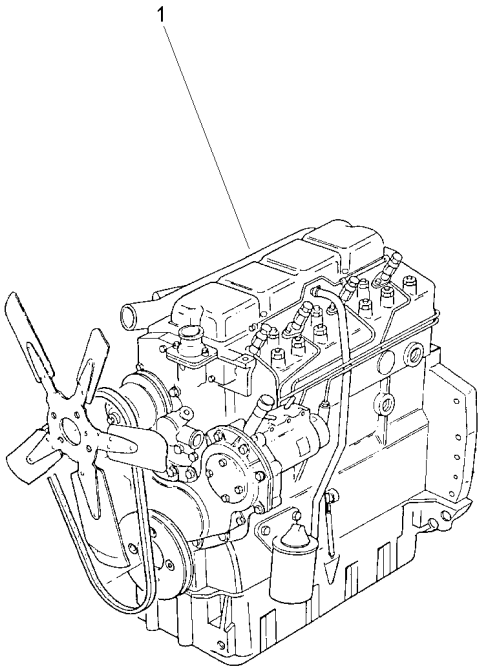

1	054563T1	**1** MOTOR	ENGINE	MOTOR

Motor **4 Rm**
Engine **4 Wd**
Motor **4 Rm**

10-60

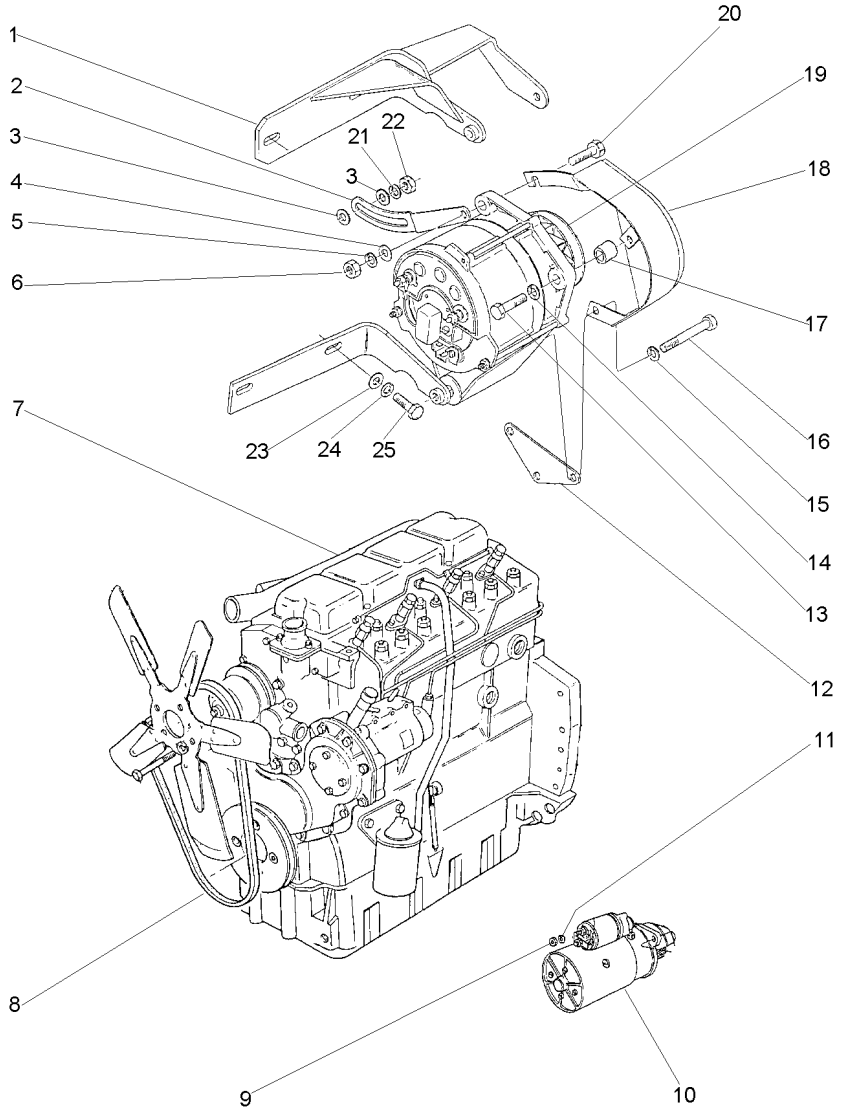

1	3408100M92		**1** SUPORTE	BRACKET	SOPORTE
2	3149888M1		**1** ESTICADOR	TURNBUCKLE	TORNIQUETE
3	353756X1		**2** ARRUELA	WASHER	ARANDELA
4	353757X1		**1** ARRUELA	WASHER	ARANDELA
5	353432X1		**1** ARRUELA	WASHER	ARANDELA
6	353426X1		**1** PORCA	NUT	TUERCA
7	054563T1	10-55 No	**1** MOTOR	ENGINE	MOTOR
8	2801859M1		**1** CORREIA	BELT	CORREA
9	353431X1		**3** PORCA	NUT	TUERCA
10	1482841M92	10-210 No	**1** MOTOR PARTIDA	STARTERMOTOR	MOTOR ARRANQUE
11	353434X1		**3** ARRUELA	WASHER	ARANDELA
12	3408102M2		**1** SUPORTE	BRACKET	SOPORTE
13	354262X1		**1** PARAFUSO	BOLT	PERNO
14	353756X1		**1** ARRUELA	WASHER	ARANDELA
15	353434X1		**1** ARRUELA	WASHER	ARANDELA
16	354513X1		**1** PARAFUSO	BOLT	PERNO
17	3145137M1		**1** ESPAÇADOR	SPACER	PIEZA DISTANCIA
18	049202T1		**1** PROTEÇÃO	GUARD	DEFENSA
19	3589435M91	10-200 No Bosch	**1** ALTERNADOR	ALTERNATOR	ALTERNADOR
19	3589435M91	10-205 No Prestolite	**1** ALTERNADOR	ALTERNATOR	ALTERNADOR
20	3145869M1		**1** PARAFUSO	BOLT	PERNO
21	353434X1		**1** ARRUELA	WASHER	ARANDELA
22	353430X1		**1** PORCA	NUT	TUERCA
23	353756X1		**2** ARRUELA	WASHER	ARANDELA
24	353434X1		**2** ARRUELA	WASHER	ARANDELA
25	353536X1		**2** PARAFUSO	BOLT	PERNO

Motor
Engine
Motor

10-65

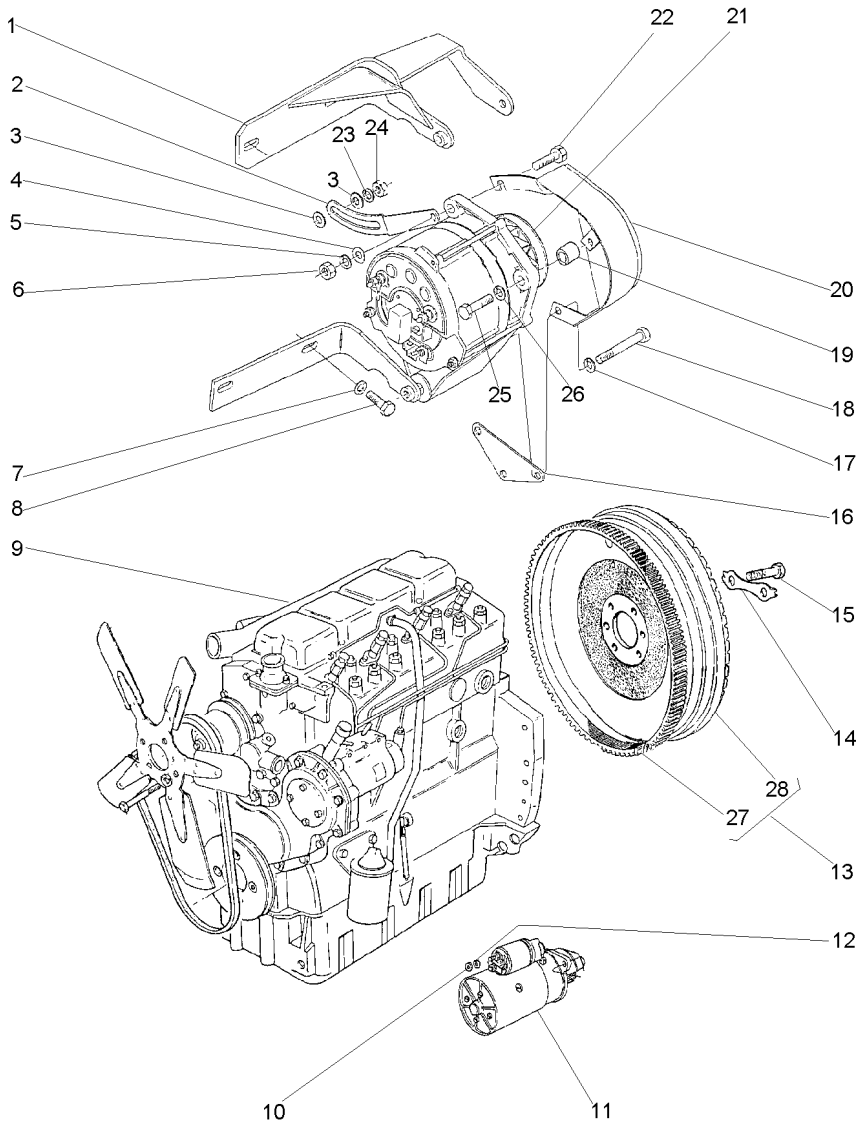

1	3408100M92		**1**	SUPORTE	BRACKET	SOPORTE
2	3149888M1		**1**	ESTICADOR	TURNBUCKLE	TORNIQUETE
3	353756X1		**2**	ARRUELA	WASHER	ARANDELA
4	353757X1		**1**	ARRUELA	WASHER	ARANDELA
5	353432X1		**1**	ARRUELA	WASHER	ARANDELA
6	353426X1		**1**	PORCA	NUT	TUERCA
7	353434X1		**2**	ARRUELA	WASHER	ARANDELA
8	353540X1		**2**	PARAFUSO	BOLT	PERNO
9	054563T1	10-55 No	**1**	MOTOR	ENGINE	MOTOR
10	353431X1		**3**	PORCA	NUT	TUERCA
11	1482841M92	WAPSA	**1**	MOTOR PARTIDA	STARTERMOTOR	MOTOR ARRANQUE
12	353434X1		**3**	ARRUELA	WASHER	ARANDELA
13	3410129M91		**1**	VOLANTE MOTOR	FLYWHEEL	VOLANTE MOTOR
14	3408355M1		**3**	TRAVA	LOCK	RETENEDOR
15	353595X1		**6**	PARAFUSO	BOLT	PERNO
16	3408102M2		**1**	SUPORTE	BRACKET	SOPORTE
17	353434X1		**1**	ARRUELA	WASHER	ARANDELA
18	354513X1		**1**	PARAFUSO	BOLT	PERNO
19	3145137M1		**1**	ESPAÇADOR	SPACER	PIEZA DISTANCIA
20	049202T1		**1**	PROTEÇÃO	GUARD	DEFENSA
21	3589435M91	10-200 No	**1**	ALTERNADOR	ALTERNATOR	ALTERNADOR
22	3145869M1		**1**	PARAFUSO	BOLT	PERNO
23	353434X1		**1**	ARRUELA	WASHER	ARANDELA
24	353430X1		**1**	PORCA	NUT	TUERCA
25	354262X1		**1**	PARAFUSO	BOLT	PERNO
26	353756X1		**1**	ARRUELA	WASHER	ARANDELA
27	3408357M1	13	**1**	CREMALHEIRA	STARTER RING	ARO DE ARRANQUE
28	3410127M1	13	**1**	VOLANTE MOTOR	FLYWHEEL	VOLANTE MOTOR

Bloco De Cilindros
Cylinder Block
Bloque De Cilindros

10-70

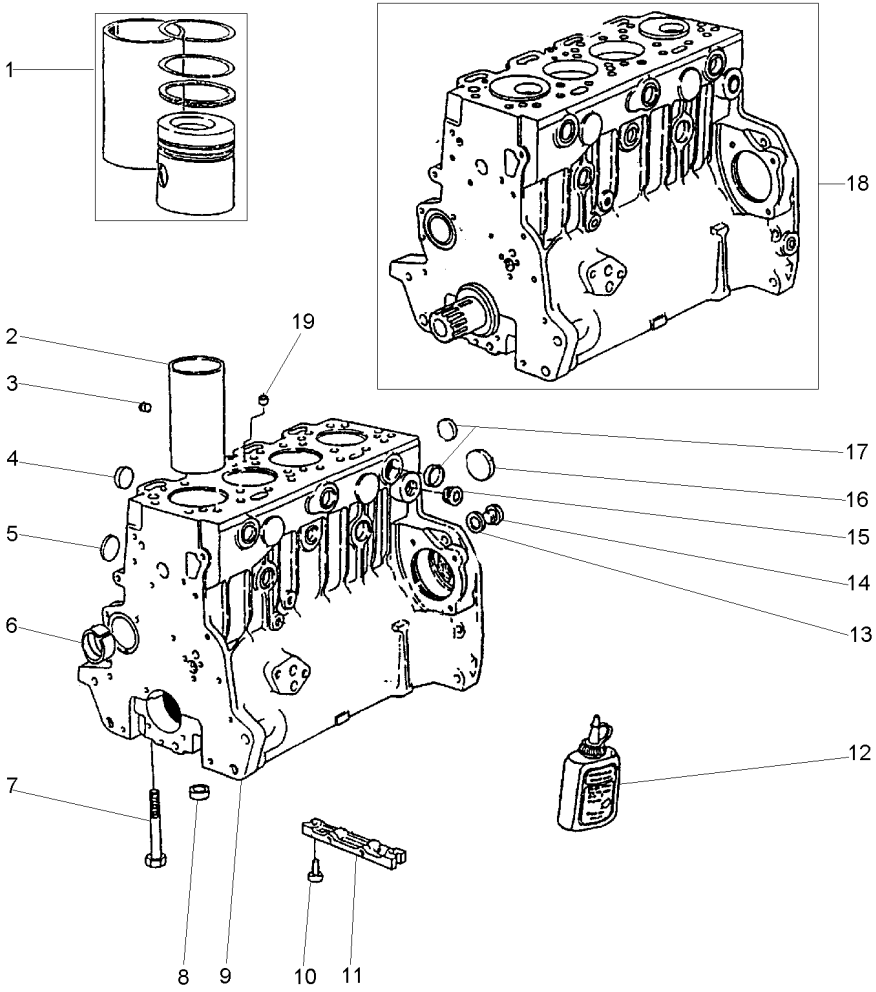

1	P4016	[A]
2	70530022	9
3	70650083	9
4	70650076	9
5	70650077	9
6	70998033	9
7	32166329	9
8	33142111	9
9	P4036	
10	2172530	
11	3627P011	
12	70490279	
13	70920065	9
14	0650582	9
15	70650109	
16	70650068	9
17	70650075	9
18	P4025	
19	70650079	9

[A] KIT CAMISA, PISTÃO E ANÉIS
KIT LINER, PISTON AND RINGS
KIT CAMISA, PISTON Y ANILLOS

1	CAMISA,PIST.ANEL	LINER,PIST.RING	CAMIS,AROS.PIST.
4	CAMISA	LINER	CAMISA
1	BUJÃO	PLUG	TAPON
4	BUJÃO	PLUG	TAPON
4	BUJÃO	PLUG	TAPON
1	BUCHA	BUSH	CASQUILLO
10	PARAFUSO	BOLT	PERNO
10	ANEL	RING	ARO
1	BLOCO CILINDROS	CYLINDER BLOCK	BLOQUE CILINDROS
2	PARAFUSO	BOLT	PERNO
1	PLACA	PLATE	PLATO
1	JUNTA	GASKET	EMPAQUETADURA.
1	ARRUELA	WASHER	ARANDELA
1	BUJÃO	PLUG	TAPON
1	BUJÃO	PLUG	TAPON
1	BUJÃO	PLUG	TAPON
8	BUJÃO	PLUG	TAPON
1	MOTOR PARCIAL	SHORT ENGINE	BLOQUE EMBIELADO
1	BUJÃO	PLUG	TAPON

Árvore De Manivelas
Crankshaft
Ciguenal

10-75

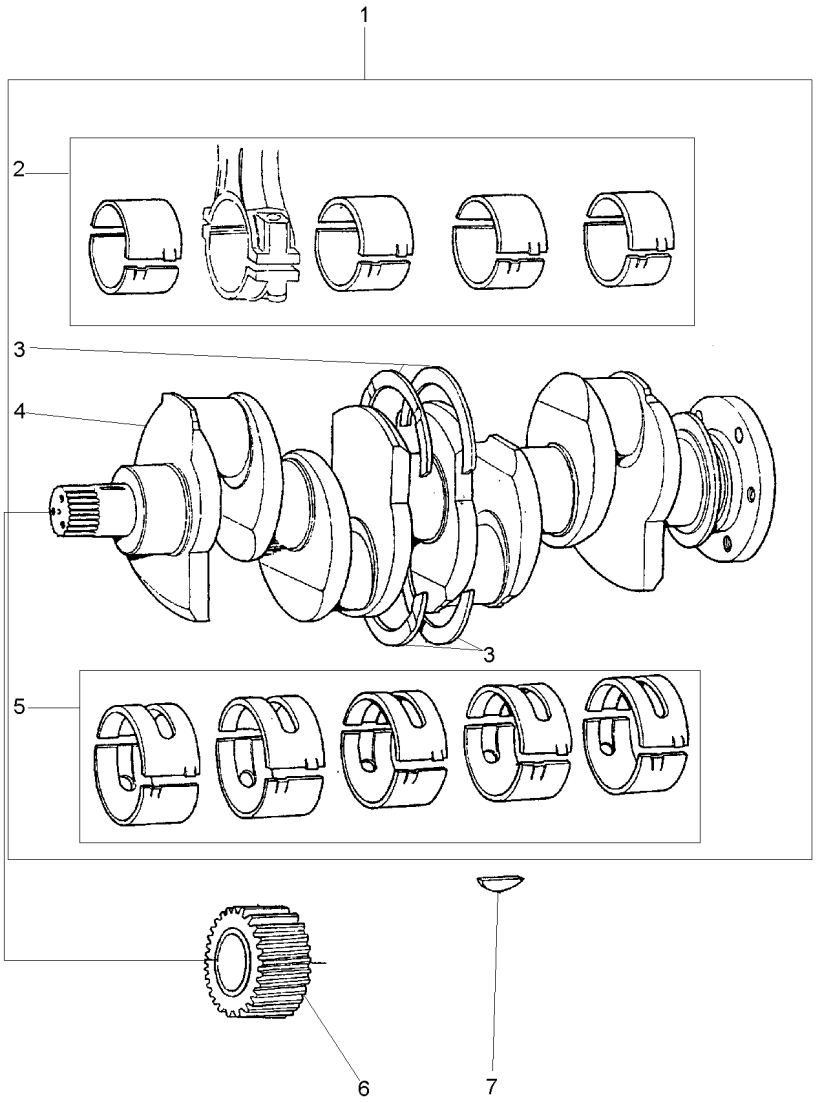

1	S4004			**1**	EIXO	SHAFT	ARBOL
2	423670	1	STD	**1**	JOGO CASQUILHOS	BEARING KIT	JUEGO COJINETES
2	423670A	⧗	+.010"	**1**	JOGO CASQUILHOS	BEARING KIT	JUEGO COJINETES
2	423670B	⧗	+.020"	**1**	JOGO CASQUILHOS	BEARING KIT	JUEGO COJINETES
2	423670C	⧗	+.030"	**1**	JOGO CASQUILHOS	BEARING KIT	JUEGO COJINETES
3	424808	1	STD	**1**	JG. ARRUELAS	KIT, WASHER	JUEGO ARANDELAS
3	424808A	⧗	+.0075"	**X**	JG. ARRUELAS	KIT, WASHER	JUEGO ARANDELAS
4	70998009	1		**1**	VIRABREQUIM	CRANKSHAFT	CIGUENAL
5	423669	1	STD	**1**	JOGO CASQUILHOS	BEARING KIT	JUEGO COJINETES
5	423669A	⧗	+.010"	**X**	JOGO CASQUILHOS	BEARING KIT	JUEGO COJINETES
5	423669B	⧗	+.020"	**X**	JOGO CASQUILHOS	BEARING KIT	JUEGO COJINETES
5	423669C	⧗	+.030"	**X**	JOGO CASQUILHOS	BEARING KIT	JUEGO COJINETES
6	31171681			**1**	ENGRENAGEM	GEAR	ENGRANAJE
7	0500012			**1**	CHAVETA	KEY	CLAVE

Pistões E Bielas
Pistons And Connecting Rods
Pistones Y Bielas

10-80

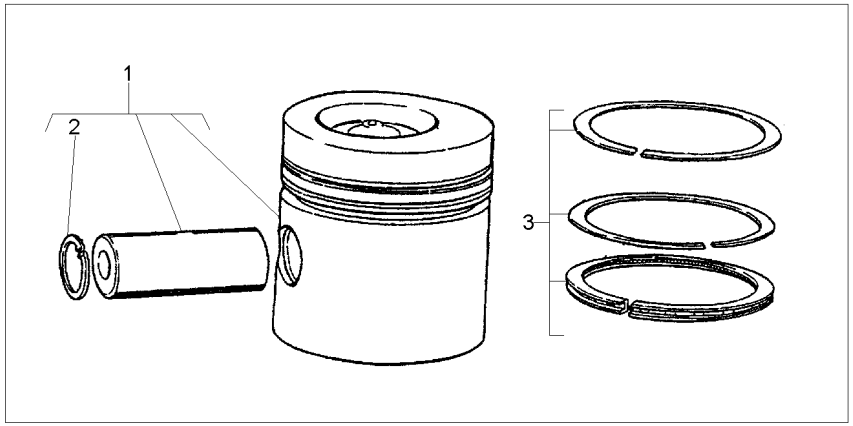

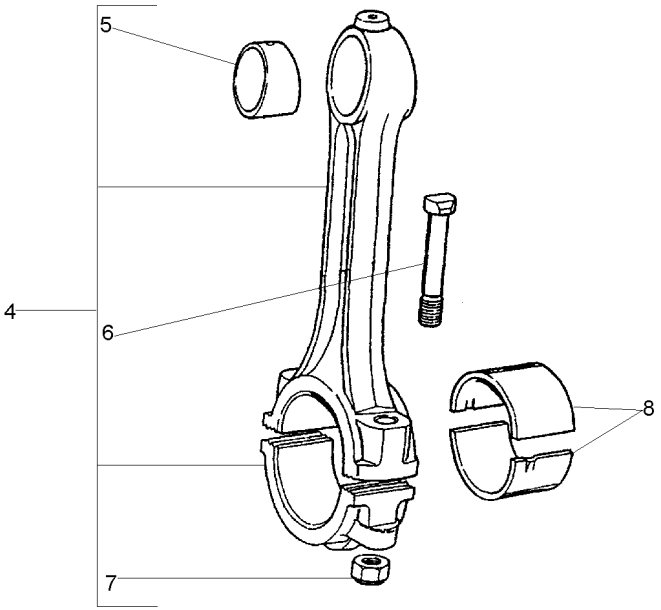

1	P4015		**4** PISTÃO	PISTON	PISTON
2	70170026	1	**8** ANEL TRAVA	CIRCLIP	CIRCULITO
3	P4017		**4** JG. ANÉIS	KIT, RING	AROS JUEGO
4	424804		**4** BIELA	CONROD	BIELA
5	70998085		**4** BUCHA	BUSH	CASQUILLO
6	32762116	4	**8** PARAFUSO	BOLT	PERNO
7	70570094	4	**8** PORCA	NUT	TUERCA
8	423670	STD	**1** JOGO CASQUILHOS	BEARING KIT	JUEGO COJINETES
8	423670A	⧗ + .010"	**1** JOGO CASQUILHOS	BEARING KIT	JUEGO COJINETES
8	423670B	⧗⧗ + .020"	**1** JOGO CASQUILHOS	BEARING KIT	JUEGO COJINETES
8	423670C	⧗⧗⧗ + .030"	**1** JOGO CASQUILHOS	BEARING KIT	JUEGO COJINETES

Tampa Do Cabeçote
Cylinder Head Cover
Tapa De Válvulas

10-85

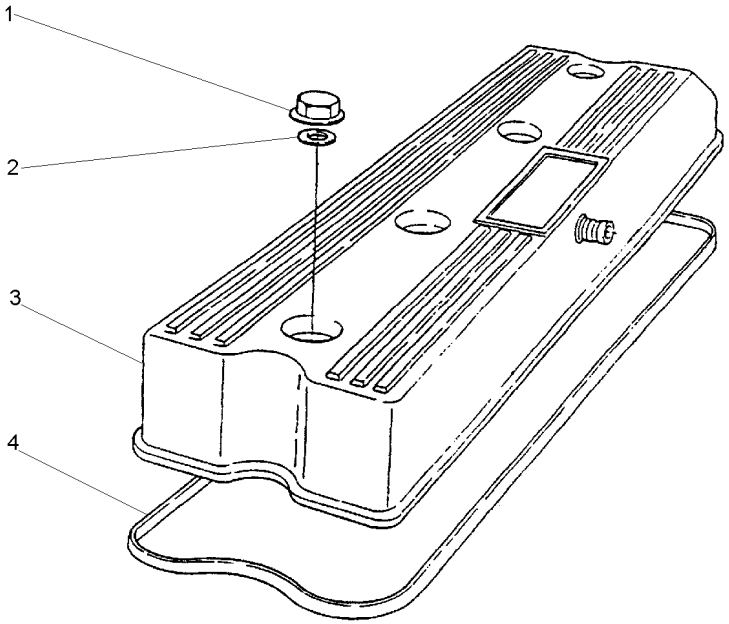

1	70570087			
2	33817132			
3	70992764			
4	70490258			
4	PORCA	NUT	TUERCA	
4	ARRUELA	WASHER	ARANDELA	
1	TAMPA	COVER	CUBIERTA	
1	JUNTA	GASKET	EMPAQUETADURA.	

Respiro Do Motor
Engine Breather
Respiradero Del Motor

10-90

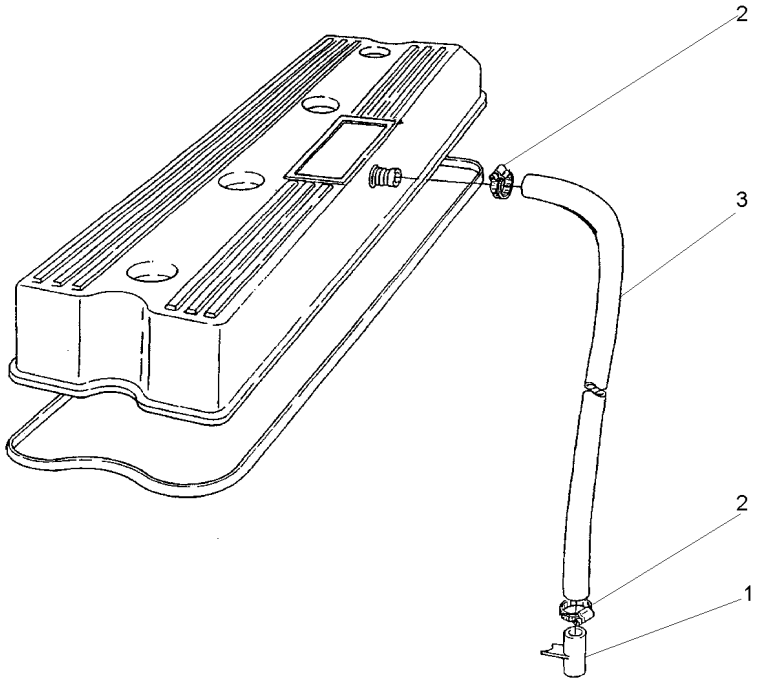

1	35731144	**1**	TUBO	PIPE	CANO
2	70180153	**2**	BRAÇADEIRA	CLAMP	ABRAZADERA
3	70620711	**1**	MANGUEIRA	HOSE	FLEXIBLE

Válvulas E Balanceiros
Valves And Rockershafts
Válvulas Y Balancines

10-95

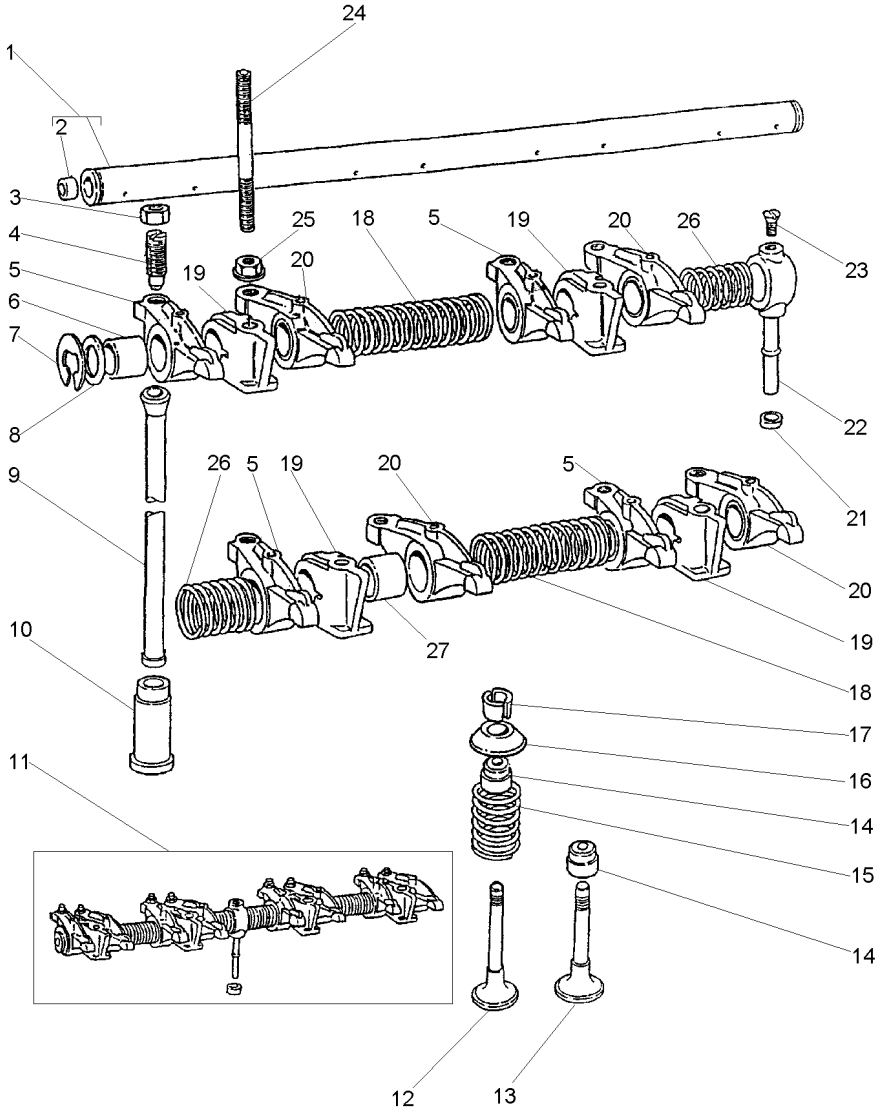

1	424807	11
2	0650507	1
3	0576052	
4	0720579	
5	70998095	11 ▶
6	2511425	5
7	0170151	11
8	33117415	11
9	70998041	
10	31434163	
11	424823	
12	70998082	
13	70998019	
14	70730051	
15	70998136	
16	70150047	
17	70230010	
18	31744123	11
19	70100716	11
20	70998096	11 ◀
21	33811113	
22	35511111	11
23	0726504	11
24	70820105	
25	70570075	
26	31743108	11
27	2511425	20

1	EIXO	SHAFT	ARBOL
2	BUJÃO	PLUG	TAPON
8	PORCA	NUT	TUERCA
8	PARAFUSO	BOLT	PERNO
4	BALANCEIRO	ROCKER	BALANCIN
4	BUCHA	BUSH	CASQUILLO
2	ANEL TRAVA	CIRCLIP	CIRCULITO
2	ARRUELA	WASHER	ARANDELA
8	VARETA	ROD	VARILLA
8	TUCHO	TAPPET	TAQUET
1	EIXO BALANCEIRO	ROCKER SHAFT	EJE BALANCINES
4	VÁLVULA ADMISSÃO	VALVE INLET	VALVULA ADMISION
4	VÁLVULA ESCAPE	VALVE EXHAUST	VALVULA ESCAPE
8	VEDADOR	SEAL	RETEN
8	MOLA	SPRING	RESORTE
8	CAPA	CAP	TAPA
16	TRAVA	LOCK	RETENEDOR
2	MOLA	SPRING	RESORTE
4	SUPORTE	BRACKET	SOPORTE
4	BALANCEIRO	ROCKER	BALANCIN
1	OLIVA	OLIVE	OLIVA
1	TUBO	PIPE	CANO
1	PARAFUSO	BOLT	PERNO
4	PRISIONEIRO	STUD	ESPARRAGO
4	PORCA	NUT	TUERCA
2	MOLA	SPRING	RESORTE
4	BUCHA	BUSH	CASQUILLO

Cabeçote
Cylinder Head
Culata

10-100

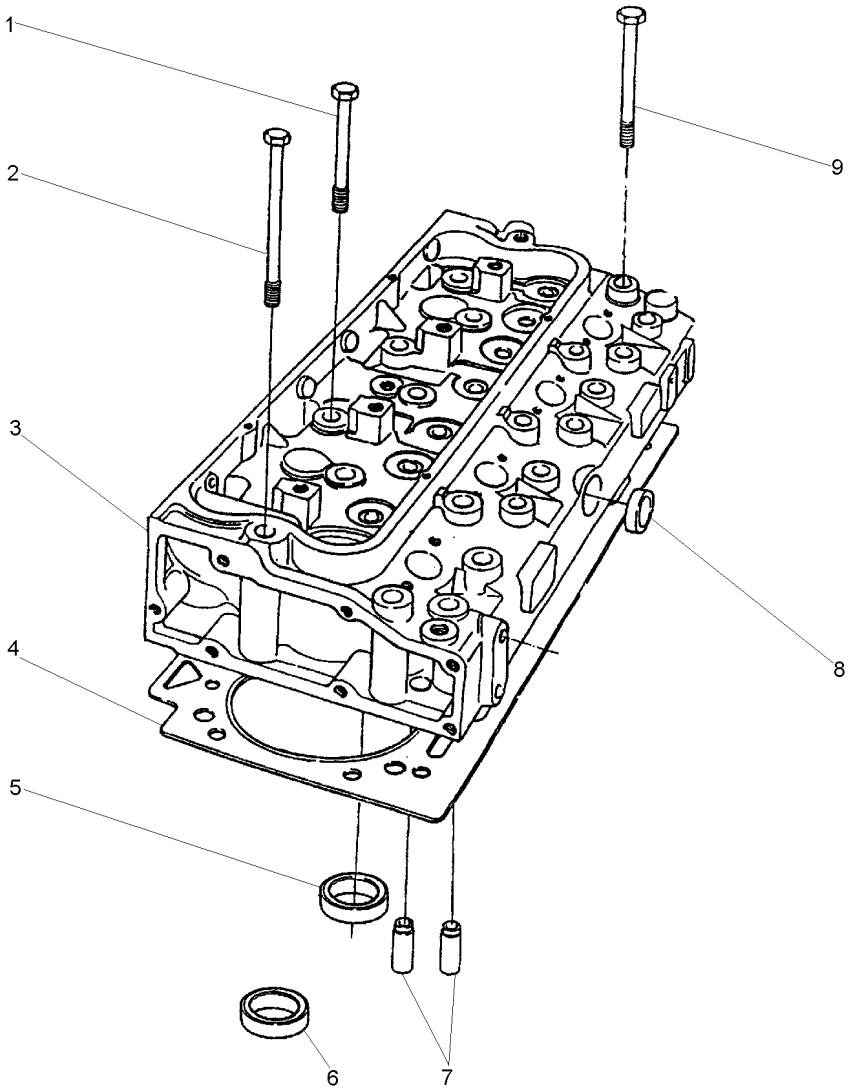

1	70740340		**2**	PARAFUSO	BOLT	PERNO
2	70740342		**8**	PARAFUSO	BOLT	PERNO
3	P4021		**1**	CABEÇOTE	HEAD	CULATA
4	3681E034		**1**	JUNTA CABEÇOTE	HEAD GASKET	JUNTA DE CULATA
5	70470104	3	**4**	SEDE ESCAPE	INSERT EXHAUST	INSERTO ESCAPE
6		3	**4**	ADMISSÃO	INLET	ADMISION
7	70420019	3	**8**	GUIA	GUIDE	GUIA
8	70650075	3	**1**	BUJÃO	PLUG	TAPON
9	70740341		**12**	PARAFUSO	BOLT	PERNO

Alça / Tampa Cabeçote
Handle / Cylinder Head Cover
Alza / Tapa De Válvulas

10-105

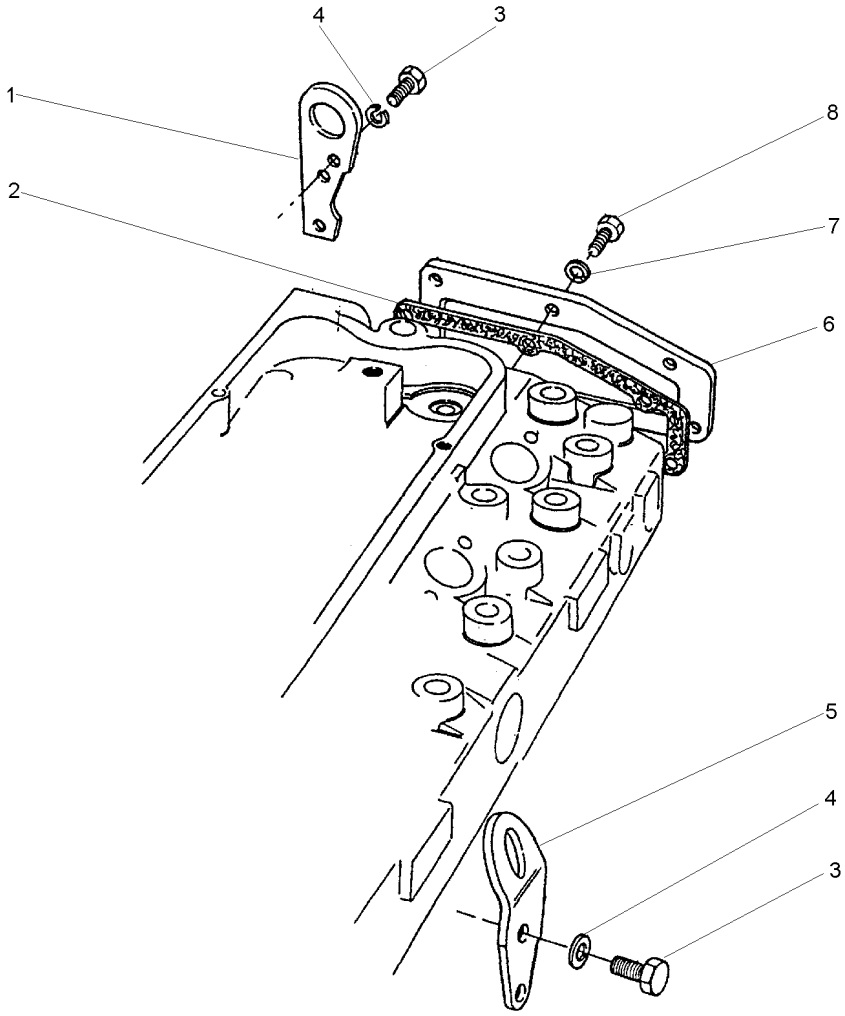

1	36177111	**1** ALÇA	STRAP	FAJA
2	36851409	**1** JUNTA	GASKET	EMPAQUETADURA.
3	0746453	**4** PARAFUSO	BOLT	PERNO
4	0920054	**4** ARRUELA	WASHER	ARANDELA
5	0940913	**1** ALÇA	STRAP	FAJA
6	36212152	**1** TAMPA	COVER	CUBIERTA
7	0920053	**6** ARRUELA	WASHER	ARANDELA
8	0746255	**6** PARAFUSO	BOLT	PERNO

Coletor De Admissão
Induction Manifold
Multiple De Admisión

10-110

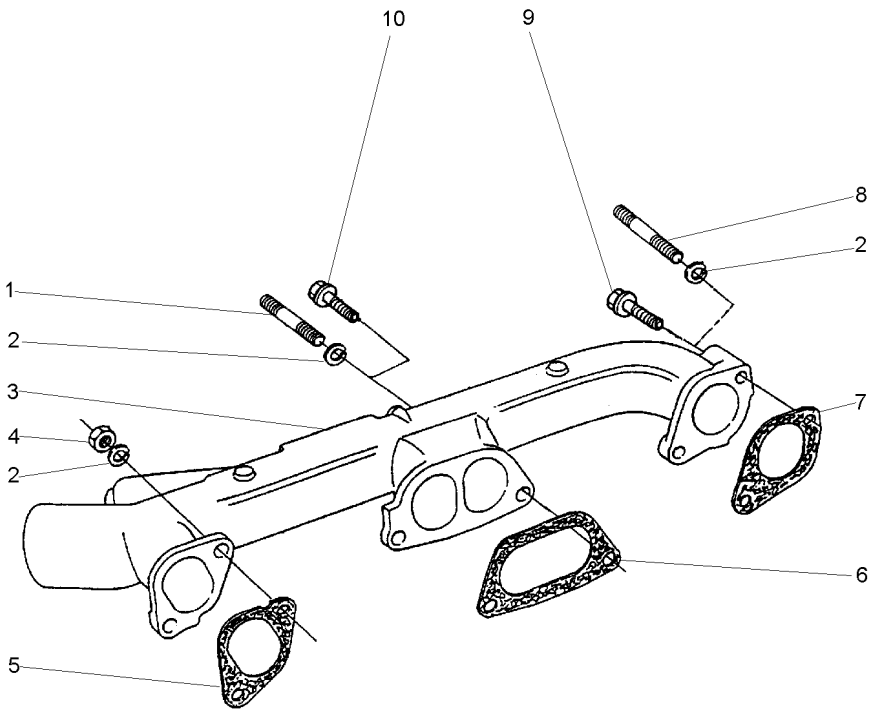

1	0826422	**5**	PRISIONEIRO	STUD	ESPARRAGO
2	0920054	**6**	ARRUELA	WASHER	ARANDELA
3	70540063	**1**	COLETOR	COLLECTOR	COLECTOR
4	0576051	**6**	PORCA	NUT	TUERCA
5	3688C003	**1**	JUNTA	GASKET	EMPAQUETADURA.
6	3688C002	**1**	JUNTA	GASKET	EMPAQUETADURA.
7	3688C001	**1**	JUNTA	GASKET	EMPAQUETADURA.
8	0826509	**1**	PRISIONEIRO	STUD	ESPARRAGO
9	70740188	**1**	PARAFUSO	BOLT	PERNO
10	70740177	**4**	PARAFUSO	BOLT	PERNO

Coletor De Escape
Exhaust Manifold
Colector Escape

10-115

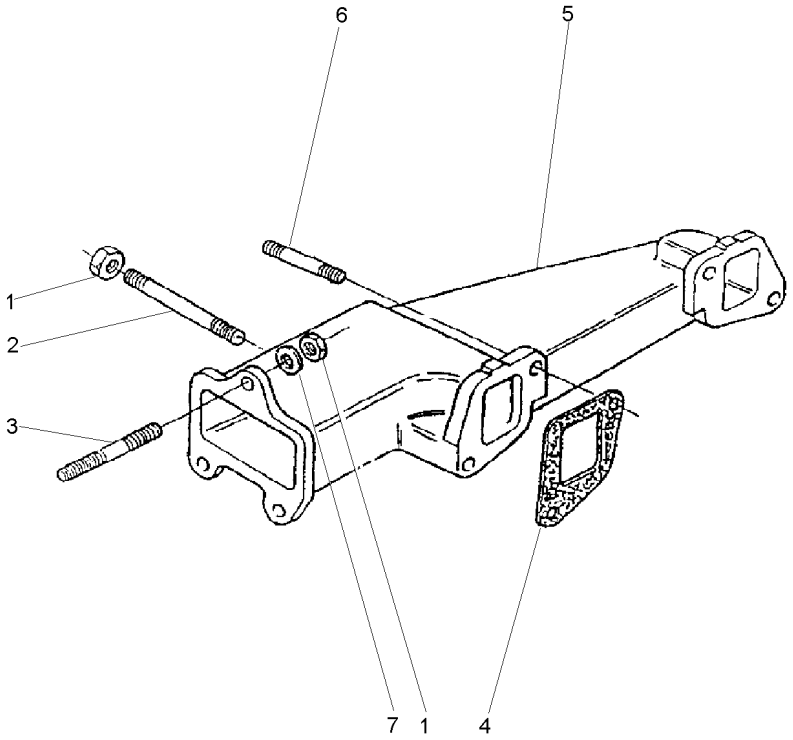

1	70570082	**7** PORCA	NUT	TUERCA
2	0826526	**1** PRISIONEIRO	STUD	ESPARRAGO
3	0826408	**3** PRISIONEIRO	STUD	ESPARRAGO
4	36862134	**2** JUNTA	GASKET	EMPAQUETADURA.
5	70540061	**1** COLETOR	COLLECTOR	COLECTOR
6	0826422	**3** PRISIONEIRO	STUD	ESPARRAGO
7	0920005	**3** ARRUELA	WASHER	ARANDELA

Filtro De Óleo Lubrificante
Lubrificating Oil Filter
Filtro De Aceite Lubrificante

10-120

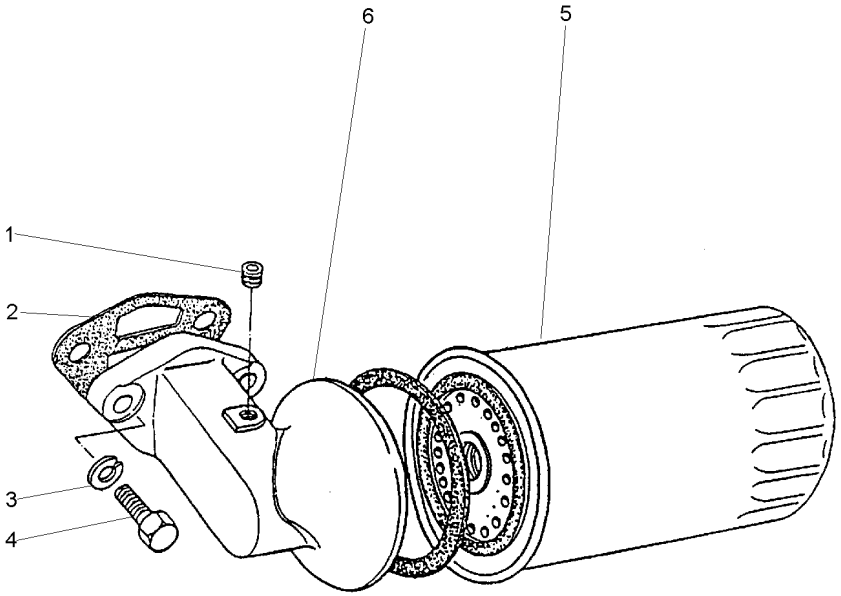

1	70650116		**1**	BUJÃO	PLUG	TAPON
2	36862517		**1**	JUNTA	GASKET	EMPAQUETADURA.
3	0920055		**2**	ARRUELA	WASHER	ARANDELA
4	0746610		**2**	PARAFUSO	BOLT	PERNO
5	1447048M1	71055	**1**	ELEMENTO DE ÓLEO	OIL FILTER	FILTRO DE ACEITE
6	70997145		**1**	CABEÇOTE FILTRO	FILTER HEAD	CABEZA DE FILTRO

Carter De Óleo
Oil Sump
Cárter De Aceite

10-125

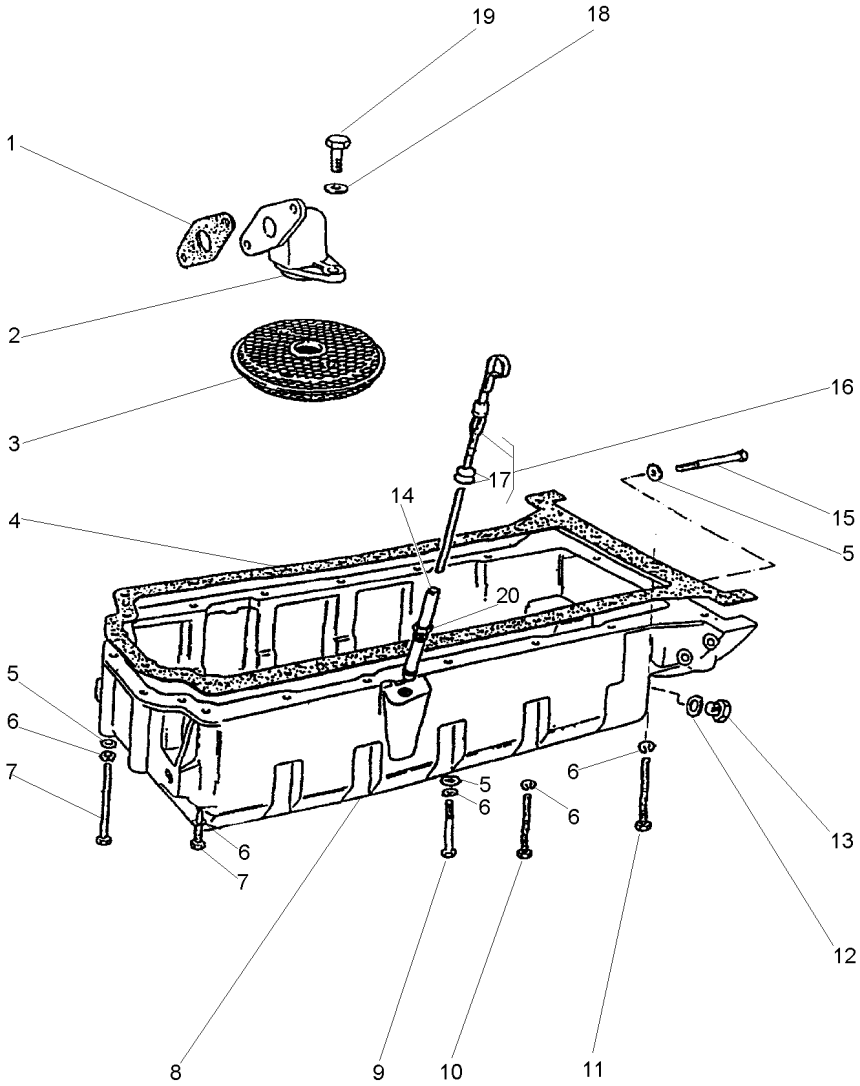

1	36832409		**1**	JUNTA	GASKET	EMPAQUETADURA.
2	37738261		**1**	CONEXÃO	CONNECTION	CONEXION
3	70998076		**1**	PENEIRA	SIEVE	ZARANDA
4	36815721		**1**	JUNTA	GASKET	EMPAQUETADURA.
5	0920003		**9**	ARRUELA	WASHER	ARANDELA
6	0920053		**20**	ARRUELA	WASHER	ARANDELA
7	2184435		**6**	PARAFUSO	BOLT	PERNO
8	70830133		**1**	CÁRTER	SUMP	CARTER
9	0096215		**1**	PARAFUSO	BOLT	PERNO
10	0096241		**9**	PARAFUSO	BOLT	PERNO
11	0096241		**2**	PARAFUSO	BOLT	PERNO
12	70920109		**1**	ARRUELA	WASHER	ARANDELA
13	70650008		**1**	BUJÃO	PLUG	TAPON
14	70992820		**1**	TUBO	PIPE	CANO
15	0096214		**2**	PARAFUSO	BOLT	PERNO
16	70320078		**1**	VARETA	ROD	VARILLA
17	0640126	16	**2**	ANEL	RING	ARO
18	0920052		**2**	ARRUELA	WASHER	ARANDELA
19	0746052		**2**	PARAFUSO	BOLT	PERNO
20	33533103	14	**1**	PORCA	NUT	TUERCA

Balanceador Dinâmico E Bomba De Óleo
Balancer Unit And Oil Pump
Compesador Y Bomba De Aceite

10-130

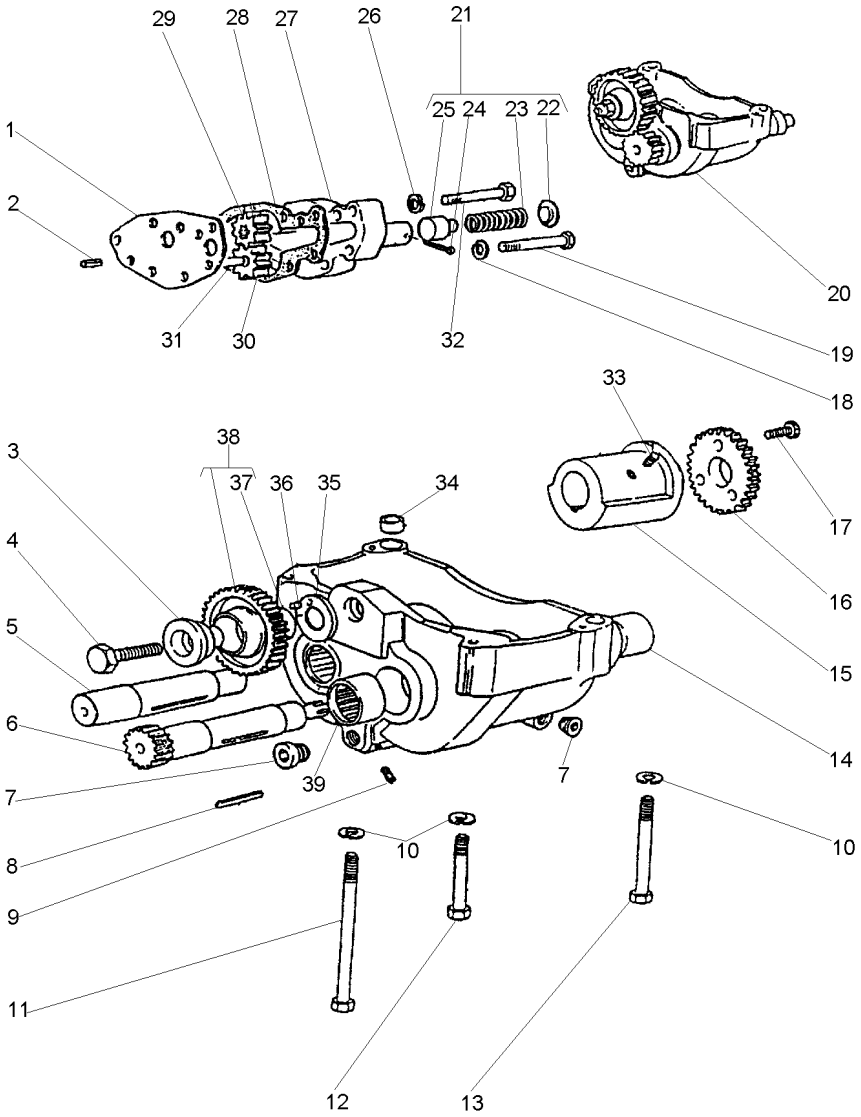

1	36237156	20	**1**	PLACA	PLATE	PLATO
2	0350005	20	**2**	PINO	PIN	PASADOR
3	33451801	20	**1**	CUBO	HUB	CUBO
4	0096633	20	**1**	PARAFUSO	BOLT	PERNO
5	70750044	20	**1**	EIXO	SHAFT	ARBOL
6	70750043	20	**1**	EIXO	SHAFT	ARBOL
7	70650116	20	**2**	BUJÃO	PLUG	TAPON
8	2576675	20	**2**	CHAVETA	KEY	CLAVE
9	70650117	20	**5**	BUJÃO	PLUG	TAPON
10	0920054		**4**	ARRUELA	WASHER	ARANDELA
11	2184546		**1**	PARAFUSO	BOLT	PERNO
12	0096439		**2**	PARAFUSO	BOLT	PERNO
13	0096441		**1**	PARAFUSO	BOLT	PERNO
14	70998104	20	**2**	BUCHA	BUSH	CASQUILLO
15	70430001	20	**2**	CONTRA PESO	COUNTERWEIGHT	CONTRAPESO
16	70998174	20	**2**	ENGRENAGEM	GEAR	ENGRANAJE
17	2172513	20	**6**	PARAFUSO	BOLT	PERNO
18	0920053		**2**	ARRUELA	WASHER	ARANDELA
19	0096237		**2**	PARAFUSO	BOLT	PERNO
20	70991809		**1**	BALANCEADOR	BALANCER	BALANCEADOR
21	424819	20	**1**	JG. REPARO	KIT, REPAIR	JUEGO REPARACION
22		21	**1**	CAPA	BOOT	PROTECCION
23		21	**1**	MOLA	SPRING	RESORTE
24	0610012	21	**1**	CUPILHA	COTTER PIN	PASADOR DOUBLE
25		21	**1**	ÊMBOLO	PLUNGER	EMBOLO
26	0920053	20	**5**	ARRUELA	WASHER	ARANDELA
27	37714234	20	**1**	CORPO	BODY	CUERPO
28	36866722	20	**1**	JUNTA	GASKET	EMPAQUETADURA.
29	70998129	20	**1**	ENGRENAGEM	GEAR	ENGRANAJE
30	70998128	20	**1**	ENGRENAGEM	GEAR	ENGRANAJE
31	32455123	20	**1**	EIXO	SHAFT	ARBOL
32	0096236	20	**5**	PARAFUSO	BOLT	PERNO
33	2171225	20	**4**	PARAFUSO	BOLT	PERNO
34	33137408	20	**2**	ANEL	RING	ARO
35	33153133	20	**1**	PLACA	PLATE	PLATO
36	0610879	20	**1**	PINO	PIN	PASADOR
37	70050113	38	**1**	BUCHA	BUSH	CASQUILLO
38	70991042	20	**1**	ENGRENAGEM	GEAR	ENGRANAJE
39	70998103	20	**2**	BUCHA	BUSH	CASQUILLO

Árvore De Comando Das Válvulas
Camshaft
Arbol De Levas

10-135

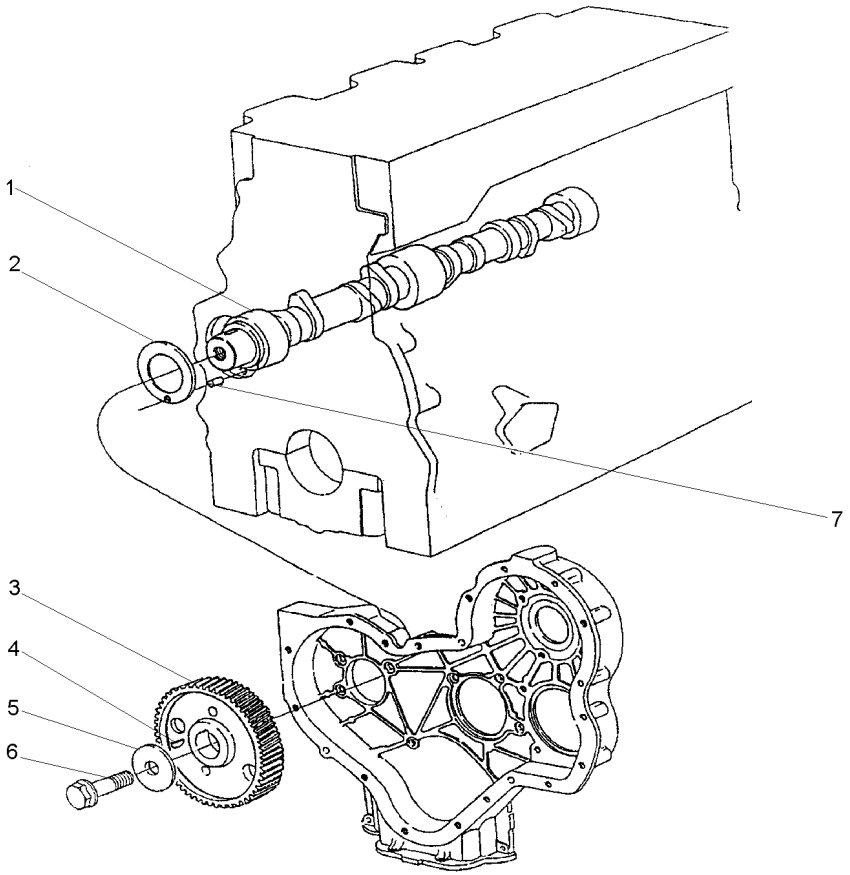

1	31415371	**1** EIXO	SHAFT	ARBOL
2	33153121	**1** ARRUELA	WASHER	ARANDELA
3	31171931	**1** ENGRENAGEM	GEAR	ENGRANAJE
4	0500012	**1** CHAVETA	KEY	CLAVE
5	70920103	**1** ARRUELA	WASHER	ARANDELA
6	70740323	**1** PARAFUSO	BOLT	PERNO
7	0610844	**1** PINO	PIN	PASADOR

Engrenagens Da Distribuição
Idler Gears
Engrenajes De La Distribuición

10-140

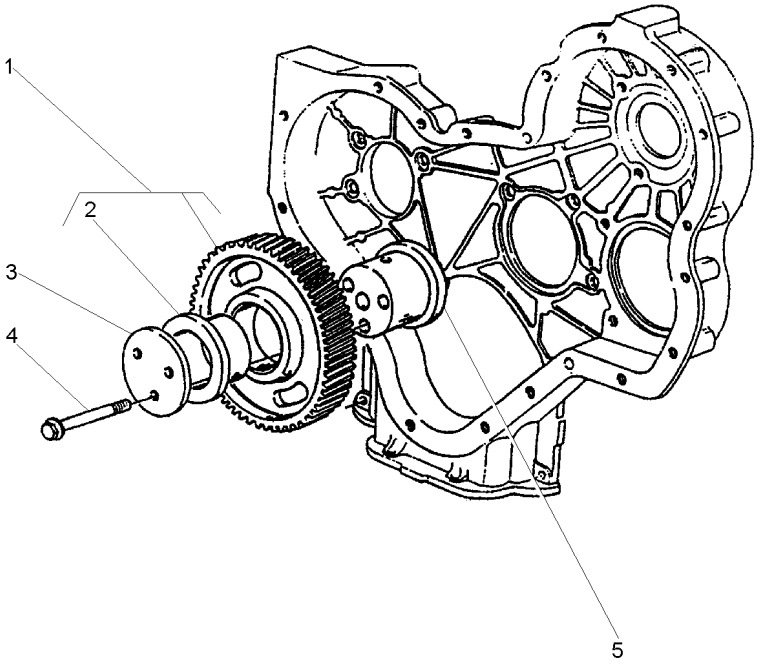

1	41115018		**1**	ENGRENAGEM	GEAR	ENGRANAJE
2	0050345	1	**2**	BUCHA	BUSH	CASQUILLO
3	70940151		**1**	PLACA	PLATE	PLATO
4	70740189		**3**	PARAFUSO	BOLT	PERNO
5	70998172		**1**	CUBO	HUB	CUBO

Tampa
Cover
Tapa

10-145

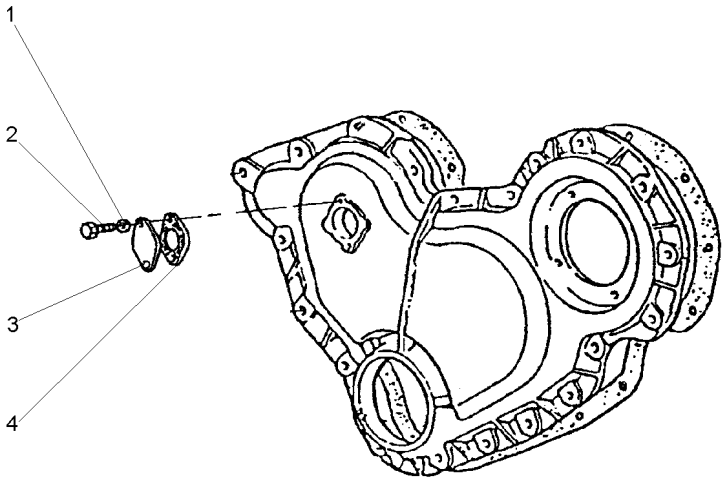

1	0920052	**2**	ARRUELA	WASHER	ARANDELA
2	0746051	**2**	PARAFUSO	BOLT	PERNO
3	36171121	**1**	TAMPA	COVER	CUBIERTA
4	36833119	**1**	JUNTA	GASKET	EMPAQUETADURA.

Caixa De Distribuição
Timing Case
Caja De Distribución

10-150

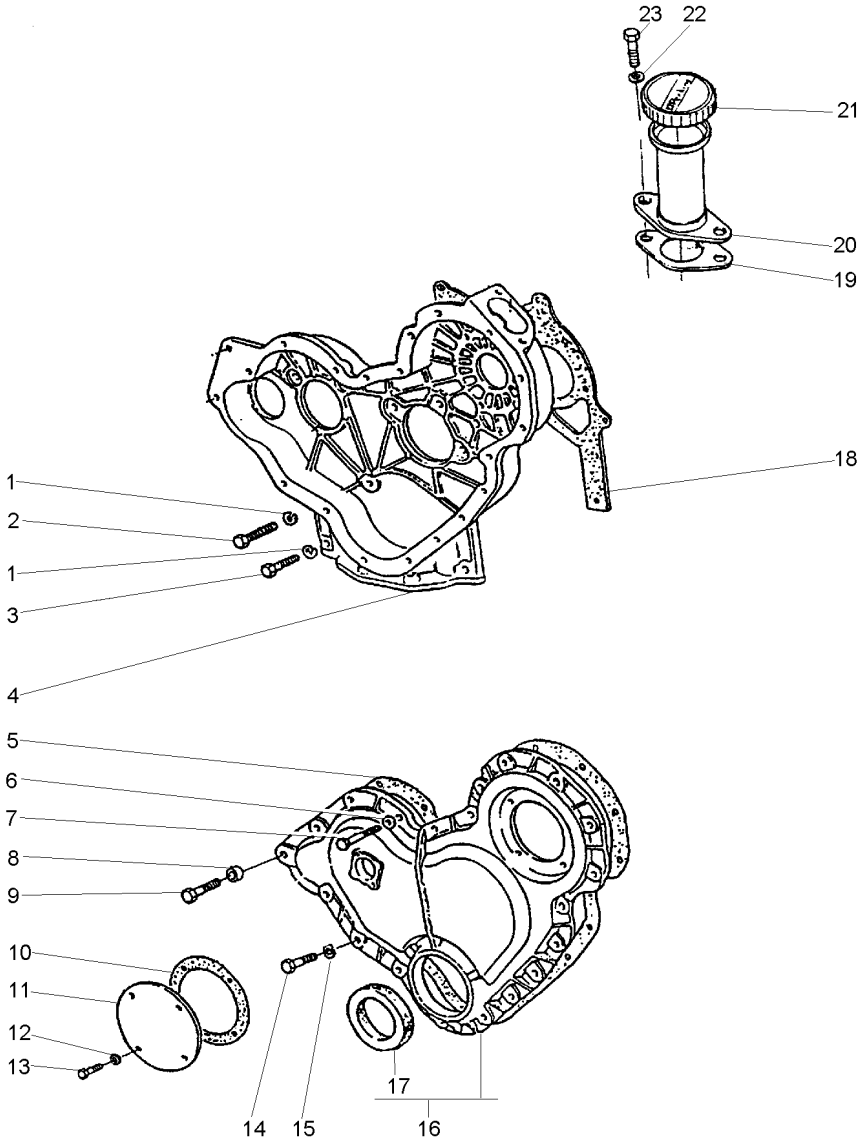

1	0920053		**9**	ARRUELA	WASHER	ARANDELA
2	0746211		**7**	PARAFUSO	BOLT	PERNO
3	0746255		**2**	PARAFUSO	BOLT	PERNO
4	4236256		**1**	CARCAÇA	HOUSING	ALOJAMIENTO
5	36813137		**1**	JUNTA	GASKET	EMPAQUETADURA.
6	0920108		**4**	ARRUELA	WASHER	ARANDELA
7	0096238		**3**	PARAFUSO	BOLT	PERNO
8	70330050		**1**	ESPAÇADOR	SPACER	PIEZA DISTANCIA
9	0096239		**1**	PARAFUSO	BOLT	PERNO
10	36825107		**1**	JUNTA	GASKET	EMPAQUETADURA.
11	37556117		**1**	TAMPA	COVER	CUBIERTA
12	0920108		**4**	ARRUELA	WASHER	ARANDELA
13	70740128		**4**	PARAFUSO	BOLT	PERNO
14	0746211		**14**	PARAFUSO	BOLT	PERNO
15	0920053		**14**	ARRUELA	WASHER	ARANDELA
16	70992825		**1**	TAMPA	COVER	CUBIERTA
17	70730043	16	**1**	RETENTOR	SEAL	RETEN
18	36814137		**1**	JUNTA	GASKET	EMPAQUETADURA.
19	36862138		**1**	JUNTA	GASKET	EMPAQUETADURA.
20	70991630		**1**	BOCAL	FILLER	RELLENADOR
21	70150038	20	**1**	TAMPA	COVER	CUBIERTA
22	0920108		**2**	ARRUELA	WASHER	ARANDELA
23	0746254		**2**	PARAFUSO	BOLT	PERNO

Polia Da Árvore De Manivelas
Crankshaft Pulley
Polea Del Cigueñal

10-155

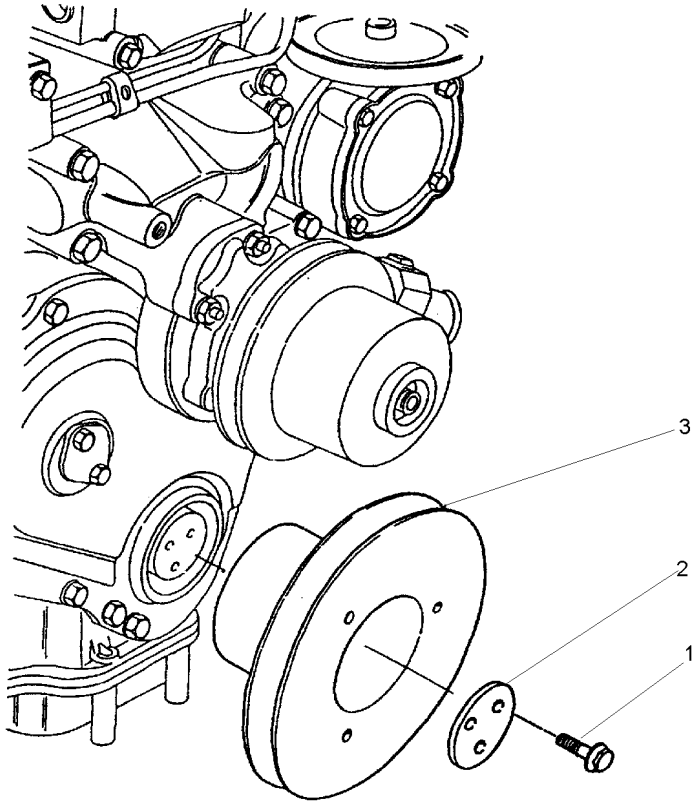

1	70740373	**3**	PARAFUSO	BOLT	PERNO
2	3242T001	**1**	PLACA	PLATE	PLATO
3	70670168	**1**	POLIA	PULLEY	POLEA

Ventilador E Extensão
Fan And Extension
Ventilador Y Extensión

10-160

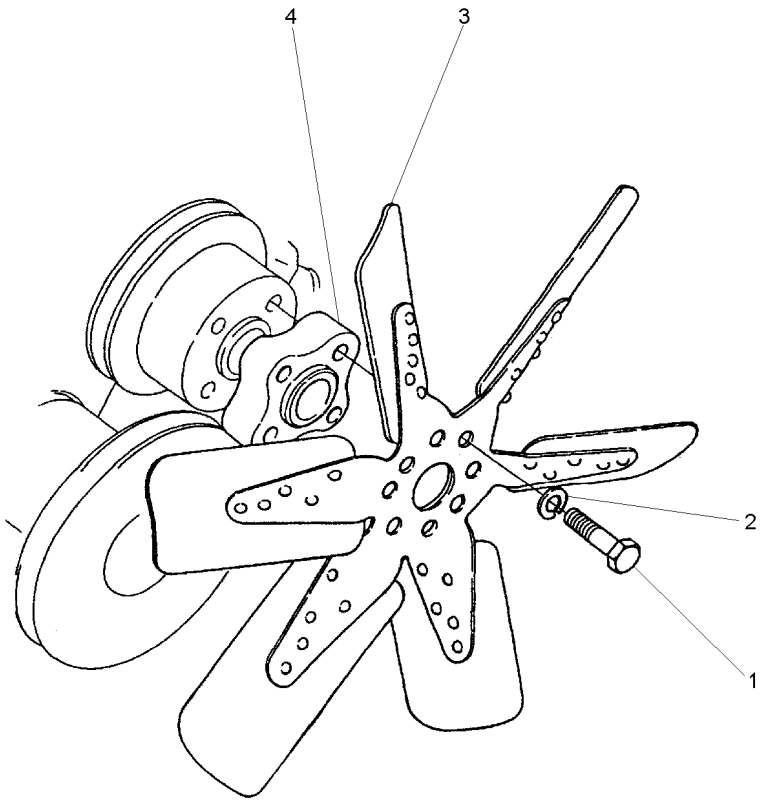

1	0096234		**4**	PARAFUSO	BOLT	PERNO
2	0920053		**4**	ARRUELA	WASHER	ARANDELA
3	70991937	[A]	**1**	HÉLICE	FAN	VENTILADOR
4	0360027		**1**	ESPAÇADOR	SPACER	PIEZA DISTANCIA

[A] 6 PÁS
6 BLADE
6 PALETA

Bomba D'Água
Water Pump
Bomba Del Agua

10-165

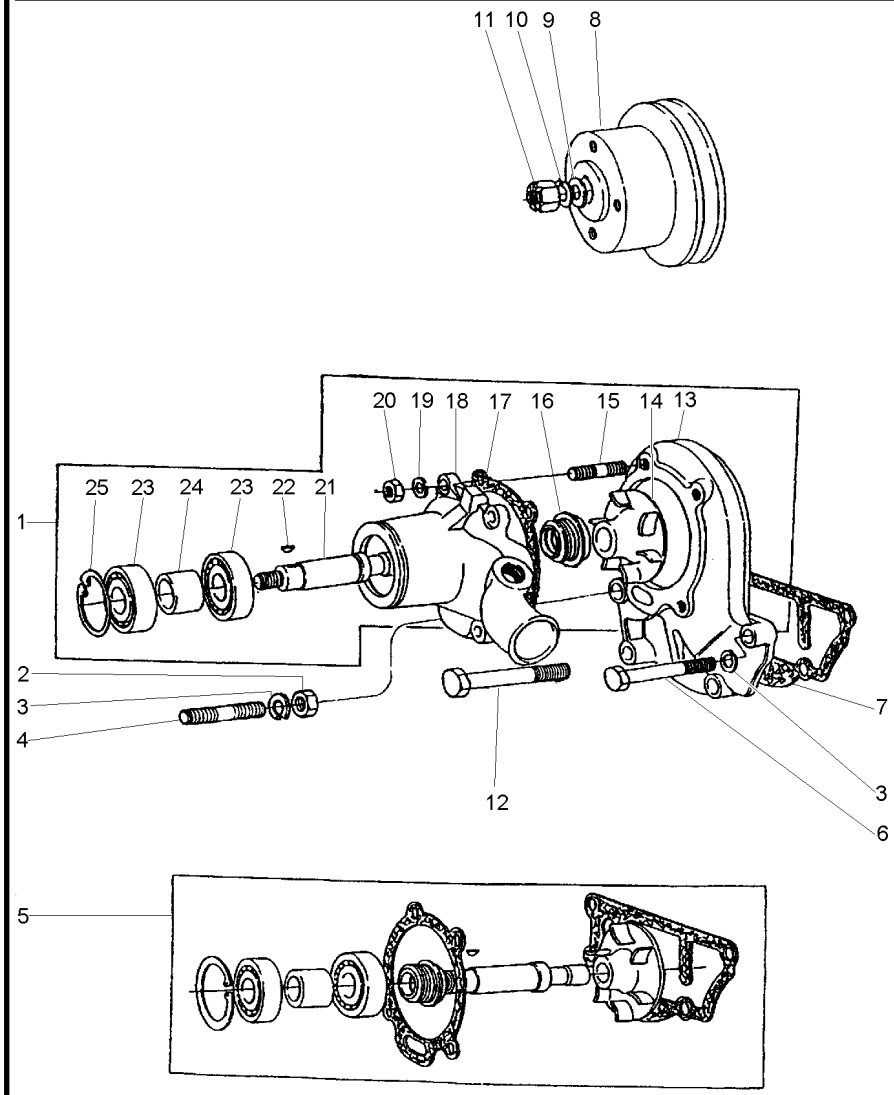

1	4236253		**1**	BOMBA D'ÁGUA	WATER PUMP	BOMBA DE AGUA
2	0576052		**1**	PORCA	NUT	TUERCA
3	0920054		**4**	ARRUELA	WASHER	ARANDELA
4	70820048		**1**	PRISIONEIRO	STUD	ESPARRAGO
5	424857	1	**1**	JG. REPARO	KIT, REPAIR	JUEGO REPARACION
6	0096434		**2**	PARAFUSO	BOLT	PERNO
7	70490146	5	**1**	JUNTA	GASKET	EMPAQUETADURA.
8	70670098		**1**	POLIA	PULLEY	POLEA
9	0920009		**1**	ARRUELA	WASHER	ARANDELA
10	0920058		**1**	ARRUELA	WASHER	ARANDELA
11	0576007		**1**	PORCA	NUT	TUERCA
12	00966439		**1**	PARAFUSO	BOLT	PERNO
13	4236252		**1**	CORPO	BODY	CUERPO
14		5	**1**	ROTOR	ROTOR	ROTOR
15	70820084		**4**	PRISIONEIRO	STUD	ESPARRAGO
16		5	**1**	VEDADOR	SEAL	RETEN
17	36866721	5	**1**	JUNTA	GASKET	EMPAQUETADURA.
18		1	**1**	CORPO	BODY	CUERPO
19	0920053		**4**	ARRUELA	WASHER	ARANDELA
20	0576002		**4**	PORCA	NUT	TUERCA
21		5	**1**	EIXO	SHAFT	ARBOL
22	0500006	5	**1**	CHAVETA	KEY	CLAVE
23		5	**2**	ROLAMENTO	BEARING	COJINETE
24		5	**1**	ESPAÇADOR	SPACER	PIEZA DISTANCIA
25	0170040	5	**1**	ANEL	RING	ARO

Termostato E Carcaça
Thermostato And Housing
Termostato Y Carter

10-170

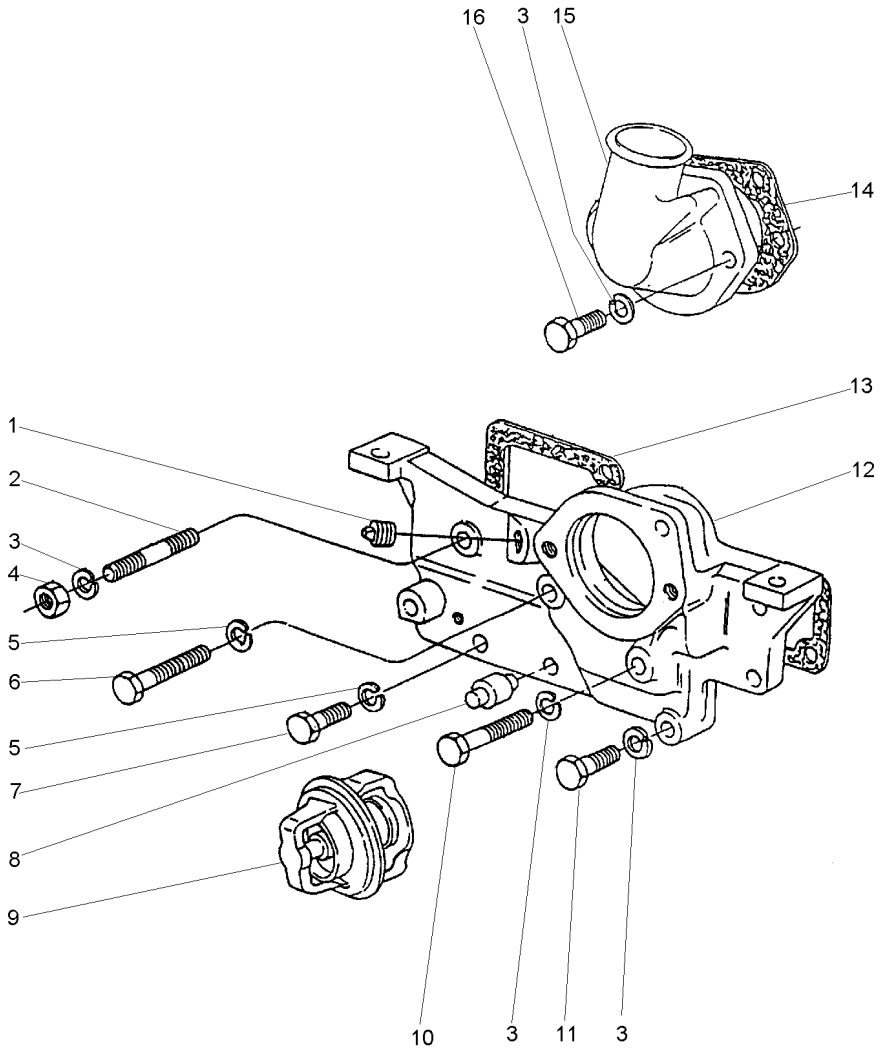

1	70650119	**2**	BUJÃO	PLUG	TAPON
2	0826467	**1**	PRISIONEIRO	STUD	ESPARRAGO
3	0920054	**6**	ARRUELA	WASHER	ARANDELA
4	0576051	**1**	PORCA	NUT	TUERCA
5	0920053	**3**	ARRUELA	WASHER	ARANDELA
6	0096238	**1**	PARAFUSO	BOLT	PERNO
7	0746255	**2**	PARAFUSO	BOLT	PERNO
8	2485791	**1**	RESPIRO	BREATHER	RESPIRADERO
9	70998003	**1**	TERMOSTATO	THERMOSTAT	TERMOSTATO
10	0096439	**1**	PARAFUSO	BOLT	PERNO
11	0096434	**2**	PARAFUSO	BOLT	PERNO
12	70440170	**1**	CARCAÇA	HOUSING	ALOJAMIENTO
13	36853514	**1**	JUNTA	GASKET	EMPAQUETADURA.
14	36862151	**1**	JUNTA	GASKET	EMPAQUETADURA.
15	37735651	**1**	CONEXÃO	CONNECTION	CONEXION
16	0096433	**2**	PARAFUSO	BOLT	PERNO

Retentor Árvore De Manivelas
Crankshaft Oil Seal
Sello De Aceite

10-175

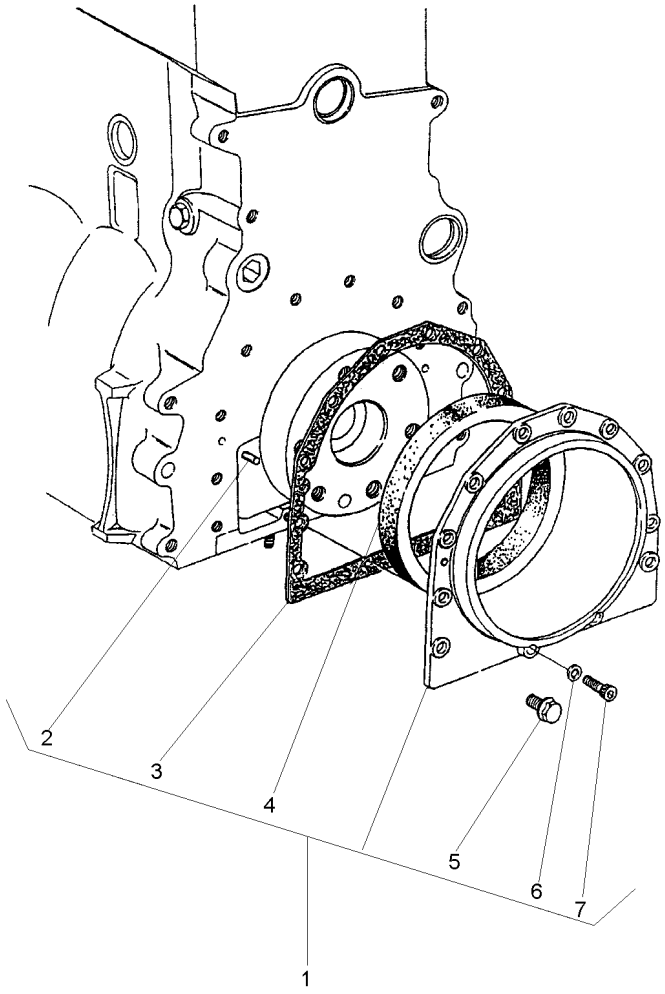

1	S4009		**1**	CJ. RETENTOR	KIT, SEAL	RETENES JUEGO
2	0350009	1	**2**	PINO	PIN	PASADOR
3	36817157	1	**1**	JUNTA	GASKET	EMPAQUETADURA.
4	70730050	1	**1**	RETENTOR	SEAL	RETEN
5	70740130	1	**10**	PARAFUSO	BOLT	PERNO
6	33112111	1	**2**	ARRUELA	WASHER	ARANDELA
7	2172530	1	**2**	PARAFUSO	BOLT	PERNO

Bomba Injetora De Combustível
Fuel Injection Pump
Bomba De Inyección De Combustible

10-180

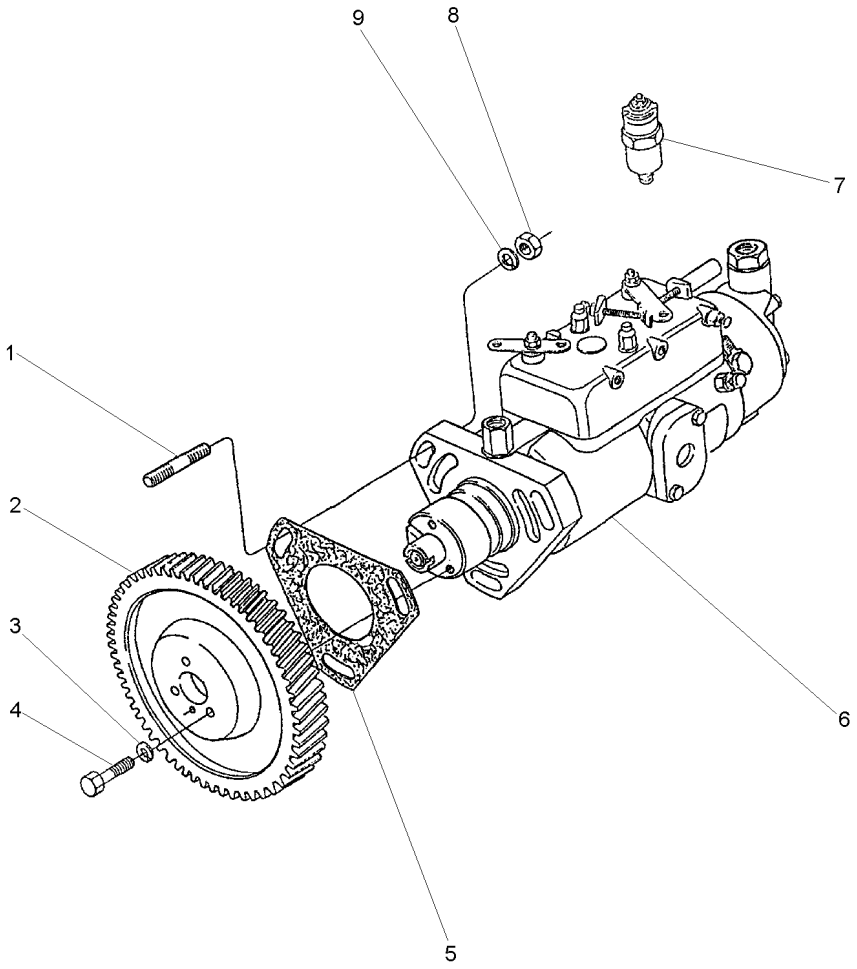

1	0827616		**3**	PRISIONEIRO	STUD	ESPARRAGO
2	41115127		**1**	ENGRENAGEM	GEAR	ENGRANAJE
3	0920053		**3**	ARRUELA	WASHER	ARANDELA
4	0746254		**3**	PARAFUSO	BOLT	PERNO
5	70490280		**1**	JUNTA	GASKET	EMPAQUETADURA.
6	77513	[A] ➡ 653041	**1**	BOMBA INJETORA	INJECTION PUMP	BOMBA INYECTORA
6	77547	[A] ➡ 653042	**1**	BOMBA INJETORA	INJECTION PUMP	BOMBA INYECTORA
7	28730179	6	**1**	SOLENÓIDE	SOLENOID	SOLENOIDE
8	70570073		**3**	PORCA	NUT	TUERCA
9	33114412		**3**	ARRUELA	WASHER	ARANDELA

[A] NÚMERO DE SÉRIE DO MOTOR
ENGINE SERIAL NUMBER
NÚMERO DE SERIE DEL MOTOR

Bomba Alimentadora De Combustível
Fuel Oil Lift Pump
Bomba De Alimentación De Combustible

10-185

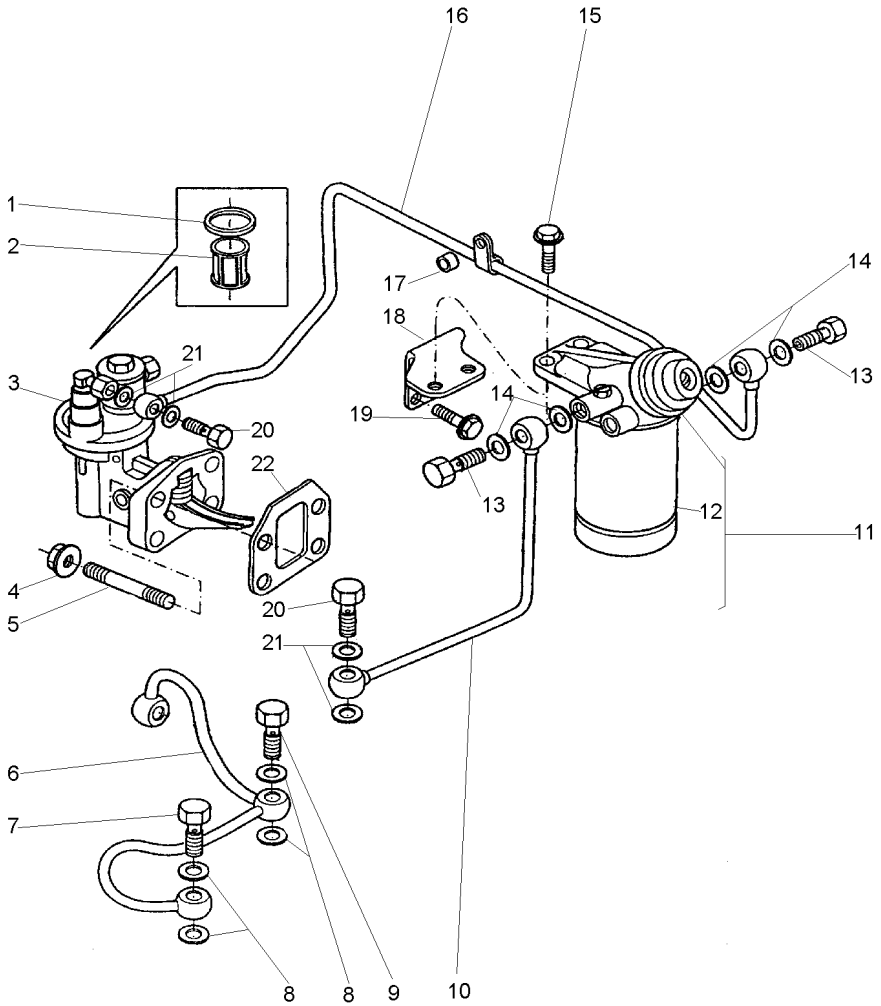

1	70490182	3	**1**	JUNTA	GASKET	EMPAQUETADURA.
2	70800016	3	**1**	PENEIRA	SIEVE	ZARANDA
3	72081		**1**	BOMBA	PUMP	BOMBA
4	70570073		**4**	PORCA	NUT	TUERCA
5	70820084		**4**	PRISIONEIRO	STUD	ESPARRAGO
6	70993290		**1**	TUBO	PIPE	CANO
7	70740740		**1**	PARAFUSO BANJO	BANJO BOLT	TORNILLO DIFER
8	70920120		**5**	ARRUELA	WASHER	ARANDELA
9	70740346		**1**	PARAFUSO	BOLT	PERNO
10	70992824		**1**	TUBO	PIPE	CANO
11	70993018		**1**	FILTRO	FILTER	FILTRO
12	1896287M91	11	**1**	ELEMENTO	ELEMENT	ELEMENTO
13	70740086		**2**	PARAFUSO	BOLT	PERNO
14	70920127		**4**	ARRUELA	WASHER	ARANDELA
15	70740178		**2**	PARAFUSO	BOLT	PERNO
16	70992823		**1**	TUBO	PIPE	CANO
17	70330045		**1**	ESPAÇADOR	SPACER	PIEZA DISTANCIA
18	70100706		**1**	SUPORTE	BRACKET	SOPORTE
19	70740175		**2**	PARAFUSO	BOLT	PERNO
20	70740343		**2**	PARAFUSO	BOLT	PERNO
21	70920115		**4**	ARRUELA	WASHER	ARANDELA
22	70490287		**1**	JUNTA	GASKET	EMPAQUETADURA.

Sistema De Combustível
Fuel System
Sistema De Combustivel

10-190

Pré Filtro - Sedimentador
Pre Filter - Sediment
Pré Filtro - Sedimentador

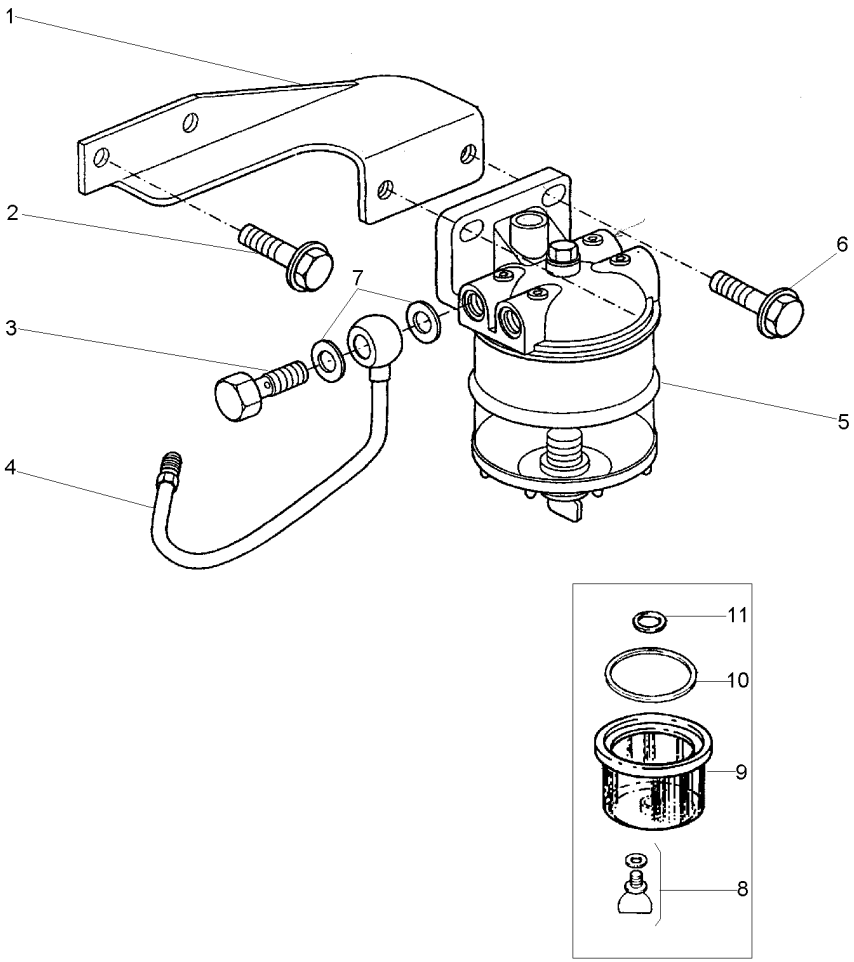

1	70100806		**1**	SUPORTE	BRACKET	SOPORTE
2	70740175		**2**	PARAFUSO	BOLT	PERNO
3	70740343		**2**	PARAFUSO	BOLT	PERNO
4	70993339		**1**	TUBO	PIPE	CANO
5	72113		**1**	FILTRO	FILTER	FILTRO
6	70740178		**2**	PARAFUSO	BOLT	PERNO
7	70920115		**2**	ARRUELA	WASHER	ARANDELA
8	359248X1	7	**1**	ANEL "O"	O RING	JUNTA TORICA
9	1024386M1		**1**	COPO	CUP	CUBETA
10	1851891M1		**1**	ANEL "O"	O RING	JUNTA TORICA
11	1851889M1		**1**	ARRUELA	WASHER	ARANDELA

Tubos De Injeção E Injetores
Fuel Injection System
Equipo De Inyección

10-195

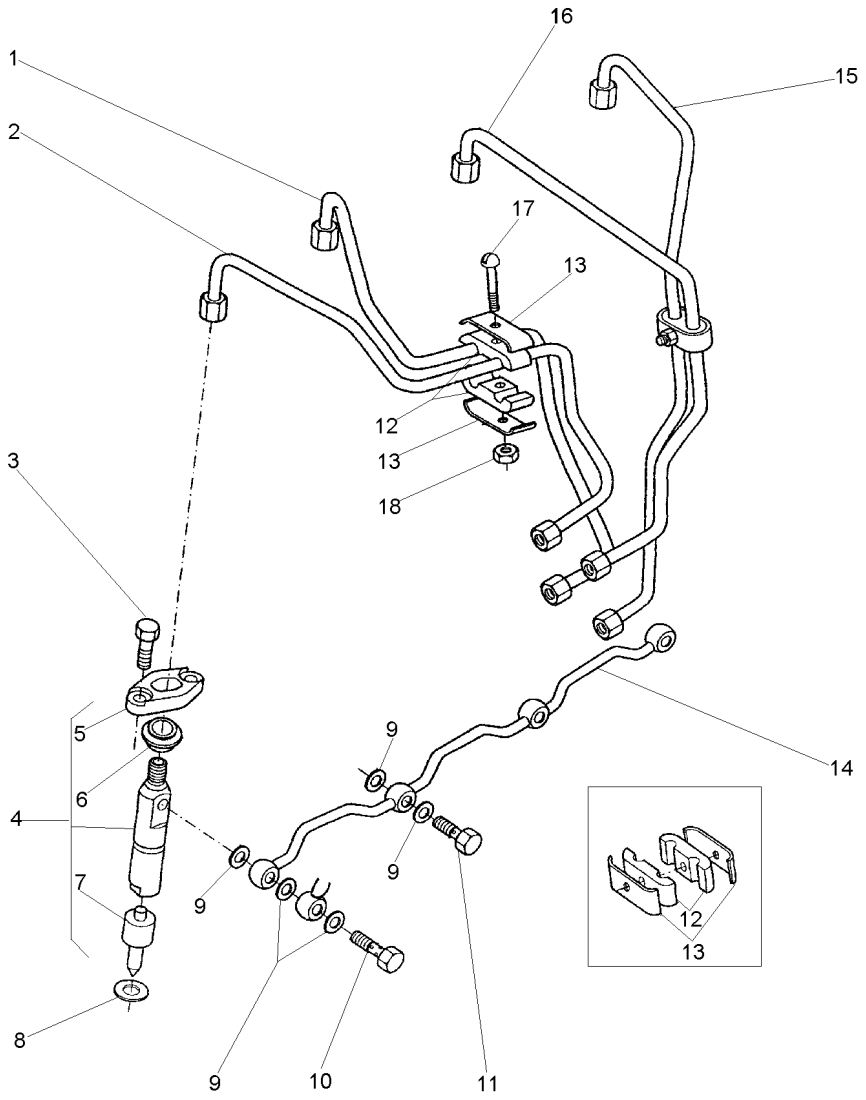

1	70993221	Nº 3	**1**	TUBO	PIPE	CANO
2	70993220	Nº 4	**1**	TUBO	PIPE	CANO
3	0096231		**8**	PARAFUSO	BOLT	PERNO
4	77489		**4**	CJ. INJETOR	KIT, ATOMISER	JUEGO ATOMIZADOR
5	37462401	4	**4**	FLANGE	FLANGE	PLETINA
6	70730019		**4**	VEDADOR	SEAL	RETEN
7	77496	4	**4**	BICO INJETOR	NOZZLE	TOBERA
8	70920081		**4**	ARRUELA	WASHER	ARANDELA
9	70920083		**9**	ARRUELA	WASHER	ARANDELA
10	70090010		**1**	PARAFUSO BANJO	BANJO BOLT	TORNILLO DIFER
11	0095315		**3**	PARAFUSO BANJO	BANJO BOLT	TORNILLO DIFER
12	70600001		**4**	ALMOFADA	CUSHION	COJIN
13	36516119		**4**	PRESILHA	STAPLE	GRAPA
14	3558X011		**1**	TUBO	PIPE	CANO
15	70993223	Nº 1	**1**	TUBO	PIPE	CANO
16	70993222	Nº 2	**1**	TUBO	PIPE	CANO
17	0726260		**2**	PARAFUSO	BOLT	PERNO
18	70576100		**4**	PORCA	NUT	TUERCA

Alternador
Alternator
Alternador

10-200

Bosch
Bosch
Bosch

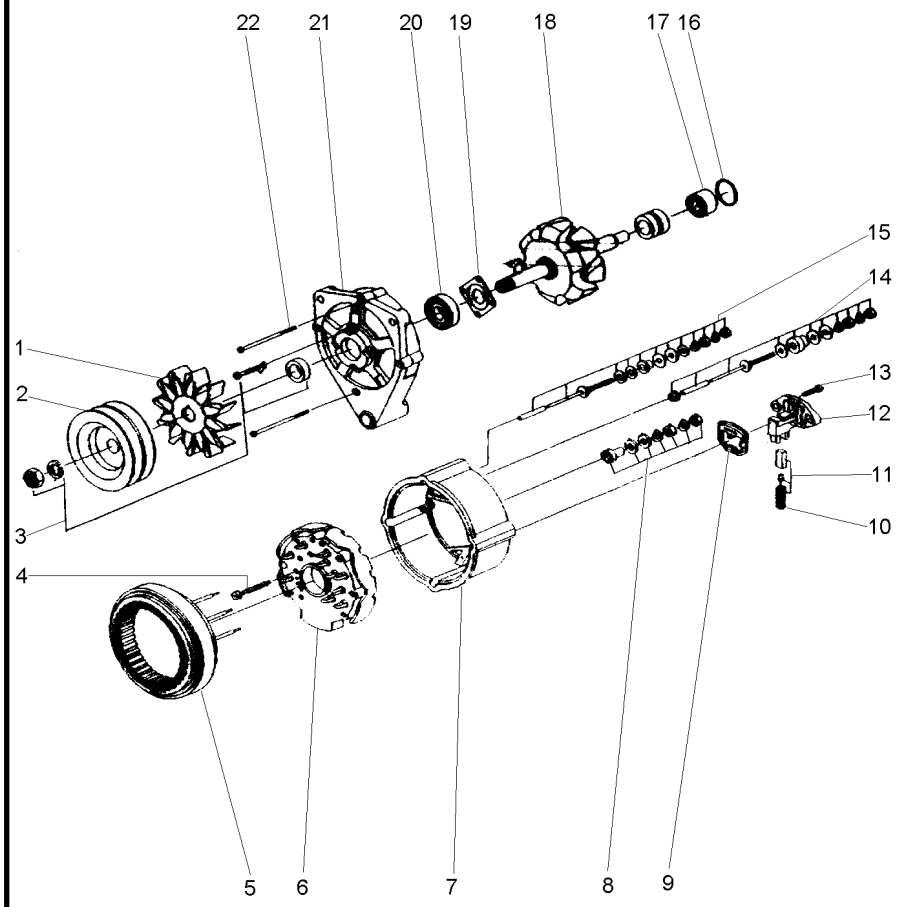

1	059067R1	**1** HÉLICE	FAN	VENTILADOR
2	059066R1	**1** POLIA	PULLEY	POLEA
3	059064R1	**1** CJ. POLIA	KIT, PULLEY	JUEGO DE POLEA
4	059076R1	**3** PARAFUSO	BOLT	PERNO
5	059075R1	**1** ESTATOR	STATOR	ESTATOR
6	059077R1	**1** RETIFICADOR	RECTIFIER	RECTIFICADOR
7	059078R1	**1** CARCAÇA	HOUSING	ALOJAMIENTO
8	059085R1	**1** JG. REPARO	KIT, REPAIR	JUEGO REPARACION
9	059084R1	**1** GUARNIÇÃO	FOAM	ESPUMA
10	059083R1	**1** MOLA	SPRING	RESORTE
11	059082R1	**1** ESCOVA	BRUSH	ESCOBILLA
12	059081R1	**1** REGULADOR	REGULATOR	REGULADOR
13	059068R1	**2** PARAFUSO	BOLT	PERNO
14	059080R1	**1** JG. REPARO	KIT, REPAIR	JUEGO REPARACION
15	059079R1	**1** JG. REPARO	KIT, REPAIR	JUEGO REPARACION
16	059074R1	**1** ANEL "O"	O RING	JUNTA TORICA
17	059073R1	**1** ROLAMENTO	BEARING	COJINETE
18	059072R1	**1** ROTOR	ROTOR	ROTOR
19	059071R1	**1** PLACA	PLATE	PLATO
20	059070R1	**1** ROLAMENTO	BEARING	COJINETE
21	059069R1	**1** MANCAL	BEARING	COJINETE
22	059065R1	**3** PARAFUSO	BOLT	PERNO

Alternador
Alternator
Alternador

10-205

Prestolite
Prestolite
Prestolite

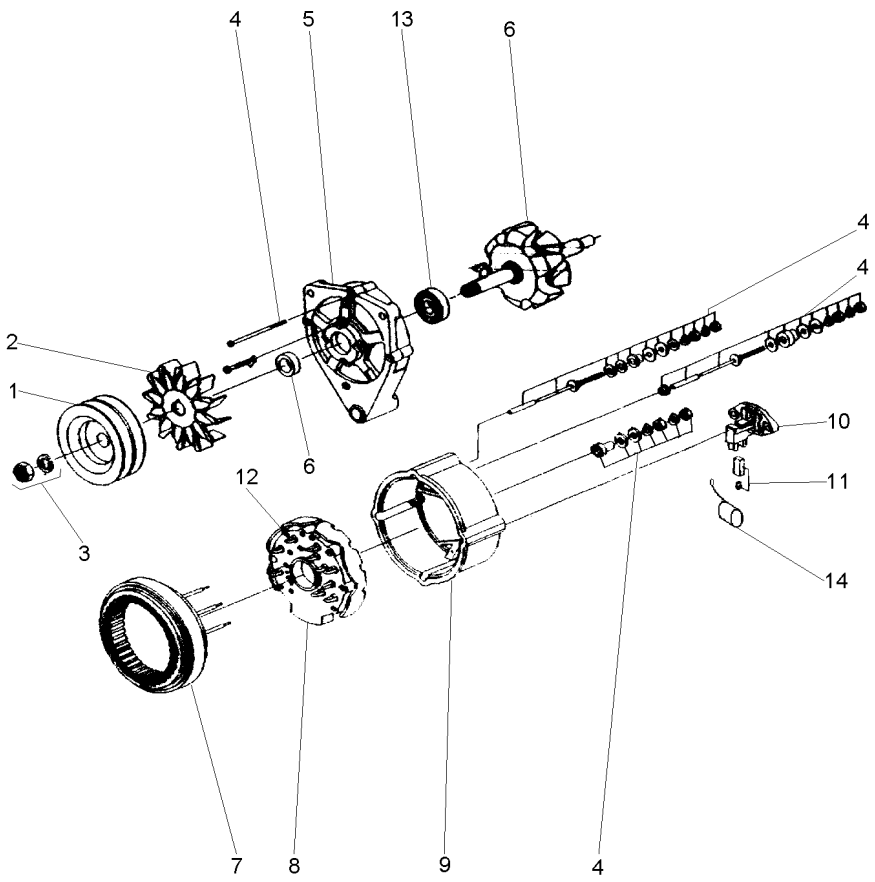

1	071205R1		**1**	POLIA ALTERNADOR	PULLEY,ALTERNATR	POLEA ALTERNADOR
1	053711P1	Dupla	**1**	POLIA	PULLEY	POLEA
2	071200R1		**1**	HÉLICE	FAN	VENTILADOR
3	071199R1		**1**	FIXAÇÃO	FASTENER	CIERRE
4	071191R1		**1**	REPARO	REPAIR	REPARO
5	071196R1		**1**	TAMPA	COVER	CUBIERTA
6	071190R1		**1**	CJ. ROTOR	KIT, ROTOR ASSY.	JGO.CJTO.ROTOR
7	071198R1		**1**	ESTATOR	STATOR	ESTATOR
8	071201R1		**1**	RETIFICADOR	RECTIFIER	RECTIFICADOR
9	071195R1		**1**	TAMPA	COVER	CUBIERTA
10	071193R1		**1**	REGULADOR	REGULATOR	REGULADOR
11	071197R1		**1**	CJ. ESCOVA	KIT, BRUSH	ESCOBILLAS JUEGO
12	071189R1		**1**	PORTA DIODO	DIODE	PORTA DIODO
13	071194R1		**1**	ROLAMENTO	BEARING	COJINETE
14	071206R1		**1**	CAPACITOR	CAPACITOR	CAPACITOR

Motor De Partida
Starter Motor
Motor De Partida

10-210

Prestolite
Prestolite
Prestolite

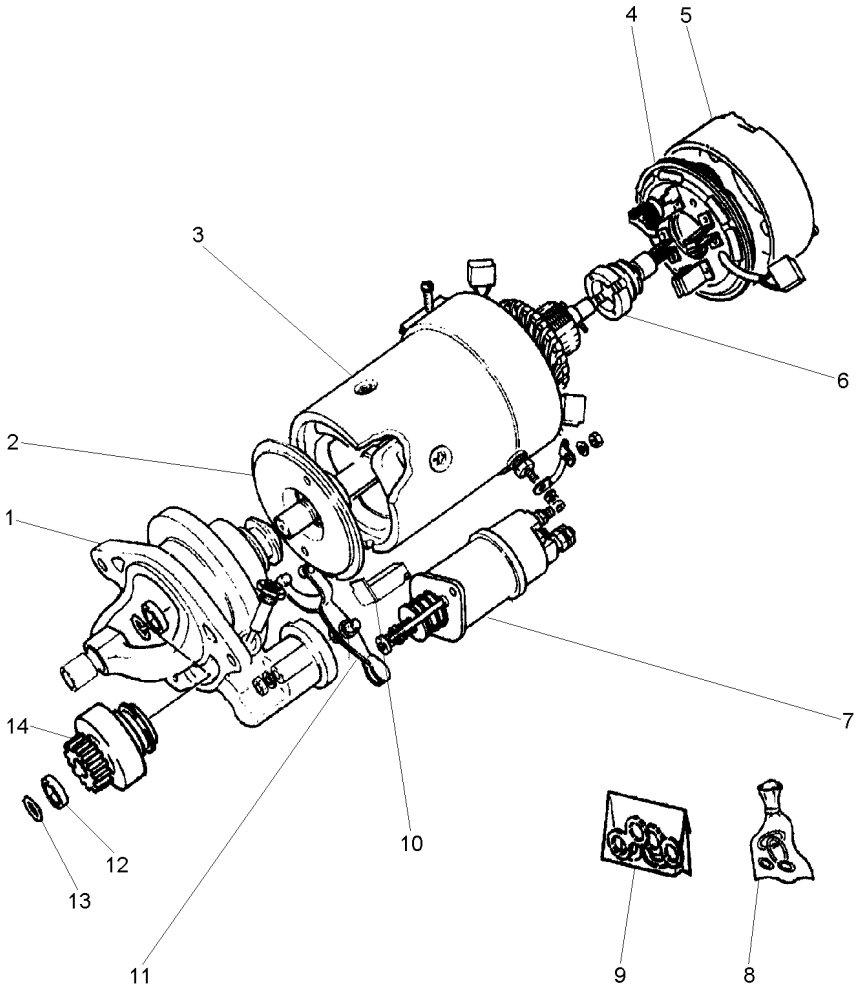

1	070962R1	**1**	MANCAL	BEARING	COJINETE
2	070970R1	**1**	EIXO	SHAFT	ARBOL
3	070964R1	**1**	BOBINA	COIL	BOBINA
4	070968R1	**1**	CJ. PLACA ESCOVA	KIT, BRUSH PLATE	JGO.PLACA ESCOB.
5	070966R1	**1**	TAMPA	COVER	CUBIERTA
6	070957R1	**1**	INDUZIDO	ARMATURE	INDUCIDO
7	070955R1	**1**	SOLENÓIDE	SOLENOID	SOLENOIDE
8	070973R1	**1**	REPARO	REPAIR	REPARO
9	070976R1	**1**	RETENTOR	SEAL	RETEN
10	070978R1	**1**	JUNTA	JOINT	JUNTA
11	070979R1	**1**	CJ. ALAVANCA	KIT, LEVER	JUEGO, PALANCA
12	071025R1	**1**	RETENTOR	SEAL	RETEN
13	070980R1	**1**	ANEL	RING	ARO
14	070959R1	**1**	IMPULSOR	IMPELLER	TURBINA IMPULS.

Volante
Flywheel
Volante

10-215

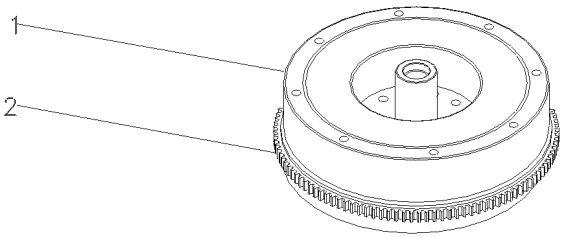

1		027518N1	**1** VOLANTE MOTOR	FLYWHEEL	VOLANTE MOTOR
2	3408357M1		**1** CREMALHEIRA	STARTER RING	ARO DE ARRANQUE

Volante
Flywheel
Volante

10-220

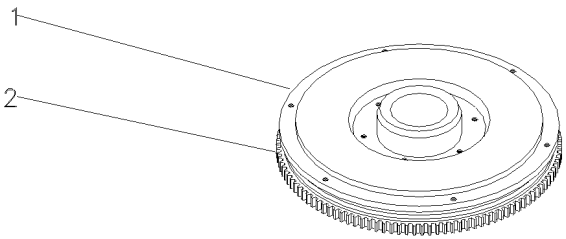

1		034247N1	**1** VOLANTE MOTOR	FLYWHEEL	VOLANTE MOTOR
2	3408357M1		**1** CREMALHEIRA	STARTER RING	ARO DE ARRANQUE

Tampa
Cover
Tapa

10-225

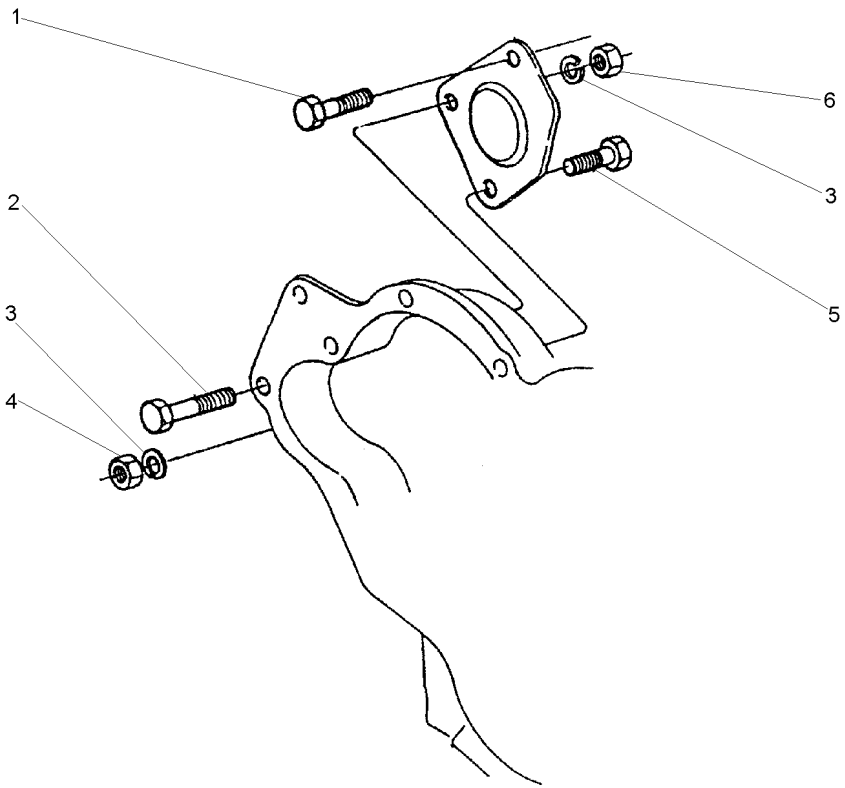

1	70740059	**1** PARAFUSO	BOLT	PERNO
2	2232151	**1** PARAFUSO	BOLT	PERNO
3	0920054	**3** ARRUELA	WASHER	ARANDELA
4	0576051	**1** PORCA	NUT	TUERCA
5	0096435	**1** PARAFUSO	BOLT	PERNO
6	2238153	**2** PORCA	NUT	TUERCA

Jogo De Juntas Joints Set Juego De Juntas	Cabeçote Cylinder Head Culata	10-230	

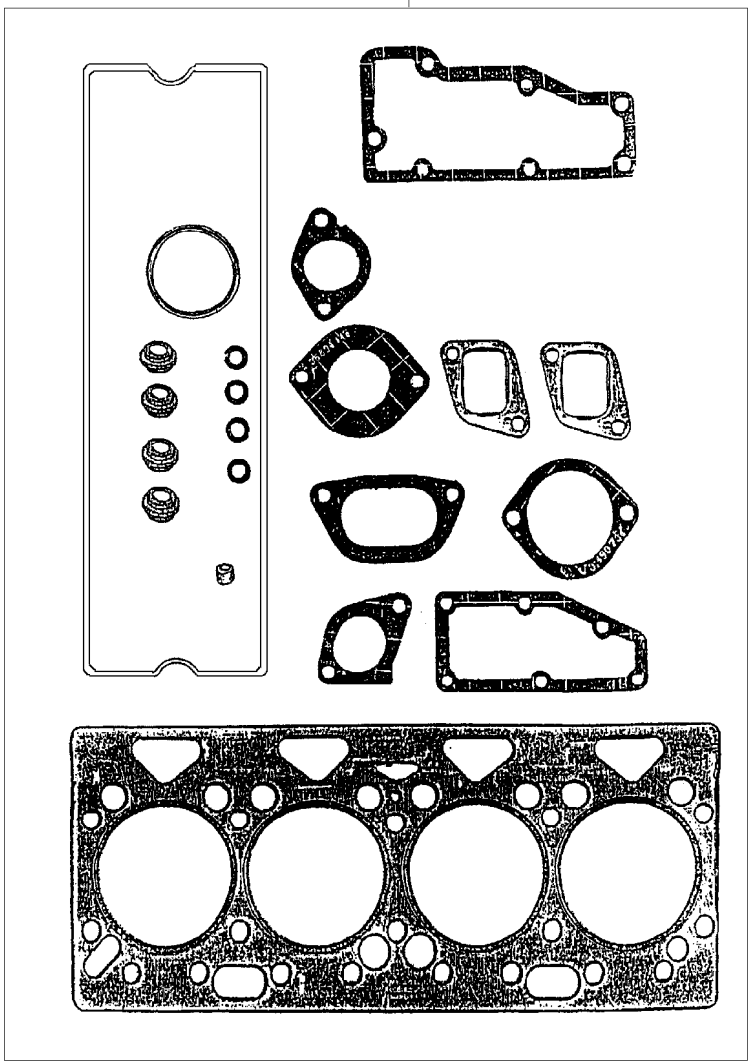

1 P4007	**1** JG.JUNTAS	KIT, GASKET	JGO.EMPAQUETAD.	

Jogo De Juntas Joints Set Juego De Juntas	Bloco Block Bloque	10-235	

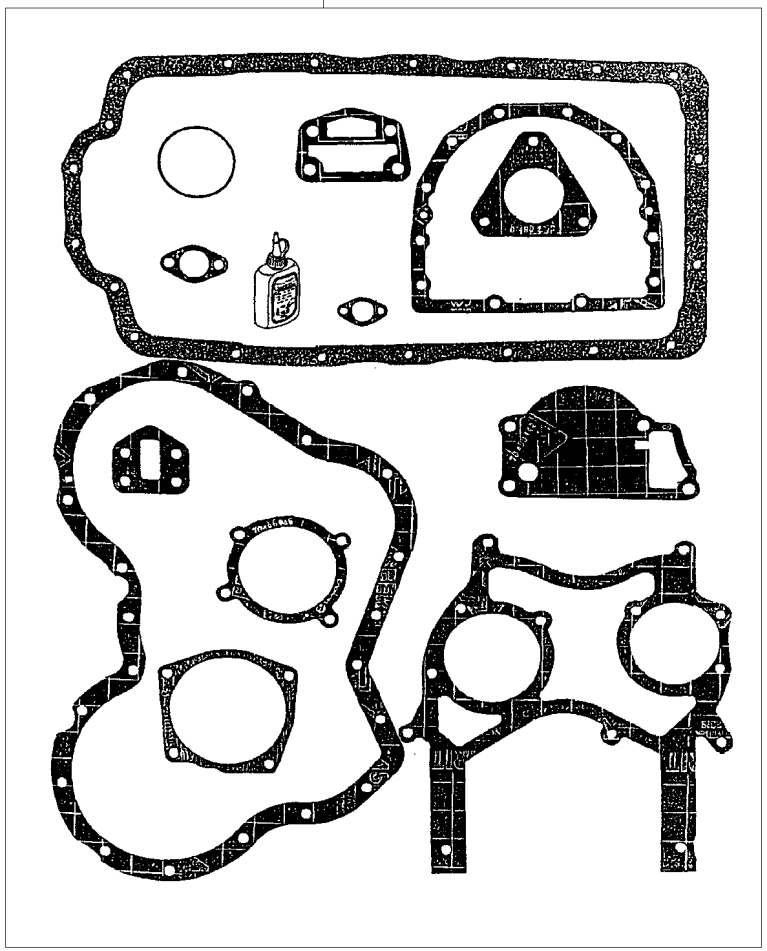

1 P4006	**1** JG.JUNTAS	KIT, GASKET	JGO.EMPAQUETAD.

Flange
Flange
Placa

10-240

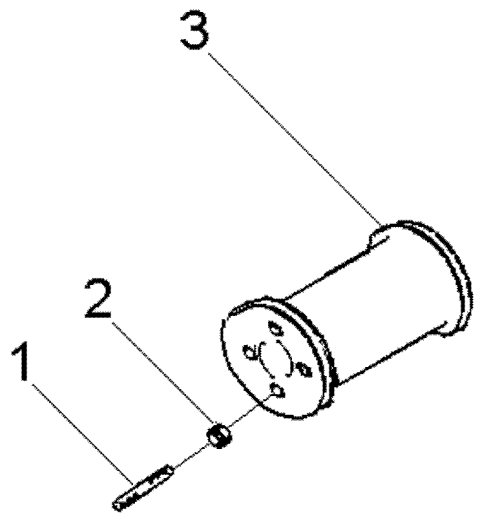

1	6211814M1			
2	052725G1	**4**	PRISIONEIRO	STUD	ESPARRAGO
3	6211813M1	**4**	PORCA	NUT	TUERCA
		1	ESPAÇADOR	SPACER	PIEZA DISTANCIA

Filtro De Ar
Air Cleaner
Filtro De Aire

10-245

Plástico
Plastic
Plastico

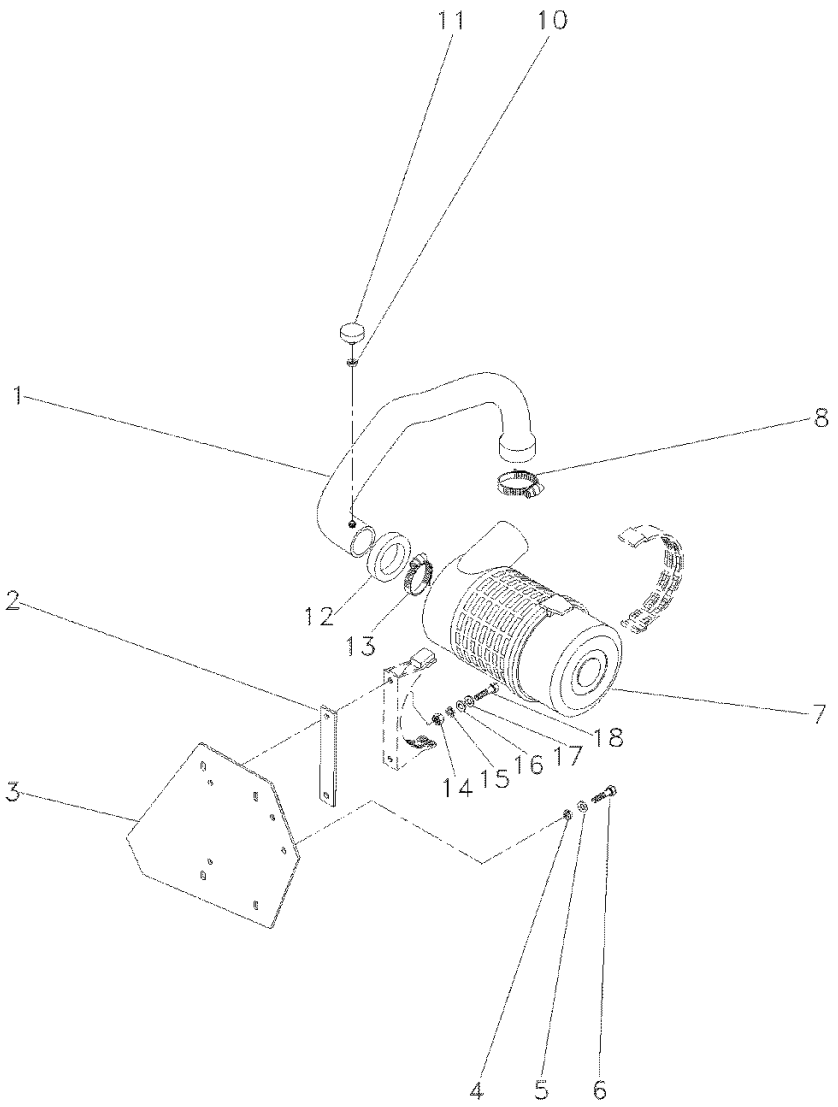

1	053376N1		**1**	CJ. MANGUEIRA	HOSE ASSY	CON.DE MANGUERA
2	050385P1		**1**	ESPAÇADOR	SPACER	PIEZA DISTANCIA
3	2800936M1		**1**	SUPORTE	BRACKET	SOPORTE
4	353446X1		**2**	ARRUELA	WASHER	ARANDELA
5	829185M1		**2**	ARRUELA	WASHER	ARANDELA
6	353516X1		**2**	PARAFUSO	BOLT	PERNO
7	3801034M1	10-260 No	**1**	FILTRO AR	AIR FILTER	FILTRO DE AIRE
8	2801096M1		**1**	BRAÇADEIRA	CLAMP	ABRAZADERA
10	1440993X1		**1**	ANEL	RING	ARO
11	3587008M91		**1**	INTERRUPTOR	SWITCH	INTERRUPTOR
12	2801611M1		**1**	VEDADOR	SEAL	RETEN
13	2801710M1		**1**	BRAÇADEIRA	CLAMP	ABRAZADERA
14	339169X1		**2**	PORCA	NUT	TUERCA
15	339374X1		**2**	ARRUELA	WASHER	ARANDELA
16	339056X1		**2**	ARRUELA	WASHER	ARANDELA
17	339056X1		**2**	ARRUELA	WASHER	ARANDELA
18	391176X1		**2**	PARAFUSO	BOLT	PERNO

Cj. Mangueira
Hose
Manguera

10-250

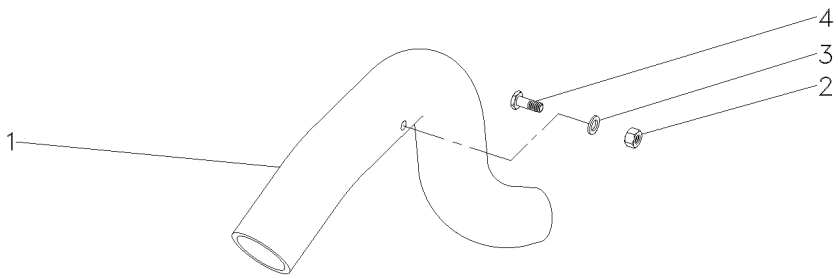

1	068043P1	**1** MANGUEIRA	HOSE	FLEXIBLE
2	390332X1	**1** PORCA	NUT	TUERCA
3	390734X1	**1** ARRUELA	WASHER	ARANDELA
4	050386P1	**1** CONEXÃO	CONNECTION	CONEXION

Filtro De Ar
Air Cleaner
Filtro De Aire

10-255

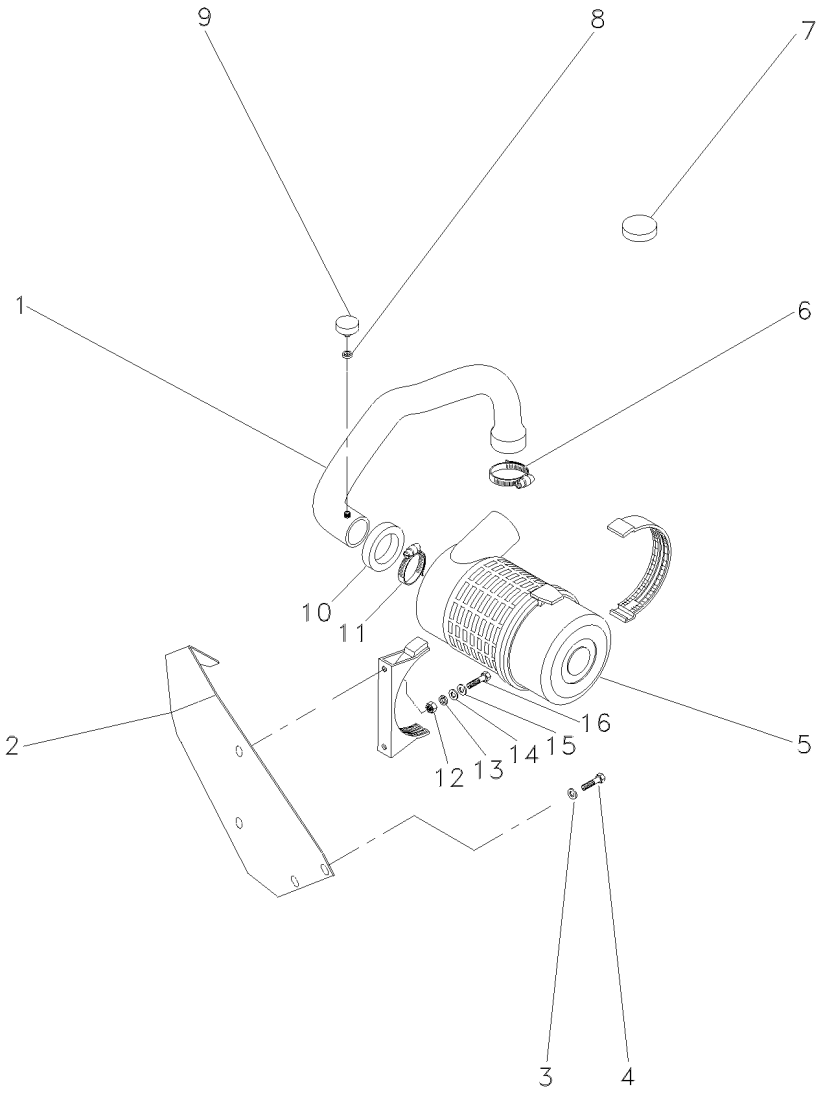

1	068089N1	10-250 No	**1**	CJ. MANGUEIRA	HOSE ASSY	CON.DE MANGUERA
2	067689S1		**1**	SUPORTE	CLEVIS	GANCHO SEGURI.
3	353446X1		**2**	ARRUELA	WASHER	ARANDELA
4	353679X1		**2**	PARAFUSO	BOLT	PERNO
5	3801034M1	10-260 No	**1**	FILTRO AR	AIR FILTER	FILTRO DE AIRE
6	2801096M1		**1**	BRAÇADEIRA	CLAMP	ABRAZADERA
7	3149289M1		**1**	BUJÃO	PLUG	TAPON
8	1440993X1	10X13,5X1	**1**	ANEL	RING	ARO
9	3587008M91		**1**	INTERRUPTOR	SWITCH	INTERRUPTOR
10	020079P1		**1**	GUARNIÇÃO	FOAM	ESPUMA
11	2801710M1		**1**	BRAÇADEIRA	CLAMP	ABRAZADERA
12	339169X1	M8X1,25	**2**	PORCA	NUT	TUERCA
13	339374X1	15,2X8,1X2,0	**2**	ARRUELA	WASHER	ARANDELA
14	339056X1	20,0X8,5X2,5	**2**	ARRUELA	WASHER	ARANDELA
15	339056X1		**2**	ARRUELA	WASHER	ARANDELA
16	391176X1	M8X1,25X40	**2**	PARAFUSO	BOLT	PERNO

Filtro De Ar
Air Filter
Filtro De Aire

Elemento Seco
Dry Element
Elemento Seco

10-260

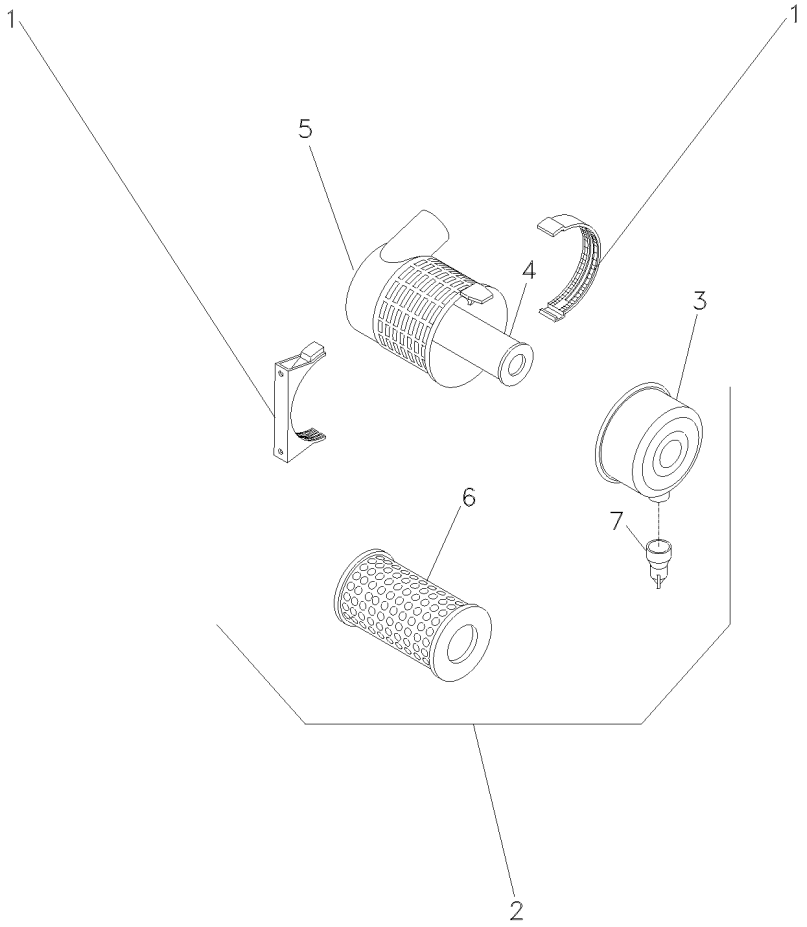

1	055121R1		**1**	BRAÇADEIRA	CLAMP	ABRAZADERA
2	055618R1	6m3/min	**1**	CJ. FILTRO	KIT, FILTER	JUEGO FILTRO
3	055118R1	2	**1**	TAMPA	COVER	CUBIERTA
4	055120R1	2 [A]	**1**	ELEMENTO	ELEMENT	ELEMENTO
5		⇨ 055618R1	**1**	FILTRO	FILTER	FILTRO
6	055119R1	2 [B]	**1**	ELEMENTO	ELEMENT	ELEMENTO
7	055115R1	2	**1**	VÁLVULA	VALVE	VALVULA

[A] INTERNO
INNER
INTERNO

[B] EXTERNO
OUTER
EXTERNO

Mangueira
Hose
Manguera

10-265

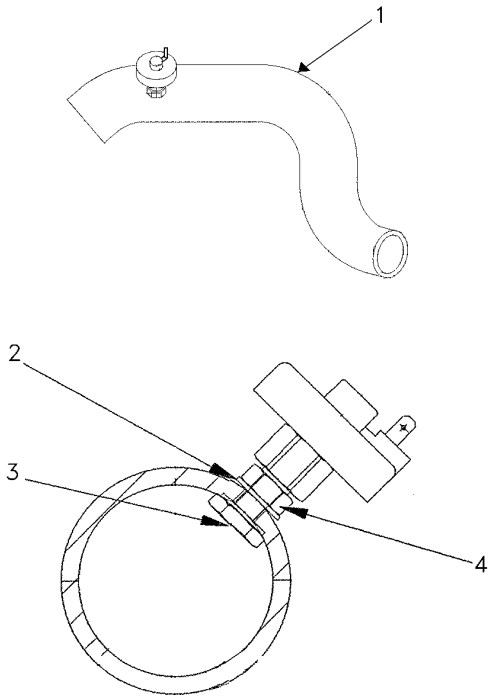

1	069555P1	**1** MANGUEIRA	HOSE	FLEXIBLE
2	390734X1	**1** ARRUELA	WASHER	ARANDELA
3	050386P1	**1** CONEXÃO	CONNECTION	CONEXION
4	3990332X1	**1** PORCA	NUT	TUERCA

Filtro De Ar
Air Cleaner
Filtro De Aire

10-270

A Partir Da Série 000t290203c000401
From Serial 000t290203c000401
Desde De La Serie 000t290203c000401

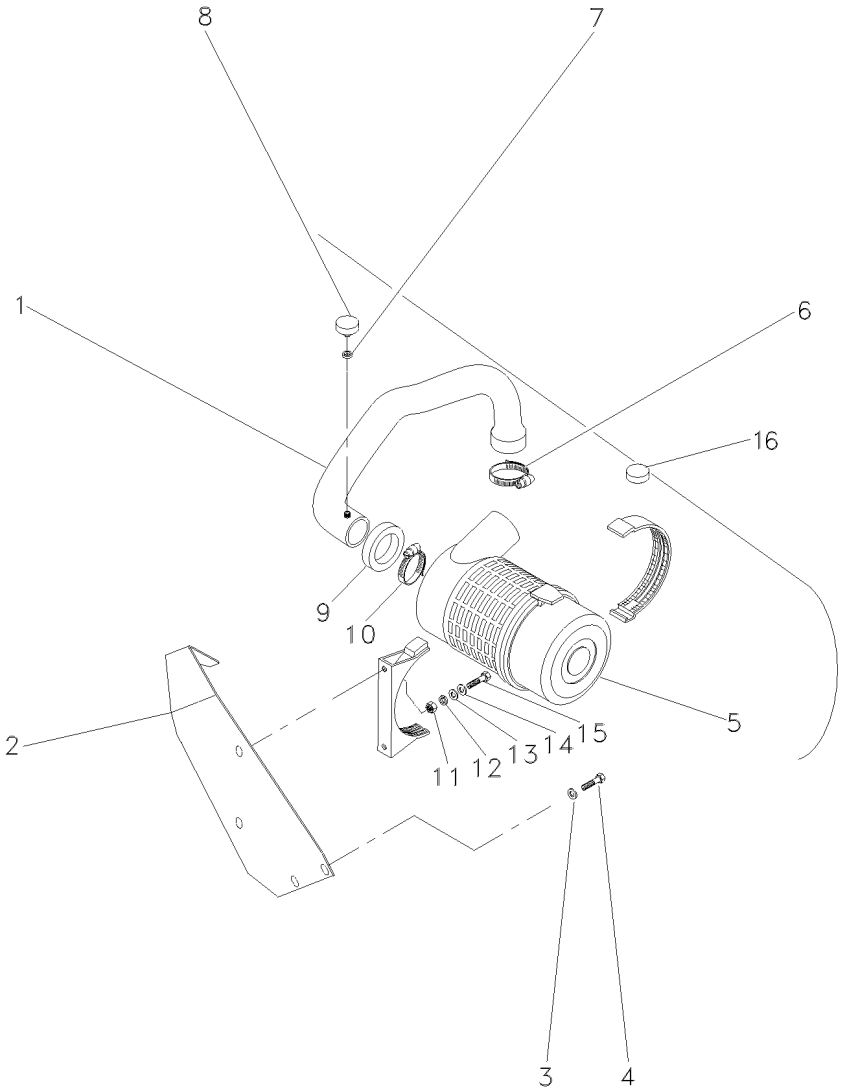

1	071752N1	10-295 No	**1**	CJ. MANGUEIRA	HOSE ASSY	CON.DE MANGUERA
2	071694S1		**1**	SUPORTE	BRACKET	SOPORTE
3	353446X1		**2**	ARRUELA	WASHER	ARANDELA
4	353679X1		**2**	PARAFUSO	BOLT	PERNO
5	3801034M1	10-260 No	**1**	FILTRO AR	AIR FILTER	FILTRO DE AIRE
6	2801096M1		**1**	BRAÇADEIRA	CLAMP	ABRAZADERA
7	1440993X1	10X13,5X1	**1**	ANEL	RING	ARO
8	3587008M91		**1**	INTERRUPTOR	SWITCH	INTERRUPTOR
9	020079P1		**1**	GUARNIÇÃO	FOAM	ESPUMA
10	2801710M1		**1**	BRAÇADEIRA	CLAMP	ABRAZADERA
11	339169X1	M8X1,25	**2**	PORCA	NUT	TUERCA
12	339374X1	15,2X8,1X2,0	**2**	ARRUELA	WASHER	ARANDELA
13	339056X1	20,0X8,5X2,5	**2**	ARRUELA	WASHER	ARANDELA
14	339056X1		**2**	ARRUELA	WASHER	ARANDELA
15	391176X1	M8X1,25X40	**2**	PARAFUSO	BOLT	PERNO
16	054277P1		**1**	TAMPÃO	PAD	ALMOHADILLA

Pré-Filtro De Ar
Air Pre Filter
Prefiltro De Aire

10-275

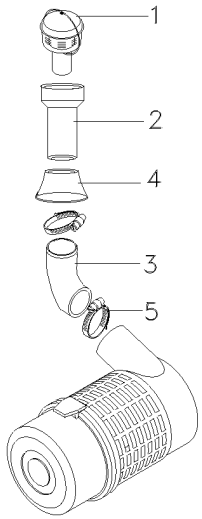

1	022188T1	**1** PRÉ-FILTRO	PRE FILTER	PRE FILTRO
2	067384P1	**1** TUBO	PIPE	CANO
3	068895P1	**1** MANGUEIRA	HOSE	FLEXIBLE
4	1682800M1	**1** COLAR	COLLAR	COLLAR
5	2801710M1	**2** BRAÇADEIRA	CLAMP	ABRAZADERA

Pré-Filtro De Ar
Air Pre Filter
Prefiltro De Aire

10-280

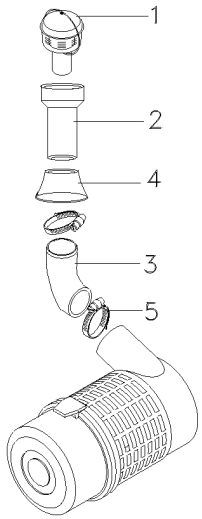

1	067383T1	**1** PRÉ-FILTRO	PRE FILTER	PRE FILTRO
2	067386P1	**1** TUBO	PIPE,OIL	MANGUITO ACEITE
3	067388P1	**1** MANGUEIRA	HOSE	FLEXIBLE
4	067391P1	**1** VEDADOR	SEAL	RETEN
5	3468400M1	**2** BRAÇADEIRA	CLAMP	ABRAZADERA

Pré-Filtro De Ar
Air Pre Filter
Prefiltro De Aire

10-285

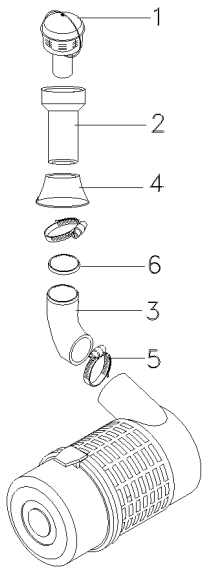

1	022188T1	**1** PRÉ-FILTRO	PRE FILTER	PRE FILTRO
2	067384P1	**1** TUBO	PIPE	CANO
3	071606P1	**1** MANGUEIRA	HOSE	FLEXIBLE
4	1682800M1	**1** COLAR	COLLAR	COLLAR
5	2801096M1	**2** BRAÇADEIRA	CLAMP	ABRAZADERA
6	071958P1	**1** GALÃO	PAD	CIERRE

Filtro De Ar
Air Cleaner
Filtro De Aire

10-290

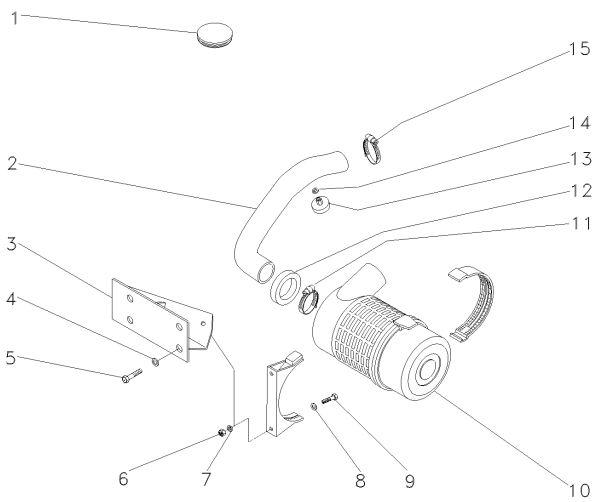

1	067392P1		**1**	TAMPÃO	PAD	ALMOHADILLA
2	069554N1	👁 10-265 No	**1**	MANGUEIRA	HOSE	FLEXIBLE
3	068258S1		**1**	SUPORTE	CLEVIS	GANCHO SEGURI.
4	353434X1	3/8"	**2**	ARRUELA	WASHER	ARANDELA
5	353691X1	3/8"-16	**2**	PARAFUSO	BOLT	PERNO
6	339169X1	M8x1,25	**2**	PORCA	NUT	TUERCA
7	339374X1	15,2x8,1x2,0	**2**	ARRUELA	WASHER	ARANDELA
8	391039X1	25x8,5x2,0	**2**	ARRUELA	WASHER	ARANDELA
9	339287X1	M8x1,25x35	**2**	PARAFUSO	BOLT	PERNO
10	3801034M1	👁 10-260 No	**1**	FILTRO AR	AIR FILTER	FILTRO DE AIRE
11	2801710M1		**1**	BRAÇADEIRA	CLAMP	ABRAZADERA
12	2801611M1		**1**	VEDADOR	SEAL	RETEN
13	3587008M91		**1**	INTERRUPTOR	SWITCH	INTERRUPTOR
14	1440993X1		**1**	ANEL	RING	ARO
15	2801096M1		**1**	BRAÇADEIRA	CLAMP	ABRAZADERA

Cj. Mangueira
Hose
Manguera

10-295

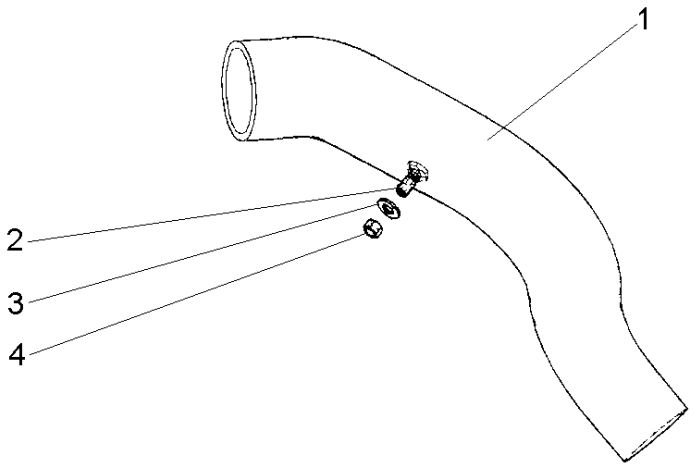

1	071732P1	**1** MANGUEIRA	HOSE	FLEXIBLE
2	050386P1	**1** CONEXÃO	CONNECTION	CONEXION
3	390734X1	**1** ARRUELA	WASHER	ARANDELA
4	339402X1	**1** PORCA	NUT	TUERCA

Escapamento
Exhaust
Escape

10-300

Escapamento Vertical
Vertical Exhaust
Descarga Vertical

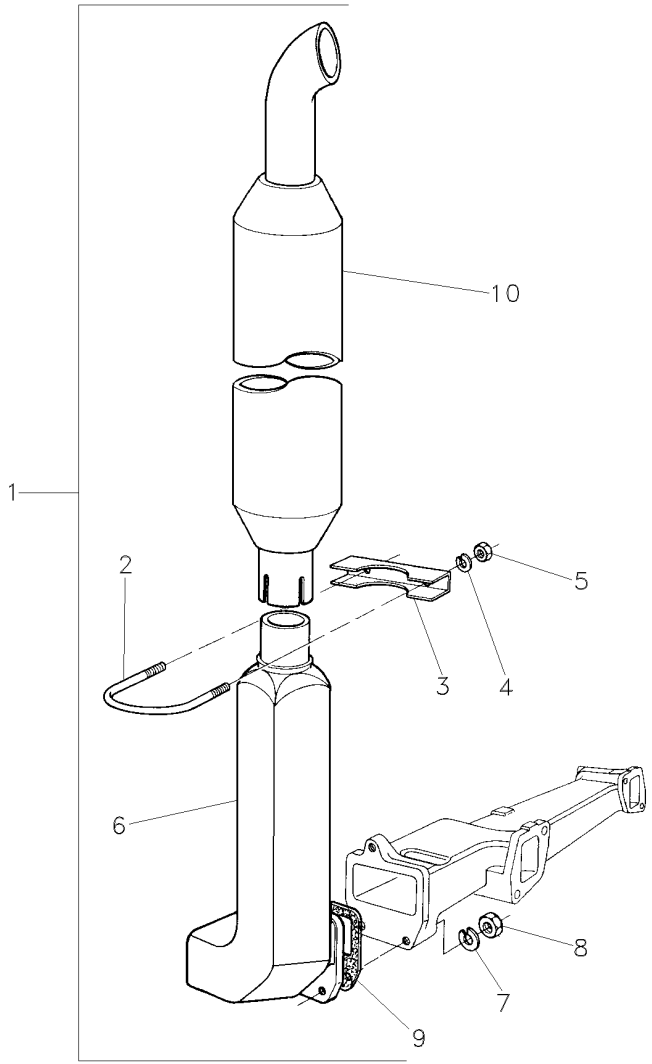

1			1484550M91	**1**	CJ. ESCAPAMENTO	PIPE,EXHAUST	MANGUITO ESCAPE
2	2800189M2	1		**1**	PARAFUSO "U"	U BOLT	BRIDA EN U
3	2800191M1	1		**1**	BRAÇADEIRA	CLAMP	ABRAZADERA
4	353446X1	1		**2**	ARRUELA	WASHER	ARANDELA
5	355565X1	1		**2**	PORCA	NUT	TUERCA
6	1874771M2	1		**1**	COTOVELO	ELBOW	CODO
7	353756X1	1		**3**	ARRUELA	WASHER	ARANDELA
8	375718X1	1		**3**	PORCA	NUT	TUERCA
9	1876671M4	1		**1**	JUNTA	GASKET	EMPAQUETADURA.
10	1484528M94	1		**1**	SILENCIOSO	SILENCER	SILENCIADOR

Escapamento
Exhaust
Escape

10-305

Com Cabine
With Cab
Con Cabina

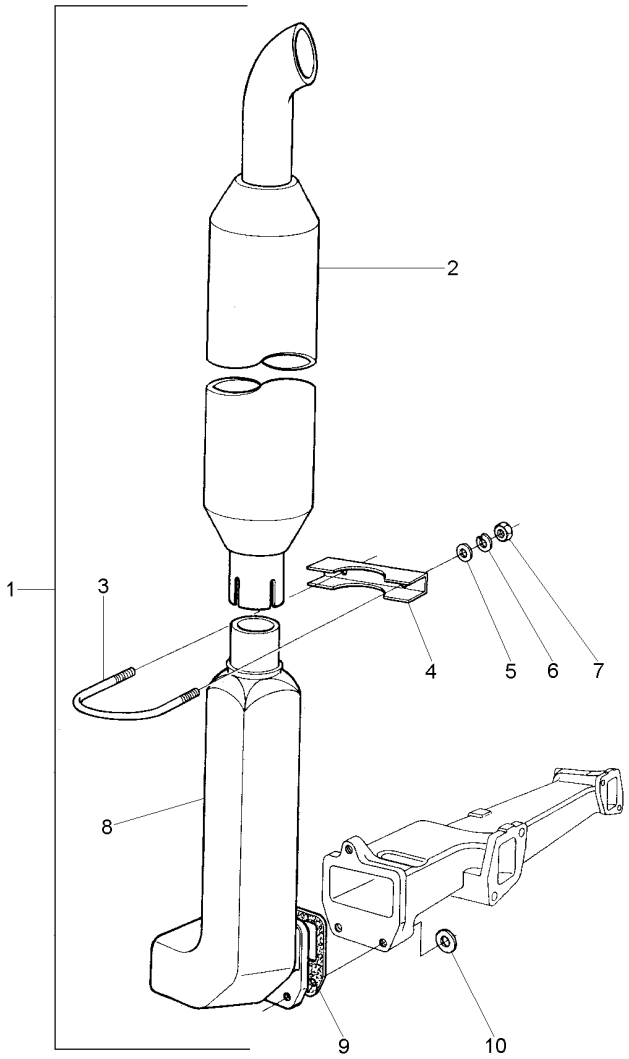

1	070178R1	**1**	CJ. ESCAPAMENTO	PIPE,EXHAUST	MANGUITO ESCAPE
2	069745T1	**1**	SILENCIOSO	SILENCER	SILENCIADOR
3	070168R1	**1**	PARAFUSO	BOLT	PERNO
4	070167R1	**1**	BRAÇADEIRA	CLAMP	ABRAZADERA
5	070169R1	**2**	ARRUELA	WASHER	ARANDELA
6	070170R1	**1**	ARRUELA PRESSÃO	PRESSURE WASHER	LAVADOR PRESION
7	070171R1	**1**	PORCA	NUT	TUERCA
8	1874771M2	**1**	COTOVELO	ELBOW	CODO
9	1876671M4	**1**	JUNTA	GASKET	EMPAQUETADURA.
10	353756X1	**3**	ARRUELA	WASHER	ARANDELA

Sistema De Arrefecimento
Cooling System
Sistema De Enfriamiento

10-310

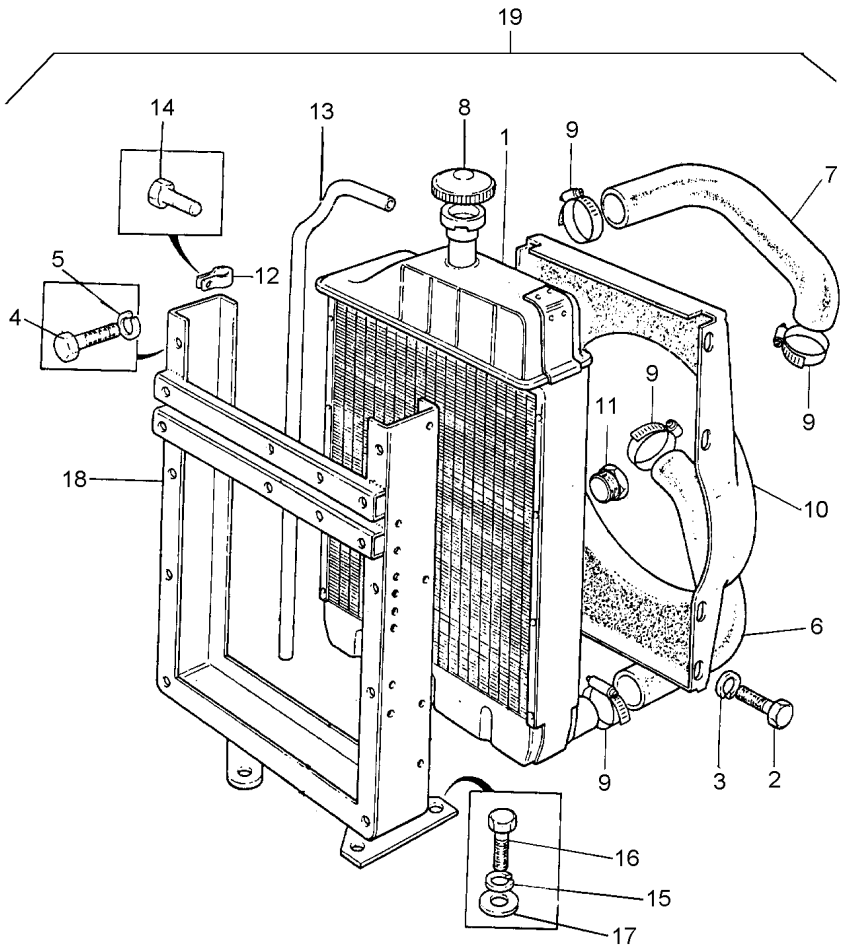

1	2801211M93	19		**1**	RADIADOR	RADIATOR	RADIADOR
2	353501X1	19		**5**	PARAFUSO	BOLT	PERNO
3	355617X1	19		**5**	ARRUELA	WASHER	ARANDELA
4	353516X1	19		**5**	PARAFUSO	BOLT	PERNO
5	353446X1	19		**5**	ARRUELA	WASHER	ARANDELA
6	885563M2	19		**1**	MANGUEIRA	HOSE	FLEXIBLE
7	2800304M1	19		**1**	MANGUEIRA	HOSE	FLEXIBLE
8	188462M91	19		**1**	TAMPA	COVER	CUBIERTA
9	490802M1	19		**4**	BRAÇADEIRA	CLAMP	ABRAZADERA
10	2800249M1	19		**1**	DEFLETOR	DEFLECTOR	DEFLECTOR
11	1481151M1	19		**1**	BUJÃO	PLUG	TAPON
12	2800985M1	19		**3**	PRESILHA	STAPLE	GRAPA
13	2801087M1	19		**1**	TUBO	PIPE	CANO
14	353501X1	19		**3**	PARAFUSO	BOLT	PERNO
15	353432X1	19		**3**	ARRUELA	WASHER	ARANDELA
16	353698X1	19		**4**	PARAFUSO	BOLT	PERNO
17	353757X1	19		**4**	ARRUELA	WASHER	ARANDELA
18	2800391M92	19		**1**	ARMAÇÃO	FRAME	BASTIDOR
19			2800685M91	**1**	CJ. RADIADOR	KIT, RADIATOR	JUEGO RADIADOR

Sistema De Arrefecimento
Cooling System
Sistema De Enfriamiento

10-315

Reversão Automática
Automatic Reversion
Reversión Automático

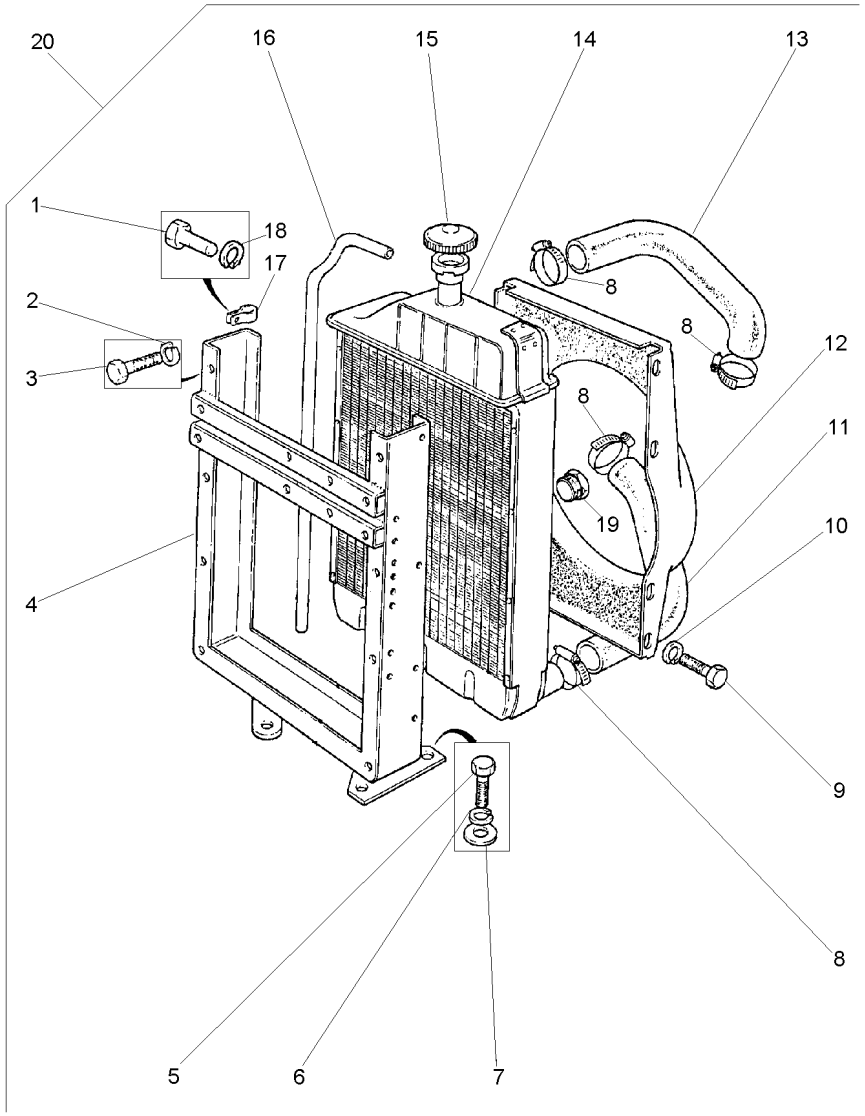

1	353517X1	20		**3**	PARAFUSO	BOLT	PERNO
2	353446X1	20		**5**	ARRUELA	WASHER	ARANDELA
3	353516X1	20		**5**	PARAFUSO	BOLT	PERNO
4	3410517M91	20		**1**	ARMAÇÃO	FRAME	BASTIDOR
5	353698X1	20		**4**	PARAFUSO	BOLT	PERNO
6	353432X1	20		**3**	ARRUELA	WASHER	ARANDELA
7	353757X1	20		**4**	ARRUELA	WASHER	ARANDELA
8	490802M1	20		**4**	BRAÇADEIRA	CLAMP	ABRAZADERA
9	353501X1	20		**5**	PARAFUSO	BOLT	PERNO
10	355617X1	20		**5**	ARRUELA	WASHER	ARANDELA
11	885563M2	20		**1**	MANGUEIRA	HOSE	FLEXIBLE
12	2800249M1	20		**1**	DEFLETOR	DEFLECTOR	DEFLECTOR
13	2800304M1	20		**1**	MANGUEIRA	HOSE	FLEXIBLE
14	2801211M93	20		**1**	RADIADOR	RADIATOR	RADIADOR
15	188462M91	20		**1**	TAMPA	COVER	CUBIERTA
16	2801087M1	20		**1**	TUBO	PIPE	CANO
17	2800985M1	20		**3**	PRESILHA	STAPLE	GRAPA
18	353775X1	20		**2**	ARRUELA	WASHER	ARANDELA
19	1481151M1	20		**1**	BUJÃO	PLUG	TAPON
20			3409749M91	**1**	CJ. RADIADOR	KIT, RADIATOR	JUEGO RADIADOR

Sistema De Arrefecimento
Cooling System
Sistema De Enfriamiento

10-320

2 Rodas Motrizes
2 Wheels Drive
2 Ruedas Motriz

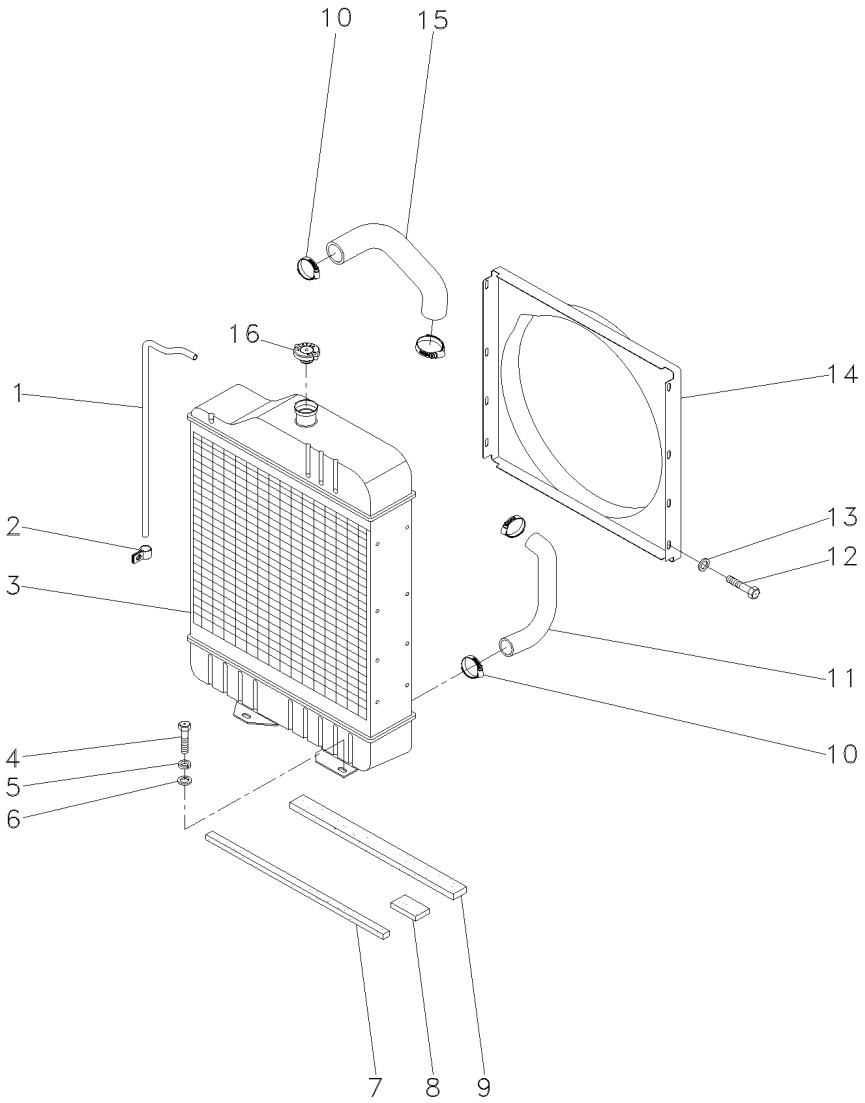

1	2801087M1	**1**	TUBO	PIPE	CANO
2	2800985M1	**2**	PRESILHA	STAPLE	GRAPA
3	067323T1	**1**	RADIADOR	RADIATOR	RADIADOR
4	353698X1	**4**	PARAFUSO	BOLT	PERNO
5	353432X1	**4**	ARRUELA	WASHER	ARANDELA
6	353757X1	**4**	ARRUELA	WASHER	ARANDELA
7	068139P1	**1**	VEDAÇÃO	SEALING	VEDACION
8	068140P1	**1**	VEDAÇÃO	SEALING	VEDACION
9	068138P1	**1**	VEDAÇÃO	SEALING	VEDACION
10	490802M1	**4**	BRAÇADEIRA	CLAMP	ABRAZADERA
11	2800304M1	**1**	MANGUEIRA	HOSE	FLEXIBLE
12	391074X1	**8**	PARAFUSO	BOLT	PERNO
13	355617X1	**8**	ARRUELA	WASHER	ARANDELA
14	067380P1	**1**	DEFLETOR	DEFLECTOR	DEFLECTOR
15	885563M2	**1**	MANGUEIRA	HOSE	FLEXIBLE
16	188462M91	**1**	TAMPA	COVER	CUBIERTA

Sistema De Arrefecimento
Cooling System
Sistema De Enfriamiento

10-325

4 Rodas Motrizes
4 Wheels Drive
4 Ruedas Motriz

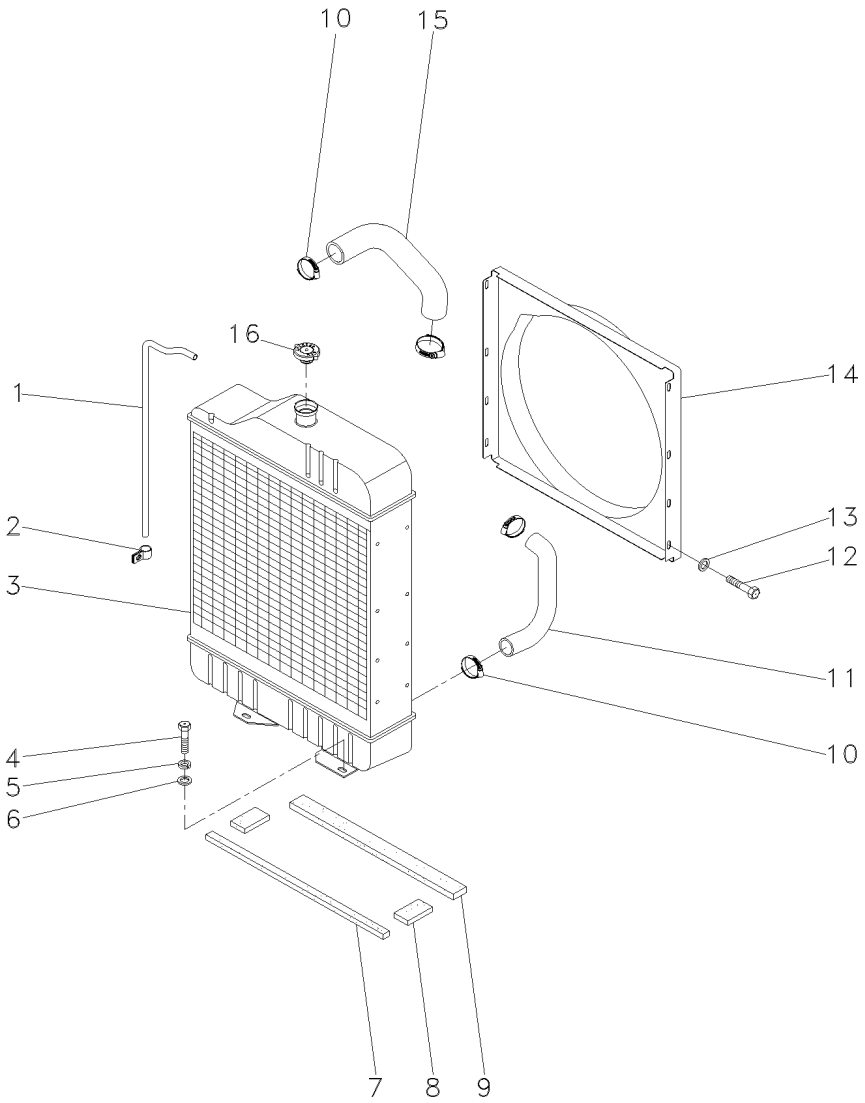

1	2801087M1	**1**	TUBO	PIPE	CANO
2	2800985M1	**2**	PRESILHA	STAPLE	GRAPA
3	067323T1	**1**	RADIADOR	RADIATOR	RADIADOR
4	353698X1	**4**	PARAFUSO	BOLT	PERNO
5	353432X1	**4**	ARRUELA	WASHER	ARANDELA
6	353757X1	**4**	ARRUELA	WASHER	ARANDELA
7	068139P1	**1**	VEDAÇÃO	SEALING	VEDACION
8	068140P1	**2**	VEDAÇÃO	SEALING	VEDACION
9	068138P1	**1**	VEDAÇÃO	SEALING	VEDACION
10	490802M1	**4**	BRAÇADEIRA	CLAMP	ABRAZADERA
11	885563M2	**1**	MANGUEIRA	HOSE	FLEXIBLE
12	391074X1	**8**	PARAFUSO	BOLT	PERNO
13	355617X1	**8**	ARRUELA	WASHER	ARANDELA
14	067380P1	**1**	DEFLETOR	DEFLECTOR	DEFLECTOR
15	2800304M1	**1**	MANGUEIRA	HOSE	FLEXIBLE
16	188462M91	**1**	TAMPA	COVER	CUBIERTA

Sistema De Arrefecimento Cooling System Sistema De Enfriamiento	Radiador Radiator Radiador	10-330	Reversão Automática Automatic Reversion Reversión Automático

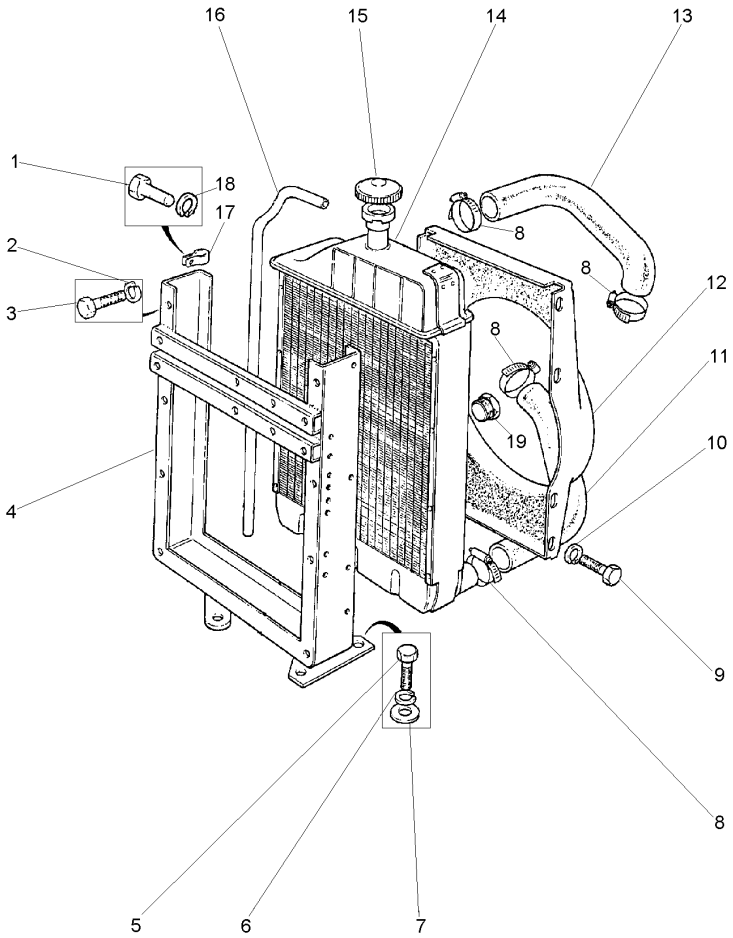

1	353517X1		**2**	PARAFUSO	BOLT	PERNO
2	353446X1		**4**	ARRUELA	WASHER	ARANDELA
3	353516X1		**4**	PARAFUSO	BOLT	PERNO
4	3410517M91		**1**	ARMAÇÃO	FRAME	BASTIDOR
5	353698X1		**3**	PARAFUSO	BOLT	PERNO
6	353432X1		**3**	ARRUELA	WASHER	ARANDELA
7	353757X1		**3**	ARRUELA	WASHER	ARANDELA
8	490802M1		**4**	BRAÇADEIRA	CLAMP	ABRAZADERA
9	353501X1		**5**	PARAFUSO	BOLT	PERNO
10	355617X1		**5**	ARRUELA	WASHER	ARANDELA
11	069010P1	▼	**1**	MANGUEIRA	HOSE	FLEXIBLE
12	2800249M1		**1**	DEFLETOR	DEFLECTOR	DEFLECTOR
13	069011P1	▲	**1**	MANGUEIRA	HOSE	FLEXIBLE
14	2801211M93		**1**	RADIADOR	RADIATOR	RADIADOR
15	188462M91		**1**	TAMPA	COVER	CUBIERTA
16	2801087M1		**1**	TUBO	PIPE	CANO
17	2800985M1		**3**	PRESILHA	STAPLE	GRAPA
18	353446X1		**2**	ARRUELA	WASHER	ARANDELA
19	3412144M1		**1**	GUARNIÇÃO	FOAM	ESPUMA

Sistema De Arrefecimento
Cooling System
Sistema De Enfriamiento

10-335

2 Rodas Motrizes - Com Cabina
2 Wheels Drive - With Cab
2 Ruedas Motriz - Con Cabina

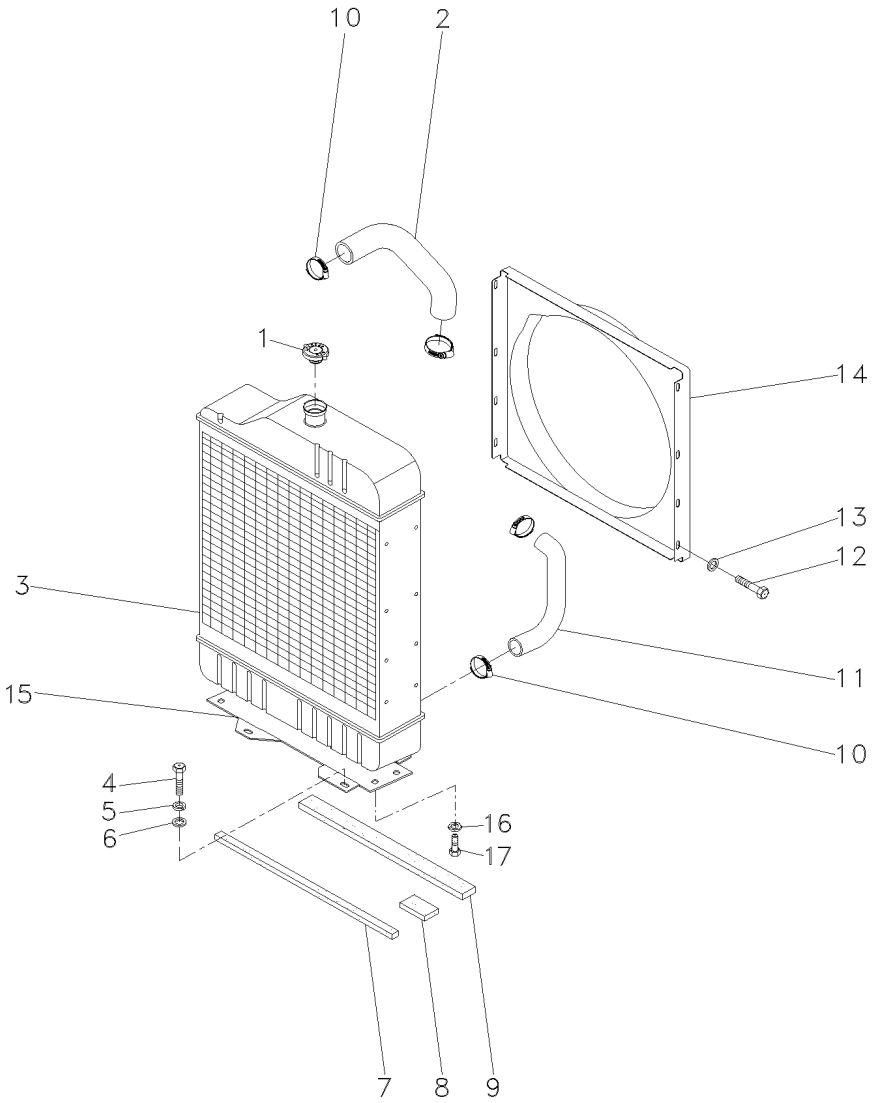

1	188462M91		**1**	TAMPA	COVER	CUBIERTA
2	885563M2		**1**	MANGUEIRA	HOSE	FLEXIBLE
3	067324T1	[A]	**1**	RADIADOR	RADIATOR	RADIADOR
3	067328T1	[B]	**1**	CJ. RADIADOR	KIT, RADIATOR	JUEGO RADIADOR
4	353698X1		**4**	PARAFUSO	BOLT	PERNO
5	353432X1		**4**	ARRUELA	WASHER	ARANDELA
6	353757X1		**4**	ARRUELA	WASHER	ARANDELA
7	068139P1		**1**	VEDAÇÃO	SEALING	VEDACION
8	068140P1		**1**	VEDAÇÃO	SEALING	VEDACION
9	068138P1		**1**	VEDAÇÃO	SEALING	VEDACION
10	490802M1		**4**	BRAÇADEIRA	CLAMP	ABRAZADERA
11	049126P1		**1**	MANGUEIRA	HOSE	FLEXIBLE
12	391074X1		**8**	PARAFUSO	BOLT	PERNO
13	355617X1		**8**	ARRUELA	WASHER	ARANDELA
14	067379P1		**1**	DEFLETOR	DEFLECTOR	DEFLECTOR
15	067365P1		**1**	SUPORTE	BRACKET	SOPORTE
16	353434X1		**4**	ARRUELA	WASHER	ARANDELA
17	353691X1		**4**	PARAFUSO	BOLT	PERNO

[A] ANTIGO
OLD
ANTIGUO

[B] NOVO
NEW
NUEVO

Sistema De Arrefecimento
Cooling System
Sistema De Enfriamiento

10-340

4 Rodas Motrizes - Com Cabina
4 Wheels Drive - With Cab
4 Ruedas Motriz - Con Cabina

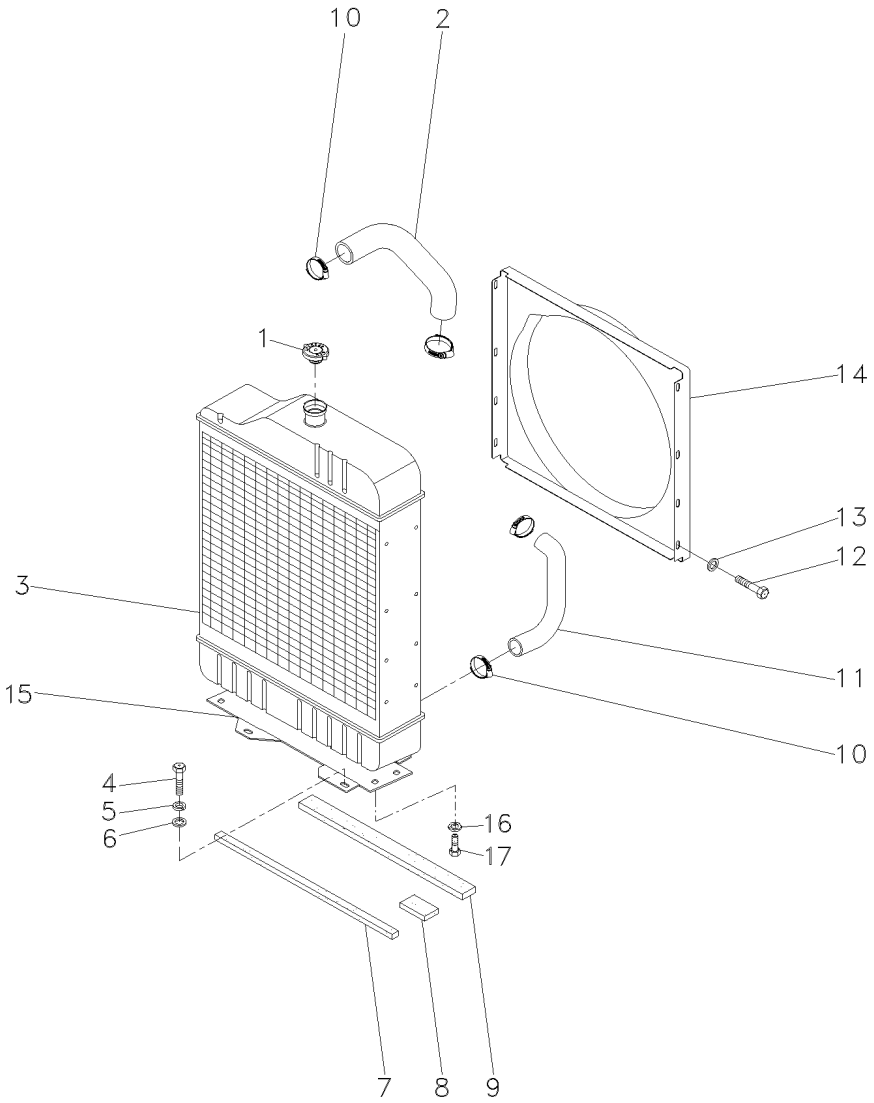

1	188462M91		**1**	TAMPA	COVER	CUBIERTA
2	885563M2		**1**	MANGUEIRA	HOSE	FLEXIBLE
3	067324T1	[A]	**1**	RADIADOR	RADIATOR	RADIADOR
3	067328T1	[B]	**1**	CJ. RADIADOR	KIT, RADIATOR	JUEGO RADIADOR
4	353698X1		**4**	PARAFUSO	BOLT	PERNO
5	353432X1		**4**	ARRUELA	WASHER	ARANDELA
6	353757X1		**4**	ARRUELA	WASHER	ARANDELA
7	068139P1		**1**	VEDAÇÃO	SEALING	VEDACION
8	068140P1		**2**	VEDAÇÃO	SEALING	VEDACION
9	068138P1		**1**	VEDAÇÃO	SEALING	VEDACION
10	490802M1		**4**	BRAÇADEIRA	CLAMP	ABRAZADERA
11	049126P1		**1**	MANGUEIRA	HOSE	FLEXIBLE
12	391074X1		**8**	PARAFUSO	BOLT	PERNO
13	355617X1		**8**	ARRUELA	WASHER	ARANDELA
14	067379P1		**1**	DEFLETOR	DEFLECTOR	DEFLECTOR
15	067365P1		**1**	SUPORTE	BRACKET	SOPORTE
16	353434X1		**4**	ARRUELA	WASHER	ARANDELA
17	353691X1		**4**	PARAFUSO	BOLT	PERNO

[A] ANTIGO
OLD
ANTIGUO

[B] NOVO
NEW
NUEVO

Sistema De Arrefecimento
Cooling System
Sistema Enfriamiento

10-345

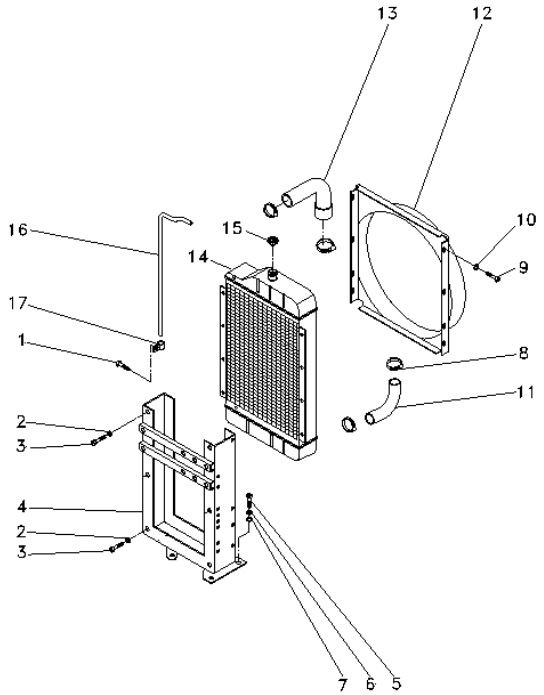

1	353501X1		**3**	PARAFUSO	BOLT	PERNO
2	353446X1		**6**	ARRUELA	WASHER	ARANDELA
3	353516X1		**6**	PARAFUSO	BOLT	PERNO
4	2800391M92		**1**	ARMAÇÃO	FRAME	BASTIDOR
5	353698X1		**4**	PARAFUSO	BOLT	PERNO
6	353432X1		**3**	ARRUELA	WASHER	ARANDELA
7	353757X1		**4**	ARRUELA	WASHER	ARANDELA
8	490802M1		**4**	BRAÇADEIRA	CLAMP	ABRAZADERA
9	353501X1		**5**	PARAFUSO	BOLT	PERNO
10	355617X1		**5**	ARRUELA	WASHER	ARANDELA
11	069010P1	▼	**1**	MANGUEIRA	HOSE	FLEXIBLE
12	2800249M1		**1**	DEFLETOR	DEFLECTOR	DEFLECTOR
13	069011P1	▲	**1**	MANGUEIRA	HOSE	FLEXIBLE
14	2801211M93		**1**	RADIADOR	RADIATOR	RADIADOR
15	188462M91		**1**	TAMPA	COVER	CUBIERTA
16	2801087M1		**1**	TUBO	PIPE	CANO
17	2800985M1		**3**	PRESILHA	STAPLE	GRAPA

Sistema De Combustível
Fuel System
Sistema De Combustivel

10-350

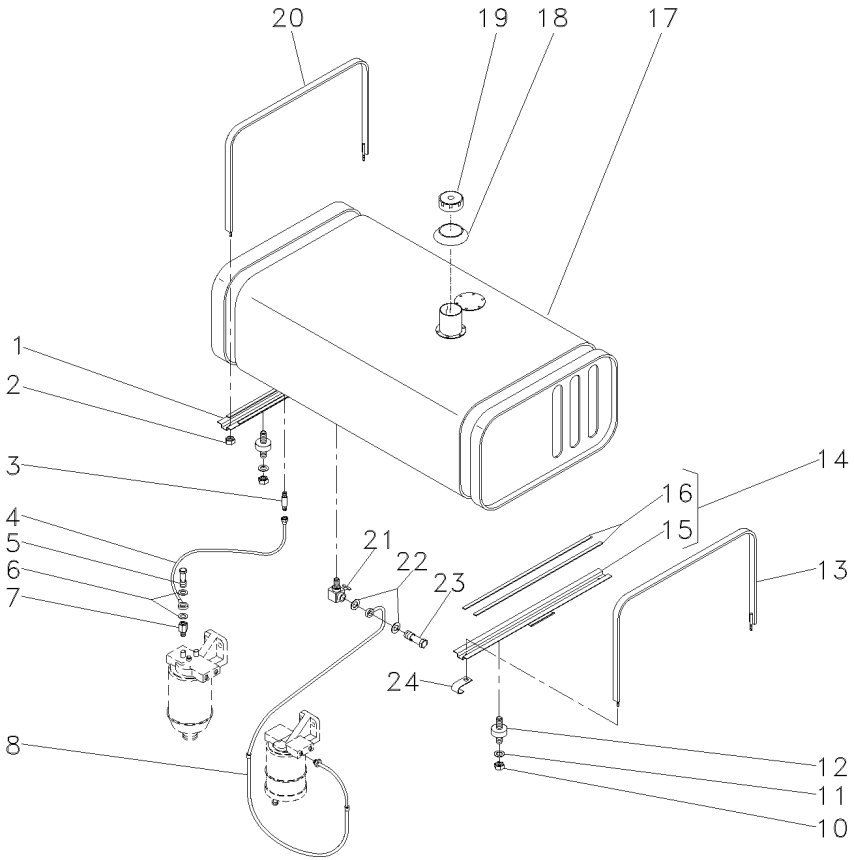

1	3149238M91			**1**	SUPORTE	BRACKET	SOPORTE
2	826760M1			**4**	PORCA	NUT	TUERCA
3	059488P1			**1**	CONECTOR	CONNECTOR	CONECTOR
4	2802599M91			**1**	CJ. TUBO	TUBE ASSY	CONJ.DE TUBO
5	731352M1			**1**	PARAFUSO	BOLT	PERNO
6	3147545M1			**2**	ARRUELA	WASHER	ARANDELA
7	890972M91			**1**	VÁLVULA	VALVE	VALVULA
8	1484958M92			**1**	CJ. TUBO	TUBE ASSY	CONJ.DE TUBO
10	358657X1			**8**	PORCA	NUT	TUERCA
11	829185M1			**2**	ARRUELA	WASHER	ARANDELA
12	6201714M1			**4**	AMORTECEDOR	DAMPER	AMORTIGUADOR
13	2801108M91			**1**	CINTA	SURROUND	ENVOLVENTE
14	027595N1			**1**	SUPORTE	BRACKET	SOPORTE
15	027596S1	14		**1**	SUPORTE	BRACKET	SOPORTE
16	3149251M1	14		**2**	GUARNIÇÃO	FOAM	ESPUMA
17	3147719M93		10-360 No	**1**	TANQUE	TANK	TANQUE
18	3589016M1			**1**	VEDADOR	SEAL	RETEN
19	3149550M92			**1**	TAMPA	COVER	CUBIERTA
20	2801069M91			**1**	CINTA	SURROUND	ENVOLVENTE
21	490353M91			**1**	TORNEIRA COMB.	FAUCET FUEL	GRIFO COMBUST.
22	1480517M1			**8**	ARRUELA	WASHER	ARANDELA
23	1481691M1			**4**	PARAFUSO	BOLT	PERNO
24	506293M1			**1**	PRESILHA	STAPLE	GRAPA

Tanque De Combustível
Fuel Tank
Tanque De Combustible

10-355

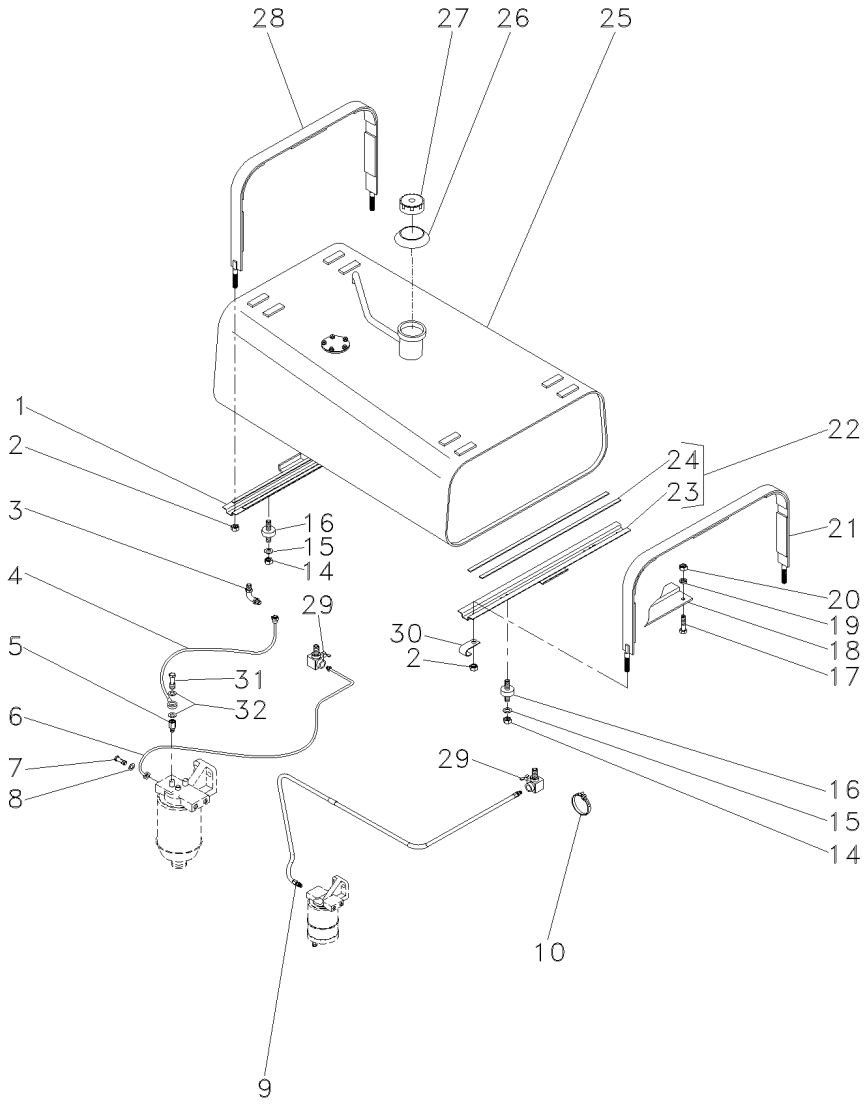

1	067446N1	10-380 No	**1**	SUPORTE	BRACKET	SOPORTE
2	826760M1		**4**	PORCA	NUT	TUERCA
3	059488P1		**2**	CONECTOR	CONNECTOR	CONECTOR
4	2802599M91		**1**	CJ. TUBO	TUBE ASSY	CONJ.DE TUBO
5	890972M91		**1**	VÁLVULA	VALVE	VALVULA
6	1484958M92		**1**	CJ. TUBO	TUBE ASSY	CONJ.DE TUBO
7	1481691M1		**2**	PARAFUSO	BOLT	PERNO
8	1480517M1		**4**	ARRUELA	WASHER	ARANDELA
9	068508N1		**1**	MANGUEIRA	HOSE	FLEXIBLE
10	3225356M1		**3**	BRAÇADEIRA	CLAMP	ABRAZADERA
14	358657X1		**8**	PORCA	NUT	TUERCA
15	829185M1		**2**	ARRUELA	WASHER	ARANDELA
16	6201714M1		**4**	AMORTECEDOR	DAMPER	AMORTIGUADOR
17	353677X1		**1**	PARAFUSO	BOLT	PERNO
18	068511S1		**1**	SUPORTE	BRACKET	SOPORTE
19	353446X1		**1**	ARRUELA	WASHER	ARANDELA
20	355565X1		**1**	PORCA	NUT	TUERCA
21	067450N1	10-385 No	**1**	CINTA	SURROUND	ENVOLVENTE
22	067443N1	10-390 No	**1**	SUPORTE	BRACKET	SOPORTE
23	067444S1	22	**1**	SUPORTE	BRACKET	SOPORTE
24	3149251M1	22	**2**	GUARNIÇÃO	FOAM	ESPUMA
25	068530N1	10-365 No	**1**	TANQUE	TANK	TANQUE
26	3589016M1		**1**	VEDADOR	SEAL	RETEN
27	3149550M92		**1**	TAMPA	COVER	CUBIERTA
28	067451N1		**1**	CINTA	SURROUND	ENVOLVENTE
29	490353M91		**2**	TORNEIRA COMB.	FAUCET FUEL	GRIFO COMBUST.
30	506293M1		**1**	PRESILHA	STAPLE	GRAPA
31	731352M1		**1**	PARAFUSO	BOLT	PERNO
32	3147545M1		**2**	ARRUELA	WASHER	ARANDELA

Tanque De Combustível
Fuel Tank
Tanque De Combustible

10-360

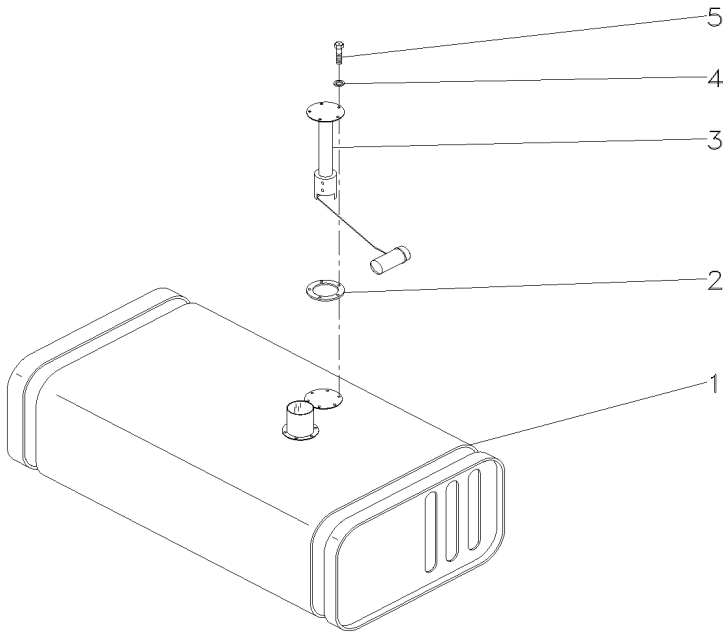

1	2800228M96	**1** TANQUE	TANK	TANQUE
2	3145402M1	**1** JUNTA	GASKET	EMPAQUETADURA.
3	3587525M91	**1** SENSOR	SENDER	EMISOR
4	3587711M1	**5** ARRUELA	WASHER	ARANDELA
5	353984X1	**5** PARAFUSO	BOLT	PERNO

Tanque De Combustível
Fuel Tank
Tanque De Combustible

10-365

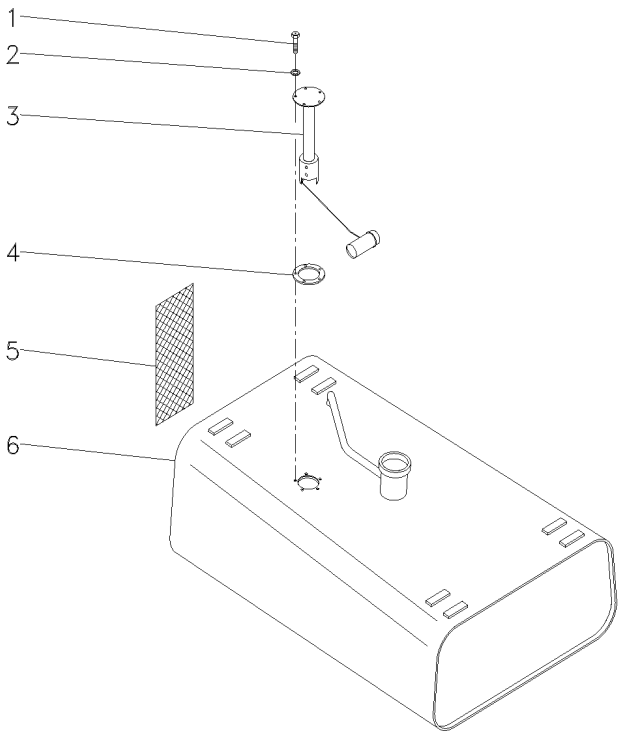

1	353984X1			
2	3587711M1			
3	3587525M91			
4	3145402M1			
5	068497P1	**5**	PARAFUSO	BOLT	PERNO
6	067505S1	**5**	ARRUELA	WASHER	ARANDELA
		1	SENSOR	SENDER	EMISOR
		1	JUNTA	GASKET	EMPAQUETADURA.
		1	CJ. PROTEÇÃO	KIT, GUARD	PROTECTOR JUEGO
		1	TANQUE	TANK	TANQUE

Sistema De Combustível
Fuel System
Sistema De Combustivel

10-370

Com Cabine
With Cab
Con Cabina

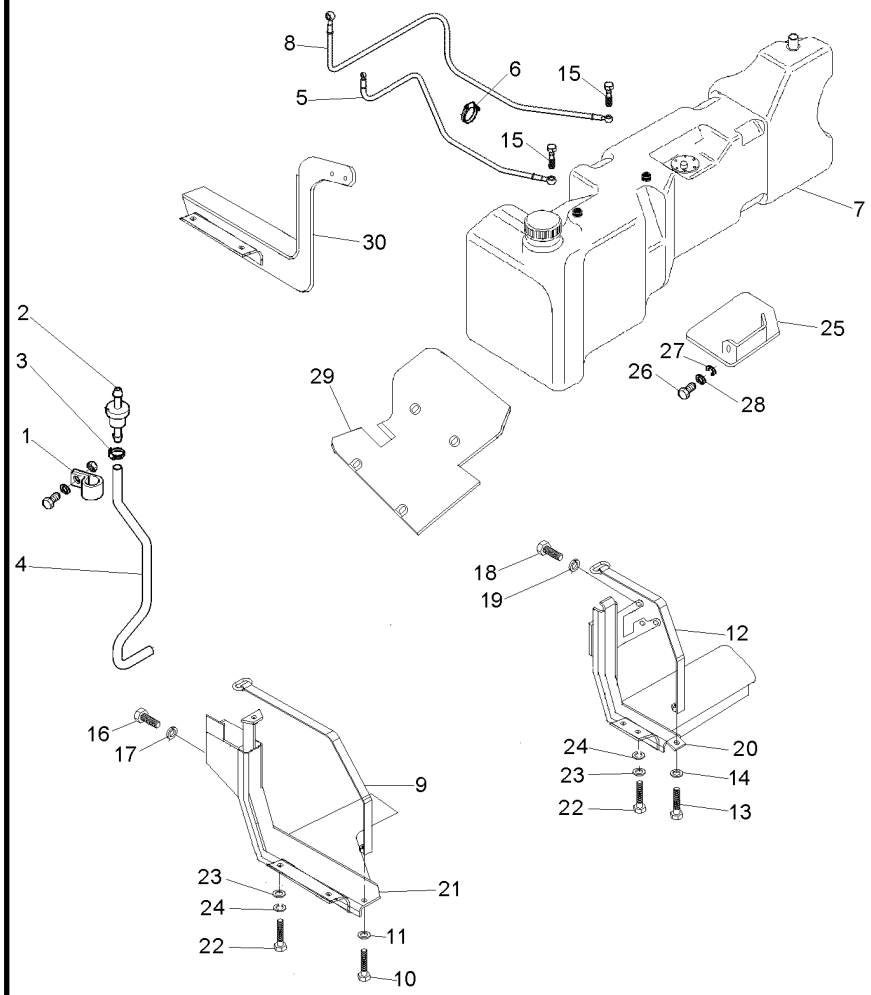

1	1696473M1	**1**	BRAÇADEIRA	CLAMP	ABRAZADERA
2	3808023M91	**1**	RESPIRO	BREATHER	RESPIRADERO
3	391087X1	**2**	BRAÇADEIRA	CLAMP	ABRAZADERA
4	053188P1	**1**	MANGUEIRA	HOSE	FLEXIBLE
5	064627T1	**1**	MANGUEIRA	HOSE	FLEXIBLE
6	3225356M1	**3**	BRAÇADEIRA	CLAMP	ABRAZADERA
7	068493N1	**1**	TANQUE	TANK	TANQUE
	◀ 10-375 No				
8	070050T1	**1**	MANGUEIRA	HOSE	FLEXIBLE
9	053204S1	**1**	CINTA	SURROUND	ENVOLVENTE
10	1441865X1	**1**	PARAFUSO	BOLT	PERNO
11	339025X1	**1**	ARRUELA	WASHER	ARANDELA
12	070302S1	**1**	CINTA	SURROUND	ENVOLVENTE
13	1441865X1	**1**	PARAFUSO	BOLT	PERNO
14	339025X1	**1**	ARRUELA	WASHER	ARANDELA
15	055177P1	**2**	PARAFUSO BANJO	BANJO BOLT	TORNILLO DIFER
16	353699X1	**3**	PARAFUSO	BOLT	PERNO
17	353432X1	**3**	ARRUELA	WASHER	ARANDELA
18	353700X1	**3**	PARAFUSO	BOLT	PERNO
19	353432X1	**3**	ARRUELA	WASHER	ARANDELA
20	065898S1	**1**	SUPORTE	BRACKET	SOPORTE
21	065904S1	**1**	SUPORTE	BRACKET	SOPORTE
22	339123X1	**6**	PARAFUSO	BOLT	PERNO
23	391577X1	**6**	ARRUELA	WASHER	ARANDELA
24	339374X1	**6**	ARRUELA	WASHER	ARANDELA
25	069661S1	**1**	PROTEÇÃO	GUARD	DEFENSA
26	339124X1	**2**	PARAFUSO	BOLT	PERNO
27	339374X1	**2**	ARRUELA	WASHER	ARANDELA
28	391577X1	**2**	ARRUELA	WASHER	ARANDELA
29	069660S1	**1**	PROTEÇÃO	GUARD	DEFENSA
30	069654S1	**1**	SUPORTE	BRACKET	SOPORTE

Tanque De Combustível
Fuel Tank
Tanque De Combustible

Lado Esquerdo
Left Hand
Lado Izquierdo

10-375

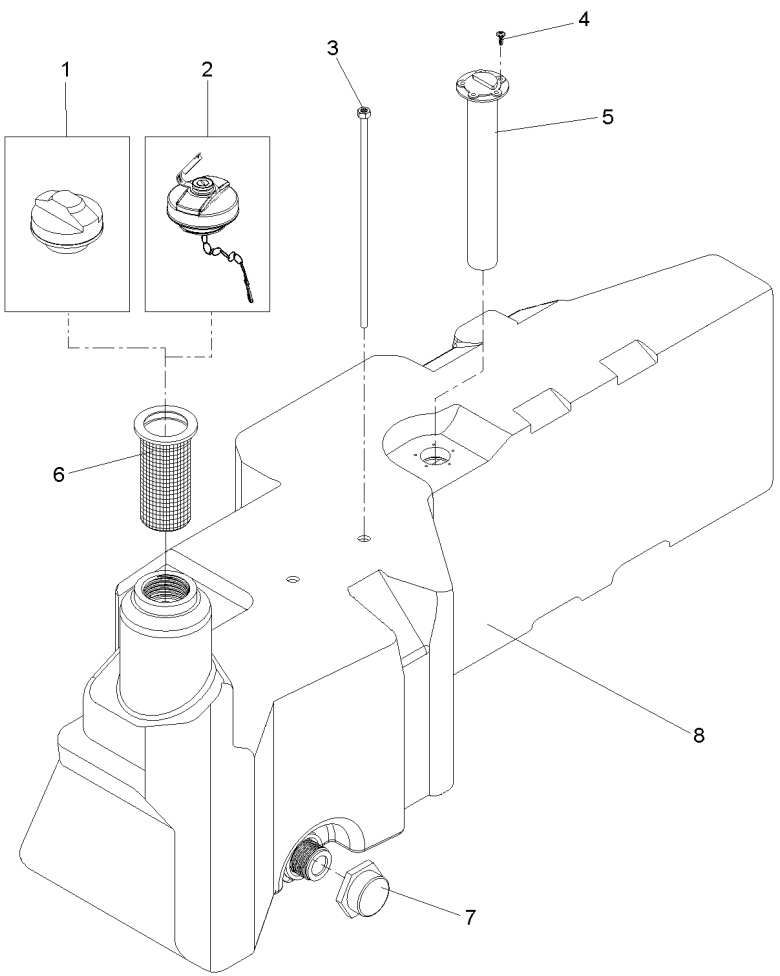

1	073217N1	**1** TAMPA	COVER	CUBIERTA
2	6204128M91	**1** TAMPA	COVER	CUBIERTA
3	055822T1	**2** TUBO	PIPE	CANO
4	049574R1	**5** PARAFUSO	BOLT	PERNO
5	057330T1	**1** SENSOR	SENDER	EMISOR
6	980574M3	**1** ELEMENTO	ELEMENT	ELEMENTO
7	053240R1	**1** TAMPA	COVER	CUBIERTA
8	068492P1	**1** TANQUE	TANK	TANQUE

Suporte
Support
Soporte

10-380

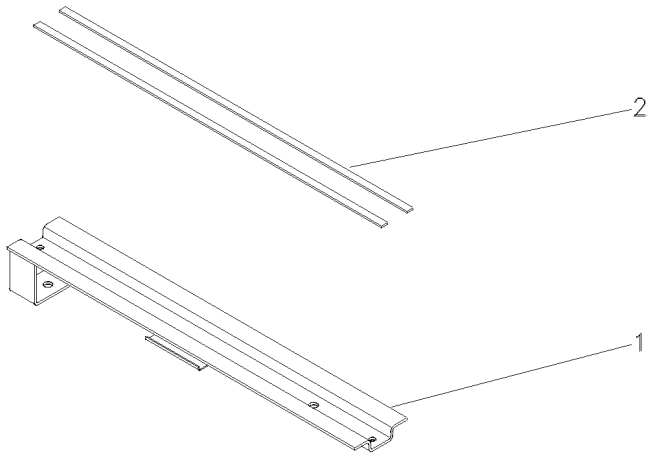

1	067447S1	**1** SUPORTE	BRACKET	SOPORTE
2	3149251M1	**2** GUARNIÇÃO	FOAM	ESPUMA

Cinta
Strap
Tira

10-385

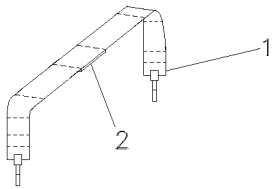

1	067453S1	**1** CINTA	SURROUND	ENVOLVENTE
2	888764M1	**5** GUARNIÇÃO	FOAM	ESPUMA

Suporte
Support
Soporte

10-390

Frontal
Front
Delantero

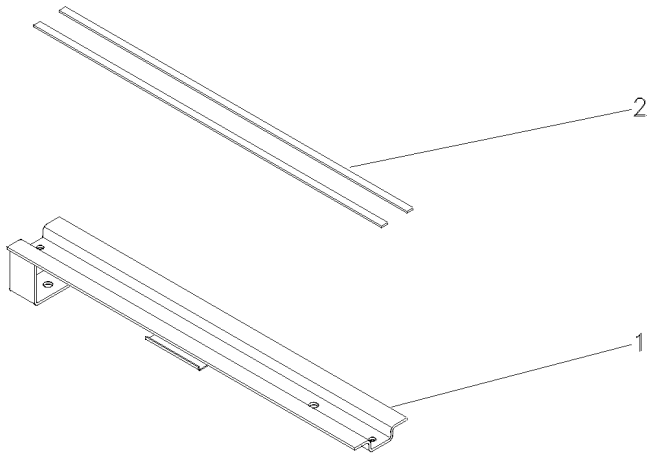

1	067444S1	**1** SUPORTE	BRACKET	SOPORTE
2	3149251M1	**2** GUARNIÇÃO	FOAM	ESPUMA

Embreagem Dupla	**13"**	
Dual Clutch	**13"**	**20-10**
Embrague Doble	**13"**	

Disco Orgânico
Oraganic Disc
Orgánico Disco

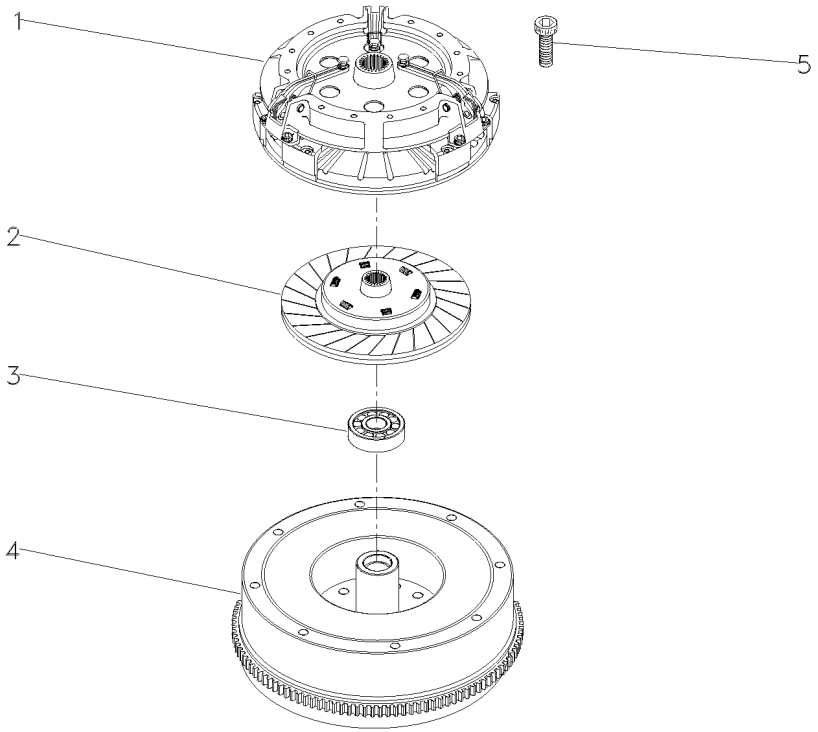

1	044700T1	20-15 No	**1** EMBREAGEM	CLUTCH	EMBRAGUE
2	044704T1		**1** DISCO	DISC	DISCO
3	488952M4		**1** ROLAMENTO	BEARING	COJINETE
4	027518N1	10-215 No	**1** CJ. VOLANTE	FLYWHEEL ASSY.	CJTO.DE VOLANTE
5	339019X1		**6** PARAFUSO	BOLT	PERNO

Embreagem Dupla Com Molas	**13"**	**20-15**
Dual Cluth With Spring	**13"**	
Embrague Doble Con Resorte	**13"**	

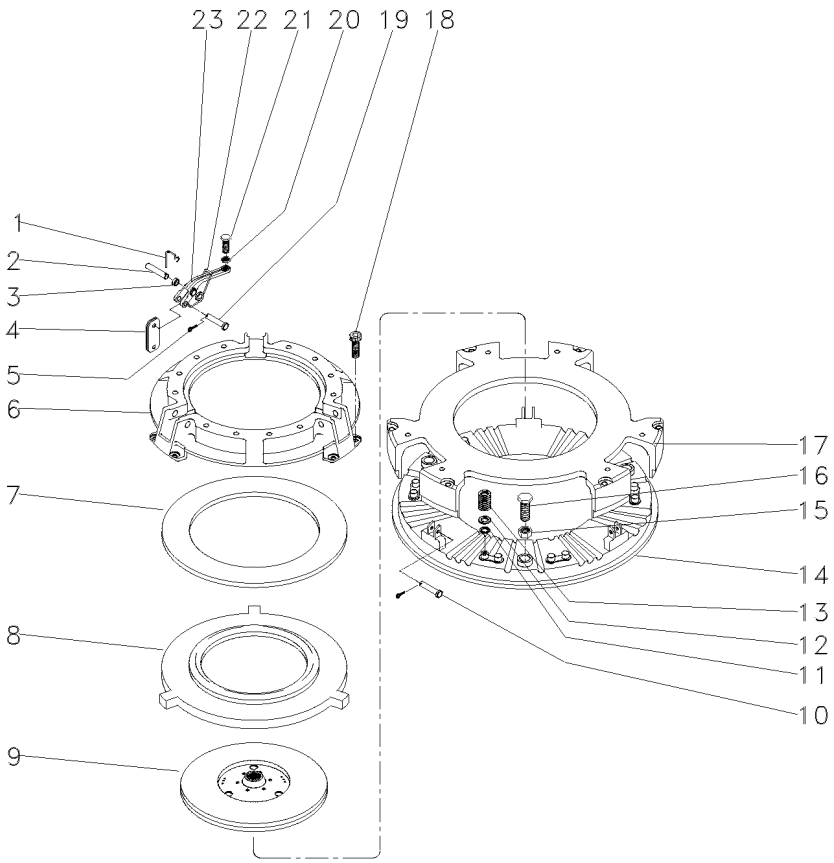

1	891827M1	**3**	GRAMPO	CRAMP	PASADOR
2	891826M1	**3**	PINO	PIN	PASADOR
3	033213R1	**9**	BUCHA	BUSH	CASQUILLO
4	022634R1	**18**	BIELETA	LINK	CONEXION
5	354048X1	**6**	CUPILHA	COTTER PIN	PASADOR DOUBLE
6	3176859M1	**1**	COBERTURA	BONNET	CAPOT
7	887906M1	**1**	MOLA PRATO	SPRING PLATE	PLETINA MUELLE
8	3176863M1	**1**	PLACA	PLATE	PLATO
9	1865836M91	**1**	DISCO	DISC	DISCO
10	887893M1	**3**	PINO	PIN	PASADOR
11	1753751M1	**12**	ARRUELA	WASHER	ARANDELA
12	3175517M1	**12**	ARRUELA	WASHER	ARANDELA
13	3603609M1	**12**	MOLA	SPRING	RESORTE
14	3603608M1	**1**	PLATÔ	PLATE	PLATO
15	353916X1	**3**	PORCA	NUT	TUERCA
16	181124M1	**3**	PARAFUSO	BOLT	PERNO
17	044703R1	**1**	PLACA	PLATE	PLATO
18	3176867M1	**6**	PARAFUSO	BOLT	PERNO
19	887897M1	**3**	PINO	PIN	PASADOR
20	353430X1	**3**	PORCA	NUT	TUERCA
21	3147178M1	**3**	PARAFUSO	BOLT	PERNO
22	887910M2	**3**	MOLA	SPRING	RESORTE
23	3603605M1	**3**	ALAVANCA	LEVER	PALANCA

Embreagem Simples Com Molas	**13"**	
Single Cluth With Spring	**13"**	**20-20**
Embrague Simple Con Resorte	**13"**	

Disco Orgânico
Oraganic Disc
Orgánico Disco

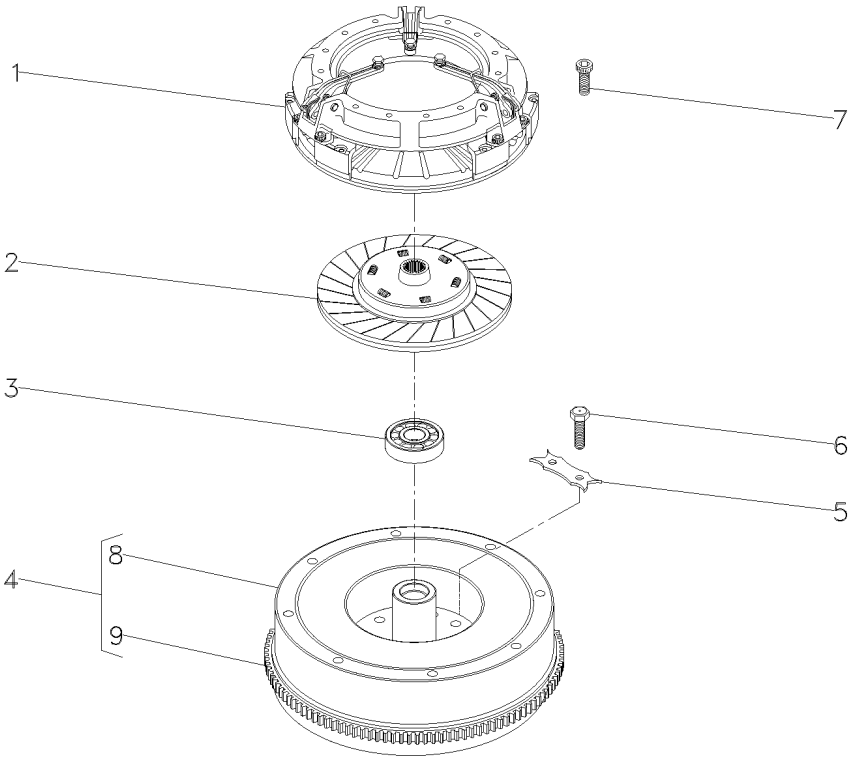

1	044701T1	20-25 No	**1**	EMBREAGEM	CLUTCH	EMBRAGUE
2	044704T1		**1**	DISCO	DISC	DISCO
3	448952M4		**1**	ROLAMENTO	BEARING	COJINETE
4	027518N1	10-215 No	**1**	CJ. VOLANTE	FLYWHEEL ASSY.	CJTO.DE VOLANTE
5	3408355M1		**3**	TRAVA	LOCK	RETENEDOR
6	361563X1		**6**	PARAFUSO	BOLT	PERNO
7	339019X1		**6**	PARAFUSO	BOLT	PERNO
8	027515P1	4	**1**	VOLANTE MOTOR	FLYWHEEL	VOLANTE MOTOR
9	3408357M1	4	**1**	CREMALHEIRA	STARTER RING	ARO DE ARRANQUE

Embreagem Simples Com Molas 13"
Single Cluth With Spring 13"
Embrague Simple Con Resorte 13"

20-25

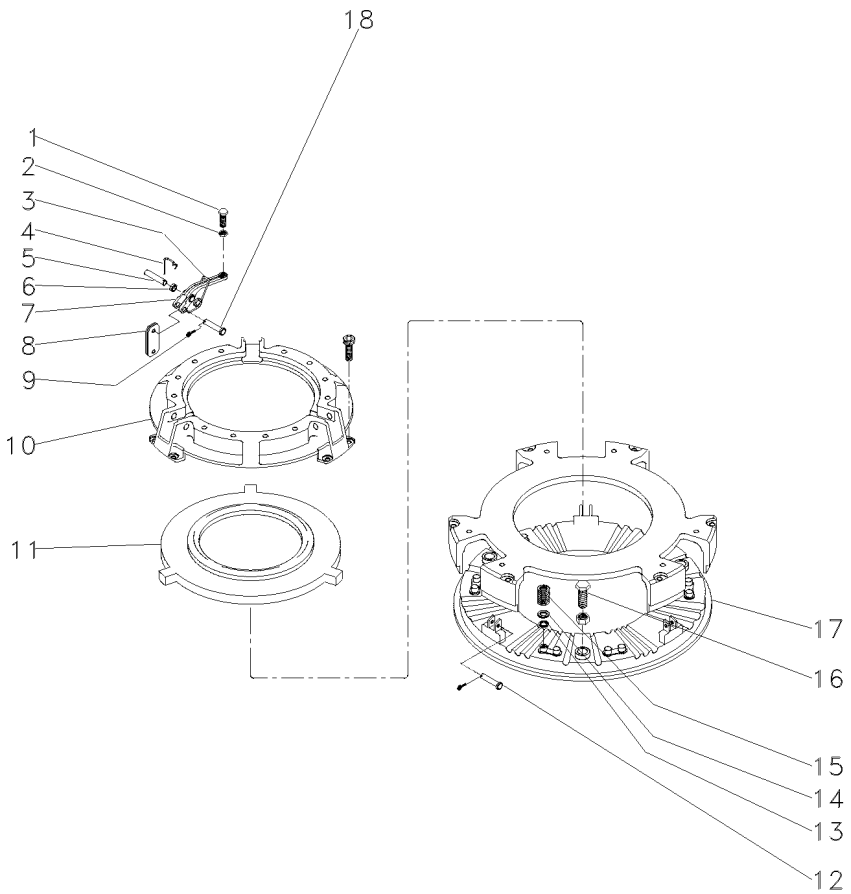

1	3147178M1	**3** PARAFUSO	BOLT	PERNO
2	353430X1	**3** PORCA	NUT	TUERCA
3	887910M2	**3** MOLA	SPRING	RESORTE
4	891827M1	**3** GRAMPO	CRAMP	PASADOR
5	891826M1	**3** PINO	PIN	PASADOR
6	033213R1	**9** BUCHA	BUSH	CASQUILLO
7	022789R1	**3** ALAVANCA	LEVER	PALANCA
8	022634R1	**18** BIELETA	LINK	CONEXION
9	354048X1	**6** CUPILHA	COTTER PIN	PASADOR DOUBLE
10	3176859M1	**1** COBERTURA	BONNET	CAPOT
11	044703R1	**1** PLACA	PLATE	PLATO
12	887893M1	**3** PINO	PIN	PASADOR
13	3175517M1	**12** ARRUELA	WASHER	ARANDELA
14	1753751M1	**12** ARRUELA	WASHER	ARANDELA
15	3603609M1	**12** MOLA	SPRING	RESORTE
16	3176867M1	**6** PARAFUSO	BOLT	PERNO
17	3603608M1	**1** PLATÔ	PLATE	PLATO
18	887897M1	**3** PINO	PIN	PASADOR

Embreagem Split Torque Com Molas	**13"**	**Disco Orgânico - Com Molas**
Clutch Split Torque With Spring	**13"**	**Oraganic Disc - With Spring**
Embrague Split Torque Con Ressorte	**13"**	**Orgánico Disco - Com Resorte**

20-30

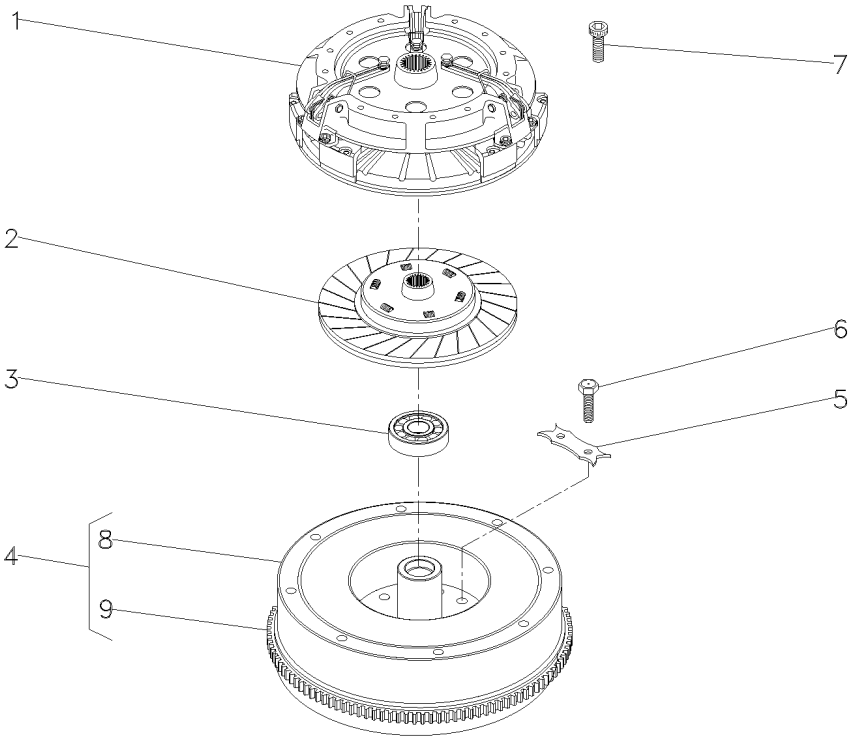

1	039210T1		20-65 No	**1**	EMBREAGEM	CLUTCH	EMBRAGUE
2	044704T1			**1**	DISCO	DISC	DISCO
3	488952M4			**1**	ROLAMENTO	BEARING	COJINETE
4	027518N1			**1**	CJ. VOLANTE	FLYWHEEL ASSY.	CJTO.DE VOLANTE
5	3408355M1			**3**	TRAVA	LOCK	RETENEDOR
6	361563X1			**6**	PARAFUSO	BOLT	PERNO
7	339019X1			**6**	PARAFUSO	BOLT	PERNO
8		4	027518N1	**1**	VOLANTE MOTOR	FLYWHEEL	VOLANTE MOTOR
9	3408357M1	4		**1**	CREMALHEIRA	STARTER RING	ARO DE ARRANQUE

Embreagem Split Torque Com Molas **13"**
Clutch Split Torque With Spring **13"**
Embrague Split Torque Con Ressorte **13"**

20-35

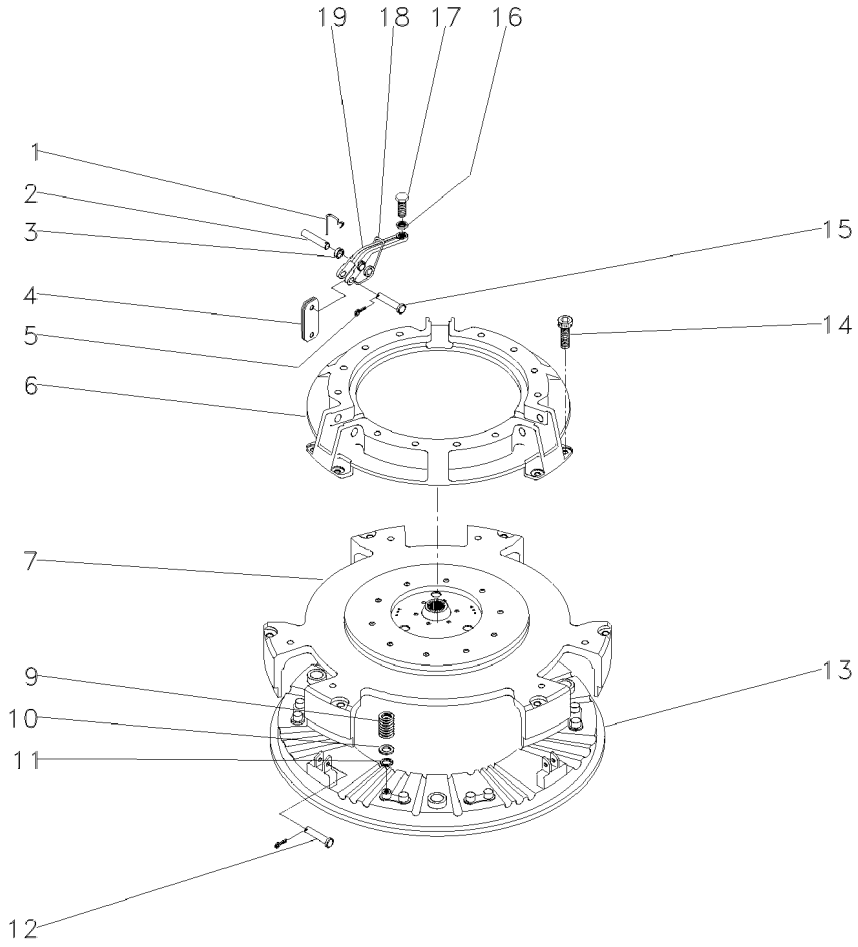

1	891827M1	**3**	GRAMPO	CRAMP	PASADOR
2	887893M1	**3**	PINO	PIN	PASADOR
3	033213R1	**9**	BUCHA	BUSH	CASQUILLO
4	022634R1	**18**	BIELETA	LINK	CONEXION
5	354048X1	**6**	CUPILHA	COTTER PIN	PASADOR DOUBLE
6	3176859M1	**1**	COBERTURA	BONNET	CAPOT
7	044699R1	**1**	PLACA	PLATE	PLATO
9	3603609M1	**12**	MOLA	SPRING	RESORTE
10	3175517M1	**12**	ARRUELA	WASHER	ARANDELA
11	1753751M1	**12**	ARRUELA	WASHER	ARANDELA
12	887897M1	**3**	PINO	PIN	PASADOR
13	3603608M1	**1**	PLATÔ	PLATE	PLATO
14	3176867M1	**6**	PARAFUSO	BOLT	PERNO
15	891826M1	**3**	PINO	PIN	PASADOR
16	353430X1	**3**	PORCA	NUT	TUERCA
17	3147178M1	**3**	PARAFUSO	BOLT	PERNO
18	887910M2	**3**	MOLA	SPRING	RESORTE
19	022789R1	**3**	ALAVANCA	LEVER	PALANCA

Embreagem	Dupla
Clutch	Dual
Embrague	Doble

20-40

13" - Disco Orgânico
13" - Oraganic Disc
13" - Orgánico Disco

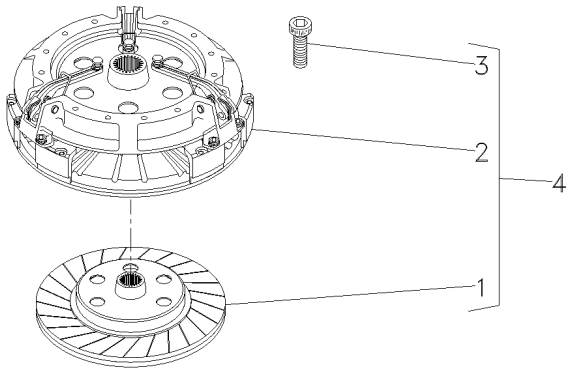

1	023991T2	4		**1**	DISCO	DISC	DISCO
2	3586769M92	4	20-45 No	**1**	CJ. EMBREAGEM	KIT, CLUTCH	EMBRAGUE JUEGO
3	339019X1	4		**6**	PARAFUSO	BOLT	PERNO
4			027516N1	**1**	CJ. EMBREAGEM	KIT, CLUTCH	EMBRAGUE JUEGO

Embreagem Dupla
Dual Clutch
Embrague Doble

20-45

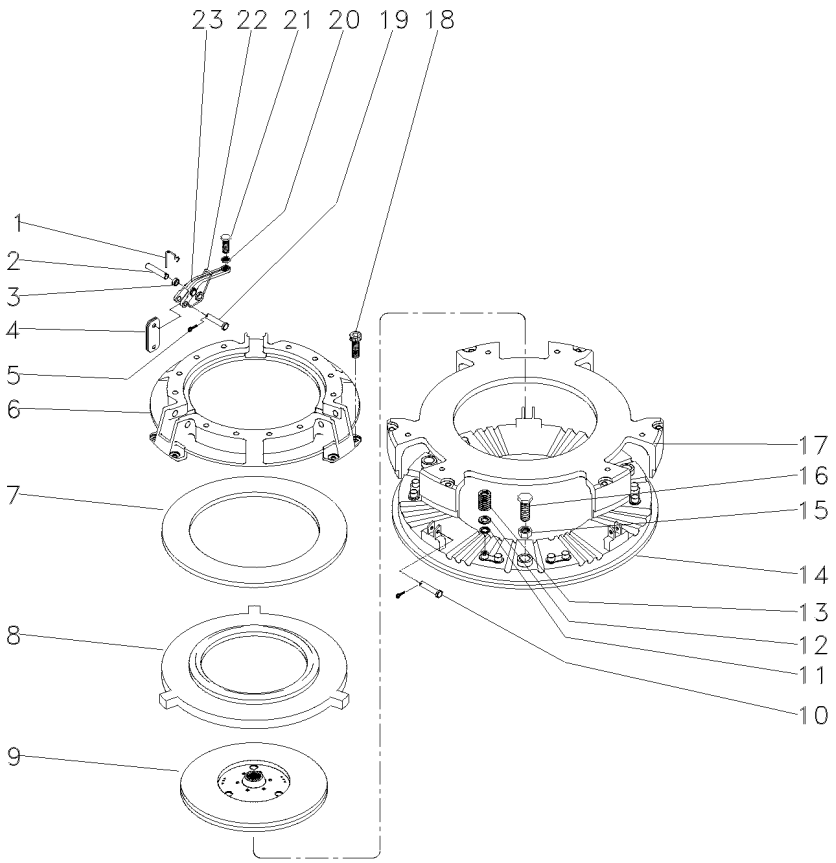

1	891827M1	**3**	GRAMPO	CRAMP	PASADOR
2	891826M1	**3**	PINO	PIN	PASADOR
3	033213R1	**9**	BUCHA	BUSH	CASQUILLO
4	022634R1	**18**	BIELETA	LINK	CONEXION
5	354048X1	**6**	CUPILHA	COTTER PIN	PASADOR DOUBLE
6	3176859M1	**1**	COBERTURA	BONNET	CAPOT
7	887906M1	**1**	MOLA PRATO	SPRING PLATE	PLETINA MUELLE
8	3176863M1	**1**	PLACA	PLATE	PLATO
9	1865836M91	**1**	DISCO	DISC	DISCO
10	887893M1	**3**	PINO	PIN	PASADOR
11	1753751M1	**12**	ARRUELA	WASHER	ARANDELA
12	3175517M1	**12**	ARRUELA	WASHER	ARANDELA
13	3603609M1	**12**	MOLA	SPRING	RESORTE
14	3603608M1	**1**	PLATÔ	PLATE	PLATO
15	353916X1	**3**	PORCA	NUT	TUERCA
16	181124M1	**3**	PARAFUSO	BOLT	PERNO
17	3603607M1	**1**	PLACA	PLATE	PLATO
18	3176867M1	**6**	PARAFUSO	BOLT	PERNO
19	887897M1	**3**	PINO	PIN	PASADOR
20	353430X1	**3**	PORCA	NUT	TUERCA
21	3147178M1	**3**	PARAFUSO	BOLT	PERNO
22	887910M2	**3**	MOLA	SPRING	RESORTE
23	022789R1	**3**	ALAVANCA	LEVER	PALANCA

Embreagem
Clutch
Embrague

20-50

13" - Simples - Disco Cerâmico
13" - Single - Ceramic Disk
13" - Simple - Disco Cerámico

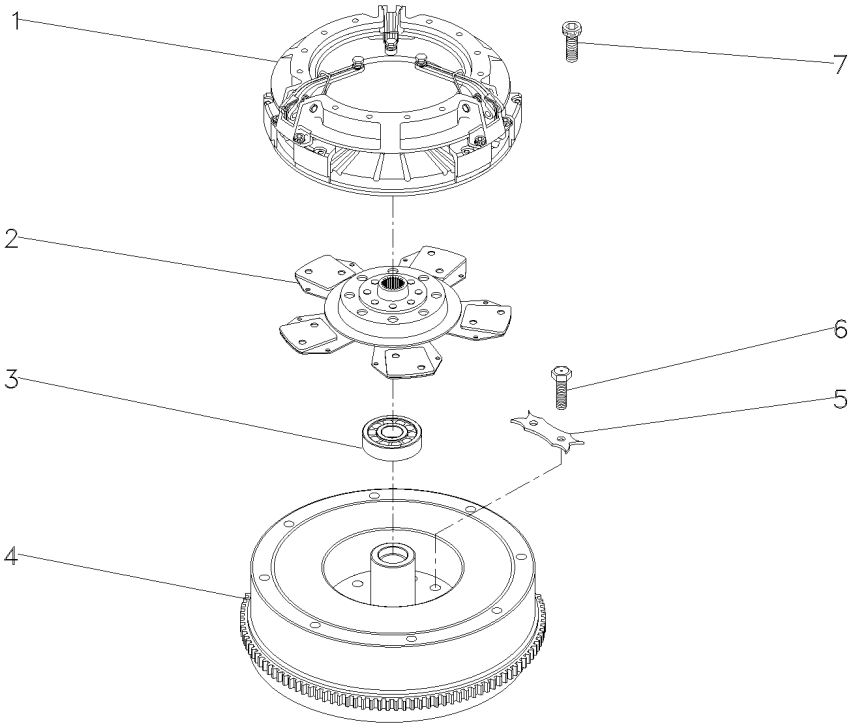

1	022702T2	20-55 No	**1** EMBREAGEM	CLUTCH	EMBRAGUE
2	1692759M91		**1** DISCO	DISC	DISCO
3	488952M4		**1** ROLAMENTO	BEARING	COJINETE
4	027518N1	10-215 No	**1** CJ. VOLANTE	FLYWHEEL ASSY.	CJTO.DE VOLANTE
5	3408355M1		**3** TRAVA	LOCK	RETENEDOR
6	361563X1		**6** PARAFUSO	BOLT	PERNO
7	339019X1		**6** PARAFUSO	BOLT	PERNO

Embreagem Simples **13"**
Clutch Single **13"**
Embrague Simple **13"**

20-55

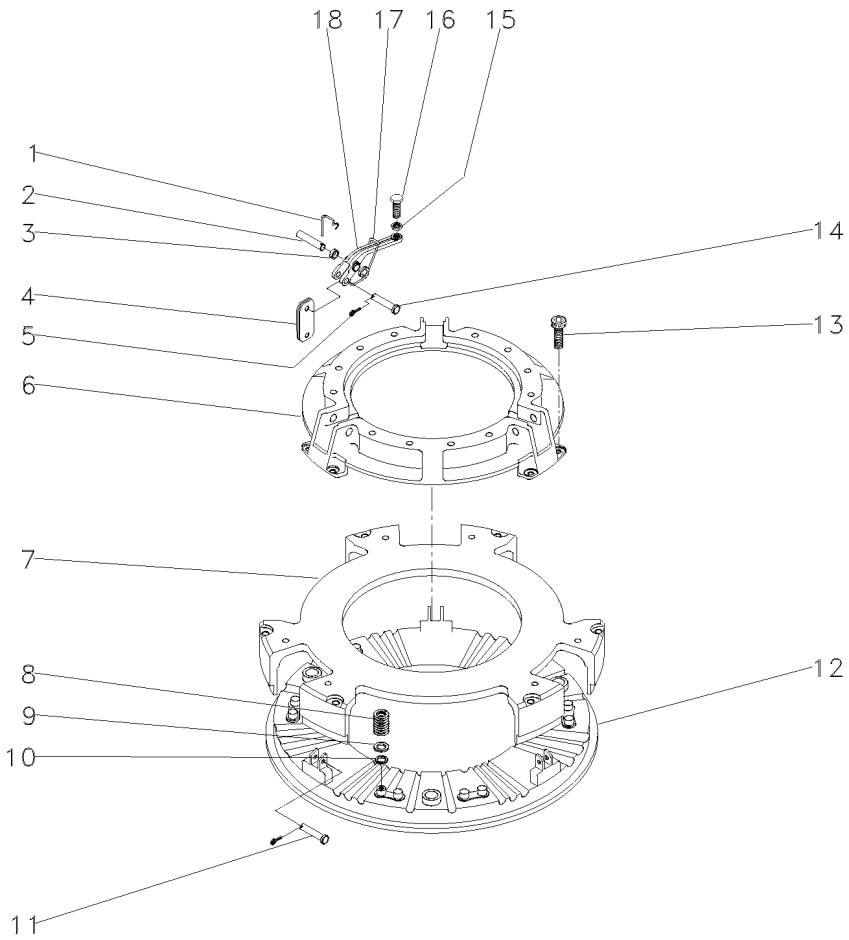

1	891827M1	**3**	GRAMPO	CRAMP	PASADOR
2	891826M1	**3**	PINO	PIN	PASADOR
3	033213R1	**9**	BUCHA	BUSH	CASQUILLO
4	022634R1	**18**	BIELETA	LINK	CONEXION
5	354048X1	**6**	CUPILHA	COTTER PIN	PASADOR DOUBLE
6	3176859M1	**1**	COBERTURA	BONNET	CAPOT
7	3603607M1	**1**	PLACA	PLATE	PLATO
8	3603609M1	**12**	MOLA	SPRING	RESORTE
9	3175517M1	**12**	ARRUELA	WASHER	ARANDELA
10	1753751M1	**12**	ARRUELA	WASHER	ARANDELA
11	887893M1	**3**	PINO	PIN	PASADOR
12	3603608M1	**1**	PLATÔ	PLATE	PLATO
13	3176867M1	**6**	PARAFUSO	BOLT	PERNO
14	887897M1	**3**	PINO	PIN	PASADOR
15	353430X1	**3**	PORCA	NUT	TUERCA
16	3147178M1	**3**	PARAFUSO	BOLT	PERNO
17	887910M2	**3**	MOLA	SPRING	RESORTE
18	022789R1	**3**	ALAVANCA	LEVER	PALANCA

Embreagem Split Torque	**13"**
Clutch Split Torque	**13"**
Embrague Split Torque	**13"**

20-60

Disco Orgânico
Oraganic Disc
Orgánico Disco

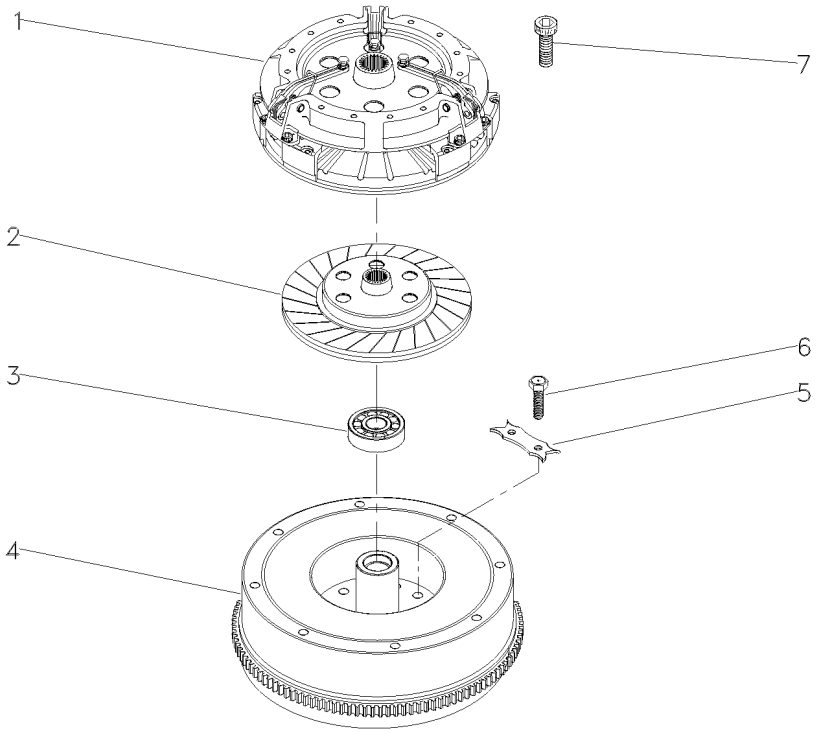

1	039210T1	20-65 No	**1** EMBREAGEM	CLUTCH	EMBRAGUE
2	023991T2		**1** DISCO	DISC	DISCO
3	488952M4		**1** ROLAMENTO	BEARING	COJINETE
4	027518N1	10-215 No	**1** CJ. VOLANTE	FLYWHEEL ASSY.	CJTO.DE VOLANTE
5	3408355M1		**3** TRAVA	LOCK	RETENEDOR
6	361563X1		**6** PARAFUSO	BOLT	PERNO
7	339019X1		**6** PARAFUSO	BOLT	PERNO

Embreagem Split Torque **13"**
Clutch Split Torque **13"**
Embrague Split Torque **13"**

20-65

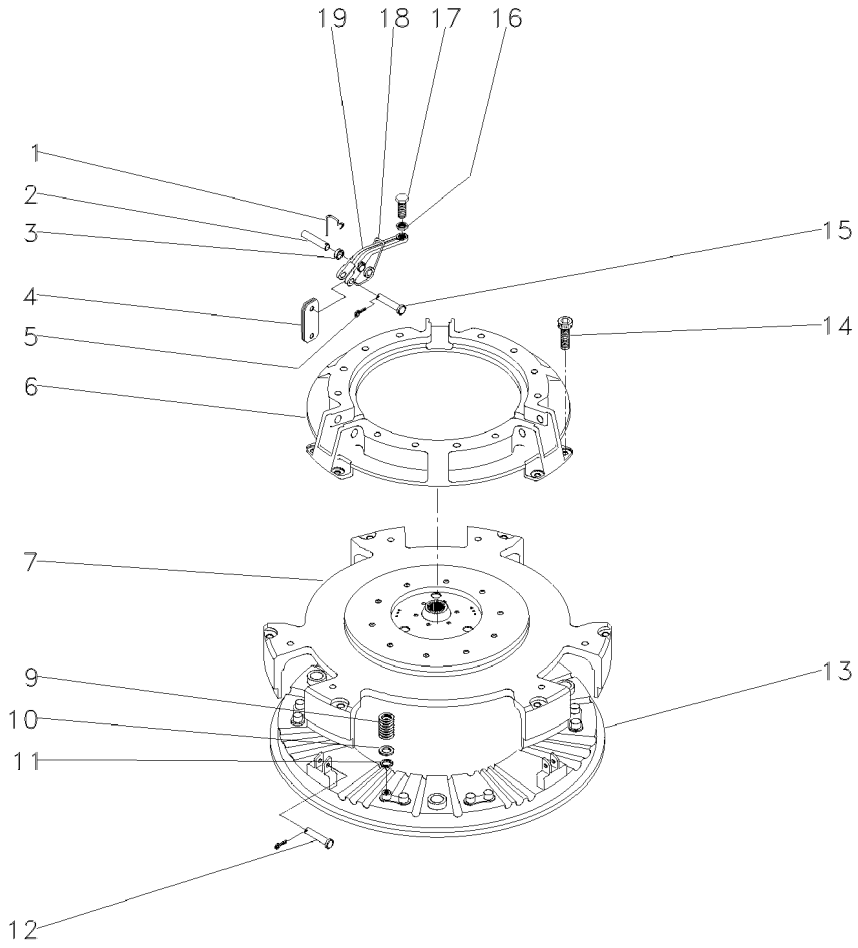

1	891827M1	**3**	GRAMPO	CRAMP	PASADOR
2	887893M1	**3**	PINO	PIN	PASADOR
3	022789R1	**9**	BUCHA	BUSH	CASQUILLO
4	022634R1	**18**	BIELETA	LINK	CONEXION
5	354048X1	**6**	CUPILHA	COTTER PIN	PASADOR DOUBLE
6	3176859M1	**1**	COBERTURA	BONNET	CAPOT
7	044699R1	**1**	PLACA	PLATE	PLATO
9	3603609M1	**12**	MOLA	SPRING	RESORTE
10	3175517M1	**12**	ARRUELA	WASHER	ARANDELA
11	1753751M1	**12**	ARRUELA	WASHER	ARANDELA
12	887897M1	**3**	PINO	PIN	PASADOR
13	3603608M1	**1**	PLATÔ	PLATE	PLATO
14	3176867M1	**6**	PARAFUSO	BOLT	PERNO
15	891826M1	**3**	PINO	PIN	PASADOR
16	353430X1	**3**	PORCA	NUT	TUERCA
17	3147178M1	**3**	PARAFUSO	BOLT	PERNO
18	887910M2	**3**	MOLA	SPRING	RESORTE
19	022789R1	**3**	ALAVANCA	LEVER	PALANCA

Embreagem Split Torque Mola Membrana	**345 Mm**	**20-70**	**Disco Orgânico**
Split Torque Diaphragm Spring Clutch	**345 Mm**		**Oraganic Disc**
Embrague Split Torque Muelle Membrana	**345 Mm**		**Orgánico Disco**

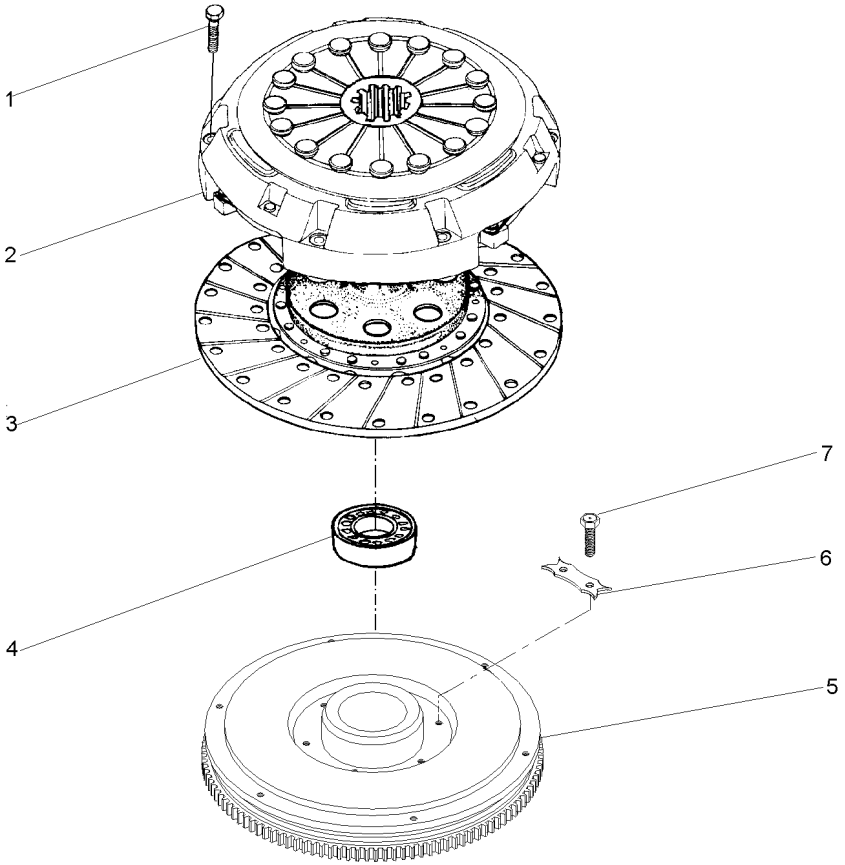

1	339019X1		**6**	PARAFUSO	BOLT	PERNO
2	033543T1		**1**	CJ. EMBREAGEM	KIT, CLUTCH	EMBRAGUE JUEGO
3	033542T1		**1**	DISCO	DISC	DISCO
4	488952M4		**1**	ROLAMENTO	BEARING	COJINETE
5	034247N1	10-220 No	**1**	CJ. VOLANTE	FLYWHEEL ASSY.	CJTO.DE VOLANTE
6	3408355M1		**3**	TRAVA	LOCK	RETENEDOR
7	361563X1		**6**	PARAFUSO	BOLT	PERNO

Conversor De Torque
Torque Converter
Convertidor Par Motor

20-75

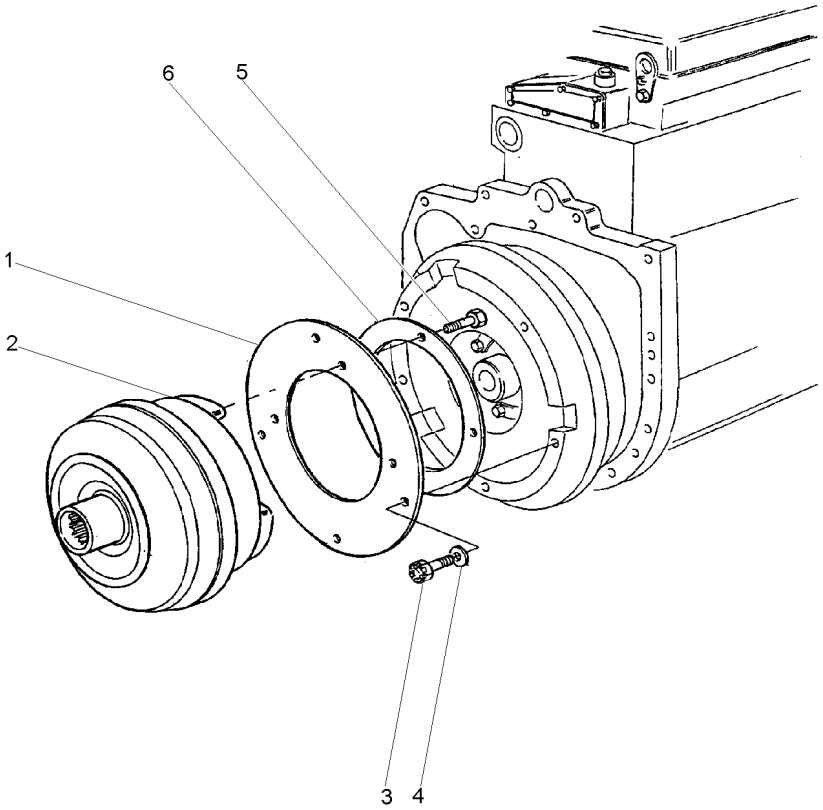

1	1687111M1	**1** PLACA	PLATE	PLATO
2	1691467M1	**1** CONVERSOR	CONVERTER	CONVERTIDOR
3	3002007X1	**8** PARAFUSO	BOLT	PERNO
4	2787286M1	**8** ARRUELA	WASHER	ARANDELA
5	3410001M1	**4** PARAFUSO	BOLT	PERNO
6	1691469M1	**1** PLACA	PLATE	PLATO

Suporte E Alavancas / **Bracket And Levers** / **Soporte Y Palancas**

12 Velocidades / **12 Speed** / **12 Velocidades**

25-10

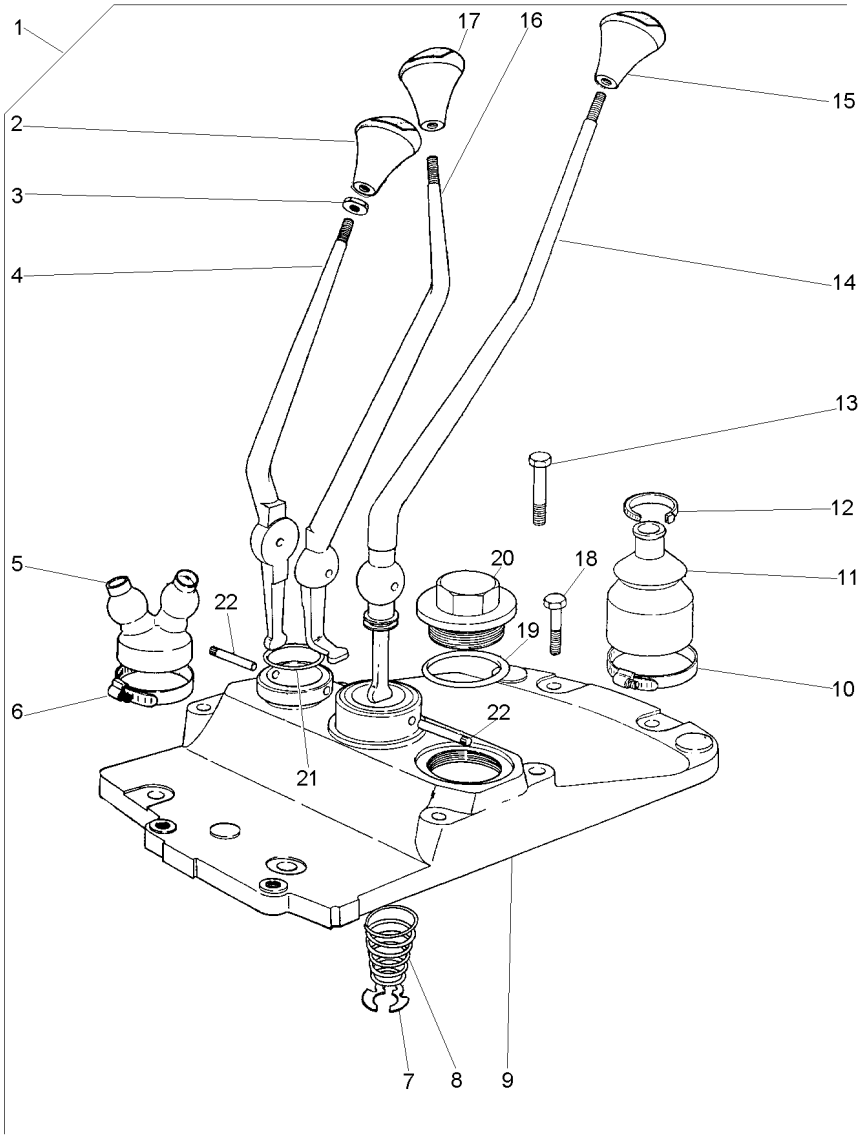

1			022004N1	**1**	CJ. ALAVANCA	KIT, LEVER	JUEGO, PALANCA
2	027659P1	1		**1**	MANÍPULO	KNOB	POMO
3	339402X1	1		**3**	PORCA	NUT	TUERCA
4	022006P1	1		**1**	ALAVANCA	LEVER	PALANCA
5	022008P1	1		**1**	CAPA	CAP	TAPA
6	1440858X1	1		**1**	BRAÇADEIRA	CLAMP	ABRAZADERA
7	368233X1	1		**1**	ANEL	RING	ARO
8	192007M1	1		**1**	MOLA	SPRING	RESORTE
9	022007P1	1		**1**	TAMPA	COVER	CUBIERTA
10	490804M1	1		**1**	BRAÇADEIRA	CLAMP	ABRAZADERA
11	1678565M3	1		**1**	CAPA	BOOT	PROTECCION
12	3225356M1	1		**1**	BRAÇADEIRA	CLAMP	ABRAZADERA
13	3145868M1	1		**3**	PARAFUSO	BOLT	PERNO
14	022005P1	1		**1**	ALAVANCA	LEVER	PALANCA
15	027658P1	1		**1**	MANÍPULO	KNOB	POMO
16	022633P1	1		**1**	ALAVANCA	LEVER	PALANCA
17	027655P1	1		**1**	MANÍPULO	KNOB	POMO
18	377825X1	1		**2**	PARAFUSO	BOLT	PERNO
19	359134X1	1		**1**	ANEL "O"	O RING	JUNTA TORICA
20	768300M1	1		**1**	BUJÃO	PLUG	TAPON
21	831527M1	1		**1**	ANEL "O"	O RING	JUNTA TORICA
22	180581M1	1		**2**	PINO	PIN	PASADOR

Transmissão 12 Velocidades — **Constant Mesh**
12 Speed Transmission — **Constant Mesh**
Transmision 12 Velocidades — **Constant Mesh**

25-15

Tdp 540 Rpm
Pto 540 Rpm
Tdf 540 Rpm

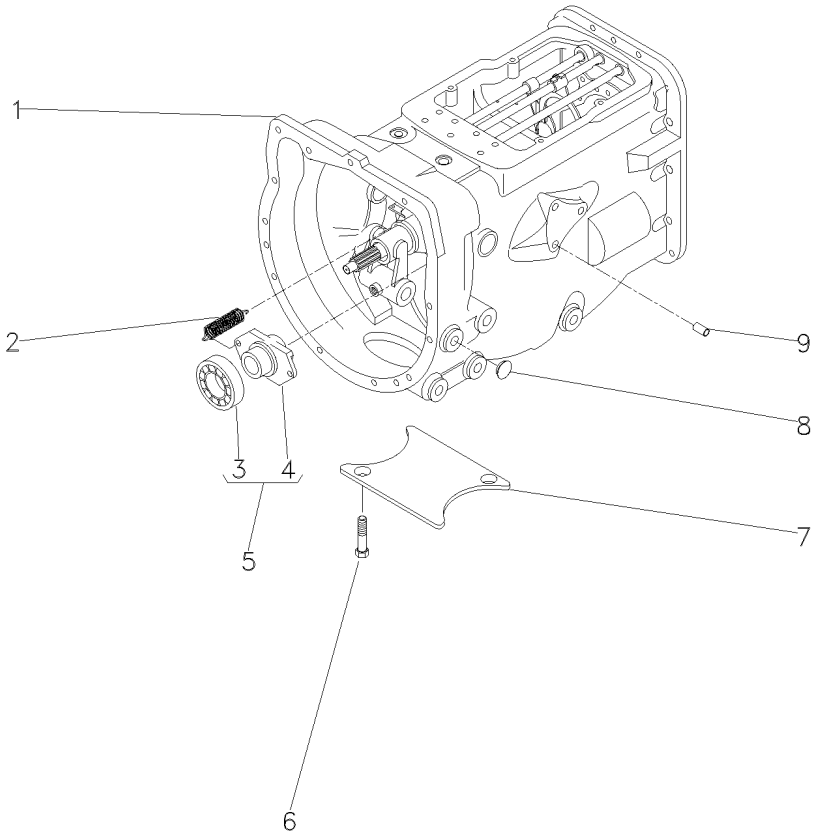

1	063283N1	25-20 No	**1**	CX. TRANSMISSÃO	TRANSMISSION	TRANSMISION
1		25-25 No	**1**	CX. TRANSMISSÃO	TRANSMISSION	TRANSMISION
1		25-30 No	**1**	CX. TRANSMISSÃO	TRANSMISSION	TRANSMISION
1		25-35 No	**1**	CX. TRANSMISSÃO	TRANSMISSION	TRANSMISION
1		25-40 No	**1**	CX. TRANSMISSÃO	TRANSMISSION	TRANSMISION
1		25-45 No	**1**	CX. TRANSMISSÃO	TRANSMISSION	TRANSMISION
2	3700450M1		**2**	MOLA	SPRING	RESORTE
3	3585341M1	5 043746T1	**1**	ROLAMENTO	BEARING	COJINETE
4	886727M2	5	**1**	COLAR	COLLAR	COLLAR
5	063142N1	25-50 No	**1**	PORTA ROLAMENTO	BEARING FLANGE	BEARING FLANGE
6	354441X1		**2**	PARAFUSO	BOLT	PERNO
7	021020P2		**1**	TAMPA	COVER	CUBIERTA
8	027014P1		**8**	TAMPÃO	PAD	ALMOHADILLA
9	899297M1		**1**	BUJÃO	PLUG	TAPON

Transmissão 12 Velocidades-C. Mesh
12 Speed Transmission - C. Mesh
Transmision 12 Velocidades-C. Mesh

Carcaça
Housing
Caja

25-20

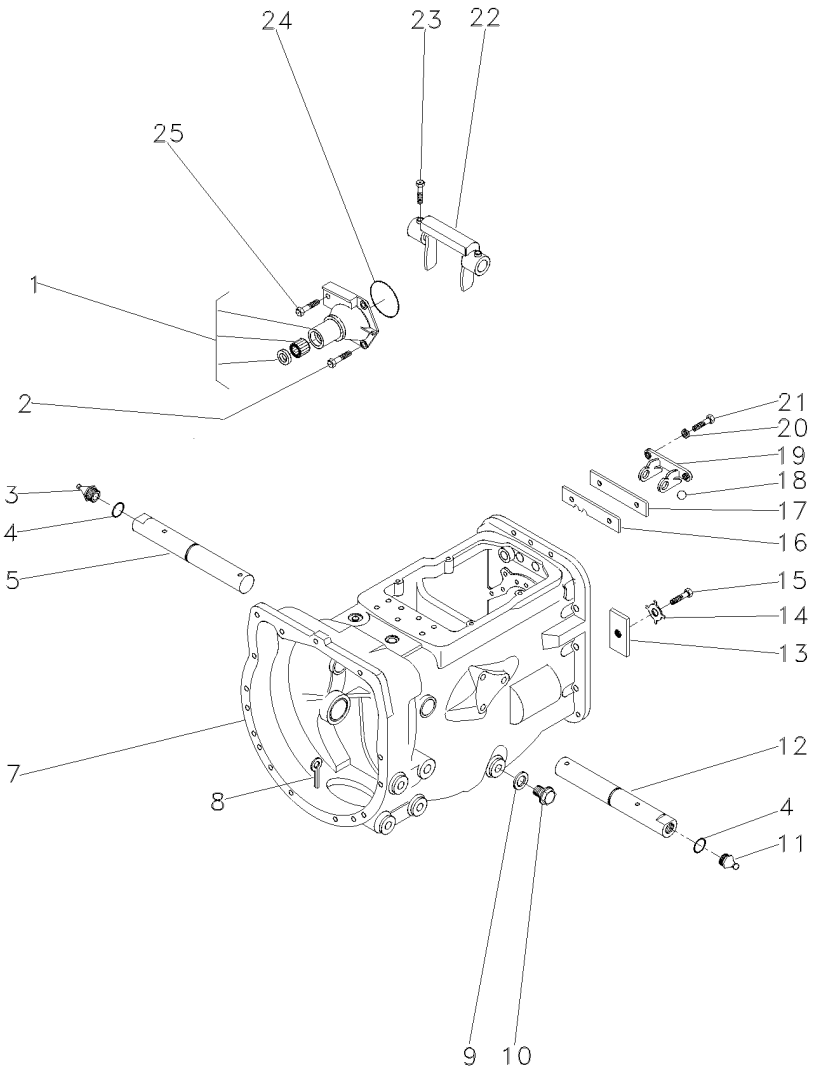

1	1860890M91		**1**	FLANGE	FLANGE	PLETINA
2	377477X1		**3**	PARAFUSO	BOLT	PERNO
3	29951X	▶	**1**	GRAXEIRA	GREASER	ENGRASADOR
4	364784X1		**2**	ANEL "O"	O RING	JUNTA TORICA
5	058424P1		**1**	EIXO	SHAFT	ARBOL
7	488156M97	👁 25-65 No	**1**	CJ. CARCAÇA	HOUSE ASSY	CONJ. CARTER
8	354076X1		**1**	CUPILHA	COTTER PIN	PASADOR DOUBLE
9	180474M1		**1**	ARRUELA	WASHER	ARANDELA
10	050698T1		**1**	BUJÃO	PLUG	TAPON
11	13811X	◀	**1**	GRAXEIRA	GREASER	ENGRASADOR
12	058424P1		**1**	EIXO	SHAFT	ARBOL
13	184789M1		**1**	TRAVA	LOCK	RETENEDOR
14	828020M1		**1**	ARRUELA	WASHER	ARANDELA
15	353691X1		**1**	PARAFUSO	BOLT	PERNO
16	1860764M2		**1**	PLACA	PLATE	PLATO
17	1860765M1		**1**	ESPAÇADOR	SPACER	PIEZA DISTANCIA
18	391838X1	∅ 12MM	**1**	ESFERA	BALL	BOLA
19	1860761M1		**1**	SUPORTE	CLEVIS	GANCHO SEGURI.
20	353434X1		**2**	ARRUELA	WASHER	ARANDELA
21	362443X1		**2**	PARAFUSO	BOLT	PERNO
22	886719M1		**1**	GARFO	FORK	HORQUILLA
23	180002M1		**2**	PARAFUSO	BOLT	PERNO
24	886089M1		**1**	ANEL "O"	O RING	JUNTA TORICA
25	377480X1		**1**	PARAFUSO	BOLT	PERNO

Transmissão 12 Velocidades-C. Mesh
12 Speed Transmission - C. Mesh
Transmision 12 Velocidades-C. Mesh

Carcaça
Housing
Caja

25-25

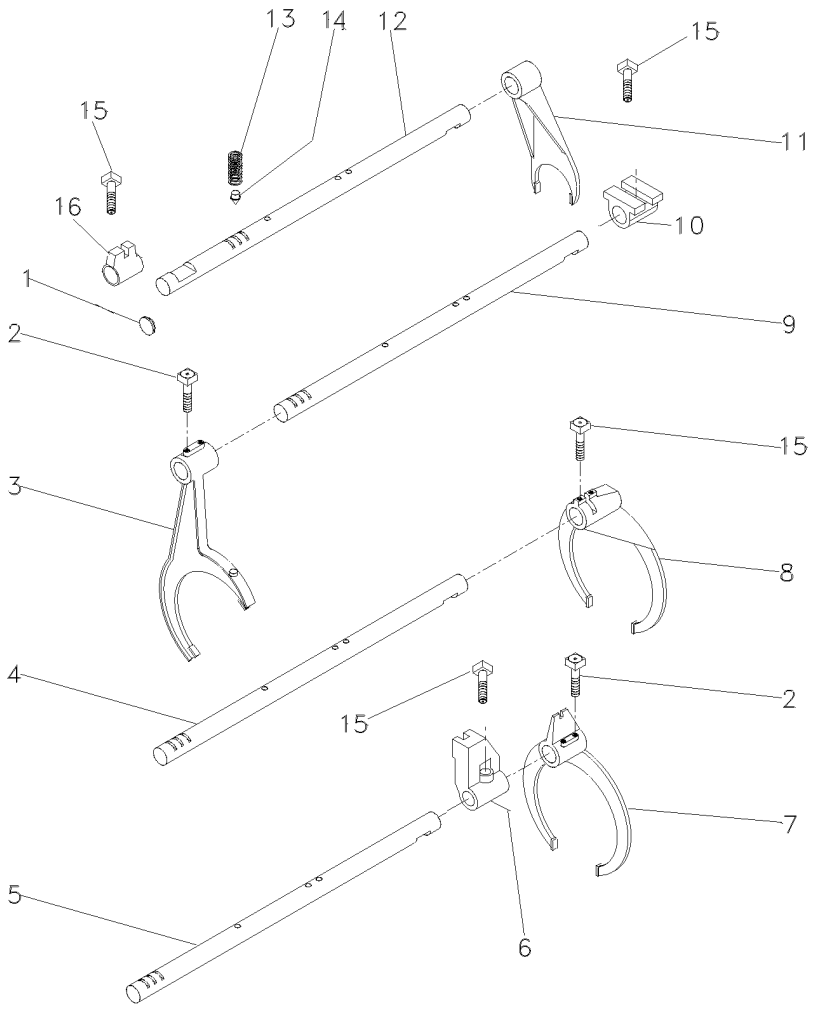

1	2950X		**1**	BUJÃO	PLUG	TAPON
2	1675367M2		**4**	PARAFUSO	BOLT	PERNO
3	027923P1	▶	**1**	GARFO	FORK	HORQUILLA
4	1693824M1		**1**	EIXO	SHAFT	ARBOL
5	027920P2		**1**	EIXO	SHAFT	ARBOL
6	023417R1		**1**	SELETOR	SELECTOR	SELECTOR
7	027922P1		**1**	GARFO	FORK	HORQUILLA
8	039404P1		**1**	GARFO	FORK	HORQUILLA
9	027919P2		**1**	EIXO	SHAFT	ARBOL
10	023425R1		**1**	SELETOR	SELECTOR	SELECTOR
11	897065M2	◀	**1**	GARFO	FORK	HORQUILLA
12	1693818M1		**1**	EIXO	SHAFT	ARBOL
13	191221M1		**4**	MOLA	SPRING	RESORTE
14	180418M2		**4**	PINO	PIN	PASADOR
15	180002M1		**4**	PARAFUSO	BOLT	PERNO
16	023416R1		**1**	SELETOR	SELECTOR	SELECTOR

Transmissão 12 Velocidades-C. Mesh
12 Speed Transmission - C. Mesh
Transmision 12 Velocidades-C. Mesh

Árvore De Entrada
Input Shaft
Arbol De Entrada

25-30

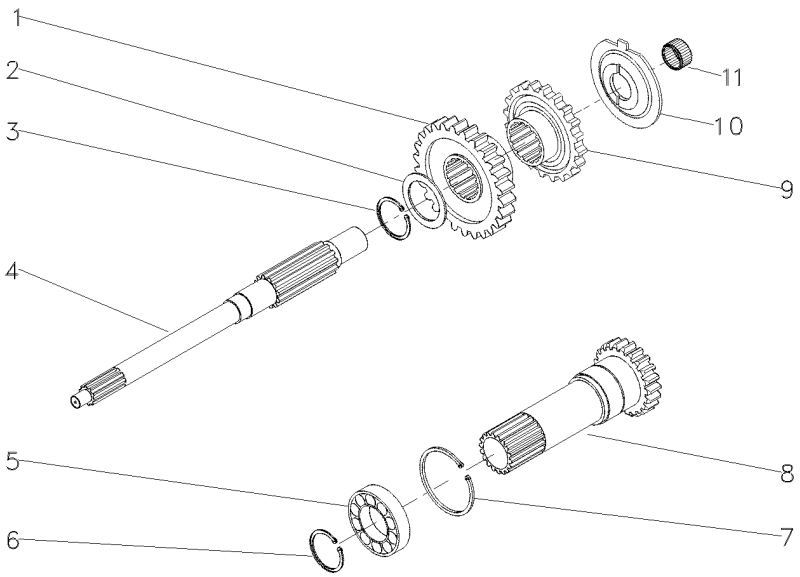

1	053308P1	35	**1** ENGRENAGEM	GEAR	ENGRANAJE
2	1677742M1		**1** ARRUELA	WASHER	ARANDELA
3	358969X1		**1** ANEL TRAVA	CIRCLIP	CIRCULITO
4	039423P1		**1** EIXO	SHAFT	ARBOL
5	3761292M1		**1** ROLAMENTO	BEARING	COJINETE
6	762101M1		**1** ANEL TRAVA	CIRCLIP	CIRCULITO
7	377631X1		**1** ANEL TRAVA	CIRCLIP	CIRCULITO
8	049834N1	PTO540RPM	**1** CJ. EIXO	KIT, AXLE	JUEGO DE EJE
9	053306P1	30	**1** ENGRENAGEM	GEAR	ENGRANAJE
10	1674668M3		**1** ESPAÇADOR	SPACER	PIEZA DISTANCIA
11	2700273M1		**1** ROLAMENTO AGULHA	BEARING NEEDLE	COJINETA AGUJAS

Transmissão 12 Velocidades-C. Mesh
12 Speed Transmission - C. Mesh
Transmision 12 Velocidades-C. Mesh

Árvore Principal
Main Shaft
Eje Principale

25-35

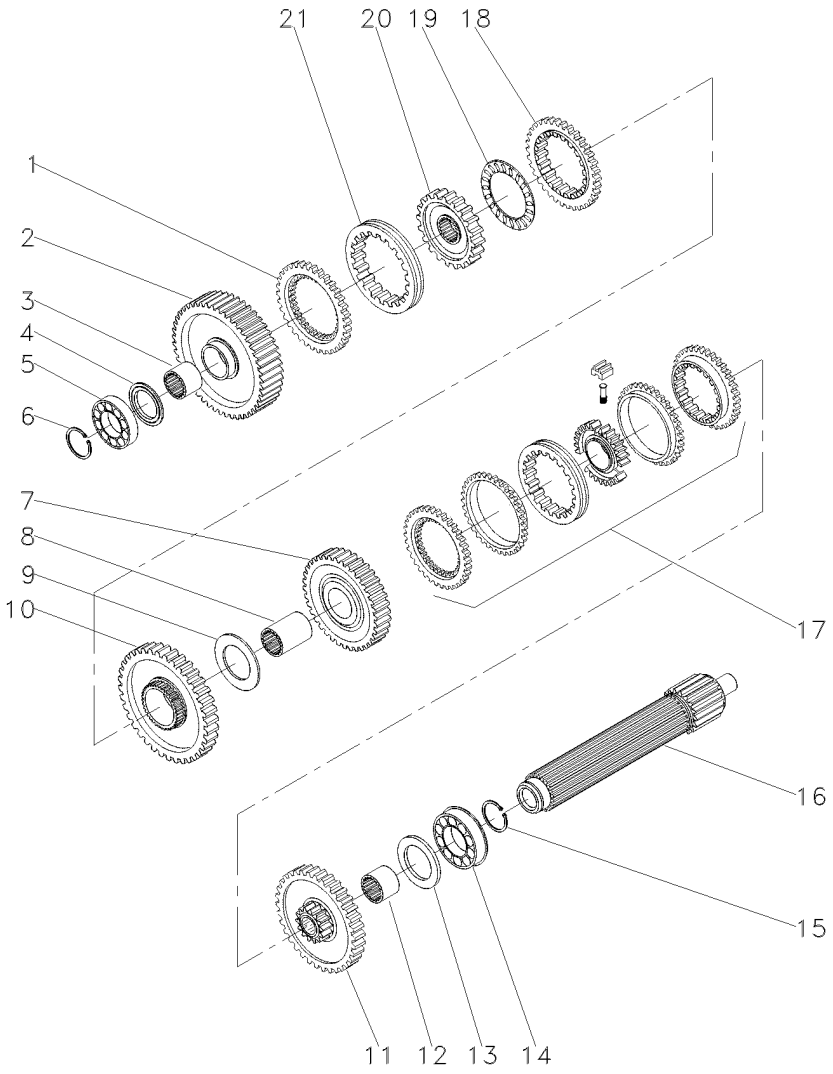

1	1686458M1		**1**	ANEL	RING	ARO
2	049163N1	56	**1**	ENGRENAGEM	GEAR	ENGRANAJE
3	039397P1		**1**	LUVA	SLEEVE	MANCHA
4	1671888M2	4,14-4,19MM	**X**	CALÇO	SHIM	CALCE
4	1671889M1	4,39-4,45MM	**X**	ARRUELA	WASHER	ARANDELA
4	1671890M2	4,62-4,67MM	**X**	ARRUELA	WASHER	ARANDELA
4	1671891M2	4,85-4,90MM	**X**	ARRUELA	WASHER	ARANDELA
5	039544R1		**1**	ROLAMENTO	BEARING	COJINETE
6	039545R1		**1**	ANEL TRAVA	CIRCLIP	CIRCULITO
7	053354N1	35	**1**	CJ. ENGRENAGEM	KIT, GEAR	ENGRANAJES JUEGO
8	039398P1		**1**	LUVA	SLEEVE	MANCHA
9	023422R1		**1**	ARRUELA	WASHER	ARANDELA
10	053355N1	51	**1**	CJ. ENGRENAGEM	KIT, GEAR	ENGRANAJES JUEGO
11	053352N1	46	**1**	CJ. ENGRENAGEM	KIT, GEAR	ENGRANAJES JUEGO
12	039396P1		**1**	LUVA	SLEEVE	MANCHA
13	1867259M1		**1**	ARRUELA	WASHER	ARANDELA
14	3761291M1		**1**	ROLAMENTO	BEARING	COJINETE
15	195363M1		**1**	ANEL TRAVA	CIRCLIP	CIRCULITO
16	039542P1		**1**	EIXO	SHAFT	ARBOL
17	039440N1	25-55 No	**1**	CJ. SINCRONIZADO	SYNCHRO UNIT	SINCRONIZ ADORA
18	1686459M1		**1**	ANEL	RING	ARO
19	1663796M1		**1**	ROLAMENTO	BEARING	COJINETE
20	039402P1		**1**	CUBO	HUB	CUBO
21	039425P1		**1**	LUVA	SLEEVE	MANCHA

Transmissão 12 Velocidades-C. Mesh
12 Speed Transmission - C. Mesh
Transmision 12 Velocidades-C. Mesh

Árvore Secundária
Secundary Shaft
Eje Secundaria

25-40

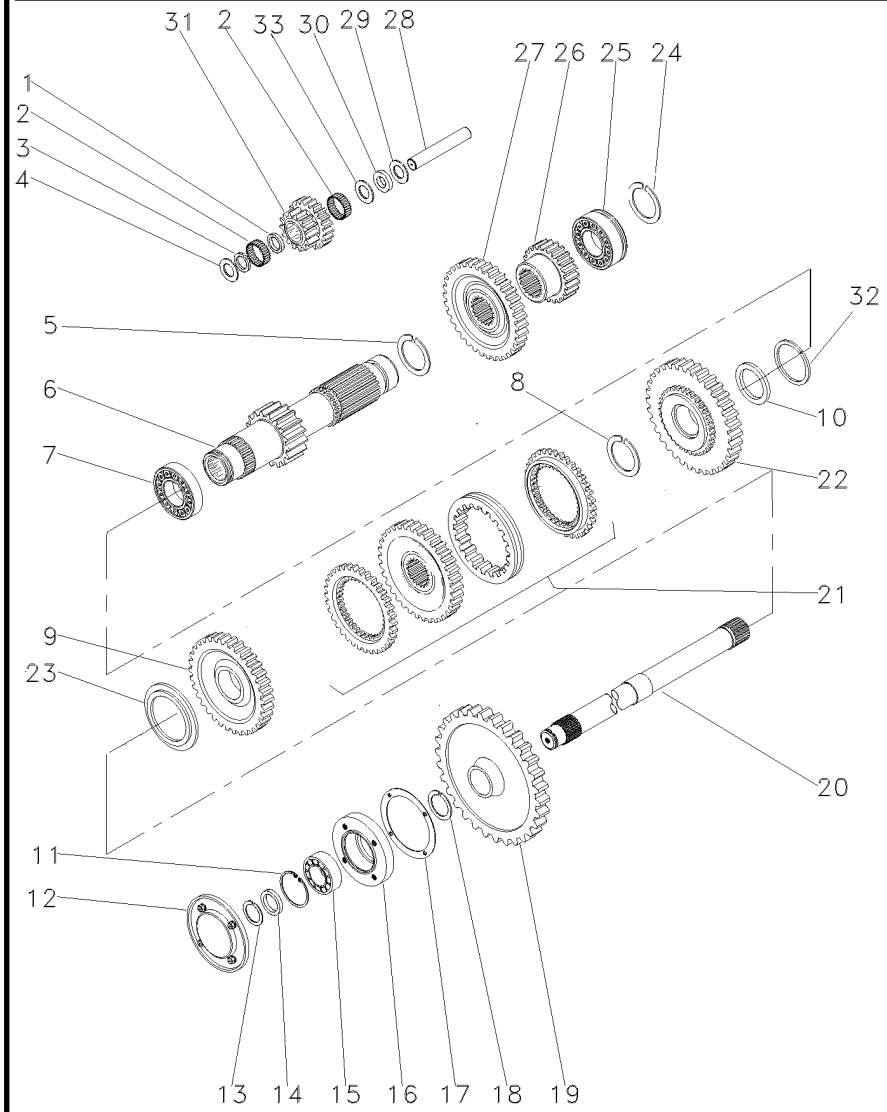

1	1688131M1		**1**	ESPAÇADOR	SPACER	PIEZA DISTANCIA
2	183039M1		**56**	ROLETE	ROLLER	RODILLO
3	183037M1		**1**	ARRUELA	WASHER	ARANDELA
4	1688132M1		**2**	ARRUELA	WASHER	ARANDELA
5	195500M1		**1**	ANEL TRAVA	CIRCLIP	CIRCULITO
6	049165N1	19	**1**	EIXO	SHAFT	ARBOL
7	3003372X1		**1**	ROLAMENTO	BEARING	COJINETE
8	1440873X1		**1**	ANEL TRAVA	CIRCLIP	CIRCULITO
9	049167N1	33	**1**	ENGRENAGEM	GEAR	ENGRANAJE
10	039408P1		**1**	ARRUELA	WASHER	ARANDELA
10	039409P1		**1**	ARRUELA	WASHER	ARANDELA
11	355988X1		**1**	ANEL TRAVA	CIRCLIP	CIRCULITO
12	1683386M91		**1**	TAMPA	COVER	CUBIERTA
13	899385M1		**1**	ANEL	RING	ARO
14	881122M2		**1**	ANEL	RING	ARO
15	899377M2		**1**	ROLAMENTO	BEARING	COJINETE
16	899331M1		**1**	FLANGE	FLANGE	PLETINA
17	180432M1		**1**	JUNTA	GASKET	EMPAQUETADURA.
18	358913X1		**1**	ANEL TRAVA	CIRCLIP	CIRCULITO
19	9004882M1	[A] 53	**1**	ENGRENAGEM	GEAR	ENGRANAJE
20	1869279M1	[A]	**1**	EIXO	SHAFT	ARBOL
21	039439N1	25-60 No	**1**	CJ. SINCRONIZADO	SYNCHRO UNIT	SINCRONIZ ADORA
22	053356N1	38	**1**	CJ. ENGRENAGEM	KIT, GEAR	ENGRANAJES JUEGO
23	039413P1		**1**	ARRUELA	WASHER	ARANDELA
24	195363M1		**1**	ANEL TRAVA	CIRCLIP	CIRCULITO
25	3761291M1		**1**	ROLAMENTO	BEARING	COJINETE
26	053314P1	23	**1**	ENGRENAGEM	GEAR	ENGRANAJE
27	053312P1	43	**1**	ENGRENAGEM	GEAR	ENGRANAJE
28	180445M1		**1**	EIXO	SHAFT	ARBOL
29	1688130M1		**1**	ARRUELA	WASHER	ARANDELA
30	1688129M1		**1**	MOLA PRATO	SPRING PLATE	PLETINA MUELLE
31	053310P1		**1**	ENGRENAGEM	GEAR	ENGRANAJE
32	831581M2		**1**	ANEL TRAVA	CIRCLIP	CIRCULITO
33	1688128M1		**1**	ARRUELA	WASHER	ARANDELA

[A] TDP
PTO
TDF

Transmissão 12 Velocidades-C. Mesh
12 Speed Transmission - C. Mesh
Transmision 12 Velocidades-C. Mesh

Redutor Epicicloidal
Epicyclic Unit
Unidad Epicicloidal

25-45

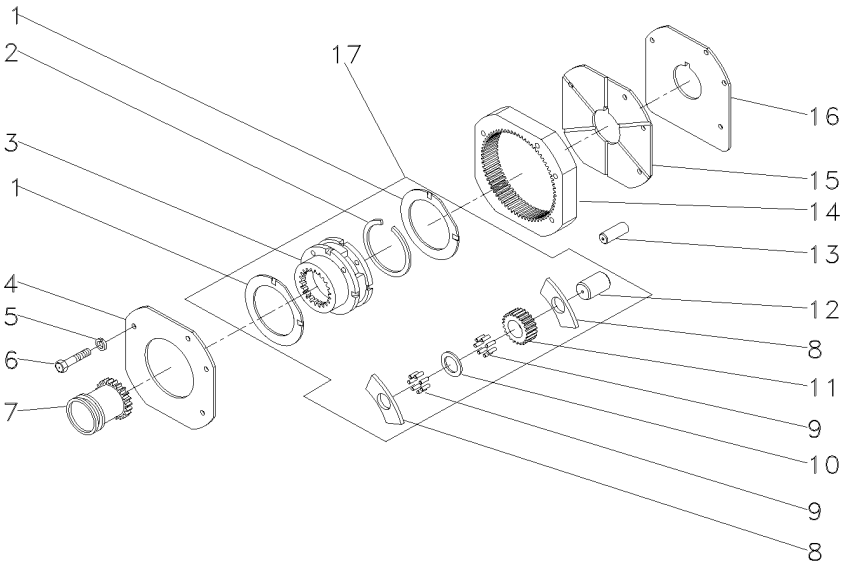

1	1866545M2	17	**2**	ARRUELA	WASHER	ARANDELA
2	377424X1	17	**1**	ANEL TRAVA	CIRCLIP	CIRCULITO
3	023404N1		**1**	PORTA ENGRENAGEM	CARRIER	PORTADOR
4	1867423M1		**1**	PLACA	PLATE	PLATO
5	353434X1		**3**	ARRUELA	WASHER	ARANDELA
6	362684X1		**4**	PARAFUSO	BOLT	PERNO
7	1866557M1		**1**	LUVA	SLEEVE	MANCHA
8	1866542M1	17	**6**	ARRUELA	WASHER	ARANDELA
9	1866553M2	17	**96**	ROLETE	ROLLER	RODILLO
10	023406R1	17	**3**	ARRUELA	WASHER	ARANDELA
11	023405P1	17	**3**	ENGRENAGEM	GEAR	ENGRANAJE
12	1866538M2	17	**3**	EIXO	SHAFT	ARBOL
13	180409M1		**2**	PINO	PIN	PASADOR
14	1867424M2		**1**	COROA	ANNULAR GEAR	ENGRANAJE ANULAR
15	1867425M1		**1**	PLACA	PLATE	PLATO
16	1867426M1		**1**	CALÇO	SHIM	CALCE
17	022638N1		**1**	CJ. REDUTOR	KIT, CARRIER	JUEGO PORTADOR

Porta
Door
Puerta

25-50

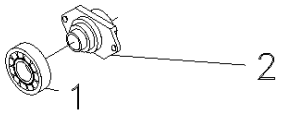

1	3700527M1	**1**	ROLAMENTO	BEARING	COJINETE
2	886727M2	**1**	COLAR	COLLAR	COLLAR

Luva E Cubo
Sleeve And Hub
Manguito Y Cubo

25-55

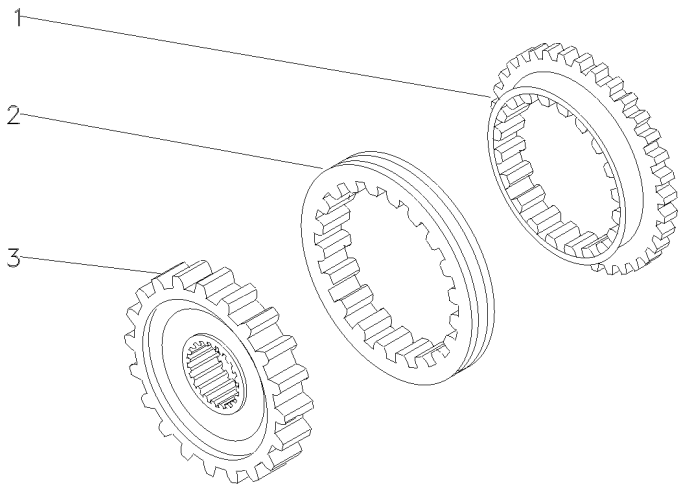

1	027925P1	**2** ANEL	RING	ARO
2	027924P1	**1** LUVA	SLEEVE	MANCHA
3	040751P1	**1** CUBO	HUB	CUBO

Luva E Cubo
Sleeve And Hub
Manguito Y Cubo

25-60

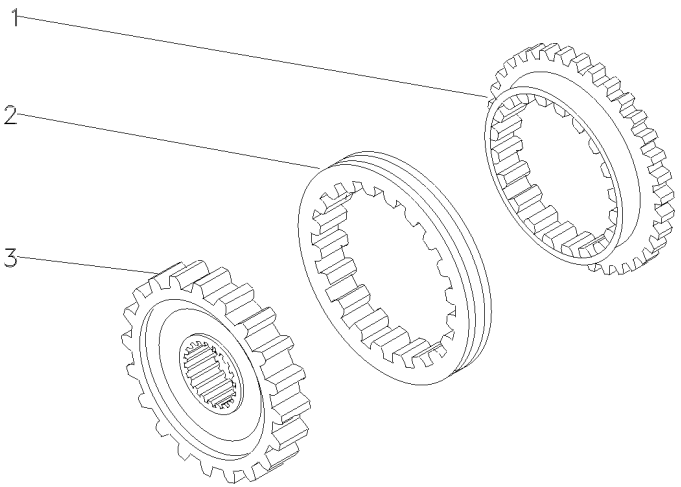

1	027925P1	**2** ANEL	RING	ARO
2	027924P1	**1** LUVA	SLEEVE	MANCHA
3	027927P1	**1** CUBO	HUB	CUBO

Carcaça
Housing
Carter

25-65

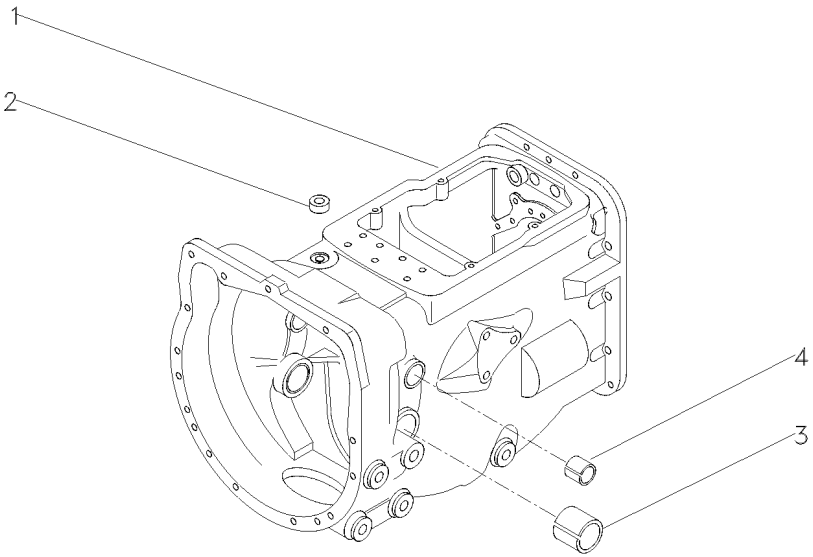

1	052462P1	**1**	CARCAÇA	HOUSING	ALOJAMIENTO
2	183071M1	**1**	BUJÃO	PLUG	TAPON
3	180801M1	**2**	BUCHA	BUSH	CASQUILLO
4	184592M1	**2**	BUCHA	BUSH	CASQUILLO

Alavanca
Lever
Palanca

25-70

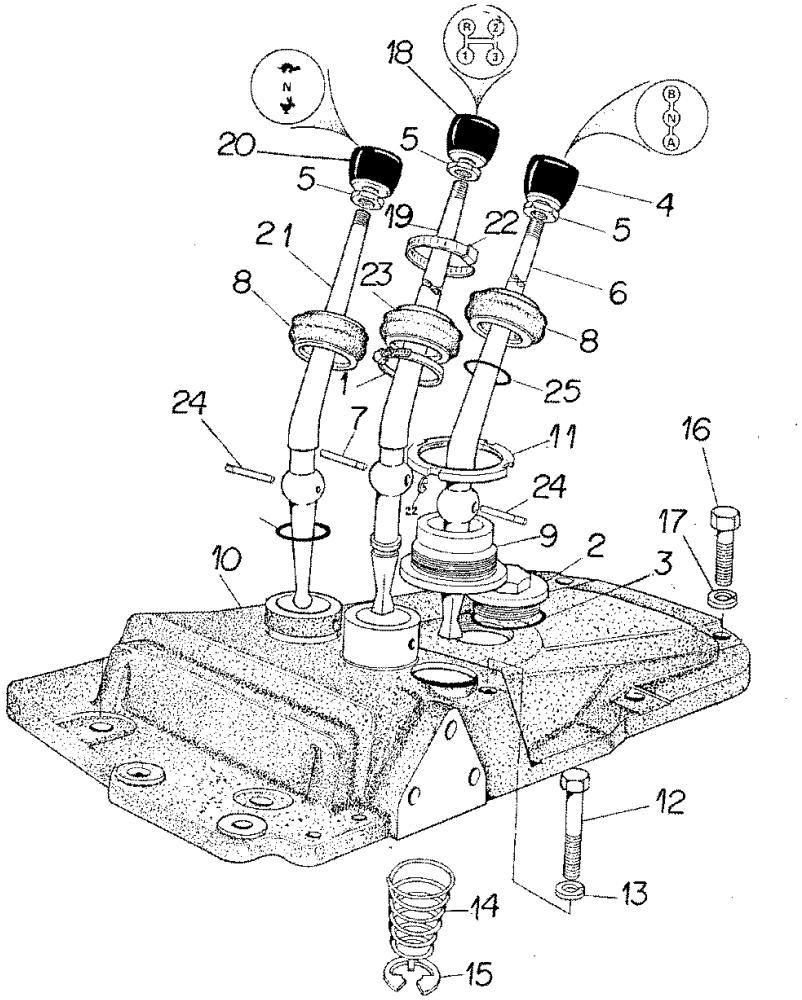

1	490804M1	**1**	BRAÇADEIRA	CLAMP	ABRAZADERA
2	768300M1	**1**	BUJÃO	PLUG	TAPON
3	359134X1	**1**	ANEL "O"	O RING	JUNTA TORICA
4	3408414M1	**1**	BOTÃO	BUTTON	PULSADOR
5	353430X1	**3**	PORCA	NUT	TUERCA
6	3409197M1	**1**	ALAVANCA	LEVER	PALANCA
7	180581M1	**1**	PINO	PIN	PASADOR
8	180579M6	**2**	CAPA	BOOT	PROTECCION
9	488459M1	**1**	LUVA	SLEEVE	MANCHA
10	3408798M1	**1**	SUPORTE	BRACKET	SOPORTE
11	827211M1	**1**	PORCA	NUT	TUERCA
12	377885X1	**2**	PARAFUSO	BOLT	PERNO
13	353432X1	**2**	ARRUELA	WASHER	ARANDELA
14	192007M1	**1**	MOLA	SPRING	RESORTE
15	022345T1	**1**	ANEL TRAVA	CIRCLIP	CIRCULITO
16	353699X1	**5**	PARAFUSO	BOLT	PERNO
17	353432X1	**5**	ARRUELA	WASHER	ARANDELA
18	534093M1	**1**	BOTÃO	BUTTON	PULSADOR
19	022343P1	**1**	ALAVANCA	LEVER	PALANCA
20	490703M2	**1**	MANÍPULO	KNOB	POMO
21	3148054M1	**1**	ALAVANCA	LEVER	PALANCA
22	3225356M1	**1**	BRAÇADEIRA	CLAMP	ABRAZADERA
23	1678565M3	**1**	CAPA	BOOT	PROTECCION
24	180581M1	**2**	PINO	PIN	PASADOR
25	831527M1	**2**	ANEL "O"	O RING	JUNTA TORICA

Transmissão **Transmission** **Transmision**	**12 Velocidades** **12 Speed** **12 Velocidades**	**25-75**

Sincronizado - 540 Rpm
Syncromesh - 540 Rpm
Sincronizado - 540 Rpm

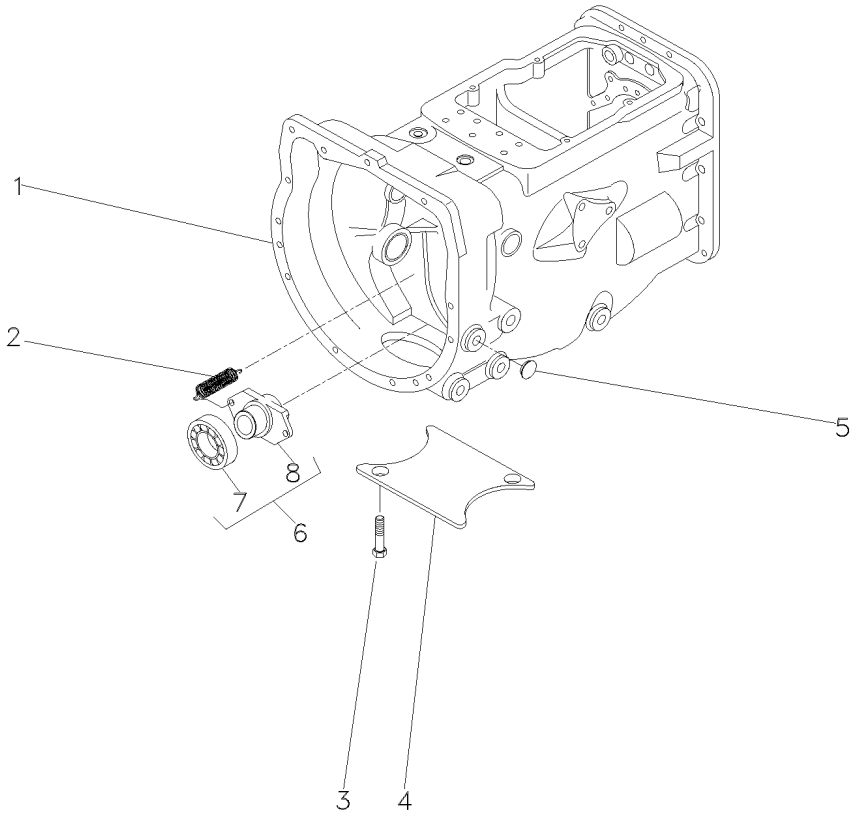

1	063284N1		**1**	CX. TRANSMISSÃO	TRANSMISSION	TRANSMISION
2	3700450M1		**2**	MOLA	SPRING	RESORTE
3	354441X1		**2**	PARAFUSO	BOLT	PERNO
4	021020P2		**1**	TAMPA	COVER	CUBIERTA
5	027014P1		**4**	TAMPÃO	PAD	ALMOHADILLA
6	063142N1		**1**	PORTA ROLAMENTO	BEARING FLANGE	BEARING FLANGE
7	043746T1	6	**1**	ROLAMENTO	BEARING	COJINETE
8	886727M1	6	**1**	COLAR	COLLAR	COLLAR

Transmissão 12 Velocidades-Sincronizada
12 Speed Transmission - Syncro
Transmision 12 Velocidades - Sincr

Carcaça
Housing
Caja

25-80

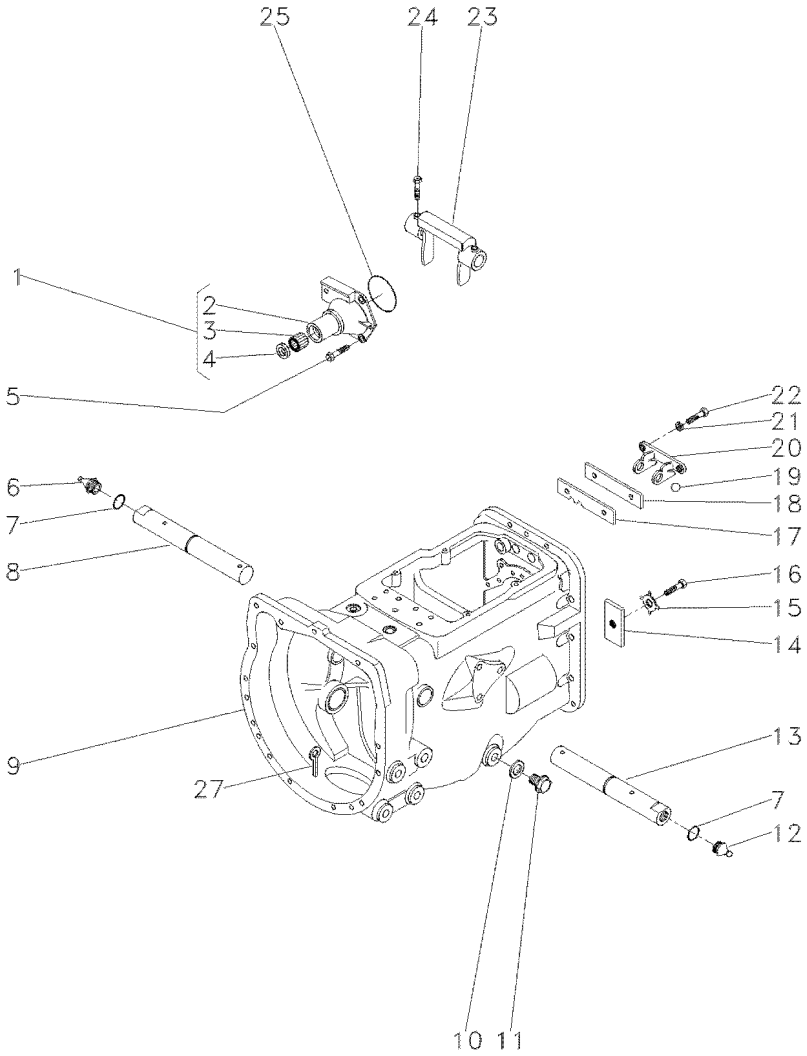

1	1860890M91		**1**	FLANGE	FLANGE	PLETINA
2	1860876M1	1	**1**	FLANGE	FLANGE	PLETINA
3	886668M1	1	**1**	ROLAMENTO	BEARING	COJINETE
4	1860867M3	1	**1**	RETENTOR	SEAL	RETEN
5	377477X1		**3**	PARAFUSO	BOLT	PERNO
5	377480X1		**1**	PARAFUSO	BOLT	PERNO
6	29951X		**1**	GRAXEIRA	GREASER	ENGRASADOR
7	364784X1		**2**	ANEL "O"	O RING	JUNTA TORICA
8	058424P1	▶	**1**	EIXO	SHAFT	ARBOL
9	488156M97	👁 25-65 No	**1**	CJ. CARCAÇA	HOUSE ASSY	CONJ. CARTER
10	180474M1		**1**	ARRUELA	WASHER	ARANDELA
11	050698T1		**1**	BUJÃO	PLUG	TAPON
12	13811X		**1**	GRAXEIRA	GREASER	ENGRASADOR
13	058424P1	◀	**1**	EIXO	SHAFT	ARBOL
14	184789M1		**1**	TRAVA	LOCK	RETENEDOR
15	828020M1		**1**	ARRUELA	WASHER	ARANDELA
16	353691X1		**1**	PARAFUSO	BOLT	PERNO
17	1860764M2		**1**	PLACA	PLATE	PLATO
18	1860765M1		**1**	ESPAÇADOR	SPACER	PIEZA DISTANCIA
19	391838X1	∅ 12MM	**1**	ESFERA	BALL	BOLA
20	1860761M1		**1**	SUPORTE	CLEVIS	GANCHO SEGURI.
21	353434X1		**2**	ARRUELA	WASHER	ARANDELA
22	362443X1		**2**	PARAFUSO	BOLT	PERNO
23	886719M1		**1**	GARFO	FORK	HORQUILLA
24	180002M1		**4**	PARAFUSO	BOLT	PERNO
25	886089M1		**1**	ANEL "O"	O RING	JUNTA TORICA
27	354076X1		**1**	CUPILHA	COTTER PIN	PASADOR DOUBLE

Transmissão 12 Velocidades-Sincronizada
12 Speed Transmission - Syncro
Transmision 12 Velocidades - Sincr

Eixos E Garfos
Shafts & Forks
Ejes Y Horquillas

25-85

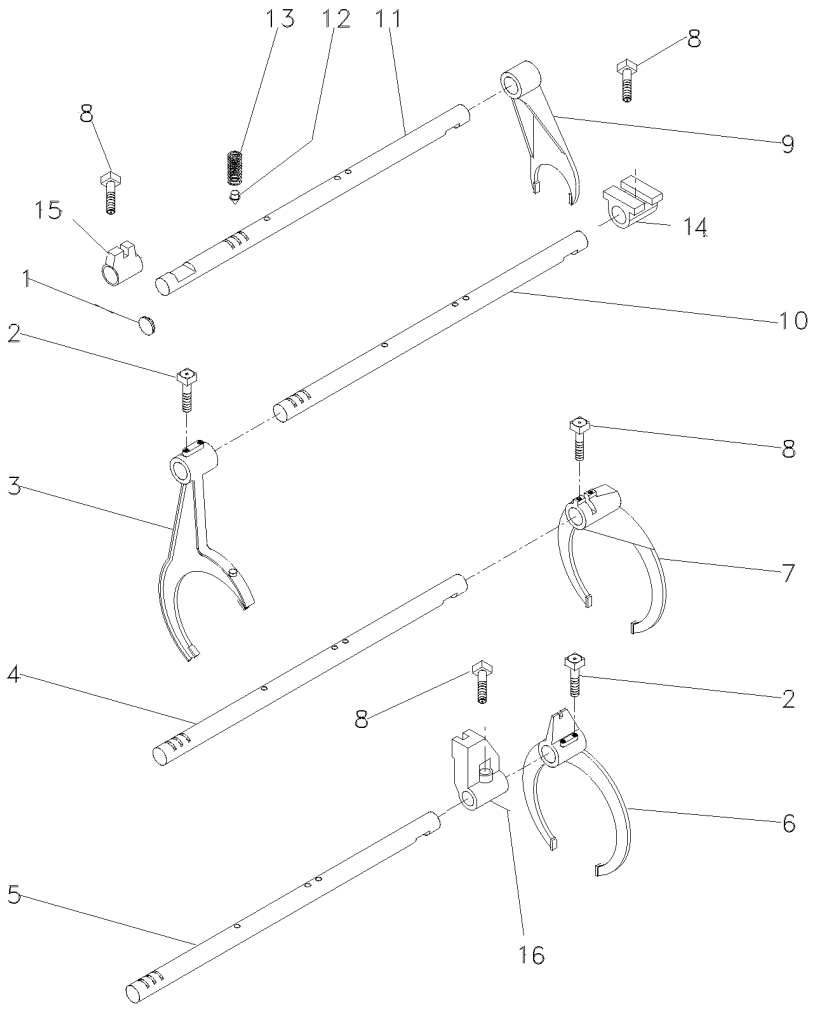

1	2950X	**1**	BUJÃO	PLUG	TAPON
2	1675367M2	**4**	PARAFUSO	BOLT	PERNO
3	023424R1	**1**	GARFO	FORK	HORQUILLA
4	1693824M1	**1**	EIXO	SHAFT	ARBOL
5	1693823M1	**1**	EIXO	SHAFT	ARBOL
6	023414R1	**1**	GARFO	FORK	HORQUILLA
7	039404P1	**1**	GARFO	FORK	HORQUILLA
8	180002M1	**2**	PARAFUSO	BOLT	PERNO
9	897065M2	**1**	GARFO	FORK	HORQUILLA
10	1693822M1	**1**	EIXO	SHAFT	ARBOL
11	1693818M1	**1**	EIXO	SHAFT	ARBOL
12	180418M2	**4**	PINO	PIN	PASADOR
13	191221M1	**4**	MOLA	SPRING	RESORTE
14	023417R1	**1**	SELETOR	SELECTOR	SELECTOR
15	023416R1	**1**	SELETOR	SELECTOR	SELECTOR
16	023425R1	**1**	SELETOR	SELECTOR	SELECTOR

Transmissão 12 Velocidades-Sincronizada
12 Speed Transmission - Syncro
Transmision 12 Velocidades - Sincr

Árvore De Entrada
Input Shaft
Arbol De Entrada

25-90

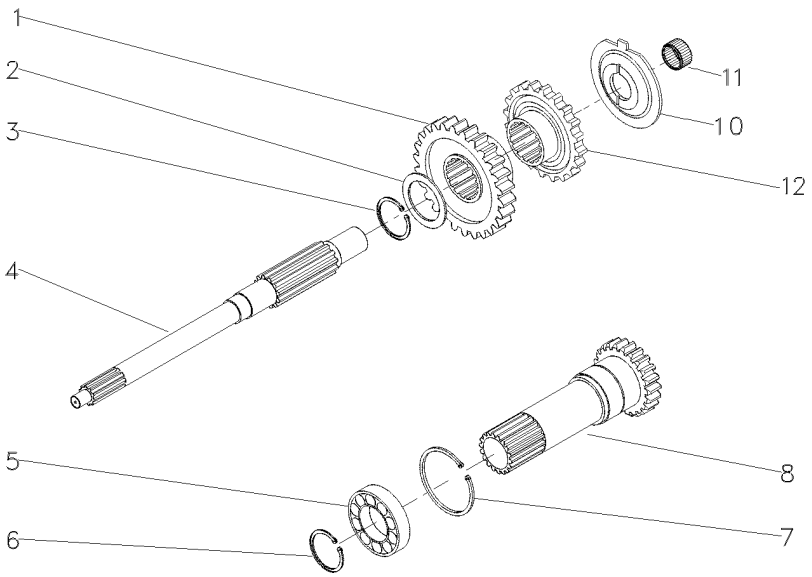

1	053306P1	30	**1**	ENGRENAGEM	GEAR	ENGRANAJE
2	1677742M1		**1**	ARRUELA	WASHER	ARANDELA
3	358969X1		**1**	ANEL TRAVA	CIRCLIP	CIRCULITO
4	039423P1		**1**	EIXO	SHAFT	ARBOL
5	3761292M1		**1**	ROLAMENTO	BEARING	COJINETE
6	762101M1		**1**	ANEL TRAVA	CIRCLIP	CIRCULITO
7	377631X1		**1**	ANEL TRAVA	CIRCLIP	CIRCULITO
8	1677746M92	PTO1000RPM	**1**	CJ. EIXO	KIT, AXLE	JUEGO DE EJE
10	1674668M3		**1**	ESPAÇADOR	SPACER	PIEZA DISTANCIA
11	2700273M1		**1**	ROLAMENTO AGULHA	BEARING NEEDLE	COJINETA AGUJAS
12	053308P1		**1**	ENGRENAGEM	GEAR	ENGRANAJE

Transmissão 12 Velocidades-Sincronizada
12 Speed Transmission - Syncro
Transmision 12 Velocidades - Sincr

Árvore Principal
Main Shaft
Eje Principale

25-95

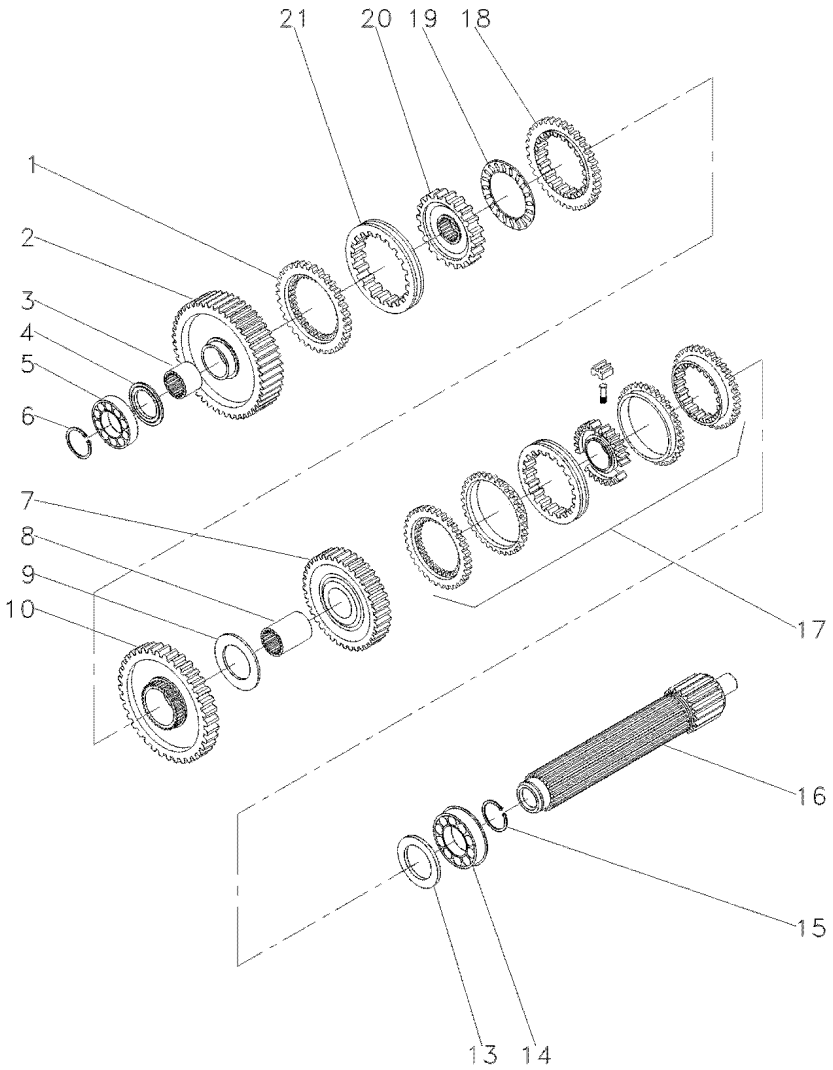

1	1686458M1		**1**	ANEL	RING	ARO
2	049163N1	56	**1**	ENGRENAGEM	GEAR	ENGRANAJE
3	039397P1		**1**	LUVA	SLEEVE	MANCHA
4	1671888M2	4.14-4.19MM	**1**	CALÇO	SHIM	CALCE
4	1671889M1	4,39-4,45MM	**1**	ARRUELA	WASHER	ARANDELA
4	1671890M2	4.62-4.67MM	**1**	ARRUELA	WASHER	ARANDELA
4	1671891M2	4.85-4.90MM	**1**	ARRUELA	WASHER	ARANDELA
5	039544R1		**1**	ROLAMENTO	BEARING	COJINETE
6	039545R1		**1**	ANEL TRAVA	CIRCLIP	CIRCULITO
7	053354N1	45	**1**	CJ. ENGRENAGEM	KIT, GEAR	ENGRANAJES JUEGO
8	039398P1		**1**	LUVA	SLEEVE	MANCHA
9	023422R1		**1**	ARRUELA	WASHER	ARANDELA
10	053355N1	51	**1**	CJ. ENGRENAGEM	KIT, GEAR	ENGRANAJES JUEGO
13	1867259M1		**1**	ARRUELA	WASHER	ARANDELA
14	3761291M1		**2**	ROLAMENTO	BEARING	COJINETE
15	195363M1		**2**	ANEL TRAVA	CIRCLIP	CIRCULITO
16	039542P1		**1**	EIXO	SHAFT	ARBOL
17	039400N2	25-115 No	**1**	CJ. SINCRONIZADO	SYNCHRO UNIT	SINCRONIZ ADORA
18	1686459M1		**1**	ANEL	RING	ARO
19	1663796M1		**1**	ROLAMENTO	BEARING	COJINETE
20	039402P1		**1**	CUBO	HUB	CUBO
21	039425P1		**1**	LUVA	SLEEVE	MANCHA

Transmissão 12 Velocidades-Sincronizada
12 Speed Transmission - Syncro
Transmision 12 Velocidades - Sincr

Árvore Secundária
Secundary Shaft
Eje Secundaria

25-100

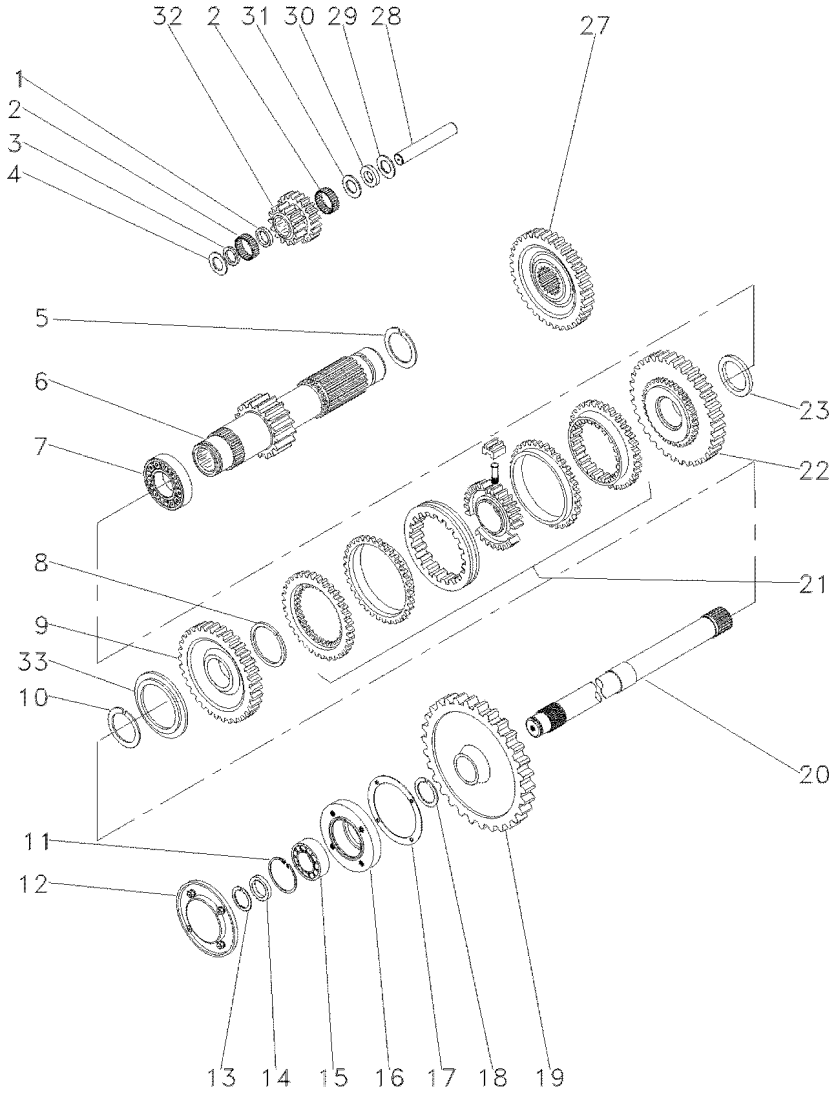

1	1688131M1		1	ESPAÇADOR	SPACER	PIEZA DISTANCIA
2	183039M1		56	ROLETE	ROLLER	RODILLO
3	183037M1		1	ARRUELA	WASHER	ARANDELA
4	1688132M1		2	ARRUELA	WASHER	ARANDELA
5	195500M1		1	ANEL TRAVA	CIRCLIP	CIRCULITO
6	049165N1	19	1	EIXO	SHAFT	ARBOL
7	3003372X1		1	ROLAMENTO	BEARING	COJINETE
8	1440873X1		1	ANEL TRAVA	CIRCLIP	CIRCULITO
9	053357N1	34	1	CJ. ENGRENAGEM	KIT, GEAR	ENGRANAJES JUEGO
10	831581M2		1	ANEL TRAVA	CIRCLIP	CIRCULITO
11	355988X1		1	ANEL TRAVA	CIRCLIP	CIRCULITO
12	1683386M91	25-110 No	1	TAMPA	COVER	CUBIERTA
13	899385M1		1	ANEL	RING	ARO
14	881122M2		1	ANEL	RING	ARO
15	899377M2		1	ROLAMENTO	BEARING	COJINETE
16	899331M1		1	FLANGE	FLANGE	PLETINA
17	180432M1		1	JUNTA	GASKET	EMPAQUETADURA.
18	358913X1		1	ANEL TRAVA	CIRCLIP	CIRCULITO
19	9004882M1	53	1	ENGRENAGEM	GEAR	ENGRANAJE
20	1869279M1		1	EIXO	SHAFT	ARBOL
21	039410N2	25-120 No	1	CJ. SINCRONIZADO	SYNCHRO UNIT	SINCRONIZ ADORA
22	053356N1	38	1	CJ. ENGRENAGEM	KIT, GEAR	ENGRANAJES JUEGO
23	039413P1		1	ARRUELA	WASHER	ARANDELA
27	053312P1	42	1	ENGRENAGEM	GEAR	ENGRANAJE
28	180445M1		1	EIXO	SHAFT	ARBOL
29	1688130M1		1	ARRUELA	WASHER	ARANDELA
30	1688129M1		1	MOLA PRATO	SPRING PLATE	PLETINA MUELLE
31	1688128M1		1	ARRUELA	WASHER	ARANDELA
32	053310P1	20/15	1	ENGRENAGEM	GEAR	ENGRANAJE
33	039408P1		1	ARRUELA	WASHER	ARANDELA
33	039409P1		1	ARRUELA	WASHER	ARANDELA

Transmissão 12 Velocidades-Sincronizada
12 Speed Transmission - Syncro
Transmision 12 Velocidades - Sincr

Redutor Epicicloidal
Epicyclic Unit
Unidad Epicicloidal

25-105

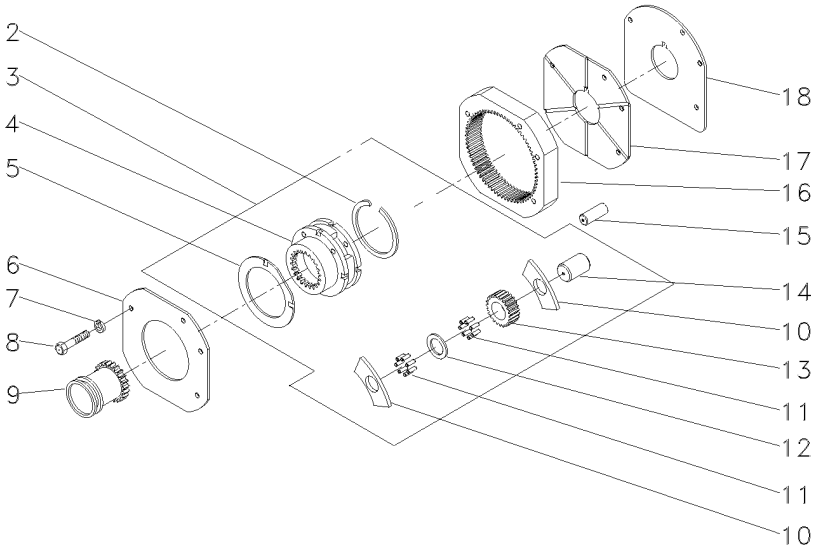

2	377424X1	3		**1**	ANEL TRAVA	CIRCLIP	CIRCULITO
3	023404N1			**1**	PORTA ENGRENAGEM	CARRIER	PORTADOR
4		3	022638N1	**1**	PORTA ENGRENAGEM	CARRIER	PORTADOR
5	1866545M2	3		**2**	ARRUELA	WASHER	ARANDELA
6	184012M4			**1**	PLACA	PLATE	PLATO
7	353434X1			**3**	ARRUELA	WASHER	ARANDELA
8	362684X1			**4**	PARAFUSO	BOLT	PERNO
9	1866557M1			**1**	LUVA	SLEEVE	MANCHA
10	1866542M1	3		**6**	ARRUELA	WASHER	ARANDELA
11	1866553M2	3		**96**	ROLETE	ROLLER	RODILLO
12	023406R1	3		**3**	ARRUELA	WASHER	ARANDELA
13	023405P1	3	23	**3**	ENGRENAGEM	GEAR	ENGRANAJE
14	1866538M2	3		**3**	EIXO	SHAFT	ARBOL
15	180409M1			**2**	PINO	PIN	PASADOR
16	1867424M2		68	**1**	COROA	ANNULAR GEAR	ENGRANAJE ANULAR
17	1867425M1			**1**	PLACA	PLATE	PLATO
18	1867426M1			**1**	CALÇO	SHIM	CALCE

Tampa De Rolamento
Bearing Cover
Tapa De Cojinete

25-110

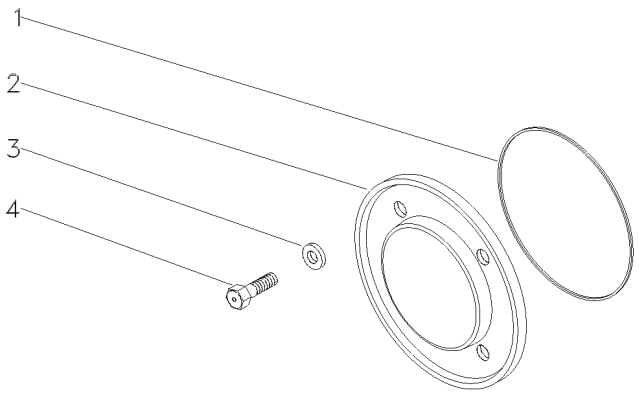

1	1004633M1	**1** ANEL "O"	O RING	JUNTA TORICA
2	883620M1	**1** TAMPA	COVER	CUBIERTA
3	376703X1	**4** ARRUELA	WASHER	ARANDELA
4	377479X1	**4** PARAFUSO	BOLT	PERNO

Sincronizada
Syncromesh
Sincronizada

25-115

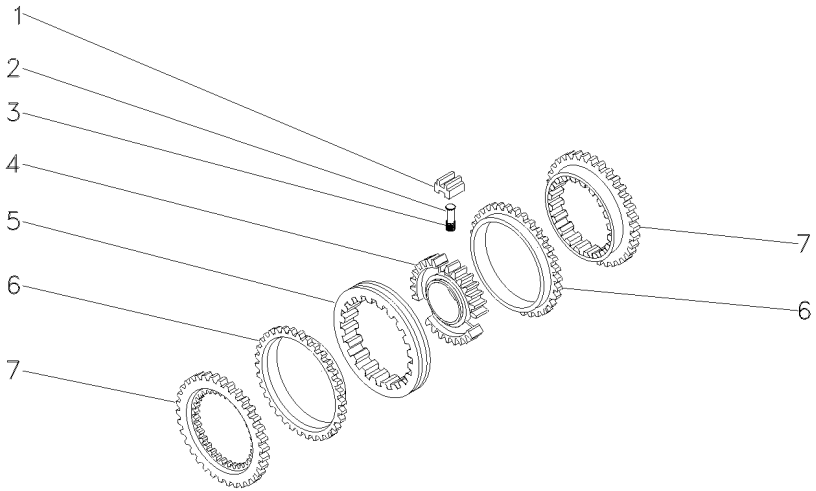

1	023485R1	**3** BLOCO	BLOCK	BLOQUE
2	023483R1	**3** PINO	PIN	PASADOR
3	023484R2	**3** MOLA	SPRING	RESORTE
4	040752P1	**1** CUBO	HUB	CUBO
5	023486R1	**1** LUVA	SLEEVE	MANCHA
6	023487R1	**2** ANEL	RING	ARO
7	023488R1	**2** CONE	CONE	CONO

Sincronizada
Syncromesh
Sincronizada

25-120

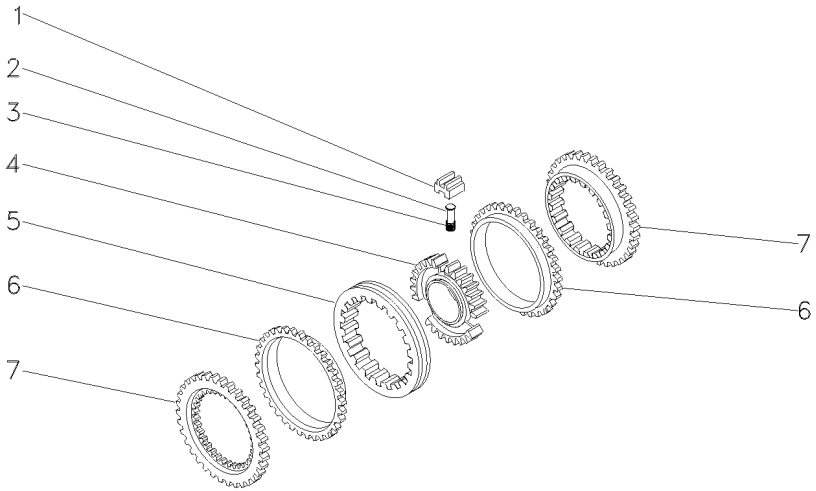

1	023485R1	027341R1	**3** BLOCO	BLOCK	BLOQUE
2	023483R1		**3** PINO	PIN	PASADOR
3	023484R2		**3** MOLA	SPRING	RESORTE
4	040753P1		**1** CUBO	HUB	CUBO
5	023486R1		**1** LUVA	SLEEVE	MANCHA
6	023487R1		**2** ANEL	RING	ARO
7	023488R1		**2** CONE	CONE	CONO

Transmissão **Transmission** **Transmision**	**12 Velocidades** **12 Speed** **12 Velocidades**	**25-125**	**Sincronizado** **Syncromesh** **Sincronizado**

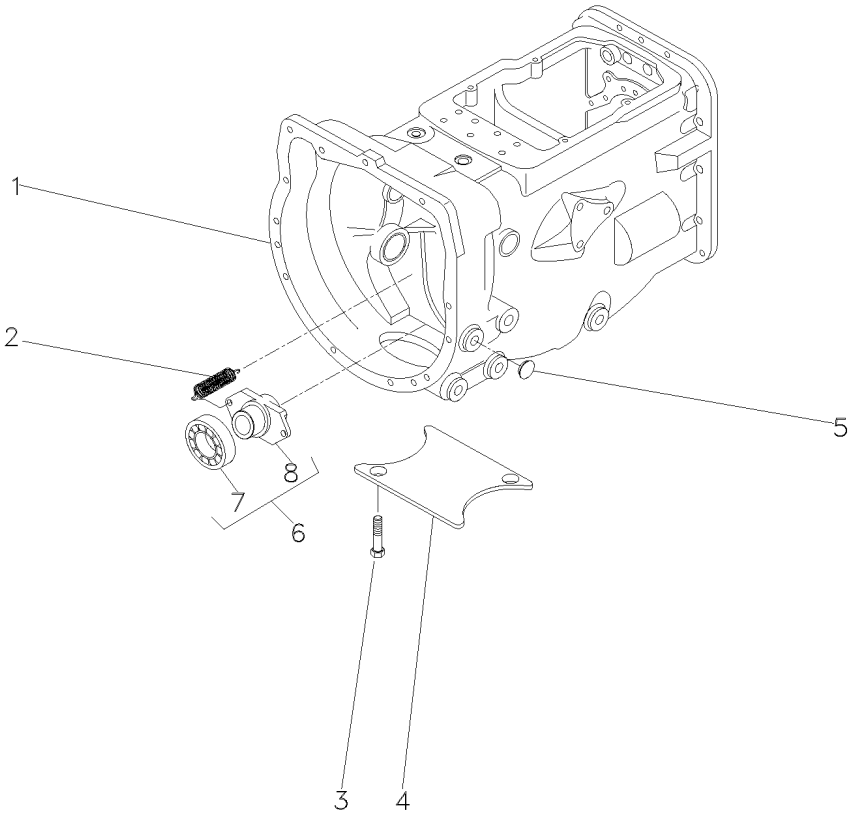

1	063285N1		**1**	CX. TRANSMISSÃO	TRANSMISSION	TRANSMISION
2	3700450M1		**2**	MOLA	SPRING	RESORTE
3	354441X1		**2**	PARAFUSO	BOLT	PERNO
4	021020P2		**1**	TAMPA	COVER	CUBIERTA
5	027014P1		**4**	TAMPÃO	PAD	ALMOHADILLA
6	063142N1		**1**	PORTA ROLAMENTO	BEARING FLANGE	BEARING FLANGE
7	043746T1	6	**1**	ROLAMENTO	BEARING	COJINETE
8	886727M2	6	**1**	COLAR	COLLAR	COLLAR

Transmissão 12 Velocidades-Sincronizada
12 Speed Transmission - Syncro
Transmision 12 Velocidades - Sincr

Carcaça
Housing
Caja

25-130

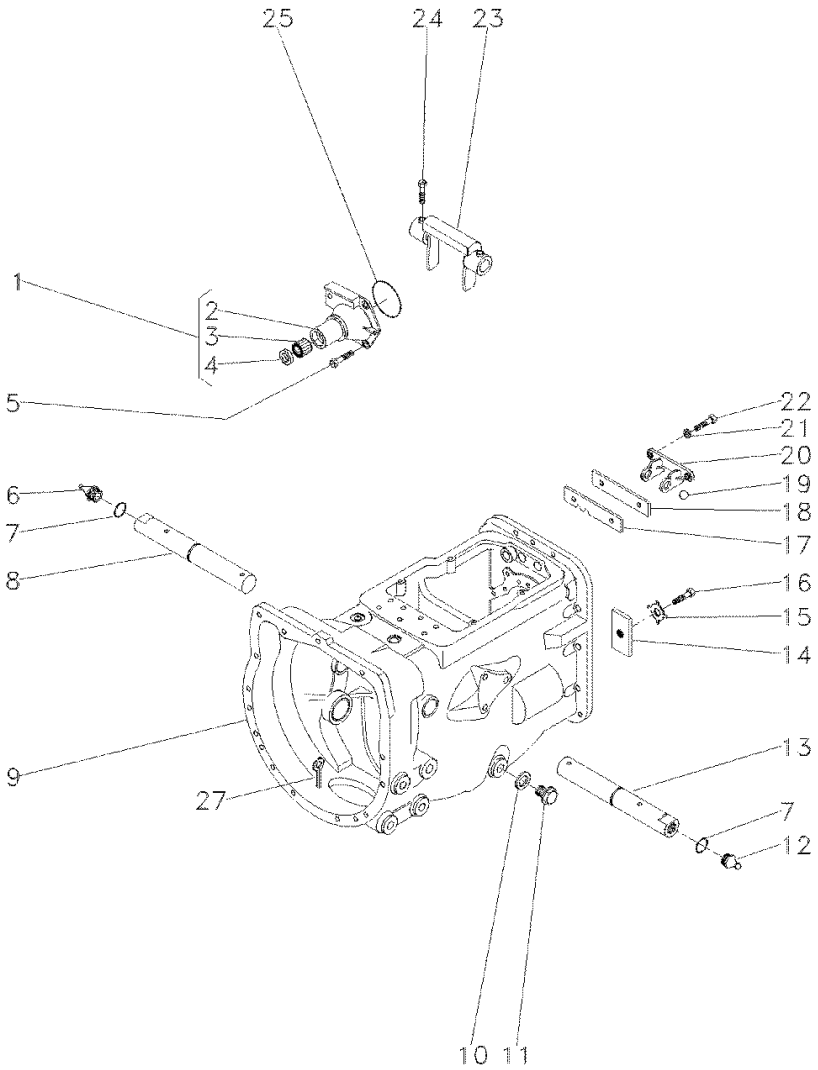

1	1860890M91		**1**	FLANGE	FLANGE	PLETINA
2	1860876M1	1	**1**	FLANGE	FLANGE	PLETINA
3	886668M1	1	**1**	ROLAMENTO	BEARING	COJINETE
4	1860867M3	1	**1**	RETENTOR	SEAL	RETEN
5	377477X1		**3**	PARAFUSO	BOLT	PERNO
5	377480X1		**1**	PARAFUSO	BOLT	PERNO
6	29951X		**1**	GRAXEIRA	GREASER	ENGRASADOR
7	364784X1		**2**	ANEL "O"	O RING	JUNTA TORICA
8	058424P1	▶	**1**	EIXO	SHAFT	ARBOL
9	488156M97	👁 25-65 No	**1**	CJ. CARCAÇA	HOUSE ASSY	CONJ. CARTER
10	180474M1		**1**	ARRUELA	WASHER	ARANDELA
11	050698T1		**1**	BUJÃO	PLUG	TAPON
12	13811X		**1**	GRAXEIRA	GREASER	ENGRASADOR
13	058424P1	◀	**1**	EIXO	SHAFT	ARBOL
14	184789M1		**1**	TRAVA	LOCK	RETENEDOR
15	828020M1		**1**	ARRUELA	WASHER	ARANDELA
16	353691X1		**1**	PARAFUSO	BOLT	PERNO
17	1860764M2		**1**	PLACA	PLATE	PLATO
18	1860765M1		**1**	ESPAÇADOR	SPACER	PIEZA DISTANCIA
19	391838X1	∅ 12MM	**1**	ESFERA	BALL	BOLA
20	1860761M1		**1**	SUPORTE	CLEVIS	GANCHO SEGURI.
21	353434X1		**2**	ARRUELA	WASHER	ARANDELA
22	362443X1		**2**	PARAFUSO	BOLT	PERNO
23	886719M1		**1**	GARFO	FORK	HORQUILLA
24	180002M1		**4**	PARAFUSO	BOLT	PERNO
25	886089M1		**1**	ANEL "O"	O RING	JUNTA TORICA
27	354076X1		**1**	CUPILHA	COTTER PIN	PASADOR DOUBLE

Transmissão 12 Velocidades-Sincronizada
12 Speed Transmission - Syncro
Transmision 12 Velocidades - Sincr

Eixos E Garfos
Shafts & Forks
Ejes Y Horquillas

25-135

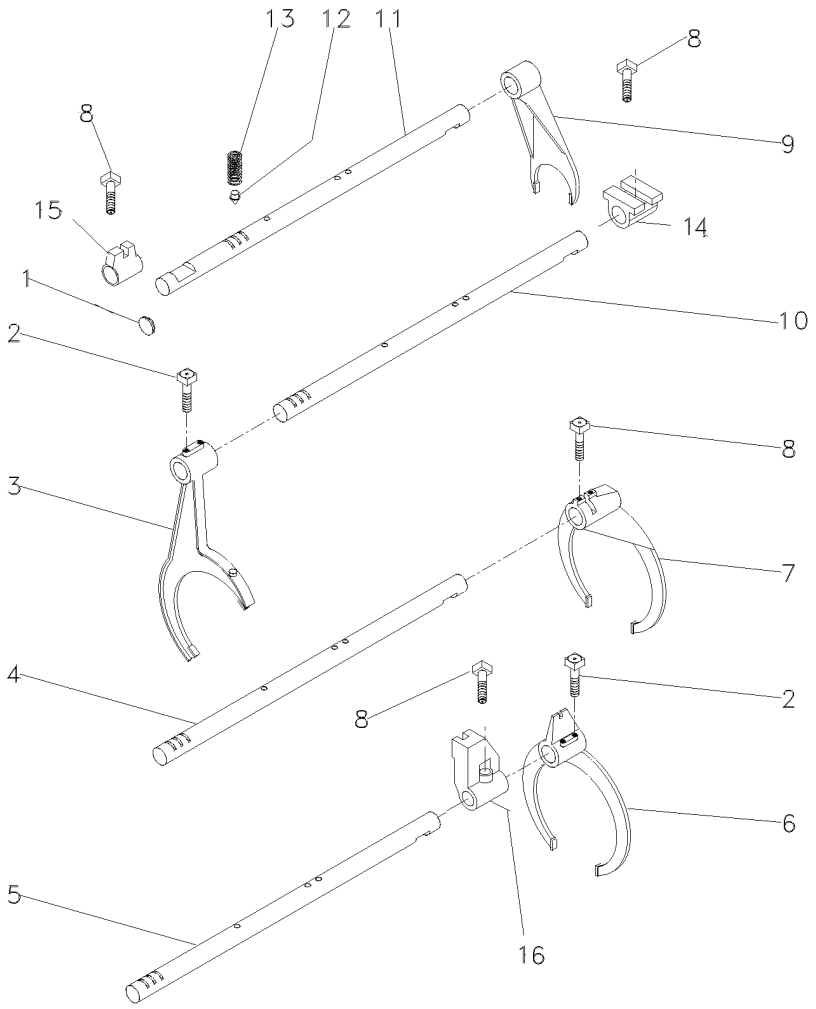

1	2950X	**1**	BUJÃO	PLUG	TAPON
2	1675367M2	**4**	PARAFUSO	BOLT	PERNO
3	023424R1	**1**	GARFO	FORK	HORQUILLA
4	1693824M1	**1**	EIXO	SHAFT	ARBOL
5	1693823M1	**1**	EIXO	SHAFT	ARBOL
6	023414R1	**1**	GARFO	FORK	HORQUILLA
7	039404P1	**1**	GARFO	FORK	HORQUILLA
8	180002M1	**2**	PARAFUSO	BOLT	PERNO
9	897065M2	**1**	GARFO	FORK	HORQUILLA
10	1693822M1	**1**	EIXO	SHAFT	ARBOL
11	1693818M1	**1**	EIXO	SHAFT	ARBOL
12	180418M2	**4**	PINO	PIN	PASADOR
13	191221M1	**4**	MOLA	SPRING	RESORTE
14	023417R1	**1**	SELETOR	SELECTOR	SELECTOR
15	023416R1	**1**	SELETOR	SELECTOR	SELECTOR
16	023425R1	**1**	SELETOR	SELECTOR	SELECTOR

Transmissão 12 Velocidades-Sincronizada
12 Speed Transmission - Syncro
Transmision 12 Velocidades - Sincr

Árvore De Entrada
Input Shaft
Arbol De Entrada

25-140

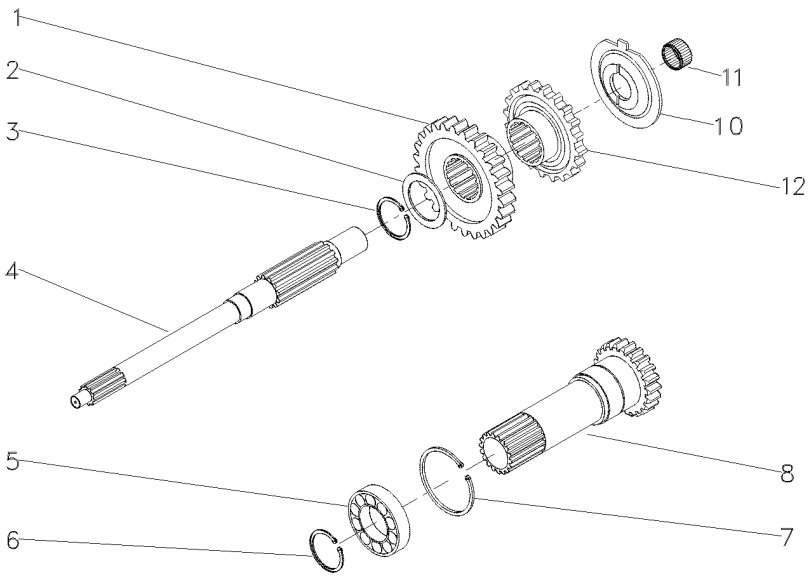

1	053306P1	30	**1**	ENGRENAGEM	GEAR	ENGRANAJE
2	1677742M1		**1**	ARRUELA	WASHER	ARANDELA
3	358969X1		**1**	ANEL TRAVA	CIRCLIP	CIRCULITO
4	039423P1		**1**	EIXO	SHAFT	ARBOL
5	3761292M1		**1**	ROLAMENTO	BEARING	COJINETE
6	762101M1		**1**	ANEL TRAVA	CIRCLIP	CIRCULITO
7	377631X1		**1**	ANEL TRAVA	CIRCLIP	CIRCULITO
8	1677746M92	PTO1000RPM	**1**	CJ. EIXO	KIT, AXLE	JUEGO DE EJE
10	1674668M3		**1**	ESPAÇADOR	SPACER	PIEZA DISTANCIA
11	2700273M1		**1**	ROLAMENTO AGULHA	BEARING NEEDLE	COJINETA AGUJAS
12	053308P1		**1**	ENGRENAGEM	GEAR	ENGRANAJE

Transmissão 12 Velocidades-Sincronizada
12 Speed Transmission - Syncro
Transmision 12 Velocidades - Sincr

Árvore Principal
Main Shaft
Eje Principale

25-145

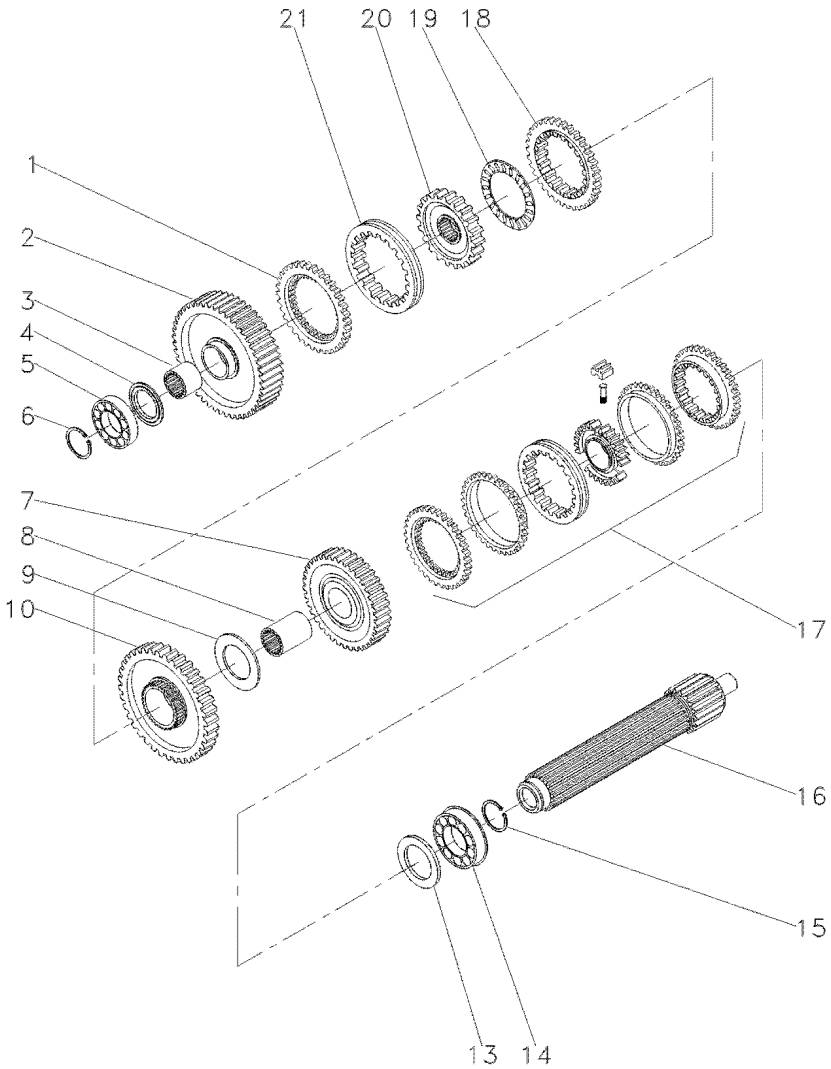

1	1686458M1		**1**	ANEL	RING	ARO
2	049163N1	56	**1**	ENGRENAGEM	GEAR	ENGRANAJE
3	039397P1		**1**	LUVA	SLEEVE	MANCHA
4	1671888M2	4.14-4.19MM	**1**	CALÇO	SHIM	CALCE
4	1671889M1	4,39-4,45MM	**1**	ARRUELA	WASHER	ARANDELA
4	1671890M2	4.62-4.67MM	**1**	ARRUELA	WASHER	ARANDELA
4	1671891M2	4.85-4.90MM	**1**	ARRUELA	WASHER	ARANDELA
5	039544R1		**1**	ROLAMENTO	BEARING	COJINETE
6	039545R1		**1**	ANEL TRAVA	CIRCLIP	CIRCULITO
7	053354N1	45	**1**	CJ. ENGRENAGEM	KIT, GEAR	ENGRANAJES JUEGO
8	039398P1		**1**	LUVA	SLEEVE	MANCHA
9	023422R1		**1**	ARRUELA	WASHER	ARANDELA
10	053355N1	51	**1**	CJ. ENGRENAGEM	KIT, GEAR	ENGRANAJES JUEGO
13	1867259M1		**1**	ARRUELA	WASHER	ARANDELA
14	3761291M1		**2**	ROLAMENTO	BEARING	COJINETE
15	195363M1		**2**	ANEL TRAVA	CIRCLIP	CIRCULITO
16	039542P1		**1**	EIXO	SHAFT	ARBOL
17	039400N2	25-115 No	**1**	CJ. SINCRONIZADO	SYNCHRO UNIT	SINCRONIZ ADORA
18	1686459M1		**1**	ANEL	RING	ARO
19	1663796M1		**1**	ROLAMENTO	BEARING	COJINETE
20	039402P1		**1**	CUBO	HUB	CUBO
21	039425P1		**1**	LUVA	SLEEVE	MANCHA

Transmissão 12 Velocidades-Sincronizada
12 Speed Transmission - Syncro
Transmision 12 Velocidades - Sincr

Árvore Secundária
Secundary Shaft
Eje Secundaria

25-150

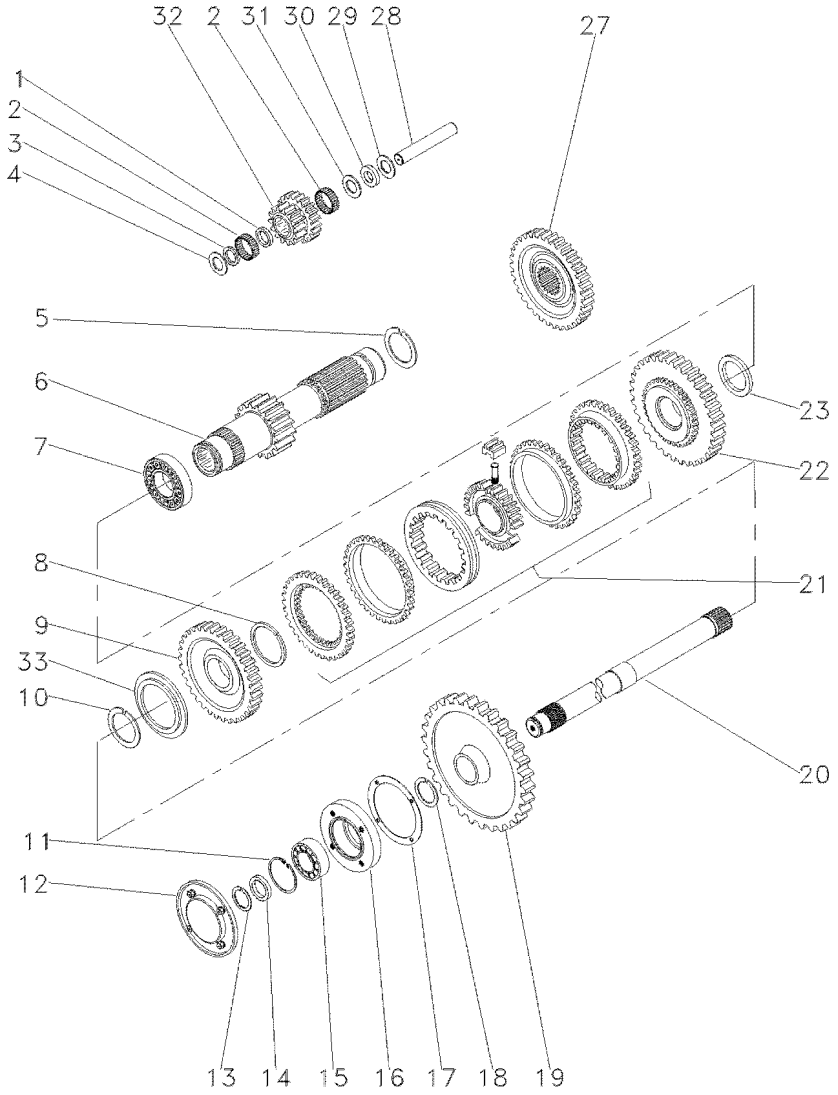

1	1688131M1		1	ESPAÇADOR	SPACER	PIEZA DISTANCIA
2	183039M1		56	ROLETE	ROLLER	RODILLO
3	183037M1		1	ARRUELA	WASHER	ARANDELA
4	1688132M1		2	ARRUELA	WASHER	ARANDELA
5	195500M1		1	ANEL TRAVA	CIRCLIP	CIRCULITO
6	049165N1	19	1	EIXO	SHAFT	ARBOL
7	3003372X1		1	ROLAMENTO	BEARING	COJINETE
8	1440873X1		1	ANEL TRAVA	CIRCLIP	CIRCULITO
9	053357N1	34	1	CJ. ENGRENAGEM	KIT, GEAR	ENGRANAJES JUEGO
10	831581M2		1	ANEL TRAVA	CIRCLIP	CIRCULITO
11	355988X1		1	ANEL TRAVA	CIRCLIP	CIRCULITO
12	1683386M91	25-110 No	1	TAMPA	COVER	CUBIERTA
13	899385M1		1	ANEL	RING	ARO
14	881122M2		1	ANEL	RING	ARO
15	899377M2		1	ROLAMENTO	BEARING	COJINETE
16	899331M1		1	FLANGE	FLANGE	PLETINA
17	180432M1		1	JUNTA	GASKET	EMPAQUETADURA.
18	358913X1		1	ANEL TRAVA	CIRCLIP	CIRCULITO
19	1869708M1	38	1	ENGRENAGEM	GEAR	ENGRANAJE
20	1869279M1		1	EIXO	SHAFT	ARBOL
21	039410N2	25-120 No	1	CJ. SINCRONIZADO	SYNCHRO UNIT	SINCRONIZ ADORA
22	053356N1	38	1	CJ. ENGRENAGEM	KIT, GEAR	ENGRANAJES JUEGO
23	039413P1		1	ARRUELA	WASHER	ARANDELA
27	053312P1	42	1	ENGRENAGEM	GEAR	ENGRANAJE
28	180445M1		1	EIXO	SHAFT	ARBOL
29	1688130M1		1	ARRUELA	WASHER	ARANDELA
30	1688129M1		1	MOLA PRATO	SPRING PLATE	PLETINA MUELLE
31	1688128M1		1	ARRUELA	WASHER	ARANDELA
32	053310P1	20/15	1	ENGRENAGEM	GEAR	ENGRANAJE
33	039408P1		1	ARRUELA	WASHER	ARANDELA
33	039409P1		1	ARRUELA	WASHER	ARANDELA

Transmissão 12 Velocidades-Sincronizada
12 Speed Transmission - Syncro
Transmision 12 Velocidades - Sincr

Redutor Epicicloidal
Epicyclic Unit
Unidad Epicicloidal

25-155

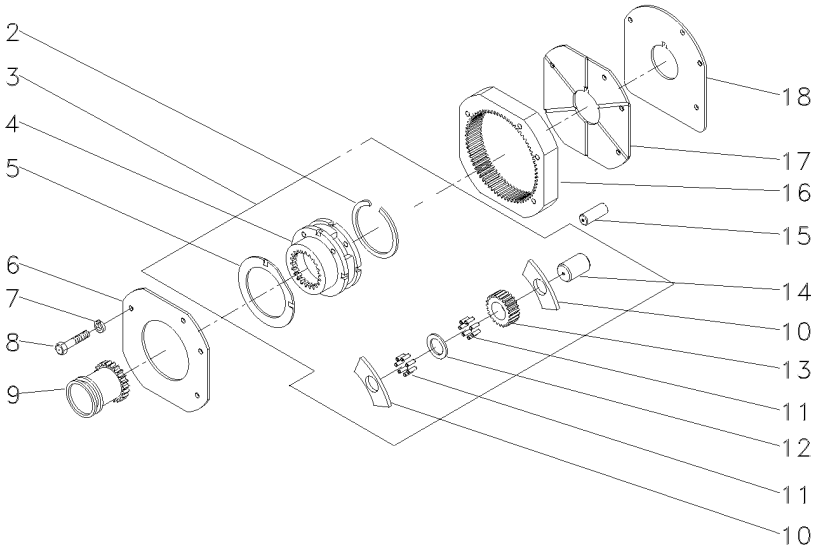

2	377424X1	3		**1**	ANEL TRAVA	CIRCLIP	CIRCULITO
3	022638N1			**1**	CJ. REDUTOR	KIT, CARRIER	JUEGO PORTADOR
4		3	022638N1	**1**	CJ. REDUTOR	KIT, CARRIER	JUEGO PORTADOR
5	1866545M2	3		**2**	ARRUELA	WASHER	ARANDELA
6	184012M4			**1**	PLACA	PLATE	PLATO
7	353434X1			**3**	ARRUELA	WASHER	ARANDELA
8	362684X1			**4**	PARAFUSO	BOLT	PERNO
9	1866557M1			**1**	LUVA	SLEEVE	MANCHA
10	1866542M1	3		**6**	ARRUELA	WASHER	ARANDELA
11	1866553M2	3		**96**	ROLETE	ROLLER	RODILLO
12	023406R1	3		**3**	ARRUELA	WASHER	ARANDELA
13	023405P1	3	23	**3**	ENGRENAGEM	GEAR	ENGRANAJE
14	1866538M2	3		**3**	EIXO	SHAFT	ARBOL
15	180409M1			**2**	PINO	PIN	PASADOR
16	1867424M2		68	**1**	COROA	ANNULAR GEAR	ENGRANAJE ANULAR
17	1867425M1			**1**	PLACA	PLATE	PLATO
18	1867426M1			**1**	CALÇO	SHIM	CALCE

Fixação Motor - Transmissão
Fixation Engine - Transmission
Fixation Motor - Transmisión

25-160

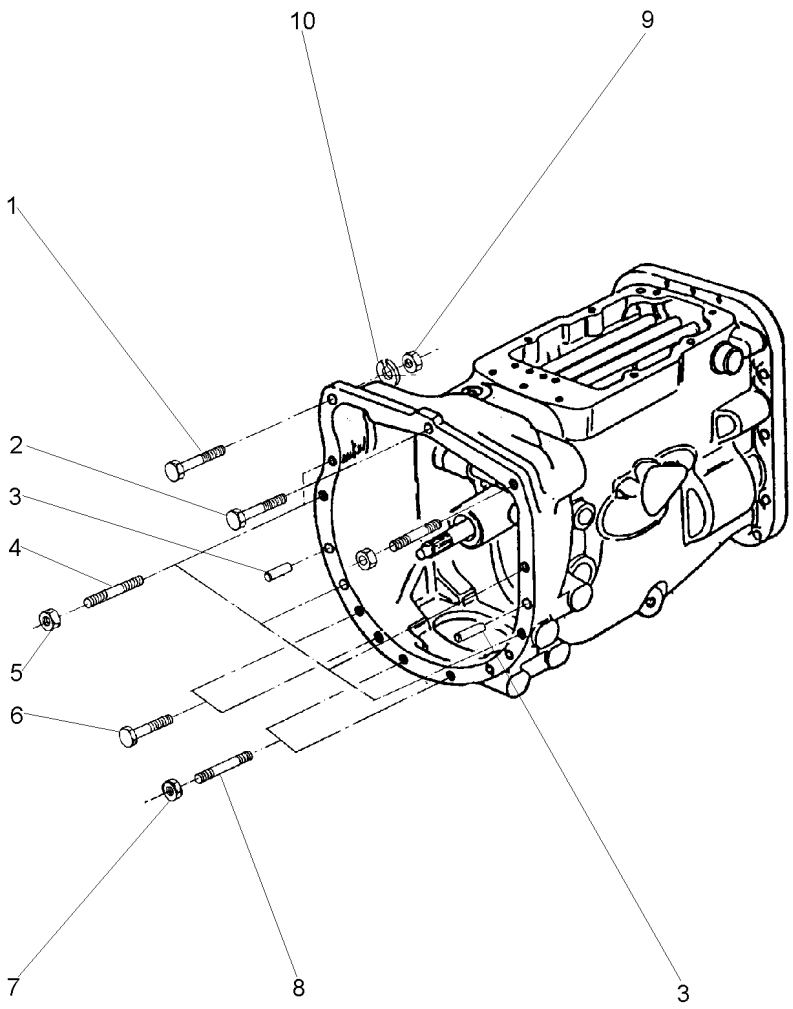

1	353565X1	**1** PARAFUSO	BOLT	PERNO
2	048512P1	**1** PARAFUSO	BOLT	PERNO
3	191314M1	**2** PINO	PIN	PASADOR
4	3589428M1	**5** PRISIONEIRO	STUD	ESPARRAGO
5	069676T1	**5** PORCA	NUT	TUERCA
6	339838X1	**4** PARAFUSO	BOLT	PERNO
7	069676T1	**3** PORCA	NUT	TUERCA
8	3589413M1	**3** PRISIONEIRO	STUD	ESPARRAGO
9	069676T1	**1** PORCA	NUT	TUERCA
10	353432X1	**1** ARRUELA	WASHER	ARANDELA

Transmissão
Transmission
Transmision

25-165

12 Velocidades Constant Mesch - 540 / 1000 Rpm
12 Speed Constant Mesch - 540 / 1000 Rpm
12 Velocidades Constant Mesch - 540 / 1000 Rpm

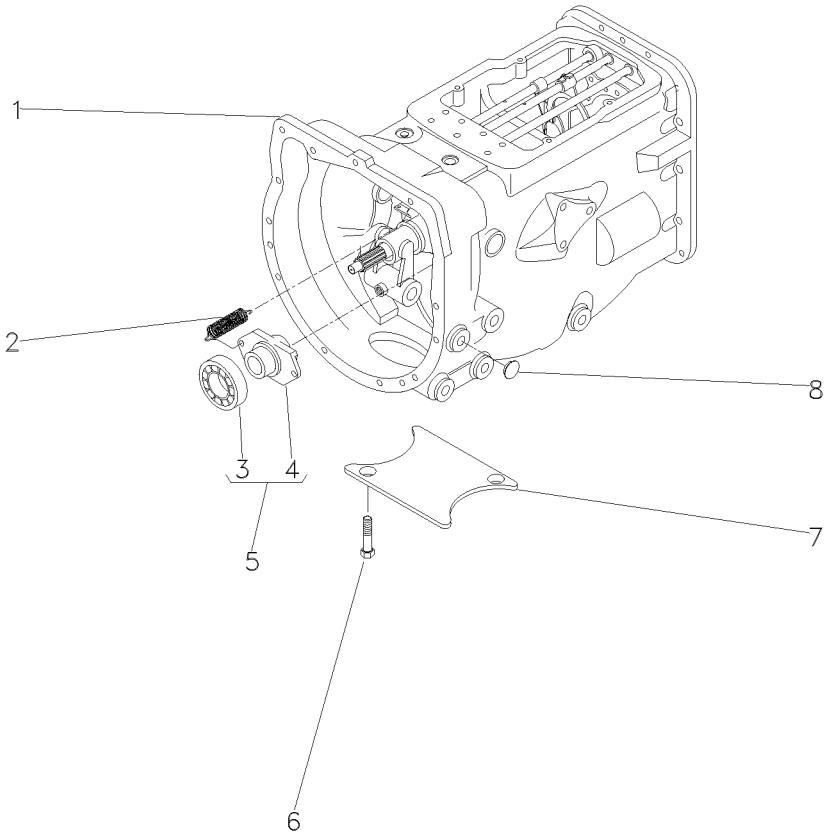

1	063286N1	25-170 No	**1**	CX. TRANSMISSÃO	TRANSMISSION	TRANSMISION
2	3700450M1		**2**	MOLA	SPRING	RESORTE
3	3585341M1	5 043746T1	**1**	ROLAMENTO	BEARING	COJINETE
4	886727M2	5	**1**	COLAR	COLLAR	COLLAR
5	063142N1	25-50 No	**1**	PORTA ROLAMENTO	BEARING FLANGE	BEARING FLANGE
6	354441X1		**2**	PARAFUSO	BOLT	PERNO
7	021020P2		**1**	TAMPA	COVER	CUBIERTA
8	027014P1		**4**	TAMPÃO	PAD	ALMOHADILLA

Transmissão 12 Velocidades-C. Mesh
12 Speed Transmission - C. Mesh
Transmision 12 Velocidades-C. Mesh

Carcaça
Housing
Caja

25-170

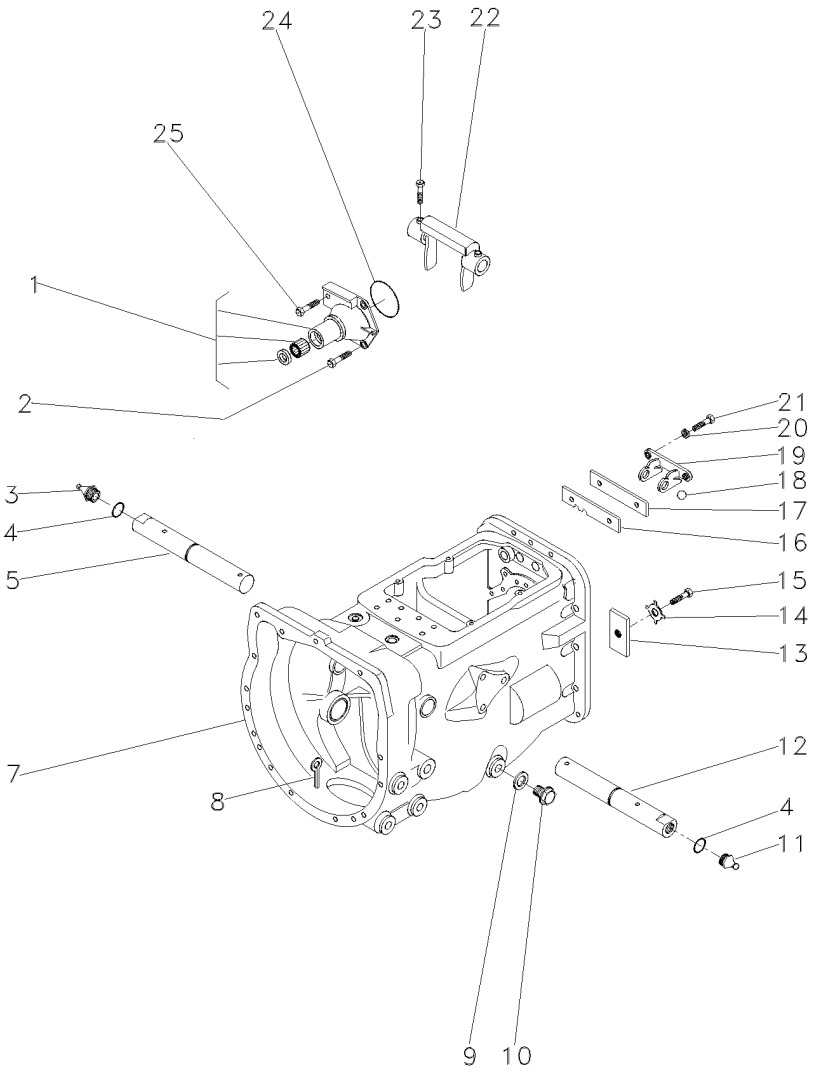

1	1860890M91		**1**	FLANGE	FLANGE	PLETINA
2	377477X1		**3**	PARAFUSO	BOLT	PERNO
3	29951X	▶	**1**	GRAXEIRA	GREASER	ENGRASADOR
4	364784X1		**2**	ANEL "O"	O RING	JUNTA TORICA
5	058424P1		**1**	EIXO	SHAFT	ARBOL
7	488156M97	👁 25-65 No	**1**	CJ. CARCAÇA	HOUSE ASSY	CONJ. CARTER
8	354076X1		**1**	CUPILHA	COTTER PIN	PASADOR DOUBLE
9	180474M1		**1**	ARRUELA	WASHER	ARANDELA
10	050698T1		**1**	BUJÃO	PLUG	TAPON
11	13811X	◀	**1**	GRAXEIRA	GREASER	ENGRASADOR
12	058424P1		**1**	EIXO	SHAFT	ARBOL
13	184789M1		**1**	TRAVA	LOCK	RETENEDOR
14	828020M1		**1**	ARRUELA	WASHER	ARANDELA
15	353691X1		**1**	PARAFUSO	BOLT	PERNO
16	1860764M2		**1**	PLACA	PLATE	PLATO
17	1860765M1		**1**	ESPAÇADOR	SPACER	PIEZA DISTANCIA
18	391838X1	∅ 12MM	**1**	ESFERA	BALL	BOLA
19	1860761M1		**1**	SUPORTE	CLEVIS	GANCHO SEGURI.
20	353434X1		**2**	ARRUELA	WASHER	ARANDELA
21	362443X1		**2**	PARAFUSO	BOLT	PERNO
22	886719M1		**1**	GARFO	FORK	HORQUILLA
23	180002M1		**2**	PARAFUSO	BOLT	PERNO
24	886089M1		**1**	ANEL "O"	O RING	JUNTA TORICA
25	377480X1		**1**	PARAFUSO	BOLT	PERNO

Transmissão 12 Velocidades-C. Mesh
12 Speed Transmission - C. Mesh
Transmision 12 Velocidades-C. Mesh

Carcaça
Housing
Caja

25-175

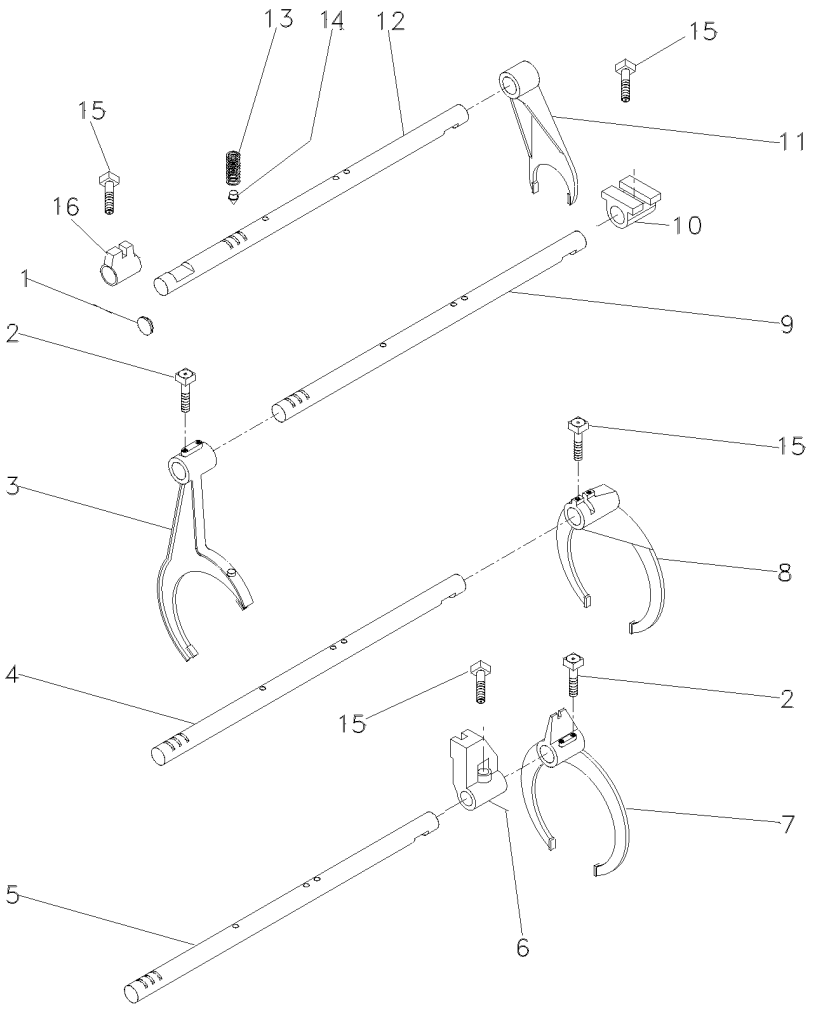

1	2950X	**1**	BUJÃO	PLUG	TAPON
2	1675367M2	**4**	PARAFUSO	BOLT	PERNO
3	027923P1	**1**	GARFO	FORK	HORQUILLA
4	1693824M1	**1**	EIXO	SHAFT	ARBOL
5	027920P2	**1**	EIXO	SHAFT	ARBOL
6	023417R1	**1**	SELETOR	SELECTOR	SELECTOR
7	027922P1	**1**	GARFO	FORK	HORQUILLA
8	039404P1	**1**	GARFO	FORK	HORQUILLA
9	027919P2	**1**	EIXO	SHAFT	ARBOL
10	023425R1	**1**	SELETOR	SELECTOR	SELECTOR
11	897065M2	**1**	GARFO	FORK	HORQUILLA
12	1693818M1	**1**	EIXO	SHAFT	ARBOL
13	191221M1	**4**	MOLA	SPRING	RESORTE
14	180418M2	**4**	PINO	PIN	PASADOR
15	180002M1	**4**	PARAFUSO	BOLT	PERNO
16	023416R1	**1**	SELETOR	SELECTOR	SELECTOR

Transmissão 12 Velocidades-C. Mesh
12 Speed Transmission - C. Mesh
Transmision 12 Velocidades-C. Mesh

Árvore De Entrada
Input Shaft
Arbol De Entrada

25-180

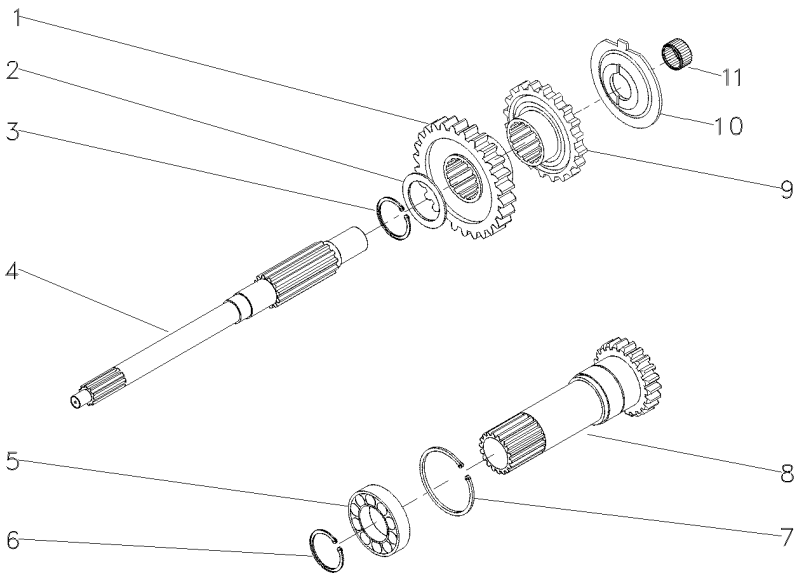

1	053308P1	30	**1**	ENGRENAGEM	GEAR	ENGRANAJE
2	1677742M1		**1**	ARRUELA	WASHER	ARANDELA
3	358969X1		**1**	ANEL TRAVA	CIRCLIP	CIRCULITO
4	039423P1		**1**	EIXO	SHAFT	ARBOL
5	3761292M1		**1**	ROLAMENTO	BEARING	COJINETE
6	762101M1		**1**	ANEL TRAVA	CIRCLIP	CIRCULITO
7	377631X1		**1**	ANEL TRAVA	CIRCLIP	CIRCULITO
8	1677746M92	PTO1000RPM	**1**	CJ. EIXO	KIT, AXLE	JUEGO DE EJE
9	053306P1	30	**1**	ENGRENAGEM	GEAR	ENGRANAJE
10	1674668M3		**1**	ESPAÇADOR	SPACER	PIEZA DISTANCIA
11	2700273M1		**1**	ROLAMENTO AGULHA	BEARING NEEDLE	COJINETA AGUJAS

Transmissão 12 Velocidades-C. Mesh
12 Speed Transmission - C. Mesh
Transmision 12 Velocidades-C. Mesh

Árvore Principal
Main Shaft
Eje Principale

25-185

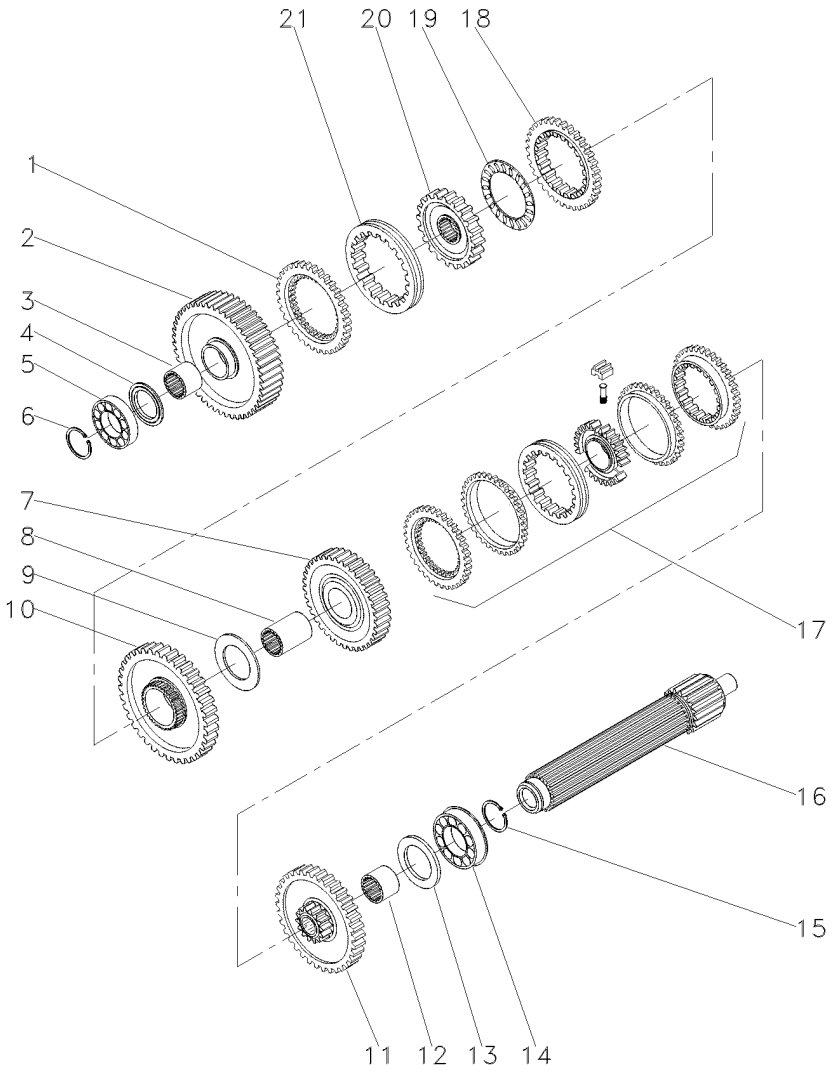

1	1686458M1		**1**	ANEL	RING	ARO
2	049163N1	56	**1**	ENGRENAGEM	GEAR	ENGRANAJE
3	039397P1		**1**	LUVA	SLEEVE	MANCHA
4	1671888M2	4,14-4,19MM	**X**	CALÇO	SHIM	CALCE
4	1671889M1	4,39-4,45MM	**X**	ARRUELA	WASHER	ARANDELA
4	1671890M2	4,62-4,67MM	**X**	ARRUELA	WASHER	ARANDELA
4	1671891M2	4,85-4,90MM	**X**	ARRUELA	WASHER	ARANDELA
5	039544R1		**1**	ROLAMENTO	BEARING	COJINETE
6	039545R1		**1**	ANEL TRAVA	CIRCLIP	CIRCULITO
7	053354N1	35	**1**	CJ. ENGRENAGEM	KIT, GEAR	ENGRANAJES JUEGO
8	039398P1		**1**	LUVA	SLEEVE	MANCHA
9	023422R1		**1**	ARRUELA	WASHER	ARANDELA
10	053355N1	51	**1**	CJ. ENGRENAGEM	KIT, GEAR	ENGRANAJES JUEGO
11	053352N1	46	**1**	CJ. ENGRENAGEM	KIT, GEAR	ENGRANAJES JUEGO
12	039396P1		**1**	LUVA	SLEEVE	MANCHA
13	1867259M1		**1**	ARRUELA	WASHER	ARANDELA
14	3761291M1		**1**	ROLAMENTO	BEARING	COJINETE
15	195363M1		**1**	ANEL TRAVA	CIRCLIP	CIRCULITO
16	039542P1		**1**	EIXO	SHAFT	ARBOL
17	039440N1	25-55 No	**1**	CJ. SINCRONIZADO	SYNCHRO UNIT	SINCRONIZ ADORA
18	1686459M1		**1**	ANEL	RING	ARO
19	1663796M1		**1**	ROLAMENTO	BEARING	COJINETE
20	039402P1		**1**	CUBO	HUB	CUBO
21	039425P1		**1**	LUVA	SLEEVE	MANCHA

Transmissão 12 Velocidades-C. Mesh
12 Speed Transmission - C. Mesh
Transmision 12 Velocidades-C. Mesh

Árvore Secundária
Secundary Shaft
Eje Secundaria

25-190

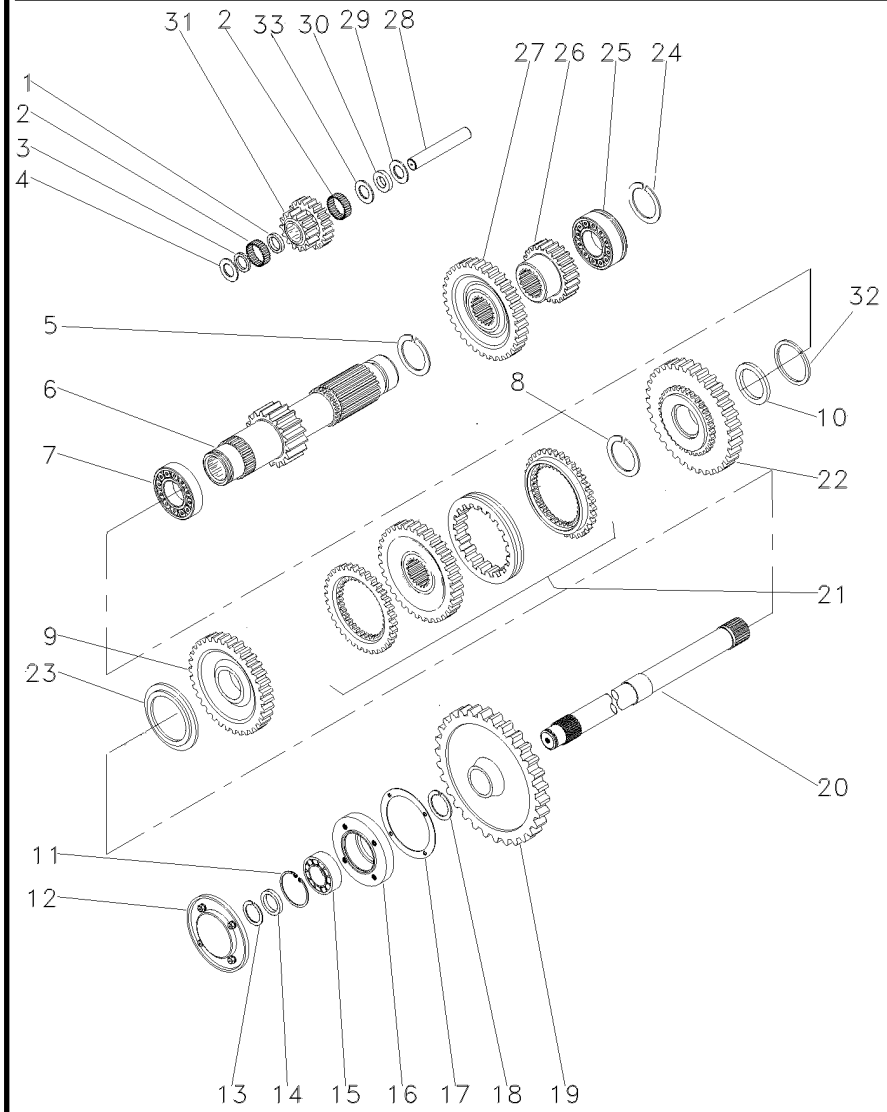

1	1688131M1		**1**	ESPAÇADOR	SPACER	PIEZA DISTANCIA
2	183039M1		**56**	ROLETE	ROLLER	RODILLO
3	183037M1		**1**	ARRUELA	WASHER	ARANDELA
4	1688132M1		**2**	ARRUELA	WASHER	ARANDELA
5	195500M1		**1**	ANEL TRAVA	CIRCLIP	CIRCULITO
6	049165N1	19	**1**	EIXO	SHAFT	ARBOL
7	3003372X1		**1**	ROLAMENTO	BEARING	COJINETE
8	1440873X1		**1**	ANEL TRAVA	CIRCLIP	CIRCULITO
9	053357N1	35	**1**	CJ. ENGRENAGEM	KIT, GEAR	ENGRANAJES JUEGO
10	039408P1		**1**	ARRUELA	WASHER	ARANDELA
10	039409P1		**1**	ARRUELA	WASHER	ARANDELA
11	355988X1		**1**	ANEL TRAVA	CIRCLIP	CIRCULITO
12	1683386M91		**1**	TAMPA	COVER	CUBIERTA
13	899385M1		**1**	ANEL	RING	ARO
14	881122M2		**1**	ANEL	RING	ARO
15	899377M2		**1**	ROLAMENTO	BEARING	COJINETE
16	899331M1		**1**	FLANGE	FLANGE	PLETINA
17	180432M1		**1**	JUNTA	GASKET	EMPAQUETADURA.
18	358913X1		**1**	ANEL TRAVA	CIRCLIP	CIRCULITO
19	1869708M1	[A] 38	**1**	ENGRENAGEM	GEAR	ENGRANAJE
20	1869279M1	[A]	**1**	EIXO	SHAFT	ARBOL
21	039439N1	25-60 No	**1**	CJ. SINCRONIZADO	SYNCHRO UNIT	SINCRONIZ ADORA
22	053356N1	38	**1**	CJ. ENGRENAGEM	KIT, GEAR	ENGRANAJES JUEGO
23	039413P1		**1**	ARRUELA	WASHER	ARANDELA
24	195363M1		**1**	ANEL TRAVA	CIRCLIP	CIRCULITO
25	3761291M1		**1**	ROLAMENTO	BEARING	COJINETE
26	053314P1	23	**1**	ENGRENAGEM	GEAR	ENGRANAJE
27	053312P1	43	**1**	ENGRENAGEM	GEAR	ENGRANAJE
28	180445M1		**1**	EIXO	SHAFT	ARBOL
29	1688130M1		**1**	ARRUELA	WASHER	ARANDELA
30	1688129M1		**1**	MOLA PRATO	SPRING PLATE	PLETINA MUELLE
31	053310P1		**1**	ENGRENAGEM	GEAR	ENGRANAJE
32	831581M2		**1**	ANEL TRAVA	CIRCLIP	CIRCULITO
33	1688128M1		**1**	ARRUELA	WASHER	ARANDELA

[A] TDP
PTO
TDF

Transmissão 12 Velocidades-C. Mesh
12 Speed Transmission - C. Mesh
Transmision 12 Velocidades-C. Mesh

Redutor Epicicloidal
Epicyclic Unit
Unidad Epicicloidal

25-195

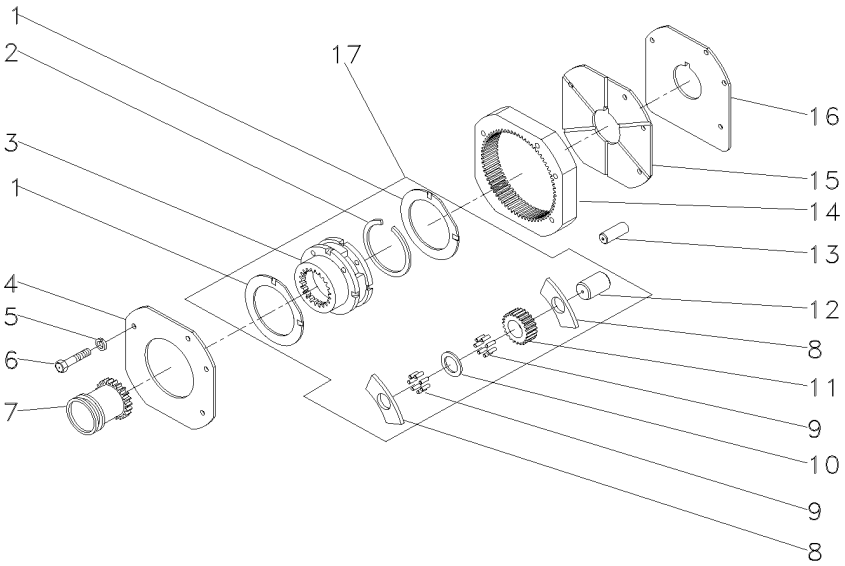

1	1866545M2	17		**2**	ARRUELA	WASHER	ARANDELA
2	377424X1	17		**1**	ANEL TRAVA	CIRCLIP	CIRCULITO
3	023404N1		➡ 022638N1	**1**	PORTA ENGRENAGEM	CARRIER	PORTADOR
4	1867423M1			**1**	PLACA	PLATE	PLATO
5	353434X1			**3**	ARRUELA	WASHER	ARANDELA
6	362684X1			**4**	PARAFUSO	BOLT	PERNO
7	1866557M1			**1**	LUVA	SLEEVE	MANCHA
8	1866542M1	17		**6**	ARRUELA	WASHER	ARANDELA
9	1866553M2	17		**96**	ROLETE	ROLLER	RODILLO
10	023406R1	17		**3**	ARRUELA	WASHER	ARANDELA
11	023405P1	17		**3**	ENGRENAGEM	GEAR	ENGRANAJE
12	1866538M2	17		**3**	EIXO	SHAFT	ARBOL
13	180409M1			**2**	PINO	PIN	PASADOR
14	1867424M2			**1**	COROA	ANNULAR GEAR	ENGRANAJE ANULAR
15	1867425M1			**1**	PLACA	PLATE	PLATO
16	1867426M1			**1**	CALÇO	SHIM	CALCE
17	022638N1			**1**	CJ. REDUTOR	KIT, CARRIER	JUEGO PORTADOR

Fixação Motor - Transmissão
Fixation Engine - Transmission
Fixation Motor - Transmisión

25-200

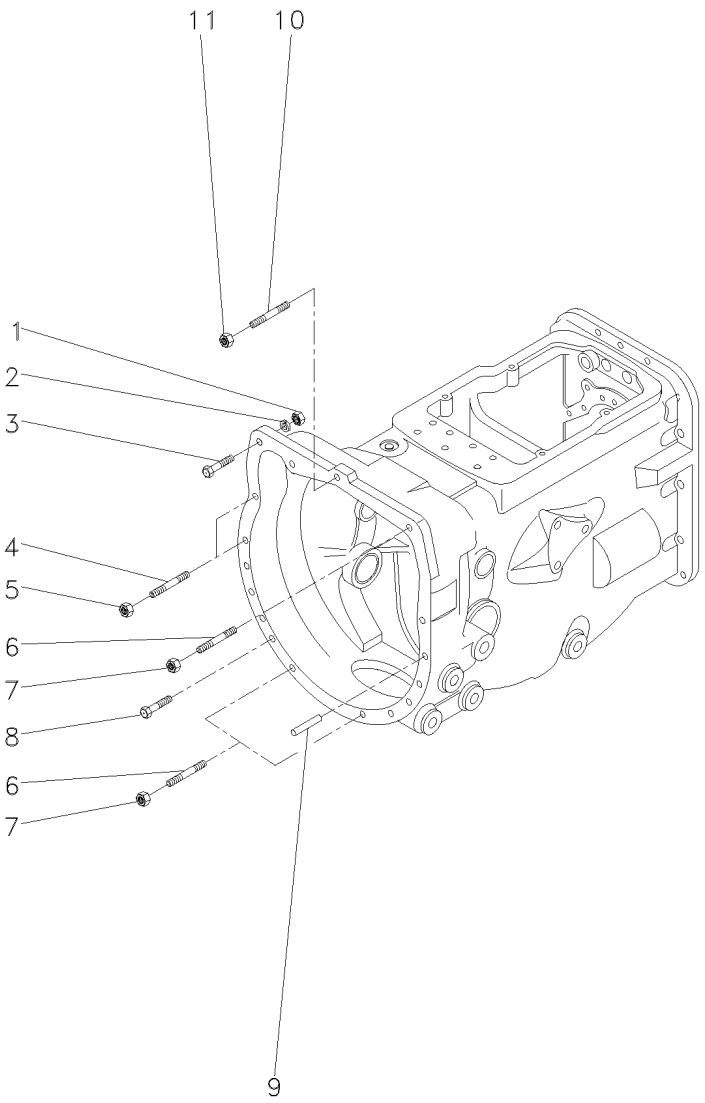

1	069676T1	**1** PORCA	NUT	TUERCA
2	353432X1	**1** ARRUELA	WASHER	ARANDELA
3	353565X1	**1** PARAFUSO	BOLT	PERNO
4	3589428M1	**5** PRISIONEIRO	STUD	ESPARRAGO
5	069676T1	**5** PORCA	NUT	TUERCA
6	3589413M1	**3** PRISIONEIRO	STUD	ESPARRAGO
7	069676T1	**3** PORCA	NUT	TUERCA
8	339838X1	**4** PARAFUSO	BOLT	PERNO
9	191314M1	**2** PINO	PIN	PASADOR
10	3589429M1	**1** PRISIONEIRO	STUD	ESPARRAGO
11	069676T1	**1** PORCA	NUT	TUERCA

Rolamento Destacador
Bearing
Cojinete

25-205

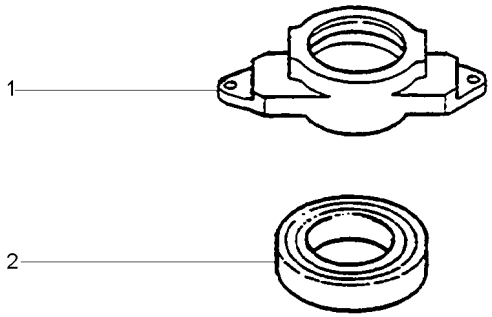

1	886727M2	**1** COLAR	COLLAR	COLLAR
2	3585341M1	**1** ROLAMENTO	BEARING	COJINETE

Transmissão
Transmission
Transmisión

25-210

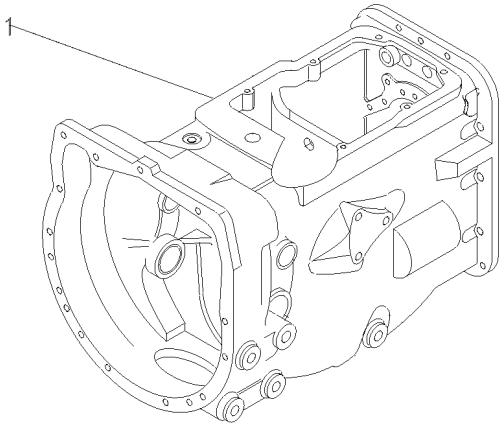

1	063287N2	25-215 No	**1**	CJ. TRANSMISSÃO	KIT,TRANSMISSION	JGO.TRANSMISION
1		25-220 No	**1**	CJ. TRANSMISSÃO	KIT,TRANSMISSION	JGO.TRANSMISION

Transmissão
Transmission
Transmision

25-215

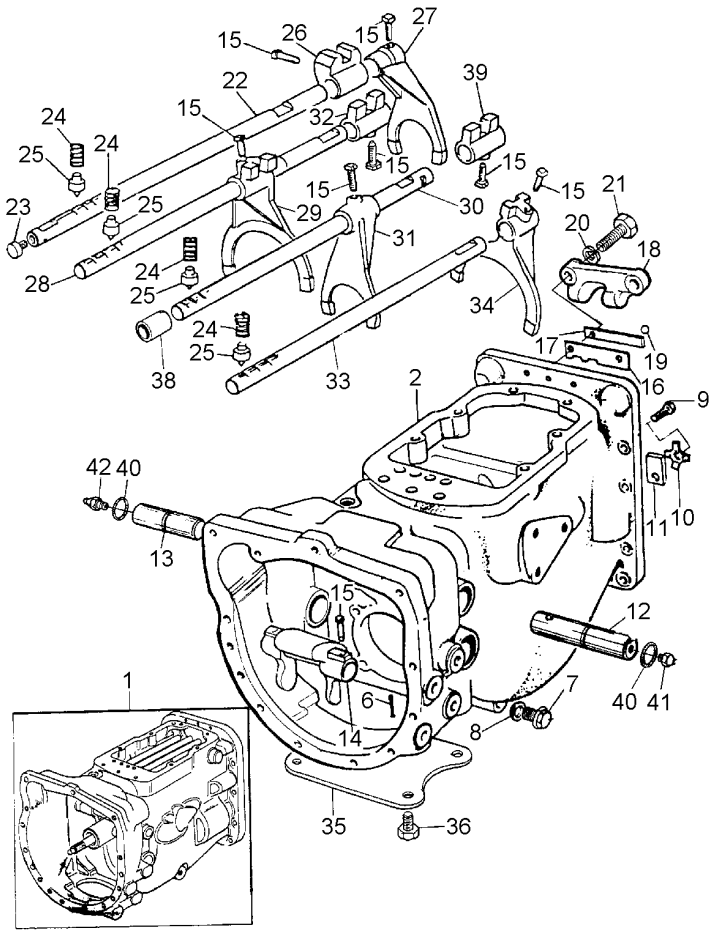

1	063309N2	**1**	CJ. TRANSMISSÃO	KIT,TRANSMISSION	JGO.TRANSMISION
2	3408819M3	**1**	CARCAÇA	HOUSING	ALOJAMIENTO
6	354076X1	**1**	CUPILHA	COTTER PIN	PASADOR DOUBLE
7	050698T1	**1**	BUJÃO	PLUG	TAPON
8	180474M1	**1**	ARRUELA	WASHER	ARANDELA
9	362433X1	**1**	PARAFUSO	BOLT	PERNO
10	828020M1	**1**	ARRUELA	WASHER	ARANDELA
11	184789M1	**1**	TRAVA	LOCK	RETENEDOR
12	058424P1	**1**	EIXO	SHAFT	ARBOL
13	058424P1	**1**	EIXO	SHAFT	ARBOL
14	886719M1	**1**	GARFO	FORK	HORQUILLA
15	180002M1	**9**	PARAFUSO	BOLT	PERNO
16	1860764M2	**1**	PLACA	PLATE	PLATO
17	1860765M1	**1**	ESPAÇADOR	SPACER	PIEZA DISTANCIA
18	1860761M1	**1**	SUPORTE	CLEVIS	GANCHO SEGURI.
19	391838X1	**1**	ESFERA	BALL	BOLA
20	353434X1	**2**	ARRUELA	WASHER	ARANDELA
21	362443X1	**2**	PARAFUSO	BOLT	PERNO
22	894703M2	**1**	EIXO	SHAFT	ARBOL
23	2950X	**1**	BUJÃO	PLUG	TAPON
24	191221M1	**4**	MOLA	SPRING	RESORTE
25	180418M2	**4**	PINO	PIN	PASADOR
26	180446M1	**1**	SELETOR	SELECTOR	SELECTOR
27	897065M2	**1**	GARFO	FORK	HORQUILLA
28	180442M2	**1**	EIXO	SHAFT	ARBOL
29	1860773M1	**1**	GARFO	FORK	HORQUILLA
30	3408808M1	**1**	HASTE	SPINDLE	MANGUETA
31	3408930M1	**1**	GARFO	FORK	HORQUILLA
32	1862868M2	**1**	SELETOR	SELECTOR	SELECTOR
33	3408815M2	**1**	EIXO	SHAFT	ARBOL
34	3408931M2	**1**	GARFO	FORK	HORQUILLA
35	021020P2	**1**	TAMPA	COVER	CUBIERTA
36	354441X1	**2**	PARAFUSO	BOLT	PERNO
38	361316X1	**1**	ESPAÇADOR	SPACER	PIEZA DISTANCIA
39	1877607M2	**1**	SELETOR	SELECTOR	SELECTOR
40	364784X1	**2**	ANEL "O"	O RING	JUNTA TORICA
41	13811X	**1**	GRAXEIRA	GREASER	ENGRASADOR
42	29951X	**1**	GRAXEIRA	GREASER	ENGRASADOR

Transmissão
Transmission
Transmision

25-220

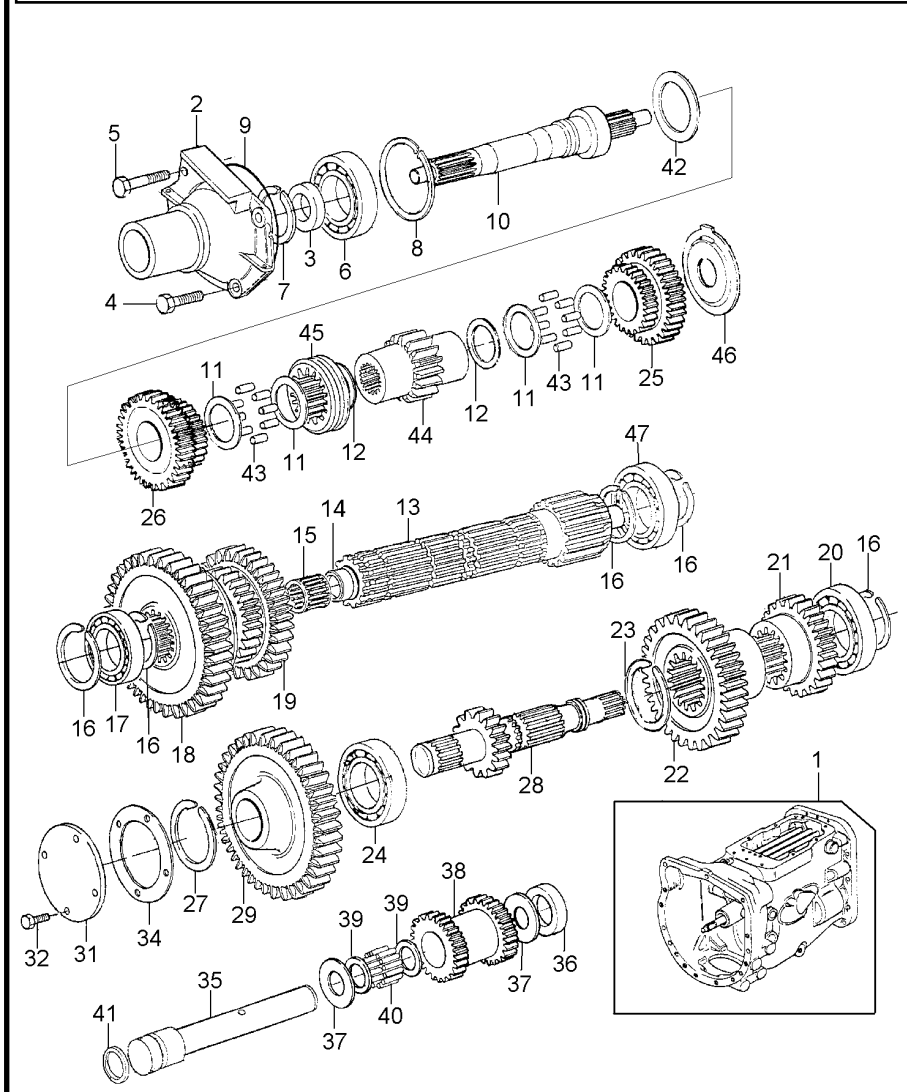

1	063309N2		**1**	CJ. TRANSMISSÃO	KIT,TRANSMISSION	JGO.TRANSMISION
2	3408811M1		**1**	LUVA	SLEEVE	MANCHA
3	195503M1		**1**	BATENTE	RETAINER	RETENEDOR
4	377477X1		**3**	PARAFUSO	BOLT	PERNO
5	377480X1		**1**	PARAFUSO	BOLT	PERNO
6	834850M1		**1**	ROLAMENTO	BEARING	COJINETE
7	762101M1		**1**	ANEL TRAVA	CIRCLIP	CIRCULITO
8	516503M1		**1**	ANEL TRAVA	CIRCLIP	CIRCULITO
9	886089M1		**1**	ANEL "O"	O RING	JUNTA TORICA
10	022843P1		**1**	ÁRVORE	AXLE	EJE
11	3408926M1		**6**	ANEL	RING	ARO
12	3410174M1		**2**	ARRUELA	WASHER	ARANDELA
13	3408812M3		**1**	ÁRVORE	AXLE	EJE
14	2700274M1		**1**	ESPAÇADOR	SPACER	PIEZA DISTANCIA
15	2700273M1		**1**	ROLAMENTO AGULHA	BEARING NEEDLE	COJINETA AGUJAS
16	195363M1		**4**	ANEL TRAVA	CIRCLIP	CIRCULITO
17	3587731M2		**1**	ROLAMENTO	BEARING	COJINETE
18	520700M2	[A]	**1**	ENGRENAGEM	GEAR	ENGRANAJE
19	880957M1	[B]	**1**	ENGRENAGEM	GEAR	ENGRANAJE
20	3410432M1		**1**	ROLAMENTO	BEARING	COJINETE
21	180419M1		**1**	ENGRENAGEM	GEAR	ENGRANAJE
22	180415M1		**1**	ENGRENAGEM	GEAR	ENGRANAJE
23	195500M1		**1**	ANEL TRAVA	CIRCLIP	CIRCULITO
24	195507M1		**1**	ROLAMENTO	BEARING	COJINETE
25	3410646M1		**1**	ENGRENAGEM	GEAR	ENGRANAJE
26	3410645M1		**1**	ENGRENAGEM	GEAR	ENGRANAJE
27	195499M1		**1**	ANEL TRAVA	CIRCLIP	CIRCULITO
28	1868535M1		**1**	EIXO	SHAFT	ARBOL
29	3408814M1		**1**	ENGRENAGEM	GEAR	ENGRANAJE
31	180433M1		**1**	TAMPA	COVER	CUBIERTA
32	362431X1		**4**	PARAFUSO	BOLT	PERNO
34	181237M1		**1**	JUNTA	GASKET	EMPAQUETADURA.
35	3408813M1		**1**	ÁRVORE	AXLE	EJE
36	3408928M1		**1**	BUCHA	BUSH	CASQUILLO
37	180458M1		**2**	ARRUELA	WASHER	ARANDELA
38	3408809M1		**1**	CARRETEL	SPOOL	CARRETE
39	183037M1		**2**	ARRUELA	WASHER	ARANDELA
40	183039M1		**56**	ROLETE	ROLLER	RODILLO
41	832650M1		**1**	ANEL "O"	O RING	JUNTA TORICA
42	3408932M1		**1**	CALÇO	SHIM	CALCE
42	3408933M1		**1**	CALÇO	SHIM	CALCE
42	3408934M1		**1**	CALÇO	SHIM	CALCE
42	3408935M1		**1**	CALÇO	SHIM	CALCE
42	3408936M1		**1**	CALÇO	SHIM	CALCE
42	3410641M1		**1**	CALÇO	SHIM	CALCE
43	3410250M1		**136**	ROLETE	ROLLER	RODILLO
44	3408925M1		**1**	COLAR	COLLAR	COLLAR
45	3410644M1		**1**	COLAR	COLLAR	COLLAR
46	186579M2		**1**	ESPAÇADOR	SPACER	PIEZA DISTANCIA
47	3410432M1		**1**	ROLAMENTO	BEARING	COJINETE

Transmissão
Transmission
Transmision

25-220

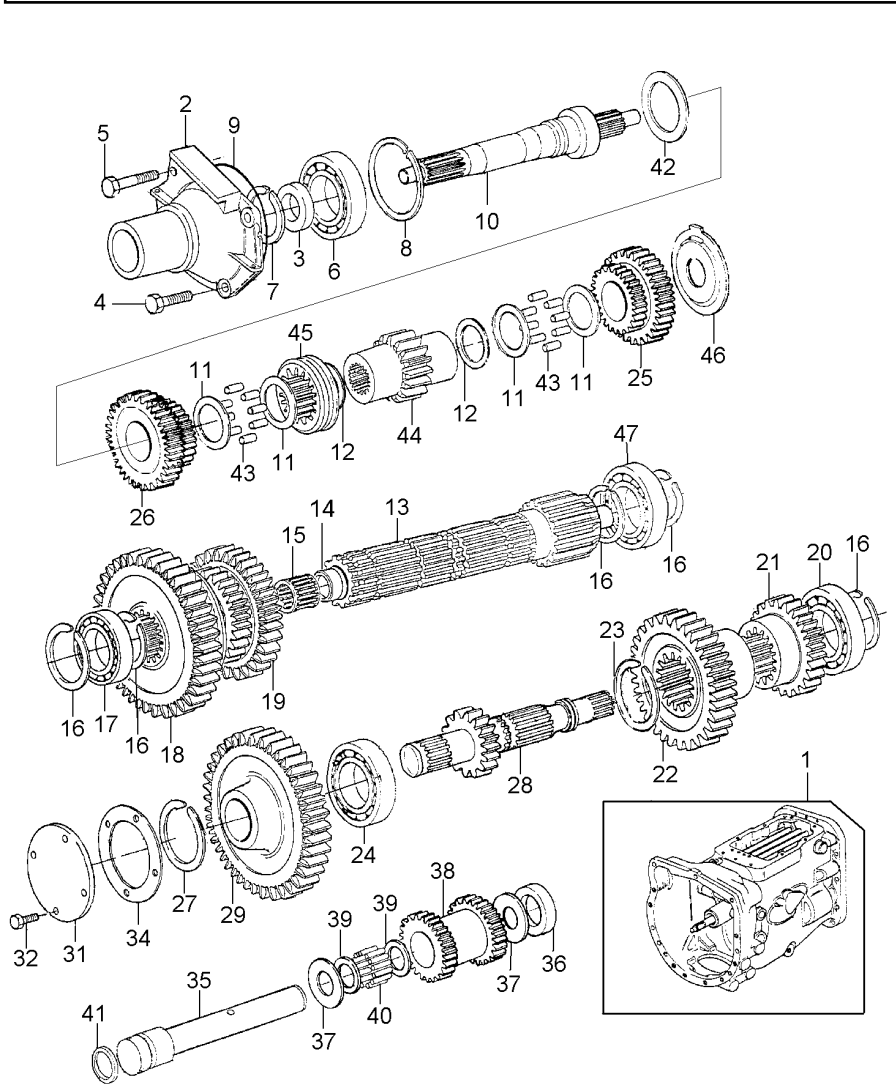

[A] 1ª MARCHA
1 SPEED
1ª MARCHA

[B] 2ª E 3ª MARCHA
2 AND 3 SPEED
2ª Y 3ª VELOCIDAD

Tampa
Cover
Tapa

25-225

Reversão Automática
Automatic Reversion
Reversión Automático

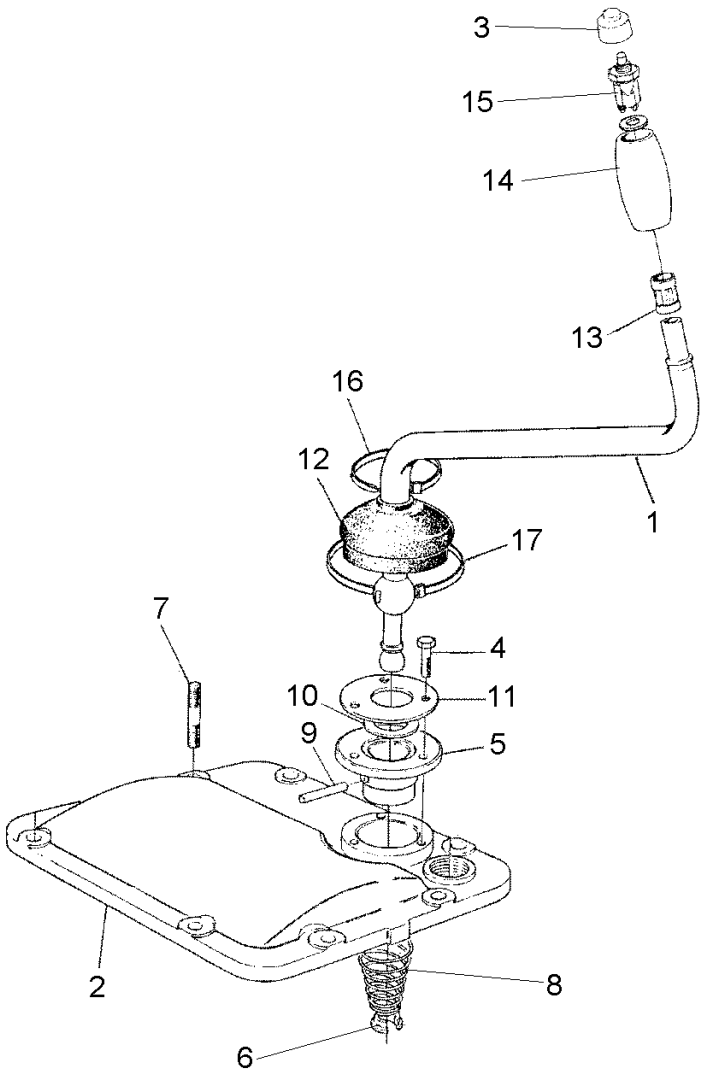

1	3409856M91	**1**	CJ. ALAVANCA	KIT, LEVER	JUEGO, PALANCA
2	1691489M2	**1**	TAMPA	COVER	CUBIERTA
3	3412958M1	**1**	PROTEÇÃO	GUARD	DEFENSA
4	339451X1	**3**	PARAFUSO	BOLT	PERNO
5	1691490M1	**1**	ALOJAMENTO	ATOMISER BODY	CUERPO ATOMIZ.
6	180583M1	**1**	ASSENTO	SEAT	ASIENTO
7	339451X1	**2**	PARAFUSO	BOLT	PERNO
8	192007M1	**1**	MOLA	SPRING	RESORTE
9	1691493M1	**1**	PINO	PIN	PASADOR
10	1691492M1	**1**	ANEL	RING	ARO
11	1691491M1	**1**	PLACA	PLATE	PLATO
12	1691496M1	**1**	CAPA	CAP	TAPA
13	1471832M1	**1**	ANEL	RING	ARO
14	1471830M2	**1**	MANÍPULO	KNOB	POMO
15	022378T1	**1**	BOTÃO	BUTTON	PULSADOR
16	3225356M1	**1**	BRAÇADEIRA	CLAMP	ABRAZADERA
17	3148223M1	**1**	BRAÇADEIRA	CLAMP	ABRAZADERA

Transmissões Transmission Transmisión	Reversão Automática Automatic Reversion Reversión Automático	25-230	

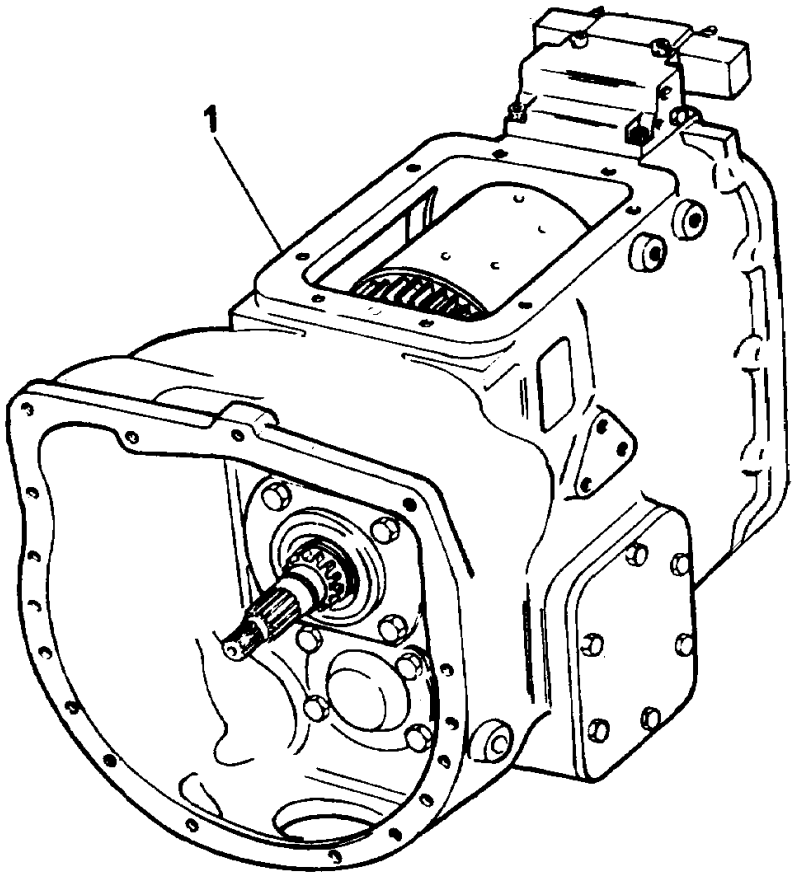

1	050465T1	25-235 No	**1**	CX. TRANSMISSÃO	TRANSMISSION	TRANSMISION

Transmissões Transmission Transmisión	Carcaça Housing Caja	25-235	Reversão Automática Automatic Reversion Reversión Automático

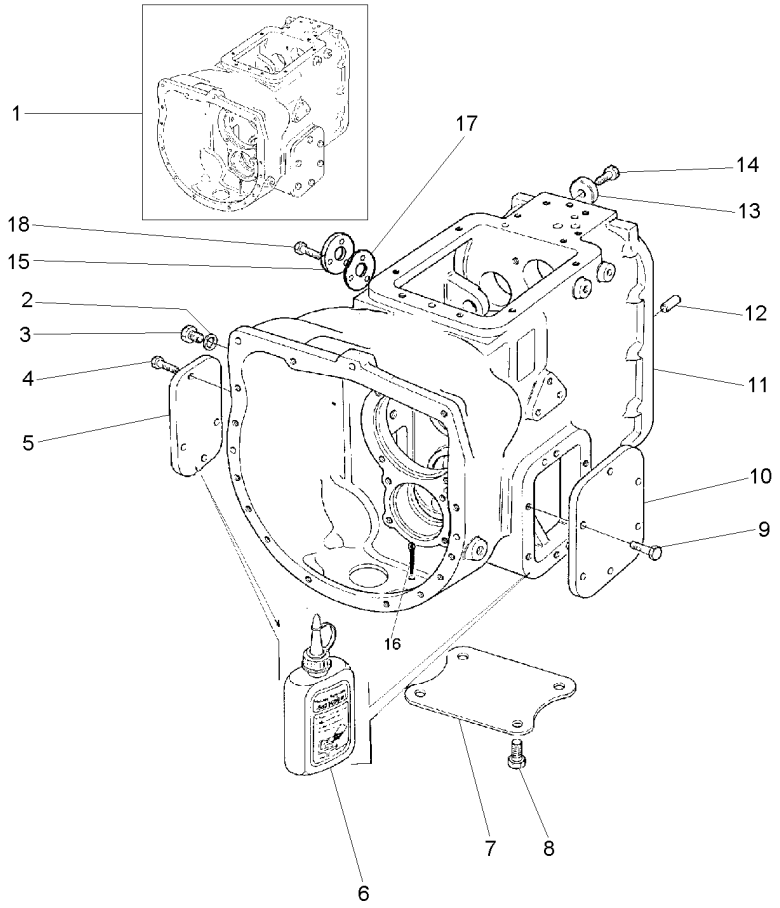

1		050465T1	**1**	CJ. TRANSMISSÃO	KIT,TRANSMISSION	JGO.TRANSMISION
2	180474M1		**1**	ARRUELA	WASHER	ARANDELA
3	884691M1		**1**	BUJÃO	PLUG	TAPON
4	339081X1		**5**	PARAFUSO	BOLT	PERNO
5	1475975M1		**1**	TAMPA	COVER	CUBIERTA
6	3175504M1		**1**	JUNTA	GASKET	EMPAQUETADURA.
7	1871922M1		**1**	PLACA	PLATE	PLATO
8	354441X1		**4**	PARAFUSO	BOLT	PERNO
9	339451X1		**6**	PARAFUSO	BOLT	PERNO
10	1691325M1		**1**	TAMPA	COVER	CUBIERTA
11	3515594M2		**1**	CARCAÇA	HOUSING	ALOJAMIENTO
12	1441643X1		**2**	PINO	PIN	PASADOR
13	1686408M1		**1**	ARRUELA	WASHER	ARANDELA
14	339139X1		**1**	PARAFUSO	BOLT	PERNO
15	3516672M91		**1**	CJ. TAMPA	KIT, CAP	JUEGO DE TAPON
16	354076X1		**1**	CUPILHA	COTTER PIN	PASADOR DOUBLE
17	3521632M1		**1**	JUNTA	GASKET	EMPAQUETADURA.
18	339401X1		**3**	PARAFUSO	BOLT	PERNO

Transmissões Transmission Transmisión	Garfos E Eixos Guias Forks And Gearshift Ralls Horquillas Y Barras Correderas	25-240	Reversão Automática Automatic Reversion Reversión Automático

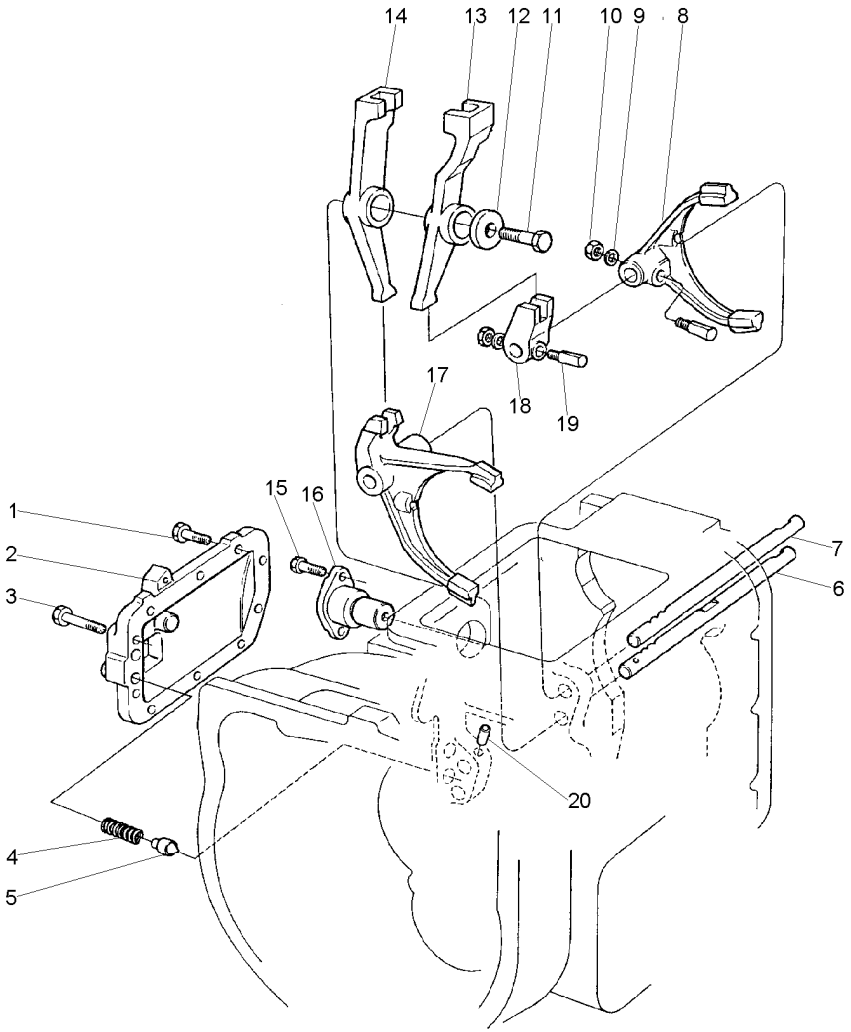

1	339451X1	**9** PARAFUSO	BOLT	PERNO
2	1693383M1	**1** TAMPA	COVER	CUBIERTA
3	391288X1	**1** PARAFUSO	BOLT	PERNO
4	1693380M1	**2** MOLA	SPRING	RESORTE
5	1686085M1	**2** PINO	PIN	PASADOR
6	1691338M2	**1** ÁRVORE	AXLE	EJE
7	1691337M2	**1** ÁRVORE	AXLE	EJE
8	1691335M2	**1** GARFO	FORK	HORQUILLA
9	390972X1	**3** ARRUELA	WASHER	ARANDELA
10	1441461X1	**3** PORCA	NUT	TUERCA
11	339401X1	**1** PARAFUSO	BOLT	PERNO
12	1691334M1	**1** ARRUELA	WASHER	ARANDELA
13	1691332M2	**1** ALAVANCA	LEVER	PALANCA
14	1691331M3	**1** ALAVANCA	LEVER	PALANCA
15	339081X1	**2** PARAFUSO	BOLT	PERNO
16	1691333M3	**1** EIXO	SHAFT	ARBOL
17	1691339M1	**1** GARFO	FORK	HORQUILLA
18	1691340M1	**1** SELETOR	SELECTOR	SELECTOR
19	1691233M1	**3** PINO	PIN	PASADOR
20	1691341M2	**1** PINO	PIN	PASADOR

Transmissões **Transmission** **Transmisión**	**Árvore De Entrada** **Input Shaft** **Arbol De Entrada**	**25-245**

Reversão Automática
Automatic Reversion
Reversión Automático

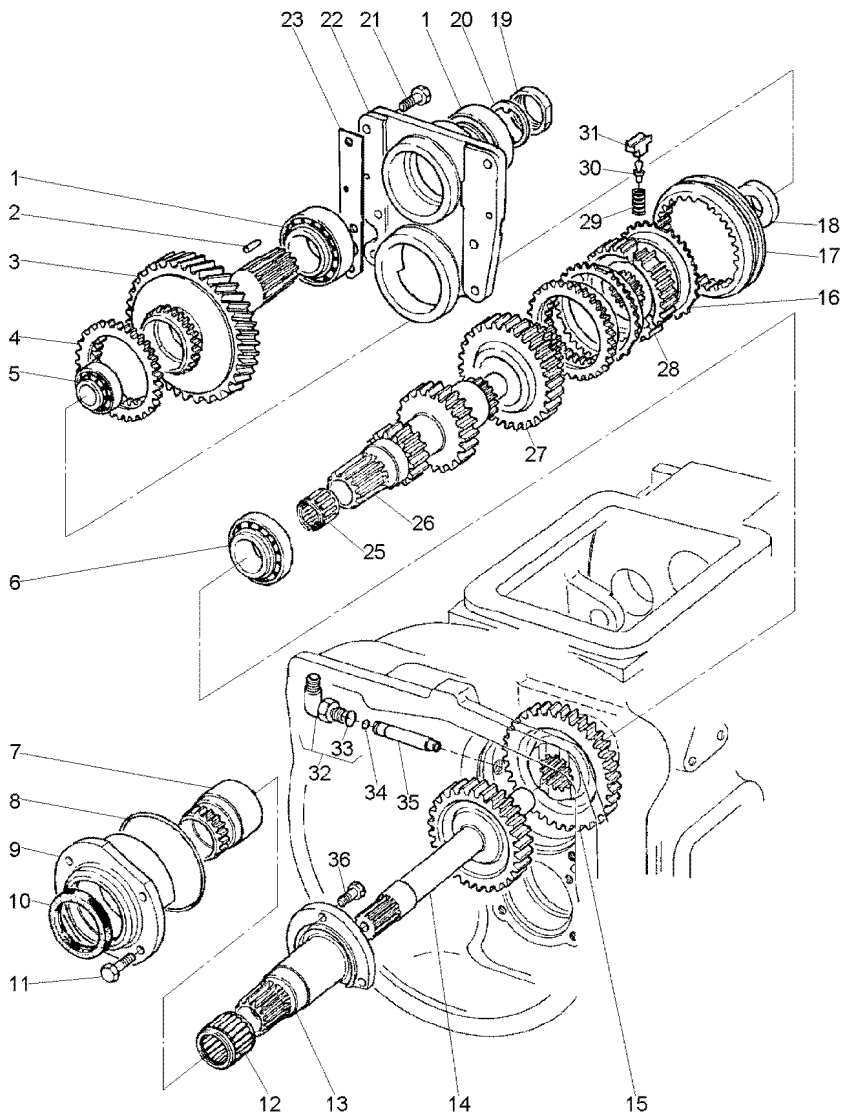

1	3009851X1		**2**	ROLAMENTO	BEARING	COJINETE
2	831485M1		**2**	ROLETE	ROLLER	RODILLO
3	1685071M3	[B]	**1**	ENGRENAGEM	GEAR	ENGRANAJE
		37				
4	1685067M1		**2**	ANEL	RING	ARO
5	3009852X1		**1**	ROLAMENTO	BEARING	COJINETE
6	3009853X91		**2**	ROLAMENTO	BEARING	COJINETE
7	1692725M91		**1**	LUVA	SLEEVE	MANCHA
8	1444817X1		**1**	ANEL "O"	O RING	JUNTA TORICA
9	1691264M1		**1**	SUPORTE	BRACKET	SOPORTE
10	1691368M1		**1**	RETENTOR	SEAL	RETEN
11	339081X1		**4**	PARAFUSO	BOLT	PERNO
12	3009850X1		**1**	ROLAMENTO	BEARING	COJINETE
13	1692469M92	25-260 No	**1**	SUPORTE	BRACKET	SOPORTE
14	1691274M2	33	**1**	PINHÃO	PINION	PINON
15	1691290M2	41	**1**	ENGRENAGEM	GEAR	ENGRANAJE
16	1684022M1		**2**	ANEL	RING	ARO
17	1686796M1		**1**	LUVA	SLEEVE	MANCHA
18	1691316M1		**1**	ARRUELA	WASHER	ARANDELA
19	1686281M1		**1**	PORCA	NUT	TUERCA
20	1686282M1		**1**	ARRUELA	WASHER	ARANDELA
21	391375X1		**6**	PARAFUSO	BOLT	PERNO
22	1691235M3		**1**	TAMPA	COVER	CUBIERTA
23	1691242M2	0,50	**X**	CALÇO	SHIM	CALCE
23	1691243M2	0,30	**X**	CALÇO	SHIM	CALCE
23	1691244M2	0,05	**X**	CALÇO	SHIM	CALCE
25	2700273M1		**1**	ROLAMENTO AGULHA	BEARING NEEDLE	COJINETA AGUJAS
26	3599448M91	15/26	**1**	EIXO	SHAFT	ARBOL
		25-265 No				
27	1686041M92	[A]	**1**	ENGRENAGEM	GEAR	ENGRANAJE
		32				
28	1691246M1		**1**	COLAR	COLLAR	COLLAR
29	3698240M1		**3**	MOLA	SPRING	RESORTE
30	3368427M1		**3**	PINO	PIN	PASADOR
31	3135833R1		**3**	ATUADOR	ACTUATOR	ACTUADOR
32	1691363M91		**1**	COTOVELO	ELBOW	CODO
33	359002X1	32	**1**	ANEL "O"	O RING	JUNTA TORICA
34	195561M1		**5**	ANEL "O"	O RING	JUNTA TORICA
35	1691365M1		**1**	CONECTOR	CONNECTOR	CONECTOR
36	390379X1		**3**	PARAFUSO	BOLT	PERNO

[A] 3ª MARCHA
3 SPEED
3ª MARCHA

[B] 4ª MARCHA
4 SPEED
4ª MARCHA

Transmissões
Transmission
Transmisión

Árvore Principal
Main Shaft
Eje Principale

25-250

Reversão Automática
Automatic Reversion
Reversión Automático

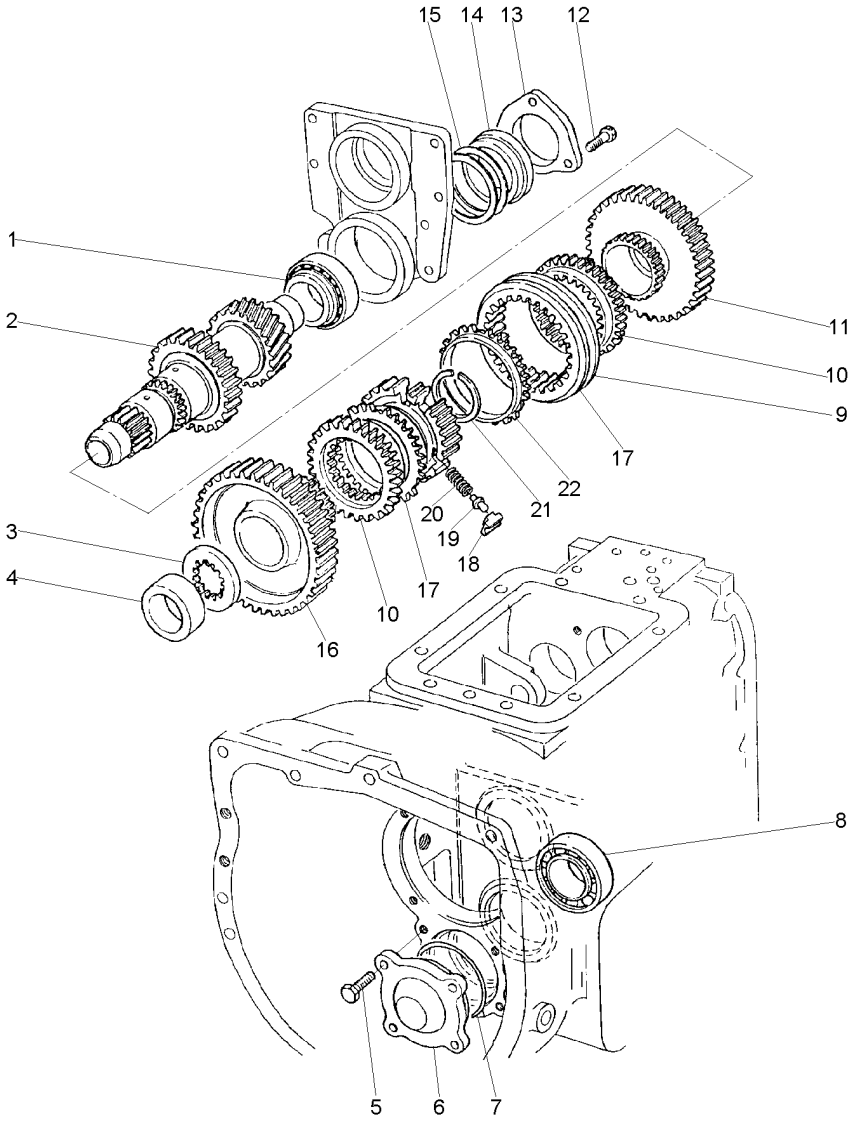

1	1442008X1		**1** ROLAMENTO	BEARING	COJINETE
2	1695793M2	19/29	**1** EIXO	SHAFT	ARBOL
3	1691257M1		**1** ARRUELA	WASHER	ARANDELA
4	1691259M1		**1** ESPAÇADOR	SPACER	PIEZA DISTANCIA
5	390379X1		**4** PARAFUSO	BOLT	PERNO
6	1693631M2		**1** CAPA	CAP	TAPA
7	3001894X1		**1** ANEL "O"	O RING	JUNTA TORICA
8	1442008X1		**1** ROLAMENTO	BEARING	COJINETE
9	1686796M1		**1** LUVA	SLEEVE	MANCHA
10	1685067M1		**2** ANEL	RING	ARO
11	1686042M91	43	**1** ENGRENAGEM	GEAR	ENGRANAJE
12	339451X1		**3** PARAFUSO	BOLT	PERNO
13	1691237M1		**1** PLACA	PLATE	PLATO
14	1691238M1		**1** ESPAÇADOR	SPACER	PIEZA DISTANCIA
15	1691239M1	0,50MM	**X** CALÇO	SHIM	CALCE
15	1691240M1	0,30MM	**X** CALÇO	SHIM	CALCE
15	1691241M1	0,05MM	**X** CALÇO	SHIM	CALCE
16	1686043M92	44	**1** ENGRENAGEM	GEAR	ENGRANAJE
17	1684022M1		**2** ANEL	RING	ARO
18	3135833R1		**3** ATUADOR	ACTUATOR	ACTUADOR
19	1671880M1		**3** PINO	PIN	PASADOR
20	1672084M1		**3** MOLA	SPRING	RESORTE
21	3009854X1		**1** ANEL	RING	ARO
22	1691246M1		**1** COLAR	COLLAR	COLLAR

Transmissão
Transmission
Transmisión

Embreagem
Clutch
Embrague

25-255

Reversão Automática
Automatic Reversion
Reversión Automático

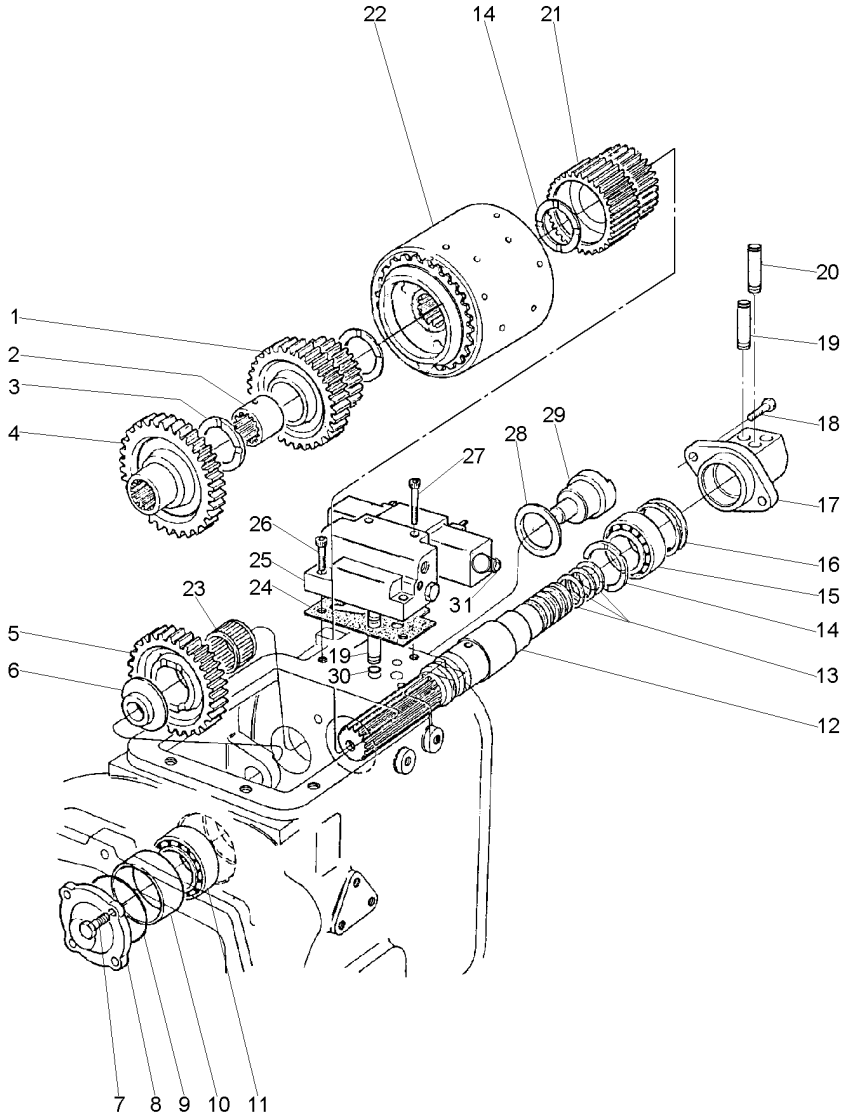

1	1691291M92	33	**1** ENGRENAGEM	GEAR	ENGRANAJE
2	1691300M1		**1** ESPAÇADOR	SPACER	PIEZA DISTANCIA
3	1691301M2		**2** ARRUELA	WASHER	ARANDELA
4	1691277M2	41	**1** ENGRENAGEM	GEAR	ENGRANAJE
5	1691319M1	34	**1** ENGRENAGEM	GEAR	ENGRANAJE
6	1691320M1		**1** ESPAÇADOR	SPACER	PIEZA DISTANCIA
7	390379X1		**4** PARAFUSO	BOLT	PERNO
8	1693361M1		**2** CAPA	CAP	TAPA
9	3001894X1		**1** ANEL "O"	O RING	JUNTA TORICA
10	1691370M1		**1** ESPAÇADOR	SPACER	PIEZA DISTANCIA
11	3009853X91		**1** ROLAMENTO	BEARING	COJINETE
12	3515474M91		**1** EIXO	SHAFT	ARBOL
13	186581M1		**3** ANEL	RING	ARO
14	1691309M2		**2** ARRUELA	WASHER	ARANDELA
15	3001717X91		**1** ROLAMENTO	BEARING	COJINETE
16	1691310M1	0,50	**X** CALÇO	SHIM	CALCE
16	1691311M1	0,30	**X** CALÇO	SHIM	CALCE
16	1691312M1	0,05	**X** CALÇO	SHIM	CALCE
17	3515461M93		**1** TAMPA	COVER	CUBIERTA
18	390774X1		**2** PARAFUSO	BOLT	PERNO
19	1691356M92		**2** CONECTOR	CONNECTOR	CONECTOR
20	3603870M1		**1** CONECTOR	CONNECTOR	CONECTOR
21	1691294M93	21	**1** ENGRENAGEM	GEAR	ENGRANAJE
22	1692234M92	25-275 No	**1** EMBREAGEM	CLUTCH	EMBRAGUE
23	3009850X1		**1** ROLAMENTO	BEARING	COJINETE
24	1686569M1		**1** JUNTA	GASKET	EMPAQUETADURA.
25	1686928M91		**1** BLOCO	BLOCK	BLOQUE
26	3009287X1		**2** PARAFUSO	BOLT	PERNO
27	3009289X1		**2** PARAFUSO	BOLT	PERNO
28	1691318M1		**1** ARRUELA	WASHER	ARANDELA
29	1686407M1		**1** EIXO	SHAFT	ARBOL
30	195561M1		**2** ANEL "O"	O RING	JUNTA TORICA
31	1686850M91	25-285 No	**1** CJ. VÁLVULA	KIT, VALVE	VALVULAS JUEGO

Flange
Flange
Placa

25-260

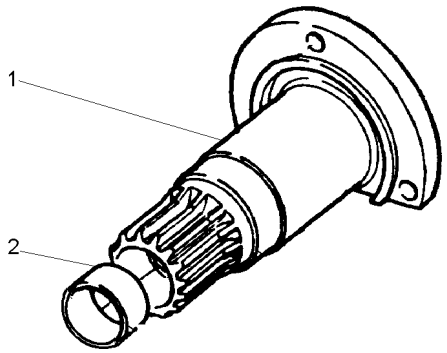

1		**1** SUPORTE	BRACKET	SOPORTE
2	1691271M1	**1** BUCHA	BUSH	CASQUILLO

Árvore Principal
Main Shaft
Eje Principale

25-265

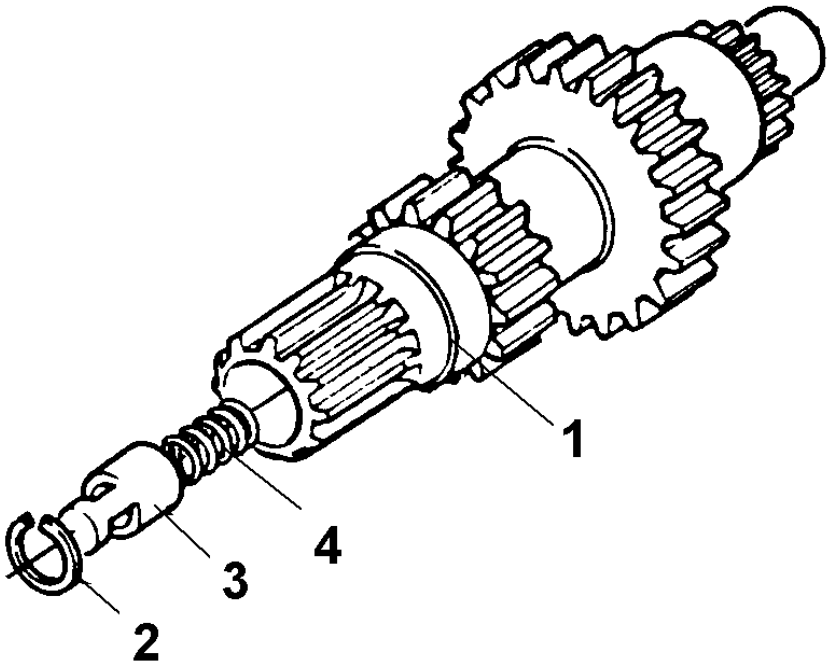

1	3599302M1	15/26	**1** ÁRVORE	AXLE	EJE
2	391264X1		**1** ANEL	RING	ARO
3	1686283M1		**1** CARRETEL	SPOOL	CARRETE
4	1686284M2		**1** MOLA	SPRING	RESORTE

Eixo Principal
Main Shaft
Eje Principal

25-270

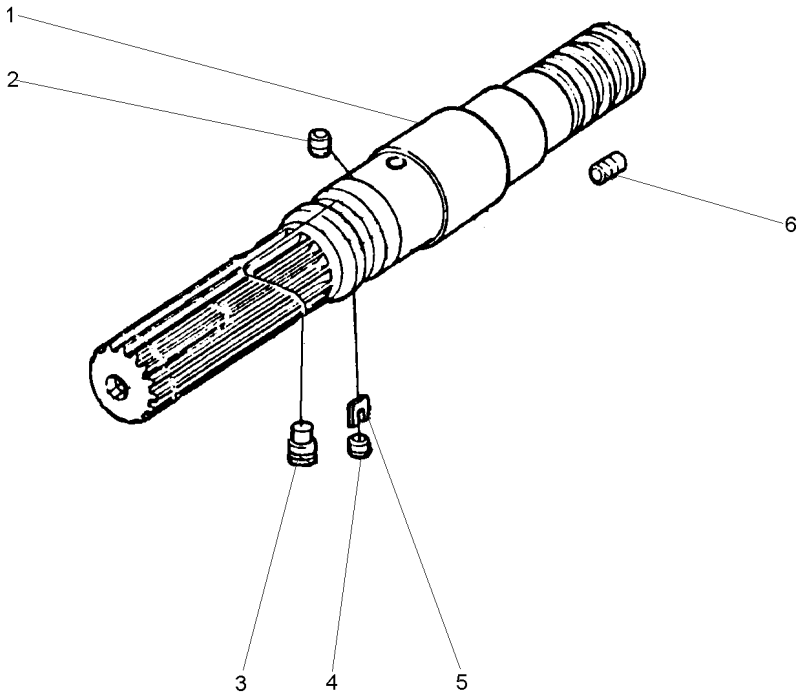

1	1691279M93			
2	1686287M92	**2** EIXO	SHAFT	ARBOL
3	1691285M1	**2** BATENTE	STOP	PARO
4	1691284M3	**2** BATENTE	STOP	PARO
5	1686289M1	**2** PARAFUSO	BOLT	PERNO
6	1691287M91	**2** TRAVA	LOCK	RETENEDOR
		2 BATENTE	STOP	PARO

Embreagem
Clutch
Embrague

25-275

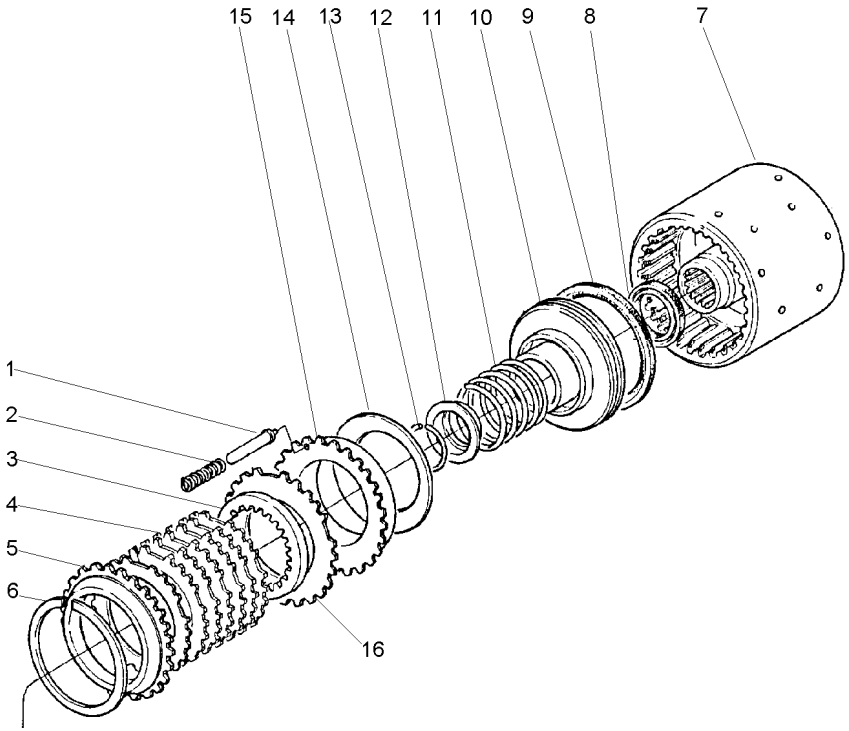

1	1692153M1		**12**	PINO	PIN	PASADOR
2	1692154M1		**12**	MOLA	SPRING	RESORTE
3	1686359M1		**14**	DISCO	DISC	DISCO
4	1692155M1	⧗ 0,50MM	**X**	PLACA	PLATE	PLATO
4	1692156M1	⧗ 0,76MM	**X**	PLACA	PLATE	PLATO
5	1691302M2		**2**	PLACA	PLATE	PLATO
6	364689X1		**2**	ANEL	RING	ARO
7	1691308M2		**1**	CARCAÇA	HOUSING	ALOJAMIENTO
8	1691306M1		**2**	RETENTOR	SEAL	RETEN
9	1870859M1		**2**	RETENTOR	SEAL	RETEN
10	1691305M2		**2**	PISTÃO	PISTON	PISTON
11	1691303M2		**2**	MOLA	SPRING	RESORTE
12	1691307M2		**2**	ANEL	RING	ARO
13	1442512X1		**2**	ANEL	RING	ARO
14	1691304M1		**2**	MOLA	SPRING	RESORTE
15	1692152M1		**2**	PISTÃO	PISTON	PISTON
16	1692157M1		**14**	PLACA	PLATE	PLATO

Válvula Solenóide
Solenold Valve
Válvula Solenoide

25-280

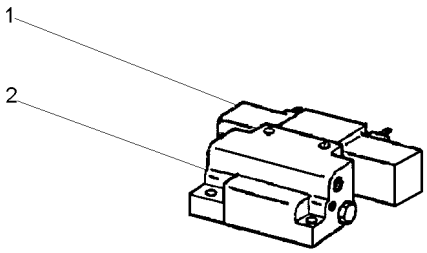

1	1688850M91	VICKERS 25-285 No	**1** SOLENÓIDE	SOLENOID	SOLENOIDE
2	3515472M91		**1** BLOCO	BLOCK	BLOQUE

Válvula Solenóide **Solenold Valve** **Válvula Solenoide**	**Vickers** **Vickers** **Vickers**	**25-285**

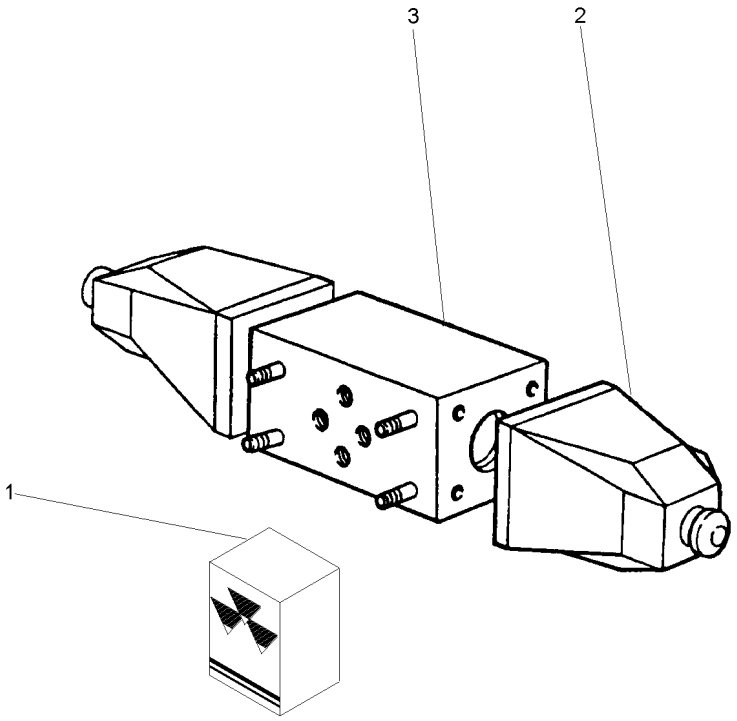

1	1810886M91	**X**	JG. REPARO	KIT, REPAIR	JUEGO REPARACION
2	3476496M1	**2**	BOBINA	COIL	BOBINA
3		**1**	BLOCO	BLOCK	BLOQUE

Tampa E Alavancas
Cover And Levers
Tapa Y Palancas

25-290

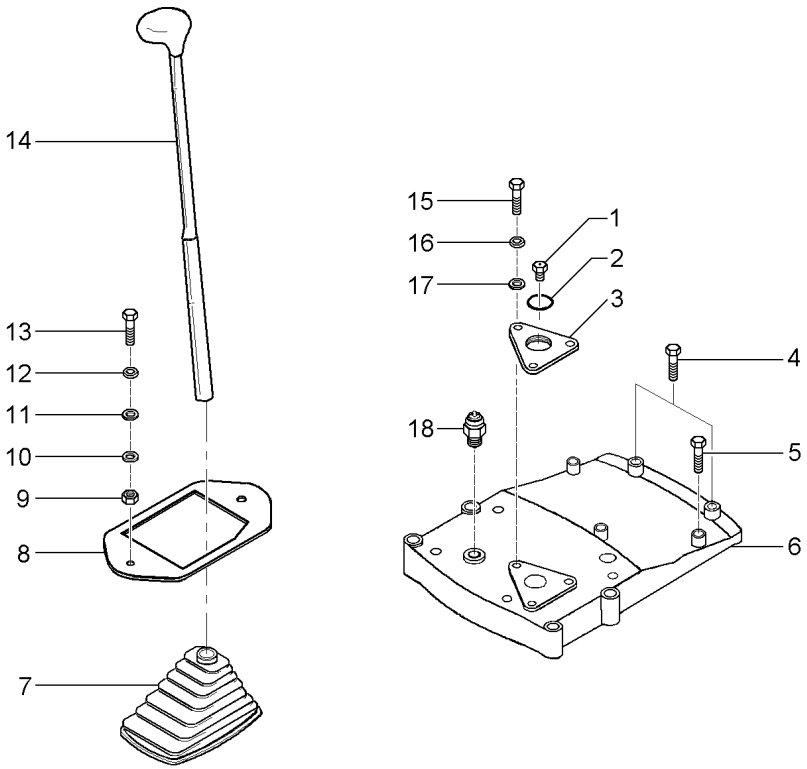

1	768300M1		**1**	BUJÃO	PLUG	TAPON
2	359134X1		**1**	ANEL "O"	O RING	JUNTA TORICA
3	045832P1		**1**	PLACA	PLATE	PLATO
4	377823X1		**2**	PARAFUSO	BOLT	PERNO
5	377825X1		**6**	PARAFUSO	BOLT	PERNO
6	3700837M2		**1**	TAMPA	COVER	CUBIERTA
7	3613659M91		**1**	PROTEÇÃO	GUARD	DEFENSA
8	045773P1		**1**	ADUTOR	FRAME	BASTIDOR
9	339169X1		**2**	PORCA	NUT	TUERCA
10	339056X1		**2**	ARRUELA	WASHER	ARANDELA
11	391039X1		**2**	ARRUELA	WASHER	ARANDELA
12	339374X1		**2**	ARRUELA	WASHER	ARANDELA
13	339123X1		**2**	PARAFUSO	BOLT	PERNO
14	3808494M91	25-295 No	**1**	CJ. ALAVANCA	KIT, LEVER	JUEGO, PALANCA
15	3009491X1		**3**	PARAFUSO	BOLT	PERNO
16	339376X1		**3**	ARRUELA	WASHER	ARANDELA
17	339024X1		**3**	ARRUELA	WASHER	ARANDELA
18	3698425M1		**1**	INTERRUPTOR	SWITCH	INTERRUPTOR

Alavanca De Câmbio
Shift Levers
Palanca De Cambio

25-295

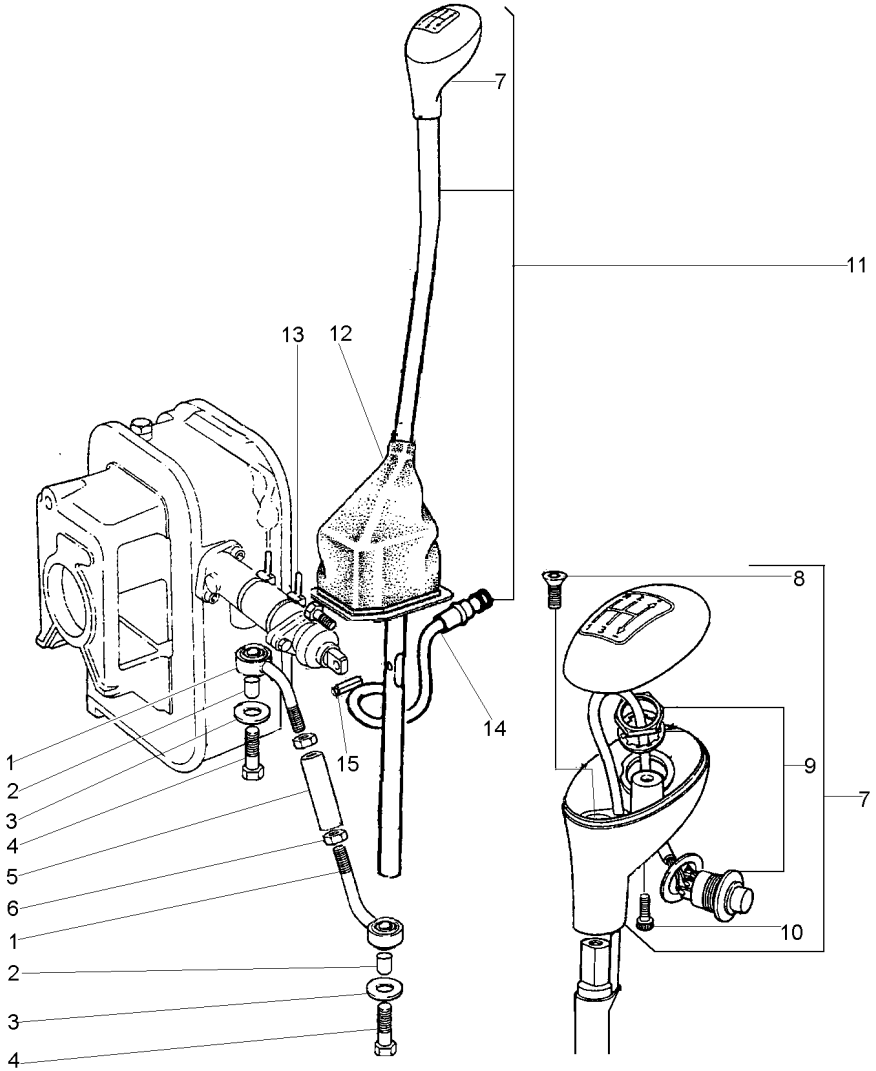

1	3613796M91		**2**	HASTE	SPINDLE	MANGUETA
2	1684015M1		**2**	BUCHA	BUSH	CASQUILLO
3	3301745M1		**2**	ARRUELA	WASHER	ARANDELA
4	339010X1		**2**	PARAFUSO	BOLT	PERNO
5	3612649M1		**1**	PORCA	NUT	TUERCA
6	392310X1		**2**	PORCA	NUT	TUERCA
7	3761658M91	11	**1**	MANÍPULO	KNOB	POMO
8		7 ▶ 3009431X1	**1**	PARAFUSO	SCREW	TORNILLO
9		7 ▶ 3761660M91	**1**	INTERRUPTOR	SWITCH	INTERRUPTOR
10		7 ▶ 3761978M91	**1**	PARAFUSO	SCREW	TORNILLO
11	3761656M91		**1**	CJ. ALAVANCA	KIT, LEVER	JUEGO, PALANCA
12	3613659M91		**1**	PROTEÇÃO	GUARD	DEFENSA
13	1876229M1		**3**	BRAÇADEIRA	CLAMP	ABRAZADERA
14	3761169M91		**1**	CABO	CABLE	CABLE
15	3019311X1		**1**	PINO	PIN	PASADOR

Transmissão 18 Velocidades
18 Speed Synchromesh Transmission
Caja Cambio Sincr. 18v

25-300

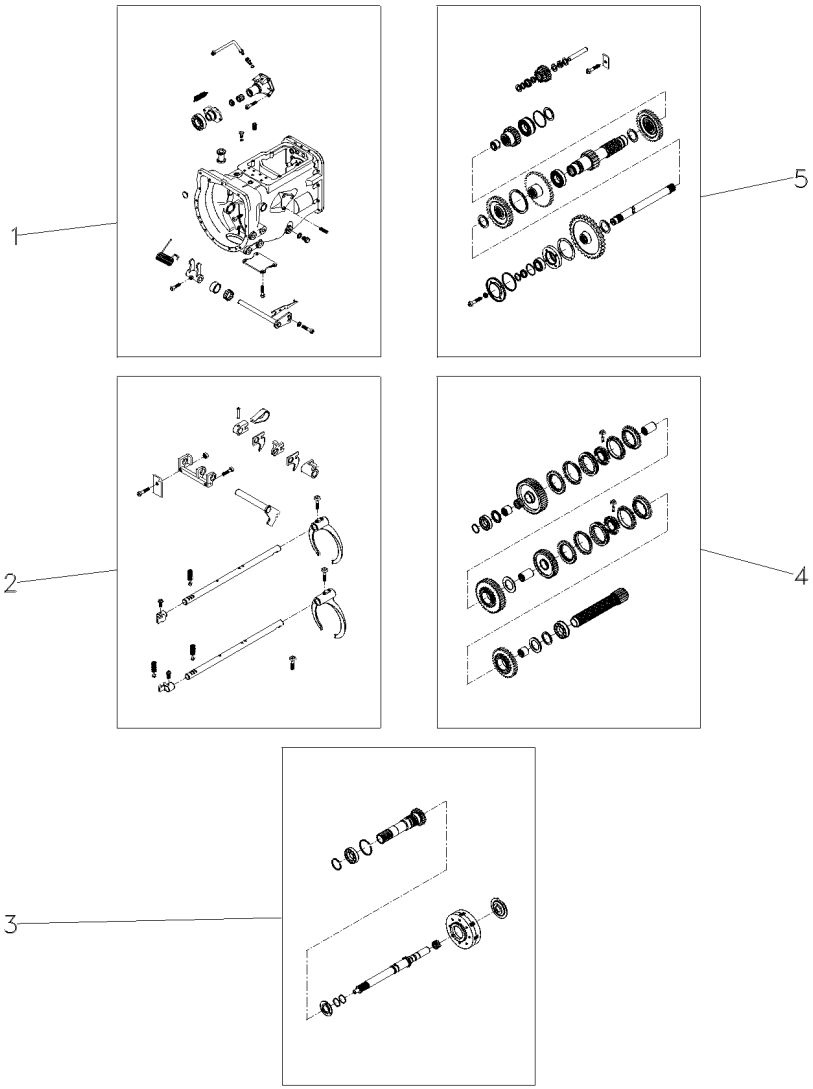

1	1318706T01	25-315 No	**1**	CJ. TRANSMISSÃO	KIT,TRANSMISSION	JGO.TRANSMISION
2		25-320 No	**1**	CJ. TRANSMISSÃO	KIT,TRANSMISSION	JGO.TRANSMISION
3		25-325 No	**1**	CJ. TRANSMISSÃO	KIT,TRANSMISSION	JGO.TRANSMISION
4		25-330 No	**1**	CJ. TRANSMISSÃO	KIT,TRANSMISSION	JGO.TRANSMISION
5		25-335 No	**1**	CJ. TRANSMISSÃO	KIT,TRANSMISSION	JGO.TRANSMISION

Transmissão 18 Velocidades
18 Speed Synchromesh Transmission
Caja Cambio Sincr. 18v

Conjunto Completo
Complete
Completo

25-305

Sincronizado - 540 / 1000 Rpm
Syncromesh - 540 / 1000 Rpm
Sincronizado - 540 / 1000 Rpm

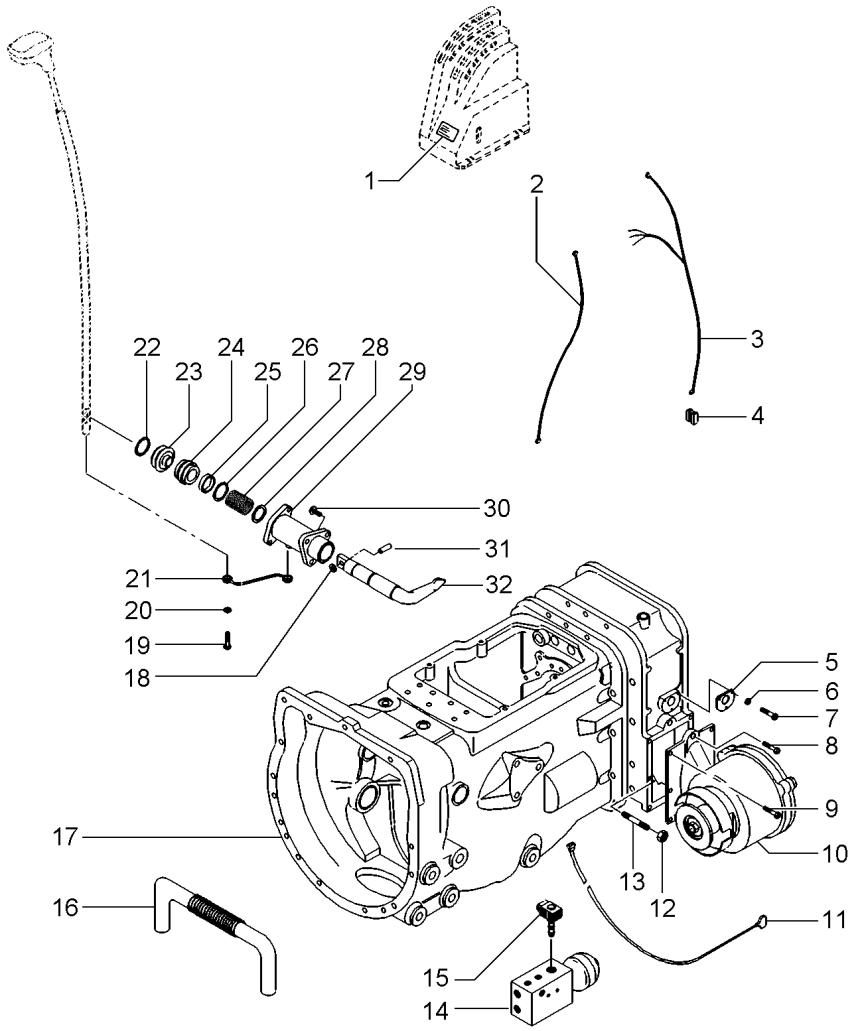

1	3761471M1		**1**	DECAL	CALCOMANIA
2	050428P1		**1**	CHICOTE	MAZO CABLES
3	050214P1		**1**	CHICOTE	MAZO CABLES
4	049329P1		**1**	CONECTOR	CONECTOR
5	3771837M1		**1**	JUNTA	EMPAQUETADURA.
6	339376X1		**3**	ARRUELA	ARANDELA
7	339011X1		**3**	PARAFUSO	PERNO
8	3019851X1		**1**	PARAFUSO	PERNO
9	3019863X1		**3**	PARAFUSO	PERNO
10	046766N1	30-150 No	**1**	CAIXA	CAJA
11	3763064M93	25-345 No	**1**	CHICOTE	MAZO CABLES
12	339054X1		**1**	PORCA	TUERCA
13	050148P1		**1**	PRISIONEIRO	ESPARRAGO
14	3761825M93		**1**	CJ. COLETOR	KIT, COLLECTOR	JUEGO COLECTOR
15	3619760M91		**1**	SOLENÓIDE	SOLENOID	SOLENOIDE
16	3762495M1		**1**	RADIADOR	RADIATOR	RADIADOR
17	1318000C01	25-310 No	**1**	CJ. TRANSMISSÃO	KIT,TRANSMISSION	JGO.TRANSMISION
18	3301745M1		**2**	ARRUELA	WASHER	ARANDELA
19	339010X1		**2**	PARAFUSO	BOLT	PERNO
20	3301745M1		**2**	ARRUELA	WASHER	ARANDELA
21	3613795M92		**1**	TIRANTE	ROD	VARILLA
22	3007357X1		**1**	ANEL "O"	O RING	JUNTA TORICA
23	3611029M3		**1**	COIFA	BELLOWS	FUELLE
24	3613790M1		**1**	TAMPA	COVER	CUBIERTA
25	3613792M1		**1**	ESPAÇADOR	SPACER	PIEZA DISTANCIA
26	391086X1		**2**	ANEL TRAVA	CIRCLIP	CIRCULITO
27	3613788M1		**1**	MOLA	SPRING	RESORTE
28	3613789M1		**2**	ARRUELA	WASHER	ARANDELA
29	3613787M1		**1**	SUPORTE	BRACKET	SOPORTE
30	3009777X1		**3**	PARAFUSO	BOLT	PERNO
31	3019311X1		**1**	PINO	PIN	PASADOR
32	3697875M92		**1**	EIXO	SHAFT	ARBOL

Transmissão 18 Velocidades
18 Speed Synchromesh Transmission
Caja Cambio Sincr. 18v

25-310

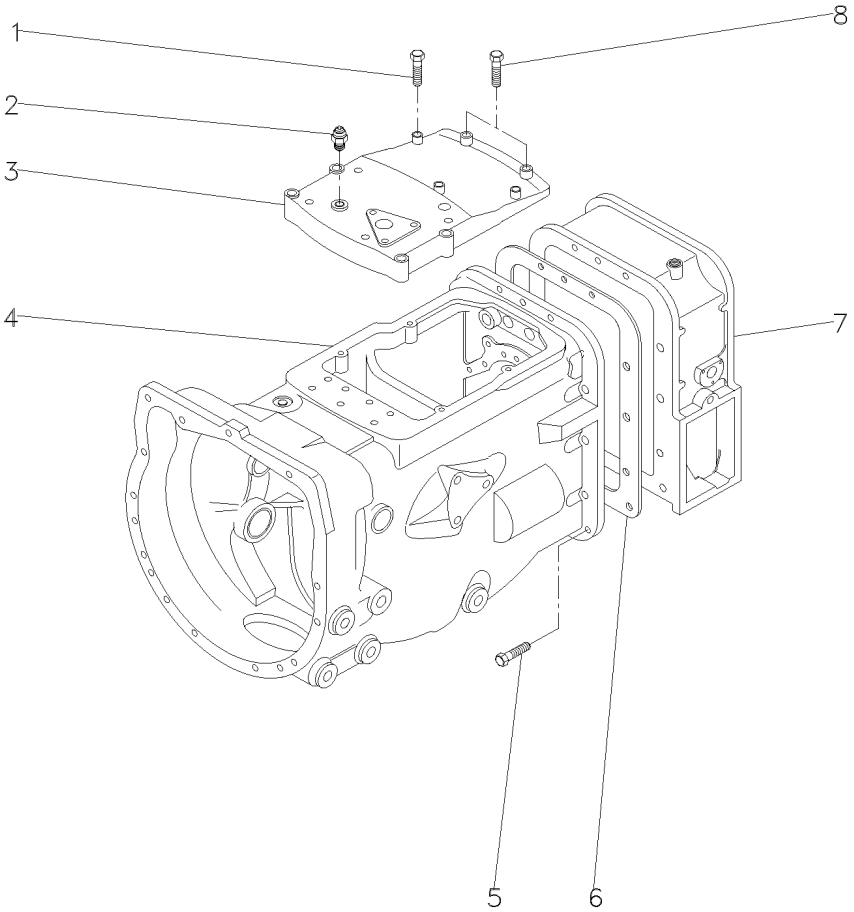

1	377825X1		**6**	PARAFUSO	BOLT	PERNO
2	3698425M1		**1**	INTERRUPTOR	SWITCH	INTERRUPTOR
3	3700837M2		**1**	TAMPA	COVER	CUBIERTA
4	1318706T01	25-300 No	**1**	CJ. TRANSMISSÃO	KIT,TRANSMISSION	JGO.TRANSMISION
5	377824X1		**22**	PARAFUSO	BOLT	PERNO
5	377825X1		**5**	PARAFUSO	BOLT	PERNO
5	377884X1		**2**	PARAFUSO	BOLT	PERNO
6	1687785M4		**1**	JUNTA	GASKET	EMPAQUETADURA.
7	3612802R01		**1**	CJ. ESPAÇADOR	KIT, SPACER	JUEGO ESPACIADOR
8	377823X1		**2**	PARAFUSO	BOLT	PERNO

Transmissão 18 Velocidades
18 Speed Synchromesh Transmission
Caja Cambio Sincr. 18v

25-315

Tdp 540/1000 Rpm
Pto 540/1000 Rpm
Tdf 540/1000 Rpm

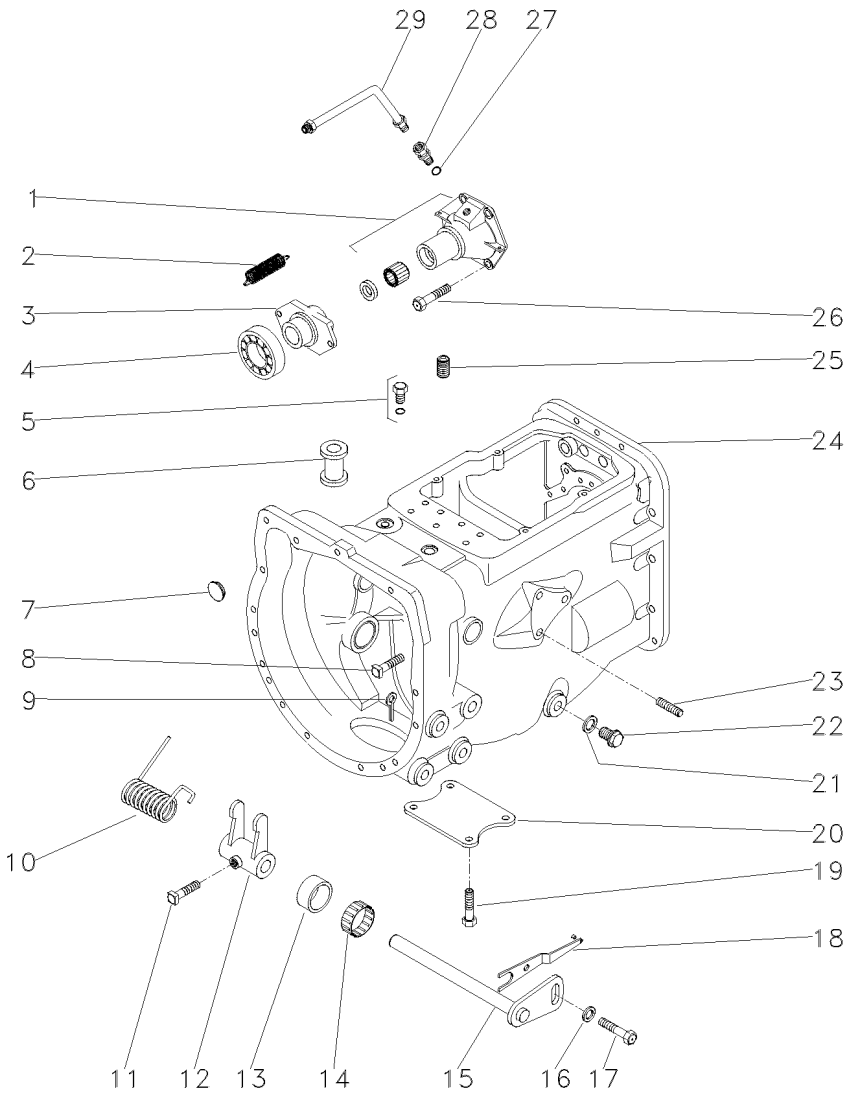

1	3761240M92	**1**	FLANGE	FLANGE	PLETINA
2	3700450M1	**2**	MOLA	SPRING	RESORTE
3	886727M4	**1**	COLAR	COLLAR	COLLAR
4	3700527M1	**1**	ROLAMENTO	BEARING	COJINETE
5	358724X91	**1**	BUJÃO	PLUG	TAPON
6	185688M1	**1**	PROTETOR	PROTECTOR	PROTECTOR
7	2950X	**1**	BUJÃO	PLUG	TAPON
8	1667919M1	**1**	BUJÃO	PLUG	TAPON
9	354076X1	**1**	CUPILHA	COTTER PIN	PASADOR DOUBLE
10	3700585M1	**1**	MOLA	SPRING	RESORTE
11	3771408M1	**1**	PARAFUSO	BOLT	PERNO
12	1877497M2	**1**	GARFO	FORK	HORQUILLA
13	195908M1	**2**	ANEL	RING	ARO
14	833846M1	**2**	ROLAMENTO	BEARING	COJINETE
15	3699749M92	**1**	CJ. ALAVANCA	KIT, LEVER	JUEGO, PALANCA
16	3759973M2	**1**	ARRUELA	WASHER	ARANDELA
17	3009220X1	**1**	PARAFUSO	BOLT	PERNO
18	3762559M91	**1**	ALAVANCA	LEVER	PALANCA
19	354441X1	**2**	PARAFUSO	BOLT	PERNO
20	964167M1	**1**	PLACA	PLATE	PLATO
21	180474M1	**1**	ARRUELA	WASHER	ARANDELA
22	884691M1	**1**	BUJÃO	PLUG	TAPON
23	899297M1	**1**	BUJÃO	PLUG	TAPON
24	3697871M93	**1**	CJ. CARCAÇA	HOUSE ASSY	CONJ. CARTER
25	894685M1	**1**	BUJÃO	PLUG	TAPON
26	377476X1	**4**	PARAFUSO	BOLT	PERNO
27	831452M1	**1**	ANEL "O"	O RING	JUNTA TORICA
28	358733X1	**1**	CONEXÃO	CONNECTION	CONEXION
29	3763234M91	**1**	TUBO	PIPE	CANO

Transmissão 18 Velocidades
18 Speed Synchromesh Transmission
Caja Cambio Sincr. 18v

25-320

Tdp 540/1000 Rpm
Pto 540/1000 Rpm
Tdf 540/1000 Rpm

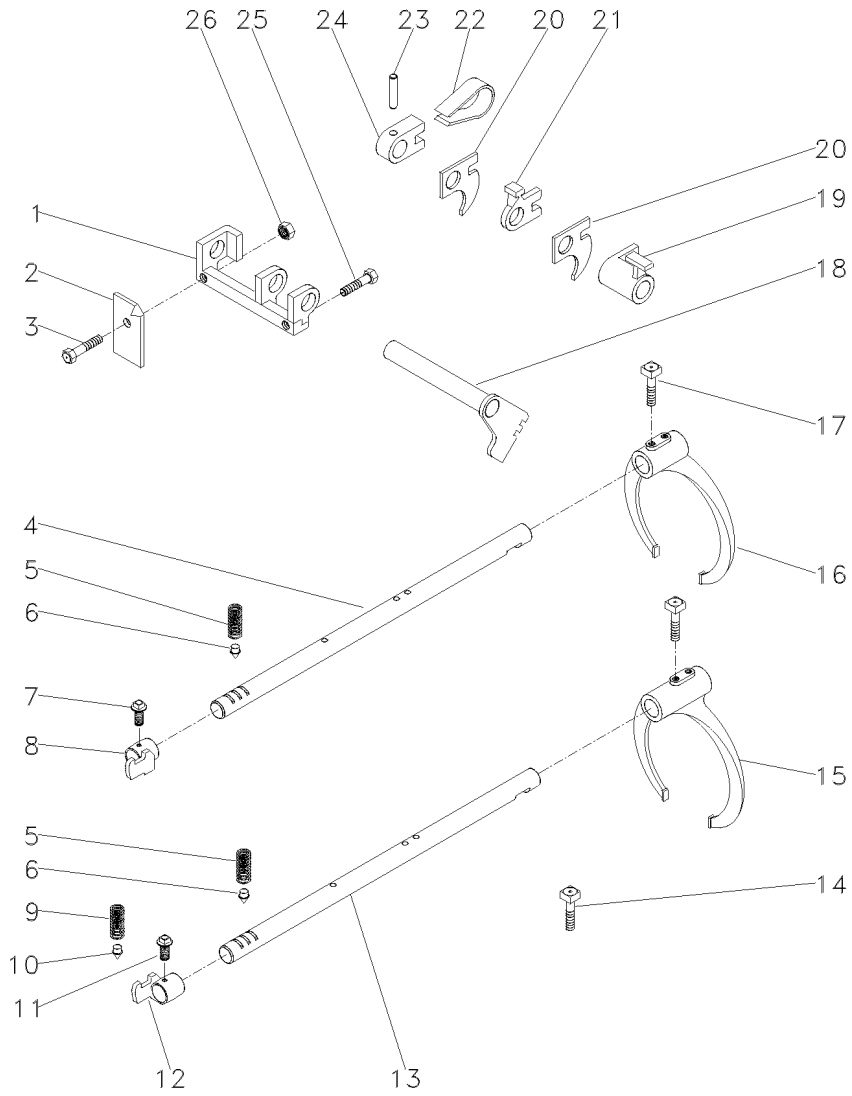

1	3610481M4		**1**	SUPORTE	BRACKET	SOPORTE
2	3614771M92		**1**	PLACA	PLATE	PLATO
3	3614770M1		**1**	PARAFUSO	BOLT	PERNO
4	3698259M2	[A]	**1**	EIXO	SHAFT	ARBOL
5	191221M1		**2**	MOLA	SPRING	RESORTE
6	180418M2		**2**	PINO	PIN	PASADOR
7	3771408M1		**1**	PARAFUSO	BOLT	PERNO
8	3761576M92		**1**	SELETOR	SELECTOR	SELECTOR
9	3610591M3		**1**	MOLA	SPRING	RESORTE
10	3759741M1		**1**	PINO	PIN	PASADOR
11	3771408M1		**1**	PARAFUSO	BOLT	PERNO
12	3761557M92		**1**	SELETOR	SELECTOR	SELECTOR
13	3698260M2	[B]	**1**	EIXO	SHAFT	ARBOL
14	3771408M1		**2**	PARAFUSO	BOLT	PERNO
15	3700696M1	[B]	**1**	GARFO	FORK	HORQUILLA
16	3700697M1	[A]	**1**	GARFO	FORK	HORQUILLA
17	1675367M1		**4**	PARAFUSO	BOLT	PERNO
18	3610719M91		**1**	ALAVANCA	LEVER	PALANCA
19	3610716M3	[B]	**1**	SELETOR	SELECTOR	SELECTOR
20	3610725M2		**2**	PLACA	PLATE	PLATO
21	3610717M3	[A]	**1**	SELETOR	SELECTOR	SELECTOR
22	3610720M1		**1**	MOLA	SPRING	RESORTE
23	1441741X1		**1**	PINO	PIN	PASADOR
24	3610718M2		**1**	ALAVANCA	LEVER	PALANCA
25	353693X1		**1**	PARAFUSO	BOLT	PERNO
26	339169X1		**1**	PORCA	NUT	TUERCA

[A] 2ª E 3ª MARCHA
2 AND 3 SPEED
2ª Y 3ª VELOCIDAD

[B] 1ª E MARCHA RÉ
1 AND REVERSE SPEED
1ª Y MARCHA ATRÁS

Transmissão 18 Velocidades
18 Speed Synchromesh Transmission
Caja Cambio Sincr. 18v

25-325

Tdp 540/1000 Rpm
Pto 540/1000 Rpm
Tdf 540/1000 Rpm

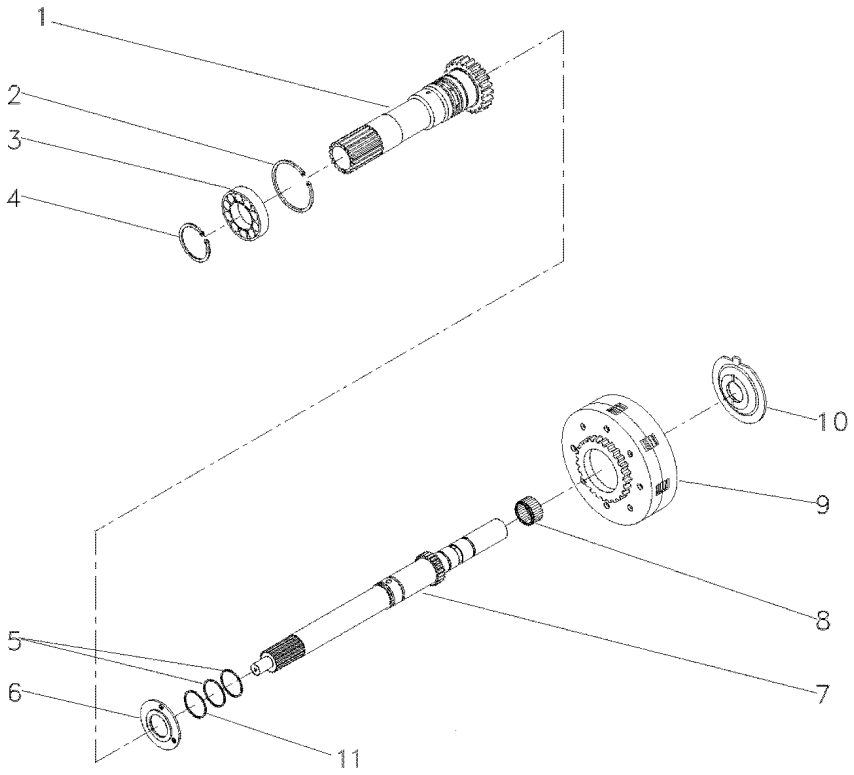

1	3697947M92	20	**1**	PINHÃO	PINION	PINON
2	377631X1		**1**	ANEL TRAVA	CIRCLIP	CIRCULITO
3	3761292M1		**1**	ROLAMENTO	BEARING	COJINETE
4	762101M1		**1**	ANEL TRAVA	CIRCLIP	CIRCULITO
5	3700619M1		**2**	ANEL "O"	O RING	JUNTA TORICA
6	3697855M1		**1**	CALÇO	SHIM	CALCE
6	3697856M1		**1**	CALÇO	SHIM	CALCE
6	3697857M1		**1**	CALÇO	SHIM	CALCE
6	3760548M1		**1**	CALÇO	SHIM	CALCE
6	3760549M1		**1**	CALÇO	SHIM	CALCE
7	3760404M91	30-170 No	**1**	EIXO	SHAFT	ARBOL
8	2700273M1		**1**	ROLAMENTO AGULHA	BEARING NEEDLE	COJINETA AGUJAS
9	3763162M91	25-340 No	**1**	CJ. EMBREAGEM	KIT, CLUTCH	EMBRAGUE JUEGO
10	3697586M2		**1**	ESPAÇADOR	SPACER	PIEZA DISTANCIA
11	3699126M1		**1**	ANEL "O"	O RING	JUNTA TORICA

Transmissão 18 Velocidades
18 Speed Synchromesh Transmission
Caja Cambio Sincr. 18v

25-330

Tdp 540/1000 Rpm
Pto 540/1000 Rpm
Tdf 540/1000 Rpm

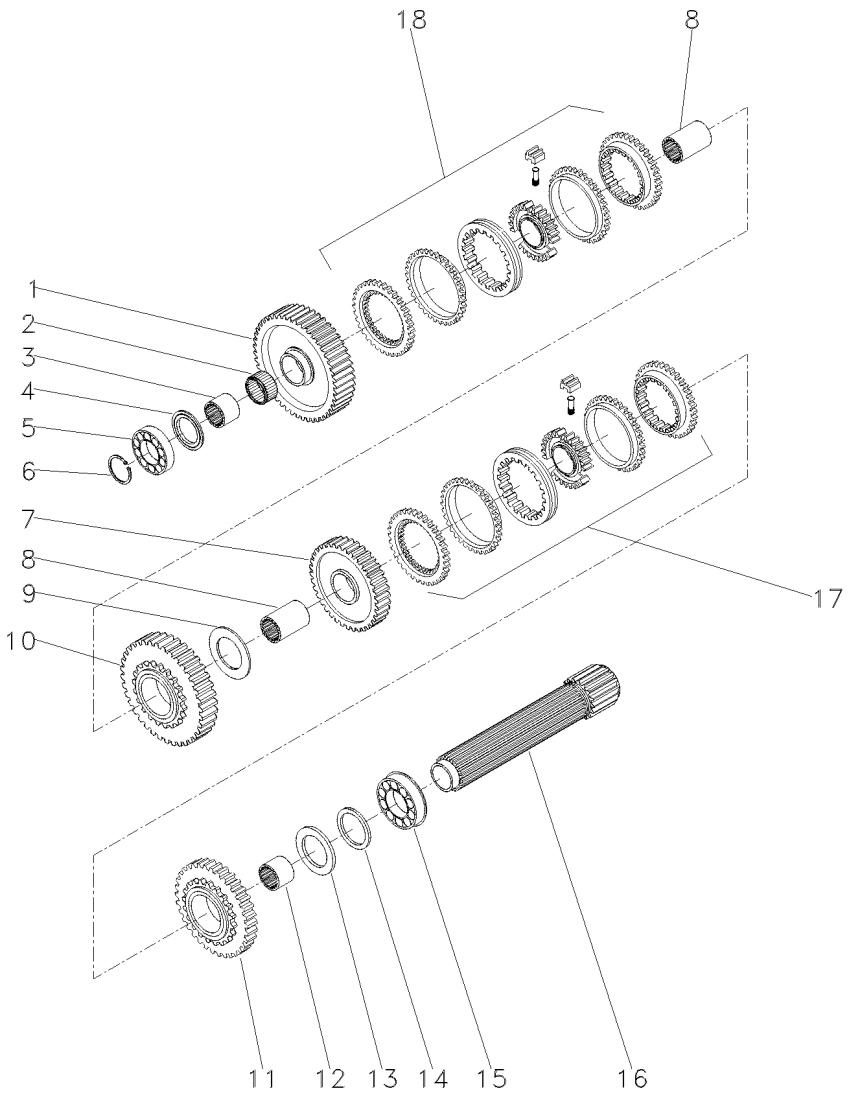

1	3762989M1	[A] 48	**1**	ENGRENAGEM	GEAR	ENGRANAJE
2	3762988M1		**1**	ROLAMENTO	BEARING	COJINETE
3	3761886M1		**1**	LUVA	SLEEVE	MANCHA
4	1671888M2	4.14-4.19MM	**1**	CALÇO	SHIM	CALCE
4	3598643M1	3.91MM	**1**	CALÇO	SHIM	CALCE
4	3598644M1	3.65MM	**1**	CALÇO	SHIM	CALCE
4	3599299M1	3.40MM	**1**	CALÇO	SHIM	CALCE
5	338552X1		**1**	ROLAMENTO	BEARING	COJINETE
6	762101M1		**1**	ANEL TRAVA	CIRCLIP	CIRCULITO
7	3760254M91	[C] 36	**1**	ENGRENAGEM	GEAR	ENGRANAJE
8	3760250M1		**2**	LUVA	SLEEVE	MANCHA
9	3760732M1		**1**	ARRUELA	WASHER	ARANDELA
10	3698007M91	49	**1**	ENGRENAGEM	GEAR	ENGRANAJE
11	3698044M91	[B] 42	**1**	ENGRENAGEM	GEAR	ENGRANAJE
12	3698053M1		**1**	LUVA	SLEEVE	MANCHA
13	1867259M1		**1**	ARRUELA	WASHER	ARANDELA
14	3610605M1		**1**	ESPAÇADOR	SPACER	PIEZA DISTANCIA
15	3610076M1		**1**	ROLAMENTO	BEARING	COJINETE
16	3599279M2		**1**	EIXO	SHAFT	ARBOL
17	3771352M91		**1**	CJ. SINCRONIZADO	SYNCHRO UNIT	SINCRONIZ ADORA
18	3771342M91		**1**	CJ. SINCRONIZADO	SYNCHRO UNIT	SINCRONIZ ADORA

[A] 1ª MARCHA
1 SPEED
1ª MARCHA

[B] 2ª MARCHA
2 SPEED
2ª MARCHA

[C] 3ª MARCHA
3 SPEED
3ª MARCHA

Transmissão 18 Velocidades
18 Speed Synchromesh Transmission
Caja Cambio Sincr. 18v

25-335

Tdp 540/1000 Rpm
Pto 540/1000 Rpm
Tdf 540/1000 Rpm

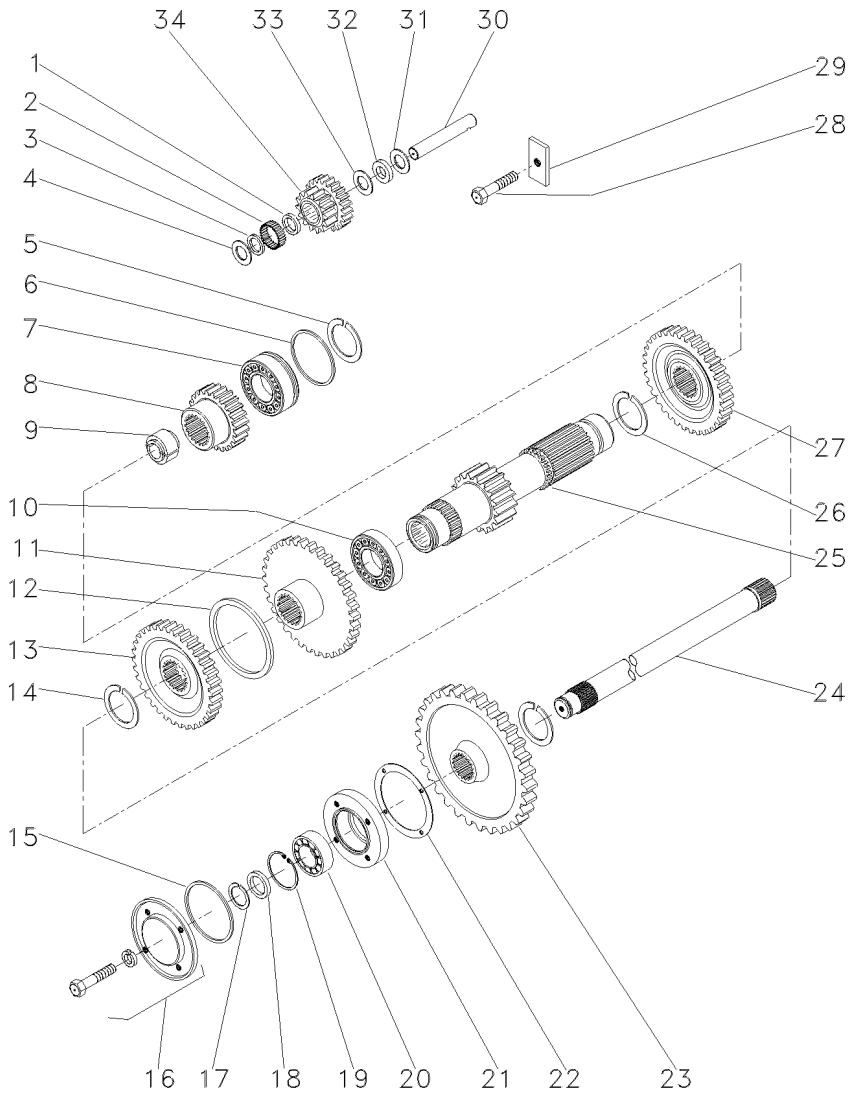

1	1688131M1		**1**	ESPAÇADOR	SPACER	PIEZA DISTANCIA
2	183039M1		**56**	ROLETE	ROLLER	RODILLO
3	183037M1		**1**	ARRUELA	WASHER	ARANDELA
4	1688132M1		**1**	ARRUELA	WASHER	ARANDELA
5	195363M1		**1**	ANEL TRAVA	CIRCLIP	CIRCULITO
6	3610220M1		**1**	ESPAÇADOR	SPACER	PIEZA DISTANCIA
7	3761291M1		**1**	ROLAMENTO	BEARING	COJINETE
8	3697827M1	27	**1**	ENGRENAGEM	GEAR	ENGRANAJE
9	3697829M1		**2**	ESPAÇADOR	SPACER	PIEZA DISTANCIA
10	3003372X1		**1**	ROLAMENTO	BEARING	COJINETE
11	3762942M1	37	**1**	ENGRENAGEM	GEAR	ENGRANAJE
12	3701446M1		**1**	ESPAÇADOR	SPACER	PIEZA DISTANCIA
13	3762946M1	39	**1**	ENGRENAGEM	GEAR	ENGRANAJE
14	358913X1		**1**	ANEL TRAVA	CIRCLIP	CIRCULITO
15	886089M1		**1**	ANEL "O"	O RING	JUNTA TORICA
16	1683386M91	25-110 No	**1**	TAMPA	COVER	CUBIERTA
17	899385M1		**1**	ANEL	RING	ARO
18	881122M2		**1**	ANEL	RING	ARO
19	355988X1		**1**	ANEL TRAVA	CIRCLIP	CIRCULITO
20	3760514M1		**1**	ROLAMENTO	BEARING	COJINETE
21	899331M1		**1**	FLANGE	FLANGE	PLETINA
22	180432M1		**1**	JUNTA	GASKET	EMPAQUETADURA.
23	3701448M1	40	**1**	ENGRENAGEM	GEAR	ENGRANAJE
24	3599329M1		**1**	EIXO	SHAFT	ARBOL
25	3697812M1		**1**	EIXO	SHAFT	ARBOL
26	3760951M1		**2**	ANEL	RING	ARO
27	3697826M1	33	**1**	ENGRENAGEM	GEAR	ENGRANAJE
28	353689X1		**1**	PARAFUSO	BOLT	PERNO
29	184798M1		**1**	BATENTE	RETAINER	RETENEDOR
30	3698173M1		**1**	EIXO	SHAFT	ARBOL
31	1688130M1		**1**	ARRUELA	WASHER	ARANDELA
32	1688129M1		**1**	MOLA PRATO	SPRING PLATE	PLETINA MUELLE
33	1688128M1		**1**	ARRUELA	WASHER	ARANDELA
34	3697828M1	[A] 18/21	**1**	ENGRENAGEM	GEAR	ENGRANAJE

[A] MARCHA RÉ
REVERSE SPEED
MARCHA ATRÁS

Embreagem
Clutch
Embrague

25-340

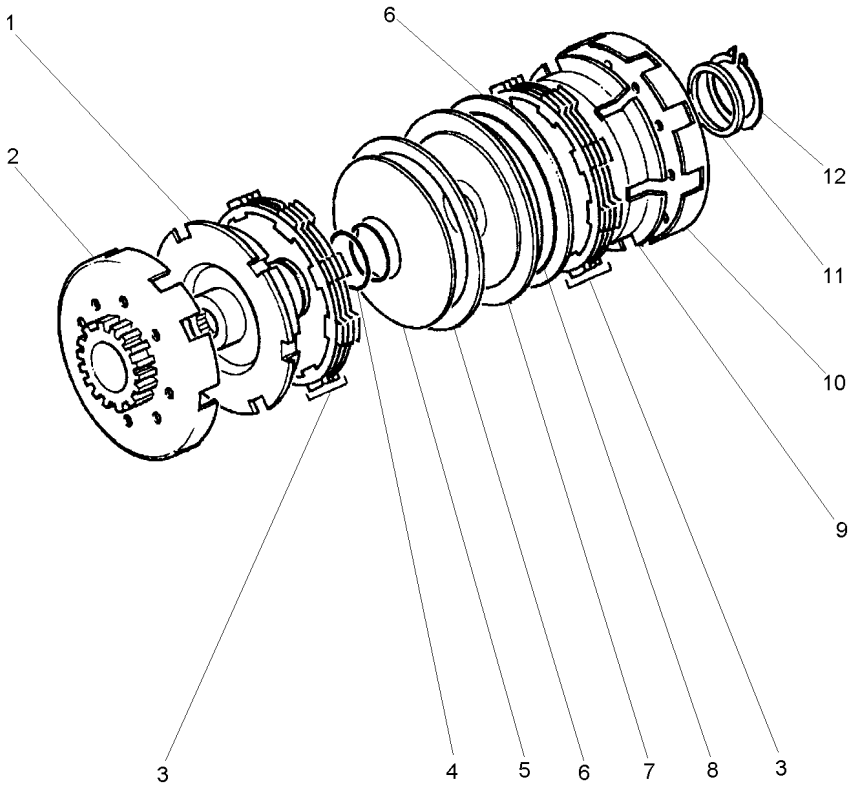

1	3697526M1		**1**	CUBO	HUB	CUBO
2	3762945M91	30	**1**	TAMPA	COVER	CUBIERTA
3	3761845M91		**2**	CJ. DISCO	KIT, DISC	KIT, DISC
4	3697842M1		**2**	ANEL "O"	O RING	JUNTA TORICA
5	3697533M1		**1**	MOLA	SPRING	RESORTE
6	3699580M1		**2**	MOLA	SPRING	RESORTE
7	3697528M1		**1**	PISTÃO	PISTON	PISTON
8	3760819M1		**1**	ANEL "O"	O RING	JUNTA TORICA
9	3697527M1		**1**	CUBO	HUB	CUBO
10	3762941M91	33	**1**	TAMPA	COVER	CUBIERTA
11	3760658M2	1,600/1,625	**X**	CALÇO	SHIM	CALCE
11	3760659M2	1,750/1,775	**X**	CALÇO	SHIM	CALCE
11	3760660M2	1,900/1,925	**X**	CALÇO	SHIM	CALCE
11	3760661M2	2,150/2,175	**X**	CALÇO	SHIM	CALCE
11	3760662M2	2,300/2,325	**X**	CALÇO	SHIM	CALCE
11	3763015M1	2,450/2,475	**X**	CALÇO	SHIM	CALCE
12	3701149M2		**1**	ANEL	RING	ARO

Cabo
Cable
Cable

25-345

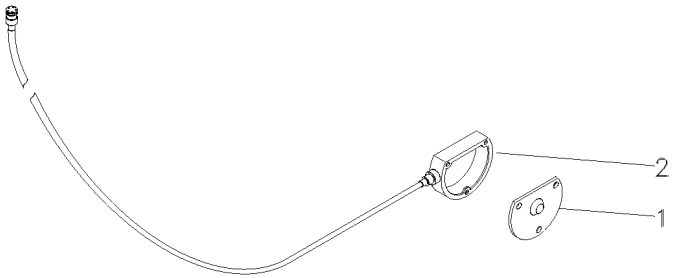

1	3611394M91	**1** TAMPA	COVER	CUBIERTA
2	3763060M93	**1** CJ. CHICOTE	KIT, HARNESS	JUEGO DE ARNES

Alavanca De Câmbio
Shift Levers
Palanca De Cambio

25-350

Com Cabine
With Cab
Con Cabina

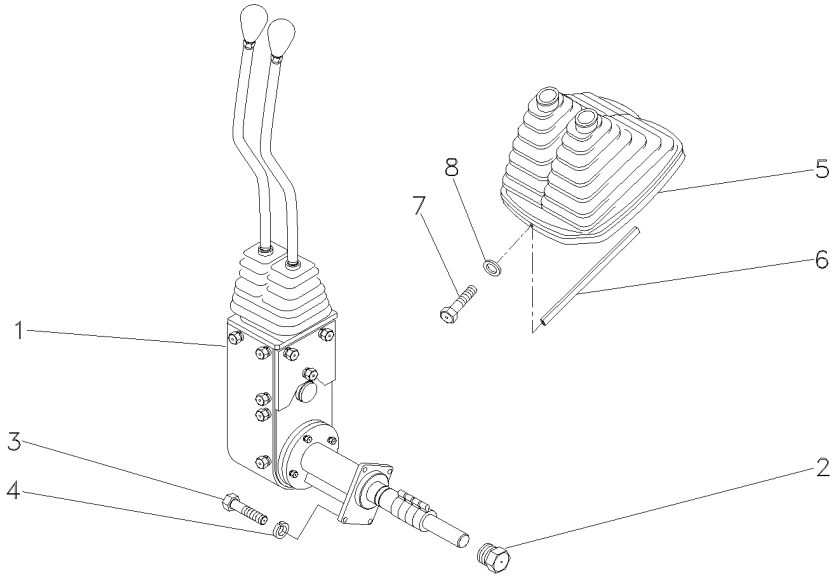

1	070370N1	25-355 No	**1**	CJ. ALAVANCA	KIT, LEVER	JUEGO, PALANCA
2	046851N1		**1**	BUJÃO	PLUG	TAPON
3	339761X1		**4**	PARAFUSO	BOLT	PERNO
4	339374X1		**4**	ARRUELA	WASHER	ARANDELA
5	060003N1		**1**	COIFA	BELLOWS	FUELLE
6	060017P1		**1**	GUARNIÇÃO	BEADING	GUARNICION
7	3580257M1		**2**	PARAFUSO	BOLT	PERNO
8	1427000M1		**2**	ARRUELA	WASHER	ARANDELA

Conjunto De Acionamento
Drive Assembly
Conjunto De Accionamiento

25-355

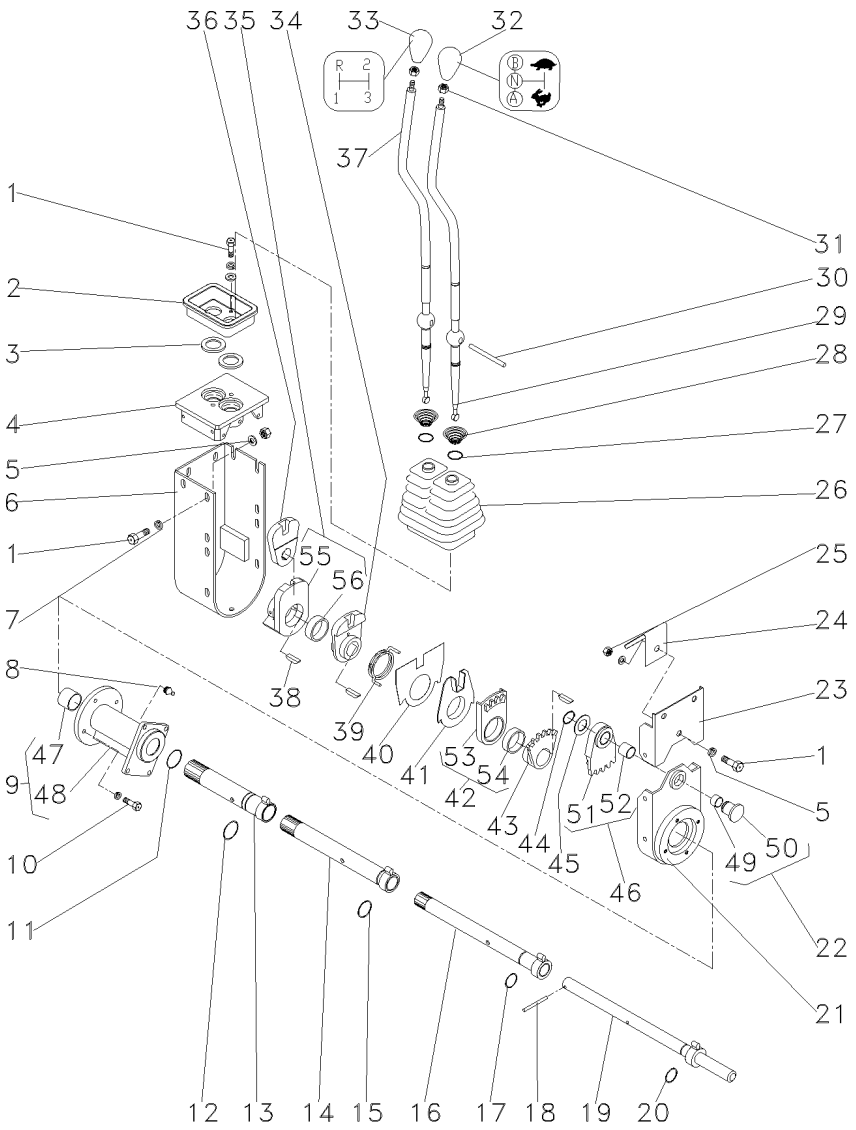

1	339123X1		**18**	PARAFUSO	BOLT	PERNO
2	046097P1	▲	**1**	PLACA	PLATE	PLATO
3	023701P1		**2**	ARRUELA	WASHER	ARANDELA
4	046096P1		**1**	MANCAL	BEARING	COJINETE
5	339024X1		**2**	ARRUELA	WASHER	ARANDELA
6	046092S1		**1**	PROTEÇÃO	GUARD	DEFENSA
7	339374X1		**22**	ARRUELA	WASHER	ARANDELA
8	29951X		**1**	GRAXEIRA	GREASER	ENGRASADOR
9	053272N1		**1**	MANCAL	BEARING	COJINETE
10	339337X1		**4**	PARAFUSO	BOLT	PERNO
11	390948X1		**1**	ANEL	RING	ARO
12	373215X1		**1**	ANEL "O"	O RING	JUNTA TORICA
13	046079S1		**1**	TUBO	PIPE	CANO
14	053270S1		**1**	TUBO	PIPE	CANO
15	832038M1		**1**	ANEL "O"	O RING	JUNTA TORICA
16	046073S1		**1**	TUBO	PIPE	CANO
17	364101X1		**1**	ANEL "O"	O RING	JUNTA TORICA
18	390383X1		**1**	PINO	PIN	PASADOR
19	046070S1		**1**	EIXO	SHAFT	ARBOL
20	196174M1		**12**	ANEL "O"	O RING	JUNTA TORICA
21	053278P1		**1**	BASE	BOWL	TAZA
22	046069P1		**1**	PINO	PIN	PASADOR
23	046090S1		**1**	PROTEÇÃO	GUARD	DEFENSA
24	049162P1		**1**	MOLA	SPRING	RESORTE
25	339169X1		**1**	PORCA	NUT	TUERCA
26	049175P1		**1**	PROTEÇÃO	GUARD	DEFENSA
27	368233X1		**2**	ANEL	RING	ARO
28	192007M1		**2**	MOLA	SPRING	RESORTE
29	064439P1		**1**	ALAVANCA	LEVER	PALANCA
30	046105P1		**1**	PINO	PIN	PASADOR
31	353430X1		**2**	PORCA	NUT	TUERCA
32	046673P1		**1**	MANÍPULO	KNOB	POMO
33	027658P1		**1**	MANÍPULO	KNOB	POMO
34	046087P1		**1**	ALAVANCA	LEVER	PALANCA
35	046088N1		**1**	ALAVANCA	LEVER	PALANCA
36	046089P1		**1**	ALAVANCA	LEVER	PALANCA
37	064438P1		**1**	ALAVANCA	LEVER	PALANCA
38	044374P1		**4**	CHAVETA	KEY	CLAVE
39	046086P1		**1**	MOLA	SPRING	RESORTE
40	046669P1		**1**	PLACA	PLATE	PLATO
41	046085P1		**1**	ANEL	RING	ARO
42	046084N1	▼	**1**	SEGMENTO	SEGMENT	SEGMENTO
43	046083P1		**1**	ALAVANCA	LEVER	PALANCA
44	352438X1		**1**	ANEL TRAVA	CIRCLIP	CIRCULITO
45	1669096M2		**1**	CALÇO	SHIM	CALCE
46	046082N1	▲	**1**	SEGMENTO	SEGMENT	SEGMENTO
47	044012P1	9	**2**	BUCHA	BUSH	CASQUILLO
48	053273P1	9	**1**	MANCAL	BEARING	COJINETE
49	023767P1	22	**1**	BUCHA	BUSH	CASQUILLO
50	046852P1	22	**1**	BUJÃO	PLUG	TAPON

Conjunto De Acionamento
Drive Assembly
Conjunto De Accionamiento

25-355

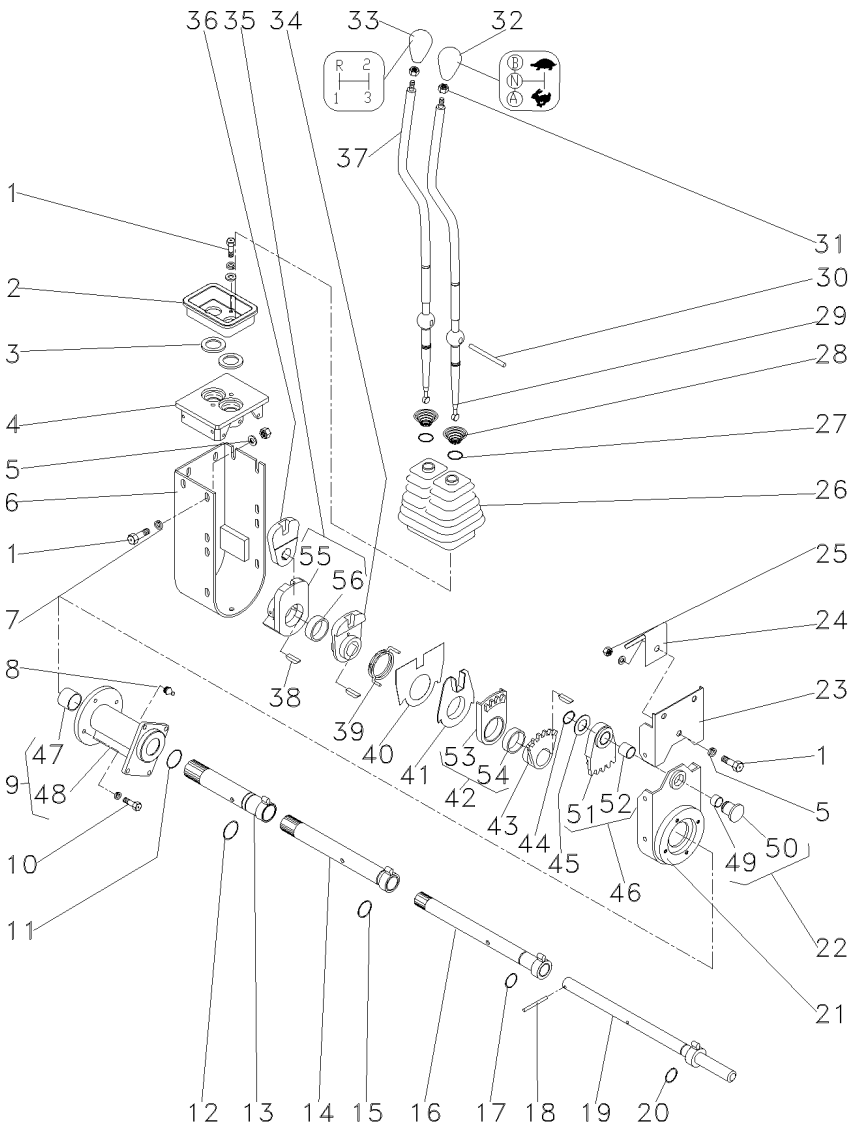

51	046820P1	46	**1**	SEGMENTO	SEGMENT	SEGMENTO
52	046819P1	46	**1**	BUCHA	BUSH	CASQUILLO
53	046818P1	42	**1**	SEGMENTO	SEGMENT	SEGMENTO
54	046817P1	42	**1**	BUCHA	BUSH	CASQUILLO
55	046816P1	35	**1**	ALAVANCA	LEVER	PALANCA
56	046817P1	35	**1**	BUCHA	BUSH	CASQUILLO

Transmissão
Transmission
Transmision

25-360

Tratores Com Cabine
Tractors With Cab
Tractores Con Cabina

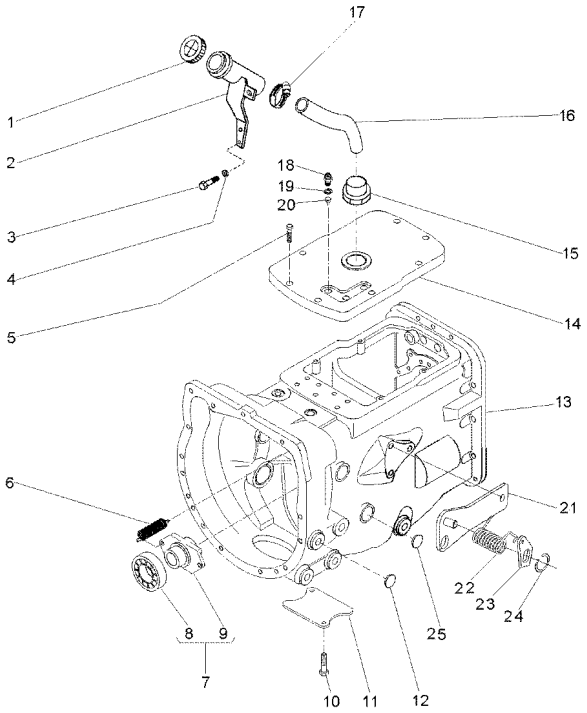

1	3149550M92			**1**	TAMPA	COVER	CUBIERTA
2	070430S1			**1**	BOCAL	FILLER	RELLENADOR
3	339123X1			**2**	PARAFUSO	BOLT	PERNO
4	353446X1			**2**	ARRUELA	WASHER	ARANDELA
5	058286P1			**8**	PARAFUSO	BOLT	PERNO
6	3700450M1			**2**	MOLA	SPRING	RESORTE
7	063142N1			**1**	PORTA ROLAMENTO	BEARING FLANGE	BEARING FLANGE
8	3700527M1	7		**1**	ROLAMENTO	BEARING	COJINETE
9	886727M2	7		**1**	COLAR	COLLAR	COLLAR
10	354441X1			**2**	PARAFUSO	BOLT	PERNO
11	021020P2			**1**	TAMPA	COVER	CUBIERTA
12	027014P1			**8**	TAMPÃO	PAD	ALMOHADILLA
13	070282N1		25-365 No	**1**	CJ. TRANSMISSÃO	KIT,TRANSMISSION	JGO.TRANSMISION
13			25-370 No	**1**	CJ. TRANSMISSÃO	KIT,TRANSMISSION	JGO.TRANSMISION
13			25-375 No	**1**	CJ. TRANSMISSÃO	KIT,TRANSMISSION	JGO.TRANSMISION
13			25-380 No	**1**	CJ. TRANSMISSÃO	KIT,TRANSMISSION	JGO.TRANSMISION
13			25-385 No	**1**	CJ. TRANSMISSÃO	KIT,TRANSMISSION	JGO.TRANSMISION
13			25-390 No	**1**	CJ. TRANSMISSÃO	KIT,TRANSMISSION	JGO.TRANSMISION
14	044157P1			**1**	TAMPA	COVER	CUBIERTA
15	064932P1			**1**	CONEXÃO	CONNECTION	CONEXION
16	064933P1			**1**	MANGUEIRA	HOSE	FLEXIBLE
17	490802M1			**1**	BRAÇADEIRA	CLAMP	ABRAZADERA
18	037171T2			**3**	INTERRUPTOR	SWITCH	INTERRUPTOR
19	064932P1			**3**	CONEXÃO	CONNECTION	CONEXION
20	046569P1			**3**	EXTENSÃO	EXTENSION	EXTENSION
21	073529S1			**1**	CJ. SUPORTE	KIT, BRACKET	JUEGO SOPORTE
22	3700585M1			**1**	MOLA	SPRING	RESORTE
23	058423P1			**1**	PLACA	PLATE	PLATO
24	352438X1			**1**	ANEL TRAVA	CIRCLIP	CIRCULITO
25	036310P1			**2**	BUJÃO	PLUG	TAPON

Transmissões **Transmission** **Transmisión**	**Constant Mesh** **Constant Mesh** **Constant Mesh**	**25-365**

Tratores Com Cabine
Tractors With Cab
Tractores Con Cabina

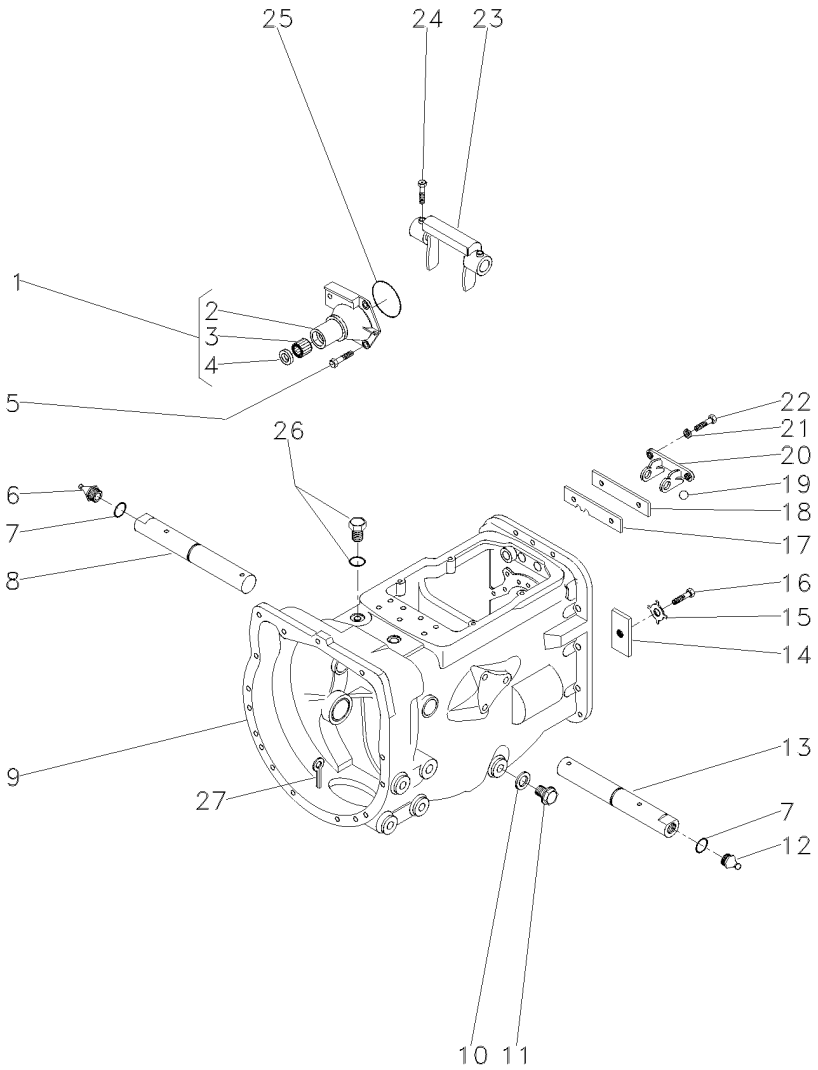

1	1860890M91	**1**	FLANGE	FLANGE	PLETINA
2	1860876M1	**1**	FLANGE	FLANGE	PLETINA
3	886668M1	**1**	ROLAMENTO	BEARING	COJINETE
4	1860867M3	**1**	RETENTOR	SEAL	RETEN
5	377477X1	**3**	PARAFUSO	BOLT	PERNO
5	377480X1	**1**	PARAFUSO	BOLT	PERNO
6	29951X	**1**	GRAXEIRA	GREASER	ENGRASADOR
7	364784X1	**2**	ANEL "O"	O RING	JUNTA TORICA
8	068424S1	**1**	EIXO	SHAFT	ARBOL
9	488156M97	**1**	CJ. CARCAÇA	HOUSE ASSY	CONJ. CARTER
10	180474M1	**1**	ARRUELA	WASHER	ARANDELA
11	050698T1	**1**	BUJÃO	PLUG	TAPON
12	13811X	**1**	GRAXEIRA	GREASER	ENGRASADOR
13	068424S1	**1**	EIXO	SHAFT	ARBOL
14	184789M1	**1**	TRAVA	LOCK	RETENEDOR
15	828020M1	**1**	ARRUELA	WASHER	ARANDELA
16	353691X1	**1**	PARAFUSO	BOLT	PERNO
17	1860764M2	**1**	PLACA	PLATE	PLATO
18	1860765M1	**1**	ESPAÇADOR	SPACER	PIEZA DISTANCIA
19	391838X1	**1**	ESFERA	BALL	BOLA
20	1860761M1	**1**	SUPORTE	CLEVIS	GANCHO SEGURI.
21	353434X1	**2**	ARRUELA	WASHER	ARANDELA
22	362443X1	**2**	PARAFUSO	BOLT	PERNO
23	886719M1	**1**	GARFO	FORK	HORQUILLA
24	180002M1	**4**	PARAFUSO	BOLT	PERNO
25	886089M1	**1**	ANEL "O"	O RING	JUNTA TORICA
26	354076X1	**1**	CUPILHA	COTTER PIN	PASADOR DOUBLE
27	354076X1	**1**	CUPILHA	COTTER PIN	PASADOR DOUBLE

Transmissões **Transmission** **Transmisión**	**Constant Mesh** **Constant Mesh** **Constant Mesh**	**25-370**

Tratores Com Cabine
Tractors With Cab
Tractores Con Cabina

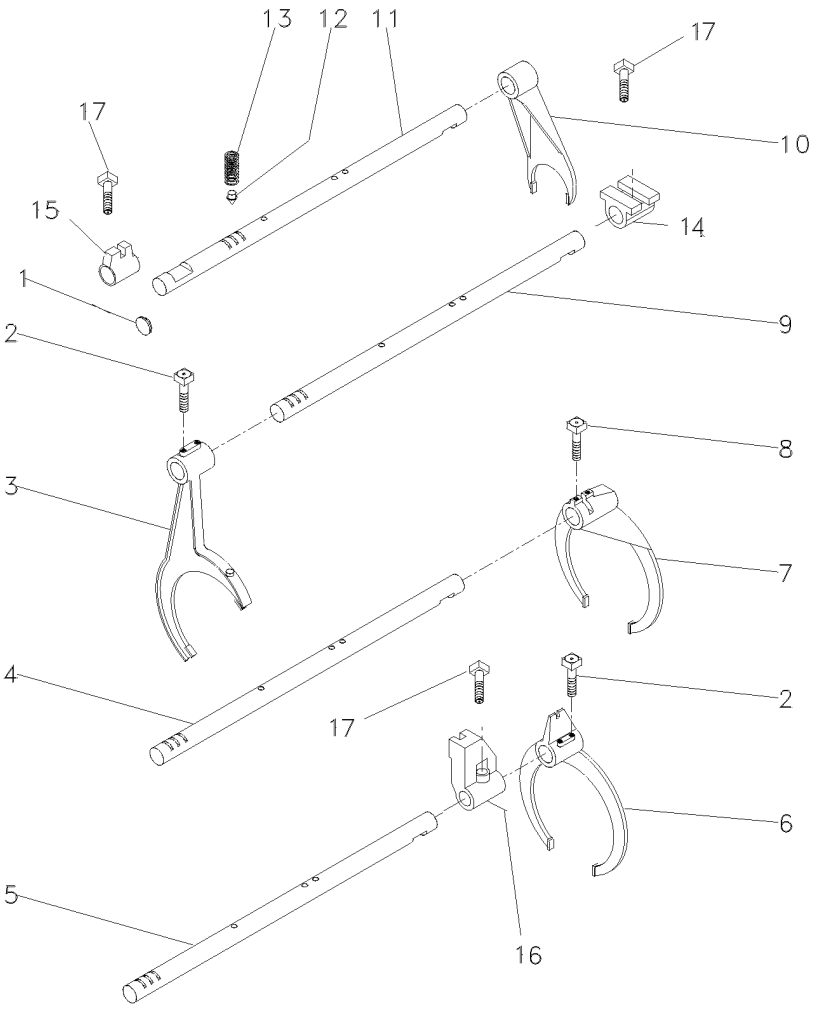

1	2950X	**1**	BUJÃO	PLUG	TAPON
2	1675367M2	**4**	PARAFUSO	BOLT	PERNO
3	027923P1	**1**	GARFO	FORK	HORQUILLA
4	1693824M1	**1**	EIXO	SHAFT	ARBOL
5	049839P1	**1**	EIXO	SHAFT	ARBOL
6	027922P1	**1**	GARFO	FORK	HORQUILLA
7	039404P1	**1**	GARFO	FORK	HORQUILLA
8	180002M1	**2**	PARAFUSO	BOLT	PERNO
9	049837P1	**1**	EIXO	SHAFT	ARBOL
10	897065M2	**1**	GARFO	FORK	HORQUILLA
11	023435R1	**1**	EIXO	SHAFT	ARBOL
12	180418M2	**4**	PINO	PIN	PASADOR
13	191221M1	**4**	MOLA	SPRING	RESORTE
14	023417R1	**1**	SELETOR	SELECTOR	SELECTOR
15	023416R1	**1**	SELETOR	SELECTOR	SELECTOR
16	023417R1	**1**	SELETOR	SELECTOR	SELECTOR
17	180002M1	**3**	PARAFUSO	BOLT	PERNO

Transmissões **Transmission** **Transmisión**	**Constant Mesh** **Constant Mesh** **Constant Mesh**	**25-375**

Tratores Com Cabine
Tractors With Cab
Tractores Con Cabina

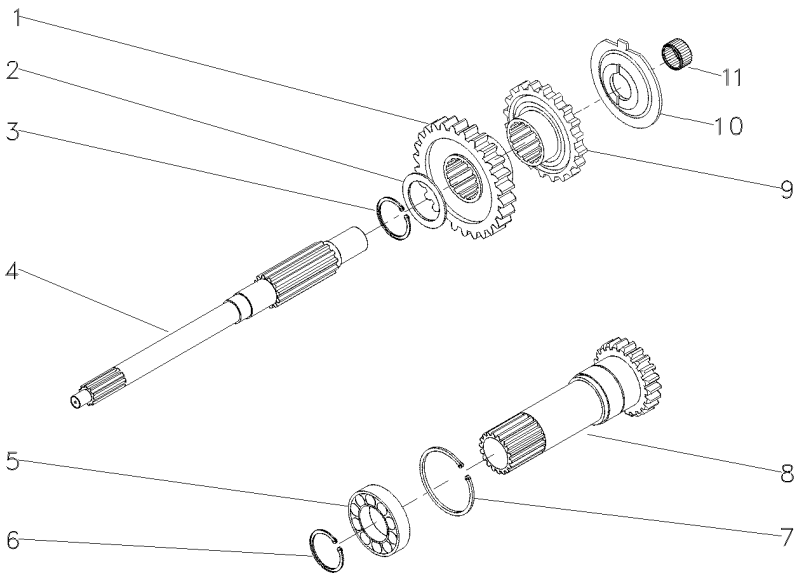

1	053308P1	[A] 33	**1**	ENGRENAGEM	GEAR	ENGRANAJE
2	1677742M1		**1**	ARRUELA	WASHER	ARANDELA
3	358969X1		**1**	ANEL TRAVA	CIRCLIP	CIRCULITO
4	039423P1		**1**	EIXO	SHAFT	ARBOL
5	3761292M1		**1**	ROLAMENTO	BEARING	COJINETE
6	762101M1		**1**	ANEL TRAVA	CIRCLIP	CIRCULITO
7	377631X1		**1**	ANEL TRAVA	CIRCLIP	CIRCULITO
8	049834N1		**1**	CJ. EIXO	KIT, AXLE	JUEGO DE EJE
9	053306P1	[B] 30	**1**	ENGRENAGEM	GEAR	ENGRANAJE
10	1674668M3		**1**	ESPAÇADOR	SPACER	PIEZA DISTANCIA
11	2700273M1		**1**	ROLAMENTO AGULHA	BEARING NEEDLE	COJINETA AGUJAS

[A] ALTA
HIGH
ALTA

[B] BAIXA
LOW
BAJA

Transmissões **Transmission** **Transmisión**	**Constant Mesh** **Constant Mesh** **Constant Mesh**	**25-380**

Tratores Com Cabine
Tractors With Cab
Tractores Con Cabina

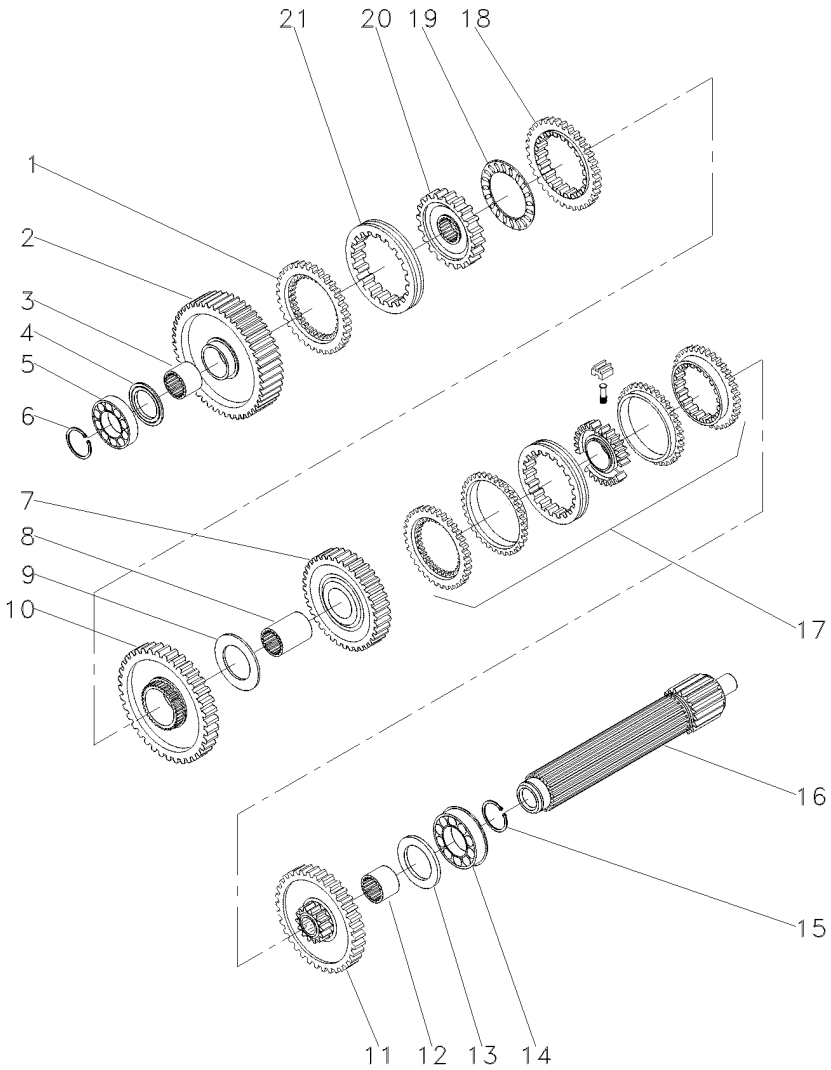

1	1686458M1		**1**	ANEL	RING	ARO
2	049163N1		**1**	ENGRENAGEM	GEAR	ENGRANAJE
3	039397P1		**1**	LUVA	SLEEVE	MANCHA
4	1671888M2		**1**	CALÇO	SHIM	CALCE
4	1671889M1		**1**	ARRUELA	WASHER	ARANDELA
4	1671890M2		**1**	ARRUELA	WASHER	ARANDELA
4	1671891M2		**1**	ARRUELA	WASHER	ARANDELA
5	039544R1		**1**	ROLAMENTO	BEARING	COJINETE
6	039545R1		**1**	ANEL TRAVA	CIRCLIP	CIRCULITO
7	053354N1		**1**	CJ. ENGRENAGEM	KIT, GEAR	ENGRANAJES JUEGO
8	039398P1		**1**	LUVA	SLEEVE	MANCHA
9	023422R1		**1**	ARRUELA	WASHER	ARANDELA
10	053355N1		**1**	CJ. ENGRENAGEM	KIT, GEAR	ENGRANAJES JUEGO
11	053352N1		**1**	CJ. ENGRENAGEM	KIT, GEAR	ENGRANAJES JUEGO
12	039396P1		**1**	LUVA	SLEEVE	MANCHA
13	1867259M1		**1**	ARRUELA	WASHER	ARANDELA
14	3761291M1		**2**	ROLAMENTO	BEARING	COJINETE
15	195363M1		**2**	ANEL TRAVA	CIRCLIP	CIRCULITO
16	039542P1		**1**	EIXO	SHAFT	ARBOL
17	039440N1	25-55 No	**1**	CJ. SINCRONIZADO	SYNCHRO UNIT	SINCRONIZ ADORA
18	1686459M1		**1**	ANEL	RING	ARO
19	1663796M1		**1**	ROLAMENTO	BEARING	COJINETE
20	039402P1		**1**	CUBO	HUB	CUBO
21	039425P1		**1**	LUVA	SLEEVE	MANCHA

Transmissões — **Constant Mesh**
Transmission — **Constant Mesh**
Transmisión — **Constant Mesh**

25-385

Tratores Com Cabine
Tractors With Cab
Tractores Con Cabina

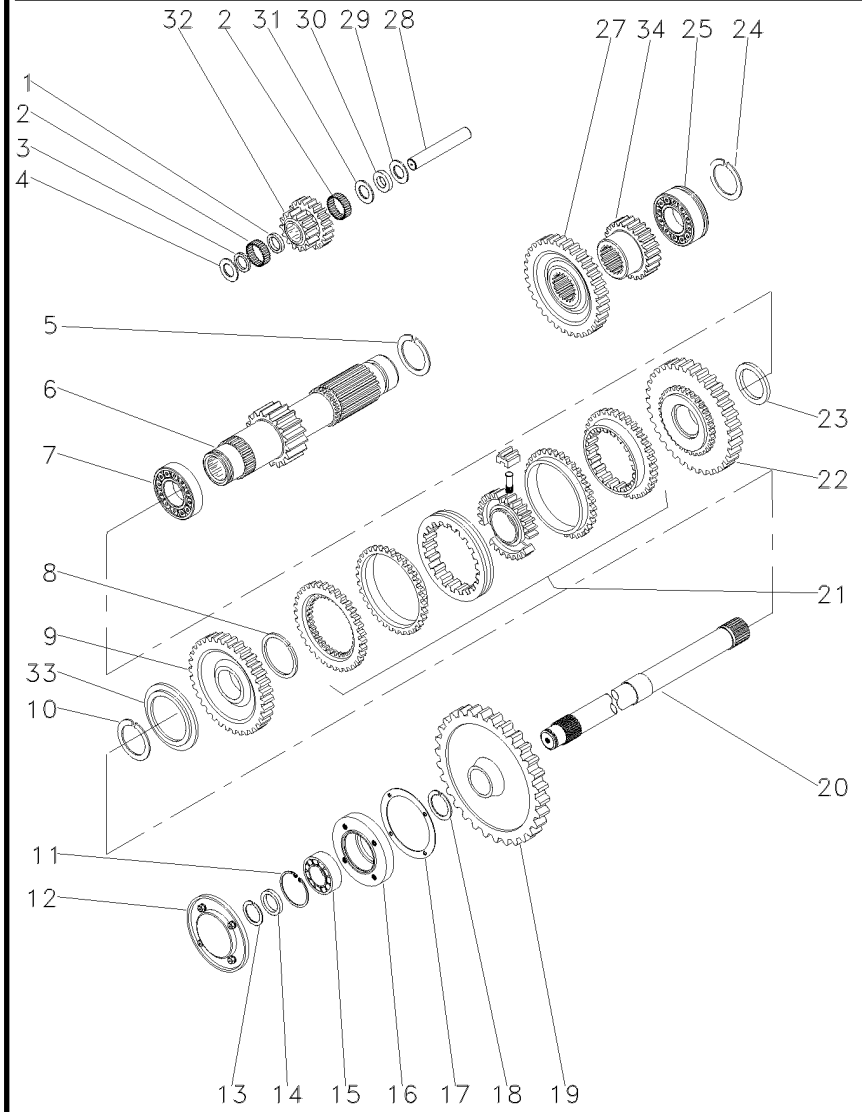

1	1688131M1		**1**	ESPAÇADOR	SPACER	PIEZA DISTANCIA
2	183039M1		**56**	ROLETE	ROLLER	RODILLO
3	183037M1		**1**	ARRUELA	WASHER	ARANDELA
4	1688132M1		**2**	ARRUELA	WASHER	ARANDELA
5	195500M1		**1**	ANEL TRAVA	CIRCLIP	CIRCULITO
6	049165N1		**1**	EIXO	SHAFT	ARBOL
7	3003372X1		**18**	ROLAMENTO	BEARING	COJINETE
8	1440873X1		**1**	ANEL TRAVA	CIRCLIP	CIRCULITO
9	053357N1	[A]	**1**	CJ. ENGRENAGEM	KIT, GEAR	ENGRANAJES JUEGO
		35				
10	831581M2		**1**	ANEL TRAVA	CIRCLIP	CIRCULITO
11	355988X1		**1**	ANEL TRAVA	CIRCLIP	CIRCULITO
12	1683386M91		**1**	TAMPA	COVER	CUBIERTA
13	899385M1		**1**	ANEL	RING	ARO
14	881122M2		**1**	ANEL	RING	ARO
15	899377M2		**1**	ROLAMENTO	BEARING	COJINETE
16	899331M1		**1**	FLANGE	FLANGE	PLETINA
17	180432M1		**1**	JUNTA	GASKET	EMPAQUETADURA.
18	358913X1		**1**	ANEL TRAVA	CIRCLIP	CIRCULITO
19	9004882M1		**1**	ENGRENAGEM	GEAR	ENGRANAJE
20	1869279M1		**1**	EIXO	SHAFT	ARBOL
21	039439N1	25-60 No	**1**	CJ. SINCRONIZADO	SYNCHRO UNIT	SINCRONIZ ADORA
22	053356N1	[B]	**1**	CJ. ENGRENAGEM	KIT, GEAR	ENGRANAJES JUEGO
		38				
23	039413P1		**1**	ARRUELA	WASHER	ARANDELA
24	195363M1		**2**	ANEL TRAVA	CIRCLIP	CIRCULITO
25	3761291M1		**1**	ROLAMENTO	BEARING	COJINETE
27	053312P1		**1**	ENGRENAGEM	GEAR	ENGRANAJE
28	180445M1		**1**	EIXO	SHAFT	ARBOL
29	1688130M1		**1**	ARRUELA	WASHER	ARANDELA
30	1688129M1		**1**	MOLA PRATO	SPRING PLATE	PLETINA MUELLE
31	1688128M1		**1**	ARRUELA	WASHER	ARANDELA
32	053310P1		**1**	ENGRENAGEM	GEAR	ENGRANAJE
33	039408P1		**1**	ARRUELA	WASHER	ARANDELA
33	039409P1		**1**	ARRUELA	WASHER	ARANDELA
34	053314P1	[C]	**1**	ENGRENAGEM	GEAR	ENGRANAJE
		23				

[A] ALTA
HIGT
ALTA

[B] BAIXA
LOW
BAJA

[C] 2ª MARCHA
2 SPEED
2ª MARCHA

Transmissões **Transmission** **Transmisión**	**Constant Mesh** **Constant Mesh** **Constant Mesh**	**25-390**

Tratores Com Cabine
Tractors With Cab
Tractores Con Cabina

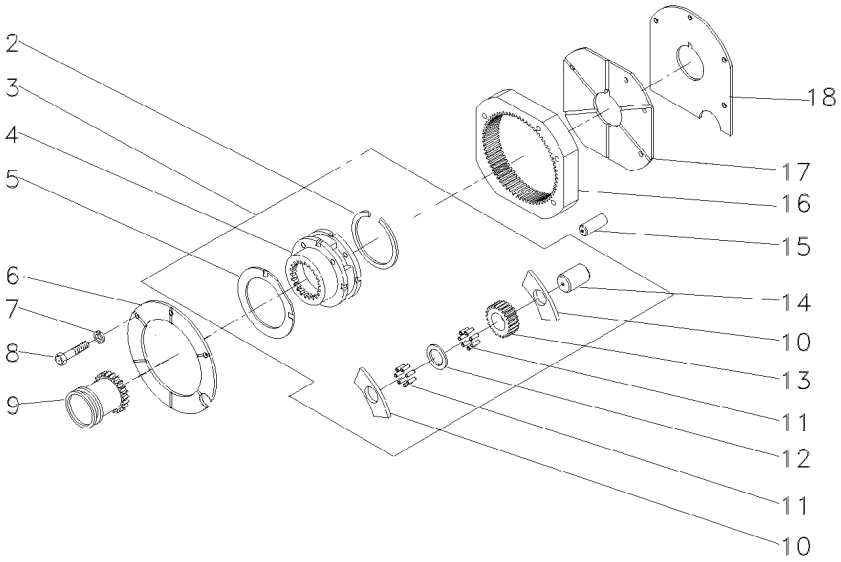

2	377424X1		**1**	ANEL TRAVA	CIRCLIP	CIRCULITO
3	022638N1		**1**	CJ. REDUTOR	KIT, CARRIER	JUEGO PORTADOR
4		3	**1**	PORTA ENGRENAGEM	CARRIER	PORTADOR
5	1866545M2	3	**2**	ARRUELA	WASHER	ARANDELA
6	1867423M1		**1**	PLACA	PLATE	PLATO
7	353434X1		**3**	ARRUELA	WASHER	ARANDELA
8	362684X1		**4**	PARAFUSO	BOLT	PERNO
9	1866557M1		**1**	LUVA	SLEEVE	MANCHA
10	1866542M1		**6**	ARRUELA	WASHER	ARANDELA
11	1866553M2		**144**	ROLETE	ROLLER	RODILLO
12	023406R1		**3**	ARRUELA	WASHER	ARANDELA
13	023405P1		**3**	ENGRENAGEM	GEAR	ENGRANAJE
14	1866538M2		**3**	EIXO	SHAFT	ARBOL
15	180409M1		**2**	PINO	PIN	PASADOR
16	1867424M2		**1**	COROA	ANNULAR GEAR	ENGRANAJE ANULAR
17	1867425M1		**1**	PLACA	PLATE	PLATO
18	1867426M1		**1**	CALÇO	SHIM	CALCE

Sincronizada
Syncromesh
Sincronizada

25-395

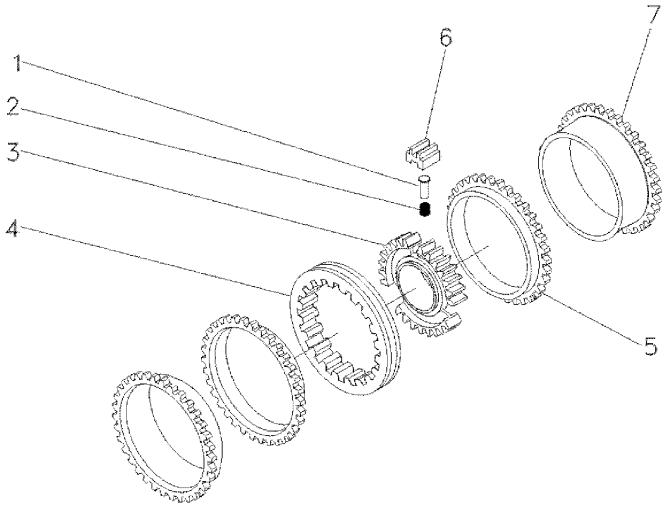

1	3771353M1	**3** PINO	PIN	PASADOR
2	3771354M1	**3** MOLA	SPRING	RESORTE
3	3771369M1	**1** CUBO	HUB	CUBO
4	3771359M1	**1** LUVA	SLEEVE	MANCHA
5	3771363M1	**2** ANEL	RING	ARO
6	3771355M1	**3** BLOCO	BLOCK	BLOQUE
7	3771370M1	**2** ANEL	RING	ARO

Fixação Eixo Traseiro - Transmissão
Rear Axle - Transmission
Eje Trasero - Transmisión

4 Rm - Reversão Mecânica
4 Wd - Mechanical Reversion
4 Rm - Reversión Mecánico

30-10

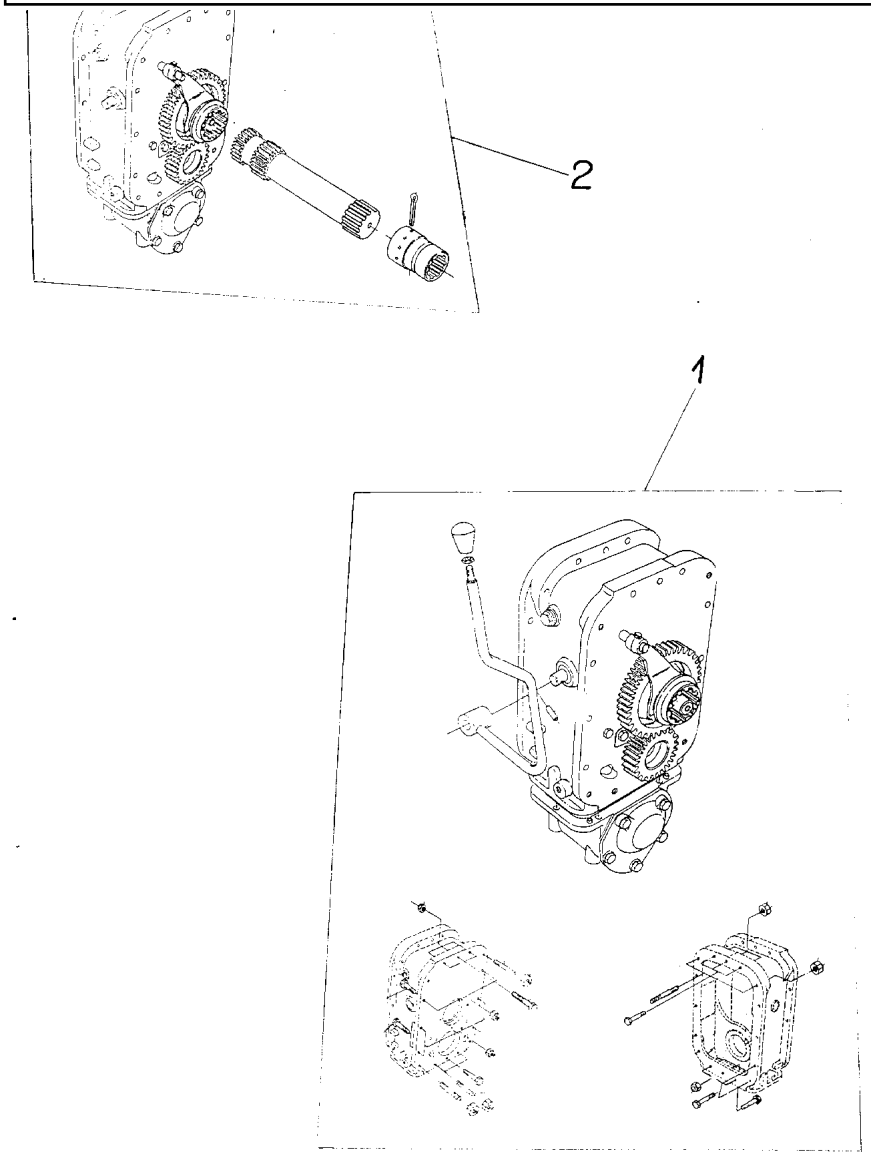

1 039880N1	30-15 No	**1** FIXAÇÃO	FASTENER	CIERRE
2 022111N1	30-20 No	**1** EIXO	SHAFT	ARBOL

Fixação Eixo Traseiro - Transmissão
Rear Axle - Transmission
Eje Trasero - Transmisión

4 Rodas Motrizes
4 Wheels Drive
4 Ruedas Motriz

30-15

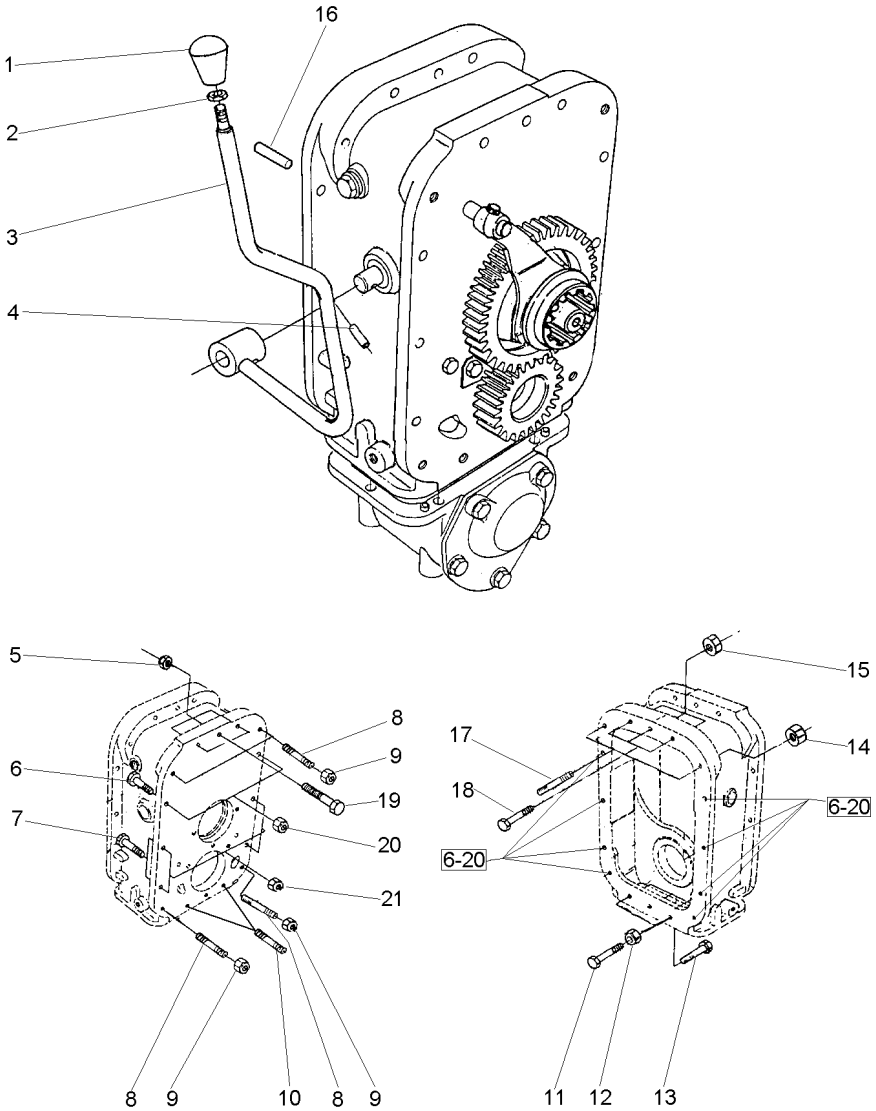

1	3410152M1	**1**	MANÍPULO	KNOB	POMO
2	353430X1	**1**	PORCA	NUT	TUERCA
3	027398S1	**1**	ALAVANCA	LEVER	PALANCA
4	357660X1	**1**	PINO	PIN	PASADOR
5	069676T1	**3**	PORCA	NUT	TUERCA
6	377561X1	**10**	PARAFUSO	BOLT	PERNO
7	377561X1	**4**	PARAFUSO	BOLT	PERNO
8	3589429M1	**5**	PRISIONEIRO	STUD	ESPARRAGO
9	069676T1	**5**	PORCA	NUT	TUERCA
10	3589429M1	**2**	PRISIONEIRO	STUD	ESPARRAGO
11	3145869M1	**2**	PARAFUSO	BOLT	PERNO
12	069676T1	**2**	PORCA	NUT	TUERCA
13	377184X1	**1**	PARAFUSO	BOLT	PERNO
14	069676T1	**2**	PORCA	NUT	TUERCA
15	069676T1	**3**	PORCA	NUT	TUERCA
16	191314M1	**2**	PINO	PIN	PASADOR
17	3589428M1	**2**	PRISIONEIRO	STUD	ESPARRAGO
18	377563X1	**3**	PARAFUSO	BOLT	PERNO
19	3408222M1	**3**	PARAFUSO	BOLT	PERNO
20	069676T1	**10**	PORCA	NUT	TUERCA
21	069676T1	**4**	PORCA	NUT	TUERCA

Eixo Propulsor
Propeller Axle
Eje Propulsor

30-20

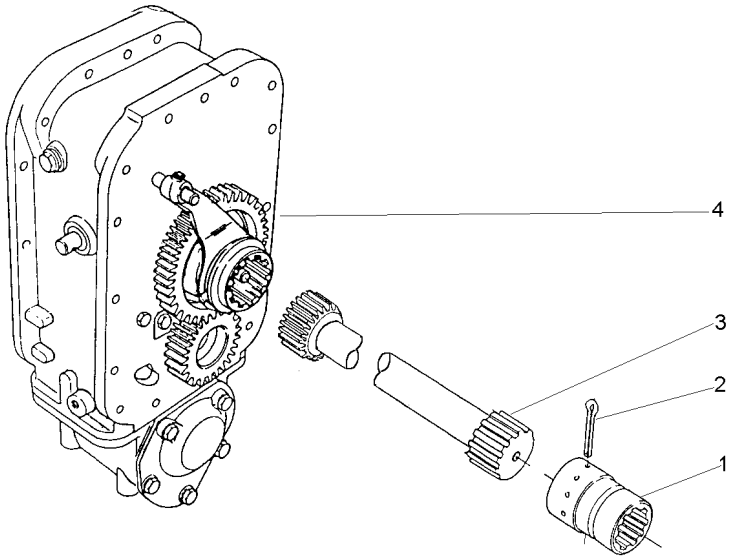

1	3611473M1		**1**	LUVA	SLEEVE	MANCHA
2	355342X1		**1**	CUPILHA	COTTER PIN	PASADOR DOUBLE
3	048389N1	30-25 No	**1**	CJ. EIXO	KIT, AXLE	JUEGO DE EJE
4	022113N1	30-30 No	**1**	CJ. ESPAÇADOR	KIT, SPACER	JUEGO ESPACIADOR

Eixo Propulsor
Propeller Axle
Eje Propulsor

30-25

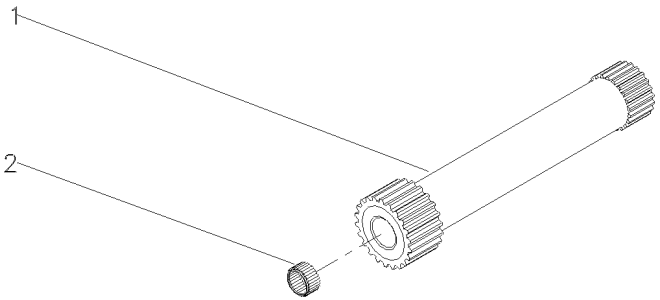

1	048384P1	**1**	EIXO	SHAFT	ARBOL
2	195513M1	**1**	ROLAMENTO AGULHA	BEARING NEEDLE	COJINETA AGUJAS

Espaçador
Spacer
Espaciador

30-30

4 Rodas Motrizes - Tração Central - 12 Velocidades
4 Wheels Drive - Central Traction - 12 Speed
4 Ruedas Motriz - Tracción Centra - 12 Velocidades

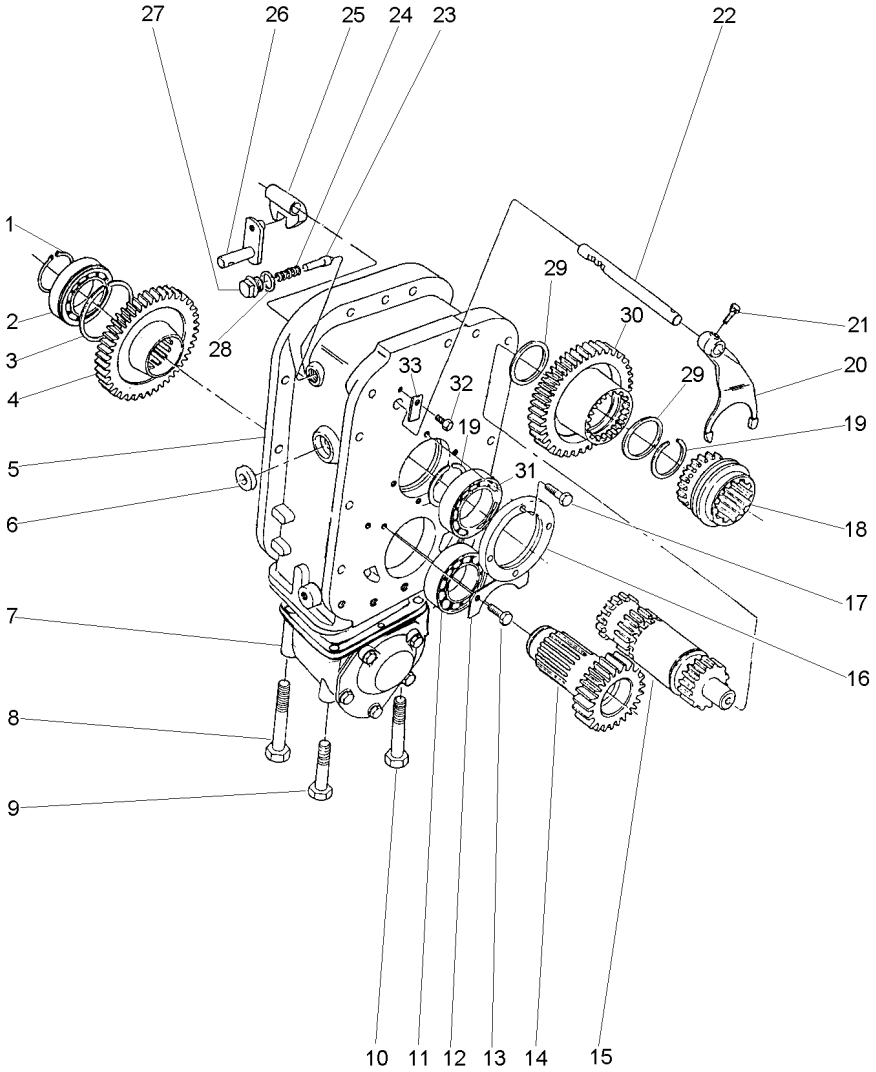

1	391129X1		**1**	ANEL TRAVA	CIRCLIP	CIRCULITO
2	1692592M1		**1**	ROLAMENTO	BEARING	COJINETE
3	1443565X1		**1**	ANEL	RING	ARO
4	027843T1	38	**1**	ENGRENAGEM	GEAR	ENGRANAJE
5	3410421M1		**1**	CARCAÇA	HOUSING	ALOJAMIENTO
6	894307M1		**1**	RETENTOR	OIL SEAL	BUJE RETENACEITE
7	033847N1	30-40 No	**1**	CARCAÇA	HOUSING	ALOJAMIENTO
8	391908X1		**1**	PARAFUSO	BOLT	PERNO
9	1444032X1		**1**	PARAFUSO	BOLT	PERNO
10	1444978X1		**4**	PARAFUSO	BOLT	PERNO
11	1692590M1		**1**	ROLAMENTO	BEARING	COJINETE
12	1692550M1		**1**	CHAPA	PLATE	CHAPA
13	339124X1		**2**	PARAFUSO	BOLT	PERNO
14	3410154M1	23	**1**	ENGRENAGEM	GEAR	ENGRANAJE
15	3585313M91	30-35 No	**1**	CJ. EIXO	KIT, AXLE	JUEGO DE EJE
16	1692549M1		**1**	CAPA	CAP	TAPA
17	339761X1		**4**	PARAFUSO	BOLT	PERNO
18	3585343M3		**1**	LUVA	SLEEVE	MANCHA
19	339470X1		**2**	ANEL	RING	ARO
20	3585335M3		**1**	GARFO	FORK	HORQUILLA
21	180002M1		**2**	PARAFUSO	BOLT	PERNO
22	3585331M2		**1**	EIXO	SHAFT	ARBOL
23	180418M2		**1**	PINO	PIN	PASADOR
24	3585797M1		**1**	MOLA	SPRING	RESORTE
25	180446M1		**1**	SELETOR	SELECTOR	SELECTOR
26	3410533M92		**1**	ALAVANCA	LEVER	PALANCA
27	1692580M1		**1**	BUJÃO	PLUG	TAPON
28	3409613M1		**1**	ARRUELA	WASHER	ARANDELA
29	3585332M1		**2**	ANEL	RING	ARO
30	3585342M1	36	**1**	ENGRENAGEM	GEAR	ENGRANAJE
31	1692601M1		**1**	ROLAMENTO	BEARING	COJINETE
32	339123X1		**1**	PARAFUSO	BOLT	PERNO
33	3410726M1		**1**	BATENTE	STOP	PARO

Eixo
Shaft
Eje

30-35

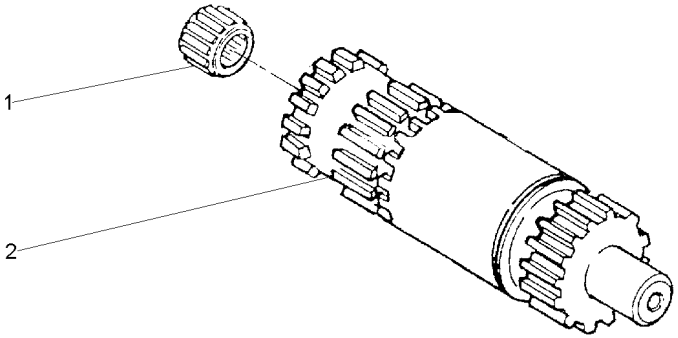

1	195513M1	**1**	ROLAMENTO AGULHA	BEARING NEEDLE	COJINETA AGUJAS
2	3585340M1	**1**	EIXO	SHAFT	ARBOL

Carcaça
Housing
Caja

30-40

4 Rodas Motrizes - Tração Central
4 Wheels Drive - Central Traction
4 Ruedas Motriz - Tracción Central

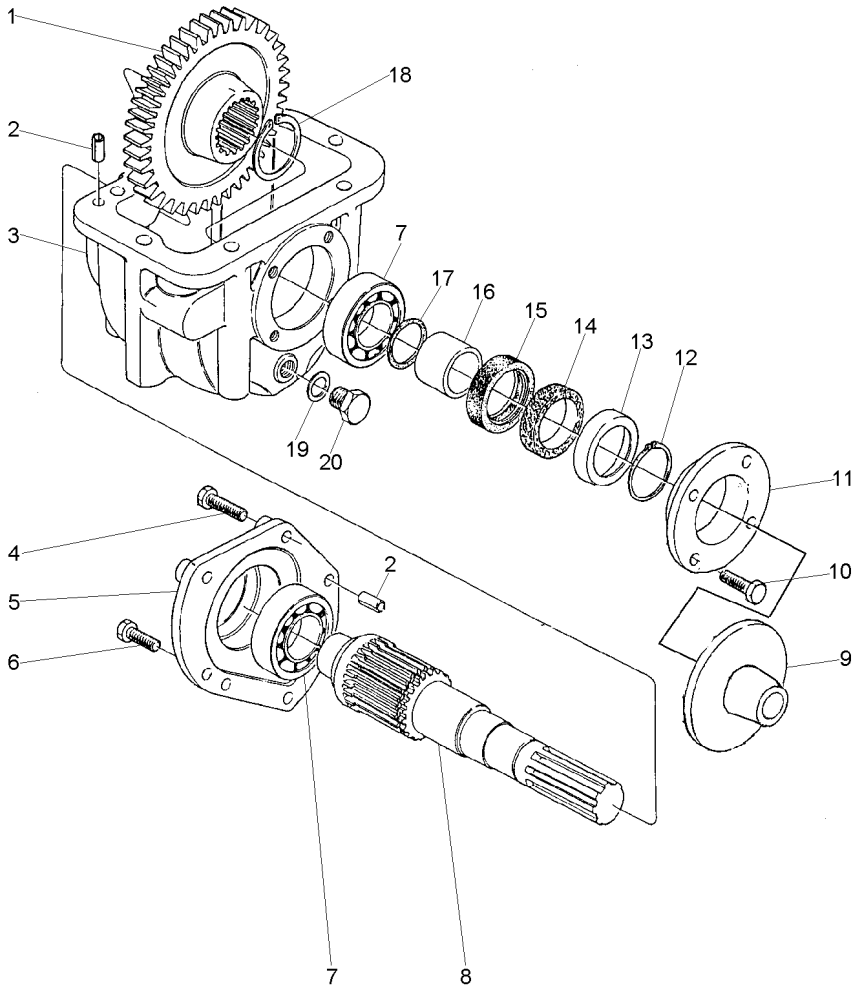

1	027842T1	37	**1**	ENGRENAGEM	GEAR	ENGRANAJE
2	3409615M1		**4**	PINO	PIN	PASADOR
3	1692552M1		**1**	CARCAÇA	HOUSING	ALOJAMIENTO
4	339814X1		**3**	PARAFUSO	BOLT	PERNO
5	3410525M1		**1**	TAMPA	COVER	CUBIERTA
6	339287X1		**3**	PARAFUSO	BOLT	PERNO
7	1692582M1		**2**	ROLAMENTO	BEARING	COJINETE
8	033063P1		**1**	EIXO	SHAFT	ARBOL
9	042997P1		**1**	DEFLETOR	DEFLECTOR	DEFLECTOR
10	339761X1		**6**	PARAFUSO	BOLT	PERNO
11	1692553M1		**1**	CARCAÇA	HOUSING	ALOJAMIENTO
12	339469X1		**1**	ANEL TRAVA	CIRCLIP	CIRCULITO
13	1692603M1		**1**	ANEL	RING	ARO
14	1692604M1		**1**	FELTRO	FELT	FIELTRO
15	3409619M1		**1**	RETENTOR	SEAL	RETEN
16	1692554M1		**1**	COLAR	COLLAR	COLLAR
17	1441271X1		**1**	ANEL "O"	O RING	JUNTA TORICA
18	339470X1		**1**	ANEL	RING	ARO
19	3409614M1		**1**	ARRUELA	WASHER	ARANDELA
20	3409616M1		**1**	BUJÃO	PLUG	TAPON

Fixação Eixo Traseiro - Transmissão
Rear Axle - Transmission
Eje Trasero - Transmisión

30-45

2 Rm - Reversão Mecânica
2 Wd - Mechanical Reversion
2 Rm - Reversión Mecánico

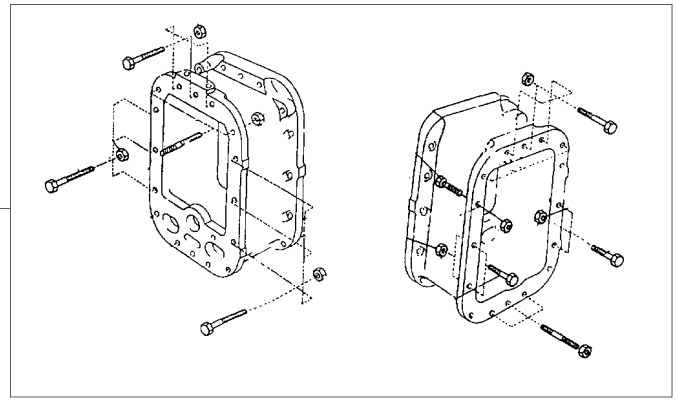

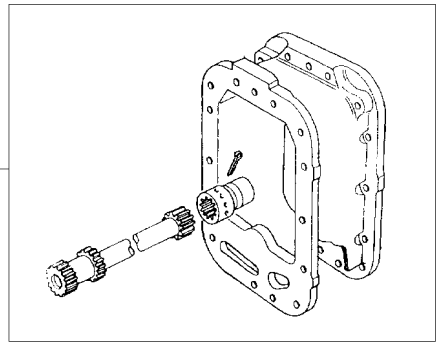

1	3589421M91	30-50 No	**1** FIXAÇÃO	FASTENER	CIERRE
2	3408665M91	30-55 No	**1** CJ. EIXO	KIT, AXLE	JUEGO DE EJE

Fixação Eixo Traseiro - Transmissão
Fastener Rear Axle - Transmisson
Fijación Eje Trasero - Transmissón

30-50

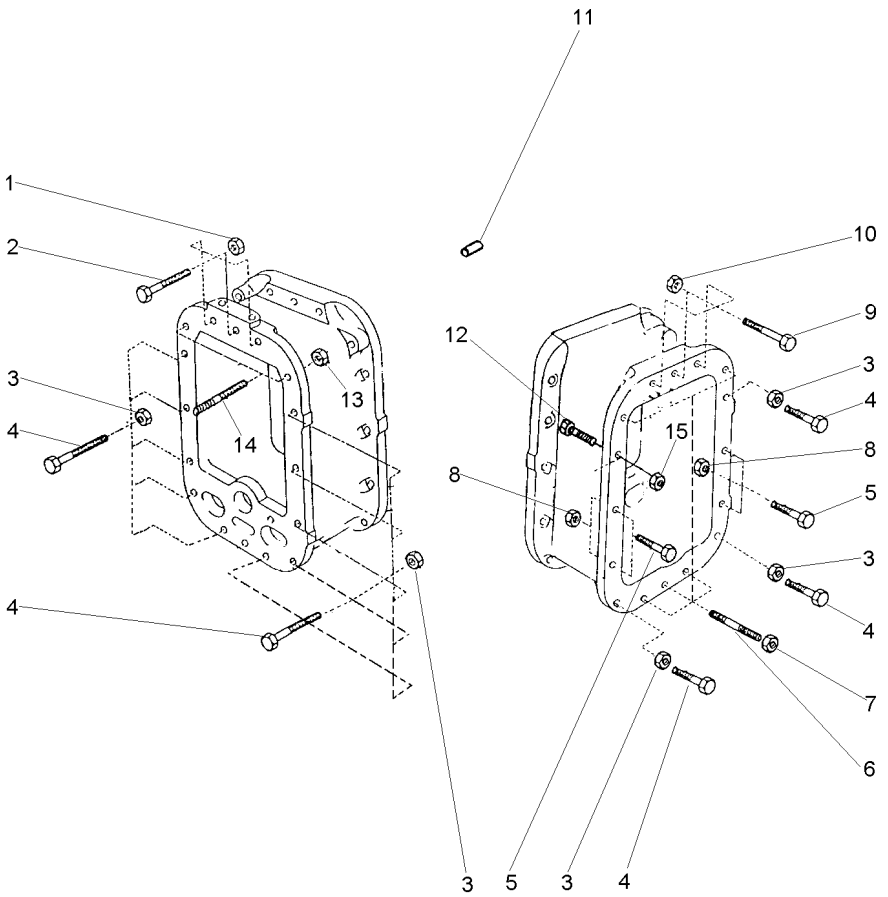

1	069676T1	7/16X20	**3** PORCA	NUT	TUERCA
2	377563X1	7/16X20X2.3/4	**3** PARAFUSO	BOLT	PERNO
3	069676T1		**13** PORCA	NUT	TUERCA
4	377561X1	7/16X20X2"	**13** PARAFUSO	BOLT	PERNO
5	377561X1	7/16X20X2"	**4** PARAFUSO	BOLT	PERNO
6	3589429M1		**6** PRISIONEIRO	STUD	ESPARRAGO
7	069676T1		**6** PORCA	NUT	TUERCA
8	069676T1		**4** PORCA	NUT	TUERCA
9	3408222M1	7/16X20X3.1/8	**3** PARAFUSO	BOLT	PERNO
10	069676T1		**3** PORCA	NUT	TUERCA
11	191314M1		**2** PINO	PIN	PASADOR
12	377561X1		**1** PARAFUSO	BOLT	PERNO
13	069676T1		**2** PORCA	NUT	TUERCA
14	3589428M1		**2** PRISIONEIRO	STUD	ESPARRAGO
15	069676T1		**1** PORCA	NUT	TUERCA

Eixo Propulsor
Propeller Axle
Eje Propulsor

30-55

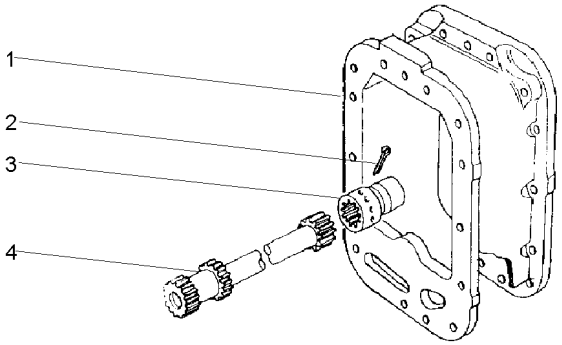

1	027848P1	**1**	CARCAÇA	HOUSING	ALOJAMIENTO
2	355342X1	**1**	CUPILHA	COTTER PIN	PASADOR DOUBLE
3	3611473M1	**1**	LUVA	SLEEVE	MANCHA
4	048387N1	**1**	CJ. EIXO	KIT, AXLE	JUEGO DE EJE

Fixação Eixo Traseiro - Transmissão Rear Axle - Transmission Eje Trasero - Transmisión	2 Rodas Motrizes 2 Wheels Drive 2 Ruedas Motriz	30-60	Reversão Automática Automatic Reversion Reversión Automático

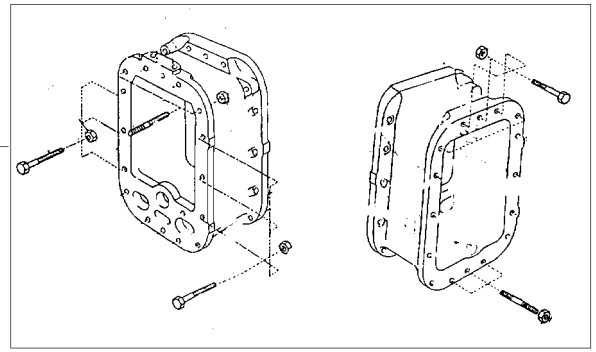

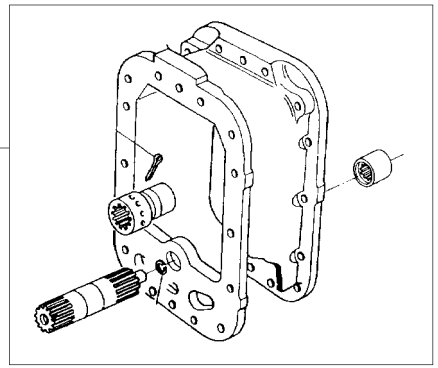

1	3589422M91	30-65 No	**1**	FIXAÇÃO	FASTENER	CIERRE
2	3410875M91	30-70 No	**1**	EIXO	SHAFT	ARBOL

Fixação Eixo Traseiro - Transmissão
Rear Axle - Transmission
Eje Trasero - Transmisión

30-65

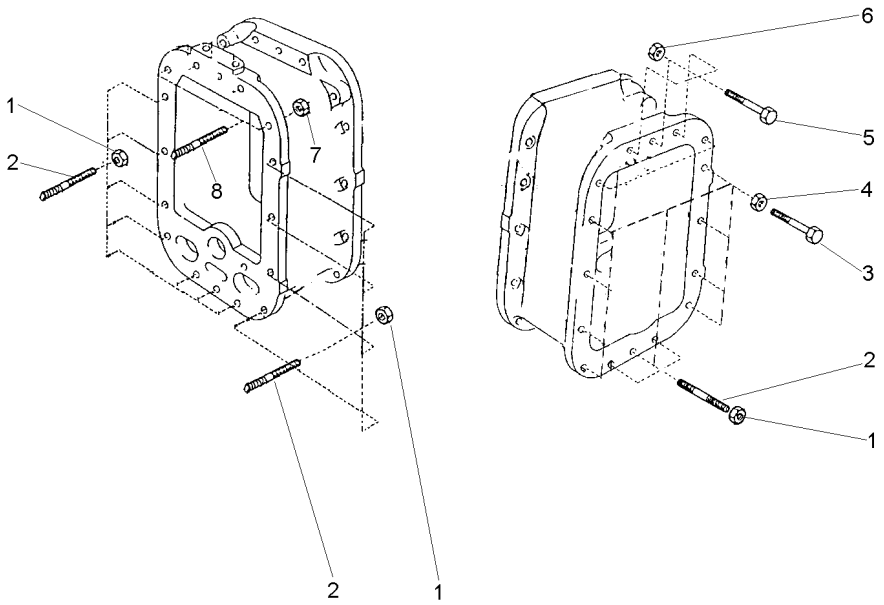

1	3589412M1	**16**	PORCA	NUT	TUERCA
2	3589429M1	**16**	PRISIONEIRO	STUD	ESPARRAGO
3	377561X1	**8**	PARAFUSO	BOLT	PERNO
4	3589412M1	**8**	PORCA	NUT	TUERCA
5	3408222M1	**3**	PARAFUSO	BOLT	PERNO
6	3589412M1	**3**	PORCA	NUT	TUERCA
7	3589412M1	**5**	PORCA	NUT	TUERCA
8	3589428M1	**5**	PRISIONEIRO	STUD	ESPARRAGO

Eixo Propulsor
Propeller Axle
Eje Propulsor

30-70

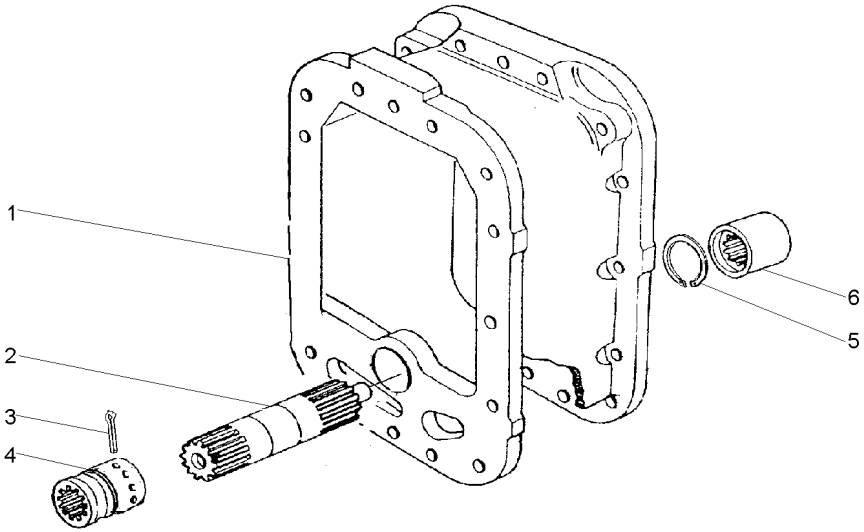

1	027848P2	**1** CARCAÇA	HOUSING	ALOJAMIENTO
2	049069P1	**1** EIXO	SHAFT	ARBOL
3	355342X1	**1** CUPILHA	COTTER PIN	PASADOR DOUBLE
4	3611473M1	**1** LUVA	SLEEVE	MANCHA
5	3006780X1	**1** ANEL	RING	ARO
6	1691550M1	**1** LUVA	SLEEVE	MANCHA

Fixação Eixo Traseiro - Transmissão Rear Axle - Transmission Eje Trasero - Transmisión	4 Rodas Motrizes 4 Wheels Drive 4 Ruedas Motriz	30-75	4 Rm - Reversão Automática 4 Wd - Automatic Reversion 4 Rm - Reversión Automático

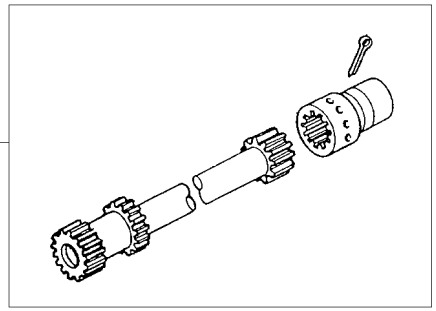

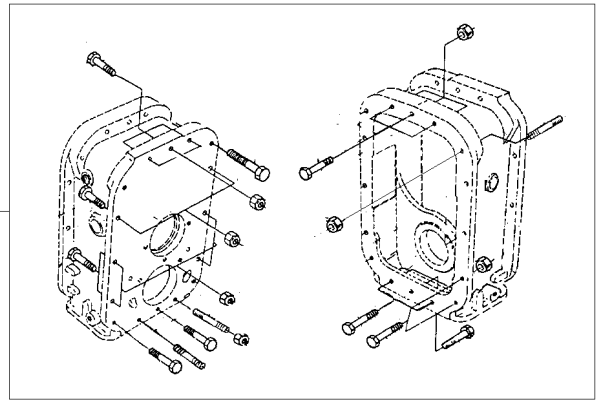

1	044214N1	30-80 No	**1** ÁRVORE	AXLE	EJE
2	044140N1	30-85 No	**1** FIXAÇÃO	FASTENER	CIERRE

Eixo Propulsor
Propeller Axle
Eje Propulsor

30-80

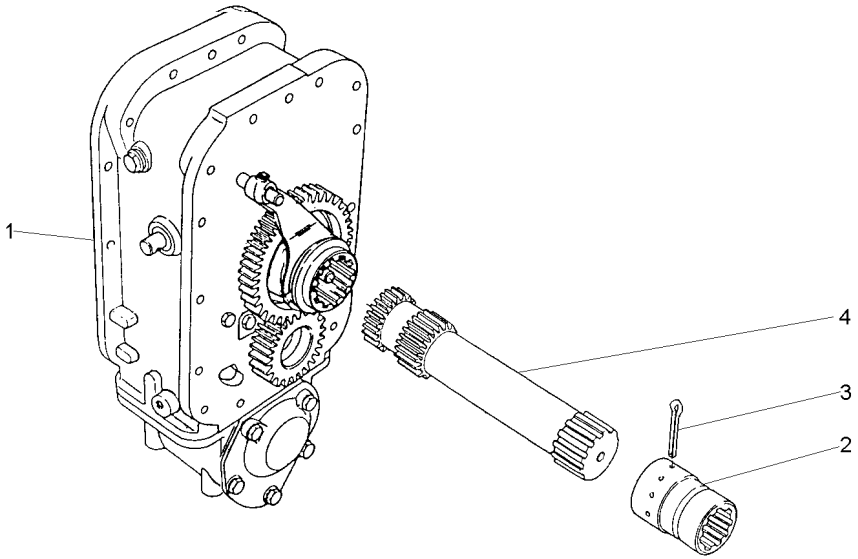

1	046409N1	30-90 No	**1**	CJ. ESPAÇADOR	KIT, SPACER	JUEGO ESPACIADOR
2	3611473M1		**1**	LUVA	SLEEVE	MANCHA
3	355342X1		**1**	CUPILHA	COTTER PIN	PASADOR DOUBLE
4	044215N1		**1**	CJ. EIXO	KIT, AXLE	JUEGO DE EJE

Fixação Eixo Traseiro - Transmissão
Rear Axle - Transmission
Eje Trasero - Transmisión

30-85

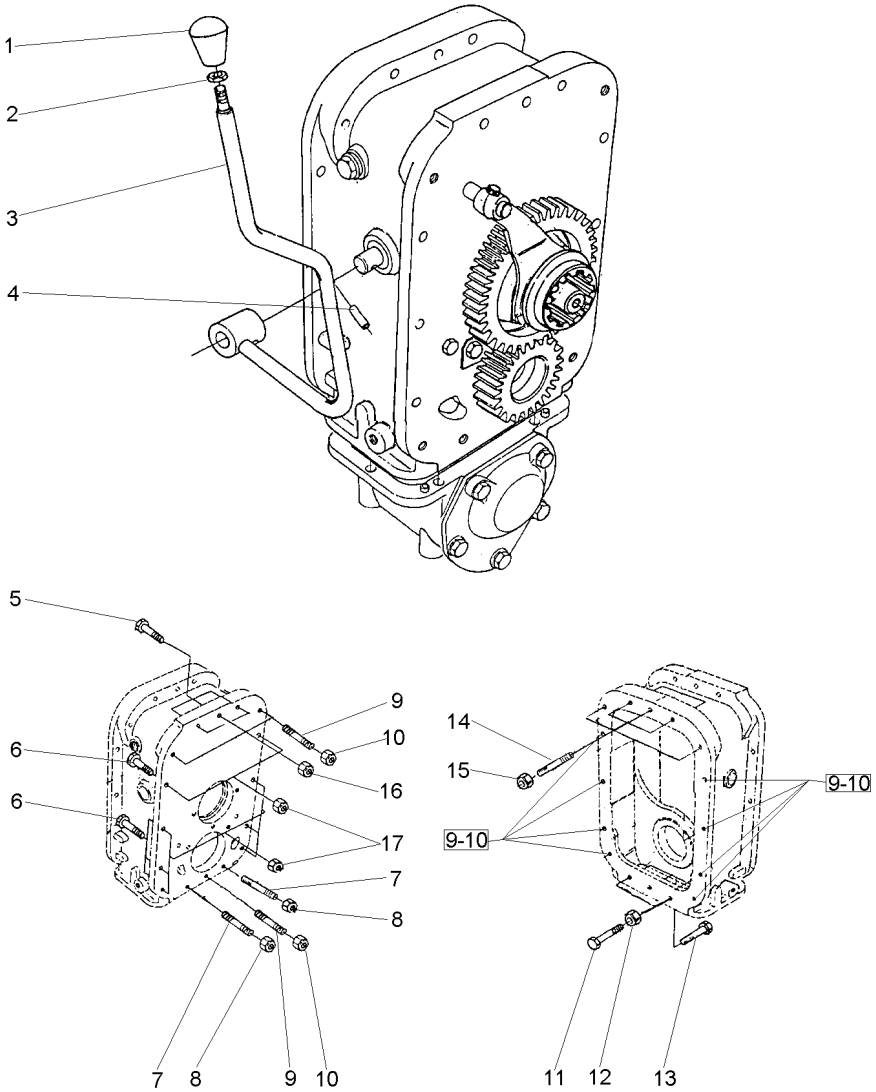

1	3410152M1	**1**	MANÍPULO	KNOB	POMO
2	353430X1	**1**	PORCA	NUT	TUERCA
3	027398S1	**1**	ALAVANCA	LEVER	PALANCA
4	357660X1	**1**	PINO	PIN	PASADOR
5	3408222M1	**3**	PARAFUSO	BOLT	PERNO
6	377561X1	**10**	PARAFUSO	BOLT	PERNO
7	3589414M1	**2**	PRISIONEIRO	STUD	ESPARRAGO
8	3589412M1	**2**	PORCA	NUT	TUERCA
9	3589429M1	**11**	PRISIONEIRO	STUD	ESPARRAGO
10	3589412M1	**11**	PORCA	NUT	TUERCA
11	3589413M1	**2**	PRISIONEIRO	STUD	ESPARRAGO
12	3589412M1	**2**	PORCA	NUT	TUERCA
13	377184X1	**1**	PARAFUSO	BOLT	PERNO
14	3589428M1	**5**	PRISIONEIRO	STUD	ESPARRAGO
15	3589412M1	**5**	PORCA	NUT	TUERCA
16	3589412M1	**3**	PORCA	NUT	TUERCA
17	3589412M1	**8**	PORCA	NUT	TUERCA

Espaçador
Spacer
Espaciador

30-90

4 Rm - Reversão Automática
4 Wd - Automatic Reversion
4 Rm - Reversión Automático

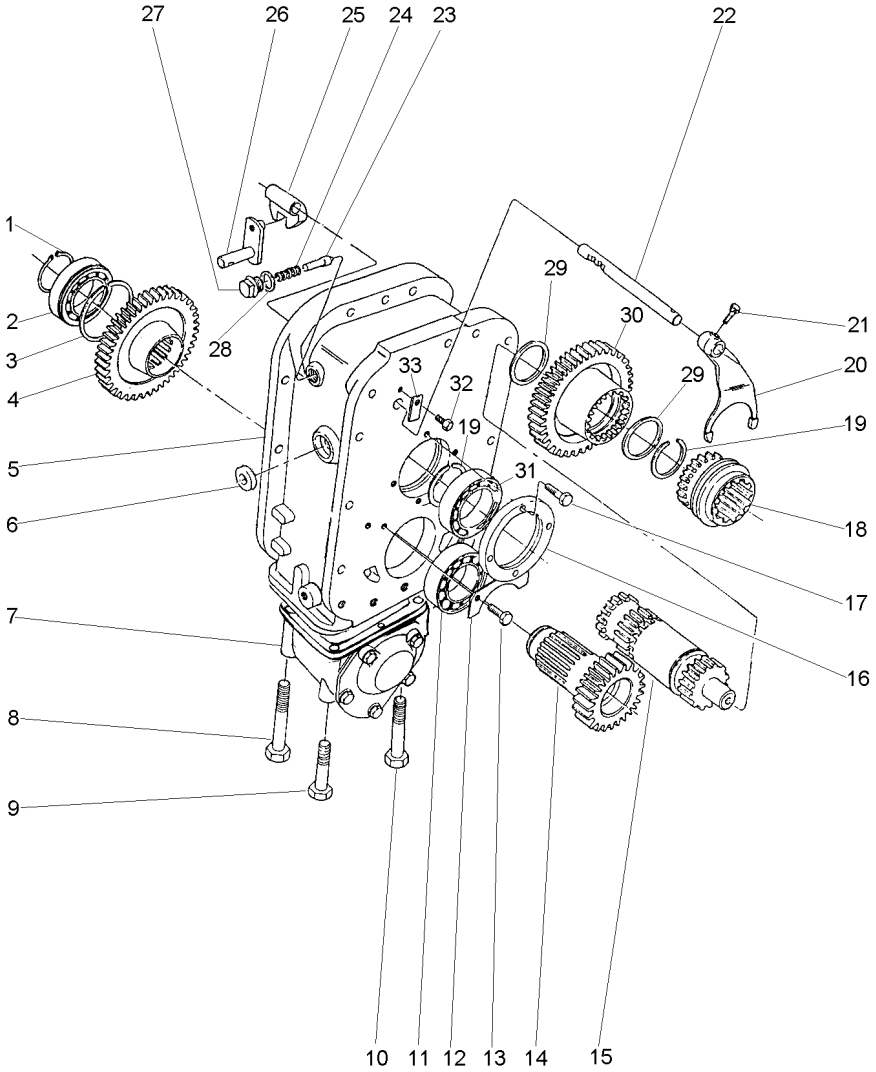

1	391129X1		**1**	ANEL TRAVA	CIRCLIP	CIRCULITO
2	1692592M1		**1**	ROLAMENTO	BEARING	COJINETE
3	1443565X1		**1**	ANEL	RING	ARO
4	027843T1	38	**1**	ENGRENAGEM	GEAR	ENGRANAJE
5	3410421M1		**1**	CARCAÇA	HOUSING	ALOJAMIENTO
6	894307M1		**1**	RETENTOR	OIL SEAL	BUJE RETENACEITE
7	046408N1	30-95 No	**1**	CARCAÇA	HOUSING	ALOJAMIENTO
8	391908X1		**1**	PARAFUSO	BOLT	PERNO
9	1444032X1		**1**	PARAFUSO	BOLT	PERNO
10	1444978X1		**4**	PARAFUSO	BOLT	PERNO
11	1692590M1		**1**	ROLAMENTO	BEARING	COJINETE
12	1692550M1		**1**	CHAPA	PLATE	CHAPA
13	339124X1		**2**	PARAFUSO	BOLT	PERNO
14	3410154M1	23	**1**	ENGRENAGEM	GEAR	ENGRANAJE
15	044215N1	30-100 No	**1**	CJ. EIXO	KIT, AXLE	JUEGO DE EJE
16	1692549M1		**1**	CAPA	CAP	TAPA
17	339761X1		**4**	PARAFUSO	BOLT	PERNO
18	3585343M3		**1**	LUVA	SLEEVE	MANCHA
19	339470X1		**2**	ANEL	RING	ARO
20	3585335M3		**1**	GARFO	FORK	HORQUILLA
21	180002M1		**2**	PARAFUSO	BOLT	PERNO
22	3585331M2		**1**	EIXO	SHAFT	ARBOL
23	180418M2		**1**	PINO	PIN	PASADOR
24	3585797M1		**1**	MOLA	SPRING	RESORTE
25	180446M1		**1**	SELETOR	SELECTOR	SELECTOR
26	3410533M92		**1**	ALAVANCA	LEVER	PALANCA
27	1692580M1		**1**	BUJÃO	PLUG	TAPON
28	3409613M1		**1**	ARRUELA	WASHER	ARANDELA
29	3585332M1		**2**	ANEL	RING	ARO
30	3585342M1	36	**1**	ENGRENAGEM	GEAR	ENGRANAJE
31	1692601M1		**1**	ROLAMENTO	BEARING	COJINETE
32	339123X1		**1**	PARAFUSO	BOLT	PERNO
33	3410726M1		**1**	BATENTE	STOP	PARO

Carcaça
Housing
Caja

30-95

4 Rm - Reversão Automática
4 Wd - Automatic Reversion
4 Rm - Reversión Automático

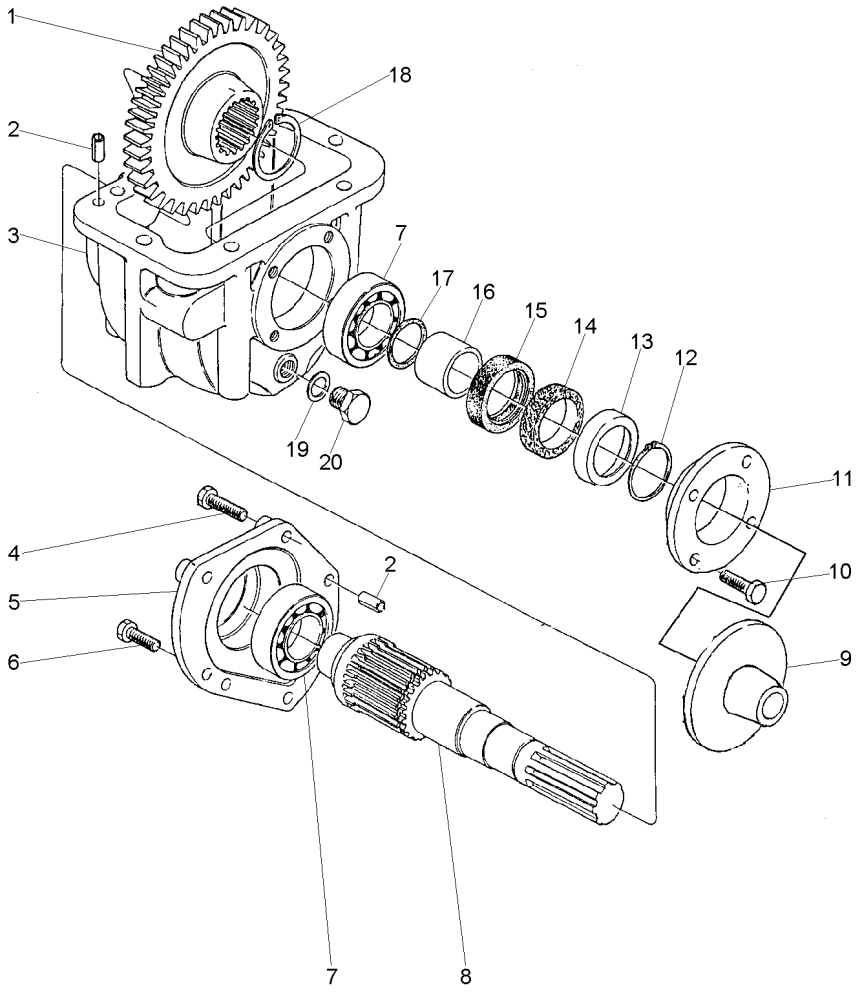

1	027842T1	37	**1**	ENGRENAGEM	GEAR	ENGRANAJE
2	3409615M1		**4**	PINO	PIN	PASADOR
3	1692552M1		**1**	CARCAÇA	HOUSING	ALOJAMIENTO
4	339814X1		**3**	PARAFUSO	BOLT	PERNO
5	3410525M1		**1**	TAMPA	COVER	CUBIERTA
6	339451X1		**2**	PARAFUSO	BOLT	PERNO
7	1692582M1		**2**	ROLAMENTO	BEARING	COJINETE
8	033063P1		**1**	EIXO	SHAFT	ARBOL
9	042997P1		**1**	DEFLETOR	DEFLECTOR	DEFLECTOR
10	339761X1		**4**	PARAFUSO	BOLT	PERNO
11	046407P1		**1**	CARCAÇA	HOUSING	ALOJAMIENTO
12	339469X1		**1**	ANEL TRAVA	CIRCLIP	CIRCULITO
13	1692603M1		**1**	ANEL	RING	ARO
14	1692604M1		**1**	FELTRO	FELT	FIELTRO
15	3409619M1		**1**	RETENTOR	SEAL	RETEN
16	1692554M1		**1**	COLAR	COLLAR	COLLAR
17	1441271X1		**1**	ANEL "O"	O RING	JUNTA TORICA
18	339470X1		**1**	ANEL	RING	ARO
19	3409614M1		**1**	ARRUELA	WASHER	ARANDELA
20	3409616M1		**1**	BUJÃO	PLUG	TAPON

Eixo Propulsor
Propeller Axle
Eje Propulsor

30-100

4 Rm - Reversão Automática
4 Wd - Automatic Reversion
4 Rm - Reversión Automático

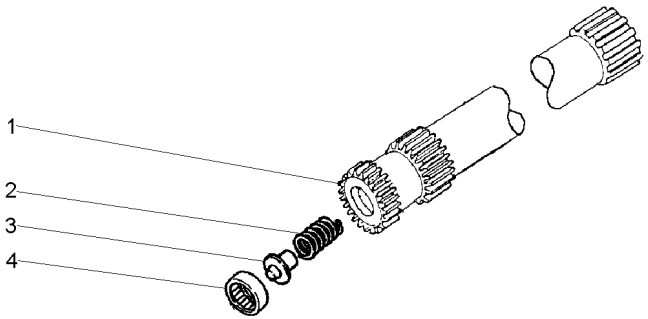

1	044187P1	**1** ÁRVORE	AXLE	EJE
2	886352M1	**1** MOLA	SPRING	RESORTE
3	886353M1	**1** ASSENTO	SEAT	ASIENTO
4	195513M1	**1** ROLAMENTO AGULHA	BEARING NEEDLE	COJINETA AGUJAS

Fixação Eixo Traseiro - Transmissão
Rear Axle - Transmission
Eje Trasero - Transmisión

30-105

2 Rodas Motrizes
2 Wheels Drive
2 Ruedas Motriz

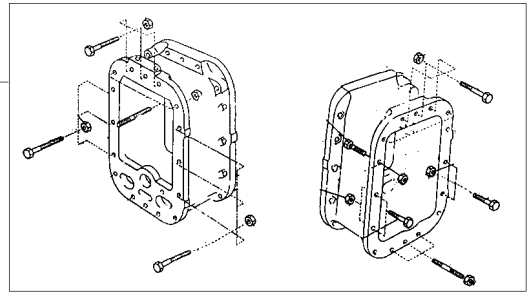

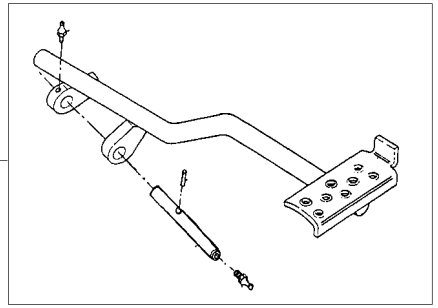

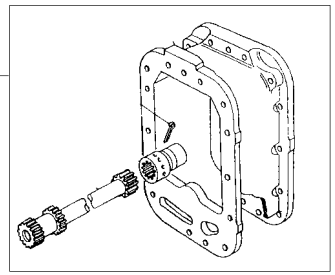

1	3589421M91	30-50 No	**1**	FIXAÇÃO	FASTENER	CIERRE
2	062926N1	30-110 No	**1**	PEDAL	PEDAL	PEDAL
3	3411827M91	30-115 No	**1**	CJ. EIXO	KIT, AXLE	JUEGO DE EJE

Pedal De Bloqueio Do Diferencial Eixo Traseiro
Rear Axle- Differential Lock Pedal
Eje Trasero Con Blocaje Diferencial-Pedal

30-110

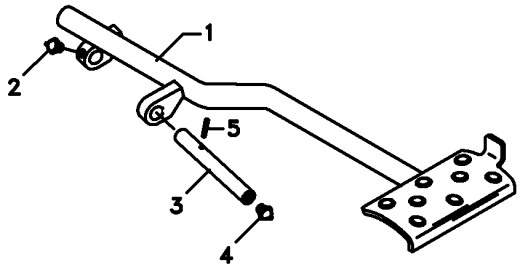

1	062924S1		**1**	PEDAL	PEDAL	PEDAL
2	13811X	1/4"-28	**1**	GRAXEIRA	GREASER	ENGRASADOR
3	072292P1		**1**	EIXO	SHAFT	ARBOL
4	13811X	1/4"-28	**1**	GRAXEIRA	GREASER	ENGRASADOR
5	357632X1		**1**	PINO	PIN	PASADOR

Eixo Propulsor
Propeller Axle
Eje Propulsor

30-115

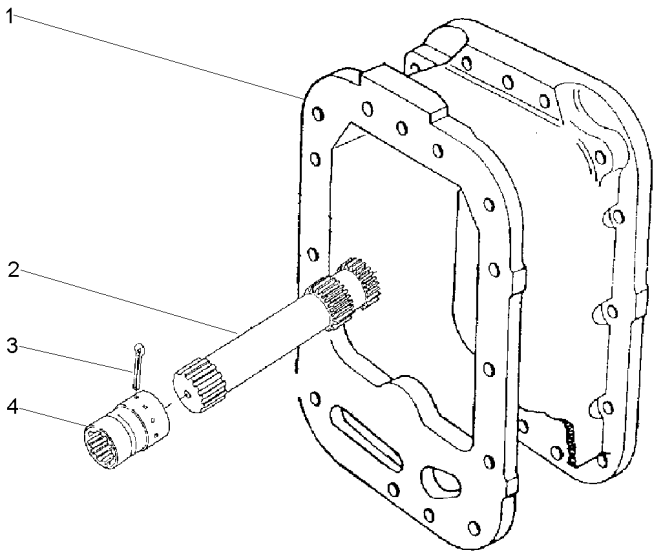

1	027848P2		**1** CARCAÇA	HOUSING	ALOJAMIENTO
2	048387N1	30-120 No	**1** CJ. EIXO	KIT, AXLE	JUEGO DE EJE
3	355342X1		**1** CUPILHA	COTTER PIN	PASADOR DOUBLE
4	3611473M1		**1** LUVA	SLEEVE	MANCHA

Eixo Propulsor
Propeller Axle
Eje Propulsor

30-120

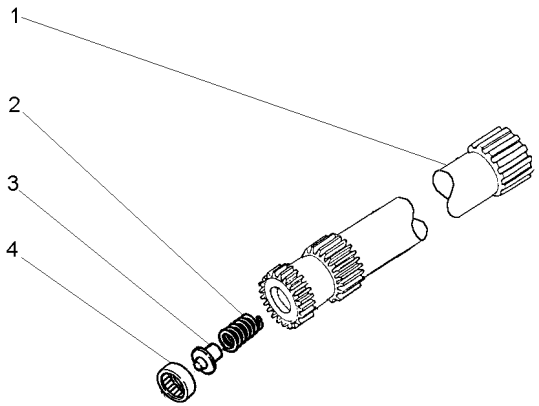

1	048382P1	**1** EIXO	SHAFT	ARBOL
2	886352M1	**1** MOLA	SPRING	RESORTE
3	886353M1	**1** ASSENTO	SEAT	ASIENTO
4	195513M1	**1** ROLAMENTO AGULHA	BEARING NEEDLE	COJINETA AGUJAS

Fixações
Fasteners
Fijación

4 Rodas Motrizes
4 Wheels Drive
4 Ruedas Motriz

30-125

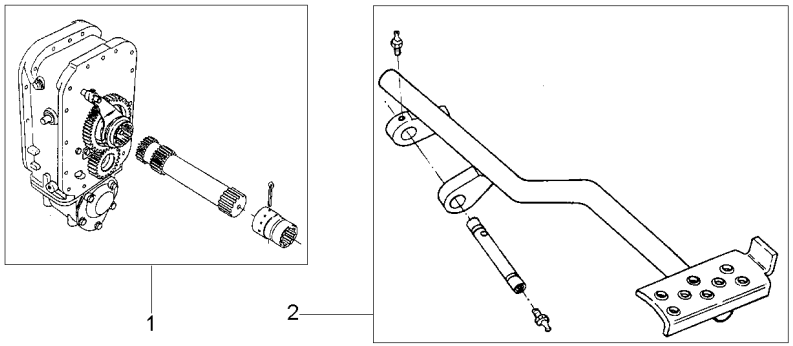

1	022111N1	30-20 No	**1** EIXO	SHAFT	ARBOL
2	062926N1	30-110 No	**1** PEDAL	PEDAL	PEDAL
3	3589416M91	30-130 No	**1** FIXAÇÃO	FASTENER	CIERRE

Fixação Eixo Traseiro
Rear Axle
Eje Trasero

30-130

4 Rodas Motrizes - Tração Central - 12 Velocidades
4 Wheels Drive - Central Traction - 12 Speed
4 Ruedas Motriz - Tracción Centra - 12 Velocidades

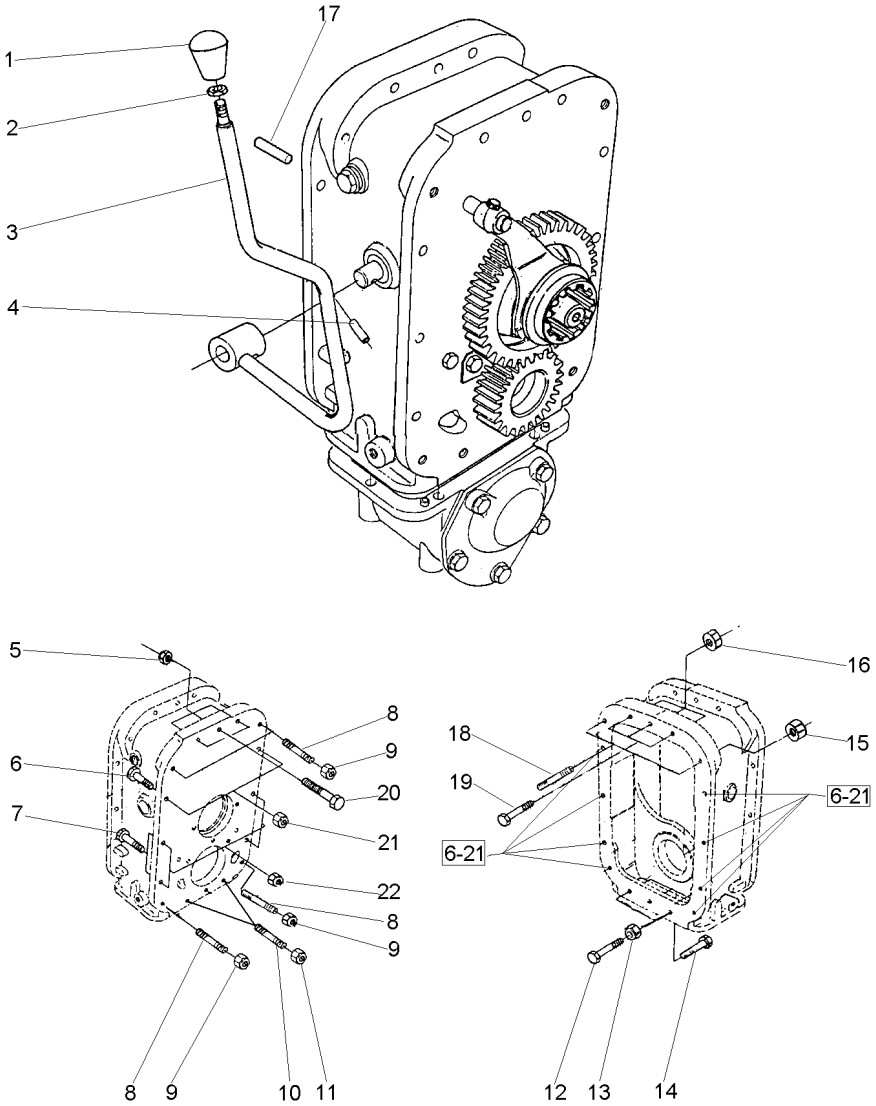

1	3410152M1	**1**	MANÍPULO	KNOB	POMO
2	353430X1	**1**	PORCA	NUT	TUERCA
3	027398S1	**1**	ALAVANCA	LEVER	PALANCA
4	357660X1	**1**	PINO	PIN	PASADOR
5	3589412M1	**3**	PORCA	NUT	TUERCA
6	377561X1	**10**	PARAFUSO	BOLT	PERNO
7	377561X1	**4**	PARAFUSO	BOLT	PERNO
8	3589429M1	**5**	PRISIONEIRO	STUD	ESPARRAGO
9	3589412M1	**5**	PORCA	NUT	TUERCA
10	3589414M1	**2**	PRISIONEIRO	STUD	ESPARRAGO
11	3589412M1	**2**	PORCA	NUT	TUERCA
12	3145869M1	**2**	PARAFUSO	BOLT	PERNO
13	3589412M1	**2**	PORCA	NUT	TUERCA
14	377184X1	**1**	PARAFUSO	BOLT	PERNO
15	3589412M1	**2**	PORCA	NUT	TUERCA
16	3589412M1	**3**	PORCA	NUT	TUERCA
17	191314M1	**2**	PINO	PIN	PASADOR
18	3589428M1	**2**	PRISIONEIRO	STUD	ESPARRAGO
19	377563X1	**3**	PARAFUSO	BOLT	PERNO
20	3408222M1	**3**	PARAFUSO	BOLT	PERNO
21	3589412M1	**10**	PORCA	NUT	TUERCA
22	3589412M1	**4**	PORCA	NUT	TUERCA

Eixo Propulsor Com Espaçador
Propeller Axle With Spacer
Eje Propulsor Con Espaciador

30-135

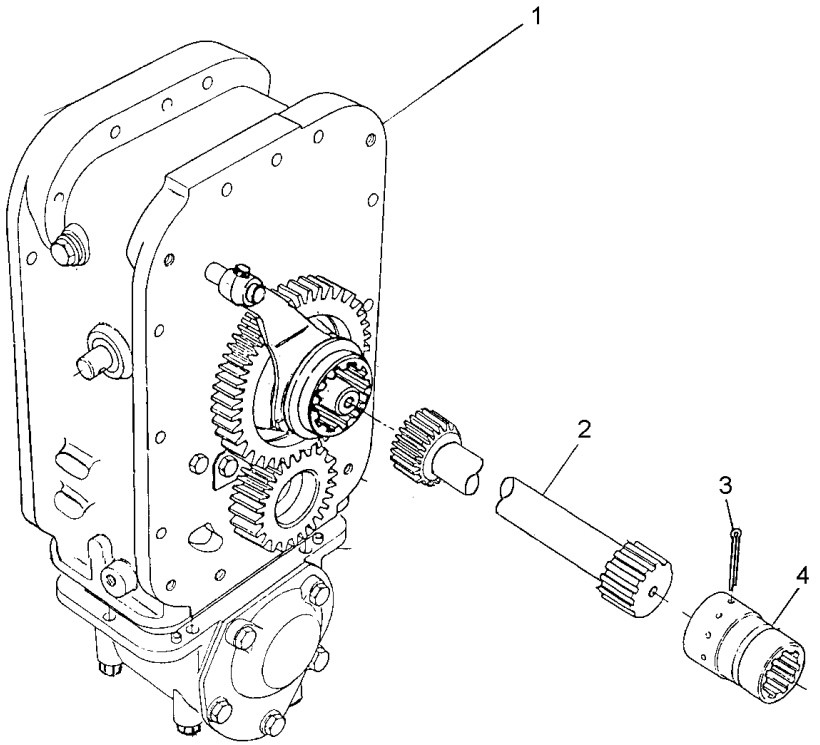

1	3410155M91	30-140 No	**1**	CJ. ESPAÇADOR	KIT, SPACER	JUEGO ESPACIADOR
2	048389N1		**1**	CJ. EIXO	KIT, AXLE	JUEGO DE EJE
3	355342X1		**1**	CUPILHA	COTTER PIN	PASADOR DOUBLE
4	3611473M1		**1**	LUVA	SLEEVE	MANCHA

Espaçador
Spacer
Espaciador

30-140

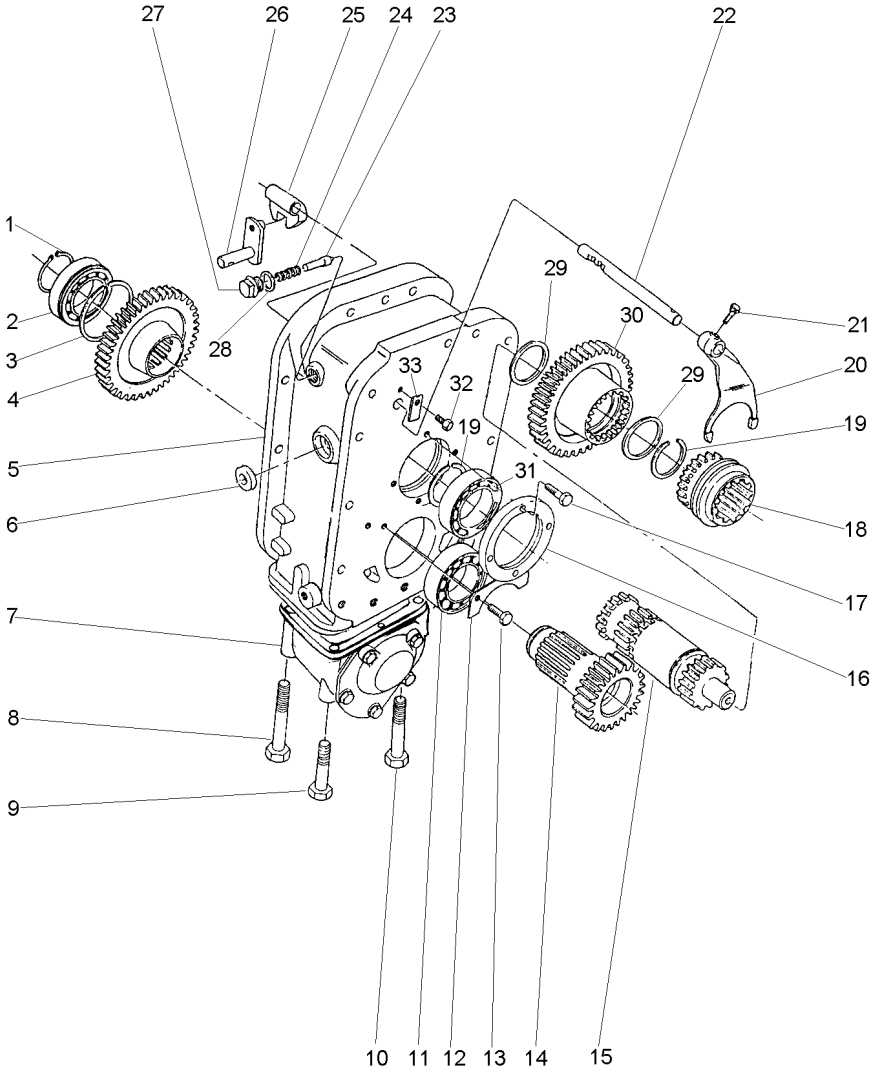

1	391129X1		**1**	ANEL TRAVA	CIRCLIP	CIRCULITO
2	1692592M1		**1**	ROLAMENTO	BEARING	COJINETE
3	1443565X1		**1**	ANEL	RING	ARO
4	3409711M2	37	**1**	ENGRENAGEM	GEAR	ENGRANAJE
5	3410421M1		**1**	CARCAÇA	HOUSING	ALOJAMIENTO
6	894307M1		**1**	RETENTOR	OIL SEAL	BUJE RETENACEITE
7	033845N1	30-145 No	**1**	CJ. CARCAÇA	HOUSE ASSY	CONJ. CARTER
8	391908X1		**1**	PARAFUSO	BOLT	PERNO
9	1444032X1		**1**	PARAFUSO	BOLT	PERNO
10	1444978X1		**4**	PARAFUSO	BOLT	PERNO
11	1692590M1		**1**	ROLAMENTO	BEARING	COJINETE
12	1692550M1		**1**	CHAPA	PLATE	CHAPA
13	339124X1		**2**	PARAFUSO	BOLT	PERNO
14	3410154M1	23	**1**	ENGRENAGEM	GEAR	ENGRANAJE
15	3585313M91	30-35 No	**1**	CJ. EIXO	KIT, AXLE	JUEGO DE EJE
16	1692549M1		**1**	CAPA	CAP	TAPA
17	339761X1		**4**	PARAFUSO	BOLT	PERNO
18	3585343M3		**1**	LUVA	SLEEVE	MANCHA
19	339470X1		**2**	ANEL	RING	ARO
20	3585335M3		**1**	GARFO	FORK	HORQUILLA
21	180002M1		**2**	PARAFUSO	BOLT	PERNO
22	3585331M2		**1**	EIXO	SHAFT	ARBOL
23	180418M2		**1**	PINO	PIN	PASADOR
24	3585797M1		**1**	MOLA	SPRING	RESORTE
25	180446M1		**1**	SELETOR	SELECTOR	SELECTOR
26	3410533M92		**1**	ALAVANCA	LEVER	PALANCA
27	1692580M1		**1**	BUJÃO	PLUG	TAPON
28	3409613M1		**1**	ARRUELA	WASHER	ARANDELA
29	3585332M1		**2**	ANEL	RING	ARO
30	3585342M1	36	**1**	ENGRENAGEM	GEAR	ENGRANAJE
31	1692601M1		**1**	ROLAMENTO	BEARING	COJINETE
32	339123X1		**1**	PARAFUSO	BOLT	PERNO
33	3410726M1		**1**	BATENTE	STOP	PARO

Carcaça
Housing
Caja

30-145

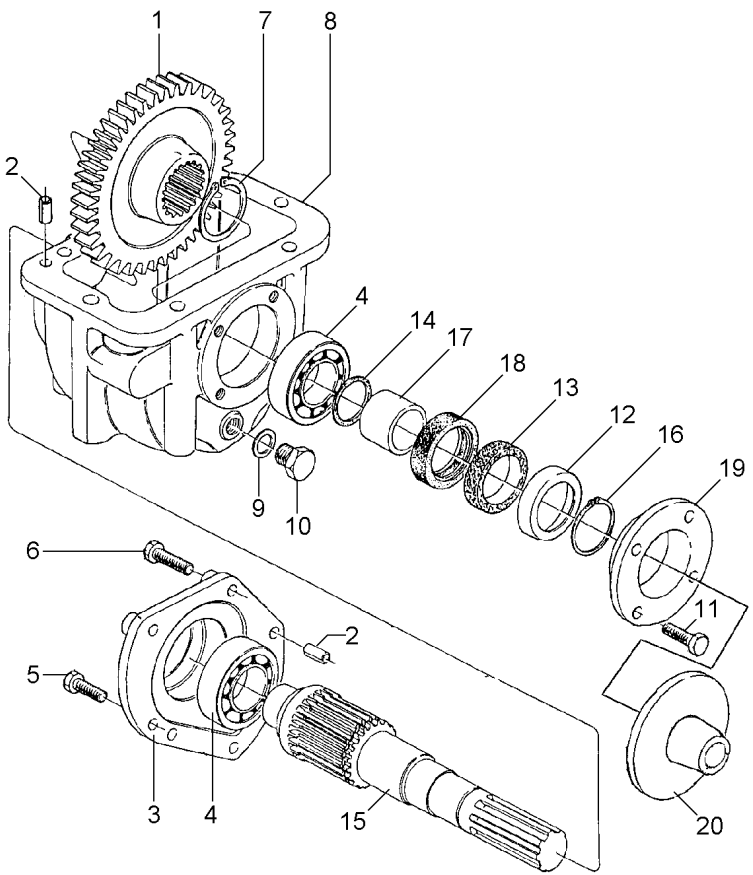

1	3410458M2	38	**1**	ENGRENAGEM	GEAR	ENGRANAJE
2	3409615M1		**4**	PINO	PIN	PASADOR
3	3410525M1		**1**	TAMPA	COVER	CUBIERTA
4	1692582M1		**2**	ROLAMENTO	BEARING	COJINETE
5	339451X1		**2**	PARAFUSO	BOLT	PERNO
6	339814X1		**3**	PARAFUSO	BOLT	PERNO
7	339470X1		**1**	ANEL	RING	ARO
8	1692552M1		**1**	CARCAÇA	HOUSING	ALOJAMIENTO
9	3409614M1		**1**	ARRUELA	WASHER	ARANDELA
10	3409616M1		**1**	BUJÃO	PLUG	TAPON
11	339761X1		**4**	PARAFUSO	BOLT	PERNO
12	1692603M1		**1**	ANEL	RING	ARO
13	1692604M1		**1**	FELTRO	FELT	FIELTRO
14	1441271X1		**1**	ANEL "O"	O RING	JUNTA TORICA
15	033063P1		**1**	EIXO	SHAFT	ARBOL
16	339469X1		**1**	ANEL TRAVA	CIRCLIP	CIRCULITO
17	1692554M1		**1**	COLAR	COLLAR	COLLAR
18	3409619M1		**1**	RETENTOR	SEAL	RETEN
19	1692553M1		**1**	CARCAÇA	HOUSING	ALOJAMIENTO
20	042997P1		**1**	DEFLETOR	DEFLECTOR	DEFLECTOR

Caixa De Acionamento
Drive Box
Caja De Acionamento

30-150

4 Rodas Motrizes - Tração Lateral
4 Wheels Drive - Side Drive
4 Ruedas Motriz - Traccion Lateral

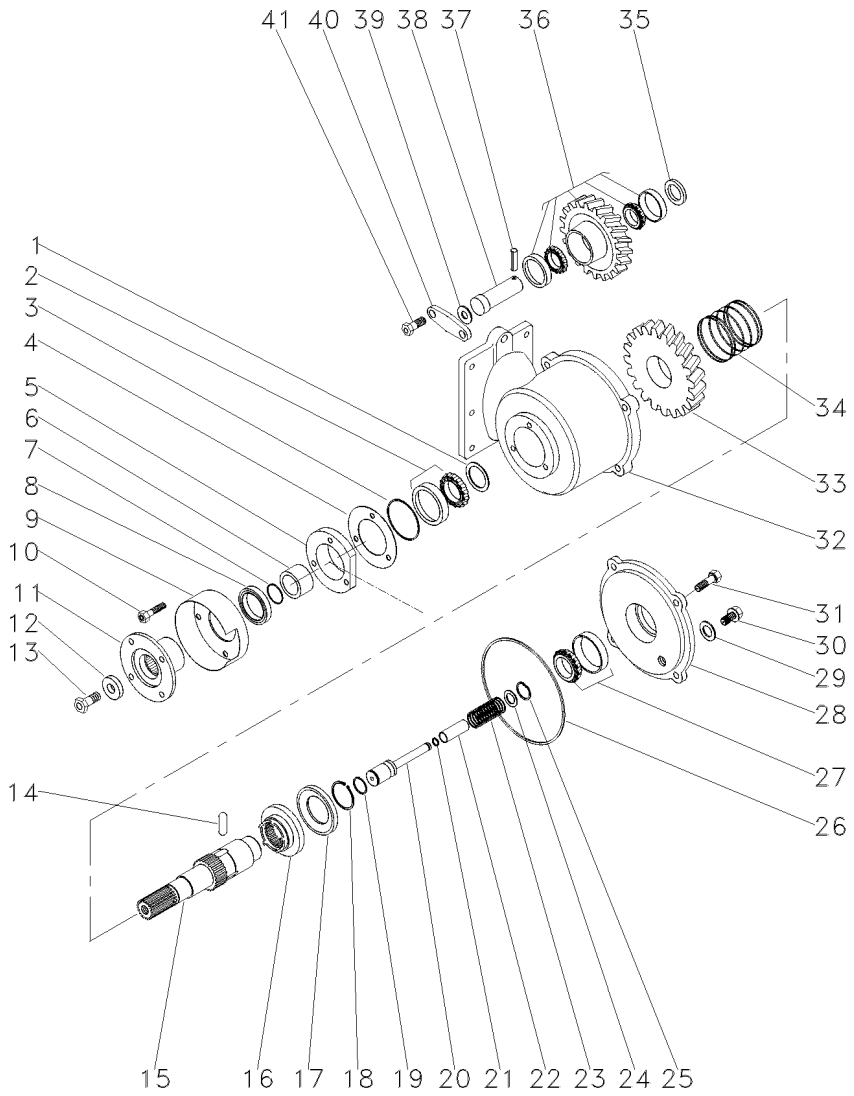

1	3610895M1		**1**	ARRUELA	WASHER	ARANDELA
2	339481X1		**1**	ROLAMENTO	BEARING	COJINETE
3	3000440X1		**1**	ANEL "O"	O RING	JUNTA TORICA
4	3611066M1		**1**	CALÇO	SHIM	CALCE
4	3611067M1		**1**	CALÇO	SHIM	CALCE
4	3611068M1		**1**	CALÇO	SHIM	CALCE
5	3611027M1		**1**	TAMPA	COVER	CUBIERTA
6	3610915M1		**1**	LUVA	SLEEVE	MANCHA
7	366798X1		**1**	ANEL "O"	O RING	JUNTA TORICA
8	3699802M2		**1**	RETENTOR	OIL SEAL	BUJE RETENACEITE
9	3611159M2		**1**	PROTEÇÃO	GUARD	DEFENSA
10	339761X1		**3**	PARAFUSO	BOLT	PERNO
11	3599678M2		**1**	FLANGE	FLANGE	PLETINA
12	1687354M2		**1**	ARRUELA	WASHER	ARANDELA
13	3009882X1		**1**	PARAFUSO	BOLT	PERNO
14	3611839M1		**3**	PINO	PIN	PASADOR
15	3611836M1		**1**	EIXO	SHAFT	ARBOL
16	3611837M2		**1**	ACOPLADOR	COUPLER	ACOPLADOR
17	3611838M1		**1**	ANEL	RING	ARO
18	391129X1		**1**	ANEL TRAVA	CIRCLIP	CIRCULITO
19	372178X1		**1**	ANEL "O"	O RING	JUNTA TORICA
20	3611840M1		**1**	EIXO	SHAFT	ARBOL
21	3612644M1		**1**	ANEL "O"	O RING	JUNTA TORICA
22	3614111M1		**1**	TUBO	PIPE	CANO
23	3613944M1		**1**	MOLA	SPRING	RESORTE
24	3614112M1		**1**	ARRUELA	WASHER	ARANDELA
25	339361X1		**1**	ANEL	RING	ARO
26	046712P1		**1**	ANEL "O"	O RING	JUNTA TORICA
27	3001717X91		**1**	ROLAMENTO	BEARING	COJINETE
28	046777N1	30-155 No	**1**	CJ. TAMPA	KIT, COVER	JUEGO DE TAPA
29	180474M1		**1**	ARRUELA	WASHER	ARANDELA
30	036827T1		**1**	BUJÃO	PLUG	TAPON
31	339123X1		**4**	PARAFUSO	BOLT	PERNO
32	046776P1		**1**	CARCAÇA	HOUSING	ALOJAMIENTO
33	046771N1	32 30-160 No	**1**	CJ. ENGRENAGEM	KIT, GEAR	ENGRANAJES JUEGO
34	3611858M1		**1**	MOLA	SPRING	RESORTE
35	3697237M1		**1**	ARRUELA	WASHER	ARANDELA
36	046769N1	24 30-165 No	**1**	ENGRENAGEM	GEAR	ENGRANAJE
37	1441730X1		**1**	PINO	PIN	PASADOR
38	3612597M1		**1**	EIXO	SHAFT	ARBOL
39	3612631M1	0,05MM	**1**	CALÇO	SHIM	CALCE
39	3612632M1	0,10MM	**1**	CALÇO	SHIM	CALCE
39	3612633M1	0,20MM	**1**	CALÇO	SHIM	CALCE
39	3612634M1	0,30MM	**1**	CALÇO	SHIM	CALCE
39	3612635M1	0,30MM	**1**	CALÇO	SHIM	CALCE
40	3612598M1		**1**	TAMPA	COVER	CUBIERTA
41	339123X1		**2**	PARAFUSO	BOLT	PERNO

Tampa Cover Tapa	Traseiro Rear Trasero	30-155	

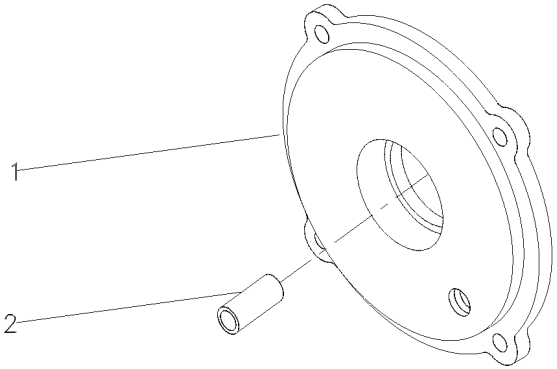

1	048863P1	**1** TAMPA	COVER	CUBIERTA
2	3612585M1	**1** BUCHA	BUSH	CASQUILLO

Engrenagem
Gear
Engrenaje

30-160

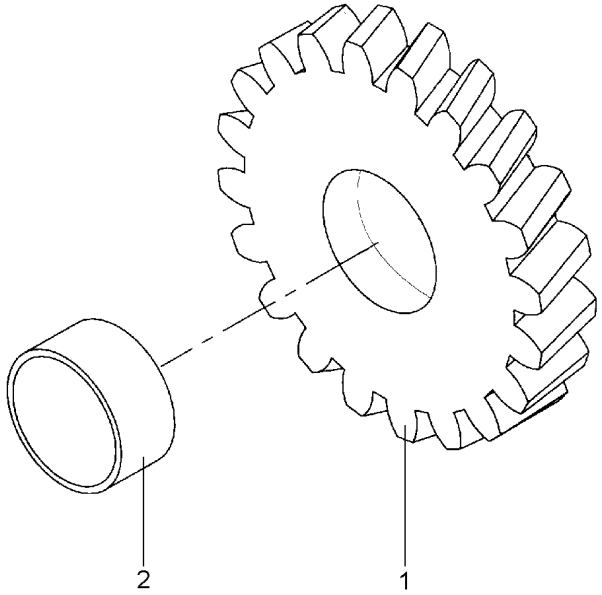

1	048860P1	32	**1** ENGRENAGEM	GEAR	ENGRANAJE
2	3612589M1		**1** BUCHA	BUSH	CASQUILLO

Engrenagem
Gear
Engrenaje

30-165

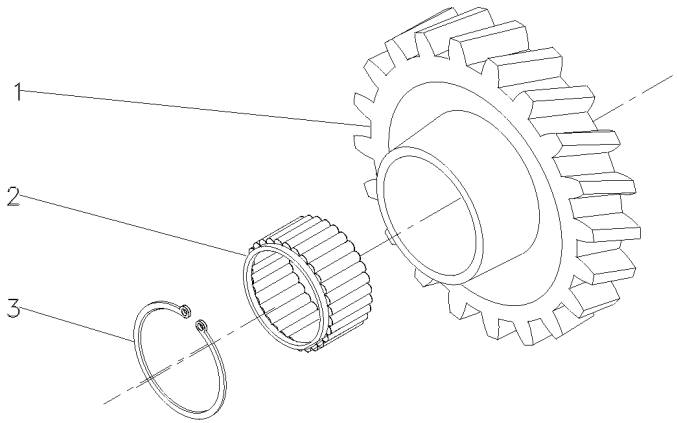

1	049338P1	**1**	ENGRENAGEM	GEAR	ENGRANAJE
2	3612615M1	**2**	ROLAMENTO	BEARING	COJINETE
3	3612998M1	**2**	ANEL	RING	ARO

Eixo
Shaft
Eje

30-170

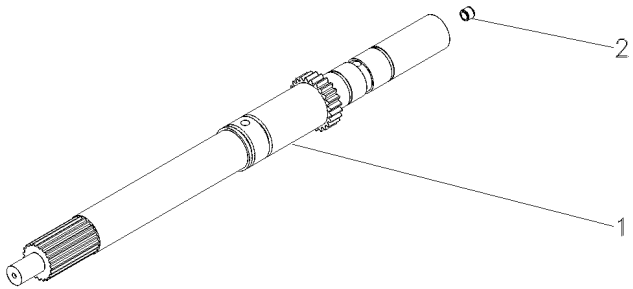

1	3697537M1	**1** EIXO	SHAFT	ARBOL
2	3701156M1	**1** BUJÃO	PLUG	TAPON

Fixação Eixo Traseiro - Transmissão
Fastener Rear Axle - Transmisson
Fijación Eje Trasero - Transmissón

30-175

2 Rodas Motrizes - Com Cabina
2 Wheels Drive - With Cab
2 Ruedas Motriz - Con Cabina

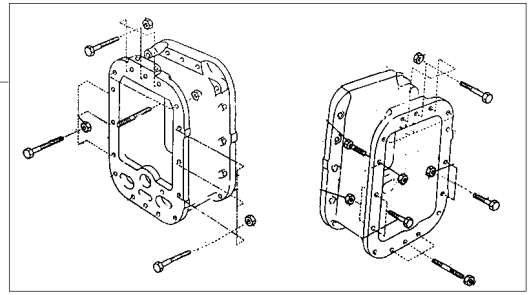

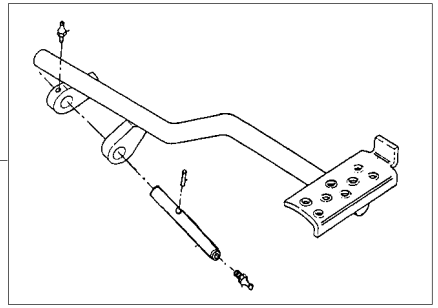

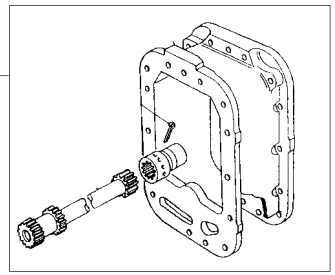

1	3589421M91	30-50 No	**1**	FIXAÇÃO	FASTENER	CIERRE
2	071049N1	30-205 No	**1**	PEDAL	PEDAL	PEDAL
3	3411827M91	30-115 No	**1**	CJ. EIXO	KIT, AXLE	JUEGO DE EJE

Fixações
Fasteners
Fijación

30-180

4 Rodas Motrizes - Com Cabina
4 Wheels Drive - With Cab
4 Ruedas Motriz - Con Cabina

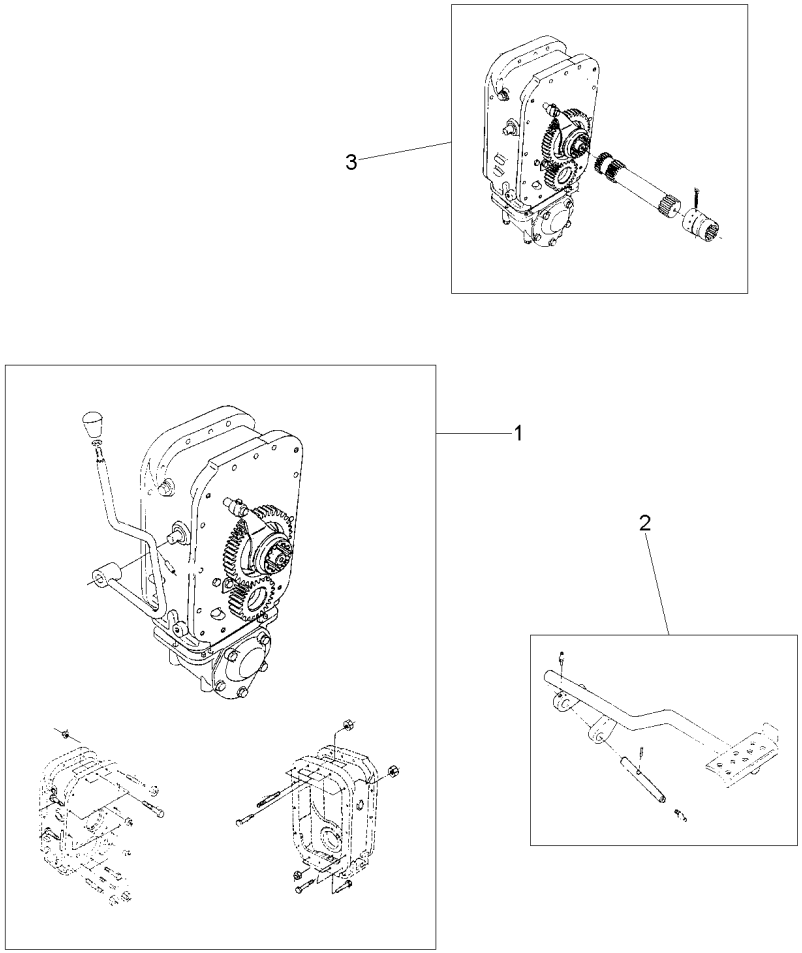

1	071675N1	30-185 No	**1**	FIXAÇÃO	CATCH	FIJADOR
2	071049N1	30-205 No	**1**	PEDAL	PEDAL	PEDAL
3	071167N1	30-190 No	**1**	CJ. EIXO	KIT, AXLE	JUEGO DE EJE

Fixação Eixo Traseiro
Rear Axle
Eje Trasero

30-185

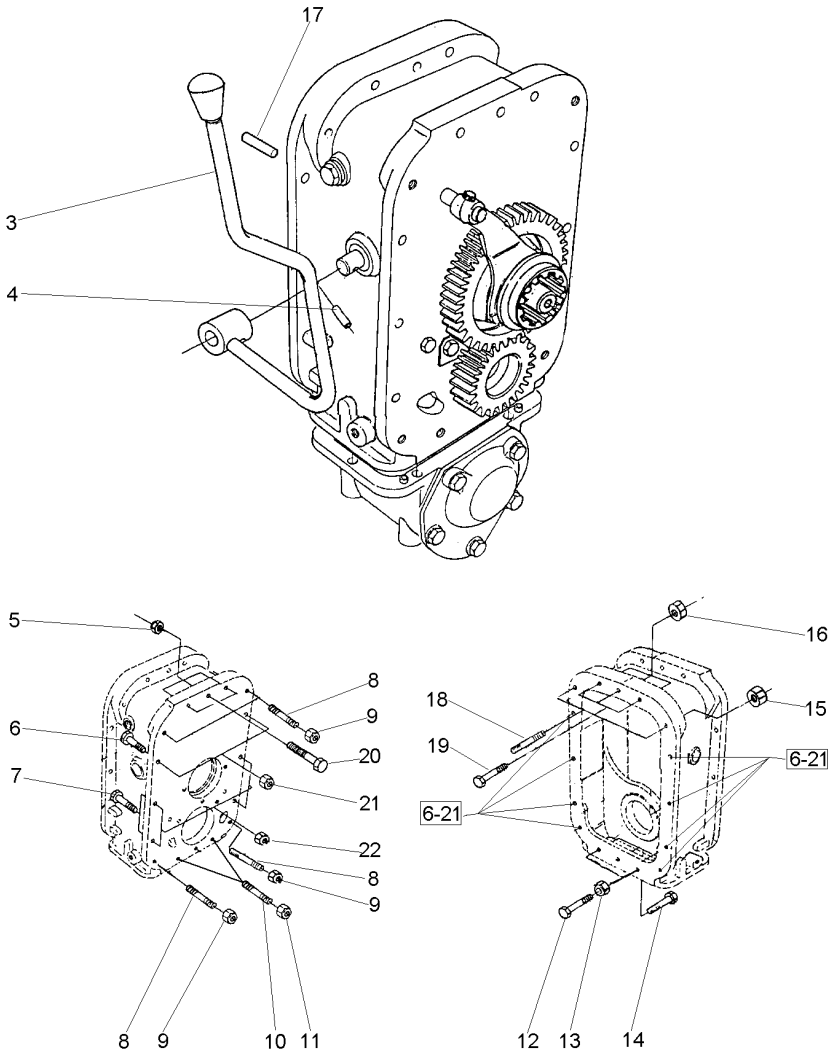

3	070010N1	**1**	ALAVANCA	LEVER	PALANCA
4	357660X1	**1**	PINO	PIN	PASADOR
5	3589412M1	**3**	PORCA	NUT	TUERCA
6	377561X1	**10**	PARAFUSO	BOLT	PERNO
7	377561X1	**4**	PARAFUSO	BOLT	PERNO
8	3589429M1	**5**	PRISIONEIRO	STUD	ESPARRAGO
9	3589412M1	**5**	PORCA	NUT	TUERCA
10	3589414M1	**2**	PRISIONEIRO	STUD	ESPARRAGO
11	3589412M1	**2**	PORCA	NUT	TUERCA
12	3145869M1	**2**	PARAFUSO	BOLT	PERNO
13	3589412M1	**2**	PORCA	NUT	TUERCA
14	377184X1	**1**	PARAFUSO	BOLT	PERNO
15	3589412M1	**2**	PORCA	NUT	TUERCA
16	3589412M1	**3**	PORCA	NUT	TUERCA
17	191314M1	**2**	PINO	PIN	PASADOR
18	3589428M1	**2**	PRISIONEIRO	STUD	ESPARRAGO
19	377563X1	**3**	PARAFUSO	BOLT	PERNO
20	3408222M1	**3**	PARAFUSO	BOLT	PERNO
21	3589412M1	**10**	PORCA	NUT	TUERCA
22	3589412M1	**4**	PORCA	NUT	TUERCA

Eixo Propulsor Com Espaçador
Propeller Axle With Spacer
Eje Propulsor Con Espaciador

30-190

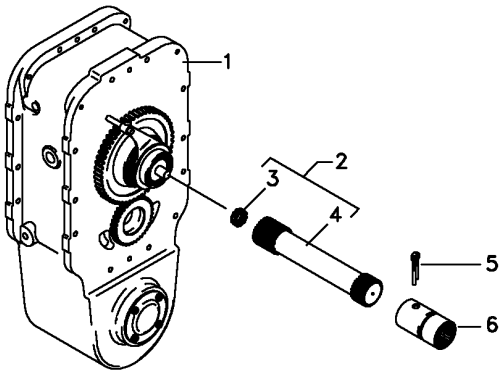

2	048389N1	**1** CJ. EIXO	KIT, AXLE	JUEGO DE EJE
3	195513M1	**1** ROLAMENTO AGULHA	BEARING NEEDLE	COJINETA AGUJAS
4	048384P1	**1** EIXO	SHAFT	ARBOL
5	355342X1	**1** CUPILHA	COTTER PIN	PASADOR DOUBLE
6	3611473M1	**1** LUVA	SLEEVE	MANCHA

Carcaça Central	540/1000 Rpm	30-195	540 / 1000 Rpm
Middle Body	540/1000 Rpm		540 / 1000 Rpm
Carcaza Central	540/1000 Rpm		540 / 1000 Rpm

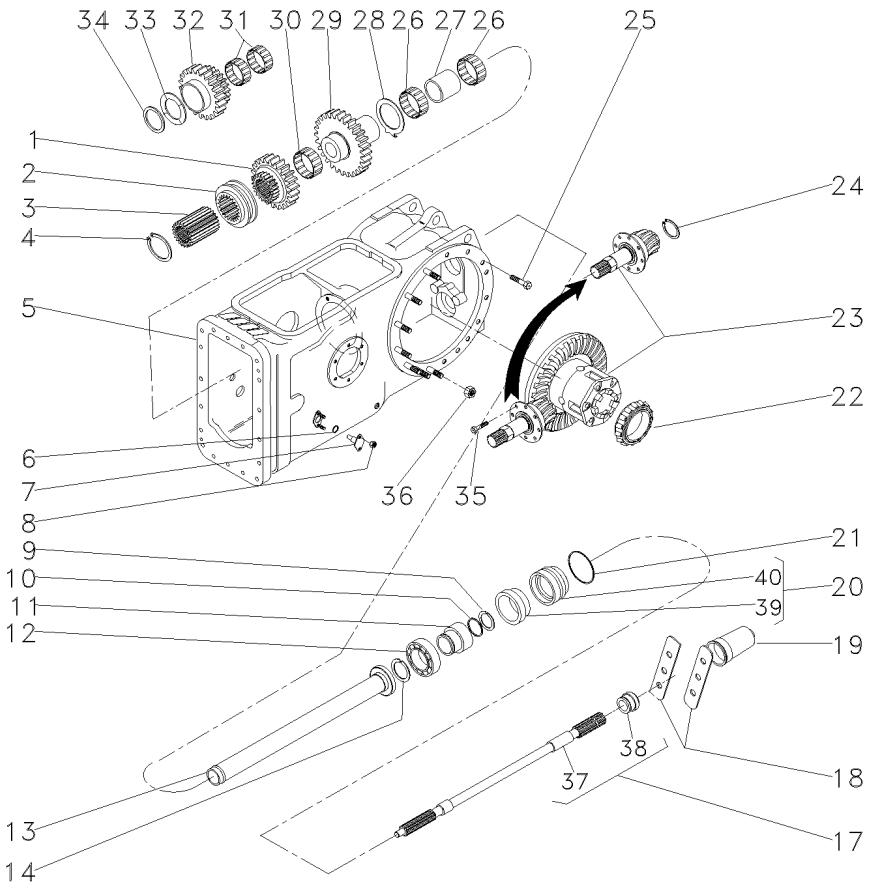

1	1660713M1		1	ENGRENAGEM	GEAR	ENGRANAJE
2	532889M1		1	COLAR	COLLAR	COLLAR
3	532891M1		1	CUBO	HUB	CUBO
4	352699X1		1	ANEL TRAVA	CIRCLIP	CIRCULITO
5	022350N1	30-210 No	1	CARCAÇA	HOUSING	ALOJAMIENTO
6	762026M1		2	ANEL "O"	O RING	JUNTA TORICA
7	898643M1		2	PINO	PIN	PASADOR
8	353916X1		4	PORCA	NUT	TUERCA
9	1662726M1		1	ANEL TRAVA	CIRCLIP	CIRCULITO
10	3008359X1		1	ANEL "O"	O RING	JUNTA TORICA
11	3598999M1		1	LUVA	SLEEVE	MANCHA
12	391162X1		1	ROLAMENTO	BEARING	COJINETE
13	532877M92		1	TUBO	PIPE	CANO
14	831581M2		1	ANEL TRAVA	CIRCLIP	CIRCULITO
17	3599000M1	540RPM	1	EIXO	SHAFT	ARBOL
18	3149348M1		2	CHAPA	PLATE	CHAPA
19	035678T1		1	TAMPA	COVER	CUBIERTA
20	3611134M93		1	LUVA	SLEEVE	MANCHA
21	1004633M1		1	ANEL "O"	O RING	JUNTA TORICA
22	1850909M91		1	CJ. ROLAMENTO	BEARING ASSY	RODAMIENTO RAD
23	035290N1	30-215 No	1	DIFERENCIAL	DIFFERENTIAL	DIFERENCIAL
24	366442X1		1	ANEL TRAVA	CIRCLIP	CIRCULITO
25	377622X1		8	PARAFUSO	BOLT	PERNO
26	022199T1		2	ROLAMENTO	BEARING	COJINETE
27	532876M2		1	ESPAÇADOR	SPACER	PIEZA DISTANCIA
28	1663312M1		1	ARRUELA	WASHER	ARANDELA
29	1679306M1		1	ENGRENAGEM	GEAR	ENGRANAJE
30	842921M1		1	ROLAMENTO	BEARING	COJINETE
31	842922M1		2	ROLAMENTO	BEARING	COJINETE
32	1679310M1		1	ENGRENAGEM	GEAR	ENGRANAJE
33	532882M1		1	ARRUELA	WASHER	ARANDELA
34	339470X1		1	ANEL	RING	ARO
35	899199M1		6	PARAFUSO	BOLT	PERNO
36	353437X1		14	PORCA	NUT	TUERCA
37		17 3599003M92	1	EIXO	SHAFT	ARBOL
38	072295P1	17	1	COLAR	COLLAR	COLLAR
39	3699801M1	20	1	RETENTOR	OIL SEAL	BUJE RETENACEITE
40	3599002M3	20	1	LUVA	SLEEVE	MANCHA

Luva/Anel
Pto Seal
Sello De Tdf

30-200

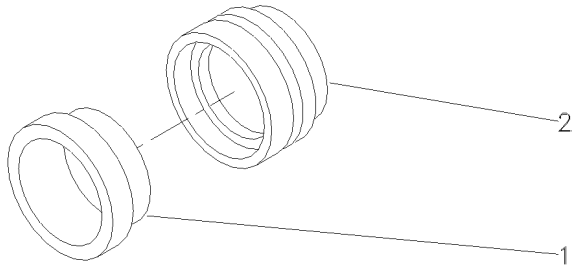

1	3699801M1	**1** RETENTOR	OIL SEAL	BUJE RETENACEITE
2	3599002M3	**1** LUVA	SLEEVE	MANCHA

Bloqueio Diferencial
Differential Lock
Bloqueo Del Diferencial

30-205

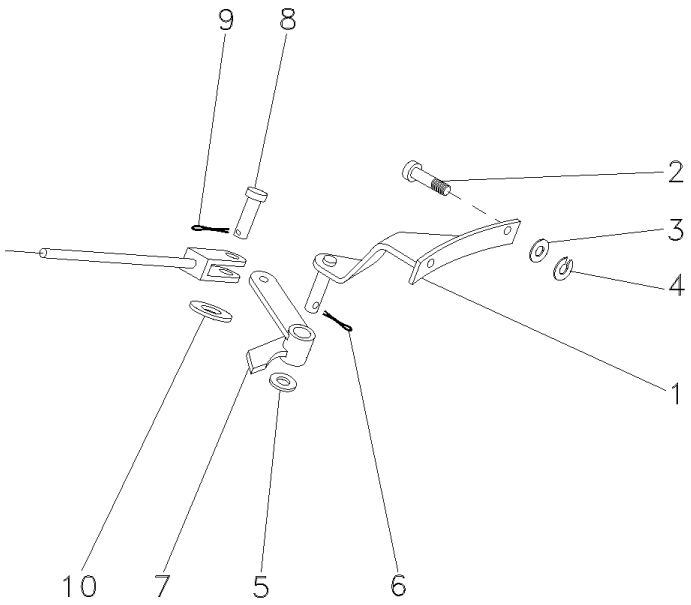

1	065990S1	**1** SUPORTE	BRACKET	SOPORTE
2	366909X1	**2** PARAFUSO	BOLT	PERNO
3	353758X1	**2** ARRUELA	WASHER	ARANDELA
4	353439X1	**2** ARRUELA	WASHER	ARANDELA
5	353758X1	**1** ARRUELA	WASHER	ARANDELA
6	354059X1	**1** CONTRAPINO	DOWEL	CENTRAJE
7	033298S1	**1** ALAVANCA	LEVER	PALANCA
8	832813M1	**1** PINO	PIN	PASADOR
9	354059X1	**1** CONTRAPINO	DOWEL	CENTRAJE
10	353758X1	**1** ARRUELA	WASHER	ARANDELA

Carcaça Central
Middle Body
Carcaza Central

30-210

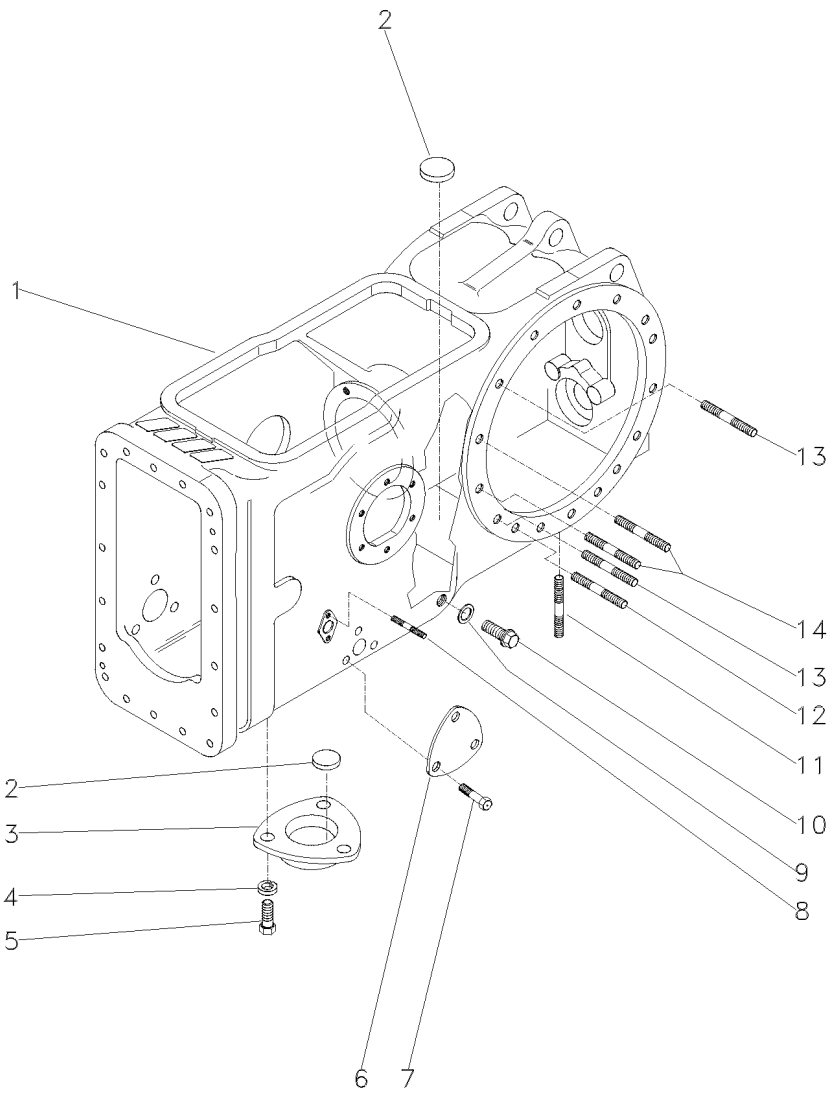

1	022334P4	**1**	CARCAÇA	HOUSING	ALOJAMIENTO
2	020468T1	**3**	MAGNÉTICO	MAGNET	IMAN
3	1869491M1	**1**	TAMPA	COVER	CUBIERTA
4	353446X1	**3**	ARRUELA	WASHER	ARANDELA
5	353676X1	**3**	PARAFUSO	BOLT	PERNO
6	3411758M1	**1**	TAMPA	COVER	CUBIERTA
7	353691X1	**3**	PARAFUSO	BOLT	PERNO
8	195569M1	**4**	PRISIONEIRO	STUD	ESPARRAGO
9	180474M1	**1**	ARRUELA	WASHER	ARANDELA
10	3409712M1	**1**	BUJÃO	PLUG	TAPON
11	490808M1	**4**	PRISIONEIRO	STUD	ESPARRAGO
12	1860900M1	**2**	PRISIONEIRO	STUD	ESPARRAGO
13	1860900M1	**12**	PRISIONEIRO	STUD	ESPARRAGO
14	377616X1	**4**	PRISIONEIRO	STUD	ESPARRAGO

Pinhão E Diferencial
Pinion And Diferential
Piñon Y Diferencial

30-215

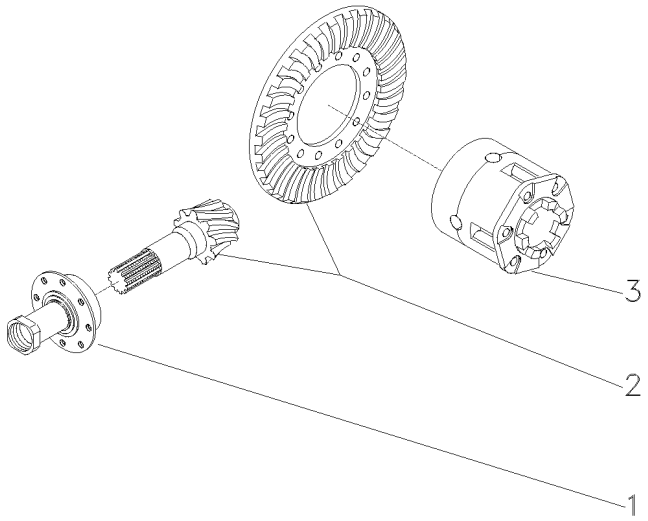

1	1872858M93	30-220 No	**1**	FLANGE	FLANGE	PLETINA
2	4200008M91	9/35	**1**	COROA E PINHÃO	KIT, BEVEL GEAR	CORONA Y PINON
3	1481423M94	30-225 No	**1**	CJ. DIFERENCIAL	KIT,DIFFERENTIAL	JGO.DIFERENCIAL.

Flange E Pinhão
Flange And Pinion
Pletina Y Piñon

30-220

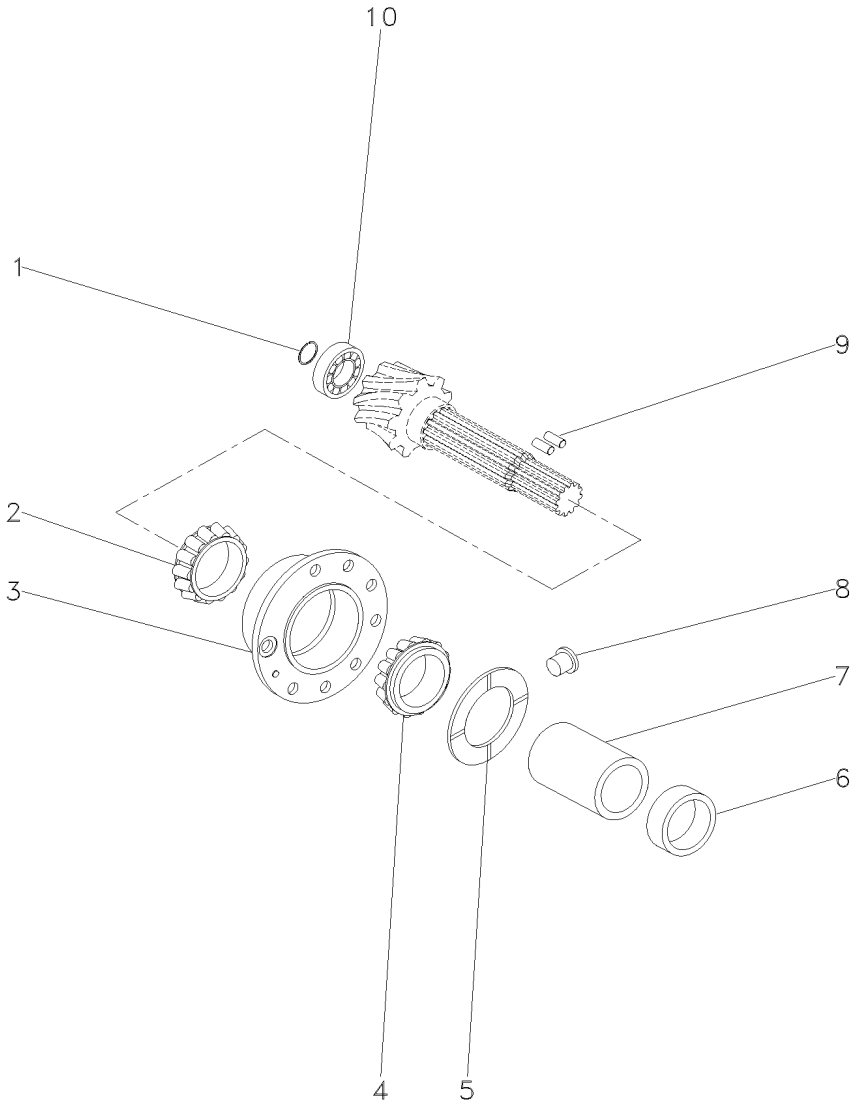

1	366442X1	**1**	ANEL TRAVA	CIRCLIP	CIRCULITO
2	3176710M91	**1**	ROLAMENTO	BEARING	COJINETE
3	507565M91	**1**	FLANGE	FLANGE	PLETINA
4	3176708M91	**1**	ROLAMENTO	BEARING	COJINETE
5	516377M1	**1**	ARRUELA	WASHER	ARANDELA
6	048363P2	**1**	ESPAÇADOR	SPACER	PIEZA DISTANCIA
7	532893M1	**1**	ESPAÇADOR	SPACER	PIEZA DISTANCIA
8	532910M1	**1**	TRAVA	LOCK	RETENEDOR
9	3612442M1	**2**	ROLETE	ROLLER	RODILLO
10	834733M1	**1**	ROLAMENTO	BEARING	COJINETE

Diferencial
Differential
Differencial

30-225

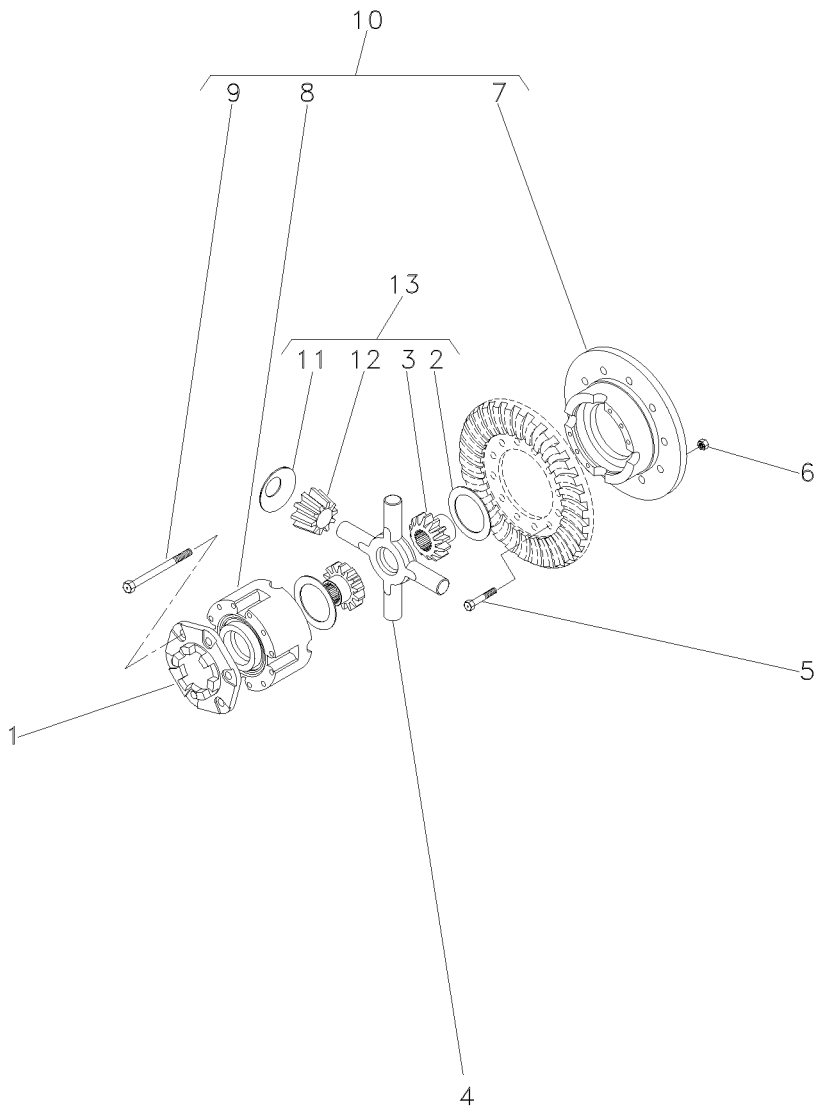

1	898712M2		
2	897726M1	13	
3	072073P1	13	EATON
3	072072P1	13	RAYTON
4	894302M5		
5	825776M1		1/2X20X1,720
6	891947M1		1/2X20
7		10	10
8		10	10
9	490001M1	10	1/2X13X4"
10	2800781M92		
11	062769P1	13	
12	072075P1	13	EATON
12	072074P1	13	RAYTON
13	4200009M91	10	

1	FLANGE	FLANGE	PLETINA
2	ARRUELA	WASHER	ARANDELA
2	ENGRENAGEM	GEAR	ENGRANAJE
2	ENGRENAGEM	GEAR	ENGRANAJE
1	CRUZETA	SPIDER	CRUCETA
12	PARAFUSO	BOLT	PERNO
12	PORCA	NUT	TUERCA
1	MEIA CAIXA	STOCKING BOX	MEDIA CAJA
1	MEIA CAIXA	STOCKING BOX	MEDIA CAJA
8	PARAFUSO	BOLT	PERNO
1	CJ. CAIXA	KIT, BOX	JUEGO DE CAJA
4	ARRUELA	WASHER	ARANDELA
4	SATÉLITE	SATELLITE	SATELITE
4	SATÉLITE	SATELLITE	SATELITE
1	CJ. ENGRENAGEM	KIT, GEAR	ENGRANAJES JUEGO

Carcaça Central
Middle Body
Carcaza Central

30-230

Tdpi 540/1000 Rpm
Ipto 540/1000 Rpm
Tdfi 540/1000 Rpm

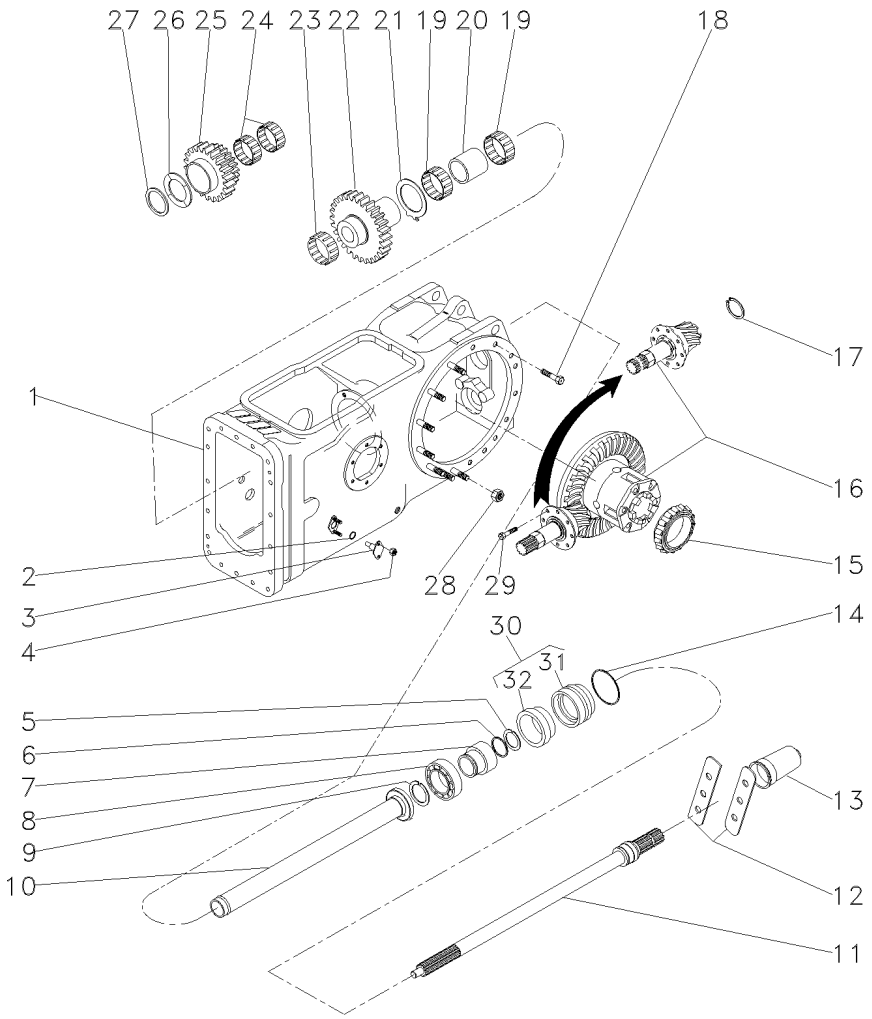

1	063783N1	30-235 No	**1**	CARCAÇA	HOUSING	ALOJAMIENTO
2	851258M1		**2**	ANEL "O"	O RING	JUNTA TORICA
3	898643M1		**2**	PINO	PIN	PASADOR
4	353916X1		**4**	PORCA	NUT	TUERCA
5	1662726M1		**1**	ANEL TRAVA	CIRCLIP	CIRCULITO
6	3008359X1		**1**	ANEL "O"	O RING	JUNTA TORICA
7	3598999M1		**1**	LUVA	SLEEVE	MANCHA
8	391162X1		**1**	ROLAMENTO	BEARING	COJINETE
9	831581M2		**1**	ANEL TRAVA	CIRCLIP	CIRCULITO
10	532877M92		**1**	TUBO	PIPE	CANO
11	3599000M1	540 RPM	**1**	EIXO	SHAFT	ARBOL
12	3149348M1		**2**	CHAPA	PLATE	CHAPA
13	035678T1		**1**	TAMPA	COVER	CUBIERTA
14	1004633M1		**1**	ANEL "O"	O RING	JUNTA TORICA
15	1850909M91		**1**	CJ. ROLAMENTO	BEARING ASSY	RODAMIENTO RAD
16	035290N1	30-215 No	**1**	DIFERENCIAL	DIFFERENTIAL	DIFERENCIAL
17	366442X1		**1**	ANEL TRAVA	CIRCLIP	CIRCULITO
18	377622X1		**8**	PARAFUSO	BOLT	PERNO
19	022199T1		**2**	ROLAMENTO	BEARING	COJINETE
20	532876M2		**1**	ESPAÇADOR	SPACER	PIEZA DISTANCIA
21	1663312M2		**1**	ARRUELA	WASHER	ARANDELA
22	1679306M1		**1**	ENGRENAGEM	GEAR	ENGRANAJE
23	842921M1		**1**	ROLAMENTO	BEARING	COJINETE
24	842922M1		**2**	ROLAMENTO	BEARING	COJINETE
25	1679310M1		**1**	ENGRENAGEM	GEAR	ENGRANAJE
26	532882M1		**1**	ARRUELA	WASHER	ARANDELA
27	339470X1		**1**	ANEL	RING	ARO
28	353437X1		**14**	PORCA	NUT	TUERCA
29	899199M1		**6**	PARAFUSO	BOLT	PERNO
30	3611134M93		**1**	LUVA	SLEEVE	MANCHA
31	3599002M3	30	**1**	LUVA	SLEEVE	MANCHA
32	3699801M1	30	**1**	RETENTOR	OIL SEAL	BUJE RETENACEITE

Carcaça Central
Middle Body
Carcaza Central

30-235

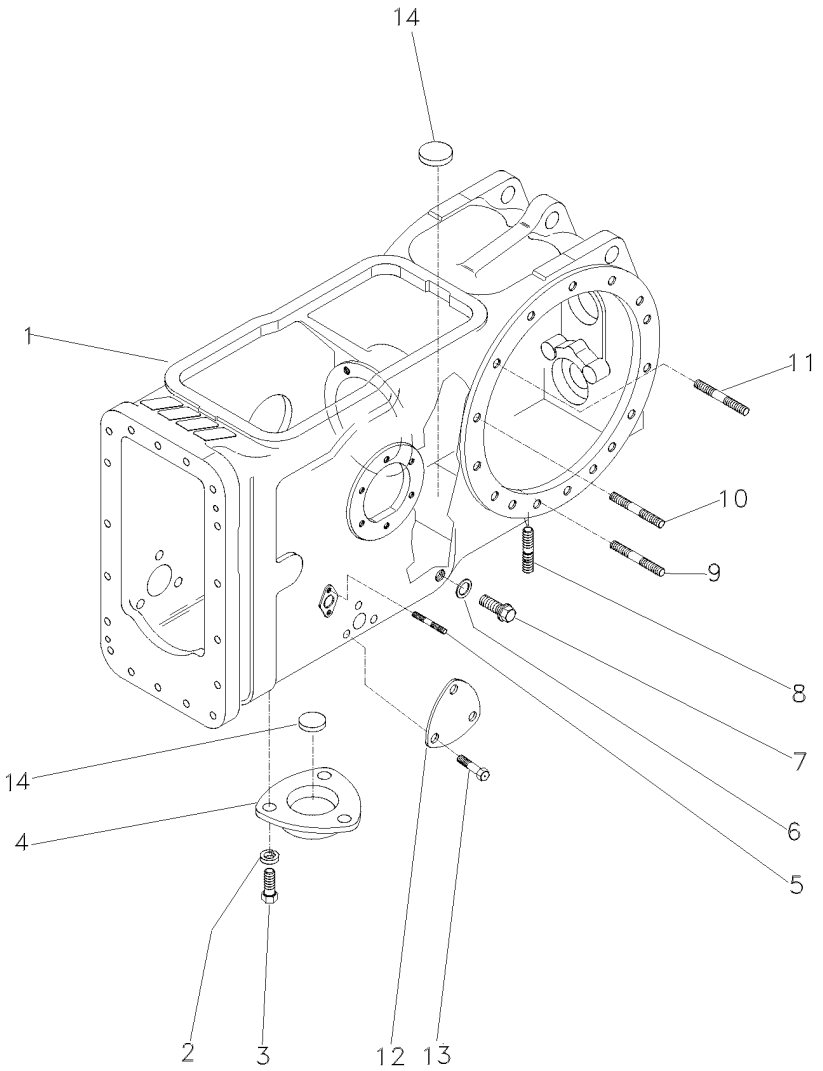

1	022334P4	**1** CARCAÇA	HOUSING	ALOJAMIENTO
2	353446X1	**3** ARRUELA	WASHER	ARANDELA
3	353676X1	**3** PARAFUSO	BOLT	PERNO
4	063207P1	**1** TAMPA	COVER	CUBIERTA
5	195569M1	**4** PRISIONEIRO	STUD	ESPARRAGO
6	180474M1	**1** ARRUELA	WASHER	ARANDELA
7	3409712M1	**1** BUJÃO	PLUG	TAPON
8	490808M1	**4** PRISIONEIRO	STUD	ESPARRAGO
9	1860900M1	**2** PRISIONEIRO	STUD	ESPARRAGO
10	377616X1	**4** PRISIONEIRO	STUD	ESPARRAGO
11	1860900M1	**8** PRISIONEIRO	STUD	ESPARRAGO
12	3411758M1	**1** TAMPA	COVER	CUBIERTA
13	353691X1	**3** PARAFUSO	BOLT	PERNO
14	020468T1	**3** MAGNÉTICO	MAGNET	IMAN

Carcaça Central
Middle Body
Carcaza Central

30-240

2 Rodas Motrizes - Sem Tdp
2 Wheels Drive - Without Tdp
2 Ruedas Motriz - Sim Tdf

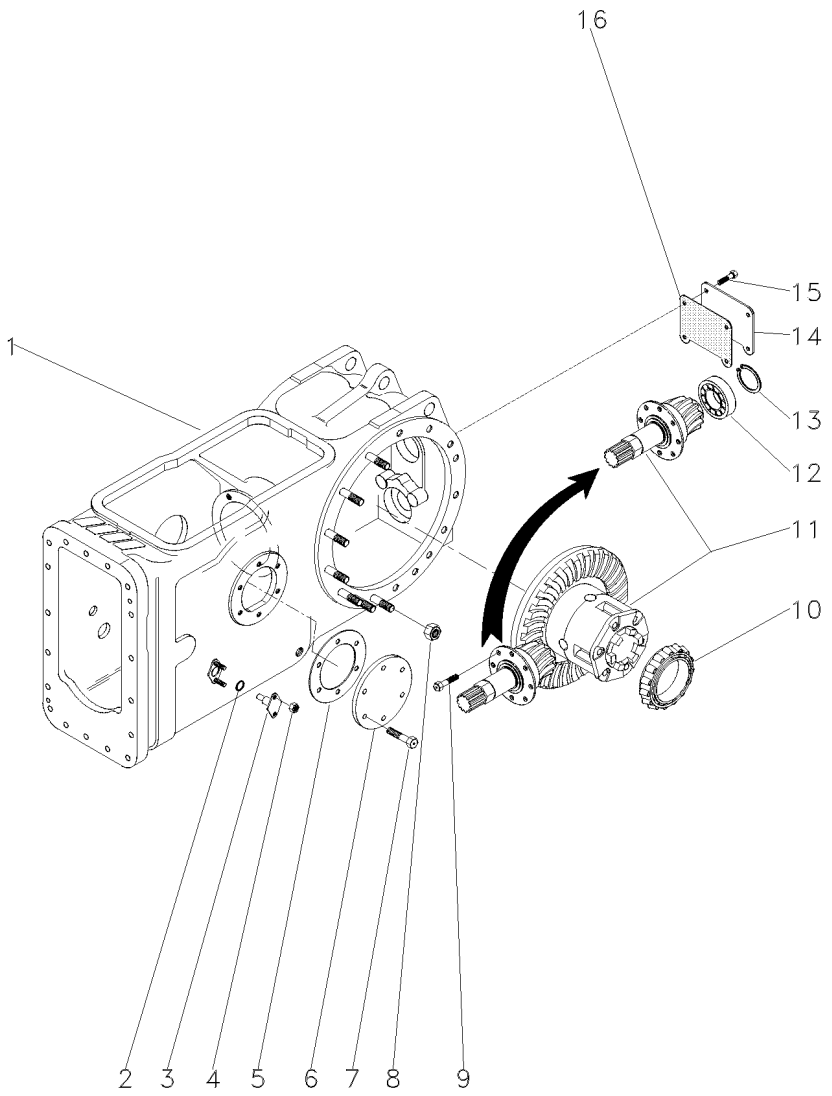

1	033848N1	👁 30-245 No	**1**	CARCAÇA	HOUSING	ALOJAMIENTO
2	851258M1		**2**	ANEL "O"	O RING	JUNTA TORICA
3	898643M1		**2**	PINO	PIN	PASADOR
4	353916X1		**4**	PORCA	NUT	TUERCA
5	181217M1		**1**	JUNTA	GASKET	EMPAQUETADURA.
6	489190M1	◀	**1**	TAMPA	COVER	CUBIERTA
7	353698X1		**6**	PARAFUSO	BOLT	PERNO
8	353437X1		**30**	PORCA	NUT	TUERCA
9	899199M1		**6**	PARAFUSO	BOLT	PERNO
10	1850909M91		**1**	CJ. ROLAMENTO	BEARING ASSY	RODAMIENTO RAD
11	3146477M93	👁 30-250 No	**1**	CJ. DIFERENCIAL	KIT,DIFFERENTIAL	JGO.DIFERENCIAL.
12	191250M1		**1**	ROLAMENTO	BEARING	COJINETE
13	196097M1		**1**	ANEL	RING	ARO
14	488253M4		**1**	TAMPA	COVER	CUBIERTA
15	353723X1		**4**	PARAFUSO	BOLT	PERNO
16	488254M2		**1**	JUNTA	GASKET	EMPAQUETADURA.

Carcaça Central
Middle Body
Carcaza Central

30-245

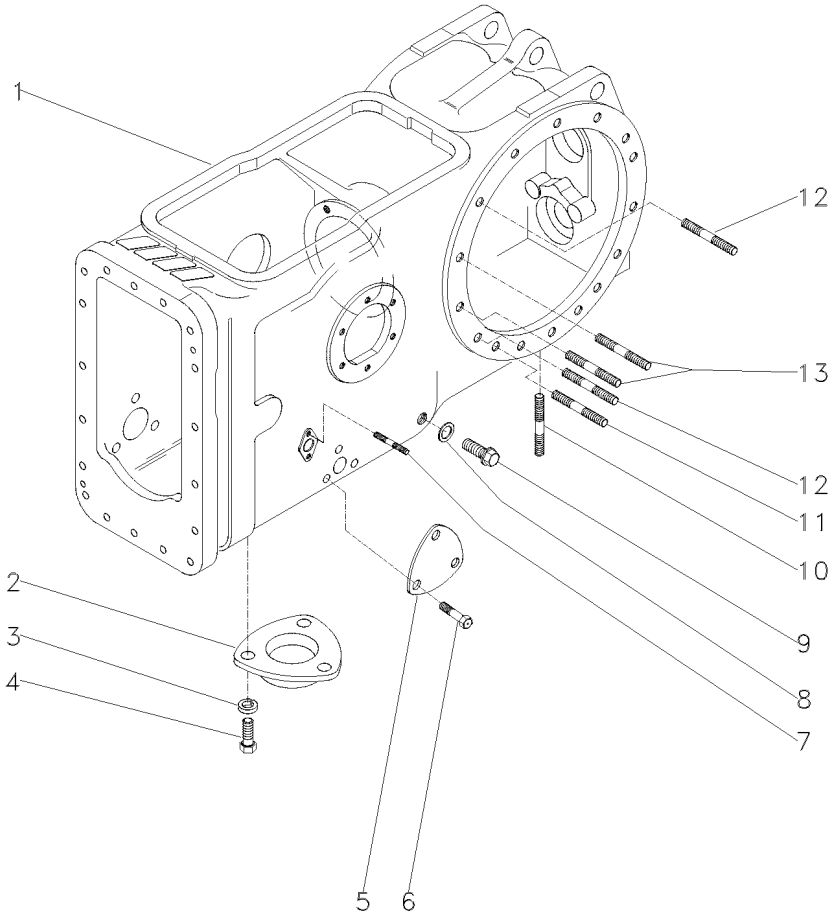

1	022334P4	**1** CARCAÇA	HOUSING	ALOJAMIENTO
2	1869491M1	**1** TAMPA	COVER	CUBIERTA
3	353446X1	**3** ARRUELA	WASHER	ARANDELA
4	353676X1	**3** PARAFUSO	BOLT	PERNO
5	3411758M1	**2** TAMPA	COVER	CUBIERTA
6	353691X1	**6** PARAFUSO	BOLT	PERNO
7	195569M1	**4** PRISIONEIRO	STUD	ESPARRAGO
8	180474M1	**1** ARRUELA	WASHER	ARANDELA
9	3409712M1	**1** BUJÃO	PLUG	TAPON
10	490808M1	**4** PRISIONEIRO	STUD	ESPARRAGO
11	1860900M1	**2** PRISIONEIRO	STUD	ESPARRAGO
12	1860900M1	**8** PRISIONEIRO	STUD	ESPARRAGO
13	377616X1	**4** PRISIONEIRO	STUD	ESPARRAGO

Eixo Traseiro Rear Axle Eje Trasero	Diferencial Differential Diferencial	30-250	

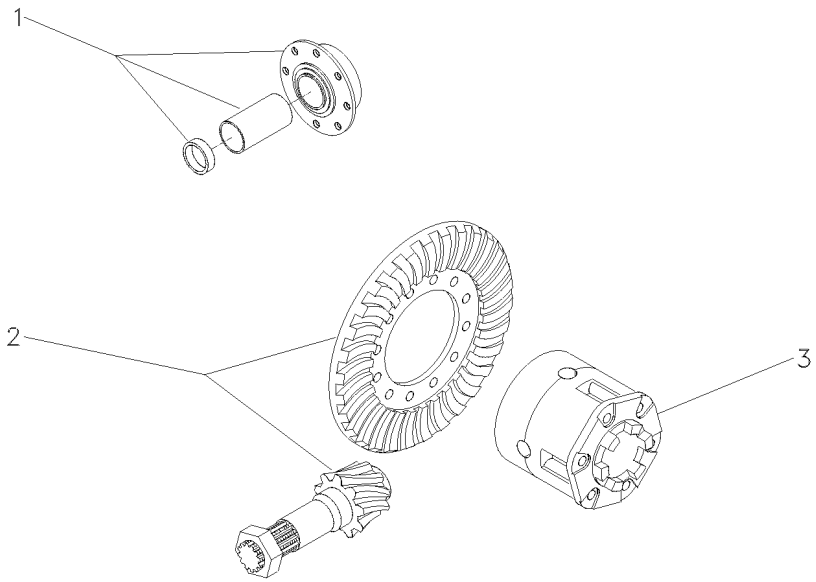

1	3146478M92	30-255 No	**1** FLANGE	FLANGE	PLETINA
2	4200006M91	11/38	**1** COROA E PINHÃO	KIT, BEVEL GEAR	CORONA Y PINON
3	2800791M93	30-260 No	**1** CJ. DIFERENCIAL	KIT,DIFFERENTIAL	JGO.DIFERENCIAL.

Flange E Pinhão
Flange And Pinion
Pletina Y Piñon

30-255

2 Rodas Motrizes
2 Wheels Drive
2 Ruedas Motriz

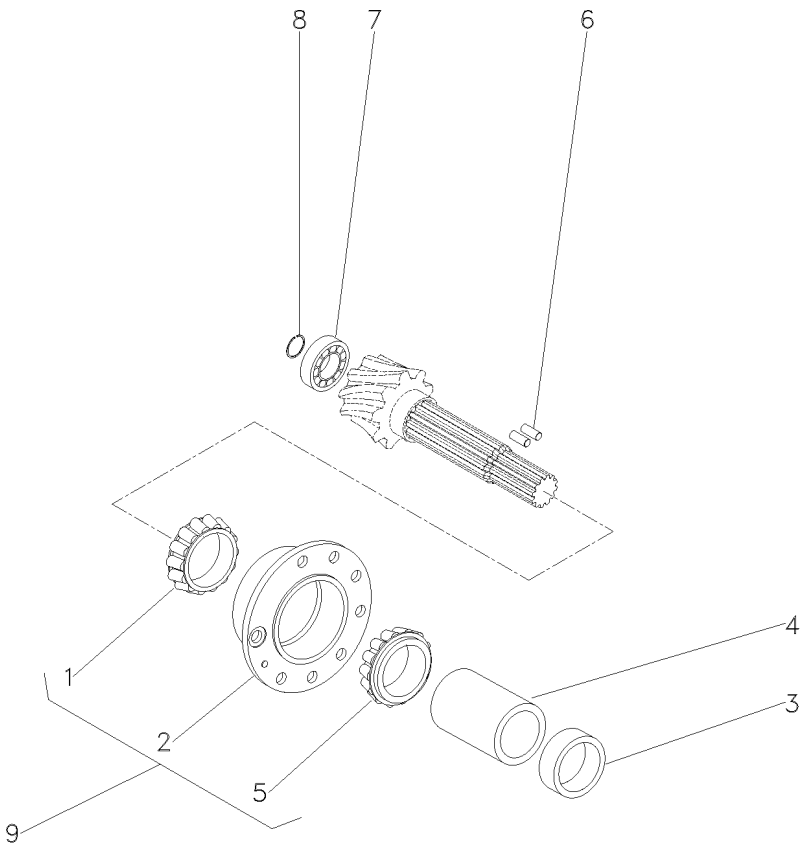

1	1850090M91	9	**1**	ROLAMENTO	BEARING	COJINETE
2		9 3604054M91	**1**	FLANGE	FLANGE	PLETINA
3	048363P2		**1**	ESPAÇADOR	SPACER	PIEZA DISTANCIA
4	1661065M2		**1**	ESPAÇADOR	SPACER	PIEZA DISTANCIA
5	1850090M91	9	**1**	ROLAMENTO	BEARING	COJINETE
6	3612442M1		**2**	ROLETE	ROLLER	RODILLO
7	191250M1		**1**	ROLAMENTO	BEARING	COJINETE
8	196097M1		**1**	ANEL	RING	ARO
9	3604054M91		**1**	FLANGE	FLANGE	PLETINA

Diferencial
Differential
Differencial

30-260

2 Rodas Motrizes
2 Wheels Drive
2 Ruedas Motriz

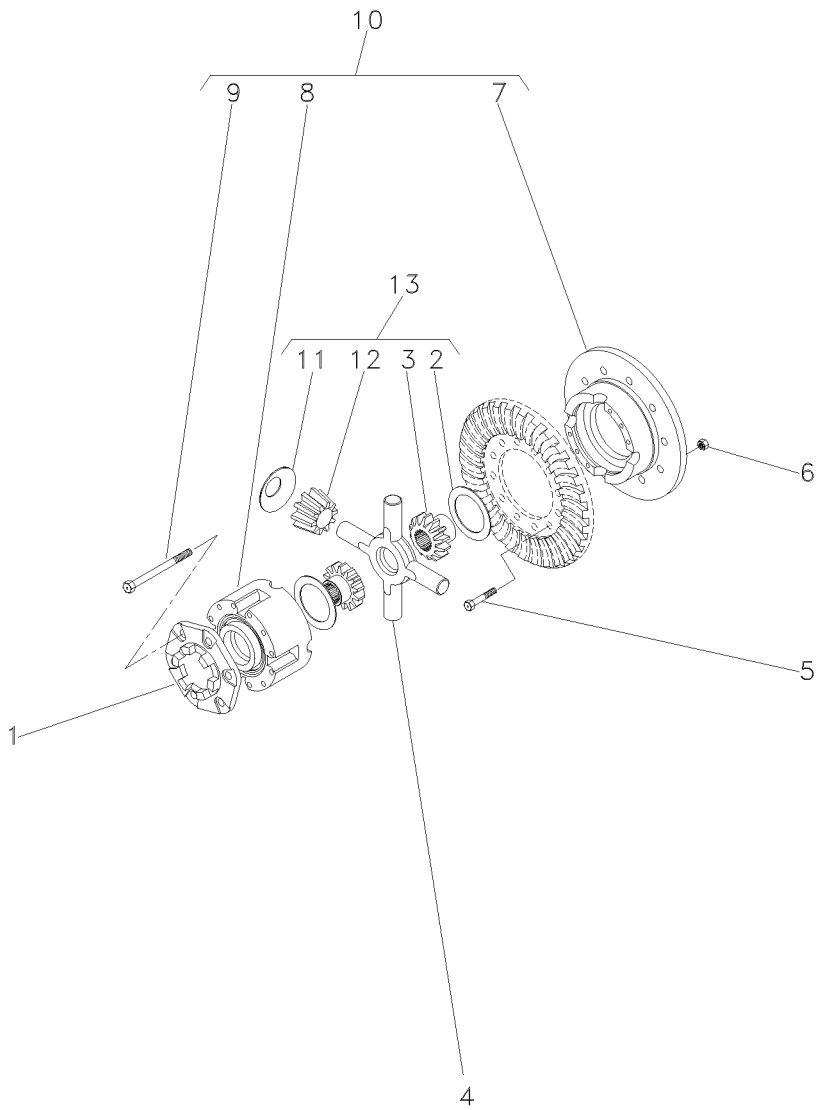

1	898712M2			**1**	FLANGE	FLANGE	PLETINA
2	897726M1	13		**2**	ARRUELA	WASHER	ARANDELA
3	072073P1	13	EATON	**2**	ENGRENAGEM	GEAR	ENGRANAJE
3	072072P1	13	RAYTON	**2**	ENGRENAGEM	GEAR	ENGRANAJE
4	894302M5	13		**1**	CRUZETA	SPIDER	CRUCETA
5	825776M1		1/2X20X1,720	**12**	PARAFUSO	BOLT	PERNO
6	891947M1		1/2X20	**12**	PORCA	NUT	TUERCA
7		10		**1**	MEIA CAIXA	STOCKING BOX	MEDIA CAJA
8		10		**1**	MEIA CAIXA	STOCKING BOX	MEDIA CAJA
9	490001M1	10	1/2X13X4"	**8**	PARAFUSO	BOLT	PERNO
10	2800781M92			**1**	CJ. CAIXA	KIT, BOX	JUEGO DE CAJA
11	038730P1	13		**4**	ARRUELA	WASHER	ARANDELA
12	072075P1		REF.13 EATON	**4**	SATÉLITE	SATELLITE	SATELITE
12	072074P1		REF.13 RAYTON	**4**	SATÉLITE	SATELLITE	SATELITE
13	4200009M91			**1**	CJ. ENGRENAGEM	KIT, GEAR	ENGRANAJES JUEGO

Carcaça Central
Middle Body
Carcaza Central

30-265

Sem Tdp
Without Tdp
Sin Tdf

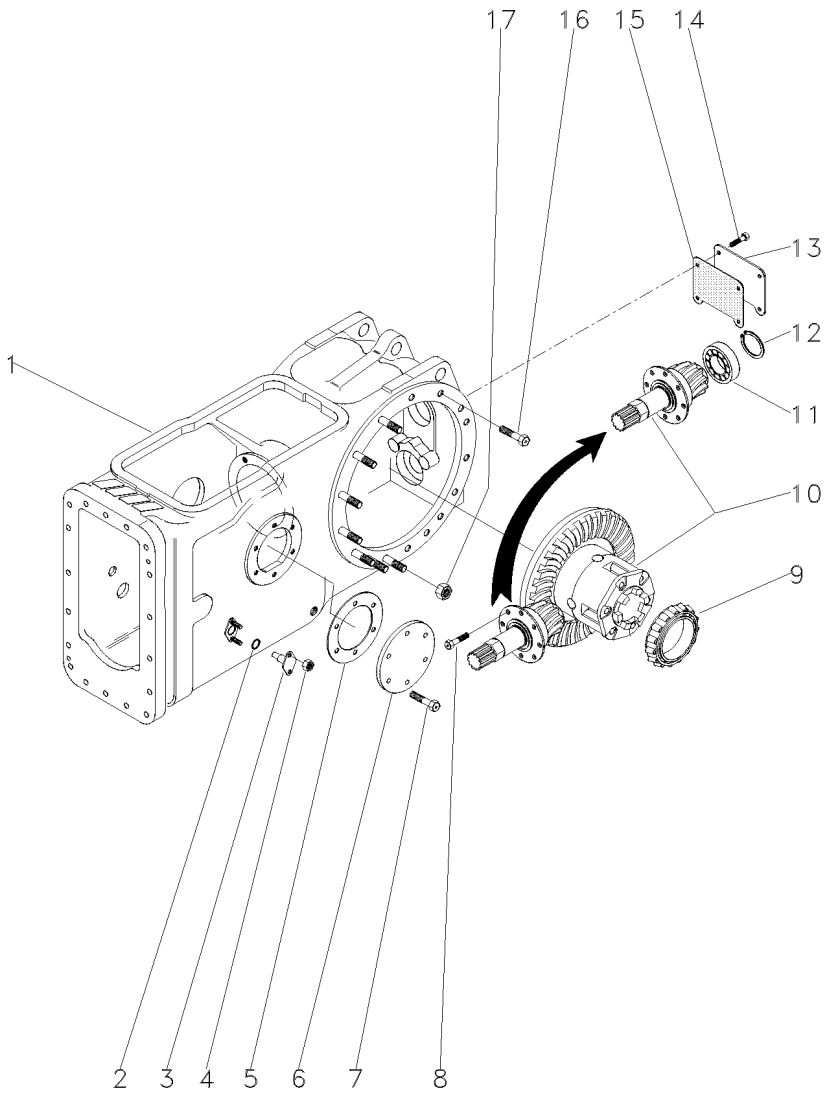

1	022350N1	30-210 No	**1**	CARCAÇA	HOUSING	ALOJAMIENTO
2	851258M1		**2**	ANEL "O"	O RING	JUNTA TORICA
3	898643M1		**2**	PINO	PIN	PASADOR
4	353916X1		**4**	PORCA	NUT	TUERCA
5	181217M1		**1**	JUNTA	GASKET	EMPAQUETADURA.
6	022942P1	◀	**1**	TAMPA	COVER	CUBIERTA
7	353698X1		**6**	PARAFUSO	BOLT	PERNO
8	899199M1		**6**	PARAFUSO	BOLT	PERNO
9	1850909M91		**1**	CJ. ROLAMENTO	BEARING ASSY	RODAMIENTO RAD
10	035290N1	30-215 No	**1**	DIFERENCIAL	DIFFERENTIAL	DIFERENCIAL
11	834733M1		**1**	ROLAMENTO	BEARING	COJINETE
12	366442X1		**1**	ANEL TRAVA	CIRCLIP	CIRCULITO
13	488253M4		**1**	TAMPA	COVER	CUBIERTA
14	353723X1		**4**	PARAFUSO	BOLT	PERNO
15	488254M2		**1**	JUNTA	GASKET	EMPAQUETADURA.
16	377622X1		**8**	PARAFUSO	BOLT	PERNO
17	353437X1		**14**	PORCA	NUT	TUERCA

Carcaça Central	**540 Rpm**	**30-270**
Middle Body	**540 Rpm**	
Carcaza Central	**540 Rpm**	

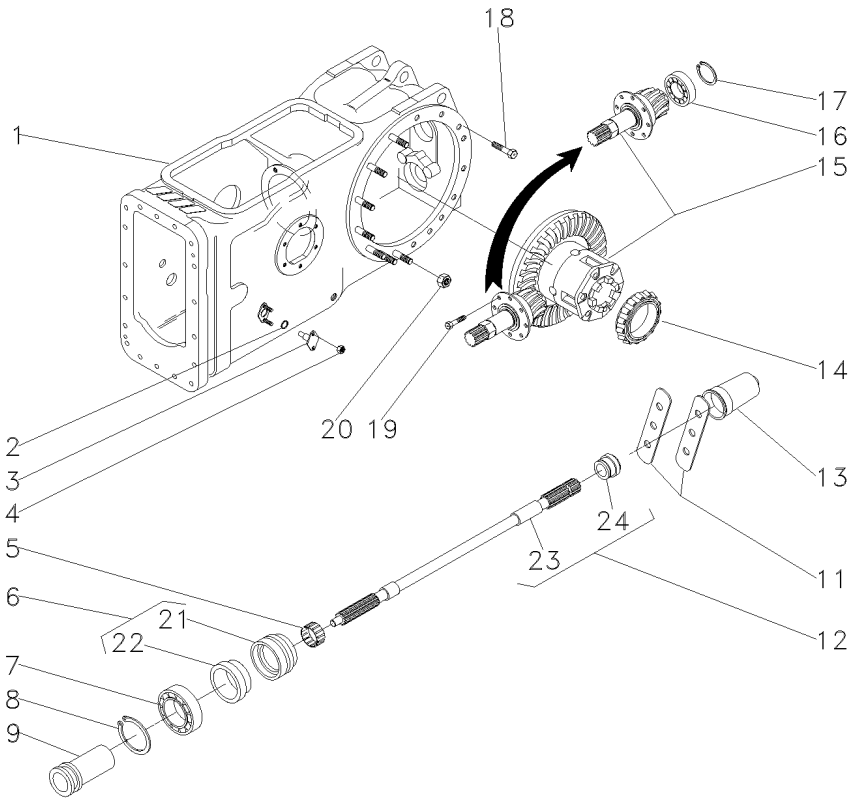

1	022350N1		30-210 No	**1**	CARCAÇA	HOUSING	ALOJAMIENTO
2	851258M1			**2**	ANEL "O"	O RING	JUNTA TORICA
3	898643M1			**2**	PINO	PIN	PASADOR
4	353916X1			**4**	PORCA	NUT	TUERCA
5	195453M1			**1**	ROLAMENTO AGULHA	BEARING NEEDLE	COJINETA AGUJAS
6	3611134M93			**1**	LUVA	SLEEVE	MANCHA
7	391162X1			**1**	ROLAMENTO	BEARING	COJINETE
8	831581M2			**1**	ANEL TRAVA	CIRCLIP	CIRCULITO
9	532898M1			**1**	LUVA	SLEEVE	MANCHA
11	3149348M1			**2**	CHAPA	PLATE	CHAPA
12	3599003M92			**1**	EIXO	SHAFT	ARBOL
13	035678T1			**1**	TAMPA	COVER	CUBIERTA
14	1850909M91			**1**	CJ. ROLAMENTO	BEARING ASSY	RODAMIENTO RAD
15	035426N1		30-275 No	**1**	DIFERENCIAL	DIFFERENTIAL	DIFERENCIAL
16	834733M1			**1**	ROLAMENTO	BEARING	COJINETE
17	366442X1			**1**	ANEL TRAVA	CIRCLIP	CIRCULITO
18	377622X1			**8**	PARAFUSO	BOLT	PERNO
19	899199M1			**6**	PARAFUSO	BOLT	PERNO
20	353437X1			**14**	PORCA	NUT	TUERCA
21	3599002M3	6		**1**	LUVA	SLEEVE	MANCHA
22	3699801M1	6		**1**	RETENTOR	OIL SEAL	BUJE RETENACEITE
23		12	3599003M92	**1**	EIXO	SHAFT	ARBOL
24	072295P1	12		**1**	COLAR	COLLAR	COLLAR

Pinhão E Diferencial
Pinion And Diferential
Piñon Y Diferencial

30-275

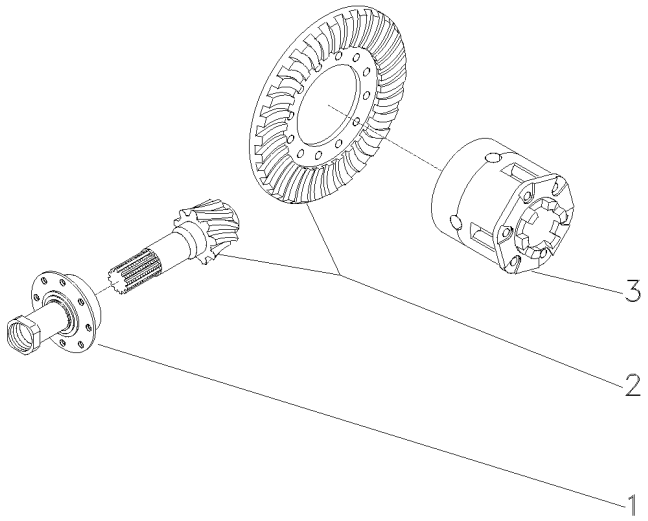

1	3147511M93		30-280 No	**1**	FLANGE	FLANGE	PLETINA
2	4200008M91		9/35	**1**	COROA E PINHÃO	KIT, BEVEL GEAR	CORONA Y PINON
3	1481423M94		30-225 No	**1**	CJ. DIFERENCIAL	KIT,DIFFERENTIAL	JGO.DIFERENCIAL.

Flange E Pinhão
Flange And Pinion
Pletina Y Piñon

30-280

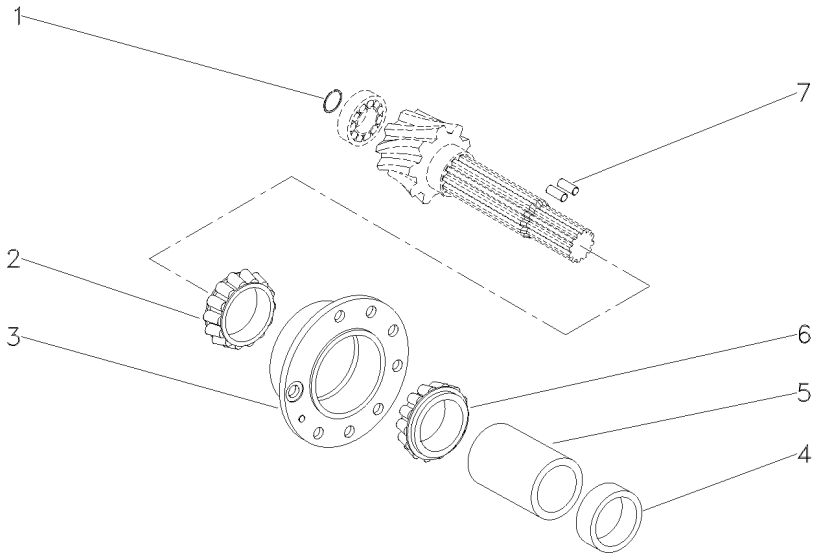

1	196097M1	**1** ANEL	RING	ARO
2	3176710M91	**1** ROLAMENTO	BEARING	COJINETE
3	507565M91	**1** FLANGE	FLANGE	PLETINA
4	048363P2	**1** ESPAÇADOR	SPACER	PIEZA DISTANCIA
5	1661065M2	**1** ESPAÇADOR	SPACER	PIEZA DISTANCIA
6	3176708M91	**1** ROLAMENTO	BEARING	COJINETE
7	3612442M1	**2** ROLETE	ROLLER	RODILLO

Carcaça Central	**540 Rpm**	**30-285**	**Tdpi 540 Rpm**
Middle Body	**540 Rpm**		**Ipto 540 Rpm**
Carcaza Central	**540 Rpm**		**Tdfi 540 Rpm**

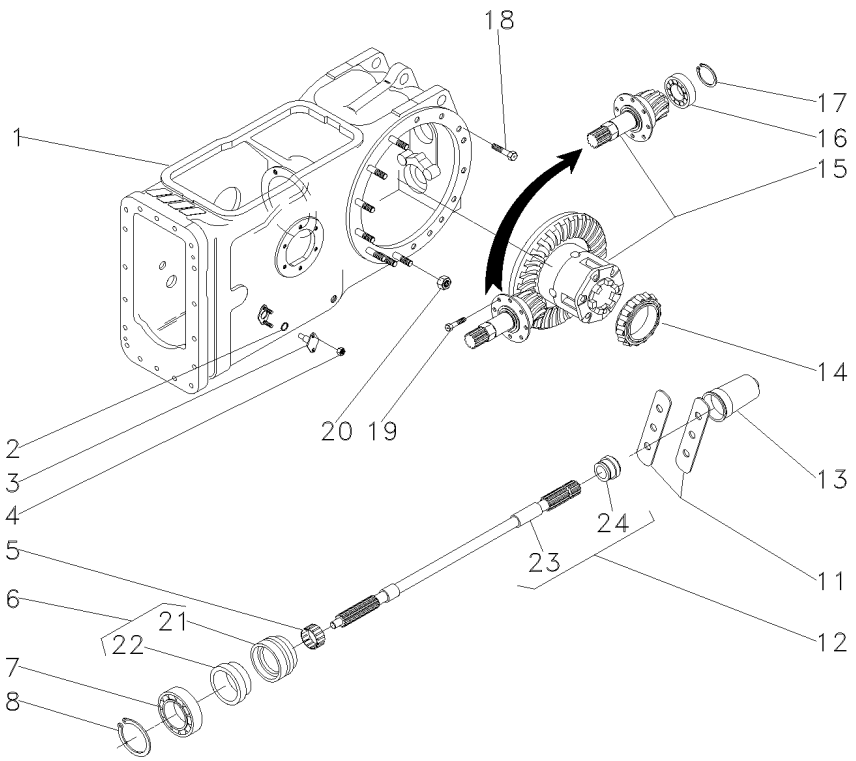

1	063783N1		30-235 No	**1**	CARCAÇA	HOUSING	ALOJAMIENTO
2	851258M1			**2**	ANEL "O"	O RING	JUNTA TORICA
3	898643M1			**2**	PINO	PIN	PASADOR
4	353916X1			**4**	PORCA	NUT	TUERCA
5	195453M1			**1**	ROLAMENTO AGULHA	BEARING NEEDLE	COJINETA AGUJAS
6	3611134M93			**1**	LUVA	SLEEVE	MANCHA
7	391162X1			**1**	ROLAMENTO	BEARING	COJINETE
8	831581M2			**1**	ANEL TRAVA	CIRCLIP	CIRCULITO
11	3149348M1			**2**	CHAPA	PLATE	CHAPA
12	3599003M92			**1**	EIXO	SHAFT	ARBOL
13	035678T1			**1**	TAMPA	COVER	CUBIERTA
14	1850909M91			**1**	CJ. ROLAMENTO	BEARING ASSY	RODAMIENTO RAD
15	035426N1		30-275 No	**1**	DIFERENCIAL	DIFFERENTIAL	DIFERENCIAL
16	834733M1			**1**	ROLAMENTO	BEARING	COJINETE
17	366442X1			**1**	ANEL TRAVA	CIRCLIP	CIRCULITO
18	377622X1			**8**	PARAFUSO	BOLT	PERNO
19	899199M1			**6**	PARAFUSO	BOLT	PERNO
20	353437X1			**14**	PORCA	NUT	TUERCA
21	3599002M3	6		**1**	LUVA	SLEEVE	MANCHA
22	3699801M1	6		**1**	RETENTOR	OIL SEAL	BUJE RETENACEITE
23		12	3599003M92	**1**	EIXO	SHAFT	ARBOL
24	072295P1	12		**1**	COLAR	COLLAR	COLLAR

Fixação Tampa Lateral
Fastener Side Cover
Fixacion Tapa Lateral

30-290

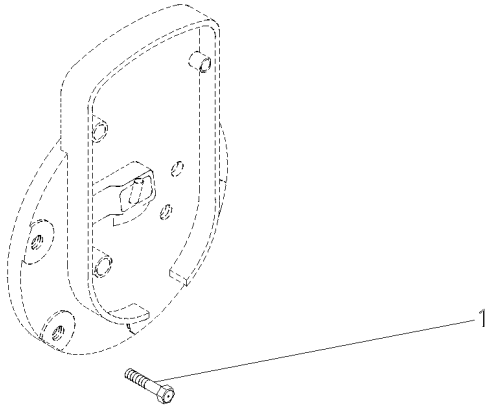

1	353698X1	2 7/16X14X1"	**8** PARAFUSO	BOLT	PERNO

Tampa Do Levante Hidráulico
Hydraulic Lift Cover
Tapa Levante Hidraulico

30-295

Para Cultura De Cana
For Culture Of Cane
Para La Cultura De Bastón

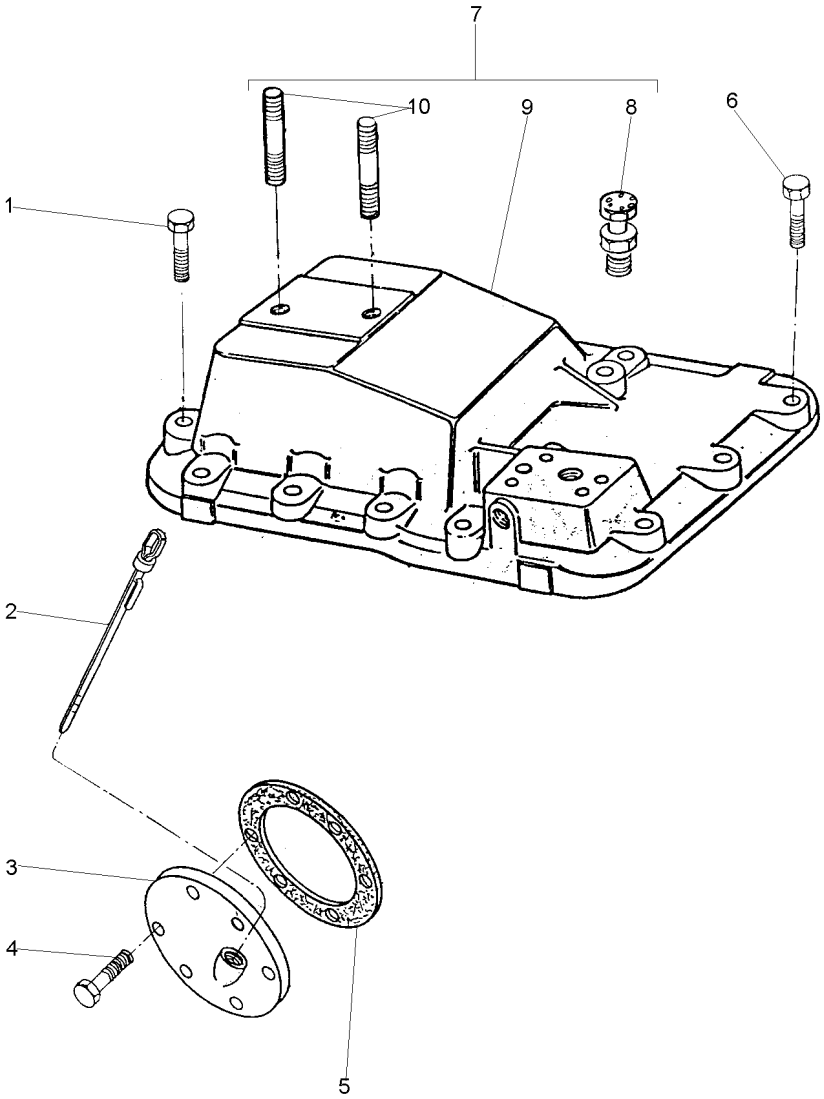

1	362479X1		**8**	PARAFUSO	BOLT	PERNO
2	1665962M91		**1**	VARETA	ROD	VARILLA
3	181218M91		**1**	CJ. TAMPA	KIT, COVER	JUEGO DE TAPA
4	353698X1		**6**	PARAFUSO	BOLT	PERNO
5	181217M1		**1**	JUNTA	GASKET	EMPAQUETADURA.
6	354277X1		**5**	PARAFUSO	BOLT	PERNO
7	490699M92		**1**	TAMPA	COVER	CUBIERTA
8	182099M91	7	**1**	RESPIRO	BREATHER	RESPIRADERO
9	3408079M1	7	**1**	TAMPA	COVER	CUBIERTA
10	3146844M1	7	**1**	PRISIONEIRO	STUD	ESPARRAGO

Tampa
Cover
Tapa

Sem Levante
Without Lift
Sin Levante

30-300

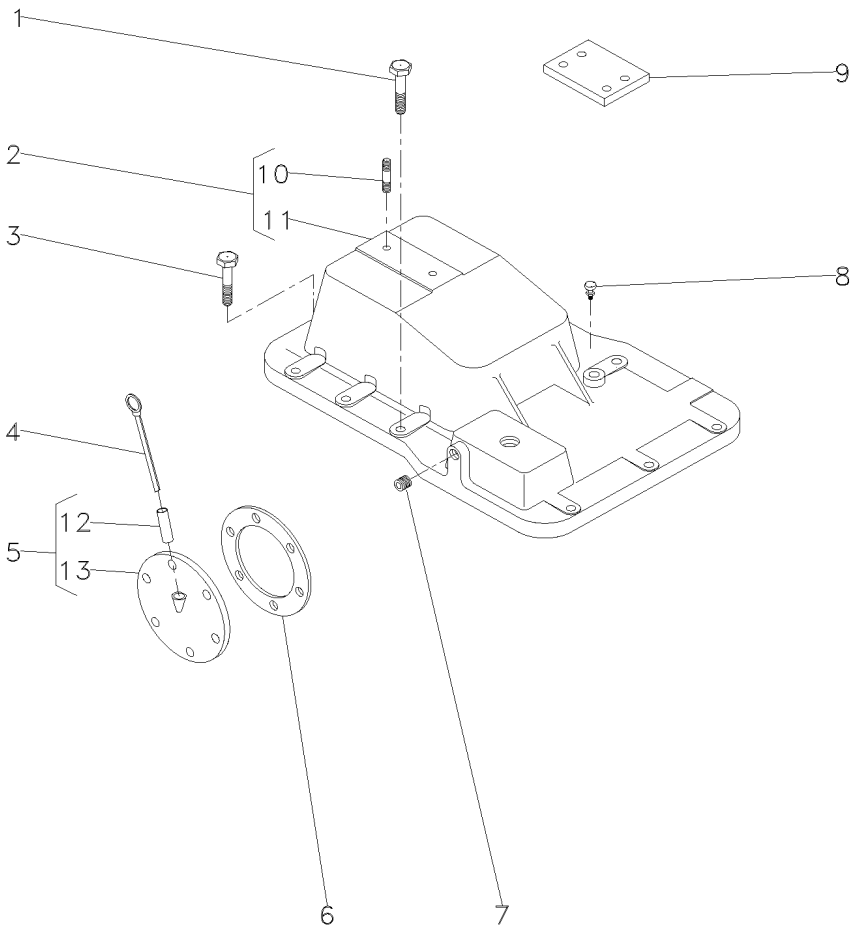

1	058281P1		**5**	PARAFUSO	BOLT	PERNO
2	3145272M92		**1**	TAMPA	COVER	CUBIERTA
3	058287P1		**8**	PARAFUSO	BOLT	PERNO
4	1665962M91		**1**	VARETA	ROD	VARILLA
5	181218M91		**1**	CJ. TAMPA	KIT, COVER	JUEGO DE TAPA
6	181217M1		**1**	JUNTA	GASKET	EMPAQUETADURA.
7	195387M1		**2**	BUJÃO	PLUG	TAPON
8	182099M91		**1**	RESPIRO	BREATHER	RESPIRADERO
9	022747P1		**2**	PLACA	PLATE	PLATO
10	3146844M1	2	**1**	PRISIONEIRO	STUD	ESPARRAGO
11	3145276M1	2	**1**	TAMPA	COVER	CUBIERTA
12	898207M1	5	**1**	TUBO	PIPE	CANO
13	181219M1	5	**1**	TAMPA	COVER	CUBIERTA

Cj. Tampa
Cover
Tapa

30-305

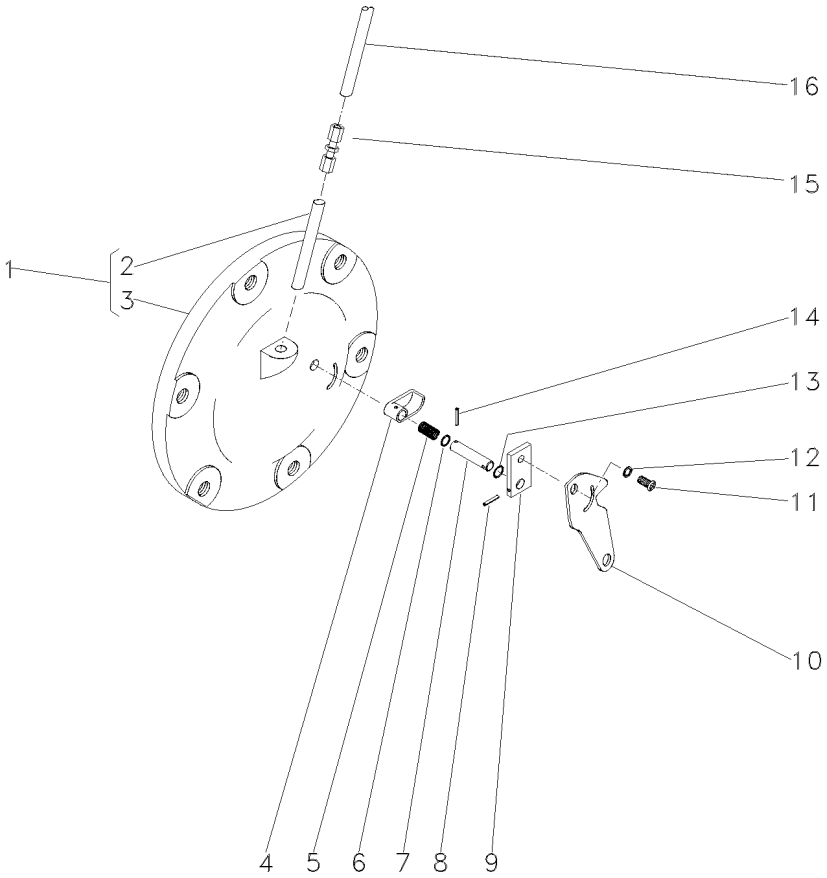

1	063254N2		**1**	CJ. TAMPA	KIT, CAP	JUEGO DE TAPON
2	049179P1	1	**1**	TUBO	PIPE	CANO
3		1 ➡ 065247N1	**1**	TAMPA	COVER	CUBIERTA
4	1869134M2		**1**	ATUADOR	ACTUATOR	ACTUADOR
5	1869136M1		**1**	MOLA	SPRING	RESORTE
6	1001833M1		**1**	ANEL "O"	O RING	JUNTA TORICA
7	1869407M1		**1**	EIXO	SHAFT	ARBOL
8	357616X1		**1**	PINO	PIN	PASADOR
9	1869408M1		**1**	PLACA	PLATE	PLATO
10	6209491M1		**1**	ALAVANCA	LEVER	PALANCA
11	1869138M1		**1**	PARAFUSO	BOLT	PERNO
12	353753X1		**1**	ARRUELA	WASHER	ARANDELA
13	377426X1		**1**	ANEL TRAVA	CIRCLIP	CIRCULITO
14	2801719M1		**1**	PINO	PIN	PASADOR
15	3412001M91		**1**	CONEXÃO	CONNECTION	CONEXION
16	046213P1		**1**	TUBO	PIPE	CANO

Tampa
Cover
Tapa

30-310

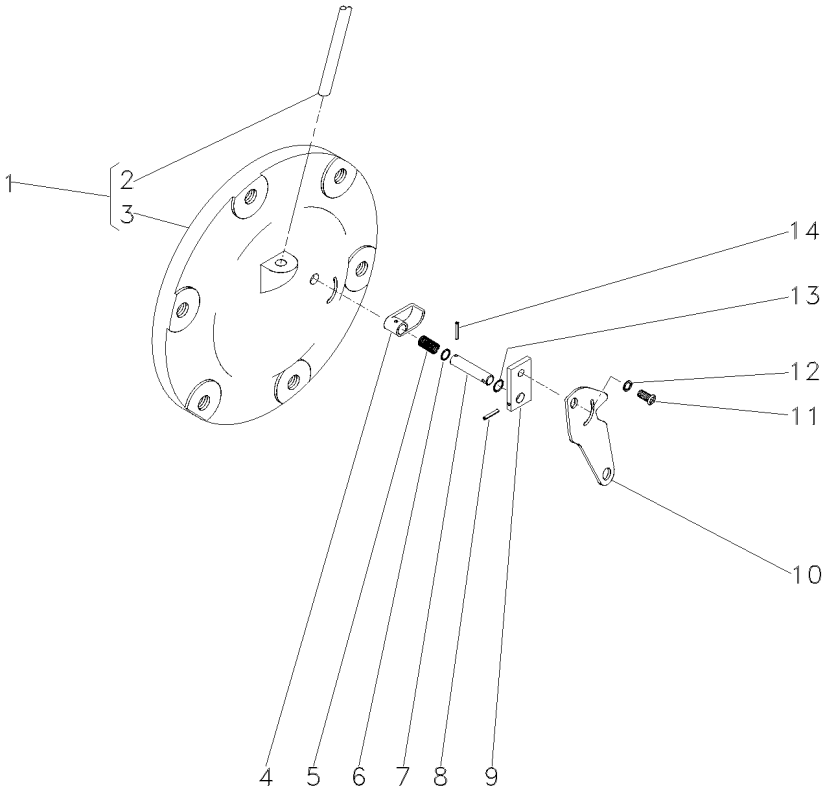

1	065247N1		**1**	CJ. TAMPA	KIT, CAP	JUEGO DE TAPON
2	049179P1	1	**1**	TUBO	PIPE	CANO
3		1 ➡ 065247N1	**1**	TAMPA	COVER	CUBIERTA
4	1869134M2		**1**	ATUADOR	ACTUATOR	ACTUADOR
5	1869136M1		**1**	MOLA	SPRING	RESORTE
6	1001833M1		**1**	ANEL "O"	O RING	JUNTA TORICA
7	1869407M1		**1**	EIXO	SHAFT	ARBOL
8	357616X1		**1**	PINO	PIN	PASADOR
9	1869408M1		**1**	PLACA	PLATE	PLATO
10	6209491M1		**1**	ALAVANCA	LEVER	PALANCA
11	1869138M1		**1**	PARAFUSO	BOLT	PERNO
12	353753X1		**1**	ARRUELA	WASHER	ARANDELA
13	377426X1		**1**	ANEL TRAVA	CIRCLIP	CIRCULITO
14	2801719M1		**1**	PINO	PIN	PASADOR

Redução Final Traseira
Rear Final Drive
Reduccion Final Trasera

30-315

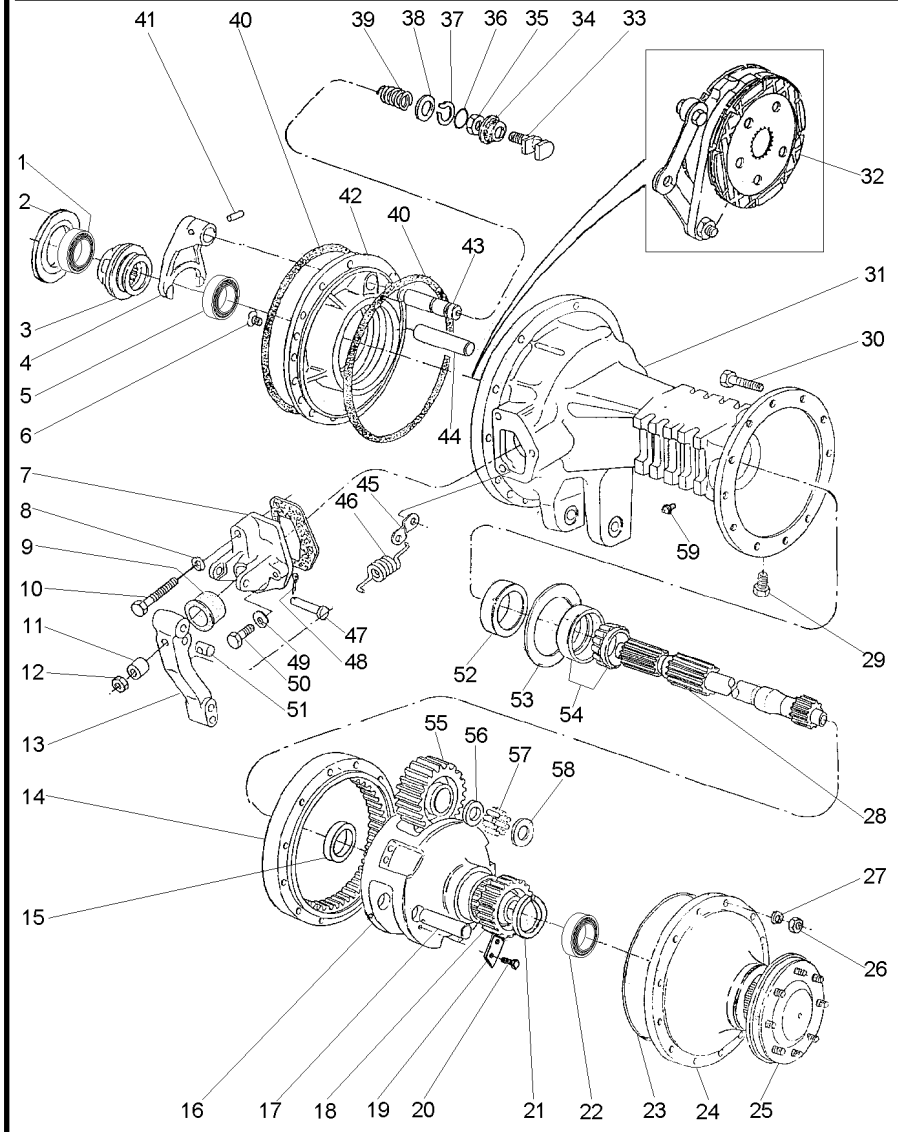

1	185775M1			1	CONE	CONE	CONO
2	187689M1	⧗	0.73/0.78MM	X	CALÇO	SHIM	CALCE
2	521401M1	⧗	0.60/0.66MM	X	CALÇO	SHIM	CALCE
2	892170M1	⧗	1.24/1.29MM	X	CALÇO	SHIM	CALCE
2	892171M1	⧗	1.11/1.16MM	X	CALÇO	SHIM	CALCE
2	892172M1	⧗	0.99/1.04MM	X	CALÇO	SHIM	CALCE
2	892173M1	⧗	0.86/0.91MM	X	CALÇO	SHIM	CALCE
3	897003M3			1	LUVA	SLEEVE	MANCHA
4	906807M1			1	GARFO	FORK	HORQUILLA
5	1851533M91			1	ROLAMENTO	BEARING	COJINETE
6	034013P1			4	PARAFUSO	BOLT	PERNO
7	1860970M1	◀		1	SUPORTE	BRACKET	SOPORTE
7	3409713M1	▶		1	SUPORTE	BRACKET	SOPORTE
8	353434X1			2	ARRUELA	WASHER	ARANDELA
9	1860959M1			2	CAPA	CAP	TAPA
10	354269X1			2	PARAFUSO	BOLT	PERNO
11	1865002M1			2	ESPAÇADOR	SPACER	PIEZA DISTANCIA
12	330797X1			2	PORCA	NUT	TUERCA
13	046808P1			2	ALAVANCA	LEVER	PALANCA
14	1692735M2			2	COROA	SPROCKET	RUEDA DE CADENA
15	894778M1			2	BUCHA	BUSH	CASQUILLO
16	6201926M1			2	PORTA ENGRENAGEM	CARRIER	PORTADOR
17	516390M1			6	EIXO	SHAFT	ARBOL
18	1692737M1			2	ENGRENAGEM	GEAR	ENGRANAJE
19	189765M2			6	TRAVA	LOCK	RETENEDOR
20	3148503M2			6	PARAFUSO	BOLT	PERNO
21	022351P1			2	ANEL TRAVA	CIRCLIP	CIRCULITO
22	1860503M92			2	ROLAMENTO	BEARING	COJINETE
23	068135T1			X	ADESIVO	ADHESIVE	ADHESIVO
24	022353N1	👁	30-320 No	2	CJ. TAMPA	KIT, COVER	JUEGO DE TAPA
25	022354N3	👁	30-325 No	2	EIXO	SHAFT	ARBOL
26	338600X1			24	PORCA	NUT	TUERCA
27	353432X1			24	ARRUELA	WASHER	ARANDELA
28	3585915M1			2	EIXO	SHAFT	ARBOL
29	2412X			2	BUJÃO	PLUG	TAPON
30	338598X1			24	PARAFUSO	BOLT	PERNO
31	3147506M2	▶		1	CARCAÇA	HOUSING	ALOJAMIENTO
31	052594P2	◀		1	CARCAÇA	HOUSING	ALOJAMIENTO
32	3148715M91	👁	30-330 No	2	CJ. FREIO	KIT, BRAKE	FRENOS JUEGO
33	1865014M1			1	GARFO	FORK	HORQUILLA
34	906811M1			1	PROTETOR	PROTECTOR	PROTECTOR
35	353426X1			1	PORCA	NUT	TUERCA
36	851258M1			1	ANEL "O"	O RING	JUNTA TORICA
37	358950X1			1	ANEL TRAVA	CIRCLIP	CIRCULITO
38	1864764M1			1	ARRUELA	WASHER	ARANDELA
39	906808M1			1	MOLA	SPRING	RESORTE
40	1860838M2			4	ANEL "O"	O RING	JUNTA TORICA
41	420407M1			1	PINO	PIN	PASADOR
42	1860881M1	▶		1	PLACA	PLATE	PLATO
42	1860884M1	◀		1	PLACA	PLATE	PLATO

Redução Final Traseira
Rear Final Drive
Reduccion Final Trasera

30-315

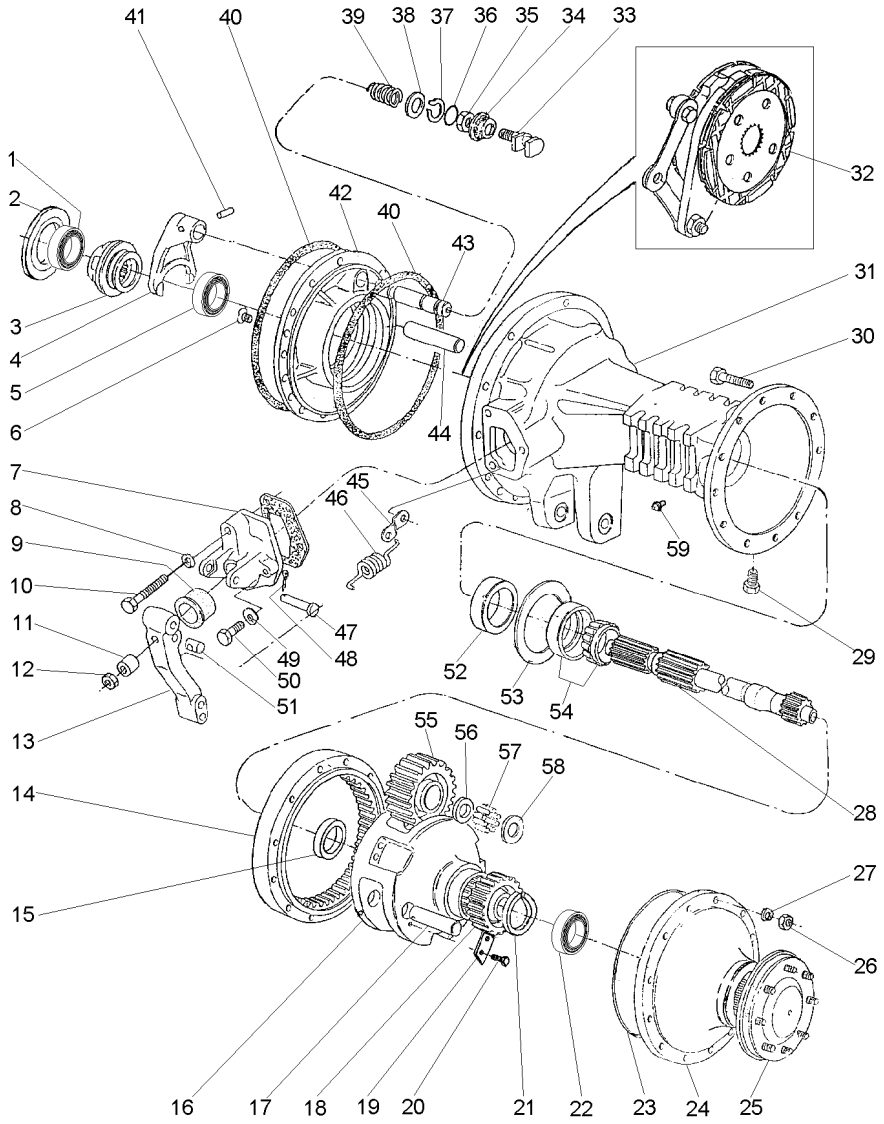

43	1864763M1		
44	1860956M1		
45	3699971M1		
46	184171M1		
47	363459X1		
48	354059X1		
49	353434X1		
50	362455X1		
51	1865003M1		
52	1860954M1		
53	894757M1	⧗	0.05MM
53	894758M1	⧗⧗	0.10MM
53	894759M1	⧗⧗⧗	0.15MM
54	1881931M91		
55	1692736M1		
56	1686989M1		
57	022323P1		
58	516391M1		
59	182099M91		

1	EIXO	SHAFT	ARBOL
2	EIXO	SHAFT	ARBOL
2	ALÇA	STRAP	FAJA
2	MOLA	SPRING	RESORTE
2	PINO	PIN	PASADOR
2	CONTRAPINO	DOWEL	CENTRAJE
4	ARRUELA	WASHER	ARANDELA
4	PARAFUSO	BOLT	PERNO
2	PINO	PIN	PASADOR
2	RETENTOR	OIL SEAL	BUJE RETENACEITE
X	CALÇO	SHIM	CALCE
X	CALÇO	SHIM	CALCE
X	CALÇO	SHIM	CALCE
2	ROLAMENTO	BEARING	COJINETE
6	PINHÃO	PINION	PINON
6	ARRUELA	WASHER	ARANDELA
240	ROLETE	ROLLER	RODILLO
12	ARRUELA	WASHER	ARANDELA
2	RESPIRO	BREATHER	RESPIRADERO

Tampa Da Redução Final
Final Drive Cover
Tapa Da Reduccion Final

30-320

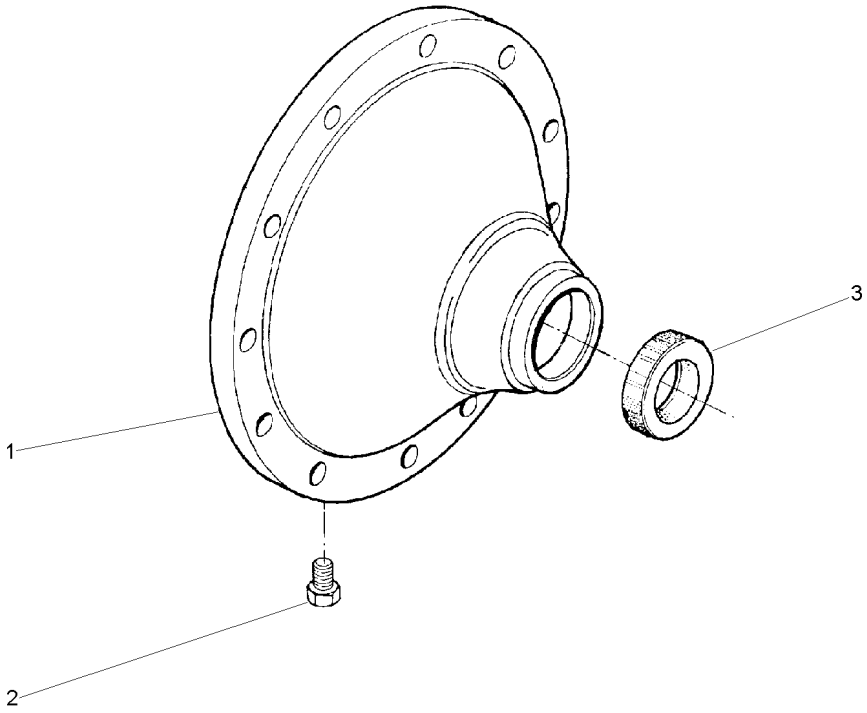

1	022514P2	**1** TAMPA	COVER	CUBIERTA
2	490075M1	**1** BUJÃO	PLUG	TAPON
3	022517P1	**1** RETENTOR	SEAL	RETEN

Semi-Árvore
Shaft-Half
Semieje

30-325

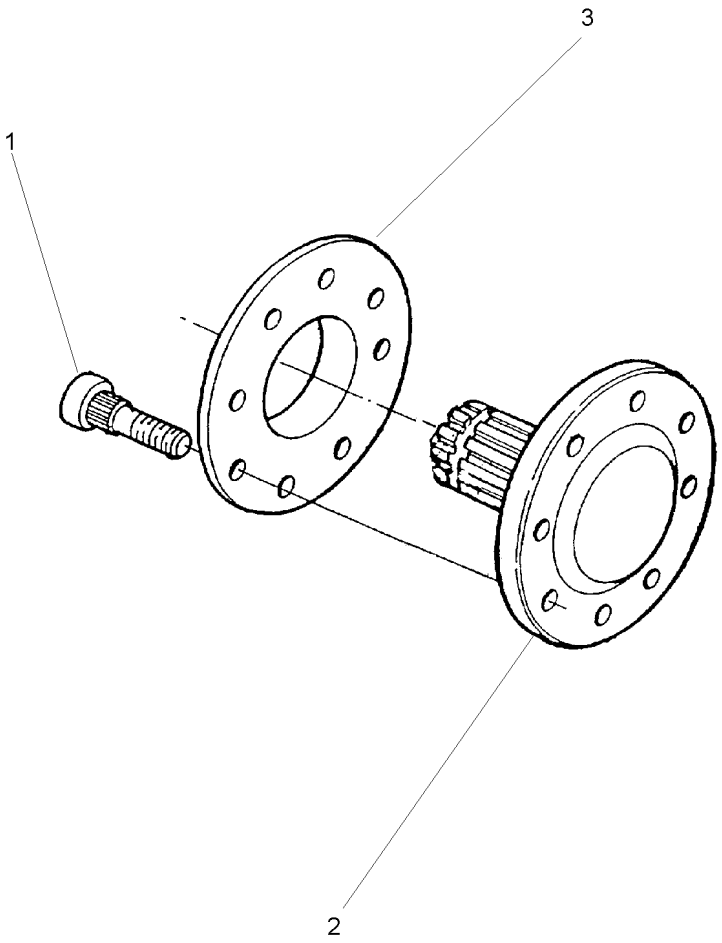

1	3412644M2	**8** PARAFUSO	BOLT	PERNO
2	022415P3	**1** EIXO	SHAFT	ARBOL
3	894756M1	**1** ESPAÇADOR	SPACER	PIEZA DISTANCIA

Freio
Brake
Freno

30-330

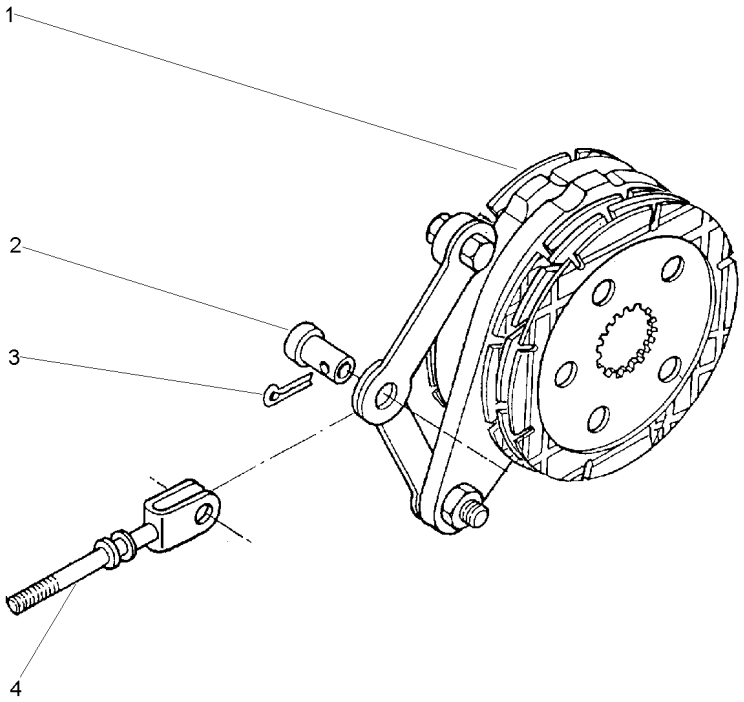

1	1861058M92	30-335 No	**1**	CJ. FREIO	KIT, BRAKE	FRENOS JUEGO
2	195348M1		**1**	PINO	PIN	PASADOR
3	354068X1	1.1/4X5/32	**1**	CONTRAPINO	DOWEL	CENTRAJE
4	1861676M91		**1**	TIRANTE	ROD	VARILLA

Freio Brake Freno	Comando E Disco Drive Plate And Disc Mando E Disco	30-335	

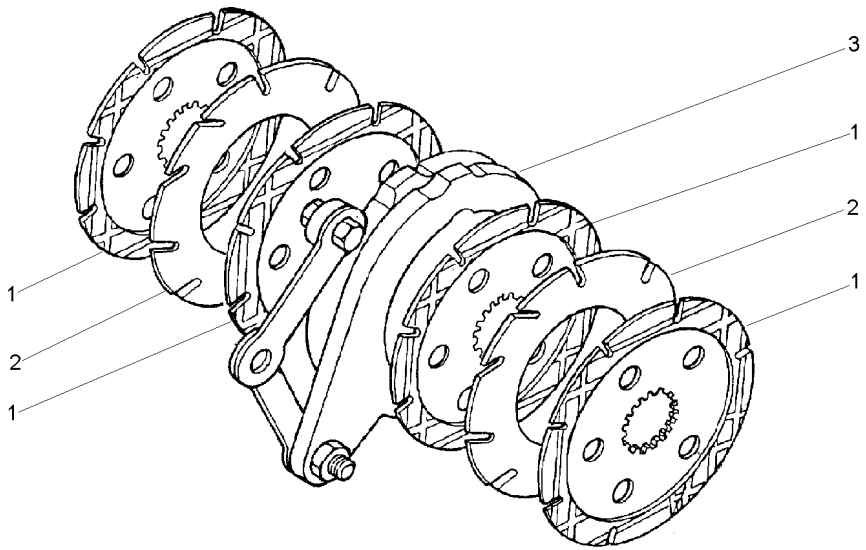

1	060429P2	1860964M2	**4** DISCO	DISC	DISCO
2	035670T1		**2** DISCO	DISC	DISCO
3	1860963M91	30-340 No	**1** CJ. COMANDO	KIT, ACTUATOR	JUEGO ACTUADOR

Comando Do Freio
Brake Drive
Mando De Freno

30-340

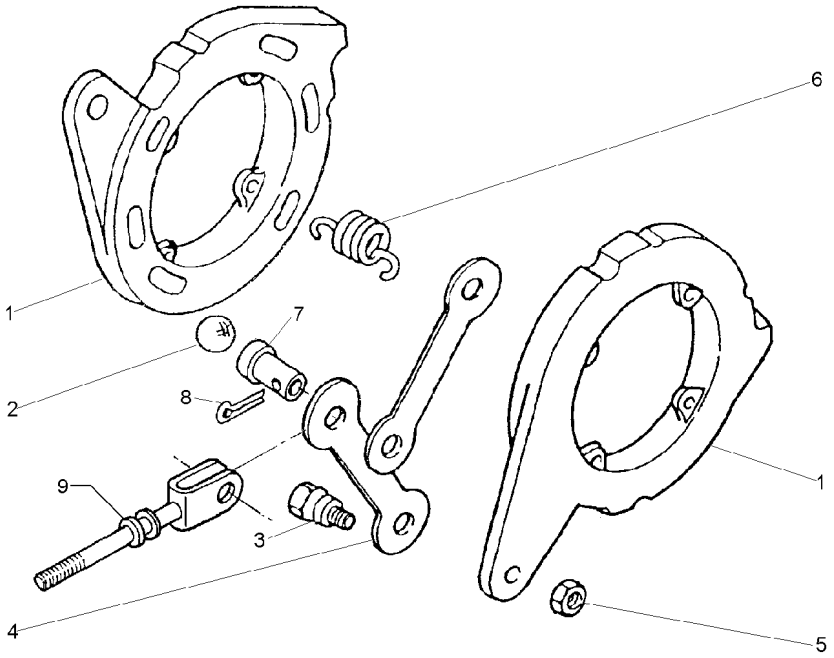

1		1860963M92	**2** DISCO	DISC	DISCO
2	16779X		**6** ESFERA	BALL	BOLA
3	1481654M1	1/2	**2** PARAFUSO	BOLT	PERNO
4	1481653M1		**2** BRAÇO	ARM	BRAZO
5	353438X1	1/2X20	**2** PORCA	NUT	TUERCA
6	1853148M1		**4** MOLA	SPRING	RESORTE
7	195348M1		**1** PINO	PIN	PASADOR
8	354068X1		**1** CONTRAPINO	DOWEL	CENTRAJE
9	1861676M91		**1** TIRANTE	ROD	VARILLA

Redução Final Traseira
Rear Final Drive
Reduccion Final Trasera

30-345

4 Rodas Motrizes
4 Wheels Drive
4 Ruedas Motriz

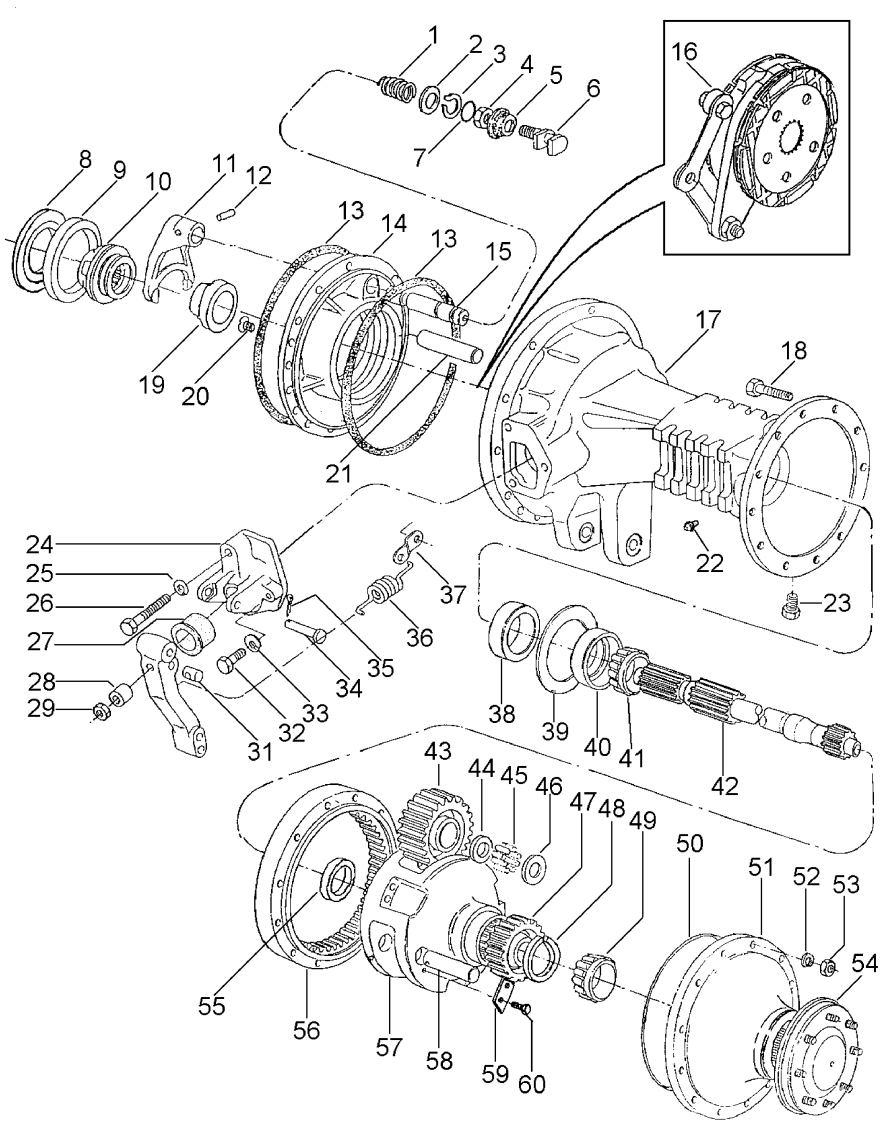

1	906808M1			1	MOLA	SPRING	RESORTE
2	1864764M1			1	ARRUELA	WASHER	ARANDELA
3	358950X1			1	ANEL TRAVA	CIRCLIP	CIRCULITO
4	353426X1			1	PORCA	NUT	TUERCA
5	906811M1			1	PROTETOR	PROTECTOR	PROTECTOR
6	1865014M1			1	GARFO	FORK	HORQUILLA
7	851258M1			1	ANEL "O"	O RING	JUNTA TORICA
8	187689M1	⧗	0.73-0.78MM	X	CALÇO	SHIM	CALCE
8	521401M1	⧗	0.60-0.66MM	X	CALÇO	SHIM	CALCE
8	892170M1	⧗	1.24-1.29MM	X	CALÇO	SHIM	CALCE
8	892171M1	⧗	1.11-1.16MM	X	CALÇO	SHIM	CALCE
8	892172M1	⧗	0.99-1.04MM	X	CALÇO	SHIM	CALCE
8	892173M1	⧗	0.86-0.91MM	X	CALÇO	SHIM	CALCE
9	185252M1			1	CAPA	CAP	TAPA
10	897003M3			1	LUVA	SLEEVE	MANCHA
11	906807M1			1	GARFO	FORK	HORQUILLA
12	420407M1			1	PINO	PIN	PASADOR
13	1860838M2			4	ANEL "O"	O RING	JUNTA TORICA
14	1860881M1	▶		1	PLACA	PLATE	PLATO
14	1860884M1	◀		1	PLACA	PLATE	PLATO
15	1864763M1			1	EIXO	SHAFT	ARBOL
16	3148715M91	👁	30-330 No	2	CJ. FREIO	KIT, BRAKE	FRENOS JUEGO
17	3147506M2	▶		1	CARCAÇA	HOUSING	ALOJAMIENTO
17	052594P2	◀		1	CARCAÇA	HOUSING	ALOJAMIENTO
18	338598X1			24	PARAFUSO	BOLT	PERNO
19	185775M1			1	CONE	CONE	CONO
20	034013P1			4	PARAFUSO	BOLT	PERNO
21	1860956M1			2	EIXO	SHAFT	ARBOL
22	182099M91			2	RESPIRO	BREATHER	RESPIRADERO
23	2412X			2	BUJÃO	PLUG	TAPON
24	1860970M1	◀		1	SUPORTE	BRACKET	SOPORTE
24	3409713M1	▶		1	SUPORTE	BRACKET	SOPORTE
25	353434X1			2	ARRUELA	WASHER	ARANDELA
26	354269X1			2	PARAFUSO	BOLT	PERNO
27	1860959M1			2	CAPA	CAP	TAPA
28	1865002M1			2	ESPAÇADOR	SPACER	PIEZA DISTANCIA
29	330797X1			2	PORCA	NUT	TUERCA
31	1865003M1			2	PINO	PIN	PASADOR
32	362455X1			4	PARAFUSO	BOLT	PERNO
33	353434X1			4	ARRUELA	WASHER	ARANDELA
34	363459X1			2	PINO	PIN	PASADOR
35	354059X1			2	CONTRAPINO	DOWEL	CENTRAJE
36	184171M1			2	MOLA	SPRING	RESORTE
37	020924P1			2	SUPORTE	BRACKET	SOPORTE
38	1860954M1			2	RETENTOR	OIL SEAL	BUJE RETENACEITE
39	894757M1	⧗	0.127MM	X	CALÇO	SHIM	CALCE
39	894758M1	⧗	0.254MM	X	CALÇO	SHIM	CALCE
39	894759M1	⧗	0.381MM	X	CALÇO	SHIM	CALCE
40	22020X			2	CAPA	CAP	TAPA
41	894776M1			2	CAPA	CAP	TAPA

Redução Final Traseira
Rear Final Drive
Reduccion Final Trasera

30-345

4 Rodas Motrizes
4 Wheels Drive
4 Ruedas Motriz

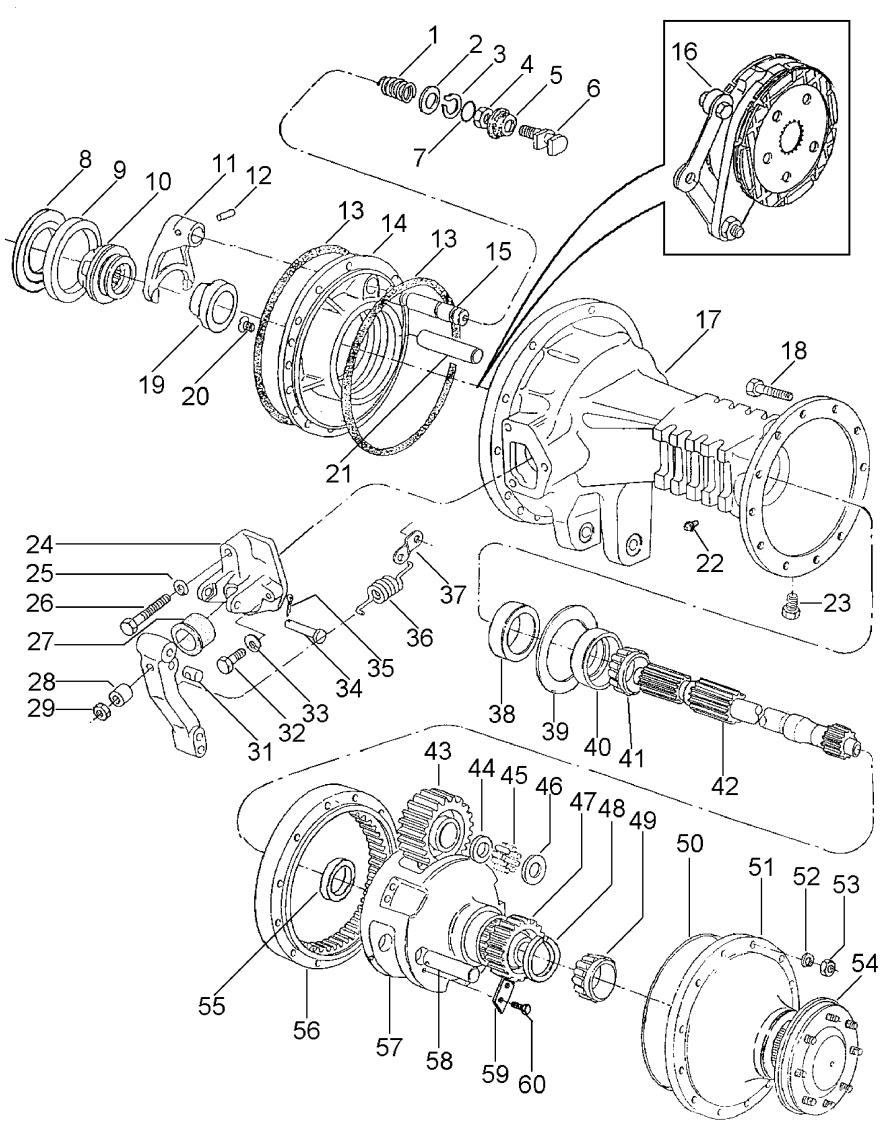

42	3585915M1		**2**	EIXO	SHAFT	ARBOL
43	1692736M1		**6**	PINHÃO	PINION	PINON
44	1686989M1		**6**	ARRUELA	WASHER	ARANDELA
45	022323P1		**240**	ROLETE	ROLLER	RODILLO
46	516391M1		**12**	ARRUELA	WASHER	ARANDELA
47	1692737M1		**2**	ENGRENAGEM	GEAR	ENGRANAJE
48	022351P1		**2**	ANEL TRAVA	CIRCLIP	CIRCULITO
49	831343M1		**2**	CONE	CONE	CONO
50	068135T1		**X**	ADESIVO	ADHESIVE	ADHESIVO
51	022353N1	30-320 No	**2**	CJ. TAMPA	KIT, COVER	JUEGO DE TAPA
52	353432X1		**24**	ARRUELA	WASHER	ARANDELA
53	338600X1		**24**	PORCA	NUT	TUERCA
54	022354N3	30-325 No	**2**	EIXO	SHAFT	ARBOL
55	894778M1		**2**	BUCHA	BUSH	CASQUILLO
56	1692735M2		**2**	COROA	SPROCKET	RUEDA DE CADENA
57	6201926M1		**2**	PORTA ENGRENAGEM	CARRIER	PORTADOR
58	516390M1		**6**	EIXO	SHAFT	ARBOL
59	189765M2		**6**	TRAVA	LOCK	RETENEDOR
60	3148503M2		**6**	PARAFUSO	BOLT	PERNO

Redução Final Traseira
Rear Final Drive
Reduccion Final Trasera

30-350

Com Reversão Automática Ou Reversão Mecânica
With Automatic Reversion Or Mechanical Reversion
Con Reversión Automático O Reversión Mecánico

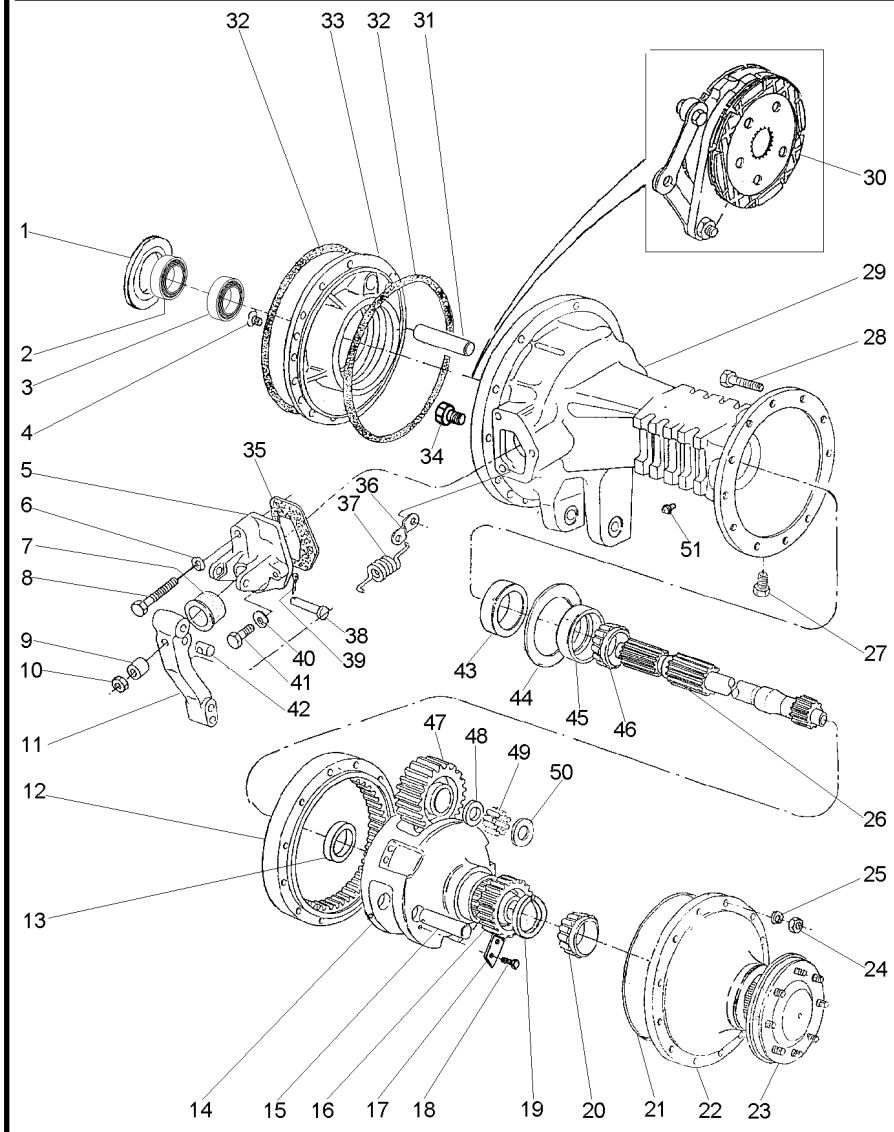

1	187689M1	⧗	0.73/0.78MM	X	CALÇO	SHIM	CALCE
1	521401M1	⧗	0.60/0.66MM	X	CALÇO	SHIM	CALCE
1	892170M1	⧗	1.24/1.29MM	X	CALÇO	SHIM	CALCE
1	892171M1	⧗	1.11/1.16MM	X	CALÇO	SHIM	CALCE
1	892172M1	⧗	0.99/1.04MM	X	CALÇO	SHIM	CALCE
1	892173M1	⧗	0.86/0.91MM	X	CALÇO	SHIM	CALCE
2		▰	1851533M91	1	CONE	CONE	CONO
3		▰	1851533M91	1	CONE	CONE	CONO
4	034013P1			4	PARAFUSO	BOLT	PERNO
5	1860970M1	◀		1	SUPORTE	BRACKET	SOPORTE
5	674474M1	▶		1	SUPORTE	BRACKET	SOPORTE
6	353434X1			2	ARRUELA	WASHER	ARANDELA
7	1860959M1			2	CAPA	CAP	TAPA
8	354269X1			2	PARAFUSO	BOLT	PERNO
9	1865002M1			2	ESPAÇADOR	SPACER	PIEZA DISTANCIA
10	330797X1			2	PORCA	NUT	TUERCA
11	3408516M91	◀		1	ALAVANCA	LEVER	PALANCA
11	3408517M91	▶		1	ALAVANCA	LEVER	PALANCA
12	1692735M2			2	COROA	SPROCKET	RUEDA DE CADENA
13	894778M1			2	BUCHA	BUSH	CASQUILLO
14	6201926M1			2	PORTA ENGRENAGEM	CARRIER	PORTADOR
15	516390M1			6	EIXO	SHAFT	ARBOL
16	1692737M1			2	ENGRENAGEM	GEAR	ENGRANAJE
17	189765M2			6	TRAVA	LOCK	RETENEDOR
18	3148503M2			6	PARAFUSO	BOLT	PERNO
19	022351P1			2	ANEL TRAVA	CIRCLIP	CIRCULITO
20		▰	1860503M92	2	ROLAMENTO	BEARING	COJINETE
21	068135T1			X	ADESIVO	ADHESIVE	ADHESIVO
22	022353N1	👁	30-320 No	2	CJ. TAMPA	KIT, COVER	JUEGO DE TAPA
23	022354N3	👁	30-325 No	2	EIXO	SHAFT	ARBOL
24	338600X1			24	PORCA	NUT	TUERCA
25	353432X1			24	ARRUELA	WASHER	ARANDELA
26	3585915M1			2	EIXO	SHAFT	ARBOL
27	2412X			2	BUJÃO	PLUG	TAPON
28	338598X1			24	PARAFUSO	BOLT	PERNO
29	3410950M2	◀		1	CARCAÇA	HOUSING	ALOJAMIENTO
29	3410951M2	▶		1	CARCAÇA	HOUSING	ALOJAMIENTO
30	3148715M91	👁	30-330 No	2	CJ. FREIO	KIT, BRAKE	FRENOS JUEGO
31	1860956M1			2	EIXO	SHAFT	ARBOL
32	1860838M2			4	ANEL "O"	O RING	JUNTA TORICA
33	1860881M1	▶		1	PLACA	PLATE	PLATO
33	1860884M1	◀		1	PLACA	PLATE	PLATO
34	3146509M1			1	TAMPÃO	PAD	ALMOHADILLA
35	1860960M2	[A]		2	JUNTA	GASKET	EMPAQUETADURA.
36	184310M1			2	ALÇA	STRAP	FAJA
37	184171M1			2	MOLA	SPRING	RESORTE
38	363459X1			2	PINO	PIN	PASADOR
39	354059X1			2	CONTRAPINO	DOWEL	CENTRAJE
40	353434X1			4	ARRUELA	WASHER	ARANDELA
41	362455X1			4	PARAFUSO	BOLT	PERNO

Redução Final Traseira
Rear Final Drive
Reduccion Final Trasera

30-350

Com Reversão Automática Ou Reversão Mecânica
With Automatic Reversion Or Mechanical Reversion
Con Reversión Automático O Reversión Mecánico

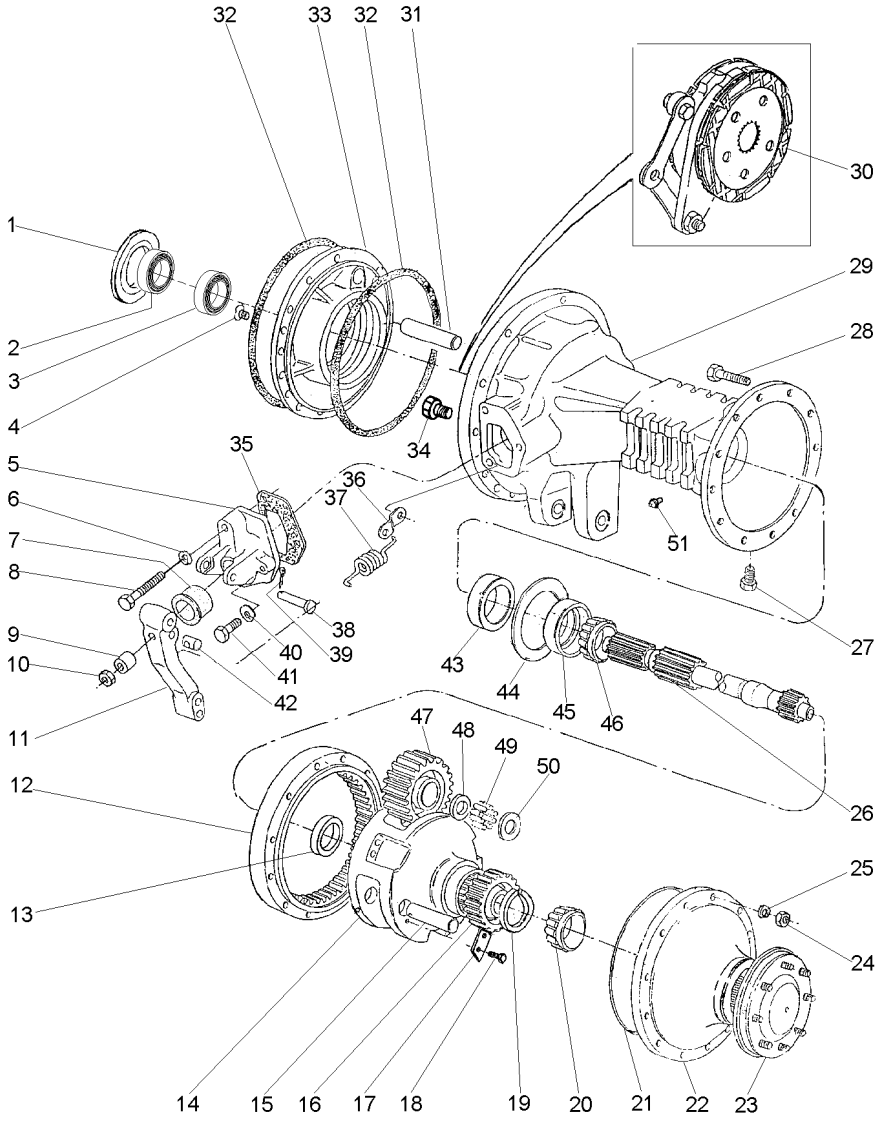

42	1865003M1		**2**	PINO	PIN	PASADOR
43	1860954M1		**2**	RETENTOR	OIL SEAL	BUJE RETENACEITE
44	894757M1	0.05MM	**X**	CALÇO	SHIM	CALCE
44	894758M1	0.10MM	**X**	CALÇO	SHIM	CALCE
44	894759M1	0.15MM	**X**	CALÇO	SHIM	CALCE
45		1881931M91	**2**	ROLAMENTO	BEARING	COJINETE
46		1881931M91	**2**	ROLAMENTO	BEARING	COJINETE
47	1692736M1		**6**	PINHÃO	PINION	PINON
48	1686989M1		**6**	ARRUELA	WASHER	ARANDELA
49	022323P1		**240**	ROLETE	ROLLER	RODILLO
50	516391M1		**12**	ARRUELA	WASHER	ARANDELA
51	182099M91		**2**	RESPIRO	BREATHER	RESPIRADERO

[A] ANTIGO
OLD
ANTIGUO

Carcaça Central	**540/1000 Rpm**	**30-355**	**540 / 1000 Rpm**
Middle Body	**540/1000 Rpm**		**540 / 1000 Rpm**
Carcaza Central	**540/1000 Rpm**		**540 / 1000 Rpm**

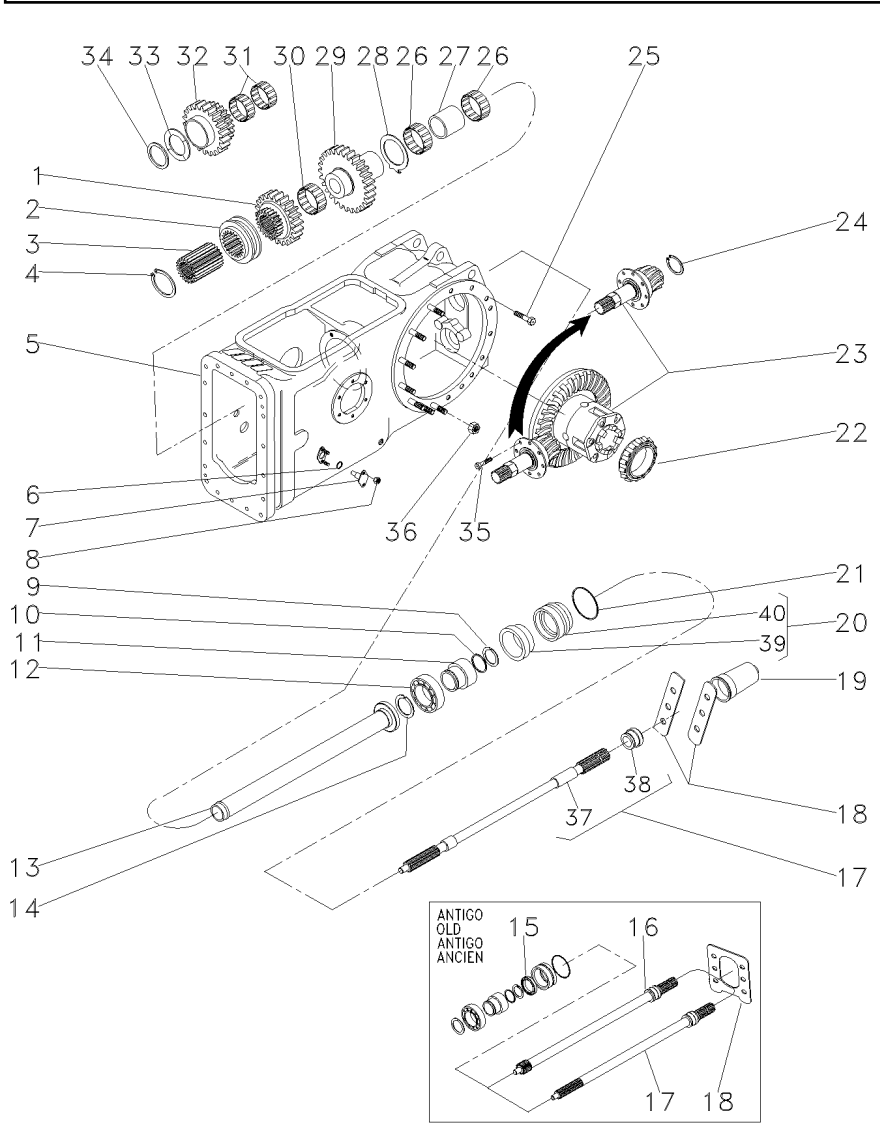

1	1660713M1		**1**	ENGRENAGEM	GEAR	ENGRANAJE
2	532889M1		**1**	COLAR	COLLAR	COLLAR
3	532891M1		**1**	CUBO	HUB	CUBO
4	352699X1		**1**	ANEL TRAVA	CIRCLIP	CIRCULITO
5	022350N1	30-210 No	**1**	CARCAÇA	HOUSING	ALOJAMIENTO
6	851258M1		**2**	ANEL "O"	O RING	JUNTA TORICA
7	898643M1		**2**	PINO	PIN	PASADOR
8	353916X1		**4**	PORCA	NUT	TUERCA
9	1662726M1		**1**	ANEL TRAVA	CIRCLIP	CIRCULITO
10	3008359X1		**1**	ANEL "O"	O RING	JUNTA TORICA
11	3598999M1		**1**	LUVA	SLEEVE	MANCHA
12	391162X1		**1**	ROLAMENTO	BEARING	COJINETE
13	532877M92		**1**	TUBO	PIPE	CANO
14	831581M2		**1**	ANEL TRAVA	CIRCLIP	CIRCULITO
15	3611135M1	[A]	**1**	RETENTOR	SEAL	RETEN
16	3610936M1	[A] 1000RPM	**1**	EIXO	SHAFT	ARBOL
17	3599000M1	540RPM	**1**	EIXO	SHAFT	ARBOL
18	072280P1	[A]	**1**	CHAPA	PLATE	CHAPA
18	3149348M1	[B]	**2**	CHAPA	PLATE	CHAPA
19	035678T1		**1**	TAMPA	COVER	CUBIERTA
20	3611134M93	[B]	**1**	LUVA	SLEEVE	MANCHA
21	1004633M1		**1**	ANEL "O"	O RING	JUNTA TORICA
22	1850909M91		**1**	CJ. ROLAMENTO	BEARING ASSY	RODAMIENTO RAD
23	035290N1	30-215 No	**1**	DIFERENCIAL	DIFFERENTIAL	DIFERENCIAL
24	366442X1		**1**	ANEL TRAVA	CIRCLIP	CIRCULITO
25	377622X1		**8**	PARAFUSO	BOLT	PERNO
26	022199T1		**2**	ROLAMENTO	BEARING	COJINETE
27	532876M2		**1**	ESPAÇADOR	SPACER	PIEZA DISTANCIA
28	1663312M1		**1**	ARRUELA	WASHER	ARANDELA
29	1679306M1		**1**	ENGRENAGEM	GEAR	ENGRANAJE
30	842921M1		**1**	ROLAMENTO	BEARING	COJINETE
31	842922M1		**2**	ROLAMENTO	BEARING	COJINETE
32	1679310M1		**1**	ENGRENAGEM	GEAR	ENGRANAJE
33	532882M1		**1**	ARRUELA	WASHER	ARANDELA
34	339470X1		**1**	ANEL	RING	ARO
35	899199M1		**6**	PARAFUSO	BOLT	PERNO
36	353437X1		**14**	PORCA	NUT	TUERCA
37		17 ▰ 3599003M92	**1**	EIXO	SHAFT	ARBOL
38	072295P1	17	**1**	COLAR	COLLAR	COLLAR
39	3699801M1	20	**1**	RETENTOR	OIL SEAL	BUJE RETENACEITE
40	3599002M3	20	**1**	LUVA	SLEEVE	MANCHA

[A] ANTIGO
OLD
ANTIGUO

[B] NOVO
NEW
NUEVO

Carcaça Central	**540 Rpm**	**30-365**	**Com Cabine**
Middle Body	**540 Rpm**		**With Cab**
Carcaza Central	**540 Rpm**		**Con Cabina**

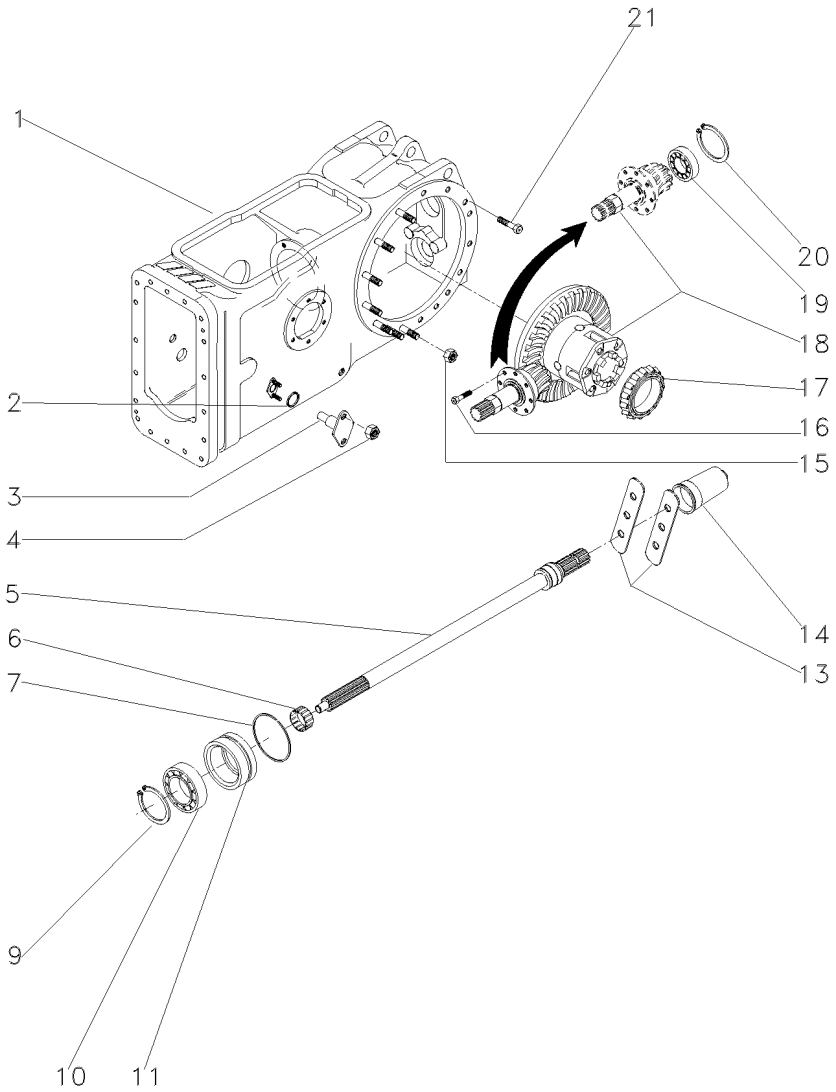

1	6204380M91	30-375 No	**1**	CJ. CARCAÇA	HOUSE ASSY	CONJ. CARTER
2	851258M1		**2**	ANEL "O"	O RING	JUNTA TORICA
3	898643M1		**2**	PINO	PIN	PASADOR
4	353916X1		**4**	PORCA	NUT	TUERCA
5	3599003M92	50-100 No	**1**	EIXO	SHAFT	ARBOL
6	195453M1		**1**	ROLAMENTO AGULHA	BEARING NEEDLE	COJINETA AGUJAS
7	1004633M1		**1**	ANEL "O"	O RING	JUNTA TORICA
9	831581M2		**1**	ANEL TRAVA	CIRCLIP	CIRCULITO
10	391162X1		**1**	ROLAMENTO	BEARING	COJINETE
11	3611134M93	30-200 No	**1**	LUVA	SLEEVE	MANCHA
13	3149348M1		**2**	CHAPA	PLATE	CHAPA
14	035678T1		**1**	TAMPA	COVER	CUBIERTA
15	353437X1		**14**	PORCA	NUT	TUERCA
16	899199M1		**6**	PARAFUSO	BOLT	PERNO
17	1850909M91		**1**	CJ. ROLAMENTO	BEARING ASSY	RODAMIENTO RAD
18	035426N1	30-275 No	**1**	DIFERENCIAL	DIFFERENTIAL	DIFERENCIAL
19	834733M1		**1**	ROLAMENTO	BEARING	COJINETE
20	196097M1		**1**	ANEL	RING	ARO
21	377622X1		**8**	PARAFUSO	BOLT	PERNO

Redução Final Traseira
Rear Final Drive
Reduccion Final Trasera

30-370

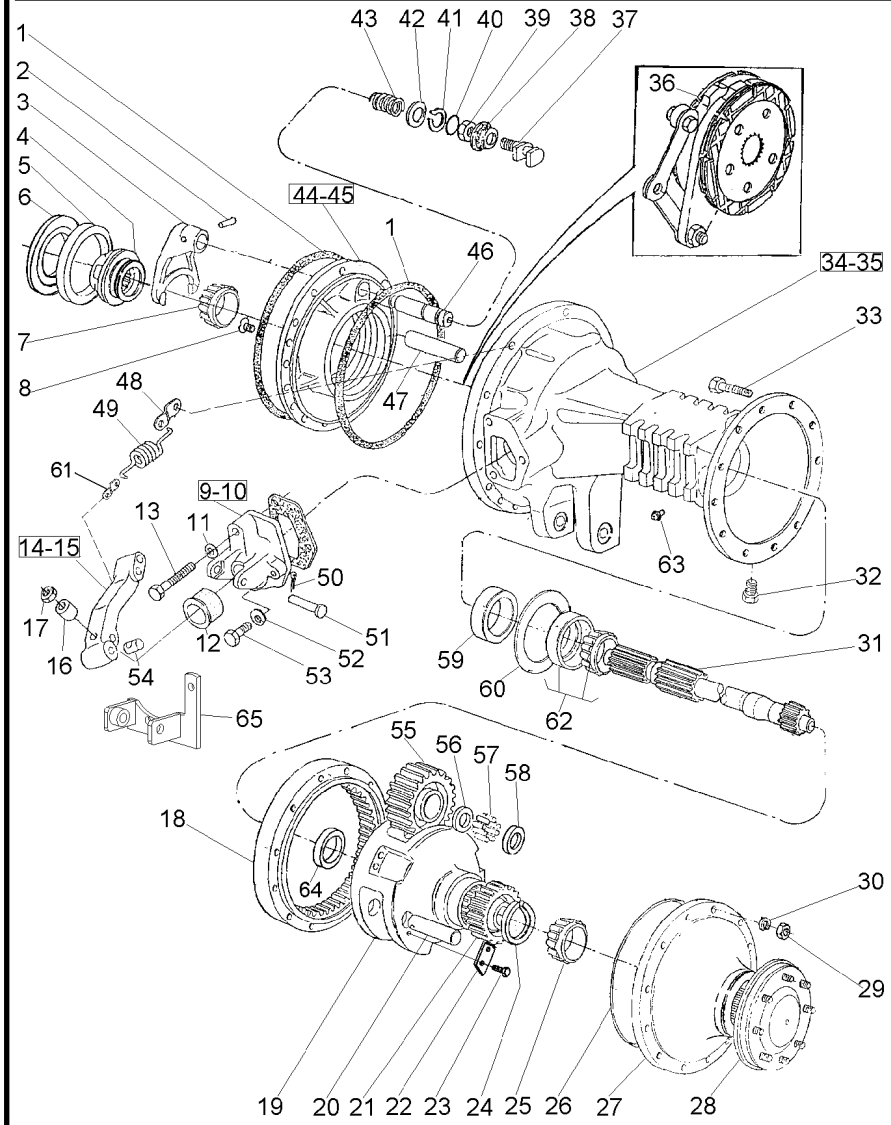

1	1860838M2		4	ANEL "O"	O RING	JUNTA TORICA
2	420407M1		1	PINO	PIN	PASADOR
3	906807M1		1	GARFO	FORK	HORQUILLA
4	897003M3		1	LUVA	SLEEVE	MANCHA
5		1850909M1	1	ROLAMENTO	BEARING	COJINETE
6	187689M1	0.73-0.78MM	X	CALÇO	SHIM	CALCE
6	521401M1	0.60-0.66MM	X	CALÇO	SHIM	CALCE
6	892170M1	1.24-1.69MM	X	CALÇO	SHIM	CALCE
6	892171M1	1.11-1.16MM	X	CALÇO	SHIM	CALCE
6	892172M1	0.99-1.04MM	X	CALÇO	SHIM	CALCE
6	892173M1	0.86-0.91MM	X	CALÇO	SHIM	CALCE
7		1851533M91	1	ROLAMENTO	BEARING	COJINETE
8	034013P1		4	PARAFUSO	BOLT	PERNO
9	3409713M1	▶	1	SUPORTE	BRACKET	SOPORTE
10	1860970M1	◀	1	SUPORTE	BRACKET	SOPORTE
11	353434X1		2	ARRUELA	WASHER	ARANDELA
12	1860959M1		2	CAPA	CAP	TAPA
13	354269X1		2	PARAFUSO	BOLT	PERNO
14	1861665M1	▶	1	ALAVANCA	LEVER	PALANCA
15	1861666M1	◀	1	ALAVANCA	LEVER	PALANCA
16	1865002M1		2	ESPAÇADOR	SPACER	PIEZA DISTANCIA
17	330797X1		2	PORCA	NUT	TUERCA
18	1692735M2		2	COROA	SPROCKET	RUEDA DE CADENA
19	6201926M1		2	PORTA ENGRENAGEM	CARRIER	PORTADOR
20	516390M1		6	EIXO	SHAFT	ARBOL
21	1692737M1		2	ENGRENAGEM	GEAR	ENGRANAJE
22	189765M2		6	TRAVA	LOCK	RETENEDOR
23	3148503M2		6	PARAFUSO	BOLT	PERNO
24	022351P1		2	ANEL TRAVA	CIRCLIP	CIRCULITO
25		1860503M91	2	ROLAMENTO	BEARING	COJINETE
26	068135T1		X	ADESIVO	ADHESIVE	ADHESIVO
27	022353N1	30-320 No	2	CJ. TAMPA	KIT, COVER	JUEGO DE TAPA
28	022354N3	30-325 No	2	EIXO	SHAFT	ARBOL
29	338600X1		24	PORCA	NUT	TUERCA
30	353432X1		24	ARRUELA	WASHER	ARANDELA
31	3585915M1		2	EIXO	SHAFT	ARBOL
32	2412X		2	BUJÃO	PLUG	TAPON
33	338598X1		24	PARAFUSO	BOLT	PERNO
34	052594P2	◀	1	CARCAÇA	HOUSING	ALOJAMIENTO
35	3147506M2	▶	1	CARCAÇA	HOUSING	ALOJAMIENTO
36	3148715M91	30-330 No	2	CJ. FREIO	KIT, BRAKE	FRENOS JUEGO
37	1865014M1		1	GARFO	FORK	HORQUILLA
38	906811M1		1	PROTETOR	PROTECTOR	PROTECTOR
39	353426X1		1	PORCA	NUT	TUERCA
40	851258M1		1	ANEL "O"	O RING	JUNTA TORICA
41	358950X1		1	ANEL TRAVA	CIRCLIP	CIRCULITO
42	1864764M1		1	ARRUELA	WASHER	ARANDELA
43	906808M1		1	MOLA	SPRING	RESORTE
44	1860884M1	◀	1	PLACA	PLATE	PLATO
45	1860881M1	▶	1	PLACA	PLATE	PLATO

Redução Final Traseira
Rear Final Drive
Reduccion Final Trasera

30-370

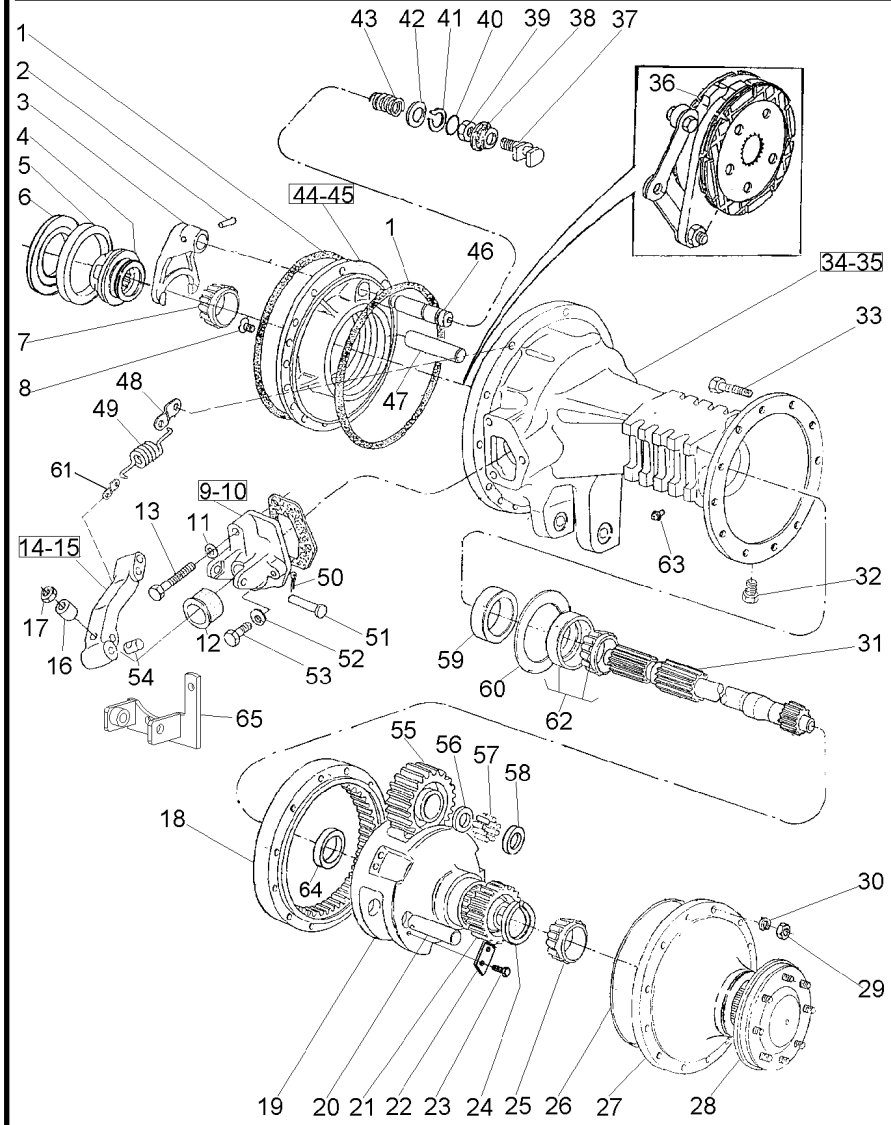

46	1864763M1		**1**	EIXO	SHAFT	ARBOL
47	1860956M1		**2**	EIXO	SHAFT	ARBOL
48	069808P1		**2**	SUPORTE	CLEVIS	GANCHO SEGURI.
49	184171M1		**2**	MOLA	SPRING	RESORTE
50	354059X1		**2**	CONTRAPINO	DOWEL	CENTRAJE
51	363459X1		**2**	PINO	PIN	PASADOR
52	353434X1		**4**	ARRUELA	WASHER	ARANDELA
53	362455X1		**4**	PARAFUSO	BOLT	PERNO
54	1865003M1		**2**	PINO	PIN	PASADOR
55	1692736M1		**6**	PINHÃO	PINION	PINON
56	1686989M1		**6**	ARRUELA	WASHER	ARANDELA
57	022323P1		**240**	ROLETE	ROLLER	RODILLO
58	516391M1		**12**	ARRUELA	WASHER	ARANDELA
59	1860954M1		**2**	RETENTOR	OIL SEAL	BUJE RETENACEITE
60	894757M1	⧗ 0.127MM	**X**	CALÇO	SHIM	CALCE
60	894758M1	⧗ 0.254MM	**X**	CALÇO	SHIM	CALCE
60	894759M1	⧗ 0.381MM	**X**	CALÇO	SHIM	CALCE
61	052765P1		**2**	SUPORTE	BRACKET	SOPORTE
62		⛟ 1881931M91	**2**	ROLAMENTO	BEARING	COJINETE
63	182099M91		**2**	RESPIRO	BREATHER	RESPIRADERO
65	069972S1	▶	**1**	SUPORTE	CLEVIS	GANCHO SEGURI.
65	069978S1	◀	**1**	SUPORTE	CLEVIS	GANCHO SEGURI.

Carcaça Central
Middle Body
Carcaza Central

30-375

Com Cabine
With Cab
Con Cabina

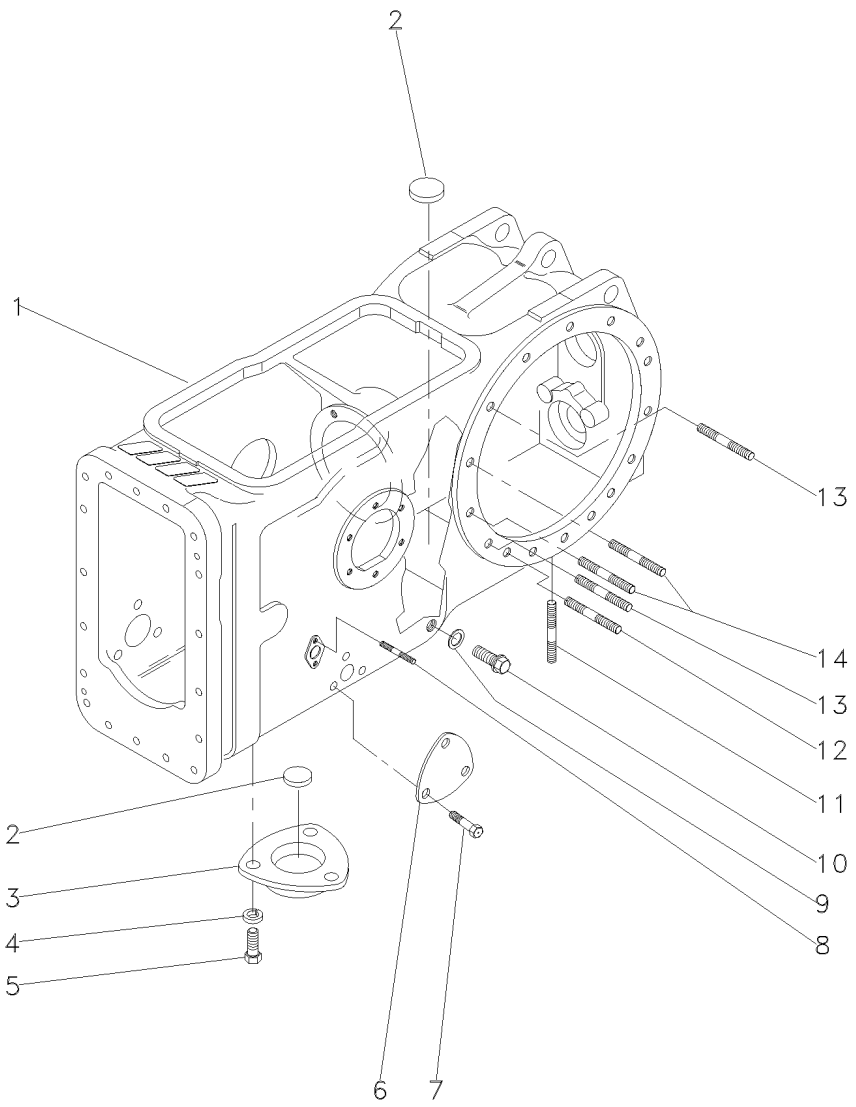

1	045608P1	**1** CARCAÇA	HOUSING	ALOJAMIENTO
2	020468T1	**3** MAGNÉTICO	MAGNET	IMAN
3	063207P1	**1** TAMPA	COVER	CUBIERTA
4	353446X1	**3** ARRUELA	WASHER	ARANDELA
5	353676X1	**3** PARAFUSO	BOLT	PERNO
6	3411758M1	**1** TAMPA	COVER	CUBIERTA
7	353691X1	**3** PARAFUSO	BOLT	PERNO
8	195569M1	**4** PRISIONEIRO	STUD	ESPARRAGO
9	180474M1	**1** ARRUELA	WASHER	ARANDELA
10	3409712M1	**1** BUJÃO	PLUG	TAPON
11	490808M1	**4** PRISIONEIRO	STUD	ESPARRAGO
12	1860900M1	**2** PRISIONEIRO	STUD	ESPARRAGO
13	1860900M1	**8** PRISIONEIRO	STUD	ESPARRAGO
14	377616X1	**4** PRISIONEIRO	STUD	ESPARRAGO

Barra De Tração
Drawbar
Barra De Tiro

40-10

Oscilante
Oscillating
Oscilante

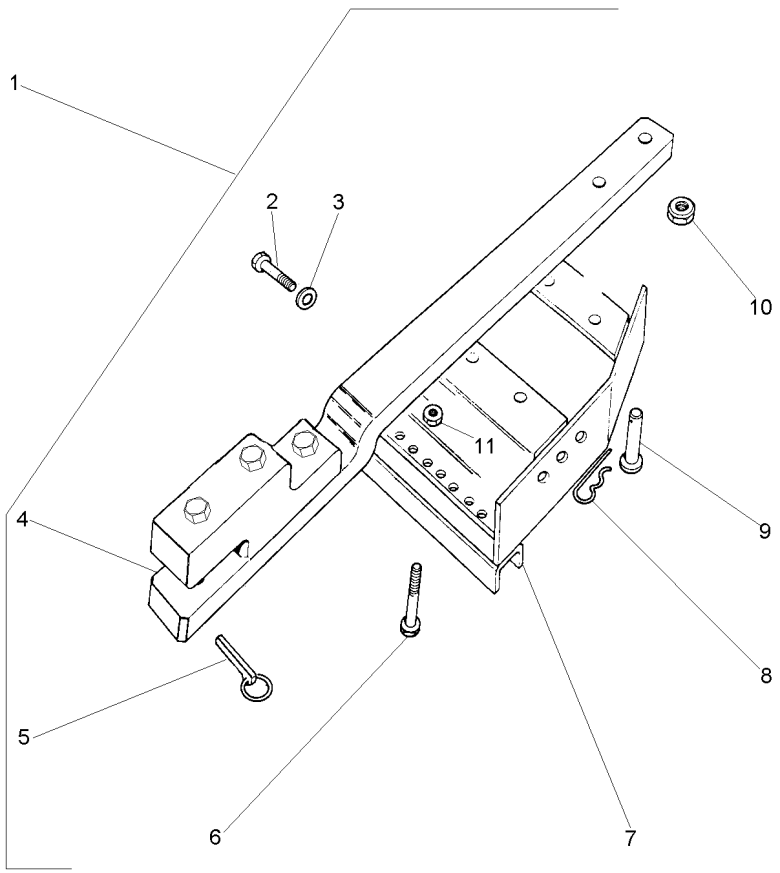

1			3146135M92	**1** BARRA DE TRAÇÃO	DRAWBAR	BARRA DE TIRO
2	354651X1	1	1/2X13X2.1/2	**8** PARAFUSO	SCREW	TORNILLO
3	353439X1	1	7/8X17/32X1/8	**8** ARRUELA	WASHER	ARANDELA
4	3146136M92	1	40-15 No	**1** BARRA DE TRAÇÃO	DRAWBAR	BARRA DE TIRO
5	810285M92	1		**1** PINO	PIN	PASADOR
6	354655X1	1	1/2X13X3"	**2** PARAFUSO	SCREW	TORNILLO
7	073481S1	1		**1** SUPORTE	BRACKET	SOPORTE
8	1753018M1	1		**1** GRAMPO	CRAMP	PASADOR
9	489785M2	1	25,4X84,1	**1** PINO	PIN	PASADOR
10	909718M1	1	3/4	**4** PORCA	NUT	TUERCA
11	375098X1	1	1/2X13	**2** PORCA	NUT	TUERCA

Barra De Tração
Drawbar
Barra De Tiro

40-15

Hd Com Pino
Hd With Needle
Hd Con Passador

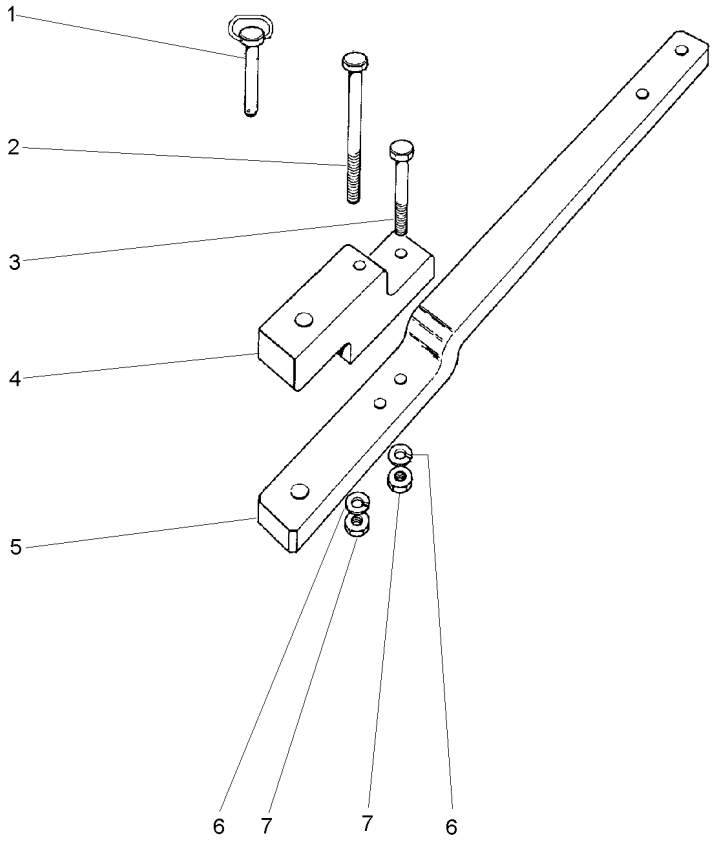

1	3146131M92		**1** PINO	PIN	PASADOR
2	080240H1	5/8X18X6.1/2	**1** PARAFUSO	BOLT	PERNO
3	080241H1	5/8X18X5"	**1** PARAFUSO	BOLT	PERNO
4	490059M4		**1** SUPORTE	CLEVIS	GANCHO SEGURI.
5	056606P2		**1** BARRA DE TRAÇÃO	DRAWBAR	BARRA DE TIRO
6	3585377M1	33,5X17X3,75	**2** ARRUELA	WASHER	ARANDELA
7	368123X1	5/8X18	**2** PORCA	NUT	TUERCA

Braços Hidráulicos **Hydraulic Arms** **Brazos Hidráulicos**	**Nd** **Nd** **Nd**	**40-20**

Com Corrente
With Chain
Con Cadena

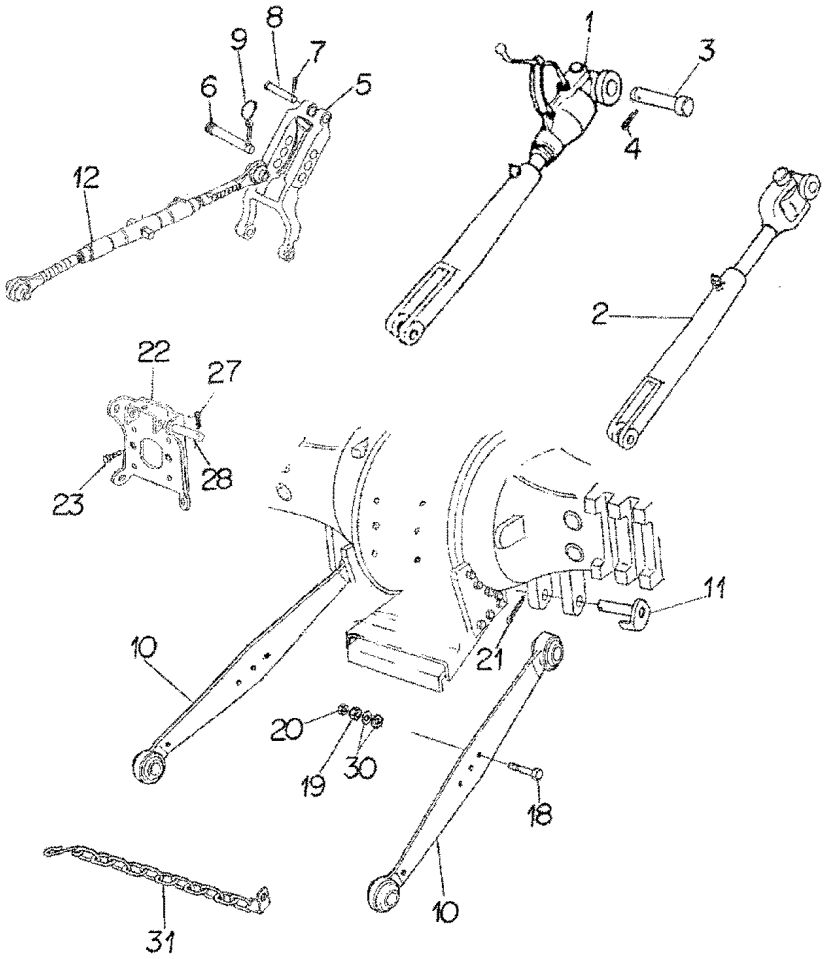

1	3147333M91		**1**	CJ. BRAÇO	KIT, ARM	JUEGO DE BRAZO
2	060679T1	40-80 No	**1**	CJ. BRAÇO	KIT, ARM	JUEGO DE BRAZO
3	893568M1		**2**	PINO	PIN	PASADOR
4	354068X1		**2**	CONTRAPINO	DOWEL	CENTRAJE
5	1863393M93		**1**	VIGA	BEAM	VIGA
6	892476M2		**1**	PINO	PIN	PASADOR
7	354068X1		**1**	CONTRAPINO	DOWEL	CENTRAJE
8	893567M1		**1**	PINO	PIN	PASADOR
9	810285M92		**1**	PINO	PIN	PASADOR
10	060683T1	▶	**1**	CJ. BRAÇO	KIT, ARM	JUEGO DE BRAZO
10	060682T1	◀	**1**	CJ. BRAÇO	KIT, ARM	JUEGO DE BRAZO
11	1482934M92		**2**	PINO	PIN	PASADOR
12	1660050M94	40-40 No	**1**	CJ. BRAÇO	KIT, ARM	JUEGO DE BRAZO
18	353934X1		**2**	PARAFUSO	BOLT	PERNO
19	353435X1		**2**	PORCA	NUT	TUERCA
20	353436X1		**2**	PORCA	NUT	TUERCA
21	354092X1		**2**	CUPILHA	COTTER PIN	PASADOR DOUBLE
22	059367S1		**1**	SUPORTE	BRACKET	SOPORTE
23	353699X1		**2**	PARAFUSO	BOLT	PERNO
27	354089X1		**2**	CUPILHA	COTTER PIN	PASADOR DOUBLE
28	1481712M1		**2**	PINO	PIN	PASADOR
30	353775X1		**4**	ARRUELA	WASHER	ARANDELA
31	3148840M91		**1**	CJ. CORRENTE	KIT, CHAIN	CADENA JUEGO

Braços
Links
Brazos

40-25

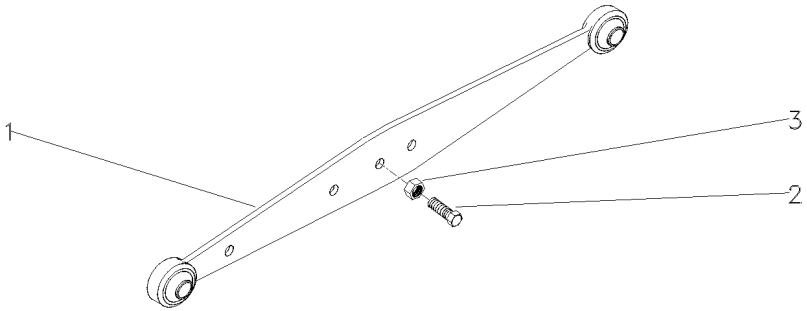

1	1660262M91	[A] ▶	**1** CJ. BRAÇO	KIT, ARM	JUEGO DE BRAZO
1	1660263M91	[A] ◀	**1** CJ. BRAÇO	KIT, ARM	JUEGO DE BRAZO
1	3408539M91	[B]	**2** CJ. BRAÇO	KIT, ARM	JUEGO DE BRAZO
2	490481M1		**1** PARAFUSO	BOLT	PERNO
3	353435X1		**1** PORCA	NUT	TUERCA

[A] SERVIÇO PESADO
HEAVY DUTY
SERVICIO PESADO

[B] SERVIÇO LEVE
NORMAL DUTY
TIPO NORMALE

Braços Do Levante
Lift Arms
Brazos De Levante

Lado Esquerdo
Left Hand
Lado Izquierdo

40-30

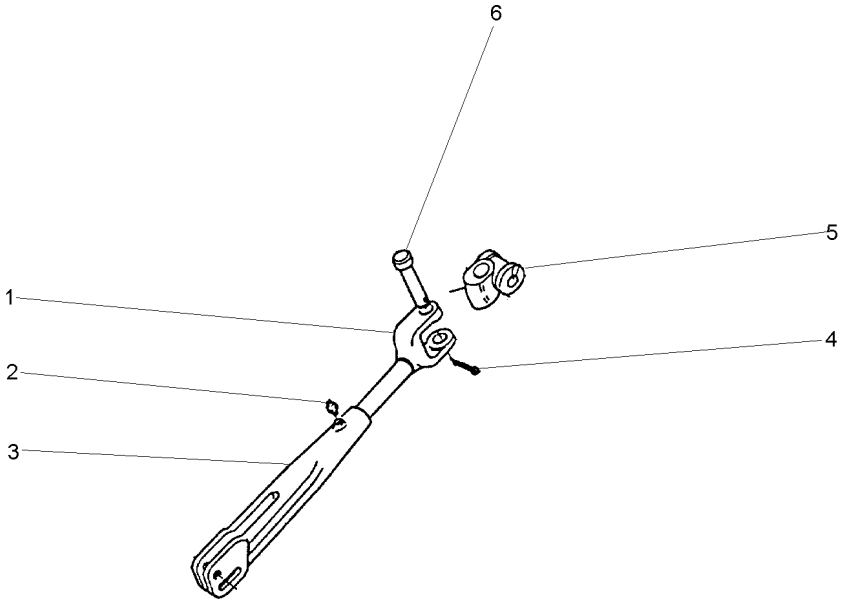

1	3149868M1	**1** GARFO	FORK	HORQUILLA
2	13811X	**1** GRAXEIRA	GREASER	ENGRASADOR
3	1863886M2	**1** GARFO	FORK	HORQUILLA
4	354068X1	**1** CONTRAPINO	DOWEL	CENTRAJE
5	897653M2	**1** ARTICULAÇÃO	KNUCKLE	CHARNELA
6	893567M1	**1** PINO	PIN	PASADOR

Braços Do Levante
Lift Arms
Brazos De Levante

Lado Direito
Right Hand
Lado Derecho

40-35

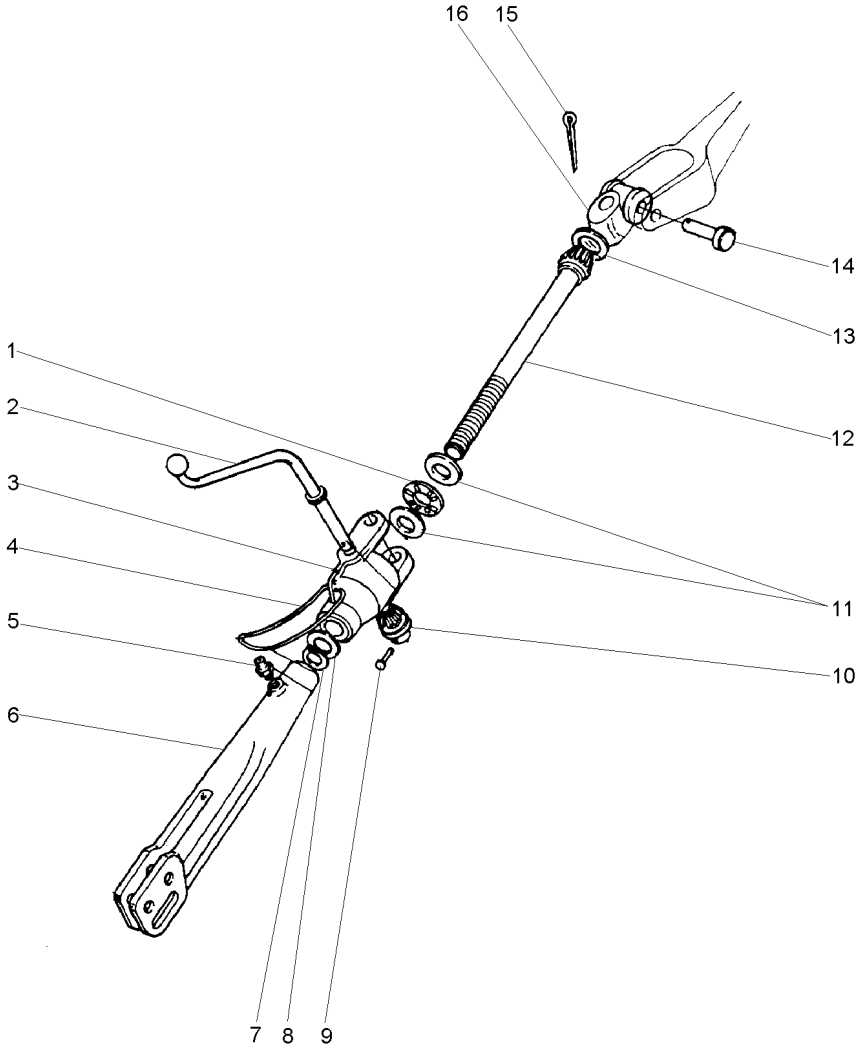

1	831263M1	**1** ROLAMENTO	BEARING	COJINETE
2	1482629M1	**1** MANIVELA	CRANK	MANIVELA
3	1860829M2	**1** CAIXA	BOX	CAJA
4	191263M1	**1** ANEL	RING	ARO
5	13811X	**2** GRAXEIRA	GREASER	ENGRASADOR
6	1863886M2	**1** GARFO	FORK	HORQUILLA
7	3145589M1	**1** ANEL	RING	ARO
8	1860834M2	**1** ARRUELA	WASHER	ARANDELA
9	195648M1	**1** REBITE	RIVET	REMACHE
10	181345M1	**1** ENGRENAGEM	GEAR	ENGRANAJE
11	072287P1	**2** ARRUELA	WASHER	ARANDELA
12	1863885M1	**1** EIXO	SHAFT	ARBOL
13	195644M1	**1** BUJÃO	PLUG	TAPON
14	893567M1	**1** PINO	PIN	PASADOR
15	354068X1	**1** CONTRAPINO	DOWEL	CENTRAJE
16	897653M2	**1** ARTICULAÇÃO	KNUCKLE	CHARNELA

Braço Do Terceiro Ponto
Arm Rest
Brazo De Apoyo

40-40

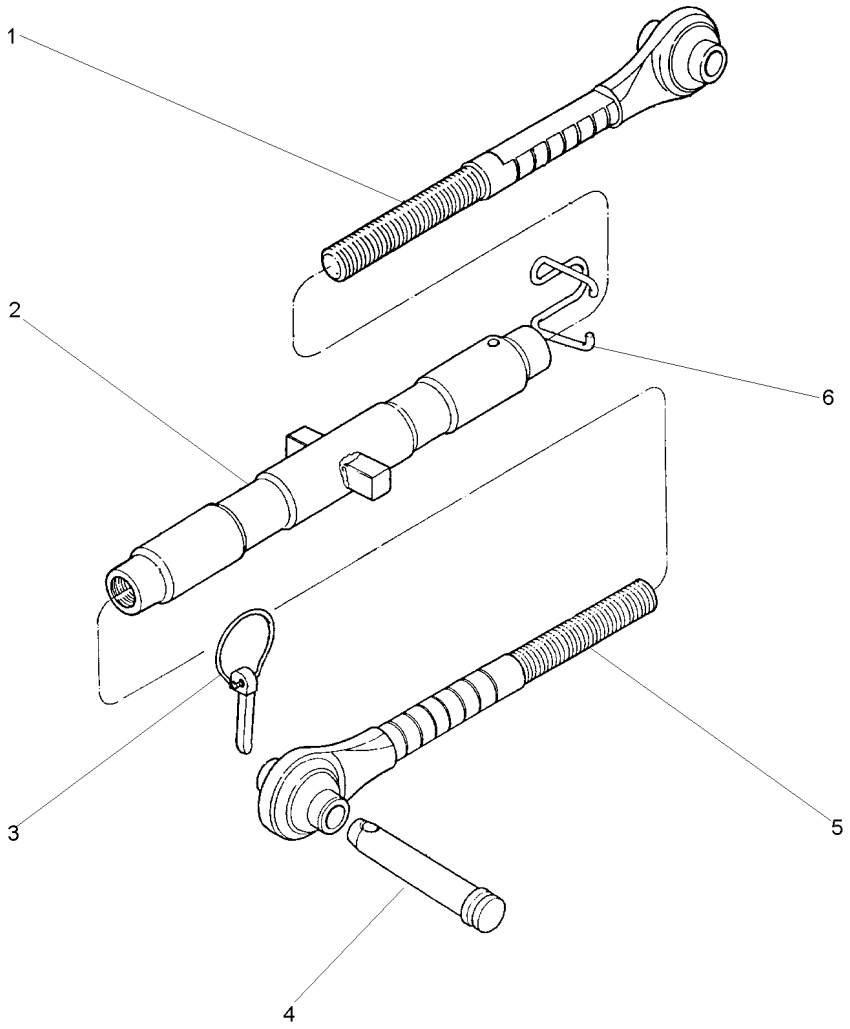

1	1660055M92	**1** TERMINAL	END	EXTREMO
2	1660051M93	**1** TUBO	PIPE	CANO
3	810285M92	**1** PINO	PIN	PASADOR
4	035777P1	**1** PINO	PIN	PASADOR
5	1660053M92	**1** TERMINAL	END	EXTREMO
6	036609P1	**1** MOLA	SPRING	RESORTE

Viga
Beam
Viga

40-45

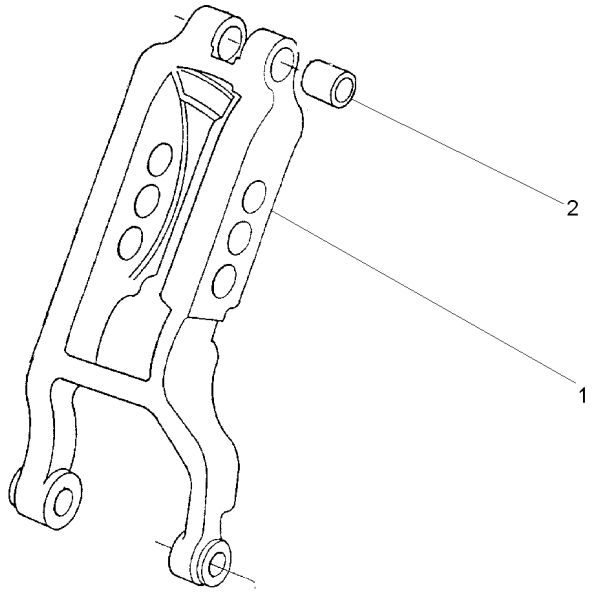

1	1863391M3	**1** VIGA	BEAM	VIGA
2	1860913M1	**2** BUCHA	BUSH	CASQUILLO

Estabilizador
Stabiliser
Estabilizador

40-50

Com Corrente
With Chain
Con Cadena

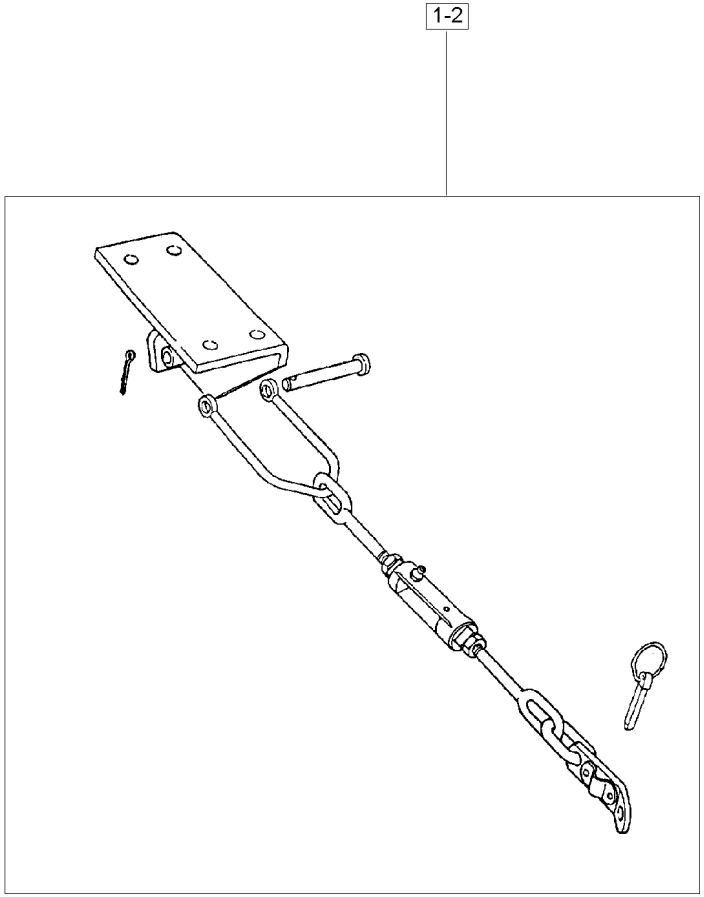

1	3146035M91	40-55 No ▶	**1**	ESTABILIZADOR	STABILISER	ESTABILIZADOR
2	3146036M91	40-60 No ◀	**1**	ESTABILIZADOR	STABILISER	ESTABILIZADOR

Conjunto Corrente Estabilizadora
Chain Stabiliser Kit
Juego De Cadenas Estabilizadoras

40-55

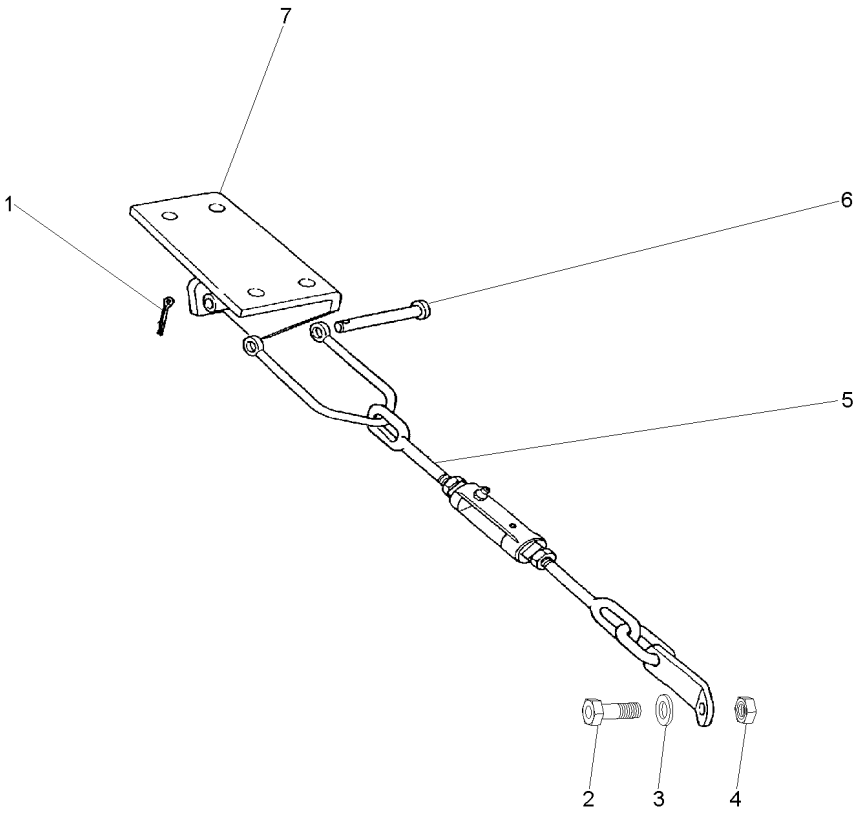

1	354089X1		**1**	CUPILHA	COTTER PIN	PASADOR DOUBLE
2	490481M1		**1**	PARAFUSO	BOLT	PERNO
3	353440X1		**1**	ARRUELA	WASHER	ARANDELA
4	353435X1		**1**	PORCA	NUT	TUERCA
5	3146037M91	40-65 No	**1**	CJ.ESTABILIZADOR	KIT, STABILISER	ESTABILIZAD JUEG
6	1481712M1	∅ 746 L27/8	**1**	PINO	PIN	PASADOR
7	037591S1	▶	**1**	SUPORTE	BRACKET	SOPORTE
7	037592S1	◀	**1**	SUPORTE	BRACKET	SOPORTE

Estabilizador
Stabiliser
Estabilizador

40-60

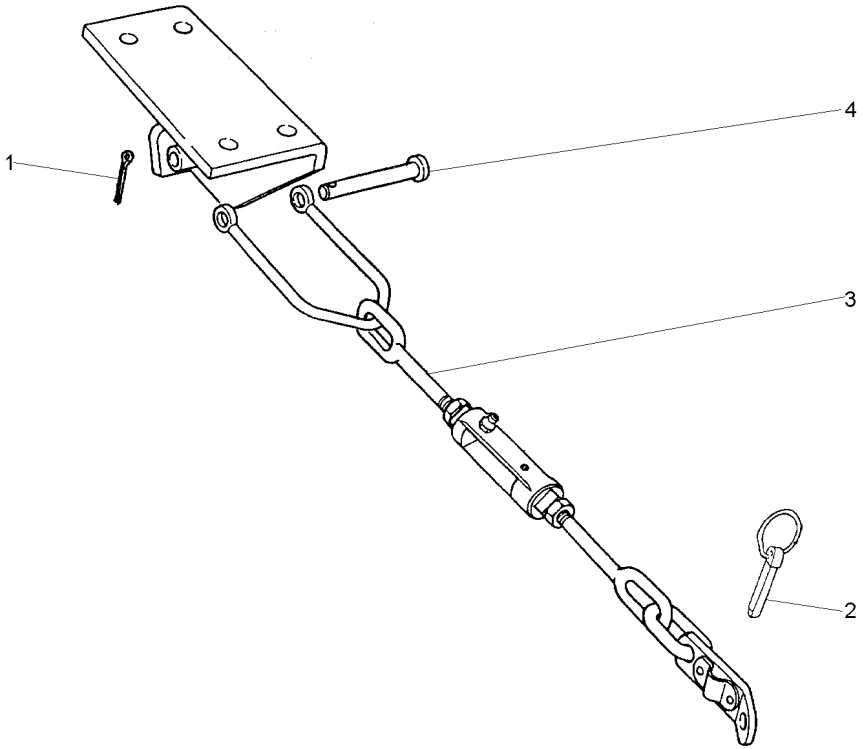

1	354089X1		**1**	CUPILHA	COTTER PIN	PASADOR DOUBLE
2	810285M92		**1**	PINO	PIN	PASADOR
3	3146037M91	40-65 No	**1**	CJ.ESTABILIZADOR	KIT, STABILISER	ESTABILIZAD JUEG
4	1481712M1		**1**	PINO	PIN	PASADOR

Conjunto Corrente Estabilizadora
Chain Stabiliser Kit
Juego De Cadenas Estabilizadoras

40-65

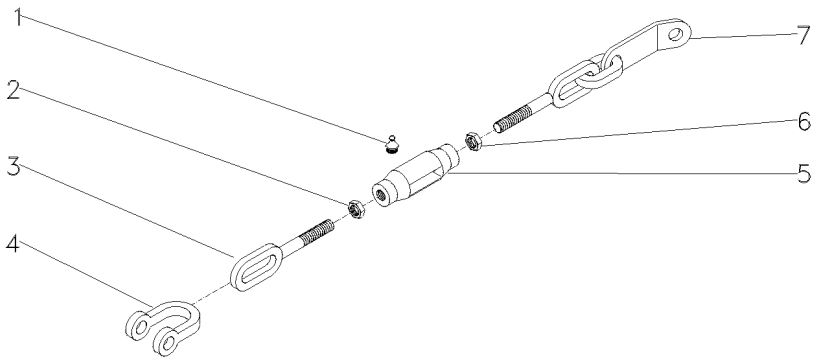

1	13811X	1/4"-28	**2**	GRAXEIRA	GREASER	ENGRASADOR
2	490532M1	3/4X10	**1**	PORCA	NUT	TUERCA
3	490522M1		**1**	TERMINAL	END	EXTREMO
4	490465M1		**1**	GARFO	FORK	HORQUILLA
5	490521M3		**1**	ARTICULAÇÃO	KNUCKLE	CHARNELA
6	375100X1	3/4X10	**1**	PORCA	NUT	TUERCA
7	3146038M91		**1**	TERMINAL	END	EXTREMO

Estabilizador
Stabiliser
Estabilizador

40-70

Telescópico
Telescopic
Telescópico

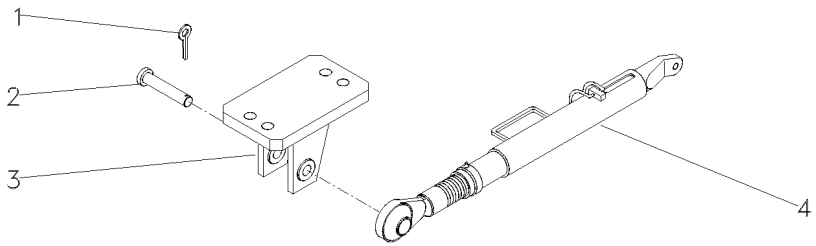

1	354068X1		**2**	CONTRAPINO	DOWEL	CENTRAJE
2	037549P1		**2**	PINO	PIN	PASADOR
3	045108S1	◀	**1**	SUPORTE	BRACKET	SOPORTE
3	045110S1	▶	**1**	SUPORTE	BRACKET	SOPORTE
4	038438T1	👁 40-75 No	**2**	CJ.ESTABILIZADOR	KIT, STABILISER	ESTABILIZAD JUEG

Estabilizador Telescópico
Telescopic Stabiliser
Estabilizador Telescópico

40-75

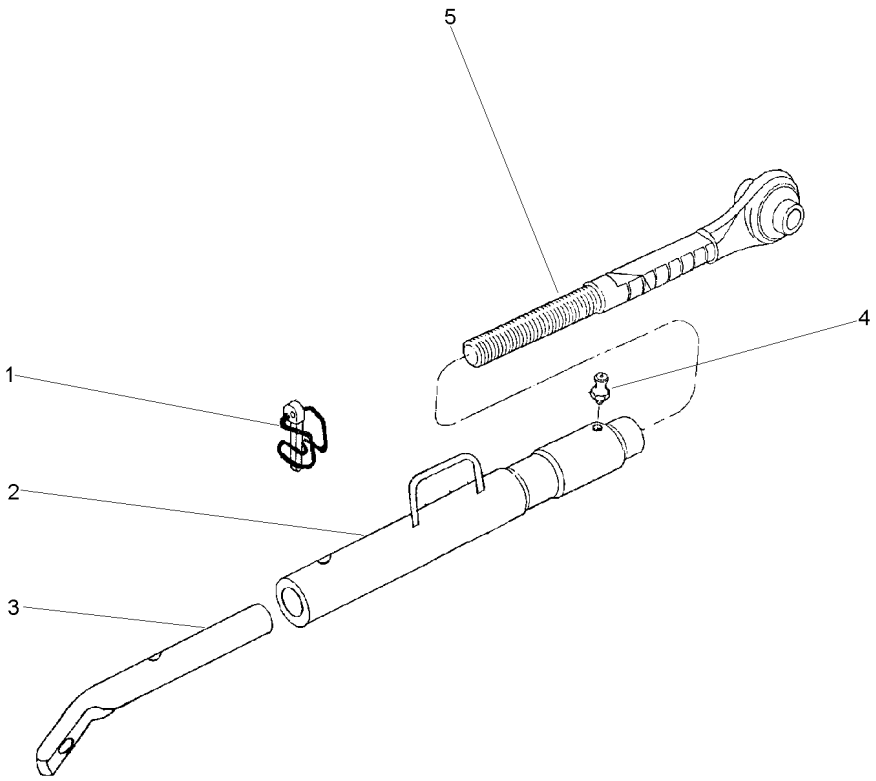

1	037676R1	**1** PINO	PIN	PASADOR
2	037685R1	**1** TUBO	PIPE	CANO
3	039057R1	**1** TERMINAL	END	EXTREMO
4	13811X	**1** GRAXEIRA	GREASER	ENGRASADOR
5	037682R1	**1** TERMINAL	END	EXTREMO

Braço Nivelador
Levelling Arm
Brazo Nivelación

40-80

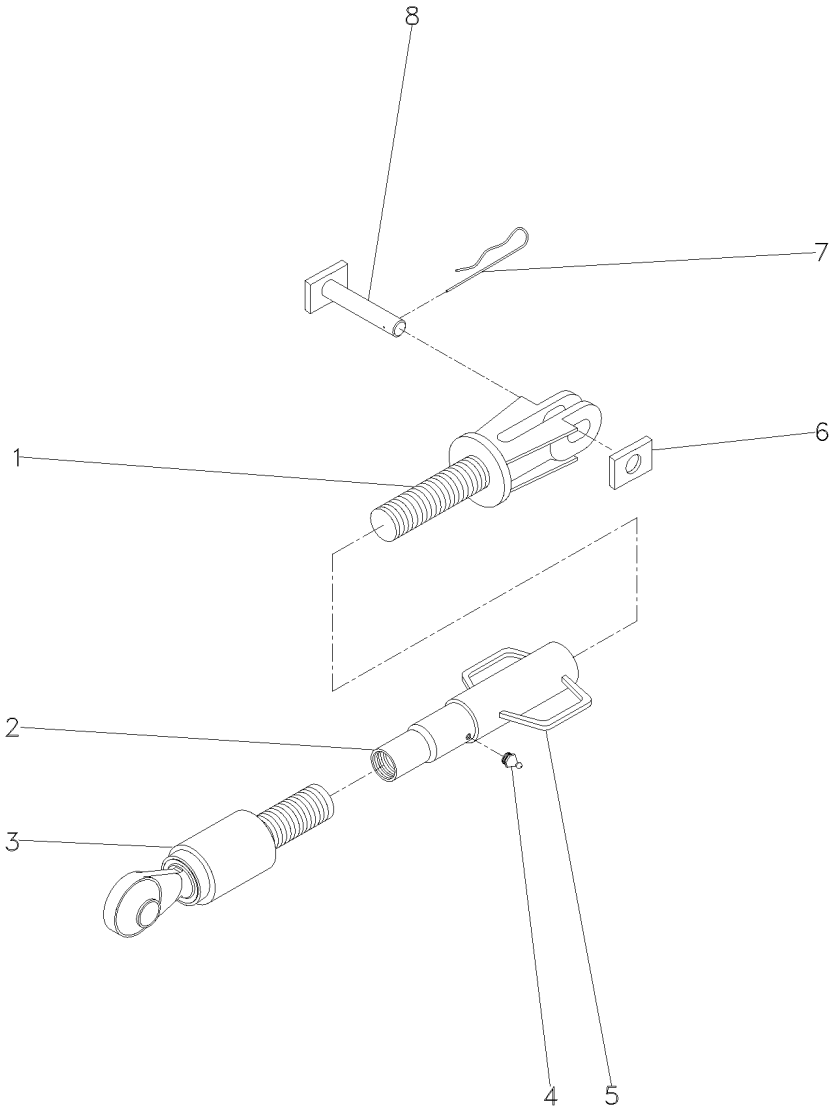

1	060688R1	**1** GARFO	FORK	HORQUILLA
2	060706R1	**1** TUBO	PIPE	CANO
3	055511R1	**1** TERMINAL	END	EXTREMO
4	055513R1	**1** GRAXEIRA	GREASER	ENGRASADOR
5	055514R1	**1** ALÇA	STRAP	FAJA
6	060666R1	**1** GUIA	GUIDE	GUIA
7	056632R1	**1** GRAMPO	CRAMP	PASADOR
8	060661R1	**1** PINO	PIN	PASADOR

Braços Hidráulicos **Hd**
Hydraulic Arms **Hd**
Brazos Hidráulicos **Hd**

40-85

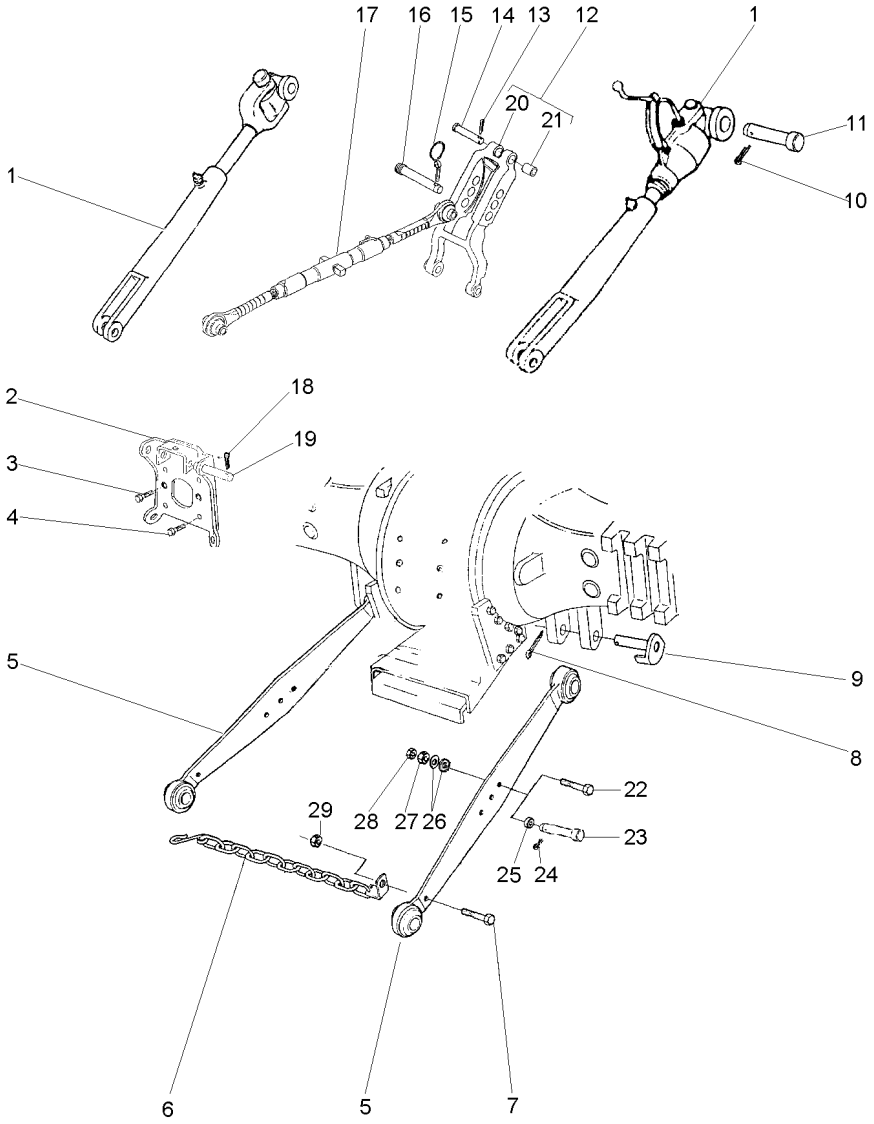

2	059367S1		**1**	SUPORTE	BRACKET	SOPORTE
3	353699X1	7/16X14X1.1/8	**2**	PARAFUSO	BOLT	PERNO
4	354277X1	1/2X13X1.3/8	**4**	PARAFUSO	BOLT	PERNO
6	3148840M91		**2**	CJ. CORRENTE	KIT, CHAIN	CADENA JUEGO
7	490481M1		**2**	PARAFUSO	BOLT	PERNO
8	354092X1		**2**	CUPILHA	COTTER PIN	PASADOR DOUBLE
9	1482939M91		**2**	PINO	PIN	PASADOR
10	354068X1		**2**	CONTRAPINO	DOWEL	CENTRAJE
11	893568M1		**2**	PINO	PIN	PASADOR
12	1863393M93		**1**	VIGA	BEAM	VIGA
13	354068X1		**1**	CONTRAPINO	DOWEL	CENTRAJE
14	893567M1		**1**	PINO	PIN	PASADOR
15	810285M92		**1**	PINO	PIN	PASADOR
16	035777P1		**1**	PINO	PIN	PASADOR
17	1660050M94	40-40 No	**1**	CJ. BRAÇO	KIT, ARM	JUEGO DE BRAZO
18	354089X1		**2**	CUPILHA	COTTER PIN	PASADOR DOUBLE
19	1481712M1		**2**	PINO	PIN	PASADOR
20	1863391M3	12	**1**	VIGA	BEAM	VIGA
21	1860913M1	12	**2**	BUCHA	BUSH	CASQUILLO
24	055517R1		**2**	PINO	PIN	PASADOR
25	055516R1		**2**	GUIA	GUIDE	GUIA
26	353775X1		**4**	ARRUELA	WASHER	ARANDELA
29	353435X1		**2**	PORCA	NUT	TUERCA

Tomada De Força Independente
Independent Power Take Off
Toma De Fuerza Independente

50-10

540 Rpm
540 Rpm
540 Rpm

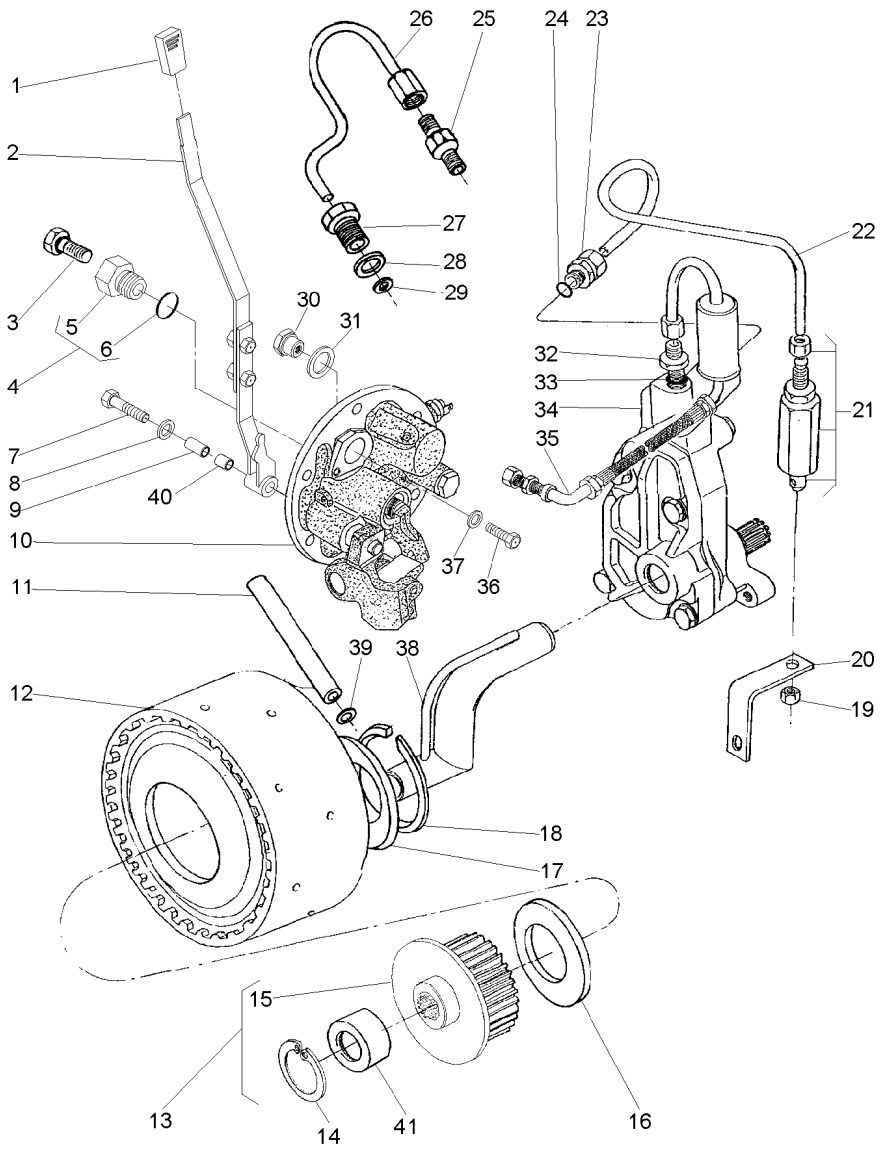

1	068078P1			**1**	MANÍPULO	KNOB	POMO
2	063423N1			**1**	CJ. ALAVANCA	KIT, LEVER	JUEGO, PALANCA
3	358720X91			**1**	TAMPÃO	PAD	ALMOHADILLA
4	3697609M91			**1**	TAMPÃO	PAD	ALMOHADILLA
5	3697608M1	4		**1**	BUJÃO	PLUG	TAPON
6	3019397X1	4		**1**	ANEL	RING	ARO
7	353714X1			**1**	PARAFUSO	BOLT	PERNO
8	390597X1			**1**	ARRUELA	WASHER	ARANDELA
9	061932P1			**1**	BUCHA	INSERT	INSERCION
10	061927N1		50-20 No	**1**	TAMPA	COVER	CUBIERTA
11	3610929M1			**1**	TUBO	PIPE	CANO
12	4200050M91		50-55 No	**1**	CJ. EMBREAGEM	KIT, CLUTCH	EMBRAGUE JUEGO
13	042256N1			**1**	CJ. CUBO	KIT, HUB	JUEGO DE CUBO
14	391076X1	13		**1**	ANEL	RING	ARO
15	051384S1	13		**1**	CUBO	HUB	CUBO
16	3613267M1			**1**	ARRUELA	WASHER	ARANDELA
17	037656P1			**1**	ARRUELA	WASHER	ARANDELA
18	352699X1			**1**	ANEL TRAVA	CIRCLIP	CIRCULITO
19	355830X1			**1**	PORCA	NUT	TUERCA
20	026955P1			**1**	SUPORTE	BRACKET	SOPORTE
21	3401801M91			**1**	VÁLVULA	VALVE	VALVULA
22	071659P1			**1**	TUBO	PIPE	CANO
23	039605N1			**2**	CONEXÃO	CONNECTION	CONEXION
24	831452M1			**2**	ANEL "O"	O RING	JUNTA TORICA
25	037659T1			**1**	CONEXÃO	CONNECTION	CONEXION
26	037566P1			**1**	TUBO	PIPE	CANO
27	037567P1			**1**	CONEXÃO	CONNECTION	CONEXION
28	1440702X1			**1**	ARRUELA	WASHER	ARANDELA
29	3007188X1			**1**	ARRUELA	WASHER	ARANDELA
30	061987P1			**1**	BUJÃO	PLUG	TAPON
31	3409614M1			**1**	ARRUELA	WASHER	ARANDELA
32	035828T1			**1**	CONEXÃO	CONNECTION	CONEXION
33	831452M1			**1**	ANEL "O"	O RING	JUNTA TORICA
34	886821M94		50-25 No	**1**	CJ. BOMBA	KIT, PUMP	BOMBA JUEGO
35	037559N1		50-30 No	**1**	CJ. TUBO	TUBE ASSY	CONJ.DE TUBO
36	339081X1			**1**	PARAFUSO	BOLT	PERNO
37	390597X1			**1**	ARRUELA	WASHER	ARANDELA
38	1872170M91			**1**	CJ. TUBO	TUBE ASSY	CONJ.DE TUBO
39	195561M1			**1**	ANEL "O"	O RING	JUNTA TORICA
40	068966P1			**1**	BUCHA	BUSH	CASQUILLO
41	039719P1	13		**1**	LUVA	SLEEVE	MANCHA

Tomada De Força Independente
Independent Power Take Off
Toma De Fuerza Independente

50-15

540 Rpm
540 Rpm
540 Rpm

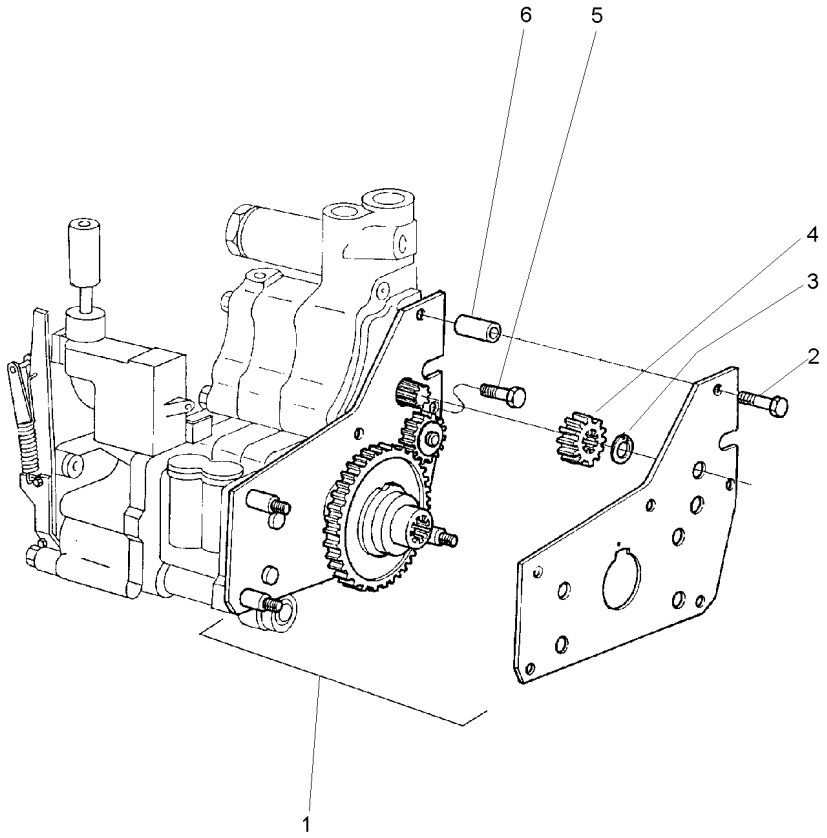

1	4200134M91	**1** CJ. ENGRENAGEM	KIT, GEAR	ENGRANAJES JUEGO
2	516259M2	**2** PARAFUSO	BOLT	PERNO
3	353213X1	**1** ANEL TRAVA	CIRCLIP	CIRCULITO
4	515961M1	**1** ENGRENAGEM	GEAR	ENGRANAJE
5	357852X1	**1** PARAFUSO	BOLT	PERNO
6	366045X1	**2** ESPAÇADOR	SPACER	PIEZA DISTANCIA

Conjunto Tampa Lateral **540 Rpm**
Side Cover Assembly **540 Rpm**
Conjunto Cubierta Lateral **540 Rpm**

50-20

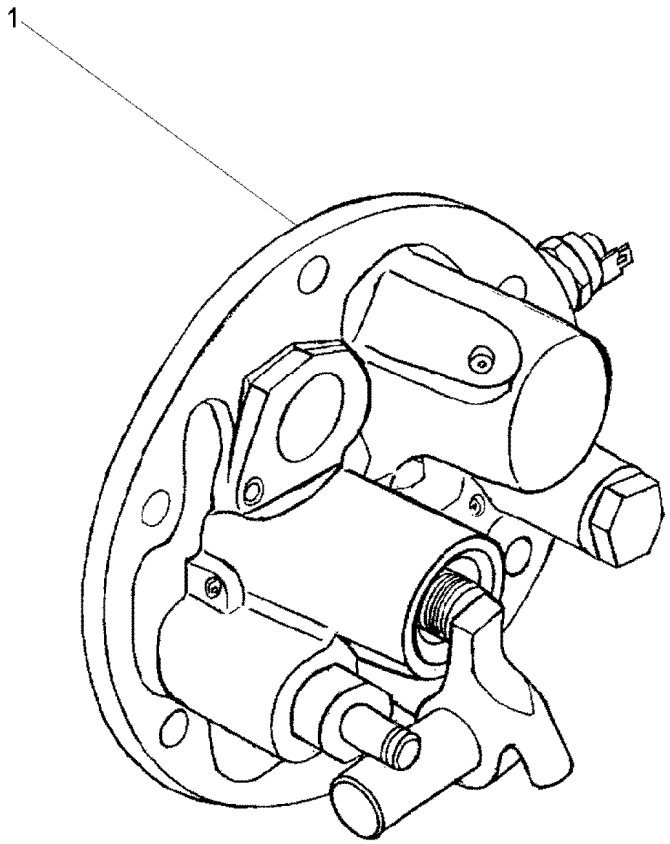

1	061928N1	50-35 No	**1** TAMPA	COVER	CUBIERTA

Bomba Hidráulica Auxiliar
Hydraulic Pump Auxiliary
Bomba Hidráulica Auxiliar

50-25

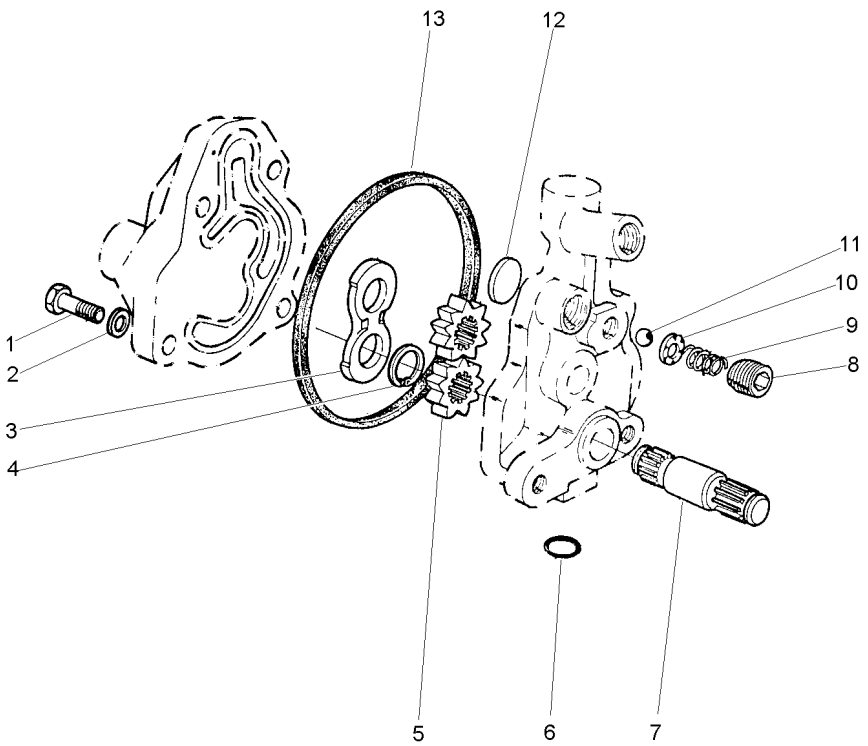

1	353517X1	5/16x24x3/4	**1**	PARAFUSO	BOLT	PERNO
2	353446X1		**4**	ARRUELA	WASHER	ARANDELA
3	1885307M1		**1**	PLACA	PLATE	PLATO
4	1885484M1		**1**	ANEL	RING	ARO
5		886821M94	**2**	ENGRENAGEM	GEAR	ENGRANAJE
6	359002X1		**1**	ANEL "O"	O RING	JUNTA TORICA
7		886821M94	**1**	EIXO	SHAFT	ARBOL
8	1885582M1		**1**	TAMPÃO	PAD	ALMOHADILLA
9	1886511M1		**1**	MOLA	SPRING	RESORTE
10	1885788M1		**1**	GUIA	GUIDE	GUIA
11	22206X		**1**	ESFERA	BALL	BOLA
12	1889318M1		**1**	PLACA	PLATE	PLATO
13	1885310M1		**1**	JUNTA	GASKET	EMPAQUETADURA.

Tubo E Filtro
Pipe And Filter
Tubo Y Filtro

50-30

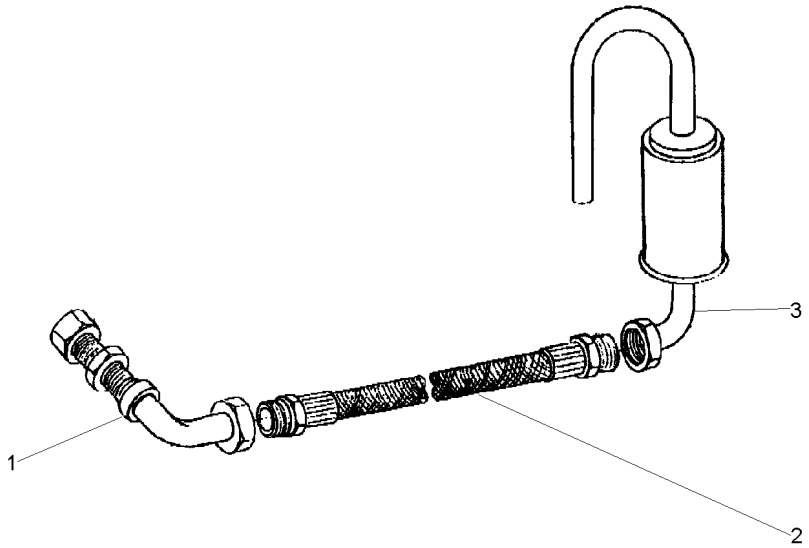

1	049037T1	**1** CJ. TUBO	KIT, PIPE	JUEGO CANO
2	049038T1	**1** MANGUEIRA	HOSE	FLEXIBLE
3	048709S1	**1** FILTRO	FILTER	FILTRO

Tampa Da Tomada De Potência Independente
Independent Power Take Off Cover
Tapa De La Toma De Potencia Indenpendente

50-35

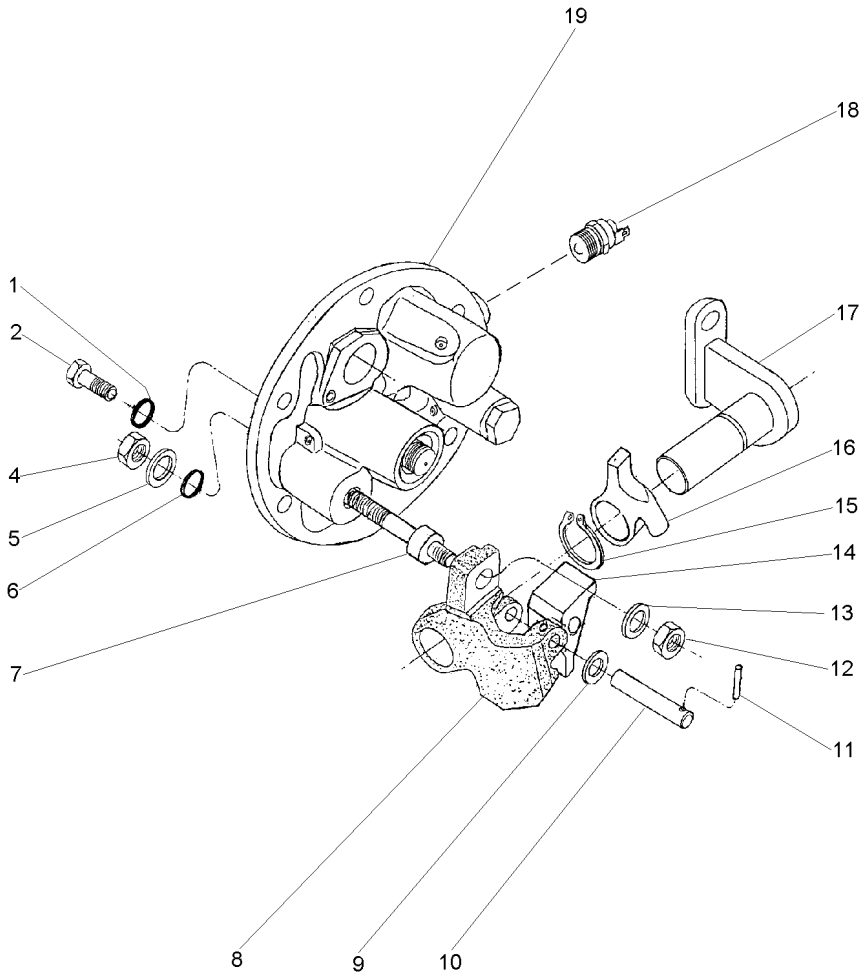

1	369132X1		**2**	ANEL "O"	O RING	JUNTA TORICA
2	3009194X1	M8	**2**	PARAFUSO	BOLT	PERNO
4	339402X1	M10	**1**	PORCA	NUT	TUERCA
5	390734X1	M10	**1**	ARRUELA	WASHER	ARANDELA
6	195562M1		**1**	ANEL "O"	O RING	JUNTA TORICA
7	063616P1		**1**	EIXO	SHAFT	ARBOL
8	3614292M1		**1**	PIVÔ	PIVOT	PIVOTE
9	3697982M1	M8X15X0,5	**1**	ARRUELA	WASHER	ARANDELA
10	3614294M1		**1**	PINO	PIN	PASADOR
11	3009322X1		**1**	PINO	PIN	PASADOR
12	1440329X1	M10	**1**	PORCA	NUT	TUERCA
13	3699552M1		**1**	ARRUELA	WASHER	ARANDELA
14	3614290M1		**1**	ALAVANCA	LEVER	PALANCA
15	1440523X1	∅ 22	**1**	ANEL TRAVA	CIRCLIP	CIRCULITO
16	3614289M1		**1**	ALAVANCA	LEVER	PALANCA
17	3697956M91		**1**	SUPORTE	BRACKET	SOPORTE
18	3761983M91		**1**	INTERRUPTOR	SWITCH	INTERRUPTOR
19	061929N1		**1**	TAMPA	COVER	CUBIERTA

Tomada De Força Independente
Independent Power Take Off
Toma De Fuerza Independente

50-45

540 / 1000 Rpm
540 / 1000 Rpm
540 / 1000 Rpm

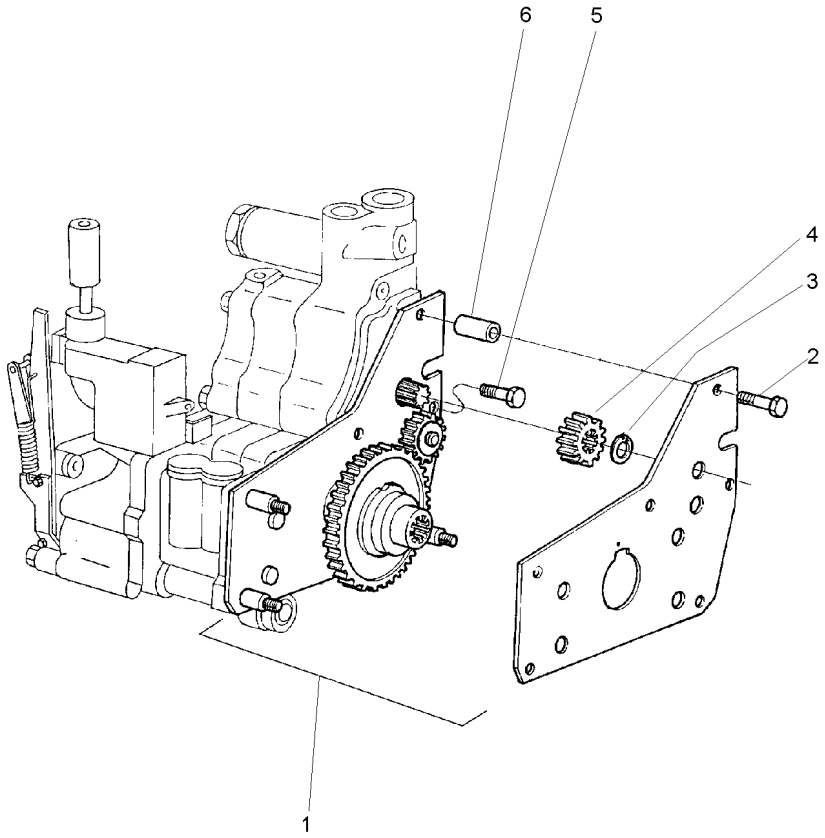

1	4200134M91	**1**	CJ. ENGRENAGEM	KIT, GEAR	ENGRANAJES JUEGO
2	516259M2	**2**	PARAFUSO	BOLT	PERNO
3	353213X1	**1**	ANEL TRAVA	CIRCLIP	CIRCULITO
4	515961M1	**1**	ENGRENAGEM	GEAR	ENGRANAJE
5	357852X1	**1**	PARAFUSO	BOLT	PERNO
6	366045X1	**2**	ESPAÇADOR	SPACER	PIEZA DISTANCIA

Conjunto Tampa Lateral	**540 Rpm**	**50-50**
Side Cover Assembly	**540 Rpm**	
Conjunto Cubierta Lateral	**540 Rpm**	

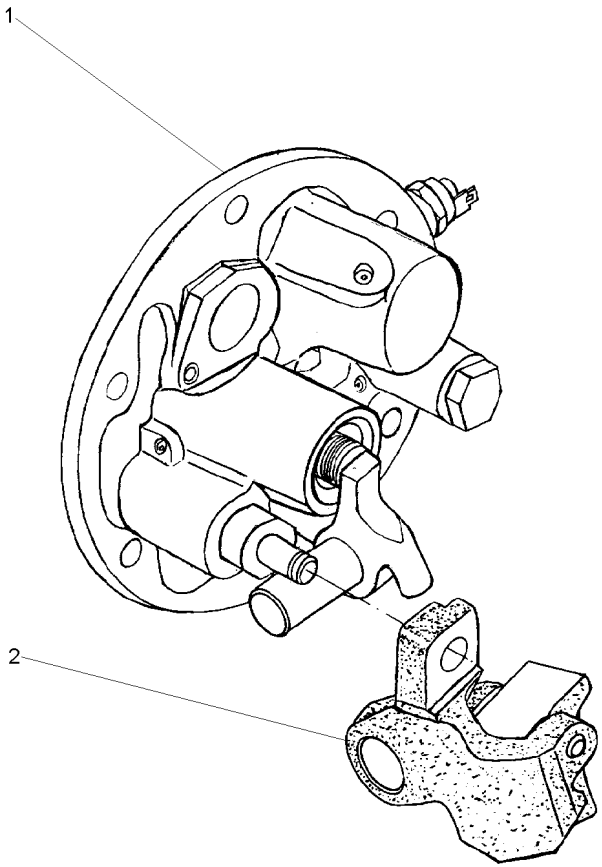

1	064445N1	**1** TAMPA	COVER	CUBIERTA
2	038383P1	**1** PIVÔ	PIVOT	PIVOTE

Embreagem Da Tomada De Força Independente
Independent Power Take-Off Clutch
Embrague De La Toma De Fuerza Independente

50-55

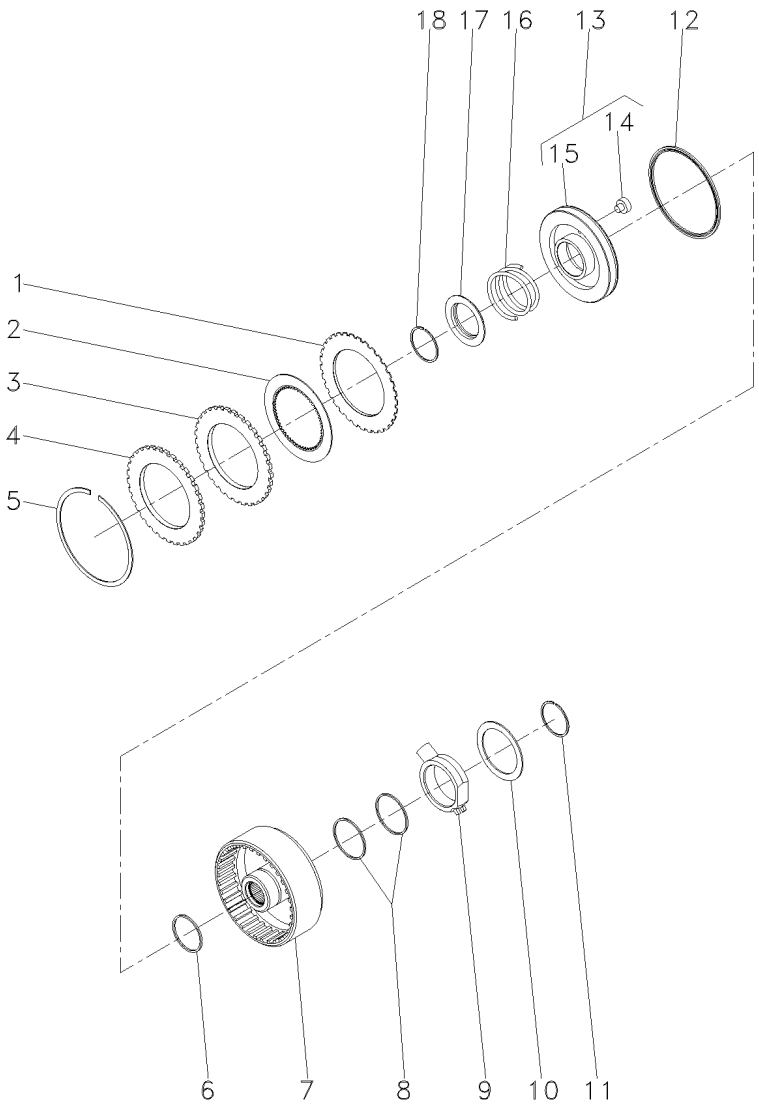

1	1870860M1			**7**	DISCO	DISC	DISCO
2	1688532M1			**7**	DISCO	DISC	DISCO
3	1870011M1			**1**	CALÇO	SHIM	CALCE
4	3699355M1			**1**	PLACA	PLATE	PLATO
5	364689X1			**1**	ANEL	RING	ARO
6	186198M1	⊸	3699909M1	**1**	ANEL	RING	ARO
7	3701442M1			**1**	CARCAÇA	HOUSING	ALOJAMIENTO
8	3612141M1			**2**	ANEL	RING	ARO
9	3610279M2			**1**	FLANGE	FLANGE	PLETINA
10	3699433M1			**1**	ARRUELA	WASHER	ARANDELA
11	391129X1			**1**	ANEL TRAVA	CIRCLIP	CIRCULITO
12	1870859M1			**1**	RETENTOR	SEAL	RETEN
13	3599601M93			**1**	CJ. PISTÃO	KIT, PISTON	JUEGO DE PISTON
14	3699353M1	13		**1**	BUJÃO	PLUG	TAPON
15	3699313M1	13		**1**	PISTÃO	PISTON	PISTON
16	3599507M2			**1**	MOLA	SPRING	RESORTE
17	1691307M2			**1**	ANEL	RING	ARO
18	1442512X1			**1**	ANEL	RING	ARO

Tomada De Força Independente
Independent Power Take Off
Toma De Fuerza Independente

50-60

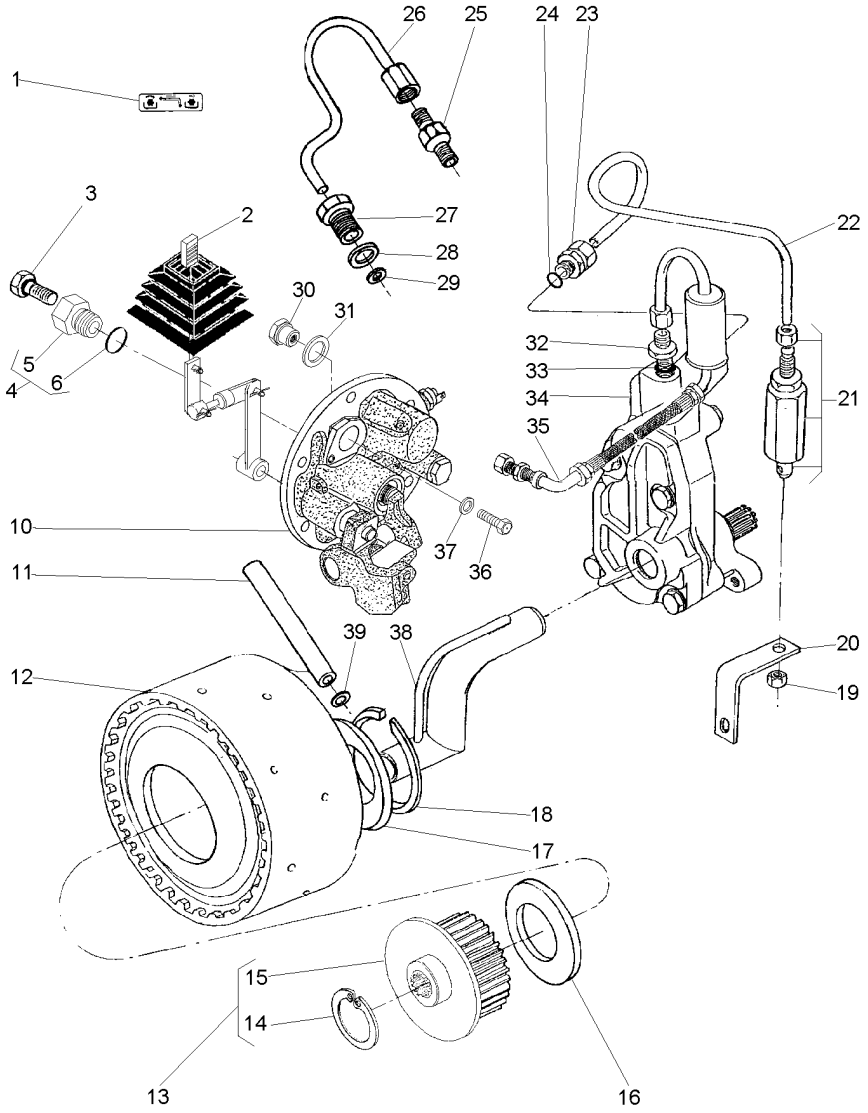

1	071036P1			**1**	DECAL	DECAL	CALCOMANIA
2	071027N1		50-80 No	**1**	CJ. ALAVANCA	KIT, LEVER	JUEGO, PALANCA
3	358720X91			**1**	TAMPÃO	PAD	ALMOHADILLA
4	3697609M91			**1**	TAMPÃO	PAD	ALMOHADILLA
5	3697608M1	4		**1**	BUJÃO	PLUG	TAPON
6	3019397X1	4		**1**	ANEL	RING	ARO
10	061482N1		50-70 No	**1**	CJ. TAMPA	KIT, CAP	JUEGO DE TAPON
11	3610929M1			**1**	TUBO	PIPE	CANO
12	4200050M91		50-55 No	**1**	CJ. EMBREAGEM	KIT, CLUTCH	EMBRAGUE JUEGO
13	061060N1			**1**	CJ. CUBO	KIT, HUB	JUEGO DE CUBO
14	391076X1	13		**1**	ANEL	RING	ARO
15	051384S1	13		**1**	CUBO	HUB	CUBO
16	3613267M1			**1**	ARRUELA	WASHER	ARANDELA
17	037656P1			**1**	ARRUELA	WASHER	ARANDELA
18	352699X1			**1**	ANEL TRAVA	CIRCLIP	CIRCULITO
19	355830X1			**1**	PORCA	NUT	TUERCA
20	026955P1			**1**	SUPORTE	BRACKET	SOPORTE
21	3401801M91			**1**	VÁLVULA	VALVE	VALVULA
22	069688P1			**1**	TUBO	PIPE	CANO
23	3411947M91			**1**	CONEXÃO	CONNECTION	CONEXION
24	831452M1			**1**	ANEL "O"	O RING	JUNTA TORICA
25	037659T1			**1**	CONEXÃO	CONNECTION	CONEXION
26	037566P1			**1**	TUBO	PIPE	CANO
27	037567P1			**1**	CONEXÃO	CONNECTION	CONEXION
28	1440702X1			**1**	ARRUELA	WASHER	ARANDELA
29	3007188X1			**1**	ARRUELA	WASHER	ARANDELA
30	061987P1			**1**	BUJÃO	PLUG	TAPON
31	3409614M1			**1**	ARRUELA	WASHER	ARANDELA
32	035828T1			**1**	CONEXÃO	CONNECTION	CONEXION
33	831452M1			**1**	ANEL "O"	O RING	JUNTA TORICA
34	886821M94		50-25 No	**1**	CJ. BOMBA	KIT, PUMP	BOMBA JUEGO
35	037559N1		50-30 No	**1**	CJ. TUBO	TUBE ASSY	CONJ.DE TUBO
36	339081X1			**1**	PARAFUSO	BOLT	PERNO
37	390597X1			**1**	ARRUELA	WASHER	ARANDELA
38	1872170M91			**1**	CJ. TUBO	TUBE ASSY	CONJ.DE TUBO
39	195561M1			**1**	ANEL "O"	O RING	JUNTA TORICA

Tomada De Força Independente
Independent Power Take Off
Toma De Fuerza Independente

50-65

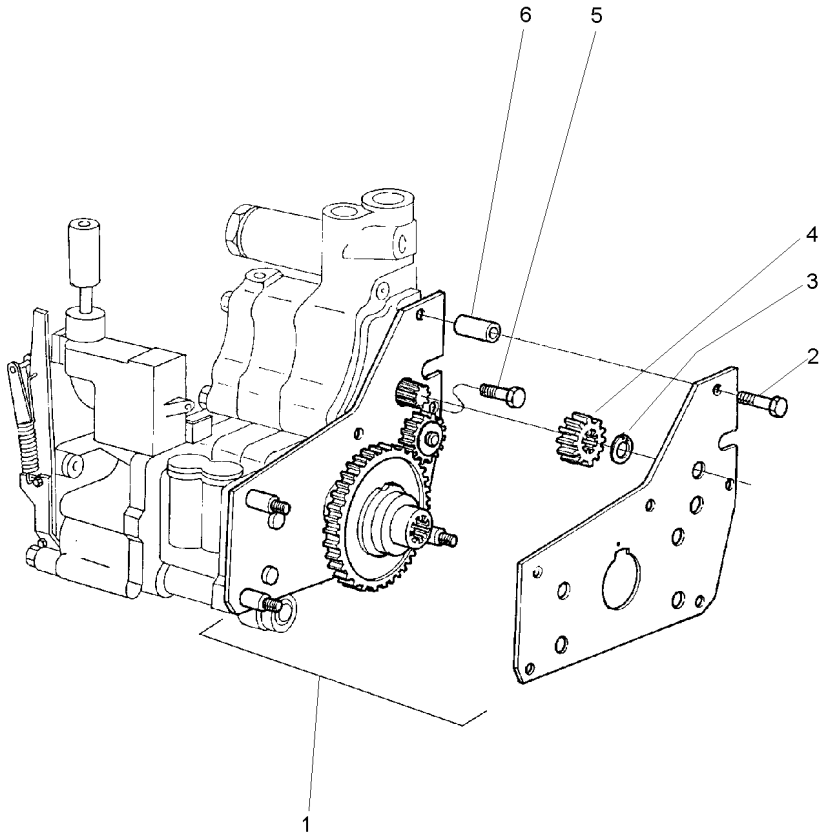

1	4200134M91	**1**	CJ. ENGRENAGEM	KIT, GEAR	ENGRANAJES JUEGO
2	516259M2	**2**	PARAFUSO	BOLT	PERNO
3	353213X1	**1**	ANEL TRAVA	CIRCLIP	CIRCULITO
4	515961M1	**1**	ENGRENAGEM	GEAR	ENGRANAJE
5	357852X1	**1**	PARAFUSO	BOLT	PERNO
6	366045X1	**2**	ESPAÇADOR	SPACER	PIEZA DISTANCIA

Tampa E Controles
Cover And Controls
Tapa Y Mandos

50-70

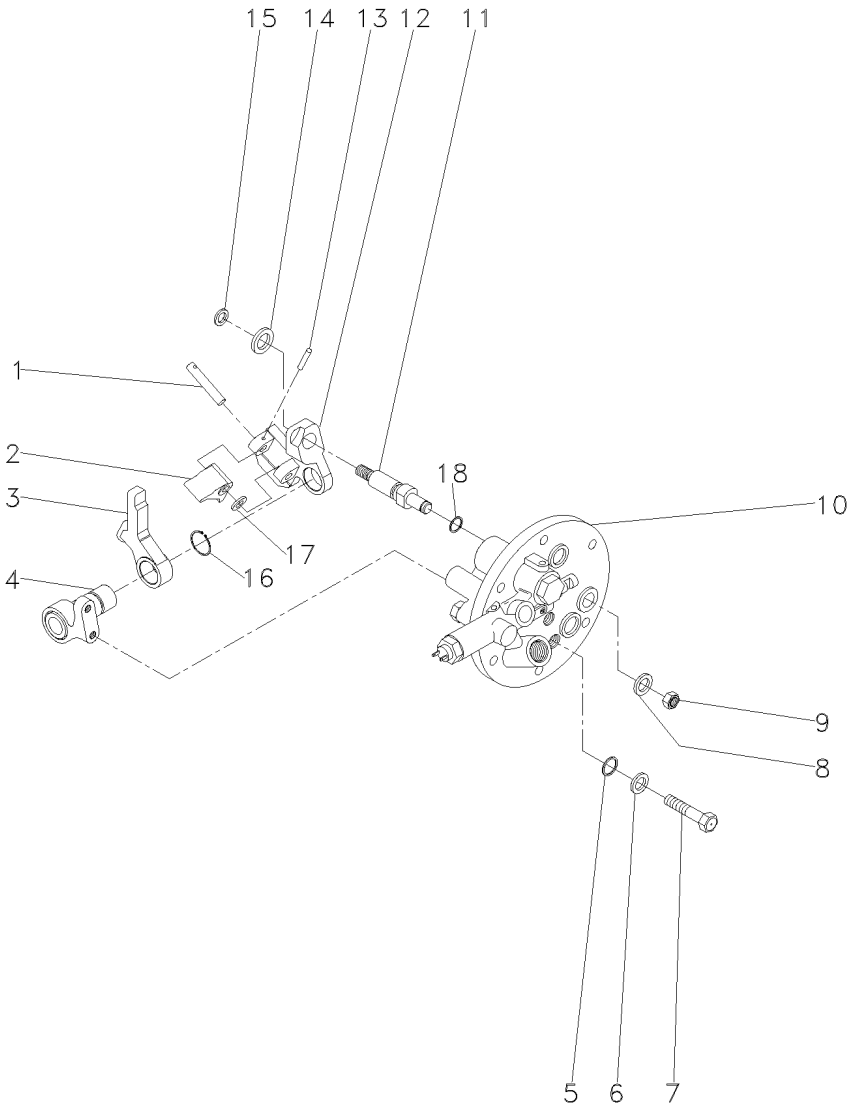

1	3614294M1		**1**	PINO	PIN	PASADOR
2	3614290M1		**1**	ALAVANCA	LEVER	PALANCA
3	3614289M1		**1**	ALAVANCA	LEVER	PALANCA
4	3697956M91		**1**	SUPORTE	BRACKET	SOPORTE
5	3009740X1		**2**	ANEL "O"	O RING	JUNTA TORICA
6	390972X1		**2**	ARRUELA	WASHER	ARANDELA
7	3610961M1		**2**	PARAFUSO	BOLT	PERNO
8	390734X1		**1**	ARRUELA	WASHER	ARANDELA
9	339402X1		**1**	PORCA	NUT	TUERCA
10	3760527M93	50-75 No	**1**	TAMPA	COVER	CUBIERTA
11	3697950M2		**1**	EIXO	SHAFT	ARBOL
12	3614292M1		**1**	PIVÔ	PIVOT	PIVOTE
13	3009322X1		**1**	PINO	PIN	PASADOR
14	3699552M1		**1**	ARRUELA	WASHER	ARANDELA
15	339710X1		**1**	ANEL	RING	ARO
16	1440523X1		**1**	ANEL TRAVA	CIRCLIP	CIRCULITO
17	3697982M1		**1**	ARRUELA	WASHER	ARANDELA
18	195562M1		**1**	ANEL "O"	O RING	JUNTA TORICA

Tampa Lateral
Cover
Tapa

50-75

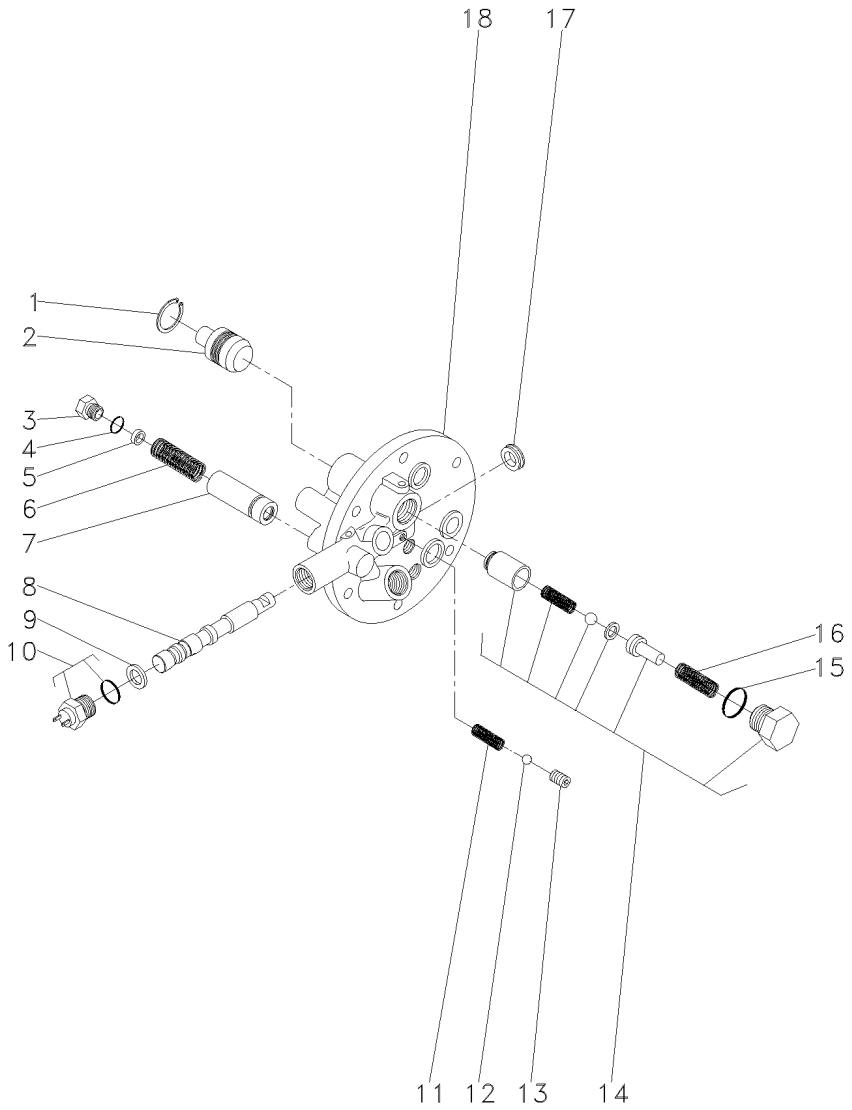

1	339361X1			**1**	ANEL	RING	ARO
2	3697275M1			**1**	PISTÃO	PISTON	PISTON
3	3610598M1			**1**	TAMPÃO	PAD	ALMOHADILLA
4	3019394X1			**1**	ANEL "O"	O RING	JUNTA TORICA
5	3610926M1			**X**	CALÇO	SHIM	CALCE
6	3610555M1			**1**	MOLA	SPRING	RESORTE
7	3610600M91			**1**	VÁLVULA	VALVE	VALVULA
8			3760527M93	**1**	EIXO	SHAFT	ARBOL
9	3019839X1			**1**	ANEL	RING	ARO
10	3761983M91			**1**	INTERRUPTOR	SWITCH	INTERRUPTOR
11	3610554M1			**1**	MOLA	SPRING	RESORTE
12	3003593X1			**1**	ESFERA	BALL	BOLA
13	3760739M1			**1**	PRISIONEIRO	STUD	ESPARRAGO
14	3762311M92			**1**	JG. REPARO	KIT, REPAIR	JUEGO REPARACION
15	3019398X1	14		**1**	ANEL "O"	O RING	JUNTA TORICA
16	3610923M1	14		**1**	MOLA	SPRING	RESORTE
17	3760738M1			**1**	RETENTOR	SEAL	RETEN
18			3760527M93	**1**	TAMPA	COVER	CUBIERTA

Conjunto Alavanca De Acionamento Da Tdpi
Drive Lever Of The Ipto
Palanca Acionamiento De La Tdfi

50-80

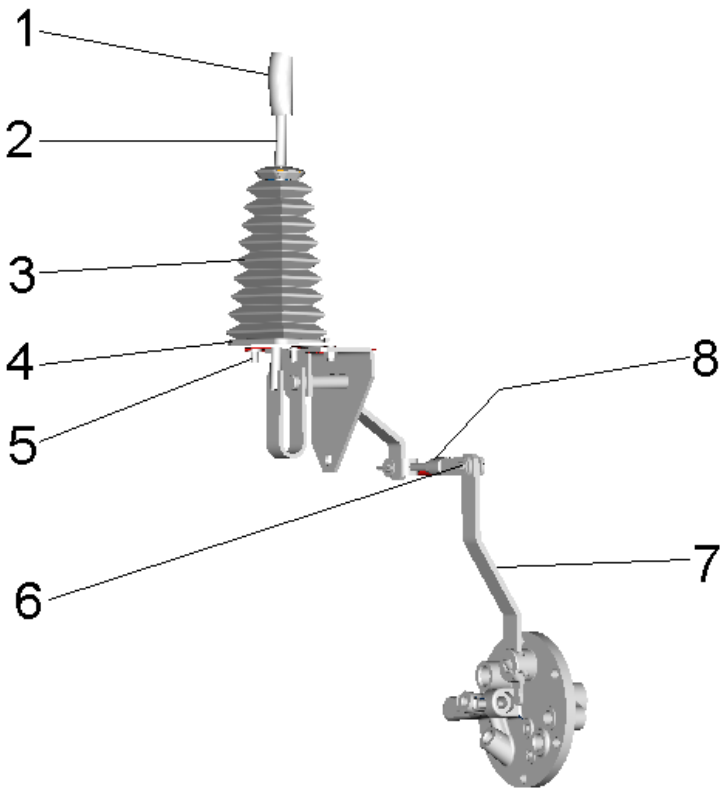

1	3712975M1	**1**	MANÍPULO	KNOB	POMO
2	068942S1	**1**	ALAVANCA	LEVER	PALANCA
3	069845P1	**1**	COIFA	BELLOWS	FUELLE
4	068851S1	**1**	TRAVA	LOCK	RETENEDOR
5	339123X1	**2**	PARAFUSO	BOLT	PERNO
5	339374X1	**4**	ARRUELA	WASHER	ARANDELA
6	353756X1	**2**	ARRUELA	WASHER	ARANDELA
6	354059X1	**2**	CONTRAPINO	DOWEL	CENTRAJE
6	832813M1	**2**	PINO	PIN	PASADOR
7	069774S1	**1**	ALAVANCA	LEVER	PALANCA
8	070464N1	**1**	CJ. TIRANTE	KIT, ROD	JUEGO DE BIELAS

Eixo Da Tomada De Força	1000 Rpm
Power Take-Off Shaft	1000 Rpm
Eje De La Toma De Fuerza	1000 Rpm

50-85

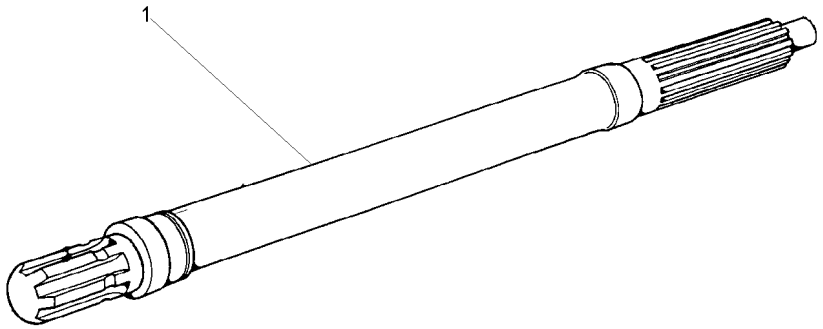

1	3610936M1	1000RPM	**1**	EIXO	SHAFT	ARBOL

Eixo Intermediário Da Tdp
Shaft
Eje

50-90

Com Tdp - Sem Hidráulico
With Tdp - Without Hydraulic
Con Tdf - Sin Hidraulico

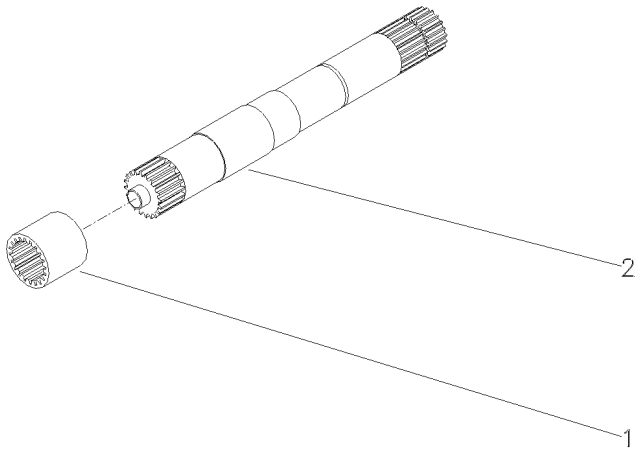

1	1868538M4	540 RPM	**1**	LUVA	SLEEVE	MANCHA
1	3610189M1	540/1000 RPM	**1**	LUVA	SLEEVE	MANCHA
2	028362N1	540 RPM	**1**	CJ. EIXO	KIT, AXLE	JUEGO DE EJE
		👁 50-95 No				
2	049642N1	540/1000 RPM	**1**	CJ. EIXO	KIT, AXLE	JUEGO DE EJE

Eixo
Shaft
Eje

50-95

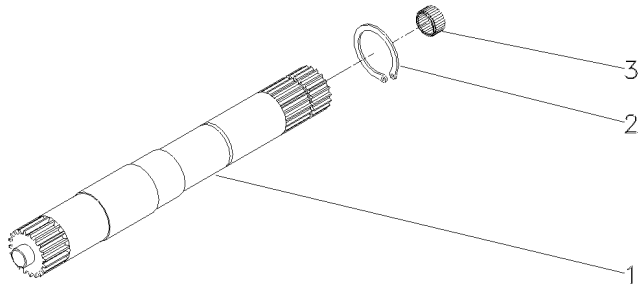

1	028363P2	540 RPM	**1** EIXO	SHAFT	ARBOL
1	046396P1	540/1000 RPM	**1** EIXO	SHAFT	ARBOL
2	352699X1		**1** ANEL TRAVA	CIRCLIP	CIRCULITO
3	1000251M1		**1** ROLAMENTO	BEARING	COJINETE

Eixo Da Tdp
Pto Shaft
Eje Toma De Fuerza

50-100

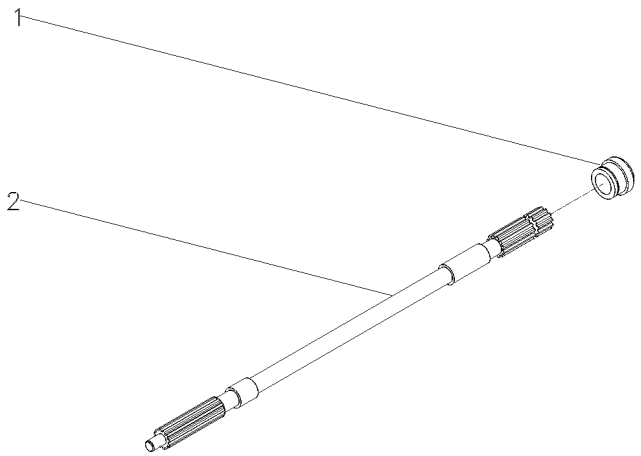

1	072295P1	**1** COLAR	COLLAR	COLLAR
2	1871628M1	**1** EIXO	SHAFT	ARBOL

Tampa Da Tomada De Potência
Power Take Off Cover
Tapa De La Toma De Potência

50-105

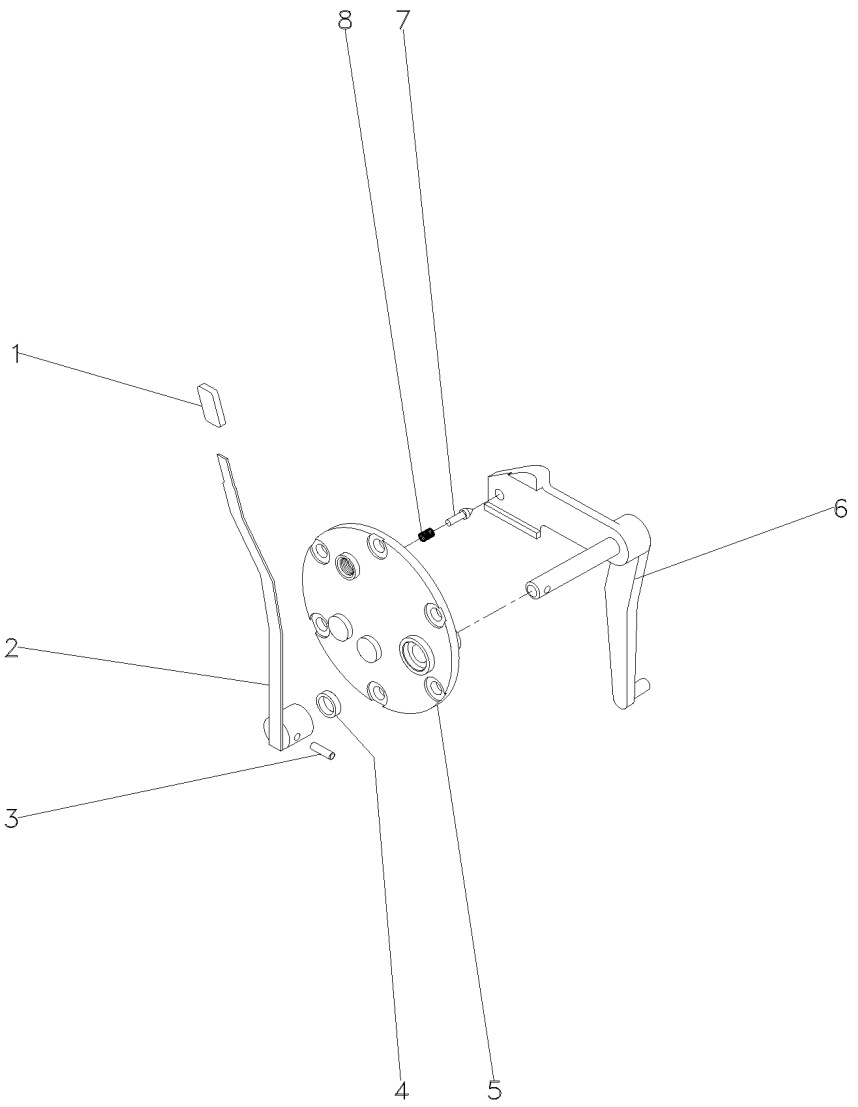

1	068078P1		**1**	MANÍPULO	KNOB	POMO
2	069516N1	50-135 No	**1**	CJ. ALAVANCA	KIT, LEVER	JUEGO, PALANCA
3	357660X1		**1**	PINO	PIN	PASADOR
4	894307M1		**1**	RETENTOR	OIL SEAL	BUJE RETENACEITE
5	3149447M92		**1**	TAMPA	COVER	CUBIERTA
6	069215S1		**1**	ALAVANCA	LEVER	PALANCA
7	180418M2		**1**	PINO	PIN	PASADOR
8	3585797M1		**1**	MOLA	SPRING	RESORTE

Tampa Da Tomada De Potência
Power Take Off Cover
Tapa De La Toma De Potência

50-110

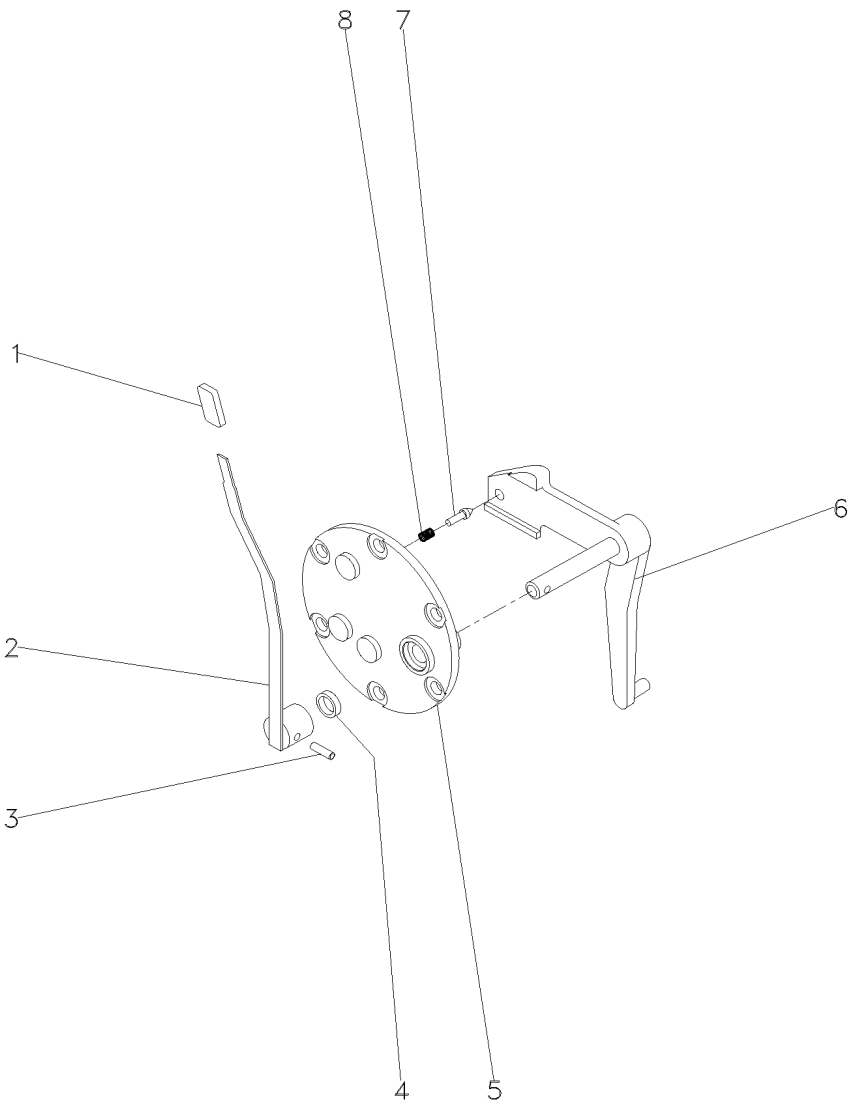

1	068078P1		**1**	MANÍPULO	KNOB	POMO
2	069516N1	50-135 No	**1**	CJ. ALAVANCA	KIT, LEVER	JUEGO, PALANCA
3	357660X1		**1**	PINO	PIN	PASADOR
4	894307M1		**1**	RETENTOR	OIL SEAL	BUJE RETENACEITE
5	3149447M92		**1**	TAMPA	COVER	CUBIERTA
6	022245S1		**1**	ALAVANCA	LEVER	PALANCA
7	180418M2		**1**	PINO	PIN	PASADOR
8	3585797M1		**1**	MOLA	SPRING	RESORTE

Tampa E Alavancas
Cover And Levers
Tapa Y Palancas

50-115

Tdp 540/1000 Rpm
Pto 540/1000 Rpm
Tdf 540/1000 Rpm

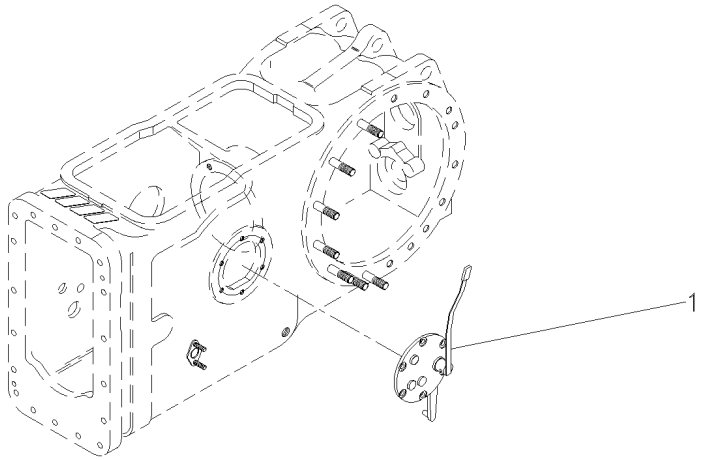

1	060043N1	50-110 No	**1** CJ. TAMPA	KIT, CAP	JUEGO DE TAPON

Tampa E Alavancas
Cover And Levers
Tapa Y Palancas

50-120

Tdp 540 Rpm
Pto 540 Rpm
Tdf 540 Rpm

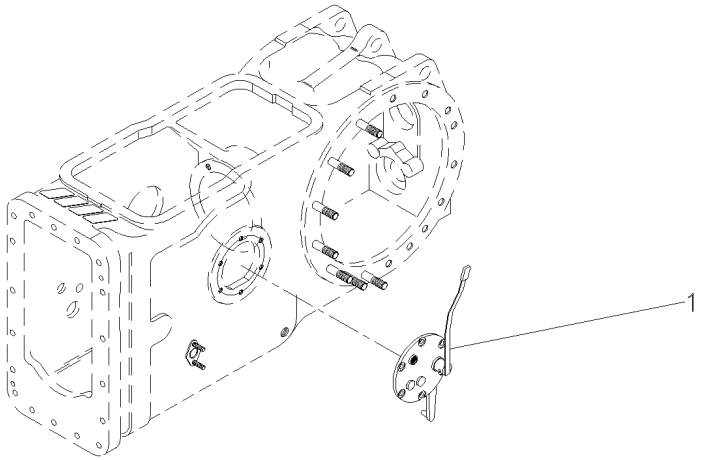

1	063858N1	50-105 No	**1**	TAMPA	COVER	CUBIERTA

Protetor Da Tdpi / Tdp
Protector Ipto / Pto
Protetor Tdfi / Tdf

50-125

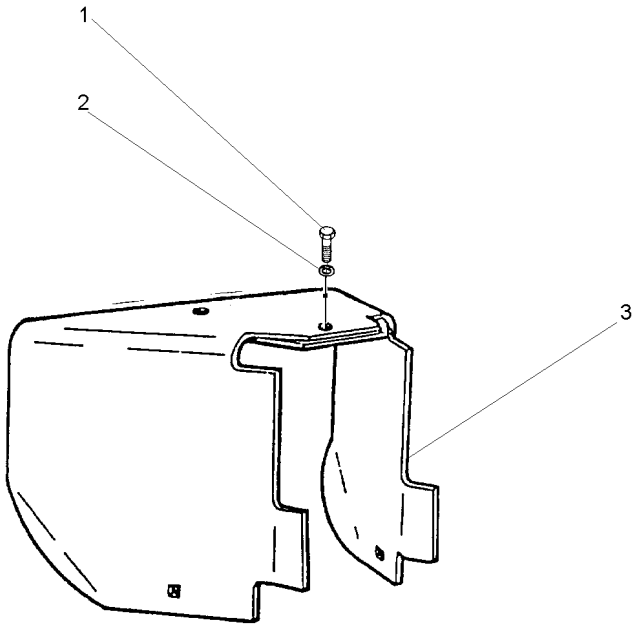

1	353560X1	7/16x20x1.1/8	**1** PARAFUSO	BOLT	PERNO
2	353432X1		**1** ARRUELA	WASHER	ARANDELA
3	1869009M95		**1** PROTEÇÃO	GUARD	DEFENSA

Proteção
Guard
Proteccion

Tomada De Potência
Power Take Off
Toma De Fuerza

50-130

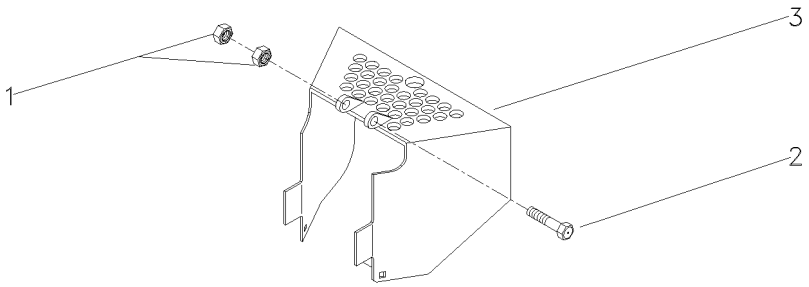

1	394367X1	M8X1,25	**2** PORCA	NUT	TUERCA
2	339761X1	M8X1,25X25	**2** PARAFUSO	BOLT	PERNO
3	058136S2		**1** PROTEÇÃO	GUARD	DEFENSA

Conjunto Alavanca
Lever Assembly
Conjunto Palanca

50-135

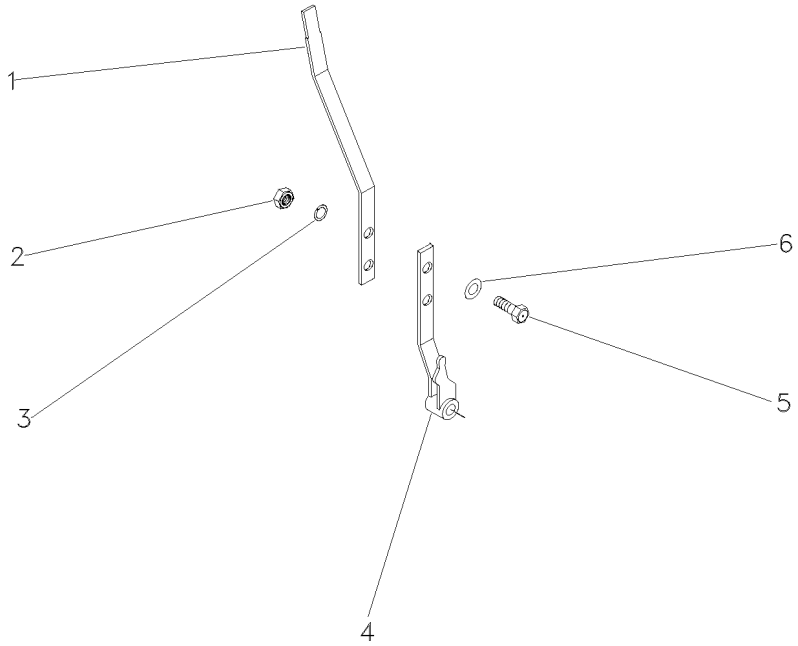

1	069095P1		**1**	ALAVANCA	LEVER	PALANCA
2	339169X1		**2**	PORCA	NUT	TUERCA
3	353446X1	12.1x6.1x1.6	**2**	ARRUELA	WASHER	ARANDELA
4	068984S1		**1**	ALAVANCA	LEVER	PALANCA
5	339123X1		**2**	PARAFUSO	BOLT	PERNO
6	829185M1	12.5x6.4x1.0	**2**	ARRUELA	WASHER	ARANDELA

Eixo Dianteiro 2 Rodas Motrizes Front Axle 2 Wheel Drive Eje Delantero 2 Ruedas Motrices	Suporte Support Soporte	60-10	

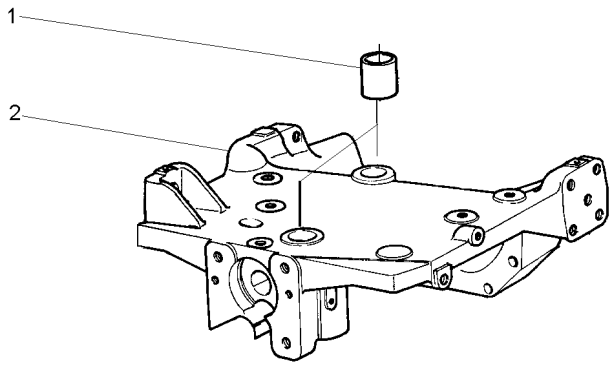

1	897235M1		**2** BUCHA	BUSH	CASQUILLO
2	067588P1	3147108M94	**1** SUPORTE	BRACKET	SOPORTE

Fixação Do Eixo Dianteiro	2 Rm
Front Axle	2 Wd
Eje Delantero	2 Rm

60-15

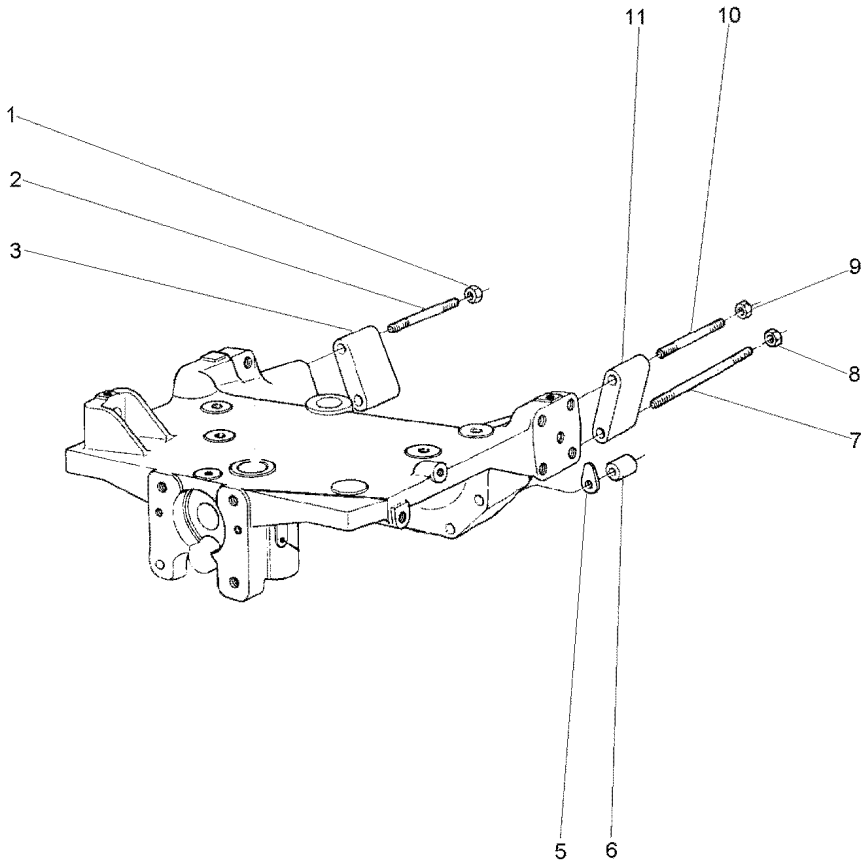

1	368748X1		**1**	PORCA	NUT	TUERCA
2	2801086M1		**1**	PRISIONEIRO	STUD	ESPARRAGO
3	885532M1	▶	**1**	ESPAÇADOR	SPACER	PIEZA DISTANCIA
5	1660192M1	⧓ 0.10MM	**X**	CALÇO	SHIM	CALCE
5	894825M1	⧓ 0.25MM	**X**	CALÇO	SHIM	CALCE
5	894826M1	⧓ 0.50MM	**X**	CALÇO	SHIM	CALCE
6	885533M1		**2**	ESPAÇADOR	SPACER	PIEZA DISTANCIA
7	2801084M1		**2**	PRISIONEIRO	STUD	ESPARRAGO
8	368748X1		**2**	PORCA	NUT	TUERCA
9	368748X1		**1**	PORCA	NUT	TUERCA
10	2801086M1		**1**	PRISIONEIRO	STUD	ESPARRAGO
11	885531M1	◀	**1**	ESPAÇADOR	SPACER	PIEZA DISTANCIA

Eixo Dianteiro
Front Axle
Eje Delantero

2 Rodas Motrizes
2 Wheel Drive
2 Ruedas Motrices

60-20

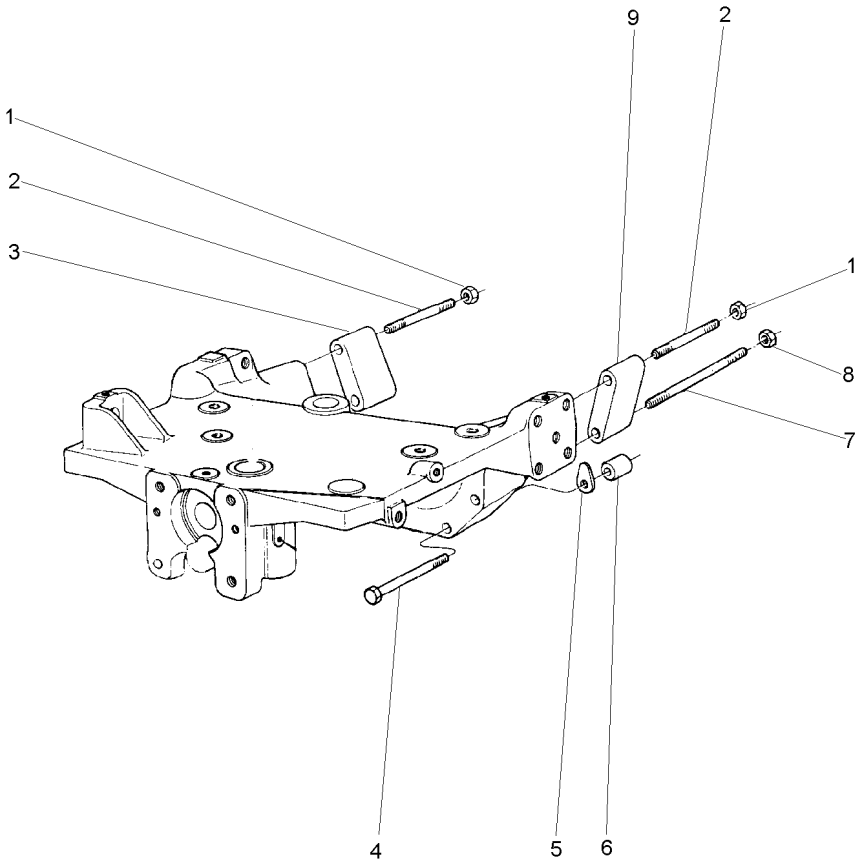

1	368748X1	5/8"-18 G8	**2**	PORCA	NUT	TUERCA
2	2801086M1		**2**	PRISIONEIRO	STUD	ESPARRAGO
3	885532M1	▶	**1**	ESPAÇADOR	SPACER	PIEZA DISTANCIA
4	3019869X1		**2**	PARAFUSO	BOLT	PERNO
5	1660192M1	⧗ 0,10MM	**X**	CALÇO	SHIM	CALCE
5	894825M1	⧗ 0,25MM	**X**	CALÇO	SHIM	CALCE
5	894826M1	⧗ 0,50MM	**X**	CALÇO	SHIM	CALCE
6	885533M1		**2**	ESPAÇADOR	SPACER	PIEZA DISTANCIA
7	048496P1		**2**	PRISIONEIRO	STUD	ESPARRAGO
8	368748X1		**2**	PORCA	NUT	TUERCA
9	885531M1	◀	**1**	ESPAÇADOR	SPACER	PIEZA DISTANCIA

Fixação
Fixation
Fixación

60-25

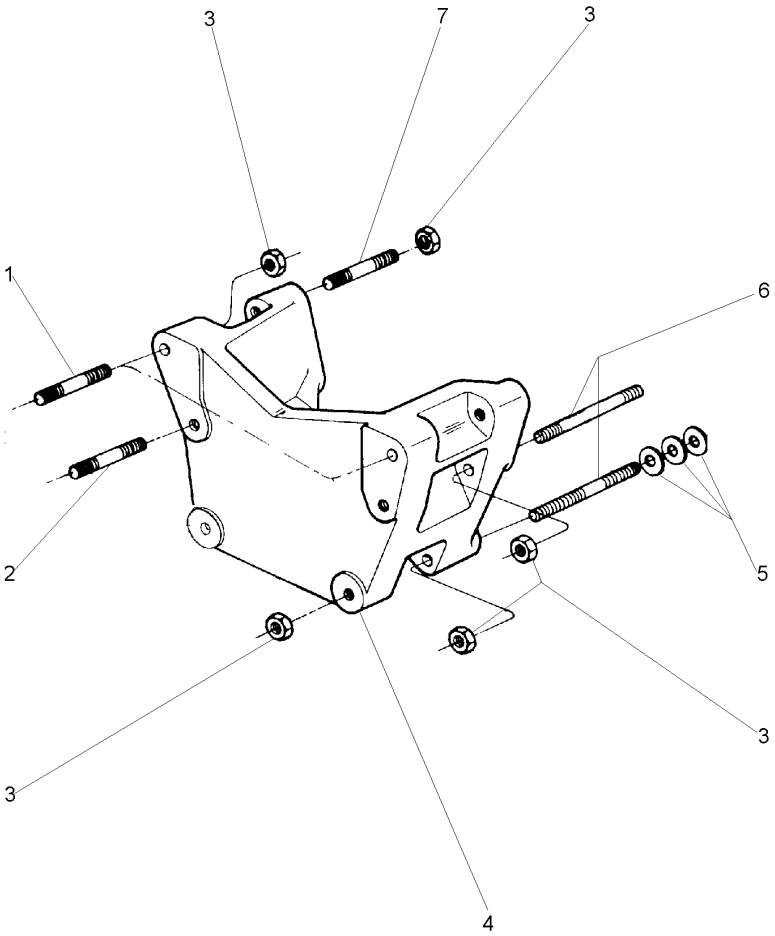

1	3585546M1		**2**	PRISIONEIRO	STUD	ESPARRAGO
2	3585547M1		**2**	PRISIONEIRO	STUD	ESPARRAGO
3	368748X1		**12**	PORCA	NUT	TUERCA
4	066944P1		**1**	ADAPTADOR	ADAPTOR	ADAPTADOR
5	1660192M1	⧗ 0,10mm	**X**	CALÇO	SHIM	CALCE
5	894825M1	⧗ 0,25mm	**X**	CALÇO	SHIM	CALCE
5	894826M1	⧗ 0,50mm	**X**	CALÇO	SHIM	CALCE
6	051569P1		**4**	PRISIONEIRO	STUD	ESPARRAGO
7	3587663M1		**4**	PRISIONEIRO	STUD	ESPARRAGO

Fixação Do Eixo Dianteiro	2 Rm
Front Axle	2 Wd
Eje Delantero	2 Rm

60-30

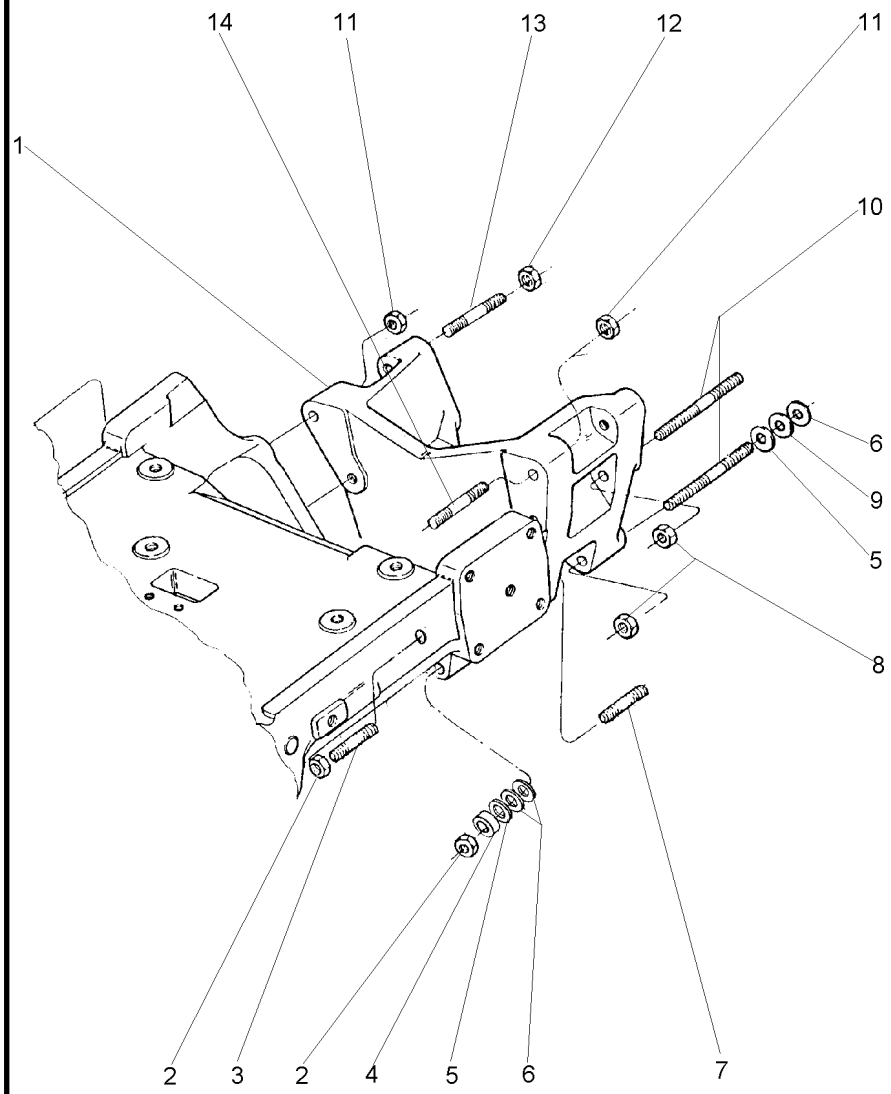

1	066944P1		**1**	ADAPTADOR	ADAPTOR	ADAPTADOR
2	368748X1		**6**	PORCA	NUT	TUERCA
3	020332P1		**2**	PRISIONEIRO	STUD	ESPARRAGO
4	1484677M1		**2**	ESPAÇADOR	SPACER	PIEZA DISTANCIA
5	894825M1	⧗ 0.25MM	**X**	CALÇO	SHIM	CALCE
6	1660192M1	⧗ 0.10MM	**X**	CALÇO	SHIM	CALCE
7	051569P1		**2**	PRISIONEIRO	STUD	ESPARRAGO
8	368748X1		**4**	PORCA	NUT	TUERCA
9	894826M1	⧗ 0.50MM	**X**	CALÇO	SHIM	CALCE
10	3412075M1		**4**	PRISIONEIRO	STUD	ESPARRAGO
11	368748X1		**2**	PORCA	NUT	TUERCA
12	368748X1		**2**	PORCA	NUT	TUERCA
13	3587663M1		**2**	PRISIONEIRO	STUD	ESPARRAGO
14	3585546M1		**2**	PRISIONEIRO	STUD	ESPARRAGO

Eixo Dianteiro
Front Axle
Eje Delantero

2 Rodas Motrizes
2 Wheels Drive
2 Ruedas Motriz

60-35

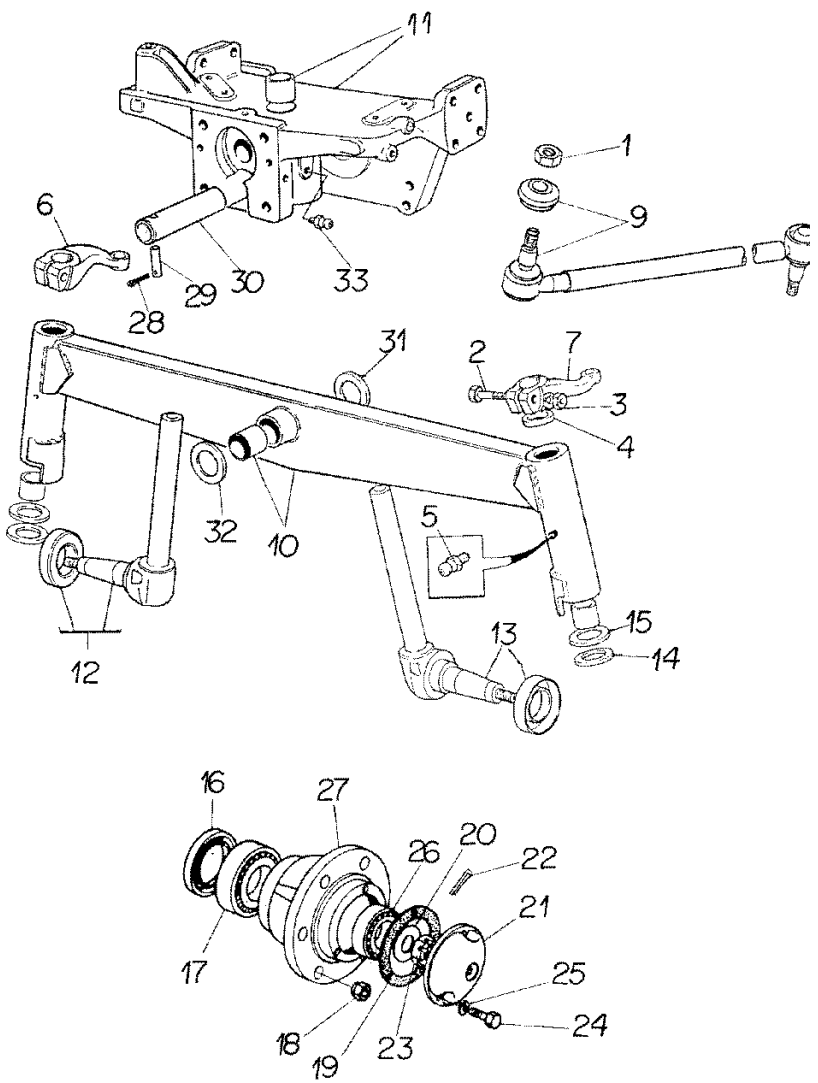

1	353429X1		4	PORCA	NUT	TUERCA
2	361859X1		2	PARAFUSO	BOLT	PERNO
3	353427X1		2	PORCA	NUT	TUERCA
4	3410391M1		2	VEDADOR	SEAL	RETEN
5	13811X		2	GRAXEIRA	GREASER	ENGRASADOR
6	3145098M1	▶	1	BRAÇO	ARM	BRAZO
7	3145099M1	◀	1	BRAÇO	ARM	BRAZO
9	3149073M91	◀	1	CJ. BARRA	KIT, DRAWBAR	JGO.BARRA TIRO
9	3149072M91	▶	1	CJ. BARRA	KIT, DRAWBAR	JGO.BARRA TIRO
10	3149075M92		1	CJ. EIXO	KIT, AXLE	JUEGO DE EJE
11	3147108M94		1	SUPORTE	BRACKET	SOPORTE
12	3149076M91	▶	1	EIXO	SHAFT	ARBOL
13	3149077M91	◀	1	EIXO	SHAFT	ARBOL
14	3148442M1		2	ARRUELA	WASHER	ARANDELA
15	3148443M1		2	ARRUELA	WASHER	ARANDELA
16	882261M1		2	RETENTOR	SEAL	RETEN
17	882554M91		2	ROLAMENTO	BEARING	COJINETE
18	184273M1		12	PORCA	NUT	TUERCA
19	882282M1		2	JUNTA	GASKET	EMPAQUETADURA.
20	881384M1		2	ARRUELA	WASHER	ARANDELA
21	489173M91		2	CALOTA	CAP	TAPA
22	354415X1		2	CUPILHA	COTTER PIN	PASADOR DOUBLE
23	882263M1		2	PORCA	NUT	TUERCA
24	353679X1		8	PARAFUSO	BOLT	PERNO
25	353446X1		8	ARRUELA	WASHER	ARANDELA
26	645695M91		2	ROLAMENTO	BEARING	COJINETE
27	882253M91		2	CUBO	HUB	CUBO
28	195414M1		1	GRAMPO	CRAMP	PASADOR
29	033992P1		1	PINO	PIN	PASADOR
30	033991P1		1	PINO	PIN	PASADOR
31	898017M2		1	CALÇO	SHIM	CALCE
32	882868M2		X	CALÇO	SHIM	CALCE
32	882869M2		X	CALÇO	SHIM	CALCE
32	898018M2		X	CALÇO	SHIM	CALCE
32	898019M2		X	CALÇO	SHIM	CALCE
32	898020M2		X	CALÇO	SHIM	CALCE
33	29951X		2	GRAXEIRA	GREASER	ENGRASADOR

Eixo Dianteiro
Front Axle
Eje Delantero

60-40

2 Rodas Motrizes - Hd - Cubo Grande
2 Wheels Drive - Hd - Large Hub
2 Ruedas Motriz - Hd - Cubo Grande

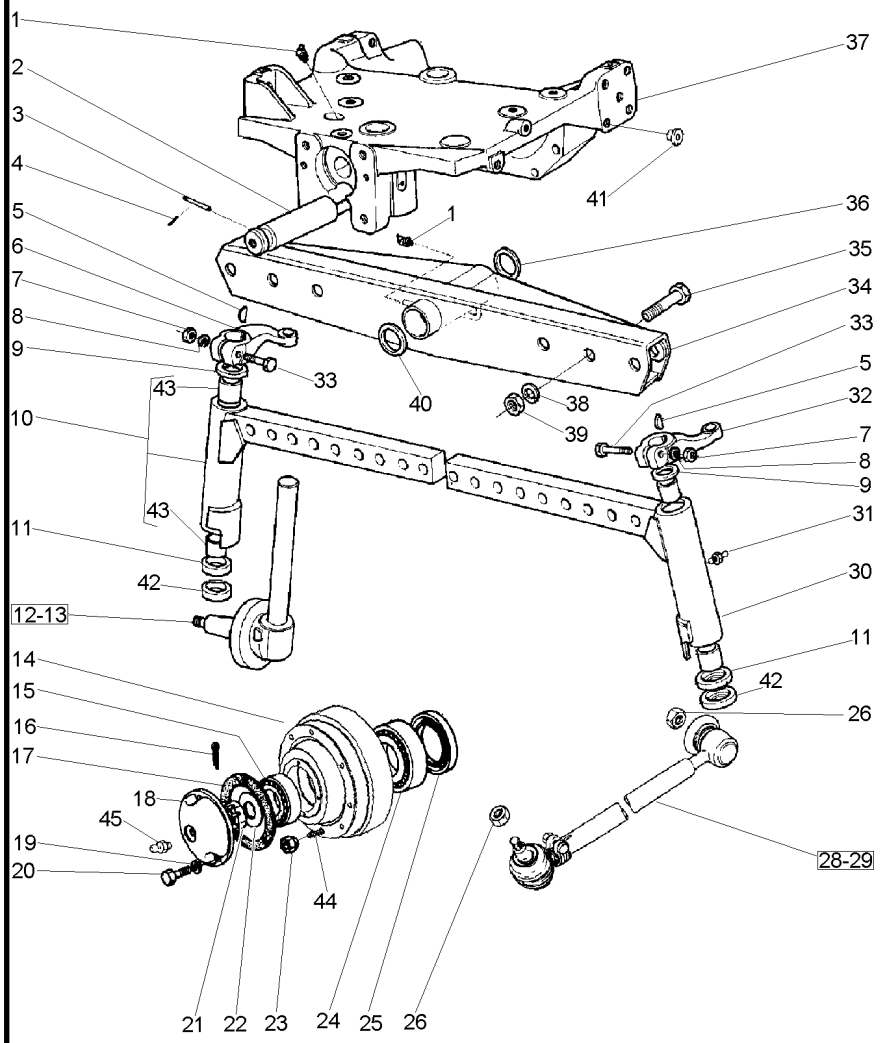

1	29951X		1	GRAXEIRA	GREASER	ENGRASADOR
2	033991P1		1	PINO	PIN	PASADOR
3	033992P1		1	PINO	PIN	PASADOR
4	195414M1	3/8	1	GRAMPO	CRAMP	PASADOR
5	350355X1	5/16X11/4A	2	CHAVETA	KEY	CLAVE
6	898342M1	▶	1	BRAÇO	ARM	BRAZO
7	353427X1	5/8X18	2	PORCA	NUT	TUERCA
8	353433X1	1.5/64X21/32	2	ARRUELA	WASHER	ARANDELA
9	183021M2		2	VEDADOR	SEAL	RETEN
10	3148818M91	▶	1	CJ. BRAÇO	KIT, ARM	JUEGO DE BRAZO
11	049731P1		2	ARRUELA	WASHER	ARANDELA
12	3146770M91	▶	1	PONTA EIXO	STEERING SPINDLE	MANGUETA DIRECC
13	3146771M91	◀	1	PONTA EIXO	STEERING SPINDLE	MANGUETA DIRECC
14	2801333M92		2	CJ. CUBO	KIT, HUB	JUEGO DE CUBO
15	645695M91		2	ROLAMENTO	BEARING	COJINETE
16	354415X1	5/32 L21/4	2	CUPILHA	COTTER PIN	PASADOR DOUBLE
17	882282M1		2	JUNTA	GASKET	EMPAQUETADURA.
18	489172M1		2	CALOTA	CAP	TAPA
19	353446X1	19/32X21/64X5/64	8	ARRUELA	WASHER	ARANDELA
20	353679X1	5/16X18X1"	8	PARAFUSO	BOLT	PERNO
21	882263M1	1.1/4X12	2	PORCA	NUT	TUERCA
22	881384M1		2	ARRUELA	WASHER	ARANDELA
23	881162M2	5/8X18	12	PORCA	NUT	TUERCA
24	882554M91		2	ROLAMENTO	BEARING	COJINETE
25	882261M1		2	RETENTOR	SEAL	RETEN
26	353429X1	5/8X18	4	PORCA	NUT	TUERCA
28	033906T1	▶ 60-65 No	1	BARRA	BAR	BARRA
29	033907T1	◀ 60-70 No	1	BARRA	BAR	BARRA
30	3148819M91	◀	1	CJ. BRAÇO	KIT, ARM	JUEGO DE BRAZO
31	13811X	1/4"-28	2	GRAXEIRA	GREASER	ENGRASADOR
32	898343M1	◀	1	BRAÇO	ARM	BRAZO
33	361859X1	5/8X18X3.1/2	2	PARAFUSO	BOLT	PERNO
34	3146788M93		1	VIGA	BEAM	VIGA
35	182501M1	3/4X16X3.1/4	6	PARAFUSO	BOLT	PERNO
36	898017M2		1	CALÇO	SHIM	CALCE
37	068166N1	60-10 No	1	SUPORTE	BRACKET	SOPORTE
38	353440X1	1.9/32X25/32	6	ARRUELA	WASHER	ARANDELA
39	353435X1	3/4X16	6	PORCA	NUT	TUERCA
40	882868M2	1.90	X	CALÇO	SHIM	CALCE
40	882869M2	0.049"/0.051"	X	CALÇO	SHIM	CALCE
40	898018M2	0.028"/0.030"	X	CALÇO	SHIM	CALCE
40	898019M2	0.034"/0.036"	X	CALÇO	SHIM	CALCE
40	898020M2	0.039"/0.041"	X	CALÇO	SHIM	CALCE
41	027030P1	3/4	15	TAMPÃO	PAD	ALMOHADILLA
42	049730P1		2	ARRUELA	WASHER	ARANDELA
43	183086M1	10	4	BUCHA	BUSH	CASQUILLO
44	488988M2	5/8X18X1.7/8	12	PRISIONEIRO	STUD	ESPARRAGO
45	13811X		1	GRAXEIRA	GREASER	ENGRASADOR

Eixo Dianteiro
Front Axle
Eje Delantero

60-45

2 Rodas Motrizes - Hd - Cubo Médio
2 Wheels Drive-Hd-Medium Hub
2 Ruedas Motriz-Hd-Cubo Medio

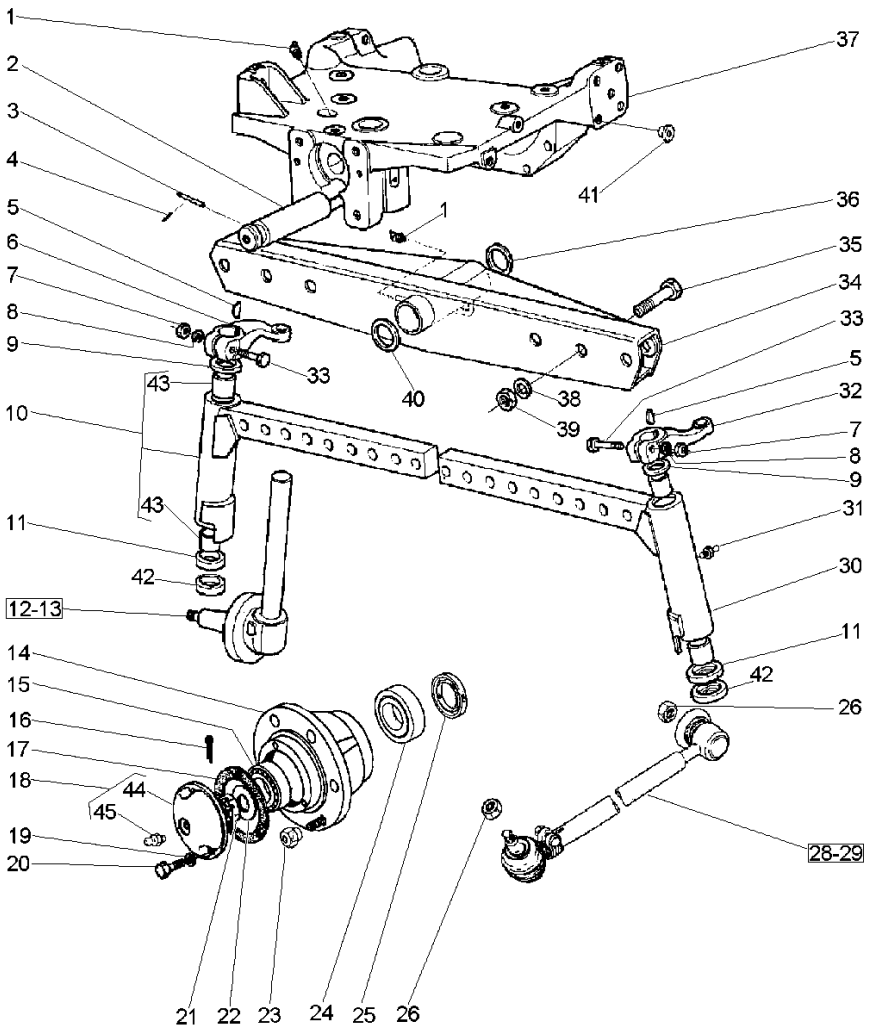

1	29951X		1	GRAXEIRA	GREASER	ENGRASADOR
2	033991P1		1	PINO	PIN	PASADOR
3	033992P1		1	PINO	PIN	PASADOR
4	195414M1	3/8	1	GRAMPO	CRAMP	PASADOR
5	350355X1	5/16X11/4A	2	CHAVETA	KEY	CLAVE
6	898342M1	▶	1	BRAÇO	ARM	BRAZO
7	353427X1	5/8X18	2	PORCA	NUT	TUERCA
8	353433X1	1.5/64X21/32	2	ARRUELA	WASHER	ARANDELA
9	183021M2		2	VEDADOR	SEAL	RETEN
10	3148818M91	▶	1	CJ. BRAÇO	KIT, ARM	JUEGO DE BRAZO
11	049731P1		2	ARRUELA	WASHER	ARANDELA
12	3146770M91	▶	1	PONTA EIXO	STEERING SPINDLE	MANGUETA DIRECC
13	3146771M91	◀	1	PONTA EIXO	STEERING SPINDLE	MANGUETA DIRECC
14	882254M1		2	CUBO	HUB	CUBO
15	645695M91		2	ROLAMENTO	BEARING	COJINETE
16	354415X1	5/32 L21/4	2	CUPILHA	COTTER PIN	PASADOR DOUBLE
17	882282M1		2	JUNTA	GASKET	EMPAQUETADURA.
18	489173M91		2	CALOTA	CAP	TAPA
19	353446X1	19/32X21/64X5/64	8	ARRUELA	WASHER	ARANDELA
20	353679X1	5/16X18X1"	8	PARAFUSO	BOLT	PERNO
21	882263M1	1.1/4X12	2	PORCA	NUT	TUERCA
22	881384M1		2	ARRUELA	WASHER	ARANDELA
23	881162M2	5/8X18	12	PORCA	NUT	TUERCA
24	882554M91		2	ROLAMENTO	BEARING	COJINETE
25	882261M1		2	RETENTOR	SEAL	RETEN
26	353429X1	5/8X18	4	PORCA	NUT	TUERCA
28	033906T1	▶	1	BARRA	BAR	BARRA
		👁 60-65 No				
29	033907T1	◀	1	BARRA	BAR	BARRA
		👁 60-70 No				
30	3148819M91	◀	1	CJ. BRAÇO	KIT, ARM	JUEGO DE BRAZO
31	13811X	1/4"-28	2	GRAXEIRA	GREASER	ENGRASADOR
32	898343M1	◀	1	BRAÇO	ARM	BRAZO
33	361859X1	5/8X18X3.1/2	2	PARAFUSO	BOLT	PERNO
34	3146788M93		1	VIGA	BEAM	VIGA
35	182501M1	3/4X16X3.1/4	6	PARAFUSO	BOLT	PERNO
36	898017M2		1	CALÇO	SHIM	CALCE
37	068166N1	👁 60-10 No	1	SUPORTE	BRACKET	SOPORTE
38	353440X1	1.9/32X25/32	6	ARRUELA	WASHER	ARANDELA
39	353435X1	3/4X16	6	PORCA	NUT	TUERCA
40	882868M2	⧗ 1.17"/1.12"	X	CALÇO	SHIM	CALCE
40	882869M2	⧗ 0.049"/0.051"	X	CALÇO	SHIM	CALCE
40	898018M2	⧗ 0.028"/0.030"	X	CALÇO	SHIM	CALCE
40	898019M2	⧗ 0.034"/0.036"	X	CALÇO	SHIM	CALCE
40	898020M2	⧗ 0.039"/0.041"	X	CALÇO	SHIM	CALCE
41	027030P1	⧗ 3/4	15	TAMPÃO	PAD	ALMOHADILLA
42	049730P1		2	ARRUELA	WASHER	ARANDELA
43	183086M1	10	4	BUCHA	BUSH	CASQUILLO
44	489172M1	18 5/8X18X1.7/8	1	CALOTA	CAP	TAPA
45	13811X	18	1	GRAXEIRA	GREASER	ENGRASADOR

Eixo Dianteiro
Front Axle
Eje Delantero

2 Rodas Motrizes
2 Wheels Drive
2 Ruedas Motriz

60-50

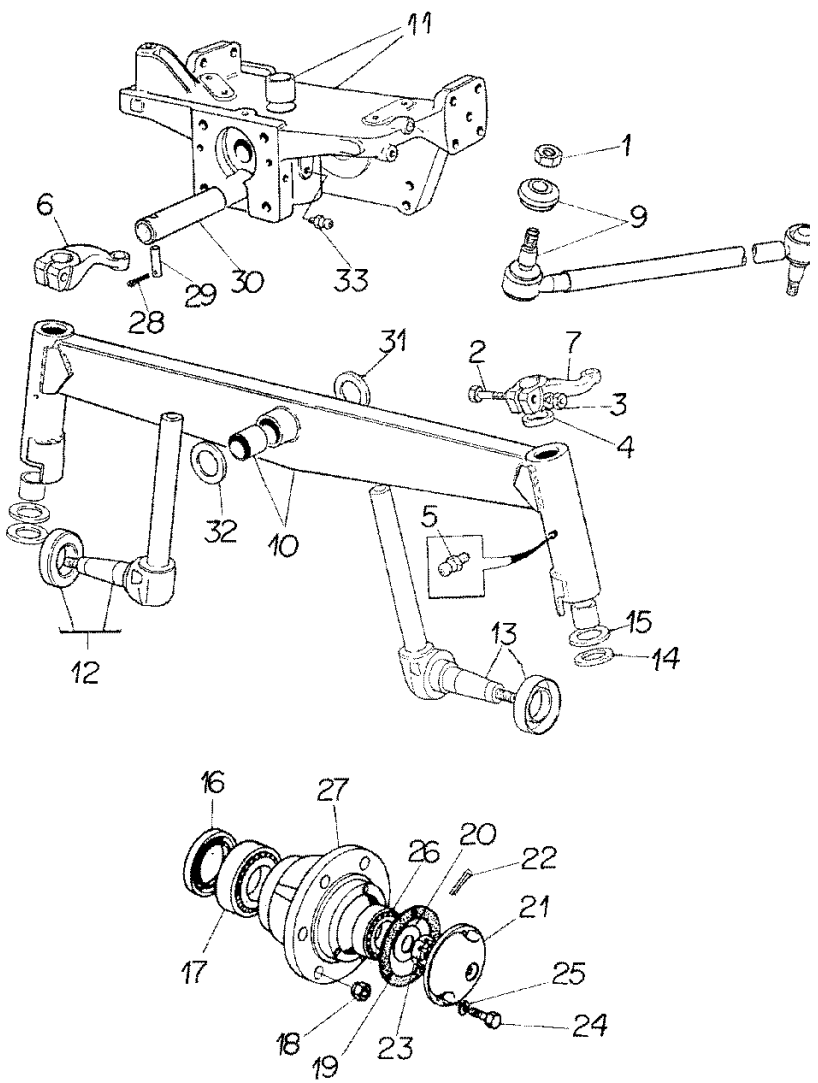

1	353429X1		**4**	PORCA	NUT	TUERCA
2	361859X1		**2**	PARAFUSO	BOLT	PERNO
3	353427X1		**2**	PORCA	NUT	TUERCA
4	3410391M1		**2**	VEDADOR	SEAL	RETEN
5	13811X		**2**	GRAXEIRA	GREASER	ENGRASADOR
6	3145098M1		**1**	BRAÇO	ARM	BRAZO
7	3145099M1		**1**	BRAÇO	ARM	BRAZO
9	033911T1		**1**	CJ. BARRA	KIT, DRAWBAR	JGO.BARRA TIRO
9	033912T1		**1**	CJ. BARRA	KIT, DRAWBAR	JGO.BARRA TIRO
10	3410481M91		**1**	CJ. EIXO	KIT, AXLE	JUEGO DE EJE
11	3147108M94		**1**	SUPORTE	BRACKET	SOPORTE
12	3145066M91	▶	**1**	PONTA EIXO	STEERING SPINDLE	MANGUETA DIRECC
13	3145067M91	◀	**1**	PONTA EIXO	STEERING SPINDLE	MANGUETA DIRECC
14	3148442M1		**2**	ARRUELA	WASHER	ARANDELA
15	3148443M1		**2**	ARRUELA	WASHER	ARANDELA
16	882261M1		**2**	RETENTOR	SEAL	RETEN
17	882554M91		**2**	ROLAMENTO	BEARING	COJINETE
18	881162M2		**12**	PORCA	NUT	TUERCA
19	882282M1		**2**	JUNTA	GASKET	EMPAQUETADURA.
20	881384M1		**2**	ARRUELA	WASHER	ARANDELA
21	489173M91		**2**	CALOTA	CAP	TAPA
22	354415X1		**2**	CUPILHA	COTTER PIN	PASADOR DOUBLE
23	882263M1		**2**	PORCA	NUT	TUERCA
24	353679X1		**8**	PARAFUSO	BOLT	PERNO
25	353446X1		**8**	ARRUELA	WASHER	ARANDELA
26	645695M91		**2**	ROLAMENTO	BEARING	COJINETE
27	2801333M92		**2**	CJ. CUBO	KIT, HUB	JUEGO DE CUBO
28	195414M1		**1**	GRAMPO	CRAMP	PASADOR
29	033992P1		**1**	PINO	PIN	PASADOR
30	033991P1		**1**	PINO	PIN	PASADOR
31	898017M2		**1**	CALÇO	SHIM	CALCE
32	882868M2		**X**	CALÇO	SHIM	CALCE
32	882869M2		**X**	CALÇO	SHIM	CALCE
32	898018M2		**X**	CALÇO	SHIM	CALCE
32	898019M2		**X**	CALÇO	SHIM	CALCE
32	898020M2		**X**	CALÇO	SHIM	CALCE
33	29951X		**2**	GRAXEIRA	GREASER	ENGRASADOR

Sistema De Direção System Of Direction Sistema De Dirección	Pino Do Cilíndro Pin Of Cilinder Alfiler Del Cilindro	60-55	2 Rodas Motrizes 2 Wheels Drive 2 Ruedas Motriz

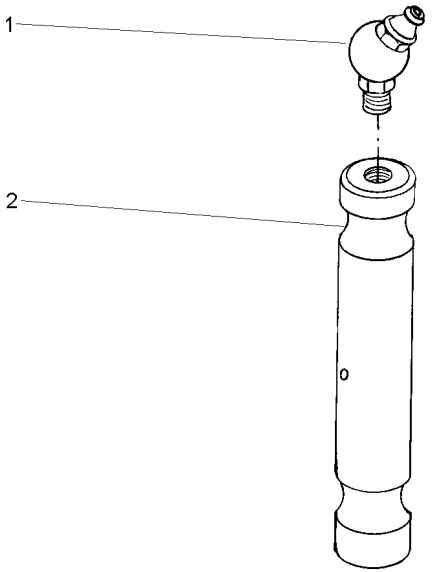

1	29951X	**1** GRAXEIRA	GREASER	ENGRASADOR
2	898363M1	**1** PINO	PIN	PASADOR

Sistema De Direção System Of Direction Sistema De Dirección	Braço Do Cilíndro Arm Of Cilinder Brazo Del Cilíndro	60-60	2 Rodas Motrizes 2 Wheels Drive 2 Ruedas Motriz

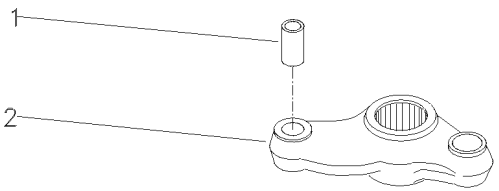

1	3148431M1		**1** BUCHA	BUSH	CASQUILLO
2		042863N1	**1** BRAÇO	ARM	BRAZO

Eixo Dianteiro 2 Rodas Motrizes
Front Axle 2 Wheel Drive
Eje Delantero 2 Ruedas Motrices

Barra De Direção
Tie Rods
Conexiones Direccion

60-65

Lado Direito
Right Hand
Derecha

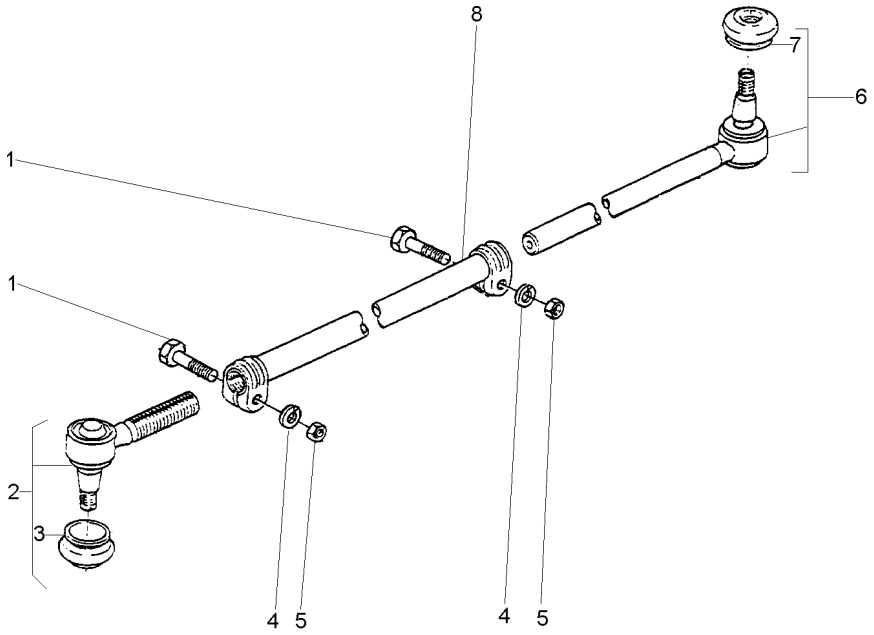

1	391918X1	M10X1,0X50	**2**	PARAFUSO	BOLT	PERNO
2	1482009M91		**1**	TERMINAL	TOGGLE	PERNO ENGANCHE
3	2710227M1	2	**1**	CAPA	CAP	TAPA
4	353434X1		**2**	ARRUELA	WASHER	ARANDELA
5	1440217X1		**2**	PORCA	NUT	TUERCA
6	1481537M93		**1**	TERMINAL	TOGGLE	PERNO ENGANCHE
7	2710227M1	6	**1**	CAPA	CAP	TAPA
8		033906T1	**1**	TUBO	PIPE	CANO

Eixo Dianteiro 2 Rodas Motrizes
Front Axle 2 Wheel Drive
Eje Delantero 2 Ruedas Motrices

Barra De Direção
Tie Rods
Conexiones Direccion

60-70

Lado Esquerdo
Left Hand
Izquierdo

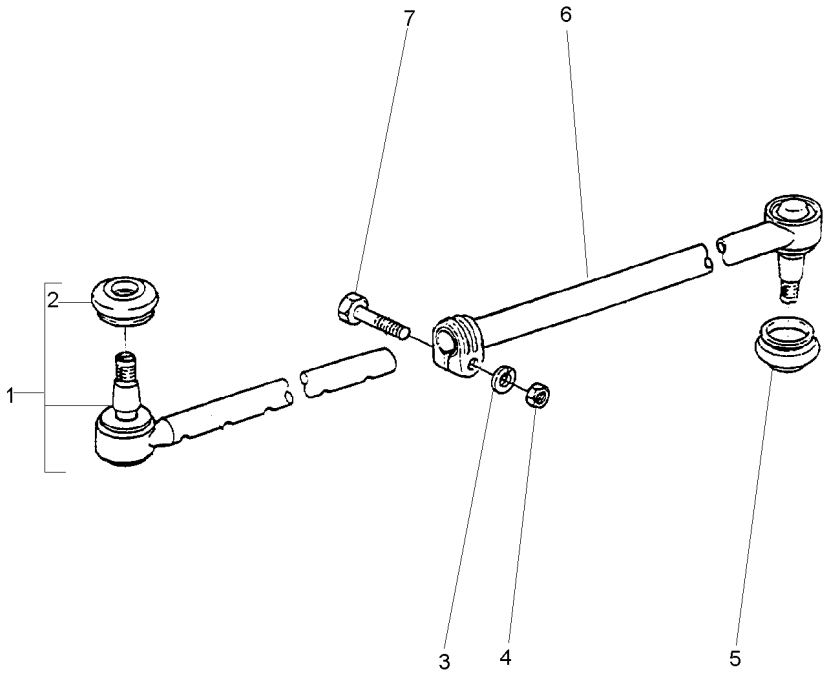

1	1481537M93		**1**	TERMINAL	TOGGLE	PERNO ENGANCHE
2	2710227M1	1	**1**	CAPA	CAP	TAPA
3	353434X1	11/16X25/64X3/32	**1**	ARRUELA	WASHER	ARANDELA
4	353431X1	3/8X24	**1**	PORCA	NUT	TUERCA
5	2710227M1		**1**	CAPA	CAP	TAPA
6		033907T1	**1**	TUBO	PIPE	CANO
7	353546X1	3/8X24X2	**1**	PARAFUSO	BOLT	PERNO

Fixação Do Eixo Dianteiro
Front Axle
Eje Delantero

60-75

4 Rodas Motrizes - Tração Central
4 Wheels Drive - Central Traction
4 Ruedas Motriz - Tracción Central

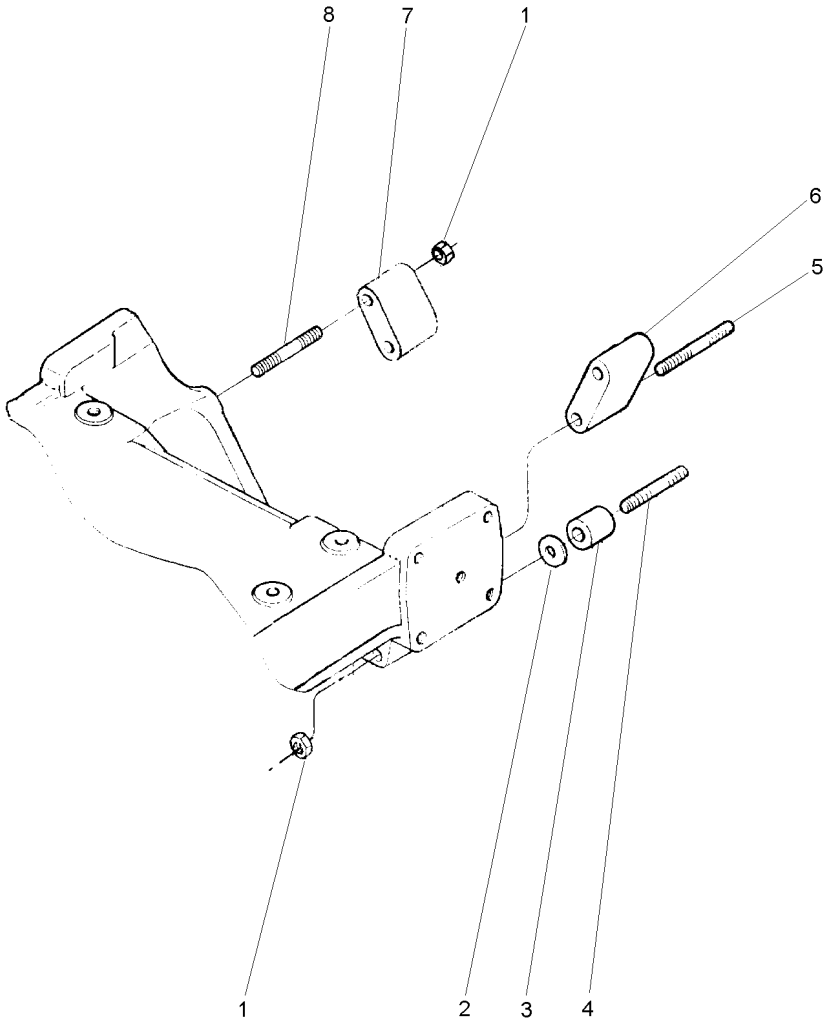

1	368748X1		**6**	PORCA	NUT	TUERCA
2	894825M1	⧗ 0.25MM	**X**	CALÇO	SHIM	CALCE
2	894826M1	⧗ 0.50MM	**X**	CALÇO	SHIM	CALCE
3	1484677M1		**2**	ESPAÇADOR	SPACER	PIEZA DISTANCIA
4	036660P1		**2**	PRISIONEIRO	STUD	ESPARRAGO
5	048507P1		**2**	PRISIONEIRO	STUD	ESPARRAGO
6	885532M1	▶	**1**	ESPAÇADOR	SPACER	PIEZA DISTANCIA
7	885531M1	◀	**1**	ESPAÇADOR	SPACER	PIEZA DISTANCIA
8	2801086M1		**2**	PRISIONEIRO	STUD	ESPARRAGO

Eixo Dianteiro
Front Axle
Eje Delantero

4 Rodas Motriz
4 Wheel Drive
4 Ruedas Motrices

60-80

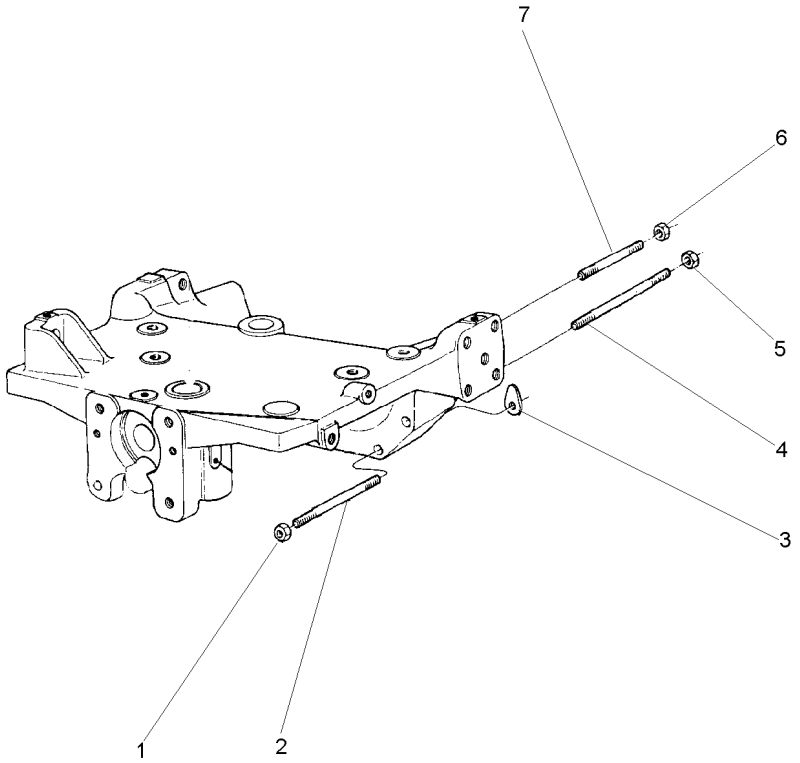

1	368748X1	5/8"-18 G8	**2**	PORCA	NUT	TUERCA
2	049212P1		**2**	PRISIONEIRO	STUD	ESPARRAGO
3	1660192M1	⧗ 0.10MM	**X**	CALÇO	SHIM	CALCE
3	894825M1	⧗ 0.25MM	**X**	CALÇO	SHIM	CALCE
3	894826M1	⧗ 0.50MM	**X**	CALÇO	SHIM	CALCE
4	049205P1		**2**	PRISIONEIRO	STUD	ESPARRAGO
5	368748X1		**2**	PORCA	NUT	TUERCA
6	368748X1		**2**	PORCA	NUT	TUERCA
7	3585546M1		**2**	PRISIONEIRO	STUD	ESPARRAGO

Eixo Dianteiro
Front Axle
Eje Delantero

60-85

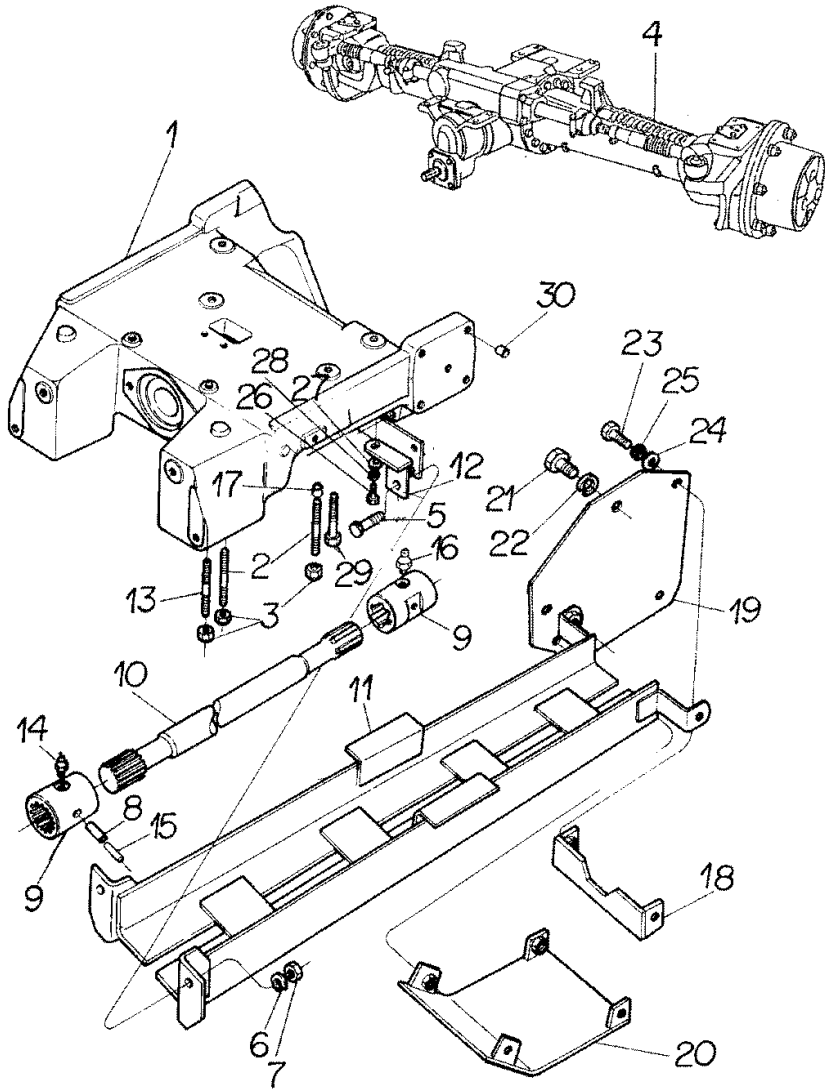

1	3412212M1		**1**	SUPORTE	BRACKET	SOPORTE
2	3585532M1		**4**	PRISIONEIRO	STUD	ESPARRAGO
3	3410728M1		**6**	PORCA	NUT	TUERCA
4	041007T1	60-100 No	**1**	CJ. EIXO DIANT.	FRONT AXLE ASSY	CONJ. EJE DELANT
5	353726X1		**2**	PARAFUSO	BOLT	PERNO
6	353433X1		**2**	ARRUELA	WASHER	ARANDELA
7	363628X1		**2**	PORCA	NUT	TUERCA
8	339194X1		**2**	PINO	PIN	PASADOR
9	3409609M2		**2**	LUVA	SLEEVE	MANCHA
10	033075P1		**2**	EIXO	SHAFT	ARBOL
11	3411846M91		**1**	PROTEÇÃO	GUARD	DEFENSA
12	3585345M91		**1**	SUPORTE	BRACKET	SOPORTE
12	3585675M91		**1**	SUPORTE	BRACKET	SOPORTE
13	3585615M1		**2**	PRISIONEIRO	STUD	ESPARRAGO
14	13811X		**1**	GRAXEIRA	GREASER	ENGRASADOR
15	339249X1		**2**	PINO	PIN	PASADOR
16	13811X		**1**	GRAXEIRA	GREASER	ENGRASADOR
17	3411830M1		**4**	BUCHA	BUSH	CASQUILLO
18	3411849M91		**1**	SUPORTE	BRACKET	SOPORTE
19	3411843M91		**2**	SUPORTE	BRACKET	SOPORTE
20	3412351M91		**1**	TAMPA	COVER	CUBIERTA
21	353723X1		**2**	PARAFUSO	BOLT	PERNO
22	353439X1		**2**	ARRUELA	WASHER	ARANDELA
23	353693X1		**8**	PARAFUSO	BOLT	PERNO
24	353756X1		**8**	ARRUELA	WASHER	ARANDELA
25	353434X1		**8**	ARRUELA	WASHER	ARANDELA
26	353691X1		**2**	PARAFUSO	BOLT	PERNO
27	353756X1		**2**	ARRUELA	WASHER	ARANDELA
28	353434X1		**2**	ARRUELA	WASHER	ARANDELA
29	1442667X1		**2**	PARAFUSO	BOLT	PERNO
30	027030P1		**14**	TAMPÃO	PAD	ALMOHADILLA

Eixo Dianteiro
Front Axle
Eje Delantero

4 Rodas Motrizes
4 Wheels Drive
4 Ruedas Motriz

60-90

Tração Central
Central Traction
Tracción Central

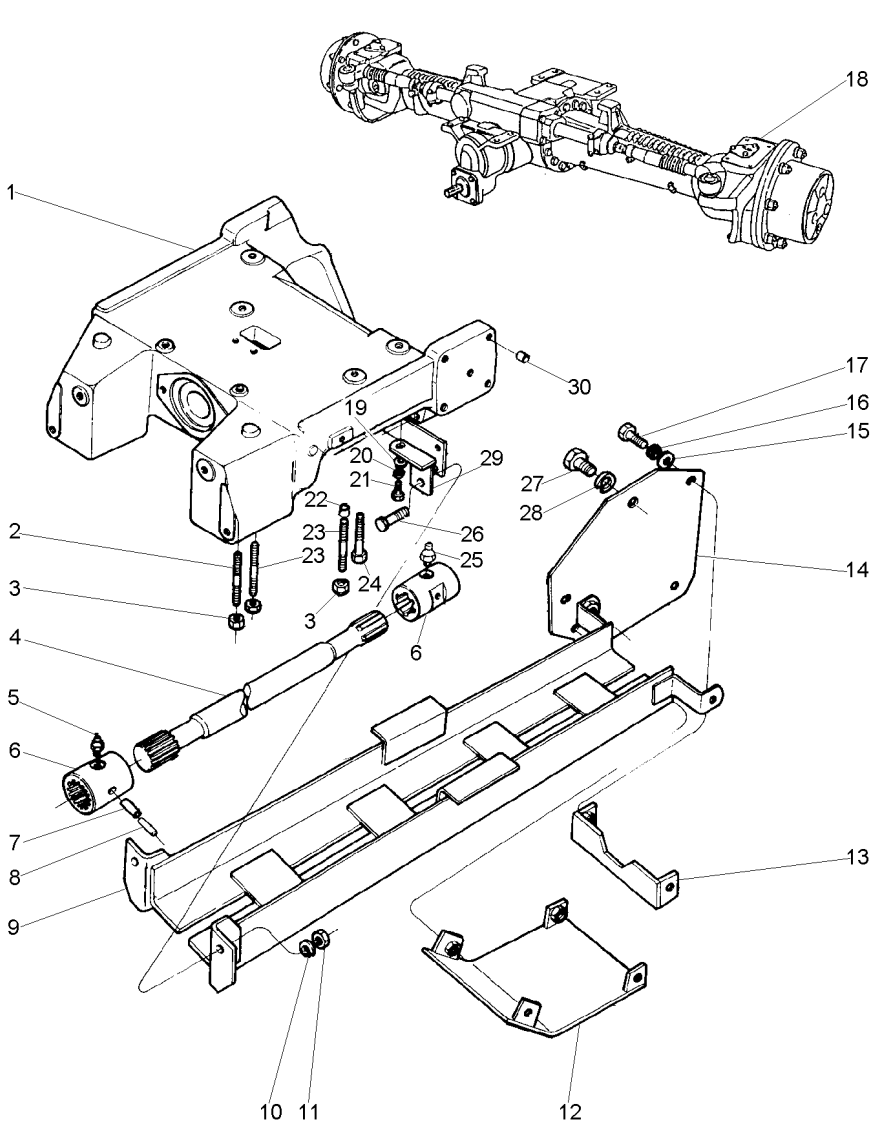

1	3412212M1		**1**	SUPORTE	BRACKET	SOPORTE
2	3585615M1		**2**	PRISIONEIRO	STUD	ESPARRAGO
3	3410728M1		**6**	PORCA	NUT	TUERCA
4	033075P1	➡ T290403C000611	**2**	EIXO	SHAFT	ARBOL
4	033076P1	➡ T290403C000612	**2**	EIXO	SHAFT	ARBOL
5	13811X		**1**	GRAXEIRA	GREASER	ENGRASADOR
6	3409609M1		**2**	LUVA	SLEEVE	MANCHA
7	339194X1		**2**	PINO	PIN	PASADOR
8	339249X1		**2**	PINO	PIN	PASADOR
9	3411846M91	➡ T290403C000611	**1**	PROTEÇÃO	GUARD	DEFENSA
9	039931S1	➡ T290403C000612	**1**	PROTEÇÃO	GUARD	DEFENSA
10	353433X1		**2**	ARRUELA	WASHER	ARANDELA
11	363628X1		**2**	PORCA	NUT	TUERCA
12	3412351M91		**1**	TAMPA	COVER	CUBIERTA
13	3411849M91		**1**	SUPORTE	BRACKET	SOPORTE
14	3411843M91		**2**	SUPORTE	BRACKET	SOPORTE
15	353756X1		**8**	ARRUELA	WASHER	ARANDELA
16	353434X1		**8**	ARRUELA	WASHER	ARANDELA
17	353693X1		**8**	PARAFUSO	BOLT	PERNO
18	041017N1	👁 60-105 No	**1**	EIXO DIANTEIRO	FRONT AXLE	EJE DELANTERO
19	353756X1		**2**	ARRUELA	WASHER	ARANDELA
20	353434X1		**2**	ARRUELA	WASHER	ARANDELA
21	353691X1		**2**	PARAFUSO	BOLT	PERNO
22	3411830M1		**4**	BUCHA	BUSH	CASQUILLO
23	3585532M1		**4**	PRISIONEIRO	STUD	ESPARRAGO
24	1442667X1		**2**	PARAFUSO	BOLT	PERNO
25	13811X		**1**	GRAXEIRA	GREASER	ENGRASADOR
26	353726X1		**2**	PARAFUSO	BOLT	PERNO
27	353723X1		**2**	PARAFUSO	BOLT	PERNO
28	353439X1		**2**	ARRUELA	WASHER	ARANDELA
29	3585345M91	◀	**1**	SUPORTE	BRACKET	SOPORTE
29	3585675M91	▶	**1**	SUPORTE	BRACKET	SOPORTE
30	027030P1		**14**	TAMPÃO	PAD	ALMOHADILLA

Eixo Dianteiro
Front Axle
Eje Delantero

60-95

Tração Lateral
Side Drive
Traccion Lateral

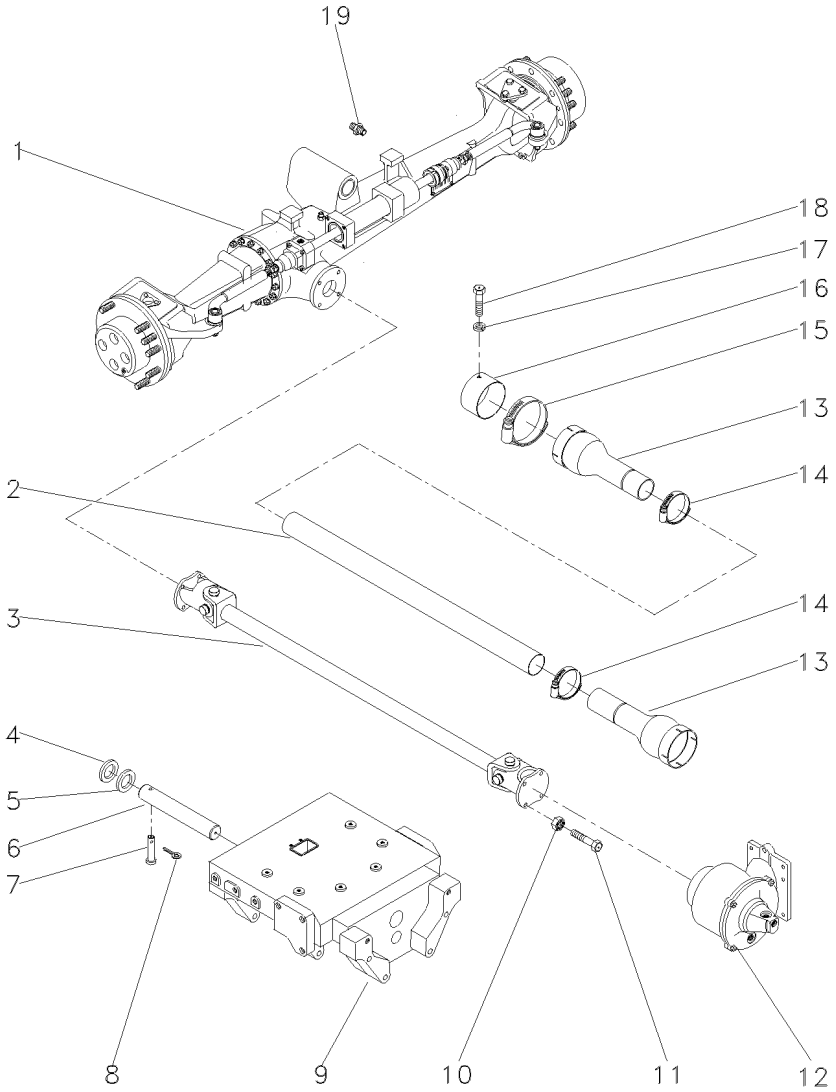

1	061358T1	60-200 No	**1**	CJ. EIXO DIANT.	FRONT AXLE ASSY	CONJ. EJE DELANT
2	036911P1		**1**	TUBO	PIPE	CANO
3	044213T1	60-230 No	**1**	CJ. EIXO	KIT, AXLE	JUEGO DE EJE
4	898017M2		**1**	CALÇO	SHIM	CALCE
5	898018M2	0.73/0.67MM	**X**	CALÇO	SHIM	CALCE
5	898019M2	0.92/0.87MM	**X**	CALÇO	SHIM	CALCE
5	898020M2	1.04/0.99MM	**X**	CALÇO	SHIM	CALCE
5	882868M2	1.17/1.12MM	**X**	CALÇO	SHIM	CALCE
5	882869M2	1.30/1.25MM	**X**	CALÇO	SHIM	CALCE
6	042735P1		**1**	PINO	PIN	PASADOR
7	033992P1		**1**	PINO	PIN	PASADOR
8	195414M1		**1**	GRAMPO	CRAMP	PASADOR
9	050181P1		**1**	SUPORTE	SUPPORT	DISPOS.DE SOSTEN
10	353431X1		**8**	PORCA	NUT	TUERCA
11	353540X1		**4**	PARAFUSO	BOLT	PERNO
12	046766N1	30-150 No	**1**	CAIXA	BOX	CAJA
13	1688236M93		**2**	PROTEÇÃO	GUARD	DEFENSA
14	490804M1		**2**	BRAÇADEIRA	CLAMP	ABRAZADERA
15	338623X1		**2**	BRAÇADEIRA	CLAMP	ABRAZADERA
16	036903P1		**1**	BLINDAGEM	SHIELD	BLINDAJE
17	353446X1		**2**	ARRUELA	WASHER	ARANDELA
18	339124X1		**2**	PARAFUSO	BOLT	PERNO
19	353538X1		**4**	PARAFUSO	BOLT	PERNO

Eixo Dianteiro
Front Axle
Eje Delantero

60-100

4 Rodas Motrizes - Tração Central
4 Wheels Drive - Central Traction
4 Ruedas Motriz - Tracción Central

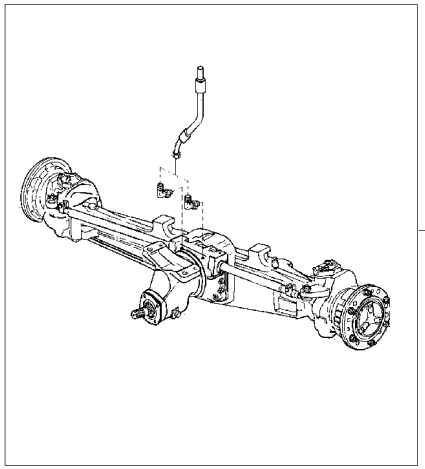

1	041017N1	ZF 60-105 No	**1** EIXO DIANTEIRO	FRONT AXLE	EJE DELANTERO
1	041018N1	CARRARO 60-170 No	**1** EIXO DIANTEIRO	FRONT AXLE	EJE DELANTERO

Eixo Dianteiro
Front Axle
Eje Delantero

Zf - Tração Central
Zf - Middle Drive
Zf - Tracción Central

60-105

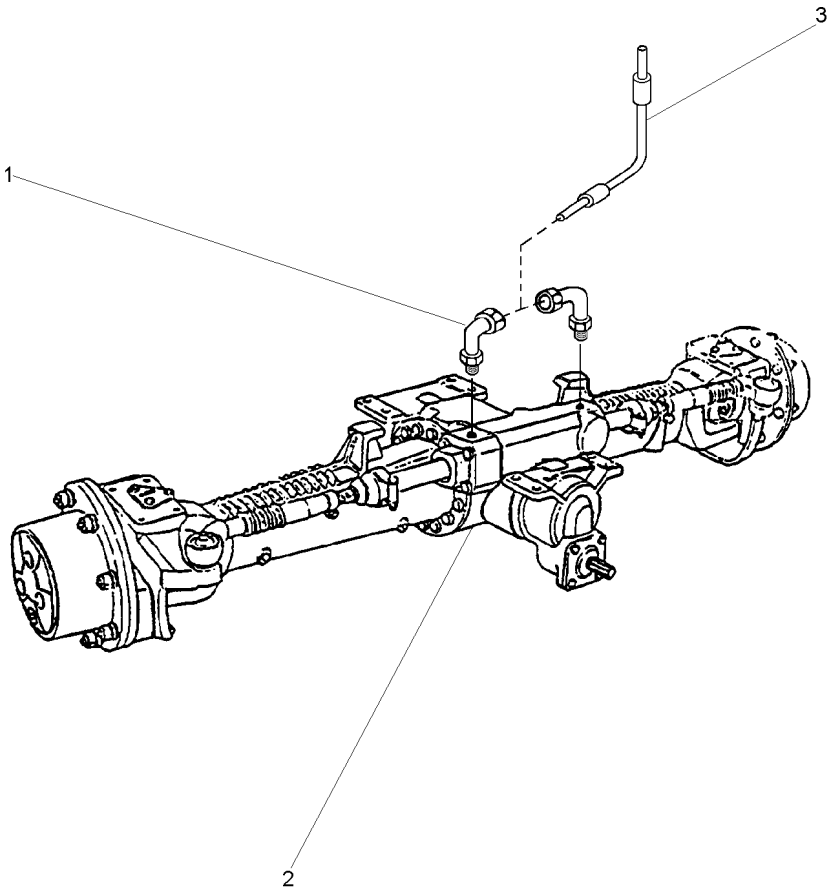

1	3412299M91		**2**	CONEXÃO	CONNECTION	CONEXION
2	3585141M92	[A]	**1**	CJ. EIXO	KIT, AXLE	JUEGO DE EJE
		60-110 No				
2		60-115 No	**1**	CJ. EIXO	KIT, AXLE	JUEGO DE EJE
2		60-120 No	**1**	CJ. EIXO	KIT, AXLE	JUEGO DE EJE
2		60-125 No	**1**	CJ. EIXO	KIT, AXLE	JUEGO DE EJE
2		60-130 No	**1**	CJ. EIXO	KIT, AXLE	JUEGO DE EJE
2	6202994M91	[B]	**1**	EIXO DIANTEIRO	FRONT AXLE	EJE DELANTERO
		60-135 No				
2		60-140 No	**1**	EIXO DIANTEIRO	FRONT AXLE	EJE DELANTERO
2		60-145 No	**1**	EIXO DIANTEIRO	FRONT AXLE	EJE DELANTERO
2		60-150 No	**1**	EIXO DIANTEIRO	FRONT AXLE	EJE DELANTERO
2		60-155 No	**1**	EIXO DIANTEIRO	FRONT AXLE	EJE DELANTERO
2		60-160 No	**1**	EIXO DIANTEIRO	FRONT AXLE	EJE DELANTERO
2		60-165 No	**1**	EIXO DIANTEIRO	FRONT AXLE	EJE DELANTERO
3	022313T2		**2**	MANGUEIRA	HOSE	FLEXIBLE

[A] ZF - APL345
ZF - APL345
ZF - APL345

[B] ZF - AS3045
ZF - AS3045
ZF - AS3045

Eixo Dianteiro Front Axle Eje Delantero	Zf - Tração Central Zf - Middle Drive Zf - Tracción Central	60-110	Apl 345 Apl 345 Apl 345

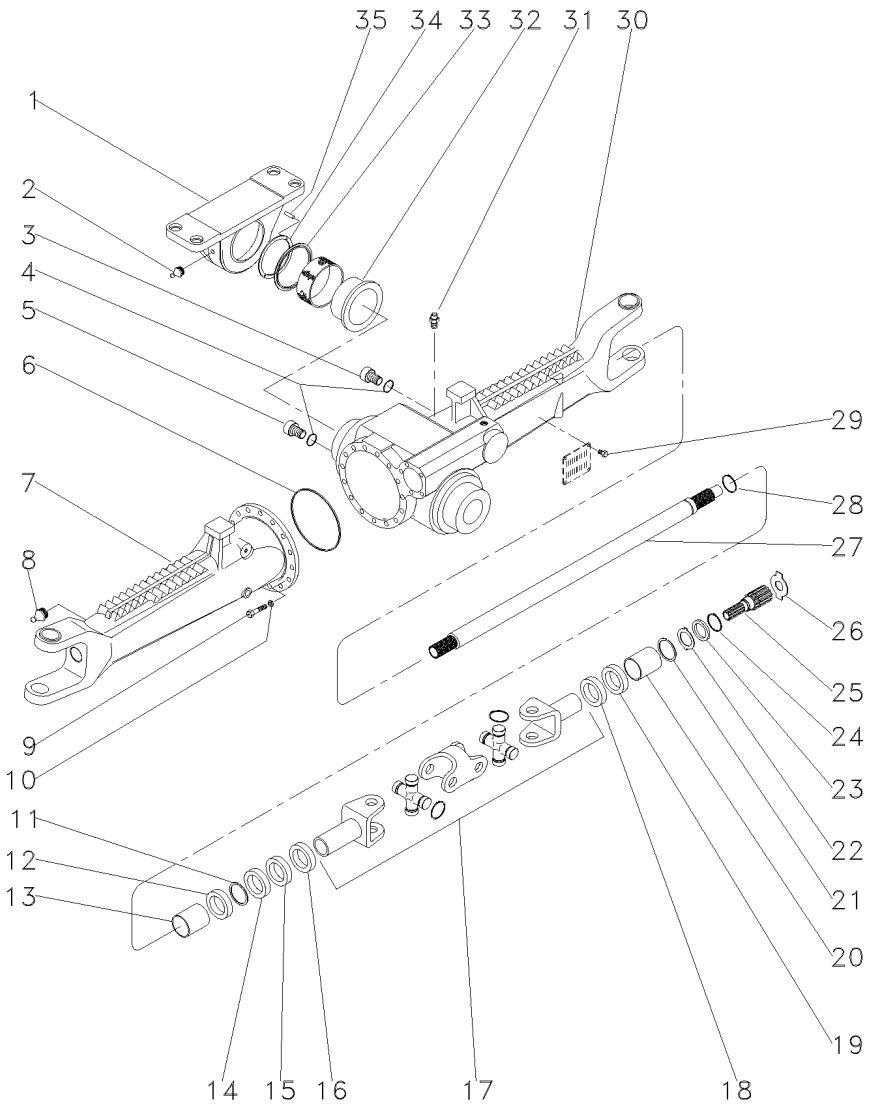

1	3588078M91		1	MANCAL	BEARING	COJINETE
2	3603229M1		1	GRAXEIRA	GREASER	ENGRASADOR
3	056600R1		1	BUJÃO	PLUG	TAPON
4	033556R1		2	ANEL "O"	O RING	JUNTA TORICA
5	3603226M1		1	BUJÃO	PLUG	TAPON
6	3176257M1		1	ANEL "O"	O RING	JUNTA TORICA
7	033553R1	◀	1	CARCAÇA	HOUSING	ALOJAMIENTO
8	033606R1		2	GRAXEIRA	GREASER	ENGRASADOR
9	3588082M1		16	PARAFUSO	BOLT	PERNO
10	3588081M1		16	ARRUELA	WASHER	ARANDELA
11	027544R1		2	ANEL TRAVA	CIRCLIP	CIRCULITO
12	3587946M1		2	RETENTOR	SEAL	RETEN
13	3603228M1		2	BUCHA	BUSH	CASQUILLO
14	027539R1		2	RETENTOR	OIL SEAL	BUJE RETENACEITE
15	033227R1		2	PROTETOR	PROTECTOR	PROTECTOR
16	3588112M1		2	PROTETOR	PROTECTOR	PROTECTOR
17	033550R1		2	ARTICULAÇÃO	KNUCKLE	CHARNELA
18	027537R1		2	RETENTOR	OIL SEAL	BUJE RETENACEITE
19	027536R1		2	RETENTOR	SEAL	RETEN
20	3603235M1		2	BUCHA	BUSH	CASQUILLO
21	027562R1		2	ANEL	RING	ARO
22	3176337M1		2	ARRUELA	WASHER	ARANDELA
23	3176348M1		2	ARRUELA	WASHER	ARANDELA
24	033549R1		2	ANEL TRAVA	CIRCLIP	CIRCULITO
25	3587947M1		2	EIXO	SHAFT	ARBOL
26	033618R1	⧗ 2,2MM	X	ARRUELA	WASHER	ARANDELA
26	3176343M1	⧗ 1,5 MM	X	ARRUELA	WASHER	ARANDELA
26	3176344M1	⧗ 2.0 MM	X	ARRUELA	WASHER	ARANDELA
26	3603293M1	⧗ 2,5 MM	X	ARRUELA	WASHER	ARANDELA
26	3603294M1	⧗ 3,0 MM	X	ARRUELA	WASHER	ARANDELA
26	3603295M1	⧗ 1,7 MM	X	ARRUELA	WASHER	ARANDELA
26	3603296M1	⧗ 2,2 MM	X	ARRUELA	WASHER	ARANDELA
27	043754R1		2	EIXO	SHAFT	ARBOL
28	027562R1		2	ANEL	RING	ARO
29	3588126M1		4	REBITE	RIVET	REMACHE
30	033552R1	▶	1	CARCAÇA	HOUSING	ALOJAMIENTO
31	033609R1		1	VÁLVULA	CONTROL VALVE	VALVULA CONTROL
32	3588080M1		1	BUCHA	BUSH	CASQUILLO
33	3603212M1		1	ANEL	RING	ARO
34	3603230M1	⧗ 3,75 MM	X	CALÇO	SHIM	CALCE
34	3603245M1	⧗ 3,85 MM	X	CALÇO	SHIM	CALCE
34	3603246M1	⧗ 3,95 MM	X	CALÇO	SHIM	CALCE
34	3603247M1	⧗ 4,05 MM	X	CALÇO	SHIM	CALCE
34	3603248M1	⧗ 4,15 MM	X	CALÇO	SHIM	CALCE
34	3603249M1	⧗ 4,25 MM	X	CALÇO	SHIM	CALCE
34	3603250M1	⧗ 4,35 MM	X	CALÇO	SHIM	CALCE
34	3603251M1	⧗ 4,45 MM	X	CALÇO	SHIM	CALCE
34	3603252M1	⧗ 4,55 MM	X	CALÇO	SHIM	CALCE
34	3603253M1	⧗ 4,60 MM	X	CALÇO	SHIM	CALCE
35	3588079M1		2	PINO	PIN	PASADOR

Eixo Dianteiro	Zf - Tração Central	60-115	Apl 345
Front Axle	Zf - Middle Drive		Apl 345
Eje Delantero	Zf - Tracción Central		Apl 345

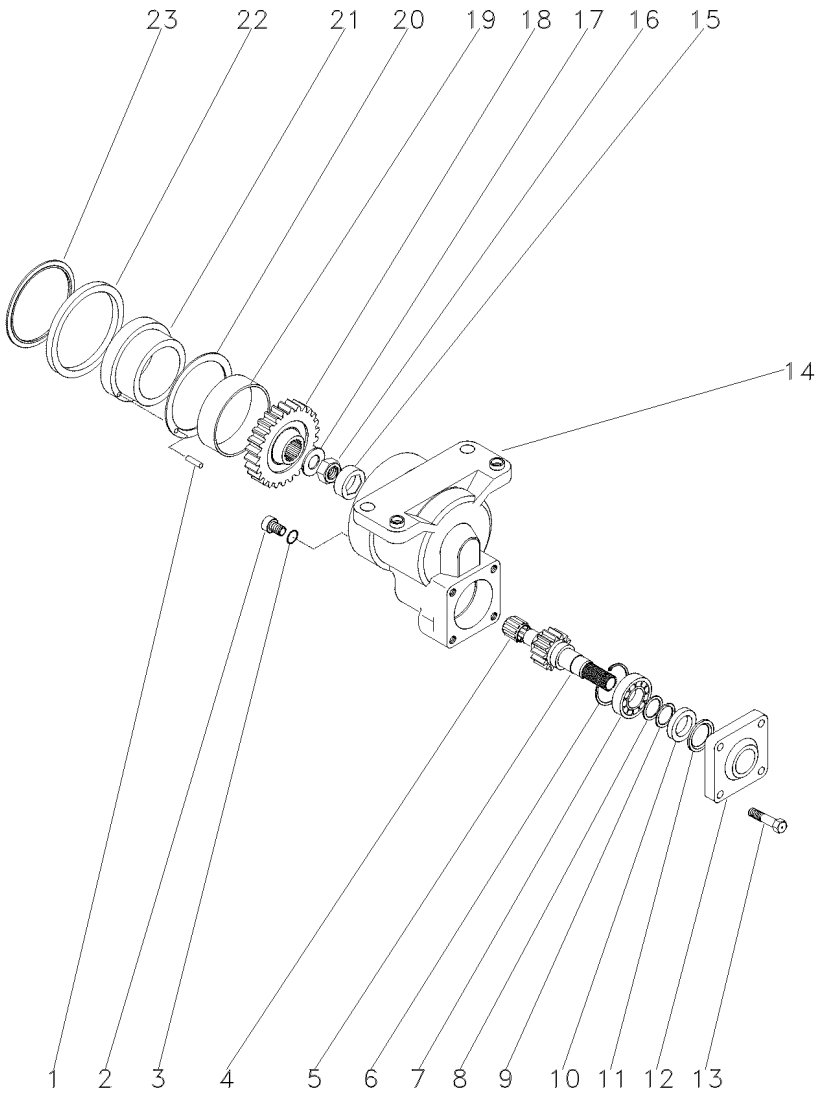

1	3603244M1		2	PINO	PIN	PASADOR
2	3603222M1		1	BUJÃO	PLUG	TAPON
3	3603223M1		1	ANEL "O"	O RING	JUNTA TORICA
4	3588135M1		1	ROLAMENTO	BEARING	COJINETE
5	3603219M1	19	1	EIXO	SHAFT	ARBOL
6	3588138M1		1	ANEL	RING	ARO
7	354920X1		1	ROLAMENTO	BEARING	COJINETE
8	3588148M1		1	ARRUELA	WASHER	ARANDELA
9	3588140M1		1	ANEL	RING	ARO
10	3176216M1		1	RETENTOR	OIL SEAL	BUJE RETENACEITE
11	3176217M1		1	ARRUELA	WASHER	ARANDELA
12	3176218M1		1	TAMPA	COVER	CUBIERTA
13	3176219M1		4	PARAFUSO	BOLT	PERNO
14	3587986M91	ZF - 29089	1	CARCAÇA	HOUSING	ALOJAMIENTO
14	6210319M91	ZF - 29090	1	CARCAÇA	HOUSING	ALOJAMIENTO
15	3587983M1		1	TRAVA	LOCK	RETENEDOR
16	033551R1		1	PORCA	NUT	TUERCA
17	3587981M1		1	ARRUELA	WASHER	ARANDELA
18	3603216M1	32	1	ENGRENAGEM	GEAR	ENGRANAJE
19	3603215M1		1	BUCHA	BUSH	CASQUILLO
20	3588024M1		1	ARRUELA	WASHER	ARANDELA
21	3588025M1	ZF - 29089	1	BUCHA	BUSH	CASQUILLO
21	6210006M1	ZF - 29090	1	BUCHA	BUSH	CASQUILLO
22	3176203M1	ZF - 29089	1	ANEL	RING	ARO
22	6204505M1	ZF - 29090	1	ANEL "O"	O RING	JUNTA TORICA
23	3176269M1		1	ANEL	RING	ARO

Eixo Dianteiro Front Axle Eje Delantero	Zf - Tração Central Zf - Middle Drive Zf - Tracción Central	60-120	Apl 345 Apl 345 Apl 345

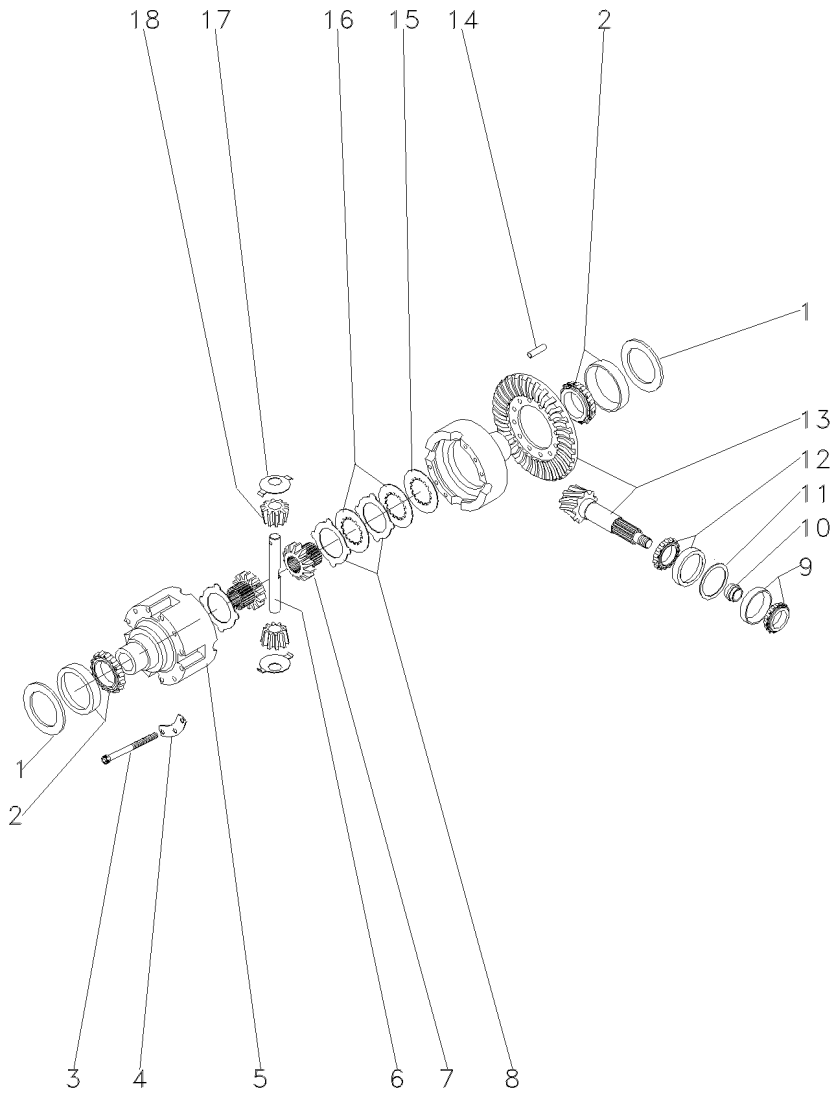

1	3176223M1	⧗	2,00 MM	X	CALÇO	SHIM	CALCE
1	3176225M1	⧗	1,95 MM	X	CALÇO	SHIM	CALCE
1	3176226M1	⧗	1,20 MM	X	CALÇO	SHIM	CALCE
1	3176227M1	⧗	1,90 MM	X	CALÇO	SHIM	CALCE
1	3176228M1	⧗	1,00 MM	X	CALÇO	SHIM	CALCE
1	3176229M1	⧗	1,85 MM	X	CALÇO	SHIM	CALCE
1	3176230M1	⧗	0,80 MM	X	CALÇO	SHIM	CALCE
1	3176231M1	⧗	1,80 MM	X	CALÇO	SHIM	CALCE
1	3176232M1	⧗	0,60 MM	X	CALÇO	SHIM	CALCE
1	3176233M1	⧗	1,75 MM	X	CALÇO	SHIM	CALCE
1	3176234M1	⧗	0,50 MM	X	CALÇO	SHIM	CALCE
1	3176235M1	⧗	1,70 MM	X	CALÇO	SHIM	CALCE
1	3176236M1	⧗	0,40 MM	X	CALÇO	SHIM	CALCE
1	3176237M1	⧗	1,65 MM	X	CALÇO	SHIM	CALCE
1	3176238M1	⧗	0,30 MM	X	CALÇO	SHIM	CALCE
1	3176239M1	⧗	1,60 MM	X	CALÇO	SHIM	CALCE
1	3176240M1	⧗	0,20 MM	X	CALÇO	SHIM	CALCE
1	3176241M1	⧗	1,55 MM	X	CALÇO	SHIM	CALCE
1	3176242M1	⧗	0,10 MM	X	CALÇO	SHIM	CALCE
1	3176243M1	⧗	1,50 MM	X	CALÇO	SHIM	CALCE
1	3176244M1	⧗	1,45 MM	X	CALÇO	SHIM	CALCE
1	3176245M1	⧗	1,40 MM	X	CALÇO	SHIM	CALCE
1	3176246M1	⧗	0,65 MM	X	CALÇO	SHIM	CALCE
1	3176247M1	⧗	0,70 MM	X	CALÇO	SHIM	CALCE
1	3176248M1	⧗	0,75 MM	X	CALÇO	SHIM	CALCE
1	3176249M1	⧗	0,85 MM	X	CALÇO	SHIM	CALCE
1	3176250M1	⧗	0,90 MM	X	CALÇO	SHIM	CALCE
1	3176251M1	⧗	0,95 MM	X	CALÇO	SHIM	CALCE
1	3176252M1	⧗	1,10 MM	X	CALÇO	SHIM	CALCE
1	3176253M1	⧗	1,15 MM	X	CALÇO	SHIM	CALCE
1	3176254M1	⧗	1,25 MM	X	CALÇO	SHIM	CALCE
1	3176255M1	⧗	1,30 MM	X	CALÇO	SHIM	CALCE
1	3176256M1	⧗	1,35 MM	X	CALÇO	SHIM	CALCE
2	390503X1			2	ROLAMENTO	BEARING	COJINETE
3	3588032M1			12	PARAFUSO	BOLT	PERNO
4	3588031M1			4	TRAVA	LOCK	RETENEDOR
5	3176293M1			1	CARCAÇA	HOUSING	ALOJAMIENTO
6	3603292M1			2	EIXO	SHAFT	ARBOL
7	3588037M1			2	ENGRENAGEM	GEAR	ENGRANAJE
8	3176294M1	⧗	1,3 MM	X	DISCO	DISC	DISCO
8	3588033M1	⧗	1,2 MM	X	DISCO	DISC	DISCO
8	3588035M1	⧗	1,4 MM	X	DISCO	DISC	DISCO
9	026778N1			1	ROLAMENTO	BEARING	COJINETE
10	3603255M1	⧗	11,30 MM	X	ANEL	RING	ARO
10	3603256M1	⧗	11,33 MM	X	ANEL	RING	ARO
10	3603257M1	⧗	11,36 MM	X	ANEL	RING	ARO
10	3603258M1	⧗	11,39 MM	X	ANEL	RING	ARO
10	3603259M1	⧗	11,42 MM	X	ANEL	RING	ARO
10	3603260M1	⧗	11,45 MM	X	ANEL	RING	ARO
10	3603261M1	⧗	11,48 MM	X	ANEL	RING	ARO

Eixo Dianteiro	Zf - Tração Central	60-120	Apl 345
Front Axle	Zf - Middle Drive		Apl 345
Eje Delantero	Zf - Tracción Central		Apl 345

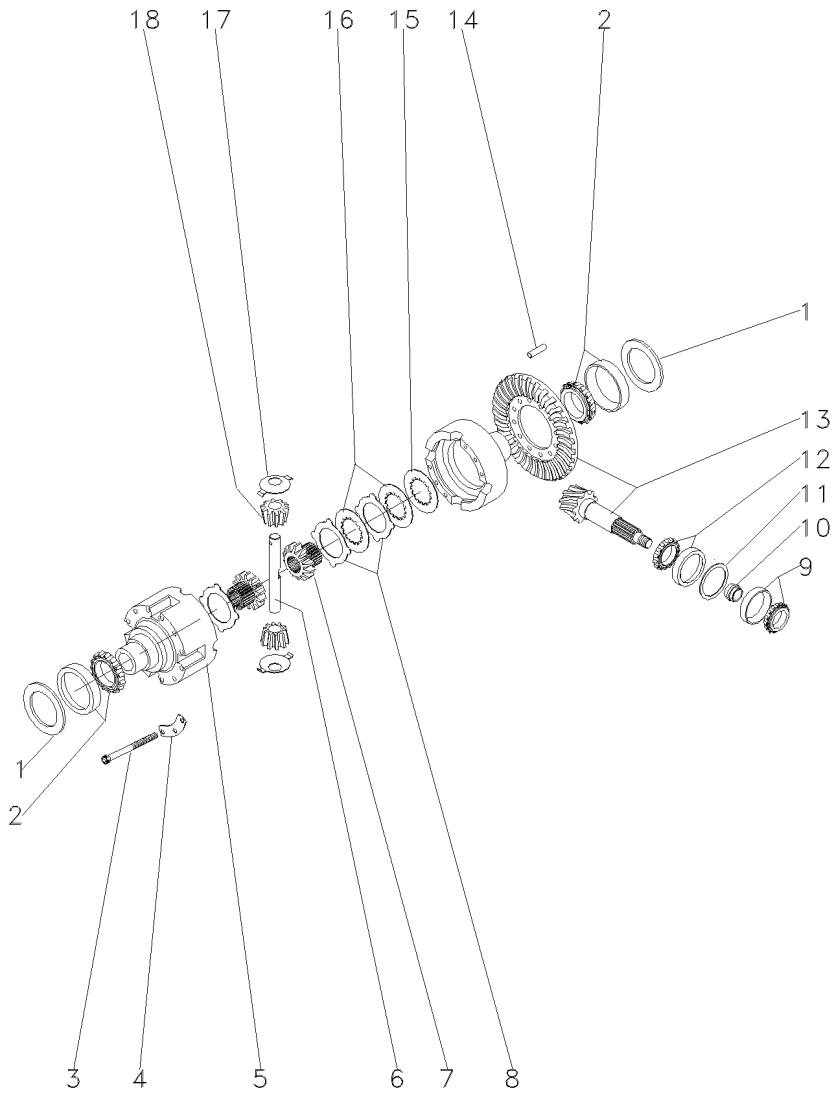

10	3603262M1	⧗	11,51 MM	X	ANEL	RING	ARO
10	3603263M1	⧗	11,54 MM	X	ANEL	RING	ARO
10	3603264M1	⧗	11,57 MM	X	ANEL	RING	ARO
10	3603265M1	⧗	11,60 MM	X	ANEL	RING	ARO
10	3603266M1	⧗	11,63 MM	X	ANEL	RING	ARO
10	3603267M1	⧗	11,66 MM	X	ANEL	RING	ARO
10	3603268M1	⧗	11,69 MM	X	ANEL	RING	ARO
10	3603269M1	⧗	11,72 MM	X	ANEL	RING	ARO
10	3603270M1	⧗	11,75 MM	X	ANEL	RING	ARO
10	3603271M1	⧗	11,78 MM	X	ANEL	RING	ARO
10	3603272M1	⧗	11,81 MM	X	ANEL	RING	ARO
10	3603273M1	⧗	11,84 MM	X	ANEL	RING	ARO
10	3603274M1	⧗	11,87 MM	X	ANEL	RING	ARO
10	3603275M1	⧗	11,90 MM	X	ANEL	RING	ARO
10	3603276M1	⧗	11,93 MM	X	ANEL	RING	ARO
10	3603277M1	⧗	11,96 MM	X	ANEL	RING	ARO
10	3603278M1	⧗	11,99 MM	X	ANEL	RING	ARO
10	3603279M1	⧗	12,02 MM	X	ANEL	RING	ARO
10	3603280M1	⧗	12,05 MM	X	ANEL	RING	ARO
10	3603281M1	⧗	12,08 MM	X	ANEL	RING	ARO
10	3603282M1	⧗	12,11 MM	X	ANEL	RING	ARO
10	3603283M1	⧗	12,14 MM	X	ANEL	RING	ARO
10	3603284M1	⧗	12,17 MM	X	ANEL	RING	ARO
10	3603285M1	⧗	12,20 MM	X	ANEL	RING	ARO
10	3603286M1	⧗	12,23 MM	X	ANEL	RING	ARO
10	3603287M1	⧗	12,26 MM	X	ANEL	RING	ARO
10	3603288M1	⧗	12,29 MM	X	ANEL	RING	ARO
10	3603289M1	⧗	12,32 MM	X	ANEL	RING	ARO
10	3603290M1	⧗	12,35 MM	X	ANEL	RING	ARO
10	3603291M1	⧗	12,38 MM	X	ANEL	RING	ARO
11	3176271M1	⧗	1,00 MM	X	CALÇO	SHIM	CALCE
11	3176272M1	⧗	1,05 MM	X	CALÇO	SHIM	CALCE
11	3176273M1	⧗	1,10 MM	X	CALÇO	SHIM	CALCE
11	3176274M1	⧗	1,15 MM	X	CALÇO	SHIM	CALCE
11	3176275M1	⧗	1,20 MM	X	CALÇO	SHIM	CALCE
11	3176276M1	⧗	1,25 MM	X	CALÇO	SHIM	CALCE
11	3176277M1	⧗	1,30 MM	X	CALÇO	SHIM	CALCE
11	3176278M1	⧗	1,35 MM	X	CALÇO	SHIM	CALCE
11	3176279M1	⧗	1,40 MM	X	CALÇO	SHIM	CALCE
11	3176280M1	⧗	1,45 MM	X	CALÇO	SHIM	CALCE
11	3176281M1	⧗	1,50 MM	X	CALÇO	SHIM	CALCE
11	3176282M1	⧗	1,55 MM	X	CALÇO	SHIM	CALCE
11	3176283M1	⧗	1,60 MM	X	CALÇO	SHIM	CALCE
11	3176284M1	⧗	0,90 MM	X	CALÇO	SHIM	CALCE
11	3176285M1	⧗	0,95 MM	X	CALÇO	SHIM	CALCE
11	3176286M1	⧗	0,65 MM	X	CALÇO	SHIM	CALCE
11	3176287M1	⧗	0,70 MM	X	CALÇO	SHIM	CALCE
11	3176288M1	⧗	0,75 MM	X	CALÇO	SHIM	CALCE
11	3176289M1	⧗	0,85 MM	X	CALÇO	SHIM	CALCE
12	026779N1			1	ROLAMENTO	BEARING	COJINETE

Eixo Dianteiro **Front Axle** **Eje Delantero**	**Zf - Tração Central** **Zf - Middle Drive** **Zf - Tracción Central**	**60-120**	**Apl 345** **Apl 345** **Apl 345**

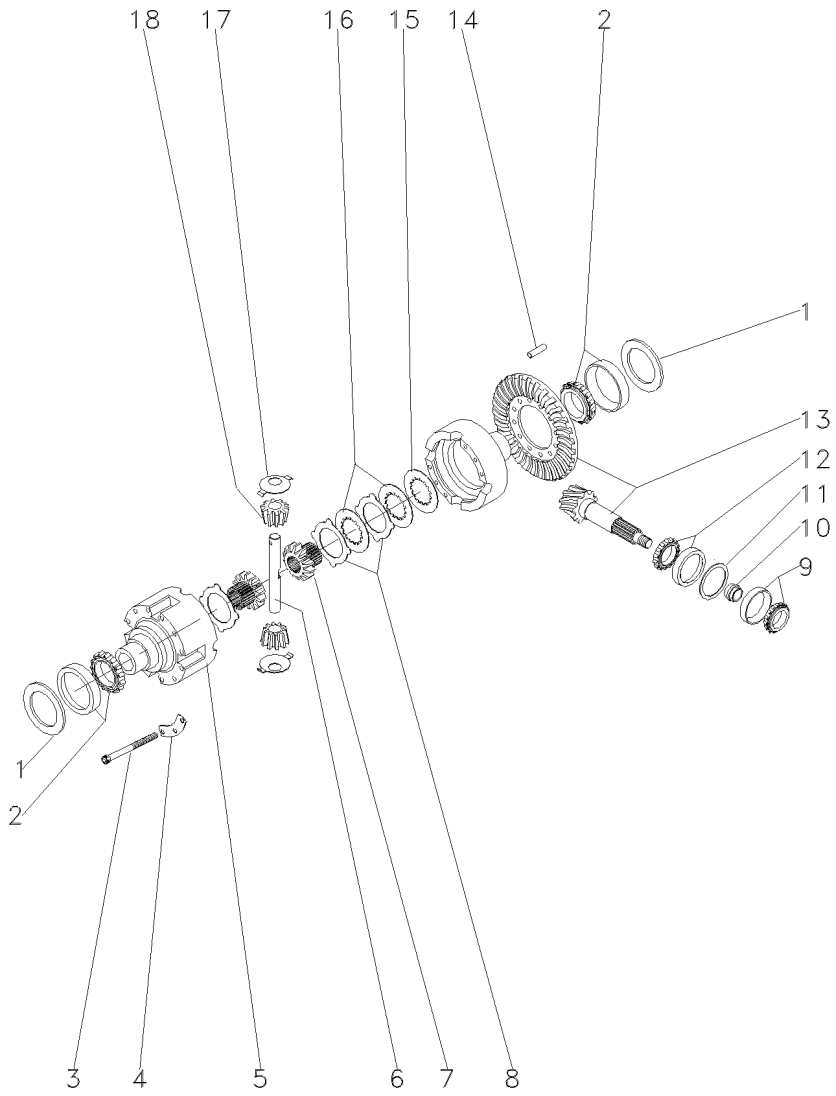

13	050670R1	33/15	**1**	COROA E PINHÃO	KIT, CROWNWHEEL	JUEGO CORONA
14	3176307M1		**4**	PINO	PIN	PASADOR
15	3588029M1		**2**	ARRUELA	WASHER	ARANDELA
16	3176295M1		**8**	CALÇO	SHIM	CALCE
17	3176304M1		**4**	ARRUELA	WASHER	ARANDELA
18	3588038M1		**4**	ENGRENAGEM	GEAR	ENGRANAJE

Eixo Dianteiro Front Axle Eje Delantero	Zf - Tração Central Zf - Middle Drive Zf - Tracción Central	60-125	Apl 345 Apl 345 Apl 345

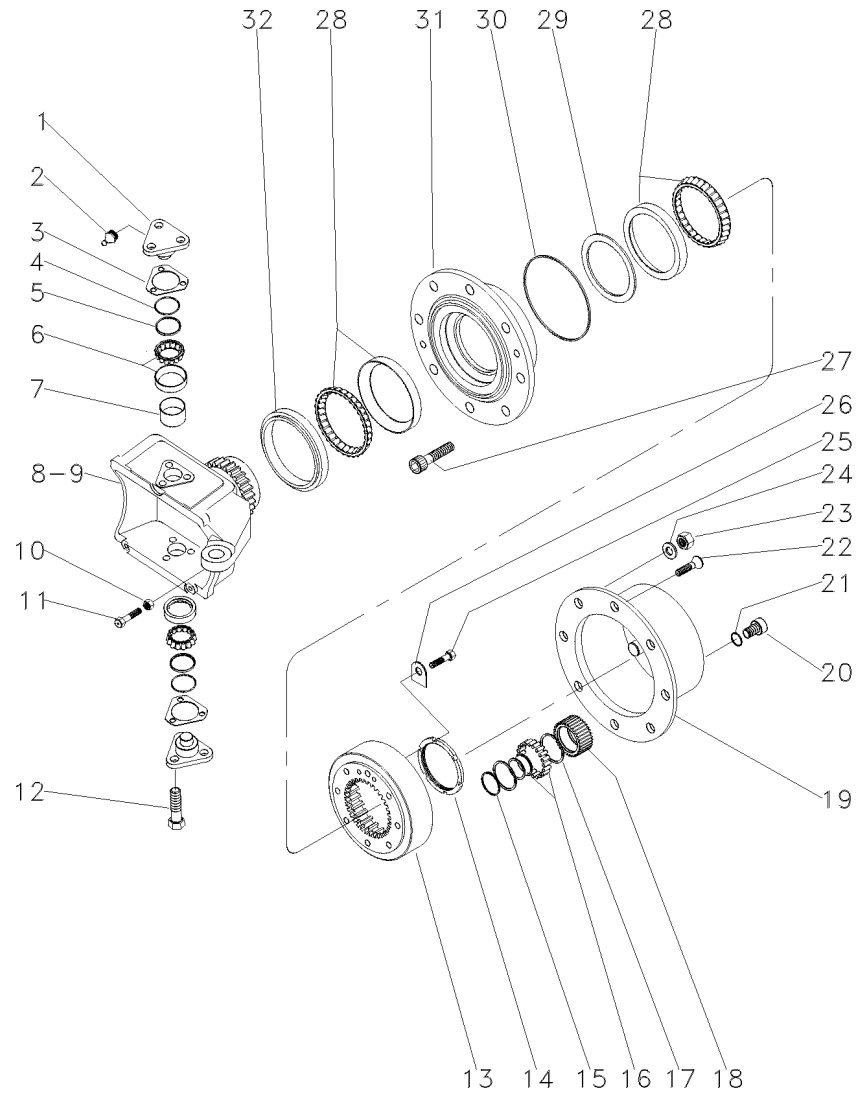

1	3176321M1			4	PINO	PIN	PASADOR
2	3176390M1			4	GRAXEIRA	GREASER	ENGRASADOR
3	3176313M1	⧗	0,6 MM	X	CALÇO	SHIM	CALCE
3	3176314M1	⧗	1,0 MM	X	CALÇO	SHIM	CALCE
3	3176315M1	⧗	1,4 MM	X	CALÇO	SHIM	CALCE
3	3176319M1	⧗	0,4 MM	X	CALÇO	SHIM	CALCE
3	3176320M1	⧗	0,8 MM	X	CALÇO	SHIM	CALCE
3	3588106M1	⧗	0,2 MM	X	CALÇO	SHIM	CALCE
3	3588107M1	⧗	0,3 MM	X	CALÇO	SHIM	CALCE
4	3588108M1			4	ANEL "O"	O RING	JUNTA TORICA
5	3588109M1			4	CAPA	CAP	TAPA
6	3247060M1			4	ROLAMENTO	BEARING	COJINETE
7	3588111M1			4	TAMPÃO	PAD	ALMOHADILLA
8	033554R1	◀		1	CARCAÇA	HOUSING	ALOJAMIENTO
9	033555R1	▶		1	CARCAÇA	HOUSING	ALOJAMIENTO
10	033608R1			2	PORCA	NUT	TUERCA
11	033607R1			2	PARAFUSO	BOLT	PERNO
12	3588113M1			12	PARAFUSO	BOLT	PERNO
13	3176335M1			2	ENGRENAGEM	GEAR	ENGRANAJE
14	3176334M1			2	PORCA	NUT	TUERCA
15	3587936M1			6	ANEL TRAVA	CIRCLIP	CIRCULITO
16	3176341M1			6	ROLAMENTO	BEARING	COJINETE
17	3587938M1			12	ANEL TRAVA	CIRCLIP	CIRCULITO
18	3587932M91			6	ENGRENAGEM	GEAR	ENGRANAJE
19	3176339M1			2	CUBO	HUB	CUBO
20	3176345M1			2	BUJÃO	PLUG	TAPON
21	3176346M1			2	ANEL "O"	O RING	JUNTA TORICA
22	3176347M1			4	PARAFUSO	BOLT	PERNO
23	3176351M1			16	PORCA	NUT	TUERCA
24	3176350M1			16	ARRUELA	WASHER	ARANDELA
25	3176333M1			4	PARAFUSO	BOLT	PERNO
26	3176332M1			2	ANEL "O"	O RING	JUNTA TORICA
27	3176349M1			16	PARAFUSO	BOLT	PERNO
28	3176330M1			4	ROLAMENTO	BEARING	COJINETE
29	033559R1	⧗	14,714 MM	X	ANEL	RING	ARO
29	033560R1	⧗	14,689 MM	X	ANEL	RING	ARO
29	033561R1	⧗	14,664 MM	X	ANEL	RING	ARO
29	033562R1	⧗	14,639 MM	X	ANEL	RING	ARO
29	033563R1	⧗	14,614 MM	X	ANEL	RING	ARO
29	033564R1	⧗	14,589 MM	X	ANEL	RING	ARO
29	033565R1	⧗	14,564 MM	X	ANEL	RING	ARO
29	033566R1	⧗	14,539 MM	X	ANEL	RING	ARO
29	033567R1	⧗	14,514 MM	X	ANEL	RING	ARO
29	033568R1	⧗	14,489 MM	X	ANEL	RING	ARO
29	033569R1	⧗	14,464 MM	X	ANEL	RING	ARO
29	033570R1	⧗	14,439 MM	X	ANEL	RING	ARO
29	033571R1	⧗	14,414 MM	X	ANEL	RING	ARO
29	033572R1	⧗	14,389 MM	X	ANEL	RING	ARO
29	033573R1	⧗	14,364 MM	X	ANEL	RING	ARO
29	033574R1	⧗	14,339 MM	X	ANEL	RING	ARO

Eixo Dianteiro	Zf - Tração Central	60-125	Apl 345
Front Axle	Zf - Middle Drive		Apl 345
Eje Delantero	Zf - Tracción Central		Apl 345

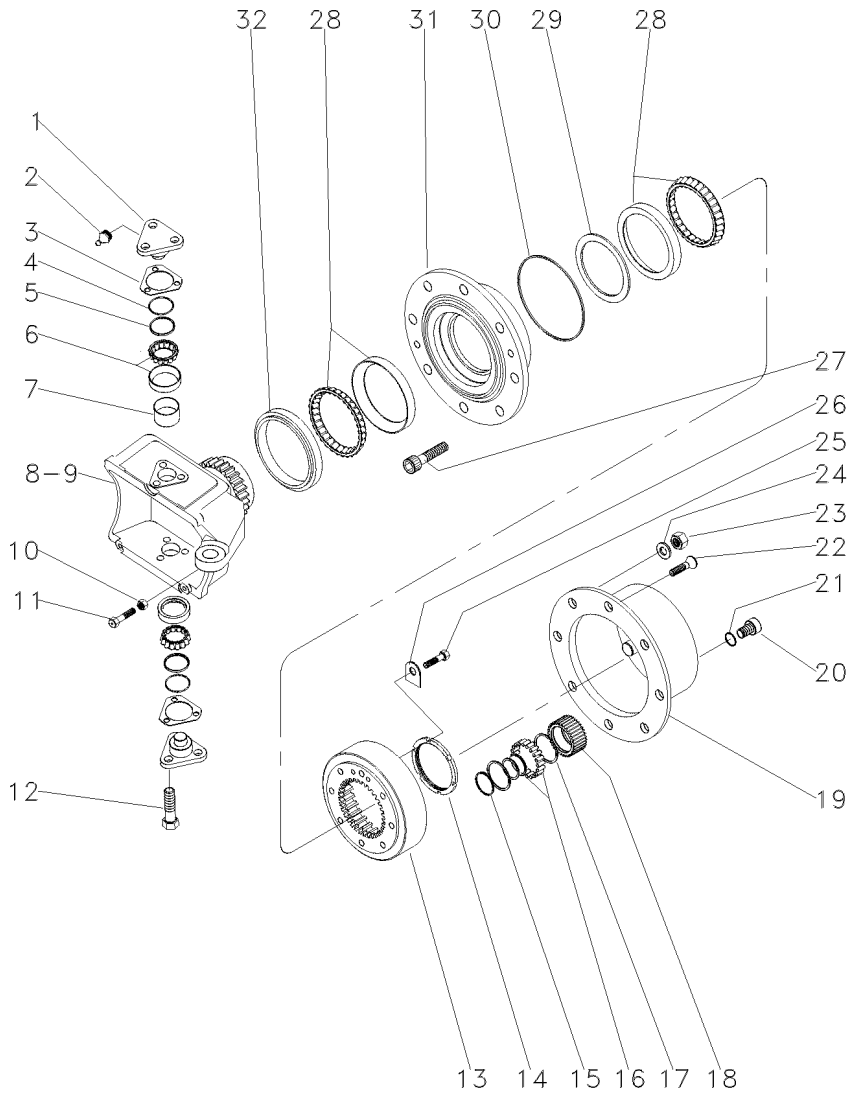

29	033575R1	⧗ 14,314 MM	X ANEL	RING	ARO
29	033576R1	⧗ 14,289 MM	X ANEL	RING	ARO
29	033577R1	⧗ 14,264 MM	X ANEL	RING	ARO
29	033578R1	⧗ 14,239 MM	X ANEL	RING	ARO
29	033579R1	⧗ 14,214 MM	X ANEL	RING	ARO
29	033580R1	⧗ 14,189 MM	X ANEL	RING	ARO
29	033581R1	⧗ 14,164 MM	X ANEL	RING	ARO
29	033582R1	⧗ 14,139 MM	X ANEL	RING	ARO
29	033583R1	⧗ 14,114 MM	X ANEL	RING	ARO
29	033584R1	⧗ 14,089 MM	X ANEL	RING	ARO
29	033585R1	⧗ 14,064 MM	X ANEL	RING	ARO
29	033586R1	⧗ 14,039 MM	X ANEL	RING	ARO
29	033587R1	⧗ 14,014 MM	X ANEL	RING	ARO
29	033588R1	⧗ 13,989 MM	X ANEL	RING	ARO
29	033589R1	⧗ 13,964 MM	X ANEL	RING	ARO
30	3176331M1		2 ANEL "O"	O RING	JUNTA TORICA
31	3176326M1		2 CUBO	HUB	CUBO
32	033548R1		2 RETENTOR	SEAL	RETEN

Eixo Dianteiro	Zf - Tração Central	60-130	Apl 345
Front Axle	Zf - Middle Drive		Apl 345
Eje Delantero	Zf - Tracción Central		Apl 345

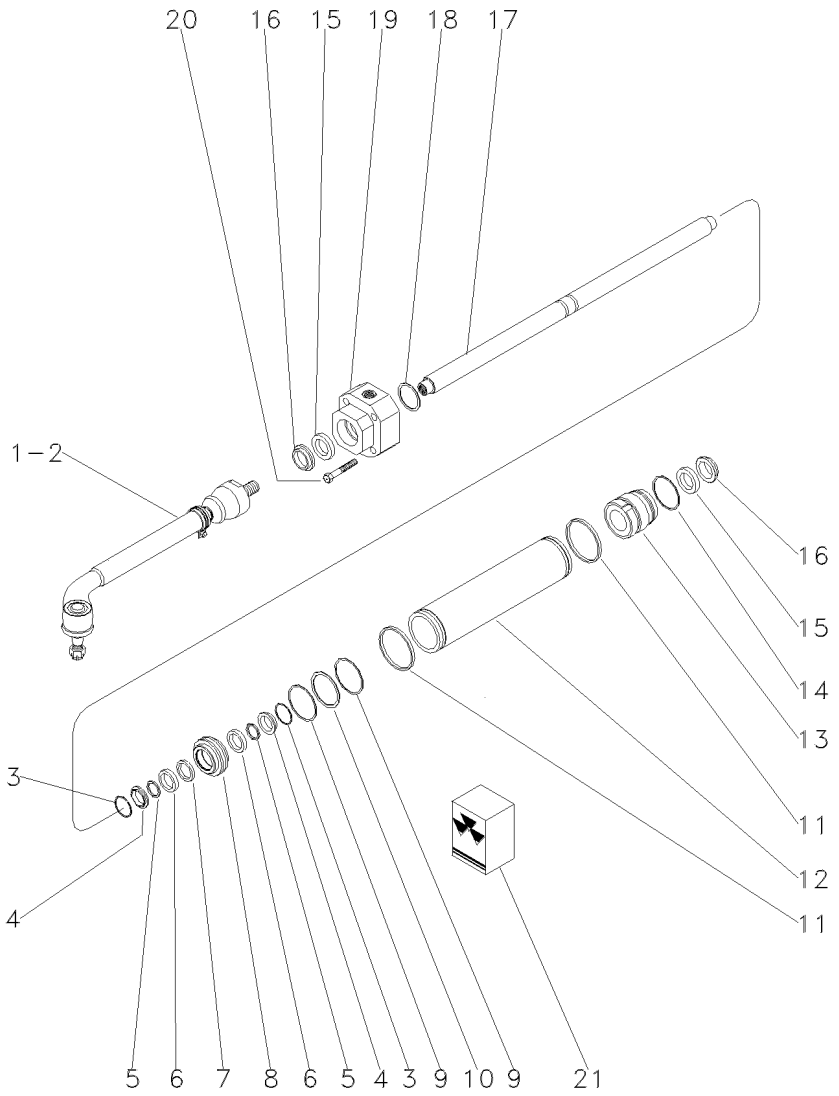

1	3588180M1	▶		1	BARRA	BAR	BARRA
2	3588185M1	◀		1	BARRA	BAR	BARRA
3	3176359M1			2	ANEL	RING	ARO
4	3176357M1			2	ANEL	RING	ARO
5	3176358M1			2	ANEL	RING	ARO
6	3176356M1			2	ARRUELA	WASHER	ARANDELA
7	3588184M1			1	ANEL "O"	O RING	JUNTA TORICA
8	3176355M1			1	PISTÃO	PISTON	PISTON
9	3176360M1	21		2	ANEL	RING	ARO
10	3588181M1			1	ANEL	RING	ARO
11	3588173M1			2	ANEL "O"	O RING	JUNTA TORICA
12	3176352M1			1	CILINDRO	CYLINDER	CILINDRO
13	3176353M1			1	GUIA	THIMBLE	DEDAL
14	3588178M1			1	ANEL "O"	O RING	JUNTA TORICA
15	3588153M1			2	ANEL	RING	ARO
16	3588154M1			2	REPARO	REPAIR	REPARO
17	036425R1			1	HASTE	SPINDLE	MANGUETA
18	3176361M1	⧗	1,0 MM	X	CALÇO	SHIM	CALCE
18	3176362M1	⧗	1,1 MM	X	CALÇO	SHIM	CALCE
18	3176363M1	⧗	1,2 MM	X	CALÇO	SHIM	CALCE
18	3176364M1	⧗	1,3 MM	X	ANEL "O"	O RING	JUNTA TORICA
18	3176365M1	⧗	1,4 MM	X	CALÇO	SHIM	CALCE
18	3176366M1	⧗	1,5 MM	X	CALÇO	SHIM	CALCE
18	3176367M1	⧗	1,6 MM	X	CALÇO	SHIM	CALCE
18	3176368M1	⧗	1,7 MM	X	CALÇO	SHIM	CALCE
18	3176369M1	⧗	1,8 MM	X	CALÇO	SHIM	CALCE
18	3176370M1	⧗	0,5 MM	X	CALÇO	SHIM	CALCE
18	3176371M1	⧗	0,6 MM	X	CALÇO	SHIM	CALCE
18	3176372M1	⧗	0,7 MM	X	CALÇO	SHIM	CALCE
18	3176373M1	⧗	0,8 MM	X	CALÇO	SHIM	CALCE
18	3176374M1	⧗	0,9 MM	X	CALÇO	SHIM	CALCE
19	3176375M1			1	GUIA	GUIDE	GUIA
20	033558R1			5	PARAFUSO	BOLT	PERNO
21	3176378M91			1	JG. REPARO	KIT, REPAIR	JUEGO REPARACION

Eixo Dianteiro
Front Axle
Eje Delantero

60-135

Zf - As 3045
Zf - As 3045
Zf - As 3045

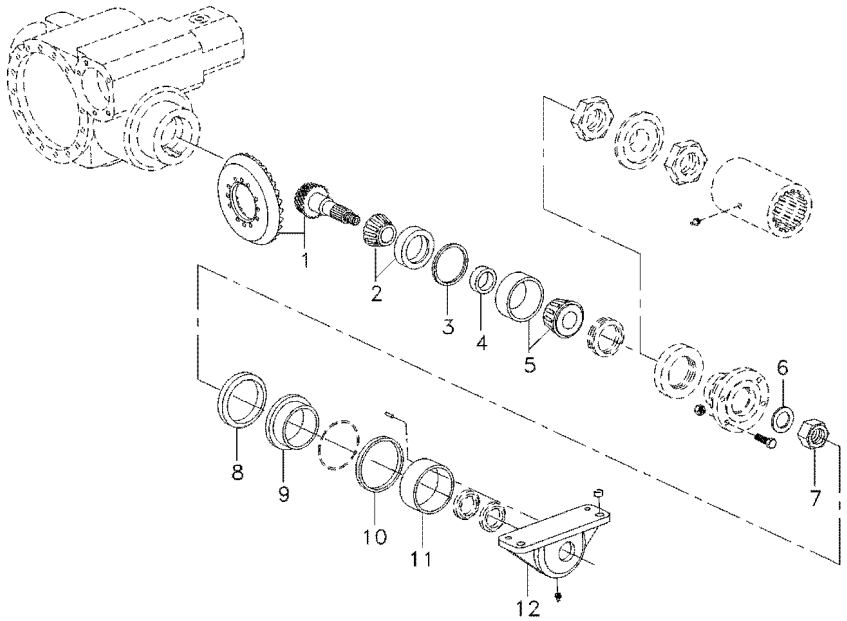

1	6209996M91			**1**	COROA E PINHÃO	KIT, BEVEL GEAR	CORONA Y PINON
2	026779N1			**1**	ROLAMENTO	BEARING	COJINETE
2	6210264M1			**1**	ROLAMENTO	BEARING	COJINETE
2	6210265M1			**1**	ROLAMENTO	BEARING	COJINETE
2	6210267M1			**1**	ROLAMENTO	BEARING	COJINETE
2	6210268M1			**1**	ROLAMENTO	BEARING	COJINETE
3	3176286M1	⧗	0,65MM	**X**	CALÇO	SHIM	CALCE
3	3176287M1	⧗	0,7MM	**X**	CALÇO	SHIM	CALCE
3	3176288M1	⧗	0,75MM	**X**	CALÇO	SHIM	CALCE
3	6209997M1	⧗	0,8MM	**X**	CALÇO	SHIM	CALCE
3	3176289M1	⧗	0,85MM	**X**	CALÇO	SHIM	CALCE
3	3176284M1	⧗	0,9MM	**X**	CALÇO	SHIM	CALCE
3	3176285M1	⧗	0,95MM	**X**	CALÇO	SHIM	CALCE
3	3176271M1	⧗	1,0MM	**X**	CALÇO	SHIM	CALCE
3	3176272M1	⧗	1,05MM	**X**	CALÇO	SHIM	CALCE
3	3176273M1	⧗	1,1MM	**X**	CALÇO	SHIM	CALCE
3	3176274M1	⧗	1,15MM	**X**	CALÇO	SHIM	CALCE
3	3176275M1	⧗	1,2MM	**X**	CALÇO	SHIM	CALCE
3	3176276M1	⧗	1,25MM	**X**	CALÇO	SHIM	CALCE
3	3176277M1	⧗	1,3MM	**X**	CALÇO	SHIM	CALCE
3	3176278M1	⧗	1,35MM	**X**	CALÇO	SHIM	CALCE
3	3176279M1	⧗	1,4MM	**X**	CALÇO	SHIM	CALCE
3	3176280M1	⧗	1,45MM	**X**	CALÇO	SHIM	CALCE
3	3176281M1	⧗	1,5MM	**X**	CALÇO	SHIM	CALCE
3	3176282M1	⧗	1,55MM	**X**	CALÇO	SHIM	CALCE
3	3176283M1	⧗	1,6MM	**X**	CALÇO	SHIM	CALCE
4	6209998M1	⧗	11,15MM	**X**	ANEL	RING	ARO
4	6209999M1	⧗	11,18MM	**X**	ANEL	RING	ARO
4	6210000M1	⧗	11,21MM	**X**	ANEL	RING	ARO
4	6210001M1	⧗	11,24MM	**X**	ANEL	RING	ARO
4	6210002M1	⧗	11,27MM	**X**	ANEL	RING	ARO
4	3603255M1	⧗	11,30MM	**X**	ANEL	RING	ARO
4	3603256M1	⧗	11,33MM	**X**	ANEL	RING	ARO
4	3603257M1	⧗	11,36MM	**X**	ANEL	RING	ARO
4	3603258M1	⧗	11,39MM	**X**	ANEL	RING	ARO
4	3603259M1	⧗	11,42MM	**X**	ANEL	RING	ARO
4	3603260M1	⧗	11,45MM	**X**	ANEL	RING	ARO
4	3603261M1	⧗	11,48MM	**X**	ANEL	RING	ARO
4	3603262M1	⧗	11,51MM	**X**	ANEL	RING	ARO
4	3603263M1	⧗	11,54MM	**X**	ANEL	RING	ARO
4	3603264M1	⧗	11,57MM	**X**	ANEL	RING	ARO
4	3603265M1	⧗	11,60MM	**X**	ANEL	RING	ARO
4	3603266M1	⧗	11,63MM	**X**	ANEL	RING	ARO
4	3603267M1	⧗	11,66MM	**X**	ANEL	RING	ARO
4	3603268M1	⧗	11,69MM	**X**	ANEL	RING	ARO
4	3603269M1	⧗	11,72MM	**X**	ANEL	RING	ARO
4	3603270M1	⧗	11,75MM	**X**	ANEL	RING	ARO
4	3603271M1	⧗	11,78MM	**X**	ANEL	RING	ARO
4	3603272M1	⧗	11,81MM	**X**	ANEL	RING	ARO
4	3603273M1	⧗	11,84MM	**X**	ANEL	RING	ARO

Eixo Dianteiro
Front Axle
Eje Delantero

60-135

Zf - As 3045
Zf - As 3045
Zf - As 3045

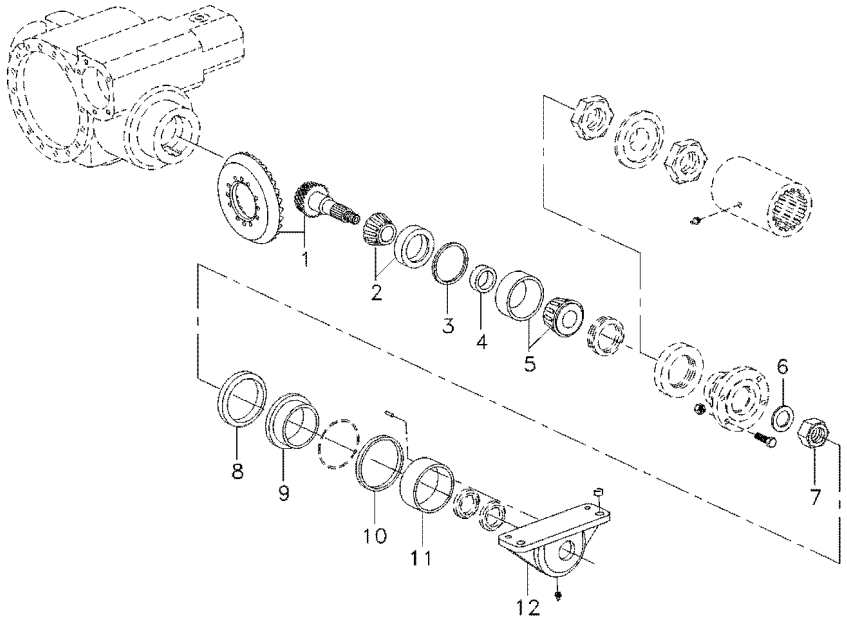

4	3603274M1	⧗	11,87MM	**X**	ANEL	RING	ARO
4	3603275M1	⧗	11,90MM	**X**	ANEL	RING	ARO
4	3603276M1	⧗	11,93MM	**X**	ANEL	RING	ARO
4	3603277M1	⧗	11,96MM	**X**	ANEL	RING	ARO
4	3603278M1	⧗	11,99MM	**X**	ANEL	RING	ARO
4	3603279M1	⧗	12,02MM	**X**	ANEL	RING	ARO
4	3603280M1	⧗	12,05MM	**X**	ANEL	RING	ARO
4	3603281M1	⧗	12,08MM	**X**	ANEL	RING	ARO
4	3603282M1	⧗	12,11MM	**X**	ANEL	RING	ARO
4	3603283M1	⧗	12,14MM	**X**	ANEL	RING	ARO
4	3603284M1	⧗	12,17MM	**X**	ANEL	RING	ARO
4	3603285M1	⧗	12,20MM	**X**	ANEL	RING	ARO
4	3603286M1	⧗	12,23MM	**X**	ANEL	RING	ARO
5	6210003M91			**1**	ROLAMENTO	BEARING	COJINETE
5	6210276M91			**1**	ROLAMENTO	BEARING	COJINETE
5	6210277M91			**1**	ROLAMENTO	BEARING	COJINETE
6	6210005M1			**1**	ARRUELA	WASHER	ARANDELA
7	6210004M1			**1**	PORCA	NUT	TUERCA
8	6210013M1			**1**	ANEL	RING	ARO
9	6210006M1			**1**	BUCHA	BUSH	CASQUILLO
10	3588024M1			**1**	ARRUELA	WASHER	ARANDELA
11	3603215M1			**1**	BUCHA	BUSH	CASQUILLO
12	6210188M1			**1**	CARCAÇA	HOUSING	ALOJAMIENTO

Eixo Dianteiro
Front Axle
Eje Delantero

60-140

Zf - As 3045
Zf - As 3045
Zf - As 3045

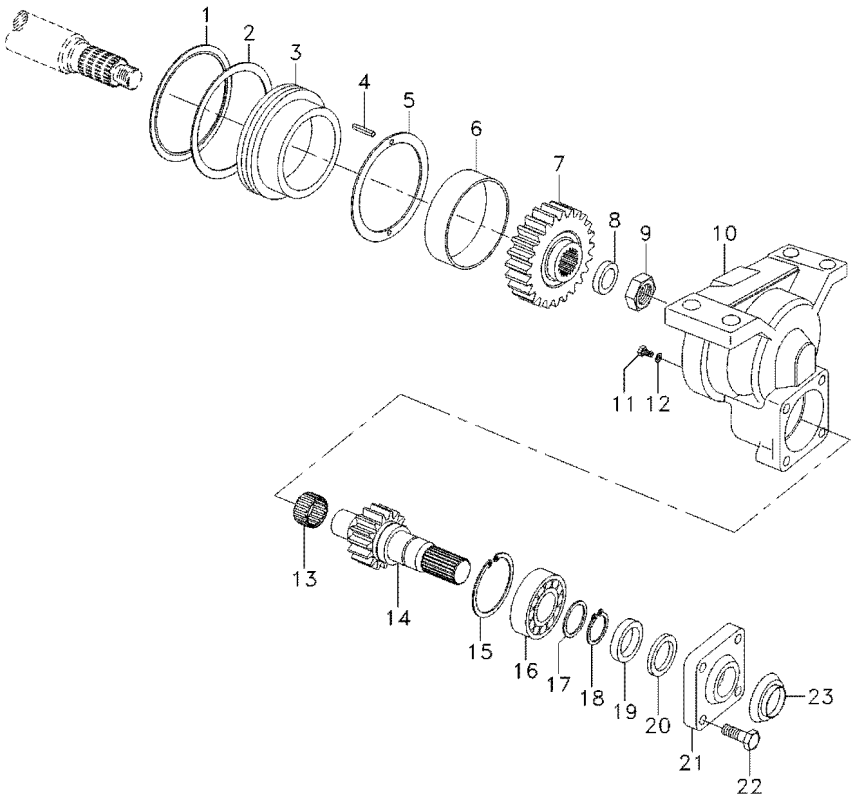

1	6210013M1	**1** ANEL	RING	ARO
2	6204505M1	**1** ANEL "O"	O RING	JUNTA TORICA
3	6210006M1	**1** BUCHA	BUSH	CASQUILLO
4	6210856M1	**2** PINO	PIN	PASADOR
5	3588024M1	**1** ARRUELA	WASHER	ARANDELA
6	6210237M1	**1** ANEL	RING	ARO
7	3603216M1	**1** ENGRENAGEM	GEAR	ENGRANAJE
8	6210005M1	**1** ARRUELA	WASHER	ARANDELA
9	6210004M1	**1** PORCA	NUT	TUERCA
10	6210007M1	**1** CARCAÇA	HOUSING	ALOJAMIENTO
11	6210014M1	**1** BUJÃO	PLUG	TAPON
12	3603223M1	**1** ANEL "O"	O RING	JUNTA TORICA
13	3588135M1	**1** ROLAMENTO	BEARING	COJINETE
14	022565R1	**1** EIXO	SHAFT	ARBOL
15	3588138M1	**1** ANEL	RING	ARO
16	6210009M91	**1** ROLAMENTO	BEARING	COJINETE
17	3588148M1	**1** ARRUELA	WASHER	ARANDELA
18	3588140M1	**1** ANEL	RING	ARO
19	6210010M1	**1** RETENTOR	SEAL	RETEN
20	6210012M1	**1** RETENTOR	SEAL	RETEN
21	3176218M1	**1** TAMPA	COVER	CUBIERTA
22	3176219M1	**4** PARAFUSO	BOLT	PERNO
23	6210011M1	**1** CHAPA	PLATE	CHAPA

Eixo Dianteiro
Front Axle
Eje Delantero

60-145

Zf - As 3045
Zf - As 3045
Zf - As 3045

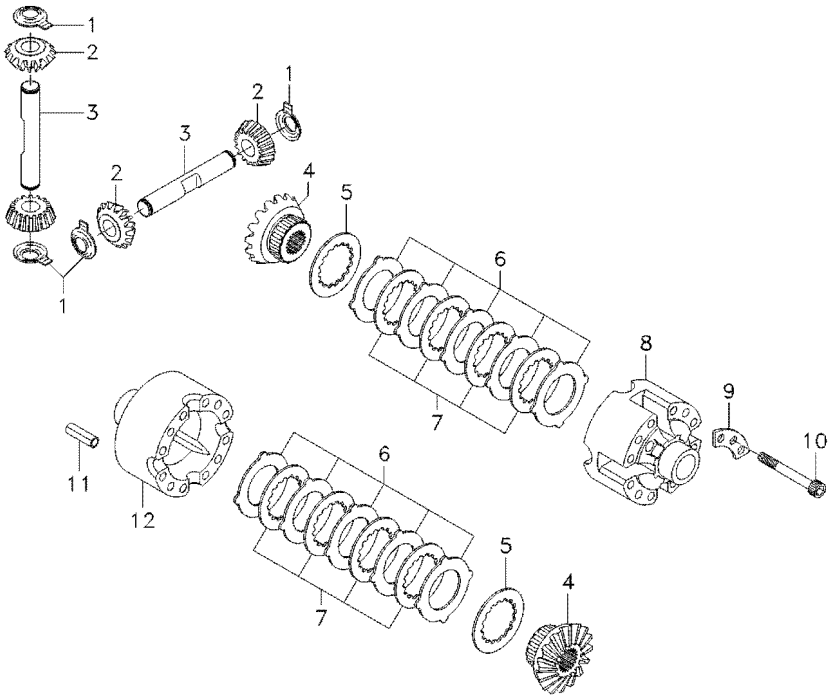

1	3176304M1		**4**	ARRUELA	WASHER	ARANDELA
2	6210016M1		**4**	ENGRENAGEM	GEAR	ENGRANAJE
3	3603292M1		**2**	EIXO	SHAFT	ARBOL
4	6210015M1		**2**	ENGRENAGEM	GEAR	ENGRANAJE
5	3588029M1		**2**	ARRUELA	WASHER	ARANDELA
6	3588033M1	⧗ 1,2MM	**X**	DISCO	DISC	DISCO
6	3176294M1	⧗ 1,3MM	**X**	DISCO	DISC	DISCO
6	3588035M1	⧗ 1,4MM	**X**	DISCO	DISC	DISCO
7	3176295M1		**8**	CALÇO	SHIM	CALCE
8	3176293M1		**1**	CARCAÇA	HOUSING	ALOJAMIENTO
9	3588031M1		**4**	TRAVA	LOCK	RETENEDOR
10	3588032M1		**12**	PARAFUSO	BOLT	PERNO
11	3176307M1		**4**	PINO	PIN	PASADOR
12	027562R1		**2**	ANEL	RING	ARO

Eixo Dianteiro
Front Axle
Eje Delantero

60-150

Zf - As 3045
Zf - As 3045
Zf - As 3045

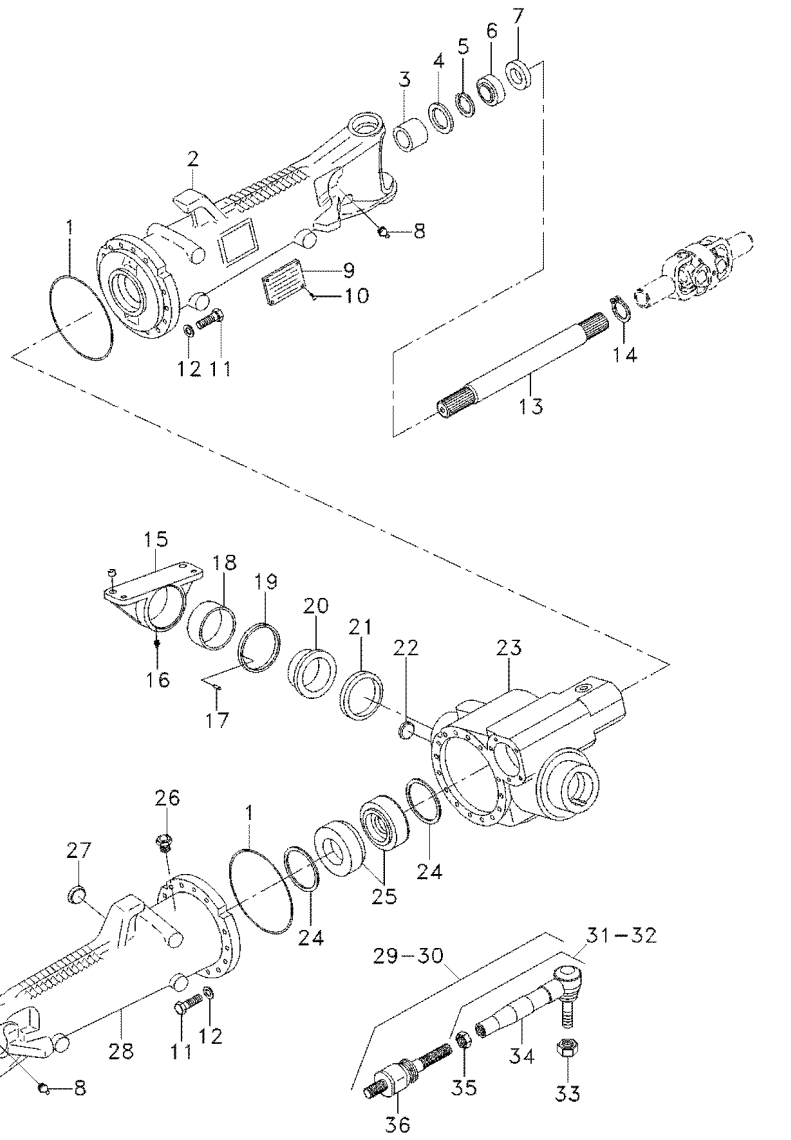

1	3176257M1		**2**	ANEL "O"	O RING	JUNTA TORICA
2	6210018M1		**1**	CARCAÇA	HOUSING	ALOJAMIENTO
3	3603215M1		**1**	BUCHA	BUSH	CASQUILLO
4	027536R1		**4**	RETENTOR	SEAL	RETEN
4	6210204M1		**2**	RETENTOR	SEAL	RETEN
5	027544R1		**2**	ANEL TRAVA	CIRCLIP	CIRCULITO
6	027539R1		**2**	RETENTOR	OIL SEAL	BUJE RETENACEITE
7	033227R1		**2**	PROTETOR	PROTECTOR	PROTECTOR
8	6210187M1		**2**	BOCAL	FILLER	RELLENADOR
9	3588127M1		**1**	PLACA	PLATE	PLATO
10	6210028M1		**4**	REBITE	RIVET	REMACHE
11	6210027M1		**32**	PARAFUSO	BOLT	PERNO
12	3588081M1		**32**	ARRUELA	WASHER	ARANDELA
13	6210030M1		**2**	EIXO	SHAFT	ARBOL
14	027562R1		**2**	ANEL	RING	ARO
15	6210188M1		**1**	CARCAÇA	HOUSING	ALOJAMIENTO
16	3603229M1		**1**	GRAXEIRA	GREASER	ENGRASADOR
17	3588079M1		**2**	PINO	PIN	PASADOR
18	6210279M1		**1**	BUCHA	BUSH	CASQUILLO
19	3603245M1	3,85MM	**X**	CALÇO	SHIM	CALCE
19	3603246M1	3,95MM	**X**	CALÇO	SHIM	CALCE
19	3603247M1	4,05MM	**X**	CALÇO	SHIM	CALCE
19	3603248M1	4,15MM	**X**	CALÇO	SHIM	CALCE
19	3603249M1	4,25MM	**X**	CALÇO	SHIM	CALCE
19	3603250M1	4,35MM	**X**	CALÇO	SHIM	CALCE
19	3603251M1	4,45MM	**X**	CALÇO	SHIM	CALCE
19	3603252M1	4,55MM	**X**	CALÇO	SHIM	CALCE
19	3603253M1	4,60MM	**X**	CALÇO	SHIM	CALCE
20	3588080M1		**1**	BUCHA	BUSH	CASQUILLO
21	6210198M1		**1**	ANEL	RING	ARO
21	3603212M1		**1**	ANEL	RING	ARO
21	6210199M1		**1**	ANEL	RING	ARO
22	6210029M1		**1**	BUJÃO	PLUG	TAPON
23	6210019M1		**1**	CARCAÇA	HOUSING	ALOJAMIENTO
24	3176242M1	0,1MM	**X**	CALÇO	SHIM	CALCE
24	3176240M1	0,2MM	**X**	CALÇO	SHIM	CALCE
24	3176238M1	0,3MM	**X**	CALÇO	SHIM	CALCE
24	6210020M1	0,45MM	**X**	CALÇO	SHIM	CALCE
24	3176234M1	0,5MM	**X**	CALÇO	SHIM	CALCE
24	3176232M1	0,6MM	**X**	CALÇO	SHIM	CALCE
24	6210021M1	0,7MM	**X**	CALÇO	SHIM	CALCE
24	3176230M1	0,8MM	**X**	CALÇO	SHIM	CALCE
24	6210022M1	0,85MM	**X**	CALÇO	SHIM	CALCE
24	6210023M1	0,9MM	**X**	CALÇO	SHIM	CALCE
24	3176228M1	1,0MM	**X**	CALÇO	SHIM	CALCE
24	6210024M1	1,1MM	**X**	CALÇO	SHIM	CALCE
24	6210025M1	1,15MM	**X**	CALÇO	SHIM	CALCE
25	6210271M1		**2**	ROLAMENTO	BEARING	COJINETE
25	6210026M91		**2**	ROLAMENTO	BEARING	COJINETE
25	6210272M1		**2**	ROLAMENTO	BEARING	COJINETE

Eixo Dianteiro
Front Axle
Eje Delantero

60-150

Zf - As 3045
Zf - As 3045
Zf - As 3045

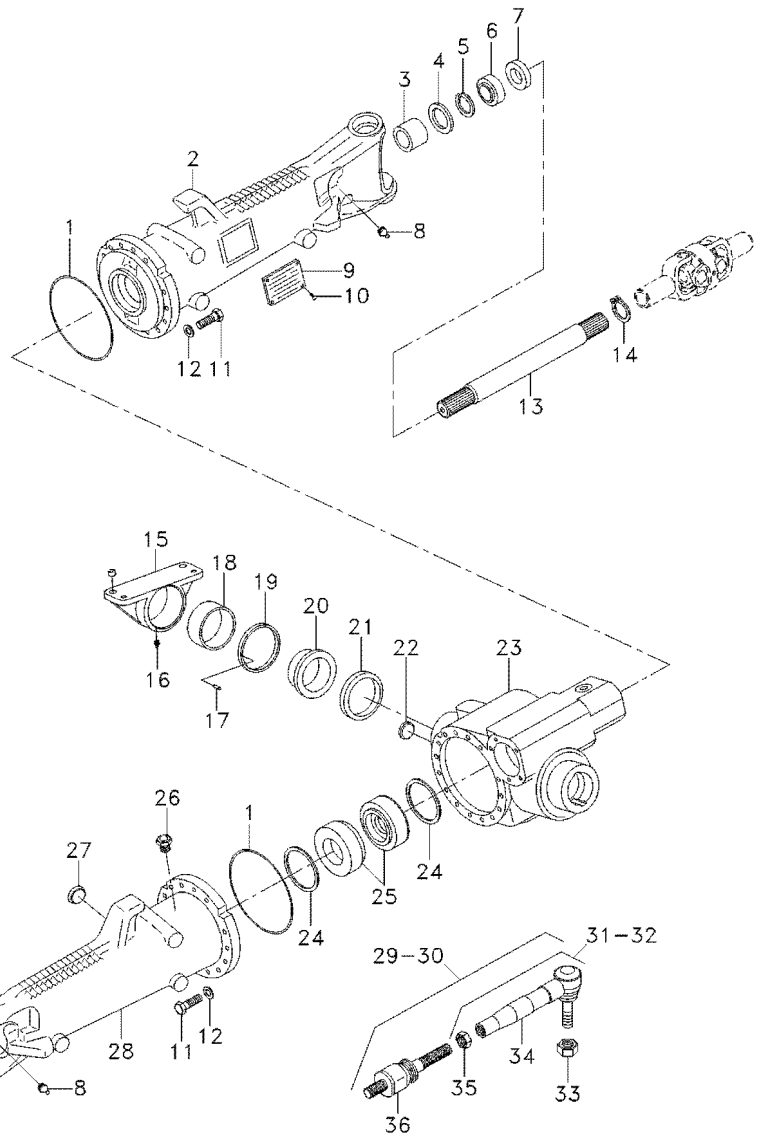

25	6210273M1	**2**	ROLAMENTO	BEARING	COJINETE
26	033609R1	**1**	VÁLVULA	CONTROL VALVE	VALVULA CONTROL
27	6210029M1	**1**	BUJÃO	PLUG	TAPON
28	6210017M1	**1**	CARCAÇA	HOUSING	ALOJAMIENTO
29	6210189M91	**1**	BARRA	BAR	BARRA
30	6210195M91	**1**	BARRA	BAR	BARRA
31	6210191M91	**1**	TUBO	PIPE	CANO
32	6210196M91	**1**	TERMINAL	END	EXTREMO
33	6210193M1	**2**	PORCA	NUT	TUERCA
34	6210192M1	**1**	TERMINAL	END	EXTREMO
34	6210197M1	**1**	TERMINAL	END	EXTREMO
35	6210194M1	**2**	PORCA	NUT	TUERCA
36	6210190M91	**2**	TERMINAL	END	EXTREMO

Eixo Dianteiro
Front Axle
Eje Delantero

60-155

Zf - As 3045
Zf - As 3045
Zf - As 3045

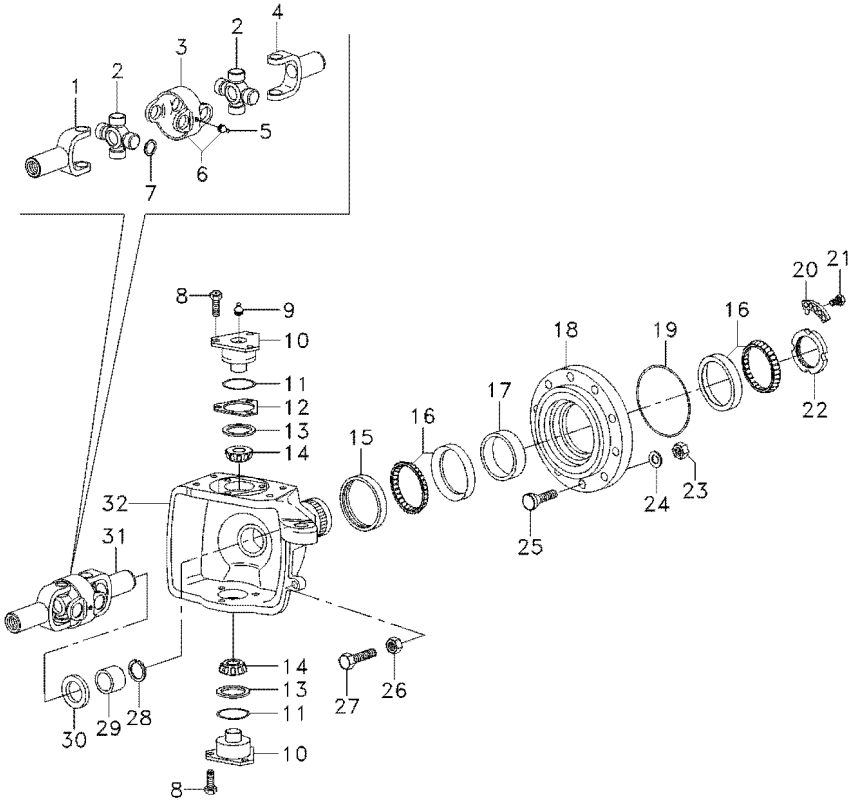

1	6210212M1		**2**	GARFO	FORK	HORQUILLA
2	6210213M1		**4**	CRUZETA	SPIDER	CRUCETA
3	6210210M1		**2**	GARFO	FORK	HORQUILLA
4	6210214M1		**2**	GARFO	FORK	HORQUILLA
5	6210211M1		**4**	GRAXEIRA	GREASER	ENGRASADOR
6	6210209M91		**2**	GARFO	FORK	HORQUILLA
7	6210206M1	1,1MM	**16**	ANEL	RING	ARO
7	6210207M1	1,2MM	**16**	ANEL	RING	ARO
7	6210208M1	1,5MM	**16**	ANEL	RING	ARO
8	3588113M1		**12**	PARAFUSO	BOLT	PERNO
9	3176390M1		**4**	GRAXEIRA	GREASER	ENGRASADOR
10	3176321M1		**4**	PINO	PIN	PASADOR
11	3588108M1		**4**	ANEL "O"	O RING	JUNTA TORICA
12	3588106M1	0,2MM	**X**	CALÇO	SHIM	CALCE
12	3588107M1	0,3MM	**X**	CALÇO	SHIM	CALCE
12	3176319M1	0,4MM	**X**	CALÇO	SHIM	CALCE
12	3176314M1	1,0MM	**X**	CALÇO	SHIM	CALCE
13	3588109M1		**4**	CAPA	CAP	TAPA
14	3247060M1		**4**	ROLAMENTO	BEARING	COJINETE
15	6210216M1		**2**	RETENTOR	SEAL	RETEN
15	033548R1		**2**	RETENTOR	SEAL	RETEN
16	6210217M1		**4**	ROLAMENTO	BEARING	COJINETE
16	6210218M1		**4**	ROLAMENTO	BEARING	COJINETE
16	6210219M1		**4**	ROLAMENTO	BEARING	COJINETE
16	6210220M1		**4**	ROLAMENTO	BEARING	COJINETE
16	3176330M1		**4**	ROLAMENTO	BEARING	COJINETE
17	033584R1	14,089MM	**X**	ANEL	RING	ARO
17	033583R1	14,114MM	**X**	ANEL	RING	ARO
17	033582R1	14,139MM	**X**	ANEL	RING	ARO
17	033581R1	14,164MM	**X**	ANEL	RING	ARO
17	033580R1	14,189MM	**X**	ANEL	RING	ARO
17	033579R1	14,214MM	**X**	ANEL	RING	ARO
17	033578R1	14,239MM	**X**	ANEL	RING	ARO
17	033577R1	14,264MM	**X**	ANEL	RING	ARO
17	033576R1	14,289MM	**X**	ANEL	RING	ARO
17	033575R1	14,314MM	**X**	ANEL	RING	ARO
17	033574R1	14,339MM	**X**	ANEL	RING	ARO
17	033573R1	14,364MM	**X**	ANEL	RING	ARO
17	033572R1	14,389MM	**X**	ANEL	RING	ARO
17	033571R1	14,414MM	**X**	ANEL	RING	ARO
17	033570R1	14,439MM	**X**	ANEL	RING	ARO
17	033569R1	14,464MM	**X**	ANEL	RING	ARO
17	033568R1	14,489MM	**X**	ANEL	RING	ARO
17	033567R1	14,514MM	**X**	ANEL	RING	ARO
17	033566R1	14,539MM	**X**	ANEL	RING	ARO
17	033565R1	14,564MM	**X**	ANEL	RING	ARO
17	033564R1	14,589MM	**X**	ANEL	RING	ARO
17	033563R1	14,614MM	**X**	ANEL	RING	ARO
17	033562R1	14,639MM	**X**	ANEL	RING	ARO
17	033561R1	14,664MM	**X**	ANEL	RING	ARO

Eixo Dianteiro
Front Axle
Eje Delantero

60-155

Zf - As 3045
Zf - As 3045
Zf - As 3045

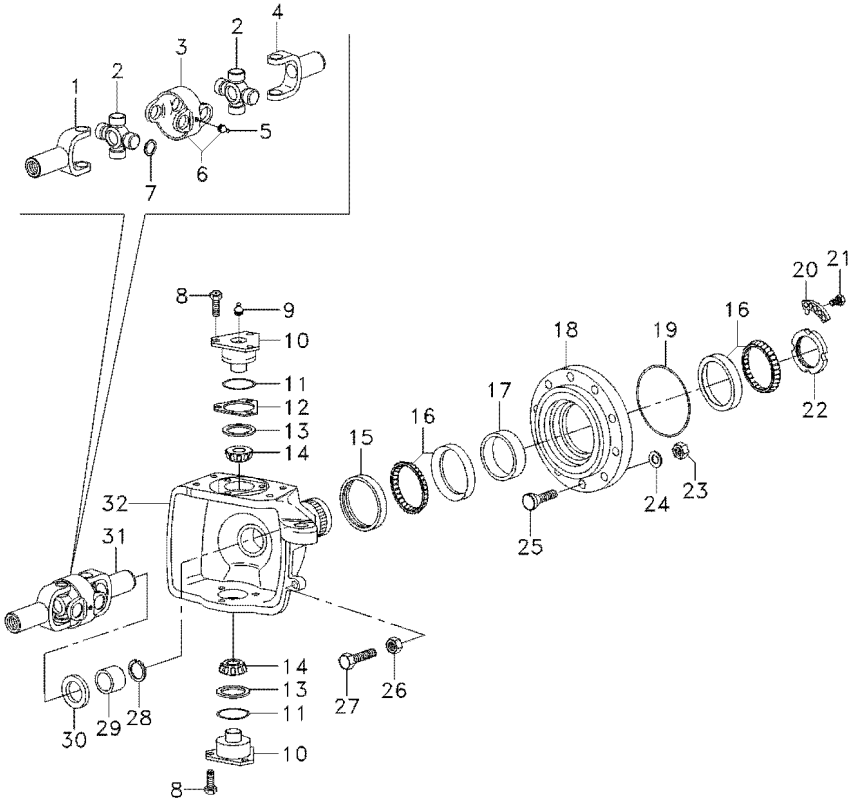

17	033560R1	⧗	14,689MM	**X**	ANEL	RING	ARO
17	033559R1	⧗	14,714MM	**X**	ANEL	RING	ARO
18	3176326M1			**2**	CUBO	HUB	CUBO
19	3176331M1			**2**	ANEL "O"	O RING	JUNTA TORICA
20	3176332M1			**2**	ANEL "O"	O RING	JUNTA TORICA
21	3176333M1			**4**	PARAFUSO	BOLT	PERNO
22	3176334M1			**2**	PORCA	NUT	TUERCA
23	3176351M1			**16**	PORCA	NUT	TUERCA
24	3176350M1			**16**	ARRUELA	WASHER	ARANDELA
25	6210221M1			**16**	PINO	PIN	PASADOR
25	6210857M1			**16**	PINO	PIN	PASADOR
26	033608R1			**2**	PORCA	NUT	TUERCA
27	6210215M1			**2**	PARAFUSO	SCREW	TORNILLO
28	027562R1			**2**	ANEL	RING	ARO
29	6210203M1			**2**	BUCHA	BUSH	CASQUILLO
30	027537R1			**2**	RETENTOR	OIL SEAL	BUJE RETENACEITE
31	6210205M91			**2**	ARTICULAÇÃO	KNUCKLE	CHARNELA
32	6210201M1	◀		**1**	CARCAÇA	HOUSING	ALOJAMIENTO
32	6210200M1	▶		**1**	CARCAÇA	HOUSING	ALOJAMIENTO

Eixo Dianteiro
Front Axle
Eje Delantero

60-160

Zf - As 3045
Zf - As 3045
Zf - As 3045

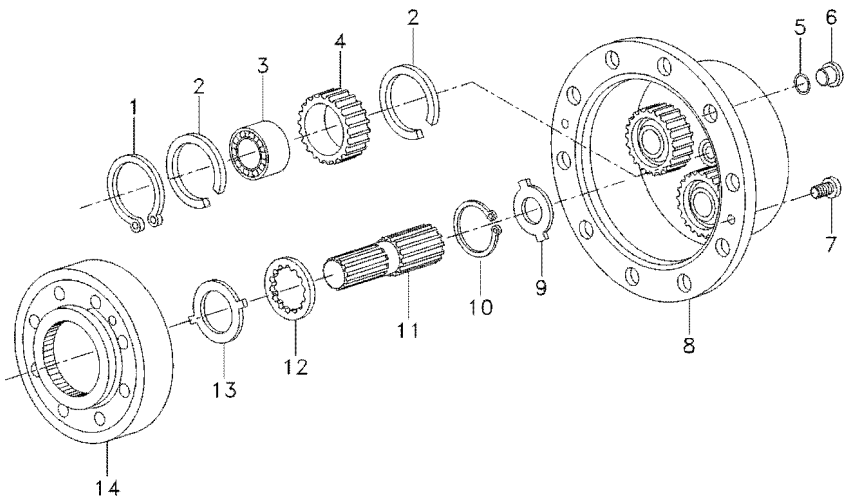

1	3587936M1		**8** ANEL TRAVA	CIRCLIP	CIRCULITO
2	3587938M1		**12** ANEL TRAVA	CIRCLIP	CIRCULITO
2	6210227M1		**12** ANEL TRAVA	CIRCLIP	CIRCULITO
2	6210228M1		**12** ANEL TRAVA	CIRCLIP	CIRCULITO
3	3176341M1		**6** ROLAMENTO	BEARING	COJINETE
3	6210225M1		**6** ROLAMENTO	BEARING	COJINETE
3	6210226M1		**6** ROLAMENTO	BEARING	COJINETE
4	6210224M1		**6** PLANETÁRIA	PLANET	PLANETARIO
5	6210229M1		**2** ANEL "O"	O RING	JUNTA TORICA
6	3176345M1		**2** BUJÃO	PLUG	TAPON
7	3176347M1		**4** PARAFUSO	BOLT	PERNO
8	6210858M1		**2** CUBO	HUB	CUBO
9	3176343M1	⧗ 1,5MM	**X** ARRUELA	WASHER	ARANDELA
9	3603295M1	⧗ 1,7MM	**X** ARRUELA	WASHER	ARANDELA
9	3176344M1	⧗ 2,0MM	**X** ARRUELA	WASHER	ARANDELA
9	3603296M1	⧗ 2,2MM	**X** ARRUELA	WASHER	ARANDELA
9	3603293M1	⧗ 2,5MM	**X** ARRUELA	WASHER	ARANDELA
9	3603294M1	⧗ 3,0MM	**X** ARRUELA	WASHER	ARANDELA
10	033549R1		**2** ANEL TRAVA	CIRCLIP	CIRCULITO
11	6210222M1		**2** EIXO	SHAFT	ARBOL
12	6210223M1		**2** ARRUELA	WASHER	ARANDELA
13	3176337M1		**2** ARRUELA	WASHER	ARANDELA
14	3176335M1		**2** ENGRENAGEM	GEAR	ENGRANAJE

Eixo Dianteiro
Front Axle
Eje Delantero

60-165

Zf - As 3045
Zf - As 3045
Zf - As 3045

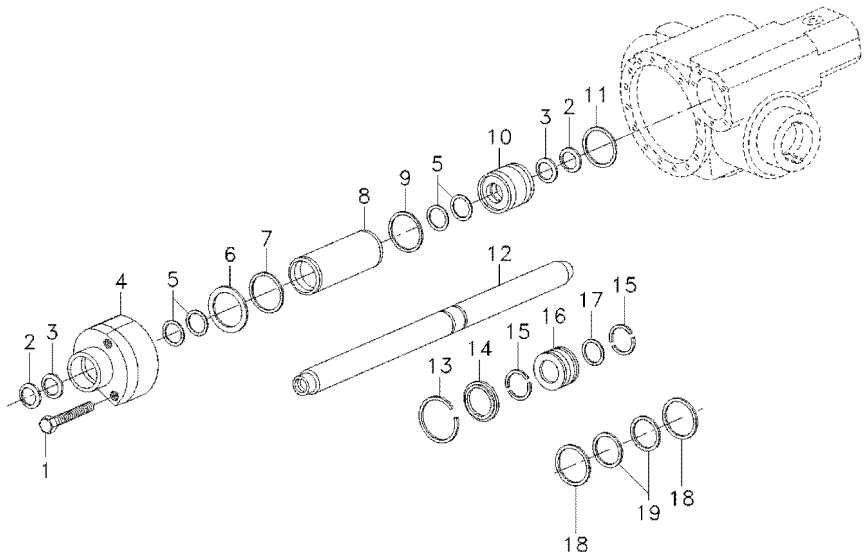

1	033558R1		**5**	PARAFUSO	BOLT	PERNO
2	3588154M1		**2**	REPARO	REPAIR	REPARO
3	3588153M1		**2**	ANEL	RING	ARO
4	6210238M1		**1**	GUIA	GUIDE	GUIA
5	6210234M1		**4**	ARRUELA	WASHER	ARANDELA
6	3176370M1	⧗ 0,5MM	**X**	CALÇO	SHIM	CALCE
6	3176371M1	⧗ 0,6MM	**X**	CALÇO	SHIM	CALCE
6	3176372M1	⧗ 0,7MM	**X**	CALÇO	SHIM	CALCE
6	3176373M1	⧗ 0,8MM	**X**	CALÇO	SHIM	CALCE
6	3176374M1	⧗ 0,9MM	**X**	CALÇO	SHIM	CALCE
7	3588173M1		**1**	ANEL "O"	O RING	JUNTA TORICA
8	3176352M1		**1**	CILINDRO	CYLINDER	CILINDRO
9	6210230M1		**1**	ANEL "O"	O RING	JUNTA TORICA
10	6210231M1		**1**	GUIA	GUIDE	GUIA
11	3588178M1		**1**	ANEL "O"	O RING	JUNTA TORICA
12	6210232M1		**1**	HASTE	RAIL	RIEL
13	6210235M1		**1**	ANEL	RING	ARO
14	3176357M1		**1**	ANEL	RING	ARO
15	3176358M1		**2**	ANEL	RING	ARO
16	6210233M1		**1**	PISTÃO	PISTON	PISTON
17	3588184M1		**1**	ANEL "O"	O RING	JUNTA TORICA
18	6210236M1		**2**	ANEL	RING	ARO
19	6210237M1		**1**	ANEL	RING	ARO

Eixo Dianteiro — **Carraro - 20.18**
Front Axle — **Carraro - 20.18**
Eje Delantero — **Carraro - 20.18**

60-170

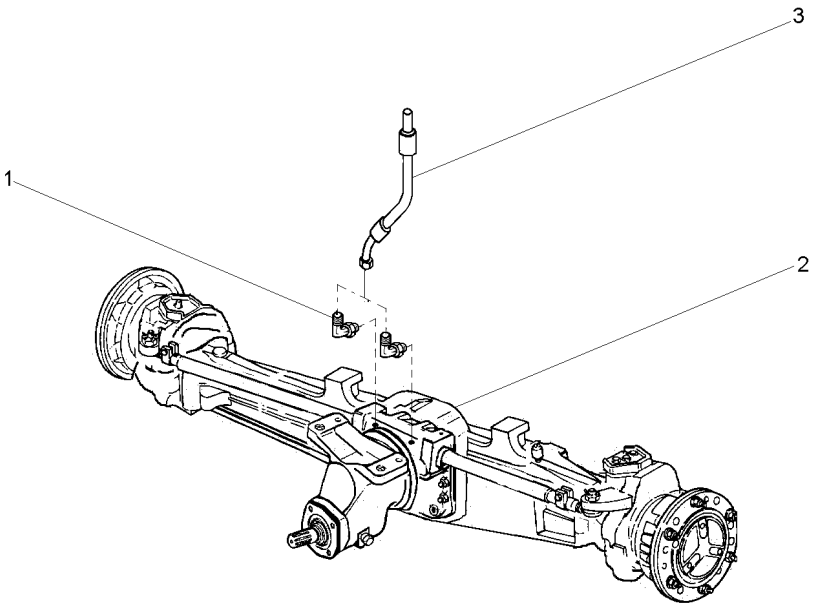

1	043030P1		**2** CONEXÃO	CONNECTION	CONEXION
2	040916T1	60-175 No	**1** CJ. EIXO	KIT, AXLE	JUEGO DE EJE
2		60-180 No	**1** CJ. EIXO	KIT, AXLE	JUEGO DE EJE
2		60-185 No	**1** CJ. EIXO	KIT, AXLE	JUEGO DE EJE
2		60-190 No	**1** CJ. EIXO	KIT, AXLE	JUEGO DE EJE
2		60-195 No	**1** CJ. EIXO	KIT, AXLE	JUEGO DE EJE
3	041019T1		**2** MANGUEIRA	HOSE	FLEXIBLE

Eixo Dianteiro — **Carraro - 20.18**
Front Axle — **Carraro - 20.18**
Eje Delantero — **Carraro - 20.18**

60-175

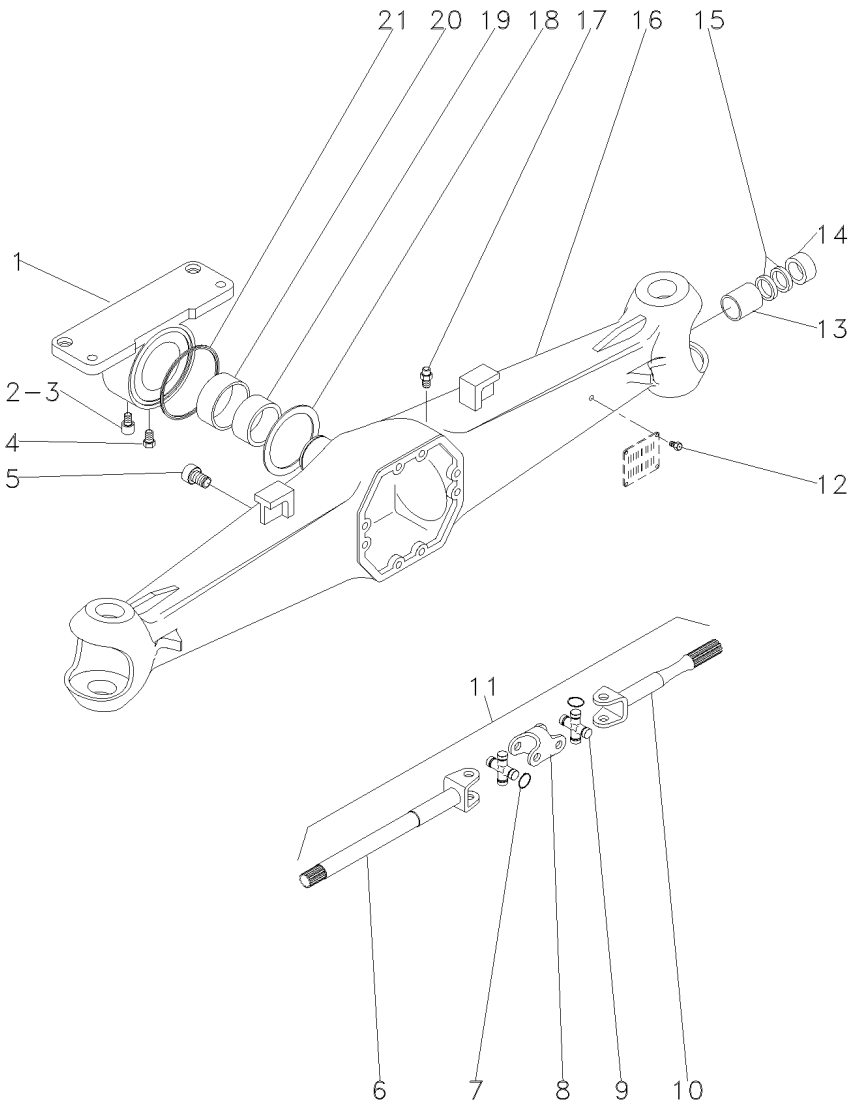

1	040964R1		**1**	SUPORTE	BRACKET	SOPORTE
2	040917R1		**1**	TAMPA	COVER	CUBIERTA
3	040946R1		**1**	GRAXEIRA	GREASER	ENGRASADOR
4	040969R1		**1**	PARAFUSO	BOLT	PERNO
5	3475329M1		**1**	BUJÃO	PLUG	TAPON
6	040972R1	11	**2**	EIXO	SHAFT	ARBOL
7	3476313M1	9	**16**	ANEL	RING	ARO
8	040974R1	11	**2**	GARFO	FORK	HORQUILLA
9	040976R1	11	**4**	CRUZETA	SPIDER	CRUCETA
10	040973R1	11	**2**	EIXO	SHAFT	ARBOL
11	040971R1		**2**	CJ. EIXO	KIT, AXLE	JUEGO DE EJE
12	040945R1		**4**	REBITE	RIVET	REMACHE
13	040956R1		**2**	BUCHA	BUSH	CASQUILLO
14	040963R1	60x38x18	**2**	RETENTOR	SEAL	RETEN
15	040948R1	60x38x6	**4**	RETENTOR	SEAL	RETEN
16	040970R1		**1**	CARCAÇA	HOUSING	ALOJAMIENTO
17	3475328M1		**1**	VÁLVULA	VALVE	VALVULA
18	040966R1		**1**	ARRUELA	WASHER	ARANDELA
19	040953R1		**1**	BUCHA	BUSH	CASQUILLO
20	040968R1		**1**	BUCHA	BUSH	CASQUILLO
21	040965R1		**1**	RETENTOR	SEAL	RETEN

Eixo Dianteiro — **Carraro - 20.18**
Front Axle — **Carraro - 20.18**
Eje Delantero — **Carraro - 20.18**

60-180

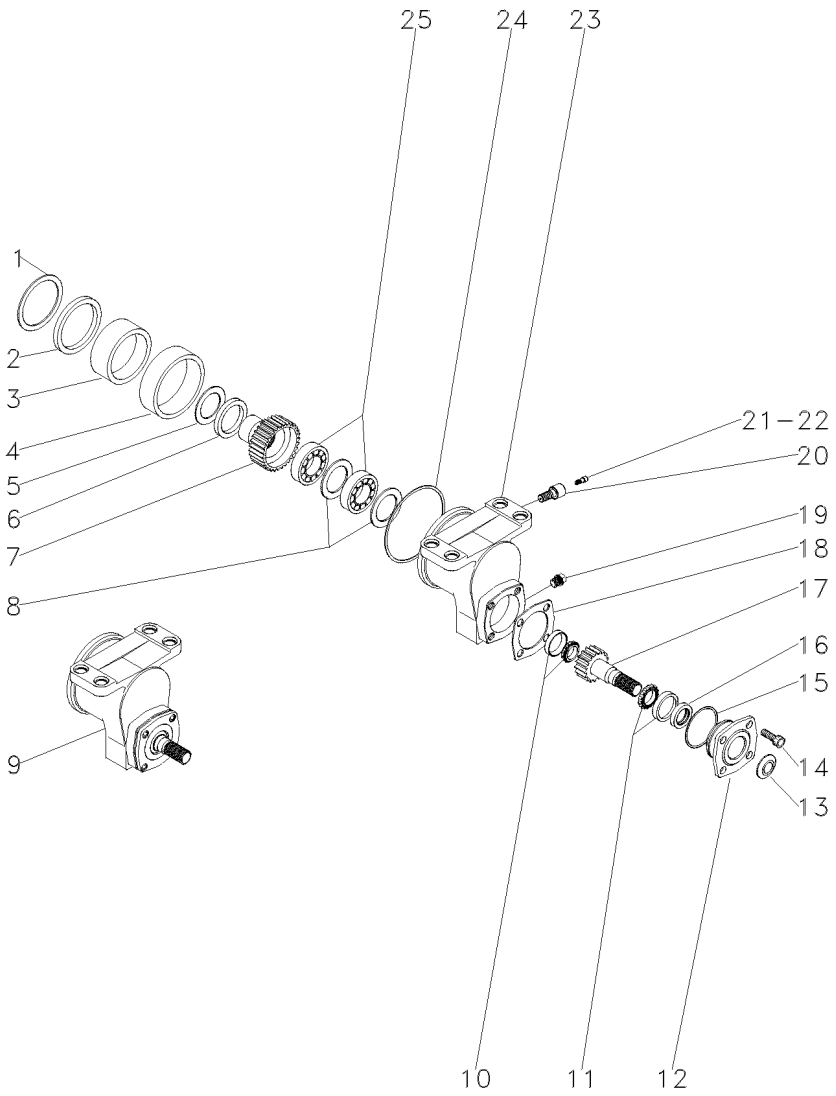

1	040967R1			**1**	ARRUELA	WASHER	ARANDELA
2	040918R1			**1**	RETENTOR	SEAL	RETEN
3	040954R1			**1**	BUCHA	BUSH	CASQUILLO
4	040942R1			**1**	BUCHA	BUSH	CASQUILLO
5	040919R1			**1**	ARRUELA	WASHER	ARANDELA
6	040920R1		0,3 MM	**X**	ESPAÇADOR	SPACER	PIEZA DISTANCIA
6	040921R1		0,5 MM	**X**	ESPAÇADOR	SPACER	PIEZA DISTANCIA
7	040928R1	9	27	**1**	ENGRENAGEM	GEAR	ENGRANAJE
8	040930R1	9	3 MM	**2**	CALÇO	SHIM	CALCE
9	040941R1			**1**	CX. ACIONAMENTO	DRIVE HOUSING	CAJA DE MANDO
10	040923R1	9		**1**	ROLAMENTO	BEARING	COJINETE
11	040927R1	9		**1**	ROLAMENTO	BEARING	COJINETE
12	040933R1	9		**1**	PARAFUSO	BOLT	PERNO
13	040935R1	9		**1**	PLACA	PLATE	PLATO
14	040934R1	9		**4**	PARAFUSO	BOLT	PERNO
15	040937R1	9		**1**	ANEL "O"	O RING	JUNTA TORICA
16	040936R1	9		**1**	RETENTOR	SEAL	RETEN
17	040925R1	9	21	**1**	ENGRENAGEM	GEAR	ENGRANAJE
18	040938R1	9	0,5 MM	**X**	CALÇO	SHIM	CALCE
18	040939R1	9	0,3 MM	**X**	CALÇO	SHIM	CALCE
18	040940R1	9	0,1 MM	**X**	CALÇO	SHIM	CALCE
19	040932R1	9		**1**	TAMPÃO	PAD	ALMOHADILLA
20	040931R1	9		**1**	PARAFUSO	BOLT	PERNO
21	040943R1	9		**1**	TAMPA	COVER	CUBIERTA
22	040944R1	9		**1**	GRAXEIRA	GREASER	ENGRASADOR
23	040924R1	9		**1**	CARCAÇA	HOUSING	ALOJAMIENTO
24	040922R1			**1**	ANEL "O"	O RING	JUNTA TORICA
25	040929R1	9		**2**	ROLAMENTO	BEARING	COJINETE

Eixo Dianteiro — **Carraro - 20.18**
Front Axle — **Carraro - 20.18**
Eje Delantero — **Carraro - 20.18**

60-185

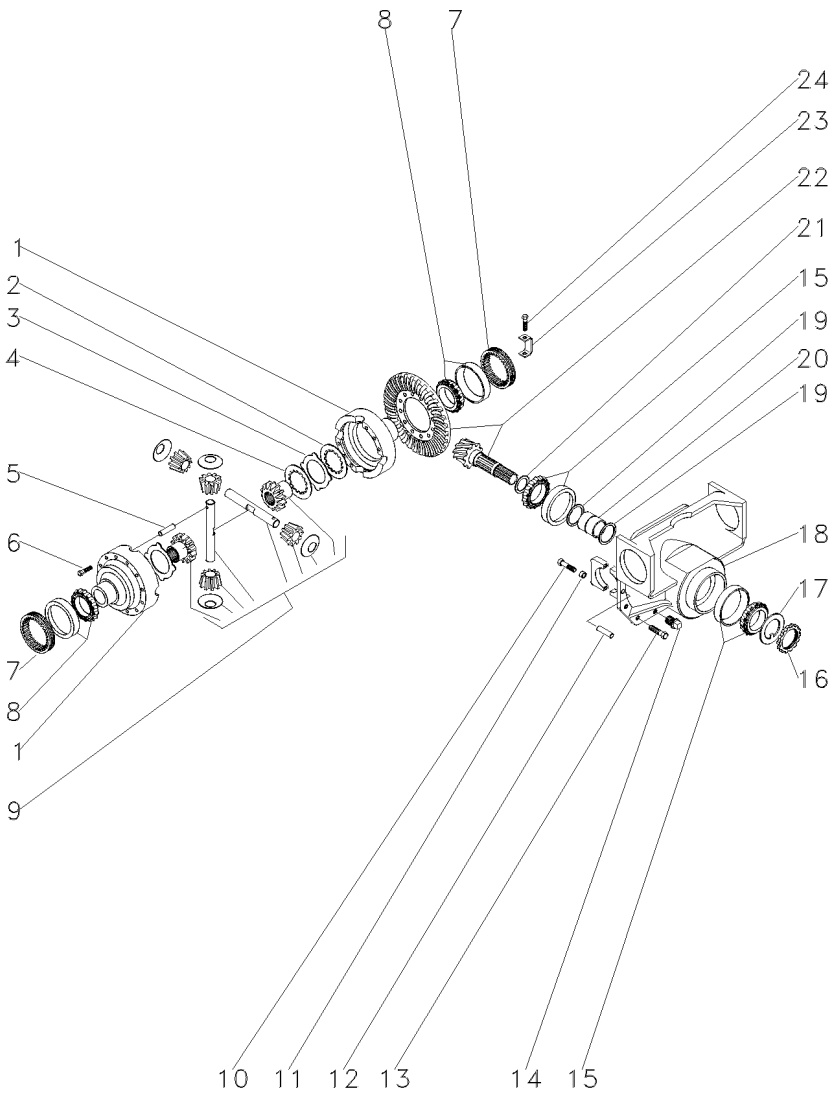

1	041004R1		
2	041055R1		
3	041054R1		
4	041053R1		
5	040995R1		
6	3475587M1		
7	3475584M1		
8	3475585M1		
9	044210R1		60-235 No
10	040962R1	18	
11	3475335M1	18	
12	3475341M1		
13	040961R1		
14	3475329M1		
15	3475567M1		
16	3475570M1	22	
17	3475569M1	22	
18	040960R1		
19	040992R1	22	
20	040991R1	22	
21	040981R1		2,50 MM
21	040982R1		2,60 MM
21	040983R1		2,70 MM
21	040984R1		2,80 MM
21	040985R1		2,90 MM
21	040986R1		3,00 MM
21	040987R1		3,10 MM
21	040988R1		3,20 MM
21	040989R1		3,30 MM
21	040990R1		3,40 MM
22	040978R1		11/32
23	3475583M1		
24	040993R1		

1	CJ. CARCAÇA	HOUSE ASSY	CONJ. CARTER
8	DISCO	DISC	DISCO
10	DISCO	DISC	DISCO
2	DISCO	DISC	DISCO
1	PINO	PIN	PASADOR
12	PARAFUSO	BOLT	PERNO
2	PORCA	NUT	TUERCA
2	ROLAMENTO	BEARING	COJINETE
1	CJ. DIFERENCIAL	KIT,DIFFERENTIAL	JGO.DIFERENCIAL.
4	PARAFUSO	BOLT	PERNO
4	BUCHA	BUSH	CASQUILLO
2	PINO	PIN	PASADOR
10	PARAFUSO	BOLT	PERNO
1	BUJÃO	PLUG	TAPON
2	ROLAMENTO	BEARING	COJINETE
1	PORCA	NUT	TUERCA
1	ARRUELA	WASHER	ARANDELA
1	SUPORTE	BRACKET	SOPORTE
2	ARRUELA	WASHER	ARANDELA
1	ESPAÇADOR	SPACER	PIEZA DISTANCIA
X	CALÇO	SHIM	CALCE
X	CALÇO	SHIM	CALCE
X	CALÇO	SHIM	CALCE
X	CALÇO	SHIM	CALCE
X	CALÇO	SHIM	CALCE
X	CALÇO	SHIM	CALCE
X	CALÇO	SHIM	CALCE
X	CALÇO	SHIM	CALCE
X	CALÇO	SHIM	CALCE
X	CALÇO	SHIM	CALCE
X	CALÇO	SHIM	CALCE
1	COROA E PINHÃO	KIT, CROWNWHEEL	JUEGO CORONA
2	CHAPA	PLATE	CHAPA
2	PARAFUSO	BOLT	PERNO

Eixo Dianteiro — **Carraro - 20.18**
Front Axle — **Carraro - 20.18**
Eje Delantero — **Carraro - 20.18**

60-190

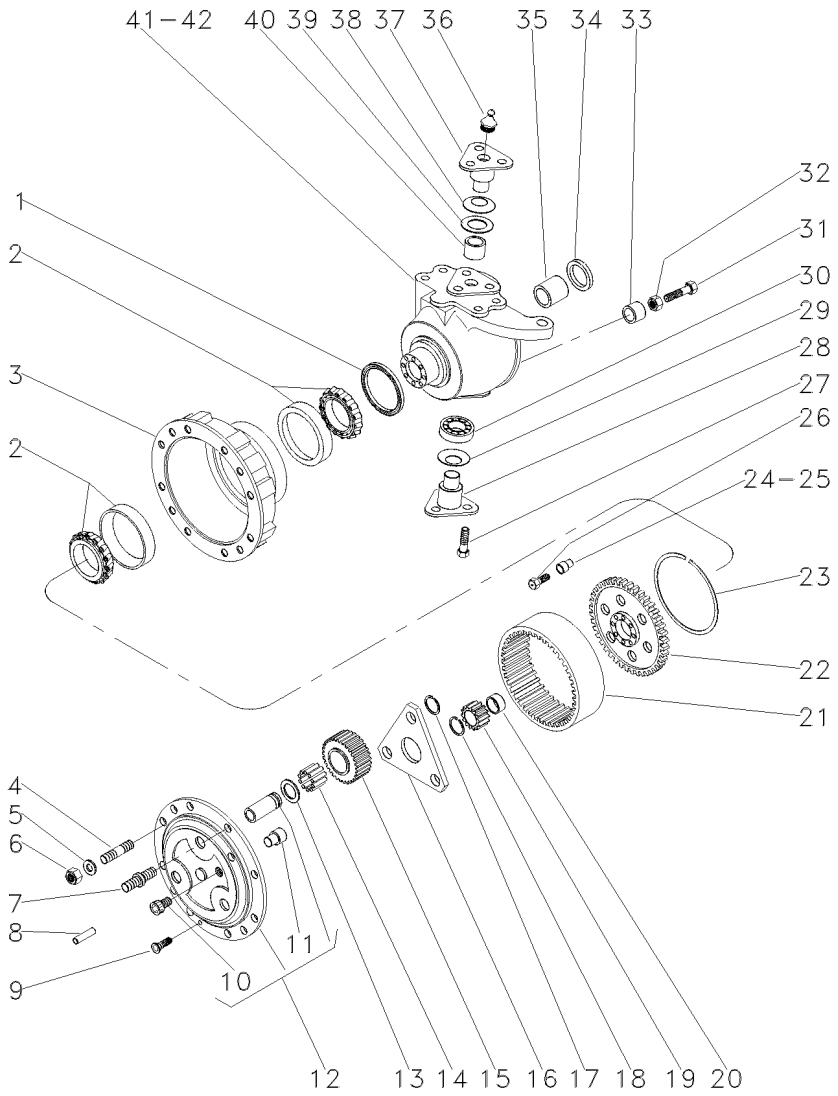

1	040994R1	150x176x16mm	**2**	RETENTOR	SEAL	RETEN
1	053850R1	150x180x16.5mm	**2**	RETENTOR	SEAL	RETEN
2	3475599M1		**4**	ROLAMENTO	BEARING	COJINETE
3	3475600M1		**2**	CUBO	HUB	CUBO
4	041086R1		**12**	PRISIONEIRO	STUD	ESPARRAGO
5	041087R1		**16**	ARRUELA	WASHER	ARANDELA
6	041088R1		**16**	PORCA	NUT	TUERCA
7	041095R1		**4**	PRISIONEIRO	STUD	ESPARRAGO
8	3475618M1		**4**	PINO	PIN	PASADOR
9	041093R1		**4**	PARAFUSO	BOLT	PERNO
10	041089R1	12	**2**	TAMPÃO	PAD	ALMOHADILLA
11	3475612M1	12	**2**	PINO	PIN	PASADOR
12	041090R1		**2**	PORTA ENGRENAGEM	CARRIER	PORTADOR
13	3475625M1		**6**	ARRUELA	WASHER	ARANDELA
14	041091R1		**18**	ROLAMENTO	BEARING	COJINETE
15	041092R1		**6**	ENGRENAGEM	GEAR	ENGRANAJE
16	041099R1		**2**	ARRUELA	WASHER	ARANDELA
17	040926R1		**6**	ANEL	RING	ARO
18	3475595M1		**2**	ANEL	RING	ARO
19	3475594M1		**2**	ENGRENAGEM	GEAR	ENGRANAJE
20	041098R1		**2**	ESPAÇADOR	SPACER	PIEZA DISTANCIA
21	041084R1		**2**	COROA	SPROCKET	RUEDA DE CADENA
22	041080R1		**2**	SUPORTE	BRACKET	SOPORTE
23	041079R1		**2**	ANEL TRAVA	CIRCLIP	CIRCULITO
24	041081R1		**2**	BUCHA	BUSH	CASQUILLO
25	041082R1		**14**	BUCHA	BUSH	CASQUILLO
26	3475604M1		**16**	PARAFUSO	BOLT	PERNO
27	041065R1		**12**	PARAFUSO	BOLT	PERNO
28	041068R1		**2**	PINO	PIN	PASADOR
29	041052R1		**2**	MOLA	SPRING	RESORTE
30	040949R1		**2**	ROLAMENTO	BEARING	COJINETE
31	041059R1		**2**	PARAFUSO	BOLT	PERNO
32	041060R1		**5**	PORCA	NUT	TUERCA
33	041074R1		**2**	ESPAÇADOR	SPACER	PIEZA DISTANCIA
34	041057R1	65x35x14,5	**2**	RETENTOR	SEAL	RETEN
35	3475535M1		**2**	BUCHA	BUSH	CASQUILLO
36	3475345M1		**4**	GRAXEIRA	GREASER	ENGRASADOR
37	041066R1		**2**	PINO	PIN	PASADOR
38	040947R1		**2**	MOLA PRATO	SPRING PLATE	PLETINA MUELLE
39	040959R1		**2**	ESPAÇADOR	SPACER	PIEZA DISTANCIA
40	040957R1		**2**	BUCHA	BUSH	CASQUILLO
41	041056R1	▶	**1**	CARCAÇA	HOUSING	ALOJAMIENTO
42	041067R1	◀	**1**	CARCAÇA	HOUSING	ALOJAMIENTO

Eixo Dianteiro — **Carraro - 20.18**
Front Axle — **Carraro - 20.18**
Eje Delantero — **Carraro - 20.18**

60-195

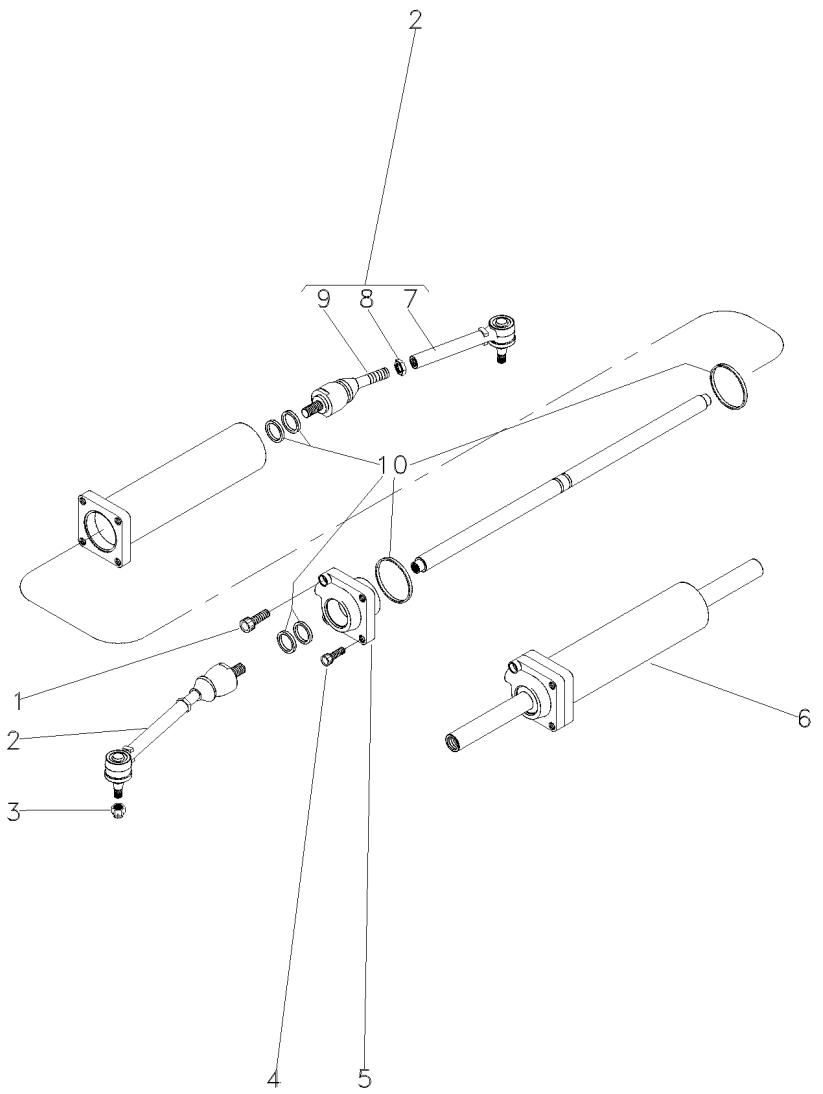

1	041076R1		**1**	PARAFUSO	BOLT	PERNO
2	041064R1		**2**	CJ. BRAÇO	KIT, ARM	JUEGO DE BRAZO
3	041069R1		**2**	PORCA	NUT	TUERCA
4	041070R1		**3**	PARAFUSO	BOLT	PERNO
5	041073R1		**1**	GUIA	GUIDE	GUIA
6	041071R1		**1**	CILINDRO	CYLINDER	CILINDRO
7	041061R1	2	**2**	BRAÇO	ARM	BRAZO
8	041062R1	2	**2**	PORCA	NUT	TUERCA
9	041063R1	2	**2**	ARTICULAÇÃO	KNUCKLE	CHARNELA
10	041072R1		**1**	JG.JUNTAS	KIT, GASKET	JGO.EMPAQUETAD.

Eixo Dianteiro
Front Axle
Eje Delantero

60-200

Carraro - 20.14
Carraro - 20.14
Carraro - 20.14

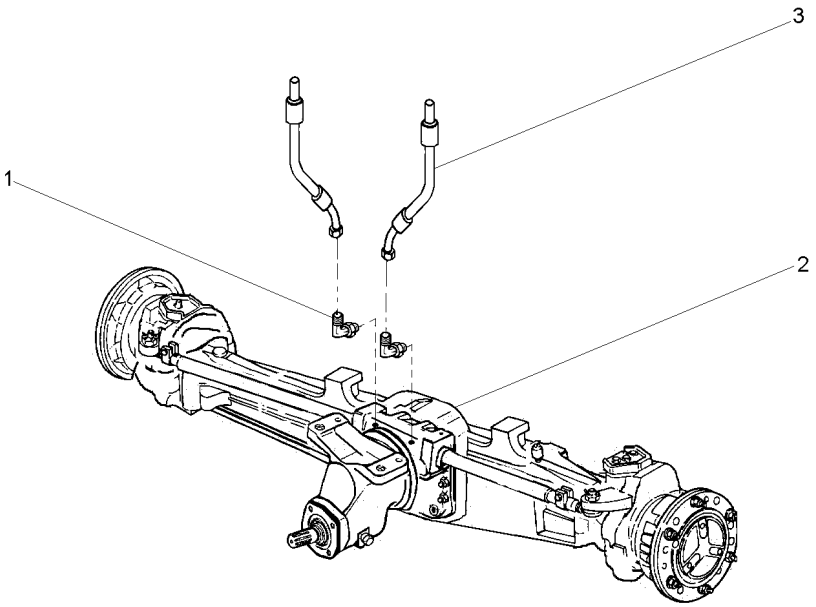

1	043030P1		**2**	CONEXÃO	CONNECTION	CONEXION
2	061360T1	60-205 No	**1**	CJ. EIXO DIANT.	FRONT AXLE ASSY	CONJ. EJE DELANT
2		60-210 No	**1**	CJ. EIXO DIANT.	FRONT AXLE ASSY	CONJ. EJE DELANT
2		60-215 No	**1**	CJ. EIXO DIANT.	FRONT AXLE ASSY	CONJ. EJE DELANT
2		60-220 No	**1**	CJ. EIXO DIANT.	FRONT AXLE ASSY	CONJ. EJE DELANT
2		60-225 No	**1**	CJ. EIXO DIANT.	FRONT AXLE ASSY	CONJ. EJE DELANT
3	3412609M91		**2**	MANGUEIRA	HOSE	FLEXIBLE

Eixo Dianteiro	Carraro - 20.14	60-205	
Front Axle	Carraro - 20.14		
Eje Delantero	Carraro - 20.14		

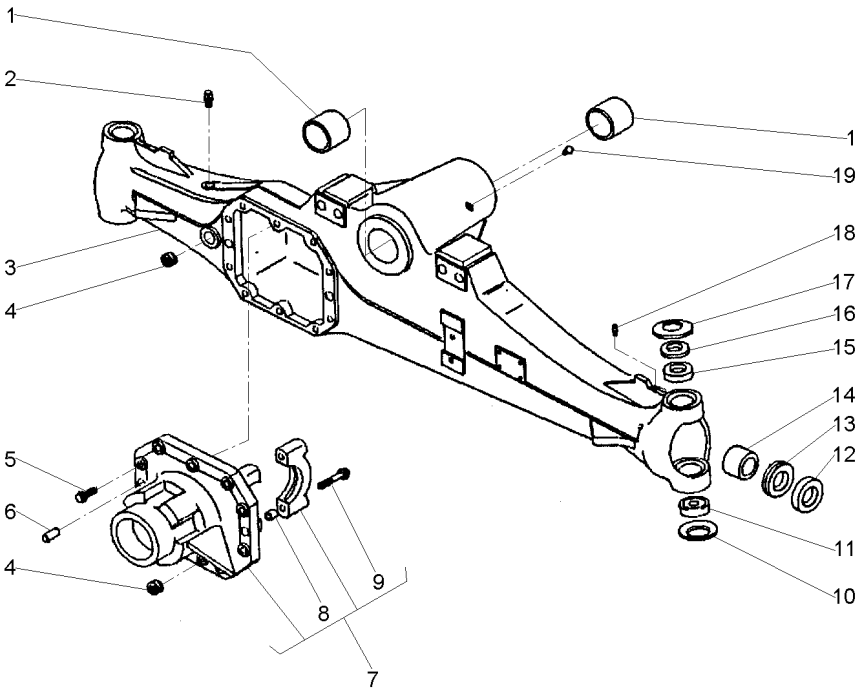

1	061265R1		**2**	BUCHA	BUSH	CASQUILLO
2	3475328M1		**1**	VÁLVULA	VALVE	VALVULA
3	061324R1		**1**	CARCAÇA	HOUSING	ALOJAMIENTO
4	053949R1		**2**	TAMPÃO	PAD	ALMOHADILLA
5	040961R1		**10**	PARAFUSO	BOLT	PERNO
6	3475341M1		**2**	PINO	PIN	PASADOR
7	061328R1		**1**	CJ. SUPORTE	KIT, BRACKET	JUEGO SOPORTE
8	3475335M1	7	**4**	BUCHA	BUSH	CASQUILLO
9	040962R1	7	**4**	PARAFUSO	BOLT	PERNO
10	061293R1		**2**	MOLA PRATO	SPRING PLATE	PLETINA MUELLE
11	061224R1		**2**	ROLAMENTO	BEARING	COJINETE
12	061219R1		**2**	RETENTOR	SEAL	RETEN
13	061342R1		**2**	RETENTOR	SEAL	RETEN
14	061264R1		**2**	BUCHA	BUSH	CASQUILLO
15	061272R1		**2**	BUCHA	BUSH	CASQUILLO
16	061303R1		**2**	ESPAÇADOR	SPACER	PIEZA DISTANCIA
17	061276R1		**2**	MOLA PRATO	SPRING PLATE	PLETINA MUELLE
18	040946R1		**2**	GRAXEIRA	GREASER	ENGRASADOR
19	061216R1		**1**	GRAXEIRA	GREASER	ENGRASADOR

Eixo Dianteiro — **Carraro - 20.14**
Front Axle — **Carraro - 20.14**
Eje Delantero — **Carraro - 20.14**

60-210

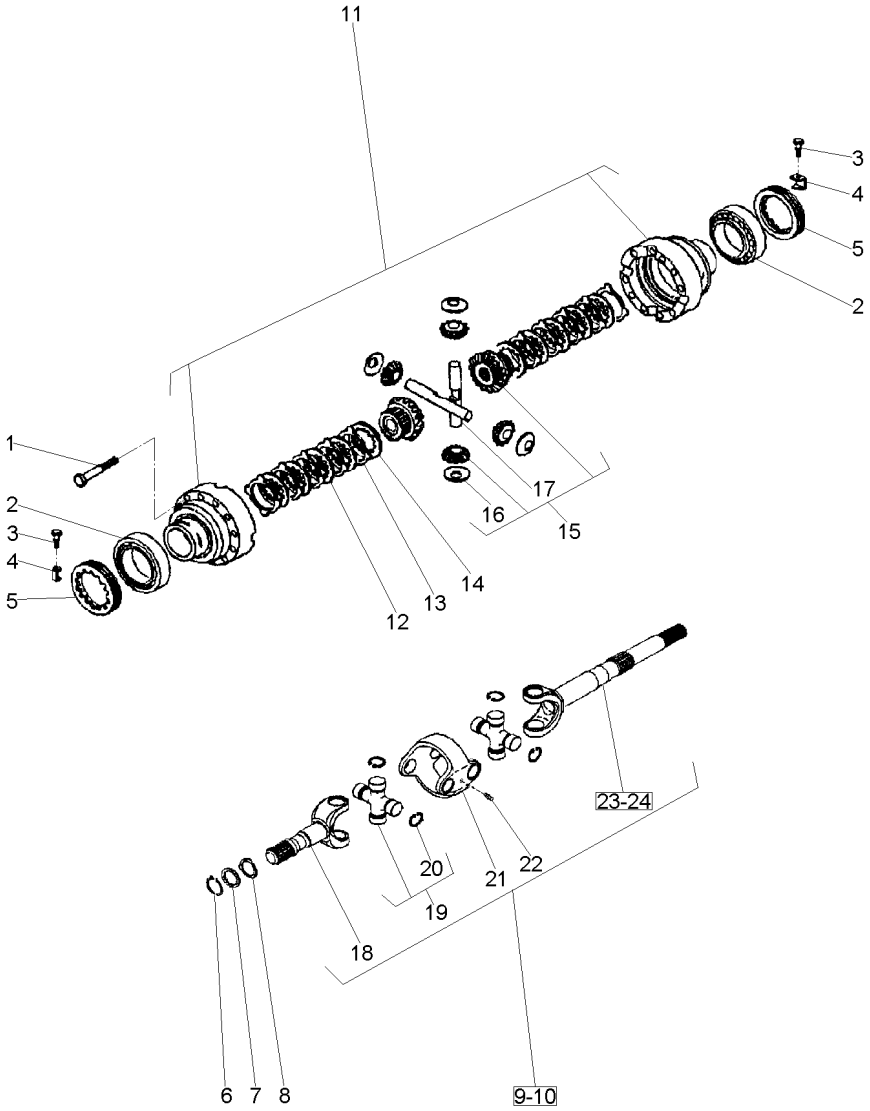

1	3475587M1		
2	061221R1		
3	040993R1		
4	3475583M1		
5	3475584M1		
6	053849R1		
7	061322R1		
8	061288R1		
9	061344R1		◀
10	061345R1		▶
11	061278R1		
12	041055R1		
13	041054R1		
14	061248R1		
15	061239R1		
16	061246R1	15	
17	061247R1	15	
18	066535R1		[A]
19	066530R1		
20	066531R1	19	
20	066532R1	19	
20	066533R1	19	
20	066534R1	19	
21	066528R1		
22	066529R1		
23	066537R1	9	[B]
24	066536R1	10	[B]

[A] CURTO
SHORT
CORTO

[B] LONGO
LOG
LARGO

12	PARAFUSO	BOLT	PERNO
2	ROLAMENTO	BEARING	COJINETE
2	PARAFUSO	BOLT	PERNO
2	CHAPA	PLATE	CHAPA
2	PORCA	NUT	TUERCA
2	ANEL	RING	ARO
2	ARRUELA	WASHER	ARANDELA
2	ARRUELA	WASHER	ARANDELA
1	CJ. EIXO	KIT, AXLE	JUEGO DE EJE
1	CJ. EIXO	KIT, AXLE	JUEGO DE EJE
1	CJ. CARCAÇA	HOUSE ASSY	CONJ. CARTER
8	DISCO	DISC	DISCO
10	DISCO	DISC	DISCO
2	DISCO	DISC	DISCO
1	CJ. ENGRENAGEM	KIT, GEAR	ENGRANAJES JUEGO
4	ARRUELA	WASHER	ARANDELA
2	EIXO	SHAFT	ARBOL
2	EIXO	SHAFT	ARBOL
4	CRUZETA	SPIDER	CRUCETA
16	ANEL TRAVA	CIRCLIP	CIRCULITO
16	ANEL TRAVA	CIRCLIP	CIRCULITO
16	ANEL TRAVA	CIRCLIP	CIRCULITO
16	ANEL TRAVA	CIRCLIP	CIRCULITO
2	GARFO	FORK	HORQUILLA
4	GRAXEIRA	GREASER	ENGRASADOR
1	EIXO	SHAFT	ARBOL
1	EIXO	SHAFT	ARBOL

Eixo Dianteiro — **Carraro - 20.14**
Front Axle — **Carraro - 20.14**
Eje Delantero — **Carraro - 20.14**

60-215

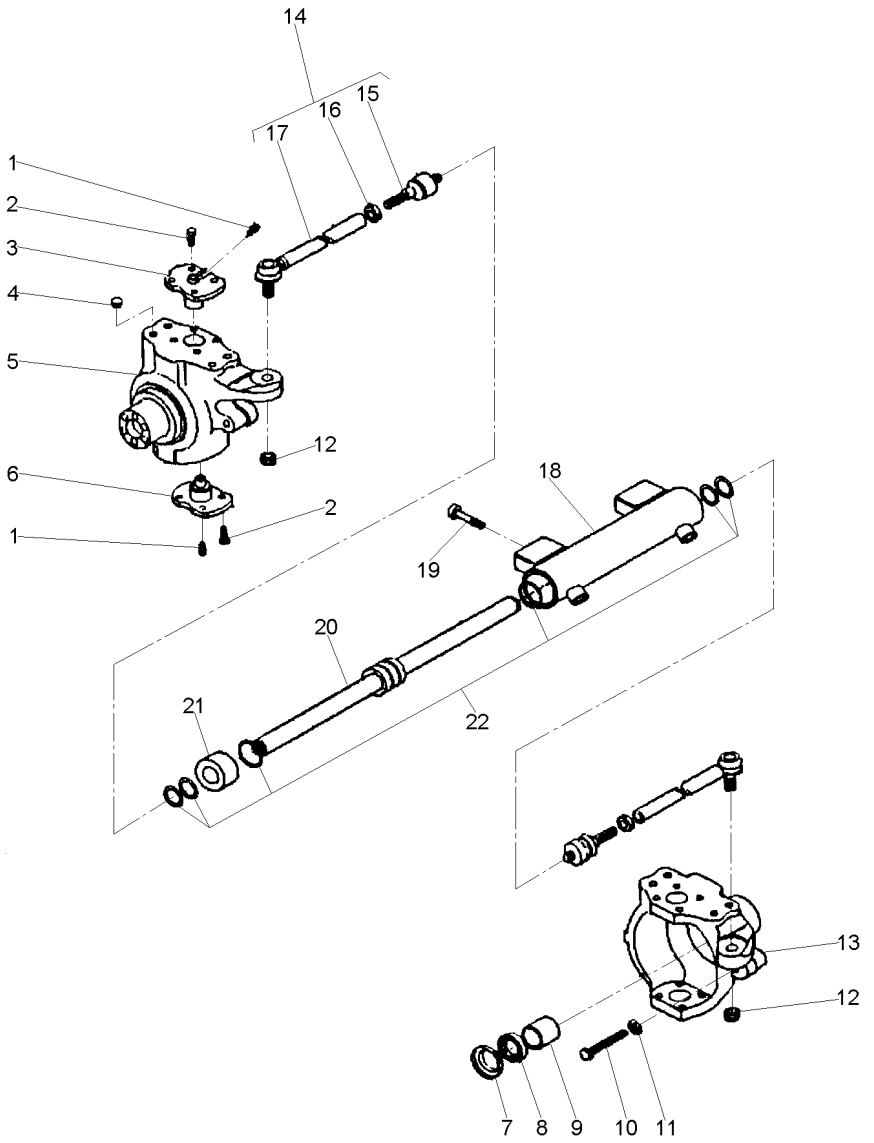

1	040944R1		**4**	GRAXEIRA	GREASER	ENGRASADOR
2	061287R1		**16**	PARAFUSO	BOLT	PERNO
3	061297R1		**2**	PINO	PIN	PASADOR
4	061231R1		**8**	TAMPÃO	PAD	ALMOHADILLA
5	061350R1	◀	**1**	CARCAÇA	HOUSING	ALOJAMIENTO
6	061296R1		**2**	PINO	PIN	PASADOR
7	061343R1		**2**	TAMPA	COVER	CUBIERTA
8	053965R1	70x45x14	**2**	RETENTOR	SEAL	RETEN
9	053966R1		**2**	BUCHA	BUSH	CASQUILLO
10	053967R1		**2**	PARAFUSO	BOLT	PERNO
11	053838R1		**1**	PORCA	NUT	TUERCA
12	061214R1		**2**	PORCA	NUT	TUERCA
13	061349R1	▶	**1**	CARCAÇA	HOUSING	ALOJAMIENTO
14	061267R1		**2**	CJ. BRAÇO	KIT, ARM	JUEGO DE BRAZO
15	061352R1	14	**1**	ARTICULAÇÃO	KNUCKLE	CHARNELA
16	061213R1	14	**1**	PORCA	NUT	TUERCA
17	061351R1	14	**1**	BRAÇO	ARM	BRAZO
18	061321R1		**1**	CILINDRO	CYLINDER	CILINDRO
19	061212R1		**4**	PARAFUSO	BOLT	PERNO
20	061234R1		**2**	HASTE	SPINDLE	MANGUETA
21	061232R1		**1**	GUIA	GUIDE	GUIA
22	061233R1		**1**	JG. REPARO	KIT, REPAIR	JUEGO REPARACION

Eixo Dianteiro	Carraro - 20.14	60-220
Front Axle	Carraro - 20.14	
Eje Delantero	Carraro - 20.14	

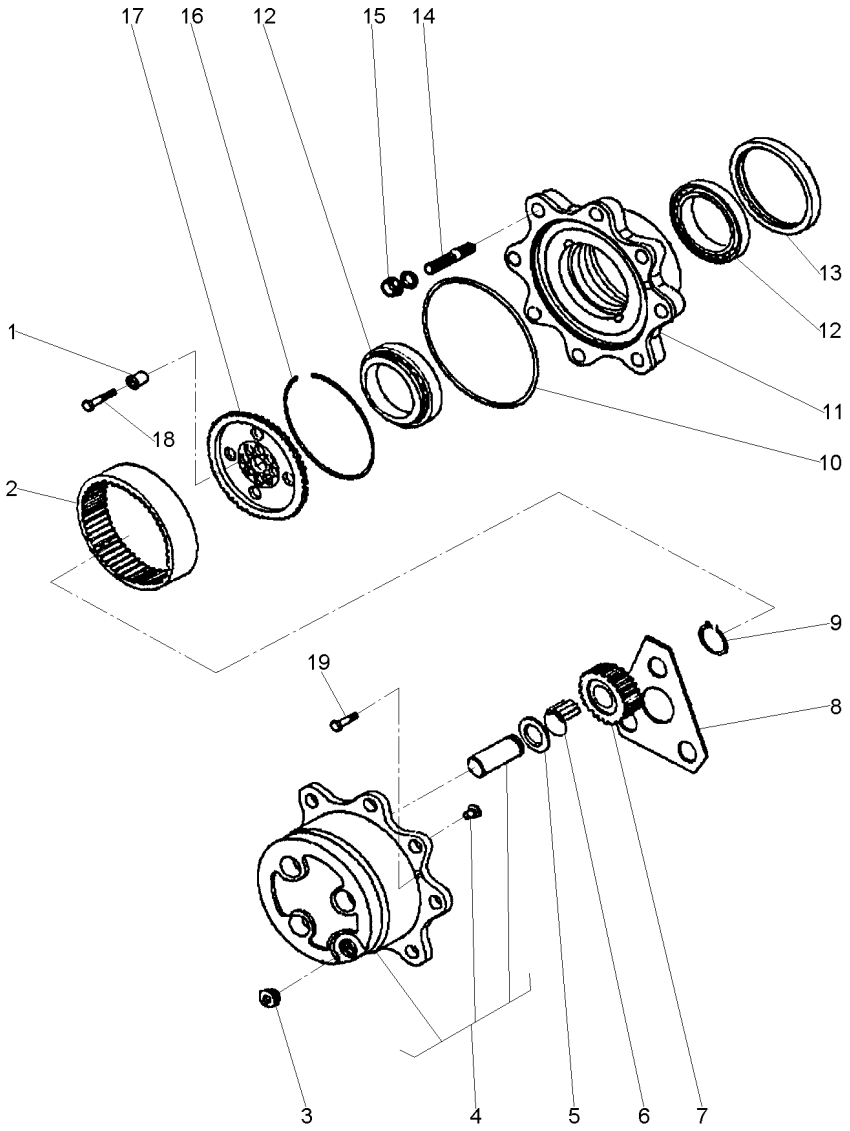

1	061291R1		**12**	BUCHA	INSERT	INSERCION
2	061273R1		**2**	COROA	SPROCKET	RUEDA DE CADENA
3	053857R1		**3**	TAMPÃO	PAD	ALMOHADILLA
4	061237R1		**2**	CUBO	HUB	CUBO
5	3475625M1		**6**	ARRUELA	WASHER	ARANDELA
6	061227R1		**18**	ROLETE	ROLLER	RODILLO
7	061274R1	23	**6**	ENGRENAGEM	GEAR	ENGRANAJE
8	061269R1		**2**	ARRUELA	WASHER	ARANDELA
9	040926R1		**6**	ANEL	RING	ARO
10	061229R1		**2**	ANEL "O"	O RING	JUNTA TORICA
11	061242R1		**2**	CUBO	HUB	CUBO
12	061249R1		**4**	ROLAMENTO	BEARING	COJINETE
13	053850R1	068383R1	**2**	RETENTOR	SEAL	RETEN
14	061290R1		**8**	PRISIONEIRO	STUD	ESPARRAGO
15	041088R1		**16**	PORCA	NUT	TUERCA
16	054030R1		**2**	ANEL	RING	ARO
17	061294R1		**2**	SUPORTE	BRACKET	SOPORTE
18	061295R1		**12**	PARAFUSO	BOLT	PERNO
19	053858R1		**4**	PARAFUSO	BOLT	PERNO

Eixo Dianteiro — **Carraro - 20.14**
Front Axle — **Carraro - 20.14**
Eje Delantero — **Carraro - 20.14**

60-225

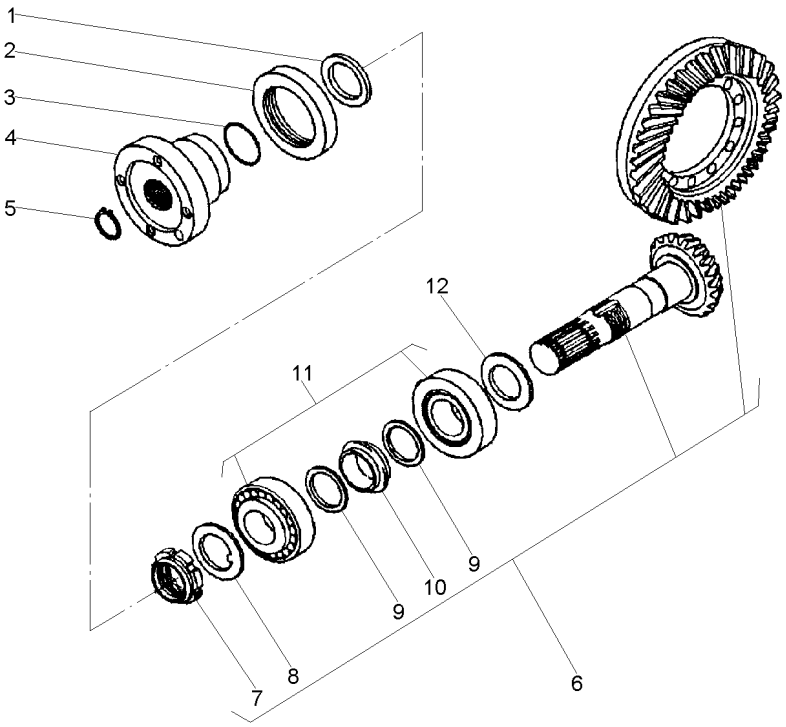

1	061270R1			**1**	ARRUELA	WASHER	ARANDELA
2	061320R1			**1**	RETENTOR	SEAL	RETEN
3	061226R1			**1**	ANEL "O"	O RING	JUNTA TORICA
4	061326R1			**1**	FLANGE	FLANGE	PLETINA
5	061218R1			**1**	ANEL	RING	ARO
6	061241R1		13/28	**1**	COROA E PINHÃO	KIT, BEVEL GEAR	CORONA Y PINON
7	061251R1	6		**1**	PORCA	NUT	TUERCA
8	061252R1	6		**1**	ARRUELA	WASHER	ARANDELA
9	061277R1	6		**2**	ARRUELA	WASHER	ARANDELA
10	061275R1	6		**2**	MOLA PRATO	SPRING PLATE	PLETINA MUELLE
11	061223R1			**2**	ROLAMENTO	BEARING	COJINETE
12	061305R1		2,50MM	**X**	CALÇO	SHIM	CALCE
12	061306R1		2,60MM	**X**	CALÇO	SHIM	CALCE
12	061307R1		2,70MM	**X**	CALÇO	SHIM	CALCE
12	061308R1		2,80MM	**X**	CALÇO	SHIM	CALCE
12	061309R1		2,90MM	**X**	CALÇO	SHIM	CALCE
12	061310R1		3,00MM	**X**	CALÇO	SHIM	CALCE
12	061311R1		3,10MM	**X**	CALÇO	SHIM	CALCE
12	061312R1		3,20MM	**X**	CALÇO	SHIM	CALCE
12	061313R1		3,30MM	**X**	CALÇO	SHIM	CALCE
12	061314R1		3,40MM	**X**	CALÇO	SHIM	CALCE

Eixo Cardan
Tail Shaft
Eje Cardan

60-230

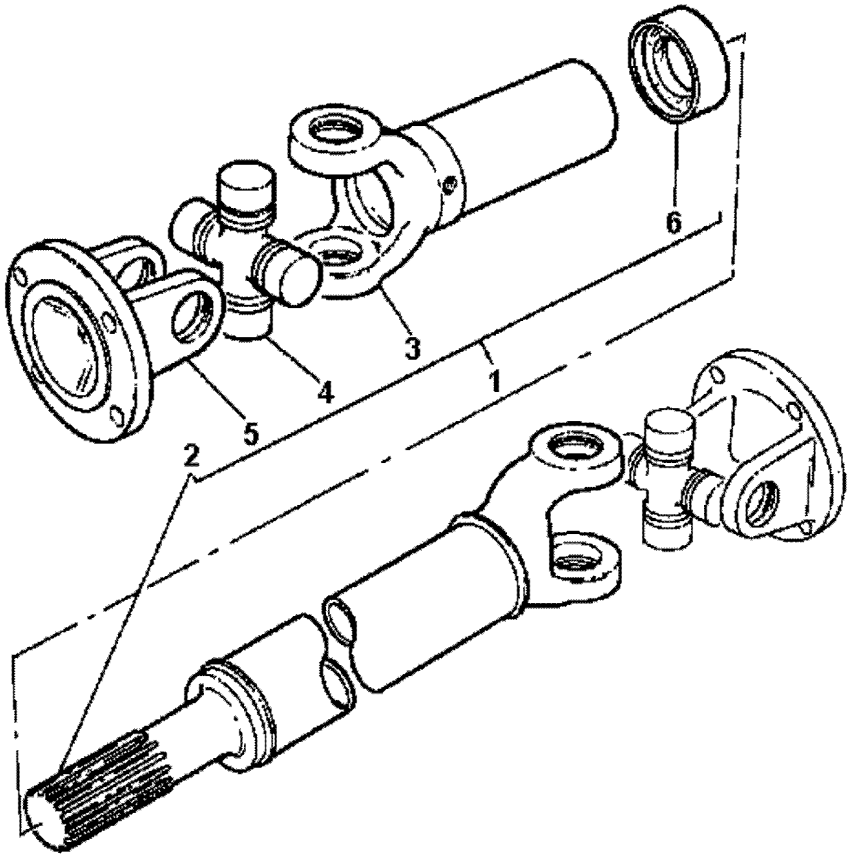

1	044213T1		**1**	CJ. EIXO	KIT, AXLE	JUEGO DE EJE
2		1	**1**	GARFO	FORK	HORQUILLA
3		1	**1**	GARFO	FORK	HORQUILLA
4	056018T1		**2**	CRUZETA	SPIDER	CRUCETA
5	056019T1		**2**	FLANGE	FLANGE	PLETINA
6	6210262M91		**1**	LUVA	SLEEVE	MANCHA

Kit Diferencial
Diferential Kit
Kit Diferencial

60-235

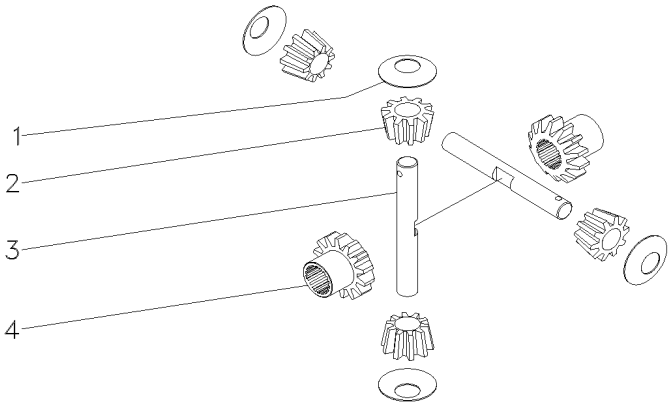

1	3575579M1	**2**	ARRUELA	WASHER	ARANDELA
2	3476337M1	**2**	SATÉLITE	SATELLITE	SATELITE
3	041002R1	**1**	EIXO	SHAFT	ARBOL
4	041005R1	**2**	ENGRENAGEM	GEAR	ENGRANAJE

Direção Hidrostática
Hydrostatic Steering
Direccion Hidrostática

70-10

4 Rm - Reversão Automática
4 Wd - Automatic Reversion
4 Rm - Reversión Automático

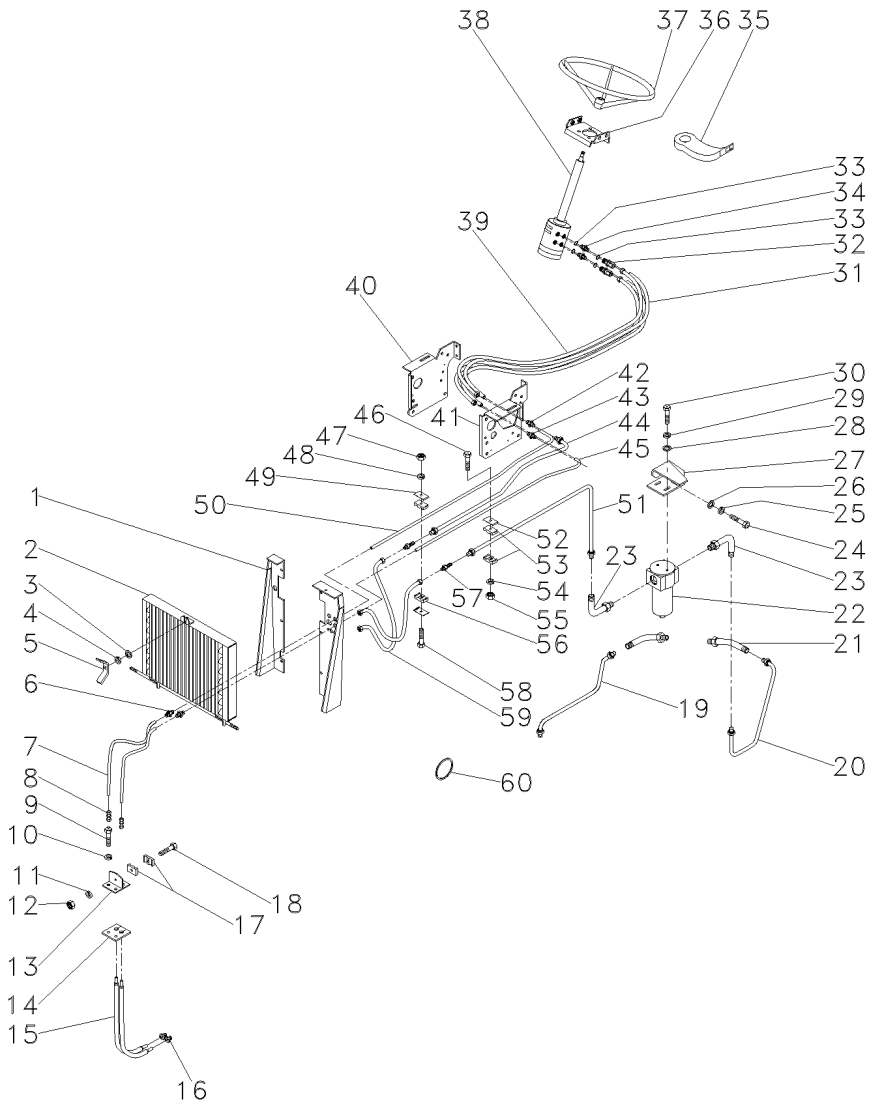

1	3585398M92	◀	**1**	CJ. PAINEL	KIT, PANEL	JUEGO DE PANEL
1	022870S1	▶	**1**	PAINEL	PANEL	PANEL
2	035279T1	047854T1	**1**	RADIADOR	RADIATOR	RADIADOR
3	390734X1		**1**	ARRUELA	WASHER	ARANDELA
4	339376X1		**1**	ARRUELA	WASHER	ARANDELA
5	3316334M91		**1**	PORCA	NUT	TUERCA
6	3411946M91		**2**	CONEXÃO	CONNECTION	CONEXION
7	3412609M91		**2**	MANGUEIRA	HOSE	FLEXIBLE
8	3412001M91		**2**	CONEXÃO	CONNECTION	CONEXION
9	353691X1		**2**	PARAFUSO	BOLT	PERNO
10	353434X1		**2**	ARRUELA	WASHER	ARANDELA
11	339375X1		**1**	ARRUELA	WASHER	ARANDELA
12	339030X1		**1**	PORCA	NUT	TUERCA
13	3585070M91		**1**	SUPORTE	BRACKET	SOPORTE
14	3585072M1		**1**	PROTETOR	PROTECTOR	PROTECTOR
15	041019T1		**2**	MANGUEIRA	HOSE	FLEXIBLE
16	043030P1		**2**	CONEXÃO	CONNECTION	CONEXION
17	6204710M1		**2**	BRAÇADEIRA	CLAMP	ABRAZADERA
18	3468414M1		**1**	PARAFUSO	BOLT	PERNO
19	3410659M91		**1**	TUBO	PIPE	CANO
20	3412692M91		**1**	TUBO	PIPE	CANO
21	358782X91		**2**	CONEXÃO	CONNECTION	CONEXION
22	041619T1	70-20 No	**1**	FILTRO	FILTER	FILTRO
23	358762X91		**2**	CONEXÃO	CONNECTION	CONEXION
24	339451X1		**3**	PARAFUSO	BOLT	PERNO
25	339376X1		**3**	ARRUELA	WASHER	ARANDELA
26	353756X1		**3**	ARRUELA	WASHER	ARANDELA
27	041621S1		**1**	SUPORTE	BRACKET	SOPORTE
28	355617X1		**1**	ARRUELA	WASHER	ARANDELA
29	353446X1		**2**	ARRUELA	WASHER	ARANDELA
30	339124X1		**2**	PARAFUSO	BOLT	PERNO
31	022958T1		**2**	MANGUEIRA	HOSE	FLEXIBLE
32	3019384X1		**2**	CONEXÃO	CONNECTION	CONEXION
33	1441115X1		**4**	ANEL "O"	O RING	JUNTA TORICA
34	047155T1		**2**	CONEXÃO	CONNECTION	CONEXION
35	051744N1		**1**	INTERRUPTOR	SWITCH	INTERRUPTOR
36	047424S1		**1**	SUPORTE	BRACKET	SOPORTE
37	037891T1		**1**	VOLANTE DIREÇÃO	STEERING WHEEL	VOLANT DIRECCION
38	047152N1	70-25 No	**1**	DIREÇÃO	STEERING	DIRECCION
39	3409911M91		**2**	MANGUEIRA	HOSE	FLEXIBLE
40	3412523M92	▶	**1**	SUPORTE	BRACKET	SOPORTE
41	3410484M92	◀	**1**	SUPORTE	BRACKET	SOPORTE
42	356267X1		**2**	UNIÃO	LINK	UNION
43	3411946M91		**2**	CONEXÃO	CONNECTION	CONEXION
44	3409990M91	T290403C000611	**1**	TUBO	PIPE	CANO
44	066946N1	T290403C000612	**1**	TUBO RETORNO	LEAK-OFF PIPE	TUBO DE ESCAPE.
45	044189P1	T290403C000611	**1**	TUBO	PIPE	CANO
45	068917P1	T290403C000612	**1**	TUBO	PIPE	CANO
46	353685X1		**1**	PARAFUSO	BOLT	PERNO
47	353918X1		**1**	PORCA	NUT	TUERCA

Direção Hidrostática
Hydrostatic Steering
Direccion Hidrostática

70-10

4 Rm - Reversão Automática
4 Wd - Automatic Reversion
4 Rm - Reversión Automático

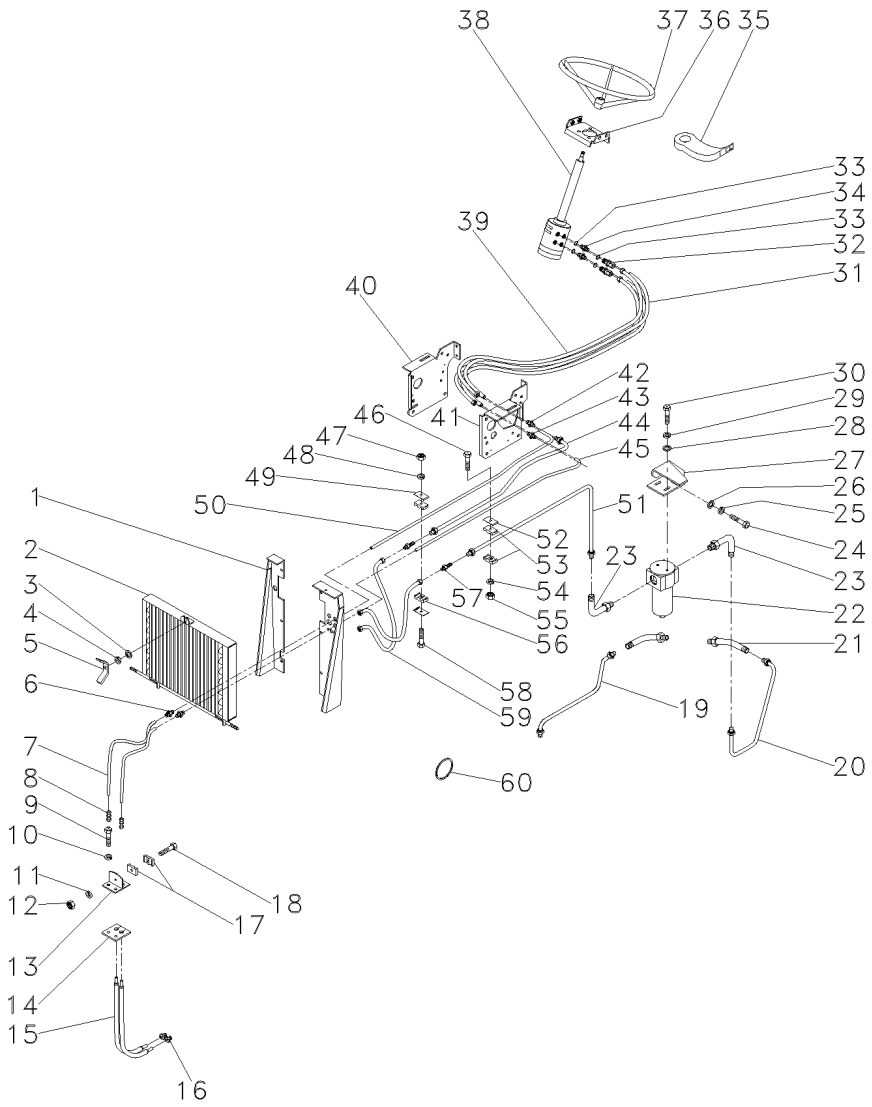

48	353441X1		**1**	ARRUELA	WASHER	ARANDELA
49	3146897M1		**2**	REFORÇO	REINFORCEMENT	REFUERZO
50	3411770M1		**1**	TUBO	PIPE	CANO
		T290403C000611				
50	068916P1		**1**	TUBO	PIPE	CANO
		T290403C000612				
51	3412689M91	T290403C000611	**1**	TUBO	PIPE	CANO
51	066948N1	T290403C000612	**1**	TUBO	PIPE	CANO
52	3146897M1		**1**	REFORÇO	REINFORCEMENT	REFUERZO
53	3148668M1		**2**	BRAÇADEIRA	CLAMP	ABRAZADERA
54	353446X1		**1**	ARRUELA	WASHER	ARANDELA
55	355565X1		**1**	PORCA	NUT	TUERCA
56	3146896M1		**2**	BRAÇADEIRA	CLAMP	ABRAZADERA
57	355528X1		**2**	CONEXÃO	CONNECTION	CONEXION
58	353508X1		**1**	PARAFUSO	BOLT	PERNO
59	3587849M91		**2**	CJ. MANGUEIRA	HOSE ASSY	CON.DE MANGUERA
60	831452M1		**1**	ANEL "O"	O RING	JUNTA TORICA

Direção Hidrostática
Hydrostatic Steering
Direccion Hidrostática

70-15

4 Rm - Reversão Automática
4 Wd - Automatic Reversion
4 Rm - Reversión Automático

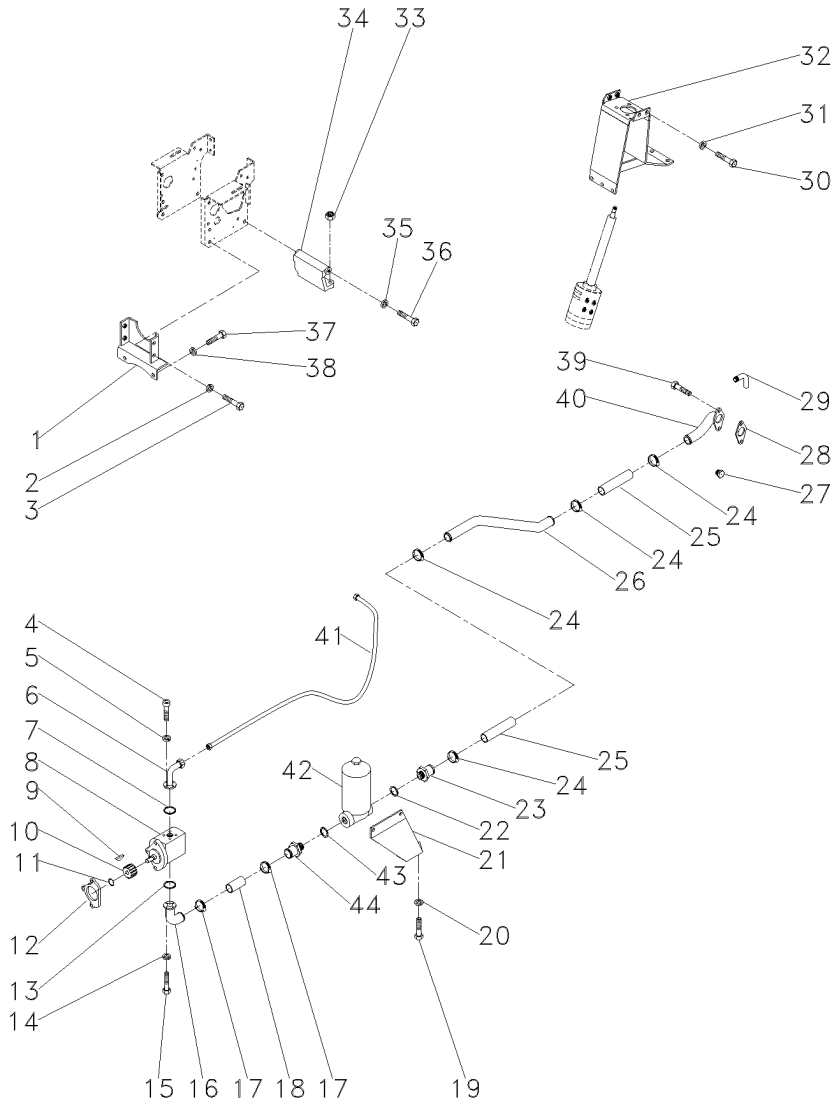

1	033927S1		**1**	SUPORTE	BRACKET	SOPORTE
2	339376X1		**4**	ARRUELA	WASHER	ARANDELA
3	339451X1		**4**	PARAFUSO	BOLT	PERNO
4	391979X1		**4**	PARAFUSO	BOLT	PERNO
5	339375X1		**4**	ARRUELA	WASHER	ARANDELA
6	040226S1		**1**	FLANGE	FLANGE	PLETINA
7	035881P1		**1**	ANEL "O"	O RING	JUNTA TORICA
8	040631T1		**1**	CJ. BOMBA	KIT, PUMP	BOMBA JUEGO
9	355465X1		**1**	CHAVETA	KEY	CLAVE
10	897159M1		**1**	ENGRENAGEM	GEAR	ENGRANAJE
11	355791X1		**1**	ANEL TRAVA	CIRCLIP	CIRCULITO
12	897148M2		**1**	JUNTA	GASKET	EMPAQUETADURA.
13	3585217M1		**1**	ANEL "O"	O RING	JUNTA TORICA
14	339375X1		**4**	ARRUELA	WASHER	ARANDELA
15	391979X1		**4**	PARAFUSO	BOLT	PERNO
16	040227S1		**1**	FLANGE	FLANGE	PLETINA
17	490802M1		**2**	BRAÇADEIRA	CLAMP	ABRAZADERA
18	3410660M1		**1**	MANGUEIRA	HOSE	FLEXIBLE
19	353691X1		**2**	PARAFUSO	BOLT	PERNO
20	353434X1		**2**	ARRUELA	WASHER	ARANDELA
21	3410054M1		**1**	SUPORTE	BRACKET	SOPORTE
22	831527M1		**1**	ANEL "O"	O RING	JUNTA TORICA
23	1686698M1		**1**	CONEXÃO	CONNECTION	CONEXION
24	490802M1		**4**	BRAÇADEIRA	CLAMP	ABRAZADERA
25	1471640M1		**2**	MANGUEIRA	HOSE	FLEXIBLE
26	3410637M1		**1**	TUBO	PIPE	CANO
27	358724X91		**1**	BUJÃO	PLUG	TAPON
28	1686452M1		**1**	JUNTA	GASKET	EMPAQUETADURA.
29	044788S1		**1**	TUBO	PIPE	CANO
30	353691X1		**4**	PARAFUSO	BOLT	PERNO
31	353434X1		**4**	ARRUELA	WASHER	ARANDELA
32	047426S1		**1**	SUPORTE	BRACKET	SOPORTE
33	339054X1		**2**	PORCA	NUT	TUERCA
34	3409745M1		**1**	BASE	BOWL	TAZA
35	353432X1		**2**	ARRUELA	WASHER	ARANDELA
36	353698X1		**2**	PARAFUSO	BOLT	PERNO
37	353698X1		**2**	PARAFUSO	BOLT	PERNO
38	353432X1		**2**	ARRUELA	WASHER	ARANDELA
39	339019X1		**2**	PARAFUSO	BOLT	PERNO
40	3410247M2		**1**	FLANGE	FLANGE	PLETINA
41	040246P1		**1**	MANGUEIRA	HOSE	FLEXIBLE
42	3412237M91	70-185 No	**1**	FILTRO	FILTER	FILTRO
43	831527M1		**1**	ANEL "O"	O RING	JUNTA TORICA
44	3410661M1		**1**	ADAPTADOR	ADAPTOR	ADAPTADOR

Filtro
Filter
Filtro

70-20

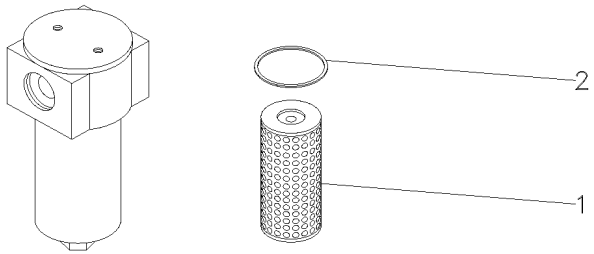

1	040851R1		**1** ELEMENTO	ELEMENT	ELEMENTO
2	359188X1	HDA	**1** ANEL "O"	O RING	JUNTA TORICA
2	832845M1	PARKER	**1** ANEL "O"	O RING	JUNTA TORICA

Sistema De Direção System Of Direction Sistema De Dirección	Coluna E Hidrostática Column And Hidrostatic Columna E Hidrostatica	70-25	4 Rodas Motrizes 4 Wheels Drive 4 Ruedas Motriz

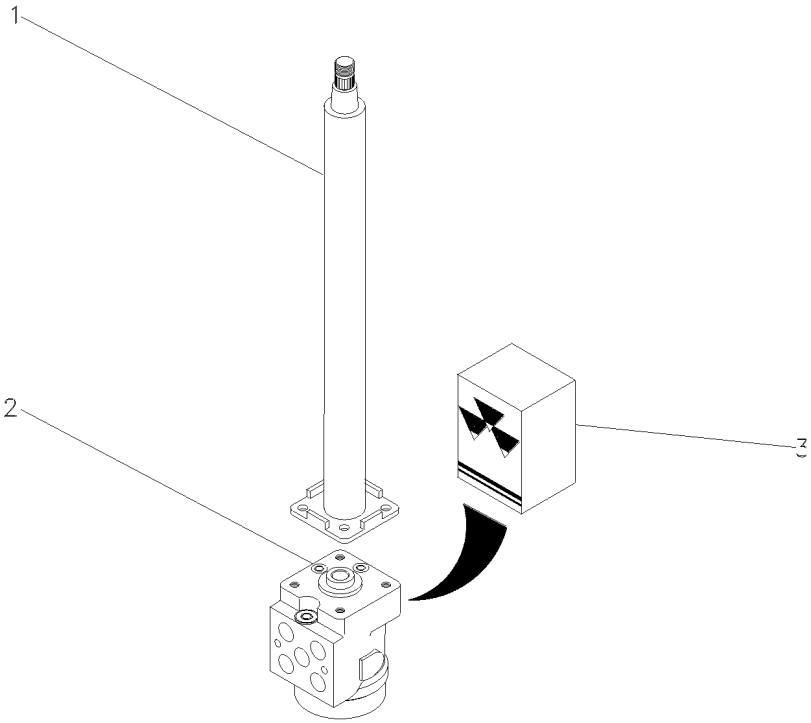

1	047811T1		**1**	COLUNA DIREÇÃO	STEERING COLUMN	COLUMNA DIRECC
2	047153T1		**1**	UN. HIDROSTÁTICA	STEERING UNIT	UNIDAD DIRECCION
3	048831R1		**1**	JG. REPARO	KIT, REPAIR	JUEGO REPARACION

Direção E Controle Remoto
Remote Control And Steering
Dirección Y Controle Remoto

70-30

2 Rodas Motrizes - Com Redutor De Velocidade
2 Wheels Drive - With Creeper
2 Ruedas Motriz - Con Reducción De Velociad

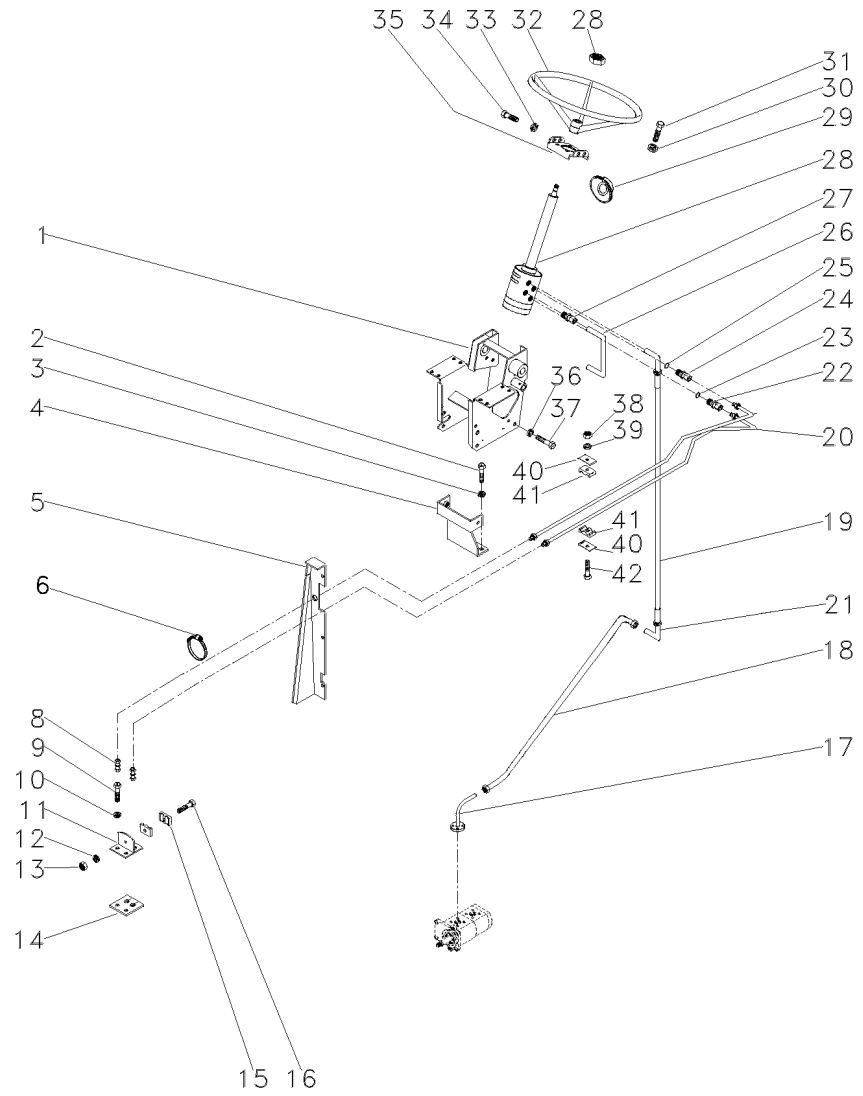

1	047174S1		**1**	ESTRUTURA	STRUCTURE	ESTRUCTURA
2	353698X1		**2**	PARAFUSO	BOLT	PERNO
3	353432X1		**2**	ARRUELA	WASHER	ARANDELA
4	033922S1		**1**	SUPORTE	BRACKET	SOPORTE
5	067686S1	▶	**1**	PAINEL	PANEL	PANEL
5	067683S1	◀	**1**	PAINEL	PANEL	PANEL
6	033212P1		**2**	BRAÇADEIRA	CLAMP	ABRAZADERA
8	3412001M91		**2**	CONEXÃO	CONNECTION	CONEXION
9	353691X1		**2**	PARAFUSO	BOLT	PERNO
10	353434X1		**2**	ARRUELA	WASHER	ARANDELA
11	3585070M91		**1**	SUPORTE	BRACKET	SOPORTE
12	339375X1		**1**	ARRUELA	WASHER	ARANDELA
13	339030X1		**1**	PORCA	NUT	TUERCA
14	3585072M1		**1**	PROTETOR	PROTECTOR	PROTECTOR
15	033212P1		**2**	BRAÇADEIRA	CLAMP	ABRAZADERA
16	3468414M1		**1**	PARAFUSO	BOLT	PERNO
17	3411940M91		**1**	CONEXÃO	CONNECTION	CONEXION
18	063216P1		**1**	TUBO	PIPE,OIL	MANGUITO ACEITE
19	050483T1		**1**	MANGUEIRA	HOSE	FLEXIBLE
20	067905T1		**2**	MANGUEIRA	HOSE	FLEXIBLE
21	3412195M91		**1**	CONEXÃO	CONNECTION	CONEXION
22	047155T1		**2**	CONEXÃO	CONNECTION	CONEXION
23	1441115X1		**2**	ANEL "O"	O RING	JUNTA TORICA
24	3019383X1		**1**	ADAPTADOR	ADAPTOR	ADAPTADOR
25	1441115X1		**2**	ANEL "O"	O RING	JUNTA TORICA
26	050411P1		**1**	TUBO	PIPE	CANO
27	047154T1		**2**	CONEXÃO	CONNECTION	CONEXION
28	047152N1	70-25 No	**1**	DIREÇÃO	STEERING	DIRECCION
29	2801323M1		**1**	COLAR	COLLAR	COLLAR
30	339376X1		**4**	ARRUELA	WASHER	ARANDELA
31	339814X1		**4**	PARAFUSO	BOLT	PERNO
32	040341T1		**1**	VOLANTE	FLYWHEEL	VOLANTE
33	353434X1		**4**	ARRUELA	WASHER	ARANDELA
34	353691X1		**2**	PARAFUSO	BOLT	PERNO
34	353897X1		**2**	PARAFUSO	BOLT	PERNO
35	047181S1		**1**	SUPORTE	BRACKET	SOPORTE
36	339376X1		**2**	ARRUELA	WASHER	ARANDELA
37	339451X1		**2**	PARAFUSO	BOLT	PERNO
38	353918X1		**1**	PORCA	NUT	TUERCA
39	353446X1		**1**	ARRUELA	WASHER	ARANDELA
40	3146897M1		**2**	REFORÇO	REINFORCEMENT	REFUERZO
41	3585143M1		**2**	BRAÇADEIRA	CLAMP	ABRAZADERA
42	353685X1		**1**	PARAFUSO	BOLT	PERNO

Direção E Controle Remoto
Remote Control And Steering
Dirección Y Controle Remoto

70-35

2 Rodas Motrizes - Com Redutor De Velocidade
2 Wheels Drive - With Creeper
2 Ruedas Motriz - Con Reducción De Velociad

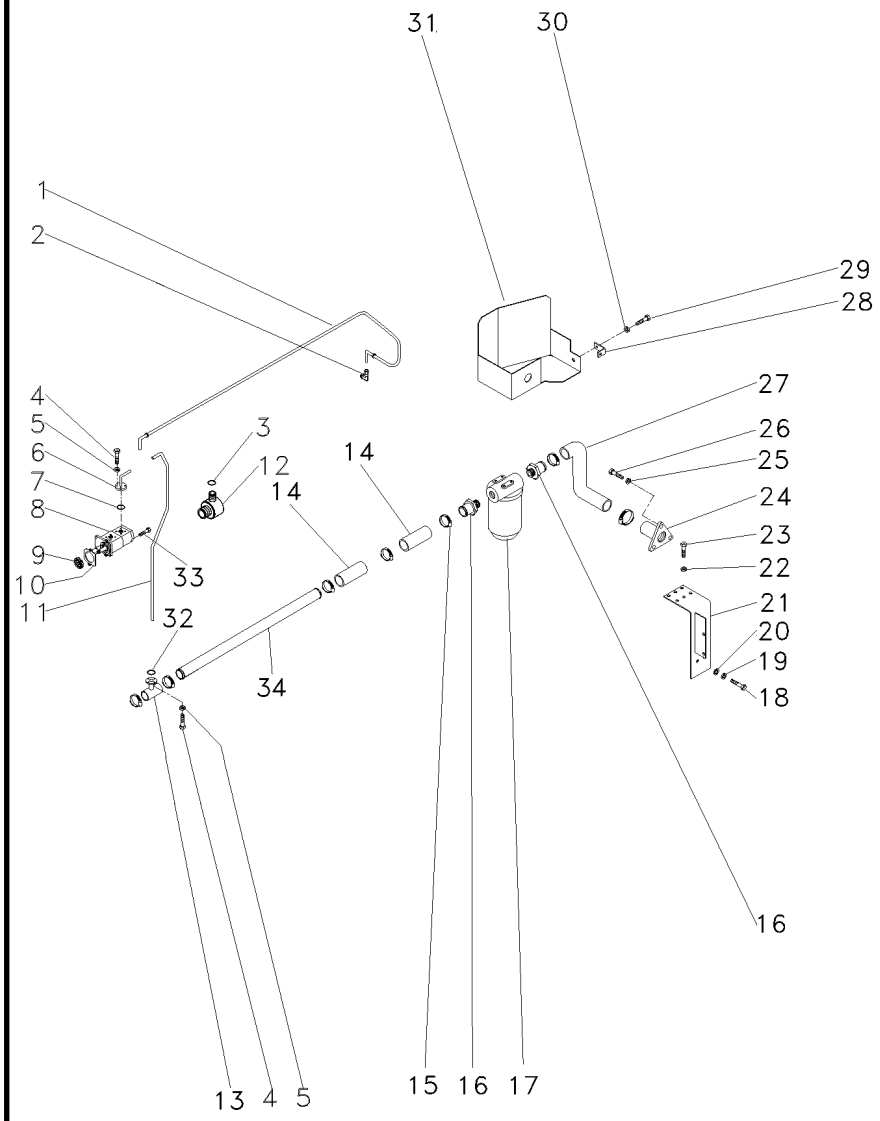

1	065107P1		**1**	TUBO	PIPE,OIL	MANGUITO ACEITE
2	3412195M91		**1**	CONEXÃO	CONNECTION	CONEXION
3	390855X1		**1**	ARRUELA	WASHER	ARANDELA
4	391979X1		**8**	PARAFUSO	BOLT	PERNO
5	339375X1		**8**	ARRUELA	WASHER	ARANDELA
6	6203985M1		**1**	CONEXÃO	CONNECTION	CONEXION
7	3585217M1		**1**	ANEL "O"	O RING	JUNTA TORICA
8	052207T1		**1**	BOMBA HIDRÁULICA	HYDRAULIC PUMP	BOMBA HIDRAULICA
9	3412000M1	16	**1**	ENGRENAGEM	GEAR	ENGRANAJE
10	1687018M2		**1**	JUNTA	GASKET	EMPAQUETADURA.
11	065103P1		**1**	TUBO	PIPE	CANO
12	835087M91		**1**	BUJÃO	PLUG	TAPON
13	039478S1		**1**	FLANGE	FLANGE	PLETINA
14	036732P1		**2**	MANGUEIRA	HOSE	FLEXIBLE
15	490802M1		**8**	BRAÇADEIRA	CLAMP	ABRAZADERA
16	020529P1		**2**	CONEXÃO	CONNECTION	CONEXION
17	020388T2	70-40 No	**1**	CJ. FILTRO	KIT, FILTER	JUEGO FILTRO
18	354276X1		**1**	PARAFUSO	BOLT	PERNO
19	353439X1		**1**	ARRUELA	WASHER	ARANDELA
20	353758X1		**1**	ARRUELA	WASHER	ARANDELA
21	051323S1		**1**	SUPORTE	BRACKET	SOPORTE
22	353446X1		**4**	ARRUELA	WASHER	ARANDELA
23	353677X1		**4**	PARAFUSO	BOLT	PERNO
24	020380S1		**1**	FLANGE	FLANGE	PLETINA
25	353434X1		**3**	ARRUELA	WASHER	ARANDELA
26	353691X1		**3**	PARAFUSO	BOLT	PERNO
27	051320P1		**1**	MANGUEIRA	HOSE	FLEXIBLE
28	051330P1		**1**	SUPORTE	BRACKET	SOPORTE
29	353651X1		**1**	PARAFUSO	BOLT	PERNO
30	353434X1		**1**	ARRUELA	WASHER	ARANDELA
31	051326S1		**1**	PROTEÇÃO	GUARD	DEFENSA
32	3585217M1		**1**	ANEL "O"	O RING	JUNTA TORICA
33	362443X1		**1**	PARAFUSO	BOLT	PERNO
34	063324P1		**1**	TUBO	PIPE,OIL	MANGUITO ACEITE

Filtro
Filter
Filtro

70-40

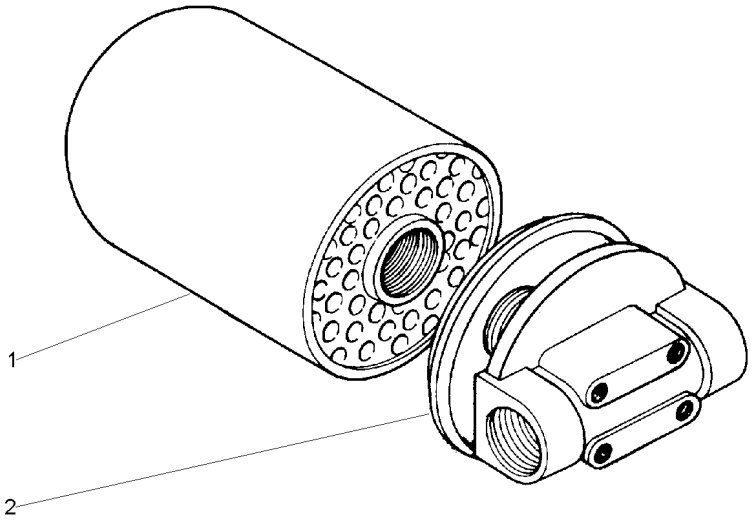

1	034391T1	**1** ELEMENTO	ELEMENT	ELEMENTO
2	020389R1	**1** CABEÇOTE FILTRO	FILTER HEAD	CABEZA DE FILTRO

Direção E Controle Remoto — **2 Rm**
Remote Control And Steering — **2 Wd**
Dirección Y Controle Remoto — **2 Rm**

70-45

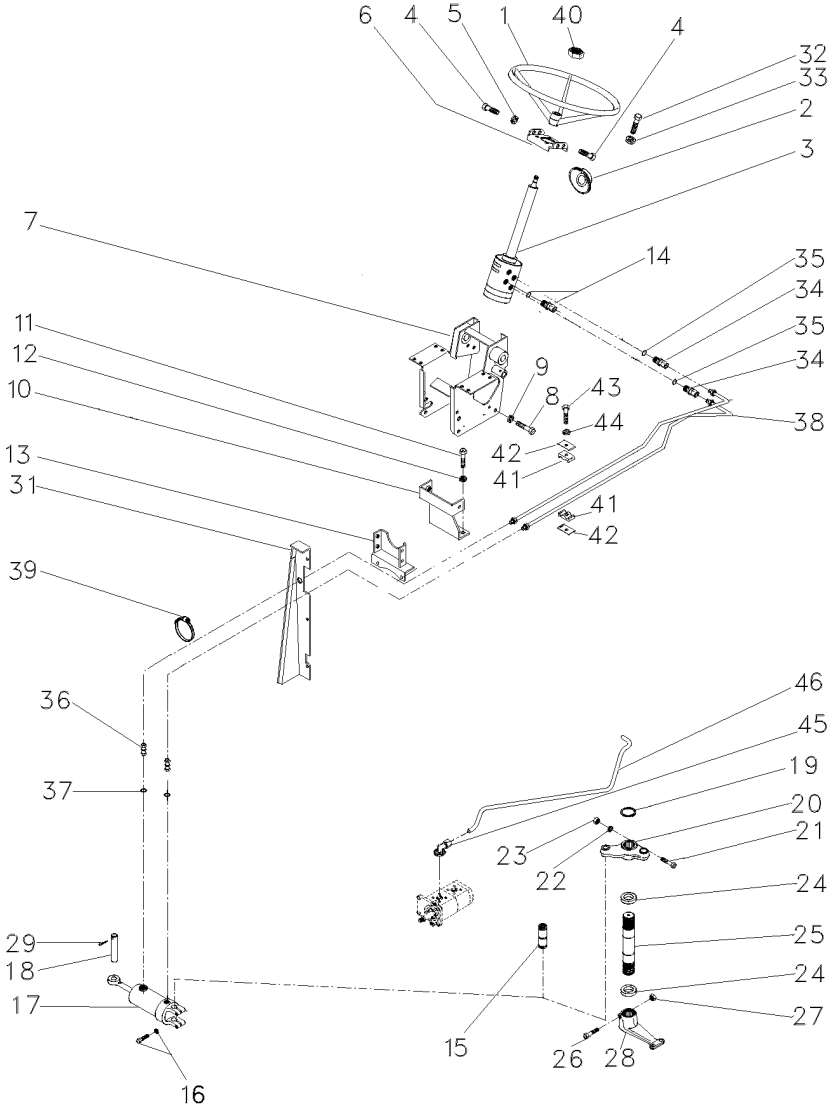

1	040341T1		**1**	VOLANTE	FLYWHEEL	VOLANTE
2	2801323M1		**1**	COLAR	COLLAR	COLLAR
3	047182N1	70-55 No	**1**	DIREÇÃO	STEERING	DIRECCION
4	353691X1		**2**	PARAFUSO	BOLT	PERNO
4	353897X1		**2**	PARAFUSO	BOLT	PERNO
5	353434X1		**4**	ARRUELA	WASHER	ARANDELA
6	047181S1		**1**	SUPORTE	BRACKET	SOPORTE
7	047174S1		**1**	ESTRUTURA	STRUCTURE	ESTRUCTURA
8	339451X1		**2**	PARAFUSO	BOLT	PERNO
9	339376X1		**2**	ARRUELA	WASHER	ARANDELA
10	033922S1		**1**	SUPORTE	BRACKET	SOPORTE
11	353698X1		**2**	PARAFUSO	BOLT	PERNO
12	353432X1		**2**	ARRUELA	WASHER	ARANDELA
13	033927S1		**1**	SUPORTE	BRACKET	SOPORTE
14	047154T1		**2**	CONEXÃO	CONNECTION	CONEXION
14	1441115X1		**2**	ANEL "O"	O RING	JUNTA TORICA
15	489720M91	60-55 No	**1**	PINO	PIN	PASADOR
16	353725X1		**2**	PARAFUSO	BOLT	PERNO
16	353439X1		**2**	ARRUELA	WASHER	ARANDELA
17	3148318M91	70-60 No	**1**	CJ. CILINDRO	KIT, CYLINDER	JUEGO DE CILINDR
18	3148787M2		**1**	PINO	PIN	PASADOR
19	355917X1		**1**	ANEL TRAVA	CIRCLIP	CIRCULITO
20	042863N1	60-60 No	**1**	CJ. BRAÇO	KIT, ARM	JUEGO DE BRAZO
21	353622X1		**1**	PARAFUSO	BOLT	PERNO
22	353433X1		**1**	ARRUELA	WASHER	ARANDELA
23	353427X1		**1**	PORCA	NUT	TUERCA
24	196079M1		**2**	VEDADOR	SEAL	RETEN
25	1676666M1		**1**	EIXO	SHAFT	ARBOL
26	361859X1		**1**	PARAFUSO	BOLT	PERNO
27	195556M2		**1**	PORCA	NUT	TUERCA
28	1676664M1		**2**	BRAÇO	ARM	BRAZO
29	375090X1		**1**	CUPILHA	COTTER PIN	PASADOR DOUBLE
31	067683S1	◀	**1**	PAINEL	PANEL	PANEL
31	067686S1	▶	**1**	PAINEL	PANEL	PANEL
31	391074X1		**8**	PARAFUSO	BOLT	PERNO
31	355617X1		**8**	ARRUELA	WASHER	ARANDELA
31	339375X1		**8**	ARRUELA	WASHER	ARANDELA
32	339814X1		**4**	PARAFUSO	BOLT	PERNO
33	339376X1		**4**	ARRUELA	WASHER	ARANDELA
34	047155T1		**2**	CONEXÃO	CONNECTION	CONEXION
35	1441115X1		**2**	ANEL "O"	O RING	JUNTA TORICA
36	3412001M91		**2**	CONEXÃO	CONNECTION	CONEXION
37	831452M1		**2**	ANEL "O"	O RING	JUNTA TORICA
38	067905T1		**2**	MANGUEIRA	HOSE	FLEXIBLE
39	3148223M1		**4**	BRAÇADEIRA	CLAMP	ABRAZADERA
40	339617X1		**1**	PORCA	NUT	TUERCA
41	3585143M1		**2**	BRAÇADEIRA	CLAMP	ABRAZADERA
42	3146897M1		**1**	REFORÇO	REINFORCEMENT	REFUERZO
43	353685X1		**1**	PARAFUSO	BOLT	PERNO
44	353446X1		**1**	ARRUELA	WASHER	ARANDELA

Direção E Controle Remoto	2 Rm
Remote Control And Steering	2 Wd
Dirección Y Controle Remoto	2 Rm

70-45

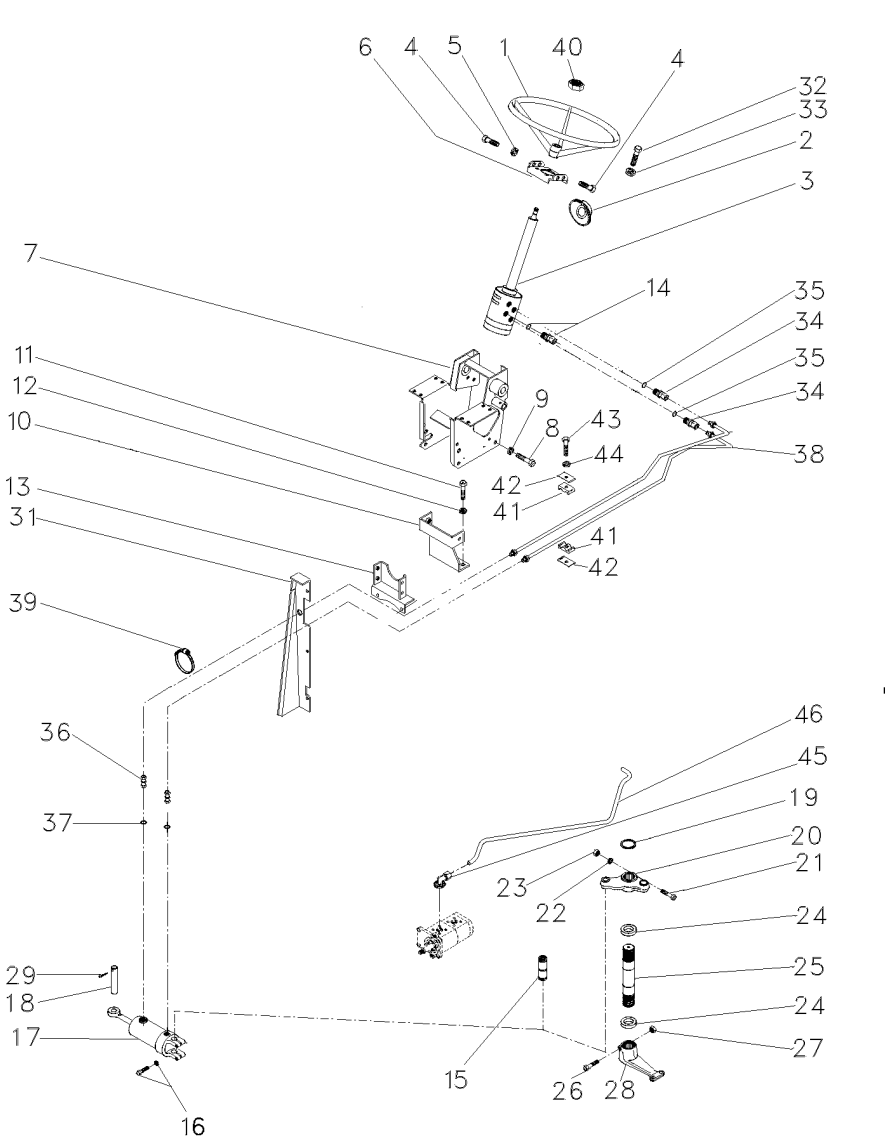

45	3411940M91	**2**	CONEXÃO	CONNECTION	CONEXION
46	063216P1	**1**	TUBO	PIPE,OIL	MANGUITO ACEITE

Direção E Controle Remoto	2 Rm
Remote Control And Steering	2 Wd
Dirección Y Controle Remoto	2 Rm

70-50

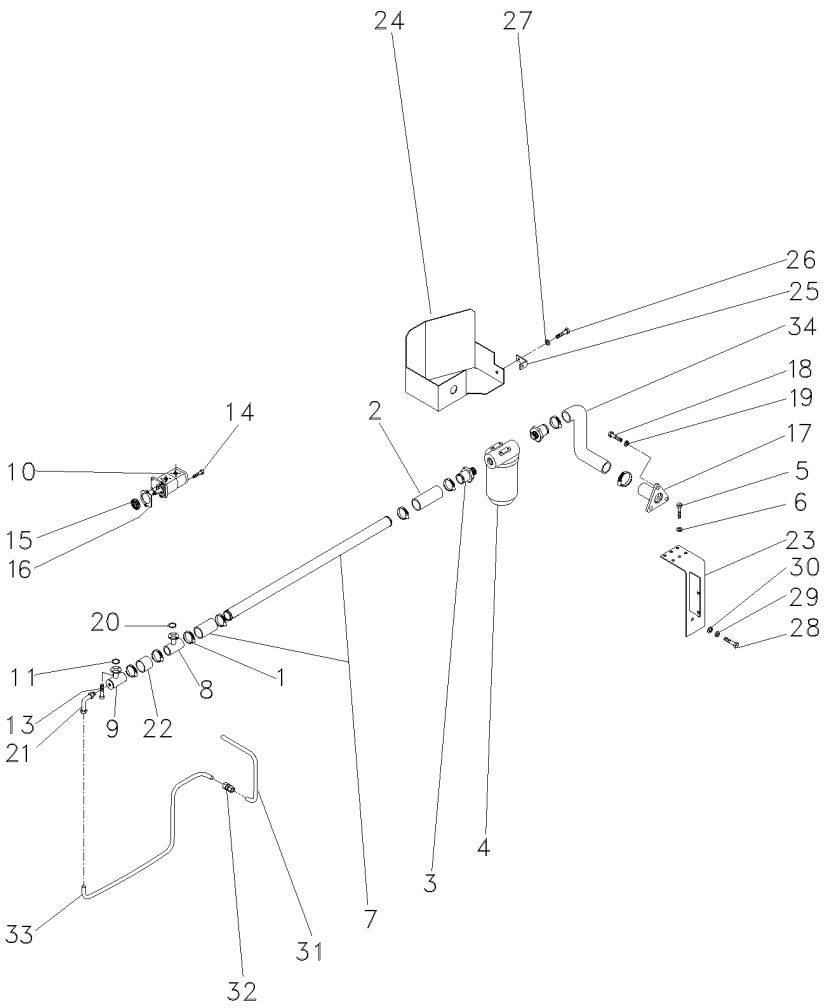

1	490802M1	**8**	BRAÇADEIRA	CLAMP	ABRAZADERA
2	036732P1	**2**	MANGUEIRA	HOSE	FLEXIBLE
3	020529P1	**2**	CONEXÃO	CONNECTION	CONEXION
4	020388T2	**1**	CJ. FILTRO	KIT, FILTER	JUEGO FILTRO
5	353677X1	**4**	PARAFUSO	BOLT	PERNO
6	353446X1	**4**	ARRUELA	WASHER	ARANDELA
7	058976P1	**1**	TUBO	TUBE	TUBO
8	039479S1	**1**	FLANGE	FLANGE	PLETINA
9	039478S1	**1**	FLANGE	FLANGE	PLETINA
10	052107T1	**1**	BOMBA HIDRÁULICA	HYDRAULIC PUMP	BOMBA HIDRAULICA
11	3585217M1	**1**	ANEL "O"	O RING	JUNTA TORICA
13	391979X1	**16**	PARAFUSO	BOLT	PERNO
14	362443X1	**1**	PARAFUSO	BOLT	PERNO
15	3412000M1	**1**	ENGRENAGEM	GEAR	ENGRANAJE
16	1687018M2	**1**	JUNTA	GASKET	EMPAQUETADURA.
17	020380S1	**1**	FLANGE	FLANGE	PLETINA
18	353691X1	**3**	PARAFUSO	BOLT	PERNO
19	353434X1	**3**	ARRUELA	WASHER	ARANDELA
20	3585217M1	**2**	ANEL "O"	O RING	JUNTA TORICA
21	3412604M91	**1**	CONEXÃO	CONNECTION	CONEXION
22	039509P1	**1**	MANGUEIRA	HOSE	FLEXIBLE
23	051323S1	**1**	SUPORTE	BRACKET	SOPORTE
24	051326S1	**1**	PROTEÇÃO	GUARD	DEFENSA
25	051330P1	**1**	SUPORTE	BRACKET	SOPORTE
26	353651X1	**1**	PARAFUSO	BOLT	PERNO
27	353434X1	**1**	ARRUELA	WASHER	ARANDELA
28	354276X1	**1**	PARAFUSO	BOLT	PERNO
29	353439X1	**1**	ARRUELA	WASHER	ARANDELA
30	353758X1	**1**	ARRUELA	WASHER	ARANDELA
31	051962P1	**1**	TUBO	PIPE	CANO
32	3412195M91	**1**	CONEXÃO	CONNECTION	CONEXION
33	051963P1	**1**	CJ. TUBO	TUBE ASSY	CONJ.DE TUBO
34	051320P1	**1**	MANGUEIRA	HOSE	FLEXIBLE

Sistema De Direção System Of Direction Sistema De Dirección	Coluna E Hidrostática Column And Hidrostatic Columna E Hidrostatica	70-55	2 Rodas Motrizes 2 Wheels Drive 2 Ruedas Motriz

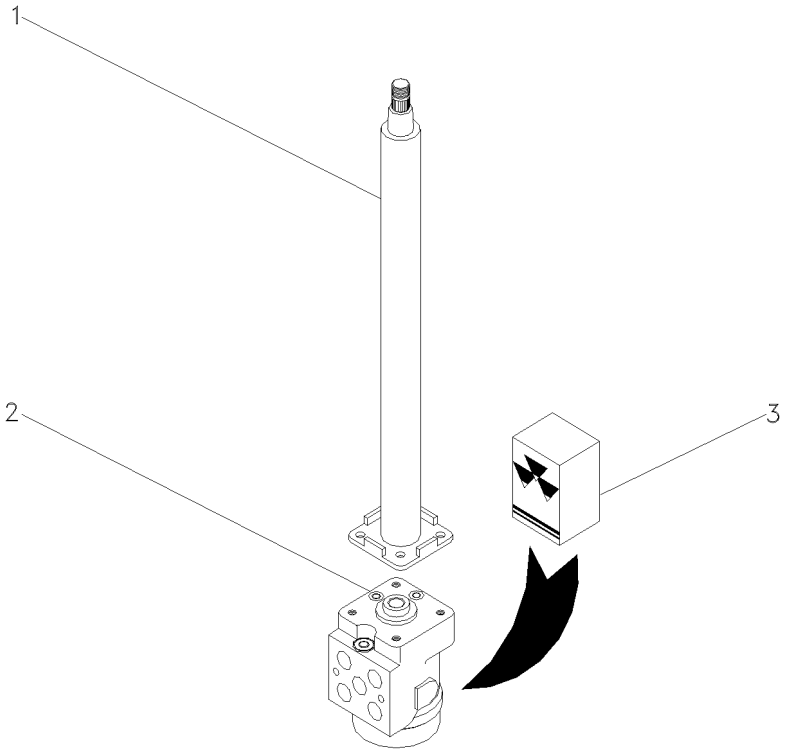

1	047811T1		**1** COLUNA DIREÇÃO	STEERING COLUMN	COLUMNA DIRECC
2	047161T1	I I	**1** UN. HIDROSTÁTICA	STEERING UNIT	UNIDAD DIRECCION
3	048831R1		**1** JG. REPARO	KIT, REPAIR	JUEGO REPARACION

Cilindro Hidráulico Da Direção
Steering Cylinder
Cilindro Direccion

70-60

2 Rodas Motrizes
2 Wheels Drive
2 Ruedas Motriz

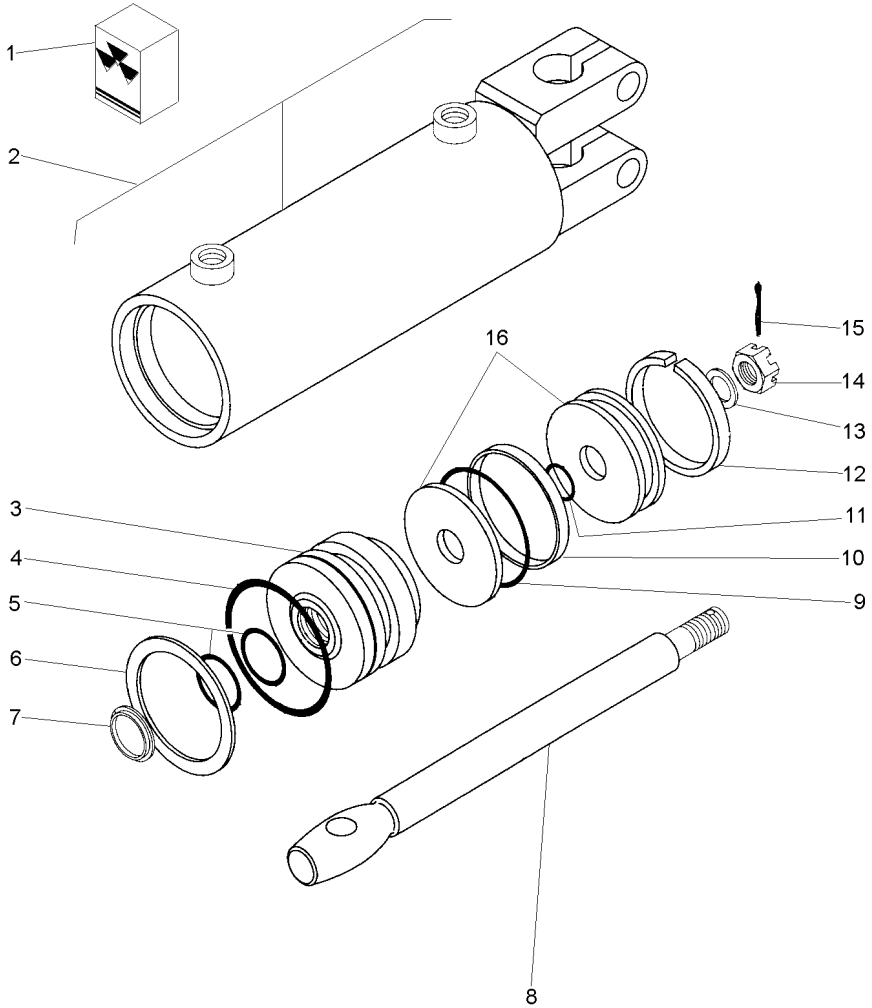

1	2730954M91			**1**	JG. REPARO	KIT, REPAIR	JUEGO REPARACION
2			3148318M91	**1**	CJ. CARCAÇA	HOUSE ASSY	CONJ. CARTER
3	2730952M1	2		**1**	GUIA	GUIDE	GUIA
4		1		**1**	ANEL "O"	O RING	JUNTA TORICA
5		1		**2**	ANEL "O"	O RING	JUNTA TORICA
6	2730385M1	2		**1**	ANEL	RING	ARO
7		1		**1**	ANEL	RING	ARO
8	2730372M1	2		**1**	HASTE CILINDRO	CYLINDER ROD	BIELA DE CILINDR
9		1		**1**	ANEL "O"	O RING	JUNTA TORICA
10		1		**1**	ANEL	RING	ARO
11		1		**1**	ANEL "O"	O RING	JUNTA TORICA
12		1		**1**	ANEL	RING	ARO
13	2730371M1	2		**1**	ARRUELA	WASHER	ARANDELA
14	2730368M1	2		**1**	PORCA	NUT	TUERCA
15	354059X1	2	1X1/8	**1**	CONTRAPINO	DOWEL	CENTRAJE
16	2730951M91	2		**1**	PISTÃO	PISTON	PISTON

Kit Danfoss
Kit Danfoss
Kit Danfoss

70-65

2 Rodas Motrizes
2 Wheels Drive
2 Ruedas Motriz

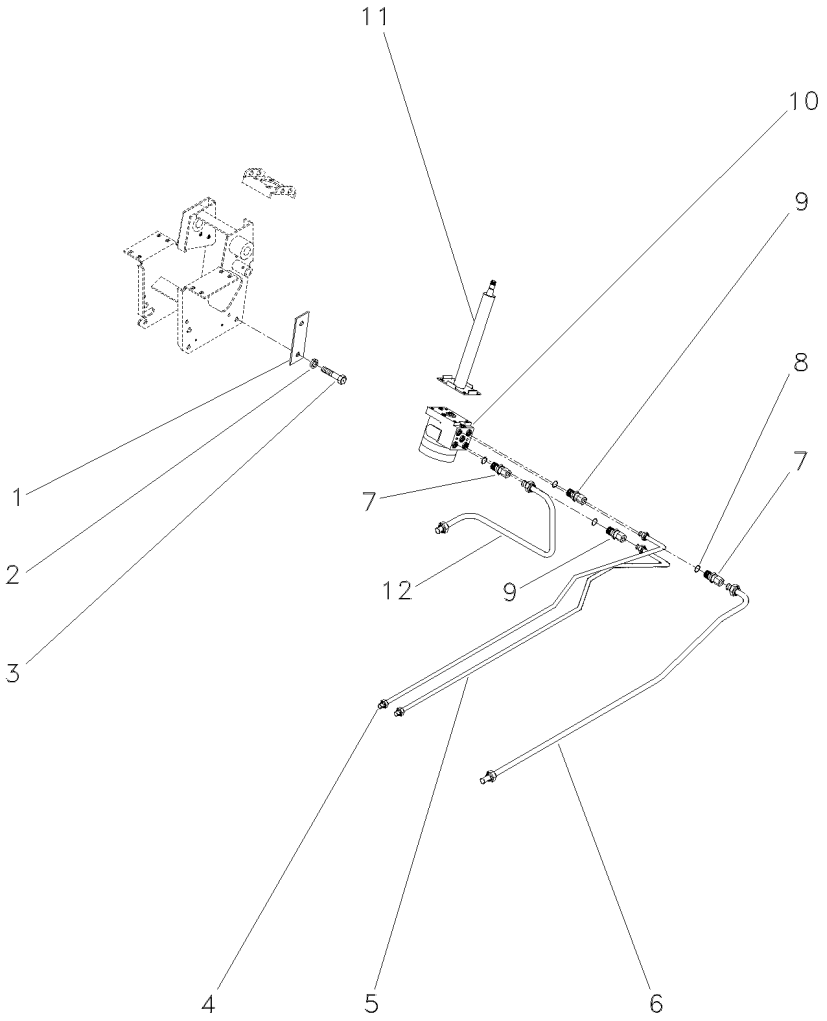

1	052148R1		**1**	REFORÇO	REINFORCEMENT	REFUERZO
2	339376X1		**4**	ARRUELA	WASHER	ARANDELA
3	339814X1		**4**	PARAFUSO	BOLT	PERNO
4	047333N1	◀	**1**	TUBO	PIPE	CANO
5	047334N1	▶	**1**	CJ. TUBO	KIT, PIPE	JUEGO CANO
6	047332N1		**1**	CJ. TUBO	KIT, PIPE	JUEGO CANO
7	3019384X1		**2**	CONEXÃO	CONNECTION	CONEXION
8	1441115X1		**4**	ANEL "O"	O RING	JUNTA TORICA
9	3019602X1		**2**	CONEXÃO	CONNECTION	CONEXION
10	047161T1		**1**	UN. HIDROSTÁTICA	STEERING UNIT	UNIDAD DIRECCION
11	047811T1		**1**	COLUNA DIREÇÃO	STEERING COLUMN	COLUMNA DIRECC
12	047331N1		**1**	TUBO	PIPE	CANO

Direção Hidrostática
Hydrostatic Steering
Direccion Hidrostática

4 Rodas Motrizes
4 Wheels Drive
4 Ruedas Motriz

70-70

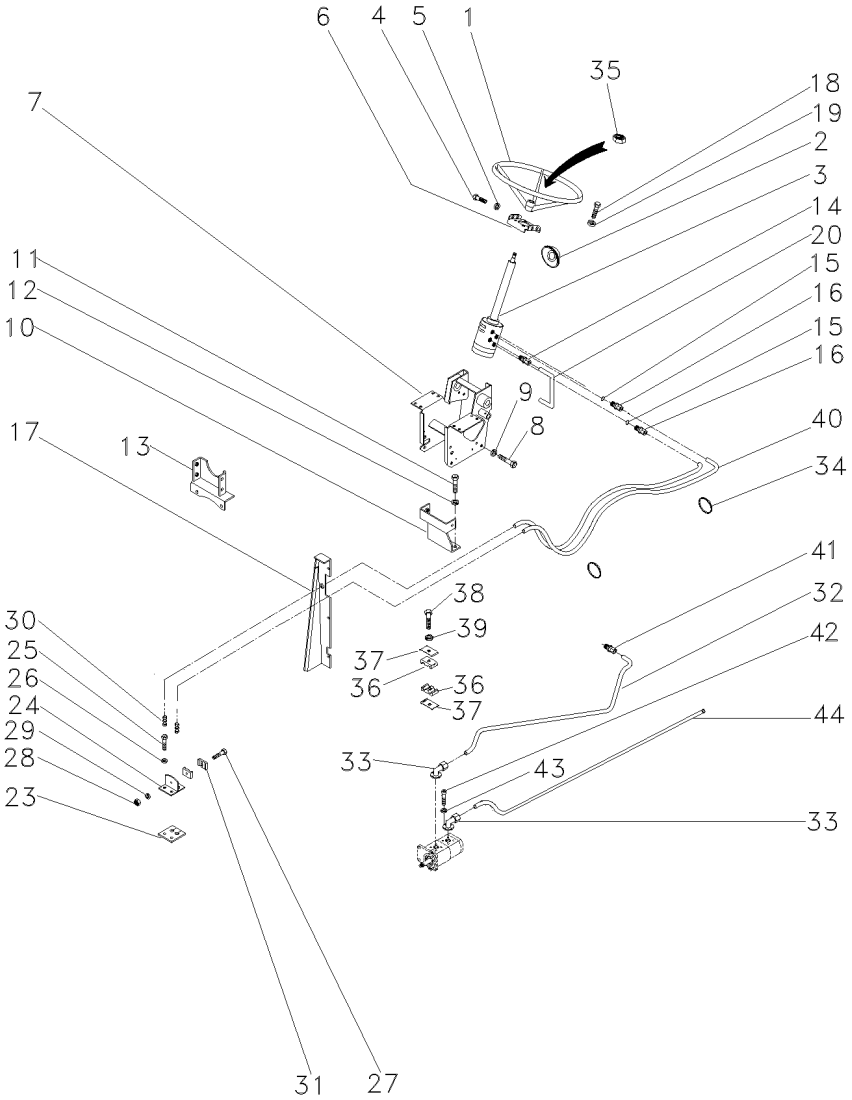

1	040341T1		1	VOLANTE	FLYWHEEL	VOLANTE
2	2801323M1		1	COLAR	COLLAR	COLLAR
3	047152N1	70-25 No	1	DIREÇÃO	STEERING	DIRECCION
4	353691X1		2	PARAFUSO	BOLT	PERNO
4	353897X1		2	PARAFUSO	BOLT	PERNO
5	353434X1		4	ARRUELA	WASHER	ARANDELA
6	047181S1		1	SUPORTE	BRACKET	SOPORTE
7	047174S1		1	ESTRUTURA	STRUCTURE	ESTRUCTURA
8	339451X1		2	PARAFUSO	BOLT	PERNO
9	339376X1		2	ARRUELA	WASHER	ARANDELA
10	064897S1		1	BASE	BOWL	TAZA
11	353698X1		2	PARAFUSO	BOLT	PERNO
12	353432X1		2	ARRUELA	WASHER	ARANDELA
13	033927S1		1	SUPORTE	BRACKET	SOPORTE
14	047154T1		2	CONEXÃO	CONNECTION	CONEXION
15	1441115X1		2	ANEL "O"	O RING	JUNTA TORICA
16	047155T1		2	CONEXÃO	CONNECTION	CONEXION
17	067683S1	◀	1	PAINEL	PANEL	PANEL
17	067686S1	▶	1	PAINEL	PANEL	PANEL
17	391074X1		8	PARAFUSO	BOLT	PERNO
17	355617X1		8	ARRUELA	WASHER	ARANDELA
17	339375X1		8	ARRUELA	WASHER	ARANDELA
18	339814X1		4	PARAFUSO	BOLT	PERNO
19	339376X1		4	ARRUELA	WASHER	ARANDELA
20	063216P1		1	TUBO	PIPE,OIL	MANGUITO ACEITE
23	3585072M1		1	PROTETOR	PROTECTOR	PROTECTOR
24	3585070M91		1	SUPORTE	BRACKET	SOPORTE
25	353691X1		2	PARAFUSO	BOLT	PERNO
26	353434X1		2	ARRUELA	WASHER	ARANDELA
27	3468414M1		1	PARAFUSO	BOLT	PERNO
28	339030X1		1	PORCA	NUT	TUERCA
29	339375X1		1	ARRUELA	WASHER	ARANDELA
30	3412001M91		2	CONEXÃO	CONNECTION	CONEXION
31	6204710M1		2	BRAÇADEIRA	CLAMP	ABRAZADERA
32	063213P1		1	TUBO	PIPE	CANO
33	3411940M91		2	CONEXÃO	CONNECTION	CONEXION
34	3148223M1		4	BRAÇADEIRA	CLAMP	ABRAZADERA
35	339617X1		1	PORCA	NUT	TUERCA
36	3585143M1		2	BRAÇADEIRA	CLAMP	ABRAZADERA
37	3146897M1		1	REFORÇO	REINFORCEMENT	REFUERZO
38	353685X1		1	PARAFUSO	BOLT	PERNO
39	353446X1		1	ARRUELA	WASHER	ARANDELA
40	067905T1		2	MANGUEIRA	HOSE	FLEXIBLE
41	3412195M91		1	CONEXÃO	CONNECTION	CONEXION
42	391979X1		8	PARAFUSO	BOLT	PERNO
43	339375X1		8	ARRUELA	WASHER	ARANDELA
44	063323P1		1	TUBO	PIPE,OIL	MANGUITO ACEITE

Direção Hidrostática
Hydrostatic Steering
Direccion Hidrostática

4 Rodas Motrizes
4 Wheels Drive
4 Ruedas Motriz

70-75

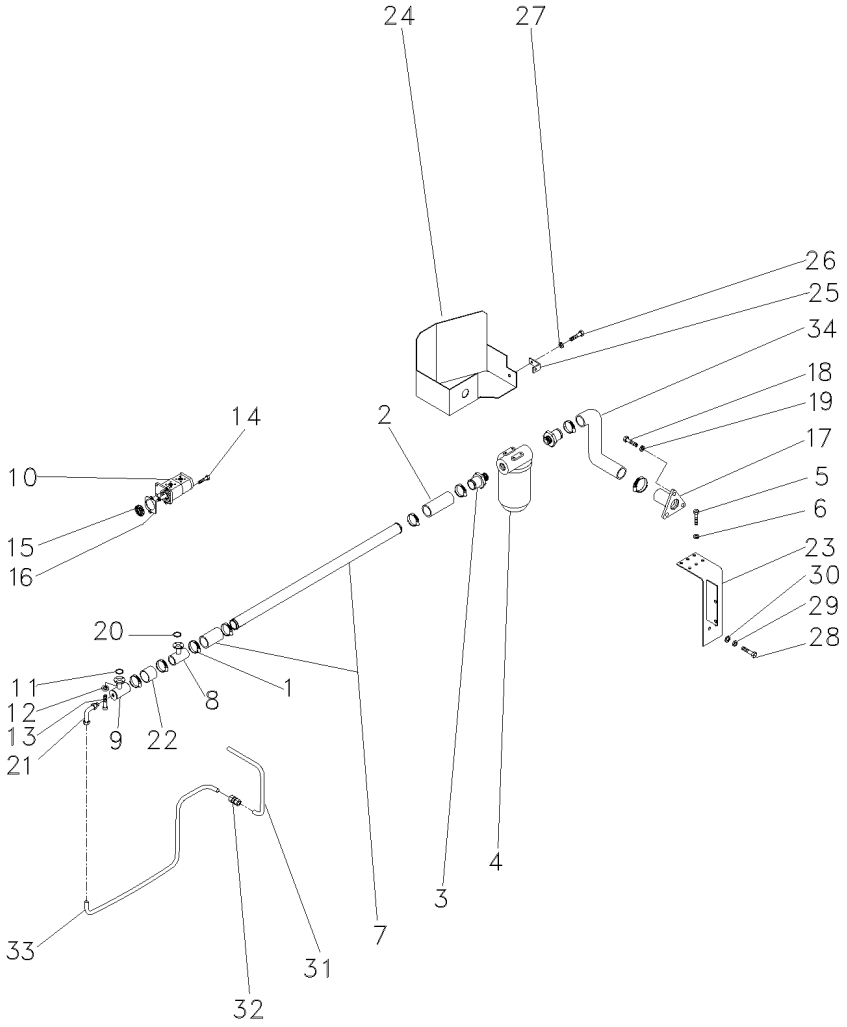

1	490802M1	**8**	BRAÇADEIRA	CLAMP	ABRAZADERA
2	036732P1	**2**	MANGUEIRA	HOSE	FLEXIBLE
3	020529P1	**2**	CONEXÃO	CONNECTION	CONEXION
4	020388T2	**1**	CJ. FILTRO	KIT, FILTER	JUEGO FILTRO
5	353677X1	**4**	PARAFUSO	BOLT	PERNO
6	353446X1	**4**	ARRUELA	WASHER	ARANDELA
7	058976P1	**1**	TUBO	TUBE	TUBO
8	039479S1	**1**	FLANGE	FLANGE	PLETINA
9	039478S1	**1**	FLANGE	FLANGE	PLETINA
10	052107T1	**1**	BOMBA HIDRÁULICA	HYDRAULIC PUMP	BOMBA HIDRAULICA
11	3585217M1	**2**	ANEL "O"	O RING	JUNTA TORICA
12	339375X1	**16**	ARRUELA	WASHER	ARANDELA
13	391979X1	**16**	PARAFUSO	BOLT	PERNO
14	362443X1	**1**	PARAFUSO	BOLT	PERNO
15	3412000M1	**1**	ENGRENAGEM	GEAR	ENGRANAJE
16	1687018M2	**1**	JUNTA	GASKET	EMPAQUETADURA.
17	020380S1	**1**	FLANGE	FLANGE	PLETINA
18	353691X1	**3**	PARAFUSO	BOLT	PERNO
19	353434X1	**3**	ARRUELA	WASHER	ARANDELA
20	3585217M1	**2**	ANEL "O"	O RING	JUNTA TORICA
21	3412604M91	**1**	CONEXÃO	CONNECTION	CONEXION
22	039509P1	**1**	MANGUEIRA	HOSE	FLEXIBLE
23	051323S1	**1**	SUPORTE	BRACKET	SOPORTE
24	051326S1	**1**	PROTEÇÃO	GUARD	DEFENSA
25	051330P1	**1**	SUPORTE	BRACKET	SOPORTE
26	353651X1	**1**	PARAFUSO	BOLT	PERNO
27	353434X1	**1**	ARRUELA	WASHER	ARANDELA
28	354276X1	**1**	PARAFUSO	BOLT	PERNO
29	353439X1	**1**	ARRUELA	WASHER	ARANDELA
30	353758X1	**1**	ARRUELA	WASHER	ARANDELA
31	051962P1	**1**	TUBO	PIPE	CANO
32	3412195M91	**1**	CONEXÃO	CONNECTION	CONEXION
33	051963P1	**1**	CJ. TUBO	TUBE ASSY	CONJ.DE TUBO
34	051320P1	**1**	MANGUEIRA	HOSE	FLEXIBLE

Kit Danfoss
Kit Danfoss
Kit Danfoss

70-80

4 Rodas Motrizes
4 Wheels Drive
4 Ruedas Motriz

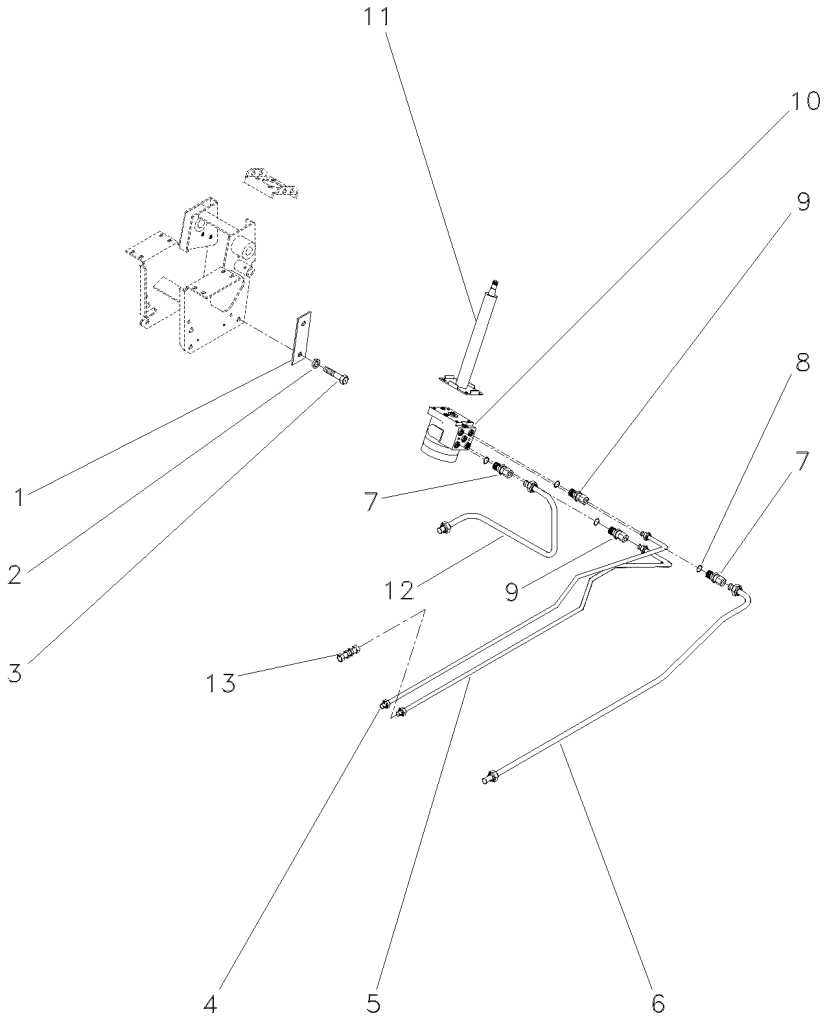

1	052148R1		**1**	REFORÇO	REINFORCEMENT	REFUERZO
2	339376X1		**4**	ARRUELA	WASHER	ARANDELA
3	339814X1		**4**	PARAFUSO	BOLT	PERNO
4	047355P1	◀	**1**	TUBO	PIPE	CANO
5	047360P1	▶	**1**	TUBO	PIPE	CANO
6	047332N1		**1**	CJ. TUBO	KIT, PIPE	JUEGO CANO
7	3019384X1		**2**	CONEXÃO	CONNECTION	CONEXION
8	1441115X1		**2**	ANEL "O"	O RING	JUNTA TORICA
9	047155T1		**2**	CONEXÃO	CONNECTION	CONEXION
10	047153T1		**1**	UN. HIDROSTÁTICA	STEERING UNIT	UNIDAD DIRECCION
11	047811T1		**1**	COLUNA DIREÇÃO	STEERING COLUMN	COLUMNA DIRECC
12	047331N1		**1**	TUBO	PIPE	CANO
13	3412001M91		**1**	CONEXÃO	CONNECTION	CONEXION

Direção Hidrostática
Hydrostatic Steering
Direccion Hidrostática

4 Rodas Motrizes
4 Wheels Drive
4 Ruedas Motriz

70-85

4 Rm - Sem Hidráulico - Com Creeper
4 Wd - Without Hydraulic - With Creeper
4 Rm - Sin Hidraulico - Con Creeper

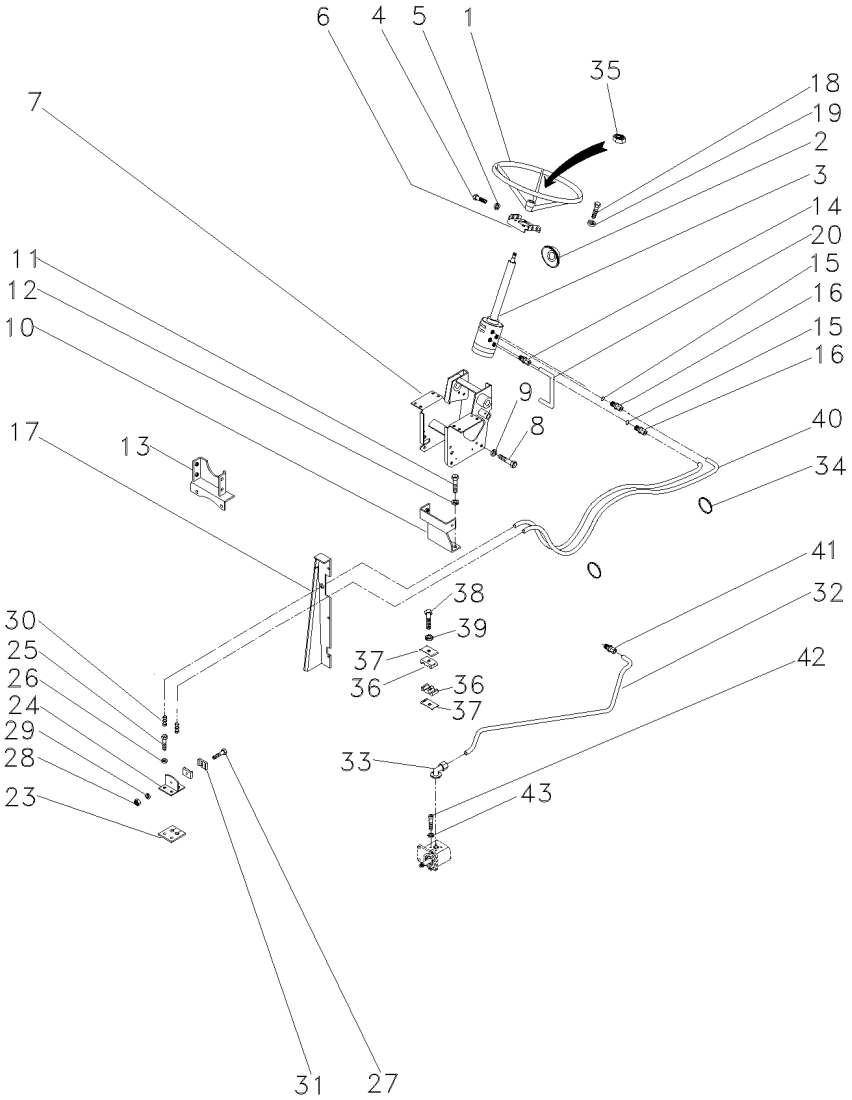

1	040341T1		**1**	VOLANTE	FLYWHEEL	VOLANTE
2	2801323M1		**1**	COLAR	COLLAR	COLLAR
3	047152N1	70-25 No	**1**	DIREÇÃO	STEERING	DIRECCION
4	353691X1		**2**	PARAFUSO	BOLT	PERNO
4	353897X1		**2**	PARAFUSO	BOLT	PERNO
5	353434X1		**4**	ARRUELA	WASHER	ARANDELA
6	047181S1		**1**	SUPORTE	BRACKET	SOPORTE
7	047174S1		**1**	ESTRUTURA	STRUCTURE	ESTRUCTURA
8	339451X1		**2**	PARAFUSO	BOLT	PERNO
9	339376X1		**2**	ARRUELA	WASHER	ARANDELA
10	033922S1		**1**	SUPORTE	BRACKET	SOPORTE
11	353698X1		**2**	PARAFUSO	BOLT	PERNO
12	353432X1		**2**	ARRUELA	WASHER	ARANDELA
13	033927S1		**1**	SUPORTE	BRACKET	SOPORTE
14	047154T1		**2**	CONEXÃO	CONNECTION	CONEXION
15	1441115X1		**2**	ANEL "O"	O RING	JUNTA TORICA
16	047155T1		**2**	CONEXÃO	CONNECTION	CONEXION
17	067683S1	◀	**1**	PAINEL	PANEL	PANEL
17	067686S1	▶	**1**	PAINEL	PANEL	PANEL
17	391074X1		**8**	PARAFUSO	BOLT	PERNO
17	355617X1		**8**	ARRUELA	WASHER	ARANDELA
17	339375X1		**8**	ARRUELA	WASHER	ARANDELA
18	339814X1		**4**	PARAFUSO	BOLT	PERNO
19	339376X1		**4**	ARRUELA	WASHER	ARANDELA
20	063216P1		**1**	TUBO	PIPE,OIL	MANGUITO ACEITE
23	3585072M1		**1**	PROTETOR	PROTECTOR	PROTECTOR
24	3585070M91		**1**	SUPORTE	BRACKET	SOPORTE
25	353691X1		**2**	PARAFUSO	BOLT	PERNO
26	353434X1		**2**	ARRUELA	WASHER	ARANDELA
27	3468414M1		**1**	PARAFUSO	BOLT	PERNO
28	339030X1		**1**	PORCA	NUT	TUERCA
29	339375X1		**1**	ARRUELA	WASHER	ARANDELA
30	3412001M91		**2**	CONEXÃO	CONNECTION	CONEXION
31	033212P1		**2**	BRAÇADEIRA	CLAMP	ABRAZADERA
32	063213P1		**1**	TUBO	PIPE	CANO
33	3411940M91		**2**	CONEXÃO	CONNECTION	CONEXION
34	3148223M1		**4**	BRAÇADEIRA	CLAMP	ABRAZADERA
35	339617X1		**1**	PORCA	NUT	TUERCA
36	3585143M1		**2**	BRAÇADEIRA	CLAMP	ABRAZADERA
37	3146897M1		**1**	REFORÇO	REINFORCEMENT	REFUERZO
38	353685X1		**1**	PARAFUSO	BOLT	PERNO
39	353446X1		**1**	ARRUELA	WASHER	ARANDELA
40	067905T1		**2**	MANGUEIRA	HOSE	FLEXIBLE
41	3412195M91		**1**	CONEXÃO	CONNECTION	CONEXION
42	391979X1		**8**	PARAFUSO	BOLT	PERNO
43	339375X1		**8**	ARRUELA	WASHER	ARANDELA

Direção Hidrostática
Hydrostatic Steering
Direccion Hidrostática

4 Rodas Motrizes
4 Wheels Drive
4 Ruedas Motriz

70-90

4 Rm - Sem Hidráulico - Com Creeper
4 Wd - Without Hydraulic - With Creeper
4 Rm - Sin Hidraulico - Con Creeper

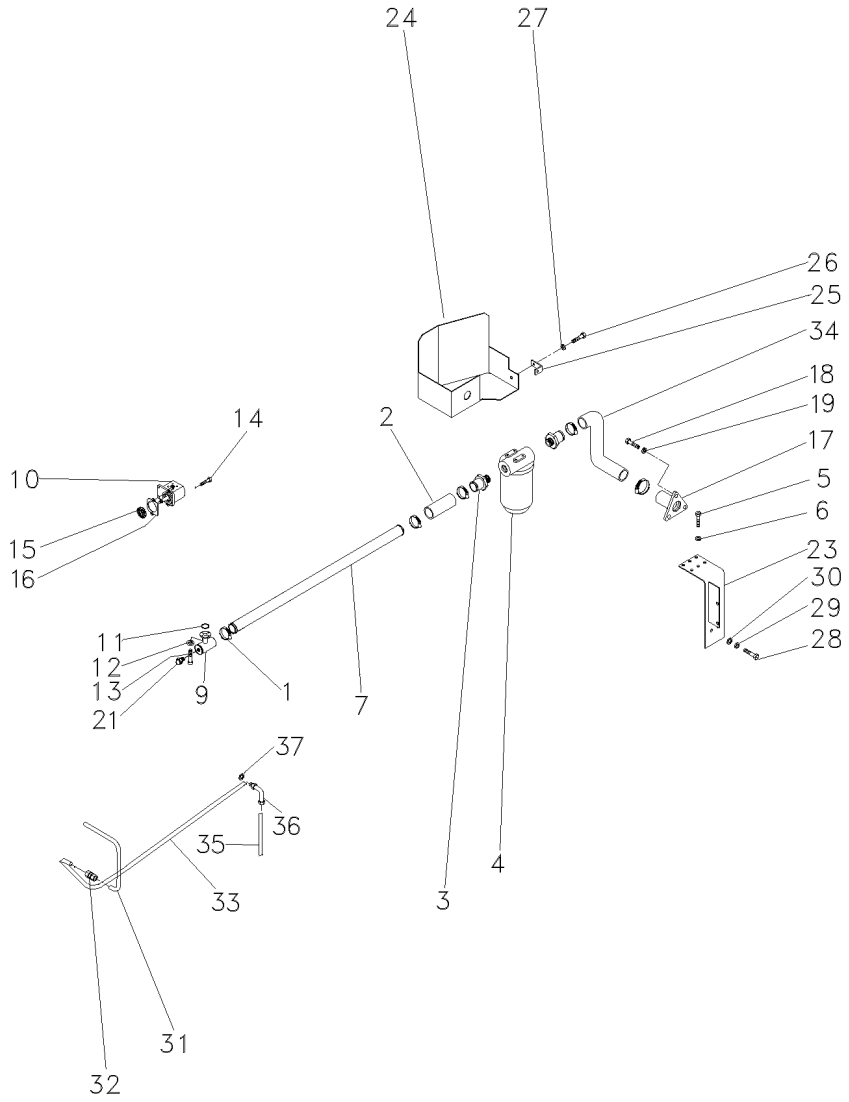

1	490802M1	**6**	BRAÇADEIRA	CLAMP	ABRAZADERA
2	036732P1	**2**	MANGUEIRA	HOSE	FLEXIBLE
3	020529P1	**2**	CONEXÃO	CONNECTION	CONEXION
4	020388T2	**1**	CJ. FILTRO	KIT, FILTER	JUEGO FILTRO
5	353677X1	**4**	PARAFUSO	BOLT	PERNO
6	353446X1	**4**	ARRUELA	WASHER	ARANDELA
7	063325P1	**1**	TUBO	PIPE	CANO
9	039478S1	**1**	FLANGE	FLANGE	PLETINA
10	052207T1	**1**	BOMBA HIDRÁULICA	HYDRAULIC PUMP	BOMBA HIDRAULICA
11	3585217M1	**1**	ANEL "O"	O RING	JUNTA TORICA
12	339375X1	**8**	ARRUELA	WASHER	ARANDELA
13	391979X1	**8**	PARAFUSO	BOLT	PERNO
14	362443X1	**1**	PARAFUSO	BOLT	PERNO
15	3412000M1	**1**	ENGRENAGEM	GEAR	ENGRANAJE
16	1687018M2	**1**	JUNTA	GASKET	EMPAQUETADURA.
17	020380S1	**1**	FLANGE	FLANGE	PLETINA
18	353691X1	**3**	PARAFUSO	BOLT	PERNO
19	353434X1	**3**	ARRUELA	WASHER	ARANDELA
21	835087M91	**1**	BUJÃO	PLUG	TAPON
23	051323S1	**1**	SUPORTE	BRACKET	SOPORTE
24	051326S1	**1**	PROTEÇÃO	GUARD	DEFENSA
25	051330P1	**1**	SUPORTE	BRACKET	SOPORTE
26	353651X1	**1**	PARAFUSO	BOLT	PERNO
27	353434X1	**1**	ARRUELA	WASHER	ARANDELA
28	354276X1	**1**	PARAFUSO	BOLT	PERNO
29	353439X1	**1**	ARRUELA	WASHER	ARANDELA
30	353758X1	**1**	ARRUELA	WASHER	ARANDELA
31	051962P1	**1**	TUBO	PIPE	CANO
32	3412195M91	**1**	CONEXÃO	CONNECTION	CONEXION
33	065106P1	**1**	TUBO	PIPE	CANO
34	051320P1	**1**	MANGUEIRA	HOSE	FLEXIBLE
35	065103P1	**1**	TUBO	PIPE	CANO
36	6203985M1	**1**	CONEXÃO	CONNECTION	CONEXION
37	390855X1	**1**	ARRUELA	WASHER	ARANDELA

Menu

Símbolos

Direção Hidrostática
Hydrostatic Steering
Direccion Hidrostática

2 Rodas Motrizes
2 Wheels Drive
2 Ruedas Motriz

70-95

Reversão Mecânica
Mechanical Reversion
Reversión Mecánico

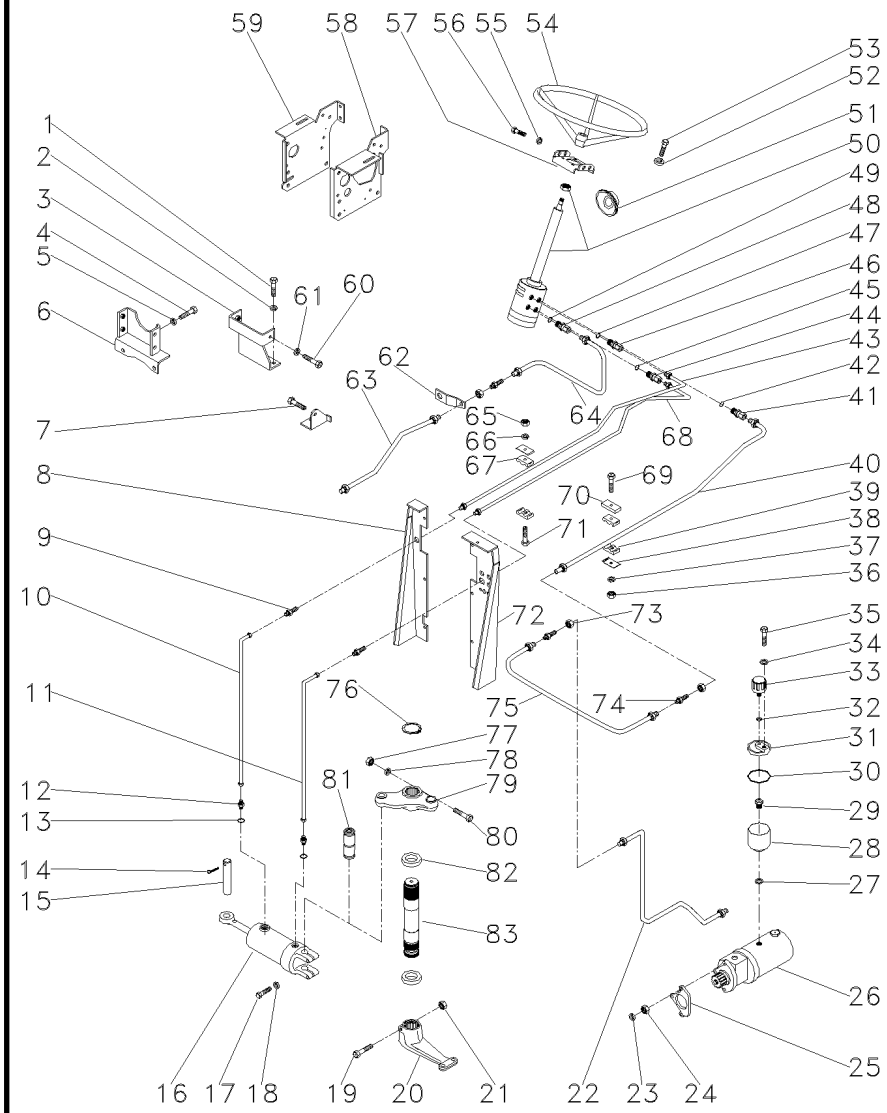

1	353698X1		2	PARAFUSO	BOLT	PERNO
2	353432X1		2	ARRUELA	WASHER	ARANDELA
3	033922S1		1	SUPORTE	BRACKET	SOPORTE
4	353698X1		2	PARAFUSO	BOLT	PERNO
5	353432X1		2	ARRUELA	WASHER	ARANDELA
6	033927S1		1	SUPORTE	BRACKET	SOPORTE
7	353688X1		1	PARAFUSO	BOLT	PERNO
8	022870S1	▶	1	PAINEL	PANEL	PANEL
9	356266X1		2	CONEXÃO	CONNECTION	CONEXION
10	3146937M92		1	MANGUEIRA	HOSE	FLEXIBLE
11	3146904M91		1	MANGUEIRA	HOSE	FLEXIBLE
12	3145403M2		2	CONEXÃO	CONNECTION	CONEXION
13	831452M1		2	ANEL "O"	O RING	JUNTA TORICA
14	375090X1		1	CUPILHA	COTTER PIN	PASADOR DOUBLE
15	3148787M2		1	PINO	PIN	PASADOR
16	3148318M91	👁 70-60 No	1	CJ. CILINDRO	KIT, CYLINDER	JUEGO DE CILINDR
17	353725X1		2	PARAFUSO	BOLT	PERNO
18	353439X1		2	ARRUELA	WASHER	ARANDELA
19	361859X1		1	PARAFUSO	BOLT	PERNO
20	1676664M1		1	BRAÇO	ARM	BRAZO
21	195556M2		1	PORCA	NUT	TUERCA
22	3149134M92	▶| T290203C000348	1	TUBO	PIPE	CANO
22	069795N1	▶▶ T290203C000349	1	TUBO RETORNO	LEAK-OFF PIPE	TUBO DE ESCAPE.
23	353434X1		1	ARRUELA	WASHER	ARANDELA
24	353431X1		1	PORCA	NUT	TUERCA
25	897148M2		1	JUNTA	GASKET	EMPAQUETADURA.
26	047824N1	👁 70-100 No	1	CJ. BOMBA	KIT, PUMP	BOMBA JUEGO
27	1440702X1		1	ARRUELA	WASHER	ARANDELA
28	3149279M1		1	RESERVATÓRIO	CONTAINER	CONTENEDOR
29	3149282M1		1	CONEXÃO	CONNECTION	CONEXION
30	022615P1		1	ANEL "O"	O RING	JUNTA TORICA
31	022330P1		1	TAMPA	COVER	CUBIERTA
32	080250H1		1	ARRUELA	WASHER	ARANDELA
33	022673N1		1	FILTRO	FILTER	FILTRO
34	829185M1		1	ARRUELA	WASHER	ARANDELA
35	3149281M1		1	PARAFUSO	BOLT	PERNO
36	355565X1		1	PORCA	NUT	TUERCA
37	353446X1		1	ARRUELA	WASHER	ARANDELA
38	3146897M1		2	REFORÇO	REINFORCEMENT	REFUERZO
39	3148668M1		2	BRAÇADEIRA	CLAMP	ABRAZADERA
40	3149136M91	▶| T290203C000348	1	TUBO	PIPE	CANO
40	069797N1	▶▶ T290203C000349	1	TUBO RETORNO	LEAK-OFF PIPE	TUBO DE ESCAPE.
41	3019384X1	[A]	1	CONEXÃO	CONNECTION	CONEXION
41	3148669M1	[B]	1	ADAPTADOR	ADAPTOR	ADAPTADOR
42	1441115X1		1	ANEL "O"	O RING	JUNTA TORICA
43	3146891M91	◀ ▶| T290203C000348	1	TUBO	PIPE	CANO
43	069793N1	◀ ▶▶ T290203C000349	1	CJ. TUBO	KIT, PIPE	JUEGO CANO
44	3019602X1	[A]	1	CONEXÃO	CONNECTION	CONEXION

Direção Hidrostática
Hydrostatic Steering
Direccion Hidrostática

2 Rodas Motrizes
2 Wheels Drive
2 Ruedas Motriz

70-95

Reversão Mecânica
Mechanical Reversion
Reversión Mecánico

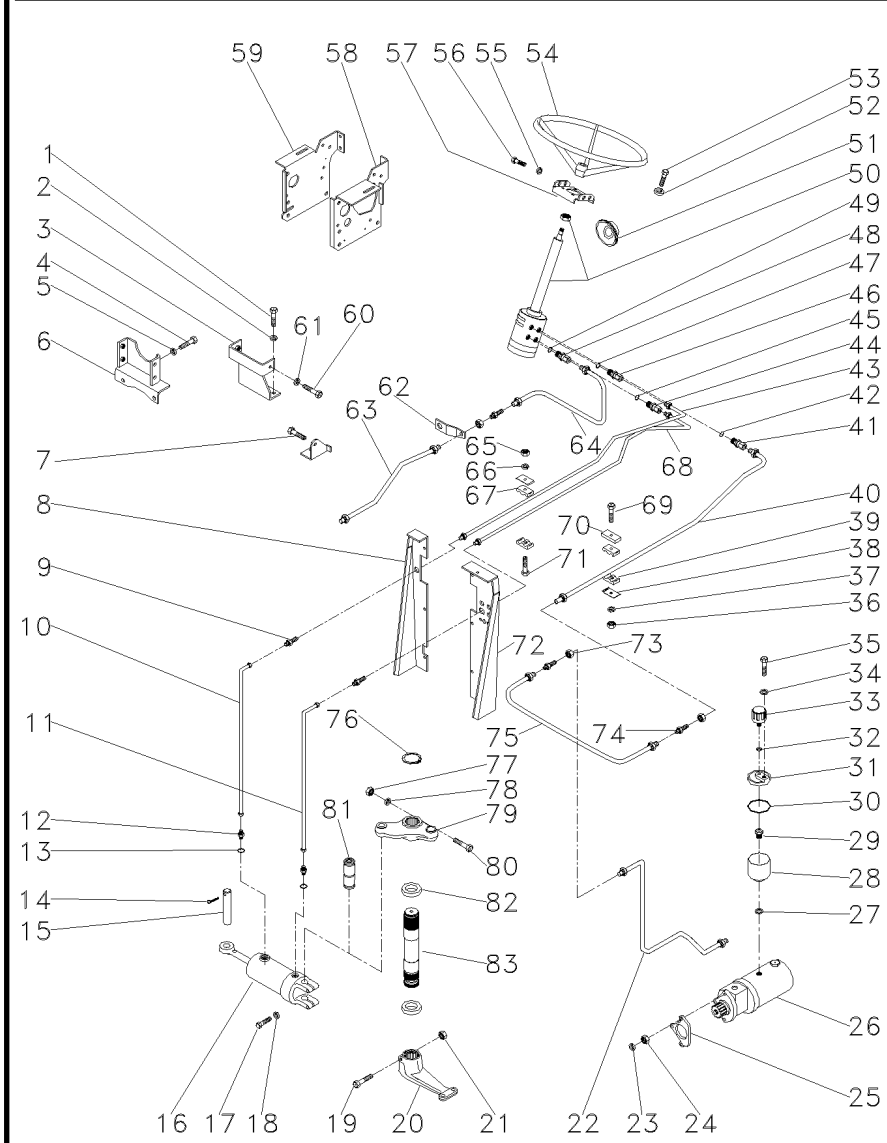

44	3149596M1	[B]	**1**	ADAPTADOR	ADAPTOR	ADAPTADOR
45	1441115X1		**1**	ANEL "O"	O RING	JUNTA TORICA
46	3019384X1	[A]	**1**	CONEXÃO	CONNECTION	CONEXION
46	3148673M1	[B]	**1**	CONEXÃO	CONNECTION	CONEXION
47	1441115X1		**1**	ANEL "O"	O RING	JUNTA TORICA
48	3019602X1	[A]	**1**	CONEXÃO	CONNECTION	CONEXION
48	3149607M1	[B]	**1**	CONEXÃO	CONNECTION	CONEXION
49	1441115X1		**1**	ANEL "O"	O RING	JUNTA TORICA
50	047182N1	👁 70-55 No	**1**	DIREÇÃO	STEERING	DIRECCION
51	2801323M1		**1**	COLAR	COLLAR	COLLAR
52	353446X1		**4**	ARRUELA	WASHER	ARANDELA
53	353677X1		**4**	PARAFUSO	BOLT	PERNO
54	040341T1		**1**	VOLANTE	FLYWHEEL	VOLANTE
55	353434X1		**4**	ARRUELA	WASHER	ARANDELA
56	353691X1		**4**	PARAFUSO	BOLT	PERNO
57	3149301M91		**1**	SUPORTE	BRACKET	SOPORTE
58	3409915M91	◀	**1**	SUPORTE	BRACKET	SOPORTE
59	3412523M92	▶	**1**	SUPORTE	BRACKET	SOPORTE
60	339451X1		**6**	PARAFUSO	BOLT	PERNO
61	353432X1		**6**	ARRUELA	WASHER	ARANDELA
62	033929P1		**1**	SUPORTE	BRACKET	SOPORTE
63	3148771M91		**1**	TUBO	PIPE	CANO
64	3148769M91		**1**	TUBO	PIPE	CANO
65	353918X1		**1**	PORCA	NUT	TUERCA
66	353441X1		**1**	ARRUELA	WASHER	ARANDELA
67	3146896M1		**2**	BRAÇADEIRA	CLAMP	ABRAZADERA
68	3146890M92	▶ T290203C000348	**1**	TUBO	PIPE	CANO
68	069799N1	▶ T290203C000349 ◀	**1**	CJ. TUBO	KIT, PIPE	JUEGO CANO
69	353685X1		**1**	PARAFUSO	BOLT	PERNO
70	3146897M1		**2**	REFORÇO	REINFORCEMENT	REFUERZO
71	353508X1		**1**	PARAFUSO	BOLT	PERNO
72	3585396M91	◀	**1**	PAINEL	PANEL	PANEL
73	356614X1		**3**	PORCA	NUT	TUERCA
74	356267X1		**3**	UNIÃO	LINK	UNION
75	3149138M91		**1**	TUBO	PIPE	CANO
76	355917X1		**1**	ANEL TRAVA	CIRCLIP	CIRCULITO
77	353427X1		**1**	PORCA	NUT	TUERCA
78	353433X1		**1**	ARRUELA	WASHER	ARANDELA
79	042863N1	👁 60-60 No	**1**	CJ. BRAÇO	KIT, ARM	JUEGO DE BRAZO
80	353622X1		**1**	PARAFUSO	BOLT	PERNO
81	489720M91	👁 60-55 No	**1**	PINO	PIN	PASADOR
82	196079M1		**2**	VEDADOR	SEAL	RETEN
83	1676666M1		**1**	EIXO	SHAFT	ARBOL

[A] PARA DIREÇÃO HIDROSTÁTICA DANFOSS
FOR DANFOSS HYDROSTATIC STEERING
PARA DIRECCION HIDROSTÁTICA DANFOSS

Direção Hidrostática Hydrostatic Steering Direccion Hidrostática	2 Rodas Motrizes 2 Wheels Drive 2 Ruedas Motriz	70-95	Reversão Mecânica Mechanical Reversion Reversión Mecánico

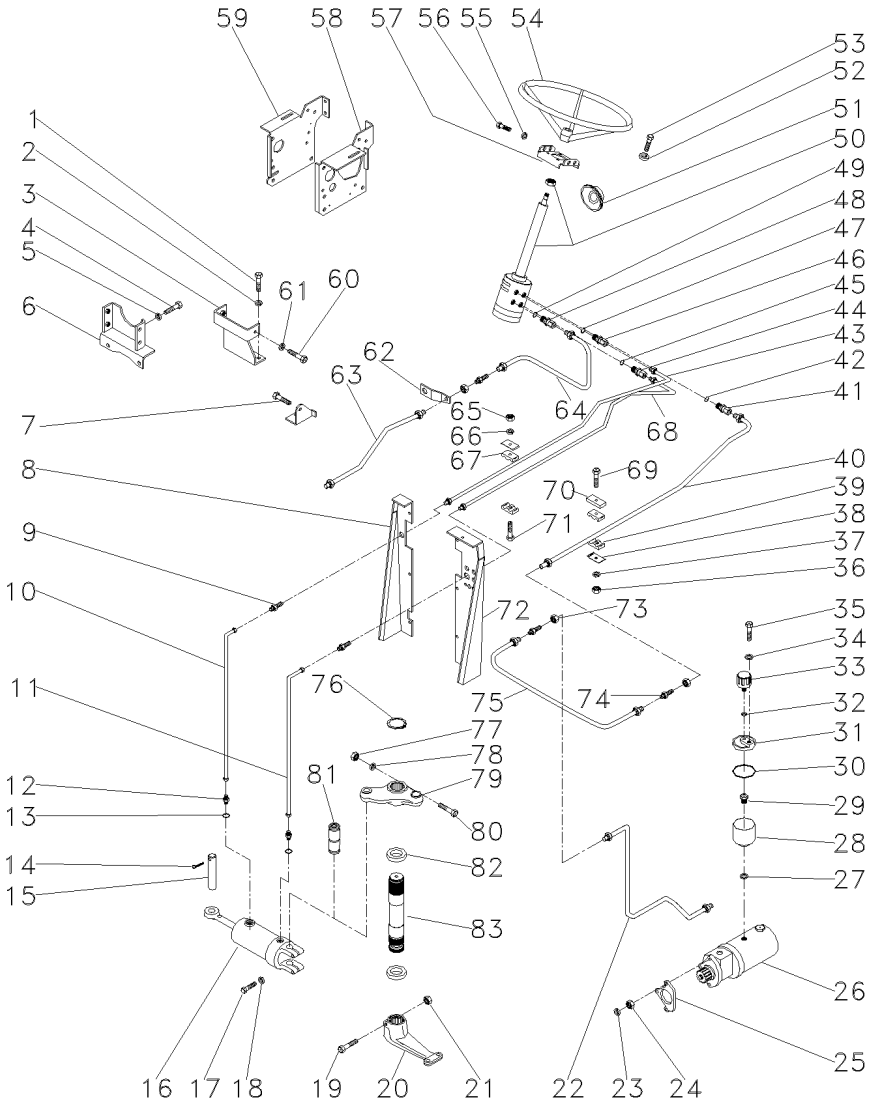

[B] PARA DIREÇÃO HIDROSTÁTICA TRW
FOR TRW HYDROSTATIC STEERING
PARA DIRECCION HIDROSTÁTICA TRW

Bomba Hidráulica
Hydraulic Pump
Bomba Hidraulica

70-100

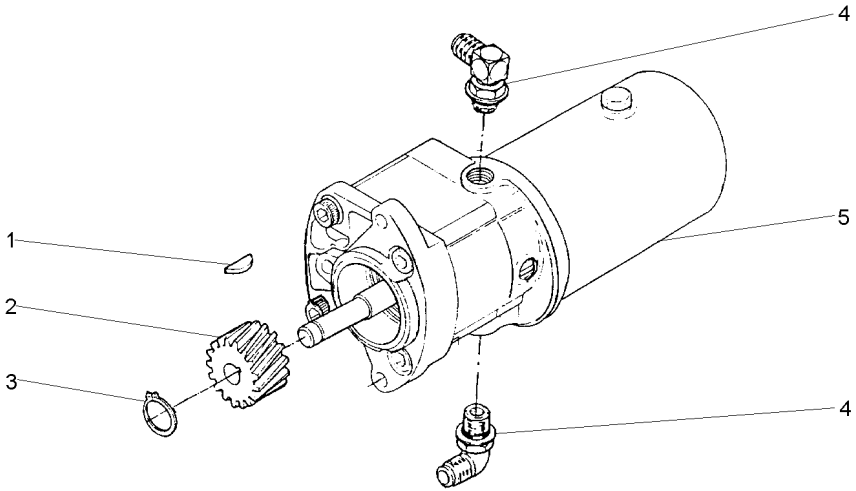

1	355465X1	**1**	CHAVETA	KEY	CLAVE
2	897159M1	**1**	ENGRENAGEM	GEAR	ENGRANAJE
3	355791X1	**1**	ANEL TRAVA	CIRCLIP	CIRCULITO
4	3148679M91	**2**	CONEXÃO	CONNECTION	CONEXION
5	047821T1	**1**	BOMBA HIDRÁULICA	HYDRAULIC PUMP	BOMBA HIDRAULICA

Direção Hidrostática
Hydrostatic Steering
Direccion Hidrostática

70-105

4 Rm - Para Cultura De Cana
4 Wd - For Culture Of Cane
4 Rm - Para La Cultura De Bastón

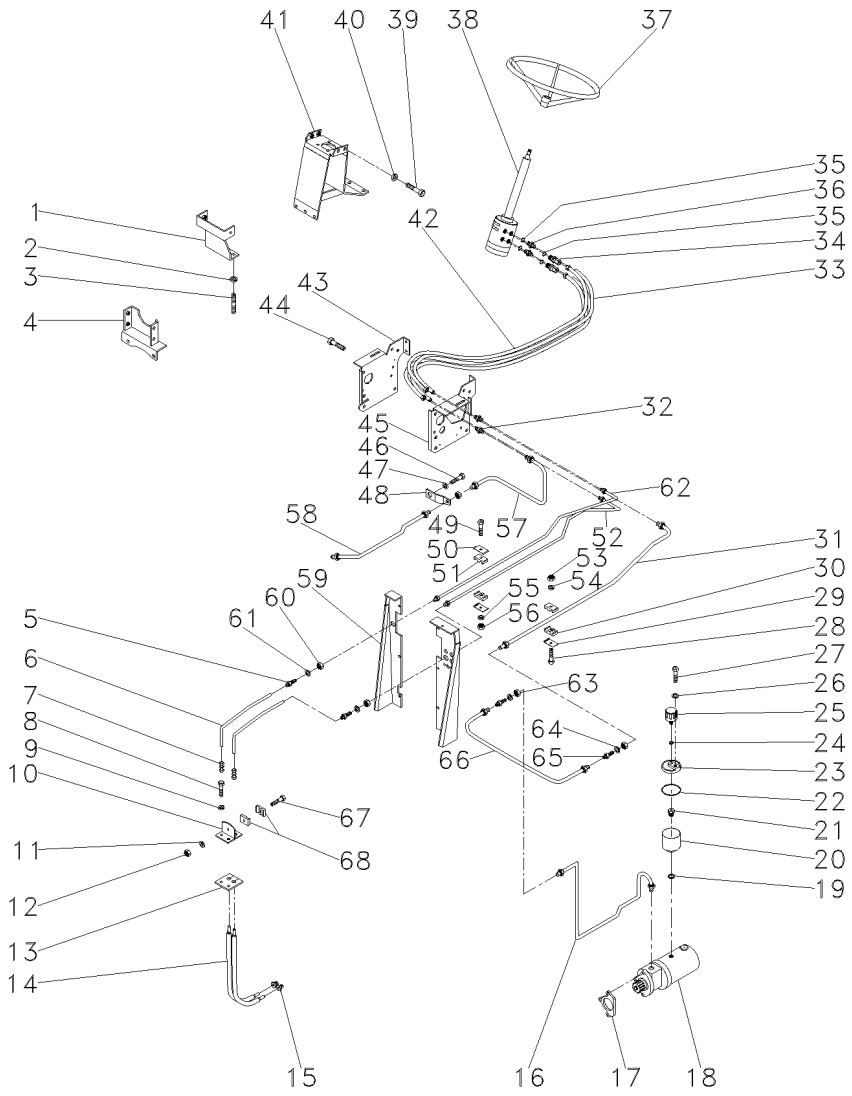

1	033922S1		**1**	SUPORTE	BRACKET	SOPORTE
2	353432X1		**2**	ARRUELA	WASHER	ARANDELA
3	3409748M1		**2**	PRISIONEIRO	STUD	ESPARRAGO
4	033927S1		**1**	SUPORTE	BRACKET	SOPORTE
5	3411946M91		**2**	CONEXÃO	CONNECTION	CONEXION
6	3585630M1		**2**	TUBO	PIPE	CANO
7	3412001M91		**2**	CONEXÃO	CONNECTION	CONEXION
8	353691X1		**2**	PARAFUSO	BOLT	PERNO
9	353434X1		**2**	ARRUELA	WASHER	ARANDELA
10	3585070M91		**1**	SUPORTE	BRACKET	SOPORTE
11	339375X1		**1**	ARRUELA	WASHER	ARANDELA
12	339030X1		**1**	PORCA	NUT	TUERCA
13	3585072M1		**1**	PROTETOR	PROTECTOR	PROTECTOR
14	041019T1		**2**	MANGUEIRA	HOSE	FLEXIBLE
15	043030P1		**2**	CONEXÃO	CONNECTION	CONEXION
16	3149134M92		**1**	TUBO	PIPE	CANO
17	897148M2		**1**	JUNTA	GASKET	EMPAQUETADURA.
18	047825N1		**1**	BOMBA	PUMP	BOMBA
19	1440702X1		**1**	ARRUELA	WASHER	ARANDELA
20	3149279M1		**1**	RESERVATÓRIO	CONTAINER	CONTENEDOR
21	3149282M1		**1**	CONEXÃO	CONNECTION	CONEXION
22	022615P1		**1**	ANEL "O"	O RING	JUNTA TORICA
23	022330P1		**1**	TAMPA	COVER	CUBIERTA
24	080250H1		**1**	ARRUELA	WASHER	ARANDELA
25	022673N1		**1**	FILTRO	FILTER	FILTRO
26	829185M1		**1**	ARRUELA	WASHER	ARANDELA
27	3149281M1		**1**	PARAFUSO	BOLT	PERNO
28	353685X1		**1**	PARAFUSO	BOLT	PERNO
29	3146897M1		**1**	REFORÇO	REINFORCEMENT	REFUERZO
30	3148668M1		**2**	BRAÇADEIRA	CLAMP	ABRAZADERA
31	3146891M91		**1**	TUBO	PIPE	CANO
32	3411946M91		**4**	CONEXÃO	CONNECTION	CONEXION
33	6207083M1	▶	**1**	MANGUEIRA	HOSE	FLEXIBLE
33	6207084M1	◀	**1**	MANGUEIRA	HOSE	FLEXIBLE
34	3019384X1		**2**	CONEXÃO	CONNECTION	CONEXION
35	1441115X1		**4**	ANEL "O"	O RING	JUNTA TORICA
36	047155P1		**2**	UNIÃO	UNION	RACOR
37	040337T1		**1**	CJ. VOLANTE	FLYWHEEL ASSY.	CJTO.DE VOLANTE
38	047152N1		**1**	DIREÇÃO	STEERING	DIRECCION
39	353691X1		**4**	PARAFUSO	BOLT	PERNO
40	353434X1		**4**	ARRUELA	WASHER	ARANDELA
41	047426S1		**1**	SUPORTE	BRACKET	SOPORTE
42	3409911M91		**2**	MANGUEIRA	HOSE	FLEXIBLE
43	3412523M92	▶	**1**	SUPORTE	BRACKET	SOPORTE
44	353688X1		**1**	PARAFUSO	BOLT	PERNO
45	3409915M91	◀	**1**	SUPORTE	BRACKET	SOPORTE
46	353698X1		**2**	PARAFUSO	BOLT	PERNO
47	353432X1		**2**	ARRUELA	WASHER	ARANDELA
48	033929P1		**1**	SUPORTE	BRACKET	SOPORTE
49	353508X1		**1**	PARAFUSO	BOLT	PERNO

Direção Hidrostática
Hydrostatic Steering
Direccion Hidrostática

70-105

4 Rm - Para Cultura De Cana
4 Wd - For Culture Of Cane
4 Rm - Para La Cultura De Bastón

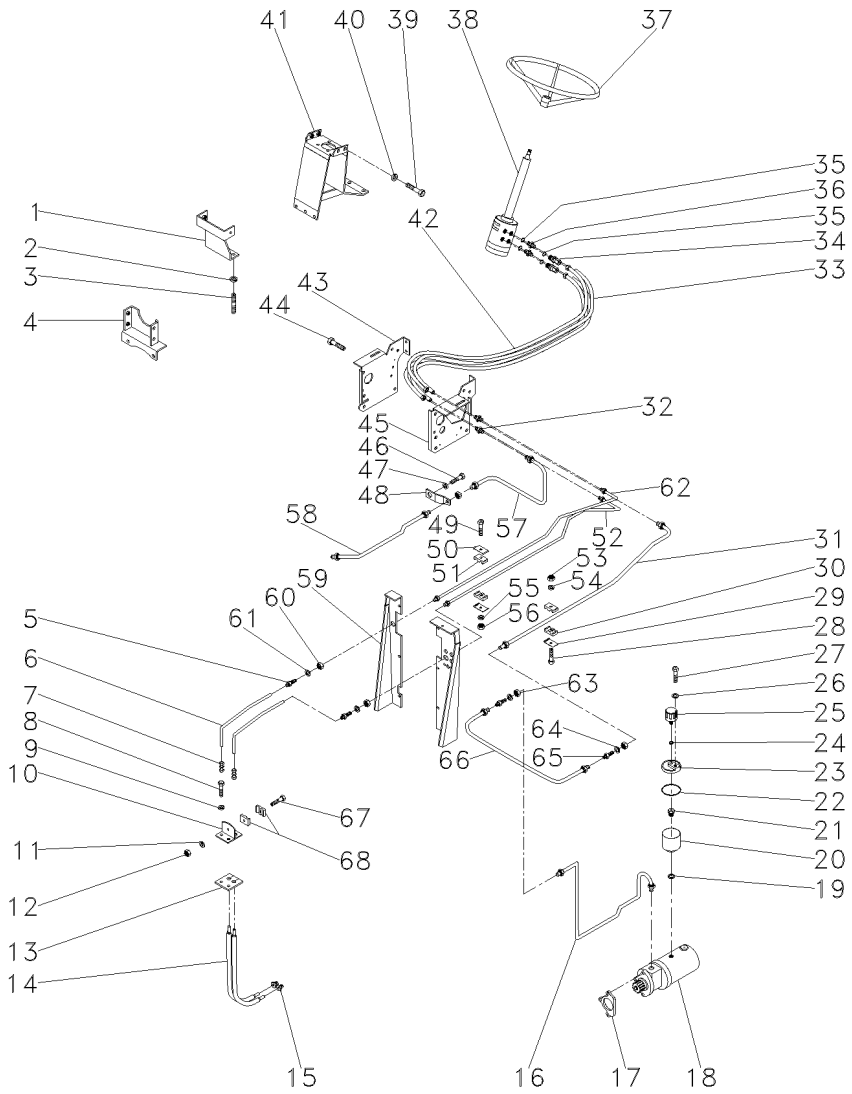

50	3146897M1		**2**	REFORÇO	REINFORCEMENT	REFUERZO
51	3146896M1		**2**	BRAÇADEIRA	CLAMP	ABRAZADERA
52	3146890M92		**1**	TUBO	PIPE	CANO
53	355565X1		**1**	PORCA	NUT	TUERCA
54	353446X1		**1**	ARRUELA	WASHER	ARANDELA
55	353441X1		**1**	ARRUELA	WASHER	ARANDELA
56	353918X1		**1**	PORCA	NUT	TUERCA
57	3148769M91		**1**	TUBO	PIPE	CANO
58	3148771M91		**1**	TUBO	PIPE	CANO
59	3585396M91	◀	**1**	PAINEL	PANEL	PANEL
59	022870S1	▶	**1**	PAINEL	PANEL	PANEL
60	355830X1		**2**	PORCA	NUT	TUERCA
61	339027X1		**2**	ARRUELA	WASHER	ARANDELA
62	3149136M91		**1**	TUBO	PIPE	CANO
63	356614X1		**3**	PORCA	NUT	TUERCA
64	353762X1		**X**	ARRUELA	WASHER	ARANDELA
65	356267X1		**3**	UNIÃO	LINK	UNION
66	6200344M91		**1**	TUBO	PIPE	CANO
67	3468414M1		**1**	PARAFUSO	BOLT	PERNO
68	033212P1		**2**	BRAÇADEIRA	CLAMP	ABRAZADERA

Direção E Controle Remoto **Remote Control And Steering** **Dirección Y Controle Remoto**	**2 Rm** **2 Wd** **2 Rm**	**70-110**	**Com Cabine** **With Cab** **Con Cabina**

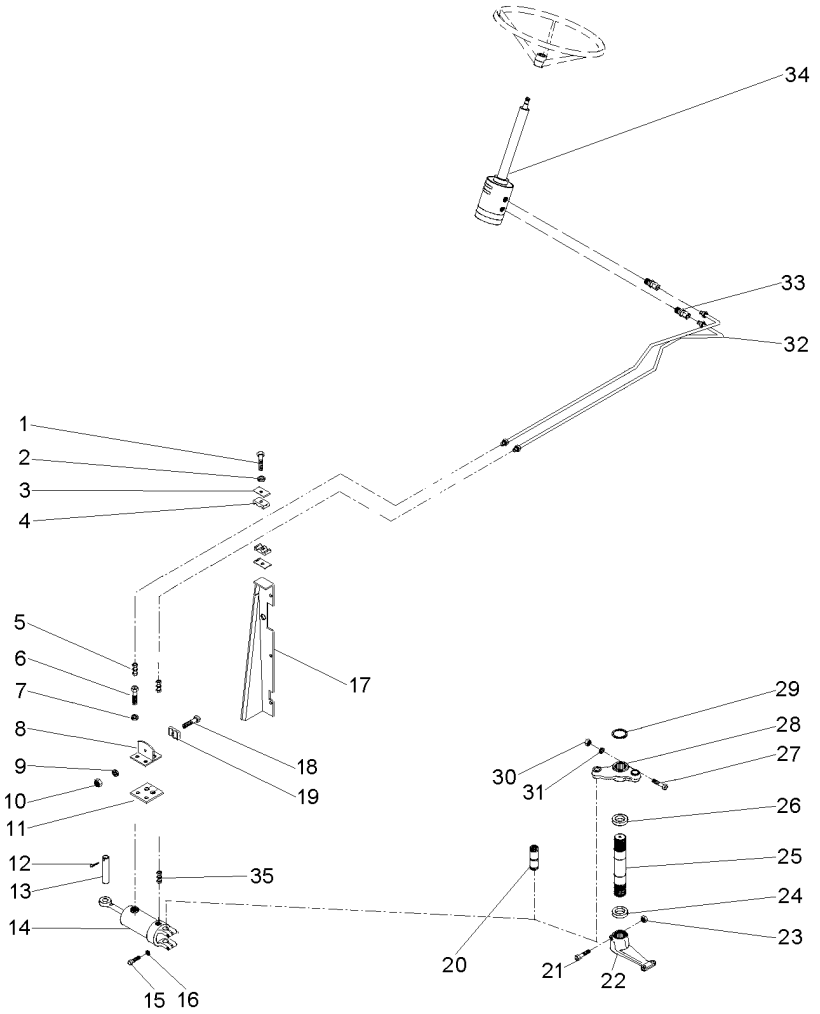

1	353685X1		**3**	PARAFUSO	BOLT	PERNO
2	353446X1		**3**	ARRUELA	WASHER	ARANDELA
3	3146897M1		**3**	REFORÇO	REINFORCEMENT	REFUERZO
4	3585143M1		**3**	BRAÇADEIRA	CLAMP	ABRAZADERA
5	3412001M91		**2**	CONEXÃO	CONNECTION	CONEXION
6	353691X1		**2**	PARAFUSO	BOLT	PERNO
7	353434X1		**2**	ARRUELA	WASHER	ARANDELA
8	3585070M91		**1**	SUPORTE	BRACKET	SOPORTE
9	339375X1		**1**	ARRUELA	WASHER	ARANDELA
10	339030X1		**1**	PORCA	NUT	TUERCA
11	3585072M1		**1**	PROTETOR	PROTECTOR	PROTECTOR
12	375090X1		**1**	CUPILHA	COTTER PIN	PASADOR DOUBLE
13	3148787M2		**1**	PINO	PIN	PASADOR
14	3148318M91		**1**	CJ. CILINDRO	KIT, CYLINDER	JUEGO DE CILINDR
15	353725X1		**2**	PARAFUSO	BOLT	PERNO
16	353439X1		**2**	ARRUELA	WASHER	ARANDELA
17	067683S2	◀	**1**	PAINEL	PANEL	PANEL
17	067686S2	▶	**1**	PAINEL	PANEL	PANEL
17	391074X1		**8**	PARAFUSO	BOLT	PERNO
17	355617X1		**8**	ARRUELA	WASHER	ARANDELA
17	339375X1		**8**	ARRUELA	WASHER	ARANDELA
18	3468414M1		**1**	PARAFUSO	BOLT	PERNO
19	033212P1		**2**	BRAÇADEIRA	CLAMP	ABRAZADERA
20	489720M91		**1**	PINO	PIN	PASADOR
21	361859X1		**1**	PARAFUSO	BOLT	PERNO
22	1676664M1		**1**	BRAÇO	ARM	BRAZO
23	195556M2		**1**	PORCA	NUT	TUERCA
24	196079M1		**1**	VEDADOR	SEAL	RETEN
25	1676666M1		**1**	EIXO	SHAFT	ARBOL
26	196079M1		**1**	VEDADOR	SEAL	RETEN
27	353622X1		**1**	PARAFUSO	BOLT	PERNO
28	042863N1		**1**	CJ. BRAÇO	KIT, ARM	JUEGO DE BRAZO
29	355917X1		**1**	ANEL TRAVA	CIRCLIP	CIRCULITO
30	353433X1		**1**	ARRUELA	WASHER	ARANDELA
31	353427X1		**1**	PORCA	NUT	TUERCA
32	068332T1		**2**	MANGUEIRA	HOSE	FLEXIBLE
33	047155T1		**2**	CONEXÃO	CONNECTION	CONEXION
34	047161T1		**1**	UN. HIDROSTÁTICA	STEERING UNIT	UNIDAD DIRECCION
35	3411947M91		**2**	CONEXÃO	CONNECTION	CONEXION

Direção E Controle Remoto	2 Rm
Remote Control And Steering	2 Wd
Dirección Y Controle Remoto	2 Rm

70-115

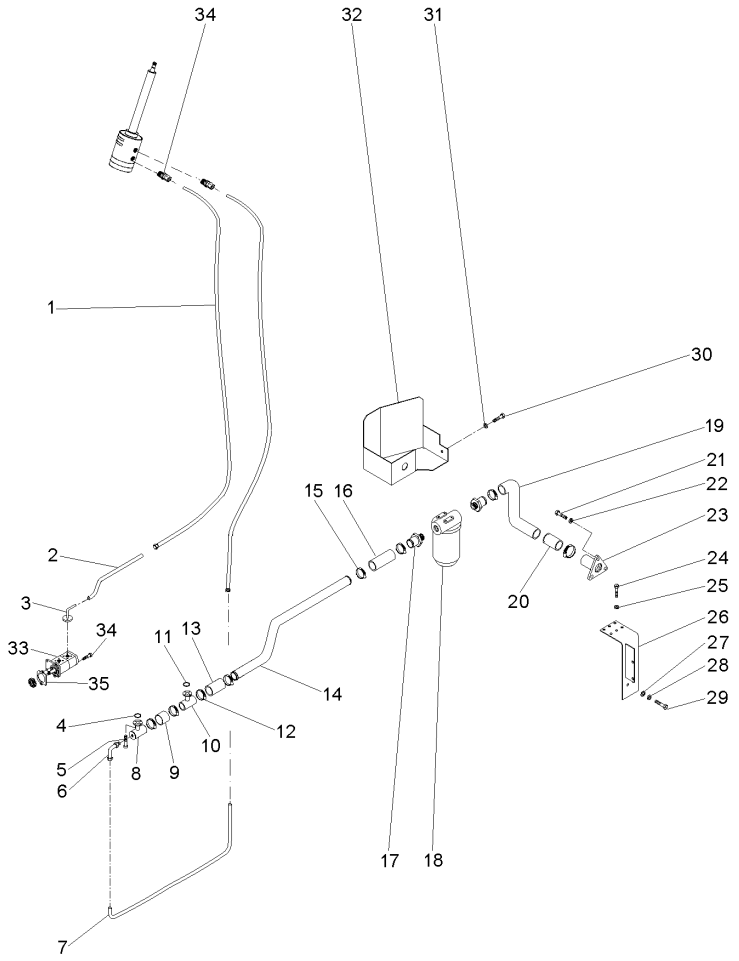

1	050762T1		**2**	MANGUEIRA	HOSE	FLEXIBLE
2	068434P1		**1**	TUBO	PIPE	CANO
3	3411940M91		**2**	CONEXÃO	CONNECTION	CONEXION
4	3585217M1		**1**	ANEL "O"	O RING	JUNTA TORICA
5	391979X1		**8**	PARAFUSO	BOLT	PERNO
6	3412604M91		**1**	CONEXÃO	CONNECTION	CONEXION
7	068435P1		**1**	CJ. TUBO	KIT, PIPE	JUEGO CANO
8	039478S1		**1**	FLANGE	FLANGE	PLETINA
9	039509P1		**1**	MANGUEIRA	HOSE	FLEXIBLE
10	039479S1		**1**	FLANGE	FLANGE	PLETINA
11	3585217M1		**1**	ANEL "O"	O RING	JUNTA TORICA
12	490803M1		**1**	BRAÇADEIRA	CLAMP	ABRAZADERA
13	036732P1		**1**	MANGUEIRA	HOSE	FLEXIBLE
14	070062P1		**1**	TUBO	PIPE	CANO
15	490803M1		**8**	BRAÇADEIRA	CLAMP	ABRAZADERA
16	036732P1		**1**	MANGUEIRA	HOSE	FLEXIBLE
17	020529P1		**2**	CONEXÃO	CONNECTION	CONEXION
18	020388T2	70-40 No	**1**	CJ. FILTRO	KIT, FILTER	JUEGO FILTRO
19	051960P1		**1**	MANGUEIRA	HOSE	FLEXIBLE
20	070074P1		**1**	TUBO	PIPE	CANO
21	353691X1		**3**	PARAFUSO	BOLT	PERNO
22	353434X1		**3**	ARRUELA	WASHER	ARANDELA
23	020380S1		**1**	FLANGE	FLANGE	PLETINA
24	353723X1		**1**	PARAFUSO	BOLT	PERNO
25	353439X1		**1**	ARRUELA	WASHER	ARANDELA
26	070060S1		**1**	SUPORTE FILTRO	FILTER SUPPORT	FILTER SUPPORT
27	339169X1		**2**	PORCA	NUT	TUERCA
28	339374X1		**2**	ARRUELA	WASHER	ARANDELA
29	339123X1		**2**	PARAFUSO	BOLT	PERNO
30	353691X1		**1**	PARAFUSO	BOLT	PERNO
31	353434X1		**1**	ARRUELA	WASHER	ARANDELA
32	070059S1		**1**	PROTEÇÃO	GUARD	DEFENSA
33	052108N1	70-125 No	**1**	BOMBA	PUMP	BOMBA
34	362443X1		**1**	PARAFUSO	BOLT	PERNO
35	1687018M2		**1**	JUNTA	GASKET	EMPAQUETADURA.

Direção E Controle Remoto	2 Rm
Remote Control And Steering	2 Wd
Dirección Y Controle Remoto	2 Rm

70-120

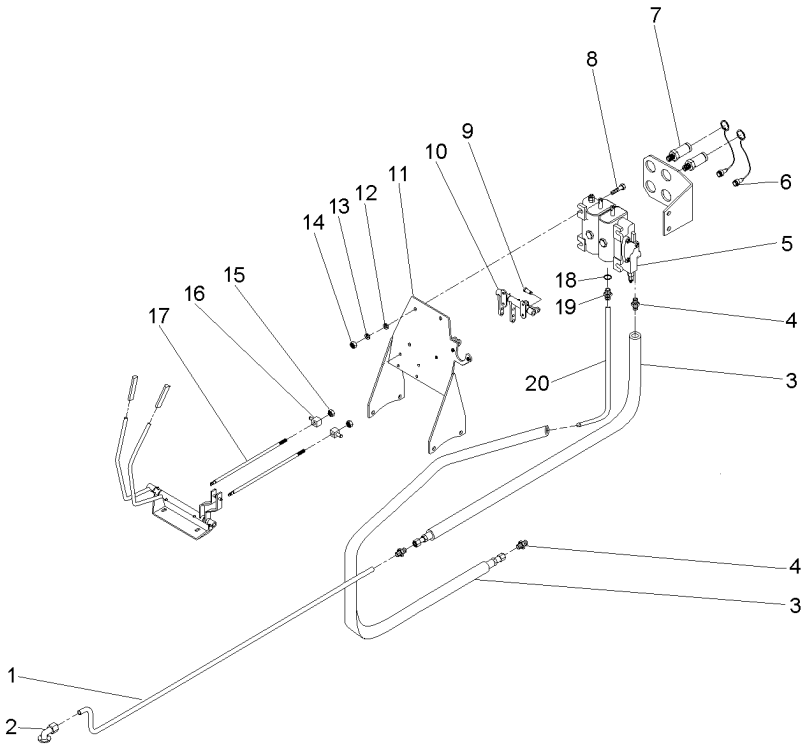

1	070181P1	**1**	TUBO	PIPE,OIL	MANGUITO ACEITE
2	3411940M91	**1**	CONEXÃO	CONNECTION	CONEXION
3	050762T1	**2**	MANGUEIRA	HOSE	FLEXIBLE
4	047154T1	**1**	CONEXÃO	CONNECTION	CONEXION
5	065964T1	**1**	CJ. COMANDO	KIT, ACTUATOR	JUEGO ACTUADOR
6	3611673M1	**4**	TAMPA	COVER	CUBIERTA
7	3772942M1	**4**	VÁLVULA FÊMEA	FEMALE COUPLER	ACOPLADOR HEMBRA
8	353683X1	**4**	PARAFUSO	BOLT	PERNO
9	1679932M1	**4**	GRAMPO	CRAMP	PASADOR
10	066656N1	**1**	MANCAL	BEARING	COJINETE
11	069130S1	**1**	SUPORTE	CLEVIS	GANCHO SEGURI.
12	353446X1	**4**	ARRUELA	WASHER	ARANDELA
13	339024X1	**8**	ARRUELA	WASHER	ARANDELA
14	355565X1	**4**	PORCA	NUT	TUERCA
15	1442577X1	**8**	PORCA	NUT	TUERCA
16	1695655M1	**2**	BLOCO	BLOCK	BLOQUE
17	065981P1	**2**	TIRANTE	ROD	VARILLA
18	831497M1	**1**	ANEL "O"	O RING	JUNTA TORICA
19	3411941M91	**1**	CONEXÃO	CONNECTION	CONEXION
20	072810P1	**1**	TUBO	PIPE,OIL	MANGUITO ACEITE

Bomba Hidráulica
Hydraulic Pump
Bomba Hidraulica

70-125

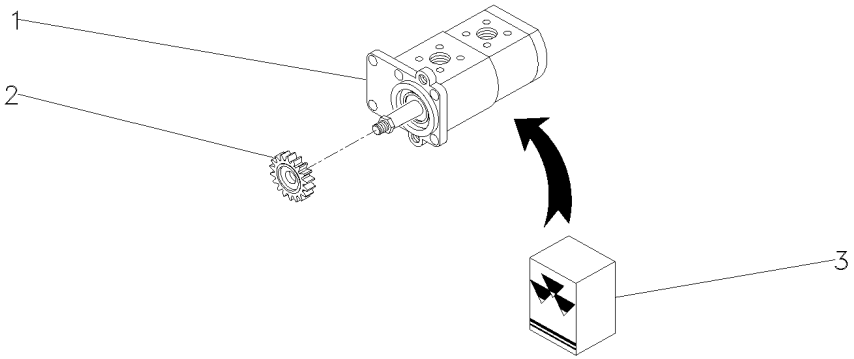

1	052107T1	**1**	BOMBA HIDRÁULICA	HYDRAULIC PUMP	BOMBA HIDRAULICA
2	3412000M1	**1**	ENGRENAGEM	GEAR	ENGRANAJE
3	3603952M91	**1**	JG. REPARO	KIT, REPAIR	JUEGO REPARACION

Direção E Controle Remoto	2 Rm
Remote Control And Steering	2 Wd
Dirección Y Controle Remoto	2 Rm

70-130

Com Desarme Automático
With Kick Out
Con Kick Out

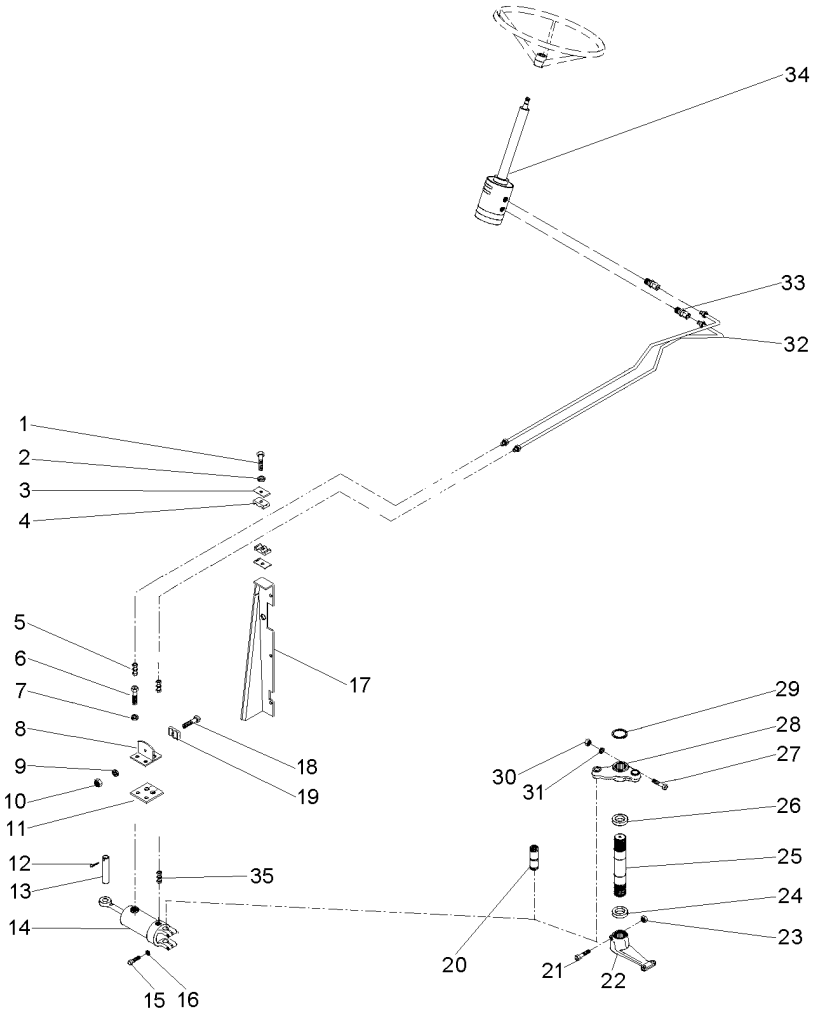

1	353685X1	**3**	PARAFUSO	BOLT	PERNO
2	353446X1	**3**	ARRUELA	WASHER	ARANDELA
3	3146897M1	**3**	REFORÇO	REINFORCEMENT	REFUERZO
4	3585143M1	**3**	BRAÇADEIRA	CLAMP	ABRAZADERA
5	3412001M91	**2**	CONEXÃO	CONNECTION	CONEXION
6	353691X1	**2**	PARAFUSO	BOLT	PERNO
7	353434X1	**2**	ARRUELA	WASHER	ARANDELA
8	3585070M91	**1**	SUPORTE	BRACKET	SOPORTE
9	339375X1	**1**	ARRUELA	WASHER	ARANDELA
10	339030X1	**1**	PORCA	NUT	TUERCA
11	3585072M1	**1**	PROTETOR	PROTECTOR	PROTECTOR
12	375090X1	**1**	CUPILHA	COTTER PIN	PASADOR DOUBLE
13	3148787M2	**1**	PINO	PIN	PASADOR
14	3148318M91	**1**	CJ. CILINDRO	KIT, CYLINDER	JUEGO DE CILINDR
15	353725X1	**2**	PARAFUSO	BOLT	PERNO
16	353439X1	**2**	ARRUELA	WASHER	ARANDELA
17	067683S2 ◀	**1**	PAINEL	PANEL	PANEL
17	067686S2 ▶	**1**	PAINEL	PANEL	PANEL
17	391074X1	**8**	PARAFUSO	BOLT	PERNO
17	355617X1	**8**	ARRUELA	WASHER	ARANDELA
17	339375X1	**8**	ARRUELA	WASHER	ARANDELA
18	3468414M1	**1**	PARAFUSO	BOLT	PERNO
19	033212P1	**2**	BRAÇADEIRA	CLAMP	ABRAZADERA
20	489720M91	**1**	PINO	PIN	PASADOR
21	361859X1	**1**	PARAFUSO	BOLT	PERNO
22	1676664M1	**1**	BRAÇO	ARM	BRAZO
23	195556M2	**1**	PORCA	NUT	TUERCA
24	196079M1	**1**	VEDADOR	SEAL	RETEN
25	1676666M1	**1**	EIXO	SHAFT	ARBOL
26	196079M1	**1**	VEDADOR	SEAL	RETEN
27	353622X1	**1**	PARAFUSO	BOLT	PERNO
28	042863N1	**1**	CJ. BRAÇO	KIT, ARM	JUEGO DE BRAZO
29	355917X1	**1**	ANEL TRAVA	CIRCLIP	CIRCULITO
30	353433X1	**1**	ARRUELA	WASHER	ARANDELA
31	353427X1	**1**	PORCA	NUT	TUERCA
32	068332T1	**2**	MANGUEIRA	HOSE	FLEXIBLE
33	047155T1	**2**	CONEXÃO	CONNECTION	CONEXION
34	047161T1	**1**	UN. HIDROSTÁTICA	STEERING UNIT	UNIDAD DIRECCION
35	3411947M91	**2**	CONEXÃO	CONNECTION	CONEXION

Direção E Controle Remoto Remote Control And Steering Dirección Y Controle Remoto	2 Rm 2 Wd 2 Rm	70-135	Com Desarme Automático With Kick Out Con Kick Out

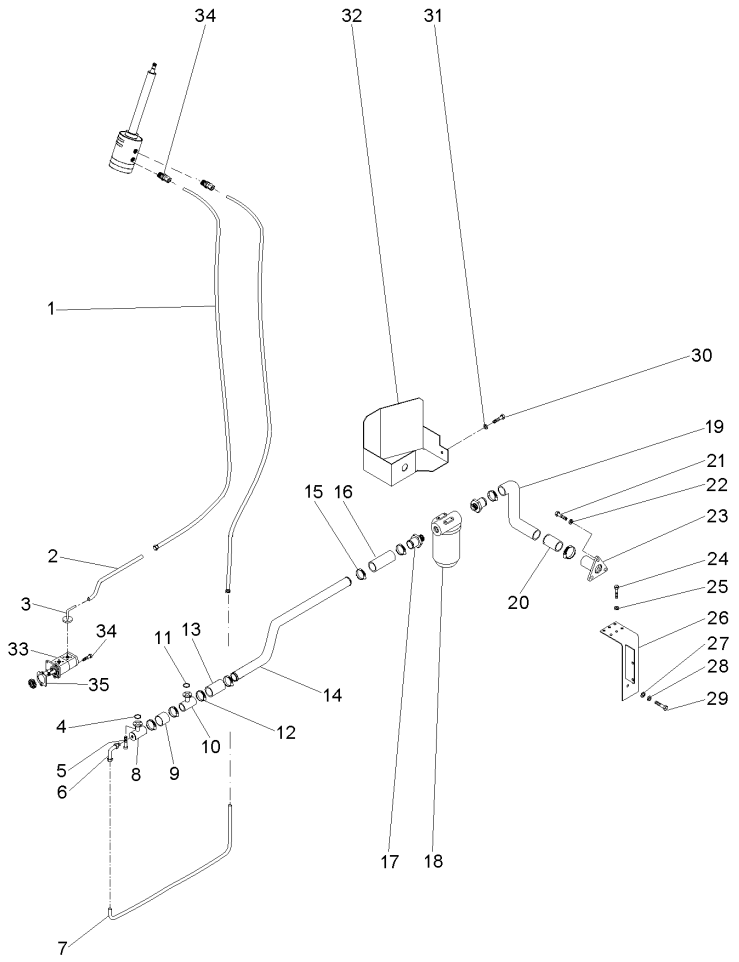

1	050762T1		2	MANGUEIRA	HOSE	FLEXIBLE
2	068434P1		1	TUBO	PIPE	CANO
3	3411940M91		2	CONEXÃO	CONNECTION	CONEXION
4	3585217M1		1	ANEL "O"	O RING	JUNTA TORICA
5	391979X1		8	PARAFUSO	BOLT	PERNO
6	3412604M91		1	CONEXÃO	CONNECTION	CONEXION
7	068435P1		1	CJ. TUBO	KIT, PIPE	JUEGO CANO
8	039478S1		1	FLANGE	FLANGE	PLETINA
9	039509P1		1	MANGUEIRA	HOSE	FLEXIBLE
10	039479S1		1	FLANGE	FLANGE	PLETINA
11	3585217M1		1	ANEL "O"	O RING	JUNTA TORICA
12	490803M1		1	BRAÇADEIRA	CLAMP	ABRAZADERA
13	036732P1		1	MANGUEIRA	HOSE	FLEXIBLE
14	070062P1		1	TUBO	PIPE	CANO
15	490803M1		8	BRAÇADEIRA	CLAMP	ABRAZADERA
16	036732P1		1	MANGUEIRA	HOSE	FLEXIBLE
17	020529P1		2	CONEXÃO	CONNECTION	CONEXION
18	020388T2	70-40 No	1	CJ. FILTRO	KIT, FILTER	JUEGO FILTRO
19	051960P1		1	MANGUEIRA	HOSE	FLEXIBLE
20	070074P1		1	TUBO	PIPE	CANO
21	353691X1		3	PARAFUSO	BOLT	PERNO
22	353434X1		3	ARRUELA	WASHER	ARANDELA
23	020380S1		1	FLANGE	FLANGE	PLETINA
24	353723X1		1	PARAFUSO	BOLT	PERNO
25	353439X1		1	ARRUELA	WASHER	ARANDELA
26	070060S1		1	SUPORTE FILTRO	FILTER SUPPORT	FILTER SUPPORT
27	339169X1		2	PORCA	NUT	TUERCA
28	339374X1		2	ARRUELA	WASHER	ARANDELA
29	339123X1		2	PARAFUSO	BOLT	PERNO
30	353691X1		1	PARAFUSO	BOLT	PERNO
31	353434X1		1	ARRUELA	WASHER	ARANDELA
32	070059S1		1	PROTEÇÃO	GUARD	DEFENSA
33	052108N1	70-125 No	1	BOMBA	PUMP	BOMBA
34	362443X1		1	PARAFUSO	BOLT	PERNO
35	1687018M2		1	JUNTA	GASKET	EMPAQUETADURA.

Direção E Controle Remoto
Remote Control And Steering
Dirección Y Controle Remoto

70-140

4 Rodas Motrizes - Com Cabina
4 Wheels Drive - With Cab
4 Ruedas Motriz - Con Cabina

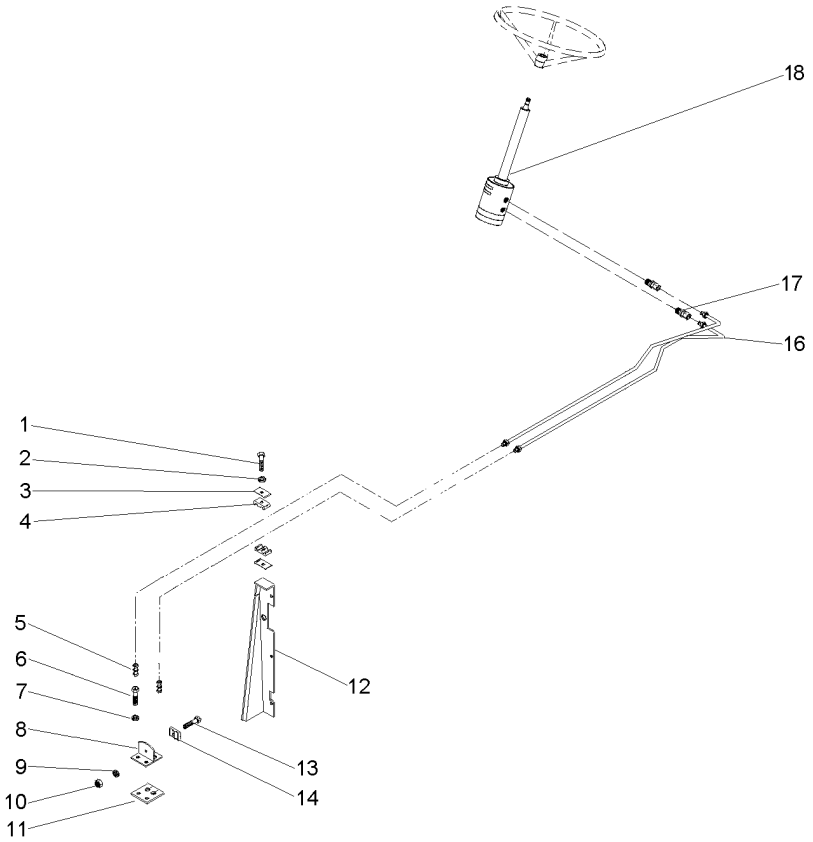

1	353685X1		**3**	PARAFUSO	BOLT	PERNO
2	353446X1		**3**	ARRUELA	WASHER	ARANDELA
3	3146897M1		**3**	REFORÇO	REINFORCEMENT	REFUERZO
4	3585143M1		**3**	BRAÇADEIRA	CLAMP	ABRAZADERA
5	3412001M91		**2**	CONEXÃO	CONNECTION	CONEXION
6	353691X1		**2**	PARAFUSO	BOLT	PERNO
7	353434X1		**2**	ARRUELA	WASHER	ARANDELA
8	3585070M91		**1**	SUPORTE	BRACKET	SOPORTE
9	339375X1		**1**	ARRUELA	WASHER	ARANDELA
10	339030X1		**1**	PORCA	NUT	TUERCA
11	3585072M1		**1**	PROTETOR	PROTECTOR	PROTECTOR
12	067683S2	◀	**1**	PAINEL	PANEL	PANEL
12	067686S2	▶	**1**	PAINEL	PANEL	PANEL
12	391074X1		**8**	PARAFUSO	BOLT	PERNO
12	355617X1		**8**	ARRUELA	WASHER	ARANDELA
12	339375X1		**8**	ARRUELA	WASHER	ARANDELA
13	3468414M1		**1**	PARAFUSO	BOLT	PERNO
14	033212P1		**2**	BRAÇADEIRA	CLAMP	ABRAZADERA
16	068332T1		**2**	MANGUEIRA	HOSE	FLEXIBLE
17	047155T1		**2**	CONEXÃO	CONNECTION	CONEXION
18	047153T1		**1**	UN. HIDROSTÁTICA	STEERING UNIT	UNIDAD DIRECCION

Direção E Controle Remoto
Remote Control And Steering
Dirección Y Controle Remoto

70-145

4 Rodas Motrizes - Com Cabina
4 Wheels Drive - With Cab
4 Ruedas Motriz - Con Cabina

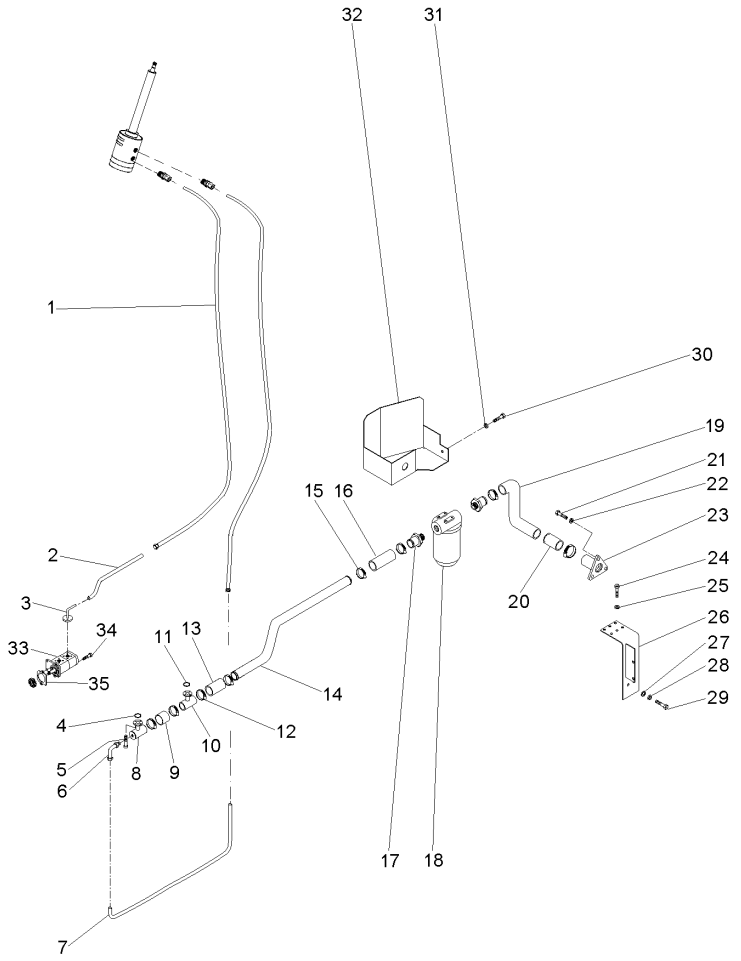

1	050762T1		**2**	MANGUEIRA	HOSE	FLEXIBLE
2	068434P1		**1**	TUBO	PIPE	CANO
3	3411940M91		**2**	CONEXÃO	CONNECTION	CONEXION
4	3585217M1		**1**	ANEL "O"	O RING	JUNTA TORICA
5	391979X1		**8**	PARAFUSO	BOLT	PERNO
6	3412604M91		**1**	CONEXÃO	CONNECTION	CONEXION
7	068435P1		**1**	CJ. TUBO	KIT, PIPE	JUEGO CANO
8	039478S1		**1**	FLANGE	FLANGE	PLETINA
9	039509P1		**1**	MANGUEIRA	HOSE	FLEXIBLE
10	039479S1		**1**	FLANGE	FLANGE	PLETINA
11	3585217M1		**1**	ANEL "O"	O RING	JUNTA TORICA
12	490803M1		**1**	BRAÇADEIRA	CLAMP	ABRAZADERA
13	036732P1		**1**	MANGUEIRA	HOSE	FLEXIBLE
14	070062P1		**1**	TUBO	PIPE	CANO
15	490803M1		**8**	BRAÇADEIRA	CLAMP	ABRAZADERA
16	036732P1		**1**	MANGUEIRA	HOSE	FLEXIBLE
17	020529P1		**2**	CONEXÃO	CONNECTION	CONEXION
18	020388T2	70-40 No	**1**	CJ. FILTRO	KIT, FILTER	JUEGO FILTRO
19	051960P1		**1**	MANGUEIRA	HOSE	FLEXIBLE
20	070074P1		**1**	TUBO	PIPE	CANO
21	353691X1		**3**	PARAFUSO	BOLT	PERNO
22	353434X1		**3**	ARRUELA	WASHER	ARANDELA
23	020380S1		**1**	FLANGE	FLANGE	PLETINA
24	353723X1		**1**	PARAFUSO	BOLT	PERNO
25	353439X1		**1**	ARRUELA	WASHER	ARANDELA
26	070060S1		**1**	SUPORTE FILTRO	FILTER SUPPORT	FILTER SUPPORT
27	339169X1		**2**	PORCA	NUT	TUERCA
28	339374X1		**2**	ARRUELA	WASHER	ARANDELA
29	339123X1		**2**	PARAFUSO	BOLT	PERNO
30	353691X1		**1**	PARAFUSO	BOLT	PERNO
31	353434X1		**1**	ARRUELA	WASHER	ARANDELA
32	070059S1		**1**	PROTEÇÃO	GUARD	DEFENSA
33	052108N1	70-125 No	**1**	BOMBA	PUMP	BOMBA
34	362443X1		**1**	PARAFUSO	BOLT	PERNO
35	1687018M2		**1**	JUNTA	GASKET	EMPAQUETADURA.

Direção E Controle Remoto
Remote Control And Steering
Dirección Y Controle Remoto

70-150

4 Rodas Motrizes - Com Cabina
4 Wheels Drive - With Cab
4 Ruedas Motriz - Con Cabina

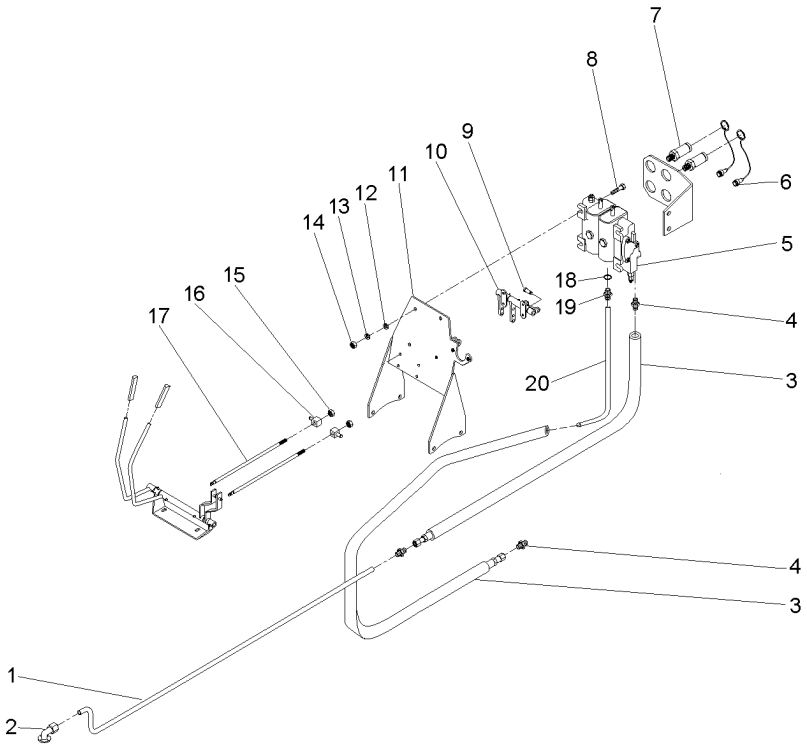

1	070181P1	**1** TUBO	PIPE,OIL	MANGUITO ACEITE
2	3411940M91	**1** CONEXÃO	CONNECTION	CONEXION
3	050762T1	**2** MANGUEIRA	HOSE	FLEXIBLE
4	047154T1	**1** CONEXÃO	CONNECTION	CONEXION
5	065964T1	**1** CJ. COMANDO	KIT, ACTUATOR	JUEGO ACTUADOR
6	3611673M1	**4** TAMPA	COVER	CUBIERTA
7	3772942M1	**4** VÁLVULA FÊMEA	FEMALE COUPLER	ACOPLADOR HEMBRA
8	353683X1	**4** PARAFUSO	BOLT	PERNO
9	1679932M1	**4** GRAMPO	CRAMP	PASADOR
10	066656N1	**1** MANCAL	BEARING	COJINETE
11	069130S1	**1** SUPORTE	CLEVIS	GANCHO SEGURI.
12	353446X1	**4** ARRUELA	WASHER	ARANDELA
13	339024X1	**8** ARRUELA	WASHER	ARANDELA
14	355565X1	**4** PORCA	NUT	TUERCA
15	1442577X1	**8** PORCA	NUT	TUERCA
16	1695655M1	**2** BLOCO	BLOCK	BLOQUE
17	065981P1	**2** TIRANTE	ROD	VARILLA
18	831497M1	**1** ANEL "O"	O RING	JUNTA TORICA
19	3411941M91	**1** CONEXÃO	CONNECTION	CONEXION
20	072810P1	**1** TUBO	PIPE,OIL	MANGUITO ACEITE

Direção E Controle Remoto
Remote Control And Steering
Dirección Y Controle Remoto

70-155

Com Desarme Automático
With Kick Out
Con Kick Out

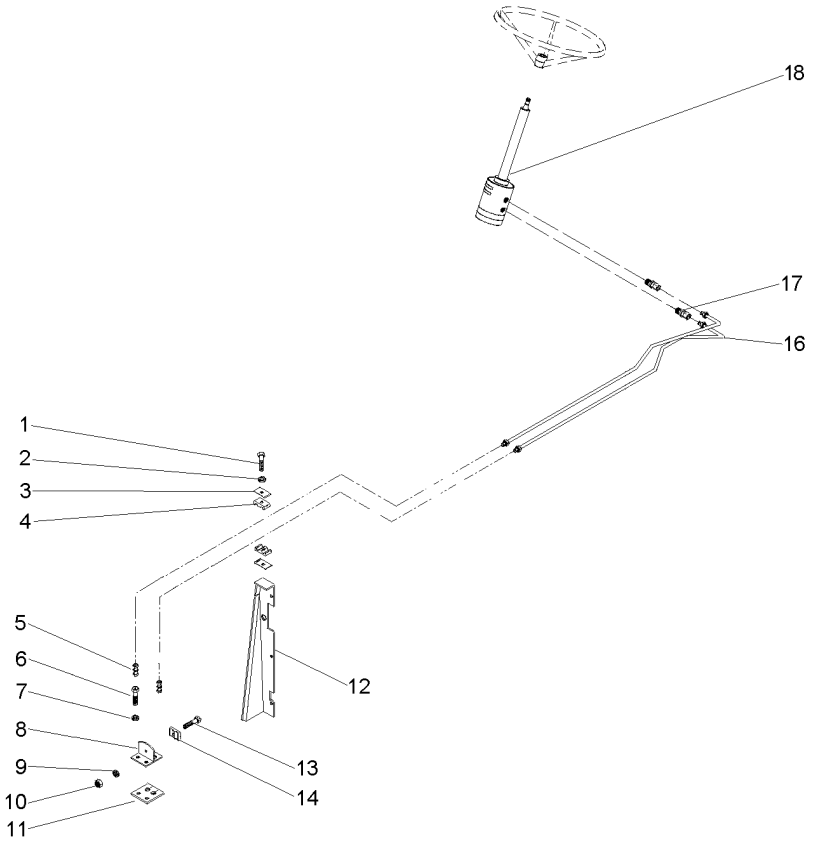

1	353685X1		**3**	PARAFUSO	BOLT	PERNO
2	353446X1		**3**	ARRUELA	WASHER	ARANDELA
3	3146897M1		**3**	REFORÇO	REINFORCEMENT	REFUERZO
4	3585143M1		**3**	BRAÇADEIRA	CLAMP	ABRAZADERA
5	3412001M91		**2**	CONEXÃO	CONNECTION	CONEXION
6	353691X1		**2**	PARAFUSO	BOLT	PERNO
7	353434X1		**2**	ARRUELA	WASHER	ARANDELA
8	3585070M91		**1**	SUPORTE	BRACKET	SOPORTE
9	339375X1		**1**	ARRUELA	WASHER	ARANDELA
10	339030X1		**1**	PORCA	NUT	TUERCA
11	3585072M1		**1**	PROTETOR	PROTECTOR	PROTECTOR
12	067683S2	◀	**1**	PAINEL	PANEL	PANEL
12	067686S2	▶	**1**	PAINEL	PANEL	PANEL
12	391074X1		**8**	PARAFUSO	BOLT	PERNO
12	355617X1		**8**	ARRUELA	WASHER	ARANDELA
12	339375X1		**8**	ARRUELA	WASHER	ARANDELA
13	3468414M1		**1**	PARAFUSO	BOLT	PERNO
14	033212P1		**2**	BRAÇADEIRA	CLAMP	ABRAZADERA
16	068332T1		**2**	MANGUEIRA	HOSE	FLEXIBLE
17	047155T1		**2**	CONEXÃO	CONNECTION	CONEXION
18	047153T1		**1**	UN. HIDROSTÁTICA	STEERING UNIT	UNIDAD DIRECCION

Direção E Controle Remoto
Remote Control And Steering
Dirección Y Controle Remoto

70-160

Com Desarme Automático
With Kick Out
Con Kick Out

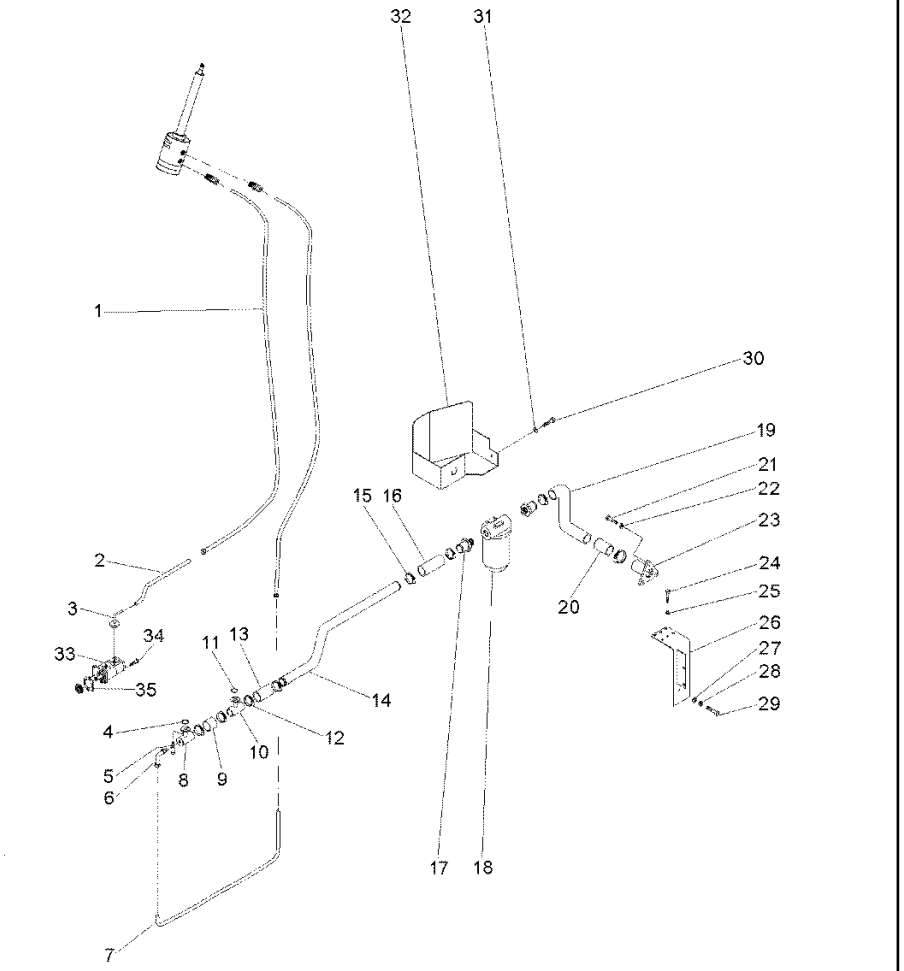

1	050762T1		**2**	MANGUEIRA	HOSE	FLEXIBLE
2	068434P1		**1**	TUBO	PIPE	CANO
3	3411940M91		**2**	CONEXÃO	CONNECTION	CONEXION
4	3585217M1		**1**	ANEL "O"	O RING	JUNTA TORICA
5	391979X1		**8**	PARAFUSO	BOLT	PERNO
6	3412604M91		**1**	CONEXÃO	CONNECTION	CONEXION
7	068435P1		**1**	CJ. TUBO	KIT, PIPE	JUEGO CANO
8	039478S1		**1**	FLANGE	FLANGE	PLETINA
9	039509P1		**1**	MANGUEIRA	HOSE	FLEXIBLE
10	039479S1		**1**	FLANGE	FLANGE	PLETINA
11	3585217M1		**1**	ANEL "O"	O RING	JUNTA TORICA
12	490803M1		**1**	BRAÇADEIRA	CLAMP	ABRAZADERA
13	036732P1		**1**	MANGUEIRA	HOSE	FLEXIBLE
14	070062P1		**1**	TUBO	PIPE	CANO
15	490803M1		**8**	BRAÇADEIRA	CLAMP	ABRAZADERA
16	036732P1		**1**	MANGUEIRA	HOSE	FLEXIBLE
17	020529P1		**2**	CONEXÃO	CONNECTION	CONEXION
18	020388T2	70-40 No	**1**	CJ. FILTRO	KIT, FILTER	JUEGO FILTRO
19	051960P1		**1**	MANGUEIRA	HOSE	FLEXIBLE
20	070074P1		**1**	TUBO	PIPE	CANO
21	353691X1		**3**	PARAFUSO	BOLT	PERNO
22	353434X1		**3**	ARRUELA	WASHER	ARANDELA
23	020380S1		**1**	FLANGE	FLANGE	PLETINA
24	353723X1		**1**	PARAFUSO	BOLT	PERNO
25	353439X1		**1**	ARRUELA	WASHER	ARANDELA
26	070060S1		**1**	SUPORTE FILTRO	FILTER SUPPORT	FILTER SUPPORT
27	339169X1		**2**	PORCA	NUT	TUERCA
28	339374X1		**2**	ARRUELA	WASHER	ARANDELA
29	339123X1		**2**	PARAFUSO	BOLT	PERNO
30	353691X1		**1**	PARAFUSO	BOLT	PERNO
31	353434X1		**1**	ARRUELA	WASHER	ARANDELA
32	070059S1		**1**	PROTEÇÃO	GUARD	DEFENSA
33	052108N1	70-125 No	**1**	BOMBA	PUMP	BOMBA
34	362443X1		**1**	PARAFUSO	BOLT	PERNO
35	1687018M2		**1**	JUNTA	GASKET	EMPAQUETADURA.

Direção E Controle Remoto
Remote Control And Steering
Dirección Y Controle Remoto

70-165

Com Desarme Automático
With Kick Out
Con Kick Out

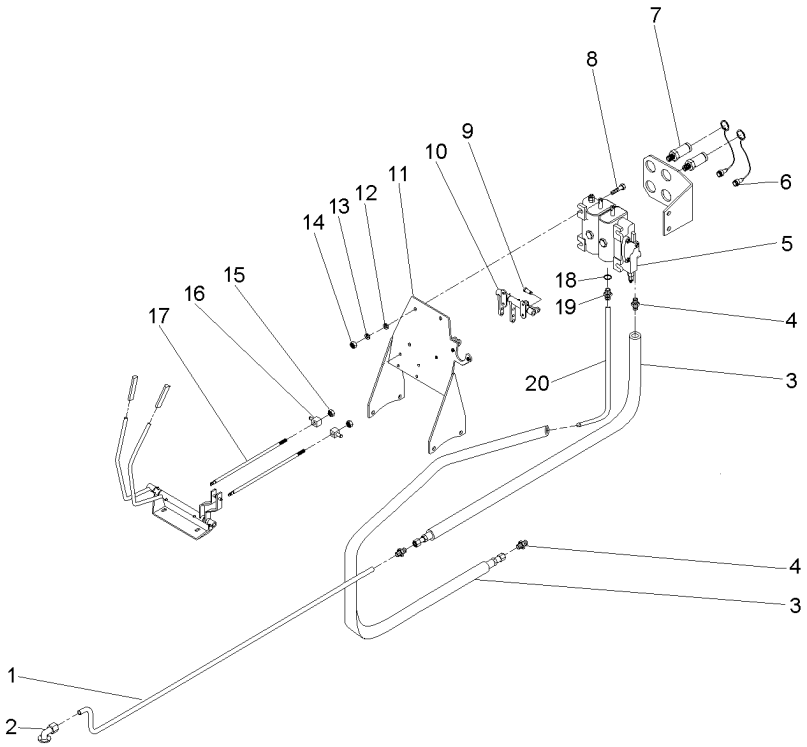

1	070181P1	**1**	TUBO	PIPE,OIL	MANGUITO ACEITE
2	3411940M91	**1**	CONEXÃO	CONNECTION	CONEXION
3	050762T1	**2**	MANGUEIRA	HOSE	FLEXIBLE
4	047154T1	**1**	CONEXÃO	CONNECTION	CONEXION
5	065965T1	**1**	CJ. COMANDO	DISTRIBUTOR	DISTRIBUIDOR
6	3611673M1	**4**	TAMPA	COVER	CUBIERTA
7	3772942M1	**4**	VÁLVULA FÊMEA	FEMALE COUPLER	ACOPLADOR HEMBRA
8	353683X1	**4**	PARAFUSO	BOLT	PERNO
9	1679932M1	**4**	GRAMPO	CRAMP	PASADOR
10	066656N1	**1**	MANCAL	BEARING	COJINETE
11	069130S1	**1**	SUPORTE	CLEVIS	GANCHO SEGURI.
12	353446X1	**4**	ARRUELA	WASHER	ARANDELA
13	339024X1	**8**	ARRUELA	WASHER	ARANDELA
14	355565X1	**4**	PORCA	NUT	TUERCA
15	1442577X1	**8**	PORCA	NUT	TUERCA
16	1695655M1	**2**	BLOCO	BLOCK	BLOQUE
17	065981P1	**2**	TIRANTE	ROD	VARILLA
18	831497M1	**1**	ANEL "O"	O RING	JUNTA TORICA
19	3411941M91	**1**	CONEXÃO	CONNECTION	CONEXION
20	072810P1	**1**	TUBO	PIPE,OIL	MANGUITO ACEITE

Direção Hidrostática
Hydrostatic Steering
Direccion Hidrostática

70-170

2 Rm - Reversão Automática
2 Wd - Automatic Reversion
2 Rm - Reversión Automático

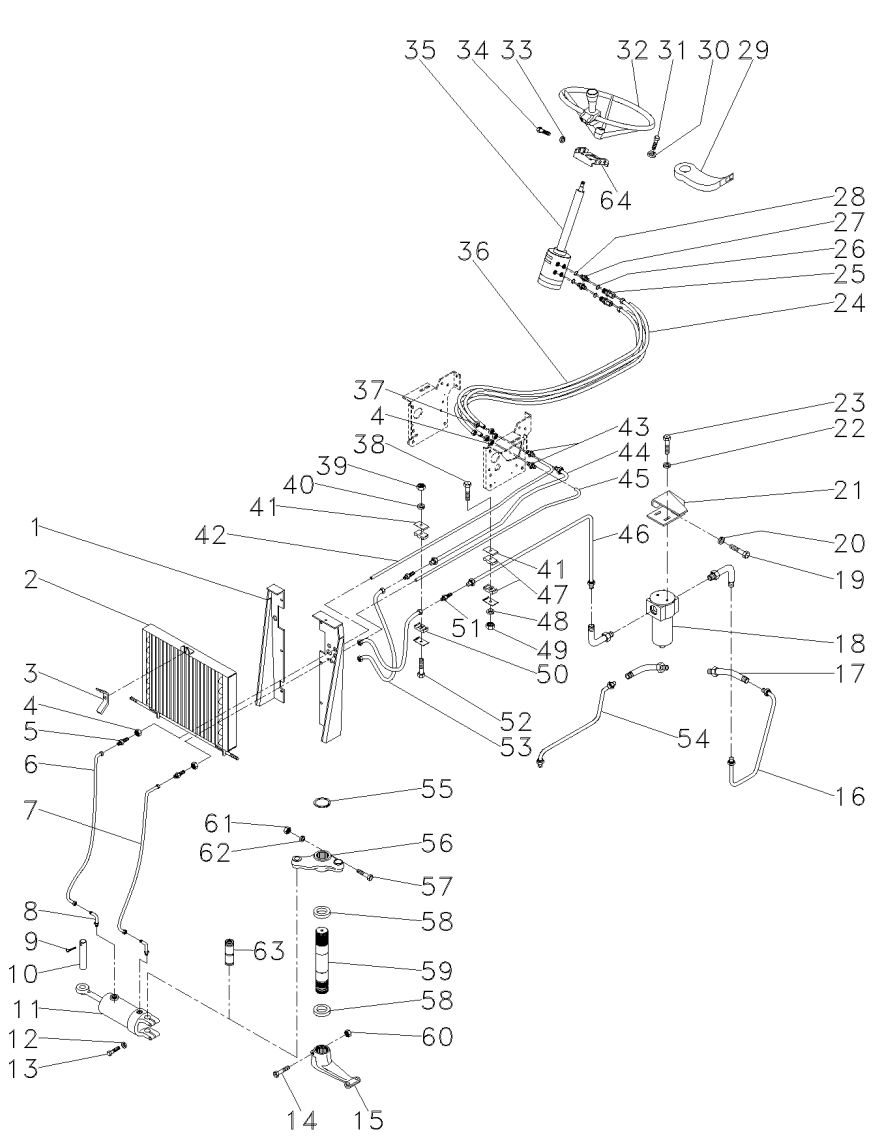

1	022870S1	▶	**1**	PAINEL	PANEL	PANEL
1	3585398M92	◀	**1**	CJ. PAINEL	KIT, PANEL	JUEGO DE PANEL
2		047854T1	**1**	CJ. RADIADOR	KIT, RADIATOR	JUEGO RADIADOR
3	3316334M91		**1**	PORCA	NUT	TUERCA
4	355830X1		**4**	PORCA	NUT	TUERCA
5	356266X1		**4**	CONEXÃO	CONNECTION	CONEXION
6	3146937M92		**1**	MANGUEIRA	HOSE	FLEXIBLE
7	3146904M91		**1**	MANGUEIRA	HOSE	FLEXIBLE
8	033917T1		**2**	CONEXÃO	CONNECTION	CONEXION
9	375090X1		**1**	CUPILHA	COTTER PIN	PASADOR DOUBLE
10	3148787M2		**1**	PINO	PIN	PASADOR
11	3410721M91	70-180 No	**1**	CJ. CILINDRO	KIT, CYLINDER	JUEGO DE CILINDR
12	353439X1		**2**	ARRUELA	WASHER	ARANDELA
13	353725X1		**2**	PARAFUSO	BOLT	PERNO
14	361859X1		**1**	PARAFUSO	BOLT	PERNO
15	1676664M1	▼	**1**	BRAÇO	ARM	BRAZO
16	3412692M91		**1**	TUBO	PIPE	CANO
17	358782X91		**2**	CONEXÃO	CONNECTION	CONEXION
18	041619T1	70-20 No	**1**	FILTRO	FILTER	FILTRO
19	339451X1		**3**	PARAFUSO	BOLT	PERNO
20	339376X1		**3**	ARRUELA	WASHER	ARANDELA
21	041621S1		**1**	SUPORTE	BRACKET	SOPORTE
22	353446X1		**2**	ARRUELA	WASHER	ARANDELA
23	339124X1		**2**	PARAFUSO	BOLT	PERNO
24	3409912M91		**2**	MANGUEIRA	HOSE	FLEXIBLE
25	3019384X1		**2**	CONEXÃO	CONNECTION	CONEXION
26	1441115X1		**2**	ANEL "O"	O RING	JUNTA TORICA
27	047155P1		**2**	UNIÃO	UNION	RACOR
28	1441115X1		**2**	ANEL "O"	O RING	JUNTA TORICA
29	051744N1		**1**	INTERRUPTOR	SWITCH	INTERRUPTOR
30	339376X1		**4**	ARRUELA	WASHER	ARANDELA
31	339814X1		**4**	PARAFUSO	BOLT	PERNO
32	040340T1		**1**	VOLANTE DIREÇÃO	STEERING WHEEL	VOLANT DIRECCION
33	353434X1		**4**	ARRUELA	WASHER	ARANDELA
34	353691X1		**4**	PARAFUSO	BOLT	PERNO
35	047182N1	70-55 No 800064 - MF290/2	**1**	DIREÇÃO	STEERING	DIRECCION
36	3409911M91		**2**	MANGUEIRA	HOSE	FLEXIBLE
37	356614X1		**2**	PORCA	NUT	TUERCA
38	353685X1		**1**	PARAFUSO	BOLT	PERNO
39	353918X1		**1**	PORCA	NUT	TUERCA
40	353441X1		**1**	ARRUELA	WASHER	ARANDELA
41	3146897M1		**4**	REFORÇO	REINFORCEMENT	REFUERZO
42	3409994M91	2902800080	**1**	CJ. TUBO	TUBE ASSY	CONJ.DE TUBO
42	069802N1	2902800081	**1**	CJ. TUBO	KIT, PIPE	JUEGO CANO
43	356267X1		**4**	UNIÃO	LINK	UNION
44	3409990M91	2902800080	**1**	TUBO	PIPE	CANO
44	066946N1	2902800081	**1**	TUBO RETORNO	LEAK-OFF PIPE	TUBO DE ESCAPE.
45	3409922M91	2902800080	**1**	CJ. TUBO	TUBE ASSY	CONJ.DE TUBO
45	069804N1	2902800081	**1**	CJ. TUBO	KIT, PIPE	JUEGO CANO

Direção Hidrostática
Hydrostatic Steering
Direccion Hidrostática

70-170

2 Rm - Reversão Automática
2 Wd - Automatic Reversion
2 Rm - Reversión Automático

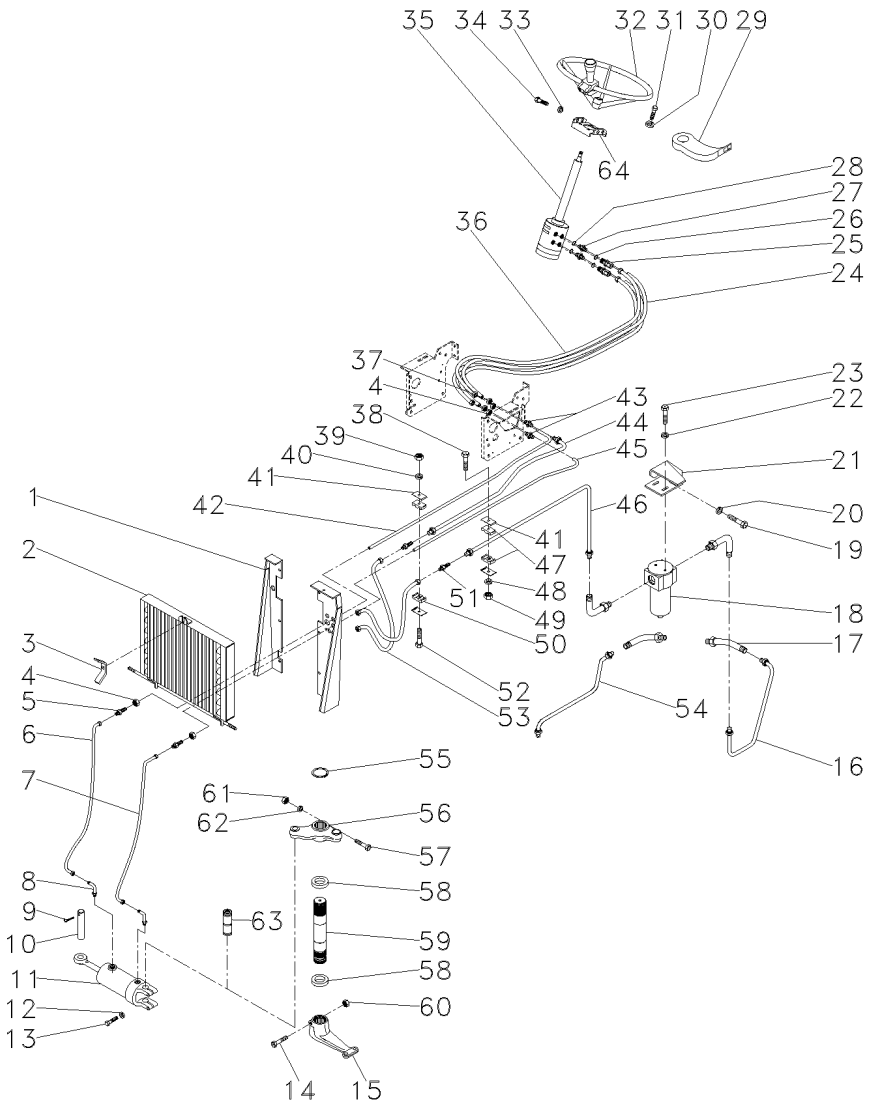

46	3412689M91	➡	2902800080	**1** TUBO	PIPE	CANO
46	066948N1	➡	2902800081	**1** TUBO	PIPE	CANO
47	3148668M1			**2** BRAÇADEIRA	CLAMP	ABRAZADERA
48	353446X1			**1** ARRUELA	WASHER	ARANDELA
49	355565X1			**1** PORCA	NUT	TUERCA
50	3146896M1			**2** BRAÇADEIRA	CLAMP	ABRAZADERA
51	355528X1			**2** CONEXÃO	CONNECTION	CONEXION
52	353508X1			**1** PARAFUSO	BOLT	PERNO
53	3587849M91			**2** CJ. MANGUEIRA	HOSE ASSY	CON.DE MANGUERA
54	3410659M91			**1** TUBO	PIPE	CANO
55	355917X1			**1** ANEL TRAVA	CIRCLIP	CIRCULITO
56	042863N1	👁	60-60 No	**1** CJ. BRAÇO	KIT, ARM	JUEGO DE BRAZO
57	353622X1			**1** PARAFUSO	BOLT	PERNO
58	196079M1			**2** VEDADOR	SEAL	RETEN
59	1676666M1			**1** EIXO	SHAFT	ARBOL
60	195556M2			**1** PORCA	NUT	TUERCA
61	353427X1			**1** PORCA	NUT	TUERCA
62	353433X1			**1** ARRUELA	WASHER	ARANDELA
63	489720M91	👁	60-55 No	**1** PINO	PIN	PASADOR
64	047424S1			**1** SUPORTE	BRACKET	SOPORTE

Direção Hidrostática
Hydrostatic Steering
Direccion Hidrostática

70-175

2 Rm - Reversão Automática
2 Wd - Automatic Reversion
2 Rm - Reversión Automático

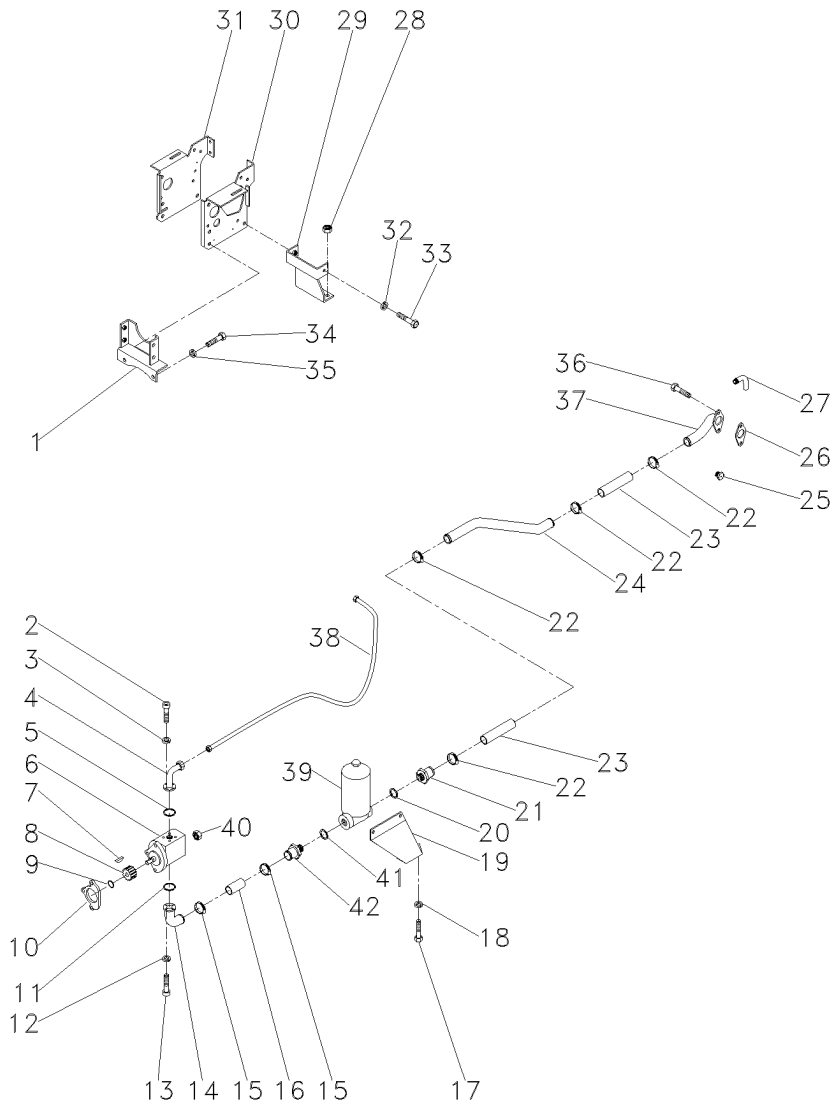

1	033927S1		**1**	SUPORTE	BRACKET	SOPORTE
2	391979X1		**4**	PARAFUSO	BOLT	PERNO
3	339375X1		**4**	ARRUELA	WASHER	ARANDELA
4	040226S1		**1**	FLANGE	FLANGE	PLETINA
5	035881P1		**1**	ANEL "O"	O RING	JUNTA TORICA
6	040631T1		**1**	CJ. BOMBA	KIT, PUMP	BOMBA JUEGO
7	355465X1		**1**	CHAVETA	KEY	CLAVE
8	897159M1		**1**	ENGRENAGEM	GEAR	ENGRANAJE
9	355791X1		**1**	ANEL TRAVA	CIRCLIP	CIRCULITO
10	897148M2		**1**	JUNTA	GASKET	EMPAQUETADURA.
11	3585217M1		**1**	ANEL "O"	O RING	JUNTA TORICA
12	339375X1		**4**	ARRUELA	WASHER	ARANDELA
13	391979X1		**4**	PARAFUSO	BOLT	PERNO
14	040227S1		**1**	FLANGE	FLANGE	PLETINA
15	490802M1		**2**	BRAÇADEIRA	CLAMP	ABRAZADERA
16	3410660M1		**1**	MANGUEIRA	HOSE	FLEXIBLE
17	353691X1		**2**	PARAFUSO	BOLT	PERNO
18	353434X1		**2**	ARRUELA	WASHER	ARANDELA
19	3410054M1		**1**	SUPORTE	BRACKET	SOPORTE
20	831527M1		**1**	ANEL "O"	O RING	JUNTA TORICA
21	1686698M1		**1**	CONEXÃO	CONNECTION	CONEXION
22	490802M1		**4**	BRAÇADEIRA	CLAMP	ABRAZADERA
23	1471640M1		**2**	MANGUEIRA	HOSE	FLEXIBLE
24	3410637M1		**1**	TUBO	PIPE	CANO
25	358724X91		**1**	BUJÃO	PLUG	TAPON
26	1686452M1		**1**	JUNTA	GASKET	EMPAQUETADURA.
27	1686423M91		**1**	CJ. TUBO	TUBE ASSY	CONJ.DE TUBO
28	339054X1		**2**	PORCA	NUT	TUERCA
29	3409745M1		**1**	BASE	BOWL	TAZA
30	3410484M92	◀	**1**	SUPORTE	BRACKET	SOPORTE
31	3412523M92	▶	**1**	SUPORTE	BRACKET	SOPORTE
32	353432X1		**4**	ARRUELA	WASHER	ARANDELA
33	339451X1		**4**	PARAFUSO	BOLT	PERNO
34	353698X1		**2**	PARAFUSO	BOLT	PERNO
35	353432X1		**2**	ARRUELA	WASHER	ARANDELA
36	339019X1		**2**	PARAFUSO	BOLT	PERNO
37	3410247M2		**1**	FLANGE	FLANGE	PLETINA
38	040246P1		**1**	MANGUEIRA	HOSE	FLEXIBLE
39	3412237M91	👁 70-185 No	**1**	FILTRO	FILTER	FILTRO
40	355566X1		**1**	PORCA	NUT	TUERCA
41	831527M1		**1**	ANEL "O"	O RING	JUNTA TORICA
42	3410661M1		**1**	ADAPTADOR	ADAPTOR	ADAPTADOR

Cilindro Hidráulico Da Direção
Steering Hydraulic Ram
Cilindro Hidraulico De La Direccion

70-180

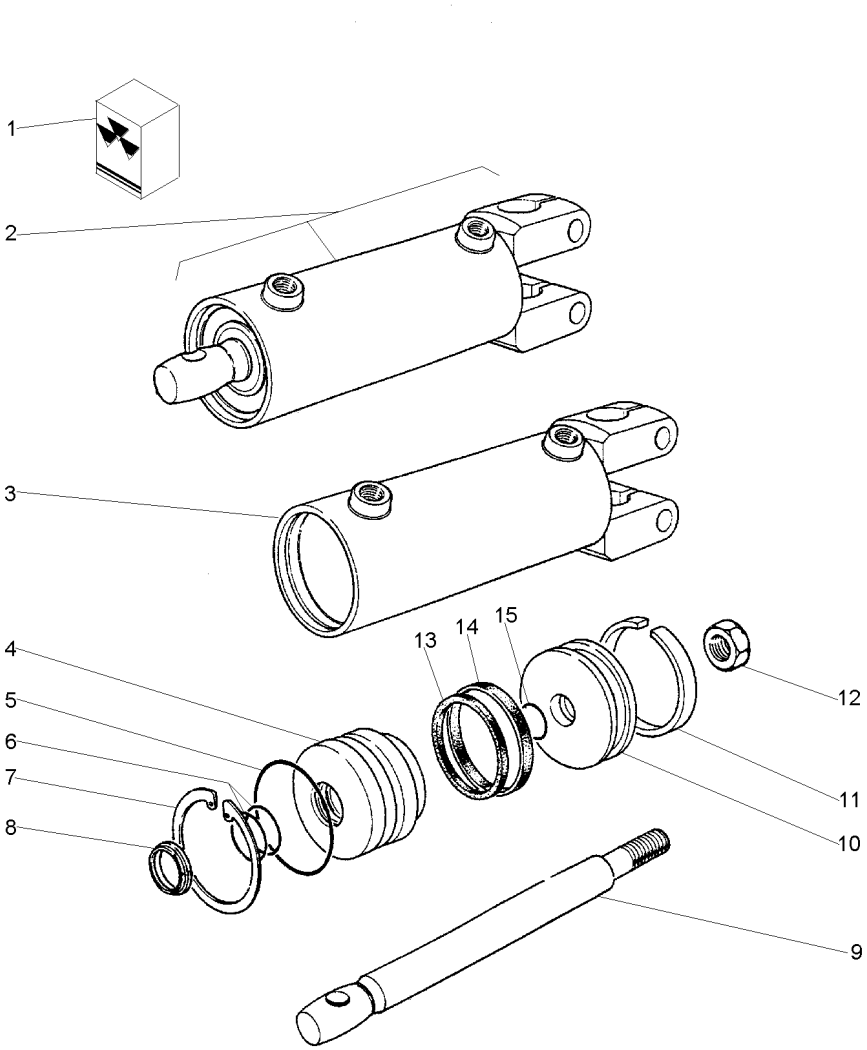

1	3176477M91	2		**1**	JG. REPARO	KIT, REPAIR	JUEGO REPARACION
2			3410721M91	**1**	CILINDRO	CYLINDER	CILINDRO
3		2	3410721M91	**1**	CORPO	BODY	CUERPO
4	3176475M1	2		**1**	TAMPA	COVER	CUBIERTA
5		1		**1**	ANEL "O"	O RING	JUNTA TORICA
6		1		**2**	ANEL "O"	O RING	JUNTA TORICA
7	3176476M1	2		**1**	ANEL TRAVA	CIRCLIP	CIRCULITO
8		1		**1**	ANEL "O"	O RING	JUNTA TORICA
9	3730372M1	2		**1**	HASTE	SPINDLE	MANGUETA
10	3176474M1	2		**1**	PISTÃO	PISTON	PISTON
11		1		**1**	ANEL	RING	ARO
12	3176473M1	2		**1**	PORCA	NUT	TUERCA
13		1		**1**	ANEL "O"	O RING	JUNTA TORICA
14		1		**1**	ANEL	RING	ARO
15		1		**1**	ANEL "O"	O RING	JUNTA TORICA

Filtro De Óleo
Oil Filter
Filtro De Aceite

70-185

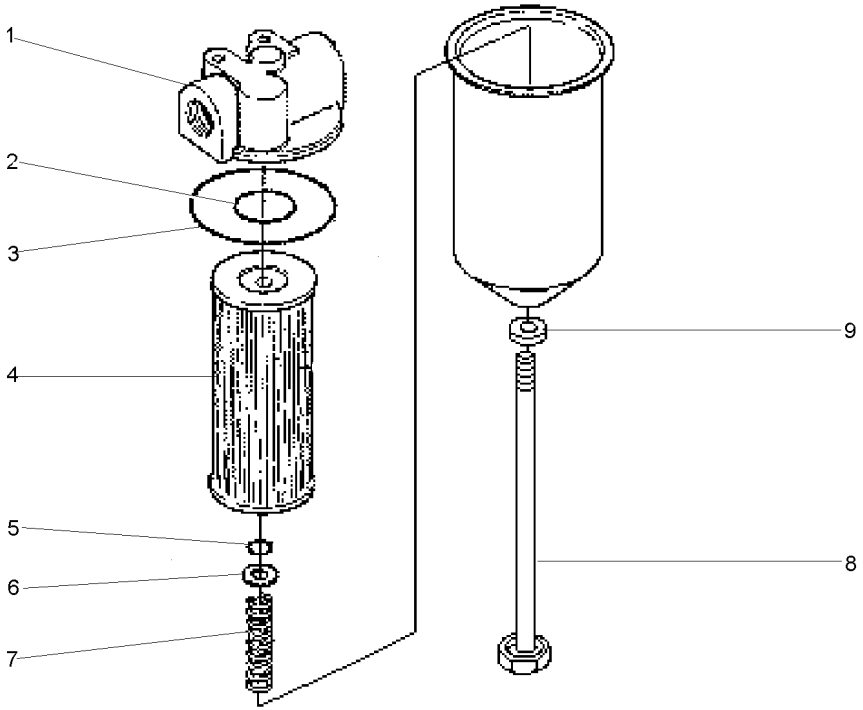

1	3473765M1	**1** TAMPA	COVER	CUBIERTA
2	1001465M1	**1** ANEL "O"	O RING	JUNTA TORICA
3	3176852M1	**1** ANEL "O"	O RING	JUNTA TORICA
4	3589166M91	**1** ELEMENTO	ELEMENT	ELEMENTO
5	3176854M1	**1** ANEL "O"	O RING	JUNTA TORICA
6	3176855M1	**1** ARRUELA	WASHER	ARANDELA
7	3176856M1	**1** MOLA	SPRING	RESORTE
8	3176858M1	**1** PARAFUSO	BOLT	PERNO
9	3473771M1	**1** ARRUELA	WASHER	ARANDELA

Tampa Do Levante Hidráulico
Hydraulic Lift Cover
Tapa Levante Hidraulico

70-190

2500 Kgf Sem Controle Remoto
2500 Kgf Without Remote Control
2500 Kgf Sin Controle Remoto

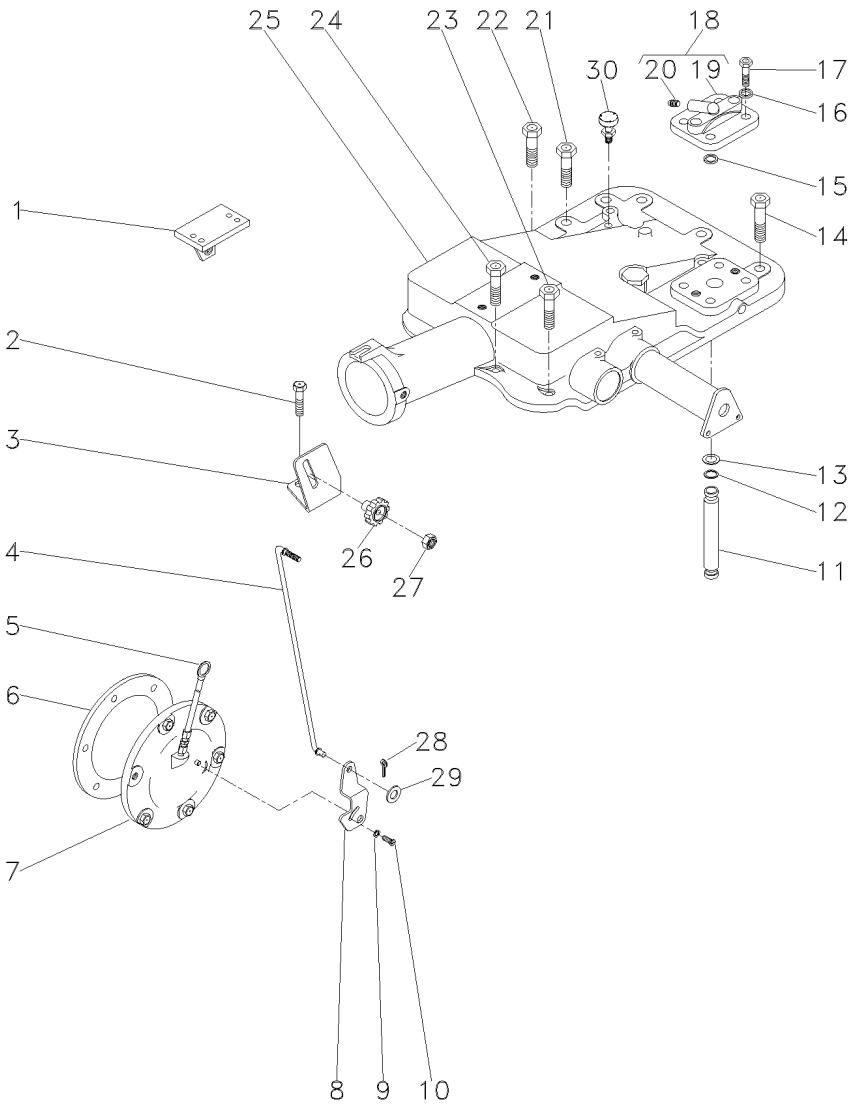

1	022750S1	▶	**1**	SUPORTE	BRACKET	SOPORTE
1	022749S1	◀	**1**	SUPORTE	BRACKET	SOPORTE
2	058292P1		**2**	PARAFUSO	SCREW	TORNILLO
3	061381P1		**1**	SUPORTE	BRACKET	SOPORTE
4	061405S1		**1**	TIRANTE	ROD	VARILLA
5	046115T1		**1**	VARETA	ROD	VARILLA
6	181217M1		**1**	JUNTA	GASKET	EMPAQUETADURA.
7	065249N1	30-310 No	**1**	CJ. TAMPA	KIT, CAP	JUEGO DE TAPON
8	6209491M1		**1**	ALAVANCA	LEVER	PALANCA
9	353753X1		**1**	ARRUELA	WASHER	ARANDELA
10	1869138M1		**1**	PARAFUSO	BOLT	PERNO
11	3808400M1		**1**	TUBO	PIPE	CANO
12	195561M1		**2**	ANEL "O"	O RING	JUNTA TORICA
13	195874M1		**2**	ARRUELA	WASHER	ARANDELA
14	058282P1		**5**	PARAFUSO	BOLT	PERNO
15	195562M1		**1**	ANEL "O"	O RING	JUNTA TORICA
16	353432X1		**2**	ARRUELA	WASHER	ARANDELA
17	362479X1		**2**	PARAFUSO	BOLT	PERNO
18	182373M91		**1**	TAMPA	COVER	CUBIERTA
19	180908M1	18	**1**	TAMPA	COVER	CUBIERTA
20	1482137M1	18	**1**	TAMPÃO	PAD	ALMOHADILLA
21	058283P1		**4**	PARAFUSO	BOLT	PERNO
22	058289P1		**1**	PARAFUSO	BOLT	PERNO
23	058292P1		**3**	PARAFUSO	SCREW	TORNILLO
24	058291P1		**2**	PARAFUSO	BOLT	PERNO
25	2802493M94	70-215 No	**1**	CJ. TAMPA	KIT, COVER	JUEGO DE TAPA
25		70-220 No	**1**	CJ. TAMPA	KIT, CAP	JUEGO DE TAPON
26	1860403M1		**1**	MANÍPULO	KNOB	POMO
27	353918X1		**1**	PORCA	NUT	TUERCA
28	354041X1		**1**	CUPILHA	COTTER PIN	PASADOR DOUBLE
29	353754X1		**1**	ARRUELA	WASHER	ARANDELA
30	182099M91		**1**	RESPIRO	BREATHER	RESPIRADERO

Levante Hidráulico Hydraulic Lift Elevador Hidraulico	Quadrante Quadrant Cuadrante	70-195	2500 Kgf Sem Controle Remoto 2500 Kgf Without Remote Control 2500 Kgf Sin Controle Remoto

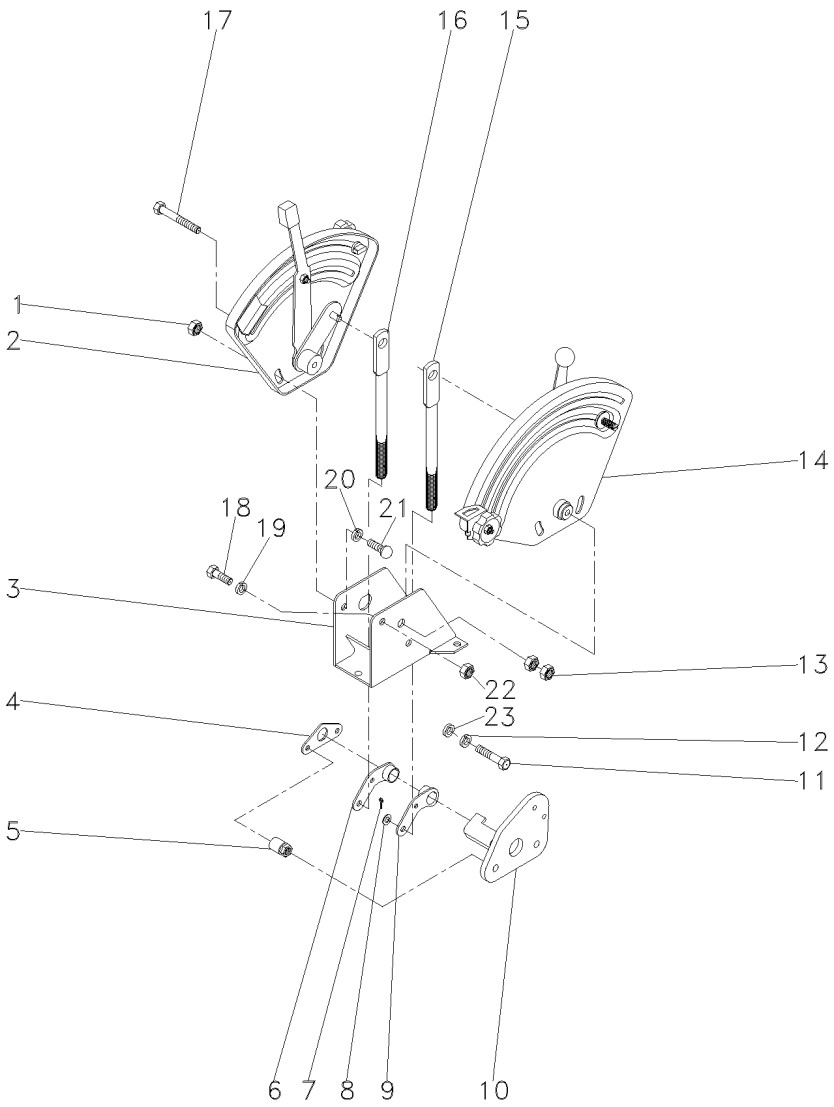

1	339169X1		**4**	PORCA	NUT	TUERCA
2	061474N1	[A]	**1**	CJ. QUADRANTE	KIT, QUADRANT	JUEGO CUADRANTE
		70-200 No				
3	1696971M91		**1**	SUPORTE	BRACKET	SOPORTE
4	044137P1		**1**	PLACA	PLATE	PLATO
5	2802212M91		**2**	ESPAÇADOR	SPACER	PIEZA DISTANCIA
6	049461P1		**1**	ALAVANCA	LEVER	PALANCA
7	195414M1		**4**	GRAMPO	CRAMP	PASADOR
8	339024X1		**4**	ARRUELA	WASHER	ARANDELA
9	049460P1		**1**	ALAVANCA	LEVER	PALANCA
10	061420S1		**1**	SUPORTE	BRACKET	SOPORTE
11	353537X1		**2**	PARAFUSO	BOLT	PERNO
12	353434X1		**2**	ARRUELA	WASHER	ARANDELA
13	353430X1		**2**	PORCA	NUT	TUERCA
14	061475N1	[B]	**1**	CJ. QUADRANTE	KIT, QUADRANT	JUEGO CUADRANTE
		70-205 No				
15	6200687M1	[A]	**1**	TIRANTE	ROD	VARILLA
16	6200688M1	[B]	**1**	TIRANTE	ROD	VARILLA
17	339891X1		**1**	PARAFUSO	BOLT	PERNO
18	339123X1		**3**	PARAFUSO	BOLT	PERNO
19	355617X1		**1**	ARRUELA	WASHER	ARANDELA
20	339374X1		**1**	ARRUELA	WASHER	ARANDELA
21	385368X1		**4**	PARAFUSO	BOLT	PERNO
22	394367X1		**1**	PORCA	NUT	TUERCA
23	353756X1		**3**	ARRUELA	WASHER	ARANDELA

[A] CONTROLE DE POSIÇÃO
POSITION CONTROL
CONTROL DE POSICION

[B] CONTROLE DE PROFUNDIDADE
DEPTH CONTROL
CONTROL DE PROFUNDIDAD

Quadrante E Alavancas De Posição
Quadrant And Position And Lever
Cuadrant Y Palancas De Posición

70-200

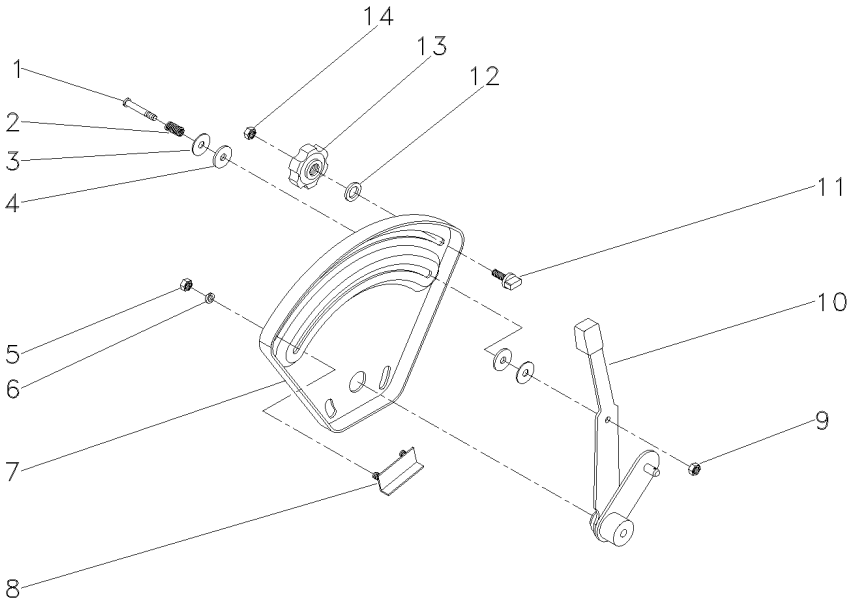

1	377607X1		**1** PARAFUSO	BOLT	PERNO
2	1872240M1		**1** MOLA	SPRING	RESORTE
3	377581X1		**2** ARRUELA	WASHER	ARANDELA
4	3408797M1		**2** ARRUELA	WASHER	ARANDELA
5	355564X1	1/4X28	**2** PORCA	NUT	TUERCA
6	353441X1	1/2X1/4X1/16	**2** ARRUELA	WASHER	ARANDELA
7	026528P1		**1** QUADRANTE	QUADRANT	CUADRANTE
8	898198M91		**1** BATENTE	STOP	PARO
9	353919X1	1/4X28	**1** PORCA	NUT	TUERCA
10	061476N1		**1** ALAVANCA	LEVER	PALANCA
11	026795P1		**1** BATENTE	STOP	PARO
12	355617X1	3/4X5/16X1/16	**1** ARRUELA	WASHER	ARANDELA
13	1860402M1		**1** MANÍPULO	KNOB	POMO
14	353918X1	1/4X28	**1** PORCA	NUT	TUERCA

Quadrante E Alavanca De Profundidade
Quadrant And Depth Levers
Cuadrante Y Palanca Deprofundidade

70-205

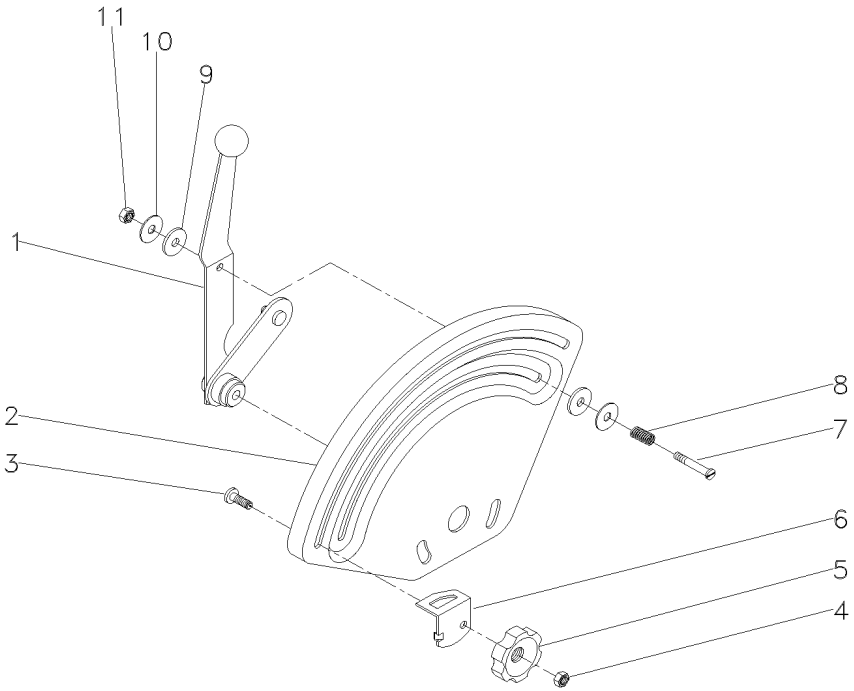

1	061477N1		**1**	ALAVANCA	LEVER	PALANCA
2	033545P1		**1**	QUADRANTE	QUADRANT	CUADRANTE
3	898183M1		**1**	PARAFUSO	BOLT	PERNO
4	353918X1	1/4X28	**1**	PORCA	NUT	TUERCA
5	1860402M1		**1**	MANÍPULO	KNOB	POMO
6	884387M1		**1**	BATENTE	STOP	PARO
7	377607X1	1/4X28	**1**	PARAFUSO	BOLT	PERNO
8	1872240M1		**1**	MOLA	SPRING	RESORTE
9	3408797M1		**2**	ARRUELA	WASHER	ARANDELA
10	377581X1		**2**	ARRUELA	WASHER	ARANDELA
11	353919X1	1/4X28	**1**	PORCA	NUT	TUERCA

Tampa Do Levante Hidráulico
Hydraulic Lift Cover
Tapa Levante Hidraulico

70-210

2500 Kgf Com Controle Remoto
2500 Kgf With Remote Control
2500 Kgf Con Controle Remoto

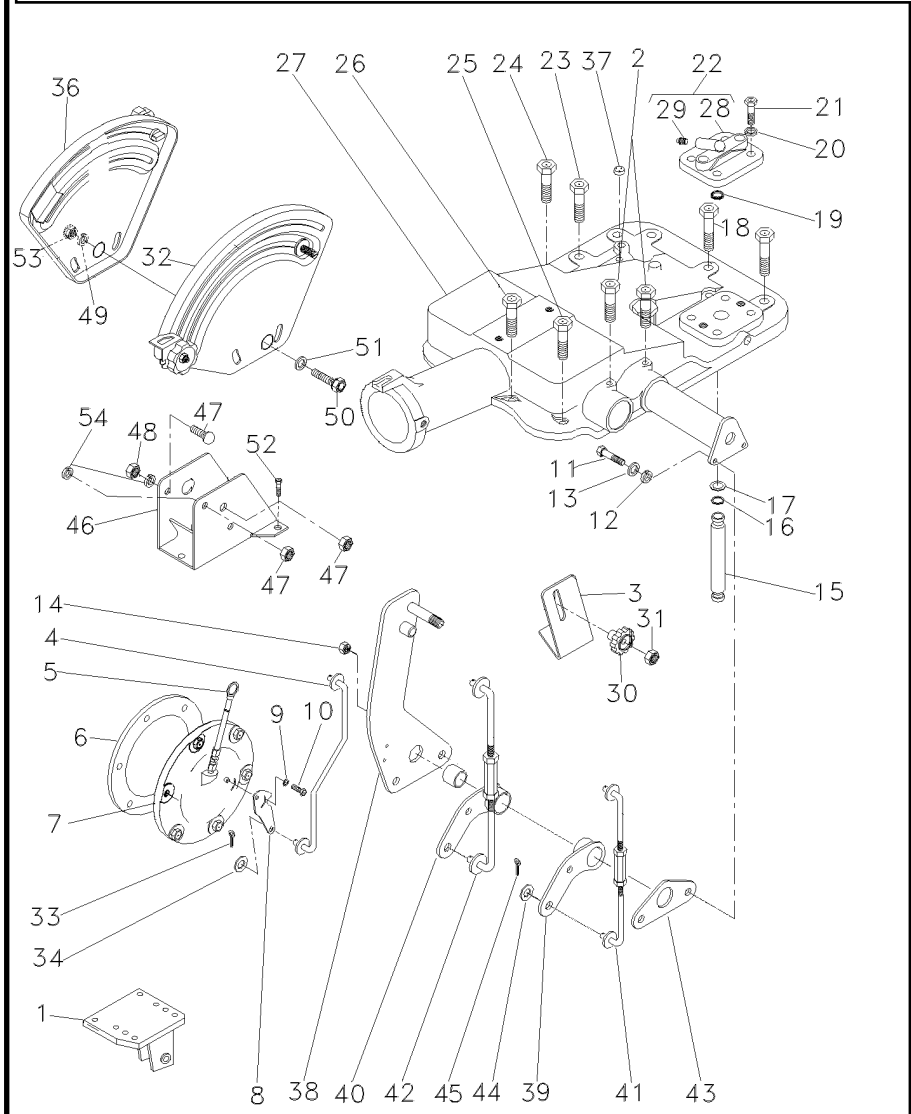

1	022750S1	▶	**1**	SUPORTE	BRACKET	SOPORTE
1	022749S1	◀	**1**	SUPORTE	BRACKET	SOPORTE
2	058292P1		**2**	PARAFUSO	SCREW	TORNILLO
3	061381P1		**1**	SUPORTE	BRACKET	SOPORTE
4	061405S1		**1**	TIRANTE	ROD	VARILLA
5	046115T1		**1**	VARETA	ROD	VARILLA
6	181217M1		**1**	JUNTA	GASKET	EMPAQUETADURA.
7	063253N2	👁 30-305 No	**1**	CJ. TAMPA	KIT, COVER	JUEGO DE TAPA
8	6209491M1		**1**	ALAVANCA	LEVER	PALANCA
9	353753X1		**1**	ARRUELA	WASHER	ARANDELA
10	1869138M1		**1**	PARAFUSO	BOLT	PERNO
11	353537X1		**2**	PARAFUSO	BOLT	PERNO
12	353434X1		**2**	ARRUELA	WASHER	ARANDELA
13	353756X1		**2**	ARRUELA	WASHER	ARANDELA
14	353430X1		**2**	PORCA	NUT	TUERCA
15	3808400M1		**1**	TUBO	PIPE	CANO
16	195561M1		**2**	ANEL "O"	O RING	JUNTA TORICA
17	195874M1		**2**	ARRUELA	WASHER	ARANDELA
18	058282P1		**5**	PARAFUSO	BOLT	PERNO
19	195562M1		**1**	ANEL "O"	O RING	JUNTA TORICA
20	353432X1		**2**	ARRUELA	WASHER	ARANDELA
21	362479X1		**2**	PARAFUSO	BOLT	PERNO
22	182373M91		**1**	TAMPA	COVER	CUBIERTA
23	058283P1		**4**	PARAFUSO	BOLT	PERNO
24	058289P1		**1**	PARAFUSO	BOLT	PERNO
25	058292P1		**3**	PARAFUSO	SCREW	TORNILLO
26	058291P1		**2**	PARAFUSO	BOLT	PERNO
27	2802493M94	👁 70-215 No	**1**	CJ. TAMPA	KIT, COVER	JUEGO DE TAPA
27		👁 70-220 No	**1**	CJ. TAMPA	KIT, CAP	JUEGO DE TAPON
28	180908M1	22	**1**	TAMPA	COVER	CUBIERTA
29	1482137M1	22	**1**	TAMPÃO	PAD	ALMOHADILLA
30	1860403M1		**1**	MANÍPULO	KNOB	POMO
31	353918X1		**1**	PORCA	NUT	TUERCA
32	061474N1	[A]	**1**	CJ. QUADRANTE	KIT, QUADRANT	JUEGO CUADRANTE
		👁 70-200 No				
33	354041X1		**1**	CUPILHA	COTTER PIN	PASADOR DOUBLE
34	353754X1		**1**	ARRUELA	WASHER	ARANDELA
36	061475N1	[B]	**1**	CJ. QUADRANTE	KIT, QUADRANT	JUEGO CUADRANTE
		👁 70-205 No				
37	182099M91		**1**	RESPIRO	BREATHER	RESPIRADERO
38	061420S1		**1**	SUPORTE	BRACKET	SOPORTE
39	049461P1		**1**	ALAVANCA	LEVER	PALANCA
40	049460P1		**1**	ALAVANCA	LEVER	PALANCA
41	061443S1		**1**	TIRANTE	ROD	VARILLA
42	061444S1		**1**	TIRANTE	ROD	VARILLA
43	044137P1		**1**	PLACA	PLATE	PLATO
44	339024X1		**4**	ARRUELA	WASHER	ARANDELA
45	195414M1		**4**	GRAMPO	CRAMP	PASADOR
46	1696971M91		**1**	SUPORTE	BRACKET	SOPORTE
47	385368X1		**4**	PARAFUSO	BOLT	PERNO

Tampa Do Levante Hidráulico
Hydraulic Lift Cover
Tapa Levante Hidraulico

70-210

2500 Kgf Com Controle Remoto
2500 Kgf With Remote Control
2500 Kgf Con Controle Remoto

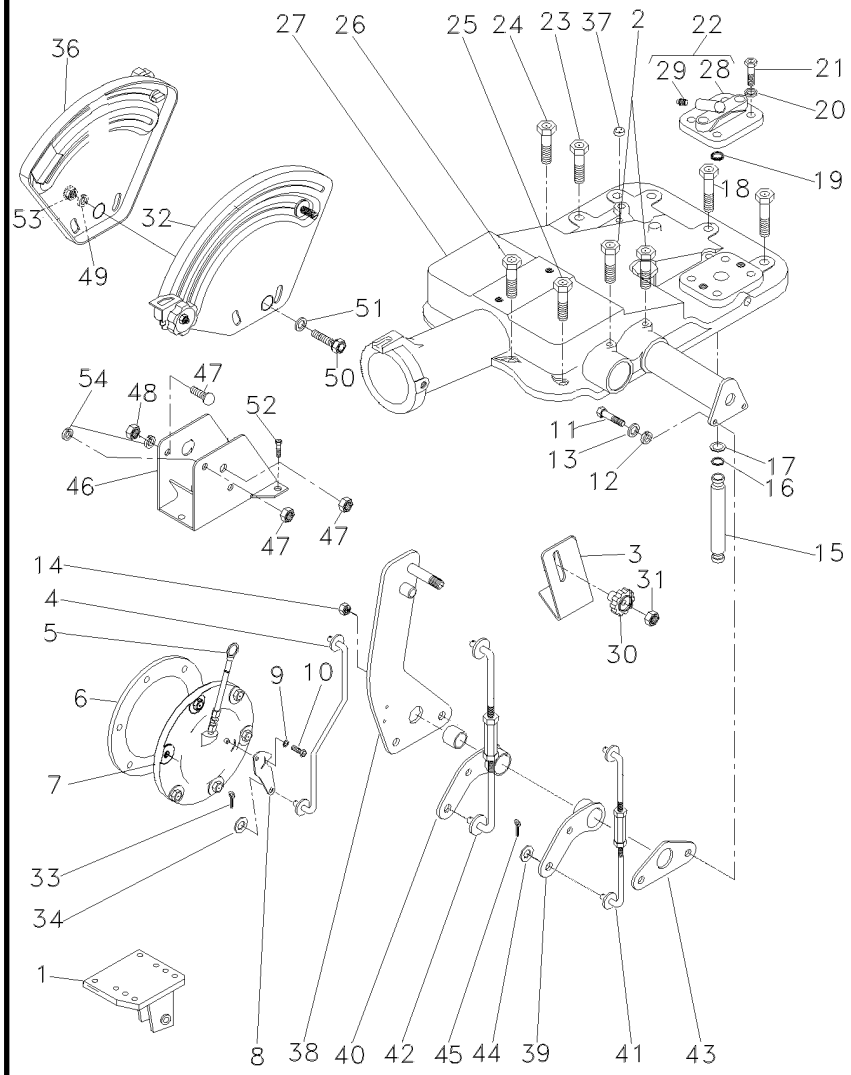

48	339169X1
49	339374X1
50	339891X1
51	355617X1
52	339123X1
53	394367X1
54	353446X1

[A] POSIÇÃO
POSITION
POSICION

[B] PROFUNDIDADE
DEPTH
PROFUNDIDAD

4	PORCA	NUT	TUERCA
1	ARRUELA	WASHER	ARANDELA
1	PARAFUSO	BOLT	PERNO
1	ARRUELA	WASHER	ARANDELA
3	PARAFUSO	BOLT	PERNO
1	PORCA	NUT	TUERCA
7	ARRUELA	WASHER	ARANDELA

Tampa Do Levante Hidráulico
Hydraulic Lift Cover
Tapa Levante Hidraulico

70-215

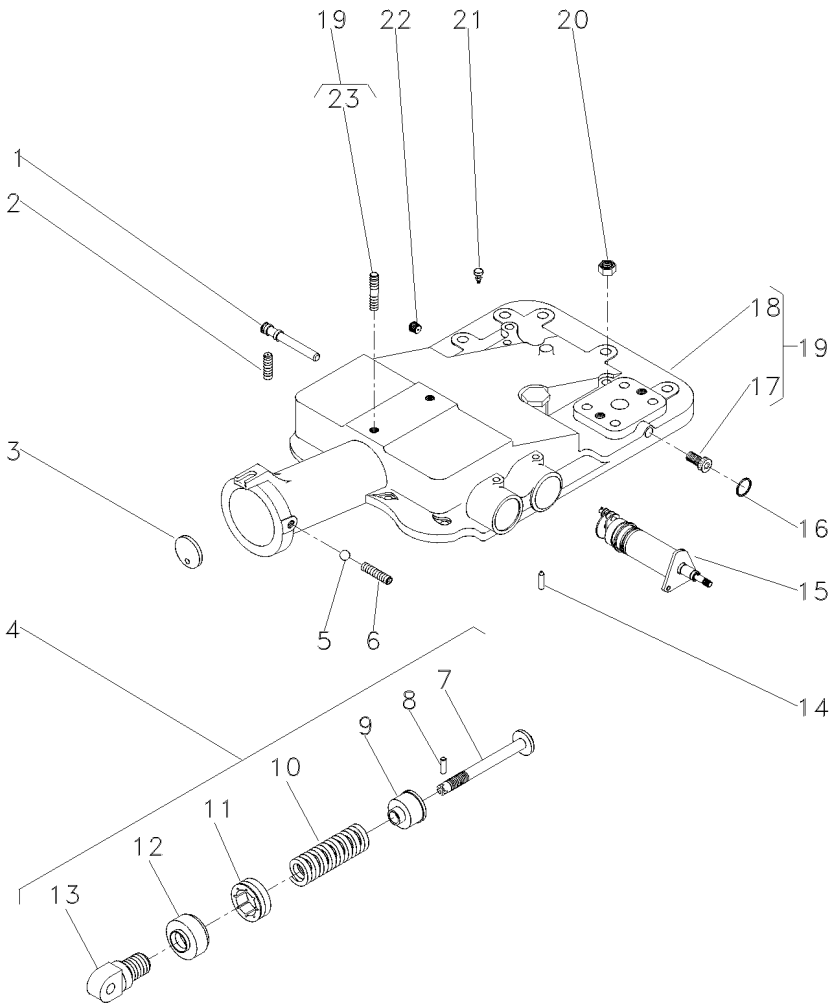

1	180997M2			**1**	EIXO	SHAFT	ARBOL
2	355286X1			**1**	PARAFUSO ALLEN	ALLEN BOLT	TORNILLO ALLEN
3	180981M1			**1**	DISCO	DISC	DISCO
4	2800150M91			**1**	CJ. MOLA	KIT, SPRING	RESORTE JUEGO
5	882451M1			**1**	ESFERA	BALL	BOLA
6	355286X1			**1**	PARAFUSO ALLEN	ALLEN BOLT	TORNILLO ALLEN
7	886348M2	4		**1**	PINO	PIN	PASADOR
8	1442142X1	4		**1**	PINO	PIN	PASADOR
9	886351M2	4		**1**	ASSENTO	SEAT	ASIENTO
10	519070M1	4		**1**	MOLA	SPRING	RESORTE
11	180979M2	4		**1**	PORCA	NUT	TUERCA
12	180980M2	4		**1**	CAPA	BOOT	PROTECCION
13	1863389M1	4		**1**	ARTICULADOR	HEAD	CULATA
14	1869074M1			**1**	PINO	PIN	PASADOR
15	1870306M93		70-330 No	**1**	CJ. SUPORTE	KIT, BRACKET	JUEGO SOPORTE
16	195562M1			**1**	ANEL "O"	O RING	JUNTA TORICA
17	195387M1	19		**2**	BUJÃO	PLUG	TAPON
18	2802511M4	19		**1**	TAMPA	COVER	CUBIERTA
19			2802494M95	**1**	CJ. TAMPA	KIT, COVER	JUEGO DE TAPA
20	377765X1			**2**	PORCA	NUT	TUERCA
21	182099M91			**1**	RESPIRO	BREATHER	RESPIRADERO
22	195387M1			**1**	BUJÃO	PLUG	TAPON
23	3146844M1	19		**1**	PRISIONEIRO	STUD	ESPARRAGO

Tampa Do Levante Hidráulico
Hydraulic Lift Cover
Tapa Levante Hidraulico

70-220

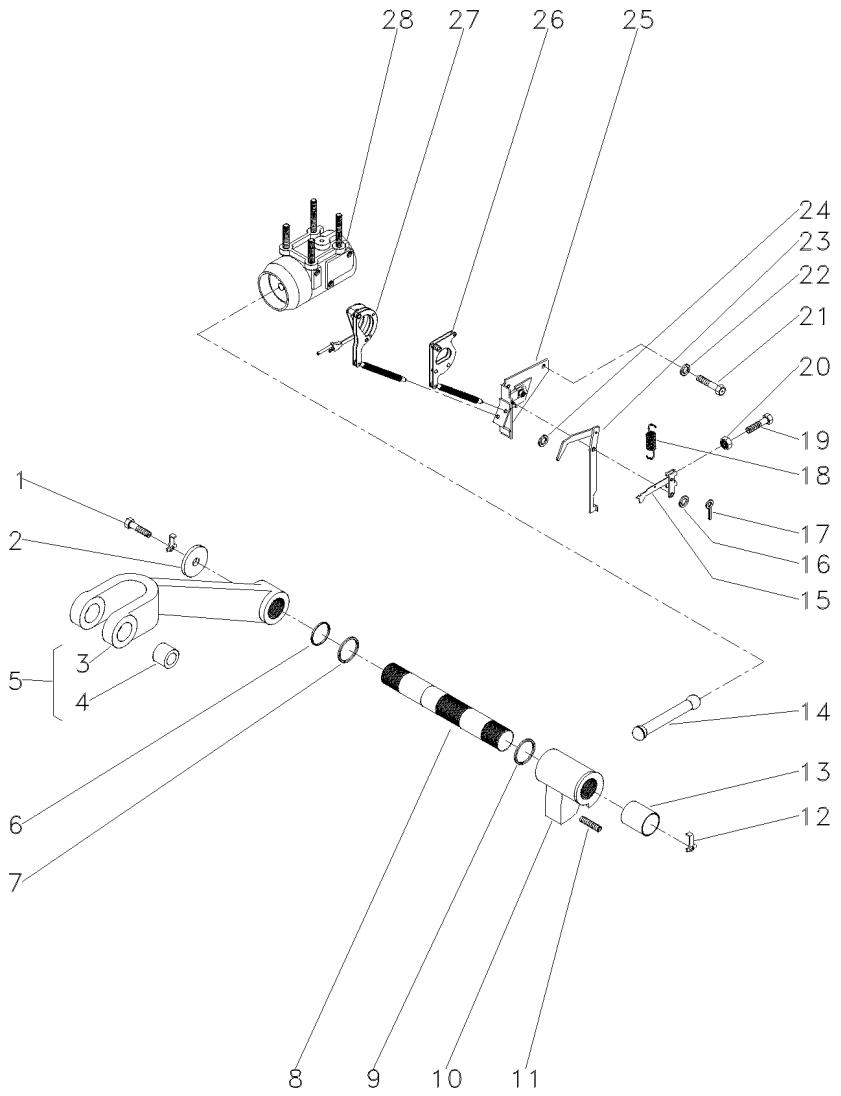

1	353560X1		**2**	PARAFUSO	BOLT	PERNO
2	897580M1		**2**	ARRUELA	WASHER	ARANDELA
3	3408250M1	5	**1**	BRAÇO	ARM	BRAZO
4	885455M1	5	**2**	BUCHA	BUSH	CASQUILLO
5	3408251M91		**2**	CJ. BRAÇO	KIT, ARM	JUEGO DE BRAZO
6	3611557M1		**2**	ANEL "O"	O RING	JUNTA TORICA
7	033928T1		**2**	ANEL "O"	O RING	JUNTA TORICA
8	897567M3		**1**	EIXO	SHAFT	ARBOL
9	2801012M1	⧗ 0.20"	**X**	CALÇO	SHIM	CALCE
9	2801013M1	⧗ 0.40"	**X**	CALÇO	SHIM	CALCE
9	2801014M1	⧗ 0.60"	**X**	CALÇO	SHIM	CALCE
10	886404M2		**1**	BRAÇO	ARM	BRAZO
11	887076M2		**1**	PARAFUSO	BOLT	PERNO
12	897581M3		**2**	PRESILHA	STAPLE	GRAPA
13	3611558M1		**2**	BUCHA	BUSH	CASQUILLO
14	886410M1		**1**	BIELA	CONROD	BIELA
15	1661547M92		**1**	ALAVANCA	LEVER	PALANCA
16	355617X1		**1**	ARRUELA	WASHER	ARANDELA
17	361332X1		**1**	CUPILHA	COTTER PIN	PASADOR DOUBLE
18	898137M1		**1**	MOLA	SPRING	RESORTE
19	2802251M1		**1**	PARAFUSO	BOLT	PERNO
20	354120X1		**1**	PORCA	NUT	TUERCA
21	353688X1		**2**	PARAFUSO	BOLT	PERNO
22	390287X1		**2**	ARRUELA	WASHER	ARANDELA
23	1869093M93		**1**	ALAVANCA	LEVER	PALANCA
24	355617X1		**X**	ARRUELA	WASHER	ARANDELA
25	1870190M92	👁 70-230 No	**1**	SUPORTE	SUPPORT	DISPOS.DE SOSTEN
26	1661918M91		**1**	ARTICULAÇÃO	KNUCKLE	CHARNELA
27		▰ 1660324M91	**1**	ARTICULAÇÃO	KNUCKLE	CHARNELA
28	034617N1	👁 70-225 No	**1**	CJ. CILINDRO	KIT, CYLINDER	JUEGO DE CILINDR

Cilindro Hidráulico **Hydraulic Cylinder** **Cilindro Hidráulico**	**Levante Hidráulico** **Hydraulic Lift** **Levante Hidráulico**	**70-225**	**2500 Kgf** **2500 Kgf** **2500 Kgf**

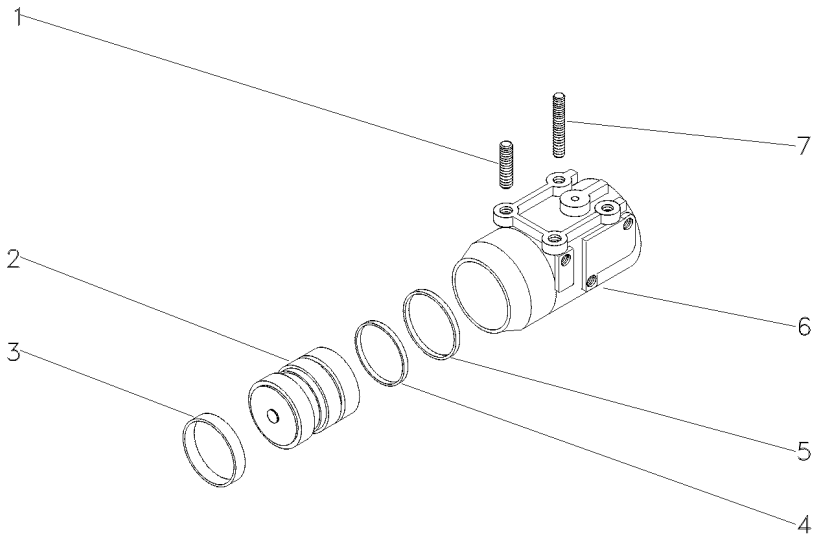

1	1667580M1	**2**	PRISIONEIRO	STUD	ESPARRAGO
2	034604N1	**1**	PISTÃO	PISTON	PISTON
3	034615P1	**1**	ANEL	RING	ARO
4	3412140M1	**1**	ANEL "O"	O RING	JUNTA TORICA
5	3412380M1	**1**	ANEL	RING	ARO
6	516571M3	**1**	CILINDRO	CYLINDER	CILINDRO
7	1481941M2	**2**	PRISIONEIRO	STUD	ESPARRAGO

Levante Hidráulico
Hydraulic Lift
Elevador Hidraulico

Suporte Da Articulação
Hinge Support
Soporte Articulación

70-230

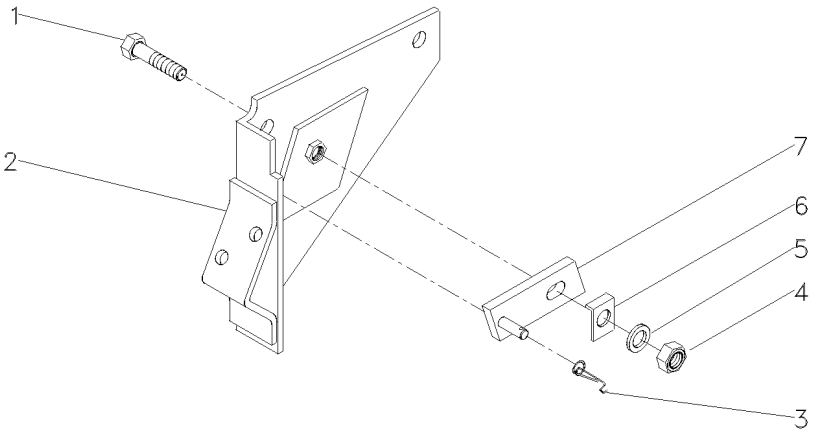

1	361448X1	5/16	**1**	PARAFUSO	BOLT	PERNO
2	1661617M91		**1**	SUPORTE	BRACKET	SOPORTE
3	1872044M1		**1**	MOLA	SPRING	RESORTE
4	353916X1	5/16X24	**1**	PORCA	NUT	TUERCA
5	376702X1	5/16	**1**	ARRUELA	WASHER	ARANDELA
6	1869107M1		**1**	ARRUELA	WASHER	ARANDELA
7	1869104M91		**1**	PIVÔ	PIVOT	PIVOTE

Tampa Do Levante Hidráulico — **Articulador**
Tampa Do Levante Hidráulico — **Link**
Tapa Levante Hidraulico — **Articulador**

70-235

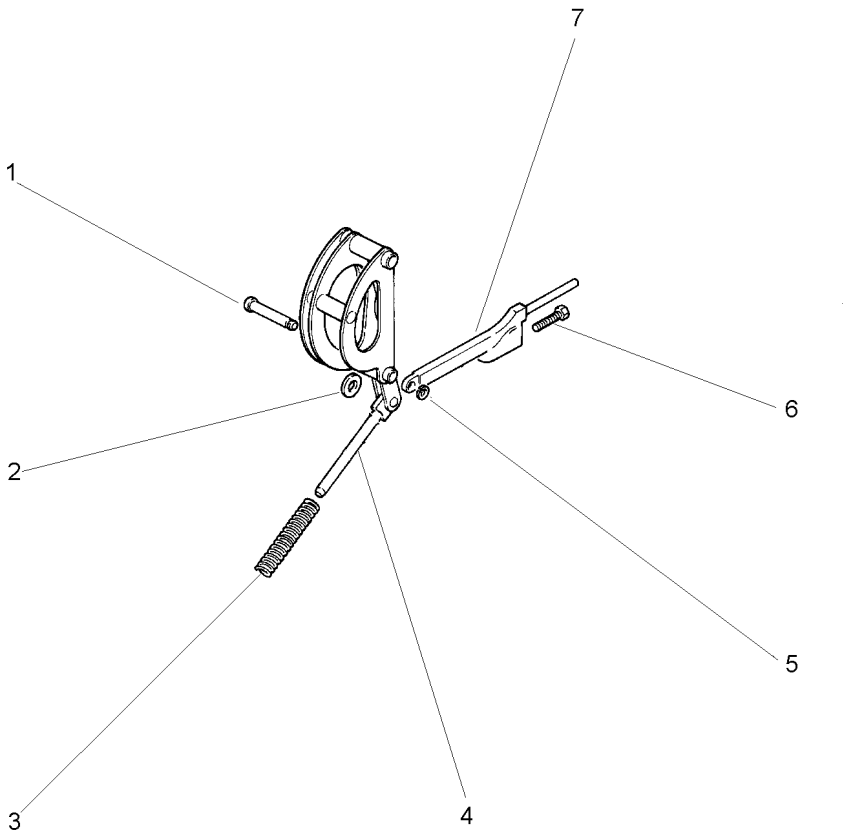

1	180990M1		**1**	PINO	PIN	PASADOR
2	898125M1		**1**	ARRUELA	WASHER	ARANDELA
3	1660323M1		**1**	MOLA	SPRING	RESORTE
4		1660324M91	**1**	ARTICULAÇÃO	KNUCKLE	CHARNELA
4		1660884M91	**1**	ARTICULAÇÃO	KNUCKLE	CHARNELA
5	195575M1		**1**	ANEL	RING	ARO
6	898128M1		**1**	PARAFUSO	BOLT	PERNO
7	898124M1		**1**	HASTE	SPINDLE	MANGUETA

Bomba Hidráulica Do Levante
Hydraulic Lift Pump
Bomba Hidraulica Elevador

Isyp - Com Tdp
Isyp - With Ipto
Isyp - Con Tdf

70-240

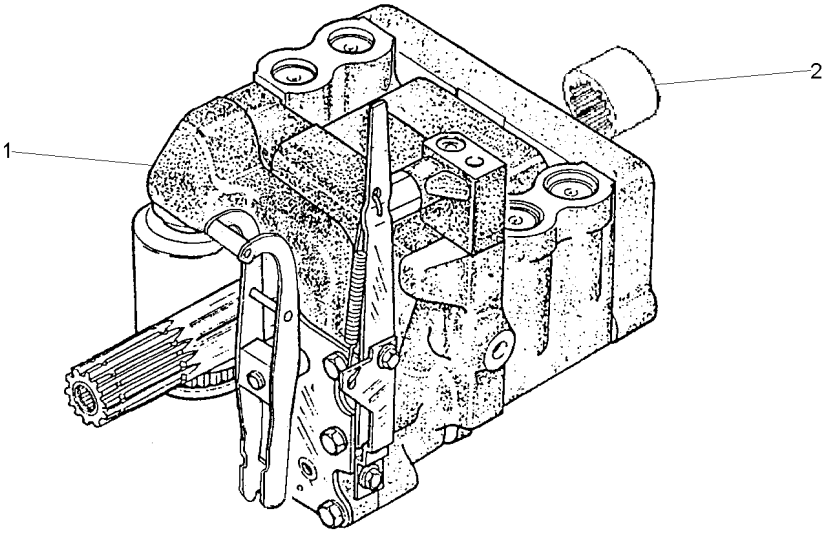

1	3773700M92	UK	**1** CJ. BOMBA	KIT, PUMP	BOMBA JUEGO
		70-255 No			
2	1868538M4		**1** LUVA	SLEEVE	MANCHA

Bomba Hidráulica
Hydraulic Pump
Bomba Hidraulica

70-245

4 Rodas Motrizes
4 Wheels Drive
4 Ruedas Motriz

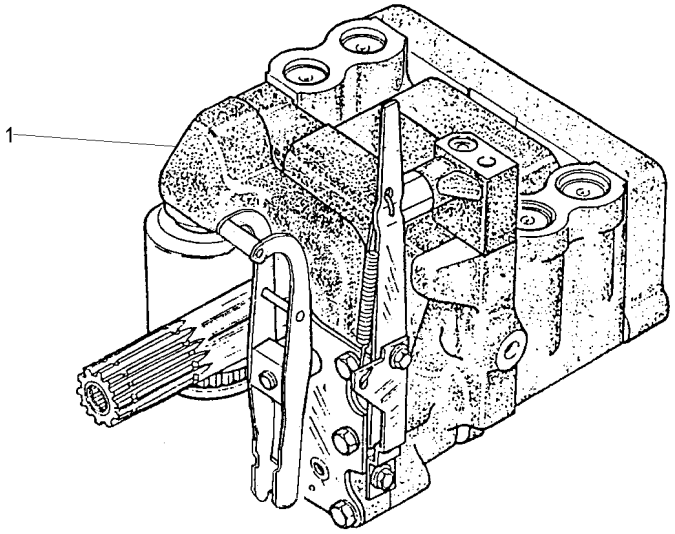

1	045761T1	70-260 No	**1**	CJ. BOMBA	KIT, PUMP	BOMBA JUEGO

Bomba Hidráulica
Hydraulic Pump
Bomba Hidraulica

C/Levante - S/Tdp
With Lift - Without Ipto
C/ Levante - S/Tdf

70-250

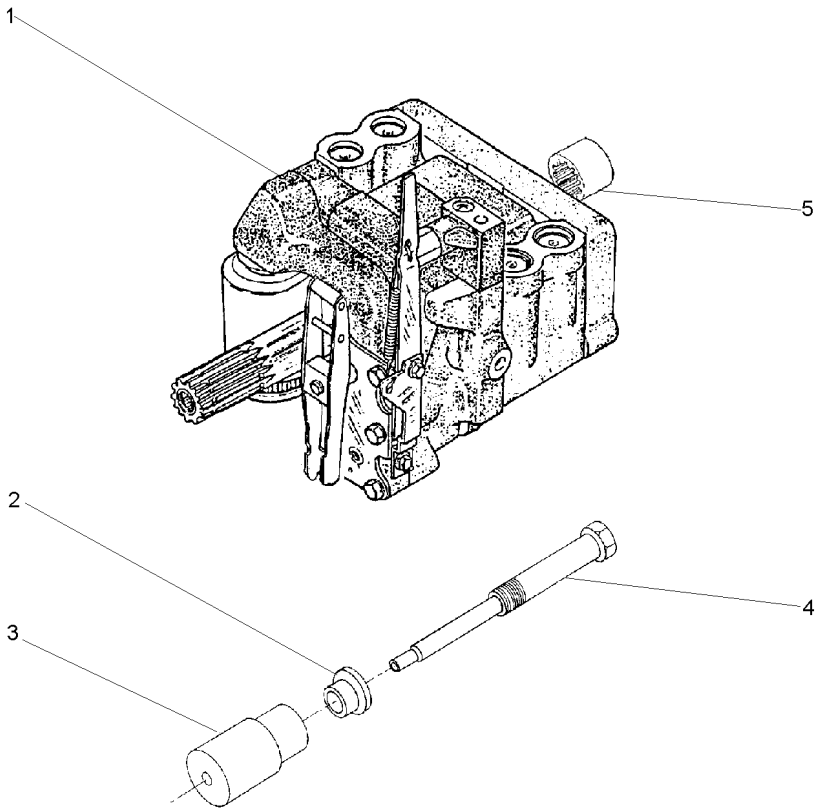

1	3773700M92	70-255 No	**1**	CJ. BOMBA	KIT, PUMP	BOMBA JUEGO
2	532926M1		**1**	ARRUELA	WASHER	ARANDELA
3	532927M1		**1**	SUPORTE	BRACKET	SOPORTE
4	532928M1		**1**	PINO	PIN	PASADOR
5	1868538M4		**1**	LUVA	SLEEVE	MANCHA

Bomba Hidráulica
Hydraulic Pump
Bomba Hidraulica

Coletor E Luva
Collector And Glove
Colecionador Y Guante

70-255

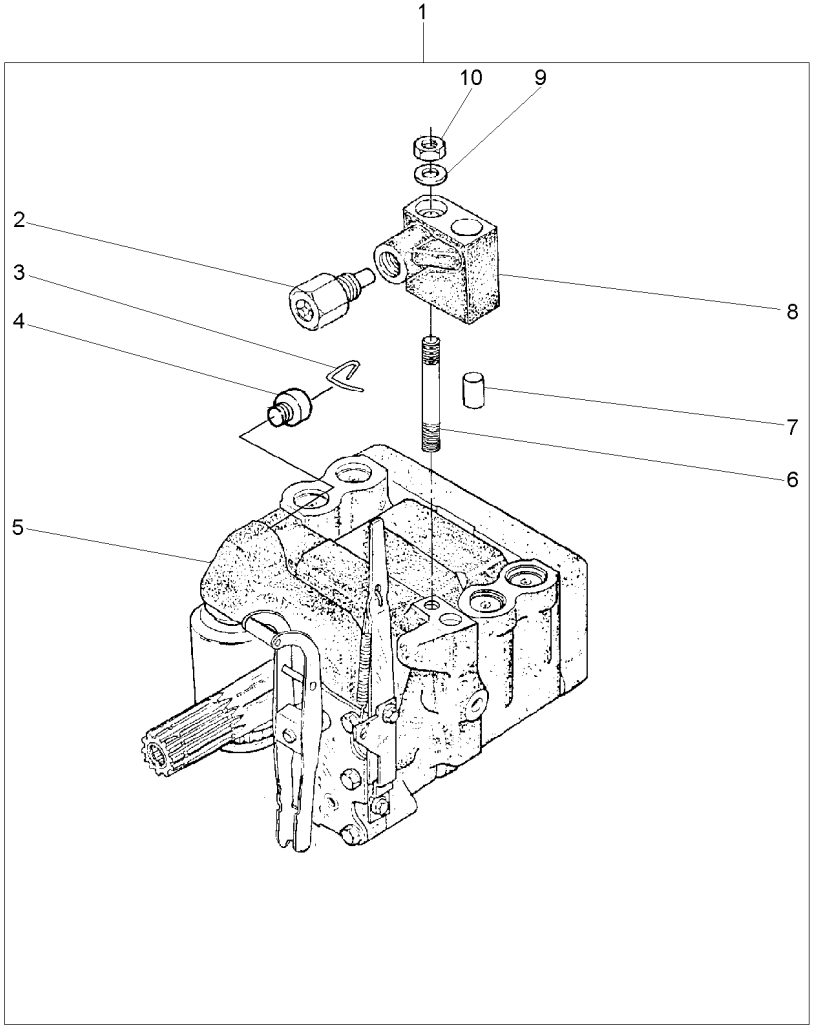

1		3773700M92	**1**	BOMBA	PUMP	BOMBA
2	038639T1	8	**1**	VÁLVULA	VALVE	VALVULA
3	1870819M1	1	**1**	PRESILHA	STAPLE	GRAPA
4	1870820M1	1	**1**	BUJÃO	PLUG	TAPON
5	3773701M92	1 U.K.	**1**	CJ. BOMBA	KIT, PUMP	BOMBA JUEGO
		70-265 No				
6	1694381M1	1	**1**	PRISIONEIRO	STUD	ESPARRAGO
7	377605X1	8	**1**	PINO	PIN	PASADOR
8	3808924M91	1	**1**	COLETOR	COLLECTOR	COLECTOR
9	353756X1	1	**1**	ARRUELA	WASHER	ARANDELA
10	195258M1	1	**1**	PORCA	NUT	TUERCA

Bomba Hidráulica
Hydraulic Pump
Bomba Hidraulica

70-260

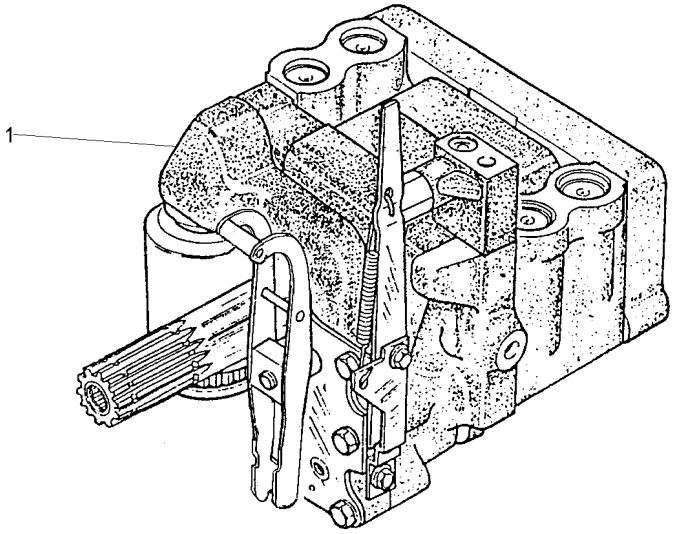

1	045759N1	[A]	**1** CJ. BOMBA	KIT, PUMP	BOMBA JUEGO
		70-270 No			
1	045760N1	[B]	**1** CJ. BOMBA	KIT, PUMP	BOMBA JUEGO
		70-275 No			

[A] FABRICADO NA ARGENTINA
MANUFACTORY BY ARGENTINA
FABRICADO EN ARGENTINA

[B] FABRICADO NA UK
MANUFACTORY BY UK
FABRICADO EN UK

Bomba Hidráulica
Hydraulic Pump
Bomba Hidraulica

70-265

Feito No Uk
Made In Uk
Hecho En Uk

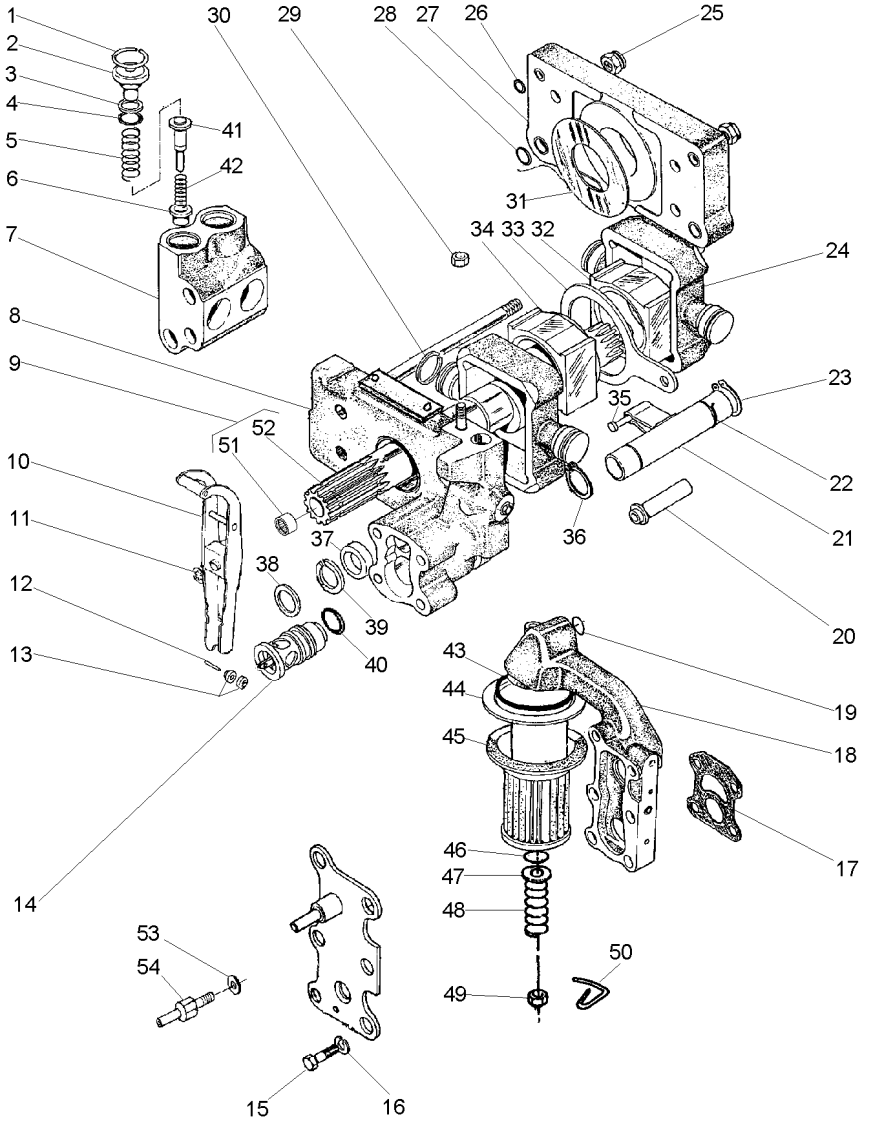

3773701M92 **E078Z002** **C029002 E03 (1)** **12/05** **70- 265**

1	1868743M1		**4**	ANEL TRAVA	CIRCLIP	CIRCULITO
2	1868741M1		**4**	BUJÃO	PLUG	TAPON
3	1870849M1		**4**	ARRUELA	WASHER	ARANDELA
4	1868742M1		**4**	ANEL "O"	O RING	JUNTA TORICA
5	180928M2		**4**	MOLA	SPRING	RESORTE
6	1660116M1	[A]	**4**	VÁLVULA	VALVE	VALVULA
7	1868435M3		**2**	CÂMARA	CHAMBER	CAMARA
8	3808617M91	70-280 No	**1**	CORPO	BODY	CUERPO
9	1871781M93		**1**	EIXO	SHAFT	ARBOL
10	3610175M91		**1**	ALAVANCA	LEVER	PALANCA
11	377493X1		**1**	ANEL TRAVA	CIRCLIP	CIRCULITO
12	897504M1		**1**	PINO	PIN	PASADOR
13	897599M1		**2**	ROLETE	ROLLER	RODILLO
14	3611085M91		**1**	VÁLVULA	VALVE	VALVULA
15	362403X1		**4**	PARAFUSO	BOLT	PERNO
16	366719X1		**4**	ARRUELA	WASHER	ARANDELA
17	1869529M2		**1**	JUNTA	GASKET	EMPAQUETADURA.
18	3611141M91	70-285 No	**1**	CARCAÇA	HOUSING	ALOJAMIENTO
19	851134M1		**1**	ANEL "O"	O RING	JUNTA TORICA
20	1686740M1		**1**	TUBO	PIPE	CANO
21	1681790M91	70-290 No	**1**	OSCILADOR	OSCILLATOR	OSCILADOR
22	1671699M1		**1**	ANEL TRAVA	CIRCLIP	CIRCULITO
23	3000361X1		**1**	ANEL TRAVA	CIRCLIP	CIRCULITO
24	3148071M1		**2**	PISTÃO	PISTON	PISTON
25	1871659M1	3/8	**2**	PORCA	NUT	TUERCA
25	1871660M1		**2**	PORCA	NUT	TUERCA
26	377494X1		**4**	ANEL "O"	O RING	JUNTA TORICA
27	1665499M91		**1**	CORPO	BODY	CUERPO
28	831533M1		**4**	ANEL "O"	O RING	JUNTA TORICA
29	376448X1	3/8	**1**	PORCA	NUT	TUERCA
		195258M1				
30	897493M1		**4**	ANEL	RING	ARO
31	1664589M1		**2**	ARRUELA	WASHER	ARANDELA
32	180924M2		**1**	BLOCO	BLOCK	BLOQUE
33	180933M1		**1**	SEGUIDOR	FOLLOWER	IMPULSOR
34	180925M2		**1**	BLOCO	BLOCK	BLOQUE
35	831130M1		**1**	PINO	PIN	PASADOR
36	195946M1		**2**	ANEL TRAVA	CIRCLIP	CIRCULITO
37	1868486M1		**1**	ESPAÇADOR	SPACER	PIEZA DISTANCIA
38	377543X1		**1**	ARRUELA	WASHER	ARANDELA
39	1868485M1		**1**	ARRUELA	WASHER	ARANDELA
40	377502X1		**1**	ANEL "O"	O RING	JUNTA TORICA
41	180930M2	[B]	**4**	VÁLVULA	VALVE	VALVULA
42	180927M2		**4**	MOLA	SPRING	RESORTE
43	195876M1		**1**	ANEL "O"	O RING	JUNTA TORICA
44	1671633M1		**1**	TUBO	PIPE	CANO
45	1870199M92		**1**	FILTRO	FILTER	FILTRO
46	1007240M1		**1**	ANEL "O"	O RING	JUNTA TORICA
47	377499X1		**1**	ARRUELA	WASHER	ARANDELA
48	1868469M1		**1**	MOLA	SPRING	RESORTE

Bomba Hidráulica
Hydraulic Pump
Bomba Hidraulica

70-265

Feito No Uk
Made In Uk
Hecho En Uk

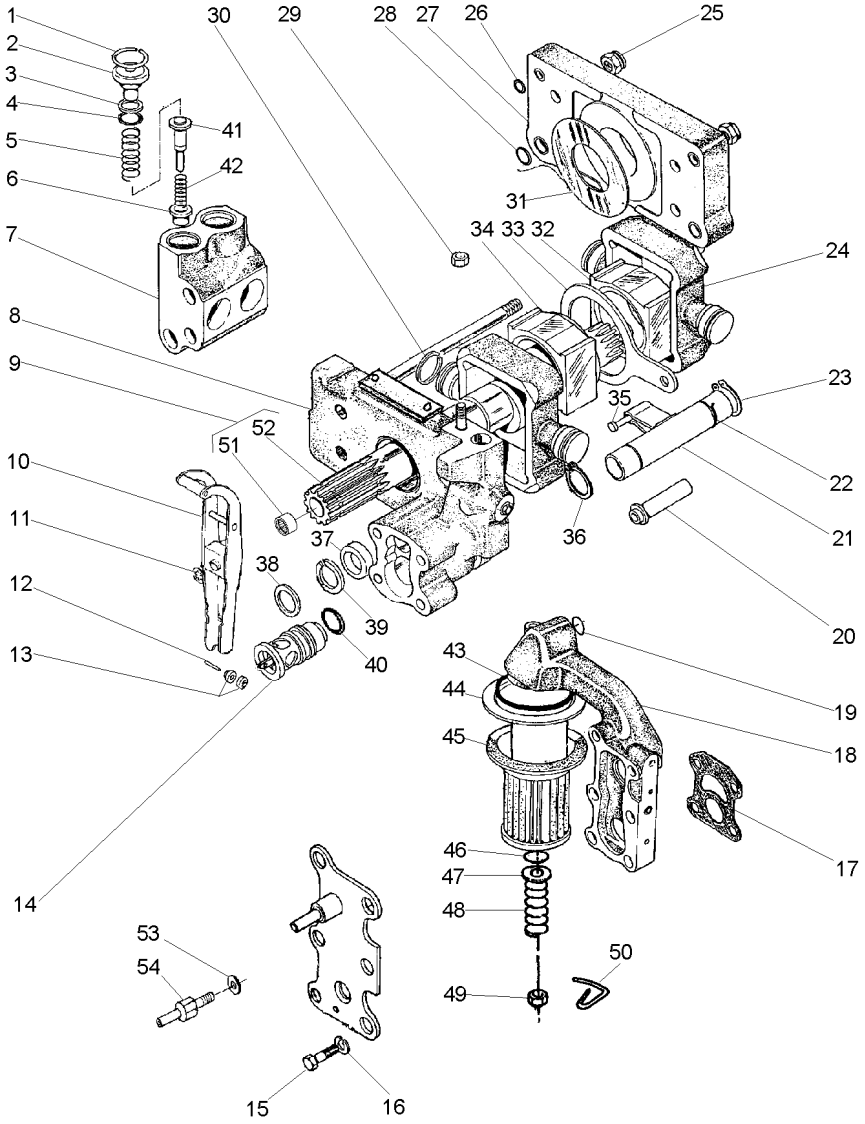

49	375109X1	3/8X16	**1**	PORCA	NUT	TUERCA
50	1870089M1		**1**	PRESILHA	STAPLE	GRAPA
51	1000251M1	9	**1**	ROLAMENTO	BEARING	COJINETE
52	1871782M3	9	**1**	EIXO	SHAFT	ARBOL
53	376719X1		**1**	ARRUELA	WASHER	ARANDELA
54	3610280M1		**1**	PARAFUSO	BOLT	PERNO

[A] ADMISSÃO
INLET
ADMISIÓN

[B] RETORNO
RETURN
RETORNO

Bomba Hidráulica
Hydraulic Pump
Bomba Hidraulica

70-270

Feito Na Argentina - 18 Velocidades
Made In Argentina - 18 Speeds
Hecho En Argentina - 18 Velocidades

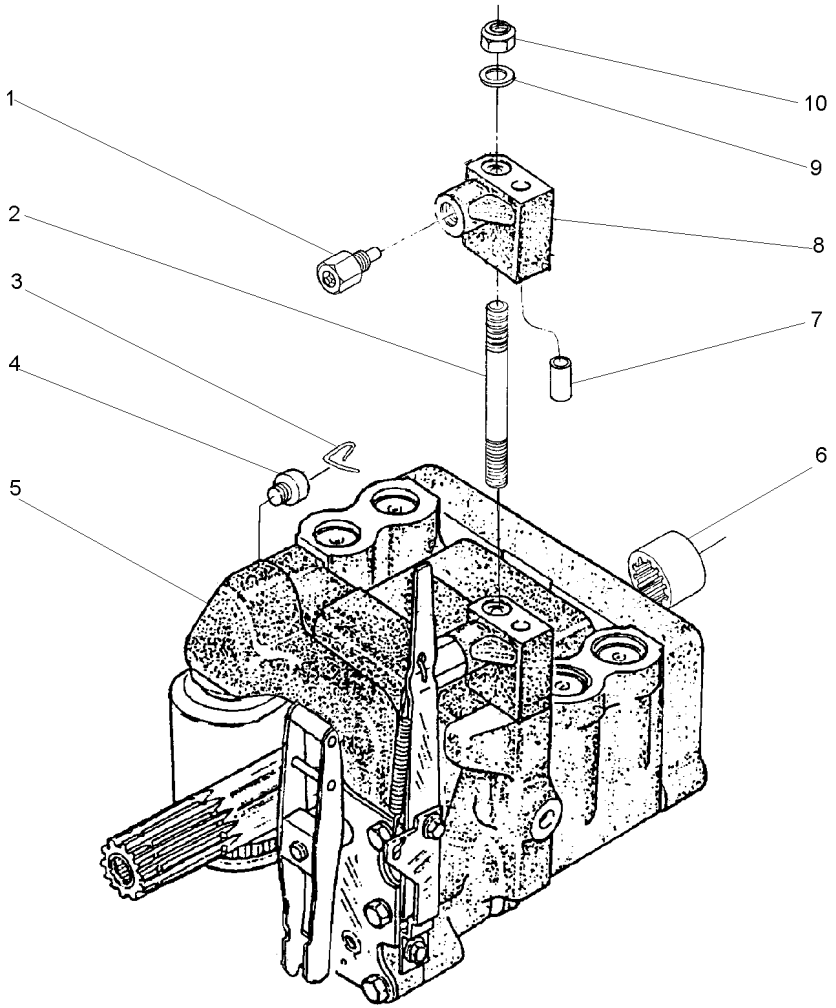

1	038639T1		**1**	VÁLVULA	VALVE	VALVULA
2	1694381M1		**1**	PRISIONEIRO	STUD	ESPARRAGO
3	1870819M1		**1**	PRESILHA	STAPLE	GRAPA
4	1870820M1		**1**	BUJÃO	PLUG	TAPON
5	044876N1	70-295 No	**1**	CJ. BOMBA	KIT, PUMP	BOMBA JUEGO
6	3610189M1		**1**	LUVA	SLEEVE	MANCHA
7	377605X1		**1**	PINO	PIN	PASADOR
8	1694275M1		**1**	COLETOR	RELIEF VALVE	VALVULA ALIVIO
9	353756X1		**1**	ARRUELA	WASHER	ARANDELA
10	195258M1		**1**	PORCA	NUT	TUERCA

Bomba Hidráulica
Hydraulic Pump
Bomba Hidraulica

70-275

Feito No Uk - 18 Velocidades
Made In Uk - 18 Speeds
Hecho En Uk - 18 Velocidades

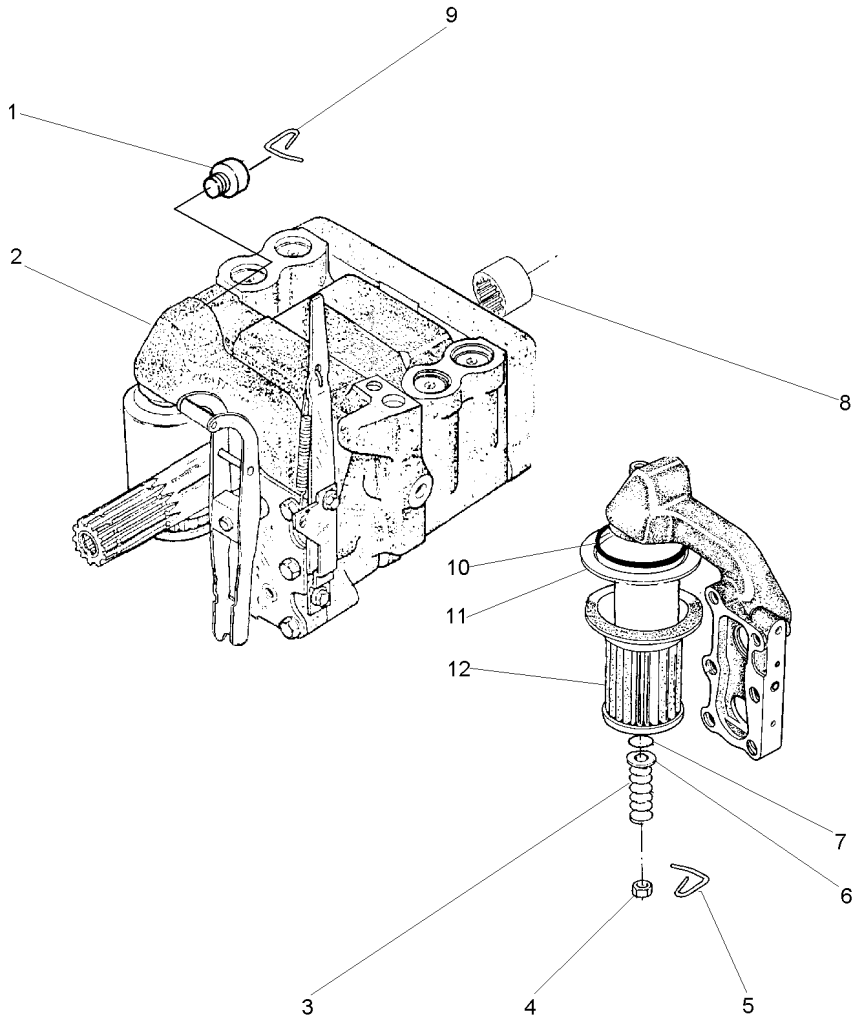

1	1870820M1		**1**	BUJÃO	PLUG	TAPON
2	044882N1	U.K.	**1**	CJ. BOMBA	KIT, PUMP	BOMBA JUEGO
		70-300 No				
3	1868469M1		**1**	MOLA	SPRING	RESORTE
4	363645X1		**1**	PORCA	NUT	TUERCA
5	1870089M1		**1**	PRESILHA	STAPLE	GRAPA
6	377499X1		**1**	ARRUELA	WASHER	ARANDELA
7	1007240M1		**1**	ANEL "O"	O RING	JUNTA TORICA
8	3610189M1		**1**	LUVA	SLEEVE	MANCHA
9	1870819M1		**1**	PRESILHA	STAPLE	GRAPA
10	195876M1		**1**	ANEL "O"	O RING	JUNTA TORICA
11	1671633M1		**1**	TUBO	PIPE	CANO
12	1870199M92		**1**	FILTRO	FILTER	FILTRO

Corpo
Body
Cuerpo

70-280

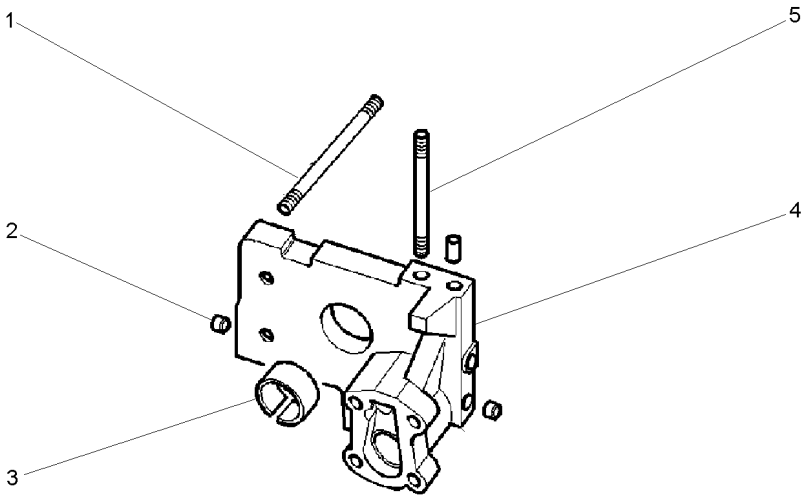

1	377528X1			
2	1868431M3			
3	1664491M2			
4		3808617M91		
5	377528X1			

4	PRISIONEIRO	STUD	ESPARRAGO
2	BUJÃO	PLUG	TAPON
1	BUCHA	BUSH	CASQUILLO
1	CORPO	BODY	CUERPO
1	PRISIONEIRO	STUD	ESPARRAGO

Bomba Do Levante Hidráulico
Hydraulic Lift Pump
Bomba Hidraulica Elevador

Suporte Filtro
Strainer Unit
Soporte Filtro

70-285

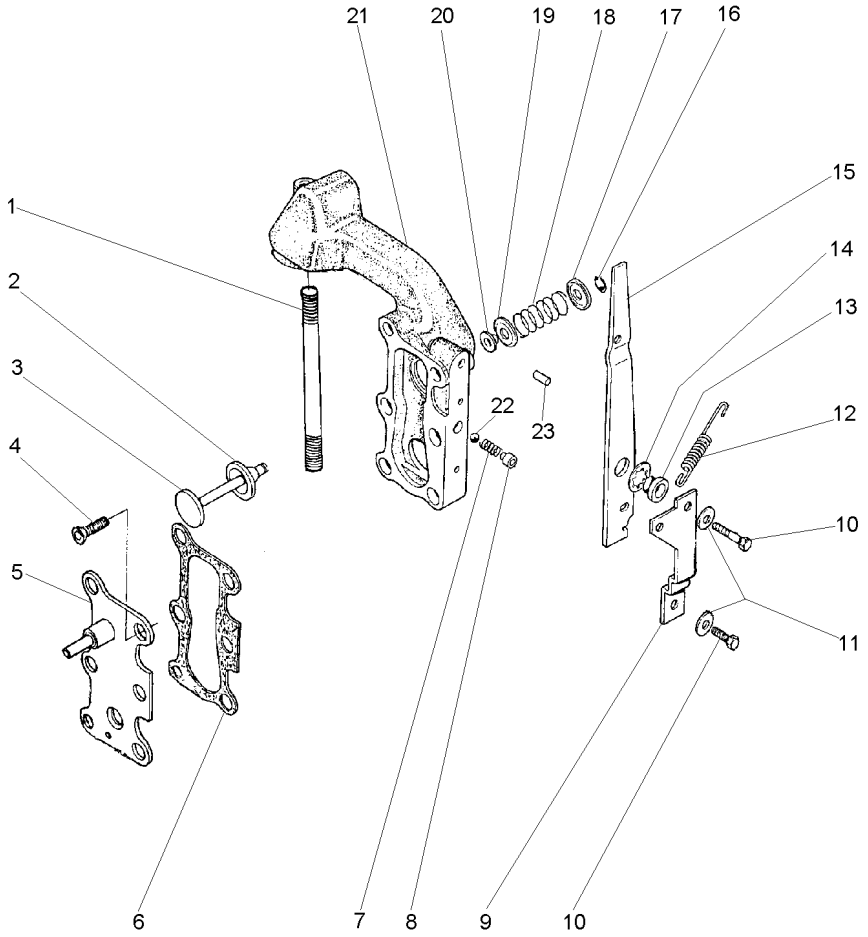

1	377531X1	**1** PRISIONEIRO	STUD	ESPARRAGO
2	1870810M1	**1** ANEL "O"	O RING	JUNTA TORICA
3	1870811M1	**1** VÁLVULA	VALVE	VALVULA
4	358334X1	**2** PARAFUSO	BOLT	PERNO
5	3599748M91	**1** TAMPA	COVER	CUBIERTA
6	1868456M1	**2** JUNTA	GASKET	EMPAQUETADURA.
7	1868452M1	**1** MOLA	SPRING	RESORTE
8	1868451M2	**1** BUCHA	BUSH	CASQUILLO
9	1869831M1	**1** SUPORTE	SUPPORT	DISPOS.DE SOSTEN
10	362352X1	**2** PARAFUSO	BOLT	PERNO
11	359004X1	**2** ARRUELA	WASHER	ARANDELA
12	1868454M2	**1** MOLA	SPRING	RESORTE
13	1868444M1	**1** BUCHA	BUSH	CASQUILLO
14	377500X1	**1** ARRUELA	WASHER	ARANDELA
15	1868453M2	**1** ALAVANCA	LEVER	PALANCA
16	377501X1	**1** ANEL TRAVA	CIRCLIP	CIRCULITO
17	1868464M1	**1** ASSENTO	SEAT	ASIENTO
18	1868465M1	**1** MOLA	SPRING	RESORTE
19	1868460M1	**1** ASSENTO	SEAT	ASIENTO
20	1868466M1	**1** RETENTOR	SEAL	RETEN
21	3599949M1	**1** CARCAÇA	HOUSING	ALOJAMIENTO
22	361023X1	**1** ESFERA	BALL	BOLA
23	377489X1	**1** PINO	PIN	PASADOR

Bomba Do Levante Hidráulico
Hydraulic Pump
Bomba Hidralica

Válvula Osciladora
Oscillator Valve
Valvula Osciladora

70-290

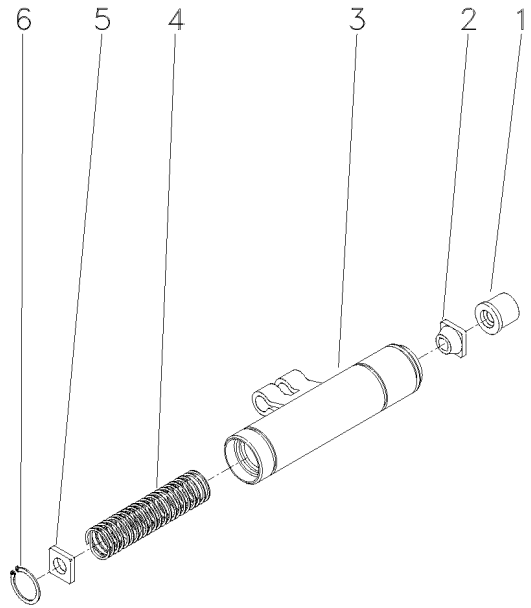

1	1681786M1	**1**	COLAR	COLLAR	COLLAR
2	1862576M2	**1**	GUIA	GUIDE	GUIA
3	1869826M93	**1**	OSCILADOR	OSCILLATOR	OSCILADOR
4	180940M1	**1**	MOLA	SPRING	RESORTE
5	1869830M2	**1**	DISCO	DISC	DISCO
6	1442466X1	**1**	ANEL	RING	ARO

Menu

Símbolos

Bomba Hidráulica
Hydraulic Pump
Bomba Hidraulica

Feito Na Argentina
Made In Argentina
Hecho En Argentina

70-295

18 Velocidades
18 Speeds
18 Velocidades

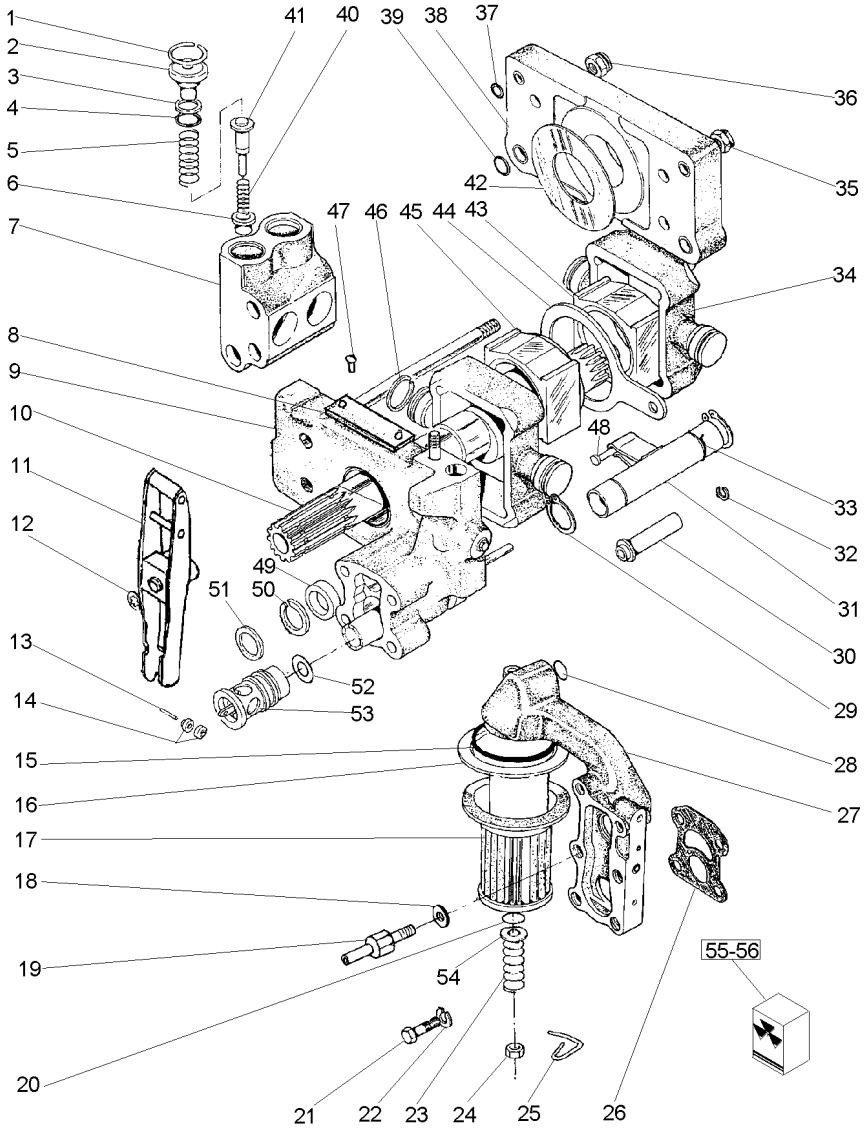

1	1868743M1		4	ANEL TRAVA	CIRCLIP	CIRCULITO
2	1868741M1		4	BUJÃO	PLUG	TAPON
3	1870849M1		4	ARRUELA	WASHER	ARANDELA
4	1868742M1		4	ANEL "O"	O RING	JUNTA TORICA
5	180928M1		4	MOLA	SPRING	RESORTE
6	1660116M1		4	VÁLVULA	VALVE	VALVULA
7	1868435M3		2	CÂMARA	CHAMBER	CAMARA
8	9004018M1		1	PLACA	PLATE	PLATO
9	1665609M93	70-305 No	1	CORPO	BODY	CUERPO
10	044874N1		1	EIXO	SHAFT	ARBOL
11	3610175M91		1	ALAVANCA	LEVER	PALANCA
12	377493X1		1	ANEL TRAVA	CIRCLIP	CIRCULITO
13	897504M1		1	PINO	PIN	PASADOR
14	897599M1		2	ROLETE	ROLLER	RODILLO
15	195876M1		1	ANEL "O"	O RING	JUNTA TORICA
16	1671633M1		1	TUBO	PIPE	CANO
17	1870199M92		1	FILTRO	FILTER	FILTRO
18	376769X1		1	PRISIONEIRO	STUD	ESPARRAGO
19	3610280M1		1	PARAFUSO	BOLT	PERNO
20	1007240M1		1	ANEL "O"	O RING	JUNTA TORICA
21	362403X1		3	PARAFUSO	BOLT	PERNO
22	376719X1		3	ARRUELA	WASHER	ARANDELA
23	1868469M1		1	MOLA	SPRING	RESORTE
24	363645X1		1	PORCA	NUT	TUERCA
25	1870089M1		1	PRESILHA	STAPLE	GRAPA
26	1869529M2		1	JUNTA	GASKET	EMPAQUETADURA.
27	3611141M91	70-285 No	1	CARCAÇA	HOUSING	ALOJAMIENTO
28	851134M1		1	ANEL "O"	O RING	JUNTA TORICA
29	195946M1		2	ANEL TRAVA	CIRCLIP	CIRCULITO
30	1661325M91		1	TUBO	PIPE	CANO
31	1869825M94	70-310 No	1	OSCILADOR	OSCILLATOR	OSCILADOR
32	358932X1		1	ANEL	RING	ARO
33	1671699M1		1	ANEL TRAVA	CIRCLIP	CIRCULITO
34	1860038M1		2	PISTÃO	PISTON	PISTON
35	1871660M1		2	PORCA	NUT	TUERCA
36	1871659M1		2	PORCA	NUT	TUERCA
37	377494X1		4	ANEL "O"	O RING	JUNTA TORICA
38	1665499M91		1	CORPO	BODY	CUERPO
39	831528M1		4	ANEL "O"	O RING	JUNTA TORICA
40	180927M2		4	MOLA	SPRING	RESORTE
41	180930M2		4	VÁLVULA	VALVE	VALVULA
42	1664589M1		2	ARRUELA	WASHER	ARANDELA
43	180925M2		1	BLOCO	BLOCK	BLOQUE
44	180933M1		1	SEGUIDOR	FOLLOWER	IMPULSOR
45	180924M2		1	BLOCO	BLOCK	BLOQUE
46	897493M1		4	ANEL	RING	ARO
47	810086X1		2	REBITE	RIVET	REMACHE
48	831130M1		1	PINO	PIN	PASADOR
49	1868486M1		1	ESPAÇADOR	SPACER	PIEZA DISTANCIA
50	1868485M1		1	ARRUELA	WASHER	ARANDELA

Bomba Hidráulica
Hydraulic Pump
Bomba Hidraulica

Feito Na Argentina
Made In Argentina
Hecho En Argentina

70-295

18 Velocidades
18 Speeds
18 Velocidades

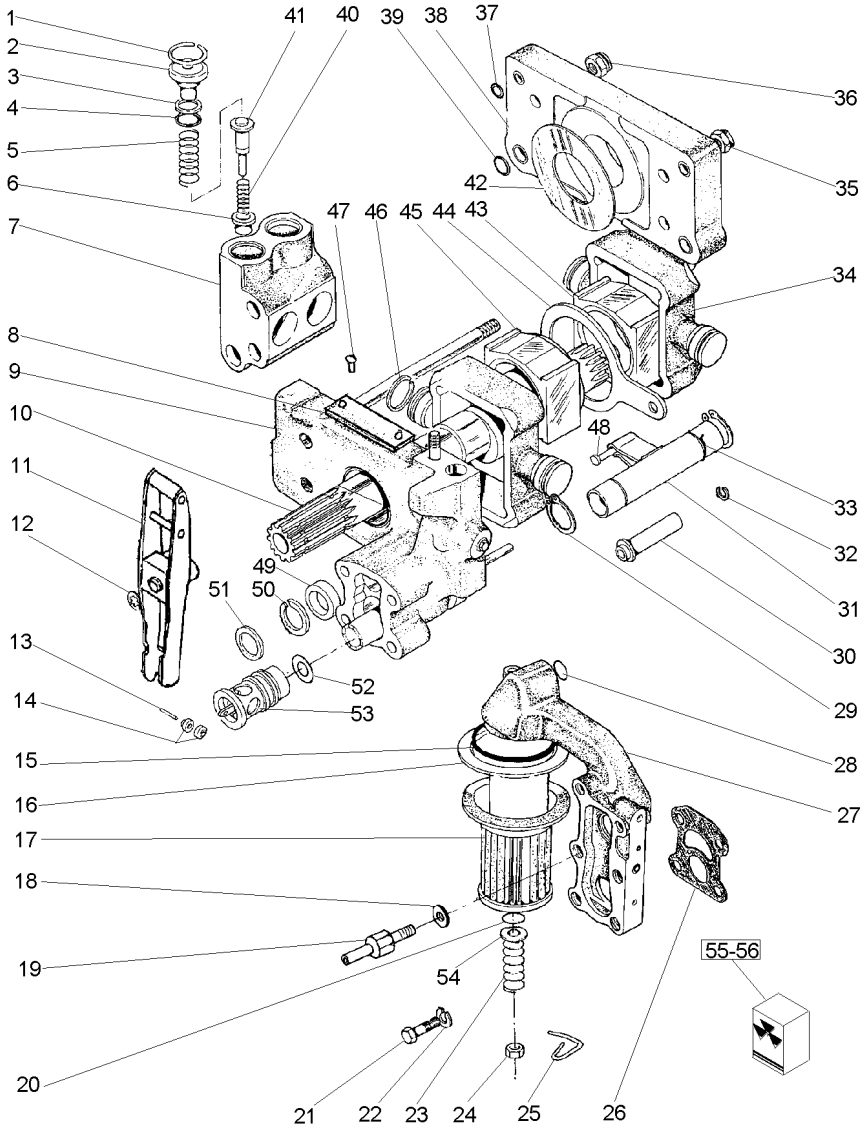

51	377543X1	**1**	ARRUELA	WASHER	ARANDELA
52	377502X1	**1**	ANEL "O"	O RING	JUNTA TORICA
53	9005842M91	**1**	VÁLVULA	CONTROL VALVE	VALVULA CONTROL
54	377499X1	**1**	ARRUELA	WASHER	ARANDELA
55	3176163M91	**1**	JG. REPARO	KIT, REPAIR	JUEGO REPARACION
56	3176603M91	**1**	JG. REPARO	KIT, REPAIR	JUEGO REPARACION

Menu

Símbolos

Bomba Hidráulica
Hydraulic Pump
Bomba Hidraulica

Feito No Uk
Made In Uk
Hecho En Uk

70-300

18 Velocidades
18 Speeds
18 Velocidades

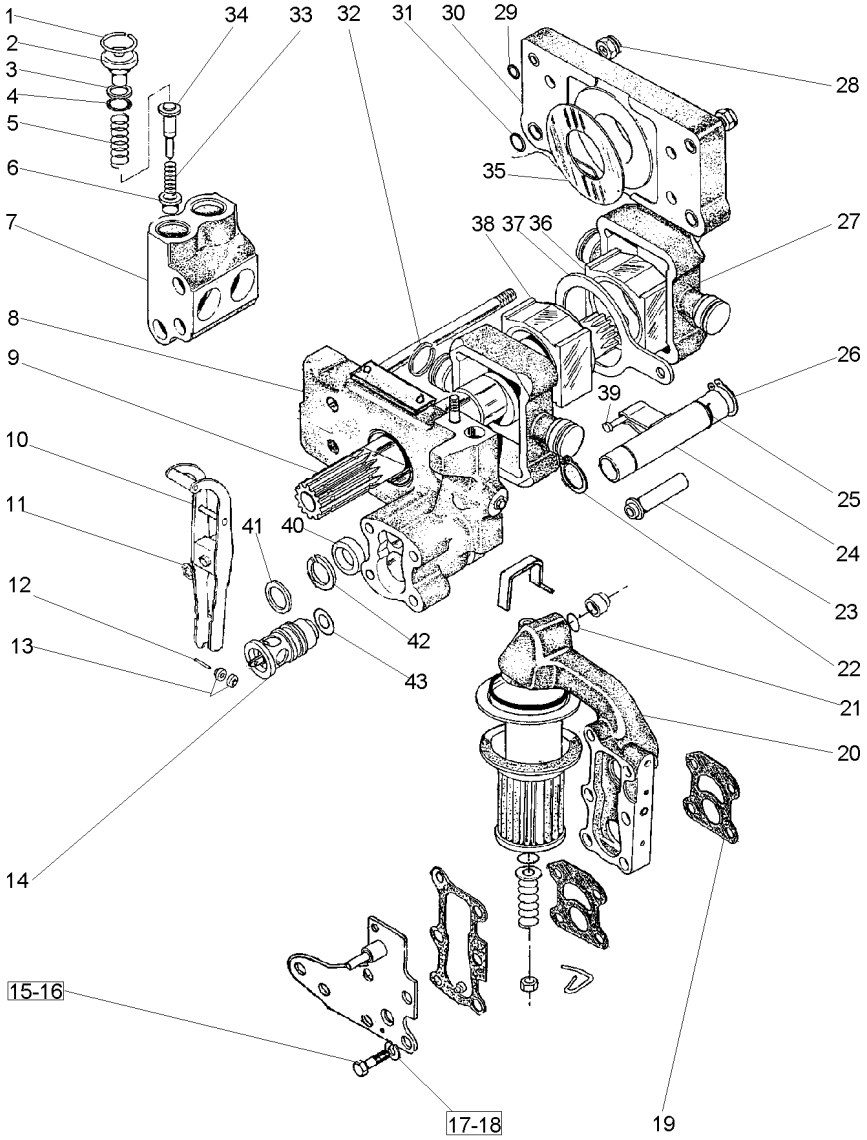

1	1868743M1		4	ANEL TRAVA	CIRCLIP	CIRCULITO
2	1868741M1		4	BUJÃO	PLUG	TAPON
3	1870849M1		4	ARRUELA	WASHER	ARANDELA
4	1868742M1		4	ANEL "O"	O RING	JUNTA TORICA
5	180928M1		4	MOLA	SPRING	RESORTE
6	1660116M1		4	VÁLVULA	VALVE	VALVULA
7	1868435M3		2	CÂMARA	CHAMBER	CAMARA
8	3808617M91	70-280 No	1	CORPO	BODY	CUERPO
9	044874N1		1	EIXO	SHAFT	ARBOL
10	3610175M91		1	ALAVANCA	LEVER	PALANCA
11	377493X1		1	ANEL TRAVA	CIRCLIP	CIRCULITO
12	897504M1		1	PINO	PIN	PASADOR
13	897599M1		2	ROLETE	ROLLER	RODILLO
14		9005842M91	1	VÁLVULA	VALVE	VALVULA
15	362403X1		3	PARAFUSO	BOLT	PERNO
16	3610280M1		1	PARAFUSO	BOLT	PERNO
17	376719X1		3	ARRUELA	WASHER	ARANDELA
18	376719X1		1	ARRUELA	WASHER	ARANDELA
19	1869529M2		1	JUNTA	GASKET	EMPAQUETADURA.
20	3611141M91	70-285 No	1	CARCAÇA	HOUSING	ALOJAMIENTO
21	851134M1		1	ANEL "O"	O RING	JUNTA TORICA
22	195946M1		2	ANEL TRAVA	CIRCLIP	CIRCULITO
23	1686740M1		1	TUBO	PIPE	CANO
24	1681790M91	70-290 No	1	OSCILADOR	OSCILLATOR	OSCILADOR
25	1671699M1		1	ANEL TRAVA	CIRCLIP	CIRCULITO
26	3000361X1		1	ANEL TRAVA	CIRCLIP	CIRCULITO
27	1860038M1		2	PISTÃO	PISTON	PISTON
28	1871659M1		2	PORCA	NUT	TUERCA
28	1871660M1		2	PORCA	NUT	TUERCA
29	377494X1		4	ANEL "O"	O RING	JUNTA TORICA
30	1665499M91		1	CORPO	BODY	CUERPO
31	831528M1		4	ANEL "O"	O RING	JUNTA TORICA
32	897493M1		4	ANEL	RING	ARO
33	180927M2		4	MOLA	SPRING	RESORTE
34	180930M2		4	VÁLVULA	VALVE	VALVULA
35	1664589M1		2	ARRUELA	WASHER	ARANDELA
36	180924M2		1	BLOCO	BLOCK	BLOQUE
37	180933M1		1	SEGUIDOR	FOLLOWER	IMPULSOR
38	180925M2		1	BLOCO	BLOCK	BLOQUE
39	831190M1		1	PINO	PIN	PASADOR
40	1868486M1		1	ESPAÇADOR	SPACER	PIEZA DISTANCIA
41	377543X1		1	ARRUELA	WASHER	ARANDELA
42	1868485M1		1	ARRUELA	WASHER	ARANDELA
43	377502X1		1	ANEL "O"	O RING	JUNTA TORICA

Corpo Da Bomba Hidráulica
Body Hydraulic Pump
Cuerps Bomba Hidraulica

70-305

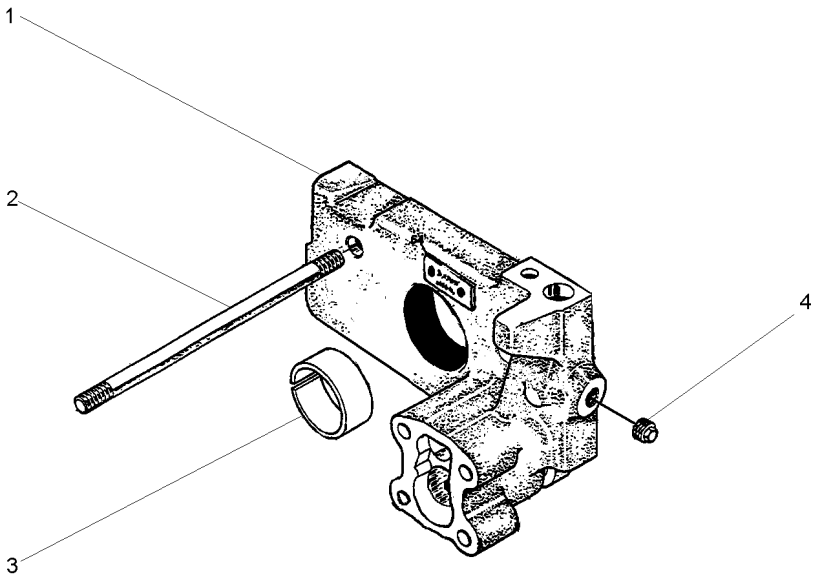

1	1665610M2	**1** CORPO	BODY	CUERPO
2	377528X1	**4** PRISIONEIRO	STUD	ESPARRAGO
3	1664491M1	**1** BUCHA	BUSH	CASQUILLO
4	1858431M3	**2** BUJÃO	PLUG	TAPON

Oscilador
Oscillator
Oscilador

70-310

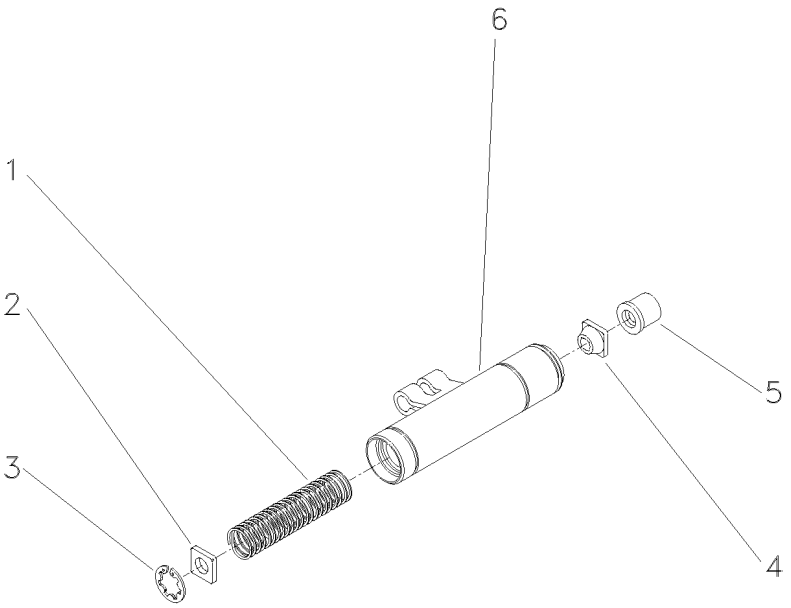

1	180940M1	**1** MOLA	SPRING	RESORTE
2	1869830M2	**1** DISCO	DISC	DISCO
3	1442466X1	**1** ANEL	RING	ARO
4	1862576M2	**1** GUIA	GUIDE	GUIA
5	1869828M1	**1** COLAR	COLLAR	COLLAR
6	1869826M93	**1** OSCILADOR	OSCILLATOR	OSCILADOR

Tampa Do Levante Hidráulico
Hydraulic Lift Cover
Tapa Levante Hidraulico

70-315

Com Cabine
With Cab
Con Cabina

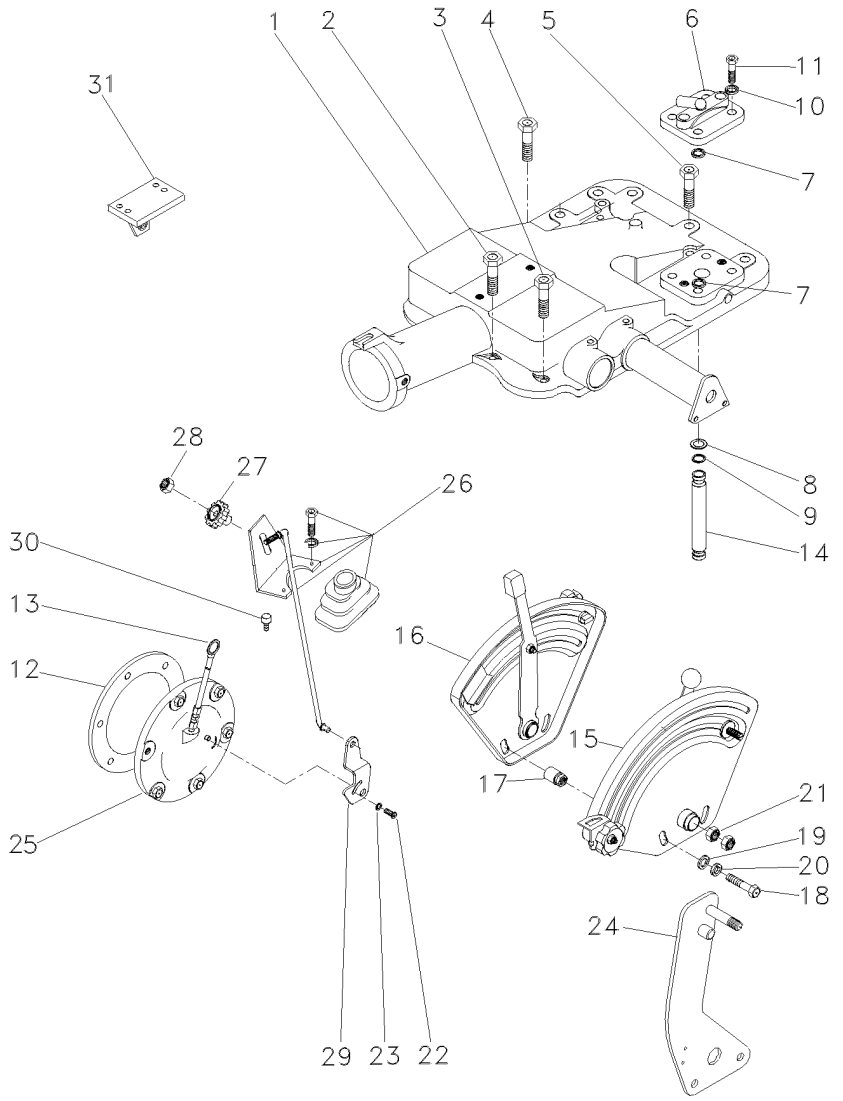

1	6200735M91	👁 70-320 No	**1** CJ. TAMPA	KIT, CAP	JUEGO DE TAPON
1		👁 70-325 No	**1** CJ. TAMPA	KIT, CAP	JUEGO DE TAPON
2	058291P1		**2** PARAFUSO	BOLT	PERNO
3	058292P1		**3** PARAFUSO	SCREW	TORNILLO
4	058289P1		**1** PARAFUSO	BOLT	PERNO
5	058282P1		**2** PARAFUSO	BOLT	PERNO
6	182373M91		**1** TAMPA	COVER	CUBIERTA
7	195562M1		**1** ANEL "O"	O RING	JUNTA TORICA
8	195874M1		**2** ARRUELA	WASHER	ARANDELA
9	195561M1		**2** ANEL "O"	O RING	JUNTA TORICA
10	353432X1		**2** ARRUELA	WASHER	ARANDELA
11	362479X1		**2** PARAFUSO	BOLT	PERNO
12	181217M1		**1** JUNTA	GASKET	EMPAQUETADURA.
13	046115T1		**1** VARETA	ROD	VARILLA
14	3808400M1		**1** TUBO	PIPE	CANO
15	061475N1	👁 70-205 No	**1** CJ. QUADRANTE	KIT, QUADRANT	JUEGO CUADRANTE
16	061474N1	👁 70-200 No	**1** CJ. QUADRANTE	KIT, QUADRANT	JUEGO CUADRANTE
17	067058P1		**2** ESPAÇADOR	SPACER	PIEZA DISTANCIA
18	353537X1		**2** PARAFUSO	BOLT	PERNO
19	353756X1		**2** ARRUELA	WASHER	ARANDELA
20	353434X1		**2** ARRUELA	WASHER	ARANDELA
21	353430X1		**2** PORCA	NUT	TUERCA
22	1869138M1		**1** PARAFUSO	BOLT	PERNO
23	353753X1		**1** ARRUELA	WASHER	ARANDELA
24	070012N1		**1** CJ. ALAVANCA	KIT, LEVER	JUEGO, PALANCA
25	063253N2		**1** CJ. TAMPA	KIT, COVER	JUEGO DE TAPA
26	070011N1	👁 105-180 No	**1** CJ. TIRANTE	KIT, ROD	JUEGO DE BIELAS
27	1860403M1		**1** MANÍPULO	KNOB	POMO
28	353918X1		**1** PORCA	NUT	TUERCA
29	6209491M1		**1** ALAVANCA	LEVER	PALANCA
30	354138X1		**2** PARAFUSO	BOLT	PERNO
31	037591S1	▶	**1** SUPORTE	BRACKET	SOPORTE
31	037592S1	◀	**1** SUPORTE	BRACKET	SOPORTE

Levante Hidráulico **Hydraulic Lift** **Elevador Hidraulico**	**Tampa** **Lift Cover** **Cubierta Elevador**	**70-320**

2500 Kgf
2500 Kgf
2500 Kgf

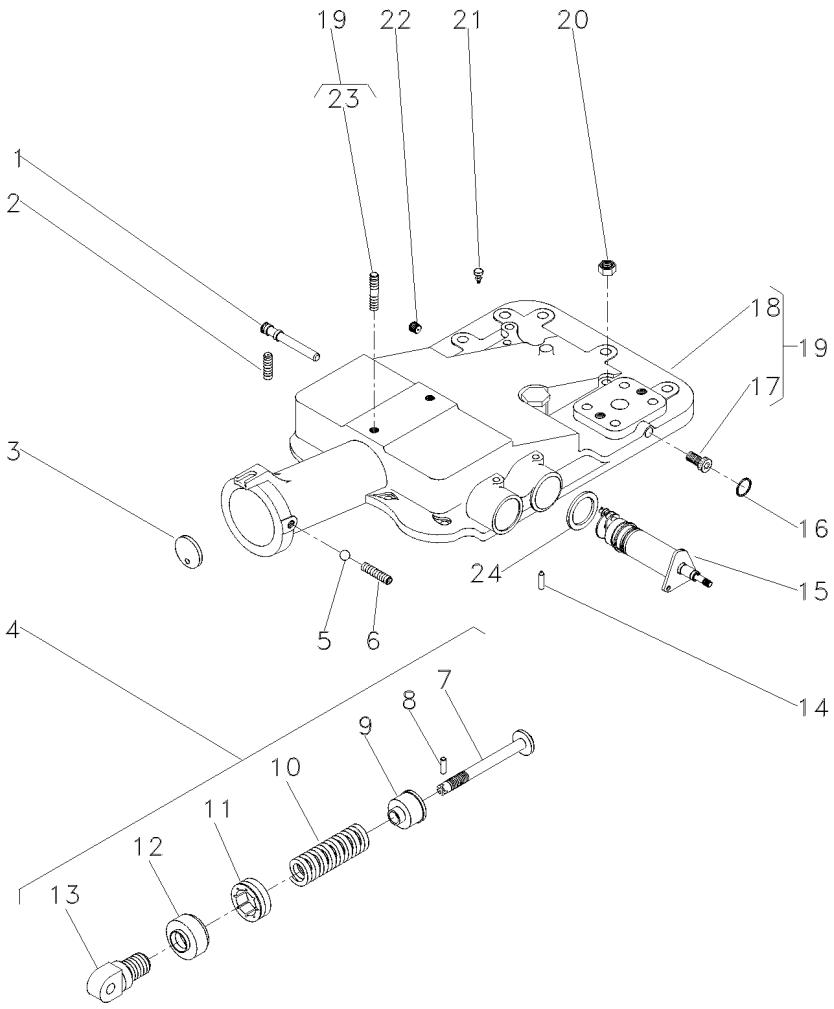

1	180997M2			**1**	EIXO	SHAFT	ARBOL
2	355286X1			**2**	PARAFUSO ALLEN	ALLEN BOLT	TORNILLO ALLEN
3	180981M1			**1**	DISCO	DISC	DISCO
4	2800150M91			**1**	CJ. MOLA	KIT, SPRING	RESORTE JUEGO
5	882451M1			**1**	ESFERA	BALL	BOLA
6	355286X1		5/16X18X5/8	**1**	PARAFUSO ALLEN	ALLEN BOLT	TORNILLO ALLEN
7	886348M2	4		**1**	PINO	PIN	PASADOR
8	1442142X1	4		**1**	PINO	PIN	PASADOR
9	886351M2	4		**1**	ASSENTO	SEAT	ASIENTO
10	182582M1	4		**1**	MOLA	SPRING	RESORTE
11	180979M2	4		**1**	PORCA	NUT	TUERCA
12	180980M2	4		**1**	CAPA	BOOT	PROTECCION
13	1863389M1	4		**1**	ARTICULADOR	HEAD	CULATA
14	1869074M1			**1**	PINO	PIN	PASADOR
15	6200714M91			**1**	CJ. SUPORTE	KIT, BRACKET	JUEGO SOPORTE
16	195562M1		∅ 7/16	**1**	ANEL "O"	O RING	JUNTA TORICA
17	195387M1	19		**2**	BUJÃO	PLUG	TAPON
18	2802511M4	19		**1**	TAMPA	COVER	CUBIERTA
19	2802494M95			**1**	CJ. TAMPA	KIT, COVER	JUEGO DE TAPA
20	377765X1		9/16X18	**2**	PORCA	NUT	TUERCA
21	182099M91			**1**	RESPIRO	BREATHER	RESPIRADERO
22	195387M1			**1**	BUJÃO	PLUG	TAPON
23	3146844M1	19		**1**	PRISIONEIRO	STUD	ESPARRAGO
24	1869075M1			**1**	ARRUELA	WASHER	ARANDELA

Levante Hidráulico **Hydraulic Lift** **Elevador Hidraulico**	**Tampa** **Lift Cover** **Cubierta Elevador**	**70-325**

2500 Kgf
2500 Kgf
2500 Kgf

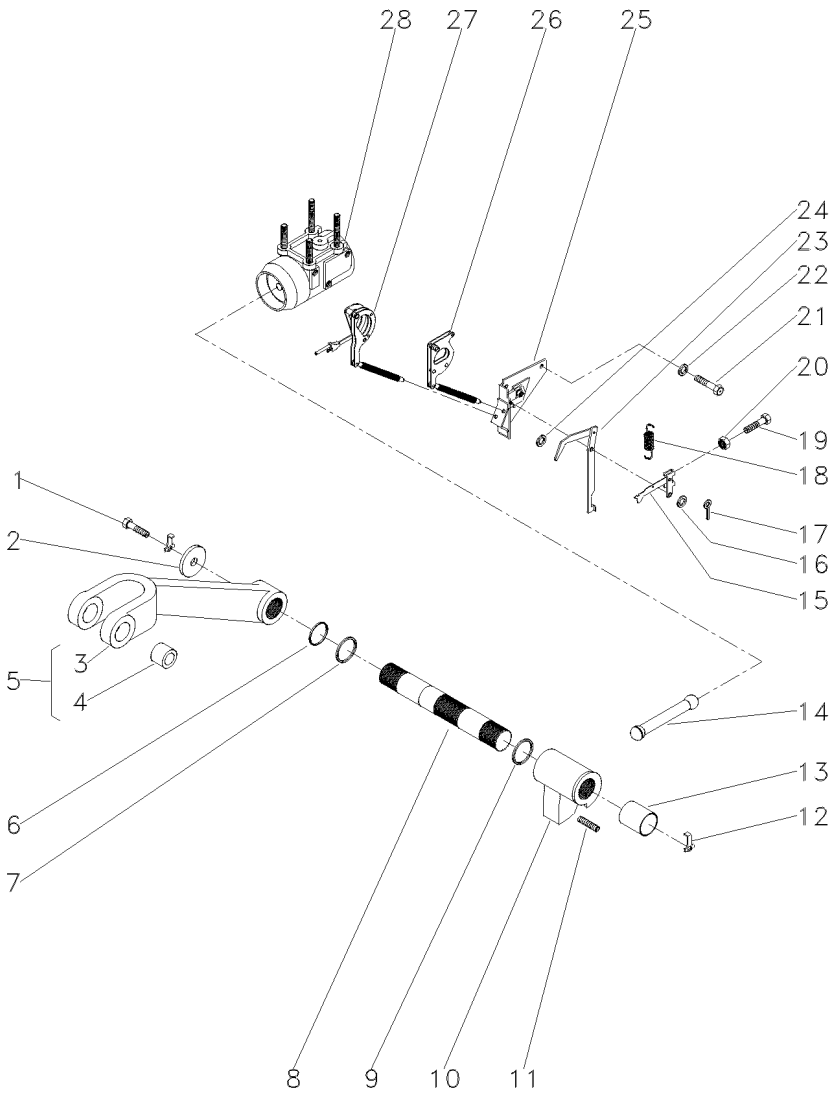

1	353560X1		**2**	PARAFUSO	BOLT	PERNO
2	897580M1		**2**	ARRUELA	WASHER	ARANDELA
3	3408250M1	5	**1**	BRAÇO	ARM	BRAZO
4	885455M1	5	**2**	BUCHA	BUSH	CASQUILLO
5	3408251M91		**2**	CJ. BRAÇO	KIT, ARM	JUEGO DE BRAZO
6	3611557M1		**2**	ANEL "O"	O RING	JUNTA TORICA
7	033928T1		**2**	ANEL "O"	O RING	JUNTA TORICA
8	897567M3		**1**	EIXO	SHAFT	ARBOL
9	2801012M1	⧗ 0.20"	**X**	CALÇO	SHIM	CALCE
9	2801013M1	⧗ 0.40"	**X**	CALÇO	SHIM	CALCE
9	2801014M1	⧗ 0.60"	**X**	CALÇO	SHIM	CALCE
10	886404M2		**1**	BRAÇO	ARM	BRAZO
11	887076M2		**1**	PARAFUSO	BOLT	PERNO
12	897581M3		**2**	PRESILHA	STAPLE	GRAPA
13	3611558M1		**2**	BUCHA	BUSH	CASQUILLO
14	886410M1		**1**	BIELA	CONROD	BIELA
15	1661547M92		**1**	ALAVANCA	LEVER	PALANCA
16	355617X1	3/4X5/16X1/16	**3**	ARRUELA	WASHER	ARANDELA
17	361332X1	1/16 L3/8	**1**	CUPILHA	COTTER PIN	PASADOR DOUBLE
18	898137M1		**1**	MOLA	SPRING	RESORTE
19	2802251M1		**1**	PARAFUSO	BOLT	PERNO
20	354120X1	10X24	**1**	PORCA	NUT	TUERCA
21	353688X1	3/8X16X5/8	**2**	PARAFUSO	BOLT	PERNO
22	390287X1	18,0X10,5X0,9	**2**	ARRUELA	WASHER	ARANDELA
23	1869093M93		**1**	ALAVANCA	LEVER	PALANCA
24	355617X1		**X**	ARRUELA	WASHER	ARANDELA
25	1870190M92	👁 70-230 No	**1**	SUPORTE	SUPPORT	DISPOS.DE SOSTEN
26	1661918M91		**1**	ARTICULAÇÃO	KNUCKLE	CHARNELA
27	1660324M91	👁 70-235 No	**1**	ARTICULAÇÃO	KNUCKLE	CHARNELA
28	034617N1	👁 70-225 No	**1**	CJ. CILINDRO	KIT, CYLINDER	JUEGO DE CILINDR

Levante Hidráulico
Hydraulic Lift
Elevador Hidraulico

Suporte Do Quadrante
Quadrant Support
Soporte Cuadrante

70-330

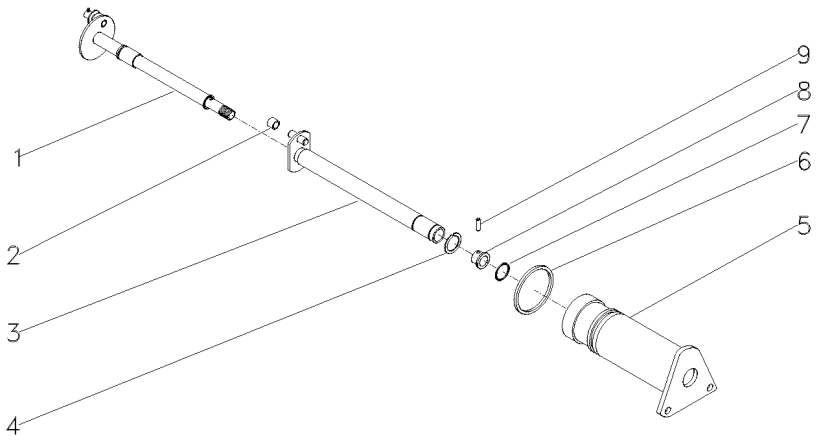

1	1870243M92		**1**	EIXO	SHAFT	ARBOL
2	898189M2		**1**	ROLETE	ROLLER	RODILLO
3	1870219M93		**1**	EIXO	SHAFT	ARBOL
4	358945X1	11/16	**1**	ANEL TRAVA	CIRCLIP	CIRCULITO
5	1870240M1		**1**	SUPORTE	SUPPORT	DISPOS.DE SOSTEN
6	364281X1	17/8	**1**	ANEL "O"	O RING	JUNTA TORICA
7	762026M1	11/16	**1**	ANEL "O"	O RING	JUNTA TORICA
8	1870225M1		**1**	BUCHA	BUSH	CASQUILLO
9	1870244M1		**1**	PINO	PIN	PASADOR

Cilindro Hidráulico Auxiliar
Auxiliar Hydraulic Cylinder
Cilindro De Levante Auxiliar

70-335

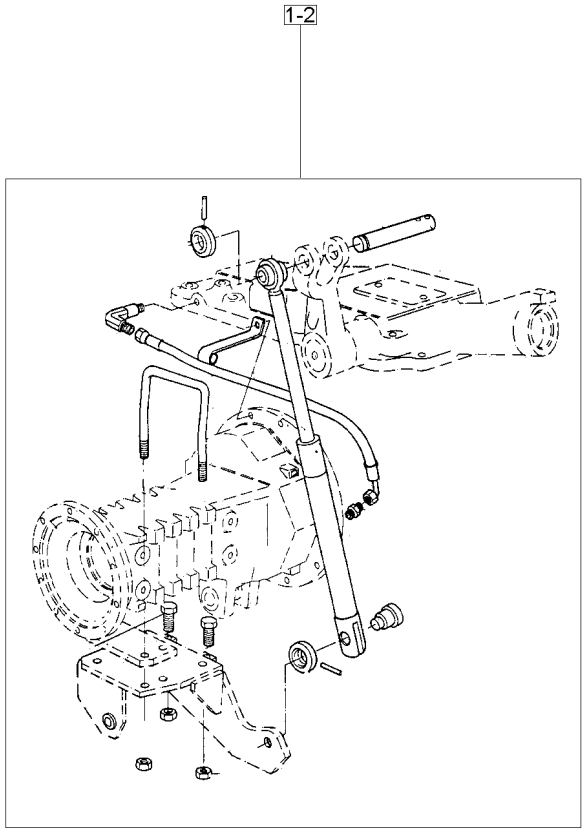

1	027746N1	2 ◀		**1** CILINDRO	CYLINDER	CILINDRO
		70-345 No				
1	027747N1	2 ▶		**1** CILINDRO	CYLINDER	CILINDRO
		70-340 No				
2		21484404		**1** CJ. CILINDRO	KIT, CYLINDER	JUEGO DE CILINDR

Cilindro Auxiliar
Auxiliary Cylinder
Cilindro Auxiliar

Lado Direito
Right Hand
Lado Derecho

70-340

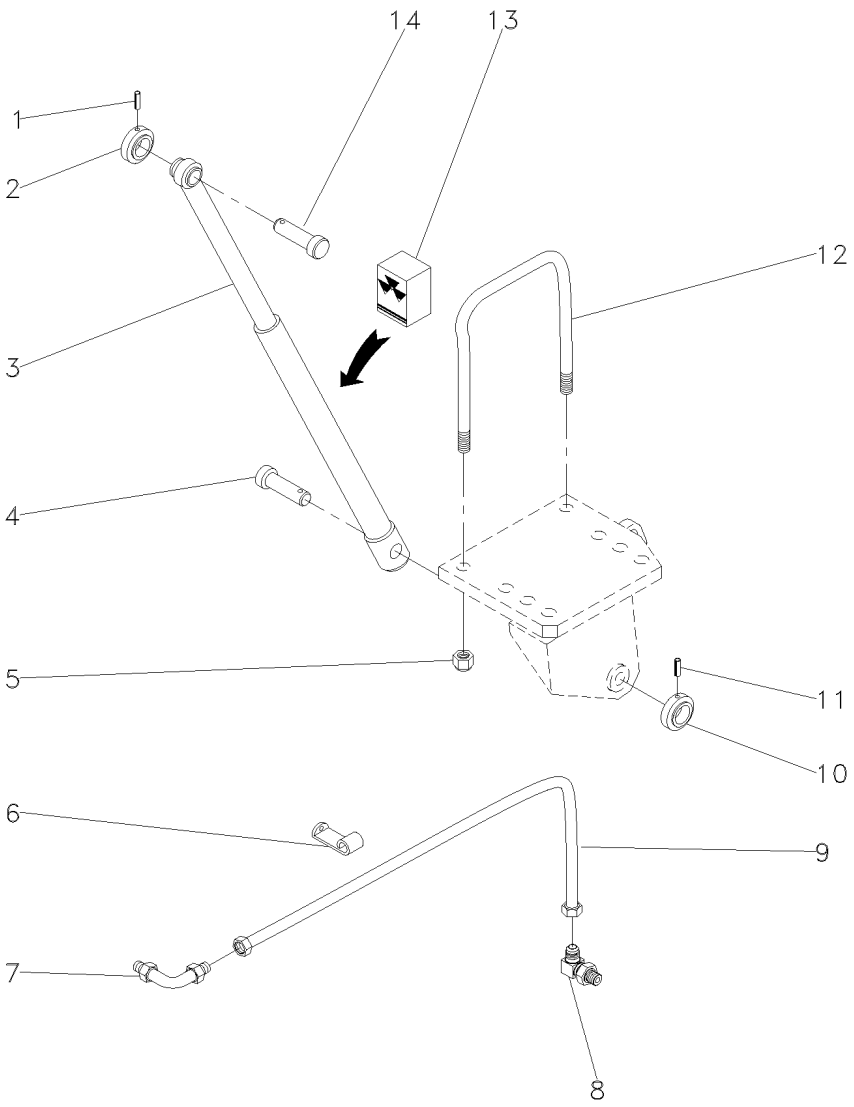

1	195468M1		**1**	PINO	PIN	PASADOR
2	1668542M1		**1**	COLAR	COLLAR	COLLAR
3	3410008M91	▶	**1**	CILINDRO	CYLINDER	CILINDRO
4	1668543M1		**1**	PINO	PIN	PASADOR
5	195556M2		**2**	PORCA	NUT	TUERCA
6	027748P1		**1**	GRAMPO	CRAMP	PASADOR
7	356360X1		**1**	CONEXÃO	CONNECTION	CONEXION
8	033917T1		**1**	CONEXÃO	CONNECTION	CONEXION
9	020151T1		**1**	MANGUEIRA	HOSE	FLEXIBLE
10	1668542M1		**1**	COLAR	COLLAR	COLLAR
11	195468M1		**1**	PINO	PIN	PASADOR
12	026847P1		**1**	PARAFUSO "U"	U BOLT	BRIDA EN U
13	3176568M91	3	**1**	JG. REPARO	KIT, REPAIR	JUEGO REPARACION
14	3410006M1		**1**	PINO	PIN	PASADOR

Cilindro Auxiliar
Auxiliary Cylinder
Cilindro Auxiliar

Lado Esquerdo
Left Hand
Lado Izquierdo

70-345

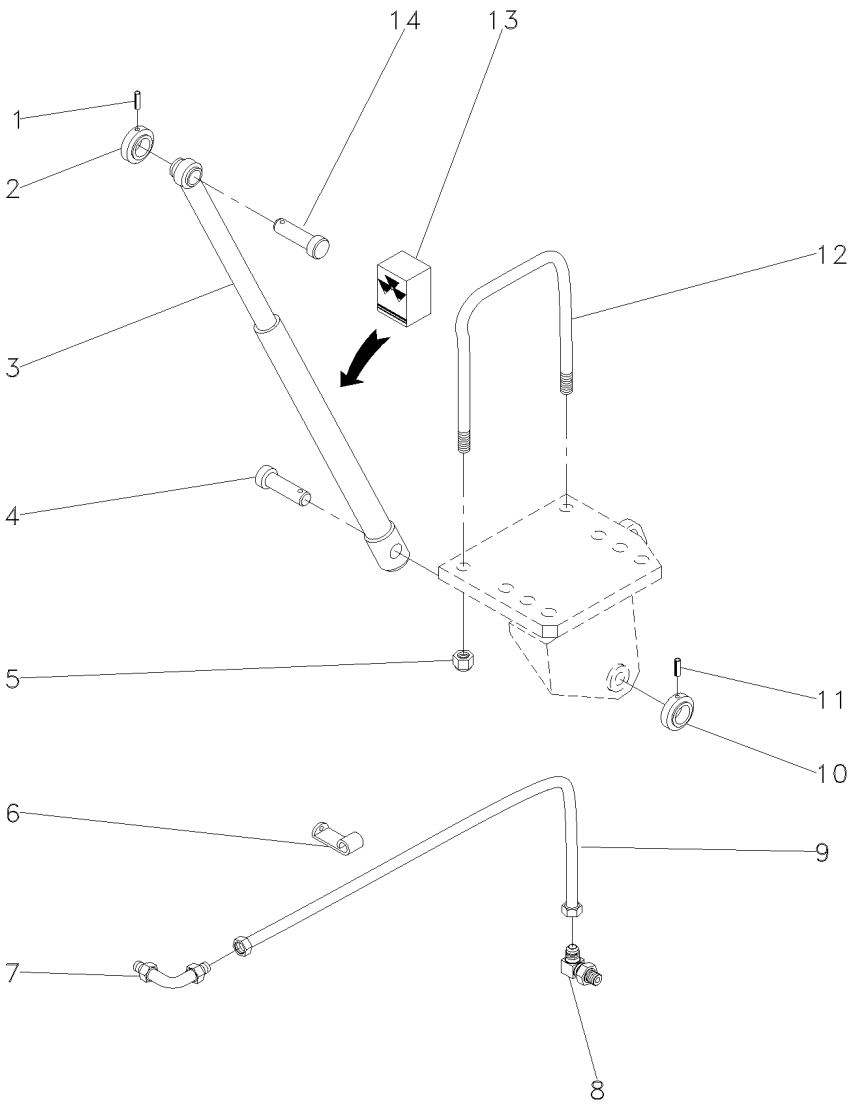

1	195468M1		**1**	PINO	PIN	PASADOR
2	1668542M1		**1**	COLAR	COLLAR	COLLAR
3	3410007M91	◀	**1**	CILINDRO	CYLINDER	CILINDRO
4	1668543M1		**1**	PINO	PIN	PASADOR
5	195556M2		**2**	PORCA	NUT	TUERCA
6	027748P1		**1**	GRAMPO	CRAMP	PASADOR
7	356360X1		**1**	CONEXÃO	CONNECTION	CONEXION
8	033917T1		**1**	CONEXÃO	CONNECTION	CONEXION
9	020151T1		**1**	MANGUEIRA	HOSE	FLEXIBLE
10	1668542M1		**1**	COLAR	COLLAR	COLLAR
11	195468M1		**1**	PINO	PIN	PASADOR
12	026847P1		**1**	PARAFUSO "U"	U BOLT	BRIDA EN U
13	6208252M91	3	**1**	JG. REPARO	KIT, REPAIR	JUEGO REPARACION
14	3410006M1		**1**	PINO	PIN	PASADOR

Controle Remoto — **1 Corpo**
Remote Control — **1 Body**
Control Remoto — **1 Cuerpo**

70-350

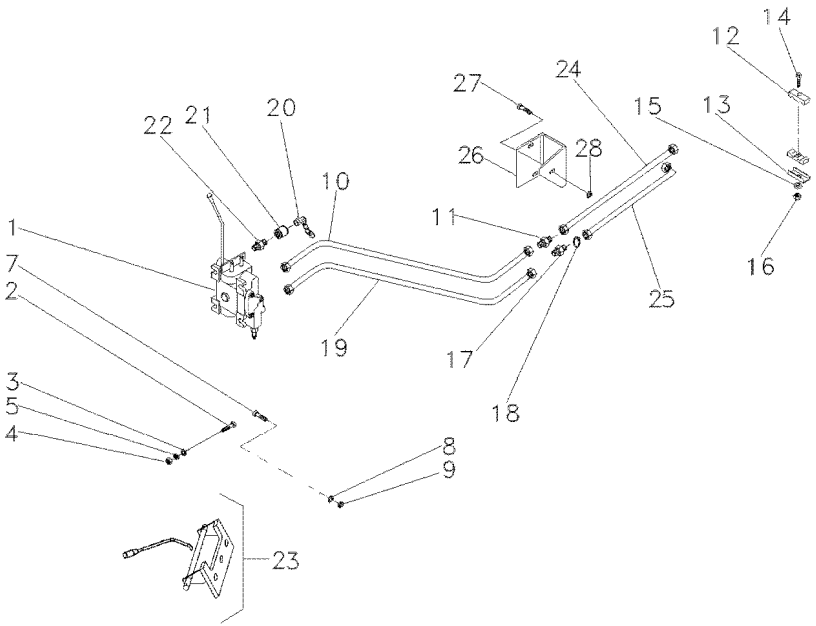

1	072489T1	[A]	**1**	CJ. COMANDO	KIT, ACTUATOR	JUEGO ACTUADOR
2	353685X1		**3**	PARAFUSO	BOLT	PERNO
3	829185M1		**6**	ARRUELA	WASHER	ARANDELA
4	355565X1		**3**	PORCA	NUT	TUERCA
5	353446X1		**3**	ARRUELA	WASHER	ARANDELA
7	339451X1		**2**	PARAFUSO	BOLT	PERNO
8	339376X1		**2**	ARRUELA	WASHER	ARANDELA
9	390734X1		**2**	ARRUELA	WASHER	ARANDELA
10	071594P1		**1**	TUBO	PIPE	CANO
11	3412195M91		**1**	CONEXÃO	CONNECTION	CONEXION
12	3585143M1		**2**	BRAÇADEIRA	CLAMP	ABRAZADERA
13	3146896M1		**2**	BRAÇADEIRA	CLAMP	ABRAZADERA
14	353685X1		**1**	PARAFUSO	BOLT	PERNO
15	353446X1		**1**	ARRUELA	WASHER	ARANDELA
16	355565X1		**1**	PORCA	NUT	TUERCA
17	047154T1		**1**	CONEXÃO	CONNECTION	CONEXION
18	1441115X1		**1**	ANEL "O"	O RING	JUNTA TORICA
19	071595P1		**1**	TUBO RETORNO	LEAK-OFF PIPE	TUBO DE ESCAPE.
20	3611673M1		**2**	TAMPA	COVER	CUBIERTA
21	3772942M1		**2**	VÁLVULA FÊMEA	FEMALE COUPLER	ACOPLADOR HEMBRA
22	3411941M91		**2**	CONEXÃO	CONNECTION	CONEXION
23	6201365M91	70-390 No	**1**	CJ. ALAVANCA	KIT, LEVER	JUEGO, PALANCA
24	070822T1		**1**	MANGUEIRA	HOSE	FLEXIBLE
25	070823T1		**1**	MANGUEIRA	HOSE	FLEXIBLE
26	070849P1		**1**	SUPORTE	CLEVIS	GANCHO SEGURI.
27	339401X1		**1**	PARAFUSO	BOLT	PERNO
28	339376X1		**1**	ARRUELA	WASHER	ARANDELA

[A] SIMPLES COM DETENTE
SIMPLE WITH DETAIN
SIMPLE CON DETENEDOR

Controle Remoto — **2 Corpos**
Remote Control — **2 Boddys**
Control Remoto — **2 Cuerpos**

70-355

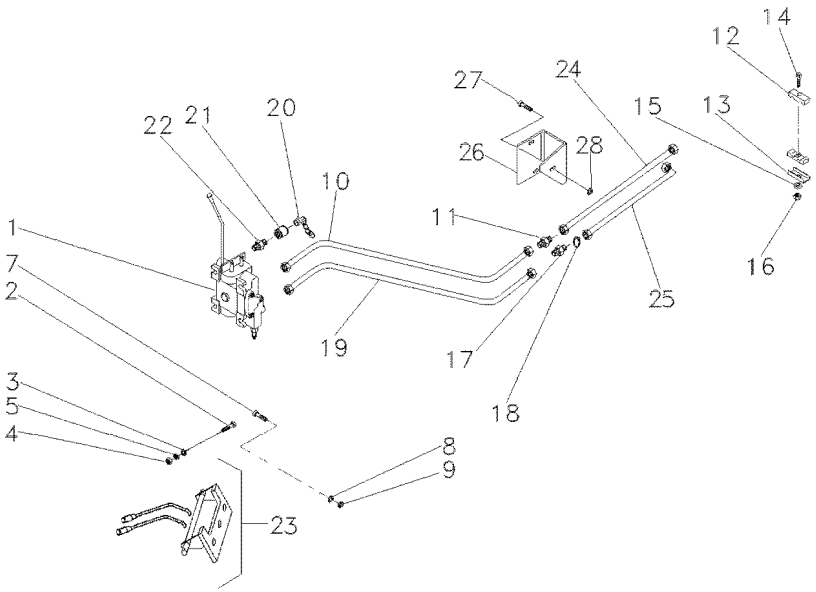

1	072488T1		**1**	CJ. COMANDO	KIT, ACTUATOR	JUEGO ACTUADOR
2	353685X1		**3**	PARAFUSO	BOLT	PERNO
3	829185M1		**6**	ARRUELA	WASHER	ARANDELA
4	355565X1		**3**	PORCA	NUT	TUERCA
5	353446X1		**3**	ARRUELA	WASHER	ARANDELA
6	070809P1		**1**	SUPORTE	BRACKET	SOPORTE
7	339451X1		**2**	PARAFUSO	BOLT	PERNO
8	339376X1		**2**	ARRUELA	WASHER	ARANDELA
9	390734X1		**2**	ARRUELA	WASHER	ARANDELA
10	071594P1		**1**	TUBO	PIPE	CANO
11	3412195M91		**1**	CONEXÃO	CONNECTION	CONEXION
12	3585143M1		**2**	BRAÇADEIRA	CLAMP	ABRAZADERA
13	3146897M1		**2**	REFORÇO	REINFORCEMENT	REFUERZO
14	353685X1		**1**	PARAFUSO	BOLT	PERNO
15	353446X1		**1**	ARRUELA	WASHER	ARANDELA
16	355565X1		**1**	PORCA	NUT	TUERCA
17	047154T1		**1**	CONEXÃO	CONNECTION	CONEXION
18	1441115X1		**1**	ANEL "O"	O RING	JUNTA TORICA
19	071595P1		**1**	TUBO RETORNO	LEAK-OFF PIPE	TUBO DE ESCAPE.
20	3611673M1		**4**	TAMPA	COVER	CUBIERTA
21	3772942M1		**4**	VÁLVULA FÊMEA	FEMALE COUPLER	ACOPLADOR HEMBRA
22	3411941M91		**2**	CONEXÃO	CONNECTION	CONEXION
23	6201366M91	70-395 No [A]	**1**	CJ. ALAVANCA	KIT, LEVER	JUEGO, PALANCA
24	070822T1		**1**	MANGUEIRA	HOSE	FLEXIBLE
25	070823T1		**1**	MANGUEIRA	HOSE	FLEXIBLE
26	070849P1		**1**	SUPORTE	CLEVIS	GANCHO SEGURI.
27	339401X1		**1**	PARAFUSO	BOLT	PERNO
28	339376X1		**1**	ARRUELA	WASHER	ARANDELA

[A] PRESSÃO
PRESSURE
PRESSION

Menu

Símbolos

Controle Remoto **Remote Control** **Control Remoto**	**2 Corpos** **2 Boddys** **2 Cuerpos**	**70-360**

Com Controle Remoto 2 Corpos, Detente E Reg. Vazão
With 2 Boddy Remote Control, Detain And Variable F Low
Con Contr. Remoto 2 Cuerpos, Detenedor Y Reg.Vazió N

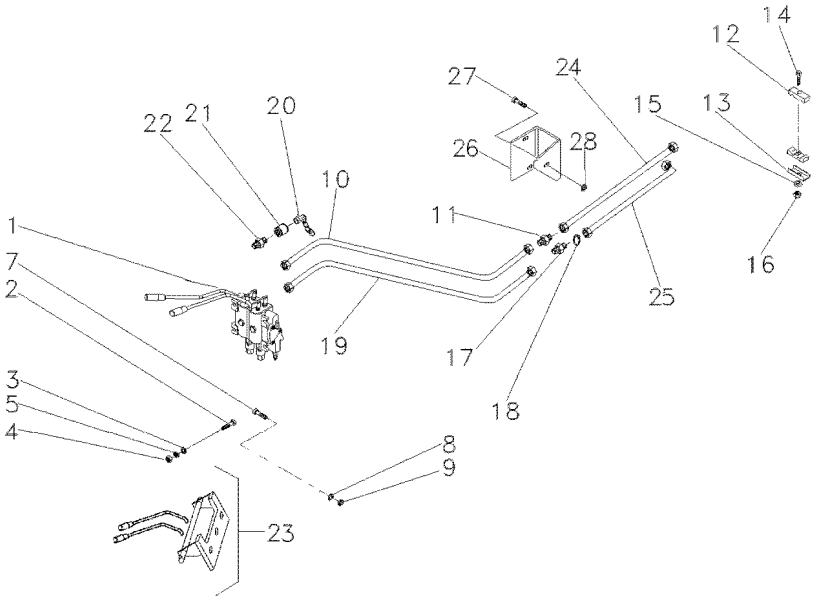

1	072490T1		**1**	CJ. COMANDO	KIT, ACTUATOR	JUEGO ACTUADOR
2	353685X1		**3**	PARAFUSO	BOLT	PERNO
3	829185M1		**6**	ARRUELA	WASHER	ARANDELA
4	355565X1		**3**	PORCA	NUT	TUERCA
5	353446X1		**3**	ARRUELA	WASHER	ARANDELA
7	339451X1		**2**	PARAFUSO	BOLT	PERNO
8	339376X1		**2**	ARRUELA	WASHER	ARANDELA
9	390734X1		**2**	ARRUELA	WASHER	ARANDELA
10	071594P1		**1**	TUBO	PIPE	CANO
11	3412195M91		**1**	CONEXÃO	CONNECTION	CONEXION
12	3585143M1		**2**	BRAÇADEIRA	CLAMP	ABRAZADERA
13	3146897M1		**2**	REFORÇO	REINFORCEMENT	REFUERZO
14	353685X1		**1**	PARAFUSO	BOLT	PERNO
15	353446X1		**1**	ARRUELA	WASHER	ARANDELA
16	355565X1		**1**	PORCA	NUT	TUERCA
17	047154T1		**1**	CONEXÃO	CONNECTION	CONEXION
18	1441115X1		**1**	ANEL "O"	O RING	JUNTA TORICA
19	071595P1		**1**	TUBO RETORNO	LEAK-OFF PIPE	TUBO DE ESCAPE.
20	3611673M1		**4**	TAMPA	COVER	CUBIERTA
21	3772942M1		**4**	VÁLVULA FÊMEA	FEMALE COUPLER	ACOPLADOR HEMBRA
22	3411941M91		**2**	CONEXÃO	CONNECTION	CONEXION
23	6201366M91	70-395 No	**1**	CJ. ALAVANCA	KIT, LEVER	JUEGO, PALANCA
24	070822T1		**1**	MANGUEIRA	HOSE	FLEXIBLE
25	070823T1		**1**	MANGUEIRA	HOSE	FLEXIBLE
26	070849P1		**1**	SUPORTE	CLEVIS	GANCHO SEGURI.
27	339401X1		**1**	PARAFUSO	BOLT	PERNO
28	339376X1		**1**	ARRUELA	WASHER	ARANDELA

Controle Remoto — **1 Corpo**
Remote Control — **1 Body**
Control Remoto — **1 Cuerpo**

70-365

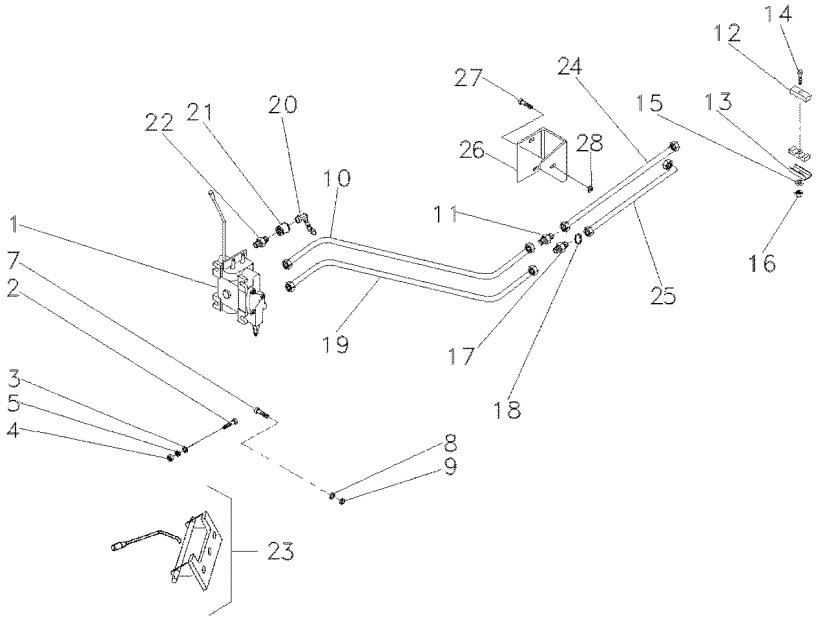

1	072487T1		**1**	CJ. COMANDO	KIT, ACTUATOR	JUEGO ACTUADOR
2	353685X1		**3**	PARAFUSO	BOLT	PERNO
3	829185M1		**6**	ARRUELA	WASHER	ARANDELA
4	355565X1		**3**	PORCA	NUT	TUERCA
5	353446X1		**3**	ARRUELA	WASHER	ARANDELA
7	339451X1		**2**	PARAFUSO	BOLT	PERNO
8	339376X1		**2**	ARRUELA	WASHER	ARANDELA
9	390734X1		**2**	ARRUELA	WASHER	ARANDELA
10	071594P1		**1**	TUBO	PIPE	CANO
11	3412195M91		**1**	CONEXÃO	CONNECTION	CONEXION
12	3585143M1		**2**	BRAÇADEIRA	CLAMP	ABRAZADERA
13	3146897M1		**2**	REFORÇO	REINFORCEMENT	REFUERZO
14	353685X1		**1**	PARAFUSO	BOLT	PERNO
15	353446X1		**1**	ARRUELA	WASHER	ARANDELA
16	355565X1		**1**	PORCA	NUT	TUERCA
17	047154T1		**1**	CONEXÃO	CONNECTION	CONEXION
18	1441115X1		**1**	ANEL "O"	O RING	JUNTA TORICA
19	071595P1		**1**	TUBO RETORNO	LEAK-OFF PIPE	TUBO DE ESCAPE.
20	3611673M1		**2**	TAMPA	COVER	CUBIERTA
21	3772942M1		**2**	VÁLVULA FÊMEA	FEMALE COUPLER	ACOPLADOR HEMBRA
22	3411941M91		**2**	CONEXÃO	CONNECTION	CONEXION
23	6201365M91	70-390 No	**1**	CJ. ALAVANCA	KIT, LEVER	JUEGO, PALANCA
24	070822T1		**1**	MANGUEIRA	HOSE	FLEXIBLE
25	070823T1		**1**	MANGUEIRA	HOSE	FLEXIBLE
26	070849P1		**1**	SUPORTE	CLEVIS	GANCHO SEGURI.
27	339401X1		**1**	PARAFUSO	BOLT	PERNO
28	339376X1		**1**	ARRUELA	WASHER	ARANDELA

Engate
Coupler
Acoplador

70-370

1 Corpo
1 Body
1 Cuerpo

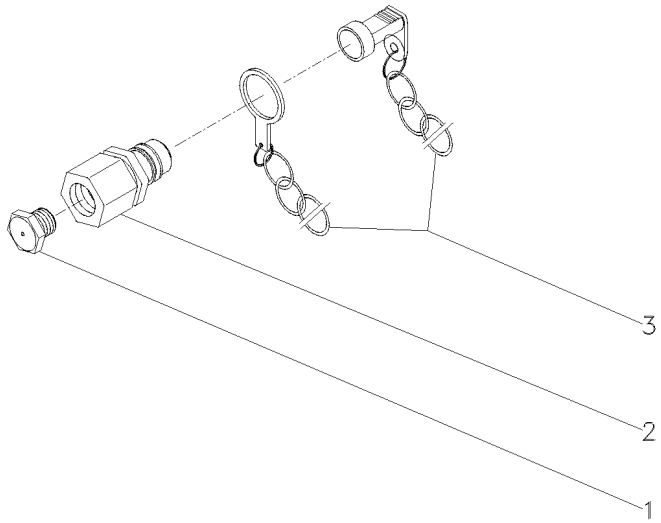

1	3410414M1			
2	3410419M91			
3	2410415M91			
2	BUJÃO	PLUG	TAPON
2	ENGATE	COUPLER	ACOPLADOR
2	PROTETOR	PROTECTOR	PROTECTOR

Engate	2 Válvulas
Coupler	2 Valves
Acoplador	2 Valvulas

70-375

Controle Remoto 2 Corpos / Com Hydrotronic
With 2 Boddy Remote Control / With Hydrotronic
Con Contr. Remoto 2 Cuerpos / Con Hydrotronic

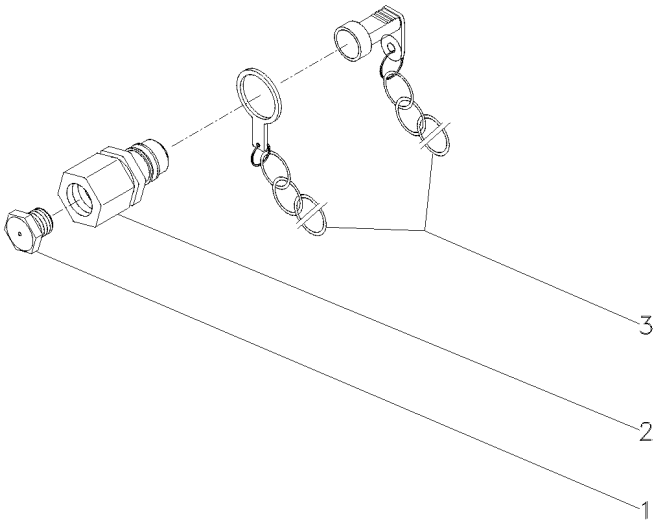

1	3410414M1			
2	3410419M91			
3	2410415M91			
4	BUJÃO	PLUG	TAPON
4	ENGATE	COUPLER	ACOPLADOR
4	PROTETOR	PROTECTOR	PROTECTOR

Controle Remoto
Remote Control
Control Remoto

Alavanca
Lever
Palanca

70-380

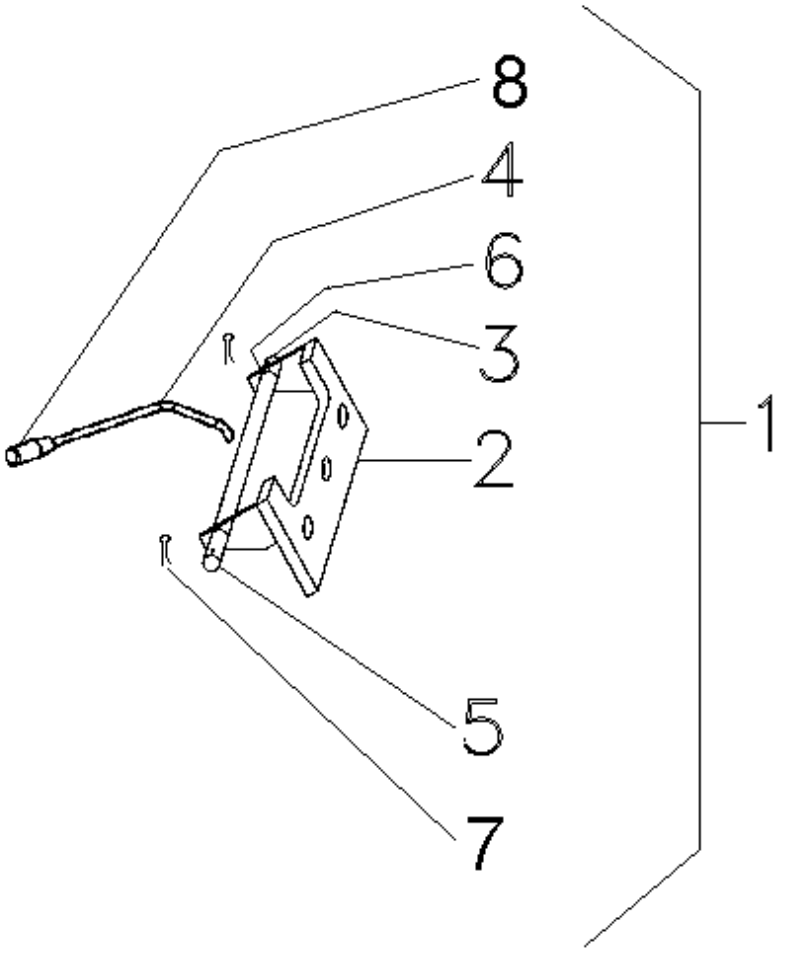

1	072262N1	**1**	CJ. ALAVANCA	KIT, LEVER	JUEGO, PALANCA
2	070591S1	**1**	SUPORTE	BRACKET	SOPORTE
3	070592P1	**1**	PINO	PIN	PASADOR
4	070593S1	**1**	ALAVANCA	LEVER	PALANCA
5	070839P1	**1**	LUVA	SLEEVE	MANCHA
6	071471P1	**1**	BUCHA	BUSH	CASQUILLO
7	354059X1	**2**	CONTRAPINO	DOWEL	CENTRAJE
8	6203802M91	**1**	MANÍPULO	KNOB	POMO

Alavanca De Controle
Control Levier
Palanca De Controle

70-385

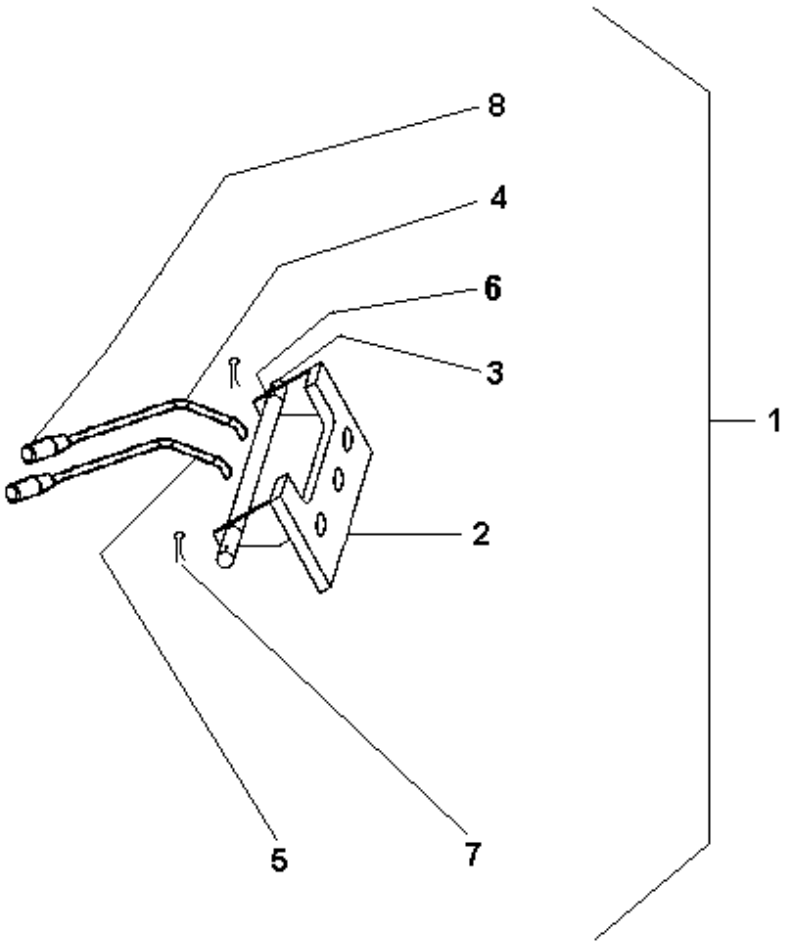

1	072260N1	**1**	CJ. ALAVANCA	KIT, LEVER	JUEGO, PALANCA
2	070591S1	**1**	SUPORTE	BRACKET	SOPORTE
3	070592P1	**1**	PINO	PIN	PASADOR
4	070593S1	**1**	ALAVANCA	LEVER	PALANCA
5	070835S1	**1**	ALAVANCA	LEVER	PALANCA
6	071471P1	**2**	BUCHA	BUSH	CASQUILLO
7	195414M1	**2**	GRAMPO	CRAMP	PASADOR
8	6203802M91	**2**	MANÍPULO	KNOB	POMO

Controle Remoto
Remote Control
Control Remoto

Alavanca
Lever
Palanca

70-390

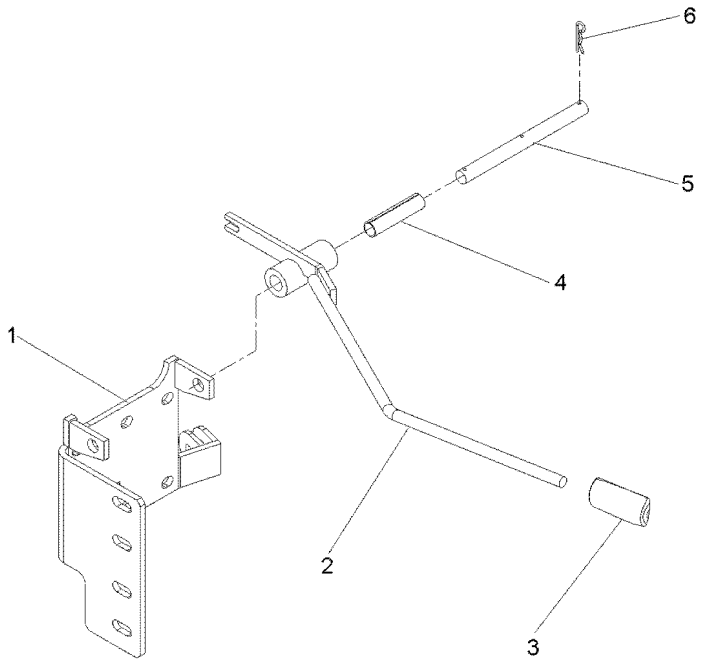

1	6207531M91	**1**	SUPORTE	CLEVIS	GANCHO SEGURI.
2	070835S1	**1**	ALAVANCA	LEVER	PALANCA
3	6203802M91	**1**	MANÍPULO	KNOB	POMO
4	071471P1	**1**	BUCHA	BUSH	CASQUILLO
5	070592P1	**1**	PINO	PIN	PASADOR
6	195414M1	**3**	GRAMPO	CRAMP	PASADOR

Controle Remoto Remote Control Control Remoto	Alavanca Lever Palanca	70-395	

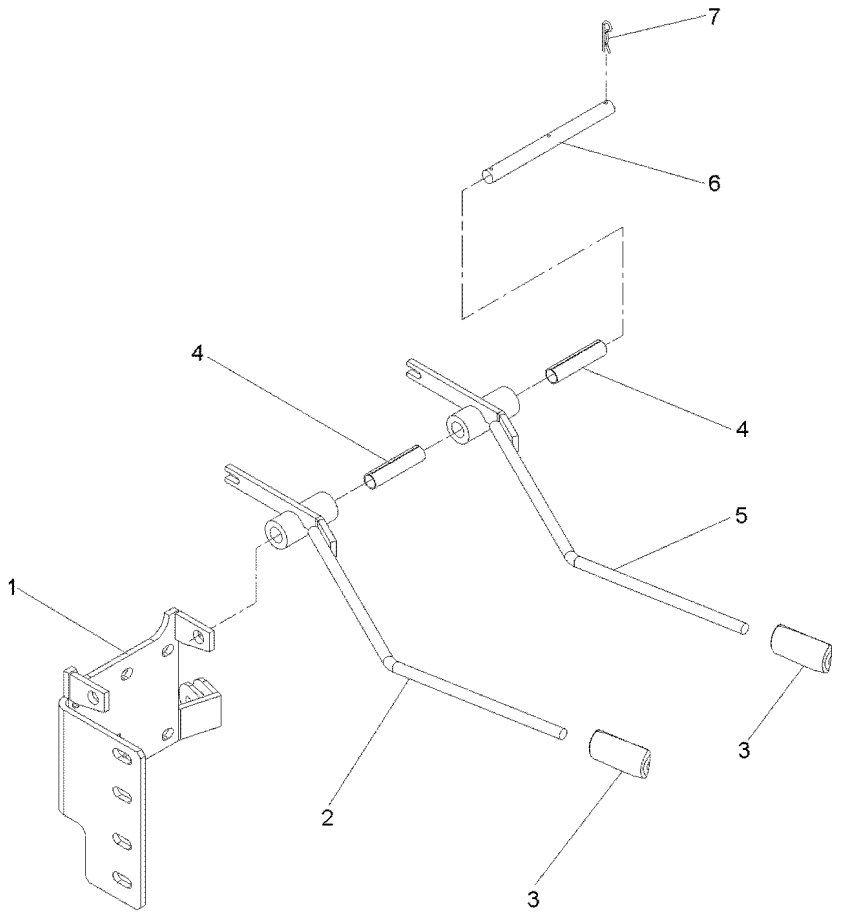

1	6207531M91	**1** SUPORTE	CLEVIS	GANCHO SEGURI.
2	070593S1	**1** ALAVANCA	LEVER	PALANCA
3	6203802M91	**2** MANÍPULO	KNOB	POMO
4	071471P1	**2** BUCHA	BUSH	CASQUILLO
5	070835S1	**1** ALAVANCA	LEVER	PALANCA
6	070592P1	**1** PINO	PIN	PASADOR
7	195414M1	**2** GRAMPO	CRAMP	PASADOR

Acionamento
Drive Kit
Acionamento

70-400

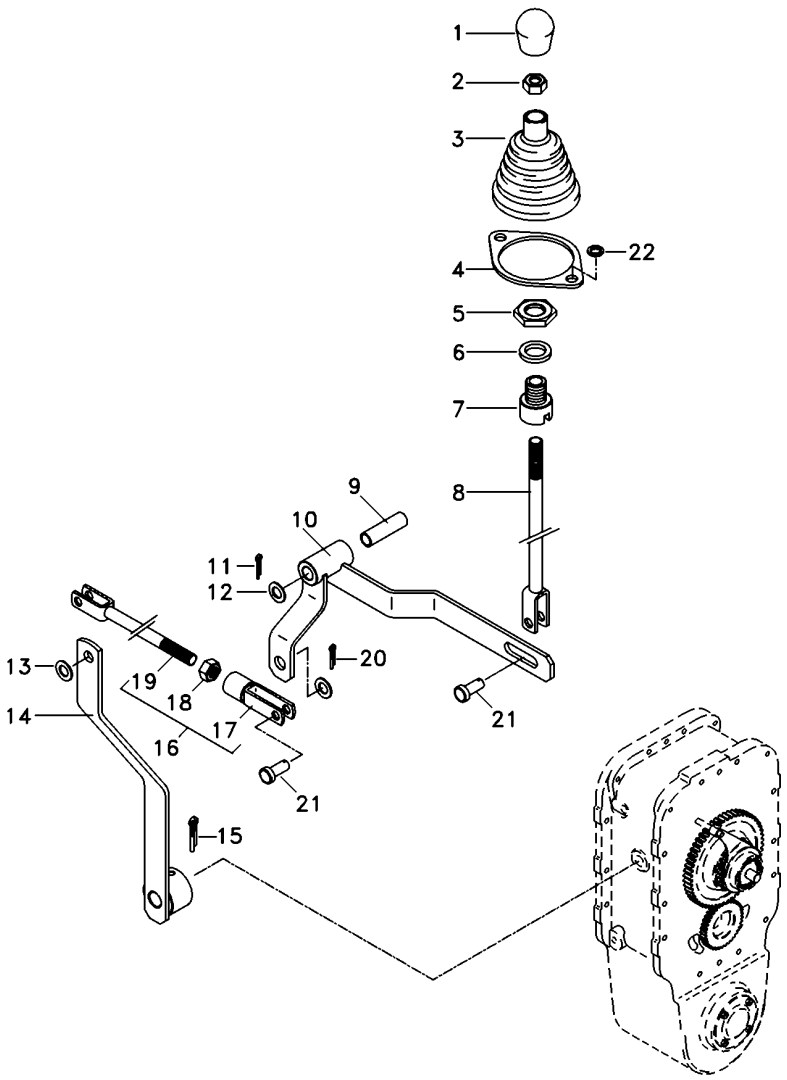

1	3410152M1	**1** MANÍPULO	KNOB	POMO
2	353431X1	**1** PORCA	NUT	TUERCA
3	069915P1	**1** COIFA	BELLOWS	FUELLE
4	069937P1	**1** ANEL	RING	ARO
5	353427X1	**1** PORCA	NUT	TUERCA
6	353433X1	**1** ARRUELA	WASHER	ARANDELA
7	070450P1	**1** ADAPTADOR	ADAPTOR	ADAPTADOR
8	070051S1	**1** TIRANTE	ROD	VARILLA
9	6203936M1	**1** BUCHA	BUSH	CASQUILLO
10	070067S1	**1** ALAVANCA	LEVER	PALANCA
11	070076P1	**1** PINO	PIN	PASADOR
12	353439X1	**1** ARRUELA	WASHER	ARANDELA
13	353756X1	**3** ARRUELA	WASHER	ARANDELA
14	067309S1	**1** ALAVANCA	LEVER	PALANCA
15	357660X1	**1** PINO	PIN	PASADOR
16	070233N1	**1** TIRANTE	ROD	VARILLA
17	195215M1	**1** GARFO	FORK	HORQUILLA
18	353431X1	**1** PORCA	NUT	TUERCA
19	070234S1	**1** TIRANTE	ROD	VARILLA
20	354059X1	**3** CONTRAPINO	DOWEL	CENTRAJE
21	832813M1	**3** PINO	PIN	PASADOR
22	339375X1	**2** ARRUELA	WASHER	ARANDELA

Bateria	Seca
Battery	Seca
Bateria	Seca

80-10

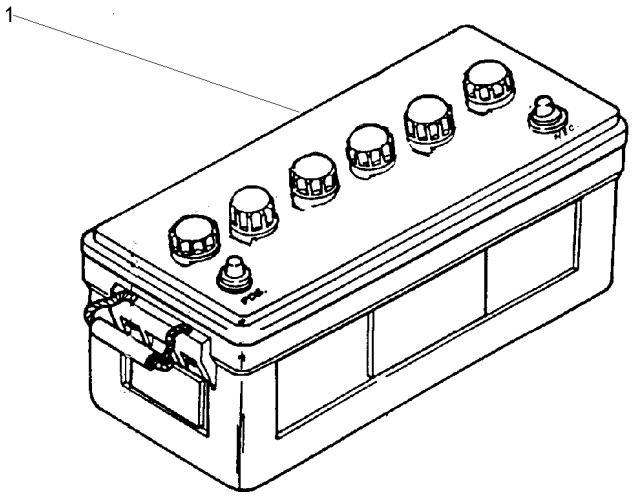

1	487161M93	**1** BATERIA	BATTERY	BATERIA

Bateria
Battery
Bateria

80-15

Úmida
Wet
Húmeda

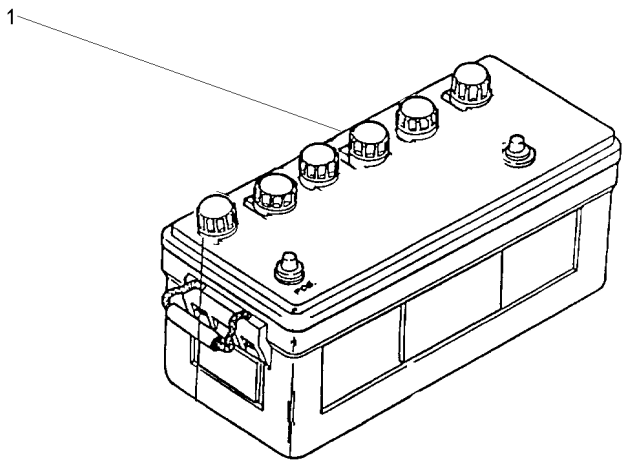

1	487161M93	**1** BATERIA	BATTERY	BATERIA

Suporte Da Bateria
Battery Support
Soporte De La Bateria

80-20

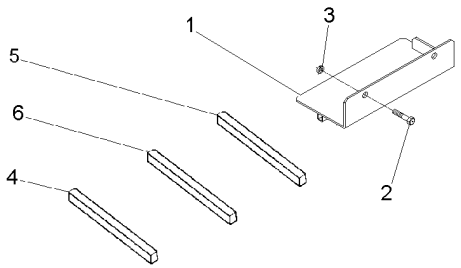

1	038581S1	**1** PLACA	PLATE	PLATO
2	353723X1	**2** PARAFUSO	BOLT	PERNO
3	353439X1	**2** ARRUELA	WASHER	ARANDELA
4	050658P1	**1** GUARNIÇÃO	FOAM	ESPUMA
5	3149668M1	**1** GUARNIÇÃO	FOAM	ESPUMA
6	3412754M1	**1** GUARNIÇÃO	FOAM	ESPUMA

Sistema Elétrico
Electric System
Sistema Eléctrico

80-25

Reversão Automática
Automatic Reversion
Reversión Automático

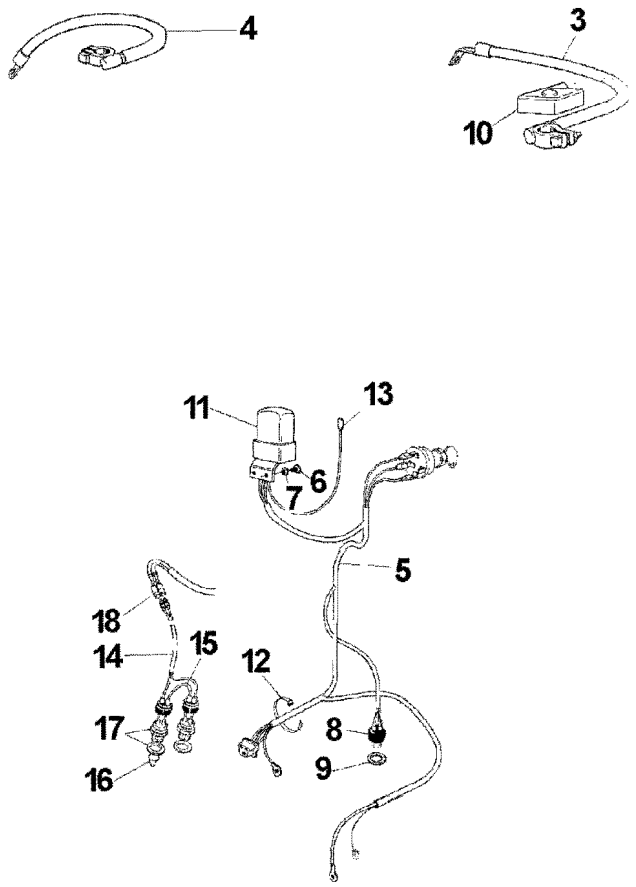

3	3409193M92	**1**	CABO	CABLE	CABLE
4	3409541M91	**1**	CJ. CABO	KIT, CABLE	CABLES JUEGO
5	037202P1	**1**	CHICOTE	HARNESS	MAZO CABLES
6	353989X1	**2**	PARAFUSO	BOLT	PERNO
7	353441X1	**2**	ARRUELA	WASHER	ARANDELA
8	180776M1	**2**	CAPA	CAP	TAPA
9	181142M1	**2**	ARRUELA	WASHER	ARANDELA
10	2801383M1	**1**	CAPA	CAP	TAPA
11	3146633M1	**1**	REGULADOR	REGULATOR	REGULADOR
12	3225356M1	**1**	BRAÇADEIRA	CLAMP	ABRAZADERA
13	3147197M91	**1**	CABO	CABLE	CABLE
14	3410640M1	**1**	CHICOTE	HARNESS	MAZO CABLES
15	037198P1	**1**	INTERRUPTOR	SWITCH	INTERRUPTOR
16	3410681M1	**1**	EXTENSÃO	EXTENSION	EXTENSION
17	037171T2	**2**	INTERRUPTOR	SWITCH	INTERRUPTOR
18	1480547M1	**2**	LUVA	SLEEVE	MANCHA

Sistema Elétrico
Electric System
Sistema Eléctrico

80-30

Reversão Mecânica
Mechanical Reversion
Reversión Mecánico

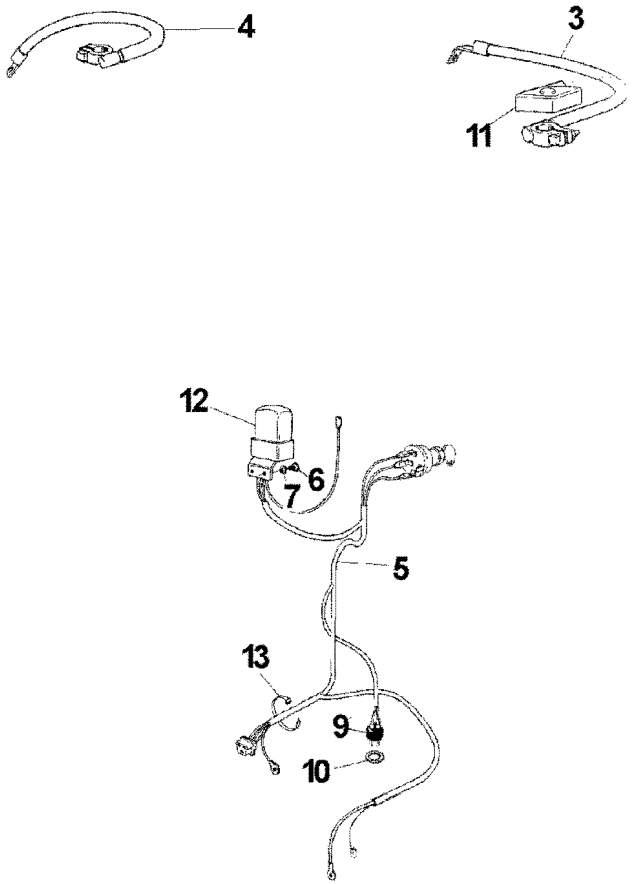

3	3409193M92	**1**	CABO	CABLE	CABLE
4	3409541M91	**1**	CJ. CABO	KIT, CABLE	CABLES JUEGO
5	037202P1	**1**	CHICOTE	HARNESS	MAZO CABLES
6	353989X1	**2**	PARAFUSO	BOLT	PERNO
7	353441X1	**2**	ARRUELA	WASHER	ARANDELA
9	037171T2	**1**	INTERRUPTOR	SWITCH	INTERRUPTOR
10	181142M1	**1**	ARRUELA	WASHER	ARANDELA
11	2801383M1	**1**	CAPA	CAP	TAPA
12	3146633M1	**1**	REGULADOR	REGULATOR	REGULADOR
13	3225356M1	**1**	BRAÇADEIRA	CLAMP	ABRAZADERA

Bateria
Battery
Bateria

80-35

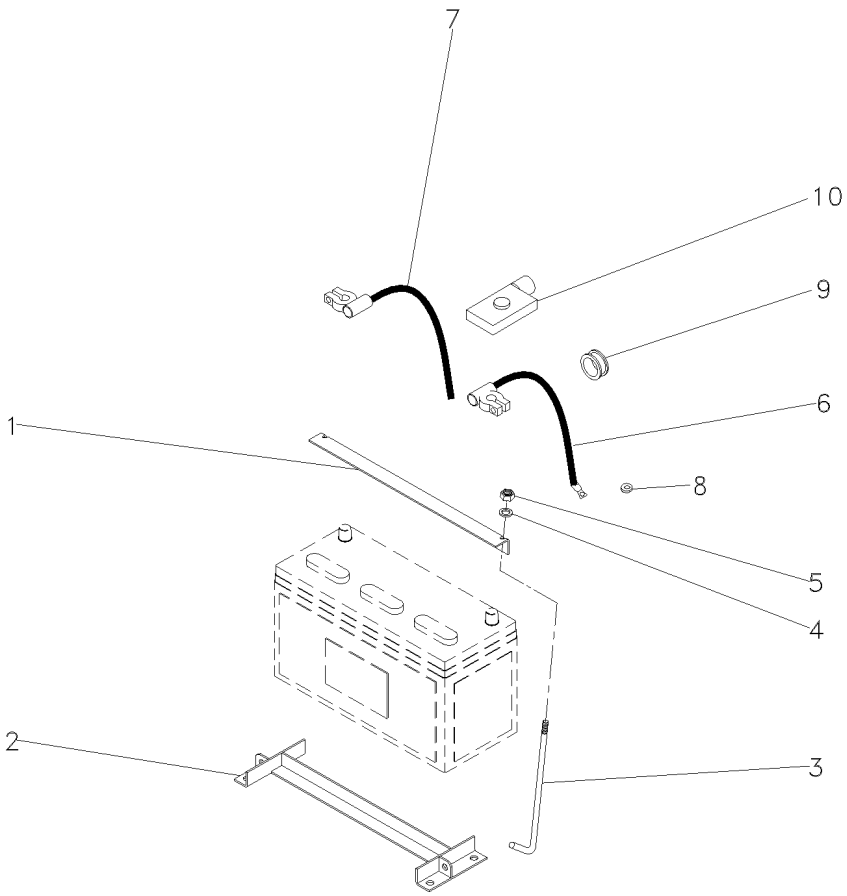

1	027788P2		**1**	FIXADOR	ATTACHMENT	ADITAMENTO
2	060357S1		**1**	SUPORTE	BRACKET	SOPORTE
3	027789P1		**2**	TIRANTE	ROD	VARILLA
4	355617X1		**2**	ARRUELA	WASHER	ARANDELA
5	826760M1		**2**	PORCA	NUT	TUERCA
6	3411541M91	(+)	**1**	CABO	CABLE	CABLE
7	3148351M91	(-)	**1**	CABO	CABLE	CABLE
8	829185M1		**1**	ARRUELA	WASHER	ARANDELA
9	366195X1		**1**	PASSA-FIO	GROMMET	PASACABLE
10	2801383M1		**1**	CAPA	CAP	TAPA

Sistema Elétrico Dianteiro
Front Electric System
Sistema Eléctrico Delantero

80-40

Com Cabine
With Cab
Con Cabina

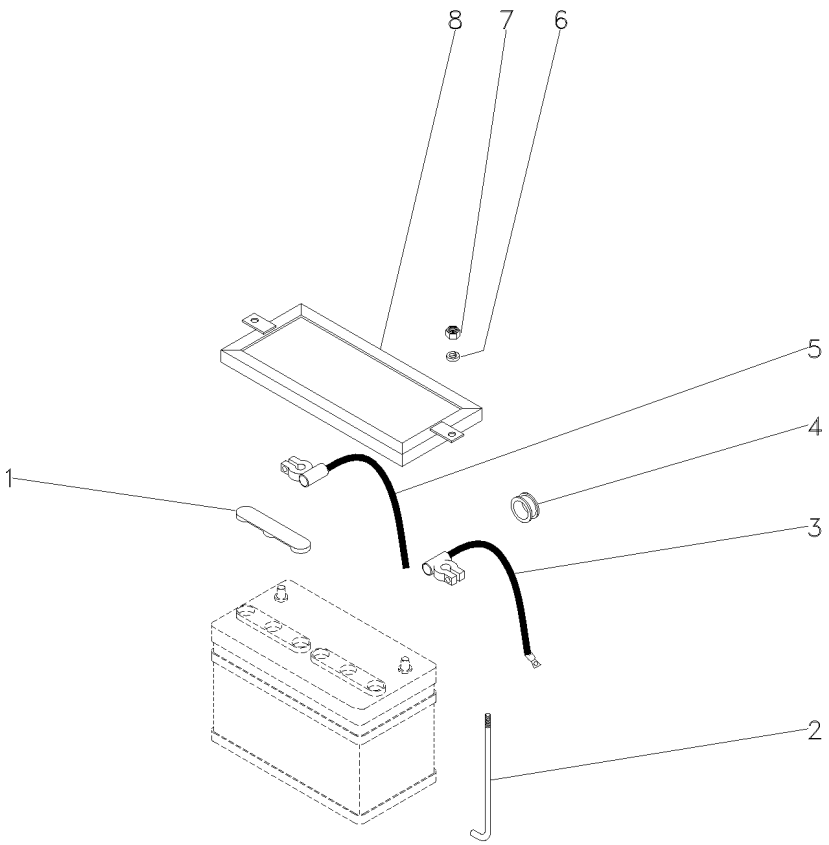

1	2801383M1		**1**	CAPA	CAP	TAPA
2	028345P2		**2**	TIRANTE	ROD	VARILLA
3	069780P1	(+)	**1**	CABO	CABLE	CABLE
4	069786P1		**1**	PASSA-FIO	GROMMET	PASACABLE
5	3148351M91	(-)	**1**	CABO	CABLE	CABLE
6	355617X1		**2**	ARRUELA	WASHER	ARANDELA
7	826760M1		**2**	PORCA	NUT	TUERCA
8	027788P2		**1**	FIXADOR	ATTACHMENT	ADITAMENTO

Sistema Elétrico Dianteiro
Front Electric System
Sistema Eléctrico Delantero

80-45

Com Cabine
With Cab
Con Cabina

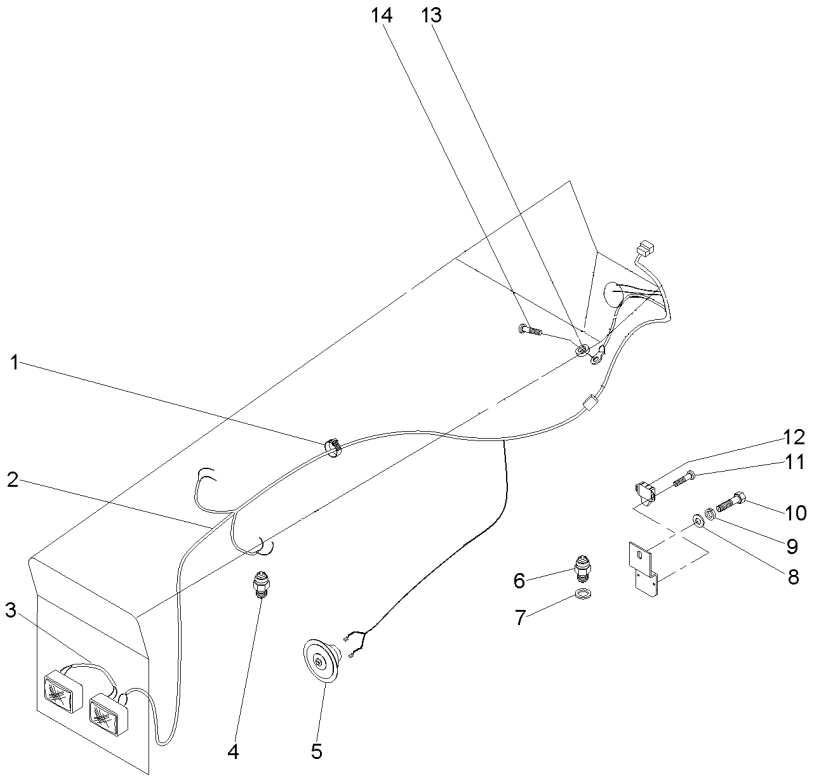

1	3225356M1		**20**	BRAÇADEIRA	CLAMP	ABRAZADERA
2	069782N1		**1**	CHICOTE	HARNESS	MAZO CABLES
3	052109P2		**1**	CHICOTE	HARNESS	MAZO CABLES
4	026697T1	[A]	**1**	SENSOR	SENDER	EMISOR
5	2802862M91		**1**	BUZINA	HORN	BOCINA
6	037171T2		**1**	INTERRUPTOR	SWITCH	INTERRUPTOR
7	181142M1		**1**	ARRUELA	WASHER	ARANDELA
8	353756X1		**1**	ARRUELA	WASHER	ARANDELA
9	353434X1		**1**	ARRUELA	WASHER	ARANDELA
10	353691X1		**1**	PARAFUSO	BOLT	PERNO
11	339665X1		**2**	PARAFUSO	BOLT	PERNO
12	046552T1		**1**	INTERRUPTOR	SWITCH	INTERRUPTOR
13	353445X1		**1**	ARRUELA	WASHER	ARANDELA
14	355125X1		**1**	PARAFUSO	BOLT	PERNO

[A] PRESSÃO DO ÓLEO
OIL PRESSURE
PRESIÓN DE ACEITE

Instrumentos / Instruments / Instrumentos	Painel / Panel / Tablero	80-50	Reversão Mecânica / Mechanical Reversion / Reversión Mecánico

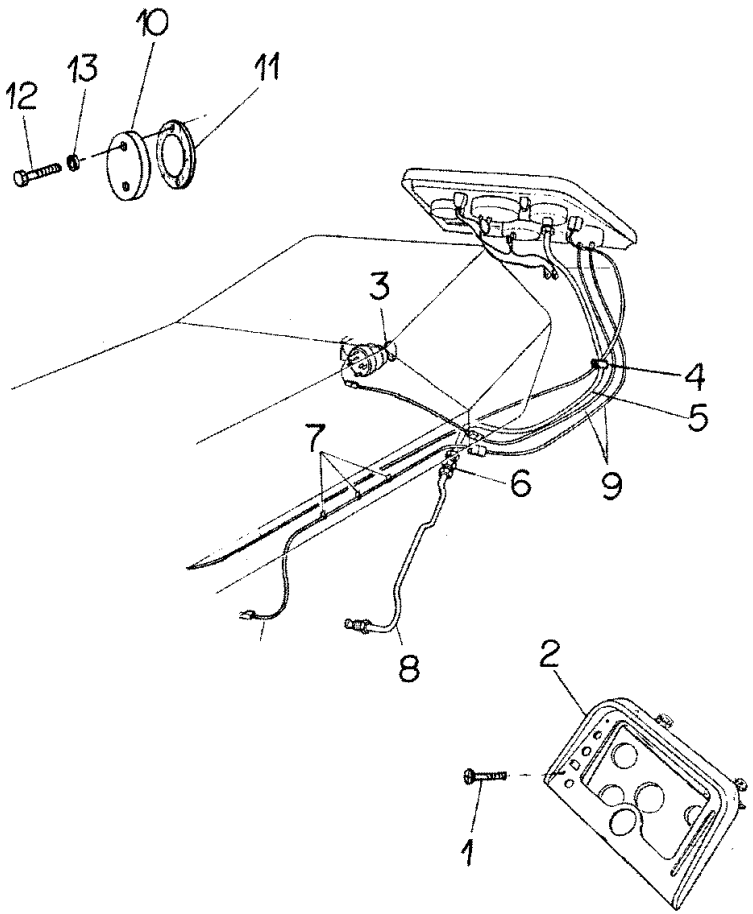

1	355863X1	**4**	PARAFUSO	BOLT	PERNO
2	3410339M91	**1**	CJ. PAINEL	KIT, PANEL	JUEGO DE PANEL
2	3410339M92	**1**	CJ. PAINEL	KIT, PANEL	JUEGO DE PANEL
3	3146008M91	**1**	INTERRUPTOR	SWITCH	INTERRUPTOR
4	3225356M1	**6**	BRAÇADEIRA	CLAMP	ABRAZADERA
5	3225269M91	**6**	CJ. TUBO	TUBE ASSY	CONJ.DE TUBO
6	3410490M1	**1**	CONEXÃO	CONNECTION	CONEXION
7	3225356M1	**3**	BRAÇADEIRA	CLAMP	ABRAZADERA
8	3589554M91	**1**	CJ. TUBO	TUBE ASSY	CONJ.DE TUBO
9	3147197M91	**2**	CABO	CABLE	CABLE
10	033836P1	**1**	TAMPA	COVER	CUBIERTA
11	033837P1	**1**	JUNTA	GASKET	EMPAQUETADURA.
12	353501X1	**2**	PARAFUSO	BOLT	PERNO
13	353441X1	**2**	ARRUELA	WASHER	ARANDELA

Painel De Instrumentos
Instruments Panel
Tablero De Instrumentos

80-55

Reversão Automática
Automatic Reversion
Reversión Automático

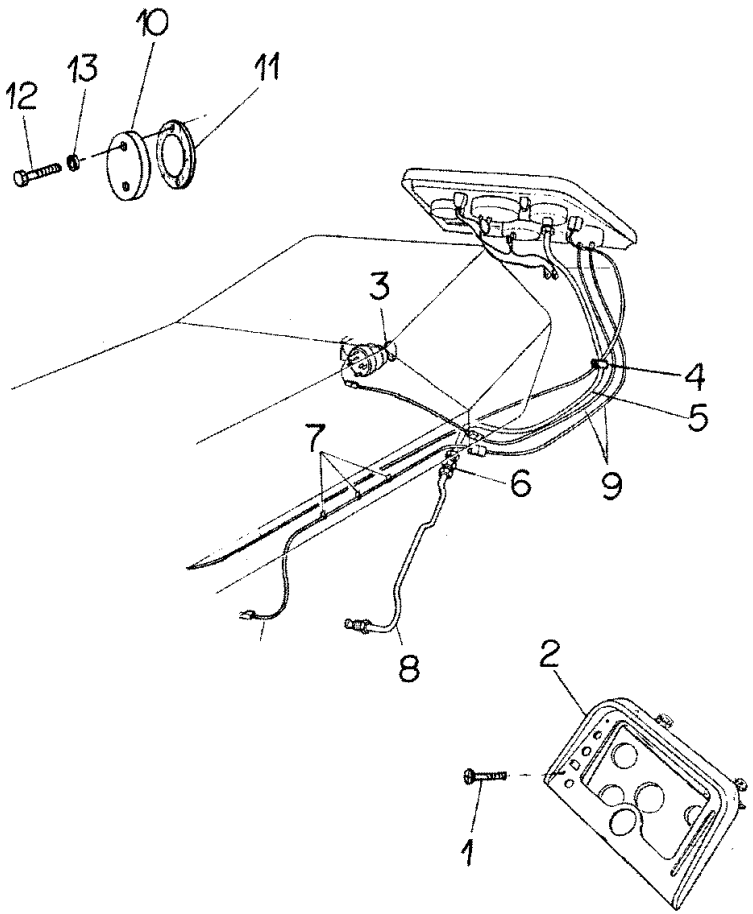

1	355863X1	**4**	PARAFUSO	BOLT	PERNO
2	3410337M91	**1**	CJ. PAINEL	KIT, PANEL	JUEGO DE PANEL
2	3410337M92	**1**	CJ. PAINEL	KIT, PANEL	JUEGO DE PANEL
3	3146008M91	**1**	INTERRUPTOR	SWITCH	INTERRUPTOR
4	3225356M1	**6**	BRAÇADEIRA	CLAMP	ABRAZADERA
5	3225269M91	**6**	CJ. TUBO	TUBE ASSY	CONJ.DE TUBO
6	3410490M1	**1**	CONEXÃO	CONNECTION	CONEXION
7	3225356M1	**3**	BRAÇADEIRA	CLAMP	ABRAZADERA
8	3589554M91	**1**	CJ. TUBO	TUBE ASSY	CONJ.DE TUBO
9	3147197M91	**2**	CABO	CABLE	CABLE
10	033836P1	**1**	TAMPA	COVER	CUBIERTA
11	033837P1	**1**	JUNTA	GASKET	EMPAQUETADURA.
12	353501X1	**2**	PARAFUSO	BOLT	PERNO
13	353441X1	**2**	ARRUELA	WASHER	ARANDELA

Painel De Instrumentos
Instruments Panel
Tablero De Instrumentos

80-60

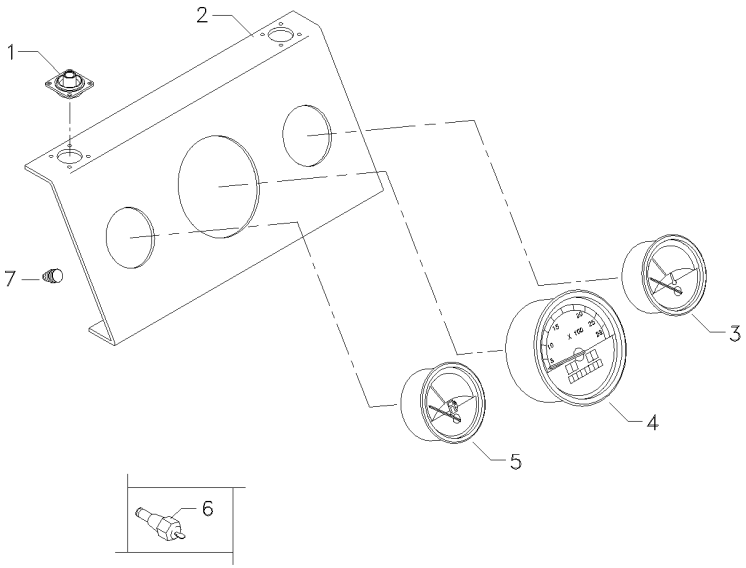

1	3408984M1	**4**	COXIM	MOUNTING	MONTANTE
2	062784R1	**1**	PAINEL	PANEL	PANEL
3	062782R1	**1**	TERMÔMETRO	THERMOMETER	TERMOMETRO
4	067265R1	**1**	TRATÔMETRO	TRACTORMETER	TRACTOMETRO
5	069105R1	**1**	INDICADOR	GAUGE	APARAT INDICADOR
6	3147425M1	**1**	SENSOR	SENDER	EMISOR
7	067268R1	**10**	FIXADOR	ATTACHMENT	ADITAMENTO

Painel De Instrumentos
Instrument Panel
Tablero De Instrumentos

80-65

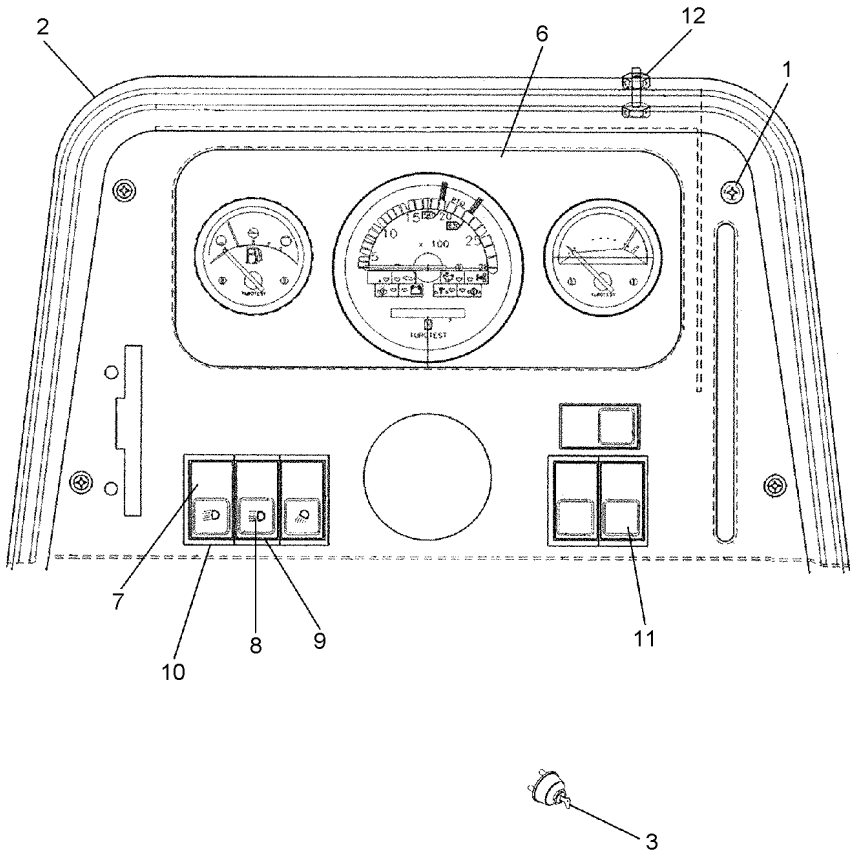

1	355863X1		**4**	PARAFUSO	BOLT	PERNO
2	062778S1		**1**	PAINEL	PANEL	PANEL
3	1874535M3		**1**	INTERRUPTOR	SWITCH	INTERRUPTOR
3	3019881X1		**1**	ARRUELA	WASHER	ARANDELA
3	052437P1		**1**	PORCA	NUT	TUERCA
3	3813361M1		**2**	CHAVE INTERRUPT.	KEY SWITCH	LLAVE INTERRUPT.
6	067264T1		**1**	PAINEL INSTRUM.	INSTRUMENT PANEL	PANEL INSTRUMENT
7	042610T1	[A]	**1**	INTERRUPTOR	SWITCH	INTERRUPTOR
8	042609T1	[B]	**1**	INTERRUPTOR	SWITCH	INTERRUPTOR
9	049173T1		**1**	MOLDURA	MOULDING	BORDON
10	049174T1		**4**	MOLDURA	MOULDING	BORDON
11	042603T1		**1**	TAMPA	COVER	CUBIERTA
12	3408768M1		**4**	PARAFUSO	BOLT	PERNO
12	354120X1		**4**	PORCA	NUT	TUERCA
12	353445X1		**4**	ARRUELA	WASHER	ARANDELA

[A] SINALEIRA / FAROL
LAMP / LANTERN
SENALADORA / FAROL

[B] FAROL ALTO
HIGHT LIGHT
FARO ALTO

Bloco Ótico
Headlamp
Faro

80-70

Foco Lado Direito
Right Hand Light
Foco Lado Derecho

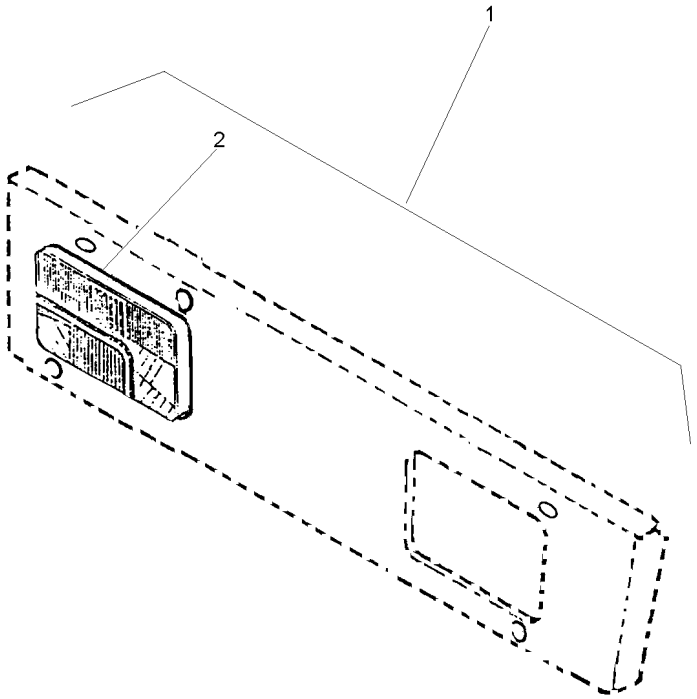

1		022359N1	**1**	BLOCO ÓTICO	KIT, LAMP	JUEGO LAMPARA
2	022335N1	1 80-80 No	**2**	FAROL DIANTEIRO	FRONT LIGHT	FRONT LIGHT

Bloco Ótico
Headlamp
Bloco Ocular

Foco Lado Esquerdo
Left Hand Light
Foco Lado Izquierdo

80-75

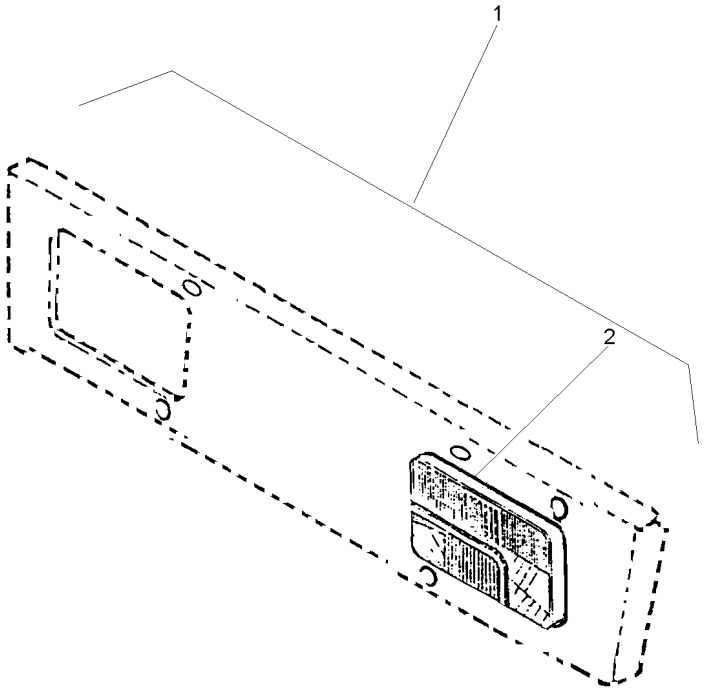

1		022360N1	**1**	BLOCO ÓTICO	KIT, LAMP	JUEGO LAMPARA
2	022336N1	1 80-85 No	**2**	FAROL DIANTEIRO	FRONT LIGHT	FRONT LIGHT

Bloco Ótico
Headlamp
Faro

80-80

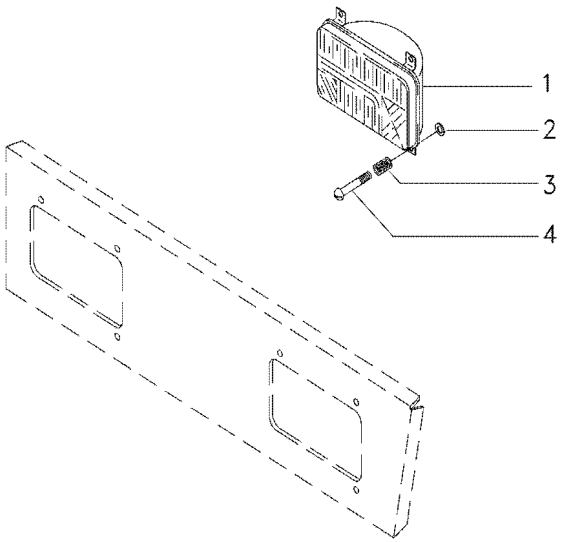

1	3410451M91		**2**	BLOCO ÓTICO	KIT, LAMP	JUEGO LAMPARA
2	963442M1		**6**	ANEL TRAVA	CIRCLIP	CIRCULITO
3	963441M1		**6**	MOLA	SPRING	RESORTE
4	2802112M1	10X32X1.3/8	**6**	PARAFUSO	BOLT	PERNO

Bloco Ótico
Headlamp
Bloco Ocular

80-85

Foco Lado Esquerdo
Left Hand Light
Foco Lado Izquierdo

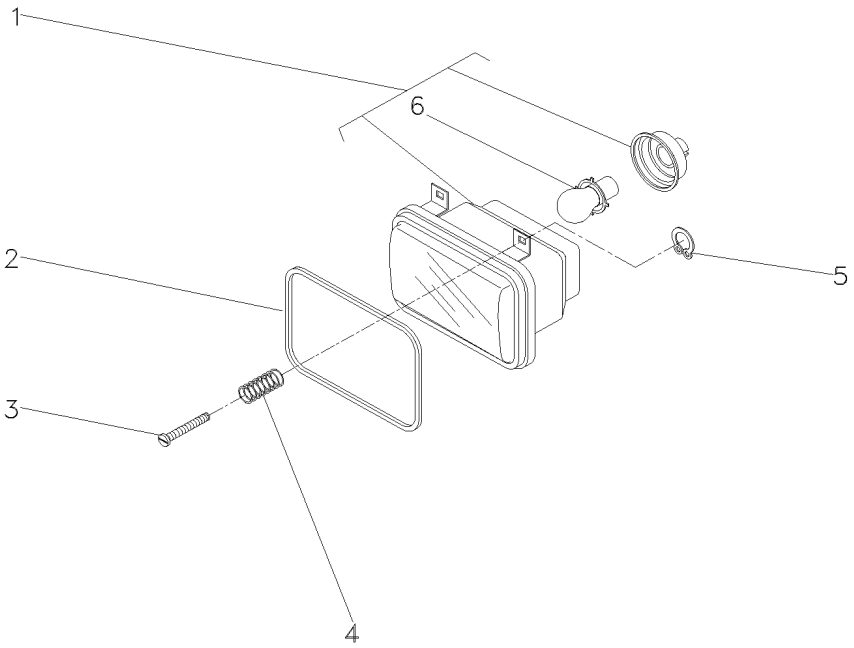

1	3410474M91		**1**	BLOCO ÓTICO	KIT, LAMP	JUEGO LAMPARA
2	3410450M1		**2**	GUARNIÇÃO	FOAM	ESPUMA
3	2802112M1	10x32x1.3/8	**6**	PARAFUSO	BOLT	PERNO
4	963441M1		**6**	MOLA	SPRING	RESORTE
5	963442M1		**6**	ANEL TRAVA	CIRCLIP	CIRCULITO
6	2710838M1	1	**1**	LÂMPADA	BULB	LAMPARA

Sistema Elétrico Dianteiro
Front Electric System
Sistema Electrico Delantero

80-90

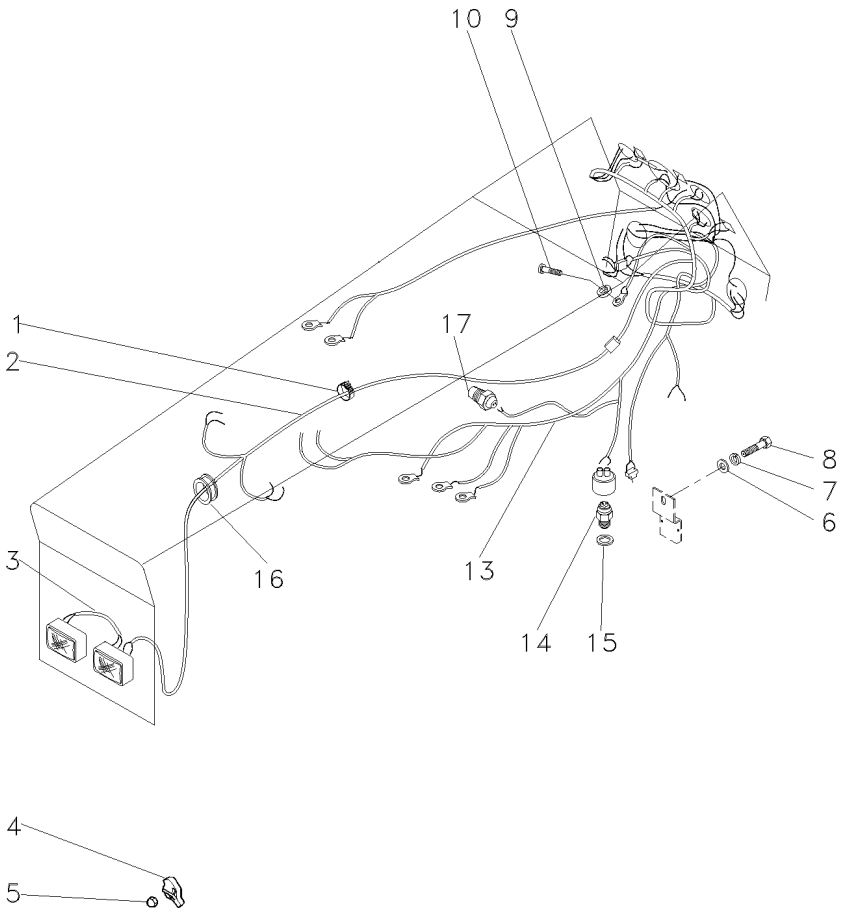

1	3225356M1	**20** BRAÇADEIRA	CLAMP	ABRAZADERA
2	054617T3	**1** CHICOTE	HARNESS	MAZO CABLES
3	052109P2	**1** CHICOTE	HARNESS	MAZO CABLES
4	3786093M1	**1** PROTEÇÃO	GUARD	DEFENSA
5	3786092M1	**1** PORCA	NUT	TUERCA
6	353756X1	**4** ARRUELA	WASHER	ARANDELA
7	353434X1	**4** ARRUELA	WASHER	ARANDELA
8	353691X1	**4** PARAFUSO	BOLT	PERNO
9	353445X1	**3** ARRUELA	WASHER	ARANDELA
10	355125X1	**3** PARAFUSO	BOLT	PERNO
13	067200N2	**1** CHICOTE	HARNESS	MAZO CABLES
14	3761983M91	**1** INTERRUPTOR	SWITCH	INTERRUPTOR
15	181142M1	**1** ARRUELA	WASHER	ARANDELA
16	832882M1	**1** PASSA-FIO	GROMMET	PASACABLE
17	026697T1	**1** SENSOR	SENDER	EMISOR

Sistema Elétrico Electric System Sistema Eléctrico	Traseiro Rear Trasero	80-95	Com Pisca Alerta E Com Seta Direcional With Hazard Light And With Turn Light Con La Luz De Riesgo Y Con La Luz Del Giro

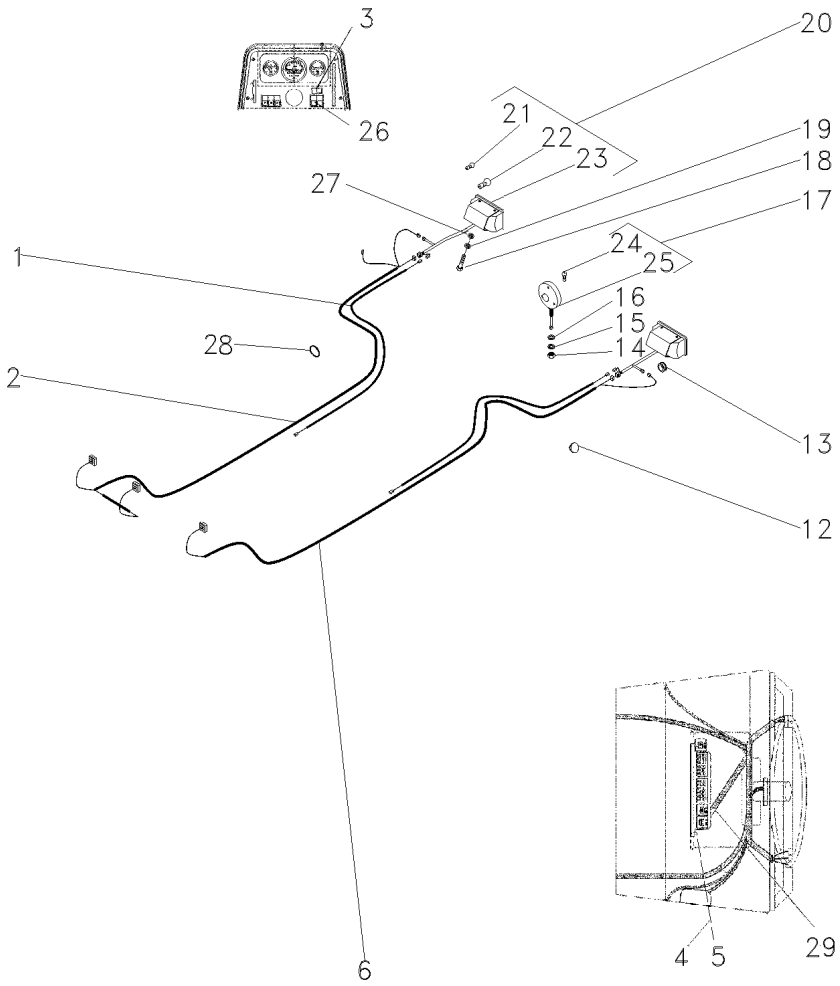

1	052591P1		
2	063343T1		
3	042604T1		
4	390995X1		
5	390469X1		
6	063337T1		
12	2801324M1		
13	832882M1		
14	339054X1		M12x1,75
15	339763X1		
16	3147503M1		
17	022197T1		
18	353666X1		1/4x20x5/8
19	353441X1		
20	022182T1		
21	2801348M1	20	
22	3175270M1	20	
23			REF.20
24	2710837M1	17	
25			REF.17
26	042602T1		
27	3010597X1		
28	3225356M1		
29	063268N1		

2	CHICOTE	HARNESS	MAZO CABLES
1	CHICOTE	HARNESS	MAZO CABLES
1	INTERRUPTOR	SWITCH	INTERRUPTOR
1	PORCA	NUT	TUERCA
1	ARRUELA	WASHER	ARANDELA
1	CHICOTE	HARNESS	MAZO CABLES
3	BUJÃO	PLUG	TAPON
2	PASSA-FIO	GROMMET	PASACABLE
2	PORCA	NUT	TUERCA
2	ARRUELA	WASHER	ARANDELA
2	ARRUELA	WASHER	ARANDELA
2	CJ. LANTERNA	LANTERN	LINTERNA
4	PARAFUSO	BOLT	PERNO
4	ARRUELA	WASHER	ARANDELA
2	LANTERNA	LAMP	FARO
2	LÂMPADA	BULB	LAMPARA
2	LÂMPADA	BULB	LAMPARA
2	CJ. LANTERNA	LANTERN	LINTERNA
1	LÂMPADA	BULB	LAMPARA
2	CJ. LANTERNA	LANTERN	LINTERNA
1	INDICADOR	INDICATOR	INDICADOR
2	ARRUELA	WASHER	ARANDELA
10	BRAÇADEIRA	CLAMP	ABRAZADERA
1	CJ. CHICOTE	KIT, HARNESS	JUEGO DE ARNES

Iluminação Traseira
Lighting Rear
Iluminacion Trasera

80-100

Sem Pisca Alerta E Sem Seta Direcional
Without Hazard Light And Without Turn Light
Sin La Luz De Riesgo Y Sin La Luz Del Giro

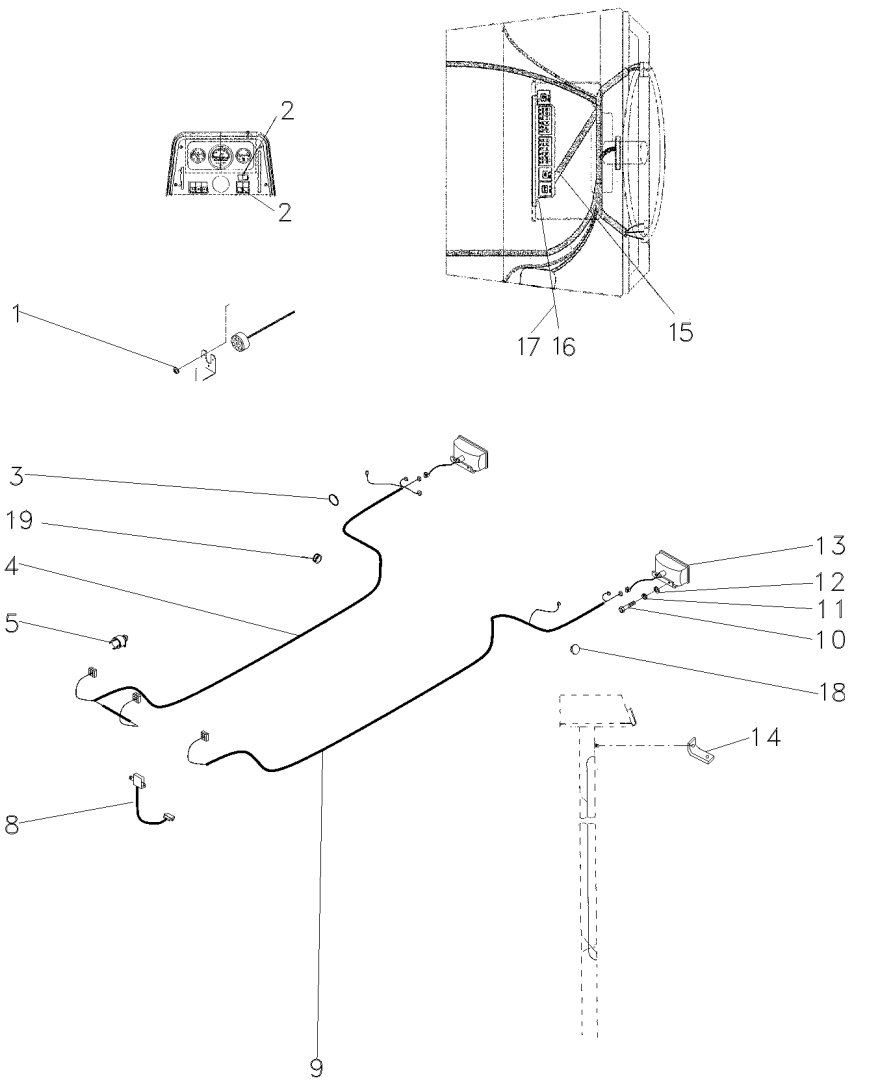

1	3010597X1		**1**	ARRUELA	WASHER	ARANDELA
2	042603T1		**2**	TAMPA	COVER	CUBIERTA
3	3225356M1		**10**	BRAÇADEIRA	CLAMP	ABRAZADERA
4	063343N1		**1**	CHICOTE	HARNESS	MAZO CABLES
5	832882M1		**2**	PASSA-FIO	GROMMET	PASACABLE
8	062297N2	80-105 No	**1**	RELÉ	RELAY	RELE
9	063337T1		**1**	CHICOTE	HARNESS	MAZO CABLES
10	353666X1		**4**	PARAFUSO	BOLT	PERNO
11	353441X1		**4**	ARRUELA	WASHER	ARANDELA
12	3010597X1		**2**	ARRUELA	WASHER	ARANDELA
13	022182T1		**2**	LANTERNA	LAMP	FARO
14	033089P1		**1**	SUPORTE	BRACKET	SOPORTE
15	063265N2	80-140 No	**1**	CJ. CHICOTE	KIT, HARNESS	JUEGO DE ARNES
16	390995X1		**2**	PORCA	NUT	TUERCA
17	390469X1		**2**	ARRUELA	WASHER	ARANDELA
18	2801324M1		**3**	BUJÃO	PLUG	TAPON
19	834096M1		**1**	PASSA-FIO	GROMMET	PASACABLE

Sistema Elétrico Electrical System Sistema Electrico	Suporte E Relé Do Pisca Bracket And Warning Relay Soporte Y Rele Intermitente	80-105

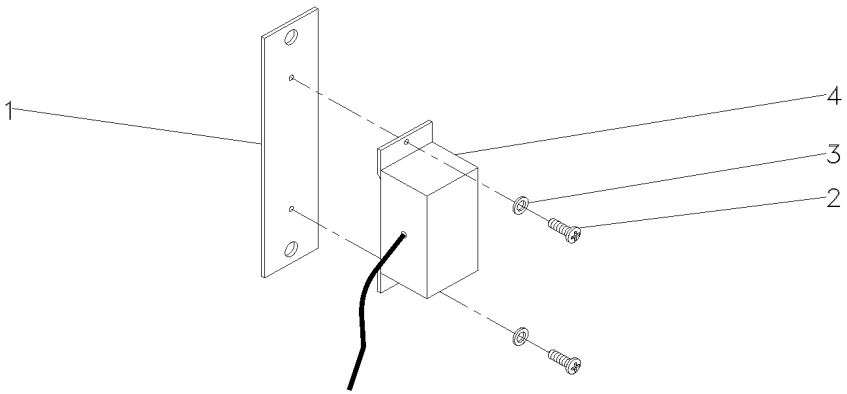

1	062298T1		**1** SUPORTE	BRACKET	SOPORTE
2	3009536X1	M5x0.8	**2** PARAFUSO	BOLT	PERNO
3	390469X1		**2** ARRUELA	WASHER	ARANDELA
4	062299T2		**1** RELÉ	RELAY	RELE

Kit De Ferramentas
Tools
Herramientas

80-110

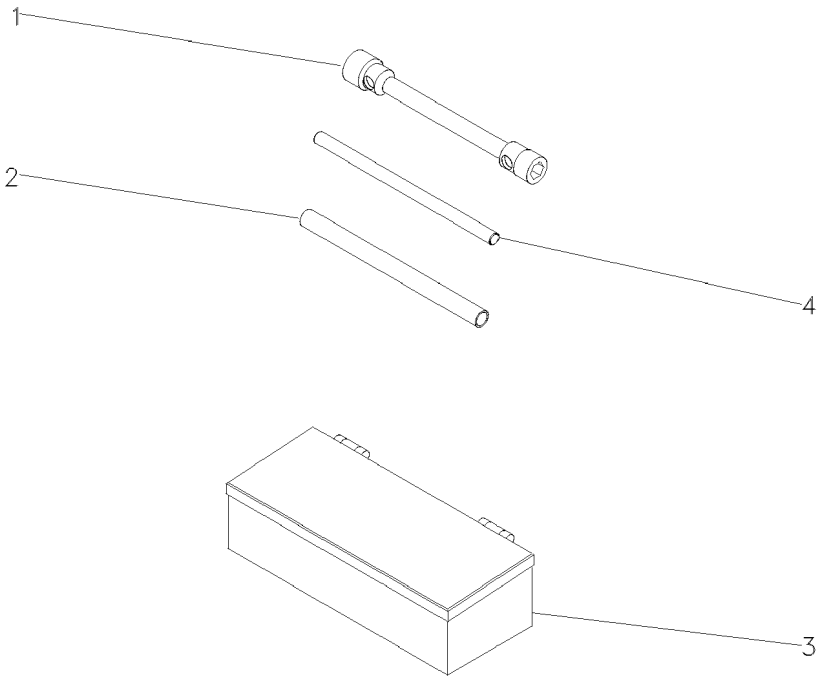

1	876500M1	**1**	CHAVE DE BOCA	SPANNER	LLAVE DE RUEDA
2	3149803M1	**1**	TUBO	PIPE	CANO
3	070798T1	**1**	CAIXA	BOX	CAJA
4	3149804M1	**1**	BARRA	BAR	BARRA

Kit De Ferramentas
Tools
Herramientas

80-115

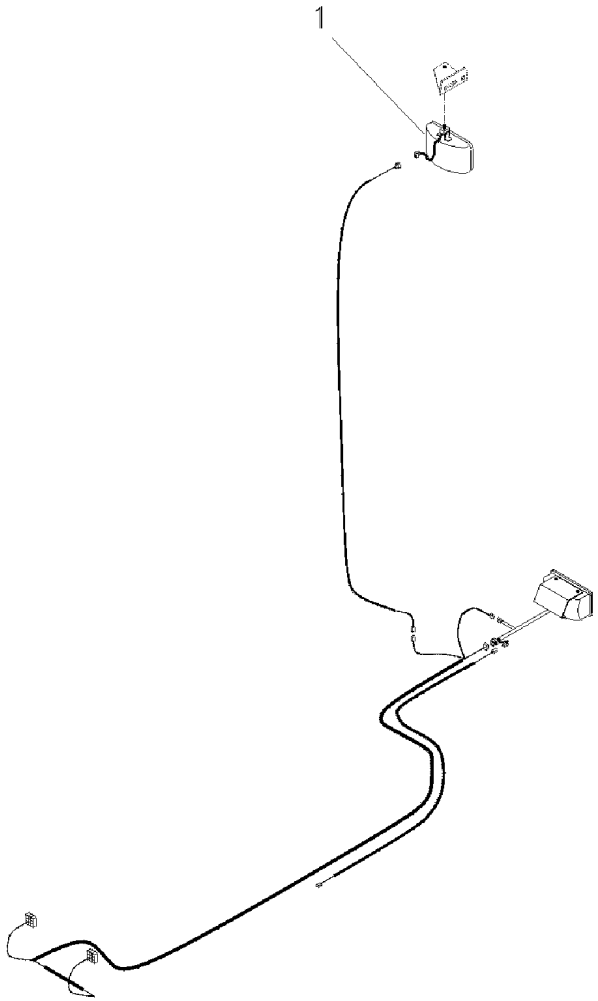

1	024393T1	**1** FAROL	LIGHT	ALUMBRADO

Sistema Elétrico Dianteiro
Front Electric System
Sistema Eléctrico Delantero

Iluminação - Chicote
Lighting - Wiring Harness
Iluminación

80-120

Reversão Automática
Automatic Reversion
Reversión Automático

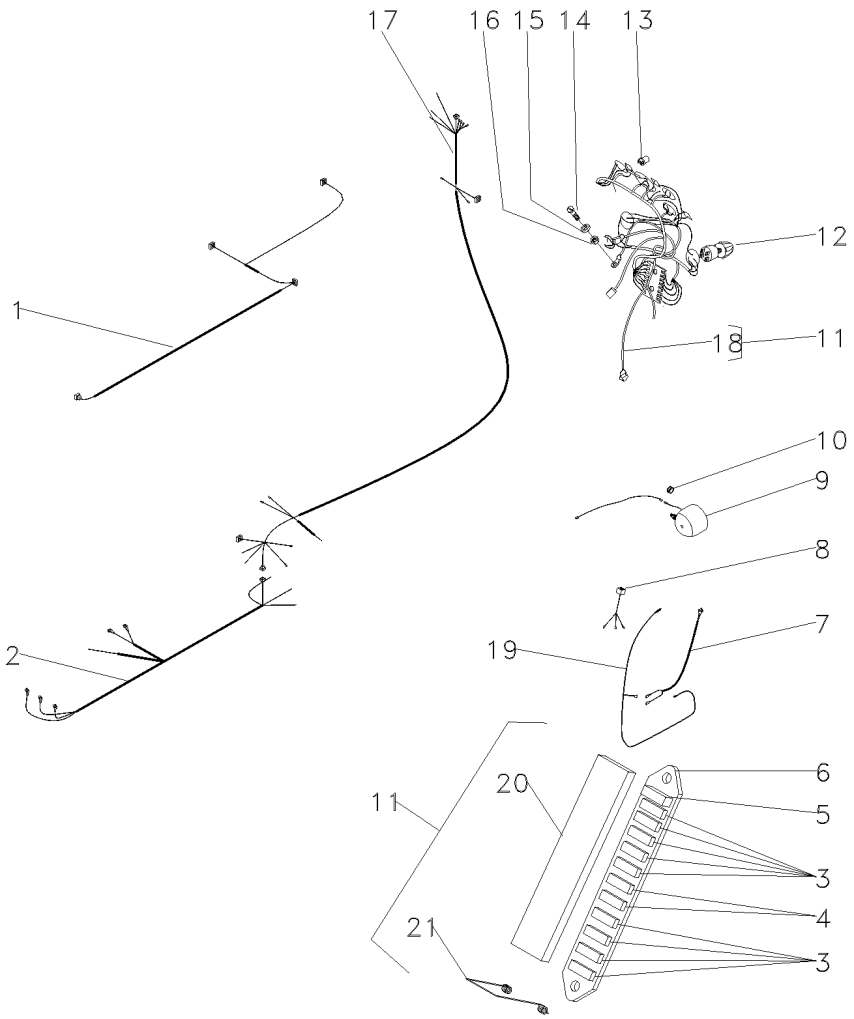

1	052111P1	[A]	**1**	CHICOTE	HARNESS	MAZO CABLES
2	060485N1	[B]	**1**	CHICOTE	HARNESS	MAZO CABLES
3	036756T1	11 10A	**9**	FUSÍVEL	FUSE	FUSIBLE
4	052739T1	11 20A	**2**	FUSÍVEL	FUSE	FUSIBLE
5	052738R1	11	**1**	DIODO	DIODE	DIODO
6	036497T1	11	**1**	CX. FUSÍVEIS	FUSE BOX	CAJA FUSIBLES
7	049716N1		**1**	CHICOTE	HARNESS	MAZO CABLES
8	051474T1		**1**	CHICOTE	HARNESS	MAZO CABLES
9	3146342M92	[C]	**2**	FAROL	LIGHT	ALUMBRADO
10	033091P1	[C]	**1**	PASSA-FIO	GROMMET	PASACABLE
11	052120N2	[D]	**1**	CHICOTE	HARNESS	MAZO CABLES
		➡ 004810 - MF290/2				
11	052120N2	[D]	**1**	CHICOTE	HARNESS	MAZO CABLES
		➡ 401973 - MF290/4				
11	022660P1	[D]	**1**	CHICOTE	HARNESS	MAZO CABLES
		➡ 004809 - MF290/2				
11	022660P1	[D]	**1**	CHICOTE	HARNESS	MAZO CABLES
		➡ 401972 - MF290/4				
12	2801226M91		**1**	INTERRUPTOR	SWITCH	INTERRUPTOR
13	2801350M91		**1**	SOQUETE	SOCKET	ENCHUFE
14	355125X1		**1**	PARAFUSO	BOLT	PERNO
15	353445X1		**1**	ARRUELA	WASHER	ARANDELA
16	354120X1		**1**	PORCA	NUT	TUERCA
17	052684P1		**1**	CHICOTE	HARNESS	MAZO CABLES
18	052736P2	11	**1**	CHICOTE	HARNESS	MAZO CABLES
19	052121P1		**1**	CHICOTE	HARNESS	MAZO CABLES
20	052737R1	11	**1**	TAMPA	COVER	CUBIERTA
21	055458R1	11	**1**	MOLA	SPRING	RESORTE

[A] DIANTEIRO
FRONT
DELANTERO

[B] ALTERNADOR
ALTERNATOR
ALTERNADOR

[C] TRASEIRO
REAR
TRASERO

[D] MINI-CAPUZ
MINI-HOOD
MINI-CAPÓ

Sistema Elétrico Dianteiro
Front Electric System
Sistema Eléctrico Delantero

Iluminação - Chicote
Lighting - Wiring Harness
Iluminación

80-125

Reversão Automática
Automatic Reversion
Reversión Automático

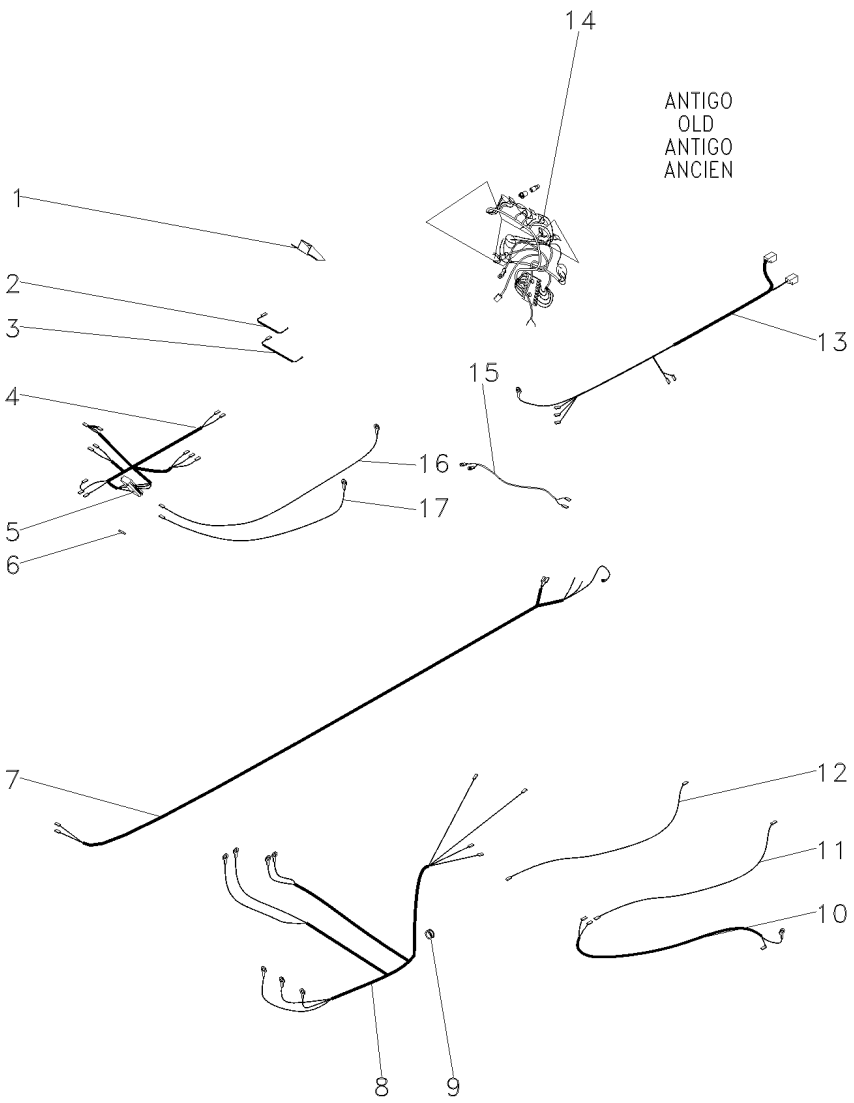

1	022169S1		**1**	SUPORTE	BRACKET	SOPORTE
2	418729M1		**1**	CABO	CABLE	CABLE
3	3410559M91		**1**	CABO	CABLE	CABLE
4	3410113M92		**1**	CHICOTE	HARNESS	MAZO CABLES
5	022754T2		**1**	CX. FUSÍVEIS	FUSE BOX	CAJA FUSIBLES
6	3146808M1	10A	**5**	FUSÍVEL	FUSE	FUSIBLE
7	3585394M91		**1**	CHICOTE	HARNESS	MAZO CABLES
8	037202P1		**1**	CHICOTE	HARNESS	MAZO CABLES
9	669368M1		**1**	PASSA-FIO	GROMMET	PASACABLE
10	3410349M91		**1**	CHICOTE	HARNESS	MAZO CABLES
11	3147197M91		**10**	CABO	CABLE	CABLE
12	3147448M92		**1**	CHICOTE	HARNESS	MAZO CABLES
13	3410114M92		**1**	CHICOTE	HARNESS	MAZO CABLES
14	3408026M91		**1**	CHICOTE	HARNESS	MAZO CABLES
15	022379P1		**1**	CHICOTE	HARNESS	MAZO CABLES
16	3410345M91		**1**	CHICOTE	HARNESS	MAZO CABLES
17	3147478M91		**2**	CHICOTE	HARNESS	MAZO CABLES

Sistema Elétrico Dianteiro
Front Electric System
Sistema Eléctrico Delantero

Iluminação - Chicote
Lighting - Wiring Harness
Iluminación

80-130

Reversão Mecânica
Mechanical Reversion
Reversión Mecánico

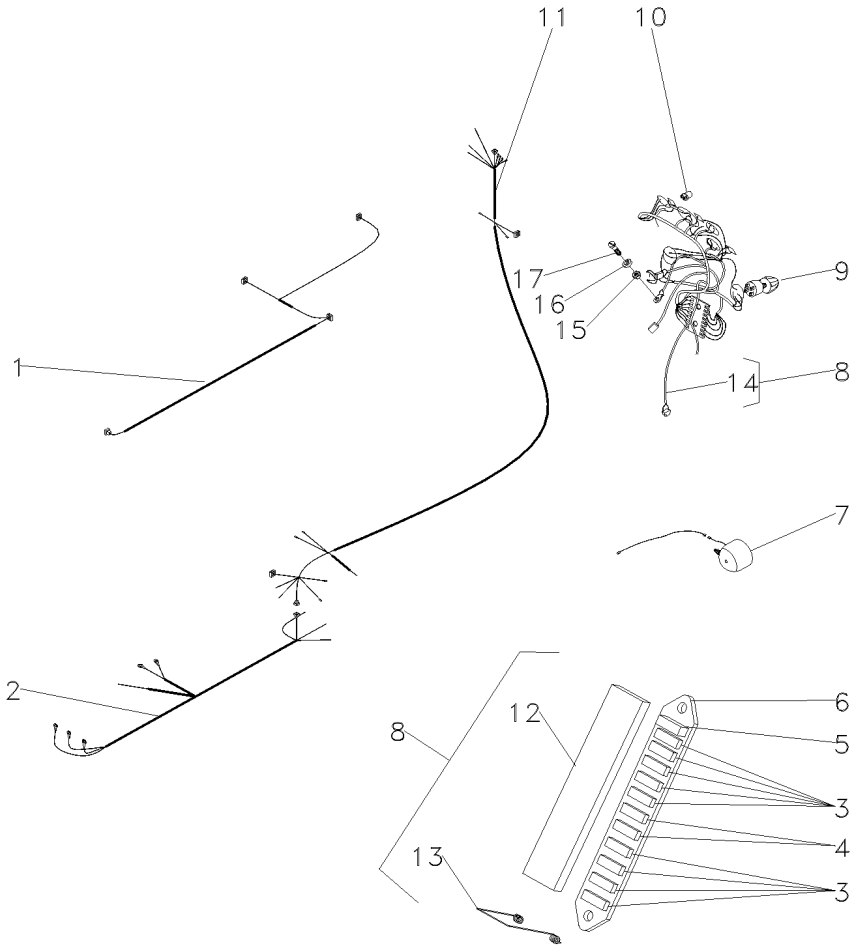

1	052111T2	[A]	**1**	CHICOTE	HARNESS	MAZO CABLES
2	060484N1	[B]	**1**	CHICOTE	HARNESS	MAZO CABLES
		➡ 004810 - MF290/2				
2	060484N1	[B]	**1**	CHICOTE	HARNESS	MAZO CABLES
		➡ 401973 - MF290/4				
2	049050P1	[B]	**1**	CHICOTE	HARNESS	MAZO CABLES
		➡| 004809 - MF290/2				
2	049050P1	[B]	**1**	CHICOTE	HARNESS	MAZO CABLES
		➡| 401972 - MF290/4				
3	036756T1	8 10A	**9**	FUSÍVEL	FUSE	FUSIBLE
4	052739T1	8 20A	**2**	FUSÍVEL	FUSE	FUSIBLE
5	052738R1	8	**1**	DIODO	DIODE	DIODO
6	036497T1	8	**1**	CX. FUSÍVEIS	FUSE BOX	CAJA FUSIBLES
7	3146342M92	[C]	**2**	FAROL	LIGHT	ALUMBRADO
8	052120N2	[D]	**1**	CHICOTE	HARNESS	MAZO CABLES
		➡ 004810 - MF290/2				
8	052120N2	[D]	**1**	CHICOTE	HARNESS	MAZO CABLES
		➡ 401973 - MF290/4				
8	022660P1	[D]	**1**	CHICOTE	HARNESS	MAZO CABLES
		➡| 004809 - MF290/2				
8	022660P1	[D]	**1**	CHICOTE	HARNESS	MAZO CABLES
		➡| 401972 - MF290/4				
9	2801226M91		**1**	INTERRUPTOR	SWITCH	INTERRUPTOR
10	2801350M91		**1**	SOQUETE	SOCKET	ENCHUFE
11	052684P1		**1**	CHICOTE	HARNESS	MAZO CABLES
12	052737R1	8	**1**	TAMPA	COVER	CUBIERTA
13	055458R1	8	**1**	MOLA	SPRING	RESORTE
14	052736P2	8	**1**	CHICOTE	HARNESS	MAZO CABLES
15	354120X1		**1**	PORCA	NUT	TUERCA
16	353445X1		**1**	ARRUELA	WASHER	ARANDELA
17	355125X1		**1**	PARAFUSO	BOLT	PERNO

[A] DIANTEIRO
FRONT
DELANTERO

[B] ALTERNADOR
ALTERNATOR
ALTERNADOR

[C] TRASEIRO
REAR
TRASERO

[D] MINI-CAPUZ
MINI-HOOD
MINI-CAPÓ

Sistema Elétrico Dianteiro Front Electric System Sistema Eléctrico Delantero	Iluminação - Chicote Lighting - Wiring Harness Iluminación	80-135	Reversão Mecânica Mechanical Reversion Reversión Mecánico

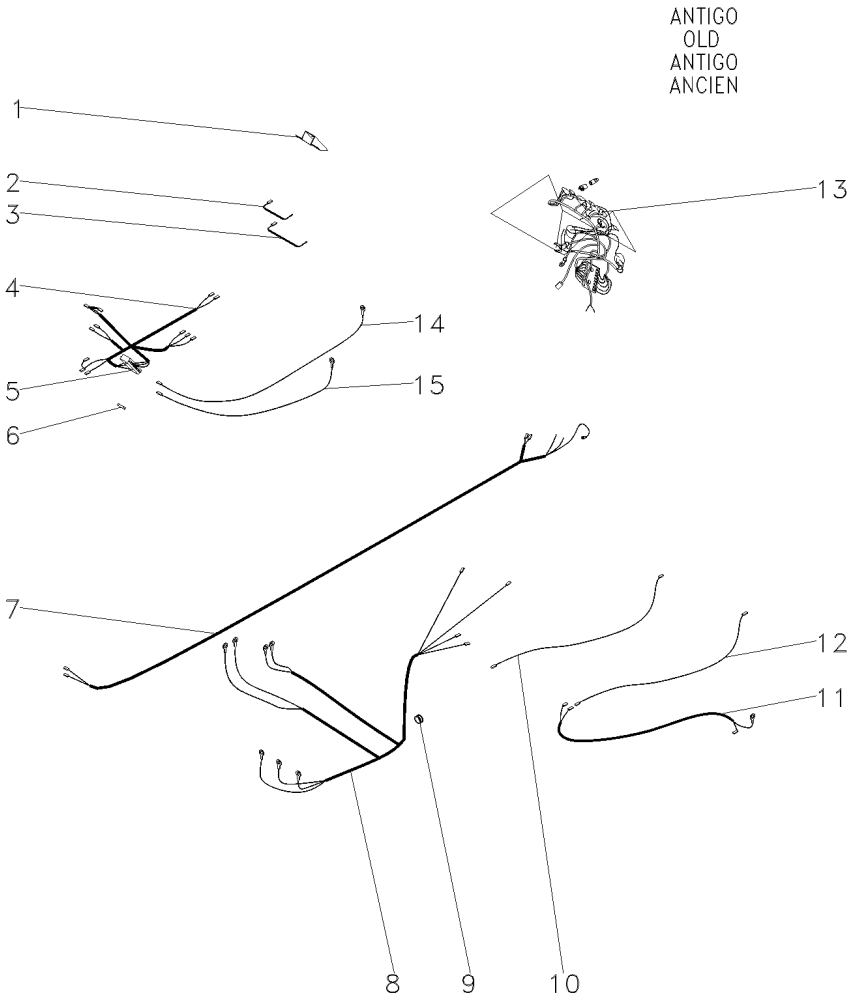

1	022169S1		**1**	SUPORTE	BRACKET	SOPORTE
2	418729M1		**1**	CABO	CABLE	CABLE
3	3410559M91		**1**	CABO	CABLE	CABLE
4	3149929M92		**1**	CHICOTE	HARNESS	MAZO CABLES
5	022754T2		**1**	CX. FUSÍVEIS	FUSE BOX	CAJA FUSIBLES
6	3146808M1	10A	**5**	FUSÍVEL	FUSE	FUSIBLE
7	3585394M91		**1**	CHICOTE	HARNESS	MAZO CABLES
8	037202P1		**1**	CHICOTE	HARNESS	MAZO CABLES
9	669368M1		**1**	PASSA-FIO	GROMMET	PASACABLE
10	3147448M92		**1**	CHICOTE	HARNESS	MAZO CABLES
11	3410349M91		**1**	CHICOTE	HARNESS	MAZO CABLES
12	3147197M91		**8**	CABO	CABLE	CABLE
13	3148197M91		**1**	CHICOTE	HARNESS	MAZO CABLES
14	3410345M91		**1**	CHICOTE	HARNESS	MAZO CABLES
15	3147478M91		**2**	CHICOTE	HARNESS	MAZO CABLES

Cj. Chicote Harness Mazo Cables	Minicapuz Minihood Minicapó	80-140	Sem Pisca Alerta E Sem Seta Direcional Without Hazard Light And Without Turn Light Sin La Luz De Riesgo Y Sin La Luz Del Giro

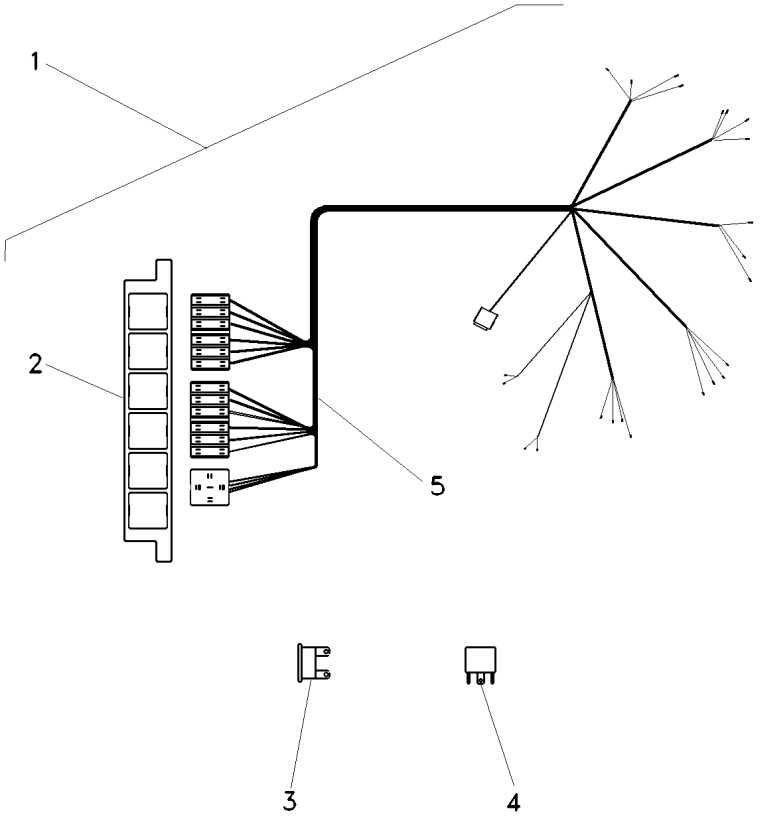

1	063265N2		**1**	CJ. CHICOTE	KIT, HARNESS	JUEGO DE ARNES
2	067279T1		**1**	CX. FUSÍVEIS	FUSE BOX	CAJA FUSIBLES
3	038734T1	5A	**2**	FUSÍVEL	FUSE	FUSIBLE
3	036756T1	10A	**8**	FUSÍVEL	FUSE	FUSIBLE
3	036757T1	15A	**2**	FUSÍVEL	FUSE	FUSIBLE
4	059787T1	[A] 40A	**1**	RELÉ	RELAY	RELE
5		➡ 063265N2	**1**	CHICOTE	HARNESS	MAZO CABLES

[A] FAROL
LIGHTHOUSE
FAROL

Lataria
Bodywork
Carroceria

100-10

4 Rodas Motrizes - Tração Central
4 Wheels Drive - Central Traction
4 Ruedas Motriz - Tracción Central

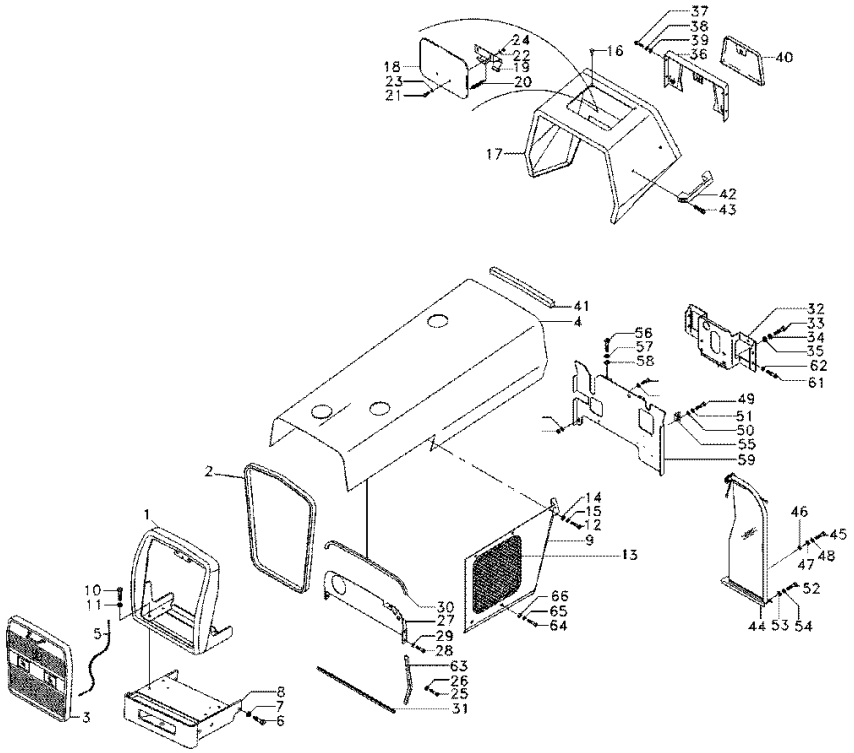

1	068290N1		**1**	ENVOLTÓRIO	NOSE	NARIZ
2	068305P1		**1**	GALÃO	PAD	CIERRE
3	068285N1	100-50 No	**1**	GRADE	GRILLE	REJILLA
4	067980S1	C000709	**1**	CAPUZ	HOOD	CAPO
4	071019S1	C000709	**1**	CAPUZ	HOOD	CAPO
5	022625N1		**1**	CABO	CABLE	CABLE
6	353726X1		**6**	PARAFUSO	BOLT	PERNO
7	353433X1		**6**	ARRUELA	WASHER	ARANDELA
8	065650S1		**1**	SUPORTE PESOS	WEIGHT FRAME	BASTIDOR P.PESAS
9	065736S1	◀	**1**	LATERAL	BOARD	TABLERO
9	065737S1	▶	**1**	LATERAL	BOARD	TABLERO
10	353691X1		**4**	PARAFUSO	BOLT	PERNO
11	353434X1		**4**	ARRUELA	WASHER	ARANDELA
12	353676X1		**10**	PARAFUSO	BOLT	PERNO
13	353679X1		**2**	PARAFUSO	BOLT	PERNO
14	829185M1		**12**	ARRUELA	WASHER	ARANDELA
15	353446X1		**12**	ARRUELA	WASHER	ARANDELA
16	490742M1		**5**	AMORTECEDOR	DAMPER	AMORTIGUADOR
17	067410S1		**1**	MINICAPUZ	MINIHOOD	MINICAPÓ
18	067956S1		**1**	TAMPA	COVER	CUBIERTA
19	027852S1		**1**	DOBRADIÇA	HINGE	BISAGRA
20	1706116M1		**1**	MOLA	SPRING	RESORTE
21	1442175X1		**2**	PARAFUSO	BOLT	PERNO
22	829185M1		**2**	ARRUELA	WASHER	ARANDELA
23	353441X1		**2**	ARRUELA	WASHER	ARANDELA
24	339030X1		**2**	PORCA	NUT	TUERCA
25	391074X1		**8**	PARAFUSO	BOLT	PERNO
26	355617X1		**8**	ARRUELA	WASHER	ARANDELA
27	067679S1		**1**	PAINEL	PANEL	PANEL
28	353677X1		**4**	PARAFUSO	BOLT	PERNO
29	353446X1		**4**	ARRUELA	WASHER	ARANDELA
30	067979P1		**1**	GALÃO	PAD	CIERRE
31	068318P1		**2**	GALÃO	PAD	CIERRE
32	068122S1		**1**	SUPORTE	BRACKET	SOPORTE
33	353693X1		**4**	PARAFUSO	BOLT	PERNO
34	353434X1		**4**	ARRUELA	WASHER	ARANDELA
35	353756X1		**4**	ARRUELA	WASHER	ARANDELA
36	062785S1		**1**	PAINEL	PANEL	PANEL
37	353666X1		**4**	PARAFUSO	BOLT	PERNO
38	353441X1		**4**	ARRUELA	WASHER	ARANDELA
39	355617X1		**4**	ARRUELA	WASHER	ARANDELA
40	3149352M91	100-45 No	**1**	TAMPA	COVER	CUBIERTA
41	2801689M2		**1**	GUARNIÇÃO	FOAM	ESPUMA
42	3589241M1		**1**	ALÇA	STRAP	FAJA
43	360826X1		**2**	PARAFUSO	BOLT	PERNO
44	037159N1	▶	**1**	DEFLETOR	DEFLECTOR	DEFLECTOR
		100-55 No				
44	037160N1	◀	**1**	DEFLETOR	DEFLECTOR	DEFLECTOR
45	353667X1		**2**	PARAFUSO	BOLT	PERNO
46	355564X1		**2**	PORCA	NUT	TUERCA

Lataria
Bodywork
Carroceria

100-10

4 Rodas Motrizes - Tração Central
4 Wheels Drive - Central Traction
4 Ruedas Motriz - Tracción Central

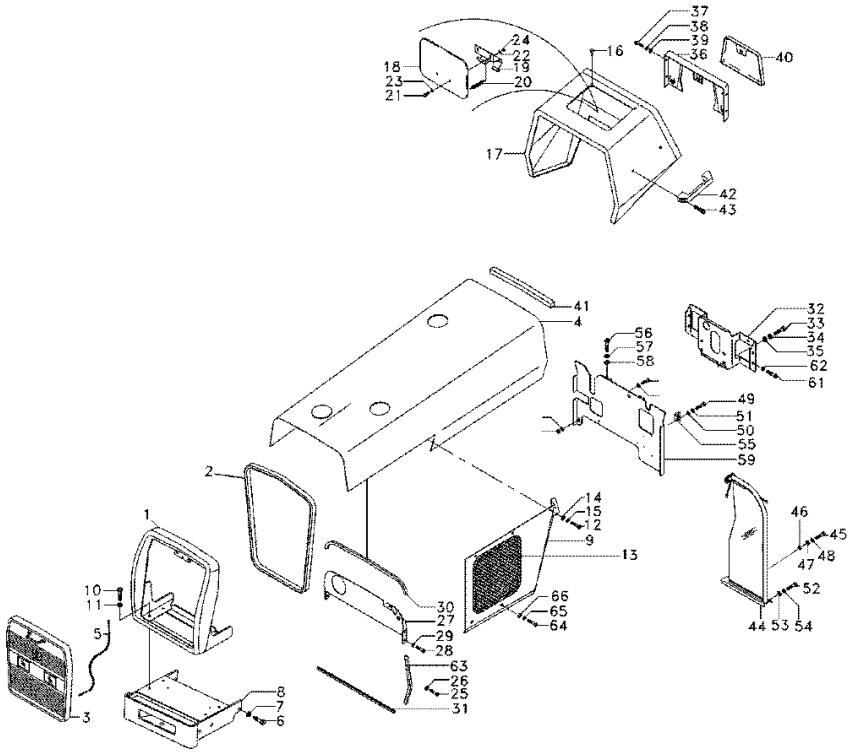

47	355617X1	**4**	ARRUELA	WASHER	ARANDELA
48	353441X1	**2**	ARRUELA	WASHER	ARANDELA
49	353667X1	**2**	PARAFUSO	BOLT	PERNO
50	355617X1	**2**	ARRUELA	WASHER	ARANDELA
51	353441X1	**2**	ARRUELA	WASHER	ARANDELA
52	353667X1	**6**	PARAFUSO	BOLT	PERNO
53	355617X1	**6**	ARRUELA	WASHER	ARANDELA
54	353441X1	**6**	ARRUELA	WASHER	ARANDELA
55	026409P1	**2**	SUPORTE	BRACKET	SOPORTE
56	353691X1	**2**	PARAFUSO	BOLT	PERNO
57	353434X1	**2**	ARRUELA	WASHER	ARANDELA
58	353756X1	**2**	ARRUELA	WASHER	ARANDELA
59	6200896M91	**1**	DEFLETOR	DEFLECTOR	DEFLECTOR
61	353688X1	**4**	PARAFUSO	BOLT	PERNO
62	353434X1	**4**	ARRUELA	WASHER	ARANDELA
63	068496P1	**2**	GALÃO	PAD	CIERRE
64	353679X1	**4**	PARAFUSO	BOLT	PERNO
65	353446X1	**4**	ARRUELA	WASHER	ARANDELA
66	829185M1	**4**	ARRUELA	WASHER	ARANDELA

Lataria
Bodywork
Carroceria

100-15

2 Rodas Motrizes
2 Wheels Drive
2 Ruedas Motriz

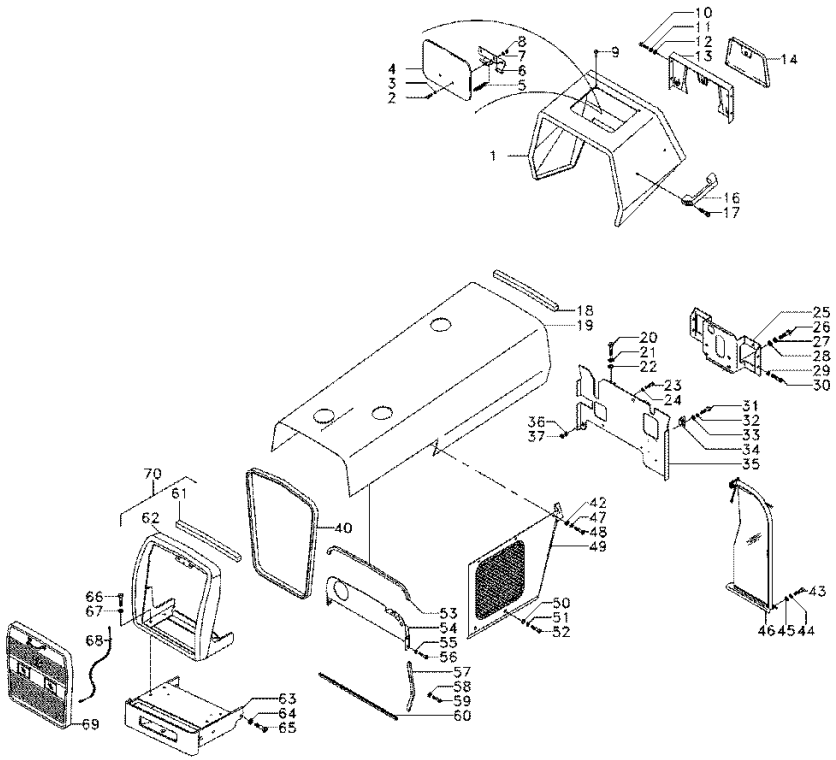

1	067410S1		**1**	MINICAPUZ	MINIHOOD	MINICAPÓ
2	1442175X1		**2**	PARAFUSO	BOLT	PERNO
3	829185M1		**2**	ARRUELA	WASHER	ARANDELA
4	067956S1		**1**	TAMPA	COVER	CUBIERTA
5	1706116M1		**1**	MOLA	SPRING	RESORTE
6	027852S1		**1**	DOBRADIÇA	HINGE	BISAGRA
7	353441X1		**2**	ARRUELA	WASHER	ARANDELA
8	339030X1		**2**	PORCA	NUT	TUERCA
9	490742M1		**5**	AMORTECEDOR	DAMPER	AMORTIGUADOR
10	353666X1		**4**	PARAFUSO	BOLT	PERNO
11	353441X1		**4**	ARRUELA	WASHER	ARANDELA
12	355617X1		**4**	ARRUELA	WASHER	ARANDELA
13	062785S1		**1**	PAINEL	PANEL	PANEL
14	3149352M91		**1**	TAMPA	COVER	CUBIERTA
16	3589241M1		**1**	ALÇA	STRAP	FAJA
17	360826X1		**2**	PARAFUSO	BOLT	PERNO
18	2801689M2		**1**	GUARNIÇÃO	FOAM	ESPUMA
19	071019S1		**1**	CAPUZ	HOOD	CAPO
20	353691X1		**2**	PARAFUSO	BOLT	PERNO
21	353434X1		**2**	ARRUELA	WASHER	ARANDELA
22	353756X1		**2**	ARRUELA	WASHER	ARANDELA
23	353667X1		**2**	PARAFUSO	BOLT	PERNO
24	355617X1		**4**	ARRUELA	WASHER	ARANDELA
25	068122S1		**1**	SUPORTE	BRACKET	SOPORTE
26	353693X1		**4**	PARAFUSO	BOLT	PERNO
27	353434X1		**4**	ARRUELA	WASHER	ARANDELA
28	353756X1		**4**	ARRUELA	WASHER	ARANDELA
29	353434X1		**4**	ARRUELA	WASHER	ARANDELA
30	353688X1		**4**	PARAFUSO	BOLT	PERNO
31	353667X1		**2**	PARAFUSO	BOLT	PERNO
32	355617X1		**2**	ARRUELA	WASHER	ARANDELA
33	353441X1		**2**	ARRUELA	WASHER	ARANDELA
34	026409P1		**2**	SUPORTE	BRACKET	SOPORTE
35	6200896M91		**1**	DEFLETOR	DEFLECTOR	DEFLECTOR
36	353441X1		**2**	ARRUELA	WASHER	ARANDELA
37	355564X1		**2**	PORCA	NUT	TUERCA
40	068305P1		**1**	GALÃO	PAD	CIERRE
42	353446X1		**12**	ARRUELA	WASHER	ARANDELA
43	353667X1		**6**	PARAFUSO	BOLT	PERNO
44	353441X1		**6**	ARRUELA	WASHER	ARANDELA
45	355617X1		**6**	ARRUELA	WASHER	ARANDELA
46	037159N1	▶	**1**	DEFLETOR	DEFLECTOR	DEFLECTOR
		👁 100-55 No				
46	037160N1	◀	**1**	DEFLETOR	DEFLECTOR	DEFLECTOR
47	829185M1		**12**	ARRUELA	WASHER	ARANDELA
48	353676X1	5/16X18X5/8	**10**	PARAFUSO	BOLT	PERNO
48	353679X1	5/16X18X1"	**2**	PARAFUSO	BOLT	PERNO
49	065736S1	◀	**1**	LATERAL	BOARD	TABLERO
49	065737S1	▶	**1**	LATERAL	BOARD	TABLERO
50	829185M1		**4**	ARRUELA	WASHER	ARANDELA

Lataria
Bodywork
Carroceria

100-15

2 Rodas Motrizes
2 Wheels Drive
2 Ruedas Motriz

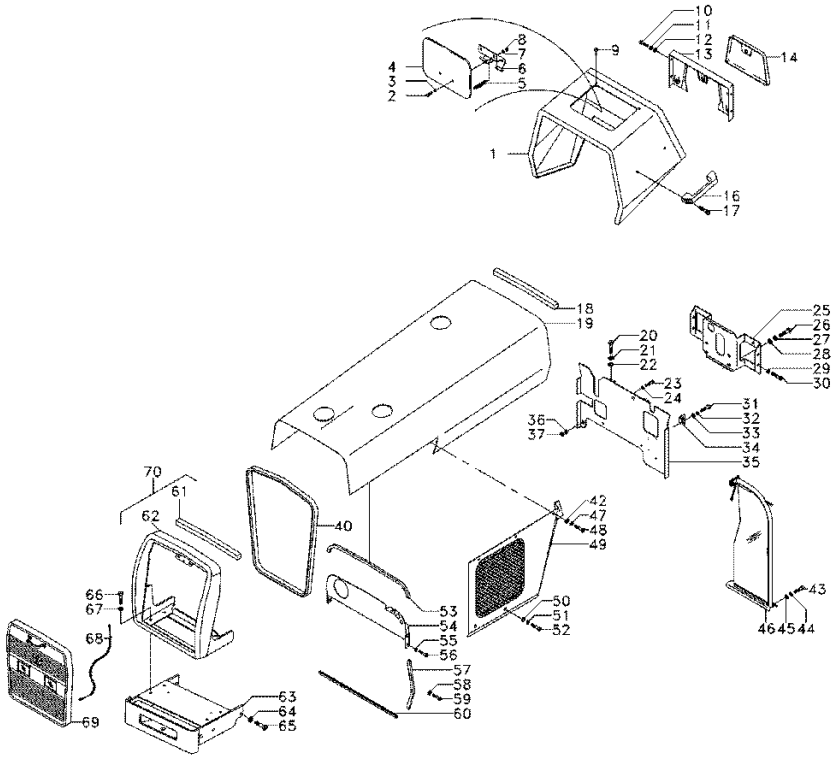

51	353446X1		**4**	ARRUELA	WASHER	ARANDELA
52	353679X1		**4**	PARAFUSO	BOLT	PERNO
53	067979P1		**1**	GALÃO	PAD	CIERRE
54	067679S1		**1**	PAINEL	PANEL	PANEL
55	353446X1		**4**	ARRUELA	WASHER	ARANDELA
56	353677X1		**4**	PARAFUSO	BOLT	PERNO
57	068496P1		**2**	GALÃO	PAD	CIERRE
58	355617X1		**8**	ARRUELA	WASHER	ARANDELA
59	391074X1		**8**	PARAFUSO	BOLT	PERNO
60	068318P1		**2**	GALÃO	PAD	CIERRE
61	068242P1		**1**	GUARNIÇÃO	FOAM	ESPUMA
62	065580S1		**1**	ENVOLTÓRIO	NOSE	NARIZ
63	065586S1		**1**	SUPORTE PESOS	WEIGHT FRAME	BASTIDOR P.PESAS
64	353433X1		**6**	ARRUELA	WASHER	ARANDELA
65	353726X1		**6**	PARAFUSO	BOLT	PERNO
66	354264X1		**4**	PARAFUSO	BOLT	PERNO
67	353434X1		**4**	ARRUELA	WASHER	ARANDELA
68	022625N1		**1**	CABO	CABLE	CABLE
69	068285N1	100-50 No	**1**	GRADE	GRILLE	REJILLA
70	068290N1		**1**	ENVOLTÓRIO	NOSE	NARIZ

Lataria
Bodywork
Carroceria

100-20

2 Rm - Reversão Automática
2 Wd - Automatic Reversion
2 Rm - Reversión Automático

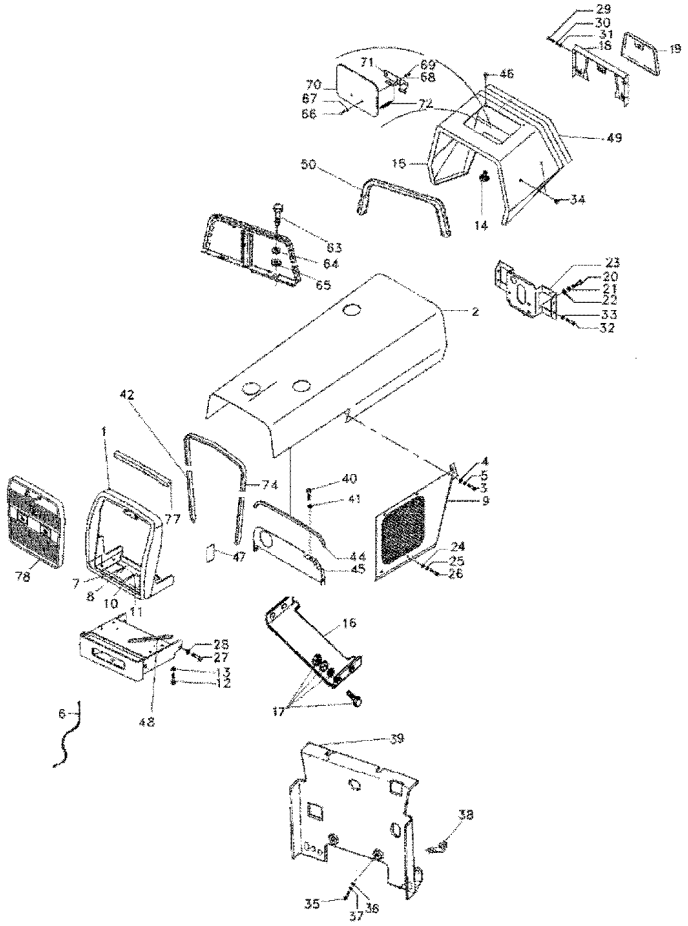

1	026379N1	➡| 2902800080	**1** ENVOLTÓRIO	NOSE	NARIZ
1	068291N1	➡➡ 2902800081	**1** ENVOLTÓRIO	NOSE	NARIZ
2	1484416M94	➡| 2902800080	**1** CAPUZ	HOOD	CAPO
2	068973S1	➡➡ 2902800081	**1** CAPUZ	HOOD	CAPO
3	353676X1		**12** PARAFUSO	BOLT	PERNO
4	829185M1		**12** ARRUELA	WASHER	ARANDELA
5	353446X1		**12** ARRUELA	WASHER	ARANDELA
6	022625N1		**1** CABO	CABLE	CABLE
7	3145222M1		**1** PARAFUSO	BOLT	PERNO
8	353433X1		**1** ARRUELA	WASHER	ARANDELA
9	2800179M92	▶ ➡| 2902800080	**1** PAINEL	PANEL	PANEL
9	041216S1	◀ ➡| 2902800080	**1** PAINEL	PANEL	PANEL
9	3409948M91	▶ ➡➡ 2902800081	**1** PAINEL	PANEL	PANEL
9	3409949M91	◀ ➡➡ 2902800081	**1** PAINEL	PANEL	PANEL
10	3145222M1		**1** PARAFUSO	BOLT	PERNO
11	353433X1		**1** ARRUELA	WASHER	ARANDELA
12	353679X1		**2** PARAFUSO	BOLT	PERNO
13	829185M1		**2** ARRUELA	WASHER	ARANDELA
14	490742M1		**3** AMORTECEDOR	DAMPER	AMORTIGUADOR
15	022955S1		**1** MINICAPUZ	MINIHOOD	MINICAPÓ
16	3147364M1		**1** PLACA	PLATE	PLATO
17	353669X1		**4** PARAFUSO	BOLT	PERNO
17	355617X1		**4** ARRUELA	WASHER	ARANDELA
17	353441X1		**4** ARRUELA	WASHER	ARANDELA
17	355564X1		**4** PORCA	NUT	TUERCA
18	3149357M91		**1** PAINEL	PANEL	PANEL
19	3149352M91		**1** TAMPA	COVER	CUBIERTA
20	353691X1		**3** PARAFUSO	BOLT	PERNO
21	353434X1		**3** ARRUELA	WASHER	ARANDELA
22	353756X1		**3** ARRUELA	WASHER	ARANDELA
23	2800802M93		**1** SUPORTE	BRACKET	SOPORTE
24	368897X1		**4** PORCA	NUT	TUERCA
25	829185M1		**4** ARRUELA	WASHER	ARANDELA
25	353446X1		**4** ARRUELA	WASHER	ARANDELA
26	353681X1		**4** PARAFUSO	BOLT	PERNO
27	3145222M1		**2** PARAFUSO	BOLT	PERNO
28	353433X1		**2** ARRUELA	WASHER	ARANDELA
29	353666X1		**4** PARAFUSO	BOLT	PERNO
30	353441X1		**4** ARRUELA	WASHER	ARANDELA
31	355617X1		**4** ARRUELA	WASHER	ARANDELA
32	353688X1		**4** PARAFUSO	BOLT	PERNO
33	353434X1		**4** ARRUELA	WASHER	ARANDELA
34	3589323M1		**2** TAMPÃO	PAD	ALMOHADILLA
35	353667X1		**2** PARAFUSO	BOLT	PERNO
36	355617X1		**2** ARRUELA	WASHER	ARANDELA
37	353441X1		**2** ARRUELA	WASHER	ARANDELA

Lataria
Bodywork
Carroceria

100-20

2 Rm - Reversão Automática
2 Wd - Automatic Reversion
2 Rm - Reversión Automático

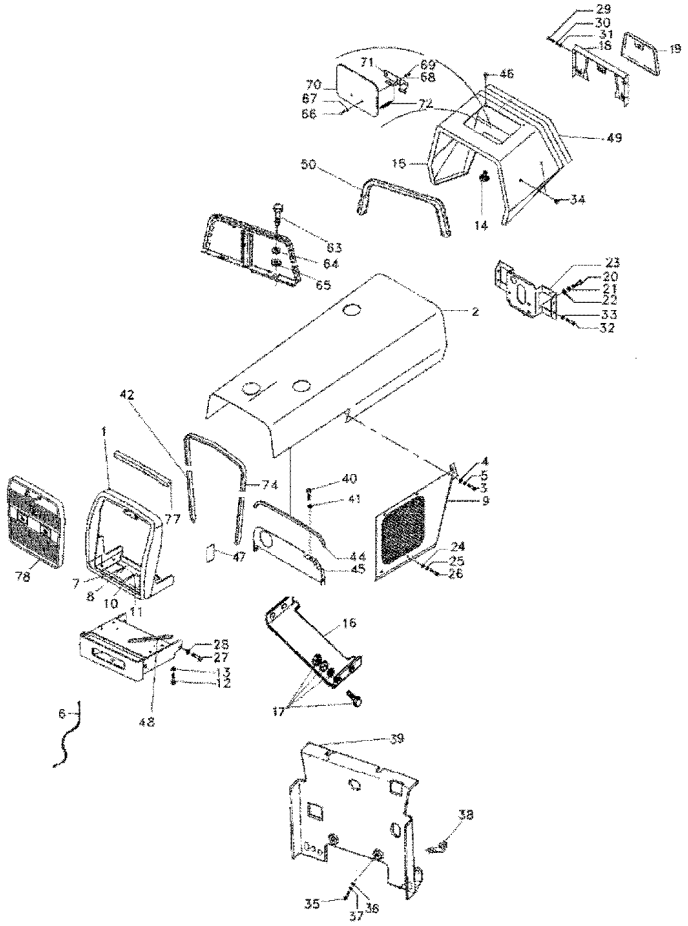

38	026409P1	**2**	SUPORTE	BRACKET	SOPORTE
39	022985S1	**1**	DEFLETOR	DEFLECTOR	DEFLECTOR
40	353676X1	**2**	PARAFUSO	BOLT	PERNO
41	353446X1	**2**	ARRUELA	WASHER	ARANDELA
42	1876210M1	**2**	GUARNIÇÃO	FOAM	ESPUMA
44	2802221M1	**1**	MOLDURA	MOULDING	BORDON
45	022866S1	**1**	PAINEL	PANEL	PANEL
46	490742M1	**2**	AMORTECEDOR	DAMPER	AMORTIGUADOR
47	3146271M1	**2**	TAMPÃO	PAD	ALMOHADILLA
48	3148341M1	**2**	GUARNIÇÃO	FOAM	ESPUMA
49	3587349M91	**1**	PAINEL	PANEL	PANEL
49	3411248M1	**1**	TAMPA	COVER	CUBIERTA
50	2801689M2	**1**	GUARNIÇÃO	FOAM	ESPUMA
63	339761X1	**2**	PARAFUSO	BOLT	PERNO
64	339374X1	**2**	ARRUELA	WASHER	ARANDELA
65	339056X1	**2**	ARRUELA	WASHER	ARANDELA
66	1442175X1	**2**	PARAFUSO	BOLT	PERNO
67	829185M1	**2**	ARRUELA	WASHER	ARANDELA
68	353441X1	**2**	ARRUELA	WASHER	ARANDELA
69	339030X1	**2**	PORCA	NUT	TUERCA
70	067956S1	**1**	TAMPA	COVER	CUBIERTA
71	027852S1	**1**	DOBRADIÇA	HINGE	BISAGRA
72	1706116M1	**1**	MOLA	SPRING	RESORTE
74	1876211M1	**1**	GUARNIÇÃO	FOAM	ESPUMA
77	1876208M1	**1**	GUARNIÇÃO	FOAM	ESPUMA
78	068286N1	**1**	GRADE	GRILLE	REJILLA

100-30 No
2902800081

Lataria
Bodywork
Carroceria

100-25

4 Rm - Reversão Automática
4 Wd - Automatic Reversion
4 Rm - Reversión Automático

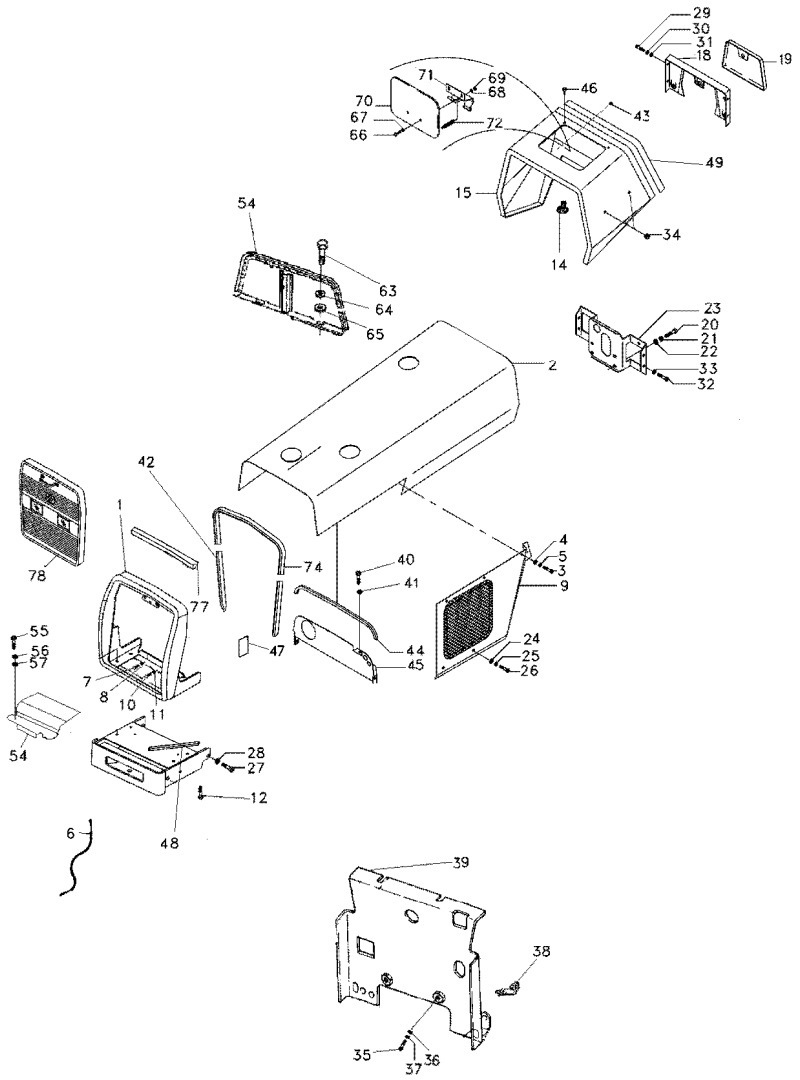

1	026391N1	➡|	T290403C000611	1 ENVOLTÓRIO	NOSE	NARIZ
1	068292N1	➡▶	T290403C000612	1 ENVOLTÓRIO	NOSE	NARIZ
2	1484416M94	➡|	T290403C000611	1 CAPUZ	HOOD	CAPO
2	068973S1	➡▶	T290403C000612	1 CAPUZ	HOOD	CAPO
3	353676X1			12 PARAFUSO	BOLT	PERNO
4	829185M1			12 ARRUELA	WASHER	ARANDELA
5	353446X1			12 ARRUELA	WASHER	ARANDELA
6	022625N1			1 CABO	CABLE	CABLE
7	353726X1			1 PARAFUSO	BOLT	PERNO
8	353433X1			1 ARRUELA	WASHER	ARANDELA
9	3409476M91	▶		1 PAINEL	PANEL	PANEL
		➡|	T290403C000611			
9	041508S1	◀		1 PAINEL	PANEL	PANEL
		➡|	T290403C000611			
9	3409948M91	▶		1 PAINEL	PANEL	PANEL
		➡▶	T290403C000612			
9	3409949M91	◀		1 PAINEL	PANEL	PANEL
		➡▶	T290403C000612			
10	353726X1			1 PARAFUSO	BOLT	PERNO
11	353433X1			1 ARRUELA	WASHER	ARANDELA
12	353679X1			2 PARAFUSO	BOLT	PERNO
14	490742M1			3 AMORTECEDOR	DAMPER	AMORTIGUADOR
15	022955S1			1 MINICAPUZ	MINIHOOD	MINICAPÓ
18	3149357M91			1 PAINEL	PANEL	PANEL
19	3149352M91			1 TAMPA	COVER	CUBIERTA
20	353691X1			3 PARAFUSO	BOLT	PERNO
21	353434X1			3 ARRUELA	WASHER	ARANDELA
22	353756X1			3 ARRUELA	WASHER	ARANDELA
23	2800802M93			1 SUPORTE	BRACKET	SOPORTE
24	368897X1			4 PORCA	NUT	TUERCA
25	829185M1			4 ARRUELA	WASHER	ARANDELA
25	353446X1			4 ARRUELA	WASHER	ARANDELA
26	353681X1			4 PARAFUSO	BOLT	PERNO
27	3145222M1			2 PARAFUSO	BOLT	PERNO
28	353433X1			2 ARRUELA	WASHER	ARANDELA
29	353666X1			4 PARAFUSO	BOLT	PERNO
30	353441X1			4 ARRUELA	WASHER	ARANDELA
31	355617X1			4 ARRUELA	WASHER	ARANDELA
32	353688X1			4 PARAFUSO	BOLT	PERNO
33	353434X1			4 ARRUELA	WASHER	ARANDELA
34	3589323M1			2 TAMPÃO	PAD	ALMOHADILLA
35	353667X1			2 PARAFUSO	BOLT	PERNO
36	355617X1			2 ARRUELA	WASHER	ARANDELA
37	353441X1			2 ARRUELA	WASHER	ARANDELA
38	026409P1			2 SUPORTE	BRACKET	SOPORTE
39	022985S1			1 DEFLETOR	DEFLECTOR	DEFLECTOR
40	353676X1			2 PARAFUSO	BOLT	PERNO
41	353446X1			2 ARRUELA	WASHER	ARANDELA
42	1876210M1			2 GUARNIÇÃO	FOAM	ESPUMA
43	2801324M1			1 BUJÃO	PLUG	TAPON

Lataria
Bodywork
Carroceria

100-25

4 Rm - Reversão Automática
4 Wd - Automatic Reversion
4 Rm - Reversión Automático

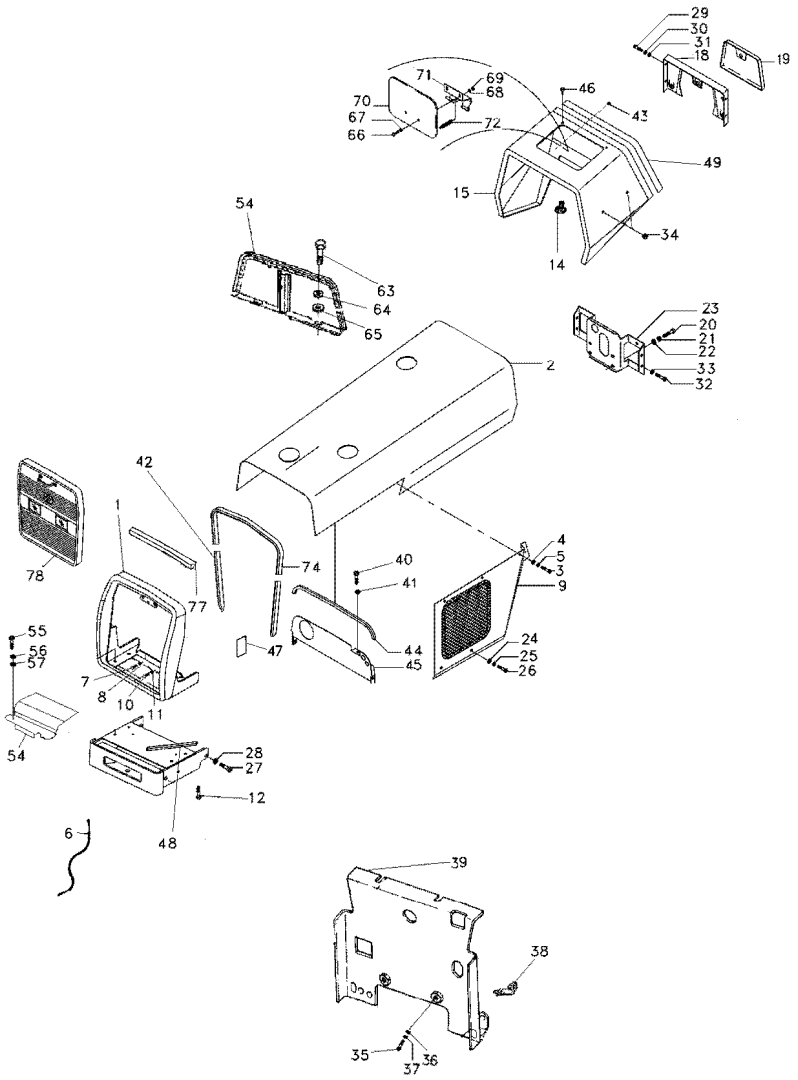

44	2802221M1		**1**	MOLDURA	MOULDING	BORDON
45	022866S1		**1**	PAINEL	PANEL	PANEL
46	490742M1		**2**	AMORTECEDOR	DAMPER	AMORTIGUADOR
47	3146271M1		**2**	TAMPÃO	PAD	ALMOHADILLA
48	3148341M1		**2**	GUARNIÇÃO	FOAM	ESPUMA
49	3587349M91		**1**	PAINEL	PANEL	PANEL
49	3411248M1		**1**	TAMPA	COVER	CUBIERTA
54	026481P1	➡ T290403C000611	**1**	PLACA	PLATE	PLATO
54	068221P1	➡ T290403C000612	**1**	PLACA FECHAMENTO	CLOSING PLATE	CLOSING PLATE
55	353676X1		**2**	PARAFUSO	BOLT	PERNO
56	353446X1		**2**	ARRUELA	WASHER	ARANDELA
57	829185M1		**2**	ARRUELA	WASHER	ARANDELA
63	339761X1		**2**	PARAFUSO	BOLT	PERNO
64	339374X1		**2**	ARRUELA	WASHER	ARANDELA
65	339056X1		**2**	ARRUELA	WASHER	ARANDELA
66	1442175X1		**2**	PARAFUSO	BOLT	PERNO
67	829185M1		**2**	ARRUELA	WASHER	ARANDELA
68	353441X1		**2**	ARRUELA	WASHER	ARANDELA
69	339030X1		**2**	PORCA	NUT	TUERCA
70	067956S1		**1**	TAMPA	COVER	CUBIERTA
71	027852S1		**1**	DOBRADIÇA	HINGE	BISAGRA
72	1706116M1		**1**	MOLA	SPRING	RESORTE
74	1876211M1		**1**	GUARNIÇÃO	FOAM	ESPUMA
77	1876208M1		**1**	GUARNIÇÃO	FOAM	ESPUMA
78	068286N1	👁 100-30 No ➡ T290403C000612	**1**	GRADE	GRILLE	REJILLA

Grade Frontal
Front Grille
Rejilla Delantera

100-30

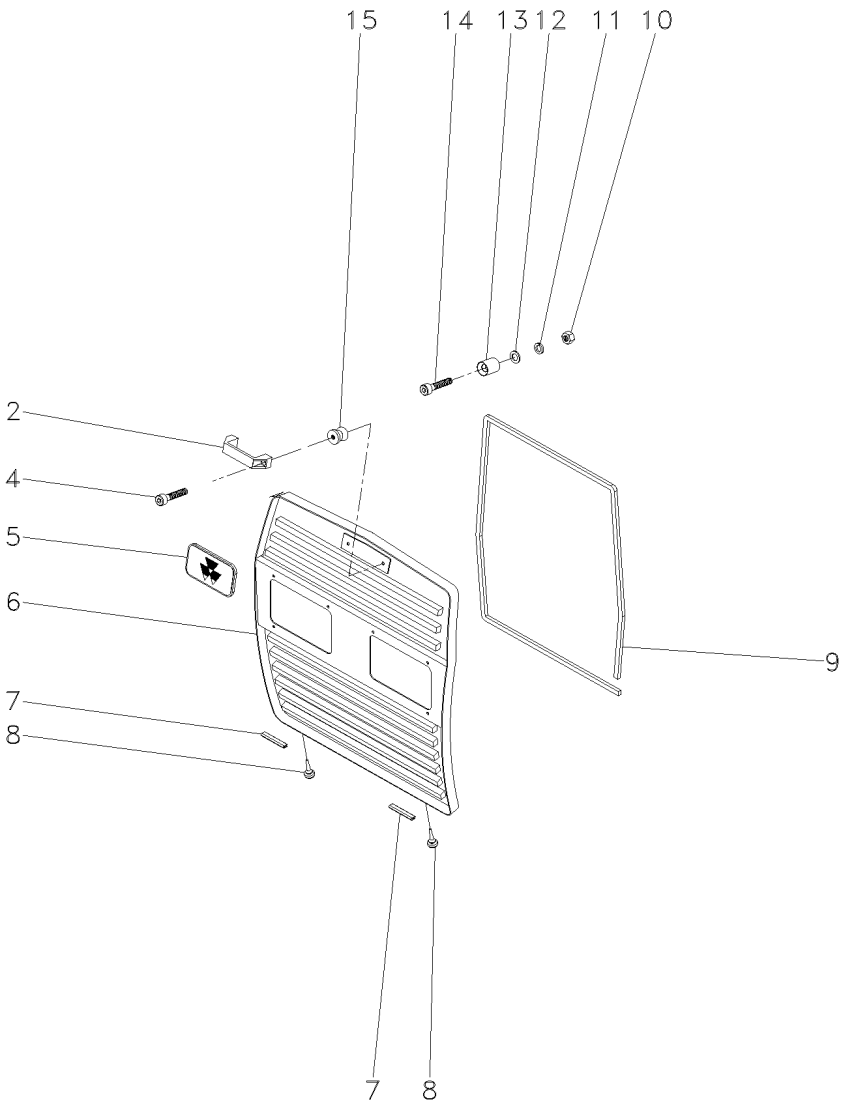

2	6201892M1	**1** ALÇA	STRAP	FAJA
4	3009257X1	**2** PARAFUSO ALLEN	ALLEN BOLT	TORNILLO ALLEN
5	3587203M1	**1** EMBLEMA	EMBLEM	EMBLEMA
6	068856S1	**1** GRADE	GRILLE	REJILLA
7	068502P1	**2** GALÃO	PAD	CIERRE
8	490742M1	**2** AMORTECEDOR	DAMPER	AMORTIGUADOR
9	068288P1	**1** GUARNIÇÃO	FOAM	ESPUMA
10	355565X1	**2** PORCA	NUT	TUERCA
11	829185M1	**2** ARRUELA	WASHER	ARANDELA
12	353446X1	**2** ARRUELA	WASHER	ARANDELA
13	04003413/000	**2** FIXADOR	ATTACHMENT	ADITAMENTO
14	360826X1	**2** PARAFUSO	BOLT	PERNO
15	04003412/000	**2** PINO	PIN	PASADOR

Lataria
Bodywork
Carroceria

100-35

4 Rodas Motrizes - Com Cabina
4 Wheels Drive - With Cab
4 Ruedas Motriz - Con Cabina

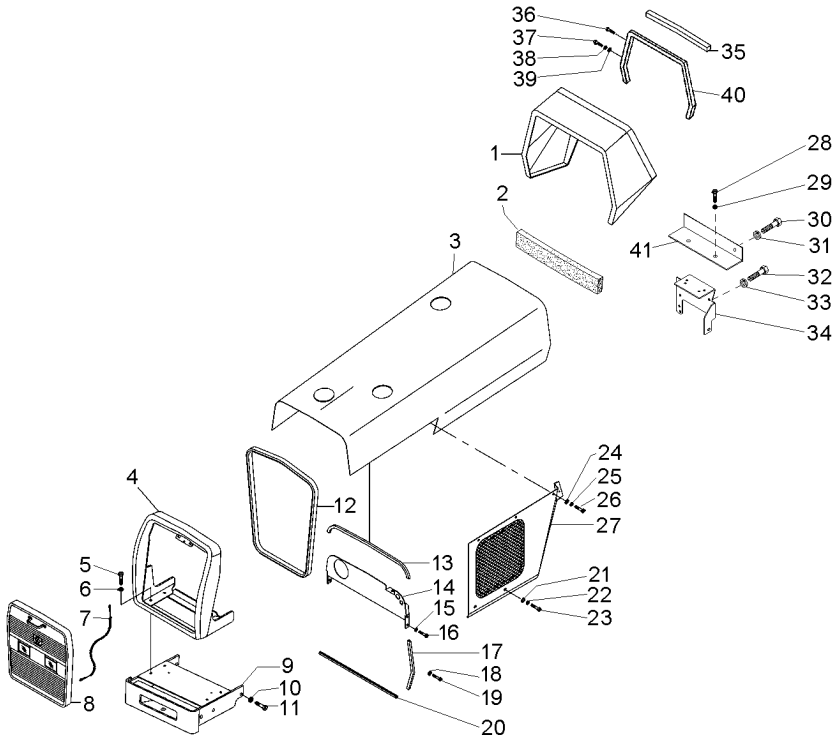

1	070004P1		**1**	FECHAMENTO	COVER	CUBIERTA
2	070228P1		**1**	PERFIL	PROFILE	PERFIL
3	069995S1		**1**	CAPUZ	HOOD	CAPO
4	068290N1		**1**	ENVOLTÓRIO	NOSE	NARIZ
5	354264X1		**4**	PARAFUSO	BOLT	PERNO
6	353434X1		**4**	ARRUELA	WASHER	ARANDELA
7	022625N1		**1**	CABO	CABLE	CABLE
8	068285N1	100-50 No	**1**	GRADE	GRILLE	REJILLA
9	065850S1		**1**	TUBO	PIPE	CANO
10	353433X1		**6**	ARRUELA	WASHER	ARANDELA
11	353728X1		**6**	PARAFUSO	BOLT	PERNO
12	068305P1		**1**	GALÃO	PAD	CIERRE
13	067979P1		**1**	GALÃO	PAD	CIERRE
14	069212S1		**1**	PAINEL	PANEL	PANEL
15	353446X1		**4**	ARRUELA	WASHER	ARANDELA
16	353677X1		**4**	PARAFUSO	BOLT	PERNO
17	068496P1		**2**	GALÃO	PAD	CIERRE
18	355617X1		**8**	ARRUELA	WASHER	ARANDELA
19	391074X1		**8**	PARAFUSO	BOLT	PERNO
20	068318P1		**2**	GALÃO	PAD	CIERRE
21	829185M1		**4**	ARRUELA	WASHER	ARANDELA
22	353446X1		**4**	ARRUELA	WASHER	ARANDELA
23	353679X1		**4**	PARAFUSO	BOLT	PERNO
24	353446X1		**6**	ARRUELA	WASHER	ARANDELA
25	829185M1		**6**	ARRUELA	WASHER	ARANDELA
26	353676X1		**6**	PARAFUSO	BOLT	PERNO
27	065736S1	◀	**1**	LATERAL	BOARD	TABLERO
27	065737S1	▶	**1**	LATERAL	BOARD	TABLERO
28	339761X1		**2**	PARAFUSO	BOLT	PERNO
29	339024X1		**2**	ARRUELA	WASHER	ARANDELA
30	353679X1		**2**	PARAFUSO	BOLT	PERNO
31	353446X1		**2**	ARRUELA	WASHER	ARANDELA
32	339081X1		**4**	PARAFUSO	BOLT	PERNO
33	339376X1		**4**	ARRUELA	WASHER	ARANDELA
34	3771303M92		**1**	SUPORTE	BRACKET	SOPORTE
35	070518P1		**1**	GALÃO	PAD	CIERRE
36	355820X1		**4**	PARAFUSO	BOLT	PERNO
37	353679X1		**4**	PARAFUSO	BOLT	PERNO
38	353446X1		**4**	ARRUELA	WASHER	ARANDELA
39	829185M1		**4**	ARRUELA	WASHER	ARANDELA
40	069047S1		**1**	SUPORTE	BRACKET	SOPORTE
41	069048P1		**1**	PERFIL	PROFILE	PERFIL

Lataria
Bodywork
Carroceria

100-40

2 Rodas Motrizes - Com Cabina
2 Wheels Drive - With Cab
2 Ruedas Motriz - Con Cabina

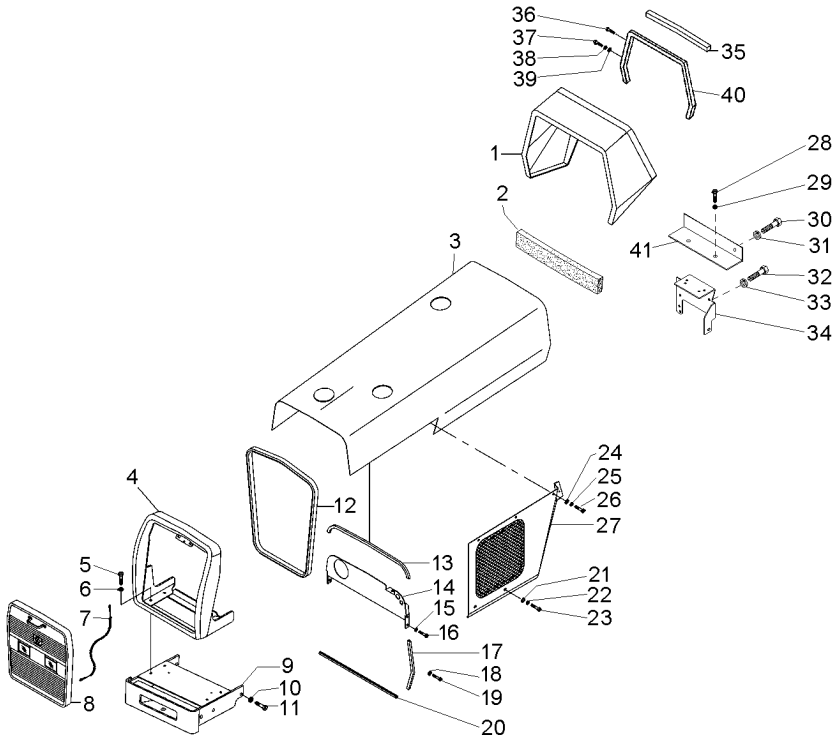

1	070004P1		**1**	FECHAMENTO	COVER	CUBIERTA
2	070228P1		**1**	PERFIL	PROFILE	PERFIL
3	069995S1		**1**	CAPUZ	HOOD	CAPO
4	068290N1		**1**	ENVOLTÓRIO	NOSE	NARIZ
5	354264X1		**4**	PARAFUSO	BOLT	PERNO
6	353434X1		**4**	ARRUELA	WASHER	ARANDELA
7	022625N1		**1**	CABO	CABLE	CABLE
8	068285N1	100-50 No	**1**	GRADE	GRILLE	REJILLA
9	065586S1		**1**	SUPORTE PESOS	WEIGHT FRAME	BASTIDOR P.PESAS
10	353433X1		**6**	ARRUELA	WASHER	ARANDELA
11	353728X1		**6**	PARAFUSO	BOLT	PERNO
12	068305P1		**1**	GALÃO	PAD	CIERRE
13	067979P1		**1**	GALÃO	PAD	CIERRE
14	069212S1		**1**	PAINEL	PANEL	PANEL
15	353446X1		**4**	ARRUELA	WASHER	ARANDELA
16	353677X1		**4**	PARAFUSO	BOLT	PERNO
17	068496P1		**2**	GALÃO	PAD	CIERRE
18	355617X1		**8**	ARRUELA	WASHER	ARANDELA
19	391074X1		**8**	PARAFUSO	BOLT	PERNO
20	068318P1		**2**	GALÃO	PAD	CIERRE
21	829185M1		**4**	ARRUELA	WASHER	ARANDELA
22	353446X1		**4**	ARRUELA	WASHER	ARANDELA
23	353679X1		**4**	PARAFUSO	BOLT	PERNO
24	353446X1		**6**	ARRUELA	WASHER	ARANDELA
25	829185M1		**6**	ARRUELA	WASHER	ARANDELA
26	353676X1		**6**	PARAFUSO	BOLT	PERNO
27	065736S1	◀	**1**	LATERAL	BOARD	TABLERO
27	065737S1	▶	**1**	LATERAL	BOARD	TABLERO
28	339761X1		**2**	PARAFUSO	BOLT	PERNO
29	339024X1		**2**	ARRUELA	WASHER	ARANDELA
30	353679X1		**2**	PARAFUSO	BOLT	PERNO
31	353446X1		**2**	ARRUELA	WASHER	ARANDELA
32	339081X1		**4**	PARAFUSO	BOLT	PERNO
33	339376X1		**4**	ARRUELA	WASHER	ARANDELA
34	3771303M92		**1**	SUPORTE	BRACKET	SOPORTE
35	070518P1		**1**	GALÃO	PAD	CIERRE
36	355820X1		**4**	PARAFUSO	BOLT	PERNO
37	353679X1		**4**	PARAFUSO	BOLT	PERNO
38	353446X1		**4**	ARRUELA	WASHER	ARANDELA
39	829185M1		**4**	ARRUELA	WASHER	ARANDELA
40	069047S1		**1**	SUPORTE	BRACKET	SOPORTE
41	069048P1		**1**	PERFIL	PROFILE	PERFIL

Tampa
Cover
Tapa

100-45

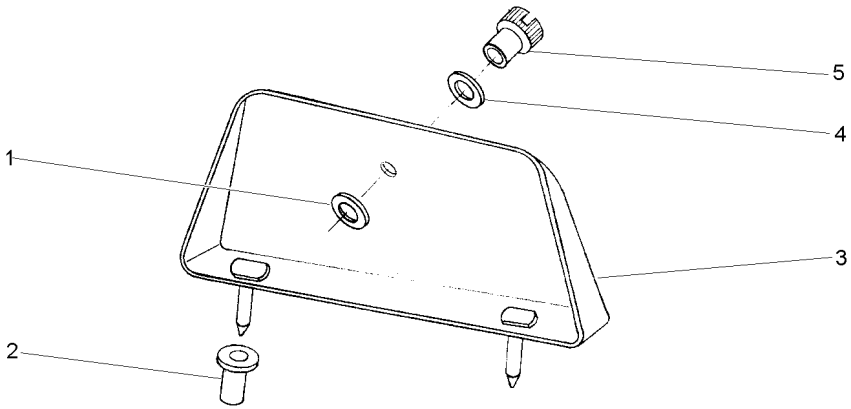

1	829185M1	11/16X3/8X1/16	**1** ARRUELA	WASHER	ARANDELA
2	829251M1		**1** LUVA	SLEEVE	MANCHA
3	3149353M91		**1** TAMPA	COVER	CUBIERTA
4	353756X1	13/16X13/32X1/16	**1** ARRUELA	WASHER	ARANDELA
5	487426M1	1/4X20	**1** PORCA	NUT	TUERCA

Grade Frontal
Front Grille
Rejilla Delantera

100-50

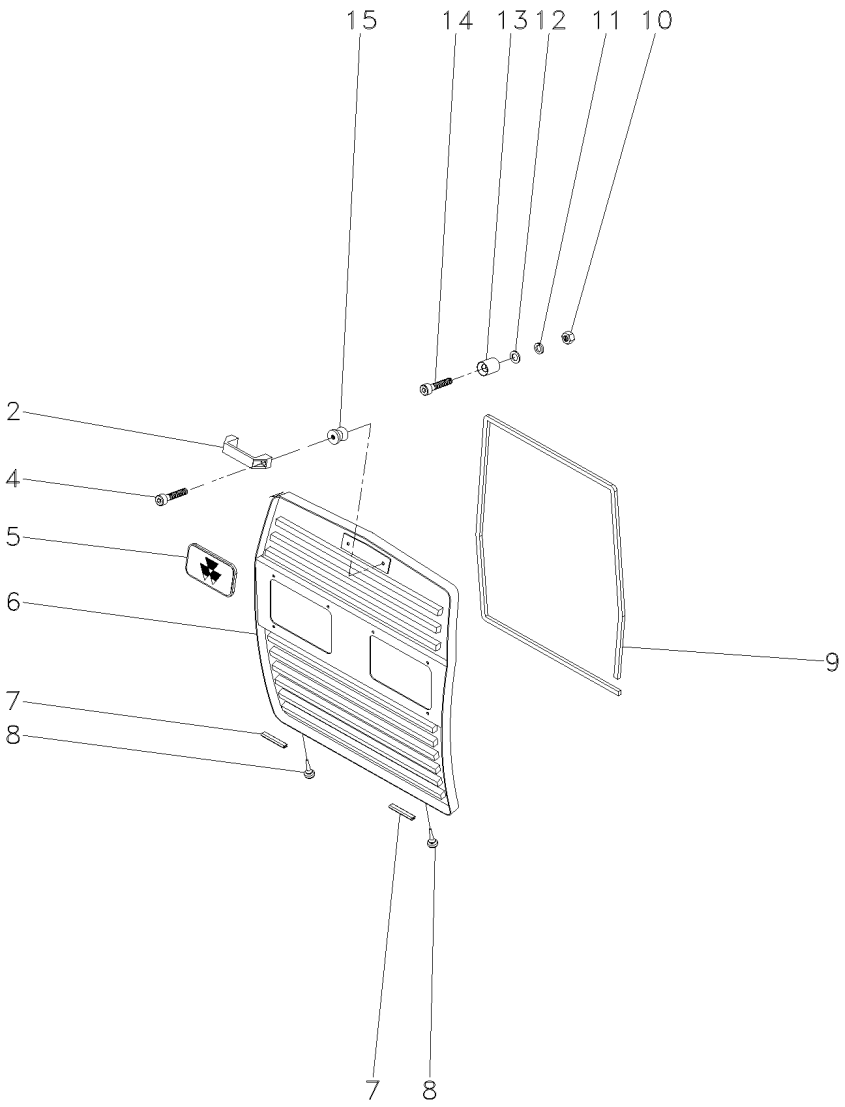

2	6201892M1	**1** ALÇA	STRAP	FAJA
4	3009257X1	**2** PARAFUSO ALLEN	ALLEN BOLT	TORNILLO ALLEN
5	3587203M1	**1** EMBLEMA	EMBLEM	EMBLEMA
6	065635S1	**1** GRADE	GRILLE	REJILLA
7	068502P1	**2** GALÃO	PAD	CIERRE
8	490742M1	**2** AMORTECEDOR	DAMPER	AMORTIGUADOR
9	068242P1	**1** GUARNIÇÃO	FOAM	ESPUMA
10	355565X1	**2** PORCA	NUT	TUERCA
11	353446X1	**2** ARRUELA	WASHER	ARANDELA
12	829185M1	**2** ARRUELA	WASHER	ARANDELA
13	04003413/000	**2** FIXADOR	ATTACHMENT	ADITAMENTO
14	360826X1	**2** PARAFUSO	BOLT	PERNO
15	04003412/000	**2** PINO	PIN	PASADOR

Defletor
Deflector
Deflector

100-55

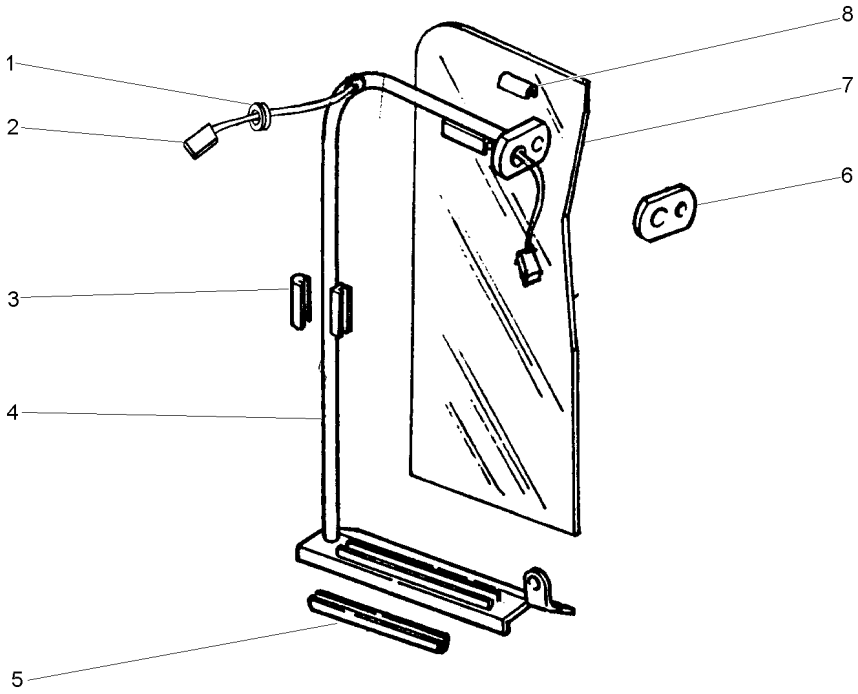

1	033091P1		**1**	PASSA-FIO	GROMMET	PASACABLE
2	027687P1		**1**	CHICOTE	HARNESS	MAZO CABLES
3	026495P1		**1**	GUARNIÇÃO	FOAM	ESPUMA
4	022947S1	▶	**1**	TUBO	PIPE	CANO
4	022949S1	◀	**1**	TUBO	PIPE	CANO
5	026497P1		**1**	GUARNIÇÃO	FOAM	ESPUMA
6	026492P1		**1**	LUVA	SLEEVE	MANCHA
7	022993P1		**1**	DEFLETOR	DEFLECTOR	DEFLECTOR
8	026494P1		**1**	GUARNIÇÃO	FOAM	ESPUMA

Decalcomania
Decal
Calcomania

100-60

4 Rodas Motrizes
4 Wheels Drive
4 Ruedas Motriz

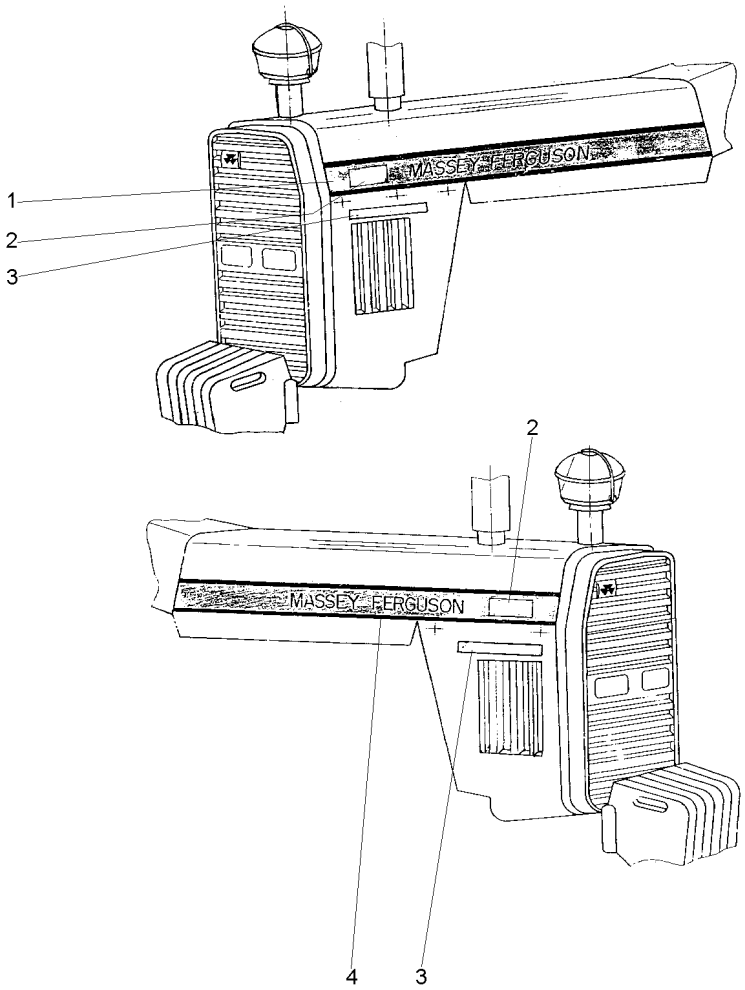

1	035209P1	**1** DECAL	DECAL	CALCOMANIA
2	035218P1	**2** DECAL	DECAL	CALCOMANIA
3	3762861M1	**2** DECAL	DECAL	CALCOMANIA
4	035208P1	**1** DECAL	DECAL	CALCOMANIA

Decalcomania
Decal
Calcomania

100-65

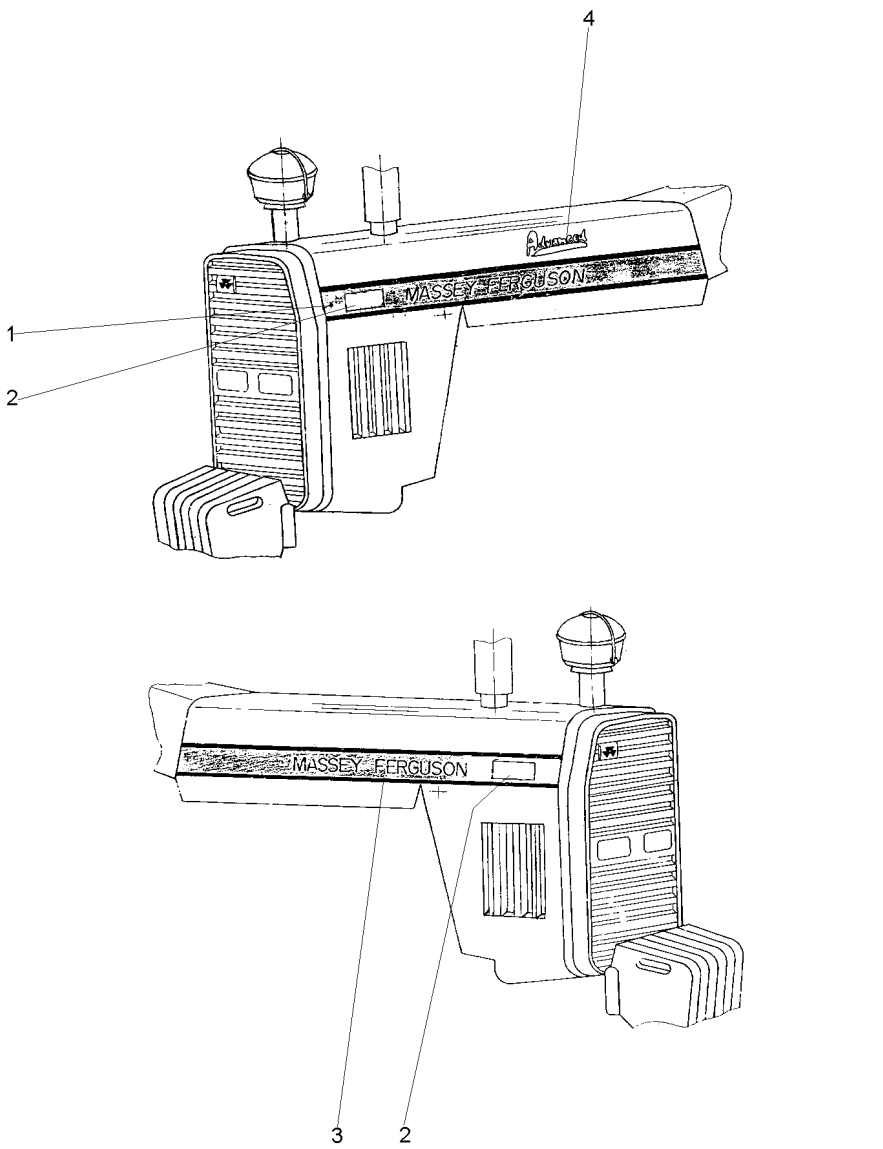

1	067999P1	▶	**1**	DECAL	DECAL	CALCOMANIA
2	035218P1		**2**	DECAL	DECAL	CALCOMANIA
3	067998P1	◀	**1**	DECAL	DECAL	CALCOMANIA
4	068802P1		**1**	DECAL	DECAL	CALCOMANIA

Decalcomania
Decal
Calcomania

100-70

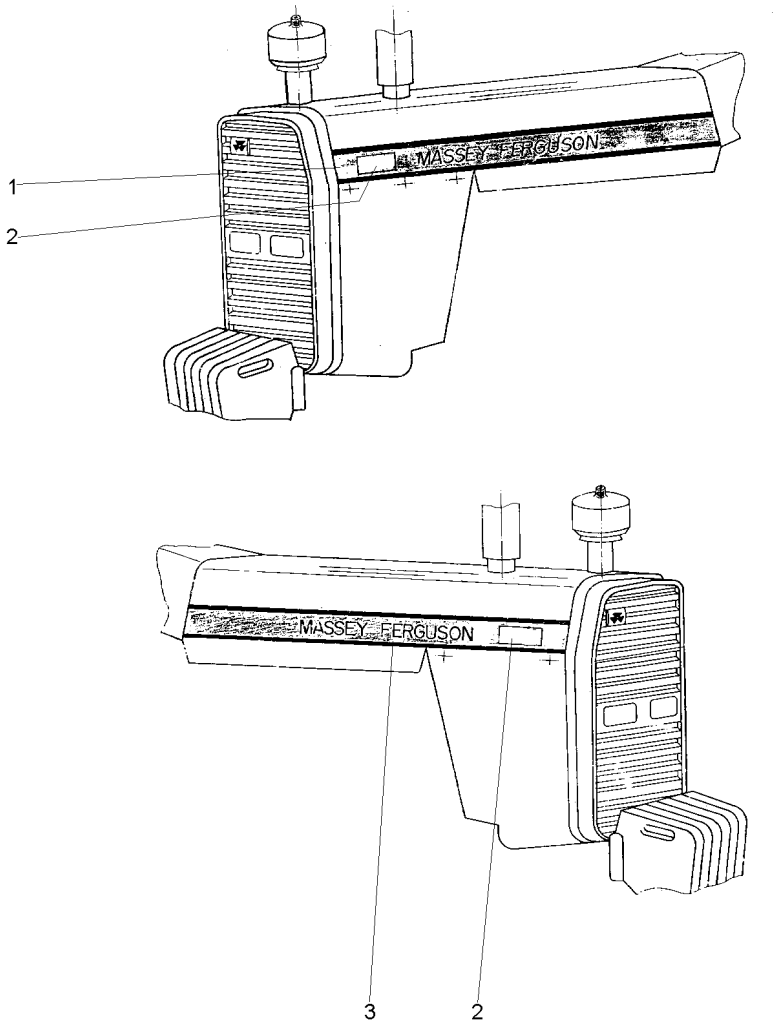

1	069074P1	**1** DECAL	DECAL	CALCOMANIA
2	035218P1	**2** DECAL	DECAL	CALCOMANIA
3	069068P1	**1** DECAL	DECAL	CALCOMANIA

Emblemas
Emblems
Emblemas

100-75

Espanhol - Com Hidráulico
Spanish - With Hydraulic
Español - Con Hidraulico

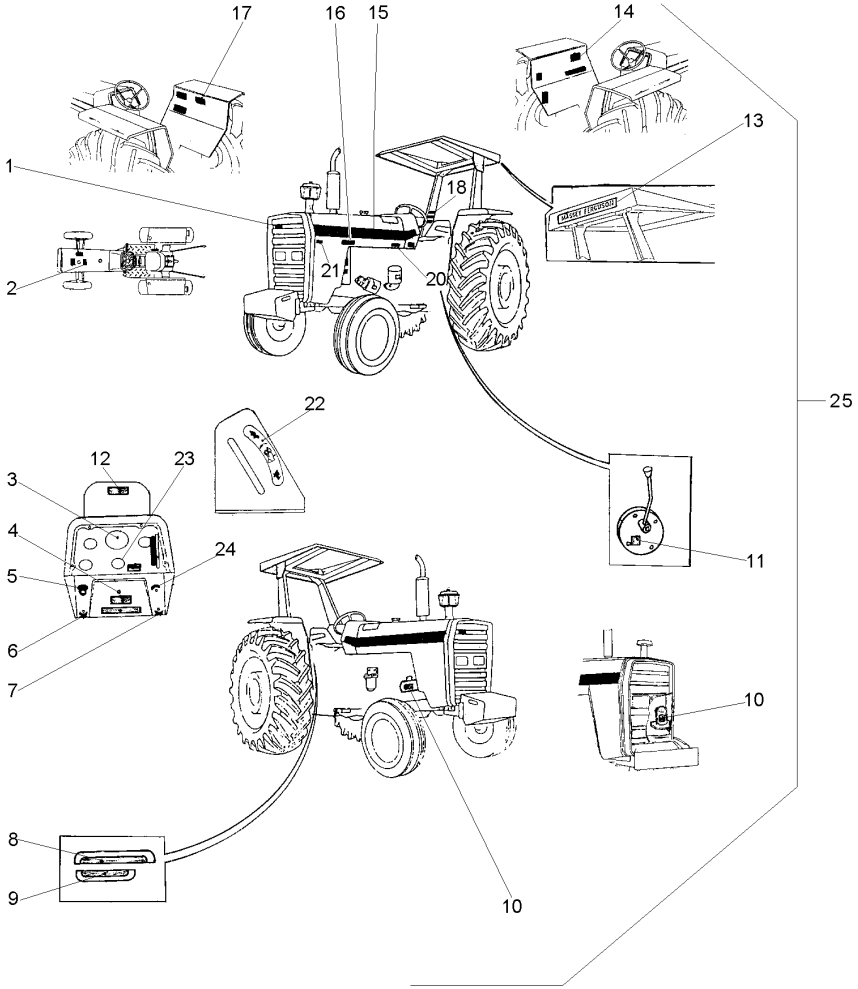

1	3787203M1		X	EMBLEMA	EMBLEM	EMBLEMA
2	022096P1		1	DECAL	DECAL	CALCOMANIA
3	3410241M1		1	DECAL	DECAL	CALCOMANIA
4	3410238M1		X	DECAL	DECAL	CALCOMANIA
5	2801186M1		1	EMBLEMA	EMBLEM	EMBLEMA
6	3410244M1		1	EMBLEMA	EMBLEM	EMBLEMA
7	3410245M1		1	EMBLEMA	EMBLEM	EMBLEMA
8	022654P3		1	DECAL	DECAL	CALCOMANIA
9	022659P2		1	DECAL	DECAL	CALCOMANIA
10	3146299M1		1	DECAL	DECAL	CALCOMANIA
11	3149896M1		X	DECAL	DECAL	CALCOMANIA
12	067210P1		1	DECAL	DECAL	CALCOMANIA
13	3149677M1		X	DECAL	DECAL	CALCOMANIA
14	022101P2		1	DECAL	DECAL	CALCOMANIA
15	022081P1		2	DECAL	DECAL	CALCOMANIA
16	022672P1		1	DECAL	DECAL	CALCOMANIA
17	3146334M2		1	DECAL	DECAL	CALCOMANIA
18	022084P1		1	DECAL	DECAL	CALCOMANIA
20	022092P1		1	DECAL	DECAL	CALCOMANIA
21	022672P1		1	DECAL	DECAL	CALCOMANIA
22	3148214M1		1	EMBLEMA	EMBLEM	EMBLEMA
23	1875315M1		X	EMBLEMA	EMBLEM	EMBLEMA
24	068136P1		1	DECAL	DECAL	CALCOMANIA
25		022029N1	1	CJ. DECAL	KIT, DECAL	CALCOMANIA JUEGO

Emblemas
Emblems
Emblemas

100-80

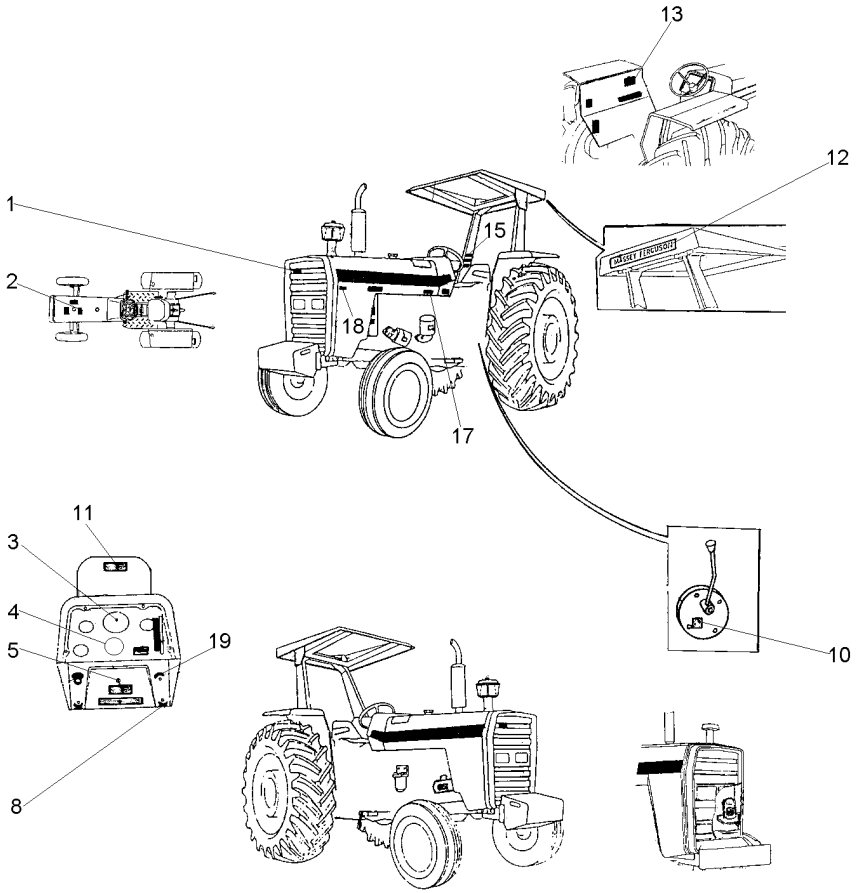

1	3787203M1	**X**	EMBLEMA	EMBLEM	EMBLEMA
2	022096P1	**1**	DECAL	DECAL	CALCOMANIA
3	3410241M1	**1**	DECAL	DECAL	CALCOMANIA
4	1875315M1	**X**	EMBLEMA	EMBLEM	EMBLEMA
5	3410238M1	**X**	DECAL	DECAL	CALCOMANIA
8	3410245M1	**1**	EMBLEMA	EMBLEM	EMBLEMA
10	3149896M1	**X**	DECAL	DECAL	CALCOMANIA
11	067309P1	**1**	DECAL	DECAL	CALCOMANIA
12	3149677M1	**X**	DECAL	DECAL	CALCOMANIA
13	022101P2	**1**	DECAL	DECAL	CALCOMANIA
15	022084P1	**1**	DECAL	DECAL	CALCOMANIA
17	022092P1	**1**	DECAL	DECAL	CALCOMANIA
18	022672P1	**1**	DECAL	DECAL	CALCOMANIA
19	068136P1	**1**	DECAL	DECAL	CALCOMANIA

Emblemas
Emblems
Emblemas

100-85

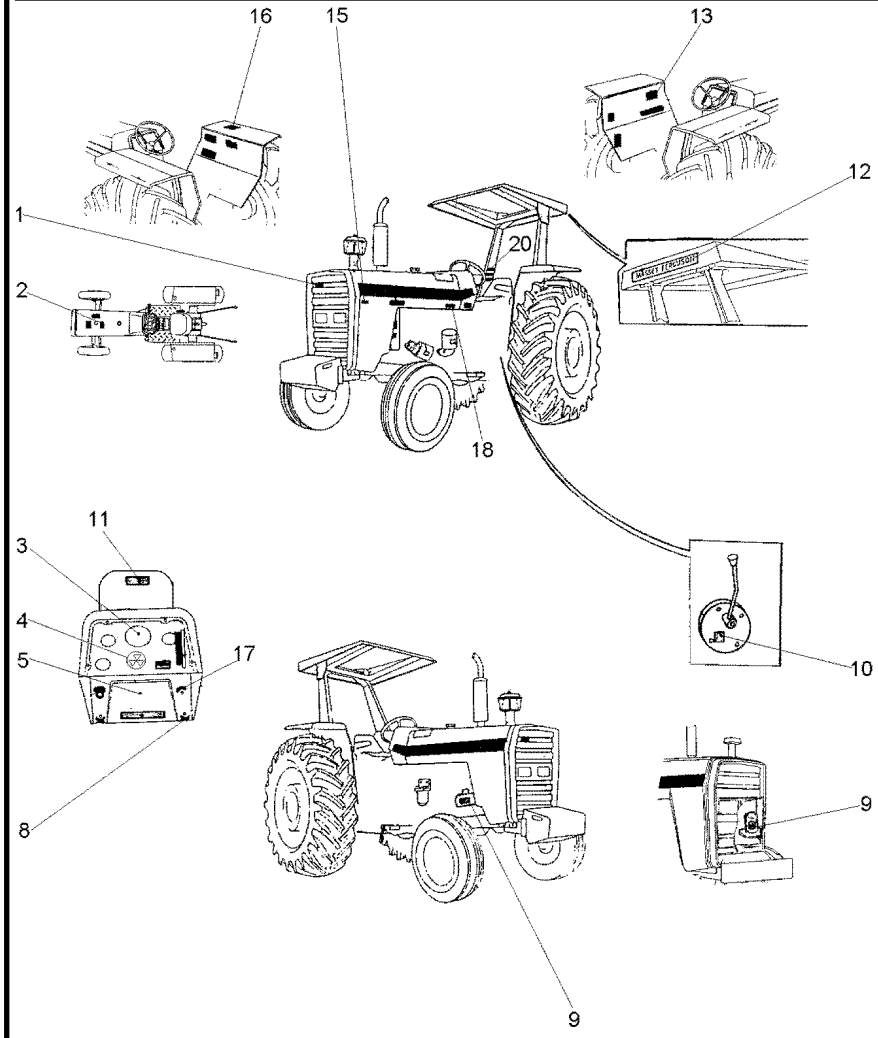

1	3787203M1	**X**	EMBLEMA	EMBLEM	EMBLEMA
2	022098P1	**1**	DECAL	DECAL	CALCOMANIA
3	3408126M1	**1**	DECAL	DECAL	CALCOMANIA
4	1875315M1	**X**	EMBLEMA	EMBLEM	EMBLEMA
5	3410238M1	**X**	DECAL	DECAL	CALCOMANIA
8	3410245M1	**1**	EMBLEMA	EMBLEM	EMBLEMA
9	3408125M1	**1**	DECAL	DECAL	CALCOMANIA
10	3149896M1	**X**	DECAL	DECAL	CALCOMANIA
11	067309P1	**1**	DECAL	DECAL	CALCOMANIA
12	3149677M1	**X**	DECAL	DECAL	CALCOMANIA
13	022103P2	**1**	DECAL	DECAL	CALCOMANIA
15	022672P1	**1**	DECAL	DECAL	CALCOMANIA
16	049101P1	**1**	DECAL	DECAL	CALCOMANIA
17	068136P1	**1**	DECAL	DECAL	CALCOMANIA
18	022094P1	**1**	DECAL	DECAL	CALCOMANIA
20	022085P1	**1**	DECAL	DECAL	CALCOMANIA

Emblemas
Emblems
Emblemas

100-90

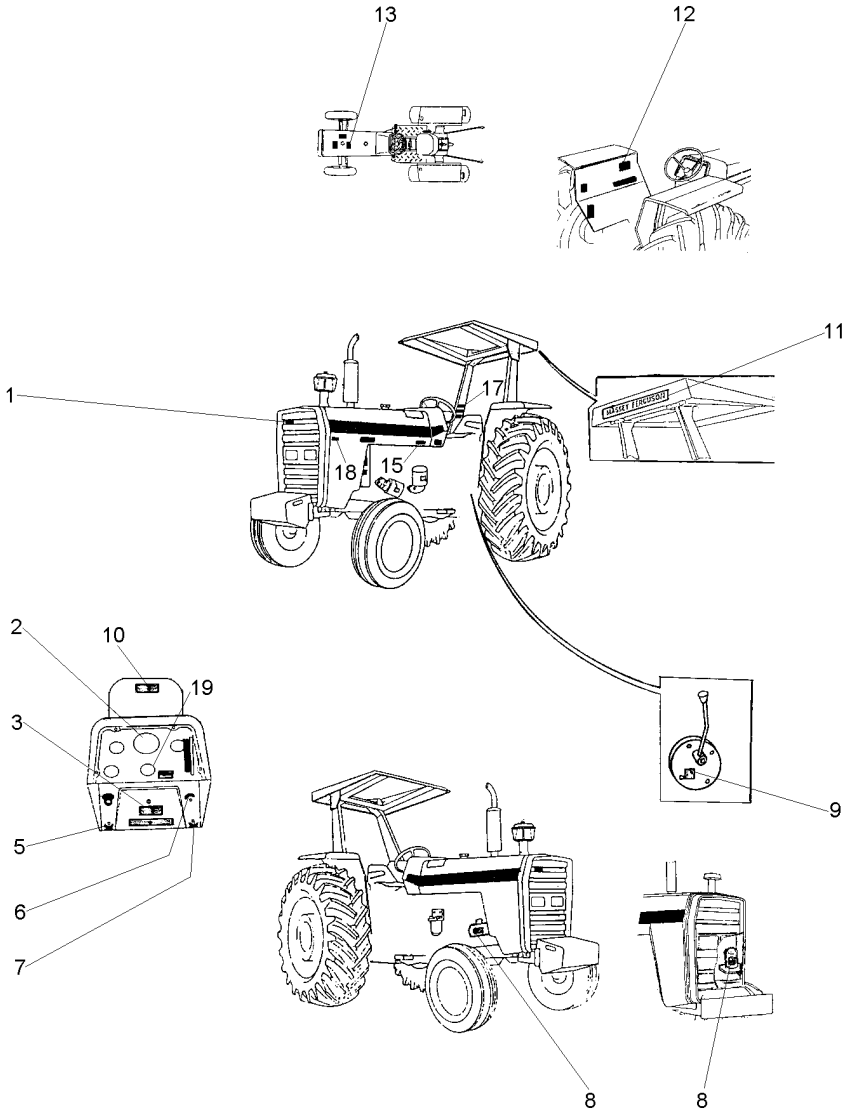

1	3787203M1	**X**	EMBLEMA	EMBLEM	EMBLEMA
2	3411432M1	**1**	DECAL	DECAL	CALCOMANIA
3	3410238M1	**X**	DECAL	DECAL	CALCOMANIA
5	3410244M1	**1**	EMBLEMA	EMBLEM	EMBLEMA
6	068136P1	**1**	DECAL	DECAL	CALCOMANIA
7	3410245M1	**1**	EMBLEMA	EMBLEM	EMBLEMA
8	3146754M1	**1**	DECAL	DECAL	CALCOMANIA
9	3149896M1	**X**	DECAL	DECAL	CALCOMANIA
10	067309P1	**1**	DECAL	DECAL	CALCOMANIA
11	3149677M1	**X**	DECAL	DECAL	CALCOMANIA
12	022102P2	**1**	DECAL	DECAL	CALCOMANIA
13	022097P1	**1**	DECAL	DECAL	CALCOMANIA
15	022093P1	**1**	DECAL	DECAL	CALCOMANIA
17	3595689M1	**1**	DECAL	DECAL	CALCOMANIA
18	022672P1	**1**	DECAL	DECAL	CALCOMANIA
19	1875315M1	**X**	EMBLEMA	EMBLEM	EMBLEMA

Emblemas
Emblems
Emblemas

Português
Portuguese
Portugués

100-95

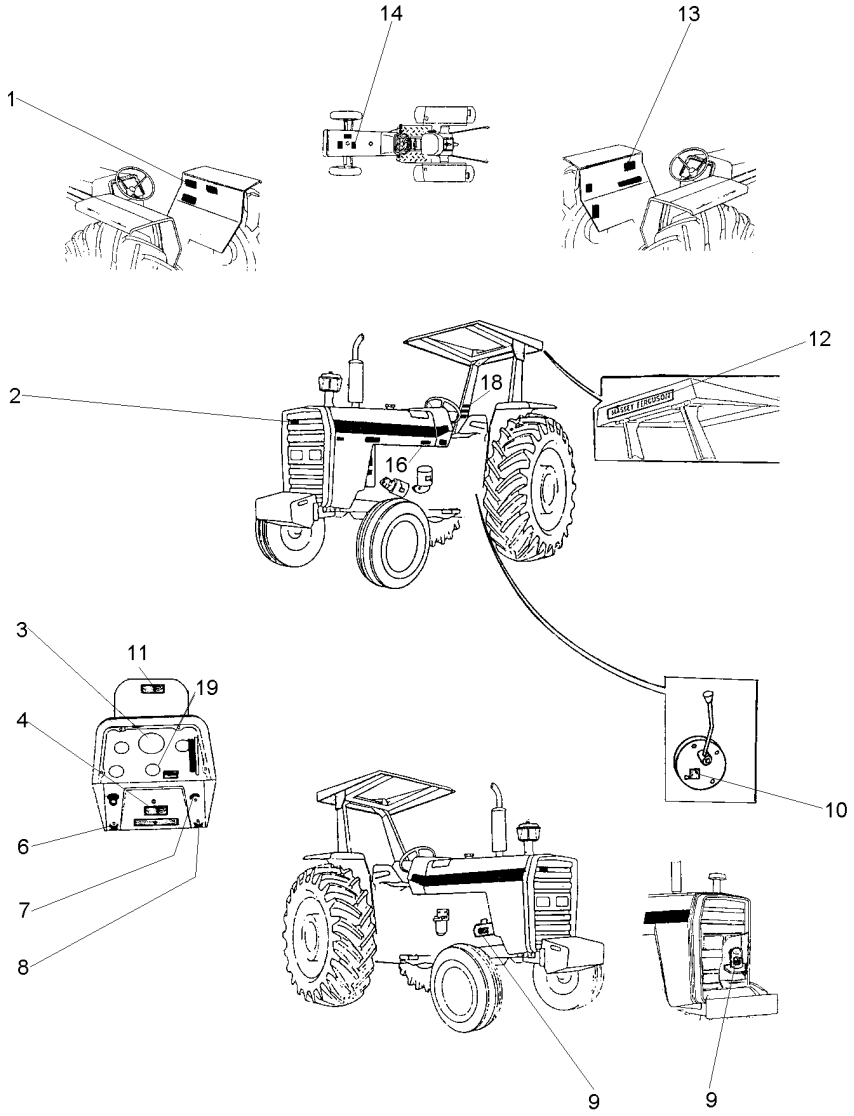

1	049101P1	**1** DECAL	DECAL	CALCOMANIA
2	3787203M1	**X** EMBLEMA	EMBLEM	EMBLEMA
3	2800862M1	**1** DECAL	DECAL	CALCOMANIA
4	3410238M1	**X** DECAL	DECAL	CALCOMANIA
6	3410244M1	**1** EMBLEMA	EMBLEM	EMBLEMA
7	068136P1	**1** DECAL	DECAL	CALCOMANIA
8	3410245M1	**1** EMBLEMA	EMBLEM	EMBLEMA
9	3146752M1	**1** DECAL	DECAL	CALCOMANIA
10	3149896M1	**X** DECAL	DECAL	CALCOMANIA
11	067209P1	**1** DECAL	DECAL	CALCOMANIA
12	3149677M1	**X** DECAL	DECAL	CALCOMANIA
13	022100P2	**1** DECAL	DECAL	CALCOMANIA
14	3146834M1	**1** DECAL	DECAL	CALCOMANIA
16	022091P1	**1** DECAL	DECAL	CALCOMANIA
18	022083P1	**1** DECAL	DECAL	CALCOMANIA
19	1875315M1	**X** EMBLEMA	EMBLEM	EMBLEMA

Emblemas
Emblems
Emblemas

100-100

Francês - Com Hidráulico
French - With Hydraulic
Francés - Con Hidraulico

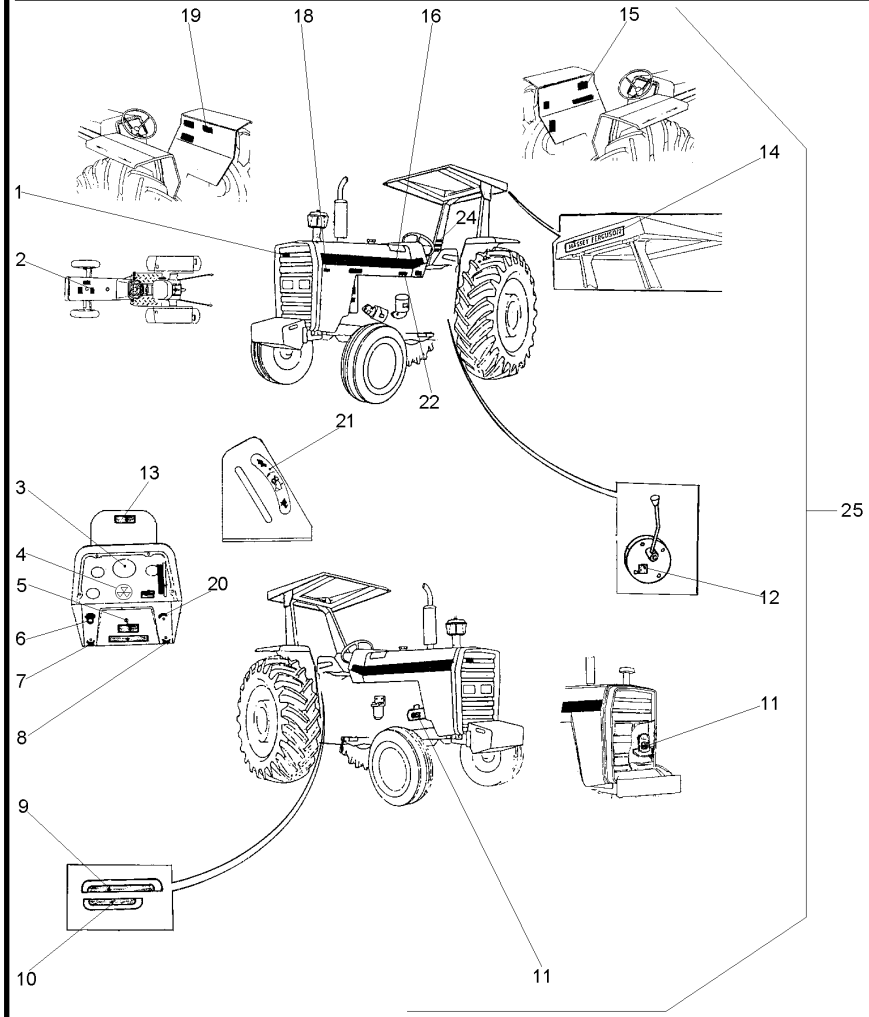

1	3787203M1		X	EMBLEMA	EMBLEM	EMBLEMA
2	022098P1		1	DECAL	DECAL	CALCOMANIA
3	3408126M1		1	DECAL	DECAL	CALCOMANIA
4	1875315M1		X	EMBLEMA	EMBLEM	EMBLEMA
5	3410238M1		X	DECAL	DECAL	CALCOMANIA
6	2801186M1		1	EMBLEMA	EMBLEM	EMBLEMA
7	3410244M1		1	EMBLEMA	EMBLEM	EMBLEMA
8	3410245M1		1	EMBLEMA	EMBLEM	EMBLEMA
9	022653P3		1	DECAL	DECAL	CALCOMANIA
10	022658P2		1	DECAL	DECAL	CALCOMANIA
11	3408125M1		1	DECAL	DECAL	CALCOMANIA
12	3149896M1		X	DECAL	DECAL	CALCOMANIA
13	067210P1		1	DECAL	DECAL	CALCOMANIA
14	3149677M1		X	DECAL	DECAL	CALCOMANIA
15	022103P2		1	DECAL	DECAL	CALCOMANIA
16	022081P1		2	DECAL	DECAL	CALCOMANIA
18	022672P1		1	DECAL	DECAL	CALCOMANIA
19	3408130M1		1	DECAL	DECAL	CALCOMANIA
20	068136P1		1	DECAL	DECAL	CALCOMANIA
21	3148214M1		1	EMBLEMA	EMBLEM	EMBLEMA
22	022094P1		1	DECAL	DECAL	CALCOMANIA
24	022085P1		1	DECAL	DECAL	CALCOMANIA
25		022050N1	1	CJ. DECAL	KIT, DECAL	CALCOMANIA JUEGO

Emblemas
Emblems
Emblemas

100-105

Inglês - Com Hidráulico
English - With Hydraulic
Inglés - Con Hidraulico

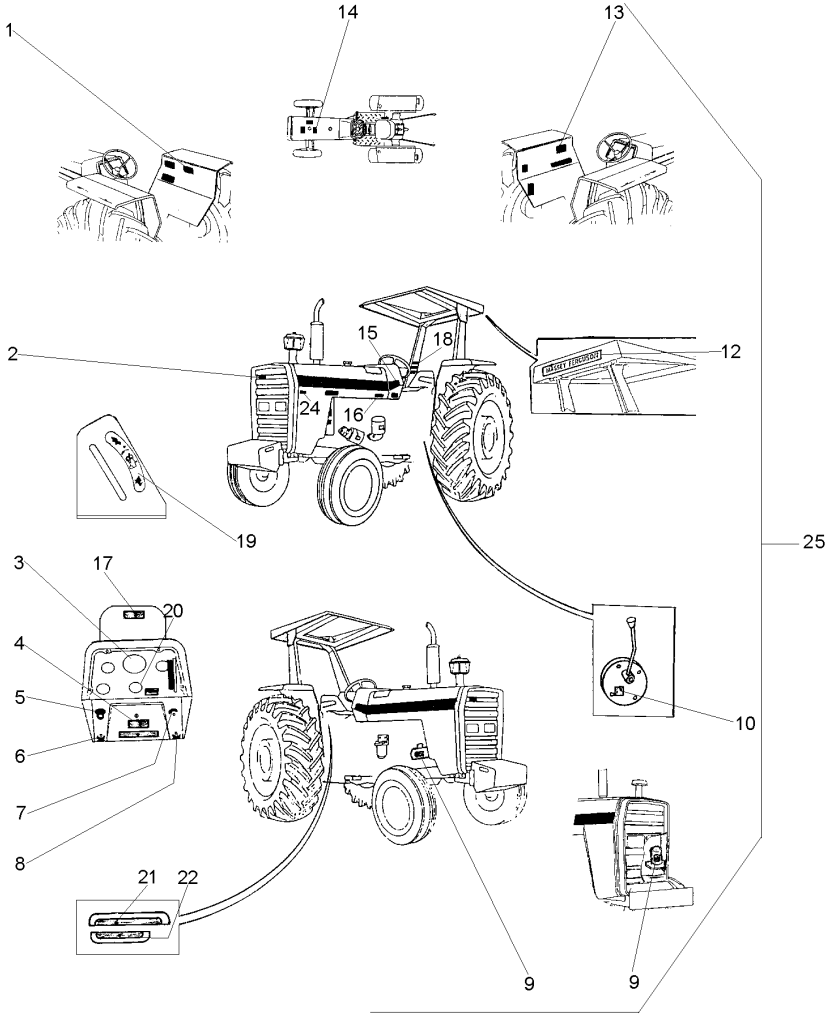

1	3410239M1		**1**	DECAL	DECAL	CALCOMANIA
2	3587203M1		**X**	EMBLEMA	EMBLEM	EMBLEMA
3	3408126M1		**1**	DECAL	DECAL	CALCOMANIA
4	3410238M1		**X**	DECAL	DECAL	CALCOMANIA
5	2801186M1		**1**	EMBLEMA	EMBLEM	EMBLEMA
6	3410244M1		**1**	EMBLEMA	EMBLEM	EMBLEMA
7	068136P1		**1**	DECAL	DECAL	CALCOMANIA
8	3410245M1		**1**	EMBLEMA	EMBLEM	EMBLEMA
9	3146754M1		**1**	DECAL	DECAL	CALCOMANIA
10	3149896M1		**X**	DECAL	DECAL	CALCOMANIA
12	3149677M1		**X**	DECAL	DECAL	CALCOMANIA
13	022102P2		**1**	DECAL	DECAL	CALCOMANIA
14	022097P1		**1**	DECAL	DECAL	CALCOMANIA
15	022081P1		**2**	DECAL	DECAL	CALCOMANIA
16	022093P1		**1**	DECAL	DECAL	CALCOMANIA
17	067210P1		**1**	DECAL	DECAL	CALCOMANIA
18	3595689M1		**1**	DECAL	DECAL	CALCOMANIA
19	3148214M1		**1**	EMBLEMA	EMBLEM	EMBLEMA
20	1875315M1		**X**	EMBLEMA	EMBLEM	EMBLEMA
21	022652P3		**1**	DECAL	DECAL	CALCOMANIA
22	022657P2		**1**	DECAL	DECAL	CALCOMANIA
23	048210P1		**2**	DECAL	DECAL	CALCOMANIA
24	022672P1		**1**	DECAL	DECAL	CALCOMANIA
25		022048N1	**1**	CJ. DECAL	KIT, DECAL	CALCOMANIA JUEGO

Emblemas Emblems Emblemas	Francês French Frances	100-115	Sem Hidráulico - Reversão Automática Without Hydraulic - Automatic Reversion Sin Hidraulico - Reversión Automático

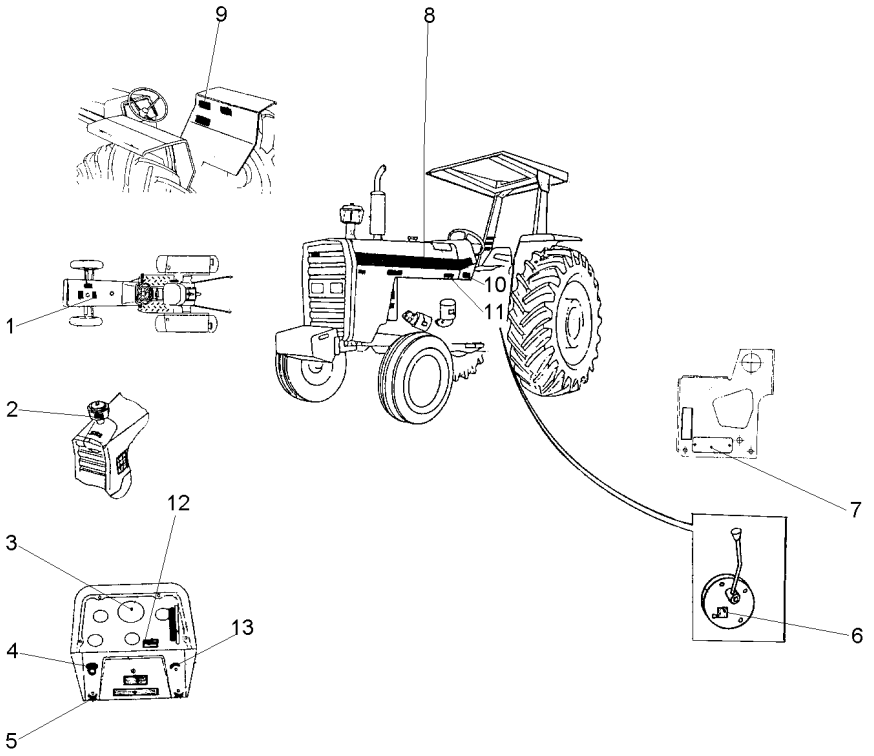

1	3146834M1	**1**	DECAL	DECAL	CALCOMANIA
2	022474P1	**1**	DECAL	DECAL	CALCOMANIA
3	2800862M1	**1**	DECAL	DECAL	CALCOMANIA
4	2801186M1	**1**	EMBLEMA	EMBLEM	EMBLEMA
5	3410244M1	**1**	EMBLEMA	EMBLEM	EMBLEMA
6	3149896M1	**X**	DECAL	DECAL	CALCOMANIA
7	036880P1	**1**	PLACA	PLATE	PLATO
7	3410581M1	**2**	REBITE	RIVET	REMACHE
8	022081P1	**2**	DECAL	DECAL	CALCOMANIA
9	049101P1	**1**	DECAL	DECAL	CALCOMANIA
10	3697173M1	**1**	PLACA	PLATE	PLATO
10	3410581M1	**4**	REBITE	RIVET	REMACHE
11	022091P1	**1**	DECAL	DECAL	CALCOMANIA
12	3410133M1	**1**	PLACA	PLATE	PLATO
13	026694P1	**1**	DECAL	DECAL	CALCOMANIA

Decalcomania
Decals
Callomanias

100-120

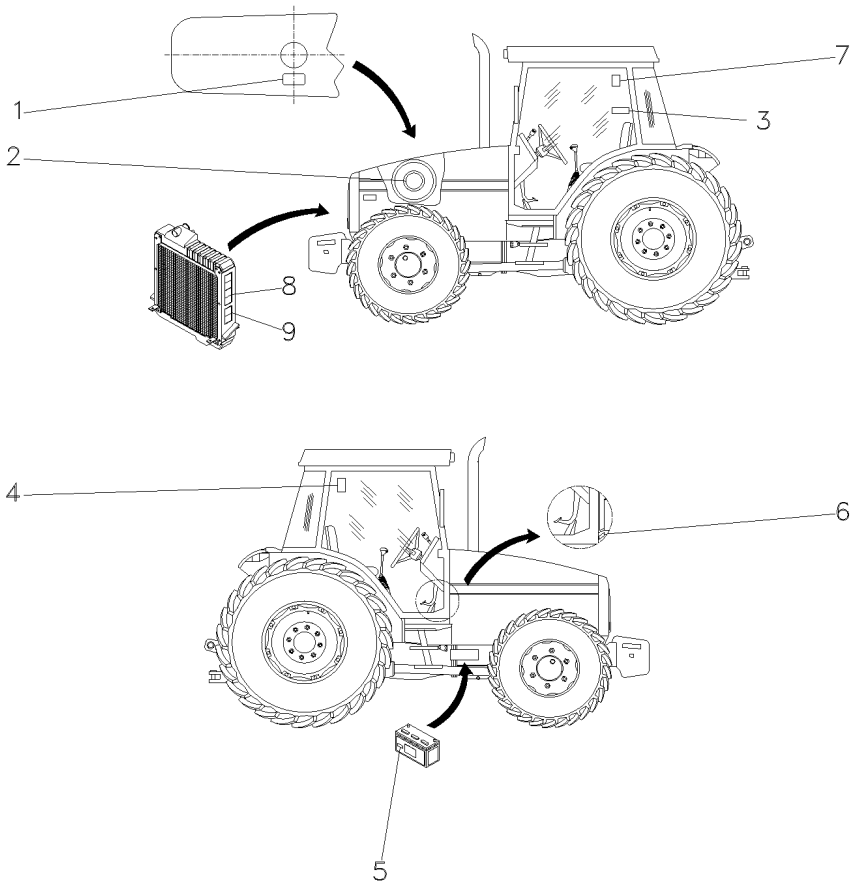

1	3146834M1	**1**	DECAL	DECAL	CALCOMANIA
2	022474P1	**1**	DECAL	DECAL	CALCOMANIA
3	049101P1	**1**	DECAL	DECAL	CALCOMANIA
4	071127P1	**1**	DECAL	DECAL	CALCOMANIA
5	056382P1	**1**	DECAL	DECAL	CALCOMANIA
6	022091P1	**1**	DECAL	DECAL	CALCOMANIA
7	053130P1	**1**	DECAL	DECAL	CALCOMANIA
8	3808554M2	**2**	DECAL	DECAL	CALCOMANIA
9	3808499M2	**2**	DECAL	DECAL	CALCOMANIA

Decalcomania
Decals
Callomanias

100-125

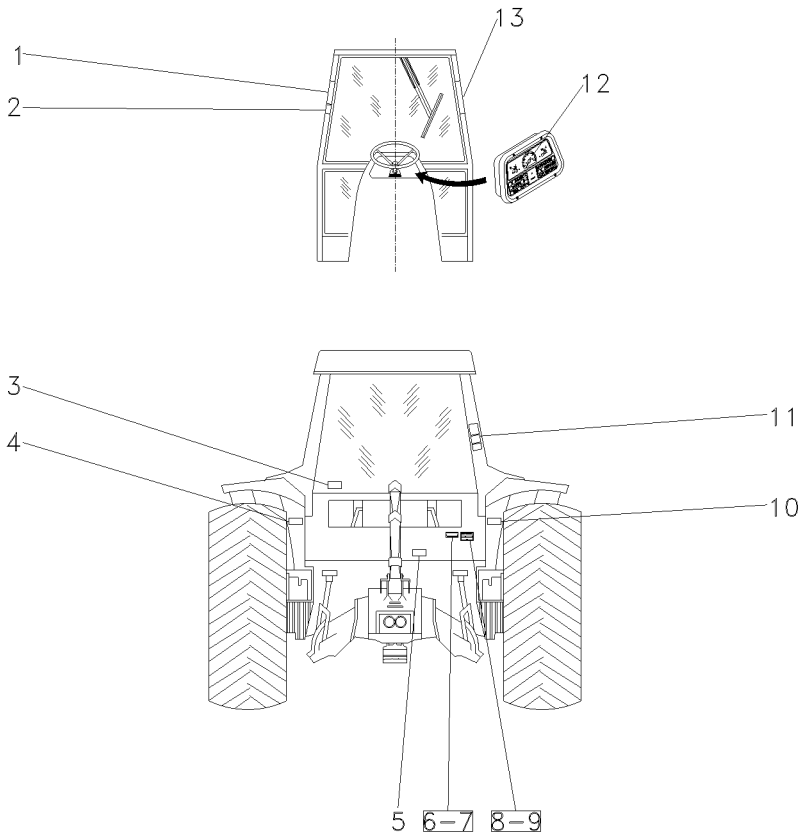

1	3782489M1	**1**	DECAL	DECAL	CALCOMANIA
2	069974P1	**1**	DECAL	DECAL	CALCOMANIA
3	053112P1	**1**	DECAL	DECAL	CALCOMANIA
4	056399P1	**1**	DECAL	DECAL	CALCOMANIA
5	3586819M2	**1**	DECAL	DECAL	CALCOMANIA
6	3697173M1	**X**	PLACA	PLATE	PLATO
7	3410581M1	**X**	REBITE	RIVET	REMACHE
8	036880P1	**X**	PLACA	PLATE	PLATO
9	3410581M1	**X**	REBITE	RIVET	REMACHE
10	056393P1	**1**	DECAL	DECAL	CALCOMANIA
11	022100P2	**1**	DECAL	DECAL	CALCOMANIA
12	2800862M1	**1**	DECAL	DECAL	CALCOMANIA
13	056404P1	**1**	DECAL	DECAL	CALCOMANIA

Decalcomania
Decals
Callomanias

100-130

Com Cabine
With Cab
Con Cabina

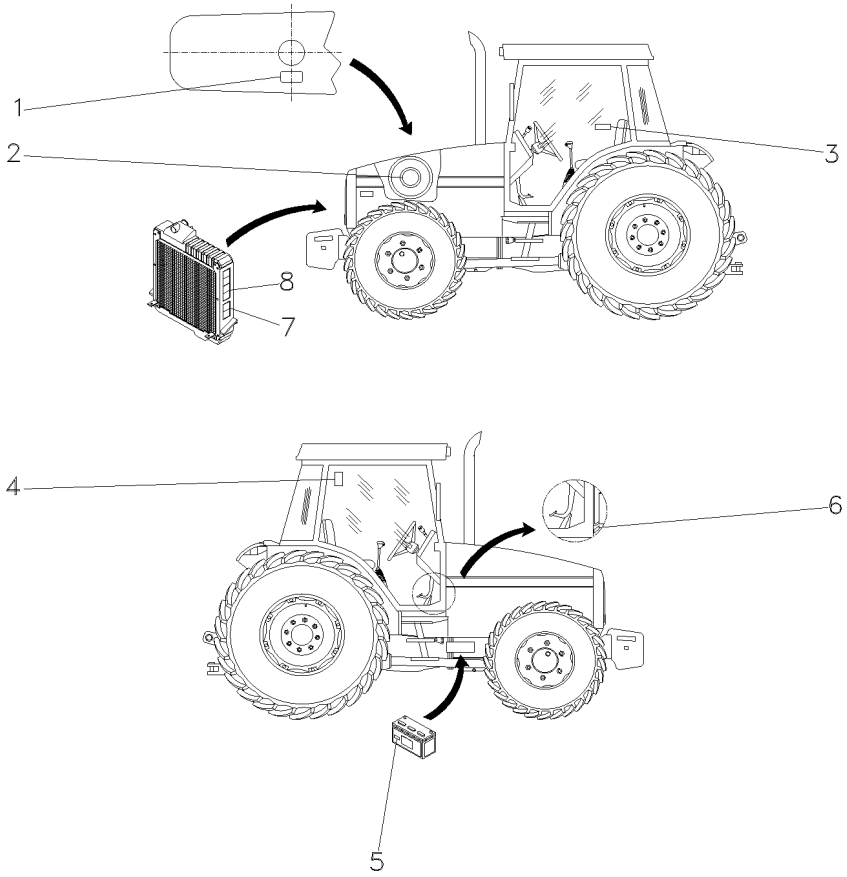

1	3808561M2	**1**	DECAL	DECAL	CALCOMANIA
2	022474P1	**1**	DECAL	DECAL	CALCOMANIA
3	6201352M1	**1**	DECAL	DECAL	CALCOMANIA
4	056387P1	**1**	DECAL	DECAL	CALCOMANIA
5	3810054M1	**1**	DECAL	DECAL	CALCOMANIA
5	065647P1	**1**	DECAL	DECAL	CALCOMANIA
6	022093P1	**1**	DECAL	DECAL	CALCOMANIA
7	3774439M1	**2**	DECAL	DECAL	CALCOMANIA
8	3808554M2	**2**	DECAL	DECAL	CALCOMANIA

Decalcomania
Decals
Callomanias

100-135

Com Cabine
With Cab
Con Cabina

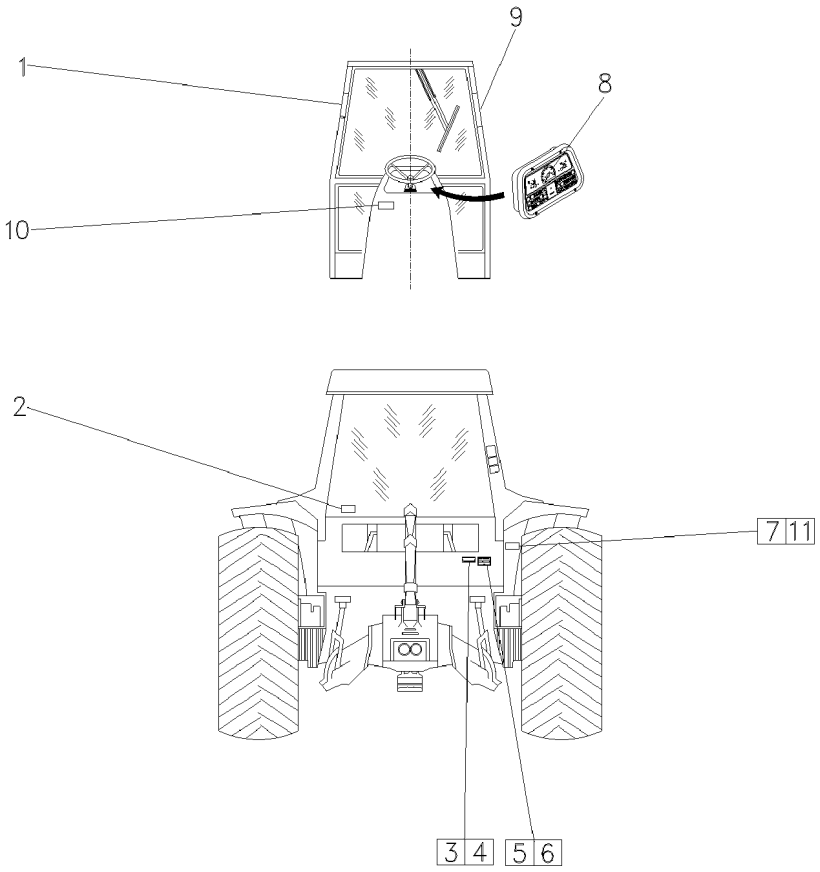

1	3808567M2	**1**	DECAL	DECAL	CALCOMANIA
2	056373P1	**1**	DECAL	DECAL	CALCOMANIA
3	3697173M1	**X**	PLACA	PLATE	PLATO
4	3410581M1	**X**	REBITE	RIVET	REMACHE
5	036880P1	**X**	PLACA	PLATE	PLATO
6	3410581M1	**X**	REBITE	RIVET	REMACHE
7	3808479M2	**1**	DECAL	DECAL	CALCOMANIA
8	3411432M1	**1**	DECAL	DECAL	CALCOMANIA
9	3808550M3	**1**	DECAL	DECAL	CALCOMANIA
10	057903P1	**1**	DECAL	DECAL	CALCOMANIA
11	6200657M1	**1**	DECAL	DECAL	CALCOMANIA

Decalcomania
Decal
Calcomania

100-140

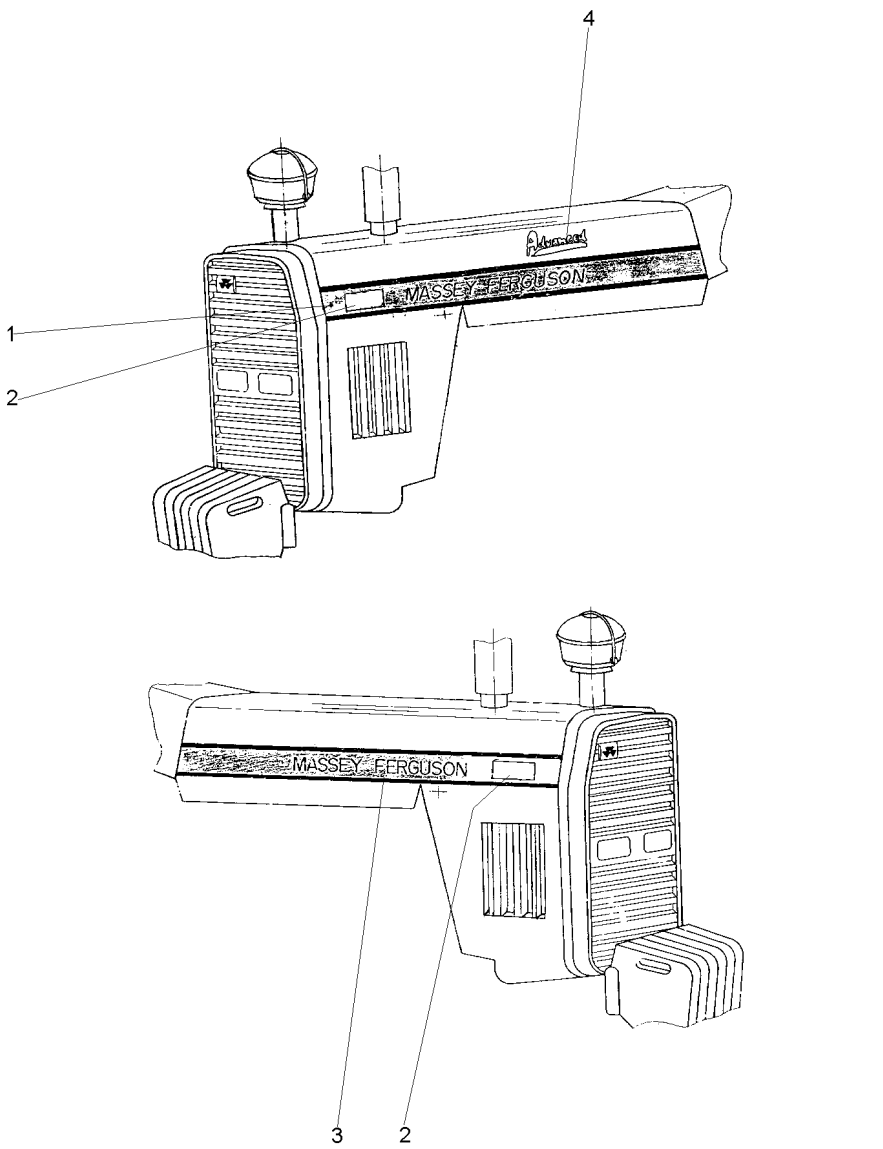

1	069597P1	▶	**1** DECAL	DECAL	CALCOMANIA
2	069086P1		**2** DECAL	DECAL	CALCOMANIA
3	069596P1	◀	**1** DECAL	DECAL	CALCOMANIA
4	068802P1		**1** DECAL	DECAL	CALCOMANIA

Emblemas	Francês
Emblems	French
Emblemas	Frances

100-145

Sem Hidráulico - Reversão Mecânica
Without Hydraulic - Mechanical Reversion
Sin Hidraulico - Reversión Mecánico

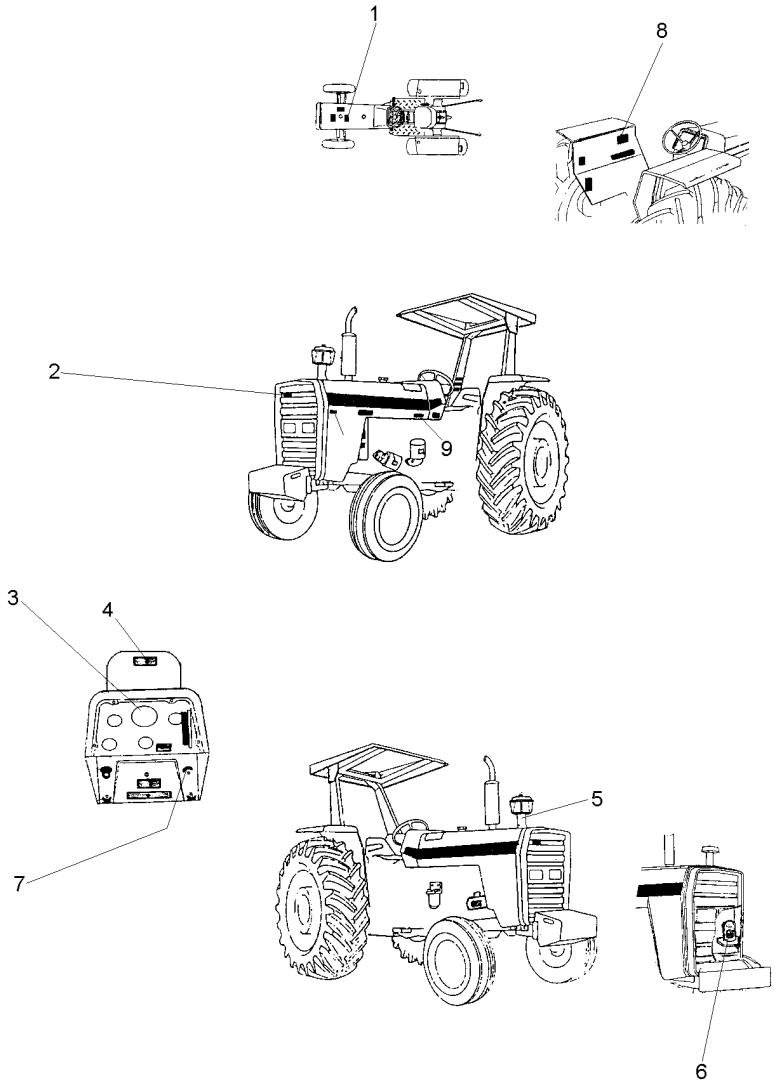

1	3146834M1	**1**	DECAL	DECAL	CALCOMANIA
2	3587203M1	**1**	EMBLEMA	EMBLEM	EMBLEMA
3	2800862M1	**1**	DECAL	DECAL	CALCOMANIA
4	067210P1	**1**	DECAL	DECAL	CALCOMANIA
5	065630P1	**1**	DECAL	DECAL	CALCOMANIA
6	3146752M1	**1**	DECAL	DECAL	CALCOMANIA
7	068136P1	**1**	DECAL	DECAL	CALCOMANIA
8	049101P1	**1**	DECAL	DECAL	CALCOMANIA
9	022091P1	**1**	DECAL	DECAL	CALCOMANIA

Escala De Velocidades **Velocity Scale** **Escala De Velocidades**	**100-150**	**12 Velocidades** **12 Speed** **12 Velocidades**

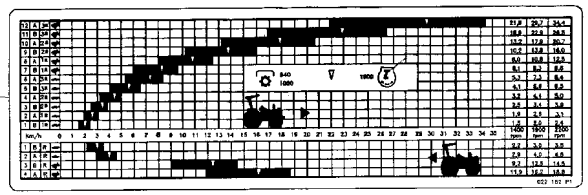

1	027011P1	**1** DECAL	DECAL	CALCOMANIA

Escala De Velocidades Velocity Scale Escala De Velocidades	100-155	12 Velocidades 12 Speed 12 Velocidades

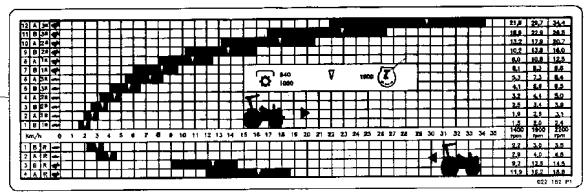

1	027010P1	**1**	DECAL	DECAL	CALCOMANIA

Escala De Velocidades
Velocity Scale
Escala De Velocidades

100-160

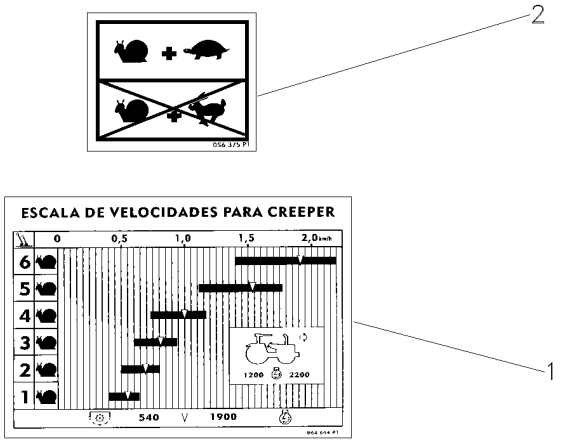

1	056375P1	**1** DECAL	DECAL	CALCOMANIA
2	062400P1	**1** ESCALA	SCALE	ESCALA

Controle De Aceleração
Throttle Controls
Controles De Aceleración

105-10

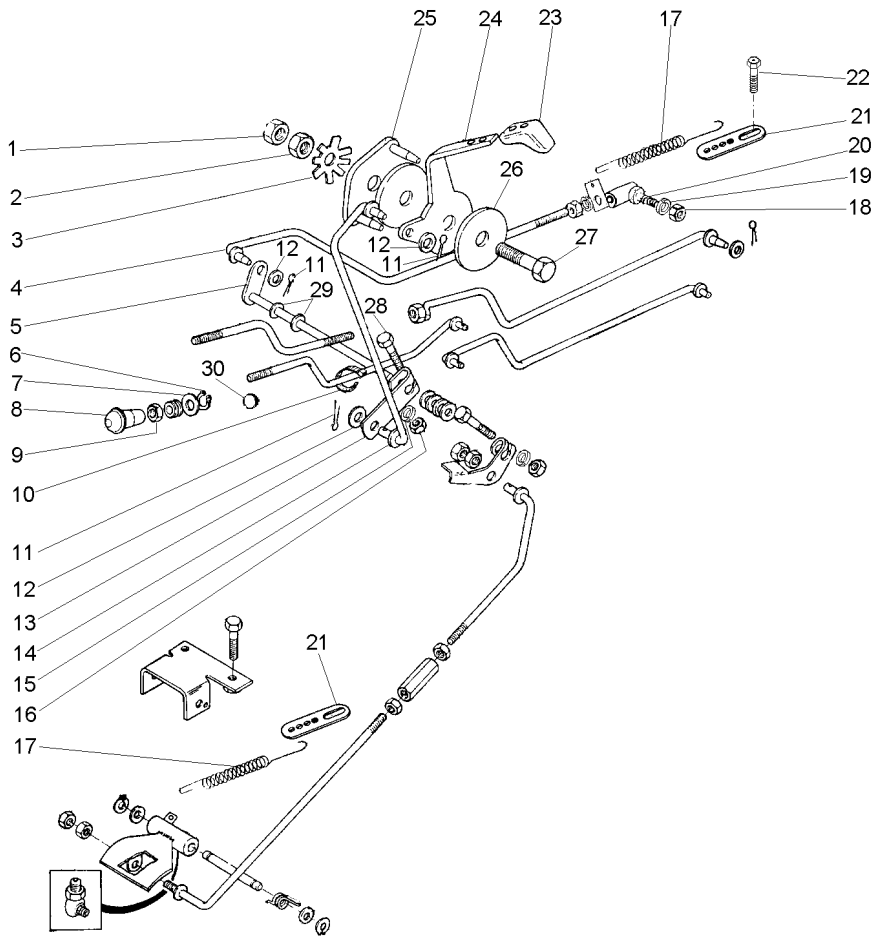

1	353430X1		**1** PORCA	NUT	TUERCA
2	353431X1		**1** PORCA	NUT	TUERCA
3	184150M2		**1** MOLA	SPRING	RESORTE
4	027579N1		**1** CJ. TIRANTE	KIT, ROD	JUEGO DE BIELAS
5	1484499M93		**1** EIXO	SHAFT	ARBOL
6	2801154M1	[A]	**1** ANEL	RING	ARO
7	2801172M1	[A]	**1** ARRUELA	WASHER	ARANDELA
8	487096M1		**1** BOTÃO	BUTTON	PULSADOR
9	357515X1	[A]	**1** PORCA	NUT	TUERCA
10	3225356M1		**1** BRAÇADEIRA	CLAMP	ABRAZADERA
11	354041X1		**3** CUPILHA	COTTER PIN	PASADOR DOUBLE
12	355617X1		**3** ARRUELA	WASHER	ARANDELA
13	2800006M1		**1** ALAVANCA	LEVER	PALANCA
14	2800001M91	▶	**1** CJ. TIRANTE	KIT, ROD	JUEGO DE BIELAS
15	353441X1		**1** ARRUELA	WASHER	ARANDELA
16	355564X1		**1** PORCA	NUT	TUERCA
17	893713M1		**1** MOLA	SPRING	RESORTE
18	353918X1		**1** PORCA	NUT	TUERCA
19	353441X1		**1** ARRUELA	WASHER	ARANDELA
20	3589565M91	1850559M91 487077M91 105-35 No	**1** CONECTOR	CONNECTOR	CONECTOR
21	3145926M1		**1** SUPORTE	BRACKET	SOPORTE
22	355125X1		**1** PARAFUSO	BOLT	PERNO
23	035972P1		**1** MANÍPULO	KNOB	POMO
24	050043P1		**1** ALAVANCA	LEVER	PALANCA
25	2800299M91		**1** PLACA	PLATE	PLATO
26	184149M3		**2** DISCO	DISC	DISCO
27	353540X1		**1** PARAFUSO	BOLT	PERNO
28	353671X1		**1** PARAFUSO	BOLT	PERNO
29	196010M1		**2** ARRUELA	WASHER	ARANDELA
30	2801324M1		**1** BUJÃO	PLUG	TAPON

[A] ANTIGO
OLD
ANTIGUO

Acelerador
Throttle
Acelerador

105-15

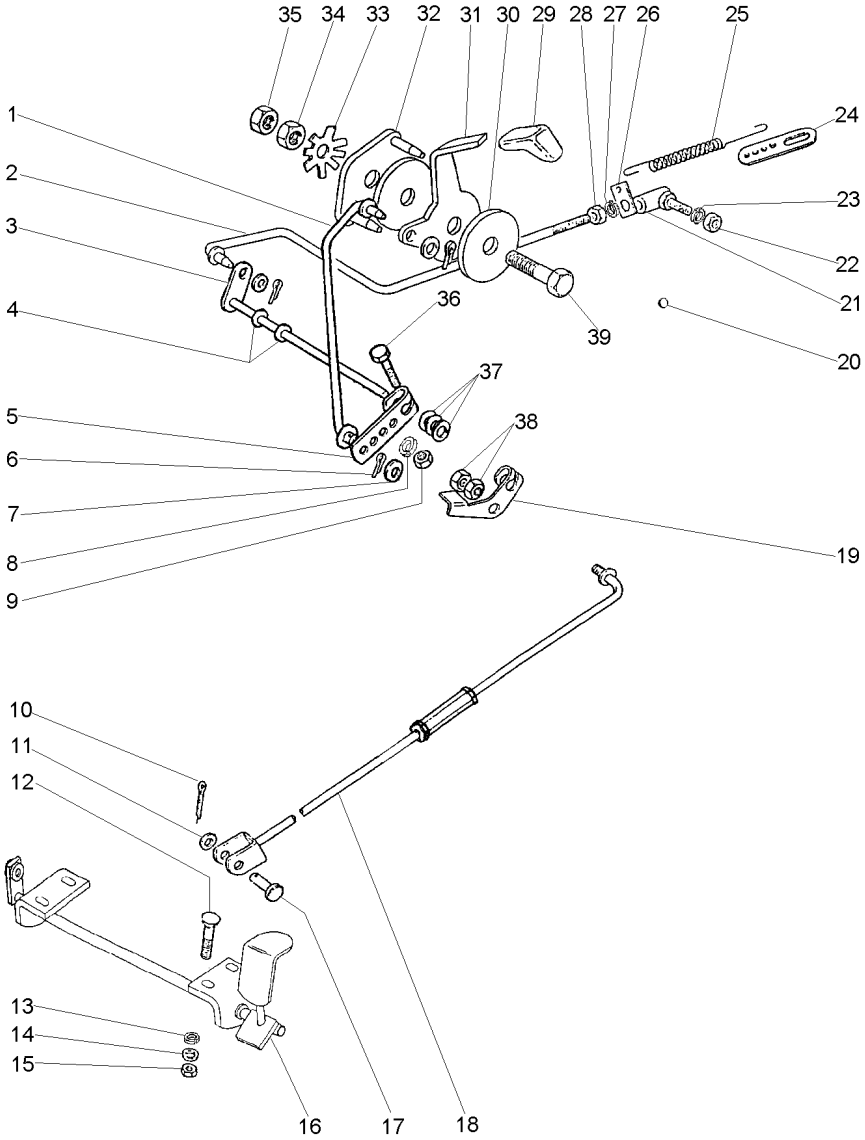

1	3589461M91		**1**	CJ. TIRANTE	KIT, ROD	JUEGO DE BIELAS
2	027579N1		**1**	CJ. TIRANTE	KIT, ROD	JUEGO DE BIELAS
3	1484499M93		**1**	EIXO	SHAFT	ARBOL
4	196010M1		**2**	ARRUELA	WASHER	ARANDELA
5	2800006M1		**1**	ALAVANCA	LEVER	PALANCA
6	354041X1		**3**	CUPILHA	COTTER PIN	PASADOR DOUBLE
7	355617X1		**3**	ARRUELA	WASHER	ARANDELA
8	353441X1		**1**	ARRUELA	WASHER	ARANDELA
9	353918X1		**1**	PORCA	NUT	TUERCA
10	354059X1		**1**	CONTRAPINO	DOWEL	CENTRAJE
11	353756X1		**1**	ARRUELA	WASHER	ARANDELA
12	1442175X1		**4**	PARAFUSO	BOLT	PERNO
13	353441X1		**4**	ARRUELA	WASHER	ARANDELA
14	390971X1		**4**	ARRUELA	WASHER	ARANDELA
15	339030X1		**4**	PORCA	NUT	TUERCA
16	027983S1		**1**	PEDAL	PEDAL	PEDAL
17	832813M1		**1**	PINO	PIN	PASADOR
18	033794N1	105-40 No	**1**	TIRANTE	ROD	VARILLA
19	3146871M2		**1**	ALAVANCA	LEVER	PALANCA
20	2801324M1		**1**	BUJÃO	PLUG	TAPON
21	3589565M91	105-35 No 487077M91	**1**	CONECTOR	CONNECTOR	CONECTOR
22	353918X1		**1**	PORCA	NUT	TUERCA
23	353441X1		**1**	ARRUELA	WASHER	ARANDELA
24	3145926M1		**1**	SUPORTE	BRACKET	SOPORTE
25	893713M1		**1**	MOLA	SPRING	RESORTE
26	3145925M1		**1**	SUPORTE	BRACKET	SOPORTE
27	353441X1		**1**	ARRUELA	WASHER	ARANDELA
28	353918X1		**1**	PORCA	NUT	TUERCA
29	035972P1		**1**	MANÍPULO	KNOB	POMO
30	184149M3		**2**	DISCO	DISC	DISCO
31	050043P1		**1**	ALAVANCA	LEVER	PALANCA
32	2800299M91		**1**	PLACA	PLATE	PLATO
33	184150M2		**1**	MOLA	SPRING	RESORTE
34	353431X1		**1**	PORCA	NUT	TUERCA
35	353430X1		**1**	PORCA	NUT	TUERCA
36	353671X1		**1**	PARAFUSO	BOLT	PERNO
37	353756X1		**3**	ARRUELA	WASHER	ARANDELA
38	375109X1		**2**	PORCA	NUT	TUERCA
39	353540X1		**1**	PARAFUSO	BOLT	PERNO

Acelerador
Throttle
Acelerador

105-20

4 Rodas Motrizes
4 Wheels Drive
4 Ruedas Motriz

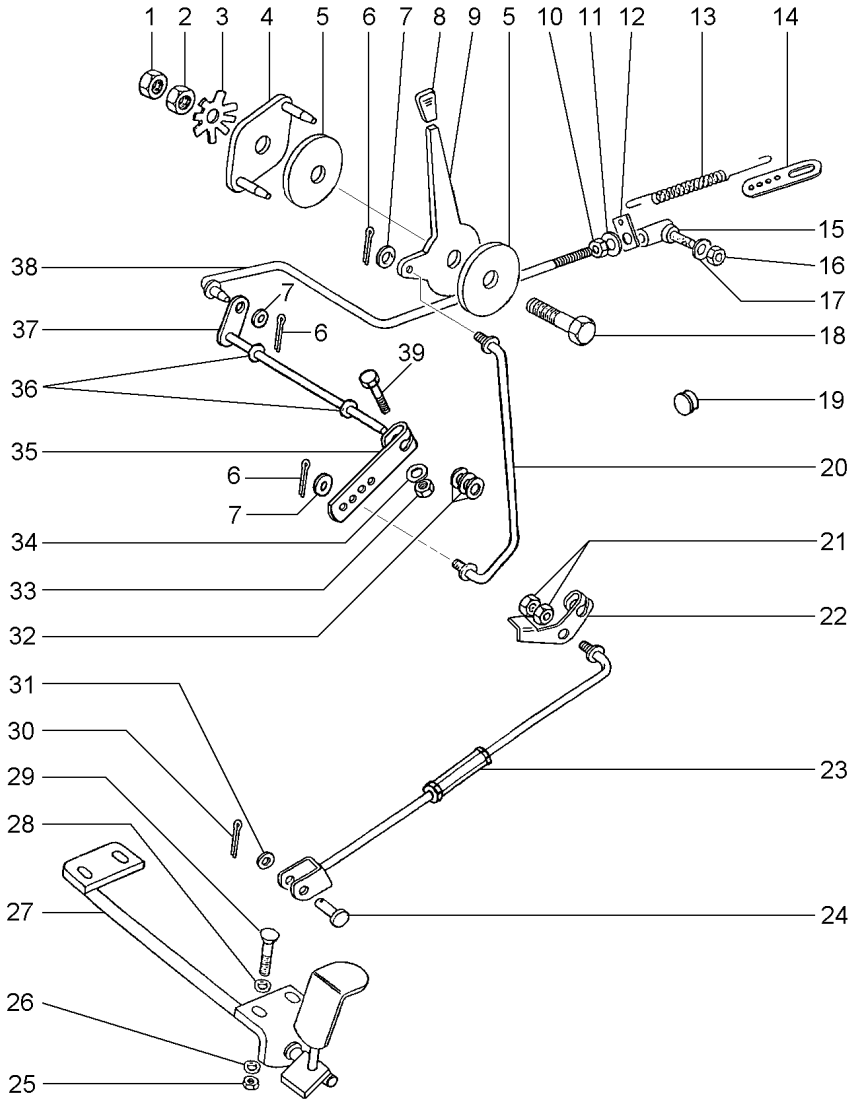

1	353430X1	**1**	PORCA	NUT	TUERCA
2	353431X1	**1**	PORCA	NUT	TUERCA
3	184150M2	**1**	MOLA	SPRING	RESORTE
4	2800299M91	**1**	PLACA	PLATE	PLATO
5	184149M3	**2**	DISCO	DISC	DISCO
6	354041X1	**3**	CUPILHA	COTTER PIN	PASADOR DOUBLE
7	355617X1	**3**	ARRUELA	WASHER	ARANDELA
8	035972P1	**1**	MANÍPULO	KNOB	POMO
9	050043P1	**1**	ALAVANCA	LEVER	PALANCA
10	353918X1	**1**	PORCA	NUT	TUERCA
11	353441X1	**1**	ARRUELA	WASHER	ARANDELA
12	3145925M1	**1**	SUPORTE	BRACKET	SOPORTE
13	893713M1	**1**	MOLA	SPRING	RESORTE
14	3145926M1	**1**	SUPORTE	BRACKET	SOPORTE
15	487077M91	**1**	CONECTOR	CONNECTOR	CONECTOR
16	353441X1	**1**	ARRUELA	WASHER	ARANDELA
17	353918X1	**1**	PORCA	NUT	TUERCA
18	353540X1	**1**	PARAFUSO	BOLT	PERNO
19	2801324M1	**1**	BUJÃO	PLUG	TAPON
20	3589461M91	**1**	CJ. TIRANTE	KIT, ROD	JUEGO DE BIELAS
21	375109X1	**2**	PORCA	NUT	TUERCA
22	3146871M2	**1**	ALAVANCA	LEVER	PALANCA
23	051472N1	**1**	CJ. TIRANTE	KIT, ROD	JUEGO DE BIELAS
24	832813M1	**1**	PINO	PIN	PASADOR
25	339030X1	**4**	PORCA	NUT	TUERCA
26	390971X1	**4**	ARRUELA	WASHER	ARANDELA
27	027983S1	**1**	PEDAL	PEDAL	PEDAL
28	353441X1	**4**	ARRUELA	WASHER	ARANDELA
29	1442175X1	**4**	PARAFUSO	BOLT	PERNO
30	354059X1	**1**	CONTRAPINO	DOWEL	CENTRAJE
31	353756X1	**1**	ARRUELA	WASHER	ARANDELA
32	353756X1	**3**	ARRUELA	WASHER	ARANDELA
33	353918X1	**1**	PORCA	NUT	TUERCA
34	353441X1	**1**	ARRUELA	WASHER	ARANDELA
35	2800006M1	**1**	ALAVANCA	LEVER	PALANCA
36	196010M1	**2**	ARRUELA	WASHER	ARANDELA
37	1484499M93	**1**	EIXO	SHAFT	ARBOL
38	027579N1	**1**	CJ. TIRANTE	KIT, ROD	JUEGO DE BIELAS
39	353671X1	**1**	PARAFUSO	BOLT	PERNO

105-120 No

Controle De Aceleração
Throttle Controls
Controles De Aceleración

105-25

Com Cabine
With Cab
Con Cabina

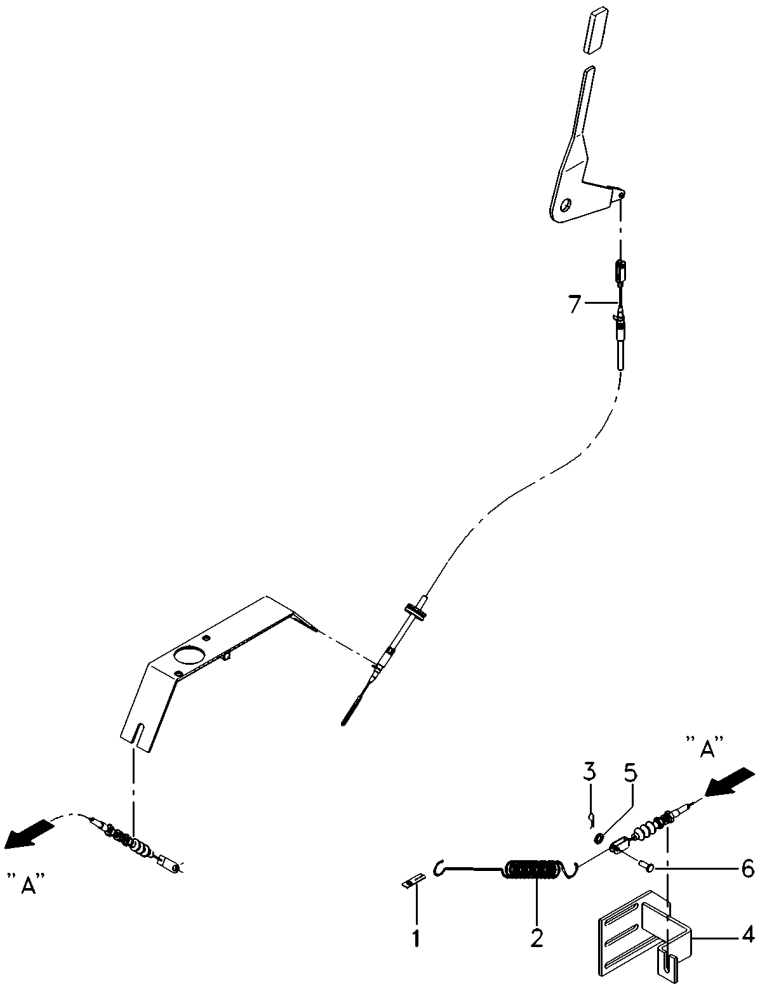

1	3145926M1	**1** SUPORTE	BRACKET	SOPORTE
2	893713M1	**1** MOLA	SPRING	RESORTE
3	1442866X1	**1** CUPILHA	COTTER PIN	PASADOR DOUBLE
4	053734S1	**1** SUPORTE	BRACKET	SOPORTE
5	390971X1	**1** ARRUELA	WASHER	ARANDELA
6	3763357M1	**1** PINO	PIN	PASADOR
7	065711T1	**1** CABO	CABLE	CABLE

Controle De Aceleração
Throttle Controls
Controles De Aceleración

105-30

Com Cabine
With Cab
Con Cabina

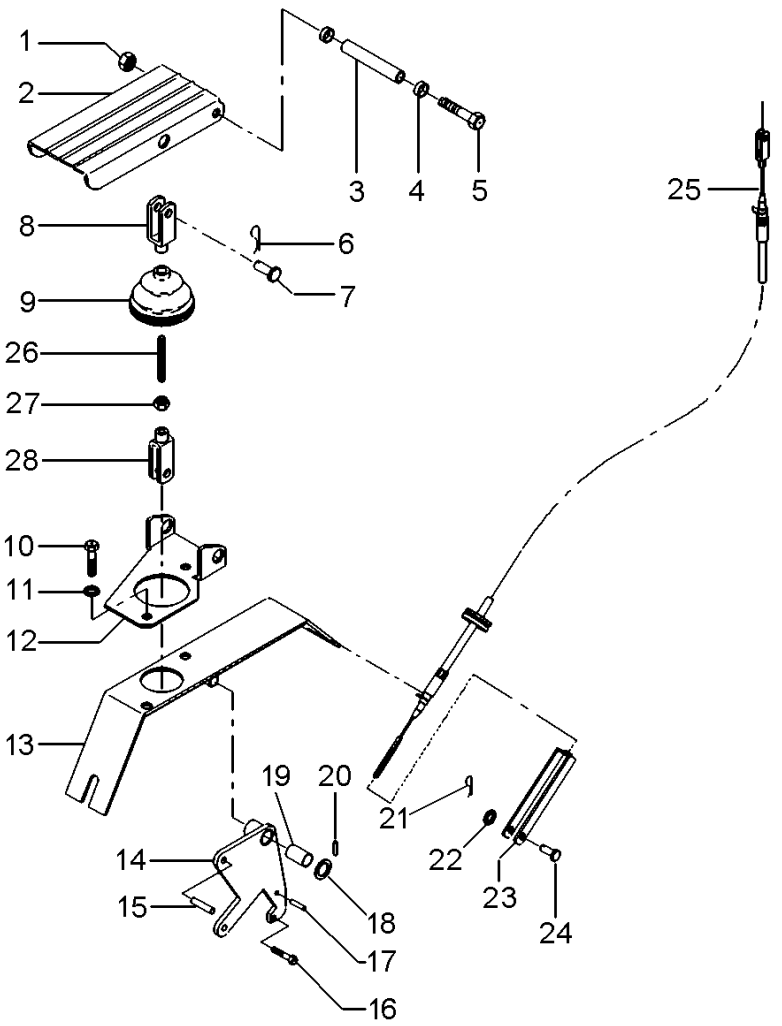

1	1441461X1	**1** PORCA	NUT	TUERCA
2	3712851M91	**1** PEDAL	PEDAL	PEDAL
3	3712867M1	**1** BUCHA	BUSH	CASQUILLO
4	3385913M2	**2** BUCHA	BUSH	CASQUILLO
5	391288X1	**1** PARAFUSO	BOLT	PERNO
6	357145X1	**1** CONTRAPINO	DOWEL	CENTRAJE
7	392235X1	**1** PINO	PIN	PASADOR
8	3009130X1	**1** GARFO	FORK	HORQUILLA
9	3712886M1	**1** COIFA	BELLOWS	FUELLE
10	339124X1	**4** PARAFUSO	BOLT	PERNO
11	339374X1	**2** ARRUELA	WASHER	ARANDELA
11	390972X1	**2** ARRUELA	WASHER	ARANDELA
12	3712852M2	**1** SUPORTE	BRACKET	SOPORTE
13	057702S1	**1** SUPORTE	BRACKET	SOPORTE
14	057706S1	**1** ALAVANCA	LEVER	PALANCA
15	3713042M1	**1** PINO	PIN	PASADOR
16	391883X1	**1** PARAFUSO	BOLT	PERNO
17	339548X1	**1** PINO	PIN	PASADOR
18	1444351X1	**1** ARRUELA	WASHER	ARANDELA
19	3385913M2	**2** BUCHA	BUSH	CASQUILLO
20	1442994X1	**1** PINO	PIN	PASADOR
21	357145X1	**1** CONTRAPINO	DOWEL	CENTRAJE
22	390971X1	**1** ARRUELA	WASHER	ARANDELA
23	3616399M1	**1** GARFO	FORK	HORQUILLA
24	832297M1	**1** PINO	PIN	PASADOR
25	068894T1	**1** CABO	CABLE	CABLE
26	3712866M2	**1** TIRANTE	ROD	VARILLA
27	339030X1	**1** PORCA	NUT	TUERCA
28	392463X1	**1** GARFO	FORK	HORQUILLA

Conector
Ball Joint
Conector

105-35

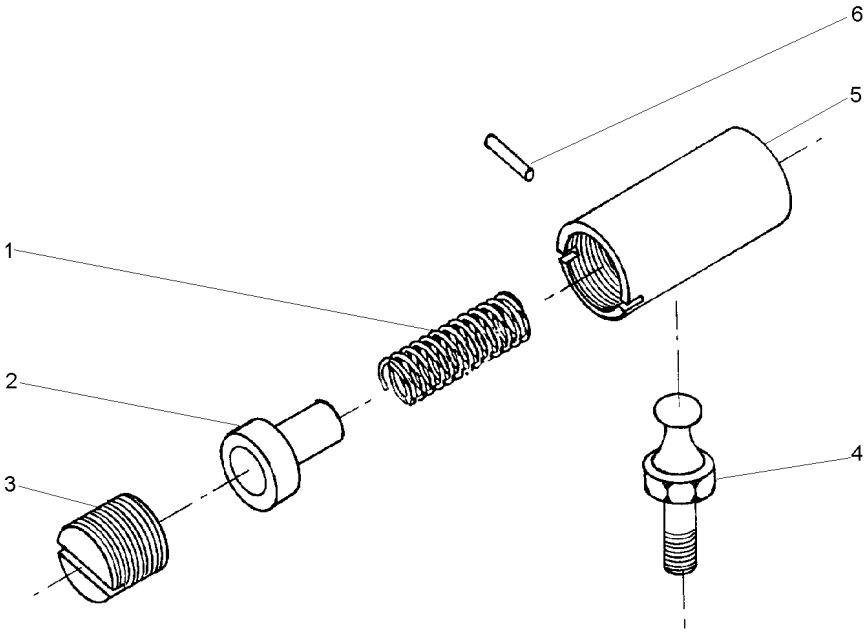

1	487082M1	**1** MOLA	SPRING	RESORTE
2	487081M1	**1** ASSENTO	SEAT	ASIENTO
3	3589563M1	**1** ASSENTO	SEAT	ASIENTO
4	487079M1	**1** PRISIONEIRO	STUD	ESPARRAGO
5	3589564M1	**1** CORPO	BODY	CUERPO
6	354039X1	**1** CUPILHA	COTTER PIN	PASADOR DOUBLE

Tirante
Rod
Varilla

105-40

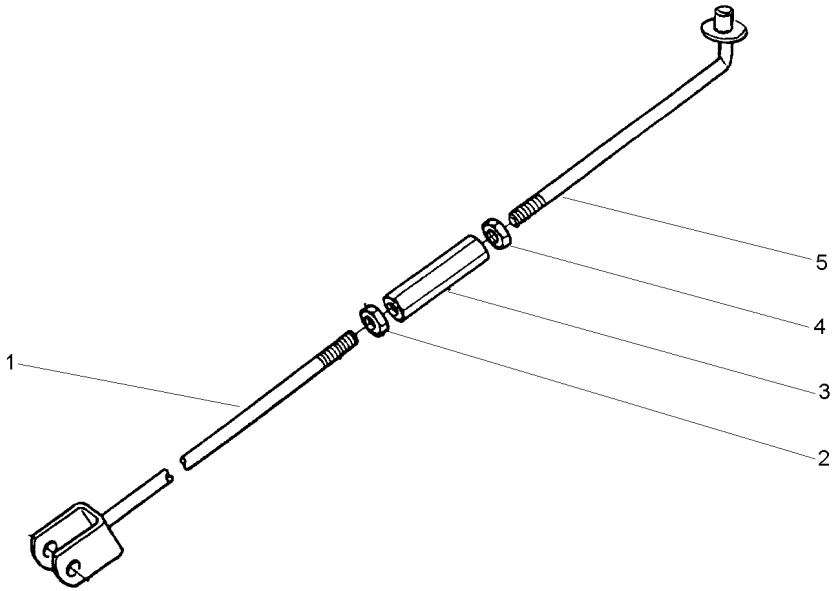

1	033796S1		**1** TIRANTE	ROD	VARILLA
2	3146867M1	3/8X16	**1** PORCA	NUT	TUERCA
3	3146866M1		**1** CONECTOR	CONNECTOR	CONECTOR
4	375109X1	3/8X16	**1** PORCA	NUT	TUERCA
5	022368S1		**1** TIRANTE	ROD	VARILLA

Assento Seat Asiento	Estreito Narrow Estrecho	105-45	Com Suspensão With Suspension Con Suspensión

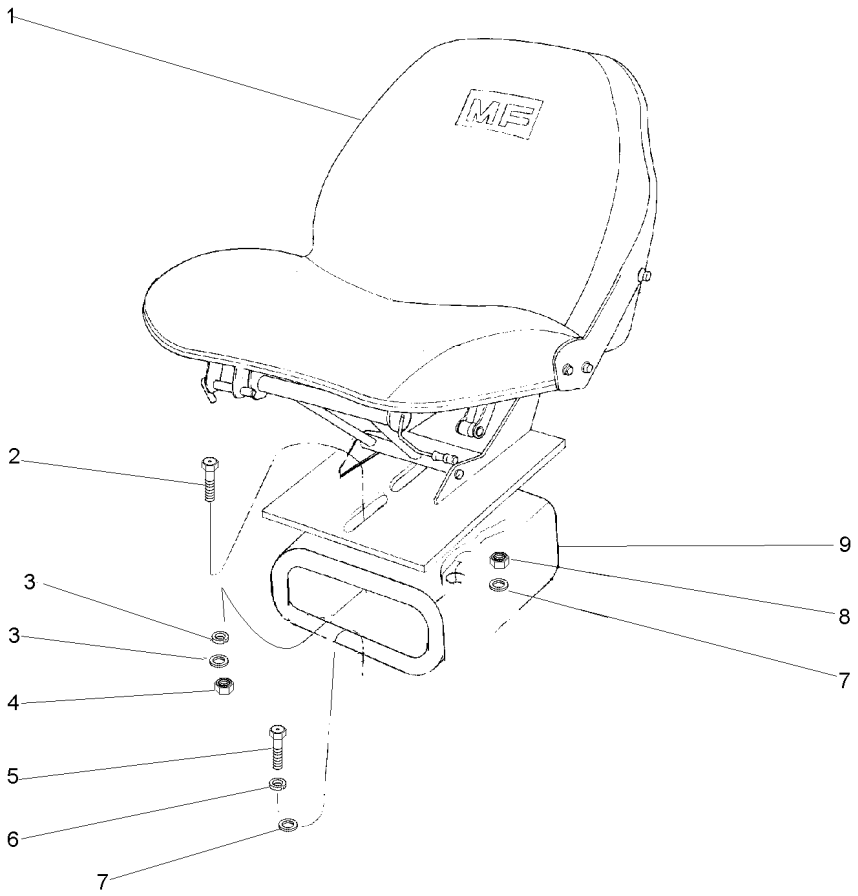

1		059483N1	**1** CJ. ASSENTO	KIT, SEAT	ASIENTO JUEGO
2	353699X1	7/16x20x1.1/8	**1** PARAFUSO	BOLT	PERNO
3	353432X1		**1** ARRUELA	WASHER	ARANDELA
3	355619X1		**4** ARRUELA	WASHER	ARANDELA
4	353426X1	7/16x20	**1** PORCA	NUT	TUERCA
5	339401X1	7/16x14x1.1/8	**4** PARAFUSO	BOLT	PERNO
6	339376X1		**4** ARRUELA	WASHER	ARANDELA
7	355619X1		**1** ARRUELA	WASHER	ARANDELA
7	353432X1		**1** ARRUELA	WASHER	ARANDELA
8	353426X1		**1** PORCA	NUT	TUERCA
9	057787S1	7/16x20	**1** SUPORTE	BRACKET	SOPORTE

Assento **Seat** **Asiento**	**S/Apoio Braço & S/Cinto Segurança** **Without Base & Without Seat Belt** **Sim Apoyo & Sim Cinturon**	**105-50**

Com Suspensão
With Suspension
Con Suspensión

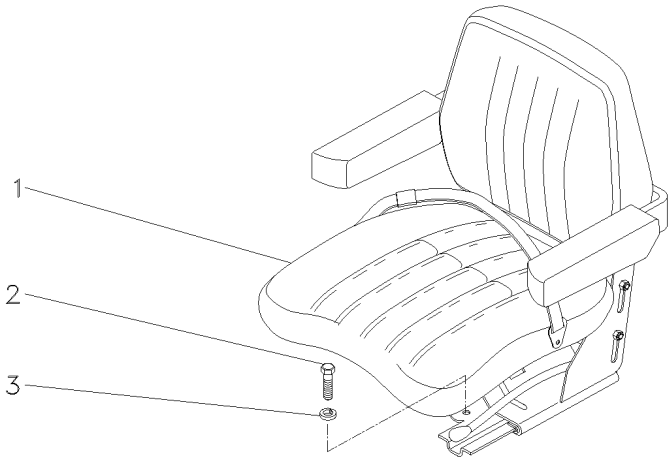

1	059483N1	**1**	CJ. ASSENTO	KIT, SEAT	ASIENTO JUEGO
2	339401X1	**4**	PARAFUSO	BOLT	PERNO
3	339376X1	**4**	ARRUELA	WASHER	ARANDELA

Assento **Seat** **Asiento**	**C/Apoio Braço & C/Cinto Segurança** **With Base & With Seat Belt** **Con Apoyo & Con Cinturon**	**105-55**

Com Suspensão
With Suspension
Con Suspensión

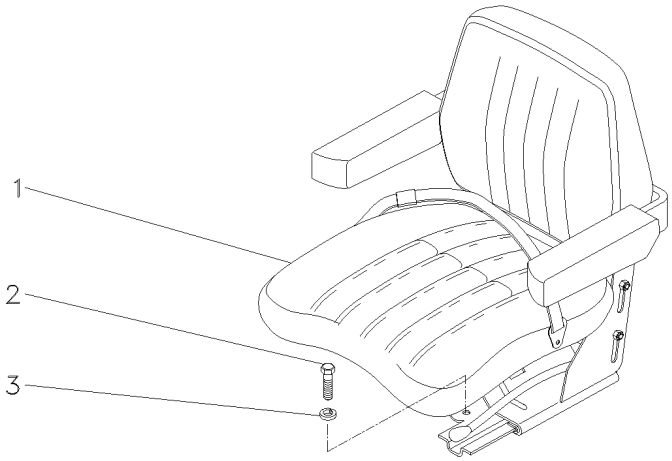

1	059477N1	[A]	**1** ASSENTO	SEAT	ASIENTO
2	339401X1	M10X1,5X25	**4** PARAFUSO	BOLT	PERNO
3	339376X1	18,1X10,1X2,2	**4** ARRUELA	WASHER	ARANDELA

[A] NÃO RETRÁTIL
NO RETRACTOR
NO RETRACTIL

Assento Seat Asiento	C/Apoio Braço & C/Cinto Segurança With Base & With Seat Belt Con Apoyo & Con Cinturon	105-60

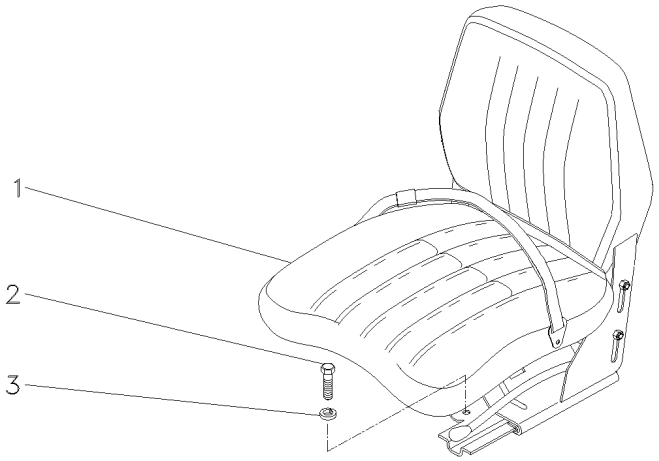

1	069045N1	[A]	**1**	CJ. ASSENTO	KIT, SEAT	ASIENTO JUEGO
2	339401X1		**4**	PARAFUSO	BOLT	PERNO
3	339376X1		**4**	ARRUELA	WASHER	ARANDELA

[A] COM CINTO DE SEGURANÇA RETRÁTIL
WITH SEAT BEALT RETRACTOR
CON CINTURON DE SEGURIDAD RETRACTIL

Assento
Seat
Asiento

Sem Cinto De Segurança
Without Seat Belt
Sim Cinturon

105-65

Com Suspensão
With Suspension
Con Suspensión

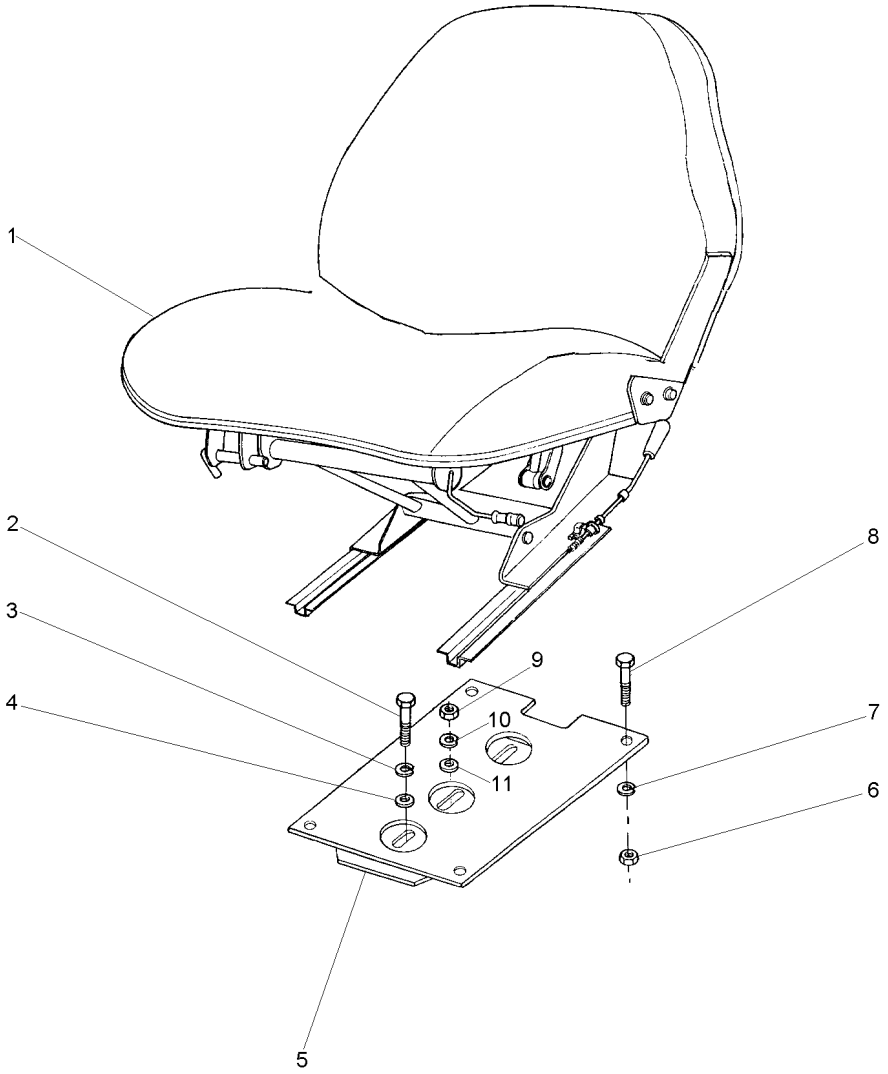

1	051582N1		**1** CJ. ASSENTO	KIT, SEAT	ASIENTO JUEGO
2	339401X1	M10X1,5X25	**4** PARAFUSO	BOLT	PERNO
3	353432X1		**1** ARRUELA	WASHER	ARANDELA
4	353432X1		**1** ARRUELA	WASHER	ARANDELA
5	057787S1		**1** SUPORTE	BRACKET	SOPORTE
6	355565X1	5/16x18	**4** PORCA	NUT	TUERCA
7	353446X1		**4** ARRUELA	WASHER	ARANDELA
8	353677X1	5/16x18x3/4	**4** PARAFUSO	BOLT	PERNO
9	353426X1	7/16x20	**1** PORCA	NUT	TUERCA
10	339376X1		**4** ARRUELA	WASHER	ARANDELA
11	353756X1		**4** ARRUELA	WASHER	ARANDELA

Assento
Seat
Asiento

105-70

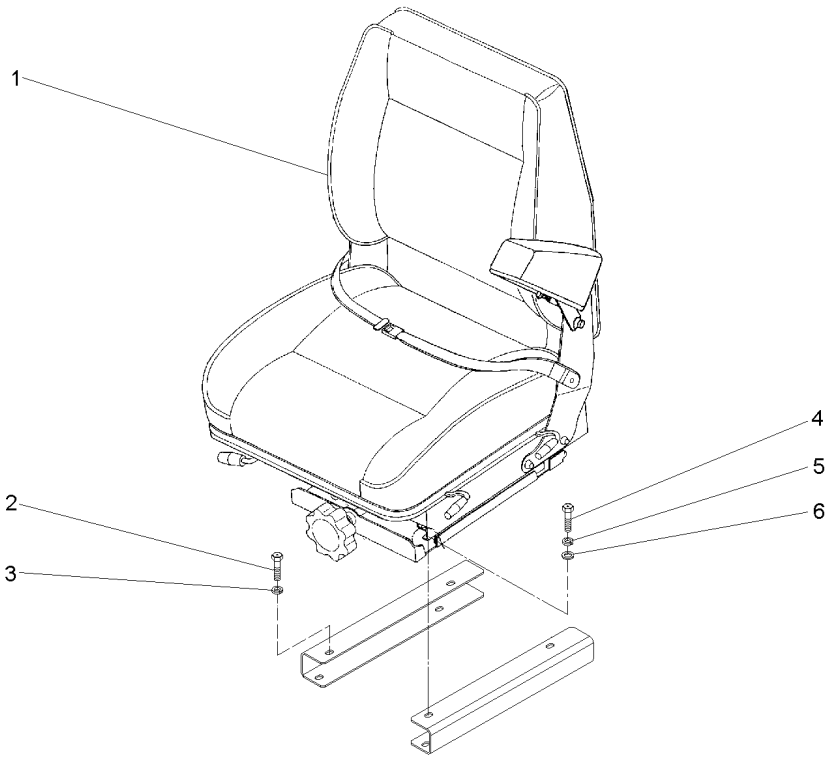

1	059477N1	**1**	ASSENTO	SEAT	ASIENTO
2	339402X1	**4**	PORCA	NUT	TUERCA
3	339376X1	**4**	ARRUELA	WASHER	ARANDELA
4	339761X1	**4**	PARAFUSO	BOLT	PERNO
5	339374X1	**4**	ARRUELA	WASHER	ARANDELA
6	339024X1	**4**	ARRUELA	WASHER	ARANDELA

Pedais Do Freio E Embreagem
Brake Pedals And Clutch
Pedales De Freno Y Embrague

2 Rodas Motrizes
2 Wheels Drive
2 Ruedas Motriz

105-75

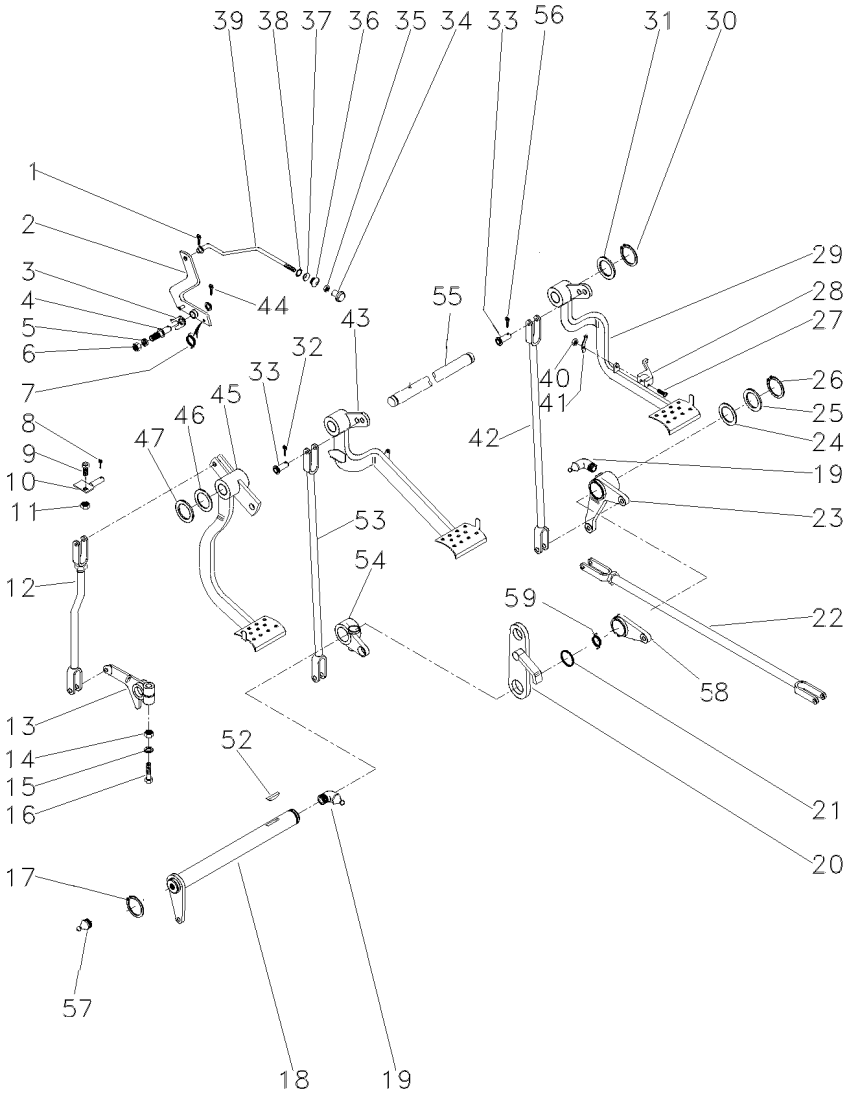

1	361332X1		1	CUPILHA	COTTER PIN	PASADOR DOUBLE
2	027948S1		1	ALAVANCA	LEVER	PALANCA
3	181150M1		1	TRAVA	LOCK	RETENEDOR
4	3588673M1		1	PINO	PIN	PASADOR
5	339376X1		1	ARRUELA	WASHER	ARANDELA
6	339402X1		1	PORCA	NUT	TUERCA
7	2802224M1		1	MOLA	SPRING	RESORTE
8	195708M1		1	GRAMPO	CRAMP	PASADOR
9	353540X1		1	PARAFUSO	BOLT	PERNO
10	027511S1		1	BATENTE	STOP	PARO
11	353430X1		1	PORCA	NUT	TUERCA
12	026648N1	105-155 No	1	CJ. TIRANTE	KIT, ROD	JUEGO DE BIELAS
13	058425P1		1	BRAÇO	ARM	BRAZO
14	353437X1		1	PORCA	NUT	TUERCA
15	353439X1		1	ARRUELA	WASHER	ARANDELA
16	353888X1		1	PARAFUSO	BOLT	PERNO
17	352438X1		1	ANEL TRAVA	CIRCLIP	CIRCULITO
18	036854S1		1	ALAVANCA	LEVER	PALANCA
19	29951X1		4	ENGRAXADEIRA	SHOES	ZAPATAS
20	2800888M91		1	SUPORTE	BRACKET	SOPORTE
21	1001489M1		2	ANEL "O"	O RING	JUNTA TORICA
22	3146699M91	105-160 No	2	CJ. TIRANTE	KIT, ROD	JUEGO DE BIELAS
23	2802114M91	105-165 No	1	ALAVANCA	LEVER	PALANCA
24	1482675M1		X	CALÇO	SHIM	CALCE
24	1482677M1		X	CALÇO	SHIM	CALCE
25	1482670M1		3	ARRUELA	WASHER	ARANDELA
26	339469X1		1	ANEL TRAVA	CIRCLIP	CIRCULITO
27	361203X1		2	PARAFUSO	BOLT	PERNO
28	3589503M1		1	TRAVA	LOCK	RETENEDOR
29	027960N1	▶ 105-170 No	1	PEDAL	PEDAL	PEDAL
30	352438X1		2	ANEL TRAVA	CIRCLIP	CIRCULITO
31	3145369M1		2	ARRUELA	WASHER	ARANDELA
32	354059X1		10	CONTRAPINO	DOWEL	CENTRAJE
33	832813M1		10	PINO	PIN	PASADOR
34	487096M1		1	BOTÃO	BUTTON	PULSADOR
35	357515X1		1	PORCA	NUT	TUERCA
36	2801075M1		1	PASSADOR	COTTER	PASADOR ABIERTO
37	2801172M1		1	ARRUELA	WASHER	ARANDELA
38	2801154M1		1	ANEL	RING	ARO
39	027955P1		1	TIRANTE	ROD	VARILLA
40	195663M1		1	PORCA	NUT	TUERCA
41	181958M1		1	MOLA	SPRING	RESORTE
42	022524S1	▶	1	TIRANTE	ROD	VARILLA
43	027958N2	◀ 105-175 No	1	PEDAL	PEDAL	PEDAL
44	354055X1		1	CUPILHA	COTTER PIN	PASADOR DOUBLE
45	027750N2		1	PEDAL	PEDAL	PEDAL
46	1669096M2		4	CALÇO	SHIM	CALCE
47	180812M1		X	ARRUELA	WASHER	ARANDELA

Pedais Do Freio E Embreagem
Brake Pedals And Clutch
Pedales De Freno Y Embrague

2 Rodas Motrizes
2 Wheels Drive
2 Ruedas Motriz

105-75

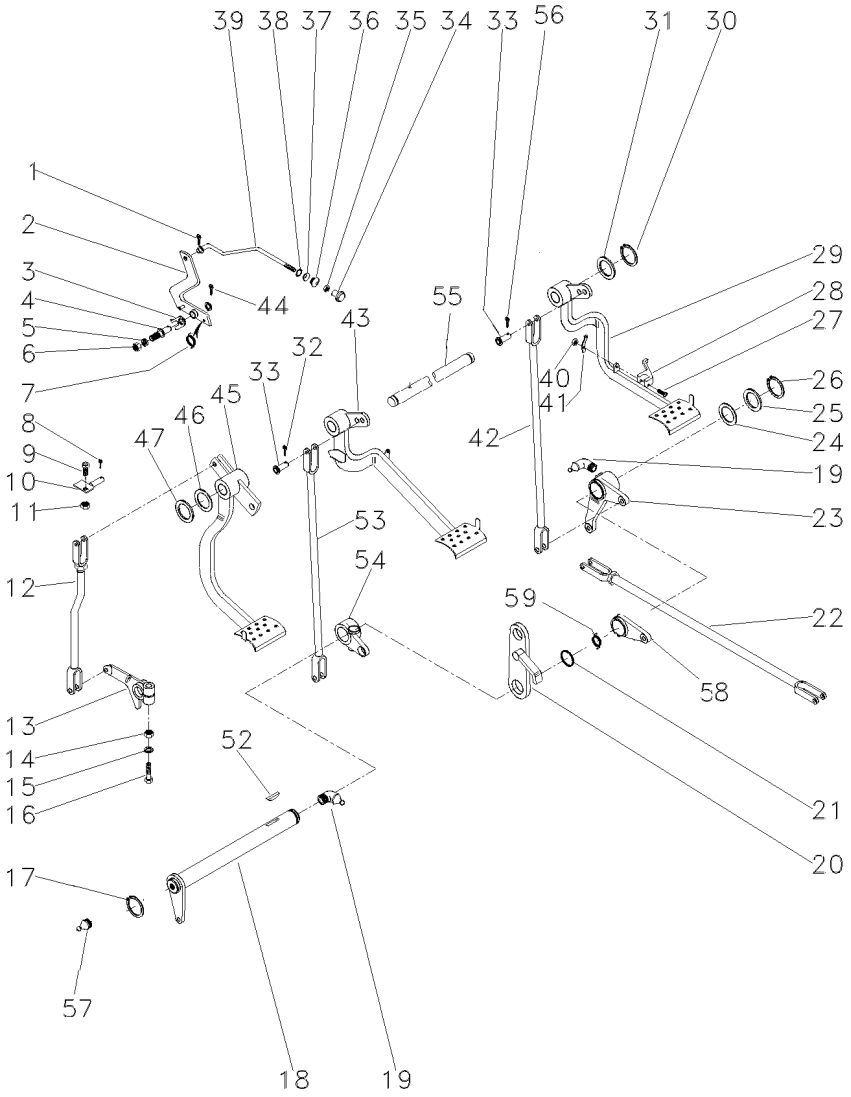

52	12501X		**1**	CHAVETA	KEY	CLAVE
53	048833S1	◀	**1**	TIRANTE	ROD	VARILLA
54	2800894M1	◀	**1**	ALAVANCA	LEVER	PALANCA
55	3589498M1		**1**	EIXO	SHAFT	ARBOL
56	339248X1		**1**	PINO	PIN	PASADOR
57	13811X1		**1**	ENGRAXADEIRA	SHOES	ZAPATAS
58	058423P1		**1**	PLACA	PLATE	PLATO
59	3700585M1		**1**	MOLA	SPRING	RESORTE

Pedais Do Freio E Embreagem
Brake Pedals And Clutch
Pedales De Freno Y Embrague

105-80

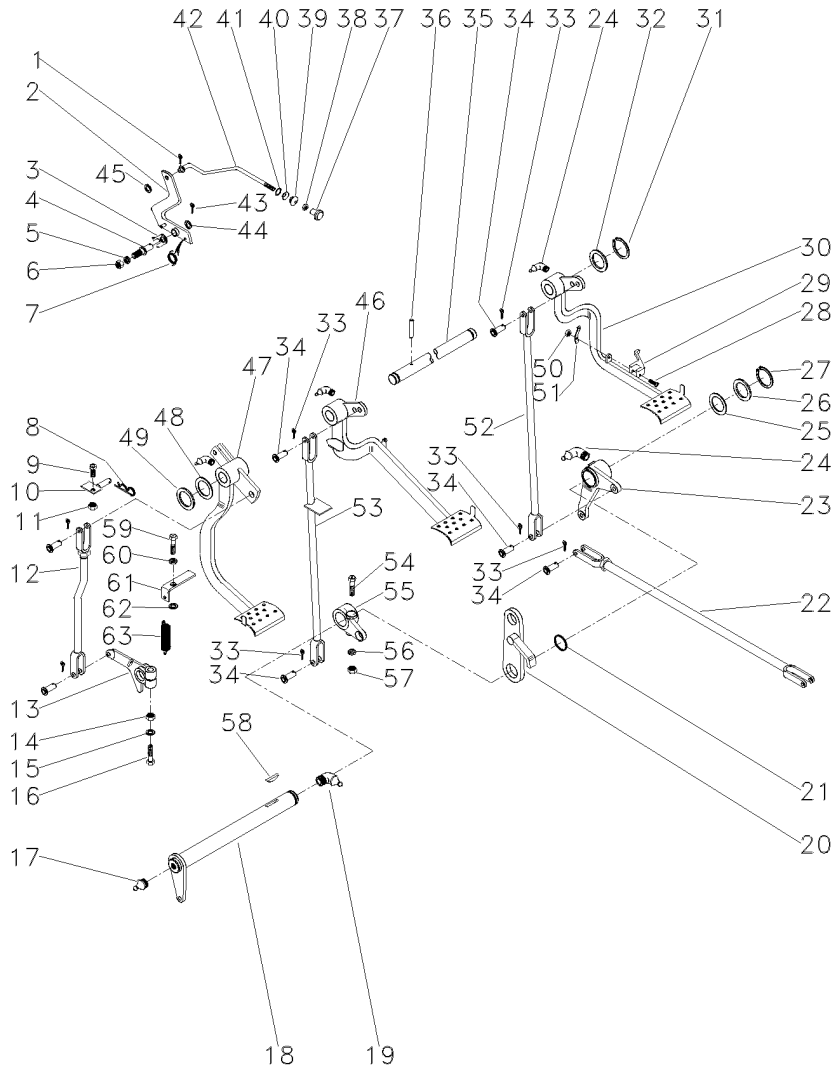

1	361332X1		**1**	CUPILHA	COTTER PIN	PASADOR DOUBLE
2	3589508M91		**1**	ALAVANCA	LEVER	PALANCA
3	181150M1		**1**	TRAVA	LOCK	RETENEDOR
4	3588673M1		**1**	PINO	PIN	PASADOR
5	339376X1		**1**	ARRUELA	WASHER	ARANDELA
6	339402X1		**1**	PORCA	NUT	TUERCA
7	2802224M1		**1**	MOLA	SPRING	RESORTE
8	195708M1		**1**	GRAMPO	CRAMP	PASADOR
9	353540X1		**1**	PARAFUSO	BOLT	PERNO
10	027511S1		**1**	BATENTE	STOP	PARO
11	353430X1		**1**	PORCA	NUT	TUERCA
12	026648N1	👁 105-155 No	**1**	CJ. TIRANTE	KIT, ROD	JUEGO DE BIELAS
13	027534P1		**1**	BRAÇO	ARM	BRAZO
14	353437X1		**1**	PORCA	NUT	TUERCA
15	353439X1		**1**	ARRUELA	WASHER	ARANDELA
16	353888X1		**1**	PARAFUSO	BOLT	PERNO
17	13811X		**1**	GRAXEIRA	GREASER	ENGRASADOR
18	3409161M91		**1**	ALAVANCA	LEVER	PALANCA
19	850778M1		**1**	GRAXEIRA	GREASER	ENGRASADOR
20	2800888M91		**1**	SUPORTE	BRACKET	SOPORTE
21	1001489M1		**2**	ANEL "O"	O RING	JUNTA TORICA
23	2802114M91	▶ 👁 105-165 No	**1**	ALAVANCA	LEVER	PALANCA
24	29951X		**4**	GRAXEIRA	GREASER	ENGRASADOR
25	1482675M1		**X**	CALÇO	SHIM	CALCE
25	1482676M1		**X**	CALÇO	SHIM	CALCE
25	1482677M1		**X**	CALÇO	SHIM	CALCE
26	1482670M1		**3**	ARRUELA	WASHER	ARANDELA
27	339469X1		**1**	ANEL TRAVA	CIRCLIP	CIRCULITO
28	361203X1		**1**	PARAFUSO	BOLT	PERNO
29	3589503M1		**1**	TRAVA	LOCK	RETENEDOR
30	027960N1	▶ 👁 105-170 No	**1**	PEDAL	PEDAL	PEDAL
31	352438X1		**2**	ANEL TRAVA	CIRCLIP	CIRCULITO
32	3145369M1		**2**	ARRUELA	WASHER	ARANDELA
33	354059X1		**10**	CONTRAPINO	DOWEL	CENTRAJE
34	832813M1		**10**	PINO	PIN	PASADOR
35	3589498M1		**1**	EIXO	SHAFT	ARBOL
36	339248X1		**1**	PINO	PIN	PASADOR
37	487096M1		**1**	BOTÃO	BUTTON	PULSADOR
38	357515X1		**1**	PORCA	NUT	TUERCA
39	2801075M1		**1**	PASSADOR	COTTER	PASADOR ABIERTO
40	2801172M1		**1**	ARRUELA	WASHER	ARANDELA
41	2801154M1		**1**	ANEL	RING	ARO
42	3589513M1		**1**	TIRANTE	ROD	VARILLA
43	354048X1		**1**	CUPILHA	COTTER PIN	PASADOR DOUBLE
44	391166X1		**1**	ARRUELA	WASHER	ARANDELA
45	353753X1		**1**	ARRUELA	WASHER	ARANDELA
46	027958N2	◀ 👁 105-175 No	**1**	PEDAL	PEDAL	PEDAL

Pedais Do Freio E Embreagem
Brake Pedals And Clutch
Pedales De Freno Y Embrague

105-80

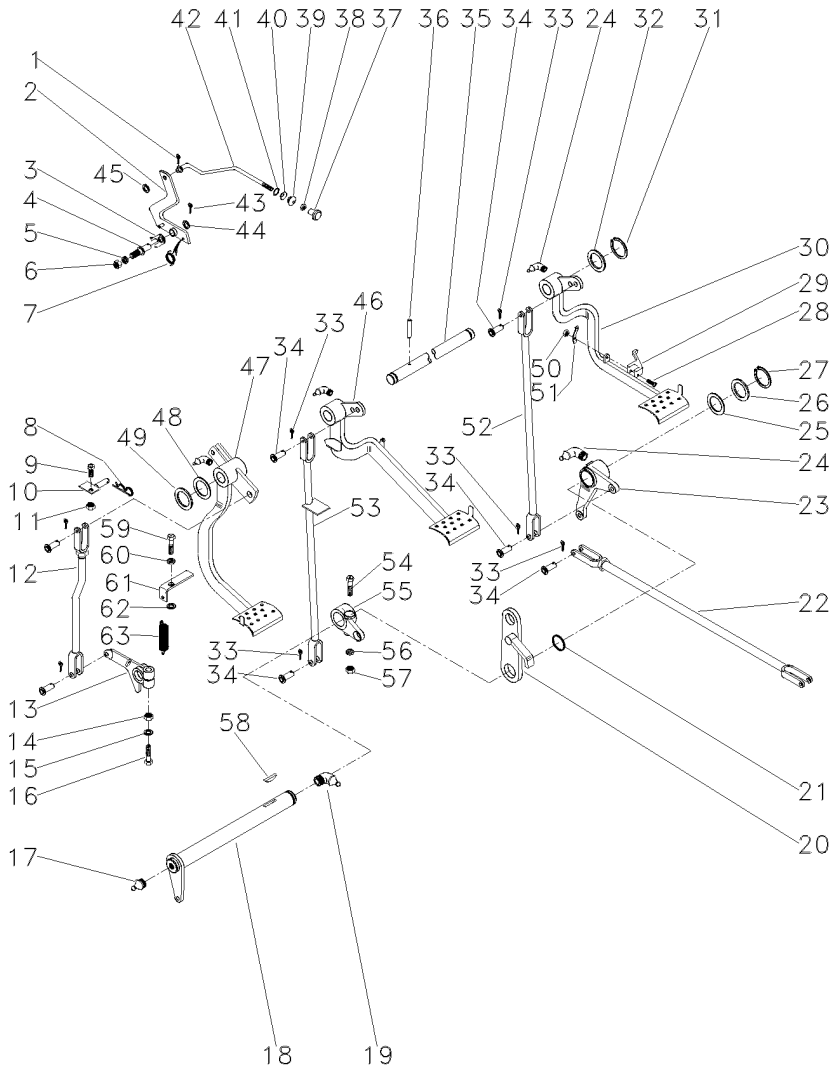

47	022532N1	105-115 No	**1**	PEDAL	PEDAL	PEDAL
48	1669096M2		**4**	CALÇO	SHIM	CALCE
49	180812M1		**3**	ARRUELA	WASHER	ARANDELA
50	195663M1		**1**	PORCA	NUT	TUERCA
51	181958M1		**1**	MOLA	SPRING	RESORTE
52	022524S1	▶	**1**	TIRANTE	ROD	VARILLA
53	048833S1	◀	**1**	TIRANTE	ROD	VARILLA
54	377563X1		**1**	PARAFUSO	BOLT	PERNO
55	2800894M1	◀	**1**	ALAVANCA	LEVER	PALANCA
56	353432X1		**1**	ARRUELA	WASHER	ARANDELA
57	353426X1		**1**	PORCA	NUT	TUERCA
58	12501X		**1**	CHAVETA	KEY	CLAVE
59	377184X1		**1**	PARAFUSO	BOLT	PERNO
60	353432X1		**1**	ARRUELA	WASHER	ARANDELA
61	022529P1		**1**	SUPORTE	BRACKET	SOPORTE
62	022842P1		**1**	ESPAÇADOR	SPACER	PIEZA DISTANCIA
63	058423P1		**1**	PLACA	PLATE	PLATO

Direção
Steering
Direccíon

12v - Com Bloqueio
12v - With Lock
12v - Con Bloqueo

105-85

Tratores Com Cabine
Tractors With Cab
Tractores Con Cabina

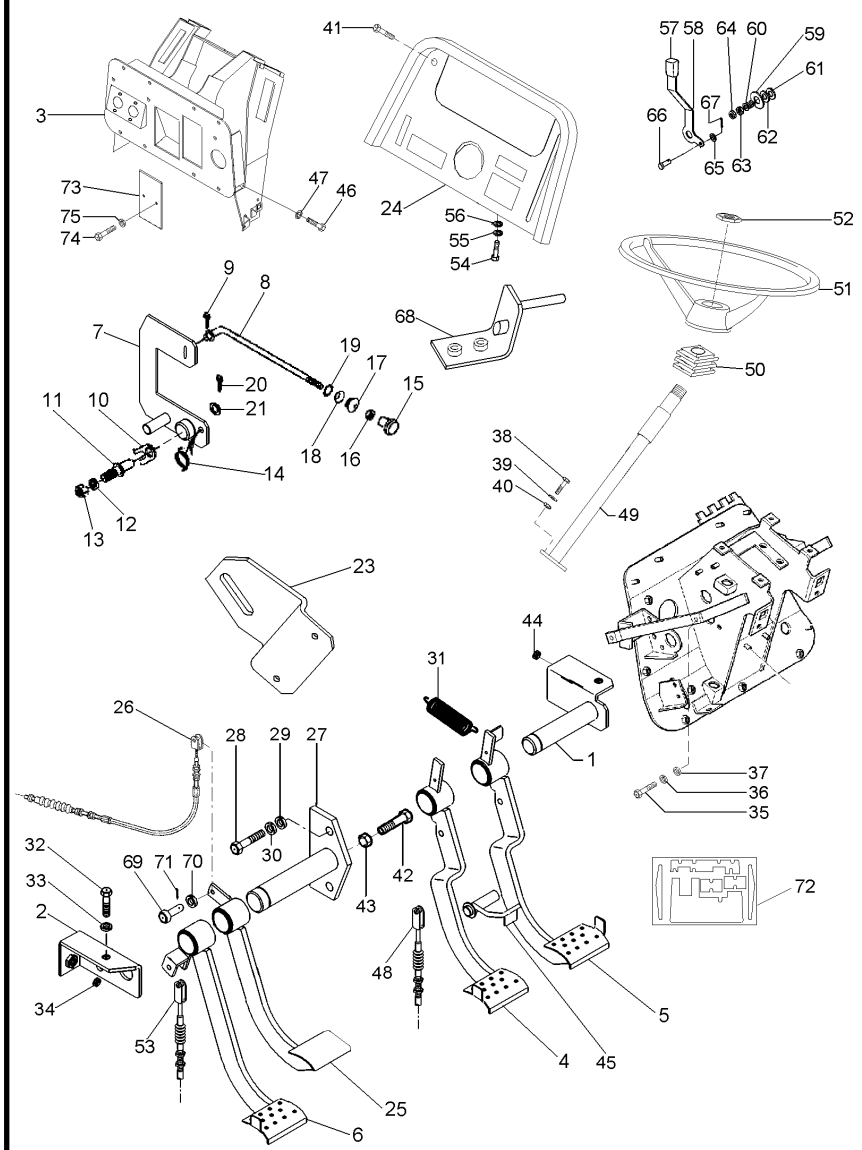

070792N1 EJ14Z013 C029002 E03 (1) 12/05 105-85

1	052872S2		1	EIXO	SHAFT	ARBOL
2	052875S1		2	SUPORTE	BRACKET	SOPORTE
3	063785S1		1	SUPORTE	SUPPORT	DISPOS.DE SOSTEN
4	063789N1	◀	1	PEDAL	PEDAL	PEDAL
5	063791N1	▶	1	PEDAL	PEDAL	PEDAL
6	065987N1	[A]	1	PEDAL	PEDAL	PEDAL
7	068520S1		1	ALAVAN.FREIO MÃO	HAND BRAKE LEVER	HAND BRAKE LEVER
8	068549P1		1	TIRANTE	ROD	VARILLA
9	361332X1		1	CUPILHA	COTTER PIN	PASADOR DOUBLE
10	181150M1		1	TRAVA	LOCK	RETENEDOR
11	3588673M1		1	PINO	PIN	PASADOR
12	339376X1		1	ARRUELA	WASHER	ARANDELA
13	339402X1		1	PORCA	NUT	TUERCA
14	2802224M1		1	MOLA	SPRING	RESORTE
15	487096M1		1	BOTÃO	BUTTON	PULSADOR
16	357515X1		1	PORCA	NUT	TUERCA
17	2801075M1		1	PASSADOR	COTTER	PASADOR ABIERTO
18	2801172M1		1	ARRUELA	WASHER	ARANDELA
19	2801154M1		1	ANEL	RING	ARO
20	354048X1		1	CUPILHA	COTTER PIN	PASADOR DOUBLE
21	391166X1		1	ARRUELA	WASHER	ARANDELA
23	068991P1		1	SUPORTE	SUPPORT	DISPOS.DE SOSTEN
24	062778S1		1	PAINEL	PANEL	PANEL
25	052829N1	[B]	1	PEDAL	PEDAL	PEDAL
26	052481T1	[C]	1	CABO	CABLE	CABLE
27	052868S1		1	EIXO	SHAFT	ARBOL
28	339761X1		2	PARAFUSO	BOLT	PERNO
29	339374X1		2	ARRUELA	WASHER	ARANDELA
30	352438X1		1	ANEL TRAVA	CIRCLIP	CIRCULITO
31	184171M1		2	MOLA	SPRING	RESORTE
32	339761X1		2	PARAFUSO	BOLT	PERNO
33	339374X1		2	ARRUELA	WASHER	ARANDELA
34	1669096M2		X	CALÇO	SHIM	CALCE
35	339761X1		2	PARAFUSO	BOLT	PERNO
36	339374X1		2	ARRUELA	WASHER	ARANDELA
37	339024X1		2	ARRUELA	WASHER	ARANDELA
38	339814X1		2	PARAFUSO	BOLT	PERNO
39	339024X1		2	ARRUELA	WASHER	ARANDELA
40	339402X1		2	PORCA	NUT	TUERCA
41	392440X1		4	PARAFUSO	BOLT	PERNO
42	880009311395		1	PARAFUSO	BOLT	PERNO
43	339402X1		2	PORCA	NUT	TUERCA
44	352438X1		1	ANEL TRAVA	CIRCLIP	CIRCULITO
45	052878S1		1	TRAVA	LOCK	RETENEDOR
46	339761X1		8	PARAFUSO	BOLT	PERNO
47	339374X1		8	ARRUELA	WASHER	ARANDELA
48	065027T1		2	CABO	CABLE	CABLE
49	064187T1		1	COLUNA DIREÇÃO	STEERING COLUMN	COLUMNA DIRECC
50	2801323M1		1	COLAR	COLLAR	COLLAR
51	037891T1		1	VOLANTE DIREÇÃO	STEERING WHEEL	VOLANT DIRECCION

Direção Steering Direccíon	12v - Com Bloqueio 12v - With Lock 12v - Con Bloqueo	105-85	Tratores Com Cabine Tractors With Cab Tractores Con Cabina

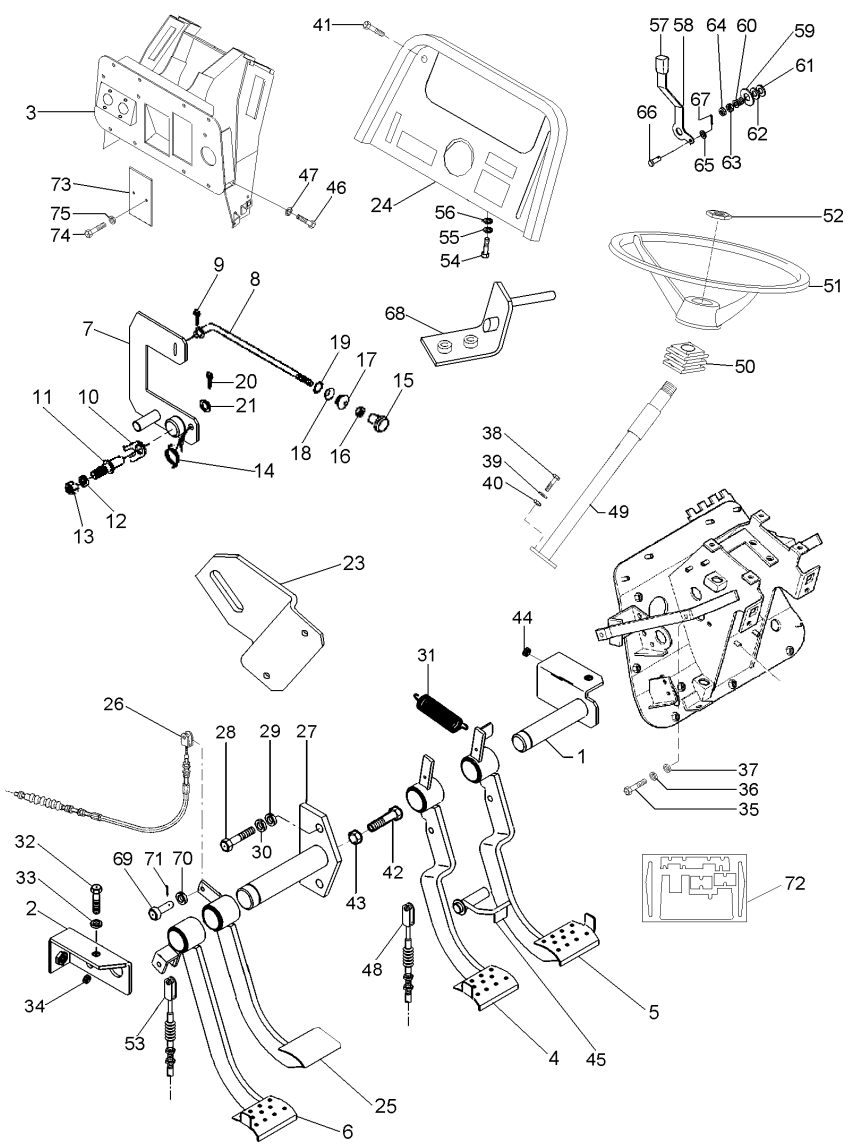

52	061181T1		**1**	EMBLEMA	EMBLEM	EMBLEMA
53	069646T1	[A]	**1**	CABO	CABLE	CABLE
54	339761X1		**2**	PARAFUSO	BOLT	PERNO
55	339374X1		**2**	ARRUELA	WASHER	ARANDELA
56	339024X1		**2**	ARRUELA	WASHER	ARANDELA
57	035972P1		**1**	MANÍPULO	KNOB	POMO
58	068908P1		**1**	ALAVANCA	LEVER	PALANCA
59	044206P1		**1**	ESPAÇADOR	SPACER	PIEZA DISTANCIA
60	037594P1		**1**	MOLA	SPRING	RESORTE
61	490434M1		**2**	ARRUELA	WASHER	ARANDELA
62	353756X1		**1**	ARRUELA	WASHER	ARANDELA
63	353430X1		**1**	PORCA	NUT	TUERCA
64	353431X1		**1**	PORCA	NUT	TUERCA
65	353753X1		**2**	ARRUELA	WASHER	ARANDELA
66	354186X1		**2**	PINO	PIN	PASADOR
67	354041X1		**2**	CUPILHA	COTTER PIN	PASADOR DOUBLE
68	063886S1		**1**	SUPORTE	SUPPORT	DISPOS.DE SOSTEN
69	070063P1		**4**	PINO	PIN	PASADOR
70	353756X1		**4**	ARRUELA	WASHER	ARANDELA
71	354059X1		**4**	CONTRAPINO	DOWEL	CENTRAJE
72	072153N1		**1**	ISOLANTE	INSULATOR	PROD.AISLANTE
73	052828P1		**2**	TAMPA	COVER	CUBIERTA
74	339560X1		**4**	PARAFUSO	BOLT	PERNO
75	339375X1		**4**	ARRUELA	WASHER	ARANDELA

[A] EMBREAGEM
CLUTCH
EMBRAGUE

[B] BLOQUEIO DIFERENCIAL
DIFFERENTIAL LOCK
BLOQUEO DIFERENCIAL

[C] BLOQUEIO
BLOCKAGE
BLOQUEO

Assento **Seat** **Asiento**	**S/Apoio Braço & S/Cinto Segurança** **Without Base & Without Seat Belt** **Sim Apoyo & Sim Cinturon**	**105-90**

Com Suspensão
With Suspension
Con Suspensión

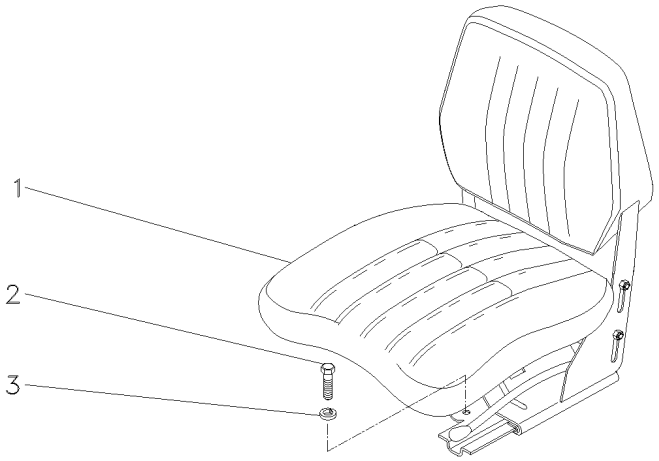

1	069046N1	**1**	CJ. ASSENTO	KIT, SEAT	ASIENTO JUEGO
2	339401X1	**4**	PARAFUSO	BOLT	PERNO
3	339376X1	**4**	ARRUELA	WASHER	ARANDELA

Pedais
Pedals
Pedales

Pedal Do Freio
Brake Pedal
Pedal De Freno

105-95

4 Rodas Motrizes
4 Wheels Drive
4 Ruedas Motriz

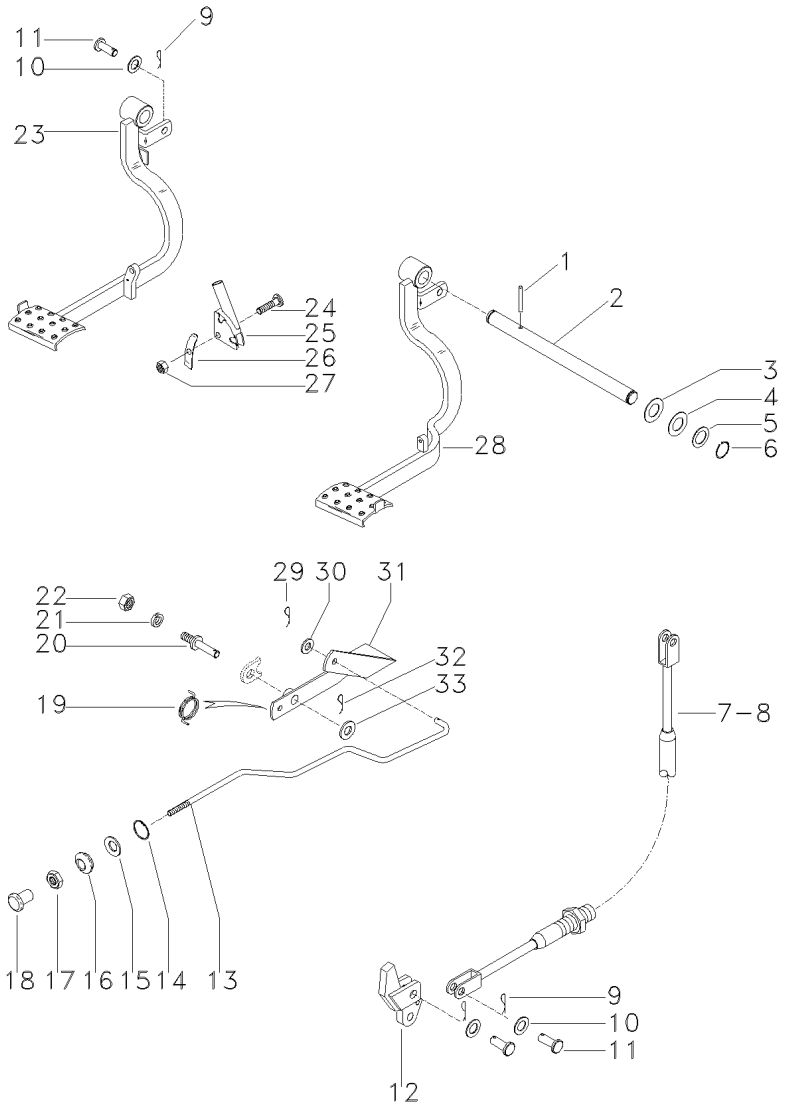

1	339248X1		**1**	PINO	PIN	PASADOR
2	3589498M1		**1**	EIXO	SHAFT	ARBOL
3	3145369M1		**2**	ARRUELA	WASHER	ARANDELA
4	180812M1		**X**	ARRUELA	WASHER	ARANDELA
5	1669096M2		**X**	CALÇO	SHIM	CALCE
6	352438X1		**2**	ANEL TRAVA	CIRCLIP	CIRCULITO
7	041451T1	◀	**1**	CABO	CABLE	CABLE
8	064037T1	▶	**1**	CABO	CABLE	CABLE
9	354059X1		**6**	CONTRAPINO	DOWEL	CENTRAJE
10	353756X1		**6**	ARRUELA	WASHER	ARANDELA
11	832813M1		**4**	PINO	PIN	PASADOR
11	831780M1		**2**	PINO	PIN	PASADOR
12	051451S1		**2**	ADAPTADOR	ADAPTOR	ADAPTADOR
13	050409P1		**1**	TIRANTE	ROD	VARILLA
14	2801154M1		**1**	ANEL	RING	ARO
15	2801172M1		**1**	ARRUELA	WASHER	ARANDELA
16	2801075M1		**1**	PASSADOR	COTTER	PASADOR ABIERTO
17	357515X1		**1**	PORCA	NUT	TUERCA
18	487096M1		**1**	BOTÃO	BUTTON	PULSADOR
19	2802224M1		**1**	MOLA	SPRING	RESORTE
20	3588673M1		**1**	PINO	PIN	PASADOR
21	339376X1		**1**	ARRUELA	WASHER	ARANDELA
22	339402X1		**1**	PORCA	NUT	TUERCA
23	045742N1	◀	**1**	PEDAL	PEDAL	PEDAL
		👁 105-105 No				
23	057471N1	◀	**1**	ALAVANCA	LEVER	PALANCA
		👁 105-110 No				
24	361203X1		**1**	PARAFUSO	BOLT	PERNO
25	3589503M11		**1**	CLIPE	CLIP	CRAPA RETEN
26	181958M1		**1**	MOLA	SPRING	RESORTE
27	195663M1		**1**	PORCA	NUT	TUERCA
28	045743N1	▶	**1**	PEDAL	PEDAL	PEDAL
		👁 105-125 No				
29	361332X1		**1**	CUPILHA	COTTER PIN	PASADOR DOUBLE
30	353753X1		**1**	ARRUELA	WASHER	ARANDELA
31	051459S1		**1**	ALAVANCA	LEVER	PALANCA
32	354048X1		**1**	CUPILHA	COTTER PIN	PASADOR DOUBLE
33	391166X1		**1**	ARRUELA	WASHER	ARANDELA

Pedais Pedals Pedales	Embreagem Clutch Embrague	105-100	4 Rodas Motrizes 4 Wheels Drive 4 Ruedas Motriz

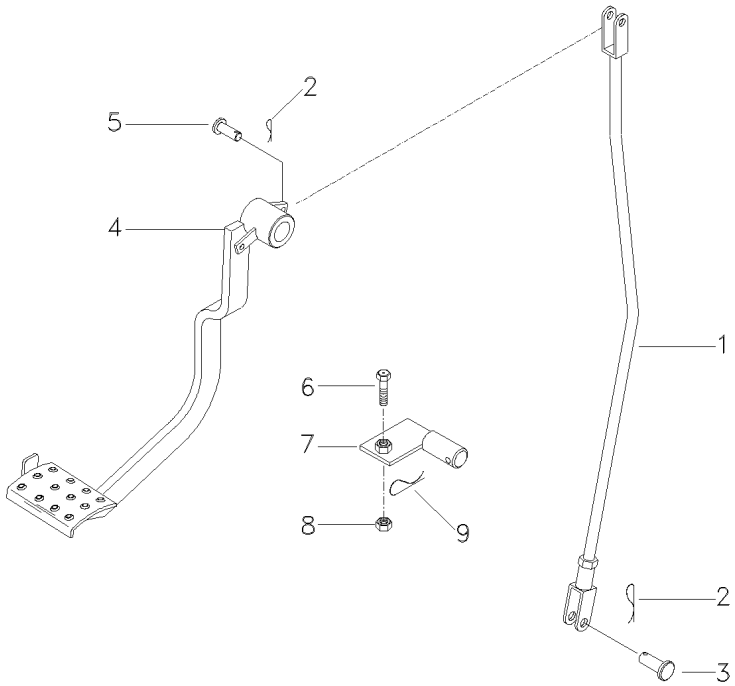

1	045753N1	105-135 No	**1**	CJ. TIRANTE	KIT, ROD	JUEGO DE BIELAS
2	354059X1		**2**	CONTRAPINO	DOWEL	CENTRAJE
3	831780M1		**1**	PINO	PIN	PASADOR
4	045741N1	105-130 No	**1**	PEDAL	PEDAL	PEDAL
5	832813M1		**1**	PINO	PIN	PASADOR
6	353540X1		**1**	PARAFUSO	BOLT	PERNO
7	027511S1		**1**	BATENTE	STOP	PARO
8	353430X1		**1**	PORCA	NUT	TUERCA
9	195708M1		**1**	GRAMPO	CRAMP	PASADOR

Pedal Do Freio
Brake Pedal
Pedal De Freno

Lado Esquerdo
Left Hand
Lado Izquierdo

105-105

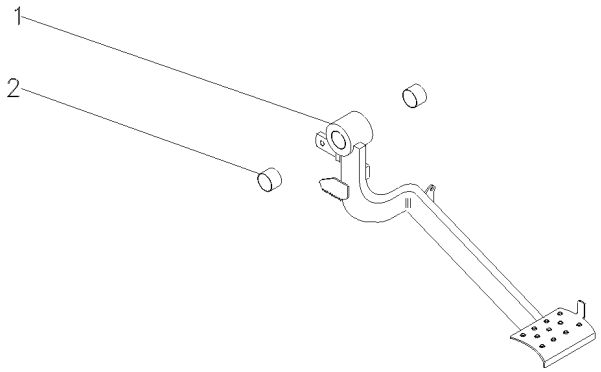

1	051673S1	**1** PEDAL	PEDAL	PEDAL
2	184592M1	**2** BUCHA	BUSH	CASQUILLO

Pedal Do Freio
Brake Pedal
Pedal De Freno

Lado Esquerdo
Left Hand
Lado Izquierdo

105-110

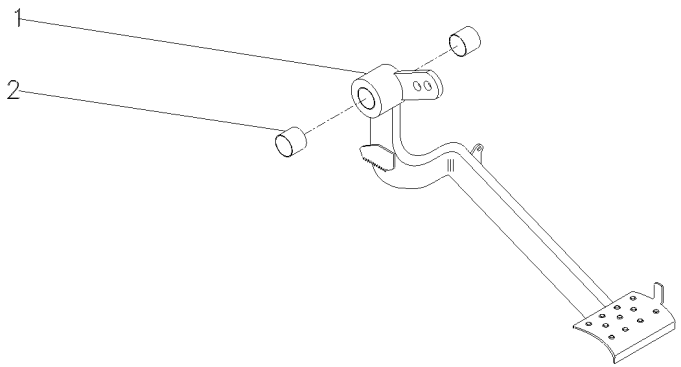

1	057472S1	**1** PEDAL	PEDAL	PEDAL
2	184592M1	**2** BUCHA	BUSH	CASQUILLO

Embreagem	Pedal
Clutch	Pedal
Embrague	Pedal

105-115

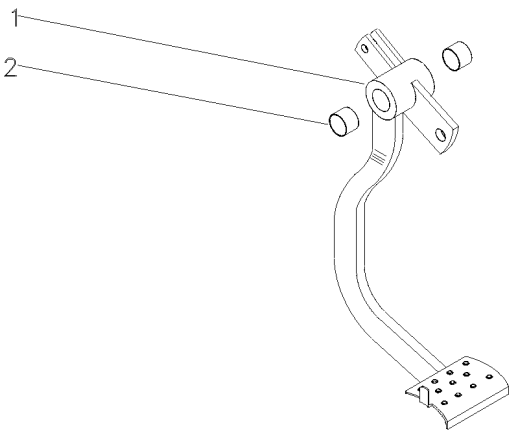

1		022532N1	**1** PEDAL	PEDAL	PEDAL
2	184592M1		**2** BUCHA	BUSH	CASQUILLO

Tirante
Rod
Varilla

105-120

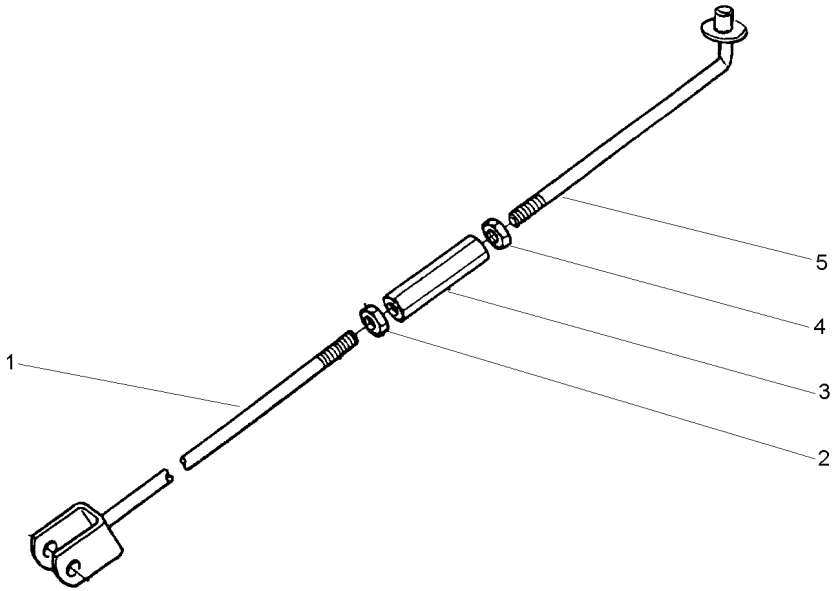

1	051468S1	**1** TIRANTE	ROD	VARILLA
2	375109X1	**1** PORCA	NUT	TUERCA
3	3146866M1	**1** CONECTOR	CONNECTOR	CONECTOR
4	3146867M1	**1** PORCA	NUT	TUERCA
5	051470S1	**1** TIRANTE	ROD	VARILLA

Pedal Do Freio
Brake Pedal
Pedal De Freno

Lado Direito
Right Hand
Lado Derecho

105-125

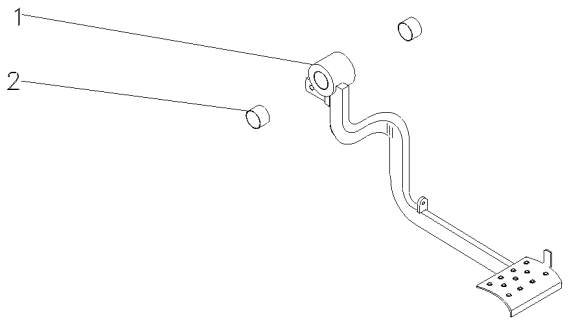

1	045583S1	**1** FREIO	BRAKE	FRENO
2	184592M1	**2** BUCHA	BUSH	CASQUILLO

Embreagem	Pedal
Clutch	Pedal
Embrague	Pedal

105-130

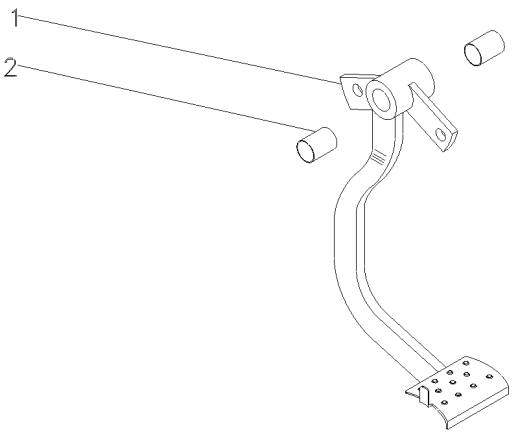

1	045625S1	**1** PEDAL	PEDAL	PEDAL
2	184592M1	**2** BUCHA	BUSH	CASQUILLO

Tirante Rod Varilla	Embreagem Clutch Embrague	105-135	

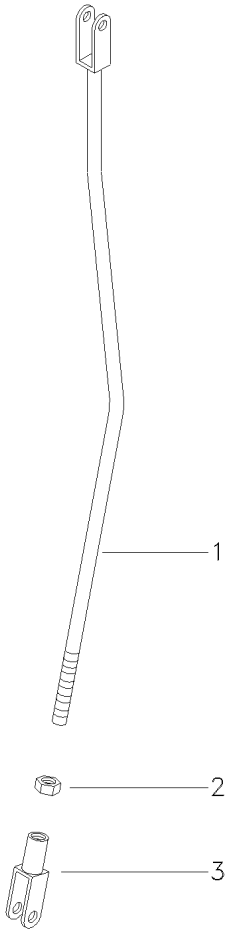

1	045754S1	**1** TIRANTE	ROD	VARILLA
2	353430X1	**1** PORCA	NUT	TUERCA
3	195270M1	**1** GARFO	FORK	HORQUILLA

Mancal
Bearing
Cojinete

105-140

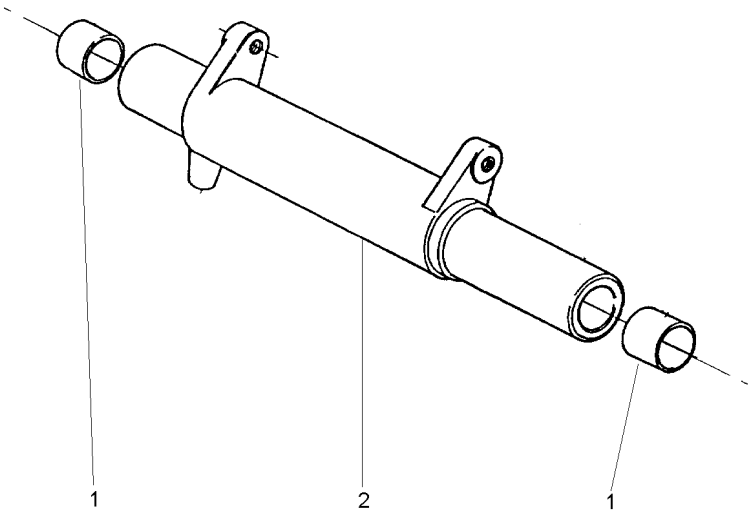

1	184592M1	**2** BUCHA	BUSH	CASQUILLO
2	3145367M1	**1** MANCAL	BEARING	COJINETE

Pedais
Pedals
Pedales

105-145

Para Cultura De Cana
For Culture Of Cane
Para La Cultura De Bastón

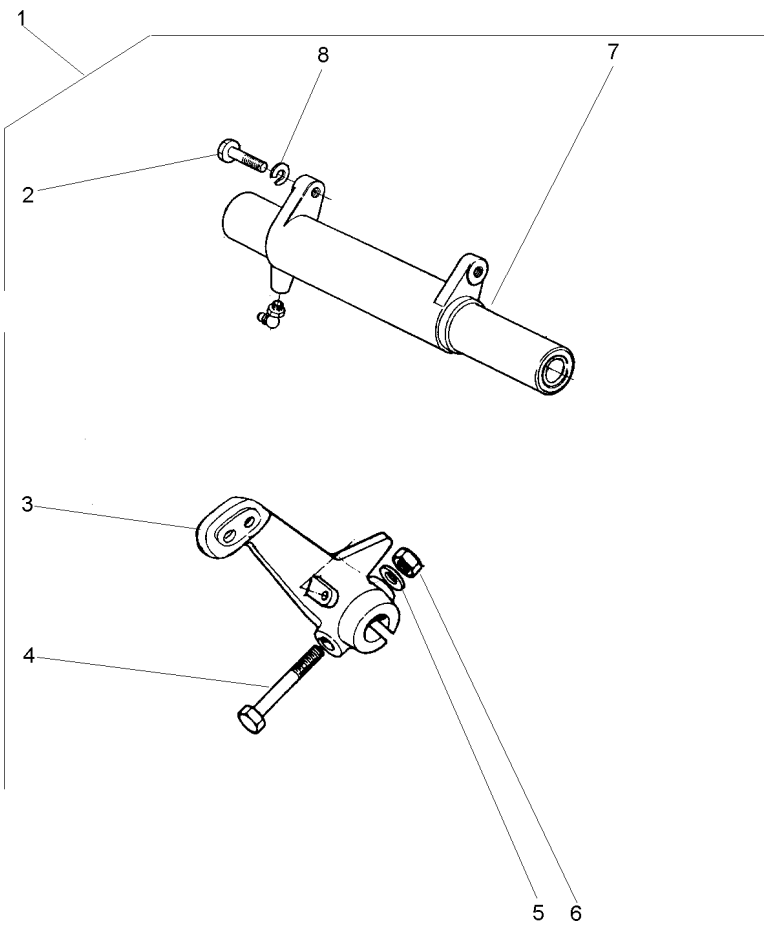

1			3409191M91	**1** PEDAL	PEDAL	PEDAL
2	353698X1	1		**2** PARAFUSO	BOLT	PERNO
3	508354M1	1		**1** BRAÇO	ARM	BRAZO
4	353888X1	1		**1** PARAFUSO	BOLT	PERNO
5	353439X1	1		**1** ARRUELA	WASHER	ARANDELA
6	353437X1	1		**1** PORCA	NUT	TUERCA
7	3145366M91	1	105-140 No	**1** MANCAL	BEARING	COJINETE
8	353432X1	1		**2** ARRUELA	WASHER	ARANDELA

Alavanca Auxiliar Do Hidráulico
Hydraulic Auxiliary Lever
Palanca Auxiliar Del Hidráulico

105-150

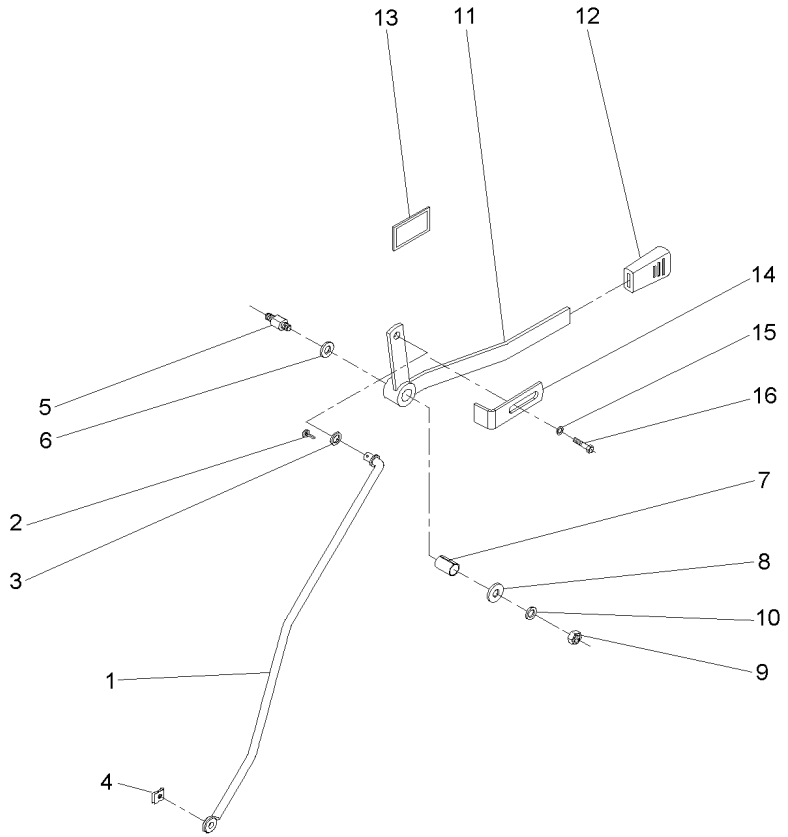

1	059225S1	**1** TIRANTE	ROD	VARILLA
2	354048X1	**1** CUPILHA	COTTER PIN	PASADOR DOUBLE
3	339025X1	**1** ARRUELA	WASHER	ARANDELA
4	354345X1	**1** ANEL TRAVA	CIRCLIP	CIRCULITO
5	3712956M3	**1** EIXO	SHAFT	ARBOL
6	3386514M1	**2** DISCO	DISC	DISCO
7	3713905M1	**1** BUCHA	BUSH	CASQUILLO
8	339024X1	**1** ARRUELA	WASHER	ARANDELA
9	391056X1	**1** PORCA	NUT	TUERCA
10	053733P1	**1** ARRUELA	WASHER	ARANDELA
11	059228S1	**1** ALAVANCA	LEVER	PALANCA
12	035972P1	**1** MANÍPULO	KNOB	POMO
13	061074P1	**1** DECAL	DECAL	CALCOMANIA
14	6203901M1	**1** BATENTE	RETAINER	RETENEDOR
15	339024X1	**1** ARRUELA	WASHER	ARANDELA
16	339123X1	**1** PARAFUSO	BOLT	PERNO

Tirante Rod Varilla	Embreagem Clutch Embrague	105-155	

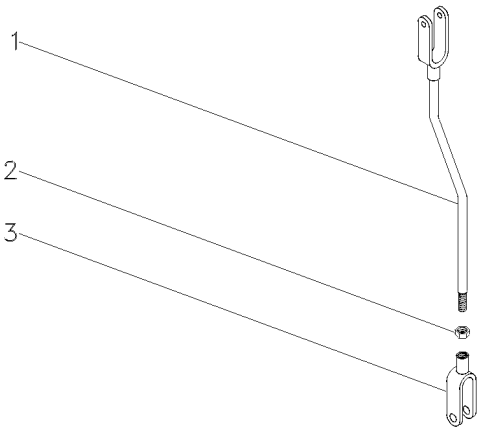

1	026646S1		**1** TIRANTE	ROD	VARILLA
2	353430X1	3/8X24	**1** PORCA	NUT	TUERCA
3	195270M1		**1** GARFO	FORK	HORQUILLA

Tirante
Rod
Varilla

105-160

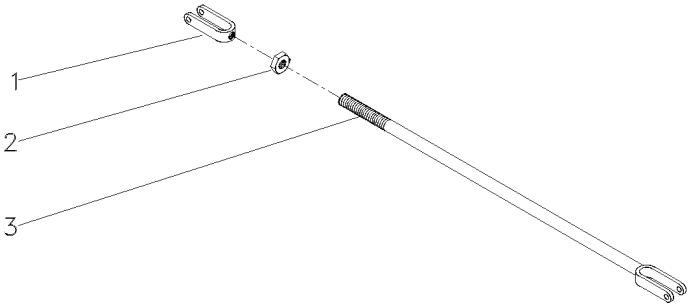

1	195270M1	**1** GARFO	FORK	HORQUILLA
2	353430X1	**1** PORCA	NUT	TUERCA
3	3146704M91	**1** CJ. TIRANTE	KIT, ROD	JUEGO DE BIELAS

Alavanca Do Freio
Lever Kit
Juego De Palanca

105-165

Lado Direito
Right Hand
Derecha

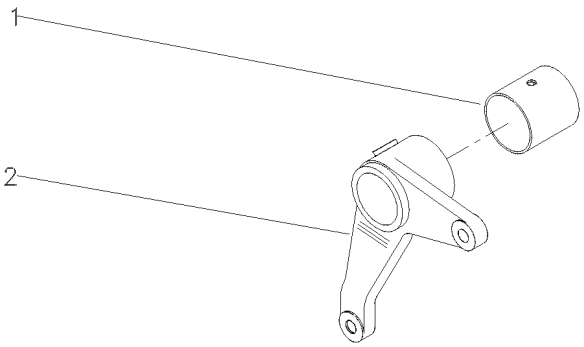

1	195910M1		**1**	BUCHA	BUSH	CASQUILLO
2	2800895M1	▶	**1**	ALAVANCA	LEVER	PALANCA

Pedal De Freio
Brake Pedal
Pedal De Freno

Lado Direito
Right Hand
Lado Derecho

105-170

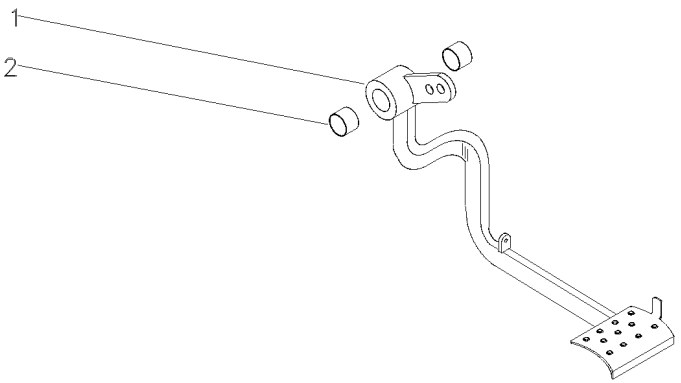

1		027960N1	**1** PEDAL	PEDAL	PEDAL
2	184592M1		**2** BUCHA	BUSH	CASQUILLO

027960N1 E023Z001 C029002 E03 (1) 12/05 105-170

Pedal Do Freio
Brake Pedal
Pedal De Freno

Lado Esquerdo
Left Hand
Lado Izquierdo

105-175

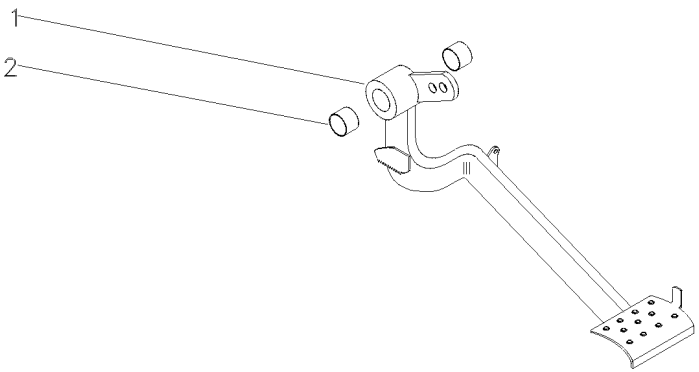

1		027958N2	**1** PEDAL	PEDAL	PEDAL
2	184592M1		**2** BUCHA	BUSH	CASQUILLO

Cj. Tirante
Rod
Varilla

105-180

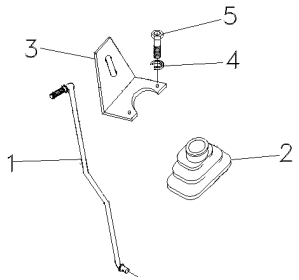

1	068876S1	**1** TIRANTE	ROD	VARILLA
2	069915P1	**1** COIFA	BELLOWS	FUELLE
3	070006P1	**1** SUPORTE	BRACKET	SOPORTE
4	339375X1	**2** ARRUELA	WASHER	ARANDELA
5	339666X1	**2** PARAFUSO	BOLT	PERNO

Para-Lama
Mudguard
Guardabarros

105-185

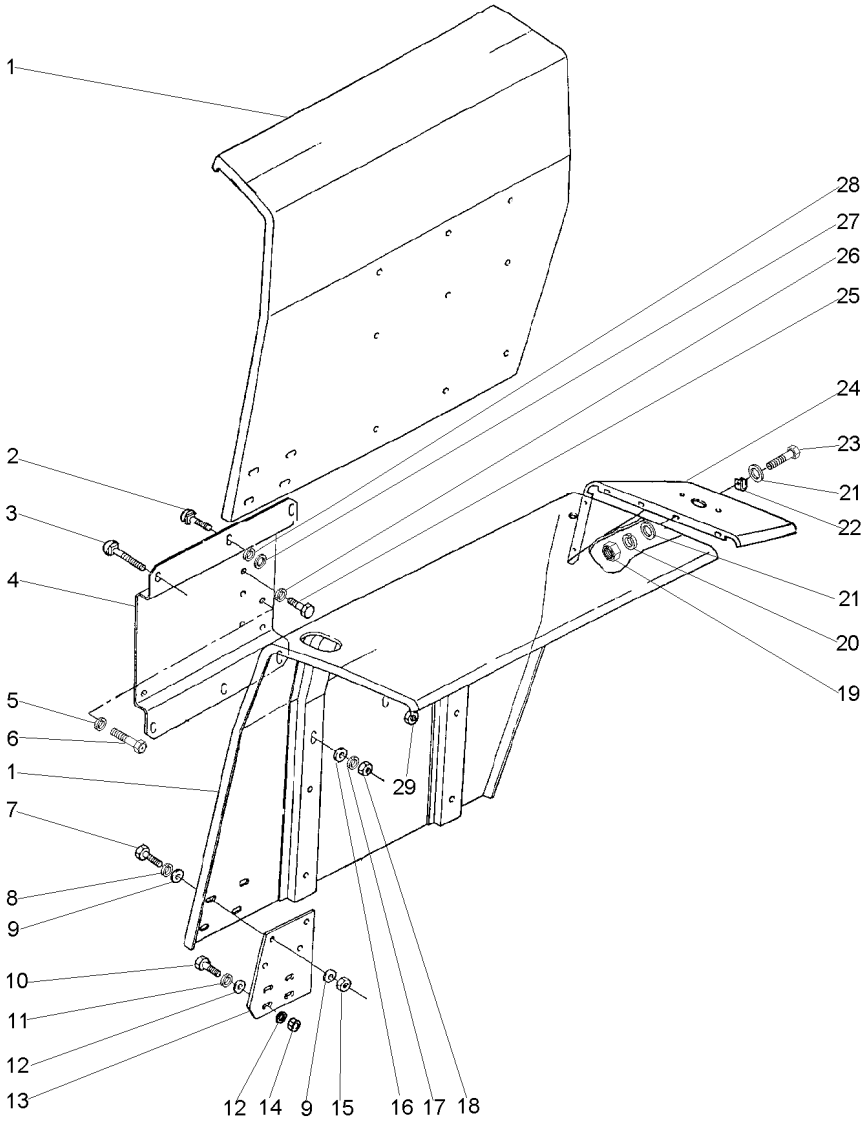

1	022888S1	◀	**1**	PÁRA-LAMA	FENDER	GUARDABARRO
1	022889S1	▶	**1**	PÁRA-LAMA	FENDER	GUARDABARRO
2	353810X1		**4**	PARAFUSO	BOLT	PERNO
3	353816X1		**8**	PARAFUSO	BOLT	PERNO
4	022884S2	◀	**1**	SUPORTE	BRACKET	SOPORTE
4	061203S1	▶	**1**	SUPORTE	BRACKET	SOPORTE
5	339369X1		**2**	ARRUELA	WASHER	ARANDELA
6	391375X1		**2**	PARAFUSO	BOLT	PERNO
7	353677X1		**8**	PARAFUSO	BOLT	PERNO
8	353446X1		**8**	ARRUELA	WASHER	ARANDELA
9	829185M1		**16**	ARRUELA	WASHER	ARANDELA
10	353679X1		**4**	PARAFUSO	BOLT	PERNO
11	353446X1		**4**	ARRUELA	WASHER	ARANDELA
12	829185M1		**8**	ARRUELA	WASHER	ARANDELA
13	071754P1		**2**	EXTENSÃO	EXTENSION	EXTENSION
14	355565X1		**4**	PORCA	NUT	TUERCA
15	355565X1		**8**	PORCA	NUT	TUERCA
16	339534X1		**8**	ARRUELA	WASHER	ARANDELA
17	353434X1		**8**	ARRUELA	WASHER	ARANDELA
18	353431X1		**8**	PORCA	NUT	TUERCA
19	355564X1		**10**	PORCA	NUT	TUERCA
20	353441X1		**10**	ARRUELA	WASHER	ARANDELA
21	355617X1		**20**	ARRUELA	WASHER	ARANDELA
22	506293M1		**2**	PRESILHA	STAPLE	GRAPA
23	353666X1		**10**	PARAFUSO	BOLT	PERNO
24	022886P2	▶	**1**	EXTENSÃO	EXTENSION	EXTENSION
24	022887P2	◀	**1**	EXTENSÃO	EXTENSION	EXTENSION
25	339139X1		**12**	PARAFUSO	BOLT	PERNO
26	339369X1		**12**	ARRUELA	WASHER	ARANDELA
27	339534X1		**4**	ARRUELA	WASHER	ARANDELA
28	353434X1		**4**	ARRUELA	WASHER	ARANDELA
29	353431X1		**4**	PORCA	NUT	TUERCA

Suporte
Support
Soporte

Paralama
Fender
Guardafangos

105-190

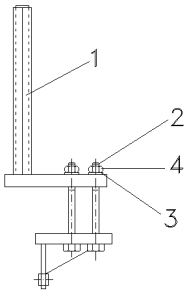

1	063609S1	▶	**1**	SUPORTE	CLEVIS	GANCHO SEGURI.
1	063610S1	◀	**1**	SUPORTE	CLEVIS	GANCHO SEGURI.
2	368547X1		**8**	PARAFUSO	BOLT	PERNO
3	353775X1		**8**	ARRUELA	WASHER	ARANDELA
4	366957X1		**8**	PORCA	NUT	TUERCA

Paralama Dianteiro
Front Mudguard
Guardabarros Delantero

105-195

Para Eixo Carraro
For Axle Carraro
Para El Eje Carraro

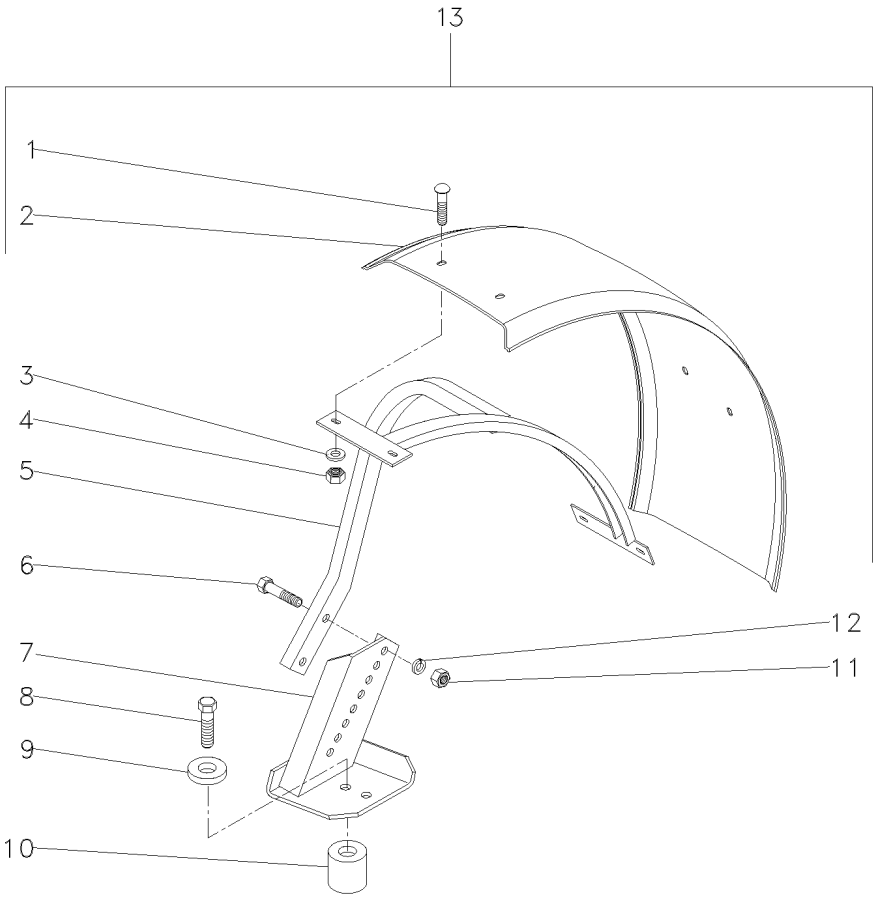

1	353810X1		**8**	PARAFUSO	BOLT	PERNO
2	046406P1		**2**	PÁRA-LAMA	FENDER	GUARDABARRO
3	339534X1		**8**	ARRUELA	WASHER	ARANDELA
4	353431X1		**8**	PORCA	NUT	TUERCA
5	055669S1	◀	**1**	ARMAÇÃO	FRAME	BASTIDOR
5	055670S1	▶	**1**	ARMAÇÃO	FRAME	BASTIDOR
6	353622X1		**4**	PARAFUSO	BOLT	PERNO
7	053070S1	◀	**1**	SUPORTE	BRACKET	SOPORTE
7	053071S1	▶	**1**	SUPORTE	BRACKET	SOPORTE
8	391889X1		**8**	PARAFUSO	BOLT	PERNO
9	024524P1		**8**	ESPAÇADOR	SPACER	PIEZA DISTANCIA
10	041239P1		**8**	ESPAÇADOR	SPACER	PIEZA DISTANCIA
11	353427X1		**4**	PORCA	NUT	TUERCA
12	353433X1		**4**	ARRUELA	WASHER	ARANDELA
13	T0233012		**1**	KIT PÁRA-LAMA	FENDER, KIT	KIT GUARDABARRO

Soleira
Footsteps
Chapas De Piso

105-200

4 Rodas Motrizes
4 Wheels Drive
4 Ruedas Motriz

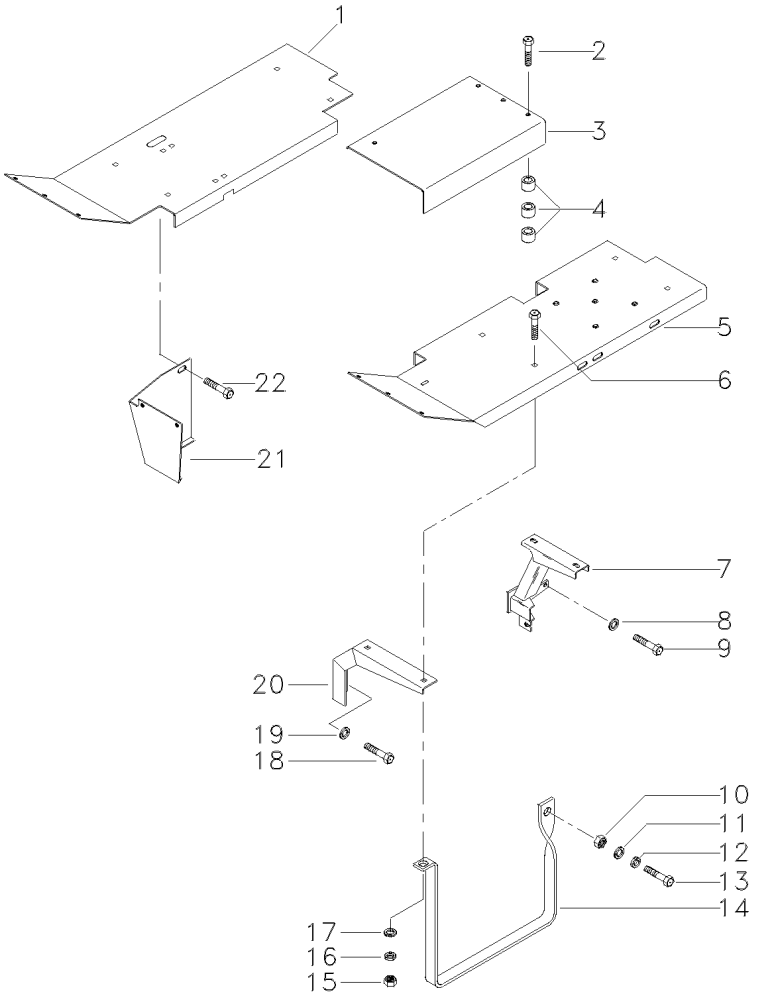

1	045801S1	▶	**1**	SOLEIRA	FOOT REST	REPOSAPIES
2	354648X1		**3**	PARAFUSO	BOLT	PERNO
3	027349P1		**1**	SOLEIRA	FOOT REST	REPOSAPIES
4	1869272M1		**3**	ESPAÇADOR	SPACER	PIEZA DISTANCIA
5	045805S1	◀	**1**	SOLEIRA	FOOT REST	REPOSAPIES
6	353810X1		**8**	PARAFUSO	BOLT	PERNO
7	045713S1	▶	**1**	SUPORTE	BRACKET	SOPORTE
7	045714S1	◀	**1**	SUPORTE	BRACKET	SOPORTE
8	353432X1		**4**	ARRUELA	WASHER	ARANDELA
9	377184X1		**4**	PARAFUSO	BOLT	PERNO
10	353916X1		**1**	PORCA	NUT	TUERCA
11	353446X1		**1**	ARRUELA	WASHER	ARANDELA
14	886086M1		**1**	DEGRAU	STEP	ESCALON
15	353431X1		**8**	PORCA	NUT	TUERCA
16	353434X1		**8**	ARRUELA	WASHER	ARANDELA
17	353756X1		**2**	ARRUELA	WASHER	ARANDELA
18	353698X1		**4**	PARAFUSO	BOLT	PERNO
19	353432X1		**4**	ARRUELA	WASHER	ARANDELA
20	027368P1	▶	**1**	SUPORTE	BRACKET	SOPORTE
20	045744P1	◀	**1**	SUPORTE	BRACKET	SOPORTE
21	051772S1		**1**	PROTEÇÃO	GUARD	DEFENSA
22	339124X1		**3**	PARAFUSO	BOLT	PERNO

Soleira E Estribo
Footsteps
Chapas De Piso

105-205

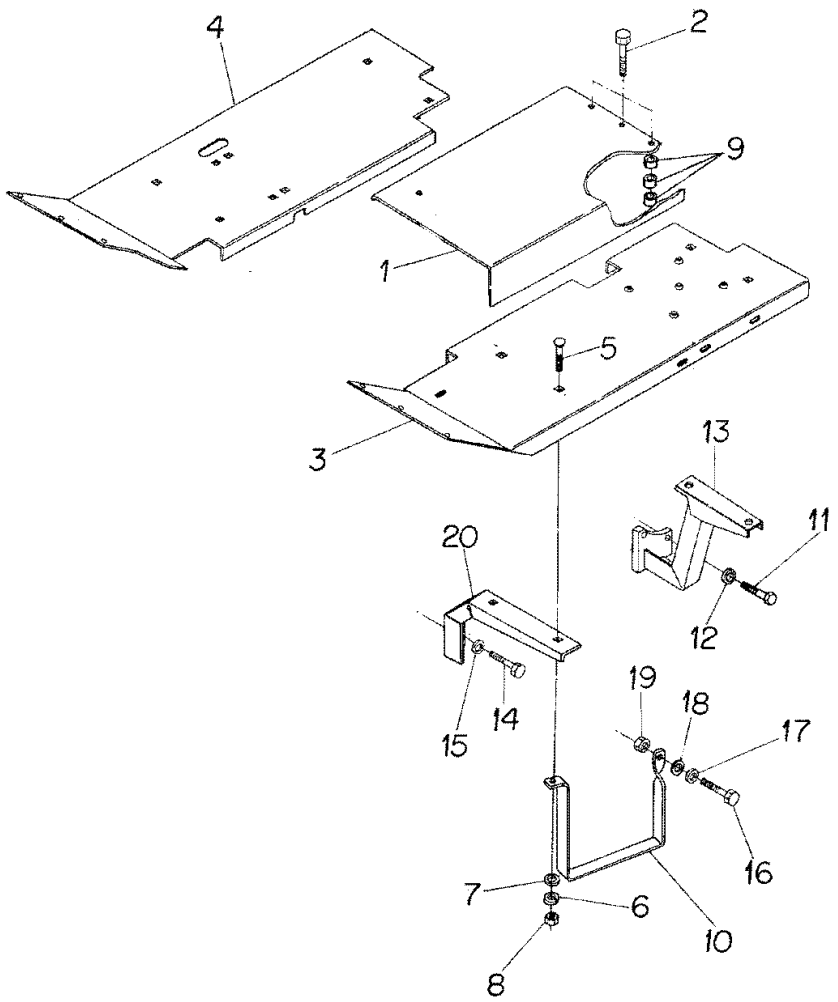

1	027349P1	**1** SOLEIRA	FOOT REST	REPOSAPIES
2	354648X1	**3** PARAFUSO	BOLT	PERNO
3	027352S1	**1** SOLEIRA	FOOT REST	REPOSAPIES
4	033591S1	**1** SOLEIRA	FOOT REST	REPOSAPIES
5	353810X1	**8** PARAFUSO	BOLT	PERNO
6	353434X1	**8** ARRUELA	WASHER	ARANDELA
7	353756X1	**7** ARRUELA	WASHER	ARANDELA
8	353431X1	**8** PORCA	NUT	TUERCA
9	1869272M1	**3** ESPAÇADOR	SPACER	PIEZA DISTANCIA
10	886086M1	**1** DEGRAU	STEP	ESCALON
11	377184X1	**4** PARAFUSO	BOLT	PERNO
12	353432X1	**4** ARRUELA	WASHER	ARANDELA
13	027355S1	**1** SUPORTE	BRACKET	SOPORTE
13	027356S1	**1** SUPORTE	BRACKET	SOPORTE
14	353698X1	**4** PARAFUSO	BOLT	PERNO
15	353432X1	**4** ARRUELA	WASHER	ARANDELA
16	353517X1	**1** PARAFUSO	BOLT	PERNO
17	829185M1	**1** ARRUELA	WASHER	ARANDELA
18	353446X1	**1** ARRUELA	WASHER	ARANDELA
19	353916X1	**1** PORCA	NUT	TUERCA
20	027368P1	**2** SUPORTE	BRACKET	SOPORTE

Soleira E Estribo
Footsteps
Chapas De Piso

105-210

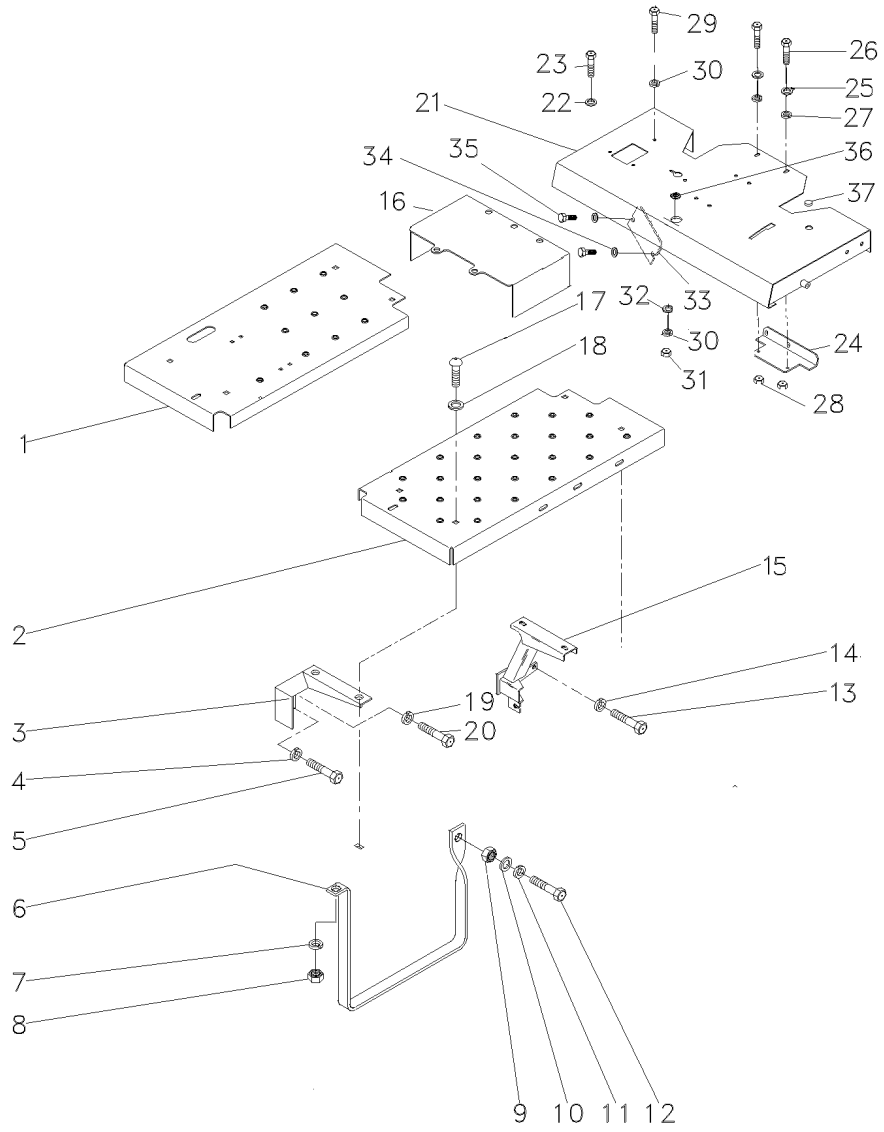

1	033591S1	▶	**1**	SOLEIRA	FOOT REST	REPOSAPIES
2	062394S1	◀	**1**	SOLEIRA	FOOT REST	REPOSAPIES
3	027368P1		**2**	SUPORTE	BRACKET	SOPORTE
4	353432X1		**2**	ARRUELA	WASHER	ARANDELA
5	353698X1		**2**	PARAFUSO	BOLT	PERNO
6	037902P1		**1**	ESTRIBO	FOOT BOARD	ESTRIBO
7	353434X1		**8**	ARRUELA	WASHER	ARANDELA
8	353431X1		**8**	PORCA	NUT	TUERCA
9	353916X1		**1**	PORCA	NUT	TUERCA
10	829185M1		**1**	ARRUELA	WASHER	ARANDELA
11	353446X1		**1**	ARRUELA	WASHER	ARANDELA
12	353517X1		**1**	PARAFUSO	BOLT	PERNO
13	377184X1		**4**	PARAFUSO	BOLT	PERNO
14	353432X1		**4**	ARRUELA	WASHER	ARANDELA
15	036863S1	◀	**1**	SUPORTE	BRACKET	SOPORTE
15	036864S1	▶	**1**	SUPORTE	BRACKET	SOPORTE
16	027349P1		**1**	SOLEIRA	FOOT REST	REPOSAPIES
17	353810X1		**8**	PARAFUSO	BOLT	PERNO
18	353756X1		**7**	ARRUELA	WASHER	ARANDELA
19	353432X1		**2**	ARRUELA	WASHER	ARANDELA
20	353700X1		**2**	PARAFUSO	BOLT	PERNO
21	069223S1		**1**	PLATAFORMA	TABLE	MESA
22	339376X1		**4**	ARRUELA	WASHER	ARANDELA
23	339401X1		**4**	PARAFUSO	BOLT	PERNO
24	062957S1		**1**	SUPORTE	BRACKET	SOPORTE
25	339024X1		**4**	ARRUELA	WASHER	ARANDELA
26	339761X1		**2**	PARAFUSO	BOLT	PERNO
27	339374X1		**2**	ARRUELA	WASHER	ARANDELA
28	339169X1		**2**	PORCA	NUT	TUERCA
29	353699X1		**1**	PARAFUSO	BOLT	PERNO
30	353432X1		**2**	ARRUELA	WASHER	ARANDELA
31	353426X1		**1**	PORCA	NUT	TUERCA
32	355619X1		**1**	ARRUELA	WASHER	ARANDELA
33	068513P1		**1**	TAMPA	COVER	CUBIERTA
34	339374X1		**2**	ARRUELA	WASHER	ARANDELA
35	339123X1		**2**	PARAFUSO	BOLT	PERNO
36	021460P1		**1**	TAMPÃO	PAD	ALMOHADILLA
37	024532P1		**1**	TAMPÃO	PAD	ALMOHADILLA

Estrutura De Proteção
Roll- Over Protective
Estructura De Protecion

105-215

Basculante
Inclinable
Inclinable

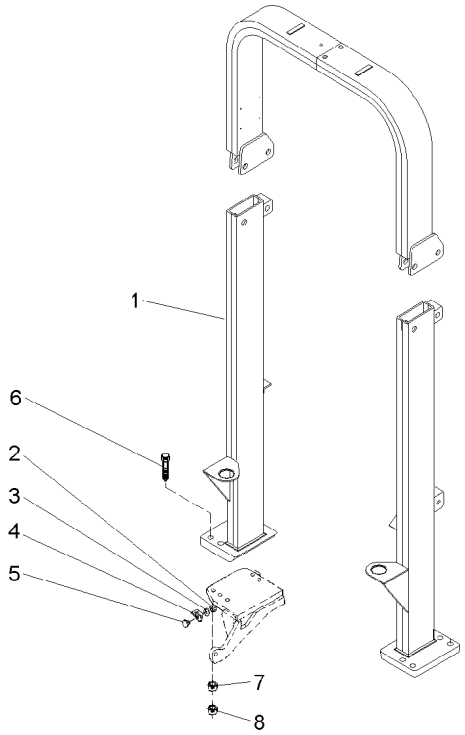

1	063361N1	105-225 No	**1**	ESTRUTURA	STRUCTURE	ESTRUCTURA
2	339030X1		**2**	PORCA	NUT	TUERCA
3	339375X1		**2**	ARRUELA	WASHER	ARANDELA
4	3587343M1	◀	**1**	SUPORTE	BRACKET	SOPORTE
4	3587344M1	▶	**1**	SUPORTE	BRACKET	SOPORTE
5	3587400M91		**2**	REFLETOR	REFLECTOR	CATADIOPTRICO
6	373686X1		**8**	PARAFUSO	BOLT	PERNO
7	353775X1		**8**	ARRUELA	WASHER	ARANDELA
8	366957X1		**8**	PORCA	NUT	TUERCA

Estrutura De Proteção
Roll- Over Protective
Estructura De Protecion

105-220

Rígido
Rigid
Rígido

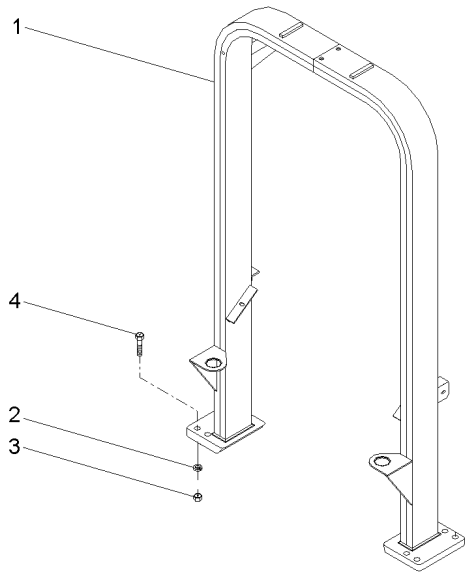

1	062910S1	**1** ESTRUTURA	STRUCTURE	ESTRUCTURA
2	353775X1	**8** ARRUELA	WASHER	ARANDELA
3	366957X1	**8** PORCA	NUT	TUERCA
4	373686X1	**8** PARAFUSO	BOLT	PERNO

Estrutura De Proteção
Roll - Over Protective
Estructura De Protecion

105-225

Basculante
Inclinable
Inclinable

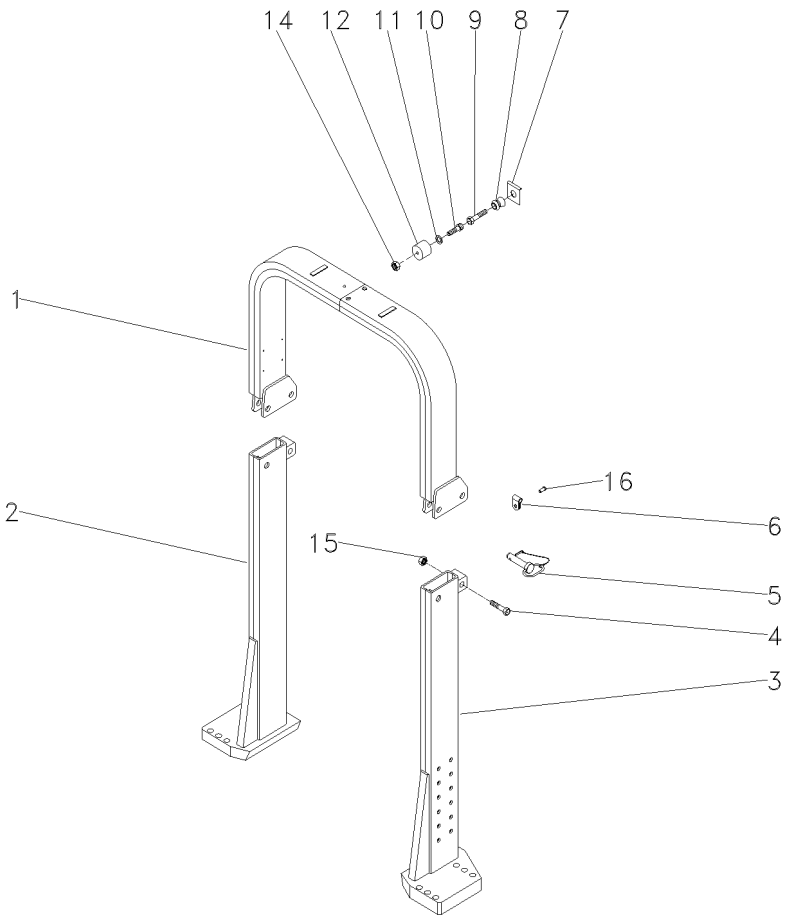

1	063537S1		**1**	TUBO	PIPE	CANO
2	063553S1	▶	**1**	COLUNA	COLUMN	COLUMNA
3	063554S1	◀	**1**	COLUNA	COLUMN	COLUMNA
4	391332X1	M20x2.5x100	**2**	PARAFUSO	BOLT	PERNO
5	057930N1		**2**	PINO	PIN	PASADOR
6	057931P1		**2**	PRESILHA	STAPLE	GRAPA
7	368897X1	5/16x18	**1**	PORCA	NUT	TUERCA
8	026638P1		**1**	PINO	PIN	PASADOR
9	353681X1	3/8x16x1 1/4	**1**	PARAFUSO	BOLT	PERNO
10	360826X1	5/16x18x3/4	**1**	PARAFUSO	BOLT	PERNO
11	829185M1	11/16x3/8x1 1/16	**1**	ARRUELA	WASHER	ARANDELA
12	026637P1		**1**	FIXAÇÃO	FASTENER	CIERRE
14	368897X1	5/16x18	**1**	PORCA	NUT	TUERCA
15	1442552X1	M20x2.5	**2**	PORCA	NUT	TUERCA
16	2833960M1		**2**	REBITE	RIVET	REMACHE

Toldo
Canopy
Toldo

105-230

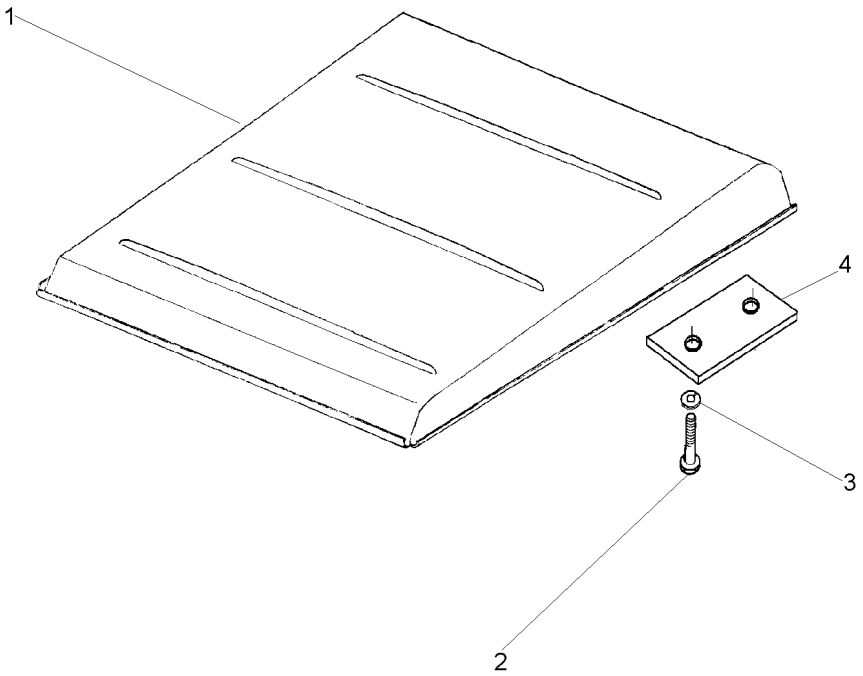

1	047162S1		**1**	TOLDO	CANOPY	DOSEL
2	1441368X1	M12x1,25x45	**4**	PARAFUSO	BOLT	PERNO
3	339369X1		**4**	ARRUELA	WASHER	ARANDELA
4	044808P1		**2**	FIXADOR	ATTACHMENT	ADITAMENTO

Sistema De Calefação Da Cabina
Cab Heating System
Sistema De Calefaccion De Cabina

110-10

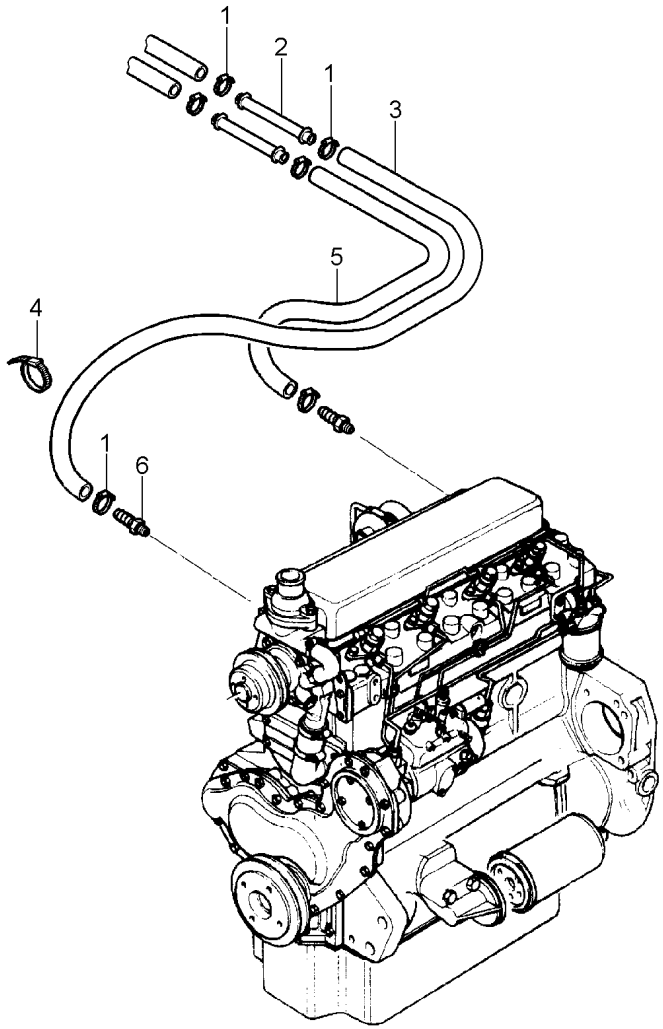

1	3019564X1	**6**	BRAÇADEIRA	CLAMP	ABRAZADERA
2	3713469M1	**2**	TUBO	PIPE	CANO
3	3779739M1	**1**	MANGUEIRA	HOSE	FLEXIBLE
4	3225356M1	**4**	BRAÇADEIRA	CLAMP	ABRAZADERA
5	3779742M1	**1**	MANGUEIRA	HOSE	FLEXIBLE
6	052614P1	**2**	CONEXÃO	CONNECTION	CONEXION

Ar Condicionado
Air Conditioner
Aire Acondionado

Motor
Engine
Motor

110-15

Com Cabine
With Cab
Con Cabina

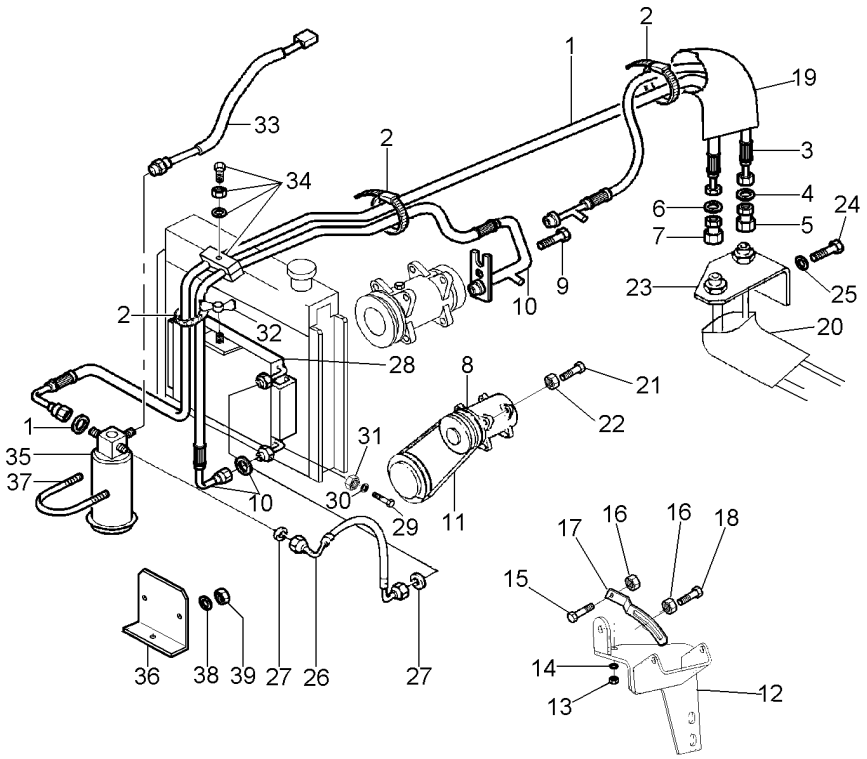

1	068333T1	**1**	MANGUEIRA	HOSE	FLEXIBLE
1	3010471X1	**1**	ANEL "O"	O RING	JUNTA TORICA
2	517587M1	**5**	BRAÇADEIRA	CLAMP	ABRAZADERA
3	068334T1	**1**	MANGUEIRA	HOSE	FLEXIBLE
4	3010474X1	**1**	ANEL "O"	O RING	JUNTA TORICA
5	368543X1	**1**	CONEXÃO	CONNECTION	CONEXION
6	3010502X1	**1**	ANEL "O"	O RING	JUNTA TORICA
7	368524X1	**1**	CONEXÃO	CONNECTION	CONEXION
8	3782613M2	**1**	COMPRESSOR	COMPRESSOR	COMPRESOR
9	358139X1	**1**	PARAFUSO ALLEN	ALLEN BOLT	TORNILLO ALLEN
10	069523T1	**1**	MANGUEIRA	HOSE	FLEXIBLE
10	3010472X1	**1**	ANEL "O"	O RING	JUNTA TORICA
11	487802M2	**1**	CORREIA	BELT	CORREA
12	069936S1	**1**	SUPORTE	BRACKET	SOPORTE
13	353431X1	**1**	PORCA	NUT	TUERCA
14	353434X1	**1**	ARRUELA	WASHER	ARANDELA
15	3009493X1	**1**	PARAFUSO	BOLT	PERNO
16	1441932X1	**2**	PORCA	NUT	TUERCA
17	3619519M3	**1**	TENSOR	TIGHTENER	TENSADOR
18	385375X1	**1**	PARAFUSO	BOLT	PERNO
19	072867P1	**1**	MANGUEIRA	HOSE	FLEXIBLE
20	040368P1	**1**	MANGUEIRA	HOSE	FLEXIBLE
21	3009493X1	**2**	PARAFUSO	BOLT	PERNO
22	1441932X1	**2**	PORCA	NUT	TUERCA
23	072854P1	**1**	SUPORTE	BRACKET	SOPORTE
24	339123X1	**2**	PARAFUSO	BOLT	PERNO
25	339374X1	**2**	ARRUELA	WASHER	ARANDELA
26	069522T1	**1**	MANGUEIRA	HOSE	FLEXIBLE
27	3010471X1	**2**	ANEL "O"	O RING	JUNTA TORICA
28	3784061M1	**1**	CONDENSADOR	CAPACITOR	CAPACITOR
29	339761X1	**2**	PARAFUSO	BOLT	PERNO
30	070232P1	**2**	ESPAÇADOR	SPACER	PIEZA DISTANCIA
31	339169X1	**2**	PORCA	NUT	TUERCA
32	880003150120	**1**	PORCA	NUT	TUERCA
33	3712526M1	**1**	PRESSOSTATO	PRESS	PRENSA
34	3146897M1	**1**	REFORÇO	REINFORCEMENT	REFUERZO
34	3585143M1	**2**	BRAÇADEIRA	CLAMP	ABRAZADERA
34	353679X1	**1**	PARAFUSO	BOLT	PERNO
34	353446X1	**1**	ARRUELA	WASHER	ARANDELA
35	3712495M1	**1**	FILTRO	FILTER	FILTRO
36	069229P1	**1**	SUPORTE	BRACKET	SOPORTE
37	3383977X1	**1**	BRAÇADEIRA	CLAMP	ABRAZADERA
38	390971X1	**2**	ARRUELA	WASHER	ARANDELA
39	339030X1	**2**	PORCA	NUT	TUERCA

Suporte
Support
Soporte

110-20

Com Cabine
With Cab
Con Cabina

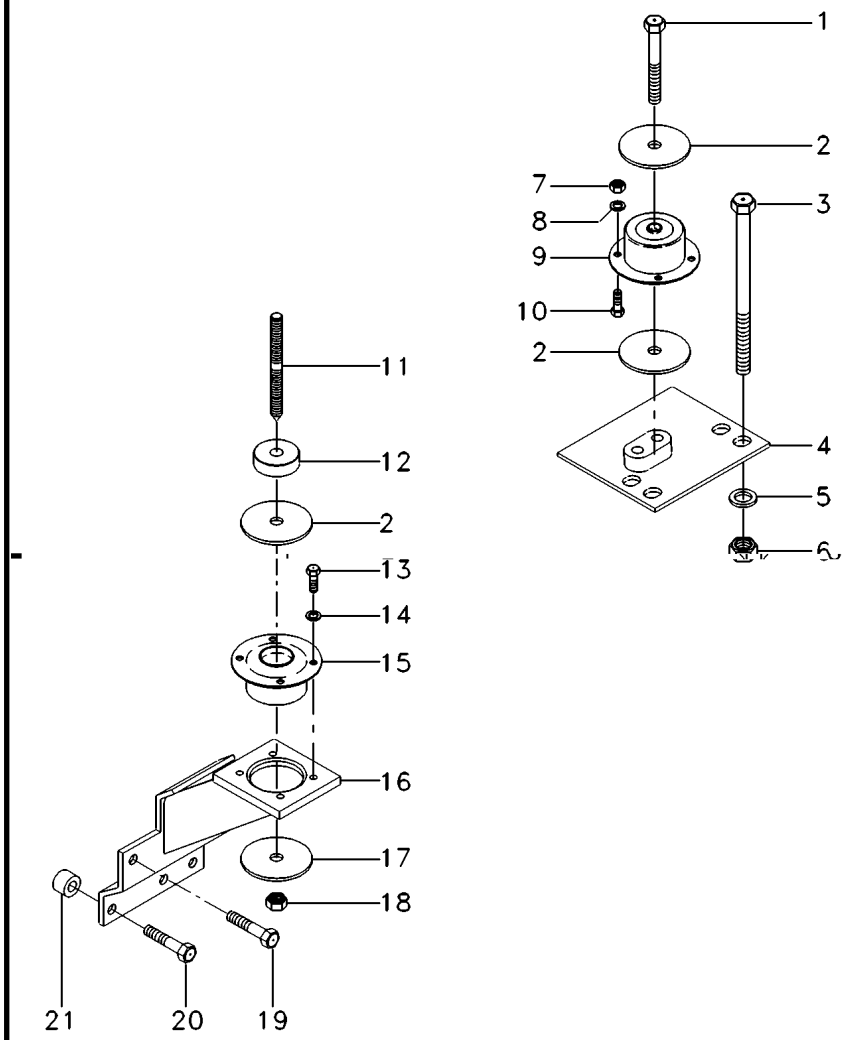

1	339616X1		**2**	PARAFUSO	BOLT	PERNO
2	3388272M1		**4**	ARRUELA	WASHER	ARANDELA
3	373686X1		**8**	PARAFUSO	BOLT	PERNO
4	067586S1	[B] ◀	**1**	SUPORTE	CLEVIS	GANCHO SEGURI.
4	067587S1	[B] ▶	**1**	SUPORTE	CLEVIS	GANCHO SEGURI.
5	353775X1		**8**	ARRUELA	WASHER	ARANDELA
6	366957X1		**8**	PORCA	NUT	TUERCA
7	3009693X1		**8**	PORCA	NUT	TUERCA
8	339376X1		**8**	ARRUELA	WASHER	ARANDELA
9	3715926M1	[B]	**2**	COXIM	MOUNTING	MONTANTE
10	3009492X1		**8**	PARAFUSO	BOLT	PERNO
11	069882P1		**2**	PRISIONEIRO	STUD	ESPARRAGO
12	057313P1		**2**	ESPAÇADOR	SPACER	PIEZA DISTANCIA
13	3009492X1		**8**	PARAFUSO	BOLT	PERNO
14	390734X1		**8**	ARRUELA	WASHER	ARANDELA
15	3712693M1	[A]	**2**	COXIM	MOUNTING	MONTANTE
16	065875S1	[A] ◀	**1**	SUPORTE	CLEVIS	GANCHO SEGURI.
16	065877S1	[A] ▶	**1**	SUPORTE	CLEVIS	GANCHO SEGURI.
17	059377P1		**4**	ARRUELA	WASHER	ARANDELA
18	339034X1		**2**	PORCA	NUT	TUERCA
19	353901X1		**2**	PARAFUSO	BOLT	PERNO
20	354285X1		**6**	PARAFUSO	BOLT	PERNO
21	1683182M1		**6**	ESPAÇADOR	SPACER	PIEZA DISTANCIA

[A] TRASEIRO
REAR
TRASERO

[B] DIANTEIRO
FRONT
DELANTERO

Porta
Door
Puerta

110-25

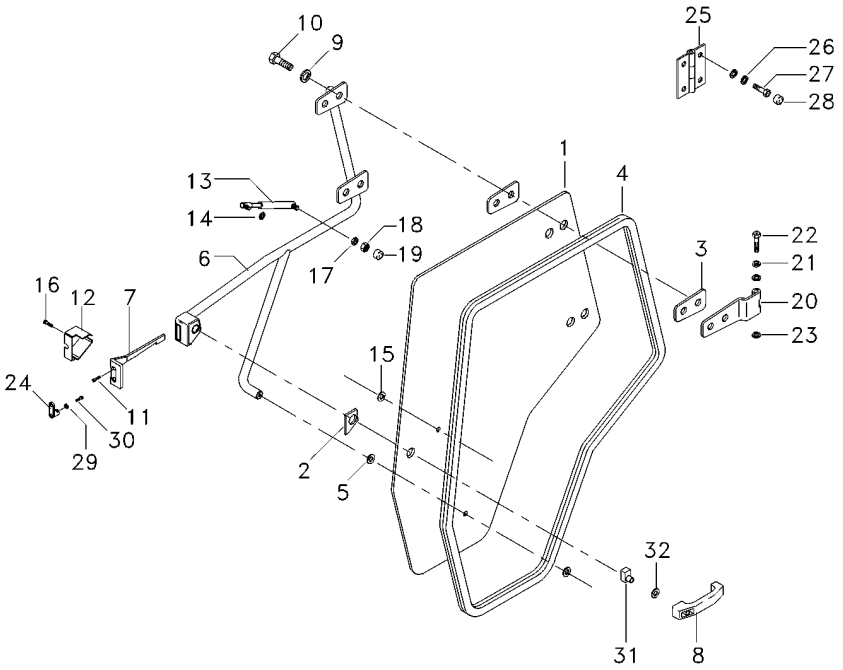

1	066083T1	**1**	VIDRO	GLASS	CRISTAL
2	6200042M1	**1**	JUNTA	JOINT	JUNTA
3	066198T1	**4**	JUNTA	GASKET	EMPAQUETADURA.
4	6211284M1	**1**	GUARNIÇÃO	FOAM	ESPUMA
5	3902365M1	**1**	ARRUELA	WASHER	ARANDELA
6	6204325M91	**1**	MAÇANETA	HANDLE	MANETA
7	3804663M1	**1**	TRINCO	LATCH	CERROJO
8	3902356M91	**1**	MAÇANETA	HANDLE	MANETA
9	390734X1	**12**	ARRUELA	WASHER	ARANDELA
10	3009491X1	**4**	PARAFUSO	BOLT	PERNO
11	3009432X1	**4**	PARAFUSO	BOLT	PERNO
12	3804661M1	**1**	TAMPA	COVER	CUBIERTA
13	6217483M1	**1**	AMORTECEDOR	DAMPER	AMORTIGUADOR
14	391025X1	**1**	ARRUELA	WASHER	ARANDELA
15	3902145M1	**2**	COXIM	MOUNTING	MONTANTE
16	3009431X1	**1**	PARAFUSO	BOLT	PERNO
17	6211360M1	**1**	ARRUELA	WASHER	ARANDELA
18	339169X1	**1**	PORCA	NUT	TUERCA
19	3616277M1	**1**	CAPA	CAP	TAPA
20	6204328M91	**2**	SUPORTE	CLEVIS	GANCHO SEGURI.
21	6211315M1	**4**	ARRUELA	WASHER	ARANDELA
22	6211314M1	**2**	PINO	PIN	PASADOR
23	1440988X1	**2**	ANEL TRAVA	CIRCLIP	CIRCULITO
24	3902372M1	**1**	TRINCO	LATCH	CERROJO
25	066200S1	**2**	DOBRADIÇA	HINGE	BISAGRA
26	1442802X1	**8**	ARRUELA PRESSÃO	PRESSURE WASHER	LAVADOR PRESION
27	3009493X1	**8**	PARAFUSO	BOLT	PERNO
28	3619609M1	**8**	CAPA	CAP	TAPA
29	6207323M1	**2**	ARRUELA	WASHER	ARANDELA
30	6211348M1	**2**	PARAFUSO	BOLT	PERNO
31	6211292M1	**1**	FECHADURA	LOCK	CERRADURA
32	391056X1	**1**	PORCA	NUT	TUERCA

Cabine Trator
Tractor Cab
Cabina Tractor

Janela Traseira
Rear Window
Ventana Trasero

110-30

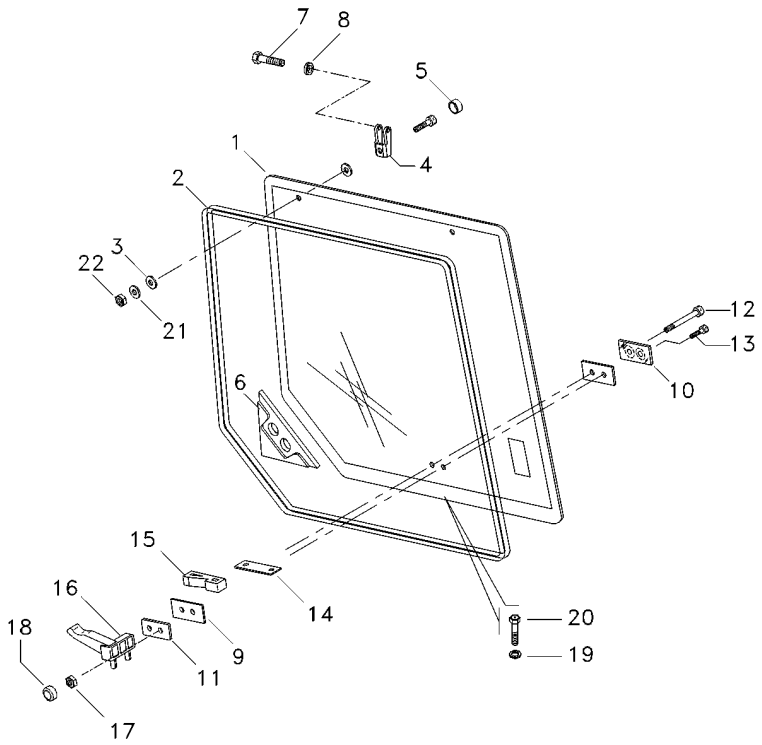

1	6211280M1	**1**	VIDRO	GLASS	CRISTAL
2	066103T1	**1**	VEDAÇÃO	SEALING	VEDACION
3	3902365M1	**4**	ARRUELA	WASHER	ARANDELA
4	3902136M2	**2**	GANCHO	HOOK	GANCHO
5	053730N1	**2**	PROTEÇÃO	GUARD	DEFENSA
6	3806376M1	**1**	VEDADOR	SEAL	RETEN
7	3902137M1	**2**	PINO	PIN	PASADOR
8	1440988X1	**2**	ANEL TRAVA	CIRCLIP	CIRCULITO
9	6211285M1	**2**	CALÇO	SHIM	CALCE
10	6211305M1	**1**	CALÇO	SHIM	CALCE
11	3211306M1	**1**	CALÇO	SHIM	CALCE
12	1442487X1	**1**	PARAFUSO	BOLT	PERNO
13	339814X1	**1**	PARAFUSO	BOLT	PERNO
14	6211318M1	**1**	CHAPA	PLATE	CHAPA
15	6211307M1	**1**	TRAVA	LOCK	RETENEDOR
16	6211290M1	**1**	TRAVA	LOCK	RETENEDOR
17	390881X1	**1**	PORCA	NUT	TUERCA
18	3619609M1	**2**	CAPA	CAP	TAPA
19	6211361M1	**2**	ARRUELA	WASHER	ARANDELA
20	3316187M1	**4**	PARAFUSO	BOLT	PERNO
21	6211317M1	**2**	ARRUELA AJUSTE	ADJUST WASHER	ARRUELA AJUSTE
22	6211355M1	**2**	PORCA	NUT	TUERCA

Cabine
Cab
Cabina

110-35

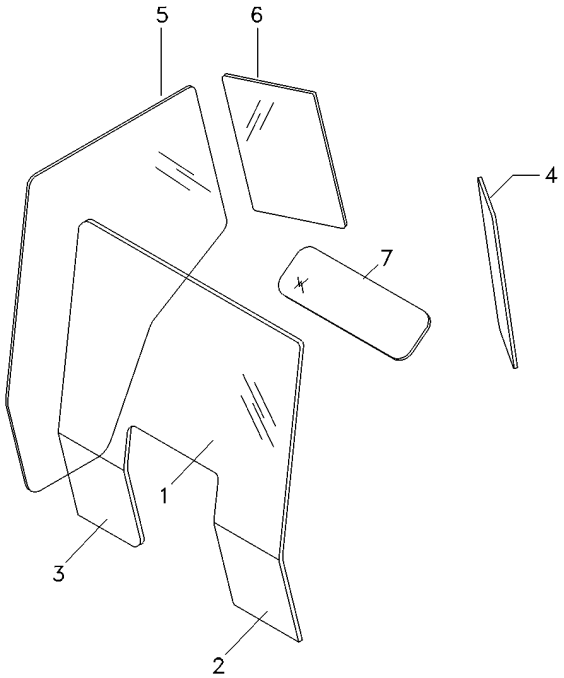

1	066035T1	**1**	VIDRO	GLASS	CRISTAL
2	066051T1	**1**	VIDRO	GLASS	CRISTAL
3	066050T1	**1**	VIDRO	GLASS	CRISTAL
4	066032T1	**1**	VIDRO	GLASS	CRISTAL
5	066033T1	**1**	VIDRO	GLASS	CRISTAL
6	066034T1	**1**	VIDRO	GLASS	CRISTAL
7	066036T1	**1**	VIDRO	GLASS	CRISTAL

Limpador De Parabrisa
Windscreen Wiper
Varillaje De Limpiaparabrisas

110-40

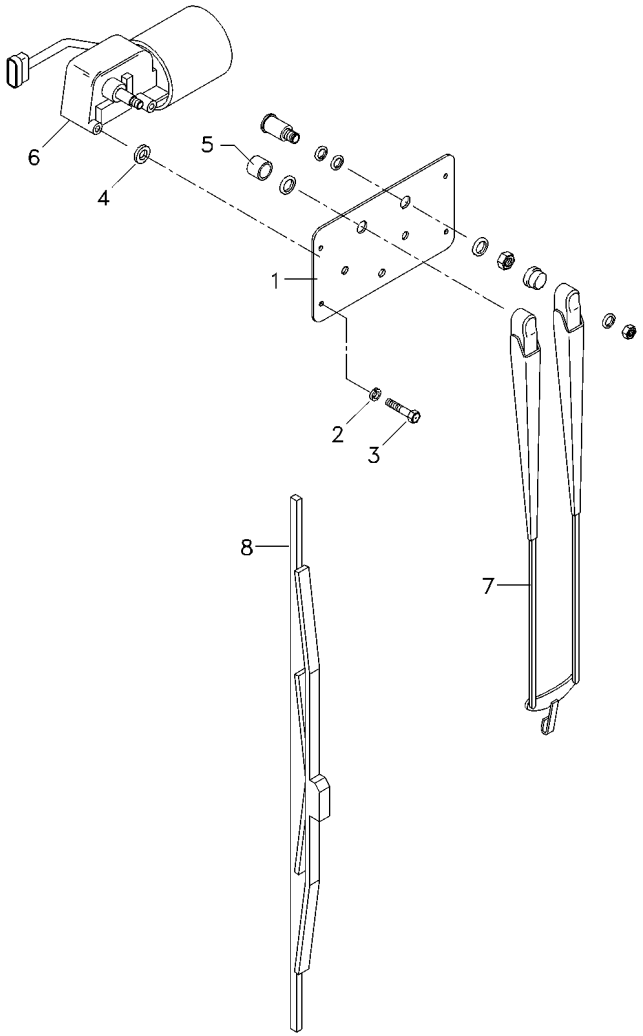

1	066124P1	**1**	TAMPA	COVER	CUBIERTA
2	376718X1	**6**	ARRUELA	WASHER	ARANDELA
3	339666X1	**1**	PARAFUSO	BOLT	PERNO
4	6200073M1	**2**	ESPAÇADOR	SPACER	PIEZA DISTANCIA
5	6200069M1	**1**	BUCHA	BUSH	CASQUILLO
6	066145T1	**1**	MOTOR LIMP.PARAB	WIPER MOTOR	MOTOR L PARABRIS
7	6200046M1	**1**	BRAÇO	ARM	BRAZO
8	6200047M1	**1**	PALHETA	VANE	PALETA

Retrovisor Externo
External Rear-View Mirror
Retrovisor Externo

110-45

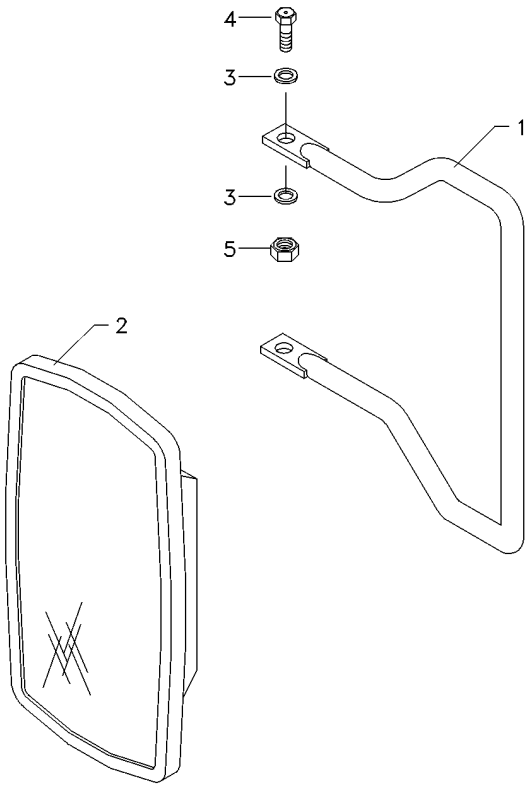

1	066204P1	**1**	SUPORTE ESPELHO	MIRROR ARM ASSY	CJT.BRAZO ESPEJO
2	6200052M1	**1**	ESPELHO	MIRROR	RETROVISOR
3	390972X1	**4**	ARRUELA	WASHER	ARANDELA
4	339123X1	**2**	PARAFUSO	BOLT	PERNO
5	391056X1	**2**	PORCA	NUT	TUERCA

Filtro De Ar
Air Cleaner
Filtro De Aire

110-50

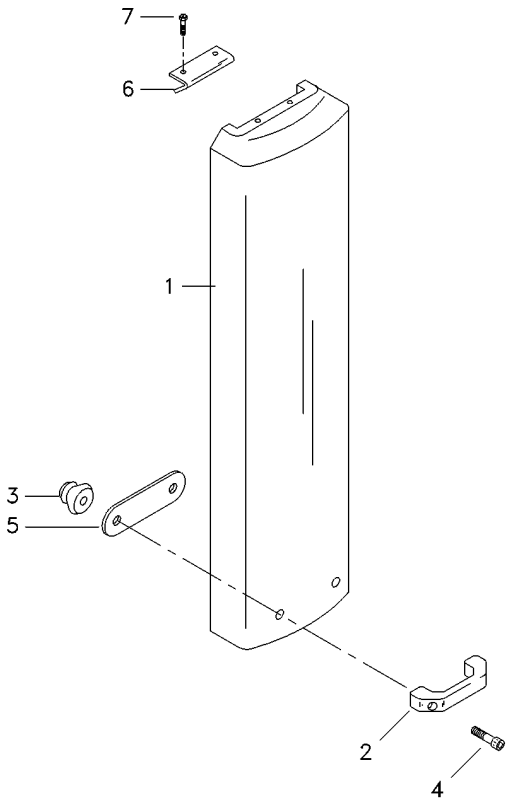

1	62000067M1	**1** SUPORTE FILTRO	FILTER SUPPORT	FILTER SUPPORT
2	6200049M1	**1** ALÇA	STRAP	FAJA
3	6211310M1	**2** FIXADOR	ATTACHMENT	ADITAMENTO
4	6211352M1	**2** PARAFUSO ALLEN	ALLEN BOLT	TORNILLO ALLEN
5	066372P1	**1** REFORÇO	REINFORCEMENT	REFUERZO
6	066373P1	**1** CAPA	CAP	TAPA
7	376820X1	**2** REBITE	RIVET	REMACHE

Filtro De Ar
Air Cleaner
Filtro De Aire

110-55

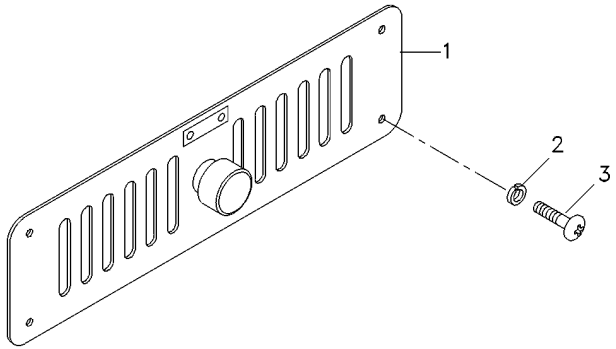

1	6200100M1	**1**	GRADE	GRILLE	REJILLA
2	6207323M1	**4**	ARRUELA	WASHER	ARANDELA
3	6207322M1	**4**	PARAFUSO ALLEN	ALLEN BOLT	TORNILLO ALLEN

Ar Condicionado
Air Conditioner
Aire Acondionado

110-60

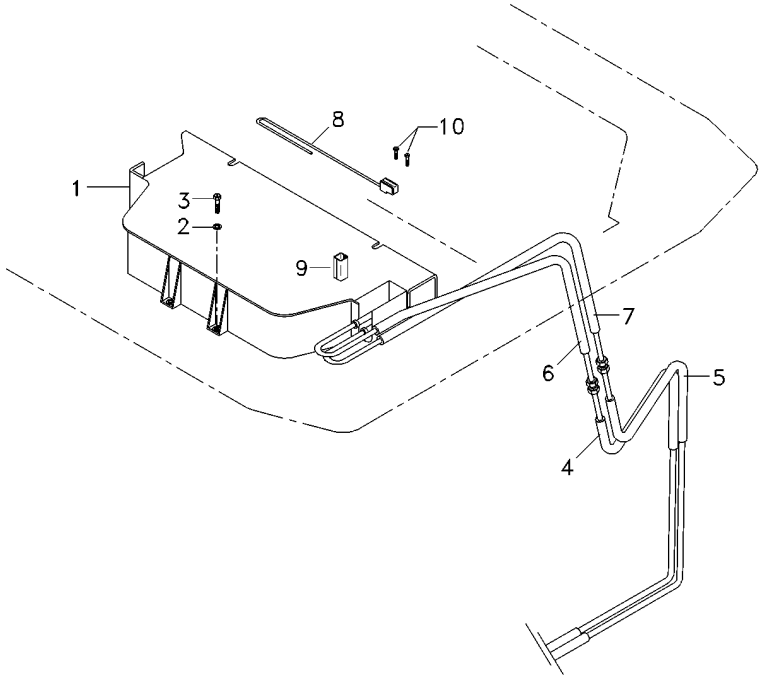

1	6200087M1	110-135 No	**1**	CJ. CONDICIONADO	KIT AIR CONDITI	JUEGO ACON AIRE
2	6211357M1		**4**	ARRUELA	WASHER	ARANDELA
3	391176X1		**4**	PARAFUSO	BOLT	PERNO
4	6203558M1		**1**	MANGUEIRA	HOSE	FLEXIBLE
5	6203559M1		**1**	MANGUEIRA	HOSE	FLEXIBLE
6	6200090M1		**1**	MANGUEIRA	HOSE	FLEXIBLE
7	066399T1		**1**	MANGUEIRA	HOSE	FLEXIBLE
8	6200054M1		**1**	TERMOSTATO	THERMOSTAT	TERMOSTATO
9	6203562M1		**1**	PERFIL	PROFILE	PERFIL
10	880000841278		**2**	PARAFUSO	BOLT	PERNO

Caixa De Ferramentas
Tools Box
Caja De Herramientas

110-65

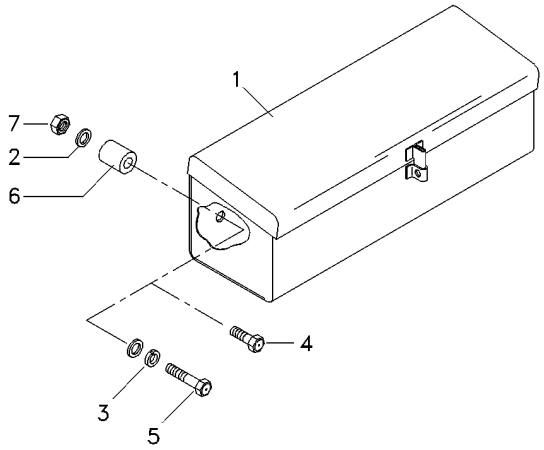

1	3587610M91	**1**	CAIXA	BOX	CAJA
2	390972X1	**3**	ARRUELA	WASHER	ARANDELA
3	6211360M1	**2**	ARRUELA	WASHER	ARANDELA
4	339761X1	**1**	PARAFUSO	BOLT	PERNO
5	391982X1	**1**	PARAFUSO	BOLT	PERNO
6	066275T1	**1**	BUCHA	INSERT	INSERCION
7	339169X1	**1**	PORCA	NUT	TUERCA

Para-Lama
Mudguard
Guardabarros

110-70

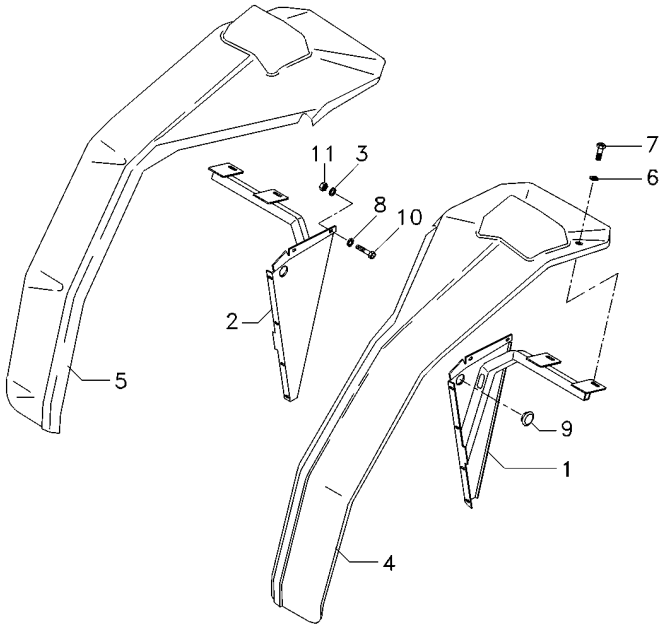

1	6204340M91	**1**	SUPORTE	CLEVIS	GANCHO SEGURI.
2	6204345M91	**1**	SUPORTE	CLEVIS	GANCHO SEGURI.
3	390972X1	**12**	ARRUELA	WASHER	ARANDELA
4	066201T1	**1**	PÁRA-LAMA	FENDER	GUARDABARRO
5	066244T1	**1**	PÁRA-LAMA	FENDER	GUARDABARRO
6	6211356M1	**8**	ARRUELA	WASHER	ARANDELA
7	339761X1	**4**	PARAFUSO	BOLT	PERNO
8	6203540M1	**24**	ARRUELA	WASHER	ARANDELA
9	6211287M1	**4**	PASSA-FIO	GROMMET	PASACABLE
10	339123X1	**4**	PARAFUSO	BOLT	PERNO
11	391056X1	**36**	PORCA	NUT	TUERCA

Revestimento
Cladding
Revestimiento

110-75

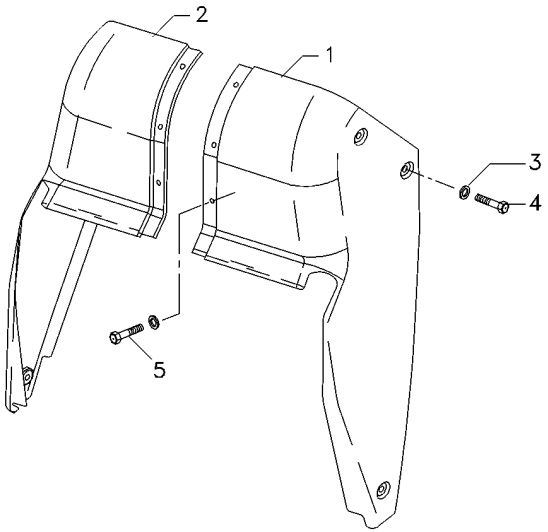

1	066245T1	**1** REVESTIMENTO	MAT	ALFOMBRA
2	066248T1	**1** REVESTIMENTO	MAT	ALFOMBRA
3	6200065M1	**9** ARRUELA	WASHER	ARANDELA
4	6211348M1	**6** PARAFUSO	BOLT	PERNO
5	6211351M1	**3** PARAFUSO	BOLT	PERNO

Fechamento
Stopping
Cerramento

110-80

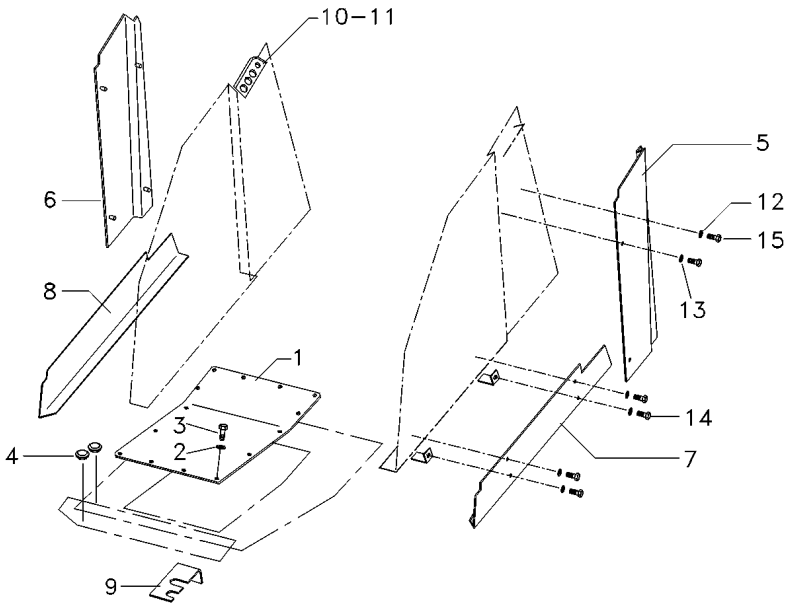

1	6206342M91	**1**	CJ. TAMPA	KIT, CAP	JUEGO DE TAPON
2	6211360M1	**16**	ARRUELA	WASHER	ARANDELA
3	339761X1	**16**	PARAFUSO	BOLT	PERNO
4	066360T1	**2**	TAMPÃO	PAD	ALMOHADILLA
5	066076P1	**1**	FECHAMENTO	COVER	CUBIERTA
6	066077P1	**1**	FECHAMENTO	COVER	CUBIERTA
7	066163P1	**1**	GUARNIÇÃO	FOAM	ESPUMA
8	066164P1	**1**	GUARNIÇÃO	FOAM	ESPUMA
9	053947P1	**1**	SUPORTE	BRACKET	SOPORTE
10	066354T1	**1**	VEDAÇÃO	SEALING	VEDACION
11	066355T1	**1**	VEDAÇÃO	SEALING	VEDACION
12	390971X1	**16**	ARRUELA	WASHER	ARANDELA
13	6211359M1	**8**	ARRUELA	WASHER	ARANDELA
14	391074X1	**4**	PARAFUSO	BOLT	PERNO
15	339666X1	**12**	PARAFUSO	BOLT	PERNO

Dreno
Drain
Dreno

110-85

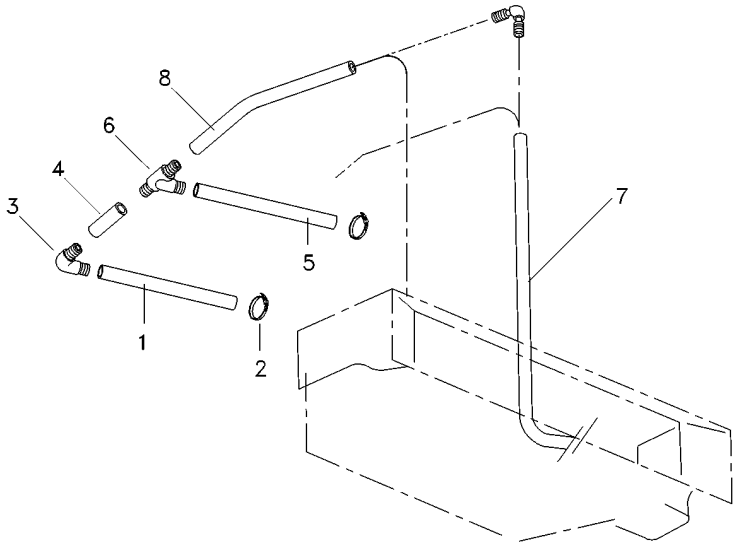

1	6204240M1	**2**	MANGUEIRA	HOSE	FLEXIBLE
2	6200083M1	**4**	BRAÇADEIRA	CLAMP	ABRAZADERA
3	6200093M1	**4**	CONEXÃO	CONNECTION	CONEXION
4	6204241M1	**2**	MANGUEIRA	HOSE	FLEXIBLE
5	6204194M1	**2**	MANGUEIRA	HOSE	FLEXIBLE
6	066402T1	**2**	CONEXÃO "T"	CONNECTION T	CONEXION T
7	6204193M1	**2**	MANGUEIRA	HOSE	FLEXIBLE
8	6204358M1	**2**	MANGUEIRA	HOSE	FLEXIBLE

Tubulação
Plumbing
Tubulación

110-90

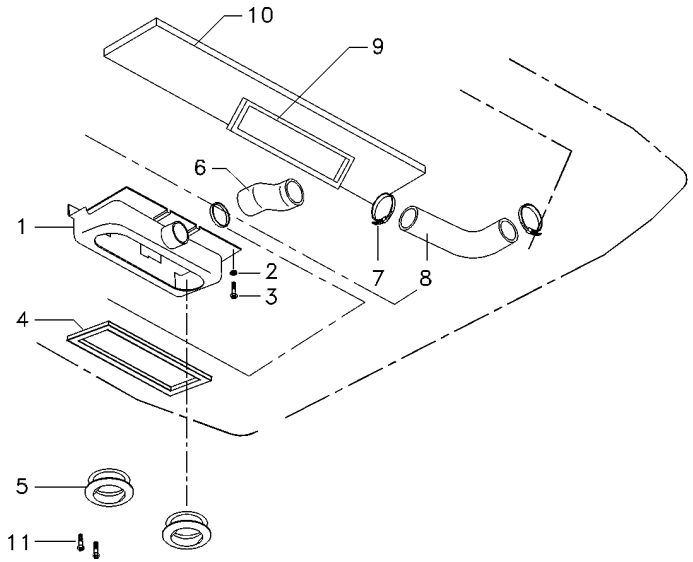

1	066175T1	**1**	CAIXA	BOX	CAJA
2	390469X1	**5**	ARRUELA	WASHER	ARANDELA
3	365920X1	**5**	PARAFUSO	BOLT	PERNO
4	6211282M1	**1**	GUARNIÇÃO	FOAM	ESPUMA
5	6200101M1	**2**	DIFUSOR	BAFFLE	DIFUSOR
6	066421P1	**1**	MANGUEIRA	HOSE	FLEXIBLE
7	6200080M1	**3**	BRAÇADEIRA	CLAMP	ABRAZADERA
8	066422P1	**1**	MANGUEIRA	HOSE	FLEXIBLE
9	066105T1	**1**	GUARNIÇÃO	FOAM	ESPUMA
10	6204255M1	**1**	PROTEÇÃO	GUARD	DEFENSA
11	6211350M1	**6**	PARAFUSO	BOLT	PERNO

Filtro De Ar
Air Cleaner
Filtro De Aire

110-95

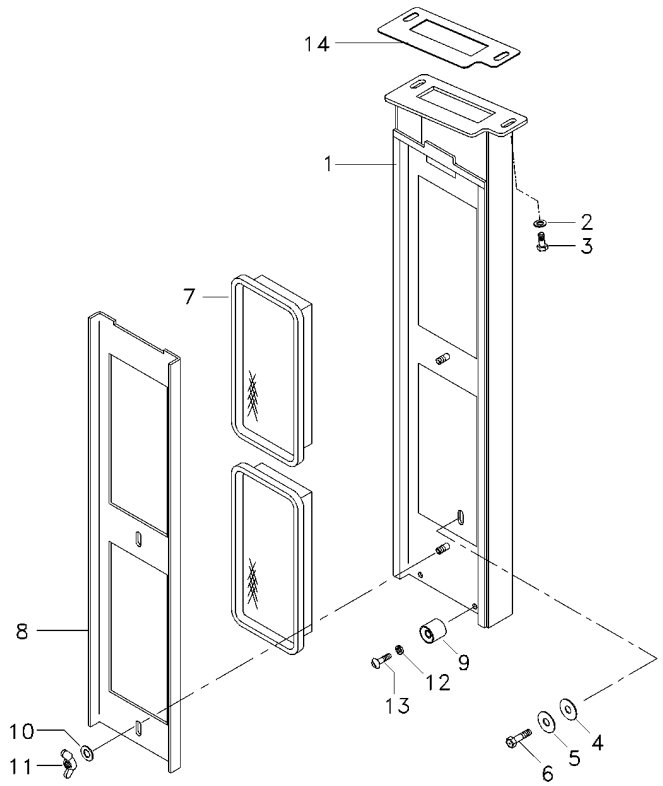

1	066293S1		**1**	CAIXA	BOX	CAJA
2	353441X1		**2**	ARRUELA	WASHER	ARANDELA
3	339666X1		**2**	PARAFUSO	BOLT	PERNO
4	6200043M1		**1**	CALÇO	SHIM	CALCE
5	6211358M1		**1**	ARRUELA	WASHER	ARANDELA
6	339761X1		**1**	PARAFUSO	BOLT	PERNO
7	066294T1		**2**	ELEMENTO DE AR	ELEMENT,AIR FITR	FILTRO AIRE
7	066233T1	[A]	**2**	ELEMENTO DE AR	ELEMENT,AIR FITR	FILTRO AIRE
8	066296P1		**1**	SUPORTE	BRACKET	SOPORTE
9	04003413000		**2**	FIXADOR	ATTACHMENT	ADITAMENTO
10	390972X1		**2**	ARRUELA	WASHER	ARANDELA
11	6211685M1		**2**	PORCA	NUT	TUERCA
12	6207323M1		**2**	ARRUELA	WASHER	ARANDELA
13	6211348M1		**2**	PARAFUSO	BOLT	PERNO
14	6204297M1		**1**	JUNTA	GASKET	EMPAQUETADURA.

[A] ELEMENTO ATIVO PARA FILTRO DE AR
ACTIVE ELEMENT TO AIR FILTER
ELEMENTO ACTIVO PARA FILTRO DE AIRE

Cabine
Cab
Cabina

110-100

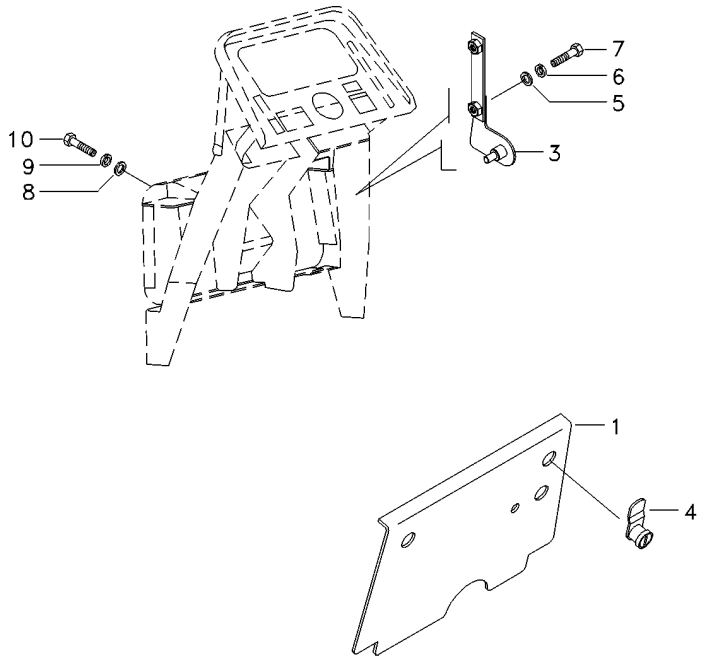

1	066318S1		**1**	TAMPA	COVER	CUBIERTA
3	066323S1	▶	**1**	SUPORTE	BRACKET	SOPORTE
3	066322S1	◀	**1**	SUPORTE	BRACKET	SOPORTE
4	6200081M1		**2**	TRAVA	LOCK	RETENEDOR
5	391038X1		**4**	ARRUELA	WASHER	ARANDELA
6	376718X1		**4**	ARRUELA	WASHER	ARANDELA
7	339666X1		**4**	PARAFUSO	BOLT	PERNO
8	390972X1		**8**	ARRUELA	WASHER	ARANDELA
9	6211360M1		**8**	ARRUELA	WASHER	ARANDELA
10	339123X1		**8**	PARAFUSO	BOLT	PERNO

Reservatório
Container
Deposito

110-105

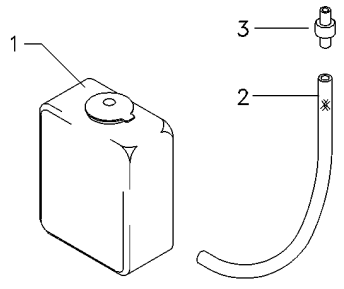

1	6204262M1	**1** RESERVATÓRIO	CONTAINER	CONTENEDOR
2	066419P1	**1** MANGUEIRA	HOSE	FLEXIBLE
3	6204268M1	**1** VÁLVULA	VALVE	VALVULA

Cabine / **Cab** / **Cabina** — **Teto** / **Roof** / **Tejado**

110-110

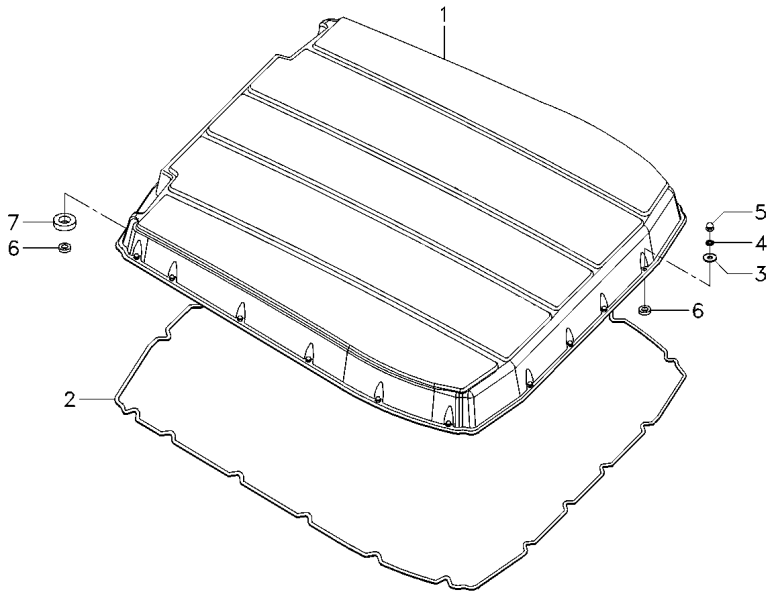

1	066224T1	**1**	TETO	ROOF	TECHO
2	3714883M1	**1**	GUARNIÇÃO	FOAM	ESPUMA
3	6203540M1	**20**	ARRUELA	WASHER	ARANDELA
4	6211360M1	**20**	ARRUELA	WASHER	ARANDELA
5	6211354M1	**20**	PORCA	NUT	TUERCA
6	6211311M1	**22**	ESPAÇADOR	SPACER	PIEZA DISTANCIA
7	6211283M1	**2**	GUARNIÇÃO	FOAM	ESPUMA

Painel De Controle
Control Panel
Tablero De Control

110-115

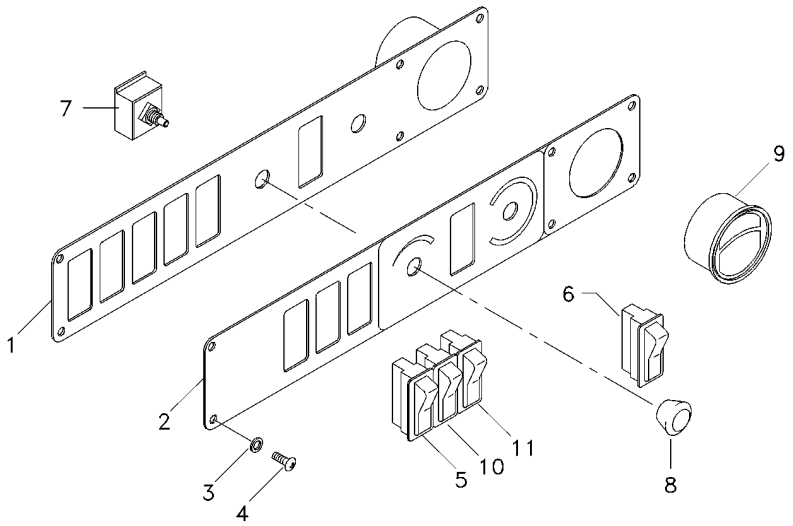

1	066415S1	**1** CHAPA	PLATE	CHAPA
2	6203557M1	**1** ADESIVO	ADHESIVE	ADHESIVO
3	6207323M1	**6** ARRUELA	WASHER	ARANDELA
4	6207322M1	**6** PARAFUSO ALLEN	ALLEN BOLT	TORNILLO ALLEN
5	6204377M1	**1** BOTÃO	BUTTON	PULSADOR
6	6200060M1	**1** BOTÃO	BUTTON	PULSADOR
7	6200056M1	**1** CHAVE INTERRUPT.	KEY SWITCH	LLAVE INTERRUPT.
8	6200055M1	**1** MANÍPULO	KNOB	POMO
9	066367T1	**1** DIFUSOR	BAFFLE	DIFUSOR
10	053173T1	**1** BOTÃO	BUTTON	PULSADOR
11	053176T1	**1** INTERRUPTOR	SWITCH	INTERRUPTOR

Cabine / **Cab** / **Cabina** — **Rádio** / **Radio** / **Radio**

110-120

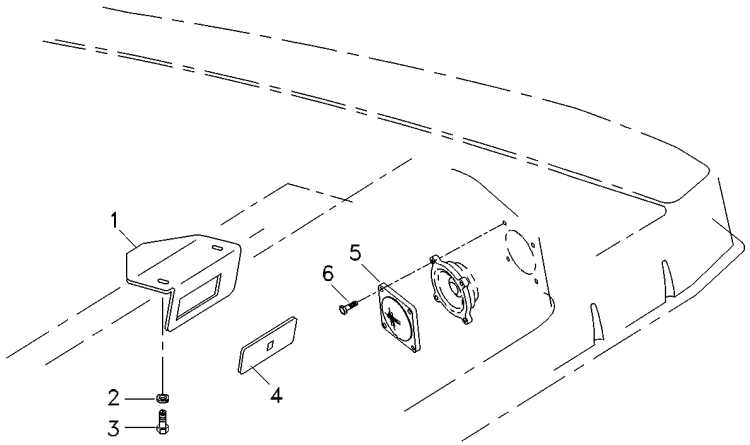

1	066147P1	**1**	SUPORTE	BRACKET	SOPORTE
2	1442802X1	**2**	ARRUELA PRESSÃO	PRESSURE WASHER	LAVADOR PRESION
3	300949X1	**2**	PARAFUSO	SCREW	TORNILLO
4	6203550M1	**1**	TAMPA	COVER	CUBIERTA
5	066075T1	**2**	PROTEÇÃO	GUARD	DEFENSA
6	6204120M1	**8**	PARAFUSO	BOLT	PERNO

Cabine
Cab
Cabina

Revestimento
Cladding
Revestimiento

110-125

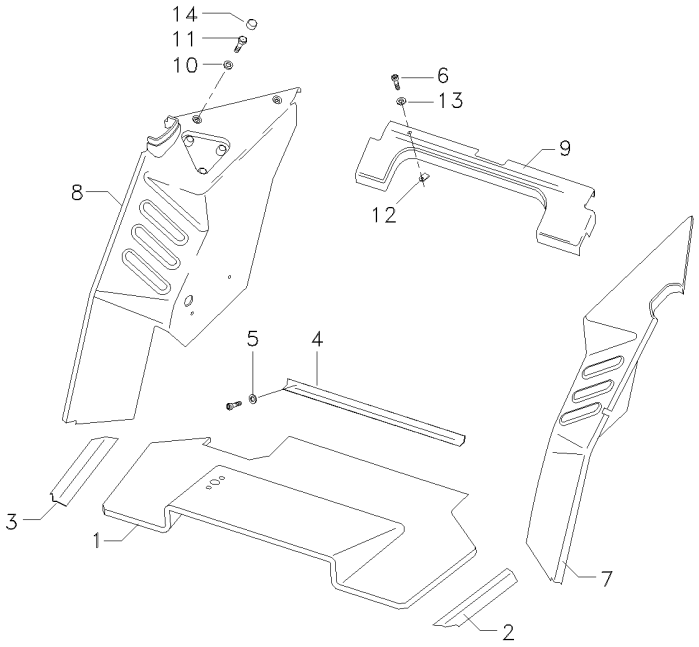

1	066172T1	**1** TAPETE	MATTING	ESTERA
2	066363T1	**1** SOLEIRA	FOOT REST	REPOSAPIES
3	066334T1	**1** SOLEIRA	FOOT REST	REPOSAPIES
4	066362T1	**1** CHAPA	PLATE	CHAPA
5	6207323M1	**9** ARRUELA	WASHER	ARANDELA
6	6211348M1	**29** PARAFUSO	BOLT	PERNO
7	6211299M1	**1** REVESTIMENTO	MAT	ALFOMBRA
8	6211304M1	**1** REVESTIMENTO	MAT	ALFOMBRA
9	066176T1	**1** REVESTIMENTO	LAGGING	REVESTIMIENTO
10	390734X1	**3** ARRUELA	WASHER	ARANDELA
11	3009491X1	**3** PARAFUSO	BOLT	PERNO
12	6200086M1	**20** PRESILHA	STAPLE	GRAPA
13	6200065M1	**20** ARRUELA	WASHER	ARANDELA
14	3619609M1	**3** CAPA	CAP	TAPA

Cabine Cab Cabina	Revestimento Cladding Revestimiento	110-130	

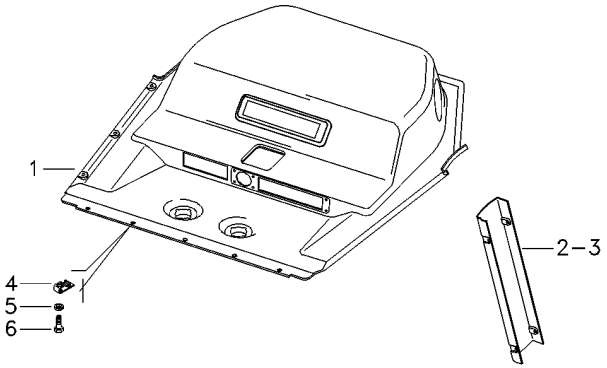

1	6204355M1	**1**	REVESTIMENTO	MAT	ALFOMBRA
2	066179T1	**1**	REVESTIMENTO	MAT	ALFOMBRA
3	066180T1	**1**	REVESTIMENTO	MAT	ALFOMBRA
4	6200086M1	**26**	PRESILHA	STAPLE	GRAPA
5	6200065M1	**26**	ARRUELA	WASHER	ARANDELA
6	6211348M1	**26**	PARAFUSO	BOLT	PERNO

Cabine
Cab
Cabina

Ar Condicionado
Air Conditioner
Aire Acondionado

110-135

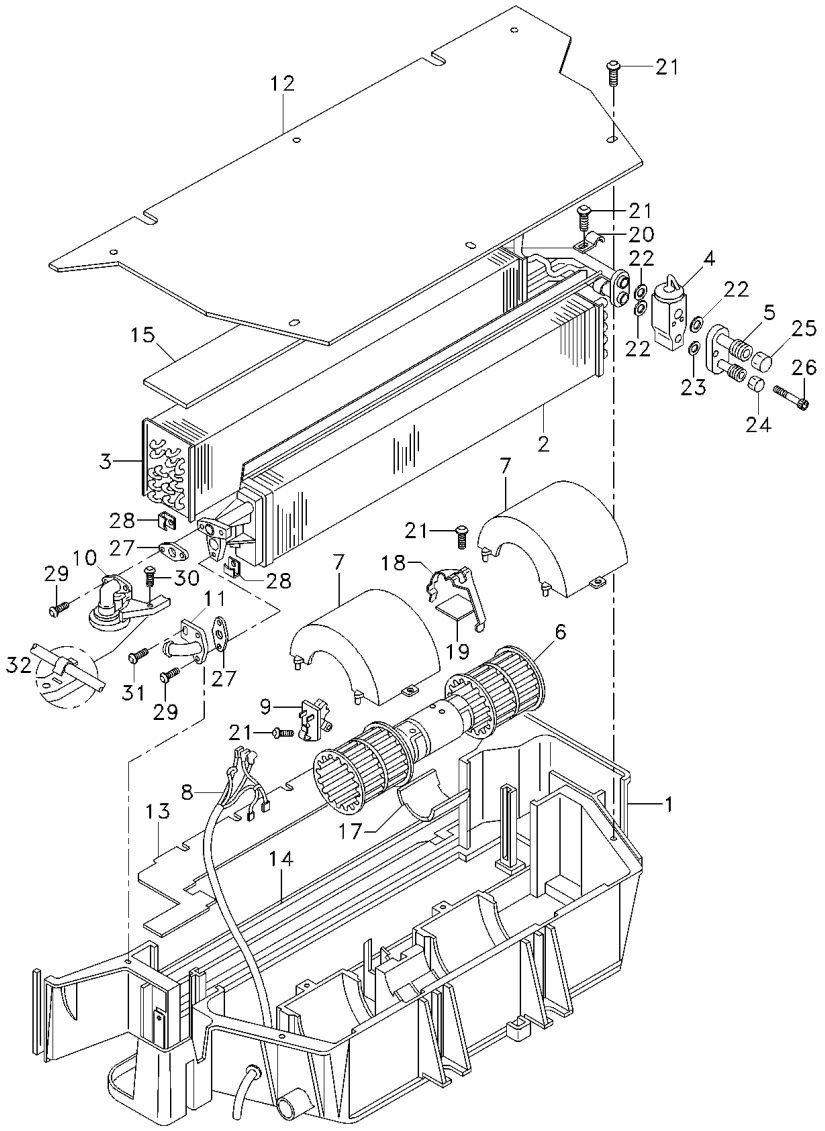

1	6211272M1	**1**	CAIXA	BOX	CAJA
2	3310827M92	**1**	RADIADOR	RADIATOR	RADIADOR
3	3902331M92	**1**	EVAPORADOR	EVAPORATOR	EVAPORADOR
4	3902334M91	**1**	REGULADOR	REGULATOR	REGULADOR
5	6211277M1	**1**	CONEXÃO	CONNECTION	CONEXION
6	3310831M91	**1**	MOTOR	ENGINE	MOTOR
7	3310833M1	**2**	TAMPA	COVER	CUBIERTA
8	3902318M91	**1**	CHICOTE	HARNESS	MAZO CABLES
9	3304510M92	**1**	RESISTOR	RESISTOR	RESISTENCIA
10	6211276M1	**1**	VÁLVULA	VALVE	VALVULA
11	3310946M1	**1**	CONEXÃO	CONNECTION	CONEXION
12	3310839M1	**1**	PLACA	PLATE	PLATO
13	3902329M2	**1**	FECHAMENTO	COVER	CUBIERTA
14	3902322M1	**1**	GUARNIÇÃO	FOAM	ESPUMA
15	3902332M1	**1**	GUARNIÇÃO	FOAM	ESPUMA
17	6211260M1	**1**	CALÇO	SHIM	CALCE
18	3902320M1	**1**	PRESILHA	STAPLE	GRAPA
19	6211274M1	**1**	SUPORTE	CLEVIS	GANCHO SEGURI.
20	6211271M1	**1**	PRESILHA	STAPLE	GRAPA
21	6211343M1	**11**	PARAFUSO	BOLT	PERNO
22	6211346M1	**3**	ANEL "O"	O RING	JUNTA TORICA
23	3902550M1	**1**	ANEL "O"	O RING	JUNTA TORICA
24	6211265M1	**1**	CONEXÃO	CONNECTION	CONEXION
25	6211266M1	**1**	CONEXÃO	CONNECTION	CONEXION
26	880009310258	**2**	PARAFUSO	BOLT	PERNO
27	3902327M1	**2**	JUNTA	GASKET	EMPAQUETADURA.
28	6211268M1	**4**	SUPORTE	CLEVIS	GANCHO SEGURI.
29	3001254X1	**4**	PARAFUSO	BOLT	PERNO
30	6211300M1	**1**	PARAFUSO	BOLT	PERNO
31	6211326M1	**1**	PARAFUSO	BOLT	PERNO
32	6211344M1	**1**	PINO	PIN	PASADOR

Rodas Dianteiras	**10.00 X 16 8l**	**130-10**	**2 Rodas Motrizes - Cubo Médio**
Front Wheels	**10.00 X 16 8l**		**Medium Hub - 2 Wheels Drive**
Ruedas Delanteras	**10.00 X 16 8l**		**Cubo Medio - 2 Ruedas Motriz**

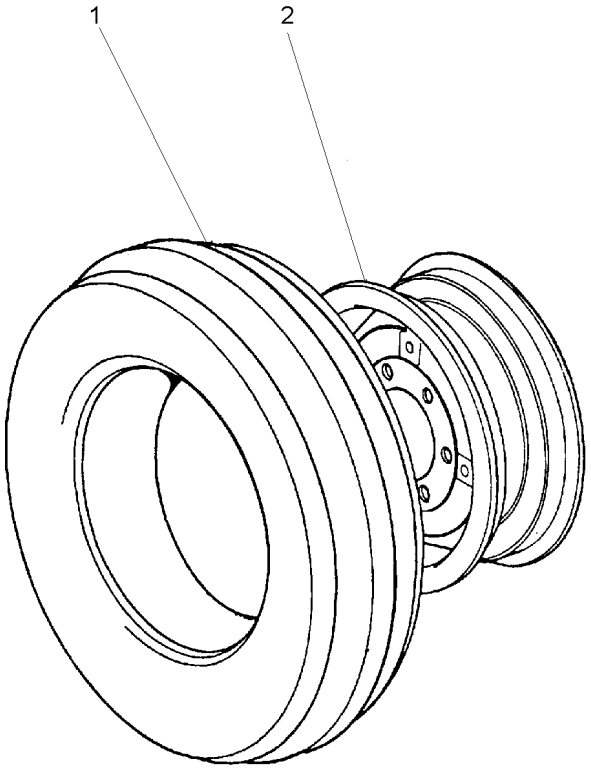

1	843866M91	130-40 No	**2**	CJ.PNEU E CÂMARA	TYRE AND TUBE	NEUM.Y.CAMARA
2	055797S1		**2**	ARO	RIM	LLANTA

Rodas Dianteiras	**7.50-16f2 (6l)**	**130-15**	**2 Rodas Motrizes - Cubo Médio**
Front Wheels	**7.50-16f2 (6l)**		**Medium Hub - 2 Wheels Drive**
Ruedas Delanteras	**7.50-16f2 (6l)**		**Cubo Medio - 2 Ruedas Motriz**

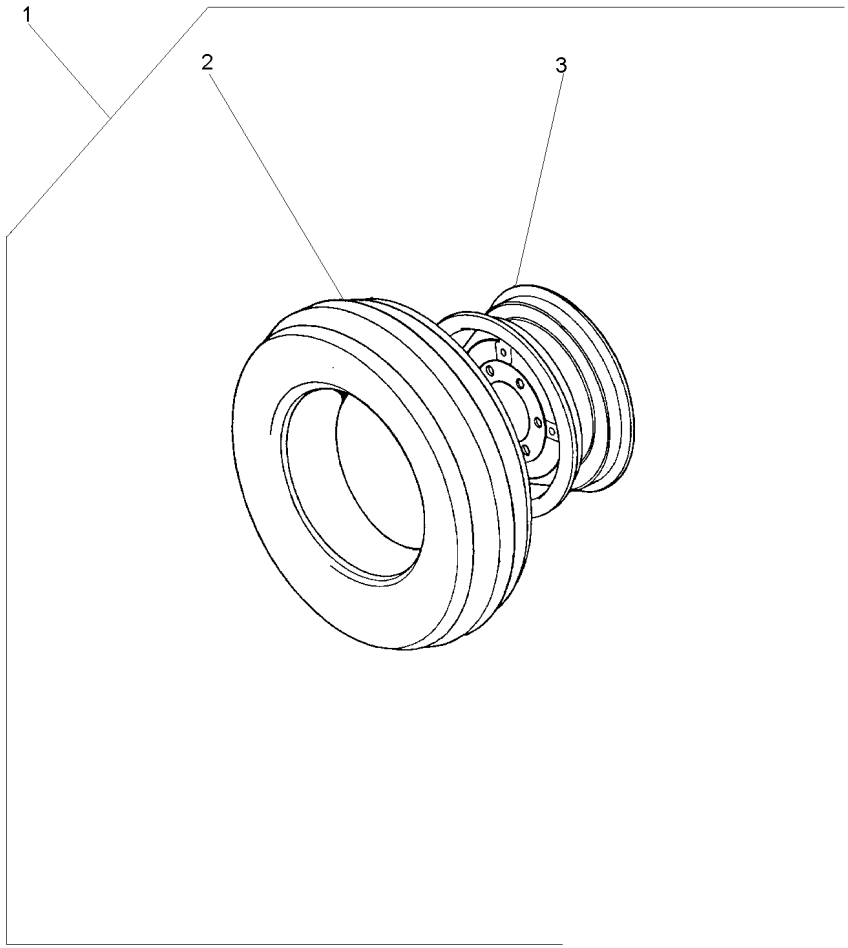

1		3145661M91	**1**	CJ. RODAGEM	WHEELS	RODAJE
2	488030M92	1 130-45 No	**1**	CJ.PNEU E CÂMARA	TYRE AND TUBE	NEUM.Y.CAMARA
3	3147067M91	1	**1**	RODA	WHEEL	RUEDA

Rodas Dianteiras	**7.50-16f2 (8l)**	**130-20**	**Cubo Grande**
Front Wheels	**7.50-16f2 (8l)**		**Cube Big**
Ruedas Delanteras	**7.50-16f2 (8l)**		**Cubo Grande**

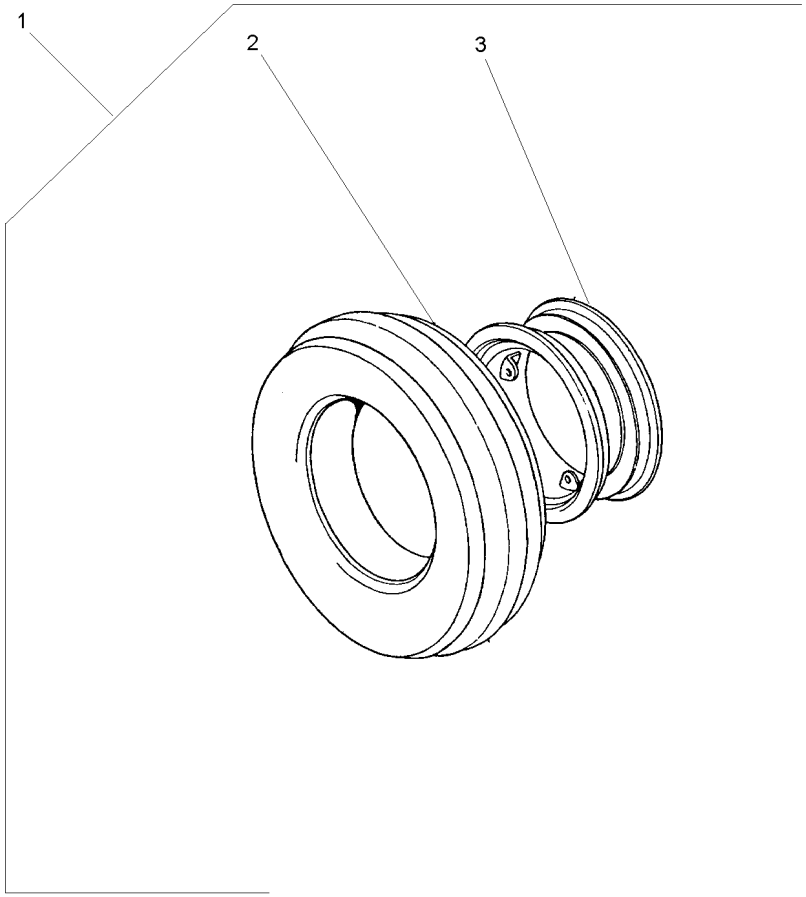

1		3149764M91	**1**	CJ. RODAGEM	WHEELS	RODAJE
2	488030M92	1 130-45 No	**1**	CJ.PNEU E CÂMARA	TYRE AND TUBE	NEUM.Y.CAMARA
3	1481658M91	1	**1**	RODA	WHEEL	RUEDA

Rodas Dianteiras	**7.50-18f2 (8l)**	**2 Rodas Motrizes - Cubo Grande**
Front Wheels	**7.50-18f2 (8l)**	**2 Wheels Drive - Large Hub**
Ruedas Delanteras	**7.50-18f2 (8l)**	**2 Ruedas Motriz - Cubo Grande**

130-25

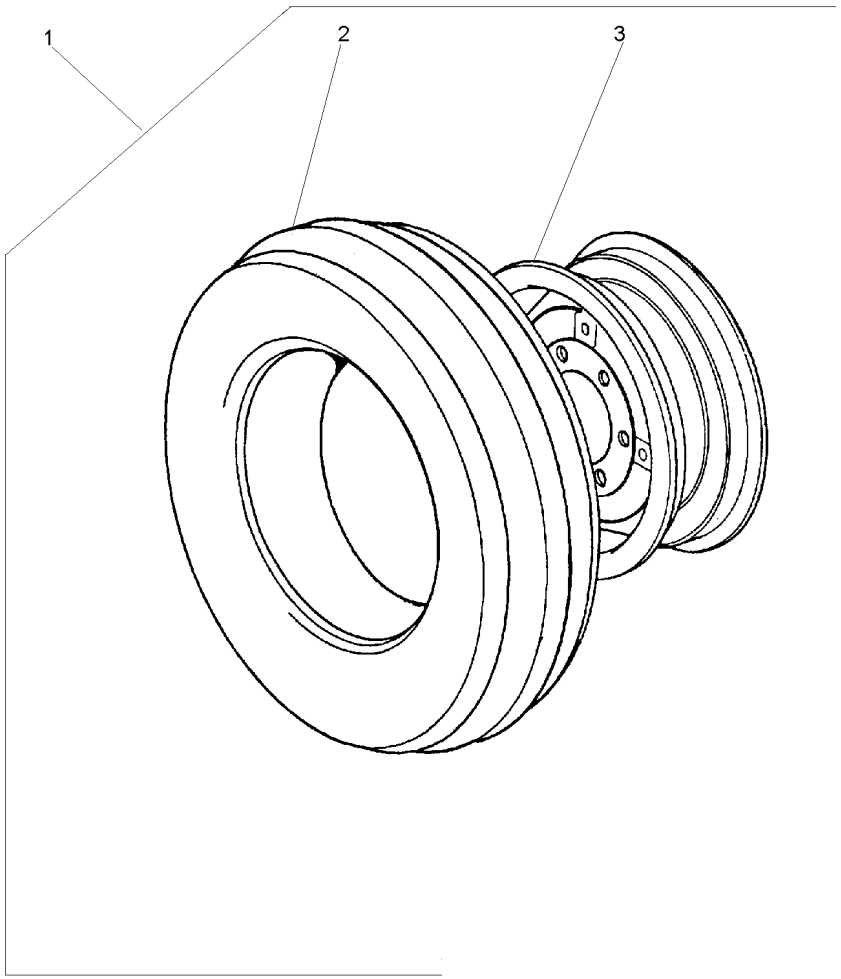

1		3149801M91	**1**	CJ. RODAGEM	WHEELS	RODAJE
2	833286M91	1 130-50 No	**1**	CJ.PNEU E CÂMARA	TYRE AND TUBE	NEUM.Y.CAMARA
3	489690M91	1	**1**	ARO	RIM	LLANTA

Rodas Dianteiras	**9.00-16f2 (10l)**	**130-30**	**2 Rodas Motrizes - Cubo Grande**
Front Wheels	**9.00-16f2 (10l)**		**2 Wheels Drive - Large Hub**
Ruedas Delanteras	**9.00-16f2 (10l)**		**2 Ruedas Motriz - Cubo Grande**

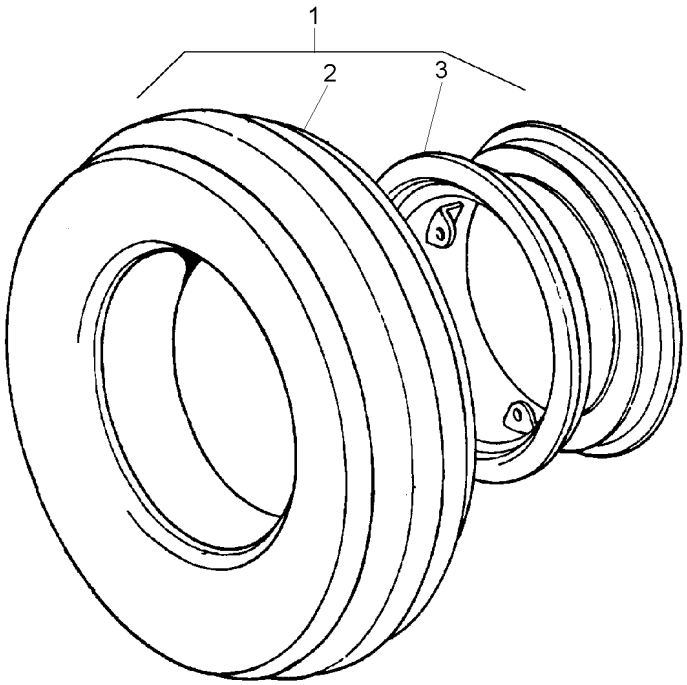

1		3149769M91	**1**	CJ. RODAGEM	WHEELS	RODAJE
2	3146503M91	1 130-55 No	**1**	CJ.PNEU E CÂMARA	TYRE AND TUBE	NEUM.Y.CAMARA
3	2802446M91	1	**1**	ARO	RIM	LLANTA

Rodas Dianteiras **Front Wheels** **Ruedas Delanteras**	**9.00-16f2 (6l)** **9.00-16f2 (6l)** **9.00-16f2 (6l)**	**130-35**

2 Rodas Motrizes - Cubo Médio
Medium Hub - 2 Wheels Drive
Cubo Medio - 2 Ruedas Motriz

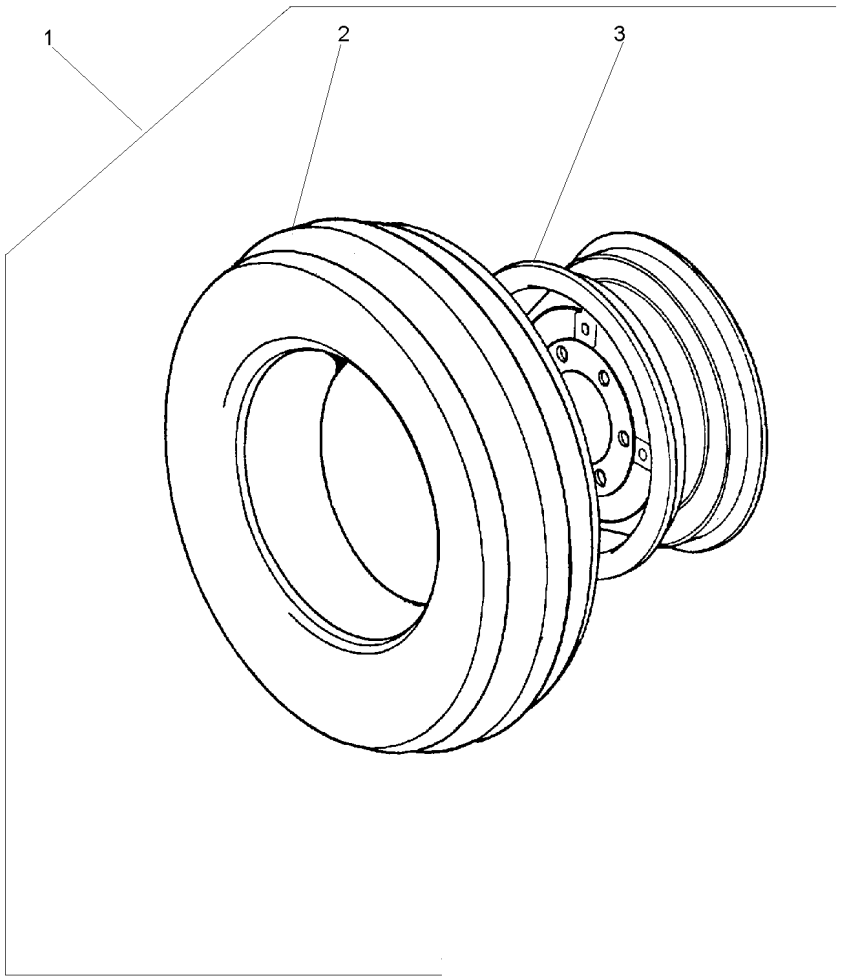

1		3149799M91	**2**	CJ. RODAGEM	WHEELS	RODAJE
2	3146503M91	1 130-55 No	**1**	CJ.PNEU E CÂMARA	TYRE AND TUBE	NEUM.Y.CAMARA
3	489331M91	1 650X16	**1**	ARO	RIM	LLANTA

Pneu & Câmara
Tyre & Chamber
Neum & Camara

130-40

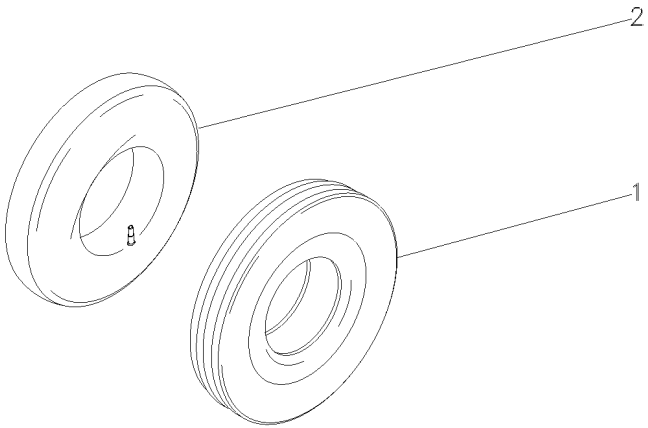

1	843865M1	10.00X16 8L	**1** PNEU	TYRE	NEUMATICO
2	834779M1	10.00X16	**1** CÂMARA	CHAMBER	CAMARA

Pneu & Câmara	**7.50-16f2 (6l)**	**130-45**	**2 Rodas Motrizes**
Tyre & Chamber	**7.50-16f2 (6l)**		**2 Wheels Drive**
Neum & Camara	**7.50-16f2 (6l)**		**2 Ruedas Motriz**

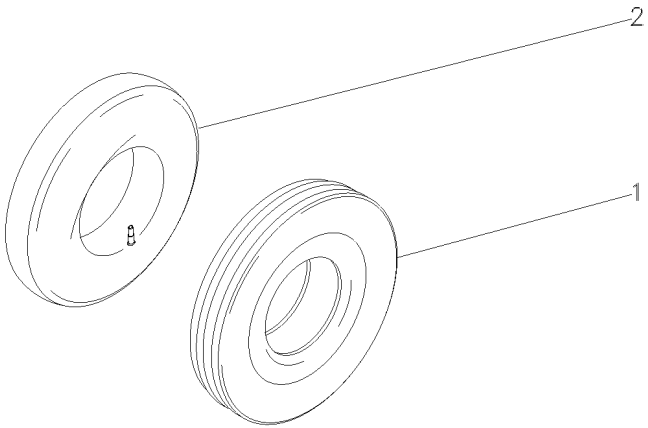

1	3149495M1	7.50X16L8	**1** PNEU	TYRE	NEUMATICO
2	488036M1	7.50X16	**1** CÂMARA	CHAMBER	CAMARA

Pneu & Câmara	**7.50-18f2 (8l)**	**130-50**	**2 Rodas Motrizes**
Tyre & Chamber	**7.50-18f2 (8l)**		**2 Wheels Drive**
Neum & Camara	**7.50-18f2 (8l)**		**2 Ruedas Motriz**

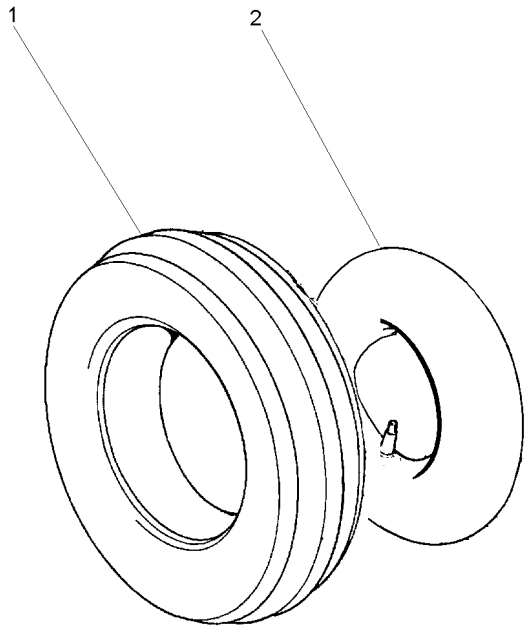

1	3149494M1	**1** PNEU	TYRE	NEUMATICO
2	31442D	**1** CÂMARA	CHAMBER	CAMARA

Pneu & Câmara	**9.00-16f2 (6l)**	**130-55**	**2 Rodas Motrizes**
Tyre & Chamber	**9.00-16f2 (6l)**		**2 Wheels Drive**
Neum & Camara	**9.00-16f2 (6l)**		**2 Ruedas Motriz**

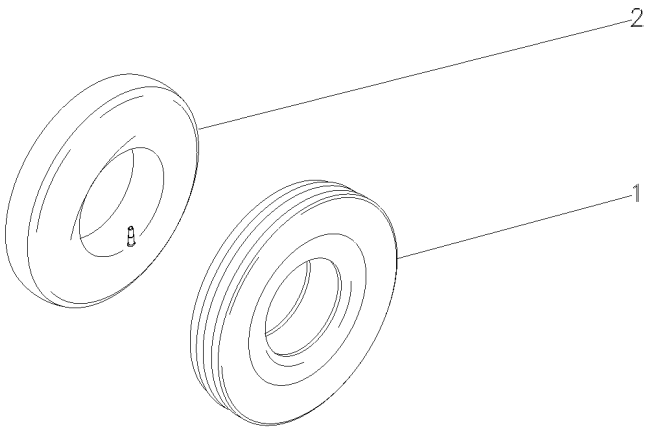

1	3146504M1	9.00X16 10L	**1** PNEU	TYRE	NEUMATICO
2	880481M1	9.00 X 16	**1** CÂMARA	CHAMBER	CAMARA

Rodas Dianteiras	**14.9-24r1 (6l)**	**4 Rodas Motrizes**
Front Wheels	**14.9-24r1 (6l)**	**4 Wheels Drive**
Ruedas Delanteras	**14.9-24r1 (6l)**	**4 Ruedas Motriz**

130-60

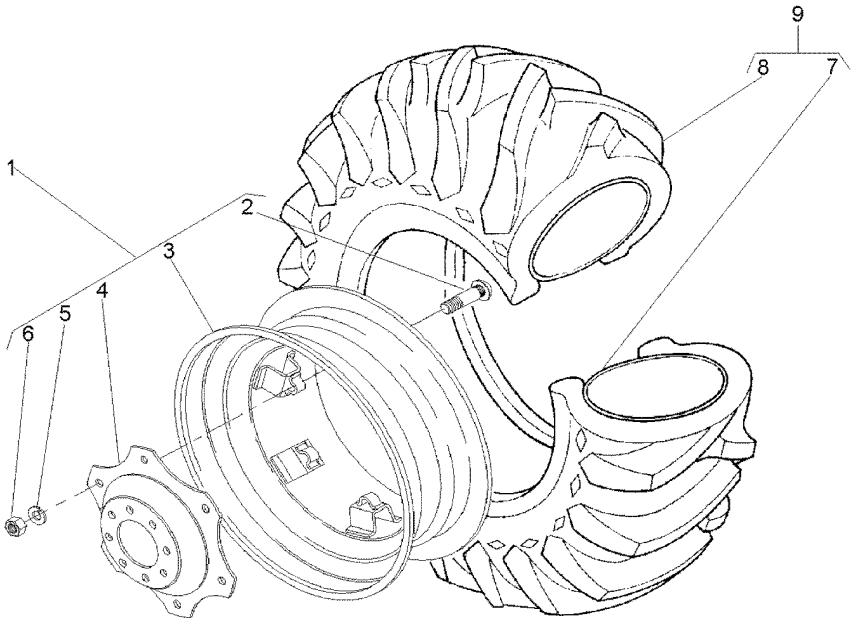

1	3411241M91		**1**	RODA	WHEEL	RUEDA
2	3408246M1	1	**6**	PARAFUSO	BOLT	PERNO
3	487150M92	1	**1**	ARO	RIM	LLANTA
4	3411240M1	1	**1**	DISCO	DISC	DISCO
5	027646P1	1	**8**	ARRUELA	WASHER	ARANDELA
6	353427X1	1	**6**	PORCA	NUT	TUERCA
7	182578M1	9 13X24	**1**	CÂMARA	CHAMBER	CAMARA
8	831521M1	9 14.9/13X24	**1**	PNEU	TYRE	NEUMATICO
9	831522M91		**1**	CJ.PNEU E CÂMARA	TYRE AND TUBE	NEUM.Y.CAMARA

Rodas Dianteiras **Front Wheels** **Ruedas Delanteras**	**14.9-24r2 (6l)** **14.9-24r2 (6l)** **14.9-24r2 (6l)**	**130-65**	**4 Rodas Motrizes** **4 Wheels Drive** **4 Ruedas Motriz**

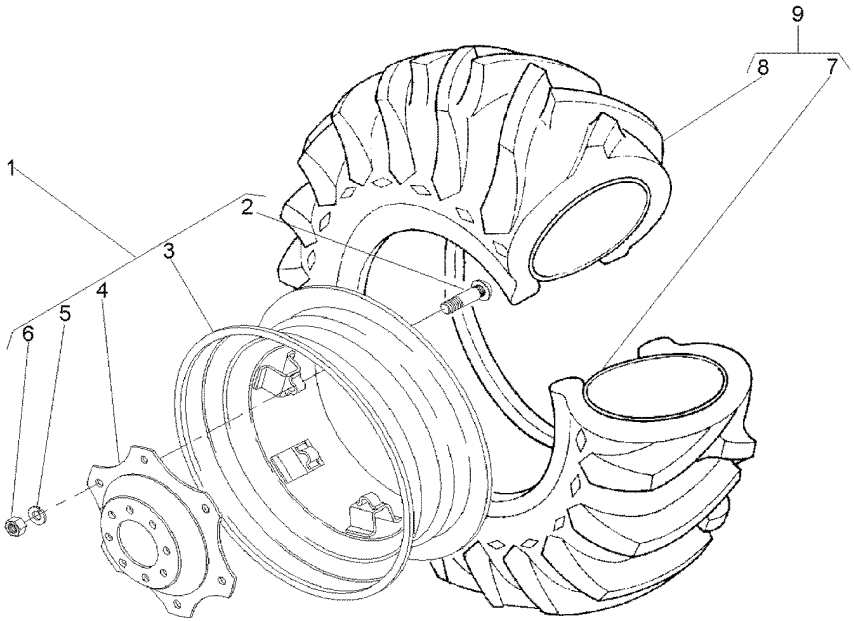

1	3411241M91		**1**	RODA	WHEEL	RUEDA
2	3408246M1	1	**6**	PARAFUSO	BOLT	PERNO
3	487150M92	1	**1**	ARO	RIM	LLANTA
4	3411240M1	1	**1**	DISCO	DISC	DISCO
5	027646P1	1	**6**	ARRUELA	WASHER	ARANDELA
6	353427X1	1	**6**	PORCA	NUT	TUERCA
7	182578M1	9 13X24	**1**	CÂMARA	CHAMBER	CAMARA
8	487173M1	9 14.9/13X24	**1**	PNEU	TYRE	NEUMATICO
9	487174M91		**1**	CJ.PNEU E CÂMARA	TYRE AND TUBE	NEUM.Y.CAMARA

Rodas Dianteiras **Front Wheels** **Ruedas Delanteras**	**14.9 X 26 R1 6l** **14.9 X 26 R1 6l** **14.9 X 26 R1 6l**	**130-70**	**4 Rodas Motrizes** **4 Wheels Drive** **4 Ruedas Motriz**

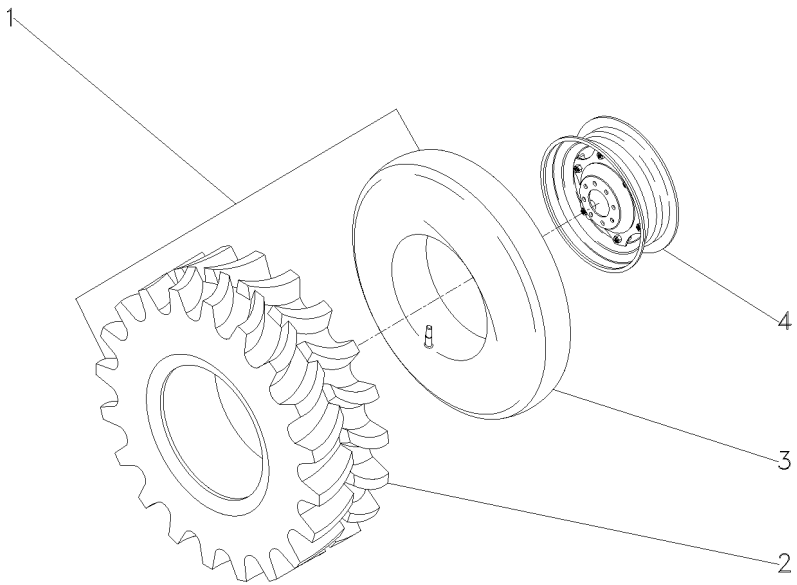

1	035822N1		**1**	CJ.PNEU E CÂMARA	TYRE AND TUBE	NEUM.Y.CAMARA
2	035823P1	1	**1**	PNEU	TYRE	NEUMATICO
3	3410379M1	1	**1**	CÂMARA	CHAMBER	CAMARA
4	3409966M92	130-155 No	**1**	RODA	WHEEL	RUEDA

Rodas Dianteiras **Front Wheels** **Ruedas Delanteras**	**14.9-28r2 (6l)** **14.9-28r2 (6l)** **14.9-28r2 (6l)**	**130-75**	**4 Rodas Motrizes** **4 Wheels Drive** **4 Ruedas Motriz**

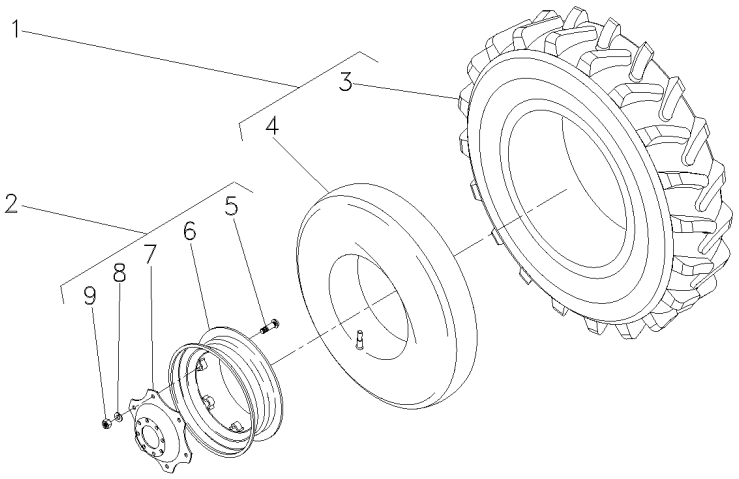

1	487540M91		**2**	CJ.PNEU E CÂMARA	TYRE AND TUBE	NEUM.Y.CAMARA
2	036239N1	12X28	**2**	RODA	WHEEL	RUEDA
3	487539M1	1	**2**	PNEU	TYRE	NEUMATICO
4	828539M1	1	**2**	CÂMARA	CHAMBER	CAMARA
5	3408246M1	2	**8**	PARAFUSO	BOLT	PERNO
6	036240S1	2	**1**	ARO	RIM	LLANTA
7	036241P1	2	**1**	DISCO	DISC	DISCO
8	027646P1	2	**8**	ARRUELA	WASHER	ARANDELA
9	353427X1	2	**8**	PORCA	NUT	TUERCA

Rodas Traseiras **Rear Wheels** **Ruedas Traseras**	**18.4-30r1 (6l)** **18.4-30r1 (6l)** **18.4-30r1 (6l)**	**130-80**	**Disco De Chapa/Aro 16"** **Plate Disk/Rim 16"** **Disco De Chapa/Llanta 16"**

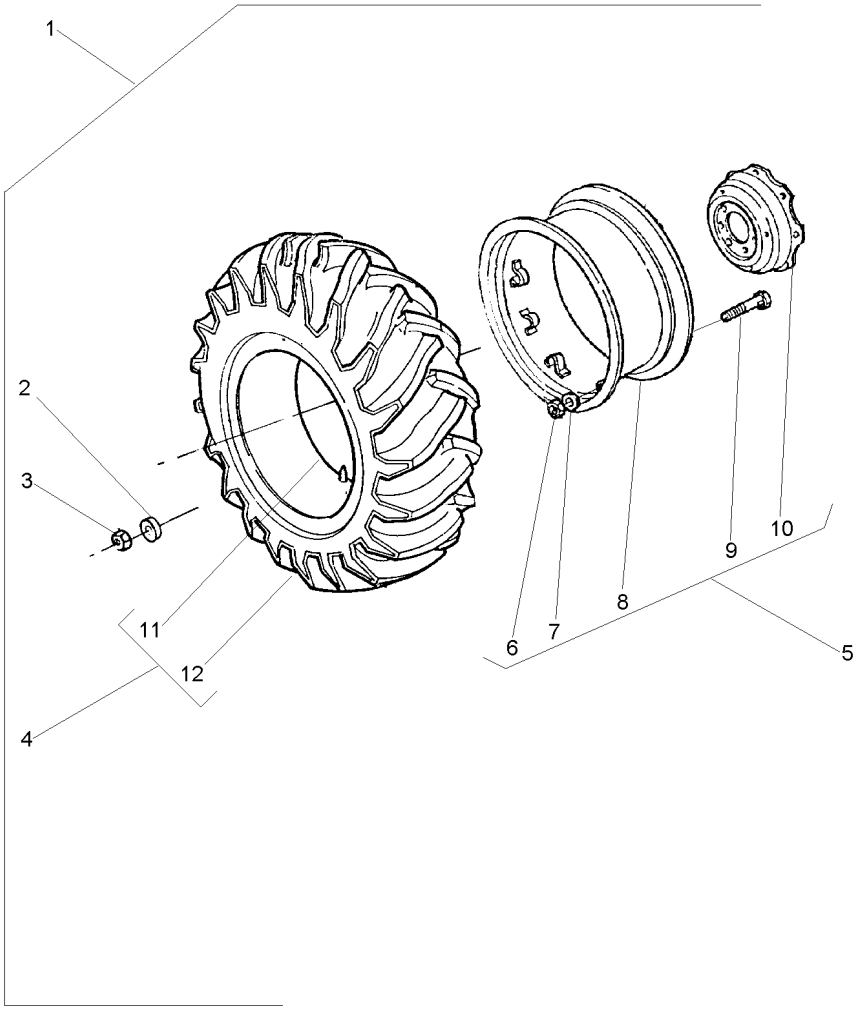

1		3587143M92	**1**	RODAGEM	WHEELS	RODAJE
2	3410536M1	1	**16**	ARRUELA	WASHER	ARANDELA
3	847417M1	1	**16**	PORCA	NUT	TUERCA
4	3587140M91	1	**1**	CJ.PNEU E CÂMARA	TYRE AND TUBE	NEUM.Y.CAMARA
5	3587146M91	16 X 30	**1**	RODA	WHEEL	RUEDA
6	353427X1	5	**8**	PORCA	NUT	TUERCA
7	027646P1	5	**8**	ARRUELA	WASHER	ARANDELA
8	3408526M91	5	**1**	ARO	RIM	LLANTA
9	3149812M1	5	**8**	PARAFUSO	BOLT	PERNO
10	3587145M1	5	**1**	DISCO	DISC	DISCO
11	487869M1	4	**1**	CÂMARA	CHAMBER	CAMARA
12	3587139M1	4	**1**	PNEU	TYRE	NEUMATICO

Rodas Traseiras	**18.4-30 R1 (10l)**	**130-85**	**Pavt/Aro 14"**
Rear Wheels	**18.4-30 R1 (10l)**		**Pavt/Rim 14"**
Ruedas Traseras	**18.4-30 R1 (10l)**		**Pavt/Llanta 14"**

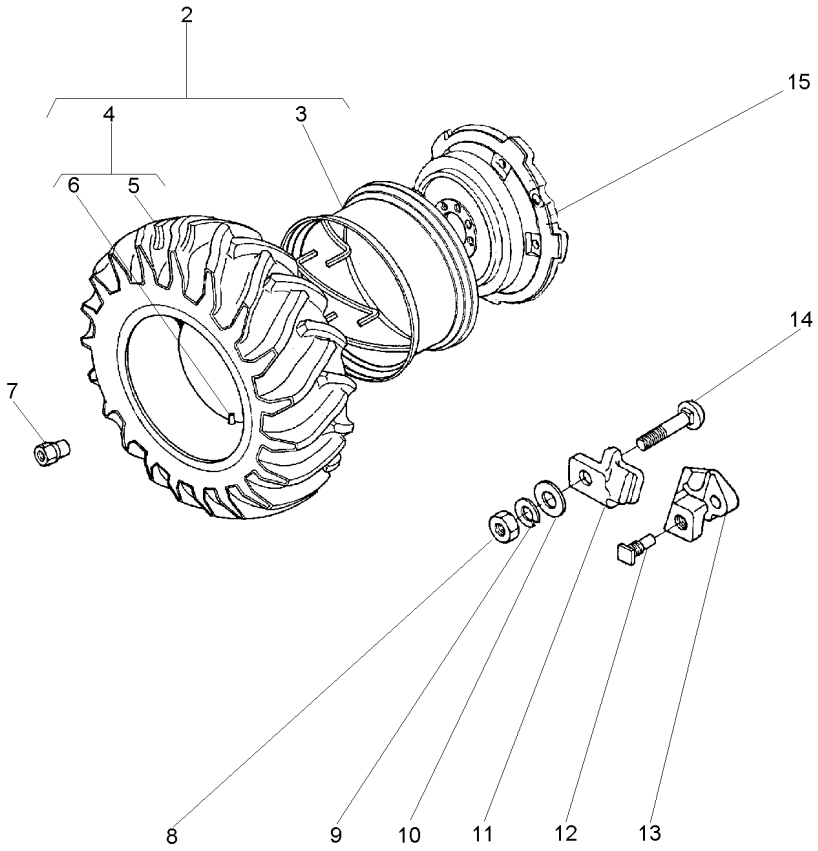

2	1481920M91		
3	897721M91	2	PAVT
4	488092M91	2	3149641M91
5	487951M1	4	3149493M1
6	487869M1	4	
7	1481045M1		
8	1484541M1		
9	353440X1		
10	353775X1		
11	898021M1		
12	1751403M1		
13	898022M2		
14	363296X1		
15	3147093M1		

1	CJ. RODA	KIT, WHEEL	JUEGO DE RUEDA
1	ARO	RIM	LLANTA
1	CJ.PNEU E CÂMARA	TYRE AND TUBE	NEUM.Y.CAMARA
1	PNEU	TYRE	NEUMATICO
1	CÂMARA	CHAMBER	CAMARA
8	PORCA	NUT	TUERCA
5	PORCA	NUT	TUERCA
5	ARRUELA	WASHER	ARANDELA
5	ARRUELA	WASHER	ARANDELA
5	GRAMPO	CRAMP	PASADOR
2	PARAFUSO	BOLT	PERNO
2	LIMITADOR RODA	LIMITATION WHEEL	LIMITATION WHEEL
5	PARAFUSO	BOLT	PERNO
1	DISCO	DISC	DISCO

Rodas Traseiras	**18.4-30r2 (6l)**	**130-90**	**Disco De Chapa/Aro 14"**
Rear Wheels	**18.4-30r2 (6l)**		**Plate Disk/Rim 14"**
Ruedas Traseras	**18.4-30r2 (6l)**		**Disco De Chapa/Llanta 14"**

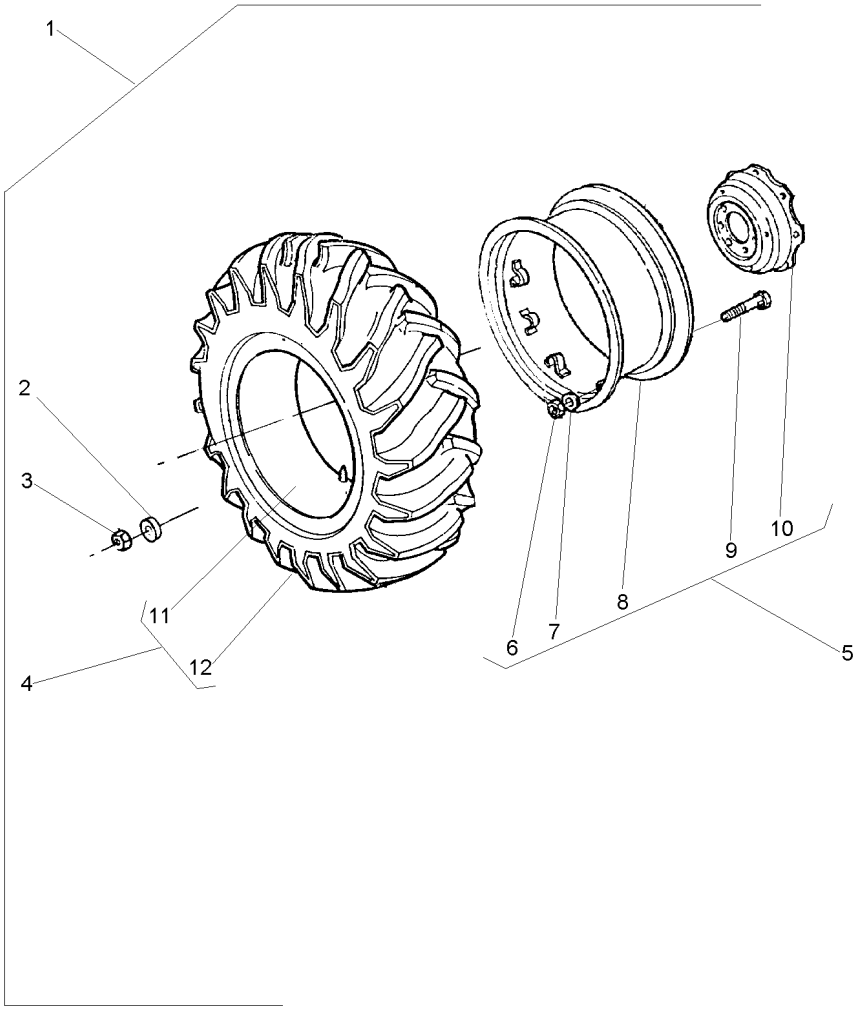

1			3410964M91	**1**	RODAGEM	WHEELS	RODAJE
2	3410536M1	1		**16**	ARRUELA	WASHER	ARANDELA
3	847417M1	1		**16**	PORCA	NUT	TUERCA
4	487870M91	1	6L	**1**	CJ.PNEU E CÂMARA	TYRE AND TUBE	NEUM.Y.CAMARA
5	3149151M92		14X30	**1**	ARO	RIM	LLANTA
6	353427X1	5		**8**	PORCA	NUT	TUERCA
7	3585377M1	5		**8**	ARRUELA	WASHER	ARANDELA
8	882230M92	5		**1**	ARO	RIM	LLANTA
9	3149812M1	5	3149914M1	**8**	PARAFUSO	BOLT	PERNO
10	3587145M1	5		**1**	DISCO	DISC	DISCO
11	487869M1	4		**1**	CÂMARA	CHAMBER	CAMARA
12	487868M1	4		**1**	PNEU	TYRE	NEUMATICO

Rodas Traseiras	**18.4-34r1 (10l)**	**130-95**	**Disco De Chapa**
Rear Wheels	**18.4-34r1 (10l)**		**Plate Disk**
Ruedas Traseras	**18.4-34r1 (10l)**		**Disco De Chapa**

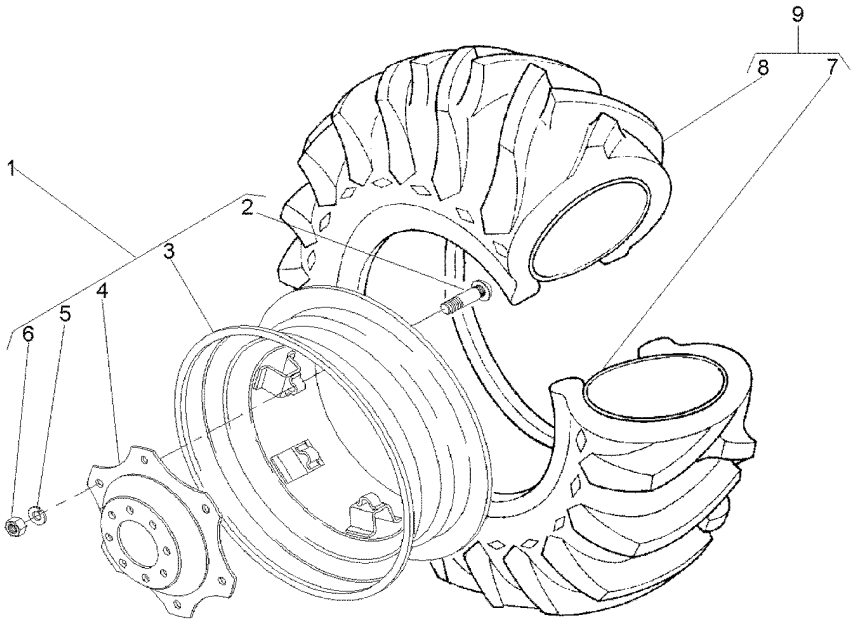

1	042658N1		
2	3149812M1	1	3149914M1
3	042659T1	1	16LX34
4	3587145M1	1	
5	027646P1	1	
6	353427X1	1	
7	833291M1	9	15X34
8	3145208M1	9	18.4/15X34
9	3145207M91		

1	CJ. RODA	KIT, WHEEL	JUEGO DE RUEDA
8	PARAFUSO	BOLT	PERNO
1	ARO	RIM	LLANTA
1	DISCO	DISC	DISCO
8	ARRUELA	WASHER	ARANDELA
8	PORCA	NUT	TUERCA
1	CÂMARA	CHAMBER	CAMARA
1	PNEU	TYRE	NEUMATICO
1	CJ.PNEU E CÂMARA	TYRE AND TUBE	NEUM.Y.CAMARA

Rodas Traseiras	**18.4-34r1 (10l)**	**130-100**	**Disco Fundido-Pavt**
Rear Wheels	**18.4-34r1 (10l)**		**Founded Disk-Pavt**
Ruedas Traseras	**18.4-34r1 (10l)**		**Disco Fundido-Pavt**

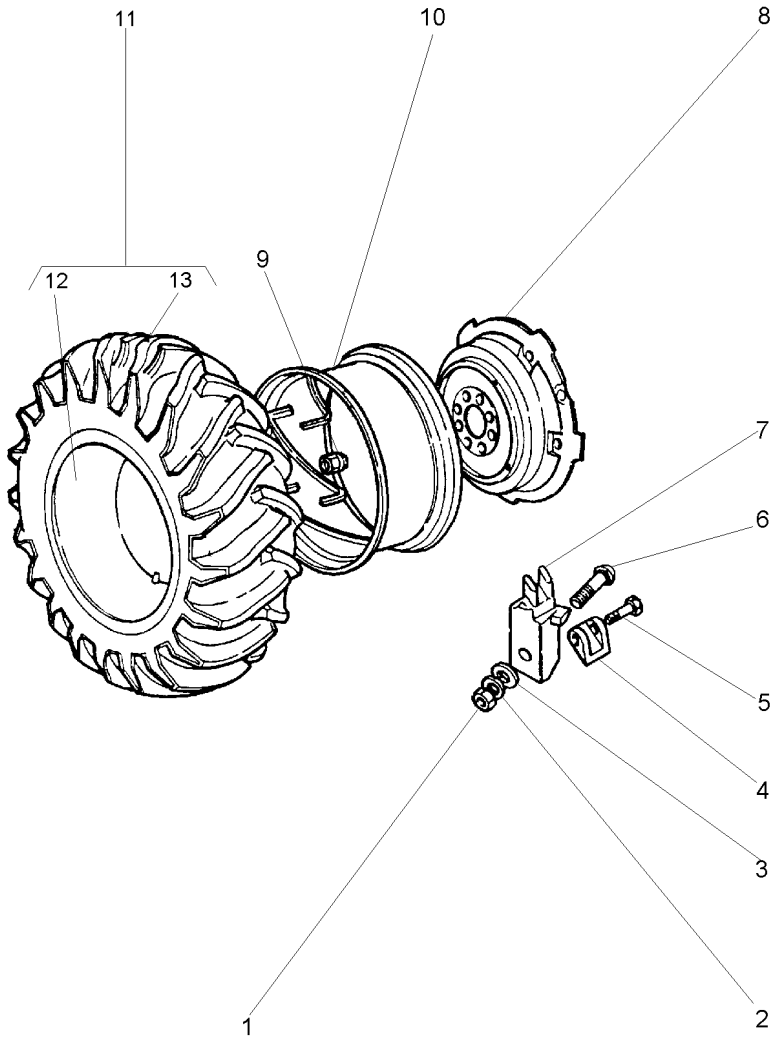

1	1484541M1		**12**	PORCA	NUT	TUERCA
2	353440X1		**12**	ARRUELA	WASHER	ARANDELA
3	353775X1		**12**	ARRUELA	WASHER	ARANDELA
4	898022M2		**4**	LIMITADOR RODA	LIMITATION WHEEL	LIMITATION WHEEL
5	1751403M1		**4**	PARAFUSO	BOLT	PERNO
6	363296X1		**12**	PARAFUSO	BOLT	PERNO
7	898021M1		**12**	GRAMPO	CRAMP	PASADOR
8	2801978M1		**2**	DISCO	DISC	DISCO
9	1481045M1		**16**	PORCA	NUT	TUERCA
10	3147967M91		**1**	ARO	RIM	LLANTA
11	3145207M91		**1**	CJ.PNEU E CÂMARA	TYRE AND TUBE	NEUM.Y.CAMARA
12	833291M1	11	**1**	CÂMARA	CHAMBER	CAMARA
13	3145208M1	11	**1**	PNEU	TYRE	NEUMATICO

Rodas Traseiras	**18.4-34r1 Pavt (8l)**	**130-105**	**Disco Fundido-Pavt**
Rear Wheels	**18.4-34r1 Pavt (8l)**		**Founded Disk-Pavt**
Ruedas Traseras	**18.4-34r1 Pavt (8l)**		**Disco Fundido-Pavt**

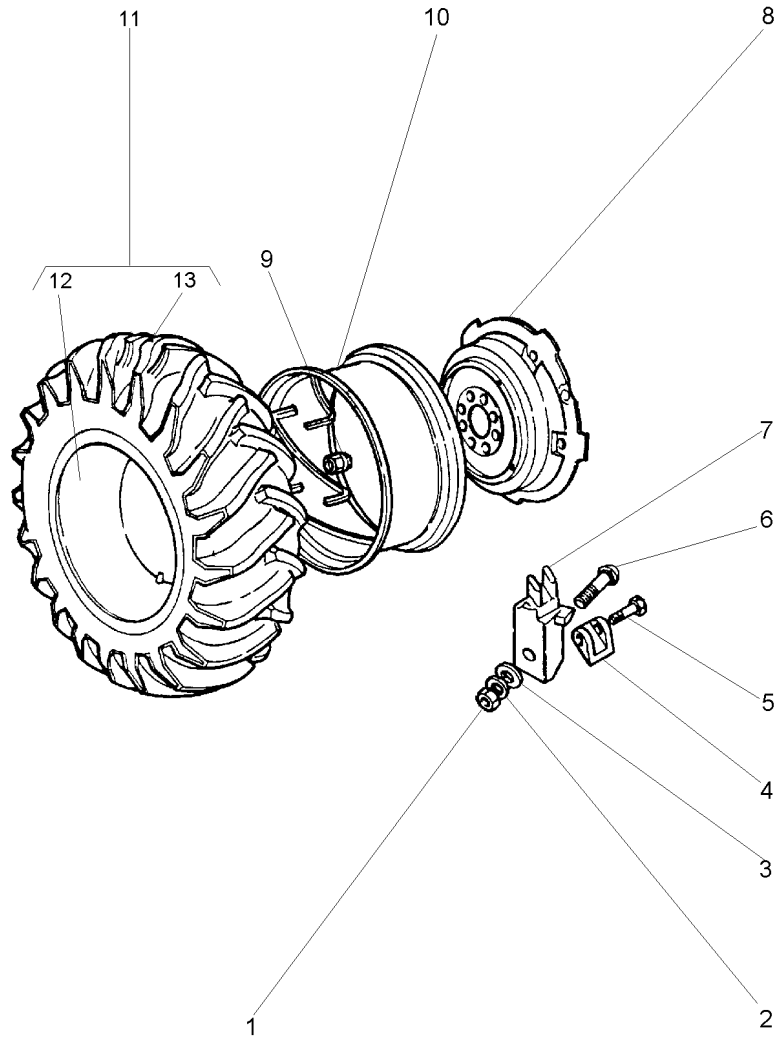

1	1484541M1		
2	353440X1		
3	353775X1		
4	898022M2		
5	1751403M1		
6	363296X1		
7	898021M1		
8	2801978M1		
9	1481045M1		
10	3147967M91		
11	834530M91	18.4/15X34	
12	833291M1	11 15X34	
13	3145208M1	11 18.4/15X34	

6	PORCA	NUT	TUERCA
6	ARRUELA	WASHER	ARANDELA
6	ARRUELA	WASHER	ARANDELA
2	LIMITADOR RODA	LIMITATION WHEEL	LIMITATION WHEEL
2	PARAFUSO	BOLT	PERNO
6	PARAFUSO	BOLT	PERNO
6	GRAMPO	CRAMP	PASADOR
1	DISCO	DISC	DISCO
8	PORCA	NUT	TUERCA
1	ARO	RIM	LLANTA
2	CJ.PNEU E CÂMARA	TYRE AND TUBE	NEUM.Y.CAMARA
1	CÂMARA	CHAMBER	CAMARA
1	PNEU	TYRE	NEUMATICO

Rodas Traseiras	**14.9-28r1 (6l)**	**130-110**	**Disco De Chapa**
Rear Wheels	**14.9-28r1 (6l)**		**Plate Disk**
Ruedas Traseras	**14.9-28r1 (6l)**		**Disco De Chapa**

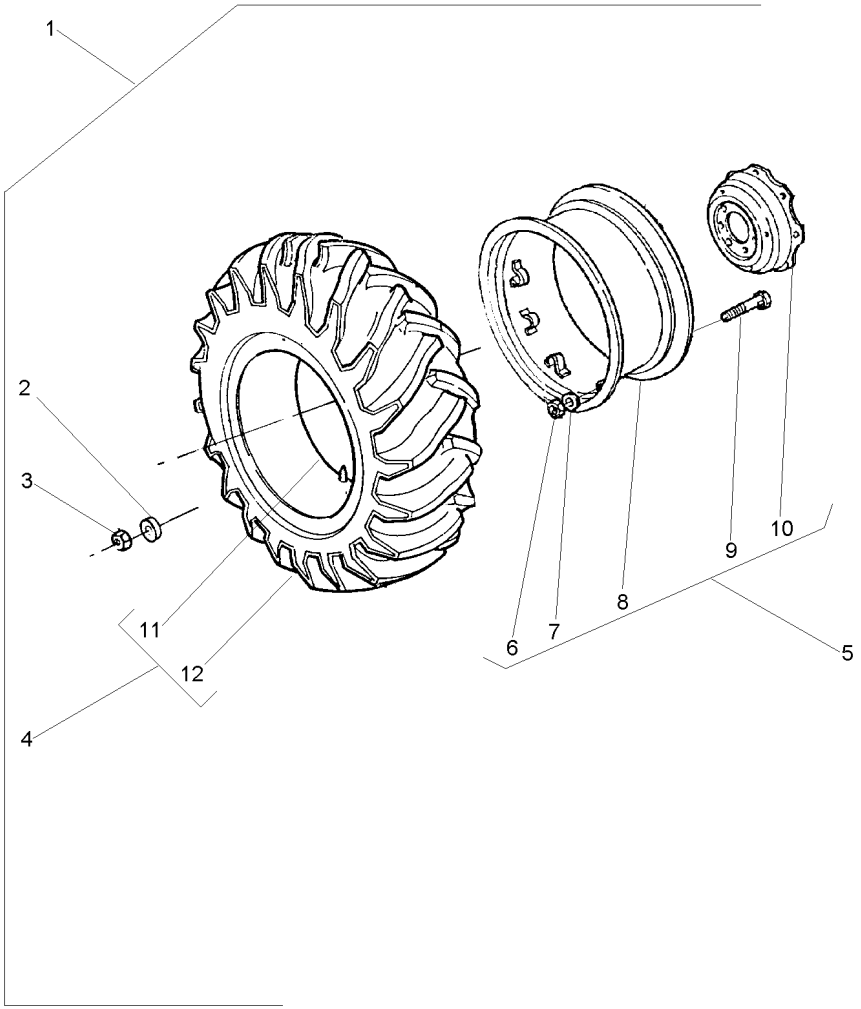

1			3410966M91	**1**	RODAGEM	WHEELS	RODAJE
2	3410536M1	1		**16**	ARRUELA	WASHER	ARANDELA
3	847417M1	1		**16**	PORCA	NUT	TUERCA
4	828537M91	1		**1**	CJ.PNEU E CÂMARA	TYRE AND TUBE	NEUM.Y.CAMARA
5	033901T1			**1**	ARO	RIM	LLANTA
6	353427X1	5		**8**	PORCA	NUT	TUERCA
7	027646P1	5		**8**	ARRUELA	WASHER	ARANDELA
8	3408283M91	5		**1**	ARO	RIM	LLANTA
8	487308M91	5		**1**	ARO	RIM	LLANTA
9	3149812M1	5		**8**	PARAFUSO	BOLT	PERNO
10	3149172M1	5		**1**	DISCO	DISC	DISCO
11	828539M1	4		**1**	CÂMARA	CHAMBER	CAMARA
12	828538M1	4		**1**	PNEU	TYRE	NEUMATICO

Rodas Traseiras	**18.4-34r1 (8l)**	**130-115**
Rear Wheels	**18.4-34r1 (8l)**	
Ruedas Traseras	**18.4-34r1 (8l)**	

Disco De Chapa
Plate Disk
Disco De Chapa

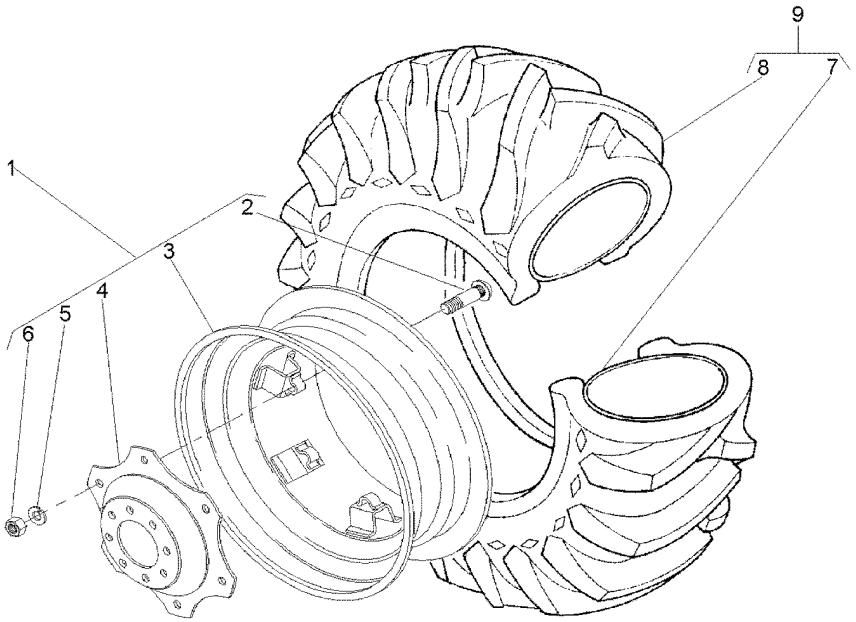

1	042658N1		
2	3149812M1	1	3149914M1
3	042659T1	1	16LX34
4	3587145M1	1	
5	027646P1	1	
6	353427X1	1	
7	833291M1	9	15X34
8	3145208M1	9	18.4/15X34
9	834530M91		

1	CJ. RODA	KIT, WHEEL	JUEGO DE RUEDA
8	PARAFUSO	BOLT	PERNO
1	ARO	RIM	LLANTA
1	DISCO	DISC	DISCO
8	ARRUELA	WASHER	ARANDELA
8	PORCA	NUT	TUERCA
1	CÂMARA	CHAMBER	CAMARA
1	PNEU	TYRE	NEUMATICO
1	CJ.PNEU E CÂMARA	TYRE AND TUBE	NEUM.Y.CAMARA

Rodas Traseiras	**23.1-26r2 (8l)**	**130-120**	**Disco De Chapa**
Rear Wheels	**23.1-26r2 (8l)**		**Plate Disk**
Ruedas Traseras	**23.1-26r2 (8l)**		**Disco De Chapa**

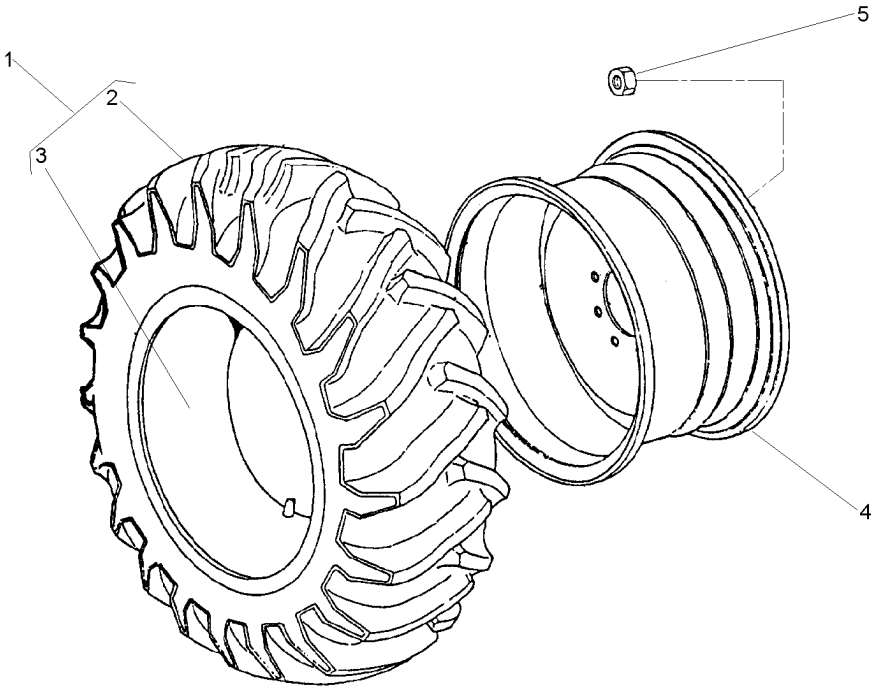

1	490215M91		**2**	CJ.PNEU E CÂMARA	TYRE AND TUBE	NEUM.Y.CAMARA
2	490216M1	1	**1**	PNEU	TYRE	NEUMATICO
3	490217M1	1	**1**	CÂMARA	CHAMBER	CAMARA
4	1481017M92		**2**	ARO	RIM	LLANTA
5	847417M1		**16**	PORCA	NUT	TUERCA
5	3410536M1		**16**	ARRUELA	WASHER	ARANDELA

23.1/18X26
DW20X26

Rodas Traseiras	**23.1 X 30 R1 10l**	**130-125**	**Disco Fundido**
Rear Wheels	**23.1 X 30 R1 10l**		**Founded Disk**
Ruedas Traseras	**23.1 X 30 R1 10l**		**Disco Fundido**

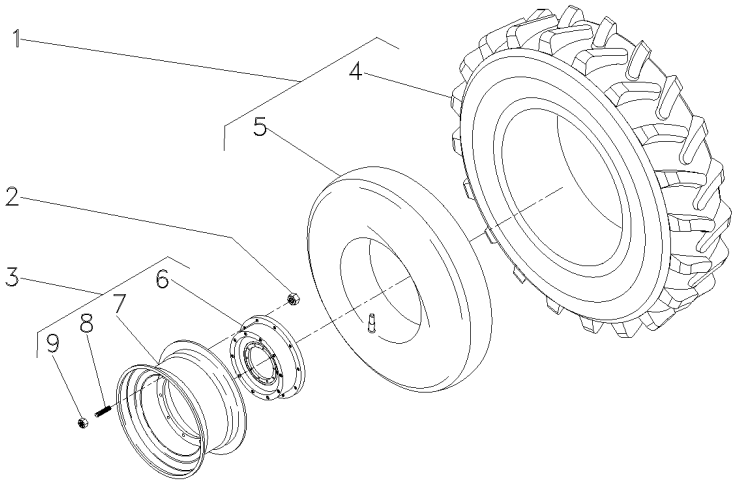

1	834924M91	
2	037267P1	
3	3408339M91	
4	834923M1	1
5	834337M1	1
6	3149762M1	3
7	046161T1	3
8	488988M2	3
9	184273M1	3

2	CJ.PNEU E CÂMARA	TYRE AND TUBE	NEUM.Y.CAMARA
16	PORCA	NUT	TUERCA
2	CJ. RODA	KIT, WHEEL	JUEGO DE RUEDA
1	PNEU	TYRE	NEUMATICO
1	CÂMARA	CHAMBER	CAMARA
1	DISCO	DISC	DISCO
1	ARO	RIM	LLANTA
10	PRISIONEIRO	STUD	ESPARRAGO
10	PORCA	NUT	TUERCA

Rodas Traseiras	**23.1 X 30 R2 8I**	**130-130**	**Disco Fundido**
Rear Wheels	**23.1 X 30 R2 8I**		**Founded Disk**
Ruedas Traseras	**23.1 X 30 R2 8I**		**Disco Fundido**

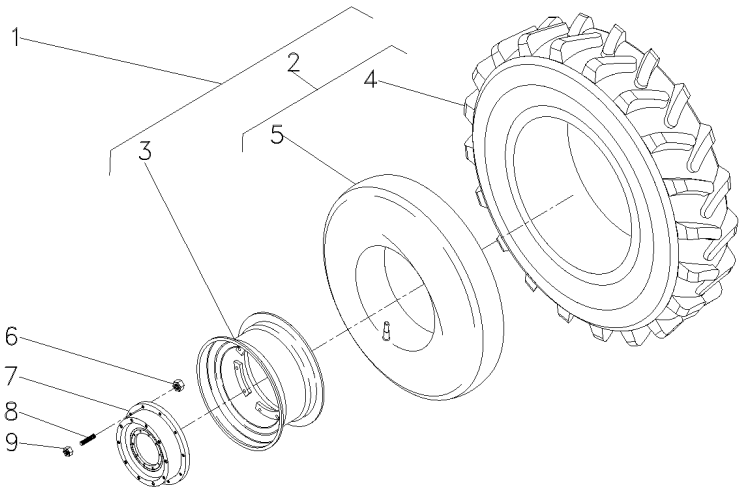

1	021052N1		**1**	CJ. RODA	KIT, WHEEL	JUEGO DE RUEDA
2	834924M91	1	**1**	CJ.PNEU E CÂMARA	TYRE AND TUBE	NEUM.Y.CAMARA
3	046161T1	1	**1**	ARO	RIM	LLANTA
4	834923M1	2	**1**	PNEU	TYRE	NEUMATICO
5	834337M1	2	**1**	CÂMARA	CHAMBER	CAMARA
6	037267P1		**16**	PORCA	NUT	TUERCA
7	3149762M1		**2**	DISCO	DISC	DISCO
8	488988M2		**20**	PRISIONEIRO	STUD	ESPARRAGO
9	881162M2		**20**	PORCA	NUT	TUERCA

Rodas Traseiras	**18.4-30r2 (6l)**	**130-135**	**Pavt/Aro 14"**
Rear Wheels	**18.4-30r2 (6l)**		**Pavt/Rim 14"**
Ruedas Traseras	**18.4-30r2 (6l)**		**Pavt/Llanta 14"**

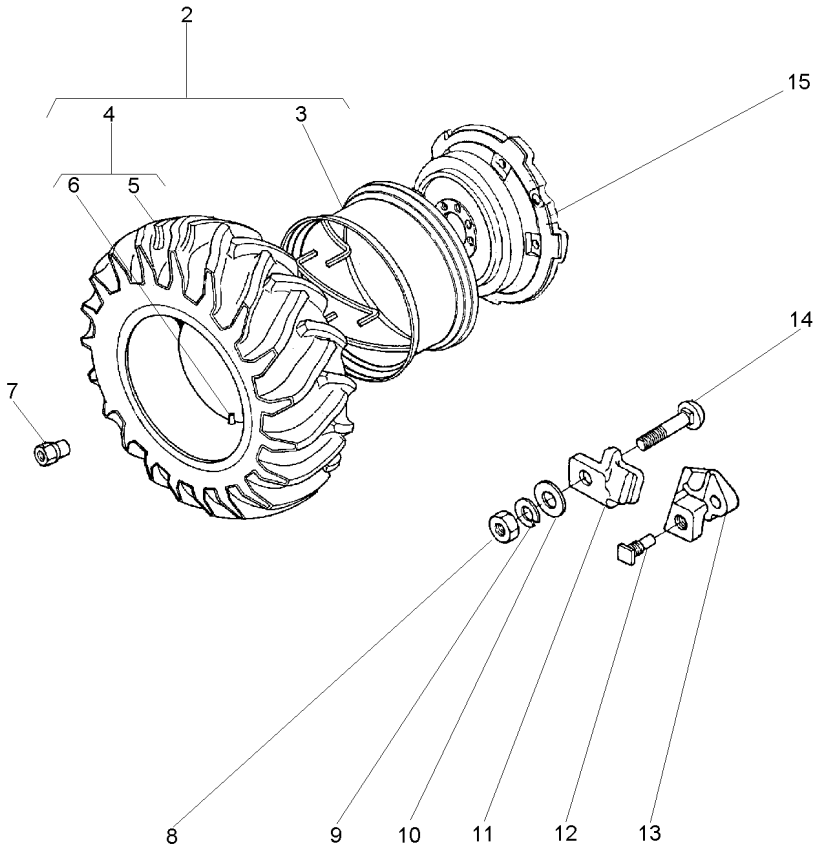

2	1481659M91		**1**	CJ. RODA	KIT, WHEEL	JUEGO DE RUEDA
3	897721M91	2 14X30 PAVT	**1**	ARO	RIM	LLANTA
4	487870M91	2	**1**	CJ.PNEU E CÂMARA	TYRE AND TUBE	NEUM.Y.CAMARA
5	487868M1	4	**1**	PNEU	TYRE	NEUMATICO
6	487869M1	4	**1**	CÂMARA	CHAMBER	CAMARA
7	1481045M1		**8**	PORCA	NUT	TUERCA
8	1484541M1		**5**	PORCA	NUT	TUERCA
9	353440X1		**5**	ARRUELA	WASHER	ARANDELA
10	353775X1		**5**	ARRUELA	WASHER	ARANDELA
11	898021M1		**5**	GRAMPO	CRAMP	PASADOR
12	1751403M1		**2**	PARAFUSO	BOLT	PERNO
13	898022M2		**2**	LIMITADOR RODA	LIMITATION WHEEL	LIMITATION WHEEL
14	363296X1		**5**	PARAFUSO	BOLT	PERNO
15	3147093M1		**1**	DISCO	DISC	DISCO

Rodas Traseiras	**18.4-30 R1 (10l)**	**130-140**	**Disco De Chapa/Aro 14"**
Rear Wheels	**18.4-30 R1 (10l)**		**Plate Disk/Rim 14"**
Ruedas Traseras	**18.4-30 R1 (10l)**		**Disco De Chapa/Llanta 14"**

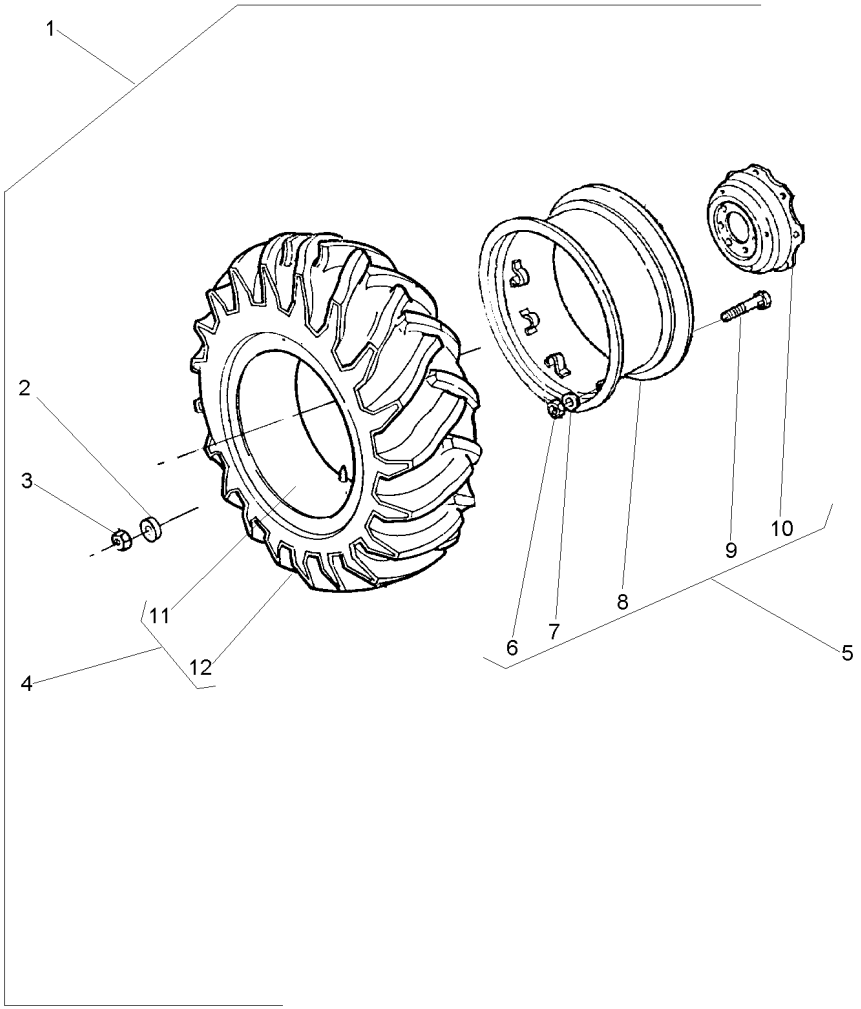

1			3410965M91	**1**	RODAGEM	WHEELS	RODAJE
2	3410536M1	1		**16**	ARRUELA	WASHER	ARANDELA
3	847417M1	1		**16**	PORCA	NUT	TUERCA
4	488092M91	1	10L	**1**	CJ.PNEU E CÂMARA	TYRE AND TUBE	NEUM.Y.CAMARA
5	3149151M92		14X30	**1**	ARO	RIM	LLANTA
6	353427X1	5		**8**	PORCA	NUT	TUERCA
7	3585377M1	5		**8**	ARRUELA	WASHER	ARANDELA
8	882230M92	5		**1**	ARO	RIM	LLANTA
9	3149812M1	5	3149914M1	**8**	PARAFUSO	BOLT	PERNO
10	3587145M1	5		**1**	DISCO	DISC	DISCO
11	487869M1	4		**1**	CÂMARA	CHAMBER	CAMARA
12	487951M1	4	3149493M1	**1**	PNEU	TYRE	NEUMATICO

Rodas Traseiras	**18.4-30 R1 (10 L)**
Rear Wheels	**18.4-30 R1 (10 L)**
Ruedas Traseras	**18.4-30 R1 (10 L)**

130-145

Disco De Chapa/Aro 16"
Plate Disk/Rim 16"
Disco De Chapa/Llanta 16"

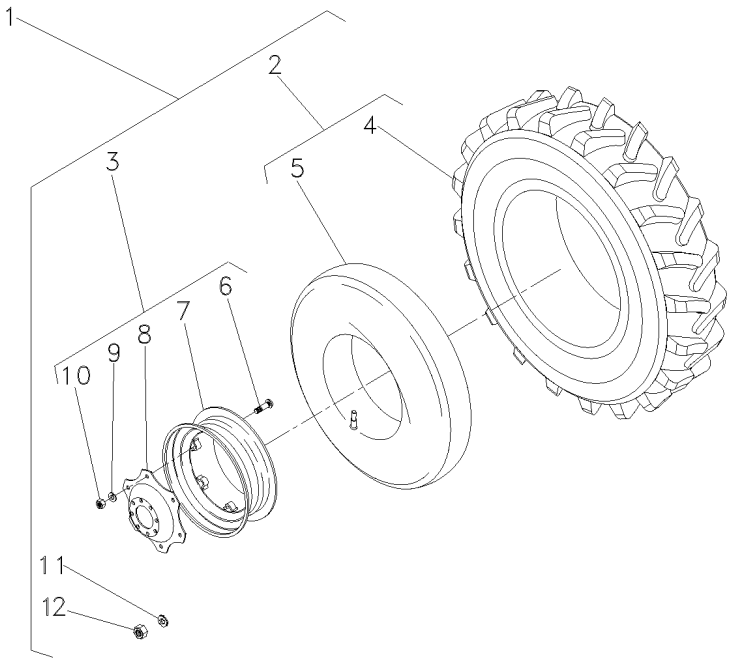

1		3408329M91	
2	488092M91	1	10L
3	3587146M91	1	
4	487951M1	2	3149493M1
5	487869M1	2	
6	3149812M1	3	
7	3408526M91	3	
8	3587145M1	3	
9	027646P1	3	
10	353427X1	3	
11	3410536M1	1	
12	847417M1	1	

1	RODAGEM	WHEELS	RODAJE
2	CJ.PNEU E CÂMARA	TYRE AND TUBE	NEUM.Y.CAMARA
2	RODA	WHEEL	RUEDA
2	PNEU	TYRE	NEUMATICO
1	CÂMARA	CHAMBER	CAMARA
8	PARAFUSO	BOLT	PERNO
1	ARO	RIM	LLANTA
1	DISCO	DISC	DISCO
8	ARRUELA	WASHER	ARANDELA
8	PORCA	NUT	TUERCA
16	ARRUELA	WASHER	ARANDELA
16	PORCA	NUT	TUERCA

Rodas Traseiras **Rear Wheels** **Ruedas Traseras**	**18.4-30r2 (6l)** **18.4-30r2 (6l)** **18.4-30r2 (6l)**	**130-150**	**Disco De Chapa/Aro 16"** **Plate Disk/Rim 16"** **Disco De Chapa/Llanta 16"**

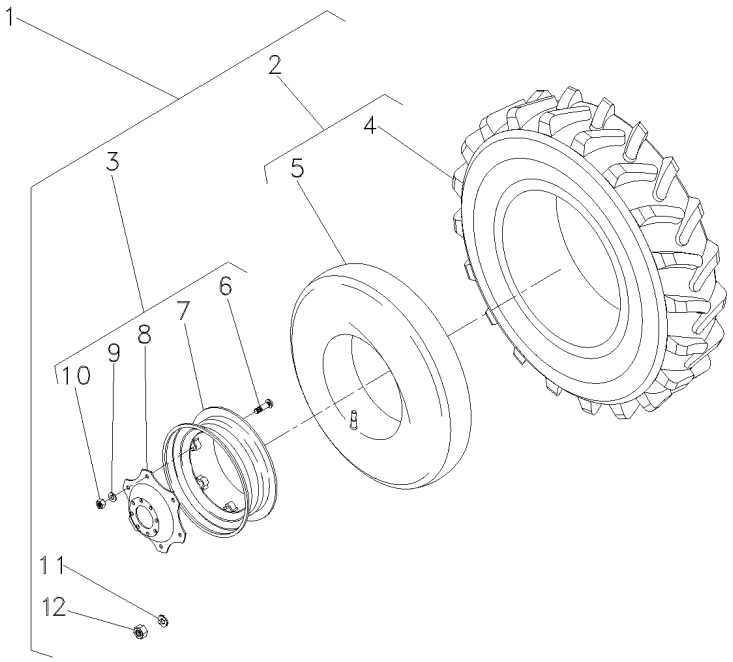

1			3408621M91
2	487870M91	5	6L
3	3587146M91	5	
4	487868M1		
5	487869M1		
6	3149812M1	3	
7	3408526M91	3	
8	3587145M1	3	
9	027646P1	3	
10	353427X1	3	
11	3410536M1	5	
12	847417M1	5	

1	RODAGEM	WHEELS	RODAJE
2	CJ.PNEU E CÂMARA	TYRE AND TUBE	NEUM.Y.CAMARA
2	RODA	WHEEL	RUEDA
2	PNEU	TYRE	NEUMATICO
2	CÂMARA	CHAMBER	CAMARA
8	PARAFUSO	BOLT	PERNO
1	ARO	RIM	LLANTA
1	DISCO	DISC	DISCO
8	ARRUELA	WASHER	ARANDELA
8	PORCA	NUT	TUERCA
16	ARRUELA	WASHER	ARANDELA
16	PORCA	NUT	TUERCA

Rodas Dianteiras	**12 X 26**	**130-155**
Front Wheels	**12 X 26**	
Ruedas Delanteras	**12 X 26**	

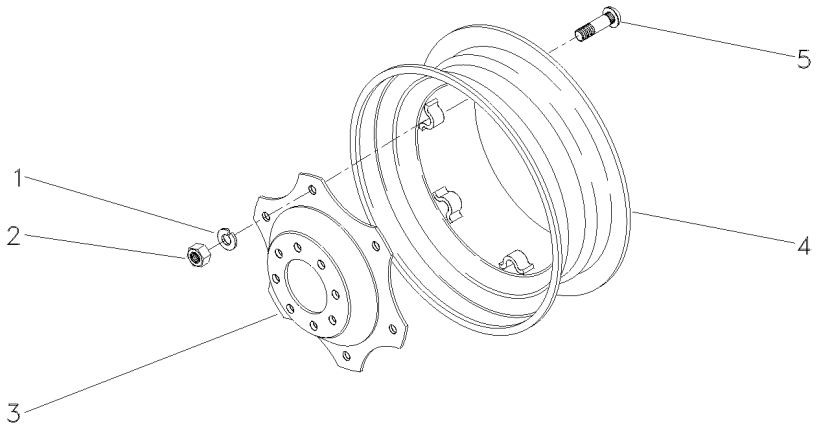

1	027646P1	**6** ARRUELA	WASHER	ARANDELA
2	353427X1	**6** PORCA	NUT	TUERCA
3	3411046M1	**1** DISCO	DISC	DISCO
4	3410274M91	**1** ARO	RIM	LLANTA
5	3149812M1	**6** PARAFUSO	BOLT	PERNO

Pesos Dianteiros	**8 X 25 Kgf**
Front Wheight	**8 X 25 Kgf**
Pesos Delanteros	**8 X 25 Kgf**

130-160

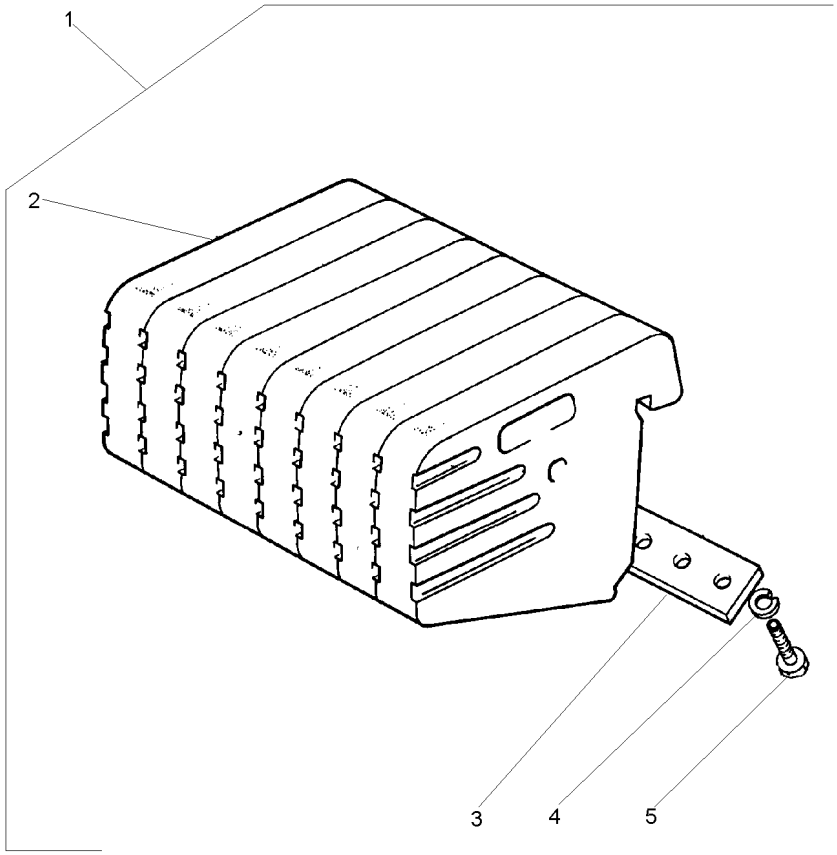

1		2801587M91	**1** CJ. PESO	WEIGHT	PESA
2	049191P1	1	**8** PESO	WEIGHT	PESA
3	3148437M1	1	**2** PLACA	PLATE	PLATO
4	353433X1	1	**8** ARRUELA	WASHER	ARANDELA
5	353726X1	1 5/8x11x1.1/2	**8** PARAFUSO	BOLT	PERNO

Pesos Dianteiros	**8 X 35 Kgf**
Front Wheight	**8 X 35 Kgf**
Pesos Delanteros	**8 X 35 Kgf**

130-165

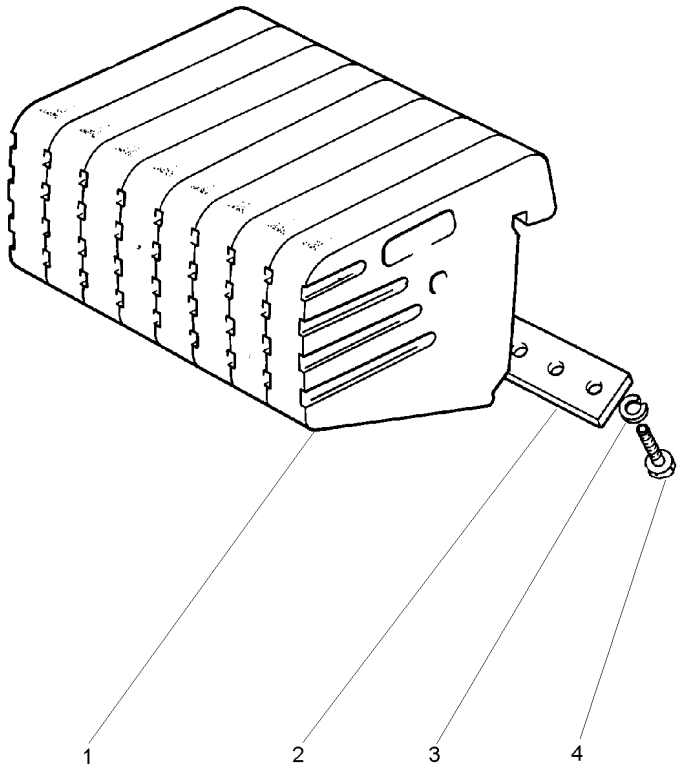

1	049192P1	**8**	PESO	WEIGHT	PESA
2	3148437M1	**2**	PLACA	PLATE	PLATO
3	353433X1	**8**	ARRUELA	WASHER	ARANDELA
4	353726X1	**8**	PARAFUSO	BOLT	PERNO

Suporte **Support** **Soporte**	**2 Rm** **2 Wd** **2 Rm**	**130-170**

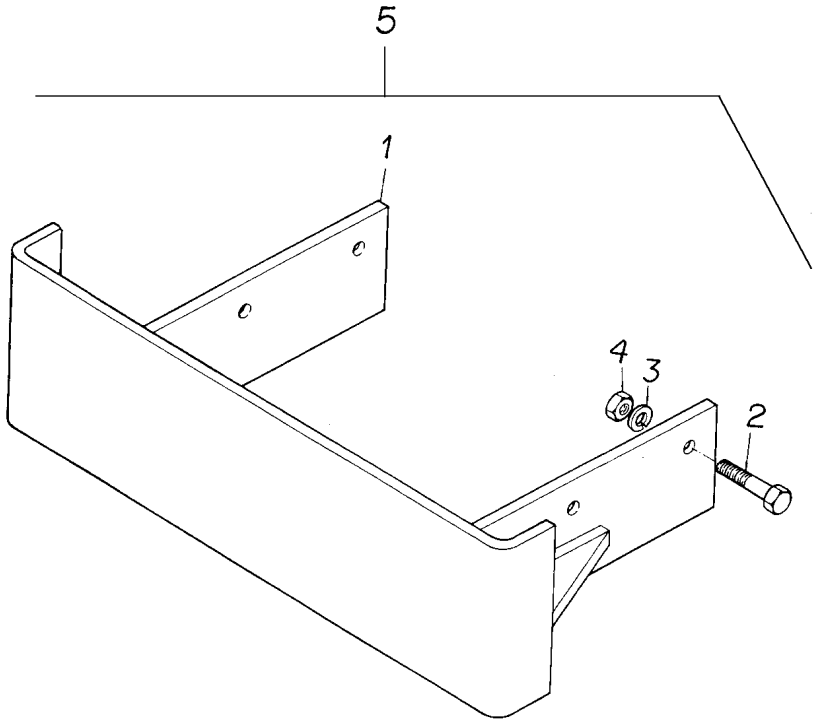

1	2800242M94	5	**1**	SUPORTE	BRACKET	SOPORTE
2	353613X1	5	**6**	PARAFUSO	BOLT	PERNO
3	353433X1	5	**6**	ARRUELA	WASHER	ARANDELA
4	353427X1	5	**6**	PORCA	NUT	TUERCA
5		➽ 3146430M91	**1**	SUPORTE	BRACKET	SOPORTE

Suporte E Pesos Dianteiros **4 Rm** **Bracket And Front Wheight** **4 Wd** **Soporte Y Pesos Delanteros** **4 Rm**	**130-175**	**Com Reversão Automática Ou Reversão Mecânica** **With Automatic Reversion Or Mechanical Reversion** **Con Reversión Automático O Reversión Mecánico**

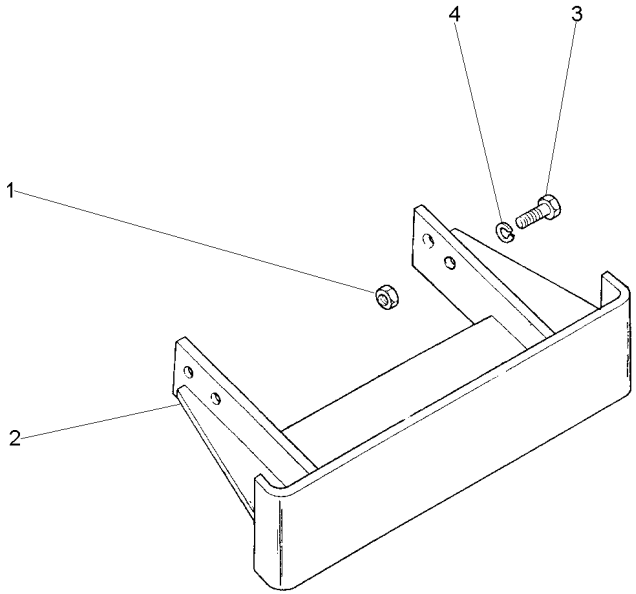

1	353427X1	**4** PORCA	NUT	TUERCA
2	2800242M94	**1** SUPORTE	BRACKET	SOPORTE
3	353613X1	**4** PARAFUSO	BOLT	PERNO
4	353433X1	**4** ARRUELA	WASHER	ARANDELA

Suporte E Pesos Dianteiros	2 Rm
Bracket And Front Wheight	2 Wd
Soporte Y Pesos Delanteros	2 Rm

130-180

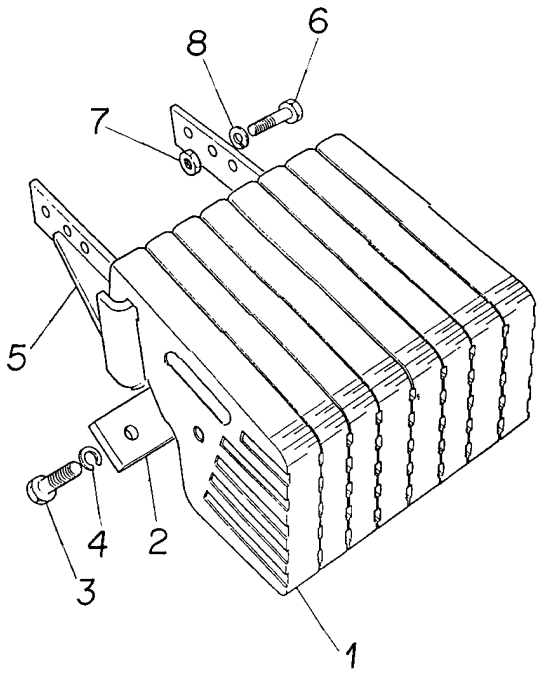

1	2800240M1	9	**8**	PESO	WEIGHT	PESA
2	3148437M1	9	**2**	PLACA	PLATE	PLATO
3	3145222M1	9 5/8X11X1.7/8	**8**	PARAFUSO	BOLT	PERNO
4	353433X1	9 5/8X5/32	**8**	ARRUELA	WASHER	ARANDELA
5	2800242M94	9	**1**	SUPORTE	BRACKET	SOPORTE
6	353613X1	9 5/8X18X1.3/4	**6**	PARAFUSO	BOLT	PERNO
7	353427X1	9 5/8X18	**6**	PORCA	NUT	TUERCA
8	353433X1	9 5/8X5/32	**6**	ARRUELA	WASHER	ARANDELA

Suporte E Pesos Dianteiros	**4 Rm**	**130-185**
Bracket And Front Wheight	**4 Wd**	
Soporte Y Pesos Delanteros	**4 Rm**	

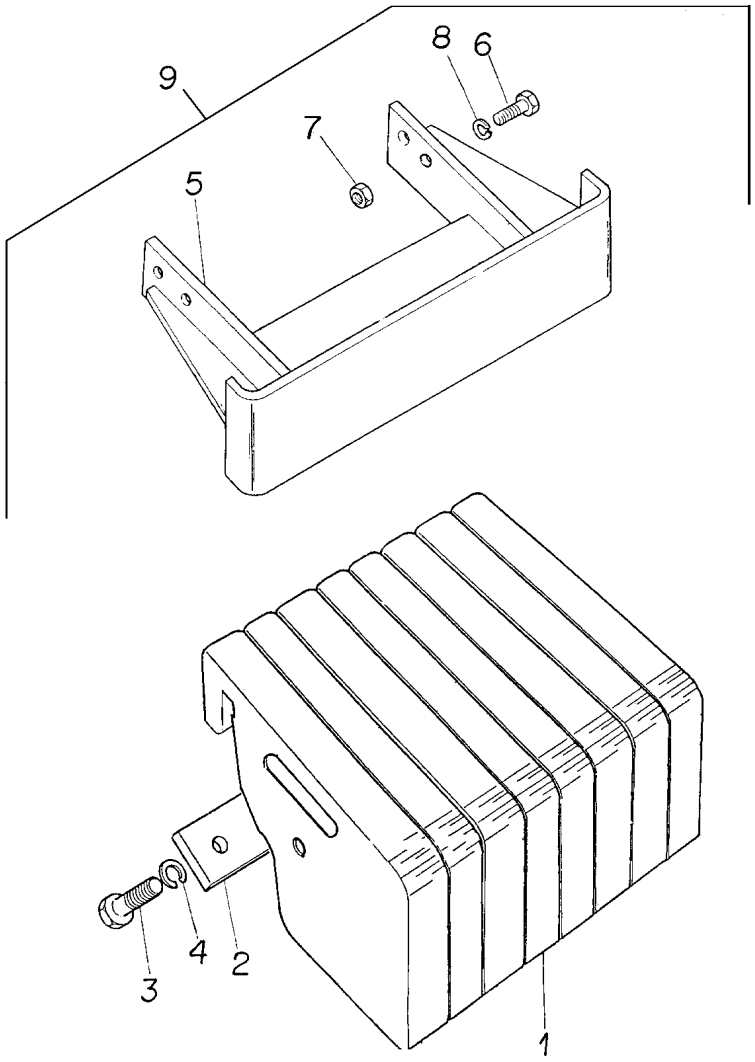

1	2802701M2	9	**8**	PESO	WEIGHT	PESA
2	3148437M1	9	**2**	PLACA	PLATE	PLATO
3	3145222M1	9 5/8X11X1.7/8	**8**	PARAFUSO	BOLT	PERNO
4	353433X1	9 5/8X5/32	**8**	ARRUELA	WASHER	ARANDELA
5	3585442M91	9	**1**	SUPORTE	BRACKET	SOPORTE
6	353613X1	9	**4**	PARAFUSO	BOLT	PERNO
7	353427X1	9 5/8X18X1.3/4	**4**	PORCA	NUT	TUERCA
8	353433X1	9 5/8X5/32	**8**	ARRUELA	WASHER	ARANDELA
9		■▸ 3585634M91	**1**	CJ. PESO	WEIGHT	PESA

Peso Da Roda Traseira	**1 + 1 X 72 Kg**
Rear Wheel Weights	**1 + 1 X 72 Kg**
Contrapesos De La Roda Trasera	**1 + 1 X 72 Kg**

130-190

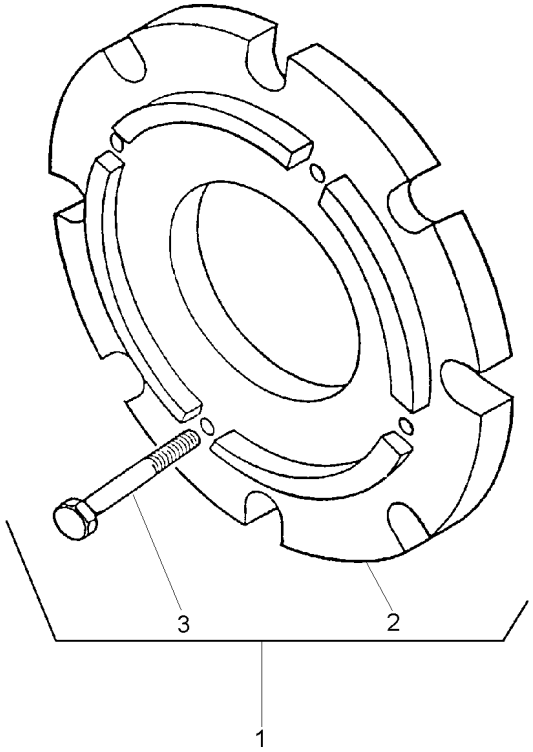

1		3408347M91	**1**	CJ. PESO	WEIGHT	PESA
2	3408287M1	1	**2**	PESO	WEIGHT	PESA
3	354285X1	1	**8**	PARAFUSO	BOLT	PERNO

Peso Da Roda Traseira	**2 + 2 X 72 Kg**
Rear Wheel Weights	**2 + 2 X 72 Kg**
Contrapesos De La Roda Trasera	**2 + 2 X 72 Kg**

130-195

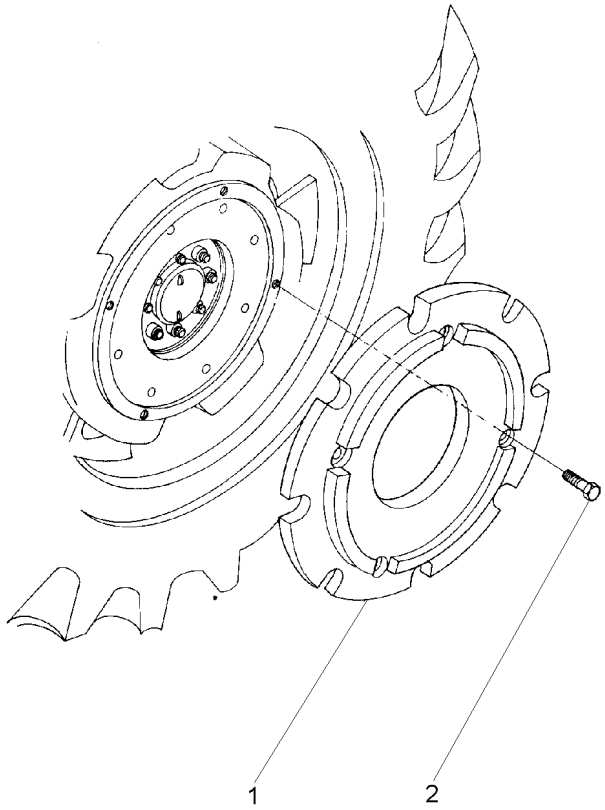

1	3408287M1	**4**	PESO	WEIGHT	PESA
2	354285X1	**16**	PARAFUSO	BOLT	PERNO

Peso Da Roda Traseira	**1 + 1 X 40 Kgf**
Rear Wheel Weights	**1 + 1 X 40 Kgf**
Contrapesos De La Roda Trasera	**1 + 1 X 40 Kgf**

130-200

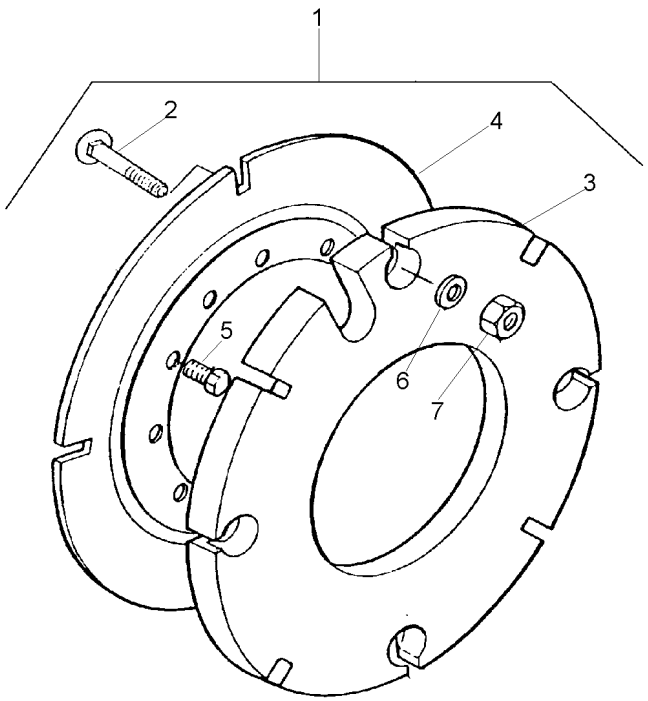

1			027967N1	**1** PESO	WEIGHT	PESA
2	3315210M1	1	M16X2,0X58	**8** PARAFUSO	BOLT	PERNO
3	2801392M2	1	40 kg	**2** CONTRA PESO	COUNTERWEIGHT	CONTRAPESO
4	2801394M2	1		**2** PLACA	PLATE	PLATO
5	353613X1	1	5/8x18x1.3/4	**8** PARAFUSO	BOLT	PERNO
6	3585377M1	1	33.5X17X3.75	**8** ARRUELA	WASHER	ARANDELA
7	880009362160	1	M16	**8** PORCA	NUT	TUERCA

Peso Da Roda Traseira	**1 + 1 X 52 Kgf**
Rear Wheel Weights	**1 + 1 X 52 Kgf**
Contrapesos De La Roda Trasera	**1 + 1 X 52 Kgf**

130-205

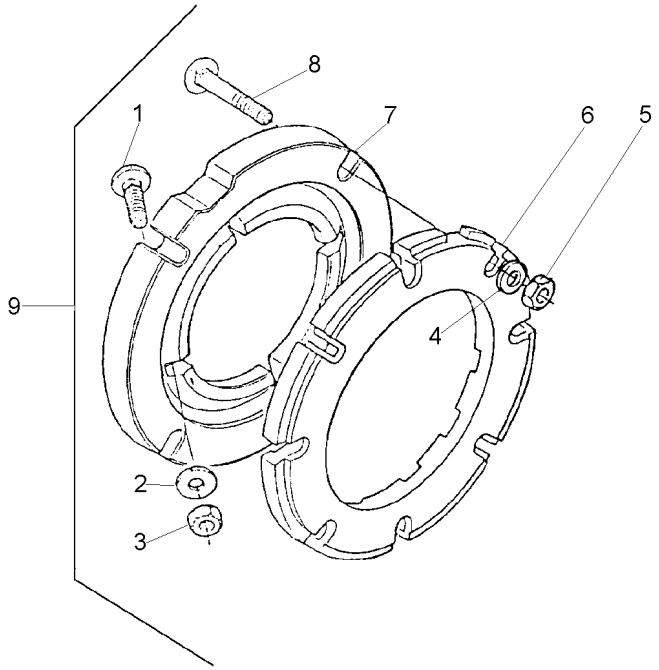

1	353864X1	9	5/8x18x1.3/4	**8**	PARAFUSO	BOLT	PERNO
2	3585377M1	9		**8**	ARRUELA	WASHER	ARANDELA
3	353429X1	9	5/8x18	**8**	PORCA	NUT	TUERCA
4	3585377M1	9		**8**	ARRUELA	WASHER	ARANDELA
5	353429X1	9	5/8x18	**8**	PORCA	NUT	TUERCA
6	2801403M1	9		**2**	PESO	WEIGHT	PESA
7	3149851M1	9		**2**	ADAPTADOR	ADAPTOR	ADAPTADOR
8	353870X1	9	5/8x18x3"	**8**	PARAFUSO	BOLT	PERNO
9			027908N1	**1**	PESO	WEIGHT	PESA

Pesos Traseiro	**2 + 2 X 40 Kg**
Rear Weights	**2 + 2 X 40 Kg**
Contrapesos Traseras	**2 + 2 X 40 Kg**

130-210

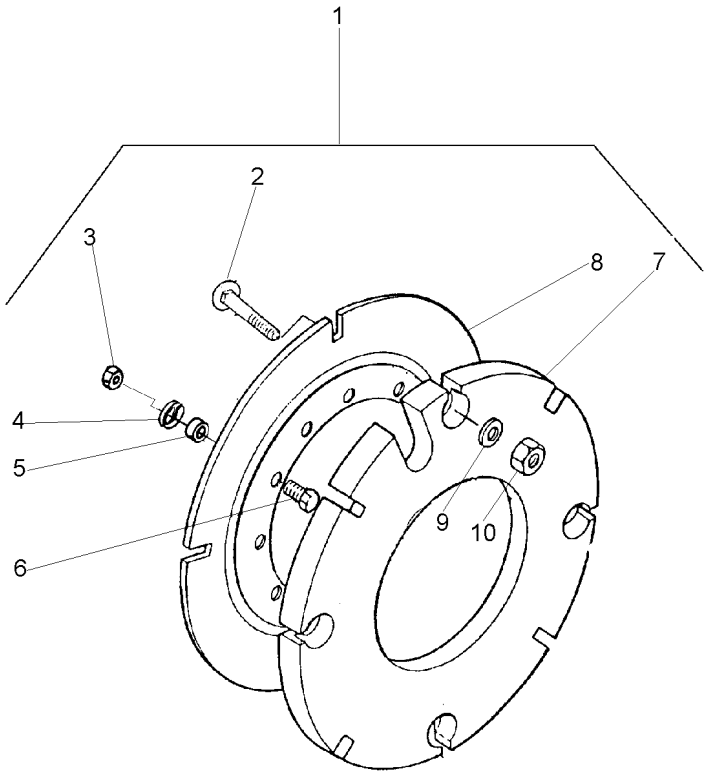

1			3589296M91
2	3315210M1	1	M16X2,0X58
3	353427X1	1	5/8x18
4	3585377M1	1	
5	3589297M1	1	
6	353617X1	1	5/8x18x2.1/4
7	2801392M2	1	
8	2801394M2	1	
9	3585377M1	1	
10	3904660M1	1	M16

1	PESO	WEIGHT	PESA
16	PARAFUSO	BOLT	PERNO
8	PORCA	NUT	TUERCA
8	ARRUELA	WASHER	ARANDELA
8	ESPAÇADOR	SPACER	PIEZA DISTANCIA
8	PARAFUSO	BOLT	PERNO
4	CONTRA PESO	COUNTERWEIGHT	CONTRAPESO
2	PLACA	PLATE	PLATO
16	ARRUELA	WASHER	ARANDELA
16	PORCA	NUT	TUERCA

Peso Da Roda Traseira	**2 + 2 X 52 Kgf**
Rear Wheel Weights	**2 + 2 X 52 Kgf**
Contrapesos De La Roda Trasera	**2 + 2 X 52 Kgf**

130-215

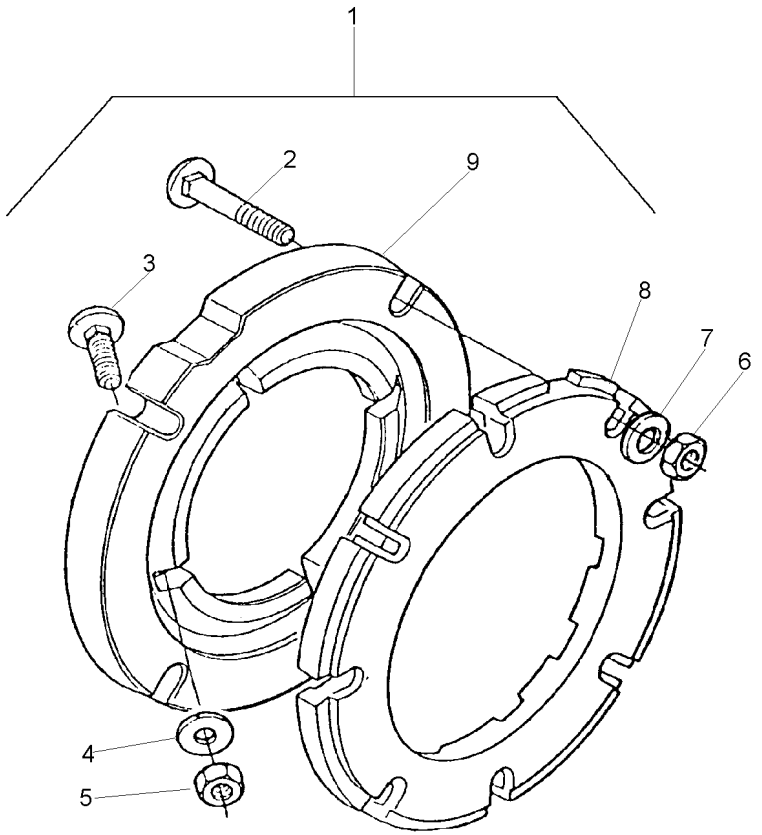

1		3149180M91	**1**	PESO	WEIGHT	PESA
2	353870X1	1 5/8x18x3"	**16**	PARAFUSO	BOLT	PERNO
3	353864X1	1 5/8x18x1.3/4	**8**	PARAFUSO	BOLT	PERNO
4	3585377M1	1 33.5X17X3.75	**16**	ARRUELA	WASHER	ARANDELA
5	353429X1	1 5/8x18	**8**	PORCA	NUT	TUERCA
6	353429X1	1 5/8x18	**16**	PORCA	NUT	TUERCA
7	3585377M1	1 33.5X17X3.75	**16**	ARRUELA	WASHER	ARANDELA
8	2801403M1	1	**4**	PESO	WEIGHT	PESA
9	3149851M1	1	**2**	ADAPTADOR	ADAPTOR	ADAPTADOR

Peso Da Roda Traseira	**2 + 2 X 52 Kgf**
Rear Wheel Weights	**2 + 2 X 52 Kgf**
Contrapesos De La Roda Trasera	**2 + 2 X 52 Kgf**

130-220

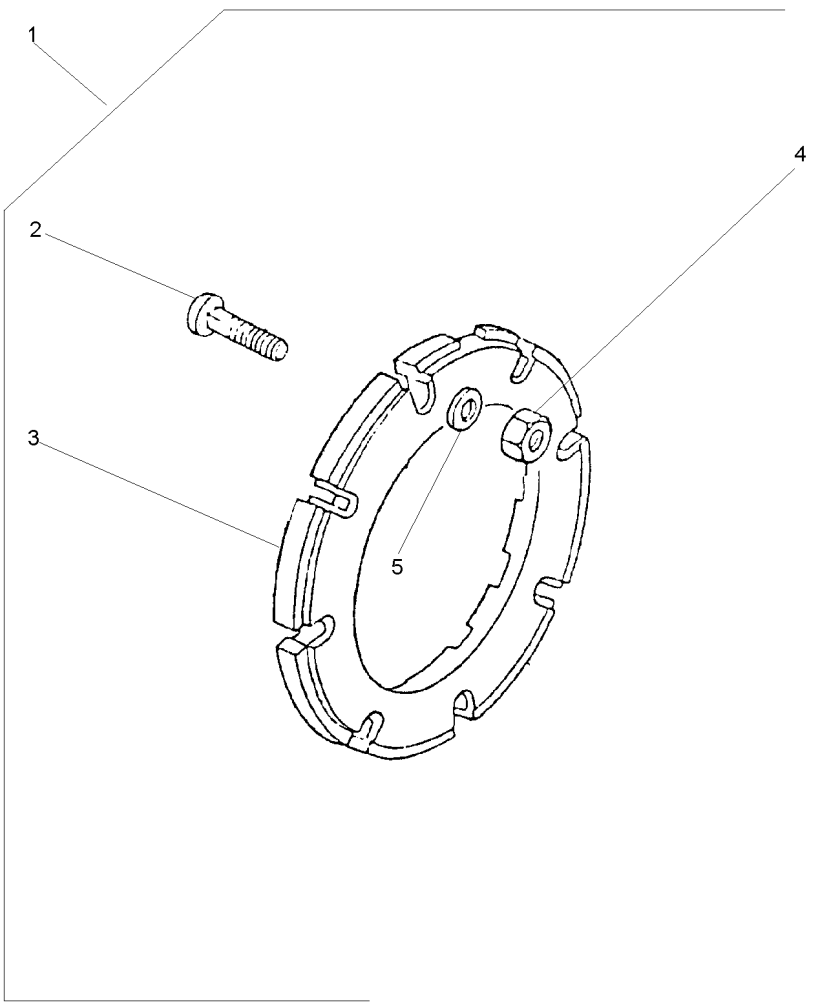

1		3408894M91	**1**	PESO	WEIGHT	PESA
2	353870X1	1 5/8x18x3"	**16**	PARAFUSO	BOLT	PERNO
3	2801403M1	1	**4**	PESO	WEIGHT	PESA
4	353429X1	1 5/8x18	**16**	PORCA	NUT	TUERCA
5	3585377M1	1	**16**	ARRUELA	WASHER	ARANDELA

Kit Da Tdp **540/1000 Rpm**
Tdp Kit **540/1000 Rpm**
Tdp Kit **540/1000 Rpm**

140-10

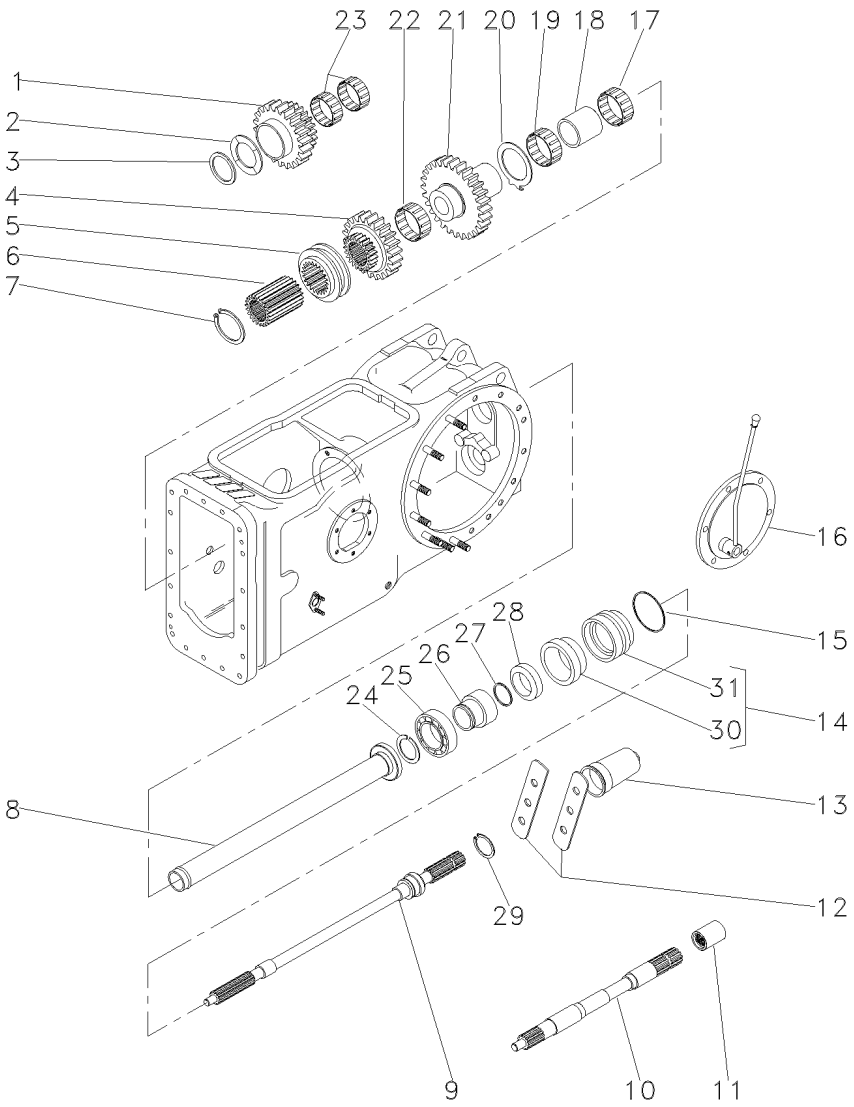

1	1679310M1		**1**	ENGRENAGEM	GEAR	ENGRANAJE
2	532882M1		**1**	ARRUELA	WASHER	ARANDELA
3	339470X1		**1**	ANEL	RING	ARO
4	1660713M1		**1**	ENGRENAGEM	GEAR	ENGRANAJE
5	532889M1		**1**	COLAR	COLLAR	COLLAR
6	532891M1		**1**	CUBO	HUB	CUBO
7	352699X1		**1**	ANEL TRAVA	CIRCLIP	CIRCULITO
8	532877M92		**1**	TUBO	PIPE	CANO
9	3599000M1	540RPM	**1**	EIXO	SHAFT	ARBOL
10	028362N1	50-95 No	**1**	CJ. EIXO	KIT, AXLE	JUEGO DE EJE
11	1868538M4		**1**	LUVA	SLEEVE	MANCHA
12	3149348M1		**2**	CHAPA	PLATE	CHAPA
13	035678T1		**1**	TAMPA	COVER	CUBIERTA
14	3611134M93		**1**	LUVA	SLEEVE	MANCHA
15	1004633M1		**1**	ANEL "O"	O RING	JUNTA TORICA
16			**1**	TAMPA	COVER	CUBIERTA
17	831220M1		**2**	ROLAMENTO	BEARING	COJINETE
18	532876M2		**1**	ESPAÇADOR	SPACER	PIEZA DISTANCIA
19	022199T1		**2**	ROLAMENTO	BEARING	COJINETE
20	1663312M1		**1**	ARRUELA	WASHER	ARANDELA
21	1679306M1		**1**	ENGRENAGEM	GEAR	ENGRANAJE
22	842921M1		**1**	ROLAMENTO	BEARING	COJINETE
23	842922M1		**2**	ROLAMENTO	BEARING	COJINETE
24	831581M2		**1**	ANEL TRAVA	CIRCLIP	CIRCULITO
25	391162X1		**1**	ROLAMENTO	BEARING	COJINETE
26	3598999M1		**1**	LUVA	SLEEVE	MANCHA
27	3008359X1		**1**	ANEL "O"	O RING	JUNTA TORICA
28	3611135M1		**1**	RETENTOR	SEAL	RETEN
29	1662726M1		**1**	ANEL TRAVA	CIRCLIP	CIRCULITO
30	3699801M1	14	**1**	RETENTOR	OIL SEAL	BUJE RETENACEITE
31	3599002M3	14	**1**	LUVA	SLEEVE	MANCHA

Kit Da Tdp
Tdp Kit
Tdp Kit

140-15

540 Rpm
540 Rpm
540 Rpm

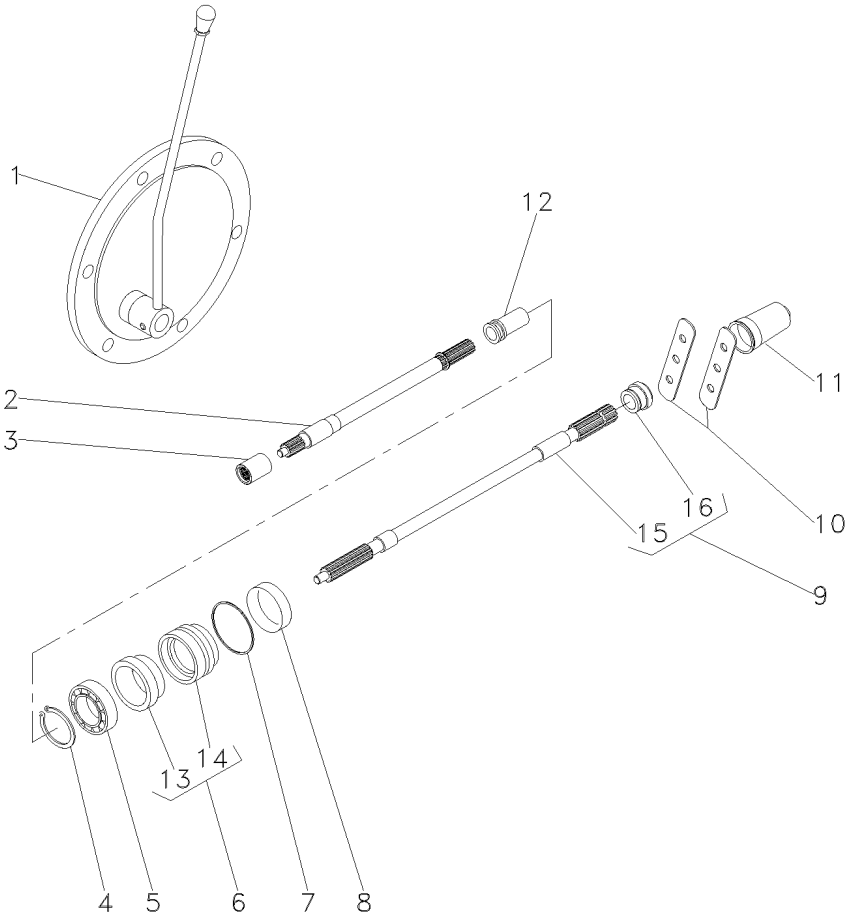

1		3145778M91	**1**	TAMPA	COVER	CUBIERTA
2	028362N1	50-95 No	**1**	CJ. EIXO	KIT, AXLE	JUEGO DE EJE
3	1868538M4		**1**	LUVA	SLEEVE	MANCHA
4	831581M2		**1**	ANEL TRAVA	CIRCLIP	CIRCULITO
5	391162X1		**1**	ROLAMENTO	BEARING	COJINETE
6	3611134M93		**1**	LUVA	SLEEVE	MANCHA
7	1004633M1		**1**	ANEL "O"	O RING	JUNTA TORICA
8	3611135M1		**1**	RETENTOR	SEAL	RETEN
9	3599003M92	540RPM	**1**	EIXO	SHAFT	ARBOL
10	3149348M1		**2**	CHAPA	PLATE	CHAPA
11	035678T1		**1**	TAMPA	COVER	CUBIERTA
12	532898M1		**1**	LUVA	SLEEVE	MANCHA
13	3699801M1	6	**1**	RETENTOR	OIL SEAL	BUJE RETENACEITE
14	3599002M3	6	**1**	LUVA	SLEEVE	MANCHA
15		9 3599003M92	**1**	EIXO	SHAFT	ARBOL
16	072295P1	9	**1**	COLAR	COLLAR	COLLAR

Kit Sistema Hidráulico Do Levante
Kit Lift Hydraulic System
Kit Sistema De Levante Hidraulico

140-20

Sem Hidráulico
Without Hydraulic
Sin Hidraulico

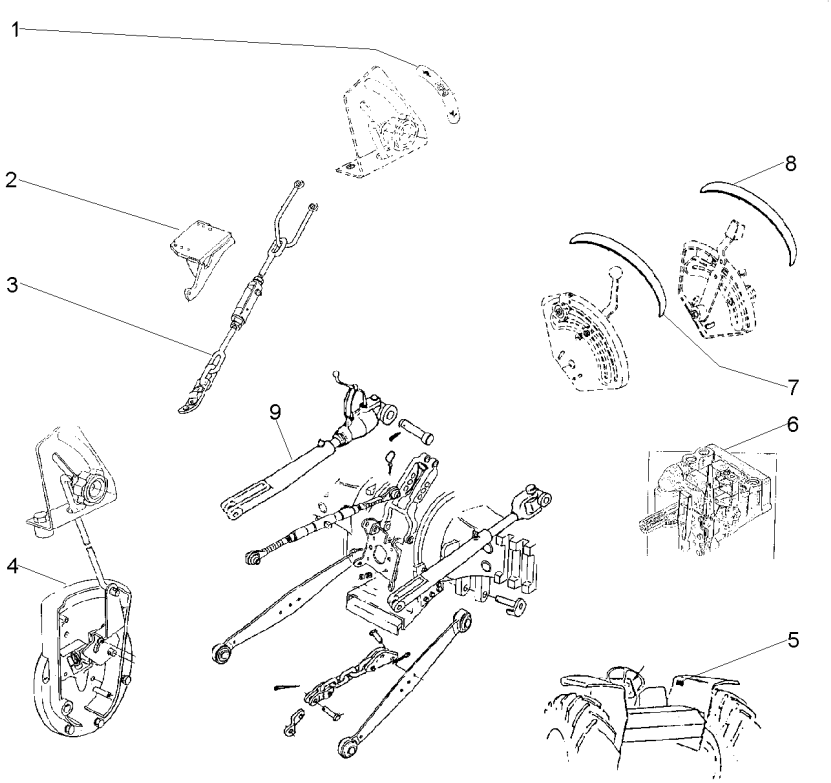

1	3148214M1		**1** EMBLEMA	EMBLEM	EMBLEMA
2	037591S1	▶	**1** SUPORTE	BRACKET	SOPORTE
2	037592S1	◀	**1** SUPORTE	BRACKET	SOPORTE
3	23308010	40-50 No	**1** ESTABILIZADOR	STABILISER	ESTABILIZADOR
4		21482698	**1** TAMPA	COVER	CUBIERTA
5	3148171M1		**1** DECAL	DECAL	CALCOMANIA
6		3773700M92	**1** BOMBA	FUEL PUMP	BOMBA GAS-OIL
7	022651P3		**1** DECAL	DECAL	CALCOMANIA
8	022656P2		**1** DECAL	DECAL	CALCOMANIA
9		3147082M91	**1** BRAÇO	ARM	BRAZO

Caixa De Redução De Velocidades
Rangebox
Caja Cambio Gama

Redutor De Velocidade
Creeper
Reducción De Velocidad

140-25

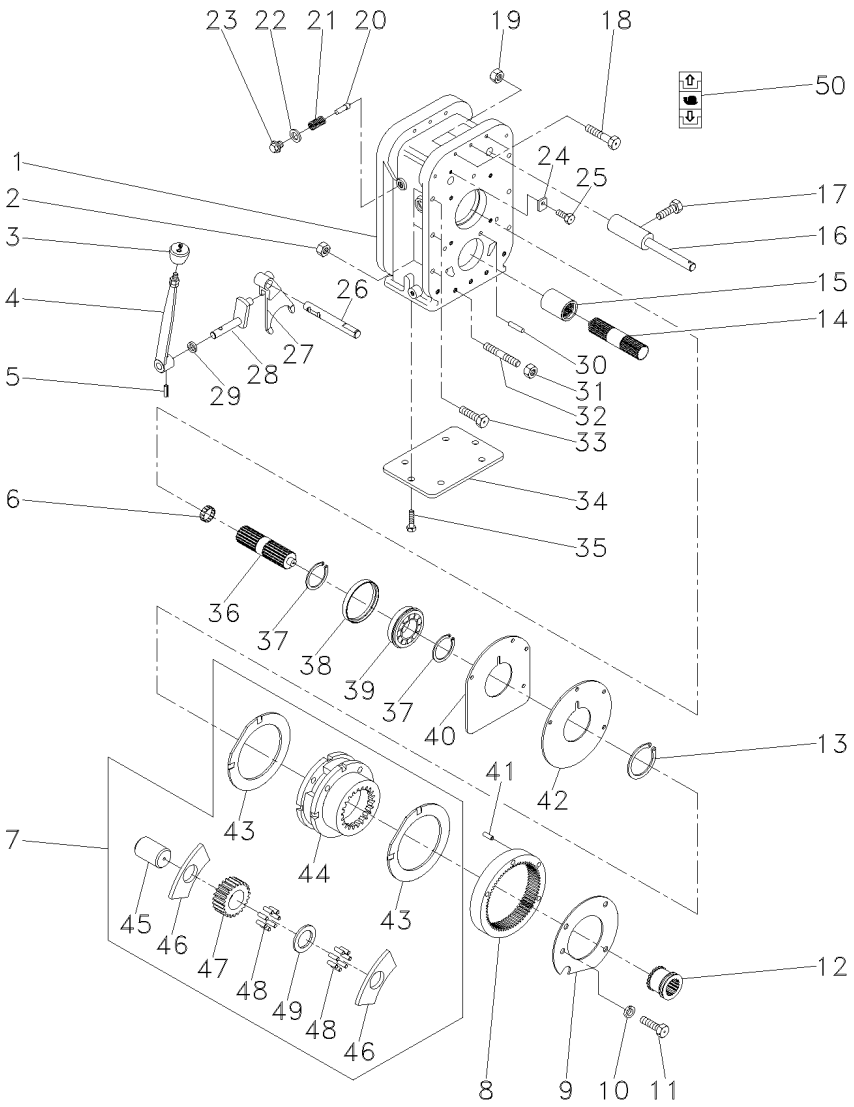

1	059219P1	**1**	CARCAÇA	HOUSING	ALOJAMIENTO
2	3589412M1	**1**	PORCA	NUT	TUERCA
3	3585348M1	**1**	BOTÃO	BUTTON	PULSADOR
4	051650S1	**1**	ALAVANCA	LEVER	PALANCA
5	357659X1	**1**	PINO	PIN	PASADOR
6	195513M1	**2**	ROLAMENTO AGULHA	BEARING NEEDLE	COJINETA AGUJAS
7	022638N1	**1**	CJ. REDUTOR	KIT, CARRIER	JUEGO PORTADOR
8	1865530M1	**1**	COROA	ANNULAR GEAR	ENGRANAJE ANULAR
9	059223P1	**1**	PLACA	PLATE	PLATO
10	353434X1	**3**	ARRUELA	WASHER	ARANDELA
11	362686X1	**4**	PARAFUSO	BOLT	PERNO
12	1866557M1	**1**	LUVA	SLEEVE	MANCHA
13	377424X1	**1**	ANEL TRAVA	CIRCLIP	CIRCULITO
14	1868539M1	**1**	EIXO	SHAFT	ARBOL
15	1868538M4	**1**	LUVA	SLEEVE	MANCHA
16	907962M91	**1**	EIXO	SHAFT	ARBOL
17	180002M1	**2**	PARAFUSO	BOLT	PERNO
18	3408222M1	**3**	PARAFUSO	BOLT	PERNO
19	3589412M1	**3**	PORCA	NUT	TUERCA
20	180418M2	**1**	PINO	PIN	PASADOR
21	3585797M1	**1**	MOLA	SPRING	RESORTE
22	3409613M1	**1**	ARRUELA	WASHER	ARANDELA
23	1692580M1	**1**	BUJÃO	PLUG	TAPON
24	3410726M1	**1**	BATENTE	STOP	PARO
25	339123X1	**1**	PARAFUSO	BOLT	PERNO
26	055833P1	**1**	EIXO	SHAFT	ARBOL
27	055832P1	**1**	GARFO	FORK	HORQUILLA
28	3410533M92	**1**	ALAVANCA	LEVER	PALANCA
29	894307M1	**1**	RETENTOR	OIL SEAL	BUJE RETENACEITE
30	180409M1	**2**	PINO	PIN	PASADOR
31	3589412M1	**2**	PORCA	NUT	TUERCA
32	3589429M1	**7**	PRISIONEIRO	STUD	ESPARRAGO
33	377561X1	**6**	PARAFUSO	BOLT	PERNO
33	3589412M1	**6**	PORCA	NUT	TUERCA
34	039434P1	**1**	TAMPA	COVER	CUBIERTA
35	339139X1	**6**	PARAFUSO	BOLT	PERNO
36	059221P1	**1**	EIXO	SHAFT	ARBOL
37	339470X1	**2**	ANEL	RING	ARO
38	059224P1	**1**	BUCHA	BUSH	CASQUILLO
39	059222P1	**1**	ROLAMENTO	BEARING	COJINETE
40	1867425M1	**1**	PLACA	PLATE	PLATO
41	191314M1	**2**	PINO	PIN	PASADOR
42	1867426M1	**1**	CALÇO	SHIM	CALCE
43	1866545M2	**2**	ARRUELA	WASHER	ARANDELA
44	023404N1	**1**	PORTA ENGRENAGEM	CARRIER	PORTADOR
45	1866538M2	**3**	EIXO	SHAFT	ARBOL
46	1866542M1	**6**	ARRUELA	WASHER	ARANDELA
47	023405R1	**3**	PINHÃO	PINION	PINON
48	1866553M2	**96**	ROLETE	ROLLER	RODILLO
49	023406R1	**3**	ARRUELA	WASHER	ARANDELA

Caixa De Redução De Velocidades
Rangebox
Caja Cambio Gama

Redutor De Velocidade
Creeper
Reducción De Velocidad

140-25

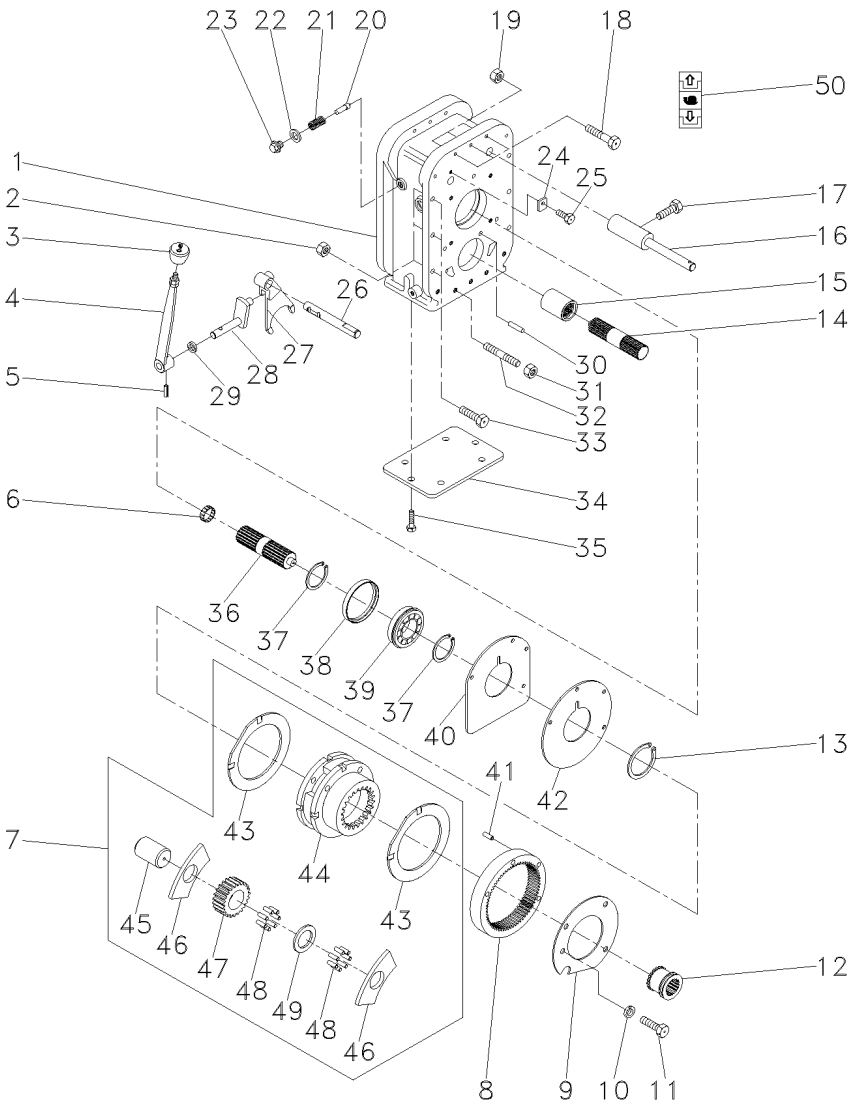

50	6203307M1	**1** DECAL	DECAL	CALCOMANIA

Polia Tomada De Força Hd
Power Take-Off Pulley Hd
Polea Toma De Potencia Hd

140-30

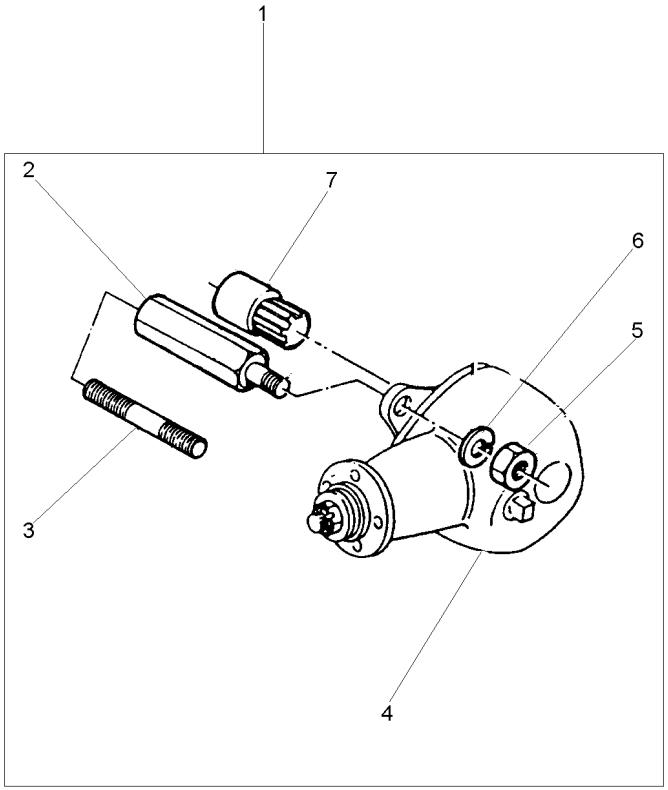

1		2802419M91	**1** CJ. POLIA	KIT, PULLEY	JUEGO DE POLEA
2	2802411M1	1	**4** PRISIONEIRO	STUD	ESPARRAGO
3	1860900M1	1	**4** PRISIONEIRO	STUD	ESPARRAGO
4	2802397M91	1	**1** CJ. POLIA	KIT, PULLEY	JUEGO DE POLEA
5	353437X1	1 1/2x20	**4** PORCA	NUT	TUERCA
6	353439X1	1	**4** ARRUELA	WASHER	ARANDELA
7	2802412M91	1	**1** CJ. LUVA	KIT, SLEEVE	JUEGO MANGUITOS

Polia Tomada De Força
Power Take-Off Pulley
Polea Toma De Potencia

140-35

Nd
Nd
Nd

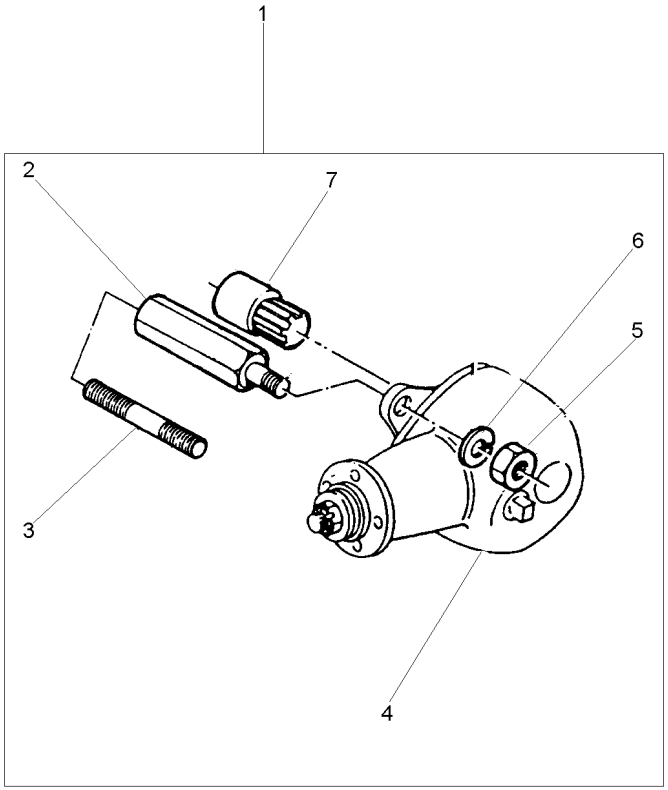

1			[A]	**1**	CJ. POLIA	KIT, PULLEY	JUEGO DE POLEA
			2802418M91				
2	2802411M1	1		**4**	PRISIONEIRO	STUD	ESPARRAGO
3	1860900M1	1		**4**	PRISIONEIRO	STUD	ESPARRAGO
4	2802397M91	1	[B]	**1**	CJ. POLIA	KIT, PULLEY	JUEGO DE POLEA
4	487867M91	1	[A]	**1**	CJ. POLIA	KIT, PULLEY	JUEGO DE POLEA
			140-40 No				
5	353437X1	1	1/2x20	**4**	PORCA	NUT	TUERCA
6	353439X1	1		**4**	ARRUELA	WASHER	ARANDELA
7	2802412M91	1		**1**	CJ. LUVA	KIT, SLEEVE	JUEGO MANGUITOS

[A] SERVIÇO LEVE
NORMAL DUTY
TIPO NORMALE

[B] SERVIÇO PESADO
HEAVY DUTY
SERVICIO PESADO

Polia
Pulley
Polea

140-40

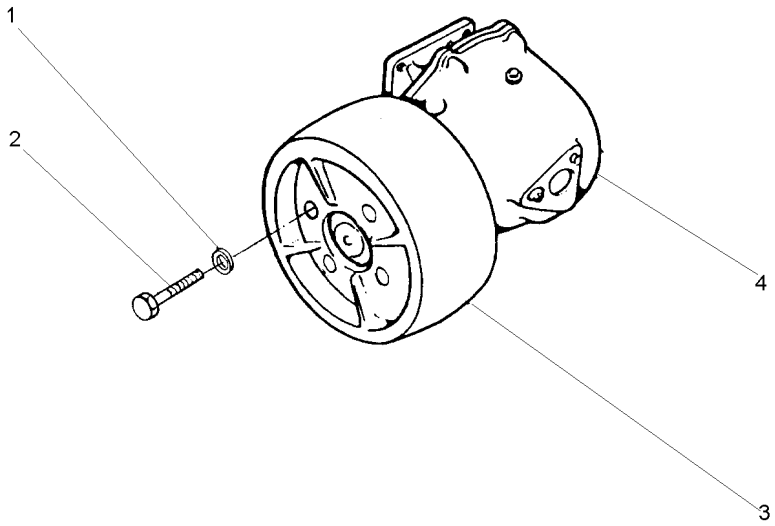

1	353432X1		**4** ARRUELA	WASHER	ARANDELA
2	353560X1	7/16x20x1.1/8	**4** PARAFUSO	BOLT	PERNO
3	180552M1		**1** POLIA	PULLEY	POLEA
4	2800044M91	[B]	**1** CJ. POLIA	KIT, PULLEY	JUEGO DE POLEA
4	487666M94	[A]	**1** CJ. POLIA	KIT, PULLEY	JUEGO DE POLEA

[A] SERVIÇO LEVE
NORMAL DUTY
TIPO NORMALE

[B] SERVIÇO PESADO
HEAVY DUTY
SERVICIO PESADO

Tomada De Óleo Carreta
Kit Oil Pipe
Toma De Aceite

140-45

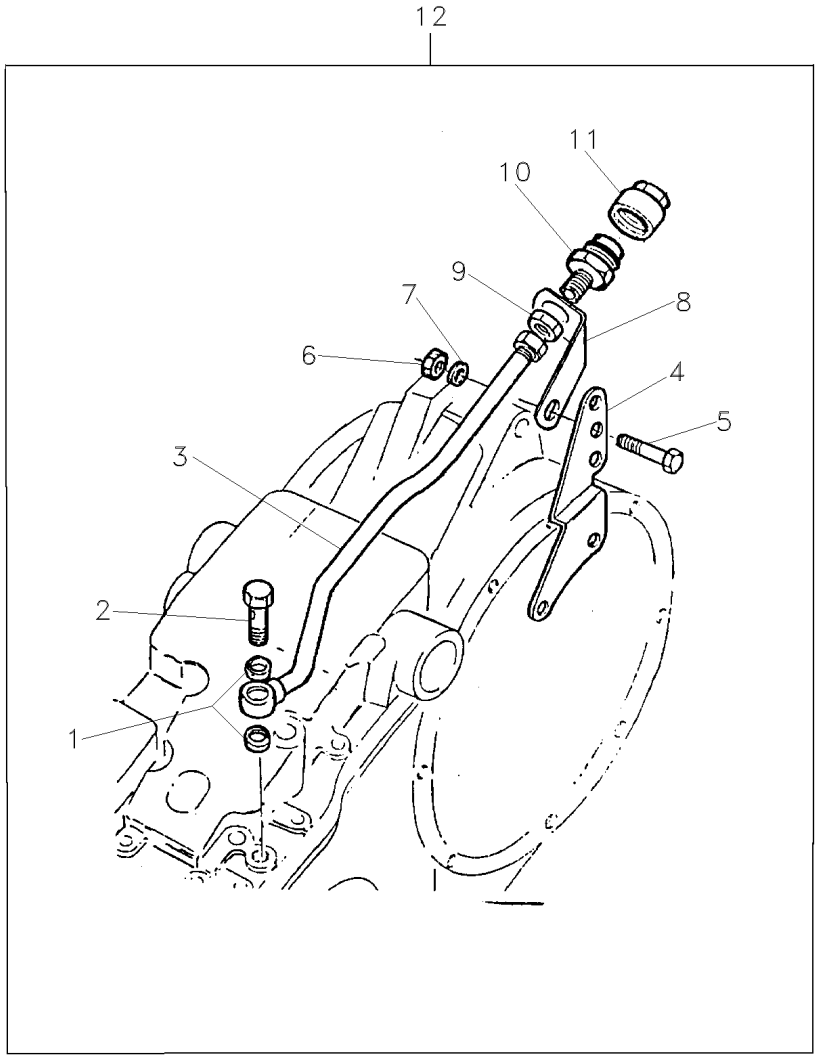

1	826238M1	12	**2**	ARRUELA	WASHER	ARANDELA
2	812561M1	12	**1**	PARAFUSO	BOLT	PERNO
3	872190M92	12	**1**	TUBO	PIPE	CANO
4	888722M1	12	**1**	SUPORTE	BRACKET	SOPORTE
5	353560X1	12 7/16x20x1.1/8	**1**	PARAFUSO	BOLT	PERNO
6	376760X1	12	**1**	PORCA	NUT	TUERCA
7	353757X1	12	**1**	ARRUELA	WASHER	ARANDELA
8	1861989M1	12	**1**	SUPORTE	BRACKET	SOPORTE
9	812560M1	12	**1**	PORCA	NUT	TUERCA
10	646670M91	12	**1**	CONEXÃO	CONNECTION	CONEXION
11	646669M1	12	**1**	TERMINAL	END	EXTREMO
12		➡ 1861988M92	**1**	TOMADA	INTAKE	ENTRADA

Tomada De Luz Da Carreta
Lighting System
Sistema De Iluminación

140-50

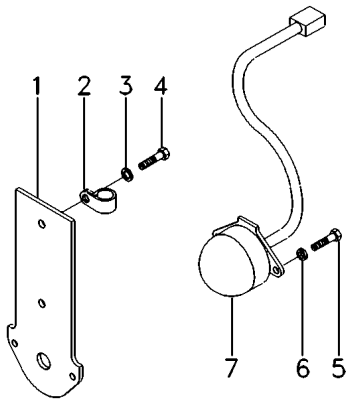

1	3808991M91	[A]	**1** SUPORTE	BRACKET	SOPORTE
2	1873859M1		**1** BRAÇADEIRA	CLAMP	ABRAZADERA
3	390744X1		**2** ARRUELA	WASHER	ARANDELA
4	3009491X1		**2** PARAFUSO	BOLT	PERNO
5	3007933X1	[A]	**3** PARAFUSO	BOLT	PERNO
6	339381X1	[A]	**3** ARRUELA	WASHER	ARANDELA
7	059372T2	[A]	**1** CONECTOR	CONNECTOR	CONECTOR

[A] ISO
ISO
ISO

Tomada De Luz Da Carreta
Lighting System
Sistema De Iluminación

140-55

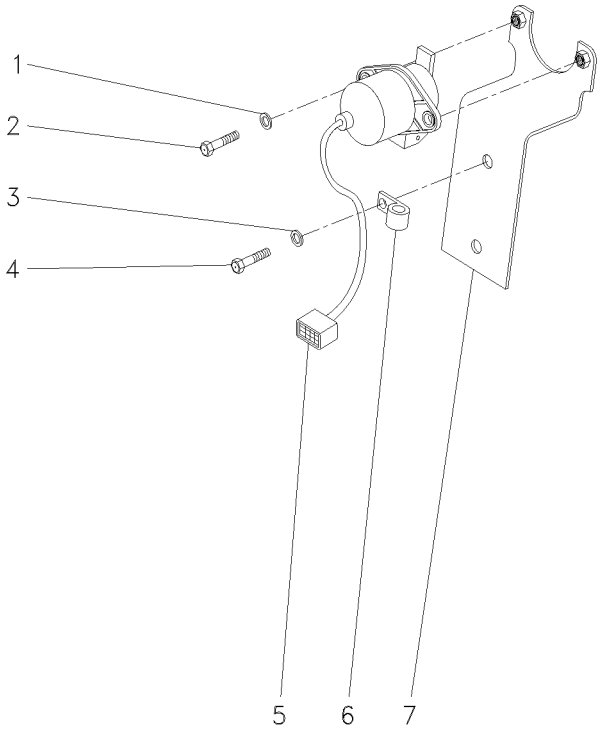

1	390972X1	**2** ARRUELA	WASHER	ARANDELA
2	339123X1	**2** PARAFUSO	BOLT	PERNO
3	390744X1	**2** ARRUELA	WASHER	ARANDELA
4	3009491X1	**2** PARAFUSO	BOLT	PERNO
5	059373T1	**1** CONECTOR	CONNECTOR	CONECTOR
6	1873859M1	**1** BRAÇADEIRA	CLAMP	ABRAZADERA
7	3808990M91	**1** SUPORTE	BRACKET	SOPORTE

Farol De Serviço
Headlamp
Faro

140-60

Montado No Pára-Lama
Mounted In The Fender
Montado En El Guardabarros

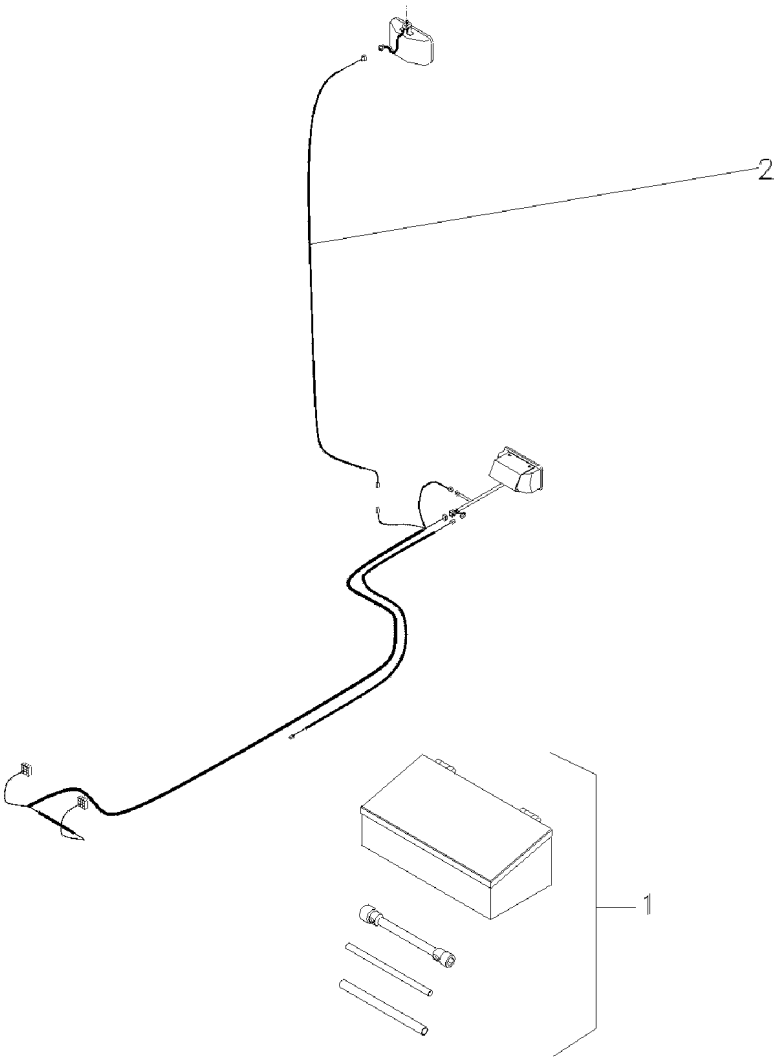

1	049072N1	80-115 No	**1** KIT FERRAMENTAS	KIT, TOOL	JGO.HERRAMIENTAS
2	022836P1		**1** CHICOTE	HARNESS	MAZO CABLES

Farol De Serviço
Headlamp
Faro

140-65

Montado No Pára-Lama
Mounted In The Fender
Montado En El Guardabarros

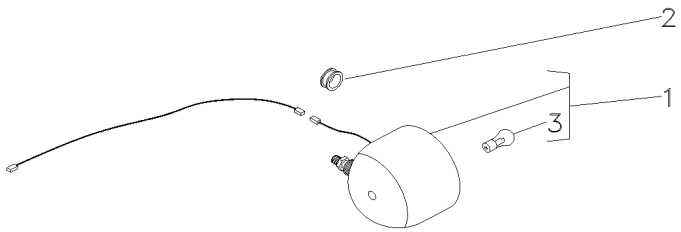

1	3146342M92		**1** FAROL	LIGHT	ALUMBRADO
2	834096M1		**1** PASSA-FIO	GROMMET	PASACABLE
3	487387M1	1	**1** LÂMPADA	BULB	LAMPARA

Suporte Iluminação Da Placa
Ilumination Plate Bracket
Soporte Iluminación Placa

140-70

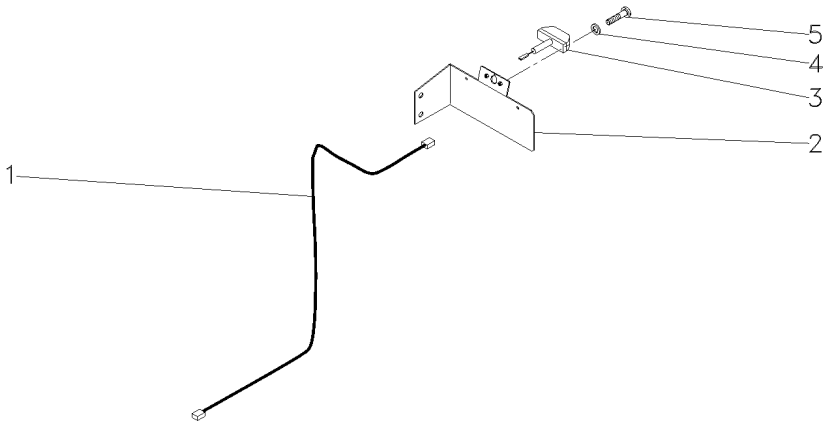

1	022836P1	**1** CHICOTE	HARNESS	MAZO CABLES
2	062987S1	**1** SUPORTE	SUPPORT	DISPOS.DE SOSTEN
3	058340T1	**1** SINALEIRA	SIGNAL	AVISADOR
4	353445X1	**2** ARRUELA	WASHER	ARANDELA
5	355125X1	**2** PARAFUSO	BOLT	PERNO

Tomada De Luz Da Carreta
Lighting System
Sistema De Iluminación

140-75

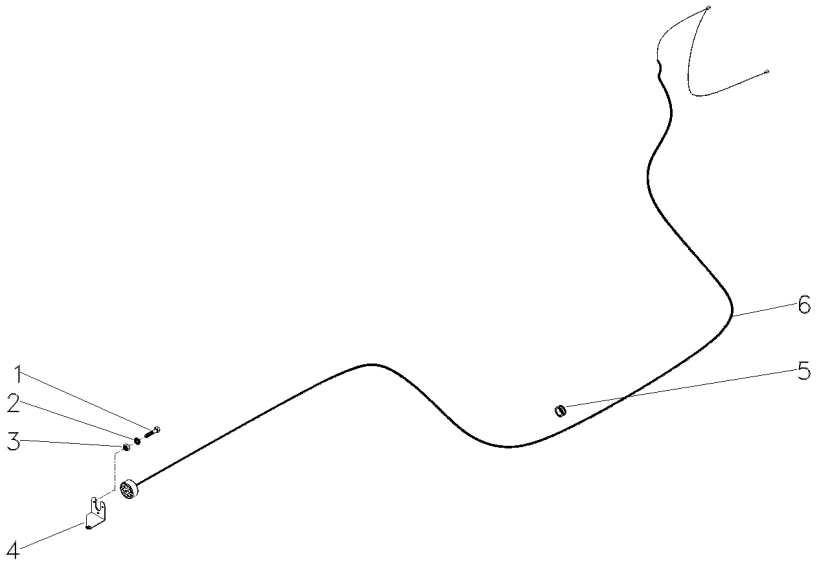

1	3009535X1			
2	3006154X1			
3	339111X1			
4	063706P1			
4	OX19468			
5	3225356M1			
6	052122N3			
3	PARAFUSO	BOLT	PERNO
3	ARRUELA	WASHER	ARANDELA
3	PORCA	NUT	TUERCA
1	SUPORTE	BRACKET	SOPORTE
1	SUPORTE	BRACKET	SOPORTE
1	BRAÇADEIRA	CLAMP	ABRAZADERA
1	CHICOTE	HARNESS	MAZO CABLES

Instalação Da Buzina
Horn Assy
Instalación Bocina

140-80

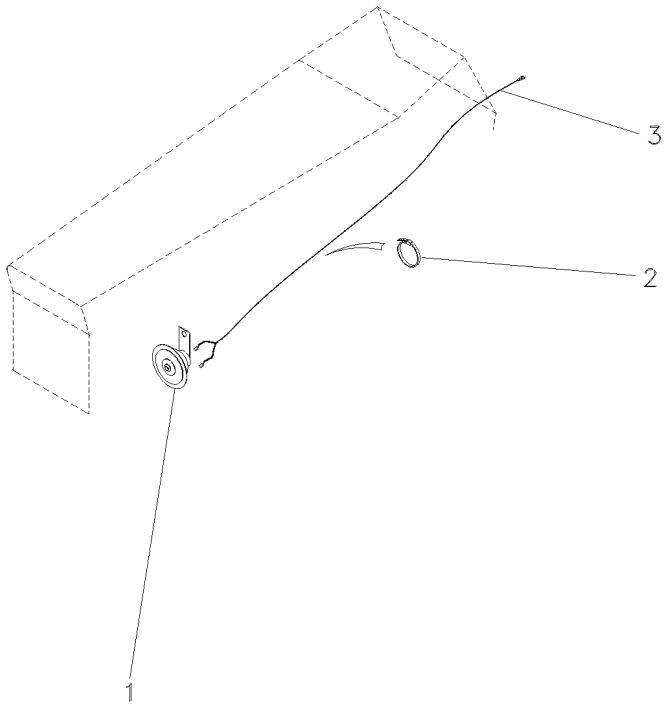

1	2802862M91	**1**	BUZINA	HORN	BOCINA
2	3225536M1	**6**	BRAÇADEIRA	CLAMP	ABRAZADERA
3	063368N1	**1**	CHICOTE	HARNESS	MAZO CABLES

Buzina
Horn
Bocina

140-85

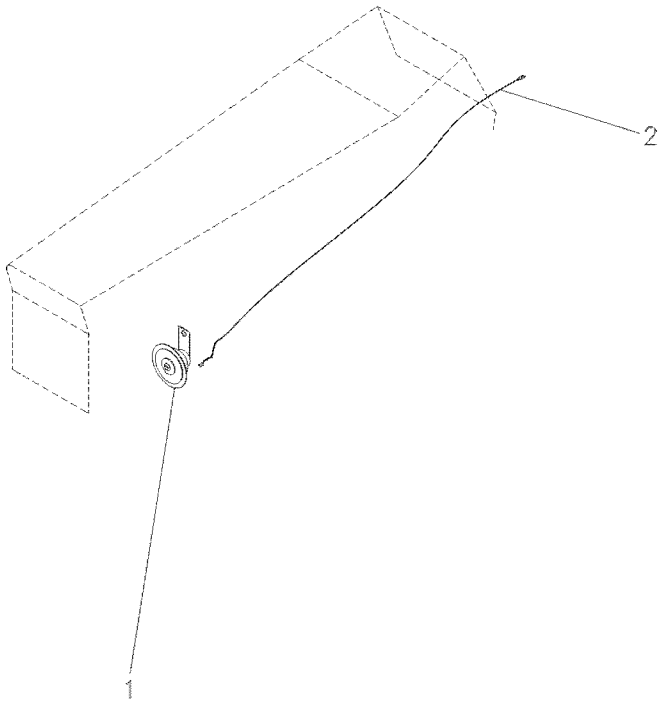

1	1678474M1	**1** BUZINA	HORN	BOCINA
2	052119N1	**1** CHICOTE	HARNESS	MAZO CABLES

Aquecedor De Partida
Starting Heater
Calentador De Partida

140-90

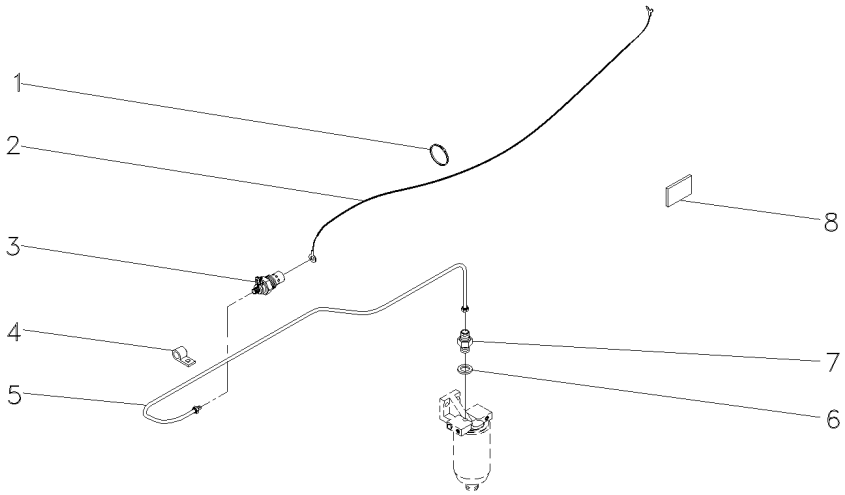

1	3225356M1	**7**	BRAÇADEIRA	CLAMP	ABRAZADERA
2	052110P1	**1**	CHICOTE	HARNESS	MAZO CABLES
3	2802106M1	**1**	VELA AQUECEDORA	INTAKE HEATER	CALENTADOR ADM
4	037669P1	**2**	PRESILHA	STAPLE	GRAPA
5	3587619M91	**1**	CJ. TUBO	TUBE ASSY	CONJ.DE TUBO
6	3147545M1	**1**	ARRUELA	WASHER	ARANDELA
7	1447011M91	**1**	VÁLVULA	VALVE	VALVULA
8	3149938M1	**1**	DECAL	DECAL	CALCOMANIA

Farol De Serviço
Headlamp
Faro

140-95

Montado No Rops
Mounted In The Rops
Montado En El Rops

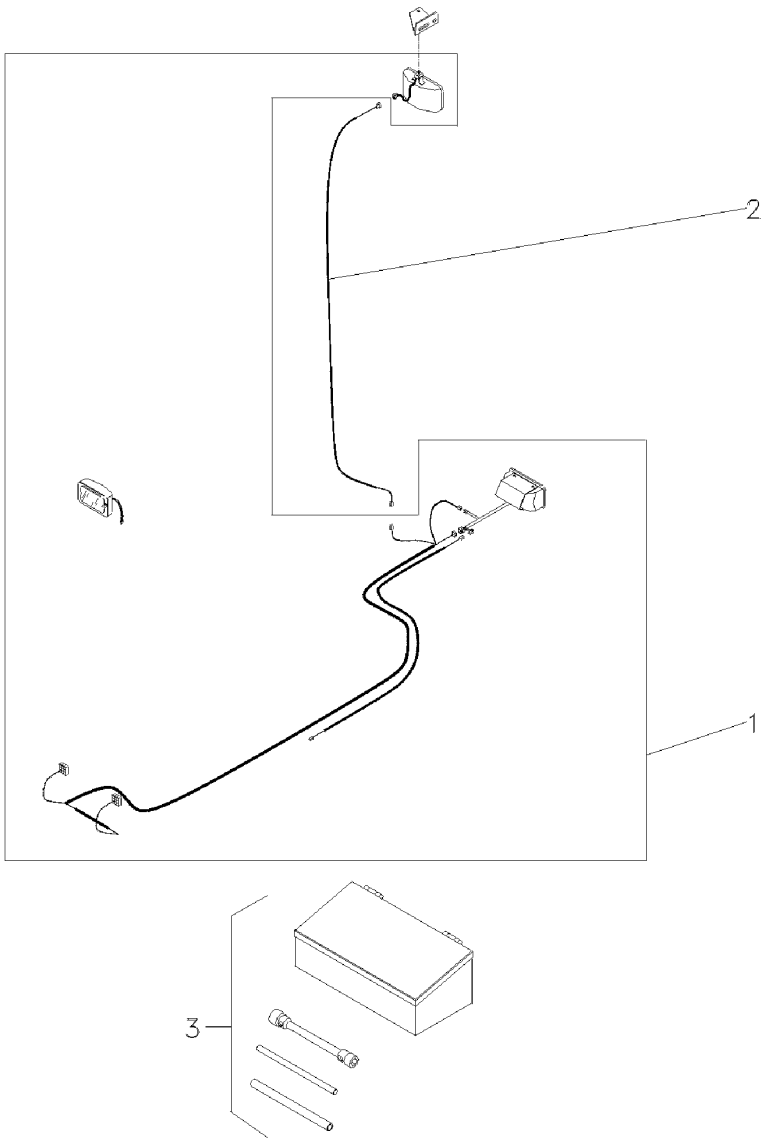

1	049071N1	140-105 No	**1** FAROL	LIGHT	ALUMBRADO
2	022836P1		**1** CHICOTE	HARNESS	MAZO CABLES
3	070797N1	80-110 No	**1** KIT FERRAMENTAS	KIT, TOOL	JGO.HERRAMIENTAS

Farol De Serviço
Headlamp
Faro

140-100

Montado No Pára-Lama
Mounted In The Fender
Montado En El Guardabarros

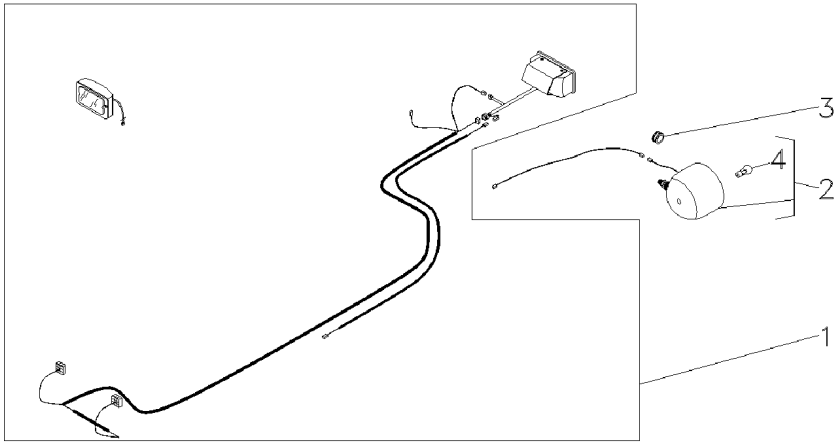

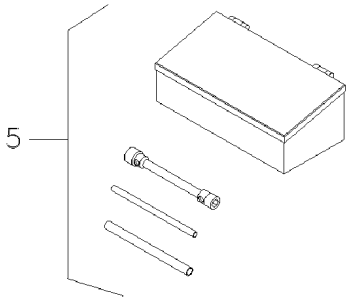

1	049349N1	140-110 No	**1**	FAROL	LIGHT	ALUMBRADO
2	3146342M92		**1**	FAROL	LIGHT	ALUMBRADO
3	834096M1	7/16"	**1**	PASSA-FIO	GROMMET	PASACABLE
4	487387M1	2	**1**	LÂMPADA	BULB	LAMPARA
5	070797N1	80-110 No	**1**	KIT FERRAMENTAS	KIT, TOOL	JGO.HERRAMIENTAS

Farol
Head Lamp
Farol

140-105

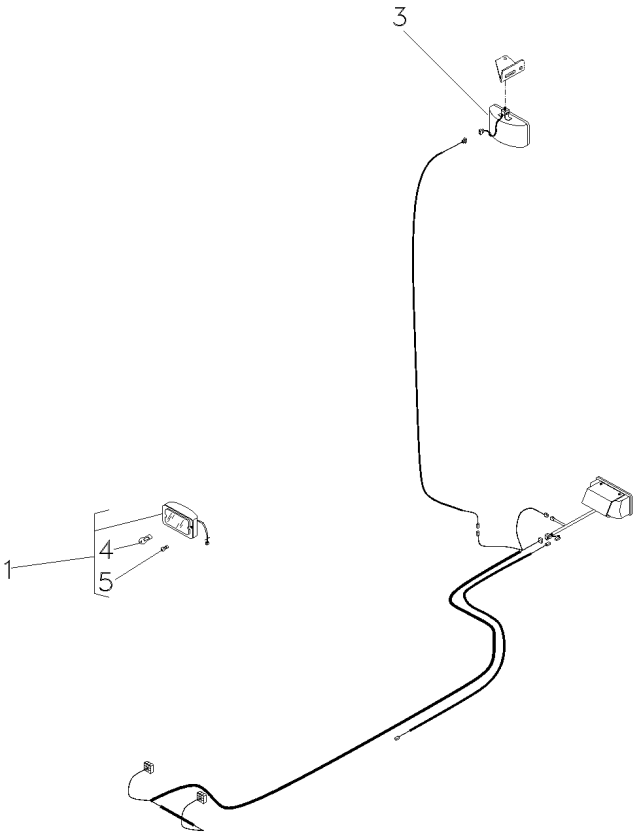

1	022661T1		[A]
3	024393T1		[B]
4	3603706M1	1	
5	2801348M1	1	

[A] FAROL AUXILIAR
AUXILIARY LANTERN
FAROL AUXILIAR

[B] FAROL SERVIÇO
SERVING LANTERN
FAROL SERVICIO

2	FAROL DIANTEIRO	FRONT LIGHT	FRONT LIGHT
1	FAROL	LIGHT	ALUMBRADO
1	LÂMPADA	BULB	LAMPARA
1	LÂMPADA	BULB	LAMPARA

Farol
Head Lamp
Farol

140-110

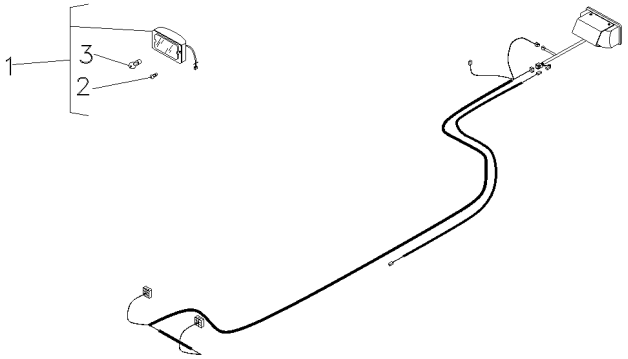

1	022661T1	[A]	**2** FAROL DIANTEIRO	FRONT LIGHT	FRONT LIGHT
2	2801348M1		**2** LÂMPADA	BULB	LAMPARA
3	3603706M1	1	**2** LÂMPADA	BULB	LAMPARA

[A] FAROL AUXILIAR
AUXILIARY LANTERN
FAROL AUXILIAR

Caixa De Ferramentas Tools Box Caja De Herramientas	Estreito Narrow Estrecho	140-120	

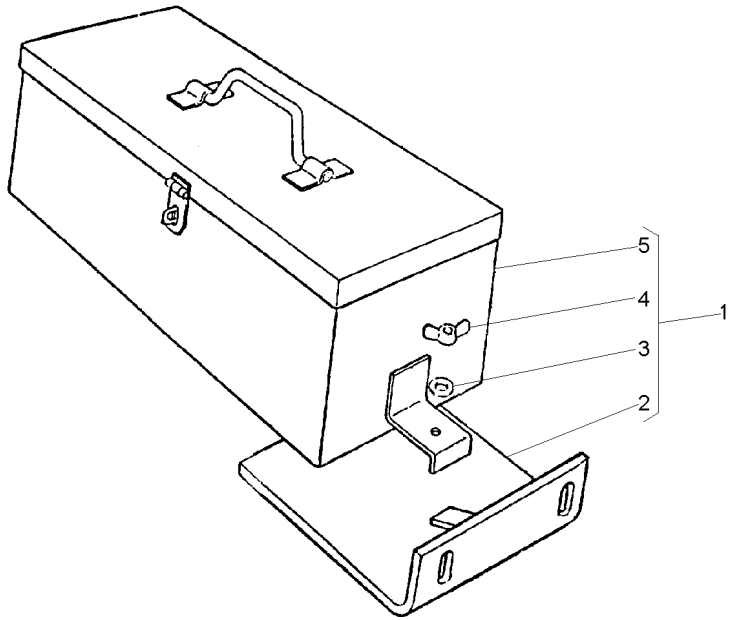

1		2802092M91	**1**	CX. FERRAMENTAS	TOOL BOX	CAJA HERRAMIENTA
2	2801714M91	1	**1**	SUPORTE	BRACKET	SOPORTE
3	353434X1	1 17.47X9.5X2	**1**	ARRUELA	WASHER	ARANDELA
4	3589682M1	1	**1**	PORCA	NUT	TUERCA
5	2801701M93	1	**1**	CJ. CAIXA	CASE ASSY	CAJA COMPLETA

Caixa De Ferramentas
Tools Box
Caja De Herramientas

140-125

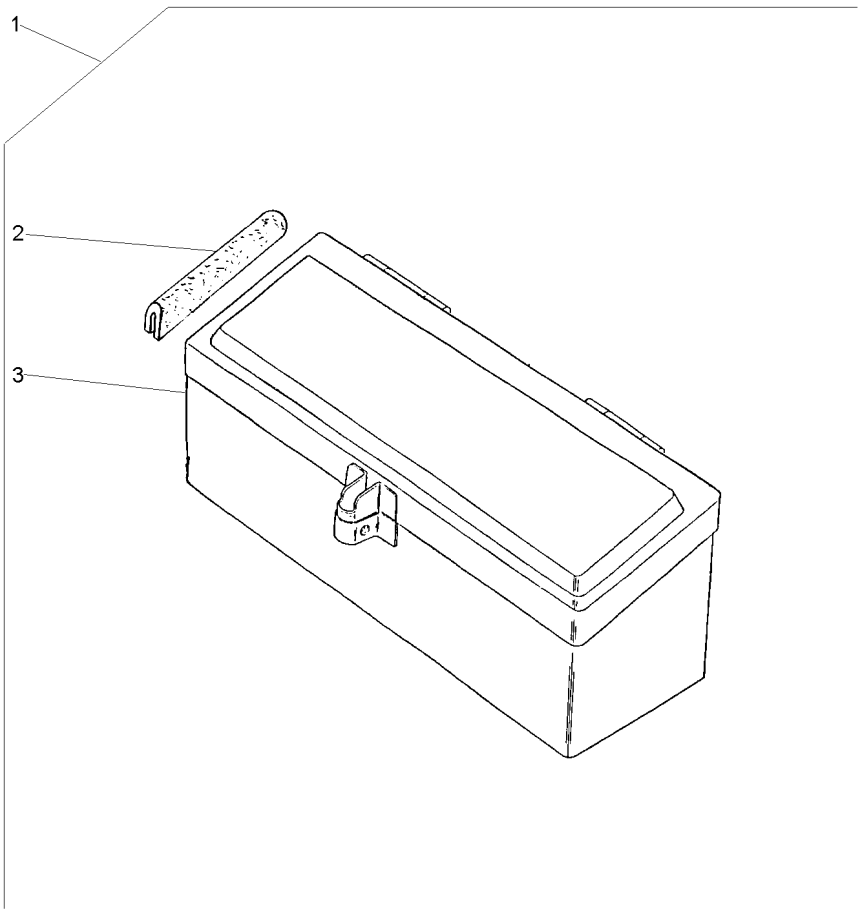

1			027964N1	**1**	CJ. CAIXA	KIT, BOX	JUEGO DE CAJA
2	027998P1	1		**2**	GUARNIÇÃO	FOAM	ESPUMA
3	3587610M91	1		**1**	CAIXA	BOX	CAJA

Caixa De Ferramentas
Tools Box
Caja De Herramientas

140-130

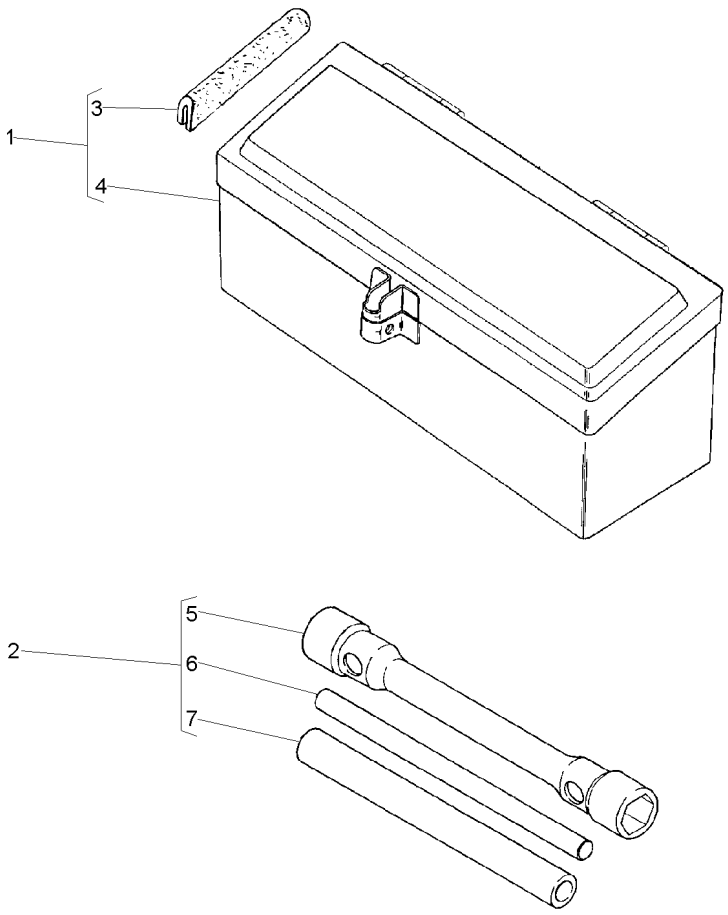

1	027964N1		**1**	CX. FERRAMENTAS	TOOL BOX	CAJA HERRAMIENTA
2	3149635M93		**1**	CHAVE DE RODA	WHEEL KEY	LLAVE DE RUEDA
3	027998P1	1	**2**	GUARNIÇÃO	FOAM	ESPUMA
4	3587610M91	1	**1**	CAIXA	BOX	CAJA
5	3149636M2	2	**1**	CHAVE DE RODA	WHEEL KEY	LLAVE DE RUEDA
6	3149804M1	2	**1**	BARRA	BAR	BARRA
7	3149803M1	2	**1**	TUBO	PIPE	CANO

Caixa De Ferramentas
Tools Box
Caja De Herramientas

140-135

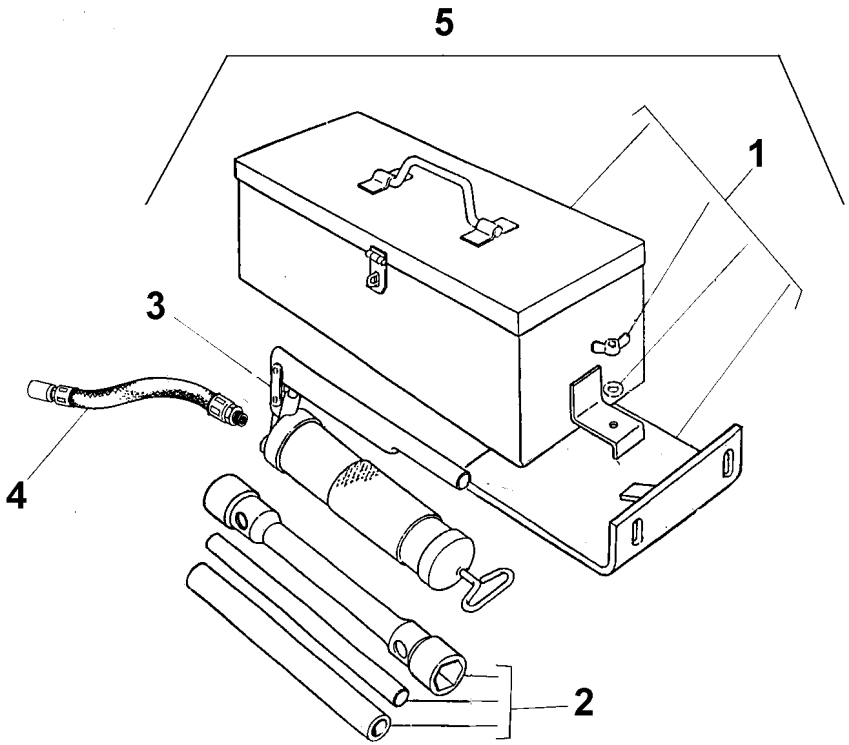

1	2802092M91	5	**1**	CJ. CAIXA	CASE ASSY	CAJA COMPLETA
2	3149635M93	5	**1**	CHAVE DE RODA	WHEEL KEY	LLAVE DE RUEDA
3	036335T1	5	**1**	ENGRAXADEIRA	SHOES	ZAPATAS
4	036336T1	5	**1**	MANGUEIRA	HOSE	FLEXIBLE
5		➨ 3410428M91	**1**	CX. FERRAMENTAS	TOOL BOX	CAJA HERRAMIENTA

Chaves De Roda
Spanner
Llave Rueda

140-140

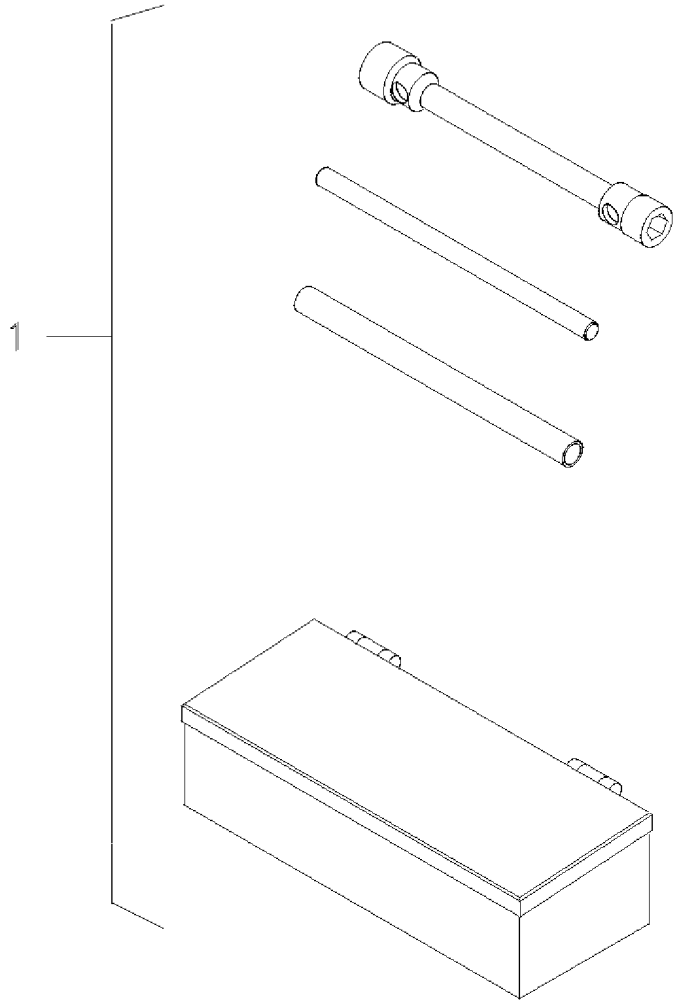

1	070797N1	80-110 No	**1**	KIT FERRAMENTAS	KIT, TOOL	JGO.HERRAMIENTAS

Kit De Ferramentas
Tools
Herramientas

140-145

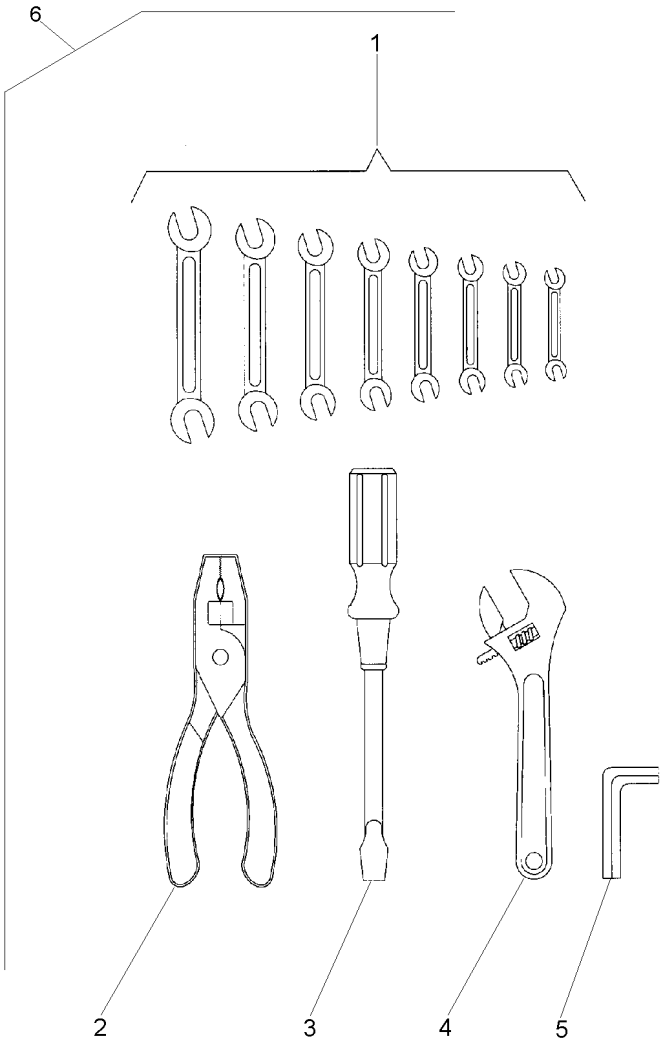

1	3145880M1	6	**1**	CHAVE DE BOCA	SPANNER	LLAVE DE RUEDA
1	3145881M1	6	**1**	CHAVE DE BOCA	SPANNER	LLAVE DE RUEDA
1	3145882M1	6	**1**	CHAVE DE BOCA	SPANNER	LLAVE DE RUEDA
1	3145883M1	6	**1**	CHAVE DE BOCA	SPANNER	LLAVE DE RUEDA
1	3145884M1	6	**1**	CHAVE DE BOCA	SPANNER	LLAVE DE RUEDA
1	3145885M1	6	**1**	CHAVE DE BOCA	SPANNER	LLAVE DE RUEDA
1	3145886M1	6	**1**	CHAVE DE BOCA	SPANNER	LLAVE DE RUEDA
1	3145887M1	6	**1**	CHAVE DE BOCA	SPANNER	LLAVE DE RUEDA
2	3145888M1	6	**1**	ALICATE	PLIERS	PINZAS
3	3145890M1	6	**1**	CHAVE DE FENDA	SCREWDRIVER	DESTORNILLADOR
4	3145889M1	6	**1**	CHAVE DE BOCA	SPANNER	LLAVE DE RUEDA
5	1437379M1	6	**1**	CHAVE ALLEN	ALLEN KEY	LLAVE ALLEN
6		3145959M91	**1**	KIT FERRAMENTAS	KIT, TOOL	JGO.HERRAMIENTAS

Engraxadeira
Greaser
Engrasadera

140-150

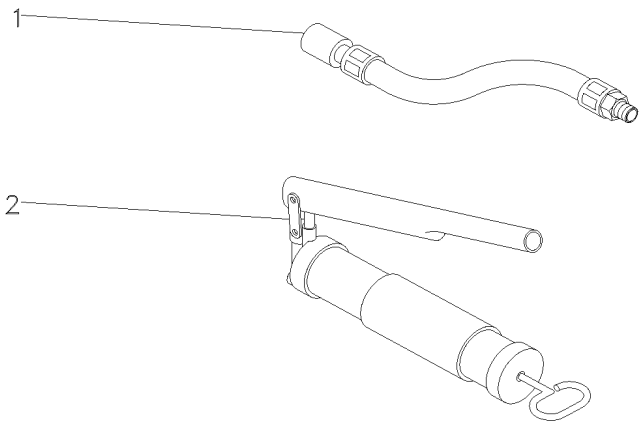

1	036336T1	**1** MANGUEIRA	HOSE	FLEXIBLE
2	036335T1	**1** ENGRAXADEIRA	SHOES	ZAPATAS

Protetor Auricular
Protector
Protetor

140-155

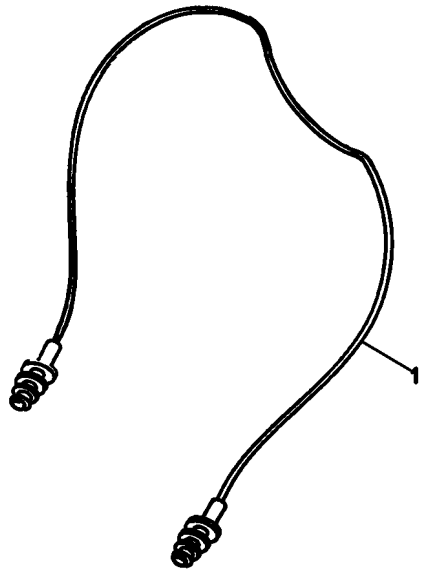

1	T0289054	**1** PROTETOR	PROTECTOR	PROTECTOR

Triângulo De Advertência
Warning Triangle
Triángulo De Advertencia

140-160

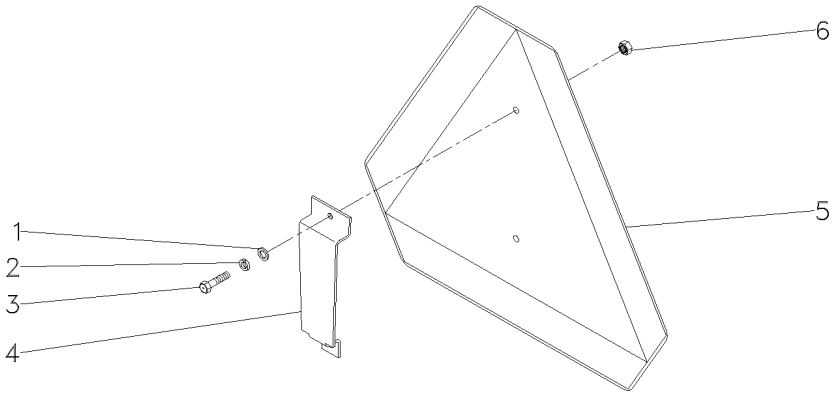

1	353753X1	**2** ARRUELA	WASHER	ARANDELA
2	353445X1	**2** ARRUELA	WASHER	ARANDELA
3	355125X1	**2** PARAFUSO	BOLT	PERNO
4	062989P1	**1** SUPORTE	BRACKET	SOPORTE
5	057778P1	**1** TRIÂNGULO	TRIANGLE	TRIANGULO
6	354120X1	**2** PORCA	NUT	TUERCA

Triângulo De Advertência
Warning Triangle
Triángulo De Advertencia

140-165

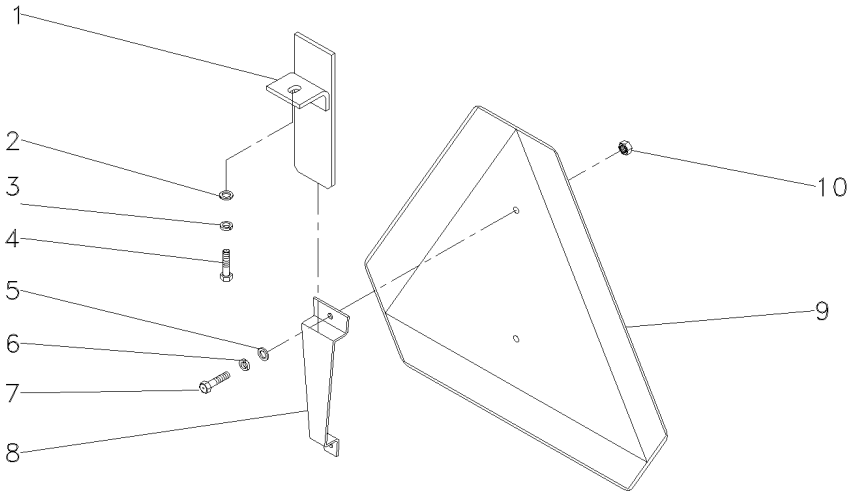

1	059285S1	**1** SUPORTE	BRACKET	SOPORTE
2	339024X1	**1** ARRUELA	WASHER	ARANDELA
3	339374X1	**1** ARRUELA	WASHER	ARANDELA
4	339123X1	**1** PARAFUSO	BOLT	PERNO
5	353753X1	**2** ARRUELA	WASHER	ARANDELA
6	353445X1	**2** ARRUELA	WASHER	ARANDELA
7	355125X1	**2** PARAFUSO	BOLT	PERNO
8	059290P1	**1** SUPORTE	BRACKET	SOPORTE
9	057778P1	**1** TRIÂNGULO	TRIANGLE	TRIANGULO
10	354120X1	**2** PORCA	NUT	TUERCA

Kit Creeper Epicíclico Pesado Kit Creeper Epicyclic Heavy Kit Creeper Epicicloidal Pesado	Advanced Com Espaçador Advanced With Spacer Advanced Con Espaciador	140-170

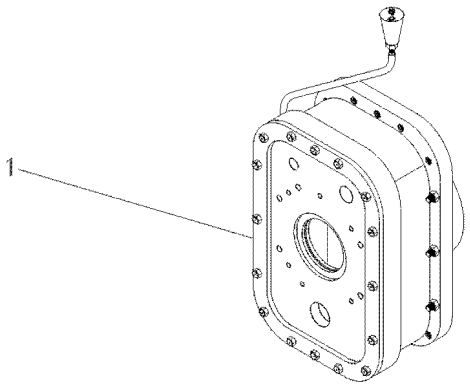

1	T0258002	**1** REDUTOR	REDUCER	REDUCTOR

Kit Creeper Epicíclico Pesado **Kit Creeper Epicyclic Heavy** **Kit Creeper Epicicloidal Pesado**	**Não Advanced E Com Espaçador** **Not Advanced And With Spacer** **No Advanced Y Con Espaciador**	**140-175**

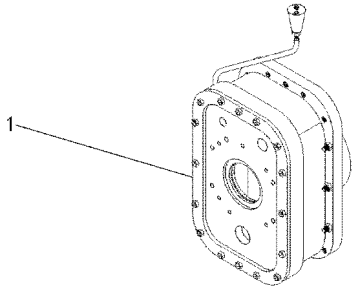

1	T0258002	**1** REDUTOR	REDUCER	REDUCTOR