Instalação Do Motor
Engine Installation
Instalacion Motor

291

10-10

2 Rodas Motrizes
2 Wheels Drive
2 Ruedas Motriz

MASSEY FERGUSON

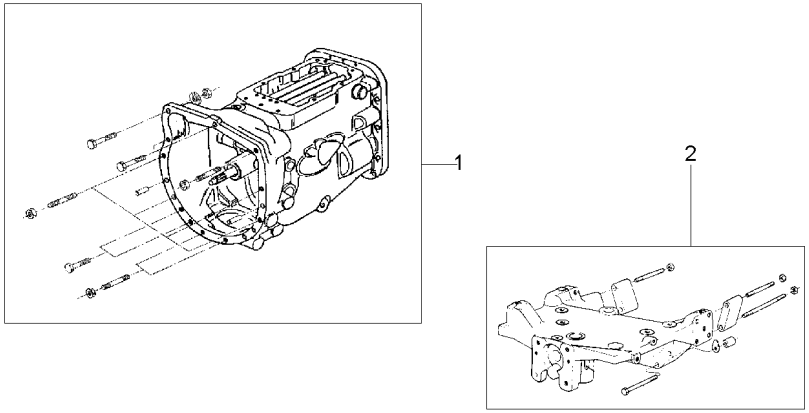

1	054571N1	25-20 No	**1** FIXAÇÃO	FASTENER	CIERRE
2	048500N1	60-120 No	**1** FIXAÇÃO	FASTENER	CIERRE
3	6201761M91	10-20 No	**1** CJ. MOTOR	KIT, MOTOR	JUEGO MOTOR

AGOSTO 2008

Instalação Do Motor
Engine Installation
Instalacion Motor

10-15

4 Rodas Motrizes
4 Wheels Drive
4 Ruedas Motriz

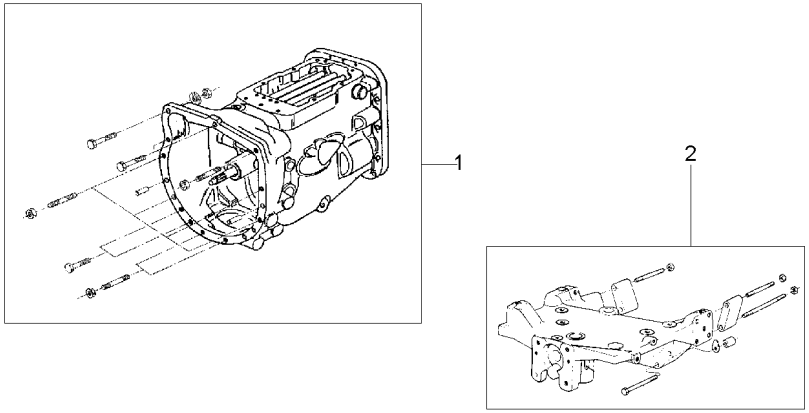

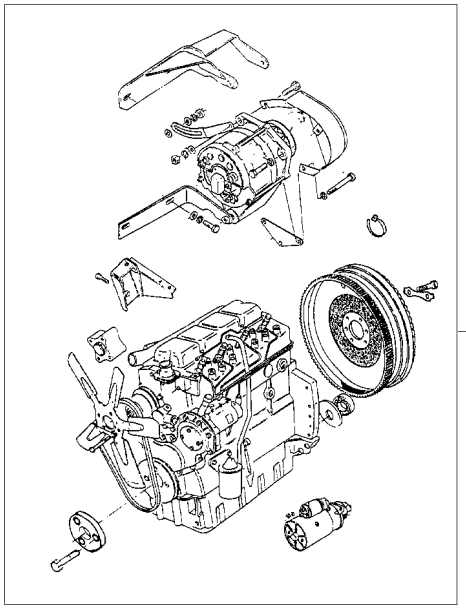

1	054571N1	25-20 No	**1** FIXAÇÃO	FASTENER	CIERRE
2	048498N1	60-125 No	**1** FIXAÇÃO	FASTENER	CIERRE
3	6201761M91	10-20 No	**1** CJ. MOTOR	KIT, MOTOR	JUEGO MOTOR

Cj. Motor
Motor
Motor

10-20

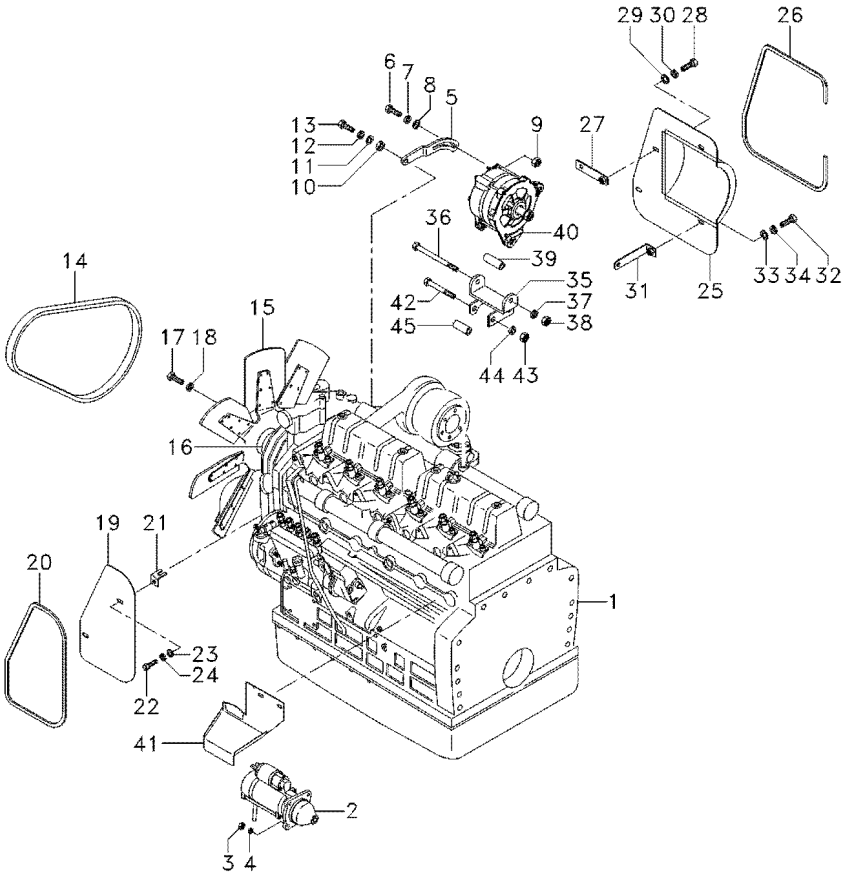

1	6209160M91		**1**	CJ. MOTOR	KIT, MOTOR	JUEGO MOTOR
2	3821818M91		**1**	MOTOR PARTIDA	STARTERMOTOR	MOTOR ARRANQUE
3	339402X1		**3**	PORCA	NUT	TUERCA
4	339376X1		**3**	ARRUELA	WASHER	ARANDELA
5	6227381M1		**1**	ESTICADOR	TURNBUCKLE	TORNIQUETE
6	3408222M1		**1**	PARAFUSO	BOLT	PERNO
7	339369X1		**1**	ARRUELA	WASHER	ARANDELA
8	1441516X1		**1**	ARRUELA	WASHER	ARANDELA
9	353426X1		**1**	PORCA	NUT	TUERCA
10	1869272M1		**1**	ESPAÇADOR	SPACER	PIEZA DISTANCIA
11	391388X1		**1**	ARRUELA	WASHER	ARANDELA
12	339376X1		**1**	ARRUELA	WASHER	ARANDELA
13	337761X1		**1**	PARAFUSO	BOLT	PERNO
14	6203323M91		**1**	KIT CORREIAS	KIT, BELT	CORREAS JUEGO
15	739800M1		**1**	HÉLICE	FAN	VENTILADOR
16	6200897M1		**1**	EXTENSÃO	EXTENSION	EXTENSION
17	339368X1		**4**	PARAFUSO	BOLT	PERNO
18	339374X1		**4**	ARRUELA	WASHER	ARANDELA
19	6208883M1	◀	**1**	PROTEÇÃO	GUARD	DEFENSA
20	068030P1		**1**	GUARNIÇÃO	FOAM	ESPUMA
21	6201399M91		**1**	SUPORTE	CLEVIS	GANCHO SEGURI.
22	353677X1		**1**	PARAFUSO	BOLT	PERNO
23	829185M1		**1**	ARRUELA	WASHER	ARANDELA
24	353446X1		**1**	ARRUELA	WASHER	ARANDELA
25	6201266M1	▶	**1**	PROTETOR	PROTECTOR	PROTECTOR
26	6201494M1		**1**	GALÃO	PAD	CIERRE
27	6201403M91		**1**	SUPORTE	CLEVIS	GANCHO SEGURI.
28	353677X1		**1**	PARAFUSO	BOLT	PERNO
29	829185M1		**1**	ARRUELA	WASHER	ARANDELA
30	353446X1		**1**	ARRUELA	WASHER	ARANDELA
31	6201401M91		**1**	SUPORTE	CLEVIS	GANCHO SEGURI.
32	353677X1		**1**	PARAFUSO	BOLT	PERNO
33	829185M1		**1**	ARRUELA	WASHER	ARANDELA
34	353446X1		**1**	ARRUELA	WASHER	ARANDELA
35	6208863M91		**1**	SUPORTE	CLEVIS	GANCHO SEGURI.
36	1442487X1		**1**	PARAFUSO	BOLT	PERNO
37	339276X1		**1**	ANEL	RING	ARO
38	339402X1		**1**	PORCA	NUT	TUERCA
39	6200887M1		**1**	BUCHA	BUSH	CASQUILLO
40	6228054M91	10-25 No	**1**	ALTERNADOR	ALTERNATOR	ALTERNADOR
41	6201489M1		**1**	PROTEÇÃO	GUARD	DEFENSA
42	3408222M1		**2**	PARAFUSO	BOLT	PERNO
43	353426X1		**2**	PORCA	NUT	TUERCA
44	339369X1		**2**	ARRUELA	WASHER	ARANDELA
45	6208337M1		**1**	ESPAÇADOR	SPACER	PIEZA DISTANCIA

Alternador
Alternator
Alternador

10-25

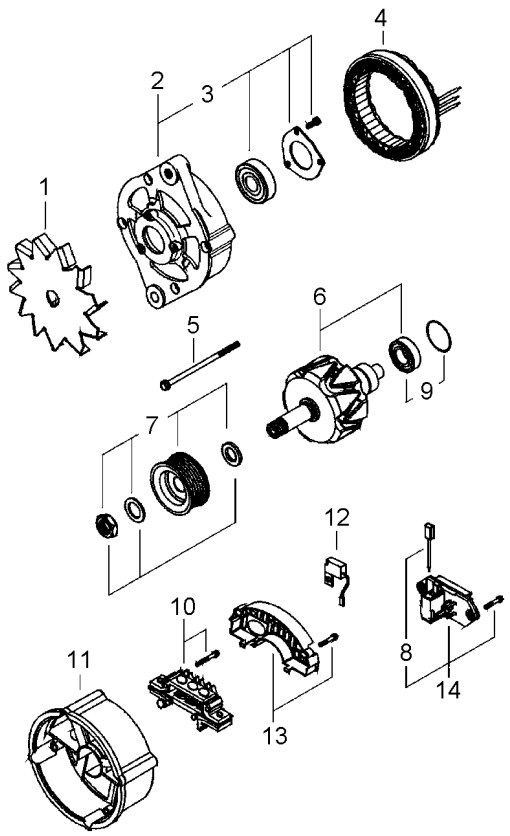

1	6230922M1	**1** CJ. VENTILADOR	KIT, FAN	JUEGO VENTILADOR
2	6230923M1	**1** MANCAL	BEARING	COJINETE
3	6230924M91	**1** ROLAMENTO	BEARING	COJINETE
4	6230925M1	**1** ESTATOR	STATOR	ESTATOR
5	6230926M91	**1** KIT PARAFUSOS	KIT, BOLT	TORNILLOS JUEGO
6	6230927M1	**1** ROTOR	ROTOR	ROTOR
7	6230938M91	**1** CJ. POLIA	KIT, PULLEY	JUEGO DE POLEA
8	6230939M91	**1** CJ. ESCOVA	KIT, BRUSH	ESCOBILLAS JUEGO
9	6230930M91	**1** CJ. ROLAMENTO	BEARING ASSY	RODAMIENTO RAD
10	6230950M91	**1** RETIFICADOR	RECTIFIER	RECTIFICADOR
11	6230932M1	**1** MANCAL	BEARING	COJINETE
12	6230933M1	**1** CAPACITOR	CAPACITOR	CAPACITOR
13	6230934M1	**1** CAPUZ	HOOD	CAPO
14	6230936M91	**1** CJ. ESCOVA	KIT, BRUSH	ESCOBILLAS JUEGO

Bloco De Cilindros
Cylinder Block
Bloque De Cilindros

10-30

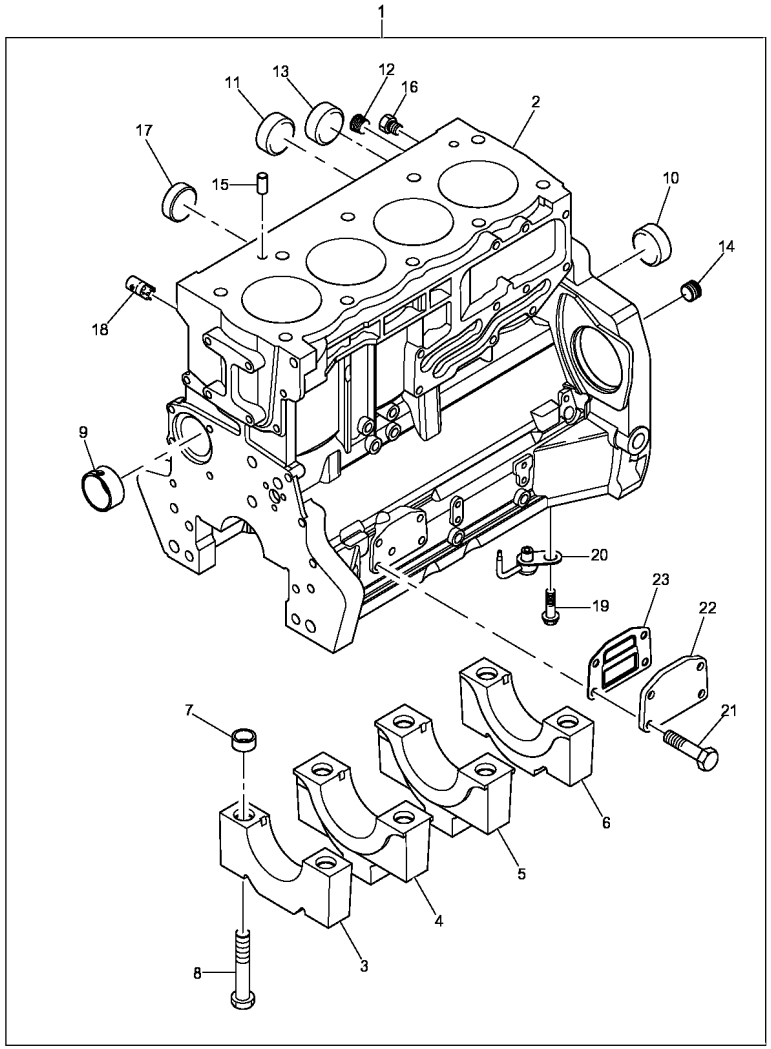

1	ZZ50312	**1**	BLOCO CILINDROS	CYLINDER BLOCK	BLOQUE CILINDROS
7	33142111	**10**	ANEL	RING	ARO
8	32166329	**10**	PARAFUSO	BOLT	PERNO
9	3112D071	**1**	BUCHA	BUSH	CASQUILLO
10	3241A012	**1**	BUJÃO	PLUG	TAPON
11	3241A011	**2**	BUJÃO	PLUG	TAPON
12	0650588	**1**	BUJÃO	PLUG	TAPON
13	0650710	**1**	BUJÃO	PLUG	TAPON
14	3212P008	**1**	BUJÃO	PLUG	TAPON
15	3244A009	**2**	PINO	PIN	PASADOR
16	32141316	**2**	BUJÃO	PLUG	TAPON
18	3212V006	**1**	BUJÃO	PLUG	TAPON
19	2314F001	**4**	PARAFUSO	SCREW	TORNILLO
20	2113A001	**4**	TUBO	PIPE	CANO
21	2314H033	**4**	PARAFUSO	BOLT	PERNO
22	3623A009	**1**	TAMPA	COVER	CUBIERTA
23	3688A039	**1**	JUNTA	JOINT	JUNTA

Árvore De Manivelas
Crankshaft
Ciguenal

10-35

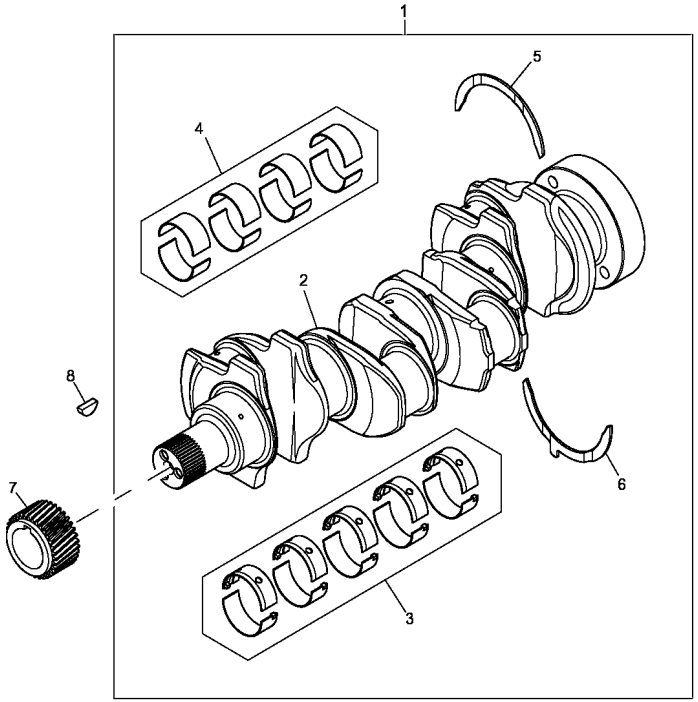

1	ZZ90222			**1**	KIT VIRABREQUIM	KIT, CRANKSHAFT	CIGUENAL JUEGO
2	ZZ90222			**1**	KIT VIRABREQUIM	KIT, CRANKSHAFT	CIGUENAL JUEGO
3	U5MB0018A	⧗	0,010"	**1**	BRONZINA MANCAL	MAIN BEARING	COJINETE PRINCIP
3	U5MB0018B	⧗	0,020"	**1**	BRONZINA MANCAL	MAIN BEARING	COJINETE PRINCIP
3	U5MB0018C	⧗	0,030"	**1**	BRONZINA MANCAL	MAIN BEARING	COJINETE PRINCIP
3	U5MB0018	STD		**1**	JOGO CASQUILHOS	BEARING KIT	JUEGO COJINETES
4	U5ME0013A	⧗	0,010"	**1**	BRONZINA BIELA	BIG END BEARING	COJ.CAB.BIELA
4	U5ME0013B	⧗	0,020"	**1**	BRONZINA BIELA	BIG END BEARING	COJ.CAB.BIELA
4	U5ME0013C	⧗	0,030"	**1**	BRONZINA BIELA	BIG END BEARING	COJ.CAB.BIELA
4	U5ME0013	STD		**1**	JOGO CASQUILHOS	BEARING KIT	JUEGO COJINETES
5	31137551			**2**	ARRUELA	WASHER	ARANDELA
5	31137312	⧗	0,007"	**2**	ARRUELA	WASHER	ARANDELA
6	31137561			**2**	ARRUELA	WASHER	ARANDELA
6	31137322	⧗	0,007"	**2**	ARRUELA	WASHER	ARANDELA
7	3117C221			**1**	ENGRENAGEM	GEAR	ENGRANAJE
8	0500012			**1**	CHAVETA	KEY	CLAVE

Biela
Connecting Rod
Biela

10-40

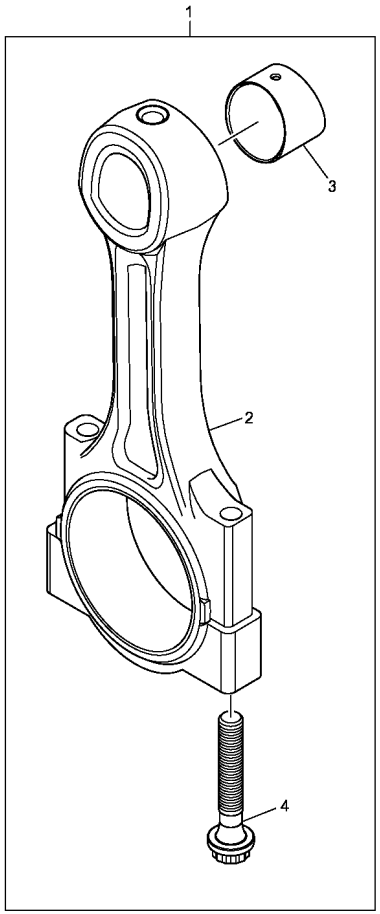

1	4115C311	[F] ◀▶ 165,728/165,761	**1**	CJ. BIELA	KIT, CONROD	JUEGO DE BIELA
1	4115C312	[G] ◀▶ 165,682/165,715	**1**	CJ. BIELA	KIT, CONROD	JUEGO DE BIELA
1	4115C313	[H] ◀▶ 165,637/165,670	**1**	CJ. BIELA	KIT, CONROD	JUEGO DE BIELA
1	4115C314	[J] ◀▶ 165,591/165,624	**1**	CJ. BIELA	KIT, CONROD	JUEGO DE BIELA
1	4115C315	[K] ◀▶ 165,545/165,578	**1**	CJ. BIELA	KIT, CONROD	JUEGO DE BIELA
1	4115C316	[L] ◀▶ 165,499/165,532	**1**	CJ. BIELA	KIT, CONROD	JUEGO DE BIELA
2		1	**1**	BIELA	CONROD	BIELA
3	3112A005		**1**	BUCHA	BUSH	CASQUILLO
4	3212V003		**2**	PARAFUSO	BOLT	PERNO

[F] CLASSIFICAÇÃO F - VERMELHO
CLASSIFICATION F - RED
CLASIFICACIÓN F - ROJO

[G] CLASSIFICAÇÃO G - LARANJA
CLASSIFICATION G - ORANGE
CLASIFICACIÓN G - NARANJA

[H] CLASSIFICAÇÃO H - BRANCO
CLASSIFICATION H - WHITE
CLASIFICACIÓN H - BLANCO

[J] CLASSIFICAÇÃO J - VERDE
CLASSIFICATION J - GREEN
CLASIFICACIÓN J - VERDE

[K] CLASSIFICAÇÃO K - ROXO
CLASSIFICATION K - PURPURA
CLASSIFICATION K - PURPURA

[L] CLASSIFICAÇÃO L - AZUL
CLASSIFICATION L - BLUE
CLASSIFICATION L - BLUE

Pistões E Bielas
Pistons And Connecting Rods
Pistones Y Bielas

10-45

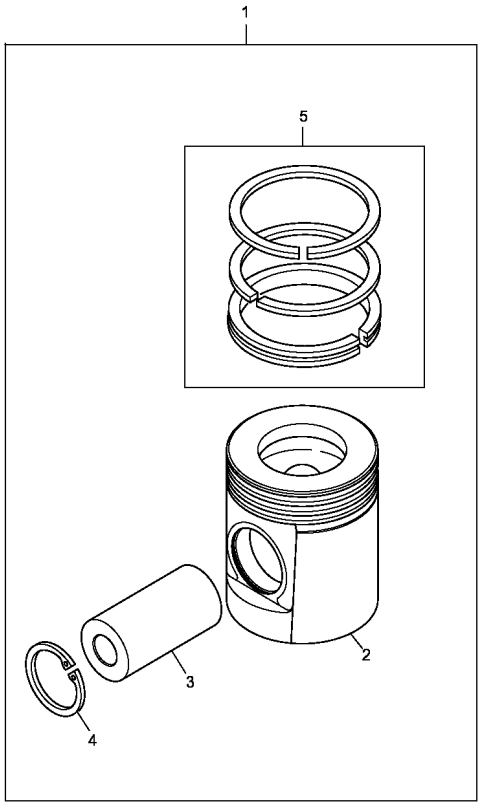

1	4115P015		**4**	KIT ANÉIS PISTÃO	KIT, PISTON RING	AROS.PIST.JUEGO
2		1	**1**	PISTÃO	PISTON	PISTON
3		1	**1**	PINO	PIN	PASADOR
4	2721332		**2**	ANEL TRAVA	CIRCLIP	CIRCULITO
5	UPRK0002		**1**	JG. ANÉIS	KIT, RING	AROS JUEGO

Tampa Do Cabeçote
Cylinder Head Cover
Tapa De Válvulas

10-50

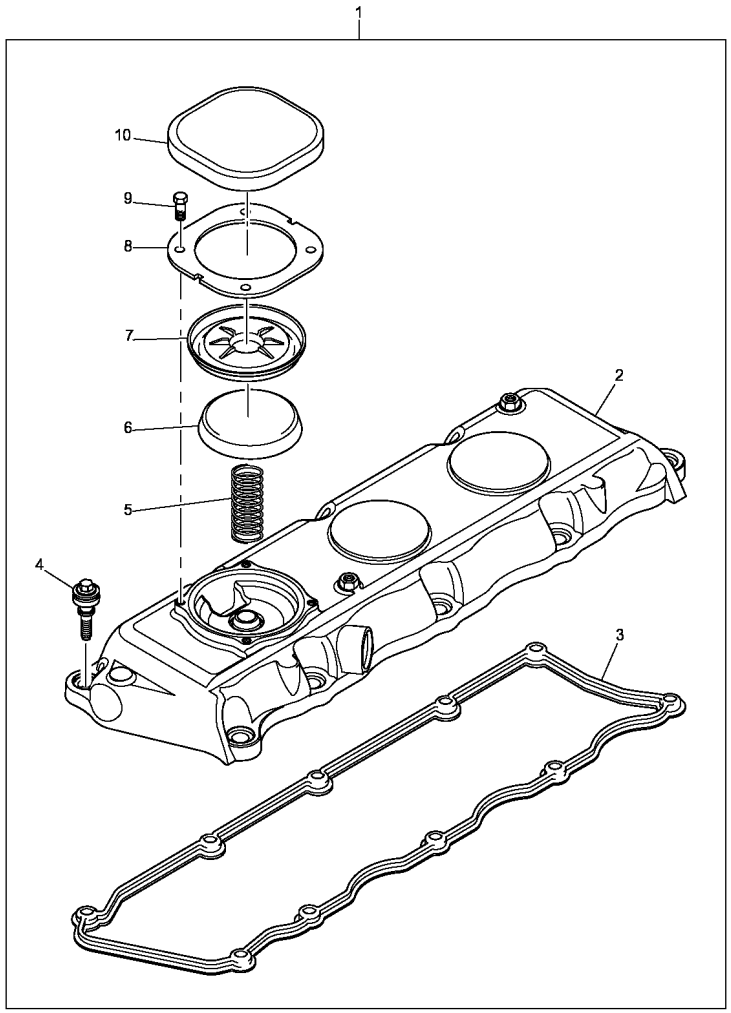

1	4142X294		**1**	TAMPA CABEÇOTE	CYL.HEAD COVER	TAPA DE CULATA
2		1	**1**	TAMPA CABEÇOTE	CYL.HEAD COVER	TAPA DE CULATA
3	3681A055		**1**	JUNTA	GASKET	EMPAQUETADURA.
4	2161A011		**10**	PARAFUSO	SCREW	TORNILLO
5	3174A017		**1**	MOLA	SPRING	RESORTE
6	3788A002		**1**	CAPA	CAP	TAPA
7	3789A001		**1**	DIAFRAGMA	DIAPHRAGM	DIAFRAGMA
8	3615A009		**1**	JUNTA	GASKET	EMPAQUETADURA.
9	2151A001		**4**	PARAFUSO	SCREW	TORNILLO
10	3788A003		**1**	CAPA	CAP	TAPA

Tampa Do Cabeçote
Cylinder Head Cover
Tapa De Válvulas

10-55

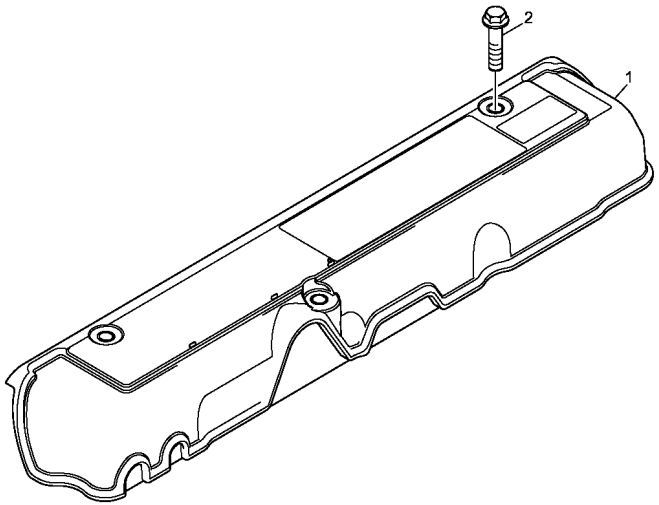

1	3788N005	**1** TAMPA	COVER	CUBIERTA
2	2314F005	**3** PARAFUSO	BOLT	PERNO

Tampa Do Cabeçote
Cylinder Head Cover
Tapa De Válvulas

10-60

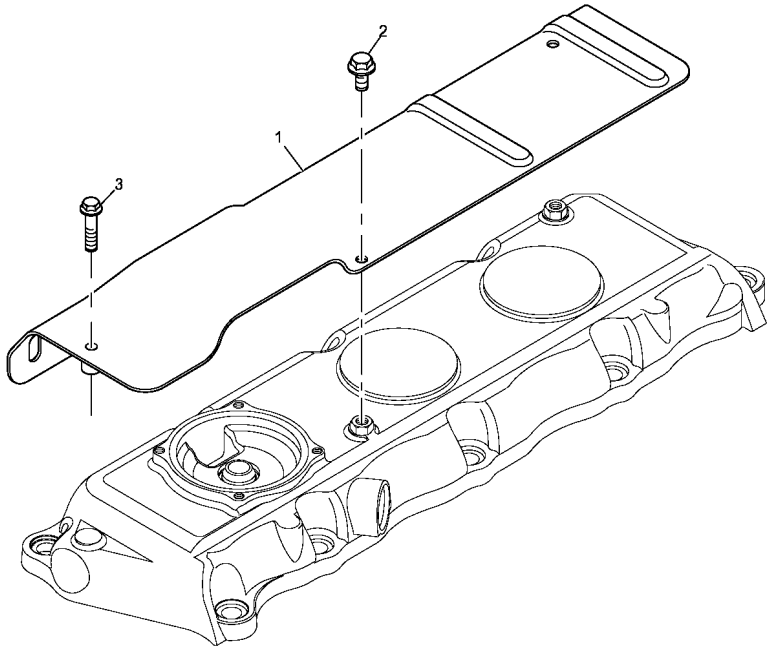

1	3812A026	**1** ISOLANTE	HEATSHIELD	PANTALLA TERMICA
2	2314F001	**2** PARAFUSO	SCREW	TORNILLO
3	2314F006	**1** PARAFUSO	BOLT	PERNO

Respiro Do Motor
Engine Breather
Respiradero Del Motor

10-65

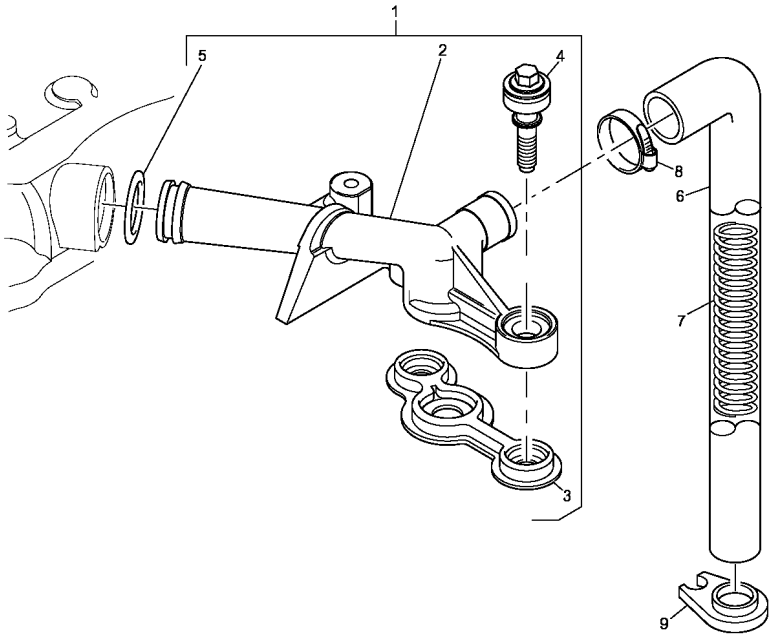

1	4134K015		**1**	TUBO RESPIRO	BREATHER PIPE	TUBO RESPIRADERO
2		1	**1**	TUBO	PIPE	CANO
3	3688A038		**1**	JUNTA	JOINT	JUNTA
4	2161A011		**2**	PARAFUSO	SCREW	TORNILLO
5	2415A068		**1**	ANEL "O"	O RING	JUNTA TORICA
6	33872632		**1**	MANGUEIRA	HOSE	FLEXIBLE
7	3175P003		**1**	MOLA	SPRING	RESORTE
8	2481877		**1**	BRAÇADEIRA	CLAMP	ABRAZADERA
9	36241123		**1**	SUPORTE	BRACKET	SOPORTE

Válvulas E Balanceiros
Valves And Rockershafts
Válvulas Y Balancines

10-70

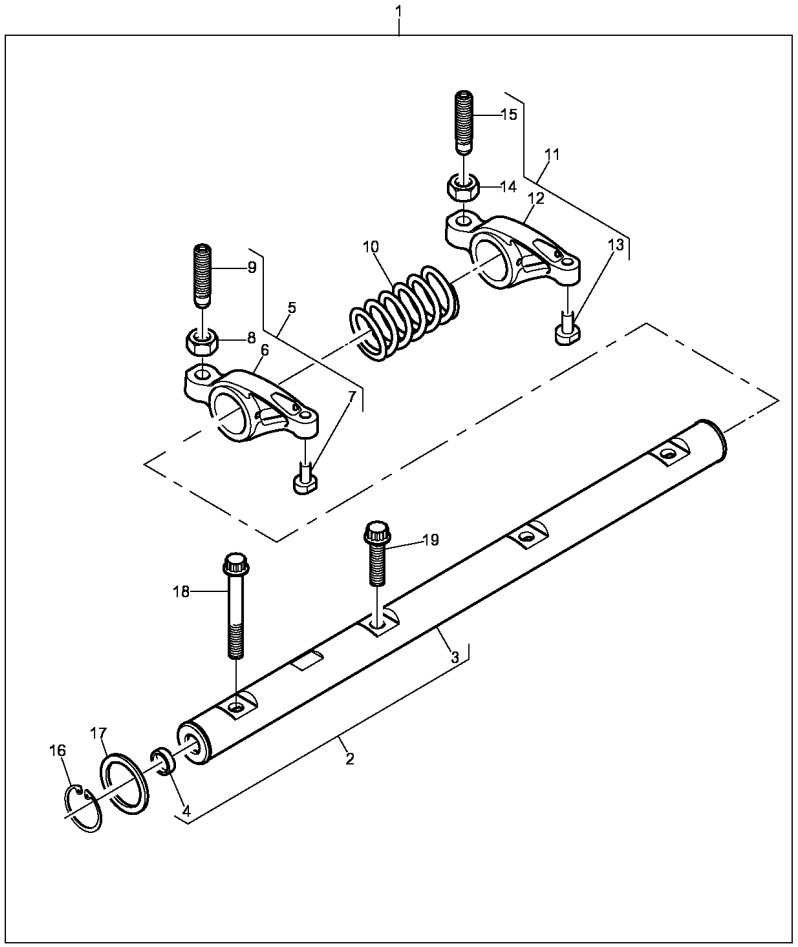

1	4115R612		**1**	BALANCEIRO	ROCKER	BALANCIN
2	4115R703	1	**1**	CJ. EIXO BALANC.	ROCKER SHAFT ASS	CONJ.EJE BALANC
3		2	**1**	EIXO BALANCEIRO	ROCKER SHAFT	EJE BALANCINES
4	2485A104	2	**2**	BUJÃO	PLUG	TAPON
5	4115R314	1	**4**	BALANCEIRO	ROCKER	BALANCIN
6		5	**1**	BALANCEIRO	ROCKER	BALANCIN
7		5	**1**	TAMPÃO	PAD	ALMOHADILLA
8	0576052	5	**1**	PORCA	NUT	TUERCA
9	32114145	5	**1**	PARAFUSO	BOLT	PERNO
10	3174A015	1	**3**	MOLA	SPRING	RESORTE
11	4115R315	1	**4**	BALANCEIRO	ROCKER	BALANCIN
12		11	**1**	BALANCEIRO	ROCKER	BALANCIN
13		11	**1**	TAMPÃO	PAD	ALMOHADILLA
14	0576052	11	**1**	PORCA	NUT	TUERCA
15	32114145	11	**1**	PARAFUSO	BOLT	PERNO
16	2722A022	1	**2**	ANEL TRAVA	CIRCLIP	CIRCULITO
17	2134A502	1	**2**	ARRUELA	WASHER	ARANDELA
18	2316A901	1	**1**	PARAFUSO	SCREW	TORNILLO
19	2316A902	1	**3**	PARAFUSO	SCREW	TORNILLO

Cabeçote
Cylinder Head
Culata

10-75

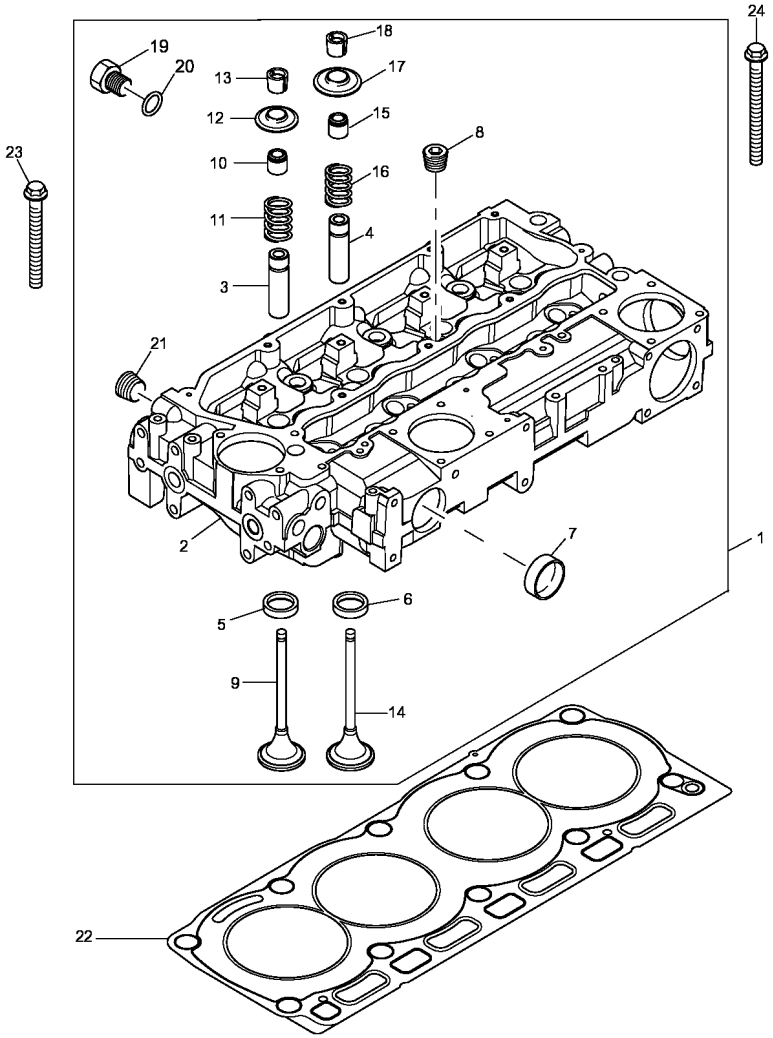

1	ZZ80268		**1**	CABEÇOTE	HEAD	CULATA
2		1	**1**	CABEÇOTE	CYLINDER HEAD	CULATA CILINDRO
3	3313E021		**4**	GUIA	GUIDE	GUIA
4	3313E021		**4**	GUIA	GUIDE	GUIA
5	3314A151		**4**	SEDE VÁLVULA	VALVE SEAT	ASIENTO VALVULA
6	3314A161		**4**	SEDE VÁLVULA	VALVE SEAT	ASIENTO VALVULA
7	32416117		**2**	BUJÃO	PLUG	TAPON
8	0650588		**4**	BUJÃO	PLUG	TAPON
9	3142H071		**4**	VÁLVULA ADMISSÃO	VALVE INLET	VALVULA ADMISION
10	2418M514		**4**	RETENTOR	SEAL	RETEN
11	3174A016		**4**	MOLA	SPRING	RESORTE
12	3342A011		**4**	CAPA	CAP	TAPA
13	3142W004		**8**	TRAVA	LOCK	RETENEDOR
14	3142A151		**4**	VÁLVULA ESCAPE	VALVE EXHAUST	VALVULA ESCAPE
15	2418M514		**4**	RETENTOR	SEAL	RETEN
16	3174A016		**4**	MOLA	SPRING	RESORTE
17	3342A011		**4**	CAPA	CAP	TAPA
18	3142W004		**8**	TRAVA	LOCK	RETENEDOR
19	3278A006		**1**	BUJÃO	PLUG	TAPON
20	2415H003		**1**	ANEL "O"	O RING	JUNTA TORICA
21	2431154		**1**	BUJÃO	PLUG	TAPON
22	3681E046		**1**	JUNTA CABEÇOTE	HEAD GASKET	JUNTA DE CULATA
23	3218A011		**7**	PARAFUSO	SCREW	TORNILLO
24	3218A012		**3**	PARAFUSO	SCREW	TORNILLO

Bocal De Abastecimento E Suspiro
Lubricating Oil Filler And Breather
Bocal De Abastecimiento Y Suspiro

10-80

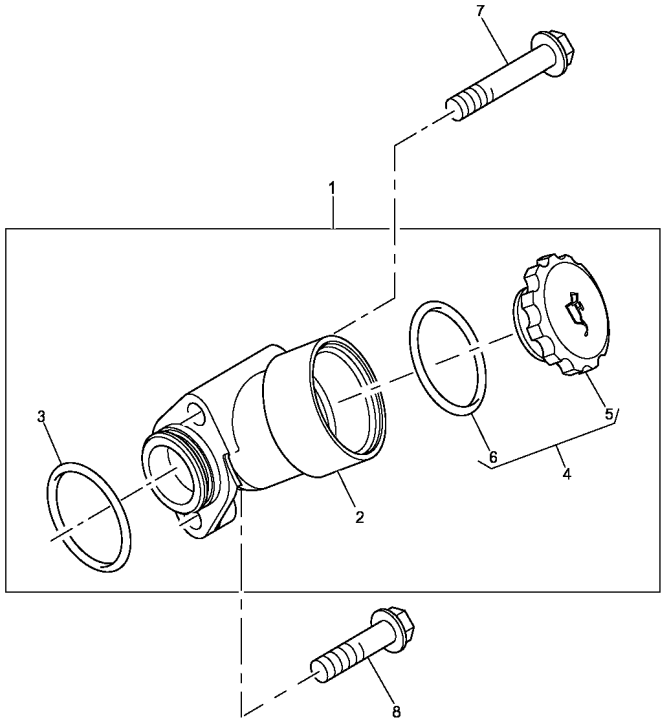

1	4134C043		**1**	CJ. BOCAL	KIT, FILLER	JUEGO DE EMBUDO
2		1	**1**	BOCAL	FILLER	RELLENADOR
3	2415B148		**1**	ANEL "O"	O RING	JUNTA TORICA
4	4142X098		**1**	TAMPA	COVER	CUBIERTA
5		4	**1**	TAMPA	COVER	CUBIERTA
6	2415633	4	**1**	ANEL "O"	O RING	JUNTA TORICA
7	2314H011		**1**	PARAFUSO	SCREW	TORNILLO
8	2314H005		**1**	PARAFUSO	BOLT	PERNO

Caixa De Distribuição
Distributor Cover
Caja Distribucion

10-85

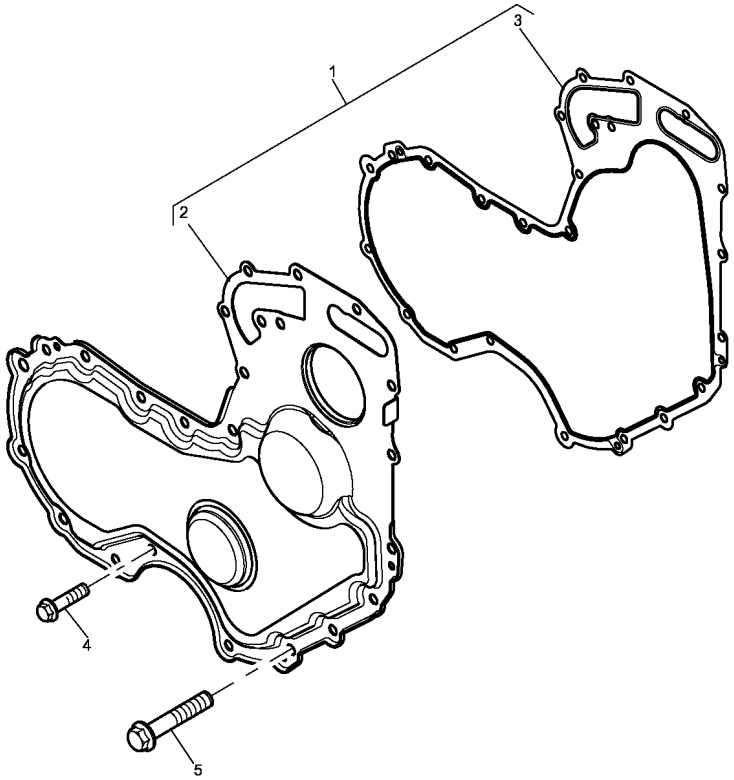

1	4142A501		**1**	KIT, TAMPA DIANT	KIT, FRONT COVER	JGO.TAPA FRONTAL
2		1	**1**	TAMPA	COVER	CUBIERTA
3	3681P046		**1**	JUNTA	JOINT	JUNTA
4	2314H002		**9**	PARAFUSO	BOLT	PERNO
5	1818230C1		**3**	PARAFUSO	BOLT	PERNO

Engrenagens Da Distribuição
Idler Gears
Engrenajes De La Distribuición

10-90

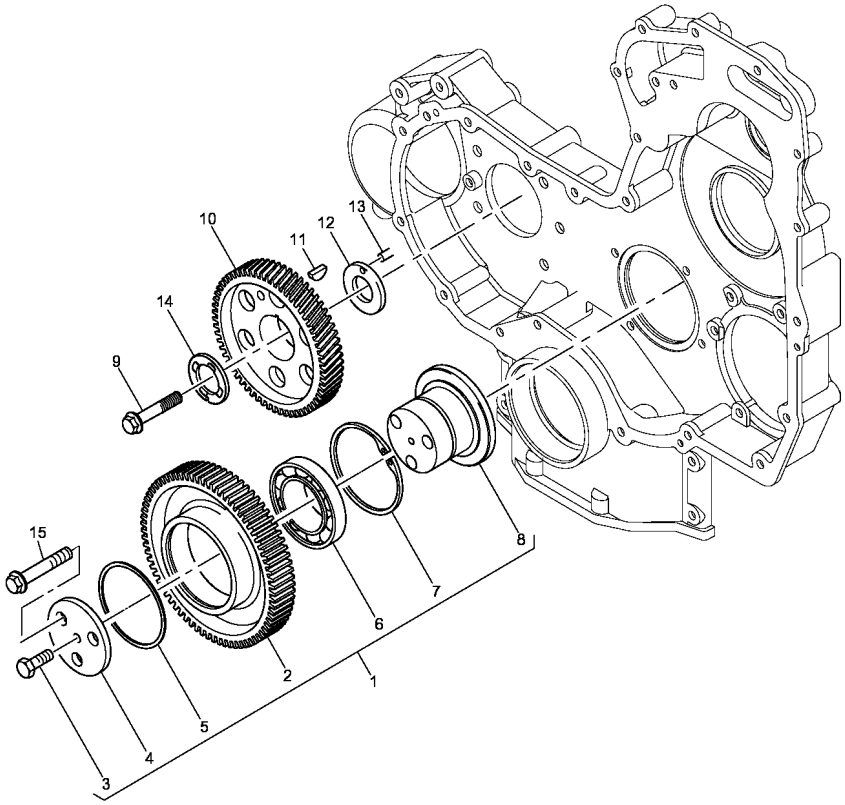

1	4111A028				
2		1	**1**	CJ. ENGRENAGEM	KIT, GEAR	ENGRANAJES JUEGO
3	2314C037		**1**	ENGRENAGEM	GEAR	ENGRANAJE
4	3241A013		**1**	PARAFUSO	SCREW	TORNILLO
5	2559A001		**1**	PLACA	PLATE	PLATO
6	2558A501		**2**	ARRUELA	WASHER	ARANDELA
7	2721B064		**1**	ROLAMENTO	BEARING	COJINETE
8	3272A015		**2**	ANEL TRAVA	CIRCLIP	CIRCULITO
9	2314J606		**1**	CUBO	HUB	CUBO
10	3117L271		**1**	PARAFUSO	BOLT	PERNO
11	0500012		**1**	ENGR.COM.VÁLVULA	GEAR,CAMSHAFT	ANG. ARBOL LEVAS
12	3321A003		**1**	CHAVETA	KEY	CLAVE
13	2116053		**1**	ARRUELA	WASHER	ARANDELA
14	3327A003		**1**	PINO	PIN	PASADOR
15	2314J012		**1**	ARRUELA	WASHER	ARANDELA
			3	PARAFUSO	BOLT	PERNO

Caixa De Distribuição
Distributor Cover
Caja Distribucion

10-95

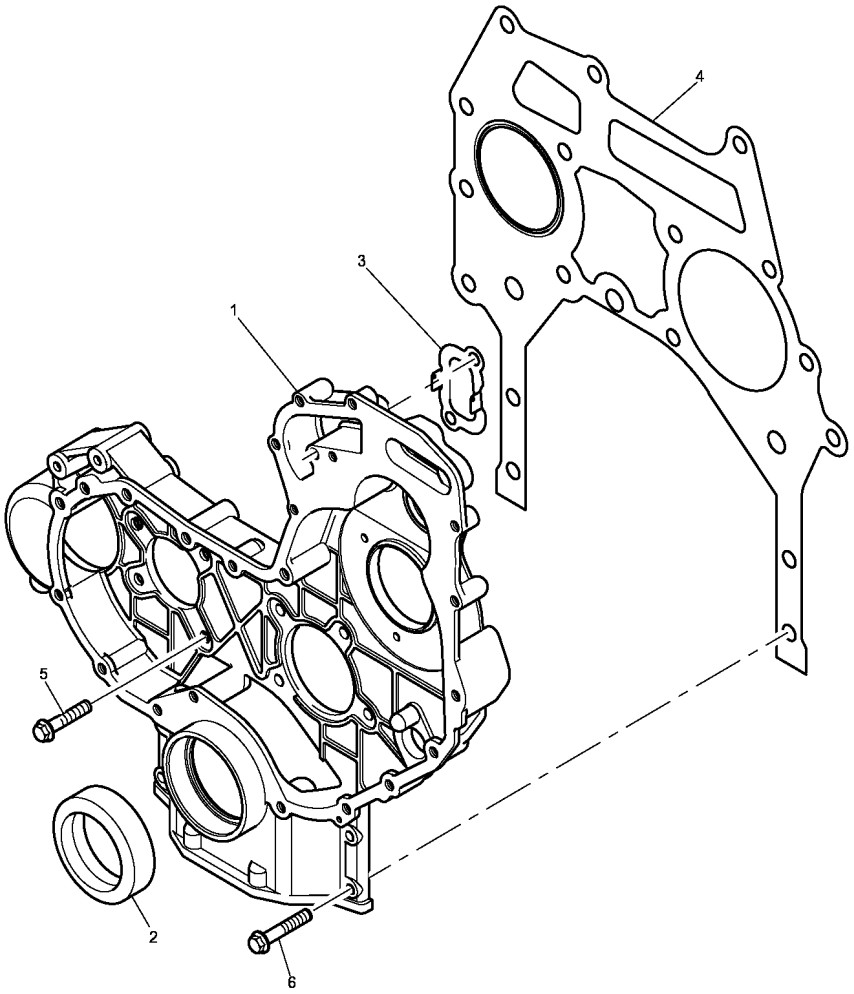

1	3716C481	**1** CARCAÇA	HOUSING	ALOJAMIENTO
2	2418F436	**1** RETENTOR	SEAL	RETEN
3	3617V016	**1** JUNTA	GASKET	EMPAQUETADURA.
4	3617V015	**1** JUNTA	GASKET	EMPAQUETADURA.
5	2314H003	**8** PARAFUSO	BOLT	PERNO
6	2314H034	**4** PARAFUSO	BOLT	PERNO

Árvore De Comando Das Válvulas
Camshaft
Arbol De Levas

10-100

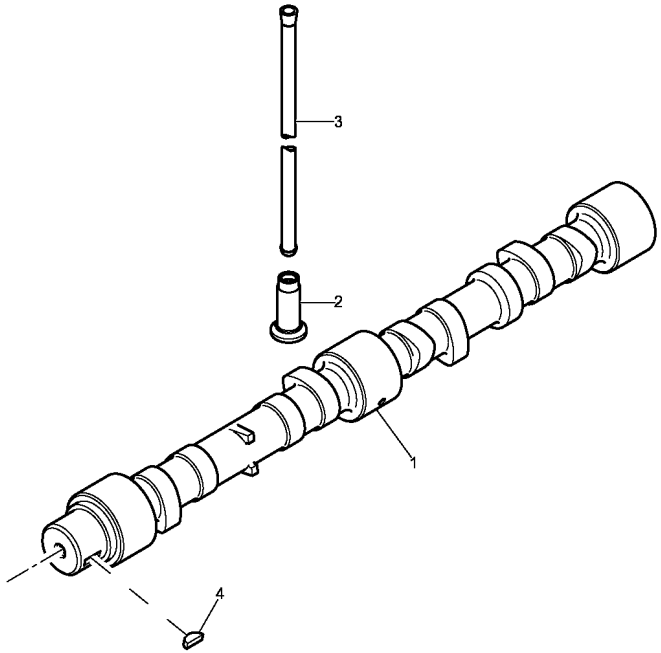

1	3141D221	**1**	ÁRVORE COMANDO	CAMSHAFT	ARBOL DE LEVAS
2	3142U031	**8**	TUCHO	TAPPET	TAQUET
3	31434307	**8**	VARETA	ROD	VARILLA
4	0500012	**1**	CHAVETA	KEY	CLAVE

Tubo
Pipe
Caño

10-105

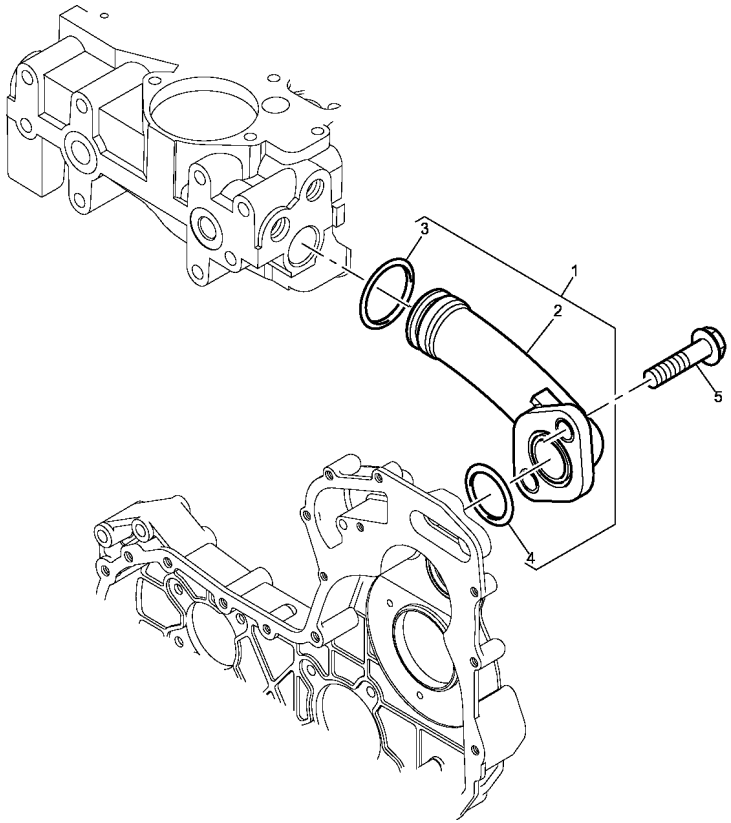

1	4133L048		**1**	CONEXÃO	CONNECTION	CONEXION
2		1	**1**	CONEXÃO	CONNECTION	CONEXION
3	2418F002		**1**	ANEL "O"	O RING	JUNTA TORICA
4	2418F001		**1**	ANEL "O"	O RING	JUNTA TORICA
5	2314H003		**2**	PARAFUSO	BOLT	PERNO

Tampa Da Tomada De Potência
Power Take Off Cover
Tapa De La Toma De Potência

10-110

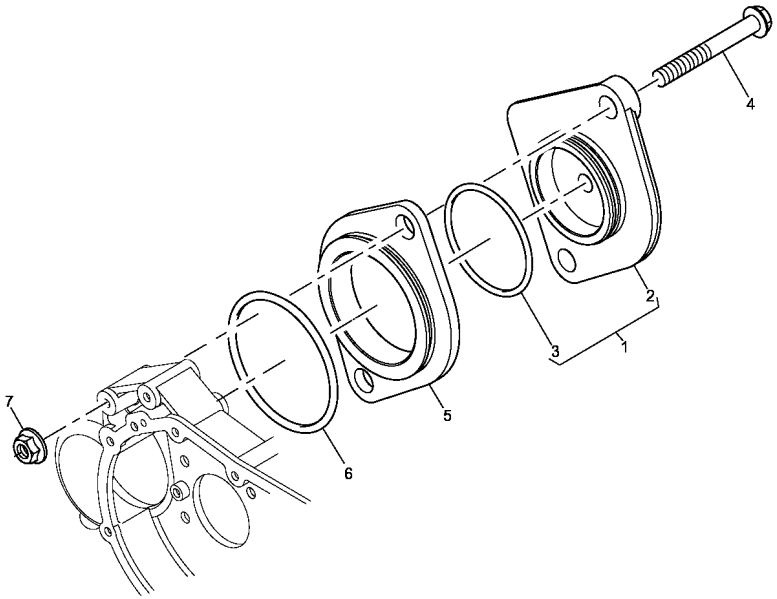

1	4148K012		**1**	PLACA	PLATE	PLATO
2		1	**1**	PLACA	PLATE	PLATO
3	2415H510		**1**	ANEL "O"	O RING	JUNTA TORICA
4	2314J014		**2**	PARAFUSO	BOLT	PERNO
5	3617A021		**1**	PLACA	PLATE	PLATO
6	2415A063		**1**	ANEL "O"	O RING	JUNTA TORICA
7	2318A604		**2**	PORCA	NUT	TUERCA

Vareta De Nível De Óleo
Lubrificating Oil Dipstick
Varilla Del Nivel De Aceite Lubrificante

10-115

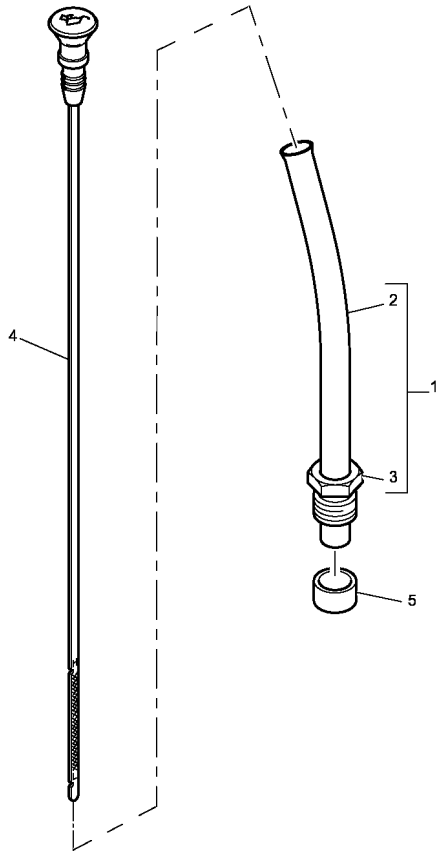

1	3577A125		**1**	TUBO	PIPE	CANO
2		1	**1**	TUBO	PIPE	CANO
3	3353D005		**1**	PORCA	NUT	TUERCA
4	3178C081		**1**	MEDIDOR	DIPSTICK	VARILLA ACEITE
5	33812116		**1**	OLIVA	OLIVE	OLIVA

Filtro De Óleo Lubrificante E Resfriador
Lubrificating Oil Filter And Oil Cooler
Filtro De Aceite Lubrificante/Refrigerad

10-120

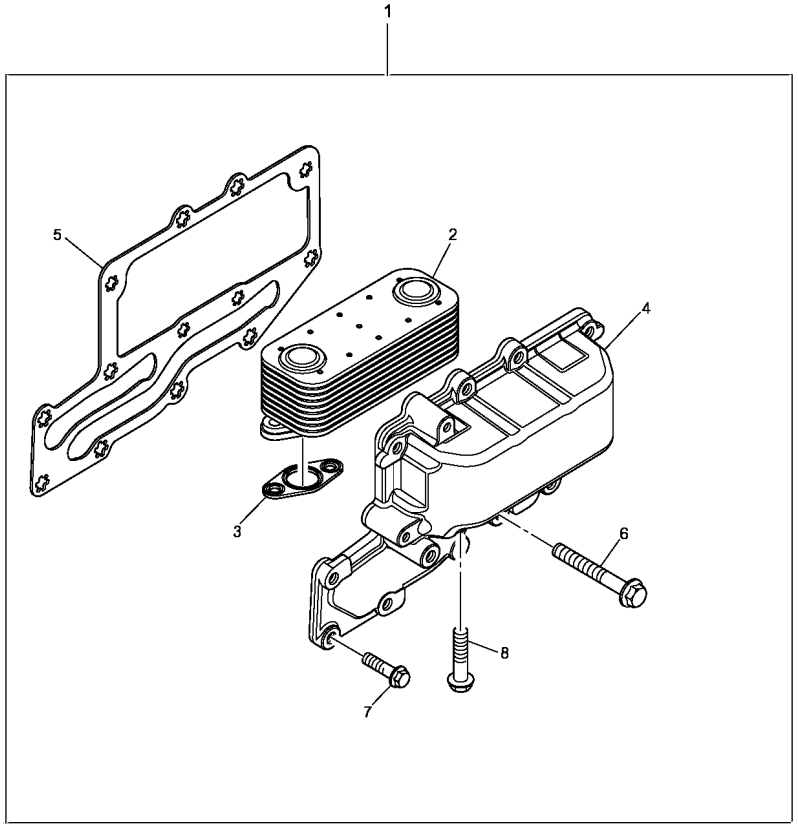

1	4134W001	**1** TAMPA	COVER	CUBIERTA
2	2486A217	**1** RESFRIADOR OLEO	REFRIGERANT OIL	REFRIGERANT OIL
3	3685A025	**2** JUNTA	JOINT	JUNTA
4	4134W001	**1** TAMPA	COVER	CUBIERTA
5	3685A024	**1** JUNTA	JOINT	JUNTA
6	2314K161	**3** PARAFUSO	BOLT	PERNO
7	2314H004	**10** PARAFUSO	BOLT	PERNO
8	2314H006	**4** PARAFUSO	BOLT	PERNO

Filtro De Óleo
Oil Filter
Filtro De Aceite

10-125

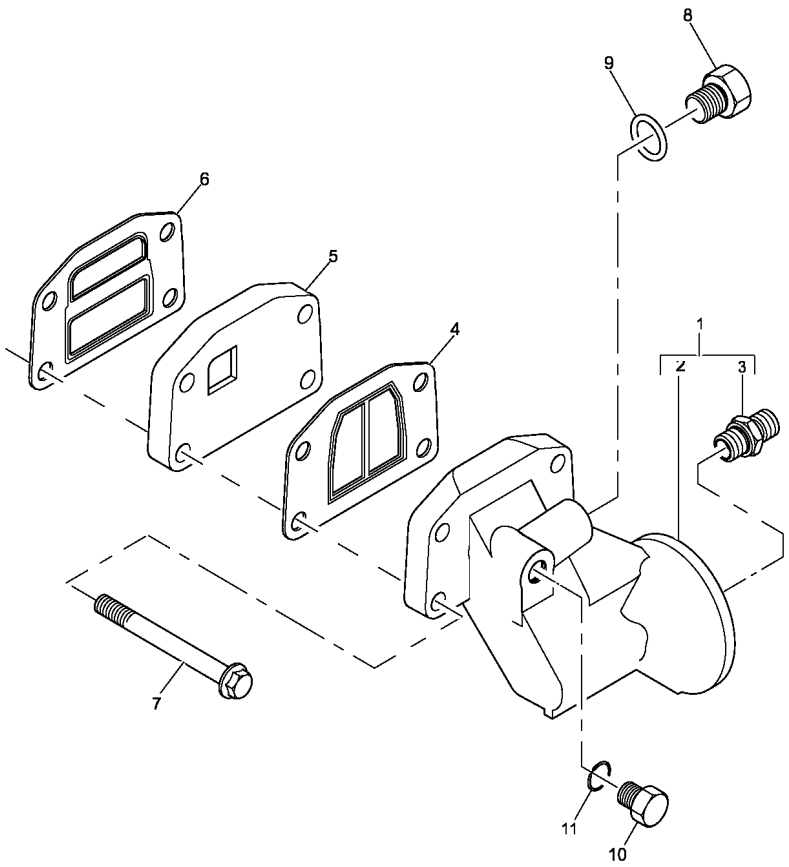

1	4134E057		**1**	CABEÇOTE	HEAD	CULATA
2		1	**1**	CABEÇOTE	HEAD	CULATA
3	33554128		**1**	CONEXÃO	CONNECTION	CONEXION
4	3688A041		**1**	JUNTA	JOINT	JUNTA
5	3773A081		**1**	ADAPTADOR	ADAPTOR	ADAPTADOR
6	3688A039		**1**	JUNTA	JOINT	JUNTA
7	2314H038		**4**	PARAFUSO	SCREW	TORNILLO
8	3278A004		**1**	BUJÃO	PLUG	TAPON
9	2415H002		**1**	ANEL "O"	O RING	JUNTA TORICA
10	3278A007		**1**	BUJÃO	PLUG	TAPON
11	2415H009		**1**	ANEL "O"	O RING	JUNTA TORICA

Filtro De Óleo Lubrificante
Lubrificating Oil Filter
Filtro De Aceite Lubrificante

10-130

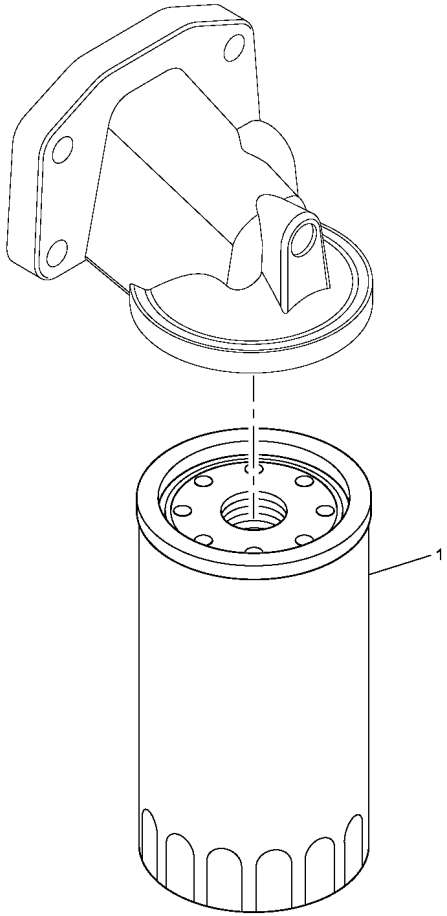

1	2654407	**1**	ELEMENTO DE ÓLEO	OIL FILTER	FILTRO DE ACEITE

Cárter Do Óleo
Lubricating Oil Sump
Carter Aceite

10-135

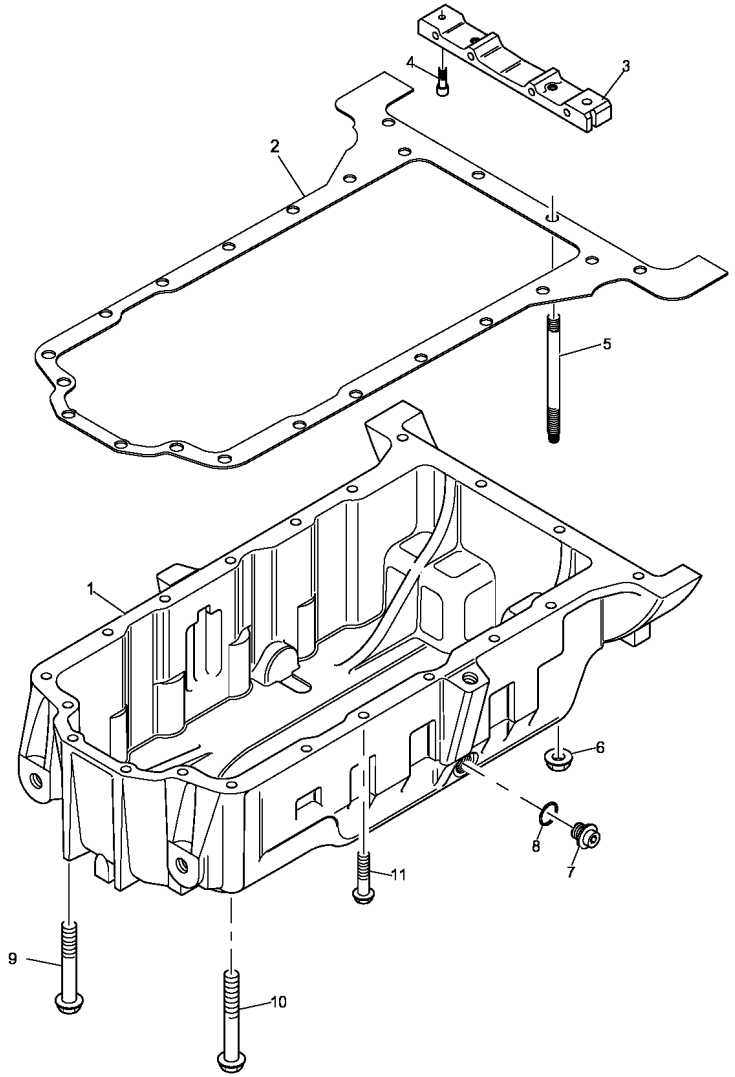

1	3717E272	**1** CÁRTER	SUMP	CARTER
2	3681K036	**1** JUNTA CARTER	SUMP GASKET	SUMP GASKET
3	3627P041	**1** TRAVESSA	BRIDGE PIECE	CODO DE CRUCE
4	2311D039	**2** PARAFUSO	BOLT	PERNO
5	3211P013	**2** PRISIONEIRO	STUD	ESPARRAGO
6	2318A603	**2** PORCA	NUT	TUERCA
7	32186405	**1** BUJÃO	PLUG	TAPON
8	2415715	**1** ANEL "O"	O RING	JUNTA TORICA
9	2314H023	**5** PARAFUSO	BOLT	PERNO
10	2314H022	**1** PARAFUSO	BOLT	PERNO
11	2314H015	**12** PARAFUSO	BOLT	PERNO

Tubo
Pipe
Caño

10-140

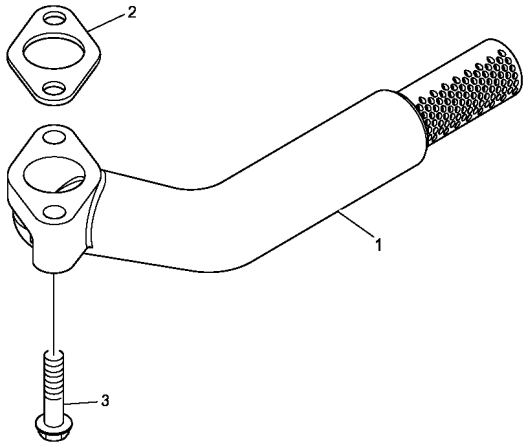

1	3765A091	**1**	TUBO	PIPE	CANO
2	36832137	**1**	JUNTA	JOINT	JUNTA
3	2314H006	**2**	PARAFUSO	BOLT	PERNO

Bomba De Óleo Lubrificante
Lubricating Oil Pump
Bomba De Aceite Lubrificante

10-145

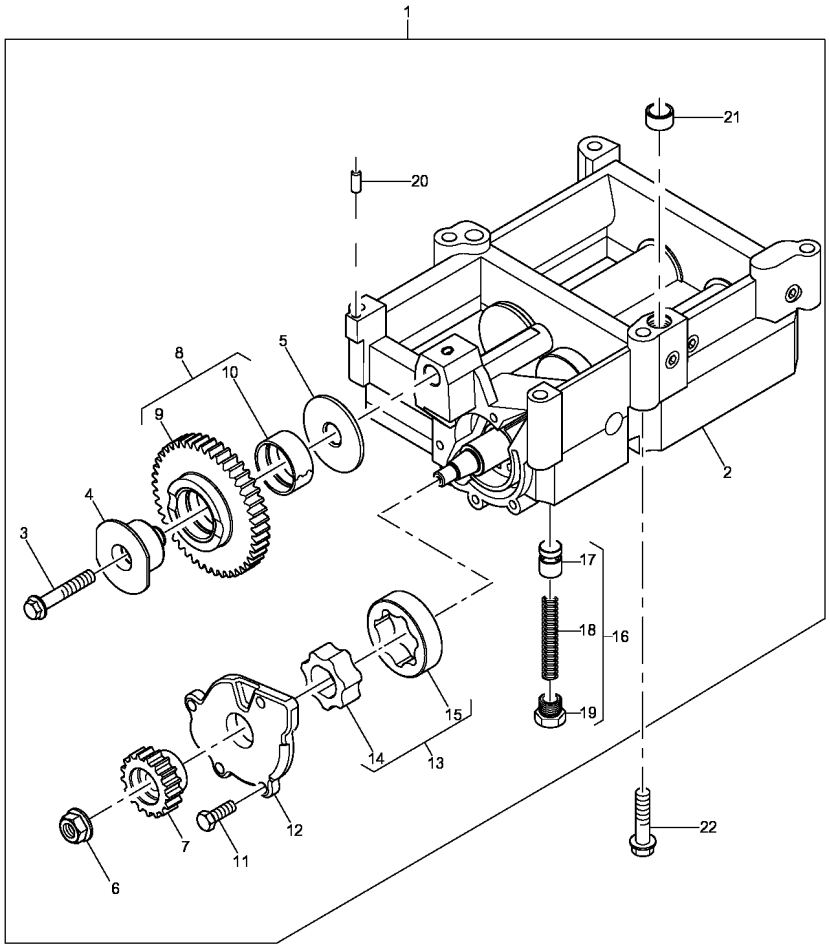

1	4111K073		**1**	BALANCEADOR	BALANCER	BALANCEADOR
2		1	**1**	ADUTOR	FRAME	BASTIDOR
3	2314H951		**1**	PARAFUSO	BOLT	PERNO
4	3272A018		**1**	EIXO	SHAFT	ARBOL
5	3321A006		**1**	ARRUELA	WASHER	ARANDELA
6	2318F605		**1**	PORCA	NUT	TUERCA
7	3117A101		**1**	ENGRENAGEM	GEAR	ENGRANAJE
8	4111A029		**1**	ENGRENAGEM	GEAR	ENGRANAJE
9		8	**1**	ENGRENAGEM	GEAR	ENGRANAJE
10	3112D031		**1**	BUCHA	BUSH	CASQUILLO
11	2314C945		**5**	PARAFUSO	SCREW	TORNILLO
12	3753R351		**1**	TAMPA	COVER	CUBIERTA
13	4111K068		**1**	ROTOR	ROTOR	ROTOR
14		13	**1**	ROTOR	ROTOR	ROTOR
15		13	**1**	ROTOR	ROTOR	ROTOR
16	U5MK0695		**1**	VÁLVULA	VALVE	VALVULA
17	3245A002		**1**	CONTATO	CONTACT	CONTACTO
18	3174A021		**1**	MOLA	SPRING	RESORTE
19	3218A013		**1**	BUJÃO	PLUG	TAPON
20	3244A013		**1**	PINO	PIN	PASADOR
21	33137409		**1**	GUIA	GUIDE	GUIA
22	2314J012		**6**	PARAFUSO	BOLT	PERNO

Retentor Árvore De Manivelas
Crankshaft Oil Seal
Sello De Aceite

10-150

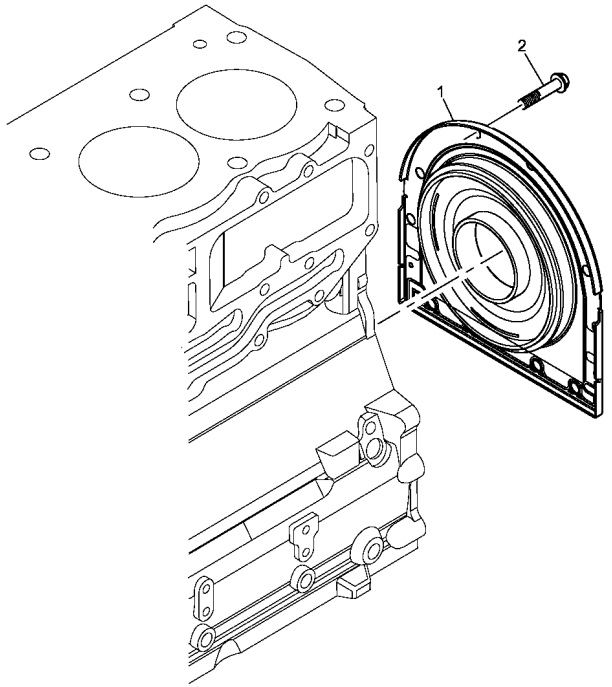

1	2418F704	**1** CJ. RETENTOR	KIT, SEAL	RETENES JUEGO
2	3211C002	**10** PARAFUSO	BOLT	PERNO

Bomba D'Água
Water Pump
Bomba De Agua

10-155

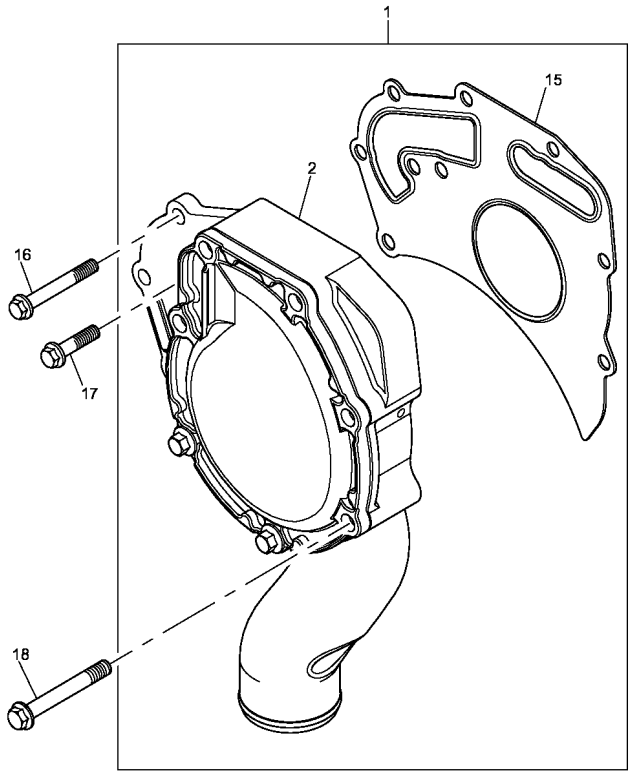

1	U5MW0194		**1**	KIT BOMBA ÁGUA	KIT,WATER PUMP	JGO.BOMBA AGUA
2		1	**1**	BOMBA D'ÁGUA	WATER PUMP	BOMBA DE AGUA
15	3682A011		**1**	JUNTA	JOINT	JUNTA
16	2314K164		**2**	PARAFUSO	BOLT	PERNO
17	2314H005		**2**	PARAFUSO	BOLT	PERNO
18	1818230C1		**3**	PARAFUSO	BOLT	PERNO

Bomba D'Água
Water Pump
Bomba De Agua

10-160

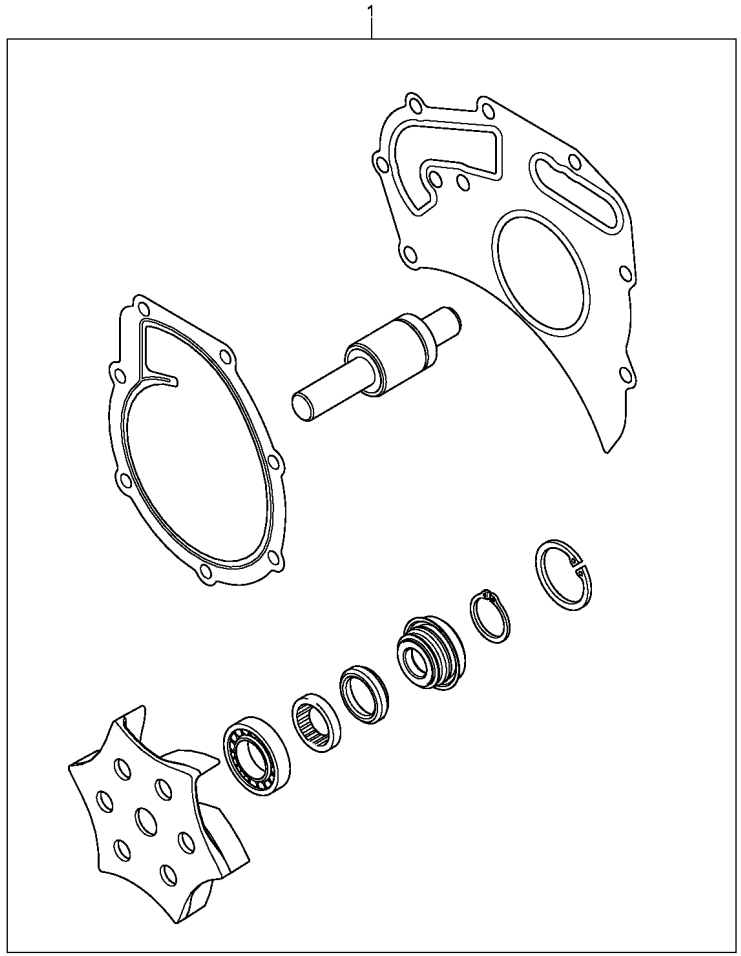

1	U7LW0172	**1** JG. REPARO	KIT, REPAIR	JUEGO REPARACION

Válvula
Valve
Valvula

10-165

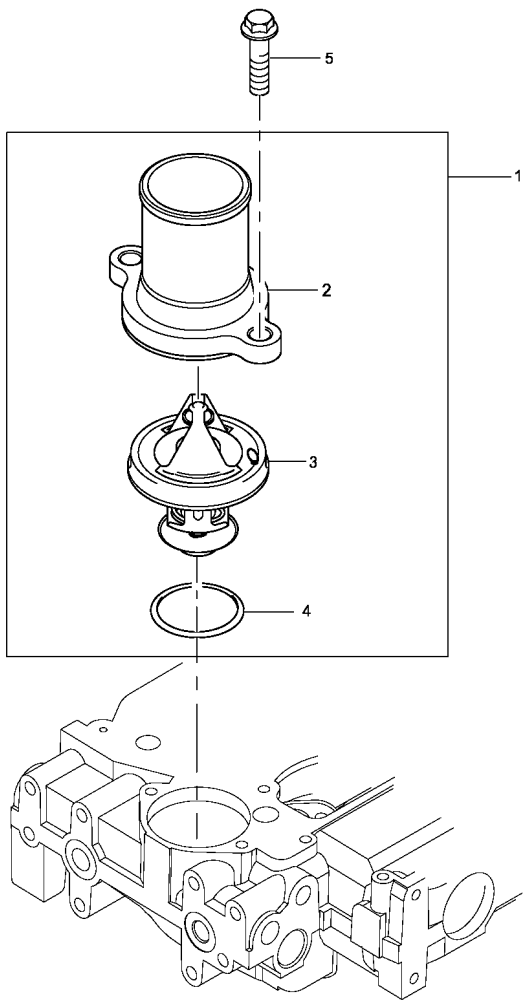

1	4133L501		**1**	CONEXÃO	CONNECTION	CONEXION
2		1	**1**	CONEXÃO	CONNECTION	CONEXION
3	2485C041		**1**	TERMOSTATO	THERMOSTAT	TERMOSTATO
4	2415H008		**1**	ANEL "O"	O RING	JUNTA TORICA
5	2314H004		**2**	PARAFUSO	BOLT	PERNO

Válvula
Valve
Valvula

10-170

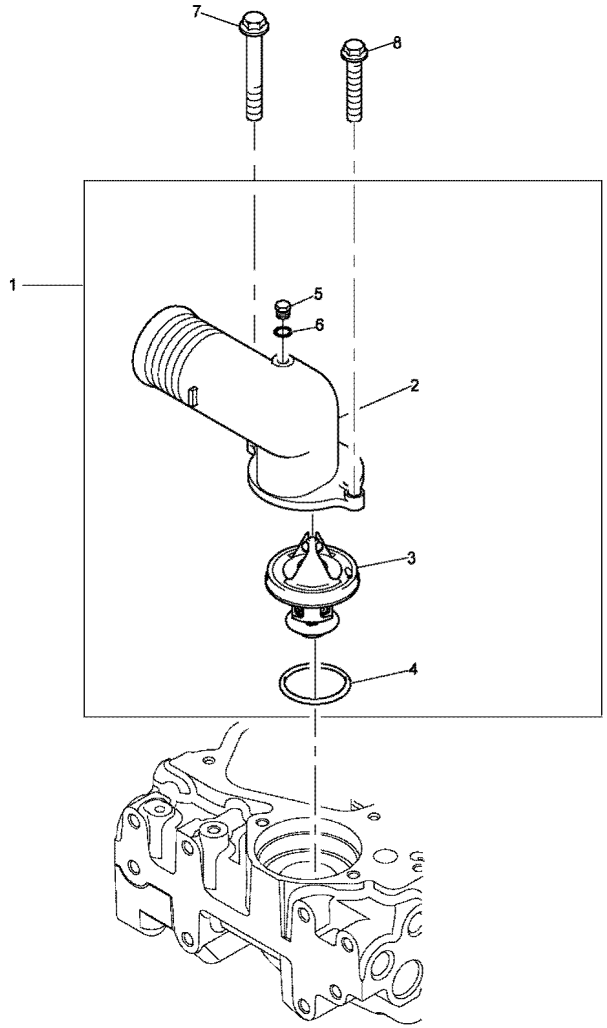

1	4133L509		**1**	CONEXÃO	CONNECTION	CONEXION
2		1	**1**	CARCAÇA	HOUSING	ALOJAMIENTO
3		1	**1**	TERMOSTATO	THERMOSTAT	TERMOSTATO
4	2415H219		**1**	ANEL "O"	O RING	JUNTA TORICA
5	29990015		**1**	TAMPÃO	PAD	ALMOHADILLA
6	29990016		**1**	ANEL "O"	O RING	JUNTA TORICA
7	1818230C1		**3**	PARAFUSO	BOLT	PERNO
8	2314H004		**1**	PARAFUSO	BOLT	PERNO

Polia
Pulley
Polea

10-175

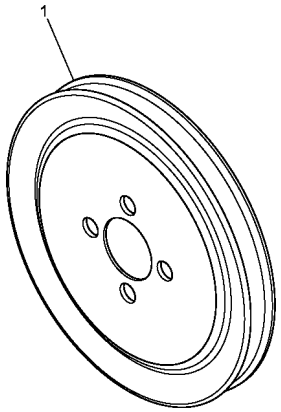

1	3114X191	**1** POLIA	PULLEY	POLEA

Ventilador E Extensão
Fan And Extension
Ventilador Y Extensión

10-180

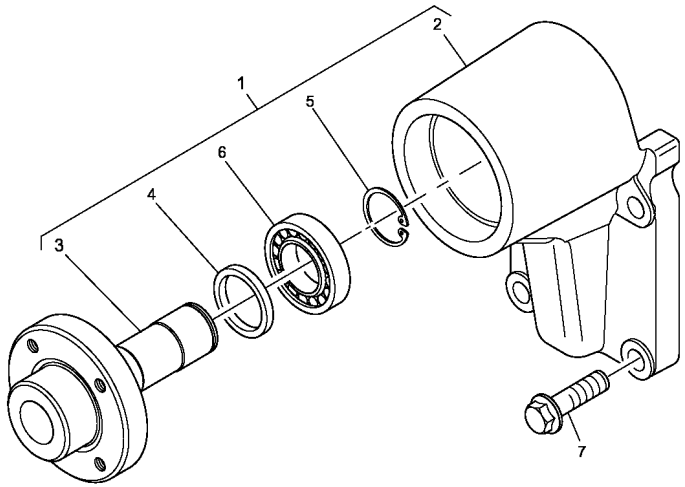

1	4113K006		**1**	ALOJAMENTO	ATOMISER BODY	CUERPO ATOMIZ.
2		1	**1**	ALOJAMENTO	ATOMISER BODY	CUERPO ATOMIZ.
3		1	**1**	CUBO	HUB	CUBO
4		1	**1**	ESPAÇADOR	SPACER	PIEZA DISTANCIA
5	2722A022	1	**1**	ANEL TRAVA	CIRCLIP	CIRCULITO
6		1	**1**	ROLAMENTO	BEARING	COJINETE
7	2314J005		**4**	PARAFUSO	BOLT	PERNO

Polia
Pulley
Polea

10-185

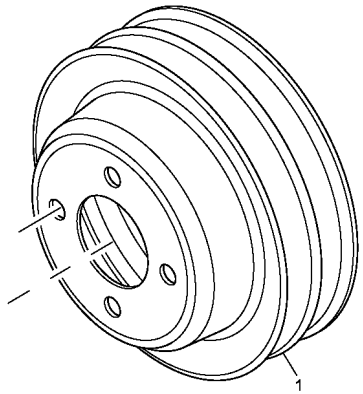

1	3115C161	**1** POLIA	PULLEY	POLEA

Polia
Pulley
Polea

10-190

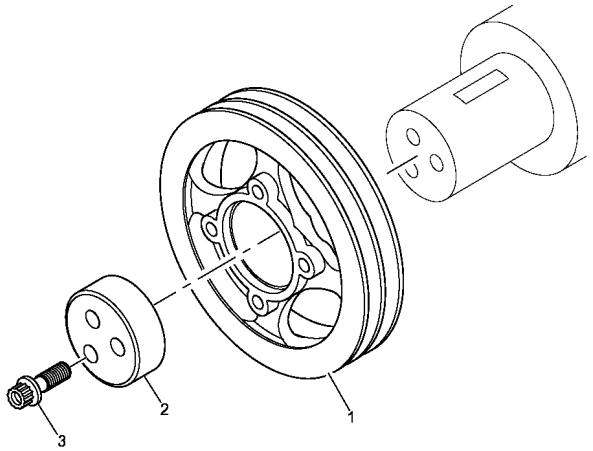

1	3115T051	**1**	POLIA	PULLEY	POLEA
2	3241N001	**1**	BLOCO	BLOCK	BLOQUE
3	32186137	**3**	PARAFUSO	BOLT	PERNO

Bomba Alimentadora De Combustível
Fuel Oil Lift Pump
Bomba De Alimentación De Combustible

10-195

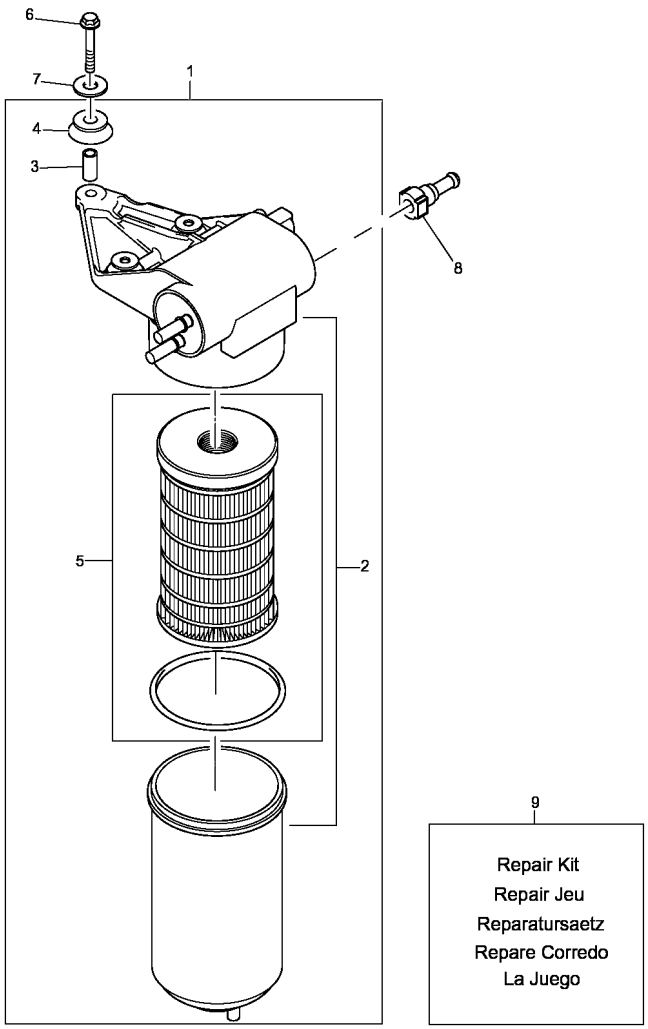

1	4132A008		**1**	BOMBA	PUMP	BOMBA
2		1	**1**	BOMBA	PUMP	BOMBA
3		9	**3**	ESPAÇADOR	SPACER	PIEZA DISTANCIA
4		9	**3**	COXIM	MOUNTING	MONTANTE
5	26560201		**1**	FILTRO COMB.	FUEL FILTER	FILTRO GAS OIL
6	2314F909		**3**	PARAFUSO	SCREW	TORNILLO
7	2131A507		**3**	ARRUELA	WASHER	ARANDELA
8	3763A046		**1**	CONEXÃO	CONNECTION	CONEXION
9	U5MK1017		**1**	JG. REPARO	KIT, REPAIR	JUEGO REPARACION

Sistema De Combustível
Fuel System
Sistema De Combustivel

10-200

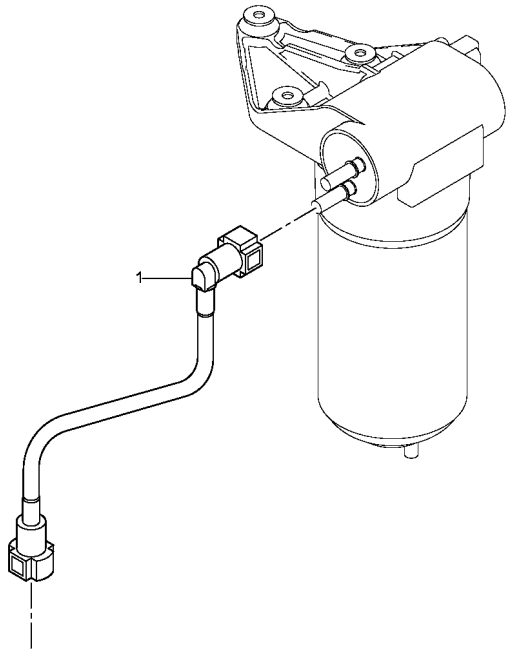

1	2646F001	**1**	TUBO	PIPE	CANO

Sistema De Combustível
Fuel System
Sistema De Combustivel

10-205

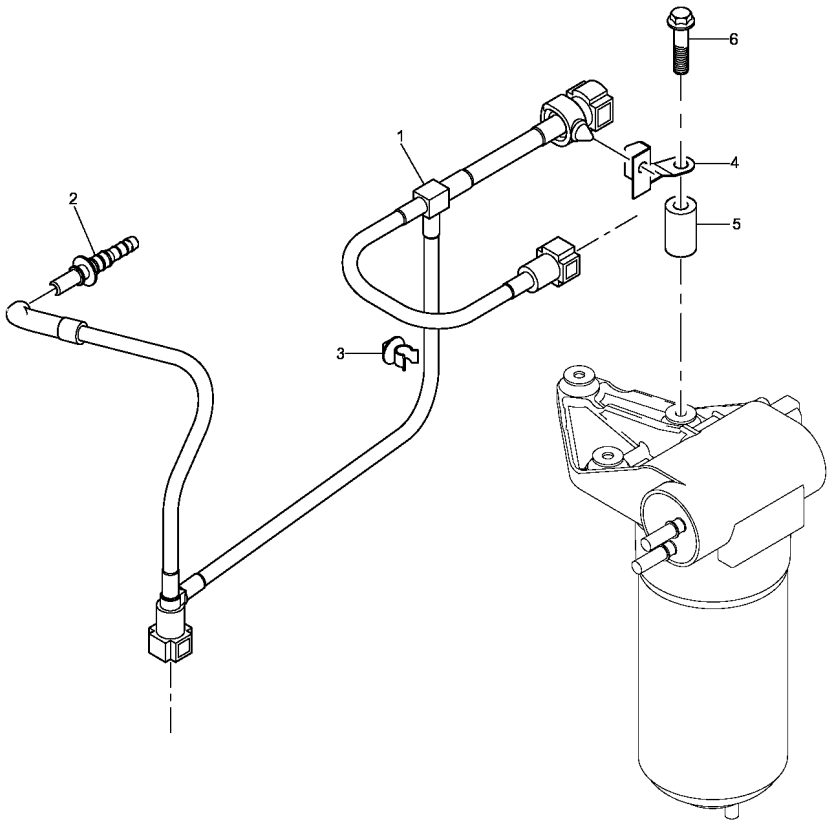

1	2646F002	**1** TUBO	PIPE	CANO
2	3763A045	**1** CONEXÃO	CONNECTION	CONEXION
3	2481D456	**1** CLIPE	CLIP	CRAPA RETEN
4	3733A008	**1** SUPORTE	BRACKET	SOPORTE
5	3313A006	**1** ESPAÇADOR	SPACER	PIEZA DISTANCIA
6	2314H008	**1** PARAFUSO	BOLT	PERNO

Sedimentador
Sedimenter
Sedimentador

10-210

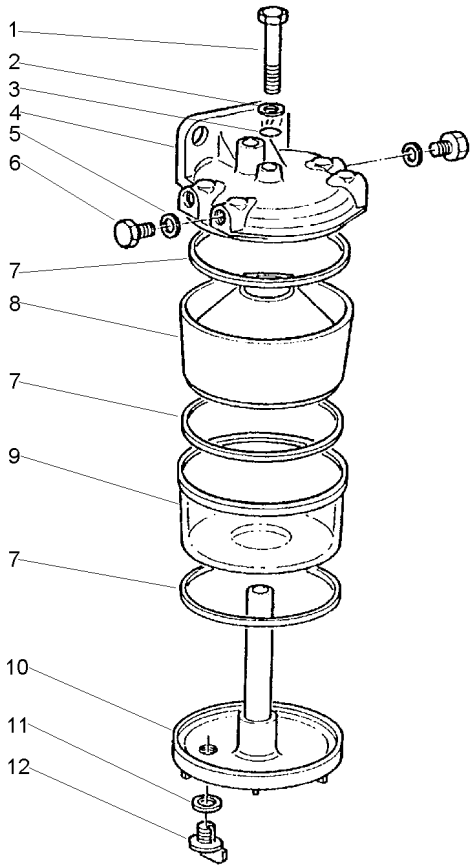

1	354604X1		**1**	PARAFUSO	BOLT	PERNO
2	1851889M1		**1**	ARRUELA	WASHER	ARANDELA
3	1001833M1	1/16	**1**	ANEL "O"	O RING	JUNTA TORICA
4		➡ 1695571M91	**1**	BASE	BOWL	TAZA
5	880961M1		**2**	ARRUELA	WASHER	ARANDELA
6	884748M1		**2**	BUJÃO	PLUG	TAPON
7	1851891M1		**3**	ANEL "O"	O RING	JUNTA TORICA
8	1093896M1		**1**	CUBO	HUB	CUBO
9	1024386M1		**1**	COPO	CUP	CUBETA
10		➡ 1695571M91	**1**	FUNDO	BOTTOM	FONDO
11	1094155M1		**1**	ARRUELA	WASHER	ARANDELA
12	1094154M91		**1**	BUJÃO	PLUG	TAPON

Equipamento De Injeção De Combustível
Fuel Injection Equipment
Equipo De Inyección Del Combustible

10-215

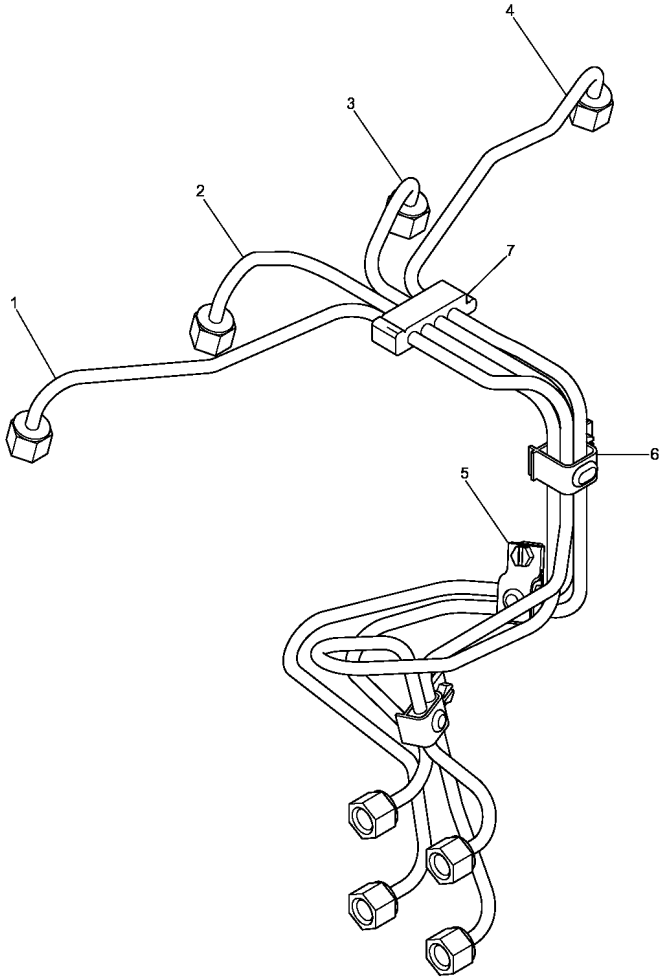

1	3525A101	[A]	**1** TUBO	PIPE	CANO
2	3525A102	[B]	**1** TUBO	PIPE	CANO
3	3525A103	[C]	**1** TUBO	PIPE	CANO
4	3525A104	[D]	**1** TUBO	PIPE	CANO
5	2481Y011		**1** BRAÇADEIRA	CLAMP	ABRAZADERA
6	2481Y012		**1** BRAÇADEIRA	CLAMP	ABRAZADERA
7	2646E019		**1** PRESILHA	STAPLE	GRAPA

[A] CILINDRO N° 1
CYLINDER N° 1
CILINDRO N° 1

[B] CILINDRO N° 2
CYLINDER N° 2
CILINDRO N° 2

[C] CILINDRO N° 3
CYLINDER N° 3
CILINDRO N° 3

[D] CILINDRO N° 4
CYLINDER N° 4
CILINDRO N° 4

Injetor Combustível
Fuel Injector
Inyector Combustible

10-220

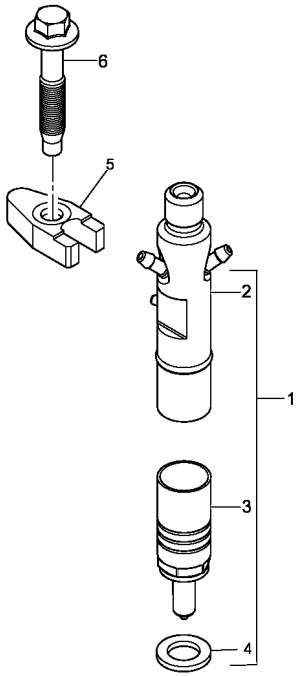

1	2645K011		**4**	INJETOR	ATOMISER	ATOMIZADOR
2		1	**1**	INJETOR	ATOMISER	ATOMIZADOR
3	2645K611		**1**	BICO INJETOR	NOZZLE	TOBERA
4	L311FF02		**1**	ARRUELA	WASHER	ARANDELA
5	3751A241		**4**	BRAÇADEIRA	CLAMP	ABRAZADERA
6	2314W009		**4**	PARAFUSO	SCREW	TORNILLO

Tubo
Pipe
Caño

10-225

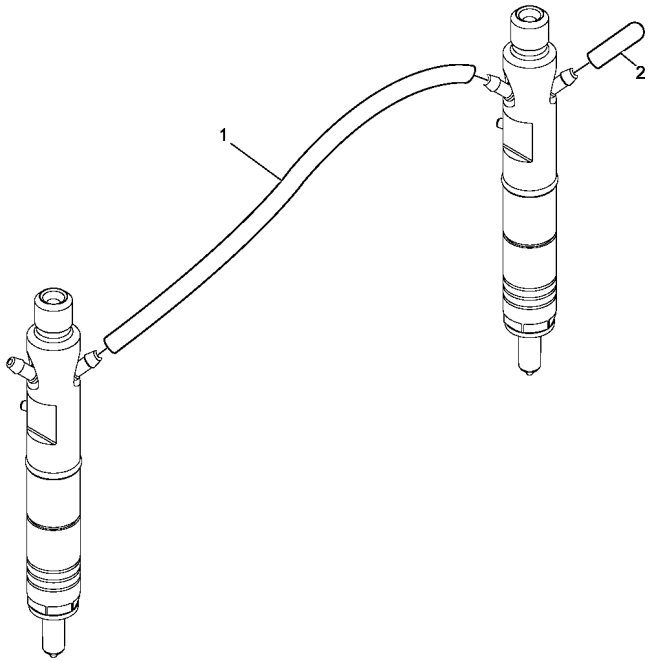

1	2646F501	**3** MANGUEIRA	HOSE	FLEXIBLE
2	2646E501	**1** CAPA	CAP	TAPA

Itens De Instalação
Fitting Items
Piezas De Instalación

10-230

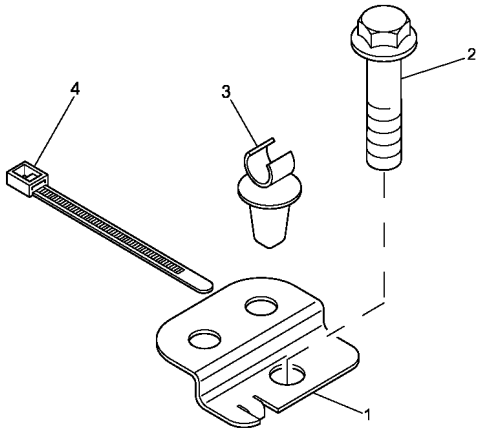

1	3653A017	**1**	SUPORTE	CLEVIS	GANCHO SEGURI.
2	2314H002	**1**	PARAFUSO	BOLT	PERNO
3	2481D556	**1**	CLIPE	CLIP	CRAPA RETEN
4	2481D558	**1**	PRESILHA	STAPLE	GRAPA

Bomba Injetora De Combustível
Fuel Injection Pump
Bomba De Inyección De Combustible

10-235

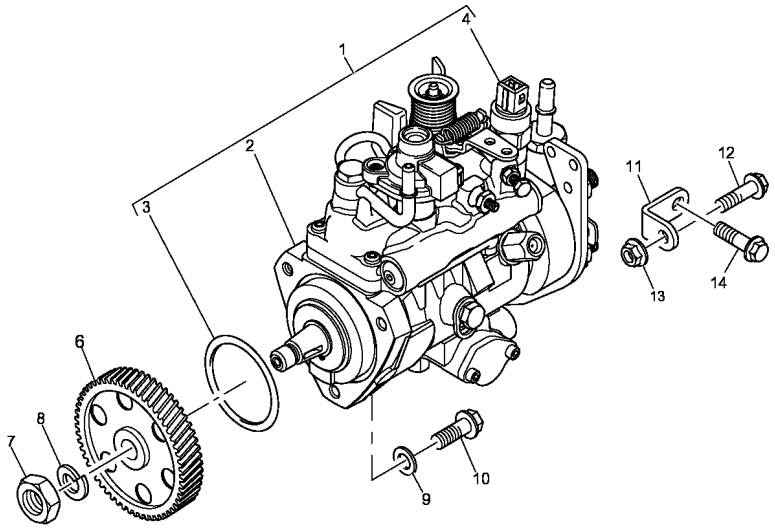

1	4225826M91		**1**	BOMBA INJETORA	INJECTION PUMP	BOMBA INYECTORA
2		1	**1**	BOMBA INJETORA	INJECTION PUMP	BOMBA INYECTORA
3	26420318		**1**	ANEL "O"	O RING	JUNTA TORICA
4	26420469		**1**	SOLENÓIDE	SOLENOID	SOLENOIDE
6	3117L261		**1**	ENGR.BOMBA INJ.	GEAR,INJ.PUMP	ENGR. BOMBA INY.
7	2318A108		**1**	PORCA	NUT	TUERCA
8	K134AF01		**1**	ARRUELA	WASHER	ARANDELA
9	2411D008		**3**	ARRUELA	WASHER	ARANDELA
10	2314H004		**3**	PARAFUSO	BOLT	PERNO
11	3641A007		**1**	SUPORTE	BRACKET	SOPORTE
12	2314H003		**1**	PARAFUSO	BOLT	PERNO
13	2318A603		**1**	PORCA	NUT	TUERCA
14	2314J002		**1**	PARAFUSO	BOLT	PERNO

Aquecedor De Partida
Starting Heater
Calentador De Partida

10-240

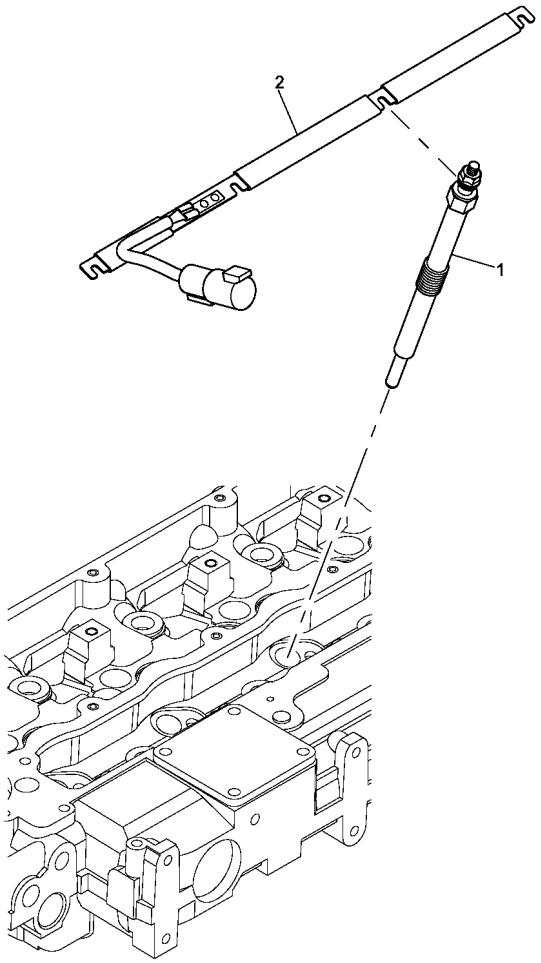

1	2666A016	**4** VELA AQUECEDORA	INTAKE HEATER	CALENTADOR ADM
2	3161C015	**1** BARRA	BAR	BARRA

Coletor De Admissão
Induction Manifold
Multiple De Admisión

10-245

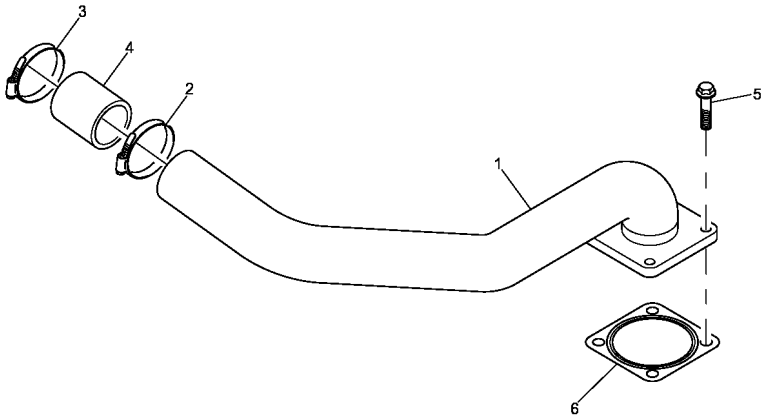

1	3571C072	**1**	TUBO	PIPE	CANO
2	2481D073	**1**	BRAÇADEIRA	CLAMP	ABRAZADERA
3	2481D073	**1**	BRAÇADEIRA	CLAMP	ABRAZADERA
4	3383A027	**1**	MANGUEIRA	HOSE	FLEXIBLE
5	2314H033	**4**	PARAFUSO	BOLT	PERNO
6	3688A037	**1**	JUNTA	JOINT	JUNTA

Coletor De Escape
Exhaust Manifold
Multiple De Escape

10-250

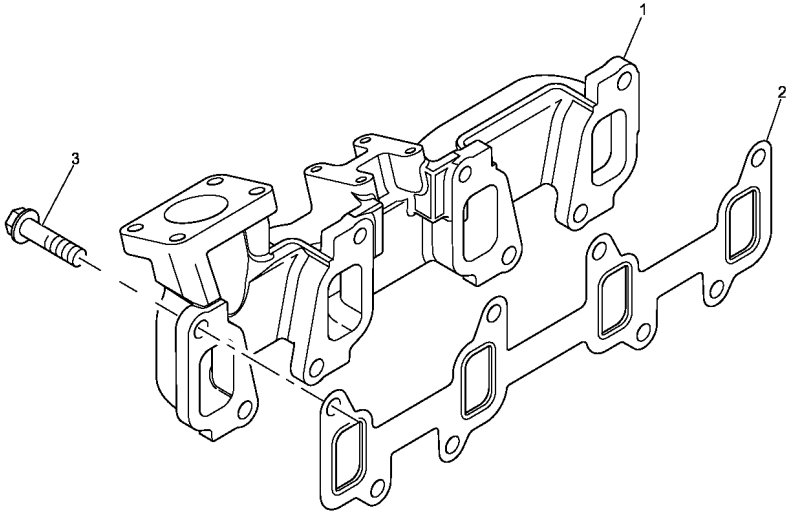

1	3778E221	**1**	COLETOR ESCAPE	EXHAUST MANIFOLD	COLECTOR ESCAPE
2	3681V512	**1**	JUNTA	JOINT	JUNTA
3	3218J013	**8**	PRISIONEIRO	STUD	ESPARRAGO

Turbo Compressor
Turbocharger
Turbo-Soplador

10-255

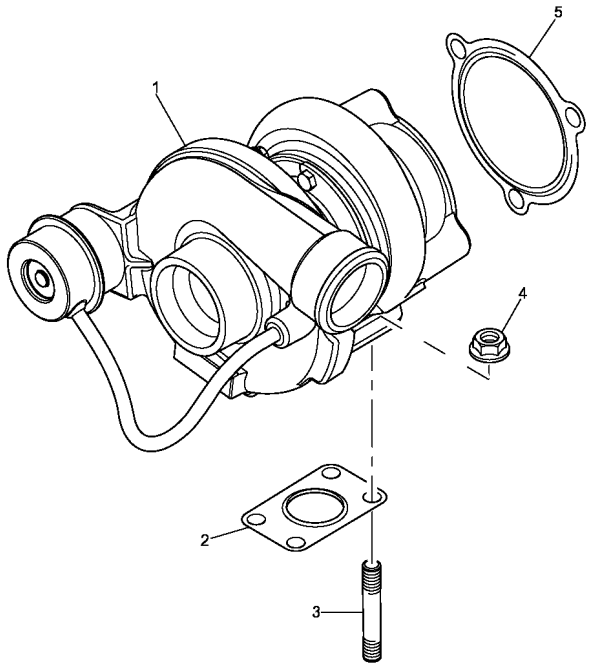

1	2674A226	**1** TURBO	TURBOCHARGER	TURBOALIMENTACIO
2	3688A029	**1** JUNTA	JOINT	JUNTA
3	3254K013	**4** PRISIONEIRO	STUD	ESPARRAGO
4	2318A634	**4** PORCA	NUT	TUERCA
5	3688A034	**1** JUNTA	JOINT	JUNTA

Tubo
Pipe
Caño

10-260

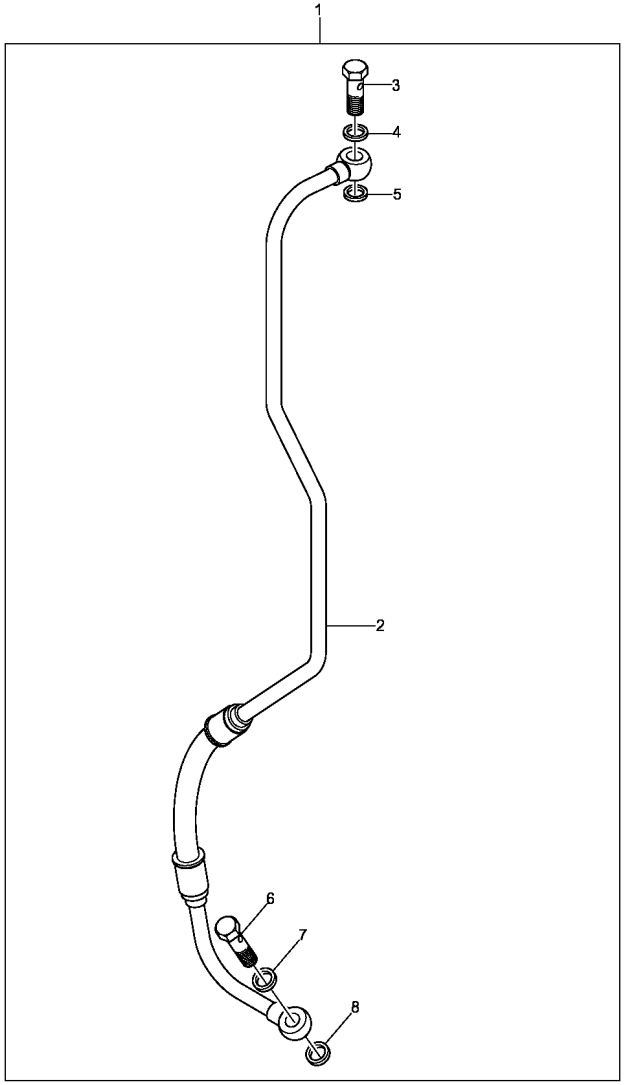

1	4128A029		**1**	TUBO	PIPE	CANO
2		1	**1**	TUBO	PIPE	CANO
3	3218R036		**2**	PARAFUSO BANJO	BANJO BOLT	TORNILLO DIFER
4	2131A506		**4**	ARRUELA	WASHER	ARANDELA
5	2131A506		**1**	ARRUELA	WASHER	ARANDELA
6	3218R036		**1**	PARAFUSO BANJO	BANJO BOLT	TORNILLO DIFER
7	2131A506		**1**	ARRUELA	WASHER	ARANDELA
8	2131A506		**1**	ARRUELA	WASHER	ARANDELA

Tubo
Pipe
Caño

10-265

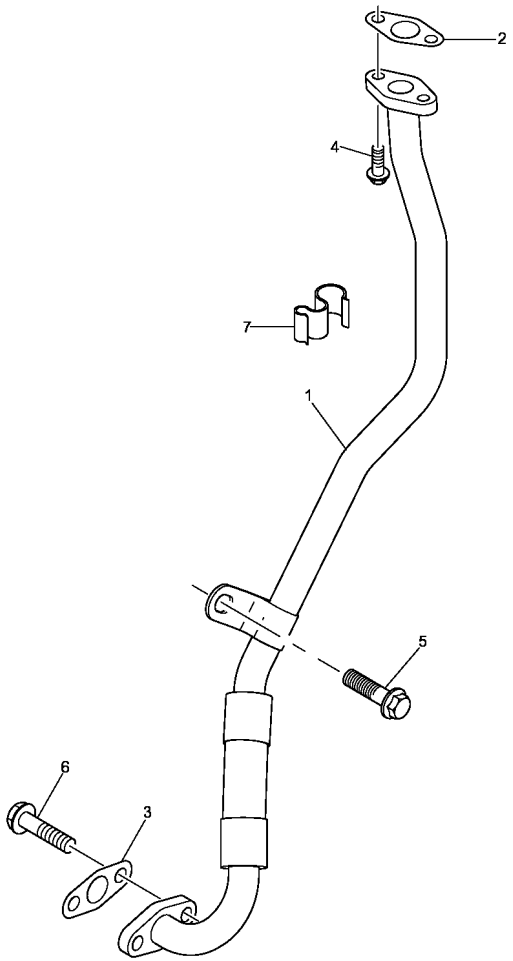

1	3584A003	**1** TUBO	PIPE	CANO
2	3688A035	**1** JUNTA	JOINT	JUNTA
3	3688A036	**1** JUNTA	JOINT	JUNTA
4	2314F004	**2** PARAFUSO	BOLT	PERNO
5	2314J029	**1** PARAFUSO	SCREW	TORNILLO
6	2314H003	**2** PARAFUSO	BOLT	PERNO
7	2481D314	**1** CLIPE	CLIP	CRAPA RETEN

Suporte
Support
Soporte

10-270

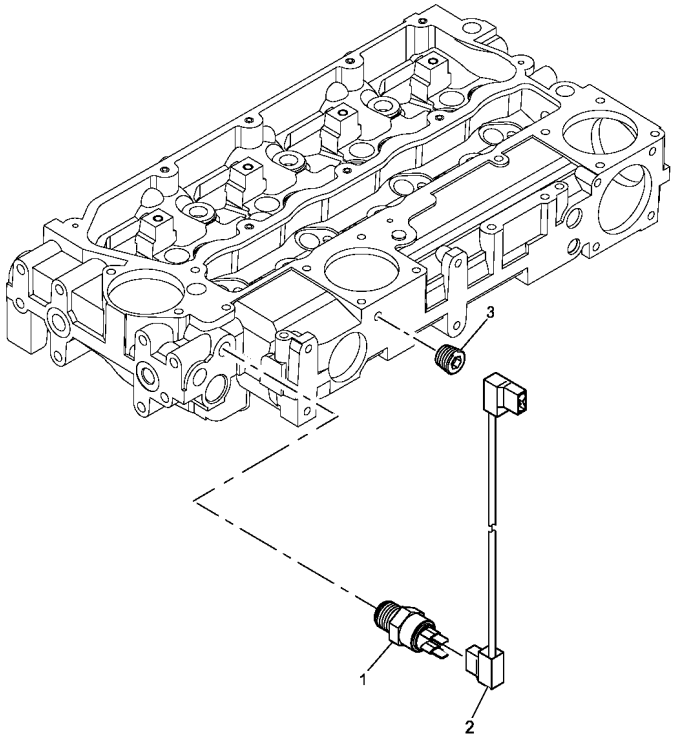

1	2848A127	**1**	SENSOR	SENDER	EMISOR
2	3161C017	**1**	CABO	CABLE	CABLE
3	2431131	**1**	BUJÃO	PLUG	TAPON

Suporte
Support
Soporte

10-275

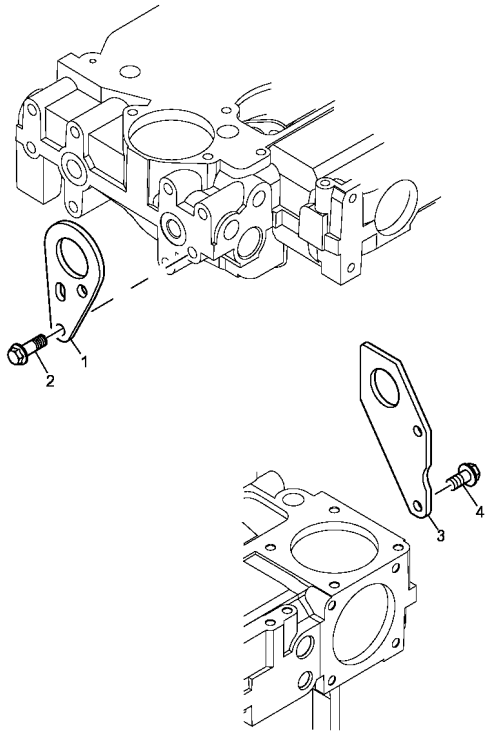

1	3617A015	**1** SUPORTE	CLEVIS	GANCHO SEGURI.
2	2314J002	**2** PARAFUSO	BOLT	PERNO
3	3624A016	**1** SUPORTE	CLEVIS	GANCHO SEGURI.
4	2314J002	**2** PARAFUSO	BOLT	PERNO

Motor De Partida
Starter Motor
Motor De Partida

10-280

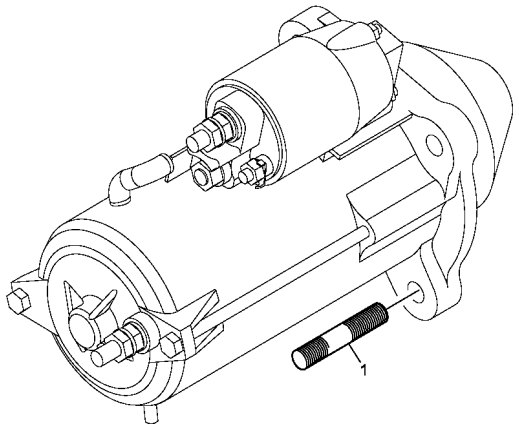

1	2313C078	**1** PRISIONEIRO	STUD	ESPARRAGO

Tampa
Cover
Tapa

10-285

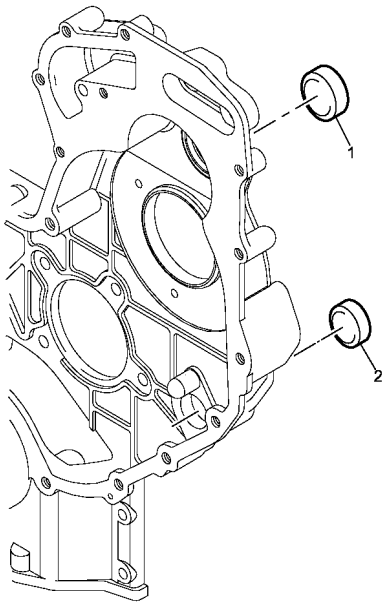

1	2485A124	**1** TAMPÃO	PAD	ALMOHADILLA
2	2485A118	**1** TAMPÃO	PAD	ALMOHADILLA

Tampa
Cover
Tapa

10-290

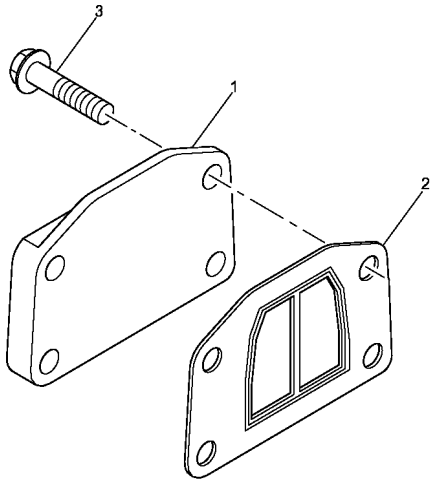

1	3753A081	**1** TAMPA	COVER	CUBIERTA
2	3688A041	**1** JUNTA	JOINT	JUNTA
3	2314H034	**4** PARAFUSO	BOLT	PERNO

Tampa
Cover
Tapa

10-295

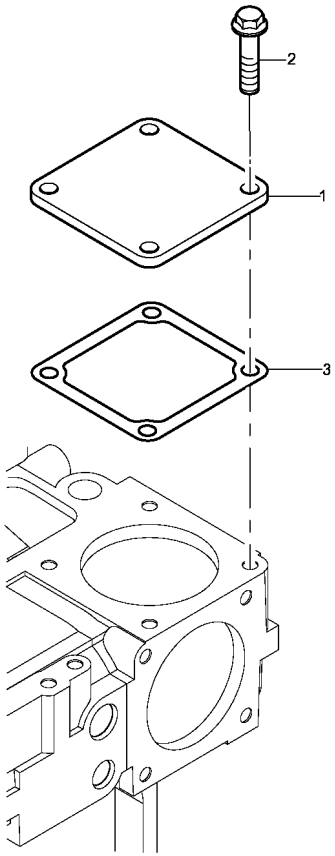

1	3611M006	**3**	PLATÔ	PLATE	PLATO
2	2314H033	**12**	PARAFUSO	BOLT	PERNO
3	3684N503	**3**	JUNTA	JOINT	JUNTA

Bujões
Plugs
Tapones

10-300

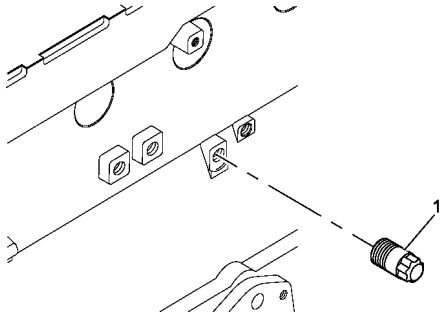

1	3212V005	**1** BUJÃO	PLUG	TAPON

Bujões
Plugs
Tapones

10-305

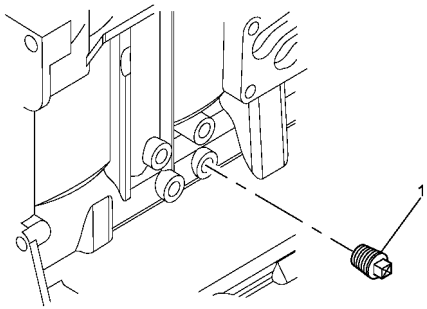

1	0650594	**1** BUJÃO	PLUG	TAPON

Bujões
Plugs
Tapones

10-310

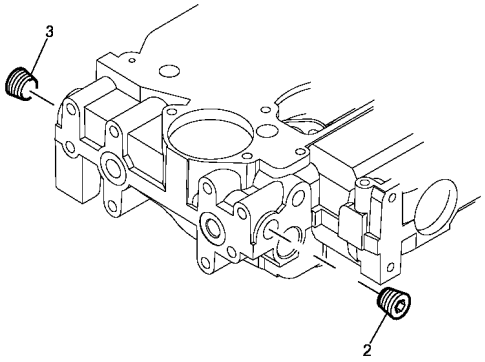

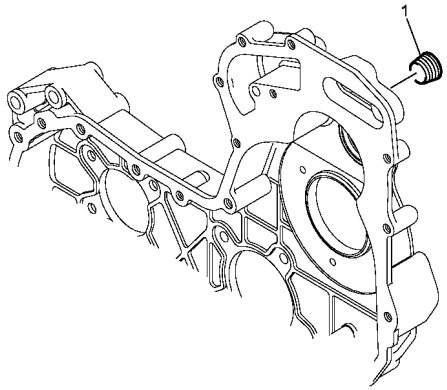

1	2431154	**1**	BUJÃO	PLUG	TAPON
2	2431154	**1**	BUJÃO	PLUG	TAPON
3	2431154	**1**	BUJÃO	PLUG	TAPON

Itens De Instalação
Fitting Items
Piezas De Instalación

10-315

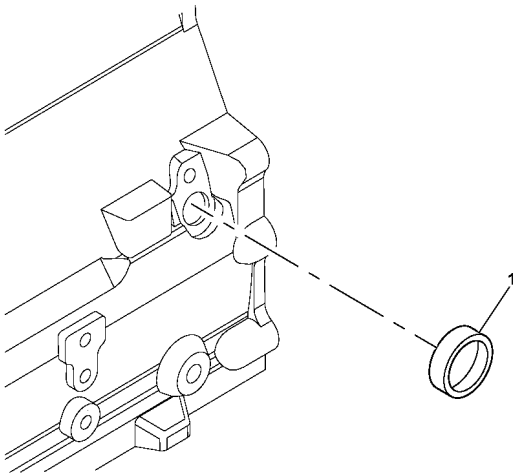

1	2485A109	**1** BUJÃO	PLUG	TAPON

Jogo De Juntas
Joints Set
Juego De Juntas

10-320

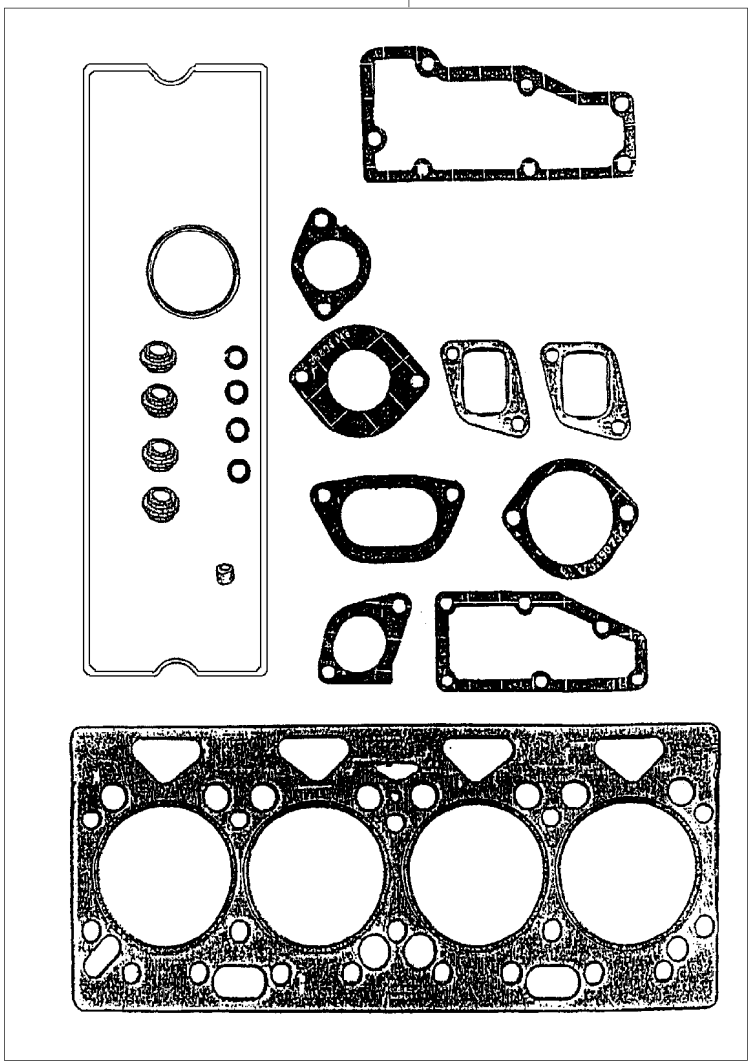

1	U5LT0350	**1** JOGO DE JUNTAS	KIT, JOINT	JUEGO JUNTAS

Jogo De Juntas
Joints Set
Juego De Juntas

10-325

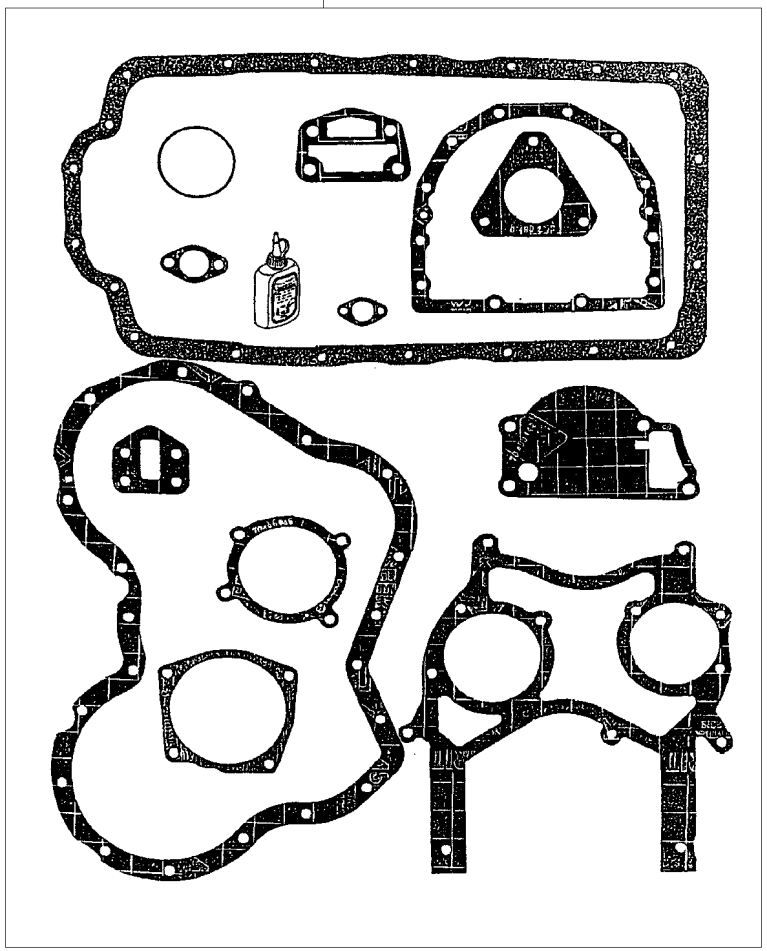

1	U5LB0377	**1** JOGO DE JUNTAS	KIT, JOINT	JUEGO JUNTAS

Sistema De Arrefecimento
Cooling System
Sistema Enfriamiento

10-330

2 Rodas Motrizes
2 Wheels Drive
2 Ruedas Motriz

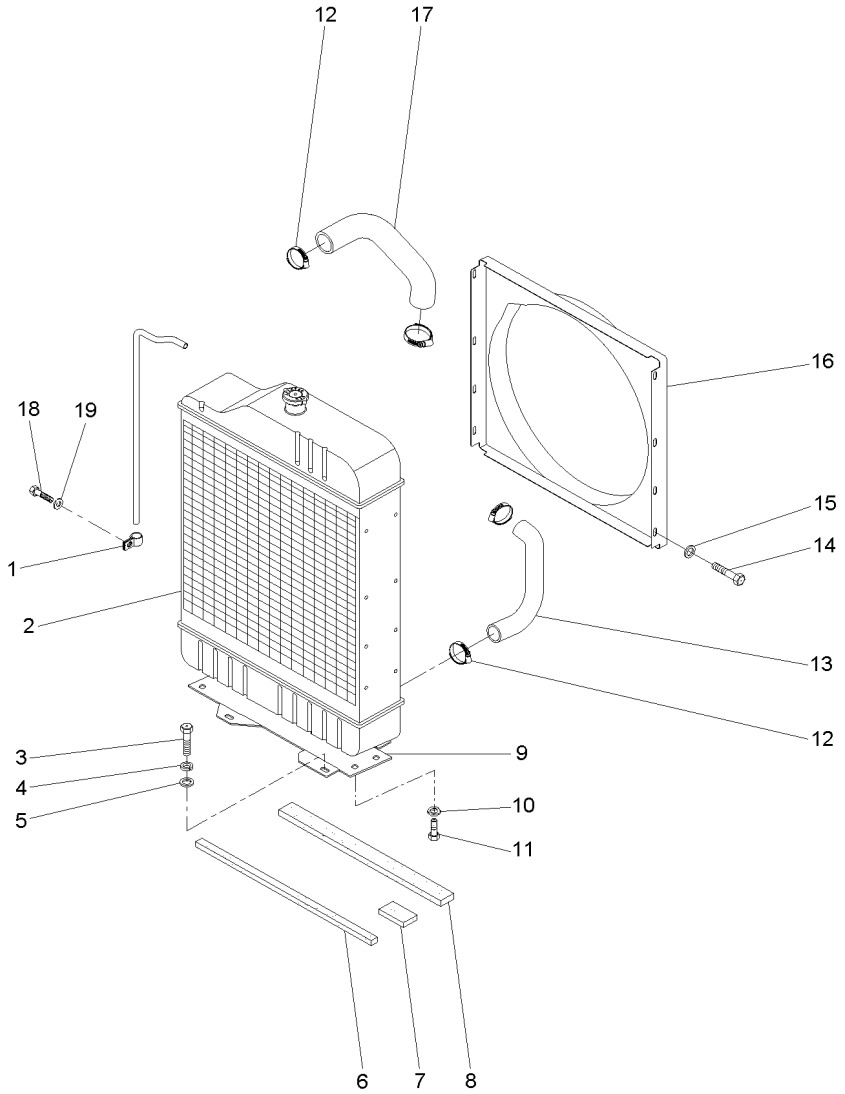

1	2800985M1	**2**	PRESILHA	STAPLE	GRAPA
2	067328T1	**1**	CJ. RADIADOR	KIT, RADIATOR	JUEGO RADIADOR
3	353698X1	**4**	PARAFUSO	BOLT	PERNO
4	353432X1	**4**	ARRUELA PRESSÃO	PRESSURE WASHER	LAVADOR PRESION
5	353757X1	**4**	ARRUELA	WASHER	ARANDELA
6	068139P1	**1**	VEDAÇÃO	SEALING	VEDACION
7	068140P1	**1**	VEDAÇÃO	SEALING	VEDACION
8	068138P1	**1**	VEDAÇÃO	SEALING	VEDACION
9	067365P1	**1**	SUPORTE	BRACKET	SOPORTE
10	353434X1	**4**	ARRUELA	WASHER	ARANDELA
11	353691X1	**4**	PARAFUSO	BOLT	PERNO
12	490802M1	**4**	BRAÇADEIRA	CLAMP	ABRAZADERA
13	6201474M1	**1**	MANGUEIRA	HOSE	FLEXIBLE
14	391074X1	**7**	PARAFUSO	BOLT	PERNO
15	355617X1	**7**	ARRUELA	WASHER	ARANDELA
16	073384P1	**1**	DEFLETOR	DEFLECTOR	DEFLECTOR
17	6200998M1	**1**	MANGUEIRA	HOSE	FLEXIBLE
18	339560X1	**1**	PARAFUSO	BOLT	PERNO
19	355617X1	**1**	ARRUELA	WASHER	ARANDELA

Sistema De Arrefecimento
Cooling System
Sistema Enfriamiento

10-335

4 Rodas Motrizes
4 Wheels Drive
4 Ruedas Motriz

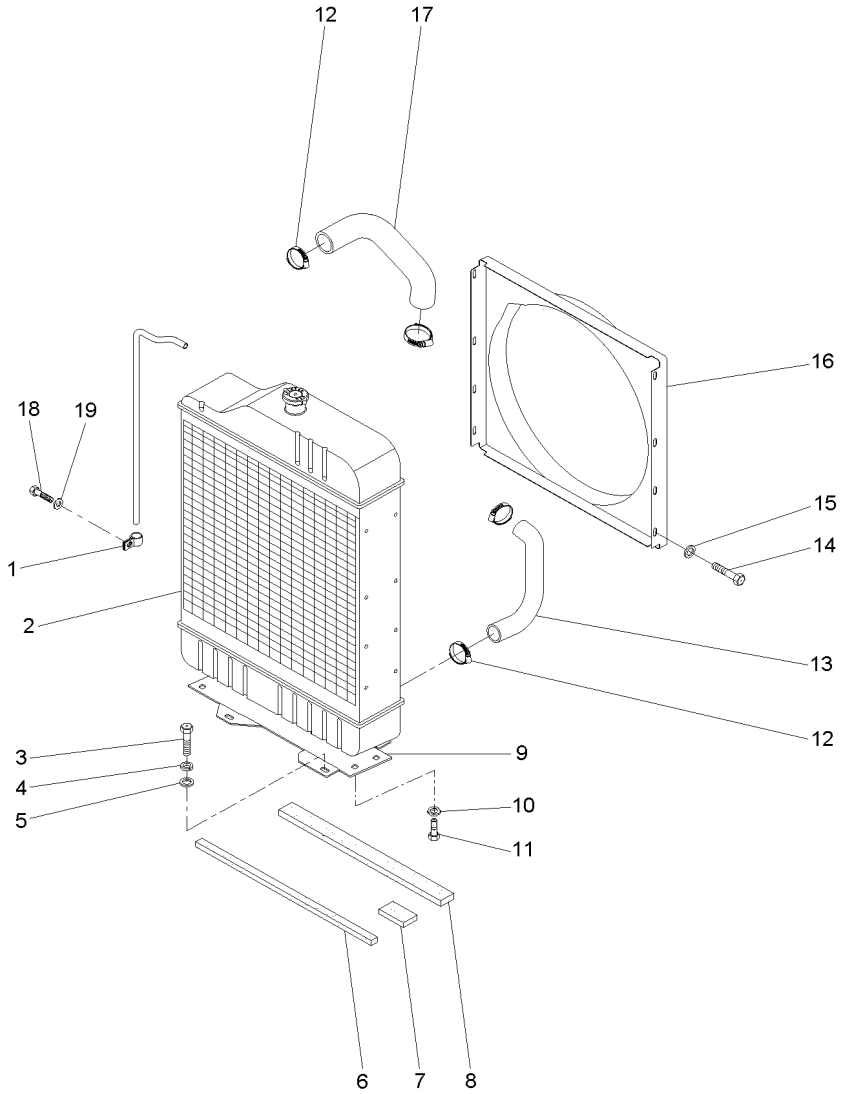

1	2800985M1	**2** PRESILHA	STAPLE	GRAPA
2	067328T1	**1** CJ. RADIADOR	KIT, RADIATOR	JUEGO RADIADOR
3	353698X1	**4** PARAFUSO	BOLT	PERNO
4	353432X1	**4** ARRUELA PRESSÃO	PRESSURE WASHER	LAVADOR PRESION
5	353757X1	**4** ARRUELA	WASHER	ARANDELA
6	068139P1	**1** VEDAÇÃO	SEALING	VEDACION
7	068140P1	**2** VEDAÇÃO	SEALING	VEDACION
8	068138P1	**1** VEDAÇÃO	SEALING	VEDACION
9	067365P1	**1** SUPORTE	BRACKET	SOPORTE
10	353434X1	**4** ARRUELA	WASHER	ARANDELA
11	353691X1	**4** PARAFUSO	BOLT	PERNO
12	490802M1	**4** BRAÇADEIRA	CLAMP	ABRAZADERA
13	6201474M1	**1** MANGUEIRA	HOSE	FLEXIBLE
14	391074X1	**7** PARAFUSO	BOLT	PERNO
15	355617X1	**7** ARRUELA	WASHER	ARANDELA
16	073384P1	**1** DEFLETOR	DEFLECTOR	DEFLECTOR
17	6200998M1	**1** MANGUEIRA	HOSE	FLEXIBLE
18	339560X1	**1** PARAFUSO	BOLT	PERNO
19	355617X1	**1** ARRUELA	WASHER	ARANDELA

Filtro De Ar
Air Cleaner
Filtro De Aire

10-340

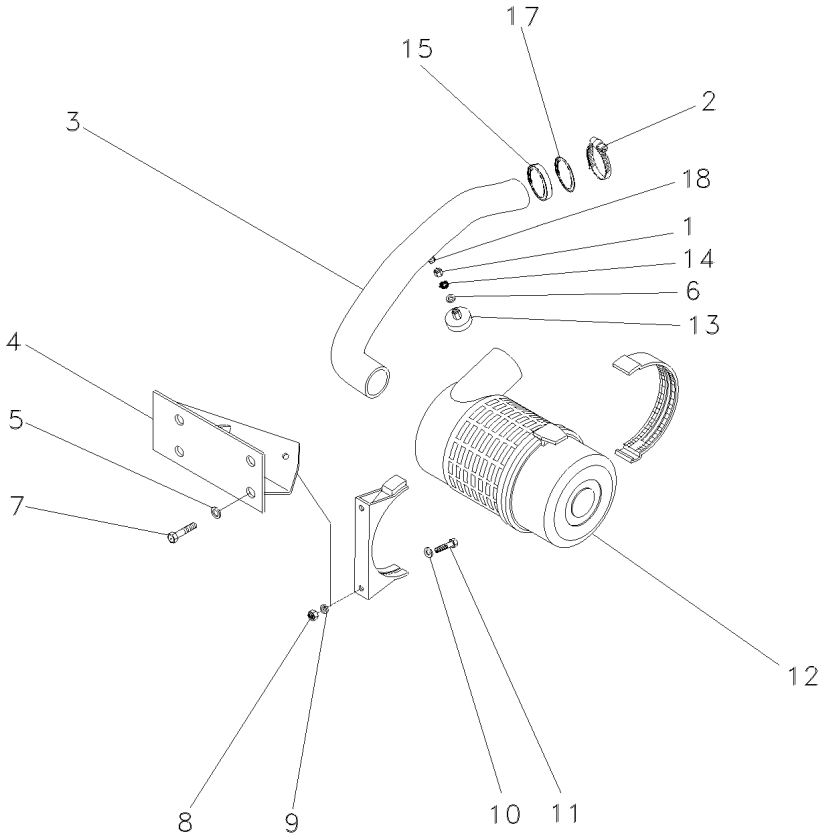

1	390332X1		**1**	PORCA	NUT	TUERCA
2	2801096M1		**1**	BRAÇADEIRA	CLAMP	ABRAZADERA
3	072691P1		**1**	MANGUEIRA	HOSE	FLEXIBLE
4	072700S1		**1**	SUPORTE	BRACKET	SOPORTE
5	353434X1		**2**	ARRUELA	WASHER	ARANDELA
6	390734X1		**1**	ARRUELA	WASHER	ARANDELA
7	353691X1		**2**	PARAFUSO	BOLT	PERNO
8	339169X1		**2**	PORCA	NUT	TUERCA
9	339374X1		**2**	ARRUELA	WASHER	ARANDELA
10	391039X1		**2**	ARRUELA	WASHER	ARANDELA
11	339287X1		**2**	PARAFUSO	BOLT	PERNO
12	054992T1	10-345 No	**1**	CJ. FILTRO	KIT, FILTER	JUEGO FILTRO
13	3808461M1		**1**	INTERRUPTOR	SWITCH	INTERRUPTOR
14	1440993X1		**1**	ANEL	RING	ARO
15	020079P1		**1**	GUARNIÇÃO	FOAM	ESPUMA
17	6201066M1		**1**	GALÃO	PAD	CIERRE
18	050386P1		**1**	CONEXÃO	CONNECTION	CONEXION

Filtro De Ar
Air Cleaner
Filtro De Aire

10-345

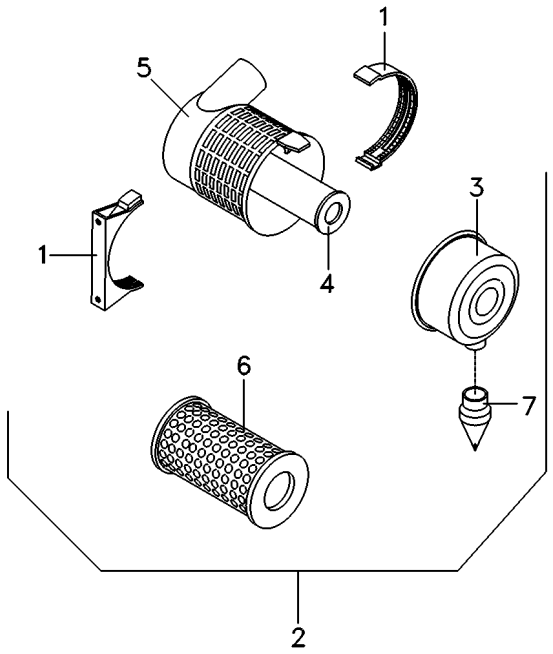

1	055127R1		**1**	SUPORTE	BRACKET	SOPORTE
2	055122R1		**1**	CJ. FILTRO	KIT, FILTER	JUEGO FILTRO
3	055123R1	2	**1**	TAMPA	COVER	CUBIERTA
4	055125R1	2 [A]	**1**	ELEMENTO	ELEMENT	ELEMENTO
5		⇨ 055122R1	**1**	FILTRO	FILTER	FILTRO
6	055124R1	2 [B]	**1**	ELEMENTO	ELEMENT	ELEMENTO
7	055126R1	2	**1**	VÁLVULA	VALVE	VALVULA

[A] INTERNO
INNER
INTERNO

[B] EXTERNO
OUTER
EXTERNO

Escapamento	**Vertical**	**10-350**
Exhaust System	**Vertical**	
Escape	**Vertical**	

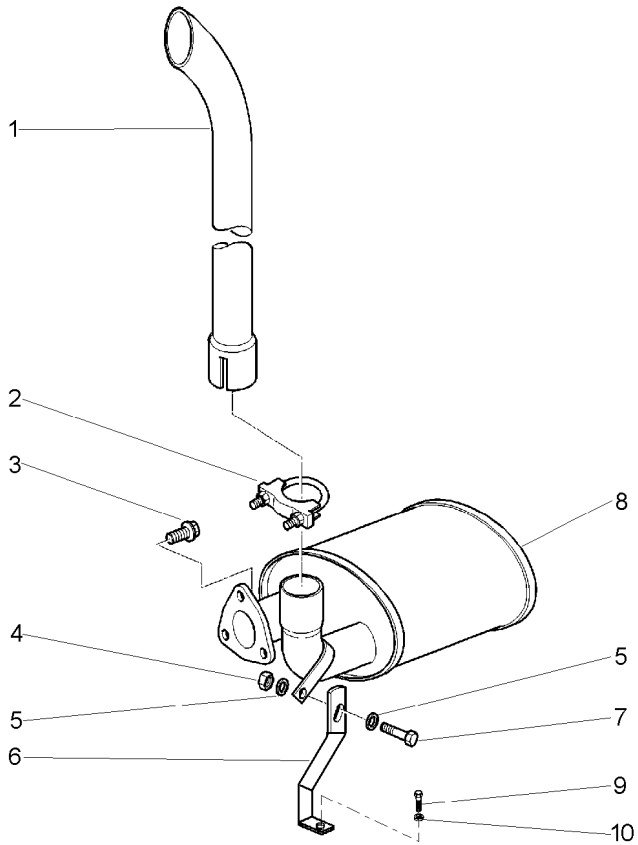

1	3383014M6	**1**	TUBO	PIPE	CANO
2	042780N1	**1**	BRAÇADEIRA	CLAMP	ABRAZADERA
3	3009775X1	**3**	PARAFUSO	BOLT	PERNO
4	339169X1	**1**	PORCA	NUT	TUERCA
5	390972X1	**3**	ARRUELA	WASHER	ARANDELA
6	6201845M1	**1**	SUPORTE	CLEVIS	GANCHO SEGURI.
7	339761X1	**1**	PARAFUSO	BOLT	PERNO
8	6200894M1	**1**	SILENCIOSO	SILENCER	SILENCIADOR
9	353679X1	**1**	PARAFUSO	BOLT	PERNO
10	390972X1	**3**	ARRUELA	WASHER	ARANDELA

Filtro De Óleo Combustível
Fuel Oil Filter
Filtro De Aceite Combustible

10-355

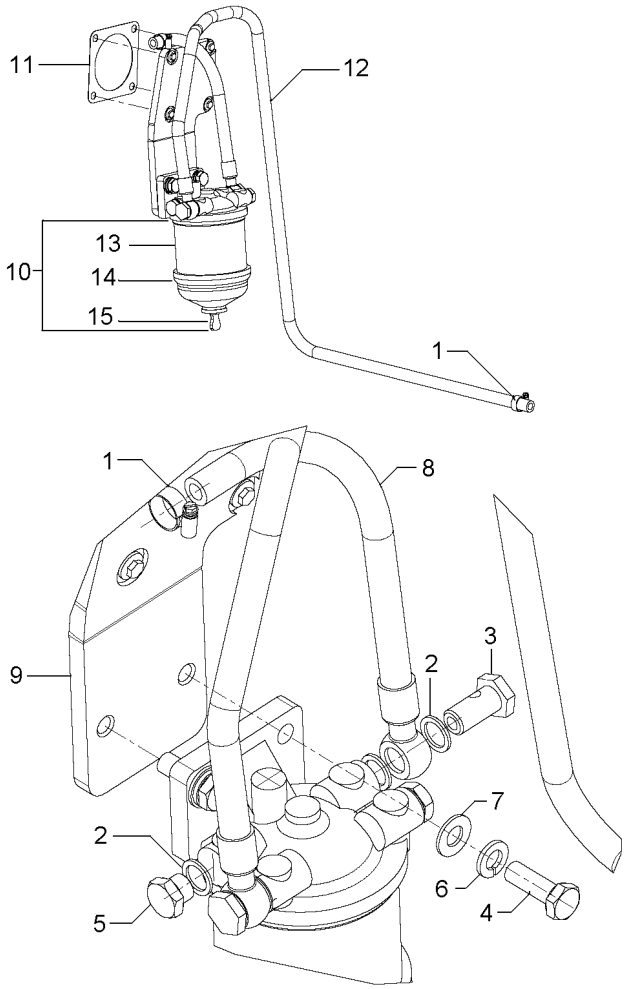

1	890025533016		**2**	BRAÇADEIRA	CLAMP	ABRAZADERA
2	1480517M1		**6**	ARRUELA	WASHER	ARANDELA
3	1481691M1		**2**	PARAFUSO	BOLT	PERNO
4	3009493X1		**2**	PARAFUSO	BOLT	PERNO
5	3147543M1		**2**	BUJÃO	PLUG	TAPON
6	339376X1		**2**	ARRUELA	WASHER	ARANDELA
7	353756X1		**2**	ARRUELA	WASHER	ARANDELA
8	6222899M91		**1**	CJ. MANGUEIRA	HOSE ASSY	CON.DE MANGUERA
9	6225808M1		**1**	SUPORTE	BRACKET	SOPORTE
10	6225930M91		**1**	SEPARADOR	SEPARATOR	SEPARADOR
11	6225932M1		**1**	JUNTA	GASKET	EMPAQUETADURA.
12	6225933M91		**1**	CJ. MANGUEIRA	HOSE ASSY	CON.DE MANGUERA
13	6225961M91	10	**1**	ELEMENTO	ELEMENT	ELEMENTO
14	6225962M91	10	**1**	CJ. CORPO	KIT, BODY	JUEGO DE CUERPO
15	6225963M91	10	**1**	FECHAMENTO	COVER	CUBIERTA

Sistema De Combustível
Fuel System
Sistema De Combustivel

10-360

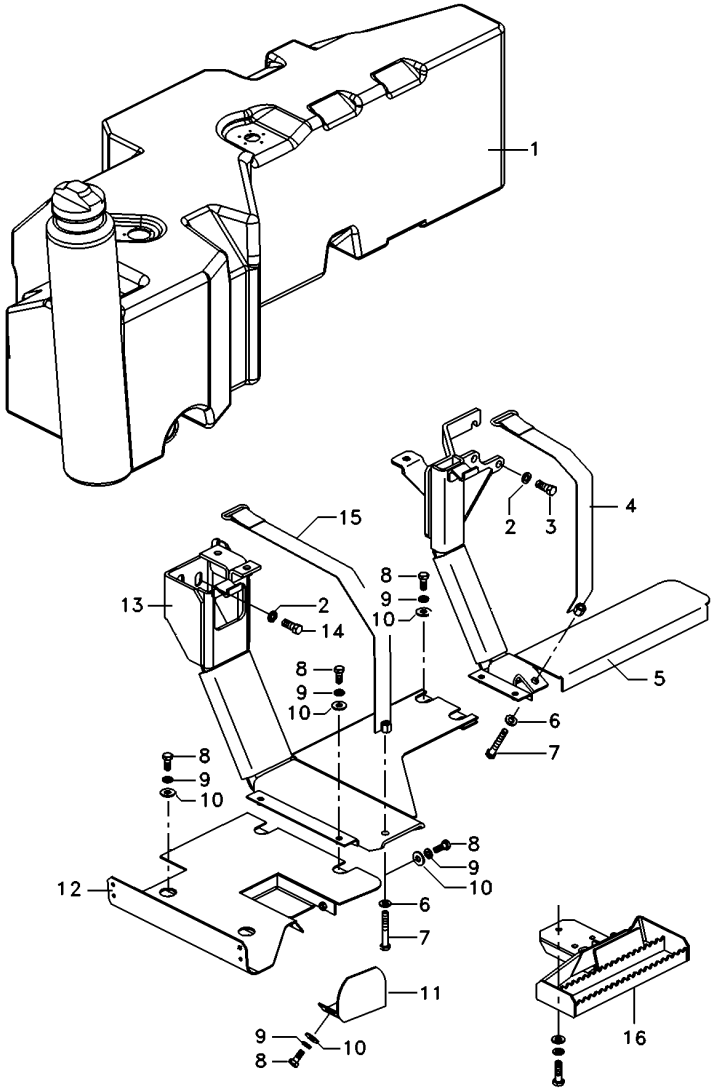

1	6218434M92	10-365 No	**1**	TANQUE	TANK	TANQUE
2	353432X1		**6**	ARRUELA PRESSÃO	PRESSURE WASHER	LAVADOR PRESION
3	353700X1		**3**	PARAFUSO	BOLT	PERNO
4	6208430M91		**1**	CINTA	SURROUND	ENVOLVENTE
5	6218448M91		**1**	SUPORTE	CLEVIS	GANCHO SEGURI.
6	339025X1		**5**	ARRUELA	WASHER	ARANDELA
7	1441865X1		**2**	PARAFUSO	BOLT	PERNO
8	339123X1		**8**	PARAFUSO	BOLT	PERNO
9	391577X1		**8**	ARRUELA	WASHER	ARANDELA
10	391577X1		**8**	ARRUELA	WASHER	ARANDELA
11	069661S1		**1**	PROTEÇÃO	GUARD	DEFENSA
12	6206700M92		**1**	PROTEÇÃO	GUARD	DEFENSA
13	6218447M91		**1**	SUPORTE	CLEVIS	GANCHO SEGURI.
14	353699X1		**3**	PARAFUSO	BOLT	PERNO
15	6218449M91		**1**	SUPORTE	CLEVIS	GANCHO SEGURI.
15	3585377M1		**2**	ARRUELA	WASHER	ARANDELA
15	354285X1		**1**	PARAFUSO	BOLT	PERNO
16	073207S1		**1**	DEGRAU	STEP	ESCALON
16	339376X1		**3**	ARRUELA	WASHER	ARANDELA
16	3009494X1		**3**	PARAFUSO	BOLT	PERNO

Tanque De Combustível
Fuel Tank
Tanque De Combustible

10-365

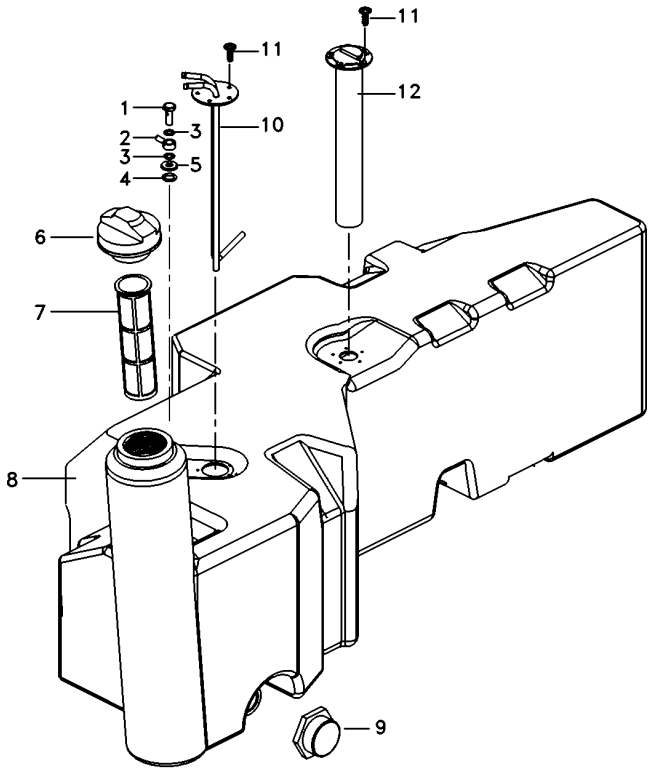

1	6204540M1	**1**	PARAFUSO BANJO	BANJO BOLT	TORNILLO DIFER
2	6204535M1	**1**	ARRUELA	WASHER	ARANDELA
3	6216955M1	**2**	ARRUELA	WASHER	ARANDELA
4	6216957M1	**1**	ANEL "O"	O RING	JUNTA TORICA
5	6216956M1	**1**	ARRUELA	WASHER	ARANDELA
6	073217N1	**1**	TAMPA	COVER	CUBIERTA
7	6209575M1	**1**	FILTRO	FILTER	FILTRO
8	6218432M1	**1**	TANQUE COMBUST.	FUEL TANK	DEPOSITO GAS OIL
9	053240R1	**1**	TAMPA	COVER	CUBIERTA
10	6217558M91	**1**	TUBO	PIPE	CANO
11	3001163X1	**10**	PARAFUSO	BOLT	PERNO
12	057330T1	**1**	SENSOR	SENDER	EMISOR

Aquecedor De Partida
Starting Heater
Calentador De Partida

10-370

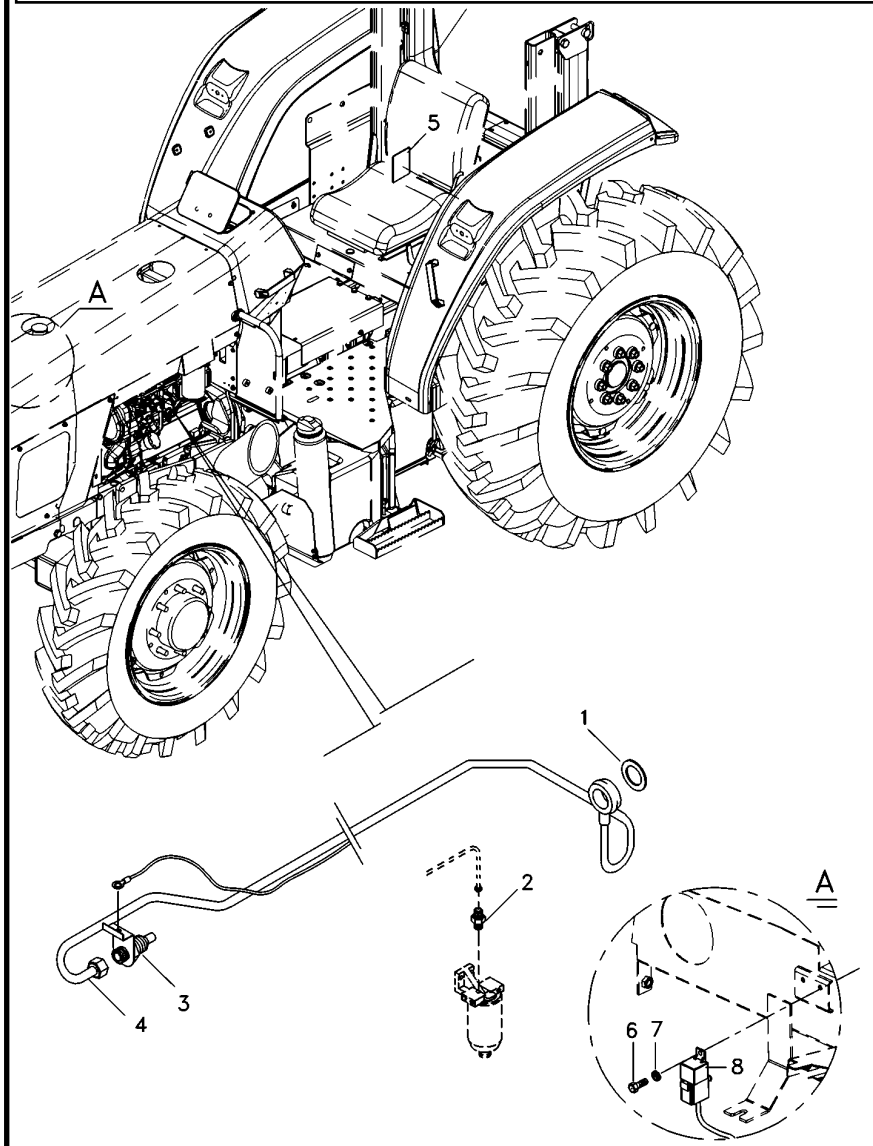

1	3147515M1	**1** ARRUELA	WASHER	ARANDELA
2	3587617M91	**1** VÁLVULA	VALVE	VALVULA
3	6203403M1	**1** VELA AQUECEDORA	INTAKE HEATER	CALENTADOR ADM
4	3587619M91	**1** CJ. TUBO	TUBE ASSY	CONJ.DE TUBO
5	3149938M1	**1** DECAL	DECAL	CALCOMANIA
6	3009536X1	**1** PARAFUSO	BOLT	PERNO
7	390469X1	**1** ARRUELA	WASHER	ARANDELA
8	6210631M1	**1** RELÉ	RELAY	RELE

Embreagem
Clutch
Embrague

20-10

13" - Simples - Disco Cerâmico
13" - Single - Ceramic Disk
13" - Simple - Disco Cerámico

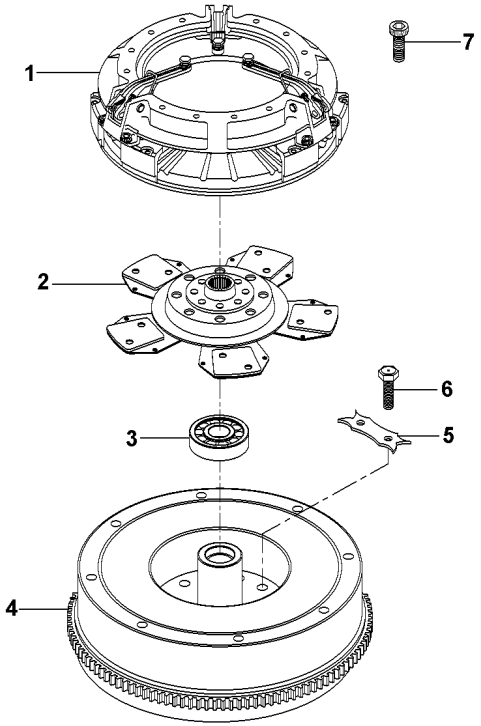

1	022702T2	20-15 No	**1**	EMBREAGEM	CLUTCH	EMBRAGUE
2	1692759M91		**1**	DISCO	DISC	DISCO
3	488952M4		**1**	ROLAMENTO	BEARING	COJINETE
4	027518N1	20-65 No	**1**	CJ. VOLANTE	FLYWHEEL ASSY.	CJTO.DE VOLANTE
5	3408355M1		**3**	TRAVA	LOCK	RETENEDOR
6	361563X1		**6**	PARAFUSO	BOLT	PERNO
7	339019X1		**6**	PARAFUSO	BOLT	PERNO

Embreagem Simples	**13"**	**20-15**
Clutch Single	**13"**	
Embrague Simple	**13"**	

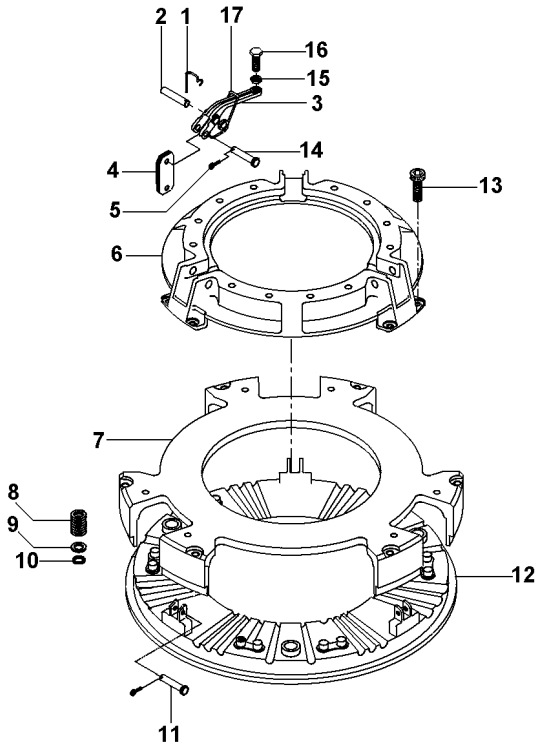

1	891827M1	**3**	GRAMPO	CRAMP	PASADOR
2	891826M1	**3**	PINO	PIN	PASADOR
3	022789R1	**3**	ALAVANCA	LEVER	PALANCA
4	022634R1	**18**	BIELETA	LINK	CONEXION
5	354048X1	**6**	CUPILHA	COTTER PIN	PASADOR DOUBLE
6	3176859M1	**1**	COBERTURA	BONNET	CAPOT
7	3603607M1	**1**	PLACA	PLATE	PLATO
8	3603609M1	**12**	MOLA	SPRING	RESORTE
9	3175517M1	**12**	ARRUELA	WASHER	ARANDELA
10	1753751M1	**12**	ARRUELA	WASHER	ARANDELA
11	887893M1	**3**	PINO	PIN	PASADOR
12	3603608M1	**1**	PLATÔ	PLATE	PLATO
13	3176867M1	**6**	PARAFUSO	BOLT	PERNO
14	887897M1	**3**	PINO	PIN	PASADOR
15	353430X1	**3**	PORCA	NUT	TUERCA
16	3147178M1	**3**	PARAFUSO	BOLT	PERNO
17	887910M2	**3**	MOLA	SPRING	RESORTE

Embreagem	Simples	20-20	13" - Com Molas
Clutch	Single		13" - With Spring
Embrague	Simple		13" - Com Resorte

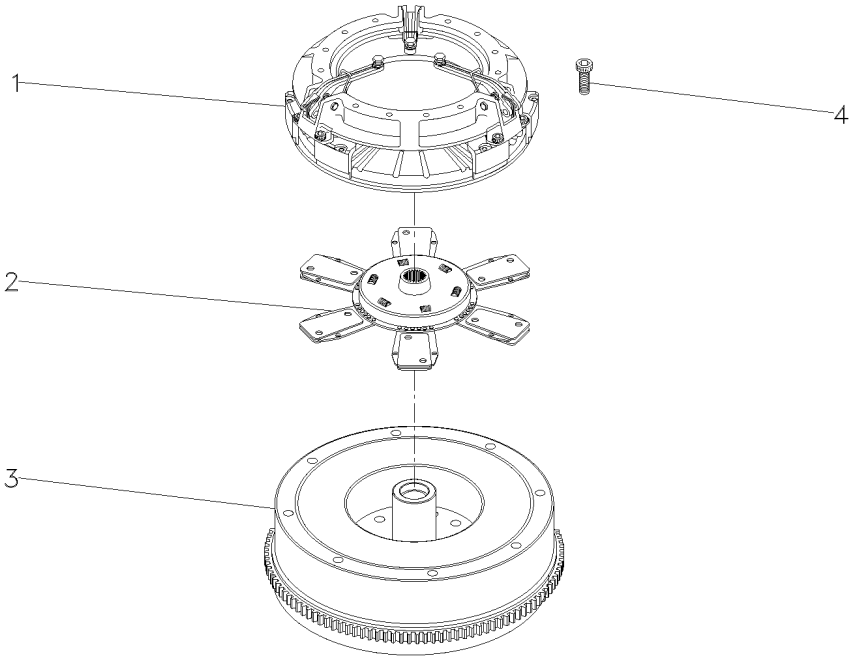

1	044701T1	20-25 No	**1** EMBREAGEM	CLUTCH	EMBRAGUE
2	6211543M91		**1** DISCO	DISC	DISCO
3	027518N1	20-65 No	**1** CJ. VOLANTE	FLYWHEEL ASSY.	CJTO.DE VOLANTE
4	339019X1		**6** PARAFUSO	BOLT	PERNO

Embreagem Simples Com Molas	**13"**
Single Cluth With Spring	**13"**
Embrague Simple Con Resorte	**13"**

20-25

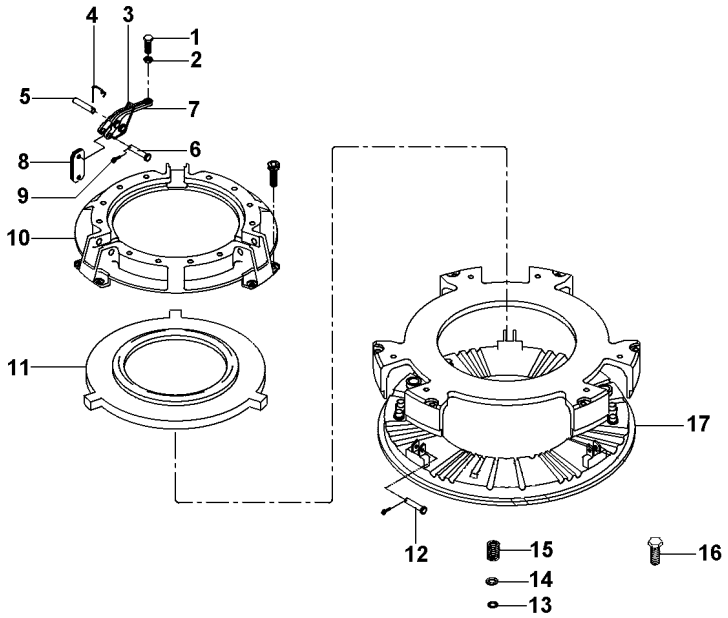

1	3147178M1	**3**	PARAFUSO	BOLT	PERNO
2	353430X1	**3**	PORCA	NUT	TUERCA
3	887910M2	**3**	MOLA	SPRING	RESORTE
4	891827M1	**3**	GRAMPO	CRAMP	PASADOR
5	891826M1	**3**	PINO	PIN	PASADOR
6	887897M1	**3**	PINO	PIN	PASADOR
7	022789R1	**3**	ALAVANCA	LEVER	PALANCA
8	022634R1	**18**	BIELETA	LINK	CONEXION
9	354048X1	**6**	CUPILHA	COTTER PIN	PASADOR DOUBLE
10	3176859M1	**1**	COBERTURA	BONNET	CAPOT
11	044703R1	**1**	PLACA	PLATE	PLATO
12	887893M1	**3**	PINO	PIN	PASADOR
13	3175517M1	**12**	ARRUELA	WASHER	ARANDELA
14	1753751M1	**12**	ARRUELA	WASHER	ARANDELA
15	3603609M1	**12**	MOLA	SPRING	RESORTE
16	3176867M1	**6**	PARAFUSO	BOLT	PERNO
17	3603608M1	**1**	PLATÔ	PLATE	PLATO

Embreagem
Clutch
Embrague

20-30

13" - Split Torque
13" - Split Torque
13" - Split Torque

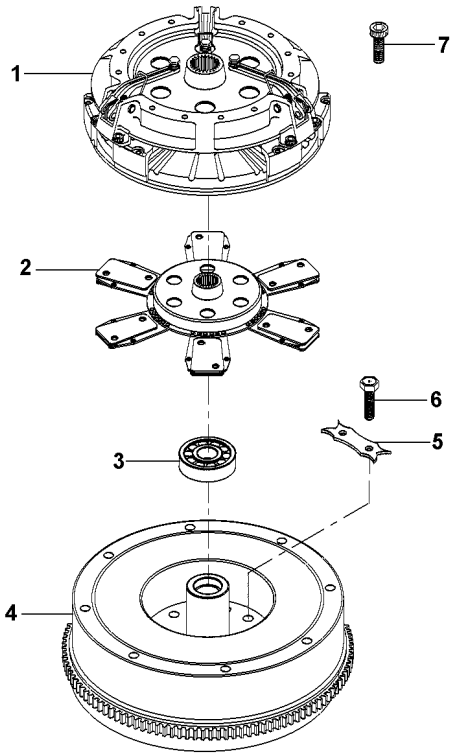

1	039210T1	20-40 No	**1** EMBREAGEM	CLUTCH	EMBRAGUE
2	1692759M91		**1** DISCO	DISC	DISCO
3	488952M4		**1** ROLAMENTO	BEARING	COJINETE
4	027518N1	20-65 No	**1** CJ. VOLANTE	FLYWHEEL ASSY.	CJTO.DE VOLANTE
5	3408355M1		**3** TRAVA	LOCK	RETENEDOR
6	361563X1		**6** PARAFUSO	BOLT	PERNO
7	339019X1		**6** PARAFUSO	BOLT	PERNO

Embreagem Split Torque **Clutch Split Torque** **Embrague Split Torque**	**13" - Com Molas** **13" - With Spring** **13" - Con Resorte**	**20-35**

Disco Cerâmico
Ceramic Disk
Disco Cerámico

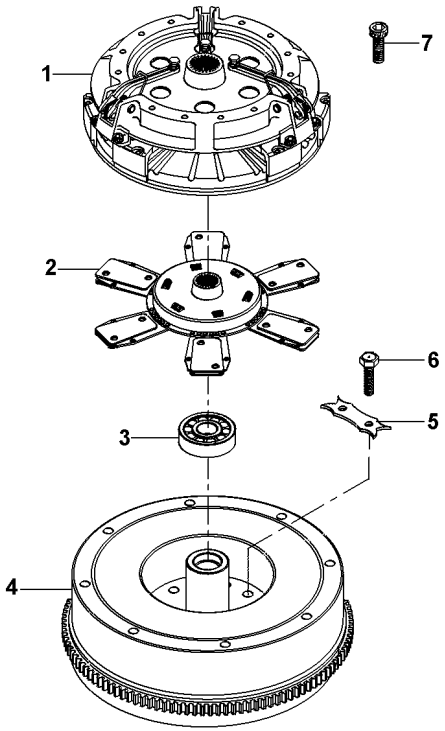

1	039210T1	20-40 No	**1** EMBREAGEM	CLUTCH	EMBRAGUE
2	6211543M91		**1** DISCO	DISC	DISCO
3	488952M4		**1** ROLAMENTO	BEARING	COJINETE
4	027518N1	20-65 No	**1** CJ. VOLANTE	FLYWHEEL ASSY.	CJTO.DE VOLANTE
5	3408355M1		**3** TRAVA	LOCK	RETENEDOR
6	361563X1		**6** PARAFUSO	BOLT	PERNO
7	339019X1		**6** PARAFUSO	BOLT	PERNO

Embreagem Split Torque	**13"**
Clutch Split Torque	**13"**
Embrague Split Torque	**13"**

20-40

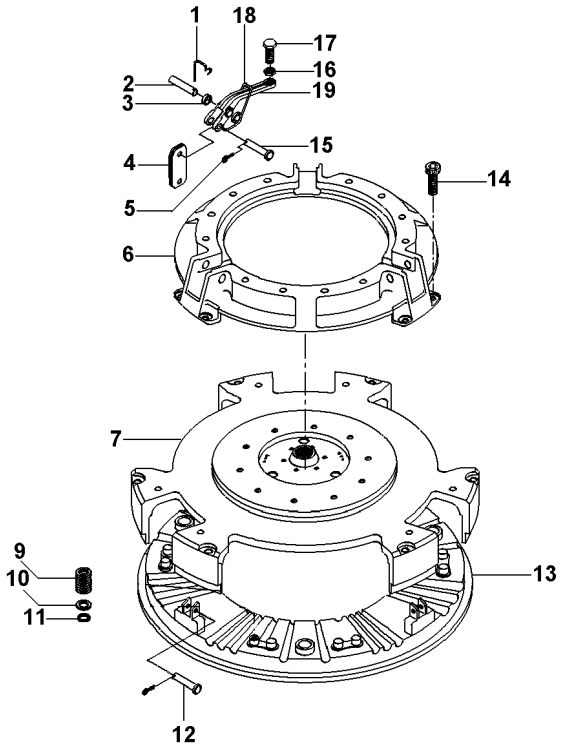

1	891827M1	
2	887893M1	
3		19
4	3900547M1	
5	354048X1	
6	3176859M1	
7	044699R1	
9	3603609M1	
10	3175517M1	
11	1753751M1	
12	887897M1	
13	3603608M1	
14	3176867M1	
15	891826M1	
16	353430X1	
17	3147178M1	
18	887910M2	
19	022789R1	

3	GRAMPO	CRAMP	PASADOR
3	PINO	PIN	PASADOR
9	BUCHA	BUSH	CASQUILLO
18	BIELETA	LINK	CONEXION
6	CUPILHA	COTTER PIN	PASADOR DOUBLE
1	COBERTURA	BONNET	CAPOT
1	PLACA	PLATE	PLATO
12	MOLA	SPRING	RESORTE
12	ARRUELA	WASHER	ARANDELA
12	ARRUELA	WASHER	ARANDELA
3	PINO	PIN	PASADOR
1	PLATÔ	PLATE	PLATO
6	PARAFUSO	BOLT	PERNO
3	PINO	PIN	PASADOR
3	PORCA	NUT	TUERCA
3	PARAFUSO	BOLT	PERNO
3	MOLA	SPRING	RESORTE
3	ALAVANCA	LEVER	PALANCA

Embreagem Dupla	**13"**
Dual Clutch	**13"**
Embrague Doble	**13"**

20-45

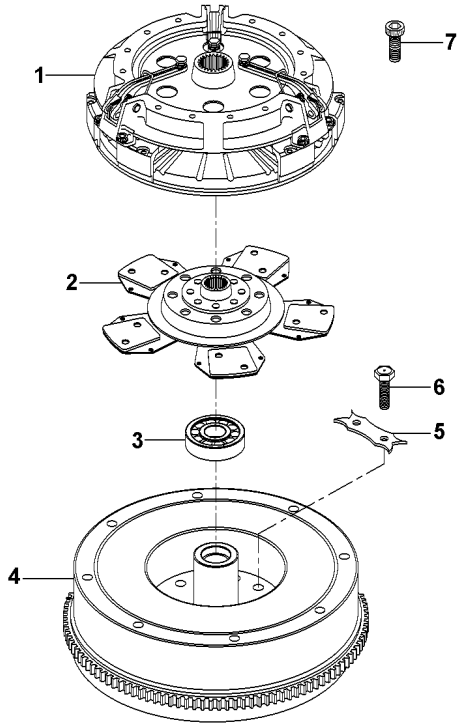

1	3586769M92	20-50 No	**1**	CJ. EMBREAGEM	KIT, CLUTCH	EMBRAGUE JUEGO
2	1692759M91		**1**	DISCO	DISC	DISCO
3	488952M4		**1**	ROLAMENTO	BEARING	COJINETE
4	027518N1	20-65 No	**1**	CJ. VOLANTE	FLYWHEEL ASSY.	CJTO.DE VOLANTE
5	3408355M1		**3**	TRAVA	LOCK	RETENEDOR
6	361563X1	1/2x20x1	**6**	PARAFUSO	BOLT	PERNO
7	339019X1	M10x1.5x5	**6**	PARAFUSO	BOLT	PERNO

Embreagem Dupla
Dual Clutch
Embrague Doble

20-50

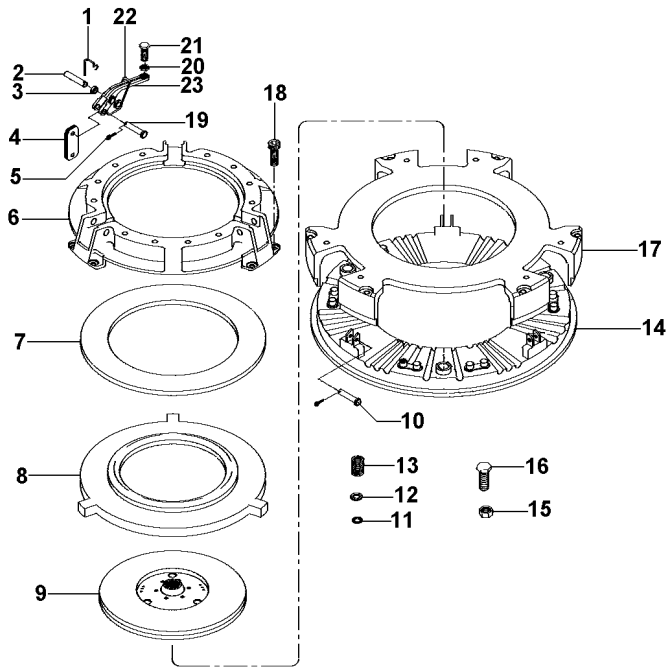

1	891827M1		**3**	GRAMPO	CRAMP	PASADOR
2	891826M1		**3**	PINO	PIN	PASADOR
3		23	**9**	BUCHA	BUSH	CASQUILLO
4	022634R1		**18**	BIELETA	LINK	CONEXION
5	354048X1		**6**	CUPILHA	COTTER PIN	PASADOR DOUBLE
6	3176859M1		**1**	COBERTURA	BONNET	CAPOT
7	887906M1		**1**	MOLA PRATO	SPRING PLATE	PLETINA MUELLE
8	3176863M1		**1**	PLACA	PLATE	PLATO
9	1865836M91		**1**	DISCO	DISC	DISCO
10	887893M1		**3**	PINO	PIN	PASADOR
11	1753751M1		**12**	ARRUELA	WASHER	ARANDELA
12	3175517M1		**12**	ARRUELA	WASHER	ARANDELA
13	3603609M1		**12**	MOLA	SPRING	RESORTE
14	3603608M1		**1**	PLATÔ	PLATE	PLATO
15	353916X1		**3**	PORCA	NUT	TUERCA
16	181124M1		**3**	PARAFUSO	BOLT	PERNO
17	3603607M1		**1**	PLACA	PLATE	PLATO
18	3176867M1		**6**	PARAFUSO	BOLT	PERNO
19	887897M1		**3**	PINO	PIN	PASADOR
20	353430X1		**3**	PORCA	NUT	TUERCA
21	3147178M1		**3**	PARAFUSO	BOLT	PERNO
22	887910M2		**3**	MOLA	SPRING	RESORTE
23	022789R1		**3**	ALAVANCA	LEVER	PALANCA

Embreagem Dupla Com Molas	**13" - Hd**
Dual Clutch With Spring	**13" - Hd**
Embrague Doble Con Resorte	**13" - Hd**

20-55

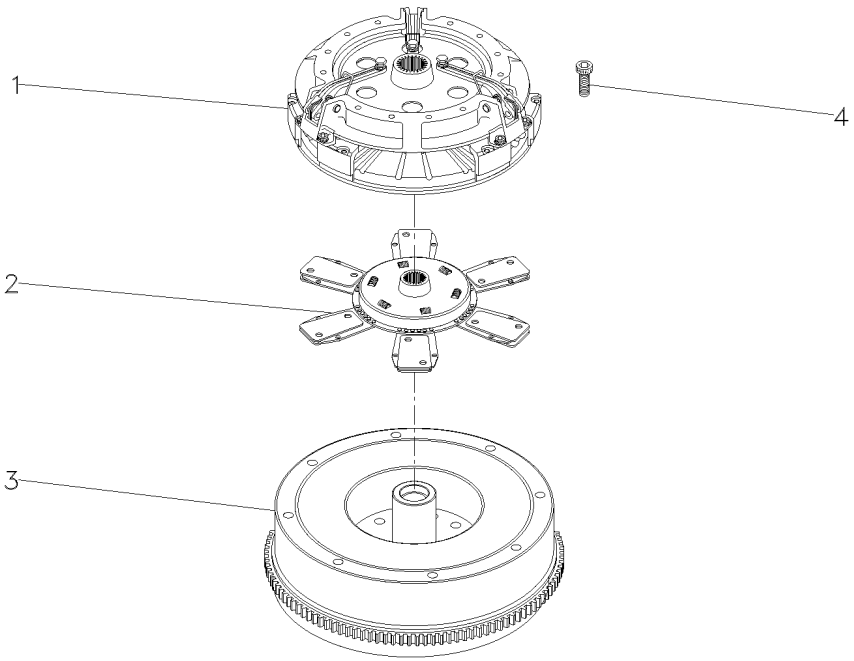

1	044700T1	20-60 No	**1**	EMBREAGEM	CLUTCH	EMBRAGUE
2	6211543M91		**1**	DISCO	DISC	DISCO
3	027518N1	20-65 No	**1**	CJ. VOLANTE	FLYWHEEL ASSY.	CJTO.DE VOLANTE
4	339019X1		**6**	PARAFUSO	BOLT	PERNO

Embreagem Dupla Com Molas **13"**
Dual Cluth With Spring **13"**
Embrague Doble Con Resorte **13"**

20-60

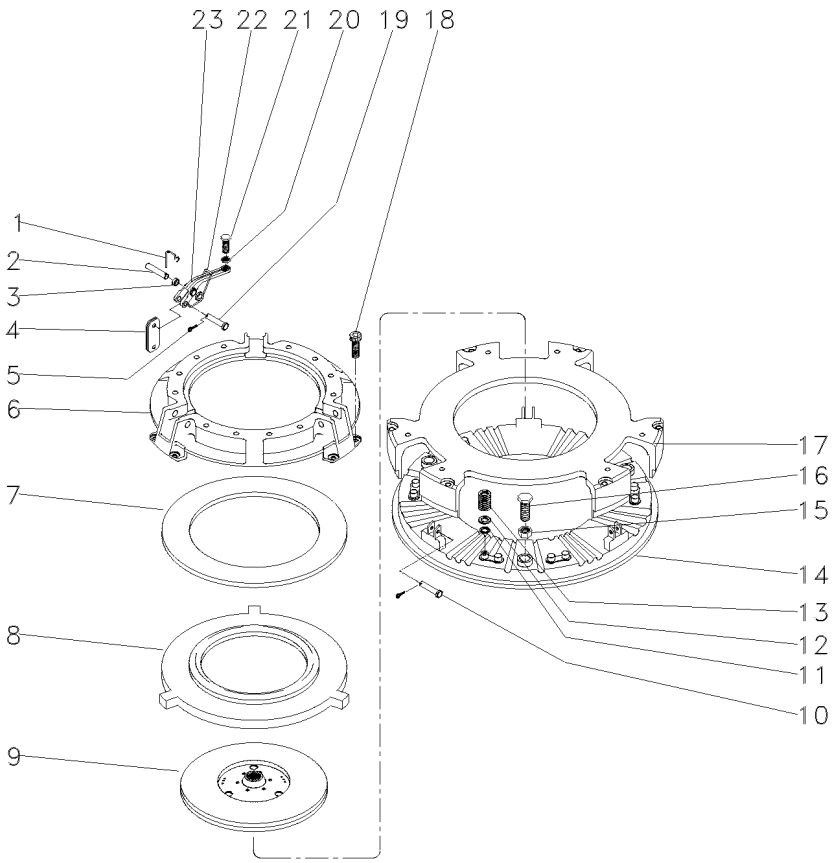

1	891827M1		**3**	GRAMPO	CRAMP	PASADOR
2	891826M1		**3**	PINO	PIN	PASADOR
3		23	**9**	BUCHA	BUSH	CASQUILLO
4	022634R1		**18**	BIELETA	LINK	CONEXION
5	354048X1		**6**	CUPILHA	COTTER PIN	PASADOR DOUBLE
6	3176859M1		**1**	COBERTURA	BONNET	CAPOT
7	887906M1		**1**	MOLA PRATO	SPRING PLATE	PLETINA MUELLE
8	3176863M1		**1**	PLACA	PLATE	PLATO
9	1865836M91		**1**	DISCO	DISC	DISCO
10	887893M1		**3**	PINO	PIN	PASADOR
11	1753751M1		**12**	ARRUELA	WASHER	ARANDELA
12	3175517M1		**12**	ARRUELA	WASHER	ARANDELA
13	3603609M1		**12**	MOLA	SPRING	RESORTE
14	3603608M1		**1**	PLATÔ	PLATE	PLATO
15	353916X1		**3**	PORCA	NUT	TUERCA
16	181124M1		**3**	PARAFUSO	BOLT	PERNO
17	044703R1		**1**	PLACA	PLATE	PLATO
18	3176867M1		**6**	PARAFUSO	BOLT	PERNO
19	887897M1		**3**	PINO	PIN	PASADOR
20	353430X1		**3**	PORCA	NUT	TUERCA
21	3147178M1		**3**	PARAFUSO	BOLT	PERNO
22	887910M2		**3**	MOLA	SPRING	RESORTE
23	3603605M1		**3**	ALAVANCA	LEVER	PALANCA

Volante
Flywheel
Volante

20-65

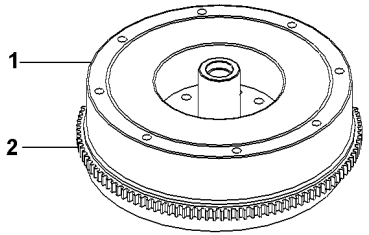

1		027518N1	**1** VOLANTE MOTOR	FLYWHEEL	VOLANTE MOTOR
2	3408357M1		**1** CREMALHEIRA	STARTER RING	ARO DE ARRANQUE

Suporte E Alavancas **Bracket And Levers** **Soporte Y Palancas**	**12 Velocidades** **12 Speed** **12 Velocidades**	**25-10**

Tdp 540 Rpm
Pto 540 Rpm
Tdf 540 Rpm

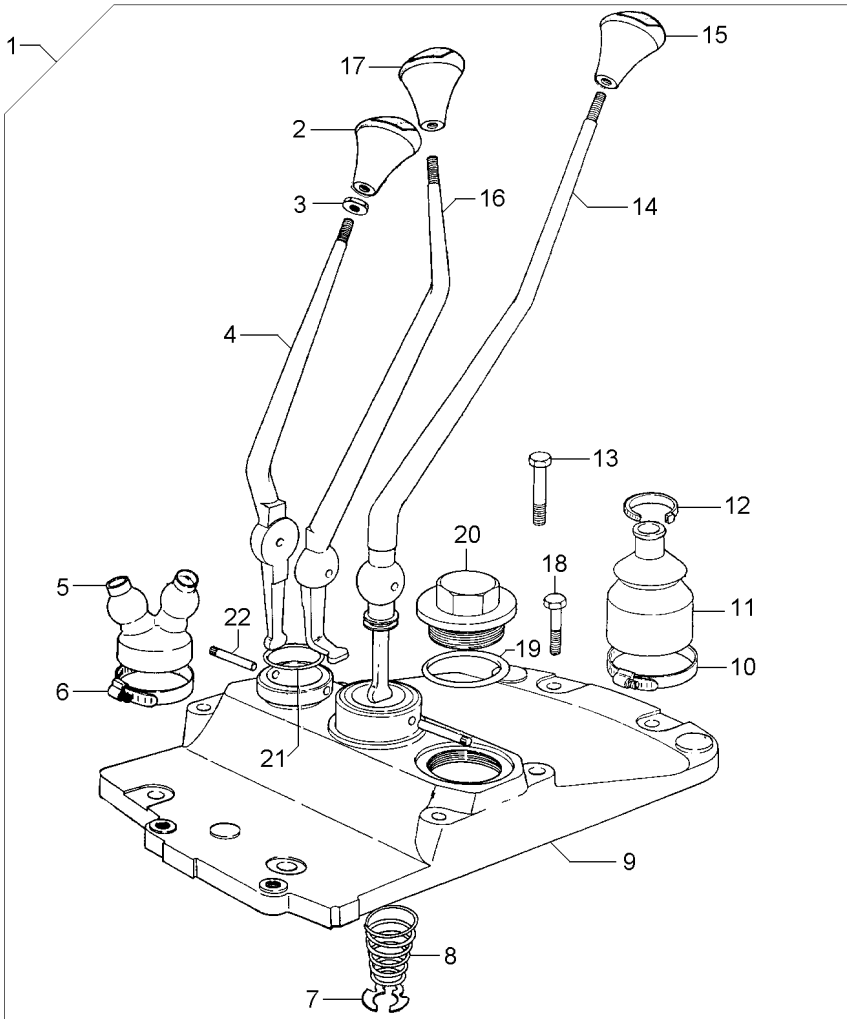

1			022004N1	**1**	CJ. ALAVANCA	KIT, LEVER	JUEGO, PALANCA
2	6234503M1	1		**1**	MANÍPULO	KNOB	POMO
3	339402X1	1		**3**	PORCA	NUT	TUERCA
4	022006P1	1		**1**	ALAVANCA	LEVER	PALANCA
5	022008P1	1		**1**	COIFA	BELLOWS	FUELLE
6	1440858X1	1		**1**	BRAÇADEIRA	CLAMP	ABRAZADERA
7	368233X1	1		**1**	ANEL	RING	ARO
8	192007M1	1		**1**	MOLA	SPRING	RESORTE
9	022007P1	1		**1**	TAMPA	COVER	CUBIERTA
10	490804M1	1		**1**	BRAÇADEIRA	CLAMP	ABRAZADERA
11	6234299M1	1		**1**	COIFA	BELLOWS	FUELLE
12	3225356M1	1		**1**	BRAÇADEIRA	CLAMP	ABRAZADERA
13	3145868M1	1		**3**	PARAFUSO	BOLT	PERNO
14	022005P1	1		**1**	ALAVANCA	LEVER	PALANCA
15	6234502M1	1		**1**	MANÍPULO	KNOB	POMO
16	022633P1	1		**1**	ALAVANCA	LEVER	PALANCA
17	6234500M1	1		**1**	MANÍPULO	KNOB	POMO
18	377825X1	1		**2**	PARAFUSO	BOLT	PERNO
19	359134X1	1		**1**	ANEL "O"	O RING	JUNTA TORICA
20	768300M1	1		**1**	BUJÃO	PLUG	TAPON
21	831527M1	1		**1**	ANEL "O"	O RING	JUNTA TORICA
22	180581M1	1		**2**	PINO	PIN	PASADOR

Suporte E Alavancas **Bracket And Levers** **Soporte Y Palancas**	**12 Velocidades** **12 Speed** **12 Velocidades**	**25-15**

Tdp 540/1000 Rpm
Pto 540/1000 Rpm
Tdf 540/1000 Rpm

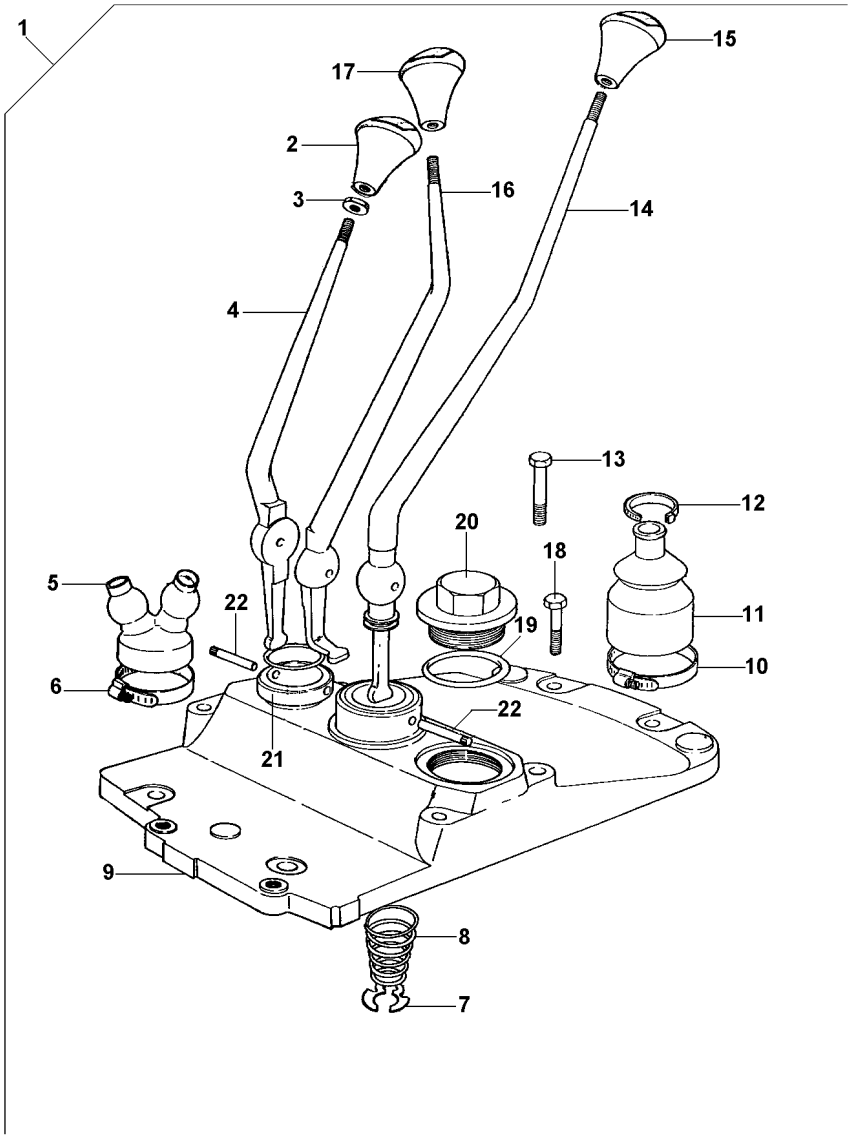

1			**1**	CJ. ALAVANCA	KIT, LEVER	JUEGO, PALANCA
2	6234510M1	1	**1**	MANÍPULO	KNOB	POMO
3	339402X1	1	**3**	PORCA	NUT	TUERCA
4	022006P1	1	**1**	ALAVANCA	LEVER	PALANCA
5	022008P1	1	**1**	COIFA	BELLOWS	FUELLE
6	1440858X1	1	**1**	BRAÇADEIRA	CLAMP	ABRAZADERA
7	368233X1	1	**1**	ANEL	RING	ARO
8	192007M1	1	**1**	MOLA	SPRING	RESORTE
9	022007P1	1	**1**	TAMPA	COVER	CUBIERTA
10	490804M1	1	**1**	BRAÇADEIRA	CLAMP	ABRAZADERA
11	6234299M1	1	**1**	COIFA	BELLOWS	FUELLE
12	3225356M1	1	**1**	BRAÇADEIRA	CLAMP	ABRAZADERA
13	058286P1	1	**3**	PARAFUSO	BOLT	PERNO
14	022005P1	1	**1**	ALAVANCA	LEVER	PALANCA
15	6234502M1	1	**1**	MANÍPULO	KNOB	POMO
16	022633P1	1	**1**	ALAVANCA	LEVER	PALANCA
17	6234511M1	1	**1**	MANÍPULO	KNOB	POMO
18	058289P1	1	**4**	PARAFUSO	BOLT	PERNO
19	359134X1	1	**1**	ANEL "O"	O RING	JUNTA TORICA
20	768300M1	1	**1**	BUJÃO	PLUG	TAPON
21	831527M1	1	**1**	ANEL "O"	O RING	JUNTA TORICA
22	180581M1	1	**2**	PINO	PIN	PASADOR

Fixação Motor - Transmissão
Fixation Engine - Transmission
Fixation Motor - Transmisión

25-20

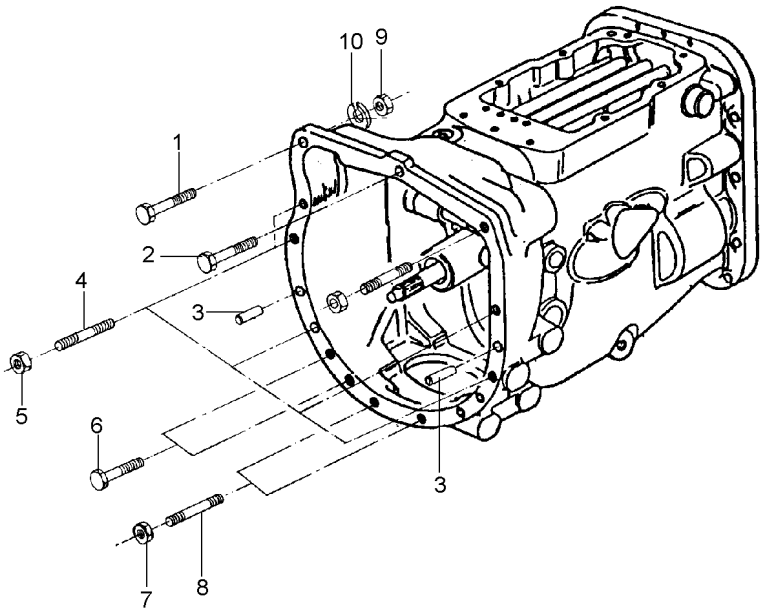

1	353565X1	**1** PARAFUSO	BOLT	PERNO
2	048512P1	**1** PARAFUSO	BOLT	PERNO
3	191314M1	**2** PINO	PIN	PASADOR
4	3589428M1	**5** PRISIONEIRO	STUD	ESPARRAGO
5	069676T1	**5** PORCA	NUT	TUERCA
6	339838X1	**4** PARAFUSO	BOLT	PERNO
7	069676T1	**3** PORCA	NUT	TUERCA
8	3589413M1	**3** PRISIONEIRO	STUD	ESPARRAGO
9	069676T1	**1** PORCA	NUT	TUERCA
10	353432X1	**1** ARRUELA PRESSÃO	PRESSURE WASHER	LAVADOR PRESION

Transmissão 12 Velocidades — **Constant Mesh**
12 Speed Transmission — **Constant Mesh**
Transmision 12 Velocidades — **Constant Mesh**

25-25

Tdp 540 Rpm
Pto 540 Rpm
Tdf 540 Rpm

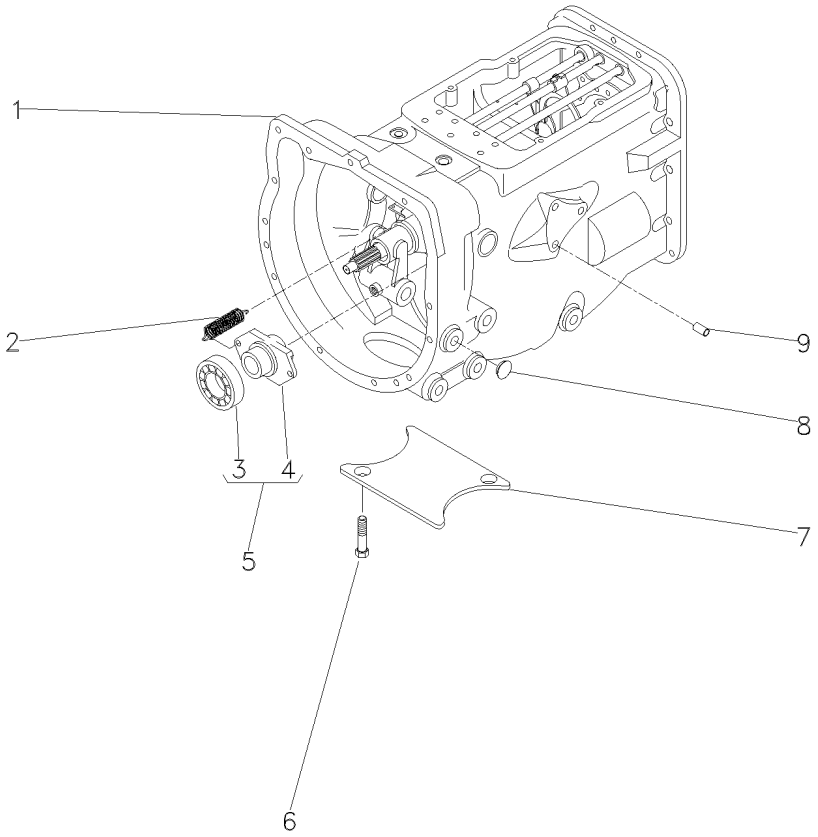

1	063283N1	25-30 No	**1**	CX. TRANSMISSÃO	TRANSMISSION	TRANSMISION
2	3700450M1		**2**	MOLA	SPRING	RESORTE
3	3585341M1	5 043746T1	**1**	ROLAMENTO	BEARING	COJINETE
4	886727M2	5	**1**	COLAR	COLLAR	COLLAR
6	354441X1		**4**	PARAFUSO	BOLT	PERNO
7	021020P2		**1**	TAMPA	COVER	CUBIERTA
8	027014P1		**8**	TAMPÃO	PAD	ALMOHADILLA
9	899297M1		**1**	BUJÃO	PLUG	TAPON

Transmissão 12 Velocidades-C. Mesh
12 Speed Transmission - C. Mesh
Transmision 12 Velocidades-C. Mesh

Carcaça
Housing
Caja

25-30

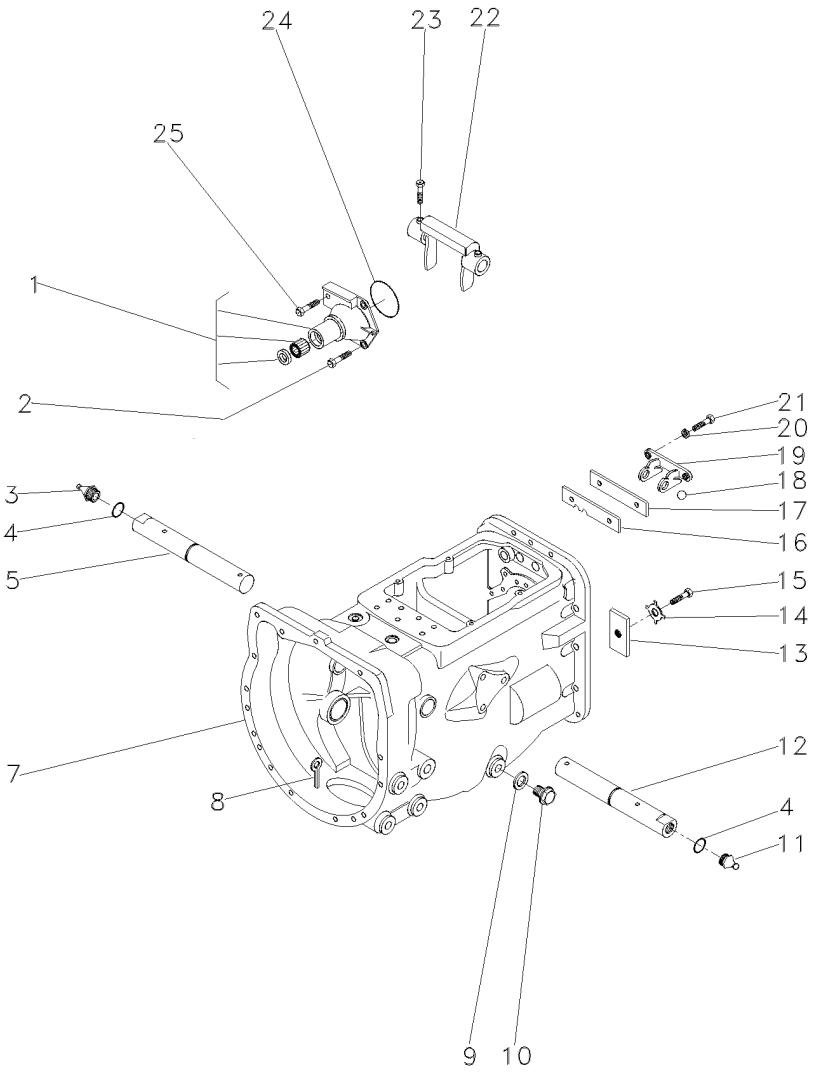

1	1860890M91		**1**	FLANGE	FLANGE	PLETINA
2	377477X1		**3**	PARAFUSO	BOLT	PERNO
3	29951X	▶	**1**	GRAXEIRA	GREASER	ENGRASADOR
4	364784X1		**2**	ANEL "O"	O RING	JUNTA TORICA
5	058424P1		**1**	EIXO	SHAFT	ARBOL
7	488156M97	👁 25-35 No	**1**	CJ. CARCAÇA	HOUSE ASSY	CONJ. CARTER
8	354076X1		**1**	CUPILHA	COTTER PIN	PASADOR DOUBLE
9	180474M1		**1**	ARRUELA	WASHER	ARANDELA
10	050698T1		**1**	BUJÃO	PLUG	TAPON
11	13811X	◀	**1**	GRAXEIRA	GREASER	ENGRASADOR
12	058424P1		**1**	EIXO	SHAFT	ARBOL
13	184789M1		**1**	TRAVA	LOCK	RETENEDOR
14	828020M1		**1**	ARRUELA	WASHER	ARANDELA
15	353691X1		**1**	PARAFUSO	BOLT	PERNO
16	1860764M2		**1**	PLACA	PLATE	PLATO
17	1860765M1		**1**	ESPAÇADOR	SPACER	PIEZA DISTANCIA
18	391838X1	∅ 12MM	**1**	ESFERA	BALL	BOLA
19	1860761M1		**1**	SUPORTE	CLEVIS	GANCHO SEGURI.
20	353434X1		**2**	ARRUELA	WASHER	ARANDELA
21	362443X1		**2**	PARAFUSO	BOLT	PERNO
22	886719M1		**1**	GARFO	FORK	HORQUILLA
23	180002M1		**2**	PARAFUSO	BOLT	PERNO
24	886089M1		**1**	ANEL "O"	O RING	JUNTA TORICA
25	377480X1		**1**	PARAFUSO	BOLT	PERNO

Carcaça
Housing
Carter

25-35

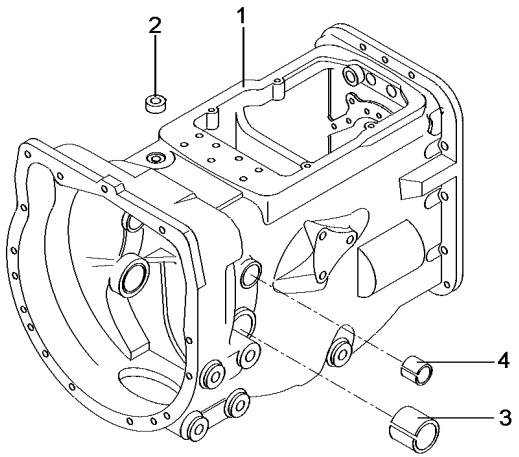

1	052462P1	**1**	CARCAÇA	HOUSING	ALOJAMIENTO
2	183071M1	**1**	BUJÃO	PLUG	TAPON
3	180801M1	**2**	BUCHA	BUSH	CASQUILLO
4	6227779M1	**2**	BUCHA	BUSH	CASQUILLO

Transmissão 12 Velocidades-C. Mesh
12 Speed Transmission - C. Mesh
Transmision 12 Velocidades-C. Mesh

Carcaça
Housing
Caja

25-40

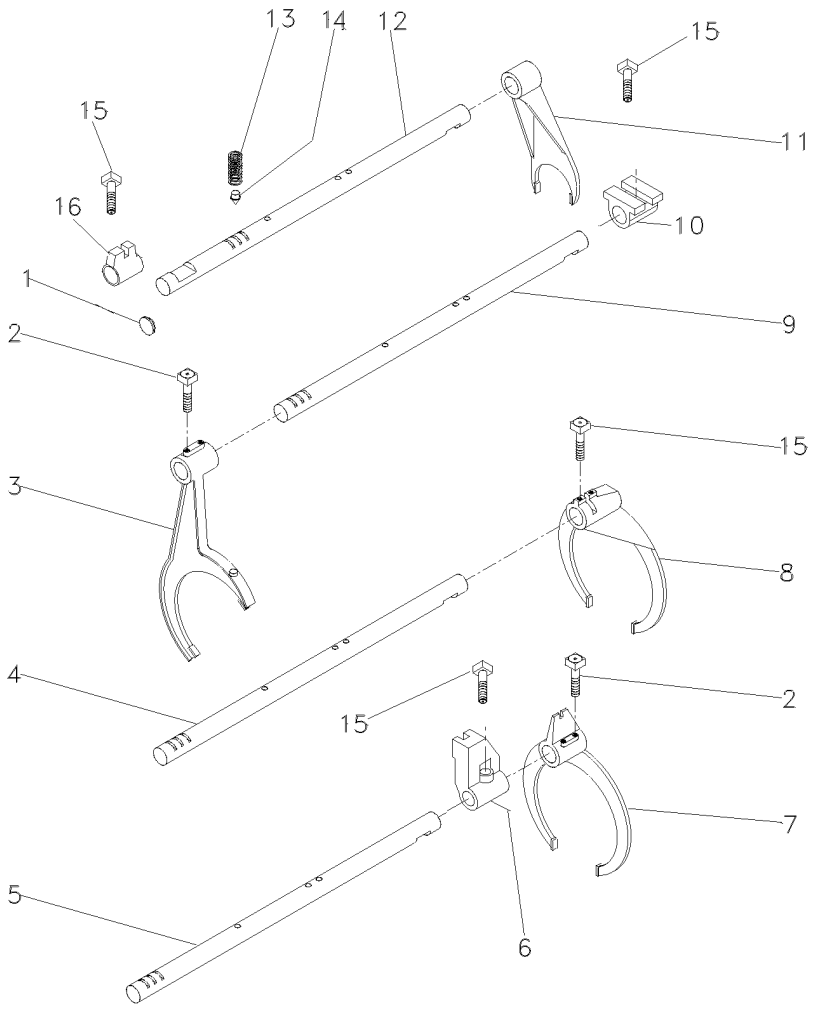

1	2950X		**1**	BUJÃO	PLUG	TAPON
2	1675367M2		**4**	PARAFUSO	BOLT	PERNO
3	027923P1	▶	**1**	GARFO	FORK	HORQUILLA
4	1693824M1		**1**	EIXO	SHAFT	ARBOL
5	027920P2		**1**	EIXO	SHAFT	ARBOL
6	023417R1		**1**	SELETOR	SELECTOR	SELECTOR
7	027922P1		**1**	GARFO	FORK	HORQUILLA
8	039404P2		**1**	GARFO	FORK	HORQUILLA
9	027919P2		**1**	EIXO	SHAFT	ARBOL
10	023425R1		**1**	SELETOR	SELECTOR	SELECTOR
11	897065M2	◀	**1**	GARFO	FORK	HORQUILLA
12	1693818M1		**1**	EIXO	SHAFT	ARBOL
13	191221M1		**4**	MOLA	SPRING	RESORTE
14	180418M2		**4**	PINO	PIN	PASADOR
15	180002M1		**4**	PARAFUSO	BOLT	PERNO
16	023416R1		**1**	SELETOR	SELECTOR	SELECTOR

Transmissão 12 Velocidades-C. Mesh
12 Speed Transmission - C. Mesh
Transmision 12 Velocidades-C. Mesh

Árvore De Entrada
Input Shaft
Arbol De Entrada

25-45

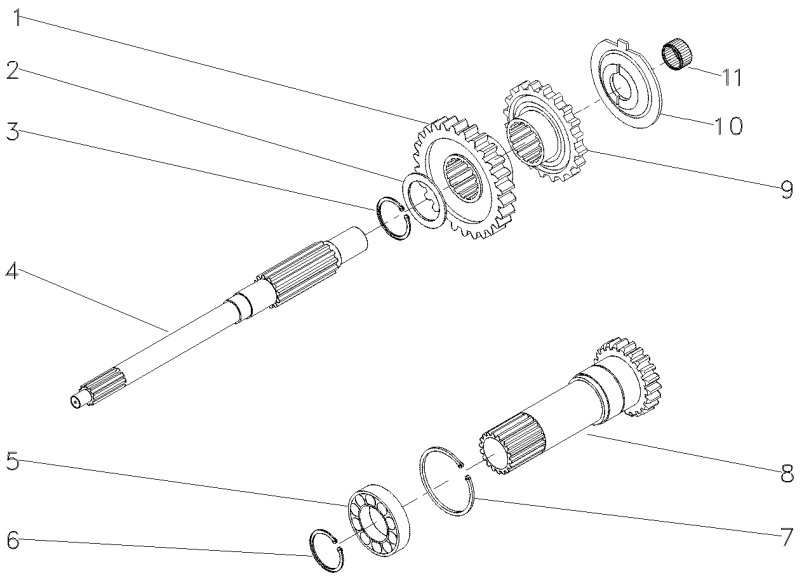

1	053308P1	35	**1**	ENGRENAGEM	GEAR	ENGRANAJE
2	1677742M1		**1**	ARRUELA	WASHER	ARANDELA
3	358969X1		**1**	ANEL TRAVA	CIRCLIP	CIRCULITO
4	039423P1		**1**	EIXO	SHAFT	ARBOL
5	3761292M1		**1**	ROLAMENTO	BEARING	COJINETE
6	762101M1		**1**	ANEL TRAVA	CIRCLIP	CIRCULITO
7	377631X1		**1**	ANEL TRAVA	CIRCLIP	CIRCULITO
8	049834N2	15 PTO 540 RPM 25-50 No	**1**	CJ. EIXO	KIT, AXLE	JUEGO DE EJE
9	053306P1	30	**1**	ENGRENAGEM	GEAR	ENGRANAJE
10	1674668M3		**1**	ESPAÇADOR	SPACER	PIEZA DISTANCIA
11	2700273M1		**1**	ROLAMENTO AGULHA	BEARING NEEDLE	COJINETA AGUJAS

Eixo Entrada
Inlet Shaft
Eje Entrada

25-50

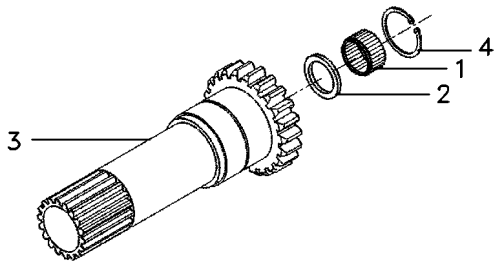

1	1677724M1	**1**	ROLAMENTO	BEARING	COJINETE
2	6231386M1	**1**	RETENTOR	SEAL	RETEN
3	049835P2	**1**	EIXO TDP 540	PTO SHAFT 540	EJE TDF 540
4	6212982M1	**1**	ANEL TRAVA	CIRCLIP	CIRCULITO

Transmissão 12 Velocidades-C. Mesh
12 Speed Transmission - C. Mesh
Transmision 12 Velocidades-C. Mesh

Árvore Principal
Main Shaft
Eje Principale

25-55

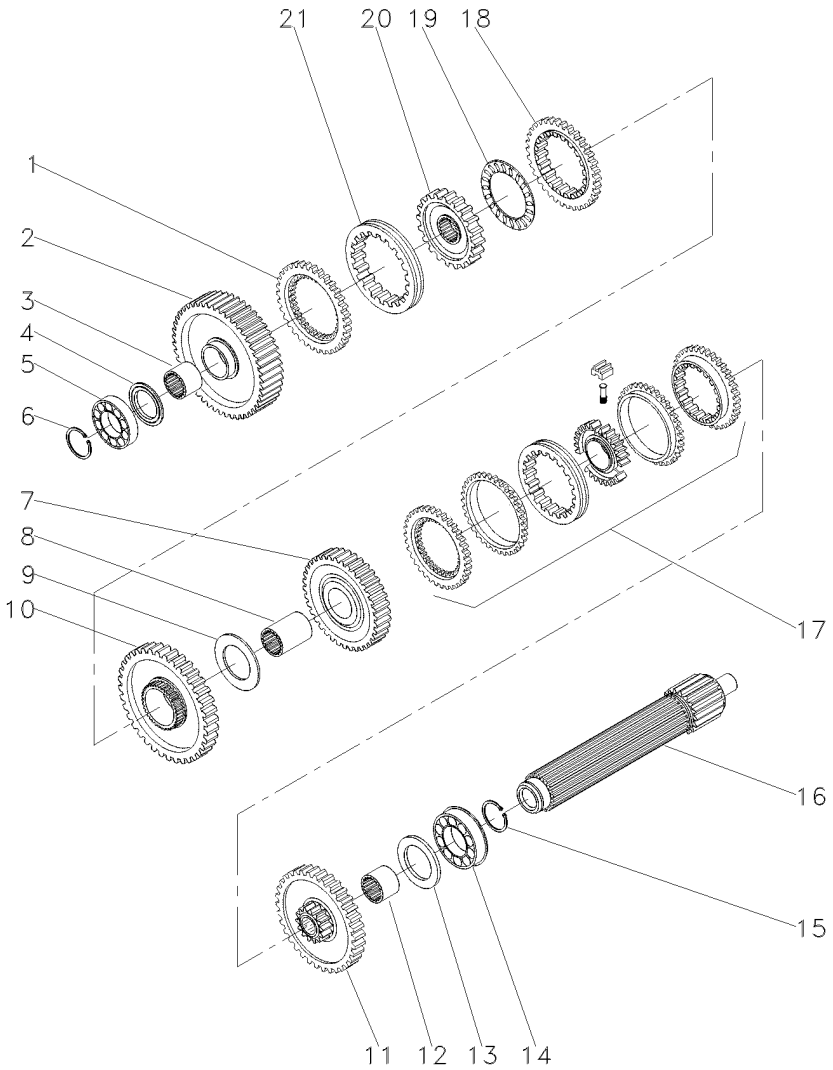

1	1686458M1		**1**	ANEL	RING	ARO
2	049163N1	56	**1**	ENGRENAGEM	GEAR	ENGRANAJE
3	039397P1		**1**	LUVA	SLEEVE	MANCHA
4	1671888M2	4,14-4,19MM	**X**	CALÇO	SHIM	CALCE
4	1671889M1	4,39-4,45MM	**X**	ARRUELA	WASHER	ARANDELA
4	1671890M2	4,62-4,67MM	**X**	ARRUELA	WASHER	ARANDELA
4	1671891M2	4,85-4,90MM	**X**	ARRUELA	WASHER	ARANDELA
5	039544R1		**1**	ROLAMENTO	BEARING	COJINETE
6	039545R1		**1**	ANEL TRAVA	CIRCLIP	CIRCULITO
7	053354N1	35	**1**	CJ. ENGRENAGEM	KIT, GEAR	ENGRANAJES JUEGO
8	039398P1		**1**	LUVA	SLEEVE	MANCHA
9	023422R1		**1**	ARRUELA	WASHER	ARANDELA
10	053355N1	51	**1**	CJ. ENGRENAGEM	KIT, GEAR	ENGRANAJES JUEGO
11	053352N1	46	**1**	CJ. ENGRENAGEM	KIT, GEAR	ENGRANAJES JUEGO
12	039396P1		**1**	LUVA	SLEEVE	MANCHA
13	1867259M1		**1**	ARRUELA	WASHER	ARANDELA
14	3761291M1		**1**	ROLAMENTO	BEARING	COJINETE
15	195363M1		**1**	ANEL TRAVA	CIRCLIP	CIRCULITO
16	039542P1		**1**	EIXO	SHAFT	ARBOL
17	039440N1	25-60 No	**1**	CJ. SINCRONIZADO	SYNCHRO UNIT	SINCRONIZ ADORA
18	1686459M1		**1**	ANEL	RING	ARO
19	1663796M1		**1**	ROLAMENTO	BEARING	COJINETE
20	039402P1		**1**	CUBO	HUB	CUBO
21	039425P1		**1**	LUVA	SLEEVE	MANCHA

Luva E Cubo
Sleeve And Hub
Manguito Y Cubo

25-60

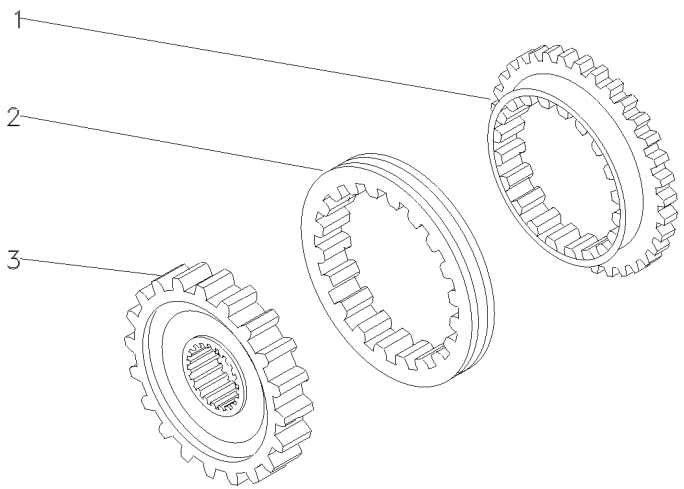

1	027925P1	**2** ANEL	RING	ARO
2	027924P1	**1** LUVA	SLEEVE	MANCHA
3	040751P1	**1** CUBO	HUB	CUBO

Transmissão 12 Velocidades-C. Mesh
12 Speed Transmission - C. Mesh
Transmision 12 Velocidades-C. Mesh

Árvore Secundária
Secundary Shaft
Eje Secundaria

25-65

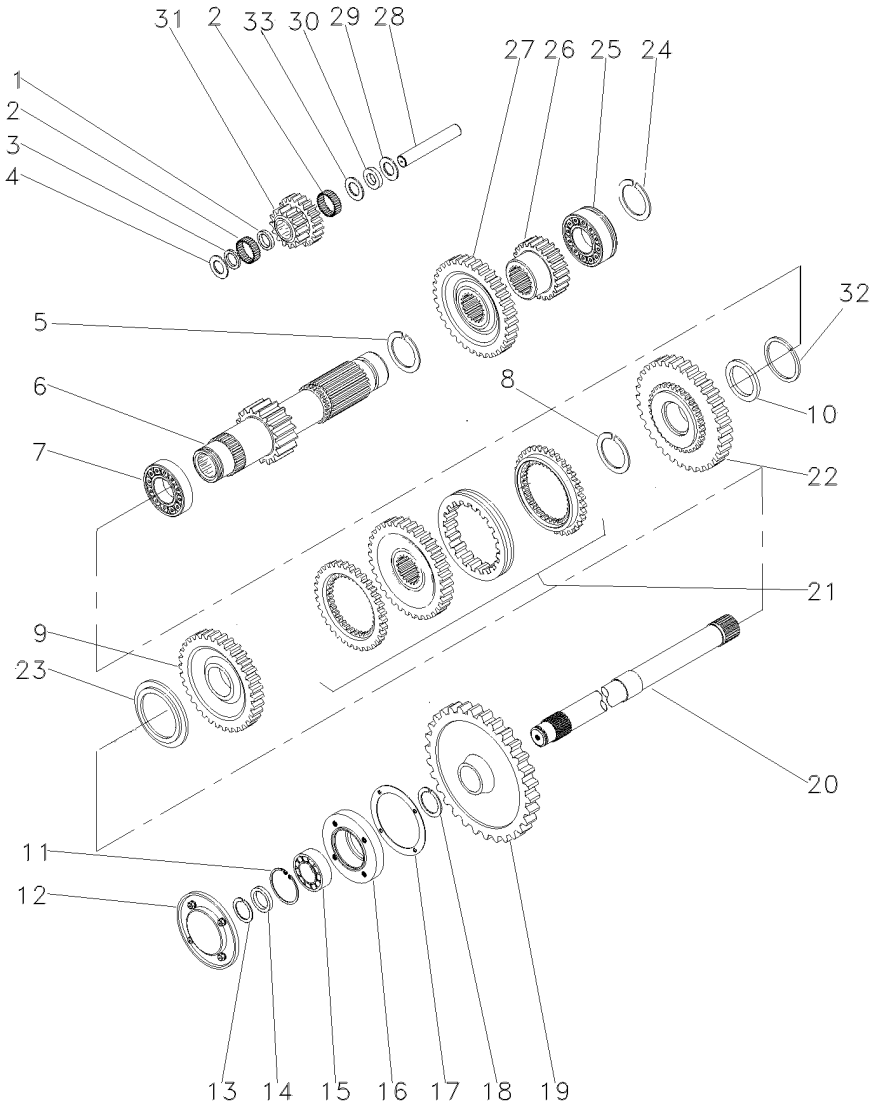

1	1688131M1		**1**	ESPAÇADOR	SPACER	PIEZA DISTANCIA
2	183039M1		**56**	ROLETE	ROLLER	RODILLO
3	183037M1		**1**	ARRUELA	WASHER	ARANDELA
4	1688132M1		**2**	ARRUELA	WASHER	ARANDELA
5	195500M1		**1**	ANEL TRAVA	CIRCLIP	CIRCULITO
6	049165N1	19	**1**	EIXO	SHAFT	ARBOL
7	3003372X1		**1**	ROLAMENTO	BEARING	COJINETE
8	1440873X1		**1**	ANEL TRAVA	CIRCLIP	CIRCULITO
9	049167N1	33	**1**	ENGRENAGEM	GEAR	ENGRANAJE
10	039408P1		**1**	ARRUELA	WASHER	ARANDELA
10	039409P1		**1**	ARRUELA	WASHER	ARANDELA
11	355988X1		**1**	ANEL TRAVA	CIRCLIP	CIRCULITO
12	1683386M91		**1**	TAMPA	COVER	CUBIERTA
13	899385M1		**1**	ANEL	RING	ARO
14	881122M2		**1**	ANEL	RING	ARO
15	899377M2		**1**	ROLAMENTO	BEARING	COJINETE
16	899331M1		**1**	FLANGE	FLANGE	PLETINA
17	180432M1		**1**	JUNTA	GASKET	EMPAQUETADURA.
18	358913X1		**1**	ANEL TRAVA	CIRCLIP	CIRCULITO
19	9004882M1	[A] 53	**1**	ENGRENAGEM	GEAR	ENGRANAJE
20	1869279M1	[A]	**1**	EIXO	SHAFT	ARBOL
21	039439N1	25-70 No	**1**	CJ. SINCRONIZADO	SYNCHRO UNIT	SINCRONIZ ADORA
22	053356N1	38	**1**	CJ. ENGRENAGEM	KIT, GEAR	ENGRANAJES JUEGO
23	039413P1		**1**	ARRUELA	WASHER	ARANDELA
24	195363M1		**1**	ANEL TRAVA	CIRCLIP	CIRCULITO
25	3761291M1		**1**	ROLAMENTO	BEARING	COJINETE
26	053314P1	23	**1**	ENGRENAGEM	GEAR	ENGRANAJE
27	053312P1	43	**1**	ENGRENAGEM	GEAR	ENGRANAJE
28	180445M1		**1**	EIXO	SHAFT	ARBOL
29	1688130M1		**1**	ARRUELA	WASHER	ARANDELA
30	1688129M1		**1**	MOLA PRATO	SPRING PLATE	PLETINA MUELLE
31	053310P1		**1**	ENGRENAGEM	GEAR	ENGRANAJE
32	831581M2		**1**	ANEL TRAVA	CIRCLIP	CIRCULITO
33	1688128M1		**1**	ARRUELA	WASHER	ARANDELA

[A] TDP
PTO
TDF

Luva E Cubo
Sleeve And Hub
Manguito Y Cubo

25-70

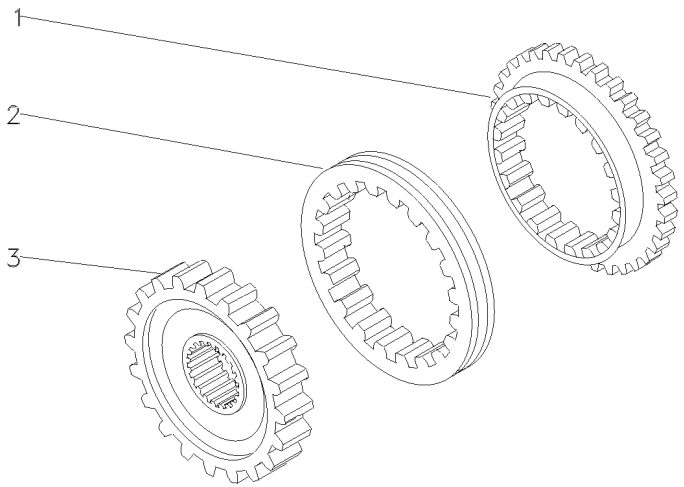

1	027925P1	**2** ANEL	RING	ARO
2	027924P1	**1** LUVA	SLEEVE	MANCHA
3	027927P1	**1** CUBO	HUB	CUBO

Transmissão 12 Velocidades-C. Mesh
12 Speed Transmission - C. Mesh
Transmision 12 Velocidades-C. Mesh

Redutor Epicicloidal
Epicyclic Unit
Unidad Epicicloidal

25-75

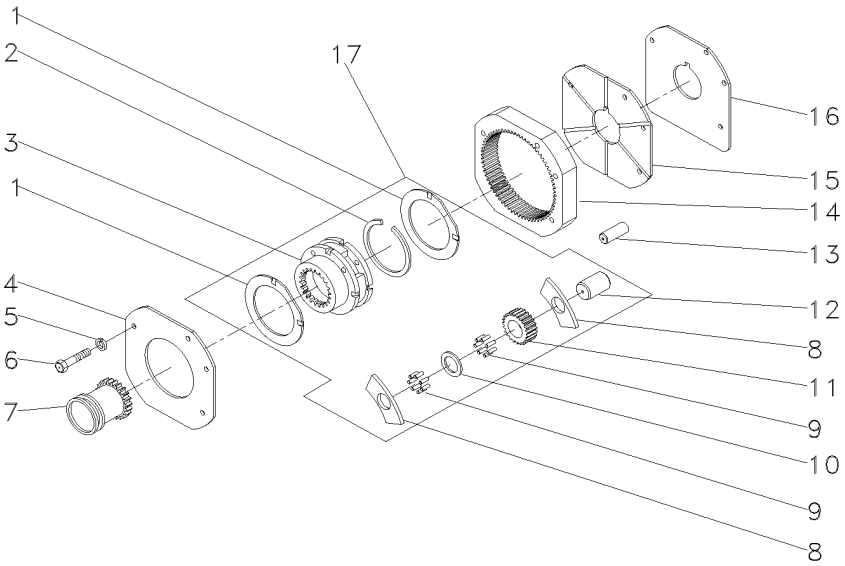

1	1866545M2	17
2	377424X1	17
3	022638N1	
4	1867423M1	
5	353434X1	
6	362684X1	
7	1866557M1	
8	1866542M1	17
9	1866553M2	17
10	023406R1	17
11	023405P1	17
12	1866538M2	17
13	180409M1	
14	1867424M2	
15	1867425M1	
16	1867426M1	
17	022638N1	

2	ARRUELA	WASHER	ARANDELA
1	ANEL TRAVA	CIRCLIP	CIRCULITO
1	CJ. REDUTOR	KIT, CARRIER	JUEGO PORTADOR
1	PLACA	PLATE	PLATO
3	ARRUELA	WASHER	ARANDELA
4	PARAFUSO	BOLT	PERNO
1	LUVA	SLEEVE	MANCHA
6	ARRUELA	WASHER	ARANDELA
96	ROLETE	ROLLER	RODILLO
3	ARRUELA	WASHER	ARANDELA
3	ENGRENAGEM	GEAR	ENGRANAJE
3	EIXO	SHAFT	ARBOL
2	PINO	PIN	PASADOR
1	COROA	ANNULAR GEAR	ENGRANAJE ANULAR
1	PLACA	PLATE	PLATO
1	CALÇO	SHIM	CALCE
1	CJ. REDUTOR	KIT, CARRIER	JUEGO PORTADOR

Transmissão 12 Velocidades-C. Mesh
12 Speed Transmission - C. Mesh
Transmision 12 Velocidades-C. Mesh

Carcaça
Housing
Caja

25-80

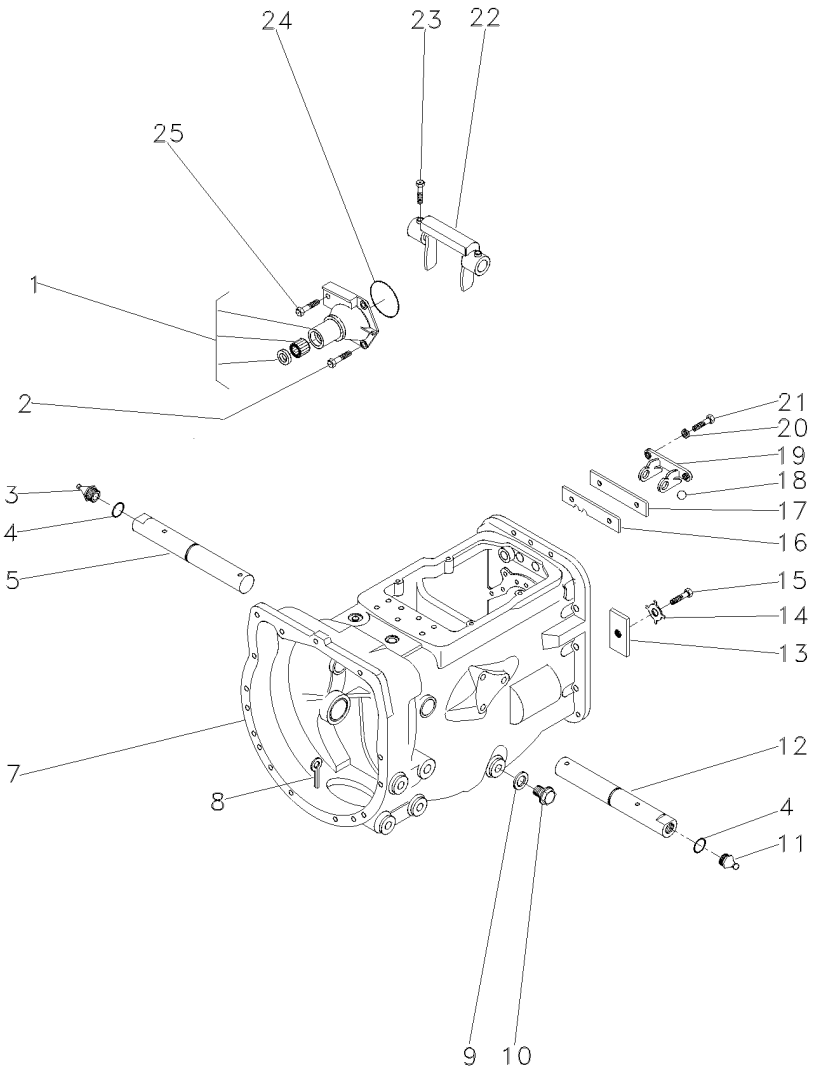

1	1860890M91		**1**	FLANGE	FLANGE	PLETINA
2	377477X1		**3**	PARAFUSO	BOLT	PERNO
3	29951X	▶	**1**	GRAXEIRA	GREASER	ENGRASADOR
4	364784X1		**2**	ANEL "O"	O RING	JUNTA TORICA
5	058424P1		**1**	EIXO	SHAFT	ARBOL
7	488156M97	👁 25-35 No	**1**	CJ. CARCAÇA	HOUSE ASSY	CONJ. CARTER
8	354076X1		**1**	CUPILHA	COTTER PIN	PASADOR DOUBLE
9	180474M1		**1**	ARRUELA	WASHER	ARANDELA
10	050698T1		**1**	BUJÃO	PLUG	TAPON
11	13811X	◀	**1**	GRAXEIRA	GREASER	ENGRASADOR
12	058424P1		**1**	EIXO	SHAFT	ARBOL
13	184789M1		**1**	TRAVA	LOCK	RETENEDOR
14	828020M1		**1**	ARRUELA	WASHER	ARANDELA
15	353691X1		**1**	PARAFUSO	BOLT	PERNO
16	1860764M2		**1**	PLACA	PLATE	PLATO
17	1860765M1		**1**	ESPAÇADOR	SPACER	PIEZA DISTANCIA
18	391838X1	∅ 12MM	**1**	ESFERA	BALL	BOLA
19	1860761M1		**1**	SUPORTE	CLEVIS	GANCHO SEGURI.
20	353434X1		**2**	ARRUELA	WASHER	ARANDELA
21	362443X1		**2**	PARAFUSO	BOLT	PERNO
22	886719M1		**1**	GARFO	FORK	HORQUILLA
23	180002M1		**2**	PARAFUSO	BOLT	PERNO
24	886089M1		**1**	ANEL "O"	O RING	JUNTA TORICA
25	377480X1		**1**	PARAFUSO	BOLT	PERNO

Porta
Door
Puerta

25-85

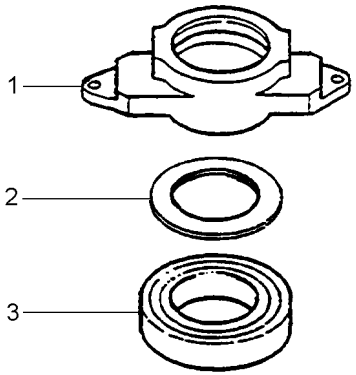

1	886727M4	**1** COLAR	COLLAR	COLLAR
2	3700527M1	**1** ROLAMENTO	BEARING	COJINETE

Rolamento Destacador
Bearing
Cojinete

25-90

Sincronizado - 540 Rpm
Syncromesh - 540 Rpm
Sincronizado - 540 Rpm

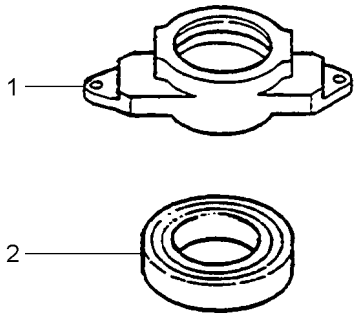

1	886727M2	**1** COLAR	COLLAR	COLLAR
2	3585341M1	**1** ROLAMENTO	BEARING	COJINETE

Transmissão 12 Velocidades-Sincronizada | **Carcaça**
12 Speed Transmission - Syncro | **Housing**
Transmision 12 Velocidades - Sincr | **Caja**

25-95

Tdp 540/1000 Rpm
Pto 540/1000 Rpm
Tdf 540/1000 Rpm

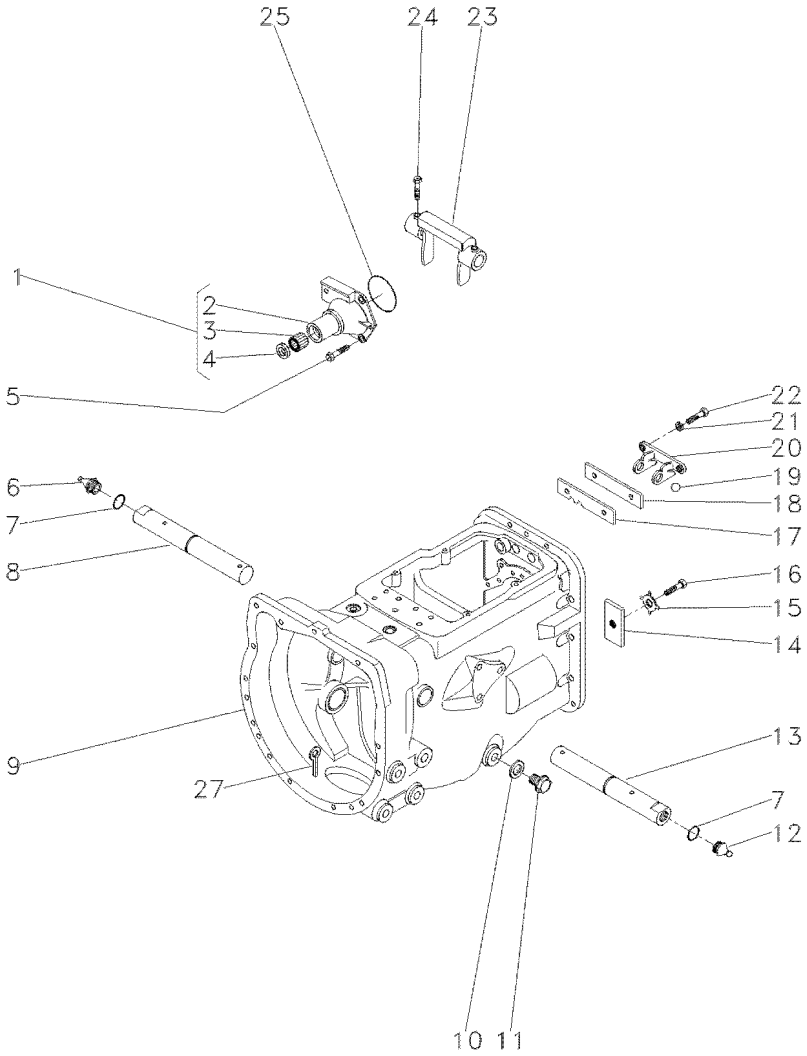

1	1860890M91		**1**	FLANGE	FLANGE	PLETINA
2	1860876M1	1	**1**	FLANGE	FLANGE	PLETINA
3	886668M1	1	**1**	ROLAMENTO	BEARING	COJINETE
4	1860867M3	1	**1**	RETENTOR	SEAL	RETEN
5	377477X1		**3**	PARAFUSO	BOLT	PERNO
5	377480X1		**1**	PARAFUSO	BOLT	PERNO
6	29951X		**1**	GRAXEIRA	GREASER	ENGRASADOR
7	364784X1		**2**	ANEL "O"	O RING	JUNTA TORICA
8	058424P1		**1**	EIXO	SHAFT	ARBOL
9	488156M97		**1**	CJ. CARCAÇA	HOUSE ASSY	CONJ. CARTER
10	180474M1		**1**	ARRUELA	WASHER	ARANDELA
11	050698T1		**1**	BUJÃO	PLUG	TAPON
12	13811X		**1**	GRAXEIRA	GREASER	ENGRASADOR
13	058424P1		**1**	EIXO	SHAFT	ARBOL
14	184789M1		**1**	TRAVA	LOCK	RETENEDOR
15	828020M1		**1**	ARRUELA	WASHER	ARANDELA
16	353691X1		**1**	PARAFUSO	BOLT	PERNO
17	1860764M2		**1**	PLACA	PLATE	PLATO
18	1860765M1		**1**	ESPAÇADOR	SPACER	PIEZA DISTANCIA
19	391838X1	∅ 12MM	**1**	ESFERA	BALL	BOLA
20	1860761M1		**1**	SUPORTE	CLEVIS	GANCHO SEGURI.
21	353434X1		**2**	ARRUELA	WASHER	ARANDELA
22	362443X1		**2**	PARAFUSO	BOLT	PERNO
23	886719M1		**1**	GARFO	FORK	HORQUILLA
24	180002M1		**4**	PARAFUSO	BOLT	PERNO
25	886089M1		**1**	ANEL "O"	O RING	JUNTA TORICA
27	354076X1		**1**	CUPILHA	COTTER PIN	PASADOR DOUBLE

Transmissão 12 Velocidades-Sincronizada
12 Speed Transmission - Syncro
Transmision 12 Velocidades - Sincr

Eixos E Garfos
Shafts & Forks
Ejes Y Horquillas

25-100

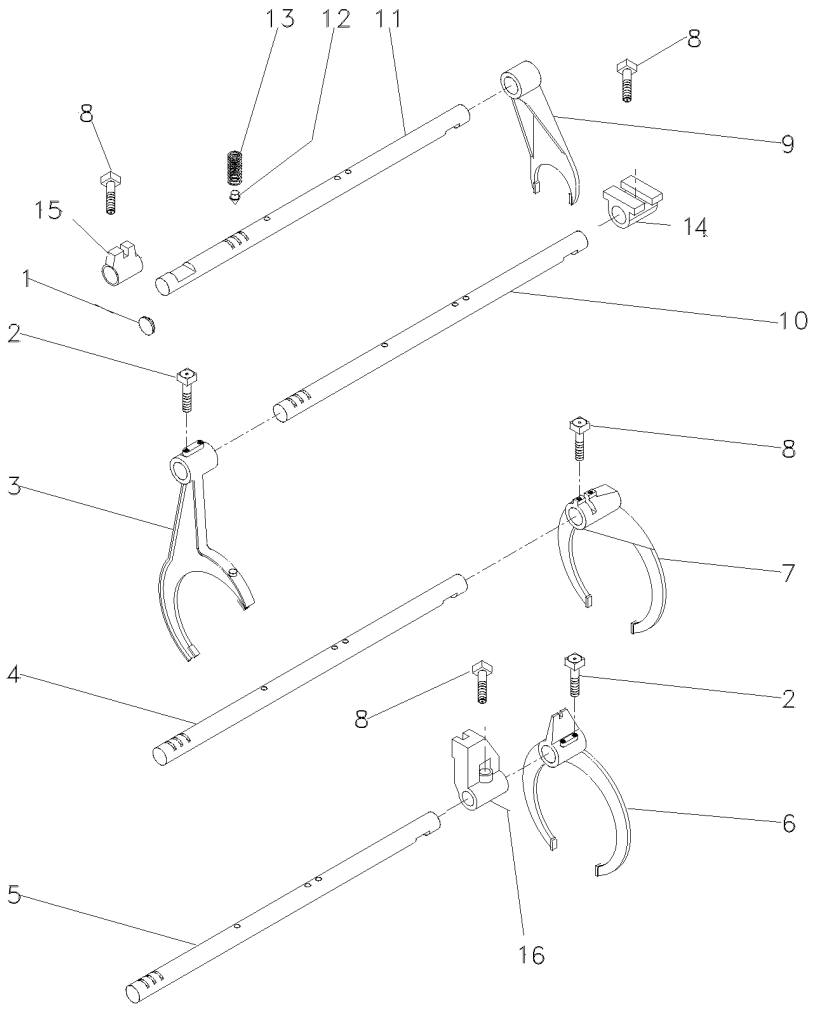

1	2950X	**1**	BUJÃO	PLUG	TAPON
2	1675367M2	**4**	PARAFUSO	BOLT	PERNO
3	023424R1	**1**	GARFO	FORK	HORQUILLA
4	1693824M1	**1**	EIXO	SHAFT	ARBOL
5	1693823M1	**1**	EIXO	SHAFT	ARBOL
6	023414R1	**1**	GARFO	FORK	HORQUILLA
7	039404P2	**1**	GARFO	FORK	HORQUILLA
8	180002M1	**2**	PARAFUSO	BOLT	PERNO
9	897065M2	**1**	GARFO	FORK	HORQUILLA
10	1693822M1	**1**	EIXO	SHAFT	ARBOL
11	1693818M1	**1**	EIXO	SHAFT	ARBOL
12	180418M2	**4**	PINO	PIN	PASADOR
13	191221M1	**4**	MOLA	SPRING	RESORTE
14	023417R1	**1**	SELETOR	SELECTOR	SELECTOR
15	023416R1	**1**	SELETOR	SELECTOR	SELECTOR
16	023425R1	**1**	SELETOR	SELECTOR	SELECTOR

Transmissão 12 Velocidades-Sincronizada
12 Speed Transmission - Syncro
Transmision 12 Velocidades - Sincr

Árvore De Entrada
Input Shaft
Arbol De Entrada

25-105

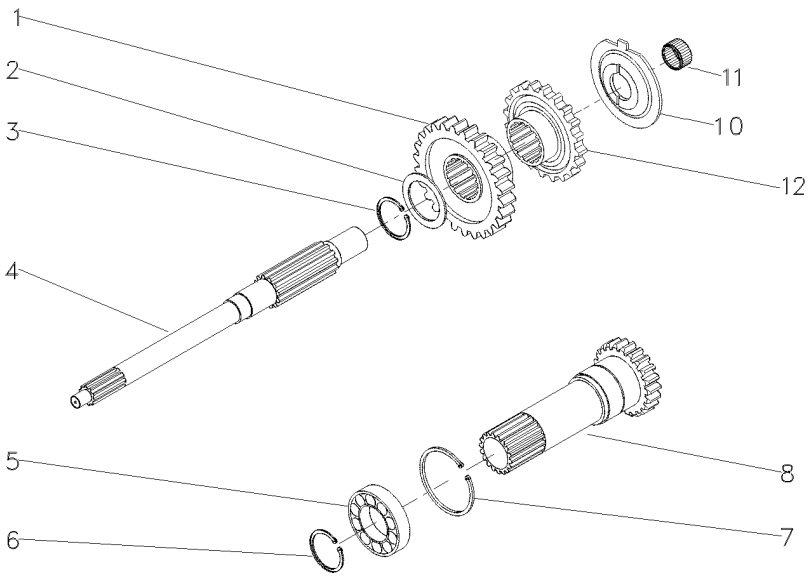

1	053306P1	30	**1**	ENGRENAGEM	GEAR	ENGRANAJE
2	1677742M1		**1**	ARRUELA	WASHER	ARANDELA
3	358969X1		**1**	ANEL TRAVA	CIRCLIP	CIRCULITO
4	039423P1		**1**	EIXO	SHAFT	ARBOL
5	3761292M1		**1**	ROLAMENTO	BEARING	COJINETE
6	762101M1		**1**	ANEL TRAVA	CIRCLIP	CIRCULITO
7	377631X1		**1**	ANEL TRAVA	CIRCLIP	CIRCULITO
8	1677746M92	PTO1000RPM	**1**	CJ. EIXO	KIT, AXLE	JUEGO DE EJE
10	1674668M3		**1**	ESPAÇADOR	SPACER	PIEZA DISTANCIA
11	2700273M1		**1**	ROLAMENTO AGULHA	BEARING NEEDLE	COJINETA AGUJAS
12	053308P1		**1**	ENGRENAGEM	GEAR	ENGRANAJE

Transmissão 12 Velocidades-Sincronizada
12 Speed Transmission - Syncro
Transmision 12 Velocidades - Sincr

Árvore Principal
Main Shaft
Eje Principale

25-110

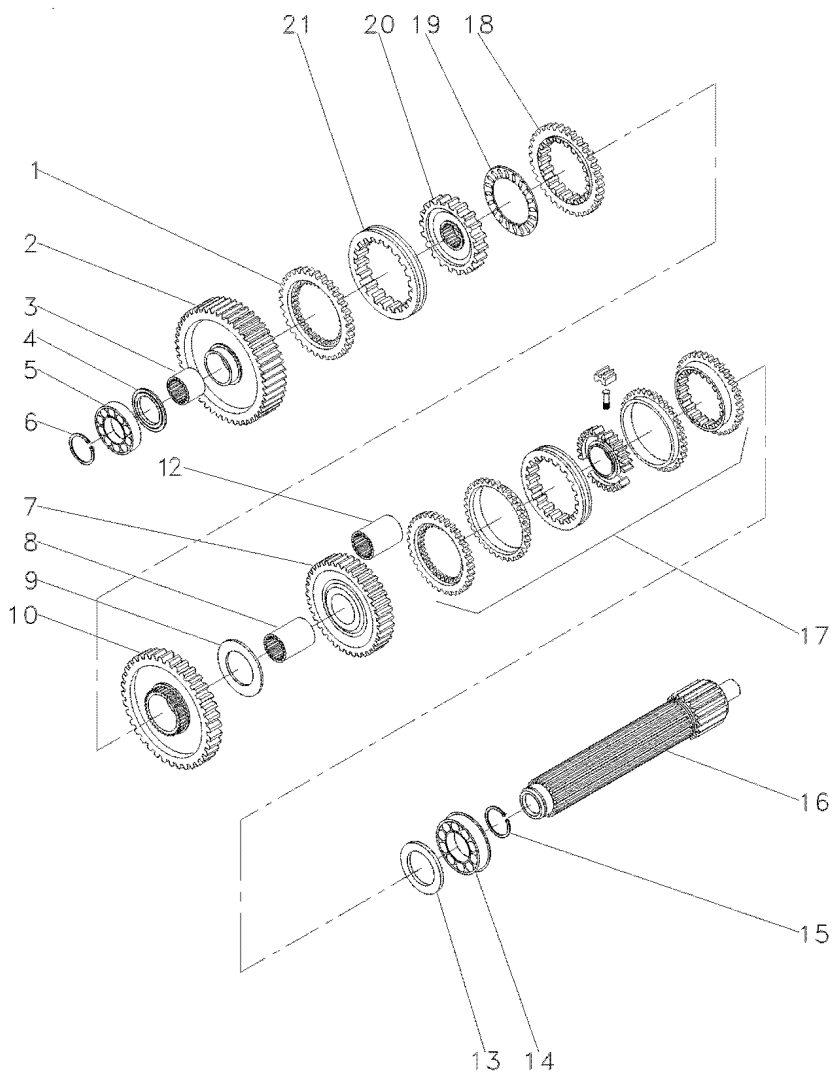

1	1686458M1		**1**	ANEL	RING	ARO
2	049163N1	56	**1**	ENGRENAGEM	GEAR	ENGRANAJE
3	039397P1		**1**	LUVA	SLEEVE	MANCHA
4	1671888M2	4.14-4.19MM	**1**	CALÇO	SHIM	CALCE
4	1671889M1	4,39-4,45MM	**1**	ARRUELA	WASHER	ARANDELA
4	1671890M2	4.62-4.67MM	**1**	ARRUELA	WASHER	ARANDELA
4	1671891M2	4.85-4.90MM	**1**	ARRUELA	WASHER	ARANDELA
5	039544R1		**1**	ROLAMENTO	BEARING	COJINETE
6	039545R1		**1**	ANEL TRAVA	CIRCLIP	CIRCULITO
7	053354N1	35	**1**	CJ. ENGRENAGEM	KIT, GEAR	ENGRANAJES JUEGO
8	039398P1		**1**	LUVA	SLEEVE	MANCHA
9	023422R1		**1**	ARRUELA	WASHER	ARANDELA
10	053355N1	51	**1**	CJ. ENGRENAGEM	KIT, GEAR	ENGRANAJES JUEGO
12	039396P1		**1**	LUVA	SLEEVE	MANCHA
13	1867259M1		**1**	ARRUELA	WASHER	ARANDELA
14	3761291M1		**2**	ROLAMENTO	BEARING	COJINETE
15	195363M1		**2**	ANEL TRAVA	CIRCLIP	CIRCULITO
16	039542P1		**1**	EIXO	SHAFT	ARBOL
17	039400N2	25-120 No	**1**	CJ. SINCRONIZADO	SYNCHRO UNIT	SINCRONIZ ADORA
18	1686459M1		**1**	ANEL	RING	ARO
19	1663796M1		**1**	ROLAMENTO	BEARING	COJINETE
20	039402P1		**1**	CUBO	HUB	CUBO
21	039425P1		**1**	LUVA	SLEEVE	MANCHA

Transmissão 12 Velocidades-Sincronizada
12 Speed Transmission - Syncro
Transmision 12 Velocidades - Sincr

Árvore Secundária
Secundary Shaft
Eje Secundaria

25-115

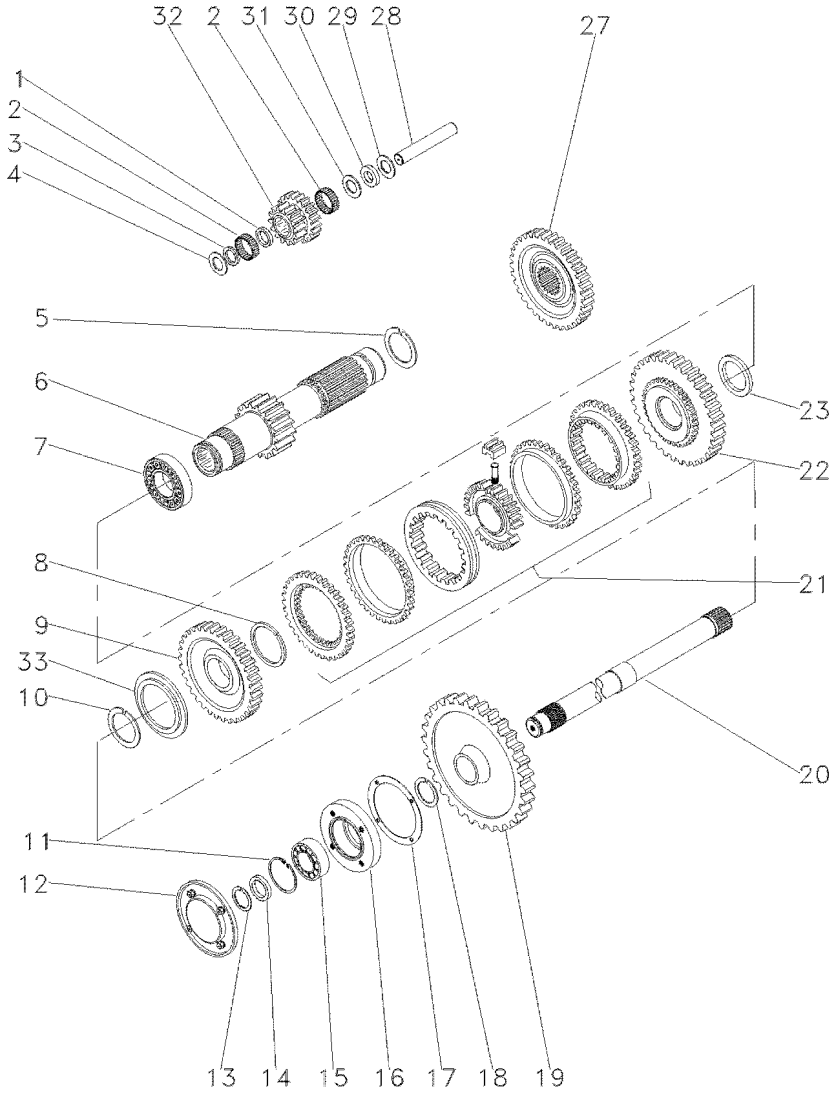

1	1688131M1		1	ESPAÇADOR	SPACER	PIEZA DISTANCIA
2	183039M1		56	ROLETE	ROLLER	RODILLO
3	183037M1		1	ARRUELA	WASHER	ARANDELA
4	1688132M1		2	ARRUELA	WASHER	ARANDELA
5	195500M1		1	ANEL TRAVA	CIRCLIP	CIRCULITO
6	049165N1	19	1	EIXO	SHAFT	ARBOL
7	3003372X1		1	ROLAMENTO	BEARING	COJINETE
8	1440873X1		1	ANEL TRAVA	CIRCLIP	CIRCULITO
9	053357N1	34	1	CJ. ENGRENAGEM	KIT, GEAR	ENGRANAJES JUEGO
10	831581M2		1	ANEL TRAVA	CIRCLIP	CIRCULITO
11	355988X1		1	ANEL TRAVA	CIRCLIP	CIRCULITO
12	1683386M91	25-130 No	1	TAMPA	COVER	CUBIERTA
13	899385M1		1	ANEL	RING	ARO
14	881122M2		1	ANEL	RING	ARO
15	899377M2		1	ROLAMENTO	BEARING	COJINETE
16	899331M1		1	FLANGE	FLANGE	PLETINA
17	180432M1		1	JUNTA	GASKET	EMPAQUETADURA.
18	358913X1		1	ANEL TRAVA	CIRCLIP	CIRCULITO
19	1869708M1	38	1	ENGRENAGEM	GEAR	ENGRANAJE
20	1869279M1		1	EIXO	SHAFT	ARBOL
21	039410N2	25-125 No	1	CJ. SINCRONIZADO	SYNCHRO UNIT	SINCRONIZ ADORA
22	053356N1	38	1	CJ. ENGRENAGEM	KIT, GEAR	ENGRANAJES JUEGO
23	039413P1		1	ARRUELA	WASHER	ARANDELA
27	053312P1	33	1	ENGRENAGEM	GEAR	ENGRANAJE
28	180445M1		1	EIXO	SHAFT	ARBOL
29	1688130M1		1	ARRUELA	WASHER	ARANDELA
30	1688129M1		1	MOLA PRATO	SPRING PLATE	PLETINA MUELLE
31	1688128M1		1	ARRUELA	WASHER	ARANDELA
32	053310P1	20/15	1	ENGRENAGEM	GEAR	ENGRANAJE
33	039408P1		1	ARRUELA	WASHER	ARANDELA
33	039409P1		1	ARRUELA	WASHER	ARANDELA

Sincronizada
Syncromesh
Sincronizada

25-120

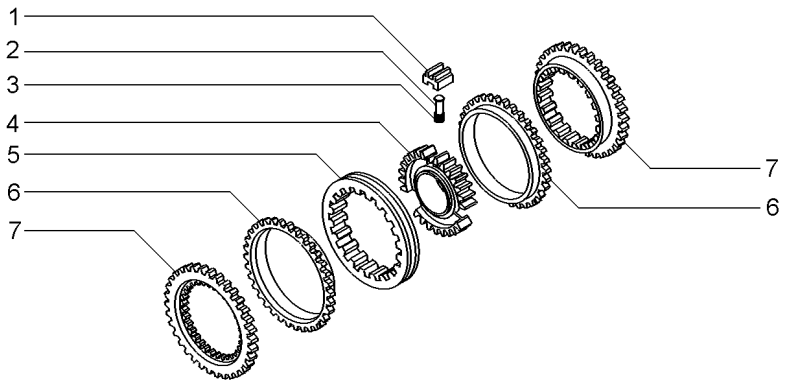

1	023485R1	**3** BLOCO	BLOCK	BLOQUE
2	023483R1	**3** PINO	PIN	PASADOR
3	023484R2	**3** MOLA	SPRING	RESORTE
4	040752P1	**1** CUBO	HUB	CUBO
5	023486R1	**1** LUVA	SLEEVE	MANCHA
6	023487R1	**2** ANEL	RING	ARO
7	023488R1	**2** CONE	CONE	CONO

Sincronizada
Syncromesh
Sincronizada

25-125

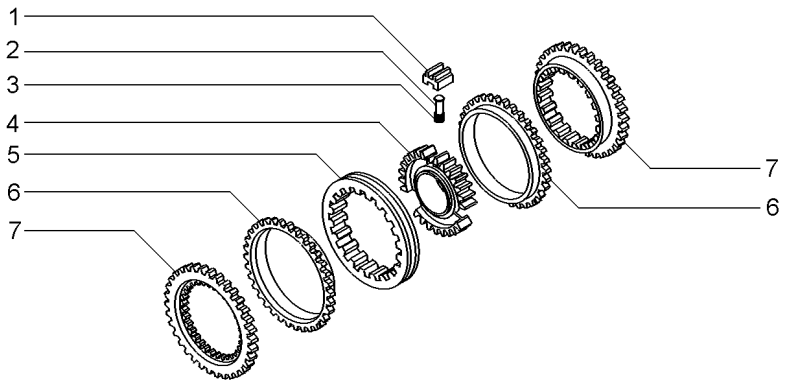

1	023485R1	027341R1	**3** BLOCO	BLOCK	BLOQUE
2	023483R1		**3** PINO	PIN	PASADOR
3	023484R2		**3** MOLA	SPRING	RESORTE
4	040753P1		**1** CUBO	HUB	CUBO
5	023486R1		**1** LUVA	SLEEVE	MANCHA
6	023487R1		**2** ANEL	RING	ARO
7	023488R1		**2** CONE	CONE	CONO

Tampa De Rolamento
Bearing Cover
Tapa De Cojinete

25-130

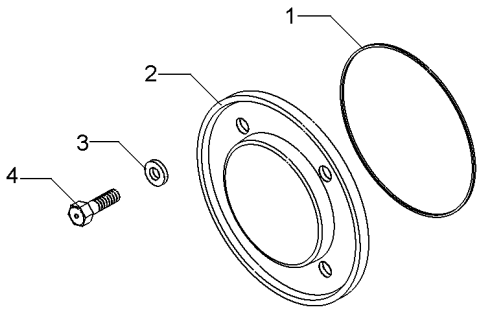

1	1004633M1	**1** ANEL "O"	O RING	JUNTA TORICA
2	883620M1	**1** TAMPA	COVER	CUBIERTA
3	376703X1	**4** ARRUELA	WASHER	ARANDELA
4	377479X1	**4** PARAFUSO	BOLT	PERNO

Transmissão 12 Velocidades-Sincronizada
12 Speed Transmission - Syncro
Transmision 12 Velocidades - Sincr

Redutor Epicicloidal
Epicyclic Unit
Unidad Epicicloidal

25-135

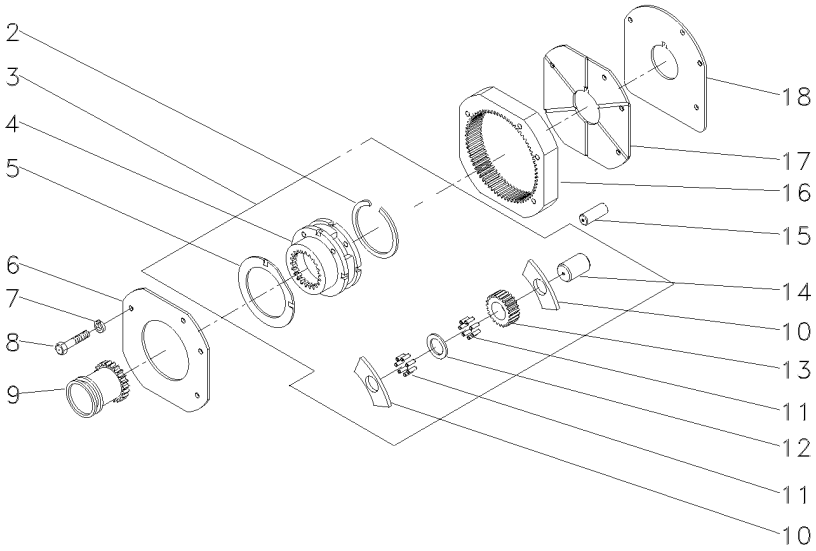

2	377424X1		**1**	ANEL TRAVA	CIRCLIP	CIRCULITO
3	022638N1		**1**	CJ. REDUTOR	KIT, CARRIER	JUEGO PORTADOR
4	023404N1	3	**1**	PORTA ENGRENAGEM	CARRIER	PORTADOR
5	1866545M2	3	**2**	ARRUELA	WASHER	ARANDELA
6	184012M4		**1**	PLACA	PLATE	PLATO
7	353434X1		**3**	ARRUELA	WASHER	ARANDELA
8	362684X1		**4**	PARAFUSO	BOLT	PERNO
9	1866557M1		**1**	LUVA	SLEEVE	MANCHA
10	1866542M1		**6**	ARRUELA	WASHER	ARANDELA
11	1866553M2		**96**	ROLETE	ROLLER	RODILLO
12	023406R1		**3**	ARRUELA	WASHER	ARANDELA
13	023405P1	23	**3**	ENGRENAGEM	GEAR	ENGRANAJE
14	1866538M2		**3**	EIXO	SHAFT	ARBOL
15	180409M1		**2**	PINO	PIN	PASADOR
16	1867424M2	68	**1**	COROA	ANNULAR GEAR	ENGRANAJE ANULAR
17	1867425M1		**1**	PLACA	PLATE	PLATO
18	1867426M1		**1**	CALÇO	SHIM	CALCE

Carcaça Central
Middle Body
Carcaza Central

30-10

Sem Tdp
Without Pto
Sin Tdf

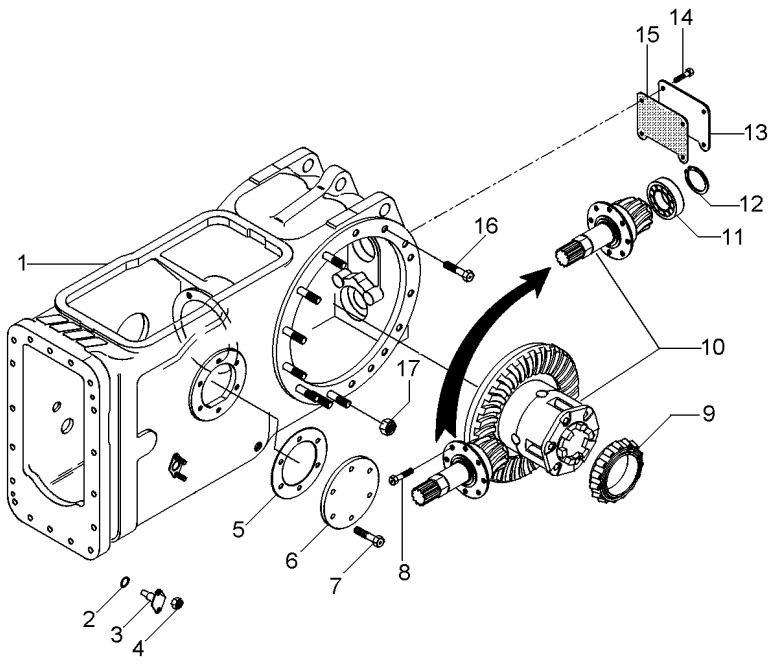

1	022350N2	30-35 No	**1**	CARCAÇA	HOUSING	ALOJAMIENTO
2	851258M1		**2**	ANEL "O"	O RING	JUNTA TORICA
3	898643M1		**2**	PINO	PIN	PASADOR
4	353916X1		**4**	PORCA	NUT	TUERCA
5	181217M1		**1**	JUNTA	GASKET	EMPAQUETADURA.
6	022942P1	◀	**1**	TAMPA	COVER	CUBIERTA
7	353698X1		**6**	PARAFUSO	BOLT	PERNO
8	899199M1		**6**	PARAFUSO	BOLT	PERNO
9	1850909M91		**1**	CJ. ROLAMENTO	BEARING ASSY	RODAMIENTO RAD
10	035290N1	30-50 No	**1**	DIFERENCIAL	DIFFERENTIAL	DIFERENCIAL
11	834733M1		**1**	ROLAMENTO	BEARING	COJINETE
12	366442X1		**1**	ANEL TRAVA	CIRCLIP	CIRCULITO
13	488253M4		**1**	TAMPA	COVER	CUBIERTA
14	353723X1		**4**	PARAFUSO	BOLT	PERNO
15	488254M2		**1**	JUNTA	GASKET	EMPAQUETADURA.
16	377622X1		**8**	PARAFUSO	BOLT	PERNO
17	353437X1		**14**	PORCA	NUT	TUERCA

Carcaça Central	**540 Rpm**
Middle Body	**540 Rpm**
Carcaza Central	**540 Rpm**

30-15

Tdp 540 Rpm
Pto 540 Rpm
Tdf 540 Rpm

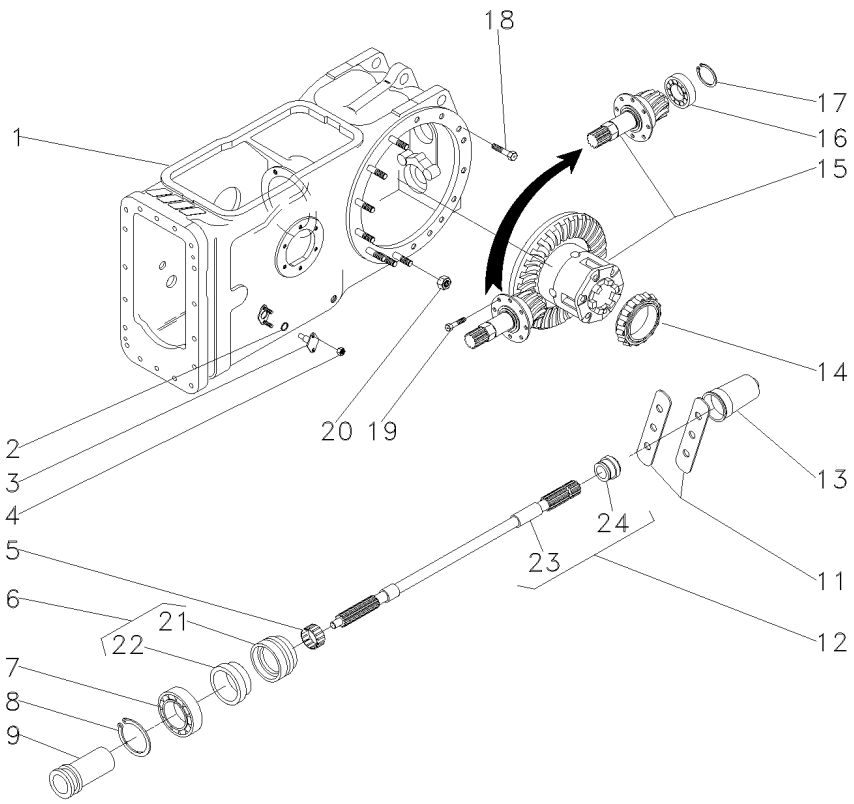

1	022350N2		30-35 No	**1**	CARCAÇA	HOUSING	ALOJAMIENTO
2	851258M1			**2**	ANEL "O"	O RING	JUNTA TORICA
3	898643M1			**2**	PINO	PIN	PASADOR
4	353916X1			**4**	PORCA	NUT	TUERCA
5	195453M1			**1**	ROLAMENTO AGULHA	BEARING NEEDLE	COJINETA AGUJAS
6	3611134M93			**1**	LUVA	SLEEVE	MANCHA
7	391162X1			**1**	ROLAMENTO	BEARING	COJINETE
8	831581M2			**1**	ANEL TRAVA	CIRCLIP	CIRCULITO
9	532898M1			**1**	LUVA	SLEEVE	MANCHA
11	3149348M1			**2**	CHAPA	PLATE	CHAPA
12	3599003M92			**1**	EIXO	SHAFT	ARBOL
13	035678T1			**1**	TAMPA	COVER	CUBIERTA
14	1850909M91			**1**	CJ. ROLAMENTO	BEARING ASSY	RODAMIENTO RAD
15	035426N1		30-45 No	**1**	DIFERENCIAL	DIFFERENTIAL	DIFERENCIAL
16	834733M1			**1**	ROLAMENTO	BEARING	COJINETE
17	366442X1			**1**	ANEL TRAVA	CIRCLIP	CIRCULITO
18	377622X1			**8**	PARAFUSO	BOLT	PERNO
19	899199M1			**6**	PARAFUSO	BOLT	PERNO
20	353437X1			**14**	PORCA	NUT	TUERCA
21	3599002M3	6		**1**	LUVA	SLEEVE	MANCHA
22	3699801M1	6		**1**	RETENTOR	OIL SEAL	BUJE RETENACEITE
23		12	3599003M92	**1**	EIXO	SHAFT	ARBOL
24	072295P1	12		**1**	COLAR	COLLAR	COLLAR

Carcaça Central	**540 Rpm**	**30-20**	**Tdpi 540 Rpm**
Middle Body	**540 Rpm**		**Ipto 540 Rpm**
Carcaza Central	**540 Rpm**		**Tdfi 540 Rpm**

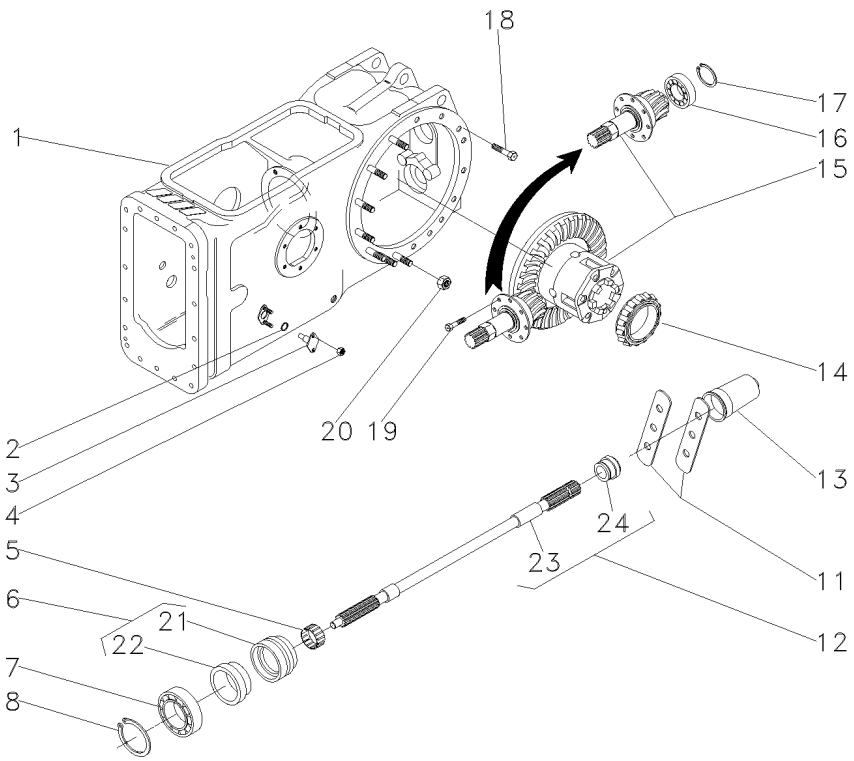

1	063783N1		30-40 No	**1**	CARCAÇA	HOUSING	ALOJAMIENTO
2	851258M1			**2**	ANEL "O"	O RING	JUNTA TORICA
3	898643M1			**2**	PINO	PIN	PASADOR
4	353916X1			**4**	PORCA	NUT	TUERCA
5	195453M1			**1**	ROLAMENTO AGULHA	BEARING NEEDLE	COJINETA AGUJAS
6	3611134M93			**1**	LUVA	SLEEVE	MANCHA
7	391162X1			**1**	ROLAMENTO	BEARING	COJINETE
8	831581M2			**1**	ANEL TRAVA	CIRCLIP	CIRCULITO
11	3149348M1			**2**	CHAPA	PLATE	CHAPA
12	3599003M92			**1**	EIXO	SHAFT	ARBOL
13	035678T1			**1**	TAMPA	COVER	CUBIERTA
14	1850909M91			**1**	CJ. ROLAMENTO	BEARING ASSY	RODAMIENTO RAD
15	035426N1		30-45 No	**1**	DIFERENCIAL	DIFFERENTIAL	DIFERENCIAL
16	834733M1			**1**	ROLAMENTO	BEARING	COJINETE
17	366442X1			**1**	ANEL TRAVA	CIRCLIP	CIRCULITO
18	377622X1			**8**	PARAFUSO	BOLT	PERNO
19	899199M1			**6**	PARAFUSO	BOLT	PERNO
20	353437X1			**14**	PORCA	NUT	TUERCA
21	3599002M3	6		**1**	LUVA	SLEEVE	MANCHA
22	3699801M1	6		**1**	RETENTOR	OIL SEAL	BUJE RETENACEITE
23		12	3599003M92	**1**	EIXO	SHAFT	ARBOL
24	072295P1	12		**1**	COLAR	COLLAR	COLLAR

Carcaça Central	**540/1000 Rpm**	**30-25**	**540 / 1000 Rpm**
Middle Body	**540/1000 Rpm**		**540 / 1000 Rpm**
Carcaza Central	**540/1000 Rpm**		**540 / 1000 Rpm**

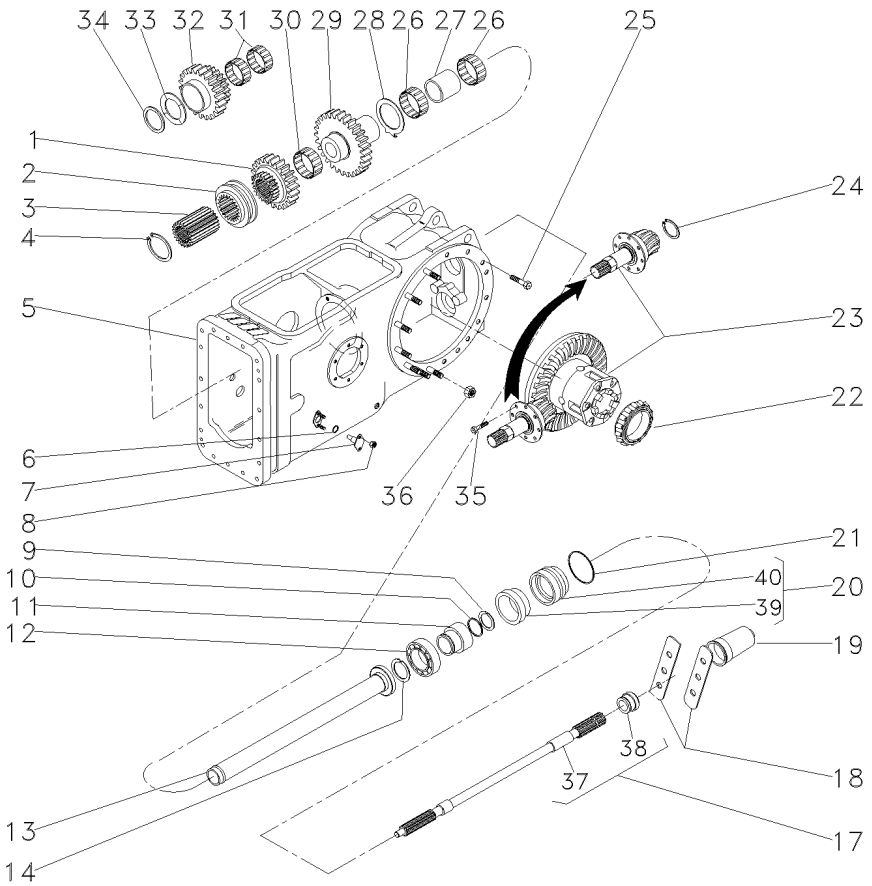

1	1660713M1		**1**	ENGRENAGEM	GEAR	ENGRANAJE
2	532889M1		**1**	COLAR	COLLAR	COLLAR
3	532891M1		**1**	CUBO	HUB	CUBO
4	352699X1		**1**	ANEL TRAVA	CIRCLIP	CIRCULITO
5	022350N2	30-35 No	**1**	CARCAÇA	HOUSING	ALOJAMIENTO
6	762026M1		**2**	ANEL "O"	O RING	JUNTA TORICA
7	898643M1		**2**	PINO	PIN	PASADOR
8	353916X1		**4**	PORCA	NUT	TUERCA
9	1662726M2		**1**	ANEL	RING	ARO
10	3008359X1		**1**	ANEL "O"	O RING	JUNTA TORICA
11	6228937M1		**1**	COLAR	COLLAR	COLLAR
12	6218855M1		**1**	ROLAMENTO	BEARING	COJINETE
13	532877M92		**1**	TUBO	PIPE	CANO
14	831581M2		**1**	ANEL TRAVA	CIRCLIP	CIRCULITO
17	3599000M1	540RPM	**1**	EIXO	SHAFT	ARBOL
18	3149348M1		**2**	CHAPA	PLATE	CHAPA
19	035678T1		**1**	TAMPA	COVER	CUBIERTA
20	3611134M93		**1**	LUVA	SLEEVE	MANCHA
21	1004633M1		**1**	ANEL "O"	O RING	JUNTA TORICA
22	1850909M91		**1**	CJ. ROLAMENTO	BEARING ASSY	RODAMIENTO RAD
23	035290N1	30-50 No	**1**	DIFERENCIAL	DIFFERENTIAL	DIFERENCIAL
24	366442X1		**1**	ANEL TRAVA	CIRCLIP	CIRCULITO
25	377622X1		**8**	PARAFUSO	BOLT	PERNO
26	022199T1		**2**	ROLAMENTO	BEARING	COJINETE
27	532876M2		**1**	ESPAÇADOR	SPACER	PIEZA DISTANCIA
28	1663312M2		**1**	ARRUELA	WASHER	ARANDELA
29	1679306M1		**1**	ENGRENAGEM	GEAR	ENGRANAJE
30	842921M1		**1**	ROLAMENTO	BEARING	COJINETE
31	842922M1		**2**	ROLAMENTO	BEARING	COJINETE
32	1679310M1		**1**	ENGRENAGEM	GEAR	ENGRANAJE
33	532882M1		**1**	ARRUELA	WASHER	ARANDELA
34	339470X1		**1**	ANEL	RING	ARO
35	899199M1		**6**	PARAFUSO	BOLT	PERNO
36	353437X1		**14**	PORCA	NUT	TUERCA
37		17 ▶ 3599003M92	**1**	EIXO	SHAFT	ARBOL
38	072295P1	17	**1**	COLAR	COLLAR	COLLAR
39	3699801M1	20	**1**	RETENTOR	OIL SEAL	BUJE RETENACEITE
40	6218853M1	20	**1**	LUVA	SLEEVE	MANCHA

Carcaça Central
Middle Body
Carcaza Central

30-30

Tdpi 540/1000 Rpm
Ipto 540/1000 Rpm
Tdfi 540/1000 Rpm

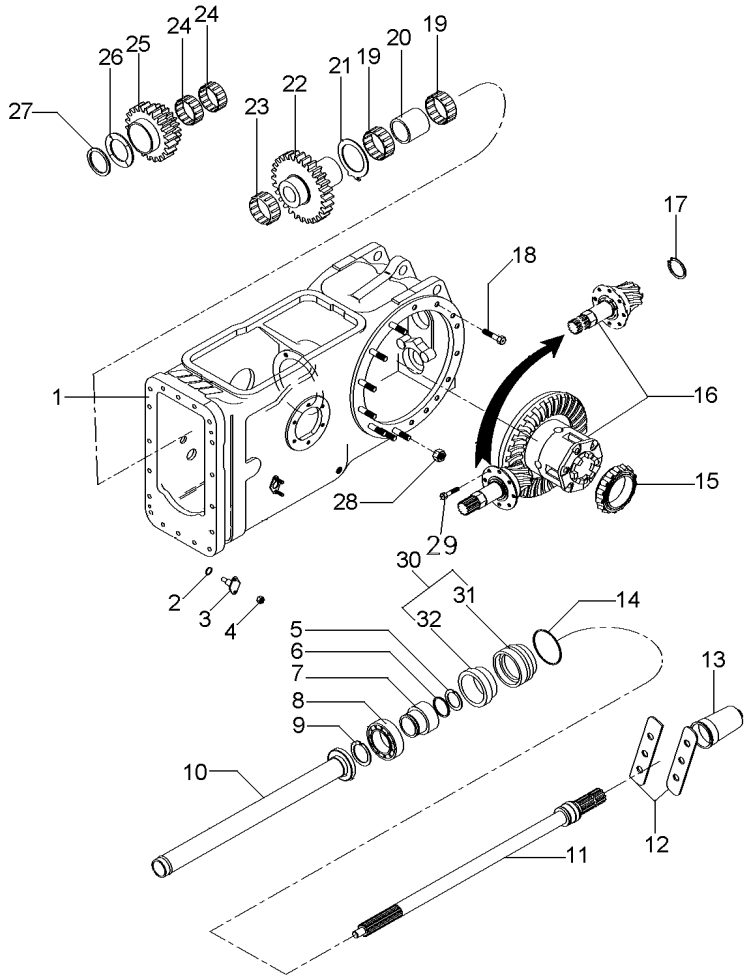

1	063783N1	30-40 No	**1**	CARCAÇA	HOUSING	ALOJAMIENTO
2	851258M1		**2**	ANEL "O"	O RING	JUNTA TORICA
3	898643M1		**2**	PINO	PIN	PASADOR
4	353916X1		**4**	PORCA	NUT	TUERCA
5	1662726M2		**1**	ANEL	RING	ARO
6	3008359X1		**1**	ANEL "O"	O RING	JUNTA TORICA
7	3598999M3		**1**	LUVA	SLEEVE	MANCHA
8	391162X1		**1**	ROLAMENTO	BEARING	COJINETE
9	6225711M1		**1**	ANEL	RING	ARO
10	532877M92		**1**	TUBO	PIPE	CANO
11	3599000M2	540 RPM	**1**	EIXO	SHAFT	ARBOL
12	3149348M1		**2**	CHAPA	PLATE	CHAPA
13	035678T1		**1**	TAMPA	COVER	CUBIERTA
14	1004633M1		**1**	ANEL "O"	O RING	JUNTA TORICA
15	1850909M91		**1**	CJ. ROLAMENTO	BEARING ASSY	RODAMIENTO RAD
16	035290N1	30-50 No	**1**	DIFERENCIAL	DIFFERENTIAL	DIFERENCIAL
17	366442X1		**1**	ANEL TRAVA	CIRCLIP	CIRCULITO
18	377622X1		**8**	PARAFUSO	BOLT	PERNO
19	022199T1		**2**	ROLAMENTO	BEARING	COJINETE
20	532876M2		**1**	ESPAÇADOR	SPACER	PIEZA DISTANCIA
21	1663312M2		**1**	ARRUELA	WASHER	ARANDELA
22	1679306M1		**1**	ENGRENAGEM	GEAR	ENGRANAJE
23	842921M1		**1**	ROLAMENTO	BEARING	COJINETE
24	842922M1		**2**	ROLAMENTO	BEARING	COJINETE
25	1679310M1		**1**	ENGRENAGEM	GEAR	ENGRANAJE
26	532882M1		**1**	ARRUELA	WASHER	ARANDELA
27	339470X1		**1**	ANEL	RING	ARO
28	353437X1		**14**	PORCA	NUT	TUERCA
29	899199M1		**6**	PARAFUSO	BOLT	PERNO
30	3611134M93		**1**	LUVA	SLEEVE	MANCHA
31	3599002M4	30	**1**	LUVA	SLEEVE	MANCHA
32	3699801M1	30	**1**	RETENTOR	OIL SEAL	BUJE RETENACEITE

Carcaça Central
Middle Body
Carcaza Central

30-35

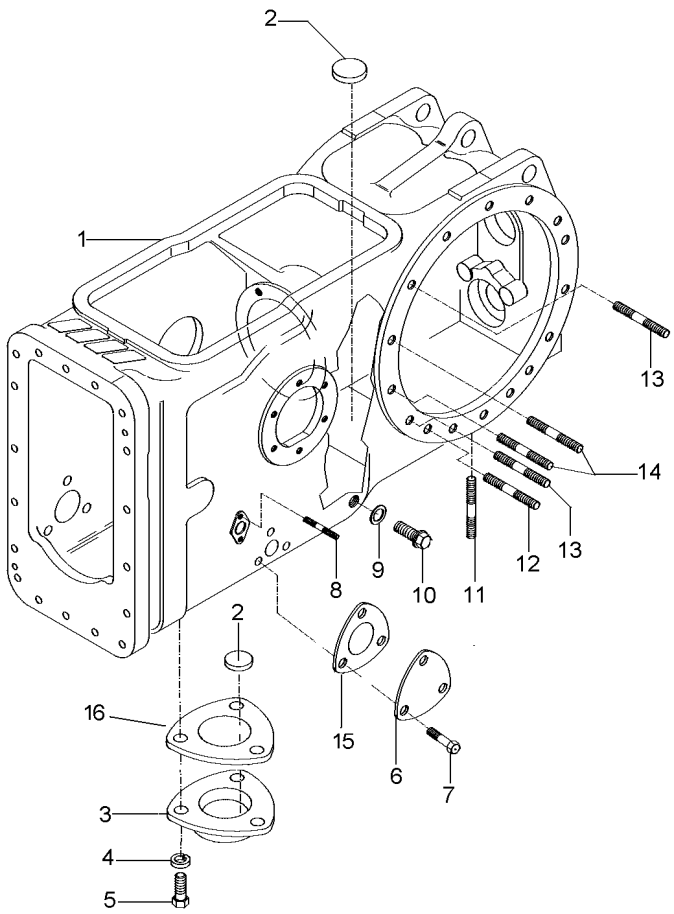

1	022334P5	**1**	CARCAÇA	HOUSING	ALOJAMIENTO
2	020468T1	**3**	MAGNÉTICO	MAGNET	IMAN
3	1869491M1	**1**	TAMPA	COVER	CUBIERTA
4	353446X1	**3**	ARRUELA	WASHER	ARANDELA
5	353676X1	**3**	PARAFUSO	BOLT	PERNO
6	3411758M1	**1**	TAMPA	COVER	CUBIERTA
7	353691X1	**3**	PARAFUSO	BOLT	PERNO
8	195569M2	**4**	PRISIONEIRO	STUD	ESPARRAGO
9	180474M1	**1**	ARRUELA	WASHER	ARANDELA
10	3409712M1	**1**	BUJÃO	PLUG	TAPON
11	490808M1	**4**	PRISIONEIRO	STUD	ESPARRAGO
12	1860900M1	**2**	PRISIONEIRO	STUD	ESPARRAGO
13	1860900M1	**12**	PRISIONEIRO	STUD	ESPARRAGO
14	377616X1	**4**	PRISIONEIRO	STUD	ESPARRAGO
15	1660551M2	**1**	JUNTA	GASKET	EMPAQUETADURA.
16	6214508M1	**1**	JUNTA	GASKET	EMPAQUETADURA.

Carcaça Central
Middle Body
Carcaza Central

30-40

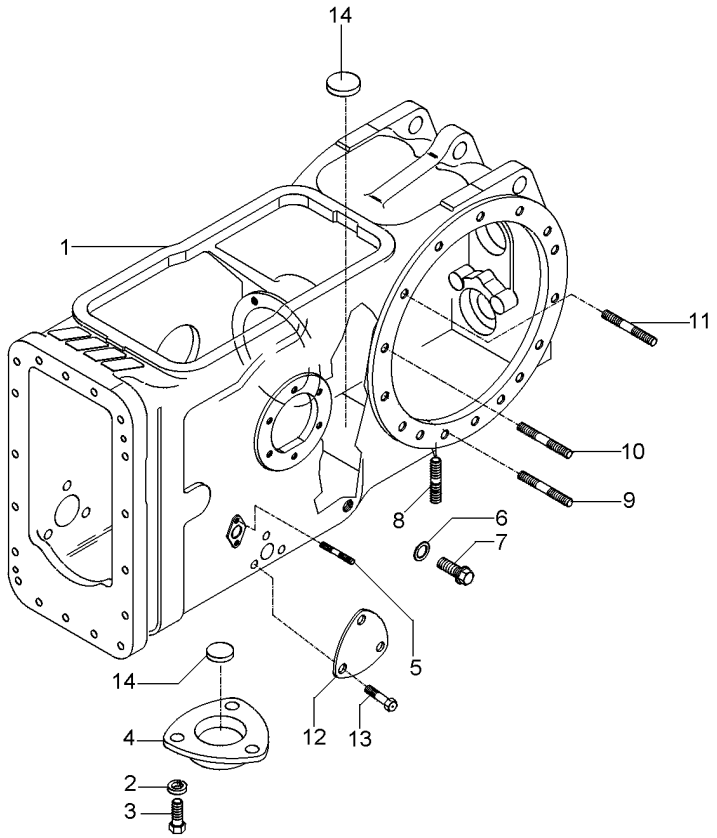

1	022334P5	**1** CARCAÇA	HOUSING	ALOJAMIENTO
2	353446X1	**3** ARRUELA	WASHER	ARANDELA
3	353676X1	**3** PARAFUSO	BOLT	PERNO
4	063207P1	**1** TAMPA	COVER	CUBIERTA
5	195569M2	**4** PRISIONEIRO	STUD	ESPARRAGO
6	180474M1	**1** ARRUELA	WASHER	ARANDELA
7	3409712M1	**1** BUJÃO	PLUG	TAPON
8	490808M1	**4** PRISIONEIRO	STUD	ESPARRAGO
9	1860900M1	**2** PRISIONEIRO	STUD	ESPARRAGO
10	377616X1	**4** PRISIONEIRO	STUD	ESPARRAGO
11	1860900M1	**8** PRISIONEIRO	STUD	ESPARRAGO
12	3411758M1	**1** TAMPA	COVER	CUBIERTA
13	353691X1	**3** PARAFUSO	BOLT	PERNO
14	020468T1	**3** MAGNÉTICO	MAGNET	IMAN

Pinhão E Diferencial
Pinion And Diferential
Piñon Y Diferencial

30-45

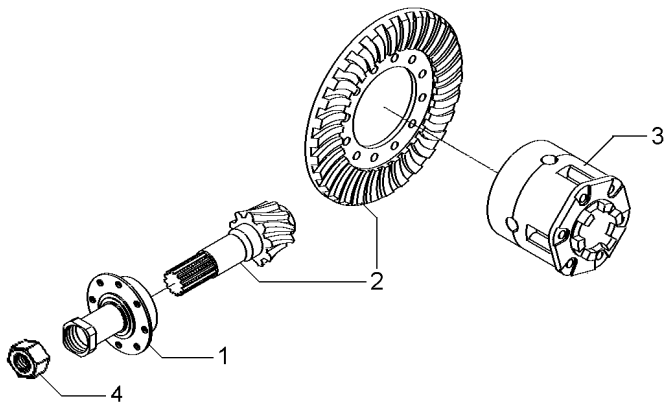

1	3147511M93	30-55 No	**1**	FLANGE	FLANGE	PLETINA
2	4200008M91	9/35	**1**	COROA E PINHÃO	KIT, BEVEL GEAR	CORONA Y PINON
3	1481423M94	30-65 No	**1**	CJ. DIFERENCIAL	KIT,DIFFERENTIAL	JGO.DIFERENCIAL.
4	532956M1		**1**	PORCA	NUT	TUERCA

Pinhão E Diferencial
Pinion And Diferential
Piñon Y Diferencial

30-50

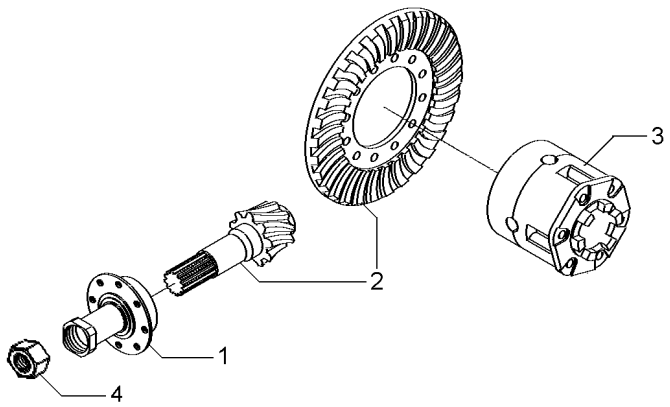

1	1872858M93	30-60 No	**1**	FLANGE	FLANGE	PLETINA
3	1481423M94	30-65 No	**1**	CJ. DIFERENCIAL	KIT,DIFFERENTIAL	JGO.DIFERENCIAL.
4	532956M1		**1**	PORCA	NUT	TUERCA

Flange E Pinhão
Flange And Pinion
Pletina Y Piñon

30-55

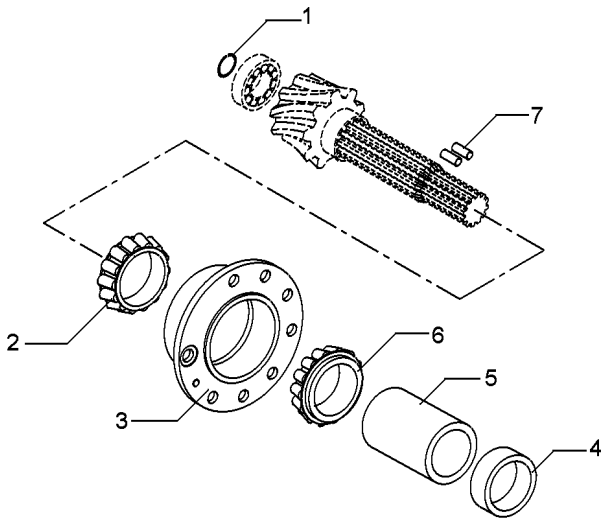

1	196097M1	**1** ANEL	RING	ARO
2	3176710M91	**1** ROLAMENTO	BEARING	COJINETE
3	507565M91	**1** FLANGE	FLANGE	PLETINA
4	048363P2	**1** ESPAÇADOR	SPACER	PIEZA DISTANCIA
5	1661065M2	**1** ESPAÇADOR	SPACER	PIEZA DISTANCIA
6	3176708M91	**1** ROLAMENTO	BEARING	COJINETE
7	3612442M1	**2** ROLETE	ROLLER	RODILLO

Flange E Pinhão
Flange And Pinion
Pletina Y Piñon

30-60

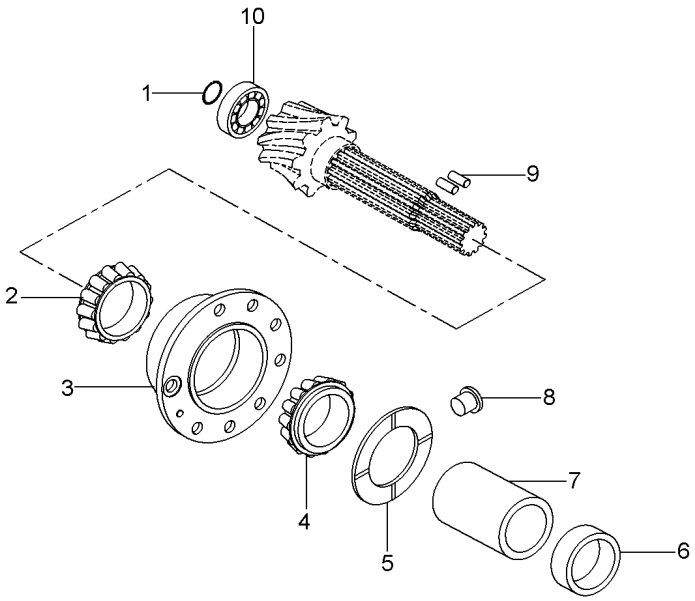

1	366442X1	**1**	ANEL TRAVA	CIRCLIP	CIRCULITO
2	3176710M91	**1**	ROLAMENTO	BEARING	COJINETE
3	507565M91	**1**	FLANGE	FLANGE	PLETINA
4	3176708M91	**1**	ROLAMENTO	BEARING	COJINETE
5	516377M1	**1**	ARRUELA	WASHER	ARANDELA
6	048363P2	**1**	ESPAÇADOR	SPACER	PIEZA DISTANCIA
7	532893M1	**1**	ESPAÇADOR	SPACER	PIEZA DISTANCIA
8	532910M1	**1**	TRAVA	LOCK	RETENEDOR
9	3612442M1	**2**	ROLETE	ROLLER	RODILLO
10	834733M1	**1**	ROLAMENTO	BEARING	COJINETE

Diferencial
Differential
Differencial

30-65

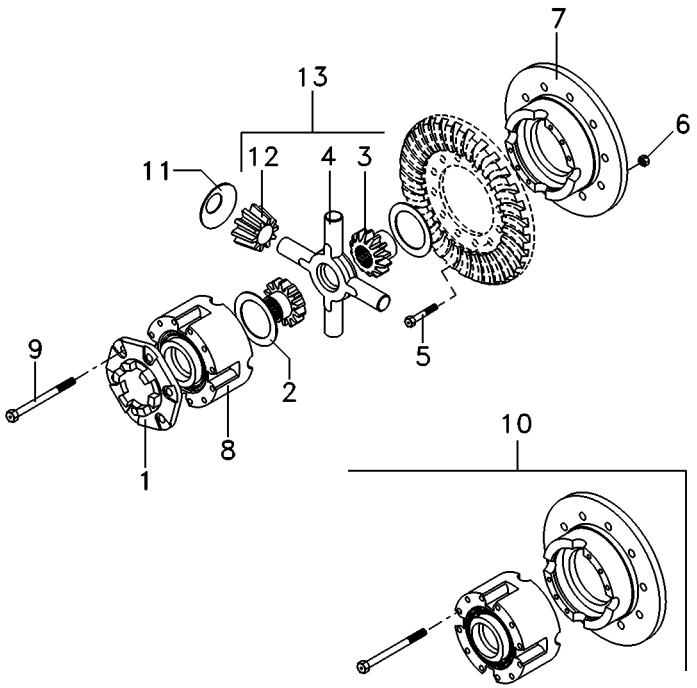

1	898712M2		
2	897726M1		
3	885518M1	13	
4	894302M5	13	
5	825776M1		1/2X20X1,720
6	891947M1		1/2X20
7		10	10
8		10	10
9	490001M1	10	1/2X13X4"
10	2800781M92		
11	038730P1		
12	897725M3	13	
13	4200009M91		

1	FLANGE	FLANGE	PLETINA
2	ARRUELA	WASHER	ARANDELA
2	ENGRENAGEM	GEAR	ENGRANAJE
1	CRUZETA	SPIDER	CRUCETA
12	PARAFUSO	BOLT	PERNO
12	PORCA	NUT	TUERCA
1	MEIA CAIXA	STOCKING BOX	MEDIA CAJA
1	MEIA CAIXA	STOCKING BOX	MEDIA CAJA
8	PARAFUSO	BOLT	PERNO
1	CJ. CAIXA	KIT, BOX	JUEGO DE CAJA
4	ARRUELA	WASHER	ARANDELA
4	SATÉLITE	SATELLITE	SATELITE
1	CJ. ENGRENAGEM	KIT, GEAR	ENGRANAJES JUEGO

Redução Final Traseira
Rear Final Drive
Reduccion Final Trasera

30-70

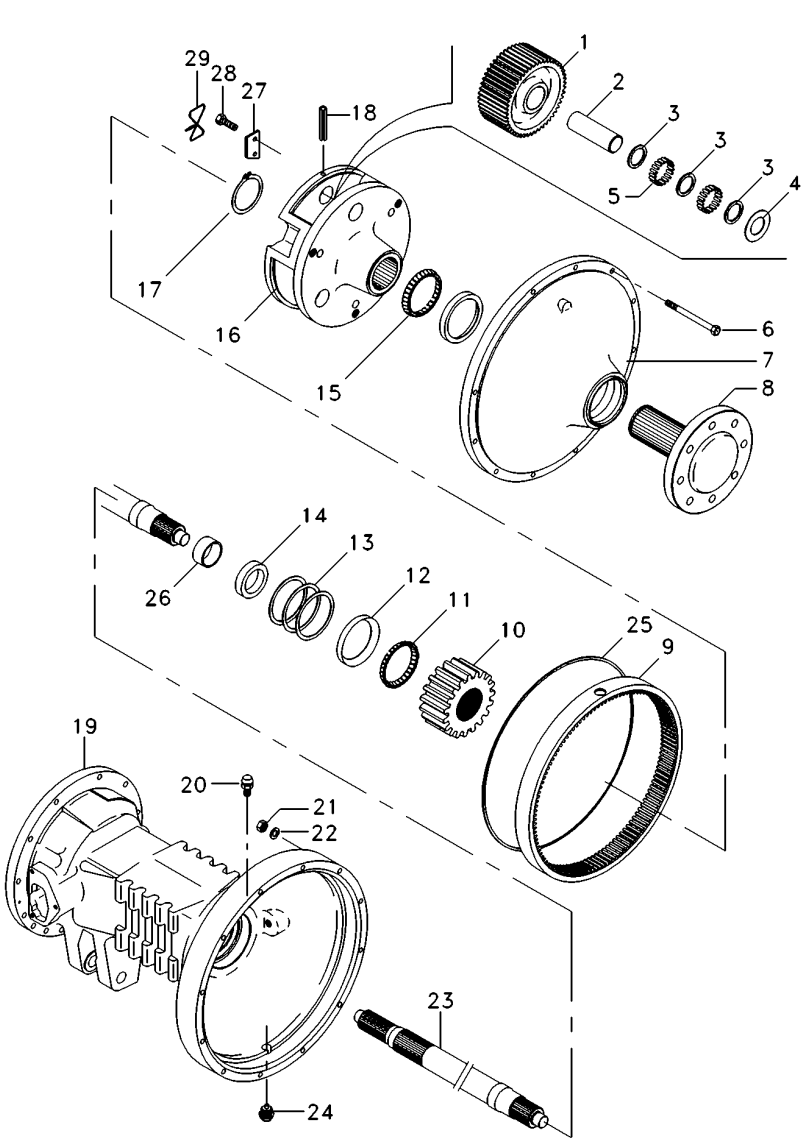

1	1692736M1		**6**	PINHÃO	PINION	PINON
2	516390M1		**6**	EIXO	SHAFT	ARBOL
3	1686989M1		**6**	ARRUELA	WASHER	ARANDELA
4	516391M1		**12**	ARRUELA	WASHER	ARANDELA
5	022323P1		**240**	ROLETE	ROLLER	RODILLO
6	338598X1		**24**	PARAFUSO	BOLT	PERNO
7	022353N1		**2**	CJ. TAMPA	KIT, COVER	JUEGO DE TAPA
8	6201006M91		**2**	SEMI EIXO	HALF AXLE	SEMIEJES
9	1692735M2		**2**	COROA	SPROCKET	RUEDA DE CADENA
10	1692737M1		**2**	ENGRENAGEM	GEAR	ENGRANAJE
11	1881931M91		**2**	CJ. ROLAMENTO	BEARING ASSY	RODAMIENTO RAD
12		11 22020X	**2**	CAPA ROLAMENTO	BEARING CAP	TAPA DE COJINETE
13	894757M1	0.05mm	**X**	CALÇO	SHIM	CALCE
13	894758M1	0.10mm	**X**	CALÇO	SHIM	CALCE
13	894759M1	0.15mm	**X**	CALÇO	SHIM	CALCE
14	1860954M1		**2**	RETENTOR	OIL SEAL	BUJE RETENACEITE
15	1860503M92		**2**	ROLAMENTO	BEARING	COJINETE
16	6201926M1		**2**	PORTA ENGRENAGEM	CARRIER	PORTADOR
17	022351P1		**2**	ANEL TRAVA	CIRCLIP	CIRCULITO
18	371924X1		**6**	PINO	PIN	PASADOR
19	3147507M2	◀	**1**	CARCAÇA	HOUSING	ALOJAMIENTO
19	3147506M2	▶	**1**	CARCAÇA	HOUSING	ALOJAMIENTO
20	182099M91		**2**	RESPIRO	BREATHER	RESPIRADERO
21	353426X1		**24**	PORCA	NUT	TUERCA
22	353432X1		**24**	ARRUELA PRESSÃO	PRESSURE WASHER	LAVADOR PRESION
23	3585915M1		**2**	EIXO	SHAFT	ARBOL
24	2412X		**2**	BUJÃO	PLUG	TAPON
25	068135T1		**1**	ADESIVO	ADHESIVE	ADHESIVO
26			**1**	BUCHA	BUSH	CASQUILLO
27	189765M2		**6**	TRAVA	LOCK	RETENEDOR
28	3148503M2		**6**	PARAFUSO	BOLT	PERNO

Redução Final Traseira
Rear Final Drive
Reduccion Final Trasera

30-75

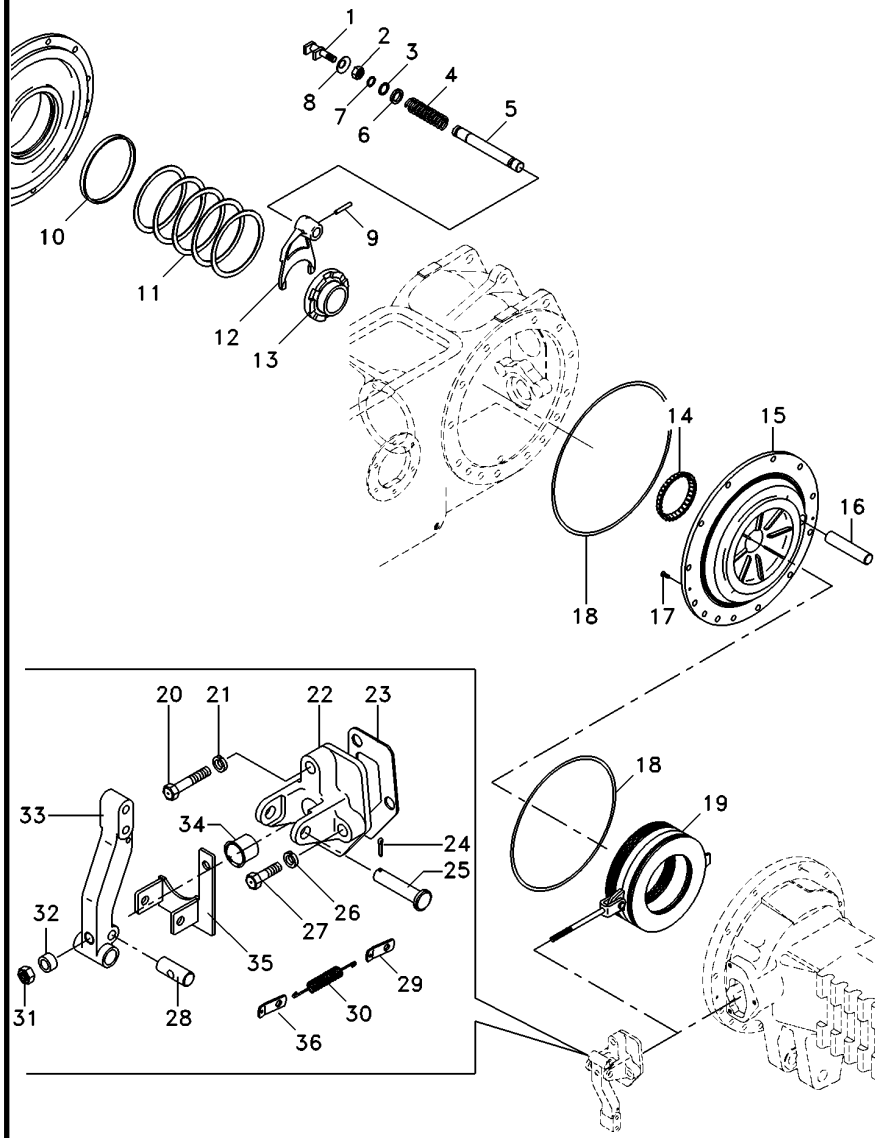

1	1865014M1		1	GARFO	FORK	HORQUILLA
2	353426X1		1	PORCA	NUT	TUERCA
3	358950X1		1	ANEL TRAVA	CIRCLIP	CIRCULITO
4	906808M1		1	MOLA	SPRING	RESORTE
5	1864763M1		1	EIXO	SHAFT	ARBOL
6	1864764M1		1	ARRUELA	WASHER	ARANDELA
7	851258M1		1	ANEL "O"	O RING	JUNTA TORICA
8	906811M1		1	PROTETOR	PROTECTOR	PROTECTOR
9	420407M1		1	PINO	PIN	PASADOR
10	072300P1		2	BUCHA	BUSH	CASQUILLO
11	187689M1	0.73/0.78mm	X	CALÇO	SHIM	CALCE
11	521401M1	0.60/0.66mm	X	CALÇO	SHIM	CALCE
11	892170M1	1.24/1.29mm	X	CALÇO	SHIM	CALCE
11	892171M1	1.11/1.16mm	X	CALÇO	SHIM	CALCE
11	892172M1	0.99/1.04mm	X	CALÇO	SHIM	CALCE
11	892173M1	0.86/0.91mm	X	CALÇO	SHIM	CALCE
12	906807M1		1	GARFO	FORK	HORQUILLA
13	897003M3		1	LUVA	SLEEVE	MANCHA
14	1851533M91		1	ROLAMENTO	BEARING	COJINETE
15	071270P2	◀	1	PLACA	PLATE	PLATO
15	071269P2	▶	1	PLACA	PLATE	PLATO
16	1860956M1		2	EIXO	SHAFT	ARBOL
17	034013P1		4	PARAFUSO	BOLT	PERNO
18	1860838M2		4	ANEL "O"	O RING	JUNTA TORICA
19	3148715M91		2	CJ. FREIO	KIT, BRAKE	FRENOS JUEGO
20	354269X1		2	PARAFUSO	BOLT	PERNO
21	353434X1		2	ARRUELA	WASHER	ARANDELA
22	3409713M1	▶	1	SUPORTE	BRACKET	SOPORTE
22	1860970M1	◀	1	SUPORTE	BRACKET	SOPORTE
23	1860960M2		2	JUNTA	GASKET	EMPAQUETADURA.
24	354059X1		2	CONTRAPINO	DOWEL	CENTRAJE
25	363459X1		2	PINO	PIN	PASADOR
26	353434X1		4	ARRUELA	WASHER	ARANDELA
27	362455X1		4	PARAFUSO	BOLT	PERNO
28	1865003M1		2	PINO	PIN	PASADOR
29	184310M1		2	ALÇA	STRAP	FAJA
30	184171M1		2	MOLA	SPRING	RESORTE
31	330797X1		2	PORCA	NUT	TUERCA
32	1865002M1		2	ESPAÇADOR	SPACER	PIEZA DISTANCIA
33	1861665M1	▶	1	ALAVANCA	LEVER	PALANCA
33	1861666M1	◀	1	ALAVANCA	LEVER	PALANCA
34	1860959M1		2	CAPA	CAP	TAPA
35	069972S1	◀	1	SUPORTE	CLEVIS	GANCHO SEGURI.
35	069978S1	▶	1	SUPORTE	CLEVIS	GANCHO SEGURI.
36	069808P1		2	SUPORTE	CLEVIS	GANCHO SEGURI.

Fixação Eixo Traseiro - Transmissão
Fastener Rear Axle - Transmisson
Fijación Eje Trasero - Transmissón

30-80

2 Rodas Motrizes
2 Wheels Drive
2 Ruedas Motriz

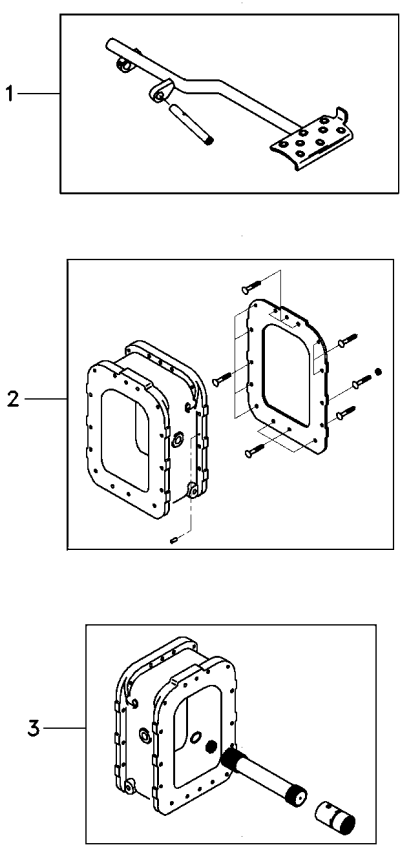

1	062926N1	30-130 No	**1** PEDAL	PEDAL	PEDAL
2	6214701M91	30-85 No	**1** FIXAÇÃO	FASTENER	CIERRE
3	3411827M92	30-90 No	**1** EIXO	SHAFT	ARBOL

Fixação Eixo Traseiro - Transmissão
Fastener Rear Axle - Transmisson
Fijación Eje Trasero - Transmissón

30-85

2 Rodas Motrizes
2 Wheels Drive
2 Ruedas Motriz

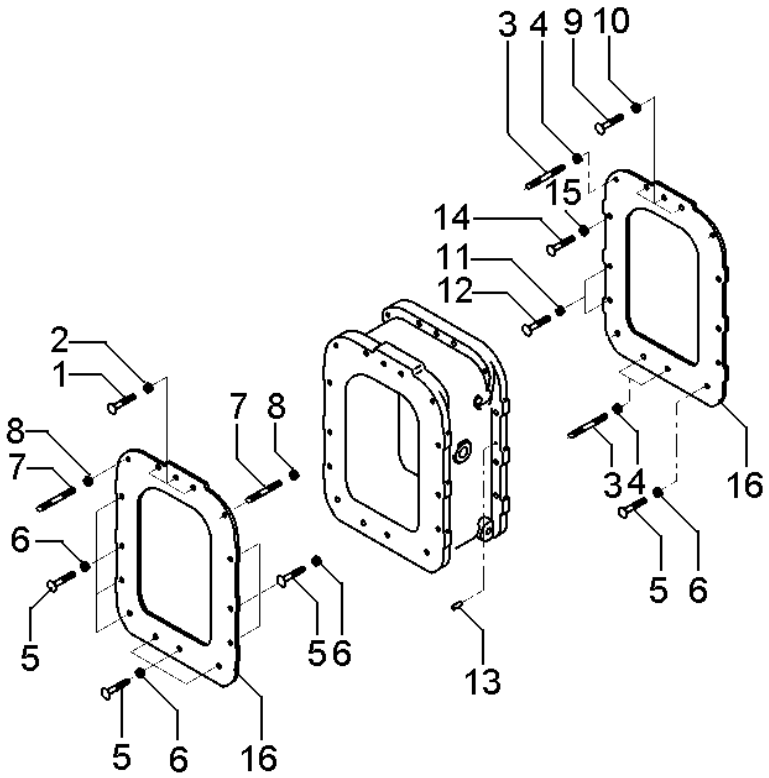

1	377563X1	**3**	PARAFUSO	BOLT	PERNO
2	069676T1	**3**	PORCA	NUT	TUERCA
3	3589429M1	**6**	PRISIONEIRO	STUD	ESPARRAGO
4	069676T1	**6**	PORCA	NUT	TUERCA
5	377561X1	**13**	PARAFUSO	BOLT	PERNO
6	069676T1	**13**	PORCA	NUT	TUERCA
7	3589429M1	**2**	PRISIONEIRO	STUD	ESPARRAGO
8	069676T1	**2**	PORCA	NUT	TUERCA
9	3408222M1	**3**	PARAFUSO	BOLT	PERNO
10	069676T1	**3**	PORCA	NUT	TUERCA
11	377561X1	**4**	PARAFUSO	BOLT	PERNO
12	069676T1	**4**	PORCA	NUT	TUERCA
13	191314M1	**4**	PINO	PIN	PASADOR
14	377561X1	**1**	PARAFUSO	BOLT	PERNO
15	069676T1	**1**	PORCA	NUT	TUERCA
16	1687785M4	**2**	JUNTA	GASKET	EMPAQUETADURA.

Eixo Propulsor
Drive Shaft
Eje De Mando

30-90

2 Rodas Motrizes
2 Wheels Drive
2 Ruedas Motriz

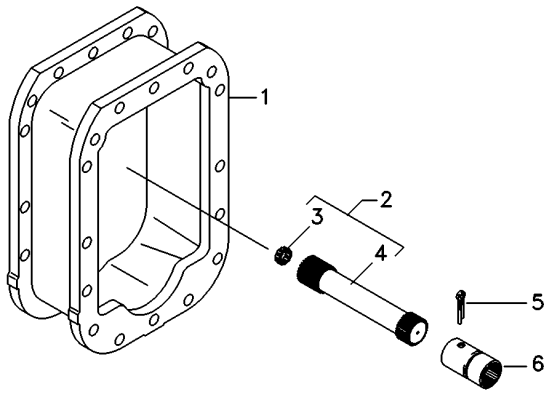

1	027848P3	**1** ESPAÇADOR	SPACER	PIEZA DISTANCIA
2	048387N1	**1** CJ. EIXO	KIT, AXLE	JUEGO DE EJE
3	195513M1	**1** ROLAMENTO AGULHA	BEARING NEEDLE	COJINETA AGUJAS
4	048382P1	**1** EIXO	SHAFT	ARBOL
5	355342X1	**1** CUPILHA	COTTER PIN	PASADOR DOUBLE
6	3611473M1	**1** LUVA	SLEEVE	MANCHA

Fixação Eixo Traseiro - Transmissão
Fastener Rear Axle - Transmisson
Fijación Eje Trasero - Transmissón

30-95

2 Rodas Motrizes - Com Redutor De Velocidade
2 Wheels Drive - With Creeper
2 Ruedas Motriz - Con Reducción De Velociad

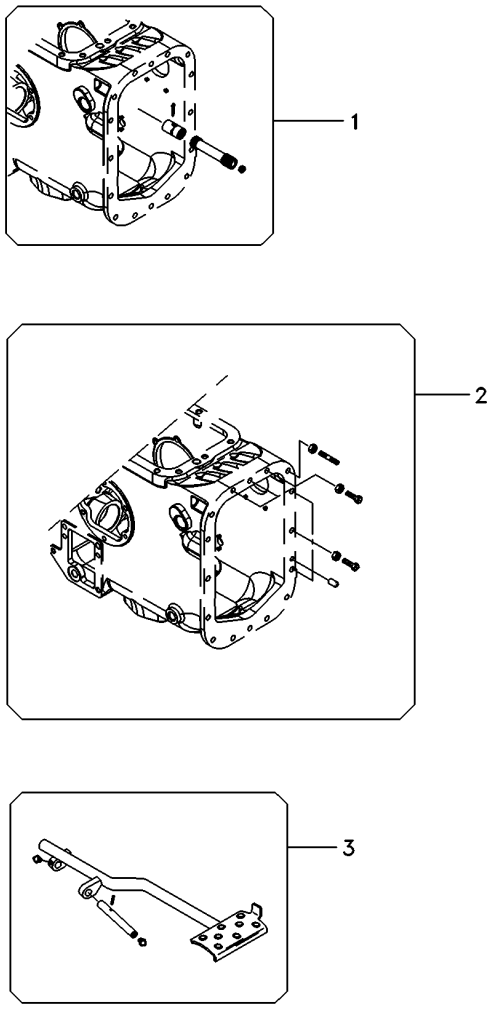

1	034403N1	30-100 No	**1** ÁRVORE	AXLE	EJE
2	6214646M91	30-105 No	**1** FIXAÇÃO	FASTENER	CIERRE
3	022956N1	30-110 No	**1** PEDAL	PEDAL	PEDAL

Eixo Propulsor
Propeller Axle
Eje Propulsor

30-100

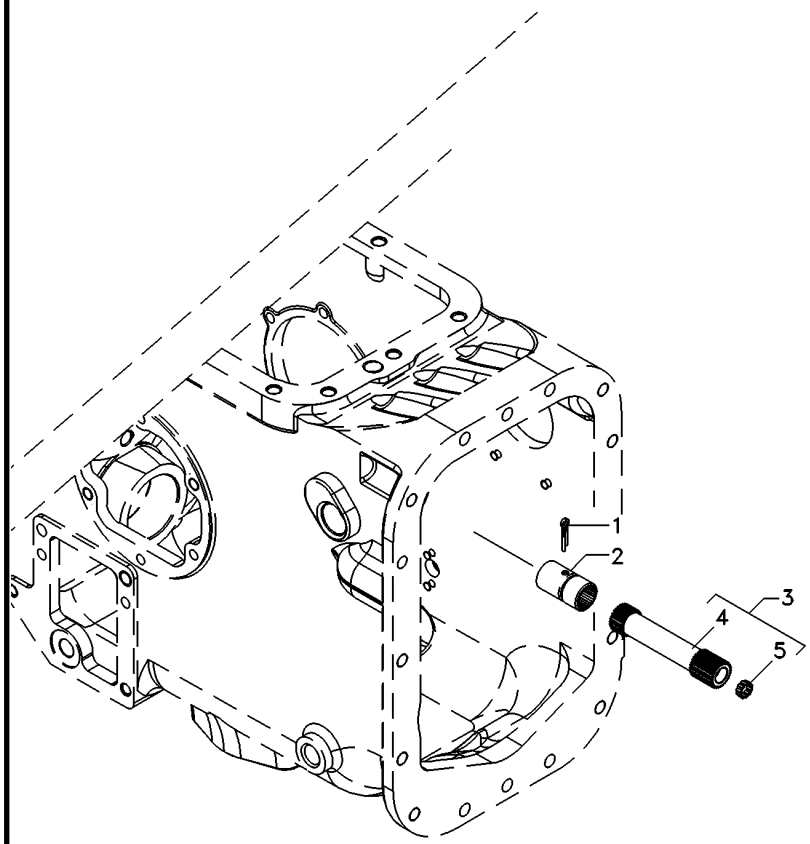

1	355342X1	**1**	CUPILHA	COTTER PIN	PASADOR DOUBLE
4	048383P1	**1**	EIXO	SHAFT	ARBOL
5	195513M1	**1**	ROLAMENTO AGULHA	BEARING NEEDLE	COJINETA AGUJAS

Fixação Eixo Traseiro - Transmissão
Fastener Rear Axle - Transmisson
Fijación Eje Trasero - Transmissón

30-105

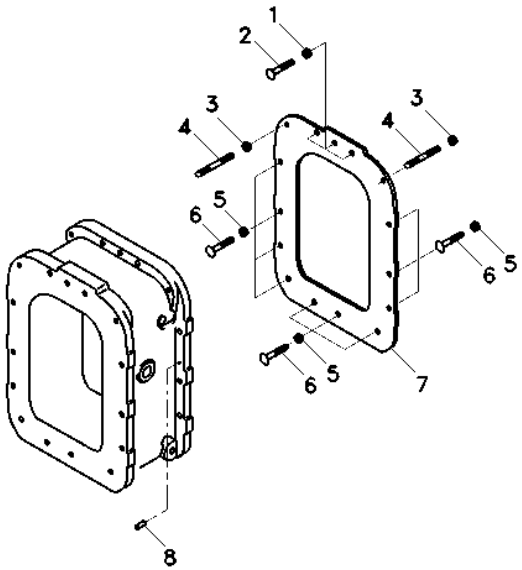

1	069676T1	**3**	PORCA	NUT	TUERCA
2	377563X1	**3**	PARAFUSO	BOLT	PERNO
3	069676T1	**3**	PORCA	NUT	TUERCA
4	3589429M1	**3**	PRISIONEIRO	STUD	ESPARRAGO
5	069676T1	**10**	PORCA	NUT	TUERCA
6	377561X1	**10**	PARAFUSO	BOLT	PERNO
7	1687785M4	**1**	JUNTA	GASKET	EMPAQUETADURA.
8	191314M1	**1**	PINO	PIN	PASADOR

Pedal De Bloqueio Do Diferencial Eixo Traseiro
Rear Axle- Differential Lock Pedal
Eje Trasero Con Blocaje Diferencial-Pedal

30-110

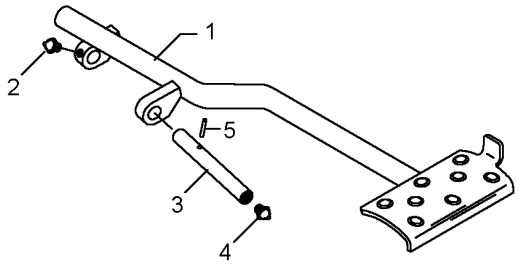

1	022697S1		**1** PEDAL	PEDAL	PEDAL
2	13811X	1/4"-28	**1** GRAXEIRA	GREASER	ENGRASADOR
3	072292P1		**1** EIXO	SHAFT	ARBOL
4	13811X	1/4"-28	**1** GRAXEIRA	GREASER	ENGRASADOR
5	357632X1		**1** PINO	PIN	PASADOR

Fixações Fasteners Fijación	4 Rodas Motrizes 4 Wheels Drive 4 Ruedas Motriz	30-115	4 Rodas Motrizes 4 Wheels Drive 4 Ruedas Motriz

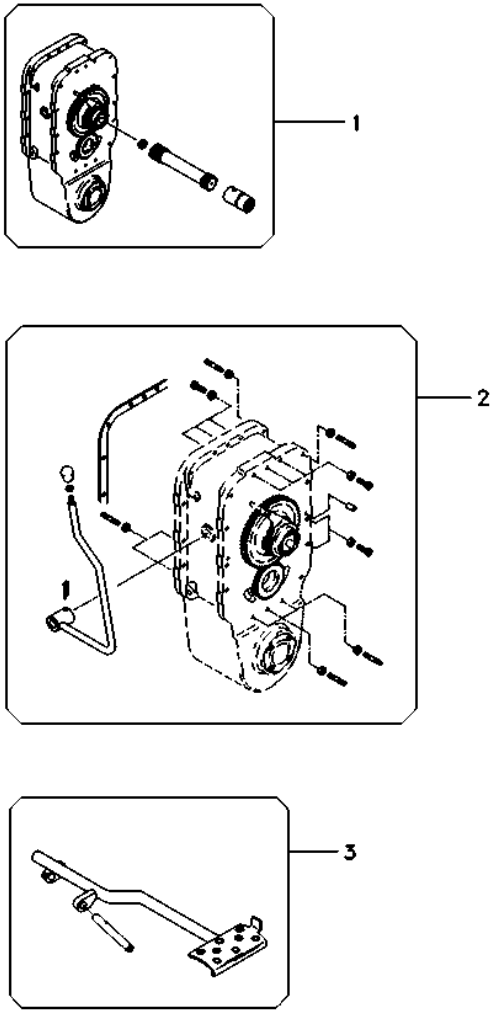

1	022111N2	30-120 No	**1**	EIXO	SHAFT	ARBOL
2	6216826M91	30-125 No	**1**	FIXAÇÃO	CATCH	FIJADOR
3	062926N1	30-130 No	**1**	PEDAL	PEDAL	PEDAL

Eixo Propulsor Com Espaçador
Propeller Axle With Spacer
Eje Propulsor Con Espaciador

30-120

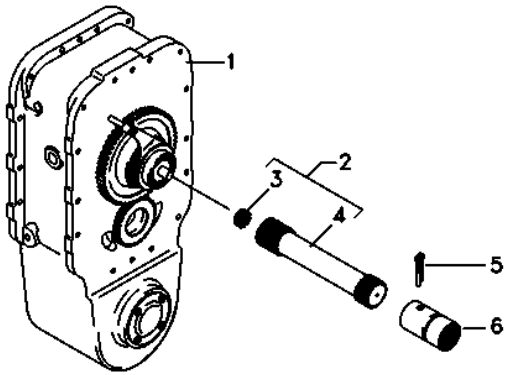

2	048389N1	**1**	CJ. EIXO	KIT, AXLE	JUEGO DE EJE
3	195513M1	**1**	ROLAMENTO AGULHA	BEARING NEEDLE	COJINETA AGUJAS
4	048384P1	**1**	EIXO	SHAFT	ARBOL
5	355342X1	**1**	CUPILHA	COTTER PIN	PASADOR DOUBLE
6	3611473M1	**1**	LUVA	SLEEVE	MANCHA

Fixação Eixo Traseiro - Transmissão
Fastener Rear Axle - Transmisson
Fijación Eje Trasero - Transmissón

30-125

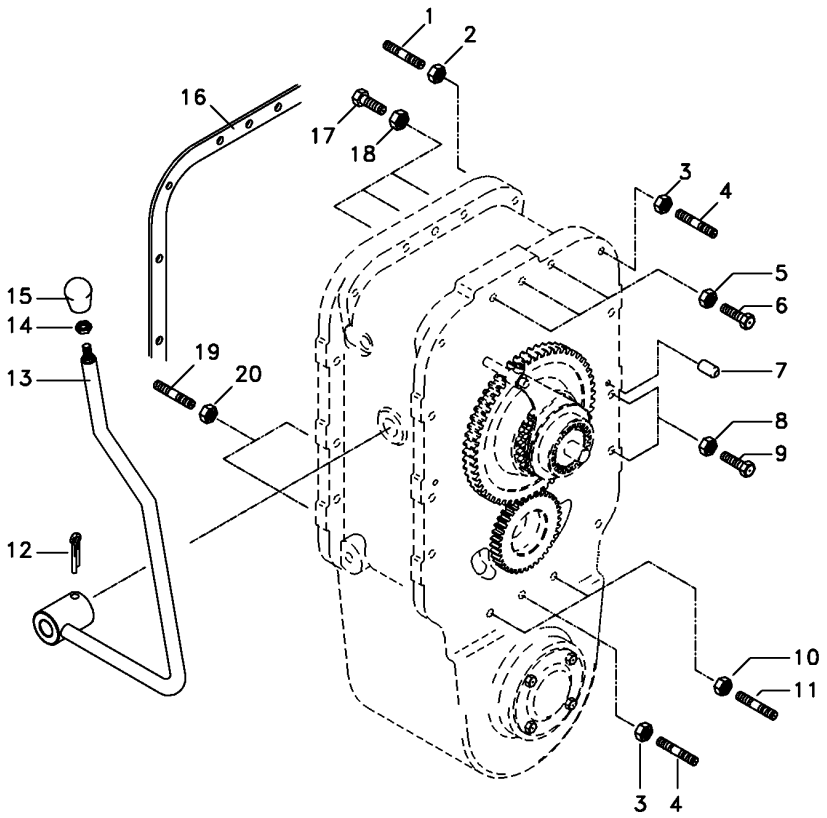

1	3589428M1	**2**	PRISIONEIRO	STUD	ESPARRAGO
2	069676T1	**2**	PORCA	NUT	TUERCA
3	069676T1	**5**	PORCA	NUT	TUERCA
4	3589429M1	**5**	PRISIONEIRO	STUD	ESPARRAGO
5	069676T1	**3**	PORCA	NUT	TUERCA
6	3408222M1	**3**	PARAFUSO	BOLT	PERNO
7	191314M1	**4**	PINO	PIN	PASADOR
8	069676T1	**14**	PORCA	NUT	TUERCA
9	377561X1	**14**	PARAFUSO	BOLT	PERNO
10	069676T1	**2**	PORCA	NUT	TUERCA
11	3589414M1	**2**	PRISIONEIRO	STUD	ESPARRAGO
12	357660X1	**1**	PINO	PIN	PASADOR
13	027398S1	**1**	ALAVANCA	LEVER	PALANCA
14	353430X1	**1**	PORCA	NUT	TUERCA
15	3410152M1	**1**	MANÍPULO	KNOB	POMO
16	1687785M4	**2**	JUNTA	GASKET	EMPAQUETADURA.
17	377563X1	**3**	PARAFUSO	BOLT	PERNO
18	069676T1	**3**	PORCA	NUT	TUERCA
19	033849P1	**2**	PRISIONEIRO	STUD	ESPARRAGO
20	069676T1	**2**	PORCA	NUT	TUERCA

Pedal De Bloqueio Do Diferencial Eixo Traseiro
Rear Axle- Differential Lock Pedal
Eje Trasero Con Blocaje Diferencial-Pedal

30-130

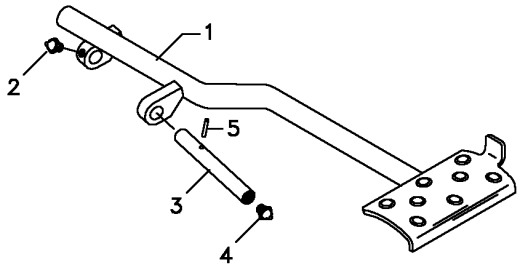

1	062924S1		**1** PEDAL	PEDAL	PEDAL
2	13811X	1/4"-28	**1** GRAXEIRA	GREASER	ENGRASADOR
3	072292P1		**1** EIXO	SHAFT	ARBOL
4	13811X	1/4"-28	**1** GRAXEIRA	GREASER	ENGRASADOR
5	357632X1		**1** PINO	PIN	PASADOR

Fixação Tampa Lateral
Fastener Side Cover
Fixacion Tapa Lateral

30-135

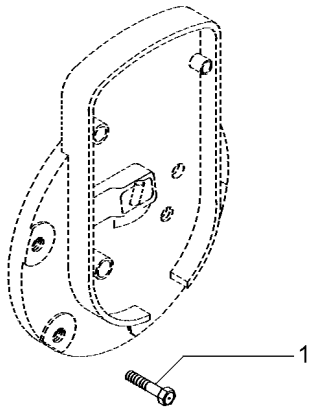

1	353698X1	2	7/16X14X1"	**8** PARAFUSO	BOLT	PERNO

Barra De Tração
Drawbar
Barra De Tiro

40-10

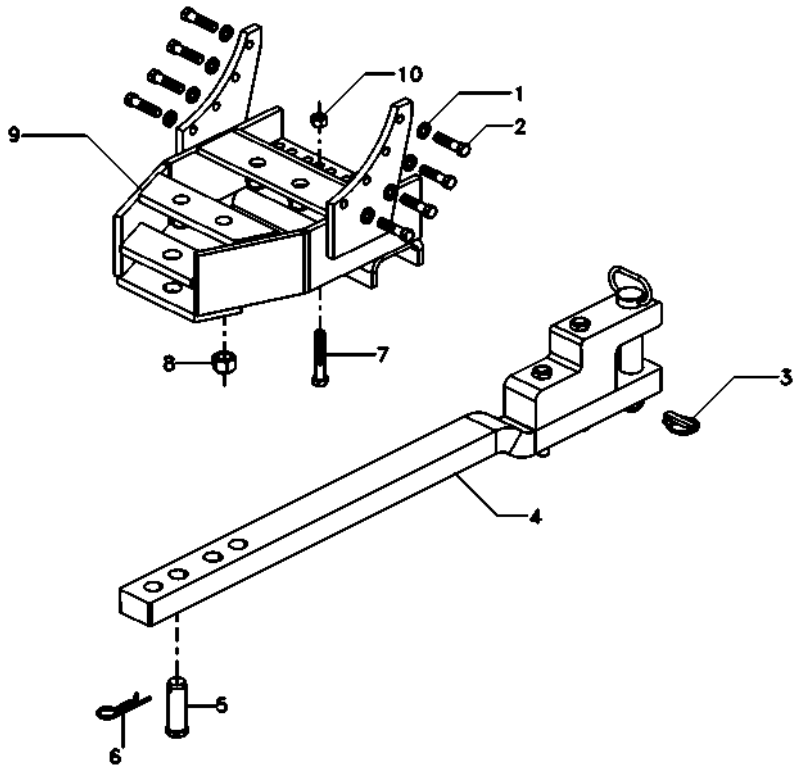

1	353439X1		**8**	ARRUELA PRESSÃO	PRESSURE WASHER	LAVADOR PRESION
2	354651X1		**8**	PARAFUSO	SCREW	TORNILLO
3	810285M92		**1**	PINO	PIN	PASADOR
4	6208691M91	40-15 No	**1**	BARRA DE TRAÇÃO	DRAWBAR	BARRA DE TIRO
5	489785M2		**1**	PINO	PIN	PASADOR
6	195708M1		**1**	GRAMPO	CRAMP	PASADOR
7	354655X1		**2**	PARAFUSO	SCREW	TORNILLO
8	909718M1		**4**	PORCA	NUT	TUERCA
9	073481S1		**1**	SUPORTE	BRACKET	SOPORTE
10	375098X1		**2**	PORCA	NUT	TUERCA

Barra De Tração
Drawbar
Barra De Tiro

40-15

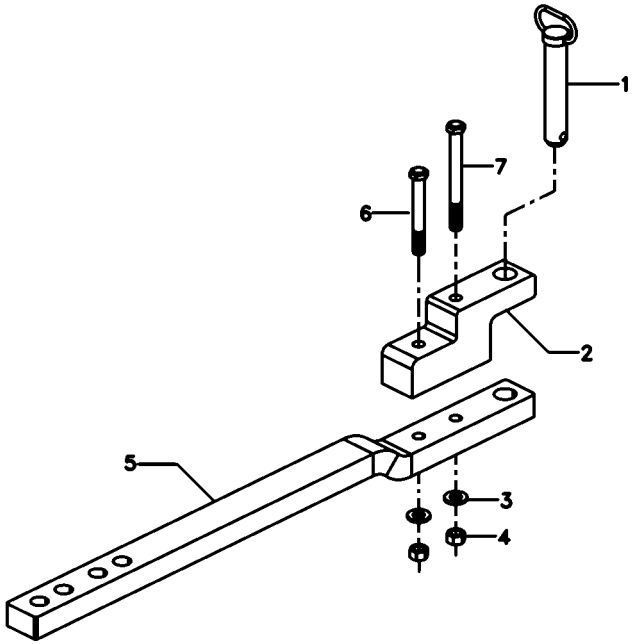

1	6208690M91	**1** PINO	PIN	PASADOR
2	6208686M1	**1** SUPORTE	CLEVIS	GANCHO SEGURI.
3	3585377M1	**2** ARRUELA	WASHER	ARANDELA
4	368123X1	**2** PORCA	NUT	TUERCA
5	6208688M1	**1** BARRA DE TRAÇÃO	DRAWBAR	BARRA DE TIRO
6	080241H1	**1** PARAFUSO	BOLT	PERNO
7	080240H1	**1** PARAFUSO	BOLT	PERNO

Braços Hidráulicos **2500 Kgf**
Hydraulic Arms **2500 Kgf**
Brazos Hidráulicos **2500 Kgf**

40-20

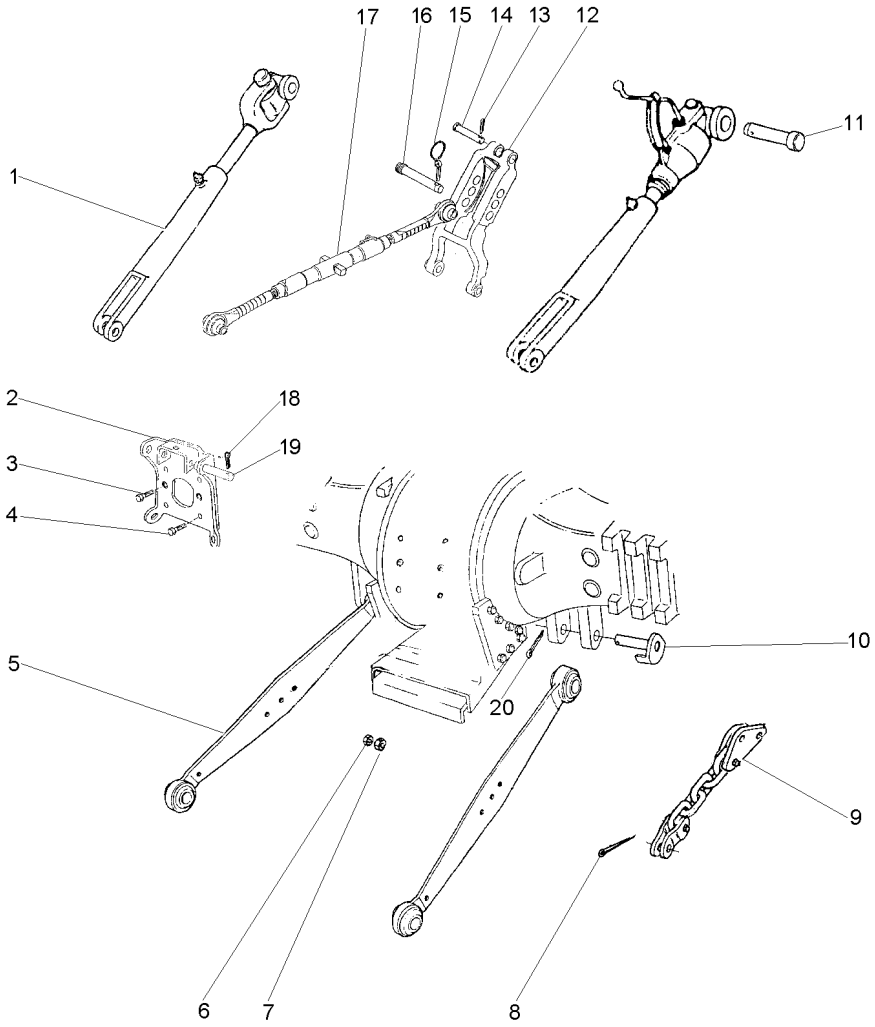

1	060679T1	1	40-25 No	**2**	CJ. BRAÇO	KIT, ARM	JUEGO DE BRAZO
2	059367S1	1		**1**	SUPORTE	BRACKET	SOPORTE
3	353699X1	1		**2**	PARAFUSO	BOLT	PERNO
4	354277X1	1		**4**	PARAFUSO	BOLT	PERNO
5	060683T1	1	▶	**1**	CJ. BRAÇO	KIT, ARM	JUEGO DE BRAZO
5	060682T1	1	◀	**1**	CJ. BRAÇO	KIT, ARM	JUEGO DE BRAZO
6	490481M1	1	3/4X16	**2**	PARAFUSO	BOLT	PERNO
7	353435X1	1	3/4X16	**2**	PORCA	NUT	TUERCA
8	354068X1	1		**2**	CONTRAPINO	DOWEL	CENTRAJE
9	1865239M91	1		**2**	CJ. CORRENTE	KIT, CHAIN	CADENA JUEGO
10	1482934M92	1		**2**	PINO	PIN	PASADOR
11	893568M1	1		**2**	PINO	PIN	PASADOR
12	1863393M93	1	40-40 No	**1**	VIGA	BEAM	VIGA
13	354068X1	1		**1**	CONTRAPINO	DOWEL	CENTRAJE
14	893567M1	1		**1**	PINO	PIN	PASADOR
15	810285M92	1		**1**	PINO	PIN	PASADOR
16	035777P1	1		**1**	PINO	PIN	PASADOR
17	1660050M94	1	40-45 No	**1**	CJ. BRAÇO	KIT, ARM	JUEGO DE BRAZO
18	354089X1	1		**2**	CUPILHA	COTTER PIN	PASADOR DOUBLE
19	1481712M1	1		**2**	PINO	PIN	PASADOR
20	354092X1	1		**2**	CUPILHA	COTTER PIN	PASADOR DOUBLE

Braço Nivelador
Levelling Arm
Brazo Nivelación

40-25

Hd
Hd
Hd

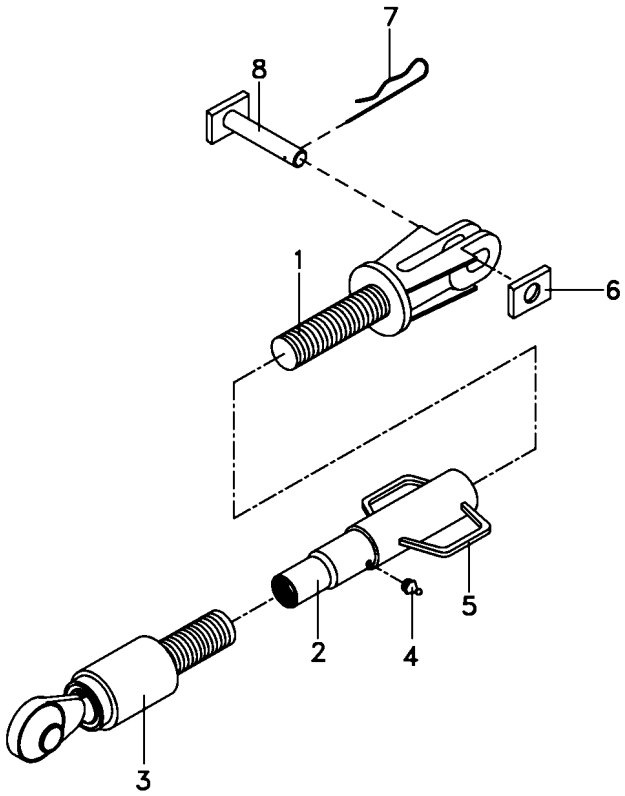

1	060688R1	**1** GARFO	FORK	HORQUILLA
2	060706R1	**1** TUBO	PIPE	CANO
3	055511R1	**1** TERMINAL	END	EXTREMO
4	055513R1	**1** GRAXEIRA	GREASER	ENGRASADOR
5	055514R1	**1** ALÇA	STRAP	FAJA
6	060666R1	**1** GUIA	GUIDE	GUIA
7	056632R1	**1** GRAMPO	CRAMP	PASADOR
8	060661R1	**1** PINO	PIN	PASADOR

Braços Hidráulicos
Lift Arm And Linkage
Brazo Elevador Y Enganches

40-30

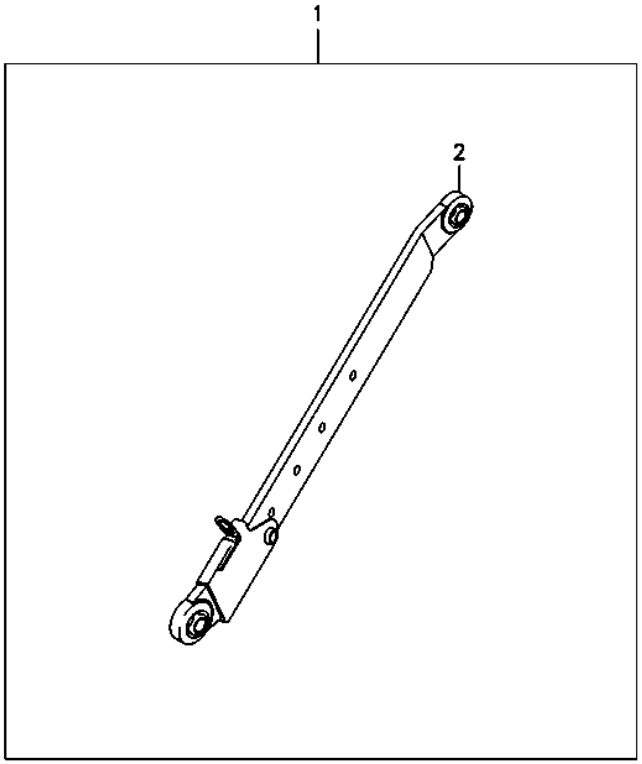

1	T0225075		**1**	CJ. BRAÇO	KIT, ARM	JUEGO DE BRAZO
2	6216575M91	◀	**1**	BRAÇO	ARM	BRAZO
		40-35 No				
2	6216576M91	▶	**1**	BRAÇO	ARM	BRAZO
		40-35 No				

Cj. Braço
Arm
Brazo

40-35

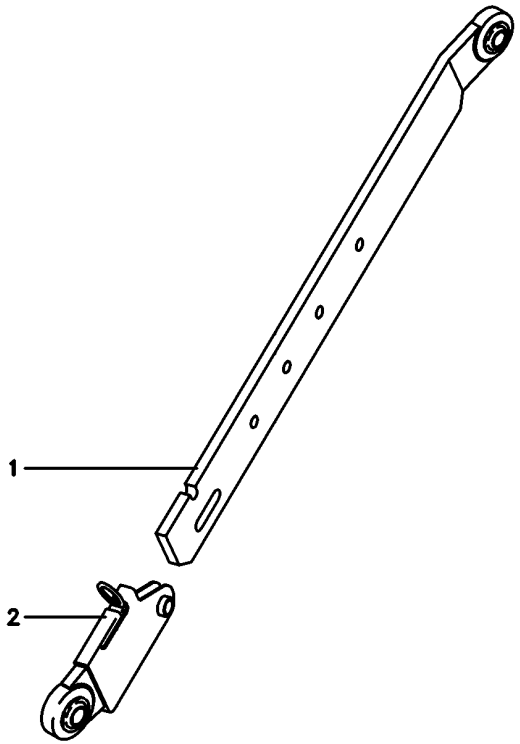

1	6216573M91	▶	**1**	BARRA	BAR	BARRA
1	6216572M91	◀	**1**	BARRA	BAR	BARRA
2	6216564M91	▶	**1**	PONTEIRA	TOGGLE	TENSOR
2	6216563M91	◀	**1**	PONTEIRA	TOGGLE	TENSOR

Viga
Beam
Viga

40-40

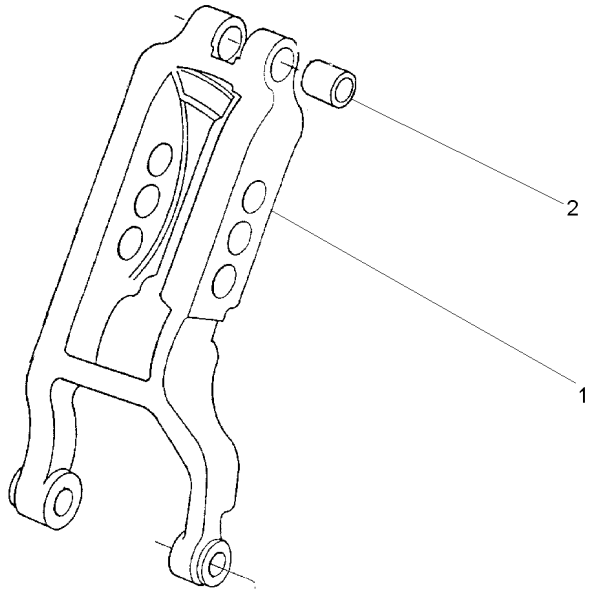

1	1863391M3	**1** VIGA	BEAM	VIGA
2	1860913M1	**2** BUCHA	BUSH	CASQUILLO

Braço Do Terceiro Ponto
Arm Rest
Brazo De Apoyo

40-45

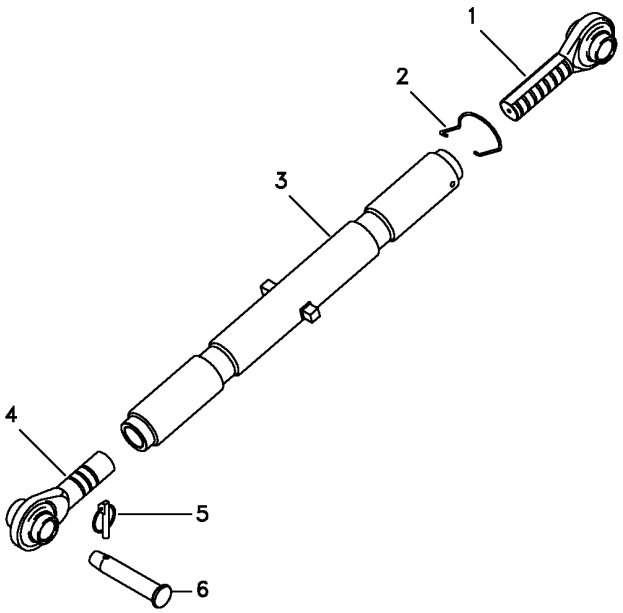

1	1660055M92	**1** TERMINAL	END	EXTREMO
2	036609P1	**1** MOLA	SPRING	RESORTE
3	1660051M93	**1** TUBO	PIPE	CANO
4	1660053M92	**1** TERMINAL	END	EXTREMO
5	810285M92	**1** PINO	PIN	PASADOR
6	035777P1	**1** PINO	PIN	PASADOR

Estabilizador
Stabiliser
Estabilizador

40-50

Suporte
Support
Soporte

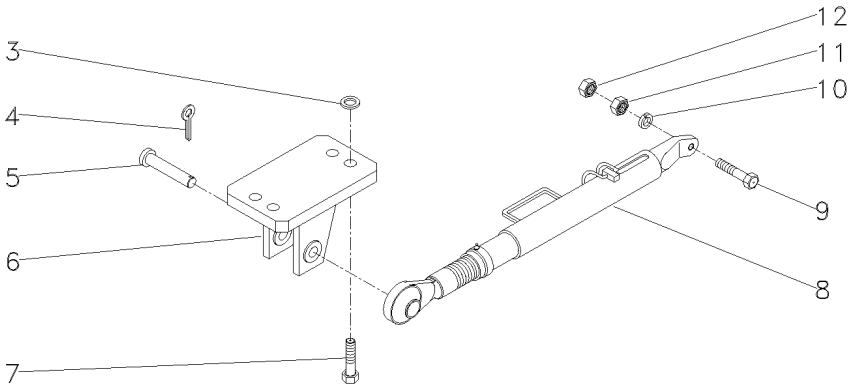

3	353775X1		**4**	ARRUELA	WASHER	ARANDELA
4	354068X1		**2**	CONTRAPINO	DOWEL	CENTRAJE
5	037549P3		**2**	PINO	PIN	PASADOR
6	045108S1	◀	**1**	SUPORTE	BRACKET	SOPORTE
6	045110S1	▶	**1**	SUPORTE	BRACKET	SOPORTE
7	368547X1		**4**	PARAFUSO	BOLT	PERNO
8	6232224M91	40-55 No	**2**	CJ.ESTABILIZADOR	KIT, STABILISER	ESTABILIZAD JUEG
9	353934X1		**2**	PARAFUSO	BOLT	PERNO
11	353435X1		**2**	PORCA	NUT	TUERCA
12	353436X1		**2**	PORCA	NUT	TUERCA

Estabilizador Telescópico
Telescopic Stabiliser
Estabilizador Telescópico

40-55

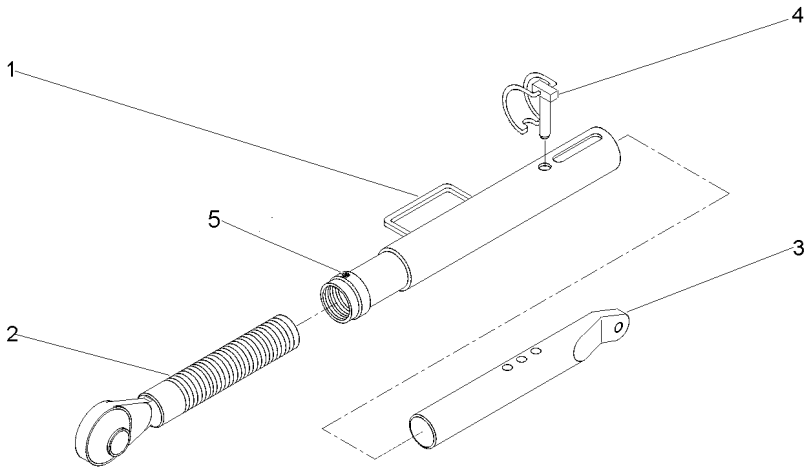

1	055510R1	**1** TUBO	PIPE	CANO
2	037682R1	**1** TERMINAL	END	EXTREMO
3	6232225M91	**1** TERMINAL	END	EXTREMO
4	037676R1	**1** PINO	PIN	PASADOR
5	13811X	**1** GRAXEIRA	GREASER	ENGRASADOR

Estabilizador Telescópico
Telescopic Stabiliser
Estabilizador Telescópico

40-60

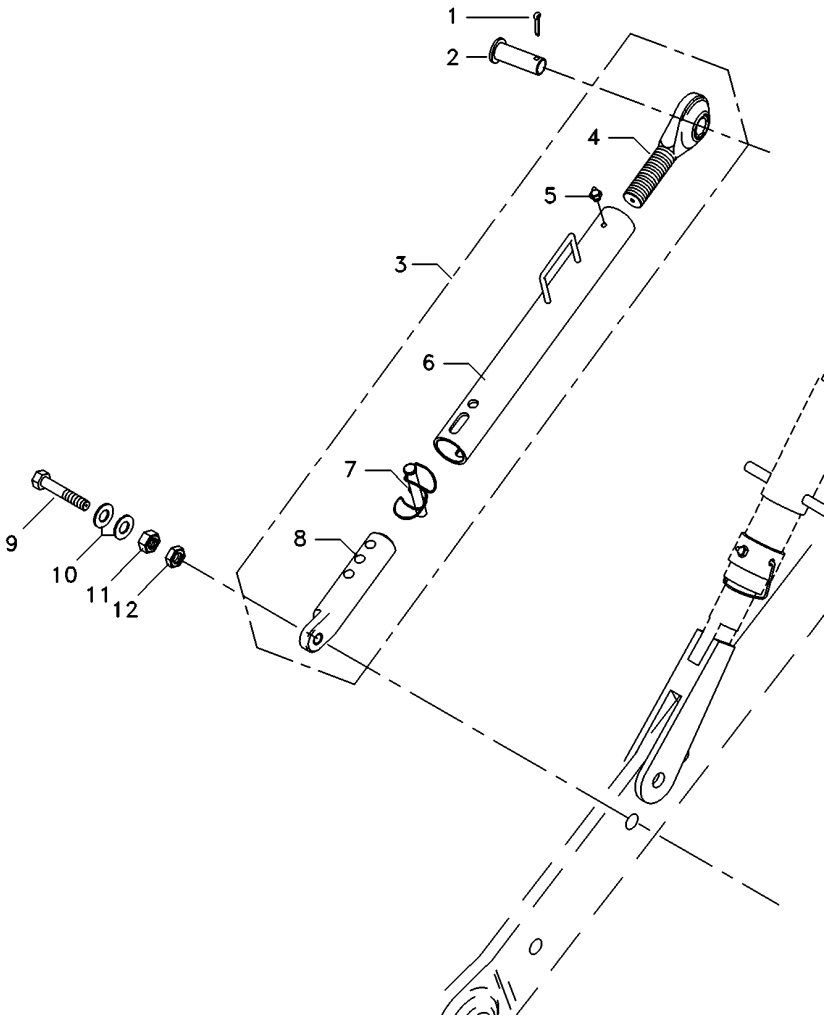

1	354068X1	**2** CONTRAPINO	DOWEL	CENTRAJE
2	037549P1	**2** PINO	PIN	PASADOR
3	054887T1	**2** CJ.ESTABILIZADOR	KIT, STABILISER	ESTABILIZAD JUEG
4	037682R1	**1** TERMINAL	END	EXTREMO
5	13811X	**1** GRAXEIRA	GREASER	ENGRASADOR
6	055510R1	**1** TUBO	PIPE	CANO
7	037676R1	**1** PINO	PIN	PASADOR
8	039057R1	**1** TERMINAL	END	EXTREMO
9	354575X1	**2** PARAFUSO	BOLT	PERNO
10	353775X1	**4** ARRUELA	WASHER	ARANDELA
11	353435X1	**2** PORCA	NUT	TUERCA
12	353436X1	**2** PORCA	NUT	TUERCA

Cilindro Auxiliar
Auxiliary Cylinder
Cilindro Auxiliar

40-65

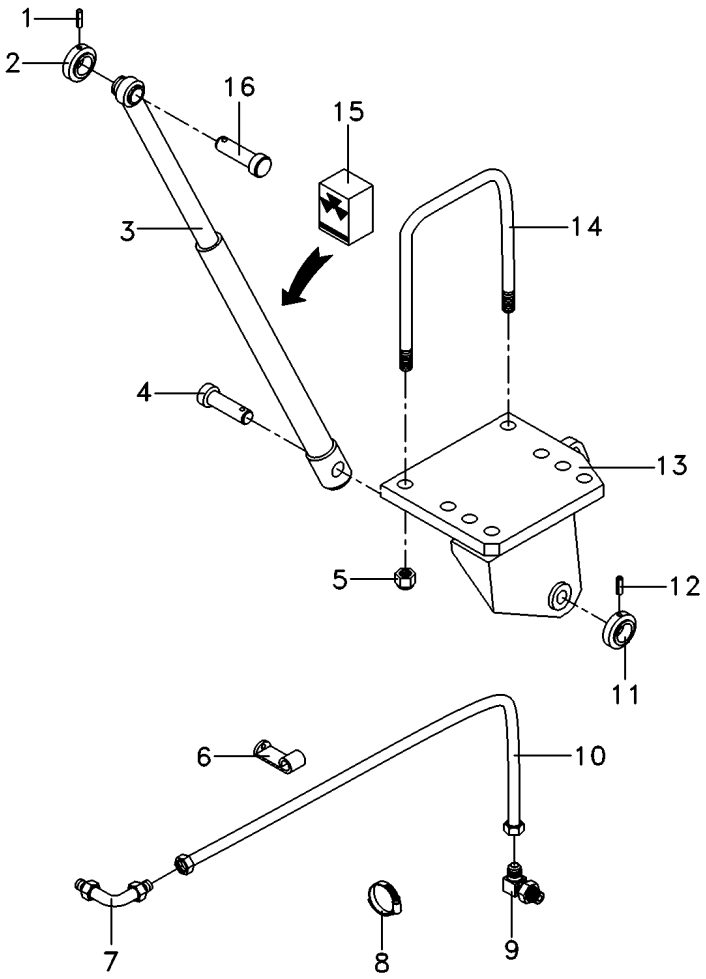

1	195468M1		**2**	PINO	PIN	PASADOR
2	1668542M1		**2**	COLAR	COLLAR	COLLAR
3	3410007M91	◀	**1**	CILINDRO	CYLINDER	CILINDRO
3	3410008M91	▶	**1**	CILINDRO	CYLINDER	CILINDRO
4	1668543M1		**2**	PINO	PIN	PASADOR
5	195556M2		**4**	PORCA	NUT	TUERCA
6	027748P1		**2**	GRAMPO	CRAMP	PASADOR
7	356360X1		**2**	CONEXÃO	CONNECTION	CONEXION
8	036600P1		**1**	BRAÇADEIRA	CLAMP	ABRAZADERA
9	033917T1		**2**	CONEXÃO	CONNECTION	CONEXION
11	1668542M1		**2**	COLAR	COLLAR	COLLAR
12	195468M1		**2**	PINO	PIN	PASADOR
13	022775S1	◀	**1**	SUPORTE	BRACKET	SOPORTE
13	022776S1	▶	**1**	SUPORTE	BRACKET	SOPORTE
14	026847P1		**2**	PARAFUSO "U"	U BOLT	BRIDA EN U
15	3176568M91	3	**2**	JG. REPARO	KIT, REPAIR	JUEGO REPARACION
16	3410006M1		**2**	PINO	PIN	PASADOR

Tampa E Alavancas
Cover And Levers
Tapa Y Palancas

50-10

Tdp 540 Rpm
Pto 540 Rpm
Tdf 540 Rpm

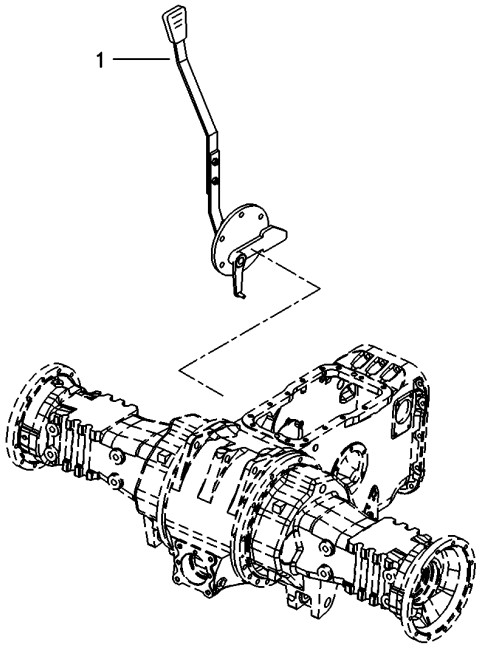

1	063858N1	50-30 No	**1** TAMPA	COVER	CUBIERTA

Tampa E Alavancas
Cover And Levers
Tapa Y Palancas

50-15

Tdp 540/1000 Rpm
Pto 540/1000 Rpm
Tdf 540/1000 Rpm

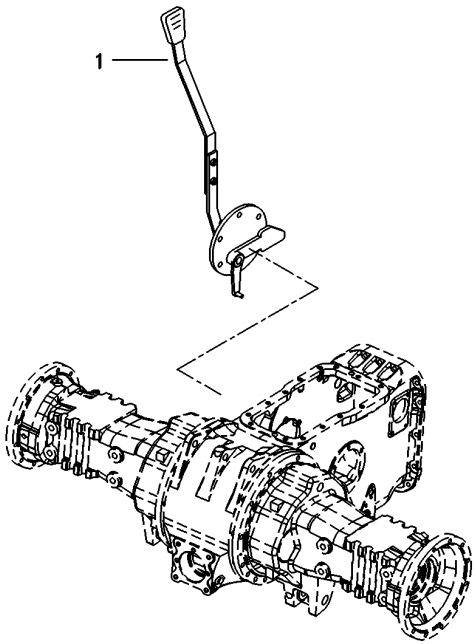

1	060043N1	50-35 No	**1** CJ. TAMPA	KIT, CAP	JUEGO DE TAPON

Tomada De Força Independente
Independent Power Take Off
Toma De Fuerza Independente

50-20

Tdpi 540 Rpm
Ipto 540 Rpm
Tdfi 540 Rpm

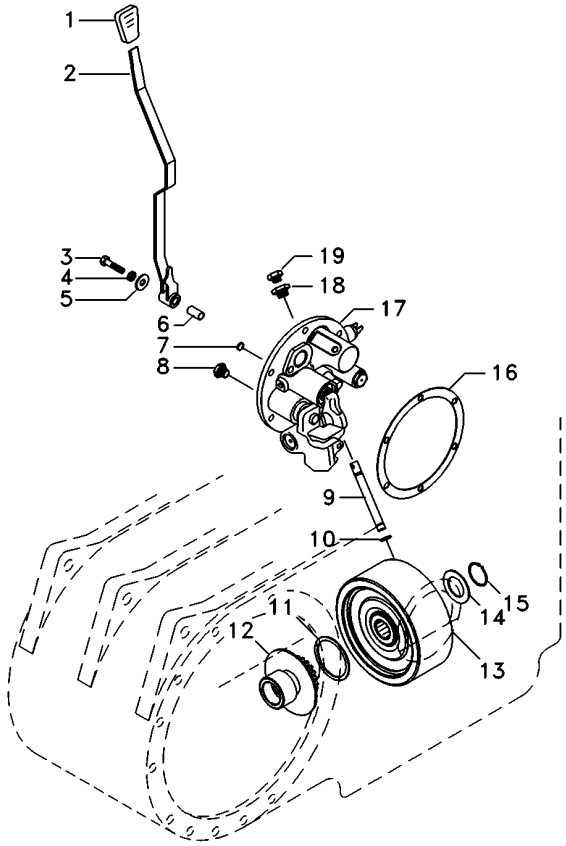

1	068078P1		**1**	MANÍPULO	KNOB	POMO
2	6227668M91		**1**	ALAVANCA	LEVER	PALANCA
3	353714X1		**1**	PARAFUSO	BOLT	PERNO
4	353432X1		**1**	ARRUELA PRESSÃO	PRESSURE WASHER	LAVADOR PRESION
5	355619X1		**1**	ARRUELA	WASHER	ARANDELA
6	061932P1		**1**	BUCHA	INSERT	INSERCION
7	6220164M1		**1**	ANEL	RING	ARO
8	6214797M1		**1**	TAMPÃO	PAD	ALMOHADILLA
9	3610929M1		**1**	TUBO	PIPE	CANO
10	195561M1		**2**	ANEL "O"	O RING	JUNTA TORICA
11	6222485M1		**1**	ARRUELA AJUSTE	ADJUST WASHER	ARRUELA AJUSTE
12	042256N1		**1**	CJ. CUBO	KIT, HUB	JUEGO DE CUBO
13	4200050M91	50-45 No	**1**	CJ. EMBREAGEM	KIT, CLUTCH	EMBRAGUE JUEGO
14	6222485M1		**1**	ARRUELA AJUSTE	ADJUST WASHER	ARRUELA AJUSTE
15	352699X1		**1**	ANEL TRAVA	CIRCLIP	CIRCULITO
16	181217M1		**1**	JUNTA	GASKET	EMPAQUETADURA.
17	061927N1	50-50 No	**1**	TAMPA	COVER	CUBIERTA
18	072296N1		**1**	TAMPÃO	PAD	ALMOHADILLA
19	358720X91		**1**	TAMPÃO	PAD	ALMOHADILLA

Tomada De Força Independente
Independent Power Take Off
Toma De Fuerza Independente

50-25

Tdpi 540/1000 Rpm
Ipto 540/1000 Rpm
Tdfi 540/1000 Rpm

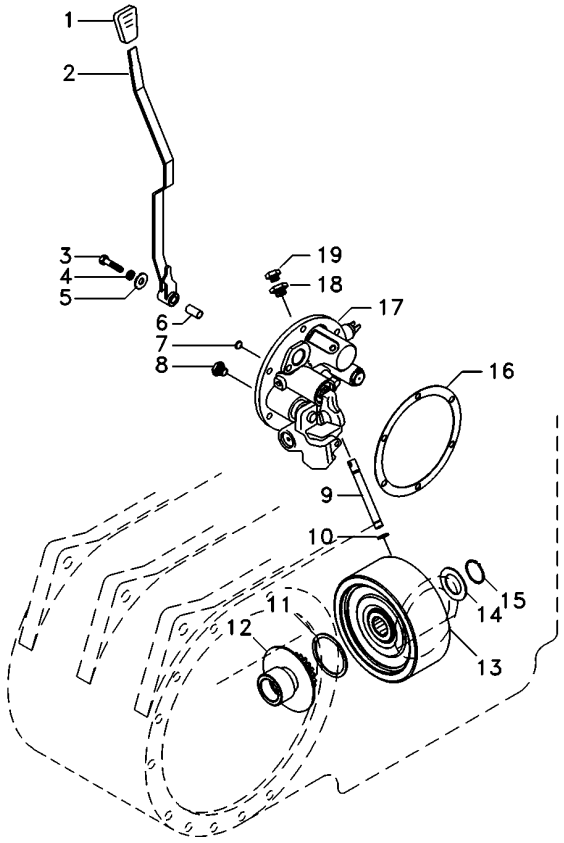

1	035972P1		**1**	MANÍPULO	KNOB	POMO
2	6227668M91		**1**	ALAVANCA	LEVER	PALANCA
3	353714X1		**1**	PARAFUSO	BOLT	PERNO
4	353432X1		**1**	ARRUELA PRESSÃO	PRESSURE WASHER	LAVADOR PRESION
5	390597X1		**1**	ARRUELA	WASHER	ARANDELA
6	061932P1		**1**	BUCHA	INSERT	INSERCION
7	6220164M1		**1**	ANEL	RING	ARO
8	6214797M1		**1**	TAMPÃO	PAD	ALMOHADILLA
9	3610929M1		**1**	TUBO	PIPE	CANO
10	195561M1		**2**	ANEL "O"	O RING	JUNTA TORICA
11	6222485M1		**1**	ARRUELA AJUSTE	ADJUST WASHER	ARRUELA AJUSTE
12	038083S1		**1**	CUBO	HUB	CUBO
13	4200050M91		**1**	CJ. EMBREAGEM	KIT, CLUTCH	EMBRAGUE JUEGO
14	6222485M1		**1**	ARRUELA AJUSTE	ADJUST WASHER	ARRUELA AJUSTE
15	352699X1		**1**	ANEL TRAVA	CIRCLIP	CIRCULITO
16	181217M1		**1**	JUNTA	GASKET	EMPAQUETADURA.
17	061927N1	50-50 No	**1**	TAMPA	COVER	CUBIERTA
18	072296N1		**1**	TAMPÃO	PAD	ALMOHADILLA
19	358720X91		**1**	TAMPÃO	PAD	ALMOHADILLA

Tampa Da Tomada De Potência
Power Take Off Cover
Tapa De La Toma De Potência

50-30

Tdp 540 Rpm
Pto 540 Rpm
Tdf 540 Rpm

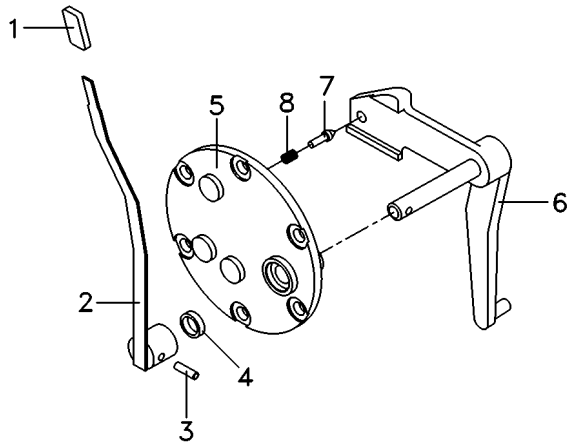

1	068078P3		**1**	MANÍPULO	KNOB	POMO
2	069516N1	50-40 No	**1**	CJ. ALAVANCA	KIT, LEVER	JUEGO, PALANCA
3	357660X1		**1**	PINO	PIN	PASADOR
4	894307M1		**1**	RETENTOR	OIL SEAL	BUJE RETENACEITE
5	3149447M92		**1**	TAMPA	COVER	CUBIERTA
6	069215S1		**1**	ALAVANCA	LEVER	PALANCA
7	180418M2		**1**	PINO	PIN	PASADOR
8	3585797M1		**1**	MOLA	SPRING	RESORTE

Tampa Da Tomada De Potência
Power Take Off Cover
Tapa De La Toma De Potência

50-35

Tdp 540/1000 Rpm
Pto 540/1000 Rpm
Tdf 540/1000 Rpm

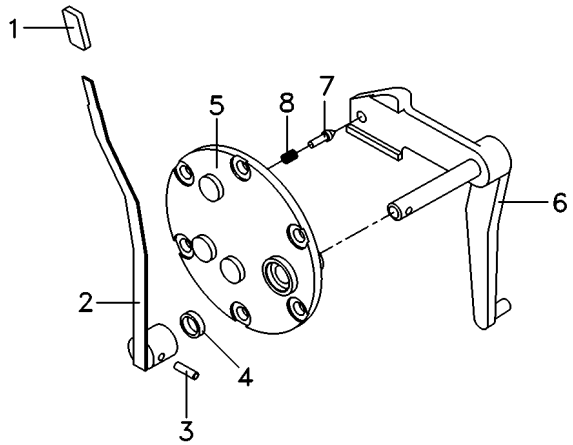

1	068078P3		**1**	MANÍPULO	KNOB	POMO
2	069516N1	50-40 No	**1**	CJ. ALAVANCA	KIT, LEVER	JUEGO, PALANCA
3	357660X1		**1**	PINO	PIN	PASADOR
4	894307M1		**1**	RETENTOR	OIL SEAL	BUJE RETENACEITE
5	3149447M92		**1**	TAMPA	COVER	CUBIERTA
6	022245S1		**1**	ALAVANCA	LEVER	PALANCA
7	180418M2		**1**	PINO	PIN	PASADOR
8	3585797M1		**1**	MOLA	SPRING	RESORTE

Conjunto Alavanca
Lever Assembly
Conjunto Palanca

50-40

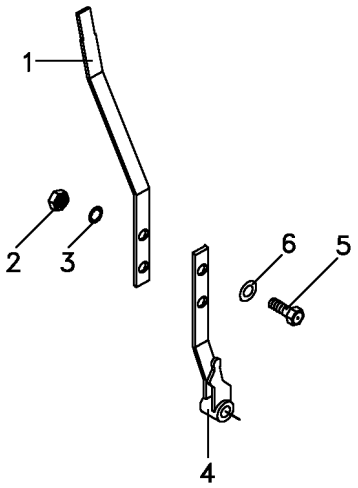

1	069095P1		**1** ALAVANCA	LEVER	PALANCA
2	339169X1		**2** PORCA	NUT	TUERCA
3	353446X1	12.1x6.1x1.6	**2** ARRUELA	WASHER	ARANDELA
4	068984S1		**1** ALAVANCA	LEVER	PALANCA
5	339123X1		**2** PARAFUSO	BOLT	PERNO
6	829185M1	12.5x6.4x1.0	**2** ARRUELA	WASHER	ARANDELA

Embreagem Da Tomada De Força Independente
Independent Power Take-Off Clutch
Embrague De La Toma De Fuerza Independente

50-45

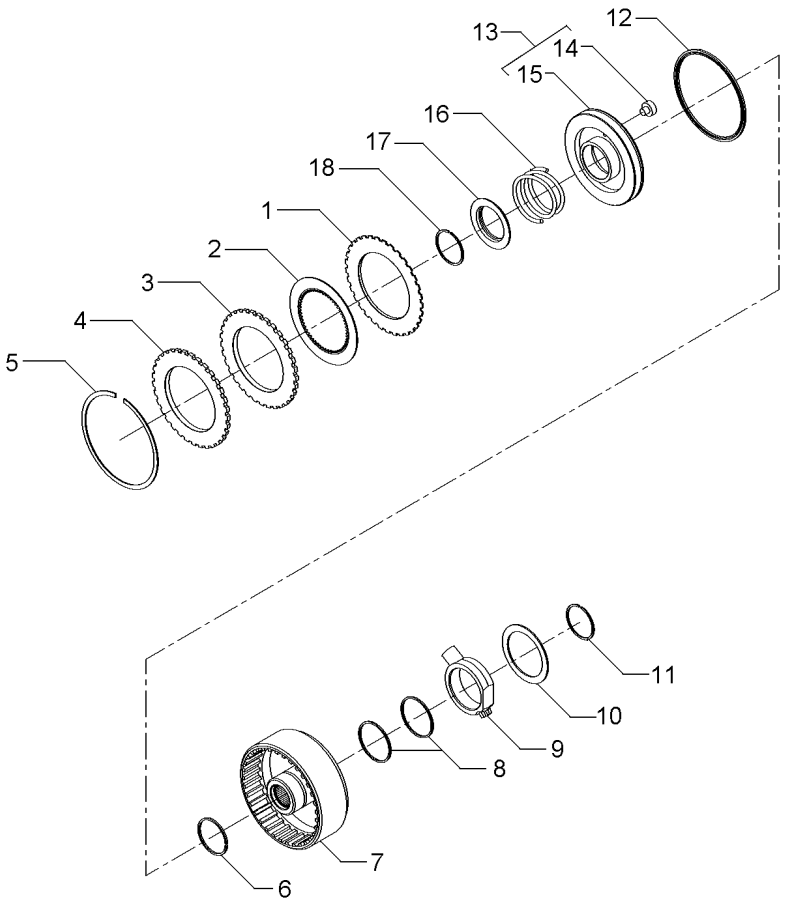

1	1870860M1			**7**	DISCO	DISC	DISCO
2	1688532M1			**7**	DISCO	DISC	DISCO
3	1870011M1			**1**	CALÇO	SHIM	CALCE
4	3699355M1			**1**	PLACA	PLATE	PLATO
5	364689X1			**1**	ANEL	RING	ARO
6	186198M1	⊸	3699909M1	**1**	ANEL	RING	ARO
7	3701442M1			**1**	CARCAÇA	HOUSING	ALOJAMIENTO
8	3612141M1			**2**	ANEL	RING	ARO
9	3610279M2			**1**	FLANGE	FLANGE	PLETINA
10	3699433M1			**1**	ARRUELA	WASHER	ARANDELA
11	391129X1			**1**	ANEL TRAVA	CIRCLIP	CIRCULITO
12	1870859M1			**1**	RETENTOR	SEAL	RETEN
13	3599601M93			**1**	CJ. PISTÃO	KIT, PISTON	JUEGO DE PISTON
14	3699353M1	13		**1**	BUJÃO	PLUG	TAPON
15	3699313M1	13		**1**	PISTÃO	PISTON	PISTON
16	3599507M2			**1**	MOLA	SPRING	RESORTE
17	1691307M2			**1**	ANEL	RING	ARO
18	1442512X1			**1**	ANEL	RING	ARO

Conjunto Tampa Lateral	**540 Rpm**	**50-50**
Side Cover Assembly	**540 Rpm**	
Conjunto Cubierta Lateral	**540 Rpm**	

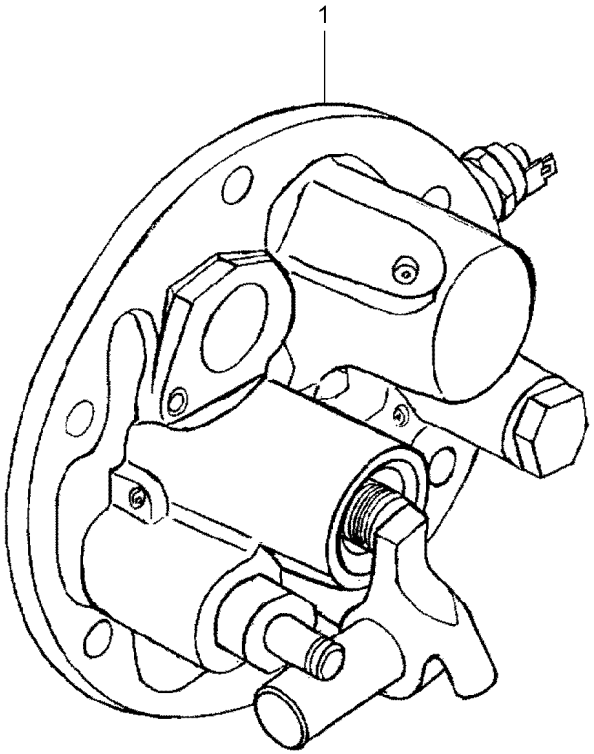

1	061928N1	50-55 No	**1** TAMPA	COVER	CUBIERTA

Tampa Da Tomada De Potência Independente
Independent Power Take Off Cover
Tapa De La Toma De Potencia Indenpendente

50-55

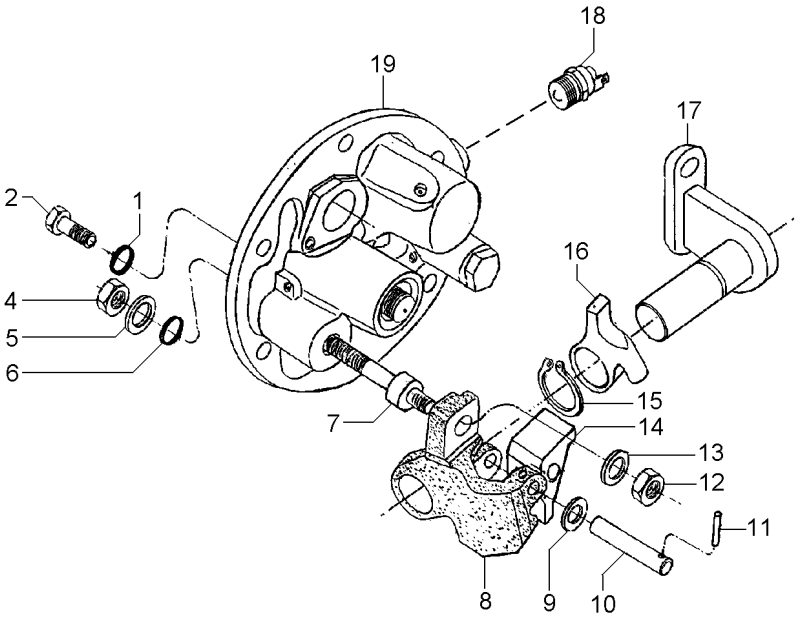

1	369132X1		**2**	ANEL "O"	O RING	JUNTA TORICA
2	3009194X1	M8	**2**	PARAFUSO	BOLT	PERNO
4	339402X1	M10	**1**	PORCA	NUT	TUERCA
5	390734X1	M10	**1**	ARRUELA	WASHER	ARANDELA
6	195562M1		**1**	ANEL "O"	O RING	JUNTA TORICA
7	063616P1		**1**	EIXO	SHAFT	ARBOL
8	3614292M1		**1**	PIVÔ	PIVOT	PIVOTE
9	3697982M1	M8X15X0,5	**1**	ARRUELA	WASHER	ARANDELA
10	3614294M1		**1**	PINO	PIN	PASADOR
11	3009322X1		**1**	PINO	PIN	PASADOR
12	1440329X1	M10	**1**	PORCA	NUT	TUERCA
13	3699552M1		**1**	ARRUELA	WASHER	ARANDELA
14	3614290M1		**1**	ALAVANCA	LEVER	PALANCA
15	1440523X1	∅ 22	**1**	ANEL TRAVA	CIRCLIP	CIRCULITO
16	3614289M1		**1**	ALAVANCA	LEVER	PALANCA
17	3697956M91		**1**	SUPORTE	BRACKET	SOPORTE
18	6216774M1		**1**	INTERRUPTOR	SWITCH	INTERRUPTOR
19	061929N1	👁 50-60 No	**1**	TAMPA	COVER	CUBIERTA

Tampa E Controles
Cover And Controls
Tapa Y Mandos

50-60

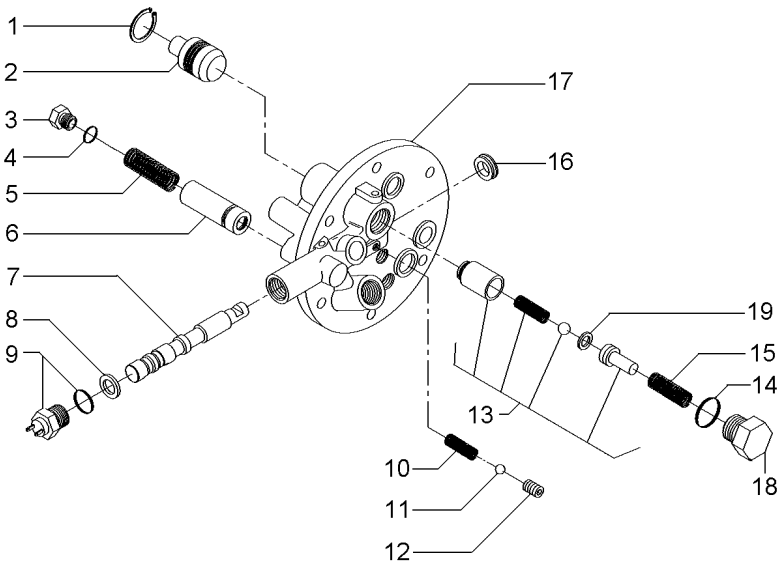

1	339361X1	**1** ANEL	RING	ARO
2	3697275M1	**1** PISTÃO	PISTON	PISTON
3	3762215M1	**1** TAMPÃO	PAD	ALMOHADILLA
4	3019398X1	**1** ANEL "O"	O RING	JUNTA TORICA
5	3610923M1	**1** MOLA	SPRING	RESORTE
6	3762216M92	**1** VÁLVULA	VALVE	VALVULA
7	3760735M1	**1** BOBINA	COIL	BOBINA
8	3019839X1	**1** ANEL	RING	ARO
9	6216774M1	**1** INTERRUPTOR	SWITCH	INTERRUPTOR
10	3610554M1	**1** MOLA	SPRING	RESORTE
11	3003593X1	**1** ESFERA	BALL	BOLA
12	3760739M1	**1** PRISIONEIRO	STUD	ESPARRAGO
13	3610600M91	**1** VÁLVULA	VALVE	VALVULA
14	3019394X1	**1** ANEL "O"	O RING	JUNTA TORICA
15	3610555M1	**1** MOLA	SPRING	RESORTE
16	3760738M1	**1** RETENTOR	SEAL	RETEN
17	3760736M1	**1** TAMPA	COVER	CUBIERTA
18	3610598M1	**1** TAMPÃO	PAD	ALMOHADILLA
19	3610926M1	**1** CALÇO	SHIM	CALCE

Eixo Intermediário Da Tdp
Shaft
Eje

50-65

Com Tdp - Sem Hidráulico
With Tdp - Without Hydraulic
Con Tdf - Sin Hidraulico

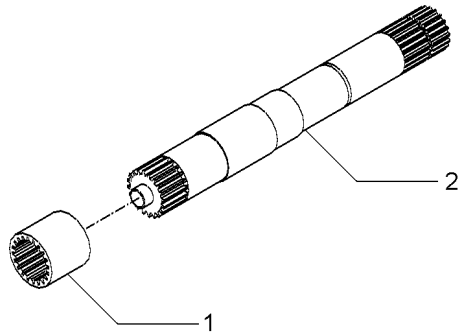

1	1868538M4	540 RPM	**1** LUVA	SLEEVE	MANCHA
1	3610189M2	540/1000 RPM	**1** LUVA	SLEEVE	MANCHA
2	028362N1	540 RPM	**1** CJ. EIXO	KIT, AXLE	JUEGO DE EJE
		👁 50-70 No			
2	049642N1	540/1000 RPM	**1** CJ. EIXO	KIT, AXLE	JUEGO DE EJE

Eixo
Shaft
Eje

50-70

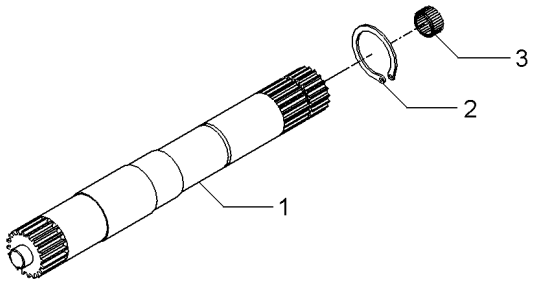

1	028363P2	540 RPM	**1** EIXO	SHAFT	ARBOL
1	046396P1	540/1000 RPM	**1** EIXO	SHAFT	ARBOL
2	352699X1		**1** ANEL TRAVA	CIRCLIP	CIRCULITO
3	1000251M1		**1** ROLAMENTO	BEARING	COJINETE

Eixo Da Tomada De Força	**1000 Rpm**
Power Take-Off Shaft	**1000 Rpm**
Eje De La Toma De Fuerza	**1000 Rpm**

50-75

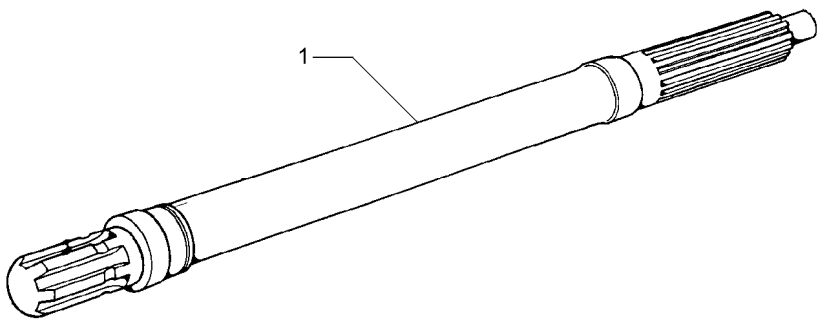

1	3610936M1	1000 RPM	**1** EIXO	SHAFT	ARBOL

Proteção
Guard
Proteccion

Tomada De Potência
Power Take Off
Toma De Fuerza

50-80

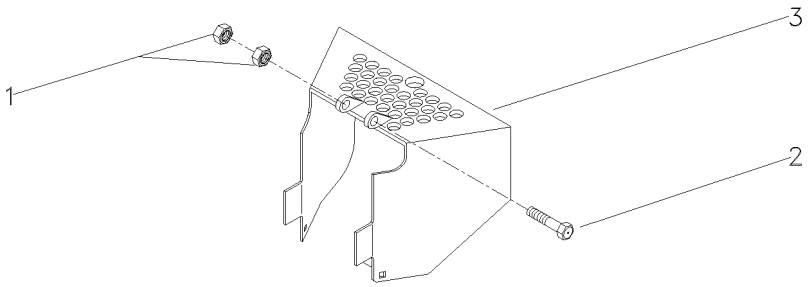

1	394367X1	M8X1,25	**2** PORCA	NUT	TUERCA
2	339761X1	M8X1,25X25	**2** PARAFUSO	BOLT	PERNO
3	058136S2		**1** PROTEÇÃO	GUARD	DEFENSA

Eixo Dianteiro
Front Axle
Eje Delantero

60-10

2 Rodas Motrizes - Hd - Cubo Médio
2 Wheels Drive-Hd-Medium Hub
2 Ruedas Motriz-Hd-Cubo Medio

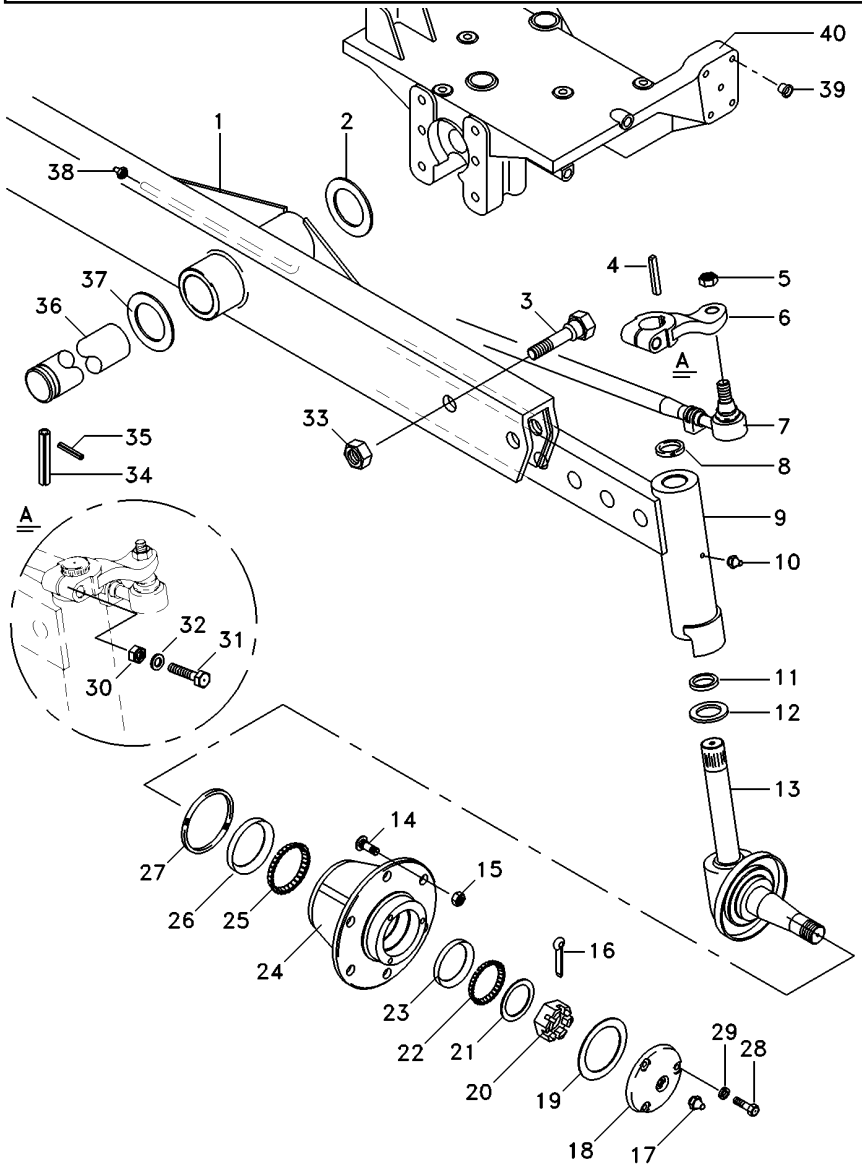

1	3146788M93		**1**	VIGA	BEAM	VIGA
2	6203409M1		**1**	ARRUELA	WASHER	ARANDELA
3	353934X1		**6**	PARAFUSO	BOLT	PERNO
4	350355X1		**2**	CHAVETA	KEY	CLAVE
5	353429X1		**4**	PORCA	NUT	TUERCA
6	898342M1	▶	**1**	BRAÇO	ARM	BRAZO
6	898343M1	◀	**1**	BRAÇO	ARM	BRAZO
7	033906T1	▶	**1**	BARRA	BAR	BARRA
		60-20 No				
7	033907T1	◀	**1**	BARRA	BAR	BARRA
		60-25 No				
8	183021M2		**2**	VEDANTE	SEAL	RETEN
9	3148818M91	▶	**1**	CJ. BRAÇO	KIT, ARM	JUEGO DE BRAZO
9	3148819M91	◀	**1**	CJ. BRAÇO	KIT, ARM	JUEGO DE BRAZO
10	13811X		**2**	GRAXEIRA	GREASER	ENGRASADOR
11	049731P1		**2**	ARRUELA	WASHER	ARANDELA
12	049730P1		**2**	ARRUELA	WASHER	ARANDELA
13	3146770M91	▶	**1**	PONTA EIXO	STEERING SPINDLE	MANGUETA DIRECC
13	3146771M91	◀	**1**	PONTA EIXO	STEERING SPINDLE	MANGUETA DIRECC
14	882572M1		**12**	PARAFUSO	BOLT	PERNO
15	881162M2		**12**	PORCA	NUT	TUERCA
16	354415X1		**2**	CUPILHA	COTTER PIN	PASADOR DOUBLE
17	13811X		**2**	GRAXEIRA	GREASER	ENGRASADOR
18	489172M1		**2**	CALOTA	CAP	TAPA
19	882282M1		**2**	JUNTA	GASKET	EMPAQUETADURA.
20	882263M1		**2**	PORCA	NUT	TUERCA
21	881384M1		**2**	ARRUELA	WASHER	ARANDELA
22	645695M91		**2**	ROLAMENTO	BEARING	COJINETE
23		22	**2**	CAPA ROLAMENTO	BEARING CAP	TAPA DE COJINETE
24	882254M1		**2**	CUBO	HUB	CUBO
25	882554M91		**2**	ROLAMENTO	BEARING	COJINETE
26		25	**2**	CAPA ROLAMENTO	BEARING CAP	TAPA DE COJINETE
27	882261M1		**2**	RETENTOR	SEAL	RETEN
28	353679X1		**8**	PARAFUSO	BOLT	PERNO
29	353446X1		**8**	ARRUELA	WASHER	ARANDELA
30	353427X1		**2**	PORCA	NUT	TUERCA
31	361859X1		**2**	PARAFUSO	BOLT	PERNO
32	353433X1		**2**	ARRUELA	WASHER	ARANDELA
33	2800775M1		**6**	PORCA	NUT	TUERCA
34	033992P1		**1**	PINO	PIN	PASADOR
35	195414M1		**1**	GRAMPO	CRAMP	PASADOR
36	033991P1		**1**	PINO	PIN	PASADOR
37	882868M2	1.17"/1.12"	**X**	CALÇO	SHIM	CALCE
37	882869M2	0.049"/0.051"	**X**	CALÇO	SHIM	CALCE
37	898018M2	0.028"/0.030"	**X**	CALÇO	SHIM	CALCE
37	898019M2	0.034"/0.036"	**X**	CALÇO	SHIM	CALCE
37	898020M2	0.039"/0.041"	**X**	CALÇO	SHIM	CALCE
38	29951X		**1**	GRAXEIRA	GREASER	ENGRASADOR
39	027030P1		**15**	TAMPÃO	PAD	ALMOHADILLA
40	068166N1	60-30 No	**1**	SUPORTE	BRACKET	SOPORTE

Eixo Dianteiro
Front Axle
Eje Delantero

60-15

2 Rodas Motrizes - Hd - Cubo Grande
2 Wheels Drive - Hd - Large Hub
2 Ruedas Motriz - Hd - Cubo Grande

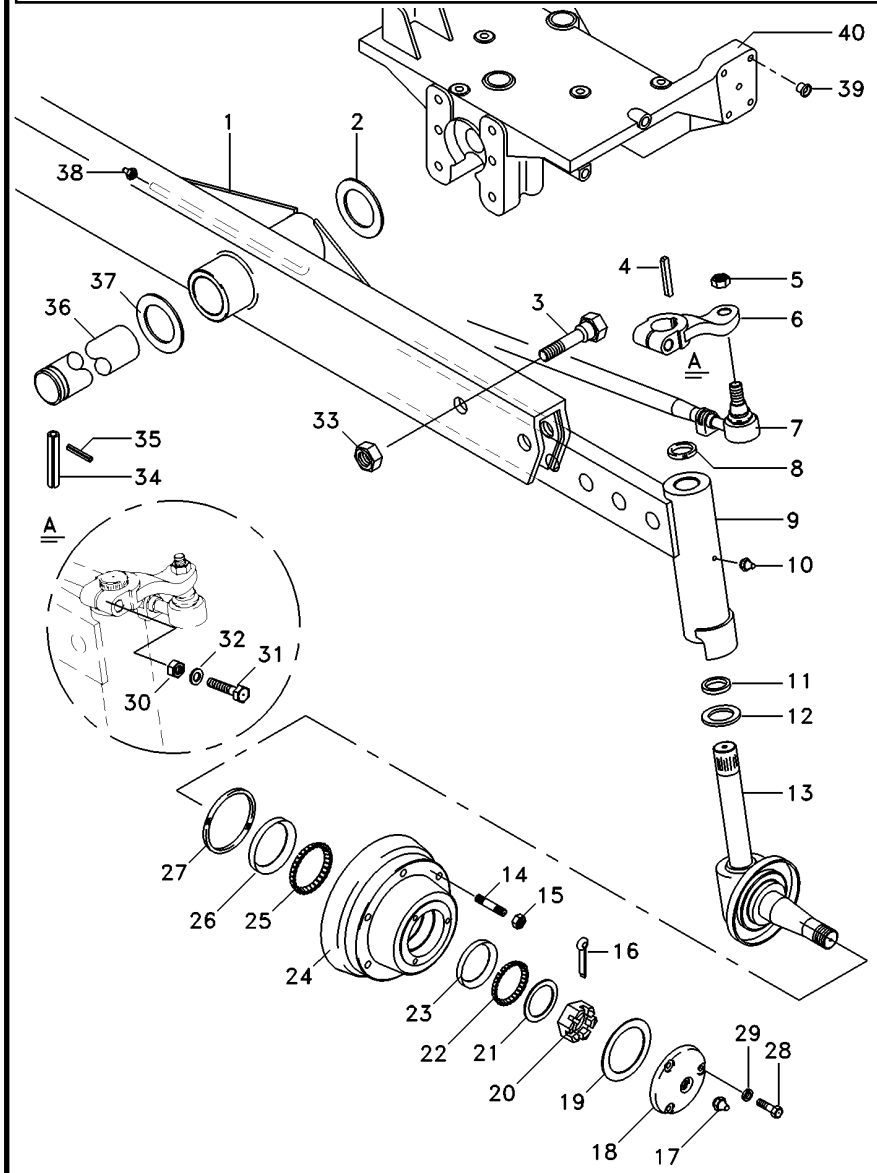

1	3146788M93		**1**	VIGA	BEAM	VIGA
2	6203409M1		**1**	ARRUELA	WASHER	ARANDELA
3	353934X1		**6**	PARAFUSO	BOLT	PERNO
4	350355X1		**2**	CHAVETA	KEY	CLAVE
5	353429X1		**4**	PORCA	NUT	TUERCA
6	898342M1	▶	**1**	BRAÇO	ARM	BRAZO
6	898343M1	◀	**1**	BRAÇO	ARM	BRAZO
7	033906T1	▶	**1**	BARRA	BAR	BARRA
		60-20 No				
7	033907T1	◀	**1**	BARRA	BAR	BARRA
		60-25 No				
8	183021M2		**2**	VEDANTE	SEAL	RETEN
9	3148818M91	▶	**1**	CJ. BRAÇO	KIT, ARM	JUEGO DE BRAZO
9	3148819M91	◀	**1**	CJ. BRAÇO	KIT, ARM	JUEGO DE BRAZO
10	13811X		**2**	GRAXEIRA	GREASER	ENGRASADOR
11	049731P1		**2**	ARRUELA	WASHER	ARANDELA
12	049730P1		**2**	ARRUELA	WASHER	ARANDELA
13	3146770M91	▶	**1**	PONTA EIXO	STEERING SPINDLE	MANGUETA DIRECC
13	3146771M91	◀	**1**	PONTA EIXO	STEERING SPINDLE	MANGUETA DIRECC
14	488988M2		**12**	PRISIONEIRO	STUD	ESPARRAGO
15	881162M2		**12**	PORCA	NUT	TUERCA
16	354415X1		**2**	CUPILHA	COTTER PIN	PASADOR DOUBLE
17	13811X1		**2**	ENGRAXADEIRA	SHOES	ZAPATAS
18	489172M1		**2**	CALOTA	CAP	TAPA
19	882282M1		**2**	JUNTA	GASKET	EMPAQUETADURA.
20	882263M1		**2**	PORCA	NUT	TUERCA
21	881384M1		**2**	ARRUELA	WASHER	ARANDELA
22	645695M91		**2**	ROLAMENTO	BEARING	COJINETE
23		22	**2**	CAPA ROLAMENTO	BEARING CAP	TAPA DE COJINETE
24	2801334M2		**2**	CUBO	HUB	CUBO
25	882554M91		**2**	ROLAMENTO	BEARING	COJINETE
26		25	**2**	CAPA ROLAMENTO	BEARING CAP	TAPA DE COJINETE
27	882261M1		**2**	RETENTOR	SEAL	RETEN
28	353679X1		**8**	PARAFUSO	BOLT	PERNO
29	353446X1		**8**	ARRUELA	WASHER	ARANDELA
30	353427X1		**2**	PORCA	NUT	TUERCA
31	361859X1		**2**	PARAFUSO	BOLT	PERNO
32	353433X1		**2**	ARRUELA	WASHER	ARANDELA
33	2800775M1		**6**	PORCA	NUT	TUERCA
34	033992P1		**1**	PINO	PIN	PASADOR
35	195414M1		**1**	GRAMPO	CRAMP	PASADOR
36	033991P1		**1**	PINO	PIN	PASADOR
37	882868M2	1.90	**X**	CALÇO	SHIM	CALCE
37	882869M2	0.049"/0.051"	**X**	CALÇO	SHIM	CALCE
37	898018M2	0.028"/0.030"	**X**	CALÇO	SHIM	CALCE
37	898019M2	0.034"/0.036"	**X**	CALÇO	SHIM	CALCE
37	898020M2	0.039"/0.041"	**X**	CALÇO	SHIM	CALCE
38	29951X		**1**	GRAXEIRA	GREASER	ENGRASADOR
39	027030P1		**15**	TAMPÃO	PAD	ALMOHADILLA
40	068166N1	60-30 No	**1**	SUPORTE	BRACKET	SOPORTE

Eixo Dianteiro 2 Rodas Motrizes
Front Axle 2 Wheel Drive
Eje Delantero 2 Ruedas Motrices

Barra De Direção
Tie Rods
Conexiones Direccion

60-20

Lado Direito
Right Side
Lado Derecho

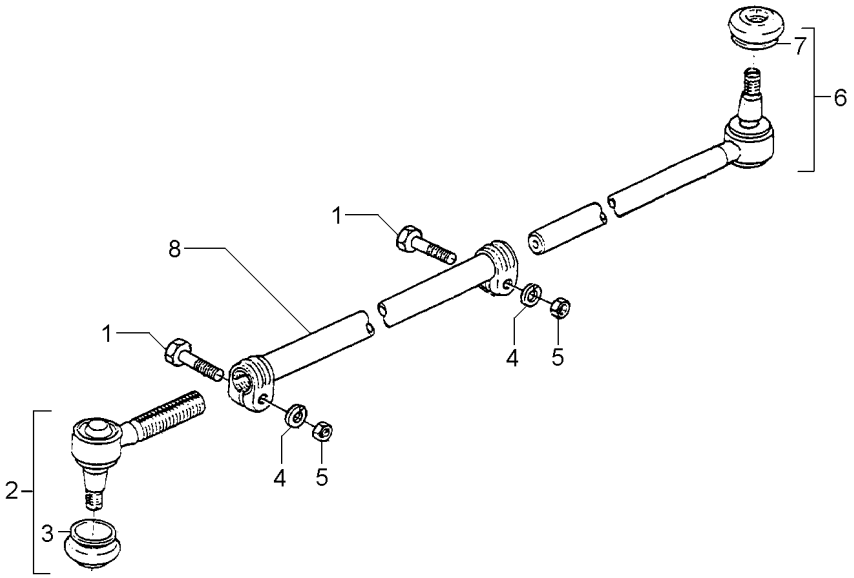

1	391918X1	M10X1,0X50	**2** PARAFUSO	BOLT	PERNO
2	1482009M91		**1** TERMINAL	TOGGLE	PERNO ENGANCHE
3	2710227M1	2	**1** CAPA	CAP	TAPA
4	353434X1		**2** ARRUELA	WASHER	ARANDELA
5	1440217X1		**2** PORCA	NUT	TUERCA
6	1481537M93		**1** TERMINAL	TOGGLE	PERNO ENGANCHE
7	2710227M1	6	**1** CAPA	CAP	TAPA
8		033906T1	**1** TUBO	PIPE	CANO

Eixo Dianteiro 2 Rodas Motrizes
Front Axle 2 Wheel Drive
Eje Delantero 2 Ruedas Motrices

Barra De Direção
Tie Rods
Conexiones Direccion

60-25

Lado Esquerdo
Left Side
Lado Izquierdo

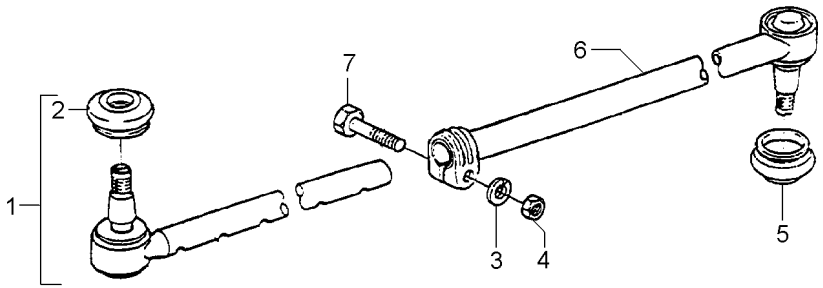

1	1481537M93		**1**	TERMINAL	TOGGLE	PERNO ENGANCHE
2	2710227M1	1	**1**	CAPA	CAP	TAPA
3	353434X1	11/16X25/64X3/32	**1**	ARRUELA	WASHER	ARANDELA
4	353431X1	3/8X24	**1**	PORCA	NUT	TUERCA
5	2710227M1		**1**	CAPA	CAP	TAPA
6		033907T1	**1**	TUBO	PIPE	CANO
7	353546X1	3/8X24X2	**1**	PARAFUSO	BOLT	PERNO

Eixo Dianteiro 2 Rodas Motrizes Front Axle 2 Wheel Drive Eje Delantero 2 Ruedas Motrices	Suporte Support Soporte	60-30	

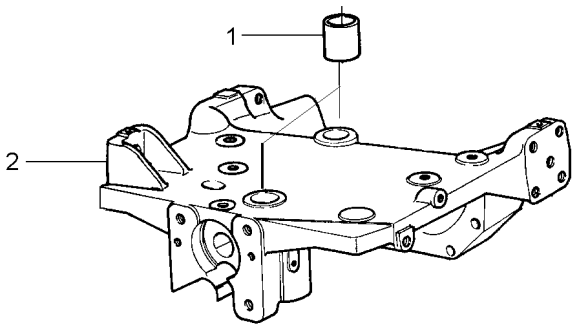

1	897235M1		**2** BUCHA	BUSH	CASQUILLO
2	067588P1	3147108M94	**1** SUPORTE	BRACKET	SOPORTE

Eixo Dianteiro
Front Axle
Eje Delantero

4 Rodas Motrizes
4 Wheels Drive
4 Ruedas Motriz

60-35

Tração Central
Central Traction
Tracción Central

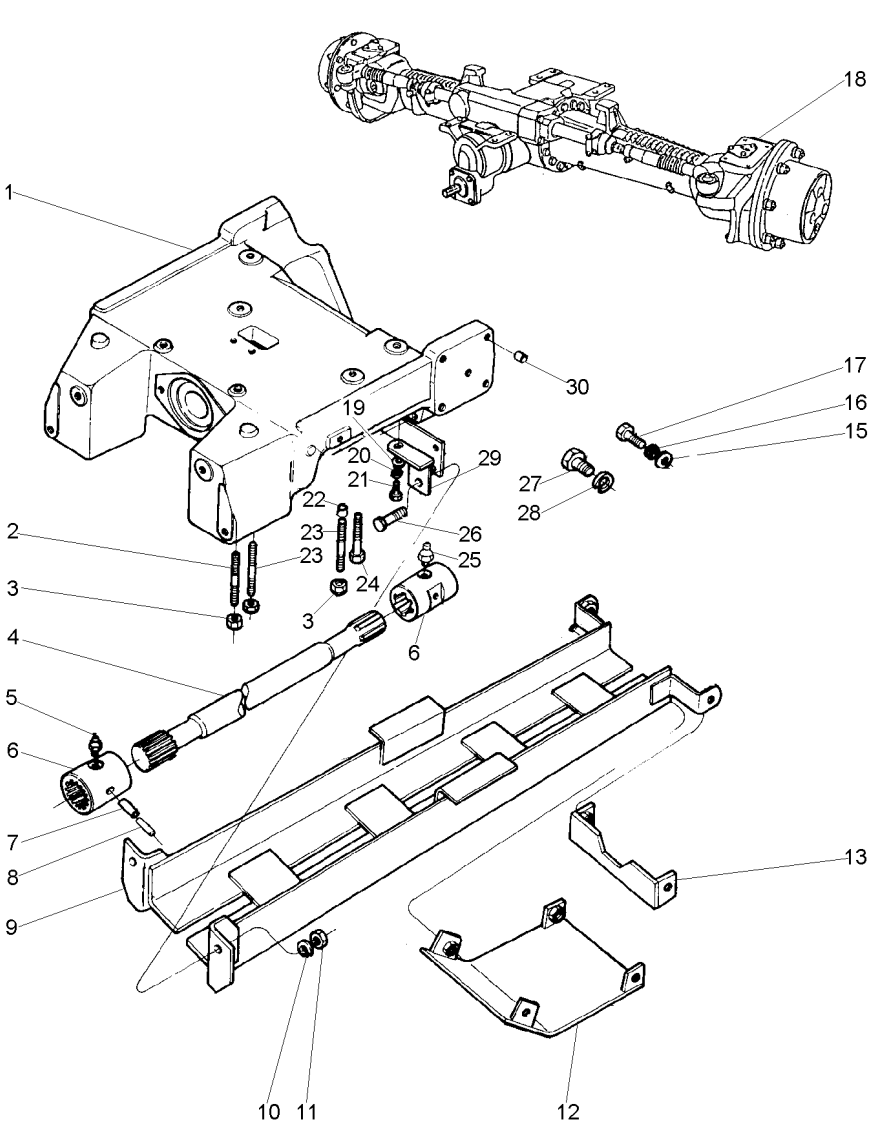

1	068452P1		**1**	SUPORTE	BRACKET	SOPORTE
2	3585615M1		**2**	PRISIONEIRO	STUD	ESPARRAGO
3	3410728M1		**6**	PORCA	NUT	TUERCA
5	13811X		**1**	GRAXEIRA	GREASER	ENGRASADOR
6	3409609M1		**2**	LUVA	SLEEVE	MANCHA
7	339194X1		**2**	PINO	PIN	PASADOR
10	353433X1		**2**	ARRUELA	WASHER	ARANDELA
11	363628X1		**2**	PORCA	NUT	TUERCA
12	073296P1		**1**	PROTEÇÃO	GUARD	DEFENSA
13	6218541M91		**1**	SUPORTE	BRACKET	SOPORTE
15	353756X1		**8**	ARRUELA	WASHER	ARANDELA
16	353434X1		**8**	ARRUELA	WASHER	ARANDELA
17	353693X1		**4**	PARAFUSO	BOLT	PERNO
18	041017N2	60-40 No	**1**	EIXO DIANTEIRO	FRONT AXLE	EJE DELANTERO
19	353756X1		**2**	ARRUELA	WASHER	ARANDELA
20	353434X1		**2**	ARRUELA	WASHER	ARANDELA
21	353691X1		**2**	PARAFUSO	BOLT	PERNO
22	3411830M1		**4**	BUCHA	BUSH	CASQUILLO
23	3585532M1		**4**	PRISIONEIRO	STUD	ESPARRAGO
24	1442667X1		**2**	PARAFUSO	BOLT	PERNO
25	13811X		**1**	GRAXEIRA	GREASER	ENGRASADOR
26	353726X1		**2**	PARAFUSO	BOLT	PERNO
27	353723X1		**2**	PARAFUSO	BOLT	PERNO
28	353439X1		**2**	ARRUELA PRESSÃO	PRESSURE WASHER	LAVADOR PRESION
29	073390S1	◀	**1**	SUPORTE	CLEVIS	GANCHO SEGURI.
29	073441S1	▶	**1**	SUPORTE	CLEVIS	GANCHO SEGURI.
30	027030P1		**14**	TAMPÃO	PAD	ALMOHADILLA

Eixo Dianteiro
Front Axle
Eje Delantero

Zf - Tração Central
Zf - Middle Drive
Zf - Tracción Central

60-40

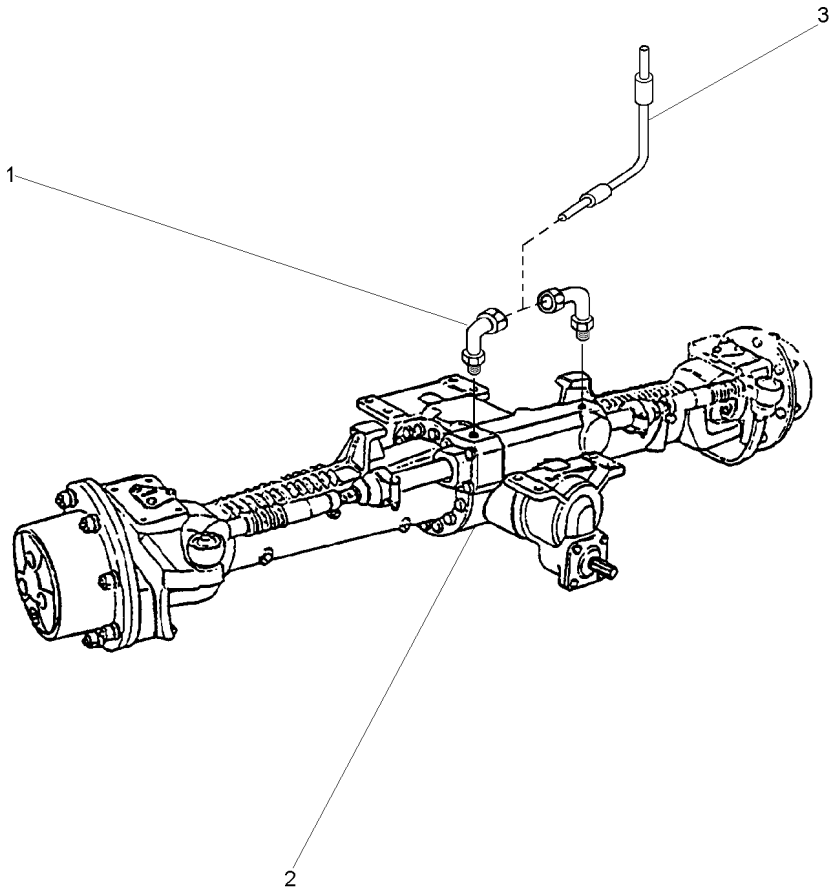

1	3412299M91		**2** CONEXÃO	CONNECTION	CONEXION
2		60-50 No	**1** EIXO DIANTEIRO	FRONT AXLE	EJE DELANTERO
2		60-55 No	**1** EIXO DIANTEIRO	FRONT AXLE	EJE DELANTERO
2		60-60 No	**1** EIXO DIANTEIRO	FRONT AXLE	EJE DELANTERO
2		60-65 No	**1** EIXO DIANTEIRO	FRONT AXLE	EJE DELANTERO
2		60-70 No	**1** EIXO DIANTEIRO	FRONT AXLE	EJE DELANTERO
2		60-75 No	**1** EIXO DIANTEIRO	FRONT AXLE	EJE DELANTERO
3	022313T2		**2** MANGUEIRA	HOSE	FLEXIBLE

Eixo Dianteiro
Front Axle
Eje Delantero

60-45

Zf - As 3045
Zf - As 3045
Zf - As 3045

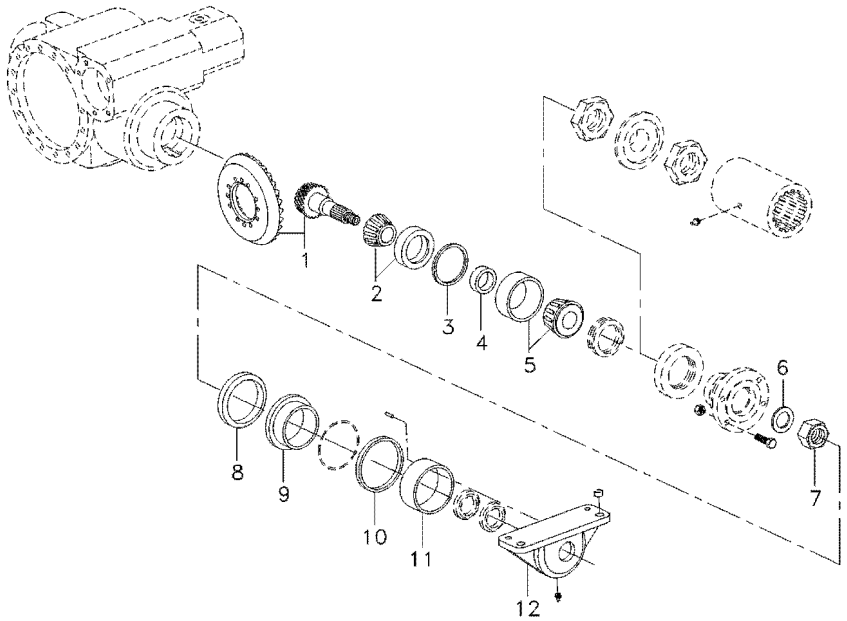

1	6209996M91			**1**	COROA E PINHÃO	KIT, BEVEL GEAR	CORONA Y PINON
2	1887491M91			**1**	ROLAMENTO	BEARING	COJINETE
2	6210264M1			**1**	ROLAMENTO	BEARING	COJINETE
2	6210265M1			**1**	ROLAMENTO	BEARING	COJINETE
2	6210267M1			**1**	ROLAMENTO	BEARING	COJINETE
2	6210268M1			**1**	ROLAMENTO	BEARING	COJINETE
3	3176286M1	⧗	0,65MM	**X**	CALÇO	SHIM	CALCE
3	3176287M1	⧗	0,7MM	**X**	CALÇO	SHIM	CALCE
3	3176288M1	⧗	0,75MM	**X**	CALÇO	SHIM	CALCE
3	6209997M1	⧗	0,8MM	**X**	CALÇO	SHIM	CALCE
3	3176289M1	⧗	0,85MM	**X**	CALÇO	SHIM	CALCE
3	3176284M1	⧗	0,9MM	**X**	CALÇO	SHIM	CALCE
3	3176285M1	⧗	0,95MM	**X**	CALÇO	SHIM	CALCE
3	3176271M1	⧗	1,0MM	**X**	CALÇO	SHIM	CALCE
3	3176272M1	⧗	1,05MM	**X**	CALÇO	SHIM	CALCE
3	3176273M1	⧗	1,1MM	**X**	CALÇO	SHIM	CALCE
3	3176274M1	⧗	1,15MM	**X**	CALÇO	SHIM	CALCE
3	3176275M1	⧗	1,2MM	**X**	CALÇO	SHIM	CALCE
3	3176276M1	⧗	1,25MM	**X**	CALÇO	SHIM	CALCE
3	3176277M1	⧗	1,3MM	**X**	CALÇO	SHIM	CALCE
3	3176278M1	⧗	1,35MM	**X**	CALÇO	SHIM	CALCE
3	3176279M1	⧗	1,4MM	**X**	CALÇO	SHIM	CALCE
3	3176280M1	⧗	1,45MM	**X**	CALÇO	SHIM	CALCE
3	3176281M1	⧗	1,5MM	**X**	CALÇO	SHIM	CALCE
3	3176282M1	⧗	1,55MM	**X**	CALÇO	SHIM	CALCE
3	3176283M1	⧗	1,6MM	**X**	CALÇO	SHIM	CALCE
4	6209998M1	⧗	11,15MM	**X**	ANEL	RING	ARO
4	6209999M1	⧗	11,18MM	**X**	ANEL	RING	ARO
4	6210000M1	⧗	11,21MM	**X**	ANEL	RING	ARO
4	6210001M1	⧗	11,24MM	**X**	ANEL	RING	ARO
4	6210002M1	⧗	11,27MM	**X**	ANEL	RING	ARO
4	3603255M1	⧗	11,30MM	**X**	ANEL	RING	ARO
4	3603256M1	⧗	11,33MM	**X**	ANEL	RING	ARO
4	3603257M1	⧗	11,36MM	**X**	ANEL	RING	ARO
4	3603258M1	⧗	11,39MM	**X**	ANEL	RING	ARO
4	3603259M1	⧗	11,42MM	**X**	ANEL	RING	ARO
4	3603260M1	⧗	11,45MM	**X**	ANEL	RING	ARO
4	3603261M1	⧗	11,48MM	**X**	ANEL	RING	ARO
4	3603262M1	⧗	11,51MM	**X**	ANEL	RING	ARO
4	3603263M1	⧗	11,54MM	**X**	ANEL	RING	ARO
4	3603264M1	⧗	11,57MM	**X**	ANEL	RING	ARO
4	3603265M1	⧗	11,60MM	**X**	ANEL	RING	ARO
4	3603266M1	⧗	11,63MM	**X**	ANEL	RING	ARO
4	3603267M1	⧗	11,66MM	**X**	ANEL	RING	ARO
4	3603268M1	⧗	11,69MM	**X**	ANEL	RING	ARO
4	3603269M1	⧗	11,72MM	**X**	ANEL	RING	ARO
4	3603270M1	⧗	11,75MM	**X**	ANEL	RING	ARO
4	3603271M1	⧗	11,78MM	**X**	ANEL	RING	ARO
4	3603272M1	⧗	11,81MM	**X**	ANEL	RING	ARO
4	3603273M1	⧗	11,84MM	**X**	ANEL	RING	ARO

Eixo Dianteiro
Front Axle
Eje Delantero

60-45

Zf - As 3045
Zf - As 3045
Zf - As 3045

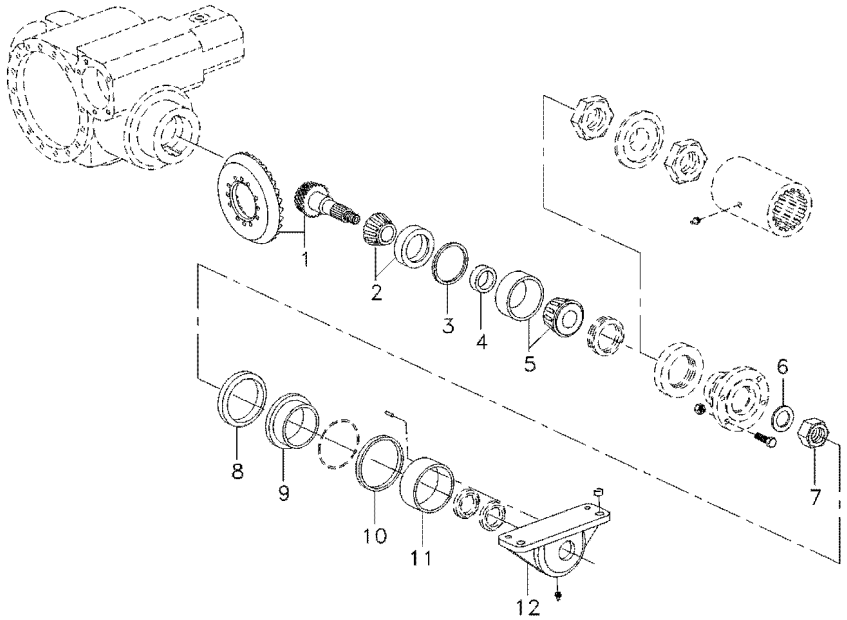

4	3603274M1	⧗	11,87MM	**X**	ANEL	RING	ARO
4	3603275M1	⧗	11,90MM	**X**	ANEL	RING	ARO
4	3603276M1	⧗	11,93MM	**X**	ANEL	RING	ARO
4	3603277M1	⧗	11,96MM	**X**	ANEL	RING	ARO
4	3603278M1	⧗	11,99MM	**X**	ANEL	RING	ARO
4	3603279M1	⧗	12,02MM	**X**	ANEL	RING	ARO
4	3603280M1	⧗	12,05MM	**X**	ANEL	RING	ARO
4	3603281M1	⧗	12,08MM	**X**	ANEL	RING	ARO
4	3603282M1	⧗	12,11MM	**X**	ANEL	RING	ARO
4	3603283M1	⧗	12,14MM	**X**	ANEL	RING	ARO
4	3603284M1	⧗	12,17MM	**X**	ANEL	RING	ARO
4	3603285M1	⧗	12,20MM	**X**	ANEL	RING	ARO
4	3603286M1	⧗	12,23MM	**X**	ANEL	RING	ARO
5	6210003M91			**1**	ROLAMENTO	BEARING	COJINETE
5	6210276M91			**1**	ROLAMENTO	BEARING	COJINETE
5	6210277M91			**1**	ROLAMENTO	BEARING	COJINETE
6	6210005M1			**1**	ARRUELA	WASHER	ARANDELA
7	6210004M1			**1**	PORCA	NUT	TUERCA
8	6210013M1			**1**	ANEL	RING	ARO
9	6210006M1			**1**	BUCHA	BUSH	CASQUILLO
10	3588024M1			**1**	ARRUELA	WASHER	ARANDELA
11	3603215M1			**1**	BUCHA	BUSH	CASQUILLO
12	6210188M1			**1**	CARCAÇA	HOUSING	ALOJAMIENTO

Eixo Dianteiro
Front Axle
Eje Delantero

60-50

Zf - As 3045
Zf - As 3045
Zf - As 3045

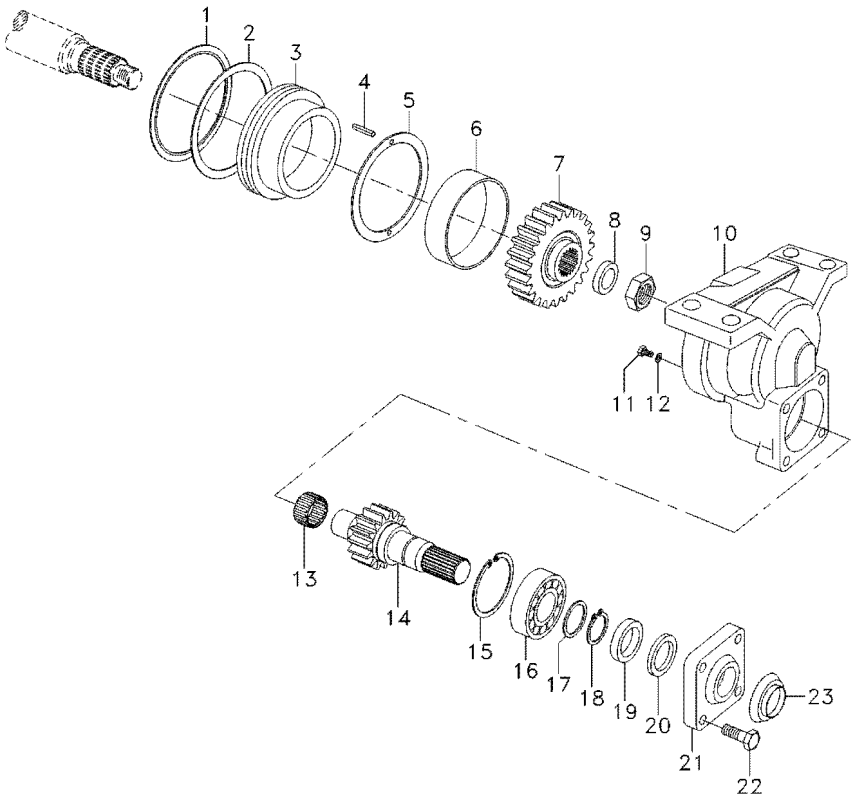

1	6210013M1		**1**	ANEL	RING	ARO
2	6204505M1		**1**	ANEL "O"	O RING	JUNTA TORICA
3	6210006M1		**1**	BUCHA	BUSH	CASQUILLO
4	6210856M1		**2**	PINO	PIN	PASADOR
5	3588024M1		**1**	ARRUELA	WASHER	ARANDELA
6	3603215M1		**1**	BUCHA	BUSH	CASQUILLO
7	3603216M1	32	**1**	ENGRENAGEM	GEAR	ENGRANAJE
8	6210005M1		**1**	ARRUELA	WASHER	ARANDELA
9	6210004M1		**1**	PORCA	NUT	TUERCA
10	6210007M1		**1**	CARCAÇA	HOUSING	ALOJAMIENTO
11	6210014M1		**1**	BUJÃO	PLUG	TAPON
12	020608R1		**1**	ANEL "O"	O RING	JUNTA TORICA
13	3588135M1		**1**	ROLAMENTO	BEARING	COJINETE
14	3603219M1	19	**1**	EIXO	SHAFT	ARBOL
15	3588138M1		**1**	ANEL	RING	ARO
16	6210009M91		**1**	ROLAMENTO	BEARING	COJINETE
17	3176215M1		**1**	ARRUELA	WASHER	ARANDELA
18	3175396M1		**1**	ANEL	RING	ARO
19	6210010M1		**1**	RETENTOR	SEAL	RETEN
20	6210012M1		**1**	RETENTOR	SEAL	RETEN
21	3176218M1		**1**	TAMPA	COVER	CUBIERTA
22	3176219M1		**4**	PARAFUSO	BOLT	PERNO
23	6210011M1		**1**	CHAPA	PLATE	CHAPA

Eixo Dianteiro
Front Axle
Eje Delantero

60-55

Zf - As 3045
Zf - As 3045
Zf - As 3045

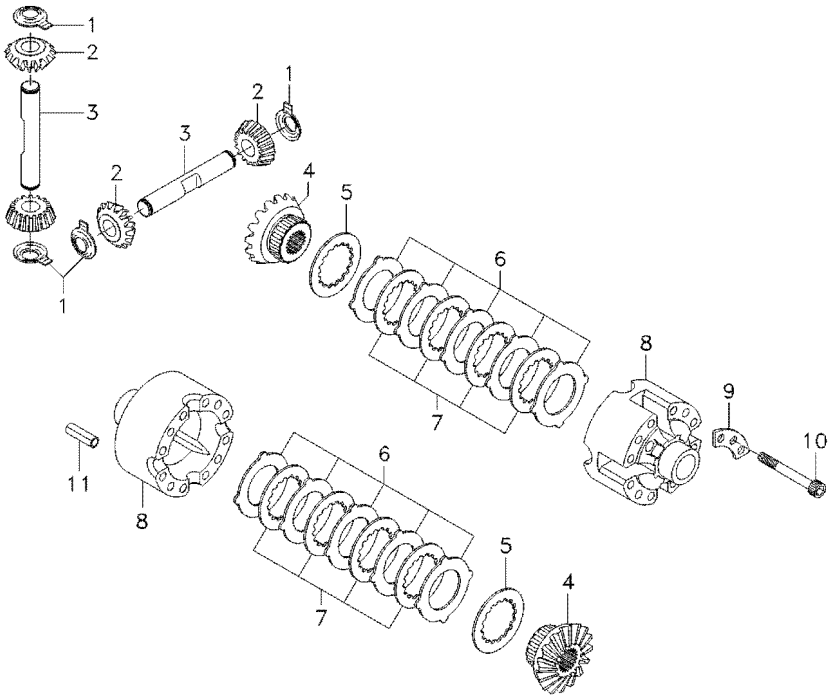

1	3176304M1		**4**	ARRUELA	WASHER	ARANDELA
2	6210016M1		**4**	ENGRENAGEM	GEAR	ENGRANAJE
3	3603292M1		**2**	EIXO	SHAFT	ARBOL
4	6210015M1		**2**	ENGRENAGEM	GEAR	ENGRANAJE
5	3176300M1		**2**	ARRUELA	WASHER	ARANDELA
6	3588033M1	⧗ 1,2MM	**X**	DISCO	DISC	DISCO
6	3176294M1	⧗ 1,3MM	**X**	DISCO	DISC	DISCO
6	3588035M1	⧗ 1,4MM	**X**	DISCO	DISC	DISCO
7	036377R1		**8**	DISCO	DISC	DISCO
8	3176293M1		**1**	CARCAÇA	HOUSING	ALOJAMIENTO
9	3588031M1		**4**	TRAVA	LOCK	RETENEDOR
10	3588032M1		**12**	PARAFUSO	BOLT	PERNO
11	3176307M1		**4**	PINO	PIN	PASADOR

Eixo Dianteiro
Front Axle
Eje Delantero

60-60

Zf - As 3045
Zf - As 3045
Zf - As 3045

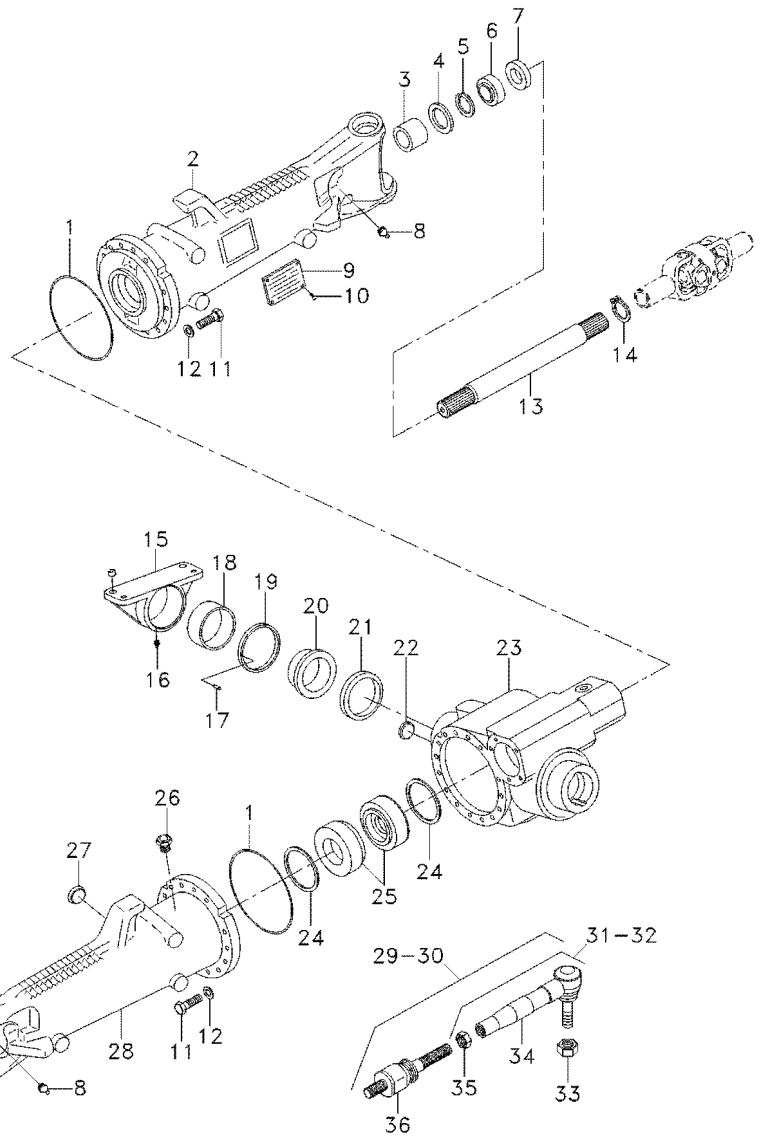

1	3176257M1			**2**	ANEL "O"	O RING	JUNTA TORICA
2	6210018M1			**1**	CARCAÇA	HOUSING	ALOJAMIENTO
3	3603215M1			**1**	BUCHA	BUSH	CASQUILLO
4	6236406M1			**4**	RETENTOR	OIL SEAL	BUJE RETENACEITE
4	6237857M1			**2**	RETENTOR	SEAL	RETEN
5	027544R1			**2**	ANEL TRAVA	CIRCLIP	CIRCULITO
6	027539R1			**2**	RETENTOR	OIL SEAL	BUJE RETENACEITE
7	033227R1			**2**	PROTETOR	PROTECTOR	PROTECTOR
8	6210187M1			**2**	GRAXEIRA	GREASER	ENGRASADOR
9	3588127M1			**1**	PLACA	PLATE	PLATO
10	6210028M1			**4**	REBITE	RIVET	REMACHE
11	6210027M1			**32**	PARAFUSO	BOLT	PERNO
12	3588081M1			**32**	ARRUELA	WASHER	ARANDELA
13	6210030M1			**2**	EIXO	SHAFT	ARBOL
14	027562R1			**2**	ANEL	RING	ARO
15	6210188M1			**1**	CARCAÇA	HOUSING	ALOJAMIENTO
16	3603229M1			**1**	GRAXEIRA	GREASER	ENGRASADOR
17	3588079M1			**2**	PINO	PIN	PASADOR
18	6210279M1			**1**	BUCHA	BUSH	CASQUILLO
19	3603245M1	⧓	3,85MM	**X**	CALÇO	SHIM	CALCE
19	3603246M1	⧓	3,95MM	**X**	CALÇO	SHIM	CALCE
19	3603247M1	⧓	4,05MM	**X**	CALÇO	SHIM	CALCE
19	3603248M1	⧓	4,15MM	**X**	CALÇO	SHIM	CALCE
19	3603249M1	⧓	4,25MM	**X**	CALÇO	SHIM	CALCE
19	3603250M1	⧓	4,35MM	**X**	CALÇO	SHIM	CALCE
19	3603251M1	⧓	4,45MM	**X**	CALÇO	SHIM	CALCE
19	3603252M1	⧓	4,55MM	**X**	CALÇO	SHIM	CALCE
19	3603253M1	⧓	4,60MM	**X**	CALÇO	SHIM	CALCE
20	3588080M1			**1**	BUCHA	BUSH	CASQUILLO
21	6210198M1			**1**	ANEL	RING	ARO
21	3585571M1			**1**	ANEL	RING	ARO
21	6210199M1			**1**	ANEL	RING	ARO
22	6210029M1			**1**	BUJÃO	PLUG	TAPON
23	6210019M1			**1**	CARCAÇA	HOUSING	ALOJAMIENTO
24	3176242M1	⧓	0,1MM	**X**	CALÇO	SHIM	CALCE
24	3176240M1	⧓	0,2MM	**X**	CALÇO	SHIM	CALCE
24	3176238M1	⧓	0,3MM	**X**	CALÇO	SHIM	CALCE
24	6210020M1	⧓	0,45MM	**X**	CALÇO	SHIM	CALCE
24	3176234M1	⧓	0,5MM	**X**	CALÇO	SHIM	CALCE
24	3176232M1	⧓	0,6MM	**X**	CALÇO	SHIM	CALCE
24	6210021M1	⧓	0,7MM	**X**	CALÇO	SHIM	CALCE
24	3176230M1	⧓	0,8MM	**X**	CALÇO	SHIM	CALCE
24	6210022M1	⧓	0,85MM	**X**	CALÇO	SHIM	CALCE
24	6210023M1	⧓	0,9MM	**X**	CALÇO	SHIM	CALCE
24	3176228M1	⧓	1,0MM	**X**	CALÇO	SHIM	CALCE
24	6210024M1	⧓	1,1MM	**X**	CALÇO	SHIM	CALCE
24	6210025M1	⧓	1,15MM	**X**	CALÇO	SHIM	CALCE
25	6210271M1			**2**	ROLAMENTO	BEARING	COJINETE
25	6210026M91			**2**	ROLAMENTO	BEARING	COJINETE
25	6210272M1			**2**	ROLAMENTO	BEARING	COJINETE

Eixo Dianteiro
Front Axle
Eje Delantero

60-60

Zf - As 3045
Zf - As 3045
Zf - As 3045

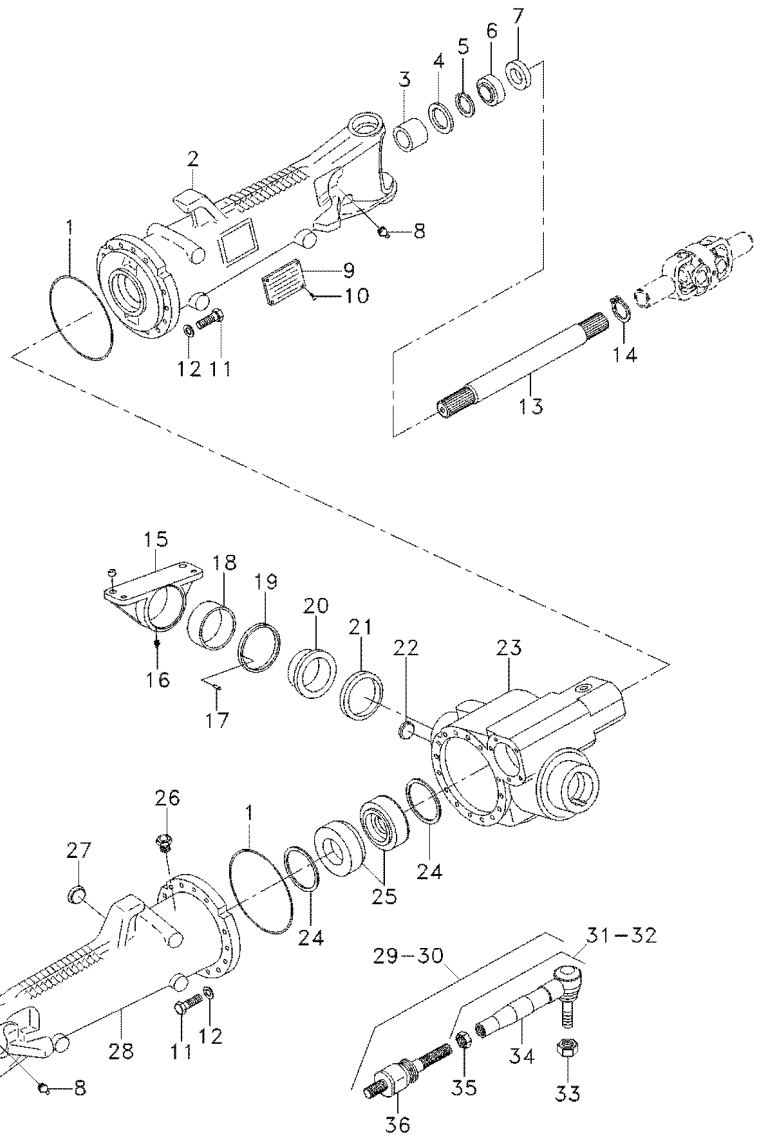

25	6210273M1	**2**	ROLAMENTO	BEARING	COJINETE
26	020771R1	**1**	VÁLVULA	VALVE	VALVULA
27	6210029M1	**1**	BUJÃO	PLUG	TAPON
28	6210017M1	**1**	CARCAÇA	HOUSING	ALOJAMIENTO
29	6210189M91	**1**	BARRA	BAR	BARRA
30	6210189M91	**1**	BARRA	BAR	BARRA
31	6210191M91	**1**	TUBO	PIPE	CANO
32	6210196M91	**1**	TERMINAL	END	EXTREMO
33	6210193M1	**2**	PORCA	NUT	TUERCA
34	6210192M1	**1**	TERMINAL	END	EXTREMO
34	6210197M1	**1**	TERMINAL	END	EXTREMO
35	6210194M1	**2**	PORCA	NUT	TUERCA
36	6210190M91	**2**	TERMINAL	END	EXTREMO

Eixo Dianteiro
Front Axle
Eje Delantero

60-65

Zf - As 3045
Zf - As 3045
Zf - As 3045

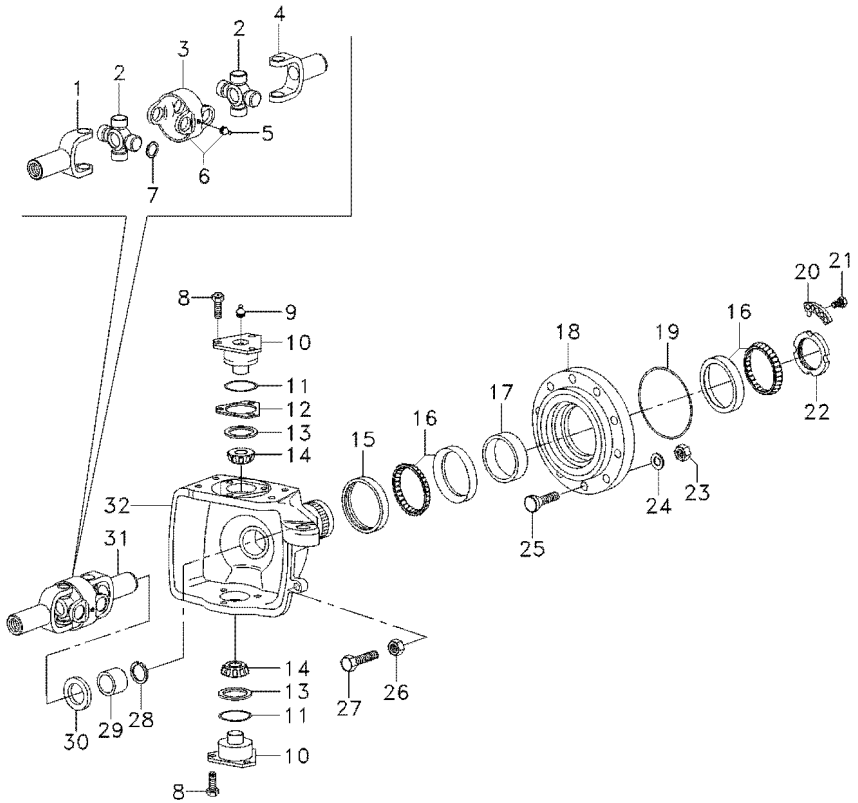

1	6210212M1		**2**	GARFO	FORK	HORQUILLA
2	6210213M1		**4**	CRUZETA	SPIDER	CRUCETA
3	6210210M1		**2**	GARFO	FORK	HORQUILLA
4	6210214M1		**2**	GARFO	FORK	HORQUILLA
5	6210211M1		**4**	GRAXEIRA	GREASER	ENGRASADOR
6	6210209M91		**2**	GARFO	FORK	HORQUILLA
7	6210206M1	1,1MM	**16**	ANEL	RING	ARO
7	6210207M1	1,2MM	**16**	ANEL	RING	ARO
7	6210208M1	1,5MM	**16**	ANEL	RING	ARO
8	3588113M1		**12**	PARAFUSO	BOLT	PERNO
9	3176390M1		**4**	GRAXEIRA	GREASER	ENGRASADOR
10	3176321M1		**4**	PINO	PIN	PASADOR
11	6210202M1		**4**	ANEL "O"	O RING	JUNTA TORICA
12	3588106M1	0,2MM	**X**	CALÇO	SHIM	CALCE
12	3588107M1	0,3MM	**X**	CALÇO	SHIM	CALCE
12	3176319M1	0,4MM	**X**	CALÇO	SHIM	CALCE
12	3176314M1	1,0MM	**X**	CALÇO	SHIM	CALCE
13	3588109M1		**4**	CAPA	CAP	TAPA
14	3588110M1		**4**	ROLAMENTO	BEARING	COJINETE
15	6239085M1		**2**	RETENTOR	SEAL	RETEN
16	6210217M1		**4**	ROLAMENTO	BEARING	COJINETE
16	6210218M1		**4**	ROLAMENTO	BEARING	COJINETE
16	6210219M1		**4**	ROLAMENTO	BEARING	COJINETE
16	6210220M1		**4**	ROLAMENTO	BEARING	COJINETE
16	3176330M1		**4**	ROLAMENTO	BEARING	COJINETE
17	033584R1	14,089MM	**X**	CALÇO	SHIM	CALCE
17	033583R1	14,114MM	**X**	CALÇO	SHIM	CALCE
17	033582R1	14,139MM	**X**	CALÇO	SHIM	CALCE
17	033581R1	14,164MM	**X**	CALÇO	SHIM	CALCE
17	033580R1	14,189MM	**X**	CALÇO	SHIM	CALCE
17	033579R1	14,214MM	**X**	CALÇO	SHIM	CALCE
17	033578R1	14,239MM	**X**	CALÇO	SHIM	CALCE
17	033577R1	14,264MM	**X**	CALÇO	SHIM	CALCE
17	033576R1	14,289MM	**X**	CALÇO	SHIM	CALCE
17	033575R1	14,314MM	**X**	CALÇO	SHIM	CALCE
17	033574R1	14,339MM	**X**	CALÇO	SHIM	CALCE
17	033573R1	14,364MM	**X**	CALÇO	SHIM	CALCE
17	033572R1	14,389MM	**X**	CALÇO	SHIM	CALCE
17	033571R1	14,414MM	**X**	CALÇO	SHIM	CALCE
17	033570R1	14,439MM	**X**	CALÇO	SHIM	CALCE
17	033569R1	14,464MM	**X**	CALÇO	SHIM	CALCE
17	033568R1	14,489MM	**X**	CALÇO	SHIM	CALCE
17	033567R1	14,514MM	**X**	CALÇO	SHIM	CALCE
17	033566R1	14,539MM	**X**	CALÇO	SHIM	CALCE
17	033565R1	14,564MM	**X**	CALÇO	SHIM	CALCE
17	033564R1	14,589MM	**X**	CALÇO	SHIM	CALCE
17	033563R1	14,614MM	**X**	CALÇO	SHIM	CALCE
17	033562R1	14,639MM	**X**	CALÇO	SHIM	CALCE
17	033561R1	14,664MM	**X**	CALÇO	SHIM	CALCE
17	033560R1	14,689MM	**X**	CALÇO	SHIM	CALCE

Eixo Dianteiro
Front Axle
Eje Delantero

60-65

Zf - As 3045
Zf - As 3045
Zf - As 3045

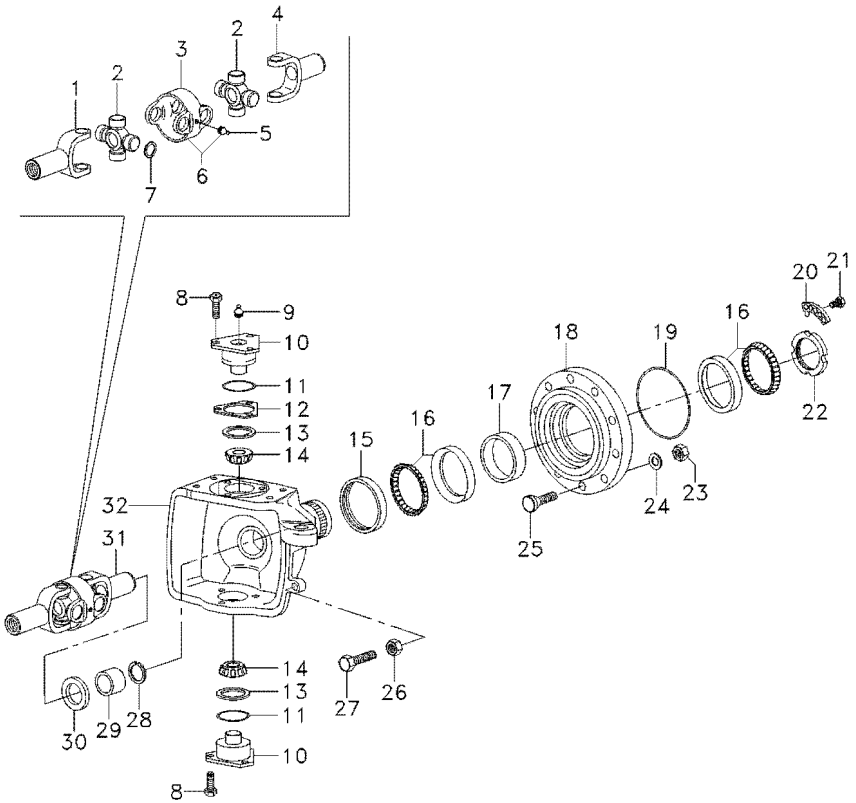

17	033559R1	⧗	14,714MM			
18	3176326M1			**2**	CUBO	HUB	CUBO
19	3176331M1			**2**	ANEL "O"	O RING	JUNTA TORICA
20	3176332M1			**2**	ANEL TRAVA	CIRCLIP	CIRCULITO
21	3176333M1			**4**	PARAFUSO	BOLT	PERNO
22	3176334M1			**2**	PORCA	NUT	TUERCA
23	3176351M1			**16**	PORCA	NUT	TUERCA
24	3176350M1			**16**	ARRUELA	WASHER	ARANDELA
25	6210221M1			**16**	PARAFUSO	BOLT	PERNO
25	6210857M1			**16**	PINO	PIN	PASADOR
26	048344R1			**2**	PORCA	NUT	TUERCA
27	6210215M1			**2**	PARAFUSO	SCREW	TORNILLO
28	027562R1			**2**	ANEL	RING	ARO
29	6210203M1			**2**	BUCHA	BUSH	CASQUILLO
30	027537R1			**2**	RETENTOR	OIL SEAL	BUJE RETENACEITE
31	033550R1			**2**	ARTICULAÇÃO	KNUCKLE	CHARNELA
32	6210201M1	◀		**1**	CARCAÇA	HOUSING	ALOJAMIENTO
32	6210200M1	▶		**1**	CARCAÇA	HOUSING	ALOJAMIENTO

Eixo Dianteiro
Front Axle
Eje Delantero

60-70

Zf - As 3045
Zf - As 3045
Zf - As 3045

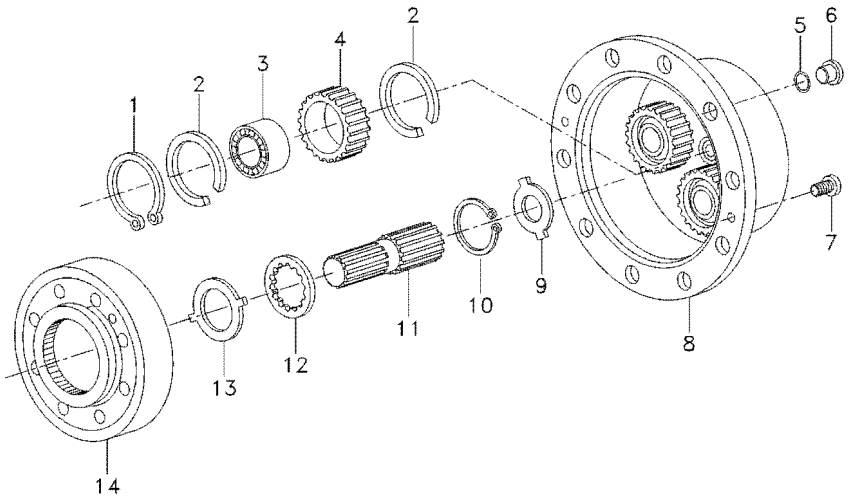

1	3587936M1		**8**	ANEL TRAVA	CIRCLIP	CIRCULITO
2	3587938M1		**12**	ANEL TRAVA	CIRCLIP	CIRCULITO
2	6210227M1		**12**	ANEL TRAVA	CIRCLIP	CIRCULITO
2	6210228M1		**12**	ANEL TRAVA	CIRCLIP	CIRCULITO
3	3176341M1		**6**	ROLAMENTO	BEARING	COJINETE
3	6210225M1		**6**	ROLAMENTO	BEARING	COJINETE
3	6210226M1		**6**	ROLAMENTO	BEARING	COJINETE
4	6210224M1		**6**	PLANETÁRIA	PLANET	PLANETARIO
5	6210229M1		**2**	ANEL "O"	O RING	JUNTA TORICA
6	6210029M1		**2**	BUJÃO	PLUG	TAPON
7	3176347M1		**4**	PARAFUSO	BOLT	PERNO
8	3604910M91		**2**	CARCAÇA PLANA	TABLE HOUSING	CAJA DORS CUCHIL
9	3176343M1	1,5MM	**X**	ARRUELA	WASHER	ARANDELA
9	3603295M1	1,7MM	**X**	ARRUELA	WASHER	ARANDELA
9	3176344M1	2,0MM	**X**	ARRUELA	WASHER	ARANDELA
9	3603296M1	2,2MM	**X**	ARRUELA	WASHER	ARANDELA
9	3603293M1	2,5MM	**X**	ARRUELA	WASHER	ARANDELA
9	3603294M1	3,0MM	**X**	ARRUELA	WASHER	ARANDELA
10	033549R1		**2**	ANEL TRAVA	CIRCLIP	CIRCULITO
11	6210222M1		**2**	EIXO	SHAFT	ARBOL
12	6210223M1		**2**	ARRUELA	WASHER	ARANDELA
13	3176337M1		**2**	ARRUELA	WASHER	ARANDELA
14	3176335M1		**2**	ENGRENAGEM	GEAR	ENGRANAJE

Eixo Dianteiro
Front Axle
Eje Delantero

60-75

Zf - As 3045
Zf - As 3045
Zf - As 3045

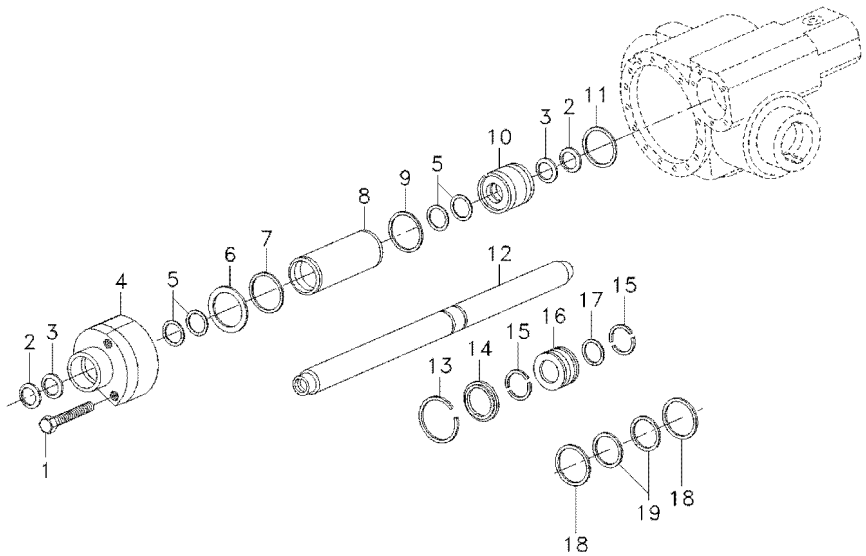

1	033558R1		**5**	PARAFUSO	BOLT	PERNO
2	3588154M1		**2**	REPARO	REPAIR	REPARO
3	6237860M1		**2**	ANEL DE RETENÇÃO	SNAPRING	ANILLA RETENCION
4	6210238M1		**1**	GUIA	GUIDE	GUIA
6	3176370M1	⧗ 0,5MM	**X**	CALÇO	SHIM	CALCE
6	3176371M1	⧗ 0,6MM	**X**	CALÇO	SHIM	CALCE
6	3176372M1	⧗ 0,7MM	**X**	CALÇO	SHIM	CALCE
6	3176373M1	⧗ 0,8MM	**X**	CALÇO	SHIM	CALCE
6	3176374M1	⧗ 0,9MM	**X**	CALÇO	SHIM	CALCE
7	3588173M1		**1**	ANEL "O"	O RING	JUNTA TORICA
8	3176352M1		**1**	CILINDRO	CYLINDER	CILINDRO
9	6210230M1		**1**	ANEL "O"	O RING	JUNTA TORICA
10	6210231M1		**1**	GUIA	GUIDE	GUIA
11	3588178M1		**1**	ANEL "O"	O RING	JUNTA TORICA
12	6250077M1		**1**	HASTE	RAIL	RIEL
13	6210235M1		**1**	ANEL	RING	ARO
14	3176357M1		**1**	CALÇO	SHIM	CALCE
15	3176358M1		**2**	CALÇO	SHIM	CALCE
17	3588184M1		**1**	ANEL "O"	O RING	JUNTA TORICA
18	6237858M1		**2**	ANEL	COLLET	ANILLO
19	6237859M1		**1**	ANEL	RING	ARO

Eixo Dianteiro
Front Axle
Eje Delantero

4 Rodas Motrizes
4 Wheels Drive
4 Ruedas Motriz

60-80

Tração Central
Central Traction
Tracción Central

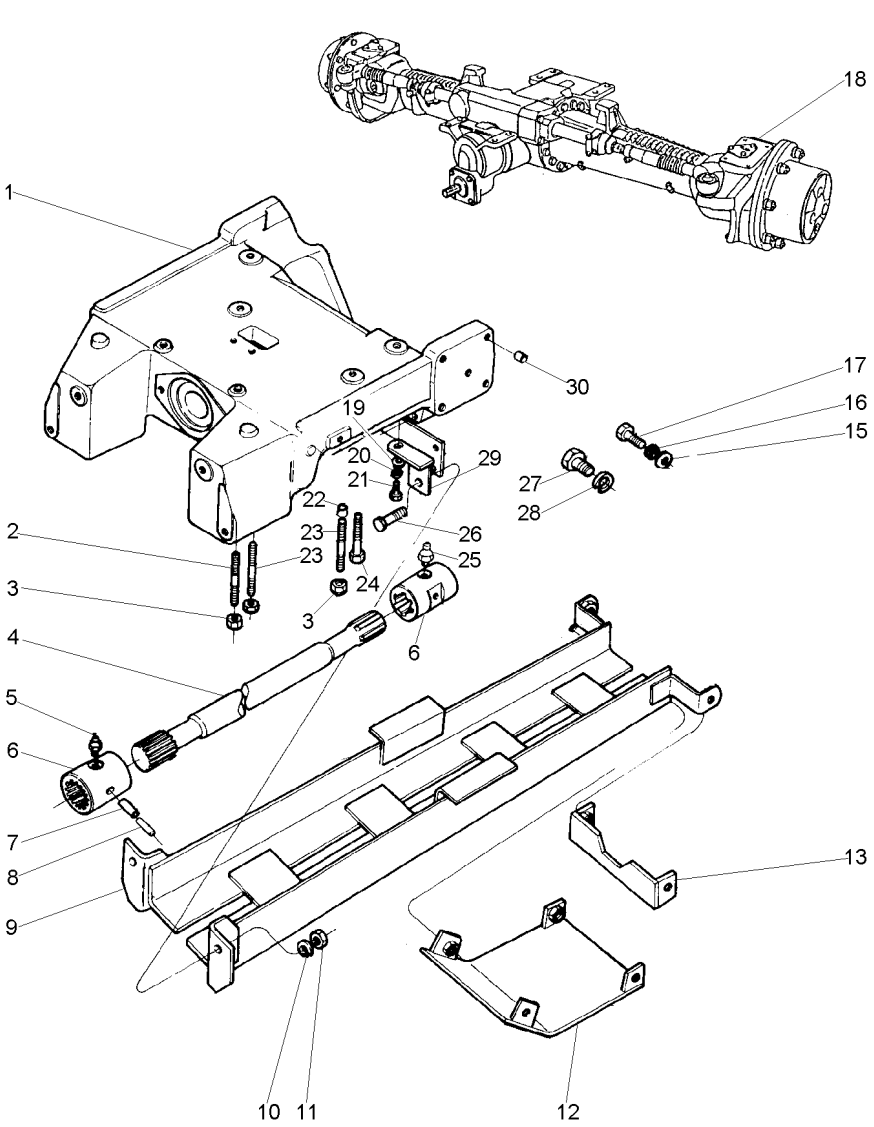

1	068452P1		**1**	SUPORTE	BRACKET	SOPORTE
2	3585615M1		**2**	PRISIONEIRO	STUD	ESPARRAGO
3	3410728M1		**6**	PORCA	NUT	TUERCA
5	13811X		**1**	GRAXEIRA	GREASER	ENGRASADOR
6	3409609M1		**2**	LUVA	SLEEVE	MANCHA
7	339194X1		**2**	PINO	PIN	PASADOR
10	353433X1		**2**	ARRUELA	WASHER	ARANDELA
11	363628X1		**2**	PORCA	NUT	TUERCA
12	073296P1		**1**	PROTEÇÃO	GUARD	DEFENSA
13	6218541M91		**1**	SUPORTE	BRACKET	SOPORTE
15	353756X1		**8**	ARRUELA	WASHER	ARANDELA
16	353434X1		**8**	ARRUELA	WASHER	ARANDELA
17	353693X1		**4**	PARAFUSO	BOLT	PERNO
18	041018N1	60-40 No	**1**	EIXO DIANTEIRO	FRONT AXLE	EJE DELANTERO
19	353756X1		**2**	ARRUELA	WASHER	ARANDELA
20	353434X1		**2**	ARRUELA	WASHER	ARANDELA
21	353691X1		**2**	PARAFUSO	BOLT	PERNO
22	3411830M1		**4**	BUCHA	BUSH	CASQUILLO
23	3585532M1		**4**	PRISIONEIRO	STUD	ESPARRAGO
24	1442667X1		**2**	PARAFUSO	BOLT	PERNO
25	13811X		**1**	GRAXEIRA	GREASER	ENGRASADOR
26	353726X1		**2**	PARAFUSO	BOLT	PERNO
27	353723X1		**2**	PARAFUSO	BOLT	PERNO
28	353439X1		**2**	ARRUELA PRESSÃO	PRESSURE WASHER	LAVADOR PRESION
29	073390S1	◀	**1**	SUPORTE	CLEVIS	GANCHO SEGURI.
29	073441S1	▶	**1**	SUPORTE	CLEVIS	GANCHO SEGURI.
30	027030P1		**14**	TAMPÃO	PAD	ALMOHADILLA

Eixo Dianteiro — **Carraro - 20.18**
Front Axle — **Carraro - 20.18**
Eje Delantero — **Carraro - 20.18**

60-85

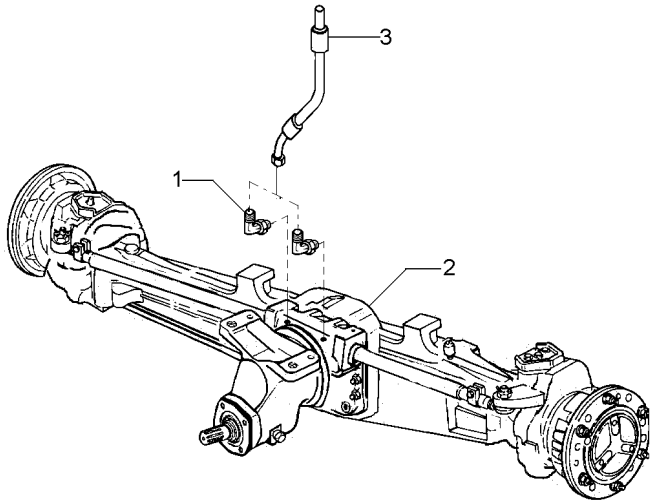

1	043030P1		**2** CONEXÃO	CONNECTION	CONEXION
2	040916T1	60-90 No	**1** CJ. EIXO	KIT, AXLE	JUEGO DE EJE
2		60-95 No	**1** CJ. EIXO	KIT, AXLE	JUEGO DE EJE
2		60-100 No	**1** CJ. EIXO	KIT, AXLE	JUEGO DE EJE
2		60-105 No	**1** CJ. EIXO	KIT, AXLE	JUEGO DE EJE
2		60-110 No	**1** CJ. EIXO	KIT, AXLE	JUEGO DE EJE
3	041019T1		**2** MANGUEIRA	HOSE	FLEXIBLE

Eixo Dianteiro — **Carraro - 20.18**
Front Axle — **Carraro - 20.18**
Eje Delantero — **Carraro - 20.18**

60-90

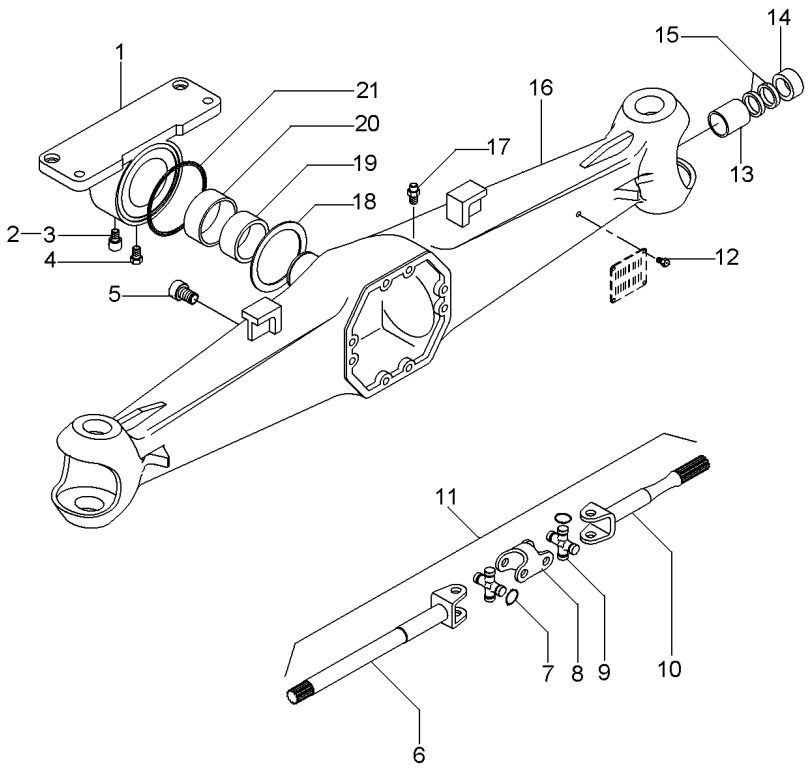

1	040964R1		**1**	SUPORTE	BRACKET	SOPORTE
2	040917R1		**1**	TAMPA	COVER	CUBIERTA
3	040946R1		**1**	GRAXEIRA	GREASER	ENGRASADOR
4	040969R1		**1**	PARAFUSO	BOLT	PERNO
5	3475329M1		**1**	BUJÃO	PLUG	TAPON
6	040972R1	11	**2**	EIXO	SHAFT	ARBOL
7	3476313M1	9	**16**	ANEL	RING	ARO
8	040974R1	11	**2**	GARFO	FORK	HORQUILLA
9	040976R1	11	**4**	CRUZETA	SPIDER	CRUCETA
10	040973R1	11	**2**	EIXO	SHAFT	ARBOL
11	040971R1		**2**	CJ. EIXO	KIT, AXLE	JUEGO DE EJE
12	040945R1		**4**	REBITE	RIVET	REMACHE
13	040956R1		**2**	BUCHA	BUSH	CASQUILLO
14	040963R1	60x38x18	**2**	RETENTOR	SEAL	RETEN
15	040948R1	60x38x6	**4**	RETENTOR	SEAL	RETEN
16	040970R1		**1**	CARCAÇA	HOUSING	ALOJAMIENTO
17	3475328M1		**1**	VÁLVULA	VALVE	VALVULA
18	040966R1		**1**	ARRUELA	WASHER	ARANDELA
19	040953R1		**1**	BUCHA	BUSH	CASQUILLO
20	040968R1		**1**	BUCHA	BUSH	CASQUILLO
21	040965R1		**1**	RETENTOR	SEAL	RETEN

Eixo Dianteiro — **Carraro - 20.18**
Front Axle — **Carraro - 20.18**
Eje Delantero — **Carraro - 20.18**

60-95

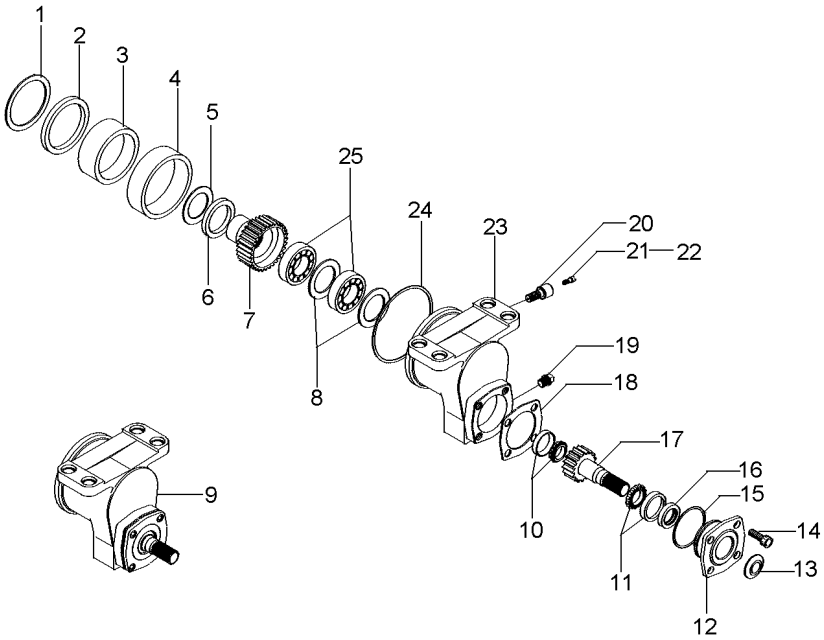

1	040967R1			**1**	ARRUELA	WASHER	ARANDELA
2	040918R1			**1**	RETENTOR	SEAL	RETEN
3	040954R1			**1**	BUCHA	BUSH	CASQUILLO
4	040942R1			**1**	BUCHA	BUSH	CASQUILLO
5	040919R1			**1**	ARRUELA	WASHER	ARANDELA
6	040920R1		0,3 MM	**X**	ESPAÇADOR	SPACER	PIEZA DISTANCIA
6	040921R1		0,5 MM	**X**	ESPAÇADOR	SPACER	PIEZA DISTANCIA
7	040928R1	9	27	**1**	ENGRENAGEM	GEAR	ENGRANAJE
8	040930R1	9	3 MM	**2**	CALÇO	SHIM	CALCE
9	040941R1			**1**	CX. ACIONAMENTO	DRIVE HOUSING	CAJA DE MANDO
10	040923R1	9		**1**	ROLAMENTO	BEARING	COJINETE
11	040927R1	9		**1**	ROLAMENTO	BEARING	COJINETE
12	040933R1	9		**1**	FLANGE	FLANGE	PLETINA
13	040935R1	9		**1**	PLACA	PLATE	PLATO
14	040934R1	9		**4**	PARAFUSO	BOLT	PERNO
15	040937R1	9		**1**	ANEL "O"	O RING	JUNTA TORICA
16	040936R1	9		**1**	RETENTOR	SEAL	RETEN
17	040925R1	9	21	**1**	ENGRENAGEM	GEAR	ENGRANAJE
18	040938R1	9	0,5 MM	**X**	CALÇO	SHIM	CALCE
18	040939R1	9	0,3 MM	**X**	CALÇO	SHIM	CALCE
18	040940R1	9	0,1 MM	**X**	CALÇO	SHIM	CALCE
19	040932R1	9		**1**	TAMPÃO	PAD	ALMOHADILLA
20	040931R1	9		**1**	PARAFUSO	BOLT	PERNO
21	040943R1	9		**1**	TAMPA	COVER	CUBIERTA
22	040944R1	9		**1**	GRAXEIRA	GREASER	ENGRASADOR
23	040924R1	9		**1**	CARCAÇA	HOUSING	ALOJAMIENTO
24	040922R1			**1**	ANEL "O"	O RING	JUNTA TORICA
25	040929R1	9		**2**	ROLAMENTO	BEARING	COJINETE

Eixo Dianteiro — **Carraro - 20.18**
Front Axle — **Carraro - 20.18**
Eje Delantero — **Carraro - 20.18**

60-100

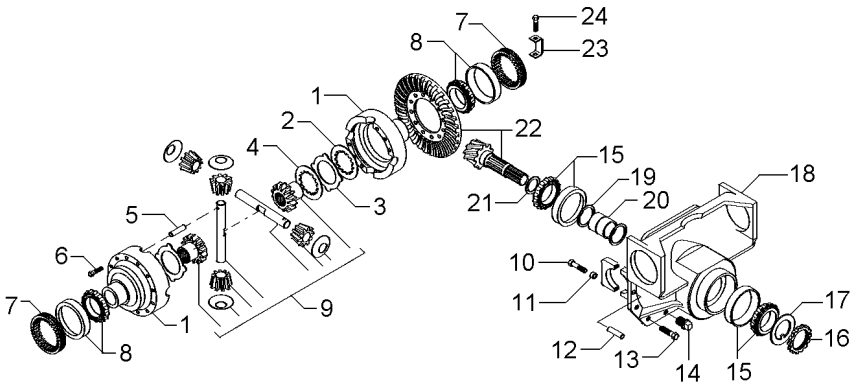

1	041004R1			**1**	CJ. CARCAÇA	HOUSE ASSY	CONJ. CARTER
2	041055R1			**8**	DISCO	DISC	DISCO
3	041054R1			**10**	DISCO	DISC	DISCO
4	041053R1			**2**	DISCO	DISC	DISCO
5	040995R1			**1**	PINO	PIN	PASADOR
6	3475587M1			**12**	PARAFUSO	BOLT	PERNO
7	3475584M1			**2**	PORCA	NUT	TUERCA
8	3475585M1			**2**	ROLAMENTO	BEARING	COJINETE
9	044210R1		60-115 No	**1**	CJ. DIFERENCIAL	KIT,DIFFERENTIAL	JGO.DIFERENCIAL.
10	040962R1	18		**4**	PARAFUSO	BOLT	PERNO
11	3475335M1	18		**4**	BUCHA	BUSH	CASQUILLO
12	3475341M1			**2**	PINO	PIN	PASADOR
13	040961R1			**10**	PARAFUSO	BOLT	PERNO
14	3475329M1			**1**	BUJÃO	PLUG	TAPON
15	3475567M1			**2**	ROLAMENTO	BEARING	COJINETE
16	3475570M1	22		**1**	PORCA	NUT	TUERCA
17	3475569M1	22		**1**	ARRUELA	WASHER	ARANDELA
18	040960R1			**1**	SUPORTE	BRACKET	SOPORTE
19	040992R1	22		**2**	ARRUELA	WASHER	ARANDELA
20	040991R1	22		**1**	ESPAÇADOR	SPACER	PIEZA DISTANCIA
21	040981R1		2,50 MM	**X**	CALÇO	SHIM	CALCE
21	040982R1		2,60 MM	**X**	CALÇO	SHIM	CALCE
21	040983R1		2,70 MM	**X**	CALÇO	SHIM	CALCE
21	040984R1		2,80 MM	**X**	CALÇO	SHIM	CALCE
21	040985R1		2,90 MM	**X**	CALÇO	SHIM	CALCE
21	040986R1		3,00 MM	**X**	CALÇO	SHIM	CALCE
21	040987R1		3,10 MM	**X**	CALÇO	SHIM	CALCE
21	040988R1		3,20 MM	**X**	CALÇO	SHIM	CALCE
21	040989R1		3,30 MM	**X**	CALÇO	SHIM	CALCE
21	040990R1		3,40 MM	**X**	CALÇO	SHIM	CALCE
22	040978R1		11/32	**1**	COROA E PINHÃO	KIT, CROWNWHEEL	JUEGO CORONA
23	3475583M1			**2**	CHAPA	PLATE	CHAPA
24	040993R1			**2**	PARAFUSO	BOLT	PERNO

Eixo Dianteiro — **Carraro - 20.18**
Front Axle — **Carraro - 20.18**
Eje Delantero — **Carraro - 20.18**

60-105

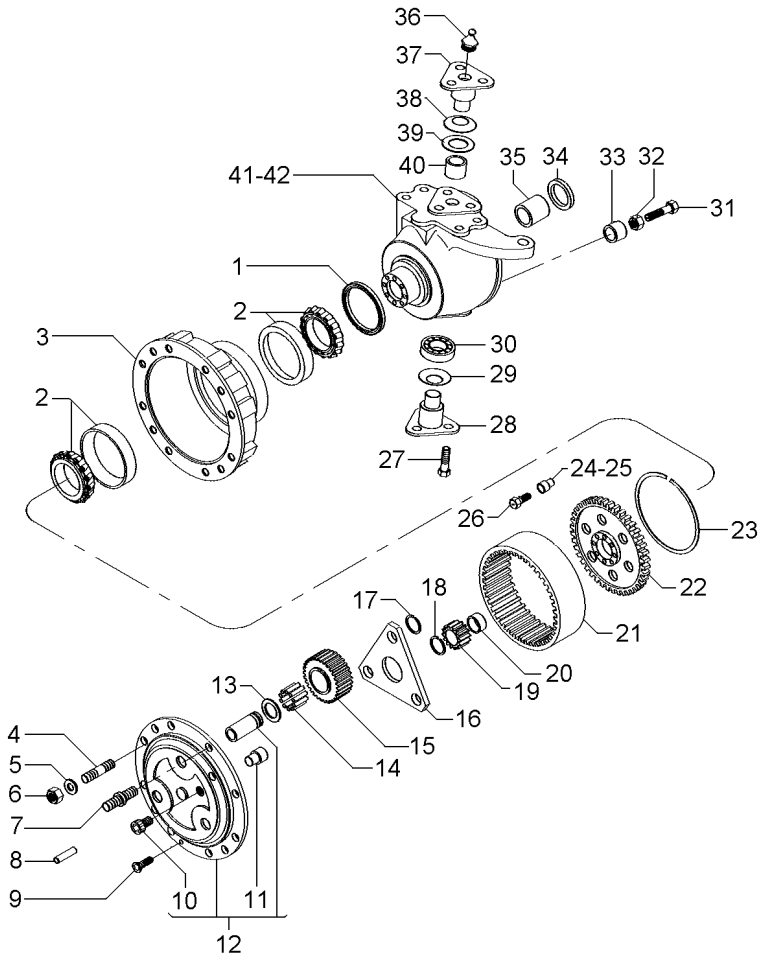

1	040994R1	150x176x16mm	**2**	RETENTOR	SEAL	RETEN
1	053850R1	150x180x14.5mm	**2**	RETENTOR	SEAL	RETEN
2	3475599M1		**4**	ROLAMENTO	BEARING	COJINETE
3	3475600M1		**2**	CUBO	HUB	CUBO
4	041086R1		**12**	PRISIONEIRO	STUD	ESPARRAGO
5	041087R1		**16**	ARRUELA	WASHER	ARANDELA
6	041088R1		**16**	PORCA	NUT	TUERCA
7	041095R1		**4**	PRISIONEIRO	STUD	ESPARRAGO
8	3475618M1		**4**	PINO	PIN	PASADOR
9	041093R1		**4**	PARAFUSO	BOLT	PERNO
10	041089R1	12	**2**	TAMPÃO	PAD	ALMOHADILLA
11	3475612M1	12	**2**	PINO	PIN	PASADOR
12	041090R1		**2**	PORTA ENGRENAGEM	CARRIER	PORTADOR
13	3475625M1		**6**	ARRUELA	WASHER	ARANDELA
14	041091R1		**18**	ROLAMENTO	BEARING	COJINETE
15	041092R1		**6**	ENGRENAGEM	GEAR	ENGRANAJE
16	041099R1		**2**	ARRUELA	WASHER	ARANDELA
17	040926R1		**6**	ANEL	RING	ARO
18	3475595M1		**2**	ANEL	RING	ARO
19	3475594M1		**2**	ENGRENAGEM	GEAR	ENGRANAJE
20	041098R1		**2**	ESPAÇADOR	SPACER	PIEZA DISTANCIA
21	041084R1		**2**	COROA	SPROCKET	RUEDA DE CADENA
22	041080R1		**2**	SUPORTE	BRACKET	SOPORTE
23	041079R1		**2**	ANEL TRAVA	CIRCLIP	CIRCULITO
24	041081R1		**2**	BUCHA	BUSH	CASQUILLO
25	041082R1		**14**	BUCHA	BUSH	CASQUILLO
26	3475604M1		**16**	PARAFUSO	BOLT	PERNO
27	041065R1		**12**	PARAFUSO	BOLT	PERNO
28	041068R1		**2**	PINO	PIN	PASADOR
29	041052R1		**2**	MOLA	SPRING	RESORTE
30	040949R1		**2**	ROLAMENTO	BEARING	COJINETE
31	041059R1		**2**	PARAFUSO	BOLT	PERNO
32	041060R1		**5**	PORCA	NUT	TUERCA
33	041074R1		**2**	ESPAÇADOR	SPACER	PIEZA DISTANCIA
34	041057R1	65x35x14,5	**2**	RETENTOR	SEAL	RETEN
35	3475535M1		**2**	BUCHA	BUSH	CASQUILLO
36	3475345M1		**4**	GRAXEIRA	GREASER	ENGRASADOR
37	041066R1		**2**	PINO	PIN	PASADOR
38	040947R1		**2**	MOLA PRATO	SPRING PLATE	PLETINA MUELLE
39	040959R1		**2**	ESPAÇADOR	SPACER	PIEZA DISTANCIA
40	040957R1		**2**	BUCHA	BUSH	CASQUILLO
41	041056R1	▶	**1**	CARCAÇA	HOUSING	ALOJAMIENTO
42	041067R1	◀	**1**	CARCAÇA	HOUSING	ALOJAMIENTO

Eixo Dianteiro — **Carraro - 20.18**
Front Axle — **Carraro - 20.18**
Eje Delantero — **Carraro - 20.18**

60-110

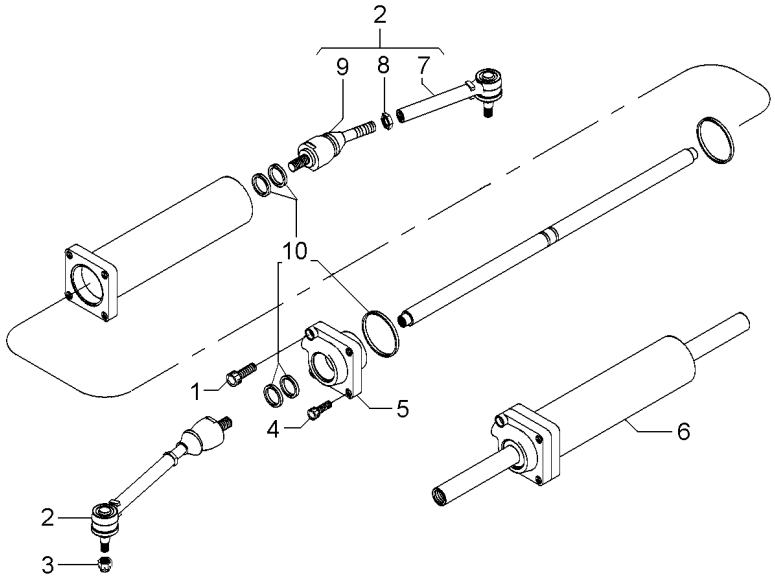

1	041076R1		**1**	PARAFUSO	BOLT	PERNO
2	041064R1		**2**	CJ. BRAÇO	KIT, ARM	JUEGO DE BRAZO
3	041069R1		**2**	PORCA	NUT	TUERCA
4	041070R1		**3**	PARAFUSO	BOLT	PERNO
5	041073R1		**1**	GUIA	GUIDE	GUIA
6	041071R1		**1**	CILINDRO	CYLINDER	CILINDRO
7	041061R1	2	**2**	BRAÇO	ARM	BRAZO
8	041062R1	2	**2**	PORCA	NUT	TUERCA
9	041063R1	2	**2**	ARTICULAÇÃO	KNUCKLE	CHARNELA
10	041072R1		**1**	JG.JUNTAS	KIT, GASKET	JGO.EMPAQUETAD.

Kit Diferencial
Diferential Kit
Kit Diferencial

60-115

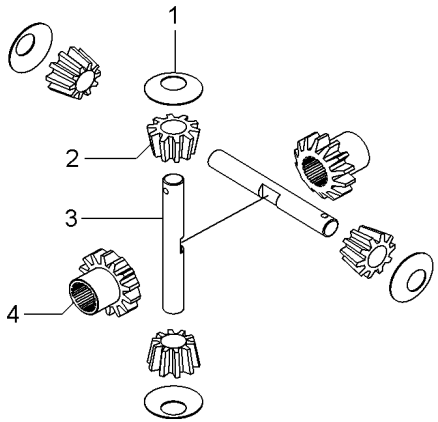

1	3575579M1	**2**	ARRUELA	WASHER	ARANDELA
2	3476337M1	**2**	SATÉLITE	SATELLITE	SATELITE
3	041002R1	**1**	EIXO	SHAFT	ARBOL
4	041005R1	**2**	ENGRENAGEM	GEAR	ENGRANAJE

Eixo Dianteiro
Front Axle
Eje Delantero

2 Rodas Motrizes
2 Wheel Drive
2 Ruedas Motrices

60-120

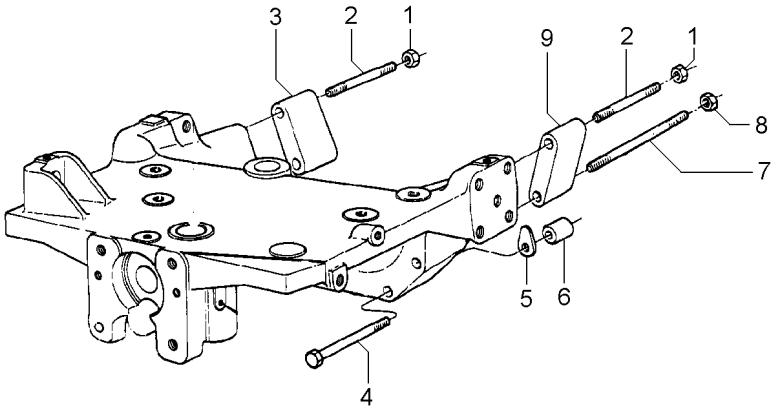

1	368748X1	5/8"-18 G8	**2**	PORCA	NUT	TUERCA
2	2801086M1		**2**	PRISIONEIRO	STUD	ESPARRAGO
3	885532M1	▶	**1**	ESPAÇADOR	SPACER	PIEZA DISTANCIA
4	3019869X1		**2**	PARAFUSO	BOLT	PERNO
5	1660192M1	⧗ 0,10MM	**X**	CALÇO	SHIM	CALCE
5	894825M1	⧗ 0,25MM	**X**	CALÇO	SHIM	CALCE
5	894826M1	⧗ 0,50MM	**X**	CALÇO	SHIM	CALCE
6	885533M1		**2**	ESPAÇADOR	SPACER	PIEZA DISTANCIA
7	048496P1		**2**	PRISIONEIRO	STUD	ESPARRAGO
8	368748X1		**2**	PORCA	NUT	TUERCA
9	885531M1	◀	**1**	ESPAÇADOR	SPACER	PIEZA DISTANCIA

Fixação Do Eixo Dianteiro
Front Axle
Eje Delantero

60-125

4 Rodas Motrizes
4 Wheels Drive
4 Ruedas Motriz

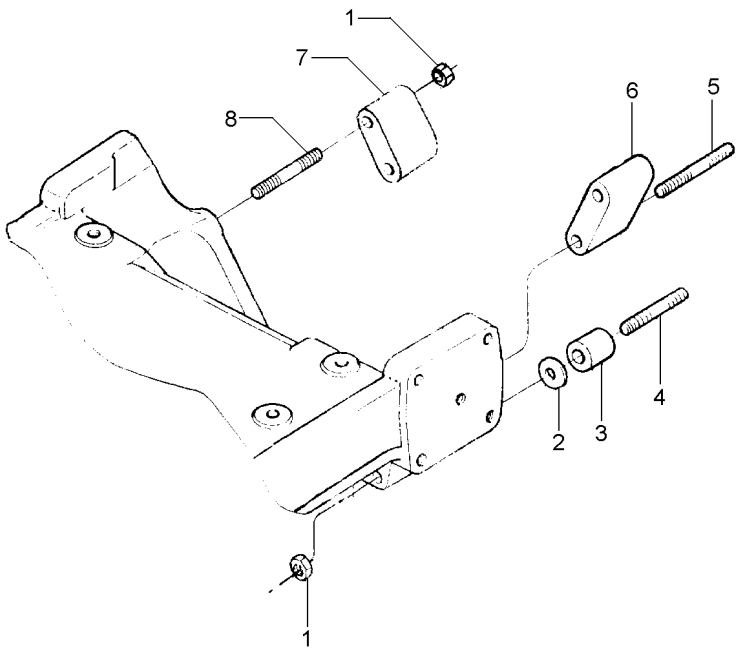

1	368748X1		**6**	PORCA	NUT	TUERCA
2	894825M1	⧗ 0.25MM	**X**	CALÇO	SHIM	CALCE
2	894826M1	⧗ 0.50MM	**X**	CALÇO	SHIM	CALCE
3	1484677M1		**2**	ESPAÇADOR	SPACER	PIEZA DISTANCIA
4	036660P1		**2**	PRISIONEIRO	STUD	ESPARRAGO
5	048507P1		**2**	PRISIONEIRO	STUD	ESPARRAGO
6	885532M1	▶	**1**	ESPAÇADOR	SPACER	PIEZA DISTANCIA
7	885531M1	◀	**1**	ESPAÇADOR	SPACER	PIEZA DISTANCIA
8	2801086M1		**2**	PRISIONEIRO	STUD	ESPARRAGO

Tampa
Cover
Tapa

Sem Levante
Without Lift
Sin Levante

70-10

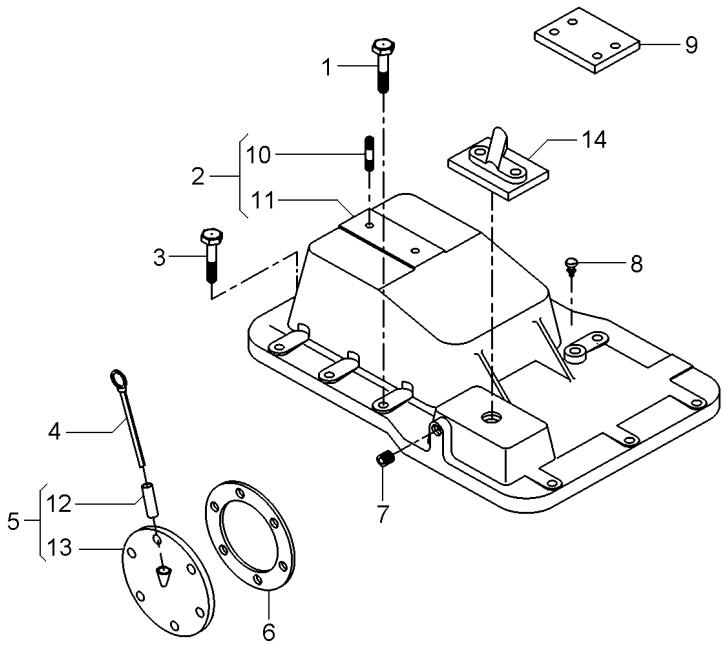

1	058281P1		**5**	PARAFUSO	BOLT	PERNO
2	3145272M92		**1**	TAMPA	COVER	CUBIERTA
3	058287P1		**8**	PARAFUSO	BOLT	PERNO
4	1665962M91		**1**	VARETA	ROD	VARILLA
5	181218M91		**1**	CJ. TAMPA	KIT, COVER	JUEGO DE TAPA
6	181217M1		**1**	JUNTA	GASKET	EMPAQUETADURA.
7	195387M1		**2**	BUJÃO	PLUG	TAPON
8	182099M91		**1**	RESPIRO	BREATHER	RESPIRADERO
9	022747P1		**2**	PLACA	PLATE	PLATO
10	3146844M1	2	**1**	PRISIONEIRO	STUD	ESPARRAGO
11	3145276M1	2	**1**	TAMPA	COVER	CUBIERTA
12	898207M1	5	**1**	TUBO	PIPE	CANO
13	181219M1	5	**1**	TAMPA	COVER	CUBIERTA
14	070467N1		**1**	CJ. TAMPA	KIT, CAP	JUEGO DE TAPON

Tampa Do Levante Hidráulico
Hydraulic Lift Cover
Tapa Levante Hidraulico

70-15

2500 Kgf
2500 Kgf
2500 Kgf

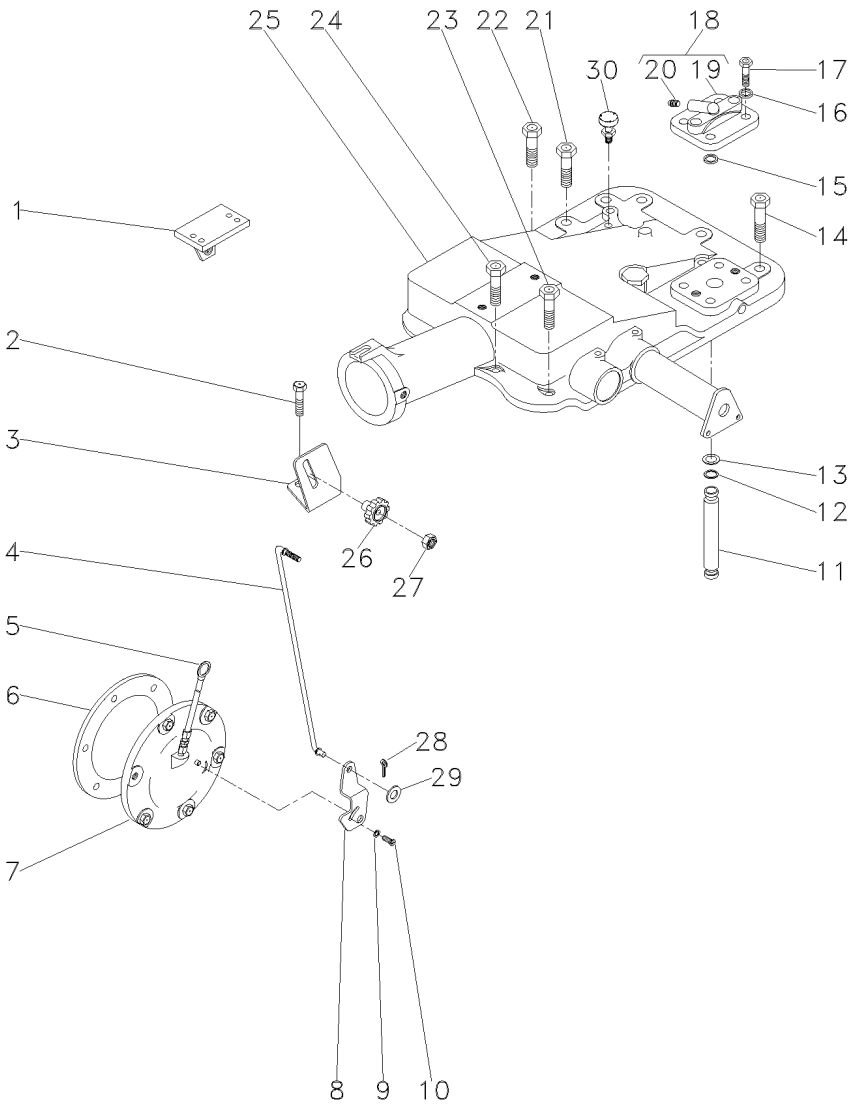

1	022750S1	▶	**1**	SUPORTE	BRACKET	SOPORTE
1	022749S1	◀	**1**	SUPORTE	BRACKET	SOPORTE
2	058292P1		**2**	PARAFUSO	SCREW	TORNILLO
3	061381P1		**1**	SUPORTE	BRACKET	SOPORTE
4	061405S1		**1**	TIRANTE	ROD	VARILLA
5	046115T1		**1**	VARETA	ROD	VARILLA
6	181217M1		**1**	JUNTA	GASKET	EMPAQUETADURA.
7	065249N1	70-60 No	**1**	CJ. TAMPA	KIT, CAP	JUEGO DE TAPON
8	6209491M1		**1**	ALAVANCA	LEVER	PALANCA
9	353753X1		**1**	ARRUELA	WASHER	ARANDELA
10	1869138M1		**1**	PARAFUSO	BOLT	PERNO
11	3808400M1		**1**	TUBO	PIPE	CANO
12	195561M1		**2**	ANEL "O"	O RING	JUNTA TORICA
13	195874M1		**2**	ARRUELA	WASHER	ARANDELA
14	058282P1		**5**	PARAFUSO	BOLT	PERNO
15	195562M1		**1**	ANEL "O"	O RING	JUNTA TORICA
16	353432X1		**2**	ARRUELA PRESSÃO	PRESSURE WASHER	LAVADOR PRESION
17	362479X1		**2**	PARAFUSO	BOLT	PERNO
18	182373M91		**1**	TAMPA	COVER	CUBIERTA
19	180908M1	18	**1**	TAMPA	COVER	CUBIERTA
20	1482137M1	18	**1**	TAMPÃO	PAD	ALMOHADILLA
21	058283P1		**4**	PARAFUSO	BOLT	PERNO
22	058289P1		**1**	PARAFUSO	BOLT	PERNO
23	058292P1		**3**	PARAFUSO	SCREW	TORNILLO
24	058291P1		**2**	PARAFUSO	BOLT	PERNO
25	2802493M94	70-65 No	**1**	CJ. TAMPA	KIT, COVER	JUEGO DE TAPA
25		70-40 No	**1**	CJ. TAMPA	KIT, CAP	JUEGO DE TAPON
26	1860403M1		**1**	MANÍPULO	KNOB	POMO
27	353918X1		**1**	PORCA	NUT	TUERCA
28	354041X1		**1**	CUPILHA	COTTER PIN	PASADOR DOUBLE
29	353754X1		**1**	ARRUELA	WASHER	ARANDELA
30	182099M91		**1**	RESPIRO	BREATHER	RESPIRADERO

Levante Hidráulico **Hydraulic Lift** **Elevador Hidraulico**	**Quadrante** **Quadrant** **Cuadrante**	**70-20**

2500 Kgf
2500 Kgf
2500 Kgf

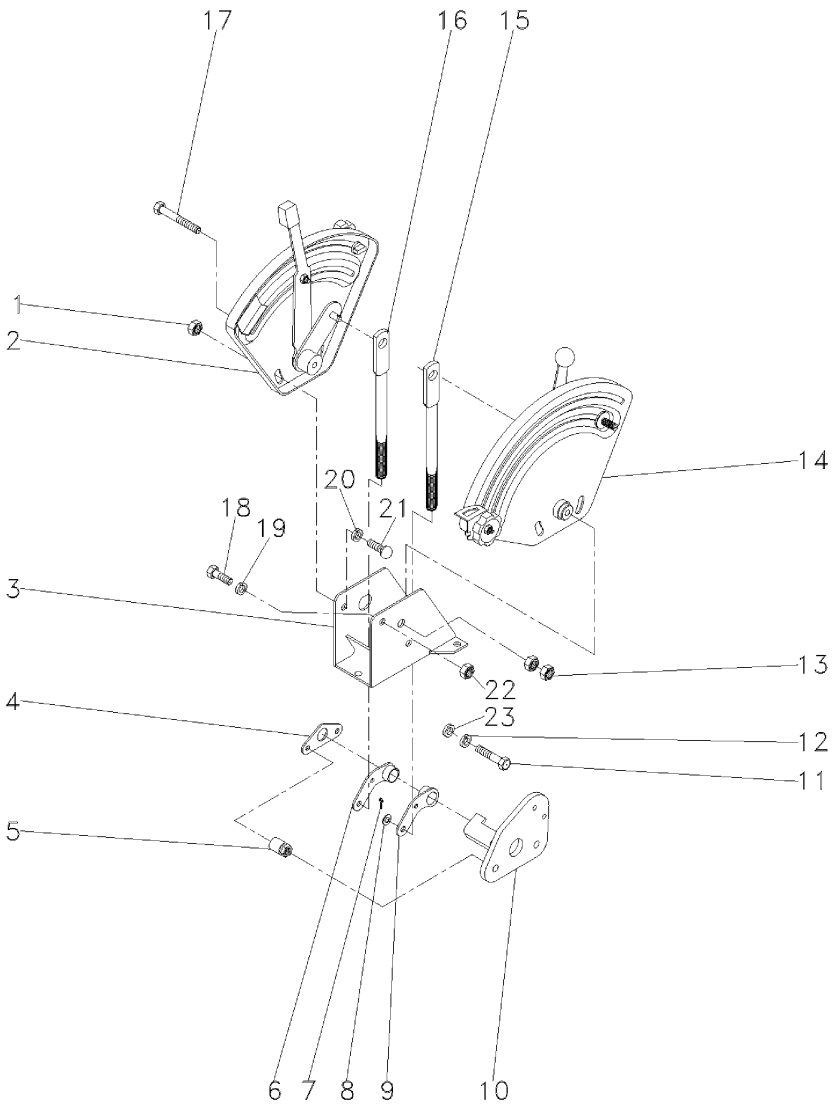

1	339169X1		**4**	PORCA	NUT	TUERCA
2	061474N1	[A]	**1**	CJ. QUADRANTE	KIT, QUADRANT	JUEGO CUADRANTE
		70-25 No				
3	1696971M91		**1**	SUPORTE	BRACKET	SOPORTE
4	044137P1		**1**	PLACA	PLATE	PLATO
5	2802212M91		**2**	ESPAÇADOR	SPACER	PIEZA DISTANCIA
6	049461P1		**1**	ALAVANCA	LEVER	PALANCA
7	195414M1		**4**	GRAMPO	CRAMP	PASADOR
8	339024X1		**4**	ARRUELA	WASHER	ARANDELA
9	049460P1		**1**	ALAVANCA	LEVER	PALANCA
10	061420S1		**1**	SUPORTE	BRACKET	SOPORTE
11	353537X1		**2**	PARAFUSO	BOLT	PERNO
12	353434X1		**2**	ARRUELA	WASHER	ARANDELA
13	353430X1		**2**	PORCA	NUT	TUERCA
14	061475N1	[B]	**1**	CJ. QUADRANTE	KIT, QUADRANT	JUEGO CUADRANTE
		70-30 No				
15	6200687M1	[A]	**1**	TIRANTE	ROD	VARILLA
16	6200688M1	[B]	**1**	TIRANTE	ROD	VARILLA
17	339891X1		**1**	PARAFUSO	BOLT	PERNO
18	339123X1		**3**	PARAFUSO	BOLT	PERNO
19	355617X1		**1**	ARRUELA	WASHER	ARANDELA
20	339374X1		**1**	ARRUELA	WASHER	ARANDELA
21	385368X1		**4**	PARAFUSO	BOLT	PERNO
22	394367X1		**1**	PORCA	NUT	TUERCA
23	353756X1		**3**	ARRUELA	WASHER	ARANDELA

[A] CONTROLE DE POSIÇÃO
POSITION CONTROL
CONTROL DE POSICION

[B] CONTROLE DE PROFUNDIDADE
DEPTH CONTROL
CONTROL DE PROFUNDIDAD

Quadrante E Alavancas De Posição
Quadrant And Position And Lever
Cuadrant Y Palancas De Posición

70-25

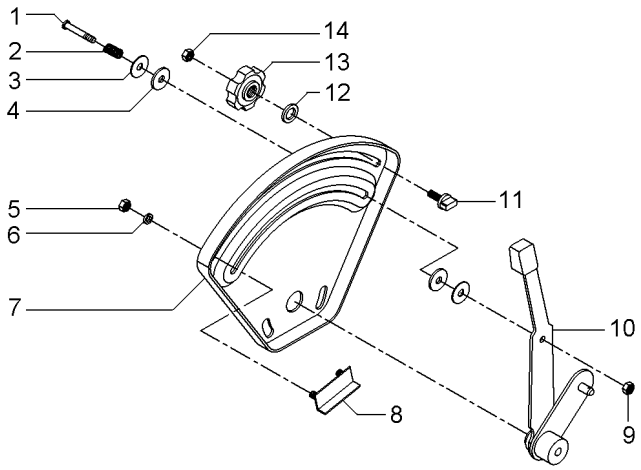

1	377607X1		**1** PARAFUSO	BOLT	PERNO
2	1872240M1		**1** MOLA	SPRING	RESORTE
3	377581X1		**2** ARRUELA	WASHER	ARANDELA
4	3408797M1		**2** ARRUELA	WASHER	ARANDELA
5	355564X1	1/4X28	**2** PORCA	NUT	TUERCA
6	353441X1	1/2X1/4X1/16	**2** ARRUELA	WASHER	ARANDELA
7	026528P1		**1** QUADRANTE	QUADRANT	CUADRANTE
8	898198M91		**1** BATENTE	STOP	PARO
9	353919X1	1/4X28	**1** PORCA	NUT	TUERCA
10	061476N1		**1** ALAVANCA	LEVER	PALANCA
11	026795P1		**1** BATENTE	STOP	PARO
12	355617X1	3/4X5/16X1/16	**1** ARRUELA	WASHER	ARANDELA
13	1860402M1		**1** MANÍPULO	KNOB	POMO
14	353918X1	1/4X28	**1** PORCA	NUT	TUERCA

Quadrante E Alavanca De Profundidade
Quadrant And Depth Levers
Cuadrante Y Palanca Deprofundidade

70-30

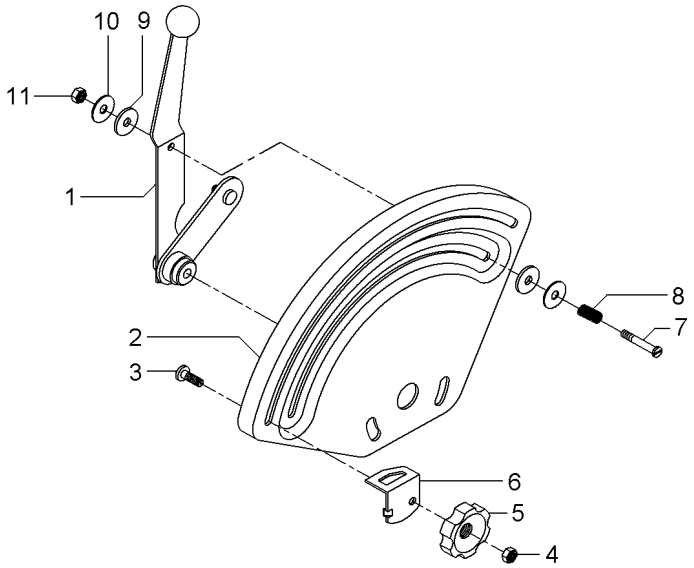

1	061477N1		**1**	ALAVANCA	LEVER	PALANCA
2	033545P1		**1**	QUADRANTE	QUADRANT	CUADRANTE
3	898183M1		**1**	PARAFUSO	BOLT	PERNO
4	353918X1	1/4X28	**1**	PORCA	NUT	TUERCA
5	1860402M1		**1**	MANÍPULO	KNOB	POMO
6	884387M1		**1**	BATENTE	STOP	PARO
7	377607X1	1/4X28	**1**	PARAFUSO	BOLT	PERNO
8	1872240M1		**1**	MOLA	SPRING	RESORTE
9	3408797M1		**2**	ARRUELA	WASHER	ARANDELA
10	377581X1		**2**	ARRUELA	WASHER	ARANDELA
11	353919X1	1/4X28	**1**	PORCA	NUT	TUERCA

Tampa Do Levante Hidráulico
Hydraulic Lift Cover
Tapa Levante Hidraulico

70-35

2500 Kgf Sem Controle Remoto
2500 Kgf Without Remote Control
2500 Kgf Sin Controle Remoto

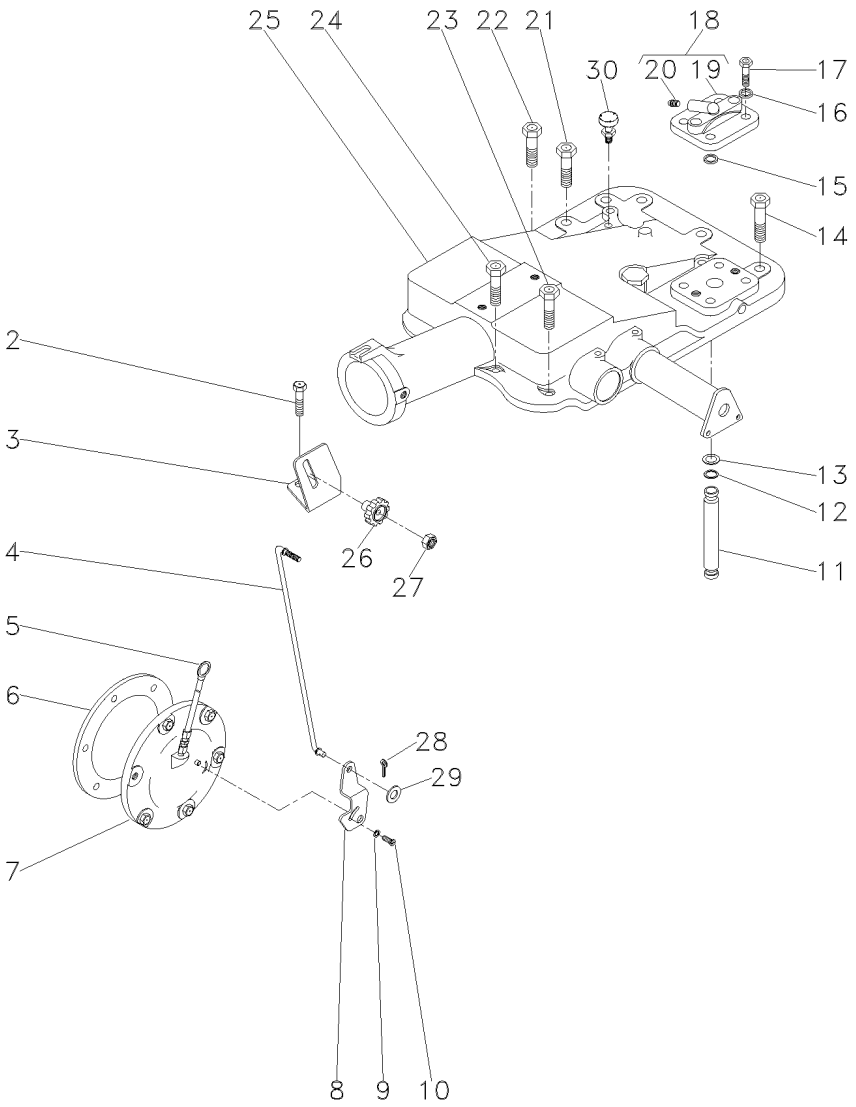

2	058292P1		**2**	PARAFUSO	SCREW	TORNILLO
3	061381P1		**1**	SUPORTE	BRACKET	SOPORTE
4	061405S1		**1**	TIRANTE	ROD	VARILLA
5	046115T1		**1**	VARETA	ROD	VARILLA
6	181217M1		**1**	JUNTA	GASKET	EMPAQUETADURA.
7	065249N1	70-60 No	**1**	CJ. TAMPA	KIT, CAP	JUEGO DE TAPON
8	6209491M1		**1**	ALAVANCA	LEVER	PALANCA
9	353753X1		**1**	ARRUELA	WASHER	ARANDELA
10	1869138M1		**1**	PARAFUSO	BOLT	PERNO
11	3808400M1		**1**	TUBO	PIPE	CANO
12	195561M1		**2**	ANEL "O"	O RING	JUNTA TORICA
13	195874M1		**2**	ARRUELA	WASHER	ARANDELA
14	058282P1		**5**	PARAFUSO	BOLT	PERNO
15	195562M1		**1**	ANEL "O"	O RING	JUNTA TORICA
16	353432X1		**2**	ARRUELA PRESSÃO	PRESSURE WASHER	LAVADOR PRESION
17	362479X1		**2**	PARAFUSO	BOLT	PERNO
18	182373M91		**1**	TAMPA	COVER	CUBIERTA
19	180908M1	18	**1**	TAMPA	COVER	CUBIERTA
20	1482137M1	18	**1**	TAMPÃO	PAD	ALMOHADILLA
21	058283P1		**4**	PARAFUSO	BOLT	PERNO
22	058289P1		**1**	PARAFUSO	BOLT	PERNO
23	058292P1		**3**	PARAFUSO	SCREW	TORNILLO
24	058291P1		**2**	PARAFUSO	BOLT	PERNO
25	2802493M94	70-65 No	**1**	CJ. TAMPA	KIT, COVER	JUEGO DE TAPA
25		70-40 No	**1**	CJ. TAMPA	KIT, CAP	JUEGO DE TAPON
26	1860403M1		**1**	MANÍPULO	KNOB	POMO
27	353918X1		**1**	PORCA	NUT	TUERCA
28	354041X1		**1**	CUPILHA	COTTER PIN	PASADOR DOUBLE
29	353754X1		**1**	ARRUELA	WASHER	ARANDELA
30	182099M91		**1**	RESPIRO	BREATHER	RESPIRADERO

Tampa Do Levante Hidráulico
Hydraulic Lift Cover
Tapa Levante Hidraulico

70-40

2500 Kgf
2500 Kgf
2500 Kgf

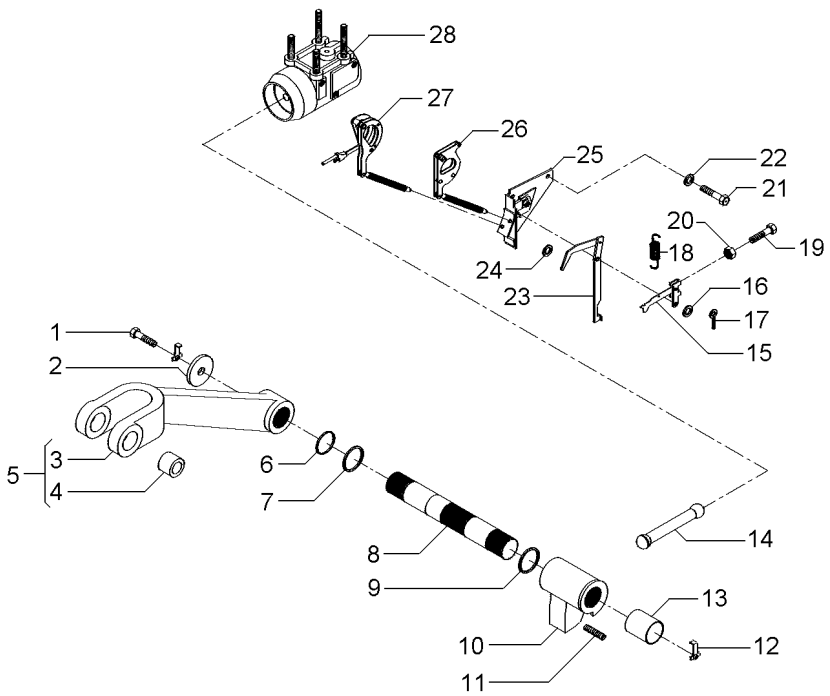

1	353560X1		**2**	PARAFUSO	BOLT	PERNO
2	897580M1		**2**	ARRUELA	WASHER	ARANDELA
3	3408250M1	5	**1**	BRAÇO	ARM	BRAZO
4	885455M1	5	**2**	BUCHA	BUSH	CASQUILLO
5	3408251M91		**2**	CJ. BRAÇO	KIT, ARM	JUEGO DE BRAZO
6	3611557M1		**2**	ANEL "O"	O RING	JUNTA TORICA
7	033928T1		**2**	ANEL "O"	O RING	JUNTA TORICA
8	897567M3		**1**	EIXO	SHAFT	ARBOL
9	2801012M1	⧗ 0.20"	**X**	CALÇO	SHIM	CALCE
9	2801013M1	⧗ 0.40"	**X**	CALÇO	SHIM	CALCE
9	2801014M1	⧗ 0.60"	**X**	CALÇO	SHIM	CALCE
10	886404M2		**1**	BRAÇO	ARM	BRAZO
11	887076M2		**1**	PARAFUSO	BOLT	PERNO
12	897581M3		**2**	PRESILHA	STAPLE	GRAPA
13	3611558M1		**2**	BUCHA	BUSH	CASQUILLO
14	886410M1		**1**	BIELA	CONROD	BIELA
15	1661547M92		**1**	ALAVANCA	LEVER	PALANCA
16	355617X1		**1**	ARRUELA	WASHER	ARANDELA
17	361332X1		**1**	CUPILHA	COTTER PIN	PASADOR DOUBLE
18	898137M1		**1**	MOLA	SPRING	RESORTE
19	2802251M1		**1**	PARAFUSO	BOLT	PERNO
20	354120X1		**1**	PORCA	NUT	TUERCA
21	353688X1		**2**	PARAFUSO	BOLT	PERNO
22	390287X1		**2**	ARRUELA	WASHER	ARANDELA
23	1869093M93		**1**	ALAVANCA	LEVER	PALANCA
24	355617X1		**X**	ARRUELA	WASHER	ARANDELA
25	1870190M92	👁 70-45 No	**1**	SUPORTE	SUPPORT	DISPOS.DE SOSTEN
26	1661918M91		**1**	ARTICULAÇÃO	KNUCKLE	CHARNELA
27		1660324M91	**1**	ARTICULAÇÃO	KNUCKLE	CHARNELA
28	034617N1	👁 70-50 No	**1**	CJ. CILINDRO	KIT, CYLINDER	JUEGO DE CILINDR

Levante Hidráulico
Hydraulic Lift
Elevador Hidraulico

Suporte Da Articulação
Hinge Support
Soporte Articulación

70-45

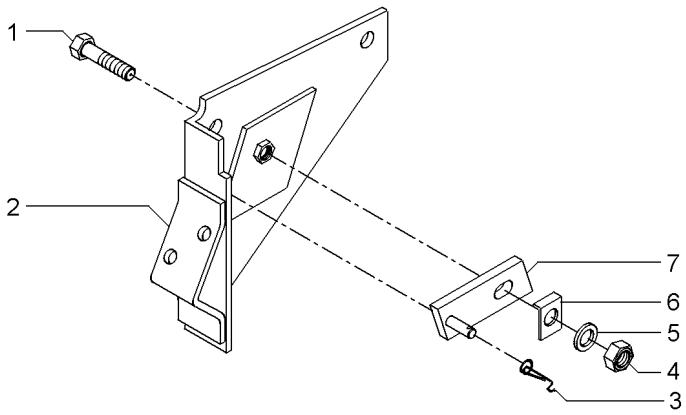

1	361448X1	5/16	**1**	PARAFUSO	BOLT	PERNO
2	1661617M91		**1**	SUPORTE	BRACKET	SOPORTE
3	1872044M1		**1**	MOLA	SPRING	RESORTE
4	353916X1	5/16X24	**1**	PORCA	NUT	TUERCA
5	376702X1	5/16	**1**	ARRUELA	WASHER	ARANDELA
6	1869107M1		**1**	ARRUELA	WASHER	ARANDELA
7	1869104M91		**1**	PIVÔ	PIVOT	PIVOTE

Cilindro Hidráulico **Hydraulic Cylinder** **Cilindro Hidráulico**	**Levante Hidráulico** **Hydraulic Lift** **Levante Hidráulico**	**70-50**	**2500 Kgf** **2500 Kgf** **2500 Kgf**

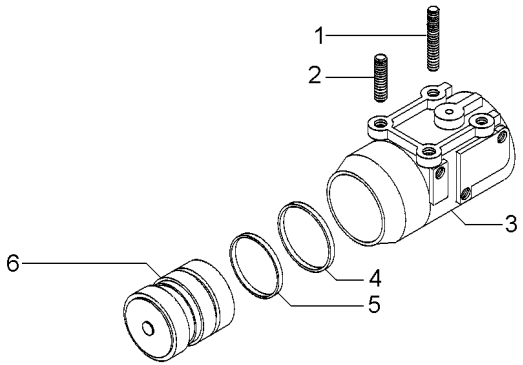

1	1667580M1	**2** PRISIONEIRO	STUD	ESPARRAGO
2	1481941M2	**2** PRISIONEIRO	STUD	ESPARRAGO
3	516571M3	**1** CILINDRO	CYLINDER	CILINDRO
4	3412380M1	**1** ANEL	RING	ARO
5	034615P1	**1** ANEL	RING	ARO
6	034604N1	**1** PISTÃO	PISTON	PISTON

Levante Hidráulico | **Quadrante**
Hydraulic Lift | **Quadrant**
Elevador Hidraulico | **Cuadrante**

70-55

2500 Kgf Sem Controle Remoto
2500 Kgf Without Remote Control
2500 Kgf Sin Controle Remoto

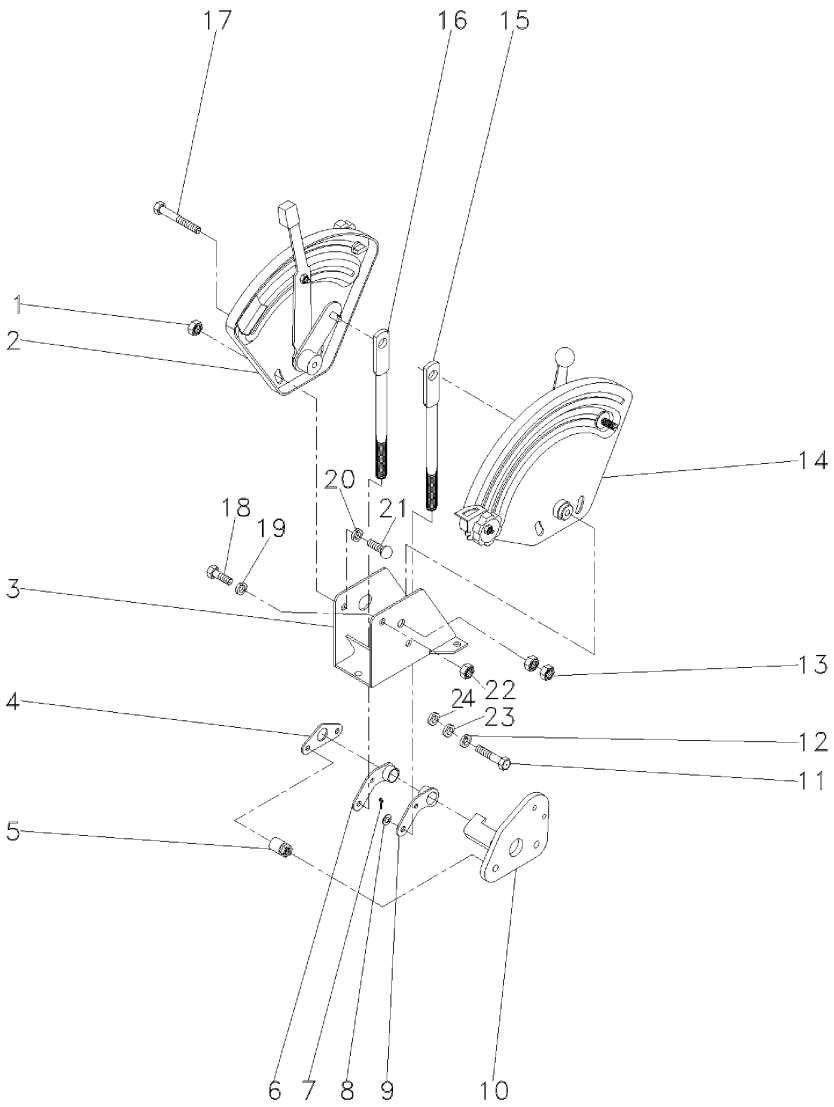

1	339169X1		**4** PORCA	NUT	TUERCA
2	061474N1	[A]	**1** CJ. QUADRANTE	KIT, QUADRANT	JUEGO CUADRANTE
		70-25 No			
3	1696971M91		**1** SUPORTE	BRACKET	SOPORTE
4	044137P1		**1** PLACA	PLATE	PLATO
5	067058P1		**2** ESPAÇADOR	SPACER	PIEZA DISTANCIA
6	049461P1		**1** ALAVANCA	LEVER	PALANCA
7	195414M1		**4** GRAMPO	CRAMP	PASADOR
8	339024X1		**4** ARRUELA	WASHER	ARANDELA
9	049460P1		**1** ALAVANCA	LEVER	PALANCA
10	061420S1		**1** SUPORTE	BRACKET	SOPORTE
11	353898X1		**2** PARAFUSO	BOLT	PERNO
12	353434X1		**2** ARRUELA	WASHER	ARANDELA
13	353430X1		**2** PORCA	NUT	TUERCA
14	061475N1	[B]	**1** CJ. QUADRANTE	KIT, QUADRANT	JUEGO CUADRANTE
		70-30 No			
15	6200687M1	[A]	**1** TIRANTE	ROD	VARILLA
16	6200688M1	[B]	**1** TIRANTE	ROD	VARILLA
17	339891X1		**1** PARAFUSO	BOLT	PERNO
18	339123X1		**3** PARAFUSO	BOLT	PERNO
19	355617X1		**1** ARRUELA	WASHER	ARANDELA
20	339374X1		**1** ARRUELA	WASHER	ARANDELA
21	385368X1		**4** PARAFUSO	BOLT	PERNO
22	394367X1		**1** PORCA	NUT	TUERCA
23	353756X1		**7** ARRUELA	WASHER	ARANDELA
24	353756X1		**2** ARRUELA	WASHER	ARANDELA
25	3809059M1		**2** PRESILHA	STAPLE	GRAPA

[A] CONTROLE DE POSIÇÃO
POSITION CONTROL
CONTROL DE POSICION

[B] CONTROLE DE PROFUNDIDADE
DEPTH CONTROL
CONTROL DE PROFUNDIDAD

Tampa
Cover
Tapa

70-60

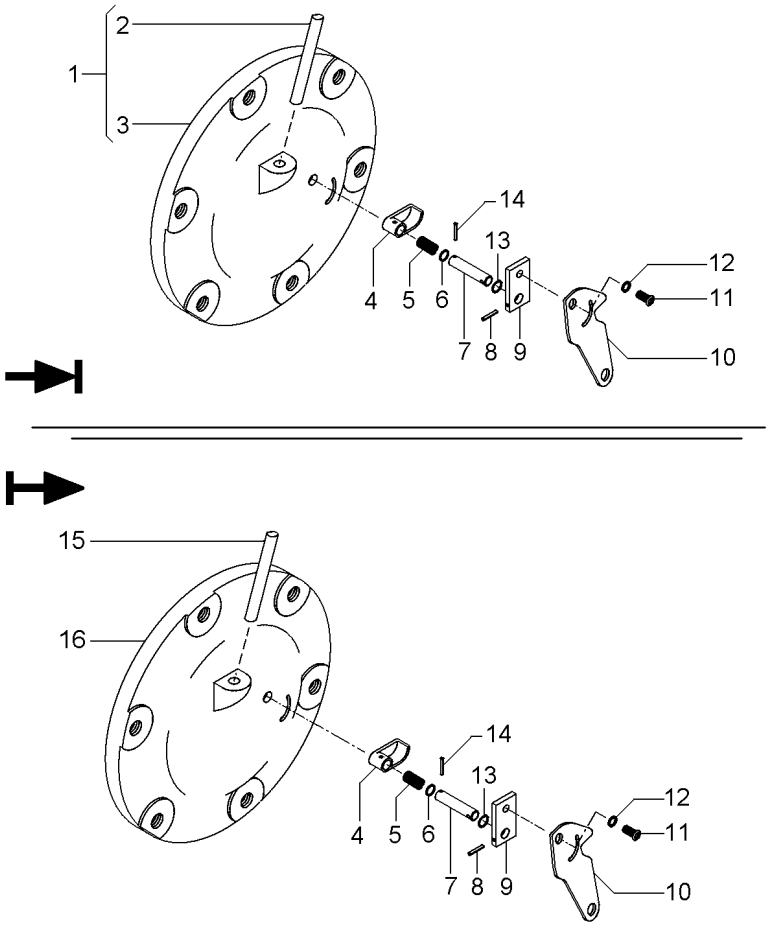

1	065247N1		
2	049179P1	1	
3		1	065247N1
4	1869134M2		
5	1869136M1		
6	1001833M1		
7	1869407M1		
8	357616X1		
9	1869408M1		
10	6209491M1		
11	1869138M1		
12	353753X1		
13	377426X1		
14	2801719M1		
15	6204706M91		
16	6201200M1		

1	CJ. TAMPA	KIT, CAP	JUEGO DE TAPON
1	TUBO	PIPE	CANO
1	TAMPA	COVER	CUBIERTA
1	ATUADOR	ACTUATOR	ACTUADOR
1	MOLA	SPRING	RESORTE
1	ANEL "O"	O RING	JUNTA TORICA
1	EIXO	SHAFT	ARBOL
1	PINO	PIN	PASADOR
1	PLACA	PLATE	PLATO
1	ALAVANCA	LEVER	PALANCA
1	PARAFUSO	BOLT	PERNO
1	ARRUELA	WASHER	ARANDELA
1	ANEL TRAVA	CIRCLIP	CIRCULITO
1	PINO	PIN	PASADOR
1	CJ. TUBO	KIT, PIPE	JUEGO CANO
1	TAMPA	COVER	CUBIERTA

Tampa Do Levante Hidráulico
Hydraulic Lift Cover
Tapa Levante Hidraulico

70-65

2500 Kgf
2500 Kgf
2500 Kgf

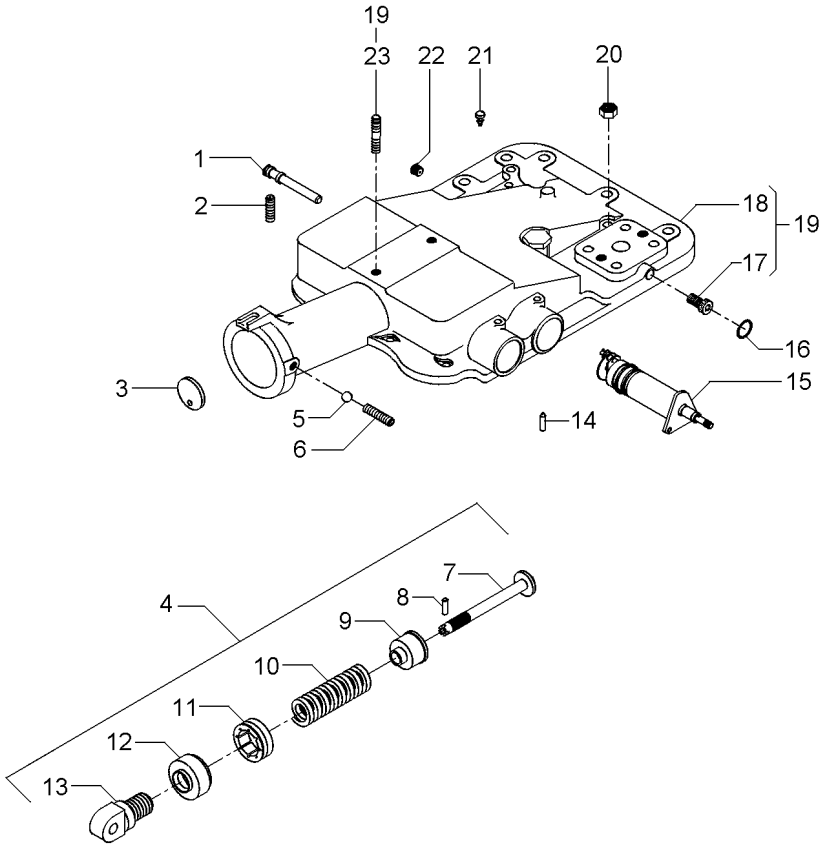

1	180997M2			**1**	EIXO	SHAFT	ARBOL
2	355286X1			**1**	PARAFUSO ALLEN	ALLEN BOLT	TORNILLO ALLEN
3	180981M1			**1**	DISCO	DISC	DISCO
4	2800150M91			**1**	CJ. MOLA	KIT, SPRING	RESORTE JUEGO
5	882451M1			**1**	ESFERA	BALL	BOLA
6	355286X1			**1**	PARAFUSO ALLEN	ALLEN BOLT	TORNILLO ALLEN
7	886348M2	4		**1**	PINO	PIN	PASADOR
8	1442142X1	4		**1**	PINO	PIN	PASADOR
9	886351M2	4		**1**	ASSENTO	SEAT	ASIENTO
10	519070M1	4		**1**	MOLA	SPRING	RESORTE
11	180979M2	4		**1**	PORCA	NUT	TUERCA
12	180980M2	4		**1**	CAPA	BOOT	PROTECCION
13	1863389M1	4		**1**	ARTICULADOR	HEAD	CULATA
14	1869074M1			**1**	PINO	PIN	PASADOR
15	1870306M93		70-70 No	**1**	CJ. SUPORTE	KIT, BRACKET	JUEGO SOPORTE
16	195562M1			**1**	ANEL "O"	O RING	JUNTA TORICA
17	195387M1	19		**2**	BUJÃO	PLUG	TAPON
18	2802511M4	19		**1**	TAMPA	COVER	CUBIERTA
19			2802494M95	**1**	CJ. TAMPA	KIT, COVER	JUEGO DE TAPA
20	377765X1			**2**	PORCA	NUT	TUERCA
21	182099M91			**1**	RESPIRO	BREATHER	RESPIRADERO
22	195387M1			**1**	BUJÃO	PLUG	TAPON
23	3146844M1	19		**1**	PRISIONEIRO	STUD	ESPARRAGO

Levante Hidráulico
Hydraulic Lift
Elevador Hidraulico

Suporte Do Quadrante
Quadrant Support
Soporte Cuadrante

70-70

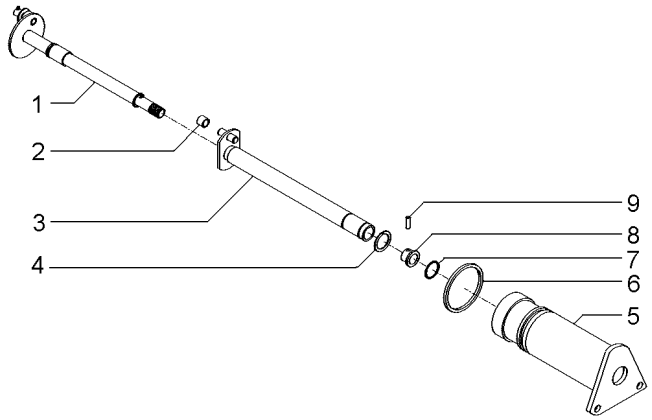

1	1870243M92		**1**	EIXO	SHAFT	ARBOL
2	898189M2		**1**	ROLETE	ROLLER	RODILLO
3	1870219M93		**1**	EIXO	SHAFT	ARBOL
4	358945X1	11/16	**1**	ANEL TRAVA	CIRCLIP	CIRCULITO
5	1870240M1		**1**	SUPORTE	SUPPORT	DISPOS.DE SOSTEN
6	364281X1	17/8	**1**	ANEL "O"	O RING	JUNTA TORICA
7	762026M1	11/16	**1**	ANEL "O"	O RING	JUNTA TORICA
8	1870225M1		**1**	BUCHA	BUSH	CASQUILLO
9	1870244M1		**1**	PINO	PIN	PASADOR

Direção E Controle Remoto Remote Control And Steering Dirección Y Controle Remoto	2 Rm 2 Wd 2 Rm	70-75	Sem Controle Remoto Without Remote Control Sin Controle Remoto

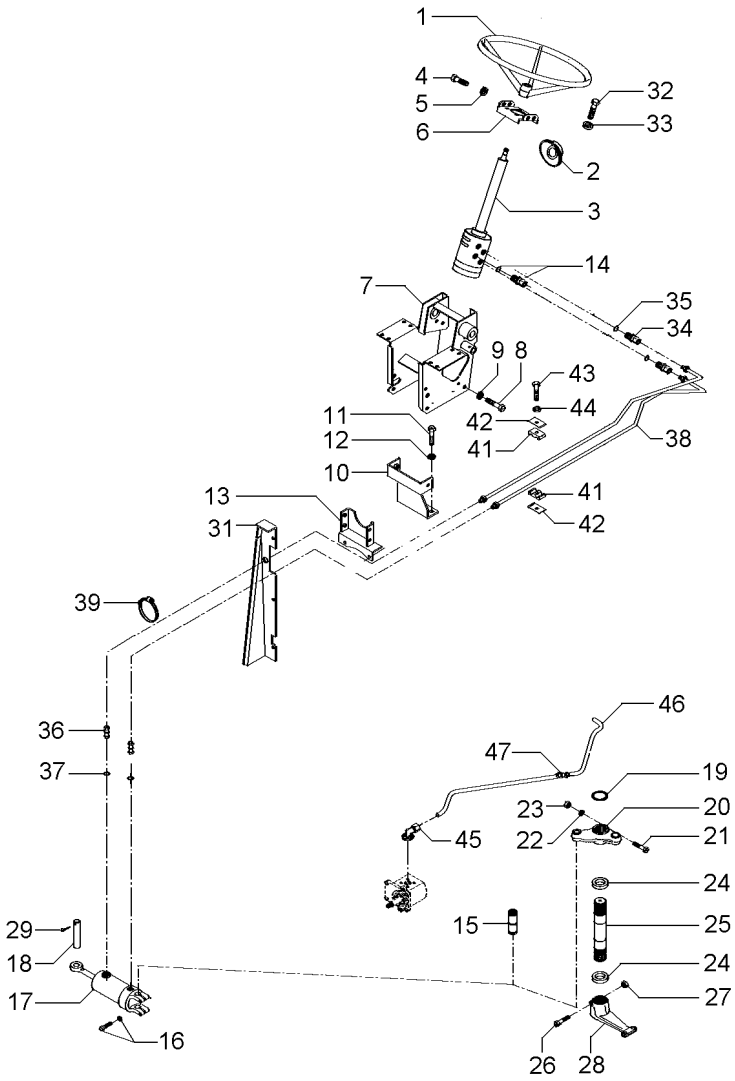

1	6200469M1		1	VOLANTE	FLYWHEEL	VOLANTE
2	6218433M1		1	COLAR	COLLAR	COLLAR
3	6214359M91		1	UN. HIDROSTÁTICA	STEERING UNIT	UNIDAD DIRECCION
3	6214371M91		1	COLUNA DIREÇÃO	STEERING COLUMN	COLUMNA DIRECC
4	353691X1		2	PARAFUSO	BOLT	PERNO
4	353897X1		2	PARAFUSO	BOLT	PERNO
5	353434X1		4	ARRUELA	WASHER	ARANDELA
6	047181S1		1	SUPORTE	BRACKET	SOPORTE
7	047174S1		1	ESTRUTURA	STRUCTURE	ESTRUCTURA
8	339451X1		2	PARAFUSO	BOLT	PERNO
9	339376X1		2	ARRUELA	WASHER	ARANDELA
10	033922S1		1	SUPORTE	BRACKET	SOPORTE
11	353698X1		2	PARAFUSO	BOLT	PERNO
12	353432X1		2	ARRUELA PRESSÃO	PRESSURE WASHER	LAVADOR PRESION
13	033927S1		1	SUPORTE	BRACKET	SOPORTE
14	047154T1		2	CONEXÃO	CONNECTION	CONEXION
15	489720M91	70-85 No	1	PINO	PIN	PASADOR
16	353725X1		2	PARAFUSO	BOLT	PERNO
16	353439X1		2	ARRUELA PRESSÃO	PRESSURE WASHER	LAVADOR PRESION
17	3148318M91	70-110 No	1	CJ. CILINDRO	KIT, CYLINDER	JUEGO DE CILINDR
18	3148787M2		1	PINO	PIN	PASADOR
19	355917X1		1	ANEL TRAVA	CIRCLIP	CIRCULITO
20	042863N1		1	CJ. BRAÇO	KIT, ARM	JUEGO DE BRAZO
21	353622X1		1	PARAFUSO	BOLT	PERNO
22	353433X1		1	ARRUELA	WASHER	ARANDELA
23	353427X1		1	PORCA	NUT	TUERCA
24	072293P1		2	VEDANTE	SEAL	RETEN
25	1676666M1		1	EIXO	SHAFT	ARBOL
26	361859X1		1	PARAFUSO	BOLT	PERNO
27	195556M2		1	PORCA	NUT	TUERCA
28	1676664M1		1	BRAÇO	ARM	BRAZO
29	375090X1		1	CUPILHA	COTTER PIN	PASADOR DOUBLE
31	391074X1		8	PARAFUSO	BOLT	PERNO
31	355617X1		8	ARRUELA	WASHER	ARANDELA
31	339375X1		8	ARRUELA	WASHER	ARANDELA
32	339814X1		4	PARAFUSO	BOLT	PERNO
33	339376X1		4	ARRUELA	WASHER	ARANDELA
34	047155T1		2	CONEXÃO	CONNECTION	CONEXION
35	3585217M1		1	ANEL "O"	O RING	JUNTA TORICA
36	3411947M91		2	CONEXÃO	CONNECTION	CONEXION
37	831452M1		2	ANEL "O"	O RING	JUNTA TORICA
38	067905T1		2	MANGUEIRA	HOSE	FLEXIBLE
39	3148223M1		4	BRAÇADEIRA	CLAMP	ABRAZADERA
40	339617X1		1	PORCA	NUT	TUERCA
41	3585143M1		2	BRAÇADEIRA	CLAMP	ABRAZADERA
42	3146897M1		1	REFORÇO	REINFORCEMENT	REFUERZO
43	353685X1		1	PARAFUSO	BOLT	PERNO
44	353446X1		1	ARRUELA	WASHER	ARANDELA
45	3411940M91		2	CONEXÃO	CONNECTION	CONEXION
46	6207551M1		1	TUBO	PIPE	CANO

Direção E Controle Remoto **Remote Control And Steering** **Dirección Y Controle Remoto**	**2 Rm** **2 Wd** **2 Rm**	**70-75**

Sem Controle Remoto
Without Remote Control
Sin Controle Remoto

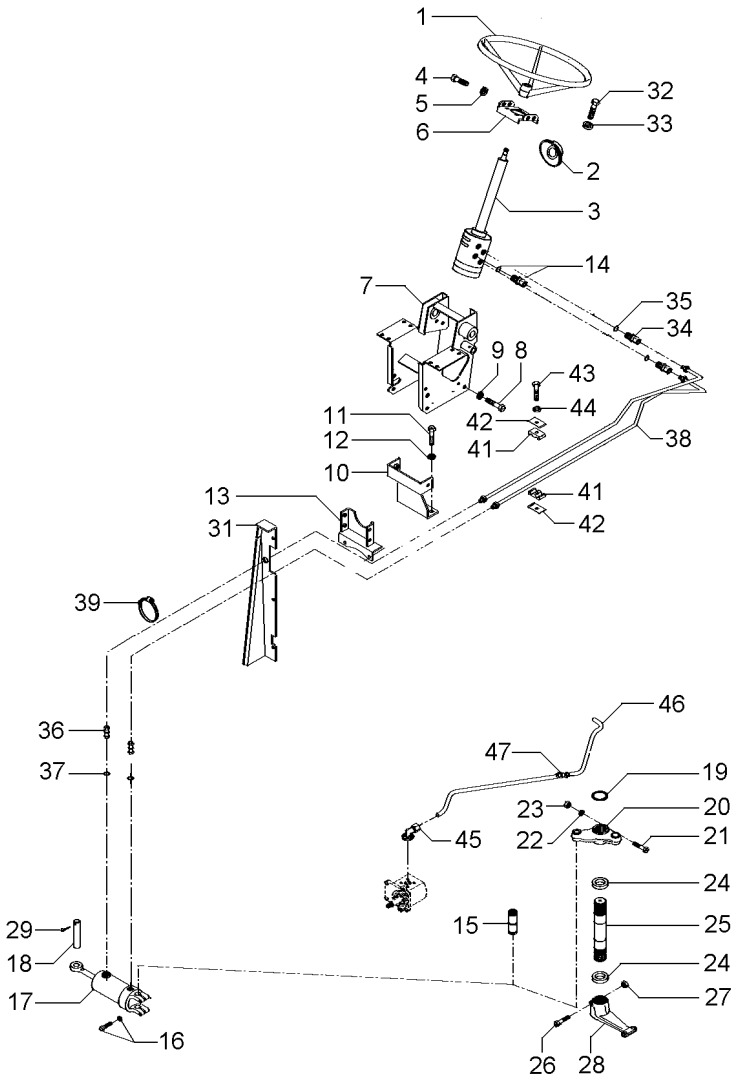

47	3412001M91	**2** CONEXÃO	CONNECTION	CONEXION

Direção E Controle Remoto Remote Control And Steering Dirección Y Controle Remoto	2 Rm 2 Wd 2 Rm	70-80	Sem Controle Remoto Without Remote Control Sin Controle Remoto

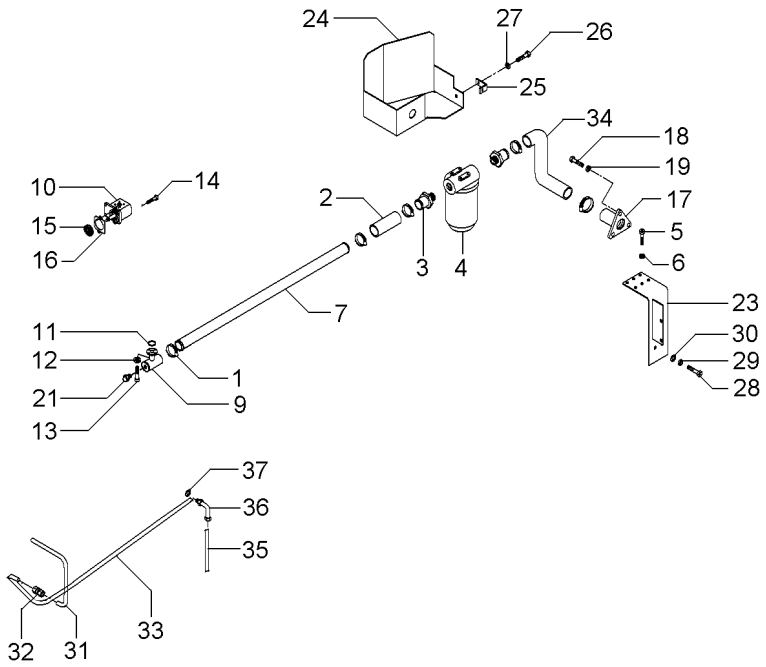

1	490802M1		**6**	BRAÇADEIRA	CLAMP	ABRAZADERA
2	036732P1		**2**	MANGUEIRA	HOSE	FLEXIBLE
3	020529P1		**2**	CONEXÃO	CONNECTION	CONEXION
4	020388T2	70-125 No	**1**	CJ. FILTRO	KIT, FILTER	JUEGO FILTRO
5	353677X1		**4**	PARAFUSO	BOLT	PERNO
6	353446X1		**4**	ARRUELA	WASHER	ARANDELA
7	063325P1		**1**	TUBO	PIPE	CANO
9	039478S1		**1**	FLANGE	FLANGE	PLETINA
10	052207T1		**1**	BOMBA HIDRÁULICA	HYDRAULIC PUMP	BOMBA HIDRAULICA
11	3585217M1		**1**	ANEL "O"	O RING	JUNTA TORICA
12	339375X1		**8**	ARRUELA	WASHER	ARANDELA
13	391979X1		**8**	PARAFUSO	BOLT	PERNO
14	362443X1		**2**	PARAFUSO	BOLT	PERNO
15	6214681M1		**1**	ENGRENAGEM	GEAR	ENGRANAJE
16	1687018M2		**1**	JUNTA	GASKET	EMPAQUETADURA.
17	020380S1		**1**	FLANGE	FLANGE	PLETINA
18	353691X1		**3**	PARAFUSO	BOLT	PERNO
19	353434X1		**3**	ARRUELA	WASHER	ARANDELA
21	835087M91		**1**	BUJÃO	PLUG	TAPON
23	051323S1		**1**	SUPORTE	BRACKET	SOPORTE
24	051326S1		**1**	PROTEÇÃO	GUARD	DEFENSA
25	051330P1		**1**	SUPORTE	BRACKET	SOPORTE
26	353691X1		**1**	PARAFUSO	BOLT	PERNO
27	353434X1		**1**	ARRUELA	WASHER	ARANDELA
28	354276X1		**1**	PARAFUSO	BOLT	PERNO
29	353439X1		**1**	ARRUELA PRESSÃO	PRESSURE WASHER	LAVADOR PRESION
30	353758X1		**1**	ARRUELA	WASHER	ARANDELA
31	051962P1		**1**	TUBO	PIPE	CANO
32	3412195M91		**1**	CONEXÃO	CONNECTION	CONEXION
33	065106P1		**1**	TUBO	PIPE	CANO
34	051320P1		**1**	MANGUEIRA	HOSE	FLEXIBLE
35	065103P1		**1**	TUBO	PIPE	CANO
36	6203985M1		**1**	CONEXÃO	CONNECTION	CONEXION
37	390855X1		**1**	ARRUELA	WASHER	ARANDELA

Sistema De Direção
System Of Direction
Sistema De Dirección

Pino Do Cilíndro
Pin Of Cilinder
Alfiler Del Cilindro

70-85

2 Rodas Motrizes
2 Wheels Drive
2 Ruedas Motriz

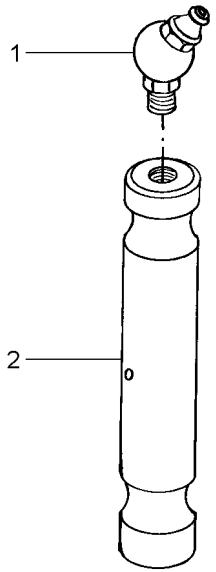

1	29951X	**1** GRAXEIRA	GREASER	ENGRASADOR
2	898363M1	**1** PINO	PIN	PASADOR

Direção Hidrostática | **2 Rodas Motrizes**
Hydrostatic Steering | **2 Wheels Drive**
Direccion Hidrostática | **2 Ruedas Motriz**

70-90

Com Controle Remoto - Com Tdp
With Remote Control - With Pto
Con Controle Remoto - Con Tdf

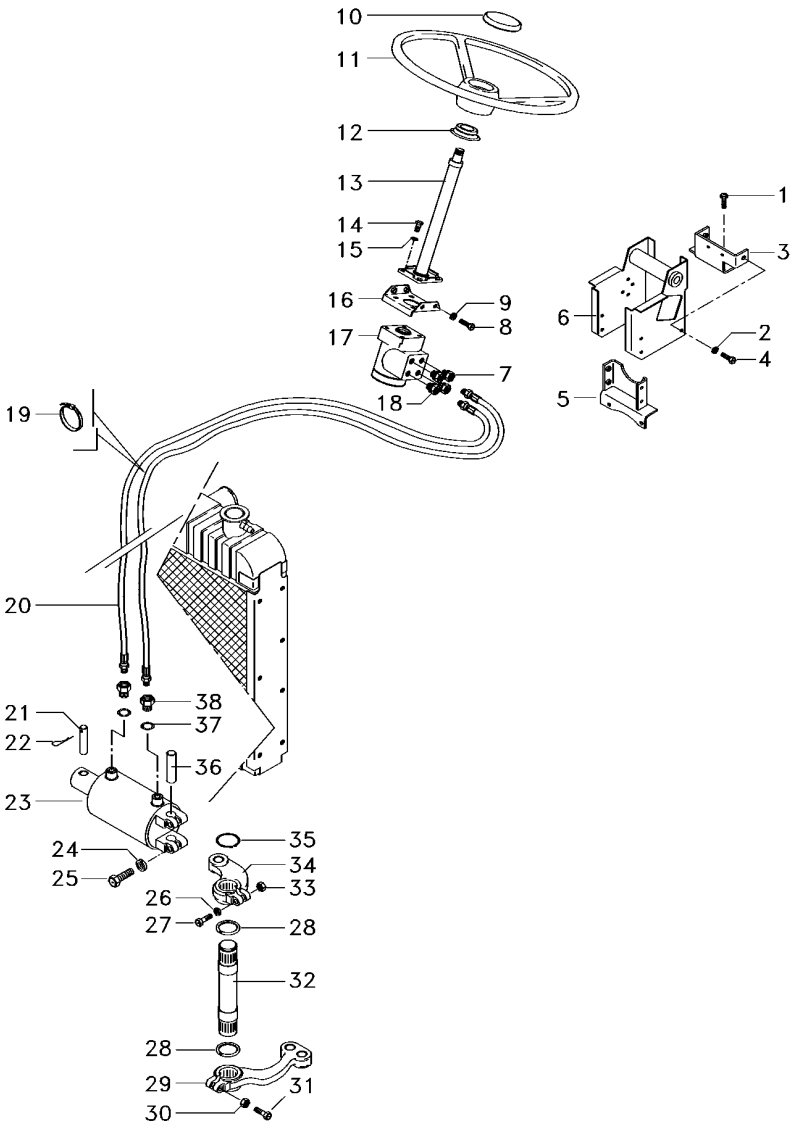

1	353698X1		**4**	PARAFUSO	BOLT	PERNO
3	033922S1		**1**	SUPORTE	BRACKET	SOPORTE
4	339451X1		**6**	PARAFUSO	BOLT	PERNO
5	033927S1		**1**	SUPORTE	BRACKET	SOPORTE
6	047174S1		**1**	ESTRUTURA	STRUCTURE	ESTRUCTURA
7	047155T1		**2**	CONEXÃO	CONNECTION	CONEXION
8	353897X1		**2**	PARAFUSO	BOLT	PERNO
9	353434X1		**7**	ARRUELA	WASHER	ARANDELA
10	061181T1		**1**	EMBLEMA	EMBLEM	EMBLEMA
10	037892T1		**1**	TAMPA	COVER	CUBIERTA
11	6200469M1		**1**	VOLANTE	FLYWHEEL	VOLANTE
12	6218433M1		**1**	COLAR	COLLAR	COLLAR
13	6214371M91		**1**	COLUNA DIREÇÃO	STEERING COLUMN	COLUMNA DIRECC
14	339814X1		**4**	PARAFUSO	BOLT	PERNO
15	339376X1		**6**	ARRUELA	WASHER	ARANDELA
16	047181S1		**1**	SUPORTE	BRACKET	SOPORTE
17	6214359M91		**1**	UN. HIDROSTÁTICA	STEERING UNIT	UNIDAD DIRECCION
18	047154T1		**2**	CONEXÃO	CONNECTION	CONEXION
19	1664405M1		**4**	BRAÇADEIRA	CLAMP	ABRAZADERA
20	067905T1		**2**	MANGUEIRA	HOSE	FLEXIBLE
21	3148787M2		**1**	PINO	PIN	PASADOR
22	375090X1		**1**	CUPILHA	COTTER PIN	PASADOR DOUBLE
23	3148318M92	70-110 No	**1**	CILINDRO	CYLINDER	CILINDRO
24	353439X1		**6**	ARRUELA PRESSÃO	PRESSURE WASHER	LAVADOR PRESION
25	353725X1		**2**	PARAFUSO	BOLT	PERNO
26	353433X1		**1**	ARRUELA	WASHER	ARANDELA
27	353622X1		**1**	PARAFUSO	BOLT	PERNO
28	072293P1		**2**	VEDANTE	SEAL	RETEN
29	1676664M1		**1**	BRAÇO	ARM	BRAZO
30	195556M2		**1**	PORCA	NUT	TUERCA
31	361859X1		**1**	PARAFUSO	BOLT	PERNO
32	1676666M1		**1**	EIXO	SHAFT	ARBOL
33	353427X1		**1**	PORCA	NUT	TUERCA
34	042863N1		**1**	CJ. BRAÇO	KIT, ARM	JUEGO DE BRAZO
35	355917X1		**1**	ANEL TRAVA	CIRCLIP	CIRCULITO
36	489720M91		**1**	PINO	PIN	PASADOR
37	831452M1		**2**	ANEL "O"	O RING	JUNTA TORICA
38	3411947M91		**2**	CONEXÃO	CONNECTION	CONEXION

Direção Hidrostática
Hydrostatic Steering
Direccion Hidrostática

2 Rodas Motrizes
2 Wheels Drive
2 Ruedas Motriz

70-95

Com Controle Remoto - Com Tdp
With Remote Control - With Pto
Con Controle Remoto - Con Tdf

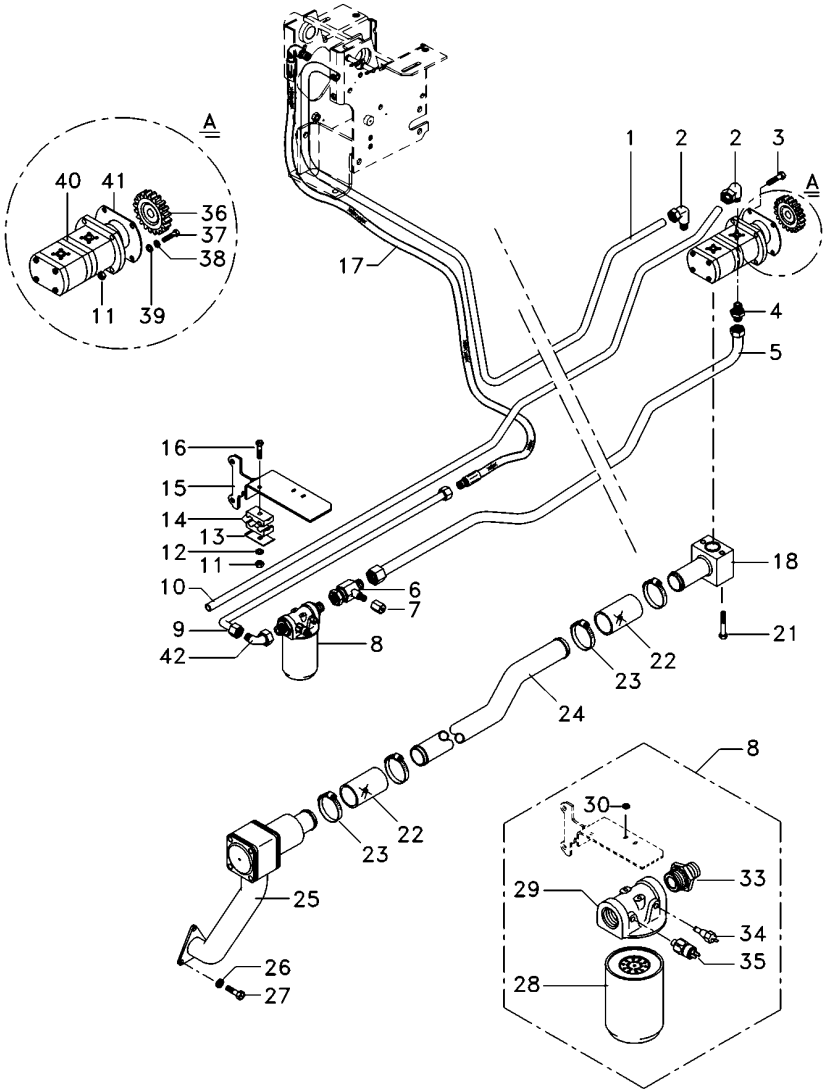

1	6223541M1		**1**	TUBO	PIPE	CANO
2	6214770M1		**2**	CONEXÃO	CONNECTION	CONEXION
3	362686X1		**1**	PARAFUSO	BOLT	PERNO
4	6215056M1		**1**	CONEXÃO	CONNECTION	CONEXION
5	6229466M91		**1**	TUBO RETORNO	LEAK-OFF PIPE	TUBO DE ESCAPE.
6	6215057M1		**1**	CONEXÃO "T"	CONNECTION T	CONEXION T
7	356579X1		**1**	TAMPÃO	PAD	ALMOHADILLA
8	6223536M91	70-245 No	**1**	CJ. FILTRO	KIT, FILTER	JUEGO FILTRO
9	6229468M1		**1**	TUBO RETORNO	LEAK-OFF PIPE	TUBO DE ESCAPE.
10	6225761M1		**1**	TUBO	PIPE	CANO
11	355565X1		**3**	PORCA	NUT	TUERCA
12	353433X1		**1**	ARRUELA	WASHER	ARANDELA
13	3146897M1		**3**	REFORÇO	REINFORCEMENT	REFUERZO
14	3585143M1		**4**	BRAÇADEIRA	CLAMP	ABRAZADERA
15	6235392M91		**1**	SUPORTE FILTRO	FILTER SUPPORT	FILTER SUPPORT
16	353685X1		**2**	PARAFUSO	BOLT	PERNO
17	050762T1		**1**	MANGUEIRA	HOSE	FLEXIBLE
18	6214710M91		**1**	FLANGE	FLANGE	PLETINA
21	339291X1		**2**	PARAFUSO	BOLT	PERNO
22	6215183M1		**2**	MANGUEIRA	HOSE	FLEXIBLE
23	6214781M1		**4**	BRAÇADEIRA	CLAMP	ABRAZADERA
24	6214787M1		**1**	TUBO	PIPE	CANO
25	6214846M91	70-150 No	**1**	CJ. FILTRO	KIT, FILTER	JUEGO FILTRO
26	353434X1		**4**	ARRUELA	WASHER	ARANDELA
27	353691X1		**5**	PARAFUSO	BOLT	PERNO
28	6223537M1		**1**	ELEMENTO	ELEMENT	ELEMENTO
29	6223538M1		**1**	CABEÇOTE FILTRO	FILTER HEAD	CABEZA DE FILTRO
30	6235392M91		**1**	SUPORTE FILTRO	FILTER SUPPORT	FILTER SUPPORT
31	6234785M1		**1**	CAPA	CAP	TAPA
33	6229275M1		**1**	CONEXÃO	CONNECTION	CONEXION
34	6214134M1	[A]	**1**	SENSOR	SENDER	EMISOR
35	6214760M1	[B]	**1**	SENSOR	SENDER	EMISOR
36	6214681M1		**1**	ENGRENAGEM	GEAR	ENGRANAJE
37	362455X1		**1**	PARAFUSO	BOLT	PERNO
38	339376X1		**5**	ARRUELA	WASHER	ARANDELA
39	353756X1		**1**	ARRUELA	WASHER	ARANDELA
40	6214827M91		**1**	BOMBA HIDRÁULICA	HYDRAULIC PUMP	BOMBA HIDRAULICA
41	1687018M2		**1**	JUNTA	GASKET	EMPAQUETADURA.

[A] TEMPERATURA
TEMPERATURE
TEMPERATURA

[B] PRESSÃO
PRESSURE
PRESSION

Direção Hidrostática | **2 Rodas Motrizes**
Hydrostatic Steering | **2 Wheels Drive**
Direccion Hidrostática | **2 Ruedas Motriz**

70-100

Com Controle Remoto - Com Tdpi
With Remote Control - With Ipto
Con Controle Remoto - Con Tdfi

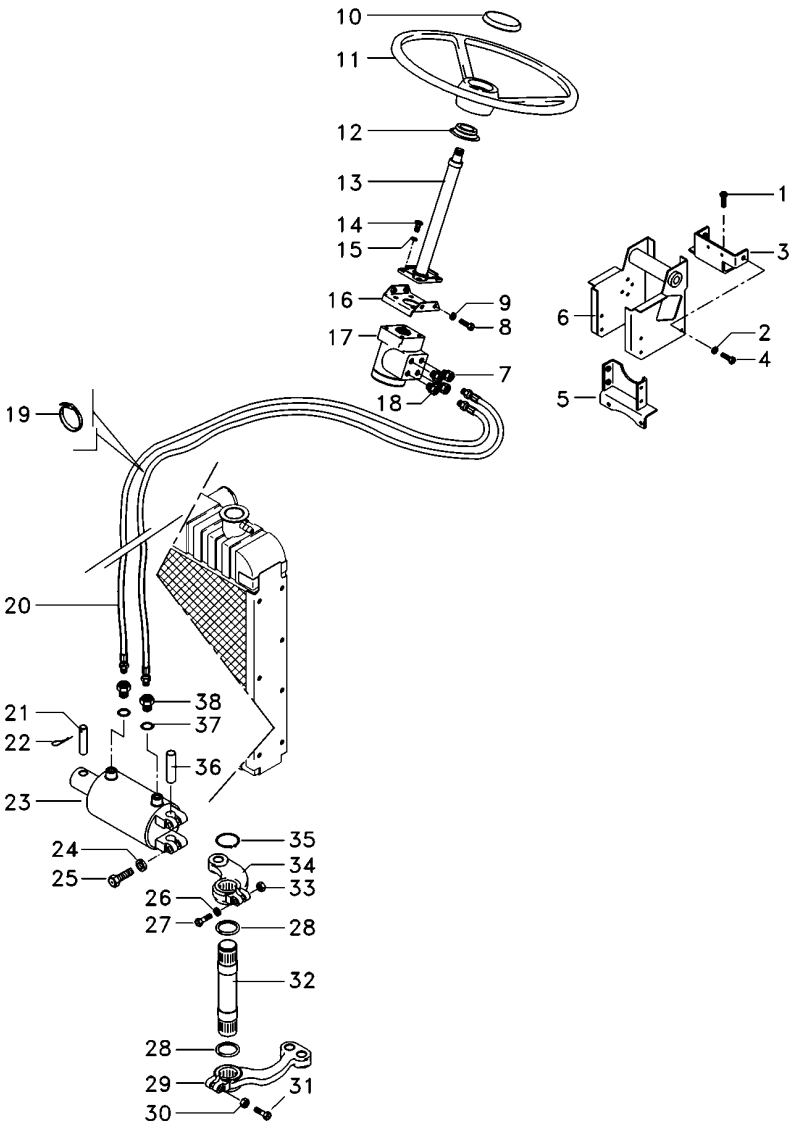

1	353698X1		**4**	PARAFUSO	BOLT	PERNO
3	033922S1		**1**	SUPORTE	BRACKET	SOPORTE
4	339451X1		**6**	PARAFUSO	BOLT	PERNO
5	033927S1		**1**	SUPORTE	BRACKET	SOPORTE
6	047174S1		**1**	ESTRUTURA	STRUCTURE	ESTRUCTURA
7	047155T1		**2**	CONEXÃO	CONNECTION	CONEXION
8	353691X1		**5**	PARAFUSO	BOLT	PERNO
9	353434X1		**7**	ARRUELA	WASHER	ARANDELA
10	061181T1		**1**	EMBLEMA	EMBLEM	EMBLEMA
10	037892T1		**1**	TAMPA	COVER	CUBIERTA
11	6200469M1		**1**	VOLANTE	FLYWHEEL	VOLANTE
12	6218433M1		**1**	COLAR	COLLAR	COLLAR
13	6214371M91		**1**	COLUNA DIREÇÃO	STEERING COLUMN	COLUMNA DIRECC
14	339814X1		**4**	PARAFUSO	BOLT	PERNO
15	339376X1		**6**	ARRUELA	WASHER	ARANDELA
16	047181S1		**1**	SUPORTE	BRACKET	SOPORTE
17	6214359M91		**1**	UN. HIDROSTÁTICA	STEERING UNIT	UNIDAD DIRECCION
18	047154T1		**2**	CONEXÃO	CONNECTION	CONEXION
19	1664405M1		**4**	BRAÇADEIRA	CLAMP	ABRAZADERA
20	067905T1		**2**	MANGUEIRA	HOSE	FLEXIBLE
21	3148787M2		**1**	PINO	PIN	PASADOR
22	375090X1		**1**	CUPILHA	COTTER PIN	PASADOR DOUBLE
23	3148318M92	70-110 No	**1**	CILINDRO	CYLINDER	CILINDRO
24	353439X1		**6**	ARRUELA PRESSÃO	PRESSURE WASHER	LAVADOR PRESION
25	353725X1		**2**	PARAFUSO	BOLT	PERNO
26	353433X1		**1**	ARRUELA	WASHER	ARANDELA
27	353622X1		**1**	PARAFUSO	BOLT	PERNO
28	072293P1		**2**	VEDANTE	SEAL	RETEN
29	1676664M1		**1**	BRAÇO	ARM	BRAZO
30	195556M2		**1**	PORCA	NUT	TUERCA
31	361859X1		**1**	PARAFUSO	BOLT	PERNO
32	1676666M1		**1**	EIXO	SHAFT	ARBOL
33	353427X1		**1**	PORCA	NUT	TUERCA
34	042863N1		**1**	CJ. BRAÇO	KIT, ARM	JUEGO DE BRAZO
35	355917X1		**1**	ANEL TRAVA	CIRCLIP	CIRCULITO
36	489720M91		**1**	PINO	PIN	PASADOR
37	831452M1		**2**	ANEL "O"	O RING	JUNTA TORICA
38	3411947M91		**2**	CONEXÃO	CONNECTION	CONEXION

Direção Hidrostática
Hydrostatic Steering
Direccion Hidrostática

2 Rodas Motrizes
2 Wheels Drive
2 Ruedas Motriz

70-105

Com Controle Remoto - Com Tdpi
With Remote Control - With Ipto
Con Controle Remoto - Con Tdfi

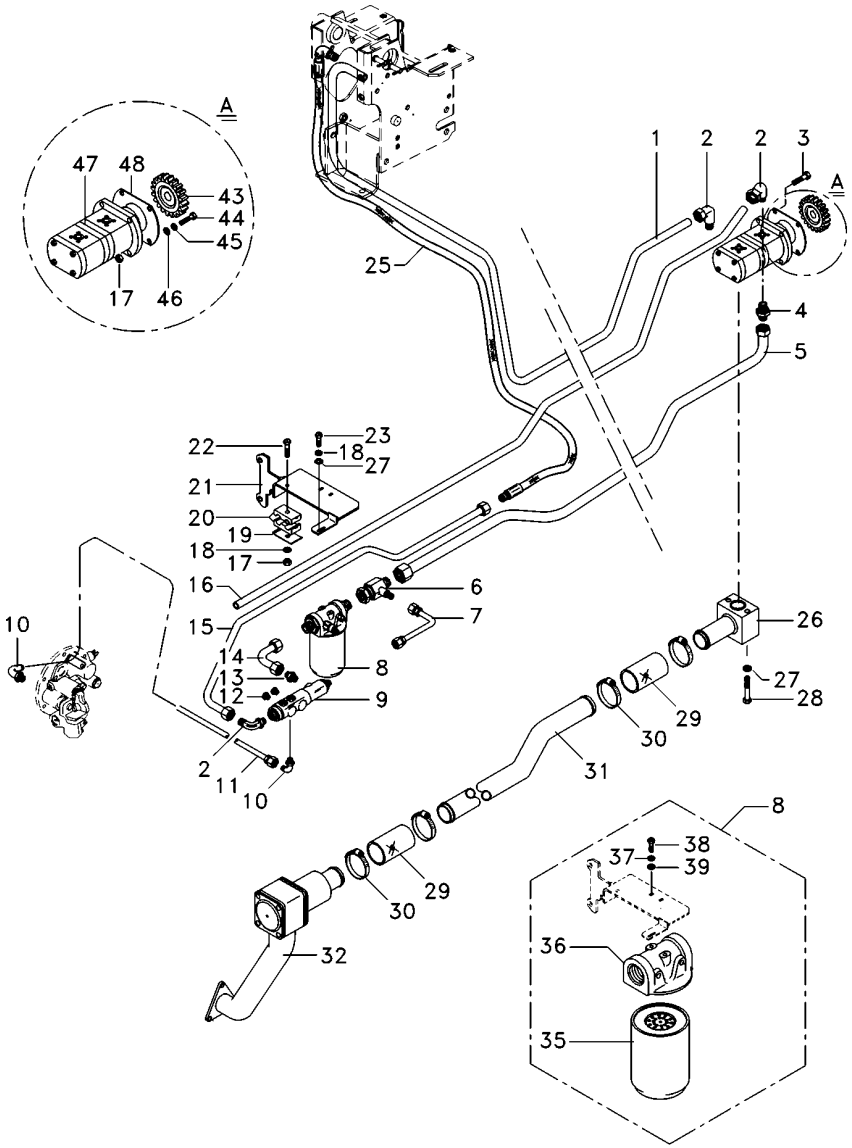

1	6223541M1		**1**	TUBO	PIPE	CANO
2	6214770M1		**3**	CONEXÃO	CONNECTION	CONEXION
3	362686X1		**1**	PARAFUSO	BOLT	PERNO
4	6215056M1		**1**	CONEXÃO	CONNECTION	CONEXION
5	6229466M91		**1**	TUBO RETORNO	LEAK-OFF PIPE	TUBO DE ESCAPE.
6	6215057M1		**1**	CONEXÃO "T"	CONNECTION T	CONEXION T
7	6215073M91		**1**	TUBO	PIPE	CANO
8	6223536M91		**1**	CJ. FILTRO	KIT, FILTER	JUEGO FILTRO
9	3759547M93		**1**	VÁLVULA	VALVE	VALVULA
10	045823T1		**2**	CONEXÃO	CONNECTION	CONEXION
11	6214755M1		**1**	TUBO	PIPE	CANO
12	3019639X91		**2**	BUJÃO	PLUG	TAPON
13	3019383X91		**1**	CONEXÃO	CONNECTION	CONEXION
14	6214753M1		**1**	TUBO	PIPE	CANO
15	6214803M1		**1**	TUBO	PIPE	CANO
16	6225761M1		**1**	TUBO	PIPE	CANO
17	355565X1		**2**	PORCA	NUT	TUERCA
18	353446X1		**4**	ARRUELA	WASHER	ARANDELA
19	3146897M1		**3**	REFORÇO	REINFORCEMENT	REFUERZO
20	3585143M1		**4**	BRAÇADEIRA	CLAMP	ABRAZADERA
21	6235391M1		**1**	SUPORTE	BRACKET	SOPORTE
22	353685X1		**2**	PARAFUSO	BOLT	PERNO
23	353677X1		**2**	PARAFUSO	BOLT	PERNO
25	050762T1		**1**	MANGUEIRA	HOSE	FLEXIBLE
26	6214710M91		**1**	FLANGE	FLANGE	PLETINA
27	339374X1		**4**	ARRUELA	WASHER	ARANDELA
28	339291X1		**2**	PARAFUSO	BOLT	PERNO
29	6215183M1		**2**	MANGUEIRA	HOSE	FLEXIBLE
30	6214781M1		**4**	BRAÇADEIRA	CLAMP	ABRAZADERA
31	6214787M1		**1**	TUBO	PIPE	CANO
32	6214846M91	70-150 No	**1**	CJ. FILTRO	KIT, FILTER	JUEGO FILTRO
35	6223537M1		**1**	ELEMENTO	ELEMENT	ELEMENTO
36	6223538M1		**1**	CABEÇOTE FILTRO	FILTER HEAD	CABEZA DE FILTRO
37	6235392M91		**1**	SUPORTE FILTRO	FILTER SUPPORT	FILTER SUPPORT
38	6234785M1		**1**	CAPA	CAP	TAPA
39	339024X1		**2**	ARRUELA	WASHER	ARANDELA
43	6214681M1		**1**	ENGRENAGEM	GEAR	ENGRANAJE
44	362455X1		**1**	PARAFUSO	BOLT	PERNO
45	339376X1		**5**	ARRUELA	WASHER	ARANDELA
46	353756X1		**1**	ARRUELA	WASHER	ARANDELA
47	6214827M91		**1**	BOMBA HIDRÁULICA	HYDRAULIC PUMP	BOMBA HIDRAULICA
48	1687018M2		**1**	JUNTA	GASKET	EMPAQUETADURA.

Cilindro Hidráulico Da Direção
Steering Cylinder
Cilindro Direccion

70-110

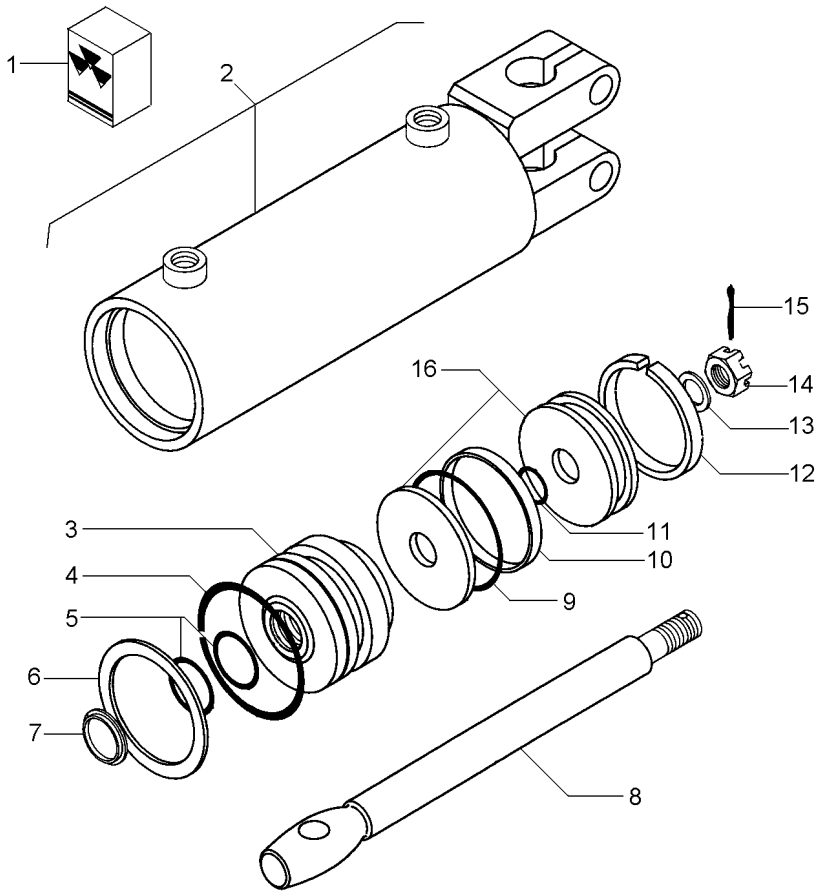

1	2730954M91			**1**	JG. REPARO	KIT, REPAIR	JUEGO REPARACION
2			3148318M91	**1**	CJ. CARCAÇA	HOUSE ASSY	CONJ. CARTER
3	2730952M1	2		**1**	GUIA	GUIDE	GUIA
4		1		**1**	ANEL "O"	O RING	JUNTA TORICA
5		1		**2**	ANEL "O"	O RING	JUNTA TORICA
6	2730385M1	2		**1**	ANEL	RING	ARO
7		1		**1**	ANEL	RING	ARO
8	2730372M1	2		**1**	HASTE CILINDRO	CYLINDER ROD	BIELA DE CILINDR
9		1		**1**	ANEL "O"	O RING	JUNTA TORICA
10		1		**1**	ANEL	RING	ARO
11		1		**1**	ANEL "O"	O RING	JUNTA TORICA
12		1		**1**	ANEL	RING	ARO
13	2730371M1	2		**1**	ARRUELA	WASHER	ARANDELA
14	2730368M1	2		**1**	PORCA	NUT	TUERCA
15	354059X1	2	1X1/8	**1**	CONTRAPINO	DOWEL	CENTRAJE
16	2730951M91	2		**1**	PISTÃO	PISTON	PISTON

Direção Hidrostática
Hydrostatic Steering
Direccion Hidrostática

4 Rodas Motrizes
4 Wheels Drive
4 Ruedas Motriz

70-115

Sem Controle Remoto
Without Remote Control
Sin Controle Remoto

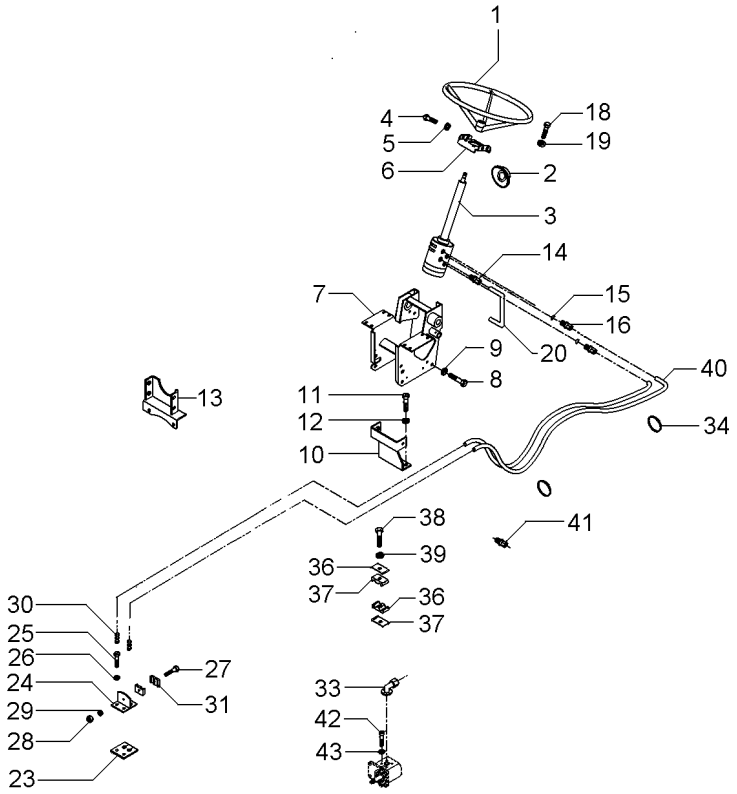

1	6200469M1	**1**	VOLANTE	FLYWHEEL	VOLANTE
1	061181T1	**1**	EMBLEMA	EMBLEM	EMBLEMA
2	6218433M1	**1**	COLAR	COLLAR	COLLAR
3	6214355M91	**1**	UN. HIDROSTÁTICA	STEERING UNIT	UNIDAD DIRECCION
3	6214371M91	**1**	COLUNA DIREÇÃO	STEERING COLUMN	COLUMNA DIRECC
4	353691X1	**2**	PARAFUSO	BOLT	PERNO
4	353897X1	**2**	PARAFUSO	BOLT	PERNO
5	353434X1	**4**	ARRUELA	WASHER	ARANDELA
6	047181S1	**1**	SUPORTE	BRACKET	SOPORTE
7	047174S1	**1**	ESTRUTURA	STRUCTURE	ESTRUCTURA
8	339451X1	**2**	PARAFUSO	BOLT	PERNO
9	353432X1	**2**	ARRUELA PRESSÃO	PRESSURE WASHER	LAVADOR PRESION
10	033922S1	**1**	SUPORTE	BRACKET	SOPORTE
11	353698X1	**2**	PARAFUSO	BOLT	PERNO
12	353432X1	**2**	ARRUELA PRESSÃO	PRESSURE WASHER	LAVADOR PRESION
13	033927S1	**1**	SUPORTE	BRACKET	SOPORTE
14	047154T1	**2**	CONEXÃO	CONNECTION	CONEXION
15	1441115X1	**2**	ANEL "O"	O RING	JUNTA TORICA
16	047155T1	**2**	CONEXÃO	CONNECTION	CONEXION
17	391074X1	**8**	PARAFUSO	BOLT	PERNO
17	355617X1	**8**	ARRUELA	WASHER	ARANDELA
17	339375X1	**8**	ARRUELA	WASHER	ARANDELA
18	339814X1	**4**	PARAFUSO	BOLT	PERNO
19	339376X1	**4**	ARRUELA	WASHER	ARANDELA
20	6207551M1	**1**	TUBO	PIPE	CANO
23	3585072M1	**1**	PROTETOR	PROTECTOR	PROTECTOR
24	3585070M91	**1**	SUPORTE	BRACKET	SOPORTE
25	353691X1	**2**	PARAFUSO	BOLT	PERNO
26	353434X1	**3**	ARRUELA	WASHER	ARANDELA
27	3468414M1	**1**	PARAFUSO	BOLT	PERNO
28	339030X1	**1**	PORCA	NUT	TUERCA
29	339375X1	**1**	ARRUELA	WASHER	ARANDELA
30	3412001M91	**2**	CONEXÃO	CONNECTION	CONEXION
31	6204710M1	**2**	BRAÇADEIRA	CLAMP	ABRAZADERA
33	3411940M91	**1**	CONEXÃO	CONNECTION	CONEXION
34	3148223M1	**4**	BRAÇADEIRA	CLAMP	ABRAZADERA
36	3585143M1	**2**	BRAÇADEIRA	CLAMP	ABRAZADERA
37	3146897M1	**1**	REFORÇO	REINFORCEMENT	REFUERZO
38	353685X1	**1**	PARAFUSO	BOLT	PERNO
39	353446X1	**1**	ARRUELA	WASHER	ARANDELA
40	067905T1	**2**	MANGUEIRA	HOSE	FLEXIBLE
41	3412001M91	**2**	CONEXÃO	CONNECTION	CONEXION
42	353698X1	**2**	PARAFUSO	BOLT	PERNO
43	353432X1	**2**	ARRUELA PRESSÃO	PRESSURE WASHER	LAVADOR PRESION
44	061181T1	**1**	EMBLEMA	EMBLEM	EMBLEMA

Direção Hidrostática
Hydrostatic Steering
Direccion Hidrostática

4 Rodas Motrizes
4 Wheels Drive
4 Ruedas Motriz

70-120

Sem Controle Remoto
Without Remote Control
Sin Controle Remoto

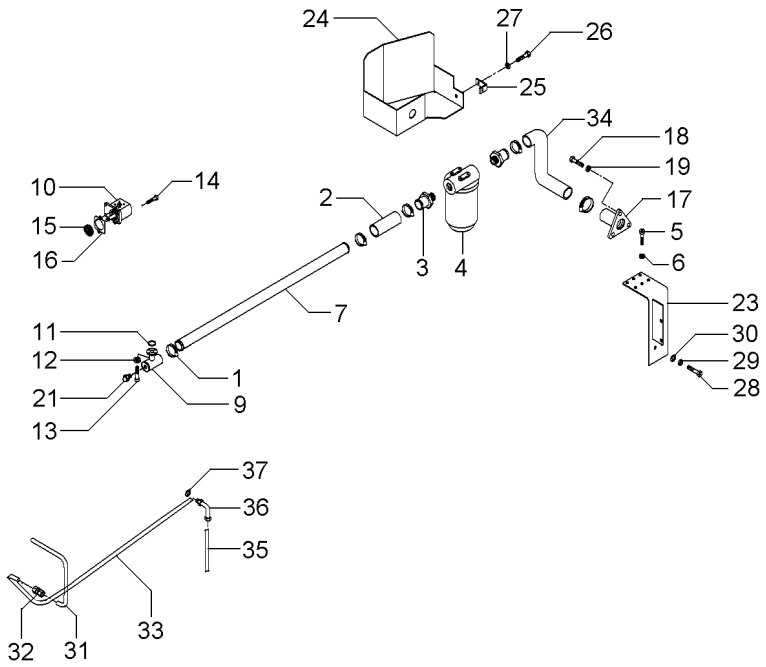

1	490803M1		**6**	BRAÇADEIRA	CLAMP	ABRAZADERA
2	036732P1		**2**	MANGUEIRA	HOSE	FLEXIBLE
3	020529P1		**2**	CONEXÃO	CONNECTION	CONEXION
4	020388T2	70-125 No	**1**	CJ. FILTRO	KIT, FILTER	JUEGO FILTRO
5	353677X1		**4**	PARAFUSO	BOLT	PERNO
6	353446X1		**4**	ARRUELA	WASHER	ARANDELA
7	063325P1		**1**	TUBO	PIPE	CANO
9	039478S1		**1**	FLANGE	FLANGE	PLETINA
10	052207T1		**1**	BOMBA HIDRÁULICA	HYDRAULIC PUMP	BOMBA HIDRAULICA
11	3585217M1		**1**	ANEL "O"	O RING	JUNTA TORICA
12	339375X1		**8**	ARRUELA	WASHER	ARANDELA
13	391979X1		**8**	PARAFUSO	BOLT	PERNO
14	362443X1		**2**	PARAFUSO	BOLT	PERNO
15	6214681M1		**1**	ENGRENAGEM	GEAR	ENGRANAJE
16	1687018M2		**1**	JUNTA	GASKET	EMPAQUETADURA.
17	020380S1		**1**	FLANGE	FLANGE	PLETINA
18	353691X1		**3**	PARAFUSO	BOLT	PERNO
19	353434X1		**3**	ARRUELA	WASHER	ARANDELA
21	835087M91		**1**	BUJÃO	PLUG	TAPON
23	051323S1		**1**	SUPORTE	BRACKET	SOPORTE
24	051326S1		**1**	PROTEÇÃO	GUARD	DEFENSA
25	051330P1		**1**	SUPORTE	BRACKET	SOPORTE
26	353691X1		**1**	PARAFUSO	BOLT	PERNO
27	353434X1		**1**	ARRUELA	WASHER	ARANDELA
28	354276X1		**1**	PARAFUSO	BOLT	PERNO
29	353439X1		**1**	ARRUELA PRESSÃO	PRESSURE WASHER	LAVADOR PRESION
30	353758X1		**1**	ARRUELA	WASHER	ARANDELA
31	051962P1		**1**	TUBO	PIPE	CANO
32	3412195M91		**1**	CONEXÃO	CONNECTION	CONEXION
33	065106P1		**1**	TUBO	PIPE	CANO
34	051320P1		**1**	MANGUEIRA	HOSE	FLEXIBLE
35	065103P1		**1**	TUBO	PIPE	CANO
36	6203985M1		**1**	CONEXÃO	CONNECTION	CONEXION
37	390855X1		**1**	ARRUELA	WASHER	ARANDELA

Filtro
Filter
Filtro

70-125

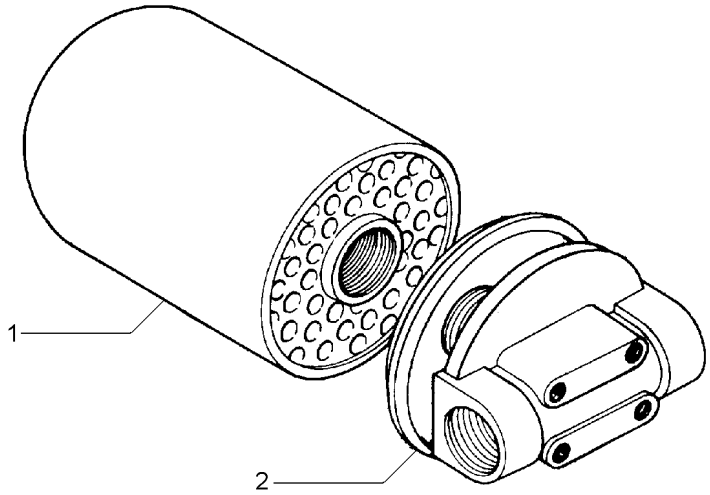

1	034391T1	**1** ELEMENTO	ELEMENT	ELEMENTO
2	020389R1	**1** CABEÇOTE FILTRO	FILTER HEAD	CABEZA DE FILTRO

Direção Hidrostática **Hydrostatic Steering** **Direccion Hidrostática**	**4 Rodas Motrizes** **4 Wheels Drive** **4 Ruedas Motriz**	**70-130**

Com Controle Remoto - Com Tdp
With Remote Control - With Pto
Con Controle Remoto - Con Tdf

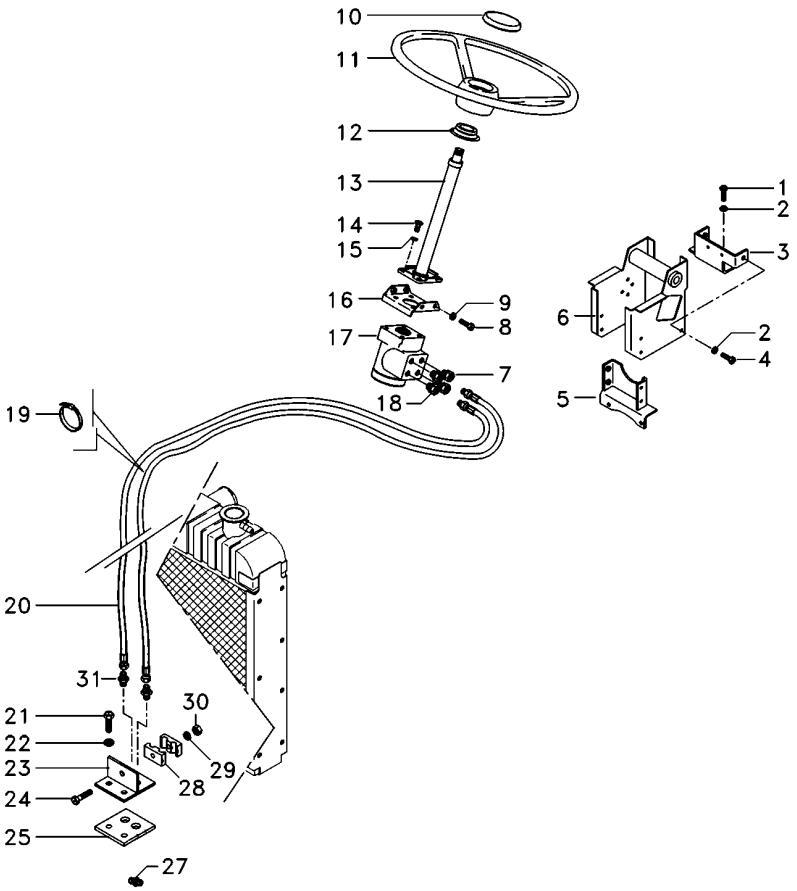

1	353698X1	**4**	PARAFUSO	BOLT	PERNO
2	353432X1	**10**	ARRUELA PRESSÃO	PRESSURE WASHER	LAVADOR PRESION
3	033922S1	**1**	SUPORTE	BRACKET	SOPORTE
4	339451X1	**6**	PARAFUSO	BOLT	PERNO
5	033927S1	**1**	SUPORTE	BRACKET	SOPORTE
6	047174S1	**1**	ESTRUTURA	STRUCTURE	ESTRUCTURA
7	047155T1	**2**	CONEXÃO	CONNECTION	CONEXION
8	353897X1	**2**	PARAFUSO	BOLT	PERNO
9	353434X1	**9**	ARRUELA	WASHER	ARANDELA
10	061181T1	**1**	EMBLEMA	EMBLEM	EMBLEMA
10	037892T1	**1**	TAMPA	COVER	CUBIERTA
11	6200469M1	**1**	VOLANTE	FLYWHEEL	VOLANTE
12	6218433M1	**1**	COLAR	COLLAR	COLLAR
13	6214371M91	**1**	COLUNA DIREÇÃO	STEERING COLUMN	COLUMNA DIRECC
14	339814X1	**4**	PARAFUSO	BOLT	PERNO
15	339376X1	**5**	ARRUELA	WASHER	ARANDELA
16	047181S1	**1**	SUPORTE	BRACKET	SOPORTE
17	6214355M91	**1**	UN. HIDROSTÁTICA	STEERING UNIT	UNIDAD DIRECCION
18	047154T1	**2**	CONEXÃO	CONNECTION	CONEXION
19	1664405M1	**4**	BRAÇADEIRA	CLAMP	ABRAZADERA
20	067905T1	**2**	MANGUEIRA	HOSE	FLEXIBLE
21	353691X1	**2**	PARAFUSO	BOLT	PERNO
22	353439X1	**4**	ARRUELA PRESSÃO	PRESSURE WASHER	LAVADOR PRESION
23	3585070M91	**1**	SUPORTE	BRACKET	SOPORTE
24	3468414M1	**1**	PARAFUSO	BOLT	PERNO
25	3585072M1	**1**	PROTETOR	PROTECTOR	PROTECTOR
27	6229275M1	**2**	CONEXÃO	CONNECTION	CONEXION
28	033212P1	**2**	BRAÇADEIRA	CLAMP	ABRAZADERA
29	339375X1	**1**	ARRUELA	WASHER	ARANDELA
30	339030X1	**1**	PORCA	NUT	TUERCA
31	3412001M91	**2**	CONEXÃO	CONNECTION	CONEXION

Direção Hidrostática Hydrostatic Steering Direccion Hidrostática	4 Rodas Motrizes 4 Wheels Drive 4 Ruedas Motriz	**70-135**

Com Controle Remoto - Com Tdp
With Remote Control - With Pto
Con Controle Remoto - Con Tdf

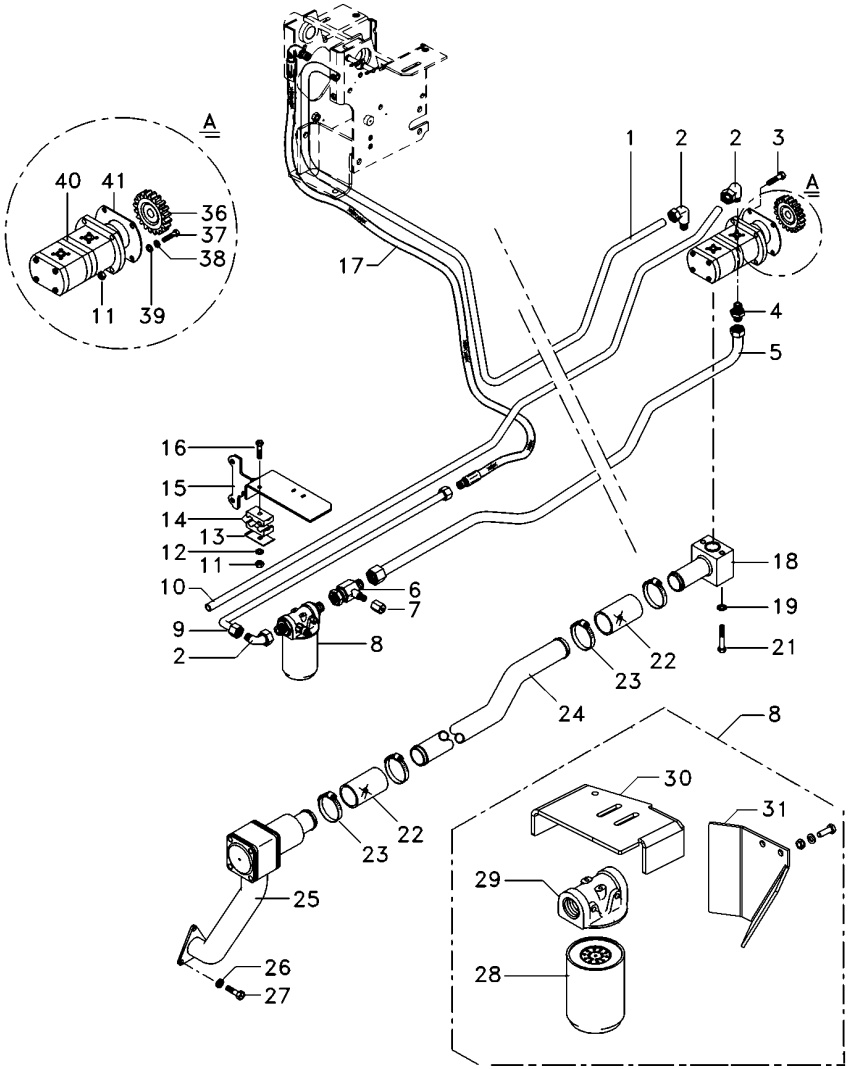

1	6223541M1		**1**	TUBO	PIPE	CANO
2	6214770M1		**2**	CONEXÃO	CONNECTION	CONEXION
3	362686X1		**1**	PARAFUSO	BOLT	PERNO
4	6215056M1		**1**	CONEXÃO	CONNECTION	CONEXION
5	6229468M1		**1**	TUBO RETORNO	LEAK-OFF PIPE	TUBO DE ESCAPE.
6	6215057M1		**1**	CONEXÃO "T"	CONNECTION T	CONEXION T
7	356579X1		**1**	TAMPÃO	PAD	ALMOHADILLA
8	6223536M91		**1**	CJ. FILTRO	KIT, FILTER	JUEGO FILTRO
9	6229466M91		**1**	TUBO RETORNO	LEAK-OFF PIPE	TUBO DE ESCAPE.
10	6225761M1		**1**	TUBO	PIPE	CANO
11	355565X1		**2**	PORCA	NUT	TUERCA
12	353446X1		**2**	ARRUELA	WASHER	ARANDELA
13	3146897M1		**3**	REFORÇO	REINFORCEMENT	REFUERZO
14	3585143M1		**4**	BRAÇADEIRA	CLAMP	ABRAZADERA
15	6235392M91		**1**	SUPORTE FILTRO	FILTER SUPPORT	FILTER SUPPORT
16	353685X1		**2**	PARAFUSO	BOLT	PERNO
17	050762T1		**1**	MANGUEIRA	HOSE	FLEXIBLE
18	6214710M91		**1**	FLANGE	FLANGE	PLETINA
19	339374X1		**2**	ARRUELA	WASHER	ARANDELA
21	339291X1		**2**	PARAFUSO	BOLT	PERNO
22	6215183M1		**2**	MANGUEIRA	HOSE	FLEXIBLE
23	6214781M1		**4**	BRAÇADEIRA	CLAMP	ABRAZADERA
24	6214787M1		**1**	TUBO	PIPE	CANO
25	6214846M91	70-150 No	**1**	CJ. FILTRO	KIT, FILTER	JUEGO FILTRO
26	353434X1		**9**	ARRUELA	WASHER	ARANDELA
27	353691X1		**7**	PARAFUSO	BOLT	PERNO
28	6223537M1		**1**	ELEMENTO	ELEMENT	ELEMENTO
29	6223538M1		**1**	CABEÇOTE FILTRO	FILTER HEAD	CABEZA DE FILTRO
30	6235392M91		**1**	SUPORTE FILTRO	FILTER SUPPORT	FILTER SUPPORT
31	6234785M1		**1**	CAPA	CAP	TAPA
36	6214681M1		**1**	ENGRENAGEM	GEAR	ENGRANAJE
37	362455X1		**1**	PARAFUSO	BOLT	PERNO
38	339376X1		**6**	ARRUELA	WASHER	ARANDELA
39	353756X1		**1**	ARRUELA	WASHER	ARANDELA
40	6214827M91		**1**	BOMBA HIDRÁULICA	HYDRAULIC PUMP	BOMBA HIDRAULICA
41	1687018M2		**1**	JUNTA	GASKET	EMPAQUETADURA.

Direção Hidrostática
Hydrostatic Steering
Direccion Hidrostática

4 Rodas Motrizes
4 Wheels Drive
4 Ruedas Motriz

70-140

Com Controle Remoto - Com Tdpi
With Remote Control - With Ipto
Con Controle Remoto - Con Tdfi

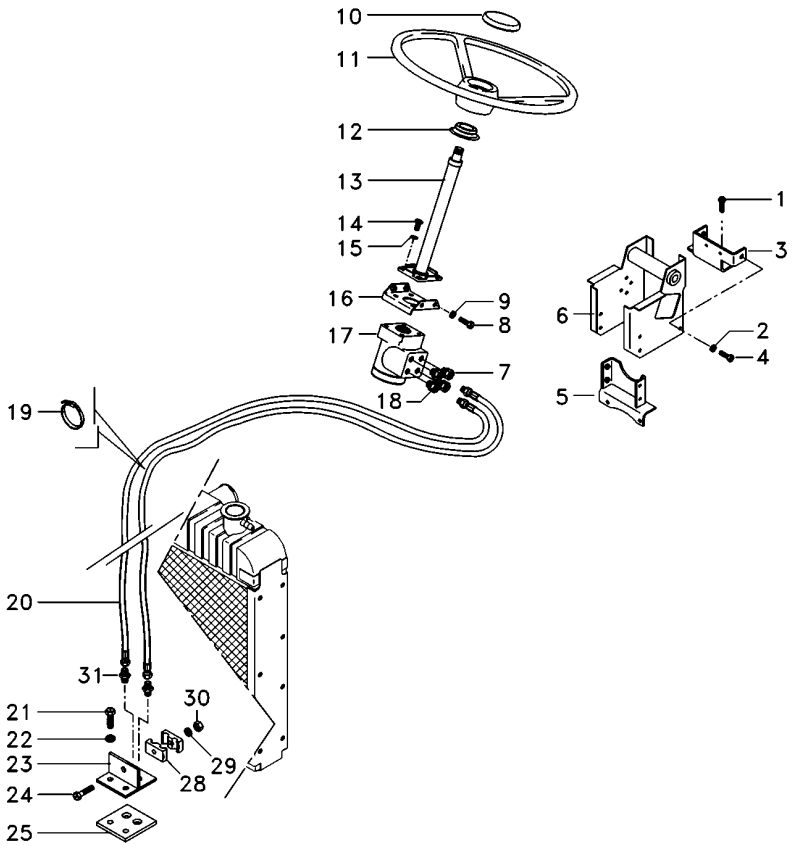

1	353698X1	**4**	PARAFUSO	BOLT	PERNO
3	033922S1	**1**	SUPORTE	BRACKET	SOPORTE
4	339451X1	**6**	PARAFUSO	BOLT	PERNO
5	033927S1	**1**	SUPORTE	BRACKET	SOPORTE
6	047174S1	**1**	ESTRUTURA	STRUCTURE	ESTRUCTURA
7	047155T1	**2**	CONEXÃO	CONNECTION	CONEXION
8	353897X1	**2**	PARAFUSO	BOLT	PERNO
9	353434X1	**9**	ARRUELA	WASHER	ARANDELA
10	061181T1	**1**	EMBLEMA	EMBLEM	EMBLEMA
10	037892T1	**1**	TAMPA	COVER	CUBIERTA
11	6200469M1	**1**	VOLANTE	FLYWHEEL	VOLANTE
12	6218433M1	**1**	COLAR	COLLAR	COLLAR
13	6214371M91	**1**	COLUNA DIREÇÃO	STEERING COLUMN	COLUMNA DIRECC
14	339814X1	**4**	PARAFUSO	BOLT	PERNO
15	339376X1	**5**	ARRUELA	WASHER	ARANDELA
16	047181S1	**1**	SUPORTE	BRACKET	SOPORTE
17	6214355M91	**1**	UN. HIDROSTÁTICA	STEERING UNIT	UNIDAD DIRECCION
18	047154T1	**2**	CONEXÃO	CONNECTION	CONEXION
19	1664405M1	**4**	BRAÇADEIRA	CLAMP	ABRAZADERA
20	067905T1	**2**	MANGUEIRA	HOSE	FLEXIBLE
21	353691X1	**2**	PARAFUSO	BOLT	PERNO
22	353434X1	**9**	ARRUELA	WASHER	ARANDELA
23	3585070M91	**1**	SUPORTE	BRACKET	SOPORTE
24	3468414M1	**1**	PARAFUSO	BOLT	PERNO
25	3585072M1	**1**	PROTETOR	PROTECTOR	PROTECTOR
28	033212P1	**2**	BRAÇADEIRA	CLAMP	ABRAZADERA
29	339375X1	**1**	ARRUELA	WASHER	ARANDELA
30	339030X1	**1**	PORCA	NUT	TUERCA
31	3412001M91	**2**	CONEXÃO	CONNECTION	CONEXION

Direção Hidrostática
Hydrostatic Steering
Direccion Hidrostática

4 Rodas Motrizes
4 Wheels Drive
4 Ruedas Motriz

70-145

Com Controle Remoto - Com Tdpi
With Remote Control - With Ipto
Con Controle Remoto - Con Tdfi

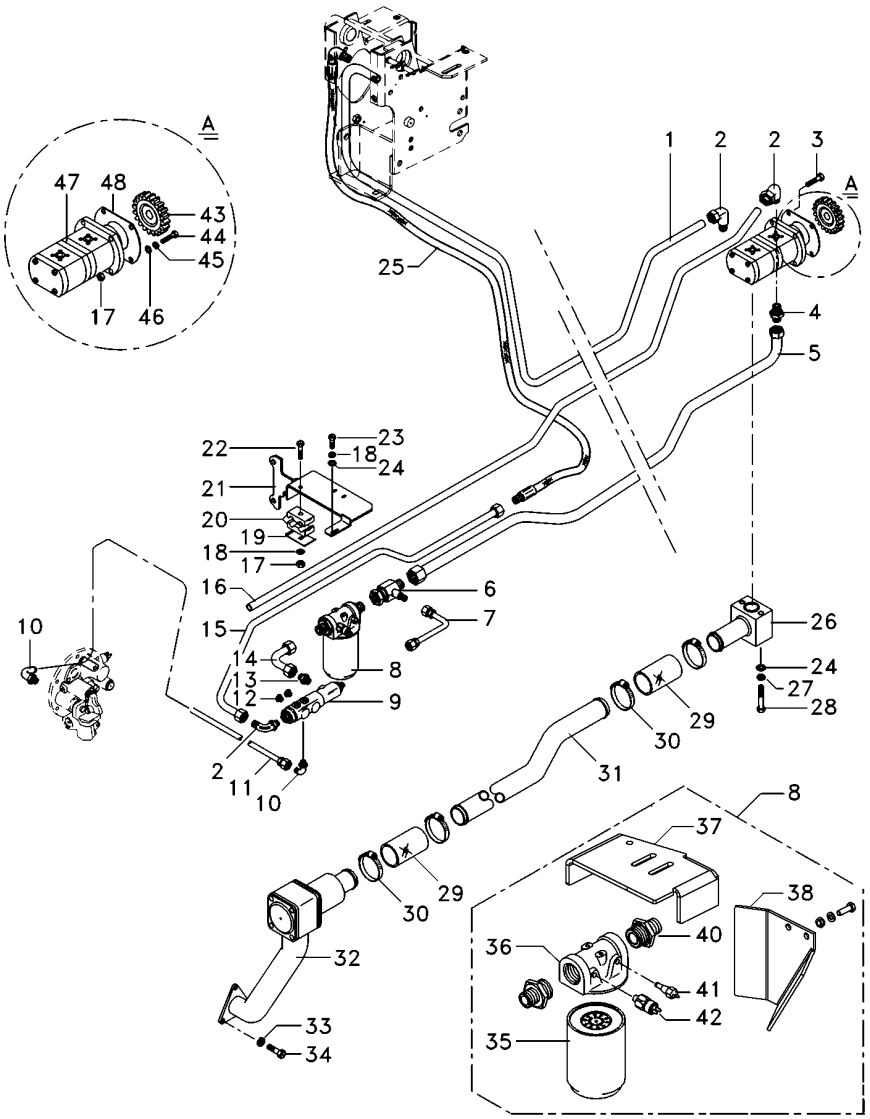

1	6223541M1		**1**	TUBO	PIPE	CANO
2	6214770M1		**3**	CONEXÃO	CONNECTION	CONEXION
3	362686X1		**1**	PARAFUSO	BOLT	PERNO
4	6215056M1		**1**	CONEXÃO	CONNECTION	CONEXION
5	6229466M91		**1**	TUBO RETORNO	LEAK-OFF PIPE	TUBO DE ESCAPE.
6	6215057M1		**1**	CONEXÃO "T"	CONNECTION T	CONEXION T
7	6215073M91		**1**	TUBO	PIPE	CANO
8	6223536M91		**1**	CJ. FILTRO	KIT, FILTER	JUEGO FILTRO
9	3759547M93		**1**	VÁLVULA	VALVE	VALVULA
10	045823T1		**2**	CONEXÃO	CONNECTION	CONEXION
11	6214755M1		**1**	TUBO	PIPE	CANO
12	3019639X91		**2**	BUJÃO	PLUG	TAPON
13	3019383X91		**1**	CONEXÃO	CONNECTION	CONEXION
14	6214753M1		**1**	TUBO	PIPE	CANO
15	6214803M1		**1**	TUBO	PIPE	CANO
16	6225761M1		**1**	TUBO	PIPE	CANO
17	355565X1		**2**	PORCA	NUT	TUERCA
18	353446X1		**4**	ARRUELA	WASHER	ARANDELA
19	3146897M1		**3**	REFORÇO	REINFORCEMENT	REFUERZO
20	3585143M1		**4**	BRAÇADEIRA	CLAMP	ABRAZADERA
21	6235391M1		**1**	SUPORTE	BRACKET	SOPORTE
22	353685X1		**2**	PARAFUSO	BOLT	PERNO
23	353677X1		**2**	PARAFUSO	BOLT	PERNO
24	353439X1		**4**	ARRUELA PRESSÃO	PRESSURE WASHER	LAVADOR PRESION
25	050762T1		**1**	MANGUEIRA	HOSE	FLEXIBLE
26	6214710M91		**1**	FLANGE	FLANGE	PLETINA
27	339374X1		**2**	ARRUELA	WASHER	ARANDELA
28	339291X1		**2**	PARAFUSO	BOLT	PERNO
29	6215183M1		**2**	MANGUEIRA	HOSE	FLEXIBLE
30	6214781M1		**4**	BRAÇADEIRA	CLAMP	ABRAZADERA
31	6214787M1		**1**	TUBO	PIPE	CANO
32	6214846M91	70-150 No	**1**	CJ. FILTRO	KIT, FILTER	JUEGO FILTRO
33	353434X1		**9**	ARRUELA	WASHER	ARANDELA
34	353691X1		**7**	PARAFUSO	BOLT	PERNO
35	6223537M1		**1**	ELEMENTO	ELEMENT	ELEMENTO
36	6223538M1		**1**	CABEÇOTE FILTRO	FILTER HEAD	CABEZA DE FILTRO
37	6235392M91		**1**	SUPORTE FILTRO	FILTER SUPPORT	FILTER SUPPORT
38	6234785M1		**1**	CAPA	CAP	TAPA
39	339024X1		**2**	ARRUELA	WASHER	ARANDELA
43	6214681M1		**1**	ENGRENAGEM	GEAR	ENGRANAJE
44	362455X1		**1**	PARAFUSO	BOLT	PERNO
45	339376X1		**6**	ARRUELA	WASHER	ARANDELA
46	353756X1		**1**	ARRUELA	WASHER	ARANDELA
47	6214827M91		**1**	BOMBA HIDRÁULICA	HYDRAULIC PUMP	BOMBA HIDRAULICA
48	1687018M2		**1**	JUNTA	GASKET	EMPAQUETADURA.

Filtro
Filter
Filtro

70-150

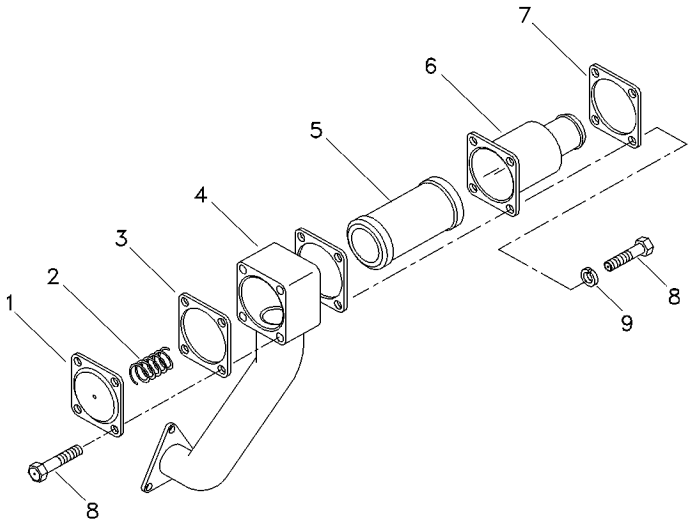

1	1696489M1	**1** TAMPA	COVER	CUBIERTA
2	1696505M1	**1** MOLA	SPRING	RESORTE
3	1696548M4	**2** JUNTA	GASKET	EMPAQUETADURA.
4	1696511M1	**1** COTOVELO	ELBOW	CODO
5	3800305M91	**1** ELEMENTO	ELEMENT	ELEMENTO
6	25311M92	**1** CAPA	BOOT	PROTECCION
7	3761381M1	**1** FLANGE	FLANGE	PLETINA
8	339123X1	**8** PARAFUSO	BOLT	PERNO
9	390972X1	**4** ARRUELA	WASHER	ARANDELA

Controle Remoto **Remote Control** **Control Remoto**	**2 Corpos** **2 Boddys** **2 Cuerpos**	**70-155**

Retorno Por Mola
Spring Return
Retorno Por Mola

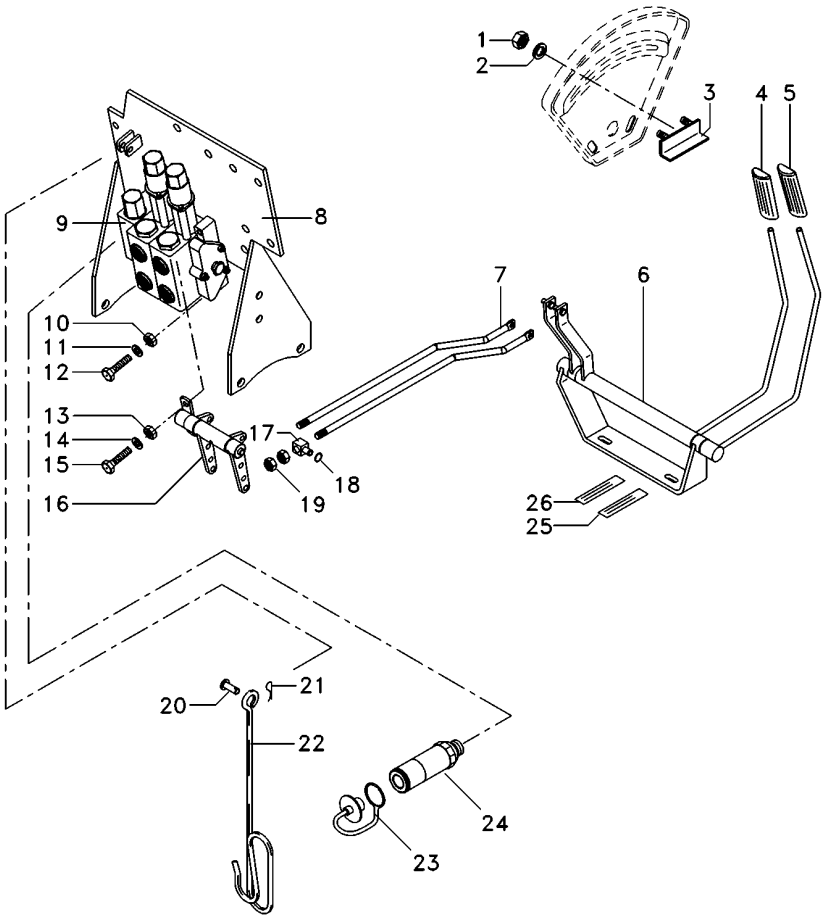

1	355564X1	**2**	PORCA	NUT	TUERCA
2	353441X1	**2**	ARRUELA	WASHER	ARANDELA
3	6209483M91	**1**	BATENTE	RETAINER	RETENEDOR
4	6203802M91	**1**	MANÍPULO	KNOB	POMO
5	6208819M91	**1**	MANÍPULO	KNOB	POMO
6	6208402M91	**1**	MANCAL	BEARING	COJINETE
7	6207569M1	**2**	TIRANTE	ROD	VARILLA
8	6226785M91	**1**	CJ. SUPORTE	KIT, BRACKET	JUEGO SOPORTE
9	6203784M91	**1**	CONTROLE REMOTO	REMOTE CONTROL	CONTROL REMOTO
10	339402X1	**3**	PORCA	NUT	TUERCA
11	353446X1	**3**	ARRUELA	WASHER	ARANDELA
12	3009294X1	**3**	PARAFUSO	SCREW	TORNILLO
13	339169X1	**3**	PORCA	NUT	TUERCA
14	339024X1	**4**	ARRUELA	WASHER	ARANDELA
15	339123X1	**1**	PARAFUSO	BOLT	PERNO
16	066656N1	**1**	MANCAL	BEARING	COJINETE
17	1695655M1	**2**	BLOCO	BLOCK	BLOQUE
18	354345X1	**4**	ANEL TRAVA	CIRCLIP	CIRCULITO
19	1442577X1	**8**	PORCA	NUT	TUERCA
20	832813M1	**1**	PINO	PIN	PASADOR
21	354055X1	**1**	CUPILHA	COTTER PIN	PASADOR DOUBLE
22	1809938M2	**1**	GANCHO	HOOK	GANCHO
23	3611673M1	**4**	TAMPÃO	PAD	ALMOHADILLA
24	3772942M1	**4**	VÁLVULA FÊMEA	FEMALE COUPLER	ACOPLADOR HEMBRA
25	6203287M1	**2**	DECAL	DECAL	CALCOMANIA
26	6203286M1	**2**	DECAL	DECAL	CALCOMANIA

Controle Remoto **Remote Control** **Control Remoto**	**2 Corpos** **2 Boddys** **2 Cuerpos**	**70-160**

Retorno Por Mola
Spring Return
Retorno Por Mola

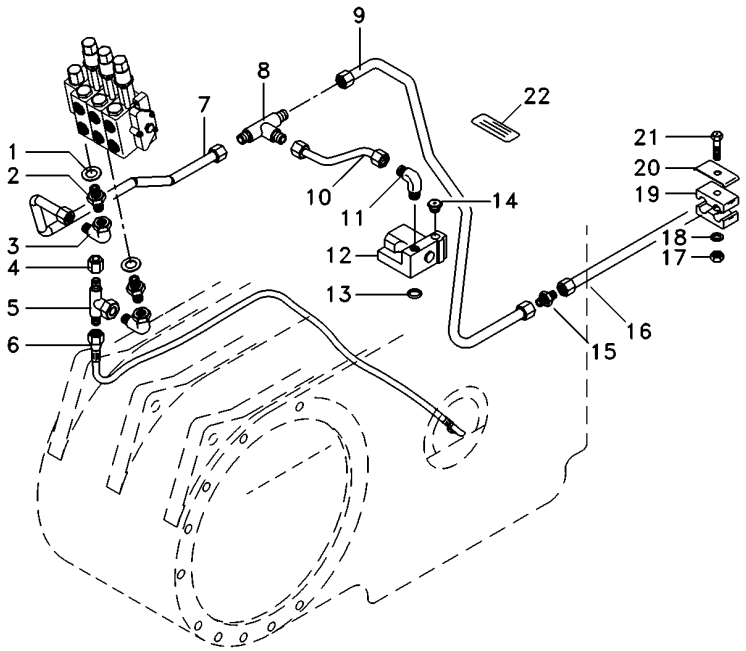

1	039291T1	**2**	ARRUELA	WASHER	ARANDELA
2	039290T1	**2**	CONEXÃO	CONNECTION	CONEXION
3	45264100	**2**	CONEXÃO	CONNECTION	CONEXION
4	068133T1	**1**	TAMPÃO	PAD	ALMOHADILLA
5	039368T1	**1**	CONEXÃO	CONNECTION	CONEXION
6	068111T1	**1**	MANGUEIRA	HOSE	FLEXIBLE
7	072658P1	**1**	TUBO	PIPE	CANO
8	039368T1	**1**	CONEXÃO	CONNECTION	CONEXION
9	072659P1	**1**	TUBO	PIPE	CANO
10	072656P1	**1**	TUBO	PIPE	CANO
11	3412002M91	**1**	CONEXÃO	CONNECTION	CONEXION
12	033909T1	**1**	VÁLVULA	VALVE	VALVULA
13	195561M1	**1**	ANEL "O"	O RING	JUNTA TORICA
14	358724X91	**1**	BUJÃO	PLUG	TAPON
15	3412195M91	**1**	CONEXÃO	CONNECTION	CONEXION
16	6220525M1	**1**	TUBO	PIPE	CANO
17	355565X1	**2**	PORCA	NUT	TUERCA
18	353446X1	**2**	ARRUELA	WASHER	ARANDELA
19	3585143M1	**4**	BRAÇADEIRA	CLAMP	ABRAZADERA
20	3146897M1	**3**	REFORÇO	REINFORCEMENT	REFUERZO
21	353685X1	**2**	PARAFUSO	BOLT	PERNO
22	059234P1	**1**	DECAL	DECAL	CALCOMANIA

Controle Remoto Remote Control Control Remoto	2 Corpos 2 Boddys 2 Cuerpos	**70-165**	Com 2 Desarme Automático + 1 Reg. Vazão With 2 Kick Out + 1 Variable Flow Con 2 Kick Out + 1 Reg.Vazió

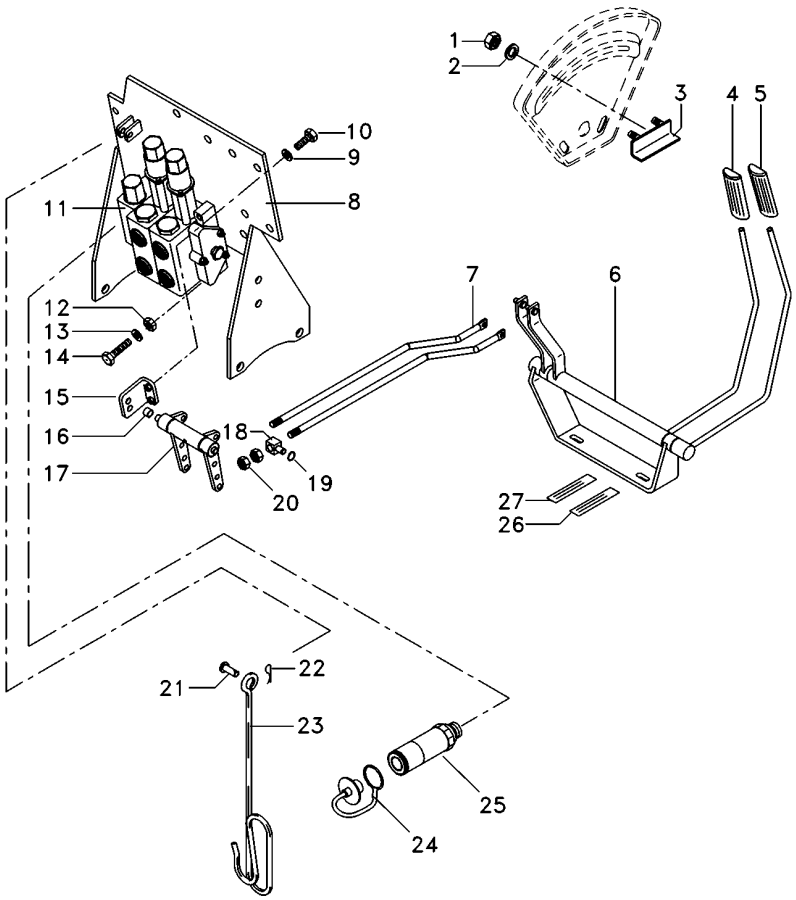

1	355564X1		**2**	PORCA	NUT	TUERCA
2	353441X1		**2**	ARRUELA	WASHER	ARANDELA
3	6209483M91		**1**	BATENTE	RETAINER	RETENEDOR
4	6203802M91		**1**	MANÍPULO	KNOB	POMO
5	6208819M91		**1**	MANÍPULO	KNOB	POMO
6	6208402M91		**1**	MANCAL	BEARING	COJINETE
7	6207569M1		**2**	TIRANTE	ROD	VARILLA
8	6226785M91		**1**	CJ. SUPORTE	KIT, BRACKET	JUEGO SOPORTE
9	353434X1		**4**	ARRUELA	WASHER	ARANDELA
10	339761X1		**4**	PARAFUSO	BOLT	PERNO
11	6207257M91		**1**	CJ. COMANDO	KIT, ACTUATOR	JUEGO ACTUADOR
12	339402X1		**3**	PORCA	NUT	TUERCA
13	353446X1		**3**	ARRUELA	WASHER	ARANDELA
14	3009294X1		**3**	PARAFUSO	SCREW	TORNILLO
15	6208592M91		**2**	SUPORTE	CLEVIS	GANCHO SEGURI.
16	6208595M1	∅ 14,00MM	**2**	BUCHA	BUSH	CASQUILLO
16	6235916M1	∅ 15,5MM	**2**	BUCHA	INSERT	INSERCION
17	6208582M91		**1**	MANCAL	BEARING	COJINETE
18	1695655M1		**2**	BLOCO	BLOCK	BLOQUE
19	354345X1		**4**	ANEL TRAVA	CIRCLIP	CIRCULITO
20	1442577X1		**8**	PORCA	NUT	TUERCA
21	832813M1		**1**	PINO	PIN	PASADOR
22	354055X1		**1**	CUPILHA	COTTER PIN	PASADOR DOUBLE
23	1809938M2		**1**	GANCHO	HOOK	GANCHO
24	3611673M1		**4**	TAMPÃO	PAD	ALMOHADILLA
25	3772942M1		**4**	VÁLVULA FÊMEA	FEMALE COUPLER	ACOPLADOR HEMBRA
26	6203287M1		**2**	DECAL	DECAL	CALCOMANIA
27	6203286M1		**2**	DECAL	DECAL	CALCOMANIA

Controle Remoto Remote Control Control Remoto	2 Corpos 2 Boddys 2 Cuerpos	**70-170**

Com 2 Desarme Automático + 1 Reg. Vazão
With 2 Kick Out + 1 Variable Flow
Con 2 Kick Out + 1 Reg.Vazió

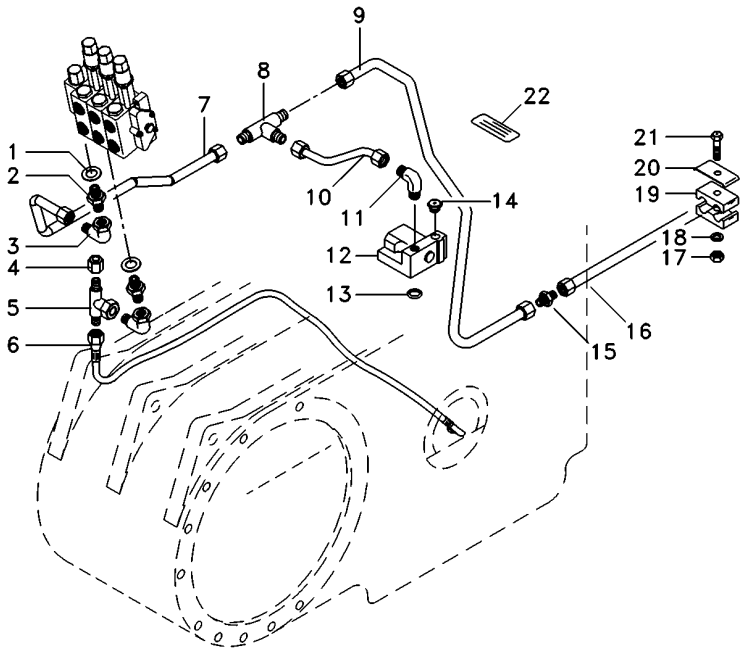

1	039291T1	**2**	ARRUELA	WASHER	ARANDELA
2	039290T1	**2**	CONEXÃO	CONNECTION	CONEXION
3	45264100	**1**	CONEXÃO	CONNECTION	CONEXION
4	068133T1	**1**	TAMPÃO	PAD	ALMOHADILLA
5	039368T1	**1**	CONEXÃO	CONNECTION	CONEXION
6	068111T1	**1**	MANGUEIRA	HOSE	FLEXIBLE
7	072658P1	**1**	TUBO	PIPE	CANO
8	033308P1	**1**	CONEXÃO "T"	CONNECTION T	CONEXION T
9	072659P1	**1**	TUBO	PIPE	CANO
10	072656P1	**1**	TUBO	PIPE	CANO
11	3412002M91	**1**	CONEXÃO	CONNECTION	CONEXION
12	033909T1	**1**	VÁLVULA	VALVE	VALVULA
13	195561M1	**1**	ANEL "O"	O RING	JUNTA TORICA
14	358724X91	**1**	BUJÃO	PLUG	TAPON
15	3412195M91	**1**	CONEXÃO	CONNECTION	CONEXION
16	6220525M1	**1**	TUBO	PIPE	CANO
17	355565X1	**2**	PORCA	NUT	TUERCA
18	353446X1	**2**	ARRUELA	WASHER	ARANDELA
19	3585143M1	**4**	BRAÇADEIRA	CLAMP	ABRAZADERA
20	3146897M1	**3**	REFORÇO	REINFORCEMENT	REFUERZO
21	353685X1	**2**	PARAFUSO	BOLT	PERNO
22	059234P1	**1**	DECAL	DECAL	CALCOMANIA

Controle Remoto Remote Control Control Remoto	3 Corpos 3 Body 3 Cuerpos	**70-175**

Ko&F-Ko&F-Ko&F Com Soma De Vazão
Ko&F-Ko&F-Ko&F With Combined Flow
Ko&F-Ko&F-Ko&F Con Combined Flow

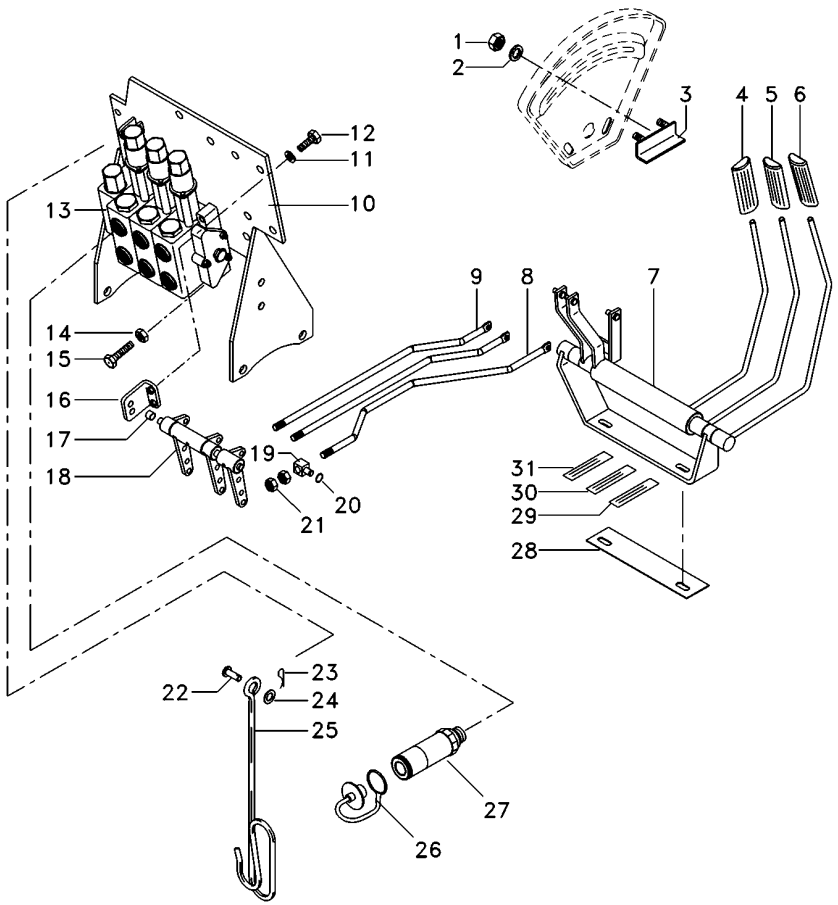

1	355564X1		**2**	PORCA	NUT	TUERCA
2	353441X1		**2**	ARRUELA	WASHER	ARANDELA
3	6209483M91		**1**	BATENTE	RETAINER	RETENEDOR
4	6203802M91		**1**	MANÍPULO	KNOB	POMO
5	6208819M91		**1**	MANÍPULO	KNOB	POMO
6	6208820M91		**1**	MANÍPULO	KNOB	POMO
7	073205N2		**1**	MANCAL	BEARING	COJINETE
8	073421P3		**1**	TIRANTE	ROD	VARILLA
9	6207569M1		**2**	TIRANTE	ROD	VARILLA
10	6226785M91		**1**	CJ. SUPORTE	KIT, BRACKET	JUEGO SOPORTE
11	353434X1		**4**	ARRUELA	WASHER	ARANDELA
12	339761X1		**4**	PARAFUSO	BOLT	PERNO
13	6217415M91		**1**	CJ. COMANDO	KIT, ACTUATOR	JUEGO ACTUADOR
14	339402X1		**3**	PORCA	NUT	TUERCA
15	3009297X1		**2**	PARAFUSO	BOLT	PERNO
16	6208592M91		**2**	SUPORTE	CLEVIS	GANCHO SEGURI.
17	6208595M1	∅ 14,00 MM	**2**	BUCHA	BUSH	CASQUILLO
17	6235916M1	∅ 15,5 MM	**2**	BUCHA	INSERT	INSERCION
18	6208583M91		**1**	MANCAL	BEARING	COJINETE
19	1695655M1		**3**	BLOCO	BLOCK	BLOQUE
20	354345X1		**6**	ANEL TRAVA	CIRCLIP	CIRCULITO
21	1442577X1		**6**	PORCA	NUT	TUERCA
22	832813M1		**1**	PINO	PIN	PASADOR
23	354048X1		**1**	CUPILHA	COTTER PIN	PASADOR DOUBLE
24			**1**	ARRUELA	WASHER	ARANDELA
25	1809938M2		**1**	GANCHO	HOOK	GANCHO
26	3611673M1		**6**	TAMPÃO	PAD	ALMOHADILLA
27	3772942M1		**6**	VÁLVULA FÊMEA	FEMALE COUPLER	ACOPLADOR HEMBRA
28	6222270M1		**1**	ESPAÇADOR	SPACER	PIEZA DISTANCIA
29	6208307M1		**2**	DECAL	DECAL	CALCOMANIA
30	6203287M1		**2**	DECAL	DECAL	CALCOMANIA
31	6203286M1		**2**	DECAL	DECAL	CALCOMANIA

Controle Remoto Remote Control Control Remoto	3 Corpos 3 Body 3 Cuerpos	70-180

Ko&F-Ko&F-Ko&F Com Soma De Vazão
Ko&F-Ko&F-Ko&F With Combined Flow
Ko&F-Ko&F-Ko&F Con Combined Flow

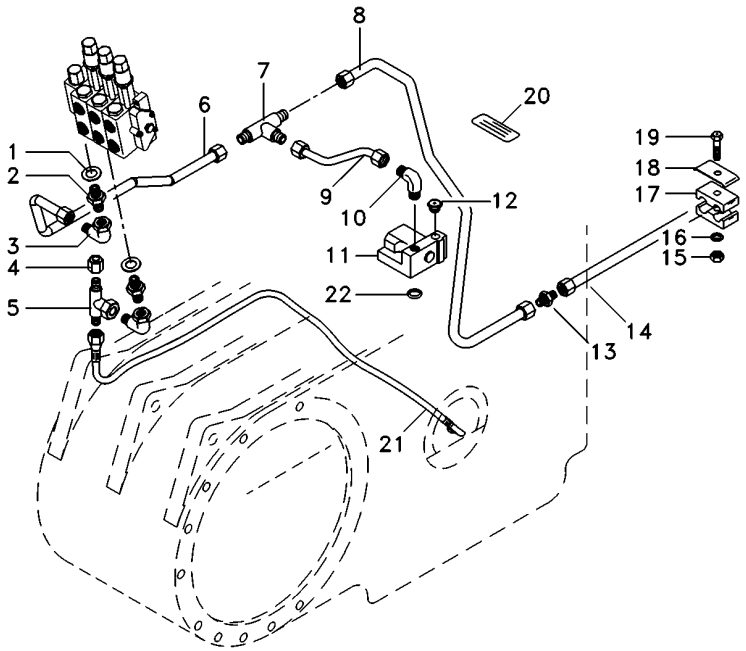

1	039291T1	**2**	ARRUELA	WASHER	ARANDELA
2	039290T1	**2**	CONEXÃO	CONNECTION	CONEXION
3	45264100	**2**	CONEXÃO	CONNECTION	CONEXION
4	068133T1	**1**	TAMPÃO	PAD	ALMOHADILLA
5	039368T1	**1**	CONEXÃO	CONNECTION	CONEXION
6	072658P1	**1**	TUBO	PIPE	CANO
7	033308P1	**1**	CONEXÃO "T"	CONNECTION T	CONEXION T
8	072659P1	**1**	TUBO	PIPE	CANO
9	072656P1	**1**	TUBO	PIPE	CANO
10	3412002M91	**1**	CONEXÃO	CONNECTION	CONEXION
11	033909T1	**1**	VÁLVULA	VALVE	VALVULA
12	358724X91	**1**	BUJÃO	PLUG	TAPON
13	3412195M91	**1**	CONEXÃO	CONNECTION	CONEXION
14	6220525M1	**1**	TUBO	PIPE	CANO
15	355565X1	**1**	PORCA	NUT	TUERCA
16		**1**	ARRUELA	WASHER	ARANDELA
17	3585143M1	**2**	BRAÇADEIRA	CLAMP	ABRAZADERA
18	3146897M1	**2**	REFORÇO	REINFORCEMENT	REFUERZO
19	353683X1	**1**	PARAFUSO	BOLT	PERNO
20	059234P1	**1**	DECAL	DECAL	CALCOMANIA
21	068111T1	**1**	MANGUEIRA	HOSE	FLEXIBLE
22	195561M1	**1**	ANEL "O"	O RING	JUNTA TORICA

Controle Remoto
Remote Control
Control Remoto

70-185

Com 2 Desarme Automático + 1 Retorno Por Mola
With 2 Kick Out + 1 Spring Return
Con 2 Kick Out + 1 Retorno Por Mola

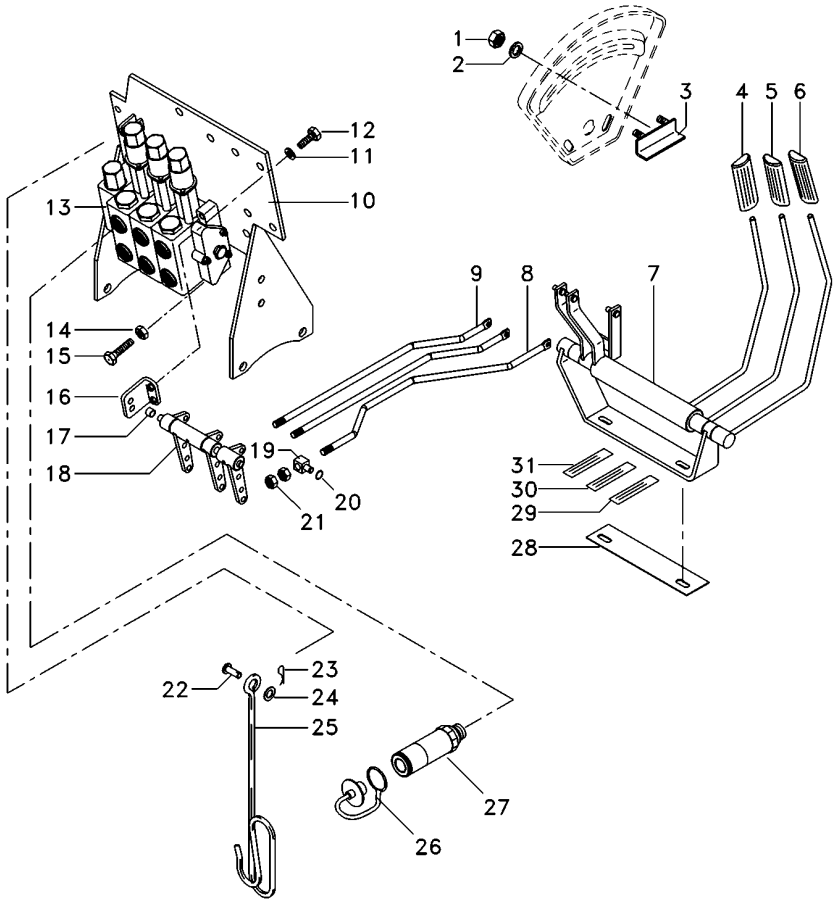

1	355564X1		**2**	PORCA	NUT	TUERCA
2	353441X1		**2**	ARRUELA	WASHER	ARANDELA
3	6209483M91		**1**	BATENTE	RETAINER	RETENEDOR
4	6203802M91		**1**	MANÍPULO	KNOB	POMO
5	6208819M91		**1**	MANÍPULO	KNOB	POMO
6	6208820M91		**1**	MANÍPULO	KNOB	POMO
7	073205N2		**1**	MANCAL	BEARING	COJINETE
8	073421P3		**1**	TIRANTE	ROD	VARILLA
9	6207569M1		**2**	TIRANTE	ROD	VARILLA
10	6226785M91		**1**	CJ. SUPORTE	KIT, BRACKET	JUEGO SOPORTE
11	353434X1		**4**	ARRUELA	WASHER	ARANDELA
12	339761X1		**4**	PARAFUSO	BOLT	PERNO
13	6217416M91		**1**	CJ. COMANDO	KIT, ACTUATOR	JUEGO ACTUADOR
14	339402X1		**3**	PORCA	NUT	TUERCA
15	3009297X1		**2**	PARAFUSO	BOLT	PERNO
16	6208592M91		**2**	SUPORTE	CLEVIS	GANCHO SEGURI.
17	6208595M1	∅ 14,00 MM	**2**	BUCHA	BUSH	CASQUILLO
17	6235916M1	∅ 15,5 MM	**2**	BUCHA	INSERT	INSERCION
18	6208583M91		**1**	MANCAL	BEARING	COJINETE
19	1695655M1		**3**	BLOCO	BLOCK	BLOQUE
20	354345X1		**6**	ANEL TRAVA	CIRCLIP	CIRCULITO
21	1442577X1		**6**	PORCA	NUT	TUERCA
22	832813M1		**1**	PINO	PIN	PASADOR
23	354048X1		**1**	CUPILHA	COTTER PIN	PASADOR DOUBLE
24			**1**	ARRUELA	WASHER	ARANDELA
25	1809938M2		**1**	GANCHO	HOOK	GANCHO
26	3611673M1		**6**	TAMPÃO	PAD	ALMOHADILLA
27	3772942M1		**6**	VÁLVULA FÊMEA	FEMALE COUPLER	ACOPLADOR HEMBRA
28	6222270M1		**1**	ESPAÇADOR	SPACER	PIEZA DISTANCIA
29	6208307M1		**2**	DECAL	DECAL	CALCOMANIA
30	6203287M1		**2**	DECAL	DECAL	CALCOMANIA
31	6203286M1		**2**	DECAL	DECAL	CALCOMANIA

Controle Remoto
Remote Control
Control Remoto

70-190

Com 2 Desarme Automático + 1 Retorno Por Mola
With 2 Kick Out + 1 Spring Return
Con 2 Kick Out + 1 Retorno Por Mola

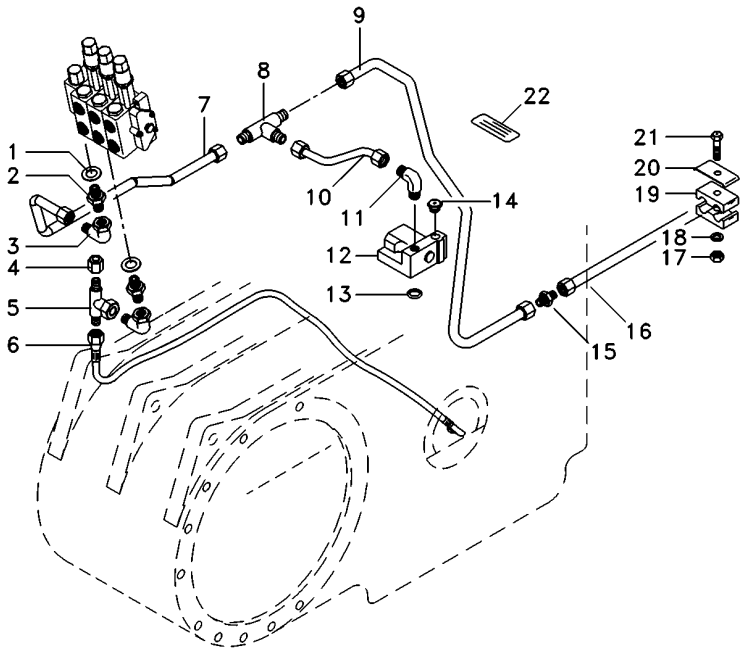

1	039291T1	**2** ARRUELA	WASHER	ARANDELA
2	039290T1	**2** CONEXÃO	CONNECTION	CONEXION
3	45264100	**2** CONEXÃO	CONNECTION	CONEXION
4	068133T1	**1** TAMPÃO	PAD	ALMOHADILLA
5	039368T1	**1** CONEXÃO	CONNECTION	CONEXION
6	068111T1	**1** MANGUEIRA	HOSE	FLEXIBLE
7	072658P1	**1** TUBO	PIPE	CANO
8	033308P1	**1** CONEXÃO "T"	CONNECTION T	CONEXION T
9	072659P1	**1** TUBO	PIPE	CANO
10	072656P1	**1** TUBO	PIPE	CANO
11	3412002M91	**1** CONEXÃO	CONNECTION	CONEXION
12	033909T1	**1** VÁLVULA	VALVE	VALVULA
13	195561M1	**1** ANEL "O"	O RING	JUNTA TORICA
14	358724X91	**1** BUJÃO	PLUG	TAPON
15	3412195M91	**1** CONEXÃO	CONNECTION	CONEXION
16	6220525M1	**1** TUBO	PIPE	CANO
17	355565X1	**1** PORCA	NUT	TUERCA
18		**1** ARRUELA	WASHER	ARANDELA
19	3585143M1	**2** BRAÇADEIRA	CLAMP	ABRAZADERA
20	3146897M1	**2** REFORÇO	REINFORCEMENT	REFUERZO
21	353683X1	**1** PARAFUSO	BOLT	PERNO
22	059234P1	**1** DECAL	DECAL	CALCOMANIA

Controle Remoto
Remote Control
Control Remoto

70-195

Com 2 Desarme Automático + 1 Reg. Vazão
With 2 Kick Out + 1 Variable Flow
Con 2 Kick Out + 1 Reg.Vazió

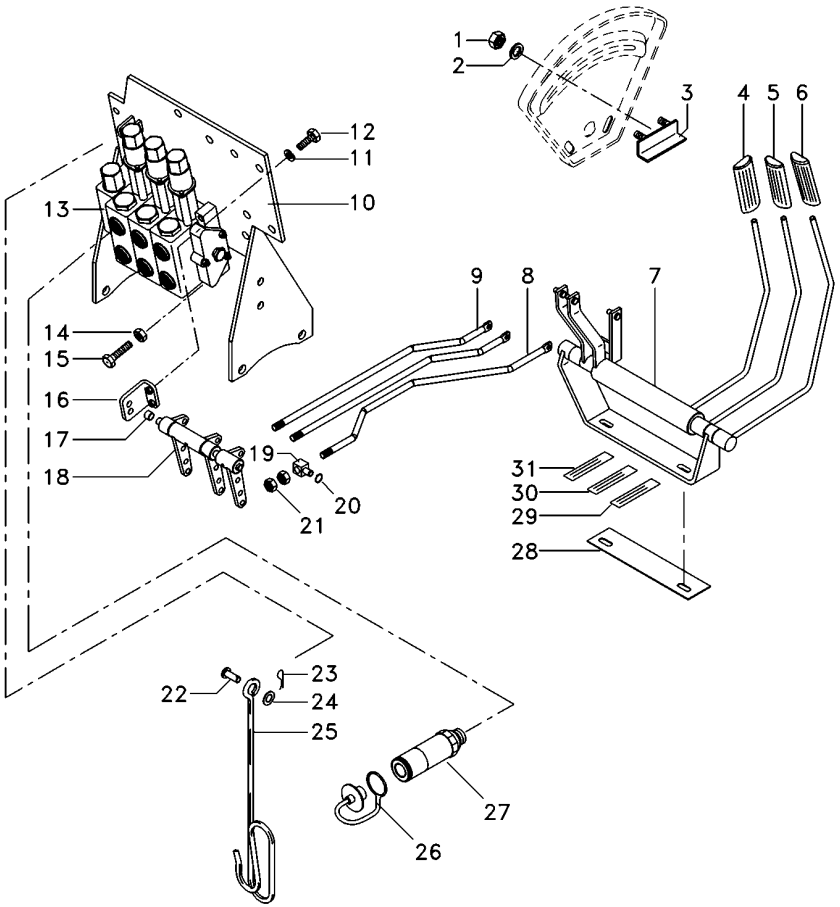

1	355564X1		**2**	PORCA	NUT	TUERCA
2	353441X1		**2**	ARRUELA	WASHER	ARANDELA
3	6209483M91		**1**	BATENTE	RETAINER	RETENEDOR
4	6203802M91		**1**	MANÍPULO	KNOB	POMO
5	6208819M91		**1**	MANÍPULO	KNOB	POMO
6	6208820M91		**1**	MANÍPULO	KNOB	POMO
7	073205N2		**1**	MANCAL	BEARING	COJINETE
8	073421P3		**1**	TIRANTE	ROD	VARILLA
9	6207569M1		**2**	TIRANTE	ROD	VARILLA
10	6226785M91		**1**	CJ. SUPORTE	KIT, BRACKET	JUEGO SOPORTE
11	353434X1		**4**	ARRUELA	WASHER	ARANDELA
12	339761X1		**4**	PARAFUSO	BOLT	PERNO
13	6217417M91		**1**	CJ. COMANDO	KIT, ACTUATOR	JUEGO ACTUADOR
14	339402X1		**3**	PORCA	NUT	TUERCA
15	3009297X1		**2**	PARAFUSO	BOLT	PERNO
16	6208592M91		**2**	SUPORTE	CLEVIS	GANCHO SEGURI.
17	6208595M1	∅ 14,00 MM	**2**	BUCHA	BUSH	CASQUILLO
17	6235916M1	∅ 15,5 MM	**2**	BUCHA	INSERT	INSERCION
18	6208583M91		**1**	MANCAL	BEARING	COJINETE
19	1695655M1		**3**	BLOCO	BLOCK	BLOQUE
20	354345X1		**6**	ANEL TRAVA	CIRCLIP	CIRCULITO
21	1442577X1		**6**	PORCA	NUT	TUERCA
22	832813M1		**1**	PINO	PIN	PASADOR
23	354048X1		**1**	CUPILHA	COTTER PIN	PASADOR DOUBLE
24			**1**	ARRUELA	WASHER	ARANDELA
25	1809938M2		**1**	GANCHO	HOOK	GANCHO
26	3611673M1		**6**	TAMPÃO	PAD	ALMOHADILLA
27	3772942M1		**6**	VÁLVULA FÊMEA	FEMALE COUPLER	ACOPLADOR HEMBRA
28	6222270M1		**1**	ESPAÇADOR	SPACER	PIEZA DISTANCIA
29	6208307M1		**2**	DECAL	DECAL	CALCOMANIA
30	6203287M1		**2**	DECAL	DECAL	CALCOMANIA
31	6203286M1		**2**	DECAL	DECAL	CALCOMANIA

Controle Remoto
Remote Control
Control Remoto

70-200

Com 2 Desarme Automático + 1 Reg. Vazão
With 2 Kick Out + 1 Variable Flow
Con 2 Kick Out + 1 Reg.Vazió

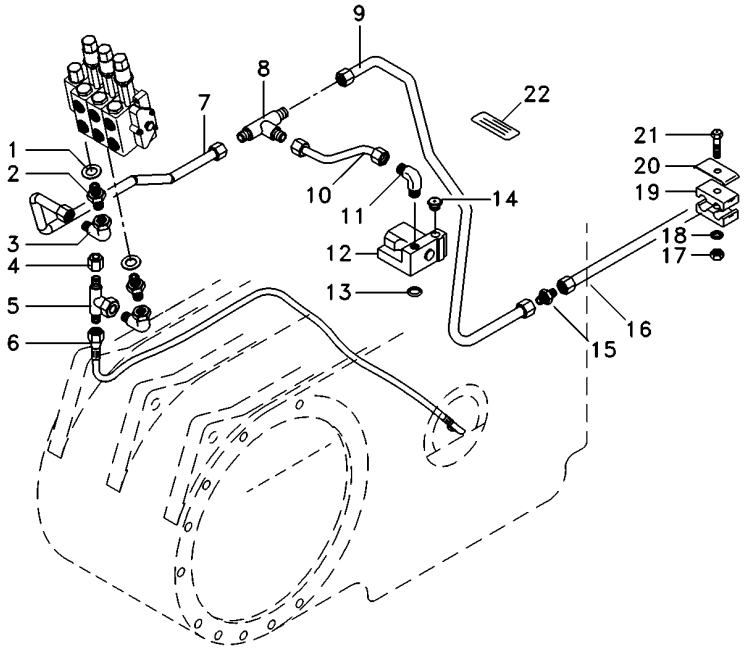

1	039291T1	**2** ARRUELA	WASHER	ARANDELA
2	039290T1	**2** CONEXÃO	CONNECTION	CONEXION
3	45264100	**2** CONEXÃO	CONNECTION	CONEXION
4	068133T1	**1** TAMPÃO	PAD	ALMOHADILLA
5	039368T1	**1** CONEXÃO	CONNECTION	CONEXION
6	068111T1	**1** MANGUEIRA	HOSE	FLEXIBLE
7	072658P1	**1** TUBO	PIPE	CANO
8	033308P1	**1** CONEXÃO "T"	CONNECTION T	CONEXION T
9	072659P1	**1** TUBO	PIPE	CANO
10	072656P1	**1** TUBO	PIPE	CANO
11	3412002M91	**1** CONEXÃO	CONNECTION	CONEXION
12	033909T1	**1** VÁLVULA	VALVE	VALVULA
13	195561M1	**1** ANEL "O"	O RING	JUNTA TORICA
14	358724X91	**1** BUJÃO	PLUG	TAPON
15	3412195M91	**1** CONEXÃO	CONNECTION	CONEXION
16	6220525M1	**1** TUBO	PIPE	CANO
17	355565X1	**1** PORCA	NUT	TUERCA
18		**1** ARRUELA	WASHER	ARANDELA
19	3585143M1	**2** BRAÇADEIRA	CLAMP	ABRAZADERA
20	3146897M1	**2** REFORÇO	REINFORCEMENT	REFUERZO
21	353683X1	**1** PARAFUSO	BOLT	PERNO
22	059234P1	**1** DECAL	DECAL	CALCOMANIA

Controle Remoto **Remote Control** **Control Remoto**	**2 Corpos** **2 Boddys** **2 Cuerpos**	**70-205**

2 Corpos E Com Soma De Vazão
2 Body And With Combined Flow
2 Cuerpos Y Con Combined Flow

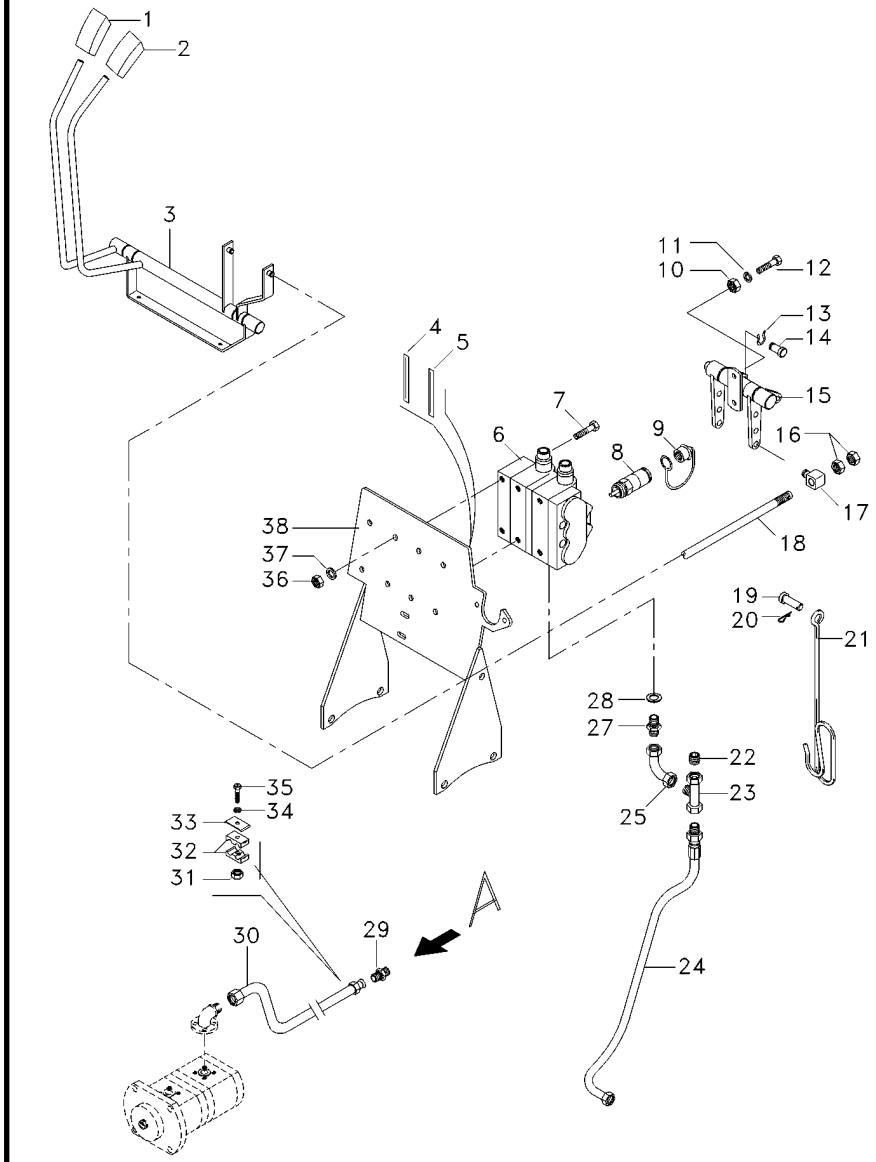

1	6208819M91		**1**	MANÍPULO	KNOB	POMO
2	6203802M91		**1**	MANÍPULO	KNOB	POMO
3	6208402M91		**1**	MANCAL	BEARING	COJINETE
4	6203286M1		**2**	DECAL	DECAL	CALCOMANIA
5	6203287M1		**2**	DECAL	DECAL	CALCOMANIA
6	6231925M91		**1**	CJ. COMANDO	KIT, ACTUATOR	JUEGO ACTUADOR
7	3009296X1	M10x1.5x90	**2**	CAPA PARAFUSO	CAPSCREW	TORNILLO TAPON
7	3009294X1	M10x1.5x60	**1**	PARAFUSO	SCREW	TORNILLO
8	3772942M1		**4**	VÁLVULA FÊMEA	FEMALE COUPLER	ACOPLADOR HEMBRA
9	3611673M1		**4**	TAMPÃO	PAD	ALMOHADILLA
10	339169X1		**3**	PORCA	NUT	TUERCA
11	339024X1		**4**	ARRUELA	WASHER	ARANDELA
12	339123X1		**1**	PARAFUSO	BOLT	PERNO
12	339761X1		**2**	PARAFUSO	BOLT	PERNO
13	354345X1		**4**	ANEL TRAVA	CIRCLIP	CIRCULITO
14	1695953M2		**2**	PINO	PIN	PASADOR
15	066656N1		**1**	MANCAL	BEARING	COJINETE
16	1442577X1		**8**	PORCA	NUT	TUERCA
17	1695655M1		**2**	BLOCO	BLOCK	BLOQUE
18	6207569M1		**2**	TIRANTE	ROD	VARILLA
19	832813M1		**1**	PINO	PIN	PASADOR
20	354055X1		**1**	CUPILHA	COTTER PIN	PASADOR DOUBLE
21	1809938M2		**1**	GANCHO	HOOK	GANCHO
22	068133T1		**1**	TAMPÃO	PAD	ALMOHADILLA
23	039368T1		**1**	CONEXÃO	CONNECTION	CONEXION
24	068111T1		**1**	MANGUEIRA	HOSE	FLEXIBLE
25	45264100		**2**	CONEXÃO	CONNECTION	CONEXION
27	039290T1		**2**	CONEXÃO	CONNECTION	CONEXION
28	039291T1		**2**	ARRUELA	WASHER	ARANDELA
29	3412195M91		**1**	CONEXÃO	CONNECTION	CONEXION
31	355565X1		**2**	PORCA	NUT	TUERCA
32	3585143M1		**4**	BRAÇADEIRA	CLAMP	ABRAZADERA
33	3146897M1		**3**	REFORÇO	REINFORCEMENT	REFUERZO
34	353446X1		**2**	ARRUELA	WASHER	ARANDELA
35	353685X1		**2**	PARAFUSO	BOLT	PERNO
36	339402X1		**3**	PORCA	NUT	TUERCA
37	353446X1		**3**	ARRUELA	WASHER	ARANDELA
38	6226785M91		**1**	CJ. SUPORTE	KIT, BRACKET	JUEGO SOPORTE

Controle Remoto **Remote Control** **Control Remoto**	**2 Corpos** **2 Boddys** **2 Cuerpos**	**70-210**

2 Corpos E Com Soma De Vazão
2 Body And With Combined Flow
2 Cuerpos Y Con Combined Flow

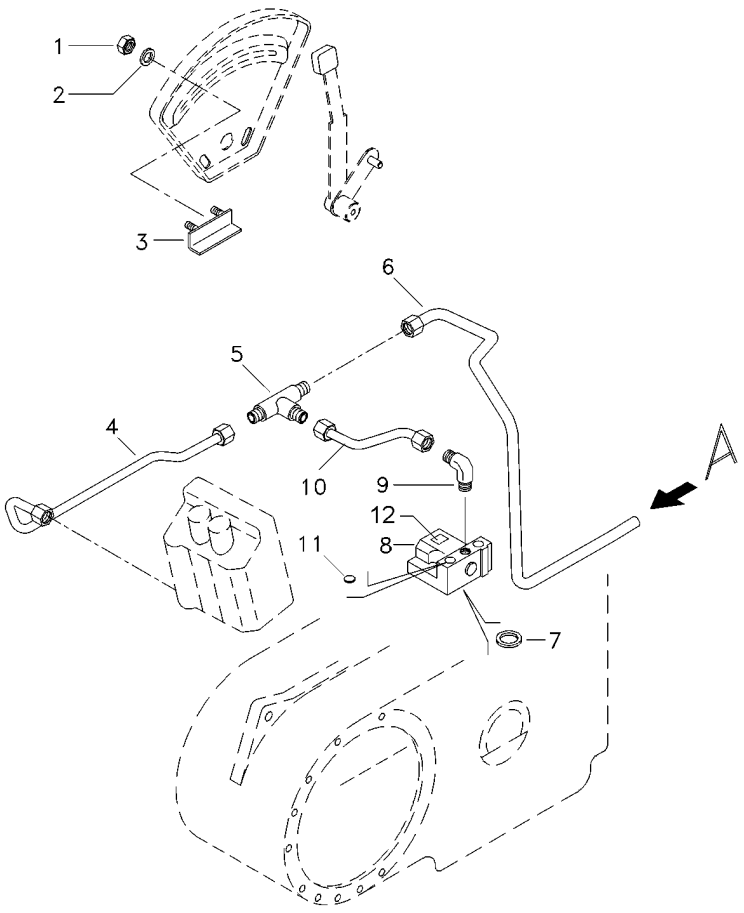

1	355564X1	**2**	PORCA	NUT	TUERCA
2	353441X1	**2**	ARRUELA	WASHER	ARANDELA
3	6209483M91	**1**	BATENTE	RETAINER	RETENEDOR
4	072658P1	**1**	TUBO	PIPE	CANO
5	039366T1	**1**	MANGUEIRA	HOSE	FLEXIBLE
6	072659P1	**1**	TUBO	PIPE	CANO
7	195561M1	**1**	ANEL "O"	O RING	JUNTA TORICA
8	033909T1	**1**	VÁLVULA	VALVE	VALVULA
9	3412002M91	**1**	CONEXÃO	CONNECTION	CONEXION
10	072656P1	**1**	TUBO	PIPE	CANO
11	358724X91	**1**	BUJÃO	PLUG	TAPON
12	059234P1	**1**	DECAL	DECAL	CALCOMANIA

Bomba Hidráulica
Hydraulic Pump
Bomba Hidraulica

70-215

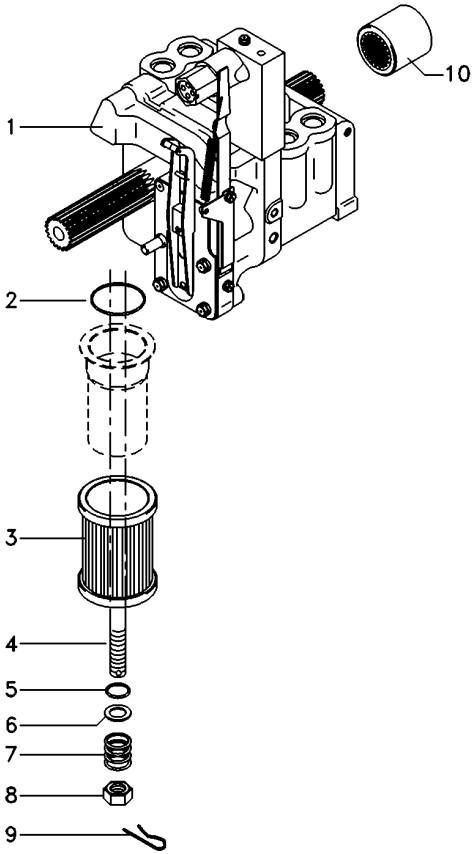

1	6215817M91	**1** BOMBA HIDRÁULICA	HYDRAULIC PUMP	BOMBA HIDRAULICA
2	195876M1	**1** ANEL "O"	O RING	JUNTA TORICA
3	3771122M92	**1** FILTRO	FILTER	FILTRO
4	3699759M2	**1** PRISIONEIRO	STUD	ESPARRAGO
5	1007240M1	**1** ANEL "O"	O RING	JUNTA TORICA
6	377499X1	**1** ARRUELA	WASHER	ARANDELA
7	1868469M1	**1** MOLA	SPRING	RESORTE
8	363645X1	**1** PORCA	NUT	TUERCA
9	1870089M1	**1** PRESILHA	STAPLE	GRAPA
10	1868538M4	**1** LUVA	SLEEVE	MANCHA

Bomba Hidráulica
Hydraulic Pump
Bomba Hidraulica

70-220

Sem Tdp
Without Pto
Sin Tdf

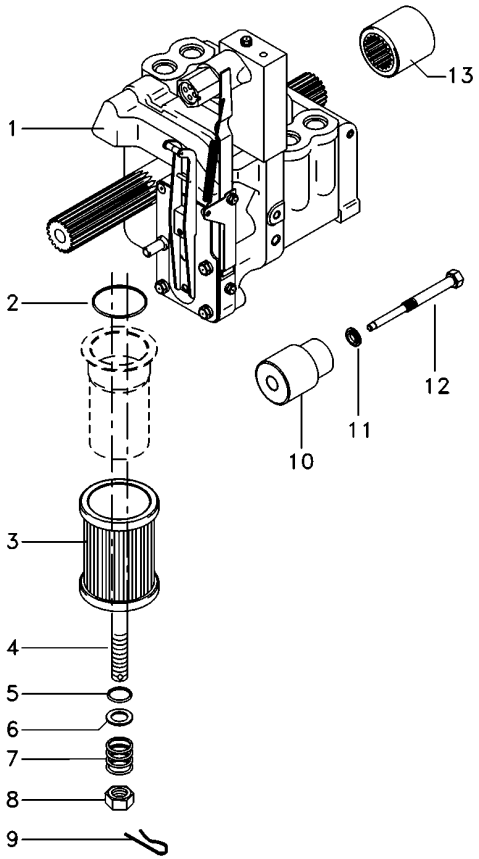

1	6215817M91	**1** BOMBA HIDRÁULICA	HYDRAULIC PUMP	BOMBA HIDRAULICA
2	195876M1	**1** ANEL "O"	O RING	JUNTA TORICA
3	3771122M92	**1** FILTRO	FILTER	FILTRO
4	3699759M2	**1** PRISIONEIRO	STUD	ESPARRAGO
5	1007240M1	**1** ANEL "O"	O RING	JUNTA TORICA
6	377499X1	**1** ARRUELA	WASHER	ARANDELA
7	1868469M1	**1** MOLA	SPRING	RESORTE
8	363645X1	**1** PORCA	NUT	TUERCA
9	1870089M1	**1** PRESILHA	STAPLE	GRAPA
10	532927M1	**1** SUPORTE	BRACKET	SOPORTE
11	532926M1	**1** ARRUELA	WASHER	ARANDELA
12	532928M1	**1** PINO	PIN	PASADOR
13	1868538M4	**1** LUVA	SLEEVE	MANCHA

Kit Controle Remoto 3 Corpos
Kit Remote Control 3 Body
Kit Control Remoto 3 Cuerpos

70-225

Danfoss
Danfoss
Danfoss

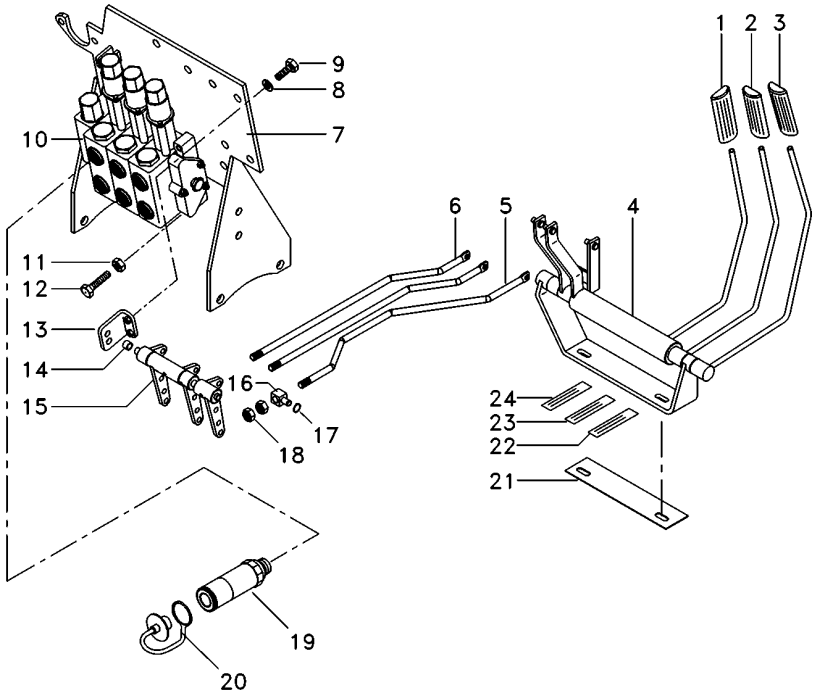

1	6203802M91		**1**	MANÍPULO	KNOB	POMO
2	6208819M91		**1**	MANÍPULO	KNOB	POMO
3	6208820M91		**1**	MANÍPULO	KNOB	POMO
4	073205N2		**1**	MANCAL	BEARING	COJINETE
5	073421P3		**1**	TIRANTE	ROD	VARILLA
6	6207569M1		**2**	TIRANTE	ROD	VARILLA
7	066660S3		**1**	SUPORTE	BRACKET	SOPORTE
8	353446X1		**4**	ARRUELA	WASHER	ARANDELA
9	353679X1		**4**	PARAFUSO	BOLT	PERNO
10	6207261M91		**1**	CJ. VÁLVULA	KIT, VALVE	VALVULAS JUEGO
11			**4**	PORCA	NUT	TUERCA
12			**4**	PARAFUSO	BOLT	PERNO
13	6208592M91		**2**	SUPORTE	CLEVIS	GANCHO SEGURI.
14	6208595M1	∅ 14,00MM	**2**	BUCHA	BUSH	CASQUILLO
14	6235916M1	∅ 15,5MM	**2**	BUCHA	INSERT	INSERCION
15	6208583M91		**1**	MANCAL	BEARING	COJINETE
16	1695655M1		**3**	BLOCO	BLOCK	BLOQUE
17	354345X1		**10**	ANEL TRAVA	CIRCLIP	CIRCULITO
18	1442577X1		**12**	PORCA	NUT	TUERCA
19	3772942M1		**2**	VÁLVULA FÊMEA	FEMALE COUPLER	ACOPLADOR HEMBRA
20	3611673M1		**2**	TAMPÃO	PAD	ALMOHADILLA
21	6222270M1		**1**	ESPAÇADOR	SPACER	PIEZA DISTANCIA
22	6208307M1		**2**	DECAL	DECAL	CALCOMANIA
23	6203287M1		**2**	DECAL	DECAL	CALCOMANIA
24	6203286M1		**2**	DECAL	DECAL	CALCOMANIA

Kit Controle Remoto 3 Corpos
Kit Remote Control 3 Body
Kit Control Remoto 3 Cuerpos

70-230

Parker
Parker
Parker

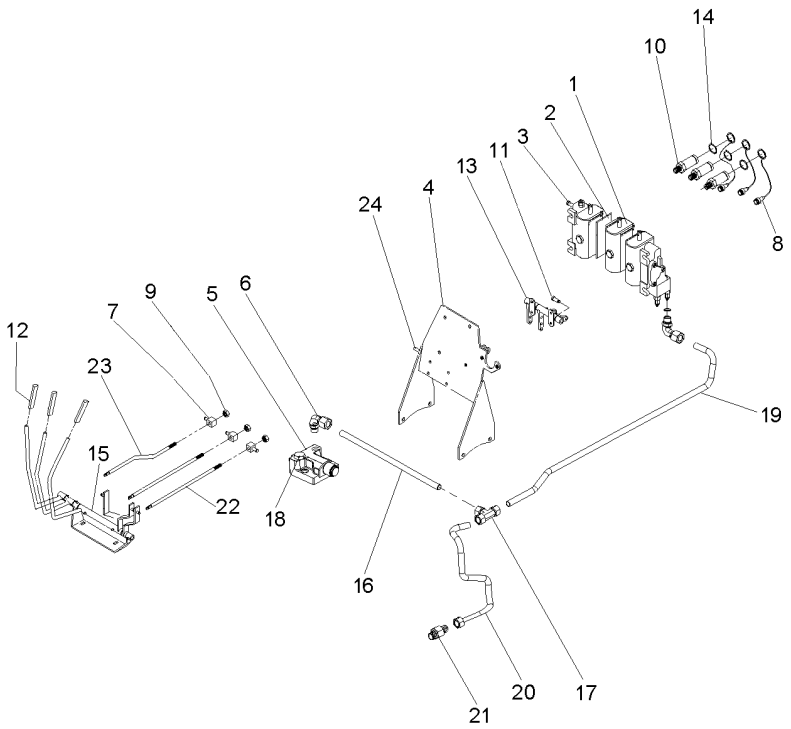

1	073293T1	**1** CJ. COMANDO	KIT, ACTUATOR	JUEGO ACTUADOR
2	073267P1	**1** ESPAÇADOR	SPACER	PIEZA DISTANCIA
3	073266P1	**1** TIRANTE	ROD	VARILLA
4	066660S1	**1** SUPORTE	CLEVIS	GANCHO SEGURI.
5	033909T1	**1** VÁLVULA	VALVE	VALVULA
6	3412002M91	**3** CONEXÃO	CONNECTION	CONEXION
7	1695655M1	**1** BLOCO	BLOCK	BLOQUE
8	3611673M1	**2** TAMPÃO	PAD	ALMOHADILLA
9	1442577X1	**4** PORCA	NUT	TUERCA
10	3772942M1	**2** VÁLVULA FÊMEA	FEMALE COUPLER	ACOPLADOR HEMBRA
11	1695953M2	**1** PINO	PIN	PASADOR
12	6203802M91	**3** MANÍPULO	KNOB	POMO
13	073084N1	**1** MANCAL	BEARING	COJINETE
14	354345X1	**2** ANEL TRAVA	CIRCLIP	CIRCULITO
15	073205N1	**1** MANCAL	BEARING	COJINETE
16	072656P1	**1** TUBO	PIPE	CANO
17	033308P1	**1** CONEXÃO "T"	CONNECTION T	CONEXION T
18	358724X91	**1** BUJÃO	PLUG	TAPON
19	072658P1	**1** TUBO	PIPE	CANO
20	072659P1	**1** TUBO	PIPE	CANO
21	3412195M91	**1** CONEXÃO	CONNECTION	CONEXION
22	073074P1	**2** TIRANTE	ROD	VARILLA
23	073421P3	**1** TIRANTE	ROD	VARILLA
24	880014810373	**1** PINO	PIN	PASADOR

Válvula Divisora	**Albarus**	**70-235**
Dividing Valve	**Albarus**	
Válvula Divisora	**Albarus**	

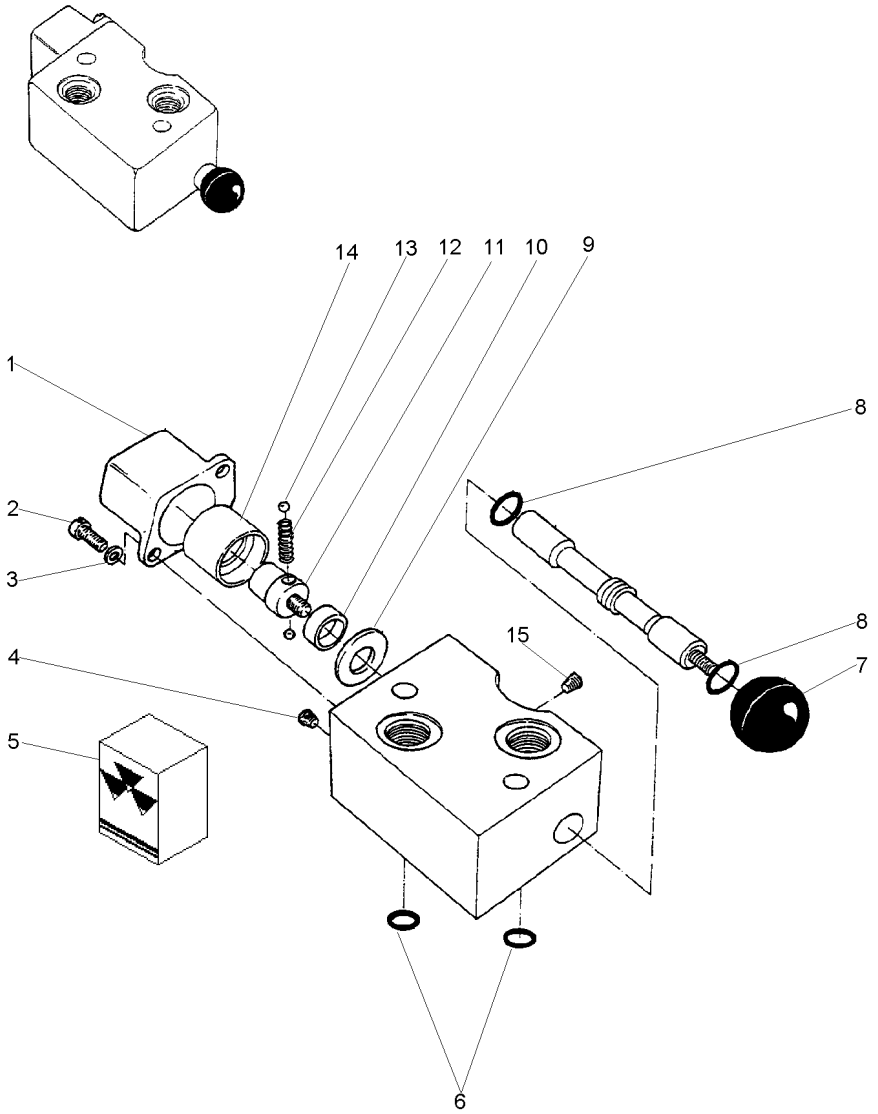

1	3176438M1		**1**	TAMPA	COVER	CUBIERTA
2	3176440M1		**2**	PARAFUSO	BOLT	PERNO
3	3176439M1		**2**	ARRUELA	WASHER	ARANDELA
4	3176430M1		**1**	BUJÃO	PLUG	TAPON
5	3176441M1		**1**	JG. REPARO	KIT, REPAIR	JUEGO REPARACION
6		5	**3**	ANEL "O"	O RING	JUNTA TORICA
7	3176431M1		**1**	BOTÃO	BUTTON	PULSADOR
8		5	**2**	ANEL "O"	O RING	JUNTA TORICA
9	3176432M1		**1**	ESPAÇADOR	SPACER	PIEZA DISTANCIA
10	3176433M1		**1**	ESPAÇADOR	SPACER	PIEZA DISTANCIA
11	3176436M1		**1**	PARAFUSO	BOLT	PERNO
12	3176435M1		**1**	MOLA	SPRING	RESORTE
13	3176434M1		**2**	ESFERA	BALL	BOLA
14	3176437M1		**1**	ANEL	RING	ARO
15	3176429M1		**1**	BUJÃO	PLUG	TAPON

Válvula Divisora — **Hidrover**
Dividing Valve — **Hidrover**
Válvula Divisora — **Hidrover**

70-240

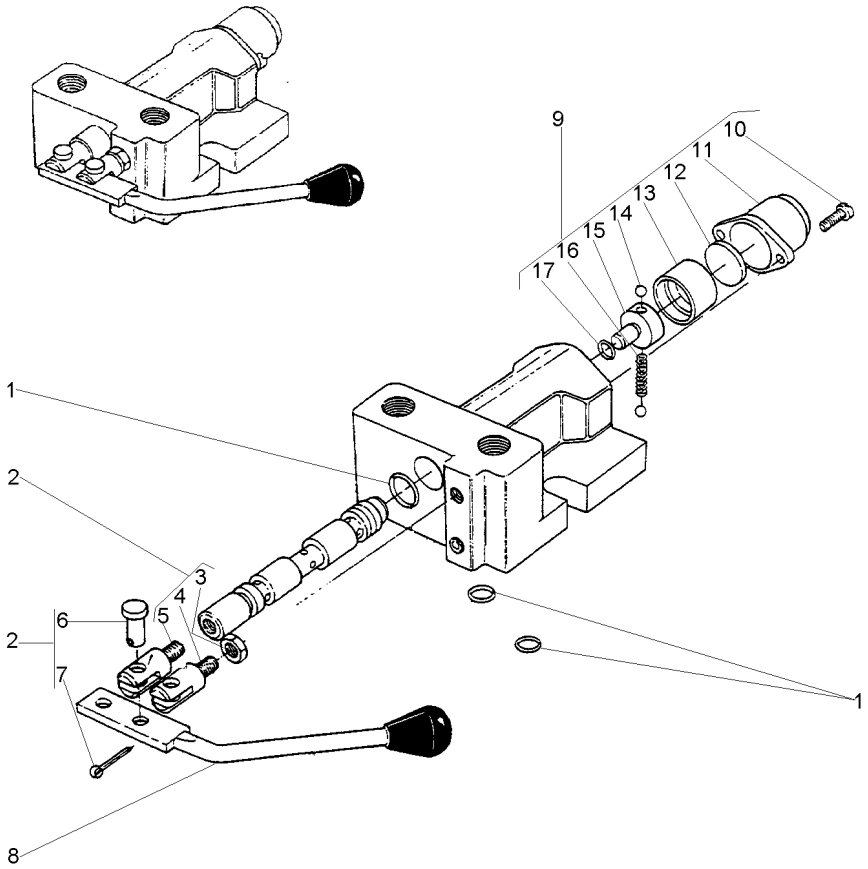

1	3176409M1		**1**	JG. REPARO	KIT, REPAIR	JUEGO REPARACION
2	3176410M1		**1**	EXTENSÃO	EXTENSION	EXTENSION
3	3176411M1	2	**1**	PORCA	NUT	TUERCA
4	3176412M1	2	**1**	EXTENSÃO	EXTENSION	EXTENSION
5	3176413M1	2	**1**	EXTENSÃO	EXTENSION	EXTENSION
6	3176414M1	2	**2**	PINO	PIN	PASADOR
7	339580X1	2	**2**	CONTRAPINO	DOWEL	CENTRAJE
8	3176416M91		**1**	ALAVANCA	LEVER	PALANCA
9	3176399M91		**1**	CJ. TAMPA	KIT, COVER	JUEGO DE TAPA
10	3176400M1	9	**2**	PARAFUSO	BOLT	PERNO
11	3176401M1	9	**1**	TAMPA	COVER	CUBIERTA
12	3176402M1	9	**1**	ASSENTO	SEAT	ASIENTO
13	3176403M1	9	**1**	BUCHA	BUSH	CASQUILLO
14	3176406M1	9	**2**	ESFERA	BALL	BOLA
15	3176404M1	9	**1**	PARAFUSO	BOLT	PERNO
16	3176405M1	9	**1**	MOLA	SPRING	RESORTE
17	359288X1	1	**1**	ANEL "O"	O RING	JUNTA TORICA

Filtro
Filter
Filtro

70-245

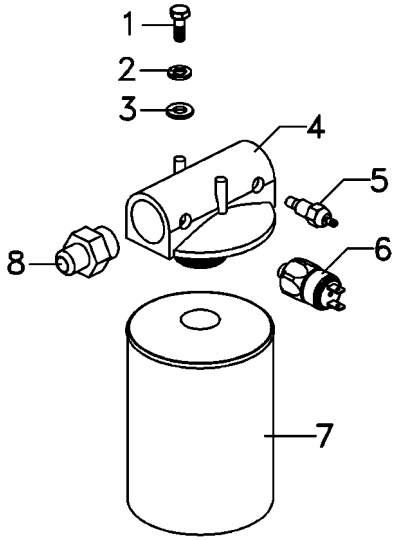

1	353667X1		**2**	PARAFUSO	BOLT	PERNO
2	353446X1		**2**	ARRUELA	WASHER	ARANDELA
3	339024X1		**2**	ARRUELA	WASHER	ARANDELA
4	6223538M1		**1**	CABEÇOTE FILTRO	FILTER HEAD	CABEZA DE FILTRO
5	6214134M1	[A]	**1**	SENSOR	SENDER	EMISOR
6	6214760M1	[B]	**1**	SENSOR	SENDER	EMISOR
7	6223537M1		**1**	ELEMENTO	ELEMENT	ELEMENTO
8	6223539M1		**2**	CONEXÃO	CONNECTION	CONEXION

[A] TEMPERATURA
TEMPERATURE
TEMPERATURA

[B] PRESSÃO
PRESSURE
PRESSION

Bomba Hidráulica
Hydraulic Pump
Bomba Hidraulica

Coletor E Luva
Collector And Glove
Colecionador Y Guante

70-250

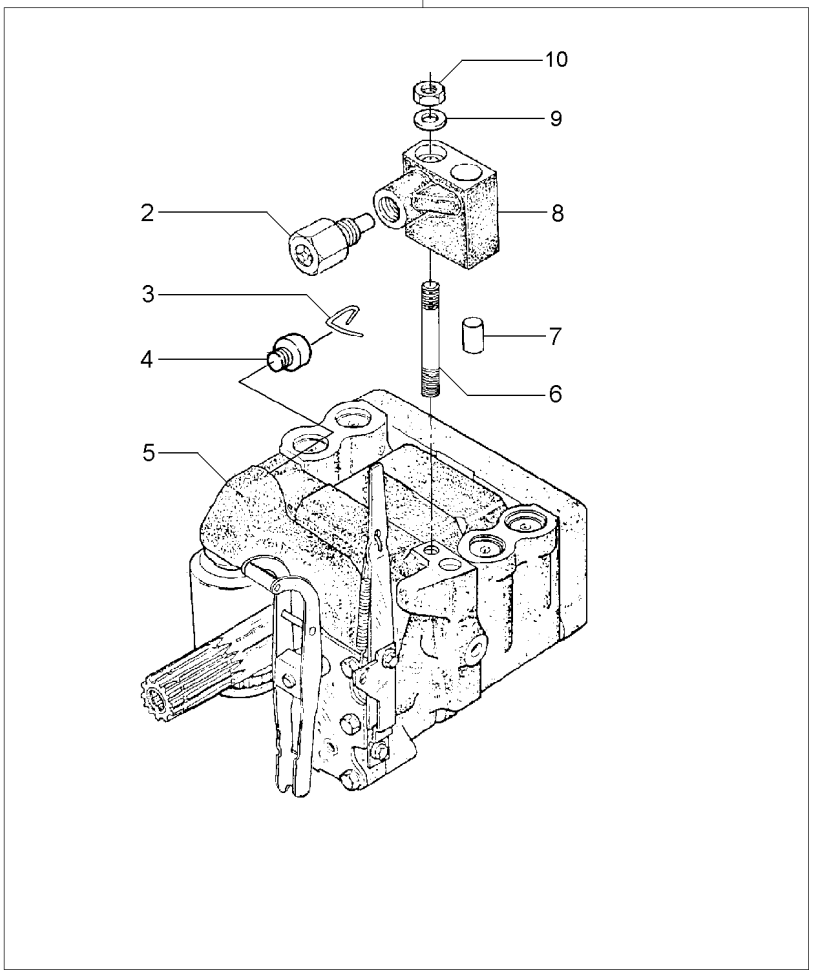

1		3773700M92	**1**	BOMBA	PUMP	BOMBA
2	038639T1	8	**1**	VÁLVULA	VALVE	VALVULA
3	1870819M1	1	**1**	PRESILHA	STAPLE	GRAPA
4	1870820M1	1	**1**	BUJÃO	PLUG	TAPON
5	3773701M92	1 U.K.	**1**	CJ. BOMBA	KIT, PUMP	BOMBA JUEGO
		70-255 No				
6	1694381M1	1	**1**	PRISIONEIRO	STUD	ESPARRAGO
7	377605X1	8	**1**	PINO	PIN	PASADOR
8	3808924M91	1	**1**	COLETOR	COLLECTOR	COLECTOR
9	353756X1	1	**1**	ARRUELA	WASHER	ARANDELA
10	195258M1	1	**1**	PORCA	NUT	TUERCA

Bomba Hidráulica
Hydraulic Pump
Bomba Hidraulica

70-255

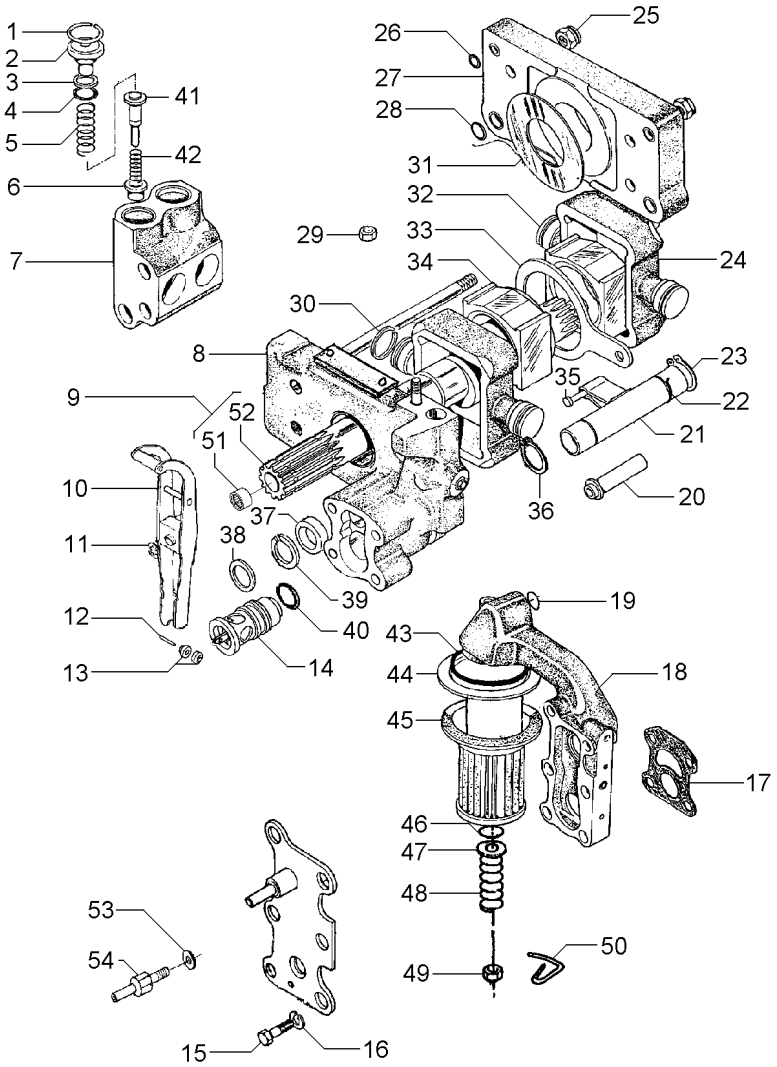

1	1868743M1		4	ANEL TRAVA	CIRCLIP	CIRCULITO
2	1868741M1		4	BUJÃO	PLUG	TAPON
3	1870849M1		4	ARRUELA	WASHER	ARANDELA
4	1868742M1		4	ANEL "O"	O RING	JUNTA TORICA
5	180928M2		4	MOLA	SPRING	RESORTE
6	1660116M1	[A]	4	VÁLVULA	VALVE	VALVULA
7	1868435M3		2	CÂMARA	CHAMBER	CAMARA
8	3808617M91	70-260 No	1	CORPO	BODY	CUERPO
9	1871781M93		1	EIXO	SHAFT	ARBOL
10	3610175M91		1	ALAVANCA	LEVER	PALANCA
11	377493X1		1	ANEL TRAVA	CIRCLIP	CIRCULITO
12	897504M1		1	PINO	PIN	PASADOR
13	897599M1		2	ROLETE	ROLLER	RODILLO
14	3611085M91		1	VÁLVULA	VALVE	VALVULA
15	362403X1		4	PARAFUSO	BOLT	PERNO
16	366719X1		4	ARRUELA	WASHER	ARANDELA
17	1869529M2		1	JUNTA	GASKET	EMPAQUETADURA.
18	3611141M91	70-265 No	1	CARCAÇA	HOUSING	ALOJAMIENTO
19	851134M1		1	ANEL "O"	O RING	JUNTA TORICA
20	1686740M1		1	TUBO	PIPE	CANO
21	1681790M91	70-270 No	1	OSCILADOR	OSCILLATOR	OSCILADOR
22	1671699M1		1	ANEL TRAVA	CIRCLIP	CIRCULITO
23	3000361X1		1	ANEL TRAVA	CIRCLIP	CIRCULITO
24	1860038M1		2	PISTÃO	PISTON	PISTON
25	1871659M1	3/8	2	PORCA	NUT	TUERCA
25	1871660M1		2	PORCA	NUT	TUERCA
26	377494X1		4	ANEL "O"	O RING	JUNTA TORICA
27	1665499M91		1	CORPO	BODY	CUERPO
28	831533M1		4	ANEL "O"	O RING	JUNTA TORICA
29	376448X1	3/8	1	PORCA	NUT	TUERCA
		195258M1				
30	897493M1		4	ANEL	RING	ARO
31	1664589M1		2	ARRUELA	WASHER	ARANDELA
32	180924M2		1	BLOCO	BLOCK	BLOQUE
33	180933M1		1	SEGUIDOR	FOLLOWER	IMPULSOR
34	180925M2		1	BLOCO	BLOCK	BLOQUE
35	831130M1		1	PINO	PIN	PASADOR
36	195946M1		2	ANEL TRAVA	CIRCLIP	CIRCULITO
37	1868486M1		1	ESPAÇADOR	SPACER	PIEZA DISTANCIA
38	377543X1		1	ARRUELA	WASHER	ARANDELA
39	1868485M1		1	ARRUELA	WASHER	ARANDELA
40	377502X1		1	ANEL "O"	O RING	JUNTA TORICA
41	180930M2	[B]	4	VÁLVULA	VALVE	VALVULA
42	180927M2		4	MOLA	SPRING	RESORTE
43	195876M1		1	ANEL "O"	O RING	JUNTA TORICA
44	1671633M1		1	TUBO	PIPE	CANO
45	1870199M92		1	FILTRO	FILTER	FILTRO
46	1007240M1		1	ANEL "O"	O RING	JUNTA TORICA
47	377499X1		1	ARRUELA	WASHER	ARANDELA
48	1868469M1		1	MOLA	SPRING	RESORTE

Bomba Hidráulica
Hydraulic Pump
Bomba Hidraulica

70-255

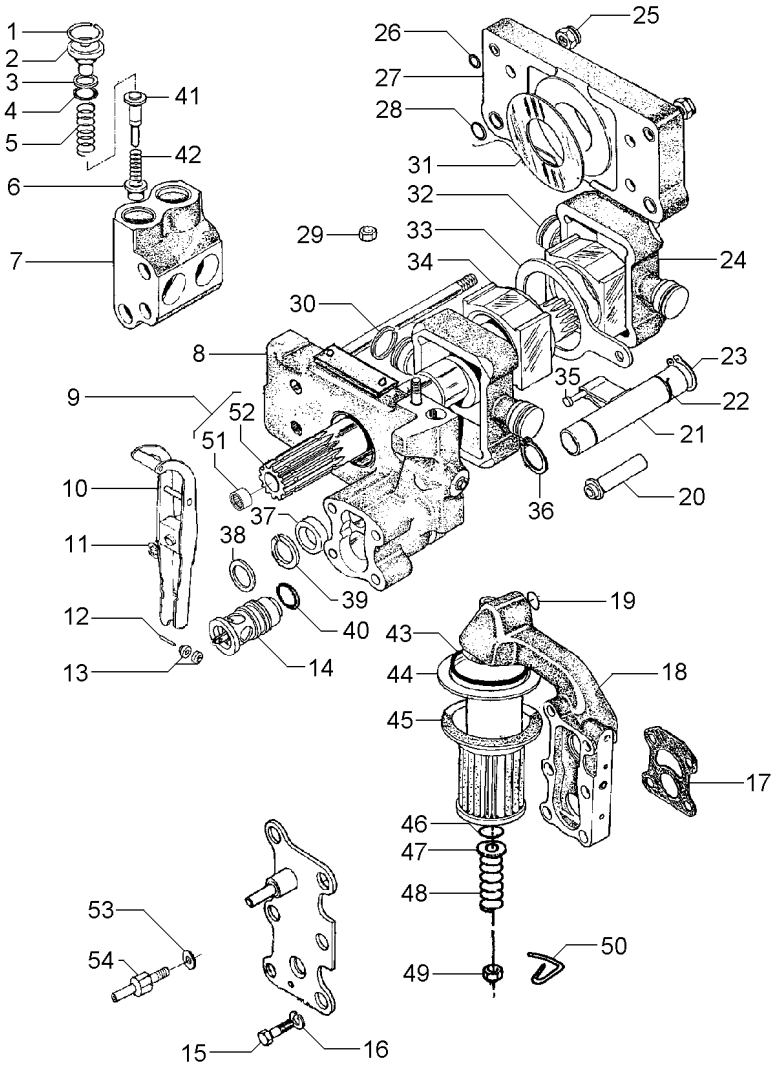

49	375109X1	3/8X16	**1**	PORCA	NUT	TUERCA
50	1870089M1		**1**	PRESILHA	STAPLE	GRAPA
51	1000251M1	9	**1**	ROLAMENTO	BEARING	COJINETE
52	1871782M3	9	**1**	EIXO	SHAFT	ARBOL
53	376719X1		**1**	ARRUELA	WASHER	ARANDELA
54	3610280M1		**1**	PARAFUSO	BOLT	PERNO

[A] ADMISSÃO
INLET
ADMISIÓN

[B] RETORNO
RETURN
RETORNO

Corpo
Body
Cuerpo

70-260

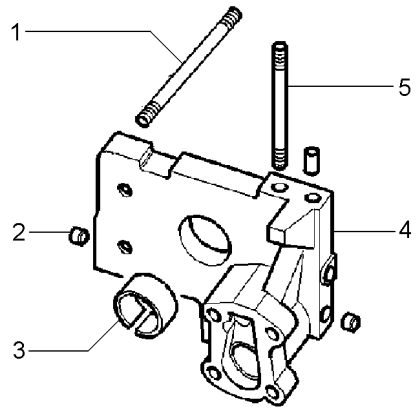

1	377528X1		**4**	PRISIONEIRO	STUD	ESPARRAGO
2	1868431M3		**2**	BUJÃO	PLUG	TAPON
3	1664491M2		**1**	BUCHA	BUSH	CASQUILLO
4		3808617M91	**1**	CORPO	BODY	CUERPO
5	377528X1		**1**	PRISIONEIRO	STUD	ESPARRAGO

Bomba Do Levante Hidráulico
Hydraulic Lift Pump
Bomba Hidraulica Elevador

Suporte Filtro
Strainer Unit
Soporte Filtro

70-265

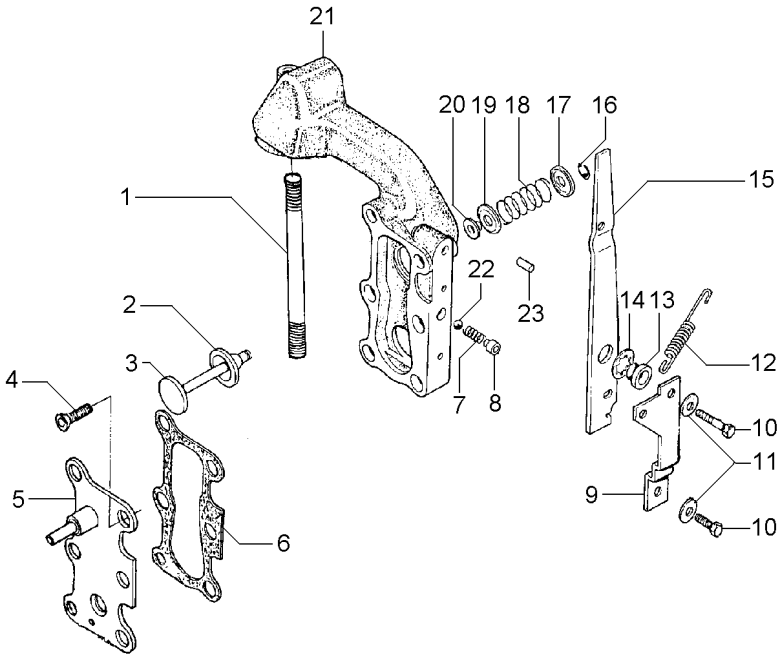

1	377531X1	**1** PRISIONEIRO	STUD	ESPARRAGO
2	1870810M1	**1** ANEL "O"	O RING	JUNTA TORICA
3	1870811M1	**1** VÁLVULA	VALVE	VALVULA
4	358334X1	**2** PARAFUSO	BOLT	PERNO
5	3599748M91	**1** TAMPA	COVER	CUBIERTA
6	1868456M1	**2** JUNTA	GASKET	EMPAQUETADURA.
7	1868452M1	**1** MOLA	SPRING	RESORTE
8	1868451M2	**1** BUCHA	BUSH	CASQUILLO
9	1869831M1	**1** SUPORTE	SUPPORT	DISPOS.DE SOSTEN
10	362352X1	**2** PARAFUSO	BOLT	PERNO
11	359004X1	**2** ARRUELA	WASHER	ARANDELA
12	1868454M2	**1** MOLA	SPRING	RESORTE
13	1868444M1	**1** BUCHA	BUSH	CASQUILLO
14	377500X1	**1** ARRUELA	WASHER	ARANDELA
15	1868453M2	**1** ALAVANCA	LEVER	PALANCA
16	377501X1	**1** ANEL TRAVA	CIRCLIP	CIRCULITO
17	1868464M1	**1** ASSENTO	SEAT	ASIENTO
18	1868465M1	**1** MOLA	SPRING	RESORTE
19	1868460M1	**1** ASSENTO	SEAT	ASIENTO
20	1868466M1	**1** RETENTOR	SEAL	RETEN
21	3599949M1	**1** CARCAÇA	HOUSING	ALOJAMIENTO
22	361023X1	**1** ESFERA	BALL	BOLA
23	377489X1	**1** PINO	PIN	PASADOR

Bomba Do Levante Hidráulico
Hydraulic Pump
Bomba Hidralica

Válvula Osciladora
Oscillator Valve
Valvula Osciladora

70-270

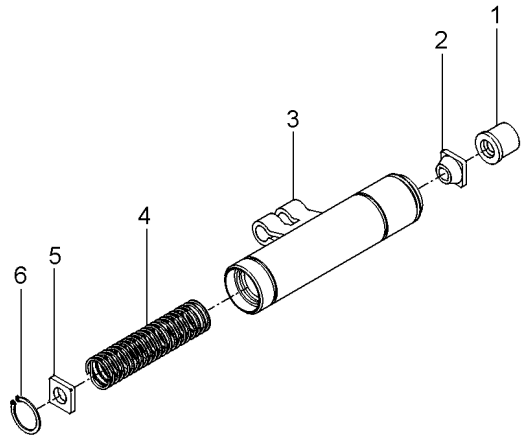

1	1681786M1	**1**	COLAR	COLLAR	COLLAR
2	1862576M2	**1**	GUIA	GUIDE	GUIA
3	1869826M93	**1**	OSCILADOR	OSCILLATOR	OSCILADOR
4	180940M1	**1**	MOLA	SPRING	RESORTE
5	1869830M2	**1**	DISCO	DISC	DISCO
6	1442466X1	**1**	ANEL	RING	ARO

Bateria
Battery
Batterie

80-10

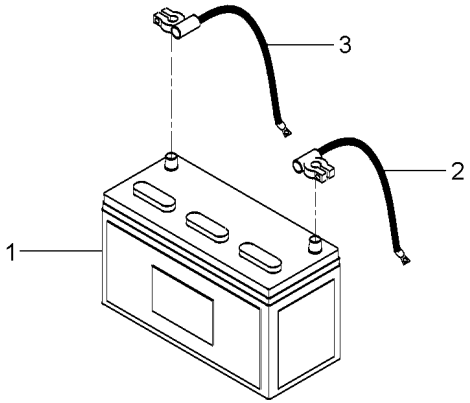

1	6207372M1	**1** BATERIA	BATTERY	BATERIA

Painel De Instrumentos
Instrument Panel
Tablero De Instrumentos

80-15

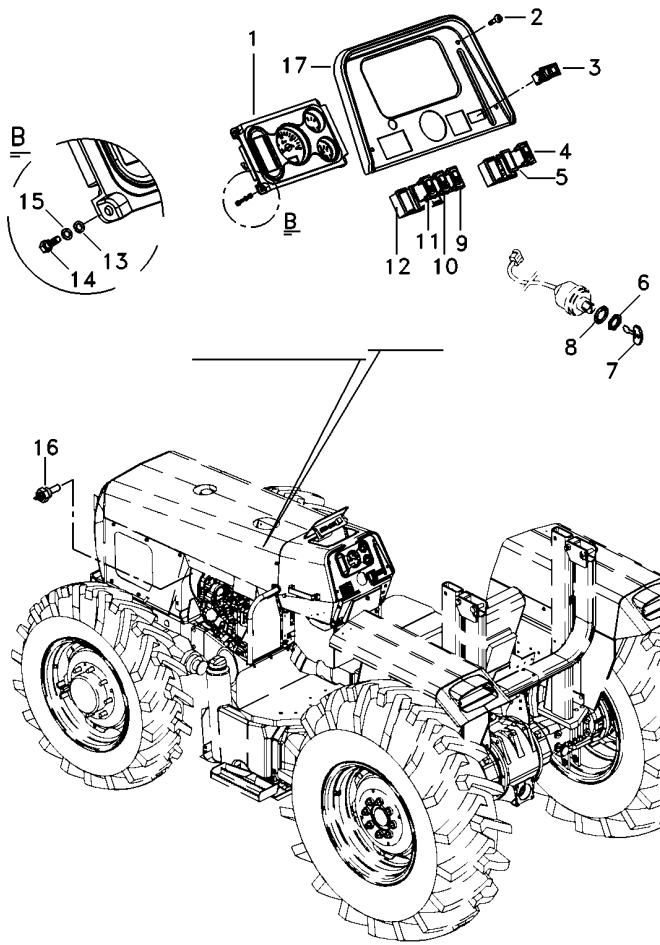

1	6221176M91	**1**	PAINEL INSTRUM.	INSTRUMENT PANEL	PANEL INSTRUMENT
2	355863X1	**4**	PARAFUSO	BOLT	PERNO
3	071646T1	**1**	INDICADOR	INDICATOR	INDICADOR
4	071647T1	**1**	INTERRUPTOR	SWITCH	INTERRUPTOR
5	042603T1	**1**	TAMPA	COVER	CUBIERTA
6	052437P1	**1**	PORCA	NUT	TUERCA
7	3813361M1	**2**	CHAVE INTERRUPT.	KEY SWITCH	LLAVE INTERRUPT.
8	3019881X1	**1**	ARRUELA	WASHER	ARANDELA
9	071642T1	**1**	INTERRUPTOR	SWITCH	INTERRUPTOR
10	071643T1	**1**	INTERRUPTOR	SWITCH	INTERRUPTOR
11	049173T1	**1**	MOLDURA	MOULDING	BORDON
12	049174T1	**4**	MOLDURA	MOULDING	BORDON
13	339024X1	**4**	ARRUELA	WASHER	ARANDELA
14	339124X1	**4**	PARAFUSO	BOLT	PERNO
15	353446X1	**4**	ARRUELA	WASHER	ARANDELA
16	3147425M1	**1**	SENSOR	SENDER	EMISOR
17	6219321M91	**1**	MOLDURA	MOULDING	BORDON

Painel De Instrumentos
Instrument Panel
Tablero De Instrumentos

80-20

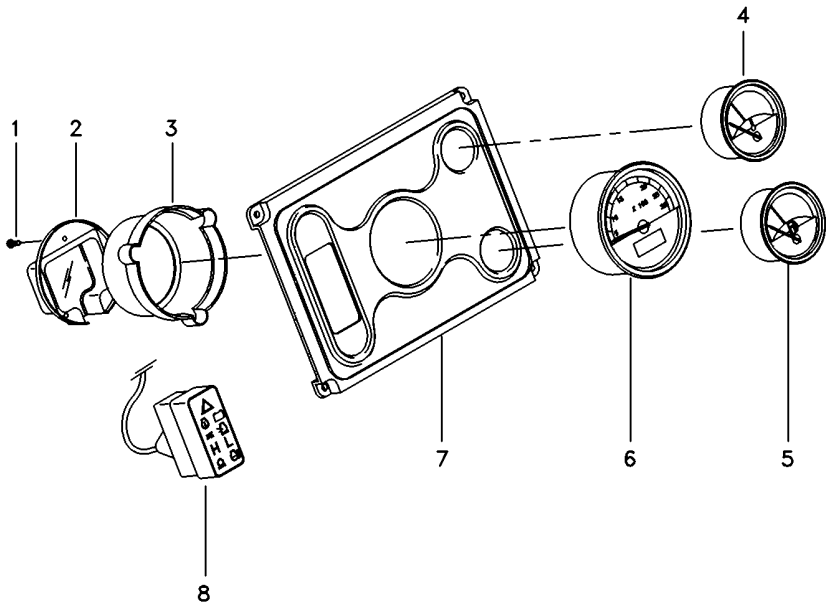

1	6221180M1		**3**	FIXADOR	ATTACHMENT	ADITAMENTO
2	6221179M1		**1**	TAMPA	COVER	CUBIERTA
3	6221178M1		**1**	TAMPA	COVER	CUBIERTA
4	6217998M1	[A]	**1**	INDICADOR	GAUGE	APARAT INDICADOR
5	6221177M1	[B]	**1**	INDICADOR	GAUGE	APARAT INDICADOR
6	6217994M1		**1**	TRATÔMETRO	TRACTORMETER	TRACTOMETRO
7	6217993M1		**1**	MOLDURA	MOULDING	BORDON
8	6217999M1		**1**	MÓDULO	MODULE	MODULO

[A] TEMPERATURA
TEMPERATURE
TEMPERATURA

[B] COMBUSTÍVEL
FUEL
COMBUSTIBLE

Painel De Instrumentos
Instrument Panel
Tablero De Instrumentos

80-25

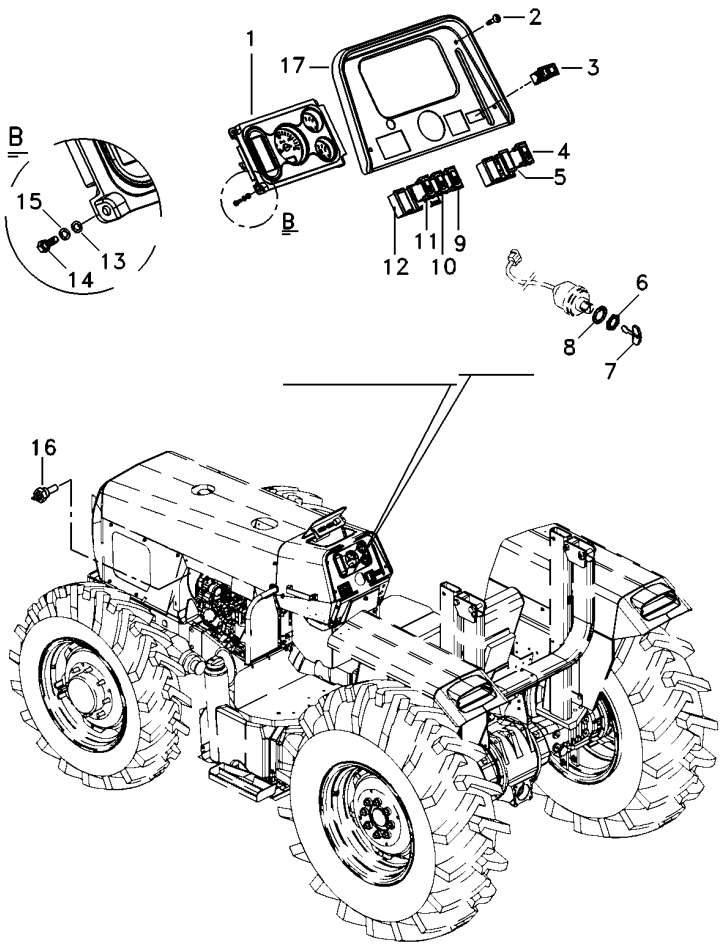

1	6223392M91	80-30 No	**1**	PAINEL INSTRUM.	INSTRUMENT PANEL	PANEL INSTRUMENT
2	355863X1		**4**	PARAFUSO	BOLT	PERNO
3	071646T1		**1**	INDICADOR	INDICATOR	INDICADOR
4	071647T1		**1**	INTERRUPTOR	SWITCH	INTERRUPTOR
5	042603T1		**1**	TAMPA	COVER	CUBIERTA
6	052437P1		**1**	PORCA	NUT	TUERCA
7	3813361M1		**2**	CHAVE INTERRUPT.	KEY SWITCH	LLAVE INTERRUPT.
8	3019881X1		**1**	ARRUELA	WASHER	ARANDELA
9	071645T1		**1**	INTERRUPTOR	SWITCH	INTERRUPTOR
10	071643T1		**1**	INTERRUPTOR	SWITCH	INTERRUPTOR
11	071642T1		**1**	INTERRUPTOR	SWITCH	INTERRUPTOR
12	049174T1		**4**	MOLDURA	MOULDING	BORDON
13	353446X1		**4**	ARRUELA	WASHER	ARANDELA
14	339124X1		**4**	PARAFUSO	BOLT	PERNO
15	339024X1		**4**	ARRUELA	WASHER	ARANDELA
16	3147425M1		**1**	SENSOR	SENDER	EMISOR
17	6219321M91		**1**	MOLDURA	MOULDING	BORDON

Painel De Instrumentos
Instrument Panel
Tablero De Instrumentos

80-30

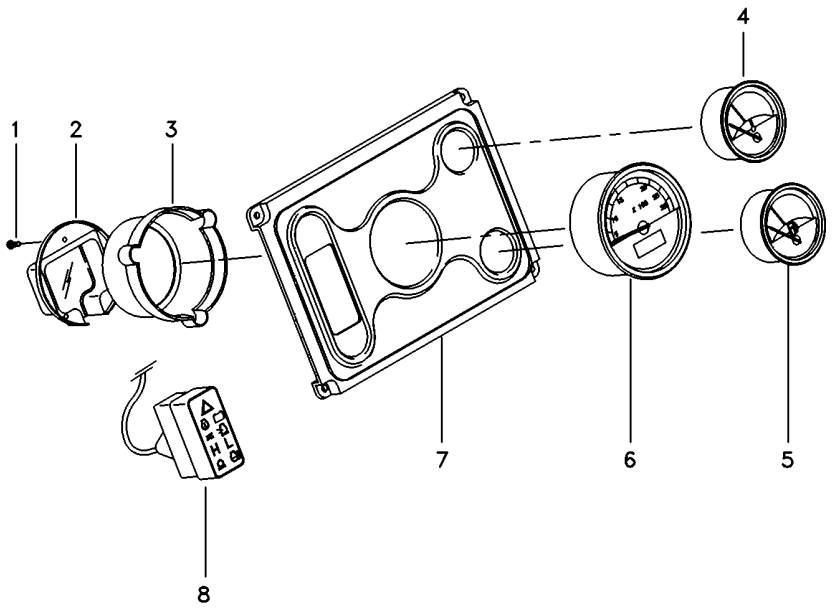

1	6221180M1		**3**	FIXADOR	ATTACHMENT	ADITAMENTO
2	6221179M1		**1**	TAMPA	COVER	CUBIERTA
3	6221178M1		**1**	TAMPA	COVER	CUBIERTA
4	6217998M1	[A]	**1**	INDICADOR	GAUGE	APARAT INDICADOR
5	6218011M1	[B]	**1**	INDICADOR	GAUGE	APARAT INDICADOR
6	6217994M1		**1**	TRATÔMETRO	TRACTORMETER	TRACTOMETRO
7	6217993M1		**1**	MOLDURA	MOULDING	BORDON
8	6217999M1		**1**	MÓDULO	MODULE	MODULO

[A] TEMPERATURA
TEMPERATURE
TEMPERATURA

[B] COMBUSTÍVEL
FUEL
COMBUSTIBLE

Sistema Elétrico Dianteiro
Front Electric System
Sistema Electrico Delantero

80-35

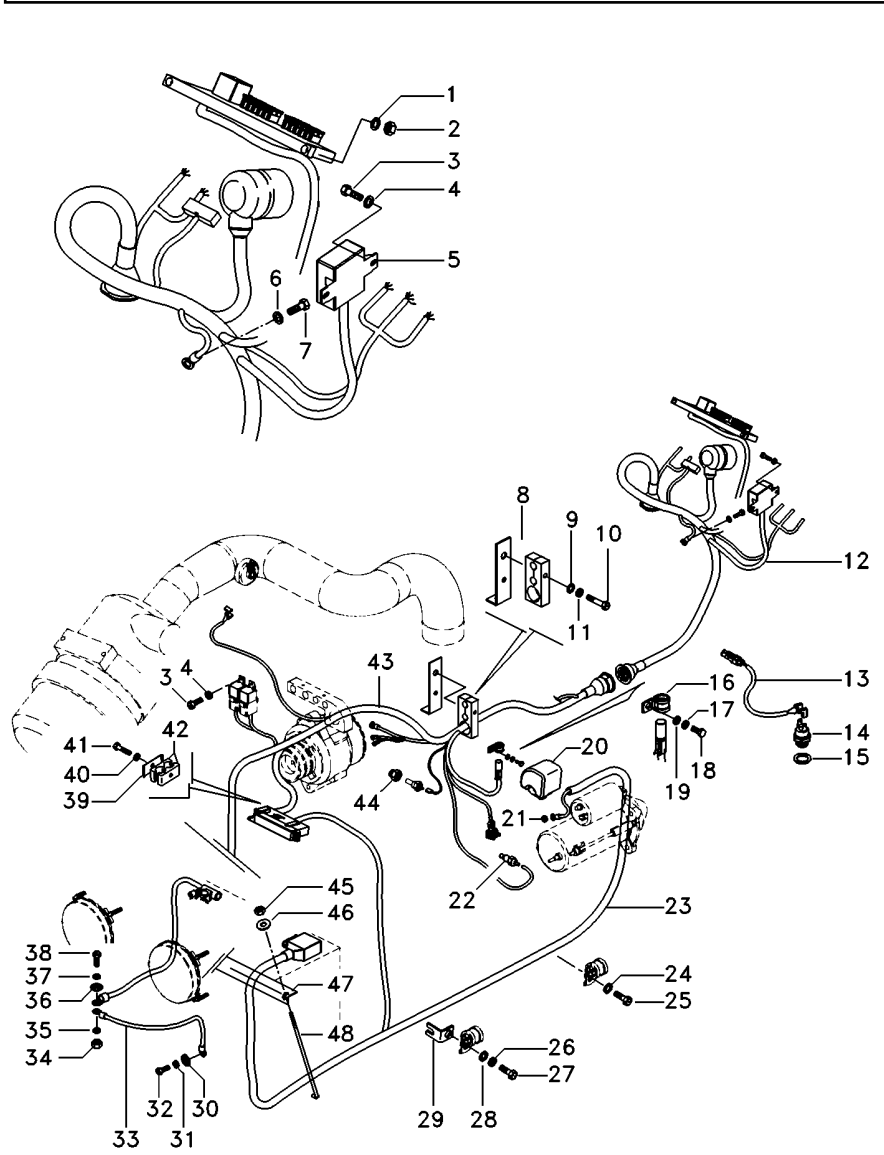

1	390469X1		**2**	ARRUELA	WASHER	ARANDELA
2	390995X1		**2**	PORCA	NUT	TUERCA
3	3009536X1		**4**	PARAFUSO	BOLT	PERNO
4	390469X1		**4**	ARRUELA	WASHER	ARANDELA
5	069720T1		**1**	RELÉ	RELAY	RELE
6	390469X1		**1**	ARRUELA	WASHER	ARANDELA
7	392415X1		**1**	PARAFUSO	BOLT	PERNO
8	6222031M91		**1**	SUPORTE	CLEVIS	GANCHO SEGURI.
9	339817X1		**1**	ARRUELA	WASHER	ARANDELA
10	339123X1		**1**	PARAFUSO	BOLT	PERNO
11	353446X1		**1**	ARRUELA	WASHER	ARANDELA
12	6223100M91	80-40 No	**1**	CJ. CHICOTE	KIT, HARNESS	JUEGO DE ARNES
13	6204522M1		**1**	CHICOTE	HARNESS	MAZO CABLES
14	3761983M91		**1**	INTERRUPTOR	SWITCH	INTERRUPTOR
15	181142M1		**1**	ARRUELA	WASHER	ARANDELA
16	1873859M1		**1**	BRAÇADEIRA	CLAMP	ABRAZADERA
17	353446X1		**1**	ARRUELA	WASHER	ARANDELA
18	339123X1		**1**	PARAFUSO	BOLT	PERNO
19	339817X1		**1**	ARRUELA	WASHER	ARANDELA
20	3786093M1		**1**	PROTEÇÃO	GUARD	DEFENSA
21	3786092M1		**1**	PORCA	NUT	TUERCA
22	026697T1		**1**	SENSOR	SENDER	EMISOR
23	6218298M91		**1**	CHICOTE	HARNESS	MAZO CABLES
24	829185M1		**2**	ARRUELA	WASHER	ARANDELA
25	353676X1		**2**	PARAFUSO	BOLT	PERNO
26	353446X1		**1**	ARRUELA	WASHER	ARANDELA
27	339123X1		**1**	PARAFUSO	BOLT	PERNO
28	339817X1		**1**	ARRUELA	WASHER	ARANDELA
29	6201399M91		**1**	SUPORTE	CLEVIS	GANCHO SEGURI.
30	3147503M1		**1**	ARRUELA	WASHER	ARANDELA
31	353432X1		**1**	ARRUELA PRESSÃO	PRESSURE WASHER	LAVADOR PRESION
32	353698X1		**1**	PARAFUSO	BOLT	PERNO
33	6203223M1		**1**	FIO-TERRA	EARTH STRAP	CABLE DE MASA
34	339402X1		**1**	PORCA	NUT	TUERCA
35	353434X1		**1**	ARRUELA	WASHER	ARANDELA
36	391026X1		**1**	ARRUELA	WASHER	ARANDELA
37	353434X1		**1**	ARRUELA	WASHER	ARANDELA
38	354262X1		**1**	PARAFUSO	BOLT	PERNO
39	3146897M1		**2**	REFORÇO	REINFORCEMENT	REFUERZO
40	353446X1		**1**	ARRUELA	WASHER	ARANDELA
41	353685X1		**1**	PARAFUSO	BOLT	PERNO
42	3585143M1		**2**	BRAÇADEIRA	CLAMP	ABRAZADERA
43	6218294M91		**1**	CHICOTE	HARNESS	MAZO CABLES
44	6215024M1		**1**	ADAPTADOR	ADAPTOR	ADAPTADOR
45	826760M1		**2**	PORCA	NUT	TUERCA
46	355617X1		**2**	ARRUELA	WASHER	ARANDELA
47	027788P2		**1**	FIXADOR	ATTACHMENT	ADITAMENTO
48	028345P2		**2**	TIRANTE	ROD	VARILLA
49	1696473M1		**1**	BRAÇADEIRA	CLAMP	ABRAZADERA
50	3760061M91		**1**	INTERRUPTOR	SWITCH	INTERRUPTOR

Sistema Elétrico Dianteiro
Front Electric System
Sistema Electrico Delantero

80-35

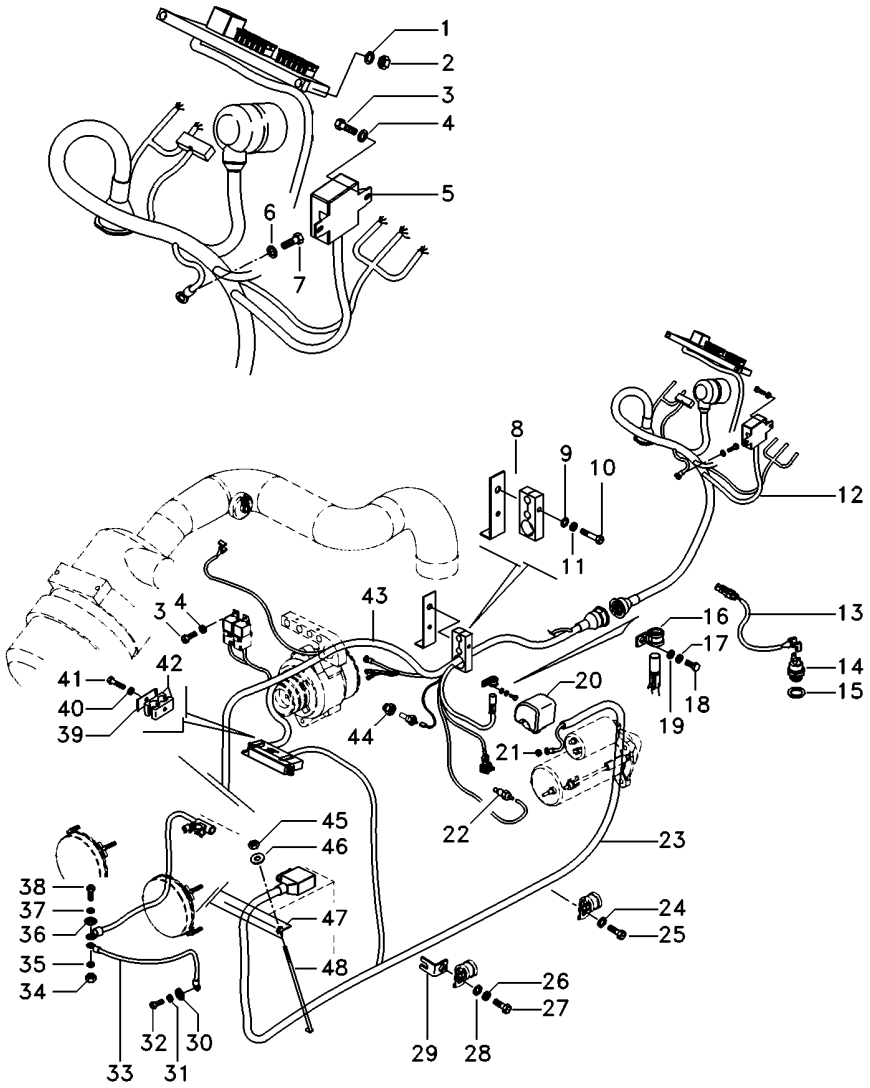

51	048835P1	**1**	SUPORTE	BRACKET	SOPORTE
52	339665X1	**2**	PARAFUSO	BOLT	PERNO
53	353691X1	**4**	PARAFUSO	BOLT	PERNO
54	353756X1	**4**	ARRUELA	WASHER	ARANDELA
55	353434X1	**4**	ARRUELA	WASHER	ARANDELA
56	339124X1	**1**	PARAFUSO	BOLT	PERNO
57	339169X1	**1**	PORCA	NUT	TUERCA
58	6228616M91	**1**	CJ. SUPORTE	KIT, BRACKET	JUEGO SOPORTE
59	339123X1	**1**	PARAFUSO	BOLT	PERNO
60	829185M1	**1**	ARRUELA	WASHER	ARANDELA
61	353446X1	**1**	ARRUELA	WASHER	ARANDELA

Sistema Elétrico
Electric System
Sistema Eléctrico

Chicote
Harness
Mazo Cables

80-40

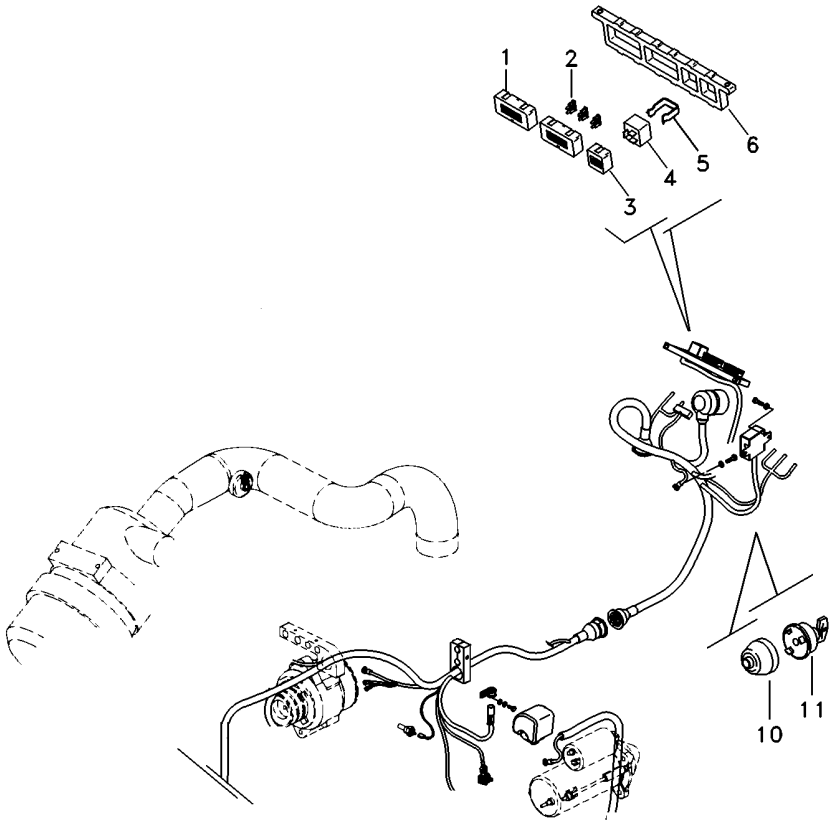

1	065297R1		**2**	CX. FUSÍVEIS	FUSE BOX	CAJA FUSIBLES
2	038734T1	5A	**2**	FUSÍVEL	FUSE	FUSIBLE
2	036756T1	10A	**8**	FUSÍVEL	FUSE	FUSIBLE
2	036757T1	15A	**2**	FUSÍVEL	FUSE	FUSIBLE
3	064149R1		**2**	SUPORTE	CLEVIS	GANCHO SEGURI.
4	6203146M1	30A / 40A	**1**	RELÉ	RELAY	RELE
5	6205714M1		**1**	MOLA	SPRING	RESORTE
6	067279T1		**1**	CX. FUSÍVEIS	FUSE BOX	CAJA FUSIBLES
7	069120T1	70A	**1**	RELÉ	RELAY	RELE
10	6200800M2		**1**	PROTEÇÃO	GUARD	DEFENSA
11	1874535M3		**1**	INTERRUPTOR	SWITCH	INTERRUPTOR

Bloco Ótico
Headlamp
Faro

80-45

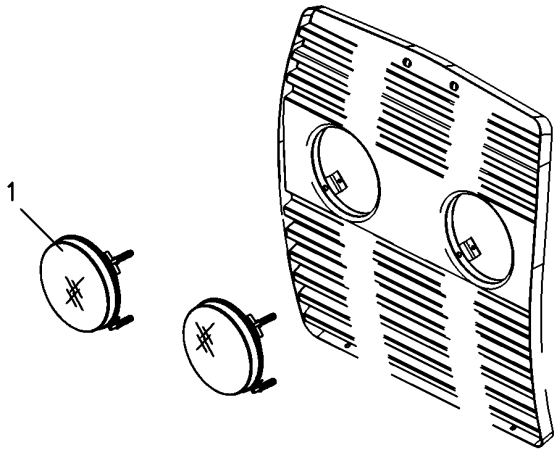

1	6217230M91	**2** BLOCO ÓTICO	KIT, LAMP	JUEGO LAMPARA
1	6217216M1	**2** LÂMPADA	BULB	LAMPARA

Sistema Elétrico Main Wiring Harness Sistema De Cable Principal	Traseiro Rear Trasera	80-50	Com Tdp With Tdp Con Tdf

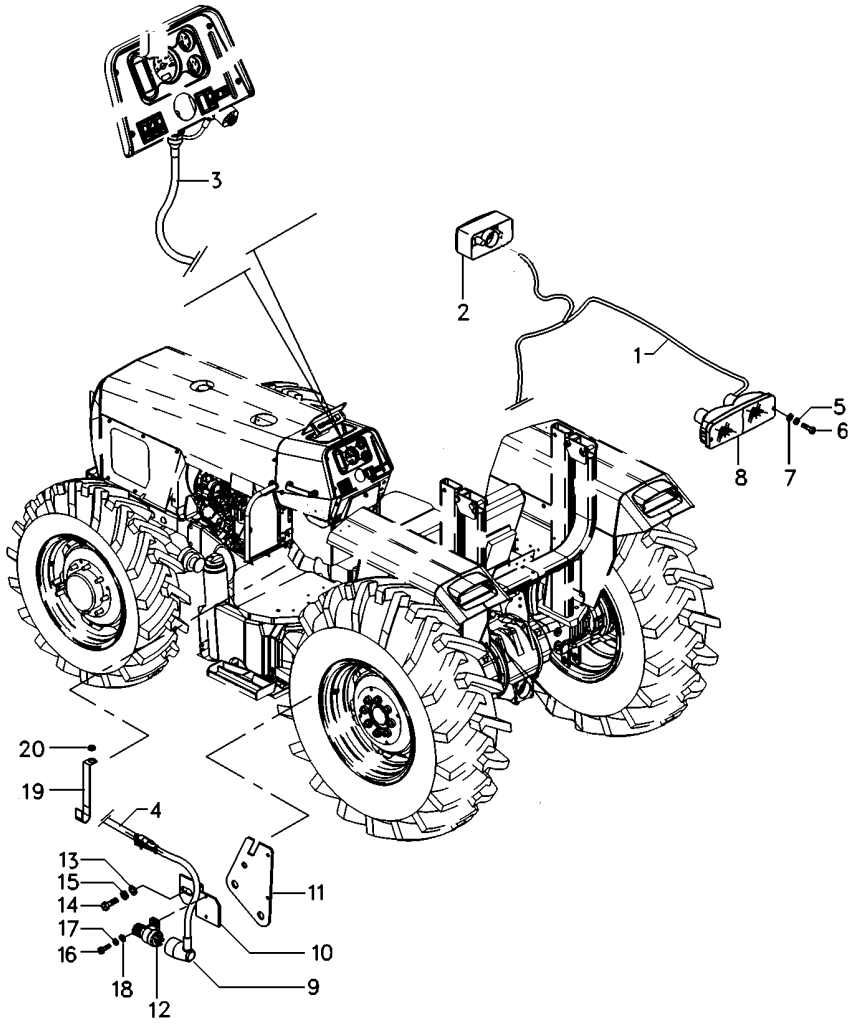

1	6223107M91		**1**	CJ. CHICOTE	KIT, HARNESS	JUEGO DE ARNES
2	6230877M91		**2**	SINALEIRA	SIGNAL	AVISADOR
3	6223105M91		**1**	CJ. CHICOTE	KIT, HARNESS	JUEGO DE ARNES
4	6223106M91		**1**	CJ. CHICOTE	KIT, HARNESS	JUEGO DE ARNES
5	353444X1		**4**	ARRUELA	WASHER	ARANDELA
6	339665X1		**4**	PARAFUSO	BOLT	PERNO
7	390468X1		**4**	ARRUELA	WASHER	ARANDELA
8	6202002M91	▶	**1**	CJ. LANTERNA	LANTERN	LINTERNA
8	6202001M91	◀	**1**	CJ. LANTERNA	LANTERN	LINTERNA
9	6218306M2		**1**	CHICOTE	HARNESS	MAZO CABLES
10	048835P1		**1**	SUPORTE	BRACKET	SOPORTE
11	6212436M91		**1**	SUPORTE	BRACKET	SOPORTE
12	3760061M91		**1**	INTERRUPTOR	SWITCH	INTERRUPTOR
13	390468X1		**2**	ARRUELA	WASHER	ARANDELA
14	339665X1		**2**	PARAFUSO	BOLT	PERNO
15	353444X1		**2**	ARRUELA	WASHER	ARANDELA
16	339124X1		**1**	PARAFUSO	BOLT	PERNO
17	339374X1		**1**	ARRUELA	WASHER	ARANDELA
18	390972X1		**1**	ARRUELA	WASHER	ARANDELA
19	6204478M1		**1**	PRESILHA	STAPLE	GRAPA
20	3010597X1		**1**	ARRUELA	WASHER	ARANDELA

Sistema Elétrico **Electric System** **Sistema Eléctrico**	**Traseiro** **Rear** **Trasero**	**80-55**

Com Tdpi Mf275- A Partir N/S 2rm - 6c005970/ 4rm - 6c006153
With Ipto Mf275- From S/N 2wd - 6c005970/ 4wd - 6c006153
Con Tdfi Mf275- Desde N/S 2rm - 6c005970/ 4rm - 6c006153

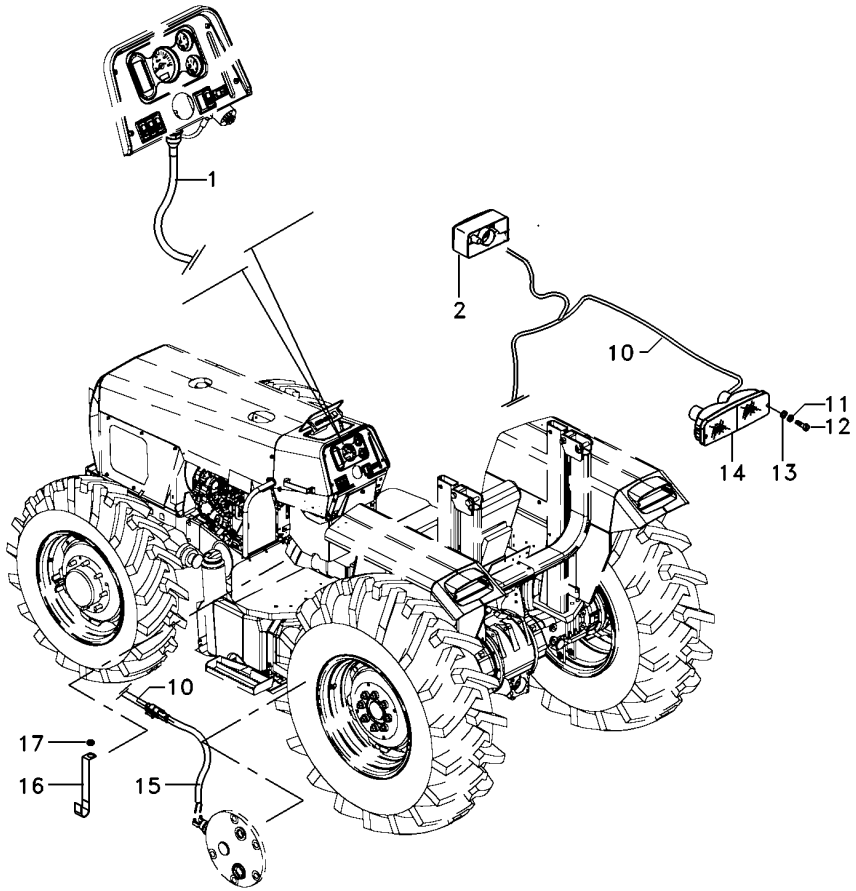

1	6223105M91		**1**	CJ. CHICOTE	KIT, HARNESS	JUEGO DE ARNES
2	6230877M91	▶	**2**	SINALEIRA	SIGNAL	AVISADOR
10	6223106M91	▶	**1**	CJ. CHICOTE	KIT, HARNESS	JUEGO DE ARNES
10	6223107M91	◀	**1**	CJ. CHICOTE	KIT, HARNESS	JUEGO DE ARNES
11	353444X1		**4**	ARRUELA	WASHER	ARANDELA
12	339665X1		**4**	PARAFUSO	BOLT	PERNO
13	390468X1		**4**	ARRUELA	WASHER	ARANDELA
14	6202002M91	▶	**1**	CJ. LANTERNA	LANTERN	LINTERNA
14	6202001M91	◀	**1**	CJ. LANTERNA	LANTERN	LINTERNA
15	6204522M1		**1**	CHICOTE	HARNESS	MAZO CABLES
16	6204478M1		**1**	PRESILHA	STAPLE	GRAPA
17	3010597X1		**1**	ARRUELA	WASHER	ARANDELA

Farol De Serviço
Headlamp
Faro

80-60

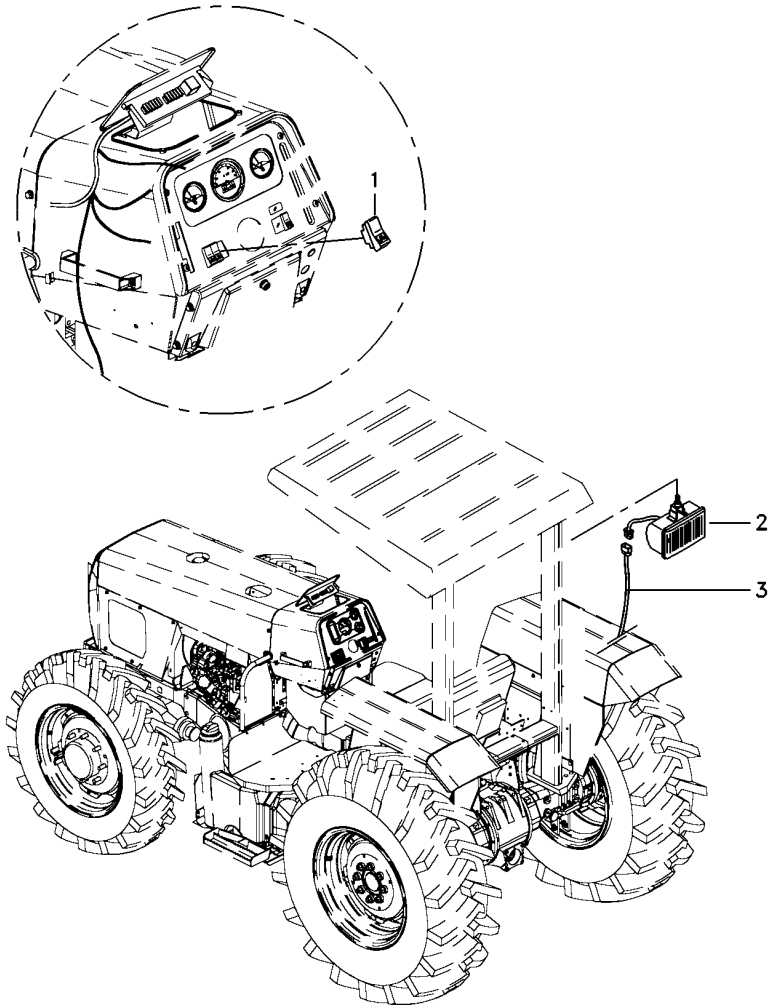

1	071645T1	**1**	INTERRUPTOR	SWITCH	INTERRUPTOR
2	6221297M91	**3**	FAROL	LIGHT	ALUMBRADO
3	6223817M1	**1**	CHICOTE	HARNESS	MAZO CABLES

Tomada De Luz Da Carreta
Lighting System
Sistema De Iluminación

80-65

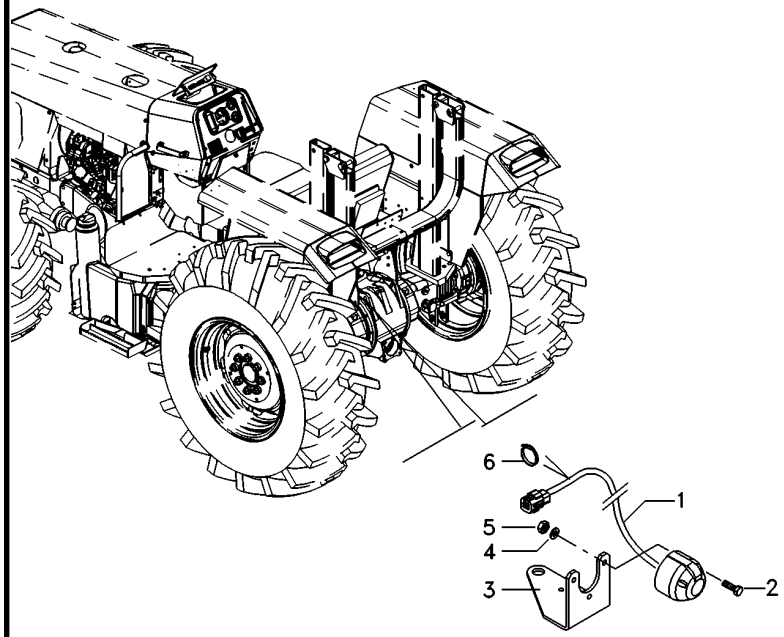

1	6203144M91	**1** CHICOTE	HARNESS	MAZO CABLES
2	3009535X1	**3** PARAFUSO	BOLT	PERNO
3	6227040M1	**1** SUPORTE	BRACKET	SOPORTE
4	3006154X1	**3** ARRUELA	WASHER	ARANDELA
5	339111X1	**3** PORCA	NUT	TUERCA
6	3225356M1	**1** BRAÇADEIRA	CLAMP	ABRAZADERA

Iluminação De Placa
Plate Ilumination
Iluminación Del Placa

80-70

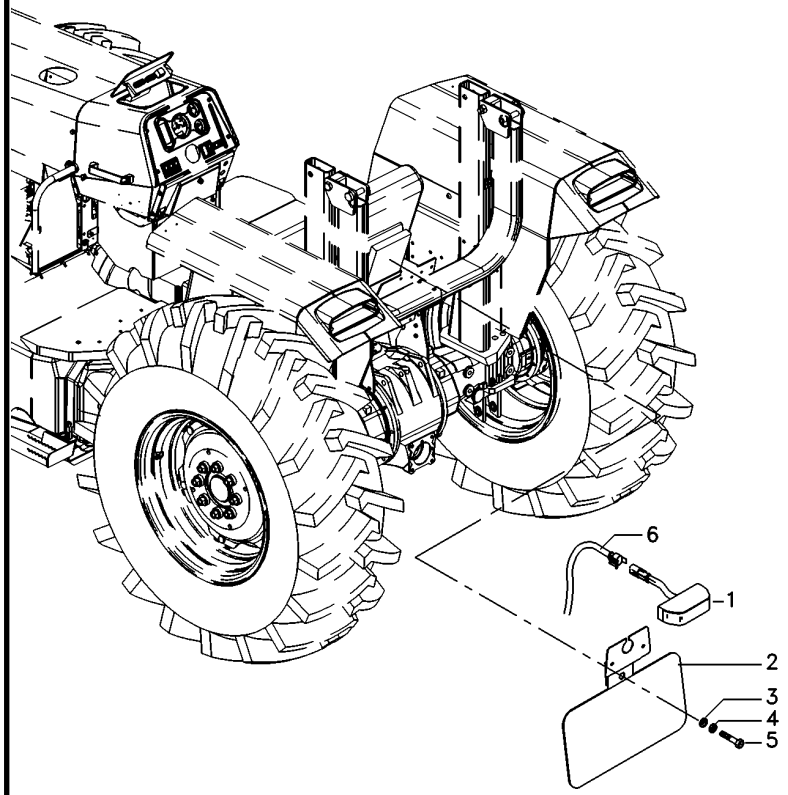

1	3619018M91	**1**	SINALEIRA	SIGNAL	AVISADOR
2	071345S1	**1**	SUPORTE	BRACKET	SOPORTE
3	390971X1	**1**	ARRUELA	WASHER	ARANDELA
4	339375X1	**1**	ARRUELA	WASHER	ARANDELA
5	339560X1	**1**	PARAFUSO	BOLT	PERNO
6	6228913M1	**1**	CJ. CHICOTE	KIT, HARNESS	JUEGO DE ARNES

Instalação Da Buzina
Horn Assy
Instalación Bocina

80-75

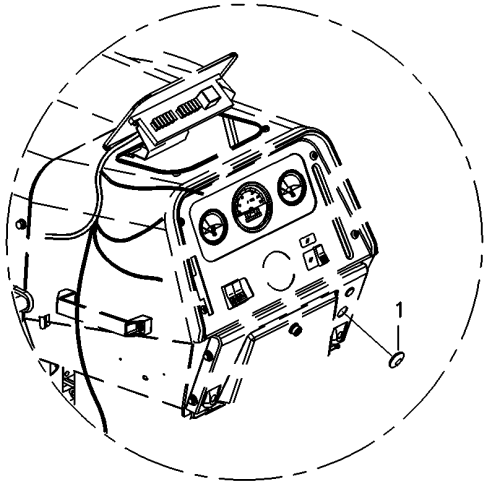

1	021460P1	**1** TAMPÃO	PAD	ALMOHADILLA

Instalação Da Buzina
Horn Assy
Instalación Bocina

80-80

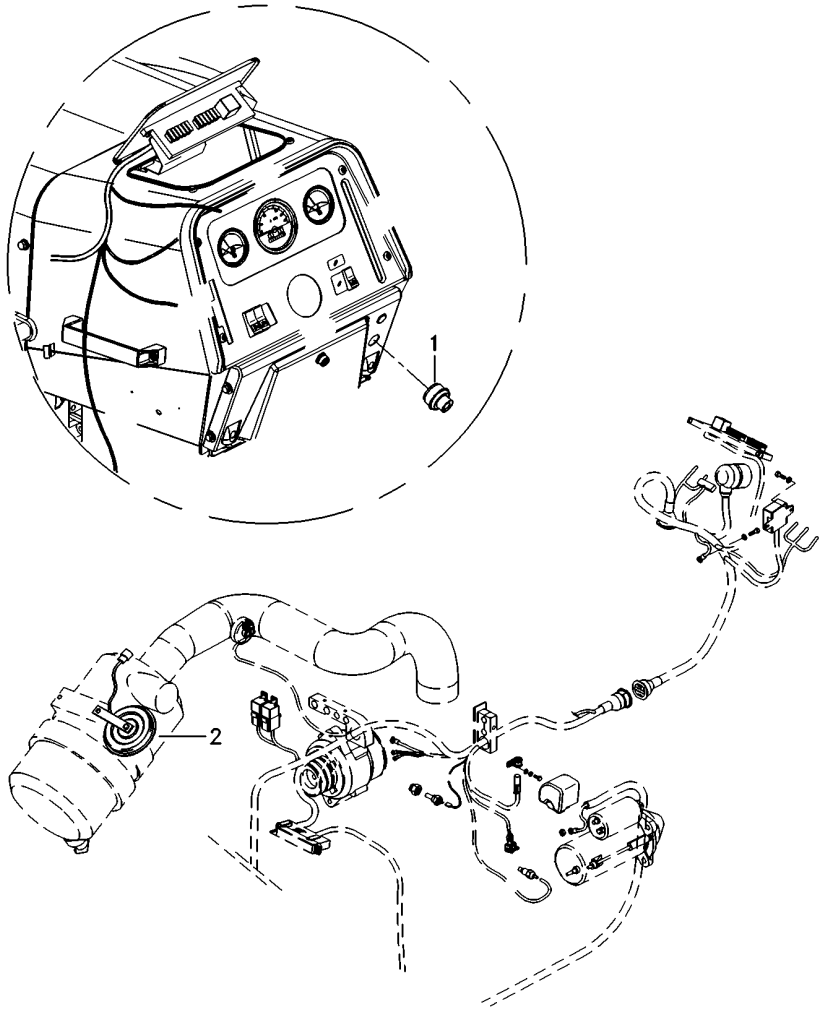

1	6223780M1	**1** INTERRUPTOR	SWITCH	INTERRUPTOR
2	1678404M1	**1** BUZINA	HORN	BOCINA

Lataria
Sheet Metal
Emplanchados

100-10

Escapamento Vertical - 2rm
Vertical Exhaust - 2rm
Descarga Vertical - 2rm

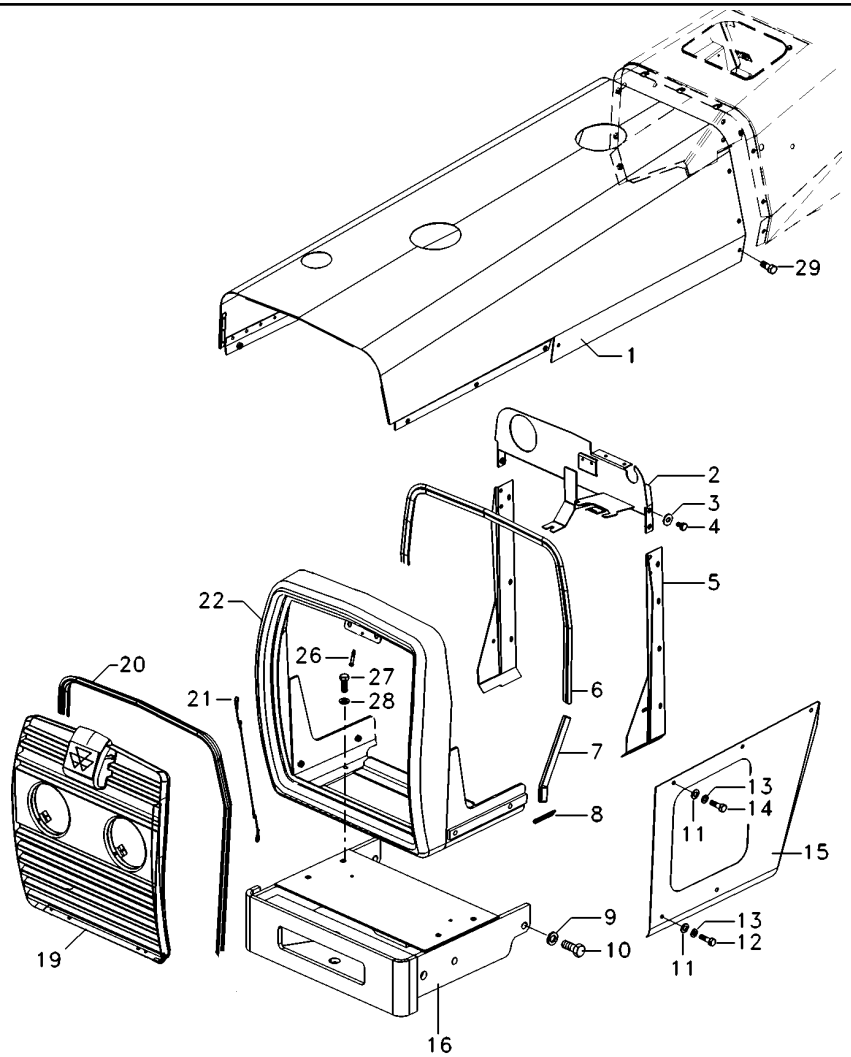

1	6200900M91		**1**	CAPUZ	HOOD	CAPO
2	6219551M91		**1**	PAINEL	PANEL	PANEL
3	355617X1		**24**	ARRUELA	WASHER	ARANDELA
4	391074X1		**8**	PARAFUSO	BOLT	PERNO
5	067686S2	▶	**1**	PAINEL	PANEL	PANEL
5	067683S2	◀	**1**	PAINEL	PANEL	PANEL
6	067979P1		**1**	GALÃO	PAD	CIERRE
7	068496P1		**2**	GALÃO	PAD	CIERRE
8	068318P1		**2**	GALÃO	PAD	CIERRE
9	353433X1		**6**	ARRUELA	WASHER	ARANDELA
10	368761X1		**6**	PARAFUSO	BOLT	PERNO
11	829185M1		**18**	ARRUELA	WASHER	ARANDELA
12	353679X1		**6**	PARAFUSO	BOLT	PERNO
13	353446X1		**20**	ARRUELA	WASHER	ARANDELA
14	353676X1		**10**	PARAFUSO	BOLT	PERNO
15	065737S1	◀	**1**	LATERAL	BOARD	TABLERO
15	065736S1	◀	**1**	LATERAL	BOARD	TABLERO
16	065586S1		**1**	SUPORTE PESOS	WEIGHT FRAME	BASTIDOR P.PESAS
19	6220103M91	100-25 No	**1**	GRADE	GRILLE	REJILLA
20	068305P1		**1**	GALÃO	PAD	CIERRE
21	022624N1		**1**	CABO	CABLE	CABLE
22	065580S1		**1**	ENVOLTÓRIO	NOSE	NARIZ
26	354264X1		**1**	PARAFUSO	BOLT	PERNO
27	353691X1		**2**	PARAFUSO	BOLT	PERNO
28	353434X1		**8**	ARRUELA	WASHER	ARANDELA
29	353677X1		**4**	PARAFUSO	BOLT	PERNO

Lataria
Sheet Metal
Emplanchados

100-15

Escapamento Vertical - 2rm
Vertical Exhaust - 2rm
Descarga Vertical - 2rm

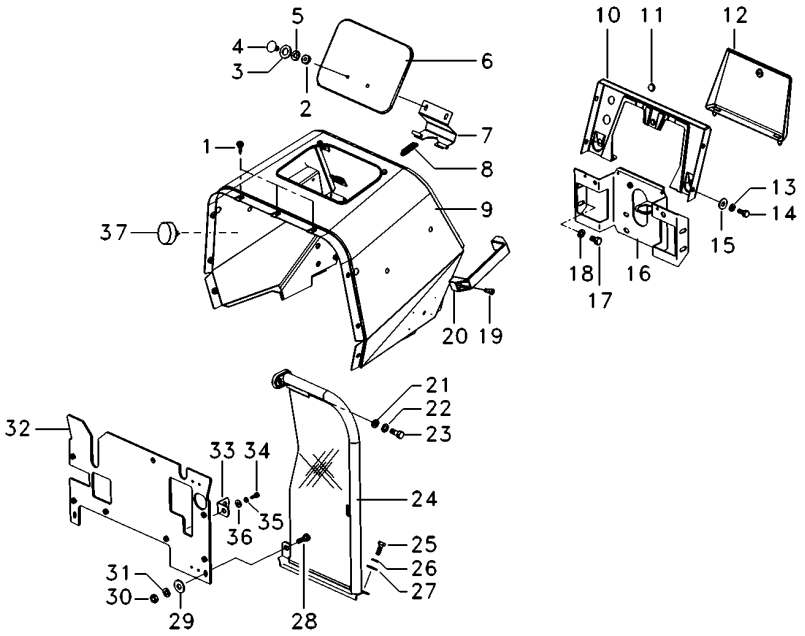

1	490742M1		**5**	AMORTECEDOR	DAMPER	AMORTIGUADOR
2	339030X1		**2**	PORCA	NUT	TUERCA
4	385367X1		**2**	PARAFUSO	BOLT	PERNO
5	353441X1		**16**	ARRUELA	WASHER	ARANDELA
6	067956S1		**1**	TAMPA	COVER	CUBIERTA
7	027852S1		**1**	DOBRADIÇA	HINGE	BISAGRA
8	1706116M1		**1**	MOLA	SPRING	RESORTE
9	6222049M91		**1**	MINICAPUZ	MINIHOOD	MINICAPÓ
10	062785S1		**1**	PAINEL	PANEL	PANEL
11	2801324M1		**1**	BUJÃO	PLUG	TAPON
12	3149352M91		**1**	TAMPA	COVER	CUBIERTA
14	353666X1		**4**	PARAFUSO	BOLT	PERNO
16	6229269M91		**1**	SUPORTE	BRACKET	SOPORTE
17	353688X1		**4**	PARAFUSO	BOLT	PERNO
19	360826X1		**2**	PARAFUSO	BOLT	PERNO
20	3589241M1		**1**	ALÇA	STRAP	FAJA
24	6222929M91	▶ 100-35 No	**1**	CJ. DEFLETOR	KIT, DEFLECTOR	JUEGO DEFLECTOR
24	6222926M91	◀ 100-40 No	**1**	CJ. DEFLETOR	KIT, DEFLECTOR	JUEGO DEFLECTOR
25	353667X1		**10**	PARAFUSO	BOLT	PERNO
30	355564X1		**2**	PORCA	NUT	TUERCA
32	6219553M91		**1**	DEFLETOR	DEFLECTOR	DEFLECTOR
33	026409P1		**2**	SUPORTE	BRACKET	SOPORTE
37	6225563M1		**2**	TAMPÃO	PAD	ALMOHADILLA

Lataria
Sheet Metal
Emplanchados

100-20

Escapamento Vertical - 4rm
Vertical Exhaust - 4rm
Descarga Vertical - 4rm

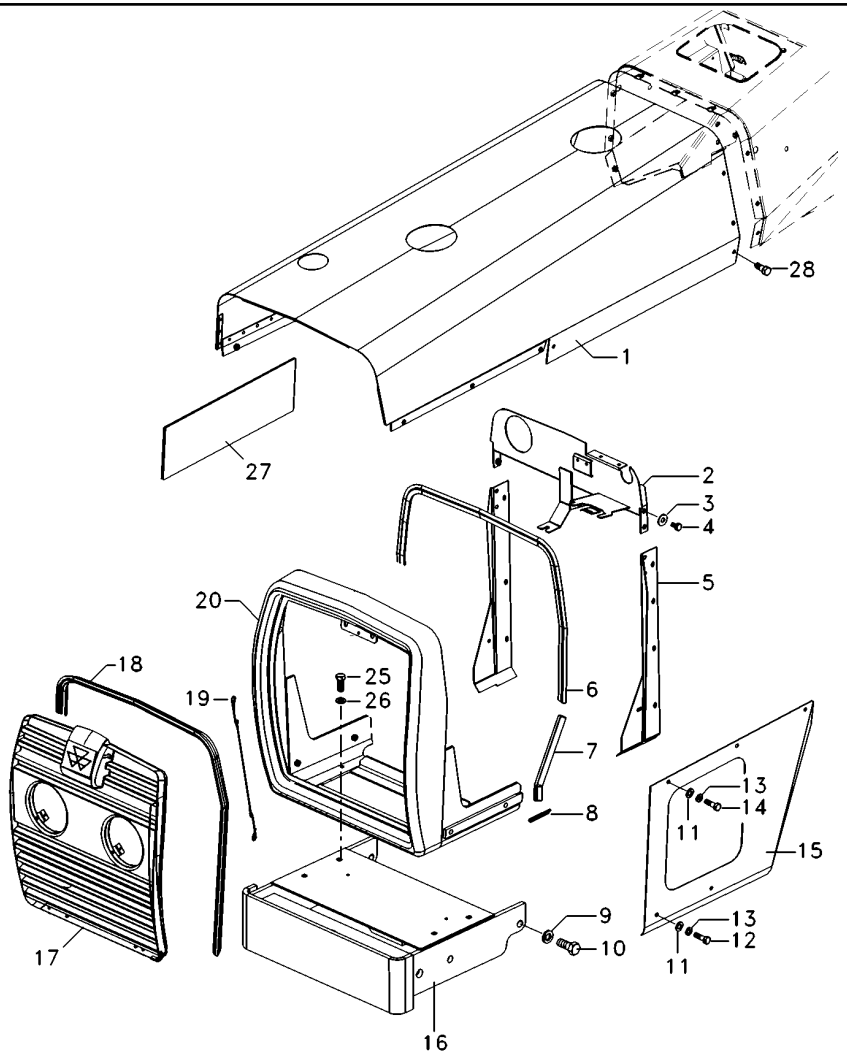

1	6200900M91		**1**	CAPUZ	HOOD	CAPO
2	6219551M91		**1**	PAINEL	PANEL	PANEL
3	355617X1		**24**	ARRUELA	WASHER	ARANDELA
4	391074X1		**8**	PARAFUSO	BOLT	PERNO
5	067686S1	▶	**1**	PAINEL	PANEL	PANEL
5	067683S1	◀	**1**	PAINEL	PANEL	PANEL
6	067979P1		**1**	GALÃO	PAD	CIERRE
7	068496P1		**2**	GALÃO	PAD	CIERRE
8	068318P1		**2**	GALÃO	PAD	CIERRE
9	353433X1		**4**	ARRUELA	WASHER	ARANDELA
10	368761X1		**4**	PARAFUSO	BOLT	PERNO
11	829185M1		**18**	ARRUELA	WASHER	ARANDELA
12	353679X1		**6**	PARAFUSO	BOLT	PERNO
13	353446X1		**20**	ARRUELA	WASHER	ARANDELA
14	353676X1		**10**	PARAFUSO	BOLT	PERNO
15	065737S1	▶	**1**	LATERAL	BOARD	TABLERO
15	065736S1	◀	**1**	LATERAL	BOARD	TABLERO
16	065650S1		**1**	SUPORTE PESOS	WEIGHT FRAME	BASTIDOR P.PESAS
17	6220103M91	👁 100-25 No	**1**	GRADE	GRILLE	REJILLA
18	068305P1		**1**	GALÃO	PAD	CIERRE
19	022624N1		**1**	CABO	CABLE	CABLE
20	065580S1		**1**	ENVOLTÓRIO	NOSE	NARIZ
25	353691X1		**4**	PARAFUSO	BOLT	PERNO
26	353434X1		**8**	ARRUELA	WASHER	ARANDELA
27	073534P1		**1**	PROTETOR	PROTECTOR	PROTECTOR
28	353677X1		**4**	PARAFUSO	BOLT	PERNO

Grade Frontal
Front Grille
Rejilla Delantera

100-25

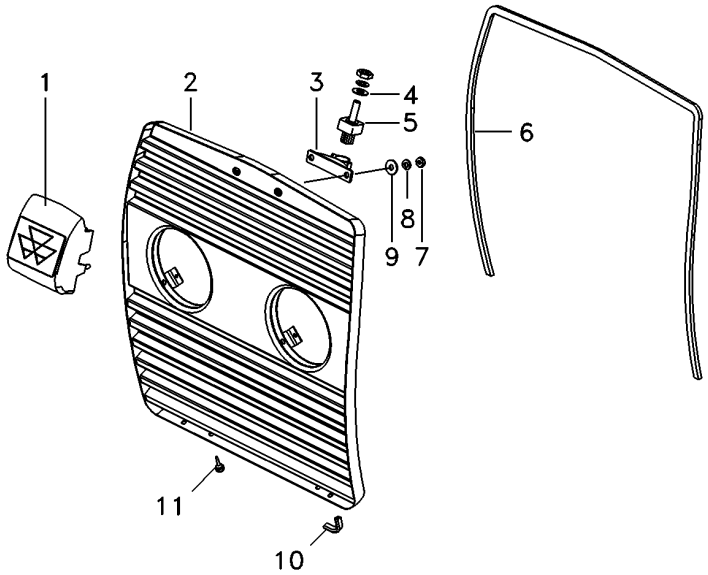

1	6221175M91	**1** ALÇA	STRAP	FAJA
2	6220100M91	**1** GRADE	GRILLE	REJILLA
3	6227557M91	**1** TRINCO	LATCH	CERROJO
4	390971X1	**1** ARRUELA	WASHER	ARANDELA
5	6224567M1	**1** PINO	PIN	PASADOR
6	068242P1	**1** GUARNIÇÃO	FOAM	ESPUMA
7	339030X1	**5** PORCA	NUT	TUERCA
8	339588X1	**4** ARRUELA	WASHER	ARANDELA
9	339375X1	**5** ARRUELA	WASHER	ARANDELA
10	068502P1	**2** GALÃO	PAD	CIERRE
11	490742M1	**2** AMORTECEDOR	DAMPER	AMORTIGUADOR

Lataria
Sheet Metal
Emplanchados

100-30

Escapamento Vertical - 4rm
Vertical Exhaust - 4rm
Descarga Vertical - 4rm

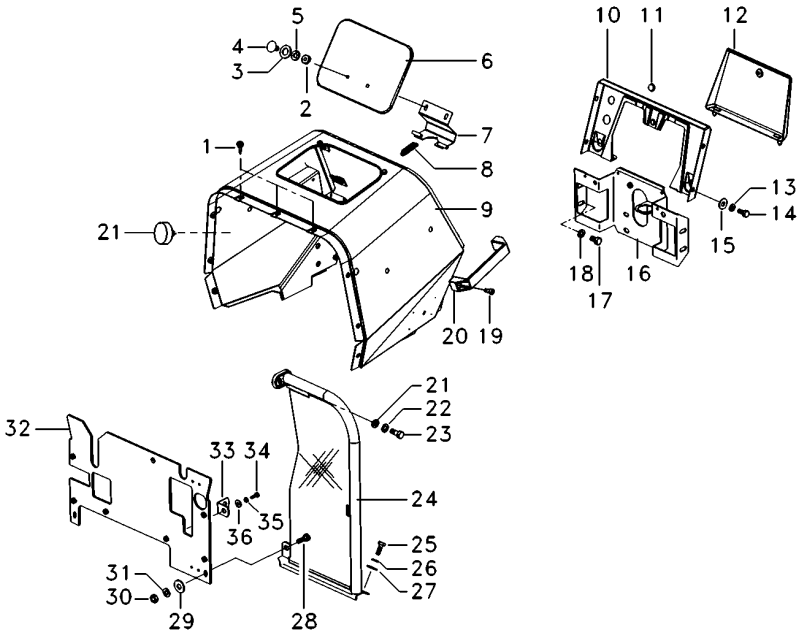

1	490742M1	**5**	AMORTECEDOR	DAMPER	AMORTIGUADOR
2	339030X1	**2**	PORCA	NUT	TUERCA
4	385367X1	**2**	PARAFUSO	BOLT	PERNO
5	353441X1	**16**	ARRUELA	WASHER	ARANDELA
6	067956S1	**1**	TAMPA	COVER	CUBIERTA
7	027852S1	**1**	DOBRADIÇA	HINGE	BISAGRA
8	1706116M1	**1**	MOLA	SPRING	RESORTE
9	6222049M91	**1**	MINICAPUZ	MINIHOOD	MINICAPÓ
10	062785S1	**1**	PAINEL	PANEL	PANEL
11	2801324M1	**1**	BUJÃO	PLUG	TAPON
12	3149352M91	**1**	TAMPA	COVER	CUBIERTA
14	353666X1	**4**	PARAFUSO	BOLT	PERNO
16	6229269M91	**1**	SUPORTE	BRACKET	SOPORTE
17	353688X1	**4**	PARAFUSO	BOLT	PERNO
19	360826X1	**1**	PARAFUSO	BOLT	PERNO
20	3589241M1	**2**	ALÇA	STRAP	FAJA
21	6225563M1	**2**	TAMPÃO	PAD	ALMOHADILLA
24	6222929M91 ▶ 100-35 No	**1**	CJ. DEFLETOR	KIT, DEFLECTOR	JUEGO DEFLECTOR
24	6222926M91 ◀ 100-40 No	**1**	CJ. DEFLETOR	KIT, DEFLECTOR	JUEGO DEFLECTOR
25	353667X1	**10**	PARAFUSO	BOLT	PERNO
30	355564X1	**2**	PORCA	NUT	TUERCA
32	6219553M91	**1**	DEFLETOR	DEFLECTOR	DEFLECTOR
33	026409P1	**2**	SUPORTE	BRACKET	SOPORTE

Defletor
Deflector
Deflector

Direita
Right
Derechas

100-35

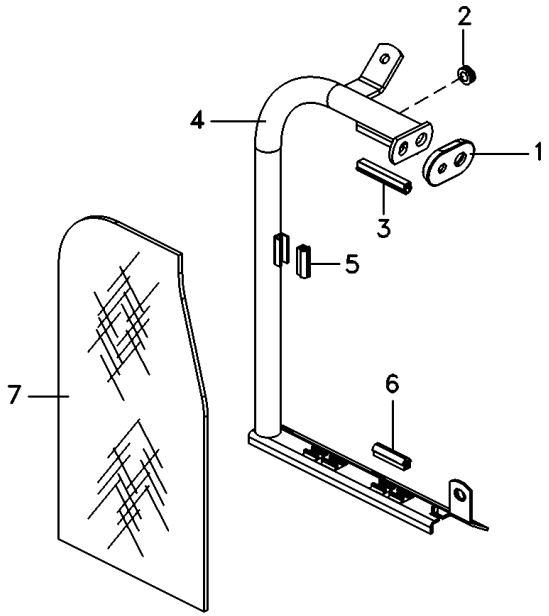

1	026492P1	**1** LUVA	SLEEVE	MANCHA
2	033091P1	**1** PASSA-FIO	GROMMET	PASACABLE
3	026494P1	**1** GUARNIÇÃO	FOAM	ESPUMA
4	6222930M91	**1** TUBO	PIPE	CANO
5	026495P1	**1** GUARNIÇÃO	FOAM	ESPUMA
6	6223512M1	**2** GALÃO	PAD	CIERRE
7	6222221M1	**1** DEFLETOR	DEFLECTOR	DEFLECTOR

Defletor
Deflector
Deflector

Esquerdo
Left
Izquierdo

100-40

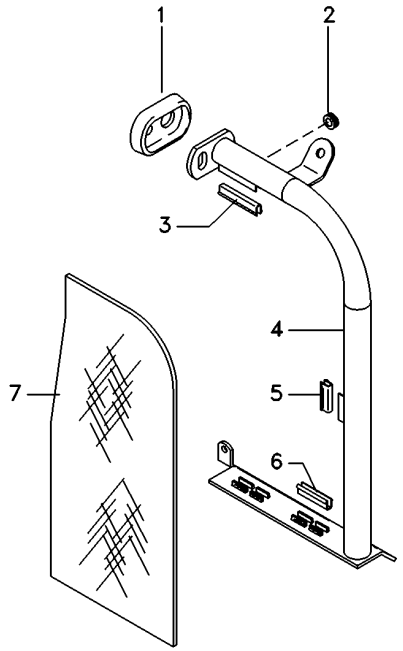

1	026492P1	**1** LUVA	SLEEVE	MANCHA
2	033091P1	**1** PASSA-FIO	GROMMET	PASACABLE
3	026494P1	**1** GUARNIÇÃO	FOAM	ESPUMA
4	6222927M91	**1** TUBO	PIPE	CANO
5	026495P1	**1** GUARNIÇÃO	FOAM	ESPUMA
6	6223512M1	**2** GALÃO	PAD	CIERRE
7	6222221M1	**1** DEFLETOR	DEFLECTOR	DEFLECTOR

Pára-Lama Traseiro
Rear Mudguard
Guardabarros Trasero

100-45

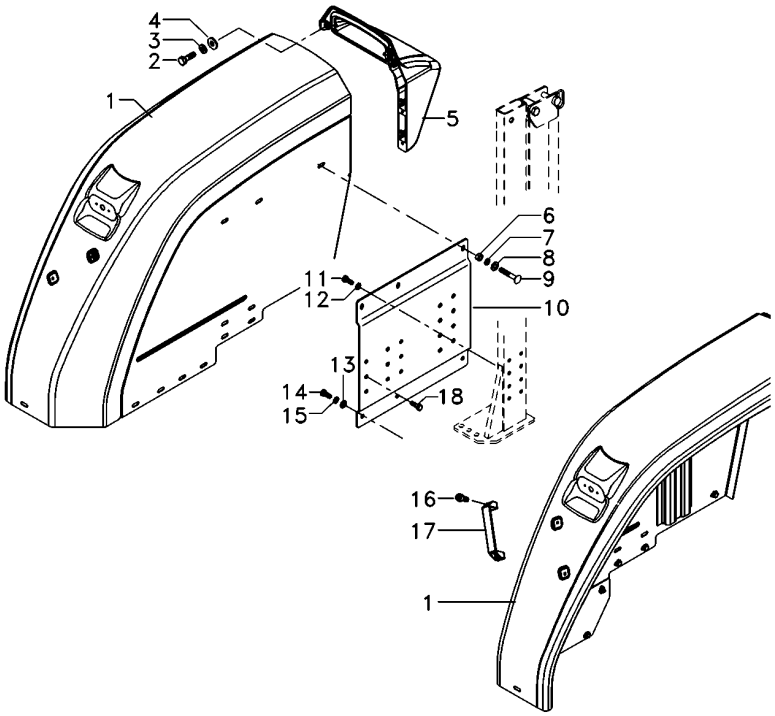

1	6217886M91	▶	**1**	PÁRA-LAMA	FENDER	GUARDABARRO
1	6217895M91	◀	**1**	PÁRA-LAMA	FENDER	GUARDABARRO
2	339761X1		**8**	PARAFUSO	BOLT	PERNO
3	339374X1		**8**	ARRUELA	WASHER	ARANDELA
4	339056X1		**8**	ARRUELA	WASHER	ARANDELA
5	6218627M91	▶	**1**	EXTENSÃO	EXTENSION	EXTENSION
5	6218626M91	◀	**1**	EXTENSÃO	EXTENSION	EXTENSION
6	339402X1		**12**	PORCA	NUT	TUERCA
7	339376X1		**18**	ARRUELA	WASHER	ARANDELA
8	391388X1		**12**	ARRUELA	WASHER	ARANDELA
9	339237X1		**12**	PARAFUSO	BOLT	PERNO
10	6226122M91	▶	**1**	CJ. SUPORTE	KIT, BRACKET	JUEGO SOPORTE
10	6226121M91	◀	**1**	CJ. SUPORTE	KIT, BRACKET	JUEGO SOPORTE
11	339139X1		**8**	PARAFUSO	BOLT	PERNO
12	339369X1		**8**	ARRUELA	WASHER	ARANDELA
13	829185M1		**9**	ARRUELA	WASHER	ARANDELA
14	353676X1		**9**	PARAFUSO	BOLT	PERNO
15	353446X1		**9**	ARRUELA	WASHER	ARANDELA
16	360826X1		**4**	PARAFUSO	BOLT	PERNO
17	3589241M1		**2**	ALÇA	STRAP	FAJA
18	339401X1		**6**	PARAFUSO	BOLT	PERNO

Pára-Lama Traseiro
Rear Mudguard
Guardabarros Trasero

100-50

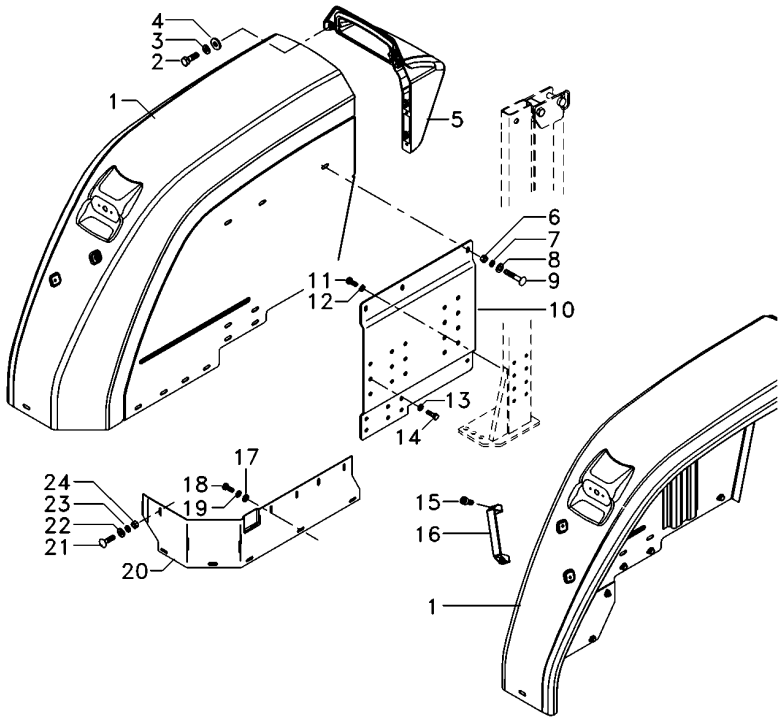

1	6217886M91	▶	**1**	PÁRA-LAMA	FENDER	GUARDABARRO
1	6217895M91	◀	**1**	PÁRA-LAMA	FENDER	GUARDABARRO
2	353666X1		**8**	PARAFUSO	BOLT	PERNO
3	353441X1		**8**	ARRUELA	WASHER	ARANDELA
4	355617X1		**8**	ARRUELA	WASHER	ARANDELA
5	6218627M91	▶	**1**	EXTENSÃO	EXTENSION	EXTENSION
5	6218626M91	◀	**1**	EXTENSÃO	EXTENSION	EXTENSION
6	353431X1		**12**	PORCA	NUT	TUERCA
7	353434X1		**12**	ARRUELA	WASHER	ARANDELA
8	391388X1		**12**	ARRUELA	WASHER	ARANDELA
9	353810X1		**12**	PARAFUSO	BOLT	PERNO
10	6217491M91	▶	**1**	CJ. SUPORTE	KIT, BRACKET	JUEGO SOPORTE
10	6217489M91	◀	**1**	CJ. SUPORTE	KIT, BRACKET	JUEGO SOPORTE
11	339139X1		**8**	PARAFUSO	BOLT	PERNO
12	339369X1		**8**	ARRUELA	WASHER	ARANDELA
13	339376X1		**6**	ARRUELA	WASHER	ARANDELA
14	3009491X1		**6**	PARAFUSO	BOLT	PERNO
15	360826X1		**4**	PARAFUSO	BOLT	PERNO
16	3589241M1		**2**	ALÇA	STRAP	FAJA
17	829185M1		**8**	ARRUELA	WASHER	ARANDELA
18	353676X1		**8**	PARAFUSO	BOLT	PERNO
19	353446X1		**8**	ARRUELA	WASHER	ARANDELA
20	6223242M1	▶	**1**	FECHAMENTO	COVER	CUBIERTA
20	6223241M1	◀	**1**	FECHAMENTO	COVER	CUBIERTA
21	339170X1		**10**	PARAFUSO	BOLT	PERNO
22	339024X1		**9**	ARRUELA	WASHER	ARANDELA
23	339374X1		**9**	ARRUELA	WASHER	ARANDELA
24	339169X1		**9**	PORCA	NUT	TUERCA

Extensão Pára-Lama Traseiro
Rear Mudguard Extension
Extension Guardabarros Trasero

100-55

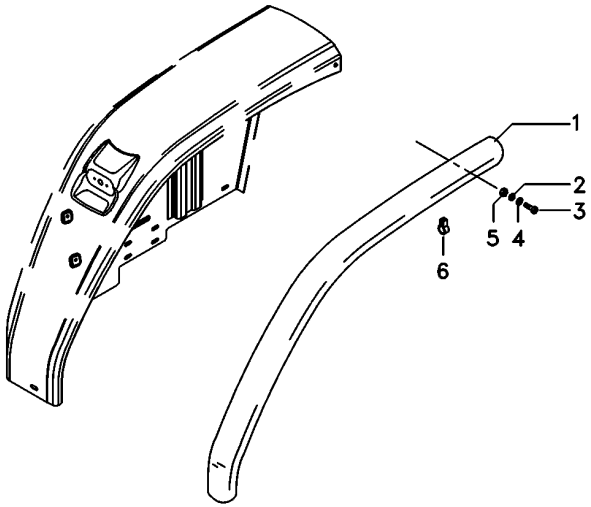

1	6226685M1	▶	**1**	EXTENSÃO	EXTENSION	EXTENSION
1	6226684M1	◀	**1**	EXTENSÃO	EXTENSION	EXTENSION
2	339374X1		**4**	ARRUELA	WASHER	ARANDELA
3	353794X1		**4**	PARAFUSO	BOLT	PERNO
4	339024X1		**4**	ARRUELA	WASHER	ARANDELA
5	355565X1		**4**	PORCA	NUT	TUERCA
6	6227551M1		**10**	CLIPE	CLIP	CRAPA RETEN

Para-Lama
Fender
Guardabarros

100-60

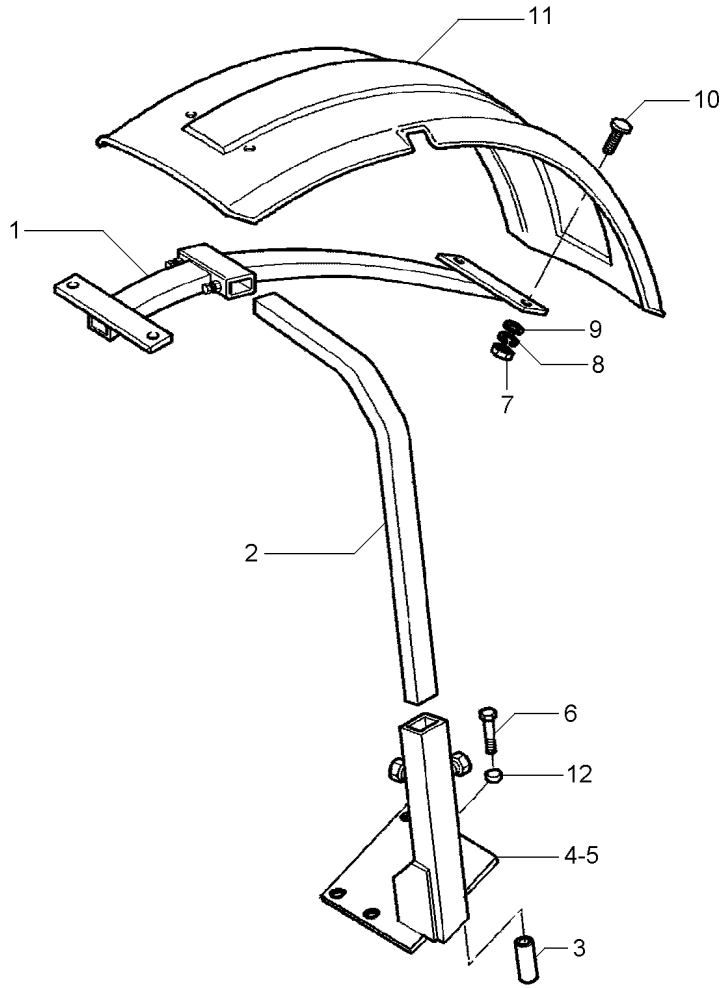

1	3762101M2		**2**	SUPORTE	BRACKET	SOPORTE
2	3771372M2		**2**	TUBO	PIPE	CANO
3	024524P1		**8**	ESPAÇADOR	SPACER	PIEZA DISTANCIA
4	070367S1	◀	**1**	SUPORTE	CLEVIS	GANCHO SEGURI.
5	070368S1	▶	**1**	SUPORTE	CLEVIS	GANCHO SEGURI.
6	391889X1		**8**	PARAFUSO	BOLT	PERNO
7	339030X1		**8**	PORCA	NUT	TUERCA
8	353441X1		**8**	ARRUELA	WASHER	ARANDELA
9	390971X1		**8**	ARRUELA	WASHER	ARANDELA
10	3009331X1		**8**	PARAFUSO	BOLT	PERNO
11	3762104M1	▶	**1**	PÁRA-LAMA	FENDER	GUARDABARRO
11	3762137M1	◀	**1**	PÁRA-LAMA	FENDER	GUARDABARRO
12	041239P1		**8**	ESPAÇADOR	SPACER	PIEZA DISTANCIA

Decalcomania
Decals
Callomanias

100-65

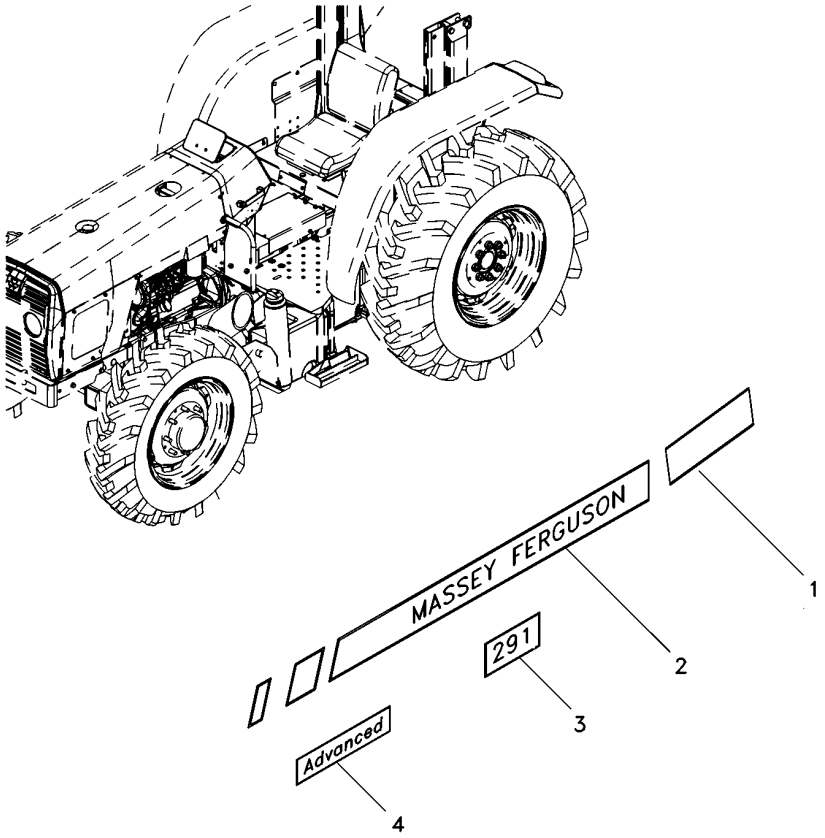

1	6218219M1	◀	**1**	DECAL	DECAL	CALCOMANIA
1	6218217M1	▶	**1**	DECAL	DECAL	CALCOMANIA
2	6218218M1	◀	**1**	DECAL	DECAL	CALCOMANIA
2	6218216M1	▶	**1**	DECAL	DECAL	CALCOMANIA
3	6232157M1		**2**	DECAL	DECAL	CALCOMANIA
4	6229425M1		**2**	DECAL	DECAL	CALCOMANIA

Emblemas — **Espanhol**
Emblems — **Spanish**
Emblemas — **Español**

100-70

Com Hidráulico
With Hydraulic
Con Hidraulico

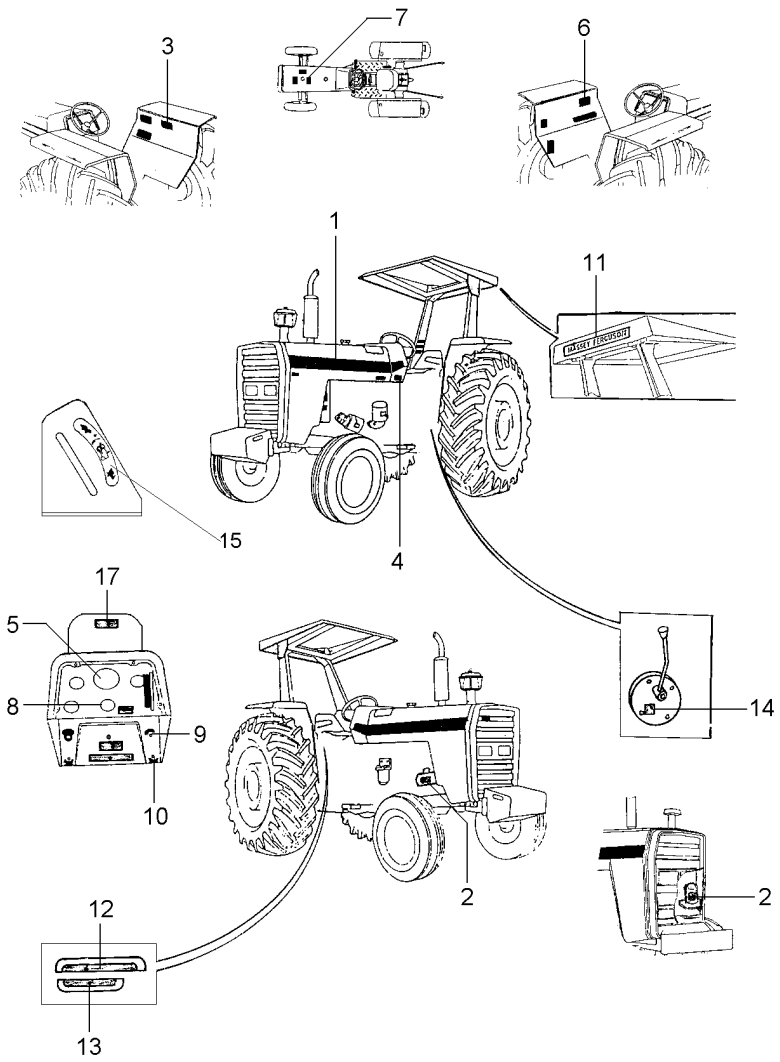

1	022081P1	**2**	DECAL	DECAL	CALCOMANIA
2	3146299M1	**1**	DECAL	DECAL	CALCOMANIA
3	3146334M2	**1**	DECAL	DECAL	CALCOMANIA
4	022092P1	**1**	DECAL	DECAL	CALCOMANIA
5	3410241M1	**1**	DECAL	DECAL	CALCOMANIA
6	022101P2	**1**	DECAL	DECAL	CALCOMANIA
7	022096P1	**1**	DECAL	DECAL	CALCOMANIA
8	3148214M1	**1**	EMBLEMA	EMBLEM	EMBLEMA
9	068136P1	**1**	DECAL	DECAL	CALCOMANIA
10	3410245M1	**1**	EMBLEMA	EMBLEM	EMBLEMA
11	3149677M1	**X**	DECAL	DECAL	CALCOMANIA
12	071475P1	**1**	DECAL	DECAL	CALCOMANIA
13	071474P1	**1**	DECAL	DECAL	CALCOMANIA
14	3149896M1	**X**	DECAL	DECAL	CALCOMANIA
15	1875315M1	**X**	EMBLEMA	EMBLEM	EMBLEMA
17	067210P1	**1**	DECAL	DECAL	CALCOMANIA

Emblemas / **Emblems** / **Emblemas**

Espanhol / **Spanish** / **Español**

100-75

Sem Hidráulico / **Without Hydraulic** / **Sin Hidraulico**

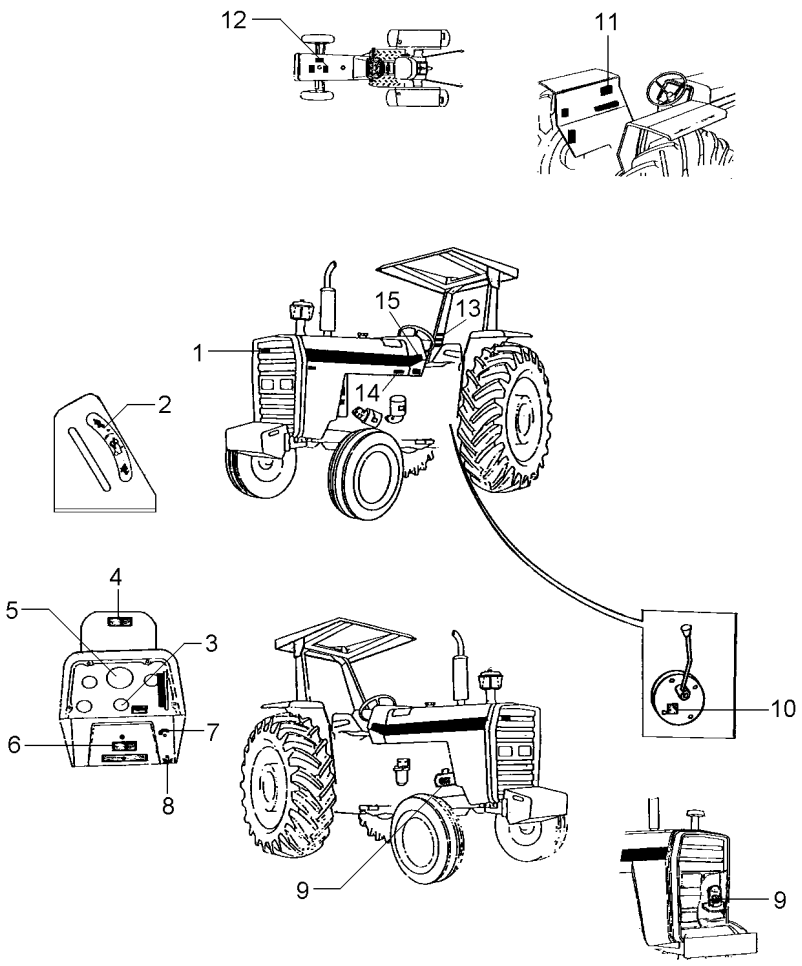

1	3587203M1	**1**	EMBLEMA	EMBLEM	EMBLEMA
2	1875315M1	**X**	EMBLEMA	EMBLEM	EMBLEMA
3	042264P1	**1**	DECAL	DECAL	CALCOMANIA
4	067210P1	**1**	DECAL	DECAL	CALCOMANIA
5	3410241M1	**1**	DECAL	DECAL	CALCOMANIA
6	3410238M1	**X**	DECAL	DECAL	CALCOMANIA
7	068136P1	**1**	DECAL	DECAL	CALCOMANIA
8	3410245M1	**1**	EMBLEMA	EMBLEM	EMBLEMA
9	3146299M1	**1**	DECAL	DECAL	CALCOMANIA
10	3149896M1	**X**	DECAL	DECAL	CALCOMANIA
11	022101P2	**1**	DECAL	DECAL	CALCOMANIA
12	022096P1	**1**	DECAL	DECAL	CALCOMANIA
13	022083P1	**X**	DECAL	DECAL	CALCOMANIA
14	022092P1	**1**	DECAL	DECAL	CALCOMANIA
15	022081P1	**2**	DECAL	DECAL	CALCOMANIA

Emblemas Emblems Emblemas	Francês French Frances	100-80	Com Hidráulico With Hydraulic Con Hidraulico

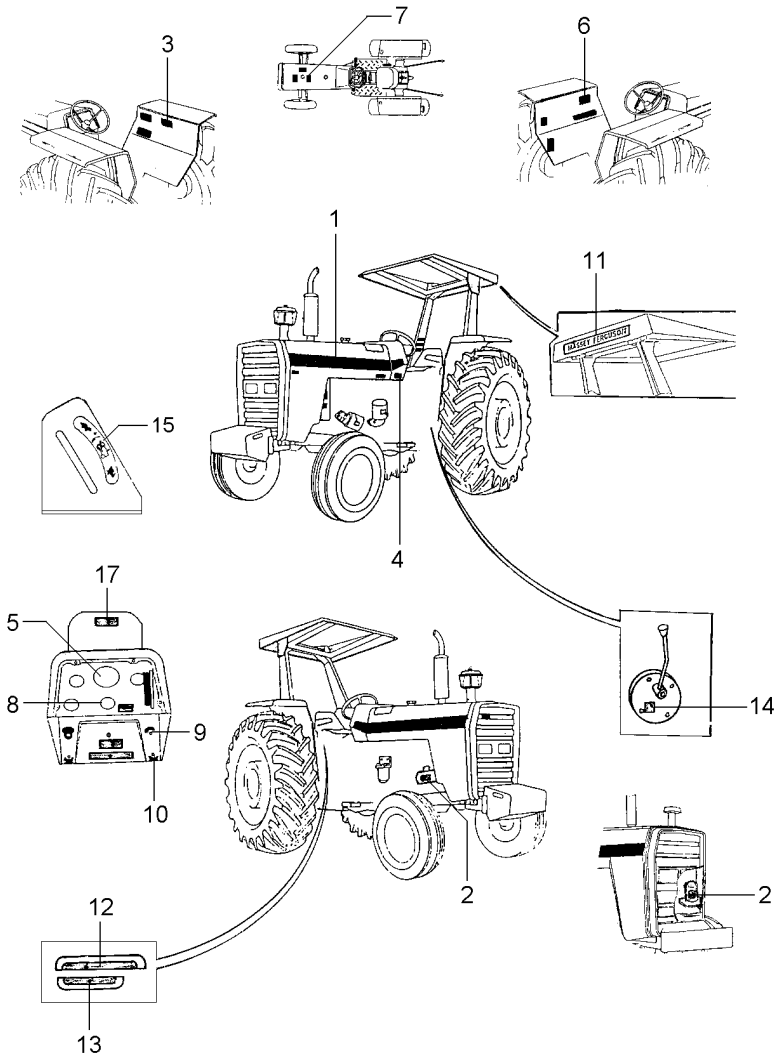

1	022081P1	**2** DECAL	DECAL	CALCOMANIA
2	3408125M1	**1** DECAL	DECAL	CALCOMANIA
3	3408130M1	**1** DECAL	DECAL	CALCOMANIA
4	022094P1	**1** DECAL	DECAL	CALCOMANIA
5	3408126M1	**1** DECAL	DECAL	CALCOMANIA
6	022103P2	**1** DECAL	DECAL	CALCOMANIA
7	022098P1	**1** DECAL	DECAL	CALCOMANIA
8	3148214M1	**1** EMBLEMA	EMBLEM	EMBLEMA
9	068136P1	**1** DECAL	DECAL	CALCOMANIA
10	3410245M1	**1** EMBLEMA	EMBLEM	EMBLEMA
11	3149677M1	**X** DECAL	DECAL	CALCOMANIA
12	071475P1	**1** DECAL	DECAL	CALCOMANIA
13	071474P1	**1** DECAL	DECAL	CALCOMANIA
14	3149896M1	**X** DECAL	DECAL	CALCOMANIA
15	1875315M1	**X** EMBLEMA	EMBLEM	EMBLEMA
17	067210P1	**1** DECAL	DECAL	CALCOMANIA

Emblemas Emblems Emblemas	Francês French Frances	100-85	Sem Hidráulico Without Hydraulic Sin Hidraulico

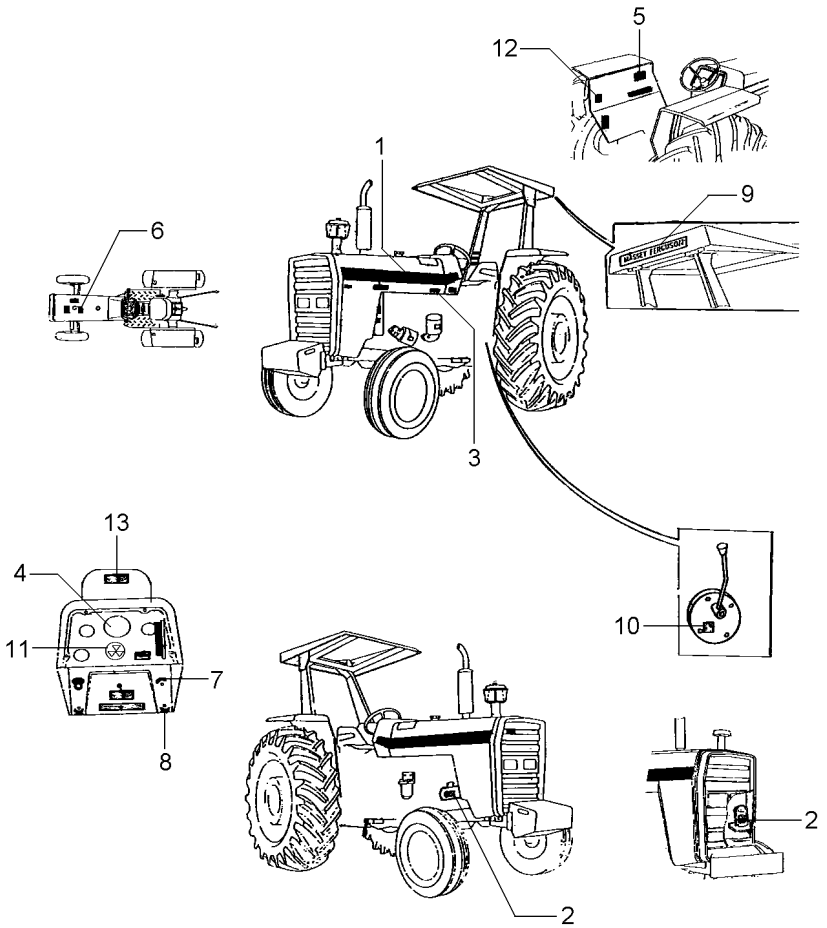

1	022081P1	**2** DECAL	DECAL	CALCOMANIA
2	3408125M1	**1** DECAL	DECAL	CALCOMANIA
3	022094P1	**1** DECAL	DECAL	CALCOMANIA
4	3408126M1	**1** DECAL	DECAL	CALCOMANIA
5	022103P2	**1** DECAL	DECAL	CALCOMANIA
6	022098P1	**1** DECAL	DECAL	CALCOMANIA
7	068136P1	**1** DECAL	DECAL	CALCOMANIA
8	3410245M1	**1** EMBLEMA	EMBLEM	EMBLEMA
9	3149677M1	**X** DECAL	DECAL	CALCOMANIA
10	3149896M1	**X** DECAL	DECAL	CALCOMANIA
11	1875315M1	**X** EMBLEMA	EMBLEM	EMBLEMA
12	042265P1	**1** DECAL	DECAL	CALCOMANIA
13	067210P1	**1** DECAL	DECAL	CALCOMANIA

Emblemas Emblems Emblemas	Inglês English Ingles	100-90	Com Hidráulico With Hydraulic Con Hidraulico

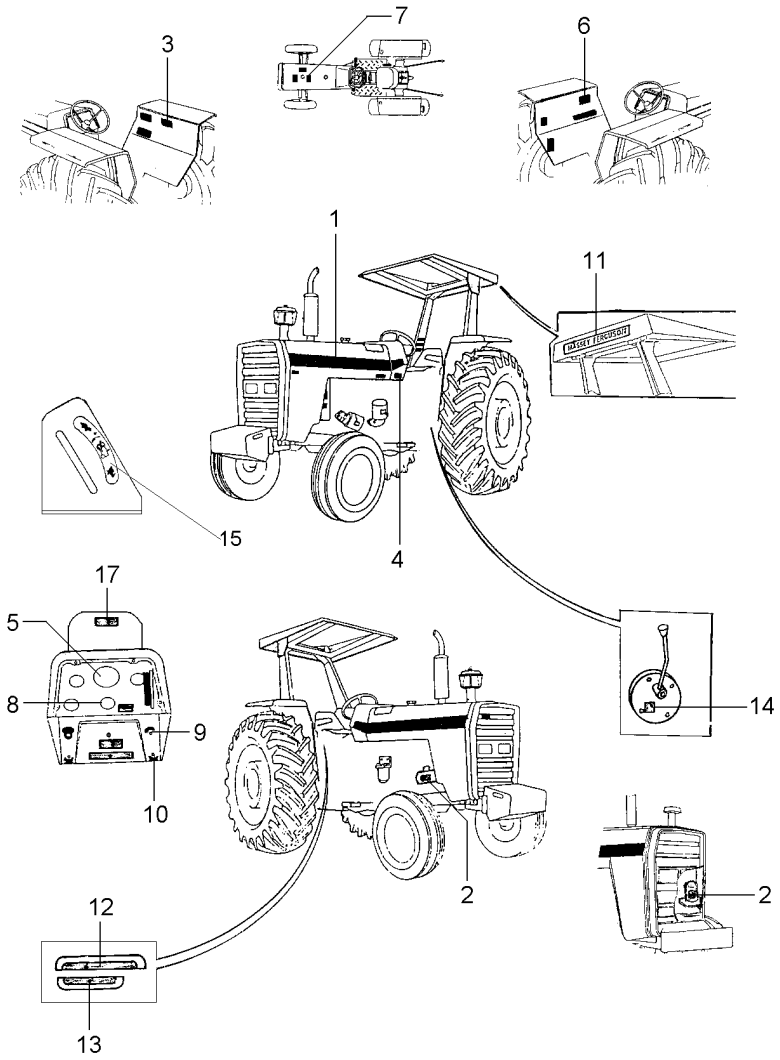

1	022081P1	**2** DECAL	DECAL	CALCOMANIA
2	3146754M1	**1** DECAL	DECAL	CALCOMANIA
3	3410239M1	**1** DECAL	DECAL	CALCOMANIA
4	022093P1	**1** DECAL	DECAL	CALCOMANIA
5	3411432M1	**1** DECAL	DECAL	CALCOMANIA
6	022102P2	**1** DECAL	DECAL	CALCOMANIA
7	022097P1	**1** DECAL	DECAL	CALCOMANIA
8	3148214M1	**1** EMBLEMA	EMBLEM	EMBLEMA
9	068136P1	**1** DECAL	DECAL	CALCOMANIA
10	3410245M1	**1** EMBLEMA	EMBLEM	EMBLEMA
11	3149677M1	**X** DECAL	DECAL	CALCOMANIA
12	071475P1	**1** DECAL	DECAL	CALCOMANIA
13	071474P1	**1** DECAL	DECAL	CALCOMANIA
14	3149896M1	**X** DECAL	DECAL	CALCOMANIA
15	1875315M1	**X** EMBLEMA	EMBLEM	EMBLEMA
17	067210P1	**1** DECAL	DECAL	CALCOMANIA

Emblemas Emblems Emblemas	Inglês English Ingles	100-95	Sem Hidráulico Without Hydraulic Sin Hidraulico

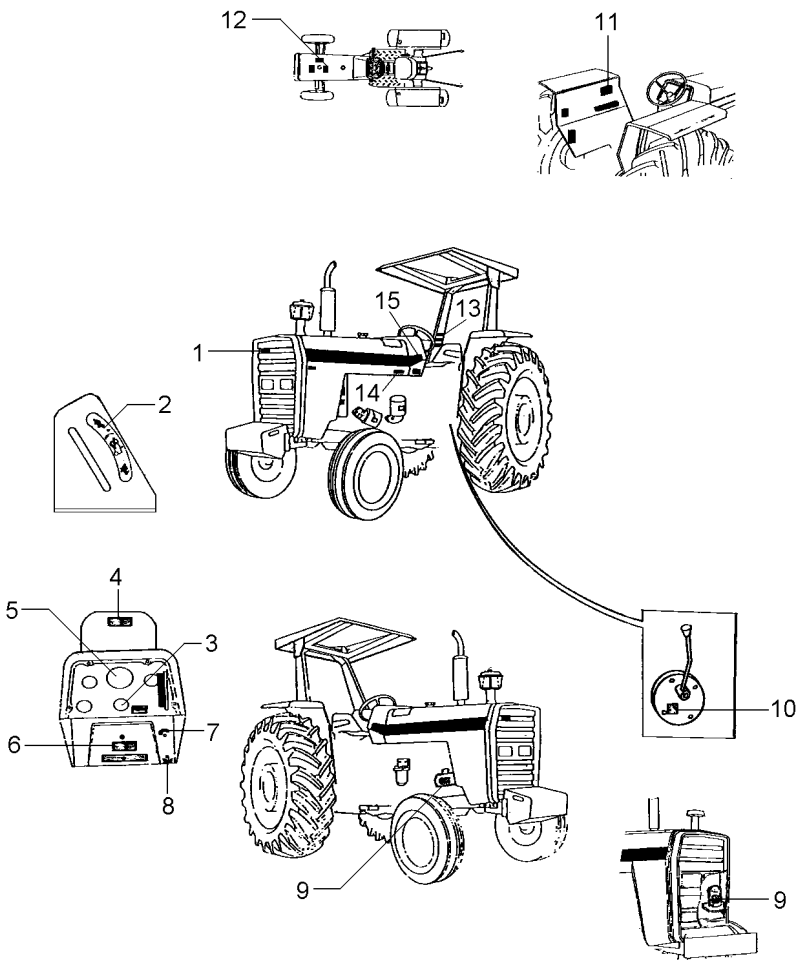

1	3587203M1	**X**	EMBLEMA	EMBLEM	EMBLEMA
2	1875315M1	**X**	EMBLEMA	EMBLEM	EMBLEMA
3	042114P1	**1**	DECAL	DECAL	CALCOMANIA
4	067210P1	**1**	DECAL	DECAL	CALCOMANIA
5	3411432M1	**1**	DECAL	DECAL	CALCOMANIA
6	3410238M1	**X**	DECAL	DECAL	CALCOMANIA
7	068136P1	**1**	DECAL	DECAL	CALCOMANIA
8	3410245M1	**1**	EMBLEMA	EMBLEM	EMBLEMA
9	3146754M1	**1**	DECAL	DECAL	CALCOMANIA
10	3149896M1	**X**	DECAL	DECAL	CALCOMANIA
11	022102P2	**1**	DECAL	DECAL	CALCOMANIA
12	022097P1	**1**	DECAL	DECAL	CALCOMANIA
13	022083P1	**X**	DECAL	DECAL	CALCOMANIA
14	022093P1	**1**	DECAL	DECAL	CALCOMANIA
15	022081P1	**2**	DECAL	DECAL	CALCOMANIA

Emblemas | **Português**
Emblems | **Portuguese**
Emblemas | **Português**

100-100

Com Hidráulico
With Hydraulic
Con Hidraulico

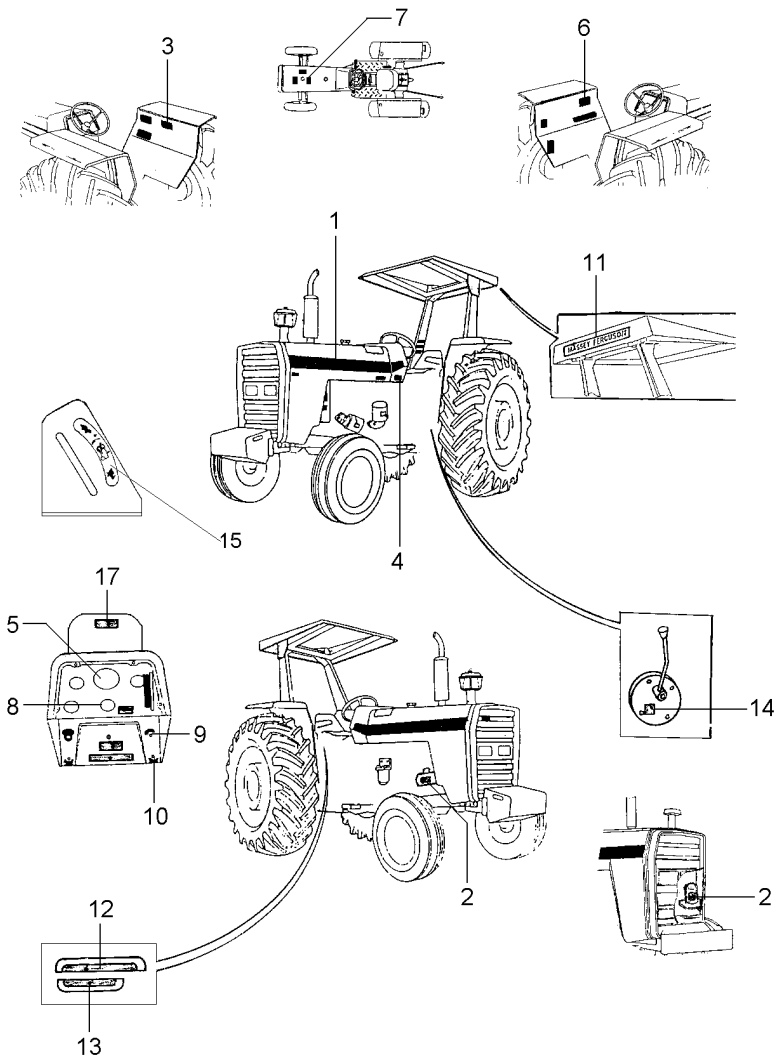

1	022081P1	**2**	DECAL	DECAL	CALCOMANIA
2	3146752M1	**1**	DECAL	DECAL	CALCOMANIA
3	3148171M1	**1**	DECAL	DECAL	CALCOMANIA
4	022091P1	**1**	DECAL	DECAL	CALCOMANIA
5	2800862M1	**1**	DECAL	DECAL	CALCOMANIA
6	022100P2	**1**	DECAL	DECAL	CALCOMANIA
7	3146834M1	**1**	DECAL	DECAL	CALCOMANIA
8	3148214M1	**1**	EMBLEMA	EMBLEM	EMBLEMA
9	068136P1	**1**	DECAL	DECAL	CALCOMANIA
10	3410245M1	**1**	EMBLEMA	EMBLEM	EMBLEMA
11	3149677M1	**X**	DECAL	DECAL	CALCOMANIA
12	071475P1	**1**	DECAL	DECAL	CALCOMANIA
13	071474P1	**1**	DECAL	DECAL	CALCOMANIA
14	3149896M1	**X**	DECAL	DECAL	CALCOMANIA
15	1875315M1	**X**	EMBLEMA	EMBLEM	EMBLEMA
17	067210P1	**1**	DECAL	DECAL	CALCOMANIA

Emblemas | **Português**
Emblems | **Portuguese**
Emblemas | **Português**

100-105

Sem Hidráulico
Without Hydraulic
Sin Hidraulico

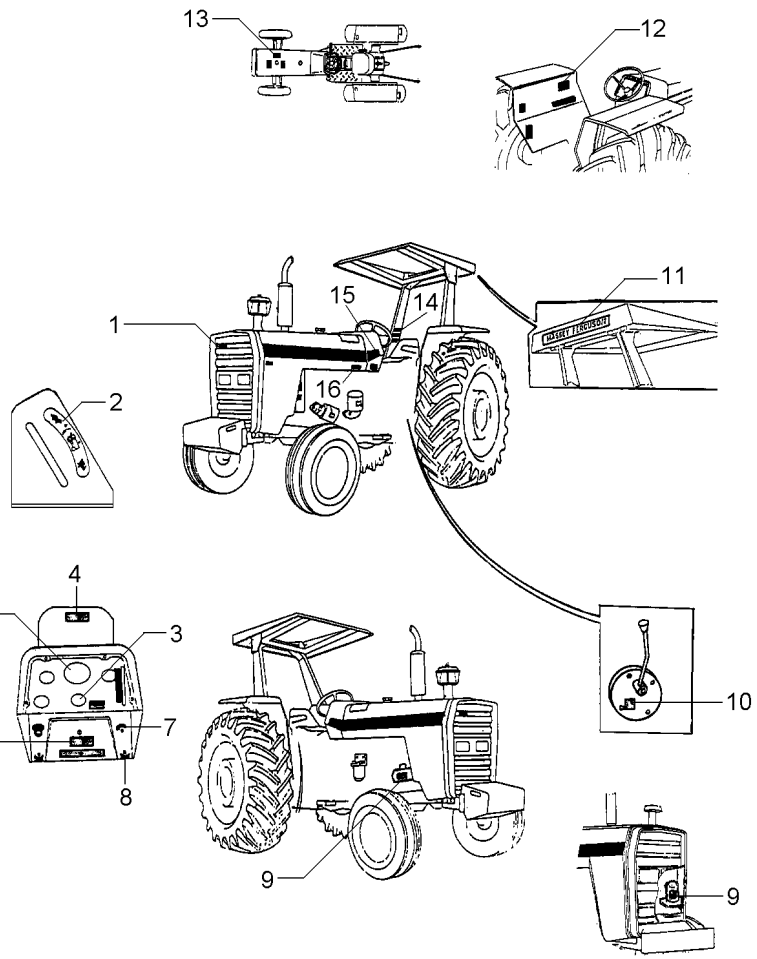

1	3587203M1	**X**	EMBLEMA	EMBLEM	EMBLEMA
2	1875315M1	**X**	EMBLEMA	EMBLEM	EMBLEMA
3	3586819M2	**1**	DECAL	DECAL	CALCOMANIA
4	067210P1	**1**	DECAL	DECAL	CALCOMANIA
5	2800862M1	**1**	DECAL	DECAL	CALCOMANIA
6	3410238M1	**X**	DECAL	DECAL	CALCOMANIA
7	068136P1	**1**	DECAL	DECAL	CALCOMANIA
8	3410245M1	**1**	EMBLEMA	EMBLEM	EMBLEMA
9	3146752M1	**1**	DECAL	DECAL	CALCOMANIA
10	3149896M1	**X**	DECAL	DECAL	CALCOMANIA
11	3149677M1	**X**	DECAL	DECAL	CALCOMANIA
12	022102P2	**1**	DECAL	DECAL	CALCOMANIA
13	3146834M1	**1**	DECAL	DECAL	CALCOMANIA
14	022083P1	**X**	DECAL	DECAL	CALCOMANIA
15	022081P1	**2**	DECAL	DECAL	CALCOMANIA
16	022091P1	**1**	DECAL	DECAL	CALCOMANIA

Emblemas
Emblems
Emblemas

100-110

Espanhol - Com Hidráulico
Spanish - With Hydraulic
Español - Con Hidraulico

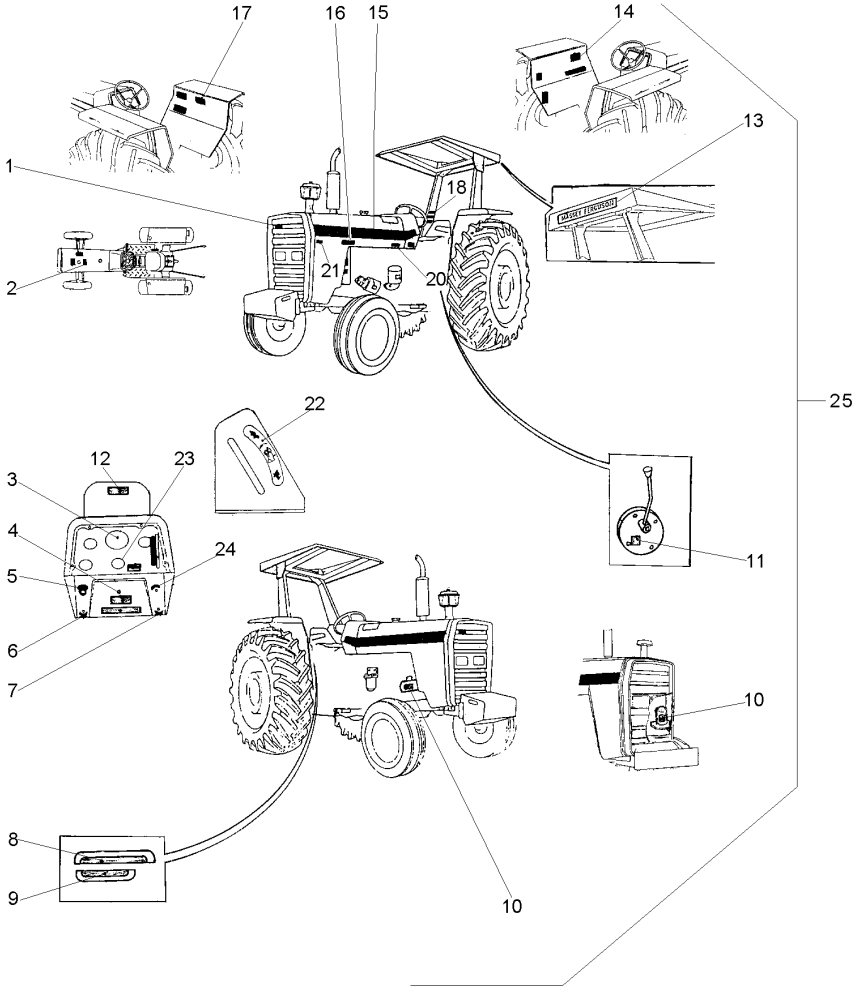

1	3787203M1		**X**	EMBLEMA	EMBLEM	EMBLEMA
2	022096P1		**1**	DECAL	DECAL	CALCOMANIA
3	3410241M1		**1**	DECAL	DECAL	CALCOMANIA
4	3410238M1		**X**	DECAL	DECAL	CALCOMANIA
5	2801186M1		**1**	EMBLEMA	EMBLEM	EMBLEMA
6	3410244M1		**1**	EMBLEMA	EMBLEM	EMBLEMA
7	3410245M1		**1**	EMBLEMA	EMBLEM	EMBLEMA
8	022654P3		**1**	DECAL	DECAL	CALCOMANIA
9	022659P2		**1**	DECAL	DECAL	CALCOMANIA
10	3146299M1		**1**	DECAL	DECAL	CALCOMANIA
11	3149896M1		**X**	DECAL	DECAL	CALCOMANIA
12	067210P1		**1**	DECAL	DECAL	CALCOMANIA
13	3149677M1		**X**	DECAL	DECAL	CALCOMANIA
14	022101P2		**1**	DECAL	DECAL	CALCOMANIA
15	022081P1		**2**	DECAL	DECAL	CALCOMANIA
16	022672P1		**1**	DECAL	DECAL	CALCOMANIA
17	3146334M2		**1**	DECAL	DECAL	CALCOMANIA
18	022084P1		**1**	DECAL	DECAL	CALCOMANIA
20	022092P1		**1**	DECAL	DECAL	CALCOMANIA
21	022672P1		**1**	DECAL	DECAL	CALCOMANIA
22	3148214M1		**1**	EMBLEMA	EMBLEM	EMBLEMA
23	1875315M1		**X**	EMBLEMA	EMBLEM	EMBLEMA
24	068136P1		**1**	DECAL	DECAL	CALCOMANIA
25		022029N1	**1**	CJ. DECAL	KIT, DECAL	CALCOMANIA JUEGO

Emblemas
Emblems
Emblemas

100-115

Espanhol - Sem Hidráulico
Spanish - Without Hydraulic
Español - Sin Hidraulico

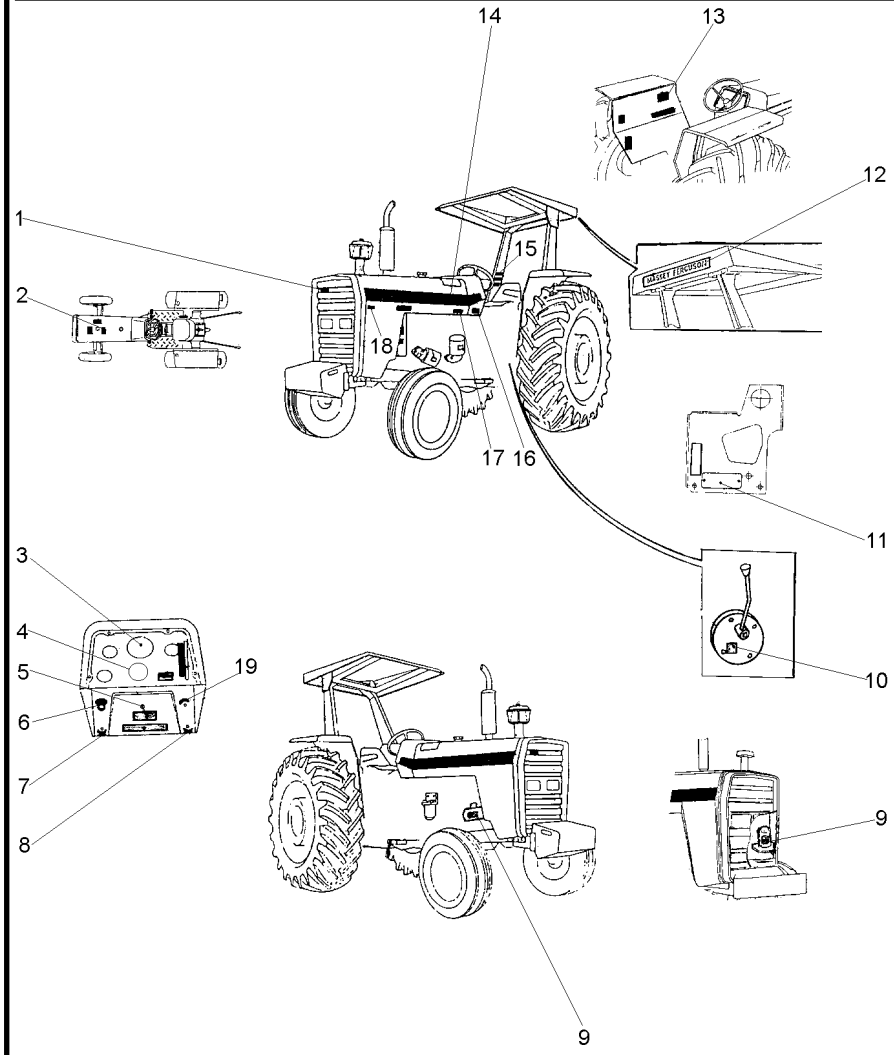

1	3587203M1	**X** EMBLEMA	EMBLEM	EMBLEMA
2	022096P1	**1** DECAL	DECAL	CALCOMANIA
3	3410241M1	**1** DECAL	DECAL	CALCOMANIA
4	1875315M1	**X** EMBLEMA	EMBLEM	EMBLEMA
5	3410238M1	**X** DECAL	DECAL	CALCOMANIA
6	2801186M1	**1** EMBLEMA	EMBLEM	EMBLEMA
7	3410244M1	**1** EMBLEMA	EMBLEM	EMBLEMA
8	3410245M1	**1** EMBLEMA	EMBLEM	EMBLEMA
9	3146299M1	**1** DECAL	DECAL	CALCOMANIA
10	3149896M1	**X** DECAL	DECAL	CALCOMANIA
11	036880P1	**1** PLACA	PLATE	PLATO
11	3410581M1	**2** REBITE	RIVET	REMACHE
12	3149677M1	**X** DECAL	DECAL	CALCOMANIA
13	022101P2	**1** DECAL	DECAL	CALCOMANIA
14	022081P1	**2** DECAL	DECAL	CALCOMANIA
15	022084P1	**1** DECAL	DECAL	CALCOMANIA
16	3410581M1	**4** REBITE	RIVET	REMACHE
16	3697173M1	**1** PLACA	PLATE	PLATO
17	022092P1	**1** DECAL	DECAL	CALCOMANIA
18	022672P1	**1** DECAL	DECAL	CALCOMANIA
19	026694P1	**1** DECAL	DECAL	CALCOMANIA

Emblemas
Emblems
Emblemas

100-120

Francês - Com Hidráulico
French - With Hydraulic
Francés - Con Hidraulico

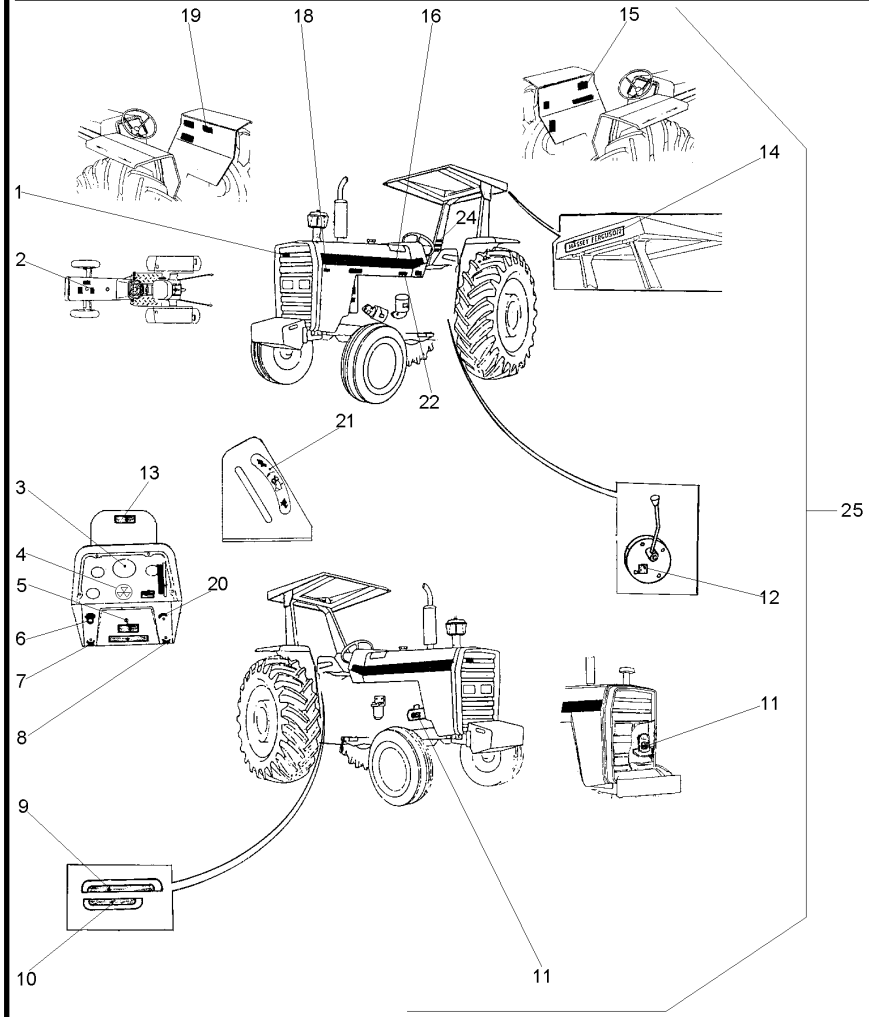

1	3787203M1		X	EMBLEMA	EMBLEM	EMBLEMA
2	022098P1		1	DECAL	DECAL	CALCOMANIA
3	3408126M1		1	DECAL	DECAL	CALCOMANIA
4	1875315M1		X	EMBLEMA	EMBLEM	EMBLEMA
5	3410238M1		X	DECAL	DECAL	CALCOMANIA
6	2801186M1		1	EMBLEMA	EMBLEM	EMBLEMA
7	3410244M1		1	EMBLEMA	EMBLEM	EMBLEMA
8	3410245M1		1	EMBLEMA	EMBLEM	EMBLEMA
9	022653P3		1	DECAL	DECAL	CALCOMANIA
10	022658P2		1	DECAL	DECAL	CALCOMANIA
11	3408125M1		1	DECAL	DECAL	CALCOMANIA
12	3149896M1		X	DECAL	DECAL	CALCOMANIA
13	067210P1		1	DECAL	DECAL	CALCOMANIA
14	3149677M1		X	DECAL	DECAL	CALCOMANIA
15	022103P2		1	DECAL	DECAL	CALCOMANIA
16	022081P1		2	DECAL	DECAL	CALCOMANIA
18	022672P1		1	DECAL	DECAL	CALCOMANIA
19	3408130M1		1	DECAL	DECAL	CALCOMANIA
20	068136P1		1	DECAL	DECAL	CALCOMANIA
21	3148214M1		1	EMBLEMA	EMBLEM	EMBLEMA
22	022094P1		1	DECAL	DECAL	CALCOMANIA
24	022085P1		1	DECAL	DECAL	CALCOMANIA
25		022050N1	1	CJ. DECAL	KIT, DECAL	CALCOMANIA JUEGO

Emblemas
Emblems
Emblemas

100-125

Francês - Sem Hidráulico
French - Without Hydraulic
Francés - Sin Hidraulico

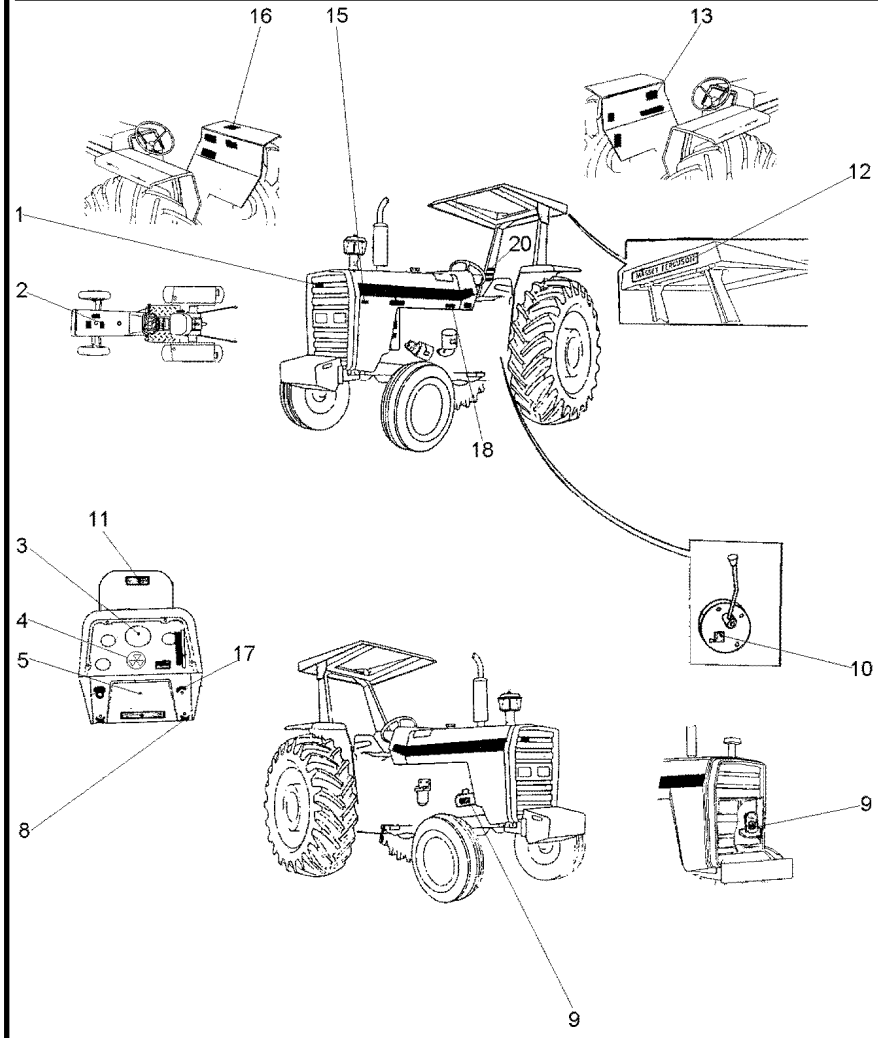

1	3787203M1	**X**	EMBLEMA	EMBLEM	EMBLEMA
2	022098P1	**1**	DECAL	DECAL	CALCOMANIA
3	3408126M1	**1**	DECAL	DECAL	CALCOMANIA
4	1875315M1	**X**	EMBLEMA	EMBLEM	EMBLEMA
5	3410238M1	**X**	DECAL	DECAL	CALCOMANIA
8	3410245M1	**1**	EMBLEMA	EMBLEM	EMBLEMA
9	3408125M1	**1**	DECAL	DECAL	CALCOMANIA
10	3149896M1	**X**	DECAL	DECAL	CALCOMANIA
11	067309P1	**1**	DECAL	DECAL	CALCOMANIA
12	3149677M1	**X**	DECAL	DECAL	CALCOMANIA
13	022103P2	**1**	DECAL	DECAL	CALCOMANIA
15	022672P1	**1**	DECAL	DECAL	CALCOMANIA
16	049101P1	**1**	DECAL	DECAL	CALCOMANIA
17	068136P1	**1**	DECAL	DECAL	CALCOMANIA
18	022094P1	**1**	DECAL	DECAL	CALCOMANIA
20	022085P1	**1**	DECAL	DECAL	CALCOMANIA

Emblemas
Emblems
Emblemas

100-130

Inglês - Com Hidráulico
English - With Hydraulic
Inglés - Con Hidraulico

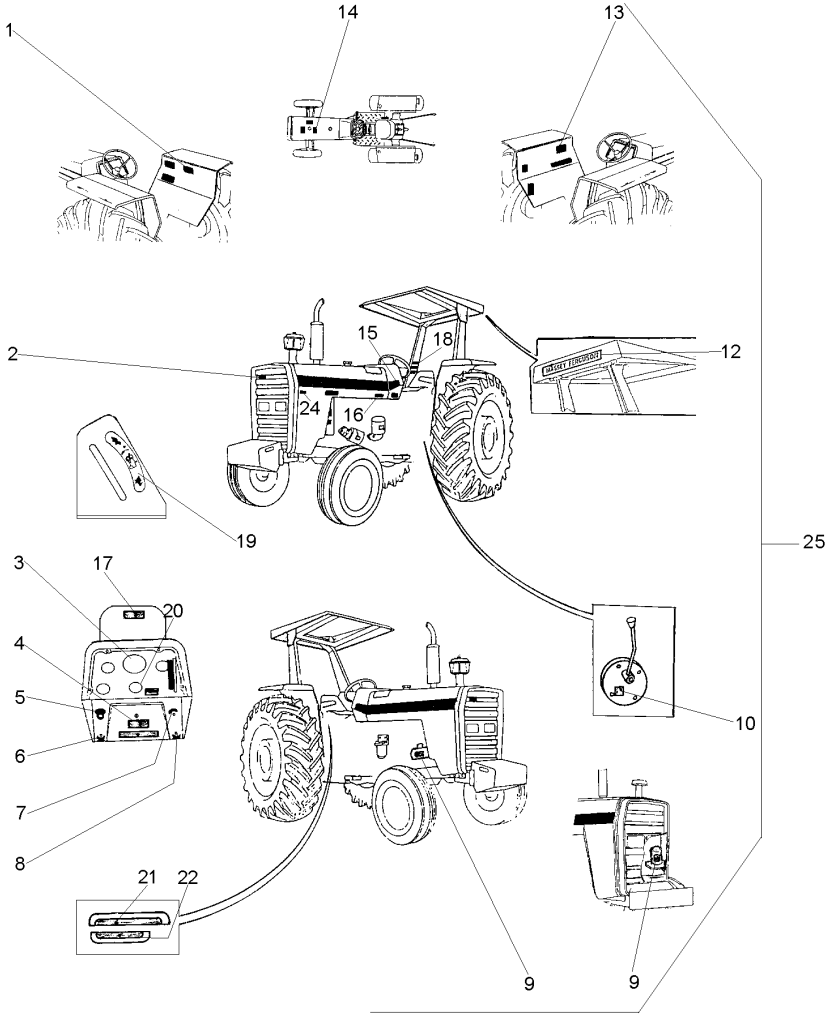

1	3410239M1		**1**	DECAL	DECAL	CALCOMANIA
2	3587203M1		**X**	EMBLEMA	EMBLEM	EMBLEMA
3	3408126M1		**1**	DECAL	DECAL	CALCOMANIA
4	3410238M1		**X**	DECAL	DECAL	CALCOMANIA
5	2801186M1		**1**	EMBLEMA	EMBLEM	EMBLEMA
6	3410244M1		**1**	EMBLEMA	EMBLEM	EMBLEMA
7	068136P1		**1**	DECAL	DECAL	CALCOMANIA
8	3410245M1		**1**	EMBLEMA	EMBLEM	EMBLEMA
9	3146754M1		**1**	DECAL	DECAL	CALCOMANIA
10	3149896M1		**X**	DECAL	DECAL	CALCOMANIA
12	3149677M1		**X**	DECAL	DECAL	CALCOMANIA
13	022102P2		**1**	DECAL	DECAL	CALCOMANIA
14	022097P1		**1**	DECAL	DECAL	CALCOMANIA
15	022081P1		**2**	DECAL	DECAL	CALCOMANIA
16	022093P1		**1**	DECAL	DECAL	CALCOMANIA
17	067210P1		**1**	DECAL	DECAL	CALCOMANIA
18	3595689M1		**1**	DECAL	DECAL	CALCOMANIA
19	3148214M1		**1**	EMBLEMA	EMBLEM	EMBLEMA
20	1875315M1		**X**	EMBLEMA	EMBLEM	EMBLEMA
21	022652P3		**1**	DECAL	DECAL	CALCOMANIA
22	022657P2		**1**	DECAL	DECAL	CALCOMANIA
23	048210P1		**2**	DECAL	DECAL	CALCOMANIA
24	022672P1		**1**	DECAL	DECAL	CALCOMANIA
25		022048N1	**1**	CJ. DECAL	KIT, DECAL	CALCOMANIA JUEGO

Emblemas
Emblems
Emblemas

100-135

Inglês - Sem Hidráulico
English - Without Hydraulic
Inglés - Sin Hidraulico

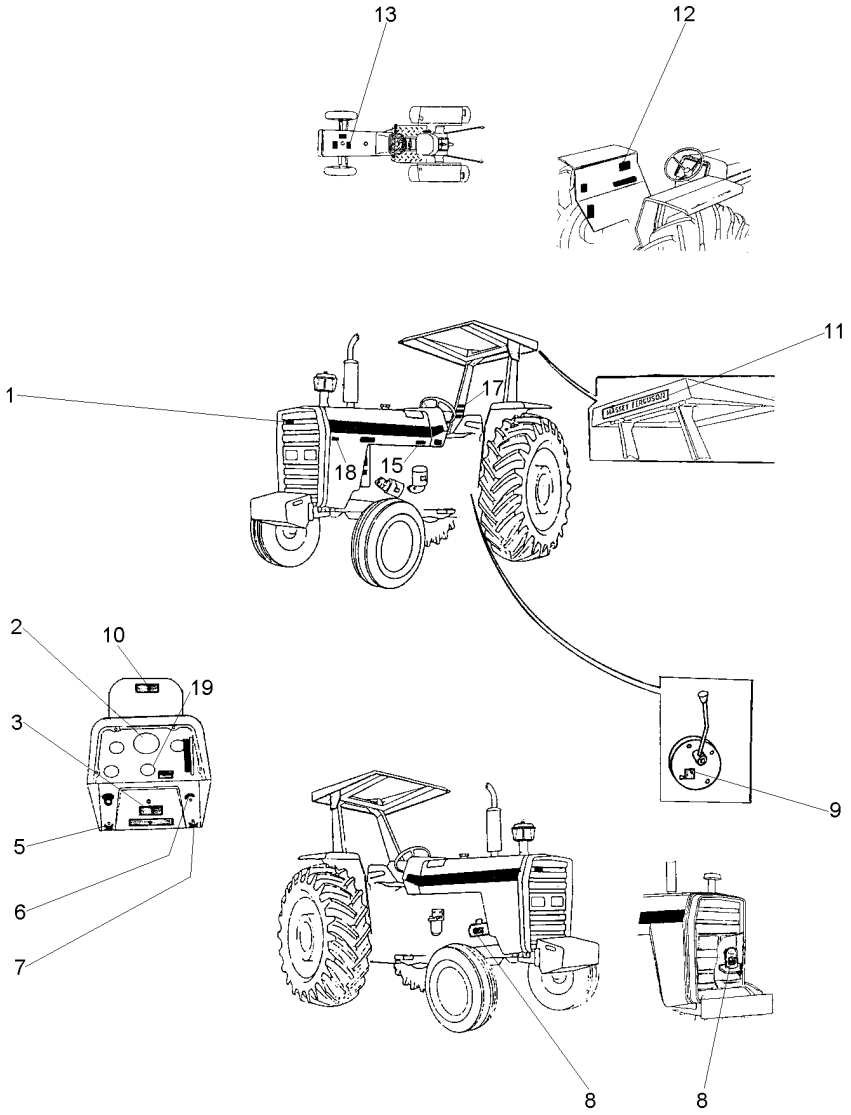

1	3787203M1	**X**	EMBLEMA	EMBLEM	EMBLEMA
2	3411432M1	**1**	DECAL	DECAL	CALCOMANIA
3	3410238M1	**X**	DECAL	DECAL	CALCOMANIA
5	3410244M1	**1**	EMBLEMA	EMBLEM	EMBLEMA
6	068136P1	**1**	DECAL	DECAL	CALCOMANIA
7	3410245M1	**1**	EMBLEMA	EMBLEM	EMBLEMA
8	3146754M1	**1**	DECAL	DECAL	CALCOMANIA
9	3149896M1	**X**	DECAL	DECAL	CALCOMANIA
10	067309P1	**1**	DECAL	DECAL	CALCOMANIA
11	3149677M1	**X**	DECAL	DECAL	CALCOMANIA
12	022102P2	**1**	DECAL	DECAL	CALCOMANIA
13	022097P1	**1**	DECAL	DECAL	CALCOMANIA
15	022093P1	**1**	DECAL	DECAL	CALCOMANIA
17	3595689M1	**1**	DECAL	DECAL	CALCOMANIA
18	022672P1	**1**	DECAL	DECAL	CALCOMANIA
19	1875315M1	**X**	EMBLEMA	EMBLEM	EMBLEMA

Emblemas
Emblems
Emblemas

100-140

Português - Com Hidráulico
Portuguese - With Hydraulic
Portugués - Con Hidraulico

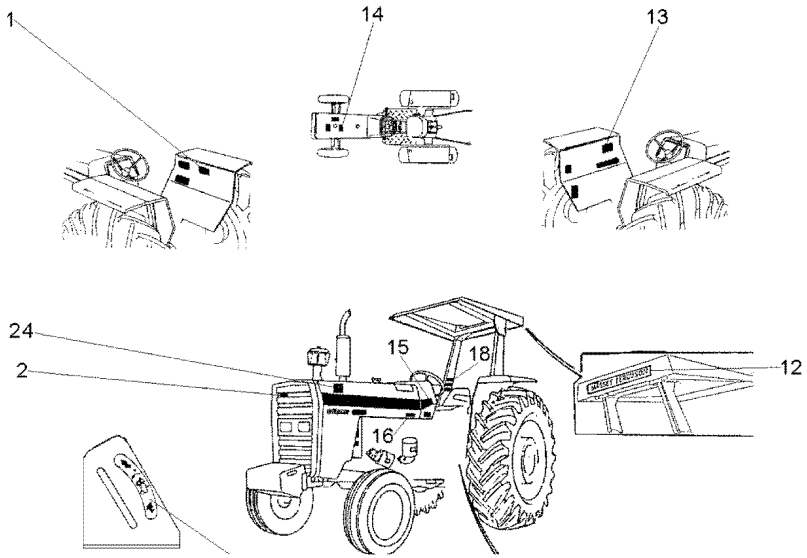

1	3148171M1	**1**	DECAL	DECAL	CALCOMANIA
2	3587203M1	**X**	EMBLEMA	EMBLEM	EMBLEMA
12	3149677M1	**1**	DECAL	DECAL	CALCOMANIA
13	022100P2	**1**	DECAL	DECAL	CALCOMANIA
14	3146834M1	**1**	DECAL	DECAL	CALCOMANIA
15	2800862M1	**1**	DECAL	DECAL	CALCOMANIA
16	022091P1	**1**	DECAL	DECAL	CALCOMANIA
18	022083P1	**X**	DECAL	DECAL	CALCOMANIA
24	064705T1	**1**	DECAL	DECAL	CALCOMANIA

Emblemas
Emblems
Emblemas

Português
Portuguese
Portugués

100-145

Sem Hidráulico
Without Hydraulic
Sin Hidraulico

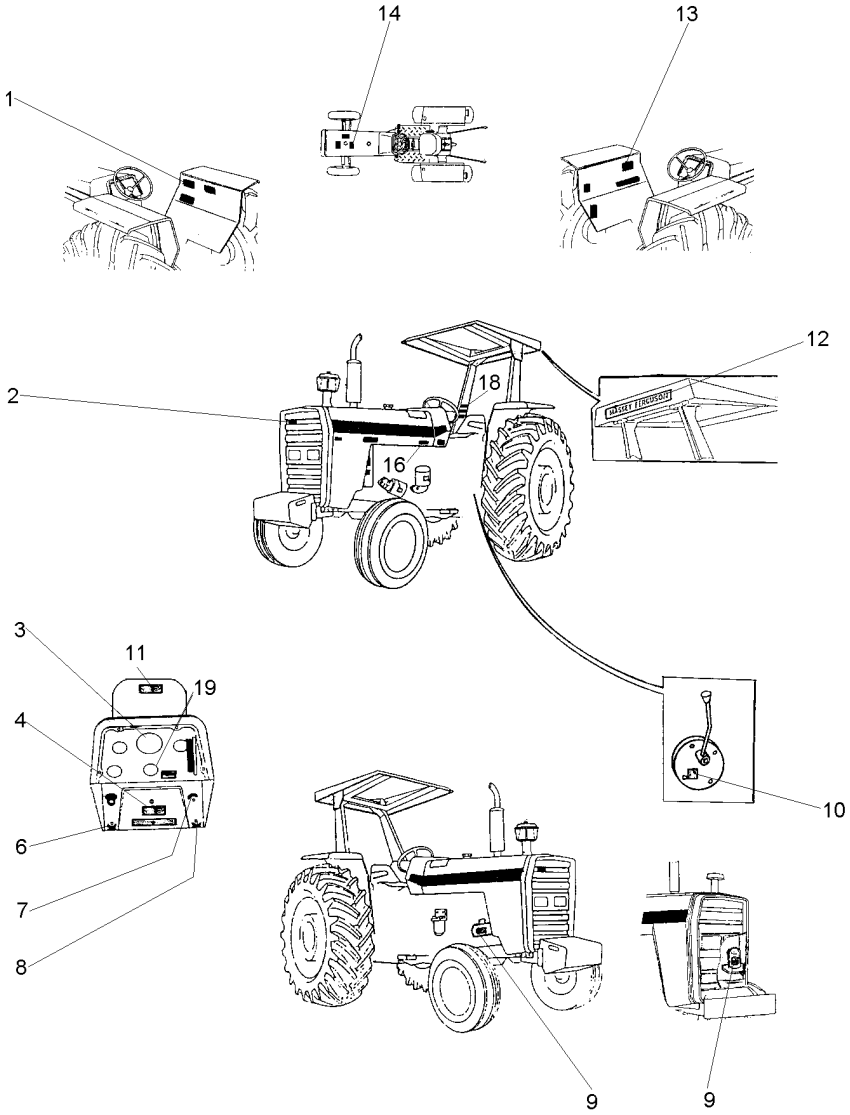

1	049101P1	**1**	DECAL	CALCOMANIA
2	3787203M1	**X**	EMBLEMA	EMBLEMA
3	2800862M1	**1**	DECAL	CALCOMANIA
4	3410238M1	**X**	DECAL	CALCOMANIA
6	3410244M1	**1**	EMBLEMA	EMBLEMA
7	068136P1	**1**	DECAL	CALCOMANIA
8	3410245M1	**1**	EMBLEMA	EMBLEMA
9	3146752M1	**1**	DECAL	CALCOMANIA
10	3149896M1	**X**	DECAL	CALCOMANIA
11	067209P2	**1**	DECAL	CALCOMANIA
12	3149677M1	**X**	DECAL	CALCOMANIA
13	022100P2	**1**	DECAL	CALCOMANIA
14	3146834M1	**1**	DECAL	CALCOMANIA
16	022091P1	**1**	DECAL	CALCOMANIA
18	022083P1	**1**	DECAL	CALCOMANIA
19	1875315M1	**X**	EMBLEMA	EMBLEMA

Escala De Velocidades
Velocity Scale
Escala De Velocidades

100-150

12 Velocidades - Com Redutor De Velocidade
12 Speed - With Creeper
12 Velocidades - Con Reducción De Velociad

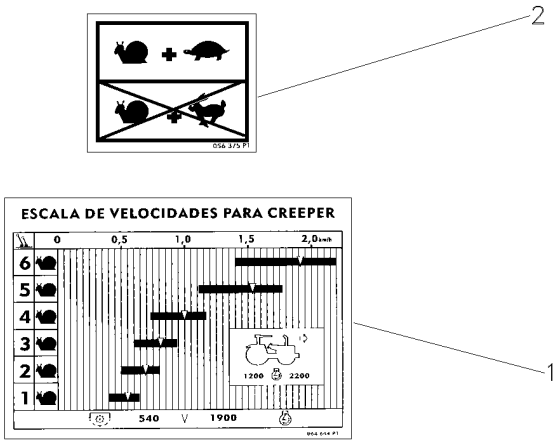

1	6219564M1	**1** ESCALA	SCALE	ESCALA
2	056375P1	**1** DECAL	DECAL	CALCOMANIA

Escala De Velocidades **Velocity Scale** **Escala De Velocidades**	**100-155**	**12 Velocidades** **12 Speed** **12 Velocidades**

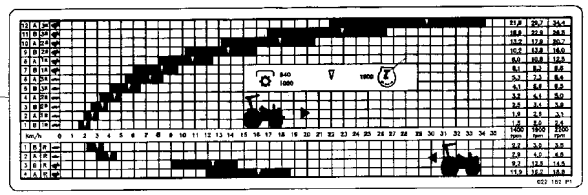

1	027010P1	**1** DECAL	DECAL	CALCOMANIA

Escala De Velocidades **Velocity Scale** **Escala De Velocidades**	**100-160**	**12 Velocidades** **12 Speed** **12 Velocidades**

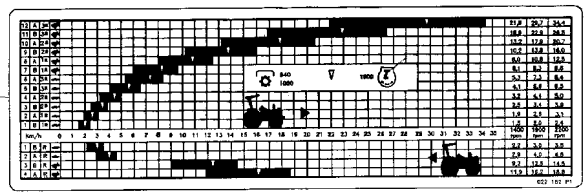

1	027011P1	**1** DECAL	DECAL	CALCOMANIA

Acelerador De Pé E Mão
Hand And Foot Throttle Controls
Mandos Acelerador De Pie Y Manual

105-10

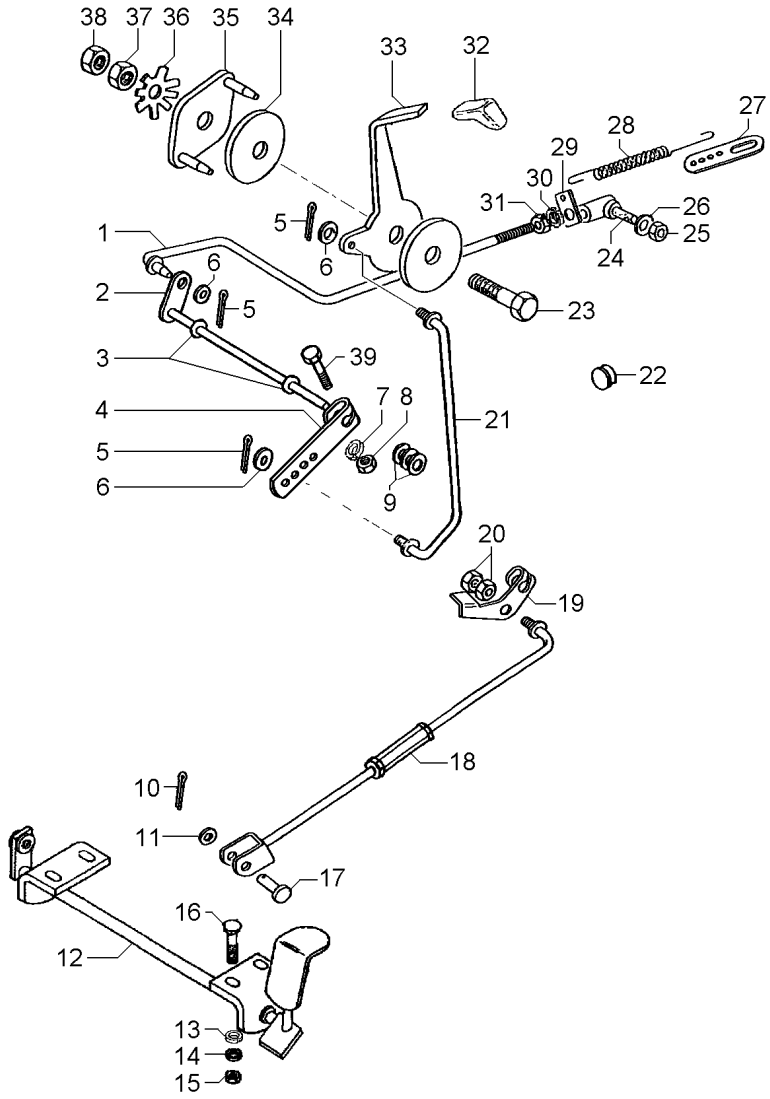

REV.01

1	027579N1		1	CJ. TIRANTE	KIT, ROD	JUEGO DE BIELAS
2	1484499M93		1	EIXO	SHAFT	ARBOL
3	196010M1		2	ARRUELA	WASHER	ARANDELA
4	2800006M1		1	ALAVANCA	LEVER	PALANCA
5	354048X1	1/16 3/4	3	CUPILHA	COTTER PIN	PASADOR DOUBLE
6	355617X1	3/4X5/16X1/16	1	ARRUELA	WASHER	ARANDELA
7	353441X1	1/2X1/4X1/16	1	ARRUELA	WASHER	ARANDELA
8	353918X1	1/4X28	1	PORCA	NUT	TUERCA
9	353756X1	13/16X13/32X1/16	3	ARRUELA	WASHER	ARANDELA
10	354041X1	1X1/8	1	CUPILHA	COTTER PIN	PASADOR DOUBLE
11	353756X1		1	ARRUELA	WASHER	ARANDELA
12	027983S1		1	PEDAL	PEDAL	PEDAL
13	353441X1		5	ARRUELA	WASHER	ARANDELA
14	390971X1	12,5X6,4X1	4	ARRUELA	WASHER	ARANDELA
15	339030X1	M6X1	4	PORCA	NUT	TUERCA
16	1442175X1	M6X1X20	4	PARAFUSO	BOLT	PERNO
17	832813M1	3/8 L1-3/16	1	PINO	PIN	PASADOR
18	033794N1	105-15 No	1	TIRANTE	ROD	VARILLA
19	3146871M2		1	ALAVANCA	LEVER	PALANCA
20	375109X1	3/8X16	2	PORCA	NUT	TUERCA
21	057722S1		1	TIRANTE	ROD	VARILLA
22	2801324M1		1	BUJÃO	PLUG	TAPON
23	353540X1	3/8X24X1.1/4	1	PARAFUSO	BOLT	PERNO
24	3589565M91	487077M91 105-20 No	1	CONECTOR	CONNECTOR	CONECTOR
25	353918X1		2	PORCA	NUT	TUERCA
26	353441X1		1	ARRUELA	WASHER	ARANDELA
27	3145926M1		1	SUPORTE	BRACKET	SOPORTE
28	893713M1		1	MOLA	SPRING	RESORTE
29	3145925M1		1	SUPORTE	BRACKET	SOPORTE
30	353441X1		1	ARRUELA	WASHER	ARANDELA
31	353918X1		1	PORCA	NUT	TUERCA
32	067632P3		1	MANÍPULO	KNOB	POMO
33	057721P1		1	ALAVANCA	LEVER	PALANCA
34	184149M3		2	DISCO	DISC	DISCO
35	2800299M91		1	PLACA	PLATE	PLATO
36	184150M2		1	MOLA	SPRING	RESORTE
37	353431X1	3/8X24	1	PORCA	NUT	TUERCA
38	353430X1	3/8X24	1	PORCA	NUT	TUERCA
39	353671X1		2	PARAFUSO	BOLT	PERNO

Tirante
Rod
Varilla

105-15

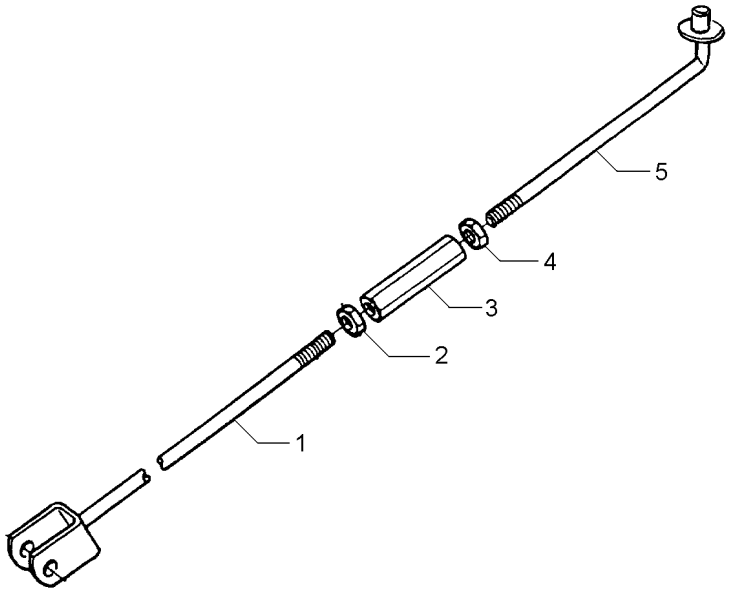

1	033796S1		**1** TIRANTE	ROD	VARILLA
2	3146867M1	3/8X16	**1** PORCA	NUT	TUERCA
3	3146866M1		**1** CONECTOR	CONNECTOR	CONECTOR
4	375109X1	3/8X16	**1** PORCA	NUT	TUERCA
5	022368S1		**1** TIRANTE	ROD	VARILLA

Conector
Ball Joint
Conector

105-20

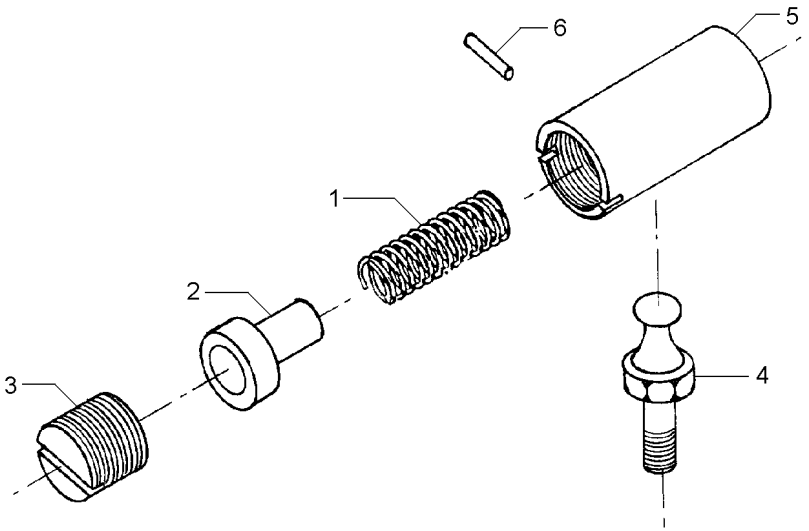

1	487082M1	**1** MOLA	SPRING	RESORTE
2	487081M1	**1** ASSENTO	SEAT	ASIENTO
3	3589563M1	**1** ASSENTO	SEAT	ASIENTO
4	487079M1	**1** PRISIONEIRO	STUD	ESPARRAGO
5	3589564M1	**1** CORPO	BODY	CUERPO
6	354039X1	**1** CUPILHA	COTTER PIN	PASADOR DOUBLE

Assento **Seat** **Asiento**	**S/Apoio Braço & S/Cinto Segurança** **Without Base & Without Seat Belt** **Sim Apoyo & Sim Cinturon**	**Com Suspensão** **With Suspension** **Con Suspensión**

105-25

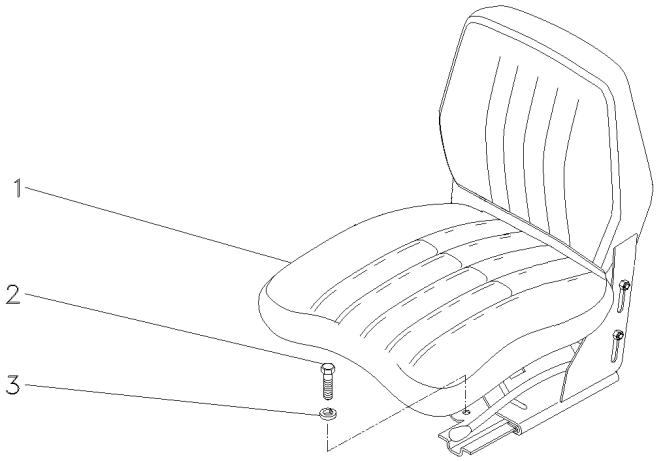

1	059483N1	**1**	CJ. ASSENTO	KIT, SEAT	ASIENTO JUEGO
2	339401X1	**4**	PARAFUSO	BOLT	PERNO
3	339376X1	**4**	ARRUELA	WASHER	ARANDELA

Assento | **C/Apoio Braço & C/Cinto Segurança**
Seat | **With Base & With Seat Belt**
Asiento | **Con Apoyo & Con Cinturon**

105-30

Com Suspensão
With Suspension
Con Suspensión

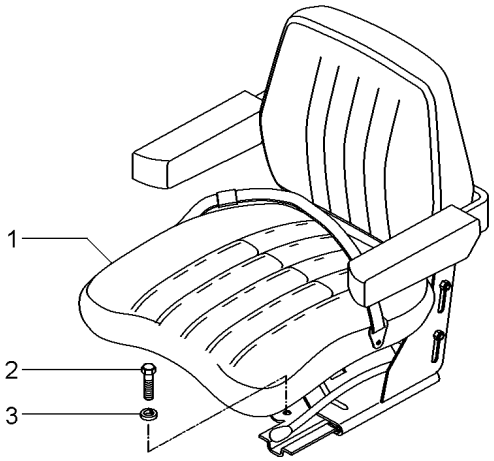

1	059477N1	[A]	**1** ASSENTO	SEAT	ASIENTO
		105-35 No			
1		105-40 No	**1** ASSENTO	SEAT	ASIENTO
2	339401X1	M10X1,5X25	**4** PARAFUSO	BOLT	PERNO
3	339376X1	18,1X10,1X2,2	**4** ARRUELA	WASHER	ARANDELA

[A] NÃO RETRÁTIL
NO RETRACTOR
NO RETRACTIL

Assento
Seat
Asiento

105-35

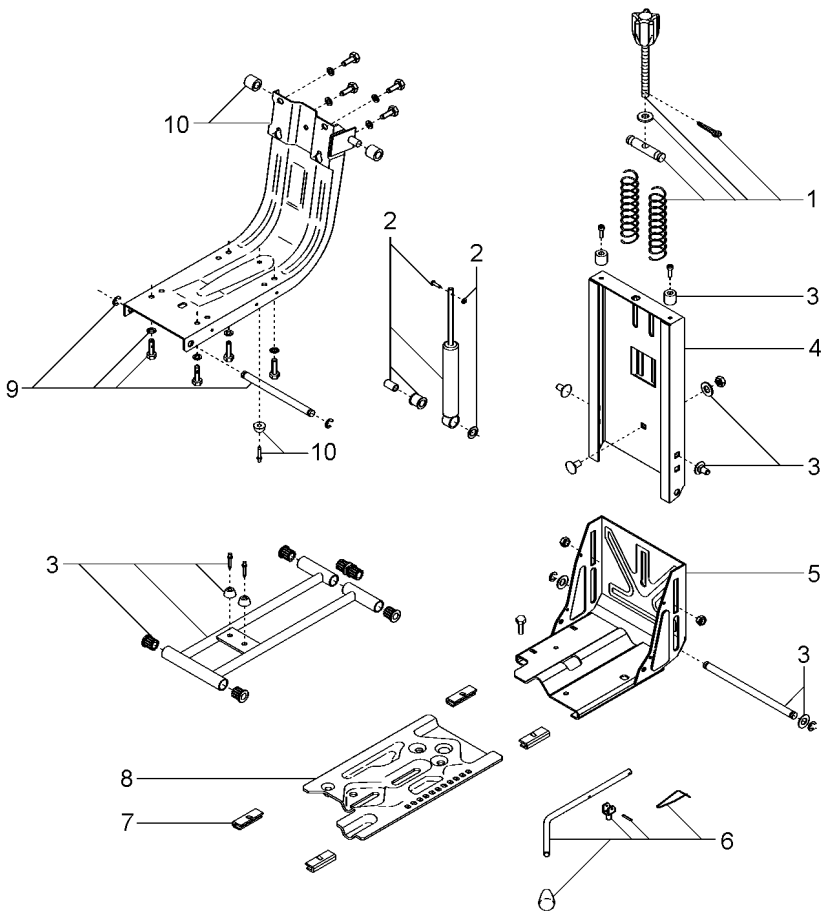

1	6207726M91		**1**	CJ. REGULADOR	KIT, REGULATOR	JUEGO REGULADOR
2	6207728M91		**1**	CJ. AMORTECEDOR	KIT, MOUNTING	JUEGO MONTAJE
3	6207731M91		**1**	CJ. FIXAÇÃO	KIT, CATCH	JUEGO FIJADOR
4	6207734M91		**1**	COLUNA	COLUMN	COLUMNA
5	6207733M91	▲	**1**	CJ. BASE	KIT, BOWL	JUEGO TAZA
6	6207730M91		**1**	CJ. ALAVANCA	KIT, LEVER	JUEGO, PALANCA
7	6207729M91		**1**	JG. SAPATA	KIT, SHOE	JUEGO ZAPATAS
8	6207732M91	▼	**1**	CJ. BASE	KIT, BOWL	JUEGO TAZA
9	6207727M91		**1**	CJ. SUSPENSÃO	KIT, SUSPENSION	JUEGO SUSPENSION
10	6207725M91		**1**	CJ. ESTRUTURA	STRUCTURE	ESTRUCTURA

Assento
Seat
Asiento

105-40

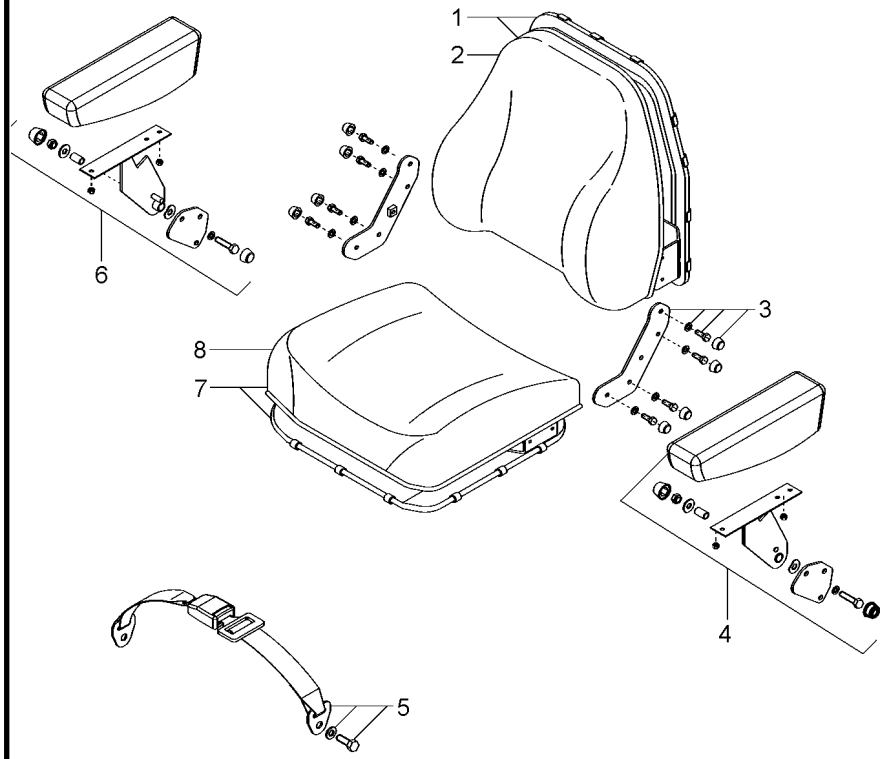

1	6207738M91		**1**	CJ. ENCOSTO	KIT, ABUTMENT	JG. CONTRAFUERTE
2	6207739M91		**1**	ENCOSTO	ABUTMENT	CONTRAFUERTE
3	6207735M91		**1**	CJ. SUPORTE	KIT, BRACKET	JUEGO SOPORTE
4	6207741M91	◀	**1**	CJ. APOIO BRAÇO	KIT, ARMREST	JUEGO APOYABRAZO
5	6207714M91		**1**	CJ. CINTO SEGURA	KIT, SAFETY BELT	JG. CINT. DE SEG
6	6207740M91	▶	**1**	CJ. APOIO BRAÇO	KIT, ARMREST	JUEGO APOYABRAZO
7	6207736M91		**1**	CJ. ASSENTO	KIT, SEAT	ASIENTO JUEGO
8	6207737M91		**1**	ASSENTO	SEAT	ASIENTO

Assento
Seat
Asiento

C/Apoio Braço & C/Cinto Segurança
With Base & With Seat Belt
Con Apoyo & Con Cinturon

105-45

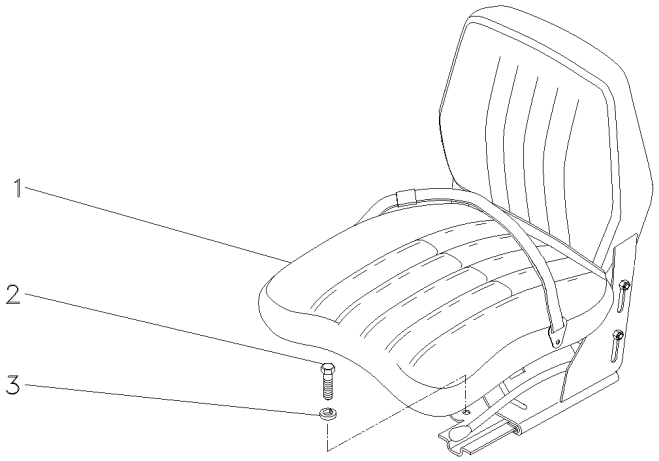

1	069045N1	[A]	**1** CJ. ASSENTO	KIT, SEAT	ASIENTO JUEGO
2	339401X1		**4** PARAFUSO	BOLT	PERNO
3	339376X1		**4** ARRUELA	WASHER	ARANDELA

[A] COM CINTO DE SEGURANÇA RETRÁTIL
WITH SEAT BEALT RETRACTOR
CON CINTURON DE SEGURIDAD RETRACTIL

Assento **Seat** **Asiento**	**S/Apoio Braço & S/Cinto Segurança** **Without Base & Without Seat Belt** **Sim Apoyo & Sim Cinturon**	**105-50**	**Com Suspensão** **With Suspension** **Con Suspensión**

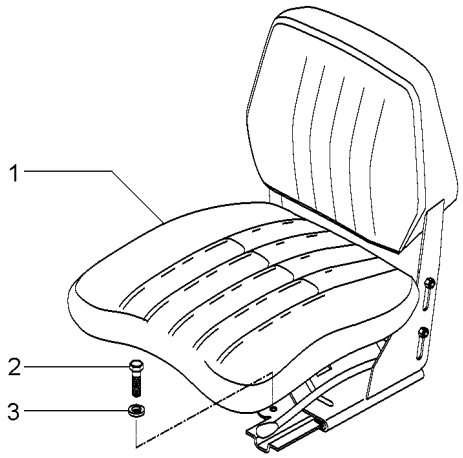

1	069046N1	**1** CJ. ASSENTO	KIT, SEAT	ASIENTO JUEGO
2	339401X1	**4** PARAFUSO	BOLT	PERNO
3	339376X1	**4** ARRUELA	WASHER	ARANDELA

Cj. Soleira
Footsteps
Chapas De Piso

105-55

8 Velocidades
8 Speed
8 Velocidades

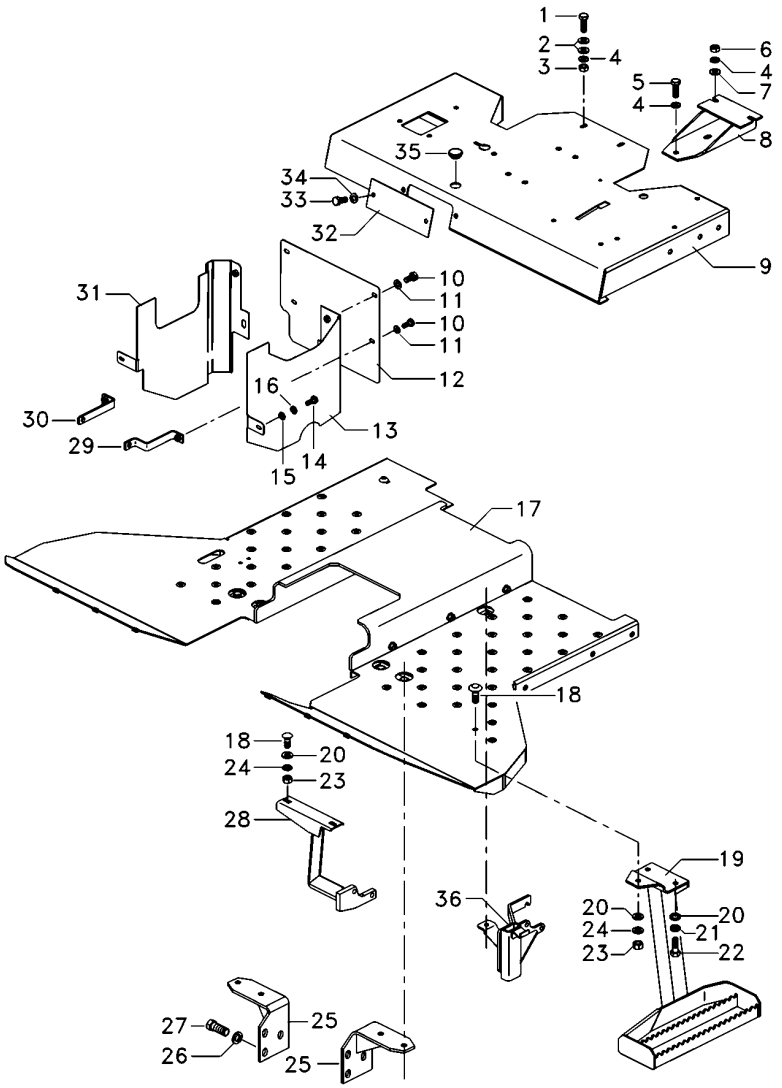

1	339761X1		**2**	PARAFUSO	BOLT	PERNO
2	339024X1		**4**	ARRUELA	WASHER	ARANDELA
3	339169X1		**2**	PORCA	NUT	TUERCA
4	353432X1		**8**	ARRUELA PRESSÃO	PRESSURE WASHER	LAVADOR PRESION
5	353699X1		**1**	PARAFUSO	BOLT	PERNO
6	353426X1		**1**	PORCA	NUT	TUERCA
7	829185M1		**1**	ARRUELA	WASHER	ARANDELA
8	062957S1		**1**	SUPORTE	BRACKET	SOPORTE
9	6220493M91		**1**	CJ. PLATAFORMA	KIT, PLATFORM	JUEGO PLATAFORMA
10	353676X1		**4**	PARAFUSO	BOLT	PERNO
11	353446X1		**4**	ARRUELA	WASHER	ARANDELA
12	061896P1		**1**	CHAPA	PLATE	CHAPA
13	067074S1		**1**	CHAPA	PLATE	CHAPA
14	353666X1		**2**	PARAFUSO	BOLT	PERNO
15	339692X1		**2**	ARRUELA	WASHER	ARANDELA
16	353441X1		**2**	ARRUELA	WASHER	ARANDELA
17	6217384M91		**1**	CJ. SOLEIRA	FOOTSTEP	CHAPAS DE PISO
18	353810X1		**3**	PARAFUSO	BOLT	PERNO
19	6226038M91		**1**	CJ. ESCADA	KIT, LADDER	JUEGO ESCALERA
20	353756X1		**5**	ARRUELA	WASHER	ARANDELA
21	339376X1		**3**	ARRUELA	WASHER	ARANDELA
22	339401X1		**2**	PARAFUSO	BOLT	PERNO
23	353431X1		**3**	PORCA	NUT	TUERCA
24	353434X1		**2**	ARRUELA	WASHER	ARANDELA
25	6204022M91	▶	**1**	SUPORTE	CLEVIS	GANCHO SEGURI.
25	6213361M91	◀	**1**	SUPORTE	CLEVIS	GANCHO SEGURI.
26	339026X1		**6**	ARRUELA	WASHER	ARANDELA
27	353700X1		**6**	PARAFUSO	BOLT	PERNO
28	036864S1		**1**	SUPORTE	BRACKET	SOPORTE
29	067072S1		**1**	SUPORTE	BRACKET	SOPORTE
30	061894S1		**1**	SUPORTE	BRACKET	SOPORTE
31	061899S1		**1**	CHAPA	PLATE	CHAPA
32	068513P1		**1**	TAMPA	COVER	CUBIERTA
33	339123X1		**2**	PARAFUSO	BOLT	PERNO
34	339374X1		**4**	ARRUELA	WASHER	ARANDELA
35	021460P1		**1**	TAMPÃO	PAD	ALMOHADILLA
36	6217911M91		**1**	SUPORTE TRASEIRO	REAR FRAME	CAJA ENGRANAJES

Soleira
Footstep
Estribos

105-60

8 Velocidades - Com Redutor De Velocidade
8 Speed - With Creeper
8 Velocidades - Con Reducción De Velociad

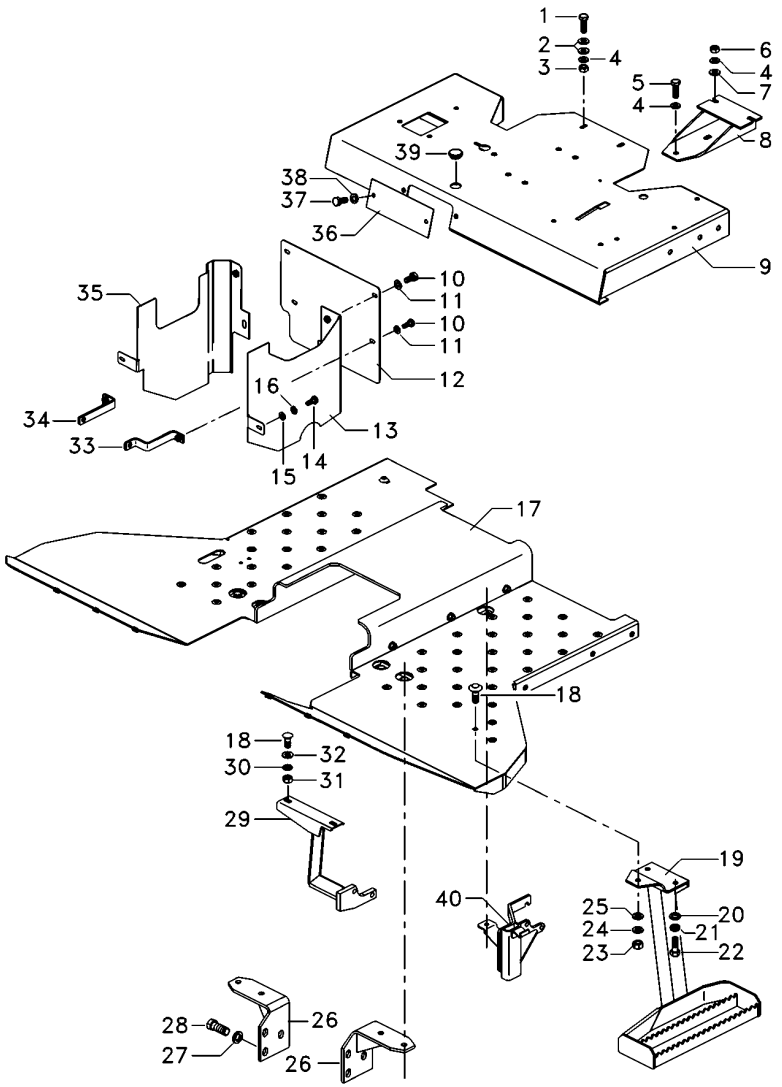

1	339761X1		**2**	PARAFUSO	BOLT	PERNO
2	339024X1		**4**	ARRUELA	WASHER	ARANDELA
3	339169X1		**2**	PORCA	NUT	TUERCA
4	353432X1		**8**	ARRUELA PRESSÃO	PRESSURE WASHER	LAVADOR PRESION
5	353699X1		**1**	PARAFUSO	BOLT	PERNO
6	353426X1		**6**	PORCA	NUT	TUERCA
7	829185M1		**1**	ARRUELA	WASHER	ARANDELA
8	062957S1		**1**	SUPORTE	BRACKET	SOPORTE
9	6220493M91		**1**	CJ. PLATAFORMA	KIT, PLATFORM	JUEGO PLATAFORMA
10	353676X1		**4**	PARAFUSO	BOLT	PERNO
11	353446X1		**4**	ARRUELA	WASHER	ARANDELA
12	061896P1		**1**	CHAPA	PLATE	CHAPA
13	067074S1		**1**	CHAPA	PLATE	CHAPA
14	353666X1		**2**	PARAFUSO	BOLT	PERNO
15	339692X1		**2**	ARRUELA	WASHER	ARANDELA
16	353441X1		**2**	ARRUELA	WASHER	ARANDELA
17	6223317M91		**1**	CJ. SOLEIRA	FOOTSTEP	CHAPAS DE PISO
18	353810X1		**3**	PARAFUSO	BOLT	PERNO
19	6226038M91		**1**	CJ. ESCADA	KIT, LADDER	JUEGO ESCALERA
22	339401X1		**2**	PARAFUSO	BOLT	PERNO
24	339376X1		**3**	ARRUELA	WASHER	ARANDELA
26	6213361M91	◀	**1**	SUPORTE	CLEVIS	GANCHO SEGURI.
26	6204022M91	▶	**1**	SUPORTE	CLEVIS	GANCHO SEGURI.
27	339026X1		**6**	ARRUELA	WASHER	ARANDELA
28	353700X1		**6**	PARAFUSO	BOLT	PERNO
29	036864S1		**1**	SUPORTE	BRACKET	SOPORTE
30	353434X1		**2**	ARRUELA	WASHER	ARANDELA
31	353431X1		**3**	PORCA	NUT	TUERCA
32	353756X1		**5**	ARRUELA	WASHER	ARANDELA
33	067072S1		**1**	SUPORTE	BRACKET	SOPORTE
34	061894S1		**1**	SUPORTE	BRACKET	SOPORTE
35	061899S1		**1**	CHAPA	PLATE	CHAPA
36	068513P1		**1**	TAMPA	COVER	CUBIERTA
37	339123X1		**2**	PARAFUSO	BOLT	PERNO
38	339374X1		**4**	ARRUELA	WASHER	ARANDELA
39	021460P1		**1**	TAMPÃO	PAD	ALMOHADILLA
40	6217911M91		**1**	SUPORTE TRASEIRO	REAR FRAME	CAJA ENGRANAJES

Soleira
Footstep
Estribos

105-65

12 Velocidades
12 Speed
12 Velocidades

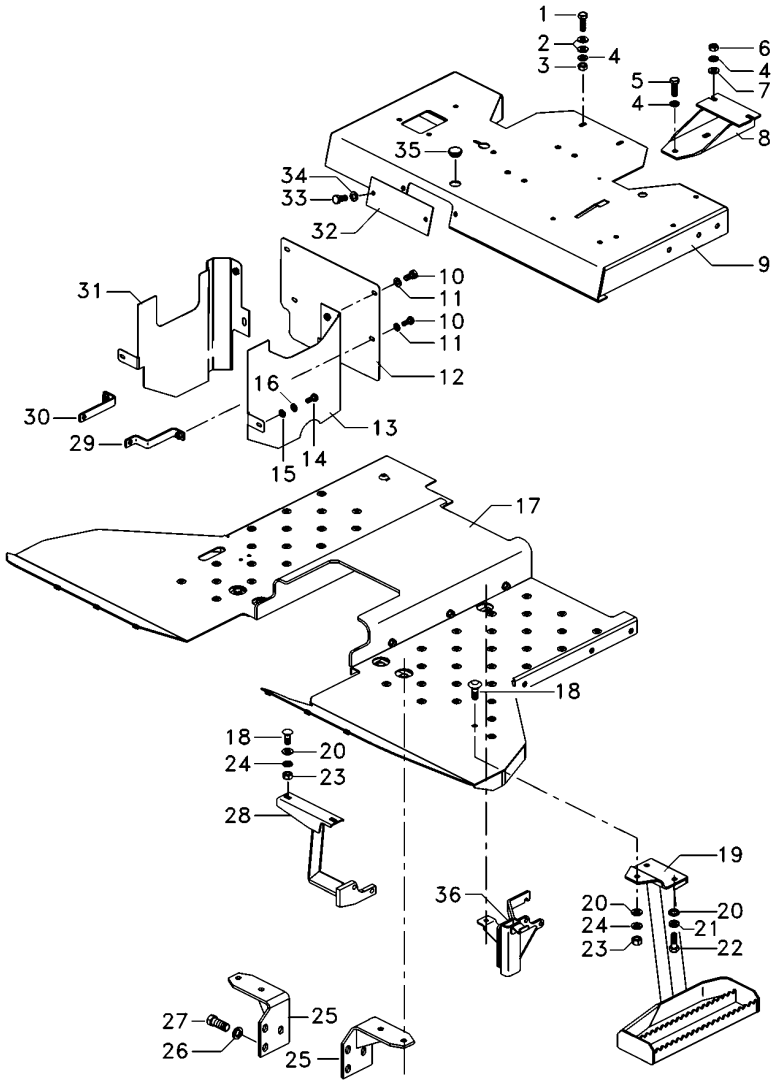

1	339761X1		**2**	PARAFUSO	BOLT	PERNO
2	339024X1		**4**	ARRUELA	WASHER	ARANDELA
3	339169X1		**2**	PORCA	NUT	TUERCA
4	353432X1		**8**	ARRUELA PRESSÃO	PRESSURE WASHER	LAVADOR PRESION
5	353699X1		**1**	PARAFUSO	BOLT	PERNO
6	353426X1		**1**	PORCA	NUT	TUERCA
7	829185M1		**1**	ARRUELA	WASHER	ARANDELA
8	062957S1		**1**	SUPORTE	BRACKET	SOPORTE
9	6220493M91		**1**	CJ. PLATAFORMA	KIT, PLATFORM	JUEGO PLATAFORMA
10	353676X1		**4**	PARAFUSO	BOLT	PERNO
11	353446X1		**4**	ARRUELA	WASHER	ARANDELA
12	061896P1		**1**	CHAPA	PLATE	CHAPA
13	067074S1		**1**	CHAPA	PLATE	CHAPA
14	353666X1		**2**	PARAFUSO	BOLT	PERNO
15	339692X1		**2**	ARRUELA	WASHER	ARANDELA
16	353441X1		**2**	ARRUELA	WASHER	ARANDELA
17	6215729M91		**1**	CJ. SOLEIRA	FOOTSTEP	CHAPAS DE PISO
18	353810X1		**3**	PARAFUSO	BOLT	PERNO
19	6226038M91		**1**	CJ. ESCADA	KIT, LADDER	JUEGO ESCALERA
20	353756X1		**5**	ARRUELA	WASHER	ARANDELA
21	353434X1		**2**	ARRUELA	WASHER	ARANDELA
22	339401X1		**2**	PARAFUSO	BOLT	PERNO
23	353431X1		**3**	PORCA	NUT	TUERCA
24	339376X1		**3**	ARRUELA	WASHER	ARANDELA
25	6204022M91	▶	**1**	SUPORTE	CLEVIS	GANCHO SEGURI.
25	6213361M91	◀	**1**	SUPORTE	CLEVIS	GANCHO SEGURI.
26	339026X1		**6**	ARRUELA	WASHER	ARANDELA
27	353700X1		**6**	PARAFUSO	BOLT	PERNO
28	036864S1		**1**	SUPORTE	BRACKET	SOPORTE
29	067072S1		**1**	SUPORTE	BRACKET	SOPORTE
30	061894S1		**1**	SUPORTE	BRACKET	SOPORTE
31	061899S1		**1**	CHAPA	PLATE	CHAPA
32	068513P1		**1**	TAMPA	COVER	CUBIERTA
33	339123X1		**2**	PARAFUSO	BOLT	PERNO
34	339374X1		**4**	ARRUELA	WASHER	ARANDELA
35	021460P1		**1**	TAMPÃO	PAD	ALMOHADILLA
36	6217911M91		**1**	SUPORTE TRASEIRO	REAR FRAME	CAJA ENGRANAJES

Cj. Soleira
Footsteps
Chapas De Piso

105-70

12 Velocidades - Com Redutor De Velocidade
12 Speed - With Creeper
12 Velocidades - Con Reducción De Velociad

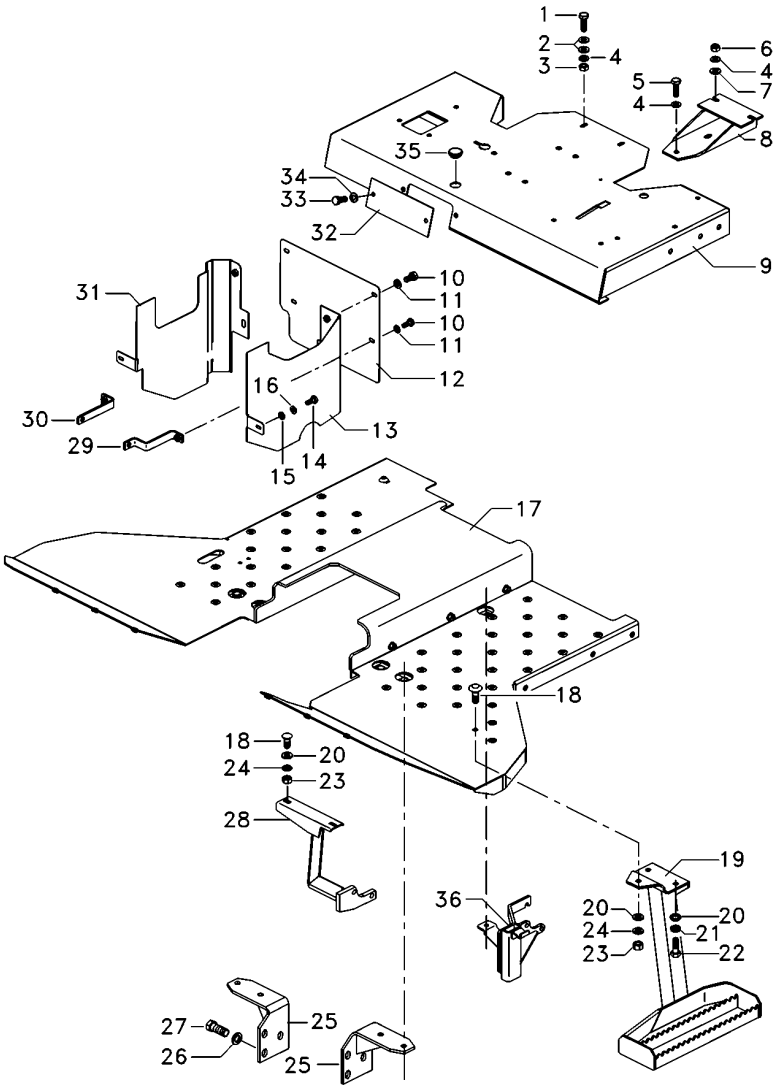

1	339761X1		**2**	PARAFUSO	BOLT	PERNO
2	339024X1		**4**	ARRUELA	WASHER	ARANDELA
3	339169X1		**2**	PORCA	NUT	TUERCA
4	353432X1		**8**	ARRUELA PRESSÃO	PRESSURE WASHER	LAVADOR PRESION
5	353699X1		**1**	PARAFUSO	BOLT	PERNO
6	353426X1		**1**	PORCA	NUT	TUERCA
7	829185M1		**1**	ARRUELA	WASHER	ARANDELA
8	062957S1		**1**	SUPORTE	BRACKET	SOPORTE
9	6220493M91		**1**	CJ. PLATAFORMA	KIT, PLATFORM	JUEGO PLATAFORMA
10	353676X1		**4**	PARAFUSO	BOLT	PERNO
11	353446X1		**4**	ARRUELA	WASHER	ARANDELA
12	061896P1		**11**	CHAPA	PLATE	CHAPA
13	067074S1		**1**	CHAPA	PLATE	CHAPA
14	353666X1		**2**	PARAFUSO	BOLT	PERNO
15	339692X1		**2**	ARRUELA	WASHER	ARANDELA
16	353441X1		**2**	ARRUELA	WASHER	ARANDELA
17	6223318M91		**1**	SOLEIRA	FOOT REST	REPOSAPIES
18	353810X1		**3**	PARAFUSO	BOLT	PERNO
19	6226038M91		**1**	CJ. ESCADA	KIT, LADDER	JUEGO ESCALERA
20	353756X1		**5**	ARRUELA	WASHER	ARANDELA
21	353434X1		**2**	ARRUELA	WASHER	ARANDELA
22	339401X1		**2**	PARAFUSO	BOLT	PERNO
23	353431X1		**3**	PORCA	NUT	TUERCA
24	339376X1		**3**	ARRUELA	WASHER	ARANDELA
25	6204022M91	▶	**1**	SUPORTE	CLEVIS	GANCHO SEGURI.
25	6213361M91	◀	**1**	SUPORTE	CLEVIS	GANCHO SEGURI.
26	339026X1		**6**	ARRUELA	WASHER	ARANDELA
27	353700X1		**6**	PARAFUSO	BOLT	PERNO
28	036864S1		**1**	SUPORTE	BRACKET	SOPORTE
29	067072S1		**1**	SUPORTE	BRACKET	SOPORTE
30	061894S1		**1**	SUPORTE	BRACKET	SOPORTE
31	061899S1		**1**	CHAPA	PLATE	CHAPA
32	068513P1		**1**	TAMPA	COVER	CUBIERTA
33	339123X1		**2**	PARAFUSO	BOLT	PERNO
34	339374X1		**4**	ARRUELA	WASHER	ARANDELA
35	021460P1		**1**	TAMPÃO	PAD	ALMOHADILLA
36	6217911M91		**1**	SUPORTE TRASEIRO	REAR FRAME	CAJA ENGRANAJES

Suporte **Support** **Soporte**	**Para-Lama** **Mudguard** **Guardabarros**	**105-75**

Sem Estrutura De Segurança
Without Safety Frame
Sim Bastidor De Seguridad

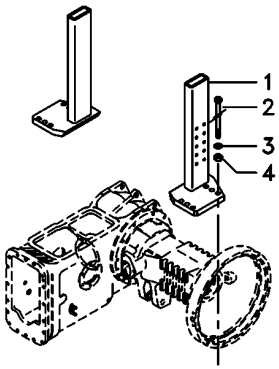

1	063609S1	▶	**1**	SUPORTE	CLEVIS	GANCHO SEGURI.
1	6222701M91	◀	**1**	SUPORTE	CLEVIS	GANCHO SEGURI.
2	373686X1		**8**	PARAFUSO	BOLT	PERNO
3	353775X1		**8**	ARRUELA	WASHER	ARANDELA
4	366957X1		**8**	PORCA	NUT	TUERCA

Estrutura De Segurança
Safety Frame
Bastidor De Seguridad

105-80

Rígido
Rigid
Rígido

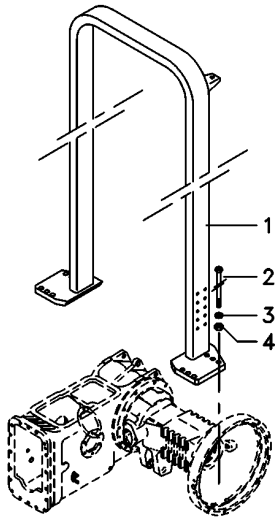

1	6222767M91	**1**	ESTRUTURA	STRUCTURE	ESTRUCTURA
2	373686X1	**8**	PARAFUSO	BOLT	PERNO
3	353775X1	**8**	ARRUELA	WASHER	ARANDELA
4	366957X1	**8**	PORCA	NUT	TUERCA

Estrutura De Proteção
Safety Frame
Bastidor De Seguridad

105-85

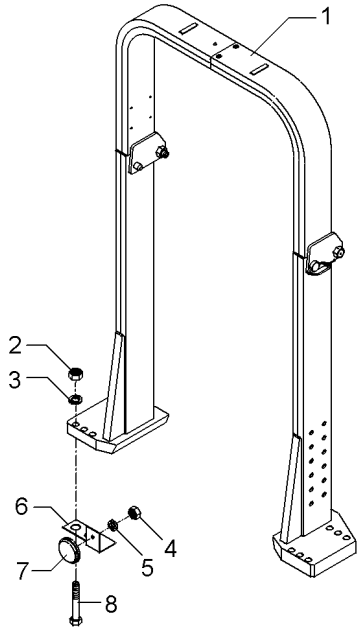

1	6218921M91		**1**	ESTRUTURA	STRUCTURE	ESTRUCTURA
2	366957X1	3/4X10	**8**	PORCA	NUT	TUERCA
3	353775X1	1.1/2X13/16X7/32	**8**	ARRUELA	WASHER	ARANDELA
4	339030X1	M6X1,0	**2**	PORCA	NUT	TUERCA
5	339375X1	12,1X6,1X1,6	**2**	ARRUELA	WASHER	ARANDELA
6	3587343M1	◀	**1**	SUPORTE	BRACKET	SOPORTE
6	3587344M1	▶	**1**	SUPORTE	BRACKET	SOPORTE
7	3587400M91		**2**	REFLETOR	REFLECTOR	CATADIOPTRICO
8	368547X1		**8**	PARAFUSO	BOLT	PERNO

Toldo
Canopy
Toldo

105-90

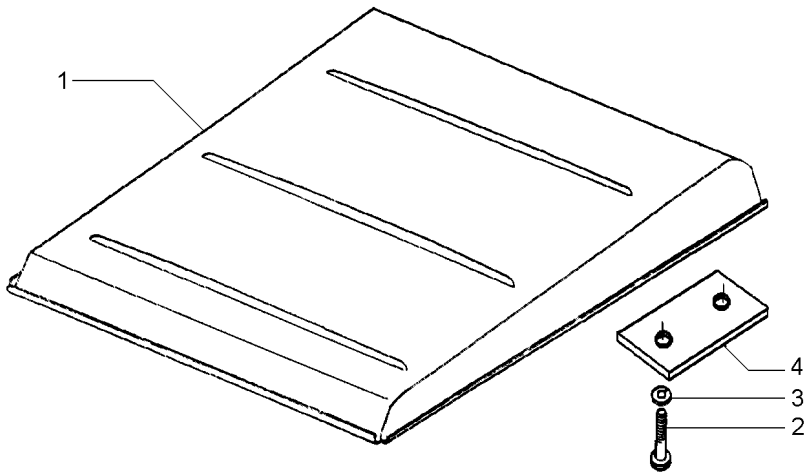

1	047162S1		**1**	TOLDO	CANOPY	DOSEL
2	1441368X1	M12x1,25x45	**4**	PARAFUSO	BOLT	PERNO
3	339369X1		**4**	ARRUELA	WASHER	ARANDELA
4	044808P1		**2**	FIXADOR	ATTACHMENT	ADITAMENTO

Pedais Do Freio E Embreagem
Brake Pedals And Clutch
Pedales De Freno Y Embrague

2 Rodas Motrizes
2 Wheels Drive
2 Ruedas Motriz

105-95

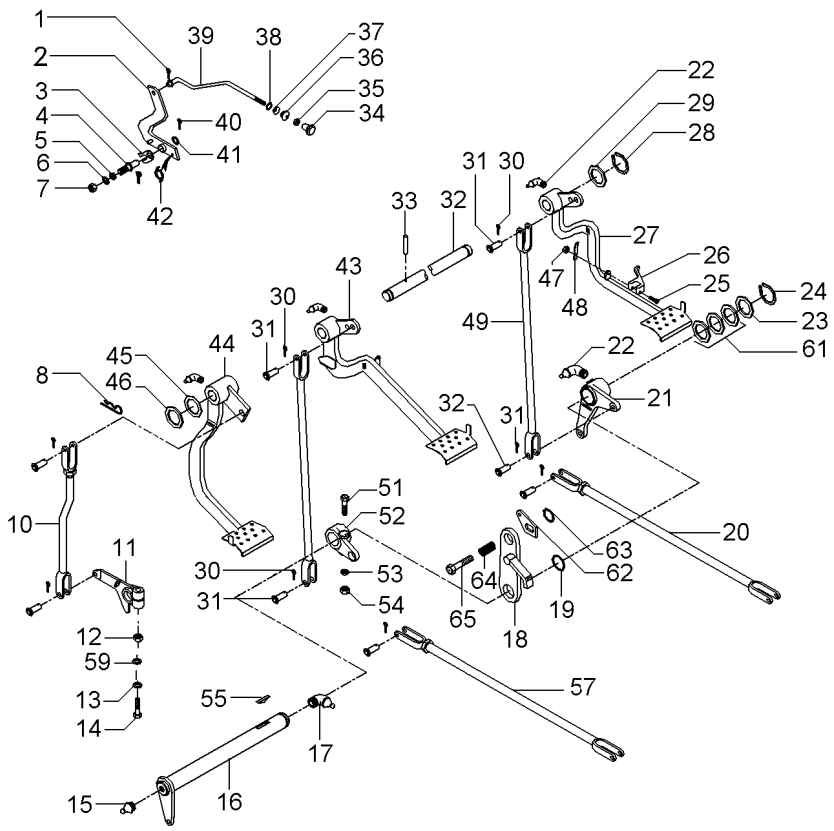

REV.02

T0211037 EL89Z017 C029102 E01 (1) 08/08 105-95

1	354041X1	1/16 L3/8	**2**	CUPILHA	COTTER PIN	PASADOR DOUBLE
2	3589508M91		**1**	ALAVANCA	LEVER	PALANCA
3	181150M1		**1**	TRAVA	LOCK	RETENEDOR
4	3588673M1		**1**	PINO	PIN	PASADOR
5	339376X1	18,1X10,1X2,2	**1**	ARRUELA	WASHER	ARANDELA
6	353753X1	1/2X7/32X1/16	**1**	ARRUELA	WASHER	ARANDELA
7	339402X1	M10X1,50	**1**	PORCA	NUT	TUERCA
8	195708M1		**1**	GRAMPO	CRAMP	PASADOR
10	073460S1		**1**	TIRANTE	ROD	VARILLA
10	073461S1		**1**	TIRANTE	ROD	VARILLA
11	058425P1		**1**	BRAÇO	ARM	BRAZO
12	353437X1	1/2X20	**1**	PORCA	NUT	TUERCA
13	353439X1	7/8X17/32X1/8	**1**	ARRUELA PRESSÃO	PRESSURE WASHER	LAVADOR PRESION
14	353888X1		**1**	PARAFUSO	BOLT	PERNO
15	13811X	1/4"-28	**1**	GRAXEIRA	GREASER	ENGRASADOR
16	3409161M91		**1**	ALAVANCA	LEVER	PALANCA
17	850778M1		**1**	GRAXEIRA	GREASER	ENGRASADOR
18	2800888M91		**1**	SUPORTE	BRACKET	SOPORTE
19	1001489M1		**2**	ANEL "O"	O RING	JUNTA TORICA
20	3146699M91	105-120 No	**1**	CJ. TIRANTE	KIT, ROD	JUEGO DE BIELAS
20	6214866M91	105-125 No	**1**	CJ. TIRANTE	KIT, ROD	JUEGO DE BIELAS
21	2802114M91	105-105 No ▶	**1**	ALAVANCA	LEVER	PALANCA
22	29951X		**4**	GRAXEIRA	GREASER	ENGRASADOR
23	1482670M1		**3**	ARRUELA	WASHER	ARANDELA
24	339469X1		**1**	ANEL TRAVA	CIRCLIP	CIRCULITO
25	361203X1	5/16X24X1.3/4	**1**	PARAFUSO	BOLT	PERNO
26	3589503M1		**1**	TRAVA	LOCK	RETENEDOR
27	027960N1	105-130 No ▶	**1**	PEDAL	PEDAL	PEDAL
28	352438X1		**2**	ANEL TRAVA	CIRCLIP	CIRCULITO
29	3145369M1	2"X1"X1/8	**2**	ARRUELA	WASHER	ARANDELA
30	354059X1	1X1/8	**10**	CONTRAPINO	DOWEL	CENTRAJE
31	832813M1	3/8 L1-3/16	**10**	PINO	PIN	PASADOR
33	354059X1		**3**	CONTRAPINO	DOWEL	CENTRAJE
34	6237536M1		**1**	MANÍPULO	KNOB	POMO
35	357515X1	10X32	**1**	PORCA	NUT	TUERCA
36	2801075M1		**1**	PASSADOR	COTTER	PASADOR ABIERTO
37	2801172M1	3/4X17/32X7/32	**1**	ARRUELA	WASHER	ARANDELA
38	2801154M1		**1**	ANEL	RING	ARO
39	3589513M1		**1**	TIRANTE	ROD	VARILLA
40	354048X1	3/4X3/32	**1**	CUPILHA	COTTER PIN	PASADOR DOUBLE
41	391166X1	17,0X9,0X1,5	**1**	ARRUELA	WASHER	ARANDELA
42	2802224M1		**1**	MOLA	SPRING	RESORTE
43	027958N2	105-135 No ◀	**1**	PEDAL	PEDAL	PEDAL
44	6219444M91	105-110 No	**1**	PEDAL	PEDAL	PEDAL
45	1669096M2		**4**	ARRUELA	WASHER	ARANDELA
46	180812M1		**3**	ARRUELA	WASHER	ARANDELA
47	195663M1	5/16X24	**1**	PORCA	NUT	TUERCA

Pedais Do Freio E Embreagem
Brake Pedals And Clutch
Pedales De Freno Y Embrague

2 Rodas Motrizes
2 Wheels Drive
2 Ruedas Motriz

105-95

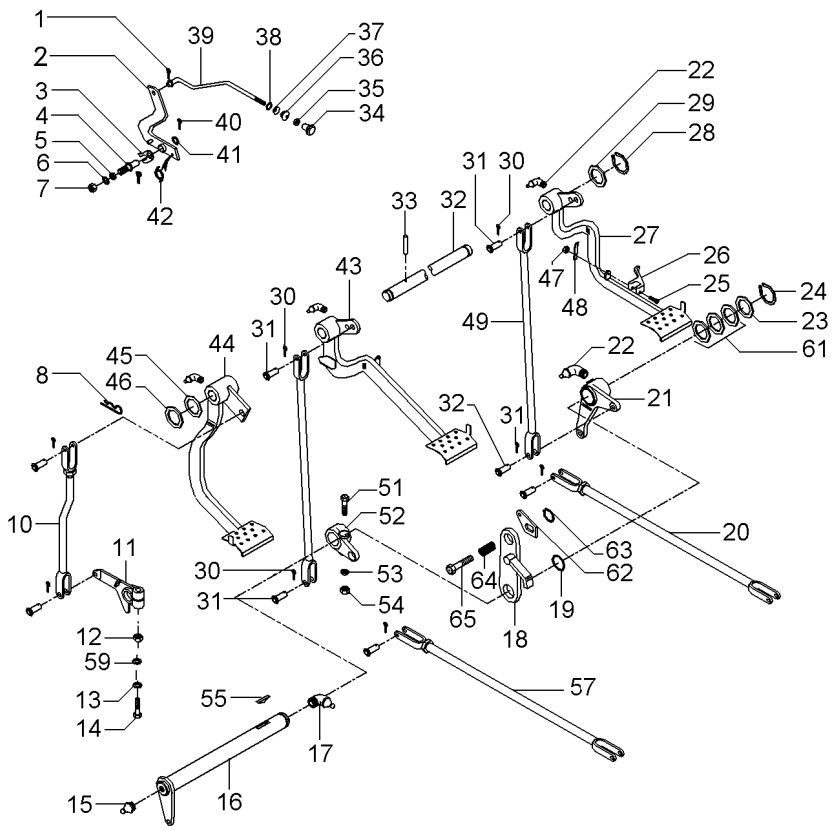

REV.02

48	181958M1		**1**	MOLA	SPRING	RESORTE
49	022524S1	▶	**2**	TIRANTE	ROD	VARILLA
51	377563X1	7/16X20X2.3/4	**1**	PARAFUSO	BOLT	PERNO
52	2800894M1	◀	**1**	ALAVANCA	LEVER	PALANCA
53	353432X1		**1**	ARRUELA PRESSÃO	PRESSURE WASHER	LAVADOR PRESION
54	353426X1	7/16X20	**1**	PORCA	NUT	TUERCA
55	12501X		**1**	CHAVETA	KEY	CLAVE
57	6214866M91		**1**	CJ. TIRANTE	KIT, ROD	JUEGO DE BIELAS
59	20400531		**1**	ARRUELA	WASHER	ARANDELA
61	1482675M1		**3**	CALÇO	SHIM	CALCE
61	1482676M1		**3**	CALÇO	SHIM	CALCE
61	1482677M1		**3**	CALÇO	SHIM	CALCE
62	058423P1		**1**	PLACA	PLATE	PLATO
63	352438X1		**1**	ANEL TRAVA	CIRCLIP	CIRCULITO
64	3700585M1		**1**	MOLA	SPRING	RESORTE

Tirante
Rod
Varilla

Embreagem
Clutch
Embrague

105-100

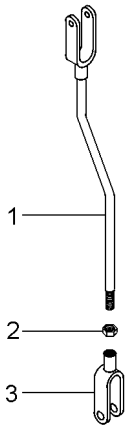

1	026646S1		**1** TIRANTE	ROD	VARILLA
2	353430X1	3/8X24	**1** PORCA	NUT	TUERCA
3	195270M1		**1** GARFO	FORK	HORQUILLA

Alavanca Do Freio
Lever Kit
Juego De Palanca

105-105

Lado Direito
Right Side
Lado Derecho

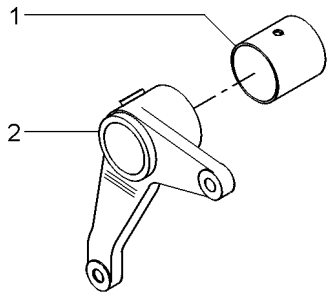

1	195910M1		**1**	BUCHA	BUSH	CASQUILLO
2	2800895M1	▶	**1**	ALAVANCA	LEVER	PALANCA

Embreagem	Clutch	Embrague
Pedal	Pedal	Pedal

105-110

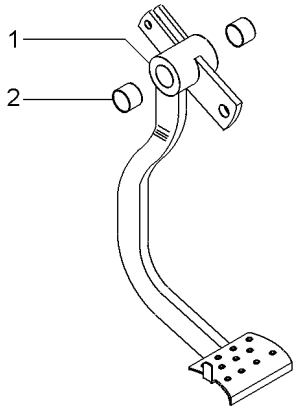

1		6219444m91	**1** PEDAL	PEDAL	PEDAL
2	6227779M1		**2** BUCHA	BUSH	CASQUILLO

Pedais De Embreagem E Freio
Clutch And Brake Pedals
Pedales De Embrayage Y Del Freno

105-115

4 Rodas Motrizes
4 Wheels Drive
4 Ruedas Motriz

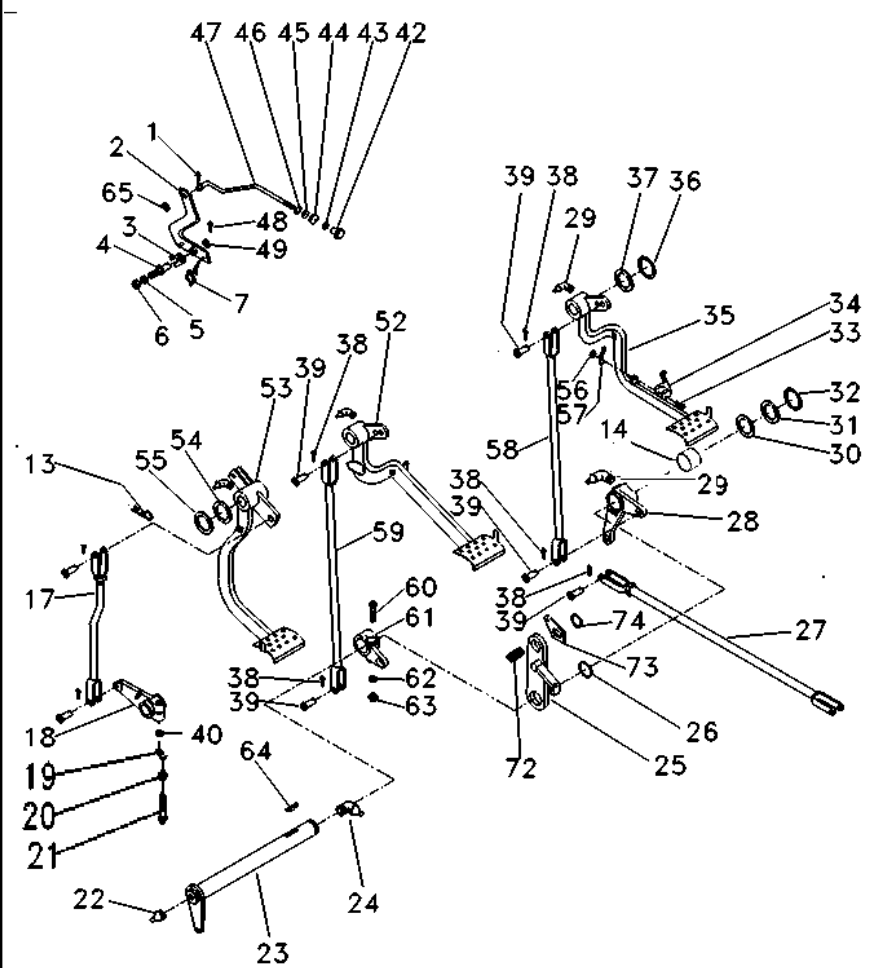

1	361332X1	1/16 L3/8	**1**	CUPILHA	COTTER PIN	PASADOR DOUBLE
2	3589508M91		**1**	ALAVANCA	LEVER	PALANCA
3	181150M1		**1**	TRAVA	LOCK	RETENEDOR
4	3588673M1		**1**	PINO	PIN	PASADOR
5	339376X1	18,1X10,1X2,2	**1**	ARRUELA	WASHER	ARANDELA
6	339402X1	M10X1,50	**1**	PORCA	NUT	TUERCA
7	2802224M1		**1**	MOLA	SPRING	RESORTE
13	195708M1		**1**	GRAMPO	CRAMP	PASADOR
14	195910M1		**1**	BUCHA	BUSH	CASQUILLO
17	6215582M91		**1**	TIRANTE	ROD	VARILLA
18	058425P1		**1**	BRAÇO	ARM	BRAZO
19	353437X1		**1**	PORCA	NUT	TUERCA
20	353439X1	7/8X17/32X1/8	**1**	ARRUELA PRESSÃO	PRESSURE WASHER	LAVADOR PRESION
21	353888X1	1/2X20X2.3/4	**1**	PARAFUSO	BOLT	PERNO
22	13811X	1/4"-28	**1**	GRAXEIRA	GREASER	ENGRASADOR
23	3409161M91		**1**	ALAVANCA	LEVER	PALANCA
24	850778M1		**1**	GRAXEIRA	GREASER	ENGRASADOR
25	2800888M91		**1**	SUPORTE	BRACKET	SOPORTE
26	1001489M1		**2**	ANEL "O"	O RING	JUNTA TORICA
27	3146699M91	👁 105-120 No	**1**	CJ. TIRANTE	KIT, ROD	JUEGO DE BIELAS
27	6214866M91	👁 105-125 No	**1**	CJ. TIRANTE	KIT, ROD	JUEGO DE BIELAS
28	2800895M1		**1**	ALAVANCA	LEVER	PALANCA
29	29951X		**5**	GRAXEIRA	GREASER	ENGRASADOR
30	1482675M1		**3**	CALÇO	SHIM	CALCE
30	1482676M1		**3**	CALÇO	SHIM	CALCE
30	1482677M1		**3**	CALÇO	SHIM	CALCE
31	1482670M1		**3**	ARRUELA	WASHER	ARANDELA
32	339469X1		**1**	ANEL TRAVA	CIRCLIP	CIRCULITO
33	361203X1	3/16X24X1.3/4	**1**	PARAFUSO	BOLT	PERNO
34	3589503M1		**1**	TRAVA	LOCK	RETENEDOR
35	027960N1	▶	**1**	PEDAL	PEDAL	PEDAL
		👁 105-130 No				
36	352438X1		**2**	ANEL TRAVA	CIRCLIP	CIRCULITO
37	3145369M1	2"X1"X1/8	**2**	ARRUELA	WASHER	ARANDELA
38	354059X1	1X1/8	**10**	CONTRAPINO	DOWEL	CENTRAJE
39	832813M1	3/8L1-3/16	**10**	PINO	PIN	PASADOR
40	20400531		**1**	ARRUELA	WASHER	ARANDELA
42	6237536M1		**1**	MANÍPULO	KNOB	POMO
43	357515X1	10X32	**1**	PORCA	NUT	TUERCA
44	2801075M1		**1**	PASSADOR	COTTER	PASADOR ABIERTO
45	2801172M1	3/4X17/32X7/32	**1**	ARRUELA	WASHER	ARANDELA
46	2801154M1		**1**	ANEL	RING	ARO
47	3589513M1		**1**	TIRANTE	ROD	VARILLA
48	354048X1	3/4X3/32	**1**	CUPILHA	COTTER PIN	PASADOR DOUBLE
49	391166X1	17,0X9,0X1,5	**1**	ARRUELA	WASHER	ARANDELA
52	027958N2	◀	**1**	PEDAL	PEDAL	PEDAL
		👁 105-135 No				
53	022532N1	👁 105-140 No	**1**	PEDAL	PEDAL	PEDAL
54	1669096M2		**4**	ARRUELA	WASHER	ARANDELA
55	180812M1	1.7/8X1.035"	**3**	ARRUELA	WASHER	ARANDELA

Pedais De Embreagem E Freio
Clutch And Brake Pedals
Pedales De Embrayage Y Del Freno

105-115

4 Rodas Motrizes
4 Wheels Drive
4 Ruedas Motriz

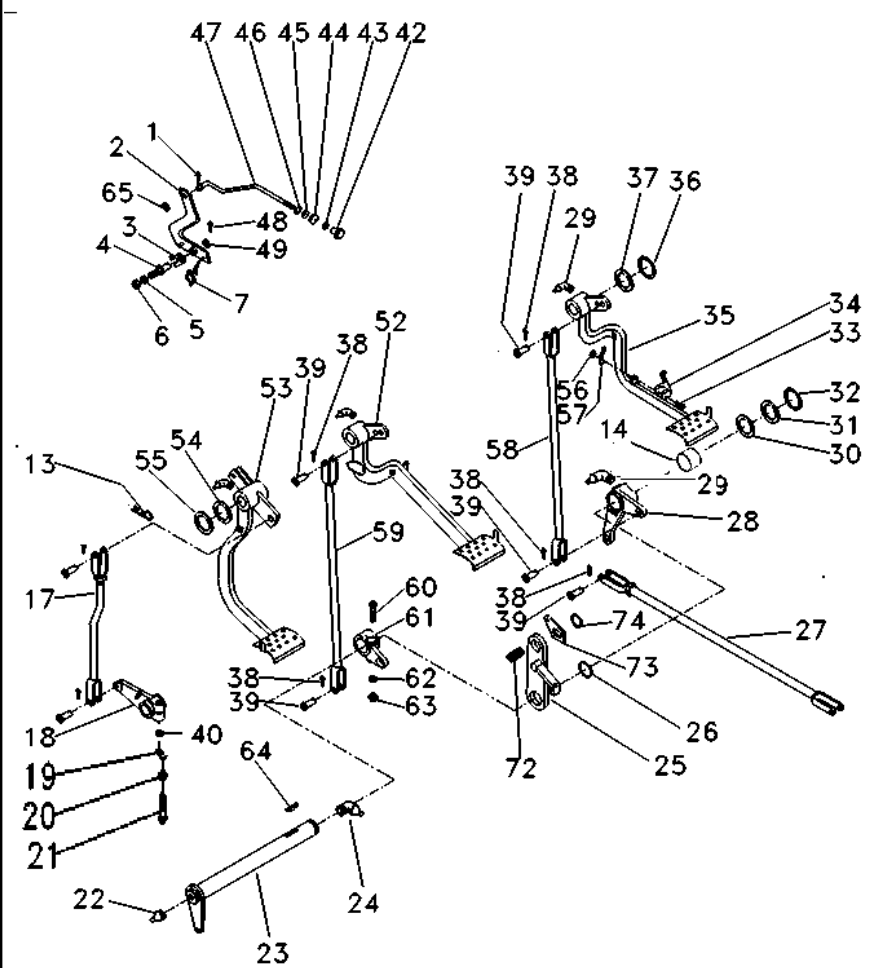

56	195663M1	5/16X24	**1**	PORCA	NUT	TUERCA
57	181958M1		**1**	MOLA	SPRING	RESORTE
58	022524S1	▶	**1**	TIRANTE	ROD	VARILLA
59	048833S1	◀	**1**	TIRANTE	ROD	VARILLA
60	377563X1	7/16X20X2.3/4	**1**	PARAFUSO	BOLT	PERNO
61	2800894M1	◀	**1**	ALAVANCA	LEVER	PALANCA
62	353432X1	25/32X15/32X7/64	**1**	ARRUELA PRESSÃO	PRESSURE WASHER	LAVADOR PRESION
63	353426X1	7/16X20	**1**	PORCA	NUT	TUERCA
64	12501X	1/4X1AC	**1**	CHAVETA	KEY	CLAVE
65	353753X1	1/2X7/32X1/16	**1**	ARRUELA	WASHER	ARANDELA
72	3700585M1		**1**	MOLA	SPRING	RESORTE
73	058423P1		**1**	PLACA	PLATE	PLATO
74	352438X1		**1**	ANEL TRAVA	CIRCLIP	CIRCULITO

Tirante
Rod
Varilla

105-120

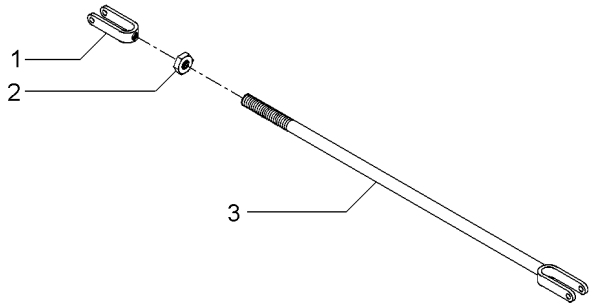

1	195270M1	**1** GARFO	FORK	HORQUILLA
2	353430X1	**1** PORCA	NUT	TUERCA
3	3146704M91	**1** CJ. TIRANTE	KIT, ROD	JUEGO DE BIELAS

Tirante
Rod
Varilla

105-125

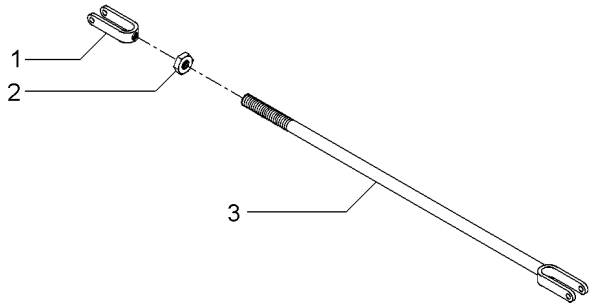

1	195270M1	**1** GARFO	FORK	HORQUILLA
2	353430X1	**1** PORCA	NUT	TUERCA
3	6214863M1	**1** TIRANTE	ROD	VARILLA

Pedal De Freio
Brake Pedal
Pedal De Freno

Lado Direito
Right Hand
Lado Derecho

105-130

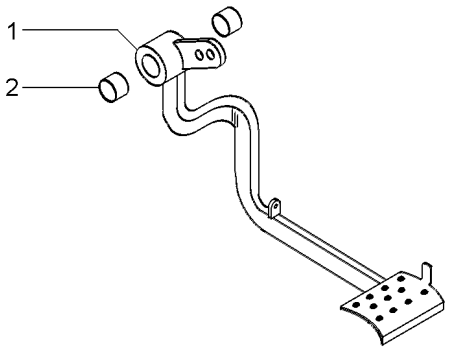

1		027960N1	**1** PEDAL	PEDAL	PEDAL
2	6227779M1		**2** BUCHA	BUSH	CASQUILLO

Pedal Do Freio
Brake Pedal
Pedal De Freno

Lado Esquerdo
Left Hand
Lado Izquierdo

105-135

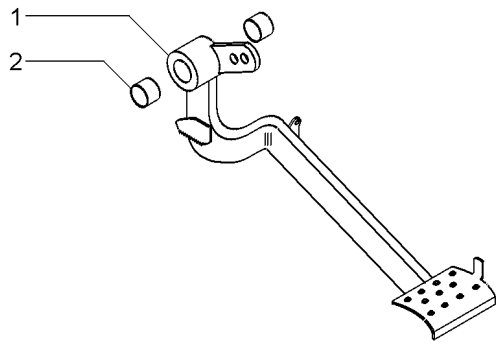

1		027958N2	**1** PEDAL	PEDAL	PEDAL
2	6227779M1		**2** BUCHA	BUSH	CASQUILLO

Embreagem	Clutch	Embrague
Pedal	Pedal	Pedal

105-140

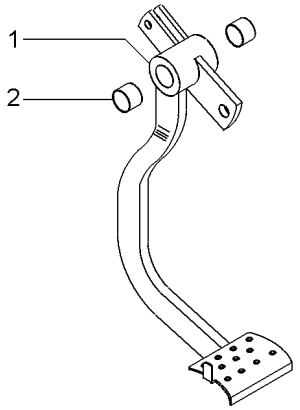

1	022532N1	**1** PEDAL	PEDAL	PEDAL
2 6227779M1		**2** BUCHA	BUSH	CASQUILLO

Acionamento
Drive Kit
Acionamento

105-145

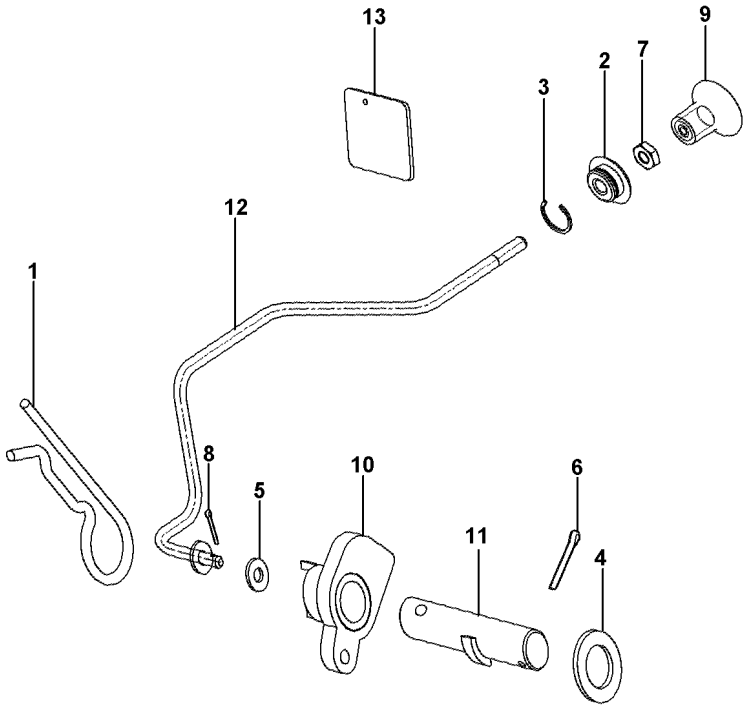

1	195708M1	**1** GRAMPO	CRAMP	PASADOR
2	2801075M1	**1** PASSADOR	COTTER	PASADOR ABIERTO
3	2801154M1	**1** ANEL	RING	ARO
4	339596X1	**1** ARRUELA	WASHER	ARANDELA
5	353753X1	**1** ARRUELA	WASHER	ARANDELA
6	354048X1	**1** CUPILHA	COTTER PIN	PASADOR DOUBLE
7	357515X1	**1** PORCA	NUT	TUERCA
8	361332X1	**1** CUPILHA	COTTER PIN	PASADOR DOUBLE
9	6237536M1	**1** MANÍPULO	KNOB	POMO
10	6227791M91	**1** BATENTE	RETAINER	RETENEDOR
11	6227792M1	**1** CJ. PINO	KIT, PIN	JUEGO PASADOR
12	6227793M91	**1** CJ. TIRANTE	KIT, ROD	JUEGO DE BIELAS
13	6228938M1	**1** DECAL	DECAL	CALCOMANIA

Rodas Dianteiras	**9.00-16f2 (6l)**	**130-10**	**Cubo Médio**
Front Wheels	**9.00-16f2 (6l)**		**Cube Medium**
Ruedas Delanteras	**9.00-16f2 (6l)**		**Cubo Medio**

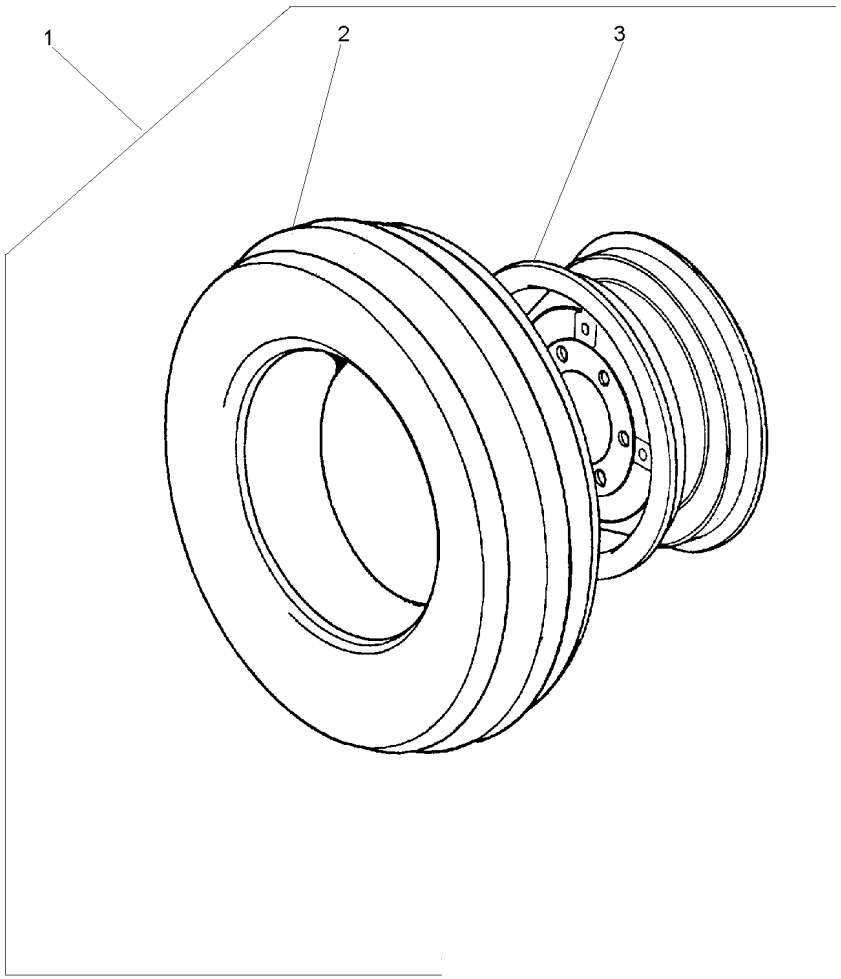

1		3149799M91	**2**	CJ. RODAGEM	WHEELS	RODAJE
2	3146503M91	1 130-15 No	**1**	CJ.PNEU E CÂMARA	TYRE AND TUBE	NEUM.Y.CAMARA
3	489331M91	1 650X16	**1**	ARO	RIM	LLANTA

Pneu & Câmara	**9.00-16f2 (6l)**
Tyre & Chamber	**9.00-16f2 (6l)**
Neum & Camara	**9.00-16f2 (6l)**

130-15

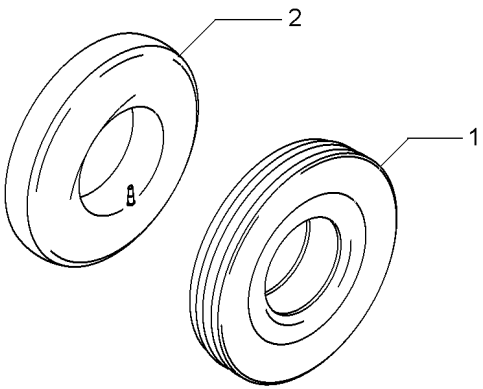

1	3146504M1	9.00X16 10L	**1** PNEU	TYRE	NEUMATICO
2	880481M1	9.00 X 16	**1** CÂMARA	CHAMBER	CAMARA

Rodas Dianteiras	**10.00 X 16 8l**
Front Wheels	**10.00 X 16 8l**
Ruedas Delanteras	**10.00 X 16 8l**

130-20

Cubo Médio
Cube Medium
Cubo Medio

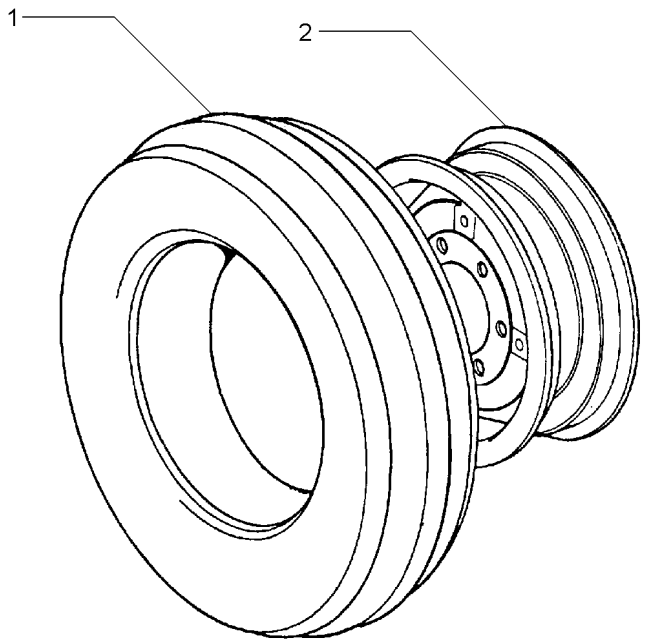

1	843866M91	130-25 No	**2**	CJ.PNEU E CÂMARA	TYRE AND TUBE	NEUM.Y.CAMARA
2	055797S1		**2**	ARO	RIM	LLANTA

Pneu & Câmara
Tyre & Chamber
Neum & Camara

130-25

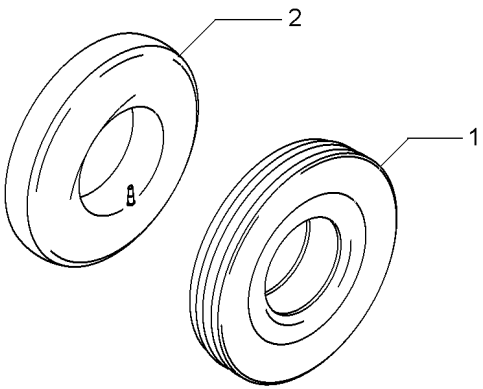

1	843865M1	10.00X16 8L	**1** PNEU	TYRE	NEUMATICO
2	834779M1	10.00X16	**1** CÂMARA	CHAMBER	CAMARA

Rodas Dianteiras	**7.50-16f2 (6l)**
Front Wheels	**7.50-16f2 (6l)**
Ruedas Delanteras	**7.50-16f2 (6l)**

130-30

2 Rodas Motrizes - Cubo Médio
Medium Hub - 2 Wheels Drive
Cubo Medio - 2 Ruedas Motriz

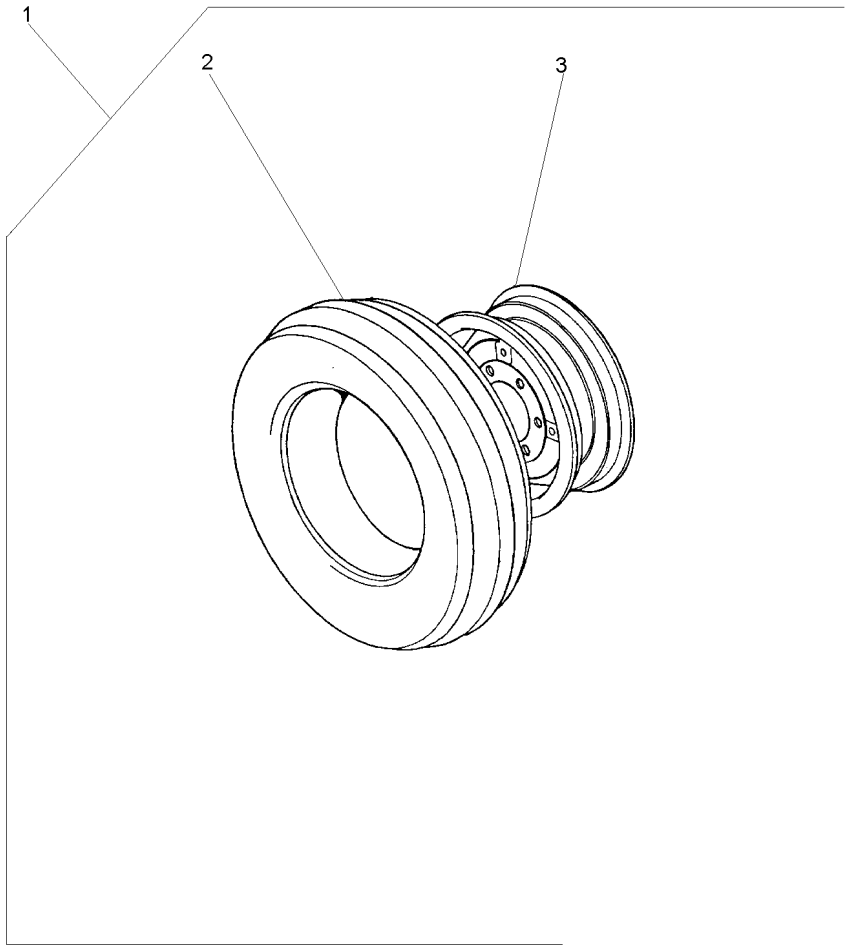

1		3145661M91	**1**	CJ. RODAGEM	WHEELS	RODAJE
2	488030M92	1 130-60 No	**1**	CJ.PNEU E CÂMARA	TYRE AND TUBE	NEUM.Y.CAMARA
3	3147067M91	1	**1**	RODA	WHEEL	RUEDA

Rodas Dianteiras	**14.9-24r2 (6l)**
Front Wheels	**14.9-24r2 (6l)**
Ruedas Delanteras	**14.9-24r2 (6l)**

130-35

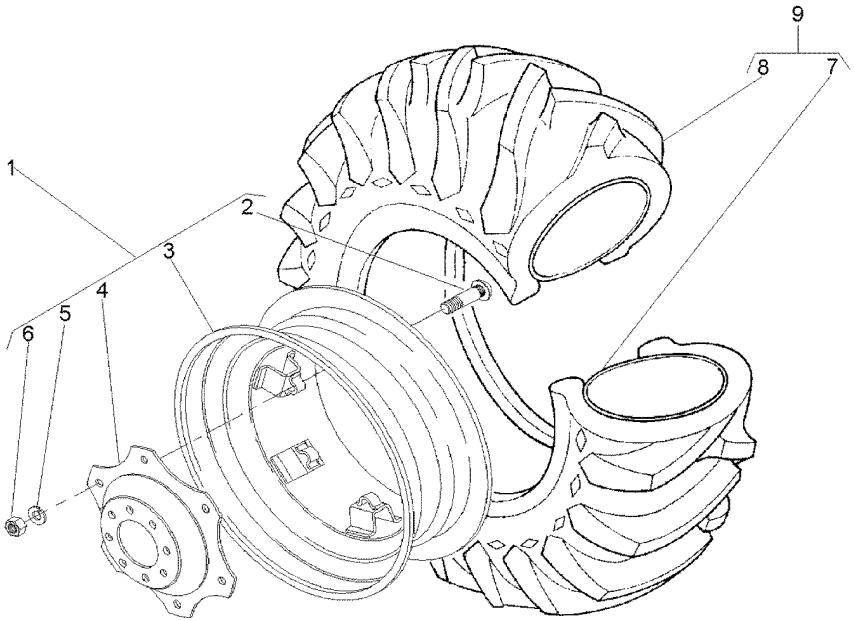

1	3411241M91		**1**	RODA	WHEEL	RUEDA
2	3408246M1	1	**6**	PARAFUSO	BOLT	PERNO
3	487150M92	1	**1**	ARO	RIM	LLANTA
4	3411240M1	1	**1**	DISCO	DISC	DISCO
5	027646P1	1	**6**	ARRUELA	WASHER	ARANDELA
6	353427X1	1	**6**	PORCA	NUT	TUERCA
7	182578M1	9 13X24	**1**	CÂMARA	CHAMBER	CAMARA
8	487173M1	9 14.9/13X24	**1**	PNEU	TYRE	NEUMATICO
9	487174M91		**1**	CJ.PNEU E CÂMARA	TYRE AND TUBE	NEUM.Y.CAMARA

Rodas Dianteiras	**14.9-28r2 (6l)**
Front Wheels	**14.9-28r2 (6l)**
Ruedas Delanteras	**14.9-28r2 (6l)**

130-40

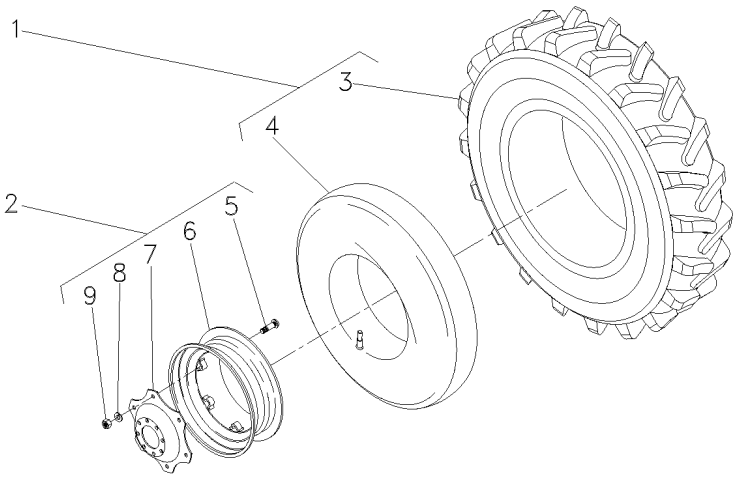

1	487540M91		**2**	CJ.PNEU E CÂMARA	TYRE AND TUBE	NEUM.Y.CAMARA
2	036239N1	➡ 291408C000819	**2**	RODA	WHEEL	RUEDA
2	6235495M91	➡ 291408C000820	**2**	CJ. RODA	KIT, WHEEL	JUEGO DE RUEDA
2	6235495M91	➡ 532048C000705	**2**	CJ. RODA	KIT, WHEEL	JUEGO DE RUEDA
3	487539M1	1	**2**	PNEU	TYRE	NEUMATICO
4	828539M1	1	**2**	CÂMARA	CHAMBER	CAMARA
5	3408246M1	2	**8**	PARAFUSO	BOLT	PERNO
6	036240S1	2	**1**	ARO	RIM	LLANTA
7	036241P1	2	**1**	DISCO	DISC	DISCO
8	027646P1	2	**8**	ARRUELA	WASHER	ARANDELA
9	353427X1	2	**8**	PORCA	NUT	TUERCA

Rodas Dianteiras
Front Wheels
Ruedas Delanteras

130-45

11.2-28 (6l) Goodyear
11.2-28 (6l) Goodyear
11.2-28 (6l) Goodyear

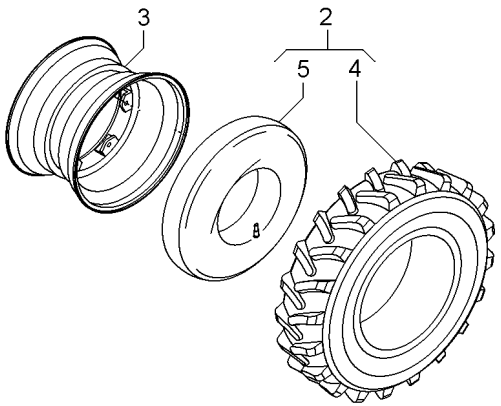

2	6218521M91	1	**2**	CJ.PNEU E CÂMARA	TYRE AND TUBE	NEUM.Y.CAMARA
3	070671N1	1	**2**	ARO	RIM	LLANTA
4	6218522M1	2	**2**	PNEU	TYRE	NEUMATICO
5	1482517M1	2	**2**	CÂMARA	CHAMBER	CAMARA

Rodas Dianteiras	**14.9-24r1 (6l)**	**130-50**
Front Wheels	**14.9-24r1 (6l)**	
Ruedas Delanteras	**14.9-24r1 (6l)**	

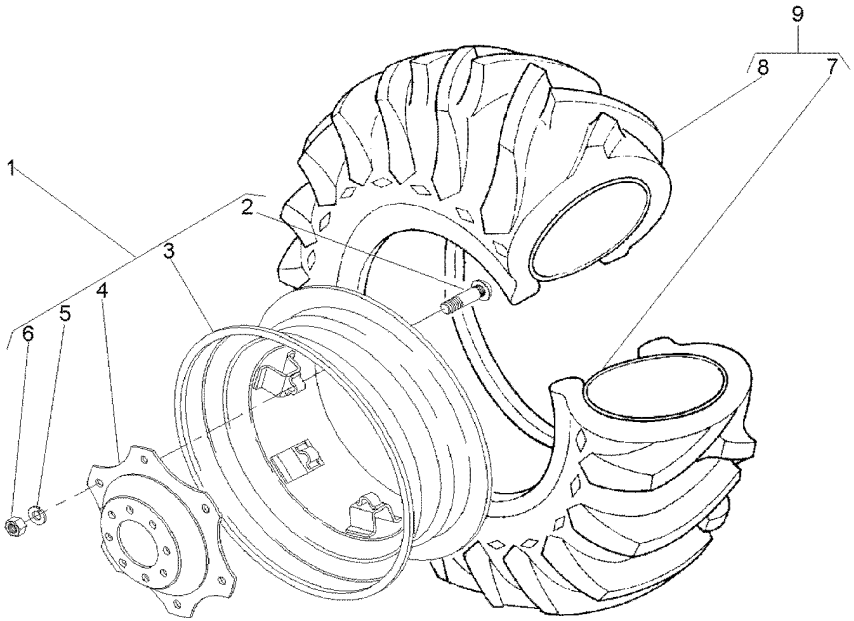

1	3411241M91		**1**	RODA	WHEEL	RUEDA
2	3408246M1	1	**6**	PARAFUSO	BOLT	PERNO
3	487150M92	1	**1**	ARO	RIM	LLANTA
4	3411240M1	1	**1**	DISCO	DISC	DISCO
5	027646P1	1	**8**	ARRUELA	WASHER	ARANDELA
6	353427X1	1	**6**	PORCA	NUT	TUERCA
7	182578M1	9 13X24	**1**	CÂMARA	CHAMBER	CAMARA
8	831521M1	9 14.9/13X24	**1**	PNEU	TYRE	NEUMATICO
9	831522M91		**1**	CJ.PNEU E CÂMARA	TYRE AND TUBE	NEUM.Y.CAMARA

Rodas Dianteiras	**14.9 X 26 R1 6l**
Front Wheels	**14.9 X 26 R1 6l**
Ruedas Delanteras	**14.9 X 26 R1 6l**

130-55

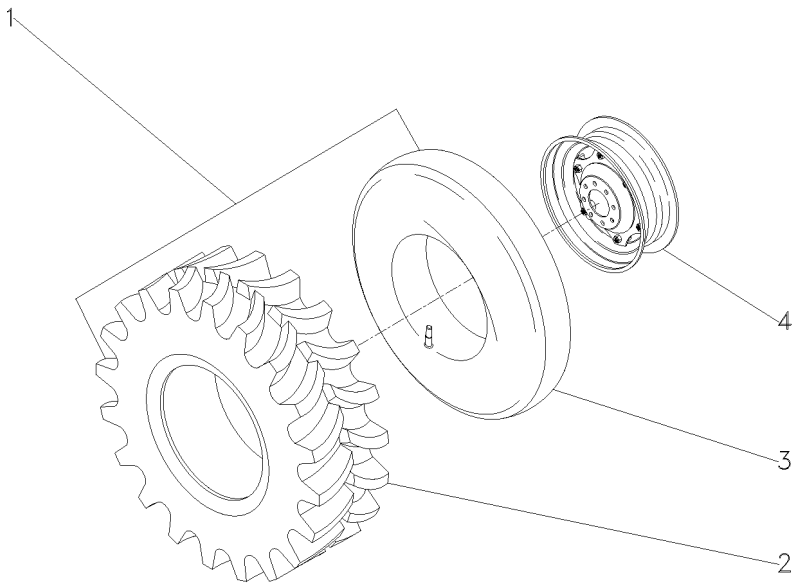

1	035822N1			**1**	CJ.PNEU E CÂMARA	TYRE AND TUBE	NEUM.Y.CAMARA
2	035823P1	1		**1**	PNEU	TYRE	NEUMATICO
3	3410379M1	1		**1**	CÂMARA	CHAMBER	CAMARA
4	3409966M92	➡	291408C000819	**1**	RODA	WHEEL	RUEDA
4	6235496M91	➡	291408C000820	**1**	CJ. RODA	KIT, WHEEL	JUEGO DE RUEDA

Pneu & Câmara	**7.50-16f2 (6l)**	**130-60**	**2 Rodas Motrizes**
Tyre & Chamber	**7.50-16f2 (6l)**		**2 Wheels Drive**
Neum & Camara	**7.50-16f2 (6l)**		**2 Ruedas Motriz**

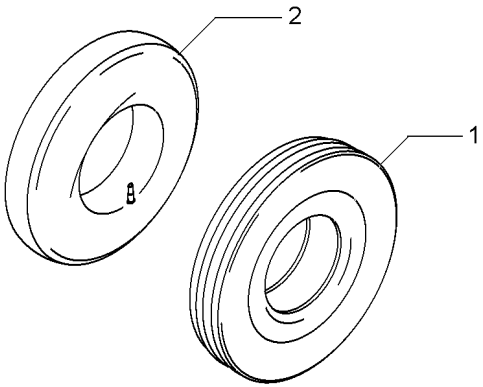

1	3149495M1	7.50X16L8	**1** PNEU	TYRE	NEUMATICO
2	488036M1	7.50X16	**1** CÂMARA	CHAMBER	CAMARA

Rodas Dianteiras	**12 X 26**
Front Wheels	**12 X 26**
Ruedas Delanteras	**12 X 26**

130-65

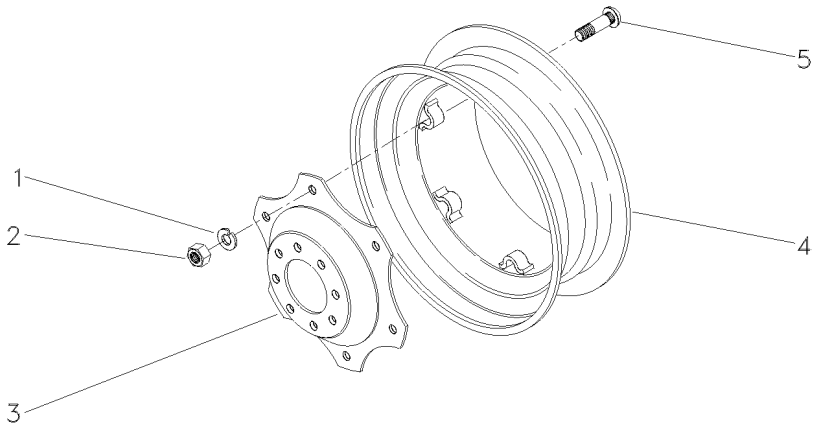

1	027646P1	**6**	ARRUELA	WASHER	ARANDELA
2	353427X1	**6**	PORCA	NUT	TUERCA
3	3411046M1	**1**	DISCO	DISC	DISCO
4	3410274M91	**1**	ARO	RIM	LLANTA
5	3149812M1	**6**	PARAFUSO	BOLT	PERNO

Rodagem
Wheels
Ruedas

130-70

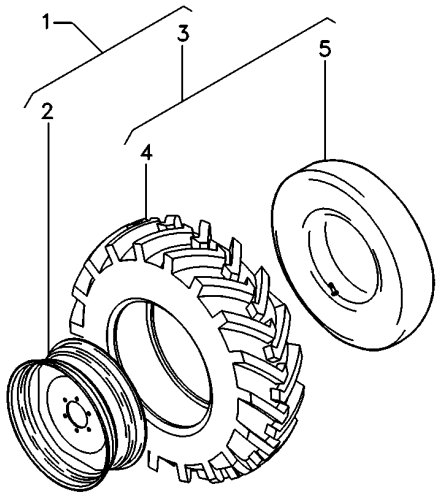

1	6227605M91	▶	**1** CJ. RODA	KIT, WHEEL	JUEGO DE RUEDA
1	6227604M91	◀	**1** CJ. RODA	KIT, WHEEL	JUEGO DE RUEDA

Rodas Dianteiras
Front Wheels
Ruedas Delanteras

130-75

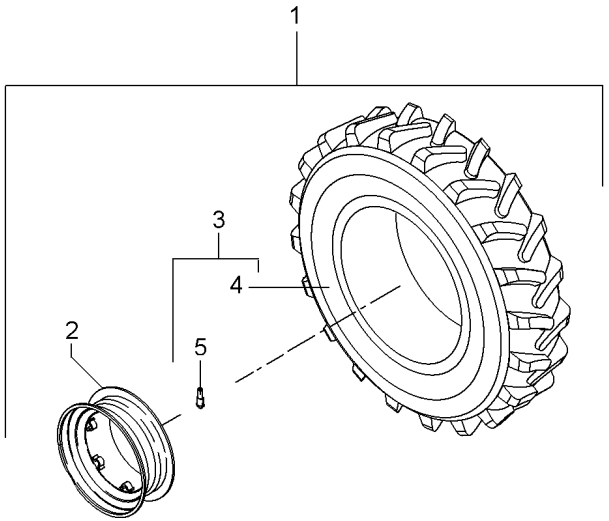

1	6231128M91		◀	**1**	CJ. ARO/PNEU	WHEEL AND TYRE	RUEDA Y NEUMATIC
1	6231129M91		▶	**1**	CJ. ARO/PNEU	WHEEL AND TYRE	RUEDA Y NEUMATIC
2	6231130M91	1		**2**	ARO	RIM	LLANTA
3	6231135M91	1		**2**	PNEU E VÁLVULA	TIRE AND VALVE	NEUMÁT. Y VALV.
4	6231136M1	3		**2**	PNEU	TYRE	NEUMATICO
5	046862T1	3		**2**	VÁLVULA	VALVE	VALVULA

Rodas Traseiras	**18.4-30r2 (6l)**	**130-80**
Rear Wheels	**18.4-30r2 (6l)**	
Ruedas Traseras	**18.4-30r2 (6l)**	

Disco De Chapa
Plate Disk
Disco De Chapa

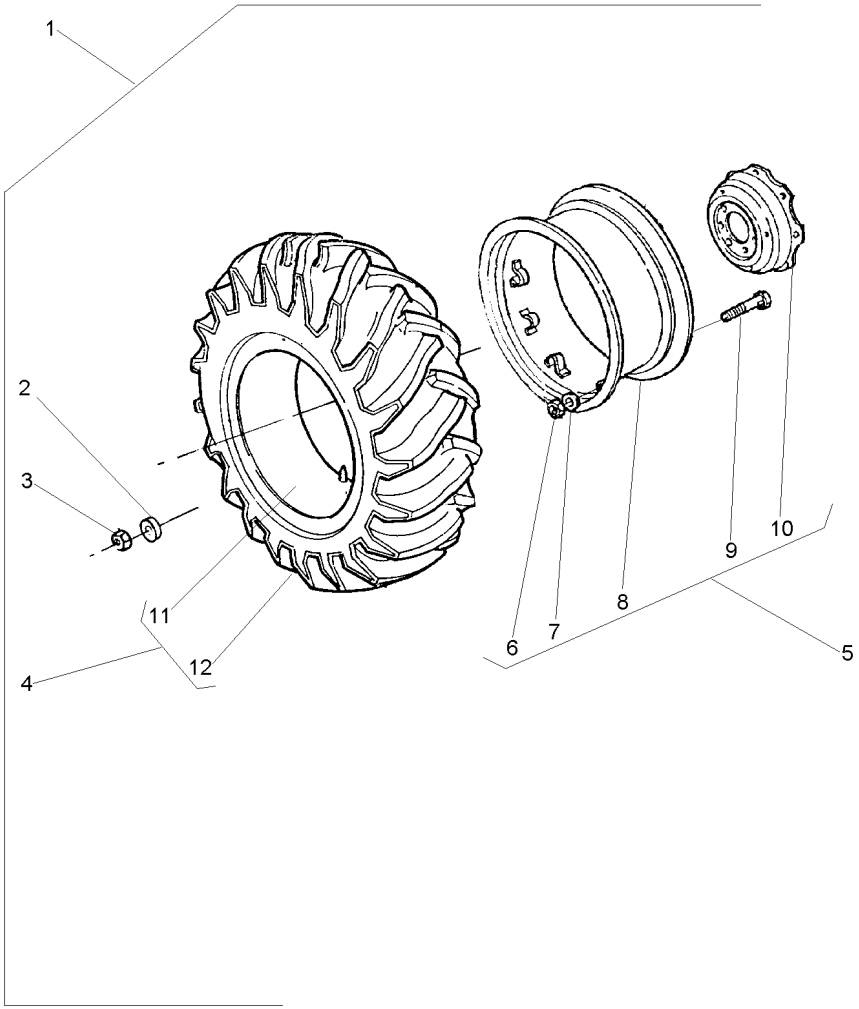

1			3410964M91	**1**	RODAGEM	WHEELS	RODAJE
2	3410536M1	1		**16**	ARRUELA	WASHER	ARANDELA
3	847417M1	1		**16**	PORCA	NUT	TUERCA
4	487870M91	1	6L	**1**	CJ.PNEU E CÂMARA	TYRE AND TUBE	NEUM.Y.CAMARA
5	3149151M92		292408C000819	**1**	ARO	RIM	LLANTA
5	6235494M91		291408C000820	**1**	CJ. RODA	KIT, WHEEL	JUEGO DE RUEDA
5	6235494M91		695408C000211	**1**	CJ. RODA	KIT, WHEEL	JUEGO DE RUEDA
6	353427X1	5		**8**	PORCA	NUT	TUERCA
7	3585377M1	5		**8**	ARRUELA	WASHER	ARANDELA
8	882230M92	5		**1**	ARO	RIM	LLANTA
9	3149812M1	5	3149914M1	**8**	PARAFUSO	BOLT	PERNO
10	3587145M1	5		**1**	DISCO	DISC	DISCO
11	487869M1	4		**1**	CÂMARA	CHAMBER	CAMARA
12	487868M1	4		**1**	PNEU	TYRE	NEUMATICO

Rodas Traseiras	**23.1-26r2 (8l)**	**130-85**
Rear Wheels	**23.1-26r2 (8l)**	
Ruedas Traseras	**23.1-26r2 (8l)**	

Disco De Chapa
Plate Disk
Disco De Chapa

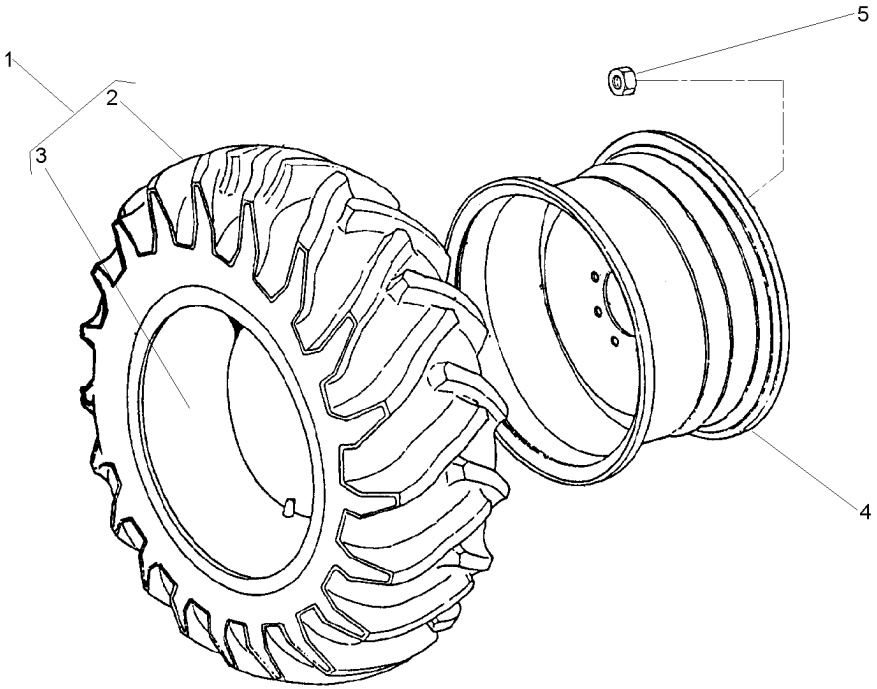

1	490215M91		
2	490216M1	1	
3	490217M1	1	23.1/18X26
4	1481017M92		DW20X26
5	847417M1		
5	3410536M1		

2	CJ.PNEU E CÂMARA	TYRE AND TUBE	NEUM.Y.CAMARA
1	PNEU	TYRE	NEUMATICO
1	CÂMARA	CHAMBER	CAMARA
2	ARO	RIM	LLANTA
16	PORCA	NUT	TUERCA
16	ARRUELA	WASHER	ARANDELA

Rodas Traseiras
Rear Wheels
Ruedas Traseras

130-90

15.5-38 R1 8l Dyna Torque
15.5-38 R1 8l Dyna Torque
15.5-38 R1 8l Dyna Torque

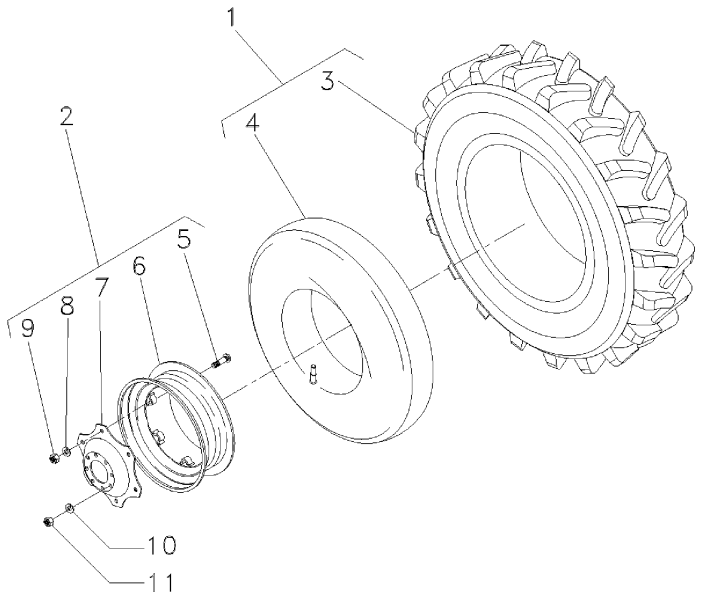

1	6217791M91	**2**	CJ.PNEU E CÂMARA	TYRE AND TUBE	NEUM.Y.CAMARA
2	6217539M92	**2**	CJ. RODAGEM	WHEELS	RODAJE
3	6217792M1	**2**	PNEU	TYRE	NEUMATICO
4	6218523M1	**2**	CÂMARA	CHAMBER	CAMARA
5	6217942M1	**16**	PARAFUSO	BOLT	PERNO
6	6217540M1	**2**	ARO	RIM	LLANTA
7	6217542M1	**2**	DISCO	DISC	DISCO
8	6217937M1	**16**	ARRUELA	WASHER	ARANDELA
9	6217938M1	**16**	PORCA	NUT	TUERCA
10	3410536M1	**16**	ARRUELA	WASHER	ARANDELA
11	847417M1	**16**	PORCA	NUT	TUERCA

Rodas Traseiras
Rear Wheels
Ruedas De Direccion

130-95

18.4-34 (10l) Pirelli
18.4-34 (10l) Pirelli
18.4-34 (10l) Pirelli

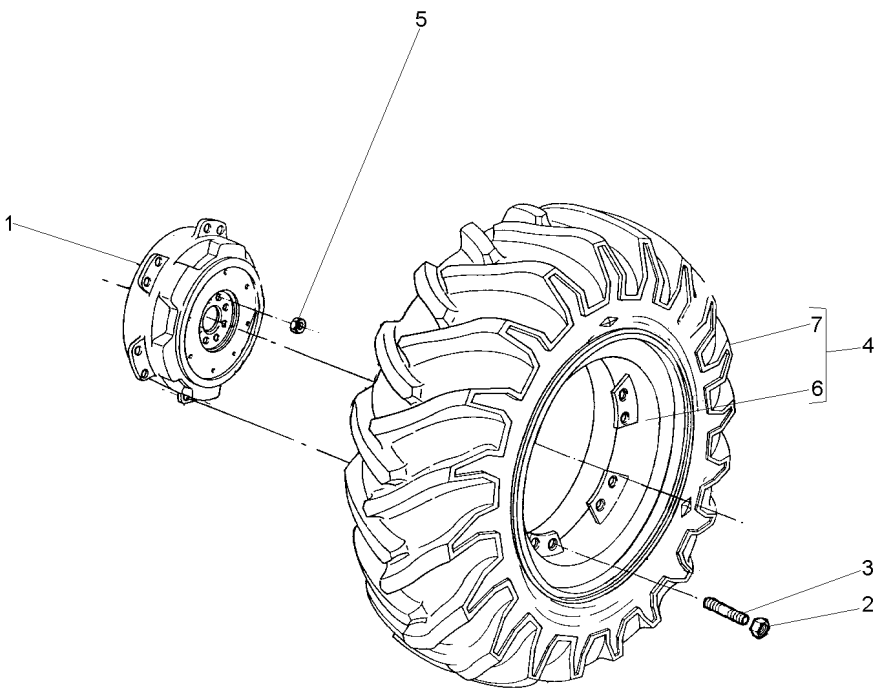

1	3149762M1			
2	881162M2	**2**	DISCO	DISC	DISCO
3	488988M2	**20**	PORCA	NUT	TUERCA
4	6207360M91	**20**	PRISIONEIRO	STUD	ESPARRAGO
5	1487085M1	**2**	CJ. RODA	KIT, WHEEL	JUEGO DE RUEDA
6	6207361M91	**16**	PORCA	NUT	TUERCA
7	071251N1	**2**	ARO	RIM	LLANTA
		2	CJ.PNEU E CÂMARA	TYRE AND TUBE	NEUM.Y.CAMARA

Rodas Traseiras	**18.4-30 R1 (10l)**
Rear Wheels	**18.4-30 R1 (10l)**
Ruedas Traseras	**18.4-30 R1 (10l)**

130-100

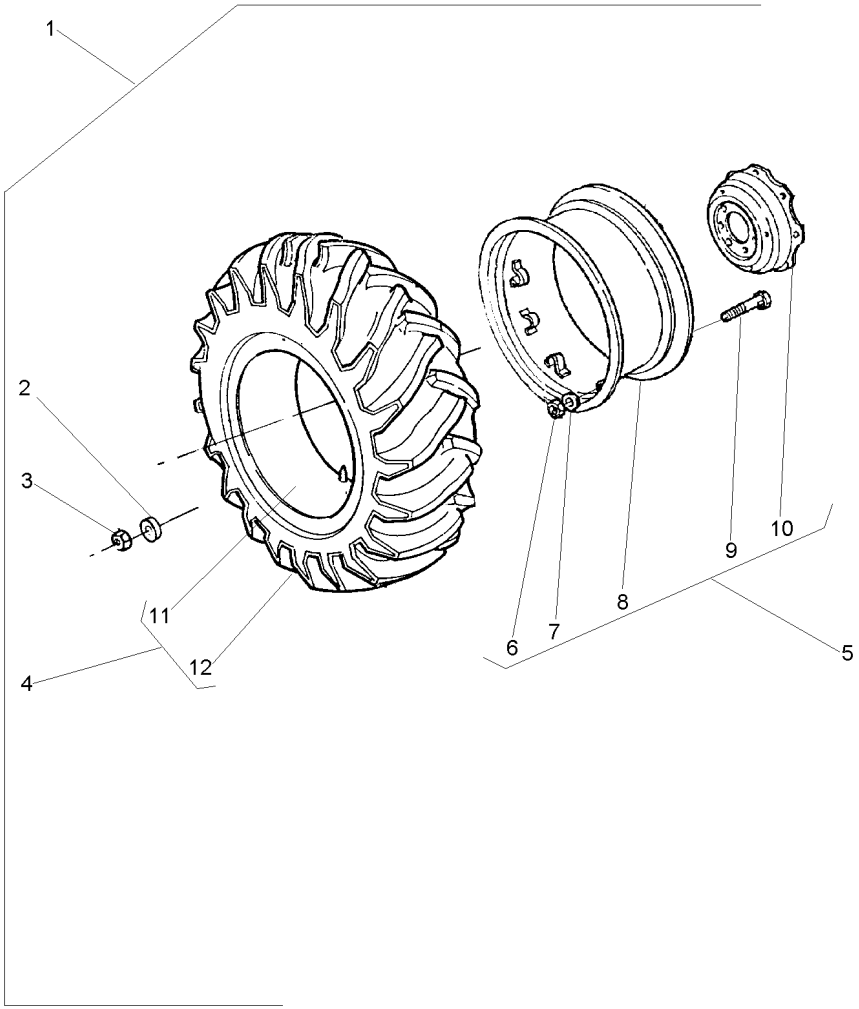

1			3410965M91	**1**	RODAGEM	WHEELS	RODAJE
2	3410536M1	1		**16**	ARRUELA	WASHER	ARANDELA
3	847417M1	1		**16**	PORCA	NUT	TUERCA
4	488092M91	1	10L	**1**	CJ.PNEU E CÂMARA	TYRE AND TUBE	NEUM.Y.CAMARA
5	3149151M92		291408C000819	**1**	ARO	RIM	LLANTA
5	6235494M91		291408C000820	**1**	CJ. RODA	KIT, WHEEL	JUEGO DE RUEDA
5	6235494M91		695408C000211	**1**	CJ. RODA	KIT, WHEEL	JUEGO DE RUEDA
6	353427X1	5		**8**	PORCA	NUT	TUERCA
7	3585377M1	5		**8**	ARRUELA	WASHER	ARANDELA
8	882230M92	5		**1**	ARO	RIM	LLANTA
9	3149812M1	5	3149914M1	**8**	PARAFUSO	BOLT	PERNO
10	3587145M1	5		**1**	DISCO	DISC	DISCO
11	487869M1	4		**1**	CÂMARA	CHAMBER	CAMARA
12	487951M1	4	3149493M1	**1**	PNEU	TYRE	NEUMATICO

Rodas Traseiras	**18.4-30 R1 (10l)**	**130-105**	**Disco Fundido-Pavt**
Rear Wheels	**18.4-30 R1 (10l)**		**Founded Disk-Pavt**
Ruedas Traseras	**18.4-30 R1 (10l)**		**Disco Fundido-Pavt**

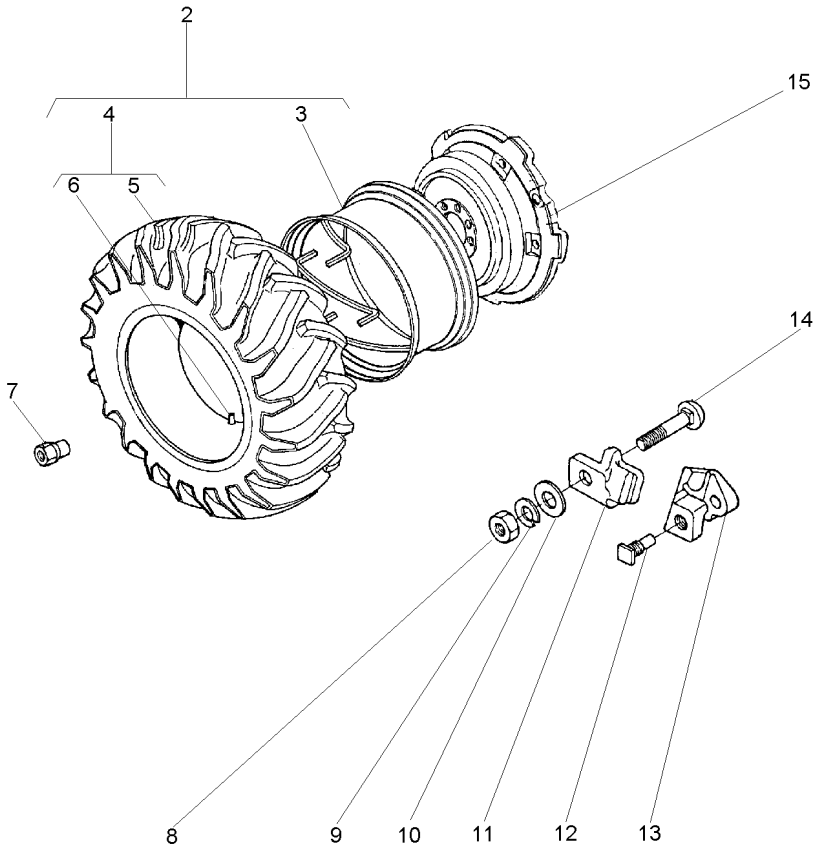

2	1481920M91		**1**	CJ. RODA	KIT, WHEEL	JUEGO DE RUEDA
3	897721M91	2 PAVT	**1**	ARO	RIM	LLANTA
4	488092M91	2 ↳ 3149641M91	**1**	CJ.PNEU E CÂMARA	TYRE AND TUBE	NEUM.Y.CAMARA
5	487951M1	4 ↳ 3149493M1	**1**	PNEU	TYRE	NEUMATICO
6	487869M1	4	**1**	CÂMARA	CHAMBER	CAMARA
7	1481045M1		**8**	PORCA	NUT	TUERCA
8	1484541M1		**5**	PORCA	NUT	TUERCA
9	353440X1		**5**	ARRUELA	WASHER	ARANDELA
10	353775X1		**5**	ARRUELA	WASHER	ARANDELA
11	898021M1		**5**	GRAMPO	CRAMP	PASADOR
12	1751403M1		**2**	PARAFUSO	BOLT	PERNO
13	898022M2		**2**	LIMITADOR RODA	LIMITATION WHEEL	LIMITATION WHEEL
14	363296X1		**5**	PARAFUSO	BOLT	PERNO
15	3147093M1		**1**	DISCO	DISC	DISCO

Rodas Traseiras	**18.4-30 R1 (10 L)**
Rear Wheels	**18.4-30 R1 (10 L)**
Ruedas Traseras	**18.4-30 R1 (10 L)**

130-110

Disco De Chapa/Aro 16"
Plate Disk/Rim 16"
Disco De Chapa/Llanta 16"

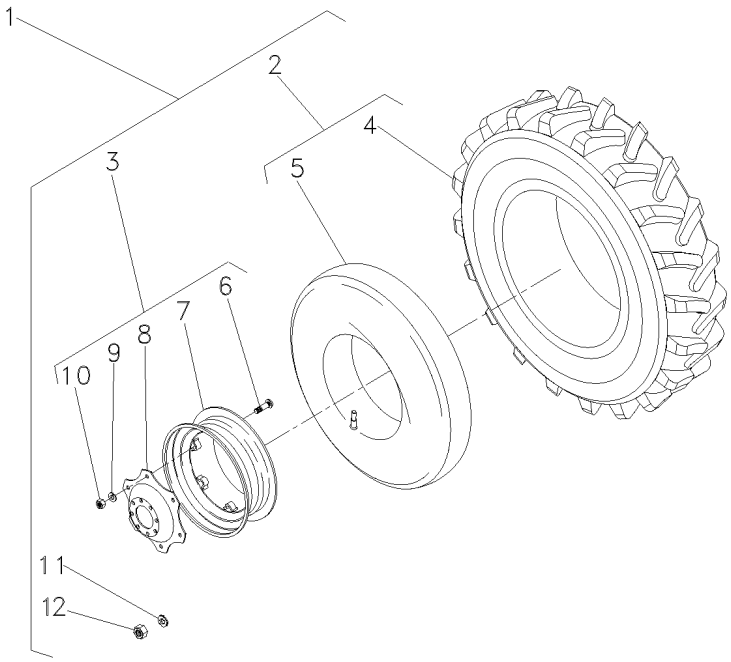

1		3408329M91	
2	488092M91	1	10L
3	3587146M91	1	
4	487951M1	2	3149493M1
5	487869M1	2	
6	3149812M1	3	
7	3408526M91	3	
8	3587145M1	3	
9	027646P1	3	
10	353427X1	3	
11	3410536M1	1	
12	847417M1	1	

1	RODAGEM	WHEELS	RODAJE
2	CJ.PNEU E CÂMARA	TYRE AND TUBE	NEUM.Y.CAMARA
2	RODA	WHEEL	RUEDA
2	PNEU	TYRE	NEUMATICO
1	CÂMARA	CHAMBER	CAMARA
8	PARAFUSO	BOLT	PERNO
1	ARO	RIM	LLANTA
1	DISCO	DISC	DISCO
8	ARRUELA	WASHER	ARANDELA
8	PORCA	NUT	TUERCA
16	ARRUELA	WASHER	ARANDELA
16	PORCA	NUT	TUERCA

Rodas Traseiras	**18.4-30r2 (6l)**	**Disco De Chapa/Aro 16"**
Rear Wheels	**18.4-30r2 (6l)**	**Plate Disk/Rim 16"**
Ruedas Traseras	**18.4-30r2 (6l)**	**Disco De Chapa/Llanta 16"**

130-115

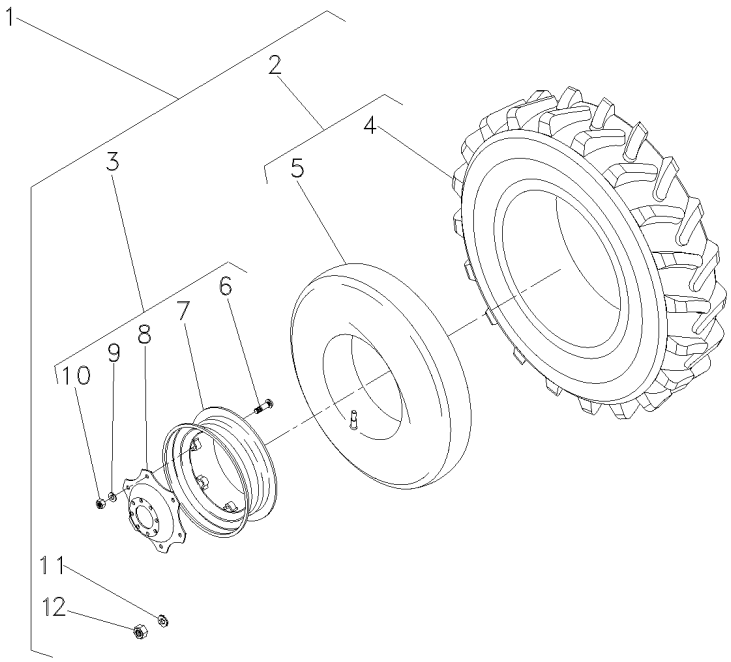

1			3408621M91	**1**	RODAGEM	WHEELS	RODAJE
2	487870M91	5	6L	**2**	CJ.PNEU E CÂMARA	TYRE AND TUBE	NEUM.Y.CAMARA
3	3587146M91	5		**2**	RODA	WHEEL	RUEDA
4	487868M1			**2**	PNEU	TYRE	NEUMATICO
5	487869M1			**2**	CÂMARA	CHAMBER	CAMARA
6	3149812M1	3		**8**	PARAFUSO	BOLT	PERNO
7	3408526M91	3		**1**	ARO	RIM	LLANTA
8	3587145M1	3		**1**	DISCO	DISC	DISCO
9	027646P1	3		**8**	ARRUELA	WASHER	ARANDELA
10	353427X1	3		**8**	PORCA	NUT	TUERCA
11	3410536M1	5		**16**	ARRUELA	WASHER	ARANDELA
12	847417M1	5		**16**	PORCA	NUT	TUERCA

Rodas Traseiras	**18.4-30r1 (6l)**	**130-120**	**Disco De Chapa/Aro 16"**
Rear Wheels	**18.4-30r1 (6l)**		**Plate Disk/Rim 16"**
Ruedas Traseras	**18.4-30r1 (6l)**		**Disco De Chapa/Llanta 16"**

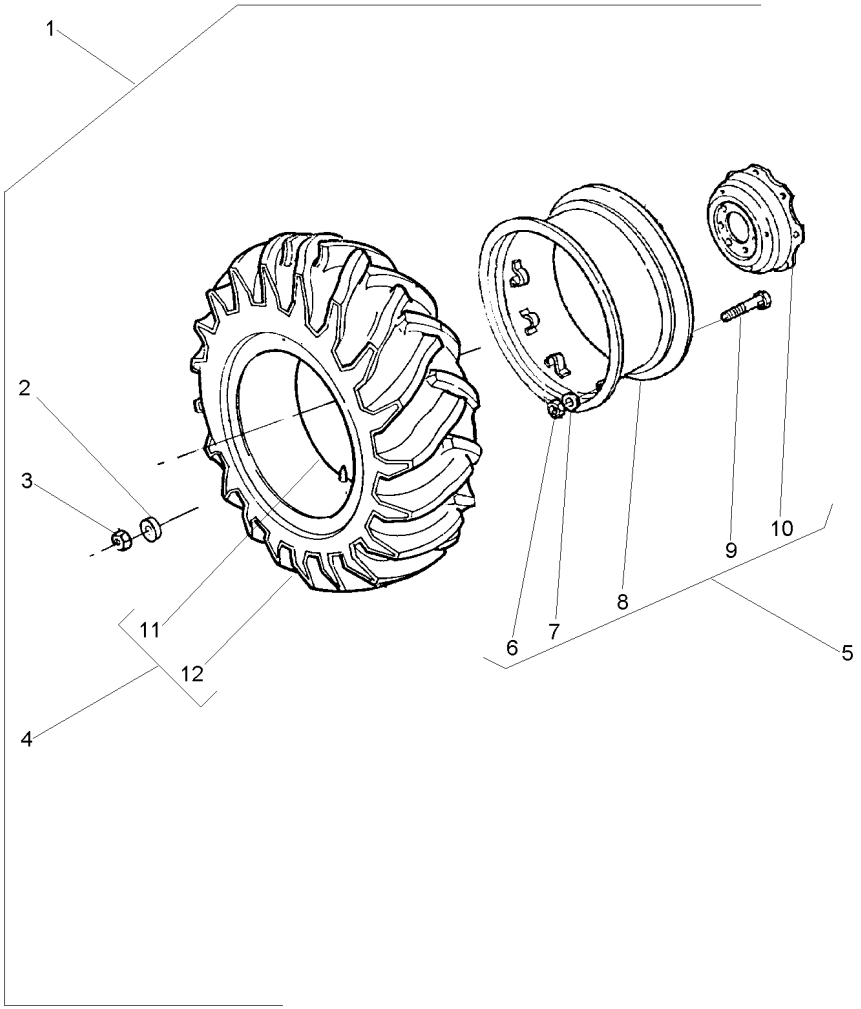

1		3587143M92	**1**	RODAGEM	WHEELS	RODAJE
2	3410536M1	1	**16**	ARRUELA	WASHER	ARANDELA
3	847417M1	1	**16**	PORCA	NUT	TUERCA
4	058704N1	1	**1**	CJ.PNEU E CÂMARA	TYRE AND TUBE	NEUM.Y.CAMARA
5	3587146M91	16 X 30	**1**	RODA	WHEEL	RUEDA
6	353427X1	5	**8**	PORCA	NUT	TUERCA
7	027646P1	5	**8**	ARRUELA	WASHER	ARANDELA
8	3408526M91	5	**1**	ARO	RIM	LLANTA
9	3149812M1	5	**8**	PARAFUSO	BOLT	PERNO
10	3587145M1	5	**1**	DISCO	DISC	DISCO
11	058699T1	4	**1**	CÂMARA	CHAMBER	CAMARA
12	058697T1	4	**1**	PNEU	TYRE	NEUMATICO

Rodas Traseiras	**18.4-30r2 (6l)**	**130-125**	**Disco Fundido-Pavt**
Rear Wheels	**18.4-30r2 (6l)**		**Founded Disk-Pavt**
Ruedas Traseras	**18.4-30r2 (6l)**		**Disco Fundido-Pavt**

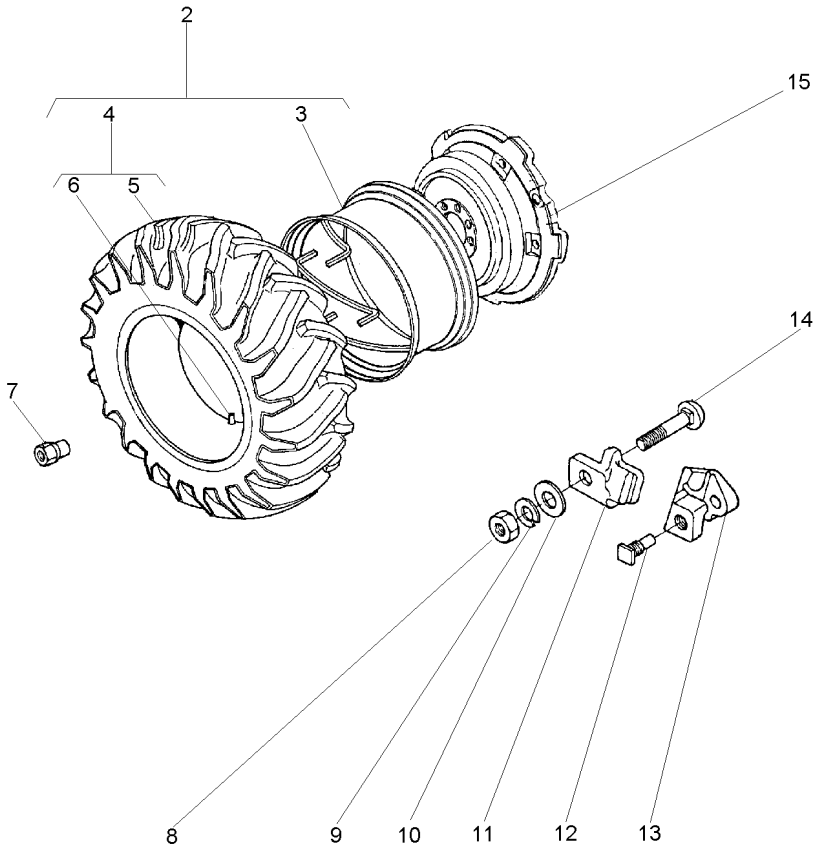

2	1481659M91		**1**	CJ. RODA	KIT, WHEEL	JUEGO DE RUEDA
3	897721M91	2 14X30 PAVT	**1**	ARO	RIM	LLANTA
4	487870M91	2	**1**	CJ.PNEU E CÂMARA	TYRE AND TUBE	NEUM.Y.CAMARA
5	487868M1	4	**1**	PNEU	TYRE	NEUMATICO
6	487869M1	4	**1**	CÂMARA	CHAMBER	CAMARA
7	1481045M1		**8**	PORCA	NUT	TUERCA
8	1484541M1		**5**	PORCA	NUT	TUERCA
9	353440X1		**5**	ARRUELA	WASHER	ARANDELA
10	353775X1		**5**	ARRUELA	WASHER	ARANDELA
11	898021M1		**5**	GRAMPO	CRAMP	PASADOR
12	1751403M1		**2**	PARAFUSO	BOLT	PERNO
13	898022M2		**2**	LIMITADOR RODA	LIMITATION WHEEL	LIMITATION WHEEL
14	363296X1		**5**	PARAFUSO	BOLT	PERNO
15	3147093M1		**1**	DISCO	DISC	DISCO

Rodas Traseiras	**18.4-34r1 (8l)**	**130-130**	**Disco De Chapa**
Rear Wheels	**18.4-34r1 (8l)**		**Plate Disk**
Ruedas Traseras	**18.4-34r1 (8l)**		**Disco De Chapa**

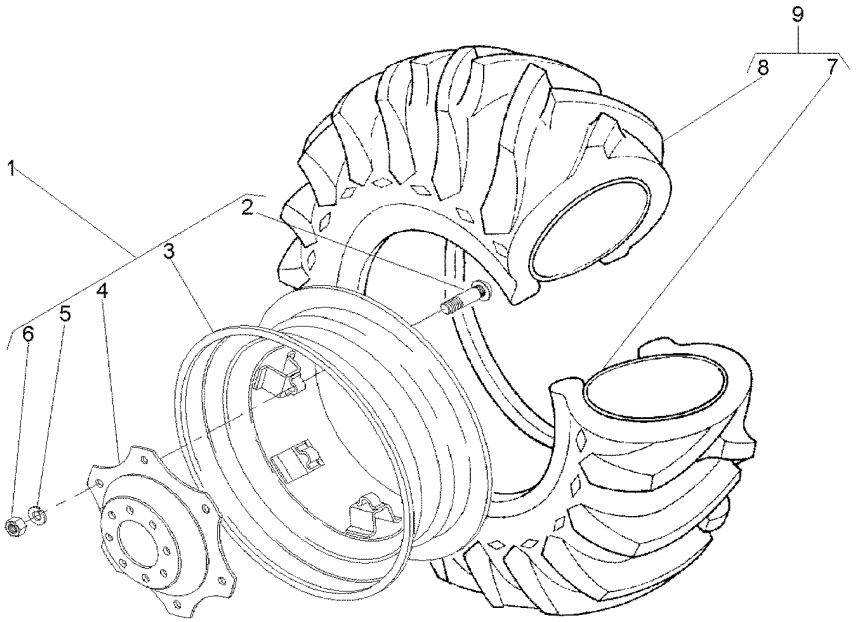

1	042658N1		**1**	CJ. RODA	KIT, WHEEL	JUEGO DE RUEDA
2	3149812M1	1 ⇄ 3149914M1	**8**	PARAFUSO	BOLT	PERNO
3	042659T1	1 16LX34	**1**	ARO	RIM	LLANTA
4	3587145M1	1	**1**	DISCO	DISC	DISCO
5	027646P1	1	**8**	ARRUELA	WASHER	ARANDELA
6	353427X1	1	**8**	PORCA	NUT	TUERCA
7	833291M1	9 15X34	**1**	CÂMARA	CHAMBER	CAMARA
8	3145208M1	9 18.4/15X34	**1**	PNEU	TYRE	NEUMATICO
9	834530M91		**1**	CJ.PNEU E CÂMARA	TYRE AND TUBE	NEUM.Y.CAMARA

Rodas Traseiras	**18.4-34r1 Pavt (8l)**	**130-135**	**Disco Fundido-Pavt**
Rear Wheels	**18.4-34r1 Pavt (8l)**		**Founded Disk-Pavt**
Ruedas Traseras	**18.4-34r1 Pavt (8l)**		**Disco Fundido-Pavt**

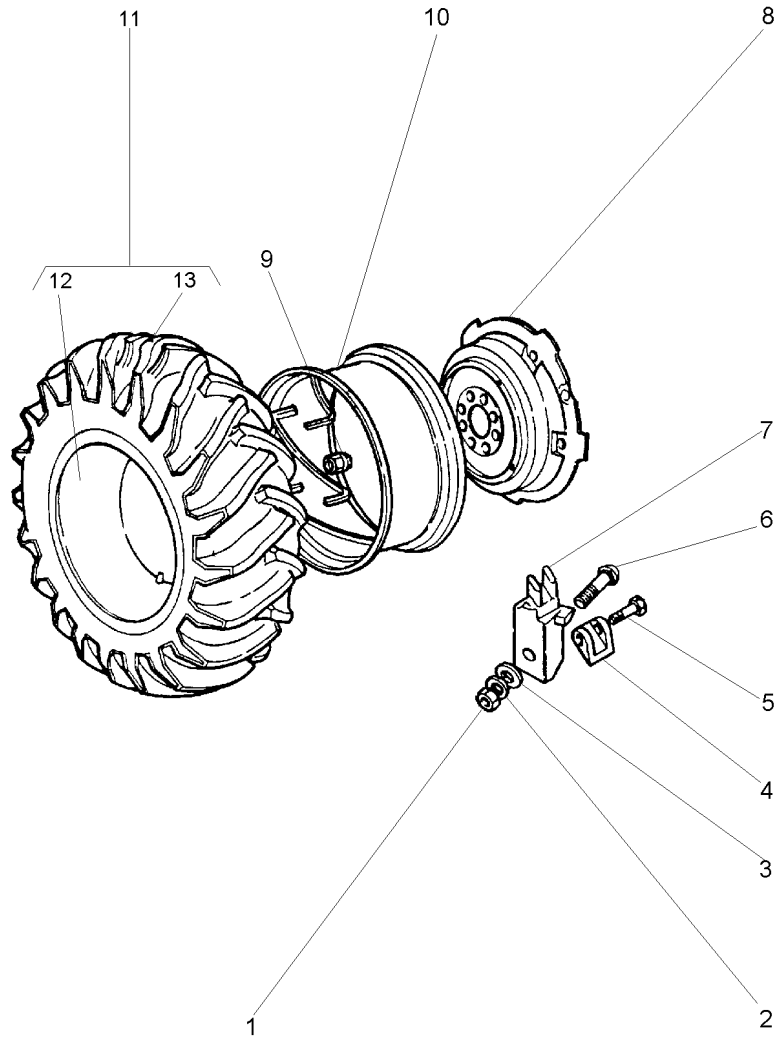

1	1484541M1		
2	353440X1		
3	353775X1		
4	898022M2		
5	1751403M1		
6	363296X1		
7	898021M1		
8	2801978M1		
9	1481045M1		
10	3147967M91		
11	834530M91	18.4/15X34	
12	833291M1	11 15X34	
13	3145208M1	11 18.4/15X34	

6	PORCA	NUT	TUERCA
6	ARRUELA	WASHER	ARANDELA
6	ARRUELA	WASHER	ARANDELA
2	LIMITADOR RODA	LIMITATION WHEEL	LIMITATION WHEEL
2	PARAFUSO	BOLT	PERNO
6	PARAFUSO	BOLT	PERNO
6	GRAMPO	CRAMP	PASADOR
1	DISCO	DISC	DISCO
8	PORCA	NUT	TUERCA
1	ARO	RIM	LLANTA
2	CJ.PNEU E CÂMARA	TYRE AND TUBE	NEUM.Y.CAMARA
1	CÂMARA	CHAMBER	CAMARA
1	PNEU	TYRE	NEUMATICO

Rodas Traseiras	**18.4-34r1 (10l)**
Rear Wheels	**18.4-34r1 (10l)**
Ruedas Traseras	**18.4-34r1 (10l)**

130-140

Disco De Chapa
Plate Disk
Disco De Chapa

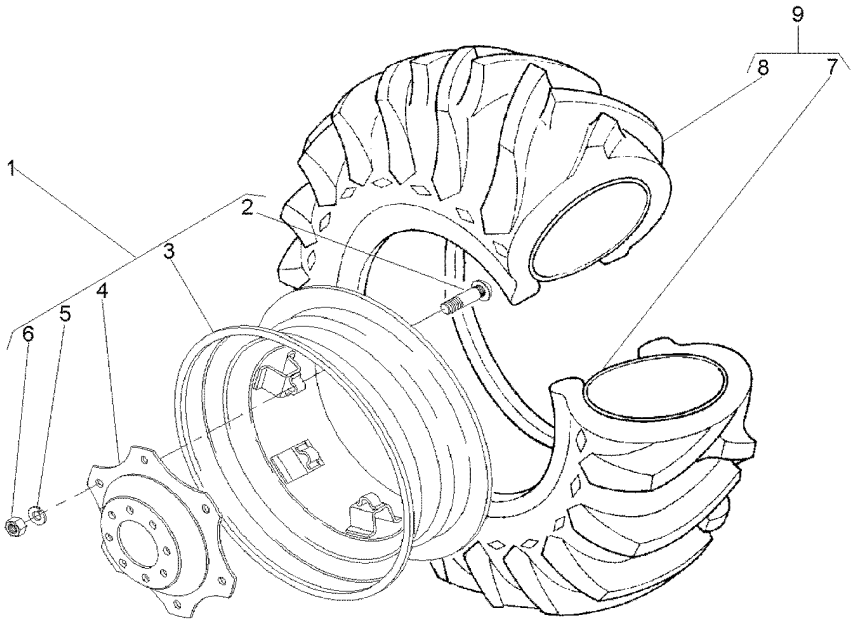

1	042658N1		
2	3149812M1	1	3149914M1
3	042659T1	1	16LX34
4	3587145M1	1	
5	027646P1	1	
6	353427X1	1	
7	833291M1	9	15X34
8	3145208M1	9	18.4/15X34
9	3145207M91		

1	CJ. RODA	KIT, WHEEL	JUEGO DE RUEDA
8	PARAFUSO	BOLT	PERNO
1	ARO	RIM	LLANTA
1	DISCO	DISC	DISCO
8	ARRUELA	WASHER	ARANDELA
8	PORCA	NUT	TUERCA
1	CÂMARA	CHAMBER	CAMARA
1	PNEU	TYRE	NEUMATICO
1	CJ.PNEU E CÂMARA	TYRE AND TUBE	NEUM.Y.CAMARA

Rodas Traseiras	**18.4-34r1 (10l)**	**130-145**	**Disco Fundido-Pavt**
Rear Wheels	**18.4-34r1 (10l)**		**Founded Disk-Pavt**
Ruedas Traseras	**18.4-34r1 (10l)**		**Disco Fundido-Pavt**

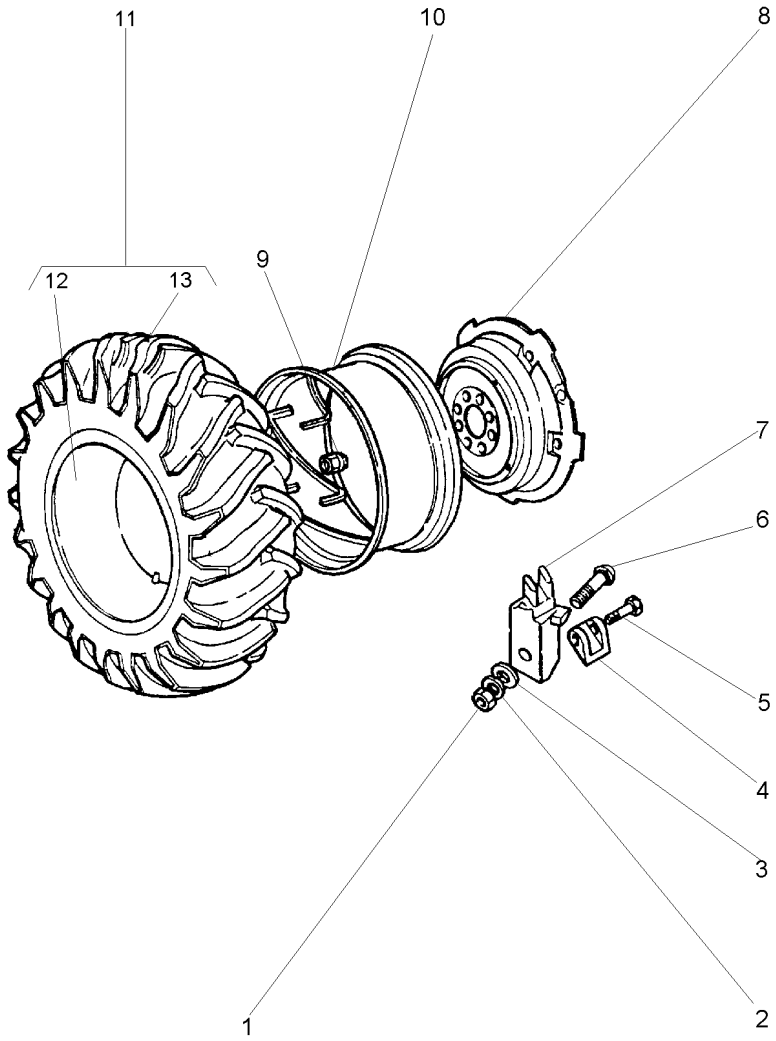

1	1484541M1		**12**	PORCA	NUT	TUERCA
2	353440X1		**12**	ARRUELA	WASHER	ARANDELA
3	353775X1		**12**	ARRUELA	WASHER	ARANDELA
4	898022M2		**4**	LIMITADOR RODA	LIMITATION WHEEL	LIMITATION WHEEL
5	1751403M1		**4**	PARAFUSO	BOLT	PERNO
6	363296X1		**12**	PARAFUSO	BOLT	PERNO
7	898021M1		**12**	GRAMPO	CRAMP	PASADOR
8	2801978M1		**2**	DISCO	DISC	DISCO
9	1481045M1		**16**	PORCA	NUT	TUERCA
10	3147967M91		**1**	ARO	RIM	LLANTA
11	3145207M91		**1**	CJ.PNEU E CÂMARA	TYRE AND TUBE	NEUM.Y.CAMARA
12	833291M1	11	**1**	CÂMARA	CHAMBER	CAMARA
13	3145208M1	11	**1**	PNEU	TYRE	NEUMATICO

Peso Da Roda Traseira	**1 + 1 X 40 Kgf**
Rear Wheel Weights	**1 + 1 X 40 Kgf**
Contrapesos De La Roda Trasera	**1 + 1 X 40 Kgf**

130-150

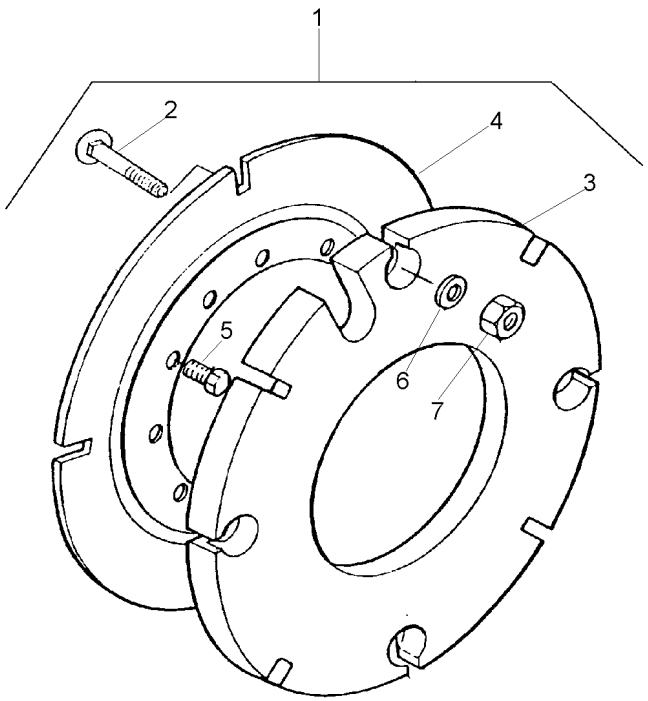

1			027967N1	**1** PESO	WEIGHT	PESA
2	3315210M1	1	M16X2,0X58	**8** PARAFUSO	BOLT	PERNO
3	2801392M2	1	40 kg	**2** CONTRA PESO	COUNTERWEIGHT	CONTRAPESO
4	2801394M2	1		**2** PLACA	PLATE	PLATO
5	353613X1	1	5/8x18x1.3/4	**8** PARAFUSO	BOLT	PERNO
6	3585377M1	1	33.5X17X3.75	**8** ARRUELA	WASHER	ARANDELA
7	880009362160	1	M16	**8** PORCA	NUT	TUERCA

Pesos Traseiro	**2 + 2 X 40 Kg**
Rear Weights	**2 + 2 X 40 Kg**
Contrapesos Traseras	**2 + 2 X 40 Kg**

130-155

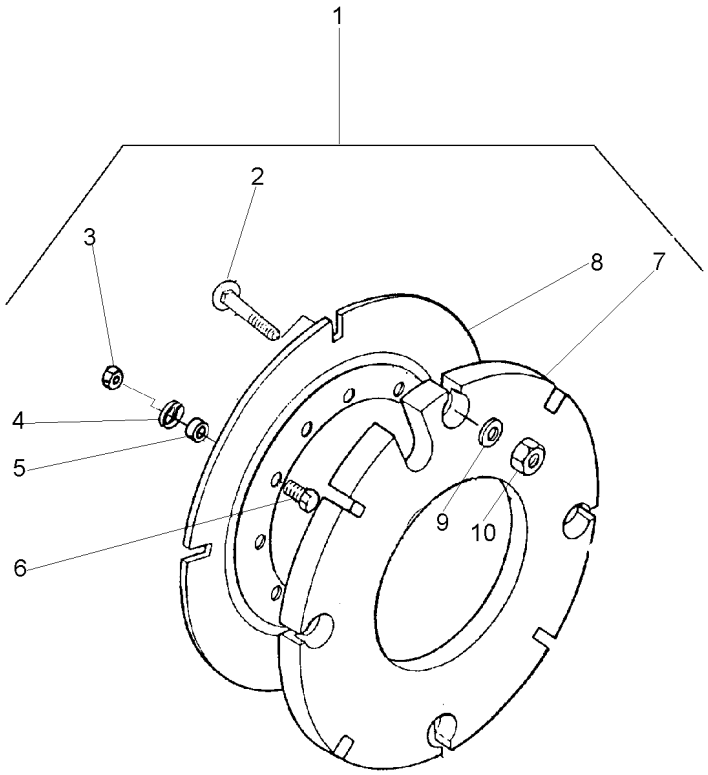

1			3589296M91
2	3315210M1	1	M16X2,0X58
3	353427X1	1	5/8x18
4	3585377M1	1	
5	3589297M1	1	
6	353617X1	1	5/8x18x2.1/4
7	2801392M2	1	
8	2801394M2	1	
9	3585377M1	1	
10	3904660M1	1	M16

1	PESO	WEIGHT	PESA
16	PARAFUSO	BOLT	PERNO
8	PORCA	NUT	TUERCA
8	ARRUELA	WASHER	ARANDELA
8	ESPAÇADOR	SPACER	PIEZA DISTANCIA
8	PARAFUSO	BOLT	PERNO
4	CONTRA PESO	COUNTERWEIGHT	CONTRAPESO
2	PLACA	PLATE	PLATO
16	ARRUELA	WASHER	ARANDELA
16	PORCA	NUT	TUERCA

Peso Da Roda Traseira	**1 + 1 X 52 Kgf**
Rear Wheel Weights	**1 + 1 X 52 Kgf**
Contrapesos De La Roda Trasera	**1 + 1 X 52 Kgf**

130-160

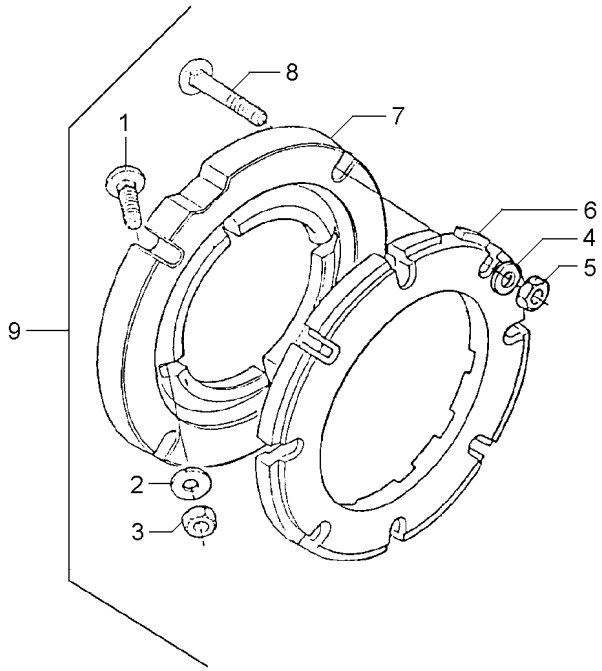

1	353864X1	9	5/8x18x1.3/4	**8**	PARAFUSO	BOLT	PERNO
2	3585377M1	9		**8**	ARRUELA	WASHER	ARANDELA
3	353429X1	9	5/8x18	**8**	PORCA	NUT	TUERCA
4	3585377M1	9		**8**	ARRUELA	WASHER	ARANDELA
5	353429X1	9	5/8x18	**8**	PORCA	NUT	TUERCA
6	2801403M1	9		**2**	PESO	WEIGHT	PESA
7	3149851M1	9		**2**	ADAPTADOR	ADAPTOR	ADAPTADOR
8	353870X1	9	5/8x18x3"	**8**	PARAFUSO	BOLT	PERNO
9			027908N1	**1**	PESO	WEIGHT	PESA

Peso Da Roda Traseira	**2 + 2 X 52 Kgf**
Rear Wheel Weights	**2 + 2 X 52 Kgf**
Contrapesos De La Roda Trasera	**2 + 2 X 52 Kgf**

130-165

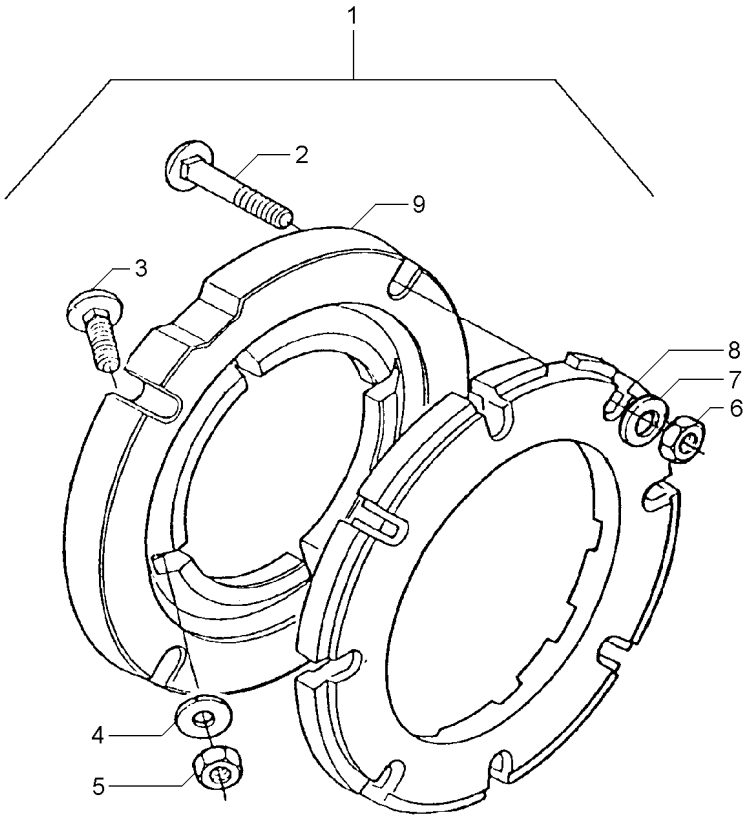

1		3149180M91	**1**	PESO	WEIGHT	PESA
2	353870X1	1 5/8x18x3"	**16**	PARAFUSO	BOLT	PERNO
3	353864X1	1 5/8x18x1.3/4	**8**	PARAFUSO	BOLT	PERNO
4	3585377M1	1 33.5X17X3.75	**16**	ARRUELA	WASHER	ARANDELA
5	353429X1	1 5/8x18	**8**	PORCA	NUT	TUERCA
6	353429X1	1 5/8x18	**16**	PORCA	NUT	TUERCA
7	3585377M1	1 33.5X17X3.75	**16**	ARRUELA	WASHER	ARANDELA
8	2801403M1	1	**4**	PESO	WEIGHT	PESA
9	3149851M1	1	**2**	ADAPTADOR	ADAPTOR	ADAPTADOR

Peso Da Roda Traseira
Rear Wheel Weights
Contrapesos De La Roda Trasera

130-170

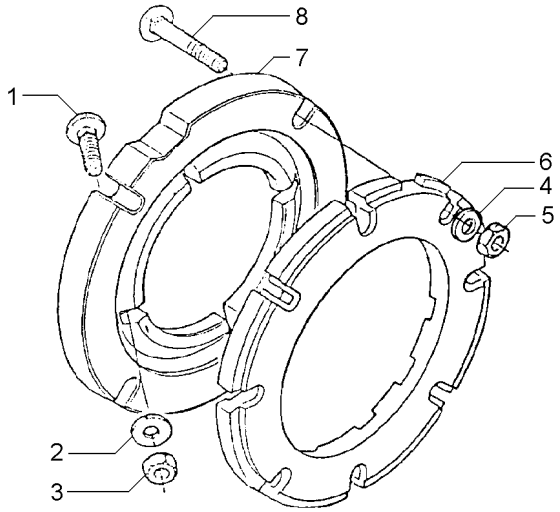

1	353864X1	5/8x18x1.3/4	**8**	PARAFUSO	BOLT	PERNO
2	3585377M1		**8**	ARRUELA	WASHER	ARANDELA
3	353429X1	5/8x18	**8**	PORCA	NUT	TUERCA
4	3585377M1		**24**	ARRUELA	WASHER	ARANDELA
5	353429X1	5/8x18x3"	**24**	PORCA	NUT	TUERCA
6	2801403M1		**6**	PESO	WEIGHT	PESA
7	3149851M1		**2**	ADAPTADOR	ADAPTOR	ADAPTADOR
8	353870X1	5/8x18x3"	**24**	PARAFUSO	BOLT	PERNO

Peso Da Roda Traseira **Rear Wheel Weights** **Contrapesos De La Roda Trasera**	**130-175**	**4 + 4 X 52 Kgf** **4 + 4 X 52 Kgf** **4 + 4 X 52 Kgf**

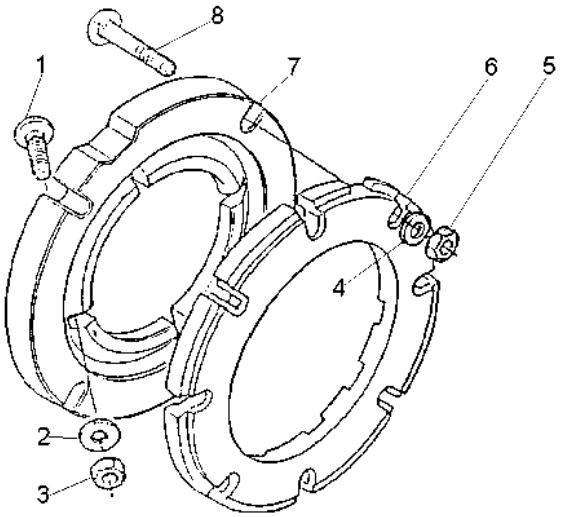

1	353864X1	**8**	PARAFUSO	BOLT	PERNO
2	3585377M1	**8**	ARRUELA	WASHER	ARANDELA
3	353429X1	**8**	PORCA	NUT	TUERCA
4	3585377M1	**32**	ARRUELA	WASHER	ARANDELA
5	353429X1	**32**	PORCA	NUT	TUERCA
6	2801403M1	**8**	PESO	WEIGHT	PESA
7	3149851M1	**2**	ADAPTADOR	ADAPTOR	ADAPTADOR
8	353870X1	**32**	PARAFUSO	BOLT	PERNO

Peso Da Roda Traseira	**1 + 1 X 72 Kg**
Rear Wheel Weights	**1 + 1 X 72 Kg**
Contrapesos De La Roda Traseira	**1 + 1 X 72 Kg**

130-180

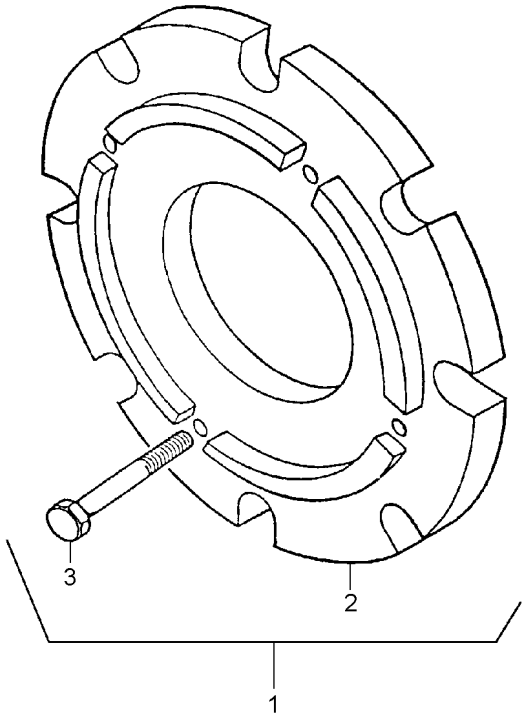

1		3408347M91	**1**	CJ. PESO	WEIGHT	PESA
2	3408287M1	1	**2**	PESO	WEIGHT	PESA
3	354285X1	1	**8**	PARAFUSO	BOLT	PERNO

Peso Da Roda Traseira	**2 + 2 X 72 Kg**
Rear Wheel Weights	**2 + 2 X 72 Kg**
Contrapesos De La Roda Trasera	**2 + 2 X 72 Kg**

130-185

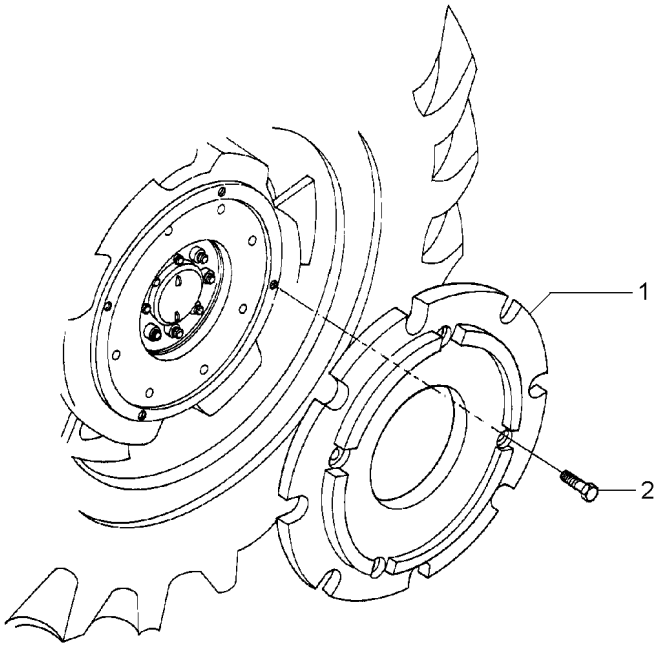

1	3408287M1	**4**	PESO	WEIGHT	PESA
2	354285X1	**16**	PARAFUSO	BOLT	PERNO

Peso Da Roda Traseira
Rear Wheel Weights
Contrapesos De La Roda Trasera

130-190

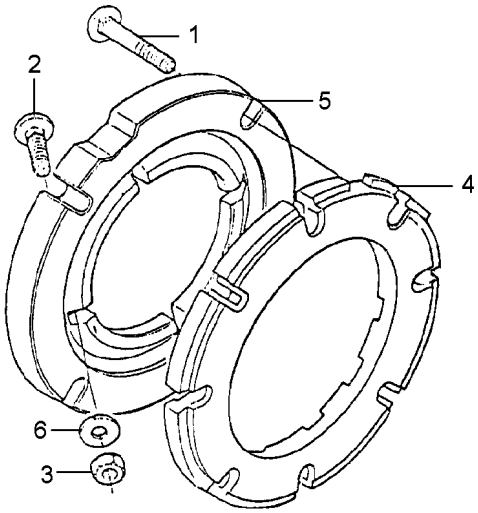

1	353870X1	5/8x18x1.3/4	**8**	PARAFUSO	BOLT	PERNO
2	6220418M1		**8**	PARAFUSO ESPEC.	SCREW SPECIAL	TORNILLO ESPEC.
3	353429X1	5/8x18	**16**	PORCA	NUT	TUERCA
4	2801403M1		**2**	PESO	WEIGHT	PESA
5	6217883M1	5/8x18x3"	**5**	PESO	WEIGHT	PESA
6	3585377M1		**16**	ARRUELA	WASHER	ARANDELA

Peso Da Roda Traseira
Rear Wheel Weights
Contrapesos De La Roda Trasera

130-195

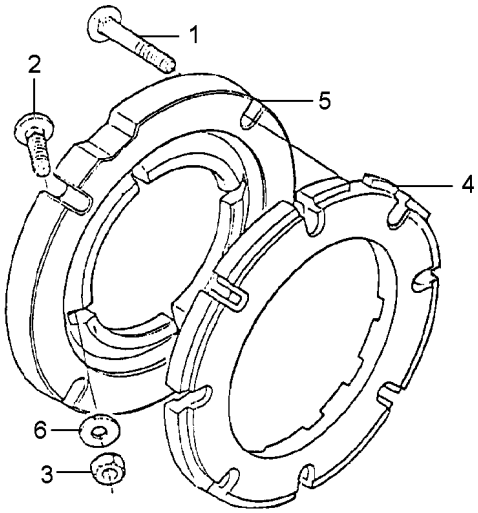

1	353870X1	5/8x18x1.3/4	**8**	PARAFUSO	BOLT	PERNO
2	6220418M1		**8**	PARAFUSO ESPEC.	SCREW SPECIAL	TORNILLO ESPEC.
3	353429X1	5/8x18	**24**	PORCA	NUT	TUERCA
4	2801403M1		**4**	PESO	WEIGHT	PESA
5	6217883M1	5/8x18x3"	**5**	PESO	WEIGHT	PESA
6	3585377M1		**24**	ARRUELA	WASHER	ARANDELA

Pesos Dianteiros	**8 X 25 Kgf**
Front Wheight	**8 X 25 Kgf**
Pesos Delanteros	**8 X 25 Kgf**

130-200

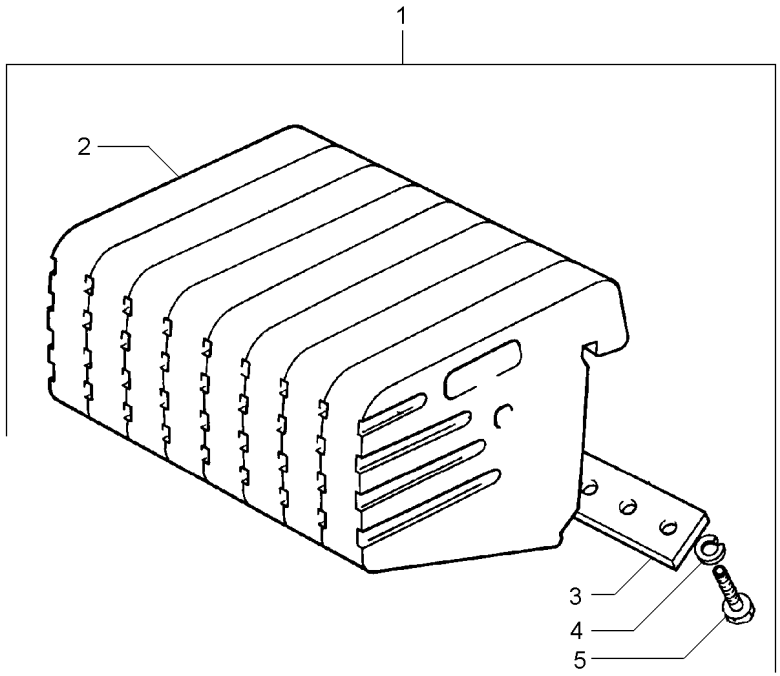

1		2801587M91	**1** CJ. PESO	WEIGHT	PESA
2	049191P1	1	**8** PESO	WEIGHT	PESA
3	3148437M1	1	**2** PLACA	PLATE	PLATO
4	353433X1	1	**8** ARRUELA	WASHER	ARANDELA
5	353726X1	1 5/8x11x1.1/2	**8** PARAFUSO	BOLT	PERNO

Pesos Dianteiros	**8 X 35 Kgf**
Front Wheight	**8 X 35 Kgf**
Pesos Delanteros	**8 X 35 Kgf**

130-205

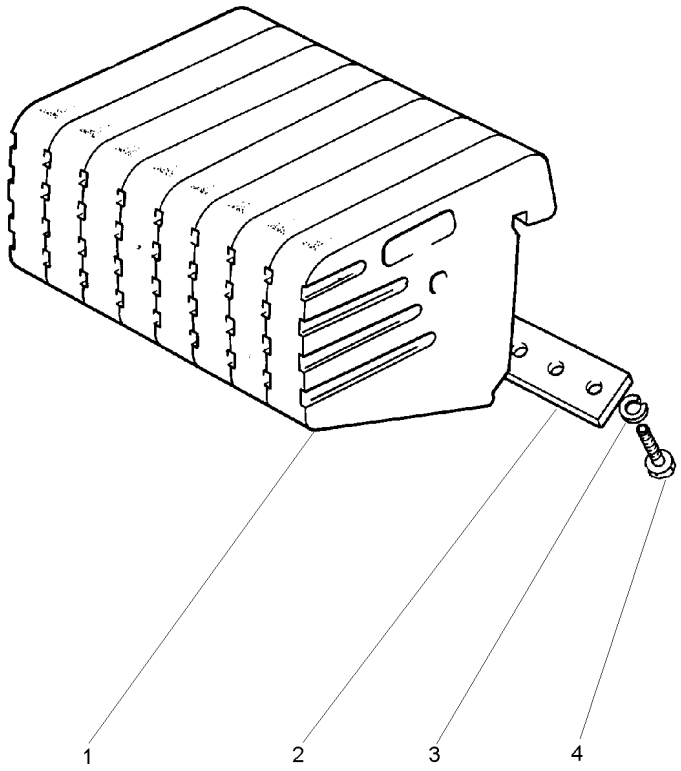

1	049192P1	**8**	PESO	WEIGHT	PESA
2	3148437M1	**2**	PLACA	PLATE	PLATO
3	353433X1	**8**	ARRUELA	WASHER	ARANDELA
4	353726X1	**8**	PARAFUSO	BOLT	PERNO

Engraxadeira
Greaser
Engrasadera

140-10

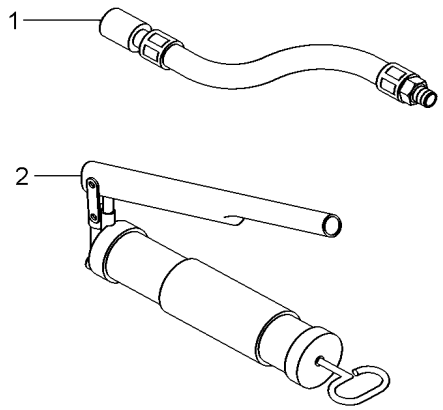

1	036336T1	**1** MANGUEIRA	HOSE	FLEXIBLE
2	036335T1	**1** ENGRAXADEIRA	SHOES	ZAPATAS

Caixa De Ferramentas
Tools Box
Caja De Herramientas

140-15

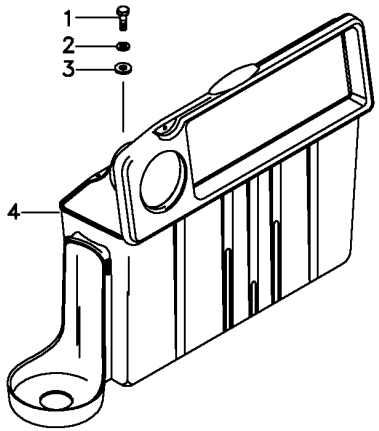

1	391931X1			
2	339374X1			
3	339056X1			
4	6218625M91			
3	PARAFUSO	BOLT	PERNO
3	ARRUELA	WASHER	ARANDELA
3	ARRUELA	WASHER	ARANDELA
1	CX. FERRAMENTAS	TOOL BOX	CAJA HERRAMIENTA

Caixa De Redução De Velocidades
Rangebox
Caja Cambio Gama

Redutor De Velocidade
Creeper
Reducción De Velocidad

140-20

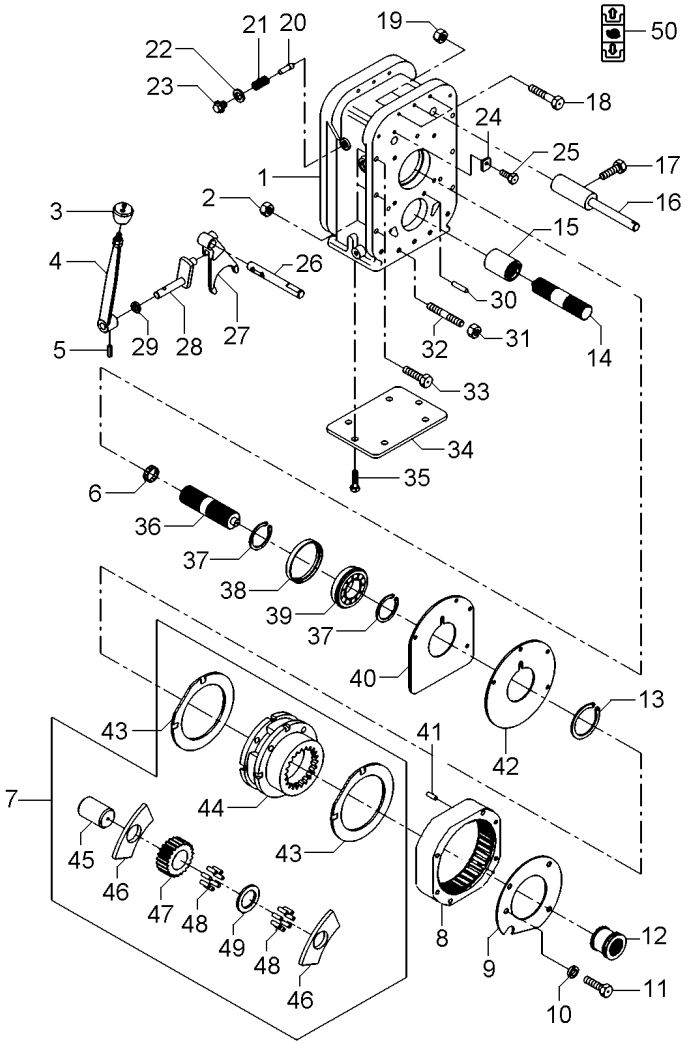

1	059219P1		**1**	CARCAÇA	HOUSING	ALOJAMIENTO
2	069676T1		**6**	PORCA	NUT	TUERCA
3	3585348M1		**1**	MANÍPULO	KNOB	POMO
4	6231371M91		**1**	CJ. ALAVANCA	KIT, LEVER	JUEGO, PALANCA
5	357659X1		**1**	PINO	PIN	PASADOR
6	195513M1		**1**	ROLAMENTO AGULHA	BEARING NEEDLE	COJINETA AGUJAS
7	022638N1		**1**	CJ. REDUTOR	KIT, CARRIER	JUEGO PORTADOR
8	1867424M2		**1**	COROA	ANNULAR GEAR	ENGRANAJE ANULAR
9	059223P1		**1**	PLACA	PLATE	PLATO
10	353434X1		**3**	ARRUELA	WASHER	ARANDELA
11	362684X1		**4**	PARAFUSO	BOLT	PERNO
12	1866557M1		**1**	LUVA	SLEEVE	MANCHA
13	366317X1		**1**	ANEL TRAVA	CIRCLIP	CIRCULITO
14	1868539M1		**1**	EIXO	SHAFT	ARBOL
15	1868538M4		**1**	LUVA	SLEEVE	MANCHA
16	907962M91		**1**	EIXO	SHAFT	ARBOL
17	180002M1		**2**	PARAFUSO	BOLT	PERNO
18	3408222M1		**3**	PARAFUSO	BOLT	PERNO
19	069676T1		**3**	PORCA	NUT	TUERCA
20	180418M2		**1**	PINO	PIN	PASADOR
21	3585797M1		**1**	MOLA	SPRING	RESORTE
22	3409613M1		**1**	ARRUELA	WASHER	ARANDELA
23	1692580M1		**1**	BUJÃO	PLUG	TAPON
24	3410726M1		**1**	BATENTE	STOP	PARO
25	339123X1		**1**	PARAFUSO	BOLT	PERNO
26	055833P2		**1**	EIXO	SHAFT	ARBOL
27	055832P1		**1**	GARFO	FORK	HORQUILLA
28	3410533M92		**1**	ALAVANCA	LEVER	PALANCA
29	894307M1		**1**	RETENTOR	OIL SEAL	BUJE RETENACEITE
30	191314P1		**2**	PINO	PIN	PASADOR
31	069676T1		**7**	PORCA	NUT	TUERCA
32	3589429M1		**7**	PRISIONEIRO	STUD	ESPARRAGO
33	377561X1		**6**	PARAFUSO	BOLT	PERNO
34	039434P1		**1**	TAMPA	COVER	CUBIERTA
35	339139X1		**6**	PARAFUSO	BOLT	PERNO
36	059221P1		**1**	EIXO	SHAFT	ARBOL
37	339470X1		**2**	ANEL	RING	ARO
38	059224P1		**1**	BUCHA	BUSH	CASQUILLO
39	059222P1		**1**	ROLAMENTO	BEARING	COJINETE
40	1867426M1		**1**	CALÇO	SHIM	CALCE
41	180409M1		**2**	PINO	PIN	PASADOR
42	1867425M1		**1**	PLACA	PLATE	PLATO
43	1866545M2	7	**2**	ARRUELA	WASHER	ARANDELA
44	023404R1	7	**1**	CJ. SUPORTE	KIT, BRACKET	JUEGO SOPORTE
45	1866538M2	7	**3**	EIXO	SHAFT	ARBOL
46	1866542M1	7	**6**	ARRUELA	WASHER	ARANDELA
47	023405R1	7	**3**	PINHÃO	PINION	PINON
48	1866553M2	7	**96**	ROLETE	ROLLER	RODILLO
49	023406R1	7	**3**	ARRUELA	WASHER	ARANDELA
50	6203307M1		**1**	DECAL	DECAL	CALCOMANIA

Chaves De Roda
Spanner
Llave Rueda

140-25

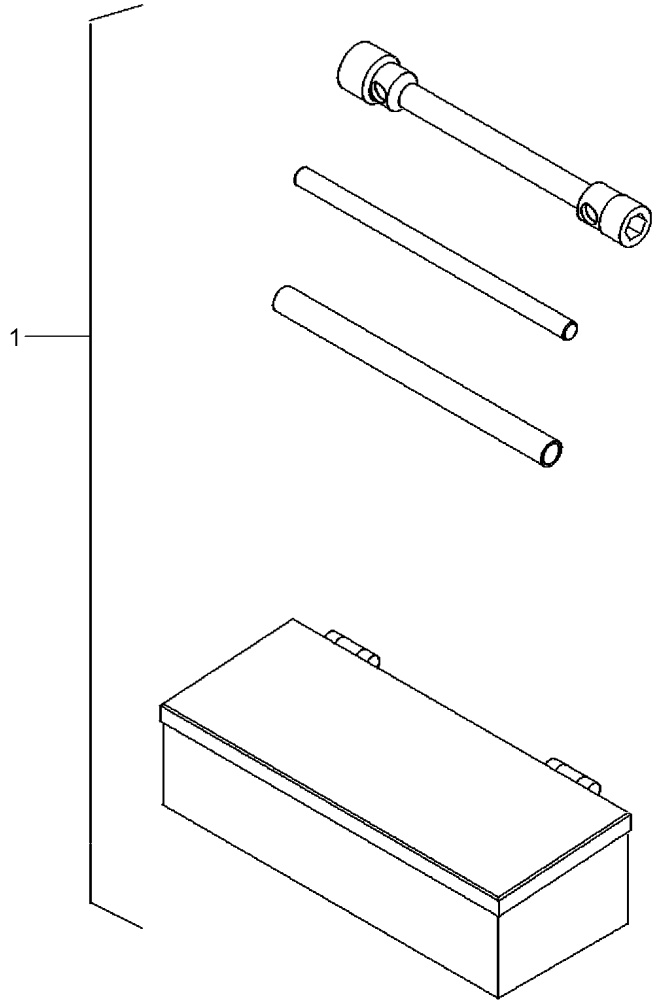

1	070797N1	140-30 No	**1**	KIT FERRAMENTAS	KIT, TOOL	JGO.HERRAMIENTAS

Kit De Ferramentas
Tools
Herramientas

140-30

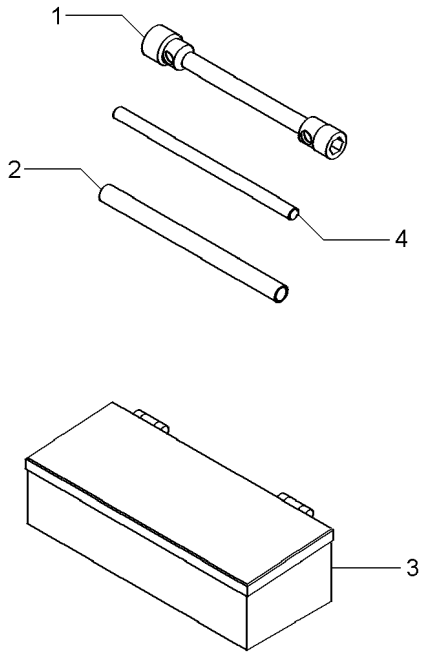

1	876500M1	**1**	CHAVE DE BOCA	SPANNER	LLAVE DE RUEDA
2	3149803M1	**1**	TUBO	PIPE	CANO
3	070798T1	**1**	CAIXA	BOX	CAJA
4	3149804M1	**1**	BARRA	BAR	BARRA

Carcaça Central
Middle Body
Carcaza Central

140-35

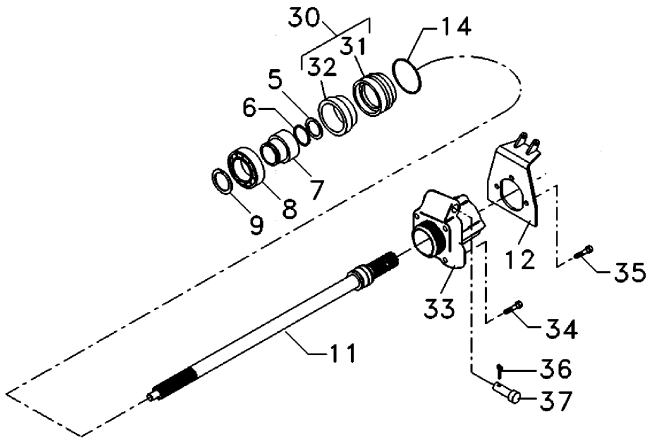

5	1662726M3		**1**	ANEL	RING	ARO
6	3008359X1		**1**	ANEL "O"	O RING	JUNTA TORICA
7	6216126M1		**1**	LUVA	SLEEVE	MANCHA
8	391162X1		**1**	ROLAMENTO	BEARING	COJINETE
9	831581M2		**1**	ANEL TRAVA	CIRCLIP	CIRCULITO
11	6210292M1	540 RPM	**1**	EIXO TDP	PTO SHAFT	EJE TDF
12	6211706M91		**1**	SUPORTE	CLEVIS	GANCHO SEGURI.
14	1004633M1		**2**	ANEL "O"	O RING	JUNTA TORICA
30	3611134M93		**1**	LUVA	SLEEVE	MANCHA
31	3599002M3	30	**1**	LUVA	SLEEVE	MANCHA
32	3699801M1	30	**1**	RETENTOR	OIL SEAL	BUJE RETENACEITE
33	1690067M2		**1**	EXTENSÃO	EXTENSION	EXTENSION
34	354649X1		**4**	PARAFUSO	BOLT	PERNO
35	353696X1		**3**	PARAFUSO	BOLT	PERNO
36	354089X1		**1**	CUPILHA	COTTER PIN	PASADOR DOUBLE
37	6211682M1		**1**	PINO	PIN	PASADOR

Kit De Ferramentas
Tools
Herramientas

140-40

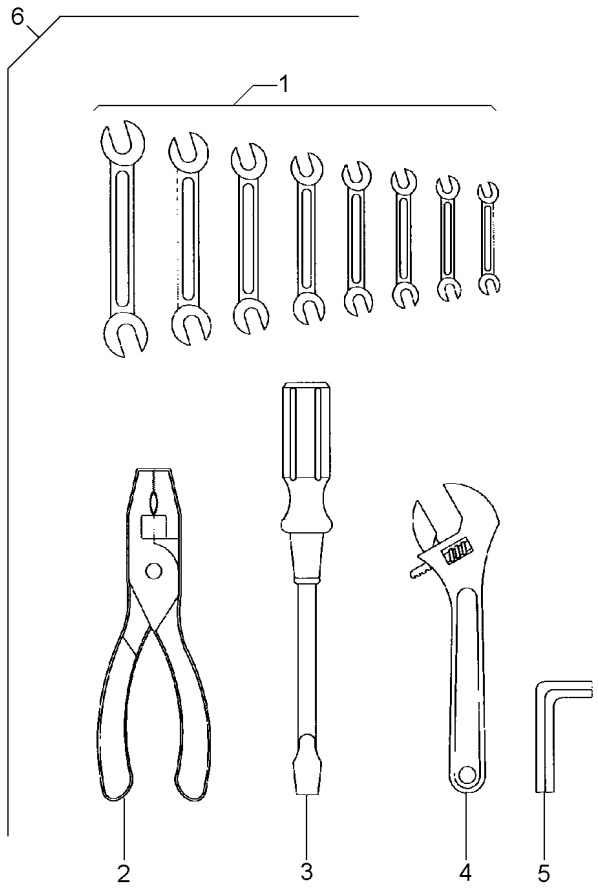

1	3145880M1	6	**1**	CHAVE DE BOCA	SPANNER	LLAVE DE RUEDA
1	3145881M1	6	**1**	CHAVE DE BOCA	SPANNER	LLAVE DE RUEDA
1	3145882M1	6	**1**	CHAVE DE BOCA	SPANNER	LLAVE DE RUEDA
1	3145883M1	6	**1**	CHAVE DE BOCA	SPANNER	LLAVE DE RUEDA
1	3145884M1	6	**1**	CHAVE DE BOCA	SPANNER	LLAVE DE RUEDA
1	3145885M1	6	**1**	CHAVE DE BOCA	SPANNER	LLAVE DE RUEDA
1	3145886M1	6	**1**	CHAVE DE BOCA	SPANNER	LLAVE DE RUEDA
1	3145887M1	6	**1**	CHAVE DE BOCA	SPANNER	LLAVE DE RUEDA
2	3145888M1	6	**1**	ALICATE	PLIERS	PINZAS
3	3145890M1	6	**1**	CHAVE DE FENDA	SCREWDRIVER	DESTORNILLADOR
4	3145889M1	6	**1**	CHAVE DE BOCA	SPANNER	LLAVE DE RUEDA
5	1437379M1	6	**1**	CHAVE ALLEN	ALLEN KEY	LLAVE ALLEN
6		3145959M91	**1**	KIT FERRAMENTAS	KIT, TOOL	JGO.HERRAMIENTAS

Kit Valvula Soma De Vazao
Kit Combined Flow
Kit Combined Flow

140-45

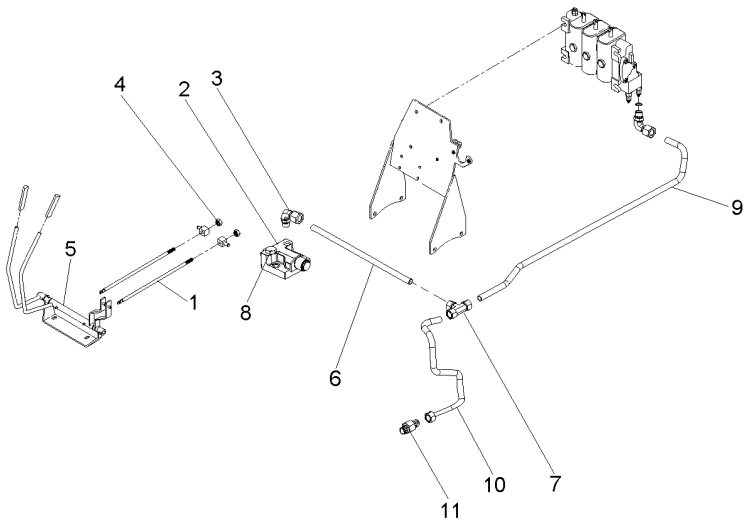

1	072661P1	**2**	TIRANTE	ROD	VARILLA
2	033909T1	**1**	VÁLVULA	VALVE	VALVULA
3	3412002M91	**3**	CONEXÃO	CONNECTION	CONEXION
4	1442577X1	**8**	PORCA	NUT	TUERCA
5	057898N1	**1**	CJ. ALAVANCA	KIT, LEVER	JUEGO, PALANCA
6	072656P1	**1**	TUBO	PIPE	CANO
7	033308P1	**1**	CONEXÃO "T"	CONNECTION T	CONEXION T
8	358724X91	**1**	BUJÃO	PLUG	TAPON
9	072658P1	**1**	TUBO	PIPE	CANO
10	072659P1	**1**	TUBO	PIPE	CANO
11	3412195M91	**1**	CONEXÃO	CONNECTION	CONEXION

Polia Tomada De Força	**Hd**	**140-50**	**Hd**
Power Take-Off Pulley	**Hd**		**Hd**
Polea Toma De Potencia	**Hd**		**Hd**

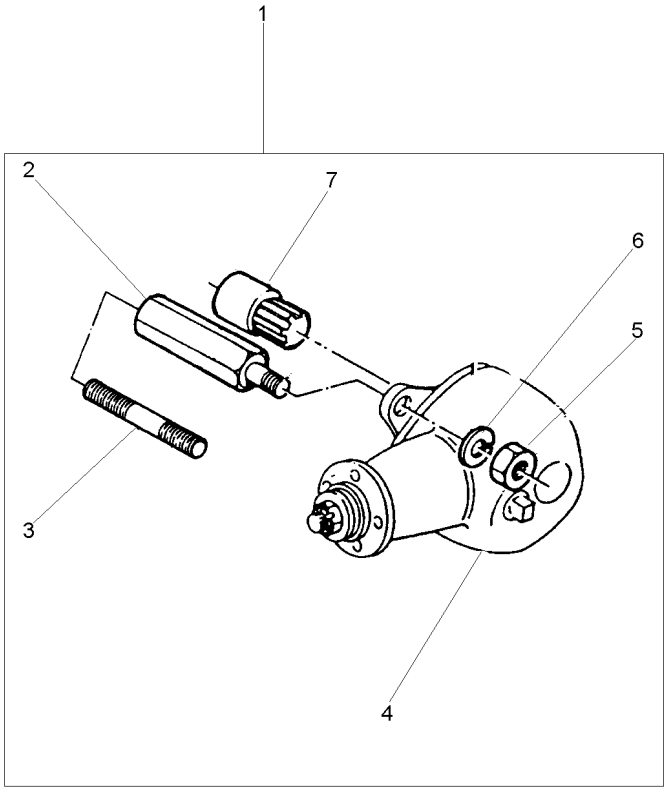

1			2802419M91	**1**	CJ. POLIA	KIT, PULLEY	JUEGO DE POLEA
2	2802411M1	1		**4**	PRISIONEIRO	STUD	ESPARRAGO
3	1860900M1	1		**4**	PRISIONEIRO	STUD	ESPARRAGO
4	2802397M91	1		**1**	CJ. POLIA	KIT, PULLEY	JUEGO DE POLEA
5	353437X1	1	1/2x20	**4**	PORCA	NUT	TUERCA
6	353439X1	1		**4**	ARRUELA PRESSÃO	PRESSURE WASHER	LAVADOR PRESION
7	2802412M91	1		**1**	CJ. LUVA	KIT, SLEEVE	JUEGO MANGUITOS

Polia Tomada De Força
Power Take-Off Pulley
Polea Toma De Potencia

140-55

Nd
Nd
Nd

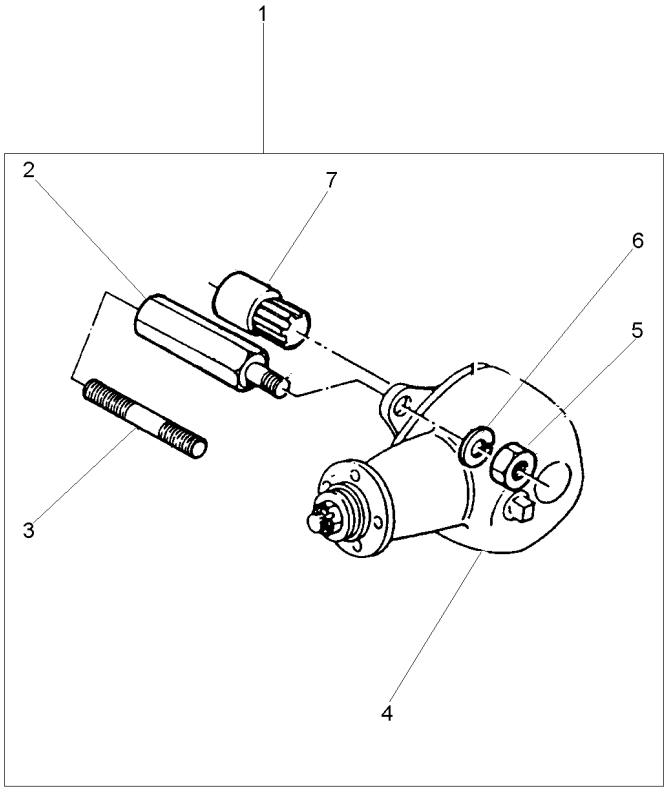

1			[A]	**1**	CJ. POLIA	KIT, PULLEY	JUEGO DE POLEA
			2802418M91				
2	2802411M1	1		**4**	PRISIONEIRO	STUD	ESPARRAGO
3	1860900M1	1		**4**	PRISIONEIRO	STUD	ESPARRAGO
4	2802397M91	1	[B]	**1**	CJ. POLIA	KIT, PULLEY	JUEGO DE POLEA
4	487867M91	1	[A]	**1**	CJ. POLIA	KIT, PULLEY	JUEGO DE POLEA
			140-60 No				
5	353437X1	1	1/2x20	**4**	PORCA	NUT	TUERCA
6	353439X1	1		**4**	ARRUELA PRESSÃO	PRESSURE WASHER	LAVADOR PRESION
7	2802412M91	1		**1**	CJ. LUVA	KIT, SLEEVE	JUEGO MANGUITOS

[A] SERVIÇO LEVE
NORMAL DUTY
TIPO NORMALE

[B] SERVIÇO PESADO
HEAVY DUTY
SERVICIO PESADO

Polia
Pulley
Polea

140-60

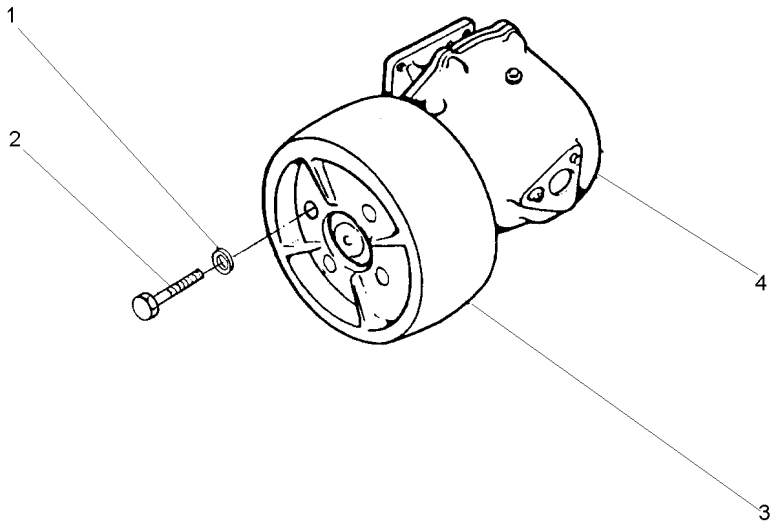

1	353432X1		**4**	ARRUELA PRESSÃO	PRESSURE WASHER	LAVADOR PRESION
2	353560X1	7/16x20x1.1/8	**4**	PARAFUSO	BOLT	PERNO
3	180552M1		**1**	POLIA	PULLEY	POLEA
4	2800044M91	[B]	**1**	CJ. POLIA	KIT, PULLEY	JUEGO DE POLEA
4	487666M94	[A]	**1**	CJ. POLIA	KIT, PULLEY	JUEGO DE POLEA

[A] SERVIÇO LEVE
NORMAL DUTY
TIPO NORMALE

[B] SERVIÇO PESADO
HEAVY DUTY
SERVICIO PESADO

Protetor Auricular
Protector
Protetor

140-65

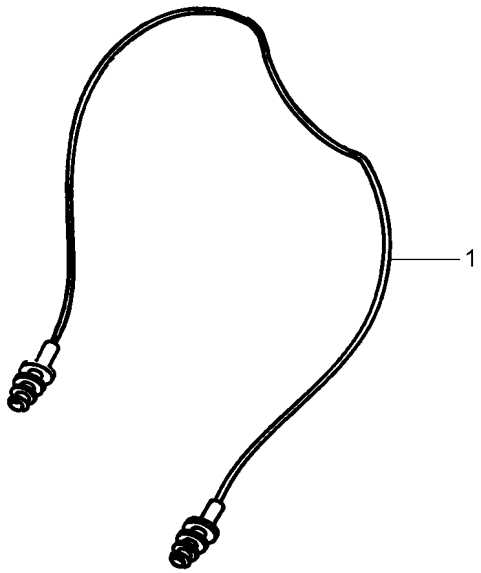

1	T0289054	**1** PROTETOR	PROTECTOR	PROTECTOR

Triângulo De Advertência
Warning Triangle
Triángulo De Advertencia

140-70

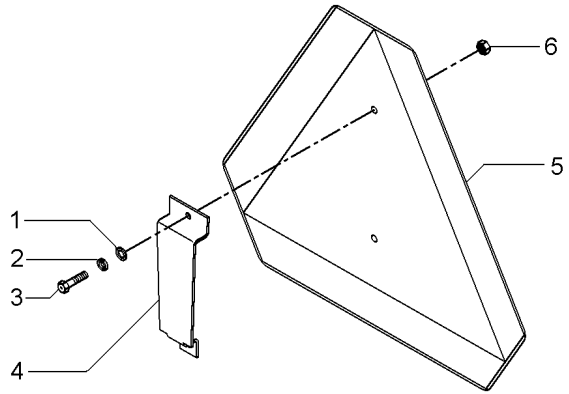

1	353753X1	**2**	ARRUELA	WASHER	ARANDELA
2	353445X1	**2**	ARRUELA	WASHER	ARANDELA
3	355125X1	**2**	PARAFUSO	BOLT	PERNO
4	062989P1	**1**	SUPORTE	BRACKET	SOPORTE
5	057778P1	**1**	TRIÂNGULO	TRIANGLE	TRIANGULO
6	354120X1	**2**	PORCA	NUT	TUERCA