**Fixação Do Motor**
**Fixation Engine**
**Fixacion Motor**

# 292-04

**2 Rm**
**2 Wd**
**2 Rm**

**10-10**

**Tratores Com Plataforma Do Operador**
**Tractors With Operator Plataform**
**Tractores Con Plataforma Del Operador**

## MASSEY FERGUSON

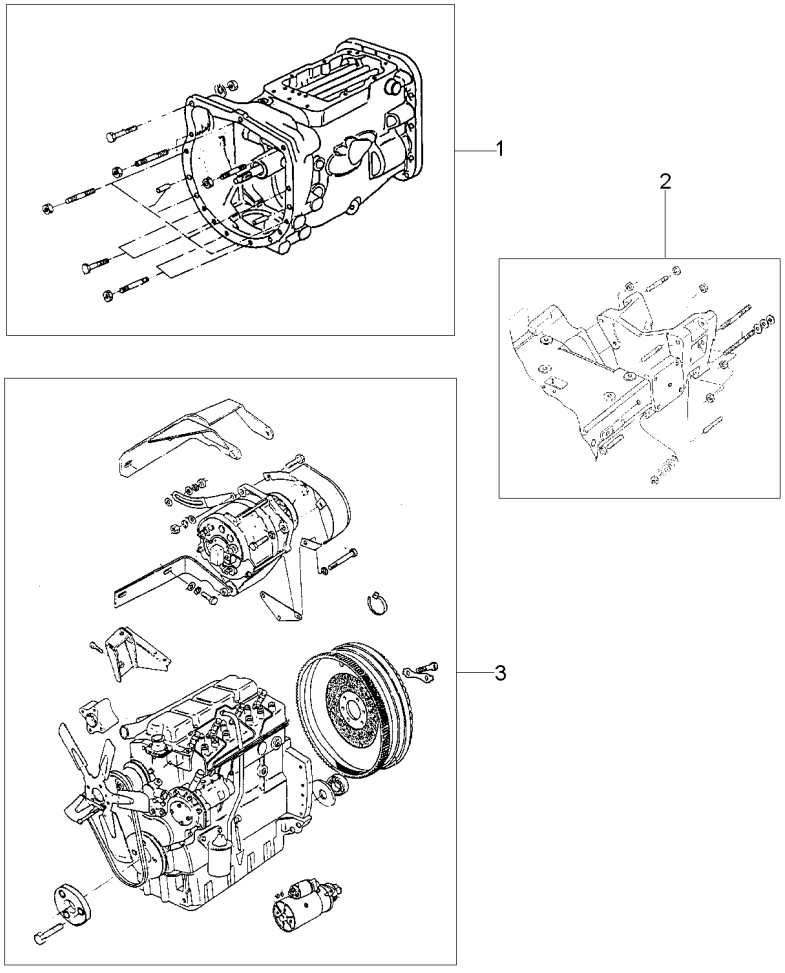


| | | | | | |
|---|---|---|---|---|---|
| 1 | 054571N1 | 25-190 No | **1** FIXAÇÃO | FASTENER | CIERRE |
| 2 | 051998N1 | 60-25 No | **1** FIXAÇÃO | FASTENER | CIERRE |
| 3 | 040518N1 | 10-30 No | **1** MOTOR | ENGINE | MOTOR |

AGOSTO 2008

| | | |
|---|---|---|
| **Fixação Do Motor** | **4rm** | **Tratores Com Plataforma Do Operador** |
| **Fixation Engine** | **4wd** | **Tractors With Operator Plataform** |
| **Fixacion Motor** | **4rm** | **Tractores Con Plataforma Del Operador** |
| | **10-15** | |

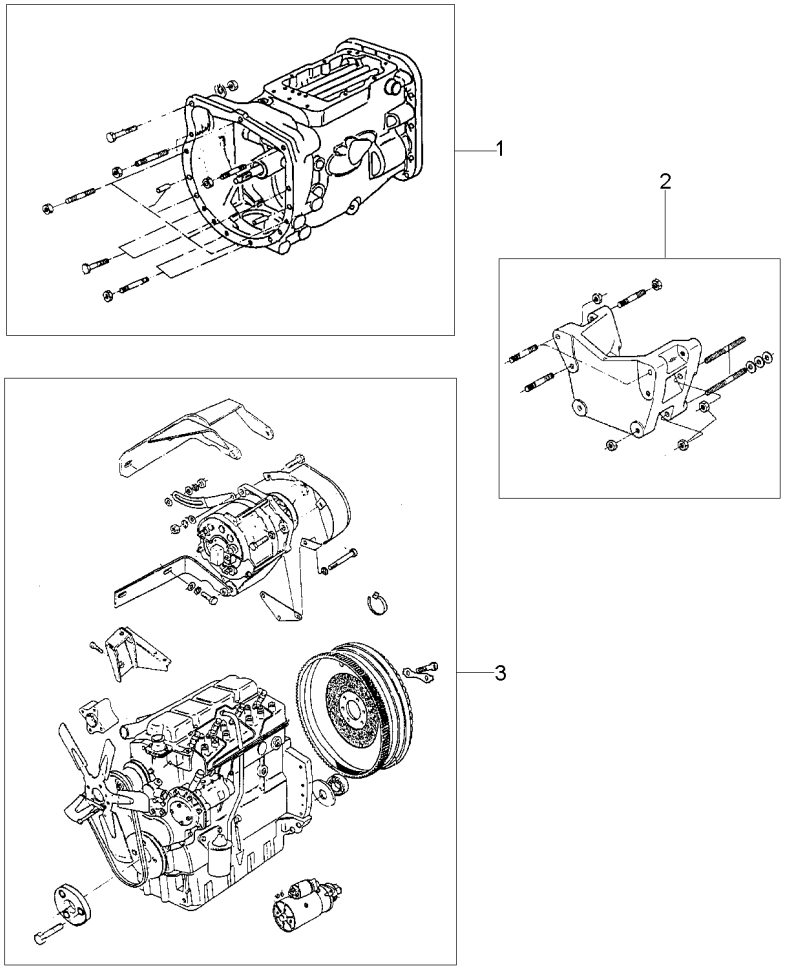


| | | | | | |
|---|---|---|---|---|---|
| 1 | 054571N1 | 25-190 No | **1** FIXAÇÃO | FASTENER | CIERRE |
| 2 | 051999N1 | 60-15 No | **1** SUPORTE | BRACKET | SOPORTE |
| 3 | 040518N1 | 10-30 No | **1** MOTOR | ENGINE | MOTOR |

| | | |
|---|---|---|
| **Motor**<br>**Engine**<br>**Motor** | **2 Rm**<br>**2 Wd**<br>**2 Rm** | **10-20** |

**Tratores Com Cabine**
**Tractors With Cab**
**Tractores Con Cabina**

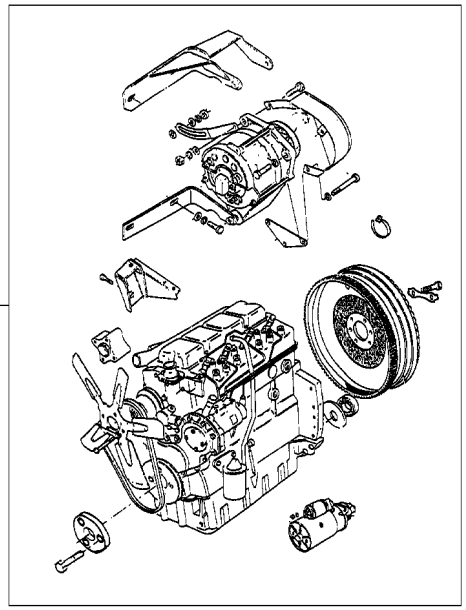


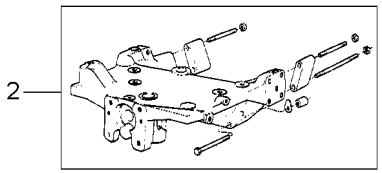


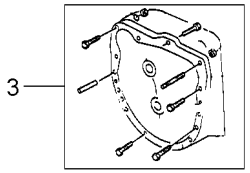


| | | | | | |
|---|---|---|---|---|---|
| 1 | 071064N1 | 10-45 No | **1** CJ. MOTOR | KIT, MOTOR | JUEGO MOTOR |
| 2 | 069818N1 | 60-20 No | **1** FIXAÇÃO | FASTENER | CIERRE |
| 3 | 054571N1 | 25-190 No | **1** FIXAÇÃO | FASTENER | CIERRE |

**Cj. Motor**
**Motor**
**Motor**

**10-25**

**4 Rodas Motrizes - Com Cabina**
**4 Wheels Drive - With Cab**
**4 Ruedas Motriz - Con Cabina**

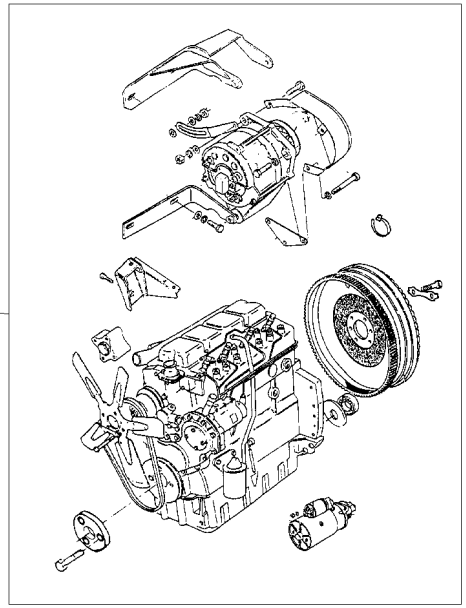


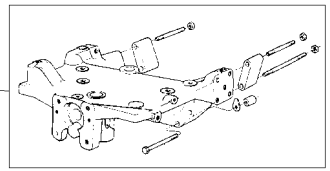


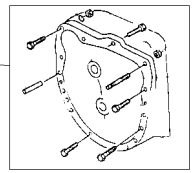


| | | | | | | |
|---|---|---|---|---|---|---|
| 1 | 071064N1 | 👁 | 10-45 No | **1** | CJ. MOTOR | KIT, MOTOR | JUEGO MOTOR |
| 2 | 051998N1 | 👁 | 60-25 No | **1** | FIXAÇÃO | FASTENER | CIERRE |
| 3 | 054571N1 | 👁 | 25-190 No | **1** | FIXAÇÃO | FASTENER | CIERRE |

**Motor**
**Engine**
**Motor**

**10-30**

**Tratores Com Plataforma Do Operador**
**Tractors With Operator Plataform**
**Tractores Con Plataforma Del Operador**

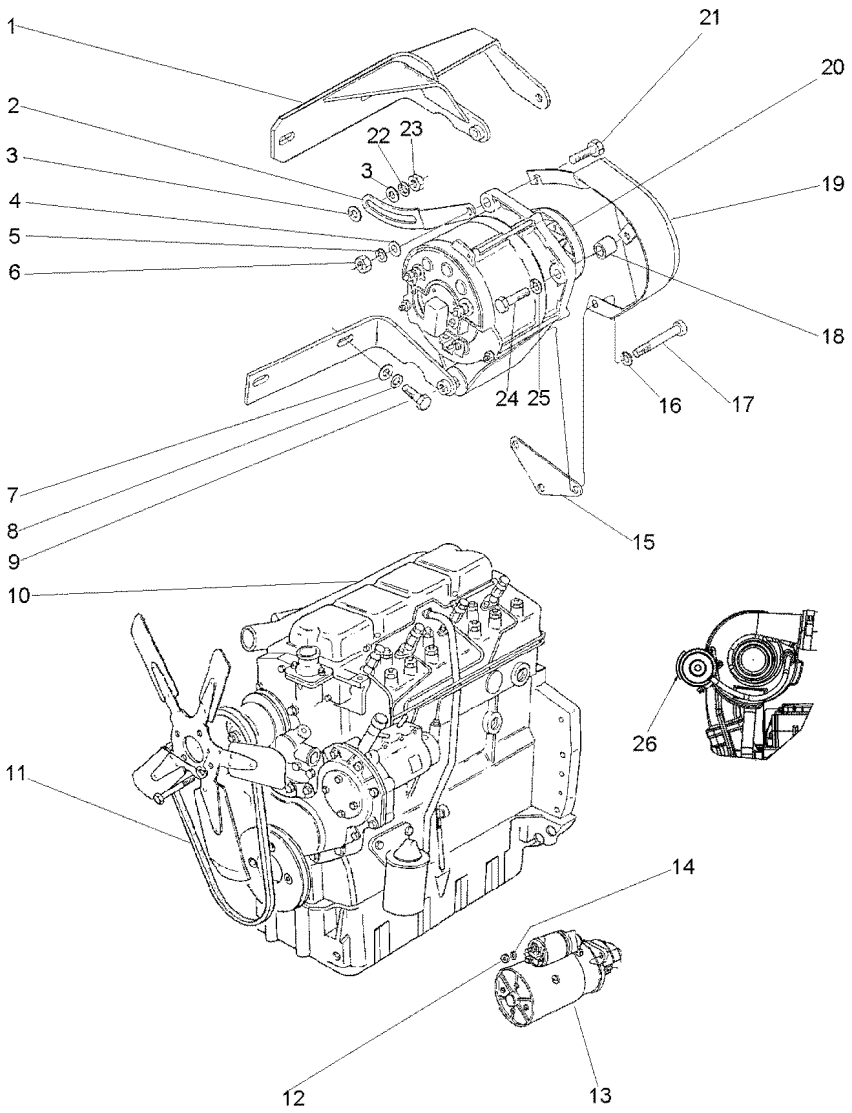


| | | | | | |
|---|---|---|---|---|---|
| 1 | 3408100M92 | | **1** SUPORTE | BRACKET | SOPORTE |
| 2 | 3149888M1 | | **1** ESTICADOR | TURNBUCKLE | TORNIQUETE |
| 3 | 353756X1 | | **2** ARRUELA | WASHER | ARANDELA |
| 4 | 353757X1 | | **1** ARRUELA | WASHER | ARANDELA |
| 5 | 353432X1 | | **1** ARRUELA PRESSÃO | PRESSURE WASHER | LAVADOR PRESION |
| 6 | 353426X1 | | **1** PORCA | NUT | TUERCA |
| 7 | 353756X1 | | **2** ARRUELA | WASHER | ARANDELA |
| 8 | 353434X1 | | **2** ARRUELA | WASHER | ARANDELA |
| 9 | 353536X1 | | **2** PARAFUSO | BOLT | PERNO |
| 10 | 054556T1 | 10-55 No | **1** MOTOR | ENGINE | MOTOR |
| 11 | 3412285M2 | | **1** CORREIA | BELT | CORREA |
| 12 | 353431X1 | | **3** PORCA | NUT | TUERCA |
| 13 | 1482841M92 | 10-210 No<br>292208C000683 | **1** MOTOR PARTIDA | STARTERMOTOR | MOTOR ARRANQUE |
| 13 | 6229400M91 | 10-35 No<br>292208C000684 | **1** MOTOR PARTIDA | STARTERMOTOR | MOTOR ARRANQUE |
| 14 | 353434X1 | | **3** ARRUELA | WASHER | ARANDELA |
| 15 | 3408102M2 | | **1** SUPORTE | BRACKET | SOPORTE |
| 16 | 353434X1 | | **1** ARRUELA | WASHER | ARANDELA |
| 17 | 354513X1 | | **1** PARAFUSO | BOLT | PERNO |
| 18 | 3145137M1 | | **1** ESPAÇADOR | SPACER | PIEZA DISTANCIA |
| 19 | 049202T2 | | **1** PROTEÇÃO | GUARD | DEFENSA |
| 20 | 3589435M91 | 10-215 No<br>PRESTOLITE | **1** ALTERNADOR | ALTERNATOR | ALTERNADOR |
| 20 | 3589435M91 | 10-215 No<br>292208C000683 | **1** ALTERNADOR | ALTERNATOR | ALTERNADOR |
| 20 | 6228051M91 | 10-40 No<br>292208C000684 | **1** ALTERNADOR | ALTERNATOR | ALTERNADOR |
| 21 | 3145869M1 | | **1** PARAFUSO | BOLT | PERNO |
| 22 | 353434X1 | | **1** ARRUELA | WASHER | ARANDELA |
| 23 | 353430X1 | | **1** PORCA | NUT | TUERCA |
| 24 | 354262X1 | | **1** PARAFUSO | BOLT | PERNO |
| 25 | 353756X1 | | **1** ARRUELA | WASHER | ARANDELA |
| 26 | 6215541M91 | | **1** BRAÇADEIRA | CLAMP | ABRAZADERA |

**Motor De Partida** **Iskra**
**Starter Motor** **Iskra**
**Motor Arranque** **Iskra**

**10-35**

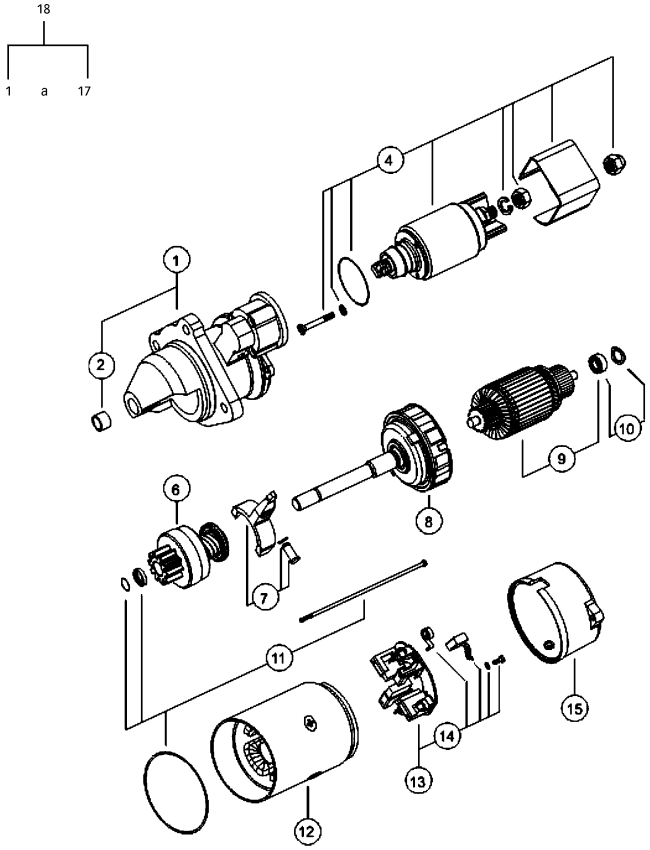


| | | | | | | |
|---|---|---|---|---|---|---|
| 1 | 6231020M1 | | **1** | MANCAL | BEARING | COJINETE |
| 2 | 6230903M1 | | **1** | ROLAMENTO | BEARING | COJINETE |
| 3 | | | **1** | MANCAL | BEARING | COJINETE |
| 4 | 6230905M91 | | **1** | CJ. SOLENÓIDE | KIT, SOLENOID | JGO SOLENOIDE |
| 5 | | | **1** | RELÉ | RELAY | RELE |
| 6 | 6231021M1 | | **1** | IMPULSOR | IMPELLER | TURBINA IMPULS. |
| 7 | 6231022M1 | | **1** | ALAVANCA | LEVER | PALANCA |
| 8 | 6231023M1 | | **1** | REDUTOR | REDUCER | REDUCTOR |
| 9 | 6231024M1 | | **1** | INDUZIDO | ARMATURE | INDUCIDO |
| 10 | 6231025M91 | | **1** | CJ. ROLAMENTO | BEARING ASSY | RODAMIENTO RAD |
| 11 | 6231026M91 | | **1** | KIT PARAFUSOS | KIT, BOLT | TORNILLOS JUEGO |
| 12 | 6231027M91 | | **1** | ESTATOR | STATOR | ESTATOR |
| 13 | 6231028M91 | | **1** | CJ. PLACA ESCOVA | KIT, BRUSH PLATE | JGO.PLACA ESCOB. |
| 14 | 6231029M91 | | **1** | CJ. MOLA | KIT, SPRING | RESORTE JUEGO |
| 15 | 6231030M1 | | **1** | TAMPA | COVER | CUBIERTA |
| 16 | | | **1** | PROTETOR | PROTECTOR | PROTECTOR |
| 17 | | | **1** | PINHÃO | PINION | PINON |
| 18 | 6229400M91 | 12V - 3,2 kW | **1** | MOTOR PARTIDA | STARTERMOTOR | MOTOR ARRANQUE |

**Alternador**
**Alternator**
**Alternador**

**10-40**

**Iskra**
**Iskra**
**Iskra**

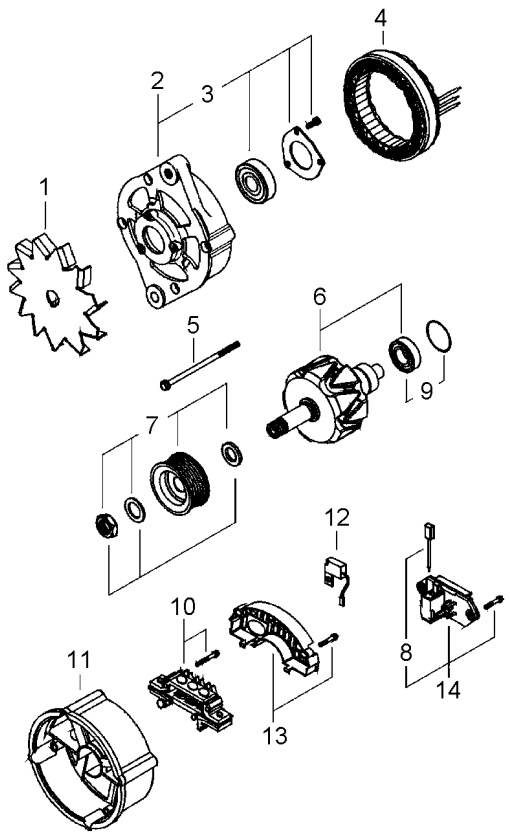


| | | | | |
|---|---|---|---|---|
| 1 | 6230922M1 | **1** CJ. VENTILADOR | KIT, FAN | JUEGO VENTILADOR |
| 2 | 6230923M1 | **1** MANCAL | BEARING | COJINETE |
| 3 | 6230924M91 | **1** ROLAMENTO | BEARING | COJINETE |
| 4 | 6230925M1 | **1** ESTATOR | STATOR | ESTATOR |
| 5 | 6230926M91 | **1** KIT PARAFUSOS | KIT, BOLT | TORNILLOS JUEGO |
| 6 | 6230927M1 | **1** ROTOR | ROTOR | ROTOR |
| 7 | 6230928M91 | **1** POLIA | PULLEY | POLEA |
| 8 | 6230937M91 | **1** CJ. ESCOVA | KIT, BRUSH | ESCOBILLAS JUEGO |
| 9 | 6230930M91 | **1** CJ. ROLAMENTO | BEARING ASSY | RODAMIENTO RAD |
| 10 | 6230931M91 | **1** RETIFICADOR | RECTIFIER | RECTIFICADOR |
| 11 | 6230932M1 | **1** MANCAL | BEARING | COJINETE |
| 12 | 6230933M1 | **1** CAPACITOR | CAPACITOR | CAPACITOR |
| 13 | 6230934M1 | **1** CAPUZ | HOOD | CAPO |
| 14 | 6230936M91 | **1** CJ. ESCOVA | KIT, BRUSH | ESCOBILLAS JUEGO |

**Cj. Motor**
**Motor**
**Motor**

**10-45**

**Tratores Com Cabine**
**Tractors With Cab**
**Tractores Con Cabina**

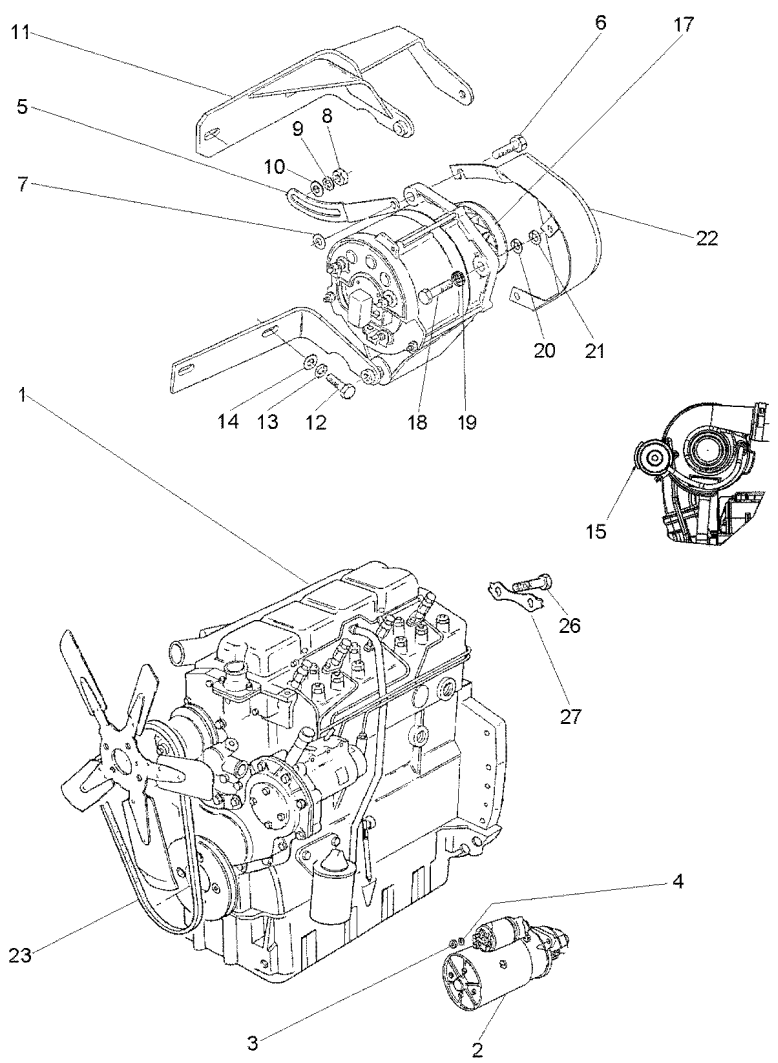


| | | | | | |
|---|---|---|---|---|---|
| 1 | 070322T1 | | **1** CJ. MOTOR | KIT, MOTOR | JUEGO MOTOR |
| 2 | 1482841M92 | 10-210 No<br>292208C000683 | **1** MOTOR PARTIDA | STARTERMOTOR | MOTOR ARRANQUE |
| 2 | 6229400M91 | 10-35 No<br>292208C000684 | **1** MOTOR PARTIDA | STARTERMOTOR | MOTOR ARRANQUE |
| 3 | 353431X1 | | **3** PORCA | NUT | TUERCA |
| 4 | 353434X1 | | **3** ARRUELA | WASHER | ARANDELA |
| 5 | 069931P1 | | **1** ESTICADOR | TURNBUCKLE | TORNIQUETE |
| 6 | 339761X1 | | **1** PARAFUSO | BOLT | PERNO |
| 7 | 339374X1 | | **1** ARRUELA | WASHER | ARANDELA |
| 8 | 353431X1 | | **1** PORCA | NUT | TUERCA |
| 9 | 353756X1 | | **2** ARRUELA | WASHER | ARANDELA |
| 10 | 353434X1 | | **1** ARRUELA | WASHER | ARANDELA |
| 11 | 3408100M92 | | **1** SUPORTE | BRACKET | SOPORTE |
| 12 | 353536X1 | | **2** PARAFUSO | BOLT | PERNO |
| 13 | 353434X1 | | **3** ARRUELA | WASHER | ARANDELA |
| 14 | 355566X1 | | **1** PORCA | NUT | TUERCA |
| 15 | 6215541M91 | | **1** BRAÇADEIRA | CLAMP | ABRAZADERA |
| 17 | 071077N1 | 10-220 No<br>292405C008894 | **1** ALTERNADOR | ALTERNATOR | ALTERNADOR |
| 17 | 6201693M91 | 95A<br>10-50 No<br>292405C008895 | **1** ALTERNADOR | ALTERNATOR | ALTERNADOR |
| 18 | 353683X1 | | **2** PARAFUSO | BOLT | PERNO |
| 19 | 355565X1 | | **2** PORCA | NUT | TUERCA |
| 20 | 353446X1 | | **2** ARRUELA | WASHER | ARANDELA |
| 21 | 829185M1 | | **3** ARRUELA | WASHER | ARANDELA |
| 22 | 070292S1 | | **1** PROTEÇÃO | GUARD | DEFENSA |
| 23 | 6217950M1 | | **2** KIT CORREIAS | KIT, BELT | CORREAS JUEGO |
| 26 | 361563X1 | | **6** PARAFUSO | BOLT | PERNO |
| 27 | 3408355M1 | | **3** TRAVA | LOCK | RETENEDOR |

**Alternador**
**Alternator**
**Alternador**

**10-50**

**Iskra**
**Iskra**
**Iskra**

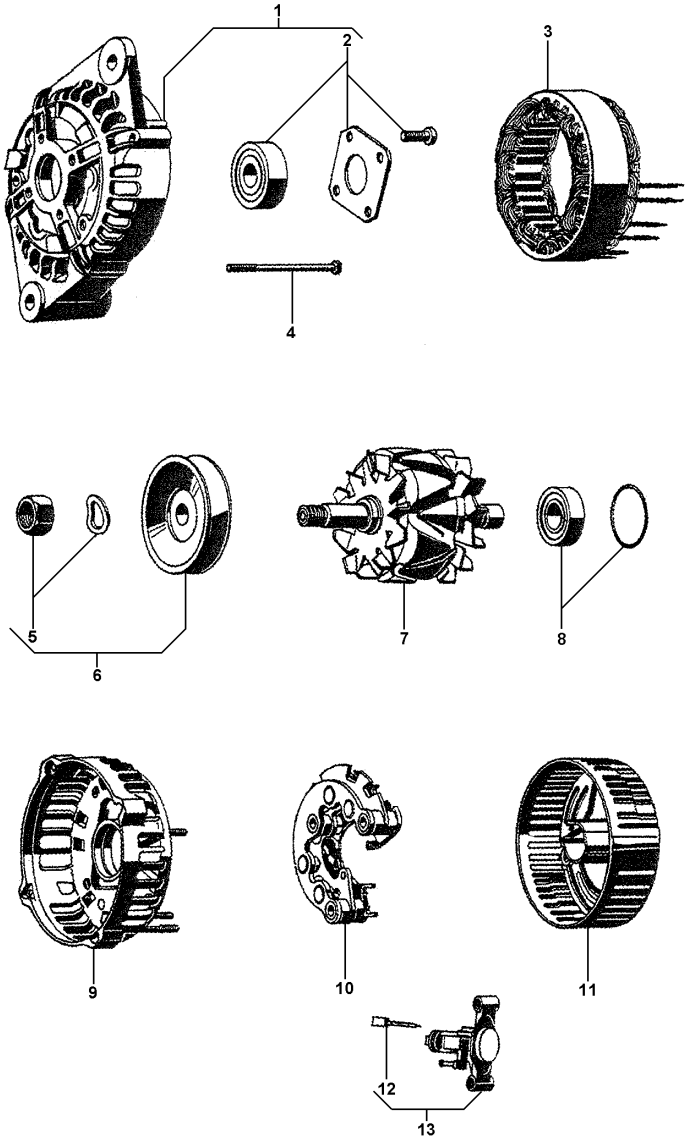


| | | | | | |
|---|---|---|---|---|---|
| 1 | 6201694M1 | | **1** | TAMPA | COVER | CUBIERTA |
| 2 | 6201695M91 | | **1** | CJ. ROLAMENTO | BEARING ASSY | RODAMIENTO RAD |
| 3 | 6201696M91 | | **1** | ESTATOR | STATOR | ESTATOR |
| 4 | 3904380M91 | | **4** | PARAFUSO | BOLT | PERNO |
| 5 | 6201705M1 | | **1** | POLIA ALTERNADOR | PULLEY,ALTERNATR | POLEA ALTERNADOR |
| 6 | 6201706M91 | | **1** | PORCA | NUT | TUERCA |
| 7 | 6201697M91 | | **1** | ROTOR | ROTOR | ROTOR |
| 8 | 3904382M91 | | **1** | CJ. ROLAMENTO | BEARING ASSY | RODAMIENTO RAD |
| 9 | 6201699M91 | | **1** | TAMPA | COVER | CUBIERTA |
| 10 | 6201698M91 | | **1** | RETIFICADOR | RECTIFIER | RECTIFICADOR |
| 11 | 3904384M1 | | **1** | TAMPA | COVER | CUBIERTA |
| 12 | 6201700M91 | | **1** | CJ. ESCOVA | KIT, BRUSH | ESCOBILLAS JUEGO |
| 13 | 6201701M91 | [A] | **1** | REGULADOR | REGULATOR | REGULADOR |

[A] VOLTAGEM
VOLTAGE
VOLTAJE

**Motor P4000t**
**Engine P4000t**
**Motor P4000t**

**10-55**

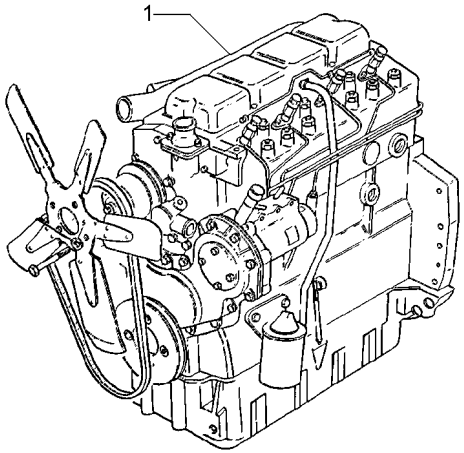


| | | | | |
|---|---|---|---|---|
| 1 | 054556T1 | **1** MOTOR | ENGINE | MOTOR |

**Cj. Motor**
**Motor**
**Motor**

**10-60**

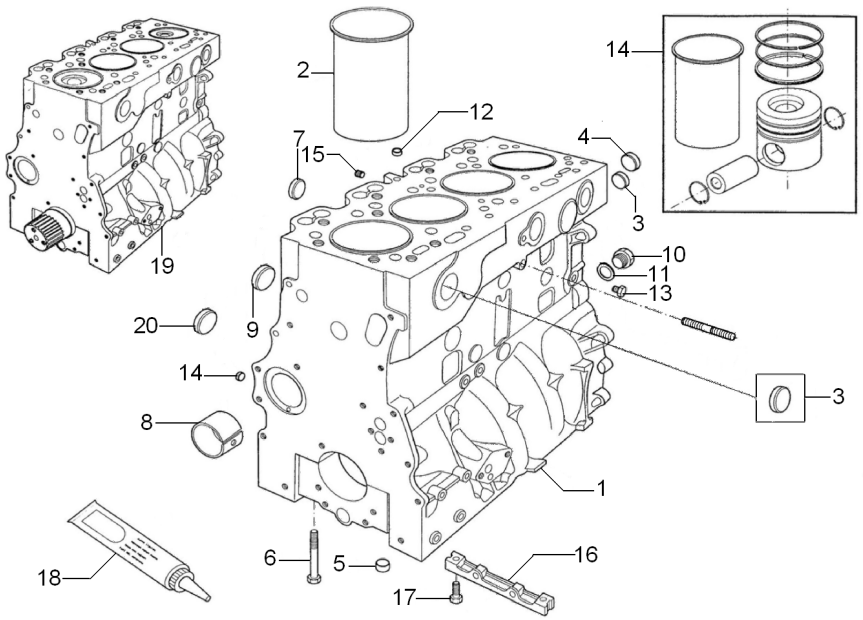


| | | | | |
|---|---|---|---|---|
| 1 | P4034 | **1** | BLOCO CILINDROS | CYLINDER BLOCK | BLOQUE CILINDROS |
| 2 | 70530022 | **4** | CAMISA | LINER | CAMISA |
| 3 | 70650075 | **7** | BUJÃO | PLUG | TAPON |
| 4 | 70650068 | **1** | BUJÃO | PLUG | TAPON |
| 5 | 33142111 | **10** | ANEL | RING | ARO |
| 6 | 32166329 | **10** | PARAFUSO | BOLT | PERNO |
| 7 | 70650076 | **4** | BUJÃO | PLUG | TAPON |
| 8 | 70998033 | **1** | BUCHA | BUSH | CASQUILLO |
| 9 | 70650077 | **4** | BUJÃO | PLUG | TAPON |
| 10 | 0650582 | **1** | BUJÃO | PLUG | TAPON |
| 11 | 70920065 | **1** | ARRUELA | WASHER | ARANDELA |
| 12 | 70650079 | **1** | BUJÃO | PLUG | TAPON |
| 13 | 70650109 | **1** | BUJÃO | PLUG | TAPON |
| 14 | I41T007 | **1** | JOGO CASQUILHOS | BEARING KIT | JUEGO COJINETES |
| 15 | 70650083 | **1** | BUJÃO | PLUG | TAPON |
| 16 | 3627P013 | **1** | PLACA | PLATE | PLATO |
| 17 | 2172514 | **2** | PARAFUSO | SCREW | TORNILLO |
| 18 | 70490279 | **1** | JUNTA | GASKET | EMPAQUETADURA. |
| 19 | P4003 | **1** | MOTOR | ENGINE | MOTOR |
| 20 | 70650119 | **1** | BUJÃO | PLUG | TAPON |

**Cj. Motor**
**Motor**
**Motor**

**10-65**

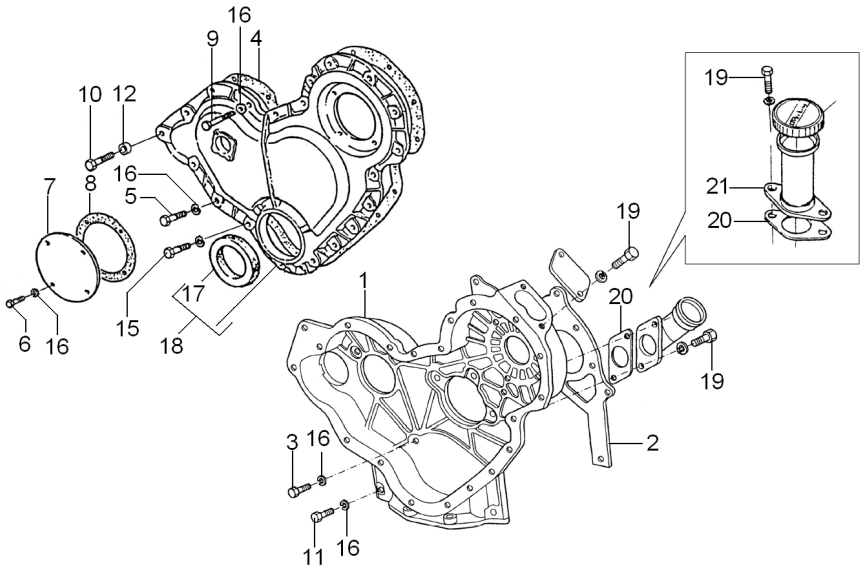


| | | | | | |
|---|---|---|---|---|---|
| 1 | P4014 | **1** | CARCAÇA | HOUSING | ALOJAMIENTO |
| 2 | 70490369 | **1** | JUNTA | GASKET | EMPAQUETADURA. |
| 3 | 0746211 | **7** | PARAFUSO | BOLT | PERNO |
| 4 | 70490311 | **1** | JUNTA | GASKET | EMPAQUETADURA. |
| 5 | 0746211 | **14** | PARAFUSO | BOLT | PERNO |
| 6 | 0746252 | **4** | PARAFUSO | BOLT | PERNO |
| 7 | 37556117 | **1** | TAMPA | COVER | CUBIERTA |
| 8 | 36825107 | **1** | JUNTA | GASKET | EMPAQUETADURA. |
| 9 | 096239 | **1** | PARAFUSO | BOLT | PERNO |
| 10 | 2232151 | **1** | PARAFUSO | BOLT | PERNO |
| 11 | 0746255 | **2** | PARAFUSO | BOLT | PERNO |
| 12 | 0920054 | **2** | ARRUELA | WASHER | ARANDELA |
| 13 | 70540059 | **1** | PARAFUSO | BOLT | PERNO |
| 14 | 2238153 | **2** | PORCA | NUT | TUERCA |
| 15 | 0096238 | **3** | PARAFUSO | BOLT | PERNO |
| 16 | 0920053 | **28** | ARRUELA | WASHER | ARANDELA |
| 17 | 70730043 | **1** | RETENTOR | SEAL | RETEN |
| 18 | 70993553 | **1** | TAMPA | COVER | CUBIERTA |
| 19 | 0746254 | **2** | PARAFUSO | BOLT | PERNO |
| 20 | 70490320 | **1** | JUNTA | GASKET | EMPAQUETADURA. |
| 21 | 70991630 | **1** | BOCAL | FILLER | RELLENADOR |

**Cj. Motor**
**Motor**
**Motor**

**10-70**

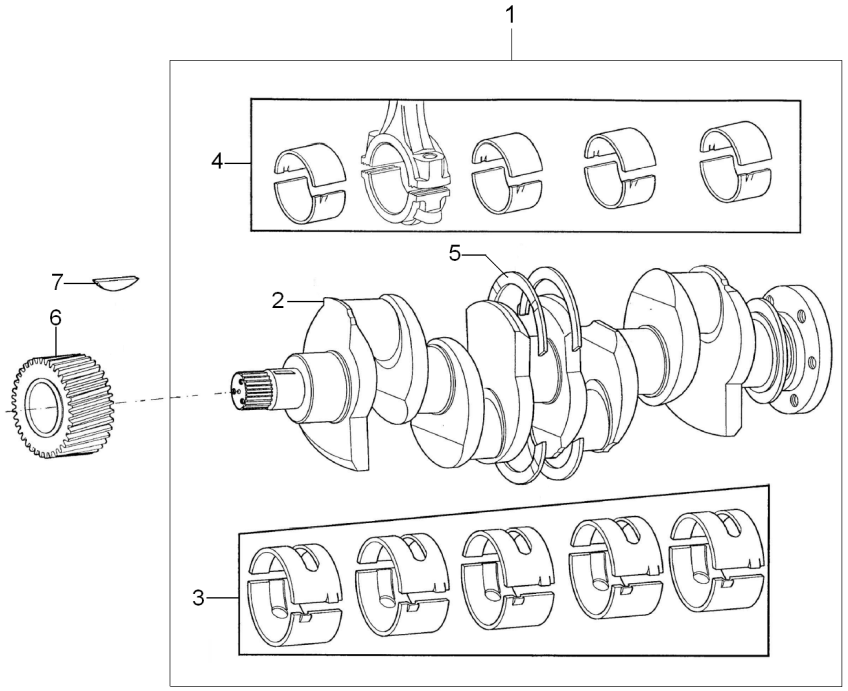


| | | | | | | |
|---|---|---|---|---|---|---|
| 1 | S4025 | | **1** | KIT VIRABREQUIM | KIT, CRANKSHAFT | CIGUENAL JUEGO |
| 2 | 70998009 | | **1** | VIRABREQUIM | CRANKSHAFT | CIGUENAL |
| 3 | 423669 | STD | **1** | JOGO CASQUILHOS | BEARING KIT | JUEGO COJINETES |
| 3 | 423669A | ⧗ 0,25MM | **1** | JOGO CASQUILHOS | BEARING KIT | JUEGO COJINETES |
| 3 | 423669B | ⧗ 0,50MM | **1** | JOGO CASQUILHOS | BEARING KIT | JUEGO COJINETES |
| 3 | 423669C | ⧗ 0,75MM | **1** | JOGO CASQUILHOS | BEARING KIT | JUEGO COJINETES |
| 4 | 4236114 | STD | **1** | JOGO CASQUILHOS | BEARING KIT | JUEGO COJINETES |
| 4 | 4236114A | 0,25MM | **1** | JOGO CASQUILHOS | BEARING KIT | JUEGO COJINETES |
| 4 | 4236114B | 0,50MM | **1** | JOGO CASQUILHOS | BEARING KIT | JUEGO COJINETES |
| 4 | 4236114C | 0,75MM | **1** | JOGO CASQUILHOS | BEARING KIT | JUEGO COJINETES |
| 5 | 424808 | STD | **1** | JG. ARRUELAS | KIT, WASHER | JUEGO ARANDELAS |
| 5 | 424808A | ⧗ 0,20MM | **1** | JG. ARRUELAS | KIT, WASHER | JUEGO ARANDELAS |
| 6 | 31171681 | | **1** | ENGRENAGEM | GEAR | ENGRANAJE |
| 7 | 0500012 | | **1** | CHAVETA | KEY | CLAVE |

**Cj. Motor**
**Motor**
**Motor**

**10-75**

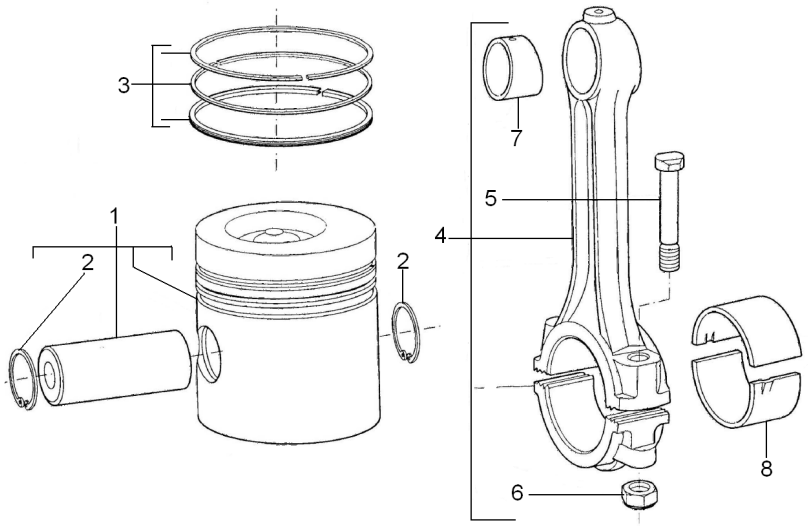


| | | | | | |
|---|---|---|---|---|---|
| 1 | 70993699 | | **4** | CJ. PISTÃO | KIT, PISTON | JUEGO DE PISTON |
| 2 | 70170035 | | **8** | ANEL TRAVA | CIRCLIP | CIRCULITO |
| 3 | 70993698 | | **4** | KIT ANÉIS | KIT, RETAINER | JUEGO RETENEDOR |
| 4 | 4236119 | | **4** | BIELA | CONROD | BIELA |
| 5 | 32762116 | | **8** | PARAFUSO | BOLT | PERNO |
| 6 | 70570094 | | **8** | PORCA | NUT | TUERCA |
| 7 | 70998078 | | **4** | BUCHA | BUSH | CASQUILLO |
| 8 | 4236114 | STD | **1** | JOGO CASQUILHOS | BEARING KIT | JUEGO COJINETES |
| 8 | 4236114A | ⧗ 0,25MM | **1** | JOGO CASQUILHOS | BEARING KIT | JUEGO COJINETES |
| 8 | 4236114B | ⧗ 0,50MM | **1** | JOGO CASQUILHOS | BEARING KIT | JUEGO COJINETES |
| 8 | 4236114C | ⧗ 0,75MM | **1** | JOGO CASQUILHOS | BEARING KIT | JUEGO COJINETES |

**Cj. Motor**
**Motor**
**Motor**

**10-80**

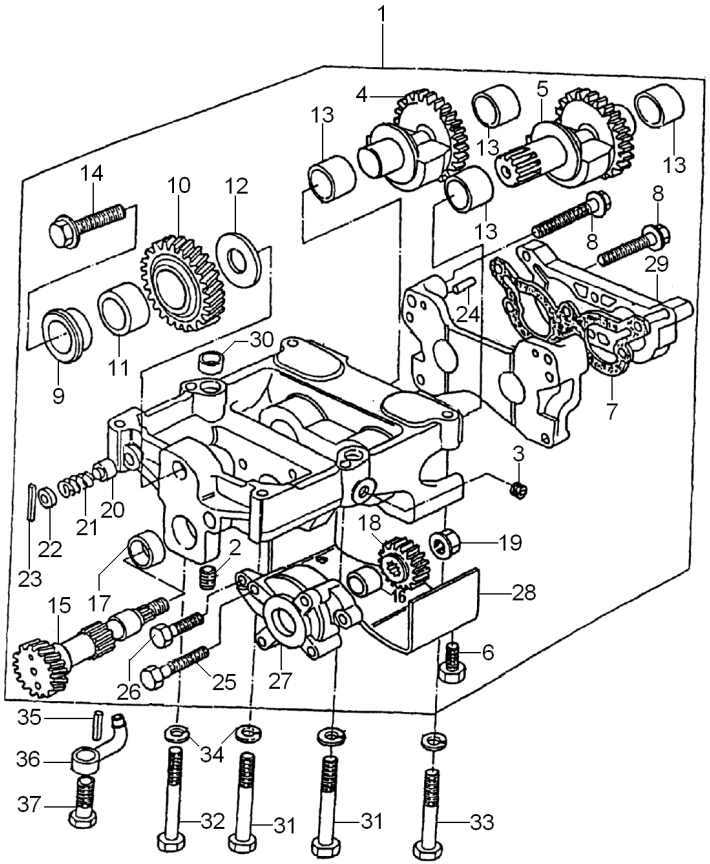


| | | | | |
|---|---|---|---|---|
| 1 | 4111K062 | **1** | BALANCEADOR | BALANCER | BALANCEADOR |
| 2 | 0650586 | **1** | BUJÃO | PLUG | TAPON |
| 3 | 32558314 | **1** | BUJÃO | PLUG | TAPON |
| 4 | 3116K004 | **1** | CONTRA PESO | COUNTERWEIGHT | CONTRAPESO |
| 5 | 3116K014 | **1** | CONTRA PESO | COUNTERWEIGHT | CONTRAPESO |
| 6 | 2314C034 | **4** | PARAFUSO | BOLT | PERNO |
| 7 | 3687M006 | **1** | JUNTA | GASKET | EMPAQUETADURA. |
| 8 | 2315C052 | **4** | PARAFUSO | BOLT | PERNO |
| 9 | 33451804 | **1** | CUBO | HUB | CUBO |
| 10 | 3117C072 | **1** | ENGRENAGEM | GEAR | ENGRANAJE |
| 11 | 2551A201 | **1** | ROLAMENTO | BEARING | COJINETE |
| 12 | 3321A002 | **1** | ARRUELA | WASHER | ARANDELA |
| 13 | 2511A730 | **1** | BUCHA | BUSH | CASQUILLO |
| 14 | 2314J606 | **1** | PARAFUSO | BOLT | PERNO |
| 15 | 3117V003 | **1** | EIXO | SHAFT | ARBOL |
| 16 | 2551A014 | **1** | ROLAMENTO | BEARING | COJINETE |
| 17 | 2551A009 | **1** | ROLAMENTO | BEARING | COJINETE |
| 18 | 3116W001 | **1** | ENGRENAGEM | GEAR | ENGRANAJE |
| 19 | 33531136 | **1** | PORCA | NUT | TUERCA |
| 20 | 3272E005 | **1** | ÊMBOLO | PLUNGER | EMBOLO |
| 21 | 3174D004 | **1** | MOLA | SPRING | RESORTE |
| 22 | 3342A605 | **1** | CAPA | CAP | TAPA |
| 23 | 2116A056 | **1** | PINO | PIN | PASADOR |
| 24 | 0350042 | **2** | PINO | PIN | PASADOR |
| 25 | 2315C059 | **2** | PARAFUSO | BOLT | PERNO |
| 26 | 2315C053 | **1** | PARAFUSO | BOLT | PERNO |
| 27 | 4132F041 | **1** | BOMBA DE ÓLEO | OIL PUMP | BOMBA DE ACEITE |
| 28 | 3661K001 | **1** | TAMPA | COVER | CUBIERTA |
| 29 | 3753R061 | **1** | TAMPA | COVER | CUBIERTA |
| 30 | 33137408 | **2** | ANEL | RING | ARO |
| 31 | 0096441 | **3** | PARAFUSO | BOLT | PERNO |
| 32 | 0096442 | **1** | PARAFUSO | BOLT | PERNO |
| 33 | 0096439 | **2** | PARAFUSO | BOLT | PERNO |
| 34 | 0920054 | **6** | ARRUELA | WASHER | ARANDELA |
| 35 | 2116024 | **4** | PINO | PIN | PASADOR |
| 36 | 70992547 | **4** | TUBO | PIPE | CANO |
| 37 | 72122 | **4** | VÁLVULA | VALVE | VALVULA |

**Cj. Motor**
**Motor**
**Motor**

**10-85**

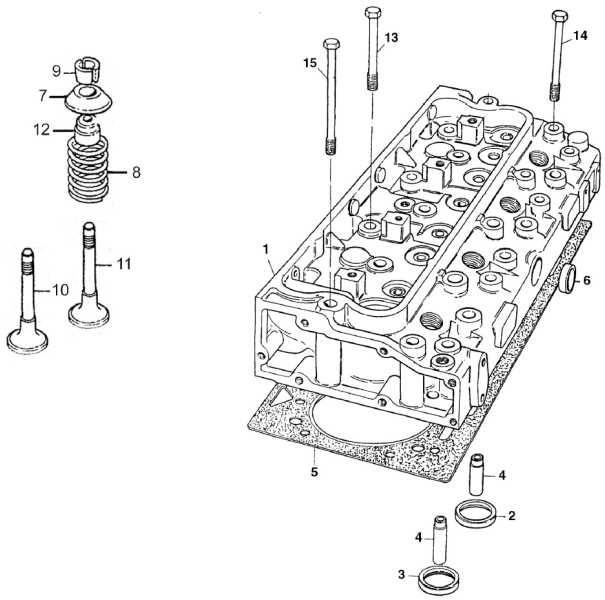


| | | | | |
|---|---|---|---|---|
| 1 | 70992787 | **1** | CABEÇOTE | HEAD | CULATA |
| 2 | 70470096 | **4** | SEDE ESCAPE | INSERT EXHAUST | INSERTO ESCAPE |
| 3 | 70470094 | **4** | SEDE ADMISSÃO | INLET INSERT | INSERTO ADMISIÓN |
| 4 | 70420018 | **4** | GUIA | GUIDE | GUIA |
| 5 | 70490825 | **1** | JUNTA | GASKET | EMPAQUETADURA. |
| 6 | 70650075 | **1** | BUJÃO | PLUG | TAPON |
| 7 | 70150047 | **8** | CAPA | CAP | TAPA |
| 8 | 70998136 | **8** | MOLA | SPRING | RESORTE |
| 9 | 70230010 | **16** | TRAVA | LOCK | RETENEDOR |
| 10 | 70910034 | **4** | VÁLVULA ADMISSÃO | VALVE INLET | VALVULA ADMISION |
| 11 | 70910036 | **4** | VÁLVULA ESCAPE | VALVE EXHAUST | VALVULA ESCAPE |
| 12 | 70730051 | **8** | VEDANTE | SEAL | RETEN |
| 13 | 70740853 | **2** | PARAFUSO | BOLT | PERNO |
| 14 | 70740854 | **12** | PARAFUSO | BOLT | PERNO |
| 15 | 70740855 | **8** | PARAFUSO | BOLT | PERNO |

**Cj. Motor**
**Motor**
**Motor**

**10-90**

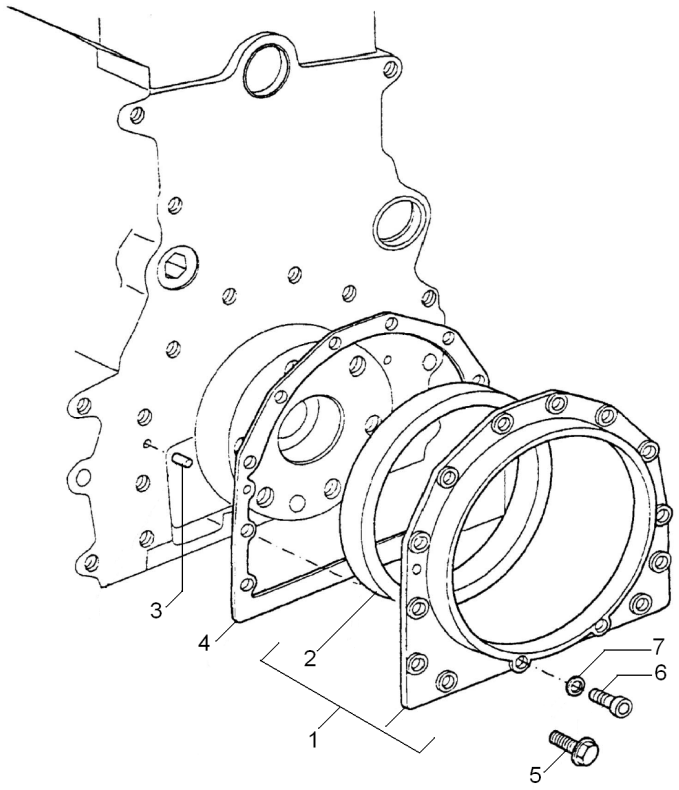


| | | | | |
|---|---|---|---|---|
| 1 | 70993401 | **1** | ALOJAMENTO | ATOMISER BODY | CUERPO ATOMIZ. |
| 2 | 70730050 | **1** | RETENTOR | SEAL | RETEN |
| 3 | 0350009 | **2** | PINO | PIN | PASADOR |
| 4 | 36817181 | **1** | JUNTA | GASKET | EMPAQUETADURA. |
| 5 | 70740130 | **12** | PARAFUSO | BOLT | PERNO |
| 6 | 2172530 | **2** | PARAFUSO | BOLT | PERNO |
| 7 | 33112111 | **2** | ARRUELA | WASHER | ARANDELA |

**Cj. Motor**
**Motor**
**Motor**

**10-95**

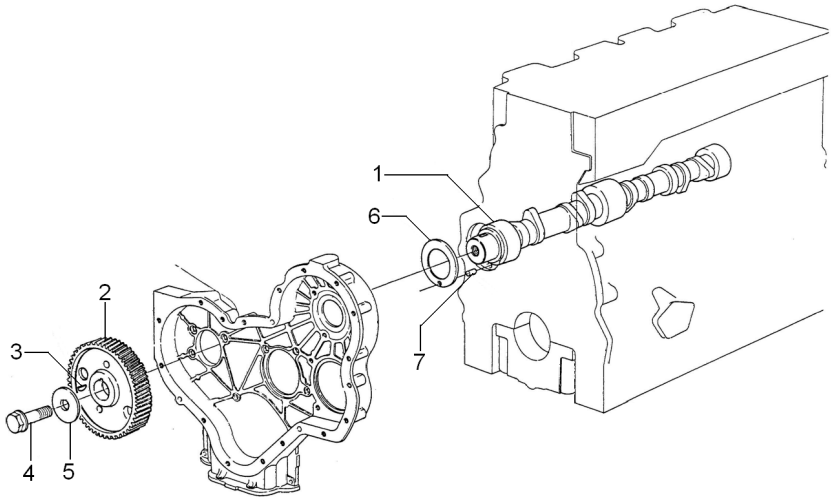


| | | | | |
|---|---|---|---|---|
| 1 | 70140019 | **1** ÁRVORE COMANDO | CAMSHAFT | ARBOL DE LEVAS |
| 2 | 31171931 | **1** ENGRENAGEM | GEAR | ENGRANAJE |
| 3 | 0500012 | **1** CHAVETA | KEY | CLAVE |
| 4 | 70740323 | **1** PARAFUSO | BOLT | PERNO |
| 5 | 70920103 | **1** ARRUELA | WASHER | ARANDELA |
| 6 | 33153121 | **1** ARRUELA | WASHER | ARANDELA |
| 7 | 0614844 | **1** PINO | PIN | PASADOR |

**Cj. Motor**
**Motor**
**Motor**

**10-100**

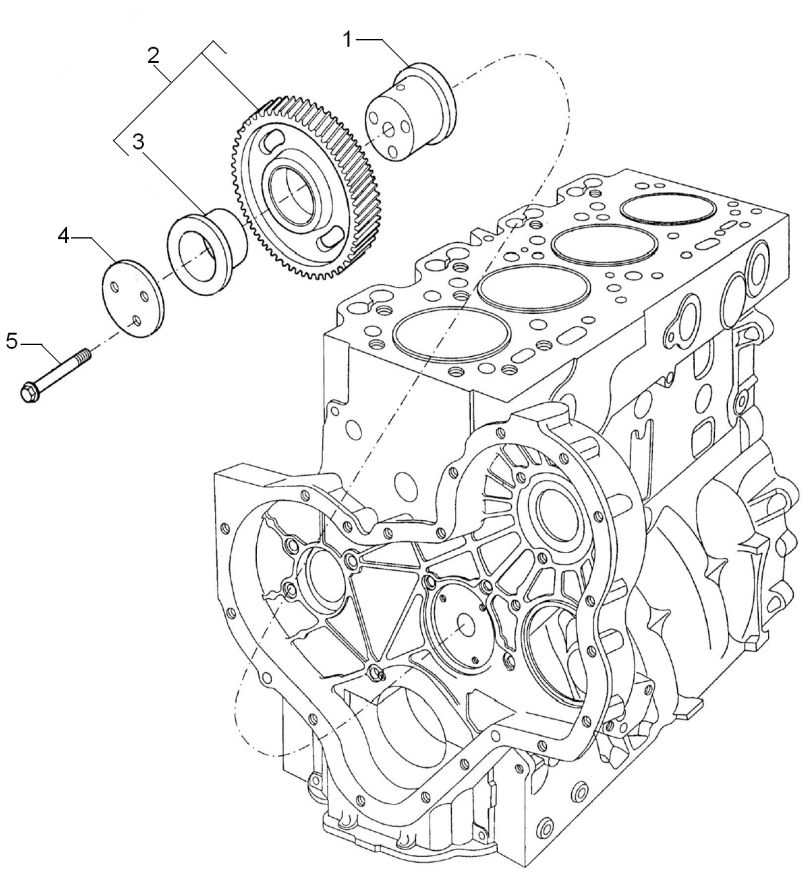


| | | | | |
|---|---|---|---|---|
| 1 | 70450035 | **1** CUBO | HUB | CUBO |
| 2 | 41115018 | **1** ENGRENAGEM | GEAR | ENGRANAJE |
| 3 | 0050345 | **1** BUCHA | BUSH | CASQUILLO |
| 4 | 70940151 | **1** PLACA | PLATE | PLATO |
| 5 | 70740189 | **3** PARAFUSO | BOLT | PERNO |

**Cj. Motor**
**Motor**
**Motor**

**10-105**

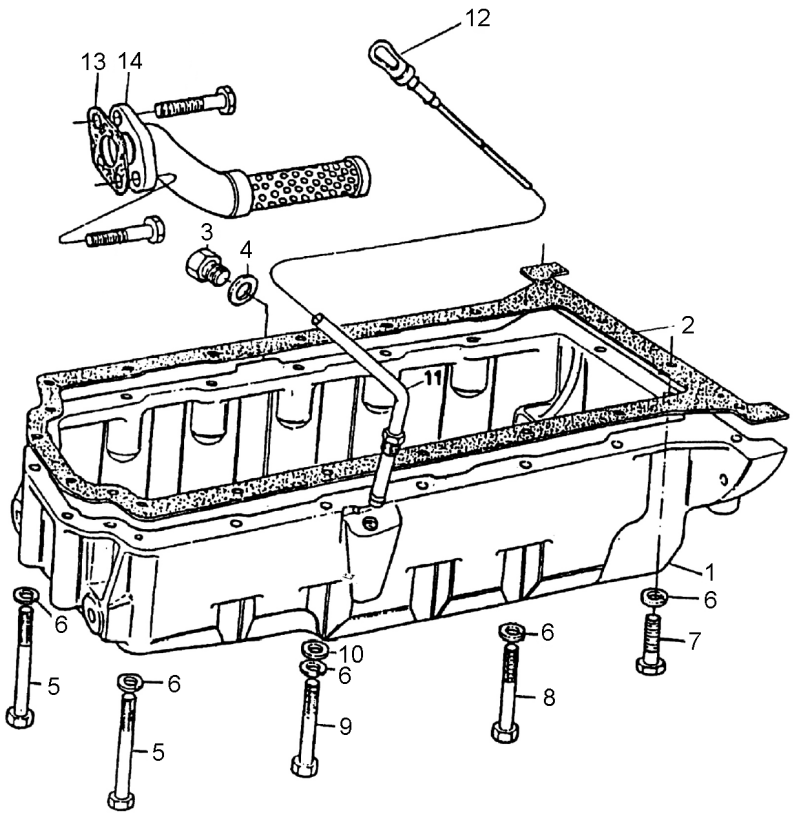


| | | | | |
|---|---|---|---|---|
| 1 | 70830153 | **1** CÁRTER | SUMP | CARTER |
| 2 | 70490698 | **1** JUNTA | GASKET | EMPAQUETADURA. |
| 3 | 70650008 | **1** BUJÃO | PLUG | TAPON |
| 4 | 70920008 | **1** ARRUELA | WASHER | ARANDELA |
| 5 | 2184435 | **6** PARAFUSO | BOLT | PERNO |
| 6 | 0920053 | **20** ARRUELA | WASHER | ARANDELA |
| 7 | 0096214 | **2** PARAFUSO | BOLT | PERNO |
| 8 | 0096241 | **11** PARAFUSO | BOLT | PERNO |
| 9 | 0096215 | **1** PARAFUSO | BOLT | PERNO |
| 10 | 0920003 | **1** ARRUELA | WASHER | ARANDELA |
| 11 | 70992820 | **1** TUBO | PIPE | CANO |
| 12 | 70320077 | **1** VARETA | ROD | VARILLA |
| 13 | 70490329 | **1** JUNTA | GASKET | EMPAQUETADURA. |
| 14 | 3764E031 | **1** TUBO | PIPE | CANO |
| 15 | 2315C053 | **1** PARAFUSO | BOLT | PERNO |
| 16 | 2315C059 | **1** PARAFUSO | BOLT | PERNO |

Cj. Motor
Motor
Motor

**10-110**

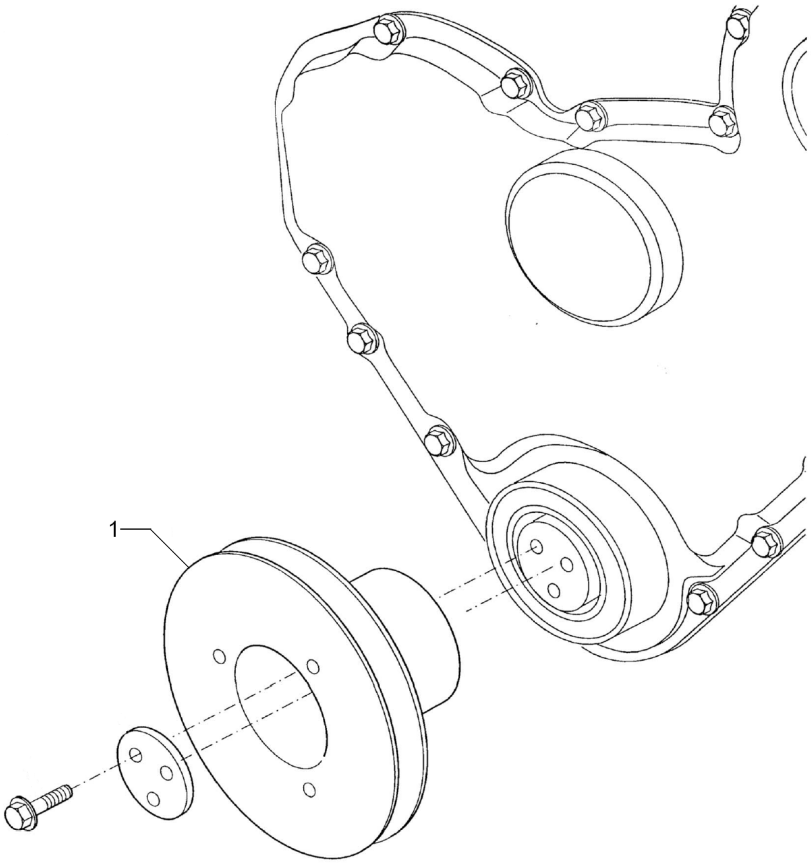


| | | | | |
|---|---|---|---|---|
| 1 | 70670168 | **1** POLIA | PULLEY | POLEA |

**Cj. Motor**
**Motor**
**Motor**

**10-115**

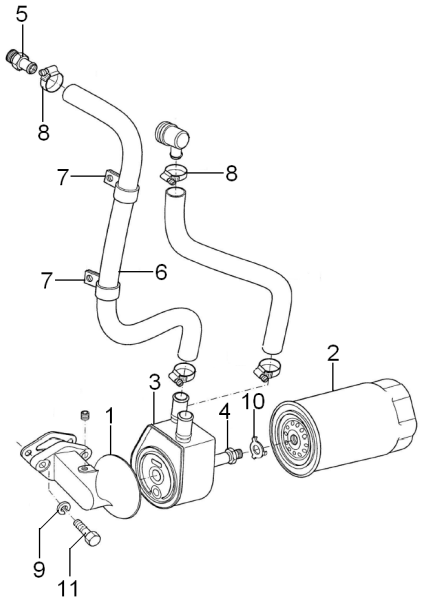


| | | | | |
|---|---|---|---|---|
| 1 | 70997149 | **1** CABEÇOTE FILTRO | FILTER HEAD | CABEZA DE FILTRO |
| 2 | 70998123 | **1** ELEMENTO | ELEMENT | ELEMENTO |
| 3 | 75053 | **1** RESFRIADOR | COOLER | ENFRIADOR |
| 4 | 70993311 | **1** CONEXÃO | CONNECTION | CONEXION |
| 5 | 70200694 | **1** CONECTOR | CONNECTOR | CONECTOR |
| 6 | 70200983 | **1** TUBO | PIPE | CANO |
| 7 | 70180125 | **1** PRESILHA | STAPLE | GRAPA |
| 8 | 70180154 | **4** BRAÇADEIRA | CLAMP | ABRAZADERA |
| 9 | 0920055 | **2** ARRUELA | WASHER | ARANDELA |
| 10 | 70920172 | **1** ARRUELA | WASHER | ARANDELA |
| 11 | 0746610 | **2** PARAFUSO | BOLT | PERNO |

**Cj. Motor**
**Motor**
**Motor**

**10-120**

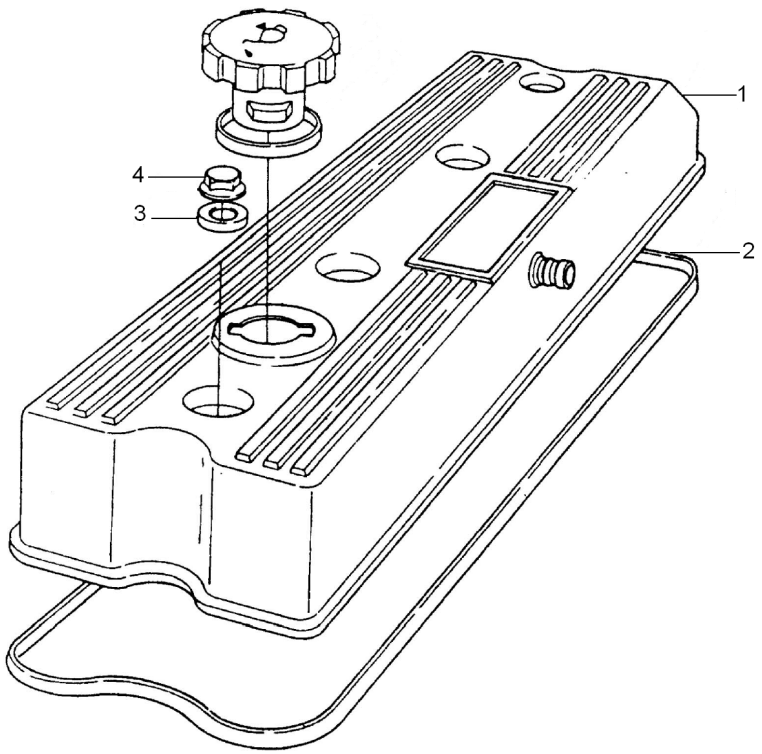


| | | | | |
|---|---|---|---|---|
| 1 | 70992501 | **1** | TAMPA | COVER | CUBIERTA |
| 2 | 70490258 | **1** | JUNTA | GASKET | EMPAQUETADURA. |
| 3 | 33817132 | **4** | ARRUELA | WASHER | ARANDELA |
| 4 | 70570087 | **4** | PORCA | NUT | TUERCA |

**Cj. Motor**
**Motor**
**Motor**

**10-125**

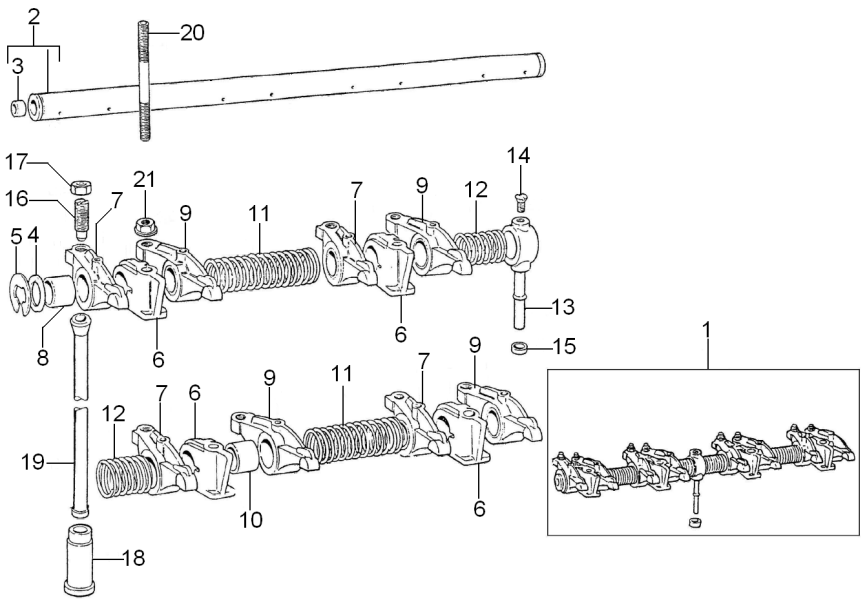


| | | | | | |
|---|---|---|---|---|---|
| 1 | 424823 | | **1** | EIXO BALANCEIRO | ROCKER SHAFT | EJE BALANCINES |
| 2 | 424807 | | **1** | EIXO | SHAFT | ARBOL |
| 3 | 0650507 | | **2** | BUJÃO | PLUG | TAPON |
| 4 | 33117415 | | **2** | ARRUELA | WASHER | ARANDELA |
| 5 | 0170151 | | **2** | ANEL TRAVA | CIRCLIP | CIRCULITO |
| 6 | 70100716 | | **4** | SUPORTE | BRACKET | SOPORTE |
| 7 | 70992757 | ▶ | **4** | BALANCEIRO | ROCKER | BALANCIN |
| 8 | 2511425 | | **1** | BUCHA | BUSH | CASQUILLO |
| 9 | 70992758 | ◀ | **4** | BALANCEIRO | ROCKER | BALANCIN |
| 10 | 2511425 | | **1** | BUCHA | BUSH | CASQUILLO |
| 11 | 31744123 | | **2** | MOLA | SPRING | RESORTE |
| 12 | 31743108 | | **2** | MOLA | SPRING | RESORTE |
| 13 | 35511111 | | **1** | TUBO | PIPE | CANO |
| 14 | 0726504 | | **1** | PARAFUSO | BOLT | PERNO |
| 15 | 33811113 | | **1** | OLIVA | OLIVE | OLIVA |
| 16 | 0720579 | | **8** | PARAFUSO | BOLT | PERNO |
| 17 | 0576052 | | **8** | PORCA | NUT | TUERCA |
| 18 | 70870001 | | **8** | TUCHO | TAPPET | TAQUET |
| 19 | 70998041 | | **8** | VARETA | ROD | VARILLA |
| 20 | 70820105 | | **4** | PRISIONEIRO | STUD | ESPARRAGO |
| 21 | 70570075 | | **4** | PORCA | NUT | TUERCA |

**Cj. Motor**
**Motor**
**Motor**

**10-130**

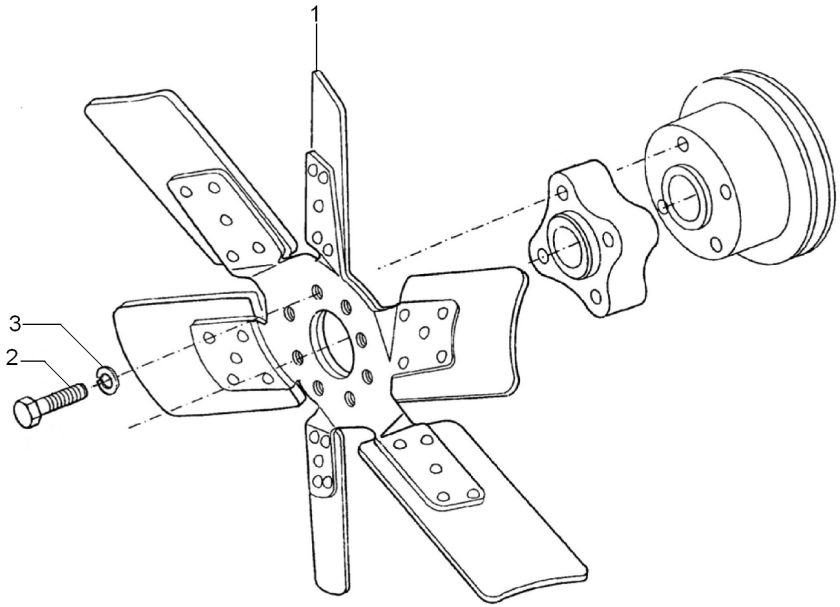


| | | | | |
|---|---|---|---|---|
| 1 | 70991937 | **1** | HÉLICE | FAN | VENTILADOR |
| 2 | 0096238 | **4** | PARAFUSO | BOLT | PERNO |
| 3 | 0920053 | **4** | ARRUELA | WASHER | ARANDELA |

**Cj. Motor**
**Motor**
**Motor**

**10-135**

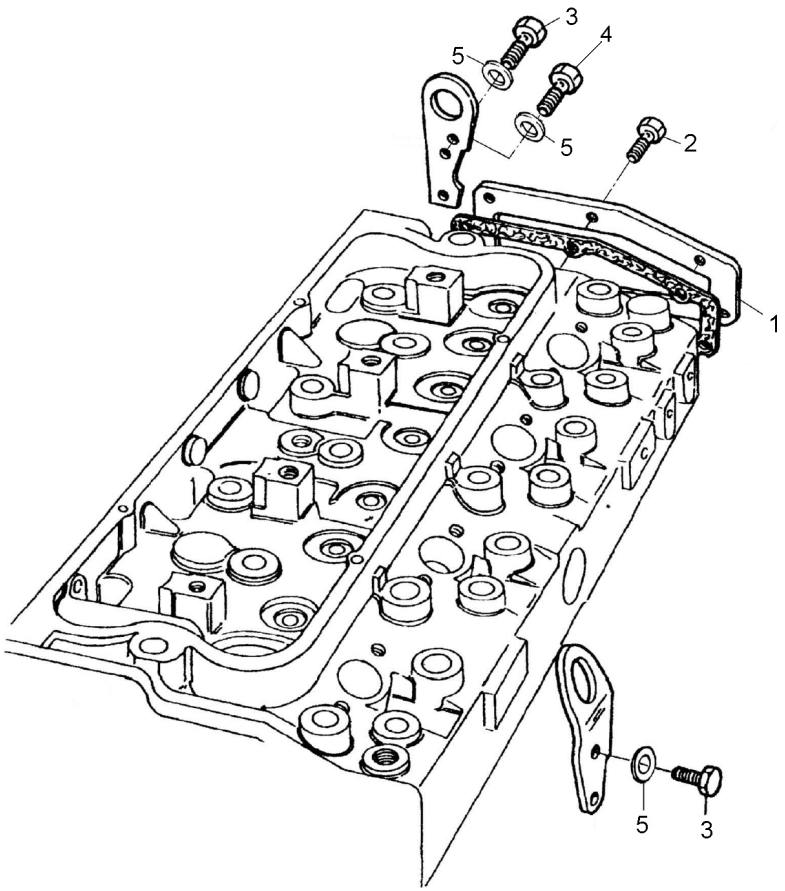


| | | | | |
|---|---|---|---|---|
| 1 | 3621252 | **1** | TAMPA | COVER | CUBIERTA |
| 2 | 70740130 | **6** | PARAFUSO | BOLT | PERNO |
| 3 | 0746454 | **2** | PARAFUSO | BOLT | PERNO |
| 4 | 0746424 | **1** | PARAFUSO | BOLT | PERNO |
| 4 | 0746453 | **1** | PARAFUSO | BOLT | PERNO |
| 5 | 0920054 | **4** | ARRUELA | WASHER | ARANDELA |

Cj. Motor
Motor
Motor

10-140

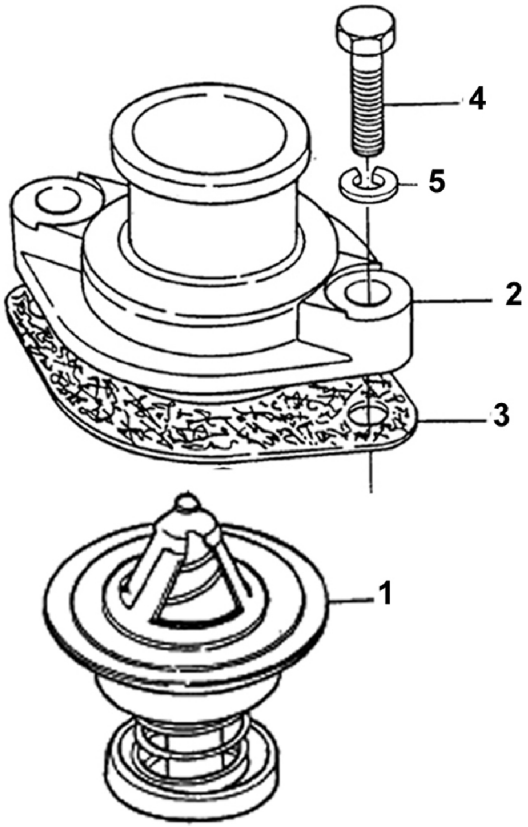


| | | | | |
|---|---|---|---|---|
| 1 | 70998113 | **1** | TERMOSTATO | THERMOSTAT | TERMOSTATO |
| 2 | 70200214 | **1** | CONEXÃO | CONNECTION | CONEXION |
| 3 | 70490345 | **1** | JUNTA | GASKET | EMPAQUETADURA. |
| 4 | 0746424 | **2** | PARAFUSO | BOLT | PERNO |
| 5 | 0920054 | **2** | ARRUELA | WASHER | ARANDELA |

**Cj. Motor**
**Motor**
**Motor**

**10-145**

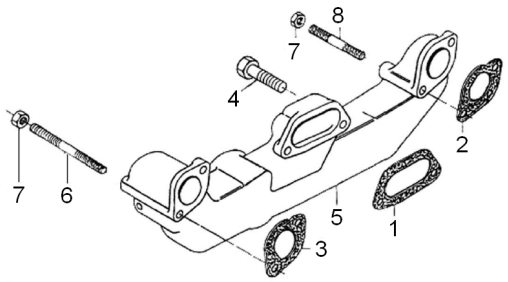


| | | | | | |
|---|---|---|---|---|---|
| 1 | 3688C002 | **1** | JUNTA | GASKET | EMPAQUETADURA. |
| 2 | 3688C003 | **1** | JUNTA | GASKET | EMPAQUETADURA. |
| 3 | 3688C001 | **1** | JUNTA | GASKET | EMPAQUETADURA. |
| 4 | 70740177 | **4** | PARAFUSO | BOLT | PERNO |
| 5 | 70540200 | **1** | COLETOR | COLLECTOR | COLECTOR |
| 6 | 70820078 | **1** | PRISIONEIRO | STUD | ESPARRAGO |
| 7 | 70570074 | **2** | PORCA | NUT | TUERCA |
| 8 | 70820103 | **1** | PRISIONEIRO | STUD | ESPARRAGO |

**Cj. Motor**
**Motor**
**Motor**

**10-150**

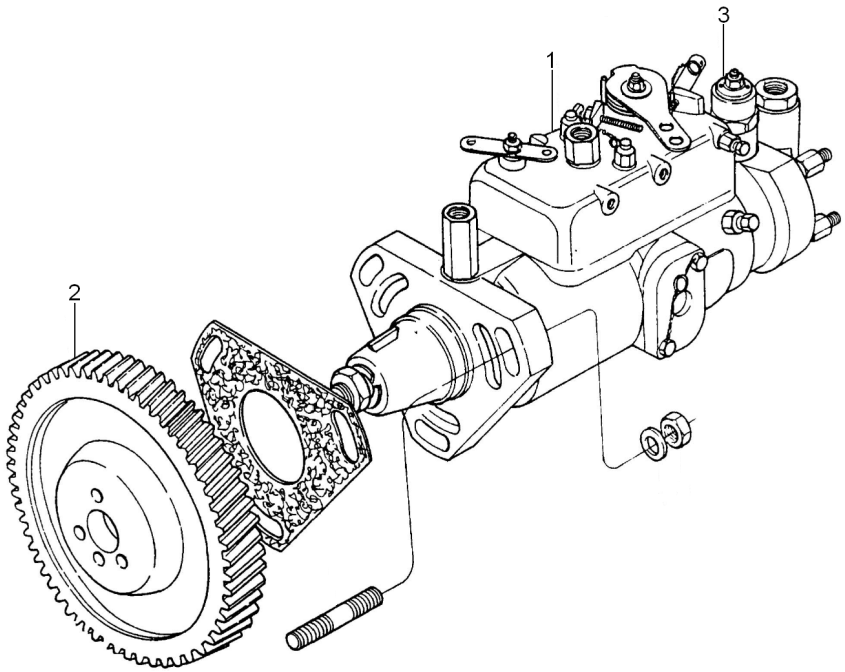


| | | | | |
|---|---|---|---|---|
| 1 | 77515 | **1** | BOMBA | PUMP | BOMBA |
| 2 | 70410067 | **1** | ENGRENAGEM | GEAR | ENGRANAJE |
| 3 | 74320 | **1** | SOLENÓIDE | SOLENOID | SOLENOIDE |

**Cj. Motor**
**Motor**
**Motor**

**10-155**

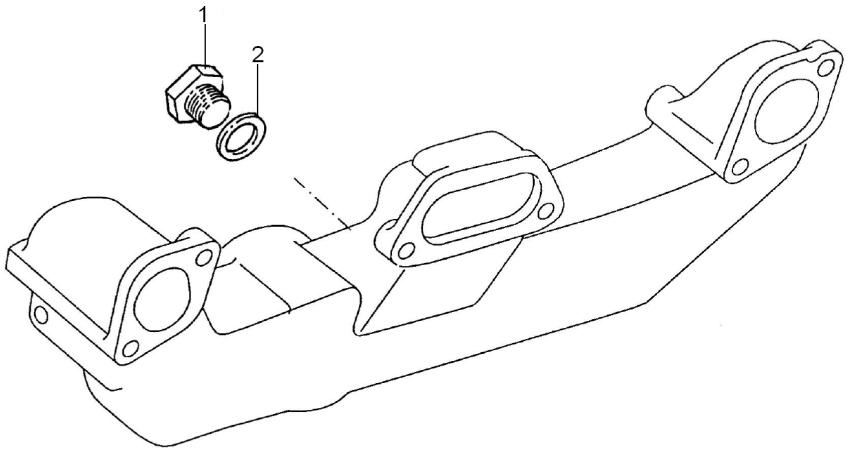


| | | | | |
|---|---|---|---|---|
| 1 | 80650722 | **1** | BUJÃO | PLUG | TAPON |
| 2 | 70920065 | **1** | ARRUELA | WASHER | ARANDELA |

**Cj. Motor**
**Motor**
**Motor**

**10-160**

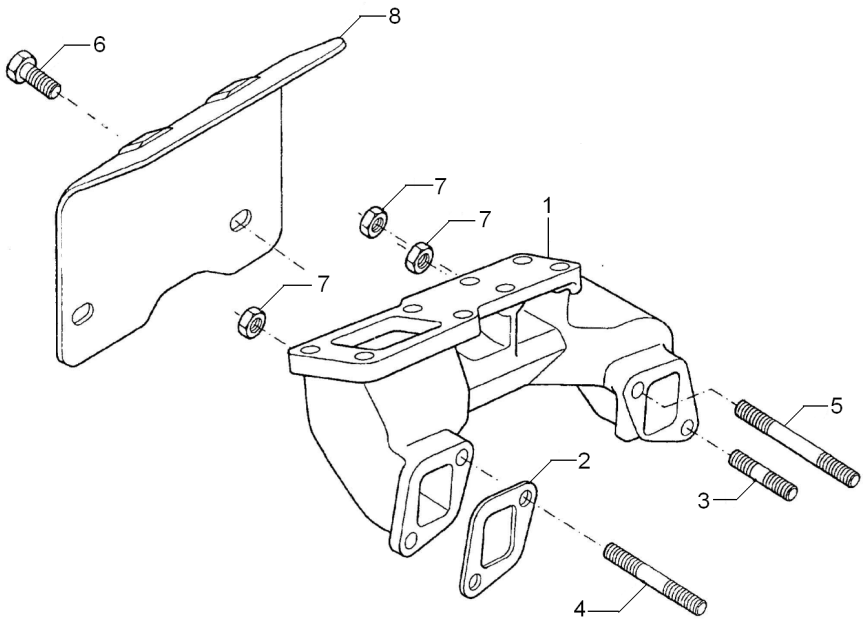


| | | | | |
|---|---|---|---|---|
| 1 | 70540103 | **1** | COLETOR ESCAPE | EXHAUST MANIFOLD | COLECTOR ESCAPE |
| 2 | 3688C007 | **2** | JUNTA | GASKET | EMPAQUETADURA. |
| 3 | 0826408 | **2** | PRISIONEIRO | STUD | ESPARRAGO |
| 4 | 70820078 | **1** | PRISIONEIRO | STUD | ESPARRAGO |
| 5 | 70820092 | **1** | PRISIONEIRO | STUD | ESPARRAGO |
| 6 | 70740130 | **2** | PARAFUSO | BOLT | PERNO |
| 7 | 70570082 | **4** | PORCA | NUT | TUERCA |
| 8 | 70950018 | **1** | DEFLETOR | DEFLECTOR | DEFLECTOR |

**Cj. Motor**
**Motor**
**Motor**

**10-165**

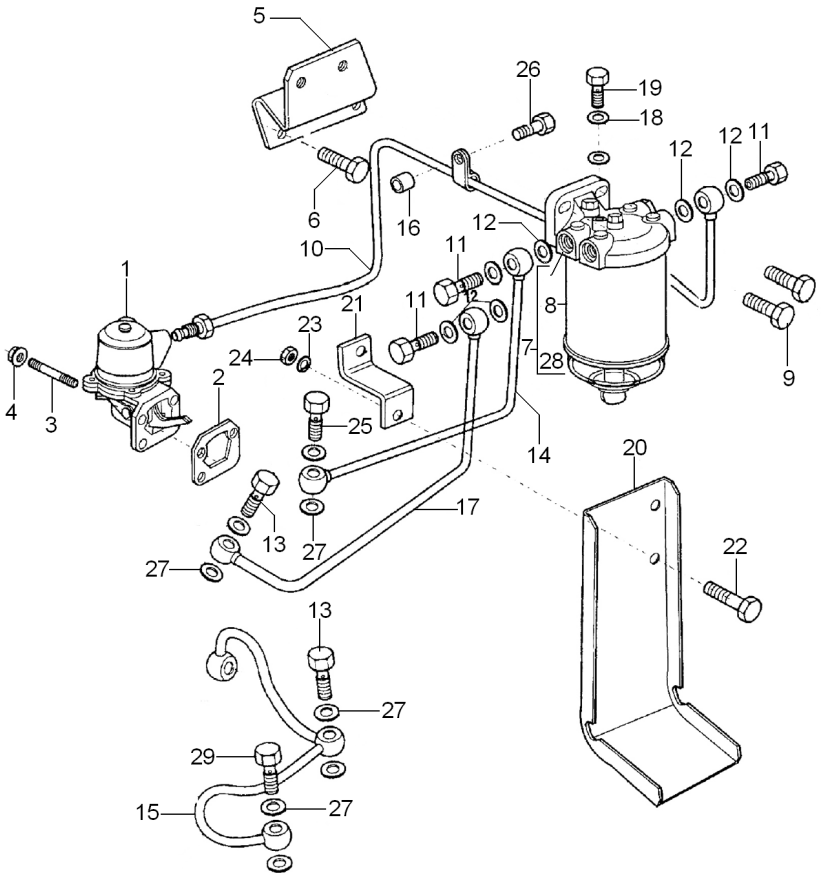


| | | | | | |
|---|---|---|---|---|---|
| 1 | 72111 | **1** | BOMBA | PUMP | BOMBA |
| 2 | 70490333 | **1** | JUNTA | GASKET | EMPAQUETADURA. |
| 3 | 70820083 | **4** | PRISIONEIRO | STUD | ESPARRAGO |
| 4 | 70570073 | **4** | PORCA | NUT | TUERCA |
| 5 | 70100627 | **1** | SUPORTE | CLEVIS | GANCHO SEGURI. |
| 6 | 70740175 | **2** | PARAFUSO | BOLT | PERNO |
| 7 | 72132 | **1** | FILTRO COMB. | FUEL FILTER | FILTRO GAS OIL |
| 8 | 423651 | **1** | ELEMENTO | ELEMENT | ELEMENTO |
| 9 | 70740178 | **2** | PARAFUSO | BOLT | PERNO |
| 10 | 70993539 | **1** | TUBO | PIPE | CANO |
| 11 | 70740343 | **3** | PARAFUSO | BOLT | PERNO |
| 12 | 70920115 | **12** | ARRUELA | WASHER | ARANDELA |
| 13 | 70740346 | **2** | PARAFUSO | BOLT | PERNO |
| 14 | 70993545 | **1** | TUBO | PIPE | CANO |
| 15 | 70992807 | **1** | TUBO | PIPE | CANO |
| 16 | 70330045 | **1** | ESPAÇADOR | SPACER | PIEZA DISTANCIA |
| 17 | 70993537 | **1** | TUBO | PIPE | CANO |
| 18 | 70920096 | **18** | ARRUELA | WASHER | ARANDELA |
| 19 | 70090055 | **1** | PARAFUSO BANJO | BANJO BOLT | TORNILLO DIFER |
| 20 | 70950027 | **1** | DEFLETOR | DEFLECTOR | DEFLECTOR |
| 21 | 70100624 | **1** | TIRANTE | ROD | VARILLA |
| 22 | 0746453 | **1** | PARAFUSO | BOLT | PERNO |
| 23 | 0920054 | **1** | ARRUELA | WASHER | ARANDELA |
| 24 | 0576052 | **1** | PORCA | NUT | TUERCA |
| 25 | 70740373 | **1** | PARAFUSO | BOLT | PERNO |
| 26 | 0746254 | **1** | PARAFUSO | BOLT | PERNO |
| 27 | 70920120 | **8** | ARRUELA | WASHER | ARANDELA |
| 28 | 70840054 | **1** | COPO | CUP | CUBETA |
| 29 | 70740334 | **1** | PARAFUSO | BOLT | PERNO |

**Cj. Motor**
**Motor**
**Motor**

**10-170**

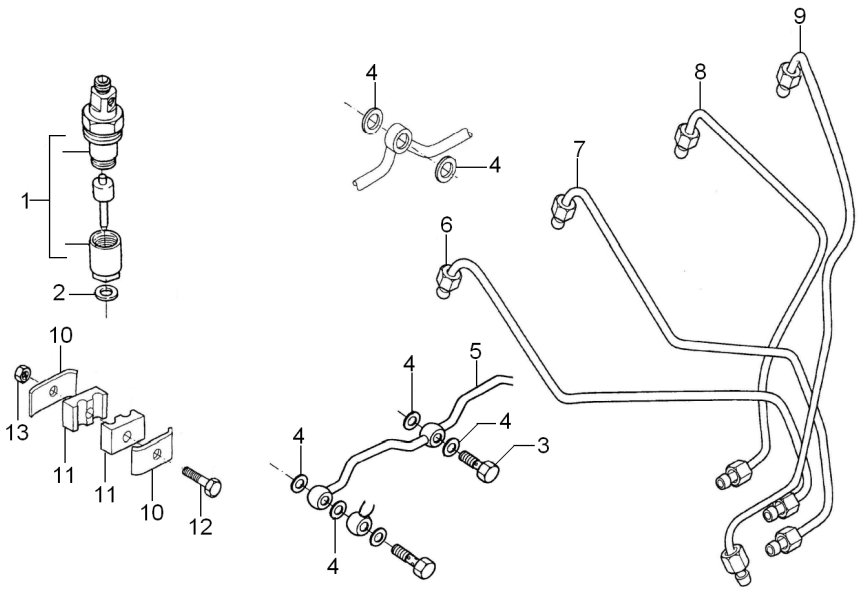


| | | |
|---|---|---|
| 1 | 77406 | |
| 2 | 70920104 | |
| 3 | 70740328 | |
| 4 | 70920096 | |
| 5 | 70992667 | |
| 6 | 70992735 | [A] |
| 7 | 70992736 | [B] |
| 8 | 70992737 | [C] |
| 9 | 70992738 | [D] |
| 10 | 36516119 | |
| 11 | 70600001 | |
| 12 | 70740838 | |
| 13 | 70576100 | |

[A] CILINDRO N° 1
CYLINDER N° 1
CILINDRO N° 1

[B] CILINDRO N° 2
CYLINDER N° 2
CILINDRO N° 2

[C] CILINDRO N° 3
CYLINDER N° 3
CILINDRO N° 3

[D] CILINDRO N° 4
CYLINDER N° 4
CILINDRO N° 4

| | | | |
|---|---|---|---|
| **4** | CJ. INJETOR | KIT, ATOMISER | JUEGO ATOMIZADOR |
| **4** | ARRUELA | WASHER | ARANDELA |
| **2** | PARAFUSO | BOLT | PERNO |
| **10** | ARRUELA | WASHER | ARANDELA |
| **1** | TUBO | PIPE | CANO |
| **1** | TUBO | PIPE | CANO |
| **1** | TUBO | PIPE | CANO |
| **1** | TUBO | PIPE | CANO |
| **1** | TUBO | PIPE | CANO |
| **4** | PRESILHA | STAPLE | GRAPA |
| **4** | ALMOFADA | CUSHION | COJIN |
| **2** | PARAFUSO | BOLT | PERNO |
| **2** | PORCA | NUT | TUERCA |

**Cj. Motor**
**Motor**
**Motor**

**10-175**

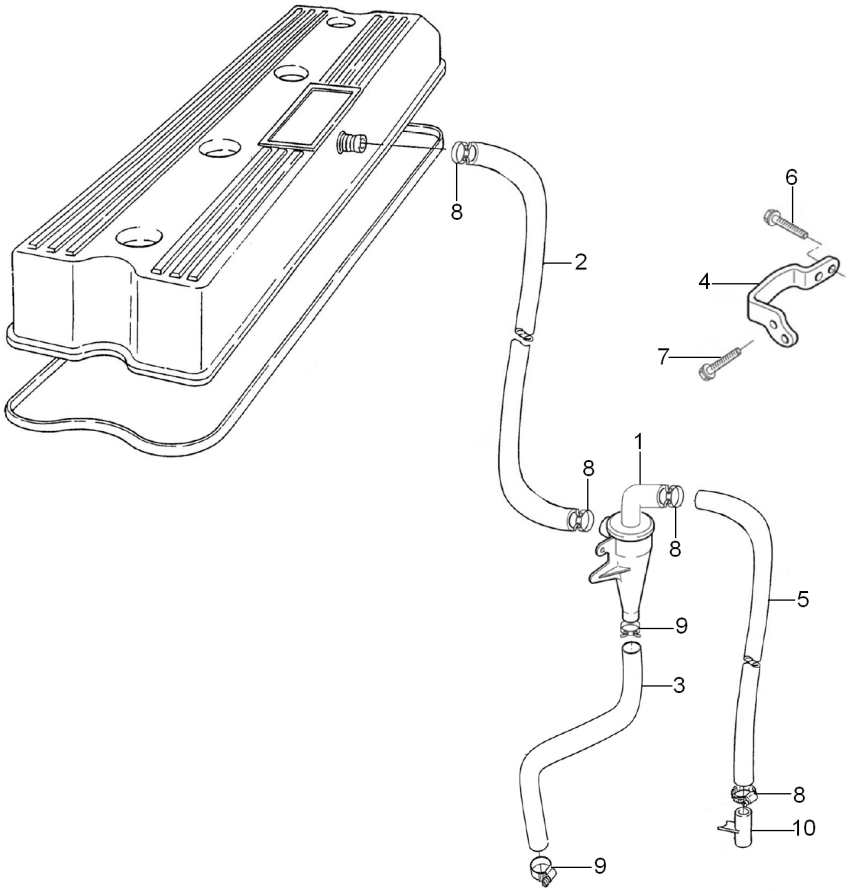


| | | | | |
|---|---|---|---|---|
| 1 | 70910068 | **1** | VÁLVULA | VALVE | VALVULA |
| 2 | 70200959 | **1** | MANGUEIRA | HOSE | FLEXIBLE |
| 3 | 70200960 | **1** | MANGUEIRA | HOSE | FLEXIBLE |
| 4 | 70100865 | **1** | SUPORTE | CLEVIS | GANCHO SEGURI. |
| 5 | 70200961 | **1** | MANGUEIRA | HOSE | FLEXIBLE |
| 6 | FS106161 | **1** | PARAFUSO | BOLT | PERNO |
| 7 | 70740174 | **2** | PARAFUSO | BOLT | PERNO |
| 8 | 70180154 | **4** | BRAÇADEIRA | CLAMP | ABRAZADERA |
| 9 | 70180153 | **2** | BRAÇADEIRA | CLAMP | ABRAZADERA |
| 10 | 35731144 | **1** | TUBO | PIPE | CANO |

**Cj. Motor**
**Motor**
**Motor**

**10-180**

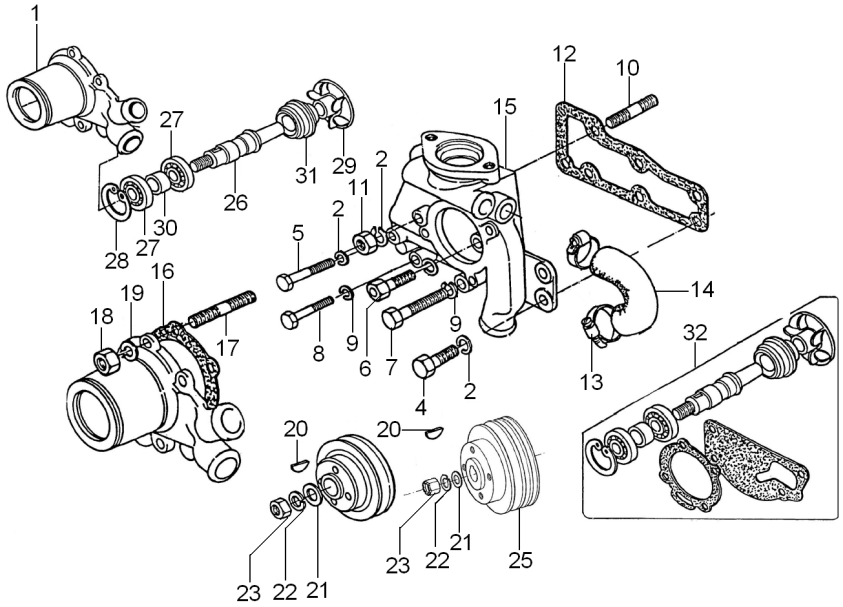


| | | | | |
|---|---|---|---|---|
| 1 | 4236254 | **1** | BOMBA D'ÁGUA | WATER PUMP | BOMBA DE AGUA |
| 2 | 0920054 | **5** | ARRUELA | WASHER | ARANDELA |
| 3 | 0096231 | **1** | PARAFUSO | BOLT | PERNO |
| 4 | 0746454 | **2** | PARAFUSO | BOLT | PERNO |
| 5 | 0096439 | **1** | PARAFUSO | BOLT | PERNO |
| 6 | 0096231 | **1** | PARAFUSO | BOLT | PERNO |
| 7 | 0096234 | **1** | PARAFUSO | BOLT | PERNO |
| 8 | 0096238 | **1** | PARAFUSO | BOLT | PERNO |
| 9 | 0920053 | **3** | ARRUELA | WASHER | ARANDELA |
| 10 | 70820092 | **1** | PRISIONEIRO | STUD | ESPARRAGO |
| 11 | 0576051 | **1** | PORCA | NUT | TUERCA |
| 12 | 70490408 | **1** | JUNTA | GASKET | EMPAQUETADURA. |
| 13 | 70180156 | **2** | BRAÇADEIRA | CLAMP | ABRAZADERA |
| 14 | 3482T004 | **1** | MANGUEIRA | HOSE | FLEXIBLE |
| 15 | 4236255 | **1** | CORPO | BODY | CUERPO |
| 16 | 70490336 | **1** | JUNTA | GASKET | EMPAQUETADURA. |
| 17 | 70820084 | **4** | PRISIONEIRO | STUD | ESPARRAGO |
| 18 | 0576002 | **4** | PORCA | NUT | TUERCA |
| 19 | 0920053 | **4** | ARRUELA | WASHER | ARANDELA |
| 20 | 0500006 | **1** | CHAVETA | KEY | CLAVE |
| 21 | 0920009 | **1** | ARRUELA | WASHER | ARANDELA |
| 22 | 0920058 | **1** | ARRUELA | WASHER | ARANDELA |
| 23 | 0576007 | **1** | PORCA | NUT | TUERCA |
| 25 | 3113V021 | **1** | POLIA | PULLEY | POLEA |
| 26 | 70750065 | **1** | EIXO | SHAFT | ARBOL |
| 27 | 70040025 | **2** | ROLAMENTO | BEARING | COJINETE |
| 28 | 70998010 | **1** | ANEL TRAVA | CIRCLIP | CIRCULITO |
| 29 | 70998105 | **1** | ROTOR | ROTOR | ROTOR |
| 30 | 3312N006 | **1** | ESPAÇADOR | DISTANCE PIECE | ESPACIADOR |
| 31 | 70650163 | **1** | VEDAÇÃO | SEALING | VEDACION |
| 32 | 4236120 | **1** | JG. REPARO | KIT, REPAIR | JUEGO REPARACION |

**Cj. Motor**
**Motor**
**Motor**

**10-185**

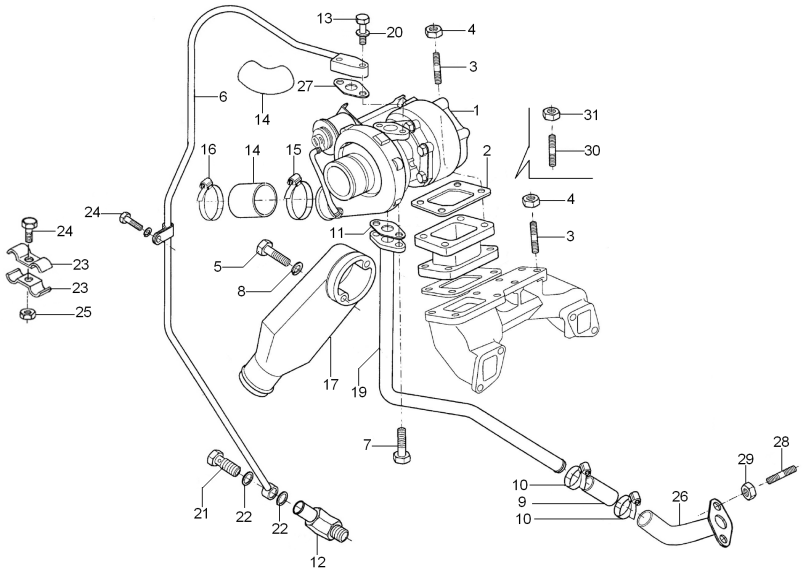


| | | | | |
|---|---|---|---|---|
| 1 | 79528 | **1** | TURBO | TURBOCHARGER | TURBOALIMENTACIO |
| 2 | 36885008 | **1** | JUNTA | GASKET | EMPAQUETADURA. |
| 3 | 0826403 | **4** | PRISIONEIRO | STUD | ESPARRAGO |
| 4 | 70570082 | **4** | PORCA | NUT | TUERCA |
| 5 | 2232151 | **2** | PARAFUSO | BOLT | PERNO |
| 6 | 70992809 | **1** | TUBO | PIPE | CANO |
| 7 | 2314H003 | **2** | PARAFUSO | BOLT | PERNO |
| 8 | 0920004 | **2** | ARRUELA | WASHER | ARANDELA |
| 9 | 33851119 | **1** | MANGUEIRA | HOSE | FLEXIBLE |
| 10 | 70180154 | **2** | BRAÇADEIRA | CLAMP | ABRAZADERA |
| 11 | 70490376 | **1** | JUNTA | GASKET | EMPAQUETADURA. |
| 12 | 2441306 | **1** | COTOVELO | ELBOW | CODO |
| 13 | 2314H006 | **2** | PARAFUSO | BOLT | PERNO |
| 14 | 70200702 | **1** | MANGUEIRA | HOSE | FLEXIBLE |
| 15 | 70180158 | **1** | BRAÇADEIRA | CLAMP | ABRAZADERA |
| 16 | 70180159 | **1** | BRAÇADEIRA | CLAMP | ABRAZADERA |
| 17 | 3765K031 | **1** | DESVIADOR | BAFFLE | DESVIADOR |
| 19 | 70992808 | **1** | TUBO | PIPE | CANO |
| 23 | 3667N002 | **2** | PRESILHA | STAPLE | GRAPA |
| 24 | 70740839 | **1** | PARAFUSO | BOLT | PERNO |
| 25 | 70576100 | **1** | PORCA | NUT | TUERCA |
| 26 | 3571C009 | **1** | TUBO | PIPE | CANO |
| 27 | 70490406 | **1** | JUNTA | GASKET | EMPAQUETADURA. |
| 28 | 0826222 | **1** | PRISIONEIRO | STUD | ESPARRAGO |
| 28 | 70820083 | **1** | PRISIONEIRO | STUD | ESPARRAGO |
| 29 | 70570073 | **2** | PORCA | NUT | TUERCA |

**Cj. Motor**
**Motor**
**Motor**

**10-190**

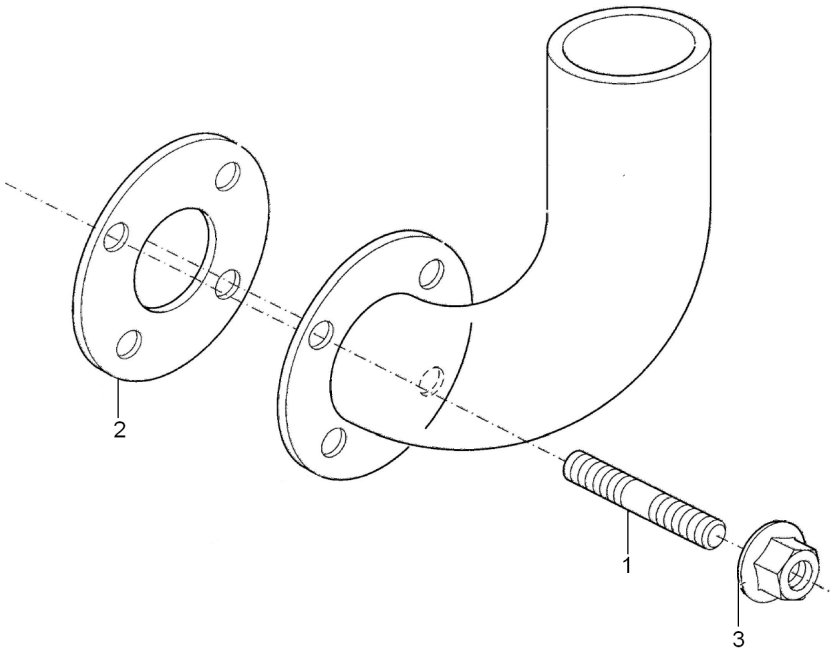


| | | | | |
|---|---|---|---|---|
| 1 | TE10851 | **4** | PRISIONEIRO | STUD | ESPARRAGO |
| 2 | 70490283 | **1** | JUNTA | GASKET | EMPAQUETADURA. |
| 3 | 70570085 | **4** | PORCA | NUT | TUERCA |

**Cj. Motor**
**Motor**
**Motor**

**10-195**

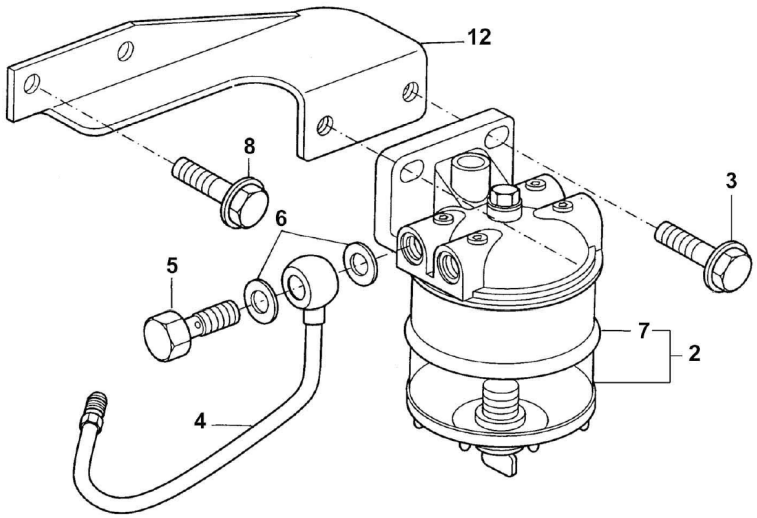


| | | | | |
|---|---|---|---|---|
| 1 | 72113 | **1** | FILTRO | FILTER | FILTRO |
| 2 | 70740178 | **2** | PARAFUSO | BOLT | PERNO |
| 3 | 70993538 | **1** | TUBO | PIPE | CANO |
| 4 | 70740343 | **2** | PARAFUSO | BOLT | PERNO |
| 5 | 70920115 | **4** | ARRUELA | WASHER | ARANDELA |
| 6 | 6354130 | **1** | ELEMENTO | ELEMENT | ELEMENTO |
| 7 | 70570074 | **1** | PORCA | NUT | TUERCA |
| 8 | 70330101 | **1** | ESPAÇADOR | SPACER | PIEZA DISTANCIA |
| 9 | 70100705 | **1** | SUPORTE | BRACKET | SOPORTE |

| Cj. Motor<br>Motor<br>Motor | 10-200 | |
|---|---|---|

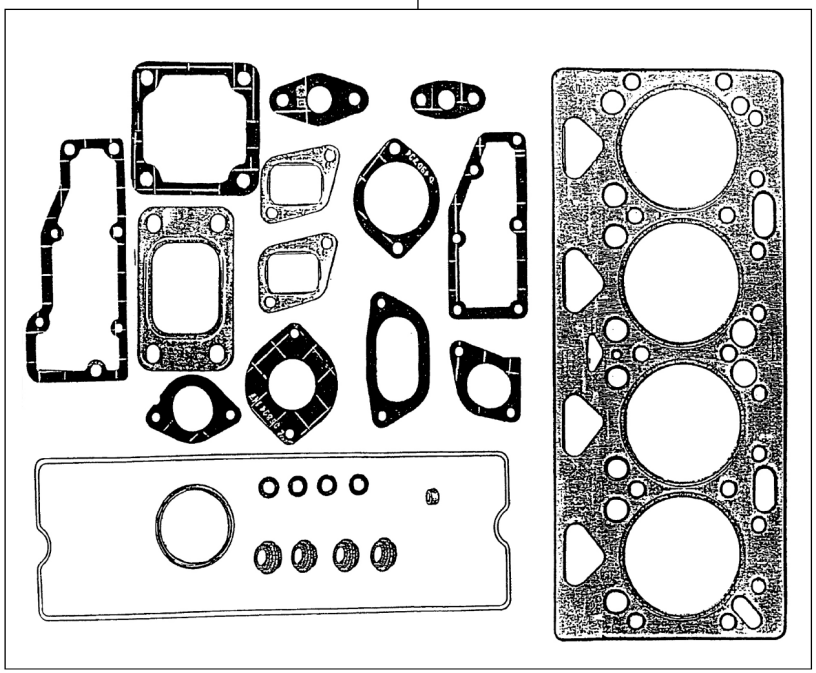


| | | | | |
|---|---|---|---|---|
| 1 P4008 | **1** JG.JUNTAS | KIT, GASKET | JGO.EMPAQUETAD. | |

Motor
Engine
Motor

10-205

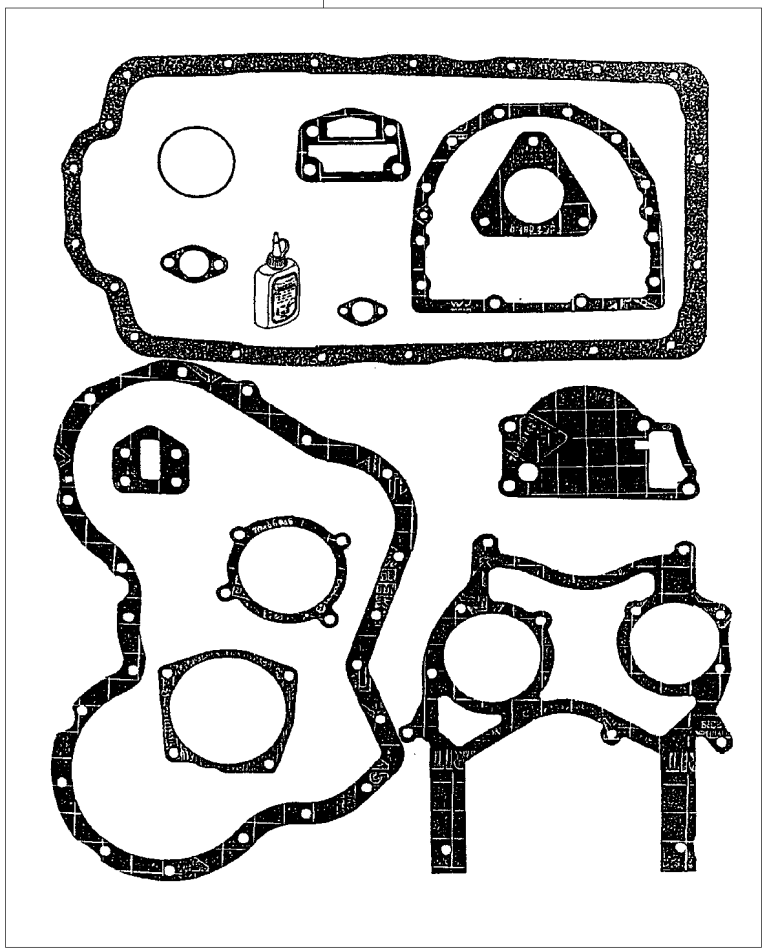


| | | | | |
|---|---|---|---|---|
| 1 | P4006 | **1** JG.JUNTAS | KIT, GASKET | JGO.EMPAQUETAD. |

**Motor De Partida**
**Starter Motor**
**Motor De Partida**

**10-210**

**Prestolite**
**Prestolite**
**Prestolite**

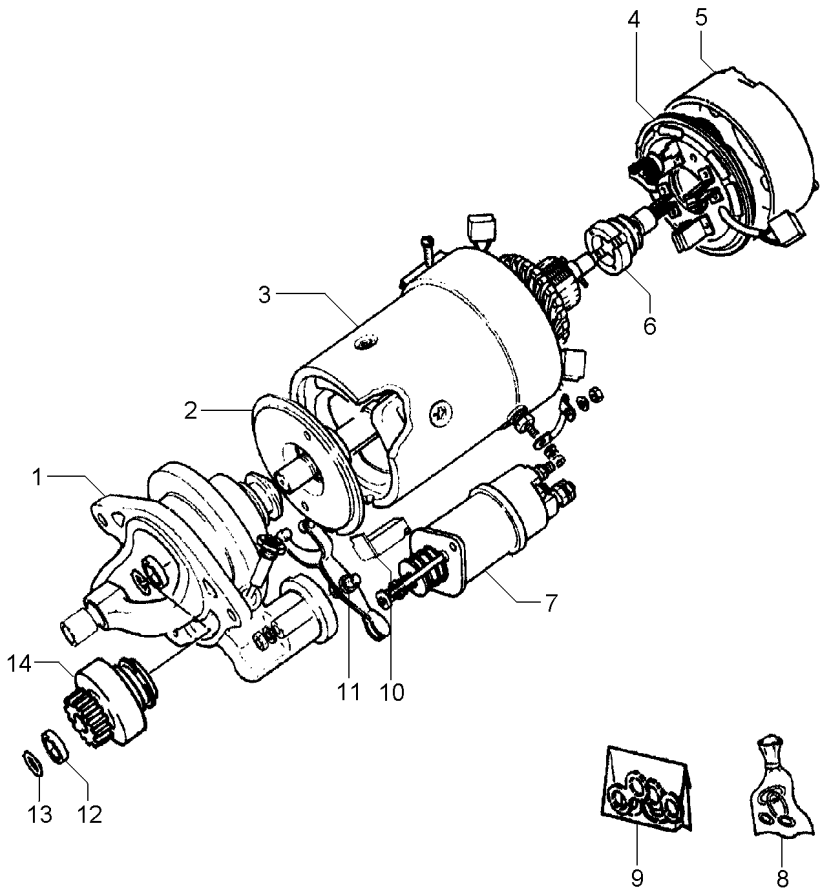


| | | | | | |
|---|---|---|---|---|---|
| 1 | 070962R1 | **1** | MANCAL | BEARING | COJINETE |
| 2 | 070970R1 | **1** | EIXO | SHAFT | ARBOL |
| 3 | 070964R1 | **1** | BOBINA | COIL | BOBINA |
| 4 | 070968R1 | **1** | CJ. PLACA ESCOVA | KIT, BRUSH PLATE | JGO.PLACA ESCOB. |
| 5 | 070966R1 | **1** | TAMPA | COVER | CUBIERTA |
| 6 | 070957R1 | **1** | INDUZIDO | ARMATURE | INDUCIDO |
| 7 | 070955R1 | **1** | SOLENÓIDE | SOLENOID | SOLENOIDE |
| 8 | 070973R1 | **1** | REPARO | REPAIR | REPARO |
| 9 | 070976R1 | **1** | RETENTOR | SEAL | RETEN |
| 10 | 070978R1 | **1** | JUNTA | JOINT | JUNTA |
| 11 | 070979R1 | **1** | CJ. ALAVANCA | KIT, LEVER | JUEGO, PALANCA |
| 12 | 071025R1 | **1** | RETENTOR | SEAL | RETEN |
| 13 | 070980R1 | **1** | ANEL | RING | ARO |
| 14 | 070959R1 | **1** | IMPULSOR | IMPELLER | TURBINA IMPULS. |

**Alternador**
**Alternator**
**Alternador**

**10-215**

**Prestolite**
**Prestolite**
**Prestolite**

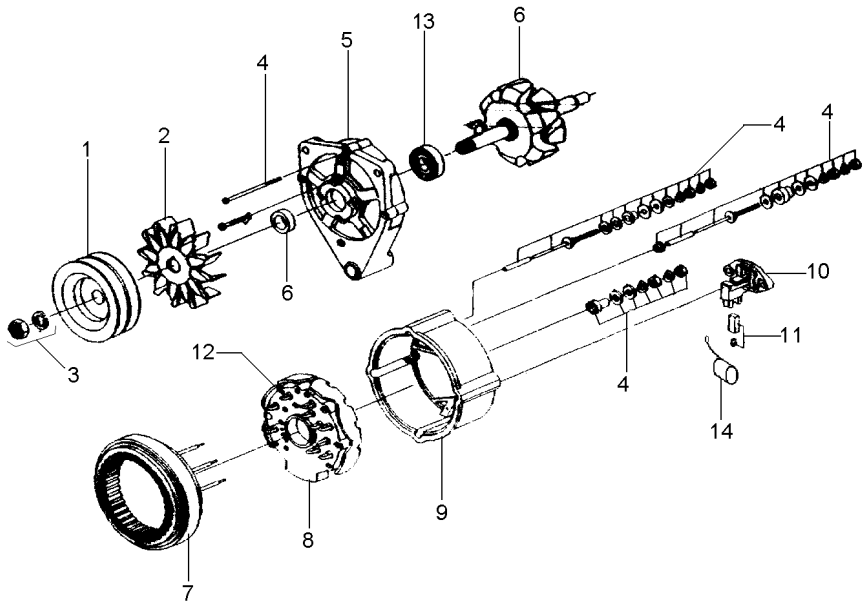


| | | | | | | |
|---|---|---|---|---|---|---|
| 1 | 071205R1 | | **1** | POLIA ALTERNADOR | PULLEY,ALTERNATR | POLEA ALTERNADOR |
| 1 | 053711P1 | [A] | **1** | POLIA | PULLEY | POLEA |
| 2 | 071200R1 | | **1** | HÉLICE | FAN | VENTILADOR |
| 3 | 071199R1 | | **1** | FIXAÇÃO | FASTENER | CIERRE |
| 4 | 071191R1 | | **1** | REPARO | REPAIR | REPARO |
| 5 | 071196R1 | | **1** | TAMPA | COVER | CUBIERTA |
| 6 | 071190R1 | | **1** | CJ. ROTOR | KIT, ROTOR ASSY. | JGO.CJTO.ROTOR |
| 7 | 071198R1 | | **1** | ESTATOR | STATOR | ESTATOR |
| 8 | 071201R1 | | **1** | RETIFICADOR | RECTIFIER | RECTIFICADOR |
| 9 | 071195R1 | | **1** | TAMPA | COVER | CUBIERTA |
| 10 | 071193R1 | | **1** | REGULADOR | REGULATOR | REGULADOR |
| 11 | 071197R1 | | **1** | CJ. ESCOVA | KIT, BRUSH | ESCOBILLAS JUEGO |
| 12 | 071189R1 | | **1** | PORTA DIODO | DIODE | PORTA DIODO |
| 13 | 071194R1 | | **1** | ROLAMENTO | BEARING | COJINETE |
| 14 | 071206R1 | | **1** | CAPACITOR | CAPACITOR | CAPACITOR |

[A] DUPLA
DOUBLE
DUPLO

**Alternador**
**Alternator**
**Alternador**

**10-220**

**Tratores Com Cabine**
**Tractors With Cab**
**Tractores Con Cabina**

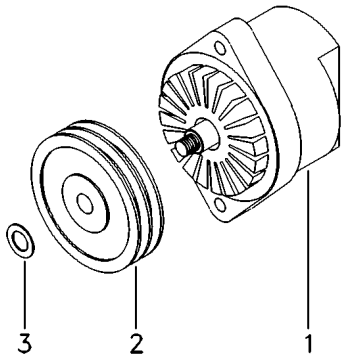


| | | | | | |
|---|---|---|---|---|---|
| 1 | 060074T1 | 75A<br>10-225 No | **1** | ALTERNADOR | ALTERNATOR | ALTERNADOR |
| 2 | 070456P1 | | **1** | POLIA ALTERNADOR | PULLEY,ALTERNATR | POLEA ALTERNADOR |
| 3 | 390346X1 | 18x30x3 | **1** | ARRUELA | WASHER | ARANDELA |

**Alternador** — **Bosch**
**Alternator** — **Bosch**
**Alternador** — **Bosch**

# 10-225

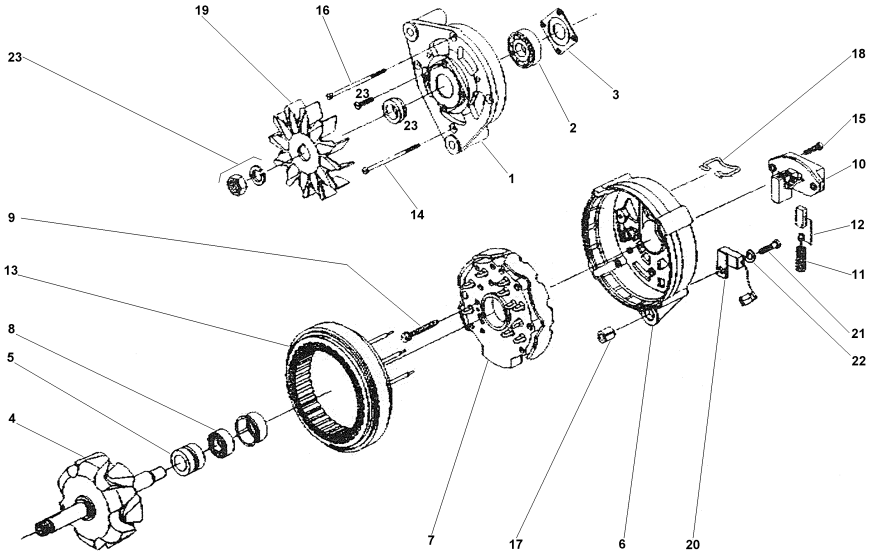


| | | | | |
|---|---|---|---|---|
| 1 | 072242R1 | **1** MANCAL | BEARING | COJINETE |
| 2 | 072243R1 | **1** ROLAMENTO | BEARING | COJINETE |
| 3 | 072244R1 | **1** PLACA | PLATE | PLATO |
| 4 | 072245R1 | **1** ROTOR | ROTOR | ROTOR |
| 5 | 072246R1 | **1** ROLAMENTO | BEARING | COJINETE |
| 6 | 072247R1 | **1** MANCAL | BEARING | COJINETE |
| 7 | 072248R1 | **1** RETIFICADOR | RECTIFIER | RECTIFICADOR |
| 8 | 072249R1 | **1** ANEL | RING | ARO |
| 9 | 072250R1 | **4** PARAFUSO | BOLT | PERNO |
| 10 | 072251R1 | **1** REGULADOR | REGULATOR | REGULADOR |
| 11 | 072252R1 | **2** MOLA | SPRING | RESORTE |
| 12 | 072253R1 | **1** CJ. ESCOVA | KIT, BRUSH | ESCOBILLAS JUEGO |
| 13 | 072254R1 | **1** ESTATOR | STATOR | ESTATOR |
| 14 | 072255R1 | **3** PARAFUSO | BOLT | PERNO |
| 15 | 072256R1 | **2** PARAFUSO | BOLT | PERNO |
| 16 | 072255R1 | **1** PARAFUSO | BOLT | PERNO |
| 17 | 072258R1 | **1** BUCHA | BUSH | CASQUILLO |
| 18 | 072259R1 | **1** GRAMPO | CRAMP | PASADOR |
| 19 | 072260R1 | **1** HÉLICE | FAN | VENTILADOR |
| 20 | 072261R1 | **1** CAPACITOR | CAPACITOR | CAPACITOR |
| 21 | 072262R1 | **1** PARAFUSO | BOLT | PERNO |
| 22 | 072263R1 | **1** ARRUELA | WASHER | ARANDELA |
| 23 | 072264R1 | **1** FIXAÇÃO | FASTENER | CIERRE |

**Alternador**
**Alternator**
**Alternador**

**10-230**

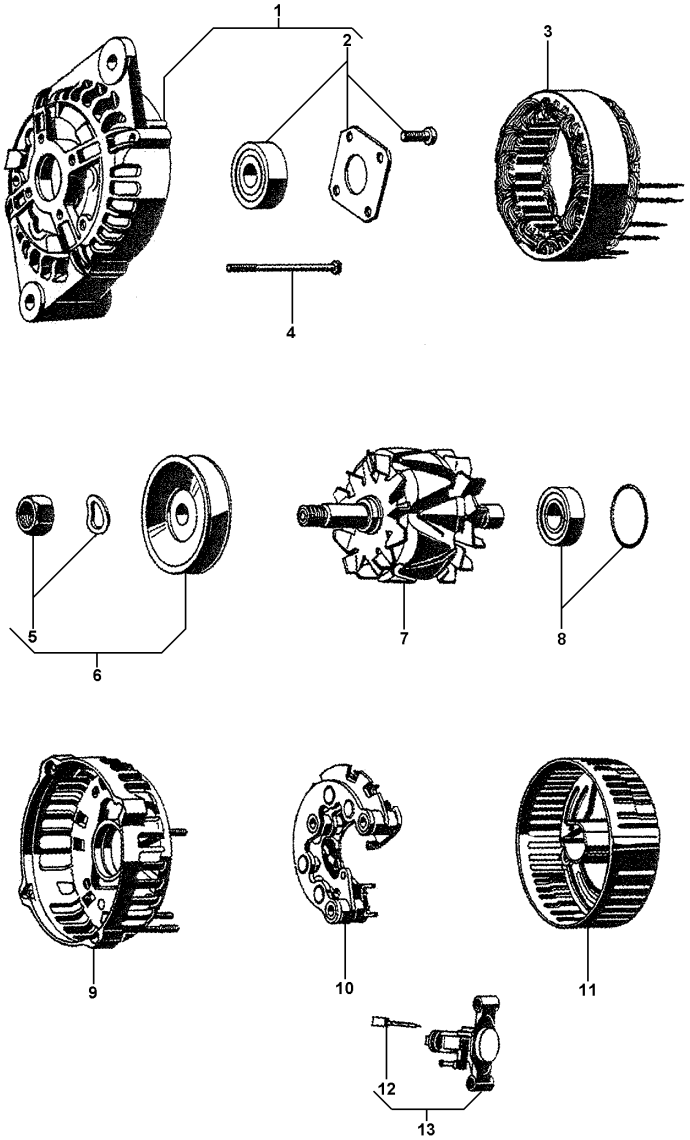


| | | | | | | |
|---|---|---|---|---|---|---|
| 1 | 6201694M1 | | **1** | TAMPA | COVER | CUBIERTA |
| 2 | 6201695M91 | | **1** | CJ. ROLAMENTO | BEARING ASSY | RODAMIENTO RAD |
| 3 | 6201696M91 | | **1** | ESTATOR | STATOR | ESTATOR |
| 4 | 3904380M91 | | **4** | PARAFUSO | BOLT | PERNO |
| 5 | 6201704M1 | | **1** | POLIA ALTERNADOR | PULLEY,ALTERNATR | POLEA ALTERNADOR |
| 6 | 6201706M91 | | **1** | PORCA | NUT | TUERCA |
| 7 | 6201697M91 | | **1** | ROTOR | ROTOR | ROTOR |
| 8 | 3904382M91 | | **1** | CJ. ROLAMENTO | BEARING ASSY | RODAMIENTO RAD |
| 9 | 6201699M91 | | **1** | TAMPA | COVER | CUBIERTA |
| 10 | 6201698M91 | | **1** | RETIFICADOR | RECTIFIER | RECTIFICADOR |
| 11 | 3904384M1 | | **1** | TAMPA | COVER | CUBIERTA |
| 12 | 6201700M91 | | **1** | CJ. ESCOVA | KIT, BRUSH | ESCOBILLAS JUEGO |
| 13 | 6201701M91 | [A] | **1** | REGULADOR | REGULATOR | REGULADOR |

[A] VOLTAGEM
VOLTAGE
VOLTAJE

**Volante**
**Flywheel**
**Volante**

**10-235**

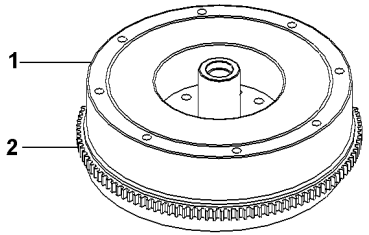


| | | | | | |
|---|---|---|---|---|---|
| 1 | | 027518N1 | **1** VOLANTE MOTOR | FLYWHEEL | VOLANTE MOTOR |
| 2 | 3408357M1 | | **1** CREMALHEIRA | STARTER RING | ARO DE ARRANQUE |

**Filtro De Ar**
**Air Cleaner**
**Filtro De Aire**

**10-240**

**Tratores Com Plataforma Do Operador**
**Tractors With Operator Plataform**
**Tractores Con Plataforma Del Operador**

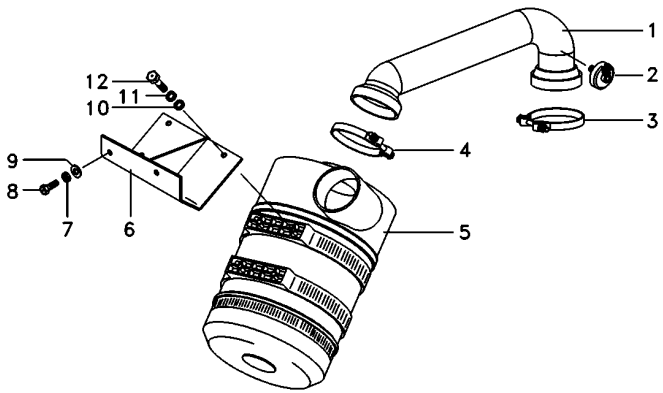


| | | | | | |
|---|---|---|---|---|---|
| 1 | 6223608M91 | | **1** | CJ. MANGUEIRA | HOSE ASSY | CON.DE MANGUERA |
| 2 | 3808461M1 | | **1** | INTERRUPTOR | SWITCH | INTERRUPTOR |
| 3 | 2800261M1 | | **1** | BRAÇADEIRA | CLAMP | ABRAZADERA |
| 4 | 023475T1 | | **1** | BRAÇADEIRA | CLAMP | ABRAZADERA |
| 5 | 6223621M91 | 10-250 No | **1** | FILTRO DE AR | AIR FILTER | FILTRO DE AIRE |
| 5 | 6223618M1 | [A] | **1** | ELEMENTO | ELEMENT | ELEMENTO |
| 5 | 6223619M1 | [B] | **1** | ELEMENTO | ELEMENT | ELEMENTO |
| 6 | 6226615M91 | | **1** | SUPORTE FILTRO | FILTER SUPPORT | FILTER SUPPORT |
| 7 | 353434X1 | | **2** | ARRUELA | WASHER | ARANDELA |
| 8 | 353691X1 | | **2** | PARAFUSO | BOLT | PERNO |
| 9 | 353756X1 | | **2** | ARRUELA | WASHER | ARANDELA |
| 10 | 391039X1 | | **3** | ARRUELA | WASHER | ARANDELA |
| 11 | 339374X1 | | **3** | ARRUELA | WASHER | ARANDELA |
| 12 | 339337X1 | | **3** | PARAFUSO | BOLT | PERNO |

[A] PRINCIPAL
PRINCIPAL
PRINCIPAL

[B] SEGURANÇA
SECURITY
SEGURIDAD

**Filtro De Ar**
**Air Cleaner**
**Filtro De Aire**

**10-245**

**Tratores Com Cabine**
**Tractors With Cab**
**Tractores Con Cabina**

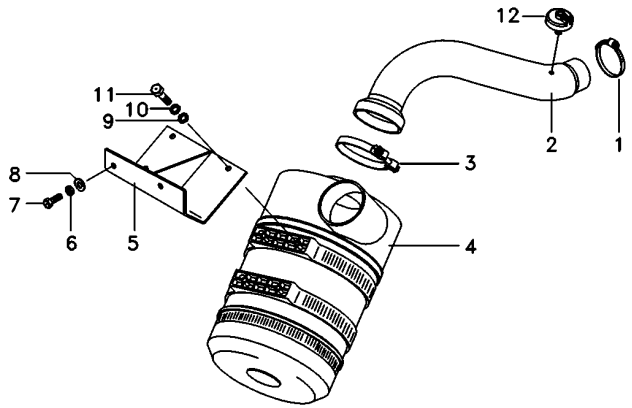


| | | | | | | |
|---|---|---|---|---|---|---|
| 1 | 2800261M1 | | **1** | BRAÇADEIRA | CLAMP | ABRAZADERA |
| 2 | 6223608M91 | | **1** | CJ. MANGUEIRA | HOSE ASSY | CON.DE MANGUERA |
| 3 | 023475T1 | | **1** | BRAÇADEIRA | CLAMP | ABRAZADERA |
| 4 | 6223621M91 | 10-250 No | **1** | FILTRO DE AR | AIR FILTER | FILTRO DE AIRE |
| 4 | 6223618M1 | [A] | **1** | ELEMENTO | ELEMENT | ELEMENTO |
| 4 | 6223619M1 | [B] | **1** | ELEMENTO | ELEMENT | ELEMENTO |
| 5 | 6216646M91 | | **1** | SUPORTE FILTRO | FILTER SUPPORT | FILTER SUPPORT |
| 6 | 353434X1 | | **2** | ARRUELA | WASHER | ARANDELA |
| 7 | 353691X1 | | **2** | PARAFUSO | BOLT | PERNO |
| 8 | 353756X1 | | **2** | ARRUELA | WASHER | ARANDELA |
| 9 | 391039X1 | | **4** | ARRUELA | WASHER | ARANDELA |
| 10 | 339374X1 | | **4** | ARRUELA | WASHER | ARANDELA |
| 11 | 339337X1 | | **4** | PARAFUSO | BOLT | PERNO |
| 12 | 3808461M1 | | **1** | INTERRUPTOR | SWITCH | INTERRUPTOR |

[A] PRINCIPAL
PRINCIPAL
PRINCIPAL

[B] SEGURANÇA
SECURITY
SEGURIDAD

**Filtro De Ar**
**Air Cleaner**
**Filtro De Aire**

**10-250**

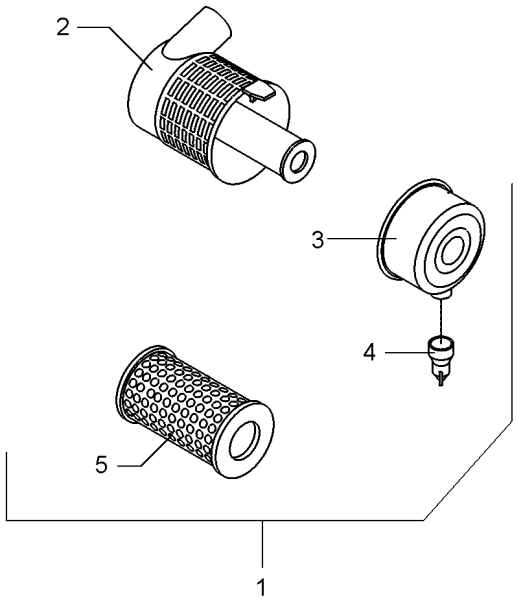


| | | | | | |
|---|---|---|---|---|---|
| 1 | 6223621M91 | | **1** FILTRO DE AR | AIR FILTER | FILTRO DE AIRE |
| 2 | 6223618M1 | INTERNO | **1** ELEMENTO | ELEMENT | ELEMENTO |
| 3 | 6223612M1 | | **1** TAMPA | COVER | CUBIERTA |
| 4 | 6223613M1 | | **1** VÁLVULA | VALVE | VALVULA |
| 5 | 6223619M1 | EXTERNO | **1** ELEMENTO | ELEMENT | ELEMENTO |

**Lataria**
**Sheet Metal**
**Emplanchados**

**10-255**

**Sem Pré Filtro**
**Without Pre Filter**
**Sin Pré Filtro**

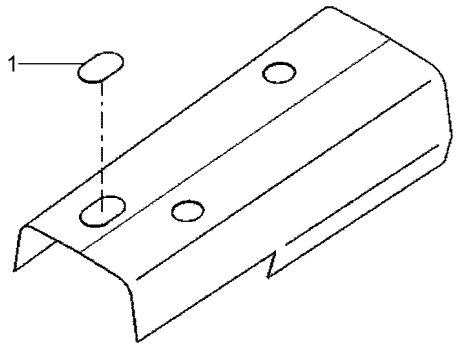


| | | | | |
|---|---|---|---|---|
| 1 | 6231091M1 | **1** TAMPÃO | PAD | ALMOHADILLA |

**Pré-Filtro De Ar**
**Air Pre Filter**
**Prefiltro De Aire**

**10-260**

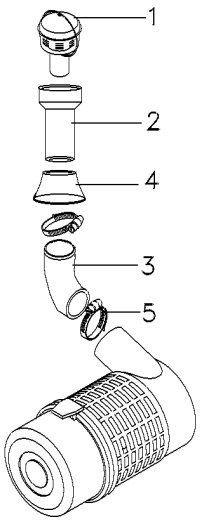


| | | | | |
|---|---|---|---|---|
| 1 | 073185N1 | **1** | PRÉ-FILTRO | PRE FILTER | PRE FILTRO |
| 2 | 067385P1 | **1** | TUBO | PIPE | CANO |
| 3 | 6223663M1 | **1** | MANGUEIRA | HOSE | FLEXIBLE |
| 4 | 067391P1 | **1** | VEDANTE | SEAL | RETEN |
| 5 | 2800261M1 | **2** | BRAÇADEIRA | CLAMP | ABRAZADERA |

**Pré-Filtro**
**Pre-Filter**
**Pré-Filtro**

**10-265**

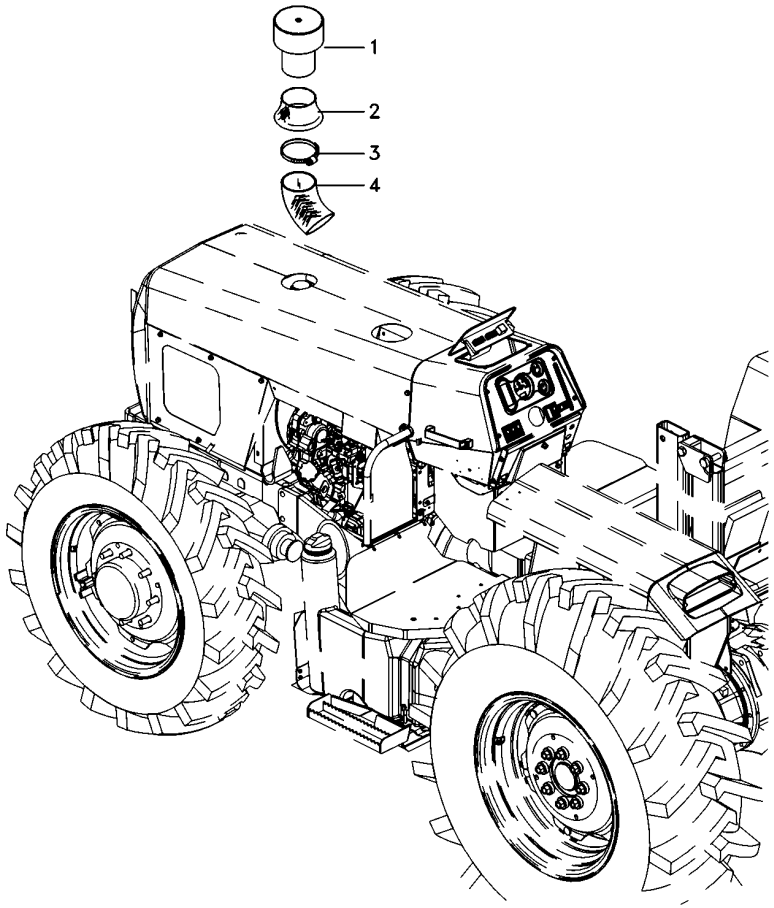


| | | | | |
|---|---|---|---|---|
| 1 | 6217840M91 | **1** | PRÉ-FILTRO | PRE FILTER | PRE FILTRO |
| 2 | 067391P1 | **1** | VEDANTE | SEAL | RETEN |
| 3 | 3468400M1 | **2** | BRAÇADEIRA | CLAMP | ABRAZADERA |
| 4 | 6223663M1 | **1** | MANGUEIRA | HOSE | FLEXIBLE |

**Pré-Filtro**
**Pre-Filter**
**Pré-Filtro**

**10-270**

**Com Ejetor De Poeira**
**With Nozzle Dust**
**Con Tobera Polvo**

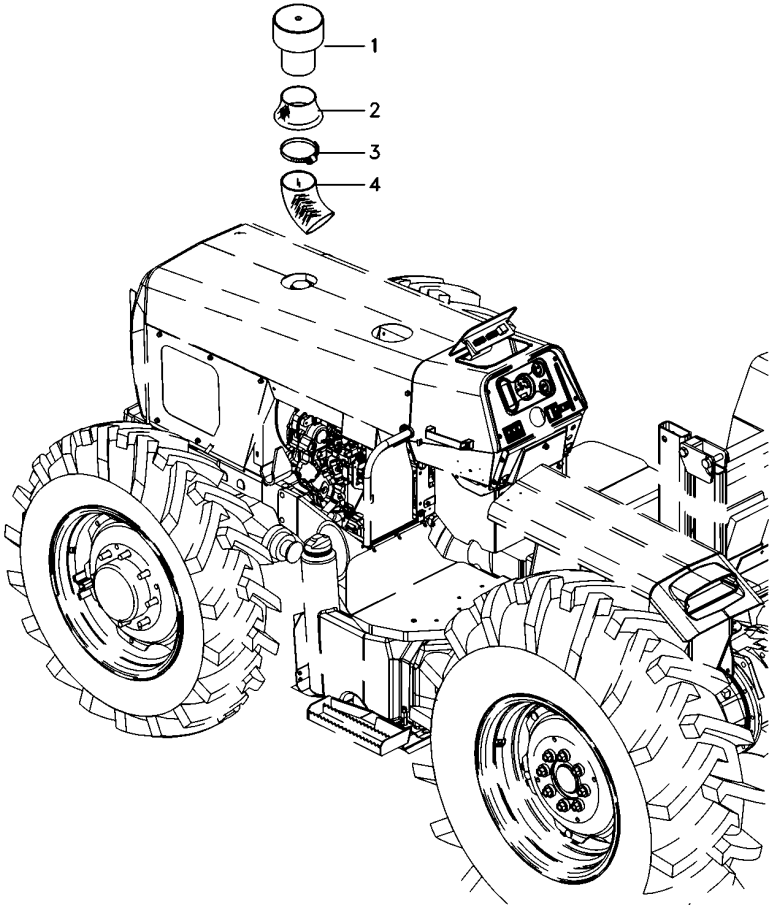


| | | | | |
|---|---|---|---|---|
| 1 | 6223657M91 | **1** | PRÉ-FILTRO | PRE FILTER | PRE FILTRO |
| 2 | 067391P1 | **1** | VEDANTE | SEAL | RETEN |
| 3 | 3468400M1 | **2** | BRAÇADEIRA | CLAMP | ABRAZADERA |
| 4 | 6223663M1 | **1** | MANGUEIRA | HOSE | FLEXIBLE |

**Sistema De Escape**
**Exhaust System**
**Sistema De Escape**

**10-275**

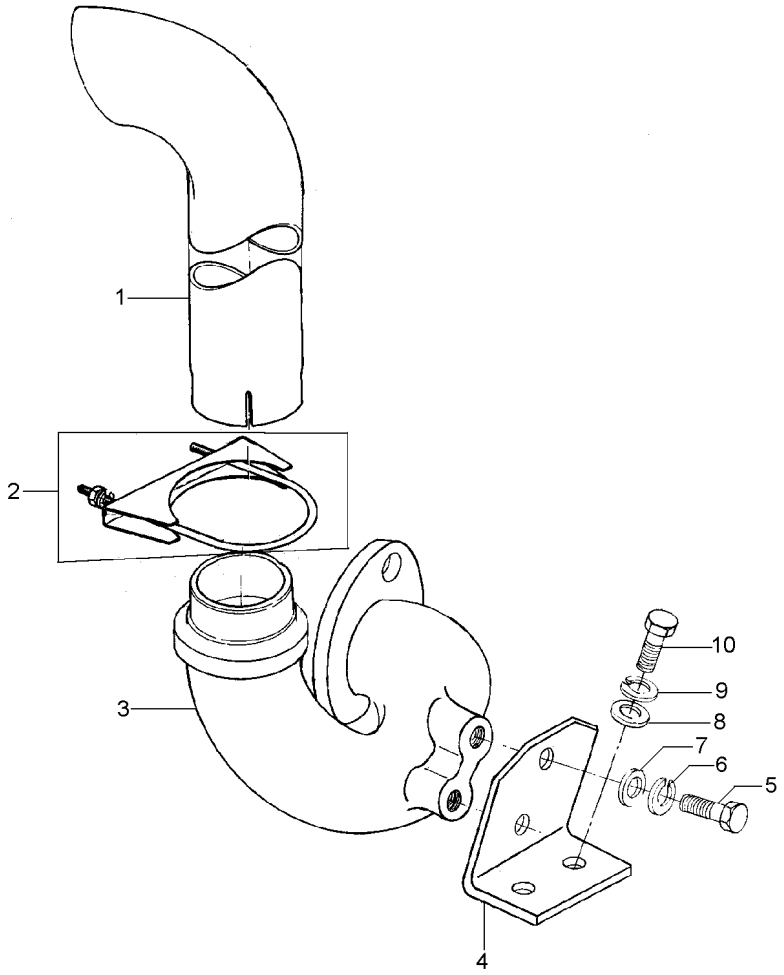


| | | | | | |
|---|---|---|---|---|---|
| 1 | 039452P1 | | **1** | TUBO | PIPE | CANO |
| 2 | 042780N1 | 10-285 No | **1** | BRAÇADEIRA | CLAMP | ABRAZADERA |
| 3 | 038175P1 | | **1** | TUBO | PIPE | CANO |
| 4 | 039916P1 | | **1** | SUPORTE | BRACKET | SOPORTE |
| 5 | 353517X1 | | **2** | PARAFUSO | BOLT | PERNO |
| 6 | 353446X1 | | **2** | ARRUELA | WASHER | ARANDELA |
| 7 | 829185M1 | | **2** | ARRUELA | WASHER | ARANDELA |
| 8 | 829185M1 | | **2** | ARRUELA | WASHER | ARANDELA |
| 9 | 353446X1 | | **2** | ARRUELA | WASHER | ARANDELA |
| 10 | 353679X1 | | **2** | PARAFUSO | BOLT | PERNO |

**Escapamento**
**Exhaust**
**Escape**

**10-280**

**Para Cultura De Cana**
**For Culture Of Cane**
**Para La Cultura De Bastón**

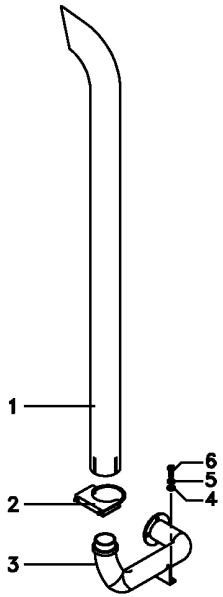


| | | | | |
|---|---|---|---|---|
| 1 | 6201614M1 | **1** TUBO | PIPE | CANO |
| 2 | 3384824M1 | **1** BRAÇADEIRA | CLAMP | ABRAZADERA |
| 3 | 6222827M1 | **1** SILENCIOSO | SILENCER | SILENCIADOR |
| 4 | 353446X1 | **2** ARRUELA | WASHER | ARANDELA |
| 5 | 829185M1 | **2** ARRUELA | WASHER | ARANDELA |
| 6 | 353679X1 | **2** PARAFUSO | BOLT | PERNO |

**Braçadeira**
**Clamp**
**Abrazadera**

**10-285**

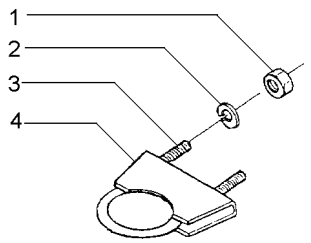


| | | | | |
|---|---|---|---|---|
| 1 | 355565X1 | | | |
| 2 | 353446X1 | | | |
| 3 | 3585902M1 | | | |
| 4 | 489878M1 | | | |
| **2** | PORCA | NUT | TUERCA |
| **2** | ARRUELA | WASHER | ARANDELA |
| **1** | PARAFUSO | BOLT | PERNO |
| **1** | BRAÇADEIRA | CLAMP | ABRAZADERA |

**Sistema De Arrefecimento**
**Cooling System**
**Sistema Enfriamiento**

**10-290**

**2 Rodas Motrizes**
**2 Wheels Drive**
**2 Ruedas Motriz**

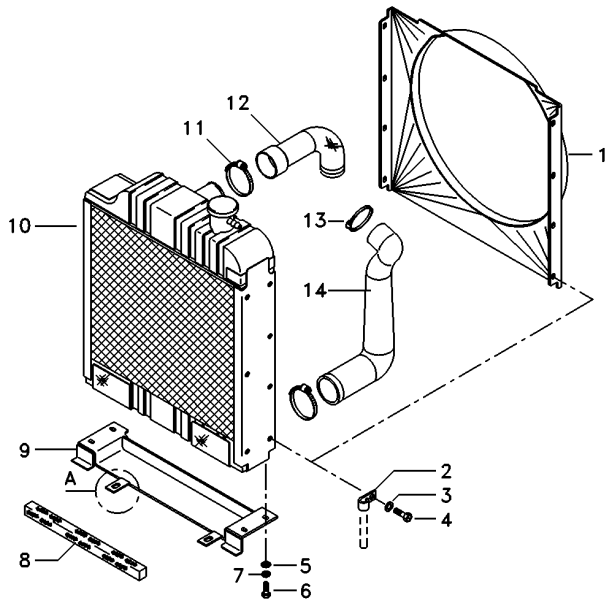


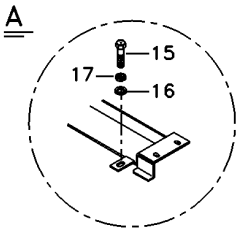


| | | | | |
|---|---|---|---|---|
| 1 | 6221398M1 | **1** DEFLETOR | DEFLECTOR | DEFLECTOR |
| 2 | 2800985M1 | **3** PRESILHA | STAPLE | GRAPA |
| 3 | 355617X1 | **5** ARRUELA | WASHER | ARANDELA |
| 4 | 353666X1 | **8** PARAFUSO | BOLT | PERNO |
| 5 | 353756X1 | **4** ARRUELA | WASHER | ARANDELA |
| 6 | 353691X1 | **4** PARAFUSO | BOLT | PERNO |
| 7 | 353434X1 | **4** ARRUELA | WASHER | ARANDELA |
| 8 | 1876214M1 | **1** GUARNIÇÃO | FOAM | ESPUMA |
| 9 | 6219289M91 | **1** CJ. SUPORTE | KIT, BRACKET | JUEGO SOPORTE |
| 10 | 6215001M91 | **1** RADIADOR | RADIATOR | RADIADOR |
| 11 | 490804M1 | **3** BRAÇADEIRA | CLAMP | ABRAZADERA |
| 12 | 3412052M1 | **1** MANGUEIRA | HOSE | FLEXIBLE |
| 13 | 490802M1 | **1** BRAÇADEIRA | CLAMP | ABRAZADERA |
| 14 | 3807509M1 | **1** MANGUEIRA | HOSE | FLEXIBLE |
| 15 | 353698X1 | **4** PARAFUSO | BOLT | PERNO |
| 16 | 353757X1 | **4** ARRUELA | WASHER | ARANDELA |
| 17 | 353432X1 | **4** ARRUELA PRESSÃO | PRESSURE WASHER | LAVADOR PRESION |

**Sistema De Arrefecimento**
**Cooling System**
**Sistema Enfriamiento**

**10-295**

**4 Rodas Motrizes**
**4 Wheels Drive**
**4 Ruedas Motriz**

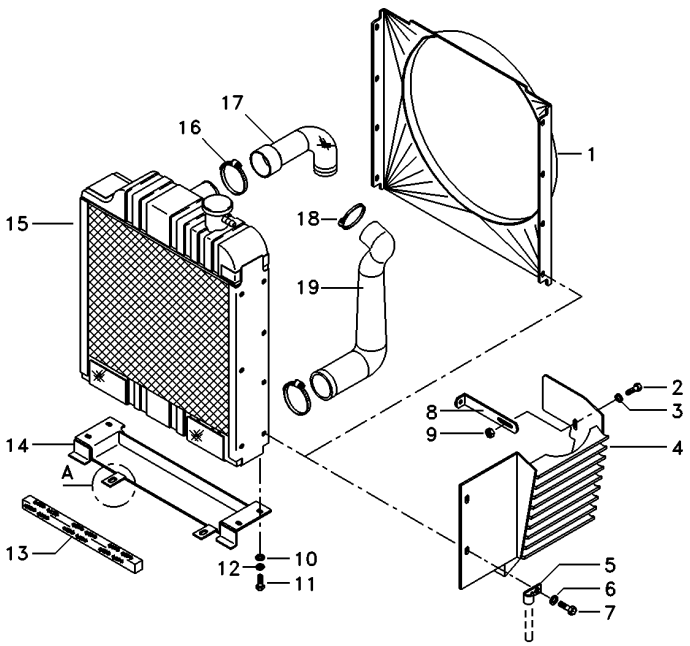


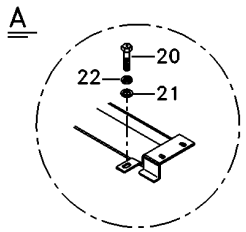


| | | | | | |
|---|---|---|---|---|---|
| 1 | 6221398M1 | **1** | DEFLETOR | DEFLECTOR | DEFLECTOR |
| 2 | 353677X1 | **1** | PARAFUSO | BOLT | PERNO |
| 3 | 353446X1 | **1** | ARRUELA | WASHER | ARANDELA |
| 4 | 3587024M91 | **1** | CJ. DEFLETOR | KIT, DEFLECTOR | JUEGO DEFLECTOR |
| 5 | 2800985M1 | **3** | PRESILHA | STAPLE | GRAPA |
| 6 | 355617X1 | **7** | ARRUELA | WASHER | ARANDELA |
| 7 | 353666X1 | **8** | PARAFUSO | BOLT | PERNO |
| 8 | 3587022M1 | **1** | SUPORTE | BRACKET | SOPORTE |
| 9 | 355565X1 | **1** | PORCA | NUT | TUERCA |
| 10 | 353756X1 | **4** | ARRUELA | WASHER | ARANDELA |
| 11 | 353691X1 | **4** | PARAFUSO | BOLT | PERNO |
| 12 | 353434X1 | **4** | ARRUELA | WASHER | ARANDELA |
| 13 | 1876214M1 | **1** | GUARNIÇÃO | FOAM | ESPUMA |
| 14 | 6223605M91 | **1** | CJ. SUPORTE | KIT, BRACKET | JUEGO SOPORTE |
| 15 | 6215001M91 | **1** | RADIADOR | RADIATOR | RADIADOR |
| 16 | 490804M1 | **3** | BRAÇADEIRA | CLAMP | ABRAZADERA |
| 17 | 3412052M1 | **1** | MANGUEIRA | HOSE | FLEXIBLE |
| 18 | 490802M1 | **1** | BRAÇADEIRA | CLAMP | ABRAZADERA |
| 19 | 3807509M1 | **1** | MANGUEIRA | HOSE | FLEXIBLE |
| 20 | 353698X1 | **4** | PARAFUSO | BOLT | PERNO |
| 21 | 353757X1 | **4** | ARRUELA | WASHER | ARANDELA |
| 22 | 353432X1 | **4** | ARRUELA PRESSÃO | PRESSURE WASHER | LAVADOR PRESION |

**Cj. Ventilador**
**Kit, Fan**
**Juego Ventilador**

**10-300**

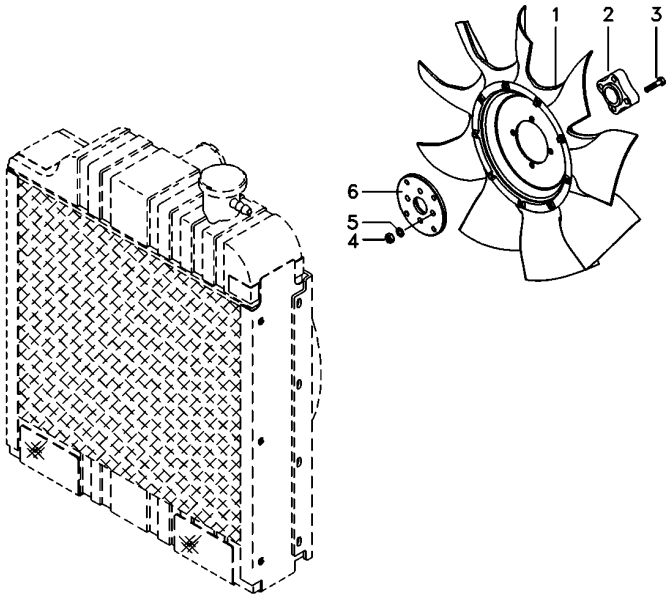


| | | | | |
|---|---|---|---|---|
| 1 | 6223625M1 | **1** | CJ. VENTILADOR | KIT, FAN | JUEGO VENTILADOR |
| 2 | 6202191M1 | **1** | BUCHA | BUSH | CASQUILLO |
| 3 | 339337X1 | **4** | PARAFUSO | BOLT | PERNO |
| 4 | 394367X1 | **4** | PORCA | NUT | TUERCA |
| 5 | 339056X1 | **4** | ARRUELA | WASHER | ARANDELA |
| 6 | 073149P1 | **1** | ADAPTADOR | ADAPTOR | ADAPTADOR |

**Tanque De Combustível**
**Fuel Tank**
**Tanque De Combustible**

# 10-305

**Tanque Extra-Capacidade P/ Carregador Frontal**
**Tank Extra-Capacity**
**Tanque Extra-Capacidad**

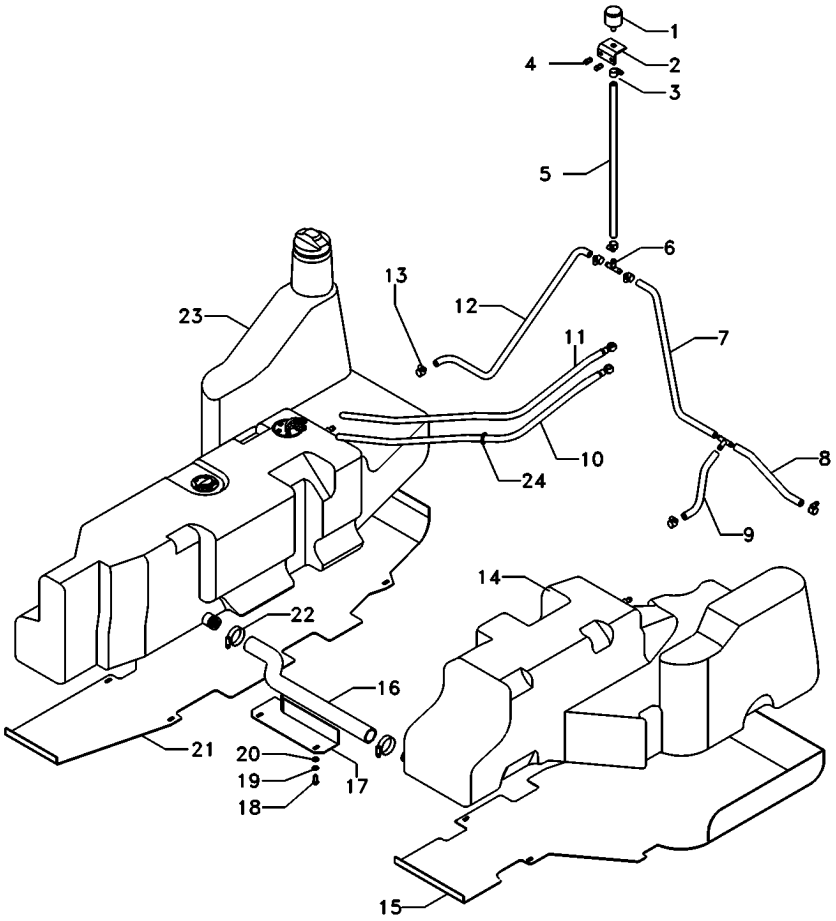


| | | | | | |
|---|---|---|---|---|---|
| 1 | 022673N1 | | **1** | FILTRO | FILTER | FILTRO |
| 2 | 052216S1 | | **1** | SUPORTE | BRACKET | SOPORTE |
| 3 | 391087X1 | | **1** | BRAÇADEIRA | CLAMP | ABRAZADERA |
| 4 | 353666X1 | | **2** | PARAFUSO | BOLT | PERNO |
| 5 | 064628P1 | | **1** | MANGUEIRA | HOSE | FLEXIBLE |
| 6 | 069506P1 | | **1** | CONEXÃO "T" | CONNECTION T | CONEXION T |
| 7 | 053188P1 | | **1** | MANGUEIRA | HOSE | FLEXIBLE |
| 8 | 6204534M1 | | **1** | MANGUEIRA | HOSE | FLEXIBLE |
| 9 | 6204533M1 | | **1** | MANGUEIRA | HOSE | FLEXIBLE |
| 10 | 6204537M91 | | **1** | CJ. MANGUEIRA | KIT, HOSE | MANGUITOS JUEGO |
| 11 | 6204536M91 | | **1** | CJ. MANGUEIRA | KIT, HOSE | MANGUITOS JUEGO |
| 12 | 069547P1 | | **1** | MANGUEIRA | HOSE | FLEXIBLE |
| 13 | 391087X1 | | **20** | BRAÇADEIRA | CLAMP | ABRAZADERA |
| 14 | 073476N1 | ▶ | **1** | TANQUE | TANK | TANQUE |
| 15 | 6200318M91 | | **1** | PROTEÇÃO | GUARD | DEFENSA |
| 16 | 6201678M1 | | **1** | MANGUEIRA | HOSE | FLEXIBLE |
| 17 | 064810S1 | | **1** | PROTEÇÃO | GUARD | DEFENSA |
| 18 | 339123X1 | | **2** | PARAFUSO | BOLT | PERNO |
| 19 | 339374X1 | | **2** | ARRUELA | WASHER | ARANDELA |
| 20 | 391166X1 | | **2** | ARRUELA | WASHER | ARANDELA |
| 21 | 6200321M91 | | **1** | PROTEÇÃO | GUARD | DEFENSA |
| 22 | 490802M1 | | **2** | BRAÇADEIRA | CLAMP | ABRAZADERA |
| 23 | 073475N1 | 10-315 No | **1** | TANQUE | TANK | TANQUE |
| 24 | 391087X1 | | **3** | BRAÇADEIRA | CLAMP | ABRAZADERA |

**Tanque De Combustível**
**Fuel Tank**
**Tanque De Combustible**

**10-310**

**Tanque Extra-Capacidade P/ Carregador Frontal**
**Tank Extra-Capacity**
**Tanque Extra-Capacidad**

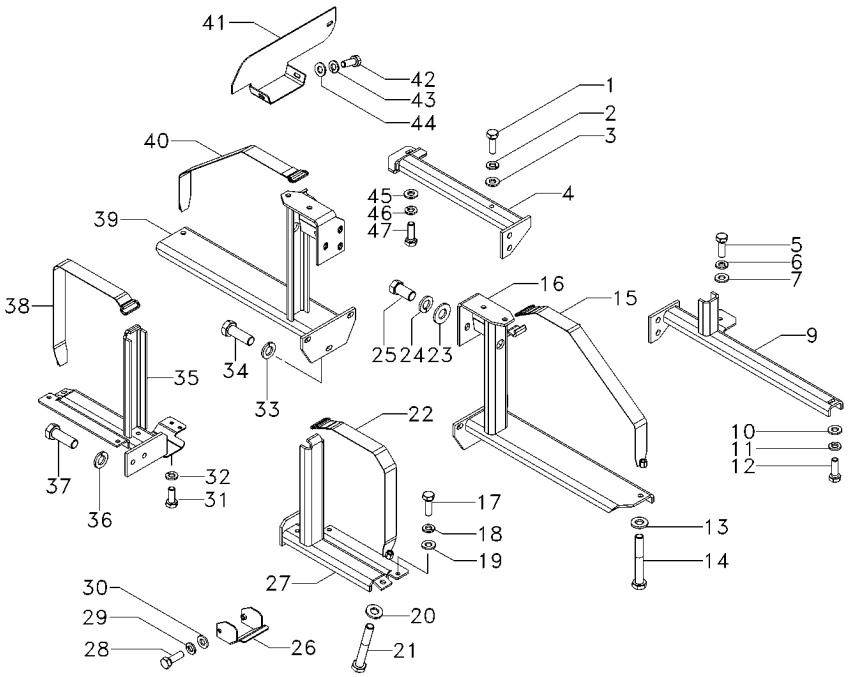


| | | | | | |
|---|---|---|---|---|---|
| 1 | 339761X1 | | **1** | PARAFUSO | BOLT | PERNO |
| 2 | 339374X1 | | **1** | ARRUELA | WASHER | ARANDELA |
| 3 | 339024X1 | | **1** | ARRUELA | WASHER | ARANDELA |
| 4 | 6200340M91 | ◀ | **1** | SUPORTE | CLEVIS | GANCHO SEGURI. |
| 5 | 339761X1 | | **1** | PARAFUSO | BOLT | PERNO |
| 6 | 339374X1 | | **1** | ARRUELA | WASHER | ARANDELA |
| 7 | 339024X1 | | **1** | ARRUELA | WASHER | ARANDELA |
| 9 | 6200311M91 | ▶ | **1** | SUPORTE | CLEVIS | GANCHO SEGURI. |
| 10 | 339024X1 | | **1** | ARRUELA | WASHER | ARANDELA |
| 11 | 339374X1 | | **1** | ARRUELA | WASHER | ARANDELA |
| 12 | 339761X1 | | **1** | PARAFUSO | BOLT | PERNO |
| 13 | 339025X1 | | **2** | ARRUELA | WASHER | ARANDELA |
| 14 | 1441865X1 | | **2** | PARAFUSO | BOLT | PERNO |
| 15 | 6202192M91 | | **1** | CINTA | SURROUND | ENVOLVENTE |
| 16 | 6200317M91 | ▶ | **1** | SUPORTE | CLEVIS | GANCHO SEGURI. |
| 17 | 339761X1 | | **3** | PARAFUSO | BOLT | PERNO |
| 18 | 339374X1 | | **3** | ARRUELA | WASHER | ARANDELA |
| 19 | 339024X1 | | **3** | ARRUELA | WASHER | ARANDELA |
| 20 | 339025X1 | | **2** | ARRUELA | WASHER | ARANDELA |
| 21 | 1441865X1 | | **2** | PARAFUSO | BOLT | PERNO |
| 22 | 6202172M91 | | **1** | CINTA | SURROUND | ENVOLVENTE |
| 23 | 353758X1 | | **6** | ARRUELA | WASHER | ARANDELA |
| 24 | 339369X1 | | **6** | ARRUELA | WASHER | ARANDELA |
| 25 | 353698X1 | | **6** | PARAFUSO | BOLT | PERNO |
| 26 | 6202376M91 | | **1** | PROTEÇÃO | GUARD | DEFENSA |
| 27 | 6200315M91 | | **1** | SUPORTE | BRACKET | SOPORTE |
| 28 | 339761X1 | | **2** | PARAFUSO | BOLT | PERNO |
| 29 | 339374X1 | | **2** | ARRUELA | WASHER | ARANDELA |
| 30 | 339024X1 | | **2** | ARRUELA | WASHER | ARANDELA |
| 31 | 339123X1 | | **4** | PARAFUSO | BOLT | PERNO |
| 32 | 339374X1 | | **4** | ARRUELA | WASHER | ARANDELA |
| 33 | 339369X1 | | **3** | ARRUELA | WASHER | ARANDELA |
| 34 | 391375X1 | | **3** | PARAFUSO | BOLT | PERNO |
| 35 | 6200315M91 | | **1** | SUPORTE | BRACKET | SOPORTE |
| 36 | 339369X1 | | **2** | ARRUELA | WASHER | ARANDELA |
| 37 | 391375X1 | | **2** | PARAFUSO | BOLT | PERNO |
| 38 | 6202197M91 | | **1** | CINTA | SURROUND | ENVOLVENTE |
| 39 | 064421S1 | | **1** | SUPORTE | CLEVIS | GANCHO SEGURI. |
| 40 | 6202194M91 | | **1** | CINTA | SURROUND | ENVOLVENTE |
| 41 | 6200325M91 | ◀ | **1** | TAMPA | COVER | CUBIERTA |
| 42 | 339123X1 | | **2** | PARAFUSO | BOLT | PERNO |
| 43 | 339374X1 | | **2** | ARRUELA | WASHER | ARANDELA |
| 44 | 339024X1 | | **2** | ARRUELA | WASHER | ARANDELA |
| 45 | 339024X1 | | **1** | ARRUELA | WASHER | ARANDELA |
| 46 | 339374X1 | | **1** | ARRUELA | WASHER | ARANDELA |
| 47 | 339761X1 | | **1** | PARAFUSO | BOLT | PERNO |

**Tanque De Combustível** / **Fuel Tank** / **Tanque De Combustible**

**Esquerdo** / **Left** / **Izquierdo**

**10-315**

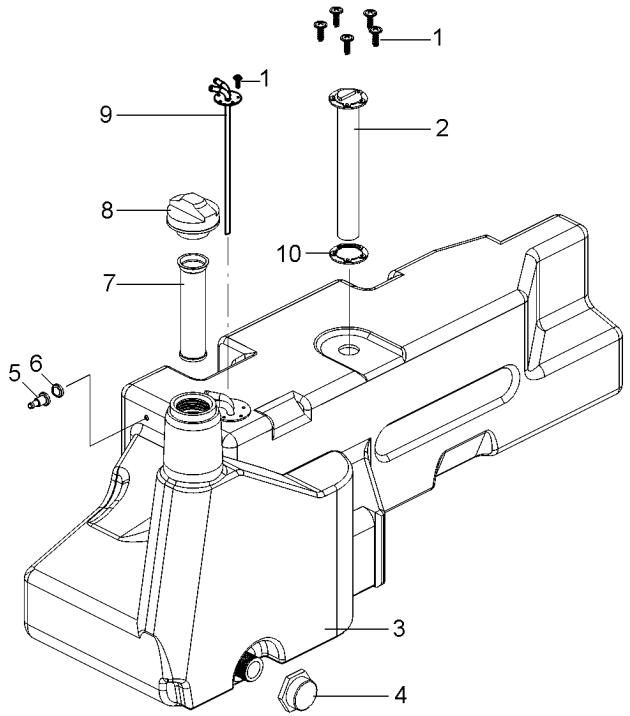


| | | | | |
|---|---|---|---|---|
| 1 | 3001163X1 | **10** | PARAFUSO | BOLT | PERNO |
| 2 | 057330T1 | **1** | SENSOR | SENDER | EMISOR |
| 3 | 072975P1 | **1** | TANQUE | TANK | TANQUE |
| 4 | 053240R1 | **1** | TAMPA | COVER | CUBIERTA |
| 5 | 6222334M1 | **1** | ANEL | RING | ARO |
| 6 | 6222335M1 | **1** | ANEL | RING | ARO |
| 7 | 6209575M1 | **1** | FILTRO | FILTER | FILTRO |
| 8 | 073217N1 | **1** | TAMPA | COVER | CUBIERTA |
| 9 | 6200461M91 | **1** | RETORNO FLUXO | RETURN FLOW | RETURN FLOW |
| 10 | 6222336M1 | **2** | JUNTA | GASKET | EMPAQUETADURA. |

**Aquecedor De Partida**
**Starting Heater**
**Calentador De Partida**

**10-320**

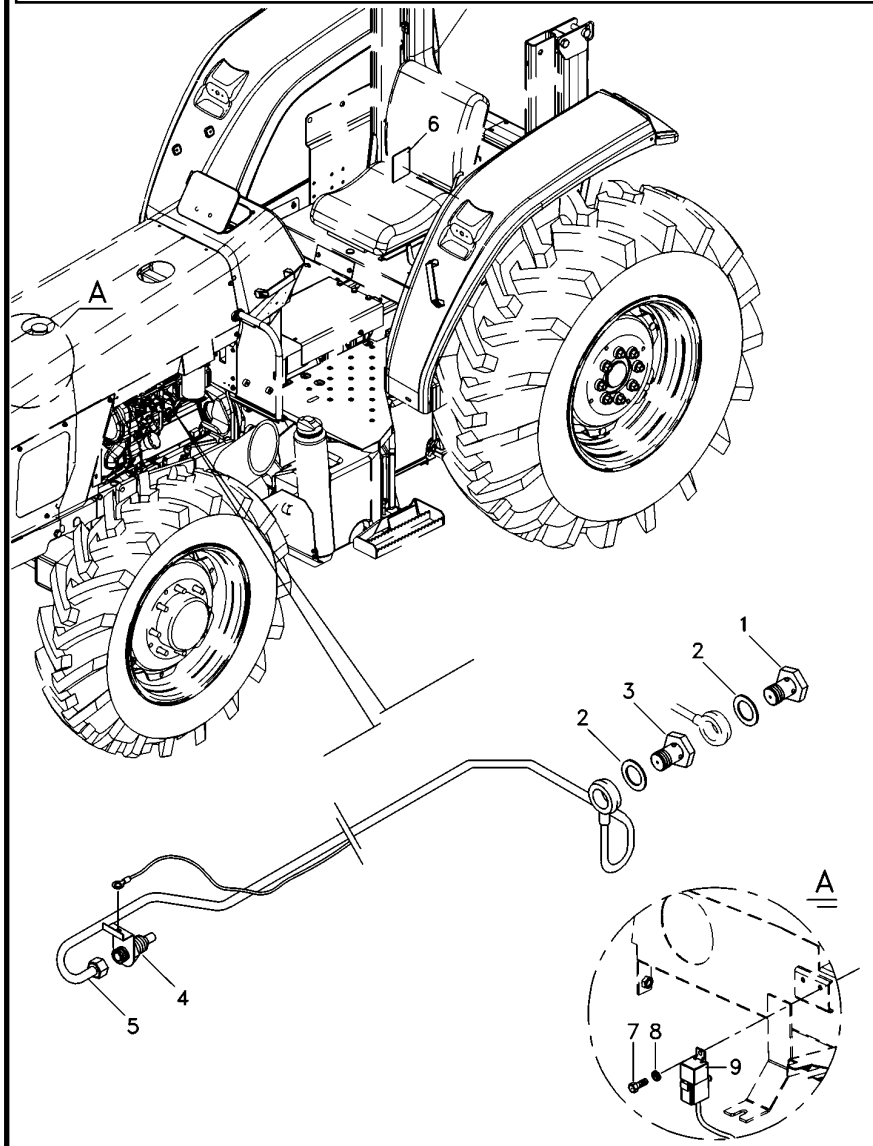


| | | | | |
|---|---|---|---|---|
| 1 | 043356T1 | **1** PARAFUSO | BOLT | PERNO |
| 2 | 043357T1 | **2** ARRUELA | WASHER | ARANDELA |
| 3 | 043355T1 | **1** PARAFUSO | BOLT | PERNO |
| 4 | 6203403M1 | **1** VELA AQUECEDORA | INTAKE HEATER | CALENTADOR ADM |
| 5 | 043359T1 | **1** CJ. TUBO | TUBE ASSY | CONJ.DE TUBO |
| 6 | 3149938M1 | **1** DECAL | DECAL | CALCOMANIA |
| 7 | 3009536X1 | **1** PARAFUSO | BOLT | PERNO |
| 8 | 390469X1 | **1** ARRUELA | WASHER | ARANDELA |
| 9 | 6210631M1 | **1** RELÉ | RELAY | RELE |

**Aquecedor De Partida**
**Starting Heater**
**Calentador De Partida**

**10-325**

**Para Cultura De Cana**
**For Culture Of Cane**
**Para La Cultura De Bastón**

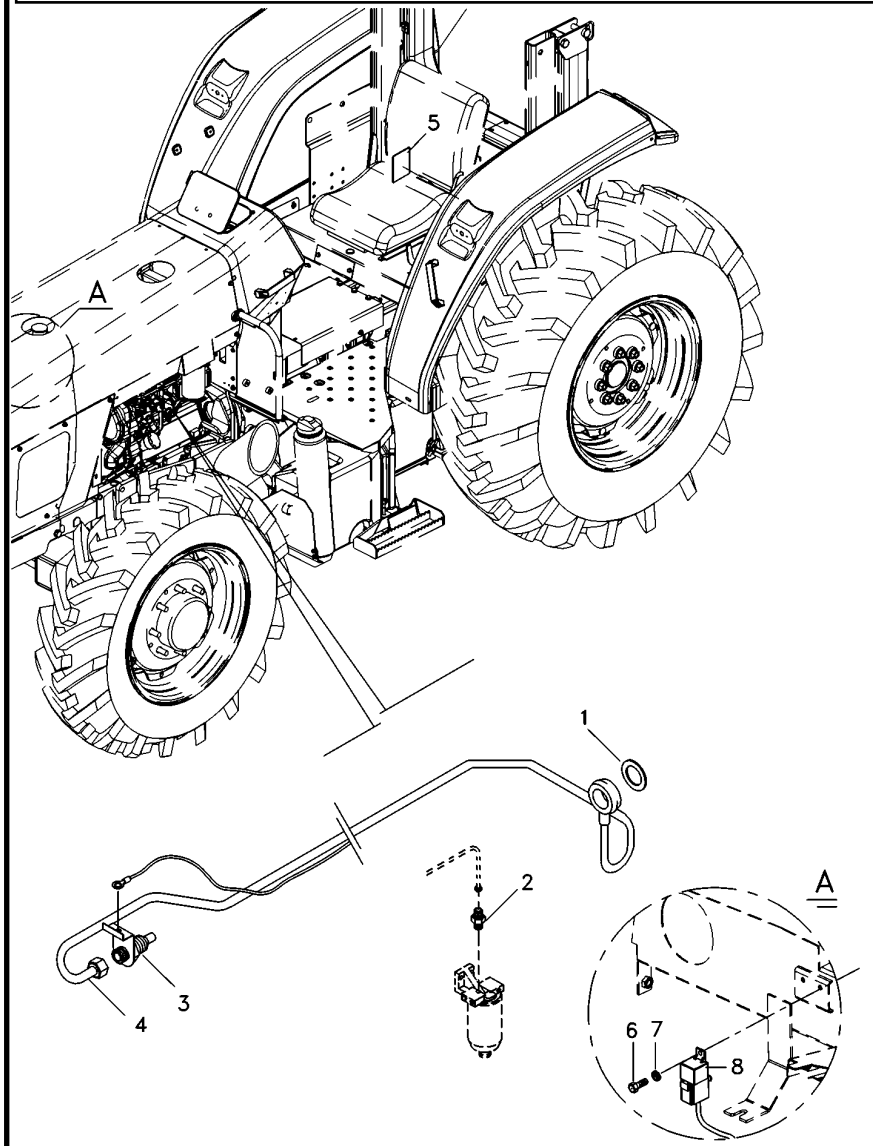


| | | | | |
|---|---|---|---|---|
| 1 | 3147515M1 | **1** ARRUELA | WASHER | ARANDELA |
| 2 | 3587617M91 | **1** VÁLVULA | VALVE | VALVULA |
| 3 | 6203403M1 | **1** VELA AQUECEDORA | INTAKE HEATER | CALENTADOR ADM |
| 4 | 3587619M91 | **1** CJ. TUBO | TUBE ASSY | CONJ.DE TUBO |
| 5 | 3149938M1 | **1** DECAL | DECAL | CALCOMANIA |
| 6 | 3009536X1 | **1** PARAFUSO | BOLT | PERNO |
| 7 | 390469X1 | **1** ARRUELA | WASHER | ARANDELA |
| 8 | 6210631M1 | **1** RELÉ | RELAY | RELE |

**Embreagem**
**Clutch**
**Embrague**

**20-10**

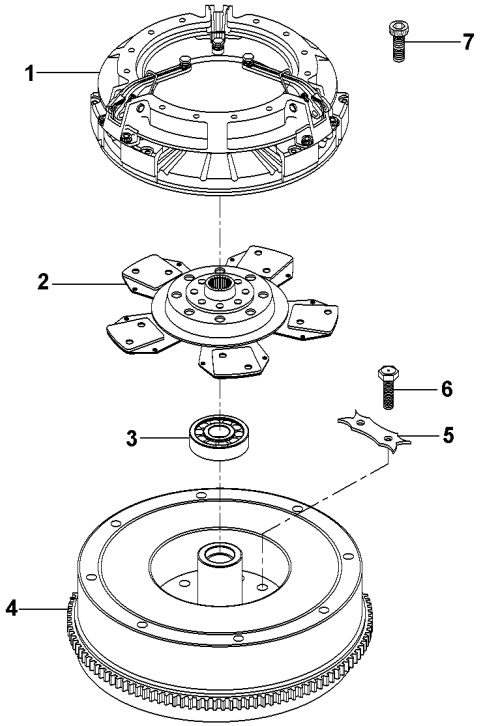


| | | | | | |
|---|---|---|---|---|---|
| 1 | 022702T2 | 20-15 No | **1** | EMBREAGEM | CLUTCH | EMBRAGUE |
| 2 | 1692759M91 | | **1** | DISCO | DISC | DISCO |
| 3 | 488952M4 | | **1** | ROLAMENTO | BEARING | COJINETE |
| 4 | 027518N1 | 10-235 No | **1** | CJ. VOLANTE | FLYWHEEL ASSY. | CJTO.DE VOLANTE |
| 5 | 3408355M1 | | **3** | TRAVA | LOCK | RETENEDOR |
| 6 | 361563X1 | | **6** | PARAFUSO | BOLT | PERNO |
| 7 | 339019X1 | | **6** | PARAFUSO | BOLT | PERNO |

| | | |
|---|---|---|
| **Embreagem Simples** | **13"** | **20-15** |
| **Clutch Single** | **13"** | |
| **Embrague Simple** | **13"** | |

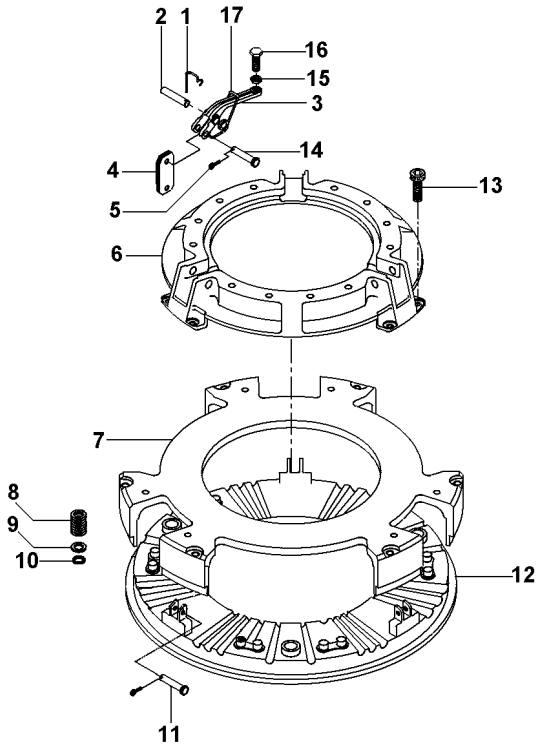


| | | | | | |
|---|---|---|---|---|---|
| 1 | 891827M1 | **3** | GRAMPO | CRAMP | PASADOR |
| 2 | 891826M1 | **3** | PINO | PIN | PASADOR |
| 3 | 022789R1 | **3** | ALAVANCA | LEVER | PALANCA |
| 4 | 022634R1 | **18** | BIELETA | LINK | CONEXION |
| 5 | 354048X1 | **6** | CUPILHA | COTTER PIN | PASADOR DOUBLE |
| 6 | 3176859M1 | **1** | COBERTURA | BONNET | CAPOT |
| 7 | 3603607M1 | **1** | PLACA | PLATE | PLATO |
| 8 | 3603609M1 | **12** | MOLA | SPRING | RESORTE |
| 9 | 3175517M1 | **12** | ARRUELA | WASHER | ARANDELA |
| 10 | 1753751M1 | **12** | ARRUELA | WASHER | ARANDELA |
| 11 | 887893M1 | **3** | PINO | PIN | PASADOR |
| 12 | 3603608M1 | **1** | PLATÔ | PLATE | PLATO |
| 13 | 3176867M1 | **6** | PARAFUSO | BOLT | PERNO |
| 14 | 887897M1 | **3** | PINO | PIN | PASADOR |
| 15 | 353430X1 | **3** | PORCA | NUT | TUERCA |
| 16 | 3147178M1 | **3** | PARAFUSO | BOLT | PERNO |
| 17 | 887910M2 | **3** | MOLA | SPRING | RESORTE |

| Embreagem | Simples |
|---|---|
| Clutch | Single |
| Embrague | Simple |

**20-20**

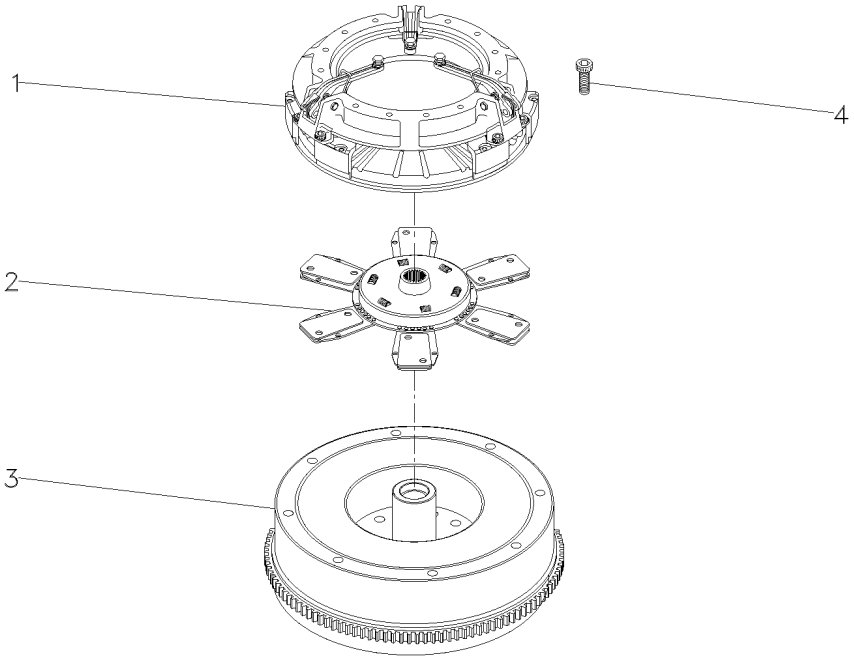


| | | | | | |
|---|---|---|---|---|---|
| 1 | 044701T1 | 20-25 No | **1** EMBREAGEM | CLUTCH | EMBRAGUE |
| 2 | 6211543M91 | | **1** DISCO | DISC | DISCO |
| 3 | 027518N1 | 10-235 No | **1** CJ. VOLANTE | FLYWHEEL ASSY. | CJTO.DE VOLANTE |
| 4 | 339019X1 | | **6** PARAFUSO | BOLT | PERNO |

| | |
|---|---|
| **Embreagem Simples Com Molas** | **13"** |
| **Single Cluth With Spring** | **13"** |
| **Embrague Simple Con Resorte** | **13"** |

**20-25**

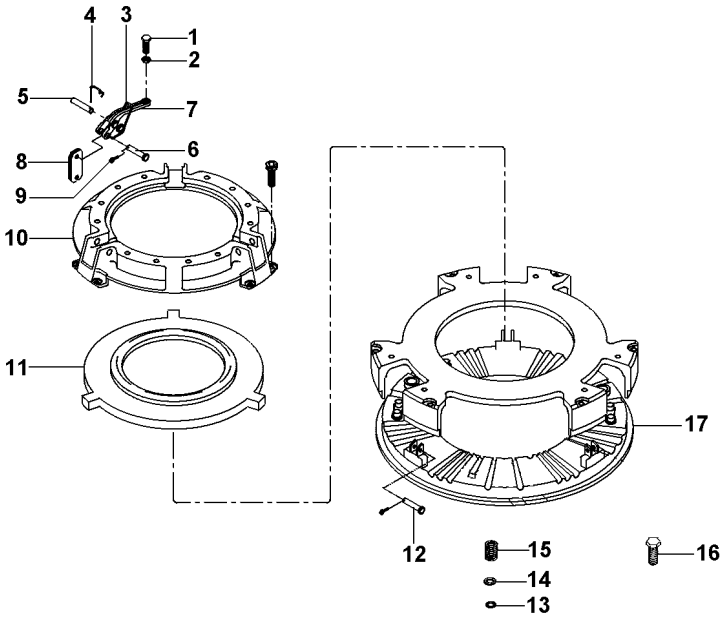


| | | | | |
|---|---|---|---|---|
| 1 | 3147178M1 | **3** | PARAFUSO | BOLT | PERNO |
| 2 | 353430X1 | **3** | PORCA | NUT | TUERCA |
| 3 | 887910M2 | **3** | MOLA | SPRING | RESORTE |
| 4 | 891827M1 | **3** | GRAMPO | CRAMP | PASADOR |
| 5 | 891826M1 | **3** | PINO | PIN | PASADOR |
| 6 | 887897M1 | **3** | PINO | PIN | PASADOR |
| 7 | 022789R1 | **3** | ALAVANCA | LEVER | PALANCA |
| 8 | 022634R1 | **18** | BIELETA | LINK | CONEXION |
| 9 | 354048X1 | **6** | CUPILHA | COTTER PIN | PASADOR DOUBLE |
| 10 | 3176859M1 | **1** | COBERTURA | BONNET | CAPOT |
| 11 | 044703R1 | **1** | PLACA | PLATE | PLATO |
| 12 | 887893M1 | **3** | PINO | PIN | PASADOR |
| 13 | 3175517M1 | **12** | ARRUELA | WASHER | ARANDELA |
| 14 | 1753751M1 | **12** | ARRUELA | WASHER | ARANDELA |
| 15 | 3603609M1 | **12** | MOLA | SPRING | RESORTE |
| 16 | 3176867M1 | **6** | PARAFUSO | BOLT | PERNO |
| 17 | 3603608M1 | **1** | PLATÔ | PLATE | PLATO |

**Embreagem**
**Clutch**
**Embrague**

**20-30**

**13" - Split Torque**
**13" - Split Torque**
**13" - Split Torque**

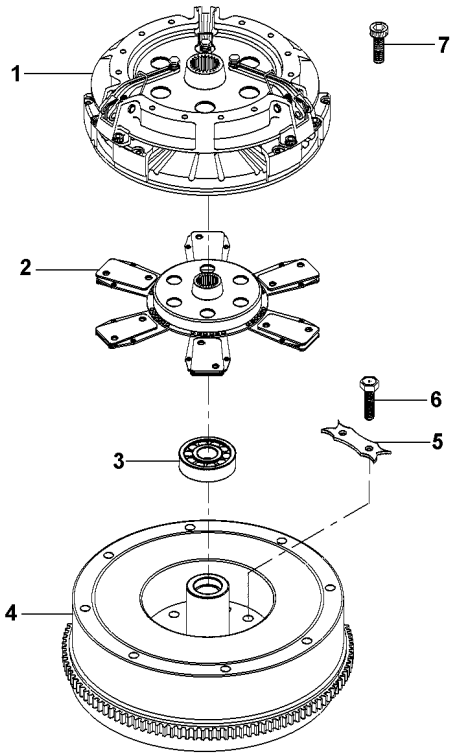


| | | | | | |
|---|---|---|---|---|---|
| 1 | 039210T1 | 20-60 No | **1** EMBREAGEM | CLUTCH | EMBRAGUE |
| 2 | 1692759M91 | | **1** DISCO | DISC | DISCO |
| 3 | 488952M4 | | **1** ROLAMENTO | BEARING | COJINETE |
| 4 | 027518N1 | 10-235 No | **1** CJ. VOLANTE | FLYWHEEL ASSY. | CJTO.DE VOLANTE |
| 5 | 3408355M1 | | **3** TRAVA | LOCK | RETENEDOR |
| 6 | 361563X1 | | **6** PARAFUSO | BOLT | PERNO |
| 7 | 339019X1 | | **6** PARAFUSO | BOLT | PERNO |

| | |
|---|---|
| **Embreagem Dupla** | **13"** |
| **Dual Clutch** | **13"** |
| **Embrague Doble** | **13"** |

**20-35**

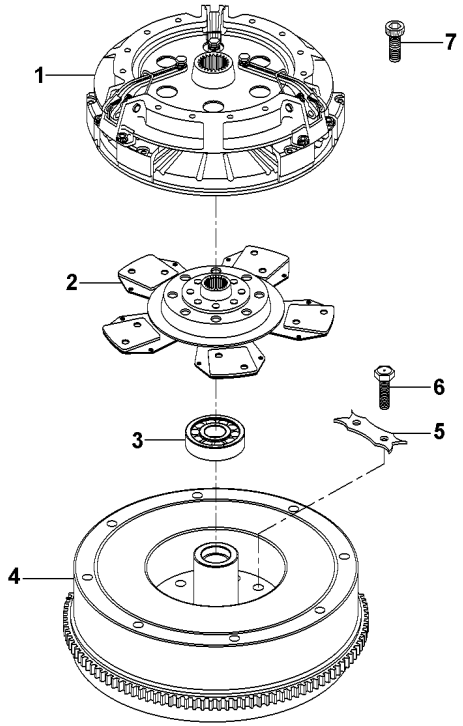


| | | |
|---|---|---|
| 1 | 3586769M92 | 20-40 No |
| 2 | 1692759M91 | |
| 3 | 488952M4 | |
| 4 | 027518N1 | 10-235 No |
| 5 | 3408355M1 | |
| 6 | 361563X1 | 1/2x20x1 |
| 7 | 339019X1 | M10x1.5x5 |

| | | | |
|---|---|---|---|
| **1** | CJ. EMBREAGEM | KIT, CLUTCH | EMBRAGUE JUEGO |
| **1** | DISCO | DISC | DISCO |
| **1** | ROLAMENTO | BEARING | COJINETE |
| **1** | CJ. VOLANTE | FLYWHEEL ASSY. | CJTO.DE VOLANTE |
| **3** | TRAVA | LOCK | RETENEDOR |
| **6** | PARAFUSO | BOLT | PERNO |
| **6** | PARAFUSO | BOLT | PERNO |

**Embreagem Dupla**
**Dual Clutch**
**Embrague Doble**

**20-40**

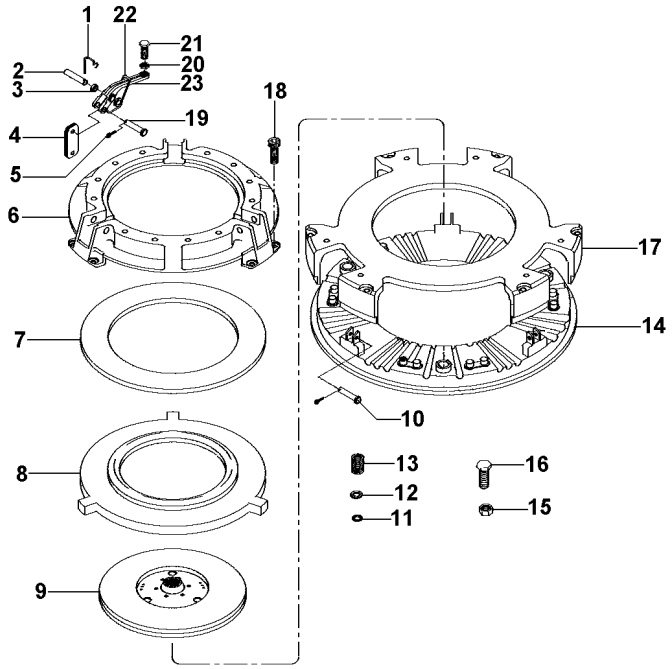


| | | | | | |
|---|---|---|---|---|---|
| 1 | 891827M1 | | **3** | GRAMPO | CRAMP | PASADOR |
| 2 | 891826M1 | | **3** | PINO | PIN | PASADOR |
| 3 | | 23 | **9** | BUCHA | BUSH | CASQUILLO |
| 4 | 022634R1 | | **18** | BIELETA | LINK | CONEXION |
| 5 | 354048X1 | | **6** | CUPILHA | COTTER PIN | PASADOR DOUBLE |
| 6 | 3176859M1 | | **1** | COBERTURA | BONNET | CAPOT |
| 7 | 887906M1 | | **1** | MOLA PRATO | SPRING PLATE | PLETINA MUELLE |
| 8 | 3176863M1 | | **1** | PLACA | PLATE | PLATO |
| 9 | 1865836M91 | | **1** | DISCO | DISC | DISCO |
| 10 | 887893M1 | | **3** | PINO | PIN | PASADOR |
| 11 | 1753751M1 | | **12** | ARRUELA | WASHER | ARANDELA |
| 12 | 3175517M1 | | **12** | ARRUELA | WASHER | ARANDELA |
| 13 | 3603609M1 | | **12** | MOLA | SPRING | RESORTE |
| 14 | 3603608M1 | | **1** | PLATÔ | PLATE | PLATO |
| 15 | 353916X1 | | **3** | PORCA | NUT | TUERCA |
| 16 | 181124M1 | | **3** | PARAFUSO | BOLT | PERNO |
| 17 | 3603607M1 | | **1** | PLACA | PLATE | PLATO |
| 18 | 3176867M1 | | **6** | PARAFUSO | BOLT | PERNO |
| 19 | 887897M1 | | **3** | PINO | PIN | PASADOR |
| 20 | 353430X1 | | **3** | PORCA | NUT | TUERCA |
| 21 | 3147178M1 | | **3** | PARAFUSO | BOLT | PERNO |
| 22 | 887910M2 | | **3** | MOLA | SPRING | RESORTE |
| 23 | 022789R1 | | **3** | ALAVANCA | LEVER | PALANCA |

| | |
|---|---|
| **Embreagem Dupla Com Molas** | **13" - Hd** |
| **Dual Clutch With Spring** | **13" - Hd** |
| **Embrague Doble Con Resorte** | **13" - Hd** |

**20-45**

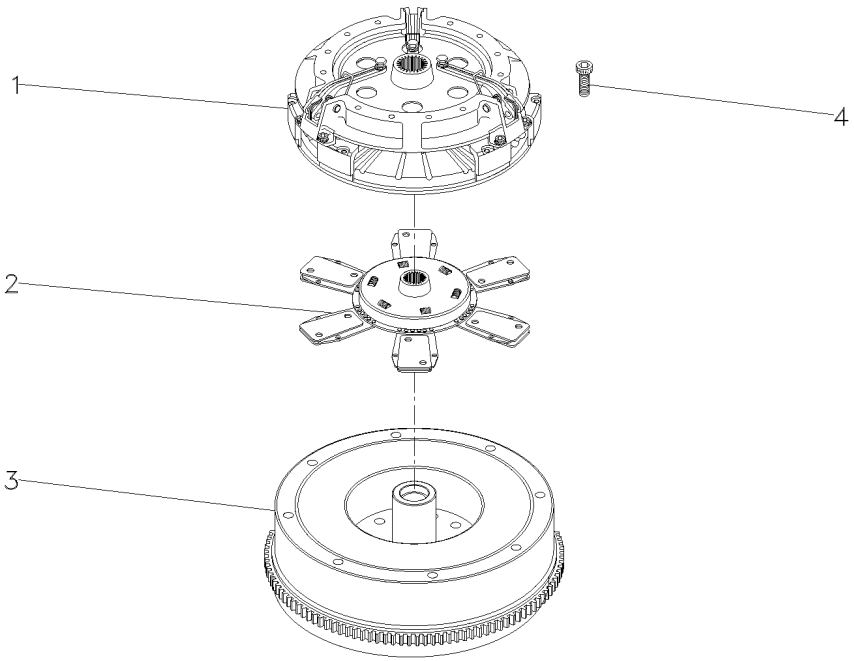


| | | | | | |
|---|---|---|---|---|---|
| 1 | 044700T1 | 20-50 No | **1** | EMBREAGEM | CLUTCH | EMBRAGUE |
| 2 | 6211543M91 | | **1** | DISCO | DISC | DISCO |
| 3 | 027518N1 | 10-235 No | **1** | CJ. VOLANTE | FLYWHEEL ASSY. | CJTO.DE VOLANTE |
| 4 | 339019X1 | | **6** | PARAFUSO | BOLT | PERNO |

**Embreagem Dupla Com Molas** **13"**
**Dual Cluth With Spring** **13"**
**Embrague Doble Con Resorte** **13"**

**20-50**

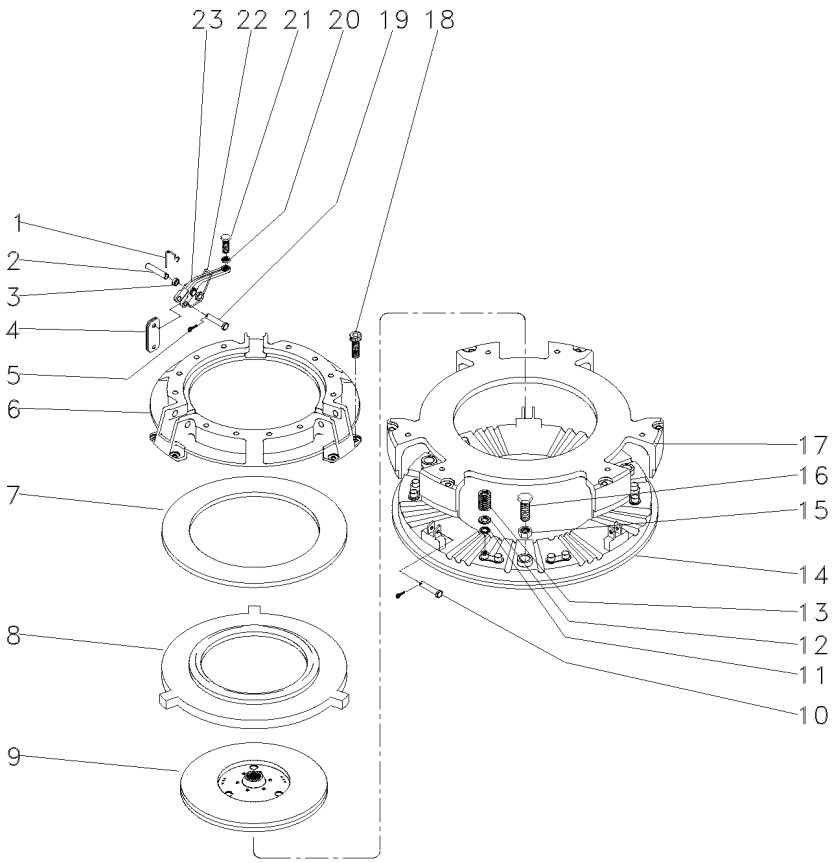


| | | | | | |
|---|---|---|---|---|---|
| 1 | 891827M1 | | **3** | GRAMPO | CRAMP | PASADOR |
| 2 | 891826M1 | | **3** | PINO | PIN | PASADOR |
| 3 | | 23 | **9** | BUCHA | BUSH | CASQUILLO |
| 4 | 022634R1 | | **18** | BIELETA | LINK | CONEXION |
| 5 | 354048X1 | | **6** | CUPILHA | COTTER PIN | PASADOR DOUBLE |
| 6 | 3176859M1 | | **1** | COBERTURA | BONNET | CAPOT |
| 7 | 887906M1 | | **1** | MOLA PRATO | SPRING PLATE | PLETINA MUELLE |
| 8 | 3176863M1 | | **1** | PLACA | PLATE | PLATO |
| 9 | 1865836M91 | | **1** | DISCO | DISC | DISCO |
| 10 | 887893M1 | | **3** | PINO | PIN | PASADOR |
| 11 | 1753751M1 | | **12** | ARRUELA | WASHER | ARANDELA |
| 12 | 3175517M1 | | **12** | ARRUELA | WASHER | ARANDELA |
| 13 | 3603609M1 | | **12** | MOLA | SPRING | RESORTE |
| 14 | 3603608M1 | | **1** | PLATÔ | PLATE | PLATO |
| 15 | 353916X1 | | **3** | PORCA | NUT | TUERCA |
| 16 | 181124M1 | | **3** | PARAFUSO | BOLT | PERNO |
| 17 | 044703R1 | | **1** | PLACA | PLATE | PLATO |
| 18 | 3176867M1 | | **6** | PARAFUSO | BOLT | PERNO |
| 19 | 887897M1 | | **3** | PINO | PIN | PASADOR |
| 20 | 353430X1 | | **3** | PORCA | NUT | TUERCA |
| 21 | 3147178M1 | | **3** | PARAFUSO | BOLT | PERNO |
| 22 | 887910M2 | | **3** | MOLA | SPRING | RESORTE |
| 23 | 3603605M1 | | **3** | ALAVANCA | LEVER | PALANCA |

**Embreagem Split Torque** — **13" - Com Molas**
**Clutch Split Torque** — **13" - With Spring**
**Embrague Split Torque** — **13" - Con Resorte**

**20-55**

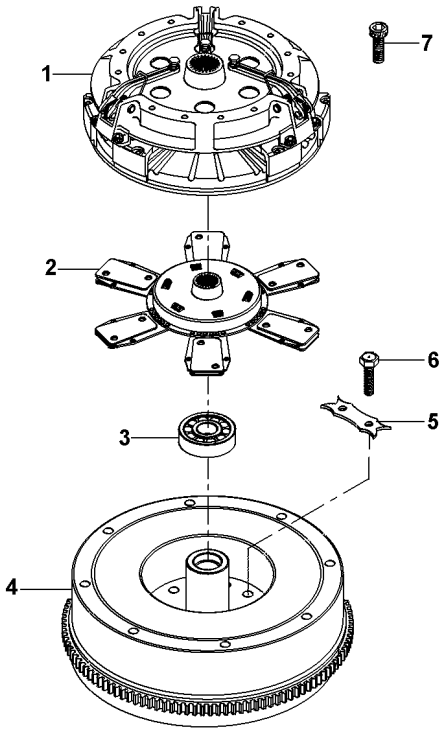


| | | | | | |
|---|---|---|---|---|---|
| 1 | 039210T1 | 20-60 No | **1** EMBREAGEM | CLUTCH | EMBRAGUE |
| 2 | 6211543M91 | | **1** DISCO | DISC | DISCO |
| 3 | 488952M4 | | **1** ROLAMENTO | BEARING | COJINETE |
| 4 | 027518N1 | 10-235 No | **1** CJ. VOLANTE | FLYWHEEL ASSY. | CJTO.DE VOLANTE |
| 5 | 3408355M1 | | **3** TRAVA | LOCK | RETENEDOR |
| 6 | 361563X1 | | **6** PARAFUSO | BOLT | PERNO |
| 7 | 339019X1 | | **6** PARAFUSO | BOLT | PERNO |

| | |
|---|---|
| **Embreagem Split Torque** | **13"** |
| **Clutch Split Torque** | **13"** |
| **Embrague Split Torque** | **13"** |

**20-60**

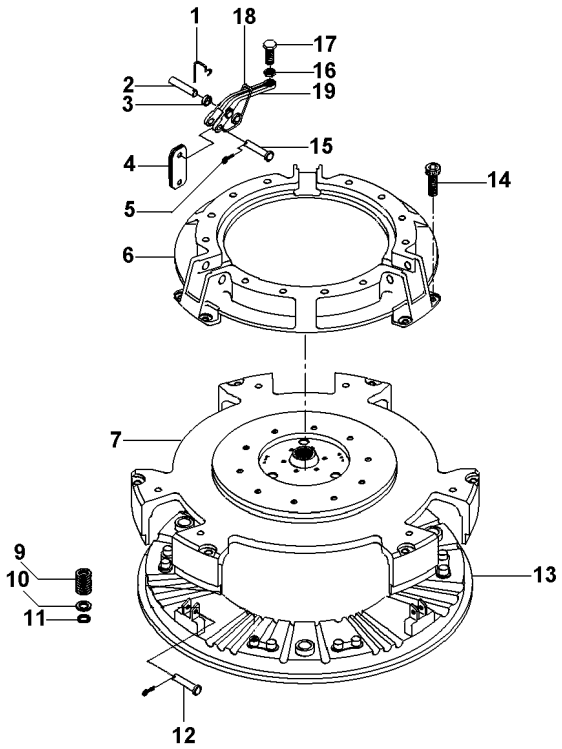


| | | | | | |
|---|---|---|---|---|---|
| 1 | 891827M1 | **3** | GRAMPO | CRAMP | PASADOR |
| 2 | 887893M1 | **3** | PINO | PIN | PASADOR |
| 3 | 19 | **9** | BUCHA | BUSH | CASQUILLO |
| 4 | 3900547M1 | **18** | BIELETA | LINK | CONEXION |
| 5 | 354048X1 | **6** | CUPILHA | COTTER PIN | PASADOR DOUBLE |
| 6 | 3176859M1 | **1** | COBERTURA | BONNET | CAPOT |
| 7 | 044699R1 | **1** | PLACA | PLATE | PLATO |
| 9 | 3603609M1 | **12** | MOLA | SPRING | RESORTE |
| 10 | 3175517M1 | **12** | ARRUELA | WASHER | ARANDELA |
| 11 | 1753751M1 | **12** | ARRUELA | WASHER | ARANDELA |
| 12 | 887897M1 | **3** | PINO | PIN | PASADOR |
| 13 | 3603608M1 | **1** | PLATÔ | PLATE | PLATO |
| 14 | 3176867M1 | **6** | PARAFUSO | BOLT | PERNO |
| 15 | 891826M1 | **3** | PINO | PIN | PASADOR |
| 16 | 353430X1 | **3** | PORCA | NUT | TUERCA |
| 17 | 3147178M1 | **3** | PARAFUSO | BOLT | PERNO |
| 18 | 887910M2 | **3** | MOLA | SPRING | RESORTE |
| 19 | 022789R1 | **3** | ALAVANCA | LEVER | PALANCA |

| | | | |
|---|---|---|---|
| **Embreagem Split Torque Mola Membrana** | **345 Mm** | **20-65** | **Para Cultura De Cana** |
| **Split Torque Diaphragm Spring Clutch** | **345 Mm** | | **For Culture Of Cane** |
| **Embrague Split Torque Muelle Membrana** | **345 Mm** | | **Para La Cultura De Bastón** |

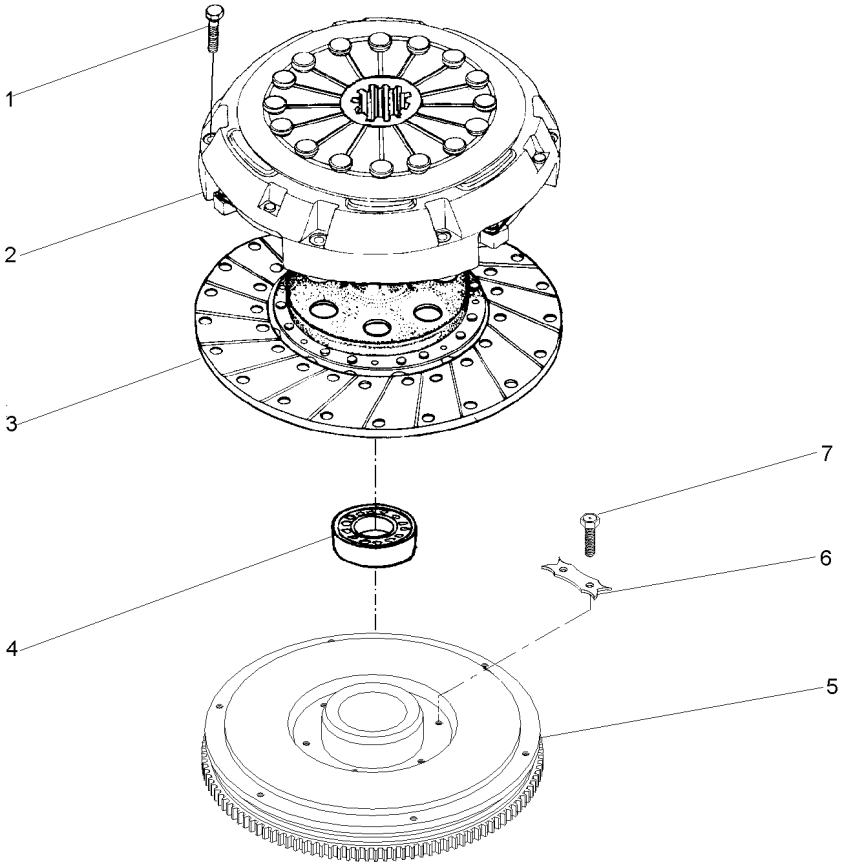


| | | | | | |
|---|---|---|---|---|---|
| 1 | 339019X1 | | **6** | PARAFUSO | BOLT | PERNO |
| 2 | 033543T1 | | **1** | CJ. EMBREAGEM | KIT, CLUTCH | EMBRAGUE JUEGO |
| 3 | 033542T1 | | **1** | DISCO | DISC | DISCO |
| 4 | 488952M4 | | **1** | ROLAMENTO | BEARING | COJINETE |
| 5 | 034247N1 | 20-70 No | **1** | CJ. VOLANTE | FLYWHEEL ASSY. | CJTO.DE VOLANTE |
| 6 | 3408355M1 | | **3** | TRAVA | LOCK | RETENEDOR |
| 7 | 361563X1 | | **6** | PARAFUSO | BOLT | PERNO |

**Volante**
**Flywheel**
**Volante**

**20-70**

**Para Cultura De Cana**
**For Culture Of Cane**
**Para La Cultura De Bastón**

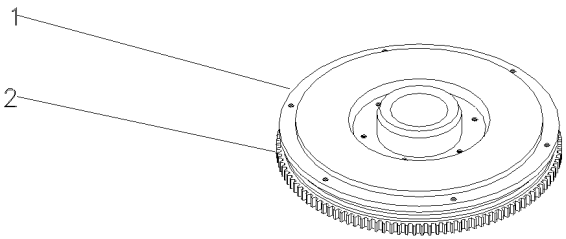


| | | | | | |
|---|---|---|---|---|---|
| 1 | | 034247N1 | **1** VOLANTE MOTOR | FLYWHEEL | VOLANTE MOTOR |
| 2 | 3408357M1 | | **1** CREMALHEIRA | STARTER RING | ARO DE ARRANQUE |

**Suporte E Alavancas**
**Bracket And Levers**
**Soporte Y Palancas**

**25-10**

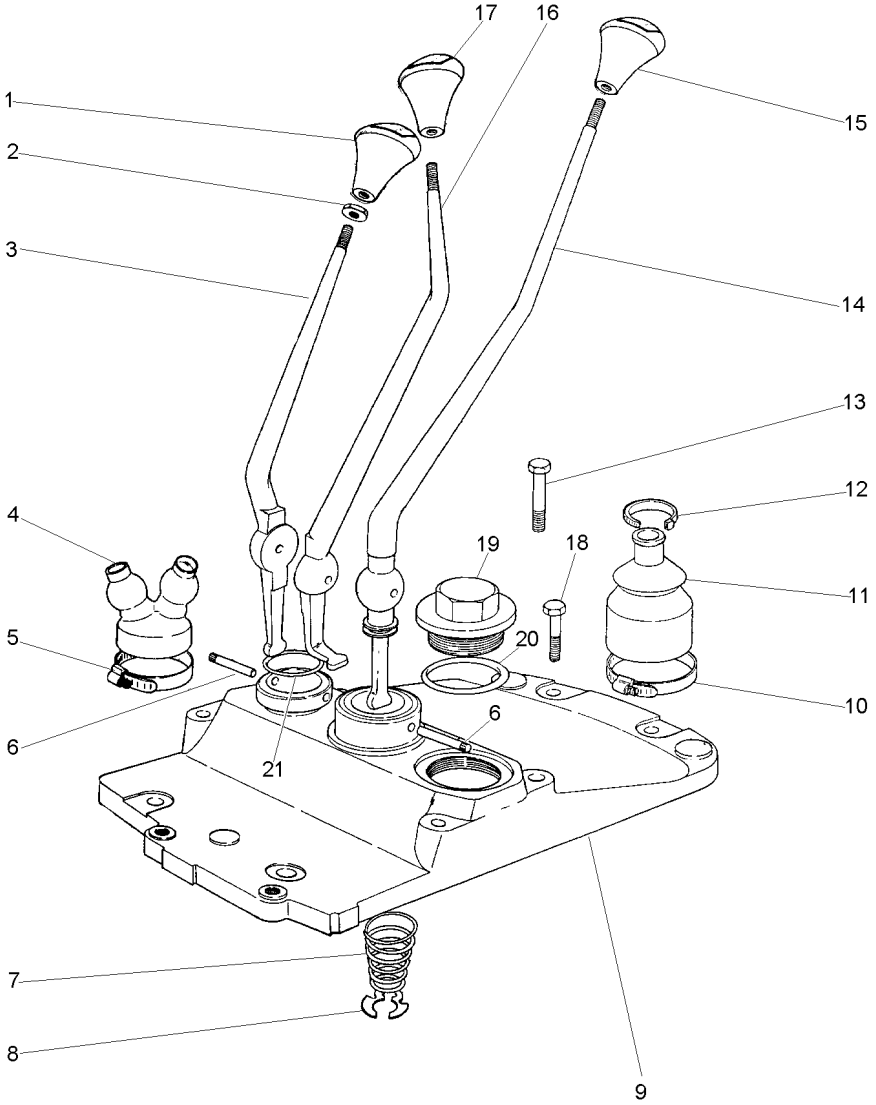


| | | | | |
|---|---|---|---|---|
| 1 | 6234503M1 | **1** MANÍPULO | KNOB | POMO |
| 2 | 339402X1 | **3** PORCA | NUT | TUERCA |
| 3 | 022006P1 | **1** ALAVANCA | LEVER | PALANCA |
| 4 | 022008P1 | **1** COIFA | BELLOWS | FUELLE |
| 5 | 1440858X1 | **1** BRAÇADEIRA | CLAMP | ABRAZADERA |
| 6 | 180581M1 | **2** PINO | PIN | PASADOR |
| 7 | 192007M1 | **1** MOLA | SPRING | RESORTE |
| 8 | 368233X1 | **1** ANEL | RING | ARO |
| 9 | 036652P1 | **1** TAMPA | COVER | CUBIERTA |
| 10 | 490804M1 | **1** BRAÇADEIRA | CLAMP | ABRAZADERA |
| 11 | 6234299M1 | **1** COIFA | BELLOWS | FUELLE |
| 12 | 3225356M1 | **1** BRAÇADEIRA | CLAMP | ABRAZADERA |
| 13 | 058286P1 | **3** PARAFUSO | BOLT | PERNO |
| 14 | 022005P1 | **1** ALAVANCA | LEVER | PALANCA |
| 15 | 6234502M1 | **1** MANÍPULO | KNOB | POMO |
| 16 | 022633P1 | **1** ALAVANCA | LEVER | PALANCA |
| 17 | 6234500M1 | **1** MANÍPULO | KNOB | POMO |
| 18 | 058289P1 | **4** PARAFUSO | BOLT | PERNO |
| 19 | 768300M1 | **1** BUJÃO | PLUG | TAPON |
| 20 | 359134X1 | **1** ANEL "O" | O RING | JUNTA TORICA |
| 21 | 831527M1 | **1** ANEL "O" | O RING | JUNTA TORICA |

**Tampa E Alavancas**
**Cover And Levers**
**Tapa Y Palancas**

**25-15**

**Para Cultura De Cana**
**For Culture Of Cane**
**Para La Cultura De Bastón**

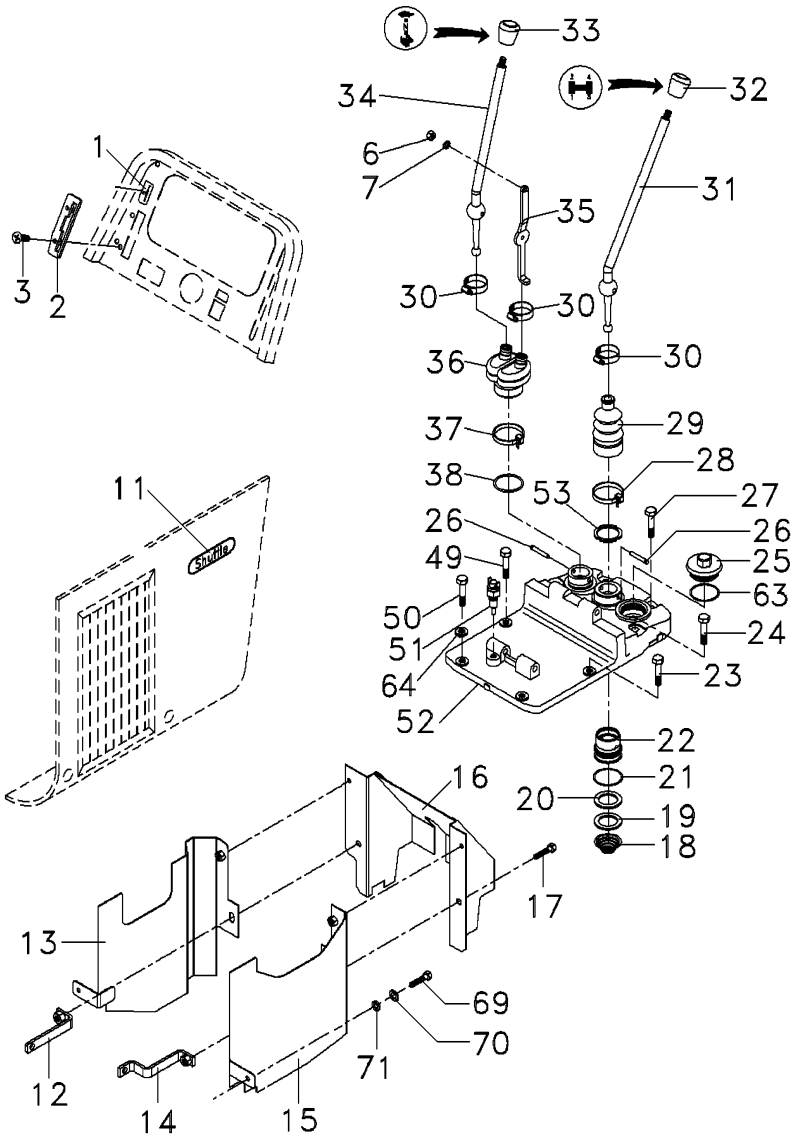


| | | | | | |
|---|---|---|---|---|---|
| 1 | 6219328M1 | | **1** | DECAL | DECAL | CALCOMANIA |
| 2 | 067902S1 | | **1** | FECHAMENTO | COVER | CUBIERTA |
| 3 | 355863X1 | 1/4x20x1/2 | **2** | PARAFUSO | BOLT | PERNO |
| 11 | 068320P1 | | **2** | DECAL | DECAL | CALCOMANIA |
| 12 | 061894S1 | ▶ | **1** | SUPORTE | BRACKET | SOPORTE |
| 13 | 061899S1 | ▶ | **1** | CHAPA | PLATE | CHAPA |
| 14 | 067072S1 | ◀ | **1** | SUPORTE | BRACKET | SOPORTE |
| 15 | 067074S1 | ◀ | **1** | CHAPA | PLATE | CHAPA |
| 16 | 067039S1 | | **1** | PROTEÇÃO | GUARD | DEFENSA |
| 17 | 353676X1 | 5/16x18x5/8 | **4** | PARAFUSO | BOLT | PERNO |
| 18 | 3698630M1 | | **1** | MOLA | SPRING | RESORTE |
| 19 | 3614872M1 | | **1** | ARRUELA | WASHER | ARANDELA |
| 20 | 3614895M1 | | **1** | ARRUELA | WASHER | ARANDELA |
| 21 | 3612576M1 | | **1** | ANEL "O" | O RING | JUNTA TORICA |
| 22 | 3614852M1 | | **1** | LUVA | SLEEVE | MANCHA |
| 23 | 058286P1 | | **4** | PARAFUSO | BOLT | PERNO |
| 24 | 058291P1 | | **2** | PARAFUSO | BOLT | PERNO |
| 25 | 768300M1 | | **1** | BUJÃO | PLUG | TAPON |
| 26 | 1678440M1 | | **2** | PINO | PIN | PASADOR |
| 27 | 058289P1 | | **2** | PARAFUSO | BOLT | PERNO |
| 28 | 490803M1 | | **1** | BRAÇADEIRA | CLAMP | ABRAZADERA |
| 29 | 1694127M4 | | **1** | COIFA | BELLOWS | FUELLE |
| 30 | 3701640M1 | | **3** | BRAÇADEIRA | CLAMP | ABRAZADERA |
| 31 | 1688964M1 | | **1** | ALAVANCA | LEVER | PALANCA |
| 32 | 6234514M1 | | **1** | MANÍPULO | KNOB | POMO |
| 33 | 6234510M1 | | **1** | MANÍPULO | KNOB | POMO |
| 34 | 3596486M2 | | **1** | ALAVANCA | LEVER | PALANCA |
| 35 | 3610586M1 | | **1** | ALAVANCA | LEVER | PALANCA |
| 36 | 1694126M4 | | **1** | COIFA | BELLOWS | FUELLE |
| 37 | 14400858X1 | | **1** | PRESILHA | STAPLE | GRAPA |
| 38 | 831527M1 | | **1** | ANEL "O" | O RING | JUNTA TORICA |
| 49 | 058286P1 | | **1** | PARAFUSO | BOLT | PERNO |
| 50 | 058286P1 | | **1** | PARAFUSO | BOLT | PERNO |
| 51 | 3763719M1 | | **1** | INTERRUPTOR | SWITCH | INTERRUPTOR |
| 52 | 3759248M2 | | **1** | TAMPA | COVER | CUBIERTA |
| 53 | 827211M1 | | **1** | PORCA | NUT | TUERCA |
| 63 | 068393P1 | | **1** | ANEL | RING | ARO |
| 64 | 3409613M1 | | **4** | ARRUELA | WASHER | ARANDELA |
| 69 | 353666X1 | 1/4x20x5/8 | **2** | PARAFUSO | BOLT | PERNO |
| 70 | 353441X1 | | **2** | ARRUELA | WASHER | ARANDELA |
| 71 | 339692X1 | | **2** | ARRUELA | WASHER | ARANDELA |

**Transmissão 12 Velocidades**
**12 Speed Transmission**
**Transmision 12 Velocidades**

**25-20**

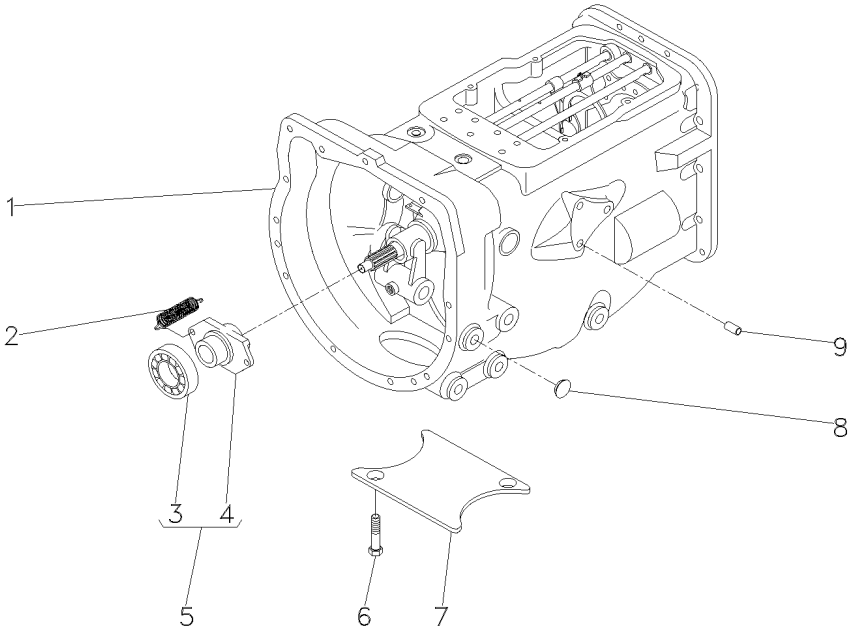


| | | | | | | |
|---|---|---|---|---|---|---|
| 1 | 063289N1 | | **1** | CX. TRANSMISSÃO | TRANSMISSION | TRANSMISION |
| 2 | 3700450M1 | | **2** | MOLA | SPRING | RESORTE |
| 3 | 3585341M1 | 5 | **1** | ROLAMENTO | BEARING | COJINETE |
| 4 | 886727M2 | 5 | **1** | COLAR | COLLAR | COLLAR |
| 5 | 063142N1 | 25-125 No | **1** | PORTA ROLAMENTO | BEARING FLANGE | BEARING FLANGE |
| 6 | 354441X1 | | **4** | PARAFUSO | BOLT | PERNO |
| 7 | 021020P2 | | **1** | TAMPA | COVER | CUBIERTA |
| 8 | 027014P1 | | **2** | TAMPÃO | PAD | ALMOHADILLA |
| 9 | 899297M1 | | **1** | BUJÃO | PLUG | TAPON |

**Transmissão 12 Velocidades** **Sincronizada**
**12 Speed Transmission** **Syncromesh**
**Transmision 12 Velocidades** **Sincronizada**

# 25-25

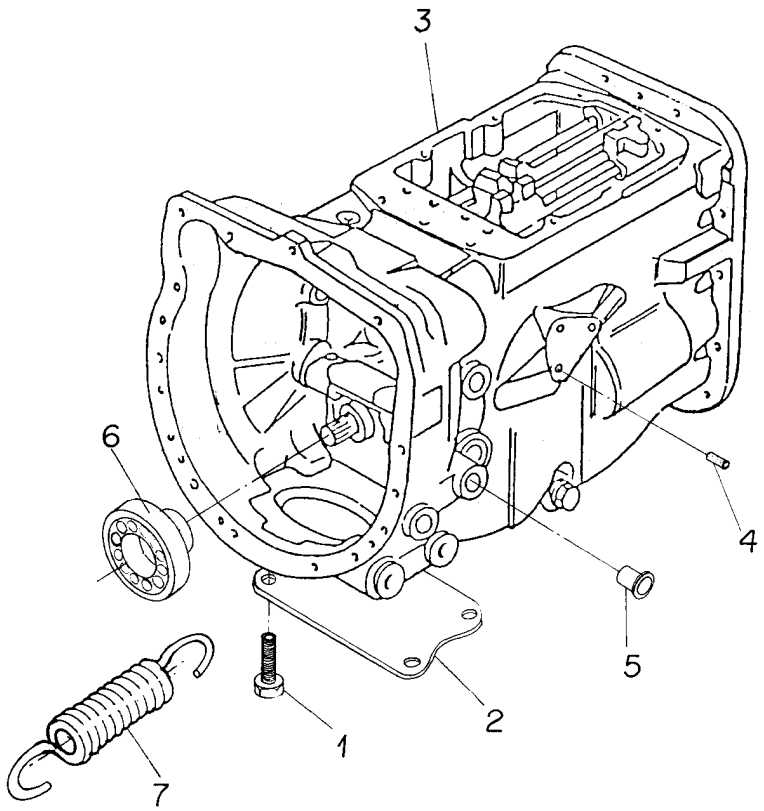


| | | | | | |
|---|---|---|---|---|---|
| 1 | 354441X1 | | **4** | PARAFUSO | BOLT | PERNO |
| 2 | 021020P2 | | **1** | TAMPA | COVER | CUBIERTA |
| 3 | 063290N1 | | **1** | CX. TRANSMISSÃO | TRANSMISSION | TRANSMISION |
| | | 25-30 No | | | | |
| | | 25-35 No | | | | |
| | | 25-40 No | | | | |
| | | 25-45 No | | | | |
| | | 25-50 No | | | | |
| | | 25-55 No | | | | |
| 4 | 899297M1 | | **1** | BUJÃO | PLUG | TAPON |
| 5 | 027014P1 | | **2** | TAMPÃO | PAD | ALMOHADILLA |
| 6 | 063142N1 | 25-125 No | **1** | PORTA ROLAMENTO | BEARING FLANGE | BEARING FLANGE |
| 7 | 3700450M1 | | **2** | MOLA | SPRING | RESORTE |

**Transmissão 12 Velocidades-Sincronizada**
**12 Speed Transmission - Syncro**
**Transmision 12 Velocidades - Sincr**

**Carcaça**
**Housing**
**Caja**

**25-30**

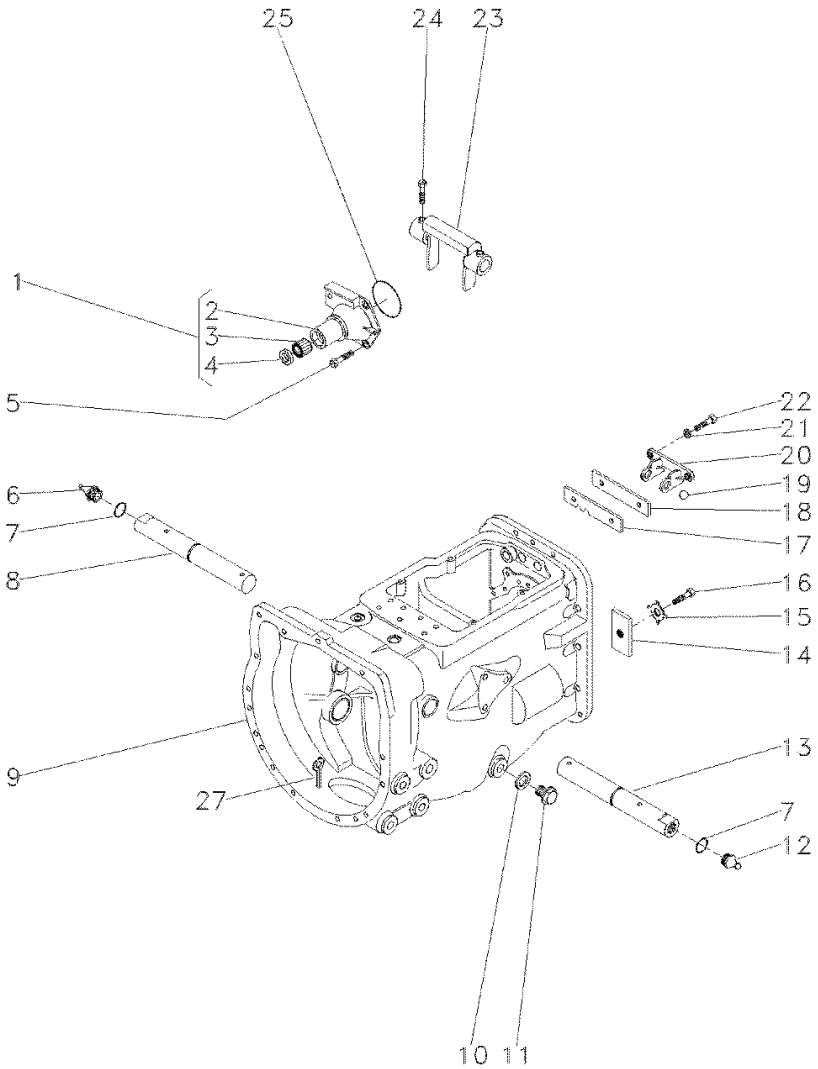


| | | | | | | |
|---|---|---|---|---|---|---|
| 1 | 1860890M91 | | | **1** | FLANGE | FLANGE | PLETINA |
| 2 | 1860876M1 | 1 | | **1** | FLANGE | FLANGE | PLETINA |
| 3 | 886668M1 | 1 | | **1** | ROLAMENTO | BEARING | COJINETE |
| 4 | 1860867M3 | 1 | | **1** | RETENTOR | SEAL | RETEN |
| 5 | 377477X1 | | | **3** | PARAFUSO | BOLT | PERNO |
| 5 | 377480X1 | | | **1** | PARAFUSO | BOLT | PERNO |
| 6 | 29951X | | | **1** | GRAXEIRA | GREASER | ENGRASADOR |
| 7 | 364784X1 | | | **2** | ANEL "O" | O RING | JUNTA TORICA |
| 8 | 058424P1 | | | **1** | EIXO | SHAFT | ARBOL |
| 9 | 488156M97 | | 25-75 No | **1** | CJ. CARCAÇA | HOUSE ASSY | CONJ. CARTER |
| 10 | 180474M1 | | | **1** | ARRUELA | WASHER | ARANDELA |
| 11 | 050698T1 | | | **1** | BUJÃO | PLUG | TAPON |
| 12 | 13811X | | | **1** | GRAXEIRA | GREASER | ENGRASADOR |
| 13 | 058424P1 | | | **1** | EIXO | SHAFT | ARBOL |
| 14 | 184789M1 | | | **1** | TRAVA | LOCK | RETENEDOR |
| 15 | 828020M1 | | | **1** | ARRUELA | WASHER | ARANDELA |
| 16 | 353691X1 | | | **1** | PARAFUSO | BOLT | PERNO |
| 17 | 1860764M2 | | | **1** | PLACA | PLATE | PLATO |
| 18 | 1860765M1 | | | **1** | ESPAÇADOR | SPACER | PIEZA DISTANCIA |
| 19 | 391838X1 | | ∅ 12MM | **1** | ESFERA | BALL | BOLA |
| 20 | 1860761M1 | | | **1** | SUPORTE | CLEVIS | GANCHO SEGURI. |
| 21 | 353434X1 | | | **2** | ARRUELA | WASHER | ARANDELA |
| 22 | 362443X1 | | | **2** | PARAFUSO | BOLT | PERNO |
| 23 | 886719M1 | | | **1** | GARFO | FORK | HORQUILLA |
| 24 | 180002M1 | | | **4** | PARAFUSO | BOLT | PERNO |
| 25 | 886089M1 | | | **1** | ANEL "O" | O RING | JUNTA TORICA |
| 27 | 354076X1 | | | **1** | CUPILHA | COTTER PIN | PASADOR DOUBLE |

**Transmissão 12 Velocidades-Sincronizada**
**12 Speed Transmission - Syncro**
**Transmision 12 Velocidades - Sincr**

**Eixos E Garfos**
**Shafts & Forks**
**Ejes Y Horquillas**

**25-35**

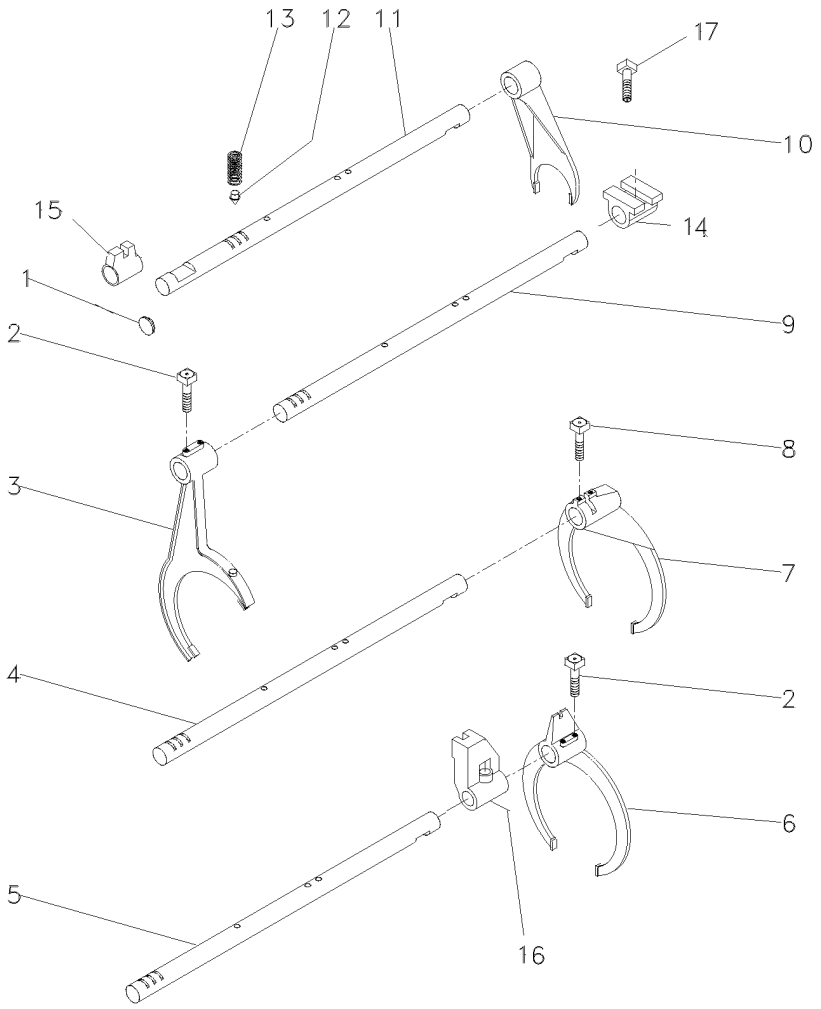


| | | | | | | |
|---|---|---|---|---|---|---|
| 1 | 2950X | | **1** | BUJÃO | PLUG | TAPON |
| 2 | 1675367M2 | | **4** | PARAFUSO | BOLT | PERNO |
| 3 | 023424R2 | | **1** | GARFO | FORK | HORQUILLA |
| 4 | 1693824M2 | | **1** | EIXO | SHAFT | ARBOL |
| 5 | 1693823M1 | | **1** | EIXO | SHAFT | ARBOL |
| 6 | 023414R2 | | **1** | GARFO | FORK | HORQUILLA |
| 7 | 039404P2 | | **1** | GARFO | FORK | HORQUILLA |
| 8 | 180002M1 | | **2** | PARAFUSO | BOLT | PERNO |
| 9 | 1693822M1 | | **1** | EIXO | SHAFT | ARBOL |
| 10 | 897065M2 | | **1** | GARFO | FORK | HORQUILLA |
| 11 | 1693818M1 | [A] ➡ 292205C000520 | **1** | EIXO | SHAFT | ARBOL |
| 11 | 3697277M1 | [A] ➡ 292205C000521 | **1** | EIXO | SHAFT | ARBOL |
| 11 | 1693818M1 | [B] ➡ 292405C009148 | **1** | EIXO | SHAFT | ARBOL |
| 11 | 3697277M1 | [B] ➡ 292405C009149 | **1** | EIXO | SHAFT | ARBOL |
| 12 | 180418M2 | | **4** | PINO | PIN | PASADOR |
| 13 | 191221M1 | | **4** | MOLA | SPRING | RESORTE |
| 14 | 023425R1 | | **1** | SELETOR | SELECTOR | SELECTOR |
| 15 | 023416R1 | | **1** | SELETOR | SELECTOR | SELECTOR |
| 16 | 023417R1 | | **1** | SELETOR | SELECTOR | SELECTOR |
| 17 | 180002M1 | | **1** | PARAFUSO | BOLT | PERNO |

[A] 2 RODAS MOTRIZES
2 WHEELS DRIVE
2 RUEDAS MOTRIZ

[B] 4 RODAS MOTRIZES
4 WHEELS DRIVE
4 RUEDAS MOTRIZ

**Transmissão 12 Velocidades-Sincronizada**
**12 Speed Transmission - Syncro**
**Transmision 12 Velocidades - Sincr**

**Árvore De Entrada**
**Input Shaft**
**Arbol De Entrada**

**25-40**

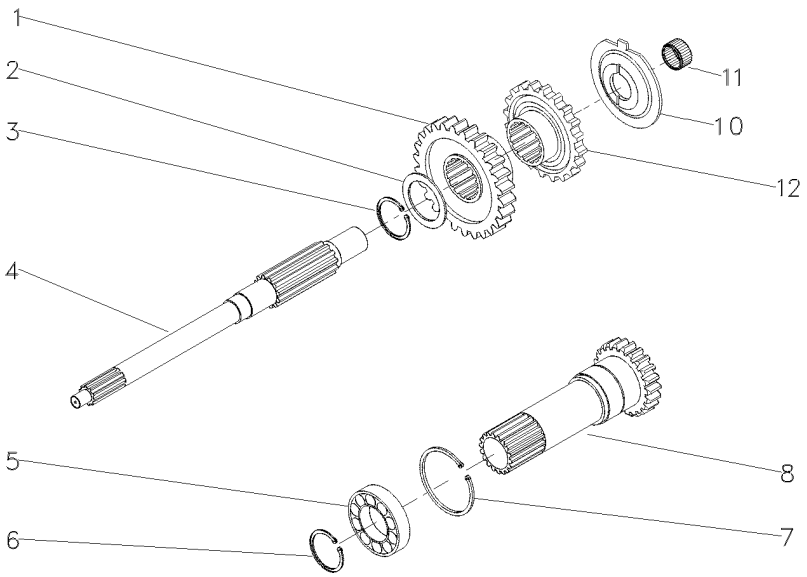


| | | | | | | |
|---|---|---|---|---|---|---|
| 1 | 049169P1 | 35 | **1** | ENGRENAGEM | GEAR | ENGRANAJE |
| 2 | 1677742M1 | | **1** | ARRUELA | WASHER | ARANDELA |
| 3 | 358969X1 | | **1** | ANEL TRAVA | CIRCLIP | CIRCULITO |
| 4 | 039423P1 | | **1** | EIXO | SHAFT | ARBOL |
| 5 | 3761292M1 | | **1** | ROLAMENTO | BEARING | COJINETE |
| 6 | 762101M1 | | **1** | ANEL TRAVA | CIRCLIP | CIRCULITO |
| 7 | 377631X1 | | **1** | ANEL TRAVA | CIRCLIP | CIRCULITO |
| 8 | 1677746M92 | PTO1000RPM<br>➡| 292205C000520 | **1** | CJ. EIXO | KIT, AXLE | JUEGO DE EJE |
| 8 | 6203588M91 | PTO1000RPM<br>➡ 292205C000521 | **1** | CJ. EIXO | KIT, AXLE | JUEGO DE EJE |
| 8 | 1677746M92 | PTO1000RPM<br>➡| 292405C009148 | **1** | CJ. EIXO | KIT, AXLE | JUEGO DE EJE |
| 8 | 6203588M91 | PTO1000RPM<br>➡ 292405C009149 | **1** | CJ. EIXO | KIT, AXLE | JUEGO DE EJE |
| 10 | 1674668M3 | | **1** | ESPAÇADOR | SPACER | PIEZA DISTANCIA |
| 11 | 2700273M1 | | **1** | ROLAMENTO AGULHA | BEARING NEEDLE | COJINETA AGUJAS |
| 12 | 049172P1 | 30 | **1** | ENGRENAGEM | GEAR | ENGRANAJE |

**Transmissão 12 Velocidades-Sincronizada**
**12 Speed Transmission - Syncro**
**Transmision 12 Velocidades - Sincr**

**Árvore Principal**
**Main Shaft**
**Eje Principale**

**25-45**

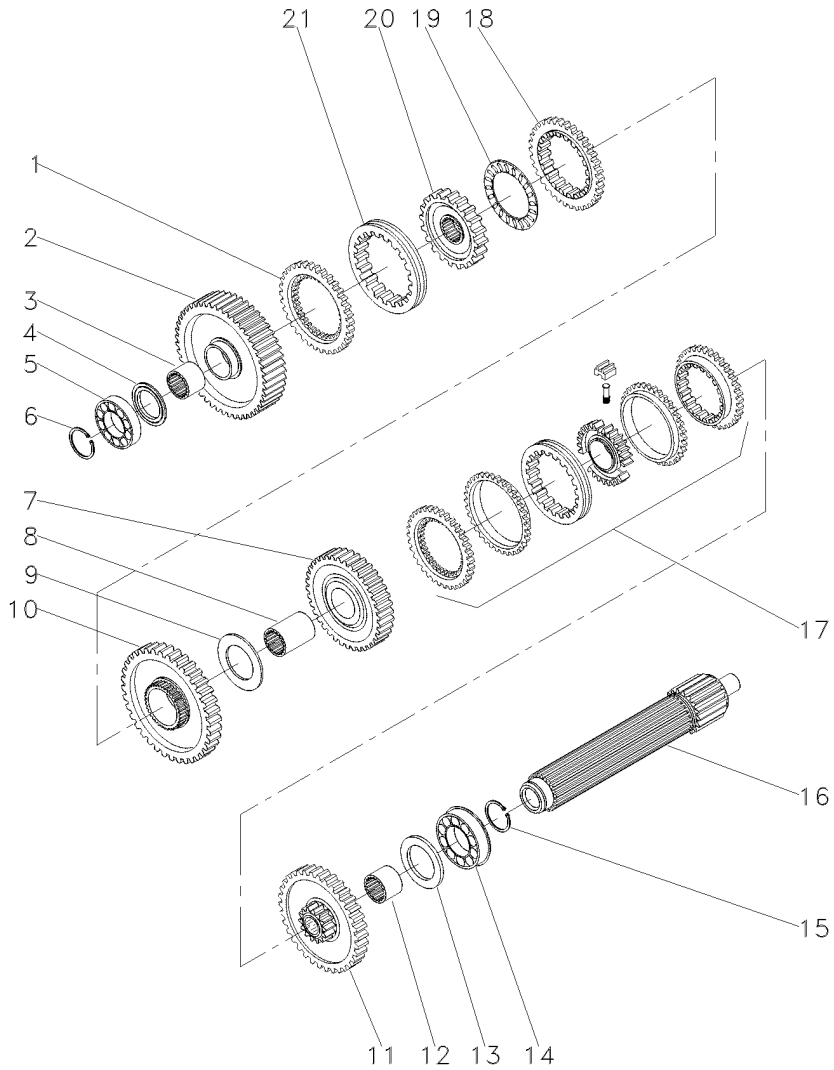


| | | | | | | |
|---|---|---|---|---|---|---|
| 1 | 1686458M1 | | **1** | ANEL | RING | ARO |
| 2 | 049163N1 | [A]<br>56<br>292206C000609 | **1** | ENGRENAGEM | GEAR | ENGRANAJE |
| 2 | 6217694M91 | [A]<br>56<br>292206C000610 | **1** | ENGRENAGEM | GEAR | ENGRANAJE |
| 2 | 049163N1 | [B]<br>56<br>292406C010712 | **1** | ENGRENAGEM | GEAR | ENGRANAJE |
| 2 | 6217694M91 | [B]<br>56<br>292406C010713 | **1** | ENGRENAGEM | GEAR | ENGRANAJE |
| 3 | 039397P1 | | **1** | LUVA | SLEEVE | MANCHA |
| 4 | 1671888M2 | 4.14-4.19MM | **1** | CALÇO | SHIM | CALCE |
| 4 | 1671889M1 | 4,39-4,45MM | **1** | ARRUELA | WASHER | ARANDELA |
| 4 | 1671890M2 | 4.62-4.67MM | **1** | ARRUELA | WASHER | ARANDELA |
| 4 | 1671891M2 | 4.85-4.90MM | **1** | ARRUELA | WASHER | ARANDELA |
| 5 | 039544R1 | | **1** | ROLAMENTO | BEARING | COJINETE |
| 6 | 039545R1 | | **1** | ANEL TRAVA | CIRCLIP | CIRCULITO |
| 7 | 053354N1 | 45 | **1** | CJ. ENGRENAGEM | KIT, GEAR | ENGRANAJES JUEGO |
| 8 | 039398P1 | | **1** | LUVA | SLEEVE | MANCHA |
| 9 | 023422R1 | | **1** | ARRUELA | WASHER | ARANDELA |
| 10 | 053355N1 | [A]<br>51<br>292206C000609 | **1** | CJ. ENGRENAGEM | KIT, GEAR | ENGRANAJES JUEGO |
| 10 | 6216641M91 | [A]<br>51<br>292206C000610 | **1** | ENGRENAGEM | GEAR | ENGRANAJE |
| 10 | 053355N1 | [B]<br>51<br>292406C010712 | **1** | CJ. ENGRENAGEM | KIT, GEAR | ENGRANAJES JUEGO |
| 10 | 6216641M91 | [B]<br>51<br>292406C010713 | **1** | ENGRENAGEM | GEAR | ENGRANAJE |
| 10 | 053355N1 | 51 | **1** | CJ. ENGRENAGEM | KIT, GEAR | ENGRANAJES JUEGO |
| 11 | 053353N1 | 44 | **1** | CJ. ENGRENAGEM | KIT, GEAR | ENGRANAJES JUEGO |
| 12 | 039396P1 | | **1** | LUVA | SLEEVE | MANCHA |
| 13 | 1867259M1 | | **1** | ARRUELA | WASHER | ARANDELA |
| 14 | 3761291M1 | | **2** | ROLAMENTO | BEARING | COJINETE |
| 15 | 195363M1 | | **2** | ANEL TRAVA | CIRCLIP | CIRCULITO |
| 16 | 039542P1 | | **1** | EIXO | SHAFT | ARBOL |
| 17 | 039400N2 | 25-60 No | **1** | CJ. SINCRONIZADO | SYNCHRO UNIT | SINCRONIZ ADORA |
| 18 | 1686459M1 | | **1** | ANEL | RING | ARO |
| 19 | 1663796M1 | | **1** | ROLAMENTO | BEARING | COJINETE |
| 20 | 039402P1 | | **1** | CUBO | HUB | CUBO |
| 21 | 039425P1 | | **1** | LUVA | SLEEVE | MANCHA |

[A] 2 RODAS MOTRIZES
2 WHEELS DRIVE
2 RUEDAS MOTRIZ

**Transmissão 12 Velocidades-Sincronizada**
**12 Speed Transmission - Syncro**
**Transmision 12 Velocidades - Sincr**

**Árvore Principal**
**Main Shaft**
**Eje Principale**

**25-45**

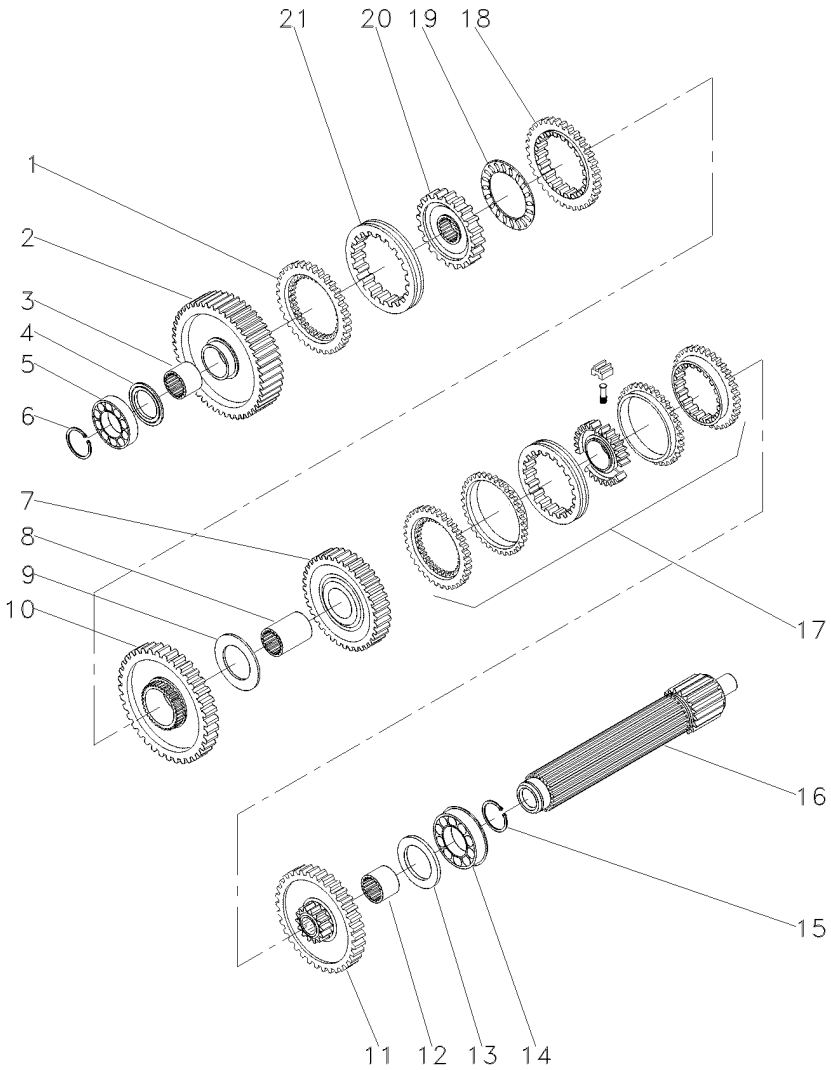


[B] 4 RODAS MOTRIZES
4 WHEELS DRIVE
4 RUEDAS MOTRIZ

**Transmissão 12 Velocidades-Sincronizada**
**12 Speed Transmission - Syncro**
**Transmision 12 Velocidades - Sincr**

**Árvore Secundária**
**Secundary Shaft**
**Eje Secundaria**

**25-50**

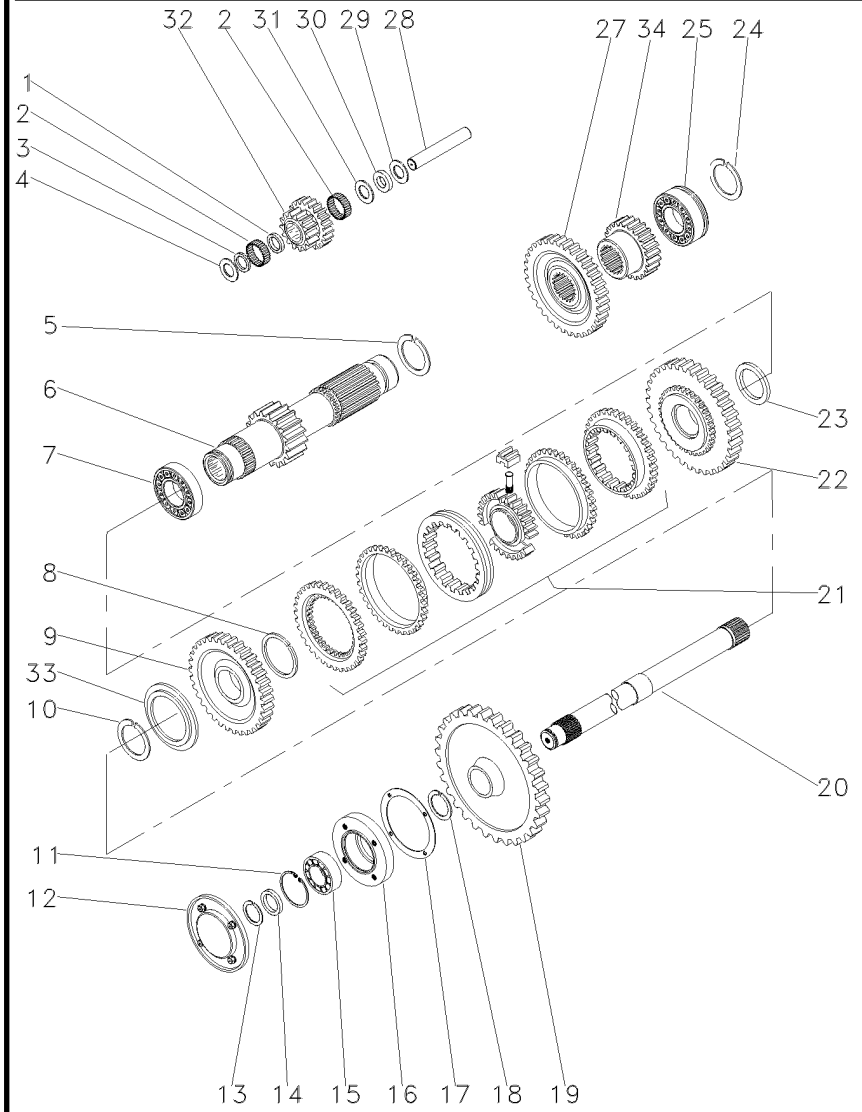


| | | | | | | |
|---|---|---|---|---|---|---|
| 1 | 1688131M1 | | **1** | ESPAÇADOR | SPACER | PIEZA DISTANCIA |
| 2 | 183039M1 | | **56** | ROLETE | ROLLER | RODILLO |
| 3 | 183037M1 | | **1** | ARRUELA | WASHER | ARANDELA |
| 4 | 1688132M1 | | **2** | ARRUELA | WASHER | ARANDELA |
| 5 | 195500M1 | | **1** | ANEL TRAVA | CIRCLIP | CIRCULITO |
| 6 | 049165N1 | [A] | **1** | EIXO | SHAFT | ARBOL |
| | | 19 | | | | |
| | | 292206C000609 | | | | |
| 6 | 6219244M91 | [A] | **1** | EIXO | SHAFT | ARBOL |
| | | 19 | | | | |
| | | 292206C000610 | | | | |
| 6 | 049165N1 | [B] | **1** | EIXO | SHAFT | ARBOL |
| | | 19 | | | | |
| | | 292406C010712 | | | | |
| 6 | 6219244M91 | [B] | **1** | EIXO | SHAFT | ARBOL |
| | | 19 | | | | |
| | | 292406C010713 | | | | |
| 7 | 3003372X1 | | **1** | ROLAMENTO | BEARING | COJINETE |
| 8 | 1440873X1 | | **1** | ANEL TRAVA | CIRCLIP | CIRCULITO |
| 9 | 049167N1 | 33 | **1** | ENGRENAGEM | GEAR | ENGRANAJE |
| 10 | 831581M2 | | **1** | ANEL TRAVA | CIRCLIP | CIRCULITO |
| 11 | 355988X1 | | **1** | ANEL TRAVA | CIRCLIP | CIRCULITO |
| 12 | 1683386M91 | 25-80 No | **1** | TAMPA | COVER | CUBIERTA |
| 13 | 899385M1 | | **1** | ANEL | RING | ARO |
| 14 | 881122M2 | | **1** | ANEL | RING | ARO |
| 15 | 899377M2 | | **1** | ROLAMENTO | BEARING | COJINETE |
| 16 | 899331M1 | | **1** | FLANGE | FLANGE | PLETINA |
| 17 | 180432M1 | | **1** | JUNTA | GASKET | EMPAQUETADURA. |
| 18 | 358913X1 | | **1** | ANEL TRAVA | CIRCLIP | CIRCULITO |
| 19 | 1869708M1 | 38 | **1** | ENGRENAGEM | GEAR | ENGRANAJE |
| 20 | 1869279M1 | | **1** | EIXO | SHAFT | ARBOL |
| 21 | 039410N2 | 25-65 No | **1** | CJ. SINCRONIZADO | SYNCHRO UNIT | SINCRONIZ ADORA |
| 22 | 049170N1 | 37 | **1** | ENGRENAGEM | GEAR | ENGRANAJE |
| 23 | 039413P1 | | **1** | ARRUELA | WASHER | ARANDELA |
| 24 | 195363M1 | | **1** | ANEL TRAVA | CIRCLIP | CIRCULITO |
| 25 | 3761291M1 | | **2** | ROLAMENTO | BEARING | COJINETE |
| 27 | 053312P1 | 42 | **1** | ENGRENAGEM | GEAR | ENGRANAJE |
| 28 | 180445M1 | | **1** | EIXO | SHAFT | ARBOL |
| 29 | 1688130M1 | | **1** | ARRUELA | WASHER | ARANDELA |
| 30 | 1688129M1 | | **1** | MOLA PRATO | SPRING PLATE | PLETINA MUELLE |
| 31 | 1688128M1 | | **1** | ARRUELA | WASHER | ARANDELA |
| 32 | 053310P1 | 20/15 | **1** | ENGRENAGEM | GEAR | ENGRANAJE |
| 33 | 039408P1 | | **1** | ARRUELA | WASHER | ARANDELA |
| 33 | 039409P1 | | **1** | ARRUELA | WASHER | ARANDELA |
| 34 | 053316P1 | | **1** | ENGRENAGEM | GEAR | ENGRANAJE |

[A] 2 RODAS MOTRIZES
2 WHEELS DRIVE
2 RUEDAS MOTRIZ

**Transmissão 12 Velocidades-Sincronizada**
**12 Speed Transmission - Syncro**
**Transmision 12 Velocidades - Sincr**

**Árvore Secundária**
**Secundary Shaft**
**Eje Secundaria**

**25-50**

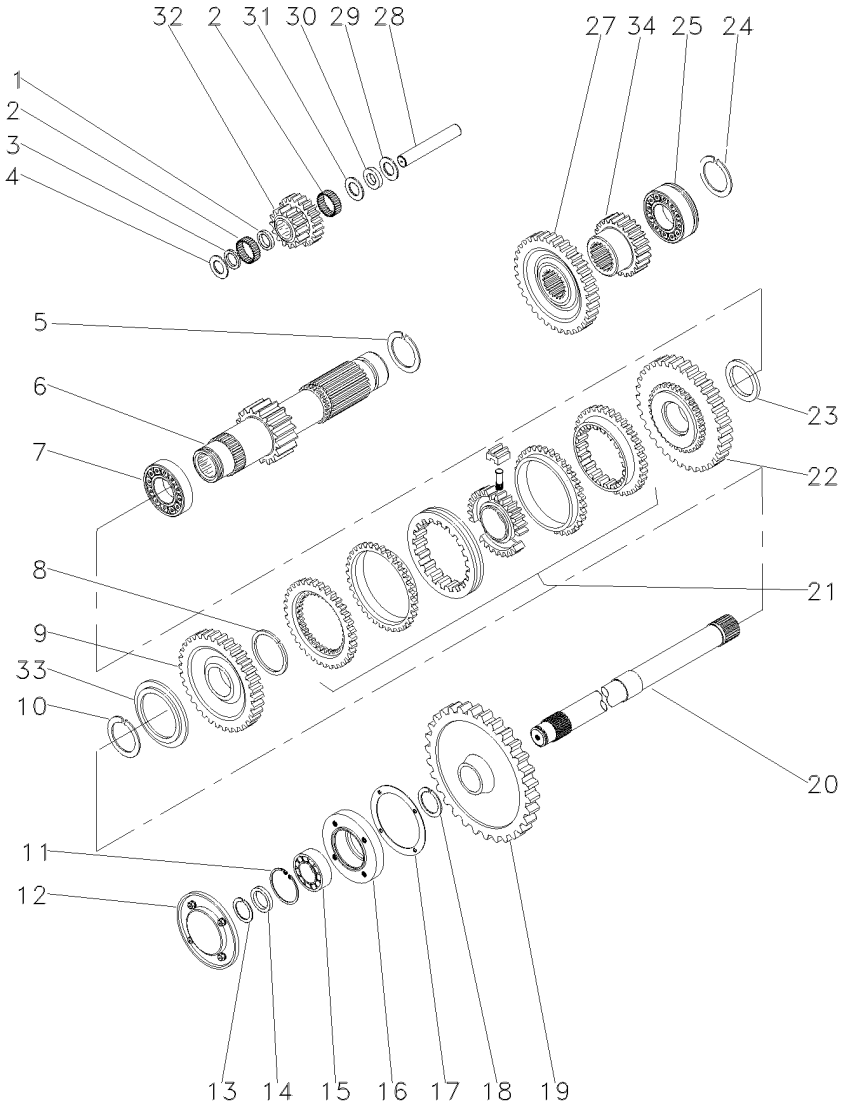


[B] 4 RODAS MOTRIZES
4 WHEELS DRIVE
4 RUEDAS MOTRIZ

**Transmissão 12 Velocidades-Sincronizada**
**12 Speed Transmission - Syncro**
**Transmision 12 Velocidades - Sincr**

**Redutor Epicicloidal**
**Epicyclic Unit**
**Unidad Epicicloidal**

**25-55**

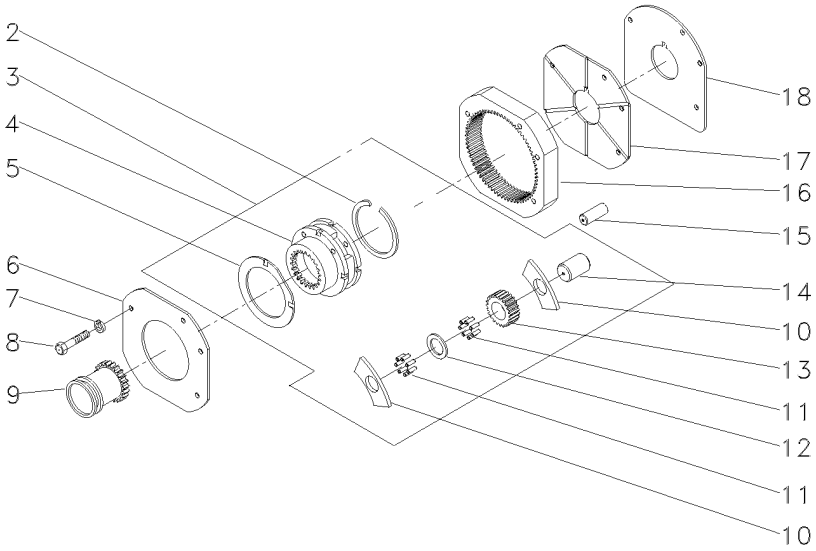


| | | | | | | |
|---|---|---|---|---|---|---|
| 2 | 377424X1 | | | **1** | ANEL TRAVA | CIRCLIP | CIRCULITO |
| 3 | 022638N1 | | | **1** | CJ. REDUTOR | KIT, CARRIER | JUEGO PORTADOR |
| 4 | | 3 | 023404N1 | **1** | PORTA ENGRENAGEM | CARRIER | PORTADOR |
| 5 | 1866545M2 | 3 | | **2** | ARRUELA | WASHER | ARANDELA |
| 6 | 184012M4 | | | **1** | PLACA | PLATE | PLATO |
| 7 | 353434X1 | | | **3** | ARRUELA | WASHER | ARANDELA |
| 8 | 362684X1 | | | **4** | PARAFUSO | BOLT | PERNO |
| 9 | 1866557M1 | | | **1** | LUVA | SLEEVE | MANCHA |
| 10 | 1866542M1 | 3 | | **6** | ARRUELA | WASHER | ARANDELA |
| 11 | 1866553M2 | 3 | | **96** | ROLETE | ROLLER | RODILLO |
| 12 | 023406R1 | 3 | | **3** | ARRUELA | WASHER | ARANDELA |
| 13 | 023405P1 | 3 | 23 | **3** | ENGRENAGEM | GEAR | ENGRANAJE |
| 14 | 1866538M2 | 3 | | **3** | EIXO | SHAFT | ARBOL |
| 15 | 180409M1 | | | **2** | PINO | PIN | PASADOR |
| 16 | 1867424M2 | | 68 | **1** | COROA | ANNULAR GEAR | ENGRANAJE ANULAR |
| 17 | 1867425M1 | | | **1** | PLACA | PLATE | PLATO |
| 18 | 1867426M1 | | | **1** | CALÇO | SHIM | CALCE |

**Sincronizada**
**Syncromesh**
**Sincronizada**

**25-60**

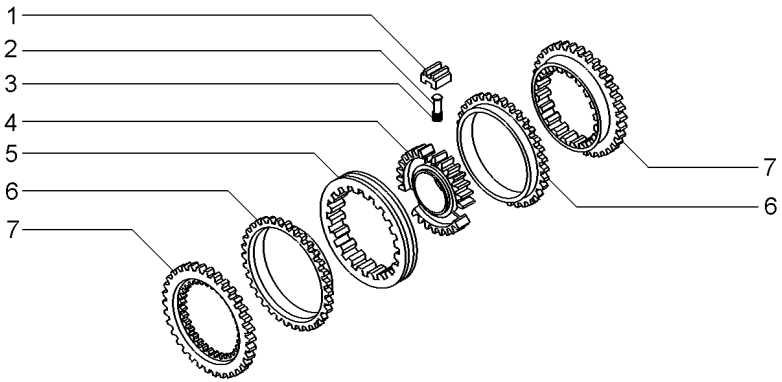


| | | | | |
|---|---|---|---|---|
| 1 | 023485R1 | **3** BLOCO | BLOCK | BLOQUE |
| 2 | 023483R1 | **3** PINO | PIN | PASADOR |
| 3 | 023484R2 | **3** MOLA | SPRING | RESORTE |
| 4 | 040752P1 | **1** CUBO | HUB | CUBO |
| 5 | 023486R1 | **1** LUVA | SLEEVE | MANCHA |
| 6 | 023487R1 | **2** ANEL | RING | ARO |
| 7 | 023488R1 | **2** CONE | CONE | CONO |

**Sincronizada**
**Syncromesh**
**Sincronizada**

**25-65**

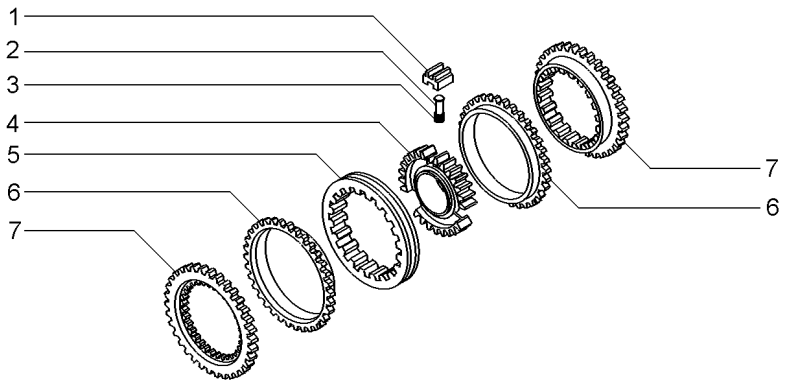


| | | | | | |
|---|---|---|---|---|---|
| 1 | 023485R1 | 027341R1 | **3** BLOCO | BLOCK | BLOQUE |
| 2 | 023483R1 | | **3** PINO | PIN | PASADOR |
| 3 | 023484R2 | | **3** MOLA | SPRING | RESORTE |
| 4 | 040753P1 | | **1** CUBO | HUB | CUBO |
| 5 | 023486R1 | | **1** LUVA | SLEEVE | MANCHA |
| 6 | 023487R1 | | **2** ANEL | RING | ARO |
| 7 | 023488R1 | | **2** CONE | CONE | CONO |

**Rolamento Destacador**
**Bearing**
**Cojinete**

**25-70**

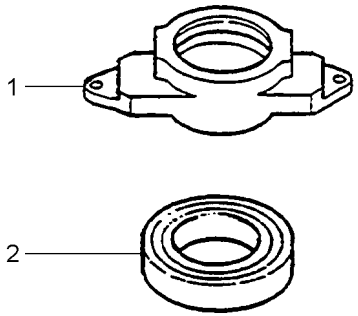


| | | | | |
|---|---|---|---|---|
| 1 | 886727M2 | **1** COLAR | COLLAR | COLLAR |
| 2 | 3585341M1 | **1** ROLAMENTO | BEARING | COJINETE |

**Carcaça**
**Housing**
**Carter**

**25-75**

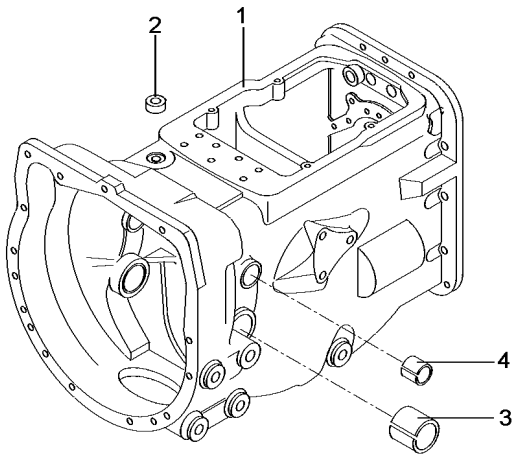


| | | | | |
|---|---|---|---|---|
| 1 | 052462P1 | **1** | CARCAÇA | HOUSING | ALOJAMIENTO |
| 2 | 183071M1 | **1** | BUJÃO | PLUG | TAPON |
| 3 | 180801M1 | **2** | BUCHA | BUSH | CASQUILLO |
| 4 | 6227779M1 | **2** | BUCHA | BUSH | CASQUILLO |

**Tampa De Rolamento**
**Bearing Cover**
**Tapa De Cojinete**

**25-80**

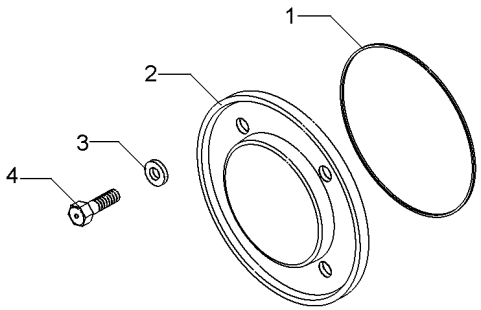


| | | | | |
|---|---|---|---|---|
| 1 | 1004633M1 | **1** ANEL "O" | O RING | JUNTA TORICA |
| 2 | 883620M1 | **1** TAMPA | COVER | CUBIERTA |
| 3 | 376703X1 | **4** ARRUELA | WASHER | ARANDELA |
| 4 | 377479X1 | **4** PARAFUSO | BOLT | PERNO |

**Transmissão**
**Transmission**
**Transmisión**

**25-85**

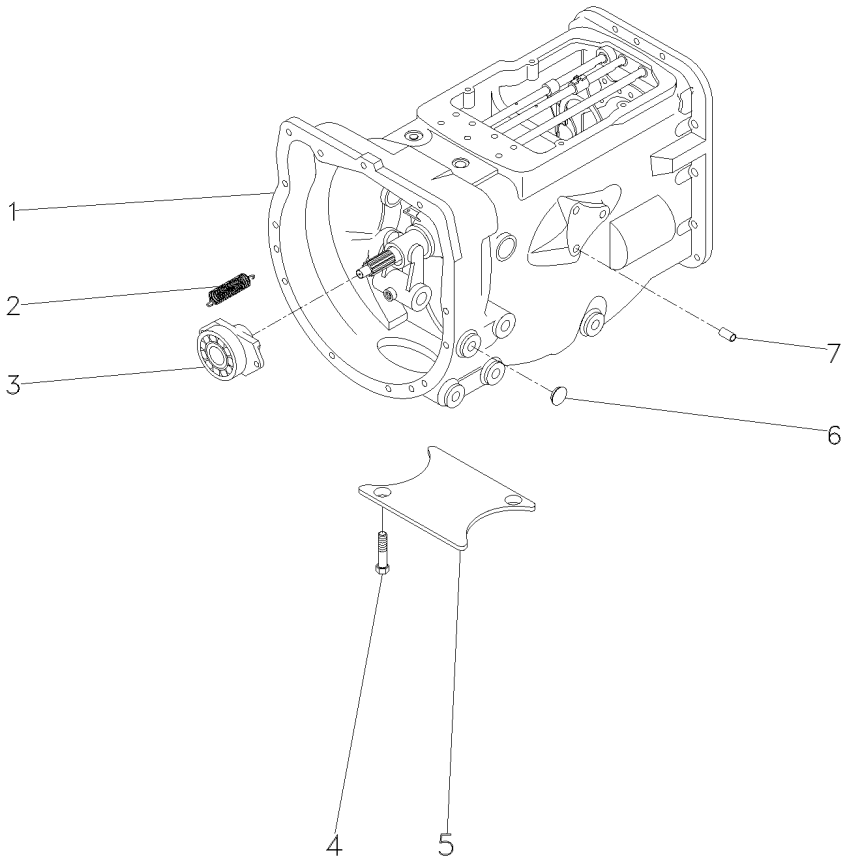


| | | | | | |
|---|---|---|---|---|---|
| 1 | 063288N1 | | **1** | CX. TRANSMISSÃO | TRANSMISSION | TRANSMISION |
| 2 | 3700450M1 | | **2** | MOLA | SPRING | RESORTE |
| 3 | 063142N1 | 25-125 No | **1** | PORTA ROLAMENTO | BEARING FLANGE | BEARING FLANGE |
| 4 | 354441X1 | | **4** | PARAFUSO | BOLT | PERNO |
| 5 | 021020P2 | | **1** | TAMPA | COVER | CUBIERTA |
| 6 | 027014P1 | | **2** | TAMPÃO | PAD | ALMOHADILLA |
| 7 | 899297M1 | | **1** | BUJÃO | PLUG | TAPON |

**Transmissão**
**Transmission**
**Transmision**

**25-90**

**Com Cabine**
**With Cab**
**Con Cabina**

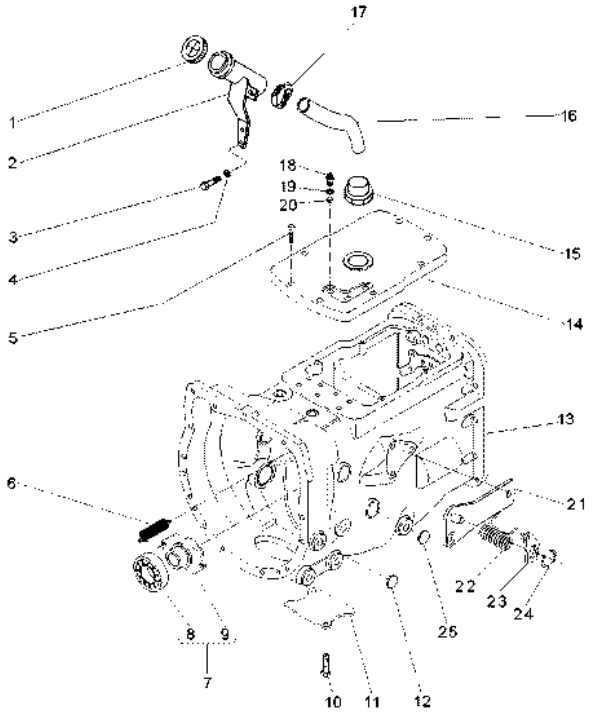


| | | | | | |
|---|---|---|---|---|---|
| 1 | 3149550M92 | | **1** | TAMPA | COVER | CUBIERTA |
| 2 | 070430S1 | | **1** | BOCAL | FILLER | RELLENADOR |
| 3 | 339123X1 | | **2** | PARAFUSO | BOLT | PERNO |
| 4 | 353446X1 | | **2** | ARRUELA | WASHER | ARANDELA |
| 5 | 058286P1 | | **8** | PARAFUSO | BOLT | PERNO |
| 6 | 3700450M1 | | **2** | MOLA | SPRING | RESORTE |
| 7 | 063142N1 | | **1** | PORTA ROLAMENTO | BEARING FLANGE | BEARING FLANGE |
| 8 | 3700527M1 | | **1** | ROLAMENTO | BEARING | COJINETE |
| 9 | 886727M2 | | **1** | COLAR | COLLAR | COLLAR |
| 10 | 354441X1 | | **2** | PARAFUSO | BOLT | PERNO |
| 11 | 021020P2 | | **1** | TAMPA | COVER | CUBIERTA |
| 12 | 027014P1 | | **2** | TAMPÃO | PAD | ALMOHADILLA |
| 13 | 070286N1 | 25-95 No | **1** | CJ. TRANSMISSÃO | KIT,TRANSMISSION | JGO.TRANSMISION |
| 13 | | 25-100 No | **1** | CJ. TRANSMISSÃO | KIT,TRANSMISSION | JGO.TRANSMISION |
| 13 | | 25-105 No | **1** | CJ. TRANSMISSÃO | KIT,TRANSMISSION | JGO.TRANSMISION |
| 13 | | 25-110 No | **1** | CJ. TRANSMISSÃO | KIT,TRANSMISSION | JGO.TRANSMISION |
| 13 | | 25-115 No | **1** | CJ. TRANSMISSÃO | KIT,TRANSMISSION | JGO.TRANSMISION |
| 13 | | 25-120 No | **1** | CJ. TRANSMISSÃO | KIT,TRANSMISSION | JGO.TRANSMISION |
| 14 | 053169P1 | | **1** | TAMPA | COVER | CUBIERTA |
| 15 | 064932P1 | | **1** | CONEXÃO | CONNECTION | CONEXION |
| 16 | 069722P1 | | **1** | MANGUEIRA | HOSE | FLEXIBLE |
| 17 | 490802M1 | | **1** | BRAÇADEIRA | CLAMP | ABRAZADERA |
| 18 | 037171T2 | | **3** | INTERRUPTOR | SWITCH | INTERRUPTOR |
| 19 | 181142M1 | | **3** | ARRUELA | WASHER | ARANDELA |
| 20 | 046569P1 | | **3** | EXTENSÃO | EXTENSION | EXTENSION |
| 21 | 073529S1 | | **1** | CJ. SUPORTE | KIT, BRACKET | JUEGO SOPORTE |
| 22 | 3700585M1 | | **1** | MOLA | SPRING | RESORTE |
| 23 | 058423P1 | | **1** | PLACA | PLATE | PLATO |
| 24 | 352438X1 | | **1** | ANEL TRAVA | CIRCLIP | CIRCULITO |
| 25 | 036310P1 | | **2** | BUJÃO | PLUG | TAPON |

**Transmissões** — **Constant Mesh**
**Transmission** — **Constant Mesh**
**Transmisión** — **Constant Mesh**

**25-95**

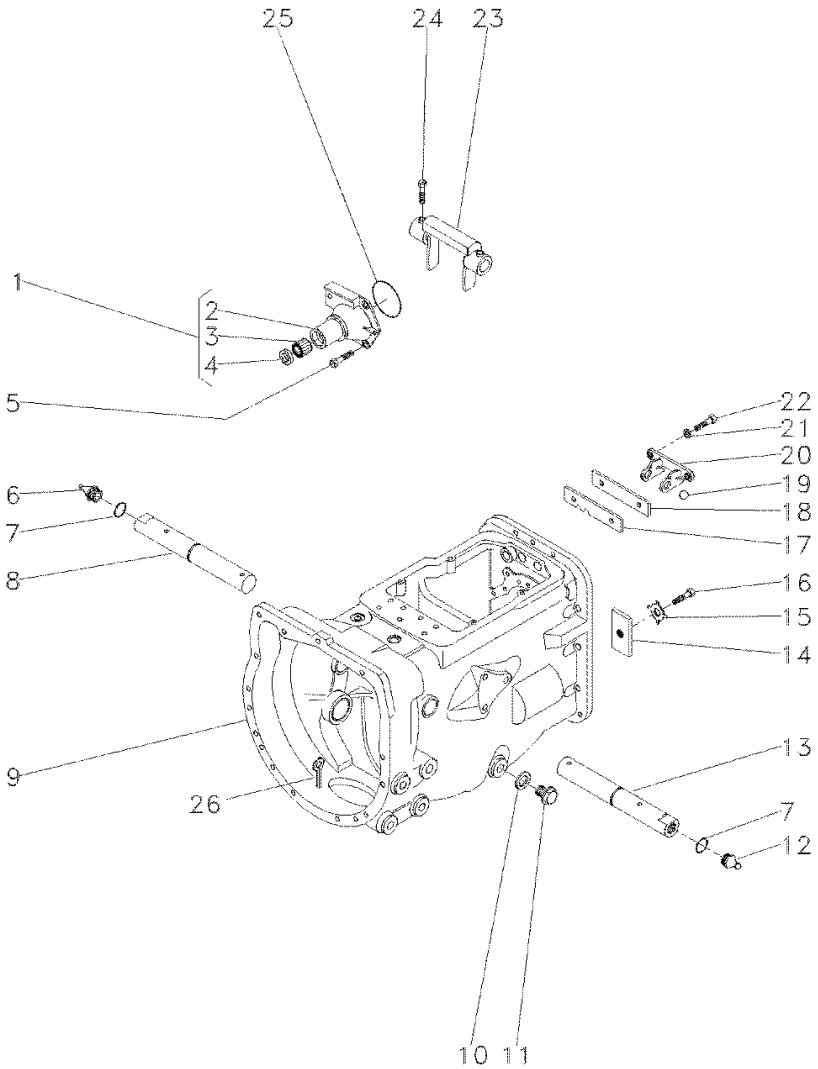


| | | | | |
|---|---|---|---|---|
| 1 | 1860890M91 | **1** | FLANGE | PLETINA |
| 2 | 1860876M1 | **1** | FLANGE | PLETINA |
| 3 | 886668M1 | **1** | ROLAMENTO | COJINETE |
| 4 | 1860867M3 | **1** | RETENTOR | RETEN |
| 5 | 377477X1 | **3** | PARAFUSO | PERNO |
| 5 | 377480X1 | **1** | PARAFUSO | PERNO |
| 6 | 29951X | **1** | GRAXEIRA | ENGRASADOR |
| 7 | 364784X1 | **2** | ANEL "O" | JUNTA TORICA |
| 8 | 068424S1 | **1** | EIXO | ARBOL |
| 9 | 488156M97 | **1** | CJ. CARCAÇA | CONJ. CARTER |
| 10 | 180474M1 | **1** | ARRUELA | ARANDELA |
| 11 | 050698T1 | **1** | BUJÃO | TAPON |
| 12 | 13811X | **1** | GRAXEIRA | ENGRASADOR |
| 13 | 068424S1 | **1** | EIXO | ARBOL |
| 14 | 184789M1 | **1** | TRAVA | RETENEDOR |
| 15 | 828020M1 | **1** | ARRUELA | ARANDELA |
| 16 | 353691X1 | **1** | PARAFUSO | PERNO |
| 17 | 1860764M2 | **1** | PLACA | PLATO |
| 18 | 1860765M1 | **1** | ESPAÇADOR | PIEZA DISTANCIA |
| 19 | 391838X1 | **1** | ESFERA | BOLA |
| 20 | 1860761M1 | **1** | SUPORTE | GANCHO SEGURI. |
| 21 | 353434X1 | **2** | ARRUELA | ARANDELA |
| 22 | 362443X1 | **2** | PARAFUSO | PERNO |
| 23 | 886719M1 | **1** | GARFO | HORQUILLA |
| 24 | 180002M1 | **4** | PARAFUSO | PERNO |
| 25 | 886089M1 | **1** | ANEL "O" | JUNTA TORICA |
| 26 | 354076X1 | **1** | CUPILHA | PASADOR DOUBLE |

**Transmissões** — **Constant Mesh**
**Transmission** — **Constant Mesh**
**Transmisión** — **Constant Mesh**

**25-100**

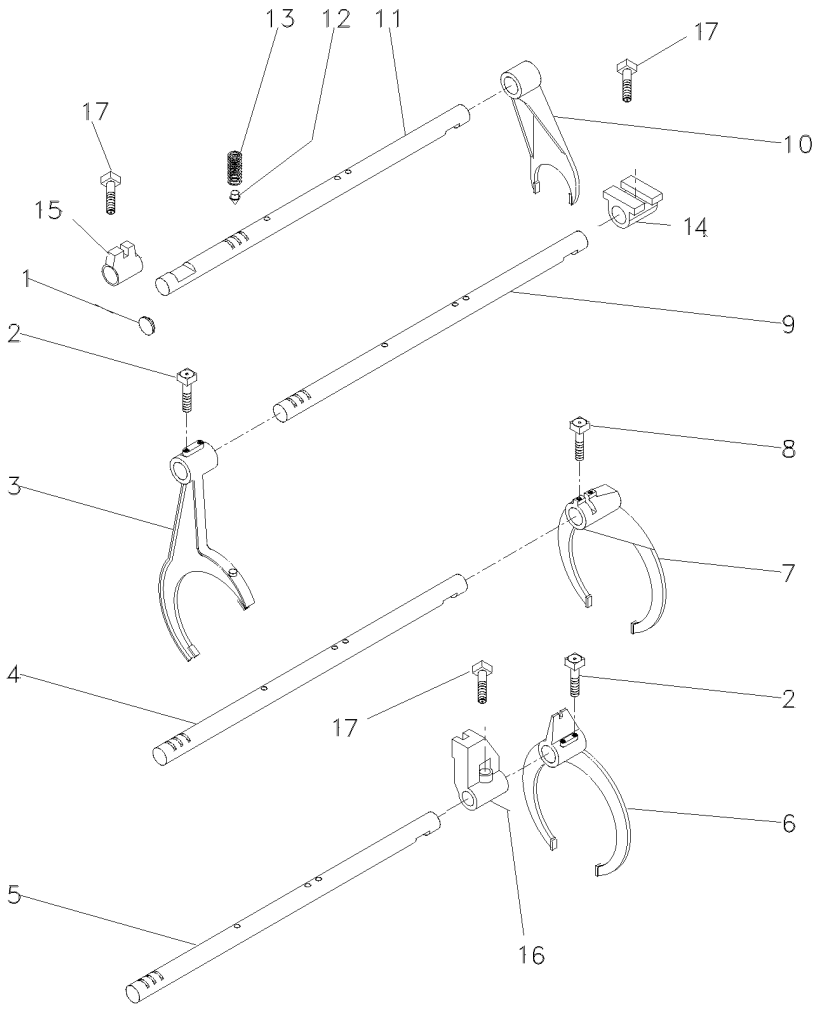


| | | | | |
|---|---|---|---|---|
| 1 | 2950X | **1** | BUJÃO | PLUG | TAPON |
| 2 | 1675367M2 | **4** | PARAFUSO | BOLT | PERNO |
| 3 | 027923P1 | **1** | GARFO | FORK | HORQUILLA |
| 4 | 1693824M1 | **1** | EIXO | SHAFT | ARBOL |
| 5 | 049839P1 | **1** | EIXO | SHAFT | ARBOL |
| 6 | 027922P1 | **1** | GARFO | FORK | HORQUILLA |
| 7 | 039404P2 | **1** | GARFO | FORK | HORQUILLA |
| 8 | 180002M1 | **2** | PARAFUSO | BOLT | PERNO |
| 9 | 049837P1 | **1** | EIXO | SHAFT | ARBOL |
| 10 | 897065M2 | **1** | GARFO | FORK | HORQUILLA |
| 11 | 023435R1 | **1** | EIXO | SHAFT | ARBOL |
| 12 | 180418M2 | **4** | PINO | PIN | PASADOR |
| 13 | 191221M1 | **4** | MOLA | SPRING | RESORTE |
| 14 | 023417R1 | **1** | SELETOR | SELECTOR | SELECTOR |
| 15 | 023416R1 | **1** | SELETOR | SELECTOR | SELECTOR |
| 16 | 023417R1 | **1** | SELETOR | SELECTOR | SELECTOR |
| 17 | 180002M1 | **3** | PARAFUSO | BOLT | PERNO |

**Transmissões** — **Constant Mesh**
**Transmission** — **Constant Mesh**
**Transmisión** — **Constant Mesh**

**25-105**

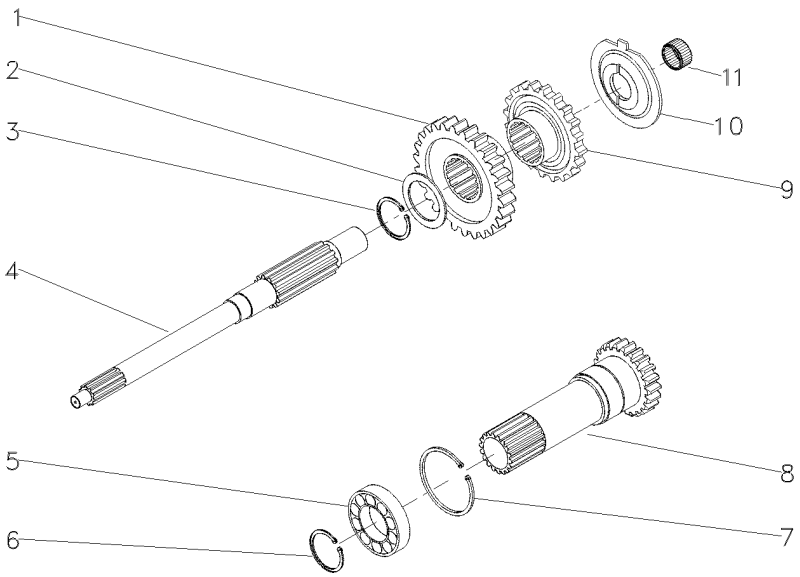


| | | | | | |
|---|---|---|---|---|---|
| 1 | 049169P1 | | **1** | ENGRENAGEM | GEAR | ENGRANAJE |
| 2 | 1677742M1 | | **1** | ARRUELA | WASHER | ARANDELA |
| 3 | 358969X1 | | **1** | ANEL TRAVA | CIRCLIP | CIRCULITO |
| 4 | 039423P1 | | **1** | EIXO | SHAFT | ARBOL |
| 5 | 3761292M1 | | **1** | ROLAMENTO | BEARING | COJINETE |
| 6 | 762101M1 | | **1** | ANEL TRAVA | CIRCLIP | CIRCULITO |
| 7 | 377631X1 | | **1** | ANEL TRAVA | CIRCLIP | CIRCULITO |
| 8 | 049834N2 | 15<br>PTO 540 RPM<br>25-130 No | **1** | CJ. EIXO | KIT, AXLE | JUEGO DE EJE |
| 9 | 049172P1 | | **1** | ENGRENAGEM | GEAR | ENGRANAJE |
| 10 | 1674668M3 | | **1** | ESPAÇADOR | SPACER | PIEZA DISTANCIA |
| 11 | 2700273M1 | | **1** | ROLAMENTO AGULHA | BEARING NEEDLE | COJINETA AGUJAS |

**Transmissões** — **Constant Mesh**
**Transmission** — **Constant Mesh**
**Transmisión** — **Constant Mesh**

**25-110**

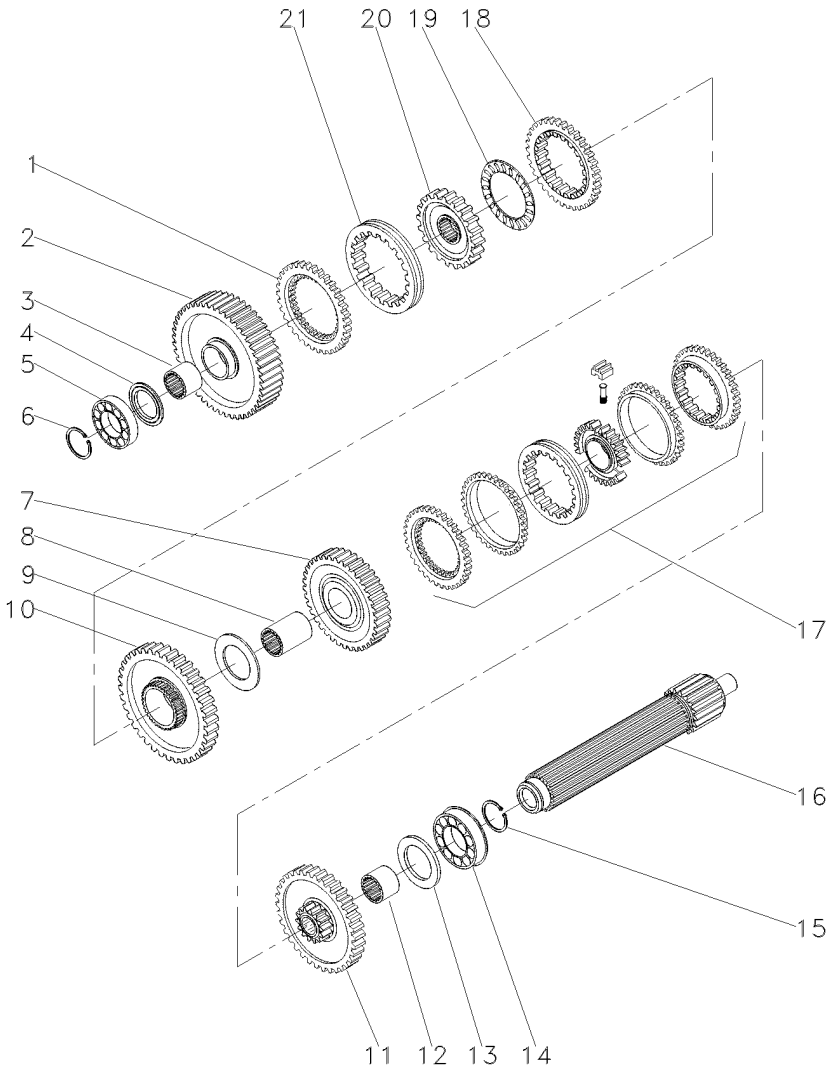


| | | | | | |
|---|---|---|---|---|---|
| 1 | 1686458M1 | | **1** | ANEL | RING | ARO |
| 2 | 049163N1 | | **1** | ENGRENAGEM | GEAR | ENGRANAJE |
| 3 | 039397P1 | | **1** | LUVA | SLEEVE | MANCHA |
| 4 | 1671888M2 | | **1** | CALÇO | SHIM | CALCE |
| 4 | 1671889M1 | | **1** | ARRUELA | WASHER | ARANDELA |
| 4 | 1671890M2 | | **1** | ARRUELA | WASHER | ARANDELA |
| 4 | 1671891M2 | | **1** | ARRUELA | WASHER | ARANDELA |
| 5 | 039544R1 | | **1** | ROLAMENTO | BEARING | COJINETE |
| 6 | 039545R1 | | **1** | ANEL TRAVA | CIRCLIP | CIRCULITO |
| 7 | 053354N1 | | **1** | CJ. ENGRENAGEM | KIT, GEAR | ENGRANAJES JUEGO |
| 8 | 039398P1 | | **1** | LUVA | SLEEVE | MANCHA |
| 9 | 023422R1 | | **1** | ARRUELA | WASHER | ARANDELA |
| 10 | 053355N1 | | **1** | CJ. ENGRENAGEM | KIT, GEAR | ENGRANAJES JUEGO |
| 11 | 053352N1 | | **1** | CJ. ENGRENAGEM | KIT, GEAR | ENGRANAJES JUEGO |
| 12 | 039396P1 | | **1** | LUVA | SLEEVE | MANCHA |
| 13 | 1867259M1 | | **1** | ARRUELA | WASHER | ARANDELA |
| 14 | 3761291M1 | | **2** | ROLAMENTO | BEARING | COJINETE |
| 15 | 195363M1 | | **2** | ANEL TRAVA | CIRCLIP | CIRCULITO |
| 16 | 039542P1 | | **1** | EIXO | SHAFT | ARBOL |
| 17 | 039440N1 | 25-135 No | **1** | CJ. SINCRONIZADO | SYNCHRO UNIT | SINCRONIZ ADORA |
| 18 | 1686459M1 | | **1** | ANEL | RING | ARO |
| 19 | 1663796M1 | | **1** | ROLAMENTO | BEARING | COJINETE |
| 20 | 039402P1 | | **1** | CUBO | HUB | CUBO |
| 21 | 039425P1 | | **1** | LUVA | SLEEVE | MANCHA |

**Transmissões** — **Constant Mesh**
**Transmission** — **Constant Mesh**
**Transmisión** — **Constant Mesh**

**25-115**

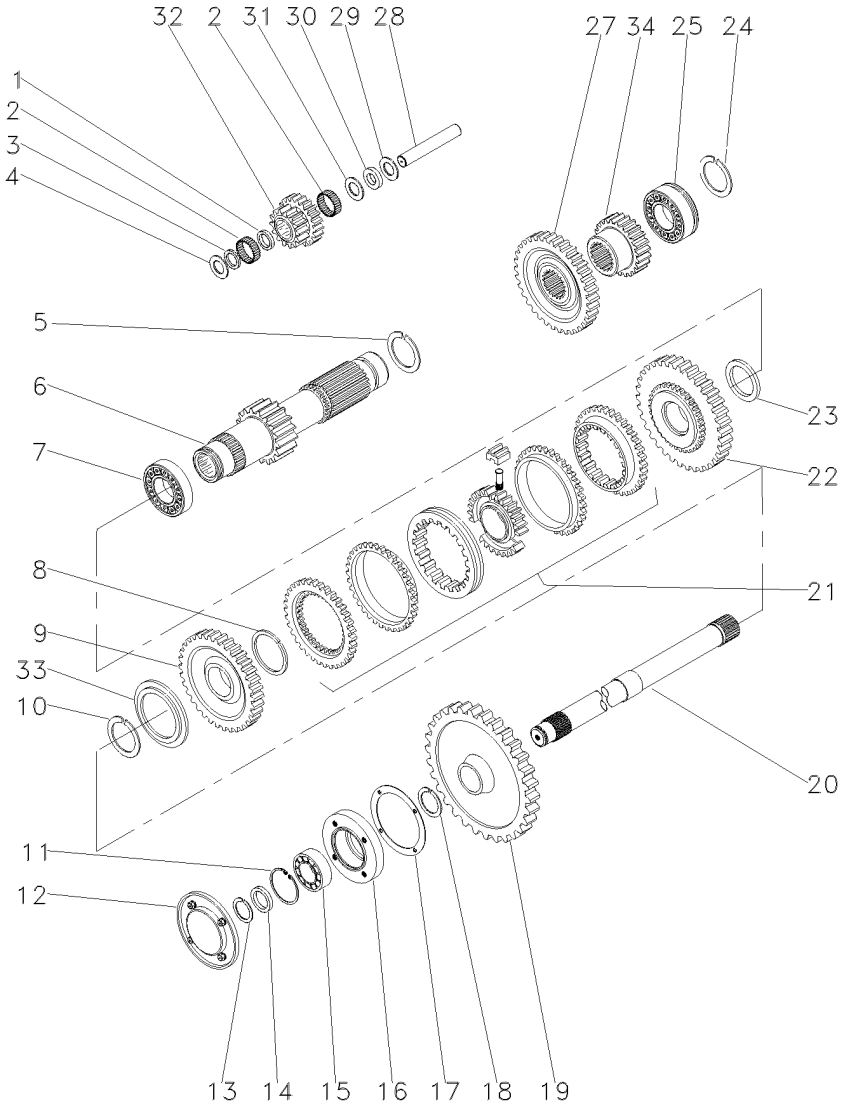


| | | | | | |
|---|---|---|---|---|---|
| 1 | 1688131M1 | | **1** | ESPAÇADOR | SPACER | PIEZA DISTANCIA |
| 2 | 183039M1 | | **56** | ROLETE | ROLLER | RODILLO |
| 3 | 183037M1 | | **1** | ARRUELA | WASHER | ARANDELA |
| 4 | 1688132M1 | | **2** | ARRUELA | WASHER | ARANDELA |
| 5 | 195500M1 | | **1** | ANEL TRAVA | CIRCLIP | CIRCULITO |
| 6 | 049165N1 | | **1** | EIXO | SHAFT | ARBOL |
| 7 | 3003372X1 | | **18** | ROLAMENTO | BEARING | COJINETE |
| 8 | 1440873X1 | | **1** | ANEL TRAVA | CIRCLIP | CIRCULITO |
| 9 | 049167N1 | | **1** | ENGRENAGEM | GEAR | ENGRANAJE |
| 10 | 831581M2 | | **1** | ANEL TRAVA | CIRCLIP | CIRCULITO |
| 11 | 355988X1 | | **1** | ANEL TRAVA | CIRCLIP | CIRCULITO |
| 12 | 1683386M91 | | **1** | TAMPA | COVER | CUBIERTA |
| 13 | 899385M1 | | **1** | ANEL | RING | ARO |
| 14 | 881122M2 | | **1** | ANEL | RING | ARO |
| 15 | 899377M2 | | **1** | ROLAMENTO | BEARING | COJINETE |
| 16 | 899331M1 | | **1** | FLANGE | FLANGE | PLETINA |
| 17 | 180432M1 | | **1** | JUNTA | GASKET | EMPAQUETADURA. |
| 18 | 358913X1 | | **1** | ANEL TRAVA | CIRCLIP | CIRCULITO |
| 19 | 9004882M1 | | **1** | ENGRENAGEM | GEAR | ENGRANAJE |
| 20 | 1869279M1 | | **1** | EIXO | SHAFT | ARBOL |
| 21 | 039439N1 | 25-140 No | **1** | CJ. SINCRONIZADO | SYNCHRO UNIT | SINCRONIZ ADORA |
| 22 | 049170N1 | | **1** | ENGRENAGEM | GEAR | ENGRANAJE |
| 23 | 039413P1 | | **1** | ARRUELA | WASHER | ARANDELA |
| 24 | 195363M1 | | **2** | ANEL TRAVA | CIRCLIP | CIRCULITO |
| 25 | 3761291M1 | | **1** | ROLAMENTO | BEARING | COJINETE |
| 27 | 053312P1 | | **1** | ENGRENAGEM | GEAR | ENGRANAJE |
| 28 | 180445M1 | | **1** | EIXO | SHAFT | ARBOL |
| 29 | 1688130M1 | | **1** | ARRUELA | WASHER | ARANDELA |
| 30 | 1688129M1 | | **1** | MOLA PRATO | SPRING PLATE | PLETINA MUELLE |
| 31 | 1688128M1 | | **1** | ARRUELA | WASHER | ARANDELA |
| 32 | 053310P1 | | **1** | ENGRENAGEM | GEAR | ENGRANAJE |
| 33 | 039408P1 | | **1** | ARRUELA | WASHER | ARANDELA |
| 33 | 039409P1 | | **1** | ARRUELA | WASHER | ARANDELA |
| 34 | 053316P1 | | **1** | ENGRENAGEM | GEAR | ENGRANAJE |

**Transmissões** — **Constant Mesh**
**Transmission** — **Constant Mesh**
**Transmisión** — **Constant Mesh**

**25-120**

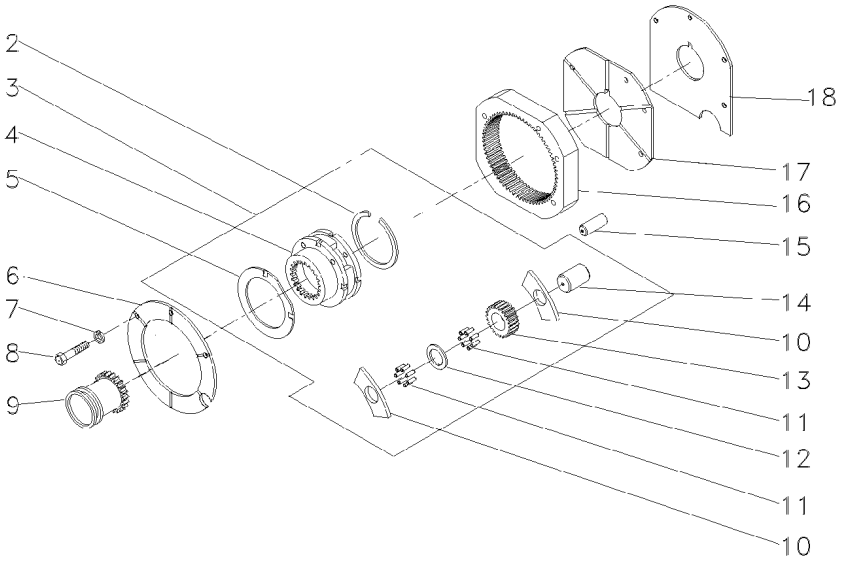


| | | | | | | |
|---|---|---|---|---|---|---|
| 2 | 377424X1 | | **1** | ANEL TRAVA | CIRCLIP | CIRCULITO |
| 3 | 022638N1 | | **1** | CJ. REDUTOR | KIT, CARRIER | JUEGO PORTADOR |
| 4 | | 3 | **1** | PORTA ENGRENAGEM | CARRIER | PORTADOR |
| 5 | 1866545M2 | 3 | **2** | ARRUELA | WASHER | ARANDELA |
| 6 | 1867423M1 | | **1** | PLACA | PLATE | PLATO |
| 7 | 353434X1 | | **3** | ARRUELA | WASHER | ARANDELA |
| 8 | 362684X1 | | **4** | PARAFUSO | BOLT | PERNO |
| 9 | 1866557M1 | | **1** | LUVA | SLEEVE | MANCHA |
| 10 | 1866542M1 | | **6** | ARRUELA | WASHER | ARANDELA |
| 11 | 1866553M2 | | **144** | ROLETE | ROLLER | RODILLO |
| 12 | 023406R1 | | **3** | ARRUELA | WASHER | ARANDELA |
| 13 | 023405P1 | | **3** | ENGRENAGEM | GEAR | ENGRANAJE |
| 14 | 1866538M2 | | **3** | EIXO | SHAFT | ARBOL |
| 15 | 180409M1 | | **2** | PINO | PIN | PASADOR |
| 16 | 1867424M2 | | **1** | COROA | ANNULAR GEAR | ENGRANAJE ANULAR |
| 17 | 1867425M1 | | **1** | PLACA | PLATE | PLATO |
| 18 | 1867426M1 | | **1** | CALÇO | SHIM | CALCE |

**Porta**
**Door**
**Puerta**

**25-125**

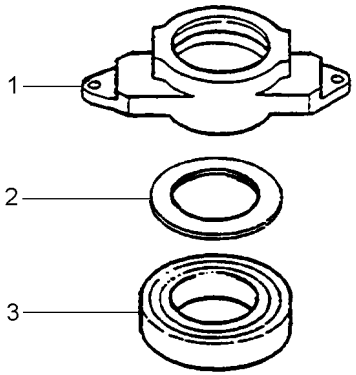


| | | | | |
|---|---|---|---|---|
| 1 | 886727M4 | **1** COLAR | COLLAR | COLLAR |
| 2 | 3700527M1 | **1** ROLAMENTO | BEARING | COJINETE |

**Eixo Entrada**
**Inlet Shaft**
**Eje Entrada**

**25-130**

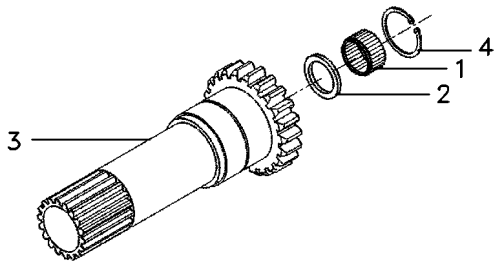


| | | | | |
|---|---|---|---|---|
| 1 | 1677724M1 | **1** ROLAMENTO | BEARING | COJINETE |
| 2 | 6231386M1 | **1** RETENTOR | SEAL | RETEN |
| 3 | 049835P2 | **1** EIXO TDP 540 | PTO SHAFT 540 | EJE TDF 540 |
| 4 | 6212982M1 | **1** ANEL TRAVA | CIRCLIP | CIRCULITO |

**Luva E Cubo**
**Sleeve And Hub**
**Manguito Y Cubo**

**25-135**

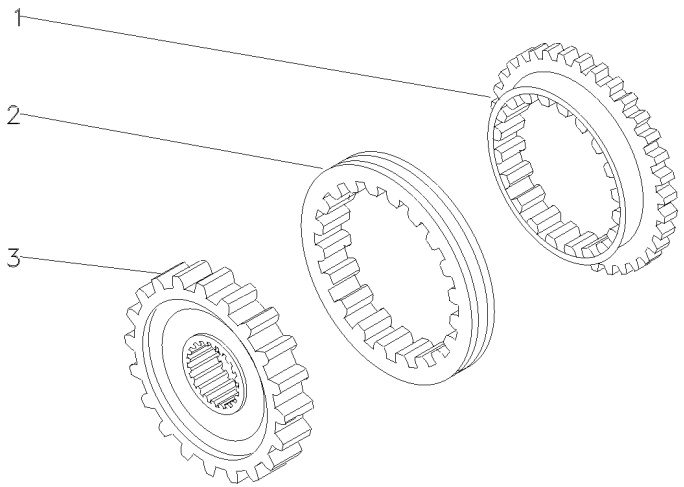


| | | | | |
|---|---|---|---|---|
| 1 | 027925P1 | **2** ANEL | RING | ARO |
| 2 | 027924P1 | **1** LUVA | SLEEVE | MANCHA |
| 3 | 040751P1 | **1** CUBO | HUB | CUBO |

**Luva E Cubo**
**Sleeve And Hub**
**Manguito Y Cubo**

**25-140**

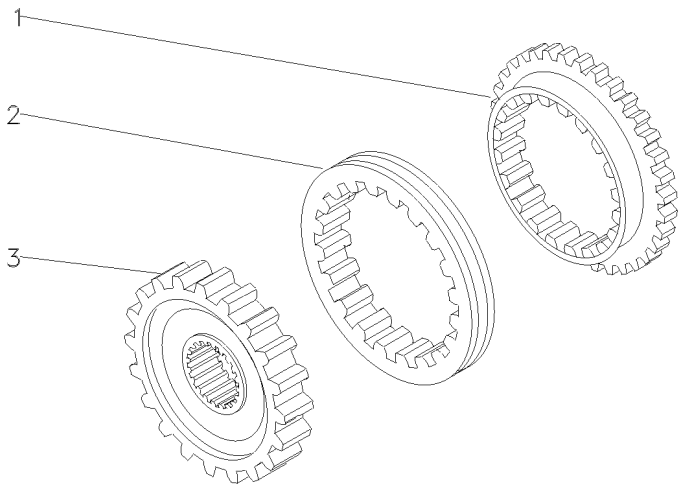


| | | | | |
|---|---|---|---|---|
| 1 | 027925P1 | **2** ANEL | RING | ARO |
| 2 | 027924P1 | **1** LUVA | SLEEVE | MANCHA |
| 3 | 027927P1 | **1** CUBO | HUB | CUBO |

**Transmissão 8x8**
**8x8 Transmission**
**Transmision 8x8**

**25-145**

**8x8 - Reversão Mecânica**
**8x8 - Mechanical Reversion**
**8x8 - Reversión Mecánico**

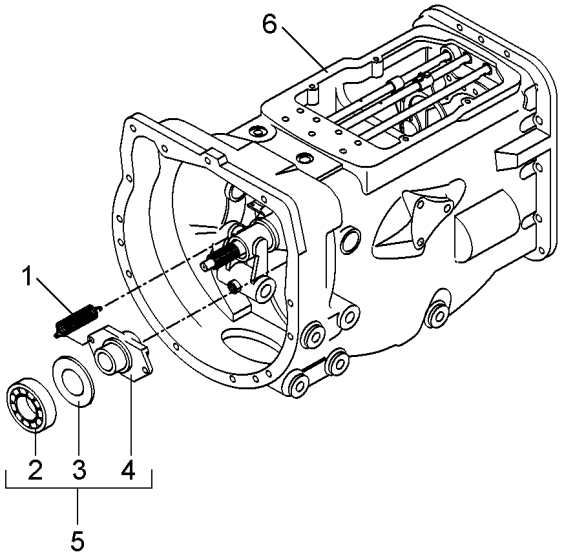


| | | | | | | | |
|---|---|---|---|---|---|---|---|
| 1 | 3700450M1 | | | **2** | MOLA | SPRING | RESORTE |
| 2 | 6223296M1 | 5 | | **1** | ROLAMENTO | BEARING | COJINETE |
| 3 | 6225046M1 | 5 | | **1** | DISCO | DISC | DISCO |
| 4 | 6225045M1 | 5 | | **1** | COLAR | COLLAR | COLLAR |
| 5 | 6225044M91 | | | **1** | DESTACADOR | SEPARATED | DESTACADOR |
| 6 | 6223132M91 | | 25-150 No | **1** | CJ. TRANSMISSÃO | KIT,TRANSMISSION | JGO.TRANSMISION |
| 6 | | | 25-155 No | **1** | CJ. TRANSMISSÃO | KIT,TRANSMISSION | JGO.TRANSMISION |
| 6 | | | 25-160 No | **1** | CJ. TRANSMISSÃO | KIT,TRANSMISSION | JGO.TRANSMISION |
| 6 | | | 25-165 No | **1** | CJ. TRANSMISSÃO | KIT,TRANSMISSION | JGO.TRANSMISION |
| 6 | | | 25-170 No | **1** | CJ. TRANSMISSÃO | KIT,TRANSMISSION | JGO.TRANSMISION |

**Transmissão 8x8**
**8x8 Transmission**
**Transmision 8x8**

**25-150**

**Tratores Com Plataforma Do Operador**
**Tractors With Operator Plataform**
**Tractores Con Plataforma Del Operador**

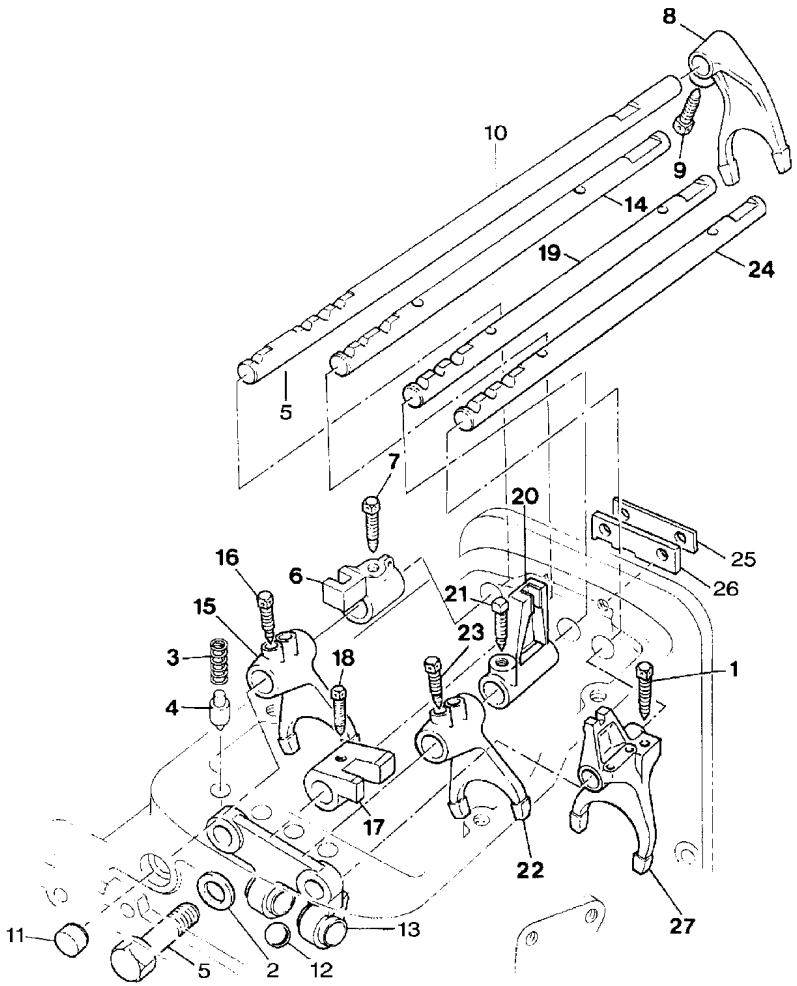


| | | | | | |
|---|---|---|---|---|---|
| 1 | 1675367M2 | **2** | PARAFUSO | BOLT | PERNO |
| 2 | 353434X1 | **2** | ARRUELA | WASHER | ARANDELA |
| 3 | 3610591M3 | **4** | MOLA | SPRING | RESORTE |
| 4 | 3610589M2 | **4** | PINO | PIN | PASADOR |
| 5 | 354262X1 | **2** | PARAFUSO | BOLT | PERNO |
| 6 | 1674536M1 | **1** | SELETOR | SELECTOR | SELECTOR |
| 7 | 3771408M1 | **1** | PARAFUSO | BOLT | PERNO |
| 8 | 897065M2 | **1** | GARFO | FORK | HORQUILLA |
| 9 | 3771408M1 | **1** | PARAFUSO | BOLT | PERNO |
| 10 | 3697277M1 | **1** | EIXO | SHAFT | ARBOL |
| 11 | 3614857M1 | **1** | BUJÃO | PLUG | TAPON |
| 12 | 391838X1 | **1** | ESFERA | BALL | BOLA |
| 13 | 1860761M1 | **1** | SUPORTE | CLEVIS | GANCHO SEGURI. |
| 14 | 3772247M1 | **1** | EIXO | SHAFT | ARBOL |
| 15 | 1693831M3 | **1** | GARFO | FORK | HORQUILLA |
| 16 | 1675367M2 | **2** | PARAFUSO | BOLT | PERNO |
| 17 | 1693830M1 | **1** | SELETOR | SELECTOR | SELECTOR |
| 18 | 3771408M1 | **1** | PARAFUSO | BOLT | PERNO |
| 19 | 3610006M1 | **1** | EIXO | SHAFT | ARBOL |
| 20 | 3599662M1 | **1** | SELETOR | SELECTOR | SELECTOR |
| 21 | 3771408M1 | **1** | PARAFUSO | BOLT | PERNO |
| 22 | 3599652M1 | **1** | GARFO | FORK | HORQUILLA |
| 23 | 1675367M2 | **2** | PARAFUSO | BOLT | PERNO |
| 24 | 1672783M3 | **1** | EIXO | SHAFT | ARBOL |
| 25 | 1860765M2 | **1** | ESPAÇADOR | SPACER | PIEZA DISTANCIA |
| 26 | 1860764M3 | **1** | PLACA | PLATE | PLATO |
| 27 | 1674652M4 | **1** | GARFO | FORK | HORQUILLA |

**Transmissão 8x8**
**8x8 Transmission**
**Transmision 8x8**

**25-155**

**Tratores Com Plataforma Do Operador**
**Tractors With Operator Plataform**
**Tractores Con Plataforma Del Operador**

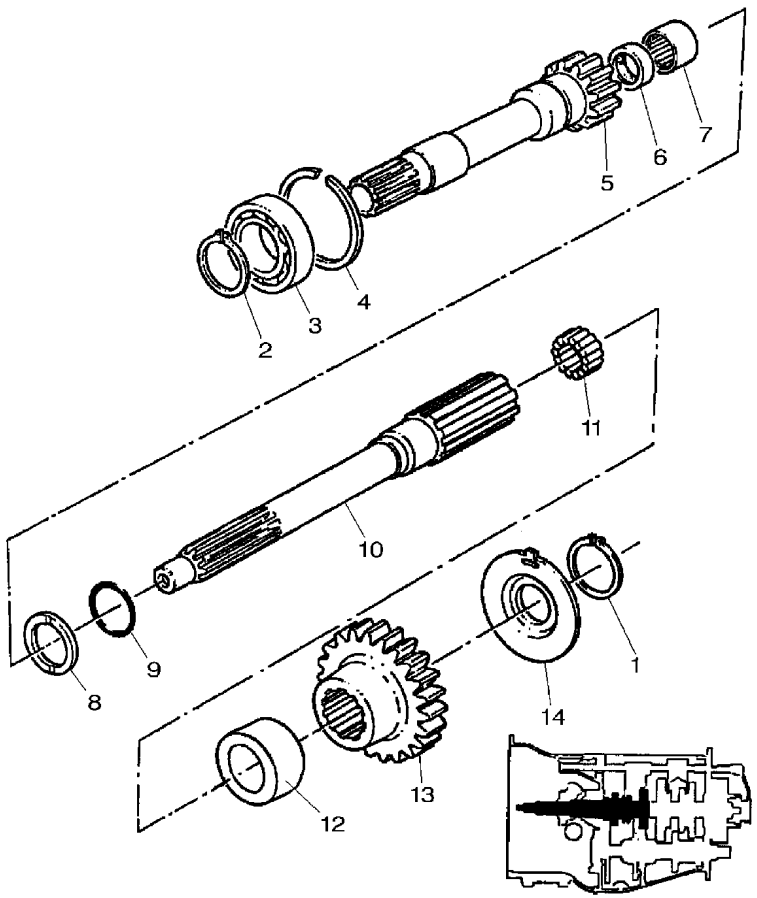


| | | | | | |
|---|---|---|---|---|---|
| 1 | 762101M1 | **1** | ANEL TRAVA | CIRCLIP | CIRCULITO |
| 2 | 762101M1 | **1** | ANEL TRAVA | CIRCLIP | CIRCULITO |
| 3 | GK2151 | **1** | ROLAMENTO | BEARING | COJINETE |
| 4 | 377631X1 | **1** | ANEL TRAVA | CIRCLIP | CIRCULITO |
| 5 | 1677748M92 | **1** | ÁRVORE | AXLE | EJE |
| 6 | 3612710M92 | **1** | LUVA | SLEEVE | MANCHA |
| 7 | 1677724M1 | **1** | ROLAMENTO | BEARING | COJINETE |
| 8 | 1677742M2 | **1** | ARRUELA | WASHER | ARANDELA |
| 9 | 358969X1 | **1** | ANEL TRAVA | CIRCLIP | CIRCULITO |
| 10 | 1692502M2 | **1** | EIXO | SHAFT | ARBOL |
| 11 | 2700273M1 | **1** | ROLAMENTO AGULHA | BEARING NEEDLE | COJINETA AGUJAS |
| 12 | 3599430M1 | **1** | ESPAÇADOR | SPACER | PIEZA DISTANCIA |
| 13 | 3599417M1 | **1** | ENGRENAGEM | GEAR | ENGRANAJE |
| 14 | 3599429M2 | **1** | ESPAÇADOR | SPACER | PIEZA DISTANCIA |

**Transmissão 8x8**
**8x8 Transmission**
**Transmision 8x8**

**25-160**

**Tratores Com Plataforma Do Operador**
**Tractors With Operator Plataform**
**Tractores Con Plataforma Del Operador**

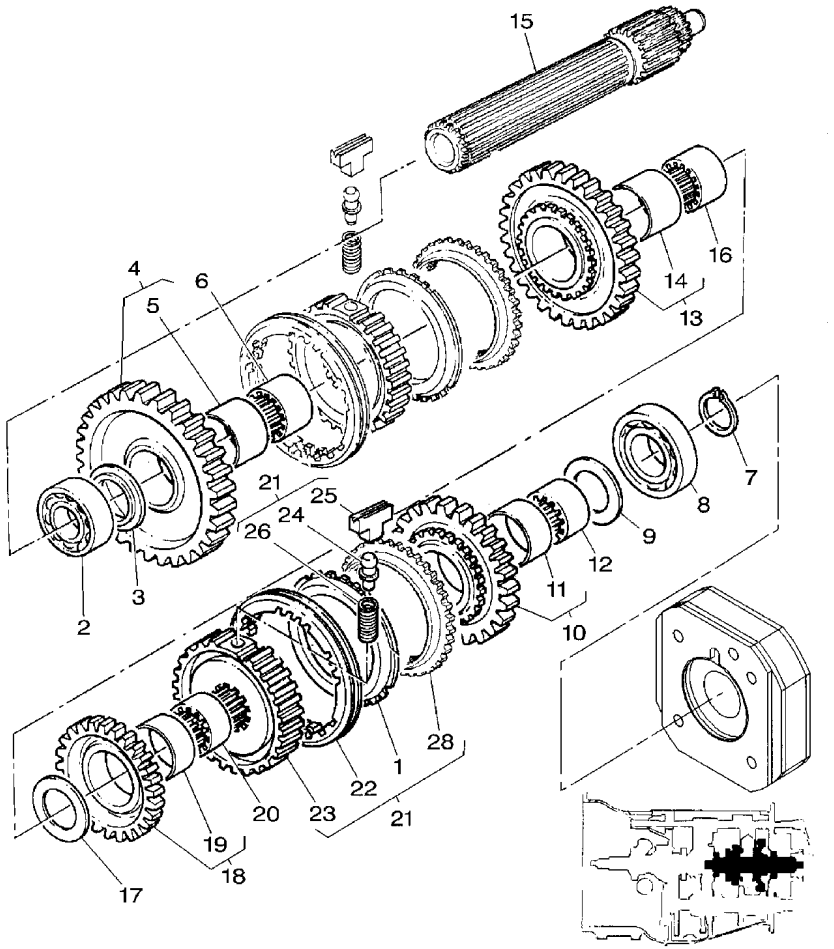


| | | | | | |
|---|---|---|---|---|---|
| 1 | 3771363M1 | **2** | ANEL | RING | ARO |
| 2 | 338552X1 | **1** | ROLAMENTO | BEARING | COJINETE |
| 3 | 1671888M2 | **X** | CALÇO | SHIM | CALCE |
| 3 | 1671889M2 | **X** | ARRUELA | WASHER | ARANDELA |
| 3 | 3598643M1 | **X** | CALÇO | SHIM | CALCE |
| 3 | 3598644M1 | **X** | CALÇO | SHIM | CALCE |
| 4 | 3598365M91 | **1** | CJ. ENGRENAGEM | KIT, GEAR | ENGRANAJES JUEGO |
| 5 | 3598367M1 | **1** | LUVA | SLEEVE | MANCHA |
| 6 | 3598654M1 | **1** | LUVA | SLEEVE | MANCHA |
| 7 | 195363M1 | **1** | ANEL TRAVA | CIRCLIP | CIRCULITO |
| 8 | 3761291M1 | **1** | ROLAMENTO | BEARING | COJINETE |
| 9 | 1867259M1 | **1** | ARRUELA | WASHER | ARANDELA |
| 10 | 3612053M91 | **1** | ENGRENAGEM | GEAR | ENGRANAJE |
| 11 | 1867246M1 | **1** | BUCHA | BUSH | CASQUILLO |
| 12 | 1617894M1 | **1** | LUVA | SLEEVE | MANCHA |
| 13 | 3612050M91 | **1** | ENGRENAGEM | GEAR | ENGRANAJE |
| 14 | 3598370M1 | **1** | LUVA | SLEEVE | MANCHA |
| 15 | 1662224M2 | **1** | EIXO | SHAFT | ARBOL |
| 16 | 3599945M1 | **1** | LUVA | SLEEVE | MANCHA |
| 17 | 1867259M1 | **1** | ARRUELA | WASHER | ARANDELA |
| 18 | 3612056M91 | **1** | ENGRENAGEM | GEAR | ENGRANAJE |
| 19 | 1867250M1 | **1** | BUCHA | BUSH | CASQUILLO |
| 20 | 3599946M1 | **1** | LUVA | SLEEVE | MANCHA |
| 21 | 3771346M91 | **X** | CJ. SINCRONIZADO | SYNCHRO UNIT | SINCRONIZ ADORA |
| 22 | 3771359M1 | **1** | LUVA | SLEEVE | MANCHA |
| 23 | 3771367M1 | **1** | CUBO | HUB | CUBO |
| 24 | 3771353M1 | **3** | PINO | PIN | PASADOR |
| 25 | 3771355M1 | **3** | BLOCO | BLOCK | BLOQUE |
| 26 | 3771354M1 | **3** | MOLA | SPRING | RESORTE |
| 28 | 3771370M1 | **2** | ANEL | RING | ARO |

**Transmissão 8x8**
**8x8 Transmission**
**Transmision 8x8**

**25-165**

**Tratores Com Plataforma Do Operador**
**Tractors With Operator Plataform**
**Tractores Con Plataforma Del Operador**

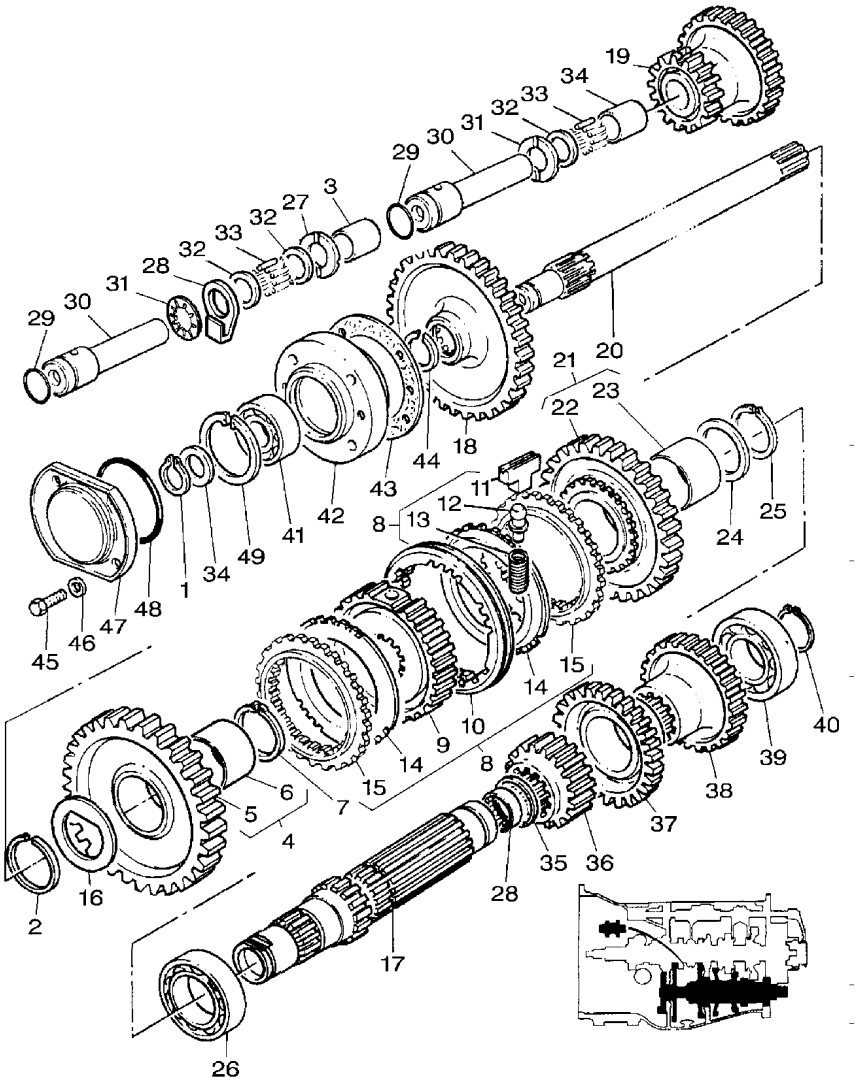


| | | | | | |
|---|---|---|---|---|---|
| 1 | 899385M1 | **1** | ANEL | RING | ARO |
| 2 | 831581M2 | **1** | ANEL TRAVA | CIRCLIP | CIRCULITO |
| 3 | 369985X1 | **1** | ESPAÇADOR | SPACER | PIEZA DISTANCIA |
| 4 | 3599425M96 | **1** | CJ. ENGRENAGEM | KIT, GEAR | ENGRANAJES JUEGO |
| 5 | | **1** | ENGRENAGEM | GEAR | ENGRANAJE |
| 6 | 3697899M2 | **1** | BUCHA | BUSH | CASQUILLO |
| 7 | 1440873X1 | **1** | ANEL TRAVA | CIRCLIP | CIRCULITO |
| 8 | 3771350M91 | **X** | CJ. SINCRONIZADO | SYNCHRO UNIT | SINCRONIZ ADORA |
| 9 | 3771367M1 | **1** | CUBO | HUB | CUBO |
| 10 | 3771359M1 | **1** | LUVA | SLEEVE | MANCHA |
| 11 | 3771355M1 | **3** | BLOCO | BLOCK | BLOQUE |
| 12 | 3771353M1 | **3** | PINO | PIN | PASADOR |
| 13 | 3771354M1 | **3** | MOLA | SPRING | RESORTE |
| 14 | 3771363M1 | **2** | ANEL | RING | ARO |
| 15 | 3771370M1 | **2** | ANEL | RING | ARO |
| 16 | 3613276M1 | **1** | ARRUELA AJUSTE | ADJUST WASHER | ARRUELA AJUSTE |
| 17 | 3614588M2 | **1** | EIXO | SHAFT | ARBOL |
| 18 | 1671706M4 | **1** | ENGRENAGEM | GEAR | ENGRANAJE |
| 19 | 3599912M2 | **1** | CJ. ENGRENAGEM | KIT, GEAR | ENGRANAJES JUEGO |
| 20 | 1869279M1 | **1** | EIXO | SHAFT | ARBOL |
| 21 | 3612290M91 | **1** | CJ. ENGRENAGEM | KIT, GEAR | ENGRANAJES JUEGO |
| 22 | | **1** | ENGRENAGEM | GEAR | ENGRANAJE |
| 23 | 3612301M1 | **1** | BUCHA | BUSH | CASQUILLO |
| 24 | 3612291M1 | **1** | ARRUELA AJUSTE | ADJUST WASHER | ARRUELA AJUSTE |
| 25 | 339470X1 | **1** | ANEL | RING | ARO |
| 26 | 3003372X1 | **1** | ROLAMENTO | BEARING | COJINETE |
| 27 | 3763502M1 | **1** | BUCHA | BUSH | CASQUILLO |
| 28 | 3763523M1 | **1** | PLACA | PLATE | PLATO |
| 29 | 3762561M1 | **1** | ANEL "O" | O RING | JUNTA TORICA |
| 30 | 3612693M2 | **1** | EIXO | SHAFT | ARBOL |
| 31 | 3771857M1 | **1** | MOLA DISCO | DISC SPRING | DISC SPRING |
| 32 | 3612559M2 | **2** | ARRUELA | WASHER | ARANDELA |
| 33 | 3614399M1 | **46** | ROLAMENTO AGULHA | BEARING NEEDLE | COJINETA AGUJAS |
| 34 | 881122M2 | **1** | ANEL | RING | ARO |
| 35 | 195500M1 | **1** | ANEL TRAVA | CIRCLIP | CIRCULITO |
| 36 | 3612049M1 | **1** | PINHÃO | PINION | PINON |
| 37 | 3612055M1 | **1** | PINHÃO | PINION | PINON |
| 38 | 3612052M1 | **1** | PINHÃO | PINION | PINON |
| 39 | 3761291M1 | **1** | ROLAMENTO | BEARING | COJINETE |
| 40 | 195363M1 | **1** | ANEL TRAVA | CIRCLIP | CIRCULITO |
| 41 | 899377M2 | **1** | ROLAMENTO | BEARING | COJINETE |
| 42 | 899331M1 | **1** | FLANGE | FLANGE | PLETINA |
| 43 | 180432M1 | **1** | JUNTA | GASKET | EMPAQUETADURA. |
| 44 | 358913X1 | **1** | ANEL TRAVA | CIRCLIP | CIRCULITO |
| 45 | 353693X1 | **4** | PARAFUSO | BOLT | PERNO |
| 46 | 353771X1 | **4** | ARRUELA | WASHER | ARANDELA |
| 47 | 1683386M91 | **1** | TAMPA | COVER | CUBIERTA |
| 48 | 1004633M1 | **1** | ANEL "O" | O RING | JUNTA TORICA |
| 49 | 355988X1 | **1** | ANEL TRAVA | CIRCLIP | CIRCULITO |

**Transmissão 8x8**
**8x8 Transmission**
**Transmision 8x8**

**25-170**

**Tratores Com Plataforma Do Operador**
**Tractors With Operator Plataform**
**Tractores Con Plataforma Del Operador**

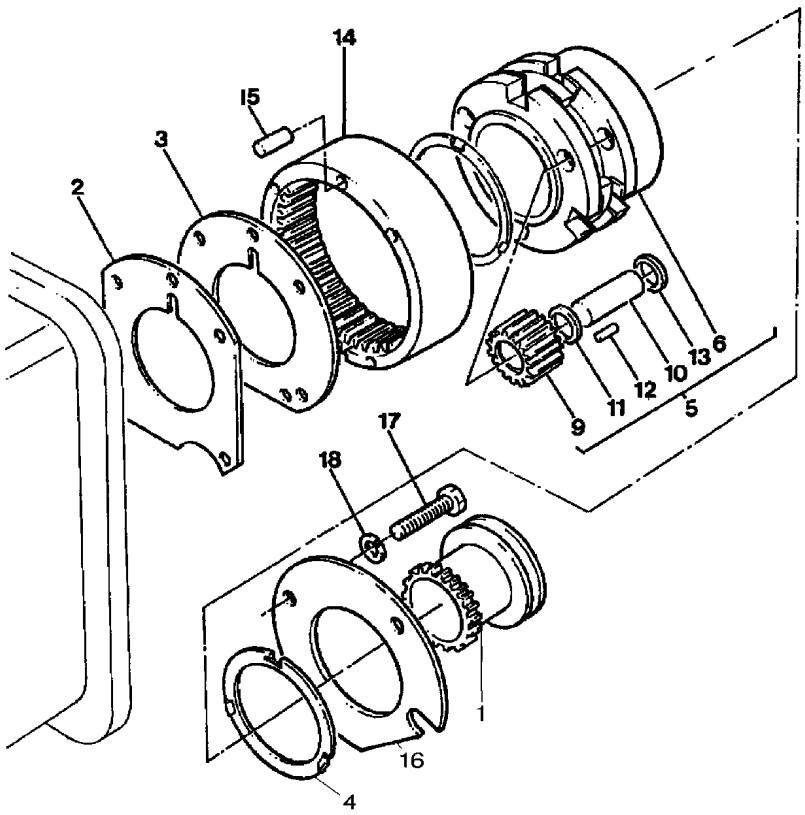


| | | | | | |
|---|---|---|---|---|---|
| 1 | 1866557M2 | **1** | LUVA | SLEEVE | MANCHA |
| 2 | 1867426M1 | **1** | CALÇO | SHIM | CALCE |
| 3 | 1867425M1 | **1** | PLACA | PLATE | PLATO |
| 4 | 1866545M2 | **2** | ARRUELA | WASHER | ARANDELA |
| 5 | 023404N1 | **1** | PORTA ENGRENAGEM | CARRIER | PORTADOR |
| 6 | | **1** | PORTA ENGRENAGEM | CARRIER | PORTADOR |
| 9 | 023405P1 | **3** | ENGRENAGEM | GEAR | ENGRANAJE |
| 10 | 1866538M2 | **3** | EIXO | SHAFT | ARBOL |
| 11 | 023406R1 | **9** | ARRUELA | WASHER | ARANDELA |
| 12 | 1866553M2 | **162** | ROLETE | ROLLER | RODILLO |
| 13 | 1866542M1 | **6** | ARRUELA | WASHER | ARANDELA |
| 14 | 1867424M2 | **1** | COROA | ANNULAR GEAR | ENGRANAJE ANULAR |
| 15 | 180409M1 | **2** | PINO | PIN | PASADOR |
| 16 | 184012M4 | **1** | PLACA | PLATE | PLATO |
| 17 | 362684X1 | **4** | PARAFUSO | BOLT | PERNO |
| 18 | 353434X1 | **3** | ARRUELA | WASHER | ARANDELA |

**Pedais**
**Pedals**
**Pedales**

**25-175**

**Para Cultura De Cana**
**For Culture Of Cane**
**Para La Cultura De Bastón**

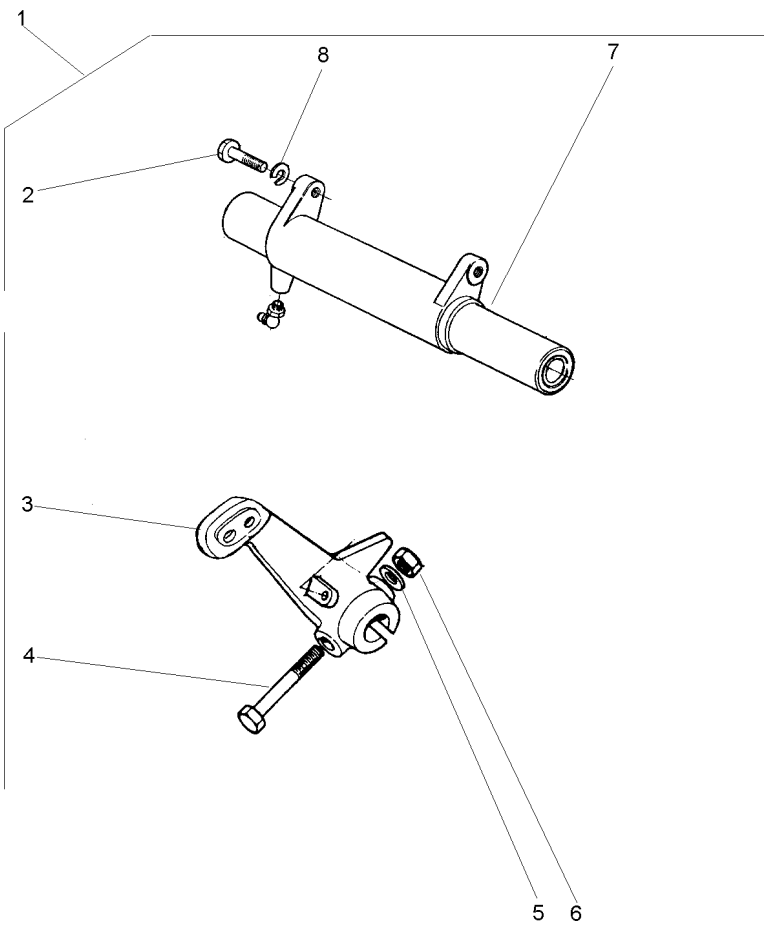


| | | | | | | |
|---|---|---|---|---|---|---|
| 1 | | 3409191M91 | **1** | PEDAL | PEDAL | PEDAL |
| 2 | 353698X1 | 1 | **2** | PARAFUSO | BOLT | PERNO |
| 3 | 508354M1 | 1 | **1** | BRAÇO | ARM | BRAZO |
| 4 | 353888X1 | 1 | **1** | PARAFUSO | BOLT | PERNO |
| 5 | 353439X1 | 1 | **1** | ARRUELA PRESSÃO | PRESSURE WASHER | LAVADOR PRESION |
| 6 | 353437X1 | 1 | **1** | PORCA | NUT | TUERCA |
| 7 | 3145366M91 | 1 25-180 No | **1** | MANCAL | BEARING | COJINETE |
| 8 | 353432X1 | 1 | **2** | ARRUELA PRESSÃO | PRESSURE WASHER | LAVADOR PRESION |

**Mancal**
**Bearing**
**Cojinete**

**25-180**

**Para Cultura De Cana**
**For Culture Of Cane**
**Para La Cultura De Bastón**

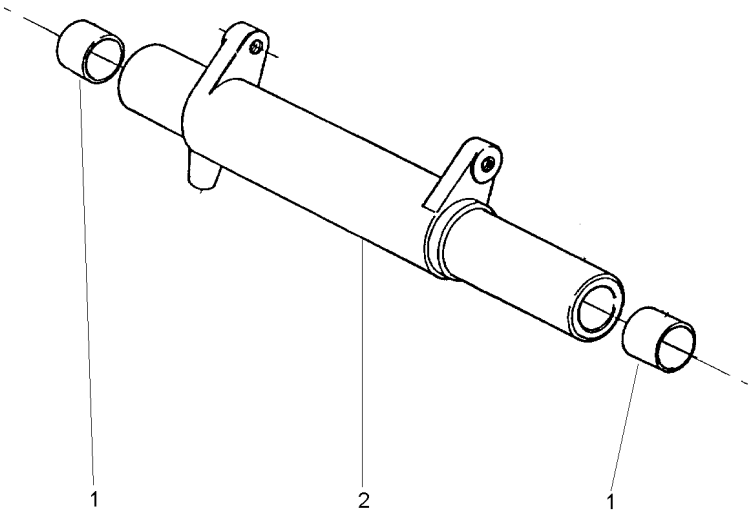


| | | | | |
|---|---|---|---|---|
| 1 | 6227779M1 | **2** BUCHA | BUSH | CASQUILLO |
| 2 | 3145367M1 | **1** MANCAL | BEARING | COJINETE |

**Fixação Motor - Transmissão**
**Fixation Engine - Transmission**
**Fixation Motor - Transmisión**

**25-185**

**Tratores Com Plataforma Do Operador**
**Tractors With Operator Plataform**
**Tractores Con Plataforma Del Operador**

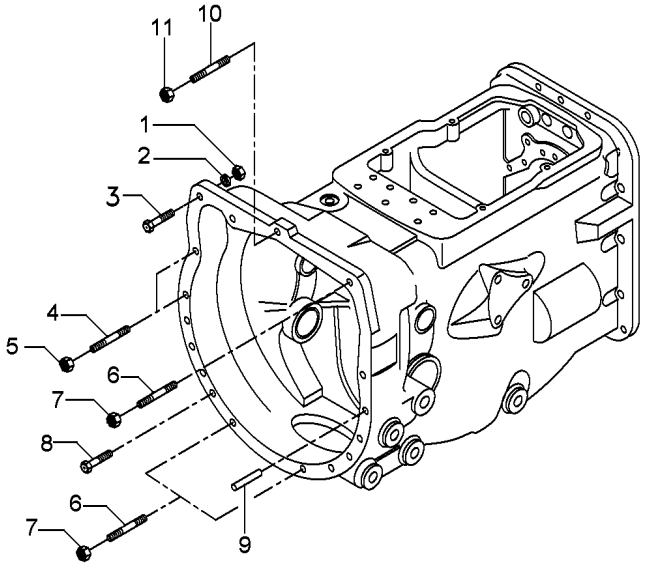


| | | | | |
|---|---|---|---|---|
| 1 | 069676T1 | **1** | PORCA | NUT | TUERCA |
| 2 | 353432X1 | **1** | ARRUELA PRESSÃO | PRESSURE WASHER | LAVADOR PRESION |
| 3 | 353565X1 | **1** | PARAFUSO | BOLT | PERNO |
| 4 | 3589428M1 | **5** | PRISIONEIRO | STUD | ESPARRAGO |
| 5 | 069676T1 | **5** | PORCA | NUT | TUERCA |
| 6 | 3589413M1 | **3** | PRISIONEIRO | STUD | ESPARRAGO |
| 7 | 069676T1 | **3** | PORCA | NUT | TUERCA |
| 8 | 339838X1 | **4** | PARAFUSO | BOLT | PERNO |
| 9 | 191314M1 | **2** | PINO | PIN | PASADOR |
| 10 | 3589429M1 | **1** | PRISIONEIRO | STUD | ESPARRAGO |
| 11 | 069676T1 | **1** | PORCA | NUT | TUERCA |

**Fixação Motor - Transmissão**
**Fixation Engine - Transmission**
**Fixation Motor - Transmisión**

**25-190**

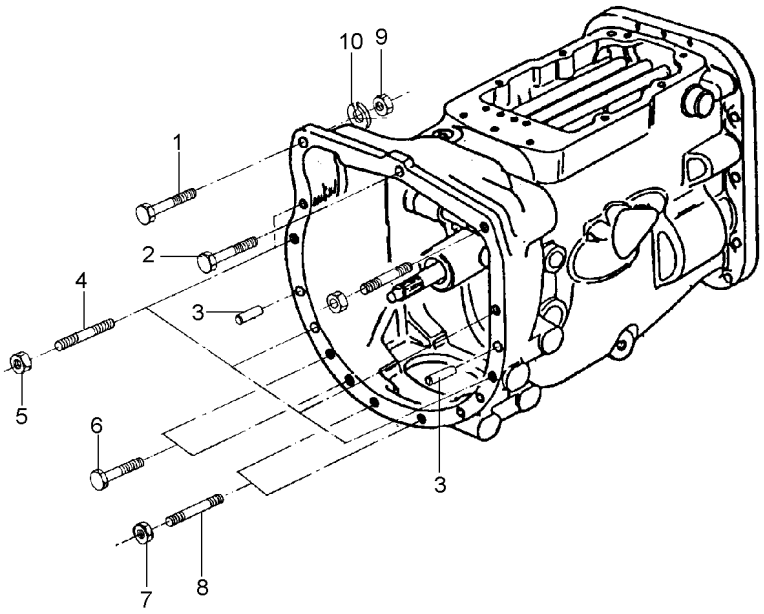


| | | | | |
|---|---|---|---|---|
| 1 | 353565X1 | **1** PARAFUSO | BOLT | PERNO |
| 2 | 048512P1 | **1** PARAFUSO | BOLT | PERNO |
| 3 | 191314M1 | **2** PINO | PIN | PASADOR |
| 4 | 3589428M1 | **5** PRISIONEIRO | STUD | ESPARRAGO |
| 5 | 069676T1 | **5** PORCA | NUT | TUERCA |
| 6 | 339838X1 | **4** PARAFUSO | BOLT | PERNO |
| 7 | 069676T1 | **3** PORCA | NUT | TUERCA |
| 8 | 3589413M1 | **3** PRISIONEIRO | STUD | ESPARRAGO |
| 9 | 069676T1 | **1** PORCA | NUT | TUERCA |
| 10 | 353432X1 | **1** ARRUELA PRESSÃO | PRESSURE WASHER | LAVADOR PRESION |

**Fixação Eixo Traseiro - Transmissão**
**Rear Axle - Transmission**
**Eje Trasero - Transmisión**

**30-10**

**2 Rodas Motrizes - Com Plataforma Do Operador**
**2 Wheels Drive - With Operator Plataform**
**2 Ruedas Motriz - Con Plataforma Del Operador**

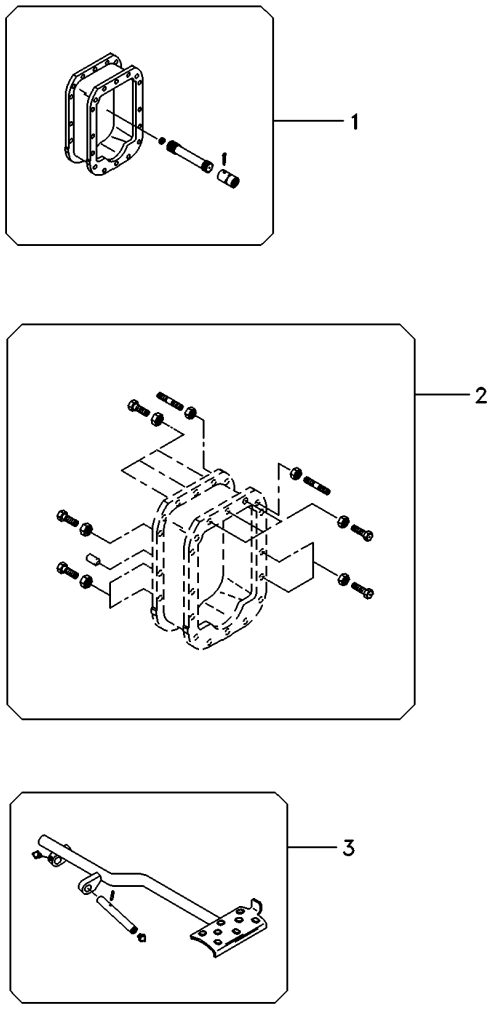


| | | | | | | |
|---|---|---|---|---|---|---|
| 1 | 3411827M92 | 30-35 No | **1** | EIXO | SHAFT | ARBOL |
| 2 | 3589421M92 | 30-75 No | **1** | FIXAÇÃO | CATCH | FIJADOR |
| 3 | 062926N1 | 30-100 No | **1** | PEDAL | PEDAL | PEDAL |

**Fixação Eixo Traseiro - Transmissão**
**Rear Axle - Transmission**
**Eje Trasero - Transmisión**

**4 Rodas Motrizes**
**4 Wheels Drive**
**4 Ruedas Motriz**

# 30-15

**4 Rodas Motrizes - Com Plataforma Do Operador**
**4 Wheels Drive - With Operator Plataform**
**4 Ruedas Motriz - Con Plataforma Del Operador**

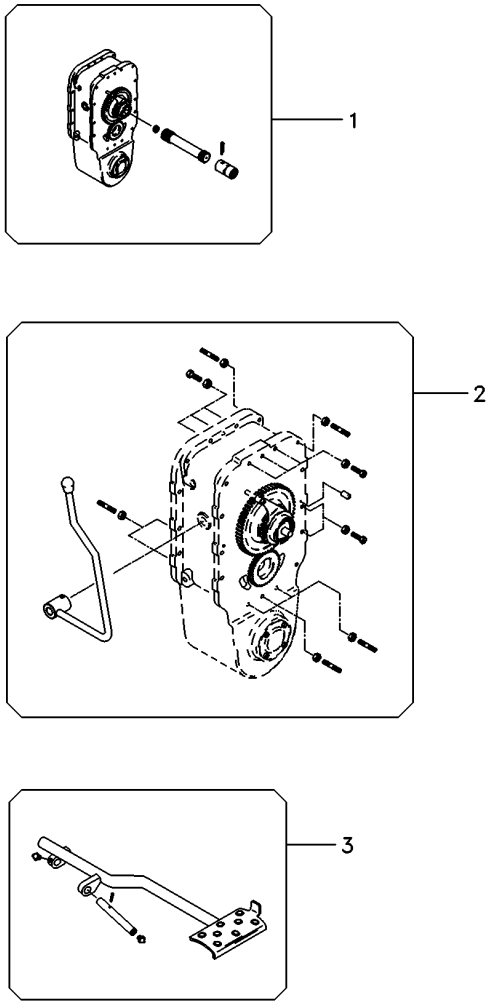


| | | | | | |
|---|---|---|---|---|---|
| 1 | 022111N2 | 30-40 No | **1** EIXO | SHAFT | ARBOL |
| 2 | 6208572M92 | 30-80 No | **1** FIXAÇÃO | CATCH | FIJADOR |
| 3 | 062926N1 | 30-100 No | **1** PEDAL | PEDAL | PEDAL |

**Fixação Eixo Traseiro - Transmissão**
**Fastener Rear Axle - Transmisson**
**Fijación Eje Trasero - Transmissón**

**30-20**

**2 Rodas Motrizes - Com Cabina**
**2 Wheels Drive - With Cab**
**2 Ruedas Motriz - Con Cabina**

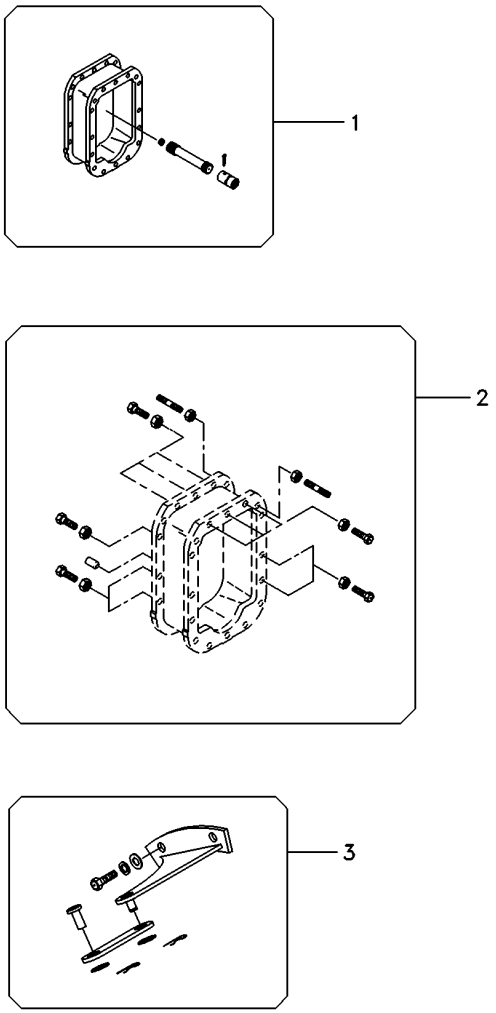


| | | | | | |
|---|---|---|---|---|---|
| 1 | 3411827M92 | 30-35 No | **1** EIXO | SHAFT | ARBOL |
| 2 | 3589421M92 | 30-75 No | **1** FIXAÇÃO | CATCH | FIJADOR |
| 3 | 071049N1 | 30-105 No | **1** PEDAL | PEDAL | PEDAL |

**Fixação Eixo Traseiro - Transmissão**
**Fastener Rear Axle - Transmisson**
**Fijación Eje Trasero - Transmissón**

**30-25**

**4 Rodas Motrizes - Com Cabina**
**4 Wheels Drive - With Cab**
**4 Ruedas Motriz - Con Cabina**

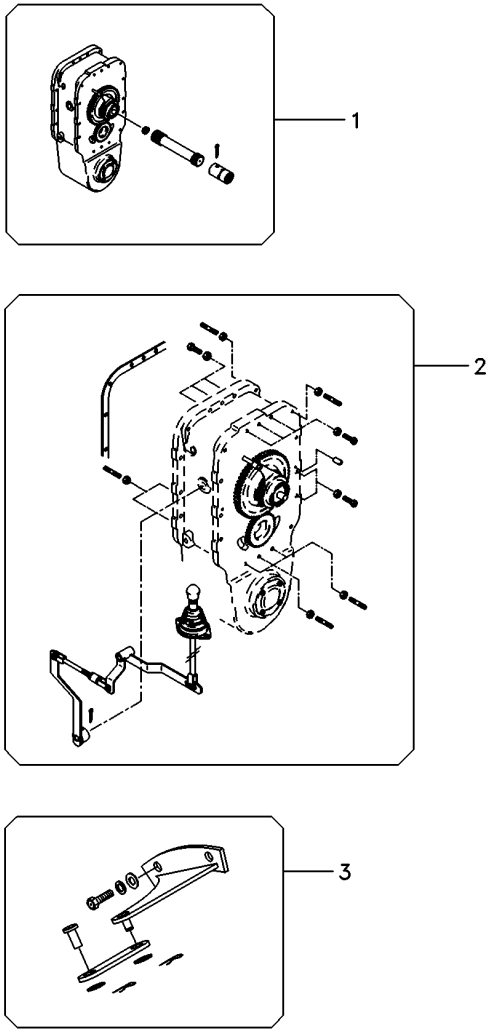


| | | | | | | |
|---|---|---|---|---|---|---|
| 1 | 071167N1 | 30-45 No | **1** | CJ. EIXO | KIT, AXLE | JUEGO DE EJE |
| 2 | 071059N2 | 30-85 No | **1** | FIXAÇÃO | CATCH | FIJADOR |
| 3 | 071049N1 | 30-105 No | **1** | PEDAL | PEDAL | PEDAL |

**Fixação Eixo Traseiro - Transmissão**
**Rear Axle - Transmission**
**Eje Trasero - Transmisión**

**4 Rm - Reversão Mecânica**
**4 Wd - Mechanical Reversion**
**4 Rm - Reversión Mecánico**

**30-30**

**Para Cultura De Cana**
**For Culture Of Cane**
**Para La Cultura De Bastón**

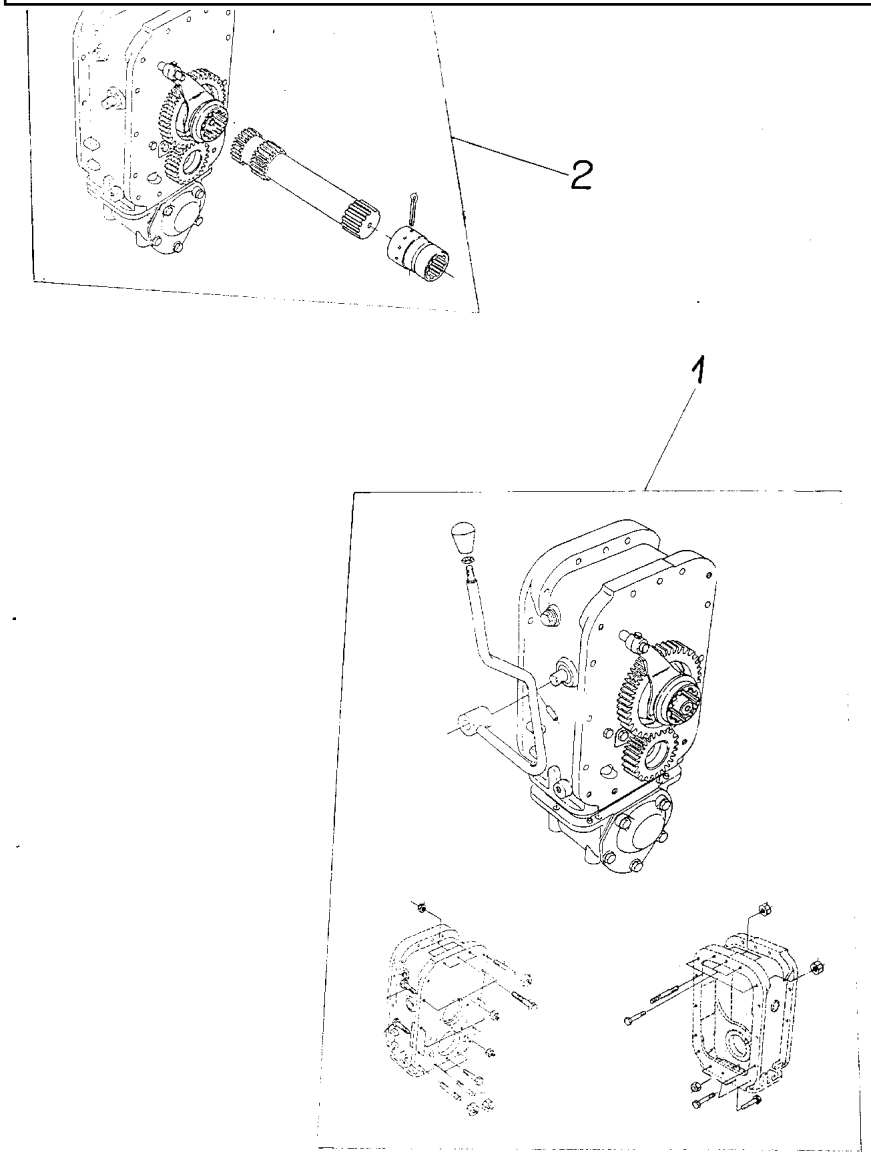


| | | | | | | |
|---|---|---|---|---|---|---|
| 1 | 039880N1 | 30-90 No | **1** | FIXAÇÃO | FASTENER | CIERRE |
| 2 | 022111N1 | 30-50 No | **1** | EIXO | SHAFT | ARBOL |

**Eixo Propulsor**
**Drive Shaft**
**Eje De Mando**

**30-35**

**2 Rodas Motrizes**
**2 Wheels Drive**
**2 Ruedas Motriz**

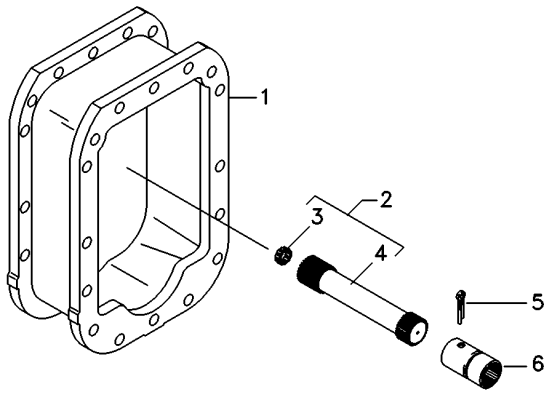


| | | | | |
|---|---|---|---|---|
| 1 | 027848P3 | **1** | ESPAÇADOR | SPACER | PIEZA DISTANCIA |
| 2 | 048387N1 | **1** | CJ. EIXO | KIT, AXLE | JUEGO DE EJE |
| 3 | 195513M1 | **1** | ROLAMENTO AGULHA | BEARING NEEDLE | COJINETA AGUJAS |
| 4 | 048382P1 | **1** | EIXO | SHAFT | ARBOL |
| 5 | 355342X1 | **1** | CUPILHA | COTTER PIN | PASADOR DOUBLE |
| 6 | 3611473M1 | **1** | LUVA | SLEEVE | MANCHA |

**Eixo Propulsor Com Espaçador**
**Propeller Axle With Spacer**
**Eje Propulsor Con Espaciador**

**30-40**

**4 Rodas Motrizes - Com Plataforma Do Operador**
**4 Wheels Drive - With Operator Plataform**
**4 Ruedas Motriz - Con Plataforma Del Operador**

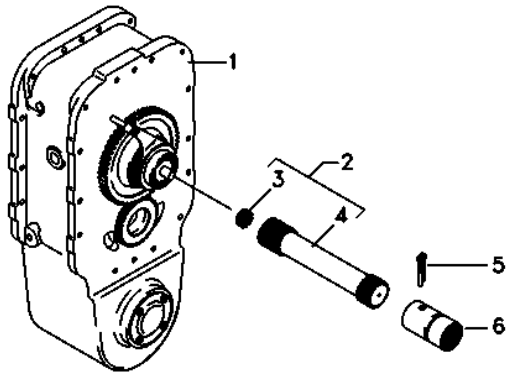


| | | | | | | |
|---|---|---|---|---|---|---|
| 1 | 022113N1 | [A] | **1** | CJ. ESPAÇADOR | KIT, SPACER | JUEGO ESPACIADOR |
| | | 30-60 No | | | | |
| 1 | 6216797M91 | [B] | **1** | CJ. ESPAÇADOR | KIT, SPACER | JUEGO ESPACIADOR |
| | | 30-65 No | | | | |
| 2 | 048389N1 | | **1** | CJ. EIXO | KIT, AXLE | JUEGO DE EJE |
| 3 | 195513M1 | | **1** | ROLAMENTO AGULHA | BEARING NEEDLE | COJINETA AGUJAS |
| 4 | 048384P1 | | **1** | EIXO | SHAFT | ARBOL |
| 5 | 355342X1 | | **1** | CUPILHA | COTTER PIN | PASADOR DOUBLE |
| 6 | 3611473M1 | | **1** | LUVA | SLEEVE | MANCHA |

[A] CARCAÇA - 2 PARTES
HOUSING - 2 PARTS
ALOJAMIENTO - 2 PARTES

[B] CARCAÇA UNIFICADA
HOUSING - 1 PART
ALOJAMIENTO UNIFICADA

**Eixo Propulsor Com Espaçador**
**Propeller Axle With Spacer**
**Eje Propulsor Con Espaciador**

**30-45**

**4 Rodas Motrizes - Com Cabina**
**4 Wheels Drive - With Cab**
**4 Ruedas Motriz - Con Cabina**

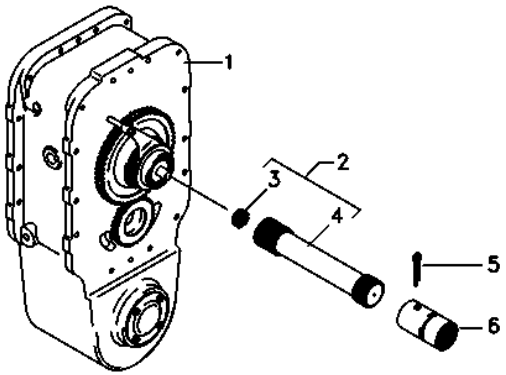


| | | | | | |
|---|---|---|---|---|---|
| 1 | 6216796M91 | 30-70 No | **1** | CJ. ESPAÇADOR | KIT, SPACER | JUEGO ESPACIADOR |
| 2 | 048389N1 | | **1** | CJ. EIXO | KIT, AXLE | JUEGO DE EJE |
| 3 | 195513M1 | | **1** | ROLAMENTO AGULHA | BEARING NEEDLE | COJINETA AGUJAS |
| 4 | 048384P1 | | **1** | EIXO | SHAFT | ARBOL |
| 5 | 355342X1 | | **1** | CUPILHA | COTTER PIN | PASADOR DOUBLE |
| 6 | 3611473M1 | | **1** | LUVA | SLEEVE | MANCHA |

**Eixo Propulsor**
**Propeller Axle**
**Eje Propulsor**

**30-50**

**Para Cultura De Cana**
**For Culture Of Cane**
**Para La Cultura De Bastón**

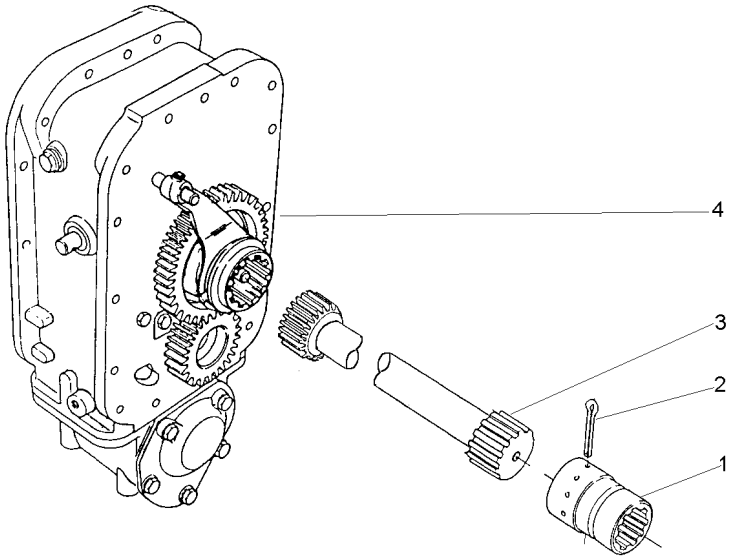


| | | | | | |
|---|---|---|---|---|---|
| 1 | 3611473M1 | ➡ 402534 - MF292/4 | **1** LUVA | SLEEVE | MANCHA |
| 1 | 3611473M1 | | **1** LUVA | SLEEVE | MANCHA |
| 2 | 355342X1 | | **1** CUPILHA | COTTER PIN | PASADOR DOUBLE |
| 3 | 048389N1 | 👁 30-55 No | **1** CJ. EIXO | KIT, AXLE | JUEGO DE EJE |
| | | ➡ 402534 - MF292/4 | | | |
| 4 | 022113N1 | 👁 30-60 No | **1** CJ. ESPAÇADOR | KIT, SPACER | JUEGO ESPACIADOR |

**Eixo Propulsor**
**Propeller Axle**
**Eje Propulsor**

**30-55**

**Para Cultura De Cana**
**For Culture Of Cane**
**Para La Cultura De Bastón**

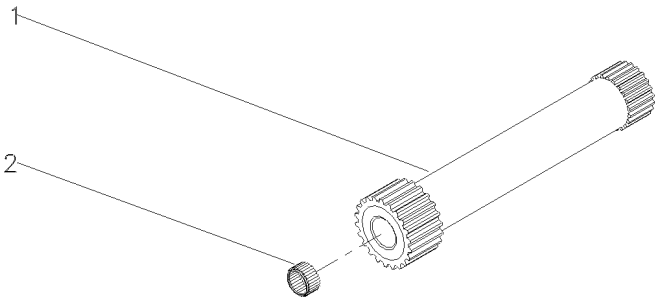


| | | | | | |
|---|---|---|---|---|---|
| 1 | | 048389N1 | **1** EIXO | SHAFT | ARBOL |
| 1 | 048384P1 | | **1** EIXO | SHAFT | ARBOL |
| 2 | 195513M1 | | **1** ROLAMENTO AGULHA | BEARING NEEDLE | COJINETA AGUJAS |

**Espaçador**
**Spacer**
**Espaciador**

**30-60**

**4 Rodas Motrizes - Com Plataforma Do Operador**
**4 Wheels Drive - With Operator Plataform**
**4 Ruedas Motriz - Con Plataforma Del Operador**

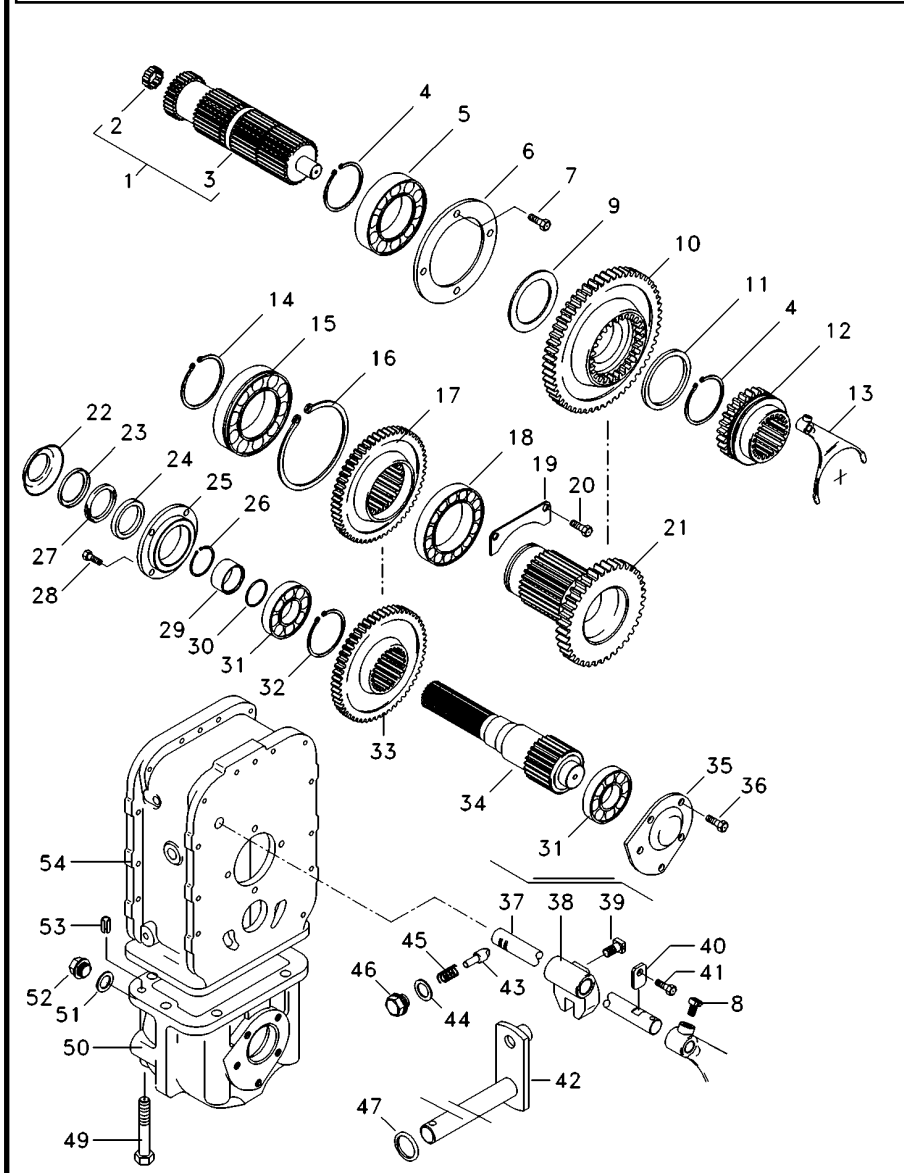


022113N1 EA58Z001 C029205 E01 (1) 08/08 30-60

| | | | | | |
|---|---|---|---|---|---|
| 1 | 3585313M91 | | **1** | CJ. EIXO | KIT, AXLE | JUEGO DE EJE |
| 2 | 195513M1 | | **1** | ROLAMENTO AGULHA | BEARING NEEDLE | COJINETA AGUJAS |
| 3 | 3585340M1 | | **1** | EIXO | SHAFT | ARBOL |
| 4 | 339470X1 | | **2** | ANEL | RING | ARO |
| 5 | 1692601M1 | | **1** | ROLAMENTO | BEARING | COJINETE |
| 6 | 1692549M1 | | **1** | CAPA | CAP | TAPA |
| 7 | 339761X1 | | **4** | PARAFUSO | BOLT | PERNO |
| 8 | 180002M1 | | **2** | PARAFUSO | BOLT | PERNO |
| 9 | 3585332M1 | | **2** | ANEL | RING | ARO |
| 10 | 3585342M1 | 36 | **1** | ENGRENAGEM | GEAR | ENGRANAJE |
| 11 | 3585332M1 | | **2** | ANEL | RING | ARO |
| 12 | 3585343M3 | | **1** | LUVA | SLEEVE | MANCHA |
| 13 | 3585335M3 | | **1** | GARFO | FORK | HORQUILLA |
| 14 | 391129X1 | | **1** | ANEL TRAVA | CIRCLIP | CIRCULITO |
| 15 | 1692592M1 | | **1** | ROLAMENTO | BEARING | COJINETE |
| 16 | 1443565X1 | | **1** | ANEL | RING | ARO |
| 17 | 027843T1 | 38 | **1** | ENGRENAGEM | GEAR | ENGRANAJE |
| 18 | 1692590M1 | | **1** | ROLAMENTO | BEARING | COJINETE |
| 19 | 1692550M1 | | **1** | CHAPA | PLATE | CHAPA |
| 20 | 339124X1 | | **2** | PARAFUSO | BOLT | PERNO |
| 21 | 3410154M1 | 23 | **1** | ENGRENAGEM | GEAR | ENGRANAJE |
| 22 | 042997P1 | | **1** | DEFLETOR | DEFLECTOR | DEFLECTOR |
| 23 | 1692603M1 | | **1** | ANEL | RING | ARO |
| 24 | 3409619M1 | | **1** | RETENTOR | SEAL | RETEN |
| 25 | 1692553M1 | | **1** | CARCAÇA | HOUSING | ALOJAMIENTO |
| 26 | 339469X1 | | **1** | ANEL TRAVA | CIRCLIP | CIRCULITO |
| 27 | 1692604M1 | | **1** | FELTRO | FELT | FIELTRO |
| 28 | 339761X1 | | **4** | PARAFUSO | BOLT | PERNO |
| 29 | 1692554M1 | | **1** | COLAR | COLLAR | COLLAR |
| 30 | 1441271X1 | | **1** | ANEL "O" | O RING | JUNTA TORICA |
| 31 | 1692582M1 | | **2** | ROLAMENTO | BEARING | COJINETE |
| 32 | 339470X1 | | **1** | ANEL | RING | ARO |
| 33 | 027842T1 | 37 | **1** | ENGRENAGEM | GEAR | ENGRANAJE |
| 34 | 033063P1 | | **1** | EIXO | SHAFT | ARBOL |
| 35 | 3410525M1 | | **1** | TAMPA | COVER | CUBIERTA |
| 36 | 339451X1 | M10x1.5x30 8.8 | **2** | PARAFUSO | BOLT | PERNO |
| 36 | 339814X1 | M10x1.5x35 8.8 | **3** | PARAFUSO | BOLT | PERNO |
| 37 | 3585331M2 | | **1** | EIXO | SHAFT | ARBOL |
| 38 | 180446M1 | | **1** | SELETOR | SELECTOR | SELECTOR |
| 39 | 180002M1 | | **2** | PARAFUSO | BOLT | PERNO |
| 40 | 3410726M1 | | **1** | BATENTE | STOP | PARO |
| 41 | 339123X1 | | **1** | PARAFUSO | BOLT | PERNO |
| 42 | 3410533M92 | | **1** | ALAVANCA | LEVER | PALANCA |
| 43 | 180418M2 | | **1** | PINO | PIN | PASADOR |
| 44 | 3409613M1 | | **1** | ARRUELA | WASHER | ARANDELA |
| 45 | 3585797M1 | | **1** | MOLA | SPRING | RESORTE |
| 46 | 1692580M1 | | **1** | BUJÃO | PLUG | TAPON |
| 47 | 894307M1 | | **1** | RETENTOR | OIL SEAL | BUJE RETENACEITE |
| 49 | 391908X1 | M12x110 8.8 | **1** | PARAFUSO | BOLT | PERNO |
| 49 | 1444032X1 | M12x170 8.8 | **1** | PARAFUSO | BOLT | PERNO |

| | | |
|---|---|---|
| **Espaçador**<br>**Spacer**<br>**Espaciador** | **30-60** | **4 Rodas Motrizes - Com Plataforma Do Operador**<br>**4 Wheels Drive - With Operator Plataform**<br>**4 Ruedas Motriz - Con Plataforma Del Operador** |

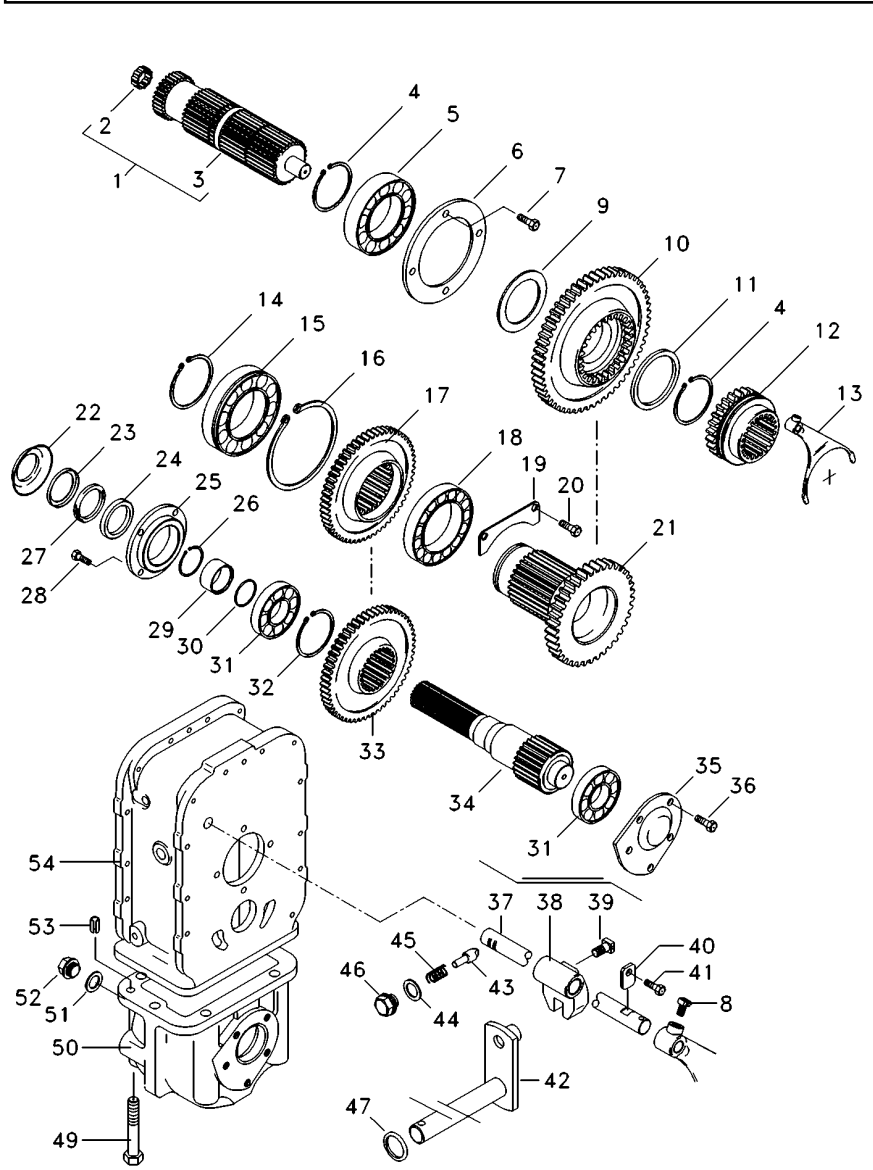


| | | | | | |
|---|---|---|---|---|---|
| 49 | 1444978X1 | M12x150 8.8 | **1** PARAFUSO | BOLT | PERNO |
| 50 | 1692552M1 | | **1** CARCAÇA | HOUSING | ALOJAMIENTO |
| 51 | 3409614M1 | | **1** ARRUELA | WASHER | ARANDELA |
| 52 | 3409616M1 | | **1** BUJÃO | PLUG | TAPON |
| 53 | 3409615M1 | | **4** PINO | PIN | PASADOR |
| 54 | 3410421M1 | | **1** CARCAÇA | HOUSING | ALOJAMIENTO |

**Espaçador**
**Spacer**
**Espaciador**

**30-65**

**4 Rodas Motrizes - Com Plataforma Do Operador**
**4 Wheels Drive - With Operator Plataform**
**4 Ruedas Motriz - Con Plataforma Del Operador**

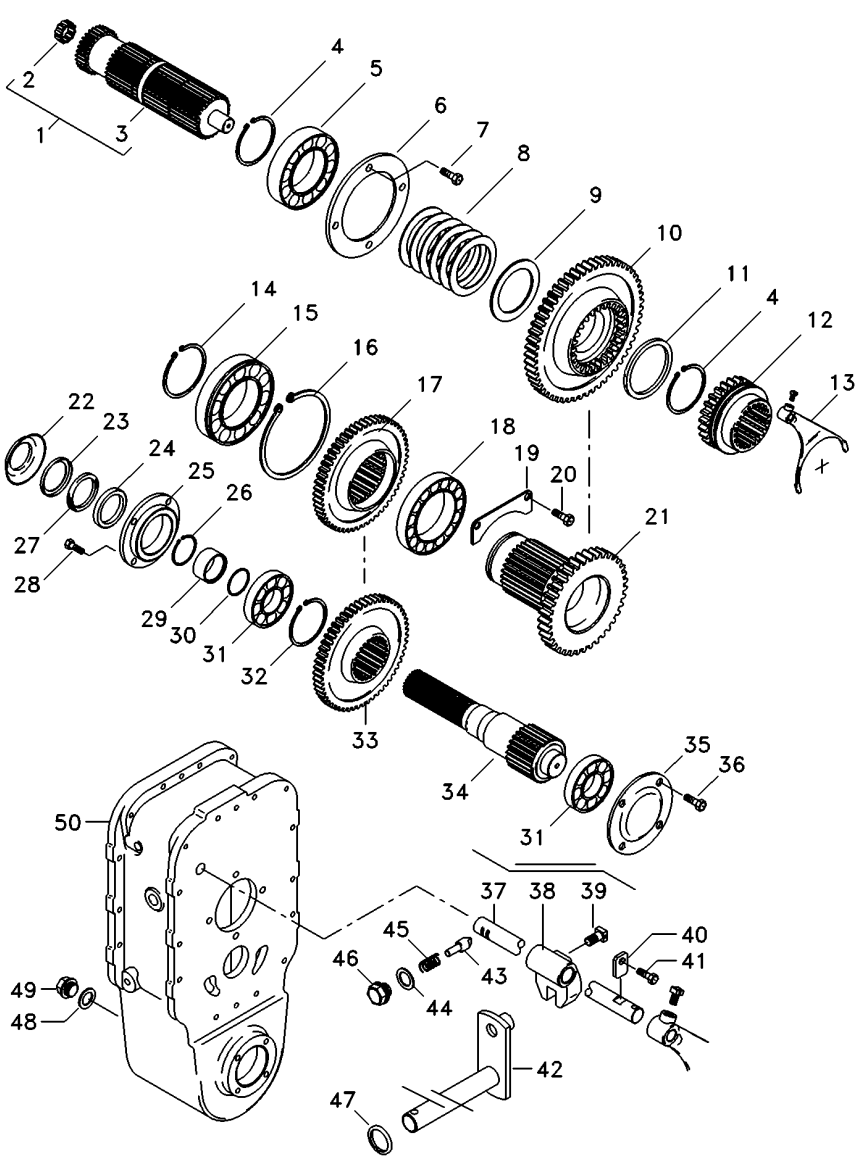


| | | | | | |
|---|---|---|---|---|---|
| 1 | 6207276M91 | | **1** | CJ. EIXO | KIT, AXLE | JUEGO DE EJE |
| 2 | 195513M1 | | **1** | ROLAMENTO AGULHA | BEARING NEEDLE | COJINETA AGUJAS |
| 3 | 6212050M1 | | **1** | EIXO | SHAFT | ARBOL |
| 4 | 339470X1 | | **2** | ANEL | RING | ARO |
| 5 | 1692601M1 | | **1** | ROLAMENTO | BEARING | COJINETE |
| 6 | 1692549M1 | | **1** | CAPA | CAP | TAPA |
| 7 | 339761X1 | | **4** | PARAFUSO | BOLT | PERNO |
| 8 | 6207280M1 | | **6** | MOLA PRATO | SPRING PLATE | PLETINA MUELLE |
| 9 | 6207387M1 | | **1** | ANEL | RING | ARO |
| 10 | 6207274M1 | 36 | **1** | ENGRENAGEM | GEAR | ENGRANAJE |
| 11 | 6211327M1 | | **1** | ANEL | RING | ARO |
| 12 | 3585343M3 | | **1** | LUVA | SLEEVE | MANCHA |
| 13 | 3585335M3 | | **1** | GARFO | FORK | HORQUILLA |
| 14 | 391129X1 | | **1** | ANEL TRAVA | CIRCLIP | CIRCULITO |
| 15 | 1692592M1 | | **1** | ROLAMENTO | BEARING | COJINETE |
| 16 | 1443565X1 | | **1** | ANEL | RING | ARO |
| 17 | 027843T1 | | **1** | ENGRENAGEM | GEAR | ENGRANAJE |
| 18 | 1692590M1 | | **1** | ROLAMENTO | BEARING | COJINETE |
| 19 | 1692550M1 | | **1** | CHAPA | PLATE | CHAPA |
| 20 | 339124X1 | | **2** | PARAFUSO | BOLT | PERNO |
| 21 | 6207275M1 | 23 | **1** | ENGRENAGEM | GEAR | ENGRANAJE |
| 22 | 042997P1 | | **1** | DEFLETOR | DEFLECTOR | DEFLECTOR |
| 23 | 1692603M1 | | **1** | ANEL | RING | ARO |
| 24 | 3409619M1 | | **1** | RETENTOR | SEAL | RETEN |
| 25 | 1692553M1 | | **1** | CARCAÇA | HOUSING | ALOJAMIENTO |
| 26 | 339469X1 | | **1** | ANEL TRAVA | CIRCLIP | CIRCULITO |
| 27 | 1692604M1 | | **1** | FELTRO | FELT | FIELTRO |
| 28 | 339761X1 | | **6** | PARAFUSO | BOLT | PERNO |
| 29 | 1692554M1 | | **1** | COLAR | COLLAR | COLLAR |
| 30 | 1441271X1 | | **1** | ANEL "O" | O RING | JUNTA TORICA |
| 31 | 1692582M1 | | **2** | ROLAMENTO | BEARING | COJINETE |
| 32 | 339470X1 | | **1** | ANEL | RING | ARO |
| 33 | 027842T1 | 37 | **1** | ENGRENAGEM | GEAR | ENGRANAJE |
| 34 | 033063P1 | | **1** | EIXO | SHAFT | ARBOL |
| 35 | 069507P1 | | **1** | TAMPA | COVER | CUBIERTA |
| 36 | 390379X1 | | **4** | PARAFUSO | BOLT | PERNO |
| 37 | 3585331M2 | | **1** | EIXO | SHAFT | ARBOL |
| 38 | 180446M1 | | **1** | SELETOR | SELECTOR | SELECTOR |
| 39 | 180002M1 | | **2** | PARAFUSO | BOLT | PERNO |
| 40 | 3410726M1 | | **1** | BATENTE | STOP | PARO |
| 41 | 339126X1 | | **1** | ANEL TRAVA | CIRCLIP | CIRCULITO |
| 42 | 3410533M92 | | **1** | ALAVANCA | LEVER | PALANCA |
| 43 | 180418M2 | | **1** | PINO | PIN | PASADOR |
| 44 | 3409613M1 | | **1** | ARRUELA | WASHER | ARANDELA |
| 45 | 3585797M1 | | **1** | MOLA | SPRING | RESORTE |
| 46 | 1692580M1 | | **1** | BUJÃO | PLUG | TAPON |
| 47 | 894307M1 | | **1** | RETENTOR | OIL SEAL | BUJE RETENACEITE |
| 48 | 3409614M1 | | **1** | ARRUELA | WASHER | ARANDELA |
| 49 | 3409616M1 | | **1** | BUJÃO | PLUG | TAPON |
| 50 | 064176P1 | | **1** | CARCAÇA | HOUSING | ALOJAMIENTO |

**Espaçador**
**Spacer**
**Espaciador**

**30-70**

**4 Rodas Motrizes - Com Cabina**
**4 Wheels Drive - With Cab**
**4 Ruedas Motriz - Con Cabina**

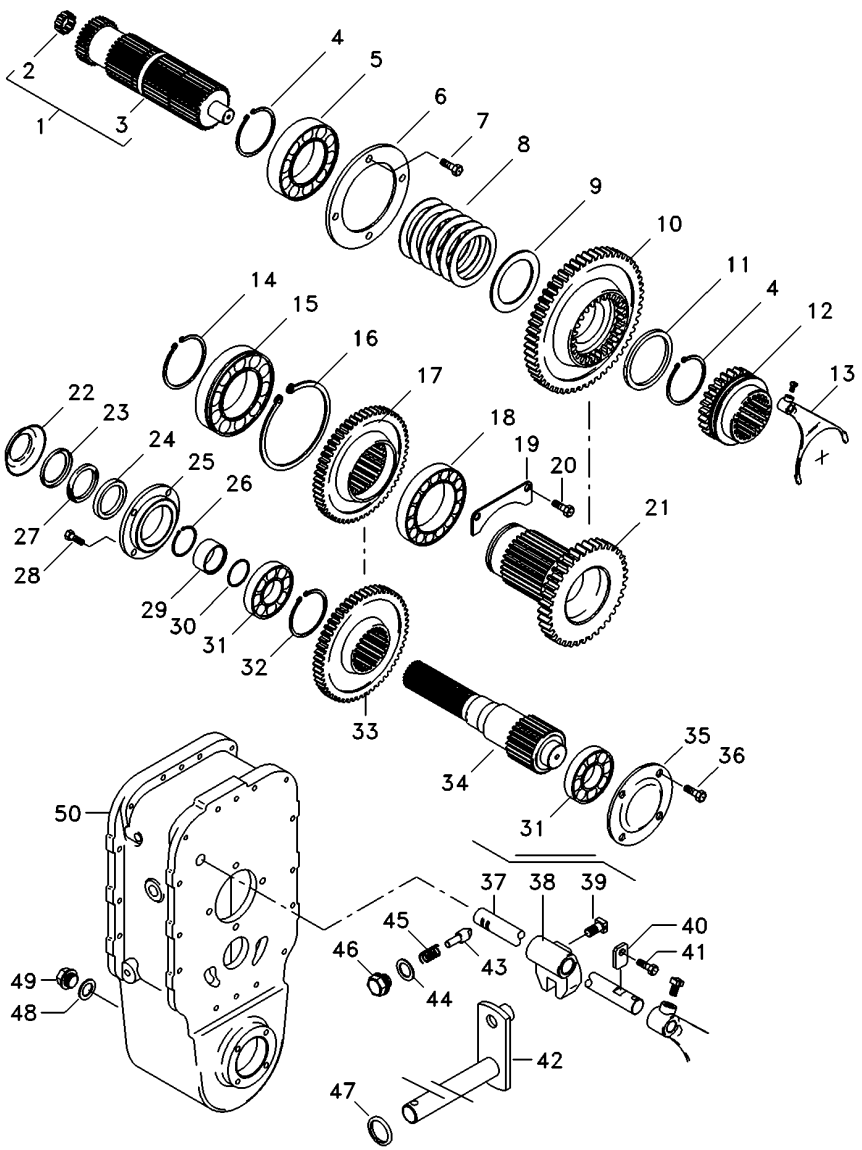


**6216796M91 EA58Z021 C029205 E01 (1) 08/08 30- 70**

| | | | | | |
|---|---|---|---|---|---|
| 1 | 6207276M91 | | **1** | CJ. EIXO | KIT, AXLE | JUEGO DE EJE |
| 2 | 195513M1 | | **1** | ROLAMENTO AGULHA | BEARING NEEDLE | COJINETA AGUJAS |
| 3 | 6212050M1 | | **1** | EIXO | SHAFT | ARBOL |
| 4 | 339470X1 | | **2** | ANEL | RING | ARO |
| 5 | 1692601M1 | | **1** | ROLAMENTO | BEARING | COJINETE |
| 6 | 1692549M1 | | **1** | CAPA | CAP | TAPA |
| 7 | 339761X1 | | **4** | PARAFUSO | BOLT | PERNO |
| 8 | 6207280M1 | | **6** | MOLA PRATO | SPRING PLATE | PLETINA MUELLE |
| 9 | 6207387M1 | | **1** | ANEL | RING | ARO |
| 10 | 6207274M1 | 36 | **1** | ENGRENAGEM | GEAR | ENGRANAJE |
| 11 | 6211327M1 | | **1** | ANEL | RING | ARO |
| 12 | 3585343M3 | | **1** | LUVA | SLEEVE | MANCHA |
| 13 | 069653P1 | | **1** | GARFO | FORK | HORQUILLA |
| 14 | 391129X1 | | **1** | ANEL TRAVA | CIRCLIP | CIRCULITO |
| 15 | 1692592M1 | | **1** | ROLAMENTO | BEARING | COJINETE |
| 16 | 1443565X1 | | **1** | ANEL | RING | ARO |
| 17 | 027843T1 | | **1** | ENGRENAGEM | GEAR | ENGRANAJE |
| 18 | 1692590M1 | | **1** | ROLAMENTO | BEARING | COJINETE |
| 19 | 1692550M1 | | **1** | CHAPA | PLATE | CHAPA |
| 20 | 339124X1 | | **2** | PARAFUSO | BOLT | PERNO |
| 21 | 6207275M1 | 23 | **1** | ENGRENAGEM | GEAR | ENGRANAJE |
| 22 | 042997P1 | | **1** | DEFLETOR | DEFLECTOR | DEFLECTOR |
| 23 | 1692603M1 | | **1** | ANEL | RING | ARO |
| 24 | 3409619M1 | | **1** | RETENTOR | SEAL | RETEN |
| 25 | 1692553M1 | | **1** | CARCAÇA | HOUSING | ALOJAMIENTO |
| 26 | 339469X1 | | **1** | ANEL TRAVA | CIRCLIP | CIRCULITO |
| 27 | 1692604M1 | | **1** | FELTRO | FELT | FIELTRO |
| 28 | 339761X1 | | **6** | PARAFUSO | BOLT | PERNO |
| 29 | 1692554M1 | | **1** | COLAR | COLLAR | COLLAR |
| 30 | 1441271X1 | | **1** | ANEL "O" | O RING | JUNTA TORICA |
| 31 | 1692582M1 | | **2** | ROLAMENTO | BEARING | COJINETE |
| 32 | 339470X1 | | **1** | ANEL | RING | ARO |
| 33 | 027842T1 | 37 | **1** | ENGRENAGEM | GEAR | ENGRANAJE |
| 34 | 033063P1 | | **1** | EIXO | SHAFT | ARBOL |
| 35 | 069507P1 | | **1** | TAMPA | COVER | CUBIERTA |
| 36 | 390379X1 | | **4** | PARAFUSO | BOLT | PERNO |
| 37 | 3585331M2 | | **1** | EIXO | SHAFT | ARBOL |
| 38 | 180446M1 | | **1** | SELETOR | SELECTOR | SELECTOR |
| 39 | 180002M1 | | **2** | PARAFUSO | BOLT | PERNO |
| 40 | 3410726M1 | | **1** | BATENTE | STOP | PARO |
| 41 | 339126X1 | | **1** | ANEL TRAVA | CIRCLIP | CIRCULITO |
| 42 | 3410533M92 | | **1** | ALAVANCA | LEVER | PALANCA |
| 43 | 180418M2 | | **1** | PINO | PIN | PASADOR |
| 44 | 3409613M1 | | **1** | ARRUELA | WASHER | ARANDELA |
| 45 | 3585797M1 | | **1** | MOLA | SPRING | RESORTE |
| 46 | 1692580M1 | | **1** | BUJÃO | PLUG | TAPON |
| 47 | 894307M1 | | **1** | RETENTOR | OIL SEAL | BUJE RETENACEITE |
| 48 | 3409614M1 | | **1** | ARRUELA | WASHER | ARANDELA |
| 49 | 3409616M1 | | **1** | BUJÃO | PLUG | TAPON |
| 50 | 064176P1 | | **1** | CARCAÇA | HOUSING | ALOJAMIENTO |

**Fixação Eixo Traseiro - Transmissão**
**Fastener Rear Axle - Transmisson**
**Fijación Eje Trasero - Transmissón**

**30-75**

**2 Rodas Motrizes**
**2 Wheels Drive**
**2 Ruedas Motriz**

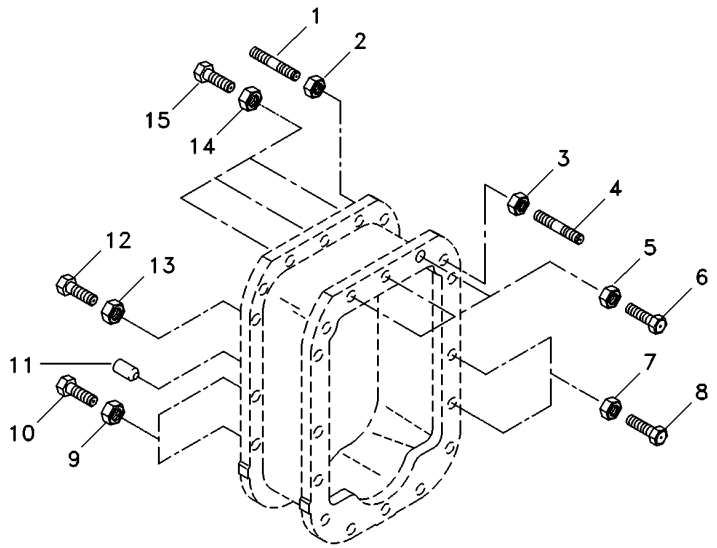


| | | | | | |
|---|---|---|---|---|---|
| 1 | 3589429M1 | **6** | PRISIONEIRO | STUD | ESPARRAGO |
| 2 | 069676T1 | **6** | PORCA | NUT | TUERCA |
| 3 | 069676T1 | **2** | PORCA | NUT | TUERCA |
| 4 | 3589428M1 | **2** | PRISIONEIRO | STUD | ESPARRAGO |
| 5 | 069676T1 | **3** | PORCA | NUT | TUERCA |
| 6 | 377563X1 | **3** | PARAFUSO | BOLT | PERNO |
| 7 | 069676T1 | **13** | PORCA | NUT | TUERCA |
| 8 | 377561X1 | **13** | PARAFUSO | BOLT | PERNO |
| 9 | 069676T1 | **4** | PORCA | NUT | TUERCA |
| 10 | 377561X1 | **4** | PARAFUSO | BOLT | PERNO |
| 11 | 191314M1 | **4** | PINO | PIN | PASADOR |
| 12 | 377561X1 | **1** | PARAFUSO | BOLT | PERNO |
| 13 | 069676T1 | **1** | PORCA | NUT | TUERCA |
| 14 | 069676T1 | **3** | PORCA | NUT | TUERCA |
| 15 | 3408222M1 | **3** | PARAFUSO | BOLT | PERNO |

**Fixação Eixo Traseiro - Transmissão**
**Fastener Rear Axle - Transmisson**
**Fijación Eje Trasero - Transmissón**

**30-80**

**4 Rodas Motrizes - Com Plataforma Do Operador**
**4 Wheels Drive - With Operator Plataform**
**4 Ruedas Motriz - Con Plataforma Del Operador**

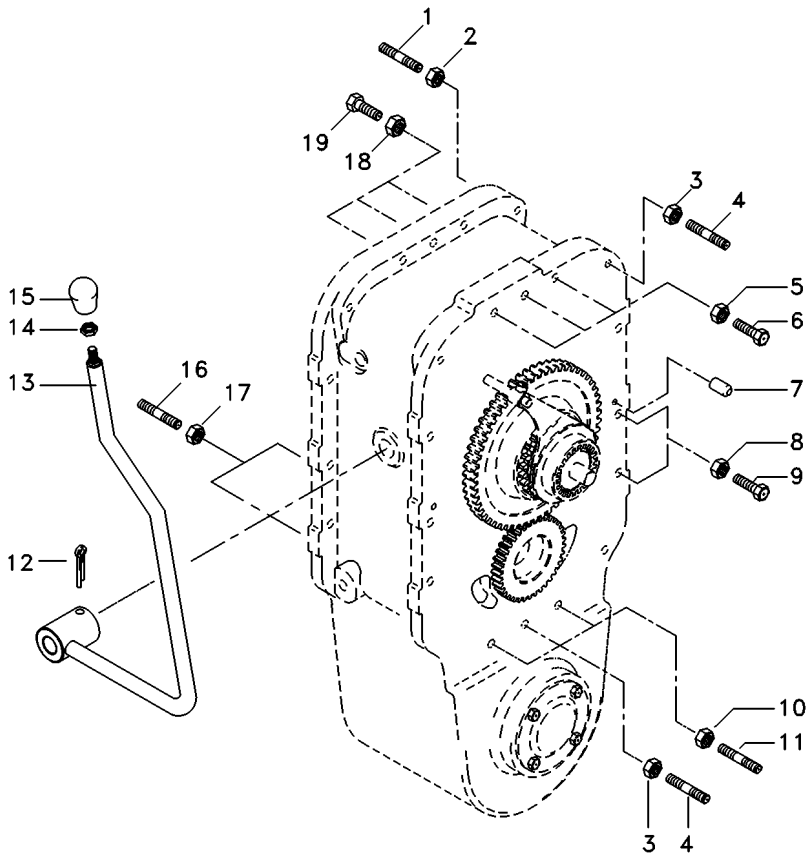


| | | | | | |
|---|---|---|---|---|---|
| 1 | 3589428M1 | **2** | PRISIONEIRO | STUD | ESPARRAGO |
| 2 | 069676T1 | **2** | PORCA | NUT | TUERCA |
| 3 | 069676T1 | **5** | PORCA | NUT | TUERCA |
| 4 | 3589429M1 | **5** | PRISIONEIRO | STUD | ESPARRAGO |
| 5 | 069676T1 | **3** | PORCA | NUT | TUERCA |
| 6 | 3408222M1 | **3** | PARAFUSO | BOLT | PERNO |
| 7 | 191314M1 | **4** | PINO | PIN | PASADOR |
| 8 | 069676T1 | **14** | PORCA | NUT | TUERCA |
| 9 | 377561X1 | **14** | PARAFUSO | BOLT | PERNO |
| 10 | 069676T1 | **2** | PORCA | NUT | TUERCA |
| 11 | 3589414M1 | **2** | PRISIONEIRO | STUD | ESPARRAGO |
| 12 | 357660X1 | **1** | PINO | PIN | PASADOR |
| 13 | 027398S1 | **1** | ALAVANCA | LEVER | PALANCA |
| 14 | 353430X1 | **1** | PORCA | NUT | TUERCA |
| 15 | 3410152M1 | **1** | MANÍPULO | KNOB | POMO |
| 16 | 033849P1 | **2** | PRISIONEIRO | STUD | ESPARRAGO |
| 17 | 069676T1 | **2** | PORCA | NUT | TUERCA |
| 18 | 069676T1 | **3** | PORCA | NUT | TUERCA |
| 19 | 377563X1 | **3** | PARAFUSO | BOLT | PERNO |

**Fixação Eixo Traseiro - Transmissão**
**Fastener Rear Axle - Transmisson**
**Fijación Eje Trasero - Transmissón**

**30-85**

**4 Rodas Motrizes - Com Cabina**
**4 Wheels Drive - With Cab**
**4 Ruedas Motriz - Con Cabina**

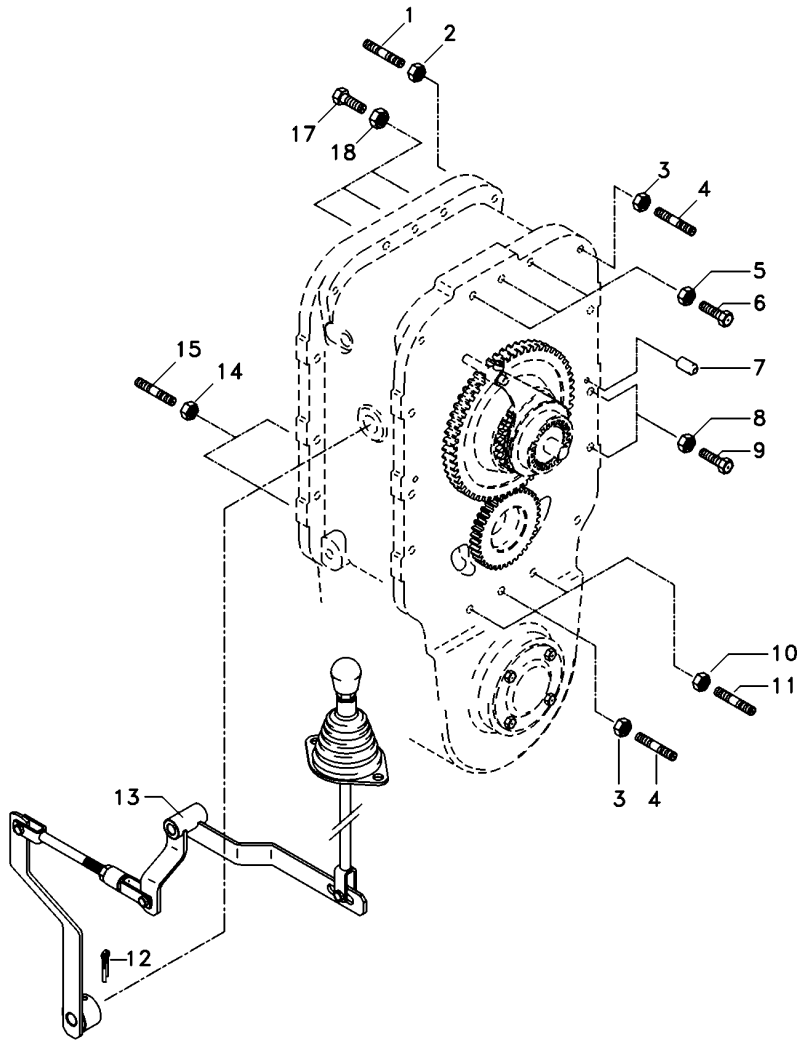


| | | | | | |
|---|---|---|---|---|---|
| 1 | 3589428M1 | | **2** | PRISIONEIRO | STUD | ESPARRAGO |
| 2 | 069676T1 | | **2** | PORCA | NUT | TUERCA |
| 3 | 069676T1 | | **5** | PORCA | NUT | TUERCA |
| 4 | 3589429M1 | | **5** | PRISIONEIRO | STUD | ESPARRAGO |
| 5 | 069676T1 | | **3** | PORCA | NUT | TUERCA |
| 6 | 3408222M1 | | **3** | PARAFUSO | BOLT | PERNO |
| 7 | 191314M1 | | **4** | PINO | PIN | PASADOR |
| 8 | 069676T1 | | **14** | PORCA | NUT | TUERCA |
| 9 | 377561X1 | | **14** | PARAFUSO | BOLT | PERNO |
| 10 | 069676T1 | | **2** | PORCA | NUT | TUERCA |
| 11 | 3589414M1 | | **2** | PRISIONEIRO | STUD | ESPARRAGO |
| 12 | 357660X1 | | **1** | PINO | PIN | PASADOR |
| 13 | 070010N1 | 30-95 No | **1** | ALAVANCA | LEVER | PALANCA |
| 14 | 069676T1 | | **2** | PORCA | NUT | TUERCA |
| 15 | 033849P1 | | **2** | PRISIONEIRO | STUD | ESPARRAGO |
| 17 | 377563X1 | | **3** | PARAFUSO | BOLT | PERNO |
| 18 | 069676T1 | | **3** | PORCA | NUT | TUERCA |

**Fixação Eixo Traseiro - Transmissão** | **4 Rodas Motrizes**
**Rear Axle - Transmission** | **4 Wheels Drive**
**Eje Trasero - Transmisión** | **4 Ruedas Motriz**

**30-90**

**Para Cultura De Cana**
**For Culture Of Cane**
**Para La Cultura De Bastón**

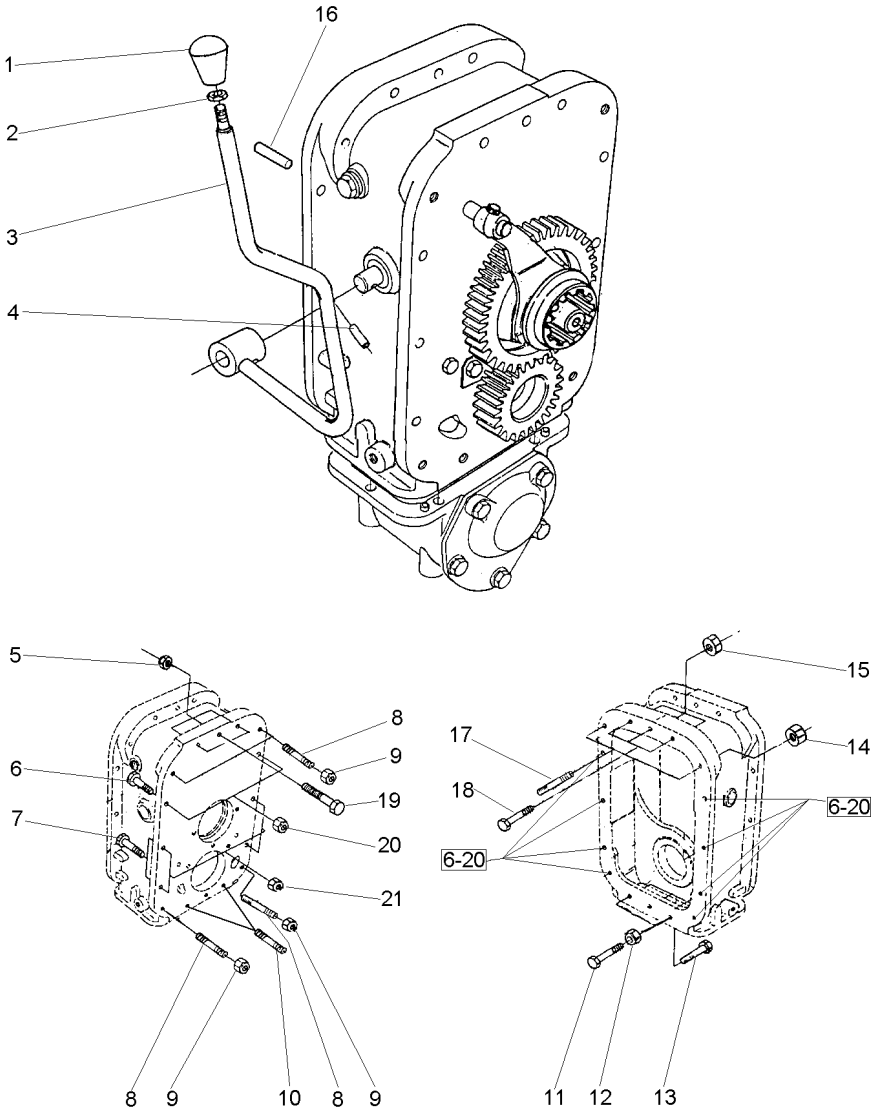


| | | | | |
|---|---|---|---|---|
| 1 | 3410152M1 | **1** MANÍPULO | KNOB | POMO |
| 2 | 353430X1 | **1** PORCA | NUT | TUERCA |
| 3 | 027398S1 | **1** ALAVANCA | LEVER | PALANCA |
| 4 | 357660X1 | **1** PINO | PIN | PASADOR |
| 5 | 069676T1 | **3** PORCA | NUT | TUERCA |
| 6 | 377561X1 | **10** PARAFUSO | BOLT | PERNO |
| 7 | 377561X1 | **4** PARAFUSO | BOLT | PERNO |
| 8 | 3589429M1 | **5** PRISIONEIRO | STUD | ESPARRAGO |
| 9 | 069676T1 | **5** PORCA | NUT | TUERCA |
| 10 | 3589429M1 | **2** PRISIONEIRO | STUD | ESPARRAGO |
| 11 | 3145869M1 | **2** PARAFUSO | BOLT | PERNO |
| 12 | 069676T1 | **2** PORCA | NUT | TUERCA |
| 13 | 377184X1 | **1** PARAFUSO | BOLT | PERNO |
| 14 | 069676T1 | **2** PORCA | NUT | TUERCA |
| 15 | 069676T1 | **3** PORCA | NUT | TUERCA |
| 16 | 191314M1 | **2** PINO | PIN | PASADOR |
| 17 | 3589428M1 | **2** PRISIONEIRO | STUD | ESPARRAGO |
| 18 | 377563X1 | **3** PARAFUSO | BOLT | PERNO |
| 19 | 3408222M1 | **3** PARAFUSO | BOLT | PERNO |
| 20 | 069676T1 | **10** PORCA | NUT | TUERCA |
| 21 | 069676T1 | **4** PORCA | NUT | TUERCA |

**Acionamento**
**Drive Kit**
**Acionamento**

**30-95**

**4 Rodas Motrizes - Com Cabina**
**4 Wheels Drive - With Cab**
**4 Ruedas Motriz - Con Cabina**

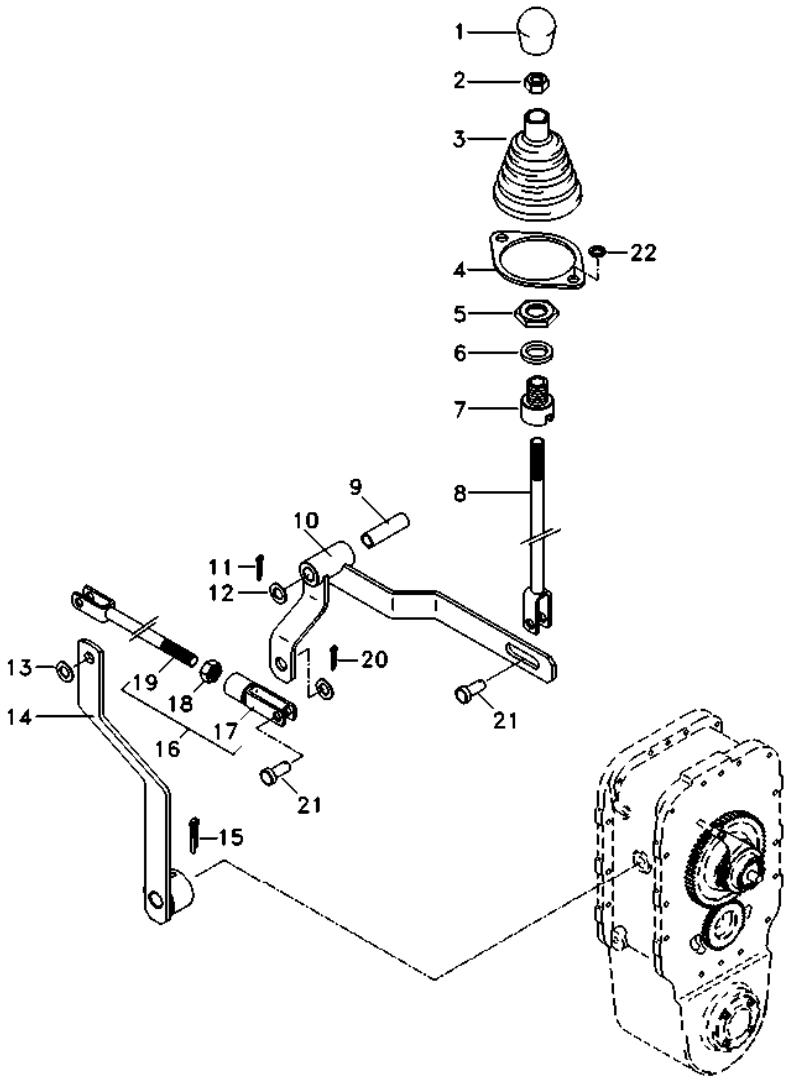


| | | | | |
|---|---|---|---|---|
| 1 | 6234518M1 | **1** MANÍPULO | KNOB | POMO |
| 2 | 353431X1 | **1** PORCA | NUT | TUERCA |
| 3 | 069915P1 | **1** COIFA | BELLOWS | FUELLE |
| 4 | 069937P1 | **1** ANEL | RING | ARO |
| 5 | 353427X1 | **1** PORCA | NUT | TUERCA |
| 6 | 353433X1 | **1** ARRUELA | WASHER | ARANDELA |
| 7 | 070450P1 | **1** ADAPTADOR | ADAPTOR | ADAPTADOR |
| 8 | 070051S1 | **1** TIRANTE | ROD | VARILLA |
| 9 | 6203936M1 | **1** BUCHA | BUSH | CASQUILLO |
| 10 | 070067S1 | **1** ALAVANCA | LEVER | PALANCA |
| 11 | 070076P1 | **1** PINO | PIN | PASADOR |
| 12 | 353439X1 | **1** ARRUELA PRESSÃO | PRESSURE WASHER | LAVADOR PRESION |
| 13 | 353756X1 | **3** ARRUELA | WASHER | ARANDELA |
| 14 | 067309S1 | **1** ALAVANCA | LEVER | PALANCA |
| 15 | 357660X1 | **1** PINO | PIN | PASADOR |
| 16 | 070233N1 | **1** TIRANTE | ROD | VARILLA |
| 17 | 195215M1 | **1** GARFO | FORK | HORQUILLA |
| 18 | 353431X1 | **1** PORCA | NUT | TUERCA |
| 19 | 070234S1 | **1** TIRANTE | ROD | VARILLA |
| 20 | 354059X1 | **3** CONTRAPINO | DOWEL | CENTRAJE |
| 21 | 832813M1 | **3** PINO | PIN | PASADOR |
| 22 | 339375X1 | **2** ARRUELA | WASHER | ARANDELA |

**Pedal De Bloqueio Do Diferencial Eixo Traseiro**
**Rear Axle- Differential Lock Pedal**
**Eje Trasero Con Blocaje Diferencial-Pedal**

**30-100**

**Tratores Com Plataforma Do Operador**
**Tractors With Operator Plataform**
**Tractores Con Plataforma Del Operador**

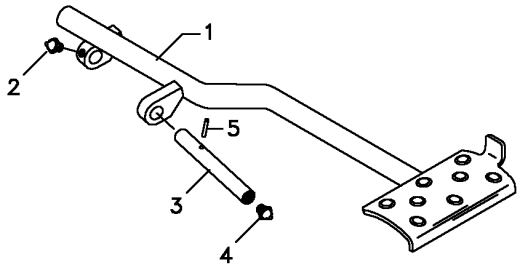


| | | | | | |
|---|---|---|---|---|---|
| 1 | 062924S1 | | **1** PEDAL | PEDAL | PEDAL |
| 2 | 13811X | 1/4"-28 | **1** GRAXEIRA | GREASER | ENGRASADOR |
| 3 | 072292P1 | | **1** EIXO | SHAFT | ARBOL |
| 4 | 13811X | 1/4"-28 | **1** GRAXEIRA | GREASER | ENGRASADOR |
| 5 | 357632X1 | | **1** PINO | PIN | PASADOR |

**Bloqueio Diferencial**
**Differential Lock**
**Bloqueo Del Diferencial**

**30-105**

**Tratores Com Cabine**
**Tractors With Cab**
**Tractores Con Cabina**

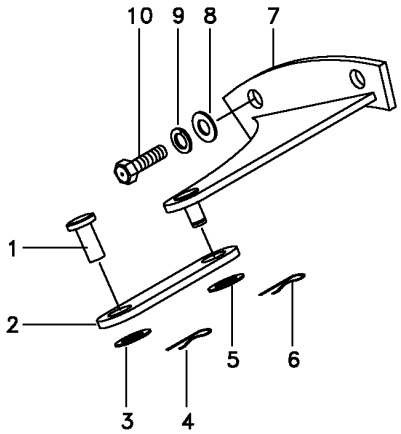


| | | | | |
|---|---|---|---|---|
| 1 | 832813M1 | **1** PINO | PIN | PASADOR |
| 2 | 033298S1 | **1** ALAVANCA | LEVER | PALANCA |
| 3 | 353758X1 | **1** ARRUELA | WASHER | ARANDELA |
| 4 | 354059X1 | **1** CONTRAPINO | DOWEL | CENTRAJE |
| 5 | 353758X1 | **1** ARRUELA | WASHER | ARANDELA |
| 6 | 354059X1 | **1** CONTRAPINO | DOWEL | CENTRAJE |
| 7 | 065990S1 | **1** SUPORTE | BRACKET | SOPORTE |
| 8 | 353439X1 | **2** ARRUELA PRESSÃO | PRESSURE WASHER | LAVADOR PRESION |
| 9 | 353758X1 | **2** ARRUELA | WASHER | ARANDELA |
| 10 | 366909X1 | **2** PARAFUSO | BOLT | PERNO |

**Carcaça Central**
**Middle Body**
**Carcaza Central**

**30-110**

**Sem Tdp**
**Without Pto**
**Sin Tdf**

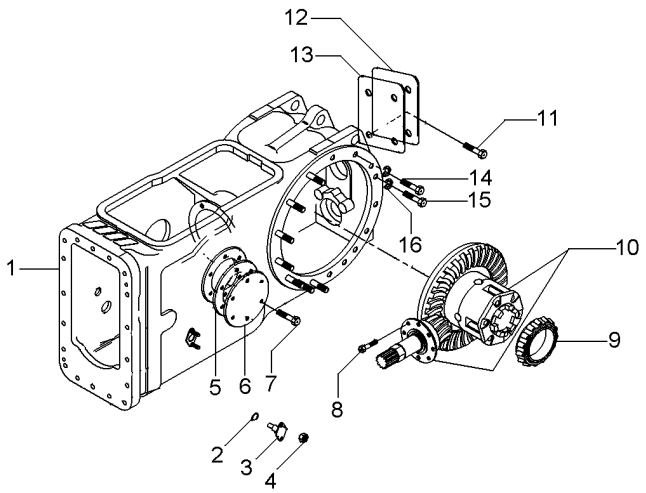


| | | | | | | |
|---|---|---|---|---|---|---|
| 1 | 048005N1 | 30-135 No | **1** | CARCAÇA | HOUSING | ALOJAMIENTO |
| 2 | 851258M1 | | **2** | ANEL "O" | O RING | JUNTA TORICA |
| 3 | 898643M1 | | **2** | PINO | PIN | PASADOR |
| 4 | 353916X1 | | **4** | PORCA | NUT | TUERCA |
| 5 | 181217M1 | | **1** | JUNTA | GASKET | EMPAQUETADURA. |
| 6 | 022942P1 | ◀ | **1** | TAMPA | COVER | CUBIERTA |
| 7 | 353698X1 | | **6** | PARAFUSO | BOLT | PERNO |
| 8 | 899199M1 | | **6** | PARAFUSO | BOLT | PERNO |
| 9 | 1850909M91 | | **1** | CJ. ROLAMENTO | BEARING ASSY | RODAMIENTO RAD |
| 10 | 035290N1 | 30-145 No | **1** | DIFERENCIAL | DIFFERENTIAL | DIFERENCIAL |
| 11 | 353723X1 | | **4** | PARAFUSO | BOLT | PERNO |
| 12 | 488253M4 | | **1** | TAMPA | COVER | CUBIERTA |
| 13 | 488254M2 | | **1** | JUNTA | GASKET | EMPAQUETADURA. |
| 14 | 377622X1 | | **2** | PARAFUSO | BOLT | PERNO |
| 15 | 354648X1 | | **2** | PARAFUSO | BOLT | PERNO |
| 16 | 353439X1 | | **2** | ARRUELA PRESSÃO | PRESSURE WASHER | LAVADOR PRESION |

**Carcaça Central** | **Tdpi 540 Rpm**
**Middle Body** | **Ipto 540 Rpm**
**Carcaza Central** | **Tdfi 540 Rpm**

**30-115**

**Tratores Com Plataforma Do Operador**
**Tractors With Operator Plataform**
**Tractores Con Plataforma Del Operador**

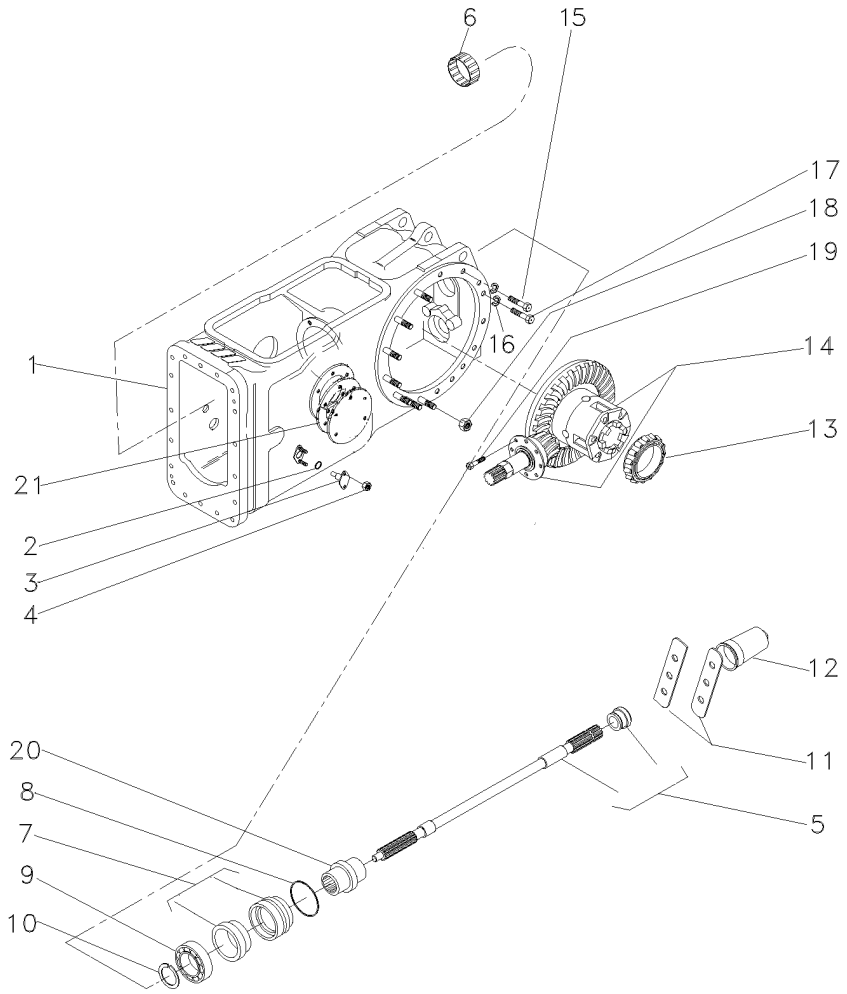


| | | | | | | |
|---|---|---|---|---|---|---|
| 1 | 048005N1 | 30-135 No | **1** | CARCAÇA | HOUSING | ALOJAMIENTO |
| 2 | 851258M1 | | **2** | ANEL "O" | O RING | JUNTA TORICA |
| 3 | 898643M1 | | **2** | PINO | PIN | PASADOR |
| 4 | 353916X1 | | **4** | PORCA | NUT | TUERCA |
| 5 | 3599003M92 | | **1** | EIXO | SHAFT | ARBOL |
| 6 | 195453M1 | | **1** | ROLAMENTO AGULHA | BEARING NEEDLE | COJINETA AGUJAS |
| 7 | 3611134M93 | | **1** | LUVA | SLEEVE | MANCHA |
| 8 | 1004633M1 | | **1** | ANEL "O" | O RING | JUNTA TORICA |
| 9 | 391162X1 | | **1** | ROLAMENTO | BEARING | COJINETE |
| 10 | 831581M2 | | **1** | ANEL TRAVA | CIRCLIP | CIRCULITO |
| 11 | 3149348M1 | | **2** | CHAPA | PLATE | CHAPA |
| 12 | 035678T1 | | **1** | TAMPA | COVER | CUBIERTA |
| 13 | 1850909M91 | | **1** | CJ. ROLAMENTO | BEARING ASSY | RODAMIENTO RAD |
| 14 | 035426N1 | 30-150 No | **1** | DIFERENCIAL | DIFFERENTIAL | DIFERENCIAL |
| 15 | 354648X1 | | **2** | PARAFUSO | BOLT | PERNO |
| 16 | 353439X1 | | **2** | ARRUELA PRESSÃO | PRESSURE WASHER | LAVADOR PRESION |
| 17 | 377622X1 | | **2** | PARAFUSO | BOLT | PERNO |
| 18 | 353437X1 | | **18** | PORCA | NUT | TUERCA |
| 19 | 899199M1 | | **6** | PARAFUSO | BOLT | PERNO |
| 20 | 532898M1 | | **1** | LUVA | SLEEVE | MANCHA |
| 21 | 181217M1 | | **1** | JUNTA | GASKET | EMPAQUETADURA. |

| | | |
|---|---|---|
| **Carcaça Central** | **540 Rpm** | **Tratores Com Cabine** |
| **Middle Body** | **540 Rpm** | **Tractors With Cab** |
| **Carcaza Central** | **540 Rpm** | **Tractores Con Cabina** |

**30-120**

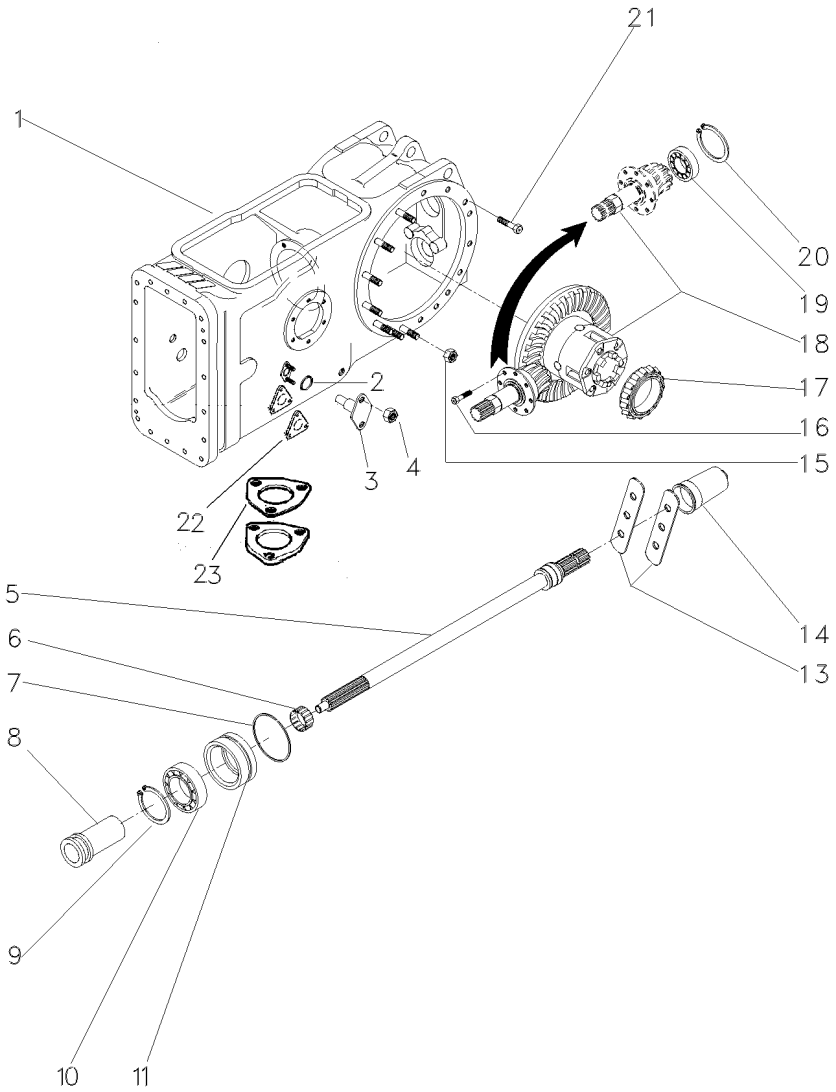


| | | | | | |
|---|---|---|---|---|---|
| 1 | 071166N1 | | **1** | CJ. CARCAÇA | HOUSE ASSY | CONJ. CARTER |
| 2 | 851258M1 | | **2** | ANEL "O" | O RING | JUNTA TORICA |
| 3 | 898643M1 | | **2** | PINO | PIN | PASADOR |
| 4 | 353916X1 | | **4** | PORCA | NUT | TUERCA |
| 5 | 3599003M92 | 30-170 No | **1** | EIXO | SHAFT | ARBOL |
| 6 | 195453M1 | | **1** | ROLAMENTO AGULHA | BEARING NEEDLE | COJINETA AGUJAS |
| 7 | 1004633M1 | | **1** | ANEL "O" | O RING | JUNTA TORICA |
| 8 | 532898M1 | | **1** | LUVA | SLEEVE | MANCHA |
| 9 | 831581M2 | | **1** | ANEL TRAVA | CIRCLIP | CIRCULITO |
| 10 | 391162X1 | | **1** | ROLAMENTO | BEARING | COJINETE |
| 11 | 3611134M93 | 30-175 No | **1** | LUVA | SLEEVE | MANCHA |
| 13 | 3149348M1 | | **2** | CHAPA | PLATE | CHAPA |
| 14 | 035678T1 | | **1** | TAMPA | COVER | CUBIERTA |
| 15 | 353437X1 | | **18** | PORCA | NUT | TUERCA |
| 16 | 899199M1 | | **6** | PARAFUSO | BOLT | PERNO |
| 17 | 1850909M91 | | **1** | CJ. ROLAMENTO | BEARING ASSY | RODAMIENTO RAD |
| 18 | 035426N1 | 30-150 No | **1** | DIFERENCIAL | DIFFERENTIAL | DIFERENCIAL |
| 19 | 834733M1 | | **1** | ROLAMENTO | BEARING | COJINETE |
| 20 | 196097M1 | | **1** | ANEL | RING | ARO |
| 21 | 377622X1 | | **2** | PARAFUSO | BOLT | PERNO |
| 21 | 354648X1 | | **2** | PARAFUSO | BOLT | PERNO |
| 21 | 353439X1 | | **2** | ARRUELA PRESSÃO | PRESSURE WASHER | LAVADOR PRESION |

**Carcaça Central**
**Middle Body**
**Carcaza Central**

**30-125**

**540 / 1000 Rpm**
**540 / 1000 Rpm**
**540 / 1000 Rpm**

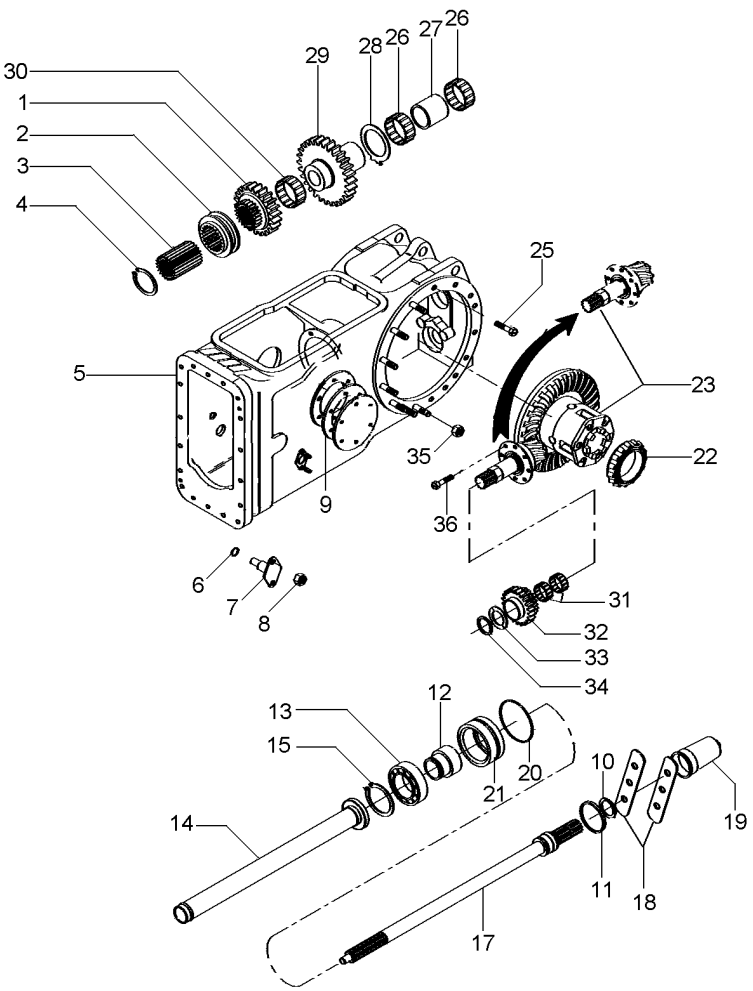


| | | | | | |
|---|---|---|---|---|---|
| 1 | 1660713M1 | | **1** | ENGRENAGEM | GEAR | ENGRANAJE |
| 2 | 532889M1 | | **1** | COLAR | COLLAR | COLLAR |
| 3 | 532891M1 | | **1** | CUBO | HUB | CUBO |
| 4 | 352699X1 | | **1** | ANEL TRAVA | CIRCLIP | CIRCULITO |
| 5 | 048005N1 | 30-135 No | **1** | CARCAÇA | HOUSING | ALOJAMIENTO |
| 6 | 851258M1 | | **2** | ANEL "O" | O RING | JUNTA TORICA |
| 7 | 898643M1 | | **2** | PINO | PIN | PASADOR |
| 8 | 353916X1 | | **4** | PORCA | NUT | TUERCA |
| 9 | 181217M1 | | **1** | JUNTA | GASKET | EMPAQUETADURA. |
| 10 | 1662726M2 | | **1** | ANEL | RING | ARO |
| 11 | 3008359X1 | | **1** | ANEL "O" | O RING | JUNTA TORICA |
| 12 | 3598999M3 | | **1** | LUVA | SLEEVE | MANCHA |
| 13 | 391162X1 | | **1** | ROLAMENTO | BEARING | COJINETE |
| 14 | 532877M92 | | **1** | TUBO | PIPE | CANO |
| 15 | 6225711M1 | | **1** | ANEL | RING | ARO |
| 17 | 3599002M4 | 540/1000 RPM | **1** | LUVA | SLEEVE | MANCHA |
| 18 | 3149348M1 | | **2** | CHAPA | PLATE | CHAPA |
| 19 | 035678T1 | | **1** | TAMPA | COVER | CUBIERTA |
| 20 | 3611134M93 | | **1** | LUVA | SLEEVE | MANCHA |
| 21 | 1004633M1 | | **1** | ANEL "O" | O RING | JUNTA TORICA |
| 22 | 1850909M91 | | **1** | CJ. ROLAMENTO | BEARING ASSY | RODAMIENTO RAD |
| 23 | 035290N1 | 30-145 No | **1** | DIFERENCIAL | DIFFERENTIAL | DIFERENCIAL |
| 25 | 377622X1 | | **2** | PARAFUSO | BOLT | PERNO |
| 26 | 022199T1 | | **2** | ROLAMENTO | BEARING | COJINETE |
| 27 | 532876M2 | | **1** | ESPAÇADOR | SPACER | PIEZA DISTANCIA |
| 28 | 1663312M2 | | **1** | ARRUELA | WASHER | ARANDELA |
| 29 | 1679306M1 | | **1** | ENGRENAGEM | GEAR | ENGRANAJE |
| 30 | 842921M1 | | **1** | ROLAMENTO | BEARING | COJINETE |
| 31 | 842922M1 | | **2** | ROLAMENTO | BEARING | COJINETE |
| 32 | 1679310M1 | | **1** | ENGRENAGEM | GEAR | ENGRANAJE |
| 33 | 532882M1 | | **1** | ARRUELA | WASHER | ARANDELA |
| 34 | 339470X1 | | **1** | ANEL | RING | ARO |
| 35 | 353437X1 | | **18** | PORCA | NUT | TUERCA |
| 36 | 899199M1 | | **6** | PARAFUSO | BOLT | PERNO |

**Carcaça Central**
**Middle Body**
**Carcaza Central**

**30-130**

**Para Cultura De Cana**
**For Culture Of Cane**
**Para La Cultura De Bastón**

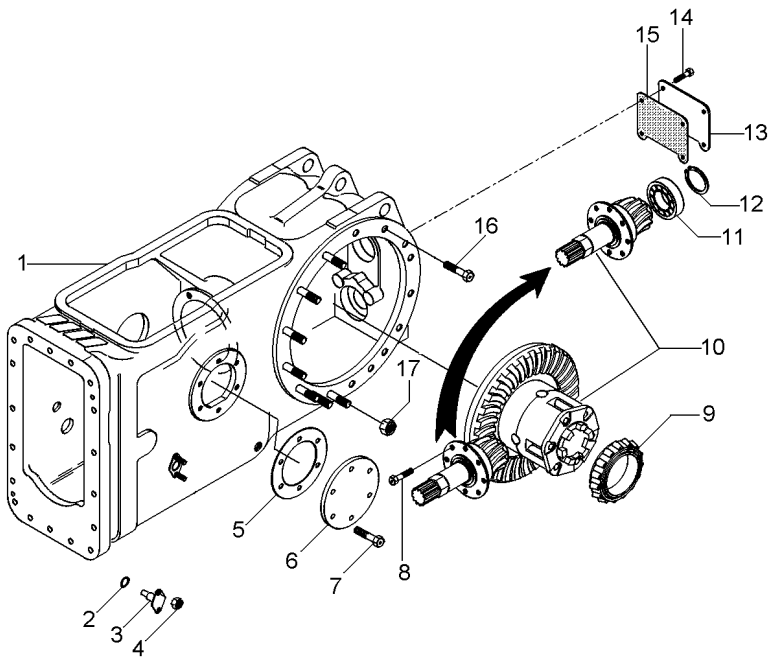


| | | | | | | |
|---|---|---|---|---|---|---|
| 1 | 022350N2 | 30-140 No | **1** | CARCAÇA | HOUSING | ALOJAMIENTO |
| 2 | 851258M1 | | **2** | ANEL "O" | O RING | JUNTA TORICA |
| 3 | 898643M1 | | **2** | PINO | PIN | PASADOR |
| 4 | 353916X1 | | **4** | PORCA | NUT | TUERCA |
| 5 | 181217M1 | | **1** | JUNTA | GASKET | EMPAQUETADURA. |
| 6 | 022942P1 | ◀ | **1** | TAMPA | COVER | CUBIERTA |
| 7 | 353698X1 | | **6** | PARAFUSO | BOLT | PERNO |
| 8 | 899199M1 | | **6** | PARAFUSO | BOLT | PERNO |
| 9 | 1850909M91 | | **1** | CJ. ROLAMENTO | BEARING ASSY | RODAMIENTO RAD |
| 10 | 035290N1 | 30-145 No | **1** | DIFERENCIAL | DIFFERENTIAL | DIFERENCIAL |
| 11 | 834733M1 | | **1** | ROLAMENTO | BEARING | COJINETE |
| 12 | 366442X1 | | **1** | ANEL TRAVA | CIRCLIP | CIRCULITO |
| 13 | 488253M4 | | **1** | TAMPA | COVER | CUBIERTA |
| 14 | 353723X1 | | **4** | PARAFUSO | BOLT | PERNO |
| 15 | 488254M2 | | **1** | JUNTA | GASKET | EMPAQUETADURA. |
| 16 | 377622X1 | | **8** | PARAFUSO | BOLT | PERNO |
| 17 | 353437X1 | | **14** | PORCA | NUT | TUERCA |

**Carcaça Central**
**Middle Body**
**Carcaza Central**

**30-135**

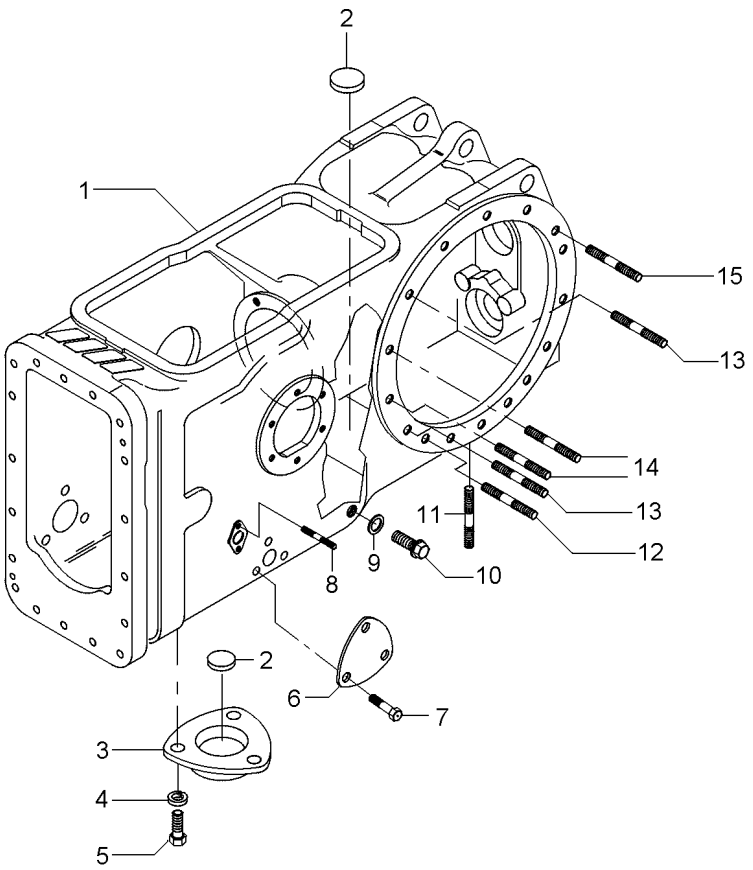


| | | | | |
|---|---|---|---|---|
| 1 | 048004P1 | **1** CARCAÇA | HOUSING | ALOJAMIENTO |
| 2 | 020468T1 | **3** MAGNÉTICO | MAGNET | IMAN |
| 3 | 1869491M1 | **1** TAMPA | COVER | CUBIERTA |
| 4 | 353446X1 | **3** ARRUELA | WASHER | ARANDELA |
| 5 | 353676X1 | **3** PARAFUSO | BOLT | PERNO |
| 6 | 3411758M1 | **1** TAMPA | COVER | CUBIERTA |
| 7 | 353691X1 | **3** PARAFUSO | BOLT | PERNO |
| 8 | 195569M2 | **4** PRISIONEIRO | STUD | ESPARRAGO |
| 9 | 180474M1 | **1** ARRUELA | WASHER | ARANDELA |
| 10 | 3409712M1 | **1** BUJÃO | PLUG | TAPON |
| 11 | 490808M1 | **4** PRISIONEIRO | STUD | ESPARRAGO |
| 12 | 1860900M1 | **2** PRISIONEIRO | STUD | ESPARRAGO |
| 13 | 1860900M1 | **12** PRISIONEIRO | STUD | ESPARRAGO |
| 14 | 377616X1 | **4** PRISIONEIRO | STUD | ESPARRAGO |
| 15 | 1860900M1 | **4** PRISIONEIRO | STUD | ESPARRAGO |

**Carcaça Central**
**Middle Body**
**Carcaza Central**

**30-140**

**Para Cultura De Cana**
**For Culture Of Cane**
**Para La Cultura De Bastón**

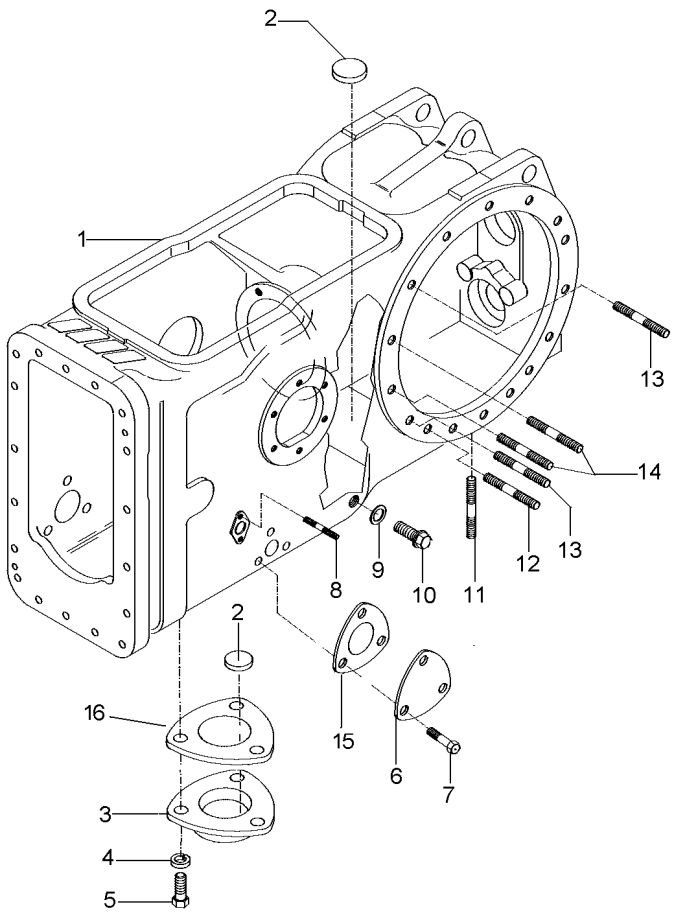


| | | | | | |
|---|---|---|---|---|---|
| 1 | 022334P5 | **1** | CARCAÇA | HOUSING | ALOJAMIENTO |
| 2 | 020468T1 | **3** | MAGNÉTICO | MAGNET | IMAN |
| 3 | 1869491M1 | **1** | TAMPA | COVER | CUBIERTA |
| 4 | 353446X1 | **3** | ARRUELA | WASHER | ARANDELA |
| 5 | 353676X1 | **3** | PARAFUSO | BOLT | PERNO |
| 6 | 3411758M1 | **1** | TAMPA | COVER | CUBIERTA |
| 7 | 353691X1 | **3** | PARAFUSO | BOLT | PERNO |
| 8 | 195569M2 | **4** | PRISIONEIRO | STUD | ESPARRAGO |
| 9 | 180474M1 | **1** | ARRUELA | WASHER | ARANDELA |
| 10 | 3409712M1 | **1** | BUJÃO | PLUG | TAPON |
| 11 | 490808M1 | **4** | PRISIONEIRO | STUD | ESPARRAGO |
| 12 | 1860900M1 | **2** | PRISIONEIRO | STUD | ESPARRAGO |
| 13 | 1860900M1 | **12** | PRISIONEIRO | STUD | ESPARRAGO |
| 14 | 377616X1 | **4** | PRISIONEIRO | STUD | ESPARRAGO |
| 15 | 1660551M2 | **1** | JUNTA | GASKET | EMPAQUETADURA. |
| 16 | 6214508M1 | **1** | JUNTA | GASKET | EMPAQUETADURA. |

**Pinhão E Diferencial**
**Pinion And Diferential**
**Piñon Y Diferencial**

**30-145**

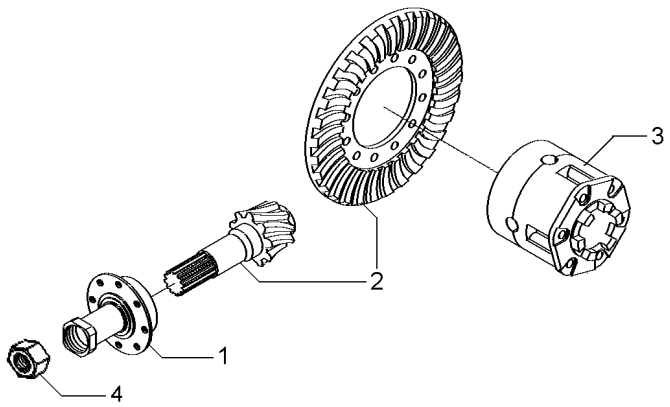


| | | | | | |
|---|---|---|---|---|---|
| 1 | 1872858M93 | 30-155 No | **1** | FLANGE | FLANGE | PLETINA |
| 2 | 4200008M91 | 9/35 | **1** | COROA E PINHÃO | KIT, BEVEL GEAR | CORONA Y PINON |
| 3 | 1481423M94 | 30-165 No | **1** | CJ. DIFERENCIAL | KIT,DIFFERENTIAL | JGO.DIFERENCIAL. |
| 4 | 532956M1 | | **1** | PORCA | NUT | TUERCA |

**Pinhão E Diferencial**
**Pinion And Diferential**
**Piñon Y Diferencial**

**30-150**

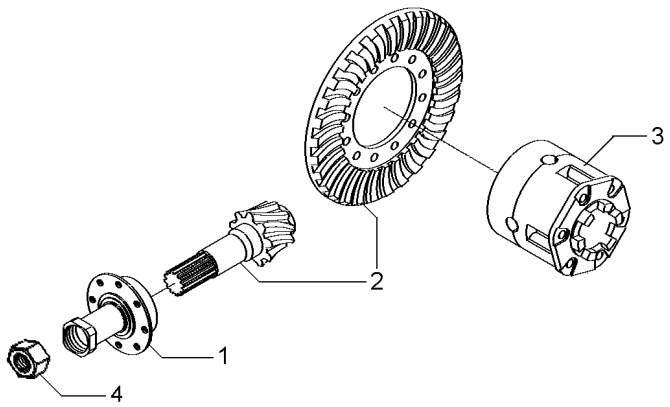


| | | | | | |
|---|---|---|---|---|---|
| 1 | 3147511M93 | 30-160 No | **1** | FLANGE | FLANGE | PLETINA |
| 2 | 4200008M91 | 9/35 | **1** | COROA E PINHÃO | KIT, BEVEL GEAR | CORONA Y PINON |
| 3 | 1481423M94 | 30-165 No | **1** | CJ. DIFERENCIAL | KIT,DIFFERENTIAL | JGO.DIFERENCIAL. |
| 4 | 532956M1 | | **1** | PORCA | NUT | TUERCA |

**Flange E Pinhão**
**Flange And Pinion**
**Pletina Y Piñon**

**30-155**

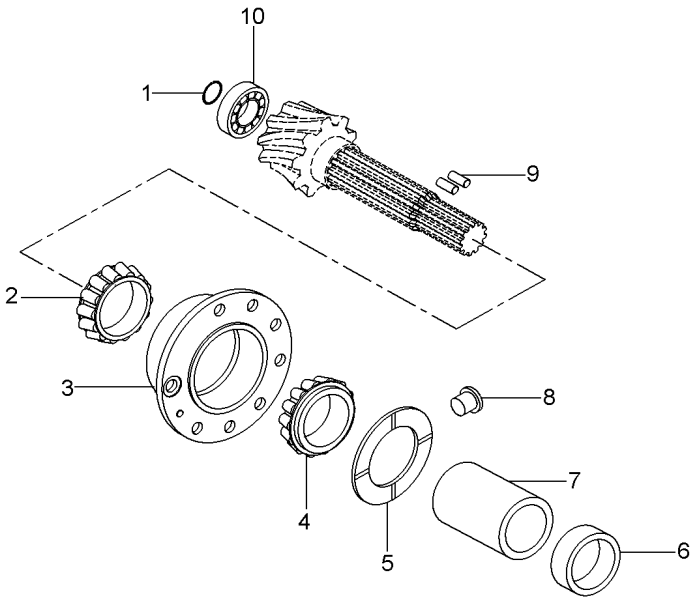


| | | | | |
|---|---|---|---|---|
| 1 | 366442X1 | **1** ANEL TRAVA | CIRCLIP | CIRCULITO |
| 2 | 3176710M91 | **1** ROLAMENTO | BEARING | COJINETE |
| 3 | 507565M91 | **1** FLANGE | FLANGE | PLETINA |
| 4 | 3176708M91 | **1** ROLAMENTO | BEARING | COJINETE |
| 5 | 516377M1 | **1** ARRUELA | WASHER | ARANDELA |
| 6 | 048363P2 | **1** ESPAÇADOR | SPACER | PIEZA DISTANCIA |
| 7 | 532893M1 | **1** ESPAÇADOR | SPACER | PIEZA DISTANCIA |
| 8 | 532910M1 | **1** TRAVA | LOCK | RETENEDOR |
| 9 | 3612442M1 | **2** ROLETE | ROLLER | RODILLO |
| 10 | 834733M1 | **1** ROLAMENTO | BEARING | COJINETE |

**Flange E Pinhão**
**Flange And Pinion**
**Pletina Y Piñon**

**30-160**

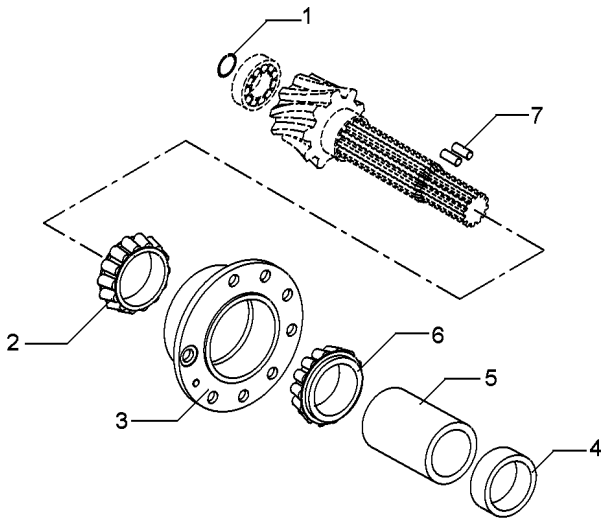


| | | | | |
|---|---|---|---|---|
| 1 | 196097M1 | **1** ANEL | RING | ARO |
| 2 | 3176710M91 | **1** ROLAMENTO | BEARING | COJINETE |
| 3 | 507565M91 | **1** FLANGE | FLANGE | PLETINA |
| 4 | 048363P2 | **1** ESPAÇADOR | SPACER | PIEZA DISTANCIA |
| 5 | 1661065M2 | **1** ESPAÇADOR | SPACER | PIEZA DISTANCIA |
| 6 | 3176708M91 | **1** ROLAMENTO | BEARING | COJINETE |
| 7 | 3612442M1 | **2** ROLETE | ROLLER | RODILLO |

**Diferencial**
**Differential**
**Differencial**

**30-165**

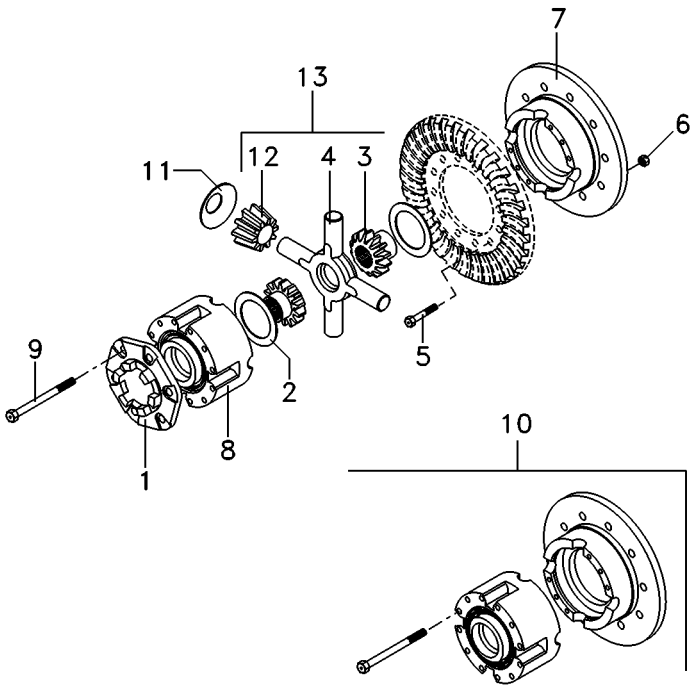


| | | | |
|---|---|---|---|
| 1 | 898712M2 | | |
| 2 | 897726M1 | | |
| 3 | 885518M1 | 13 | |
| 4 | 894302M5 | 13 | |
| 5 | 825776M1 | | 1/2X20X1,720 |
| 6 | 891947M1 | | 1/2X20 |
| 7 | | 10 | 10 |
| 8 | | 10 | 10 |
| 9 | 490001M1 | 10 | 1/2X13X4" |
| 10 | 2800781M92 | | |
| 11 | 038730P1 | | |
| 12 | 897725M3 | 13 | |
| 13 | 4200009M91 | | |

| | | | |
|---|---|---|---|
| **1** | FLANGE | FLANGE | PLETINA |
| **2** | ARRUELA | WASHER | ARANDELA |
| **2** | ENGRENAGEM | GEAR | ENGRANAJE |
| **1** | CRUZETA | SPIDER | CRUCETA |
| **12** | PARAFUSO | BOLT | PERNO |
| **12** | PORCA | NUT | TUERCA |
| **1** | MEIA CAIXA | STOCKING BOX | MEDIA CAJA |
| **1** | MEIA CAIXA | STOCKING BOX | MEDIA CAJA |
| **8** | PARAFUSO | BOLT | PERNO |
| **1** | CJ. CAIXA | KIT, BOX | JUEGO DE CAJA |
| **4** | ARRUELA | WASHER | ARANDELA |
| **4** | SATÉLITE | SATELLITE | SATELITE |
| **1** | CJ. ENGRENAGEM | KIT, GEAR | ENGRANAJES JUEGO |

**Eixo Da Tdp**
**Pto Shaft**
**Eje Toma De Fuerza**

**30-170**

**540 Rpm**
**540 Rpm**
**540 Rpm**

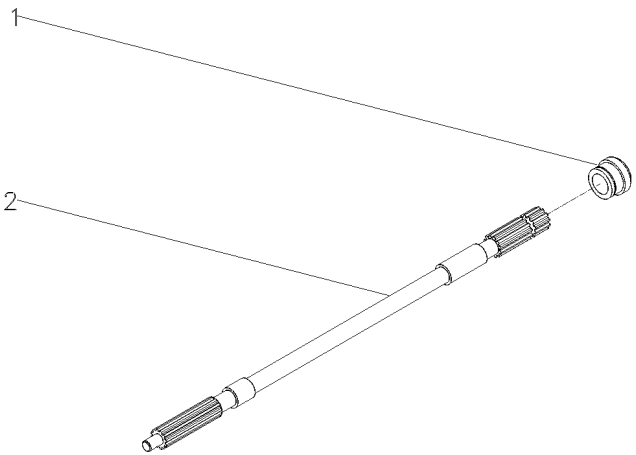


| | | | | |
|---|---|---|---|---|
| 1 | 3599001M3 | **1** COLAR | COLLAR | COLLAR |
| 2 | 1871628M1 | **1** EIXO | SHAFT | ARBOL |

**Luva/Anel**
**Pto Seal**
**Sello De Tdf**

**30-175**

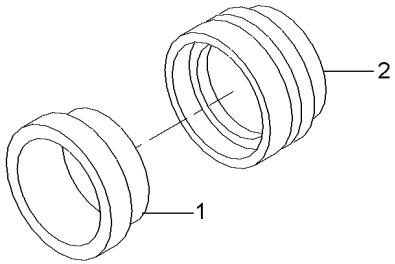


| | | | | |
|---|---|---|---|---|
| 1 | 834216M1 | **1** RETENTOR | SEAL | RETEN |
| 2 | 3599002M4 | **1** LUVA | SLEEVE | MANCHA |

**Tampa**
**Cover**
**Tapa**

**Sem Levante**
**Without Lift**
**Sin Levante**

**30-180**

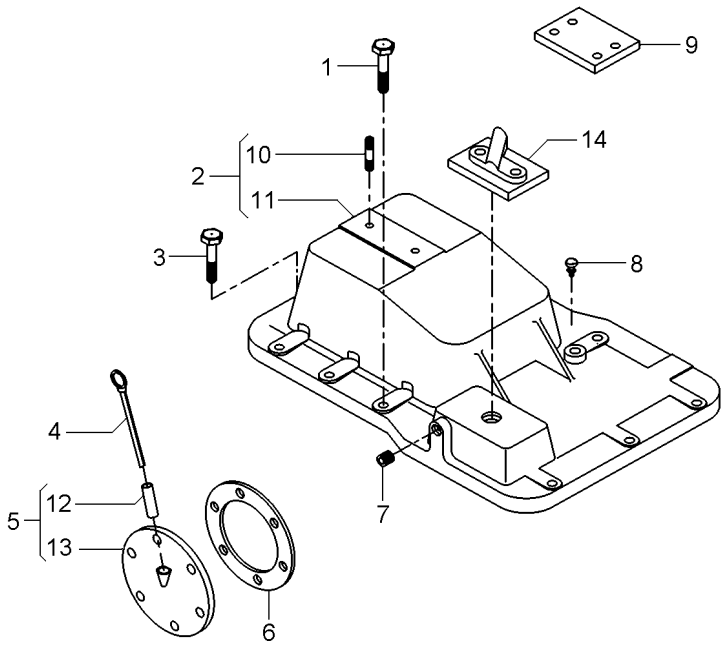


| | | | | | |
|---|---|---|---|---|---|
| 1 | 058281P1 | | **5** | PARAFUSO | BOLT | PERNO |
| 2 | 3145272M92 | | **1** | TAMPA | COVER | CUBIERTA |
| 3 | 058287P1 | | **8** | PARAFUSO | BOLT | PERNO |
| 4 | 1665962M91 | | **1** | VARETA | ROD | VARILLA |
| 5 | 181218M91 | | **1** | CJ. TAMPA | KIT, COVER | JUEGO DE TAPA |
| 6 | 181217M1 | | **1** | JUNTA | GASKET | EMPAQUETADURA. |
| 7 | 195387M1 | | **2** | BUJÃO | PLUG | TAPON |
| 8 | 182099M91 | | **1** | RESPIRO | BREATHER | RESPIRADERO |
| 9 | 022747P1 | | **2** | PLACA | PLATE | PLATO |
| 10 | 3146844M1 | 2 | **1** | PRISIONEIRO | STUD | ESPARRAGO |
| 11 | 3145276M1 | 2 | **1** | TAMPA | COVER | CUBIERTA |
| 12 | 898207M1 | 5 | **1** | TUBO | PIPE | CANO |
| 13 | 181219M1 | 5 | **1** | TAMPA | COVER | CUBIERTA |
| 14 | 070467N1 | | **1** | CJ. TAMPA | KIT, CAP | JUEGO DE TAPON |

**Tampa Do Levante Hidráulico**
**Hydraulic Lift Cover**
**Tapa Levante Hidraulico**

**30-185**

**Para Cultura De Cana**
**For Culture Of Cane**
**Para La Cultura De Bastón**

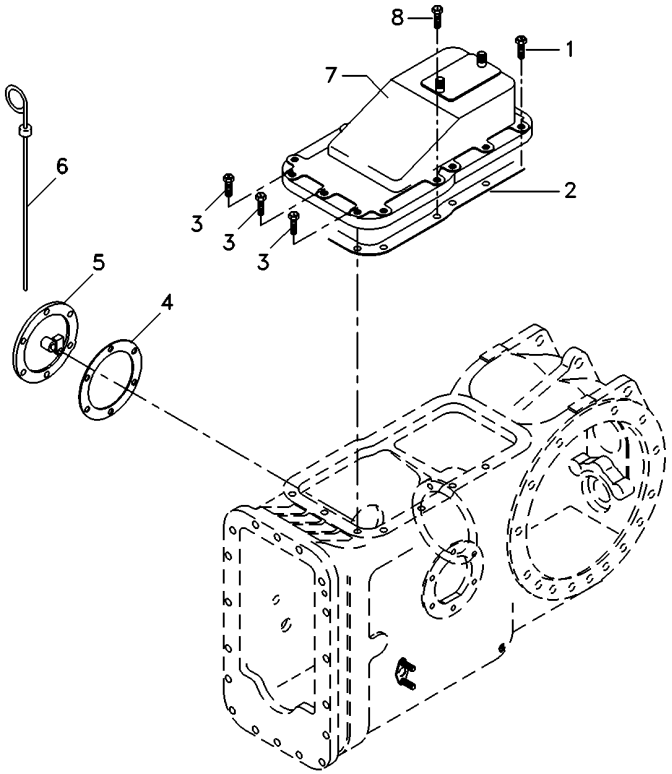


| | | | | |
|---|---|---|---|---|
| 1 | 058287P1 | **8** PARAFUSO | BOLT | PERNO |
| 2 | 181408M2 | **1** JUNTA | GASKET | EMPAQUETADURA. |
| 3 | 058283P1 | **3** PARAFUSO | BOLT | PERNO |
| 4 | 181217M1 | **1** JUNTA | GASKET | EMPAQUETADURA. |
| 5 | 181218M91 | **1** CJ. TAMPA | KIT, COVER | JUEGO DE TAPA |
| 6 | 1665962M91 | **1** VARETA | ROD | VARILLA |
| 7 | 490699M92 | **1** TAMPA | COVER | CUBIERTA |
| 8 | 058281P1 | **2** PARAFUSO | BOLT | PERNO |

**Redução Final Traseira**
**Rear Final Drive**
**Reduccion Final Trasera**

**30-190**

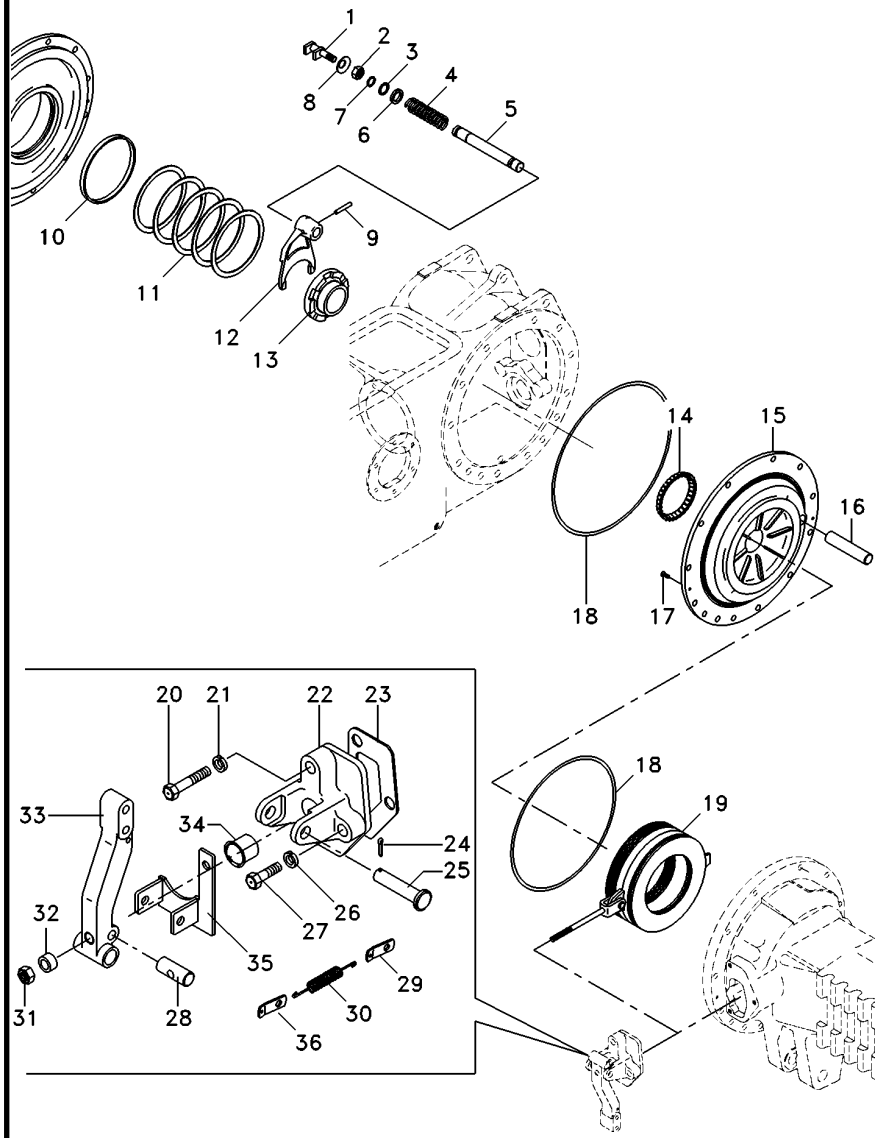


| | | | | | |
|---|---|---|---|---|---|
| 1 | 1865014M1 | | 1 | GARFO | FORK | HORQUILLA |
| 2 | 353426X1 | | 1 | PORCA | NUT | TUERCA |
| 3 | 358950X1 | | 1 | ANEL TRAVA | CIRCLIP | CIRCULITO |
| 4 | 906808M1 | | 1 | MOLA | SPRING | RESORTE |
| 5 | 1864763M1 | | 1 | EIXO | SHAFT | ARBOL |
| 6 | 1864764M1 | | 1 | ARRUELA | WASHER | ARANDELA |
| 7 | 851258M1 | | 1 | ANEL "O" | O RING | JUNTA TORICA |
| 8 | 906811M1 | | 1 | PROTETOR | PROTECTOR | PROTECTOR |
| 9 | 420407M1 | | 1 | PINO | PIN | PASADOR |
| 10 | 072300P1 | | 2 | BUCHA | BUSH | CASQUILLO |
| 11 | 187689M1 | ⧗ 0.73/0.78mm | X | CALÇO | SHIM | CALCE |
| 11 | 521401M1 | ⧗ 0.60/0.66mm | X | CALÇO | SHIM | CALCE |
| 11 | 892170M1 | ⧗ 1.24/1.29mm | X | CALÇO | SHIM | CALCE |
| 11 | 892171M1 | ⧗ 1.11/1.16mm | X | CALÇO | SHIM | CALCE |
| 11 | 892172M1 | ⧗ 0.99/1.04mm | X | CALÇO | SHIM | CALCE |
| 11 | 892173M1 | ⧗ 0.86/0.91mm | X | CALÇO | SHIM | CALCE |
| 12 | 906807M1 | | 1 | GARFO | FORK | HORQUILLA |
| 13 | 897003M3 | | 1 | LUVA | SLEEVE | MANCHA |
| 14 | 1851533M91 | | 1 | ROLAMENTO | BEARING | COJINETE |
| 15 | 071270P2 | ◀ | 1 | PLACA | PLATE | PLATO |
| 15 | 071269P2 | ▶ | 1 | PLACA | PLATE | PLATO |
| 16 | 1860956M1 | | 2 | EIXO | SHAFT | ARBOL |
| 17 | 034013P1 | | 4 | PARAFUSO | BOLT | PERNO |
| 18 | 1860838M2 | | 4 | ANEL "O" | O RING | JUNTA TORICA |
| 19 | 3148715M91 | | 2 | CJ. FREIO | KIT, BRAKE | FRENOS JUEGO |
| 20 | 354269X1 | | 2 | PARAFUSO | BOLT | PERNO |
| 21 | 353434X1 | | 2 | ARRUELA | WASHER | ARANDELA |
| 22 | 3409713M1 | ▶ | 1 | SUPORTE | BRACKET | SOPORTE |
| 22 | 1860970M1 | ◀ | 1 | SUPORTE | BRACKET | SOPORTE |
| 23 | 1860960M2 | | 2 | JUNTA | GASKET | EMPAQUETADURA. |
| 24 | 354059X1 | | 2 | CONTRAPINO | DOWEL | CENTRAJE |
| 25 | 363459X1 | | 2 | PINO | PIN | PASADOR |
| 26 | 353434X1 | | 4 | ARRUELA | WASHER | ARANDELA |
| 27 | 362455X1 | | 4 | PARAFUSO | BOLT | PERNO |
| 28 | 1865003M1 | | 2 | PINO | PIN | PASADOR |
| 29 | 184310M1 | | 2 | ALÇA | STRAP | FAJA |
| 30 | 184171M1 | | 2 | MOLA | SPRING | RESORTE |
| 31 | 330797X1 | | 2 | PORCA | NUT | TUERCA |
| 32 | 1865002M1 | | 2 | ESPAÇADOR | SPACER | PIEZA DISTANCIA |
| 33 | 1861665M1 | ▶ | 1 | ALAVANCA | LEVER | PALANCA |
| 33 | 1861666M1 | ◀ | 1 | ALAVANCA | LEVER | PALANCA |
| 34 | 1860959M1 | | 2 | CAPA | CAP | TAPA |
| 35 | 069972S1 | ◀ | 1 | SUPORTE | CLEVIS | GANCHO SEGURI. |
| 35 | 069978S1 | ▶ | 1 | SUPORTE | CLEVIS | GANCHO SEGURI. |
| 36 | 069808P1 | | 2 | SUPORTE | CLEVIS | GANCHO SEGURI. |

**Redução Final Traseira**
**Rear Final Drive**
**Reduccion Final Trasera**

**30-195**

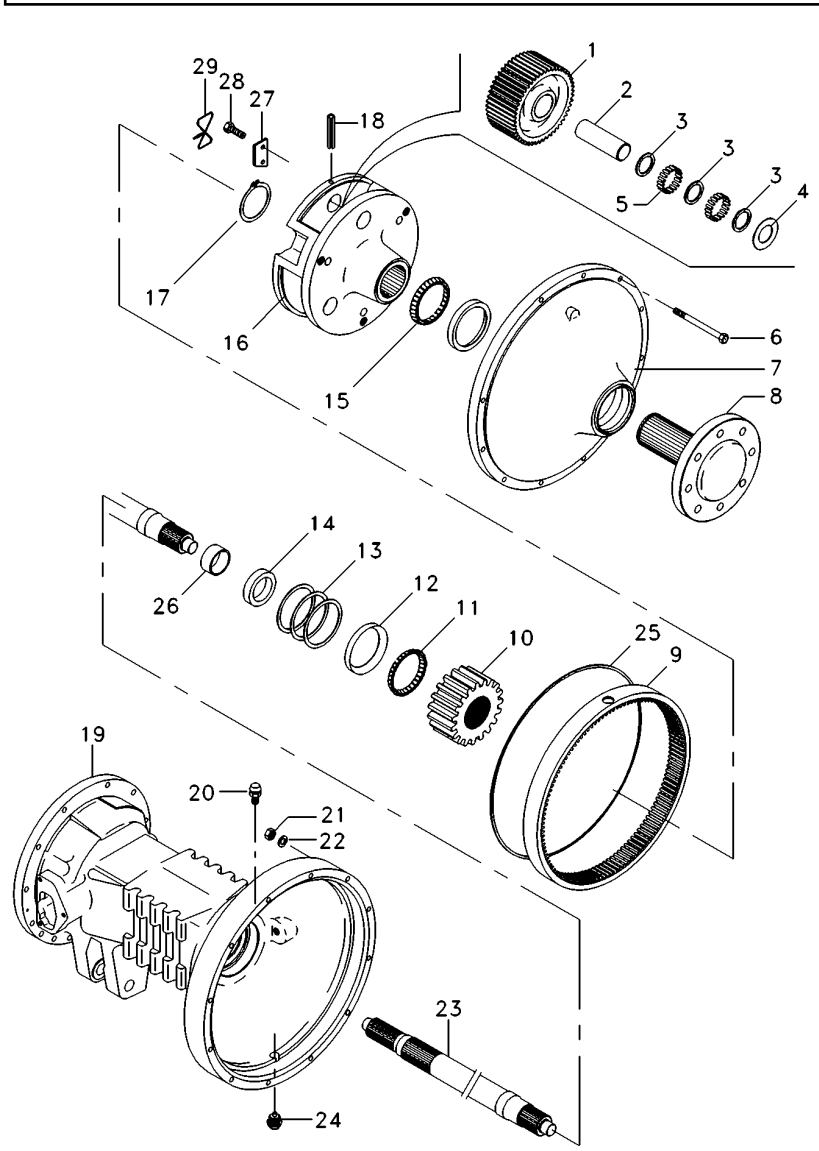


| | | | | | | |
|---|---|---|---|---|---|---|
| 1 | 1692736M1 | | | **6** | PINHÃO | PINION | PINON |
| 2 | 516390M1 | | | **6** | EIXO | SHAFT | ARBOL |
| 3 | 1686989M1 | | | **6** | ARRUELA | WASHER | ARANDELA |
| 4 | 516391M1 | | | **12** | ARRUELA | WASHER | ARANDELA |
| 5 | 022323P1 | | | **240** | ROLETE | ROLLER | RODILLO |
| 6 | 338598X1 | | | **24** | PARAFUSO | BOLT | PERNO |
| 7 | 022353N1 | | | **2** | CJ. TAMPA | KIT, COVER | JUEGO DE TAPA |
| 8 | 6201006M91 | | | **2** | SEMI EIXO | HALF AXLE | SEMIEJES |
| 9 | 1692735M2 | | | **2** | COROA | SPROCKET | RUEDA DE CADENA |
| 10 | 1692737M1 | | | **2** | ENGRENAGEM | GEAR | ENGRANAJE |
| 11 | 1881931M91 | | | **2** | CJ. ROLAMENTO | BEARING ASSY | RODAMIENTO RAD |
| 12 | | 11 | | **2** | CAPA ROLAMENTO | BEARING CAP | TAPA DE COJINETE |
| | | | 22020X | | | | |
| 13 | 894757M1 | | 0.05mm | **X** | CALÇO | SHIM | CALCE |
| 13 | 894758M1 | | 0.10mm | **X** | CALÇO | SHIM | CALCE |
| 13 | 894759M1 | | 0.15mm | **X** | CALÇO | SHIM | CALCE |
| 14 | 1860954M1 | | | **2** | RETENTOR | OIL SEAL | BUJE RETENACEITE |
| 15 | 1860503M92 | | | **2** | ROLAMENTO | BEARING | COJINETE |
| 16 | 6201926M1 | | | **2** | PORTA ENGRENAGEM | CARRIER | PORTADOR |
| 17 | 022351P1 | | | **2** | ANEL TRAVA | CIRCLIP | CIRCULITO |
| 18 | 371924X1 | | | **6** | PINO | PIN | PASADOR |
| 19 | 3147507M2 | ◀ | | **1** | CARCAÇA | HOUSING | ALOJAMIENTO |
| 19 | 3147506M2 | ▶ | | **1** | CARCAÇA | HOUSING | ALOJAMIENTO |
| 20 | 182099M91 | | | **2** | RESPIRO | BREATHER | RESPIRADERO |
| 21 | 353426X1 | | | **24** | PORCA | NUT | TUERCA |
| 22 | 353432X1 | | | **24** | ARRUELA PRESSÃO | PRESSURE WASHER | LAVADOR PRESION |
| 23 | 3585915M1 | | | **2** | EIXO | SHAFT | ARBOL |
| 24 | 2412X | | | **2** | BUJÃO | PLUG | TAPON |
| 25 | 068135T1 | | | **1** | ADESIVO | ADHESIVE | ADHESIVO |
| 26 | | | | **1** | BUCHA | BUSH | CASQUILLO |
| 27 | 189765M2 | | | **6** | TRAVA | LOCK | RETENEDOR |
| 28 | 3148503M2 | | | **6** | PARAFUSO | BOLT | PERNO |

**Redução Final Traseira**
**Rear Final Drive**
**Reduccion Final Trasera**

**30-200**

**Para Cultura De Cana**
**For Culture Of Cane**
**Para La Cultura De Bastón**

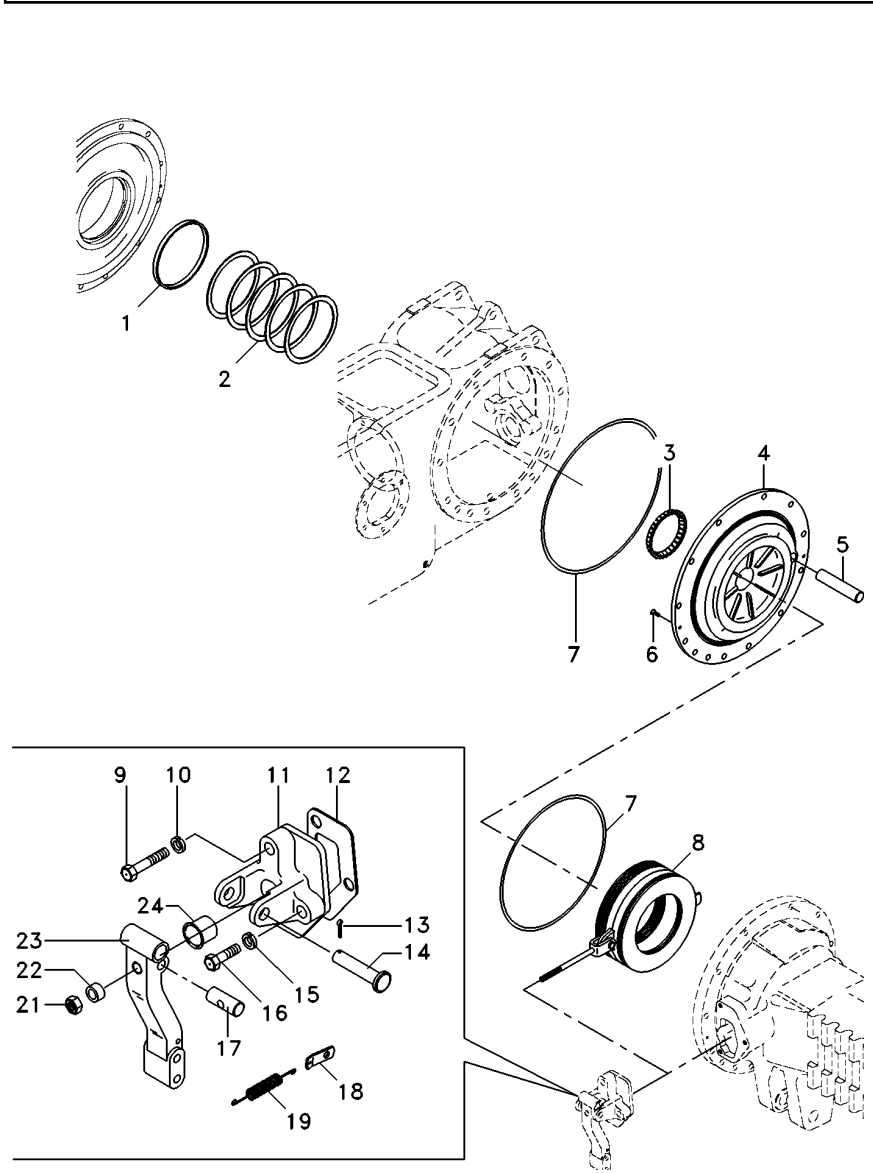


| | | | | | | |
|---|---|---|---|---|---|---|
| 1 | 072300P1 | | **2** | BUCHA | BUSH | CASQUILLO |
| 2 | 187689M1 | 0.73/0.78mm | **X** | CALÇO | SHIM | CALCE |
| 2 | 521401M1 | 0.60/0.66mm | **X** | CALÇO | SHIM | CALCE |
| 2 | 892170M1 | 1.24/1.29mm | **X** | CALÇO | SHIM | CALCE |
| 2 | 892171M1 | 1.11/1.16mm | **X** | CALÇO | SHIM | CALCE |
| 2 | 892172M1 | 0.99/1.04mm | **X** | CALÇO | SHIM | CALCE |
| 2 | 892173M1 | 0.86/0.91mm | **X** | CALÇO | SHIM | CALCE |
| 3 | 185775M1 | | **1** | CONE | CONE | CONO |
| 4 | 071270P2 | ◀ | **1** | PLACA | PLATE | PLATO |
| 4 | 071269P2 | ▶ | **1** | PLACA | PLATE | PLATO |
| 5 | 1860956M1 | | **2** | EIXO | SHAFT | ARBOL |
| 6 | 034013P1 | | **4** | PARAFUSO | BOLT | PERNO |
| 7 | 1860838M2 | | **4** | ANEL "O" | O RING | JUNTA TORICA |
| 8 | 3148715M91 | | **2** | CJ. FREIO | KIT, BRAKE | FRENOS JUEGO |
| 9 | 354269X1 | | **2** | PARAFUSO | BOLT | PERNO |
| 10 | 353434X1 | | **2** | ARRUELA | WASHER | ARANDELA |
| 11 | 674474M1 | ▶ | **1** | SUPORTE | BRACKET | SOPORTE |
| 11 | 1860970M1 | ◀ | **1** | SUPORTE | BRACKET | SOPORTE |
| 12 | 1860960M2 | | **2** | JUNTA | GASKET | EMPAQUETADURA. |
| 13 | 354059X1 | | **2** | CONTRAPINO | DOWEL | CENTRAJE |
| 14 | 363459X1 | | **2** | PINO | PIN | PASADOR |
| 15 | 353434X1 | | **4** | ARRUELA | WASHER | ARANDELA |
| 16 | 362455X1 | | **4** | PARAFUSO | BOLT | PERNO |
| 17 | 1865003M1 | | **2** | PINO | PIN | PASADOR |
| 18 | 184310M1 | | **2** | ALÇA | STRAP | FAJA |
| 19 | 184171M1 | | **2** | MOLA | SPRING | RESORTE |
| 21 | 330797X1 | | **2** | PORCA | NUT | TUERCA |
| 22 | 1865002M1 | | **2** | ESPAÇADOR | SPACER | PIEZA DISTANCIA |
| 23 | 3408517M91 | ▶ | **1** | ALAVANCA | LEVER | PALANCA |
| 23 | 3408516M91 | ◀ | **1** | ALAVANCA | LEVER | PALANCA |
| 24 | 1860959M1 | | **2** | CAPA | CAP | TAPA |

**Redução Final Traseira**
**Rear Final Drive**
**Reduccion Final Trasera**

**30-205**

**Para Cultura De Cana**
**For Culture Of Cane**
**Para La Cultura De Bastón**

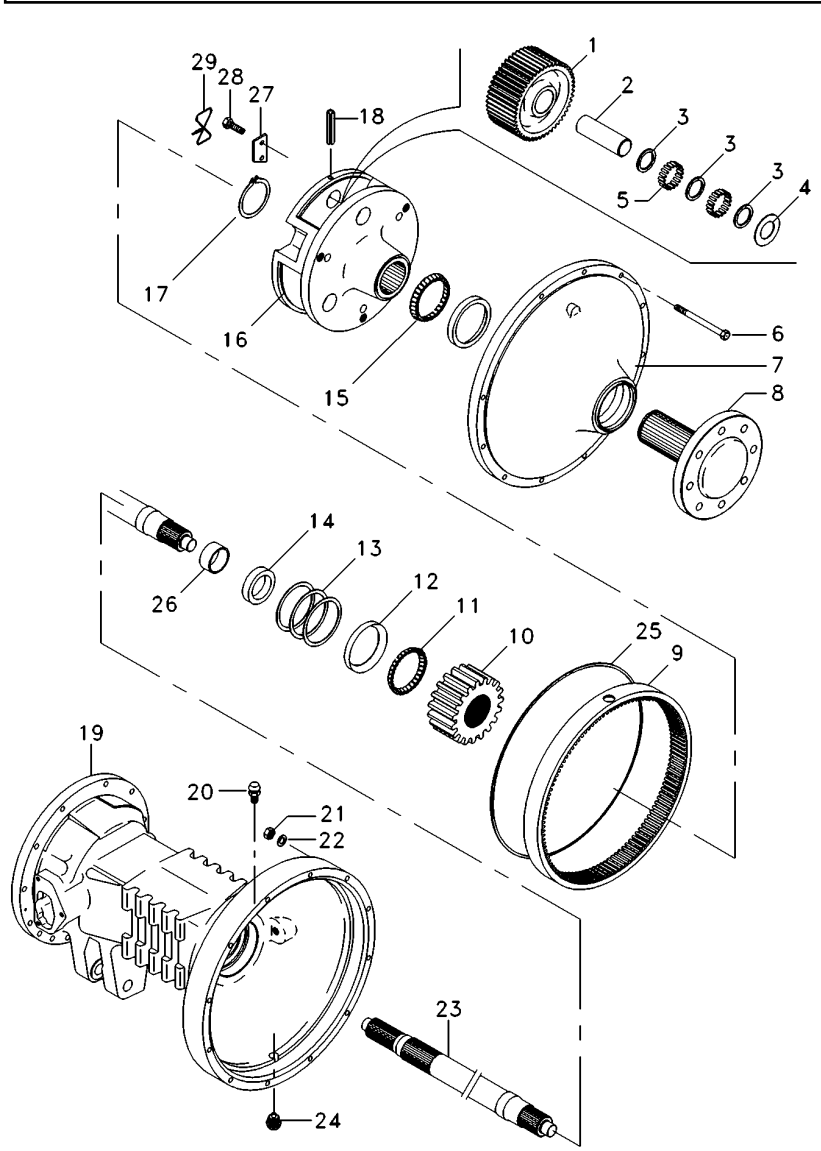


| | | | | | | |
|---|---|---|---|---|---|---|
| 1 | 1692736M1 | | **6** | PINHÃO | PINION | PINON |
| 2 | 516390M1 | | **6** | EIXO | SHAFT | ARBOL |
| 3 | 1686989M1 | | **6** | ARRUELA | WASHER | ARANDELA |
| 4 | 516391M1 | | **12** | ARRUELA | WASHER | ARANDELA |
| 5 | 022323P1 | | **240** | ROLETE | ROLLER | RODILLO |
| 6 | 338598X1 | | **24** | PARAFUSO | BOLT | PERNO |
| 7 | 022353N1 | | **2** | CJ. TAMPA | KIT, COVER | JUEGO DE TAPA |
| 8 | 6201006M91 | | **2** | SEMI EIXO | HALF AXLE | SEMIEJES |
| 9 | 1692735M2 | | **2** | COROA | SPROCKET | RUEDA DE CADENA |
| 10 | 1692737M1 | | **2** | ENGRENAGEM | GEAR | ENGRANAJE |
| 11 | 1881931M91 | | **2** | CJ. ROLAMENTO | BEARING ASSY | RODAMIENTO RAD |
| 12 | 22020X | | **2** | CAPA | CAP | TAPA |
| 13 | 894757M1 | ⧗ 0.05mm | **X** | CALÇO | SHIM | CALCE |
| 13 | 894758M1 | ⧗ 0.10mm | **X** | CALÇO | SHIM | CALCE |
| 13 | 894759M1 | ⧗ 0.15mm | **X** | CALÇO | SHIM | CALCE |
| 14 | 1860954M1 | | **2** | RETENTOR | OIL SEAL | BUJE RETENACEITE |
| 15 | 831343M1 | | **2** | CONE | CONE | CONO |
| 16 | 022348N2 | | **2** | PORTA ENGRENAGEM | CARRIER | PORTADOR |
| 17 | 022351P1 | | **2** | ANEL TRAVA | CIRCLIP | CIRCULITO |
| 18 | 371924X1 | | **6** | PINO | PIN | PASADOR |
| 19 | 3410950M2 | ◀ | **1** | CARCAÇA | HOUSING | ALOJAMIENTO |
| 19 | 3410951M2 | ▶ | **1** | CARCAÇA | HOUSING | ALOJAMIENTO |
| 20 | 182099M91 | | **2** | RESPIRO | BREATHER | RESPIRADERO |
| 21 | 353426X1 | | **24** | PORCA | NUT | TUERCA |
| 22 | 353432X1 | | **24** | ARRUELA PRESSÃO | PRESSURE WASHER | LAVADOR PRESION |
| 23 | 3585915M1 | | **2** | EIXO | SHAFT | ARBOL |
| 24 | 2412X | | **2** | BUJÃO | PLUG | TAPON |
| 25 | 068135T1 | | **1** | ADESIVO | ADHESIVE | ADHESIVO |
| 26 | | | **1** | BUCHA | BUSH | CASQUILLO |
| 27 | 189765M2 | | **6** | TRAVA | LOCK | RETENEDOR |
| 28 | 3148503M2 | | **6** | PARAFUSO | BOLT | PERNO |
| 29 | 180477M1 | | **1** | ARAME | WIRE | HILO |

**Tampa Da Redução Final**
**Final Drive Cover**
**Tapa Da Reduccion Final**

**30-210**

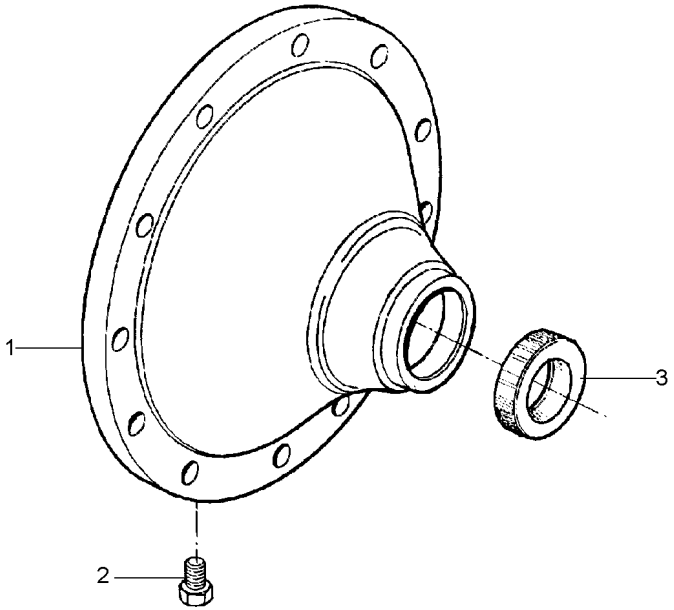


| | | | | |
|---|---|---|---|---|
| 1 | 022514P2 | **1** TAMPA | COVER | CUBIERTA |
| 2 | 490075M1 | **1** BUJÃO | PLUG | TAPON |
| 3 | 6208335M1 | **1** RETENTOR | SEAL | RETEN |

**Semi-Árvore**
**Shaft-Half**
**Semieje**

**30-215**

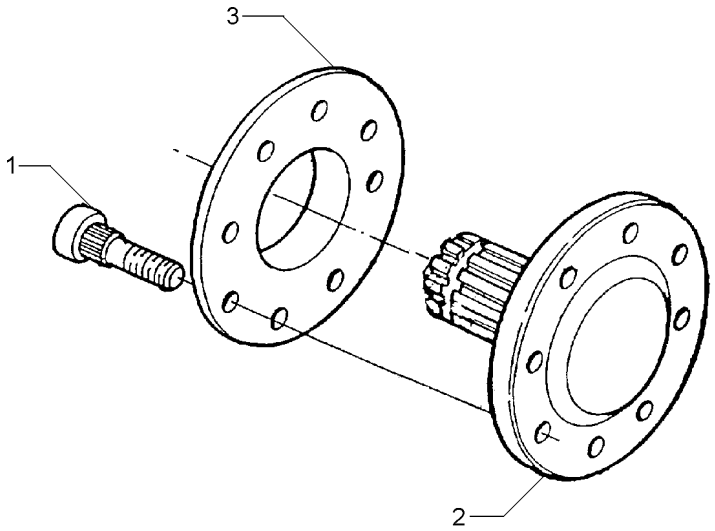


| | | | | |
|---|---|---|---|---|
| 1 | 3412644M2 | **8** | PARAFUSO | BOLT | PERNO |
| 2 | 022415P3 | **1** | EIXO | SHAFT | ARBOL |
| 3 | 894756M1 | **1** | ESPAÇADOR | SPACER | PIEZA DISTANCIA |

**Freio**
**Brake**
**Freno**

**30-220**

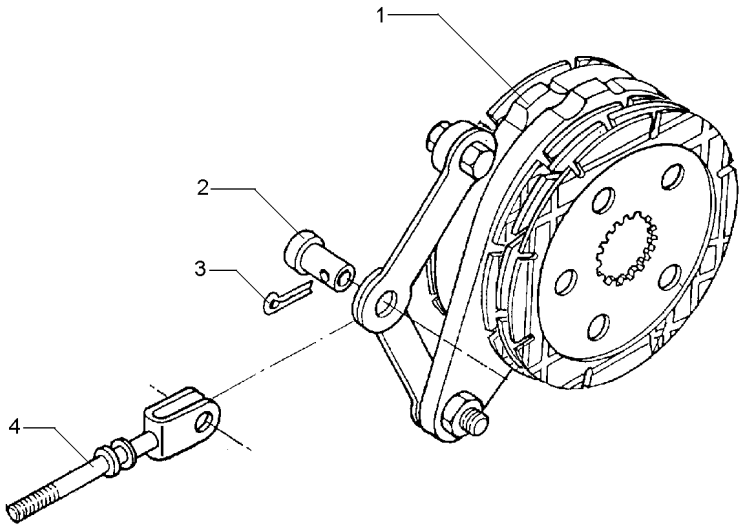


| | | | | | |
|---|---|---|---|---|---|
| 1 | 1861058M92 | 30-225 No | **1** | CJ. FREIO | KIT, BRAKE | FRENOS JUEGO |
| 2 | 195348M1 | | **1** | PINO | PIN | PASADOR |
| 3 | 354068X1 | 1.1/4X5/32 | **1** | CONTRAPINO | DOWEL | CENTRAJE |
| 4 | 1861676M91 | | **1** | TIRANTE | ROD | VARILLA |

| Freio<br>Brake<br>Freno | Comando E Disco<br>Drive Plate And Disc<br>Mando E Disco | 30-225 | |
|---|---|---|---|

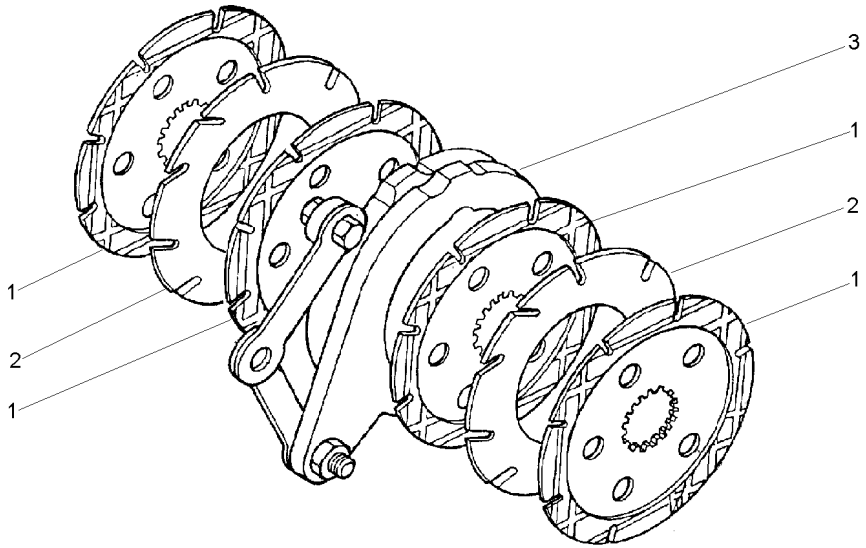


| | | | | | |
|---|---|---|---|---|---|
| 1 | 060429P2 | 1860964M2 | **4** DISCO | DISC | DISCO |
| 2 | 035670T1 | | **2** DISCO | DISC | DISCO |
| 3 | 1860963M91 | 30-230 No | **1** CJ. COMANDO | KIT, ACTUATOR | JUEGO ACTUADOR |

**Comando Do Freio**
**Brake Drive**
**Mando De Freno**

**30-230**

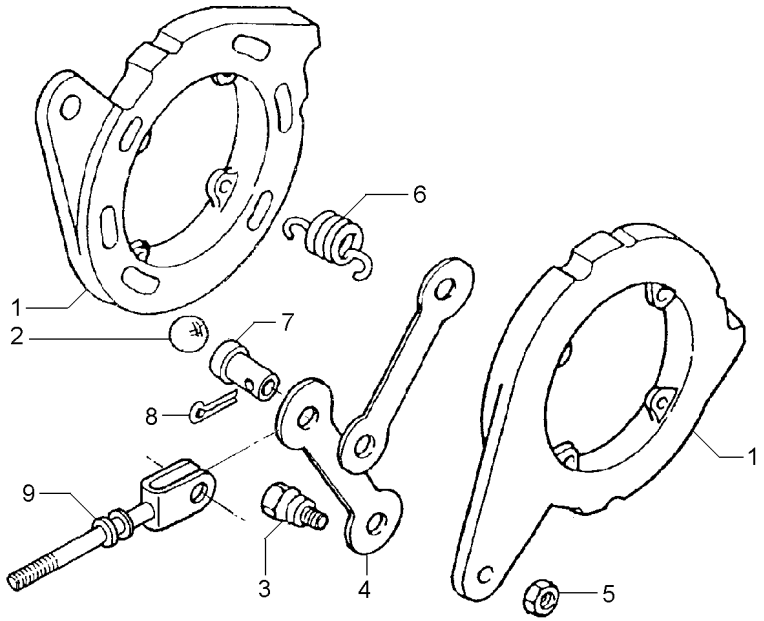


| | | | | | |
|---|---|---|---|---|---|
| 1 | | 1860963M91 | **2** DISCO | DISC | DISCO |
| 2 | 16779X | | **6** ESFERA | BALL | BOLA |
| 3 | 1481654M1 | 1/2 | **2** PARAFUSO | BOLT | PERNO |
| 4 | 1481653M1 | | **2** BRAÇO | ARM | BRAZO |
| 5 | 353438X1 | 1/2X20 | **2** PORCA | NUT | TUERCA |
| 6 | 1853148M1 | | **4** MOLA | SPRING | RESORTE |
| 7 | 195348M1 | | **1** PINO | PIN | PASADOR |
| 8 | 354068X1 | | **1** CONTRAPINO | DOWEL | CENTRAJE |
| 9 | 1861676M91 | | **1** TIRANTE | ROD | VARILLA |

**Fixação Tampas Laterais**
**Couver Fixation**
**Fixacion Tapa**

**30-240**

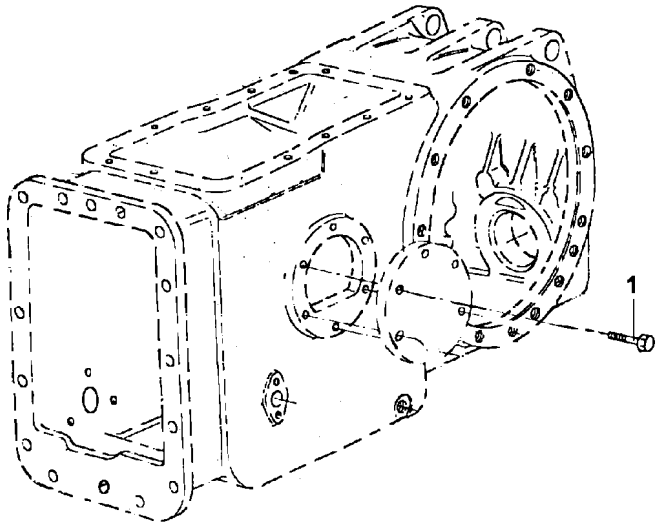


| | | | | |
|---|---|---|---|---|
| 1 | 353698X1 | **12** PARAFUSO | BOLT | PERNO |

**Viga Mestra E Barra De Tração**
**Master Beam And Drawbar**
**Viga Mestra Y Barra De Tiro**

**40-10**

**Tanque Extra-Capacidade / 2rm**
**Tank Extra-Capacity / 2rm**
**Tanque Extra-Capacidad / 2rm**

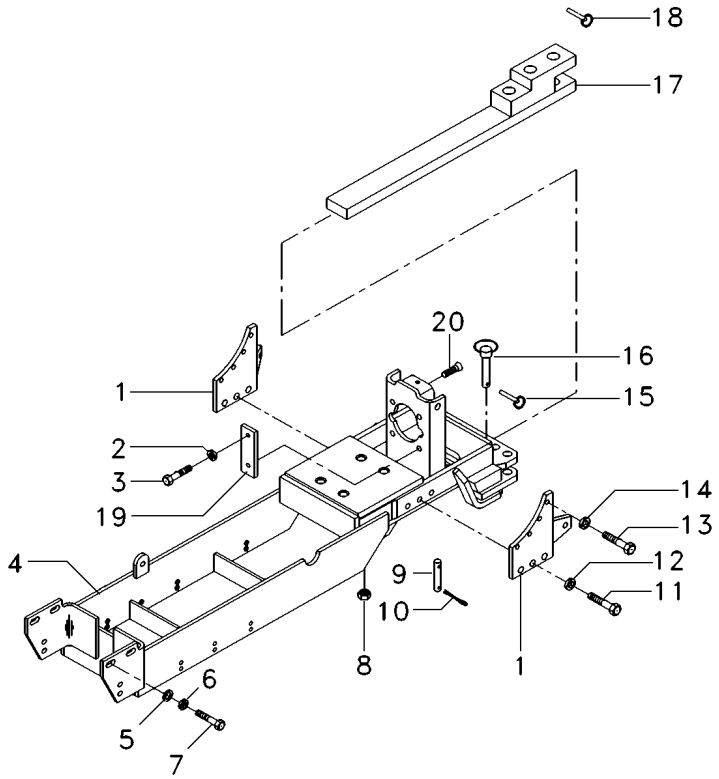


| | | | | | |
|---|---|---|---|---|---|
| 1 | 067052P1 | **2** | CHAPA | PLATE | CHAPA |
| 2 | 353439X1 | **4** | ARRUELA PRESSÃO | PRESSURE WASHER | LAVADOR PRESION |
| 3 | 354277X1 | **4** | PARAFUSO | BOLT | PERNO |
| 4 | 059099S1 | **1** | VIGA | BEAM | VIGA |
| 5 | 353433X1 | **2** | ARRUELA | WASHER | ARANDELA |
| 6 | 3585377M1 | **2** | ARRUELA | WASHER | ARANDELA |
| 7 | 353726X1 | **2** | PARAFUSO | BOLT | PERNO |
| 8 | 909718M1 | **4** | PORCA | NUT | TUERCA |
| 9 | 1482916M2 | **1** | PINO | PIN | PASADOR |
| 10 | 195708M1 | **2** | GRAMPO | CRAMP | PASADOR |
| 11 | 353726X1 | **6** | PARAFUSO | BOLT | PERNO |
| 12 | 353433X1 | **6** | ARRUELA | WASHER | ARANDELA |
| 13 | 354651X1 | **8** | PARAFUSO | SCREW | TORNILLO |
| 14 | 353439X1 | **8** | ARRUELA PRESSÃO | PRESSURE WASHER | LAVADOR PRESION |
| 15 | 810285M92 | **2** | PINO | PIN | PASADOR |
| 16 | 036435N1 | **2** | PINO | PIN | PASADOR |
| 17 | 3147778M91 | **1** | BARRA DE TRAÇÃO | DRAWBAR | BARRA DE TIRO |
| 18 | 810285M92 | **1** | PINO | PIN | PASADOR |
| 19 | 3149348M1 | **2** | CHAPA | PLATE | CHAPA |
| 20 | 040370P1 | **2** | PARAFUSO | BOLT | PERNO |

**Viga Mestra**
**Master Bean**
**Viga Miestra**

**40-15**

**Tanque Extra-Capacidade / 4rm**
**Tank Extra-Capacity / 4rm**
**Tanque Extra-Capacidad / 4rm**

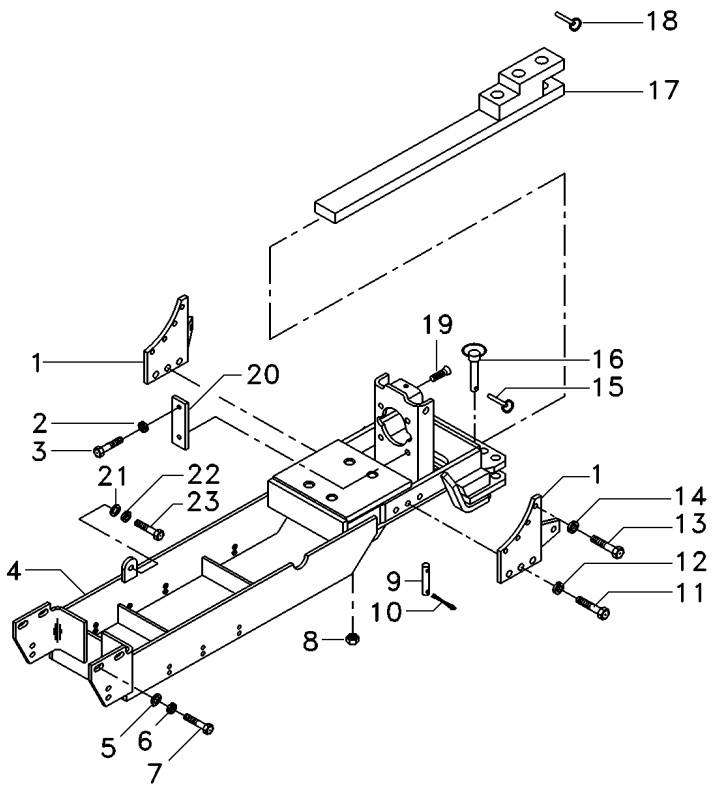


| | | | | | |
|---|---|---|---|---|---|
| 1 | 067052P1 | **2** | CHAPA | PLATE | CHAPA |
| 2 | 353439X1 | **4** | ARRUELA PRESSÃO | PRESSURE WASHER | LAVADOR PRESION |
| 3 | 354277X1 | **4** | PARAFUSO | BOLT | PERNO |
| 4 | 059099S1 | **1** | VIGA | BEAM | VIGA |
| 5 | 353433X1 | **2** | ARRUELA | WASHER | ARANDELA |
| 6 | 3585377M1 | **2** | ARRUELA | WASHER | ARANDELA |
| 7 | 353726X1 | **2** | PARAFUSO | BOLT | PERNO |
| 8 | 909718M1 | **4** | PORCA | NUT | TUERCA |
| 9 | 1482916M2 | **1** | PINO | PIN | PASADOR |
| 10 | 195708M1 | **2** | GRAMPO | CRAMP | PASADOR |
| 11 | 353726X1 | **6** | PARAFUSO | BOLT | PERNO |
| 12 | 353433X1 | **6** | ARRUELA | WASHER | ARANDELA |
| 13 | 354651X1 | **8** | PARAFUSO | SCREW | TORNILLO |
| 14 | 353439X1 | **8** | ARRUELA PRESSÃO | PRESSURE WASHER | LAVADOR PRESION |
| 15 | 810285M92 | **2** | PINO | PIN | PASADOR |
| 16 | 036435N1 | **2** | PINO | PIN | PASADOR |
| 17 | 3147778M91 | **1** | BARRA DE TRAÇÃO | DRAWBAR | BARRA DE TIRO |
| 18 | 810285M92 | **1** | PINO | PIN | PASADOR |
| 19 | 040370P1 | **2** | PARAFUSO | BOLT | PERNO |
| 20 | 3149348M1 | **2** | CHAPA | PLATE | CHAPA |
| 21 | 353439X1 | **2** | ARRUELA PRESSÃO | PRESSURE WASHER | LAVADOR PRESION |
| 22 | 353758X1 | **2** | ARRUELA | WASHER | ARANDELA |
| 23 | 354277X1 | **2** | PARAFUSO | BOLT | PERNO |

**Viga Mestra**
**Master Bean**
**Viga Miestra**

# 40-20

**Tanque Extra-Capacidade**
**Tank Extra-Capacity**
**Tanque Extra-Capacidad**

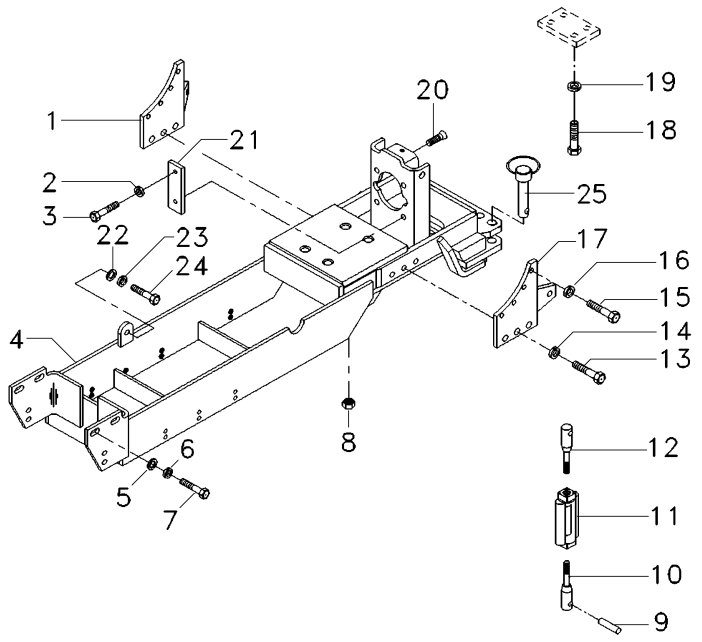


| | | | | |
|---|---|---|---|---|
| 1 | 067052P1 | **1** | CHAPA | PLATE | CHAPA |
| 2 | 353439X1 | **4** | ARRUELA PRESSÃO | PRESSURE WASHER | LAVADOR PRESION |
| 3 | 354277X1 | **4** | PARAFUSO | BOLT | PERNO |
| 4 | 059099S1 | **1** | VIGA | BEAM | VIGA |
| 5 | 3585377M1 | **2** | ARRUELA | WASHER | ARANDELA |
| 6 | 353433X1 | **2** | ARRUELA | WASHER | ARANDELA |
| 7 | 353726X1 | **2** | PARAFUSO | BOLT | PERNO |
| 8 | 909718M1 | **4** | PORCA | NUT | TUERCA |
| 9 | 1482906M1 | **1** | PINO | PIN | PASADOR |
| 10 | 1482919M91 | **1** | CJ. TIRANTE | KIT, ROD | JUEGO DE BIELAS |
| 11 | 490521M3 | **1** | ARTICULAÇÃO | KNUCKLE | CHARNELA |
| 12 | 1482922M91 | **1** | CJ. TIRANTE | KIT, ROD | JUEGO DE BIELAS |
| 13 | 353726X1 | **6** | PARAFUSO | BOLT | PERNO |
| 14 | 353433X1 | **6** | ARRUELA | WASHER | ARANDELA |
| 15 | 354651X1 | **8** | PARAFUSO | SCREW | TORNILLO |
| 16 | 353439X1 | **8** | ARRUELA PRESSÃO | PRESSURE WASHER | LAVADOR PRESION |
| 17 | 067052P1 | **1** | CHAPA | PLATE | CHAPA |
| 18 | 354290X1 | **1** | PARAFUSO | BOLT | PERNO |
| 19 | 353433X1 | **1** | ARRUELA | WASHER | ARANDELA |
| 20 | 040370P1 | **2** | PARAFUSO | BOLT | PERNO |
| 21 | 3149348M1 | **2** | CHAPA | PLATE | CHAPA |
| 22 | 353439X1 | **2** | ARRUELA PRESSÃO | PRESSURE WASHER | LAVADOR PRESION |
| 23 | 353758X1 | **2** | ARRUELA | WASHER | ARANDELA |
| 24 | 354277X1 | **2** | PARAFUSO | BOLT | PERNO |
| 25 | 036435N1 | **2** | PINO | PIN | PASADOR |

**Viga Mestra E Barra De Tração**
**Master Beam And Drawbar**
**Viga Mestra Y Barra De Tiro**

# 40-25

**Tanque Extra-Capacidade / Sem Hidráulico**
**Tank Extra-Capacity / Without Hydraulic**
**Tanque Extra-Capacidad / Sin Hidraulico**

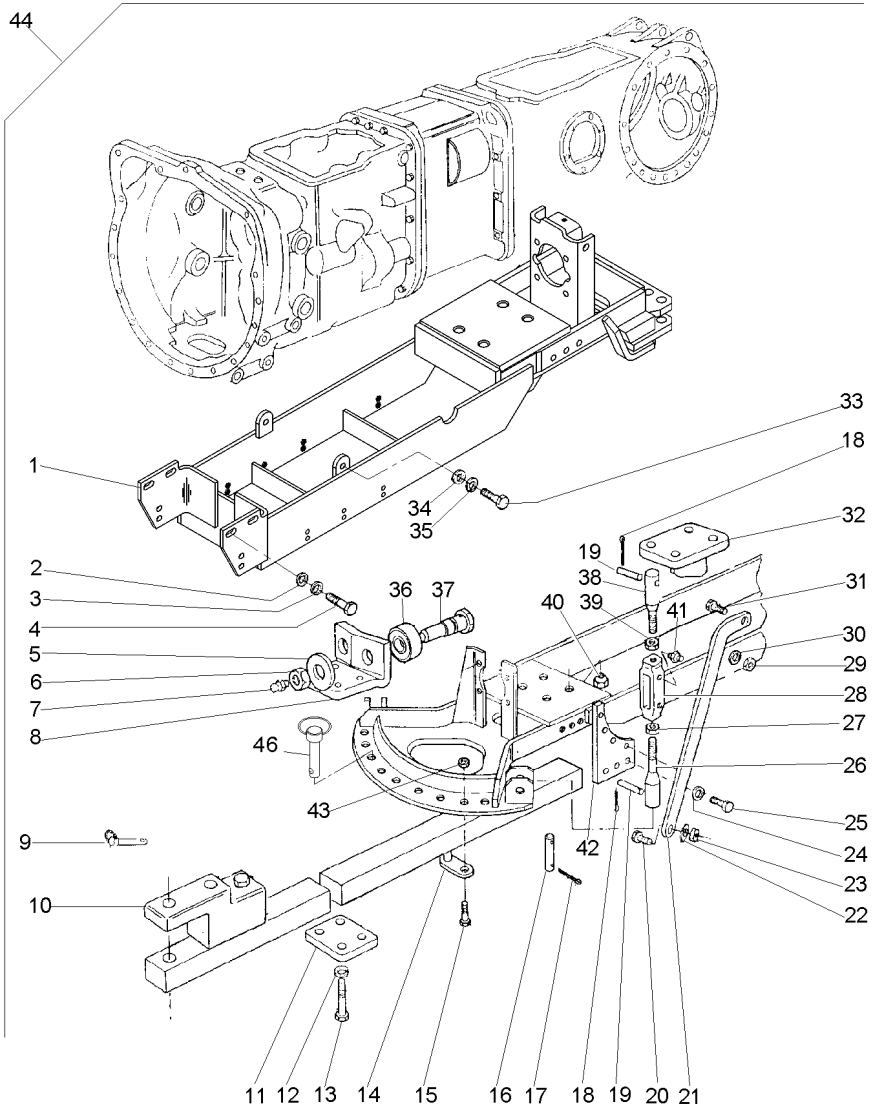


| | | | | | | |
|---|---|---|---|---|---|---|
| 1 | 059099S1 | 44 | | **1** | VIGA | BEAM | VIGA |
| 2 | 353433X1 | 44 | | **8** | ARRUELA | WASHER | ARANDELA |
| 3 | 3585377M1 | 44 | | **2** | ARRUELA | WASHER | ARANDELA |
| 4 | 353726X1 | 44 | | **8** | PARAFUSO | BOLT | PERNO |
| 5 | 353443X1 | 44 | | **2** | ARRUELA | WASHER | ARANDELA |
| 6 | 375115X1 | 44 | | **2** | PORCA | NUT | TUERCA |
| 7 | MP1056 | 44 | | **2** | GRAXEIRA | GREASER | ENGRASADOR |
| 8 | 1482918M1 | 44 | | **1** | SUPORTE | BRACKET | SOPORTE |
| 9 | 810285M92 | 44 | | **1** | PINO | PIN | PASADOR |
| 10 | 3147778M91 | 44 | 40-35 No | **1** | BARRA DE TRAÇÃO | DRAWBAR | BARRA DE TIRO |
| 11 | 1482917M1 | 44 | | **1** | PLACA | PLATE | PLATO |
| 12 | 353433X1 | 44 | | **4** | ARRUELA | WASHER | ARANDELA |
| 13 | 354290X1 | 44 | | **4** | PARAFUSO | BOLT | PERNO |
| 14 | 517960M91 | 44 | | **2** | APOIO | BASE | BASE |
| 15 | 362600X1 | 44 | | **2** | PARAFUSO | BOLT | PERNO |
| 16 | 1482916M2 | 44 | | **1** | PINO | PIN | PASADOR |
| 17 | 195708M1 | 44 | | **2** | GRAMPO | CRAMP | PASADOR |
| 18 | 354068X1 | 44 | | **8** | CONTRAPINO | DOWEL | CENTRAJE |
| 19 | 1482906M1 | 44 | | **4** | PINO | PIN | PASADOR |
| 20 | 353613X1 | 44 | | **2** | PARAFUSO | BOLT | PERNO |
| 21 | 1481972M1 | 44 | ▶ | **1** | BRAÇO | ARM | BRAZO |
| 21 | 1481973M1 | 44 | ◀ | **1** | BRAÇO | ARM | BRAZO |
| 22 | 353433X1 | 44 | | **2** | ARRUELA | WASHER | ARANDELA |
| 23 | 353427X1 | 44 | | **2** | PORCA | NUT | TUERCA |
| 24 | 353439X1 | 44 | | **8** | ARRUELA PRESSÃO | PRESSURE WASHER | LAVADOR PRESION |
| 25 | 354651X1 | 44 | | **8** | PARAFUSO | SCREW | TORNILLO |
| 26 | 1482919M91 | 44 | 40-40 No | **2** | CJ. TIRANTE | KIT, ROD | JUEGO DE BIELAS |
| 27 | 490532M1 | 44 | | **2** | PORCA | NUT | TUERCA |
| 28 | 490521M3 | 44 | | **2** | ARTICULAÇÃO | KNUCKLE | CHARNELA |
| 29 | 353435X1 | 44 | | **2** | PORCA | NUT | TUERCA |
| 30 | 353440X1 | 44 | | **2** | ARRUELA | WASHER | ARANDELA |
| 31 | 490481M1 | 44 | | **2** | PARAFUSO | BOLT | PERNO |
| 32 | 1482924M91 | 44 | ◀ | **1** | SUPORTE | BRACKET | SOPORTE |
| 32 | 1482925M91 | 44 | ▶ | **1** | SUPORTE | BRACKET | SOPORTE |
| 33 | 354277X1 | 44 | | **6** | PARAFUSO | BOLT | PERNO |
| 34 | 353758X1 | 44 | | **2** | ARRUELA | WASHER | ARANDELA |
| 35 | 353439X1 | 44 | | **6** | ARRUELA PRESSÃO | PRESSURE WASHER | LAVADOR PRESION |
| 36 | 762234M2 | 44 | | **2** | ROLETE | ROLLER | RODILLO |
| 37 | 762235M1 | 44 | | **2** | PINO | PIN | PASADOR |
| 38 | 1482922M91 | 44 | 40-45 No | **2** | CJ. TIRANTE | KIT, ROD | JUEGO DE BIELAS |
| 39 | 375100X1 | 44 | | **2** | PORCA | NUT | TUERCA |
| 40 | 909718M1 | 44 | | **4** | PORCA | NUT | TUERCA |
| 41 | 13811X1 | 44 | | **2** | ENGRAXADEIRA | SHOES | ZAPATAS |
| 42 | 067052P1 | 44 | | **2** | CHAPA | PLATE | CHAPA |
| 43 | 375100X1 | 44 | | **2** | PORCA | NUT | TUERCA |
| 44 | | | T0281029 | **1** | CJ. BARRA | KIT, DRAWBAR | JGO.BARRA TIRO |
| 46 | 036435N1 | | | **2** | PINO | PIN | PASADOR |

**Barra De Tração**
**Drawbar**
**Barra De Tiro**

**40-30**

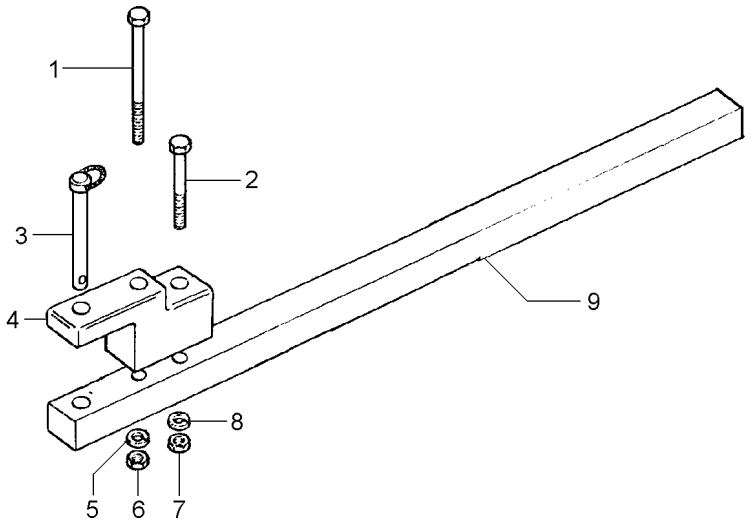


| | | | | |
|---|---|---|---|---|
| 1 | 080240H1 | **1** PARAFUSO | BOLT | PERNO |
| 2 | 080241H1 | **1** PARAFUSO | BOLT | PERNO |
| 3 | 3146131M92 | **1** PINO | PIN | PASADOR |
| 4 | 490059M3 | **1** SUPORTE | BRACKET | SOPORTE |
| 5 | 3585377M1 | **1** ARRUELA | WASHER | ARANDELA |
| 6 | 368123X1 | **1** PORCA | NUT | TUERCA |
| 7 | 368123X1 | **1** PORCA | NUT | TUERCA |
| 8 | 3585377M1 | **1** ARRUELA | WASHER | ARANDELA |
| 9 | 1484988M1 | **1** BARRA | BAR | BARRA |

**Barra De Tração**
**Drawbar**
**Barra De Tiro**

**40-35**

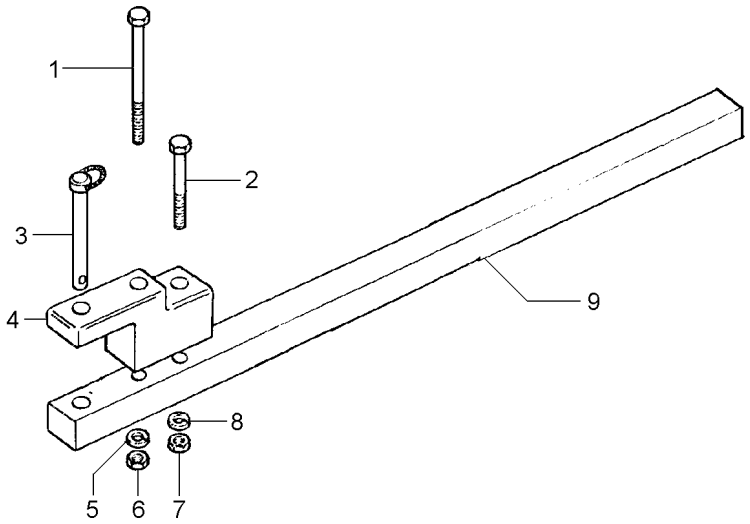


| | | | | |
|---|---|---|---|---|
| 1 | 080240H1 | **1** PARAFUSO | BOLT | PERNO |
| 2 | 080241H1 | **1** PARAFUSO | BOLT | PERNO |
| 3 | 3146131M92 | **1** PINO | PIN | PASADOR |
| 4 | 490059M3 | **1** SUPORTE | BRACKET | SOPORTE |
| 5 | 3585377M1 | **1** ARRUELA | WASHER | ARANDELA |
| 6 | 368123X1 | **1** PORCA | NUT | TUERCA |
| 7 | 368123X1 | **1** PORCA | NUT | TUERCA |
| 8 | 3585377M1 | **1** ARRUELA | WASHER | ARANDELA |
| 9 | 1484988M1 | **1** BARRA | BAR | BARRA |

**Tirante**
**Rod**
**Varilla**

**40-40**

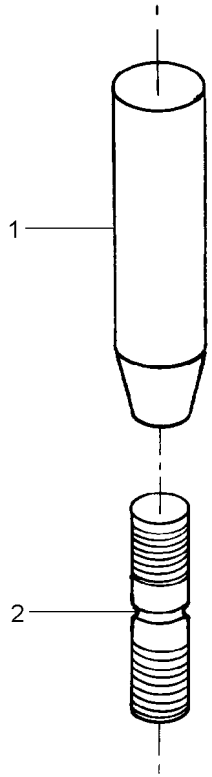


| | | | | |
|---|---|---|---|---|
| 1 | 1482920M1 | **1** CORPO | BODY | CUERPO |
| 2 | 1482921M1 | **1** PINO | PIN | PASADOR |

**Tirante**
**Rod**
**Varilla**

**40-45**

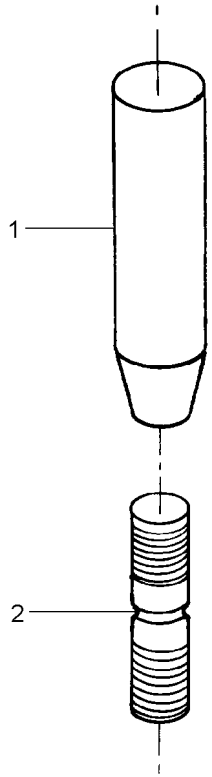


| | | | | |
|---|---|---|---|---|
| 1 | 1482920M1 | **1** CORPO | BODY | CUERPO |
| 2 | 1482923M1 | **1** PINO | PIN | PASADOR |

**Braços Hidráulicos**
**Hydraulic Arms**
**Brazos Hidráulicos**

**40-50**

**2500 Kgf**
**2500 Kgf**
**2500 Kgf**

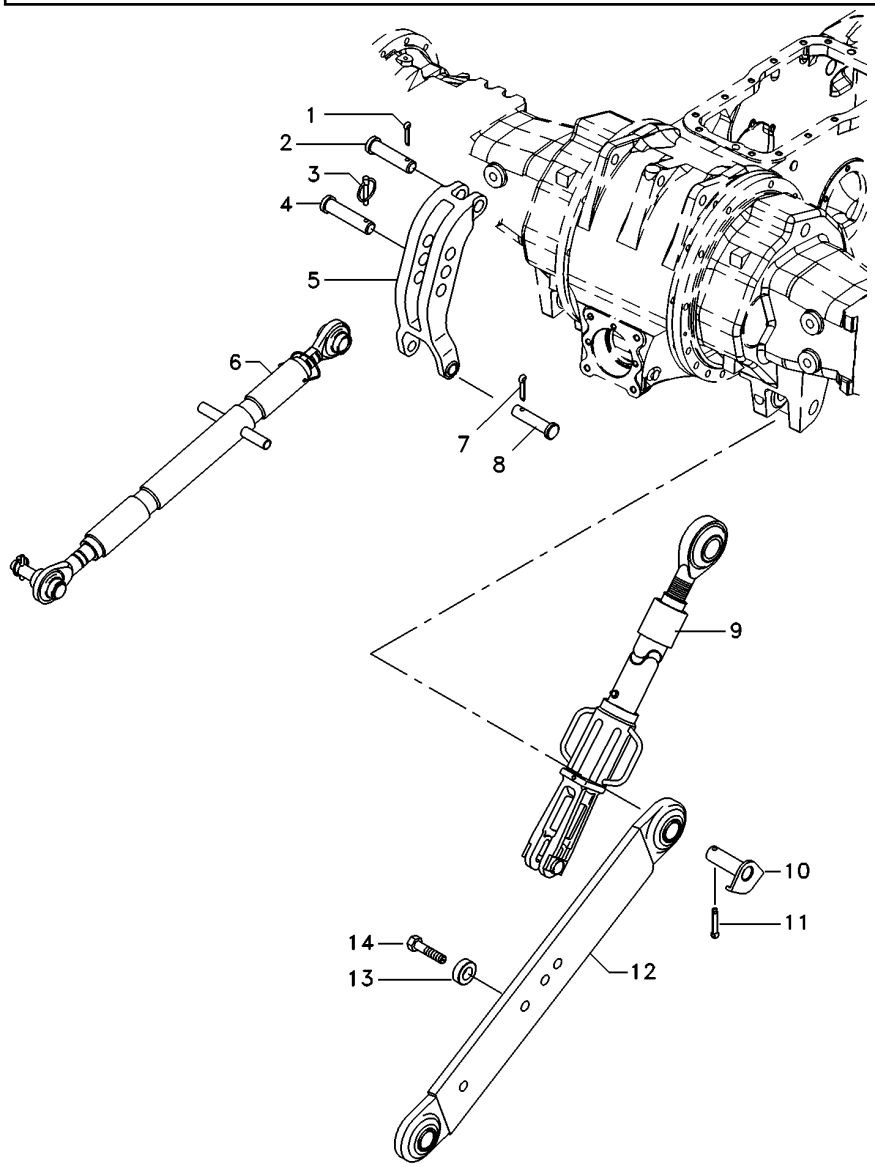


| | | | | | |
|---|---|---|---|---|---|
| 1 | 354068X1 | | **1** CONTRAPINO | DOWEL | CENTRAJE |
| 2 | 893567M1 | | **1** PINO | PIN | PASADOR |
| 3 | 810285M92 | | **1** PINO | PIN | PASADOR |
| 4 | 035777P1 | | **1** PINO | PIN | PASADOR |
| 5 | 1863393M93 | | **1** VIGA | BEAM | VIGA |
| 6 | 1660050M94 | 40-55 No | **1** CJ. BRAÇO | KIT, ARM | JUEGO DE BRAZO |
| 7 | 354089X1 | | **2** CUPILHA | COTTER PIN | PASADOR DOUBLE |
| 8 | 1481712M1 | | **2** PINO | PIN | PASADOR |
| 9 | 060500T1 | 40-60 No | **2** CJ. BRAÇO | KIT, ARM | JUEGO DE BRAZO |
| 10 | 1482934M92 | | **2** PINO | PIN | PASADOR |
| 11 | 354092X1 | | **2** CUPILHA | COTTER PIN | PASADOR DOUBLE |
| 12 | 060682T1 | ◀ | **1** CJ. BRAÇO | KIT, ARM | JUEGO DE BRAZO |
| 12 | 060683T1 | ▶ | **1** CJ. BRAÇO | KIT, ARM | JUEGO DE BRAZO |
| 13 | 045121P1 | | **2** ESPAÇADOR | SPACER | PIEZA DISTANCIA |
| 14 | 353934X1 | | **2** PARAFUSO | BOLT | PERNO |

**Braço Do Terceiro Ponto**
**Arm Rest**
**Brazo De Apoyo**

**40-55**

**Hd**
**Hd**
**Hd**

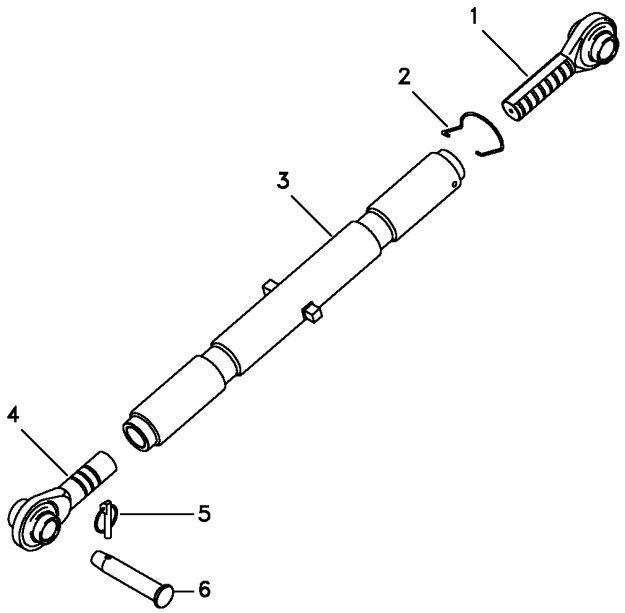


| | | | | |
|---|---|---|---|---|
| 1 | 1660055M92 | **1** TERMINAL | END | EXTREMO |
| 2 | 036609P1 | **1** MOLA | SPRING | RESORTE |
| 3 | 1660051M93 | **1** TUBO | PIPE | CANO |
| 4 | 1660053M92 | **1** TERMINAL | END | EXTREMO |
| 5 | 810285M92 | **1** PINO | PIN | PASADOR |
| 6 | 035777P1 | **1** PINO | PIN | PASADOR |

**Braço Nivelador**
**Levelling Arm**
**Brazo Nivelación**

**40-60**

**Hd**
**Hd**
**Hd**

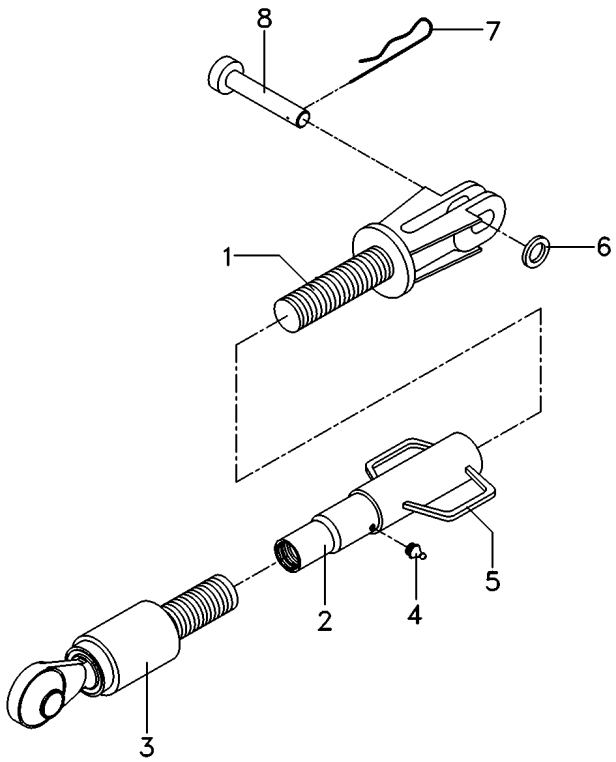


| | | | | |
|---|---|---|---|---|
| 1 | 060688R1 | **1** GARFO | FORK | HORQUILLA |
| 2 | 060689R1 | **1** TUBO | PIPE | CANO |
| 3 | 055511R1 | **1** TERMINAL | END | EXTREMO |
| 4 | 055513R1 | **1** GRAXEIRA | GREASER | ENGRASADOR |
| 5 | 055514R1 | **1** ALÇA | STRAP | FAJA |
| 6 | 060666R1 | **1** GUIA | GUIDE | GUIA |
| 7 | 056632R1 | **1** GRAMPO | CRAMP | PASADOR |
| 8 | 060661R1 | **1** PINO | PIN | PASADOR |

**Estabilizador**
**Stabiliser**
**Estabilizador**

**40-65**

**Estabilizador Com Corrente**
**Stabilizer With Chain**
**Estabilizador Con La Cadena**

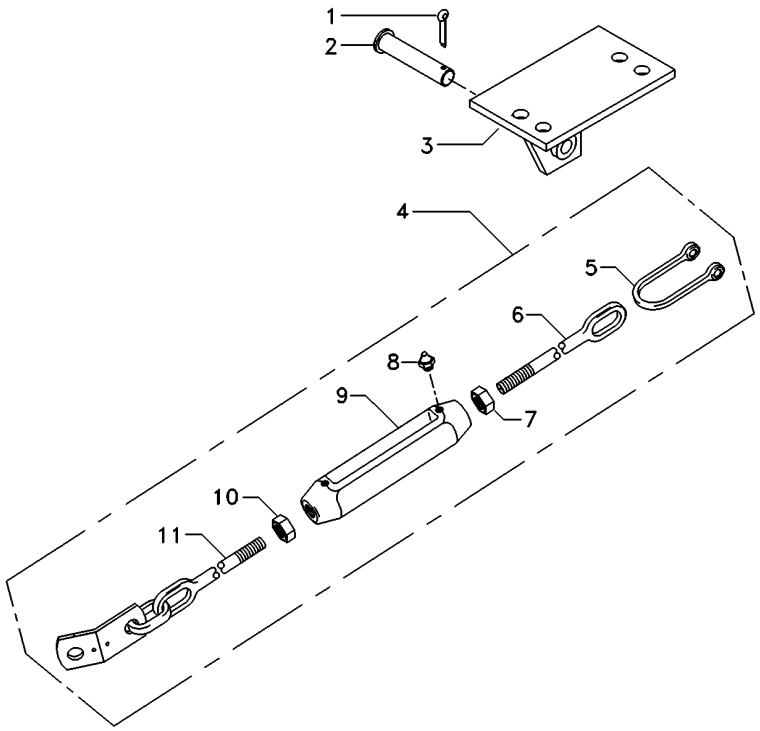


| | | | | | | |
|---|---|---|---|---|---|---|
| 1 | 354089X1 | | **1** | CUPILHA | COTTER PIN | PASADOR DOUBLE |
| 2 | 1481712M1 | | **1** | PINO | PIN | PASADOR |
| 3 | 037591S1 | ▶ | **1** | SUPORTE | BRACKET | SOPORTE |
| 3 | 037592S1 | ◀ | **1** | SUPORTE | BRACKET | SOPORTE |
| 4 | 6210242M91 | ▶ | **1** | ESTABILIZADOR | STABILISER | ESTABILIZADOR |
| 4 | 6210243M91 | ◀ | **1** | ESTABILIZADOR | STABILISER | ESTABILIZADOR |
| 5 | 490465M1 | | **1** | GARFO | FORK | HORQUILLA |
| 6 | 490522M1 | | **1** | TERMINAL | END | EXTREMO |
| 7 | 490532M1 | | **1** | PORCA | NUT | TUERCA |
| 8 | 13811X | | **1** | GRAXEIRA | GREASER | ENGRASADOR |
| 9 | 6210245M1 | | **1** | ESTICADOR | TURNBUCKLE | TORNIQUETE |
| 10 | 375100X1 | | **1** | PORCA | NUT | TUERCA |
| 11 | 3146038M91 | | **1** | TERMINAL | END | EXTREMO |

**Estabilizador Telescópico**
**Telescopic Stabiliser**
**Estabilizador Telescópico**

**40-70**

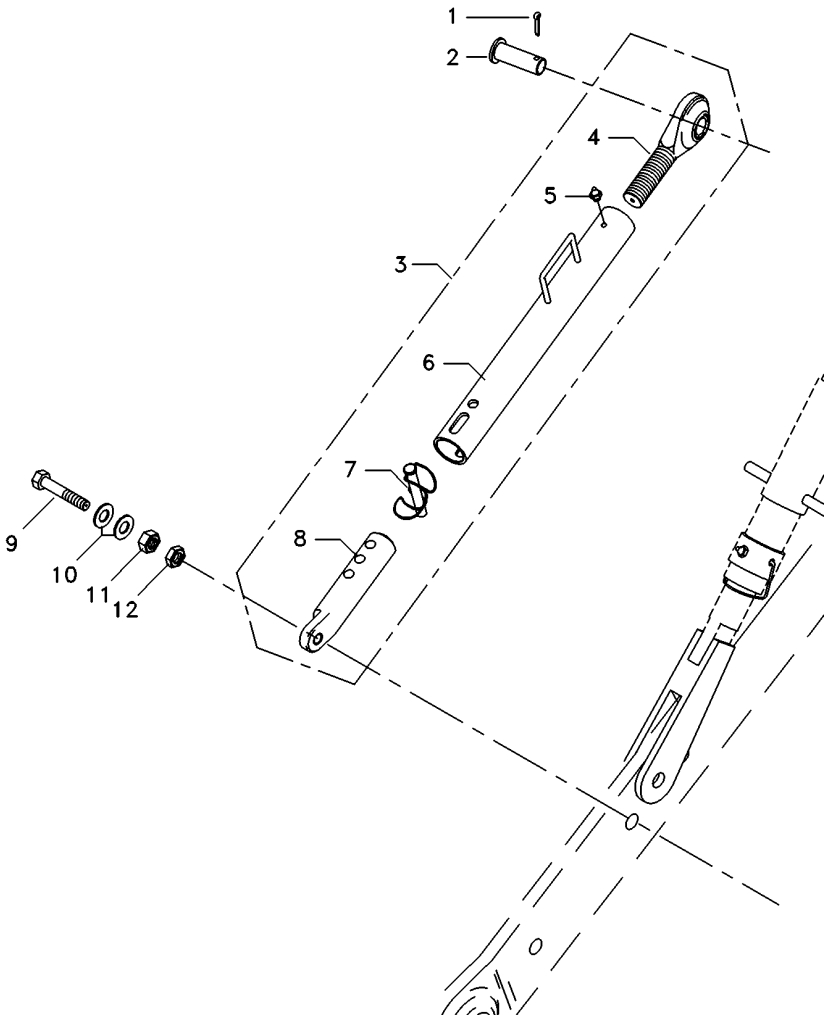


| | | | | |
|---|---|---|---|---|
| 1 | 354068X1 | **2** CONTRAPINO | DOWEL | CENTRAJE |
| 2 | 037549P1 | **2** PINO | PIN | PASADOR |
| 3 | 054887T1 | **2** CJ.ESTABILIZADOR | KIT, STABILISER | ESTABILIZAD JUEG |
| 4 | 037682R1 | **1** TERMINAL | END | EXTREMO |
| 5 | 13811X | **1** GRAXEIRA | GREASER | ENGRASADOR |
| 6 | 055510R1 | **1** TUBO | PIPE | CANO |
| 7 | 037676R1 | **1** PINO | PIN | PASADOR |
| 8 | 039057R1 | **1** TERMINAL | END | EXTREMO |
| 9 | 354575X1 | **2** PARAFUSO | BOLT | PERNO |
| 10 | 353775X1 | **4** ARRUELA | WASHER | ARANDELA |
| 11 | 353435X1 | **2** PORCA | NUT | TUERCA |
| 12 | 353436X1 | **2** PORCA | NUT | TUERCA |

**Tomada De Força Independente**
**Independent Power Take Off**
**Toma De Fuerza Independente**

**50-10**

**Tratores Com Plataforma Do Operador - 540 Rpm**
**Tractors With Operator Plataform - 540 Rpm**
**Tractores Con Plataforma Del Operador - 540 Rpm**

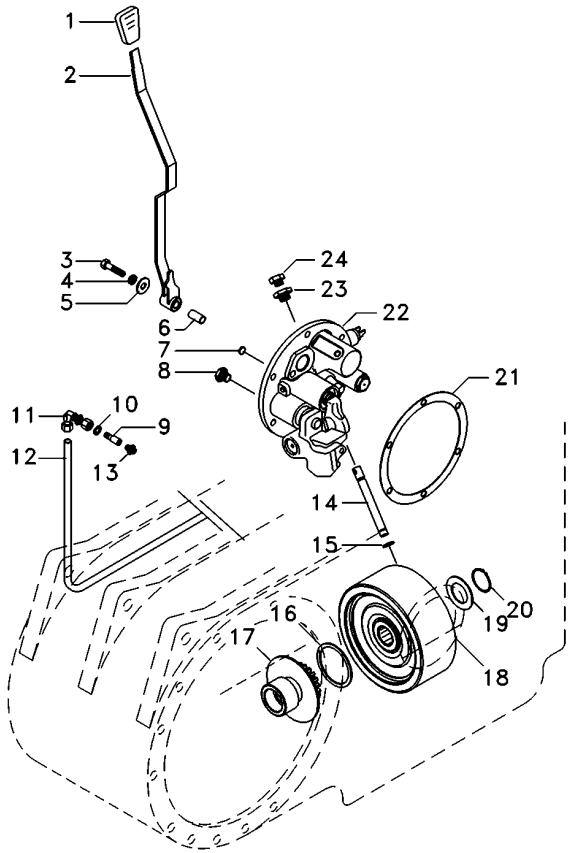


| | | | | | |
|---|---|---|---|---|---|
| 1 | 3585348M1 | | **1** | MANÍPULO | KNOB | POMO |
| 2 | 6227668M91 | | **1** | ALAVANCA | LEVER | PALANCA |
| 3 | 353714X1 | | **1** | PARAFUSO | BOLT | PERNO |
| 4 | 353432X1 | | **1** | ARRUELA PRESSÃO | PRESSURE WASHER | LAVADOR PRESION |
| 5 | 390597X1 | | **1** | ARRUELA | WASHER | ARANDELA |
| 6 | 061932P1 | | **1** | BUCHA | INSERT | INSERCION |
| 7 | 6220164M1 | | **1** | ANEL | RING | ARO |
| 8 | 6214797M1 | | **1** | TAMPÃO | PAD | ALMOHADILLA |
| 9 | 036606T1 | | **1** | CONEXÃO | CONNECTION | CONEXION |
| 10 | 3409613M1 | | **1** | ARRUELA | WASHER | ARANDELA |
| 11 | 036590T1 | | **1** | CONEXÃO | CONNECTION | CONEXION |
| 12 | 051568P1 | | **1** | TUBO | PIPE | CANO |
| 13 | 3412195M91 | | **1** | CONEXÃO | CONNECTION | CONEXION |
| 14 | 3610929M1 | | **1** | TUBO | PIPE | CANO |
| 15 | 195561M1 | | **2** | ANEL "O" | O RING | JUNTA TORICA |
| 16 | 6222485M1 | | **1** | ARRUELA AJUSTE | ADJUST WASHER | ARRUELA AJUSTE |
| 17 | 042256N1 | | **1** | CJ. CUBO | KIT, HUB | JUEGO DE CUBO |
| 18 | 4200050M91 | 50-45 No | **1** | CJ. EMBREAGEM | KIT, CLUTCH | EMBRAGUE JUEGO |
| 19 | 6222485M1 | | **1** | ARRUELA AJUSTE | ADJUST WASHER | ARRUELA AJUSTE |
| 20 | 352699X1 | | **1** | ANEL TRAVA | CIRCLIP | CIRCULITO |
| 21 | 181217M1 | | **1** | JUNTA | GASKET | EMPAQUETADURA. |
| 22 | 061927N1 | 50-30 No | **1** | TAMPA | COVER | CUBIERTA |
| 23 | 072296N1 | | **1** | TAMPÃO | PAD | ALMOHADILLA |
| 24 | 358720X91 | | **1** | TAMPÃO | PAD | ALMOHADILLA |

**Tomada De Força Independente**
**Independent Power Take Off**
**Toma De Fuerza Independente**

**50-15**

**Tratores Com Cabine - 540 Rpm**
**Tractors With Cab - 540 Rpm**
**Tractores Con Cabina - 540 Rpm**

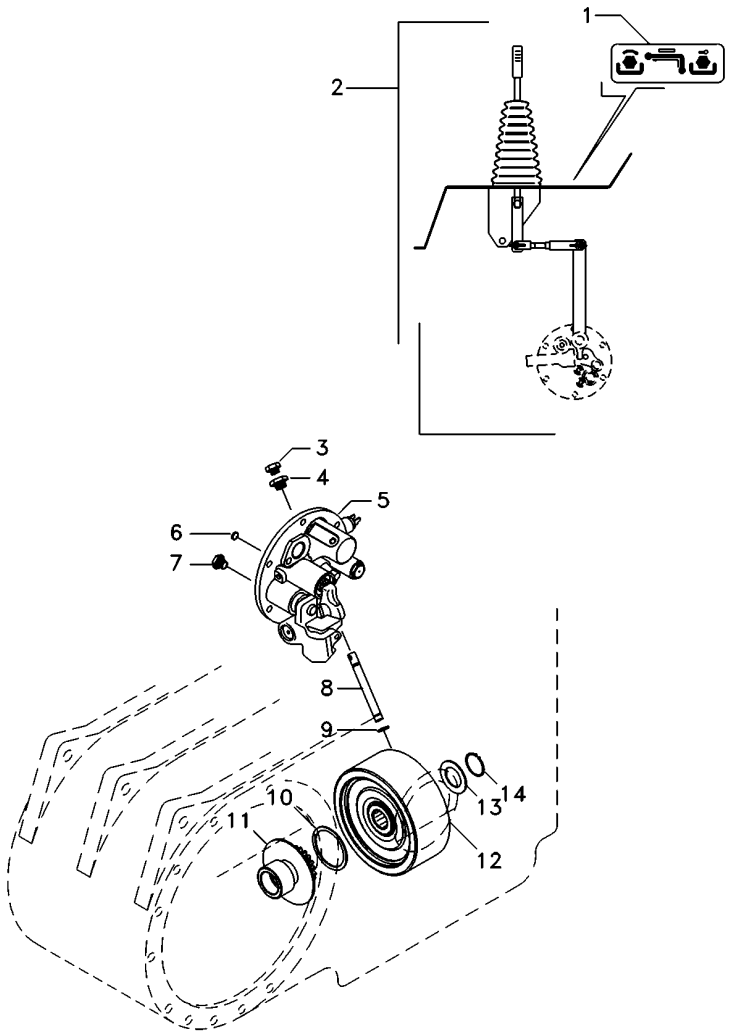


| | | | | | |
|---|---|---|---|---|---|
| 1 | 071036P1 | | **1** | DECAL | DECAL | CALCOMANIA |
| 2 | 071027N1 | 50-50 No | **1** | CJ. ALAVANCA | KIT, LEVER | JUEGO, PALANCA |
| 3 | 358720X91 | | **1** | TAMPÃO | PAD | ALMOHADILLA |
| 4 | 072296N1 | | **1** | TAMPÃO | PAD | ALMOHADILLA |
| 5 | 061928N1 | 50-35 No | **1** | TAMPA | COVER | CUBIERTA |
| 6 | 6220164M1 | | **1** | ANEL | RING | ARO |
| 7 | 6214797M1 | | **1** | TAMPÃO | PAD | ALMOHADILLA |
| 8 | 3610929M1 | | **1** | TUBO | PIPE | CANO |
| 9 | 195561M1 | | **2** | ANEL "O" | O RING | JUNTA TORICA |
| 10 | 6222485M1 | | **1** | ARRUELA AJUSTE | ADJUST WASHER | ARRUELA AJUSTE |
| 11 | 042256N1 | | **1** | CJ. CUBO | KIT, HUB | JUEGO DE CUBO |
| 12 | 4200050M91 | 50-45 No | **1** | CJ. EMBREAGEM | KIT, CLUTCH | EMBRAGUE JUEGO |
| 13 | 6222485M1 | | **1** | ARRUELA AJUSTE | ADJUST WASHER | ARRUELA AJUSTE |
| 14 | 352699X1 | | **1** | ANEL TRAVA | CIRCLIP | CIRCULITO |

**Tampa Da Tomada De Potência Independente**
**Independent Power Take Off Cover**
**Tapa De La Toma De Potencia Indenpendente**

**50-20**

**Tdp 540/1000 Rpm**
**Pto 540/1000 Rpm**
**Tdf 540/1000 Rpm**

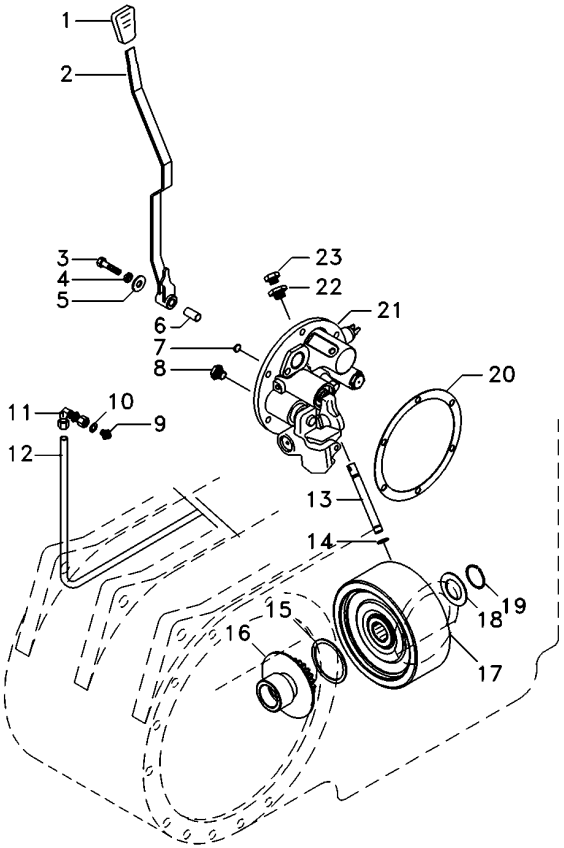


| | | | | | |
|---|---|---|---|---|---|
| 1 | 035972P1 | | **1** | MANÍPULO | KNOB | POMO |
| 2 | 6227668M91 | | **1** | ALAVANCA | LEVER | PALANCA |
| 3 | 353714X1 | | **1** | PARAFUSO | BOLT | PERNO |
| 4 | 353432X1 | | **1** | ARRUELA PRESSÃO | PRESSURE WASHER | LAVADOR PRESION |
| 5 | 390597X1 | | **1** | ARRUELA | WASHER | ARANDELA |
| 6 | 061932P1 | | **1** | BUCHA | INSERT | INSERCION |
| 9 | 3412195M91 | | **1** | CONEXÃO | CONNECTION | CONEXION |
| 10 | 3409613M1 | | **1** | ARRUELA | WASHER | ARANDELA |
| 12 | 051568P1 | | **1** | TUBO | PIPE | CANO |
| 13 | 3610929M1 | | **1** | TUBO | PIPE | CANO |
| 14 | 195561M1 | | **2** | ANEL "O" | O RING | JUNTA TORICA |
| 15 | 6222485M1 | | **1** | ARRUELA AJUSTE | ADJUST WASHER | ARRUELA AJUSTE |
| 16 | 038083S1 | | **1** | CUBO | HUB | CUBO |
| 17 | 4200050M91 | 50-45 No | **1** | CJ. EMBREAGEM | KIT, CLUTCH | EMBRAGUE JUEGO |
| 18 | 6222485M1 | | **1** | ARRUELA AJUSTE | ADJUST WASHER | ARRUELA AJUSTE |
| 19 | 352699X1 | | **1** | ANEL TRAVA | CIRCLIP | CIRCULITO |
| 20 | 181217M1 | | **1** | JUNTA | GASKET | EMPAQUETADURA. |
| 21 | 064446N1 | 50-25 No | **1** | CJ. TAMPA | KIT, CAP | JUEGO DE TAPON |
| 22 | 072296N1 | | **1** | TAMPÃO | PAD | ALMOHADILLA |
| 23 | 358720X91 | | **1** | TAMPÃO | PAD | ALMOHADILLA |

| | | |
|---|---|---|
| **Conjunto Tampa Lateral** | **540 Rpm** | **50-25** |
| **Side Cover Assembly** | **540 Rpm** | |
| **Conjunto Cubierta Lateral** | **540 Rpm** | |

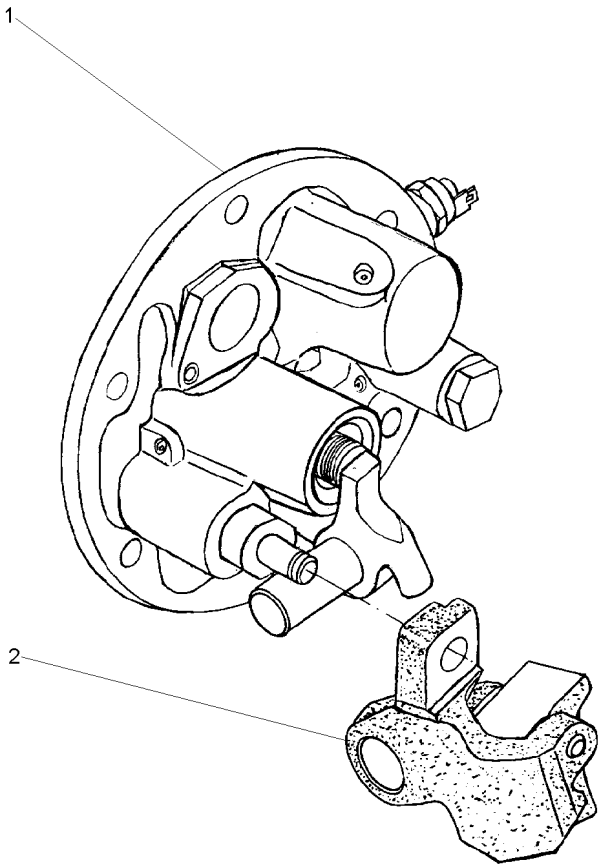


| | | | | |
|---|---|---|---|---|
| 1 | 064445N1 | **1** TAMPA | COVER | CUBIERTA |
| 2 | 038383P1 | **1** PIVÔ | PIVOT | PIVOTE |

| | | |
|---|---|---|
| **Conjunto Tampa Lateral** | **540 Rpm** | **50-30** |
| **Side Cover Assembly** | **540 Rpm** | |
| **Conjunto Cubierta Lateral** | **540 Rpm** | |

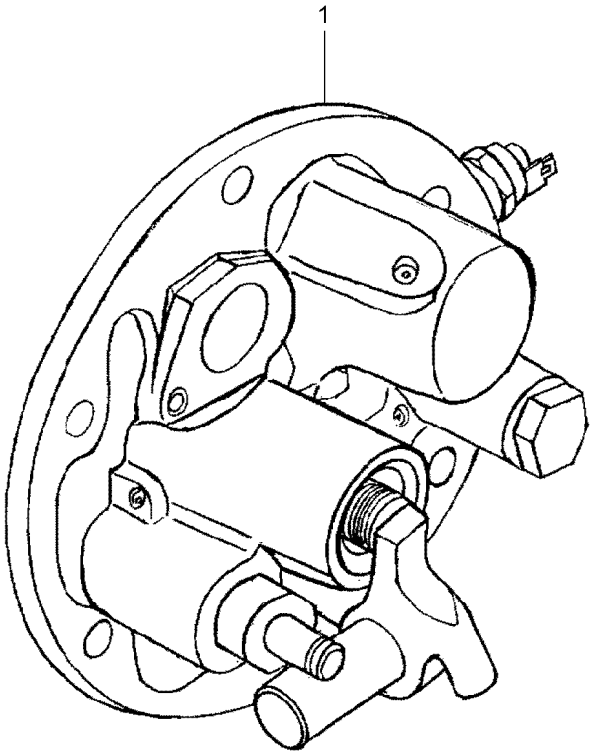


| | | | | | |
|---|---|---|---|---|---|
| 1 | 061928N1 | 50-35 No | **1** TAMPA | COVER | CUBIERTA |

**Tampa Da Tomada De Potência Independente**
**Independent Power Take Off Cover**
**Tapa De La Toma De Potencia Indenpendente**

**50-35**

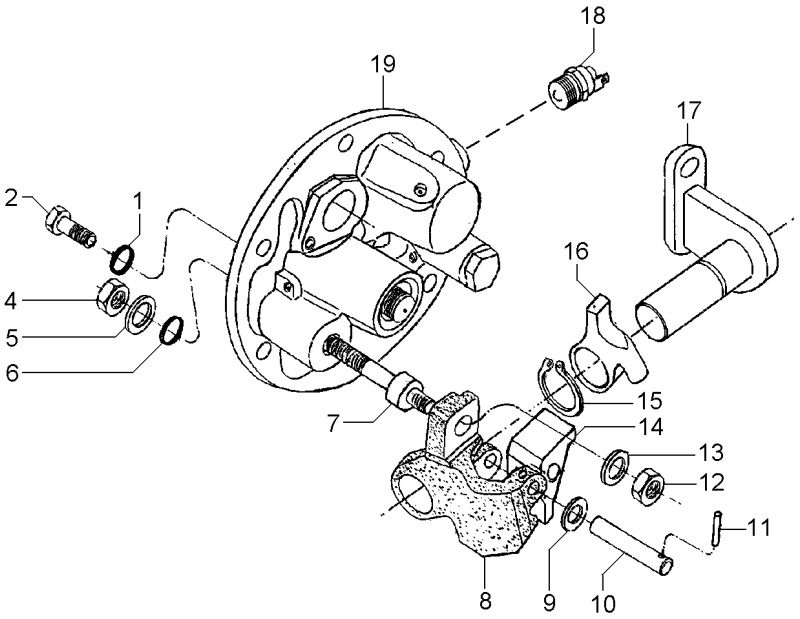


| | | | | | |
|---|---|---|---|---|---|
| 1 | 369132X1 | | **2** | ANEL "O" | O RING | JUNTA TORICA |
| 2 | 3009194X1 | M8 | **2** | PARAFUSO | BOLT | PERNO |
| 4 | 339402X1 | M10 | **1** | PORCA | NUT | TUERCA |
| 5 | 390734X1 | M10 | **1** | ARRUELA | WASHER | ARANDELA |
| 6 | 195562M1 | | **1** | ANEL "O" | O RING | JUNTA TORICA |
| 7 | 063616P1 | | **1** | EIXO | SHAFT | ARBOL |
| 8 | 3614292M1 | | **1** | PIVÔ | PIVOT | PIVOTE |
| 9 | 3697982M1 | M8X15X0,5 | **1** | ARRUELA | WASHER | ARANDELA |
| 10 | 3614294M1 | | **1** | PINO | PIN | PASADOR |
| 11 | 3009322X1 | | **1** | PINO | PIN | PASADOR |
| 12 | 1440329X1 | M10 | **1** | PORCA | NUT | TUERCA |
| 13 | 3699552M1 | | **1** | ARRUELA | WASHER | ARANDELA |
| 14 | 3614290M1 | | **1** | ALAVANCA | LEVER | PALANCA |
| 15 | 1440523X1 | ∅ 22 | **1** | ANEL TRAVA | CIRCLIP | CIRCULITO |
| 16 | 3614289M1 | | **1** | ALAVANCA | LEVER | PALANCA |
| 17 | 3697956M91 | | **1** | SUPORTE | BRACKET | SOPORTE |
| 18 | 6216774M1 | | **1** | INTERRUPTOR | SWITCH | INTERRUPTOR |
| 19 | 061929N1 | 👁 50-40 No | **1** | TAMPA | COVER | CUBIERTA |

**Tampa E Controles**
**Cover And Controls**
**Tapa Y Mandos**

**50-40**

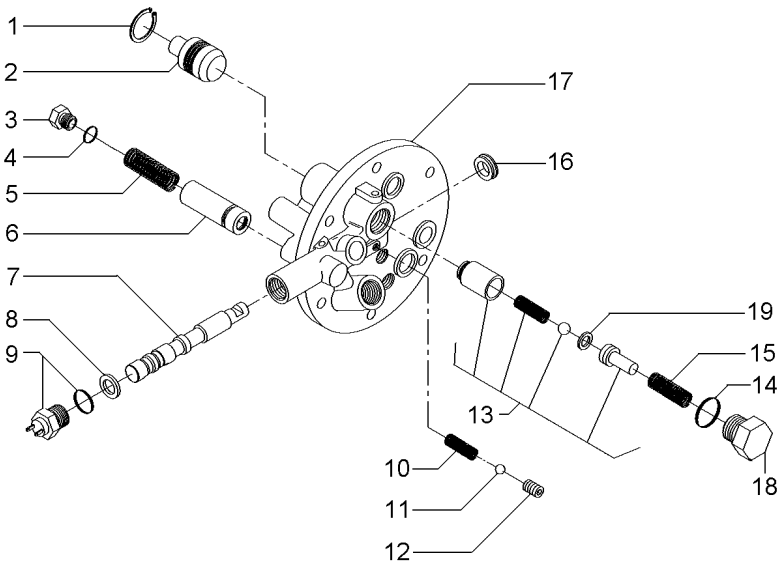


| | | | | | |
|---|---|---|---|---|---|
| 1 | 339361X1 | **1** | ANEL | RING | ARO |
| 2 | 3697275M1 | **1** | PISTÃO | PISTON | PISTON |
| 3 | 3762215M1 | **1** | TAMPÃO | PAD | ALMOHADILLA |
| 4 | 3019398X1 | **1** | ANEL "O" | O RING | JUNTA TORICA |
| 5 | 3610923M1 | **1** | MOLA | SPRING | RESORTE |
| 6 | 3762216M92 | **1** | VÁLVULA | VALVE | VALVULA |
| 7 | 3760735M1 | **1** | BOBINA | COIL | BOBINA |
| 8 | 3019839X1 | **1** | ANEL | RING | ARO |
| 9 | 6216774M1 | **1** | INTERRUPTOR | SWITCH | INTERRUPTOR |
| 10 | 3610554M1 | **1** | MOLA | SPRING | RESORTE |
| 11 | 3003593X1 | **1** | ESFERA | BALL | BOLA |
| 12 | 3760739M1 | **1** | PRISIONEIRO | STUD | ESPARRAGO |
| 13 | 3610600M91 | **1** | VÁLVULA | VALVE | VALVULA |
| 14 | 3019394X1 | **1** | ANEL "O" | O RING | JUNTA TORICA |
| 15 | 3610555M1 | **1** | MOLA | SPRING | RESORTE |
| 16 | 3760738M1 | **1** | RETENTOR | SEAL | RETEN |
| 17 | 3760736M1 | **1** | TAMPA | COVER | CUBIERTA |
| 18 | 3610598M1 | **1** | TAMPÃO | PAD | ALMOHADILLA |
| 19 | 3610926M1 | **1** | CALÇO | SHIM | CALCE |

**Embreagem Da Tomada De Força Independente**
**Independent Power Take-Off Clutch**
**Embrague De La Toma De Fuerza Independente**

**50-45**

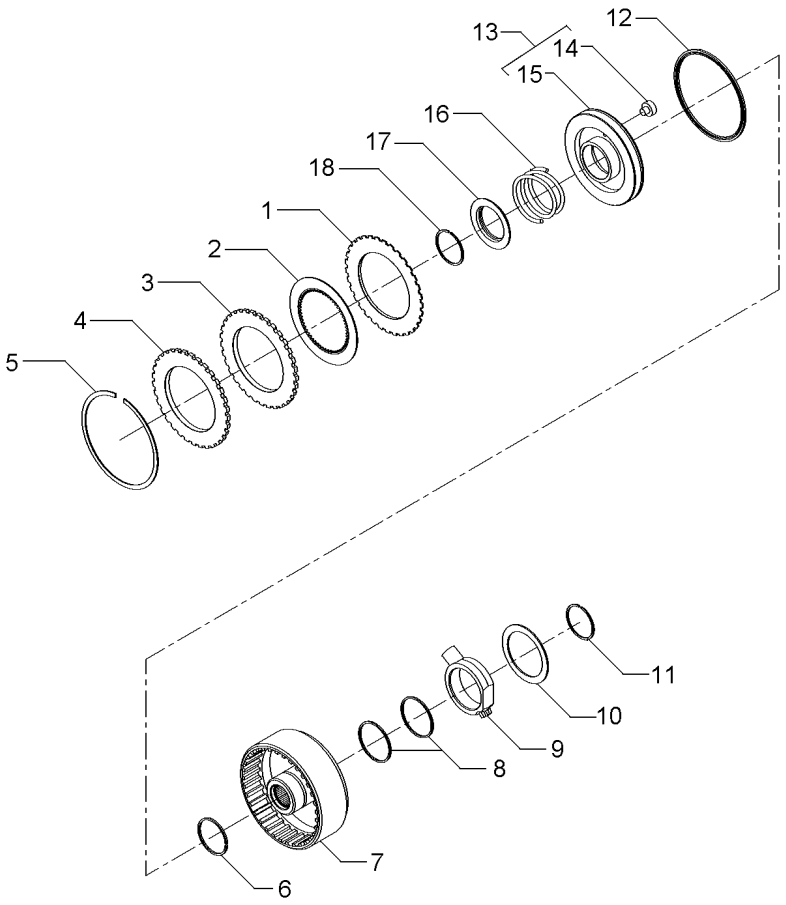


| | | | | | | |
|---|---|---|---|---|---|---|
| 1 | 1870860M1 | | | **7** | DISCO | DISC | DISCO |
| 2 | 1688532M1 | | | **7** | DISCO | DISC | DISCO |
| 3 | 1870011M1 | | | **1** | CALÇO | SHIM | CALCE |
| 4 | 3699355M1 | | | **1** | PLACA | PLATE | PLATO |
| 5 | 364689X1 | | | **1** | ANEL | RING | ARO |
| 6 | 186198M1 | ⊸ | 3699909M1 | **1** | ANEL | RING | ARO |
| 7 | 3701442M1 | | | **1** | CARCAÇA | HOUSING | ALOJAMIENTO |
| 8 | 3612141M1 | | | **2** | ANEL | RING | ARO |
| 9 | 3610279M2 | | | **1** | FLANGE | FLANGE | PLETINA |
| 10 | 3699433M1 | | | **1** | ARRUELA | WASHER | ARANDELA |
| 11 | 391129X1 | | | **1** | ANEL TRAVA | CIRCLIP | CIRCULITO |
| 12 | 1870859M1 | | | **1** | RETENTOR | SEAL | RETEN |
| 13 | 3599601M93 | | | **1** | CJ. PISTÃO | KIT, PISTON | JUEGO DE PISTON |
| 14 | 3699353M1 | 13 | | **1** | BUJÃO | PLUG | TAPON |
| 15 | 3699313M1 | 13 | | **1** | PISTÃO | PISTON | PISTON |
| 16 | 3599507M2 | | | **1** | MOLA | SPRING | RESORTE |
| 17 | 1691307M2 | | | **1** | ANEL | RING | ARO |
| 18 | 1442512X1 | | | **1** | ANEL | RING | ARO |

**Conjunto Alavanca De Acionamento Da Tdpi**
**Drive Lever Of The Ipto**
**Palanca Acionamiento De La Tdfi**

**50-50**

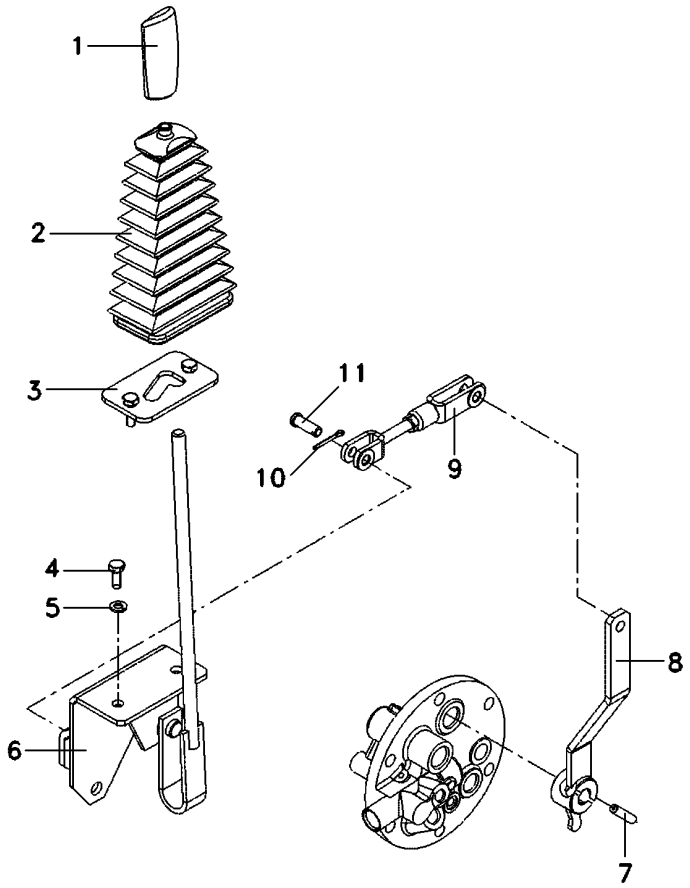


| | | | | |
|---|---|---|---|---|
| 1 | 3712975M1 | **1** MANÍPULO | KNOB | POMO |
| 2 | 069845P1 | **1** COIFA | BELLOWS | FUELLE |
| 3 | 068851S1 | **1** TRAVA | LOCK | RETENEDOR |
| 4 | 339123X1 | **2** PARAFUSO | BOLT | PERNO |
| 5 | 339374X1 | **2** ARRUELA | WASHER | ARANDELA |
| 6 | 068942S1 | **1** ALAVANCA | LEVER | PALANCA |
| 7 | 357660X1 | **1** PINO | PIN | PASADOR |
| 8 | 069774S1 | **1** ALAVANCA | LEVER | PALANCA |
| 9 | 070464N1 | **1** CJ. TIRANTE | KIT, ROD | JUEGO DE BIELAS |
| 10 | 354059X1 | **2** CONTRAPINO | DOWEL | CENTRAJE |
| 11 | 832813M1 | **2** PINO | PIN | PASADOR |

**Tampa E Alavancas**
**Cover And Levers**
**Tapa Y Palancas**

**50-55**

**Tdp 540 Rpm**
**Pto 540 Rpm**
**Tdf 540 Rpm**

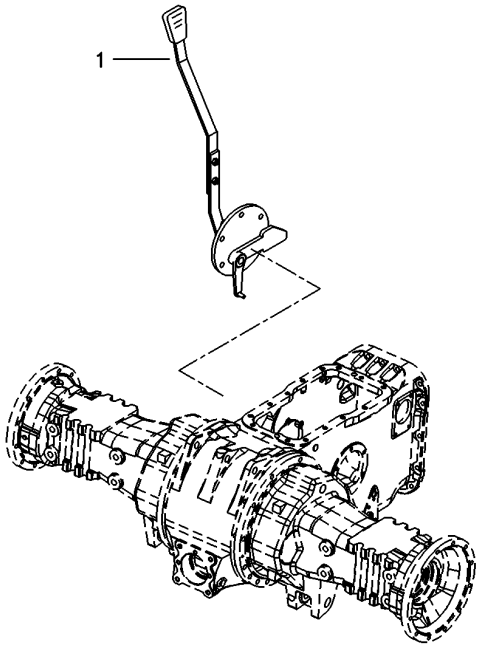


| | | | | | |
|---|---|---|---|---|---|
| 1 | 063858N1 | 50-60 No | **1** TAMPA | COVER | CUBIERTA |

**Tampa Da Tomada De Potência**
**Power Take Off Cover**
**Tapa De La Toma De Potência**

**50-60**

**Tdp 540 Rpm**
**Pto 540 Rpm**
**Tdf 540 Rpm**

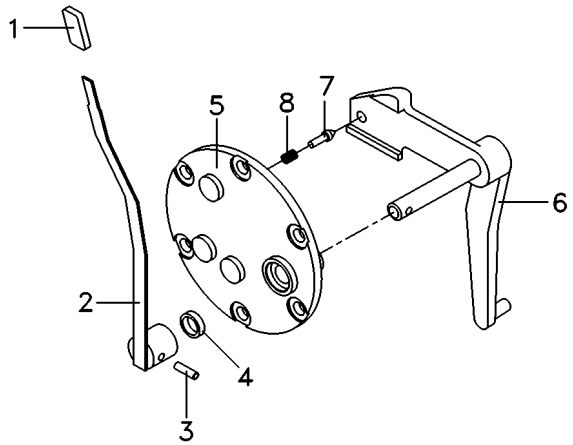


| | | | | | |
|---|---|---|---|---|---|
| 1 | 068078P3 | | **1** | MANÍPULO | KNOB | POMO |
| 2 | 069516N1 | 50-75 No | **1** | CJ. ALAVANCA | KIT, LEVER | JUEGO, PALANCA |
| 3 | 357660X1 | | **1** | PINO | PIN | PASADOR |
| 4 | 894307M1 | | **1** | RETENTOR | OIL SEAL | BUJE RETENACEITE |
| 5 | 3149447M92 | | **1** | TAMPA | COVER | CUBIERTA |
| 6 | 069215S1 | | **1** | ALAVANCA | LEVER | PALANCA |
| 7 | 180418M2 | | **1** | PINO | PIN | PASADOR |
| 8 | 3585797M1 | | **1** | MOLA | SPRING | RESORTE |

**Tampa E Alavancas**
**Cover And Levers**
**Tapa Y Palancas**

**50-65**

**Tdp 540/1000 Rpm**
**Pto 540/1000 Rpm**
**Tdf 540/1000 Rpm**

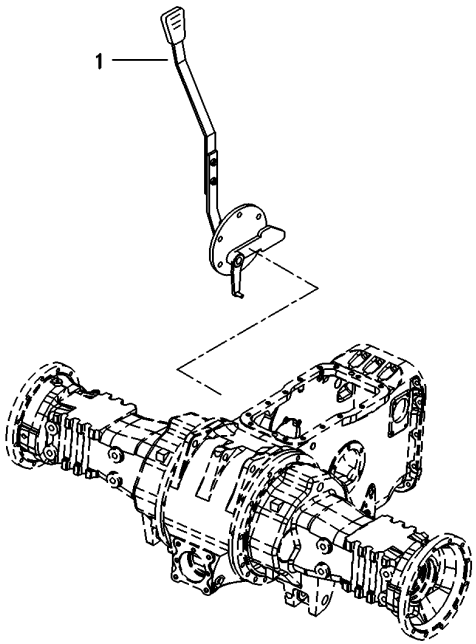


| | | | | | |
|---|---|---|---|---|---|
| 1 | 060043N1 | 50-70 No | **1** CJ. TAMPA | KIT, CAP | JUEGO DE TAPON |

**Tampa Da Tomada De Potência**
**Power Take Off Cover**
**Tapa De La Toma De Potência**

**50-70**

**Tdp 540/1000 Rpm**
**Pto 540/1000 Rpm**
**Tdf 540/1000 Rpm**

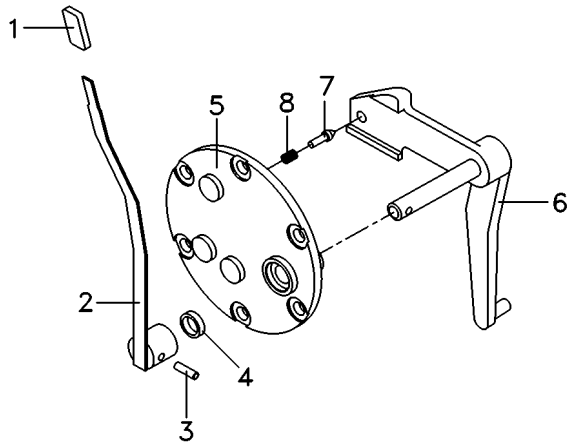


| | | | | | |
|---|---|---|---|---|---|
| 1 | 068078P3 | | **1** | MANÍPULO | KNOB | POMO |
| 2 | 069516N1 | 50-75 No | **1** | CJ. ALAVANCA | KIT, LEVER | JUEGO, PALANCA |
| 3 | 357660X1 | | **1** | PINO | PIN | PASADOR |
| 4 | 894307M1 | | **1** | RETENTOR | OIL SEAL | BUJE RETENACEITE |
| 5 | 3149447M92 | | **1** | TAMPA | COVER | CUBIERTA |
| 6 | 022245S1 | | **1** | ALAVANCA | LEVER | PALANCA |
| 7 | 180418M2 | | **1** | PINO | PIN | PASADOR |
| 8 | 3585797M1 | | **1** | MOLA | SPRING | RESORTE |

**Conjunto Alavanca**
**Lever Assembly**
**Conjunto Palanca**

**50-75**

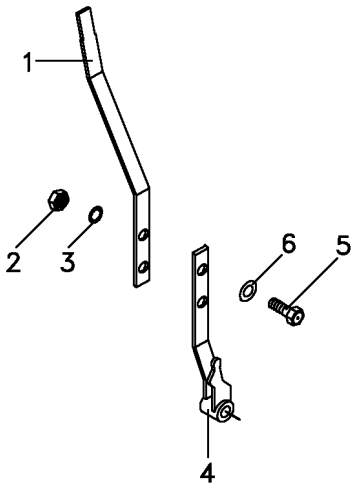


| | | | | | |
|---|---|---|---|---|---|
| 1 | 069095P1 | | **1** ALAVANCA | LEVER | PALANCA |
| 2 | 339169X1 | | **2** PORCA | NUT | TUERCA |
| 3 | 353446X1 | 12.1x6.1x1.6 | **2** ARRUELA | WASHER | ARANDELA |
| 4 | 068984S1 | | **1** ALAVANCA | LEVER | PALANCA |
| 5 | 339123X1 | | **2** PARAFUSO | BOLT | PERNO |
| 6 | 829185M1 | 12.5x6.4x1.0 | **2** ARRUELA | WASHER | ARANDELA |

| | |
|---|---|
| **Eixo Da Tomada De Força** | **1000 Rpm** |
| **Power Take-Off Shaft** | **1000 Rpm** |
| **Eje De La Toma De Fuerza** | **1000 Rpm** |

**50-80**

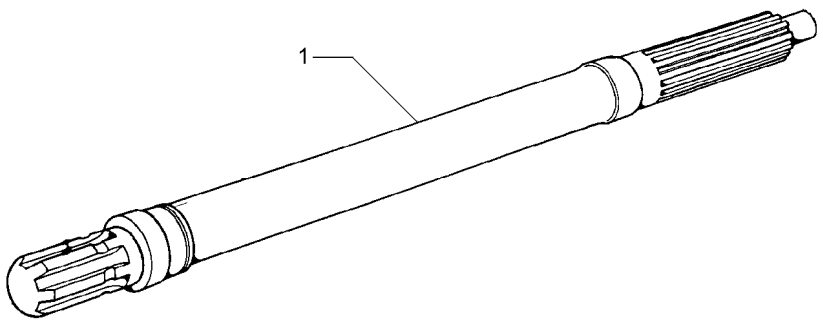


| | | | | | |
|---|---|---|---|---|---|
| 1 | 3610936M1 | 1000 RPM | **1** EIXO | SHAFT | ARBOL |

**Eixo Intermediário Da Tdp**
**Shaft**
**Eje**

**50-85**

**Com Tdp - Sem Hidráulico**
**With Tdp - Without Hydraulic**
**Con Tdf - Sin Hidraulico**

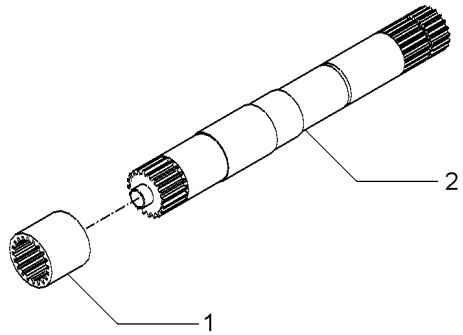


| | | | | | |
|---|---|---|---|---|---|
| 1 | 1868538M4 | 540 RPM | **1** LUVA | SLEEVE | MANCHA |
| 1 | 3610189M2 | 540/1000 RPM | **1** LUVA | SLEEVE | MANCHA |
| 2 | 028362N1 | 540 RPM | **1** CJ. EIXO | KIT, AXLE | JUEGO DE EJE |
| | | 👁 50-90 No | | | |
| 2 | 049642N1 | 540/1000 RPM | **1** CJ. EIXO | KIT, AXLE | JUEGO DE EJE |

**Eixo**
**Shaft**
**Eje**

**50-90**

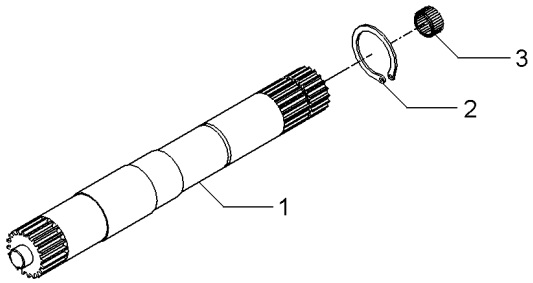


| | | | | | |
|---|---|---|---|---|---|
| 1 | 028363P2 | 540 RPM | **1** EIXO | SHAFT | ARBOL |
| 1 | 046396P1 | 540/1000 RPM | **1** EIXO | SHAFT | ARBOL |
| 2 | 352699X1 | | **1** ANEL TRAVA | CIRCLIP | CIRCULITO |
| 3 | 1000251M1 | | **1** ROLAMENTO | BEARING | COJINETE |

**Protetor Da Tdpi / Tdp**
**Protector Ipto / Pto**
**Protetor Tdfi / Tdf**

**50-95**

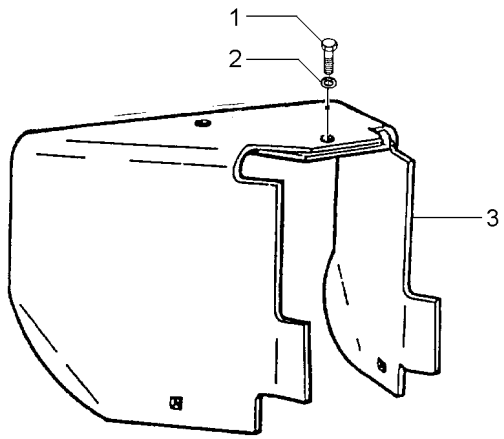


| | | | | | |
|---|---|---|---|---|---|
| 1 | 353560X1 | 7/16x20x1.1/8 | **1** PARAFUSO | BOLT | PERNO |
| 2 | 353432X1 | | **1** ARRUELA PRESSÃO | PRESSURE WASHER | LAVADOR PRESION |
| 3 | 1869009M95 | | **1** PROTEÇÃO | GUARD | DEFENSA |

**Fixação Do Eixo Dianteiro** — **2 Rm**
**Front Axle** — **2 Wd**
**Eje Delantero** — **2 Rm**

**60-10**

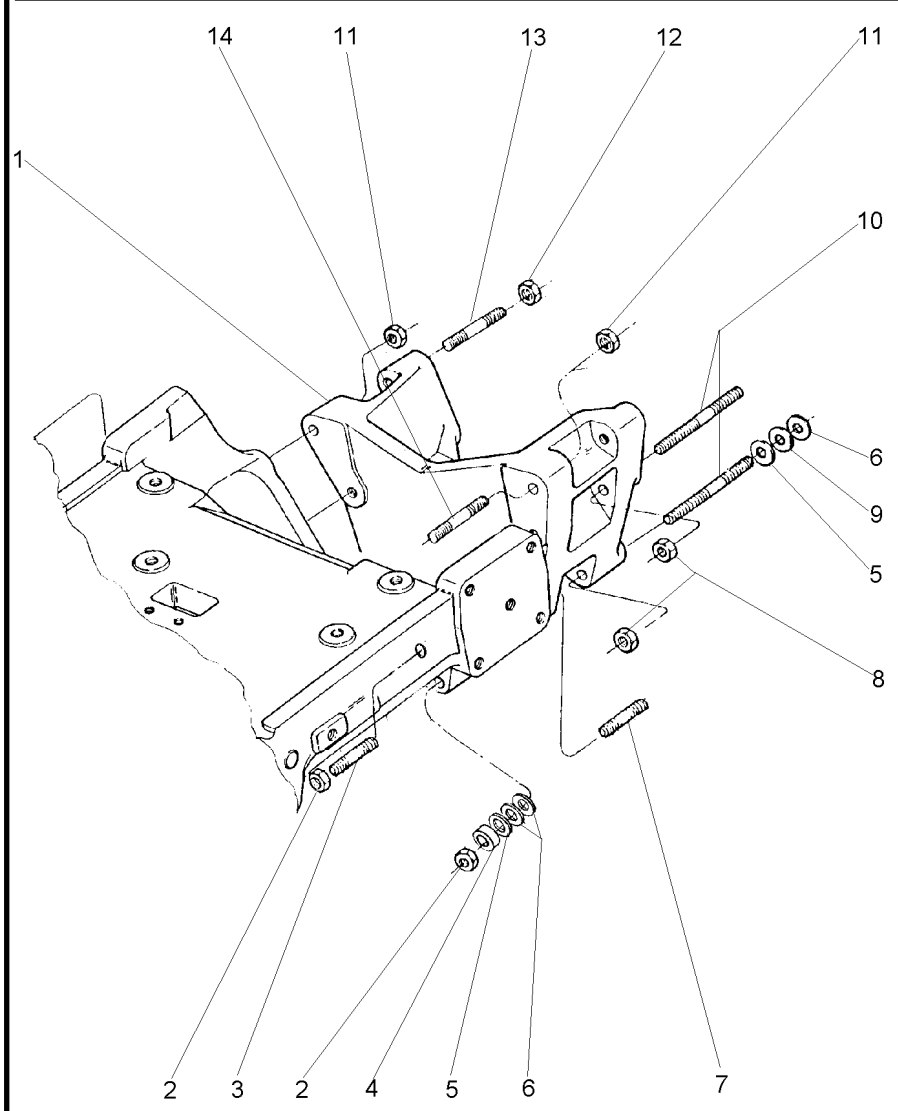


| | | | | | |
|---|---|---|---|---|---|
| 1 | 3412050M1 | | **1** | ADAPTADOR | ADAPTOR | ADAPTADOR |
| 2 | 368748X1 | | **6** | PORCA | NUT | TUERCA |
| 3 | 3585547M1 | | **2** | PRISIONEIRO | STUD | ESPARRAGO |
| 4 | 1484677M1 | | **2** | ESPAÇADOR | SPACER | PIEZA DISTANCIA |
| 5 | 894825M1 | ⧗ 0.25MM | **X** | CALÇO | SHIM | CALCE |
| 6 | 1660192M1 | ⧗ 0.10MM | **X** | CALÇO | SHIM | CALCE |
| 7 | 3587665M1 | | **2** | PRISIONEIRO | STUD | ESPARRAGO |
| 8 | 368748X1 | | **4** | PORCA | NUT | TUERCA |
| 9 | 894826M1 | ⧗ 0.50MM | **X** | CALÇO | SHIM | CALCE |
| 10 | 3412075M1 | | **4** | PRISIONEIRO | STUD | ESPARRAGO |
| 11 | 368748X1 | | **2** | PORCA | NUT | TUERCA |
| 12 | 368748X1 | | **2** | PORCA | NUT | TUERCA |
| 13 | 3587663M1 | | **2** | PRISIONEIRO | STUD | ESPARRAGO |
| 14 | 3585546M1 | | **2** | PRISIONEIRO | STUD | ESPARRAGO |

**Fixação Suporte Do Eixo Dianteiro**
**Fixation Front Axle Support**
**Fixacion Soporte Del Eje Delantero**

**4 Rodas Motrizes**
**4 Wheel Drive**
**4 Ruedas Motrices**

# 60-15

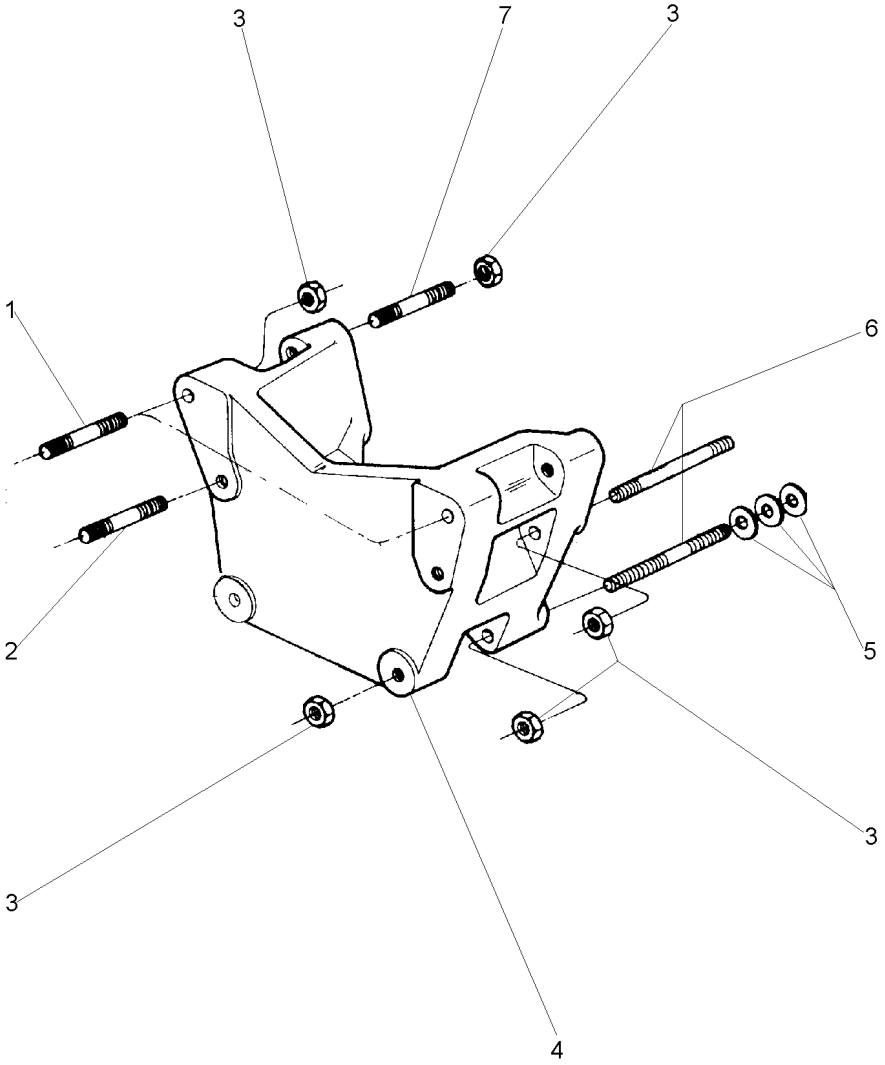


| | | | | | |
|---|---|---|---|---|---|
| 1 | 3585546M1 | | **4** PRISIONEIRO | STUD | ESPARRAGO |
| 2 | 3585547M1 | | **2** PRISIONEIRO | STUD | ESPARRAGO |
| 3 | 368748X1 | | **12** PORCA | NUT | TUERCA |
| 4 | 3412050M1 | | **1** ADAPTADOR | ADAPTOR | ADAPTADOR |
| 5 | 894825M1 | ⧗ 0,25MM | **X** CALÇO | SHIM | CALCE |
| 5 | 894826M1 | ⧗ 0,50MM | **X** CALÇO | SHIM | CALCE |
| 5 | 1660192M1 | ⧗ 0,10MM | **X** CALÇO | SHIM | CALCE |
| 6 | 051569P1 | | **4** PRISIONEIRO | STUD | ESPARRAGO |
| 7 | 3587663M1 | | **2** PRISIONEIRO | STUD | ESPARRAGO |

**Fixação Do Eixo Dianteiro** **2 Rm**
**Front Axle** **2 Wd**
**Eje Delantero** **2 Rm**

**60-20**

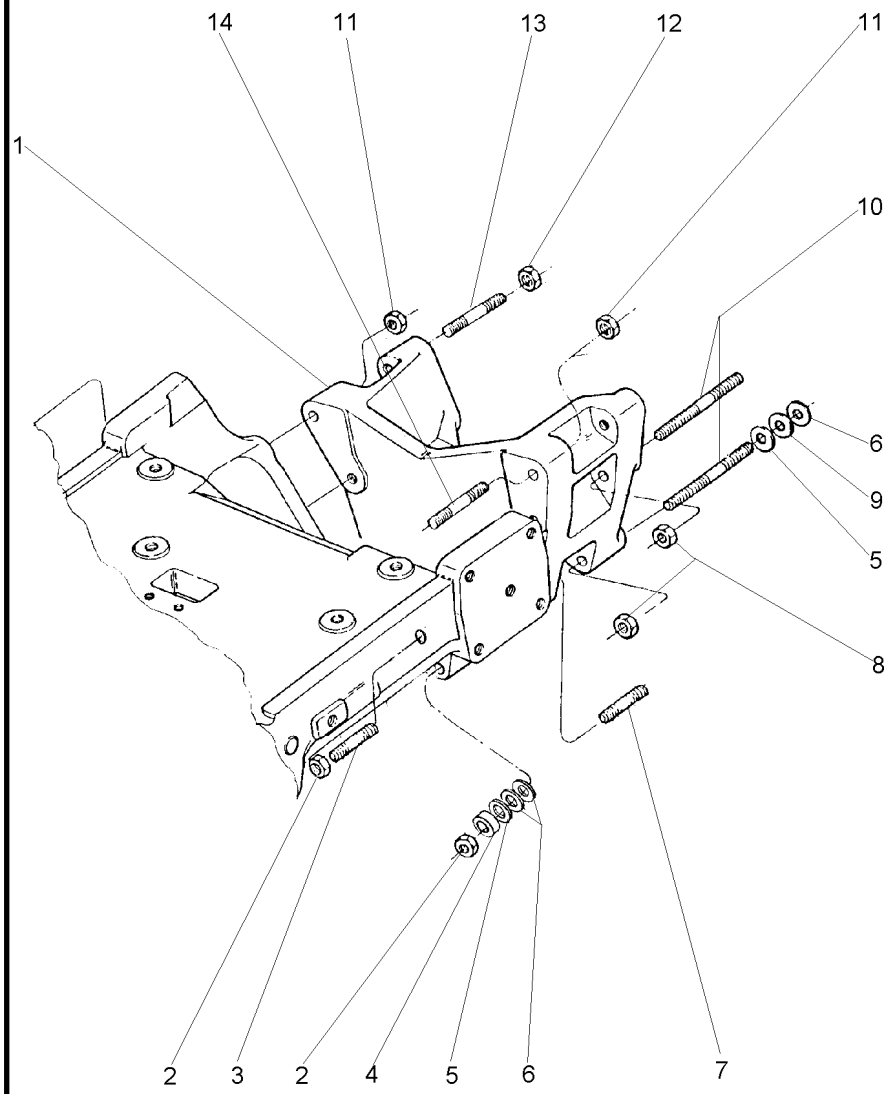


| | | | | | |
|---|---|---|---|---|---|
| 1 | 066944P1 | | **1** | ADAPTADOR | ADAPTOR | ADAPTADOR |
| 2 | 368748X1 | | **6** | PORCA | NUT | TUERCA |
| 3 | 020332P1 | | **2** | PRISIONEIRO | STUD | ESPARRAGO |
| 4 | 1484677M1 | | **2** | ESPAÇADOR | SPACER | PIEZA DISTANCIA |
| 5 | 894825M1 | ⧗ 0.25MM | **X** | CALÇO | SHIM | CALCE |
| 6 | 1660192M1 | ⧗ 0.10MM | **X** | CALÇO | SHIM | CALCE |
| 7 | 051569P1 | | **2** | PRISIONEIRO | STUD | ESPARRAGO |
| 8 | 368748X1 | | **4** | PORCA | NUT | TUERCA |
| 9 | 894826M1 | ⧗ 0.50MM | **X** | CALÇO | SHIM | CALCE |
| 10 | 3412075M1 | | **4** | PRISIONEIRO | STUD | ESPARRAGO |
| 11 | 368748X1 | | **2** | PORCA | NUT | TUERCA |
| 12 | 368748X1 | | **2** | PORCA | NUT | TUERCA |
| 13 | 3587663M1 | | **2** | PRISIONEIRO | STUD | ESPARRAGO |
| 14 | 3585546M1 | | **2** | PRISIONEIRO | STUD | ESPARRAGO |

**Fixação Do Motor**
**Fixation Engine**
**Fixacion Motor**

**60-25**

**4 Rodas Motrizes - Com Cabina**
**4 Wheels Drive - With Cab**
**4 Ruedas Motriz - Con Cabina**

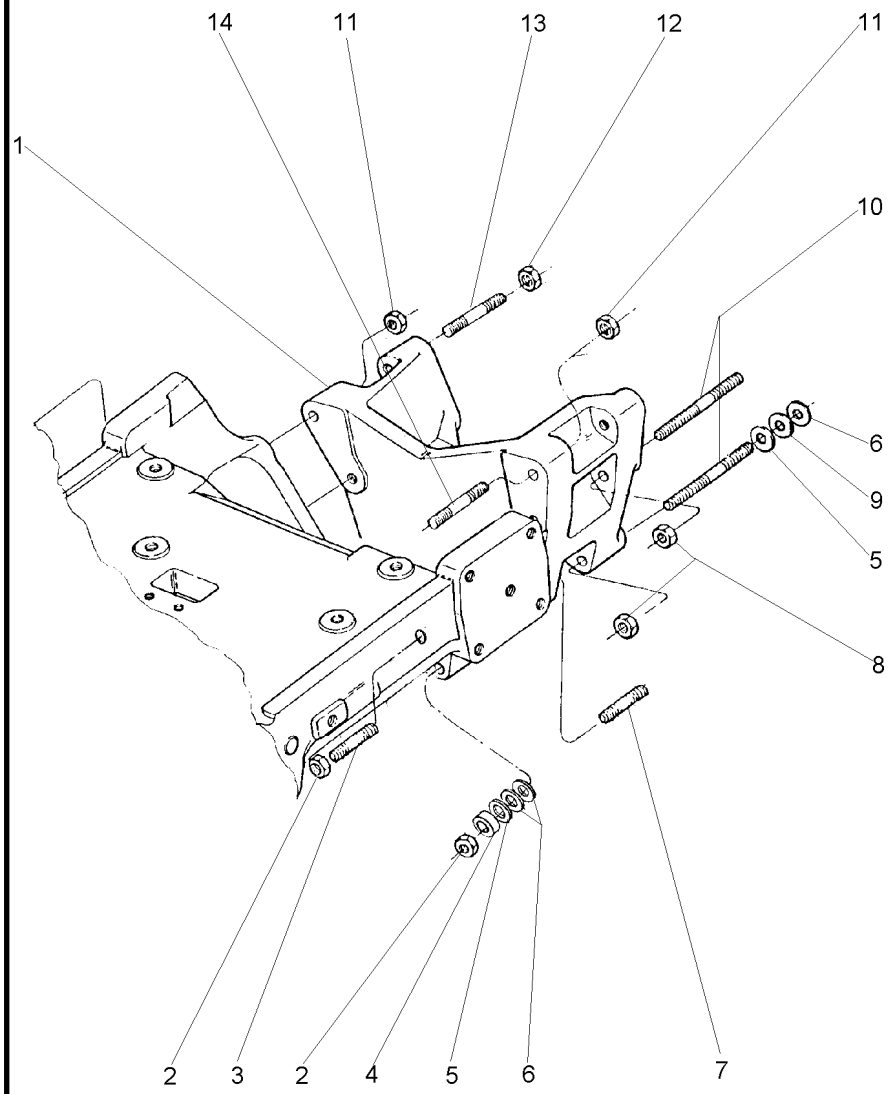


| | | | | | | |
|---|---|---|---|---|---|---|
| 1 | 3412050M1 | | **1** | ADAPTADOR | ADAPTOR | ADAPTADOR |
| 2 | 368748X1 | | **4** | PORCA | NUT | TUERCA |
| 3 | 3585547M1 | | **1** | PRISIONEIRO | STUD | ESPARRAGO |
| 3 | 020332P1 | | **1** | PRISIONEIRO | STUD | ESPARRAGO |
| 4 | 1484677M1 | | **2** | ESPAÇADOR | SPACER | PIEZA DISTANCIA |
| 5 | 894825M1 | ⧗ 0,25MM | **X** | CALÇO | SHIM | CALCE |
| 6 | 1660192M1 | ⧗ 0,10MM | **X** | CALÇO | SHIM | CALCE |
| 7 | 3587665M1 | | **2** | PRISIONEIRO | STUD | ESPARRAGO |
| 8 | 368748X1 | | **4** | PORCA | NUT | TUERCA |
| 9 | 894826M1 | ⧗ 0,50MM | **X** | CALÇO | SHIM | CALCE |
| 10 | 051569P1 | | **4** | PRISIONEIRO | STUD | ESPARRAGO |
| 11 | 368748X1 | | **2** | PORCA | NUT | TUERCA |
| 12 | 368748X1 | | **2** | PORCA | NUT | TUERCA |
| 13 | 3587663M1 | | **2** | PRISIONEIRO | STUD | ESPARRAGO |
| 14 | 3585546M1 | | **2** | PRISIONEIRO | STUD | ESPARRAGO |

**Eixo Dianteiro**
**Front Axle**
**Eje Delantero**

**2 Rodas Motrizes**
**2 Wheels Drive**
**2 Ruedas Motriz**

# 60-30

**Cubo Médio**
**Cube Medium**
**Cubo Medio**

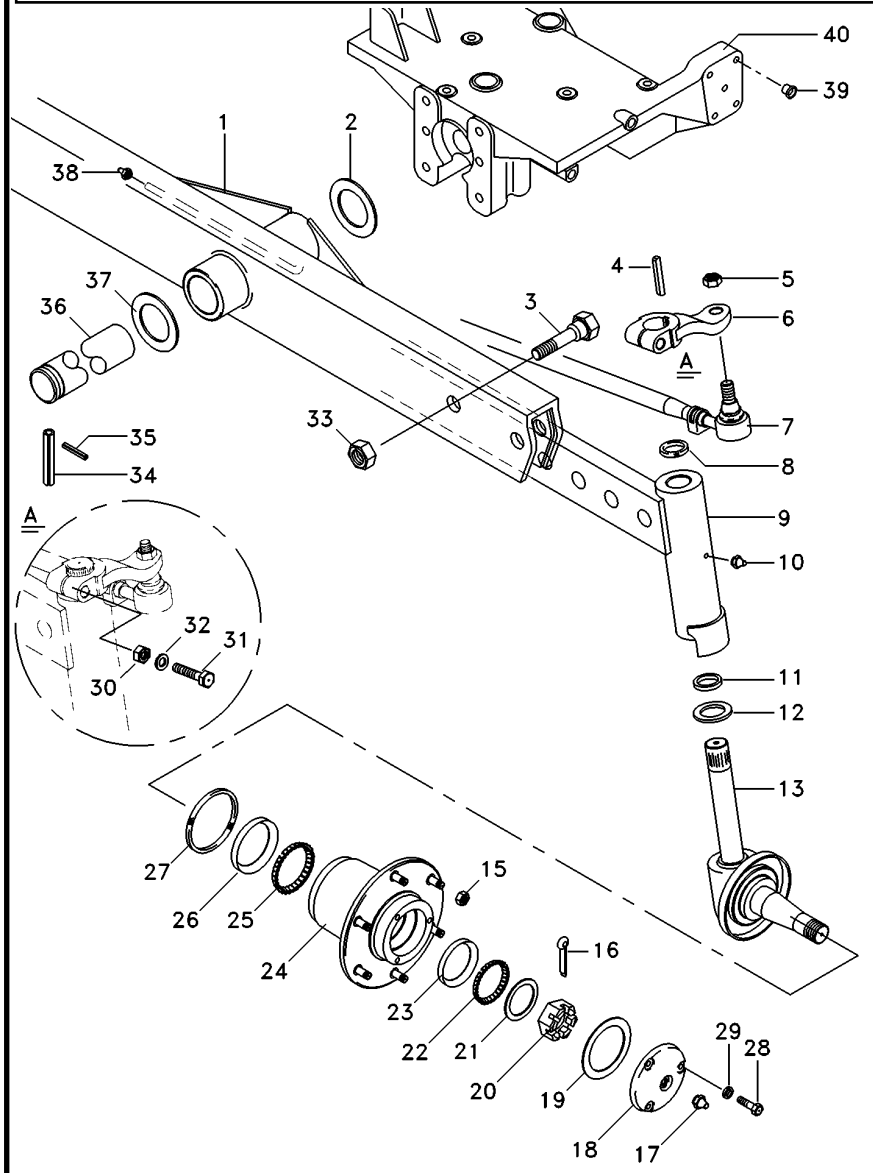


| | | | | | |
|---|---|---|---|---|---|
| 1 | 3146788M93 | | 1 | VIGA | BEAM | VIGA |
| 2 | 6203409M1 | | 1 | ARRUELA | WASHER | ARANDELA |
| 3 | 353934X1 | | 6 | PARAFUSO | BOLT | PERNO |
| 4 | 350355X1 | | 2 | CHAVETA | KEY | CLAVE |
| 5 | 353429X1 | | 4 | PORCA | NUT | TUERCA |
| 6 | 898342M1 | ▶ | 1 | BRAÇO | ARM | BRAZO |
| 6 | 898343M1 | ◀ | 1 | BRAÇO | ARM | BRAZO |
| 7 | 033906T1 | ▶ | 1 | BARRA | BAR | BARRA |
| | | 60-40 No | | | | |
| 7 | 033907T1 | ◀ | 1 | BARRA | BAR | BARRA |
| | | 60-45 No | | | | |
| 8 | 183021M2 | | 2 | VEDANTE | SEAL | RETEN |
| 9 | 3148818M91 | ▶ | 1 | CJ. BRAÇO | KIT, ARM | JUEGO DE BRAZO |
| 9 | 3148819M91 | ◀ | 1 | CJ. BRAÇO | KIT, ARM | JUEGO DE BRAZO |
| 10 | 13811X | | 2 | GRAXEIRA | GREASER | ENGRASADOR |
| 11 | 049731P1 | | 2 | ARRUELA | WASHER | ARANDELA |
| 12 | 049730P1 | | 2 | ARRUELA | WASHER | ARANDELA |
| 13 | 3146770M91 | ▶ | 1 | PONTA EIXO | STEERING SPINDLE | MANGUETA DIRECC |
| 13 | 3146771M91 | ◀ | 1 | PONTA EIXO | STEERING SPINDLE | MANGUETA DIRECC |
| 15 | 881162M2 | | 12 | PORCA | NUT | TUERCA |
| 16 | 354415X1 | | 2 | CUPILHA | COTTER PIN | PASADOR DOUBLE |
| 17 | 13811X | | 1 | GRAXEIRA | GREASER | ENGRASADOR |
| 18 | 489173M91 | | 2 | CALOTA | CAP | TAPA |
| 19 | 882282M1 | | 2 | JUNTA | GASKET | EMPAQUETADURA. |
| 20 | 882263M1 | | 2 | PORCA | NUT | TUERCA |
| 21 | 881384M1 | | 2 | ARRUELA | WASHER | ARANDELA |
| 22 | 645695M91 | | 2 | ROLAMENTO | BEARING | COJINETE |
| 23 | | | 2 | CAPA | BOOT | PROTECCION |
| 24 | 882253M91 | | 2 | CUBO | HUB | CUBO |
| 25 | 882554M91 | | 2 | ROLAMENTO | BEARING | COJINETE |
| 26 | | | 1 | CAPA | BOOT | PROTECCION |
| 27 | 882261M1 | | 2 | RETENTOR | SEAL | RETEN |
| 28 | 353679X1 | | 8 | PARAFUSO | BOLT | PERNO |
| 29 | 353446X1 | | 8 | ARRUELA | WASHER | ARANDELA |
| 30 | 353427X1 | | 2 | PORCA | NUT | TUERCA |
| 31 | 361859X1 | | 2 | PARAFUSO | BOLT | PERNO |
| 32 | 353433X1 | | 2 | ARRUELA | WASHER | ARANDELA |
| 33 | 2800775M1 | | 6 | PORCA | NUT | TUERCA |
| 34 | 033992P1 | | 1 | PINO | PIN | PASADOR |
| 35 | 195414M1 | | 1 | GRAMPO | CRAMP | PASADOR |
| 36 | 033991P1 | | 1 | PINO | PIN | PASADOR |
| 37 | 882868M2 | .044/.046" | X | CALÇO | SHIM | CALCE |
| 37 | 882869M2 | .049/.051" | X | CALÇO | SHIM | CALCE |
| 37 | 898018M2 | .028/.030" | X | CALÇO | SHIM | CALCE |
| 37 | 898019M2 | .034/.036" | X | CALÇO | SHIM | CALCE |
| 37 | 898020M2 | .039/.041" | X | CALÇO | SHIM | CALCE |
| 38 | 339608X1 | | 3 | GRAXEIRA | GREASER | ENGRASADOR |
| 39 | 027030P1 | | 15 | TAMPÃO | PAD | ALMOHADILLA |
| 40 | 3147108M94 | | 1 | SUPORTE | BRACKET | SOPORTE |

**Eixo Dianteiro**
**Front Axle**
**Eje Delantero**

**2 Rodas Motrizes - Hd Cubo Grande**
**2 Wheels Drive - Hd Great Hub**
**2 Ruedas Motriz - Hd Cubo Grande**

**60-35**

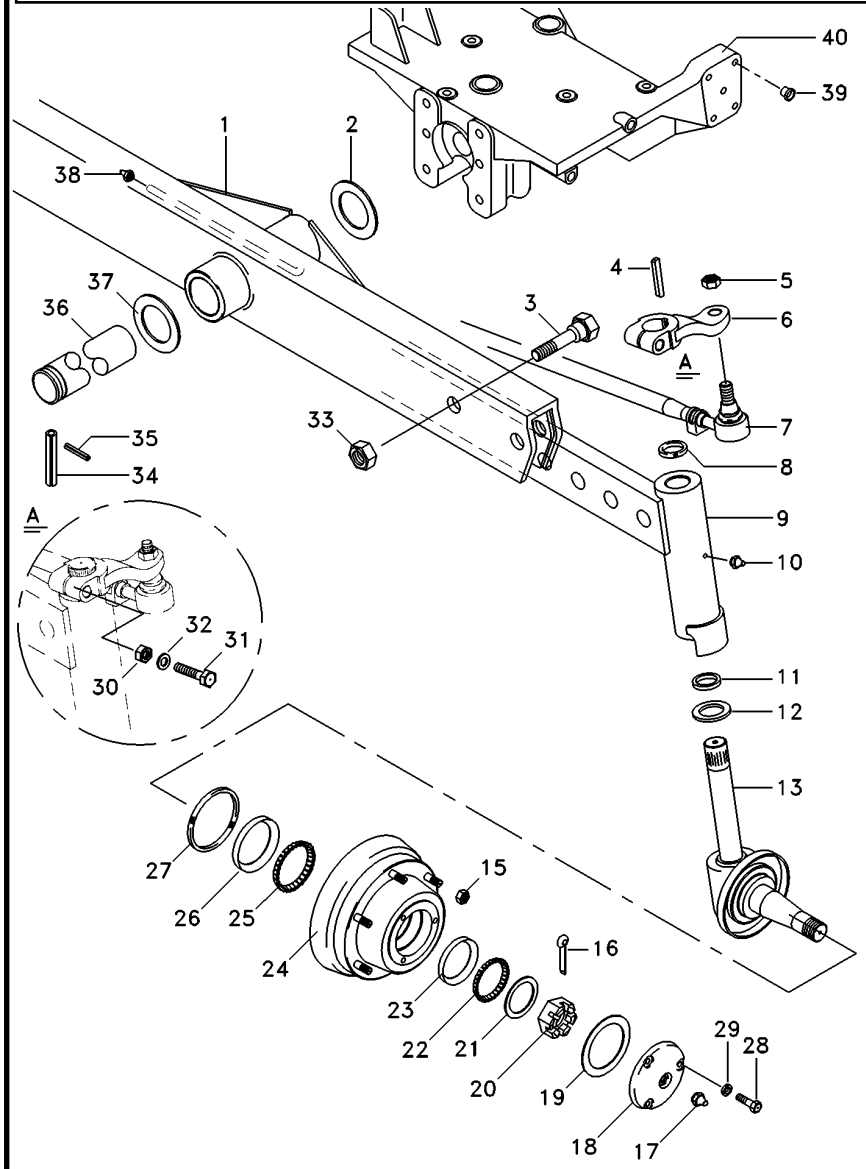


| | | | | | |
|---|---|---|---|---|---|
| 1 | 3146788M93 | | **1** | VIGA | BEAM | VIGA |
| 2 | 6203409M1 | | **1** | ARRUELA | WASHER | ARANDELA |
| 3 | 353934X1 | | **6** | PARAFUSO | BOLT | PERNO |
| 4 | 350355X1 | | **2** | CHAVETA | KEY | CLAVE |
| 5 | 353429X1 | | **4** | PORCA | NUT | TUERCA |
| 6 | 898342M1 | ▶ | **1** | BRAÇO | ARM | BRAZO |
| 6 | 898343M1 | ◀ | **1** | BRAÇO | ARM | BRAZO |
| 7 | 033906T1 | ▶ | **1** | BARRA | BAR | BARRA |
| | | 60-40 No | | | | |
| 7 | 033907T1 | ◀ | **1** | BARRA | BAR | BARRA |
| | | 60-45 No | | | | |
| 8 | 183021M2 | | **2** | VEDANTE | SEAL | RETEN |
| 9 | 3148818M91 | ▶ | **1** | CJ. BRAÇO | KIT, ARM | JUEGO DE BRAZO |
| 9 | 3148819M91 | ◀ | **1** | CJ. BRAÇO | KIT, ARM | JUEGO DE BRAZO |
| 10 | 13811X | | **2** | GRAXEIRA | GREASER | ENGRASADOR |
| 11 | 049731P1 | | **2** | ARRUELA | WASHER | ARANDELA |
| 12 | 049730P1 | | **2** | ARRUELA | WASHER | ARANDELA |
| 13 | 3146770M91 | ▶ | **1** | PONTA EIXO | STEERING SPINDLE | MANGUETA DIRECC |
| 13 | 3146771M91 | ◀ | **1** | PONTA EIXO | STEERING SPINDLE | MANGUETA DIRECC |
| 15 | 881162M2 | | **12** | PORCA | NUT | TUERCA |
| 16 | 354415X1 | | **2** | CUPILHA | COTTER PIN | PASADOR DOUBLE |
| 17 | 13811X | | **1** | GRAXEIRA | GREASER | ENGRASADOR |
| 18 | 489173M91 | | **2** | CALOTA | CAP | TAPA |
| 19 | 882282M1 | | **2** | JUNTA | GASKET | EMPAQUETADURA. |
| 20 | 882263M1 | | **2** | PORCA | NUT | TUERCA |
| 21 | 881384M1 | | **2** | ARRUELA | WASHER | ARANDELA |
| 22 | 645695M91 | | **2** | ROLAMENTO | BEARING | COJINETE |
| 23 | | | **1** | CAPA | BOOT | PROTECCION |
| 24 | 2801333M92 | | **2** | CJ. CUBO | KIT, HUB | JUEGO DE CUBO |
| 25 | 882554M91 | | **2** | ROLAMENTO | BEARING | COJINETE |
| 26 | | | **1** | CAPA | BOOT | PROTECCION |
| 27 | 882261M1 | | **2** | RETENTOR | SEAL | RETEN |
| 28 | 353679X1 | | **8** | PARAFUSO | BOLT | PERNO |
| 29 | 353446X1 | | **8** | ARRUELA | WASHER | ARANDELA |
| 30 | 353427X1 | | **2** | PORCA | NUT | TUERCA |
| 31 | 361859X1 | | **2** | PARAFUSO | BOLT | PERNO |
| 32 | 353433X1 | | **2** | ARRUELA | WASHER | ARANDELA |
| 33 | 2800775M1 | | **6** | PORCA | NUT | TUERCA |
| 34 | 033992P1 | | **1** | PINO | PIN | PASADOR |
| 35 | 195414M1 | | **1** | GRAMPO | CRAMP | PASADOR |
| 36 | 033991P1 | | **1** | PINO | PIN | PASADOR |
| 37 | 882868M2 | .044/.046" | **X** | CALÇO | SHIM | CALCE |
| 37 | 882869M2 | .049/.051" | **X** | CALÇO | SHIM | CALCE |
| 37 | 898018M2 | .028/.030" | **X** | CALÇO | SHIM | CALCE |
| 37 | 898019M2 | .034/.036" | **X** | CALÇO | SHIM | CALCE |
| 37 | 898020M2 | .039/.041" | **X** | CALÇO | SHIM | CALCE |
| 38 | 339608X1 | | **3** | GRAXEIRA | GREASER | ENGRASADOR |
| 39 | 027030P1 | | **15** | TAMPÃO | PAD | ALMOHADILLA |
| 40 | 3147108M94 | | **1** | SUPORTE | BRACKET | SOPORTE |

**Eixo Dianteiro 2 Rodas Motrizes**
**Front Axle 2 Wheel Drive**
**Eje Delantero 2 Ruedas Motrices**

**Barra De Direção**
**Tie Rods**
**Conexiones Direccion**

# 60-40

**Lado Direito**
**Right Side**
**Lado Derecho**

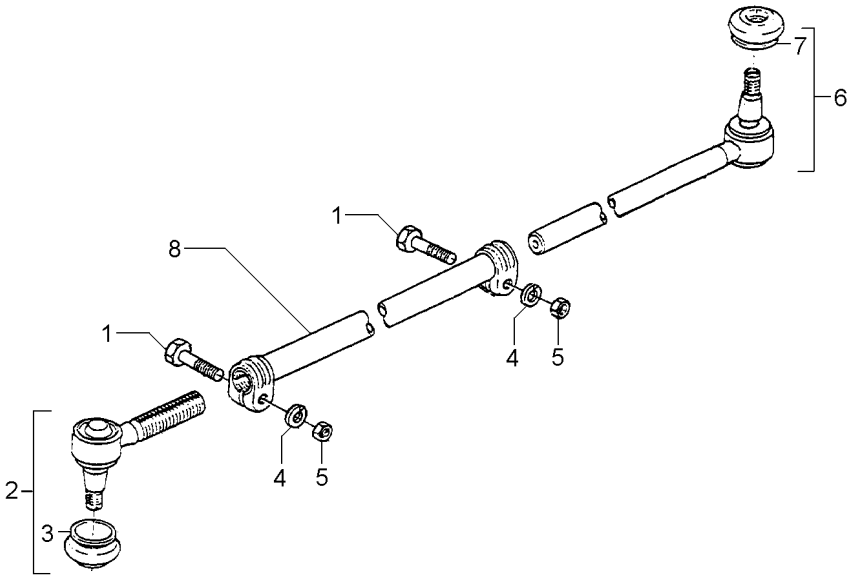


| | | | | | |
|---|---|---|---|---|---|
| 1 | 391918X1 | M10X1,0X50 | **2** PARAFUSO | BOLT | PERNO |
| 2 | 1482009M91 | | **1** TERMINAL | TOGGLE | PERNO ENGANCHE |
| 3 | 2710227M1 | 2 | **1** CAPA | CAP | TAPA |
| 4 | 353434X1 | | **2** ARRUELA | WASHER | ARANDELA |
| 5 | 1440217X1 | | **2** PORCA | NUT | TUERCA |
| 6 | 1481537M93 | | **1** TERMINAL | TOGGLE | PERNO ENGANCHE |
| 7 | 2710227M1 | 6 | **1** CAPA | CAP | TAPA |
| 8 | | 033906T1 | **1** TUBO | PIPE | CANO |

**Eixo Dianteiro 2 Rodas Motrizes**
**Front Axle 2 Wheel Drive**
**Eje Delantero 2 Ruedas Motrices**

**Barra De Direção**
**Tie Rods**
**Conexiones Direccion**

**60-45**

**Lado Esquerdo**
**Left Side**
**Lado Izquierdo**

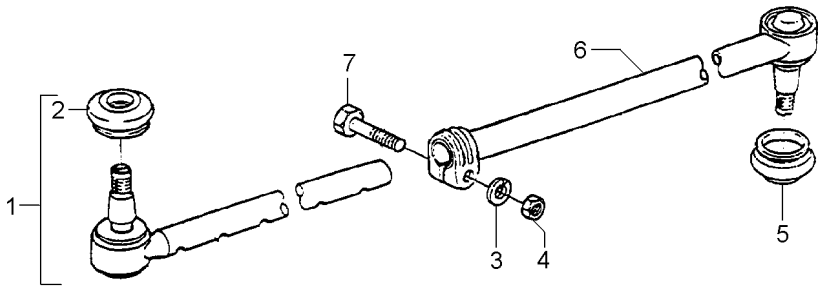


| | | | | | |
|---|---|---|---|---|---|
| 1 | 1481537M93 | | **1** | TERMINAL | TOGGLE | PERNO ENGANCHE |
| 2 | 2710227M1 | 1 | **1** | CAPA | CAP | TAPA |
| 3 | 353434X1 | 11/16X25/64X3/32 | **1** | ARRUELA | WASHER | ARANDELA |
| 4 | 353431X1 | 3/8X24 | **1** | PORCA | NUT | TUERCA |
| 5 | 2710227M1 | | **1** | CAPA | CAP | TAPA |
| 6 | | 033907T1 | **1** | TUBO | PIPE | CANO |
| 7 | 353546X1 | 3/8X24X2 | **1** | PARAFUSO | BOLT | PERNO |

**Eixo Dianteiro**
**Front Axle**
**Eje Delantero**

**60-50**

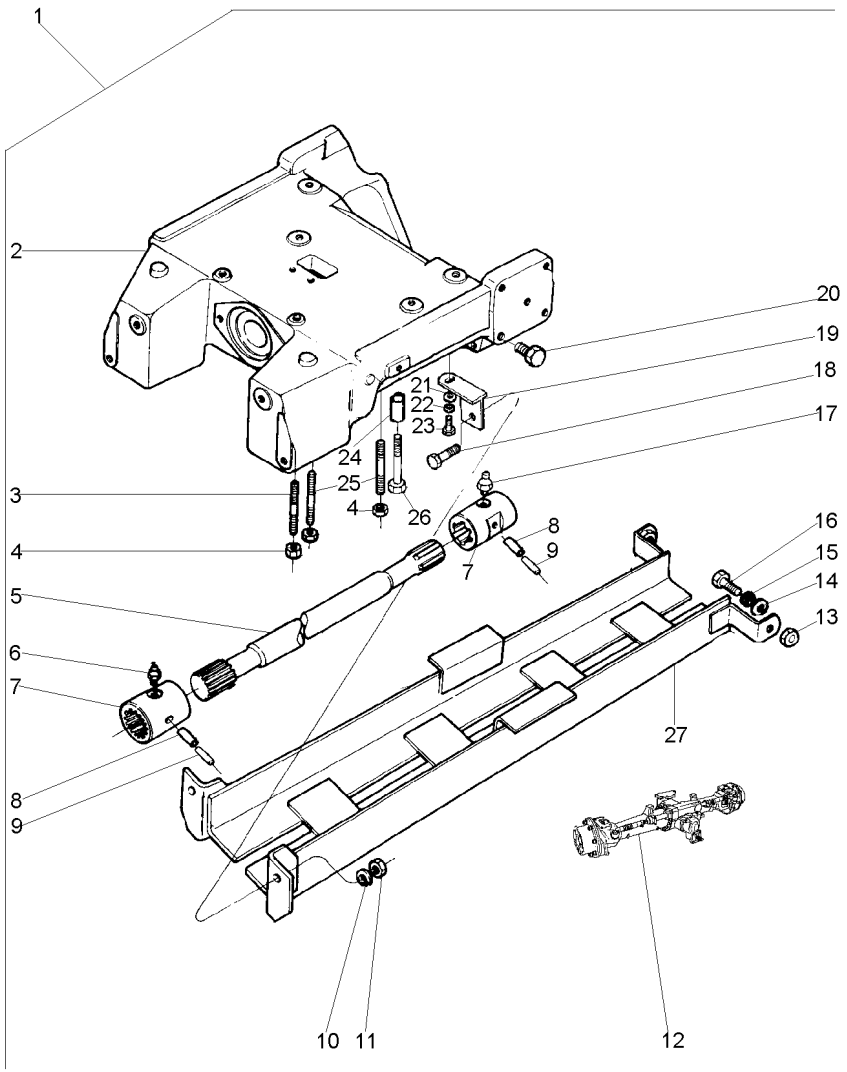


| | | | | | |
|---|---|---|---|---|---|
| 1 | | 022563N1 | **1** EIXO | SHAFT | ARBOL |
| 2 | 3412212M1 | | **1** SUPORTE | BRACKET | SOPORTE |
| 3 | 3585615M1 | | **2** PRISIONEIRO | STUD | ESPARRAGO |
| 4 | 3410728M1 | | **6** PORCA | NUT | TUERCA |
| 5 | 033076P1 | | **1** EIXO | SHAFT | ARBOL |
| 6 | 13811X | | **1** GRAXEIRA | GREASER | ENGRASADOR |
| 7 | 3409609M1 | | **2** LUVA | SLEEVE | MANCHA |
| 8 | 339194X1 | | **2** PINO | PIN | PASADOR |
| 9 | 339249X1 | | **2** PINO | PIN | PASADOR |
| 10 | 353433X1 | | **2** ARRUELA | WASHER | ARANDELA |
| 11 | 363628X1 | | **2** PORCA | NUT | TUERCA |
| 12 | 041017N1 | 60-55 No ZF | **1** EIXO DIANTEIRO | FRONT AXLE | EJE DELANTERO |
| 12 | 041018N1 | 60-120 No Carraro | **1** EIXO DIANTEIRO | FRONT AXLE | EJE DELANTERO |
| 13 | 375098X1 | | **4** PORCA | NUT | TUERCA |
| 14 | 353439X1 | | **4** ARRUELA PRESSÃO | PRESSURE WASHER | LAVADOR PRESION |
| 15 | 353758X1 | | **8** ARRUELA | WASHER | ARANDELA |
| 16 | 353725X1 | | **4** PARAFUSO | BOLT | PERNO |
| 17 | 13811X | | **1** GRAXEIRA | GREASER | ENGRASADOR |
| 18 | 353726X1 | | **2** PARAFUSO | BOLT | PERNO |
| 19 | 3585345M91 | ▶ | **1** SUPORTE | BRACKET | SOPORTE |
| 19 | 3585675M91 | ◀ | **1** SUPORTE | BRACKET | SOPORTE |
| 20 | 027030P1 | | **14** TAMPÃO | PAD | ALMOHADILLA |
| 21 | 353756X1 | | **2** ARRUELA | WASHER | ARANDELA |
| 22 | 353434X1 | | **2** ARRUELA | WASHER | ARANDELA |
| 23 | 353691X1 | | **2** PARAFUSO | BOLT | PERNO |
| 24 | 3411830M1 | | **4** BUCHA | BUSH | CASQUILLO |
| 25 | 3585532M1 | | **4** PRISIONEIRO | STUD | ESPARRAGO |
| 26 | 1442667X1 | | **2** PARAFUSO | BOLT | PERNO |
| 27 | 3411798M91 | | **1** PROTETOR | PROTECTOR | PROTECTOR |

**Eixo Dianteiro**
**Front Axle**
**Eje Delantero**

**Zf - Tração Central**
**Zf - Middle Drive**
**Zf - Tracción Central**

# 60-55

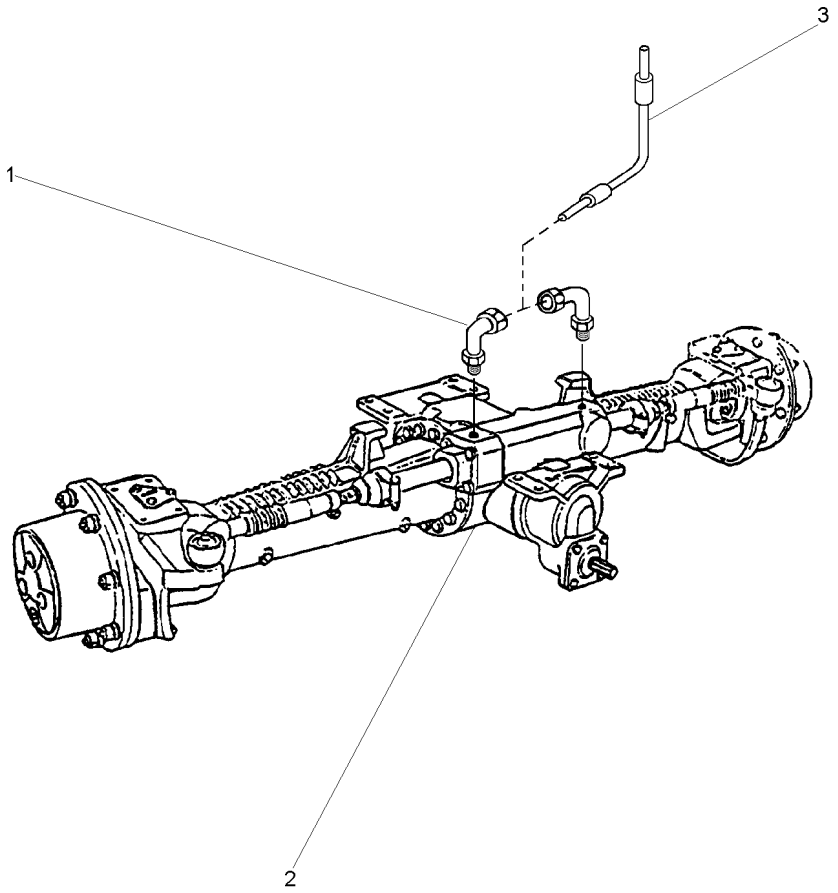


| | | | | | | |
|---|---|---|---|---|---|---|
| 1 | 3412299M91 | | **2** | CONEXÃO | CONNECTION | CONEXION |
| 2 | 6202994M91 | [B] | **1** | EIXO DIANTEIRO | FRONT AXLE | EJE DELANTERO |
| | | 60-85 No | | | | |
| 2 | | 60-90 No | **1** | EIXO DIANTEIRO | FRONT AXLE | EJE DELANTERO |
| 2 | | 60-95 No | **1** | EIXO DIANTEIRO | FRONT AXLE | EJE DELANTERO |
| 2 | | 60-100 No | **1** | EIXO DIANTEIRO | FRONT AXLE | EJE DELANTERO |
| 2 | | 60-105 No | **1** | EIXO DIANTEIRO | FRONT AXLE | EJE DELANTERO |
| 2 | | 60-110 No | **1** | EIXO DIANTEIRO | FRONT AXLE | EJE DELANTERO |
| 2 | | 60-115 No | **1** | EIXO DIANTEIRO | FRONT AXLE | EJE DELANTERO |
| 3 | 022313T2 | | **2** | MANGUEIRA | HOSE | FLEXIBLE |

[B] ZF - AS3045
ZF - AS3045
ZF - AS3045

**Eixo Dianteiro**
**Front Axle**
**Eje Delantero**

**Zf - Tração Central**
**Zf - Middle Drive**
**Zf - Tracción Central**

**60-60**

**Apl 345**
**Apl 345**
**Apl 345**

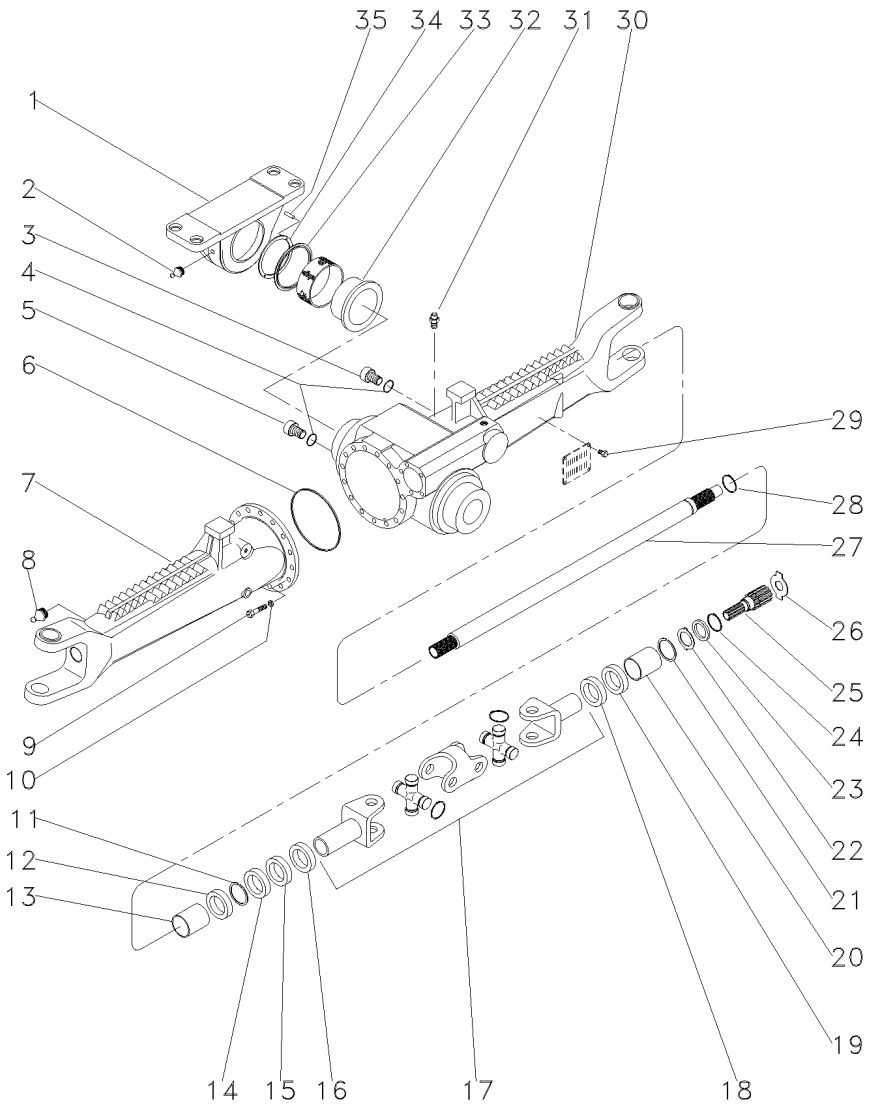


| | | | | | |
|---|---|---|---|---|---|
| 1 | 3588078M91 | | 1 | MANCAL | BEARING | COJINETE |
| 2 | 3603229M1 | | 1 | GRAXEIRA | GREASER | ENGRASADOR |
| 3 | 056600R1 | | 1 | BUJÃO | PLUG | TAPON |
| 4 | 033556R1 | | 2 | ANEL "O" | O RING | JUNTA TORICA |
| 5 | 3603226M1 | | 1 | BUJÃO | PLUG | TAPON |
| 6 | 3176257M1 | | 1 | ANEL "O" | O RING | JUNTA TORICA |
| 7 | 033553R1 | ◀ | 1 | CARCAÇA | HOUSING | ALOJAMIENTO |
| 8 | 033606R1 | | 2 | GRAXEIRA | GREASER | ENGRASADOR |
| 9 | 3588082M1 | | 16 | PARAFUSO | BOLT | PERNO |
| 10 | 3588081M1 | | 16 | ARRUELA | WASHER | ARANDELA |
| 11 | 027544R1 | | 2 | ANEL TRAVA | CIRCLIP | CIRCULITO |
| 12 | 3587946M1 | | 2 | RETENTOR | SEAL | RETEN |
| 13 | 3603228M1 | | 2 | BUCHA | BUSH | CASQUILLO |
| 14 | 027539R1 | | 2 | RETENTOR | OIL SEAL | BUJE RETENACEITE |
| 15 | 033227R1 | | 2 | PROTETOR | PROTECTOR | PROTECTOR |
| 16 | 3588112M1 | | 2 | PROTETOR | PROTECTOR | PROTECTOR |
| 17 | 033550R1 | | 2 | ARTICULAÇÃO | KNUCKLE | CHARNELA |
| 18 | 027537R1 | | 2 | RETENTOR | OIL SEAL | BUJE RETENACEITE |
| 19 | 027536R1 | | 2 | RETENTOR | SEAL | RETEN |
| 20 | 3603235M1 | | 2 | BUCHA | BUSH | CASQUILLO |
| 21 | 027562R1 | | 2 | ANEL | RING | ARO |
| 22 | 3176337M1 | | 2 | ARRUELA | WASHER | ARANDELA |
| 23 | 3176348M1 | | 2 | ARRUELA | WASHER | ARANDELA |
| 24 | 033549R1 | | 2 | ANEL TRAVA | CIRCLIP | CIRCULITO |
| 25 | 3587947M1 | | 2 | EIXO | SHAFT | ARBOL |
| 26 | 033618R1 | ⧗ 2,2MM | X | CALÇO | SHIM | CALCE |
| 26 | 3176343M1 | ⧗ 1,5 MM | X | ARRUELA | WASHER | ARANDELA |
| 26 | 3176344M1 | ⧗ 2.0 MM | X | ARRUELA | WASHER | ARANDELA |
| 26 | 3603293M1 | ⧗ 2,5 MM | X | ARRUELA | WASHER | ARANDELA |
| 26 | 3603294M1 | ⧗ 3,0 MM | X | ARRUELA | WASHER | ARANDELA |
| 26 | 3603295M1 | ⧗ 1,7 MM | X | ARRUELA | WASHER | ARANDELA |
| 26 | 3603296M1 | ⧗ 2,2 MM | X | ARRUELA | WASHER | ARANDELA |
| 27 | 043754R1 | | 2 | EIXO | SHAFT | ARBOL |
| 28 | 027562R1 | | 2 | ANEL | RING | ARO |
| 29 | 3588126M1 | | 4 | REBITE | RIVET | REMACHE |
| 30 | 033552R1 | ▶ | 1 | CARCAÇA | HOUSING | ALOJAMIENTO |
| 31 | 033609R1 | | 1 | VÁLVULA | VALVE | VALVULA |
| 32 | 3588080M1 | | 1 | BUCHA | BUSH | CASQUILLO |
| 33 | 3585571M1 | | 1 | ANEL | RING | ARO |
| 34 | 3603230M1 | ⧗ 3,75 MM | X | CALÇO | SHIM | CALCE |
| 34 | 3603245M1 | ⧗ 3,85 MM | X | CALÇO | SHIM | CALCE |
| 34 | 3603246M1 | ⧗ 3,95 MM | X | CALÇO | SHIM | CALCE |
| 34 | 3603247M1 | ⧗ 4,05 MM | X | CALÇO | SHIM | CALCE |
| 34 | 3603248M1 | ⧗ 4,15 MM | X | CALÇO | SHIM | CALCE |
| 34 | 3603249M1 | ⧗ 4,25 MM | X | CALÇO | SHIM | CALCE |
| 34 | 3603250M1 | ⧗ 4,35 MM | X | CALÇO | SHIM | CALCE |
| 34 | 3603251M1 | ⧗ 4,45 MM | X | CALÇO | SHIM | CALCE |
| 34 | 3603252M1 | ⧗ 4,55 MM | X | CALÇO | SHIM | CALCE |
| 34 | 3603253M1 | ⧗ 4,60 MM | X | CALÇO | SHIM | CALCE |
| 35 | 3588079M1 | | 2 | PINO | PIN | PASADOR |

| Eixo Dianteiro<br>Front Axle<br>Eje Delantero | Zf - Tração Central<br>Zf - Middle Drive<br>Zf - Tracción Central | 60-65 | Apl 345<br>Apl 345<br>Apl 345 |
|---|---|---|---|

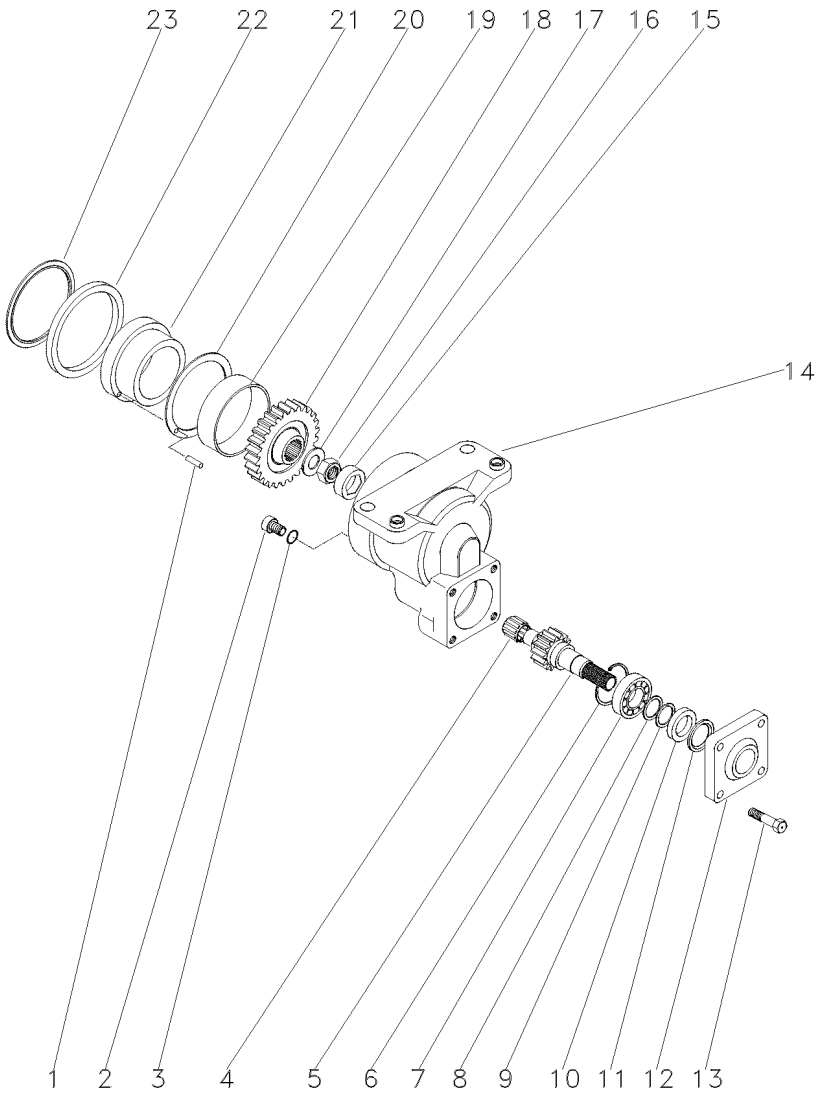


| | | | | | | |
|---|---|---|---|---|---|---|
| 1 | 3603244M1 | | **2** | PINO | PIN | PASADOR |
| 2 | 3603222M1 | | **1** | BUJÃO | PLUG | TAPON |
| 3 | 3603223M1 | | **1** | ANEL "O" | O RING | JUNTA TORICA |
| 4 | 3588135M1 | | **1** | ROLAMENTO | BEARING | COJINETE |
| 5 | 3603219M1 | 19 | **1** | EIXO | SHAFT | ARBOL |
| 6 | 3588138M1 | | **1** | ANEL | RING | ARO |
| 7 | 354920X1 | | **1** | ROLAMENTO | BEARING | COJINETE |
| 8 | 3588148M1 | | **1** | ARRUELA | WASHER | ARANDELA |
| 9 | 3588140M1 | | **1** | ANEL | RING | ARO |
| 10 | 3176216M1 | | **1** | RETENTOR | OIL SEAL | BUJE RETENACEITE |
| 11 | 3176217M1 | | **1** | ARRUELA | WASHER | ARANDELA |
| 12 | 3176218M1 | | **1** | TAMPA | COVER | CUBIERTA |
| 13 | 3176219M1 | | **4** | PARAFUSO | BOLT | PERNO |
| 14 | 3587986M91 | ZF - 29089 | **1** | CARCAÇA | HOUSING | ALOJAMIENTO |
| 14 | 6210319M91 | ZF - 29090 | **1** | CARCAÇA | HOUSING | ALOJAMIENTO |
| 15 | 3587983M1 | | **1** | TRAVA | LOCK | RETENEDOR |
| 16 | 033551R1 | | **1** | PORCA | NUT | TUERCA |
| 17 | 3587981M1 | | **1** | ARRUELA | WASHER | ARANDELA |
| 18 | 3603216M1 | 32 | **1** | ENGRENAGEM | GEAR | ENGRANAJE |
| 19 | 3603215M1 | | **1** | BUCHA | BUSH | CASQUILLO |
| 20 | 3588024M1 | | **1** | ARRUELA | WASHER | ARANDELA |
| 21 | 3588025M1 | ZF - 29089 | **1** | BUCHA | BUSH | CASQUILLO |
| 21 | 6210006M1 | ZF - 29090 | **1** | BUCHA | BUSH | CASQUILLO |
| 22 | 3176203M1 | ZF - 29089 | **1** | ANEL | RING | ARO |
| 22 | 6204505M1 | ZF - 29090 | **1** | ANEL "O" | O RING | JUNTA TORICA |
| 23 | 3176269M1 | | **1** | ANEL | RING | ARO |

| | | |
|---|---|---|
| **Eixo Dianteiro**<br>**Front Axle**<br>**Eje Delantero** | **Zf - Tração Central**<br>**Zf - Middle Drive**<br>**Zf - Tracción Central** | **60-70** |

**Apl 345**
**Apl 345**
**Apl 345**

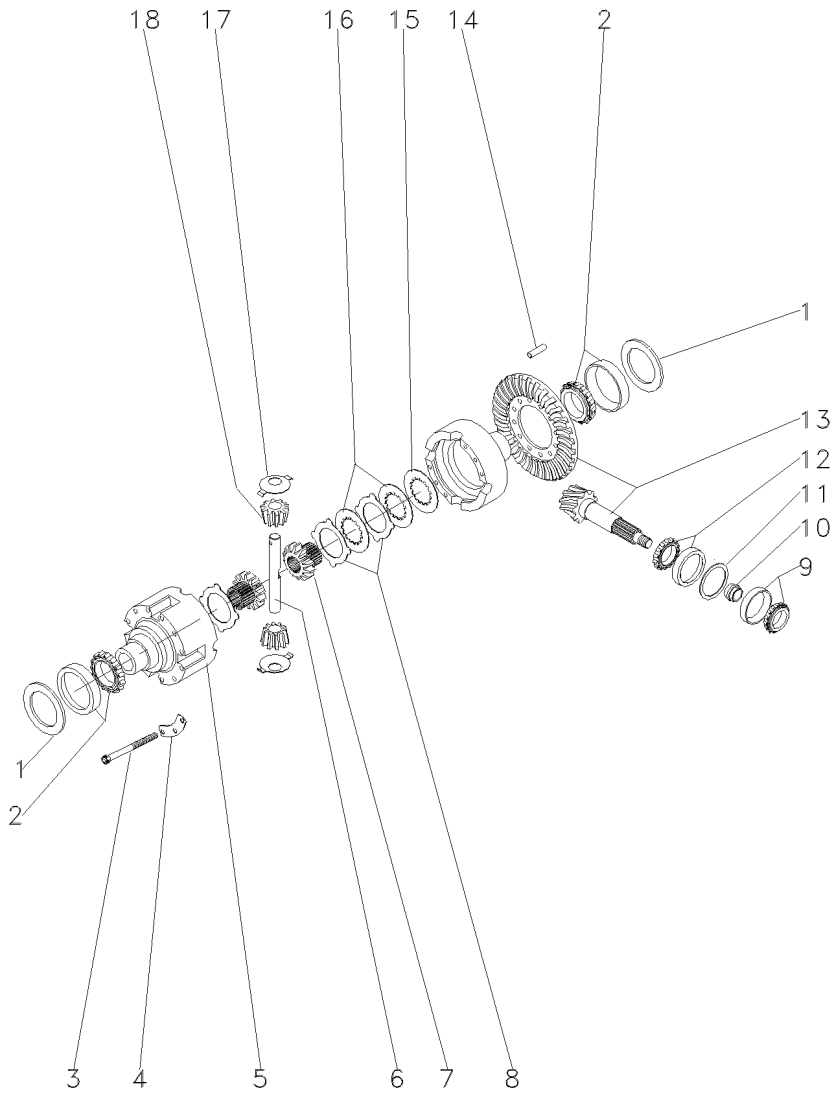


| | | | | | | |
|---|---|---|---|---|---|---|
| 1 | 3176223M1 | ⧗ | 2,00 MM | **X** | CALÇO | SHIM | CALCE |
| 1 | 3176225M1 | ⧗ | 1,95 MM | **X** | CALÇO | SHIM | CALCE |
| 1 | 3176226M1 | ⧗ | 1,20 MM | **X** | CALÇO | SHIM | CALCE |
| 1 | 3176227M1 | ⧗ | 1,90 MM | **X** | CALÇO | SHIM | CALCE |
| 1 | 3176228M1 | ⧗ | 1,00 MM | **X** | CALÇO | SHIM | CALCE |
| 1 | 3176229M1 | ⧗ | 1,85 MM | **X** | CALÇO | SHIM | CALCE |
| 1 | 3176230M1 | ⧗ | 0,80 MM | **X** | CALÇO | SHIM | CALCE |
| 1 | 3176231M1 | ⧗ | 1,80 MM | **X** | CALÇO | SHIM | CALCE |
| 1 | 3176232M1 | ⧗ | 0,60 MM | **X** | CALÇO | SHIM | CALCE |
| 1 | 3176233M1 | ⧗ | 1,75 MM | **X** | CALÇO | SHIM | CALCE |
| 1 | 3176234M1 | ⧗ | 0,50 MM | **X** | CALÇO | SHIM | CALCE |
| 1 | 3176235M1 | ⧗ | 1,70 MM | **X** | CALÇO | SHIM | CALCE |
| 1 | 3176236M1 | ⧗ | 0,40 MM | **X** | CALÇO | SHIM | CALCE |
| 1 | 3176237M1 | ⧗ | 1,65 MM | **X** | CALÇO | SHIM | CALCE |
| 1 | 3176238M1 | ⧗ | 0,30 MM | **X** | CALÇO | SHIM | CALCE |
| 1 | 3176239M1 | ⧗ | 1,60 MM | **X** | CALÇO | SHIM | CALCE |
| 1 | 3176240M1 | ⧗ | 0,20 MM | **X** | CALÇO | SHIM | CALCE |
| 1 | 3176241M1 | ⧗ | 1,55 MM | **X** | CALÇO | SHIM | CALCE |
| 1 | 3176242M1 | ⧗ | 0,10 MM | **X** | CALÇO | SHIM | CALCE |
| 1 | 3176243M1 | ⧗ | 1,50 MM | **X** | CALÇO | SHIM | CALCE |
| 1 | 3176244M1 | ⧗ | 1,45 MM | **X** | CALÇO | SHIM | CALCE |
| 1 | 3176245M1 | ⧗ | 1,40 MM | **X** | CALÇO | SHIM | CALCE |
| 1 | 3176246M1 | ⧗ | 0,65 MM | **X** | CALÇO | SHIM | CALCE |
| 1 | 3176247M1 | ⧗ | 0,70 MM | **X** | CALÇO | SHIM | CALCE |
| 1 | 3176248M1 | ⧗ | 0,75 MM | **X** | CALÇO | SHIM | CALCE |
| 1 | 3176249M1 | ⧗ | 0,85 MM | **X** | CALÇO | SHIM | CALCE |
| 1 | 3176250M1 | ⧗ | 0,90 MM | **X** | CALÇO | SHIM | CALCE |
| 1 | 3176251M1 | ⧗ | 0,95 MM | **X** | CALÇO | SHIM | CALCE |
| 1 | 3176252M1 | ⧗ | 1,10 MM | **X** | CALÇO | SHIM | CALCE |
| 1 | 3176253M1 | ⧗ | 1,15 MM | **X** | CALÇO | SHIM | CALCE |
| 1 | 3176254M1 | ⧗ | 1,25 MM | **X** | CALÇO | SHIM | CALCE |
| 1 | 3176255M1 | ⧗ | 1,30 MM | **X** | CALÇO | SHIM | CALCE |
| 1 | 3176256M1 | ⧗ | 1,35 MM | **X** | CALÇO | SHIM | CALCE |
| 2 | 390503X1 | | | **2** | ROLAMENTO | BEARING | COJINETE |
| 3 | 3588032M1 | | | **12** | PARAFUSO | BOLT | PERNO |
| 4 | 3588031M1 | | | **4** | TRAVA | LOCK | RETENEDOR |
| 5 | 3176293M1 | | | **1** | CARCAÇA | HOUSING | ALOJAMIENTO |
| 6 | 3603292M1 | | | **2** | EIXO | SHAFT | ARBOL |
| 7 | 3588037M1 | | | **2** | ENGRENAGEM | GEAR | ENGRANAJE |
| 8 | 3176294M1 | ⧗ | 1,3 MM | **X** | DISCO | DISC | DISCO |
| 8 | 3588033M1 | ⧗ | 1,2 MM | **X** | DISCO | DISC | DISCO |
| 8 | 3588035M1 | ⧗ | 1,4 MM | **X** | DISCO | DISC | DISCO |
| 9 | 026778N1 | | | **1** | ROLAMENTO | BEARING | COJINETE |
| 10 | 3603255M1 | ⧗ | 11,30 MM | **X** | ANEL | RING | ARO |
| 10 | 3603256M1 | ⧗ | 11,33 MM | **X** | ANEL | RING | ARO |
| 10 | 3603257M1 | ⧗ | 11,36 MM | **X** | ANEL | RING | ARO |
| 10 | 3603258M1 | ⧗ | 11,39 MM | **X** | ANEL | RING | ARO |
| 10 | 3603259M1 | ⧗ | 11,42 MM | **X** | ANEL | RING | ARO |
| 10 | 3603260M1 | ⧗ | 11,45 MM | **X** | ANEL | RING | ARO |
| 10 | 3603261M1 | ⧗ | 11,48 MM | **X** | ANEL | RING | ARO |

| Eixo Dianteiro<br>Front Axle<br>Eje Delantero | Zf - Tração Central<br>Zf - Middle Drive<br>Zf - Tracción Central | 60-70 | Apl 345<br>Apl 345<br>Apl 345 |
|---|---|---|---|

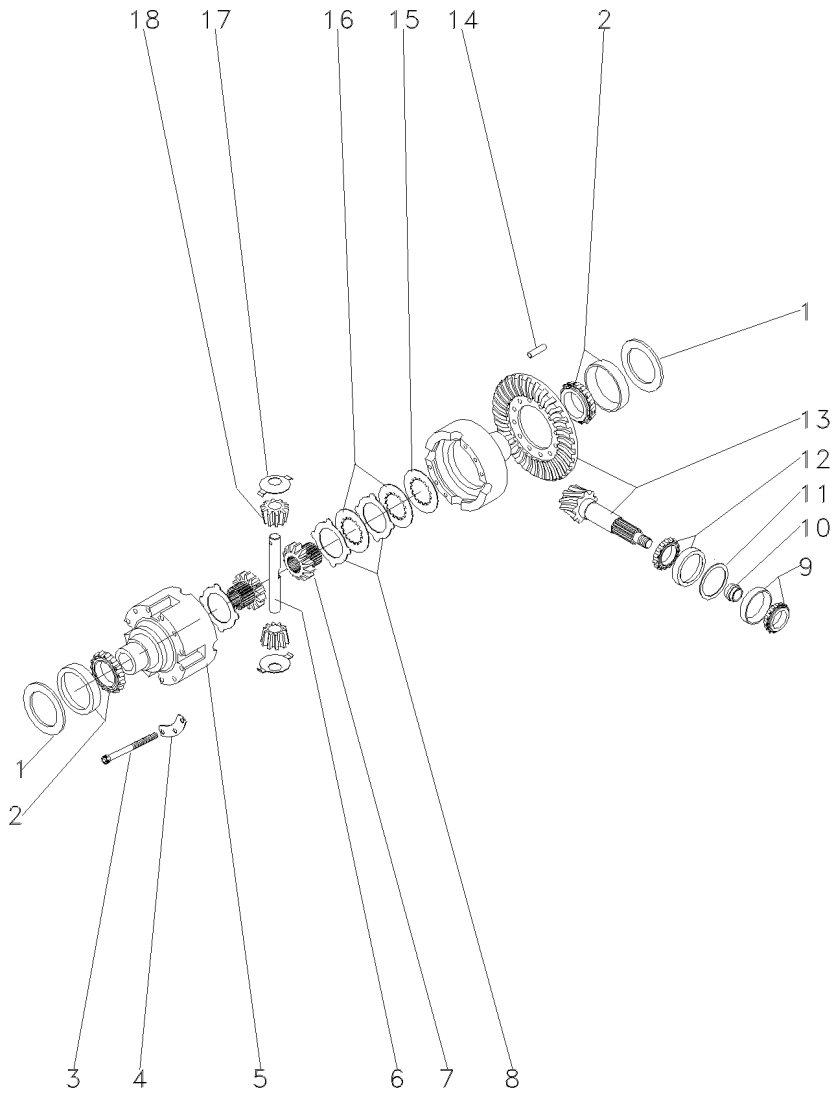


| | | | | | | |
|---|---|---|---|---|---|---|
| 10 | 3603262M1 | ⧗ | 11,51 MM | X | ANEL | RING | ARO |
| 10 | 3603263M1 | ⧗ | 11,54 MM | X | ANEL | RING | ARO |
| 10 | 3603264M1 | ⧗ | 11,57 MM | X | ANEL | RING | ARO |
| 10 | 3603265M1 | ⧗ | 11,60 MM | X | ANEL | RING | ARO |
| 10 | 3603266M1 | ⧗ | 11,63 MM | X | ANEL | RING | ARO |
| 10 | 3603267M1 | ⧗ | 11,66 MM | X | ANEL | RING | ARO |
| 10 | 3603268M1 | ⧗ | 11,69 MM | X | ANEL | RING | ARO |
| 10 | 3603269M1 | ⧗ | 11,72 MM | X | ANEL | RING | ARO |
| 10 | 3603270M1 | ⧗ | 11,75 MM | X | ANEL | RING | ARO |
| 10 | 3603271M1 | ⧗ | 11,78 MM | X | ANEL | RING | ARO |
| 10 | 3603272M1 | ⧗ | 11,81 MM | X | ANEL | RING | ARO |
| 10 | 3603273M1 | ⧗ | 11,84 MM | X | ANEL | RING | ARO |
| 10 | 3603274M1 | ⧗ | 11,87 MM | X | ANEL | RING | ARO |
| 10 | 3603275M1 | ⧗ | 11,90 MM | X | ANEL | RING | ARO |
| 10 | 3603276M1 | ⧗ | 11,93 MM | X | ANEL | RING | ARO |
| 10 | 3603277M1 | ⧗ | 11,96 MM | X | ANEL | RING | ARO |
| 10 | 3603278M1 | ⧗ | 11,99 MM | X | ANEL | RING | ARO |
| 10 | 3603279M1 | ⧗ | 12,02 MM | X | ANEL | RING | ARO |
| 10 | 3603280M1 | ⧗ | 12,05 MM | X | ANEL | RING | ARO |
| 10 | 3603281M1 | ⧗ | 12,08 MM | X | ANEL | RING | ARO |
| 10 | 3603282M1 | ⧗ | 12,11 MM | X | ANEL | RING | ARO |
| 10 | 3603283M1 | ⧗ | 12,14 MM | X | ANEL | RING | ARO |
| 10 | 3603284M1 | ⧗ | 12,17 MM | X | ANEL | RING | ARO |
| 10 | 3603285M1 | ⧗ | 12,20 MM | X | ANEL | RING | ARO |
| 10 | 3603286M1 | ⧗ | 12,23 MM | X | ANEL | RING | ARO |
| 10 | 3603287M1 | ⧗ | 12,26 MM | X | ANEL | RING | ARO |
| 10 | 3603288M1 | ⧗ | 12,29 MM | X | ANEL | RING | ARO |
| 10 | 3603289M1 | ⧗ | 12,32 MM | X | ANEL | RING | ARO |
| 10 | 3603290M1 | ⧗ | 12,35 MM | X | ANEL | RING | ARO |
| 10 | 3603291M1 | ⧗ | 12,38 MM | X | ANEL | RING | ARO |
| 11 | 3176271M1 | ⧗ | 1,00 MM | X | CALÇO | SHIM | CALCE |
| 11 | 3176272M1 | ⧗ | 1,05 MM | X | CALÇO | SHIM | CALCE |
| 11 | 3176273M1 | ⧗ | 1,10 MM | X | CALÇO | SHIM | CALCE |
| 11 | 3176274M1 | ⧗ | 1,15 MM | X | CALÇO | SHIM | CALCE |
| 11 | 3176275M1 | ⧗ | 1,20 MM | X | CALÇO | SHIM | CALCE |
| 11 | 3176276M1 | ⧗ | 1,25 MM | X | CALÇO | SHIM | CALCE |
| 11 | 3176277M1 | ⧗ | 1,30 MM | X | CALÇO | SHIM | CALCE |
| 11 | 3176278M1 | ⧗ | 1,35 MM | X | CALÇO | SHIM | CALCE |
| 11 | 3176279M1 | ⧗ | 1,40 MM | X | CALÇO | SHIM | CALCE |
| 11 | 3176280M1 | ⧗ | 1,45 MM | X | CALÇO | SHIM | CALCE |
| 11 | 3176281M1 | ⧗ | 1,50 MM | X | CALÇO | SHIM | CALCE |
| 11 | 3176282M1 | ⧗ | 1,55 MM | X | CALÇO | SHIM | CALCE |
| 11 | 3176283M1 | ⧗ | 1,60 MM | X | CALÇO | SHIM | CALCE |
| 11 | 3176284M1 | ⧗ | 0,90 MM | X | CALÇO | SHIM | CALCE |
| 11 | 3176285M1 | ⧗ | 0,95 MM | X | CALÇO | SHIM | CALCE |
| 11 | 3176286M1 | ⧗ | 0,65 MM | X | CALÇO | SHIM | CALCE |
| 11 | 3176287M1 | ⧗ | 0,70 MM | X | CALÇO | SHIM | CALCE |
| 11 | 3176288M1 | ⧗ | 0,75 MM | X | CALÇO | SHIM | CALCE |
| 11 | 3176289M1 | ⧗ | 0,85 MM | X | CALÇO | SHIM | CALCE |
| 12 | 026779N1 | | | 1 | ROLAMENTO | BEARING | COJINETE |

| | | | |
|---|---|---|---|
| **Eixo Dianteiro**<br>**Front Axle**<br>**Eje Delantero** | **Zf - Tração Central**<br>**Zf - Middle Drive**<br>**Zf - Tracción Central** | **60-70** | **Apl 345**<br>**Apl 345**<br>**Apl 345** |

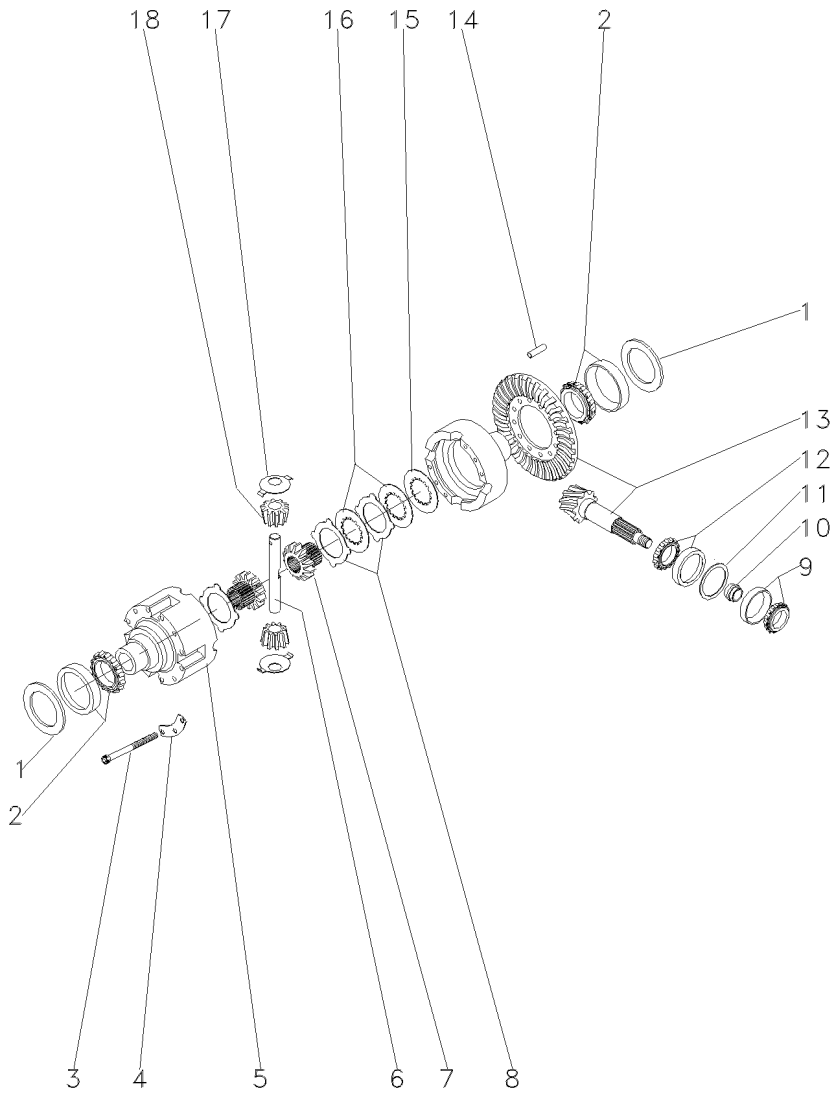


| | | | | | |
|---|---|---|---|---|---|
| 13 | 050670R1 | 33/15 | **1** | COROA E PINHÃO | KIT, CROWNWHEEL | JUEGO CORONA |
| 14 | 3176307M1 | | **4** | PINO | PIN | PASADOR |
| 15 | 3588029M1 | | **2** | ARRUELA | WASHER | ARANDELA |
| 16 | 3176295M1 | | **8** | CALÇO | SHIM | CALCE |
| 17 | 3176304M1 | | **4** | ARRUELA | WASHER | ARANDELA |
| 18 | 3588038M1 | | **4** | ENGRENAGEM | GEAR | ENGRANAJE |

| Eixo Dianteiro<br>Front Axle<br>Eje Delantero | Zf - Tração Central<br>Zf - Middle Drive<br>Zf - Tracción Central | 60-75 | Apl 345<br>Apl 345<br>Apl 345 |
|---|---|---|---|

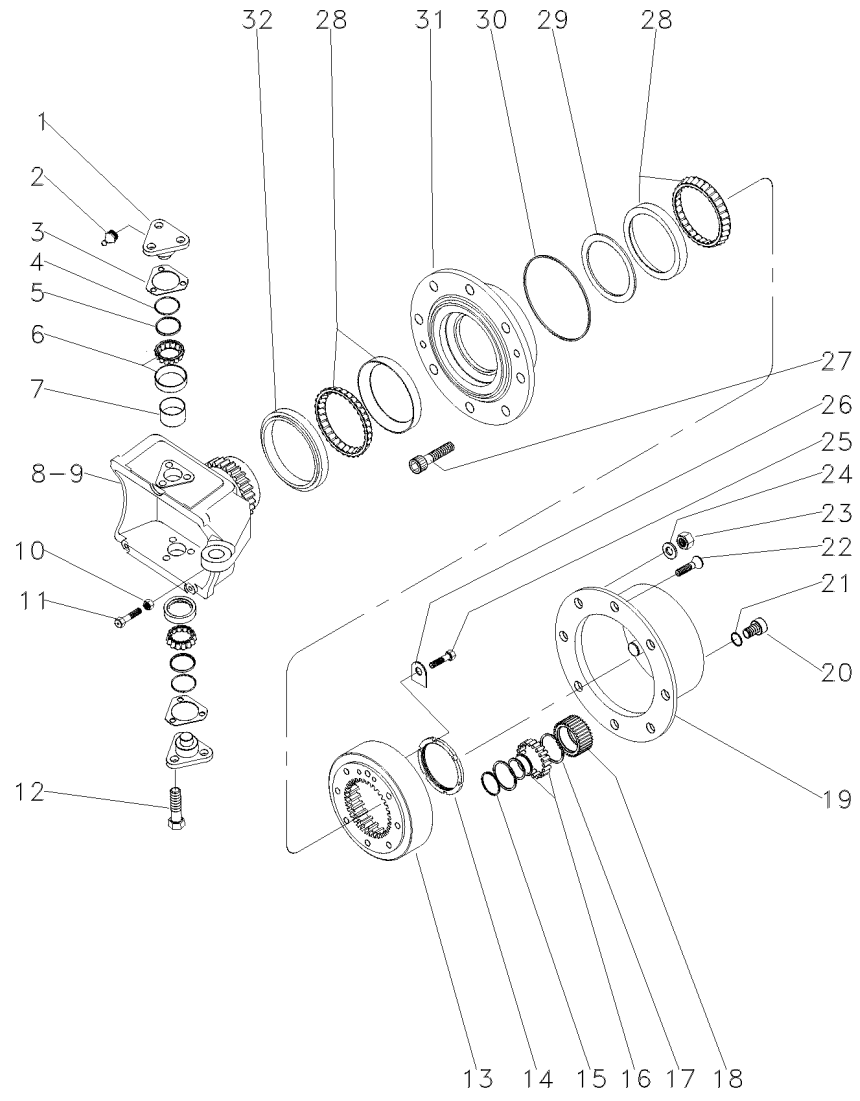


| | | | | | | |
|---|---|---|---|---|---|---|
| 1 | 3176321M1 | | | 4 | PINO | PIN | PASADOR |
| 2 | 3176390M1 | | | 4 | GRAXEIRA | GREASER | ENGRASADOR |
| 3 | 3176313M1 | ⧗ | 0,6 MM | X | CALÇO | SHIM | CALCE |
| 3 | 3176314M1 | ⧗ | 1,0 MM | X | CALÇO | SHIM | CALCE |
| 3 | 3176315M1 | ⧗ | 1,4 MM | X | CALÇO | SHIM | CALCE |
| 3 | 3176319M1 | ⧗ | 0,4 MM | X | CALÇO | SHIM | CALCE |
| 3 | 3176320M1 | ⧗ | 0,8 MM | X | CALÇO | SHIM | CALCE |
| 3 | 3588106M1 | ⧗ | 0,2 MM | X | CALÇO | SHIM | CALCE |
| 3 | 3588107M1 | ⧗ | 0,3 MM | X | CALÇO | SHIM | CALCE |
| 4 | 3588108M1 | | | 4 | ANEL "O" | O RING | JUNTA TORICA |
| 5 | 3588109M1 | | | 4 | CAPA | CAP | TAPA |
| 6 | 3247060M1 | | | 4 | ROLAMENTO | BEARING | COJINETE |
| 7 | 3588111M1 | | | 4 | TAMPÃO | PAD | ALMOHADILLA |
| 8 | 033554R1 | ◀ | | 1 | CARCAÇA | HOUSING | ALOJAMIENTO |
| 9 | 033555R1 | ▶ | | 1 | CARCAÇA | HOUSING | ALOJAMIENTO |
| 10 | 033608R1 | | | 2 | PORCA | NUT | TUERCA |
| 11 | 033607R1 | | | 2 | PARAFUSO | BOLT | PERNO |
| 12 | 3588113M1 | | | 12 | PARAFUSO | BOLT | PERNO |
| 13 | 3176335M1 | | | 2 | ENGRENAGEM | GEAR | ENGRANAJE |
| 14 | 3176334M1 | | | 2 | PORCA | NUT | TUERCA |
| 15 | 3587936M1 | | | 6 | ANEL TRAVA | CIRCLIP | CIRCULITO |
| 16 | 3176341M1 | | | 6 | ROLAMENTO | BEARING | COJINETE |
| 17 | 3587938M1 | | | 12 | ANEL TRAVA | CIRCLIP | CIRCULITO |
| 18 | 3587932M91 | | | 6 | ENGRENAGEM | GEAR | ENGRANAJE |
| 19 | 3176339M1 | | | 2 | CUBO | HUB | CUBO |
| 20 | 3176345M1 | | | 2 | BUJÃO | PLUG | TAPON |
| 21 | 3176346M1 | | | 2 | ANEL "O" | O RING | JUNTA TORICA |
| 22 | 3176347M1 | | | 4 | PARAFUSO | BOLT | PERNO |
| 23 | 3176351M1 | | | 16 | PORCA | NUT | TUERCA |
| 24 | 3176350M1 | | | 16 | ARRUELA | WASHER | ARANDELA |
| 25 | 3176333M1 | | | 4 | PARAFUSO | BOLT | PERNO |
| 26 | 3176332M1 | | | 2 | ANEL TRAVA | CIRCLIP | CIRCULITO |
| 27 | 3176349M1 | | | 16 | PARAFUSO | BOLT | PERNO |
| 28 | 3176330M1 | | | 4 | ROLAMENTO | BEARING | COJINETE |
| 29 | 033559R1 | ⧗ | 14,714 MM | X | CALÇO | SHIM | CALCE |
| 29 | 033560R1 | ⧗ | 14,689 MM | X | CALÇO | SHIM | CALCE |
| 29 | 033561R1 | ⧗ | 14,664 MM | X | CALÇO | SHIM | CALCE |
| 29 | 033562R1 | ⧗ | 14,639 MM | X | CALÇO | SHIM | CALCE |
| 29 | 033563R1 | ⧗ | 14,614 MM | X | CALÇO | SHIM | CALCE |
| 29 | 033564R1 | ⧗ | 14,589 MM | X | CALÇO | SHIM | CALCE |
| 29 | 033565R1 | ⧗ | 14,564 MM | X | CALÇO | SHIM | CALCE |
| 29 | 033566R1 | ⧗ | 14,539 MM | X | CALÇO | SHIM | CALCE |
| 29 | 033567R1 | ⧗ | 14,514 MM | X | CALÇO | SHIM | CALCE |
| 29 | 033568R1 | ⧗ | 14,489 MM | X | CALÇO | SHIM | CALCE |
| 29 | 033569R1 | ⧗ | 14,464 MM | X | CALÇO | SHIM | CALCE |
| 29 | 033570R1 | ⧗ | 14,439 MM | X | CALÇO | SHIM | CALCE |
| 29 | 033571R1 | ⧗ | 14,414 MM | X | CALÇO | SHIM | CALCE |
| 29 | 033572R1 | ⧗ | 14,389 MM | X | CALÇO | SHIM | CALCE |
| 29 | 033573R1 | ⧗ | 14,364 MM | X | CALÇO | SHIM | CALCE |
| 29 | 033574R1 | ⧗ | 14,339 MM | X | CALÇO | SHIM | CALCE |

| | | | |
|---|---|---|---|
| **Eixo Dianteiro**<br>**Front Axle**<br>**Eje Delantero** | **Zf - Tração Central**<br>**Zf - Middle Drive**<br>**Zf - Tracción Central** | **60-75** | **Apl 345**<br>**Apl 345**<br>**Apl 345** |

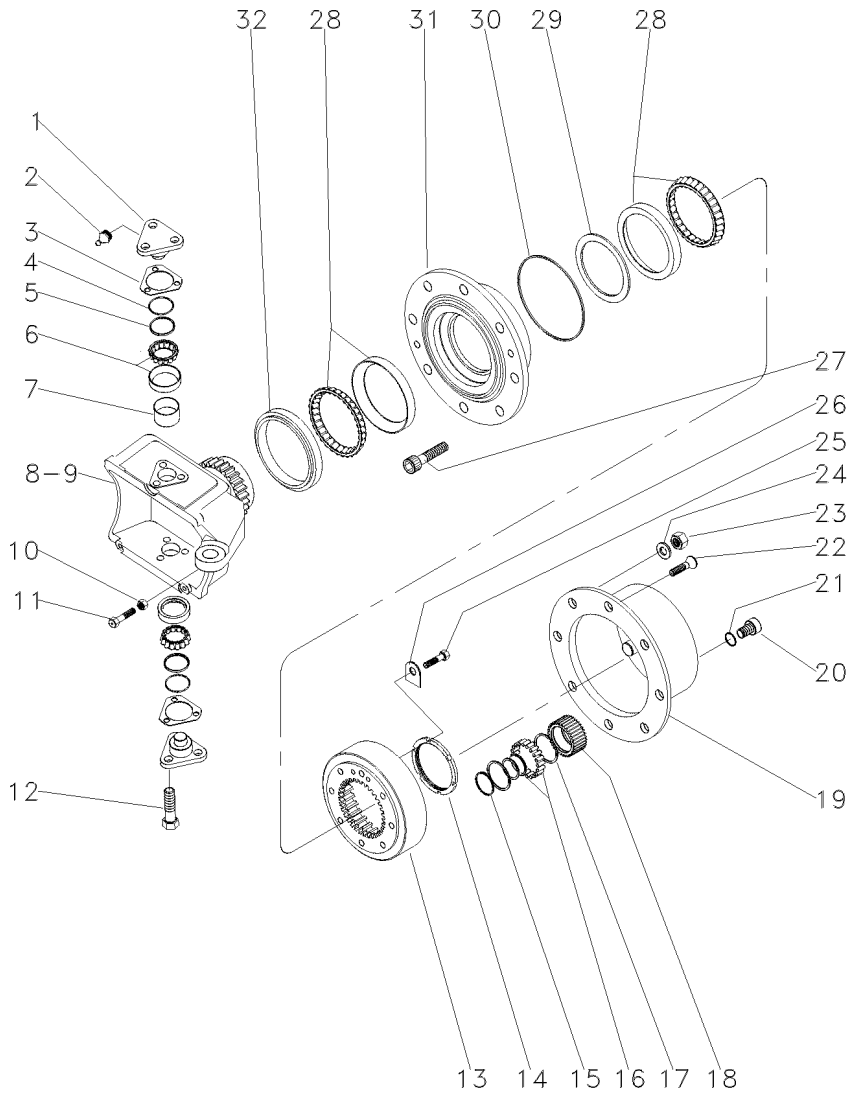


| | | | | | |
|---|---|---|---|---|---|
| 29 | 033575R1 | ⧗ | 14,314 MM | **X** CALÇO | SHIM | CALCE |
| 29 | 033576R1 | ⧗ | 14,289 MM | **X** CALÇO | SHIM | CALCE |
| 29 | 033577R1 | ⧗ | 14,264 MM | **X** CALÇO | SHIM | CALCE |
| 29 | 033578R1 | ⧗ | 14,239 MM | **X** CALÇO | SHIM | CALCE |
| 29 | 033579R1 | ⧗ | 14,214 MM | **X** CALÇO | SHIM | CALCE |
| 29 | 033580R1 | ⧗ | 14,189 MM | **X** CALÇO | SHIM | CALCE |
| 29 | 033581R1 | ⧗ | 14,164 MM | **X** CALÇO | SHIM | CALCE |
| 29 | 033582R1 | ⧗ | 14,139 MM | **X** CALÇO | SHIM | CALCE |
| 29 | 033583R1 | ⧗ | 14,114 MM | **X** CALÇO | SHIM | CALCE |
| 29 | 033584R1 | ⧗ | 14,089 MM | **X** CALÇO | SHIM | CALCE |
| 29 | 033585R1 | ⧗ | 14,064 MM | **X** ANEL | RING | ARO |
| 29 | 033586R1 | ⧗ | 14,039 MM | **X** ANEL | RING | ARO |
| 29 | 033587R1 | ⧗ | 14,014 MM | **X** ANEL | RING | ARO |
| 29 | 033588R1 | ⧗ | 13,989 MM | **X** ANEL | RING | ARO |
| 29 | 033589R1 | ⧗ | 13,964 MM | **X** ANEL | RING | ARO |
| 30 | 3176331M1 | | | **2** ANEL "O" | O RING | JUNTA TORICA |
| 31 | 3176326M1 | | | **2** CUBO | HUB | CUBO |
| 32 | 033548R1 | | | **2** RETENTOR | SEAL | RETEN |

| Eixo Dianteiro | Zf - Tração Central | 60-80 | Apl 345 |
|---|---|---|---|
| Front Axle | Zf - Middle Drive | | Apl 345 |
| Eje Delantero | Zf - Tracción Central | | Apl 345 |

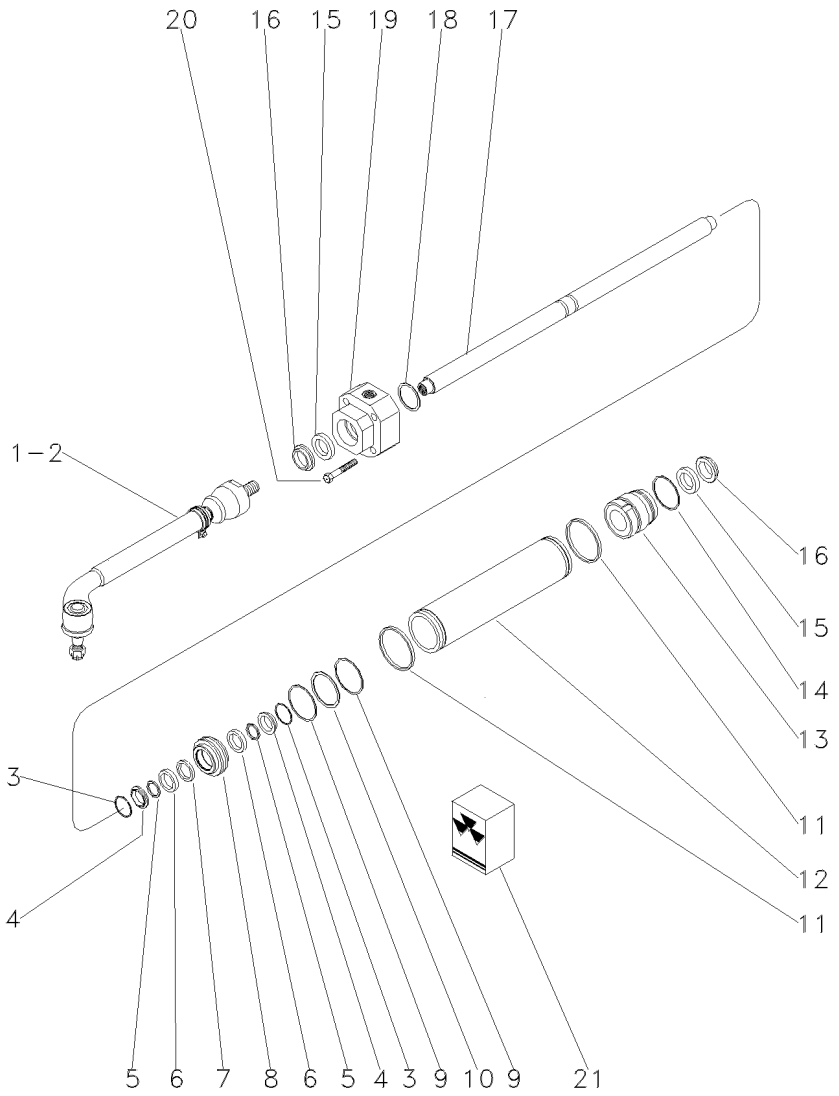


| | | | | | | |
|---|---|---|---|---|---|---|
| 1 | 3588180M1 | ▶ | | 1 | BARRA | BAR | BARRA |
| 2 | 3588185M1 | ◀ | | 1 | BARRA | BAR | BARRA |
| 3 | 3176359M1 | | | 2 | CALÇO | SHIM | CALCE |
| 4 | 3176357M1 | | | 2 | CALÇO | SHIM | CALCE |
| 5 | 3176358M1 | | | 2 | CALÇO | SHIM | CALCE |
| 6 | 3176356M1 | | | 2 | ARRUELA | WASHER | ARANDELA |
| 7 | 3588184M1 | | | 1 | ANEL "O" | O RING | JUNTA TORICA |
| 8 | 3176355M1 | | | 1 | PISTÃO | PISTON | PISTON |
| 9 | 3176360M1 | 21 | | 2 | CALÇO | SHIM | CALCE |
| 10 | 3588181M1 | | | 1 | CALÇO | SHIM | CALCE |
| 11 | 3588173M1 | | | 2 | ANEL "O" | O RING | JUNTA TORICA |
| 12 | 3176352M1 | | | 1 | CILINDRO | CYLINDER | CILINDRO |
| 13 | 3176353M1 | | | 1 | GUIA | THIMBLE | DEDAL |
| 14 | 3588178M1 | | | 1 | ANEL "O" | O RING | JUNTA TORICA |
| 15 | 3588153M1 | | | 2 | ANEL | RING | ARO |
| 16 | 3588154M1 | | | 2 | REPARO | REPAIR | REPARO |
| 17 | 036425R1 | | | 1 | HASTE | SPINDLE | MANGUETA |
| 18 | 3176361M1 | ⧓ | 1,0 MM | X | CALÇO | SHIM | CALCE |
| 18 | 3176362M1 | ⧓ | 1,1 MM | X | CALÇO | SHIM | CALCE |
| 18 | 3176363M1 | ⧓ | 1,2 MM | X | CALÇO | SHIM | CALCE |
| 18 | 3176364M1 | ⧓ | 1,3 MM | X | ANEL "O" | O RING | JUNTA TORICA |
| 18 | 3176365M1 | ⧓ | 1,4 MM | X | CALÇO | SHIM | CALCE |
| 18 | 3176366M1 | ⧓ | 1,5 MM | X | CALÇO | SHIM | CALCE |
| 18 | 3176367M1 | ⧓ | 1,6 MM | X | CALÇO | SHIM | CALCE |
| 18 | 3176368M1 | ⧓ | 1,7 MM | X | CALÇO | SHIM | CALCE |
| 18 | 3176369M1 | ⧓ | 1,8 MM | X | CALÇO | SHIM | CALCE |
| 18 | 3176370M1 | ⧓ | 0,5 MM | X | CALÇO | SHIM | CALCE |
| 18 | 3176371M1 | ⧓ | 0,6 MM | X | CALÇO | SHIM | CALCE |
| 18 | 3176372M1 | ⧓ | 0,7 MM | X | CALÇO | SHIM | CALCE |
| 18 | 3176373M1 | ⧓ | 0,8 MM | X | CALÇO | SHIM | CALCE |
| 18 | 3176374M1 | ⧓ | 0,9 MM | X | CALÇO | SHIM | CALCE |
| 19 | 3176375M1 | | | 1 | GUIA | GUIDE | GUIA |
| 20 | 033558R1 | | | 5 | PARAFUSO | BOLT | PERNO |
| 21 | 3176378M91 | | | 1 | JG. REPARO | KIT, REPAIR | JUEGO REPARACION |

**Eixo Dianteiro**
**Front Axle**
**Eje Delantero**

**60-85**

**Zf - As 3045**
**Zf - As 3045**
**Zf - As 3045**

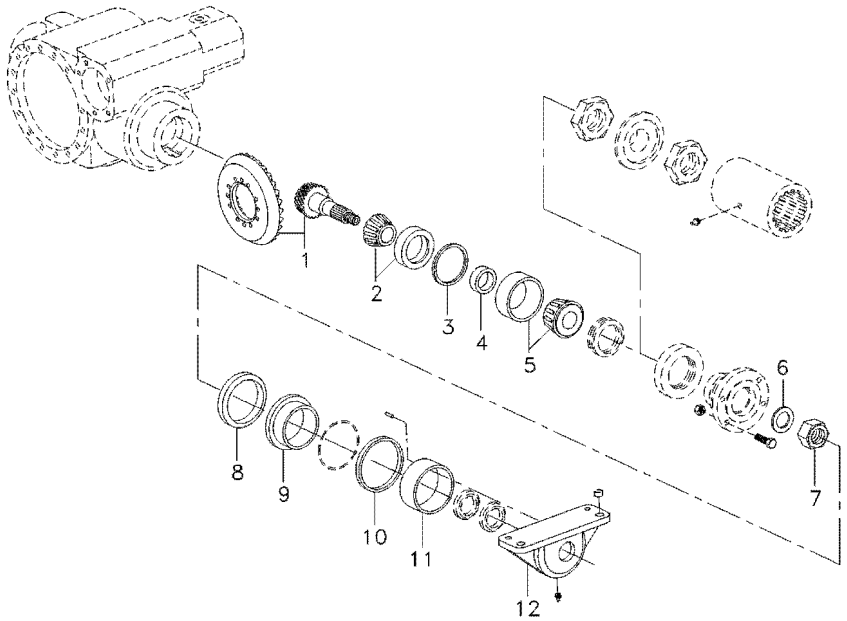


| | | | | | | |
|---|---|---|---|---|---|---|
| 1 | 6209996M91 | | | **1** | COROA E PINHÃO | KIT, BEVEL GEAR | CORONA Y PINON |
| 2 | 1887491M91 | | | **1** | ROLAMENTO | BEARING | COJINETE |
| 2 | 6210264M1 | | | **1** | ROLAMENTO | BEARING | COJINETE |
| 2 | 6210265M1 | | | **1** | ROLAMENTO | BEARING | COJINETE |
| 2 | 6210267M1 | | | **1** | ROLAMENTO | BEARING | COJINETE |
| 2 | 6210268M1 | | | **1** | ROLAMENTO | BEARING | COJINETE |
| 3 | 3176286M1 | ⧗ | 0,65MM | **X** | CALÇO | SHIM | CALCE |
| 3 | 3176287M1 | ⧗ | 0,7MM | **X** | CALÇO | SHIM | CALCE |
| 3 | 3176288M1 | ⧗ | 0,75MM | **X** | CALÇO | SHIM | CALCE |
| 3 | 6209997M1 | ⧗ | 0,8MM | **X** | CALÇO | SHIM | CALCE |
| 3 | 3176289M1 | ⧗ | 0,85MM | **X** | CALÇO | SHIM | CALCE |
| 3 | 3176284M1 | ⧗ | 0,9MM | **X** | CALÇO | SHIM | CALCE |
| 3 | 3176285M1 | ⧗ | 0,95MM | **X** | CALÇO | SHIM | CALCE |
| 3 | 3176271M1 | ⧗ | 1,0MM | **X** | CALÇO | SHIM | CALCE |
| 3 | 3176272M1 | ⧗ | 1,05MM | **X** | CALÇO | SHIM | CALCE |
| 3 | 3176273M1 | ⧗ | 1,1MM | **X** | CALÇO | SHIM | CALCE |
| 3 | 3176274M1 | ⧗ | 1,15MM | **X** | CALÇO | SHIM | CALCE |
| 3 | 3176275M1 | ⧗ | 1,2MM | **X** | CALÇO | SHIM | CALCE |
| 3 | 3176276M1 | ⧗ | 1,25MM | **X** | CALÇO | SHIM | CALCE |
| 3 | 3176277M1 | ⧗ | 1,3MM | **X** | CALÇO | SHIM | CALCE |
| 3 | 3176278M1 | ⧗ | 1,35MM | **X** | CALÇO | SHIM | CALCE |
| 3 | 3176279M1 | ⧗ | 1,4MM | **X** | CALÇO | SHIM | CALCE |
| 3 | 3176280M1 | ⧗ | 1,45MM | **X** | CALÇO | SHIM | CALCE |
| 3 | 3176281M1 | ⧗ | 1,5MM | **X** | CALÇO | SHIM | CALCE |
| 3 | 3176282M1 | ⧗ | 1,55MM | **X** | CALÇO | SHIM | CALCE |
| 3 | 3176283M1 | ⧗ | 1,6MM | **X** | CALÇO | SHIM | CALCE |
| 4 | 6209998M1 | ⧗ | 11,15MM | **X** | ANEL | RING | ARO |
| 4 | 6209999M1 | ⧗ | 11,18MM | **X** | ANEL | RING | ARO |
| 4 | 6210000M1 | ⧗ | 11,21MM | **X** | ANEL | RING | ARO |
| 4 | 6210001M1 | ⧗ | 11,24MM | **X** | ANEL | RING | ARO |
| 4 | 6210002M1 | ⧗ | 11,27MM | **X** | ANEL | RING | ARO |
| 4 | 3603255M1 | ⧗ | 11,30MM | **X** | ANEL | RING | ARO |
| 4 | 3603256M1 | ⧗ | 11,33MM | **X** | ANEL | RING | ARO |
| 4 | 3603257M1 | ⧗ | 11,36MM | **X** | ANEL | RING | ARO |
| 4 | 3603258M1 | ⧗ | 11,39MM | **X** | ANEL | RING | ARO |
| 4 | 3603259M1 | ⧗ | 11,42MM | **X** | ANEL | RING | ARO |
| 4 | 3603260M1 | ⧗ | 11,45MM | **X** | ANEL | RING | ARO |
| 4 | 3603261M1 | ⧗ | 11,48MM | **X** | ANEL | RING | ARO |
| 4 | 3603262M1 | ⧗ | 11,51MM | **X** | ANEL | RING | ARO |
| 4 | 3603263M1 | ⧗ | 11,54MM | **X** | ANEL | RING | ARO |
| 4 | 3603264M1 | ⧗ | 11,57MM | **X** | ANEL | RING | ARO |
| 4 | 3603265M1 | ⧗ | 11,60MM | **X** | ANEL | RING | ARO |
| 4 | 3603266M1 | ⧗ | 11,63MM | **X** | ANEL | RING | ARO |
| 4 | 3603267M1 | ⧗ | 11,66MM | **X** | ANEL | RING | ARO |
| 4 | 3603268M1 | ⧗ | 11,69MM | **X** | ANEL | RING | ARO |
| 4 | 3603269M1 | ⧗ | 11,72MM | **X** | ANEL | RING | ARO |
| 4 | 3603270M1 | ⧗ | 11,75MM | **X** | ANEL | RING | ARO |
| 4 | 3603271M1 | ⧗ | 11,78MM | **X** | ANEL | RING | ARO |
| 4 | 3603272M1 | ⧗ | 11,81MM | **X** | ANEL | RING | ARO |
| 4 | 3603273M1 | ⧗ | 11,84MM | **X** | ANEL | RING | ARO |

**Eixo Dianteiro**
**Front Axle**
**Eje Delantero**

**60-85**

**Zf - As 3045**
**Zf - As 3045**
**Zf - As 3045**

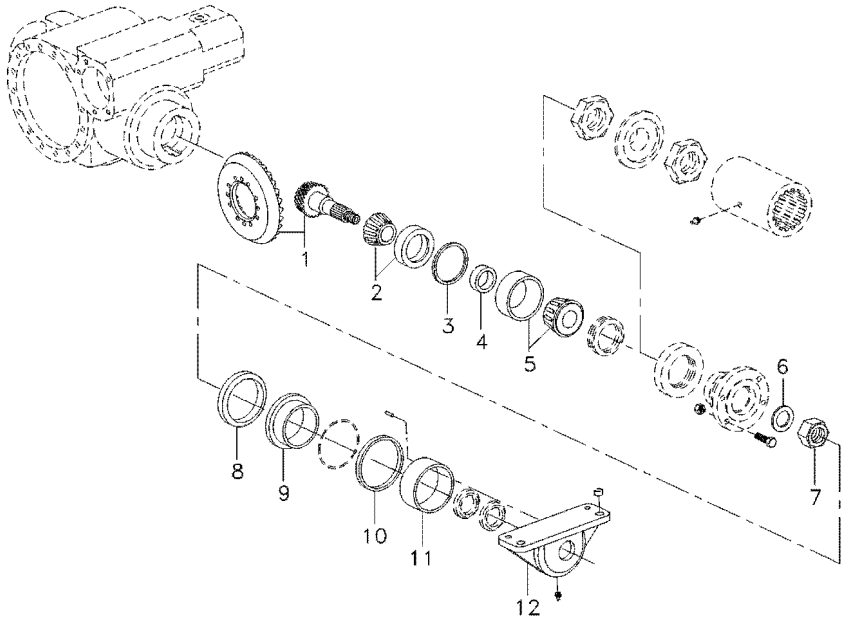


| | | | | | | |
|---|---|---|---|---|---|---|
| 4 | 3603274M1 | ⧗ | 11,87MM | **X** | ANEL | RING | ARO |
| 4 | 3603275M1 | ⧗ | 11,90MM | **X** | ANEL | RING | ARO |
| 4 | 3603276M1 | ⧗ | 11,93MM | **X** | ANEL | RING | ARO |
| 4 | 3603277M1 | ⧗ | 11,96MM | **X** | ANEL | RING | ARO |
| 4 | 3603278M1 | ⧗ | 11,99MM | **X** | ANEL | RING | ARO |
| 4 | 3603279M1 | ⧗ | 12,02MM | **X** | ANEL | RING | ARO |
| 4 | 3603280M1 | ⧗ | 12,05MM | **X** | ANEL | RING | ARO |
| 4 | 3603281M1 | ⧗ | 12,08MM | **X** | ANEL | RING | ARO |
| 4 | 3603282M1 | ⧗ | 12,11MM | **X** | ANEL | RING | ARO |
| 4 | 3603283M1 | ⧗ | 12,14MM | **X** | ANEL | RING | ARO |
| 4 | 3603284M1 | ⧗ | 12,17MM | **X** | ANEL | RING | ARO |
| 4 | 3603285M1 | ⧗ | 12,20MM | **X** | ANEL | RING | ARO |
| 4 | 3603286M1 | ⧗ | 12,23MM | **X** | ANEL | RING | ARO |
| 5 | 6210003M91 | | | **1** | ROLAMENTO | BEARING | COJINETE |
| 5 | 6210276M91 | | | **1** | ROLAMENTO | BEARING | COJINETE |
| 5 | 6210277M91 | | | **1** | ROLAMENTO | BEARING | COJINETE |
| 6 | 6210005M1 | | | **1** | ARRUELA | WASHER | ARANDELA |
| 7 | 6210004M1 | | | **1** | PORCA | NUT | TUERCA |
| 8 | 6210013M1 | | | **1** | ANEL | RING | ARO |
| 9 | 6210006M1 | | | **1** | BUCHA | BUSH | CASQUILLO |
| 10 | 3588024M1 | | | **1** | ARRUELA | WASHER | ARANDELA |
| 11 | 3603215M1 | | | **1** | BUCHA | BUSH | CASQUILLO |
| 12 | 6210188M1 | | | **1** | CARCAÇA | HOUSING | ALOJAMIENTO |

**Eixo Dianteiro**
**Front Axle**
**Eje Delantero**

**60-90**

**Zf - As 3045**
**Zf - As 3045**
**Zf - As 3045**

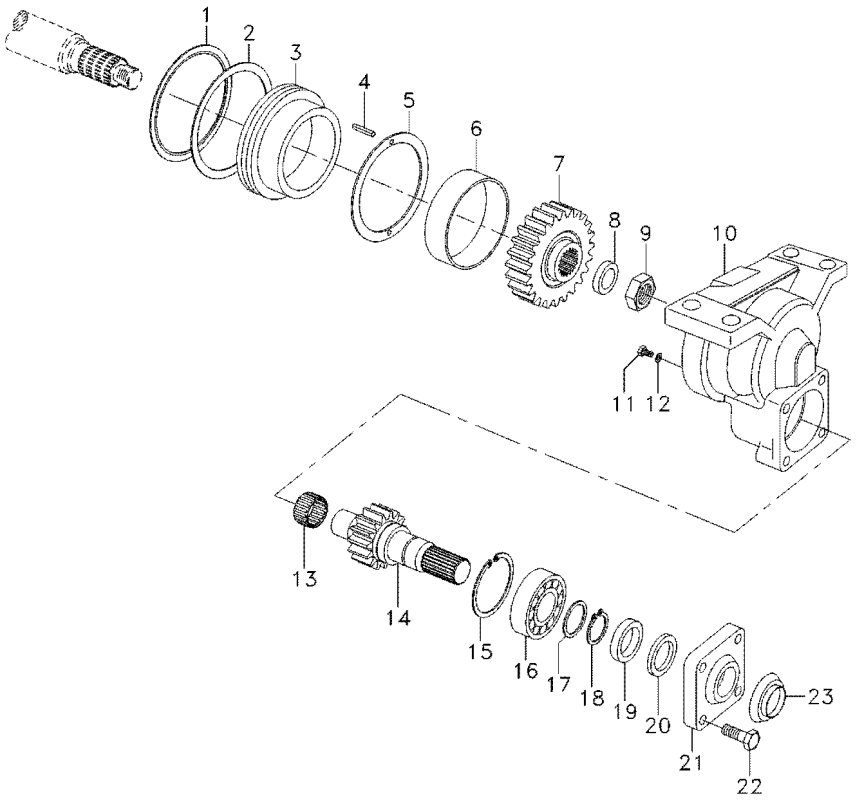


| | | | | | | |
|---|---|---|---|---|---|---|
| 1 | 6210013M1 | | **1** | ANEL | RING | ARO |
| 2 | 6204505M1 | | **1** | ANEL "O" | O RING | JUNTA TORICA |
| 3 | 6210006M1 | | **1** | BUCHA | BUSH | CASQUILLO |
| 4 | 6210856M1 | | **2** | PINO | PIN | PASADOR |
| 5 | 3588024M1 | | **1** | ARRUELA | WASHER | ARANDELA |
| 6 | 3603215M1 | | **1** | BUCHA | BUSH | CASQUILLO |
| 7 | 3603216M1 | 32 | **1** | ENGRENAGEM | GEAR | ENGRANAJE |
| 8 | 6210005M1 | | **1** | ARRUELA | WASHER | ARANDELA |
| 9 | 6210004M1 | | **1** | PORCA | NUT | TUERCA |
| 10 | 6210007M1 | | **1** | CARCAÇA | HOUSING | ALOJAMIENTO |
| 11 | 6210014M1 | | **1** | BUJÃO | PLUG | TAPON |
| 12 | 020608R1 | | **1** | ANEL "O" | O RING | JUNTA TORICA |
| 13 | 3588135M1 | | **1** | ROLAMENTO | BEARING | COJINETE |
| 14 | 3603219M1 | 19 | **1** | EIXO | SHAFT | ARBOL |
| 15 | 3588138M1 | | **1** | ANEL | RING | ARO |
| 16 | 6210009M91 | | **1** | ROLAMENTO | BEARING | COJINETE |
| 17 | 3176215M1 | | **1** | ARRUELA | WASHER | ARANDELA |
| 18 | 3175396M1 | | **1** | ANEL | RING | ARO |
| 19 | 6210010M1 | | **1** | RETENTOR | SEAL | RETEN |
| 20 | 6210012M1 | | **1** | RETENTOR | SEAL | RETEN |
| 21 | 3176218M1 | | **1** | TAMPA | COVER | CUBIERTA |
| 22 | 3176219M1 | | **4** | PARAFUSO | BOLT | PERNO |
| 23 | 6210011M1 | | **1** | CHAPA | PLATE | CHAPA |

**Eixo Dianteiro**
**Front Axle**
**Eje Delantero**

**60-95**

**Zf - As 3045**
**Zf - As 3045**
**Zf - As 3045**

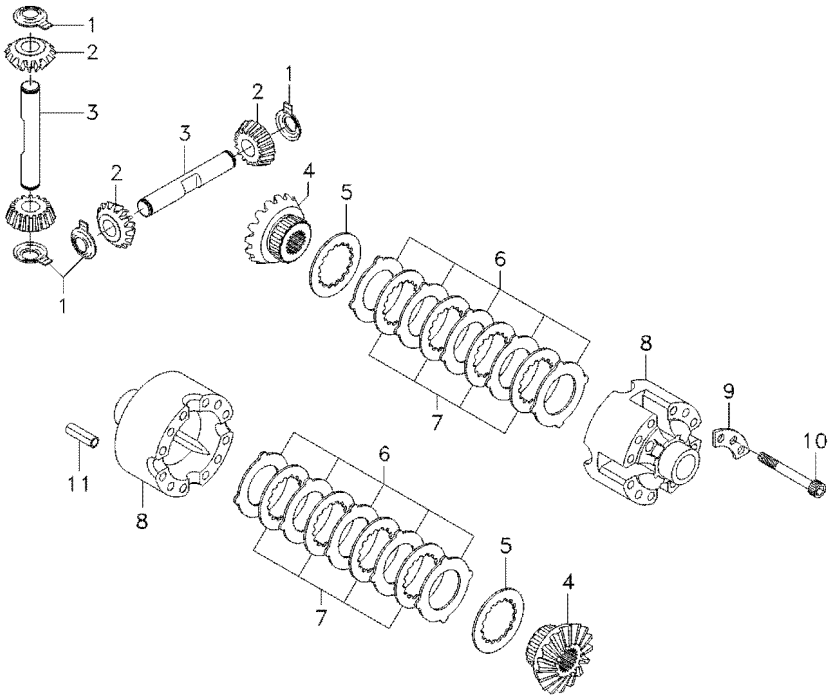


| | | | | | |
|---|---|---|---|---|---|
| 1 | 3176304M1 | | **4** | ARRUELA | WASHER | ARANDELA |
| 2 | 6210016M1 | | **4** | ENGRENAGEM | GEAR | ENGRANAJE |
| 3 | 3603292M1 | | **2** | EIXO | SHAFT | ARBOL |
| 4 | 6210015M1 | | **2** | ENGRENAGEM | GEAR | ENGRANAJE |
| 5 | 3176300M1 | | **2** | ARRUELA | WASHER | ARANDELA |
| 6 | 3588033M1 | ⧗ 1,2MM | **X** | DISCO | DISC | DISCO |
| 6 | 3176294M1 | ⧗ 1,3MM | **X** | DISCO | DISC | DISCO |
| 6 | 3588035M1 | ⧗ 1,4MM | **X** | DISCO | DISC | DISCO |
| 7 | 036377R1 | | **8** | DISCO | DISC | DISCO |
| 8 | 3176293M1 | | **1** | CARCAÇA | HOUSING | ALOJAMIENTO |
| 9 | 3588031M1 | | **4** | TRAVA | LOCK | RETENEDOR |
| 10 | 3588032M1 | | **12** | PARAFUSO | BOLT | PERNO |
| 11 | 3176307M1 | | **4** | PINO | PIN | PASADOR |

**Eixo Dianteiro**
**Front Axle**
**Eje Delantero**

**60-100**

**Zf - As 3045**
**Zf - As 3045**
**Zf - As 3045**

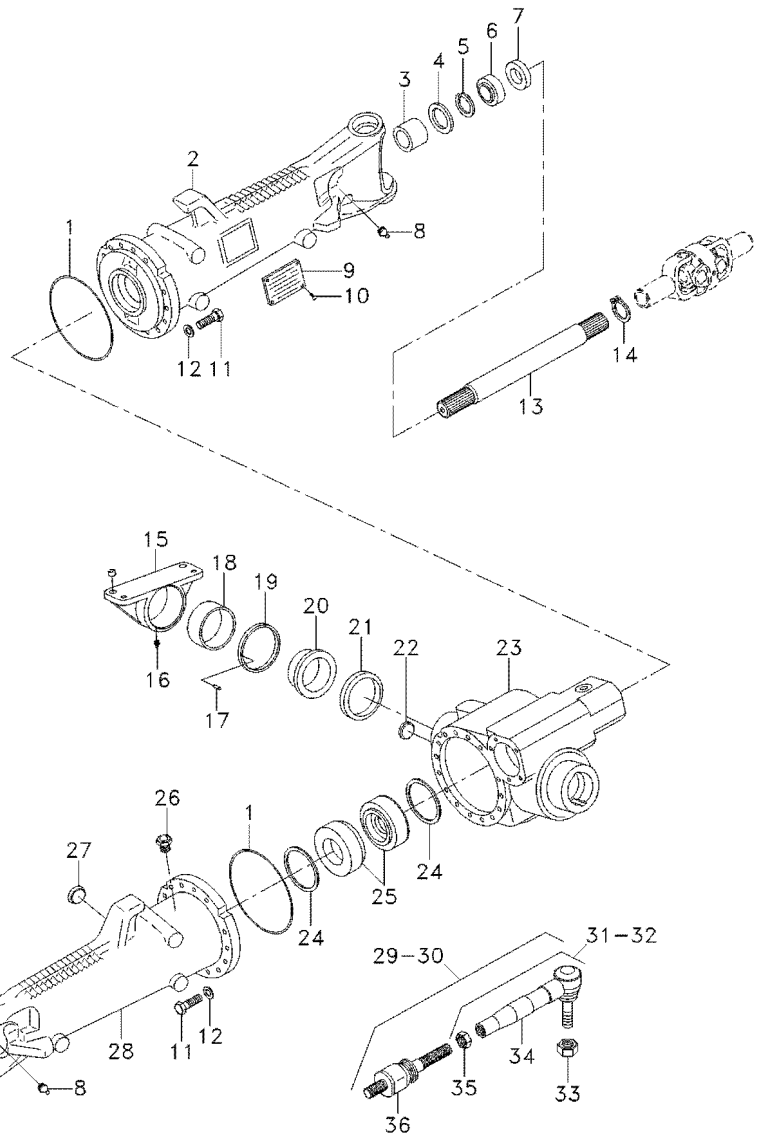


| | | | | | | |
|---|---|---|---|---|---|---|
| 1 | 3176257M1 | | | **2** | ANEL "O" | O RING | JUNTA TORICA |
| 2 | 6210018M1 | | | **1** | CARCAÇA | HOUSING | ALOJAMIENTO |
| 3 | 3603215M1 | | | **1** | BUCHA | BUSH | CASQUILLO |
| 4 | 6236406M1 | | | **4** | RETENTOR | OIL SEAL | BUJE RETENACEITE |
| 4 | 6237857M1 | | | **2** | RETENTOR | SEAL | RETEN |
| 5 | 027544R1 | | | **2** | ANEL TRAVA | CIRCLIP | CIRCULITO |
| 6 | 027539R1 | | | **2** | RETENTOR | OIL SEAL | BUJE RETENACEITE |
| 7 | 033227R1 | | | **2** | PROTETOR | PROTECTOR | PROTECTOR |
| 8 | 6210187M1 | | | **2** | GRAXEIRA | GREASER | ENGRASADOR |
| 9 | 3588127M1 | | | **1** | PLACA | PLATE | PLATO |
| 10 | 6210028M1 | | | **4** | REBITE | RIVET | REMACHE |
| 11 | 6210027M1 | | | **32** | PARAFUSO | BOLT | PERNO |
| 12 | 3588081M1 | | | **32** | ARRUELA | WASHER | ARANDELA |
| 13 | 6210030M1 | | | **2** | EIXO | SHAFT | ARBOL |
| 14 | 027562R1 | | | **2** | ANEL | RING | ARO |
| 15 | 6210188M1 | | | **1** | CARCAÇA | HOUSING | ALOJAMIENTO |
| 16 | 3603229M1 | | | **1** | GRAXEIRA | GREASER | ENGRASADOR |
| 17 | 3588079M1 | | | **2** | PINO | PIN | PASADOR |
| 18 | 6210279M1 | | | **1** | BUCHA | BUSH | CASQUILLO |
| 19 | 3603245M1 | ⧗ | 3,85MM | **X** | CALÇO | SHIM | CALCE |
| 19 | 3603246M1 | ⧗ | 3,95MM | **X** | CALÇO | SHIM | CALCE |
| 19 | 3603247M1 | ⧗ | 4,05MM | **X** | CALÇO | SHIM | CALCE |
| 19 | 3603248M1 | ⧗ | 4,15MM | **X** | CALÇO | SHIM | CALCE |
| 19 | 3603249M1 | ⧗ | 4,25MM | **X** | CALÇO | SHIM | CALCE |
| 19 | 3603250M1 | ⧗ | 4,35MM | **X** | CALÇO | SHIM | CALCE |
| 19 | 3603251M1 | ⧗ | 4,45MM | **X** | CALÇO | SHIM | CALCE |
| 19 | 3603252M1 | ⧗ | 4,55MM | **X** | CALÇO | SHIM | CALCE |
| 19 | 3603253M1 | ⧗ | 4,60MM | **X** | CALÇO | SHIM | CALCE |
| 20 | 3588080M1 | | | **1** | BUCHA | BUSH | CASQUILLO |
| 21 | 6210198M1 | | | **1** | ANEL | RING | ARO |
| 21 | 3585571M1 | | | **1** | ANEL | RING | ARO |
| 21 | 6210199M1 | | | **1** | ANEL | RING | ARO |
| 22 | 6210029M1 | | | **1** | BUJÃO | PLUG | TAPON |
| 23 | 6210019M1 | | | **1** | CARCAÇA | HOUSING | ALOJAMIENTO |
| 24 | 3176242M1 | ⧗ | 0,1MM | **X** | CALÇO | SHIM | CALCE |
| 24 | 3176240M1 | ⧗ | 0,2MM | **X** | CALÇO | SHIM | CALCE |
| 24 | 3176238M1 | ⧗ | 0,3MM | **X** | CALÇO | SHIM | CALCE |
| 24 | 6210020M1 | ⧗ | 0,45MM | **X** | CALÇO | SHIM | CALCE |
| 24 | 3176234M1 | ⧗ | 0,5MM | **X** | CALÇO | SHIM | CALCE |
| 24 | 3176232M1 | ⧗ | 0,6MM | **X** | CALÇO | SHIM | CALCE |
| 24 | 6210021M1 | ⧗ | 0,7MM | **X** | CALÇO | SHIM | CALCE |
| 24 | 3176230M1 | ⧗ | 0,8MM | **X** | CALÇO | SHIM | CALCE |
| 24 | 6210022M1 | ⧗ | 0,85MM | **X** | CALÇO | SHIM | CALCE |
| 24 | 6210023M1 | ⧗ | 0,9MM | **X** | CALÇO | SHIM | CALCE |
| 24 | 3176228M1 | ⧗ | 1,0MM | **X** | CALÇO | SHIM | CALCE |
| 24 | 6210024M1 | ⧗ | 1,1MM | **X** | CALÇO | SHIM | CALCE |
| 24 | 6210025M1 | ⧗ | 1,15MM | **X** | CALÇO | SHIM | CALCE |
| 25 | 6210271M1 | | | **2** | ROLAMENTO | BEARING | COJINETE |
| 25 | 6210026M91 | | | **2** | ROLAMENTO | BEARING | COJINETE |
| 25 | 6210272M1 | | | **2** | ROLAMENTO | BEARING | COJINETE |

**Eixo Dianteiro**
**Front Axle**
**Eje Delantero**

**60-100**

**Zf - As 3045**
**Zf - As 3045**
**Zf - As 3045**

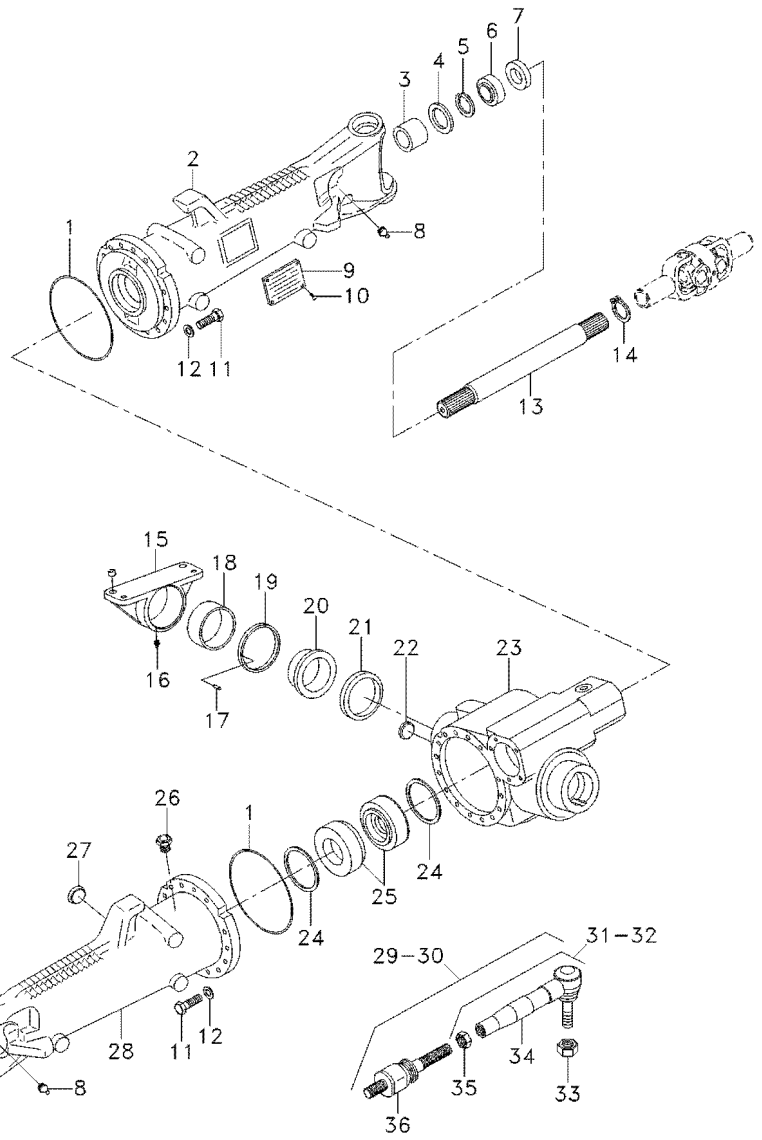


| | | | | |
|---|---|---|---|---|
| 25 | 6210273M1 | **2** | ROLAMENTO | BEARING | COJINETE |
| 26 | 020771R1 | **1** | VÁLVULA | VALVE | VALVULA |
| 27 | 6210029M1 | **1** | BUJÃO | PLUG | TAPON |
| 28 | 6210017M1 | **1** | CARCAÇA | HOUSING | ALOJAMIENTO |
| 29 | 6210189M91 | **1** | BARRA | BAR | BARRA |
| 30 | 6210189M91 | **1** | BARRA | BAR | BARRA |
| 31 | 6210191M91 | **1** | TUBO | PIPE | CANO |
| 32 | 6210196M91 | **1** | TERMINAL | END | EXTREMO |
| 33 | 6210193M1 | **2** | PORCA | NUT | TUERCA |
| 34 | 6210192M1 | **1** | TERMINAL | END | EXTREMO |
| 34 | 6210197M1 | **1** | TERMINAL | END | EXTREMO |
| 35 | 6210194M1 | **2** | PORCA | NUT | TUERCA |
| 36 | 6210190M91 | **2** | TERMINAL | END | EXTREMO |

**Eixo Dianteiro**
**Front Axle**
**Eje Delantero**

**60-105**

**Zf - As 3045**
**Zf - As 3045**
**Zf - As 3045**

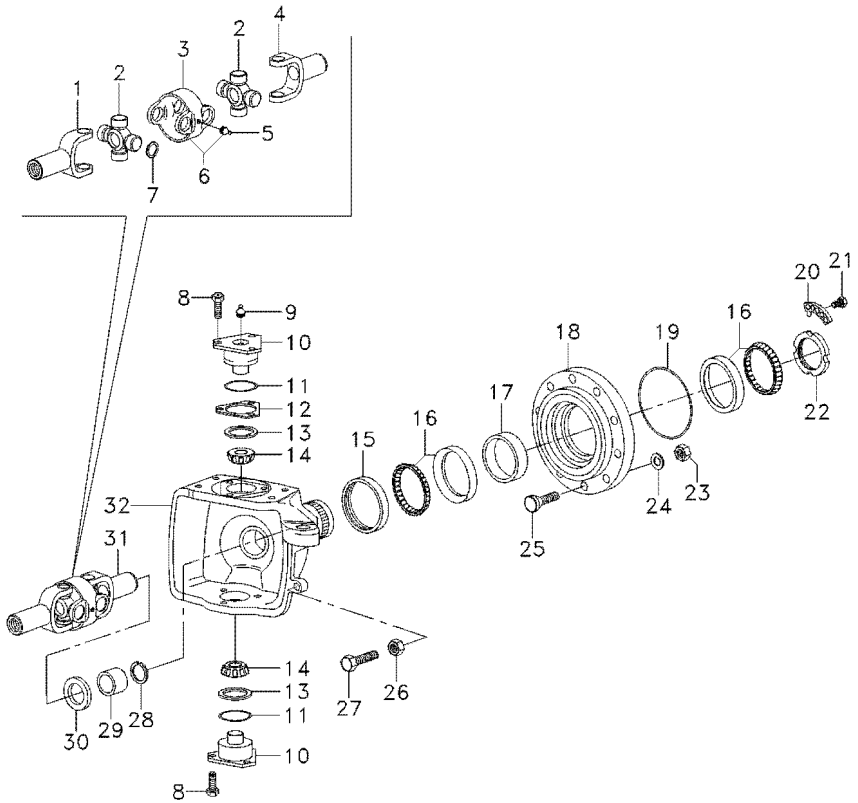


| | | | | | | |
|---|---|---|---|---|---|---|
| 1 | 6210212M1 | | | **2** | GARFO | FORK | HORQUILLA |
| 2 | 6210213M1 | | | **4** | CRUZETA | SPIDER | CRUCETA |
| 3 | 6210210M1 | | | **2** | GARFO | FORK | HORQUILLA |
| 4 | 6210214M1 | | | **2** | GARFO | FORK | HORQUILLA |
| 5 | 6210211M1 | | | **4** | GRAXEIRA | GREASER | ENGRASADOR |
| 6 | 6210209M91 | | | **2** | GARFO | FORK | HORQUILLA |
| 7 | 6210206M1 | ⧗ | 1,1MM | **16** | ANEL | RING | ARO |
| 7 | 6210207M1 | ⧗ | 1,2MM | **16** | ANEL | RING | ARO |
| 7 | 6210208M1 | ⧗ | 1,5MM | **16** | ANEL | RING | ARO |
| 8 | 3588113M1 | | | **12** | PARAFUSO | BOLT | PERNO |
| 9 | 3176390M1 | | | **4** | GRAXEIRA | GREASER | ENGRASADOR |
| 10 | 3176321M1 | | | **4** | PINO | PIN | PASADOR |
| 11 | 6210202M1 | | | **4** | ANEL "O" | O RING | JUNTA TORICA |
| 12 | 3588106M1 | ⧗ | 0,2MM | **X** | CALÇO | SHIM | CALCE |
| 12 | 3588107M1 | ⧗ | 0,3MM | **X** | CALÇO | SHIM | CALCE |
| 12 | 3176319M1 | ⧗ | 0,4MM | **X** | CALÇO | SHIM | CALCE |
| 12 | 3176314M1 | ⧗ | 1,0MM | **X** | CALÇO | SHIM | CALCE |
| 13 | 3588109M1 | | | **4** | CAPA | CAP | TAPA |
| 14 | 3588110M1 | | | **4** | ROLAMENTO | BEARING | COJINETE |
| 15 | 6239085M1 | | | **2** | RETENTOR | SEAL | RETEN |
| 16 | 6210217M1 | | | **4** | ROLAMENTO | BEARING | COJINETE |
| 16 | 6210218M1 | | | **4** | ROLAMENTO | BEARING | COJINETE |
| 16 | 6210219M1 | | | **4** | ROLAMENTO | BEARING | COJINETE |
| 16 | 6210220M1 | | | **4** | ROLAMENTO | BEARING | COJINETE |
| 16 | 3176330M1 | | | **4** | ROLAMENTO | BEARING | COJINETE |
| 17 | 033584R1 | ⧗ | 14,089MM | **X** | CALÇO | SHIM | CALCE |
| 17 | 033583R1 | ⧗ | 14,114MM | **X** | CALÇO | SHIM | CALCE |
| 17 | 033582R1 | ⧗ | 14,139MM | **X** | CALÇO | SHIM | CALCE |
| 17 | 033581R1 | ⧗ | 14,164MM | **X** | CALÇO | SHIM | CALCE |
| 17 | 033580R1 | ⧗ | 14,189MM | **X** | CALÇO | SHIM | CALCE |
| 17 | 033579R1 | ⧗ | 14,214MM | **X** | CALÇO | SHIM | CALCE |
| 17 | 033578R1 | ⧗ | 14,239MM | **X** | CALÇO | SHIM | CALCE |
| 17 | 033577R1 | ⧗ | 14,264MM | **X** | CALÇO | SHIM | CALCE |
| 17 | 033576R1 | ⧗ | 14,289MM | **X** | CALÇO | SHIM | CALCE |
| 17 | 033575R1 | ⧗ | 14,314MM | **X** | CALÇO | SHIM | CALCE |
| 17 | 033574R1 | ⧗ | 14,339MM | **X** | CALÇO | SHIM | CALCE |
| 17 | 033573R1 | ⧗ | 14,364MM | **X** | CALÇO | SHIM | CALCE |
| 17 | 033572R1 | ⧗ | 14,389MM | **X** | CALÇO | SHIM | CALCE |
| 17 | 033571R1 | ⧗ | 14,414MM | **X** | CALÇO | SHIM | CALCE |
| 17 | 033570R1 | ⧗ | 14,439MM | **X** | CALÇO | SHIM | CALCE |
| 17 | 033569R1 | ⧗ | 14,464MM | **X** | CALÇO | SHIM | CALCE |
| 17 | 033568R1 | ⧗ | 14,489MM | **X** | CALÇO | SHIM | CALCE |
| 17 | 033567R1 | ⧗ | 14,514MM | **X** | CALÇO | SHIM | CALCE |
| 17 | 033566R1 | ⧗ | 14,539MM | **X** | CALÇO | SHIM | CALCE |
| 17 | 033565R1 | ⧗ | 14,564MM | **X** | CALÇO | SHIM | CALCE |
| 17 | 033564R1 | ⧗ | 14,589MM | **X** | CALÇO | SHIM | CALCE |
| 17 | 033563R1 | ⧗ | 14,614MM | **X** | CALÇO | SHIM | CALCE |
| 17 | 033562R1 | ⧗ | 14,639MM | **X** | CALÇO | SHIM | CALCE |
| 17 | 033561R1 | ⧗ | 14,664MM | **X** | CALÇO | SHIM | CALCE |
| 17 | 033560R1 | ⧗ | 14,689MM | **X** | CALÇO | SHIM | CALCE |

**Eixo Dianteiro**
**Front Axle**
**Eje Delantero**

**60-105**

**Zf - As 3045**
**Zf - As 3045**
**Zf - As 3045**

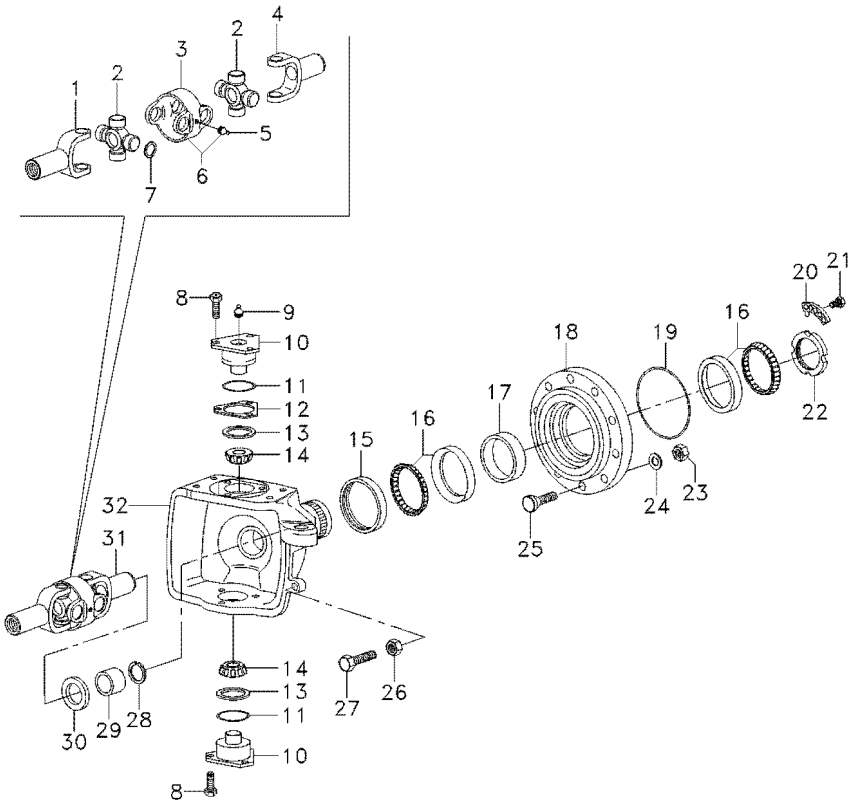


| | | | | | | |
|---|---|---|---|---|---|---|
| 17 | 033559R1 | ⧗ | 14,714MM | **X** | CALÇO | SHIM | CALCE |
| 18 | 3176326M1 | | | **2** | CUBO | HUB | CUBO |
| 19 | 3176331M1 | | | **2** | ANEL "O" | O RING | JUNTA TORICA |
| 20 | 3176332M1 | | | **2** | ANEL TRAVA | CIRCLIP | CIRCULITO |
| 21 | 3176333M1 | | | **4** | PARAFUSO | BOLT | PERNO |
| 22 | 3176334M1 | | | **2** | PORCA | NUT | TUERCA |
| 23 | 3176351M1 | | | **16** | PORCA | NUT | TUERCA |
| 24 | 3176350M1 | | | **16** | ARRUELA | WASHER | ARANDELA |
| 25 | 6210221M1 | | | **16** | PARAFUSO | BOLT | PERNO |
| 25 | 6210857M1 | | | **16** | PINO | PIN | PASADOR |
| 26 | 048344R1 | | | **2** | PORCA | NUT | TUERCA |
| 27 | 6210215M1 | | | **2** | PARAFUSO | SCREW | TORNILLO |
| 28 | 027562R1 | | | **2** | ANEL | RING | ARO |
| 29 | 6210203M1 | | | **2** | BUCHA | BUSH | CASQUILLO |
| 30 | 027537R1 | | | **2** | RETENTOR | OIL SEAL | BUJE RETENACEITE |
| 31 | 033550R1 | | | **2** | ARTICULAÇÃO | KNUCKLE | CHARNELA |
| 32 | 6210201M1 | ◀ | | **1** | CARCAÇA | HOUSING | ALOJAMIENTO |
| 32 | 6210200M1 | ▶ | | **1** | CARCAÇA | HOUSING | ALOJAMIENTO |

**Eixo Dianteiro**
**Front Axle**
**Eje Delantero**

**60-110**

**Zf - As 3045**
**Zf - As 3045**
**Zf - As 3045**

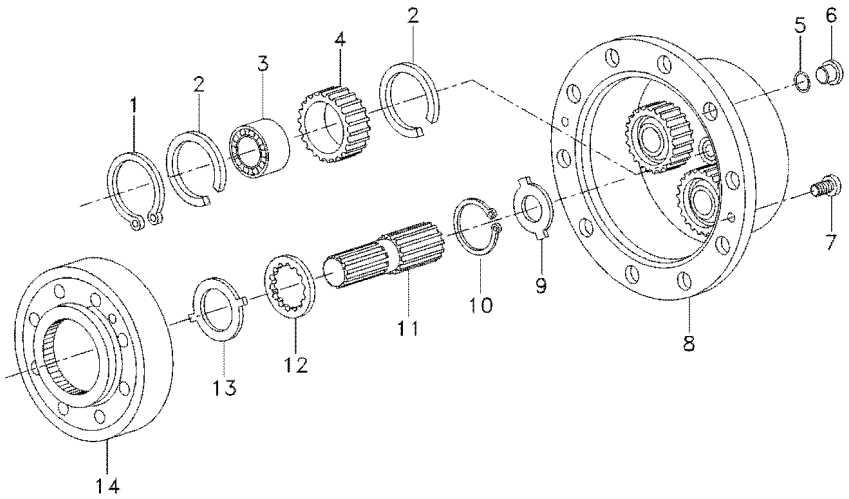


| | | | | | |
|---|---|---|---|---|---|
| 1 | 3587936M1 | | **8** | ANEL TRAVA | CIRCLIP | CIRCULITO |
| 2 | 3587938M1 | | **12** | ANEL TRAVA | CIRCLIP | CIRCULITO |
| 2 | 6210227M1 | | **12** | ANEL TRAVA | CIRCLIP | CIRCULITO |
| 2 | 6210228M1 | | **12** | ANEL TRAVA | CIRCLIP | CIRCULITO |
| 3 | 3176341M1 | | **6** | ROLAMENTO | BEARING | COJINETE |
| 3 | 6210225M1 | | **6** | ROLAMENTO | BEARING | COJINETE |
| 3 | 6210226M1 | | **6** | ROLAMENTO | BEARING | COJINETE |
| 4 | 6210224M1 | | **6** | PLANETÁRIA | PLANET | PLANETARIO |
| 5 | 6210229M1 | | **2** | ANEL "O" | O RING | JUNTA TORICA |
| 6 | 6210029M1 | | **2** | BUJÃO | PLUG | TAPON |
| 7 | 3176347M1 | | **4** | PARAFUSO | BOLT | PERNO |
| 8 | 3604910M91 | | **2** | CARCAÇA PLANA | TABLE HOUSING | CAJA DORS CUCHIL |
| 9 | 3176343M1 | 1,5MM | **X** | ARRUELA | WASHER | ARANDELA |
| 9 | 3603295M1 | 1,7MM | **X** | ARRUELA | WASHER | ARANDELA |
| 9 | 3176344M1 | 2,0MM | **X** | ARRUELA | WASHER | ARANDELA |
| 9 | 3603296M1 | 2,2MM | **X** | ARRUELA | WASHER | ARANDELA |
| 9 | 3603293M1 | 2,5MM | **X** | ARRUELA | WASHER | ARANDELA |
| 9 | 3603294M1 | 3,0MM | **X** | ARRUELA | WASHER | ARANDELA |
| 10 | 033549R1 | | **2** | ANEL TRAVA | CIRCLIP | CIRCULITO |
| 11 | 6210222M1 | | **2** | EIXO | SHAFT | ARBOL |
| 12 | 6210223M1 | | **2** | ARRUELA | WASHER | ARANDELA |
| 13 | 3176337M1 | | **2** | ARRUELA | WASHER | ARANDELA |
| 14 | 3176335M1 | | **2** | ENGRENAGEM | GEAR | ENGRANAJE |

**Eixo Dianteiro**
**Front Axle**
**Eje Delantero**

**60-115**

**Zf - As 3045**
**Zf - As 3045**
**Zf - As 3045**

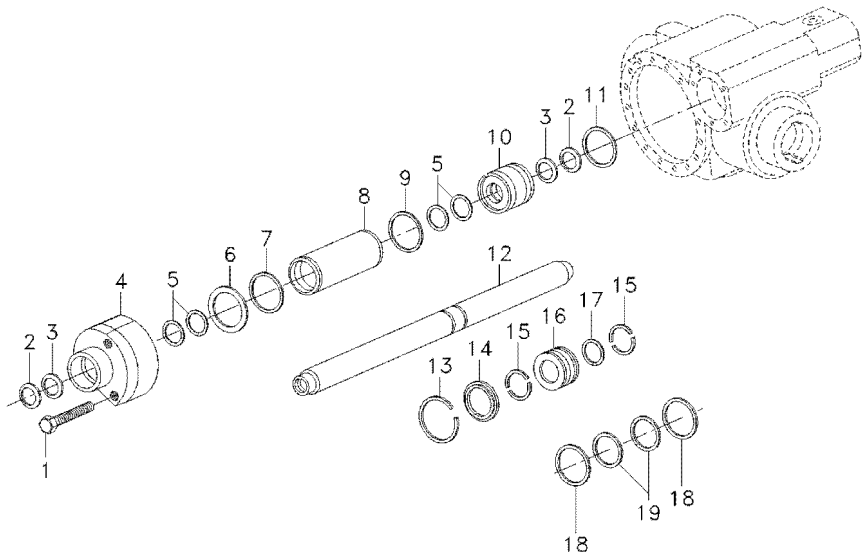


| | | | | | | |
|---|---|---|---|---|---|---|
| 1 | 033558R1 | | **5** | PARAFUSO | BOLT | PERNO |
| 2 | 3588154M1 | | **2** | REPARO | REPAIR | REPARO |
| 3 | 6237860M1 | | **2** | ANEL DE RETENÇÃO | SNAPRING | ANILLA RETENCION |
| 4 | 6210238M1 | | **1** | GUIA | GUIDE | GUIA |
| 6 | 3176370M1 | ⧗ 0,5MM | **X** | CALÇO | SHIM | CALCE |
| 6 | 3176371M1 | ⧗ 0,6MM | **X** | CALÇO | SHIM | CALCE |
| 6 | 3176372M1 | ⧗ 0,7MM | **X** | CALÇO | SHIM | CALCE |
| 6 | 3176373M1 | ⧗ 0,8MM | **X** | CALÇO | SHIM | CALCE |
| 6 | 3176374M1 | ⧗ 0,9MM | **X** | CALÇO | SHIM | CALCE |
| 7 | 3588173M1 | | **1** | ANEL "O" | O RING | JUNTA TORICA |
| 8 | 3176352M1 | | **1** | CILINDRO | CYLINDER | CILINDRO |
| 9 | 6210230M1 | | **1** | ANEL "O" | O RING | JUNTA TORICA |
| 10 | 6210231M1 | | **1** | GUIA | GUIDE | GUIA |
| 11 | 3588178M1 | | **1** | ANEL "O" | O RING | JUNTA TORICA |
| 12 | 6250077M1 | | **1** | HASTE | RAIL | RIEL |
| 13 | 6210235M1 | | **1** | ANEL | RING | ARO |
| 14 | 3176357M1 | | **1** | CALÇO | SHIM | CALCE |
| 15 | 3176358M1 | | **2** | CALÇO | SHIM | CALCE |
| 17 | 3588184M1 | | **1** | ANEL "O" | O RING | JUNTA TORICA |
| 18 | 6237858M1 | | **2** | ANEL | COLLET | ANILLO |
| 19 | 6237859M1 | | **1** | ANEL | RING | ARO |

**Eixo Dianteiro** — **Carraro - 20.18**
**Front Axle** — **Carraro - 20.18**
**Eje Delantero** — **Carraro - 20.18**

**60-120**

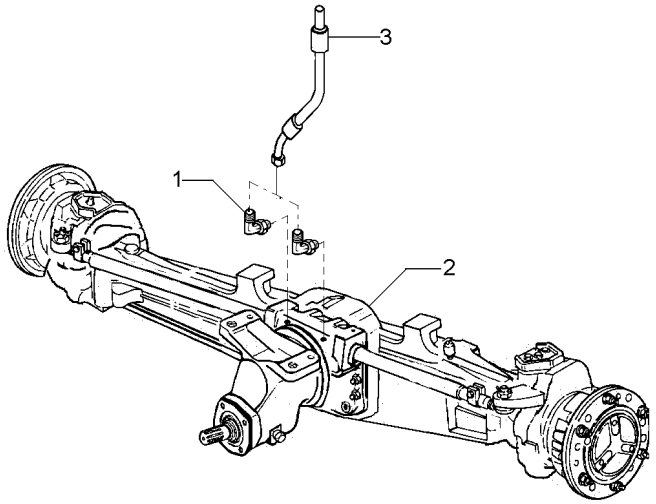


| | | | | | | |
|---|---|---|---|---|---|---|
| 1 | 043030P1 | | **2** | CONEXÃO | CONNECTION | CONEXION |
| 2 | 040916T1 | 60-125 No | **1** | CJ. EIXO | KIT, AXLE | JUEGO DE EJE |
| 2 | | 60-130 No | **1** | CJ. EIXO | KIT, AXLE | JUEGO DE EJE |
| 2 | | 60-135 No | **1** | CJ. EIXO | KIT, AXLE | JUEGO DE EJE |
| 2 | | 60-140 No | **1** | CJ. EIXO | KIT, AXLE | JUEGO DE EJE |
| 2 | | 60-145 No | **1** | CJ. EIXO | KIT, AXLE | JUEGO DE EJE |
| 3 | 041019T1 | | **2** | MANGUEIRA | HOSE | FLEXIBLE |

**Eixo Dianteiro** — **Carraro - 20.18**
**Front Axle** — **Carraro - 20.18**
**Eje Delantero** — **Carraro - 20.18**

**60-125**

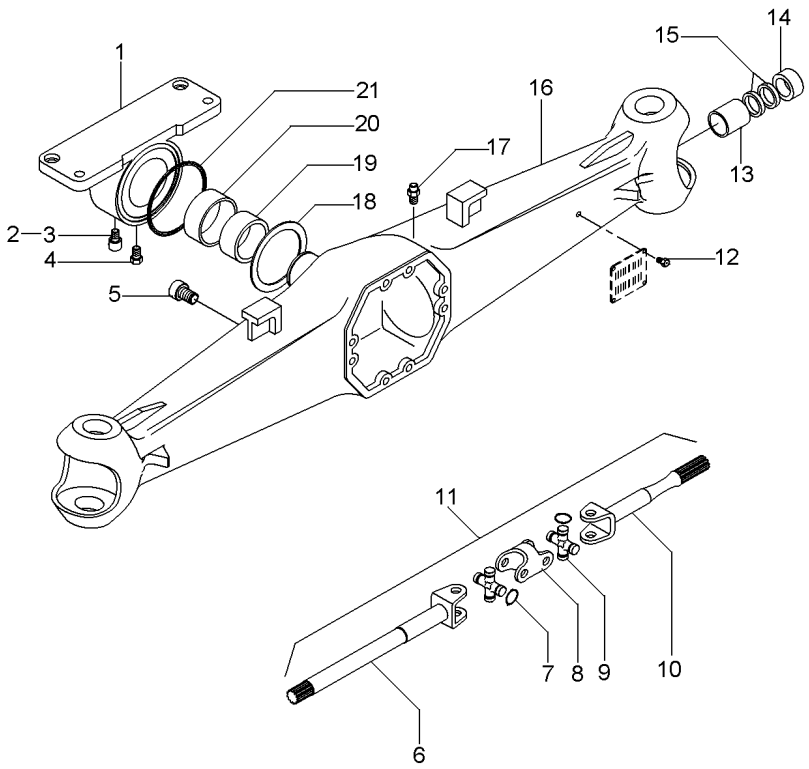


| | | | | | | |
|---|---|---|---|---|---|---|
| 1 | 040964R1 | | **1** | SUPORTE | BRACKET | SOPORTE |
| 2 | 040917R1 | | **1** | TAMPA | COVER | CUBIERTA |
| 3 | 040946R1 | | **1** | GRAXEIRA | GREASER | ENGRASADOR |
| 4 | 040969R1 | | **1** | PARAFUSO | BOLT | PERNO |
| 5 | 3475329M1 | | **1** | BUJÃO | PLUG | TAPON |
| 6 | 040972R1 | 11 | **2** | EIXO | SHAFT | ARBOL |
| 7 | 3476313M1 | 9 | **16** | ANEL | RING | ARO |
| 8 | 040974R1 | 11 | **2** | GARFO | FORK | HORQUILLA |
| 9 | 040976R1 | 11 | **4** | CRUZETA | SPIDER | CRUCETA |
| 10 | 040973R1 | 11 | **2** | EIXO | SHAFT | ARBOL |
| 11 | 040971R1 | | **2** | CJ. EIXO | KIT, AXLE | JUEGO DE EJE |
| 12 | 040945R1 | | **4** | REBITE | RIVET | REMACHE |
| 13 | 040956R1 | | **2** | BUCHA | BUSH | CASQUILLO |
| 14 | 040963R1 | 60x38x18 | **2** | RETENTOR | SEAL | RETEN |
| 15 | 040948R1 | 60x38x6 | **4** | RETENTOR | SEAL | RETEN |
| 16 | 040970R1 | | **1** | CARCAÇA | HOUSING | ALOJAMIENTO |
| 17 | 3475328M1 | | **1** | VÁLVULA | VALVE | VALVULA |
| 18 | 040966R1 | | **1** | ARRUELA | WASHER | ARANDELA |
| 19 | 040953R1 | | **1** | BUCHA | BUSH | CASQUILLO |
| 20 | 040968R1 | | **1** | BUCHA | BUSH | CASQUILLO |
| 21 | 040965R1 | | **1** | RETENTOR | SEAL | RETEN |

**Eixo Dianteiro** — **Carraro - 20.18**
**Front Axle** — **Carraro - 20.18**
**Eje Delantero** — **Carraro - 20.18**

**60-130**

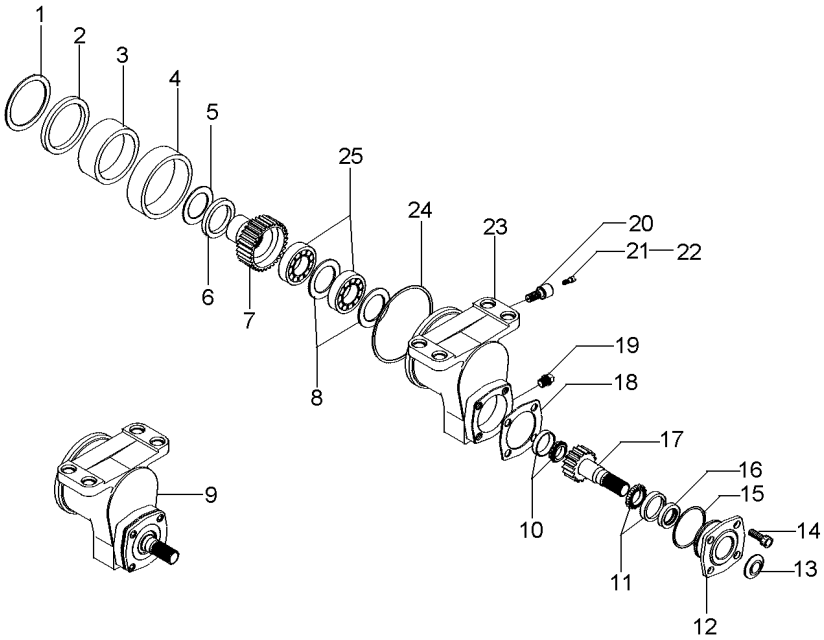


| | | | | | | | |
|---|---|---|---|---|---|---|---|
| 1 | 040967R1 | | | **1** | ARRUELA | WASHER | ARANDELA |
| 2 | 040918R1 | | | **1** | RETENTOR | SEAL | RETEN |
| 3 | 040954R1 | | | **1** | BUCHA | BUSH | CASQUILLO |
| 4 | 040942R1 | | | **1** | BUCHA | BUSH | CASQUILLO |
| 5 | 040919R1 | | | **1** | ARRUELA | WASHER | ARANDELA |
| 6 | 040920R1 | | 0,3 MM | **X** | ESPAÇADOR | SPACER | PIEZA DISTANCIA |
| 6 | 040921R1 | | 0,5 MM | **X** | ESPAÇADOR | SPACER | PIEZA DISTANCIA |
| 7 | 040928R1 | 9 | 27 | **1** | ENGRENAGEM | GEAR | ENGRANAJE |
| 8 | 040930R1 | 9 | 3 MM | **2** | CALÇO | SHIM | CALCE |
| 9 | 040941R1 | | | **1** | CX. ACIONAMENTO | DRIVE HOUSING | CAJA DE MANDO |
| 10 | 040923R1 | 9 | | **1** | ROLAMENTO | BEARING | COJINETE |
| 11 | 040927R1 | 9 | | **1** | ROLAMENTO | BEARING | COJINETE |
| 12 | 040933R1 | 9 | | **1** | FLANGE | FLANGE | PLETINA |
| 13 | 040935R1 | 9 | | **1** | PLACA | PLATE | PLATO |
| 14 | 040934R1 | 9 | | **4** | PARAFUSO | BOLT | PERNO |
| 15 | 040937R1 | 9 | | **1** | ANEL "O" | O RING | JUNTA TORICA |
| 16 | 040936R1 | 9 | | **1** | RETENTOR | SEAL | RETEN |
| 17 | 040925R1 | 9 | 21 | **1** | ENGRENAGEM | GEAR | ENGRANAJE |
| 18 | 040938R1 | 9 | 0,5 MM | **X** | CALÇO | SHIM | CALCE |
| 18 | 040939R1 | 9 | 0,3 MM | **X** | CALÇO | SHIM | CALCE |
| 18 | 040940R1 | 9 | 0,1 MM | **X** | CALÇO | SHIM | CALCE |
| 19 | 040932R1 | 9 | | **1** | TAMPÃO | PAD | ALMOHADILLA |
| 20 | 040931R1 | 9 | | **1** | PARAFUSO | BOLT | PERNO |
| 21 | 040943R1 | 9 | | **1** | TAMPA | COVER | CUBIERTA |
| 22 | 040944R1 | 9 | | **1** | GRAXEIRA | GREASER | ENGRASADOR |
| 23 | 040924R1 | 9 | | **1** | CARCAÇA | HOUSING | ALOJAMIENTO |
| 24 | 040922R1 | | | **1** | ANEL "O" | O RING | JUNTA TORICA |
| 25 | 040929R1 | 9 | | **2** | ROLAMENTO | BEARING | COJINETE |

**Eixo Dianteiro** — **Carraro - 20.18**
**Front Axle** — **Carraro - 20.18**
**Eje Delantero** — **Carraro - 20.18**

**60-135**

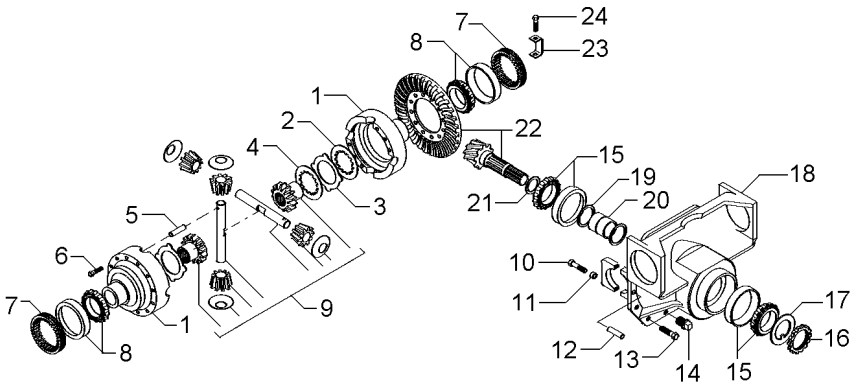


| | | | | | | |
|---|---|---|---|---|---|---|
| 1 | 041004R1 | | | **1** | CJ. CARCAÇA | HOUSE ASSY | CONJ. CARTER |
| 2 | 041055R1 | | | **8** | DISCO | DISC | DISCO |
| 3 | 041054R1 | | | **10** | DISCO | DISC | DISCO |
| 4 | 041053R1 | | | **2** | DISCO | DISC | DISCO |
| 5 | 040995R1 | | | **1** | PINO | PIN | PASADOR |
| 6 | 3475587M1 | | | **12** | PARAFUSO | BOLT | PERNO |
| 7 | 3475584M1 | | | **2** | PORCA | NUT | TUERCA |
| 8 | 3475585M1 | | | **2** | ROLAMENTO | BEARING | COJINETE |
| 9 | 044210R1 | | 60-150 No | **1** | CJ. DIFERENCIAL | KIT,DIFFERENTIAL | JGO.DIFERENCIAL. |
| 10 | 040962R1 | 18 | | **4** | PARAFUSO | BOLT | PERNO |
| 11 | 3475335M1 | 18 | | **4** | BUCHA | BUSH | CASQUILLO |
| 12 | 3475341M1 | | | **2** | PINO | PIN | PASADOR |
| 13 | 040961R1 | | | **10** | PARAFUSO | BOLT | PERNO |
| 14 | 3475329M1 | | | **1** | BUJÃO | PLUG | TAPON |
| 15 | 3475567M1 | | | **2** | ROLAMENTO | BEARING | COJINETE |
| 16 | 3475570M1 | 22 | | **1** | PORCA | NUT | TUERCA |
| 17 | 3475569M1 | 22 | | **1** | ARRUELA | WASHER | ARANDELA |
| 18 | 040960R1 | | | **1** | SUPORTE | BRACKET | SOPORTE |
| 19 | 040992R1 | 22 | | **2** | ARRUELA | WASHER | ARANDELA |
| 20 | 040991R1 | 22 | | **1** | ESPAÇADOR | SPACER | PIEZA DISTANCIA |
| 21 | 040981R1 | | 2,50 MM | **X** | CALÇO | SHIM | CALCE |
| 21 | 040982R1 | | 2,60 MM | **X** | CALÇO | SHIM | CALCE |
| 21 | 040983R1 | | 2,70 MM | **X** | CALÇO | SHIM | CALCE |
| 21 | 040984R1 | | 2,80 MM | **X** | CALÇO | SHIM | CALCE |
| 21 | 040985R1 | | 2,90 MM | **X** | CALÇO | SHIM | CALCE |
| 21 | 040986R1 | | 3,00 MM | **X** | CALÇO | SHIM | CALCE |
| 21 | 040987R1 | | 3,10 MM | **X** | CALÇO | SHIM | CALCE |
| 21 | 040988R1 | | 3,20 MM | **X** | CALÇO | SHIM | CALCE |
| 21 | 040989R1 | | 3,30 MM | **X** | CALÇO | SHIM | CALCE |
| 21 | 040990R1 | | 3,40 MM | **X** | CALÇO | SHIM | CALCE |
| 22 | 040978R1 | | 11/32 | **1** | COROA E PINHÃO | KIT, CROWNWHEEL | JUEGO CORONA |
| 23 | 3475583M1 | | | **2** | CHAPA | PLATE | CHAPA |
| 24 | 040993R1 | | | **2** | PARAFUSO | BOLT | PERNO |

**Eixo Dianteiro** — **Carraro - 20.18**
**Front Axle** — **Carraro - 20.18**
**Eje Delantero** — **Carraro - 20.18**

**60-140**

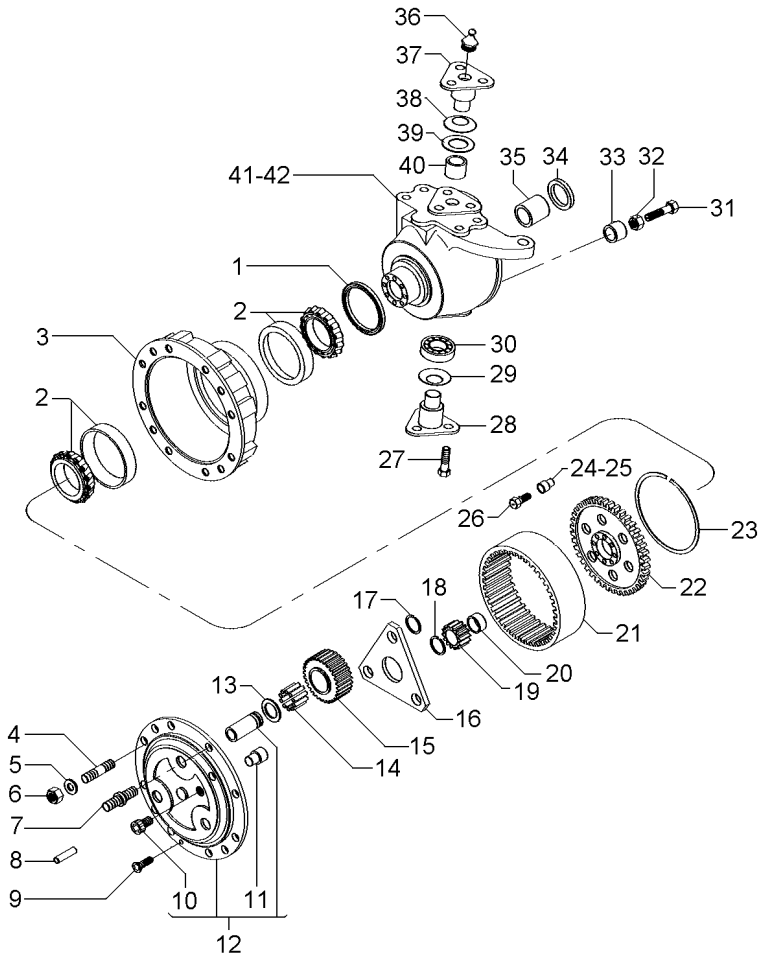


| | | | | | | |
|---|---|---|---|---|---|---|
| 1 | 040994R1 | 150x176x16mm | **2** | RETENTOR | SEAL | RETEN |
| 1 | 053850R1 | 150x180x14.5mm | **2** | RETENTOR | SEAL | RETEN |
| 2 | 3475599M1 | | **4** | ROLAMENTO | BEARING | COJINETE |
| 3 | 3475600M1 | | **2** | CUBO | HUB | CUBO |
| 4 | 041086R1 | | **12** | PRISIONEIRO | STUD | ESPARRAGO |
| 5 | 041087R1 | | **16** | ARRUELA | WASHER | ARANDELA |
| 6 | 041088R1 | | **16** | PORCA | NUT | TUERCA |
| 7 | 041095R1 | | **4** | PRISIONEIRO | STUD | ESPARRAGO |
| 8 | 3475618M1 | | **4** | PINO | PIN | PASADOR |
| 9 | 041093R1 | | **4** | PARAFUSO | BOLT | PERNO |
| 10 | 041089R1 | 12 | **2** | TAMPÃO | PAD | ALMOHADILLA |
| 11 | 3475612M1 | 12 | **2** | PINO | PIN | PASADOR |
| 12 | 041090R1 | | **2** | PORTA ENGRENAGEM | CARRIER | PORTADOR |
| 13 | 3475625M1 | | **6** | ARRUELA | WASHER | ARANDELA |
| 14 | 041091R1 | | **18** | ROLAMENTO | BEARING | COJINETE |
| 15 | 041092R1 | | **6** | ENGRENAGEM | GEAR | ENGRANAJE |
| 16 | 041099R1 | | **2** | ARRUELA | WASHER | ARANDELA |
| 17 | 040926R1 | | **6** | ANEL | RING | ARO |
| 18 | 3475595M1 | | **2** | ANEL | RING | ARO |
| 19 | 3475594M1 | | **2** | ENGRENAGEM | GEAR | ENGRANAJE |
| 20 | 041098R1 | | **2** | ESPAÇADOR | SPACER | PIEZA DISTANCIA |
| 21 | 041084R1 | | **2** | COROA | SPROCKET | RUEDA DE CADENA |
| 22 | 041080R1 | | **2** | SUPORTE | BRACKET | SOPORTE |
| 23 | 041079R1 | | **2** | ANEL TRAVA | CIRCLIP | CIRCULITO |
| 24 | 041081R1 | | **2** | BUCHA | BUSH | CASQUILLO |
| 25 | 041082R1 | | **14** | BUCHA | BUSH | CASQUILLO |
| 26 | 3475604M1 | | **16** | PARAFUSO | BOLT | PERNO |
| 27 | 041065R1 | | **12** | PARAFUSO | BOLT | PERNO |
| 28 | 041068R1 | | **2** | PINO | PIN | PASADOR |
| 29 | 041052R1 | | **2** | MOLA | SPRING | RESORTE |
| 30 | 040949R1 | | **2** | ROLAMENTO | BEARING | COJINETE |
| 31 | 041059R1 | | **2** | PARAFUSO | BOLT | PERNO |
| 32 | 041060R1 | | **5** | PORCA | NUT | TUERCA |
| 33 | 041074R1 | | **2** | ESPAÇADOR | SPACER | PIEZA DISTANCIA |
| 34 | 041057R1 | 65x35x14,5 | **2** | RETENTOR | SEAL | RETEN |
| 35 | 3475535M1 | | **2** | BUCHA | BUSH | CASQUILLO |
| 36 | 3475345M1 | | **4** | GRAXEIRA | GREASER | ENGRASADOR |
| 37 | 041066R1 | | **2** | PINO | PIN | PASADOR |
| 38 | 040947R1 | | **2** | MOLA PRATO | SPRING PLATE | PLETINA MUELLE |
| 39 | 040959R1 | | **2** | ESPAÇADOR | SPACER | PIEZA DISTANCIA |
| 40 | 040957R1 | | **2** | BUCHA | BUSH | CASQUILLO |
| 41 | 041056R1 | ▶ | **1** | CARCAÇA | HOUSING | ALOJAMIENTO |
| 42 | 041067R1 | ◀ | **1** | CARCAÇA | HOUSING | ALOJAMIENTO |

**Eixo Dianteiro** — **Carraro - 20.18**
**Front Axle** — **Carraro - 20.18**
**Eje Delantero** — **Carraro - 20.18**

**60-145**

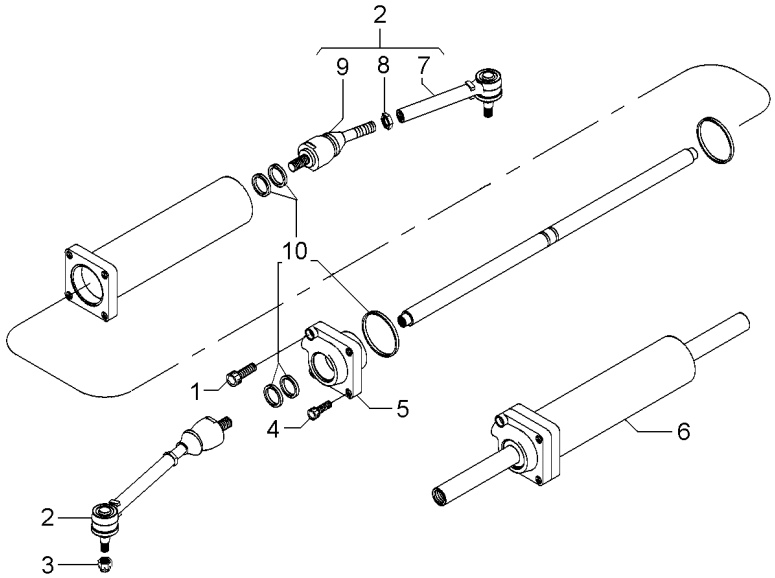


| | | | | | |
|---|---|---|---|---|---|
| 1 | 041076R1 | | **1** PARAFUSO | BOLT | PERNO |
| 2 | 041064R1 | | **2** CJ. BRAÇO | KIT, ARM | JUEGO DE BRAZO |
| 3 | 041069R1 | | **2** PORCA | NUT | TUERCA |
| 4 | 041070R1 | | **3** PARAFUSO | BOLT | PERNO |
| 5 | 041073R1 | | **1** GUIA | GUIDE | GUIA |
| 6 | 041071R1 | | **1** CILINDRO | CYLINDER | CILINDRO |
| 7 | 041061R1 | 2 | **2** BRAÇO | ARM | BRAZO |
| 8 | 041062R1 | 2 | **2** PORCA | NUT | TUERCA |
| 9 | 041063R1 | 2 | **2** ARTICULAÇÃO | KNUCKLE | CHARNELA |
| 10 | 041072R1 | | **1** JG.JUNTAS | KIT, GASKET | JGO.EMPAQUETAD. |

**Kit Diferencial**
**Diferential Kit**
**Kit Diferencial**

**60-150**

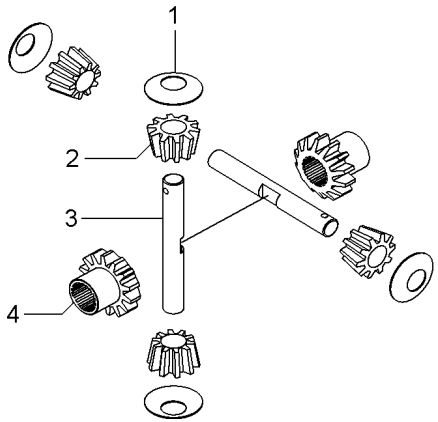


| | | | | |
|---|---|---|---|---|
| 1 | 3575579M1 | **2** | ARRUELA | WASHER | ARANDELA |
| 2 | 3476337M1 | **2** | SATÉLITE | SATELLITE | SATELITE |
| 3 | 041002R1 | **1** | EIXO | SHAFT | ARBOL |
| 4 | 041005R1 | **2** | ENGRENAGEM | GEAR | ENGRANAJE |

**Eixo Dianteiro**
**Front Axle**
**Eje Delantero**

**4 Rodas Motrizes**
**4 Wheels Drive**
**4 Ruedas Motriz**

**60-155**

**Para Cultura De Cana**
**For Culture Of Cane**
**Para La Cultura De Bastón**

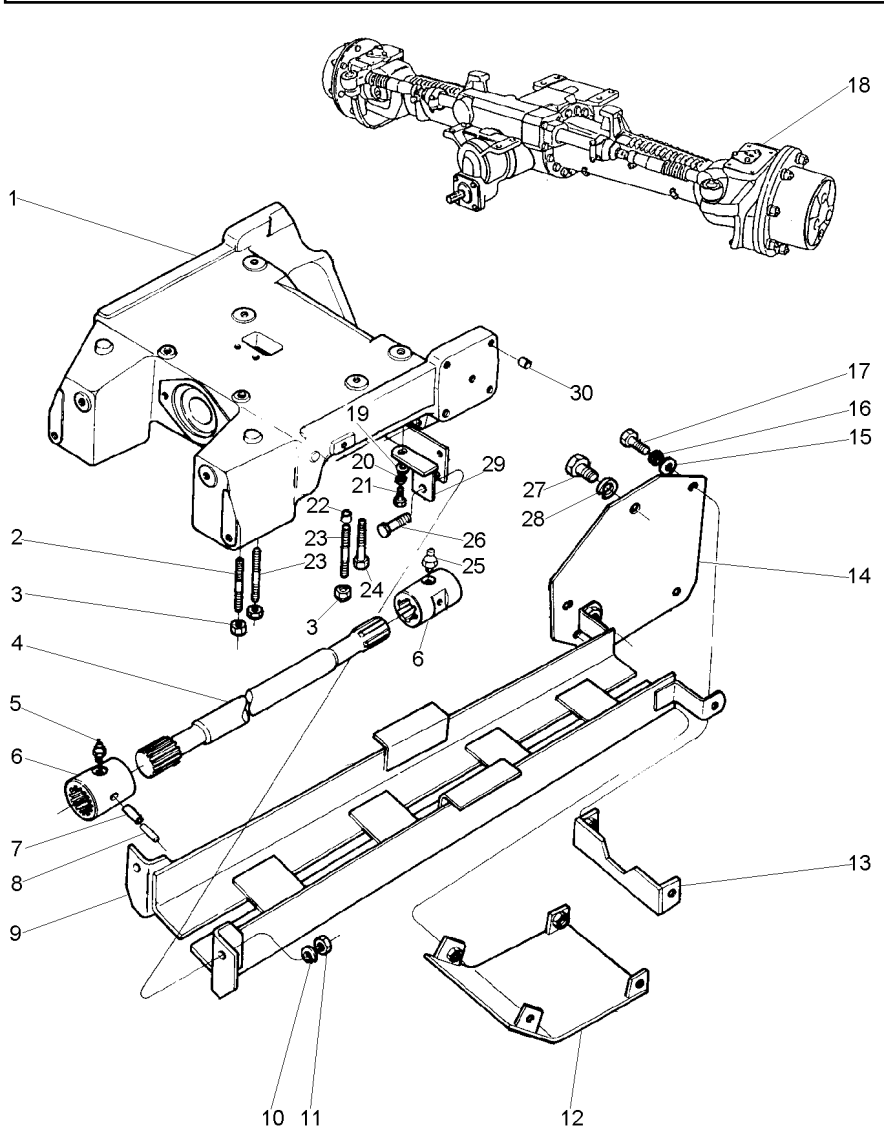


| | | | | | |
|---|---|---|---|---|---|
| 1 | 3412212M1 | | **1** | SUPORTE | BRACKET | SOPORTE |
| 2 | 3585615M1 | | **2** | PRISIONEIRO | STUD | ESPARRAGO |
| 3 | 3410728M1 | | **6** | PORCA | NUT | TUERCA |
| 5 | 13811X | | **1** | GRAXEIRA | GREASER | ENGRASADOR |
| 6 | 3409609M1 | | **2** | LUVA | SLEEVE | MANCHA |
| 7 | 339194X1 | | **2** | PINO | PIN | PASADOR |
| 8 | 339249X1 | | **2** | PINO | PIN | PASADOR |
| 10 | 353433X1 | | **2** | ARRUELA | WASHER | ARANDELA |
| 11 | 363628X1 | | **2** | PORCA | NUT | TUERCA |
| 12 | 3412351M91 | | **1** | TAMPA | COVER | CUBIERTA |
| 13 | 3411849M91 | | **1** | SUPORTE | BRACKET | SOPORTE |
| 14 | 3411843M91 | | **2** | SUPORTE | BRACKET | SOPORTE |
| 15 | 353756X1 | | **8** | ARRUELA | WASHER | ARANDELA |
| 16 | 353434X1 | | **8** | ARRUELA | WASHER | ARANDELA |
| 17 | 353693X1 | | **8** | PARAFUSO | BOLT | PERNO |
| 18 | 041017N1 | 60-55 No | **1** | EIXO DIANTEIRO | FRONT AXLE | EJE DELANTERO |
| 19 | 353756X1 | | **2** | ARRUELA | WASHER | ARANDELA |
| 20 | 353434X1 | | **2** | ARRUELA | WASHER | ARANDELA |
| 21 | 353691X1 | | **2** | PARAFUSO | BOLT | PERNO |
| 22 | 3411830M1 | | **4** | BUCHA | BUSH | CASQUILLO |
| 23 | 3585532M1 | | **4** | PRISIONEIRO | STUD | ESPARRAGO |
| 24 | 1442667X1 | | **2** | PARAFUSO | BOLT | PERNO |
| 25 | 13811X | | **1** | GRAXEIRA | GREASER | ENGRASADOR |
| 26 | 353726X1 | | **2** | PARAFUSO | BOLT | PERNO |
| 27 | 353723X1 | | **2** | PARAFUSO | BOLT | PERNO |
| 28 | 353439X1 | | **2** | ARRUELA PRESSÃO | PRESSURE WASHER | LAVADOR PRESION |
| 29 | 3585345M91 | ◀ | **1** | SUPORTE | BRACKET | SOPORTE |
| 29 | 3585675M91 | ▶ | **1** | SUPORTE | BRACKET | SOPORTE |
| 30 | 027030P1 | | **14** | TAMPÃO | PAD | ALMOHADILLA |

| | | |
|---|---|---|
| **Direção Hidrostática**<br>**Hydrostatic Steering**<br>**Direccion Hidrostática** | **2 Rodas Motrizes**<br>**2 Wheels Drive**<br>**2 Ruedas Motriz** | **70-10** |

**Com Plataforma Do Operador - Com Tdp**
**With Operator Plataform - With Pto**
**Con Plataforma Del Operador - Con Tdf**

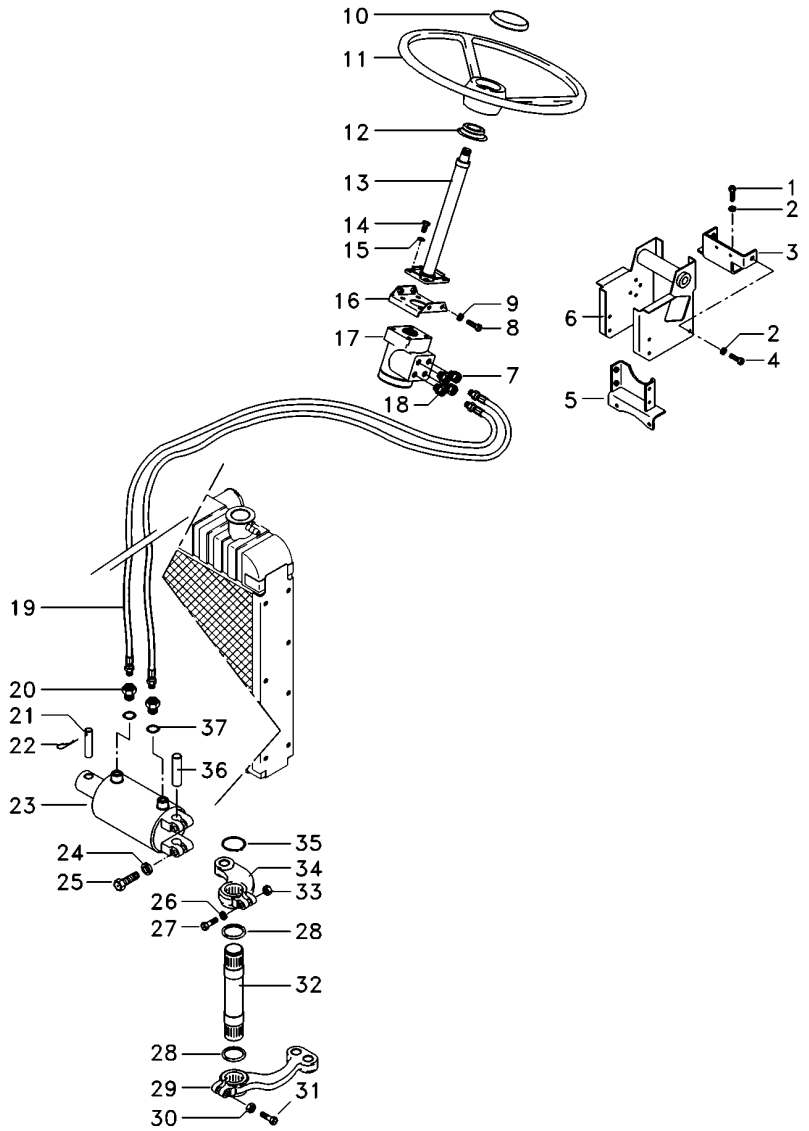


| | | | | | |
|---|---|---|---|---|---|
| 1 | 353698X1 | | **4** | PARAFUSO | BOLT | PERNO |
| 2 | 353432X1 | | **6** | ARRUELA PRESSÃO | PRESSURE WASHER | LAVADOR PRESION |
| 3 | 033922S1 | | **1** | SUPORTE | BRACKET | SOPORTE |
| 4 | 339451X1 | | **6** | PARAFUSO | BOLT | PERNO |
| 5 | 033927S1 | | **1** | SUPORTE | BRACKET | SOPORTE |
| 6 | 047174S1 | | **1** | ESTRUTURA | STRUCTURE | ESTRUCTURA |
| 7 | 047155T1 | | **2** | CONEXÃO | CONNECTION | CONEXION |
| 8 | 353897X1 | | **2** | PARAFUSO | BOLT | PERNO |
| 9 | 353434X1 | | **7** | ARRUELA | WASHER | ARANDELA |
| 10 | 061181T1 | | **1** | EMBLEMA | EMBLEM | EMBLEMA |
| 10 | 037892T1 | | **1** | TAMPA | COVER | CUBIERTA |
| 11 | 6200469M1 | | **1** | VOLANTE | FLYWHEEL | VOLANTE |
| 12 | 6218433M1 | | **1** | COLAR | COLLAR | COLLAR |
| 13 | 6214371M91 | | **1** | COLUNA DIREÇÃO | STEERING COLUMN | COLUMNA DIRECC |
| 16 | 047181S1 | | **1** | SUPORTE | BRACKET | SOPORTE |
| 17 | 6214359M91 | | **1** | UN. HIDROSTÁTICA | STEERING UNIT | UNIDAD DIRECCION |
| 18 | 047154T1 | | **2** | CONEXÃO | CONNECTION | CONEXION |
| 19 | 067905T1 | | **2** | MANGUEIRA | HOSE | FLEXIBLE |
| 20 | 3411947M91 | | **2** | CONEXÃO | CONNECTION | CONEXION |
| 21 | 3148787M2 | | **1** | PINO | PIN | PASADOR |
| 22 | 375090X1 | | **1** | CUPILHA | COTTER PIN | PASADOR DOUBLE |
| 23 | 3148318M92 | 70-50 No | **1** | CILINDRO | CYLINDER | CILINDRO |
| 24 | 353439X1 | | **6** | ARRUELA PRESSÃO | PRESSURE WASHER | LAVADOR PRESION |
| 25 | 353725X1 | | **2** | PARAFUSO | BOLT | PERNO |
| 26 | 353433X1 | | **1** | ARRUELA | WASHER | ARANDELA |
| 27 | 353622X1 | | **1** | PARAFUSO | BOLT | PERNO |
| 28 | 072293P1 | | **2** | VEDANTE | SEAL | RETEN |
| 29 | 1676664M1 | | **1** | BRAÇO | ARM | BRAZO |
| 30 | 195556M2 | | **1** | PORCA | NUT | TUERCA |
| 31 | 361859X1 | | **1** | PARAFUSO | BOLT | PERNO |
| 32 | 1676666M1 | | **1** | EIXO | SHAFT | ARBOL |
| 33 | 353427X1 | | **1** | PORCA | NUT | TUERCA |
| 34 | 042863N1 | | **1** | CJ. BRAÇO | KIT, ARM | JUEGO DE BRAZO |
| 35 | 355917X1 | | **1** | ANEL TRAVA | CIRCLIP | CIRCULITO |
| 36 | 489720M91 | | **1** | PINO | PIN | PASADOR |
| 37 | 831452M1 | | **2** | ANEL "O" | O RING | JUNTA TORICA |

| | | |
|---|---|---|
| Direção Hidrostática<br>Hydrostatic Steering<br>Direccion Hidrostática | 2 Rodas Motrizes<br>2 Wheels Drive<br>2 Ruedas Motriz | **70-15** |

Com Plataforma Do Operador - Com Tdp
With Operator Plataform - With Pto
Con Plataforma Del Operador - Con Tdf

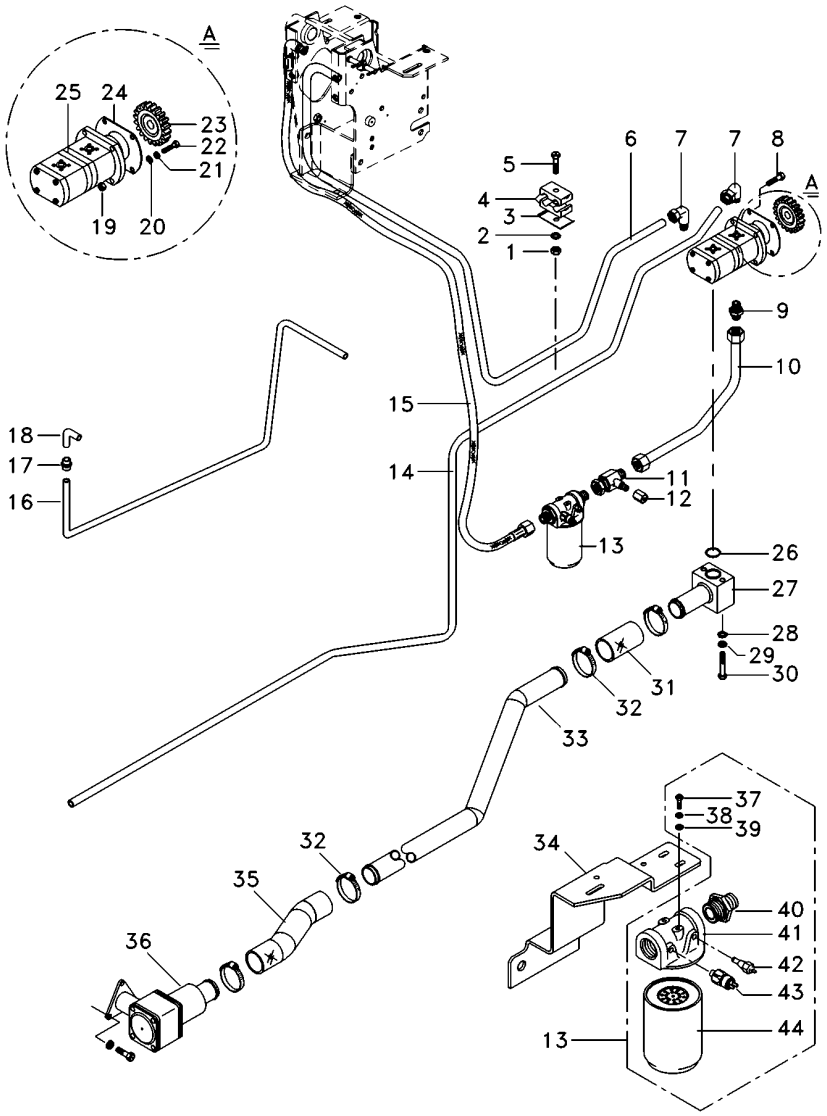


| | | | | | |
|---|---|---|---|---|---|
| 2 | 353446X1 | | **1** | ARRUELA | WASHER | ARANDELA |
| 3 | 3146897M1 | | **2** | REFORÇO | REINFORCEMENT | REFUERZO |
| 4 | 3585143M1 | | **2** | BRAÇADEIRA | CLAMP | ABRAZADERA |
| 5 | 353685X1 | | **1** | PARAFUSO | BOLT | PERNO |
| 6 | 6225745M1 | | **1** | TUBO | TUBE | TUBO |
| 7 | 6214770M1 | | **2** | CONEXÃO | CONNECTION | CONEXION |
| 8 | 362686X1 | | **1** | PARAFUSO | BOLT | PERNO |
| 9 | 6215056M1 | | **1** | CONEXÃO | CONNECTION | CONEXION |
| 10 | 6225740M91 | | **1** | CJ. TUBO | TUBE ASSY | CONJ.DE TUBO |
| 11 | 6215057M1 | | **1** | CONEXÃO "T" | CONNECTION T | CONEXION T |
| 12 | 356579X1 | | **1** | TAMPÃO | PAD | ALMOHADILLA |
| 13 | 6223536M91 | | **1** | CJ. FILTRO | KIT, FILTER | JUEGO FILTRO |
| 14 | 6225744M1 | | **1** | TUBO | TUBE | TUBO |
| 15 | 6223559M1 | | **1** | MANGUEIRA | HOSE | FLEXIBLE |
| 16 | 6225750M1 | | **1** | TUBO RETORNO | LEAK-OFF PIPE | TUBO DE ESCAPE. |
| 17 | 023883T1 | | **1** | CONEXÃO | CONNECTION | CONEXION |
| 18 | 6228014M1 | | **1** | TUBO | PIPE | CANO |
| 20 | 353756X1 | | **1** | ARRUELA | WASHER | ARANDELA |
| 22 | 362443X1 | | **1** | PARAFUSO | BOLT | PERNO |
| 23 | 6223540M1 | | **1** | ENGRENAGEM | GEAR | ENGRANAJE |
| 24 | 1687018M2 | | **1** | JUNTA | GASKET | EMPAQUETADURA. |
| 25 | 6214827M91 | | **1** | BOMBA HIDRÁULICA | HYDRAULIC PUMP | BOMBA HIDRAULICA |
| 26 | 3585217M1 | | **1** | ANEL "O" | O RING | JUNTA TORICA |
| 27 | 6214710M91 | | **1** | FLANGE | FLANGE | PLETINA |
| 28 | 339024X1 | | **2** | ARRUELA | WASHER | ARANDELA |
| 29 | 339374X1 | | **2** | ARRUELA | WASHER | ARANDELA |
| 30 | 339291X1 | | **2** | PARAFUSO | BOLT | PERNO |
| 31 | 6215183M1 | | **1** | MANGUEIRA | HOSE | FLEXIBLE |
| 32 | 6214781M1 | | **4** | BRAÇADEIRA | CLAMP | ABRAZADERA |
| 33 | 6225747M1 | | **1** | TUBO | PIPE | CANO |
| 34 | 6223545M1 | | **1** | SUPORTE FILTRO | FILTER SUPPORT | FILTER SUPPORT |
| 35 | 6225754M1 | | **1** | MANGUEIRA | HOSE | FLEXIBLE |
| 36 | 6223552M91 | | **1** | CJ. FILTRO | KIT, FILTER | JUEGO FILTRO |
| 37 | 353667X1 | | **2** | PARAFUSO | BOLT | PERNO |
| 38 | 353446X1 | | **2** | ARRUELA | WASHER | ARANDELA |
| 39 | 339024X1 | | **2** | ARRUELA | WASHER | ARANDELA |
| 40 | 6223539M1 | | **2** | CONEXÃO | CONNECTION | CONEXION |
| 41 | 6223538M1 | | **1** | CABEÇOTE FILTRO | FILTER HEAD | CABEZA DE FILTRO |
| 42 | 6214134M1 | [A] | **1** | SENSOR | SENDER | EMISOR |
| 43 | 6214760M1 | [B] | **1** | SENSOR | SENDER | EMISOR |
| 44 | 6223537M1 | | **1** | ELEMENTO | ELEMENT | ELEMENTO |
| 45 | 6231499M1 | | **1** | PROTEÇÃO | GUARD | DEFENSA |

[A] TEMPERATURA
TEMPERATURE
TEMPERATURA

[B] PRESSÃO
PRESSURE
PRESSION

| | | |
|---|---|---|
| Direção Hidrostática<br>Hydrostatic Steering<br>Direccion Hidrostática | 2 Rodas Motrizes<br>2 Wheels Drive<br>2 Ruedas Motriz | **70-20** |

**Com Plataforma Do Operador - Com Tdpi**
**With Operator Plataform - With Ipto**
**Con Plataforma Del Operador - Con Tdfi**

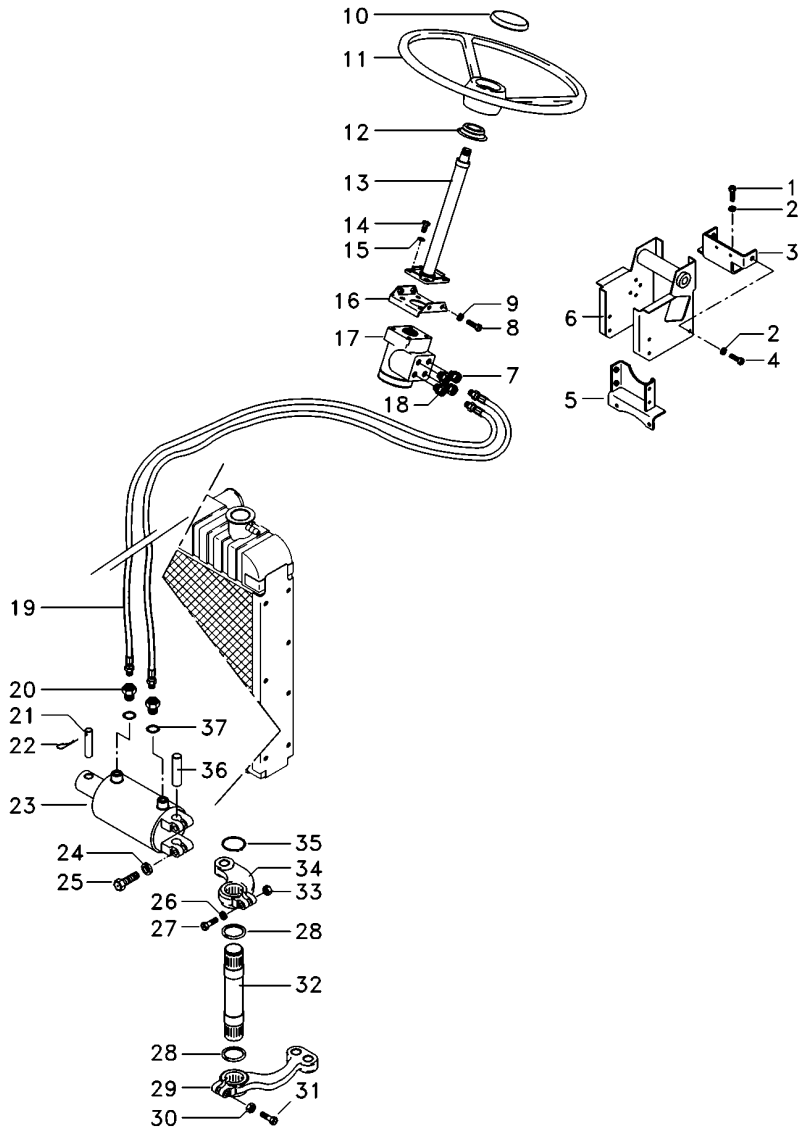


| | | | | | |
|---|---|---|---|---|---|
| 1 | 353698X1 | | **4** | PARAFUSO | BOLT | PERNO |
| 2 | 353432X1 | | **6** | ARRUELA PRESSÃO | PRESSURE WASHER | LAVADOR PRESION |
| 3 | 033922S1 | | **1** | SUPORTE | BRACKET | SOPORTE |
| 4 | 353691X1 | | **5** | PARAFUSO | BOLT | PERNO |
| 5 | 033927S1 | | **1** | SUPORTE | BRACKET | SOPORTE |
| 6 | 047174S1 | | **1** | ESTRUTURA | STRUCTURE | ESTRUCTURA |
| 7 | 047155T1 | | **2** | CONEXÃO | CONNECTION | CONEXION |
| 8 | 353897X1 | | **2** | PARAFUSO | BOLT | PERNO |
| 9 | 353434X1 | | **7** | ARRUELA | WASHER | ARANDELA |
| 10 | 061181T1 | | **1** | EMBLEMA | EMBLEM | EMBLEMA |
| 10 | 037892T1 | | **1** | TAMPA | COVER | CUBIERTA |
| 11 | 6200469M1 | | **1** | VOLANTE | FLYWHEEL | VOLANTE |
| 12 | 6218433M1 | | **1** | COLAR | COLLAR | COLLAR |
| 13 | 6214371M91 | | **1** | COLUNA DIREÇÃO | STEERING COLUMN | COLUMNA DIRECC |
| 14 | 339814X1 | | **4** | PARAFUSO | BOLT | PERNO |
| 15 | 339376X1 | | **5** | ARRUELA | WASHER | ARANDELA |
| 16 | 047181S1 | | **1** | SUPORTE | BRACKET | SOPORTE |
| 17 | 6214359M91 | | **1** | UN. HIDROSTÁTICA | STEERING UNIT | UNIDAD DIRECCION |
| 18 | 047154T1 | | **2** | CONEXÃO | CONNECTION | CONEXION |
| 19 | 067905T1 | | **2** | MANGUEIRA | HOSE | FLEXIBLE |
| 20 | 3411947M91 | | **2** | CONEXÃO | CONNECTION | CONEXION |
| 21 | 3148787M2 | | **1** | PINO | PIN | PASADOR |
| 22 | 375090X1 | | **1** | CUPILHA | COTTER PIN | PASADOR DOUBLE |
| 23 | 3148318M92 | 70-50 No | **1** | CILINDRO | CYLINDER | CILINDRO |
| 24 | 353439X1 | | **6** | ARRUELA PRESSÃO | PRESSURE WASHER | LAVADOR PRESION |
| 25 | 353725X1 | | **2** | PARAFUSO | BOLT | PERNO |
| 26 | 353433X1 | | **1** | ARRUELA | WASHER | ARANDELA |
| 27 | 353622X1 | | **1** | PARAFUSO | BOLT | PERNO |
| 28 | 072293P1 | | **2** | VEDANTE | SEAL | RETEN |
| 29 | 1676664M1 | | **1** | BRAÇO | ARM | BRAZO |
| 30 | 195556M2 | | **1** | PORCA | NUT | TUERCA |
| 31 | 361859X1 | | **1** | PARAFUSO | BOLT | PERNO |
| 32 | 1676666M1 | | **1** | EIXO | SHAFT | ARBOL |
| 33 | 353427X1 | | **1** | PORCA | NUT | TUERCA |
| 34 | 042863N1 | | **1** | CJ. BRAÇO | KIT, ARM | JUEGO DE BRAZO |
| 35 | 355917X1 | | **1** | ANEL TRAVA | CIRCLIP | CIRCULITO |
| 36 | 489720M91 | | **1** | PINO | PIN | PASADOR |
| 37 | 831452M1 | | **2** | ANEL "O" | O RING | JUNTA TORICA |

| | | |
|---|---|---|
| Direção Hidrostática<br>Hydrostatic Steering<br>Direccion Hidrostática | 2 Rodas Motrizes<br>2 Wheels Drive<br>2 Ruedas Motriz | **70-25** |

**Com Plataforma Do Operador - Com Tdpi**
**With Operator Plataform - With Ipto**
**Con Plataforma Del Operador - Con Tdfi**

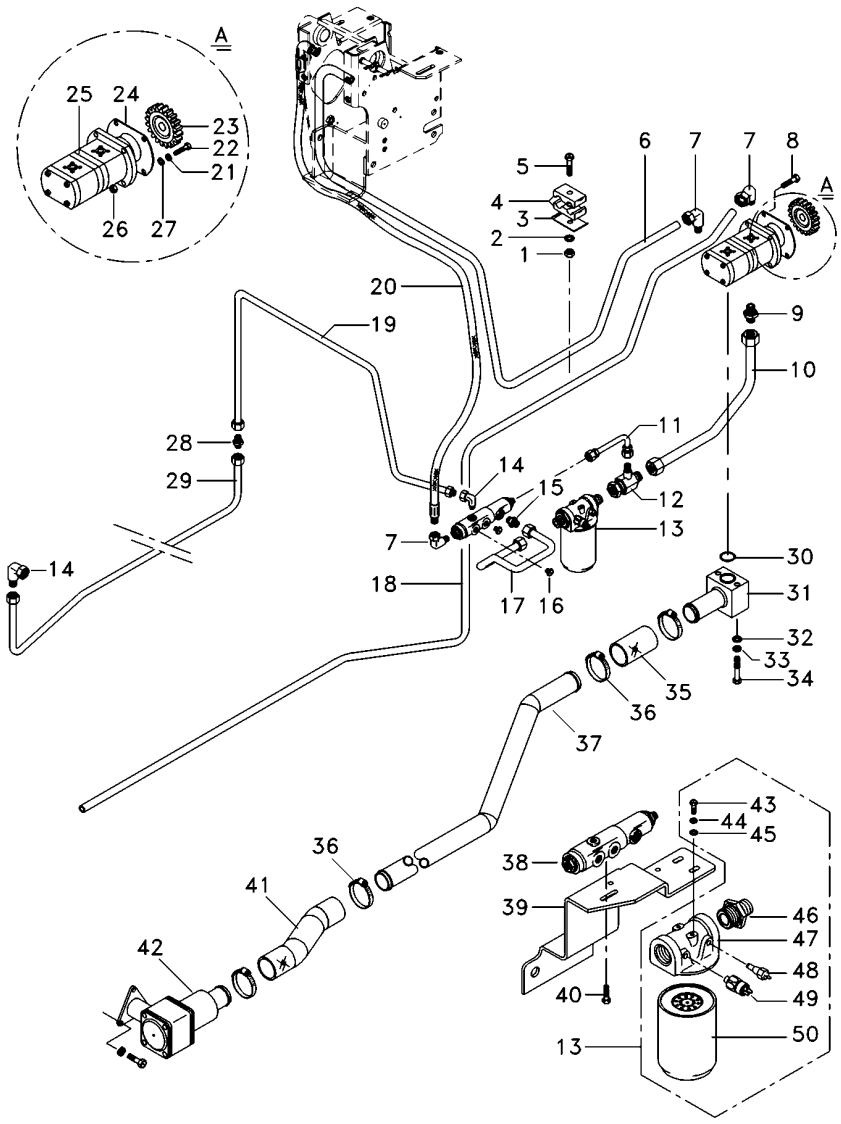


| | | | | | |
|---|---|---|---|---|---|
| 2 | 353446X1 | | **3** | ARRUELA | WASHER | ARANDELA |
| 3 | 3146897M1 | | **2** | REFORÇO | REINFORCEMENT | REFUERZO |
| 4 | 3585143M1 | | **2** | BRAÇADEIRA | CLAMP | ABRAZADERA |
| 5 | 353685X1 | | **1** | PARAFUSO | BOLT | PERNO |
| 6 | 6225745M1 | | **1** | TUBO | TUBE | TUBO |
| 7 | 6214770M1 | | **3** | CONEXÃO | CONNECTION | CONEXION |
| 8 | 362686X1 | | **1** | PARAFUSO | BOLT | PERNO |
| 9 | 6215056M1 | | **1** | CONEXÃO | CONNECTION | CONEXION |
| 10 | 6225740M91 | | **1** | CJ. TUBO | TUBE ASSY | CONJ.DE TUBO |
| 11 | 6225739M91 | | **1** | CJ. TUBO | TUBE ASSY | CONJ.DE TUBO |
| 12 | 6215057M1 | | **1** | CONEXÃO "T" | CONNECTION T | CONEXION T |
| 13 | 6223536M91 | | **1** | CJ. FILTRO | KIT, FILTER | JUEGO FILTRO |
| 14 | 045823T1 | | **2** | CONEXÃO | CONNECTION | CONEXION |
| 15 | 3019383X91 | | **1** | CONEXÃO | CONNECTION | CONEXION |
| 16 | 3019639X91 | | **2** | BUJÃO | PLUG | TAPON |
| 17 | 6225741M91 | | **1** | CJ. TUBO | TUBE ASSY | CONJ.DE TUBO |
| 18 | 6225744M1 | | **1** | TUBO | TUBE | TUBO |
| 19 | 6225748M91 | | **1** | CJ. TUBO | TUBE ASSY | CONJ.DE TUBO |
| 20 | 050762T1 | | **1** | MANGUEIRA | HOSE | FLEXIBLE |
| 22 | 362443X1 | | **1** | PARAFUSO | BOLT | PERNO |
| 23 | 6223540M1 | | **1** | ENGRENAGEM | GEAR | ENGRANAJE |
| 24 | 1687018M2 | | **1** | JUNTA | GASKET | EMPAQUETADURA. |
| 25 | 6214827M91 | | **1** | BOMBA HIDRÁULICA | HYDRAULIC PUMP | BOMBA HIDRAULICA |
| 26 | 355565X1 | | **2** | PORCA | NUT | TUERCA |
| 27 | 353756X1 | | **1** | ARRUELA | WASHER | ARANDELA |
| 28 | 355529X1 | | **1** | ADAPTADOR HIDR. | HYDR. PLUG | HYDR. PLUG |
| 29 | 6225749M91 | | **1** | CJ. TUBO | TUBE ASSY | CONJ.DE TUBO |
| 30 | 3585217M1 | | **1** | ANEL "O" | O RING | JUNTA TORICA |
| 31 | 6214710M91 | | **1** | FLANGE | FLANGE | PLETINA |
| 32 | 339024X1 | | **4** | ARRUELA | WASHER | ARANDELA |
| 33 | 339374X1 | | **2** | ARRUELA | WASHER | ARANDELA |
| 34 | 339291X1 | | **2** | PARAFUSO | BOLT | PERNO |
| 35 | 6215183M1 | | **1** | MANGUEIRA | HOSE | FLEXIBLE |
| 36 | 6214781M1 | | **4** | BRAÇADEIRA | CLAMP | ABRAZADERA |
| 37 | 6225747M1 | | **1** | TUBO | PIPE | CANO |
| 38 | 3759547M93 | | **1** | VÁLVULA | VALVE | VALVULA |
| 39 | 6223545M1 | | **1** | SUPORTE FILTRO | FILTER SUPPORT | FILTER SUPPORT |
| 40 | 353677X1 | | **2** | PARAFUSO | BOLT | PERNO |
| 41 | 6225754M1 | | **1** | MANGUEIRA | HOSE | FLEXIBLE |
| 42 | 6223552M91 | | **1** | CJ. FILTRO | KIT, FILTER | JUEGO FILTRO |
| 43 | 353667X1 | | **2** | PARAFUSO | BOLT | PERNO |
| 44 | 353446X1 | | **2** | ARRUELA | WASHER | ARANDELA |
| 45 | 339024X1 | | **2** | ARRUELA | WASHER | ARANDELA |
| 46 | 6223539M1 | | **2** | CONEXÃO | CONNECTION | CONEXION |
| 47 | 6223538M1 | | **1** | CABEÇOTE FILTRO | FILTER HEAD | CABEZA DE FILTRO |
| 48 | 6214134M1 | [A] | **1** | SENSOR | SENDER | EMISOR |
| 49 | 6214760M1 | [B] | **1** | SENSOR | SENDER | EMISOR |
| 50 | 6223537M1 | | **1** | ELEMENTO | ELEMENT | ELEMENTO |
| 51 | 6231499M1 | | **1** | PROTEÇÃO | GUARD | DEFENSA |

| | | |
|---|---|---|
| Direção Hidrostática<br>Hydrostatic Steering<br>Direccion Hidrostática | 2 Rodas Motrizes<br>2 Wheels Drive<br>2 Ruedas Motriz | 70-25 |

Com Plataforma Do Operador - Com Tdpi
With Operator Plataform - With Ipto
Con Plataforma Del Operador - Con Tdfi

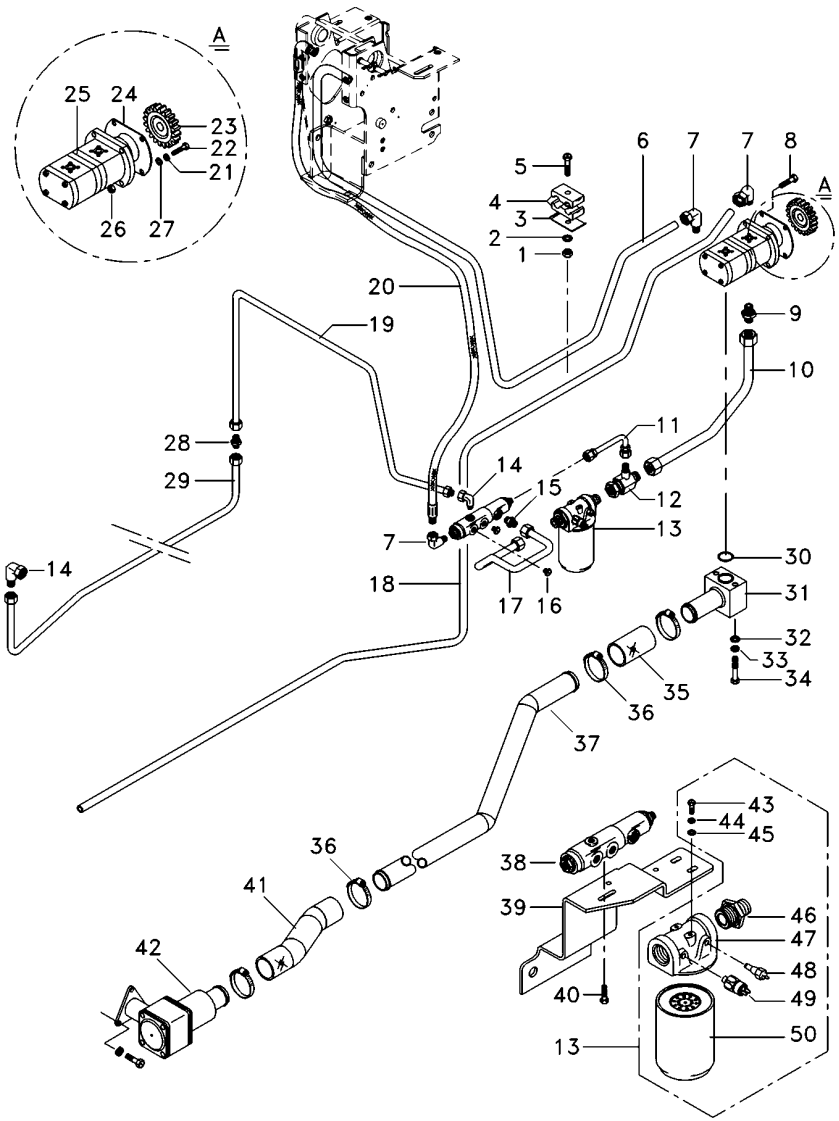


[A] TEMPERATURA
TEMPERATURE
TEMPERATURA

[B] PRESSÃO
PRESSURE
PRESSION

**Direção Hidrostática**
**Hydrostatic Steering**
**Direccion Hidrostática**

**4 Rodas Motrizes**
**4 Wheels Drive**
**4 Ruedas Motriz**

# 70-30

**Com Plataforma Do Operador - Com Tdp**
**With Operator Plataform - With Pto**
**Con Plataforma Del Operador - Con Tdf**

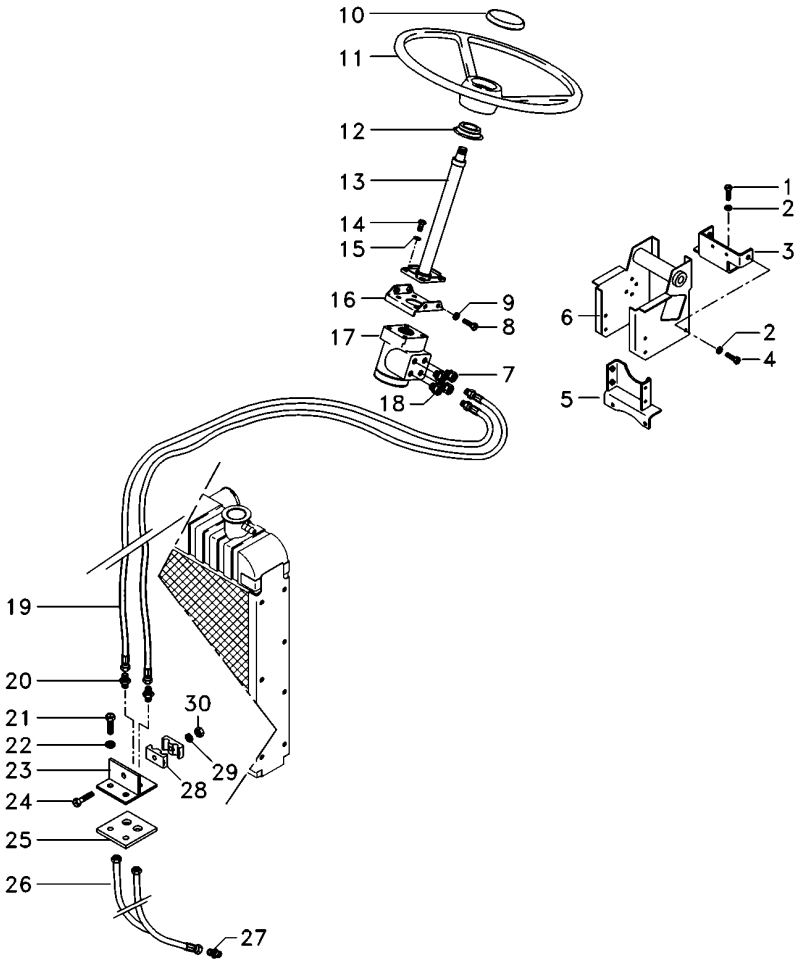


| | | | | |
|---|---|---|---|---|
| 1 | 353698X1 | **4** | PARAFUSO | BOLT | PERNO |
| 2 | 353432X1 | **6** | ARRUELA PRESSÃO | PRESSURE WASHER | LAVADOR PRESION |
| 3 | 033922S1 | **1** | SUPORTE | BRACKET | SOPORTE |
| 4 | 339451X1 | **6** | PARAFUSO | BOLT | PERNO |
| 5 | 033927S1 | **1** | SUPORTE | BRACKET | SOPORTE |
| 6 | 047174S1 | **1** | ESTRUTURA | STRUCTURE | ESTRUCTURA |
| 7 | 047154T1 | **2** | CONEXÃO | CONNECTION | CONEXION |
| 8 | 353897X1 | **2** | PARAFUSO | BOLT | PERNO |
| 9 | 353434X1 | **9** | ARRUELA | WASHER | ARANDELA |
| 10 | 061181T1 | **1** | EMBLEMA | EMBLEM | EMBLEMA |
| 10 | 037892T1 | **1** | TAMPA | COVER | CUBIERTA |
| 11 | 6200469M1 | **1** | VOLANTE | FLYWHEEL | VOLANTE |
| 12 | 6218433M1 | **1** | COLAR | COLLAR | COLLAR |
| 13 | 6214371M91 | **1** | COLUNA DIREÇÃO | STEERING COLUMN | COLUMNA DIRECC |
| 14 | 339814X1 | **4** | PARAFUSO | BOLT | PERNO |
| 15 | 339376X1 | **5** | ARRUELA | WASHER | ARANDELA |
| 16 | 047181S1 | **1** | SUPORTE | BRACKET | SOPORTE |
| 17 | 6214355M91 | **1** | UN. HIDROSTÁTICA | STEERING UNIT | UNIDAD DIRECCION |
| 18 | 047155T1 | **2** | CONEXÃO | CONNECTION | CONEXION |
| 19 | 067905T1 | **2** | MANGUEIRA | HOSE | FLEXIBLE |
| 20 | 3412001M91 | **2** | CONEXÃO | CONNECTION | CONEXION |
| 23 | 6223623M91 | **1** | SUPORTE | BRACKET | SOPORTE |
| 24 | 3468414M1 | **1** | PARAFUSO | BOLT | PERNO |
| 25 | 6223624M1 | **1** | PROTEÇÃO | GUARD | DEFENSA |
| 26 | 022313T2 | **2** | MANGUEIRA | HOSE | FLEXIBLE |
| 27 | 3411947M91 | **2** | CONEXÃO | CONNECTION | CONEXION |
| 28 | 033212P1 | **2** | BRAÇADEIRA | CLAMP | ABRAZADERA |
| 29 | 339375X1 | **1** | ARRUELA | WASHER | ARANDELA |
| 30 | 339030X1 | **1** | PORCA | NUT | TUERCA |

| | | |
|---|---|---|
| **Direção Hidrostática**<br>**Hydrostatic Steering**<br>**Direccion Hidrostática** | **4 Rodas Motrizes**<br>**4 Wheels Drive**<br>**4 Ruedas Motriz** | **70-35** |

**Com Plataforma Do Operador - Com Tdp**
**With Operator Plataform - With Pto**
**Con Plataforma Del Operador - Con Tdf**

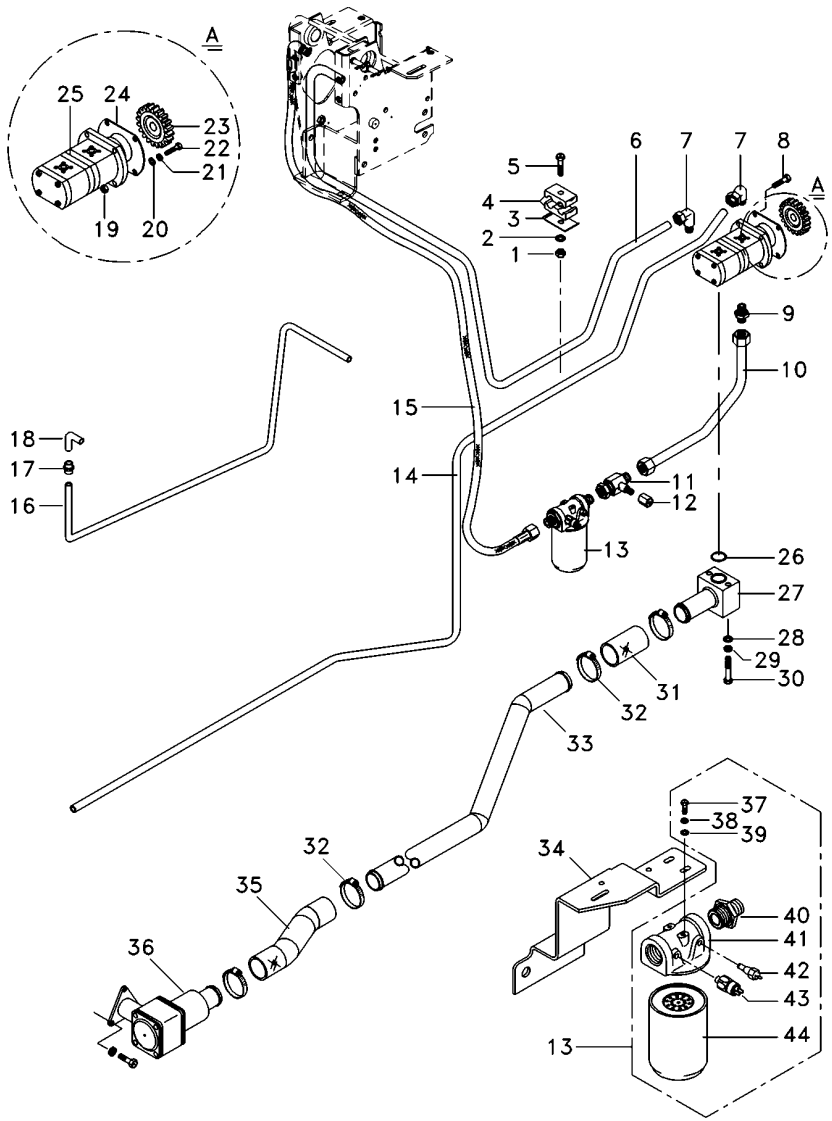


| | | | | | |
|---|---|---|---|---|---|
| 2 | 353446X1 | | **1** | ARRUELA | WASHER | ARANDELA |
| 3 | 3146897M1 | | **2** | REFORÇO | REINFORCEMENT | REFUERZO |
| 4 | 3585143M1 | | **2** | BRAÇADEIRA | CLAMP | ABRAZADERA |
| 5 | 353685X1 | | **1** | PARAFUSO | BOLT | PERNO |
| 6 | 6225745M1 | | **1** | TUBO | TUBE | TUBO |
| 7 | 6214770M1 | | **2** | CONEXÃO | CONNECTION | CONEXION |
| 8 | 362686X1 | | **1** | PARAFUSO | BOLT | PERNO |
| 9 | 6215056M1 | | **1** | CONEXÃO | CONNECTION | CONEXION |
| 10 | 6225740M91 | | **1** | CJ. TUBO | TUBE ASSY | CONJ.DE TUBO |
| 11 | 6215057M1 | | **1** | CONEXÃO "T" | CONNECTION T | CONEXION T |
| 12 | 356579X1 | | **1** | TAMPÃO | PAD | ALMOHADILLA |
| 13 | 6223536M91 | | **1** | CJ. FILTRO | KIT, FILTER | JUEGO FILTRO |
| 14 | 6225744M1 | | **1** | TUBO | TUBE | TUBO |
| 15 | 6223559M1 | | **1** | MANGUEIRA | HOSE | FLEXIBLE |
| 16 | 6225750M1 | | **1** | TUBO RETORNO | LEAK-OFF PIPE | TUBO DE ESCAPE. |
| 17 | 023883T1 | | **1** | CONEXÃO | CONNECTION | CONEXION |
| 18 | 6228014M1 | | **1** | TUBO | PIPE | CANO |
| 19 | 355565X1 | | **2** | PORCA | NUT | TUERCA |
| 20 | 353756X1 | | **1** | ARRUELA | WASHER | ARANDELA |
| 22 | 362443X1 | | **1** | PARAFUSO | BOLT | PERNO |
| 23 | 6223540M1 | | **1** | ENGRENAGEM | GEAR | ENGRANAJE |
| 24 | 1687018M2 | | **1** | JUNTA | GASKET | EMPAQUETADURA. |
| 25 | 6214827M91 | | **1** | BOMBA HIDRÁULICA | HYDRAULIC PUMP | BOMBA HIDRAULICA |
| 26 | 3585217M1 | | **1** | ANEL "O" | O RING | JUNTA TORICA |
| 27 | 6214710M91 | | **1** | FLANGE | FLANGE | PLETINA |
| 28 | 339024X1 | | **2** | ARRUELA | WASHER | ARANDELA |
| 29 | 339374X1 | | **2** | ARRUELA | WASHER | ARANDELA |
| 30 | 339291X1 | | **2** | PARAFUSO | BOLT | PERNO |
| 31 | 6215183M1 | | **1** | MANGUEIRA | HOSE | FLEXIBLE |
| 32 | 6214781M1 | | **4** | BRAÇADEIRA | CLAMP | ABRAZADERA |
| 33 | 6225747M1 | | **1** | TUBO | PIPE | CANO |
| 34 | 6223545M1 | | **1** | SUPORTE FILTRO | FILTER SUPPORT | FILTER SUPPORT |
| 35 | 6225754M1 | | **1** | MANGUEIRA | HOSE | FLEXIBLE |
| 36 | 6223552M91 | | **1** | CJ. FILTRO | KIT, FILTER | JUEGO FILTRO |
| 37 | 353667X1 | | **2** | PARAFUSO | BOLT | PERNO |
| 38 | 353446X1 | | **2** | ARRUELA | WASHER | ARANDELA |
| 39 | 339024X1 | | **2** | ARRUELA | WASHER | ARANDELA |
| 40 | 6223539M1 | | **2** | CONEXÃO | CONNECTION | CONEXION |
| 41 | 6223538M1 | | **1** | CABEÇOTE FILTRO | FILTER HEAD | CABEZA DE FILTRO |
| 42 | 6214134M1 | [A] | **1** | SENSOR | SENDER | EMISOR |
| 43 | 6214760M1 | [B] | **1** | SENSOR | SENDER | EMISOR |
| 44 | 6223537M1 | | **1** | ELEMENTO | ELEMENT | ELEMENTO |

[A] TEMPERATURA
TEMPERATURE
TEMPERATURA

[B] PRESSÃO
PRESSURE
PRESSION

| | | |
|---|---|---|
| Direção Hidrostática<br>Hydrostatic Steering<br>Direccion Hidrostática | 4 Rodas Motrizes<br>4 Wheels Drive<br>4 Ruedas Motriz | **70-40** |

**Com Plataforma Do Operador - Com Tdpi**
**With Operator Plataform - With Ipto**
**Con Plataforma Del Operador - Con Tdfi**

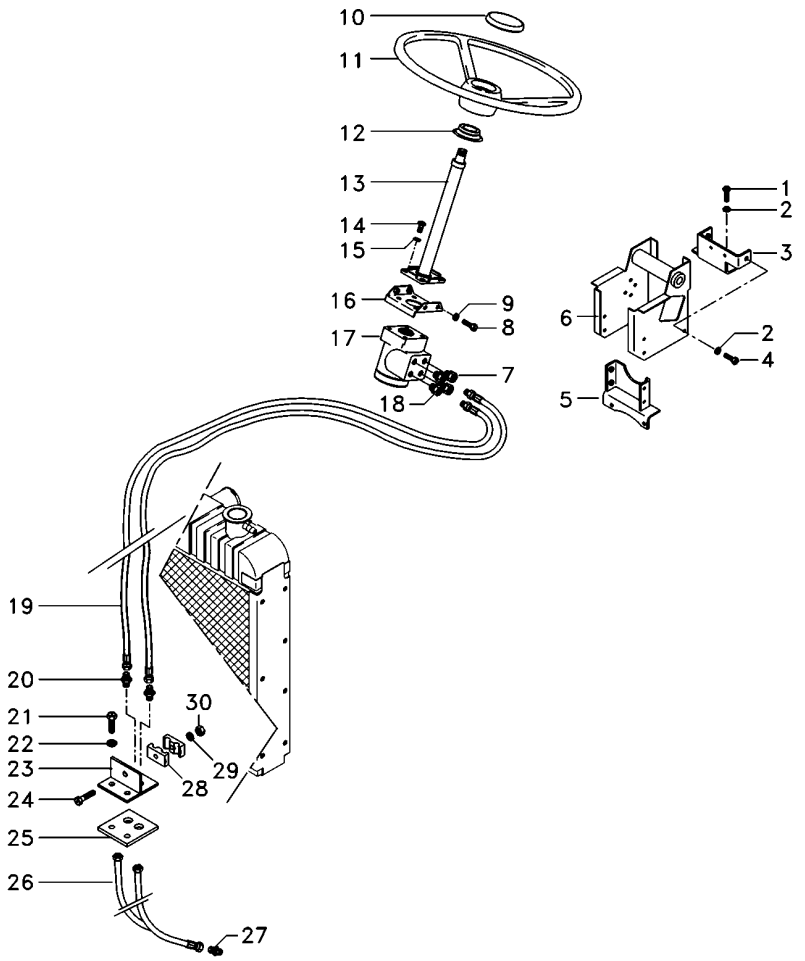


| | | | | |
|---|---|---|---|---|
| 1 | 353698X1 | **4** | PARAFUSO | BOLT | PERNO |
| 2 | 353432X1 | **6** | ARRUELA PRESSÃO | PRESSURE WASHER | LAVADOR PRESION |
| 3 | 033922S1 | **1** | SUPORTE | BRACKET | SOPORTE |
| 4 | 339451X1 | **6** | PARAFUSO | BOLT | PERNO |
| 5 | 033927S1 | **1** | SUPORTE | BRACKET | SOPORTE |
| 6 | 047174S1 | **1** | ESTRUTURA | STRUCTURE | ESTRUCTURA |
| 7 | 047155T1 | **2** | CONEXÃO | CONNECTION | CONEXION |
| 8 | 353897X1 | **2** | PARAFUSO | BOLT | PERNO |
| 9 | 353434X1 | **9** | ARRUELA | WASHER | ARANDELA |
| 10 | 061181T1 | **1** | EMBLEMA | EMBLEM | EMBLEMA |
| 10 | 037892T1 | **1** | TAMPA | COVER | CUBIERTA |
| 11 | 6200469M1 | **1** | VOLANTE | FLYWHEEL | VOLANTE |
| 12 | 6218433M1 | **1** | COLAR | COLLAR | COLLAR |
| 13 | 6214371M91 | **1** | COLUNA DIREÇÃO | STEERING COLUMN | COLUMNA DIRECC |
| 16 | 047181S1 | **1** | SUPORTE | BRACKET | SOPORTE |
| 17 | 6214355M91 | **1** | UN. HIDROSTÁTICA | STEERING UNIT | UNIDAD DIRECCION |
| 18 | 047154T1 | **2** | CONEXÃO | CONNECTION | CONEXION |
| 19 | 067905T1 | **2** | MANGUEIRA | HOSE | FLEXIBLE |
| 20 | 3412001M91 | **2** | CONEXÃO | CONNECTION | CONEXION |
| 21 | 353691X1 | **7** | PARAFUSO | BOLT | PERNO |
| 23 | 6223623M91 | **1** | SUPORTE | BRACKET | SOPORTE |
| 24 | 3468414M1 | **1** | PARAFUSO | BOLT | PERNO |
| 25 | 6223624M1 | **1** | PROTEÇÃO | GUARD | DEFENSA |
| 26 | 022313T2 | **2** | MANGUEIRA | HOSE | FLEXIBLE |
| 27 | 3411947M91 | **2** | CONEXÃO | CONNECTION | CONEXION |
| 28 | 033212P1 | **2** | BRAÇADEIRA | CLAMP | ABRAZADERA |
| 29 | 339375X1 | **1** | ARRUELA | WASHER | ARANDELA |
| 30 | 339030X1 | **1** | PORCA | NUT | TUERCA |

| | | |
|---|---|---|
| Direção Hidrostática<br>Hydrostatic Steering<br>Direccion Hidrostática | 4 Rodas Motrizes<br>4 Wheels Drive<br>4 Ruedas Motriz | **70-45** |

**Com Plataforma Do Operador - Com Tdpi**
**With Operator Plataform - With Ipto**
**Con Plataforma Del Operador - Con Tdfi**

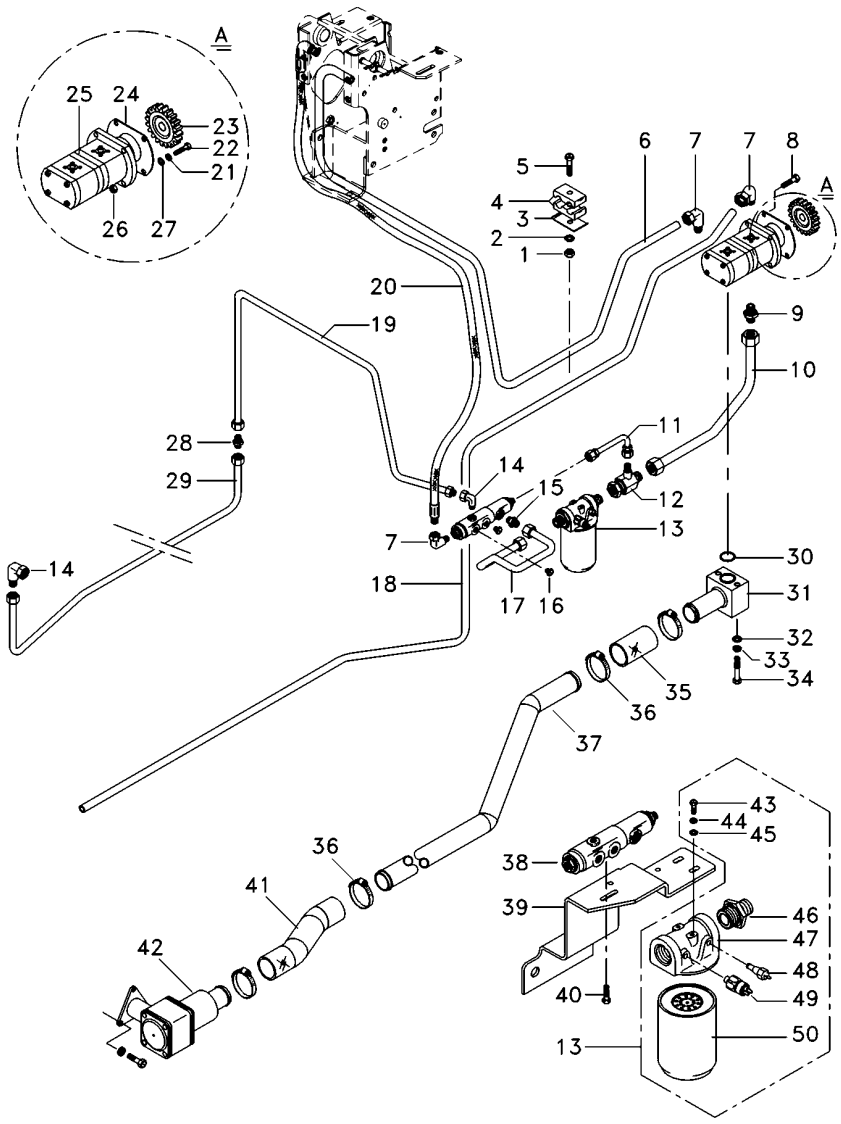


| | | | | | |
|---|---|---|---|---|---|
| 2 | 353446X1 | | **3** | ARRUELA | WASHER | ARANDELA |
| 3 | 3146897M1 | | **2** | REFORÇO | REINFORCEMENT | REFUERZO |
| 4 | 3585143M1 | | **2** | BRAÇADEIRA | CLAMP | ABRAZADERA |
| 5 | 353685X1 | | **1** | PARAFUSO | BOLT | PERNO |
| 6 | 6225745M1 | | **1** | TUBO | TUBE | TUBO |
| 7 | 6214770M1 | | **3** | CONEXÃO | CONNECTION | CONEXION |
| 8 | 362686X1 | | **1** | PARAFUSO | BOLT | PERNO |
| 9 | 6215056M1 | | **1** | CONEXÃO | CONNECTION | CONEXION |
| 10 | 6225740M91 | | **1** | CJ. TUBO | TUBE ASSY | CONJ.DE TUBO |
| 11 | 6225739M91 | | **1** | CJ. TUBO | TUBE ASSY | CONJ.DE TUBO |
| 12 | 6215057M1 | | **1** | CONEXÃO "T" | CONNECTION T | CONEXION T |
| 13 | 6223536M91 | | **1** | CJ. FILTRO | KIT, FILTER | JUEGO FILTRO |
| 14 | 045823T1 | | **2** | CONEXÃO | CONNECTION | CONEXION |
| 15 | 3019383X91 | | **1** | CONEXÃO | CONNECTION | CONEXION |
| 16 | 3019639X91 | | **2** | BUJÃO | PLUG | TAPON |
| 17 | 6225741M91 | | **1** | CJ. TUBO | TUBE ASSY | CONJ.DE TUBO |
| 18 | 6225744M1 | | **1** | TUBO | TUBE | TUBO |
| 19 | 6225748M91 | | **1** | CJ. TUBO | TUBE ASSY | CONJ.DE TUBO |
| 20 | 050762T1 | | **1** | MANGUEIRA | HOSE | FLEXIBLE |
| 22 | 362443X1 | | **1** | PARAFUSO | BOLT | PERNO |
| 23 | 6223540M1 | | **1** | ENGRENAGEM | GEAR | ENGRANAJE |
| 24 | 1687018M2 | | **1** | JUNTA | GASKET | EMPAQUETADURA. |
| 25 | 6214827M91 | | **1** | BOMBA HIDRÁULICA | HYDRAULIC PUMP | BOMBA HIDRAULICA |
| 26 | 355565X1 | | **2** | PORCA | NUT | TUERCA |
| 27 | 353756X1 | | **1** | ARRUELA | WASHER | ARANDELA |
| 28 | 355529X1 | | **1** | ADAPTADOR HIDR. | HYDR. PLUG | HYDR. PLUG |
| 29 | 6225749M91 | | **1** | CJ. TUBO | TUBE ASSY | CONJ.DE TUBO |
| 30 | 3585217M1 | | **1** | ANEL "O" | O RING | JUNTA TORICA |
| 31 | 6214710M91 | | **1** | FLANGE | FLANGE | PLETINA |
| 32 | 339024X1 | | **4** | ARRUELA | WASHER | ARANDELA |
| 33 | 339374X1 | | **2** | ARRUELA | WASHER | ARANDELA |
| 34 | 339291X1 | | **2** | PARAFUSO | BOLT | PERNO |
| 35 | 6215183M1 | | **1** | MANGUEIRA | HOSE | FLEXIBLE |
| 36 | 6214781M1 | | **4** | BRAÇADEIRA | CLAMP | ABRAZADERA |
| 37 | 6225747M1 | | **1** | TUBO | PIPE | CANO |
| 38 | 3759547M93 | | **1** | VÁLVULA | VALVE | VALVULA |
| 39 | 6223545M1 | | **1** | SUPORTE FILTRO | FILTER SUPPORT | FILTER SUPPORT |
| 40 | 353677X1 | | **2** | PARAFUSO | BOLT | PERNO |
| 41 | 6225754M1 | | **1** | MANGUEIRA | HOSE | FLEXIBLE |
| 42 | 6223552M91 | | **1** | CJ. FILTRO | KIT, FILTER | JUEGO FILTRO |
| 43 | 353667X1 | | **2** | PARAFUSO | BOLT | PERNO |
| 44 | 353446X1 | | **2** | ARRUELA | WASHER | ARANDELA |
| 45 | 339024X1 | | **2** | ARRUELA | WASHER | ARANDELA |
| 46 | 6223539M1 | | **2** | CONEXÃO | CONNECTION | CONEXION |
| 47 | 6223538M1 | | **1** | CABEÇOTE FILTRO | FILTER HEAD | CABEZA DE FILTRO |
| 48 | 6214134M1 | [A] | **1** | SENSOR | SENDER | EMISOR |
| 49 | 6214760M1 | [B] | **1** | SENSOR | SENDER | EMISOR |
| 50 | 6223537M1 | | **1** | ELEMENTO | ELEMENT | ELEMENTO |
| 51 | 6231499M1 | | **1** | PROTEÇÃO | GUARD | DEFENSA |

| | | |
|---|---|---|
| Direção Hidrostática<br>Hydrostatic Steering<br>Direccion Hidrostática | 4 Rodas Motrizes<br>4 Wheels Drive<br>4 Ruedas Motriz | **70-45** |

Com Plataforma Do Operador - Com Tdpi
With Operator Plataform - With Ipto
Con Plataforma Del Operador - Con Tdfi

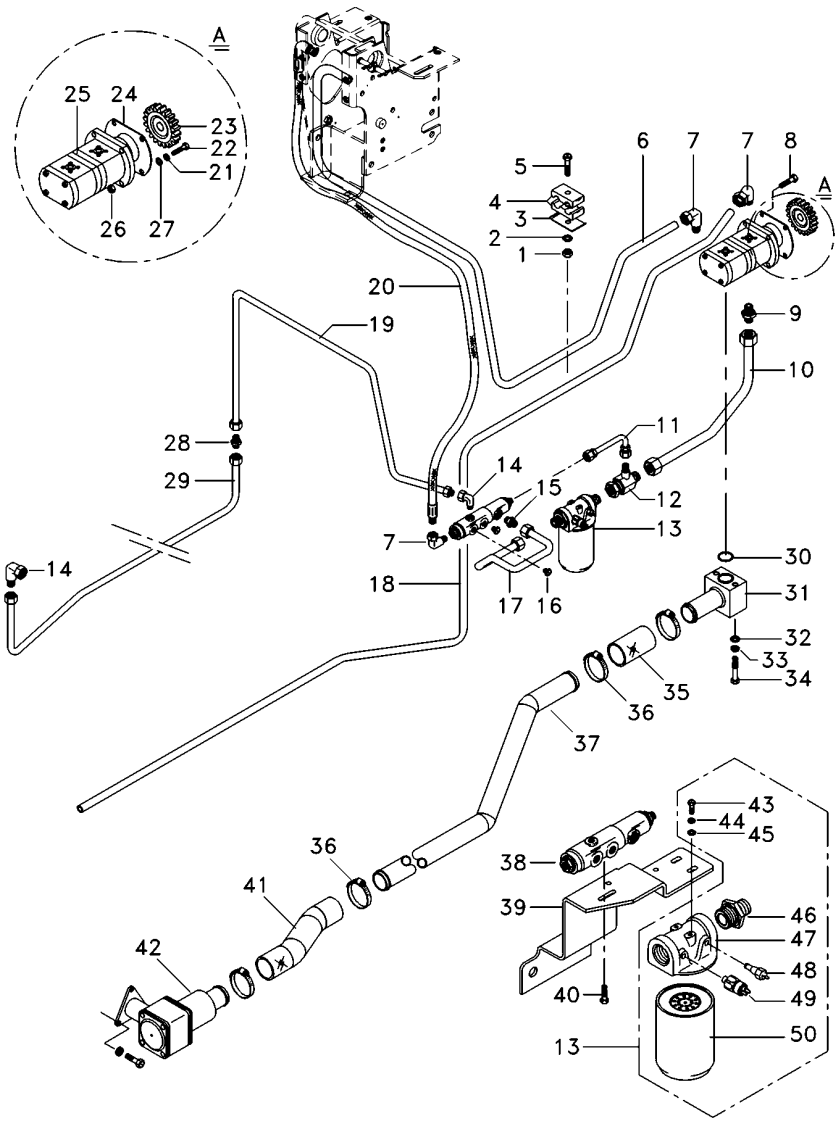


[A] TEMPERATURA
TEMPERATURE
TEMPERATURA

[B] PRESSÃO
PRESSURE
PRESSION

**Cilindro Hidráulico Da Direção**
**Steering Cylinder**
**Cilindro Direccion**

**70-50**

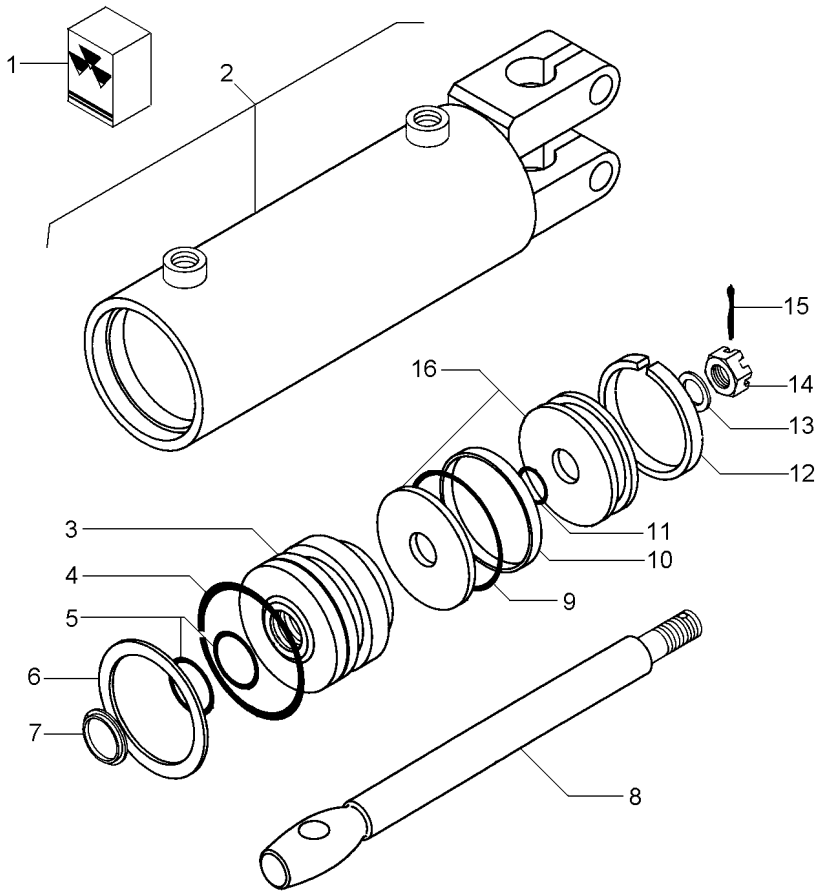


| | | | | | | |
|---|---|---|---|---|---|---|
| 1 | 2730954M91 | | | **1** | JG. REPARO | KIT, REPAIR | JUEGO REPARACION |
| 2 | | | 3148318M91 | **1** | CJ. CARCAÇA | HOUSE ASSY | CONJ. CARTER |
| 3 | 2730952M1 | 2 | | **1** | GUIA | GUIDE | GUIA |
| 4 | | 1 | | **1** | ANEL "O" | O RING | JUNTA TORICA |
| 5 | | 1 | | **2** | ANEL "O" | O RING | JUNTA TORICA |
| 6 | 2730385M1 | 2 | | **1** | ANEL | RING | ARO |
| 7 | | 1 | | **1** | ANEL | RING | ARO |
| 8 | 2730372M1 | 2 | | **1** | HASTE CILINDRO | CYLINDER ROD | BIELA DE CILINDR |
| 9 | | 1 | | **1** | ANEL "O" | O RING | JUNTA TORICA |
| 10 | | 1 | | **1** | ANEL | RING | ARO |
| 11 | | 1 | | **1** | ANEL "O" | O RING | JUNTA TORICA |
| 12 | | 1 | | **1** | ANEL | RING | ARO |
| 13 | 2730371M1 | 2 | | **1** | ARRUELA | WASHER | ARANDELA |
| 14 | 2730368M1 | 2 | | **1** | PORCA | NUT | TUERCA |
| 15 | 354059X1 | 2 | 1X1/8 | **1** | CONTRAPINO | DOWEL | CENTRAJE |
| 16 | 2730951M91 | 2 | | **1** | PISTÃO | PISTON | PISTON |

| | | |
|---|---|---|
| **Controle Remoto**<br>**Remote Control**<br>**Control Remoto** | **2 Corpos**<br>**2 Boddys**<br>**2 Cuerpos** | **70-55** |

**Retorno Por Mola**
**Spring Return**
**Retorno Por Mola**

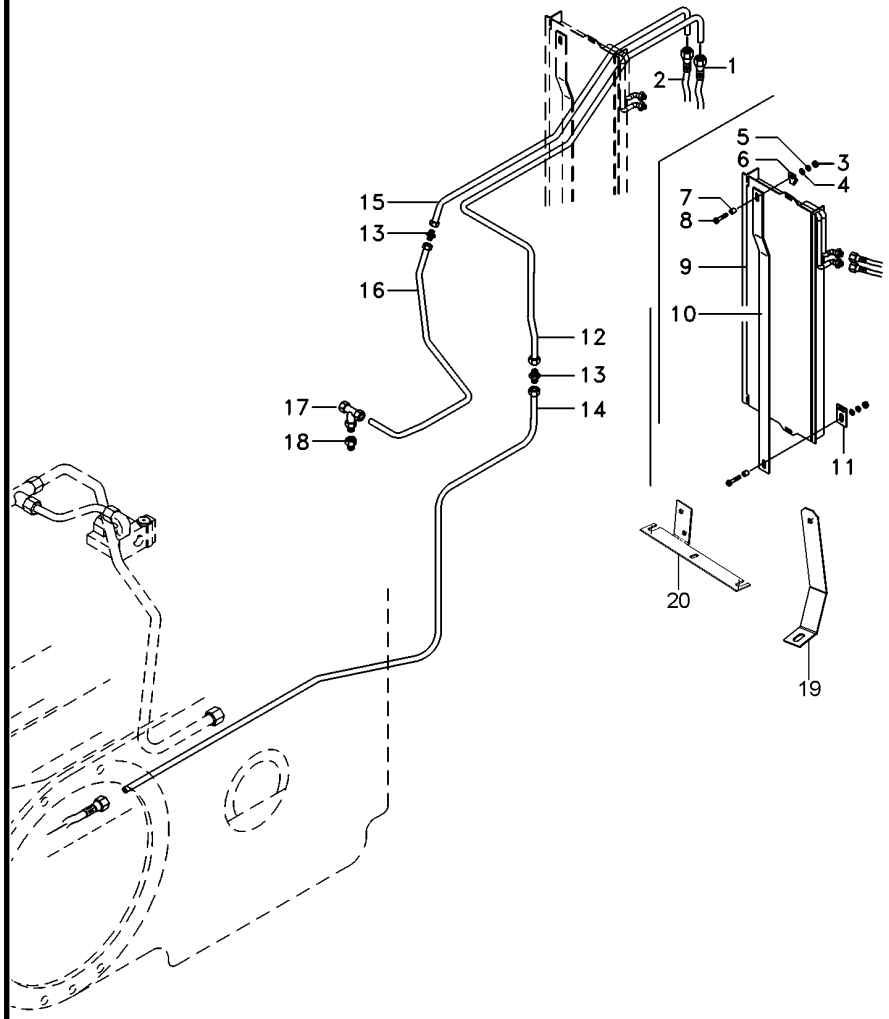


| | | | | |
|---|---|---|---|---|
| 1 | 6223565M1 | **1** MANGUEIRA | HOSE | FLEXIBLE |
| 2 | 6223565M1 | **1** MANGUEIRA | HOSE | FLEXIBLE |
| 3 | 339169X1 | **3** PORCA | NUT | TUERCA |
| 4 | 339056X1 | **2** ARRUELA | WASHER | ARANDELA |
| 5 | 339374X1 | **2** ARRUELA | WASHER | ARANDELA |
| 6 | 6215849M91 | **1** GRAMPO | CRAMP | PASADOR |
| 7 | 3145137M1 | **1** ESPAÇADOR | SPACER | PIEZA DISTANCIA |
| 8 | 391176X1 | **2** PARAFUSO | BOLT | PERNO |
| 9 | 3780458M1 | **1** RADIADOR | RADIATOR | RADIADOR |
| 10 | 6215850M1 | **1** HASTE | RAIL | RIEL |
| 11 | 6215996M91 | **1** GRAMPO | CRAMP | PASADOR |
| 12 | 6225742M1 | **1** TUBO RETORNO | LEAK-OFF PIPE | TUBO DE ESCAPE. |
| 13 | 3412195M91 | **4** CONEXÃO | CONNECTION | CONEXION |
| 14 | 6225759M1 | **1** TUBO | TUBE | TUBO |
| 15 | 6225743M1 | **1** TUBO RETORNO | LEAK-OFF PIPE | TUBO DE ESCAPE. |
| 16 | 6225751M1 | **1** TUBO RETORNO | LEAK-OFF PIPE | TUBO DE ESCAPE. |
| 17 | 039368T1 | **2** CONEXÃO | CONNECTION | CONEXION |
| 18 | 047154T1 | **1** CONEXÃO | CONNECTION | CONEXION |
| 19 | 6231500M1 | **1** SUPORTE | BRACKET | SOPORTE |
| 20 | 6217566M1 | **1** SUPORTE | CLEVIS | GANCHO SEGURI. |

| | | |
|---|---|---|
| **Controle Remoto**<br>**Remote Control**<br>**Control Remoto** | **2 Corpos**<br>**2 Boddys**<br>**2 Cuerpos** | **70-60** |

**Retorno Por Mola**
**Spring Return**
**Retorno Por Mola**

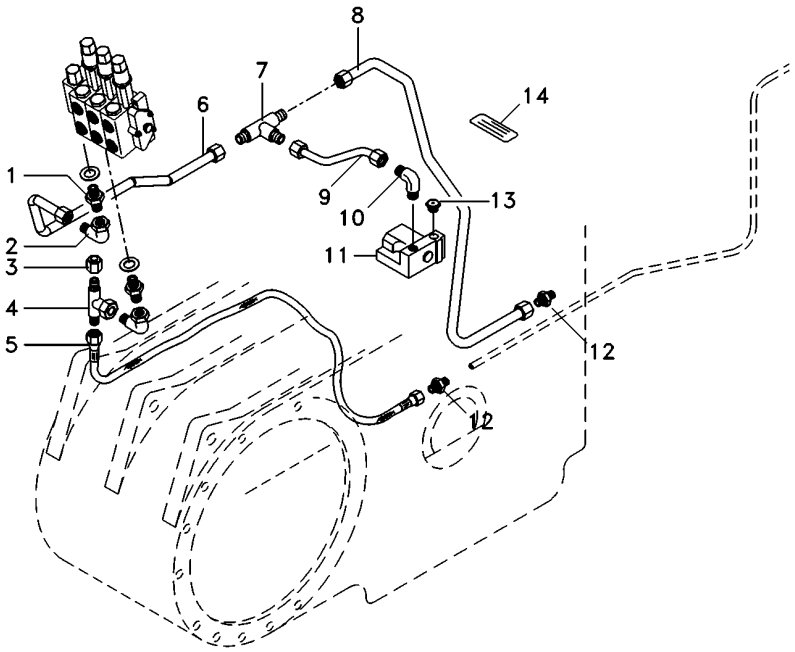


| | | | | |
|---|---|---|---|---|
| 1 | 039290T1 | **2** CONEXÃO | CONNECTION | CONEXION |
| 2 | 45264100 | **2** CONEXÃO | CONNECTION | CONEXION |
| 3 | 068133T1 | **1** TAMPÃO | PAD | ALMOHADILLA |
| 4 | 039368T1 | **2** CONEXÃO | CONNECTION | CONEXION |
| 5 | 020521P1 | **1** MANGUEIRA | HOSE | FLEXIBLE |
| 6 | 6225757M1 | **1** TUBO | TUBE | TUBO |
| 7 | 033308P1 | **1** CONEXÃO "T" | CONNECTION T | CONEXION T |
| 8 | 6225746M1 | **1** TUBO | TUBE | TUBO |
| 9 | 6225758M1 | **1** TUBO | TUBE | TUBO |
| 10 | 3412002M91 | **1** CONEXÃO | CONNECTION | CONEXION |
| 11 | 033909T1 | **1** VÁLVULA | VALVE | VALVULA |
| 12 | 3412195M91 | **4** CONEXÃO | CONNECTION | CONEXION |
| 13 | 358724X91 | **1** BUJÃO | PLUG | TAPON |
| 14 | 059234P1 | **1** DECAL | DECAL | CALCOMANIA |

| | | |
|---|---|---|
| **Controle Remoto**<br>**Remote Control**<br>**Control Remoto** | **2 Corpos**<br>**2 Boddys**<br>**2 Cuerpos** | **70-65** | **Retorno Por Mola**<br>**Spring Return**<br>**Retorno Por Mola** |

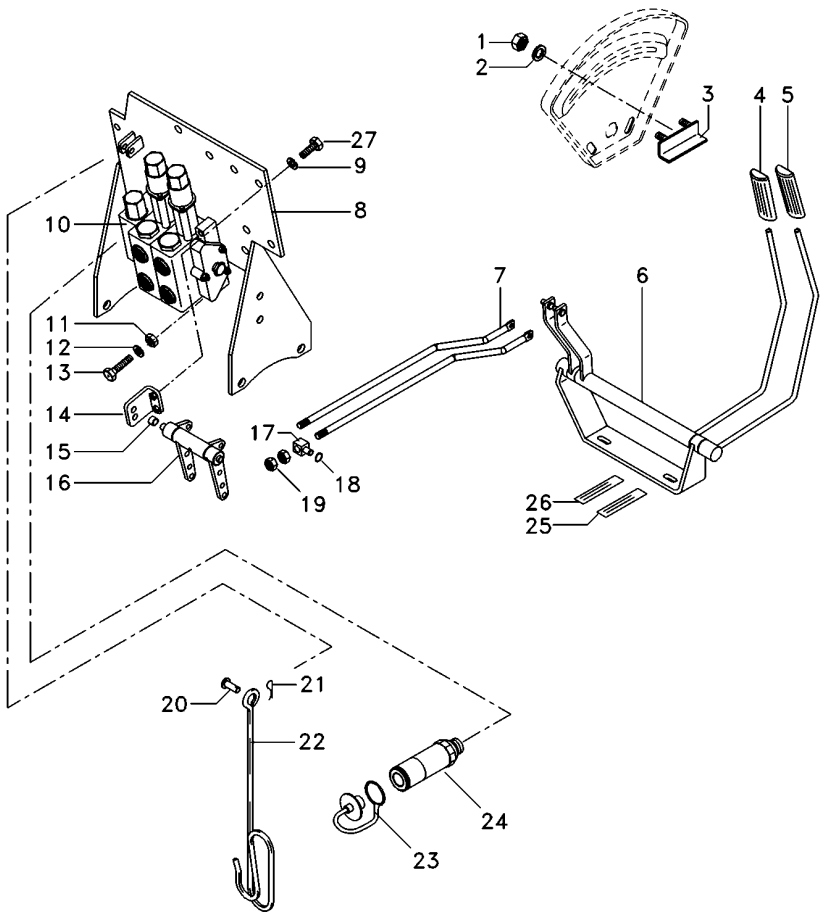


| | | | | | |
|---|---|---|---|---|---|
| 1 | 355564X1 | | **2** | PORCA | NUT | TUERCA |
| 2 | 353441X1 | | **2** | ARRUELA | WASHER | ARANDELA |
| 3 | 6209483M91 | | **1** | BATENTE | RETAINER | RETENEDOR |
| 4 | 6203802M91 | | **1** | MANÍPULO | KNOB | POMO |
| 5 | 6208819M91 | | **1** | MANÍPULO | KNOB | POMO |
| 6 | 6208402M91 | | **1** | MANCAL | BEARING | COJINETE |
| 7 | 6207569M1 | | **2** | TIRANTE | ROD | VARILLA |
| 8 | 066660S3 | | **1** | SUPORTE | BRACKET | SOPORTE |
| 9 | 353434X1 | | **4** | ARRUELA | WASHER | ARANDELA |
| 10 | 6228117M91 | | **1** | CJ. COMANDO | DISTRIBUTOR | DISTRIBUIDOR |
| 11 | 339402X1 | | **3** | PORCA | NUT | TUERCA |
| 12 | 339376X1 | | **4** | ARRUELA | WASHER | ARANDELA |
| 13 | 3009297X1 | | **2** | PARAFUSO | BOLT | PERNO |
| 14 | 6208592M91 | | **2** | SUPORTE | CLEVIS | GANCHO SEGURI. |
| 15 | 6208595M1 | ∅ 14,00 MM | **2** | BUCHA | BUSH | CASQUILLO |
| 15 | 6235916M1 | ∅ 15,5 MM | **2** | BUCHA | INSERT | INSERCION |
| 16 | 6208582M91 | | **1** | MANCAL | BEARING | COJINETE |
| 17 | 1695655M1 | | **2** | BLOCO | BLOCK | BLOQUE |
| 18 | 354345X1 | | **6** | ANEL TRAVA | CIRCLIP | CIRCULITO |
| 19 | 1442577X1 | | **8** | PORCA | NUT | TUERCA |
| 20 | 832813M1 | | **1** | PINO | PIN | PASADOR |
| 21 | 354048X1 | | **1** | CUPILHA | COTTER PIN | PASADOR DOUBLE |
| 22 | 1809938M2 | | **1** | GANCHO | HOOK | GANCHO |
| 23 | 3611673M1 | | **4** | TAMPÃO | PAD | ALMOHADILLA |
| 24 | 3772942M1 | | **4** | VÁLVULA FÊMEA | FEMALE COUPLER | ACOPLADOR HEMBRA |
| 25 | 6203287M1 | | **2** | DECAL | DECAL | CALCOMANIA |
| 26 | 6203286M1 | | **2** | DECAL | DECAL | CALCOMANIA |
| 27 | 339761X1 | | **4** | PARAFUSO | BOLT | PERNO |

| | | |
|---|---|---|
| **Controle Remoto**<br>**Remote Control**<br>**Control Remoto** | **2 Corpos**<br>**2 Boddys**<br>**2 Cuerpos** | **70-70** |

**Com Desarme Automático**
**With Kick Out**
**Con Kick Out**

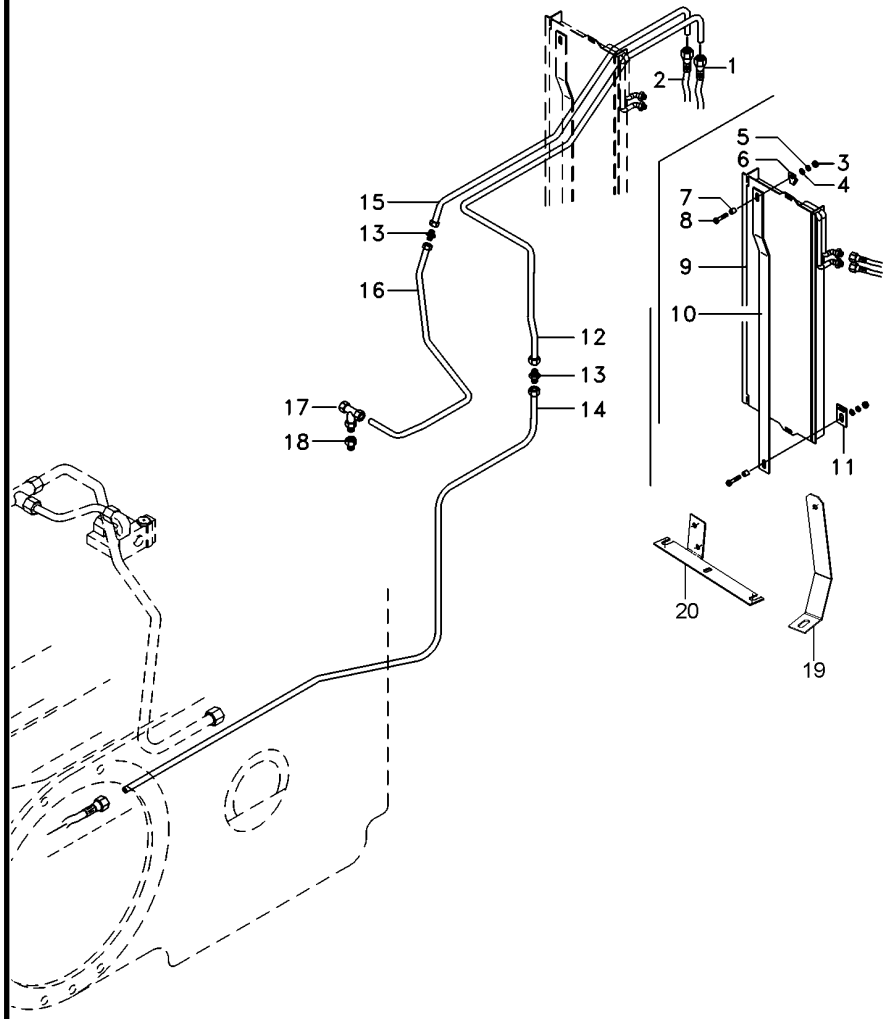


| | | | | |
|---|---|---|---|---|
| 1 | 6223565M1 | **1** MANGUEIRA | HOSE | FLEXIBLE |
| 2 | 6223565M1 | **1** MANGUEIRA | HOSE | FLEXIBLE |
| 3 | 339169X1 | **3** PORCA | NUT | TUERCA |
| 4 | 339056X1 | **2** ARRUELA | WASHER | ARANDELA |
| 5 | 339374X1 | **2** ARRUELA | WASHER | ARANDELA |
| 6 | 6215849M91 | **1** GRAMPO | CRAMP | PASADOR |
| 7 | 3145137M1 | **1** ESPAÇADOR | SPACER | PIEZA DISTANCIA |
| 8 | 391176X1 | **2** PARAFUSO | BOLT | PERNO |
| 9 | 3780458M1 | **1** RADIADOR | RADIATOR | RADIADOR |
| 10 | 6215850M1 | **1** HASTE | RAIL | RIEL |
| 11 | 6215996M91 | **1** GRAMPO | CRAMP | PASADOR |
| 12 | 6225742M1 | **1** TUBO RETORNO | LEAK-OFF PIPE | TUBO DE ESCAPE. |
| 13 | 3412195M91 | **4** CONEXÃO | CONNECTION | CONEXION |
| 14 | 6225759M1 | **1** TUBO | TUBE | TUBO |
| 15 | 6225743M1 | **1** TUBO RETORNO | LEAK-OFF PIPE | TUBO DE ESCAPE. |
| 16 | 6225751M1 | **1** TUBO RETORNO | LEAK-OFF PIPE | TUBO DE ESCAPE. |
| 17 | 039368T1 | **2** CONEXÃO | CONNECTION | CONEXION |
| 18 | 047154T1 | **1** CONEXÃO | CONNECTION | CONEXION |
| 19 | 6231500M1 | **1** SUPORTE | BRACKET | SOPORTE |
| 20 | 6217566M1 | **1** SUPORTE | CLEVIS | GANCHO SEGURI. |

| | | |
|---|---|---|
| **Controle Remoto**<br>**Remote Control**<br>**Control Remoto** | **2 Corpos**<br>**2 Boddys**<br>**2 Cuerpos** | **70-75** |

**Com Desarme Automático**
**With Kick Out**
**Con Kick Out**

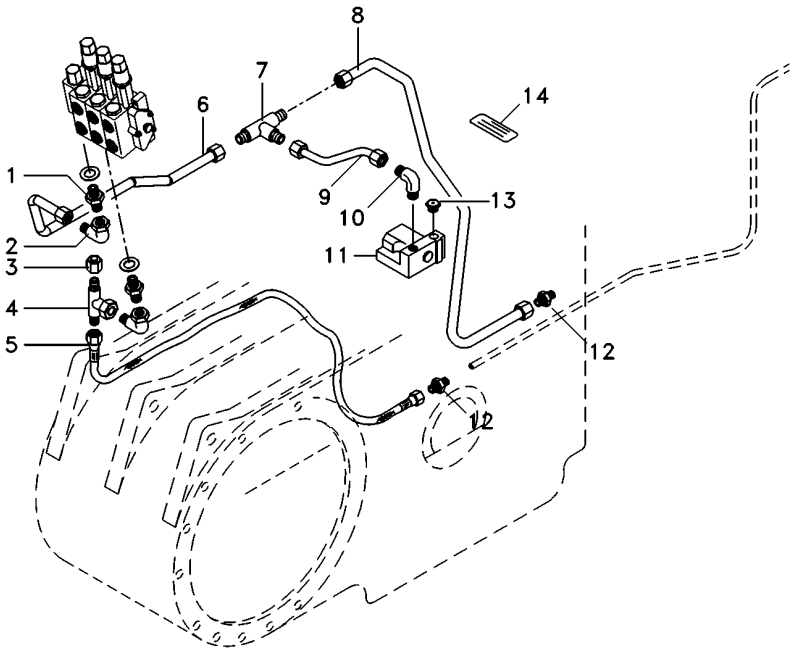


| | | | | |
|---|---|---|---|---|
| 1 | 039290T1 | **2** CONEXÃO | CONNECTION | CONEXION |
| 2 | 45264100 | **2** CONEXÃO | CONNECTION | CONEXION |
| 3 | 068133T1 | **1** TAMPÃO | PAD | ALMOHADILLA |
| 4 | 039368T1 | **2** CONEXÃO | CONNECTION | CONEXION |
| 5 | 020521P1 | **1** MANGUEIRA | HOSE | FLEXIBLE |
| 6 | 6225757M1 | **1** TUBO | TUBE | TUBO |
| 7 | 033308P1 | **1** CONEXÃO "T" | CONNECTION T | CONEXION T |
| 8 | 6225746M1 | **1** TUBO | TUBE | TUBO |
| 9 | 6225758M1 | **1** TUBO | TUBE | TUBO |
| 10 | 3412002M91 | **1** CONEXÃO | CONNECTION | CONEXION |
| 11 | 033909T1 | **1** VÁLVULA | VALVE | VALVULA |
| 12 | 3412195M91 | **4** CONEXÃO | CONNECTION | CONEXION |
| 13 | 358724X91 | **1** BUJÃO | PLUG | TAPON |
| 14 | 059234P1 | **1** DECAL | DECAL | CALCOMANIA |

| | | |
|---|---|---|
| **Controle Remoto**<br>**Remote Control**<br>**Control Remoto** | **2 Corpos**<br>**2 Boddys**<br>**2 Cuerpos** | **70-80** |

**Com Desarme Automático**
**With Kick Out**
**Con Kick Out**

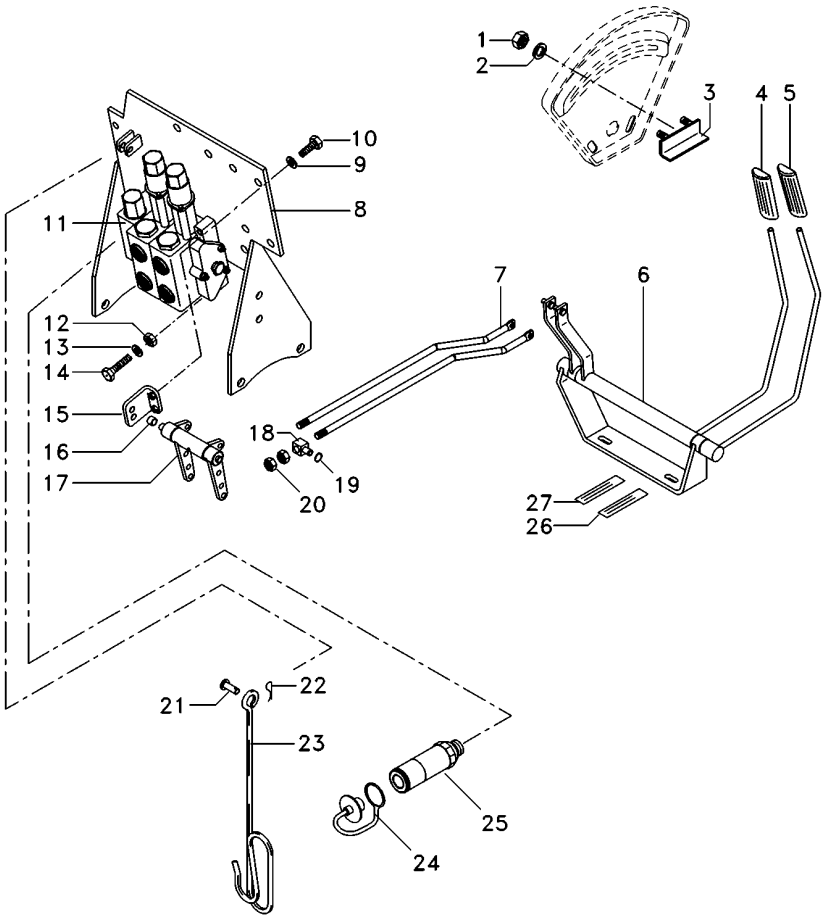


| | | | | | |
|---|---|---|---|---|---|
| 1 | 355564X1 | | **2** | PORCA | NUT | TUERCA |
| 2 | 353441X1 | | **2** | ARRUELA | WASHER | ARANDELA |
| 3 | 6209483M91 | | **1** | BATENTE | RETAINER | RETENEDOR |
| 4 | 6203802M91 | | **1** | MANÍPULO | KNOB | POMO |
| 5 | 6208819M91 | | **1** | MANÍPULO | KNOB | POMO |
| 6 | 6208402M91 | | **1** | MANCAL | BEARING | COJINETE |
| 7 | 6207569M1 | | **2** | TIRANTE | ROD | VARILLA |
| 8 | 066660S3 | | **1** | SUPORTE | BRACKET | SOPORTE |
| 9 | 353434X1 | | **4** | ARRUELA | WASHER | ARANDELA |
| 10 | 339761X1 | | **4** | PARAFUSO | BOLT | PERNO |
| 11 | 6228120M91 | | **1** | CJ. COMANDO | DISTRIBUTOR | DISTRIBUIDOR |
| 12 | 339402X1 | | **3** | PORCA | NUT | TUERCA |
| 13 | 339376X1 | | **4** | ARRUELA | WASHER | ARANDELA |
| 14 | 3009297X1 | | **2** | PARAFUSO | BOLT | PERNO |
| 15 | 6208592M91 | | **2** | SUPORTE | CLEVIS | GANCHO SEGURI. |
| 16 | 6208595M1 | ∅ 14,00 MM | **2** | BUCHA | BUSH | CASQUILLO |
| 16 | 6235916M1 | ∅ 15,5 MM | **2** | BUCHA | INSERT | INSERCION |
| 17 | 6208582M91 | | **1** | MANCAL | BEARING | COJINETE |
| 18 | 1695655M1 | | **2** | BLOCO | BLOCK | BLOQUE |
| 19 | 354345X1 | | **6** | ANEL TRAVA | CIRCLIP | CIRCULITO |
| 20 | 1442577X1 | | **8** | PORCA | NUT | TUERCA |
| 21 | 832813M1 | | **1** | PINO | PIN | PASADOR |
| 22 | 354048X1 | | **1** | CUPILHA | COTTER PIN | PASADOR DOUBLE |
| 23 | 1809938M2 | | **1** | GANCHO | HOOK | GANCHO |
| 24 | 3611673M1 | | **4** | TAMPÃO | PAD | ALMOHADILLA |
| 25 | 3772942M1 | | **4** | VÁLVULA FÊMEA | FEMALE COUPLER | ACOPLADOR HEMBRA |
| 26 | 6203287M1 | | **2** | DECAL | DECAL | CALCOMANIA |
| 27 | 6203286M1 | | **2** | DECAL | DECAL | CALCOMANIA |

**Controle Remoto**
**Remote Control**
**Control Remoto**

**70-85**

**3 Corpos Desarme Automático**
**3 Body Kick Out**
**3 Cuerpos Kick Out**

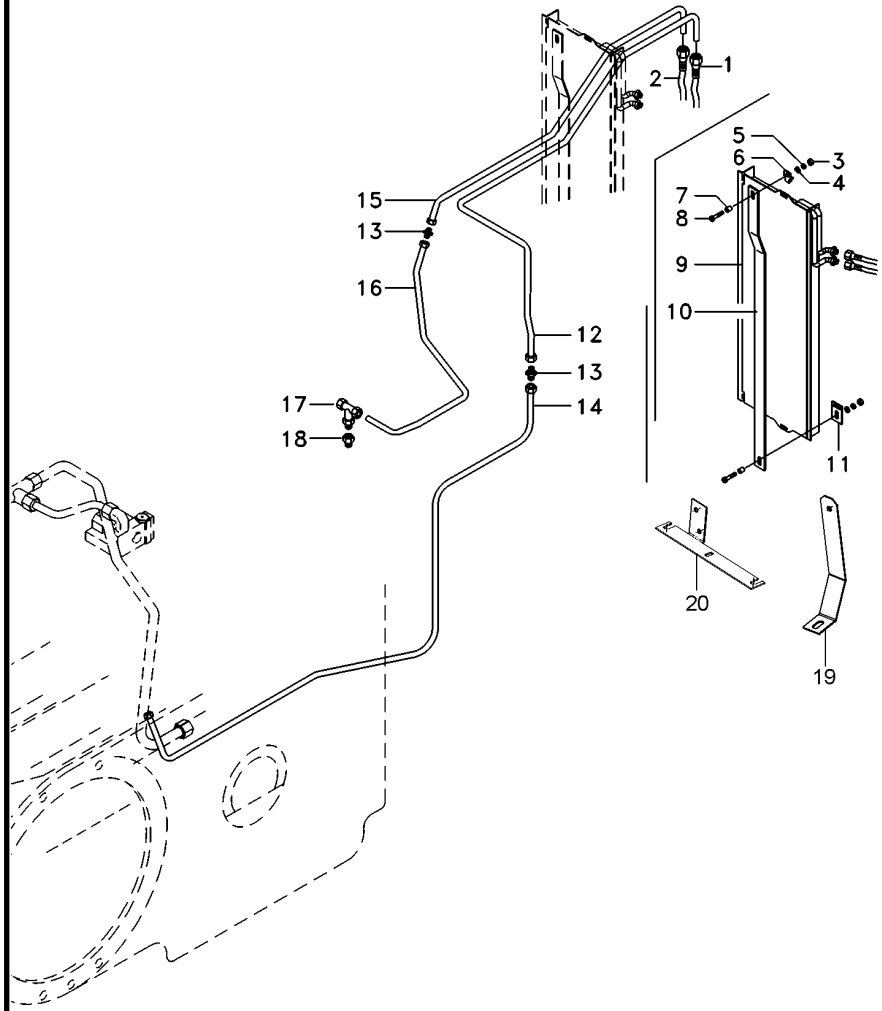


| | | | | |
|---|---|---|---|---|
| 1 | 6223565M1 | **1** MANGUEIRA | HOSE | FLEXIBLE |
| 2 | 6223565M1 | **1** MANGUEIRA | HOSE | FLEXIBLE |
| 3 | 339169X1 | **3** PORCA | NUT | TUERCA |
| 4 | 339056X1 | **2** ARRUELA | WASHER | ARANDELA |
| 5 | 339374X1 | **2** ARRUELA | WASHER | ARANDELA |
| 6 | 6215849M91 | **1** GRAMPO | CRAMP | PASADOR |
| 7 | 3145137M1 | **1** ESPAÇADOR | SPACER | PIEZA DISTANCIA |
| 8 | 391176X1 | **2** PARAFUSO | BOLT | PERNO |
| 9 | 3780458M1 | **1** RADIADOR | RADIATOR | RADIADOR |
| 10 | 6215850M1 | **1** HASTE | RAIL | RIEL |
| 11 | 6215996M91 | **1** GRAMPO | CRAMP | PASADOR |
| 12 | 6225742M1 | **1** TUBO RETORNO | LEAK-OFF PIPE | TUBO DE ESCAPE. |
| 13 | 3412195M91 | **4** CONEXÃO | CONNECTION | CONEXION |
| 14 | 6225759M1 | **1** TUBO | TUBE | TUBO |
| 15 | 6225743M1 | **1** TUBO RETORNO | LEAK-OFF PIPE | TUBO DE ESCAPE. |
| 16 | 6225751M1 | **1** TUBO RETORNO | LEAK-OFF PIPE | TUBO DE ESCAPE. |
| 17 | 039368T1 | **2** CONEXÃO | CONNECTION | CONEXION |
| 18 | 047154T1 | **1** CONEXÃO | CONNECTION | CONEXION |
| 19 | 6231500M1 | **1** SUPORTE | BRACKET | SOPORTE |
| 20 | 6217566M1 | **1** SUPORTE | CLEVIS | GANCHO SEGURI. |

**Controle Remoto**
**Remote Control**
**Control Remoto**

**70-90**

**3 Corpos Desarme Automático**
**3 Body Kick Out**
**3 Cuerpos Kick Out**

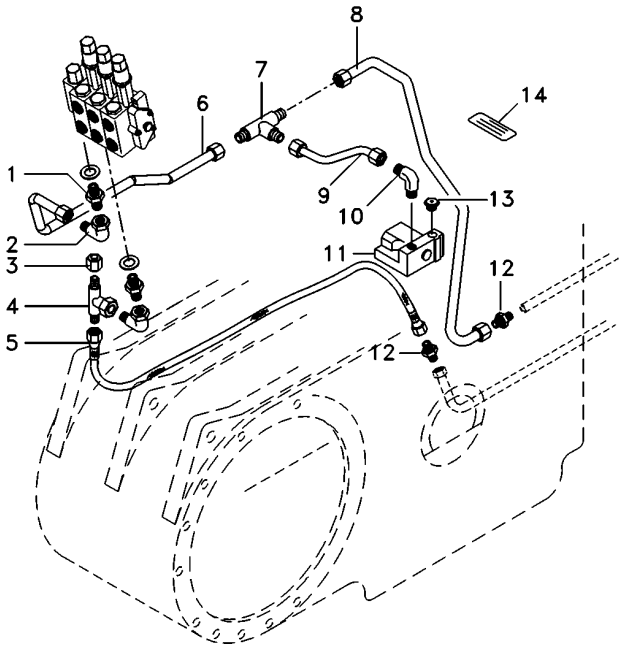


| | | | | |
|---|---|---|---|---|
| 1 | 039290T1 | **2** CONEXÃO | CONNECTION | CONEXION |
| 2 | 45264100 | **2** CONEXÃO | CONNECTION | CONEXION |
| 3 | 068133T1 | **1** TAMPÃO | PAD | ALMOHADILLA |
| 4 | 039368T1 | **2** CONEXÃO | CONNECTION | CONEXION |
| 5 | 020521P1 | **1** MANGUEIRA | HOSE | FLEXIBLE |
| 6 | 6225757M1 | **1** TUBO | TUBE | TUBO |
| 7 | 033308P1 | **1** CONEXÃO "T" | CONNECTION T | CONEXION T |
| 8 | 6225746M1 | **1** TUBO | TUBE | TUBO |
| 9 | 6225758M1 | **1** TUBO | TUBE | TUBO |
| 10 | 3412002M91 | **1** CONEXÃO | CONNECTION | CONEXION |
| 11 | 033909T1 | **1** VÁLVULA | VALVE | VALVULA |
| 12 | 3412195M91 | **4** CONEXÃO | CONNECTION | CONEXION |
| 13 | 358724X91 | **1** BUJÃO | PLUG | TAPON |
| 14 | 059234P1 | **1** DECAL | DECAL | CALCOMANIA |

**Controle Remoto**
**Remote Control**
**Control Remoto**

**70-95**

**3 Corpos Desarme Automático**
**3 Body Kick Out**
**3 Cuerpos Kick Out**

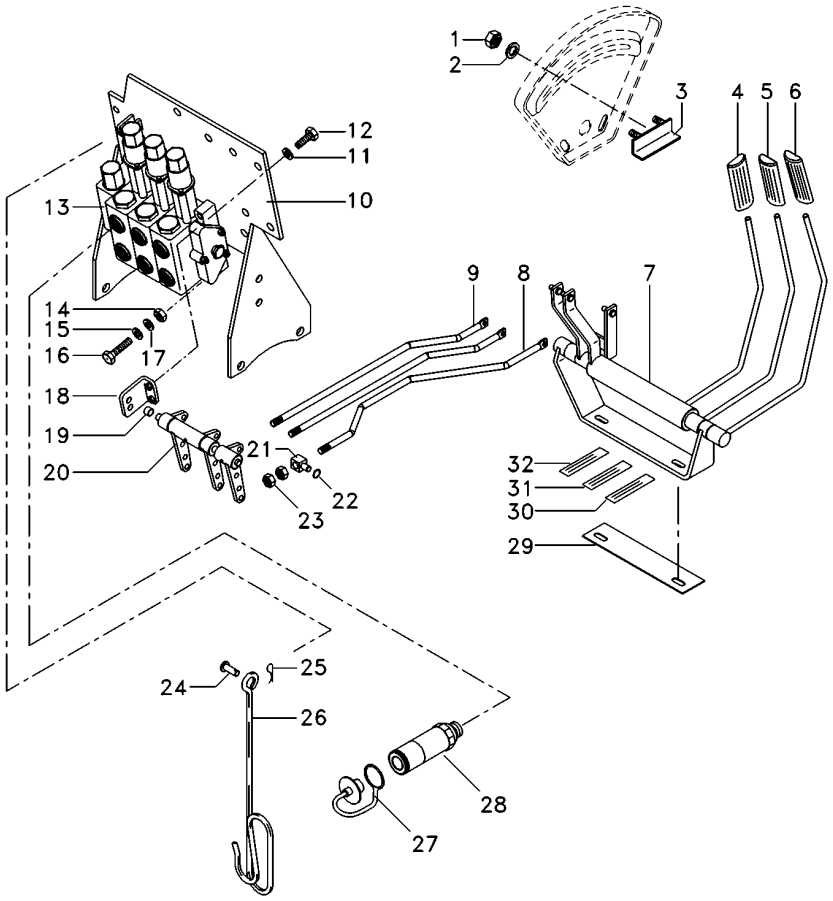


| | | | | | |
|---|---|---|---|---|---|
| 1 | 355564X1 | | **2** | PORCA | NUT | TUERCA |
| 2 | 353441X1 | | **2** | ARRUELA | WASHER | ARANDELA |
| 3 | 6209483M91 | | **1** | BATENTE | RETAINER | RETENEDOR |
| 4 | 6203802M91 | | **1** | MANÍPULO | KNOB | POMO |
| 5 | 6208819M91 | | **1** | MANÍPULO | KNOB | POMO |
| 6 | 6208820M91 | | **1** | MANÍPULO | KNOB | POMO |
| 7 | 073205N2 | | **1** | MANCAL | BEARING | COJINETE |
| 8 | 073421P3 | | **1** | TIRANTE | ROD | VARILLA |
| 9 | 6207569M1 | | **2** | TIRANTE | ROD | VARILLA |
| 10 | 066660S3 | | **1** | SUPORTE | BRACKET | SOPORTE |
| 11 | 353434X1 | | **4** | ARRUELA | WASHER | ARANDELA |
| 12 | 339761X1 | | **4** | PARAFUSO | BOLT | PERNO |
| 13 | 6228116M91 | | **1** | CJ. COMANDO | DISTRIBUTOR | DISTRIBUIDOR |
| 14 | 339402X1 | | **3** | PORCA | NUT | TUERCA |
| 15 | 390734X1 | | **4** | ARRUELA | WASHER | ARANDELA |
| 16 | 3009297X1 | | **2** | PARAFUSO | BOLT | PERNO |
| 17 | 339376X1 | | **4** | ARRUELA | WASHER | ARANDELA |
| 18 | 6208592M91 | | **2** | SUPORTE | CLEVIS | GANCHO SEGURI. |
| 19 | 6208595M1 | ∅ 14,00 MM | **2** | BUCHA | BUSH | CASQUILLO |
| 19 | 6235916M1 | ∅ 15,5 MM | **2** | BUCHA | INSERT | INSERCION |
| 20 | 6208583M91 | | **1** | MANCAL | BEARING | COJINETE |
| 21 | 1695655M1 | | **3** | BLOCO | BLOCK | BLOQUE |
| 22 | 354345X1 | | **9** | ANEL TRAVA | CIRCLIP | CIRCULITO |
| 23 | 1442577X1 | | **12** | PORCA | NUT | TUERCA |
| 24 | 832813M1 | | **1** | PINO | PIN | PASADOR |
| 25 | 354048X1 | | **1** | CUPILHA | COTTER PIN | PASADOR DOUBLE |
| 26 | 1809938M2 | | **1** | GANCHO | HOOK | GANCHO |
| 27 | 3611673M1 | | **6** | TAMPÃO | PAD | ALMOHADILLA |
| 28 | 3772942M1 | | **6** | VÁLVULA FÊMEA | FEMALE COUPLER | ACOPLADOR HEMBRA |
| 29 | 6222270M1 | | **1** | ESPAÇADOR | SPACER | PIEZA DISTANCIA |
| 30 | 6208307M1 | | **2** | DECAL | DECAL | CALCOMANIA |
| 31 | 6203287M1 | | **2** | DECAL | DECAL | CALCOMANIA |
| 32 | 6203286M1 | | **2** | DECAL | DECAL | CALCOMANIA |

**Controle Remoto**
**Remote Control**
**Control Remoto**

**70-100**

**Com 2 Desarme Automático + 1 Retorno Por Mola**
**With 2 Kick Out + 1 Spring Return**
**Con 2 Kick Out + 1 Retorno Por Mola**

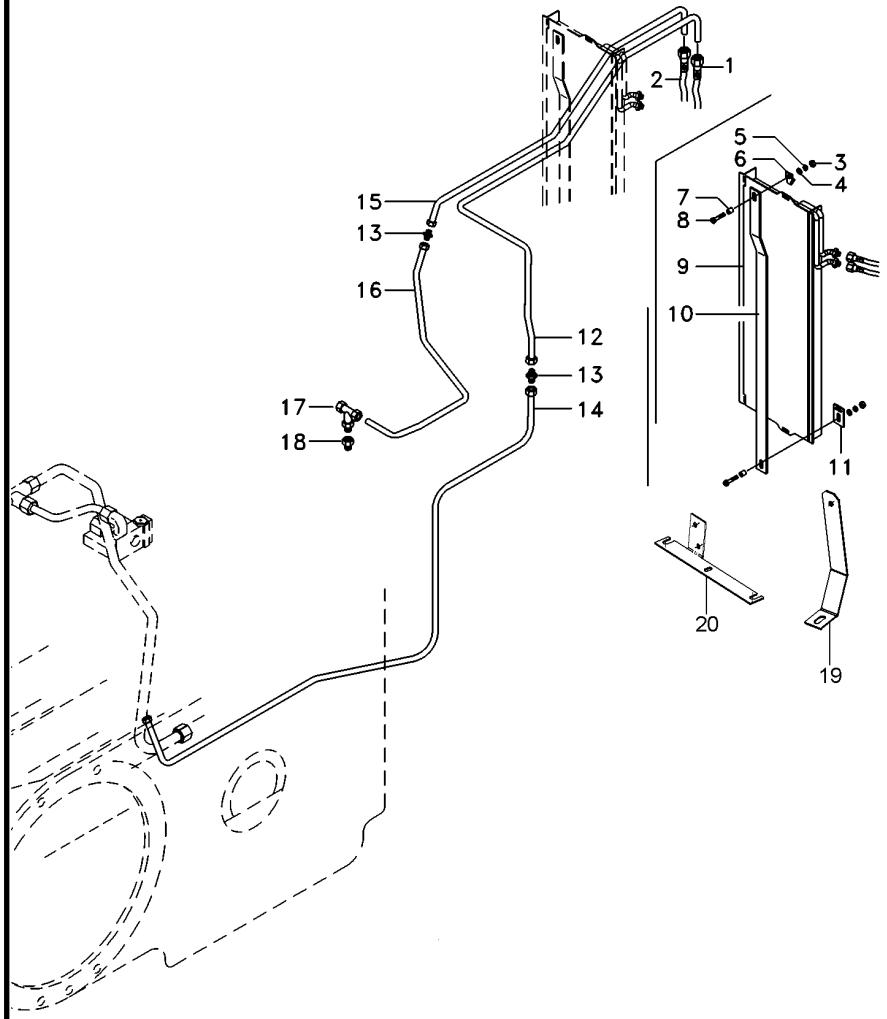


| | | | | | |
|---|---|---|---|---|---|
| 1 | 6223565M1 | **1** | MANGUEIRA | HOSE | FLEXIBLE |
| 2 | 6223565M1 | **1** | MANGUEIRA | HOSE | FLEXIBLE |
| 3 | 339169X1 | **3** | PORCA | NUT | TUERCA |
| 4 | 339056X1 | **2** | ARRUELA | WASHER | ARANDELA |
| 5 | 339374X1 | **2** | ARRUELA | WASHER | ARANDELA |
| 6 | 6215849M91 | **1** | GRAMPO | CRAMP | PASADOR |
| 7 | 3145137M1 | **1** | ESPAÇADOR | SPACER | PIEZA DISTANCIA |
| 8 | 391176X1 | **2** | PARAFUSO | BOLT | PERNO |
| 9 | 3780458M1 | **1** | RADIADOR | RADIATOR | RADIADOR |
| 10 | 6215850M1 | **1** | HASTE | RAIL | RIEL |
| 11 | 6215996M91 | **1** | GRAMPO | CRAMP | PASADOR |
| 12 | 6225742M1 | **1** | TUBO RETORNO | LEAK-OFF PIPE | TUBO DE ESCAPE. |
| 13 | 3412195M91 | **4** | CONEXÃO | CONNECTION | CONEXION |
| 14 | 6225759M1 | **1** | TUBO | TUBE | TUBO |
| 15 | 6225743M1 | **1** | TUBO RETORNO | LEAK-OFF PIPE | TUBO DE ESCAPE. |
| 16 | 6225751M1 | **1** | TUBO RETORNO | LEAK-OFF PIPE | TUBO DE ESCAPE. |
| 17 | 039368T1 | **2** | CONEXÃO | CONNECTION | CONEXION |
| 18 | 047154T1 | **1** | CONEXÃO | CONNECTION | CONEXION |
| 19 | 6231500M1 | **1** | SUPORTE | BRACKET | SOPORTE |
| 20 | 6217566M1 | **1** | SUPORTE | CLEVIS | GANCHO SEGURI. |

**Controle Remoto**
**Remote Control**
**Control Remoto**

# 70-105

**Com 2 Desarme Automático + 1 Retorno Por Mola**
**With 2 Kick Out + 1 Spring Return**
**Con 2 Kick Out + 1 Retorno Por Mola**

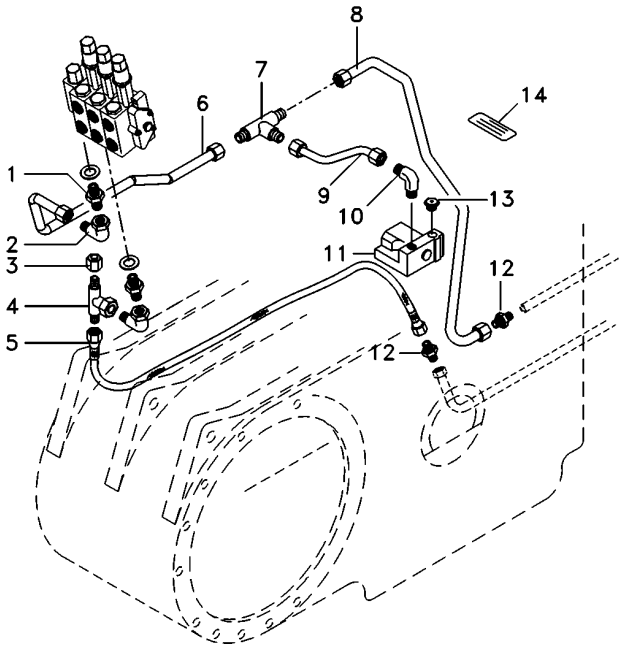


| | | | | | |
|---|---|---|---|---|---|
| 1 | 039290T1 | **2** | CONEXÃO | CONNECTION | CONEXION |
| 2 | 45264100 | **2** | CONEXÃO | CONNECTION | CONEXION |
| 3 | 068133T1 | **1** | TAMPÃO | PAD | ALMOHADILLA |
| 4 | 039368T1 | **2** | CONEXÃO | CONNECTION | CONEXION |
| 5 | 020521P1 | **1** | MANGUEIRA | HOSE | FLEXIBLE |
| 6 | 6225757M1 | **1** | TUBO | TUBE | TUBO |
| 7 | 033308P1 | **1** | CONEXÃO "T" | CONNECTION T | CONEXION T |
| 8 | 6225746M1 | **1** | TUBO | TUBE | TUBO |
| 9 | 6225758M1 | **1** | TUBO | TUBE | TUBO |
| 10 | 3412002M91 | **1** | CONEXÃO | CONNECTION | CONEXION |
| 11 | 033909T1 | **1** | VÁLVULA | VALVE | VALVULA |
| 12 | 3412195M91 | **4** | CONEXÃO | CONNECTION | CONEXION |
| 13 | 358724X91 | **1** | BUJÃO | PLUG | TAPON |
| 14 | 059234P1 | **1** | DECAL | DECAL | CALCOMANIA |

**Controle Remoto**
**Remote Control**
**Control Remoto**

# 70-110

**Com 2 Desarme Automático + 1 Retorno Por Mola**
**With 2 Kick Out + 1 Spring Return**
**Con 2 Kick Out + 1 Retorno Por Mola**

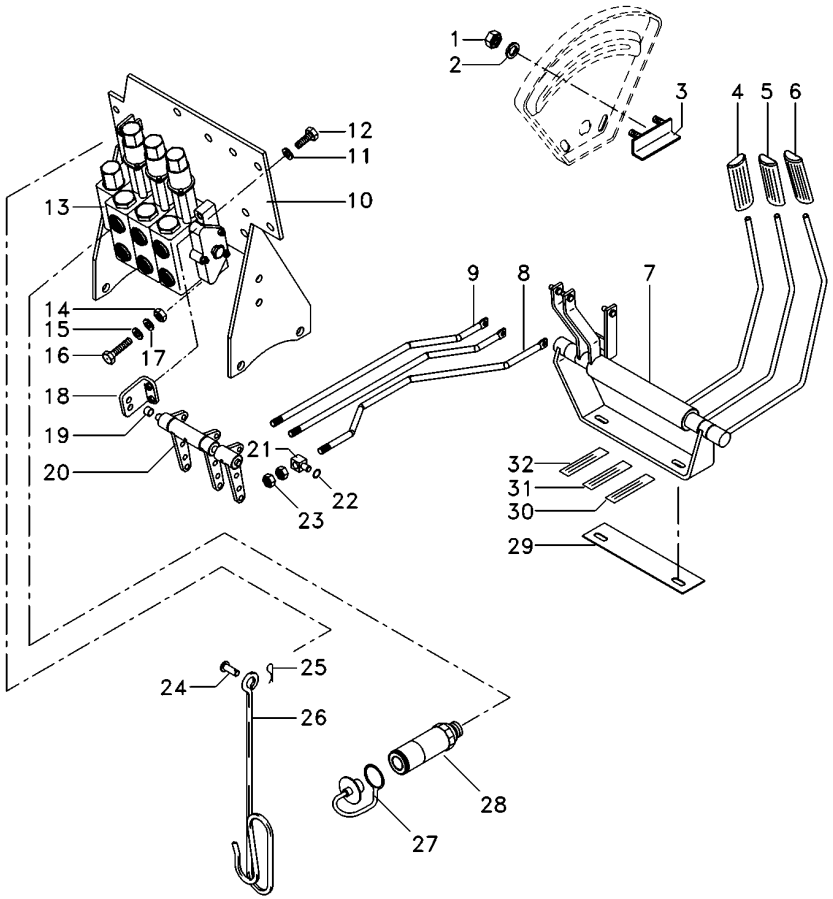


| | | | | | |
|---|---|---|---|---|---|
| 1 | 355564X1 | | **2** | PORCA | NUT | TUERCA |
| 2 | 353441X1 | | **2** | ARRUELA | WASHER | ARANDELA |
| 3 | 6209483M91 | | **1** | BATENTE | RETAINER | RETENEDOR |
| 4 | 6203802M91 | | **1** | MANÍPULO | KNOB | POMO |
| 5 | 6208819M91 | | **1** | MANÍPULO | KNOB | POMO |
| 6 | 6208820M91 | | **1** | MANÍPULO | KNOB | POMO |
| 7 | 073205N2 | | **1** | MANCAL | BEARING | COJINETE |
| 8 | 073421P3 | | **1** | TIRANTE | ROD | VARILLA |
| 9 | 6207569M1 | | **2** | TIRANTE | ROD | VARILLA |
| 10 | 066660S3 | | **1** | SUPORTE | BRACKET | SOPORTE |
| 11 | 353434X1 | | **4** | ARRUELA | WASHER | ARANDELA |
| 12 | 339761X1 | | **4** | PARAFUSO | BOLT | PERNO |
| 13 | 6228118M91 | | **1** | CJ. COMANDO | DISTRIBUTOR | DISTRIBUIDOR |
| 14 | 339402X1 | | **3** | PORCA | NUT | TUERCA |
| 15 | 390734X1 | | **4** | ARRUELA | WASHER | ARANDELA |
| 16 | 3009297X1 | | **2** | PARAFUSO | BOLT | PERNO |
| 17 | 339376X1 | | **4** | ARRUELA | WASHER | ARANDELA |
| 18 | 6208592M91 | | **2** | SUPORTE | CLEVIS | GANCHO SEGURI. |
| 19 | 6208595M1 | ∅ 14,00 MM | **2** | BUCHA | BUSH | CASQUILLO |
| 19 | 6235916M1 | ∅ 15,5 MM | **2** | BUCHA | INSERT | INSERCION |
| 20 | 6208583M91 | | **1** | MANCAL | BEARING | COJINETE |
| 21 | 1695655M1 | | **3** | BLOCO | BLOCK | BLOQUE |
| 22 | 354345X1 | | **9** | ANEL TRAVA | CIRCLIP | CIRCULITO |
| 23 | 1442577X1 | | **12** | PORCA | NUT | TUERCA |
| 24 | 832813M1 | | **1** | PINO | PIN | PASADOR |
| 25 | 354048X1 | | **1** | CUPILHA | COTTER PIN | PASADOR DOUBLE |
| 26 | 1809938M2 | | **1** | GANCHO | HOOK | GANCHO |
| 27 | 3611673M1 | | **6** | TAMPÃO | PAD | ALMOHADILLA |
| 28 | 3772942M1 | | **6** | VÁLVULA FÊMEA | FEMALE COUPLER | ACOPLADOR HEMBRA |
| 29 | 6222270M1 | | **1** | ESPAÇADOR | SPACER | PIEZA DISTANCIA |
| 30 | 6208307M1 | | **2** | DECAL | DECAL | CALCOMANIA |
| 31 | 6203287M1 | | **2** | DECAL | DECAL | CALCOMANIA |
| 32 | 6203286M1 | | **2** | DECAL | DECAL | CALCOMANIA |

**Controle Remoto**
**Remote Control**
**Control Remoto**

**70-115**

**Com Cabine - Com 2 Kick Out + 1 Reg. Vazão**
**With Cab - With 2 Kick Out + 1 Variable Flow**
**Con Cabina - Con 2 Kick Out + 1 Reg.Vazió**

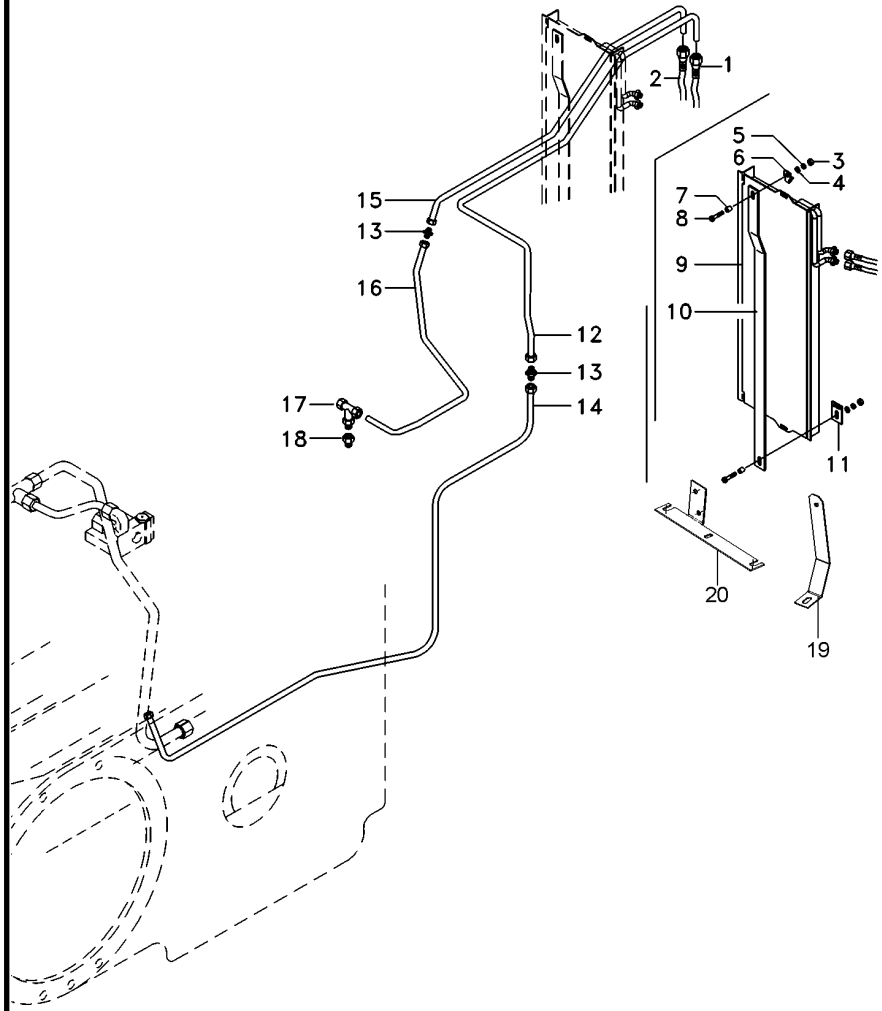


| | | | | |
|---|---|---|---|---|
| 1 | 6223565M1 | **1** MANGUEIRA | HOSE | FLEXIBLE |
| 2 | 6223565M1 | **1** MANGUEIRA | HOSE | FLEXIBLE |
| 3 | 339169X1 | **3** PORCA | NUT | TUERCA |
| 4 | 339056X1 | **2** ARRUELA | WASHER | ARANDELA |
| 5 | 339374X1 | **2** ARRUELA | WASHER | ARANDELA |
| 6 | 6215849M91 | **1** GRAMPO | CRAMP | PASADOR |
| 7 | 3145137M1 | **1** ESPAÇADOR | SPACER | PIEZA DISTANCIA |
| 8 | 391176X1 | **2** PARAFUSO | BOLT | PERNO |
| 9 | 3780458M1 | **1** RADIADOR | RADIATOR | RADIADOR |
| 10 | 6215850M1 | **1** HASTE | RAIL | RIEL |
| 11 | 6215996M91 | **1** GRAMPO | CRAMP | PASADOR |
| 12 | 6225742M1 | **1** TUBO RETORNO | LEAK-OFF PIPE | TUBO DE ESCAPE. |
| 13 | 3412195M91 | **4** CONEXÃO | CONNECTION | CONEXION |
| 14 | 6225759M1 | **1** TUBO | TUBE | TUBO |
| 15 | 6225743M1 | **1** TUBO RETORNO | LEAK-OFF PIPE | TUBO DE ESCAPE. |
| 16 | 6225751M1 | **1** TUBO RETORNO | LEAK-OFF PIPE | TUBO DE ESCAPE. |
| 17 | 039368T1 | **2** CONEXÃO | CONNECTION | CONEXION |
| 18 | 047154T1 | **1** CONEXÃO | CONNECTION | CONEXION |
| 19 | 6231500M1 | **1** SUPORTE | BRACKET | SOPORTE |
| 20 | 6217566M1 | **1** SUPORTE | CLEVIS | GANCHO SEGURI. |

**Controle Remoto**
**Remote Control**
**Control Remoto**

**70-120**

**Com Cabine - Com 2 Kick Out + 1 Reg. Vazão**
**With Cab - With 2 Kick Out + 1 Variable Flow**
**Con Cabina - Con 2 Kick Out + 1 Reg.Vazió**

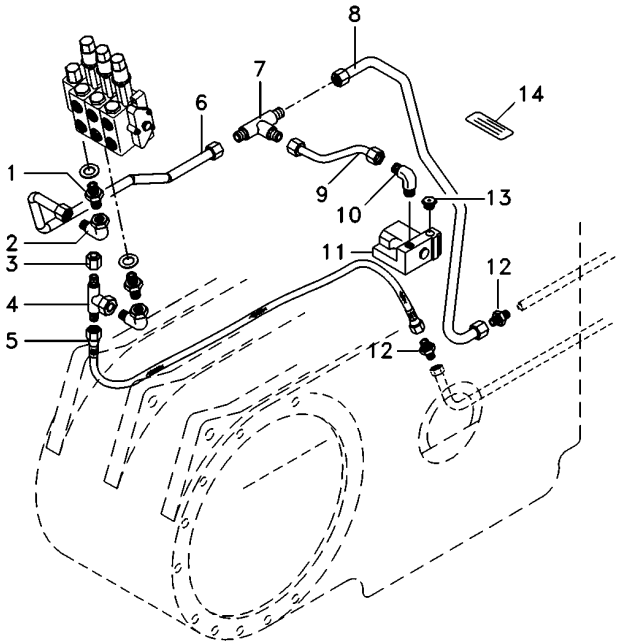


| | | | | | |
|---|---|---|---|---|---|
| 1 | 039290T1 | **2** | CONEXÃO | CONNECTION | CONEXION |
| 2 | 45264100 | **2** | CONEXÃO | CONNECTION | CONEXION |
| 3 | 068133T1 | **1** | TAMPÃO | PAD | ALMOHADILLA |
| 4 | 039368T1 | **2** | CONEXÃO | CONNECTION | CONEXION |
| 5 | 020521P1 | **1** | MANGUEIRA | HOSE | FLEXIBLE |
| 6 | 6225757M1 | **1** | TUBO | TUBE | TUBO |
| 7 | 033308P1 | **1** | CONEXÃO "T" | CONNECTION T | CONEXION T |
| 8 | 6225746M1 | **1** | TUBO | TUBE | TUBO |
| 9 | 6225758M1 | **1** | TUBO | TUBE | TUBO |
| 10 | 3412002M91 | **1** | CONEXÃO | CONNECTION | CONEXION |
| 11 | 033909T1 | **1** | VÁLVULA | VALVE | VALVULA |
| 12 | 3412195M91 | **4** | CONEXÃO | CONNECTION | CONEXION |
| 13 | 358724X91 | **1** | BUJÃO | PLUG | TAPON |
| 14 | 059234P1 | **1** | DECAL | DECAL | CALCOMANIA |

**Controle Remoto**
**Remote Control**
**Control Remoto**

# 70-125

**Com Cabine - Com 2 Kick Out + 1 Reg. Vazão**
**With Cab - With 2 Kick Out + 1 Variable Flow**
**Con Cabina - Con 2 Kick Out + 1 Reg.Vazió**

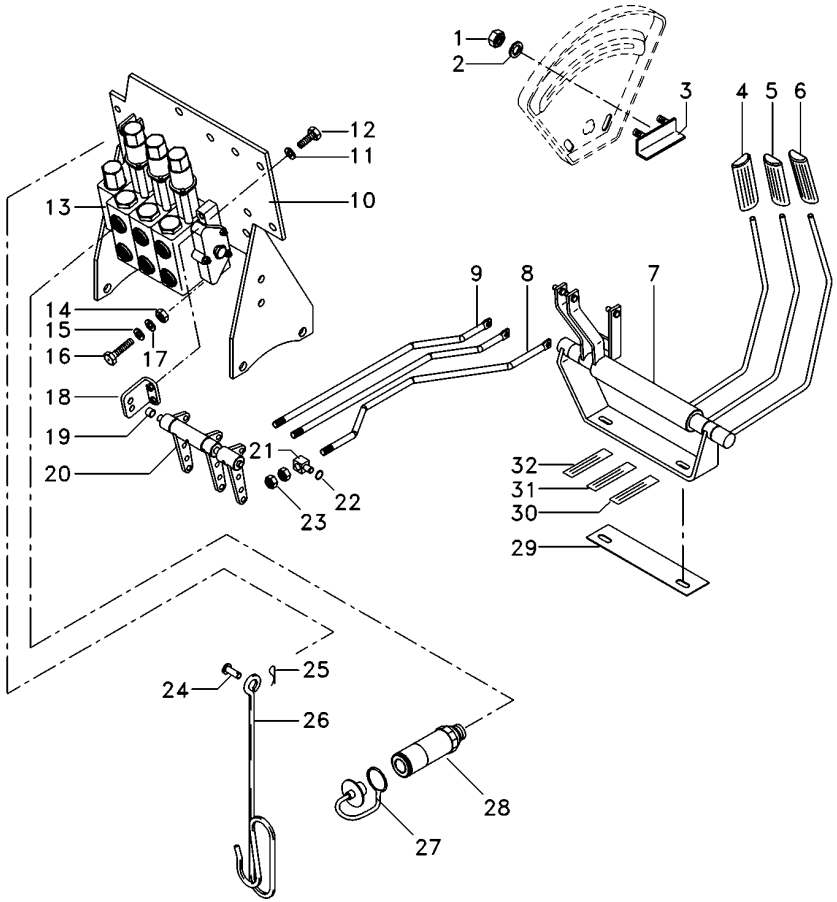


| | | | | | |
|---|---|---|---|---|---|
| 1 | 355564X1 | | **2** | PORCA | NUT | TUERCA |
| 2 | 353441X1 | | **2** | ARRUELA | WASHER | ARANDELA |
| 3 | 6209483M91 | | **1** | BATENTE | RETAINER | RETENEDOR |
| 4 | 6203802M91 | | **1** | MANÍPULO | KNOB | POMO |
| 5 | 6208819M91 | | **1** | MANÍPULO | KNOB | POMO |
| 6 | 6208820M91 | | **1** | MANÍPULO | KNOB | POMO |
| 7 | 073205N2 | | **1** | MANCAL | BEARING | COJINETE |
| 8 | 073421P3 | | **1** | TIRANTE | ROD | VARILLA |
| 9 | 6207569M1 | | **2** | TIRANTE | ROD | VARILLA |
| 10 | 066660S3 | | **1** | SUPORTE | BRACKET | SOPORTE |
| 11 | 353434X1 | | **4** | ARRUELA | WASHER | ARANDELA |
| 12 | 339761X1 | | **4** | PARAFUSO | BOLT | PERNO |
| 13 | 6228119M91 | | **1** | CJ. COMANDO | DISTRIBUTOR | DISTRIBUIDOR |
| 14 | 339402X1 | | **3** | PORCA | NUT | TUERCA |
| 15 | 390734X1 | | **4** | ARRUELA | WASHER | ARANDELA |
| 16 | 3009297X1 | | **2** | PARAFUSO | BOLT | PERNO |
| 17 | 339376X1 | | **4** | ARRUELA | WASHER | ARANDELA |
| 18 | 6208592M91 | | **2** | SUPORTE | CLEVIS | GANCHO SEGURI. |
| 19 | 6208595M1 | ∅ 14,00 MM | **2** | BUCHA | BUSH | CASQUILLO |
| 19 | 6235916M1 | ∅ 15,5 MM | **2** | BUCHA | INSERT | INSERCION |
| 20 | 6208583M91 | | **1** | MANCAL | BEARING | COJINETE |
| 21 | 1695655M1 | | **3** | BLOCO | BLOCK | BLOQUE |
| 22 | 354345X1 | | **9** | ANEL TRAVA | CIRCLIP | CIRCULITO |
| 23 | 1442577X1 | | **12** | PORCA | NUT | TUERCA |
| 24 | 832813M1 | | **1** | PINO | PIN | PASADOR |
| 25 | 354048X1 | | **1** | CUPILHA | COTTER PIN | PASADOR DOUBLE |
| 26 | 1809938M2 | | **1** | GANCHO | HOOK | GANCHO |
| 27 | 3611673M1 | | **6** | TAMPÃO | PAD | ALMOHADILLA |
| 28 | 3772942M1 | | **6** | VÁLVULA FÊMEA | FEMALE COUPLER | ACOPLADOR HEMBRA |
| 29 | 6222270M1 | | **1** | ESPAÇADOR | SPACER | PIEZA DISTANCIA |
| 30 | 6208307M1 | | **2** | DECAL | DECAL | CALCOMANIA |
| 31 | 6203287M1 | | **2** | DECAL | DECAL | CALCOMANIA |
| 32 | 6203286M1 | | **2** | DECAL | DECAL | CALCOMANIA |

| | | |
|---|---|---|
| Direção E Controle Remoto<br>Remote Control And Steering<br>Dirección Y Controle Remoto | 4 Rm<br>4 Wd<br>4 Rm | **70-130** |

Com Cabine - 2 Corpos Retorno Por Mola
With Cab - 2 Body Spring Return
Con Cabina - 2 Cuerpos Retorno Por Mola

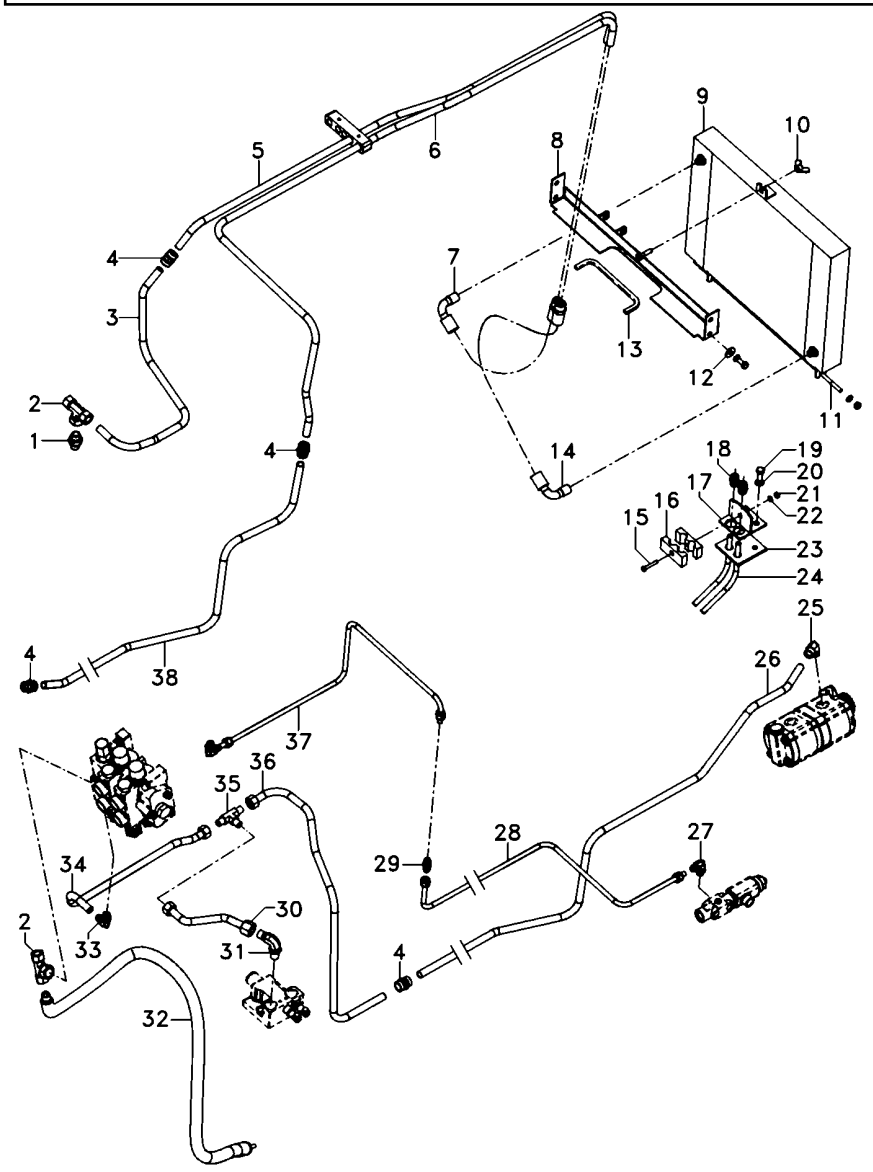


| | | | | | |
|---|---|---|---|---|---|
| 1 | 047154T1 | 3 | CONEXÃO | CONNECTION | CONEXION |
| 2 | 039368T1 | 2 | CONEXÃO | CONNECTION | CONEXION |
| 3 | 6225751M1 | 1 | TUBO RETORNO | LEAK-OFF PIPE | TUBO DE ESCAPE. |
| 4 | 3412195M91 | 4 | CONEXÃO | CONNECTION | CONEXION |
| 5 | 6225743M1 | 1 | TUBO RETORNO | LEAK-OFF PIPE | TUBO DE ESCAPE. |
| 6 | 6225742M1 | 1 | TUBO RETORNO | LEAK-OFF PIPE | TUBO DE ESCAPE. |
| 7 | 6223611M1 | 1 | MANGUEIRA | HOSE | FLEXIBLE |
| 8 | 6219217M91 | 1 | SUPORTE | BRACKET | SOPORTE |
| 9 | 054522T1 | 1 | RADIADOR | RADIATOR | RADIADOR |
| 10 | 339106X1 | 1 | PORCA | NUT | TUERCA |
| 11 | 6222029M1 | 1 | TIRANTE | ROD | VARILLA |
| 12 | 391039X1 | 4 | ARRUELA | WASHER | ARANDELA |
| 13 | 6206213M1 | 1 | GALÃO | PAD | CIERRE |
| 14 | 6223611M1 | 1 | MANGUEIRA | HOSE | FLEXIBLE |
| 15 | 3468414M1 | 1 | PARAFUSO | BOLT | PERNO |
| 16 | 033212P1 | 2 | BRAÇADEIRA | CLAMP | ABRAZADERA |
| 17 | 6223623M91 | 1 | SUPORTE | BRACKET | SOPORTE |
| 18 | 3412001M91 | 2 | CONEXÃO | CONNECTION | CONEXION |
| 19 | 353691X1 | 5 | PARAFUSO | BOLT | PERNO |
| 20 | 353434X1 | 5 | ARRUELA | WASHER | ARANDELA |
| 21 | 339030X1 | 1 | PORCA | NUT | TUERCA |
| 22 | 339375X1 | 1 | ARRUELA | WASHER | ARANDELA |
| 23 | 6223624M1 | 1 | PROTEÇÃO | GUARD | DEFENSA |
| 24 | 022313T2 | 2 | MANGUEIRA | HOSE | FLEXIBLE |
| 25 | 6214770M1 | 3 | CONEXÃO | CONNECTION | CONEXION |
| 26 | 6225744M1 | 1 | TUBO | TUBE | TUBO |
| 27 | 045823T1 | 2 | CONEXÃO | CONNECTION | CONEXION |
| 28 | 6227887M91 | 1 | CJ. TUBO | KIT, PIPE | JUEGO CANO |
| 29 | 355529X1 | 1 | ADAPTADOR HIDR. | HYDR. PLUG | HYDR. PLUG |
| 30 | 6225758M1 | 1 | TUBO | TUBE | TUBO |
| 31 | 3412002M91 | 2 | CONEXÃO | CONNECTION | CONEXION |
| 32 | 020521P1 | 1 | MANGUEIRA | HOSE | FLEXIBLE |
| 33 | 45264100 | 2 | CONEXÃO | CONNECTION | CONEXION |
| 34 | 6225757M1 | 1 | TUBO | TUBE | TUBO |
| 35 | 033308P1 | 1 | CONEXÃO "T" | CONNECTION T | CONEXION T |
| 36 | 6225746M1 | 1 | TUBO | TUBE | TUBO |
| 37 | 6227888M91 | 1 | CJ. TUBO | KIT, PIPE | JUEGO CANO |
| 38 | 6225759M1 | 1 | TUBO | TUBE | TUBO |

| | | |
|---|---|---|
| Direção E Controle Remoto<br>Remote Control And Steering<br>Dirección Y Controle Remoto | 4 Rm<br>4 Wd<br>4 Rm | **70-135** |

Com Cabine - 2 Corpos Retorno Por Mola
With Cab - 2 Body Spring Return
Con Cabina - 2 Cuerpos Retorno Por Mola

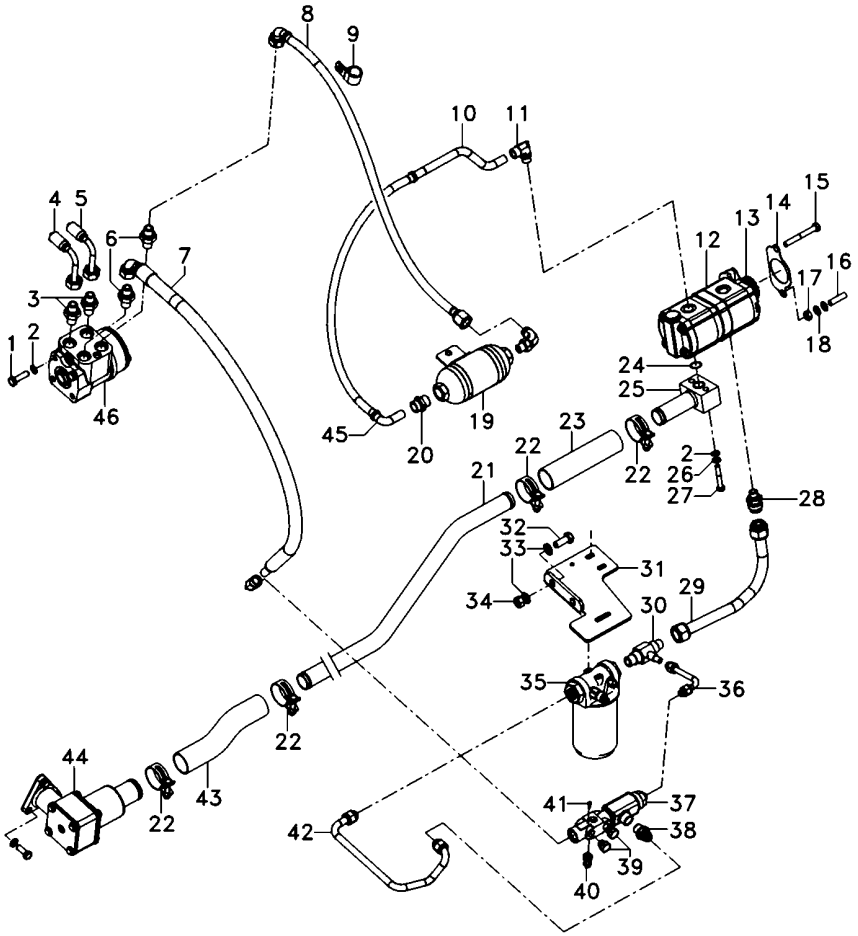


| | | | | | |
|---|---|---|---|---|---|
| 1 | 339814X1 | | **2** | PARAFUSO | BOLT | PERNO |
| 2 | 339024X1 | | **6** | ARRUELA | WASHER | ARANDELA |
| 3 | 047155T1 | | **2** | CONEXÃO | CONNECTION | CONEXION |
| 4 | 067905T1 | | **1** | MANGUEIRA | HOSE | FLEXIBLE |
| 5 | 067905T1 | | **1** | MANGUEIRA | HOSE | FLEXIBLE |
| 6 | 047154T1 | | **3** | CONEXÃO | CONNECTION | CONEXION |
| 7 | 050762T1 | | **1** | MANGUEIRA | HOSE | FLEXIBLE |
| 8 | 6201690M91 | | **1** | MANGUEIRA | HOSE | FLEXIBLE |
| 9 | 371798X1 | | **1** | BRAÇADEIRA | CLAMP | ABRAZADERA |
| 10 | 068434P1 | | **1** | TUBO | PIPE | CANO |
| 11 | 6214770M1 | | **3** | CONEXÃO | CONNECTION | CONEXION |
| 12 | 6214827M91 | | **1** | BOMBA HIDRÁULICA | HYDRAULIC PUMP | BOMBA HIDRAULICA |
| 13 | 6223540M1 | | **1** | ENGRENAGEM | GEAR | ENGRANAJE |
| 14 | 1687018M2 | | **1** | JUNTA | GASKET | EMPAQUETADURA. |
| 15 | 362686X1 | | **1** | PARAFUSO | BOLT | PERNO |
| 16 | 362443X1 | | **1** | PARAFUSO | BOLT | PERNO |
| 17 | 355565X1 | | **3** | PORCA | NUT | TUERCA |
| 18 | 353756X1 | | **1** | ARRUELA | WASHER | ARANDELA |
| 19 | 6201629M91 | | **1** | SILENCIOSO | SILENCER | SILENCIADOR |
| 20 | 3411941M91 | | **1** | CONEXÃO | CONNECTION | CONEXION |
| 21 | 6225747M1 | | **1** | TUBO | PIPE | CANO |
| 22 | 6214781M1 | | **4** | BRAÇADEIRA | CLAMP | ABRAZADERA |
| 23 | 6215183M1 | | **1** | MANGUEIRA | HOSE | FLEXIBLE |
| 24 | 3585217M1 | | **1** | ANEL "O" | O RING | JUNTA TORICA |
| 25 | 6214710M91 | | **1** | FLANGE | FLANGE | PLETINA |
| 26 | 339374X1 | | **10** | ARRUELA | WASHER | ARANDELA |
| 27 | 339291X1 | | **2** | PARAFUSO | BOLT | PERNO |
| 28 | 6215056M1 | | **1** | CONEXÃO | CONNECTION | CONEXION |
| 29 | 6225740M91 | | **1** | CJ. TUBO | TUBE ASSY | CONJ.DE TUBO |
| 30 | 6215057M1 | | **1** | CONEXÃO "T" | CONNECTION T | CONEXION T |
| 31 | 6227890M1 | | **1** | SUPORTE FILTRO | FILTER SUPPORT | FILTER SUPPORT |
| 32 | 3009507X1 | | **2** | PARAFUSO | BOLT | PERNO |
| 33 | 339369X1 | | **4** | ARRUELA | WASHER | ARANDELA |
| 34 | 3009695X1 | | **2** | PORCA | NUT | TUERCA |
| 35 | 6223536M91 | 70-215 No | **1** | CJ. FILTRO | KIT, FILTER | JUEGO FILTRO |
| 36 | 6227885M91 | | **1** | CJ. TUBO | KIT, PIPE | JUEGO CANO |
| 37 | 3759547M93 | | **1** | VÁLVULA | VALVE | VALVULA |
| 38 | 3019383X91 | | **1** | CONEXÃO | CONNECTION | CONEXION |
| 39 | 3019639X91 | | **2** | BUJÃO | PLUG | TAPON |
| 40 | 353677X1 | | **2** | PARAFUSO | BOLT | PERNO |
| 41 | 6214797M1 | | **1** | TAMPÃO | PAD | ALMOHADILLA |
| 42 | 6227886M91 | | **1** | CJ. TUBO | KIT, PIPE | JUEGO CANO |
| 43 | 6225754M1 | | **1** | MANGUEIRA | HOSE | FLEXIBLE |
| 44 | 6223552M91 | | **1** | CJ. FILTRO | KIT, FILTER | JUEGO FILTRO |
| 45 | 050762T1 | | **1** | MANGUEIRA | HOSE | FLEXIBLE |
| 46 | 047153T1 | | **1** | UN. HIDROSTÁTICA | STEERING UNIT | UNIDAD DIRECCION |
| 47 | 6231628M1 | | **1** | TUBO RETORNO | LEAK-OFF PIPE | TUBO DE ESCAPE. |
| 48 | 6231499M1 | | **1** | PROTEÇÃO | GUARD | DEFENSA |

| | | |
|---|---|---|
| Direção E Controle Remoto<br>Remote Control And Steering<br>Dirección Y Controle Remoto | 4 Rm<br>4 Wd<br>4 Rm | **70-140** |

**Com Cabine - 2 Corpos Retorno Por Mola**
**With Cab - 2 Body Spring Return**
**Con Cabina - 2 Cuerpos Retorno Por Mola**

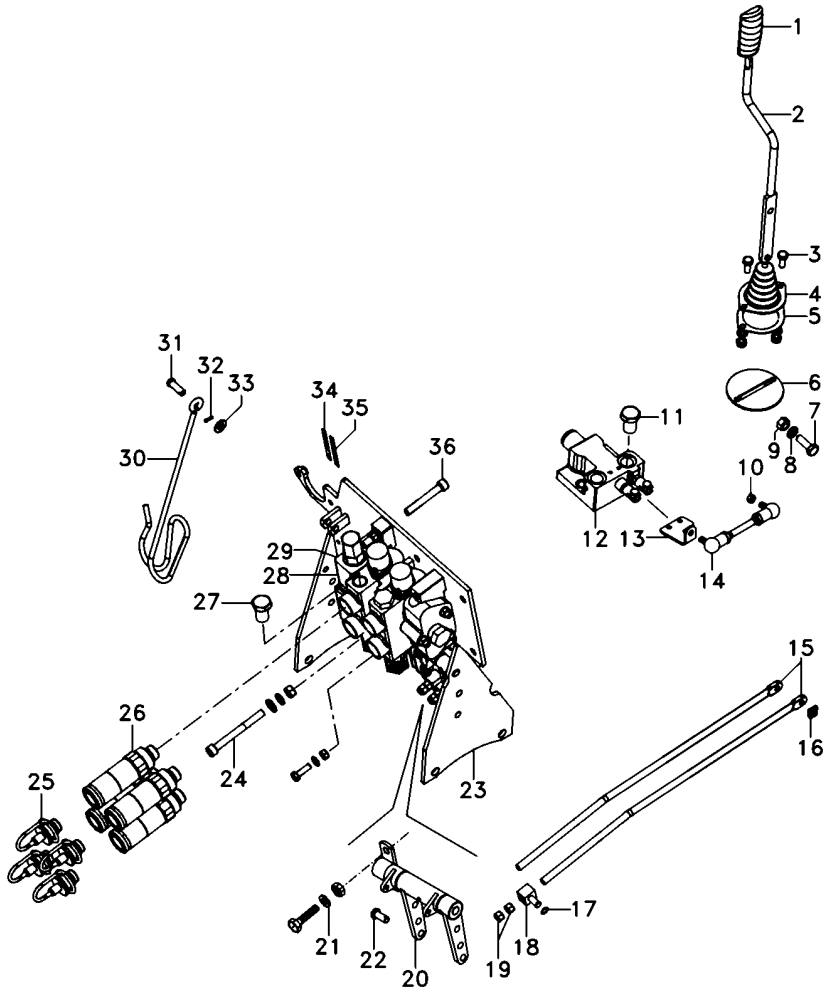


| | | | | |
|---|---|---|---|---|
| 1 | 6200649M1 | **1** | MANÍPULO | KNOB | POMO |
| 2 | 6207308M91 | **1** | CJ. ALAVANCA | KIT, LEVER | JUEGO, PALANCA |
| 3 | 339123X1 | **8** | PARAFUSO | BOLT | PERNO |
| 4 | 069915P1 | **1** | COIFA | BELLOWS | FUELLE |
| 5 | 069937P1 | **1** | ANEL | RING | ARO |
| 6 | 6207307M91 | **1** | CJ. SUPORTE | KIT, BRACKET | JUEGO SOPORTE |
| 7 | 339401X1 | **1** | PARAFUSO | BOLT | PERNO |
| 8 | 339376X1 | **6** | ARRUELA | WASHER | ARANDELA |
| 9 | 339402X1 | **4** | PORCA | NUT | TUERCA |
| 10 | 339169X1 | **6** | PORCA | NUT | TUERCA |
| 11 | 358724X91 | **1** | BUJÃO | PLUG | TAPON |
| 12 | 070845T1 | **1** | VÁLVULA | VALVE | VALVULA |
| 13 | 6207301M1 | **1** | ALAVANCA | LEVER | PALANCA |
| 14 | 6207304M91 | **1** | TIRANTE | ROD | VARILLA |
| 15 | 065981P1 | **2** | TIRANTE | ROD | VARILLA |
| 16 | 1679932M2 | **2** | GRAMPO | CRAMP | PASADOR |
| 17 | 354345X1 | **4** | ANEL TRAVA | CIRCLIP | CIRCULITO |
| 18 | 1695655M1 | **2** | BLOCO | BLOCK | BLOQUE |
| 19 | 1442577X1 | **8** | PORCA | NUT | TUERCA |
| 20 | 066656N1 | **1** | MANCAL | BEARING | COJINETE |
| 22 | 1695953M2 | **2** | PINO | PIN | PASADOR |
| 23 | 066660S3 | **1** | SUPORTE | BRACKET | SOPORTE |
| 24 | 3009297X1 | **2** | PARAFUSO | BOLT | PERNO |
| 25 | 3611673M1 | **4** | TAMPÃO | PAD | ALMOHADILLA |
| 26 | 3772942M1 | **4** | VÁLVULA FÊMEA | FEMALE COUPLER | ACOPLADOR HEMBRA |
| 27 | 068133T1 | **1** | TAMPÃO | PAD | ALMOHADILLA |
| 28 | 6228117M91 | **1** | CJ. COMANDO | DISTRIBUTOR | DISTRIBUIDOR |
| 29 | 039290T1 | **2** | CONEXÃO | CONNECTION | CONEXION |
| 30 | 1809938M2 | **1** | GANCHO | HOOK | GANCHO |
| 31 | 832813M1 | **1** | PINO | PIN | PASADOR |
| 32 | 354055X1 | **1** | CUPILHA | COTTER PIN | PASADOR DOUBLE |
| 33 | 390734X1 | **5** | ARRUELA | WASHER | ARANDELA |
| 34 | 6203286M1 | **1** | DECAL | DECAL | CALCOMANIA |
| 35 | 6208307M1 | **1** | DECAL | DECAL | CALCOMANIA |
| 36 | 1440352X1 | **1** | PARAFUSO | BOLT | PERNO |

| | | |
|---|---|---|
| Direção E Controle Remoto | 4 Rm | Com Cabine - 2 Corpos Desarme Automático |
| Remote Control And Steering | 4 Wd | With Cab - 2 Body Kick Out |
| Dirección Y Controle Remoto | 4 Rm | Con Cabina - 2 Cuerpos Kick Out |

**70-145**

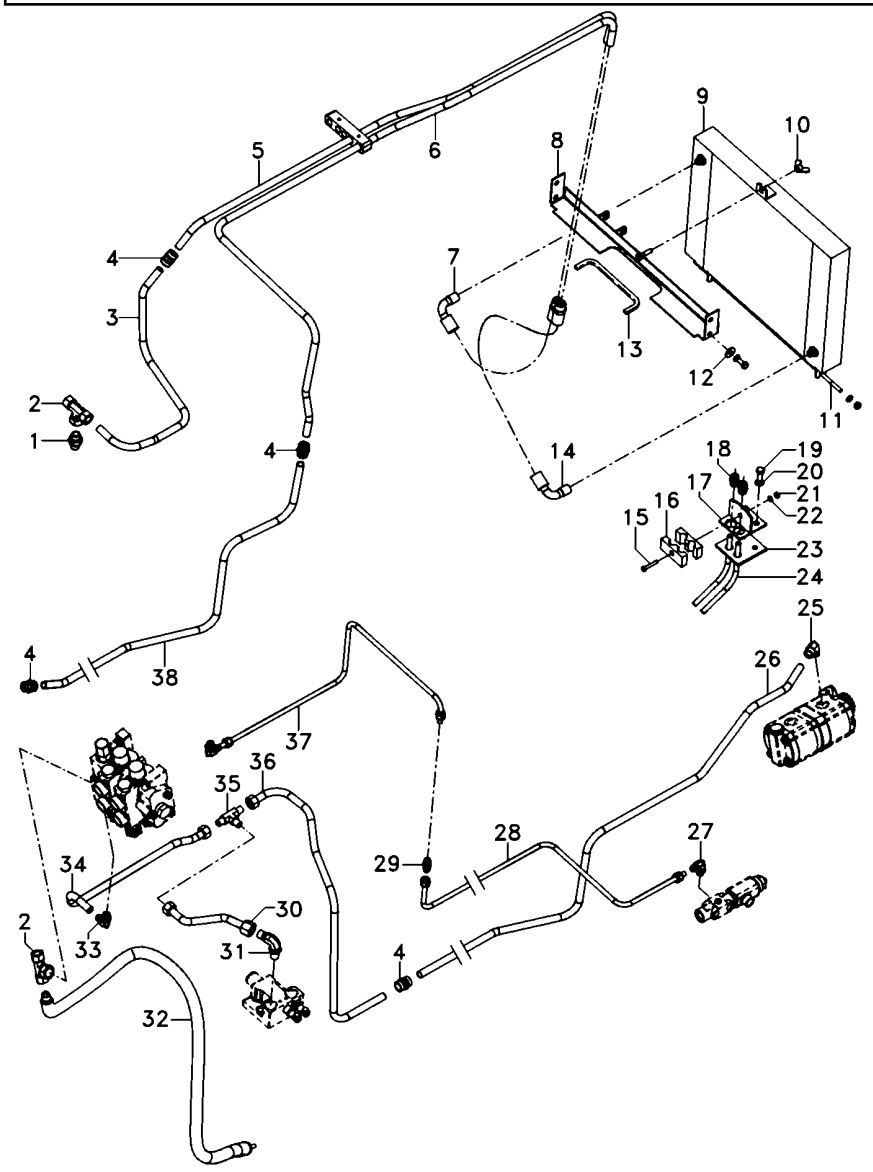


| | | | | | |
|---|---|---|---|---|---|
| 1 | 047154T1 | 3 | CONEXÃO | CONNECTION | CONEXION |
| 2 | 039368T1 | 2 | CONEXÃO | CONNECTION | CONEXION |
| 3 | 6225751M1 | 1 | TUBO RETORNO | LEAK-OFF PIPE | TUBO DE ESCAPE. |
| 4 | 3412195M91 | 4 | CONEXÃO | CONNECTION | CONEXION |
| 5 | 6225743M1 | 1 | TUBO RETORNO | LEAK-OFF PIPE | TUBO DE ESCAPE. |
| 6 | 6225742M1 | 1 | TUBO RETORNO | LEAK-OFF PIPE | TUBO DE ESCAPE. |
| 7 | 6223611M1 | 1 | MANGUEIRA | HOSE | FLEXIBLE |
| 8 | 6219217M91 | 1 | SUPORTE | BRACKET | SOPORTE |
| 9 | 054522T1 | 1 | RADIADOR | RADIATOR | RADIADOR |
| 10 | 339106X1 | 1 | PORCA | NUT | TUERCA |
| 11 | 6222029M1 | 1 | TIRANTE | ROD | VARILLA |
| 12 | 391039X1 | 4 | ARRUELA | WASHER | ARANDELA |
| 13 | 6206213M1 | 1 | GALÃO | PAD | CIERRE |
| 14 | 6223611M1 | 1 | MANGUEIRA | HOSE | FLEXIBLE |
| 15 | 3468414M1 | 1 | PARAFUSO | BOLT | PERNO |
| 16 | 033212P1 | 2 | BRAÇADEIRA | CLAMP | ABRAZADERA |
| 17 | 6223623M91 | 1 | SUPORTE | BRACKET | SOPORTE |
| 18 | 3412001M91 | 2 | CONEXÃO | CONNECTION | CONEXION |
| 19 | 353691X1 | 5 | PARAFUSO | BOLT | PERNO |
| 20 | 353434X1 | 5 | ARRUELA | WASHER | ARANDELA |
| 21 | 339030X1 | 1 | PORCA | NUT | TUERCA |
| 22 | 339375X1 | 1 | ARRUELA | WASHER | ARANDELA |
| 23 | 6223624M1 | 1 | PROTEÇÃO | GUARD | DEFENSA |
| 24 | 022313T2 | 2 | MANGUEIRA | HOSE | FLEXIBLE |
| 25 | 6214770M1 | 3 | CONEXÃO | CONNECTION | CONEXION |
| 26 | 6225744M1 | 1 | TUBO | TUBE | TUBO |
| 27 | 045823T1 | 2 | CONEXÃO | CONNECTION | CONEXION |
| 28 | 6227887M91 | 1 | CJ. TUBO | KIT, PIPE | JUEGO CANO |
| 29 | 355529X1 | 1 | ADAPTADOR HIDR. | HYDR. PLUG | HYDR. PLUG |
| 30 | 6225758M1 | 1 | TUBO | TUBE | TUBO |
| 31 | 3412002M91 | 2 | CONEXÃO | CONNECTION | CONEXION |
| 32 | 020521P1 | 1 | MANGUEIRA | HOSE | FLEXIBLE |
| 33 | 45264100 | 2 | CONEXÃO | CONNECTION | CONEXION |
| 34 | 6225757M1 | 1 | TUBO | TUBE | TUBO |
| 35 | 033308P1 | 1 | CONEXÃO "T" | CONNECTION T | CONEXION T |
| 36 | 6225746M1 | 1 | TUBO | TUBE | TUBO |
| 37 | 6227888M91 | 1 | CJ. TUBO | KIT, PIPE | JUEGO CANO |
| 38 | 6225759M1 | 1 | TUBO | TUBE | TUBO |

| | | |
|---|---|---|
| Direção E Controle Remoto<br>Remote Control And Steering<br>Dirección Y Controle Remoto | 4 Rm<br>4 Wd<br>4 Rm | **70-150** | Com Cabine - 2 Corpos Desarme Automático<br>With Cab - 2 Body Kick Out<br>Con Cabina - 2 Cuerpos Kick Out |

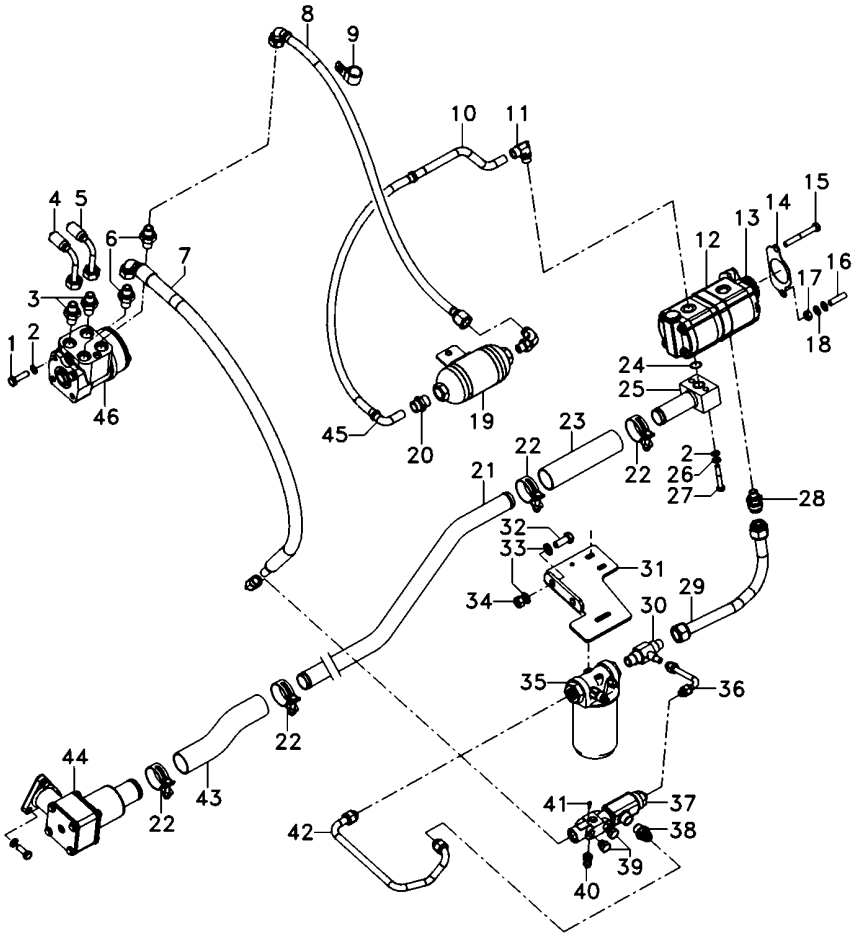

| | | | | | |
|---|---|---|---|---|---|
| 1 | 339814X1 | | **2** | PARAFUSO | BOLT | PERNO |
| 2 | 339024X1 | | **6** | ARRUELA | WASHER | ARANDELA |
| 3 | 047155T1 | | **2** | CONEXÃO | CONNECTION | CONEXION |
| 4 | 067905T1 | | **1** | MANGUEIRA | HOSE | FLEXIBLE |
| 5 | 067905T1 | | **1** | MANGUEIRA | HOSE | FLEXIBLE |
| 6 | 047154T1 | | **3** | CONEXÃO | CONNECTION | CONEXION |
| 7 | 050762T1 | | **1** | MANGUEIRA | HOSE | FLEXIBLE |
| 8 | 6201690M91 | | **1** | MANGUEIRA | HOSE | FLEXIBLE |
| 9 | 371798X1 | | **1** | BRAÇADEIRA | CLAMP | ABRAZADERA |
| 10 | 068434P1 | | **1** | TUBO | PIPE | CANO |
| 11 | 6214770M1 | | **3** | CONEXÃO | CONNECTION | CONEXION |
| 12 | 6214827M91 | | **1** | BOMBA HIDRÁULICA | HYDRAULIC PUMP | BOMBA HIDRAULICA |
| 13 | 6223540M1 | | **1** | ENGRENAGEM | GEAR | ENGRANAJE |
| 14 | 1687018M2 | | **1** | JUNTA | GASKET | EMPAQUETADURA. |
| 15 | 362686X1 | | **1** | PARAFUSO | BOLT | PERNO |
| 16 | 362443X1 | | **1** | PARAFUSO | BOLT | PERNO |
| 17 | 355565X1 | | **3** | PORCA | NUT | TUERCA |
| 18 | 353756X1 | | **1** | ARRUELA | WASHER | ARANDELA |
| 19 | 6201629M91 | | **1** | SILENCIOSO | SILENCER | SILENCIADOR |
| 20 | 3411941M91 | | **1** | CONEXÃO | CONNECTION | CONEXION |
| 21 | 6225747M1 | | **1** | TUBO | PIPE | CANO |
| 22 | 6214781M1 | | **4** | BRAÇADEIRA | CLAMP | ABRAZADERA |
| 23 | 6215183M1 | | **1** | MANGUEIRA | HOSE | FLEXIBLE |
| 24 | 3585217M1 | | **1** | ANEL "O" | O RING | JUNTA TORICA |
| 25 | 6214710M91 | | **1** | FLANGE | FLANGE | PLETINA |
| 26 | 339374X1 | | **10** | ARRUELA | WASHER | ARANDELA |
| 27 | 339291X1 | | **2** | PARAFUSO | BOLT | PERNO |
| 28 | 6215056M1 | | **1** | CONEXÃO | CONNECTION | CONEXION |
| 29 | 6225740M91 | | **1** | CJ. TUBO | TUBE ASSY | CONJ.DE TUBO |
| 30 | 6215057M1 | | **1** | CONEXÃO "T" | CONNECTION T | CONEXION T |
| 31 | 6227890M1 | | **1** | SUPORTE FILTRO | FILTER SUPPORT | FILTER SUPPORT |
| 32 | 3009507X1 | | **2** | PARAFUSO | BOLT | PERNO |
| 33 | 339369X1 | | **4** | ARRUELA | WASHER | ARANDELA |
| 34 | 3009695X1 | | **2** | PORCA | NUT | TUERCA |
| 35 | 6223536M91 | 70-215 No | **1** | CJ. FILTRO | KIT, FILTER | JUEGO FILTRO |
| 36 | 6227885M91 | | **1** | CJ. TUBO | KIT, PIPE | JUEGO CANO |
| 37 | 3759547M93 | | **1** | VÁLVULA | VALVE | VALVULA |
| 38 | 3019383X91 | | **1** | CONEXÃO | CONNECTION | CONEXION |
| 39 | 3019639X91 | | **2** | BUJÃO | PLUG | TAPON |
| 40 | 353677X1 | | **2** | PARAFUSO | BOLT | PERNO |
| 41 | 6214797M1 | | **1** | TAMPÃO | PAD | ALMOHADILLA |
| 42 | 6227886M91 | | **1** | CJ. TUBO | KIT, PIPE | JUEGO CANO |
| 43 | 6225754M1 | | **1** | MANGUEIRA | HOSE | FLEXIBLE |
| 44 | 6223552M91 | | **1** | CJ. FILTRO | KIT, FILTER | JUEGO FILTRO |
| 45 | 050762T1 | | **1** | MANGUEIRA | HOSE | FLEXIBLE |
| 46 | 047153T1 | | **1** | UN. HIDROSTÁTICA | STEERING UNIT | UNIDAD DIRECCION |
| 47 | 6231628M1 | | **1** | TUBO RETORNO | LEAK-OFF PIPE | TUBO DE ESCAPE. |
| 48 | 6231499M1 | | **1** | PROTEÇÃO | GUARD | DEFENSA |

| | | |
|---|---|---|
| Direção E Controle Remoto | 4 Rm | 70-155 |
| Remote Control And Steering | 4 Wd | |
| Dirección Y Controle Remoto | 4 Rm | |

Com Cabine - 2 Corpos Desarme Automático
With Cab - 2 Body Kick Out
Con Cabina - 2 Cuerpos Kick Out

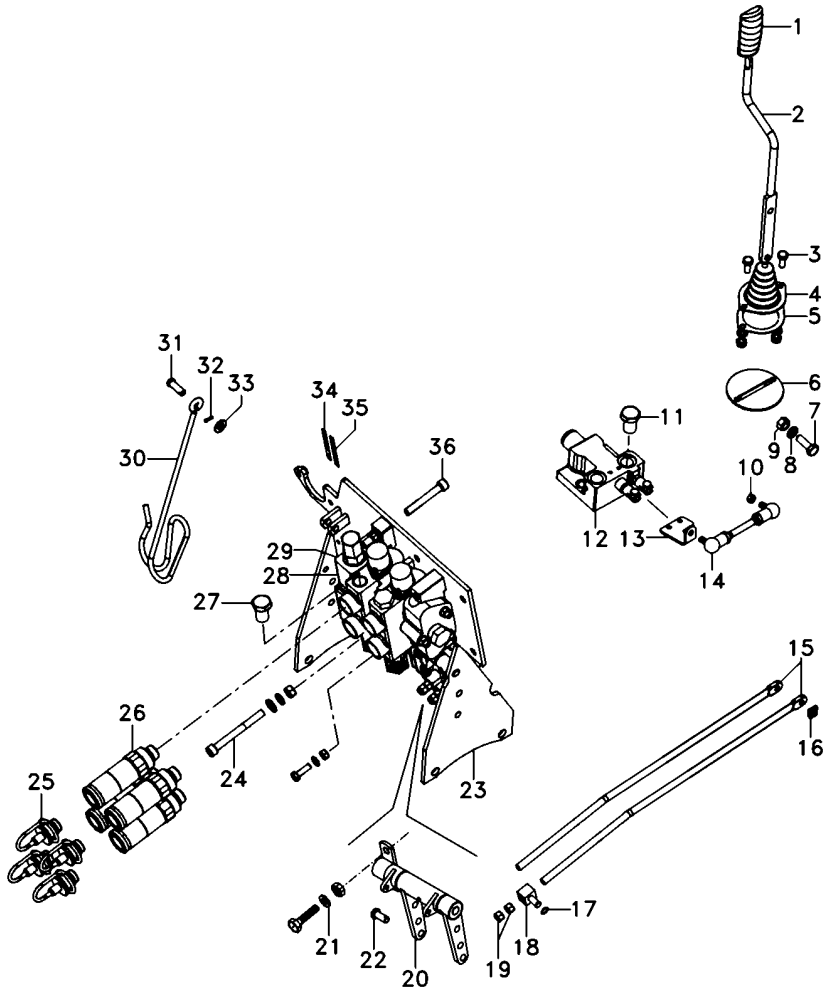


| | | | | | |
|---|---|---|---|---|---|
| 1 | 6200649M1 | **1** | MANÍPULO | KNOB | POMO |
| 2 | 6207308M91 | **1** | CJ. ALAVANCA | KIT, LEVER | JUEGO, PALANCA |
| 3 | 339123X1 | **8** | PARAFUSO | BOLT | PERNO |
| 4 | 069915P1 | **1** | COIFA | BELLOWS | FUELLE |
| 5 | 069937P1 | **1** | ANEL | RING | ARO |
| 6 | 6207307M91 | **1** | CJ. SUPORTE | KIT, BRACKET | JUEGO SOPORTE |
| 7 | 339401X1 | **1** | PARAFUSO | BOLT | PERNO |
| 8 | 339376X1 | **6** | ARRUELA | WASHER | ARANDELA |
| 9 | 339402X1 | **4** | PORCA | NUT | TUERCA |
| 10 | 339169X1 | **6** | PORCA | NUT | TUERCA |
| 11 | 358724X91 | **1** | BUJÃO | PLUG | TAPON |
| 12 | 070845T1 | **1** | VÁLVULA | VALVE | VALVULA |
| 13 | 6207301M1 | **1** | ALAVANCA | LEVER | PALANCA |
| 14 | 6207304M91 | **1** | TIRANTE | ROD | VARILLA |
| 15 | 065981P1 | **2** | TIRANTE | ROD | VARILLA |
| 16 | 1679932M2 | **2** | GRAMPO | CRAMP | PASADOR |
| 17 | 354345X1 | **4** | ANEL TRAVA | CIRCLIP | CIRCULITO |
| 18 | 1695655M1 | **2** | BLOCO | BLOCK | BLOQUE |
| 19 | 1442577X1 | **8** | PORCA | NUT | TUERCA |
| 20 | 066656N1 | **1** | MANCAL | BEARING | COJINETE |
| 22 | 1695953M2 | **2** | PINO | PIN | PASADOR |
| 23 | 066660S3 | **1** | SUPORTE | BRACKET | SOPORTE |
| 24 | 3009297X1 | **2** | PARAFUSO | BOLT | PERNO |
| 25 | 3611673M1 | **4** | TAMPÃO | PAD | ALMOHADILLA |
| 26 | 3772942M1 | **4** | VÁLVULA FÊMEA | FEMALE COUPLER | ACOPLADOR HEMBRA |
| 27 | 068133T1 | **1** | TAMPÃO | PAD | ALMOHADILLA |
| 28 | 6228120M91 | **1** | CJ. COMANDO | DISTRIBUTOR | DISTRIBUIDOR |
| 29 | 039290T1 | **2** | CONEXÃO | CONNECTION | CONEXION |
| 30 | 1809938M2 | **1** | GANCHO | HOOK | GANCHO |
| 31 | 832813M1 | **1** | PINO | PIN | PASADOR |
| 32 | 354055X1 | **1** | CUPILHA | COTTER PIN | PASADOR DOUBLE |
| 33 | 390734X1 | **5** | ARRUELA | WASHER | ARANDELA |
| 34 | 6203286M1 | **1** | DECAL | DECAL | CALCOMANIA |
| 35 | 6208307M1 | **1** | DECAL | DECAL | CALCOMANIA |
| 36 | 1440352X1 | **1** | PARAFUSO | BOLT | PERNO |

| | | |
|---|---|---|
| Direção E Controle Remoto | 4 Rm | Com Cabine - 3 Corpos Desarme Automático |
| Remote Control And Steering | 4 Wd | With Cab - 3 Body Kick Out |
| Dirección Y Controle Remoto | 4 Rm | Con Cabina - 3 Cuerpos Kick Out |

**70-160**

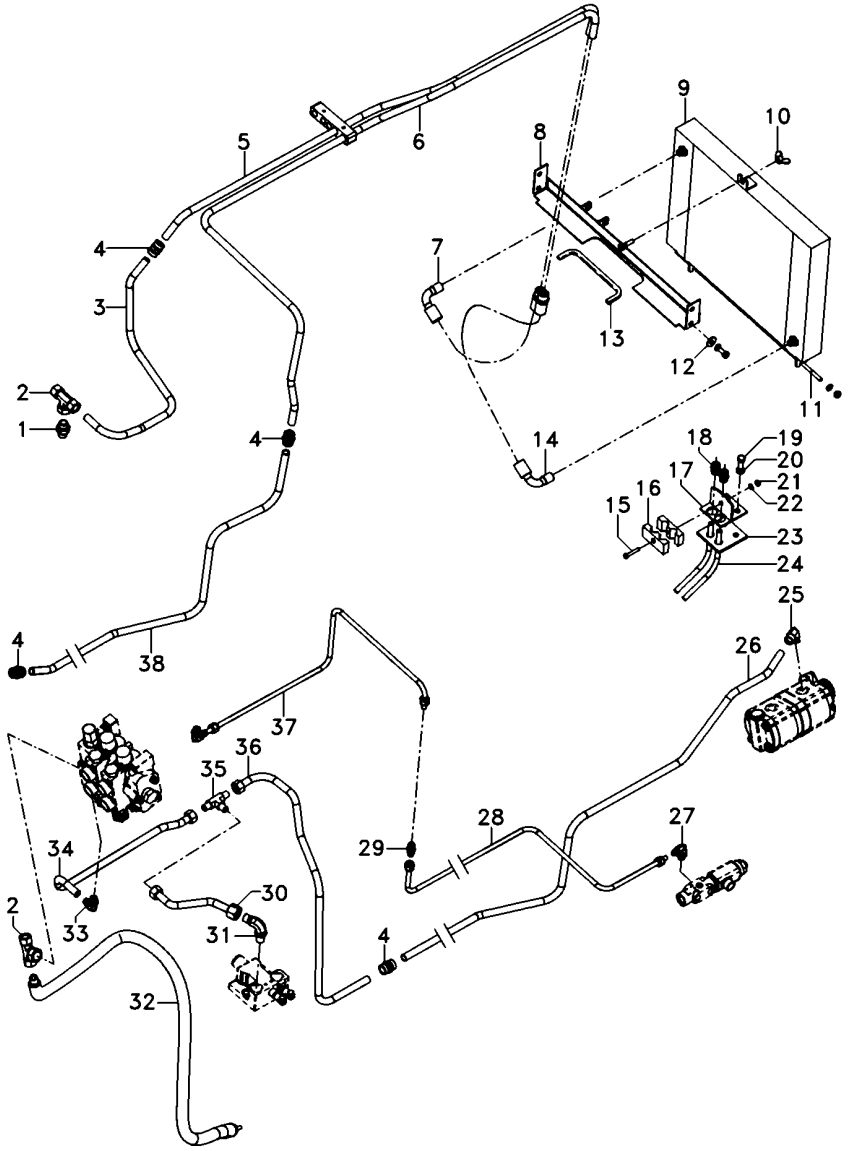


| | | | | | |
|---|---|---|---|---|---|
| 1 | 047154T1 | **3** | CONEXÃO | CONNECTION | CONEXION |
| 2 | 039368T1 | **2** | CONEXÃO | CONNECTION | CONEXION |
| 3 | 6225751M1 | **1** | TUBO RETORNO | LEAK-OFF PIPE | TUBO DE ESCAPE. |
| 4 | 3412195M91 | **4** | CONEXÃO | CONNECTION | CONEXION |
| 5 | 6225743M1 | **1** | TUBO RETORNO | LEAK-OFF PIPE | TUBO DE ESCAPE. |
| 6 | 6225742M1 | **1** | TUBO RETORNO | LEAK-OFF PIPE | TUBO DE ESCAPE. |
| 7 | 6223611M1 | **1** | MANGUEIRA | HOSE | FLEXIBLE |
| 8 | 6219217M91 | **1** | SUPORTE | BRACKET | SOPORTE |
| 9 | 054522T1 | **1** | RADIADOR | RADIATOR | RADIADOR |
| 10 | 339106X1 | **1** | PORCA | NUT | TUERCA |
| 11 | 6222029M1 | **1** | TIRANTE | ROD | VARILLA |
| 12 | 391039X1 | **4** | ARRUELA | WASHER | ARANDELA |
| 13 | 6206213M1 | **1** | GALÃO | PAD | CIERRE |
| 14 | 6223611M1 | **1** | MANGUEIRA | HOSE | FLEXIBLE |
| 15 | 3468414M1 | **1** | PARAFUSO | BOLT | PERNO |
| 16 | 033212P1 | **2** | BRAÇADEIRA | CLAMP | ABRAZADERA |
| 17 | 6223623M91 | **1** | SUPORTE | BRACKET | SOPORTE |
| 18 | 3412001M91 | **2** | CONEXÃO | CONNECTION | CONEXION |
| 19 | 353691X1 | **5** | PARAFUSO | BOLT | PERNO |
| 20 | 353434X1 | **5** | ARRUELA | WASHER | ARANDELA |
| 21 | 339030X1 | **1** | PORCA | NUT | TUERCA |
| 22 | 339375X1 | **1** | ARRUELA | WASHER | ARANDELA |
| 23 | 6223624M1 | **1** | PROTEÇÃO | GUARD | DEFENSA |
| 24 | 022313T2 | **2** | MANGUEIRA | HOSE | FLEXIBLE |
| 25 | 6214770M1 | **3** | CONEXÃO | CONNECTION | CONEXION |
| 26 | 6225744M1 | **1** | TUBO | TUBE | TUBO |
| 27 | 045823T1 | **2** | CONEXÃO | CONNECTION | CONEXION |
| 28 | 6227887M91 | **1** | CJ. TUBO | KIT, PIPE | JUEGO CANO |
| 29 | 355529X1 | **1** | ADAPTADOR HIDR. | HYDR. PLUG | HYDR. PLUG |
| 30 | 6225758M1 | **1** | TUBO | TUBE | TUBO |
| 31 | 3412002M91 | **2** | CONEXÃO | CONNECTION | CONEXION |
| 32 | 020521P1 | **1** | MANGUEIRA | HOSE | FLEXIBLE |
| 33 | 45264100 | **2** | CONEXÃO | CONNECTION | CONEXION |
| 34 | 6225757M1 | **1** | TUBO | TUBE | TUBO |
| 35 | 033308P1 | **1** | CONEXÃO "T" | CONNECTION T | CONEXION T |
| 36 | 6225746M1 | **1** | TUBO | TUBE | TUBO |
| 37 | 6227888M91 | **1** | CJ. TUBO | KIT, PIPE | JUEGO CANO |
| 38 | 6225759M1 | **1** | TUBO | TUBE | TUBO |

| | | |
|---|---|---|
| Direção E Controle Remoto<br>Remote Control And Steering<br>Dirección Y Controle Remoto | 4 Rm<br>4 Wd<br>4 Rm | **70-165** | Com Cabine - 3 Corpos Desarme Automático<br>With Cab - 3 Body Kick Out<br>Con Cabina - 3 Cuerpos Kick Out |

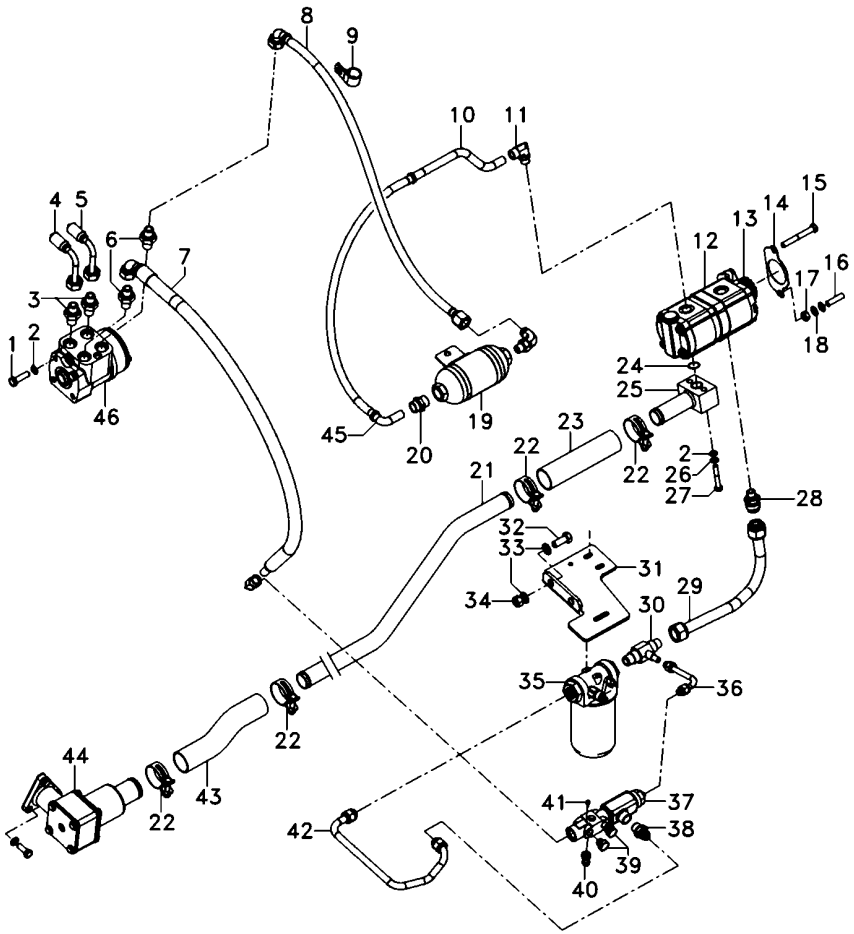

| | | | | | |
|---|---|---|---|---|---|
| 1 | 339814X1 | | **2** | PARAFUSO | BOLT | PERNO |
| 2 | 339024X1 | | **6** | ARRUELA | WASHER | ARANDELA |
| 3 | 047155T1 | | **2** | CONEXÃO | CONNECTION | CONEXION |
| 4 | 067905T1 | | **1** | MANGUEIRA | HOSE | FLEXIBLE |
| 5 | 067905T1 | | **1** | MANGUEIRA | HOSE | FLEXIBLE |
| 6 | 047154T1 | | **3** | CONEXÃO | CONNECTION | CONEXION |
| 7 | 050762T1 | | **1** | MANGUEIRA | HOSE | FLEXIBLE |
| 8 | 6201690M91 | | **1** | MANGUEIRA | HOSE | FLEXIBLE |
| 9 | 371798X1 | | **1** | BRAÇADEIRA | CLAMP | ABRAZADERA |
| 10 | 068434P1 | | **1** | TUBO | PIPE | CANO |
| 11 | 6214770M1 | | **3** | CONEXÃO | CONNECTION | CONEXION |
| 12 | 6214827M91 | | **1** | BOMBA HIDRÁULICA | HYDRAULIC PUMP | BOMBA HIDRAULICA |
| 13 | 6223540M1 | | **1** | ENGRENAGEM | GEAR | ENGRANAJE |
| 14 | 1687018M2 | | **1** | JUNTA | GASKET | EMPAQUETADURA. |
| 15 | 362686X1 | | **1** | PARAFUSO | BOLT | PERNO |
| 16 | 362443X1 | | **1** | PARAFUSO | BOLT | PERNO |
| 17 | 355565X1 | | **3** | PORCA | NUT | TUERCA |
| 18 | 353756X1 | | **1** | ARRUELA | WASHER | ARANDELA |
| 19 | 6201629M91 | | **1** | SILENCIOSO | SILENCER | SILENCIADOR |
| 20 | 3411941M91 | | **1** | CONEXÃO | CONNECTION | CONEXION |
| 21 | 6225747M1 | | **1** | TUBO | PIPE | CANO |
| 22 | 6214781M1 | | **4** | BRAÇADEIRA | CLAMP | ABRAZADERA |
| 23 | 6215183M1 | | **1** | MANGUEIRA | HOSE | FLEXIBLE |
| 24 | 3585217M1 | | **1** | ANEL "O" | O RING | JUNTA TORICA |
| 25 | 6214710M91 | | **1** | FLANGE | FLANGE | PLETINA |
| 26 | 339374X1 | | **10** | ARRUELA | WASHER | ARANDELA |
| 27 | 339291X1 | | **2** | PARAFUSO | BOLT | PERNO |
| 28 | 6215056M1 | | **1** | CONEXÃO | CONNECTION | CONEXION |
| 29 | 6225740M91 | | **1** | CJ. TUBO | TUBE ASSY | CONJ.DE TUBO |
| 30 | 6215057M1 | | **1** | CONEXÃO "T" | CONNECTION T | CONEXION T |
| 31 | 6227890M1 | | **1** | SUPORTE FILTRO | FILTER SUPPORT | FILTER SUPPORT |
| 32 | 3009507X1 | | **2** | PARAFUSO | BOLT | PERNO |
| 33 | 339369X1 | | **4** | ARRUELA | WASHER | ARANDELA |
| 34 | 3009695X1 | | **2** | PORCA | NUT | TUERCA |
| 35 | 6223536M91 | 70-215 No | **1** | CJ. FILTRO | KIT, FILTER | JUEGO FILTRO |
| 36 | 6227885M91 | | **1** | CJ. TUBO | KIT, PIPE | JUEGO CANO |
| 37 | 3759547M93 | | **1** | VÁLVULA | VALVE | VALVULA |
| 38 | 3019383X91 | | **1** | CONEXÃO | CONNECTION | CONEXION |
| 39 | 3019639X91 | | **2** | BUJÃO | PLUG | TAPON |
| 40 | 353677X1 | | **2** | PARAFUSO | BOLT | PERNO |
| 41 | 6214797M1 | | **1** | TAMPÃO | PAD | ALMOHADILLA |
| 42 | 6227886M91 | | **1** | CJ. TUBO | KIT, PIPE | JUEGO CANO |
| 43 | 6225754M1 | | **1** | MANGUEIRA | HOSE | FLEXIBLE |
| 44 | 6223552M91 | | **1** | CJ. FILTRO | KIT, FILTER | JUEGO FILTRO |
| 45 | 050762T1 | | **1** | MANGUEIRA | HOSE | FLEXIBLE |
| 46 | 047153T1 | | **1** | UN. HIDROSTÁTICA | STEERING UNIT | UNIDAD DIRECCION |
| 47 | 6231628M1 | | **1** | TUBO RETORNO | LEAK-OFF PIPE | TUBO DE ESCAPE. |
| 48 | 6231499M1 | | **1** | PROTEÇÃO | GUARD | DEFENSA |

| | | |
|---|---|---|
| Direção E Controle Remoto<br>Remote Control And Steering<br>Dirección Y Controle Remoto | 4 Rm<br>4 Wd<br>4 Rm | **70-170** | Com Cabine - 3 Corpos Desarme Automático<br>With Cab - 3 Body Kick Out<br>Con Cabina - 3 Cuerpos Kick Out |

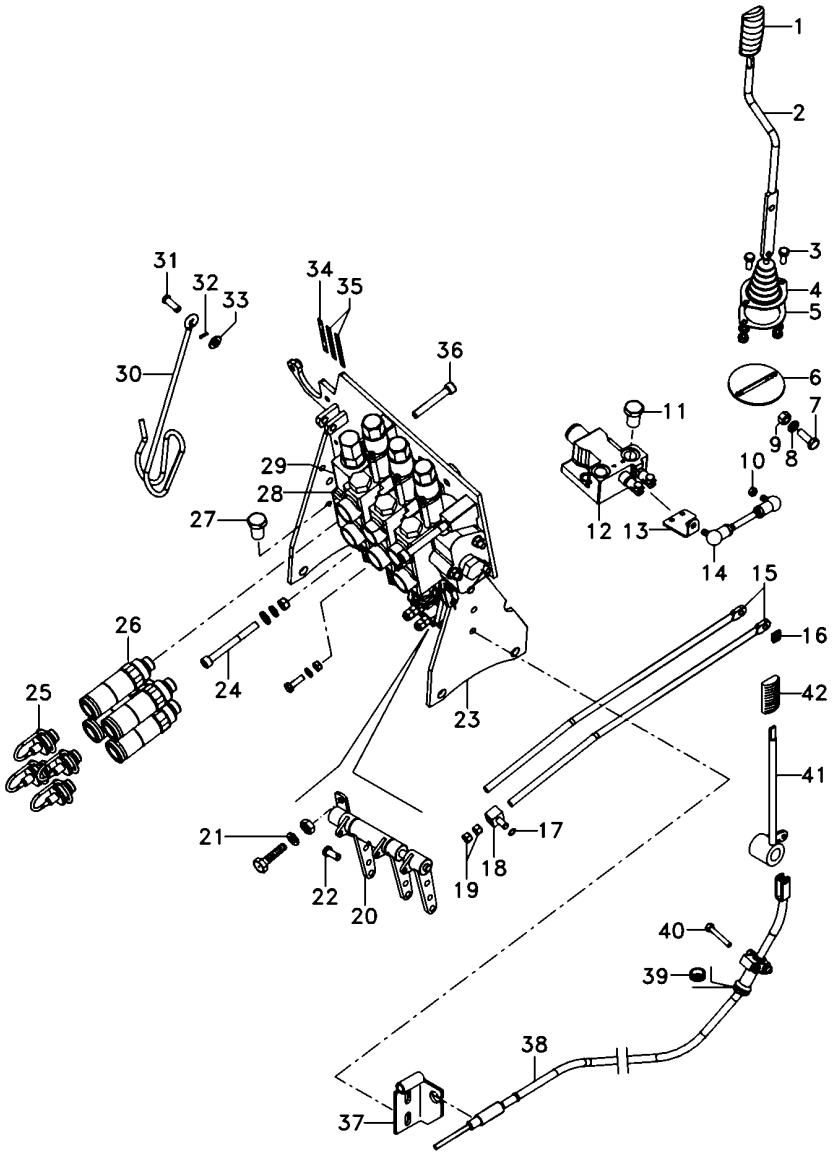


| | | | | |
|---|---|---|---|---|
| 1 | 6200649M1 | **1** | MANÍPULO | KNOB | POMO |
| 2 | 6207308M91 | **1** | CJ. ALAVANCA | KIT, LEVER | JUEGO, PALANCA |
| 3 | 339123X1 | **8** | PARAFUSO | BOLT | PERNO |
| 4 | 069915P1 | **1** | COIFA | BELLOWS | FUELLE |
| 5 | 069937P1 | **1** | ANEL | RING | ARO |
| 6 | 6207307M91 | **1** | CJ. SUPORTE | KIT, BRACKET | JUEGO SOPORTE |
| 7 | 339401X1 | **1** | PARAFUSO | BOLT | PERNO |
| 8 | 339376X1 | **6** | ARRUELA | WASHER | ARANDELA |
| 9 | 339402X1 | **4** | PORCA | NUT | TUERCA |
| 10 | 339169X1 | **6** | PORCA | NUT | TUERCA |
| 11 | 358724X91 | **1** | BUJÃO | PLUG | TAPON |
| 12 | 070845T1 | **1** | VÁLVULA | VALVE | VALVULA |
| 13 | 6207301M1 | **1** | ALAVANCA | LEVER | PALANCA |
| 14 | 6207304M91 | **1** | TIRANTE | ROD | VARILLA |
| 15 | 065981P1 | **2** | TIRANTE | ROD | VARILLA |
| 16 | 1679932M2 | **2** | GRAMPO | CRAMP | PASADOR |
| 17 | 354345X1 | **4** | ANEL TRAVA | CIRCLIP | CIRCULITO |
| 18 | 1695655M1 | **2** | BLOCO | BLOCK | BLOQUE |
| 19 | 1442577X1 | **8** | PORCA | NUT | TUERCA |
| 20 | 066656N1 | **1** | MANCAL | BEARING | COJINETE |
| 22 | 1695953M2 | **2** | PINO | PIN | PASADOR |
| 23 | 066660S3 | **1** | SUPORTE | BRACKET | SOPORTE |
| 24 | 3009297X1 | **2** | PARAFUSO | BOLT | PERNO |
| 25 | 3611673M1 | **4** | TAMPÃO | PAD | ALMOHADILLA |
| 26 | 3772942M1 | **4** | VÁLVULA FÊMEA | FEMALE COUPLER | ACOPLADOR HEMBRA |
| 27 | 068133T1 | **1** | TAMPÃO | PAD | ALMOHADILLA |
| 28 | 6228116M91 | **1** | CJ. COMANDO | DISTRIBUTOR | DISTRIBUIDOR |
| 29 | 039290T1 | **2** | CONEXÃO | CONNECTION | CONEXION |
| 30 | 1809938M2 | **1** | GANCHO | HOOK | GANCHO |
| 31 | 832813M1 | **1** | PINO | PIN | PASADOR |
| 32 | 354055X1 | **1** | CUPILHA | COTTER PIN | PASADOR DOUBLE |
| 33 | 390734X1 | **5** | ARRUELA | WASHER | ARANDELA |
| 34 | 6203286M1 | **1** | DECAL | DECAL | CALCOMANIA |
| 35 | 6208307M1 | **1** | DECAL | DECAL | CALCOMANIA |
| 36 | 1440352X1 | **1** | PARAFUSO | BOLT | PERNO |
| 37 | 6205187M91 | **1** | SUPORTE | CLEVIS | GANCHO SEGURI. |
| 38 | 070007T1 | **1** | CJ. CABO | KIT, CABLE | CABLES JUEGO |
| 39 | 339376X1 | **1** | ARRUELA | WASHER | ARANDELA |
| 40 | 339401X1 | **1** | PARAFUSO | BOLT | PERNO |
| 41 | 072171S1 | **1** | ALAVANCA | LEVER | PALANCA |
| 42 | 6200649M1 | **1** | MANÍPULO | KNOB | POMO |

| | | | |
|---|---|---|---|
| Direção E Controle Remoto<br>Remote Control And Steering<br>Dirección Y Controle Remoto | 4 Rm<br>4 Wd<br>4 Rm | 70-175 | Com Cabine - Com 2 Kick Out + 1 Retorno Por Mola<br>With Cab - With 2 Kick Out + 1 Spring Return<br>Con Cabina - Con 2 Kick Out + 1 Retorno Por Mola |

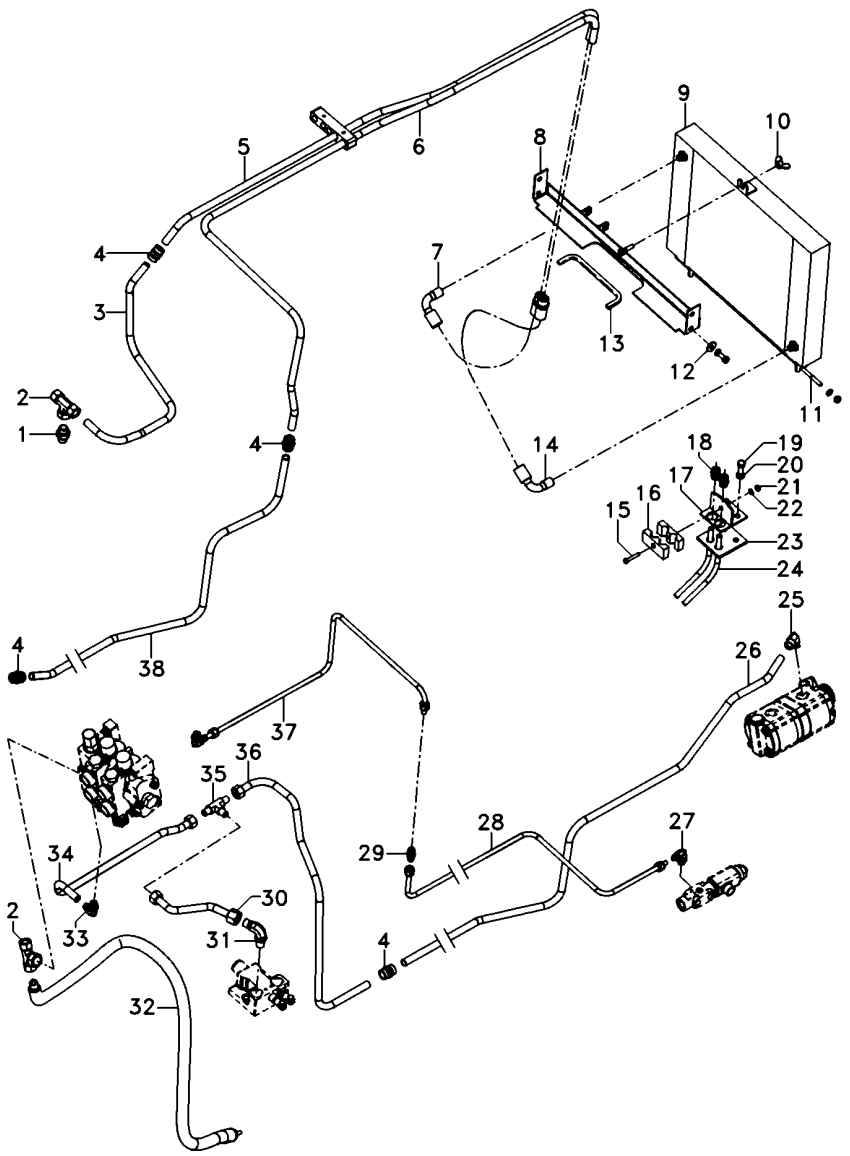


| | | | | | |
|---|---|---|---|---|---|
| 1 | 047154T1 | 3 | CONEXÃO | CONNECTION | CONEXION |
| 2 | 039368T1 | 2 | CONEXÃO | CONNECTION | CONEXION |
| 3 | 6225751M1 | 1 | TUBO RETORNO | LEAK-OFF PIPE | TUBO DE ESCAPE. |
| 4 | 3412195M91 | 4 | CONEXÃO | CONNECTION | CONEXION |
| 5 | 6225743M1 | 1 | TUBO RETORNO | LEAK-OFF PIPE | TUBO DE ESCAPE. |
| 6 | 6225742M1 | 1 | TUBO RETORNO | LEAK-OFF PIPE | TUBO DE ESCAPE. |
| 7 | 6223611M1 | 1 | MANGUEIRA | HOSE | FLEXIBLE |
| 8 | 6219217M91 | 1 | SUPORTE | BRACKET | SOPORTE |
| 9 | 054522T1 | 1 | RADIADOR | RADIATOR | RADIADOR |
| 10 | 339106X1 | 1 | PORCA | NUT | TUERCA |
| 11 | 6222029M1 | 1 | TIRANTE | ROD | VARILLA |
| 12 | 391039X1 | 4 | ARRUELA | WASHER | ARANDELA |
| 13 | 6206213M1 | 1 | GALÃO | PAD | CIERRE |
| 14 | 6223611M1 | 1 | MANGUEIRA | HOSE | FLEXIBLE |
| 15 | 3468414M1 | 1 | PARAFUSO | BOLT | PERNO |
| 16 | 033212P1 | 2 | BRAÇADEIRA | CLAMP | ABRAZADERA |
| 17 | 6223623M91 | 1 | SUPORTE | BRACKET | SOPORTE |
| 18 | 3412001M91 | 2 | CONEXÃO | CONNECTION | CONEXION |
| 19 | 353691X1 | 5 | PARAFUSO | BOLT | PERNO |
| 20 | 353434X1 | 5 | ARRUELA | WASHER | ARANDELA |
| 21 | 339030X1 | 1 | PORCA | NUT | TUERCA |
| 22 | 339375X1 | 1 | ARRUELA | WASHER | ARANDELA |
| 23 | 6223624M1 | 1 | PROTEÇÃO | GUARD | DEFENSA |
| 24 | 022313T2 | 2 | MANGUEIRA | HOSE | FLEXIBLE |
| 25 | 6214770M1 | 3 | CONEXÃO | CONNECTION | CONEXION |
| 26 | 6225744M1 | 1 | TUBO | TUBE | TUBO |
| 27 | 045823T1 | 2 | CONEXÃO | CONNECTION | CONEXION |
| 28 | 6227887M91 | 1 | CJ. TUBO | KIT, PIPE | JUEGO CANO |
| 29 | 355529X1 | 1 | ADAPTADOR HIDR. | HYDR. PLUG | HYDR. PLUG |
| 30 | 6225758M1 | 1 | TUBO | TUBE | TUBO |
| 31 | 3412002M91 | 2 | CONEXÃO | CONNECTION | CONEXION |
| 32 | 020521P1 | 1 | MANGUEIRA | HOSE | FLEXIBLE |
| 33 | 45264100 | 2 | CONEXÃO | CONNECTION | CONEXION |
| 34 | 6225757M1 | 1 | TUBO | TUBE | TUBO |
| 35 | 033308P1 | 1 | CONEXÃO "T" | CONNECTION T | CONEXION T |
| 36 | 6225746M1 | 1 | TUBO | TUBE | TUBO |
| 37 | 6227888M91 | 1 | CJ. TUBO | KIT, PIPE | JUEGO CANO |
| 38 | 6225759M1 | 1 | TUBO | TUBE | TUBO |

| | | |
|---|---|---|
| Direção E Controle Remoto<br>Remote Control And Steering<br>Dirección Y Controle Remoto | 4 Rm<br>4 Wd<br>4 Rm | **70-180** | Com Cabine - Com 2 Kick Out + 1 Retorno Por Mola<br>With Cab - With 2 Kick Out + 1 Spring Return<br>Con Cabina - Con 2 Kick Out + 1 Retorno Por Mola |

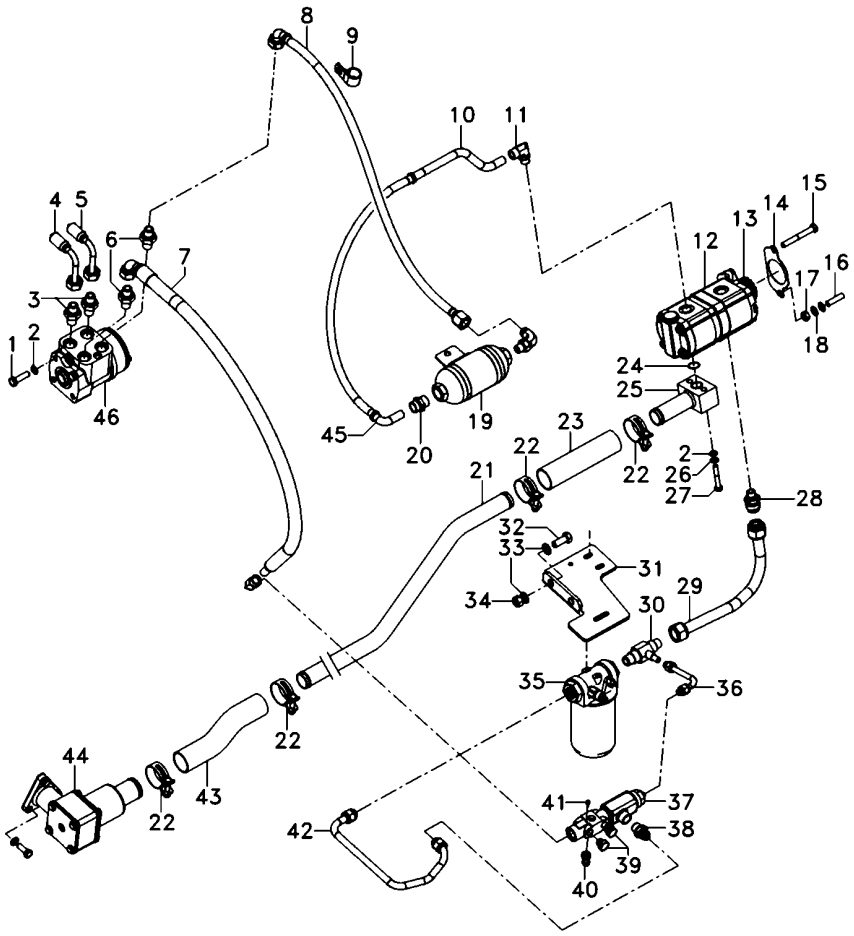


| | | | | | |
|---|---|---|---|---|---|
| 1 | 339814X1 | | **2** | PARAFUSO | BOLT | PERNO |
| 2 | 339024X1 | | **6** | ARRUELA | WASHER | ARANDELA |
| 3 | 047155T1 | | **2** | CONEXÃO | CONNECTION | CONEXION |
| 4 | 067905T1 | | **1** | MANGUEIRA | HOSE | FLEXIBLE |
| 5 | 067905T1 | | **1** | MANGUEIRA | HOSE | FLEXIBLE |
| 6 | 047154T1 | | **3** | CONEXÃO | CONNECTION | CONEXION |
| 7 | 050762T1 | | **1** | MANGUEIRA | HOSE | FLEXIBLE |
| 8 | 6201690M91 | | **1** | MANGUEIRA | HOSE | FLEXIBLE |
| 9 | 371798X1 | | **1** | BRAÇADEIRA | CLAMP | ABRAZADERA |
| 10 | 068434P1 | | **1** | TUBO | PIPE | CANO |
| 11 | 6214770M1 | | **3** | CONEXÃO | CONNECTION | CONEXION |
| 12 | 6214827M91 | | **1** | BOMBA HIDRÁULICA | HYDRAULIC PUMP | BOMBA HIDRAULICA |
| 13 | 6223540M1 | | **1** | ENGRENAGEM | GEAR | ENGRANAJE |
| 14 | 1687018M2 | | **1** | JUNTA | GASKET | EMPAQUETADURA. |
| 15 | 362686X1 | | **1** | PARAFUSO | BOLT | PERNO |
| 16 | 362443X1 | | **1** | PARAFUSO | BOLT | PERNO |
| 17 | 355565X1 | | **3** | PORCA | NUT | TUERCA |
| 18 | 353756X1 | | **1** | ARRUELA | WASHER | ARANDELA |
| 19 | 6201629M91 | | **1** | SILENCIOSO | SILENCER | SILENCIADOR |
| 20 | 3411941M91 | | **1** | CONEXÃO | CONNECTION | CONEXION |
| 21 | 6225747M1 | | **1** | TUBO | PIPE | CANO |
| 22 | 6214781M1 | | **4** | BRAÇADEIRA | CLAMP | ABRAZADERA |
| 23 | 6215183M1 | | **1** | MANGUEIRA | HOSE | FLEXIBLE |
| 24 | 3585217M1 | | **1** | ANEL "O" | O RING | JUNTA TORICA |
| 25 | 6214710M91 | | **1** | FLANGE | FLANGE | PLETINA |
| 26 | 339374X1 | | **10** | ARRUELA | WASHER | ARANDELA |
| 27 | 339291X1 | | **2** | PARAFUSO | BOLT | PERNO |
| 28 | 6215056M1 | | **1** | CONEXÃO | CONNECTION | CONEXION |
| 29 | 6225740M91 | | **1** | CJ. TUBO | TUBE ASSY | CONJ.DE TUBO |
| 30 | 6215057M1 | | **1** | CONEXÃO "T" | CONNECTION T | CONEXION T |
| 31 | 6227890M1 | | **1** | SUPORTE FILTRO | FILTER SUPPORT | FILTER SUPPORT |
| 32 | 3009507X1 | | **2** | PARAFUSO | BOLT | PERNO |
| 33 | 339369X1 | | **4** | ARRUELA | WASHER | ARANDELA |
| 34 | 3009695X1 | | **2** | PORCA | NUT | TUERCA |
| 35 | 6223536M91 | 70-215 No | **1** | CJ. FILTRO | KIT, FILTER | JUEGO FILTRO |
| 36 | 6227885M91 | | **1** | CJ. TUBO | KIT, PIPE | JUEGO CANO |
| 37 | 3759547M93 | | **1** | VÁLVULA | VALVE | VALVULA |
| 38 | 3019383X91 | | **1** | CONEXÃO | CONNECTION | CONEXION |
| 39 | 3019639X91 | | **2** | BUJÃO | PLUG | TAPON |
| 40 | 353677X1 | | **2** | PARAFUSO | BOLT | PERNO |
| 41 | 6214797M1 | | **1** | TAMPÃO | PAD | ALMOHADILLA |
| 42 | 6227886M91 | | **1** | CJ. TUBO | KIT, PIPE | JUEGO CANO |
| 43 | 6225754M1 | | **1** | MANGUEIRA | HOSE | FLEXIBLE |
| 44 | 6223552M91 | | **1** | CJ. FILTRO | KIT, FILTER | JUEGO FILTRO |
| 45 | 050762T1 | | **1** | MANGUEIRA | HOSE | FLEXIBLE |
| 46 | 047153T1 | | **1** | UN. HIDROSTÁTICA | STEERING UNIT | UNIDAD DIRECCION |
| 47 | 6231628M1 | | **1** | TUBO RETORNO | LEAK-OFF PIPE | TUBO DE ESCAPE. |
| 48 | 6231499M1 | | **1** | PROTEÇÃO | GUARD | DEFENSA |

| | | | |
|---|---|---|---|
| Direção E Controle Remoto<br>Remote Control And Steering<br>Dirección Y Controle Remoto | 4 Rm<br>4 Wd<br>4 Rm | 70-185 | Com Cabine - Com 2 Kick Out + 1 Retorno Por Mola<br>With Cab - With 2 Kick Out + 1 Spring Return<br>Con Cabina - Con 2 Kick Out + 1 Retorno Por Mola |

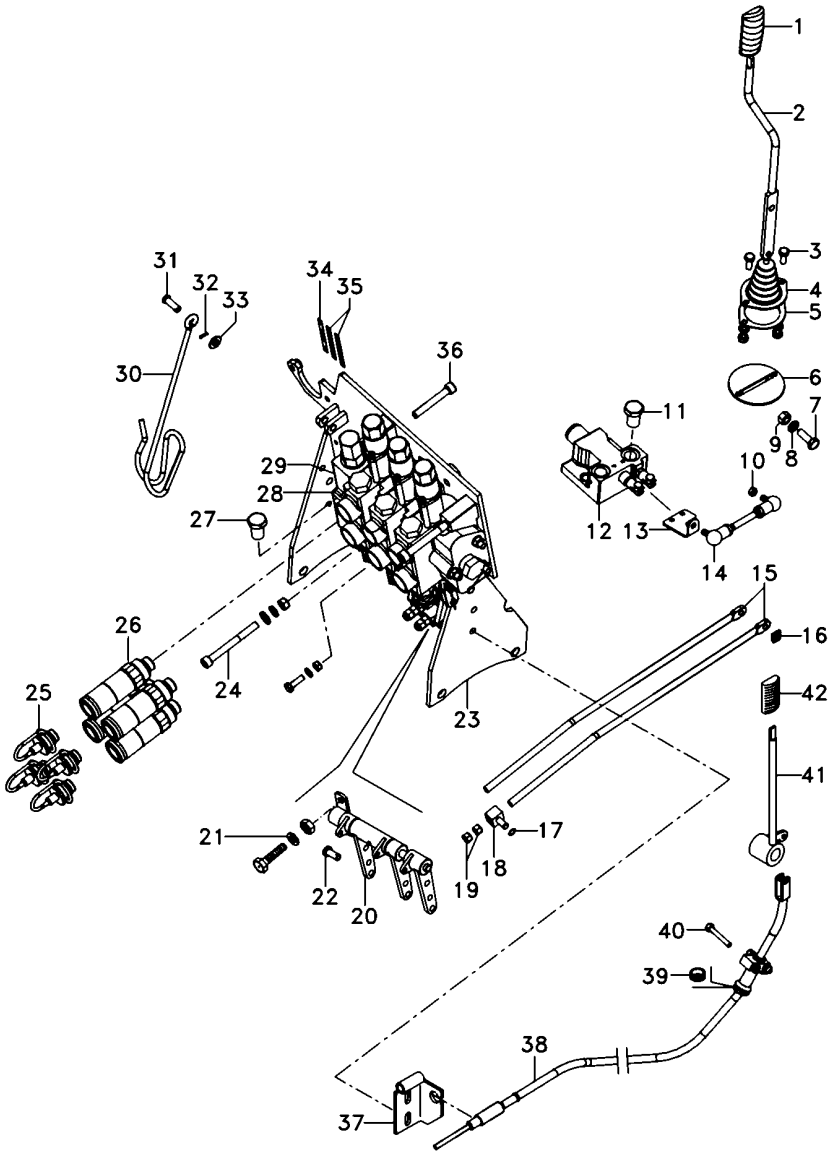


| | | | | |
|---|---|---|---|---|
| 1 | 6200649M1 | 1 | MANÍPULO | KNOB | POMO |
| 2 | 6207308M91 | 1 | CJ. ALAVANCA | KIT, LEVER | JUEGO, PALANCA |
| 3 | 339123X1 | 8 | PARAFUSO | BOLT | PERNO |
| 4 | 069915P1 | 1 | COIFA | BELLOWS | FUELLE |
| 5 | 069937P1 | 1 | ANEL | RING | ARO |
| 6 | 6207307M91 | 1 | CJ. SUPORTE | KIT, BRACKET | JUEGO SOPORTE |
| 7 | 339401X1 | 1 | PARAFUSO | BOLT | PERNO |
| 8 | 339376X1 | 6 | ARRUELA | WASHER | ARANDELA |
| 9 | 339402X1 | 4 | PORCA | NUT | TUERCA |
| 10 | 339169X1 | 6 | PORCA | NUT | TUERCA |
| 11 | 358724X91 | 1 | BUJÃO | PLUG | TAPON |
| 12 | 070845T1 | 1 | VÁLVULA | VALVE | VALVULA |
| 13 | 6207301M1 | 1 | ALAVANCA | LEVER | PALANCA |
| 14 | 6207304M91 | 1 | TIRANTE | ROD | VARILLA |
| 15 | 065981P1 | 2 | TIRANTE | ROD | VARILLA |
| 16 | 1679932M2 | 2 | GRAMPO | CRAMP | PASADOR |
| 17 | 354345X1 | 4 | ANEL TRAVA | CIRCLIP | CIRCULITO |
| 18 | 1695655M1 | 2 | BLOCO | BLOCK | BLOQUE |
| 19 | 1442577X1 | 8 | PORCA | NUT | TUERCA |
| 20 | 066656N1 | 1 | MANCAL | BEARING | COJINETE |
| 22 | 1695953M2 | 2 | PINO | PIN | PASADOR |
| 23 | 066660S3 | 1 | SUPORTE | BRACKET | SOPORTE |
| 24 | 3009297X1 | 2 | PARAFUSO | BOLT | PERNO |
| 25 | 3611673M1 | 4 | TAMPÃO | PAD | ALMOHADILLA |
| 26 | 3772942M1 | 4 | VÁLVULA FÊMEA | FEMALE COUPLER | ACOPLADOR HEMBRA |
| 27 | 068133T1 | 1 | TAMPÃO | PAD | ALMOHADILLA |
| 28 | 6228118M91 | 1 | CJ. COMANDO | DISTRIBUTOR | DISTRIBUIDOR |
| 29 | 039290T1 | 2 | CONEXÃO | CONNECTION | CONEXION |
| 30 | 1809938M2 | 1 | GANCHO | HOOK | GANCHO |
| 31 | 832813M1 | 1 | PINO | PIN | PASADOR |
| 32 | 354055X1 | 1 | CUPILHA | COTTER PIN | PASADOR DOUBLE |
| 33 | 390734X1 | 5 | ARRUELA | WASHER | ARANDELA |
| 34 | 6203286M1 | 1 | DECAL | DECAL | CALCOMANIA |
| 35 | 6208307M1 | 1 | DECAL | DECAL | CALCOMANIA |
| 36 | 1440352X1 | 1 | PARAFUSO | BOLT | PERNO |

| | | | |
|---|---|---|---|
| **Direção E Controle Remoto** | **4 Rm** | **70-190** | **Com Cabine - Com 2 Kick Out + 1 Reg. Vazão** |
| **Remote Control And Steering** | **4 Wd** | | **With Cab - With 2 Kick Out + 1 Variable Flow** |
| **Dirección Y Controle Remoto** | **4 Rm** | | **Con Cabina - Con 2 Kick Out + 1 Reg.Vazió** |

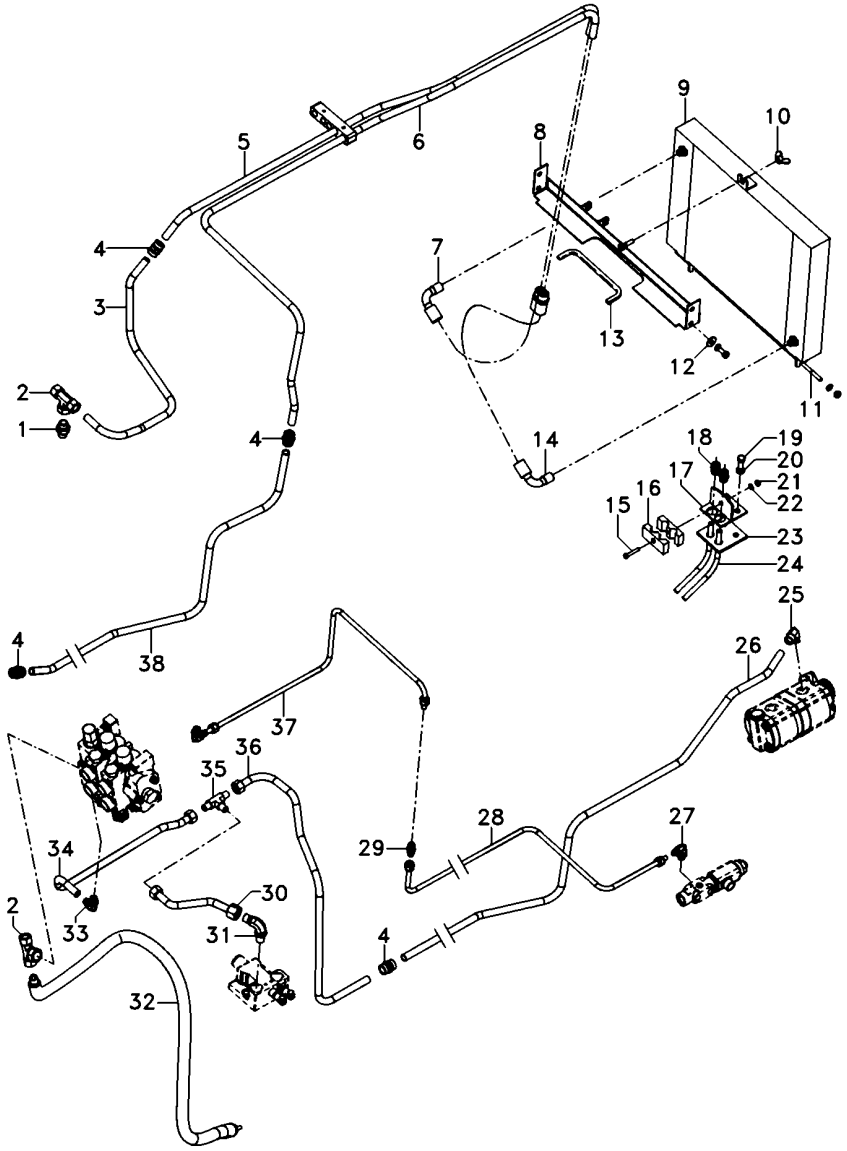


| | | | | | |
|---|---|---|---|---|---|
| 1 | 047154T1 | **3** | CONEXÃO | CONNECTION | CONEXION |
| 2 | 039368T1 | **2** | CONEXÃO | CONNECTION | CONEXION |
| 3 | 6225751M1 | **1** | TUBO RETORNO | LEAK-OFF PIPE | TUBO DE ESCAPE. |
| 4 | 3412195M91 | **4** | CONEXÃO | CONNECTION | CONEXION |
| 5 | 6225743M1 | **1** | TUBO RETORNO | LEAK-OFF PIPE | TUBO DE ESCAPE. |
| 6 | 6225742M1 | **1** | TUBO RETORNO | LEAK-OFF PIPE | TUBO DE ESCAPE. |
| 7 | 6223611M1 | **1** | MANGUEIRA | HOSE | FLEXIBLE |
| 8 | 6219217M91 | **1** | SUPORTE | BRACKET | SOPORTE |
| 9 | 054522T1 | **1** | RADIADOR | RADIATOR | RADIADOR |
| 10 | 339106X1 | **1** | PORCA | NUT | TUERCA |
| 11 | 6222029M1 | **1** | TIRANTE | ROD | VARILLA |
| 12 | 391039X1 | **1** | ARRUELA | WASHER | ARANDELA |
| 13 | 6206213M1 | **1** | GALÃO | PAD | CIERRE |
| 14 | 6223611M1 | **1** | MANGUEIRA | HOSE | FLEXIBLE |
| 15 | 3468414M1 | **1** | PARAFUSO | BOLT | PERNO |
| 16 | 033212P1 | **2** | BRAÇADEIRA | CLAMP | ABRAZADERA |
| 17 | 6223623M91 | **1** | SUPORTE | BRACKET | SOPORTE |
| 18 | 3412001M91 | **2** | CONEXÃO | CONNECTION | CONEXION |
| 19 | 353691X1 | **5** | PARAFUSO | BOLT | PERNO |
| 20 | 353434X1 | **5** | ARRUELA | WASHER | ARANDELA |
| 21 | 339030X1 | **1** | PORCA | NUT | TUERCA |
| 22 | 339375X1 | **1** | ARRUELA | WASHER | ARANDELA |
| 23 | 6223624M1 | **1** | PROTEÇÃO | GUARD | DEFENSA |
| 24 | 022313T2 | **2** | MANGUEIRA | HOSE | FLEXIBLE |
| 25 | 6214770M1 | **3** | CONEXÃO | CONNECTION | CONEXION |
| 26 | 6225744M1 | **1** | TUBO | TUBE | TUBO |
| 27 | 045823T1 | **2** | CONEXÃO | CONNECTION | CONEXION |
| 28 | 6227887M91 | **1** | CJ. TUBO | KIT, PIPE | JUEGO CANO |
| 29 | 355529X1 | **1** | ADAPTADOR HIDR. | HYDR. PLUG | HYDR. PLUG |
| 30 | 6225758M1 | **1** | TUBO | TUBE | TUBO |
| 31 | 3412002M91 | **2** | CONEXÃO | CONNECTION | CONEXION |
| 32 | 020521P1 | **1** | MANGUEIRA | HOSE | FLEXIBLE |
| 33 | 45264100 | **2** | CONEXÃO | CONNECTION | CONEXION |
| 34 | 6225757M1 | **1** | TUBO | TUBE | TUBO |
| 35 | 033308P1 | **1** | CONEXÃO "T" | CONNECTION T | CONEXION T |
| 36 | 6225746M1 | **1** | TUBO | TUBE | TUBO |
| 37 | 6227888M91 | **1** | CJ. TUBO | KIT, PIPE | JUEGO CANO |
| 38 | 6225759M1 | **1** | TUBO | TUBE | TUBO |

| | | |
|---|---|---|
| Direção E Controle Remoto<br>Remote Control And Steering<br>Dirección Y Controle Remoto | 4 Rm<br>4 Wd<br>4 Rm | **70-195** | Com Cabine - Com 2 Kick Out + 1 Reg. Vazão<br>With Cab - With 2 Kick Out + 1 Variable Flow<br>Con Cabina - Con 2 Kick Out + 1 Reg.Vazió |

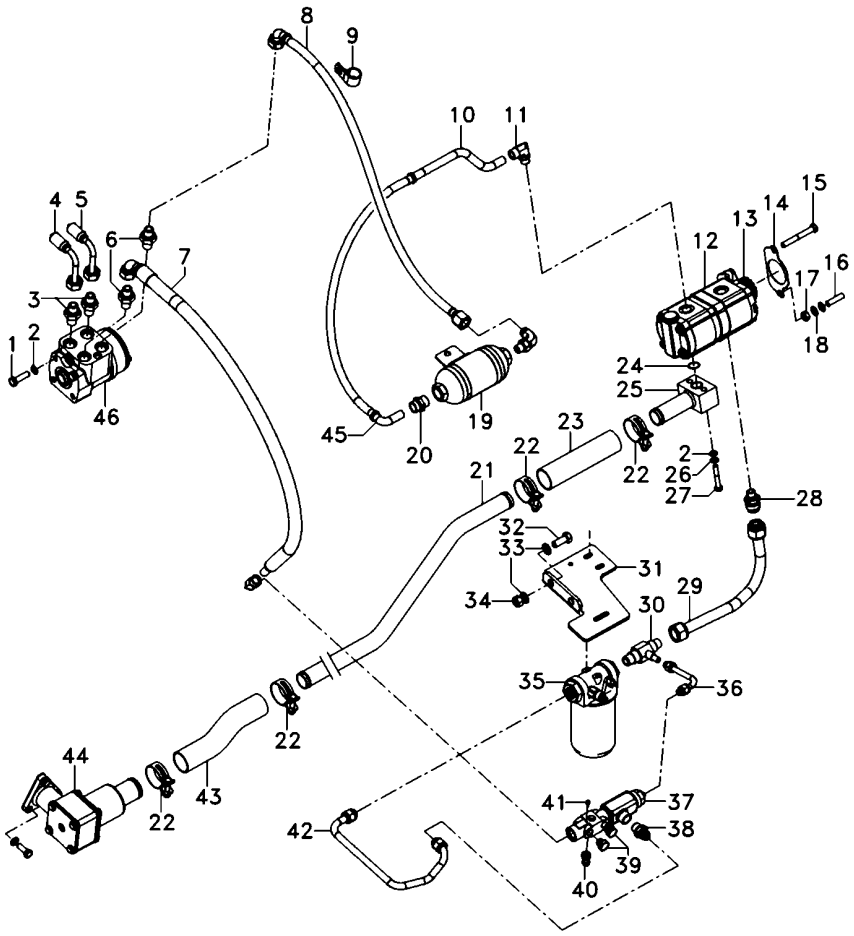


| | | | | | |
|---|---|---|---|---|---|
| 1 | 339814X1 | | **2** | PARAFUSO | BOLT | PERNO |
| 2 | 339024X1 | | **6** | ARRUELA | WASHER | ARANDELA |
| 3 | 047155T1 | | **2** | CONEXÃO | CONNECTION | CONEXION |
| 4 | 067905T1 | | **1** | MANGUEIRA | HOSE | FLEXIBLE |
| 5 | 067905T1 | | **1** | MANGUEIRA | HOSE | FLEXIBLE |
| 6 | 047154T1 | | **3** | CONEXÃO | CONNECTION | CONEXION |
| 7 | 050762T1 | | **1** | MANGUEIRA | HOSE | FLEXIBLE |
| 8 | 6201690M91 | | **1** | MANGUEIRA | HOSE | FLEXIBLE |
| 9 | 371798X1 | | **1** | BRAÇADEIRA | CLAMP | ABRAZADERA |
| 10 | 068434P1 | | **1** | TUBO | PIPE | CANO |
| 11 | 6214770M1 | | **3** | CONEXÃO | CONNECTION | CONEXION |
| 12 | 6214827M91 | | **1** | BOMBA HIDRÁULICA | HYDRAULIC PUMP | BOMBA HIDRAULICA |
| 13 | 6223540M1 | | **1** | ENGRENAGEM | GEAR | ENGRANAJE |
| 14 | 1687018M2 | | **1** | JUNTA | GASKET | EMPAQUETADURA. |
| 15 | 362686X1 | | **1** | PARAFUSO | BOLT | PERNO |
| 16 | 362443X1 | | **1** | PARAFUSO | BOLT | PERNO |
| 17 | 355565X1 | | **3** | PORCA | NUT | TUERCA |
| 18 | 353756X1 | | **1** | ARRUELA | WASHER | ARANDELA |
| 19 | 6201629M91 | | **1** | SILENCIOSO | SILENCER | SILENCIADOR |
| 20 | 3411941M91 | | **1** | CONEXÃO | CONNECTION | CONEXION |
| 21 | 6225747M1 | | **1** | TUBO | PIPE | CANO |
| 22 | 6214781M1 | | **4** | BRAÇADEIRA | CLAMP | ABRAZADERA |
| 23 | 6215183M1 | | **1** | MANGUEIRA | HOSE | FLEXIBLE |
| 24 | 3585217M1 | | **1** | ANEL "O" | O RING | JUNTA TORICA |
| 25 | 6214710M91 | | **1** | FLANGE | FLANGE | PLETINA |
| 26 | 339374X1 | | **10** | ARRUELA | WASHER | ARANDELA |
| 27 | 339291X1 | | **2** | PARAFUSO | BOLT | PERNO |
| 28 | 6215056M1 | | **1** | CONEXÃO | CONNECTION | CONEXION |
| 29 | 6225740M91 | | **1** | CJ. TUBO | TUBE ASSY | CONJ.DE TUBO |
| 30 | 6215057M1 | | **1** | CONEXÃO "T" | CONNECTION T | CONEXION T |
| 31 | 6227890M1 | | **1** | SUPORTE FILTRO | FILTER SUPPORT | FILTER SUPPORT |
| 32 | 3009507X1 | | **2** | PARAFUSO | BOLT | PERNO |
| 33 | 339369X1 | | **4** | ARRUELA | WASHER | ARANDELA |
| 34 | 3009695X1 | | **2** | PORCA | NUT | TUERCA |
| 35 | 6223536M91 | 70-215 No | **1** | CJ. FILTRO | KIT, FILTER | JUEGO FILTRO |
| 36 | 6227885M91 | | **1** | CJ. TUBO | KIT, PIPE | JUEGO CANO |
| 37 | 3759547M93 | | **1** | VÁLVULA | VALVE | VALVULA |
| 38 | 3019383X91 | | **1** | CONEXÃO | CONNECTION | CONEXION |
| 39 | 3019639X91 | | **2** | BUJÃO | PLUG | TAPON |
| 40 | 353677X1 | | **2** | PARAFUSO | BOLT | PERNO |
| 41 | 6214797M1 | | **1** | TAMPÃO | PAD | ALMOHADILLA |
| 42 | 6227886M91 | | **1** | CJ. TUBO | KIT, PIPE | JUEGO CANO |
| 43 | 6225754M1 | | **1** | MANGUEIRA | HOSE | FLEXIBLE |
| 44 | 6223552M91 | | **1** | CJ. FILTRO | KIT, FILTER | JUEGO FILTRO |
| 45 | 050762T1 | | **1** | MANGUEIRA | HOSE | FLEXIBLE |
| 46 | 047153T1 | | **1** | UN. HIDROSTÁTICA | STEERING UNIT | UNIDAD DIRECCION |
| 47 | 6231628M1 | | **1** | TUBO RETORNO | LEAK-OFF PIPE | TUBO DE ESCAPE. |
| 48 | 6231499M1 | | **1** | PROTEÇÃO | GUARD | DEFENSA |

| | | |
|---|---|---|
| Direção E Controle Remoto<br>Remote Control And Steering<br>Dirección Y Controle Remoto | 4 Rm<br>4 Wd<br>4 Rm | **70-200** | Com Cabine - Com 2 Kick Out + 1 Reg. Vazão<br>With Cab - With 2 Kick Out + 1 Variable Flow<br>Con Cabina - Con 2 Kick Out + 1 Reg.Vazió |

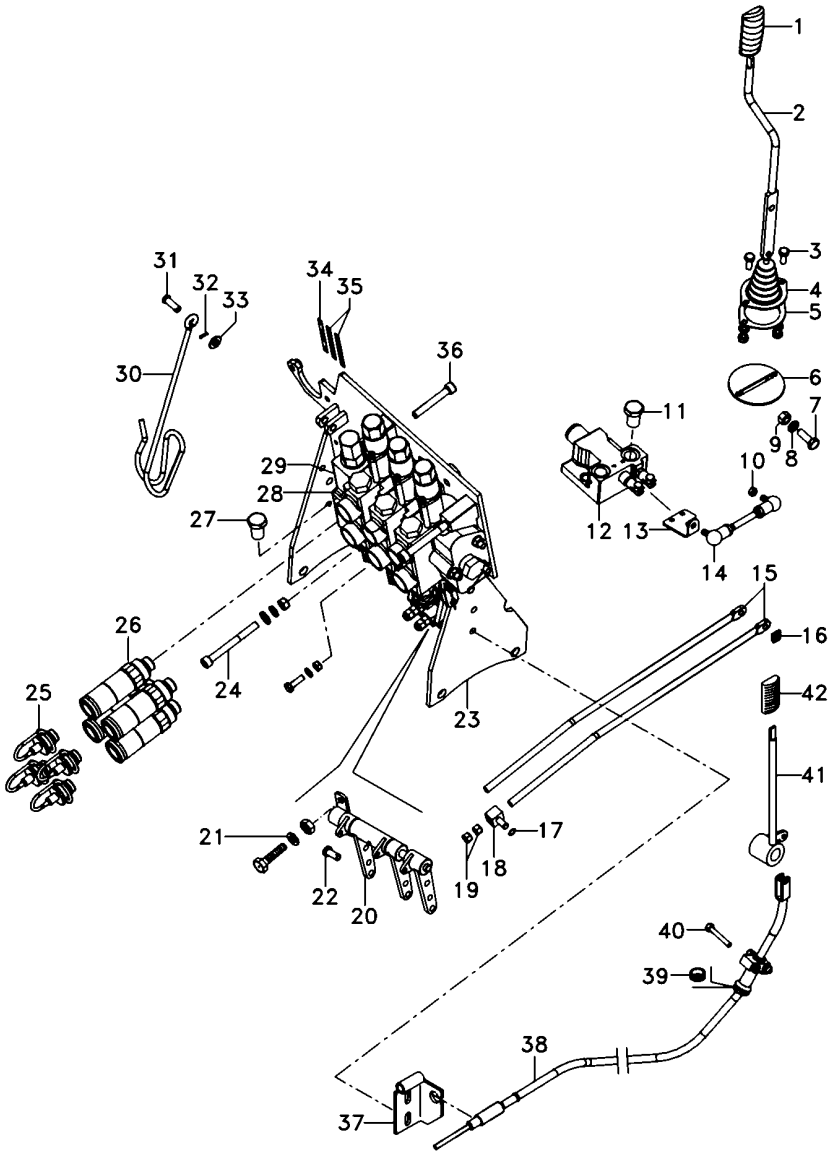


| | | | | | |
|---|---|---|---|---|---|
| 1 | 6200649M1 | **1** | MANÍPULO | KNOB | POMO |
| 2 | 6207308M91 | **1** | CJ. ALAVANCA | KIT, LEVER | JUEGO, PALANCA |
| 3 | 339123X1 | **8** | PARAFUSO | BOLT | PERNO |
| 4 | 069915P1 | **1** | COIFA | BELLOWS | FUELLE |
| 5 | 069937P1 | **1** | ANEL | RING | ARO |
| 6 | 6207307M91 | **1** | CJ. SUPORTE | KIT, BRACKET | JUEGO SOPORTE |
| 7 | 339401X1 | **1** | PARAFUSO | BOLT | PERNO |
| 8 | 339376X1 | **6** | ARRUELA | WASHER | ARANDELA |
| 9 | 339402X1 | **4** | PORCA | NUT | TUERCA |
| 10 | 339169X1 | **6** | PORCA | NUT | TUERCA |
| 11 | 358724X91 | **1** | BUJÃO | PLUG | TAPON |
| 12 | 070845T1 | **1** | VÁLVULA | VALVE | VALVULA |
| 13 | 6207301M1 | **1** | ALAVANCA | LEVER | PALANCA |
| 14 | 6207304M91 | **1** | TIRANTE | ROD | VARILLA |
| 15 | 065981P1 | **2** | TIRANTE | ROD | VARILLA |
| 16 | 1679932M2 | **2** | GRAMPO | CRAMP | PASADOR |
| 17 | 354345X1 | **4** | ANEL TRAVA | CIRCLIP | CIRCULITO |
| 18 | 1695655M1 | **2** | BLOCO | BLOCK | BLOQUE |
| 19 | 1442577X1 | **8** | PORCA | NUT | TUERCA |
| 20 | 066656N1 | **1** | MANCAL | BEARING | COJINETE |
| 22 | 1695953M2 | **2** | PINO | PIN | PASADOR |
| 23 | 066660S3 | **1** | SUPORTE | BRACKET | SOPORTE |
| 24 | 3009297X1 | **2** | PARAFUSO | BOLT | PERNO |
| 25 | 3611673M1 | **4** | TAMPÃO | PAD | ALMOHADILLA |
| 26 | 3772942M1 | **4** | VÁLVULA FÊMEA | FEMALE COUPLER | ACOPLADOR HEMBRA |
| 27 | 068133T1 | **1** | TAMPÃO | PAD | ALMOHADILLA |
| 28 | 6228119M91 | **1** | CJ. COMANDO | DISTRIBUTOR | DISTRIBUIDOR |
| 29 | 039290T1 | **2** | CONEXÃO | CONNECTION | CONEXION |
| 30 | 1809938M2 | **1** | GANCHO | HOOK | GANCHO |
| 31 | 832813M1 | **1** | PINO | PIN | PASADOR |
| 32 | 354055X1 | **1** | CUPILHA | COTTER PIN | PASADOR DOUBLE |
| 33 | 390734X1 | **5** | ARRUELA | WASHER | ARANDELA |
| 34 | 6203286M1 | **1** | DECAL | DECAL | CALCOMANIA |
| 35 | 6208307M1 | **1** | DECAL | DECAL | CALCOMANIA |
| 36 | 1440352X1 | **1** | PARAFUSO | BOLT | PERNO |
| 37 | 6205187M91 | **1** | SUPORTE | CLEVIS | GANCHO SEGURI. |
| 38 | 070007T1 | **1** | CJ. CABO | KIT, CABLE | CABLES JUEGO |
| 39 | 339376X1 | **1** | ARRUELA | WASHER | ARANDELA |
| 40 | 339401X1 | **1** | PARAFUSO | BOLT | PERNO |
| 41 | 072171S1 | **1** | ALAVANCA | LEVER | PALANCA |
| 42 | 6200649M1 | **1** | MANÍPULO | KNOB | POMO |

| | | |
|---|---|---|
| **Direção E Controle Remoto** | **4 Rm** | **Tratores Com Cabine** |
| **Remote Control And Steering** | **4 Wd** | **Tractors With Cab** |
| **Dirección Y Controle Remoto** | **4 Rm** | **Tractores Con Cabina** |

**70-205**

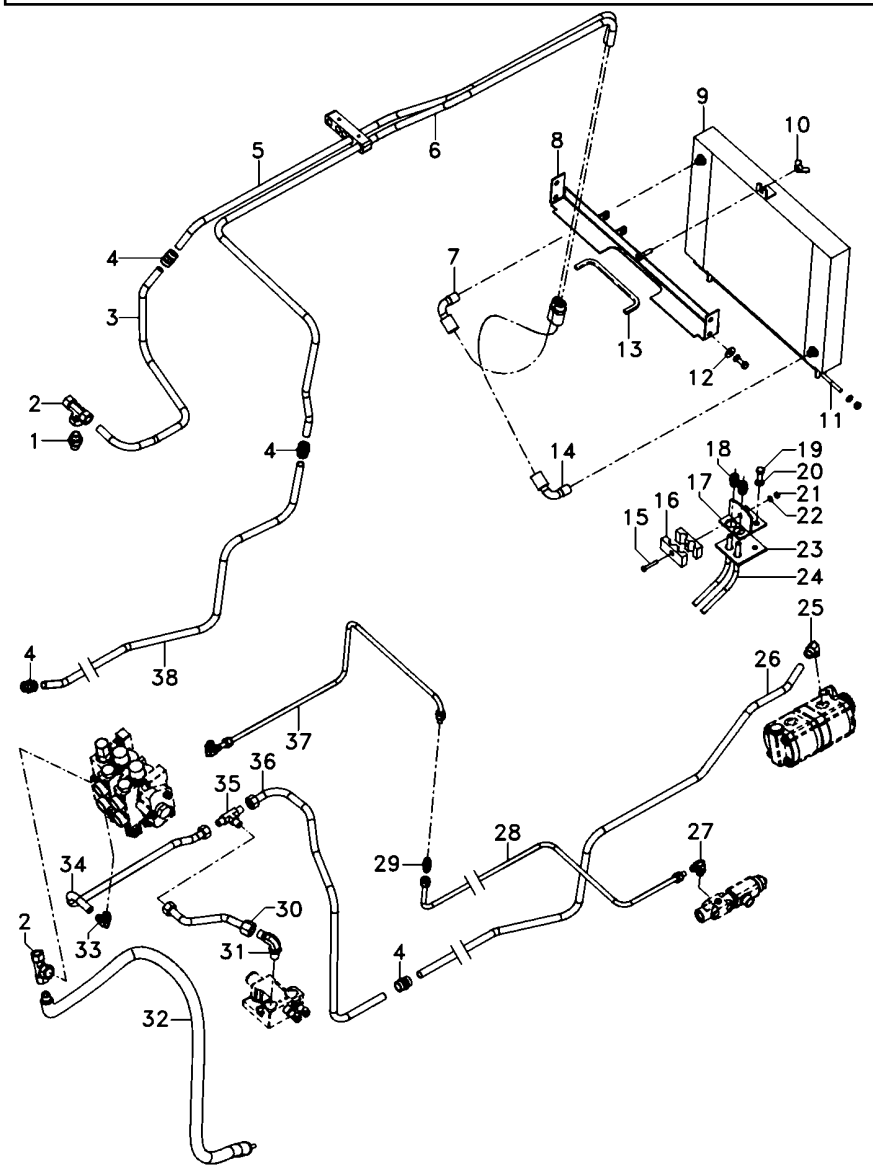

| | | | | | |
|---|---|---|---|---|---|
| 1 | 047154T1 | **3** | CONEXÃO | CONNECTION | CONEXION |
| 2 | 039368T1 | **2** | CONEXÃO | CONNECTION | CONEXION |
| 3 | 6225751M1 | **1** | TUBO RETORNO | LEAK-OFF PIPE | TUBO DE ESCAPE. |
| 4 | 3412195M91 | **4** | CONEXÃO | CONNECTION | CONEXION |
| 5 | 6225743M1 | **1** | TUBO RETORNO | LEAK-OFF PIPE | TUBO DE ESCAPE. |
| 6 | 6225742M1 | **1** | TUBO RETORNO | LEAK-OFF PIPE | TUBO DE ESCAPE. |
| 7 | 6223611M1 | **1** | MANGUEIRA | HOSE | FLEXIBLE |
| 8 | 6219217M91 | **1** | SUPORTE | BRACKET | SOPORTE |
| 9 | 054522T1 | **1** | RADIADOR | RADIATOR | RADIADOR |
| 10 | 339106X1 | **1** | PORCA | NUT | TUERCA |
| 11 | 6222029M1 | **1** | TIRANTE | ROD | VARILLA |
| 12 | 391039X1 | **4** | ARRUELA | WASHER | ARANDELA |
| 13 | 6206213M1 | **1** | GALÃO | PAD | CIERRE |
| 14 | 6223611M1 | **1** | MANGUEIRA | HOSE | FLEXIBLE |
| 15 | 3468414M1 | **1** | PARAFUSO | BOLT | PERNO |
| 16 | 033212P1 | **2** | BRAÇADEIRA | CLAMP | ABRAZADERA |
| 17 | 6223623M91 | **1** | SUPORTE | BRACKET | SOPORTE |
| 18 | 3412001M91 | **2** | CONEXÃO | CONNECTION | CONEXION |
| 19 | 353691X1 | **5** | PARAFUSO | BOLT | PERNO |
| 20 | 353434X1 | **5** | ARRUELA | WASHER | ARANDELA |
| 21 | 339030X1 | **1** | PORCA | NUT | TUERCA |
| 22 | 339375X1 | **1** | ARRUELA | WASHER | ARANDELA |
| 23 | 6223624M1 | **1** | PROTEÇÃO | GUARD | DEFENSA |
| 24 | 022313T2 | **2** | MANGUEIRA | HOSE | FLEXIBLE |
| 25 | 6214770M1 | **3** | CONEXÃO | CONNECTION | CONEXION |
| 26 | 6225744M1 | **1** | TUBO | TUBE | TUBO |
| 27 | 045823T1 | **2** | CONEXÃO | CONNECTION | CONEXION |
| 28 | 6227887M91 | **1** | CJ. TUBO | KIT, PIPE | JUEGO CANO |
| 29 | 355529X1 | **1** | ADAPTADOR HIDR. | HYDR. PLUG | HYDR. PLUG |
| 30 | 6225758M1 | **1** | TUBO | TUBE | TUBO |
| 31 | 3412002M91 | **2** | CONEXÃO | CONNECTION | CONEXION |
| 32 | 020521P1 | **1** | MANGUEIRA | HOSE | FLEXIBLE |
| 33 | 45264100 | **2** | CONEXÃO | CONNECTION | CONEXION |
| 34 | 6225757M1 | **1** | TUBO | TUBE | TUBO |
| 35 | 033308P1 | **1** | CONEXÃO "T" | CONNECTION T | CONEXION T |
| 36 | 6225746M1 | **1** | TUBO | TUBE | TUBO |
| 37 | 6227888M91 | **1** | CJ. TUBO | KIT, PIPE | JUEGO CANO |
| 38 | 6225759M1 | **1** | TUBO | TUBE | TUBO |

| | | |
|---|---|---|
| **Direção E Controle Remoto** | **4 Rm** | **Tratores Com Cabine** |
| **Remote Control And Steering** | **4 Wd** | **Tractors With Cab** |
| **Dirección Y Controle Remoto** | **4 Rm** | **Tractores Con Cabina** |

**70-210**

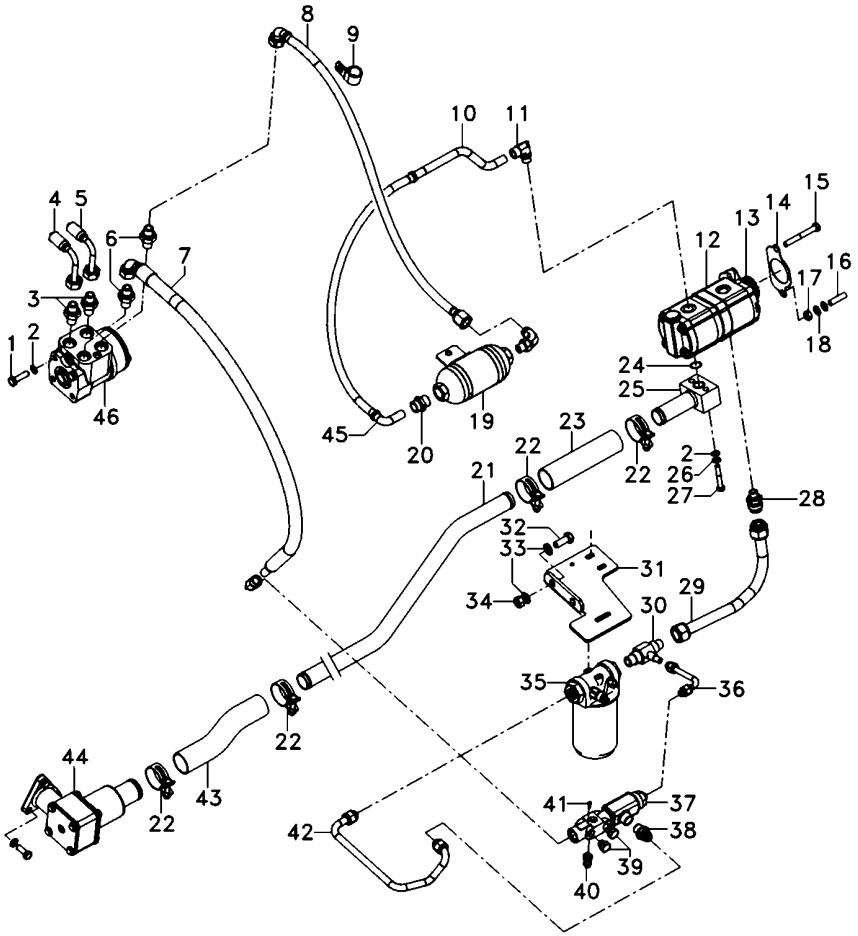

| | | | | | |
|---|---|---|---|---|---|
| 1 | 339814X1 | | **2** | PARAFUSO | BOLT | PERNO |
| 2 | 339024X1 | | **6** | ARRUELA | WASHER | ARANDELA |
| 3 | 047155T1 | | **2** | CONEXÃO | CONNECTION | CONEXION |
| 4 | 067905T1 | | **1** | MANGUEIRA | HOSE | FLEXIBLE |
| 5 | 067905T1 | | **1** | MANGUEIRA | HOSE | FLEXIBLE |
| 6 | 047154T1 | | **3** | CONEXÃO | CONNECTION | CONEXION |
| 7 | 050762T1 | | **1** | MANGUEIRA | HOSE | FLEXIBLE |
| 8 | 6201690M91 | | **1** | MANGUEIRA | HOSE | FLEXIBLE |
| 9 | 371798X1 | | **1** | BRAÇADEIRA | CLAMP | ABRAZADERA |
| 10 | 068434P1 | | **1** | TUBO | PIPE | CANO |
| 11 | 6214770M1 | | **3** | CONEXÃO | CONNECTION | CONEXION |
| 12 | 6214827M91 | | **1** | BOMBA HIDRÁULICA | HYDRAULIC PUMP | BOMBA HIDRAULICA |
| 13 | 6223540M1 | | **1** | ENGRENAGEM | GEAR | ENGRANAJE |
| 14 | 1687018M2 | | **1** | JUNTA | GASKET | EMPAQUETADURA. |
| 15 | 362686X1 | | **1** | PARAFUSO | BOLT | PERNO |
| 16 | 362443X1 | | **1** | PARAFUSO | BOLT | PERNO |
| 17 | 355565X1 | | **3** | PORCA | NUT | TUERCA |
| 18 | 353756X1 | | **1** | ARRUELA | WASHER | ARANDELA |
| 19 | 6201629M91 | | **1** | SILENCIOSO | SILENCER | SILENCIADOR |
| 20 | 3411941M91 | | **1** | CONEXÃO | CONNECTION | CONEXION |
| 21 | 6225747M1 | | **1** | TUBO | PIPE | CANO |
| 22 | 6214781M1 | | **4** | BRAÇADEIRA | CLAMP | ABRAZADERA |
| 23 | 6215183M1 | | **1** | MANGUEIRA | HOSE | FLEXIBLE |
| 24 | 3585217M1 | | **1** | ANEL "O" | O RING | JUNTA TORICA |
| 25 | 6214710M91 | | **1** | FLANGE | FLANGE | PLETINA |
| 26 | 339374X1 | | **10** | ARRUELA | WASHER | ARANDELA |
| 27 | 339291X1 | | **2** | PARAFUSO | BOLT | PERNO |
| 28 | 6215056M1 | | **1** | CONEXÃO | CONNECTION | CONEXION |
| 29 | 6225740M91 | | **1** | CJ. TUBO | TUBE ASSY | CONJ.DE TUBO |
| 30 | 6215057M1 | | **1** | CONEXÃO "T" | CONNECTION T | CONEXION T |
| 31 | 6227890M1 | | **1** | SUPORTE FILTRO | FILTER SUPPORT | FILTER SUPPORT |
| 32 | 3009507X1 | | **2** | PARAFUSO | BOLT | PERNO |
| 33 | 339369X1 | | **4** | ARRUELA | WASHER | ARANDELA |
| 34 | 3009695X1 | | **2** | PORCA | NUT | TUERCA |
| 35 | 6223536M91 | 70-215 No | **1** | CJ. FILTRO | KIT, FILTER | JUEGO FILTRO |
| 36 | 6227885M91 | | **1** | CJ. TUBO | KIT, PIPE | JUEGO CANO |
| 37 | 3759547M93 | | **1** | VÁLVULA | VALVE | VALVULA |
| 38 | 3019383X91 | | **1** | CONEXÃO | CONNECTION | CONEXION |
| 39 | 3019639X91 | | **2** | BUJÃO | PLUG | TAPON |
| 40 | 353677X1 | | **2** | PARAFUSO | BOLT | PERNO |
| 41 | 6214797M1 | | **1** | TAMPÃO | PAD | ALMOHADILLA |
| 42 | 6227886M91 | | **1** | CJ. TUBO | KIT, PIPE | JUEGO CANO |
| 43 | 6225754M1 | | **1** | MANGUEIRA | HOSE | FLEXIBLE |
| 44 | 6223552M91 | | **1** | CJ. FILTRO | KIT, FILTER | JUEGO FILTRO |
| 45 | 050762T1 | | **1** | MANGUEIRA | HOSE | FLEXIBLE |
| 46 | 047153T1 | | **1** | UN. HIDROSTÁTICA | STEERING UNIT | UNIDAD DIRECCION |
| 47 | 6231628M1 | | **1** | TUBO RETORNO | LEAK-OFF PIPE | TUBO DE ESCAPE. |
| 48 | 6231499M1 | | **1** | PROTEÇÃO | GUARD | DEFENSA |

**Filtro**
**Filter**
**Filtro**

**70-215**

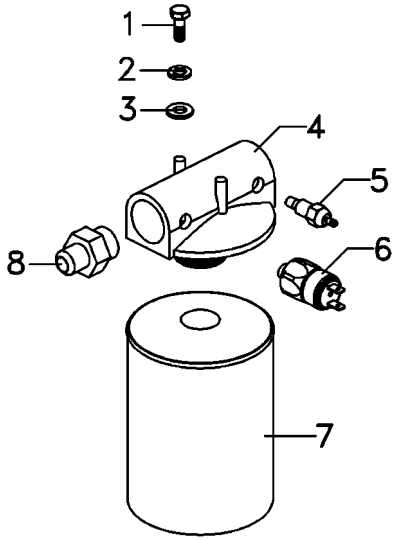


| | | | | | |
|---|---|---|---|---|---|
| 1 | 353667X1 | | **2** | PARAFUSO | BOLT | PERNO |
| 2 | 353446X1 | | **2** | ARRUELA | WASHER | ARANDELA |
| 3 | 339024X1 | | **2** | ARRUELA | WASHER | ARANDELA |
| 4 | 6223538M1 | | **1** | CABEÇOTE FILTRO | FILTER HEAD | CABEZA DE FILTRO |
| 5 | 6214134M1 | [A] | **1** | SENSOR | SENDER | EMISOR |
| 6 | 6214760M1 | [B] | **1** | SENSOR | SENDER | EMISOR |
| 7 | 6223537M1 | | **1** | ELEMENTO | ELEMENT | ELEMENTO |
| 8 | 6223539M1 | | **2** | CONEXÃO | CONNECTION | CONEXION |

[A] TEMPERATURA
TEMPERATURE
TEMPERATURA

[B] PRESSÃO
PRESSURE
PRESSION

**Filtro**
**Filter**
**Filtro**

**70-220**

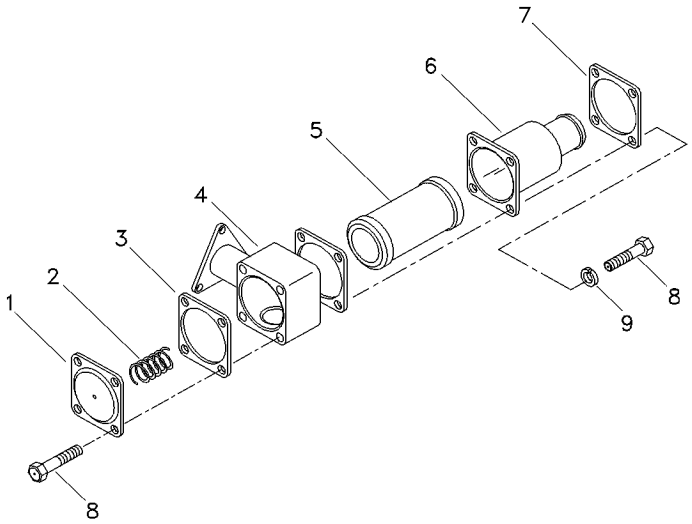


| | | | | |
|---|---|---|---|---|
| 1 | 1696489M1 | **1** TAMPA | COVER | CUBIERTA |
| 2 | 1696505M1 | **1** MOLA | SPRING | RESORTE |
| 3 | 1696548M4 | **2** JUNTA | GASKET | EMPAQUETADURA. |
| 4 | 6223551M1 | **1** COTOVELO | ELBOW | CODO |
| 5 | 3800305M91 | **1** ELEMENTO | ELEMENT | ELEMENTO |
| 6 | 25311M92 | **1** CAPA | BOOT | PROTECCION |
| 7 | 3761381M1 | **1** FLANGE | FLANGE | PLETINA |
| 8 | 339123X1 | **8** PARAFUSO | BOLT | PERNO |
| 9 | 390972X1 | **4** ARRUELA | WASHER | ARANDELA |

| | | |
|---|---|---|
| **Direção E Controle Remoto** | **4 Rm** | **Tratores Com Cabine** |
| **Remote Control And Steering** | **4 Wd** | **Tractors With Cab** |
| **Dirección Y Controle Remoto** | **4 Rm** | **Tractores Con Cabina** |

**70-225**

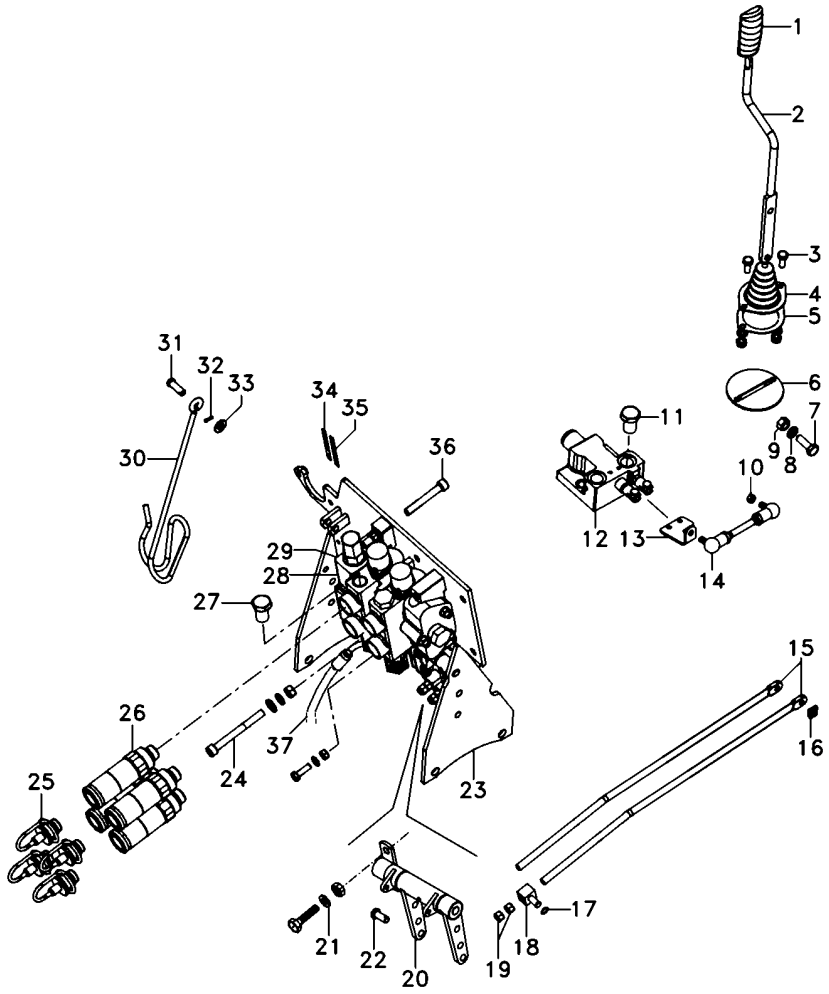


| | | | | | |
|---|---|---|---|---|---|
| 1 | 6200649M1 | | **1** | MANÍPULO | KNOB | POMO |
| 2 | 6207308M91 | | **1** | CJ. ALAVANCA | KIT, LEVER | JUEGO, PALANCA |
| 3 | 339123X1 | | **8** | PARAFUSO | BOLT | PERNO |
| 4 | 069915P1 | | **1** | COIFA | BELLOWS | FUELLE |
| 5 | 069937P1 | | **1** | ANEL | RING | ARO |
| 6 | 6207307M91 | | **1** | CJ. SUPORTE | KIT, BRACKET | JUEGO SOPORTE |
| 7 | 339401X1 | | **1** | PARAFUSO | BOLT | PERNO |
| 8 | 339376X1 | | **6** | ARRUELA | WASHER | ARANDELA |
| 9 | 339402X1 | | **4** | PORCA | NUT | TUERCA |
| 10 | 339169X1 | | **6** | PORCA | NUT | TUERCA |
| 11 | 358724X91 | | **1** | BUJÃO | PLUG | TAPON |
| 12 | 070845T1 | | **1** | VÁLVULA | VALVE | VALVULA |
| 13 | 6207301M1 | | **1** | ALAVANCA | LEVER | PALANCA |
| 14 | 6207304M91 | | **1** | TIRANTE | ROD | VARILLA |
| 15 | 065981P1 | | **2** | TIRANTE | ROD | VARILLA |
| 16 | 1679932M2 | | **2** | GRAMPO | CRAMP | PASADOR |
| 17 | 354345X1 | | **4** | ANEL TRAVA | CIRCLIP | CIRCULITO |
| 18 | 1695655M1 | | **2** | BLOCO | BLOCK | BLOQUE |
| 19 | 1442577X1 | | **8** | PORCA | NUT | TUERCA |
| 20 | 066656N1 | | **1** | MANCAL | BEARING | COJINETE |
| 22 | 1695953M2 | | **2** | PINO | PIN | PASADOR |
| 23 | 066660S3 | | **1** | SUPORTE | BRACKET | SOPORTE |
| 24 | 3009297X1 | | **2** | PARAFUSO | BOLT | PERNO |
| 25 | 3611673M1 | | **4** | TAMPÃO | PAD | ALMOHADILLA |
| 26 | 3772942M1 | | **4** | VÁLVULA FÊMEA | FEMALE COUPLER | ACOPLADOR HEMBRA |
| 27 | 068133T1 | | **1** | TAMPÃO | PAD | ALMOHADILLA |
| 27 | 063421P1 | | **1** | DECAL | DECAL | CALCOMANIA |
| 28 | 6231924M91 | | **1** | CJ. COMANDO | KIT, ACTUATOR | JUEGO ACTUADOR |
| 29 | 039290T1 | | **2** | CONEXÃO | CONNECTION | CONEXION |
| 30 | 1809938M2 | | **1** | GANCHO | HOOK | GANCHO |
| 31 | 832813M1 | | **1** | PINO | PIN | PASADOR |
| 32 | 354055X1 | | **1** | CUPILHA | COTTER PIN | PASADOR DOUBLE |
| 33 | 390734X1 | | **5** | ARRUELA | WASHER | ARANDELA |
| 34 | 6203286M1 | | **1** | DECAL | DECAL | CALCOMANIA |
| 35 | 6208307M1 | | **1** | DECAL | DECAL | CALCOMANIA |
| 36 | 1440352X1 | | **1** | PARAFUSO | BOLT | PERNO |
| 37 | 6231995M1 | 780MM | **1** | MANGUEIRA | HOSE | FLEXIBLE |

**Tampa Do Levante Hidráulico**
**Hydraulic Lift Cover**
**Tapa Levante Hidraulico**

**70-230**

**Nd**
**Nd**
**Nd**

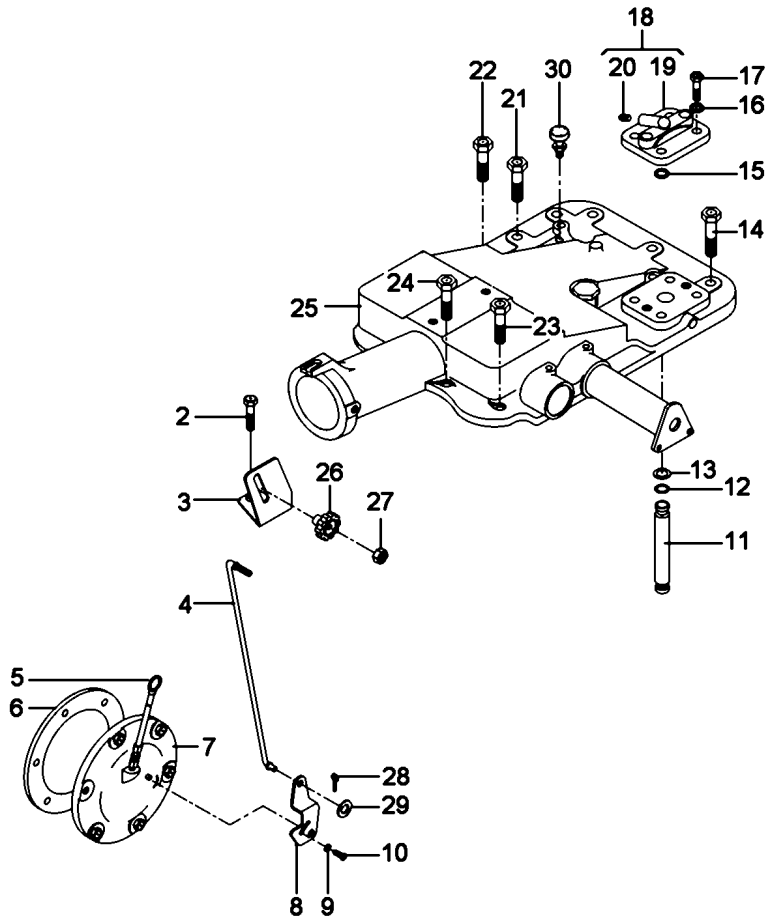


| | | | | | | |
|---|---|---|---|---|---|---|
| 2 | 058292P1 | | **3** | PARAFUSO | SCREW | TORNILLO |
| 3 | 061381P1 | | **1** | SUPORTE | BRACKET | SOPORTE |
| 4 | 061405S1 | | **1** | TIRANTE | ROD | VARILLA |
| 5 | 046115T1 | | **1** | VARETA | ROD | VARILLA |
| 6 | 181217M1 | | **1** | JUNTA | GASKET | EMPAQUETADURA. |
| 7 | 063253N2 | 70-250 No | **1** | CJ. TAMPA | KIT, COVER | JUEGO DE TAPA |
| 8 | 6209491M1 | | **1** | ALAVANCA | LEVER | PALANCA |
| 9 | 353753X1 | | **1** | ARRUELA | WASHER | ARANDELA |
| 10 | 1869138M1 | | **1** | PARAFUSO | BOLT | PERNO |
| 11 | 3808400M1 | | **1** | TUBO | PIPE | CANO |
| 12 | 195561M1 | | **2** | ANEL "O" | O RING | JUNTA TORICA |
| 13 | 195874M1 | | **2** | ARRUELA | WASHER | ARANDELA |
| 14 | 058282P1 | | **5** | PARAFUSO | BOLT | PERNO |
| 15 | 195562M1 | | **1** | ANEL "O" | O RING | JUNTA TORICA |
| 16 | 353432X1 | | **2** | ARRUELA PRESSÃO | PRESSURE WASHER | LAVADOR PRESION |
| 17 | 362479X1 | | **2** | PARAFUSO | BOLT | PERNO |
| 18 | 182373M91 | | **1** | TAMPA | COVER | CUBIERTA |
| 19 | 180908M1 | 18 | **1** | TAMPA | COVER | CUBIERTA |
| 20 | 1482137M1 | 18 | **1** | TAMPÃO | PAD | ALMOHADILLA |
| 21 | 058283P1 | | **4** | PARAFUSO | BOLT | PERNO |
| 22 | 058289P1 | | **1** | PARAFUSO | BOLT | PERNO |
| 23 | 058292P1 | | **3** | PARAFUSO | SCREW | TORNILLO |
| 24 | 058291P1 | | **2** | PARAFUSO | BOLT | PERNO |
| 25 | 3410263M91 | 70-255 No | **1** | CJ. TAMPA | KIT, COVER | JUEGO DE TAPA |
| 25 | | 70-265 No | **1** | CJ. TAMPA | KIT, CAP | JUEGO DE TAPON |
| 26 | 1860403M1 | | **1** | MANÍPULO | KNOB | POMO |
| 27 | 353918X1 | | **1** | PORCA | NUT | TUERCA |
| 28 | 354041X1 | | **1** | CUPILHA | COTTER PIN | PASADOR DOUBLE |
| 29 | 353754X1 | | **1** | ARRUELA | WASHER | ARANDELA |
| 30 | 182099M91 | | **1** | RESPIRO | BREATHER | RESPIRADERO |

| Levante Hidráulico<br>Hydraulic Lift<br>Elevador Hidraulico | Quadrante<br>Quadrant<br>Cuadrante | 70-235 | |
|---|---|---|---|

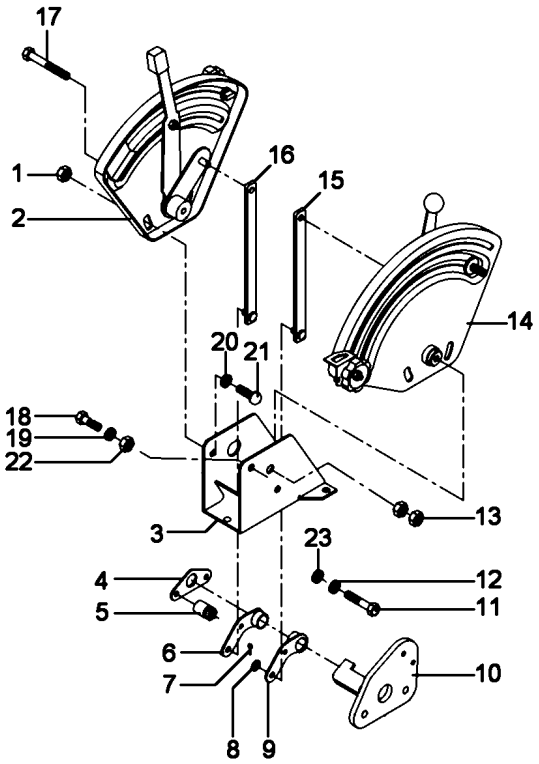


| | | | | | |
|---|---|---|---|---|---|
| 1 | 339169X1 | | **4** | PORCA | NUT | TUERCA |
| 2 | 061474N1 | [A] | **1** | CJ. QUADRANTE | KIT, QUADRANT | JUEGO CUADRANTE |
| | | 70-310 No | | | | |
| 3 | 1696971M91 | | **1** | SUPORTE | BRACKET | SOPORTE |
| 4 | 044137P1 | | **1** | PLACA | PLATE | PLATO |
| 5 | 2802212M91 | | **2** | ESPAÇADOR | SPACER | PIEZA DISTANCIA |
| 6 | 049461P1 | | **1** | ALAVANCA | LEVER | PALANCA |
| 7 | 195414M1 | | **4** | GRAMPO | CRAMP | PASADOR |
| 8 | 339024X1 | | **4** | ARRUELA | WASHER | ARANDELA |
| 9 | 049460P1 | | **1** | ALAVANCA | LEVER | PALANCA |
| 10 | 061420S1 | | **1** | SUPORTE | BRACKET | SOPORTE |
| 11 | 353537X1 | | **2** | PARAFUSO | BOLT | PERNO |
| 12 | 353434X1 | | **2** | ARRUELA | WASHER | ARANDELA |
| 13 | 353430X1 | | **2** | PORCA | NUT | TUERCA |
| 14 | 061475N1 | [B] | **1** | CJ. QUADRANTE | KIT, QUADRANT | JUEGO CUADRANTE |
| | | 70-305 No | | | | |
| 15 | 6200687M1 | | **1** | TIRANTE | ROD | VARILLA |
| 16 | 6200688M1 | | **1** | TIRANTE | ROD | VARILLA |
| 17 | 339891X1 | | **1** | PARAFUSO | BOLT | PERNO |
| 18 | 339123X1 | | **3** | PARAFUSO | BOLT | PERNO |
| 19 | 355617X1 | | **1** | ARRUELA | WASHER | ARANDELA |
| 20 | 339374X1 | | **1** | ARRUELA | WASHER | ARANDELA |
| 21 | 385368X1 | | **4** | PARAFUSO | BOLT | PERNO |
| 22 | 394367X1 | | **1** | PORCA | NUT | TUERCA |
| 23 | 353756X1 | | **3** | ARRUELA | WASHER | ARANDELA |

[A] CONTROLE DE POSIÇÃO
POSITION CONTROL
CONTROL DE POSICION

[B] CONTROLE DE PROFUNDIDADE
DEPTH CONTROL
CONTROL DE PROFUNDIDAD

**Tampa Do Levante Hidráulico**
**Hydraulic Lift Cover**
**Tapa Levante Hidraulico**

# 70-240

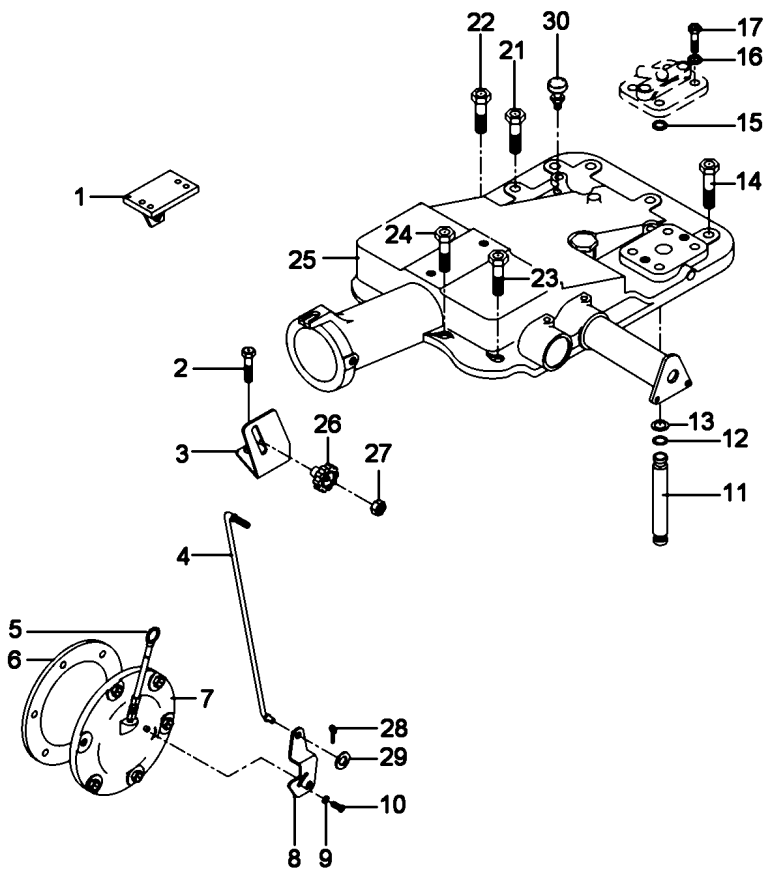


| | | | | | |
|---|---|---|---|---|---|
| 1 | 022774S1 | ▶ | **1** | SUPORTE | BRACKET | SOPORTE |
| 1 | 022775S1 | ◀ | **1** | SUPORTE | BRACKET | SOPORTE |
| 2 | 058292P1 | | **2** | PARAFUSO | SCREW | TORNILLO |
| 3 | 061381P1 | | **1** | SUPORTE | BRACKET | SOPORTE |
| 4 | 061405S1 | | **1** | TIRANTE | ROD | VARILLA |
| 5 | 046115T1 | | **1** | VARETA | ROD | VARILLA |
| 6 | 181217M1 | | **1** | JUNTA | GASKET | EMPAQUETADURA. |
| 7 | 063253N2 | 70-250 No | **1** | CJ. TAMPA | KIT, COVER | JUEGO DE TAPA |
| 8 | 6209491M1 | | **1** | ALAVANCA | LEVER | PALANCA |
| 9 | 353753X1 | | **1** | ARRUELA | WASHER | ARANDELA |
| 10 | 1869138M1 | | **1** | PARAFUSO | BOLT | PERNO |
| 11 | 3808400M1 | | **1** | TUBO | PIPE | CANO |
| 12 | 195561M1 | | **2** | ANEL "O" | O RING | JUNTA TORICA |
| 13 | 195874M1 | | **2** | ARRUELA | WASHER | ARANDELA |
| 14 | 058282P1 | | **5** | PARAFUSO | BOLT | PERNO |
| 15 | 195562M1 | | **1** | ANEL "O" | O RING | JUNTA TORICA |
| 16 | 353432X1 | | **2** | ARRUELA PRESSÃO | PRESSURE WASHER | LAVADOR PRESION |
| 17 | 362479X1 | | **2** | PARAFUSO | BOLT | PERNO |
| 21 | 058283P1 | | **4** | PARAFUSO | BOLT | PERNO |
| 22 | 058289P1 | | **1** | PARAFUSO | BOLT | PERNO |
| 23 | 058292P1 | | **3** | PARAFUSO | SCREW | TORNILLO |
| 24 | 058291P1 | | **2** | PARAFUSO | BOLT | PERNO |
| 25 | 3410263M91 | 70-255 No | **1** | CJ. TAMPA | KIT, COVER | JUEGO DE TAPA |
| 25 | | 70-265 No | **1** | CJ. TAMPA | KIT, CAP | JUEGO DE TAPON |
| 26 | 1860403M1 | | **1** | MANÍPULO | KNOB | POMO |
| 27 | 353918X1 | | **1** | PORCA | NUT | TUERCA |
| 28 | 354041X1 | | **1** | CUPILHA | COTTER PIN | PASADOR DOUBLE |
| 29 | 353754X1 | | **1** | ARRUELA | WASHER | ARANDELA |
| 30 | 182099M91 | | **1** | RESPIRO | BREATHER | RESPIRADERO |

| Levante Hidráulico<br>Hydraulic Lift<br>Elevador Hidraulico | Quadrante<br>Quadrant<br>Cuadrante | 70-245 | |
|---|---|---|---|

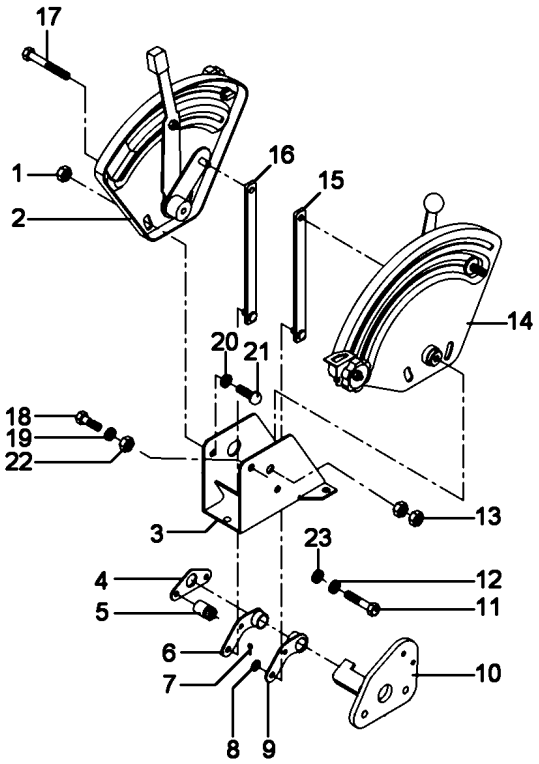


| | | | | | |
|---|---|---|---|---|---|
| 1 | 339169X1 | | **4** | PORCA | NUT | TUERCA |
| 2 | 061474N1 | [A] | **1** | CJ. QUADRANTE | KIT, QUADRANT | JUEGO CUADRANTE |
| | | 70-310 No | | | | |
| 3 | 1696971M91 | | **1** | SUPORTE | BRACKET | SOPORTE |
| 4 | 044137P1 | | **1** | PLACA | PLATE | PLATO |
| 5 | 2802212M91 | | **2** | ESPAÇADOR | SPACER | PIEZA DISTANCIA |
| 6 | 049461P1 | | **1** | ALAVANCA | LEVER | PALANCA |
| 7 | 195414M1 | | **4** | GRAMPO | CRAMP | PASADOR |
| 8 | 339024X1 | | **4** | ARRUELA | WASHER | ARANDELA |
| 9 | 049460P1 | | **1** | ALAVANCA | LEVER | PALANCA |
| 10 | 061420S1 | | **1** | SUPORTE | BRACKET | SOPORTE |
| 11 | 353537X1 | | **2** | PARAFUSO | BOLT | PERNO |
| 12 | 353434X1 | | **2** | ARRUELA | WASHER | ARANDELA |
| 13 | 353430X1 | | **2** | PORCA | NUT | TUERCA |
| 14 | 061475N1 | [B] | **1** | CJ. QUADRANTE | KIT, QUADRANT | JUEGO CUADRANTE |
| | | 70-305 No | | | | |
| 15 | 061443S1 | | **1** | TIRANTE | ROD | VARILLA |
| 16 | 061444S1 | | **1** | TIRANTE | ROD | VARILLA |
| 17 | 339891X1 | | **1** | PARAFUSO | BOLT | PERNO |
| 18 | 339123X1 | | **3** | PARAFUSO | BOLT | PERNO |
| 19 | 355617X1 | | **1** | ARRUELA | WASHER | ARANDELA |
| 20 | 339374X1 | | **1** | ARRUELA | WASHER | ARANDELA |
| 21 | 385368X1 | | **4** | PARAFUSO | BOLT | PERNO |
| 22 | 394367X1 | | **1** | PORCA | NUT | TUERCA |
| 23 | 353756X1 | | **3** | ARRUELA | WASHER | ARANDELA |

[A] CONTROLE DE POSIÇÃO
POSITION CONTROL
CONTROL DE POSICION

[B] CONTROLE DE PROFUNDIDADE
DEPTH CONTROL
CONTROL DE PROFUNDIDAD

**Cj. Tampa**
**Cover**
**Tapa**

**70-250**

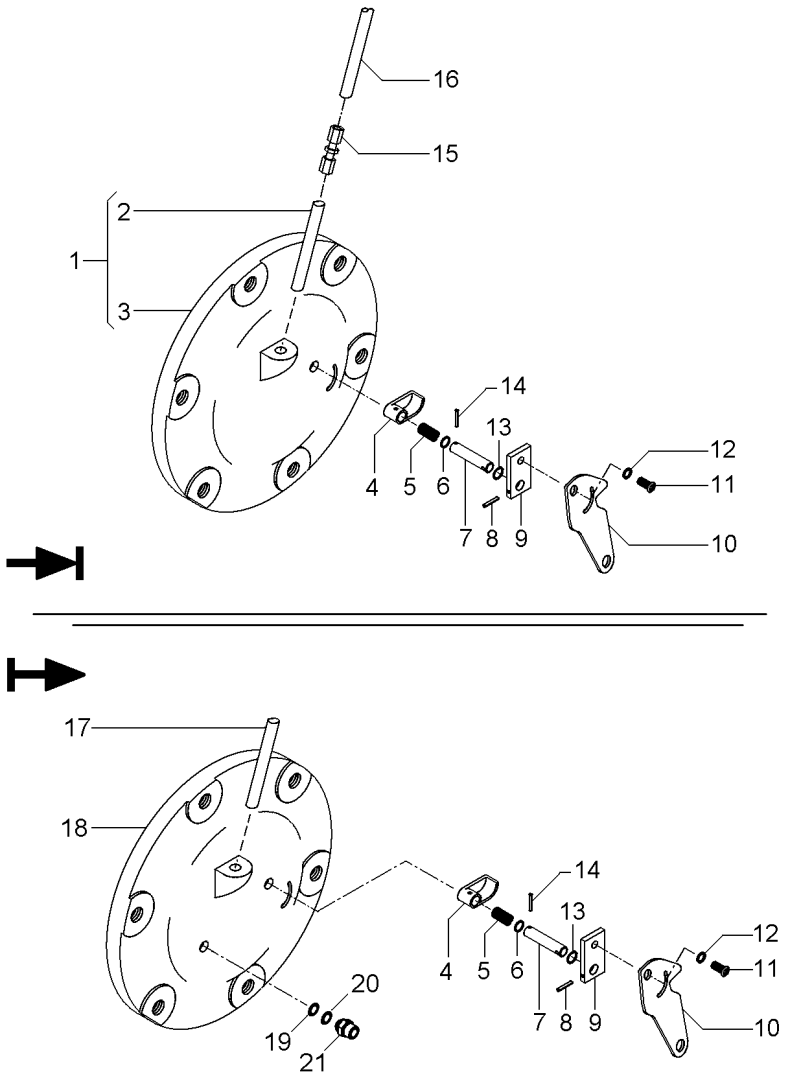


| | | | | | | |
|---|---|---|---|---|---|---|
| 1 | 6201200M1 | | **1** | TAMPA | COVER | CUBIERTA |
| 2 | 049179P1 | 1 | **1** | TUBO | PIPE | CANO |
| 3 | | 1 ➡ 065247N1 | **1** | TAMPA | COVER | CUBIERTA |
| 4 | 1869134M2 | | **1** | ATUADOR | ACTUATOR | ACTUADOR |
| 5 | 1869136M1 | | **1** | MOLA | SPRING | RESORTE |
| 6 | 1001833M1 | | **1** | ANEL "O" | O RING | JUNTA TORICA |
| 7 | 1869407M1 | | **1** | EIXO | SHAFT | ARBOL |
| 8 | 357616X1 | | **1** | PINO | PIN | PASADOR |
| 9 | 1869408M1 | | **1** | PLACA | PLATE | PLATO |
| 10 | 6209491M1 | | **1** | ALAVANCA | LEVER | PALANCA |
| 11 | 1869138M1 | | **1** | PARAFUSO | BOLT | PERNO |
| 12 | 353753X1 | | **1** | ARRUELA | WASHER | ARANDELA |
| 13 | 377426X1 | | **1** | ANEL TRAVA | CIRCLIP | CIRCULITO |
| 14 | 2801719M1 | | **1** | PINO | PIN | PASADOR |
| 15 | 3412001M91 | | **1** | CONEXÃO | CONNECTION | CONEXION |
| 16 | 046213P1 | | **1** | TUBO | PIPE | CANO |
| 17 | 6204706M91 | | **1** | CJ. TUBO | KIT, PIPE | JUEGO CANO |
| 18 | 6201200M1 | | **1** | TAMPA | COVER | CUBIERTA |
| 19 | 039291T1 | | **1** | ARRUELA | WASHER | ARANDELA |
| 20 | 069937P1 | | **1** | ANEL | RING | ARO |
| 21 | 039290T1 | | **1** | CONEXÃO | CONNECTION | CONEXION |

**Tampa Do Levante Hidráulico**
**Hydraulic Lift Cover**
**Tapa Levante Hidraulico**

**70-255**

**4 Rodas Motrizes**
**4 Wheels Drive**
**4 Ruedas Motriz**

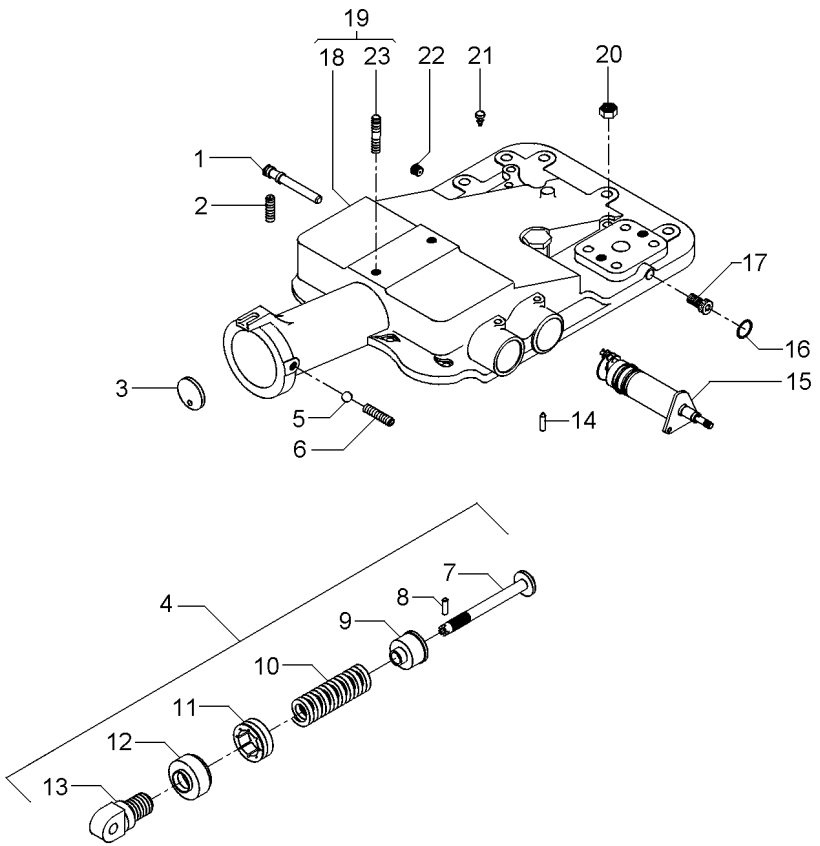


| | | | | | | |
|---|---|---|---|---|---|---|
| 1 | 180997M2 | | | **1** | EIXO | SHAFT | ARBOL |
| 2 | 355286X1 | | | **1** | PARAFUSO ALLEN | ALLEN BOLT | TORNILLO ALLEN |
| 3 | 180981M1 | | | **1** | DISCO | DISC | DISCO |
| 4 | 023335N1 | | | **1** | CJ. MOLA | KIT, SPRING | RESORTE JUEGO |
| 5 | 882451M1 | | | **1** | ESFERA | BALL | BOLA |
| 6 | 355286X1 | | | **1** | PARAFUSO ALLEN | ALLEN BOLT | TORNILLO ALLEN |
| 7 | 886348M2 | 4 | | **1** | PINO | PIN | PASADOR |
| 8 | 1442142X1 | 4 | | **1** | PINO | PIN | PASADOR |
| 9 | 886351M2 | 4 | | **1** | ASSENTO | SEAT | ASIENTO |
| 10 | 023332P1 | 4 | | **1** | MOLA | SPRING | RESORTE |
| 11 | 180979M2 | 4 | | **1** | PORCA | NUT | TUERCA |
| 12 | 180980M2 | 4 | | **1** | CAPA | BOOT | PROTECCION |
| 13 | 1863389M1 | 4 | | **1** | ARTICULADOR | HEAD | CULATA |
| 14 | 1869074M1 | | | **1** | PINO | PIN | PASADOR |
| 15 | 1870306M93 | | 70-260 No | **1** | CJ. SUPORTE | KIT, BRACKET | JUEGO SOPORTE |
| 16 | 195562M1 | | | **1** | ANEL "O" | O RING | JUNTA TORICA |
| 18 | 2802511M4 | 19 | | **1** | TAMPA | COVER | CUBIERTA |
| 19 | 3410190M92 | | | **1** | CJ. TAMPA | KIT, COVER | JUEGO DE TAPA |
| 20 | 377765X1 | | | **2** | PORCA | NUT | TUERCA |
| 21 | 182099M91 | | | **1** | RESPIRO | BREATHER | RESPIRADERO |
| 22 | 195387M1 | | | **1** | BUJÃO | PLUG | TAPON |
| 23 | 3146844M1 | 19 | | **1** | PRISIONEIRO | STUD | ESPARRAGO |

**Levante Hidráulico**
**Hydraulic Lift**
**Elevador Hidraulico**

**Suporte Do Quadrante**
**Quadrant Support**
**Soporte Cuadrante**

# 70-260

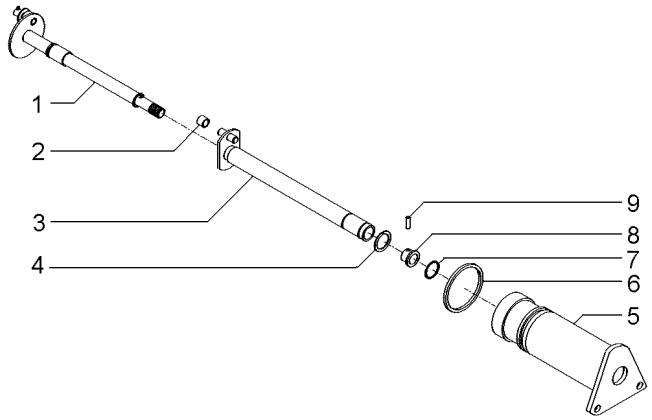


| | | | | | | |
|---|---|---|---|---|---|---|
| 1 | 1870243M92 | | **1** | EIXO | SHAFT | ARBOL |
| 2 | 898189M2 | | **1** | ROLETE | ROLLER | RODILLO |
| 3 | 1870219M93 | | **1** | EIXO | SHAFT | ARBOL |
| 4 | 358945X1 | 11/16 | **1** | ANEL TRAVA | CIRCLIP | CIRCULITO |
| 5 | 1870240M1 | | **1** | SUPORTE | SUPPORT | DISPOS.DE SOSTEN |
| 6 | 364281X1 | 17/8 | **1** | ANEL "O" | O RING | JUNTA TORICA |
| 7 | 762026M1 | 11/16 | **1** | ANEL "O" | O RING | JUNTA TORICA |
| 8 | 1870225M1 | | **1** | BUCHA | BUSH | CASQUILLO |
| 9 | 1870244M1 | | **1** | PINO | PIN | PASADOR |

**Tampa Do Levante Hidráulico**
**Hydraulic Lift Cover**
**Tapa Levante Hidraulico**

**70-265**

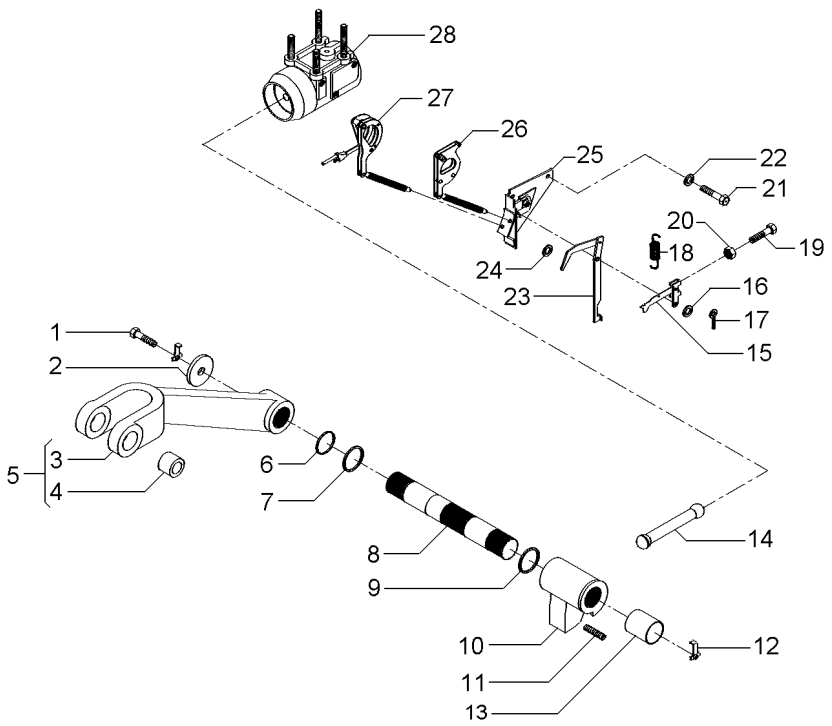


| | | | | | | |
|---|---|---|---|---|---|---|
| 1 | 353560X1 | | **2** | PARAFUSO | BOLT | PERNO |
| 2 | 897580M1 | | **2** | ARRUELA | WASHER | ARANDELA |
| 3 | 3408250M1 | 5 | **1** | BRAÇO | ARM | BRAZO |
| 4 | 885455M1 | 5 | **2** | BUCHA | BUSH | CASQUILLO |
| 5 | 3408251M91 | | **2** | CJ. BRAÇO | KIT, ARM | JUEGO DE BRAZO |
| 6 | 3611557M1 | | **2** | ANEL "O" | O RING | JUNTA TORICA |
| 7 | 033928T1 | | **2** | ANEL "O" | O RING | JUNTA TORICA |
| 8 | 897567M3 | | **1** | EIXO | SHAFT | ARBOL |
| 9 | 2801012M1 | ⧗ 0.20" | **X** | CALÇO | SHIM | CALCE |
| 9 | 2801013M1 | ⧗ 0.40" | **X** | CALÇO | SHIM | CALCE |
| 9 | 2801014M1 | ⧗ 0.60" | **X** | CALÇO | SHIM | CALCE |
| 10 | 886404M2 | | **1** | BRAÇO | ARM | BRAZO |
| 11 | 887076M2 | | **1** | PARAFUSO | BOLT | PERNO |
| 12 | 897581M3 | | **2** | PRESILHA | STAPLE | GRAPA |
| 13 | 3611558M1 | | **2** | BUCHA | BUSH | CASQUILLO |
| 14 | 886410M1 | | **1** | BIELA | CONROD | BIELA |
| 15 | 1661547M92 | | **1** | ALAVANCA | LEVER | PALANCA |
| 16 | 355617X1 | | **1** | ARRUELA | WASHER | ARANDELA |
| 17 | 361332X1 | | **1** | CUPILHA | COTTER PIN | PASADOR DOUBLE |
| 18 | 898137M1 | | **1** | MOLA | SPRING | RESORTE |
| 19 | 2802251M1 | | **1** | PARAFUSO | BOLT | PERNO |
| 20 | 354120X1 | | **1** | PORCA | NUT | TUERCA |
| 21 | 353688X1 | | **2** | PARAFUSO | BOLT | PERNO |
| 22 | 390287X1 | | **2** | ARRUELA | WASHER | ARANDELA |
| 23 | 1869093M93 | | **1** | ALAVANCA | LEVER | PALANCA |
| 24 | 355617X1 | | **X** | ARRUELA | WASHER | ARANDELA |
| 25 | 1870190M92 | 👁 70-270 No | **1** | SUPORTE | SUPPORT | DISPOS.DE SOSTEN |
| 26 | 1661918M91 | | **1** | ARTICULAÇÃO | KNUCKLE | CHARNELA |
| 27 | 1660324M91 | 👁 70-275 No | **1** | ARTICULAÇÃO | KNUCKLE | CHARNELA |
| 28 | 034617N1 | 👁 70-280 No | **1** | CJ. CILINDRO | KIT, CYLINDER | JUEGO DE CILINDR |

**Levante Hidráulico**
**Hydraulic Lift**
**Elevador Hidraulico**

**Suporte Da Articulação**
**Hinge Support**
**Soporte Articulación**

# 70-270

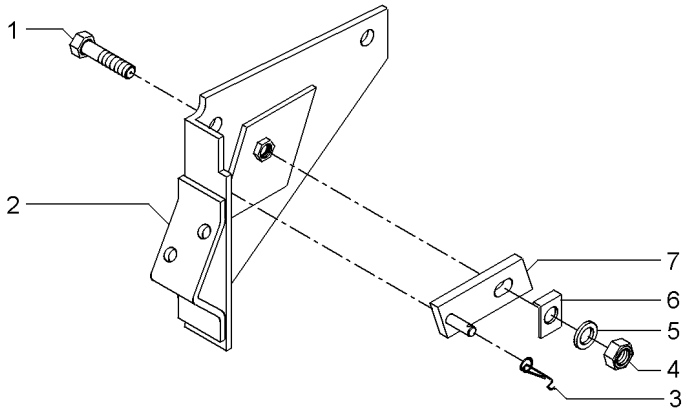


| | | | | | | |
|---|---|---|---|---|---|---|
| 1 | 361448X1 | 5/16 | **1** | PARAFUSO | BOLT | PERNO |
| 2 | 1661617M91 | | **1** | SUPORTE | BRACKET | SOPORTE |
| 3 | 1872044M1 | | **1** | MOLA | SPRING | RESORTE |
| 4 | 353916X1 | 5/16X24 | **1** | PORCA | NUT | TUERCA |
| 5 | 376702X1 | 5/16 | **1** | ARRUELA | WASHER | ARANDELA |
| 6 | 1869107M1 | | **1** | ARRUELA | WASHER | ARANDELA |
| 7 | 1869104M91 | | **1** | PIVÔ | PIVOT | PIVOTE |

**Tampa Do Levante Hidráulico** — **Articulador**
**Tampa Do Levante Hidráulico** — **Link**
**Tapa Levante Hidraulico** — **Articulador**

# 70-275

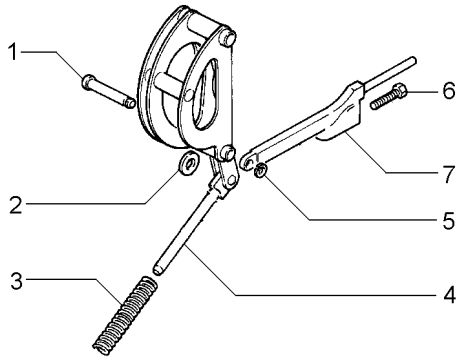


| | | | | | |
|---|---|---|---|---|---|
| 1 | 180990M1 | | **1** PINO | PIN | PASADOR |
| 2 | 898125M1 | | **1** ARRUELA | WASHER | ARANDELA |
| 3 | 1660323M1 | | **1** MOLA | SPRING | RESORTE |
| 4 | | 1660324M91 | **1** ARTICULAÇÃO | KNUCKLE | CHARNELA |
| 4 | | 1660884M91 | **1** ARTICULAÇÃO | KNUCKLE | CHARNELA |
| 5 | 195575M1 | | **1** ANEL | RING | ARO |
| 6 | 898128M1 | | **1** PARAFUSO | BOLT | PERNO |
| 7 | 898124M1 | | **1** HASTE | SPINDLE | MANGUETA |

| | | | |
|---|---|---|---|
| **Cilindro Hidráulico**<br>**Hydraulic Cylinder**<br>**Cilindro Hidráulico** | **Levante Hidráulico**<br>**Hydraulic Lift**<br>**Levante Hidráulico** | **70-280** | **2500 Kgf**<br>**2500 Kgf**<br>**2500 Kgf** |

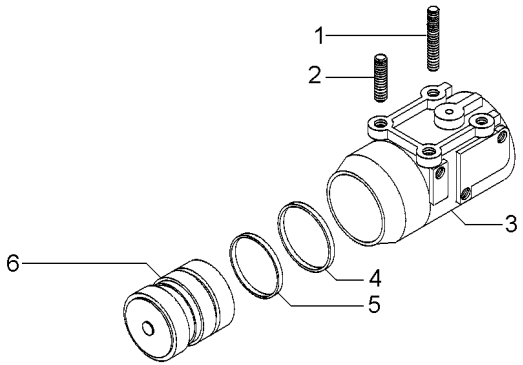


| | | | | |
|---|---|---|---|---|
| 1 | 1667580M1 | **2** PRISIONEIRO | STUD | ESPARRAGO |
| 2 | 1481941M2 | **2** PRISIONEIRO | STUD | ESPARRAGO |
| 3 | 516571M3 | **1** CILINDRO | CYLINDER | CILINDRO |
| 4 | 3412380M1 | **1** ANEL | RING | ARO |
| 5 | 034615P1 | **1** ANEL | RING | ARO |
| 6 | 034604N1 | **1** PISTÃO | PISTON | PISTON |

**Tampa Do Levante Hidráulico**
**Hydraulic Lift Cover**
**Tapa Levante Hidraulico**

# 70-285

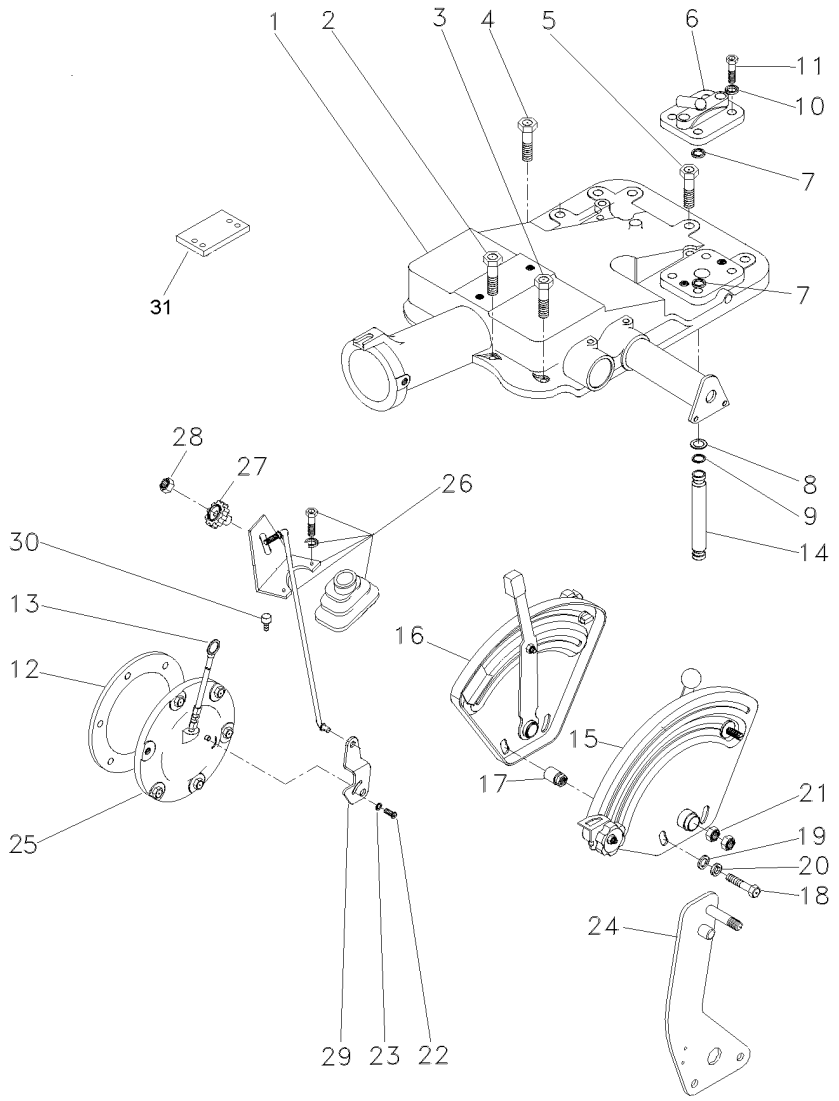


| | | | | | |
|---|---|---|---|---|---|
| 1 | 6200736M91 | 70-295 No | **1** | CJ. TAMPA | KIT, CAP | JUEGO DE TAPON |
| 1 | | 70-300 No | **1** | CJ. TAMPA | KIT, CAP | JUEGO DE TAPON |
| 2 | 058291P1 | | **2** | PARAFUSO | BOLT | PERNO |
| 3 | 058292P1 | | **3** | PARAFUSO | SCREW | TORNILLO |
| 4 | 058289P1 | | **1** | PARAFUSO | BOLT | PERNO |
| 5 | 058283P1 | | **4** | PARAFUSO | BOLT | PERNO |
| 6 | 182373M91 | | **1** | TAMPA | COVER | CUBIERTA |
| 7 | 195562M1 | | **1** | ANEL "O" | O RING | JUNTA TORICA |
| 8 | 195874M1 | | **2** | ARRUELA | WASHER | ARANDELA |
| 9 | 195561M1 | | **2** | ANEL "O" | O RING | JUNTA TORICA |
| 10 | 353432X1 | | **2** | ARRUELA PRESSÃO | PRESSURE WASHER | LAVADOR PRESION |
| 11 | 362479X1 | | **2** | PARAFUSO | BOLT | PERNO |
| 12 | 181217M1 | | **1** | JUNTA | GASKET | EMPAQUETADURA. |
| 13 | 046115T1 | | **1** | VARETA | ROD | VARILLA |
| 14 | 3808400M1 | | **1** | TUBO | PIPE | CANO |
| 15 | 061475N1 | 70-305 No | **1** | CJ. QUADRANTE | KIT, QUADRANT | JUEGO CUADRANTE |
| 16 | 061474N1 | 70-310 No | **1** | CJ. QUADRANTE | KIT, QUADRANT | JUEGO CUADRANTE |
| 17 | 067058P1 | | **2** | ESPAÇADOR | SPACER | PIEZA DISTANCIA |
| 18 | 353537X1 | | **2** | PARAFUSO | BOLT | PERNO |
| 19 | 353756X1 | | **2** | ARRUELA | WASHER | ARANDELA |
| 20 | 353434X1 | | **2** | ARRUELA | WASHER | ARANDELA |
| 21 | 353430X1 | | **2** | PORCA | NUT | TUERCA |
| 22 | 1869138M1 | | **1** | PARAFUSO | BOLT | PERNO |
| 23 | 353753X1 | | **1** | ARRUELA | WASHER | ARANDELA |
| 24 | 070685N1 | | **1** | CJ. ALAVANCA | KIT, LEVER | JUEGO, PALANCA |
| 25 | 049762N1 | | **1** | CJ. TAMPA | KIT, COVER | JUEGO DE TAPA |
| 26 | 070857N1 | 70-315 No | **1** | CJ. TIRANTE | KIT, ROD | JUEGO DE BIELAS |
| 27 | 1860403M1 | | **1** | MANÍPULO | KNOB | POMO |
| 28 | 353918X1 | | **1** | PORCA | NUT | TUERCA |
| 29 | 6209491M1 | | **1** | ALAVANCA | LEVER | PALANCA |
| 30 | 354138X1 | | **2** | PARAFUSO | BOLT | PERNO |
| 31 | 022724P1 | | **2** | CHAPA | PLATE | CHAPA |

**Tampa Do Levante Hidráulico**
**Hydraulic Lift Cover**
**Tapa Levante Hidraulico**

# 70-290

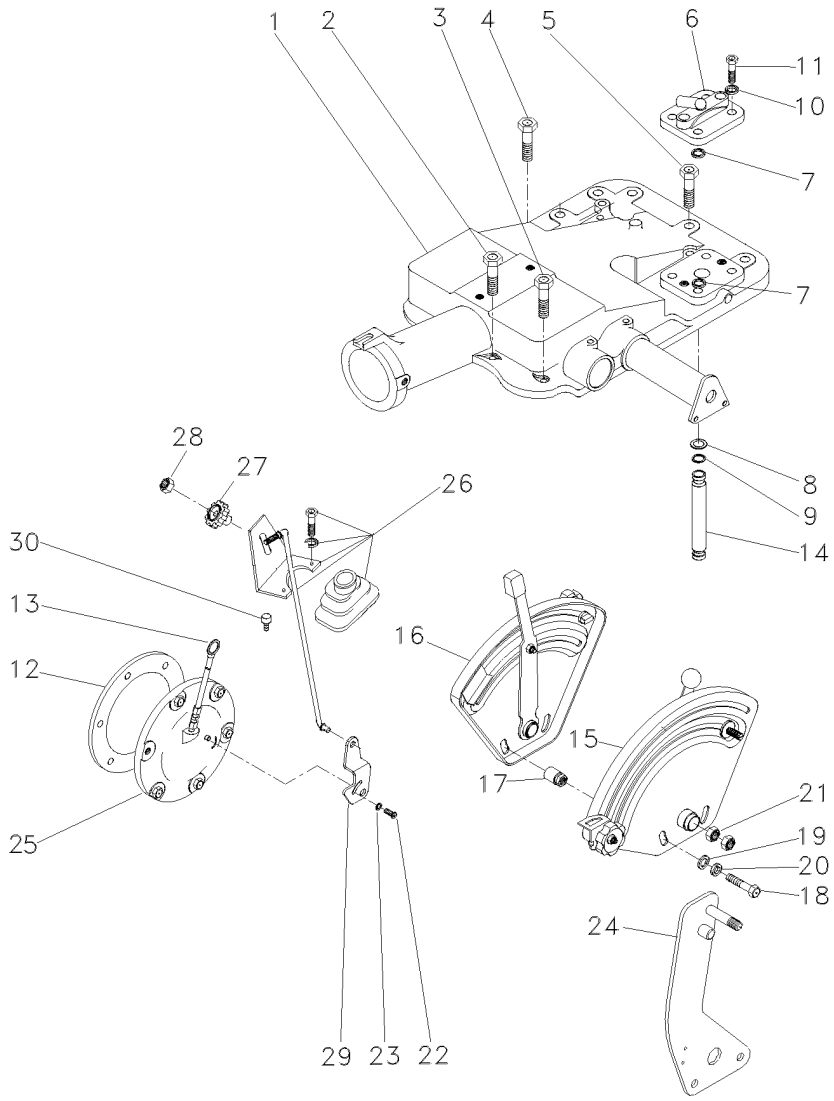


| | | | | | |
|---|---|---|---|---|---|
| 1 | 6200736M91 | 70-295 No | **1** | CJ. TAMPA | KIT, CAP | JUEGO DE TAPON |
| 1 | | 70-300 No | **1** | CJ. TAMPA | KIT, CAP | JUEGO DE TAPON |
| 2 | 058291P1 | | **2** | PARAFUSO | BOLT | PERNO |
| 3 | 058292P1 | | **3** | PARAFUSO | SCREW | TORNILLO |
| 4 | 058289P1 | | **1** | PARAFUSO | BOLT | PERNO |
| 5 | 058283P1 | | **4** | PARAFUSO | BOLT | PERNO |
| 6 | 182373M91 | | **1** | TAMPA | COVER | CUBIERTA |
| 7 | 195562M1 | | **1** | ANEL "O" | O RING | JUNTA TORICA |
| 8 | 195874M1 | | **2** | ARRUELA | WASHER | ARANDELA |
| 9 | 195561M1 | | **2** | ANEL "O" | O RING | JUNTA TORICA |
| 10 | 353432X1 | | **2** | ARRUELA PRESSÃO | PRESSURE WASHER | LAVADOR PRESION |
| 11 | 362479X1 | | **2** | PARAFUSO | BOLT | PERNO |
| 12 | 181217M1 | | **1** | JUNTA | GASKET | EMPAQUETADURA. |
| 13 | 046115T1 | | **1** | VARETA | ROD | VARILLA |
| 14 | 3808400M1 | | **1** | TUBO | PIPE | CANO |
| 15 | 061475N1 | 70-305 No | **1** | CJ. QUADRANTE | KIT, QUADRANT | JUEGO CUADRANTE |
| 16 | 061474N1 | 70-310 No | **1** | CJ. QUADRANTE | KIT, QUADRANT | JUEGO CUADRANTE |
| 17 | 067058P1 | | **2** | ESPAÇADOR | SPACER | PIEZA DISTANCIA |
| 18 | 353537X1 | | **2** | PARAFUSO | BOLT | PERNO |
| 19 | 353756X1 | | **2** | ARRUELA | WASHER | ARANDELA |
| 20 | 353434X1 | | **2** | ARRUELA | WASHER | ARANDELA |
| 21 | 353430X1 | | **2** | PORCA | NUT | TUERCA |
| 22 | 1869138M1 | | **1** | PARAFUSO | BOLT | PERNO |
| 23 | 353753X1 | | **1** | ARRUELA | WASHER | ARANDELA |
| 24 | 070685N1 | | **1** | CJ. ALAVANCA | KIT, LEVER | JUEGO, PALANCA |
| 25 | 063253N2 | | **1** | CJ. TAMPA | KIT, COVER | JUEGO DE TAPA |
| 26 | 070857N1 | 70-315 No | **1** | CJ. TIRANTE | KIT, ROD | JUEGO DE BIELAS |
| 27 | 1860403M1 | | **1** | MANÍPULO | KNOB | POMO |
| 28 | 353918X1 | | **1** | PORCA | NUT | TUERCA |
| 29 | 6209491M1 | | **1** | ALAVANCA | LEVER | PALANCA |
| 30 | 354138X1 | | **2** | PARAFUSO | BOLT | PERNO |

| | | |
|---|---|---|
| **Levante Hidráulico**<br>**Hydraulic Lift**<br>**Elevador Hidraulico** | **Tampa**<br>**Lift Cover**<br>**Cubierta Elevador** | **70-295** | **2500 Kgf**<br>**2500 Kgf**<br>**2500 Kgf** |

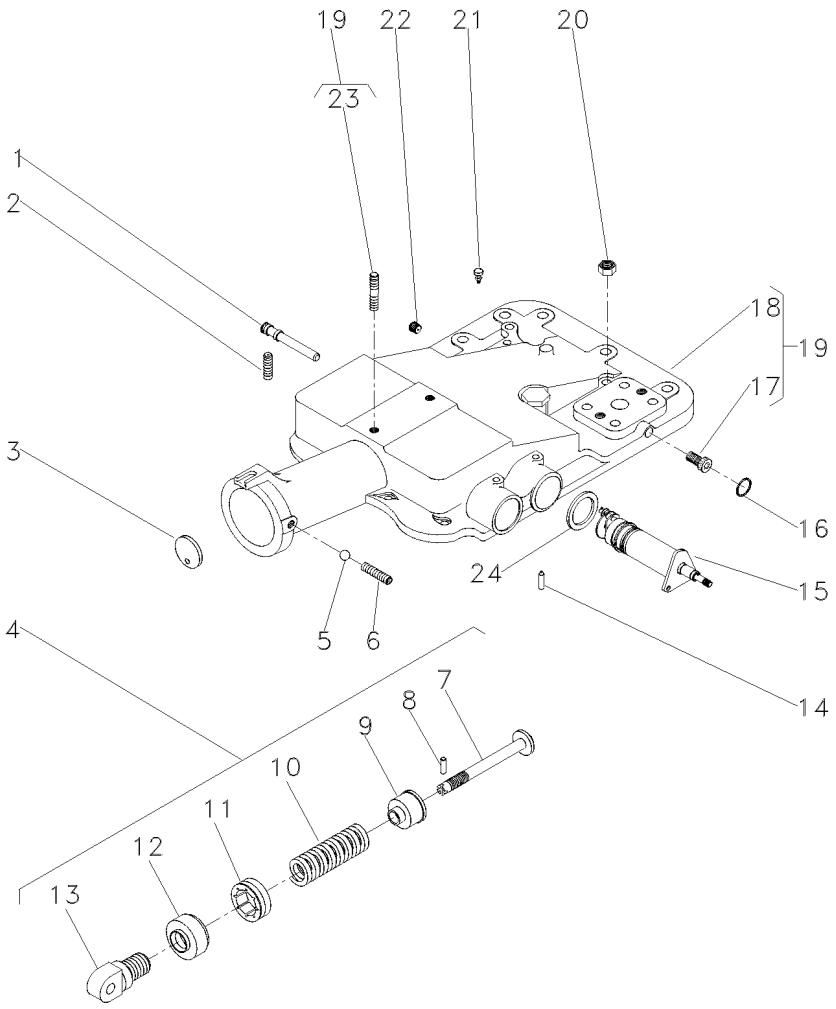


| | | | | | | |
|---|---|---|---|---|---|---|
| 1 | 180997M2 | | **1** | EIXO | SHAFT | ARBOL |
| 2 | 355286X1 | | **2** | PARAFUSO ALLEN | ALLEN BOLT | TORNILLO ALLEN |
| 3 | 180981M1 | | **1** | DISCO | DISC | DISCO |
| 4 | 023335N1 | | **1** | CJ. MOLA | KIT, SPRING | RESORTE JUEGO |
| 5 | 882451M1 | | **1** | ESFERA | BALL | BOLA |
| 6 | 355286X1 | 5/16X18X5/8 | **1** | PARAFUSO ALLEN | ALLEN BOLT | TORNILLO ALLEN |
| 7 | 886348M2 | 4 | **1** | PINO | PIN | PASADOR |
| 8 | 1442142X1 | 4 | **1** | PINO | PIN | PASADOR |
| 9 | 886351M2 | 4 | **1** | ASSENTO | SEAT | ASIENTO |
| 10 | 182582M1 | 4 | **1** | MOLA | SPRING | RESORTE |
| 11 | 180979M2 | 4 | **1** | PORCA | NUT | TUERCA |
| 12 | 180980M2 | 4 | **1** | CAPA | BOOT | PROTECCION |
| 13 | 1863389M1 | 4 | **1** | ARTICULADOR | HEAD | CULATA |
| 14 | 1869074M1 | | **1** | PINO | PIN | PASADOR |
| 15 | 6200715M91 | | **1** | CJ. SUPORTE | KIT, BRACKET | JUEGO SOPORTE |
| 16 | 195562M1 | ∅ 7/16 | **1** | ANEL "O" | O RING | JUNTA TORICA |
| 17 | 195387M1 | 19 | **2** | BUJÃO | PLUG | TAPON |
| 18 | 2802511M4 | 19 | **1** | TAMPA | COVER | CUBIERTA |
| 19 | 3410190M92 | | **1** | CJ. TAMPA | KIT, COVER | JUEGO DE TAPA |
| 20 | 377765X1 | 9/16X18 | **2** | PORCA | NUT | TUERCA |
| 21 | 182099M91 | | **1** | RESPIRO | BREATHER | RESPIRADERO |
| 22 | 195387M1 | | **1** | BUJÃO | PLUG | TAPON |
| 23 | 3146844M1 | 19 | **1** | PRISIONEIRO | STUD | ESPARRAGO |
| 24 | 1869075M1 | | **1** | ARRUELA | WASHER | ARANDELA |

| | | |
|---|---|---|
| **Levante Hidráulico**<br>**Hydraulic Lift**<br>**Elevador Hidraulico** | **Tampa**<br>**Lift Cover**<br>**Cubierta Elevador** | **70-300** |

**2500 Kgf**
**2500 Kgf**
**2500 Kgf**

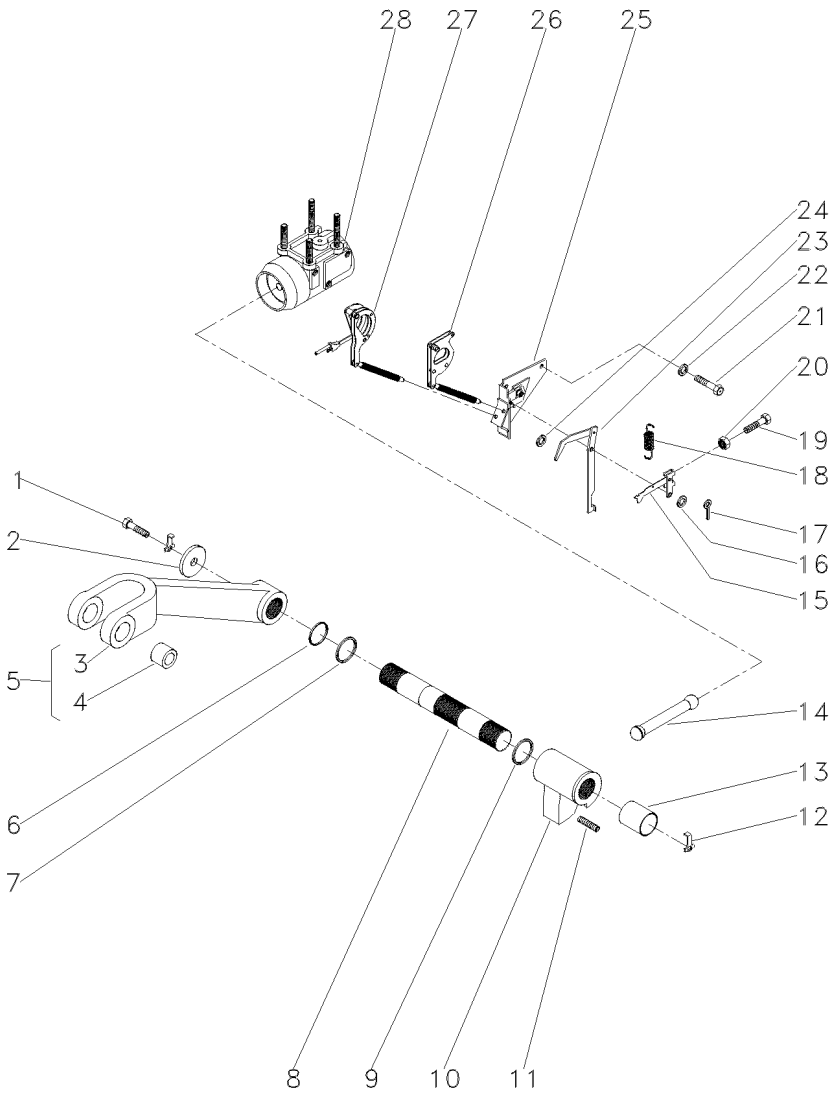


| | | | | | |
|---|---|---|---|---|---|
| 1 | 353560X1 | | **2** | PARAFUSO | BOLT | PERNO |
| 2 | 897580M1 | | **2** | ARRUELA | WASHER | ARANDELA |
| 3 | 3408250M1 | 5 | **1** | BRAÇO | ARM | BRAZO |
| 4 | 885455M1 | 5 | **2** | BUCHA | BUSH | CASQUILLO |
| 5 | 3408251M91 | | **2** | CJ. BRAÇO | KIT, ARM | JUEGO DE BRAZO |
| 6 | 3611557M1 | | **2** | ANEL "O" | O RING | JUNTA TORICA |
| 7 | 033928T1 | | **2** | ANEL "O" | O RING | JUNTA TORICA |
| 8 | 897567M3 | | **1** | EIXO | SHAFT | ARBOL |
| 9 | 2801012M1 | ⧗ 0.20" | **X** | CALÇO | SHIM | CALCE |
| 9 | 2801013M1 | ⧗ 0.40" | **X** | CALÇO | SHIM | CALCE |
| 9 | 2801014M1 | ⧗ 0.60" | **X** | CALÇO | SHIM | CALCE |
| 10 | 886404M2 | | **1** | BRAÇO | ARM | BRAZO |
| 11 | 887076M2 | | **1** | PARAFUSO | BOLT | PERNO |
| 12 | 897581M3 | | **2** | PRESILHA | STAPLE | GRAPA |
| 13 | 3611558M1 | | **2** | BUCHA | BUSH | CASQUILLO |
| 14 | 886410M1 | | **1** | BIELA | CONROD | BIELA |
| 15 | 1661547M92 | | **1** | ALAVANCA | LEVER | PALANCA |
| 16 | 355617X1 | 3/4X5/16X1/16 | **3** | ARRUELA | WASHER | ARANDELA |
| 17 | 361332X1 | 1/16 L3/8 | **1** | CUPILHA | COTTER PIN | PASADOR DOUBLE |
| 18 | 898137M1 | | **1** | MOLA | SPRING | RESORTE |
| 19 | 2802251M1 | | **1** | PARAFUSO | BOLT | PERNO |
| 20 | 354120X1 | 10X24 | **1** | PORCA | NUT | TUERCA |
| 21 | 353688X1 | 3/8X16X5/8 | **2** | PARAFUSO | BOLT | PERNO |
| 22 | 390287X1 | 18,0X10,5X0,9 | **2** | ARRUELA | WASHER | ARANDELA |
| 23 | 1869093M93 | | **1** | ALAVANCA | LEVER | PALANCA |
| 24 | 355617X1 | | **X** | ARRUELA | WASHER | ARANDELA |
| 25 | 1870190M92 | 👁 70-270 No | **1** | SUPORTE | SUPPORT | DISPOS.DE SOSTEN |
| 26 | 1661918M91 | | **1** | ARTICULAÇÃO | KNUCKLE | CHARNELA |
| 27 | 1660324M91 | 👁 70-275 No | **1** | ARTICULAÇÃO | KNUCKLE | CHARNELA |
| 28 | 034617N1 | 👁 70-280 No | **1** | CJ. CILINDRO | KIT, CYLINDER | JUEGO DE CILINDR |

**Quadrante E Alavanca De Profundidade**
**Quadrant And Depth Levers**
**Cuadrante Y Palanca Deprofundidade**

**70-305**

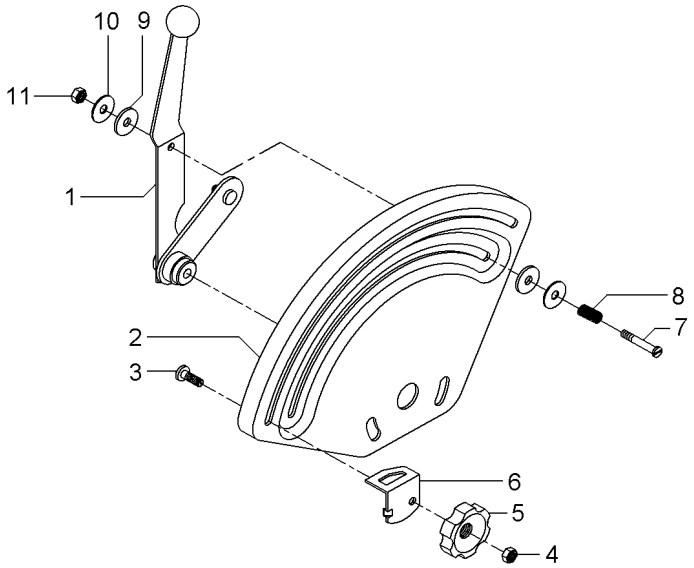


| | | | | | |
|---|---|---|---|---|---|
| 1 | 061477N1 | | **1** | ALAVANCA | LEVER | PALANCA |
| 2 | 033545P1 | | **1** | QUADRANTE | QUADRANT | CUADRANTE |
| 3 | 898183M1 | | **1** | PARAFUSO | BOLT | PERNO |
| 4 | 353918X1 | 1/4X28 | **1** | PORCA | NUT | TUERCA |
| 5 | 1860402M1 | | **1** | MANÍPULO | KNOB | POMO |
| 6 | 884387M1 | | **1** | BATENTE | STOP | PARO |
| 7 | 377607X1 | 1/4X28 | **1** | PARAFUSO | BOLT | PERNO |
| 8 | 1872240M1 | | **1** | MOLA | SPRING | RESORTE |
| 9 | 3408797M1 | | **2** | ARRUELA | WASHER | ARANDELA |
| 10 | 377581X1 | | **2** | ARRUELA | WASHER | ARANDELA |
| 11 | 353919X1 | 1/4X28 | **1** | PORCA | NUT | TUERCA |

**Quadrante E Alavancas De Posição**
**Quadrant And Position And Lever**
**Cuadrant Y Palancas De Posición**

**70-310**

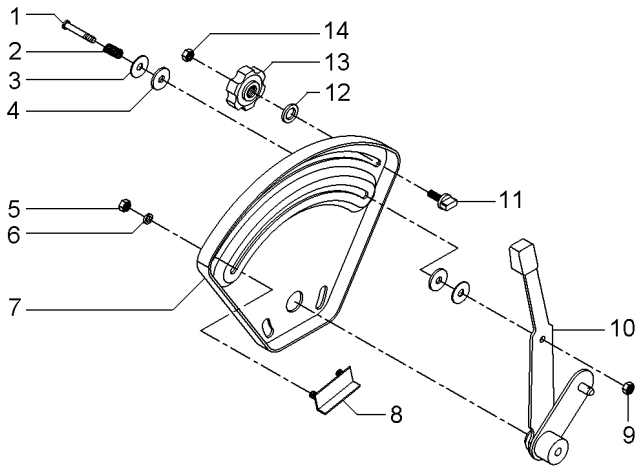


| | | | | | |
|---|---|---|---|---|---|
| 1 | 377607X1 | | **1** PARAFUSO | BOLT | PERNO |
| 2 | 1872240M1 | | **1** MOLA | SPRING | RESORTE |
| 3 | 377581X1 | | **2** ARRUELA | WASHER | ARANDELA |
| 4 | 3408797M1 | | **2** ARRUELA | WASHER | ARANDELA |
| 5 | 355564X1 | 1/4X28 | **2** PORCA | NUT | TUERCA |
| 6 | 353441X1 | 1/2X1/4X1/16 | **2** ARRUELA | WASHER | ARANDELA |
| 7 | 026528P1 | | **1** QUADRANTE | QUADRANT | CUADRANTE |
| 8 | 898198M91 | | **1** BATENTE | STOP | PARO |
| 9 | 353919X1 | 1/4X28 | **1** PORCA | NUT | TUERCA |
| 10 | 061476N1 | | **1** ALAVANCA | LEVER | PALANCA |
| 11 | 026795P1 | | **1** BATENTE | STOP | PARO |
| 12 | 355617X1 | 3/4X5/16X1/16 | **1** ARRUELA | WASHER | ARANDELA |
| 13 | 1860402M1 | | **1** MANÍPULO | KNOB | POMO |
| 14 | 353918X1 | 1/4X28 | **1** PORCA | NUT | TUERCA |

**Cj. Tirante**
**Rod**
**Varilla**

**70-315**

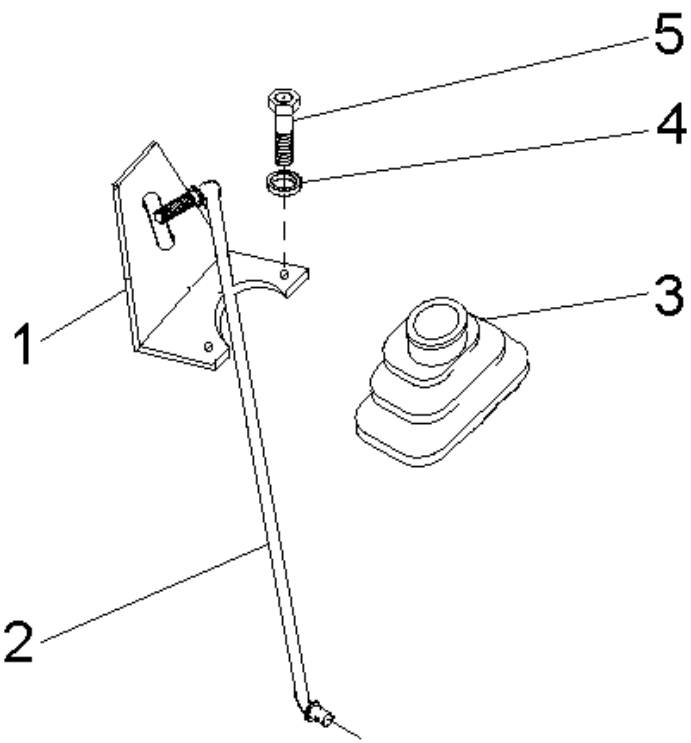


| | | | | |
|---|---|---|---|---|
| 1 | 070006P1 | **1** SUPORTE | BRACKET | SOPORTE |
| 2 | 070406S1 | **1** TIRANTE | ROD | VARILLA |
| 3 | 069915P1 | **1** COIFA | BELLOWS | FUELLE |
| 4 | 339375X1 | **2** ARRUELA | WASHER | ARANDELA |
| 5 | 339666X1 | **2** PARAFUSO | BOLT | PERNO |

**Bomba Hidráulica**
**Hydraulic Pump**
**Bomba Hidraulica**

**70-320**

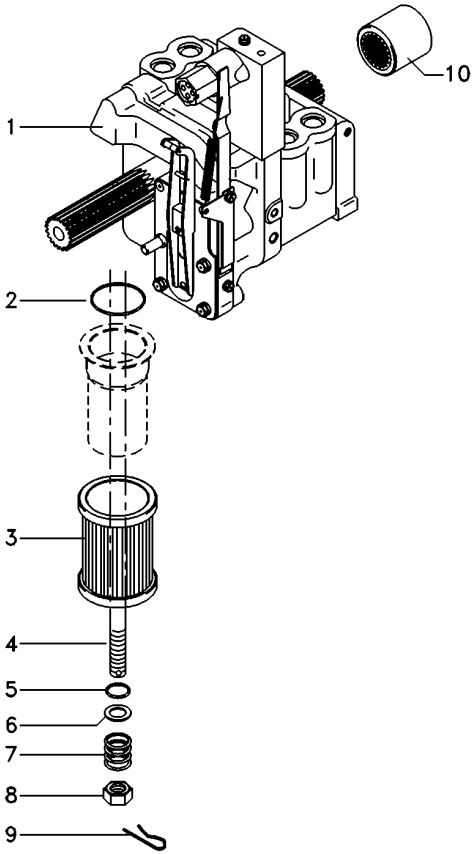


| | | | | |
|---|---|---|---|---|
| 1 | 6215817M91 | **1** BOMBA HIDRÁULICA | HYDRAULIC PUMP | BOMBA HIDRAULICA |
| 2 | 195876M1 | **1** ANEL "O" | O RING | JUNTA TORICA |
| 3 | 3771122M92 | **1** FILTRO | FILTER | FILTRO |
| 4 | 3699759M2 | **1** PRISIONEIRO | STUD | ESPARRAGO |
| 5 | 1007240M1 | **1** ANEL "O" | O RING | JUNTA TORICA |
| 6 | 377499X1 | **1** ARRUELA | WASHER | ARANDELA |
| 7 | 1868469M1 | **1** MOLA | SPRING | RESORTE |
| 8 | 363645X1 | **1** PORCA | NUT | TUERCA |
| 9 | 1870089M1 | **1** PRESILHA | STAPLE | GRAPA |
| 10 | 1868538M4 | **1** LUVA | SLEEVE | MANCHA |

**Bomba Hidráulica**
**Hydraulic Pump**
**Bomba Hidraulica**

**70-325**

**Sem Tdp**
**Without Pto**
**Sin Tdf**

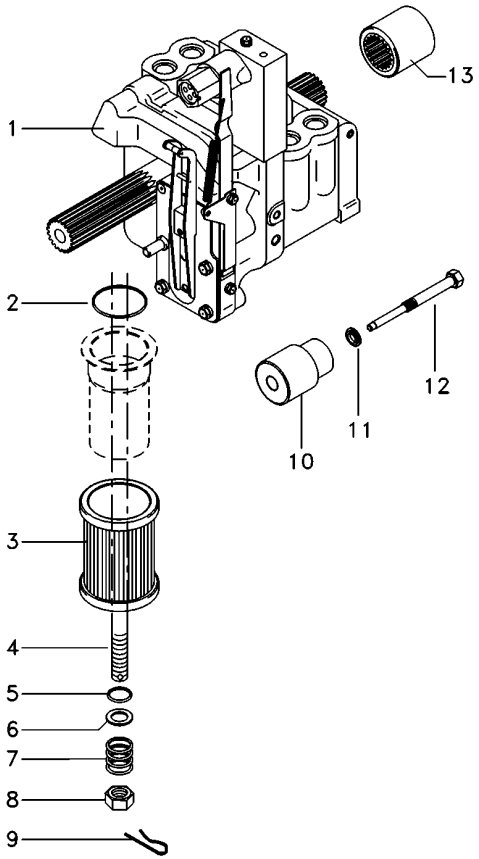


| | | | | |
|---|---|---|---|---|
| 1 | 6215817M91 | **1** BOMBA HIDRÁULICA | HYDRAULIC PUMP | BOMBA HIDRAULICA |
| 2 | 195876M1 | **1** ANEL "O" | O RING | JUNTA TORICA |
| 3 | 3771122M92 | **1** FILTRO | FILTER | FILTRO |
| 4 | 3699759M2 | **1** PRISIONEIRO | STUD | ESPARRAGO |
| 5 | 1007240M1 | **1** ANEL "O" | O RING | JUNTA TORICA |
| 6 | 377499X1 | **1** ARRUELA | WASHER | ARANDELA |
| 7 | 1868469M1 | **1** MOLA | SPRING | RESORTE |
| 8 | 363645X1 | **1** PORCA | NUT | TUERCA |
| 9 | 1870089M1 | **1** PRESILHA | STAPLE | GRAPA |
| 10 | 532927M1 | **1** SUPORTE | BRACKET | SOPORTE |
| 11 | 532926M1 | **1** ARRUELA | WASHER | ARANDELA |
| 12 | 532928M1 | **1** PINO | PIN | PASADOR |
| 13 | 1868538M4 | **1** LUVA | SLEEVE | MANCHA |

**Bomba Hidráulica**
**Hydraulic Pump**
**Bomba Hidraulica**

**Coletor E Luva**
**Collector And Glove**
**Colecionador Y Guante**

**70-330**

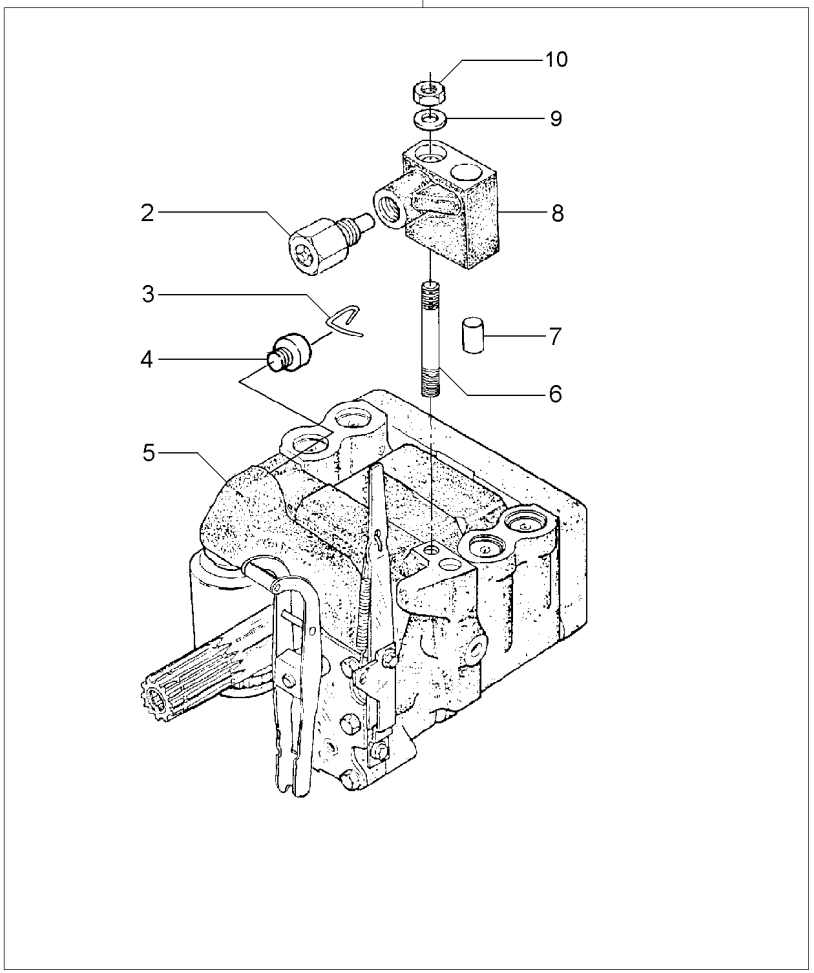


| | | | | | | |
|---|---|---|---|---|---|---|
| 1 | | 3773700M92 | **1** | BOMBA | PUMP | BOMBA |
| 2 | 038639T1 | 8 | **1** | VÁLVULA | VALVE | VALVULA |
| 3 | 1870819M1 | 1 | **1** | PRESILHA | STAPLE | GRAPA |
| 4 | 1870820M1 | 1 | **1** | BUJÃO | PLUG | TAPON |
| 5 | 3773701M92 | 1 U.K. | **1** | CJ. BOMBA | KIT, PUMP | BOMBA JUEGO |
| | | 70-335 No | | | | |
| 6 | 1694381M1 | 1 | **1** | PRISIONEIRO | STUD | ESPARRAGO |
| 7 | 377605X1 | 8 | **1** | PINO | PIN | PASADOR |
| 8 | 3808924M91 | 1 | **1** | COLETOR | COLLECTOR | COLECTOR |
| 9 | 353756X1 | 1 | **1** | ARRUELA | WASHER | ARANDELA |
| 10 | 195258M1 | 1 | **1** | PORCA | NUT | TUERCA |

**Bomba Hidráulica**
**Hydraulic Pump**
**Bomba Hidraulica**

# 70-335

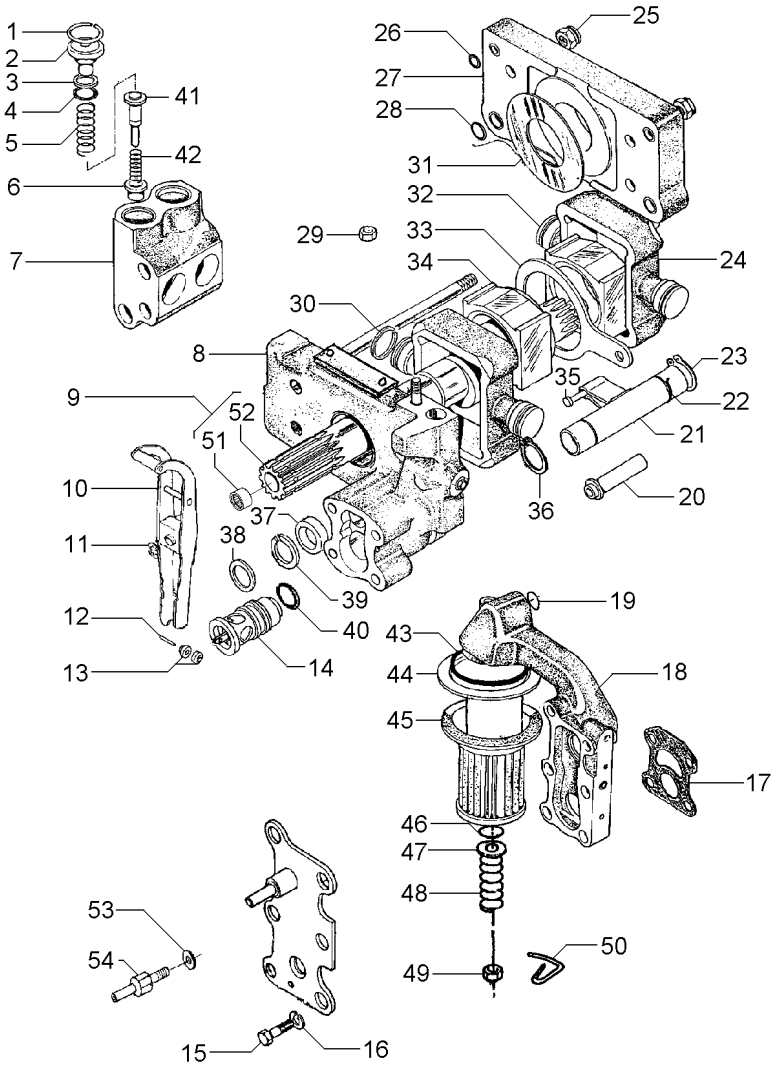


| | | | | | |
|---|---|---|---|---|---|
| 1 | 1868743M1 | | 4 | ANEL TRAVA | CIRCLIP | CIRCULITO |
| 2 | 1868741M1 | | 4 | BUJÃO | PLUG | TAPON |
| 3 | 1870849M1 | | 4 | ARRUELA | WASHER | ARANDELA |
| 4 | 1868742M1 | | 4 | ANEL "O" | O RING | JUNTA TORICA |
| 5 | 180928M2 | | 4 | MOLA | SPRING | RESORTE |
| 6 | 1660116M1 | [A] | 4 | VÁLVULA | VALVE | VALVULA |
| 7 | 1868435M3 | | 2 | CÂMARA | CHAMBER | CAMARA |
| 8 | 3808617M91 | 70-340 No | 1 | CORPO | BODY | CUERPO |
| 9 | 1871781M93 | | 1 | EIXO | SHAFT | ARBOL |
| 10 | 3610175M91 | | 1 | ALAVANCA | LEVER | PALANCA |
| 11 | 377493X1 | | 1 | ANEL TRAVA | CIRCLIP | CIRCULITO |
| 12 | 897504M1 | | 1 | PINO | PIN | PASADOR |
| 13 | 897599M1 | | 2 | ROLETE | ROLLER | RODILLO |
| 14 | 3611085M91 | | 1 | VÁLVULA | VALVE | VALVULA |
| 15 | 362403X1 | | 4 | PARAFUSO | BOLT | PERNO |
| 16 | 366719X1 | | 4 | ARRUELA | WASHER | ARANDELA |
| 17 | 1869529M2 | | 1 | JUNTA | GASKET | EMPAQUETADURA. |
| 18 | 3611141M91 | 70-345 No | 1 | CARCAÇA | HOUSING | ALOJAMIENTO |
| 19 | 851134M1 | | 1 | ANEL "O" | O RING | JUNTA TORICA |
| 20 | 1686740M1 | | 1 | TUBO | PIPE | CANO |
| 21 | 1681790M91 | 70-350 No | 1 | OSCILADOR | OSCILLATOR | OSCILADOR |
| 22 | 1671699M1 | | 1 | ANEL TRAVA | CIRCLIP | CIRCULITO |
| 23 | 3000361X1 | | 1 | ANEL TRAVA | CIRCLIP | CIRCULITO |
| 24 | 1860038M1 | | 2 | PISTÃO | PISTON | PISTON |
| 25 | 1871659M1 | 3/8 | 2 | PORCA | NUT | TUERCA |
| 25 | 1871660M1 | | 2 | PORCA | NUT | TUERCA |
| 26 | 377494X1 | | 4 | ANEL "O" | O RING | JUNTA TORICA |
| 27 | 1665499M91 | | 1 | CORPO | BODY | CUERPO |
| 28 | 831533M1 | | 4 | ANEL "O" | O RING | JUNTA TORICA |
| 29 | 376448X1 | 3/8 | 1 | PORCA | NUT | TUERCA |
| | | 195258M1 | | | | |
| 30 | 897493M1 | | 4 | ANEL | RING | ARO |
| 31 | 1664589M1 | | 2 | ARRUELA | WASHER | ARANDELA |
| 32 | 180924M2 | | 1 | BLOCO | BLOCK | BLOQUE |
| 33 | 180933M1 | | 1 | SEGUIDOR | FOLLOWER | IMPULSOR |
| 34 | 180925M2 | | 1 | BLOCO | BLOCK | BLOQUE |
| 35 | 831130M1 | | 1 | PINO | PIN | PASADOR |
| 36 | 195946M1 | | 2 | ANEL TRAVA | CIRCLIP | CIRCULITO |
| 37 | 1868486M1 | | 1 | ESPAÇADOR | SPACER | PIEZA DISTANCIA |
| 38 | 377543X1 | | 1 | ARRUELA | WASHER | ARANDELA |
| 39 | 1868485M1 | | 1 | ARRUELA | WASHER | ARANDELA |
| 40 | 377502X1 | | 1 | ANEL "O" | O RING | JUNTA TORICA |
| 41 | 180930M2 | [B] | 4 | VÁLVULA | VALVE | VALVULA |
| 42 | 180927M2 | | 4 | MOLA | SPRING | RESORTE |
| 43 | 195876M1 | | 1 | ANEL "O" | O RING | JUNTA TORICA |
| 44 | 1671633M1 | | 1 | TUBO | PIPE | CANO |
| 45 | 1870199M92 | | 1 | FILTRO | FILTER | FILTRO |
| 46 | 1007240M1 | | 1 | ANEL "O" | O RING | JUNTA TORICA |
| 47 | 377499X1 | | 1 | ARRUELA | WASHER | ARANDELA |
| 48 | 1868469M1 | | 1 | MOLA | SPRING | RESORTE |

**Bomba Hidráulica**
**Hydraulic Pump**
**Bomba Hidraulica**

# 70-335

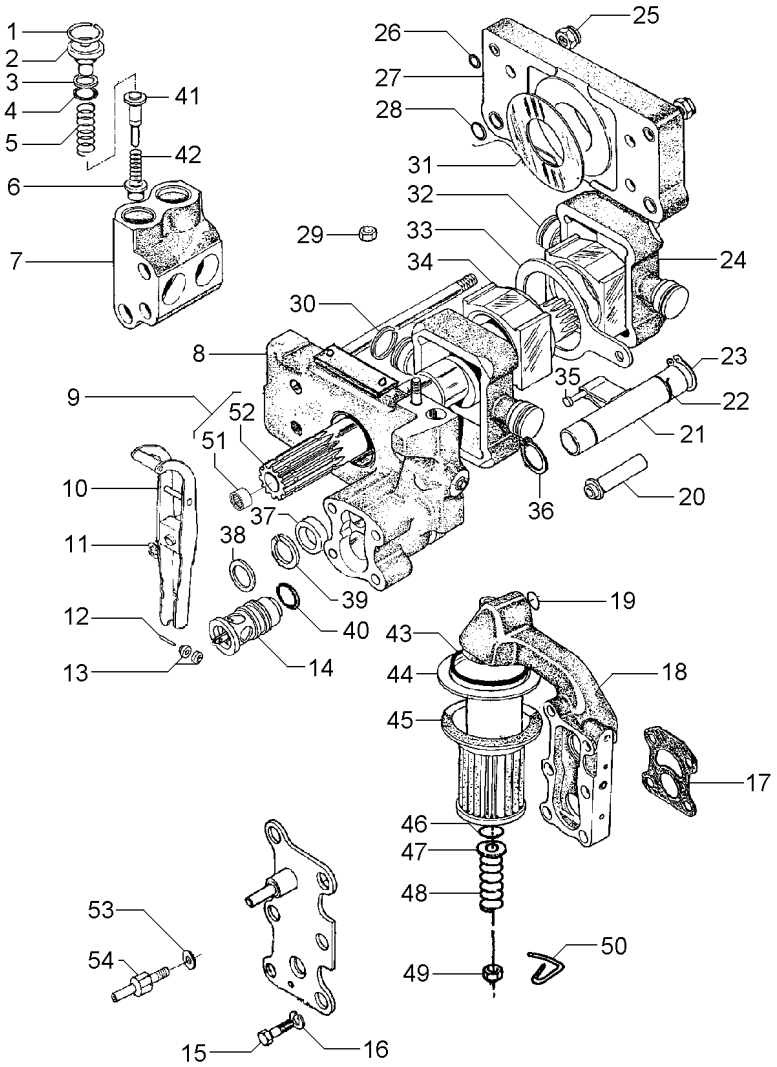


| | | | | | | |
|---|---|---|---|---|---|---|
| 49 | 375109X1 | 3/8X16 | **1** | PORCA | NUT | TUERCA |
| 50 | 1870089M1 | | **1** | PRESILHA | STAPLE | GRAPA |
| 51 | 1000251M1 | 9 | **1** | ROLAMENTO | BEARING | COJINETE |
| 52 | 1871782M3 | 9 | **1** | EIXO | SHAFT | ARBOL |
| 53 | 376719X1 | | **1** | ARRUELA | WASHER | ARANDELA |
| 54 | 3610280M1 | | **1** | PARAFUSO | BOLT | PERNO |

[A] ADMISSÃO
INLET
ADMISIÓN

[B] RETORNO
RETURN
RETORNO

**Corpo**
**Body**
**Cuerpo**

**70-340**

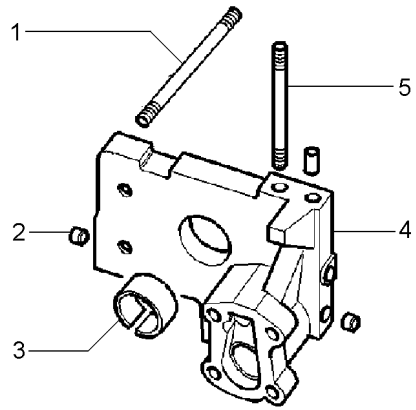


| | | | | | |
|---|---|---|---|---|---|
| 1 | 377528X1 | | **4** | PRISIONEIRO | STUD | ESPARRAGO |
| 2 | 1868431M3 | | **2** | BUJÃO | PLUG | TAPON |
| 3 | 1664491M2 | | **1** | BUCHA | BUSH | CASQUILLO |
| 4 | | 3808617M91 | **1** | CORPO | BODY | CUERPO |
| 5 | 377528X1 | | **1** | PRISIONEIRO | STUD | ESPARRAGO |

**Bomba Do Levante Hidráulico**
**Hydraulic Lift Pump**
**Bomba Hidraulica Elevador**

**Suporte Filtro**
**Strainer Unit**
**Soporte Filtro**

# 70-345

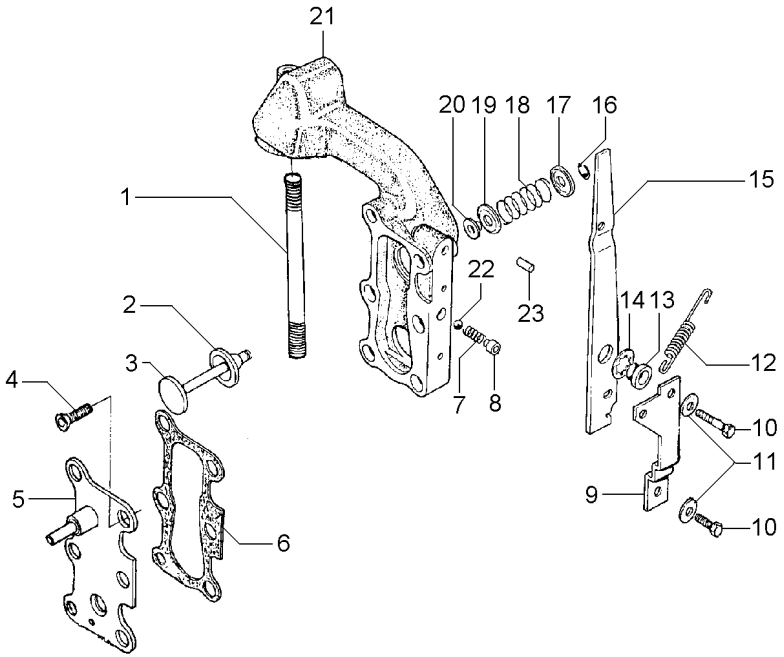


| | | | | |
|---|---|---|---|---|
| 1 | 377531X1 | **1** PRISIONEIRO | STUD | ESPARRAGO |
| 2 | 1870810M1 | **1** ANEL "O" | O RING | JUNTA TORICA |
| 3 | 1870811M1 | **1** VÁLVULA | VALVE | VALVULA |
| 4 | 358334X1 | **2** PARAFUSO | BOLT | PERNO |
| 5 | 3599748M91 | **1** TAMPA | COVER | CUBIERTA |
| 6 | 1868456M1 | **2** JUNTA | GASKET | EMPAQUETADURA. |
| 7 | 1868452M1 | **1** MOLA | SPRING | RESORTE |
| 8 | 1868451M2 | **1** BUCHA | BUSH | CASQUILLO |
| 9 | 1869831M1 | **1** SUPORTE | SUPPORT | DISPOS.DE SOSTEN |
| 10 | 362352X1 | **2** PARAFUSO | BOLT | PERNO |
| 11 | 359004X1 | **2** ARRUELA | WASHER | ARANDELA |
| 12 | 1868454M2 | **1** MOLA | SPRING | RESORTE |
| 13 | 1868444M1 | **1** BUCHA | BUSH | CASQUILLO |
| 14 | 377500X1 | **1** ARRUELA | WASHER | ARANDELA |
| 15 | 1868453M2 | **1** ALAVANCA | LEVER | PALANCA |
| 16 | 377501X1 | **1** ANEL TRAVA | CIRCLIP | CIRCULITO |
| 17 | 1868464M1 | **1** ASSENTO | SEAT | ASIENTO |
| 18 | 1868465M1 | **1** MOLA | SPRING | RESORTE |
| 19 | 1868460M1 | **1** ASSENTO | SEAT | ASIENTO |
| 20 | 1868466M1 | **1** RETENTOR | SEAL | RETEN |
| 21 | 3599949M1 | **1** CARCAÇA | HOUSING | ALOJAMIENTO |
| 22 | 361023X1 | **1** ESFERA | BALL | BOLA |
| 23 | 377489X1 | **1** PINO | PIN | PASADOR |

**Bomba Do Levante Hidráulico**
**Hydraulic Pump**
**Bomba Hidralica**

**Válvula Osciladora**
**Oscillator Valve**
**Valvula Osciladora**

# 70-350

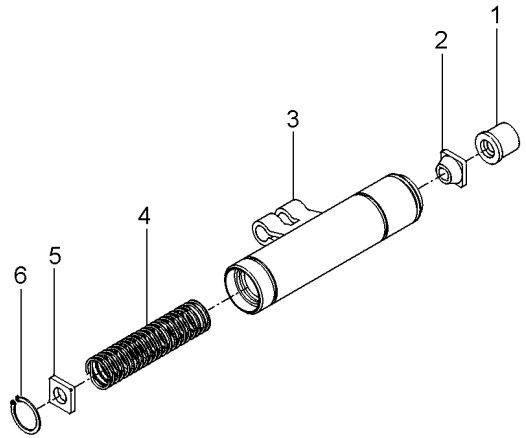


| | | | | |
|---|---|---|---|---|
| 1 | 1681786M1 | **1** COLAR | COLLAR | COLLAR |
| 2 | 1862576M2 | **1** GUIA | GUIDE | GUIA |
| 3 | 1869826M93 | **1** OSCILADOR | OSCILLATOR | OSCILADOR |
| 4 | 180940M1 | **1** MOLA | SPRING | RESORTE |
| 5 | 1869830M2 | **1** DISCO | DISC | DISCO |
| 6 | 1442466X1 | **1** ANEL | RING | ARO |

**Bomba Hidráulica**
**Hydraulic Pump**
**Bomba Hidraulica**

**C/Levante - S/Tdp**
**With Lift - Without Ipto**
**C/ Levante - S/Tdf**

**70-355**

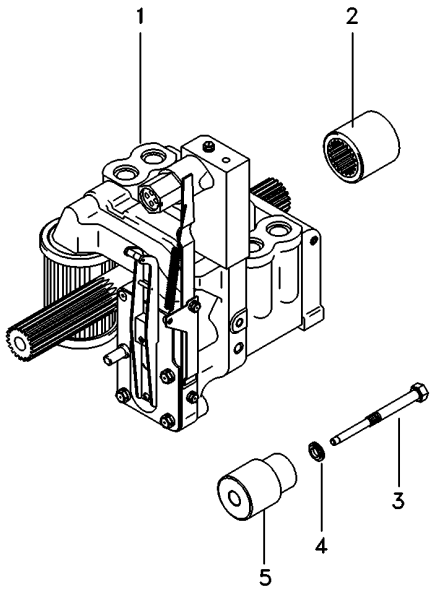


| | | | | | |
|---|---|---|---|---|---|
| 1 | 3773700M92 | 70-330 No | **1** | CJ. BOMBA | KIT, PUMP | BOMBA JUEGO |
| 2 | 1868538M4 | | **1** | LUVA | SLEEVE | MANCHA |
| 3 | 532928M1 | | **1** | PINO | PIN | PASADOR |
| 4 | 532926M1 | | **1** | ARRUELA | WASHER | ARANDELA |
| 5 | 532927M1 | | **1** | SUPORTE | BRACKET | SOPORTE |

**Alavanca Auxiliar Do Hidráulico**
**Hydraulic Auxiliary Lever**
**Palanca Auxiliar Del Hidráulico**

**70-360**

**Tratores Com Cabine**
**Tractors With Cab**
**Tractores Con Cabina**

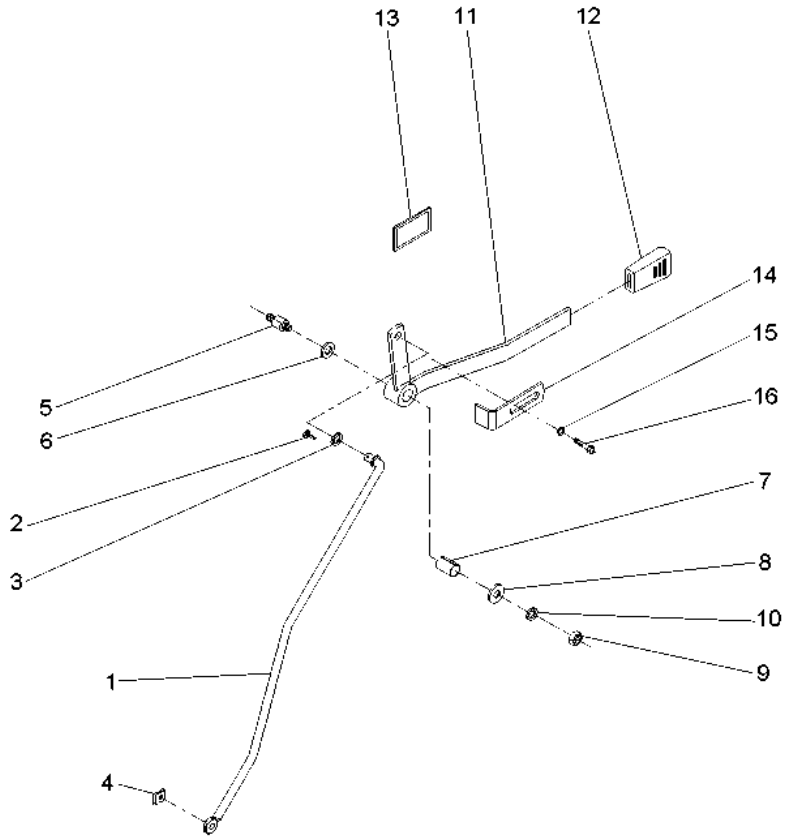


| | | | | |
|---|---|---|---|---|
| 1 | 059225S1 | **1** TIRANTE | ROD | VARILLA |
| 2 | 354048X1 | **1** CUPILHA | COTTER PIN | PASADOR DOUBLE |
| 3 | 339025X1 | **1** ARRUELA | WASHER | ARANDELA |
| 4 | 354345X1 | **1** ANEL TRAVA | CIRCLIP | CIRCULITO |
| 5 | 3712956M3 | **1** EIXO | SHAFT | ARBOL |
| 6 | 3386514M1 | **2** DISCO | DISC | DISCO |
| 7 | 3713905M1 | **1** BUCHA | BUSH | CASQUILLO |
| 8 | 339024X1 | **1** ARRUELA | WASHER | ARANDELA |
| 9 | 391056X1 | **1** PORCA | NUT | TUERCA |
| 10 | 053733P1 | **1** ARRUELA | WASHER | ARANDELA |
| 11 | 059228S1 | **1** ALAVANCA | LEVER | PALANCA |
| 12 | 035972P1 | **1** MANÍPULO | KNOB | POMO |
| 13 | 061074P1 | **1** DECAL | DECAL | CALCOMANIA |
| 14 | 6203901M1 | **1** BATENTE | RETAINER | RETENEDOR |
| 15 | 339024X1 | **1** ARRUELA | WASHER | ARANDELA |
| 16 | 339123X1 | **1** PARAFUSO | BOLT | PERNO |

**Alavanca Auxiliar Do Hidráulico**
**Hydraulic Auxiliary Lever**
**Palanca Auxiliar Del Hidráulico**

**70-365**

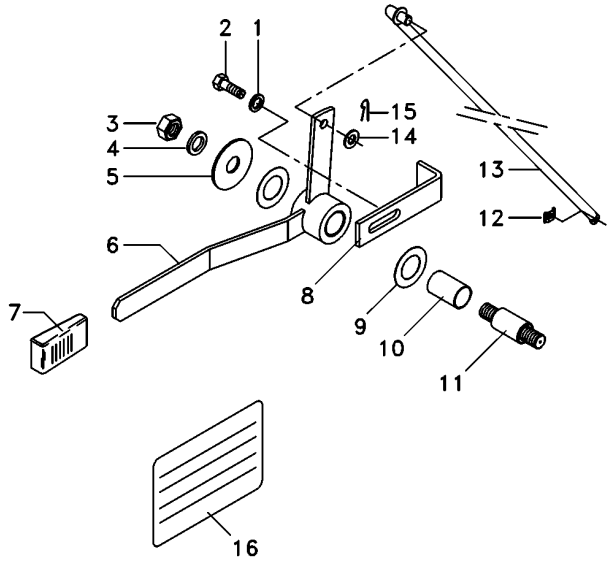


| | | | | |
|---|---|---|---|---|
| 1 | 339024X1 | **1** ARRUELA | WASHER | ARANDELA |
| 2 | 339123X1 | **1** PARAFUSO | BOLT | PERNO |
| 3 | 391056X1 | **1** PORCA | NUT | TUERCA |
| 4 | 339024X1 | **1** ARRUELA | WASHER | ARANDELA |
| 5 | 053733P1 | **1** ARRUELA | WASHER | ARANDELA |
| 6 | 059228S1 | **1** ALAVANCA | LEVER | PALANCA |
| 7 | 035972P1 | **1** MANÍPULO | KNOB | POMO |
| 8 | 6203901M1 | **1** BATENTE | RETAINER | RETENEDOR |
| 9 | 3386514M1 | **2** DISCO | DISC | DISCO |
| 10 | 3713905M1 | **1** BUCHA | BUSH | CASQUILLO |
| 11 | 3712956M3 | **1** EIXO | SHAFT | ARBOL |
| 12 | 354345X1 | **1** ANEL TRAVA | CIRCLIP | CIRCULITO |
| 13 | 059225S1 | **1** TIRANTE | ROD | VARILLA |
| 14 | 339025X1 | **1** ARRUELA | WASHER | ARANDELA |
| 15 | 354048X1 | **1** CUPILHA | COTTER PIN | PASADOR DOUBLE |
| 16 | 061075P1 | **1** DECAL | DECAL | CALCOMANIA |

**Alavanca Auxiliar Do Hidráulico**
**Hydraulic Auxiliary Lever**
**Palanca Auxiliar Del Hidráulico**

**70-370**

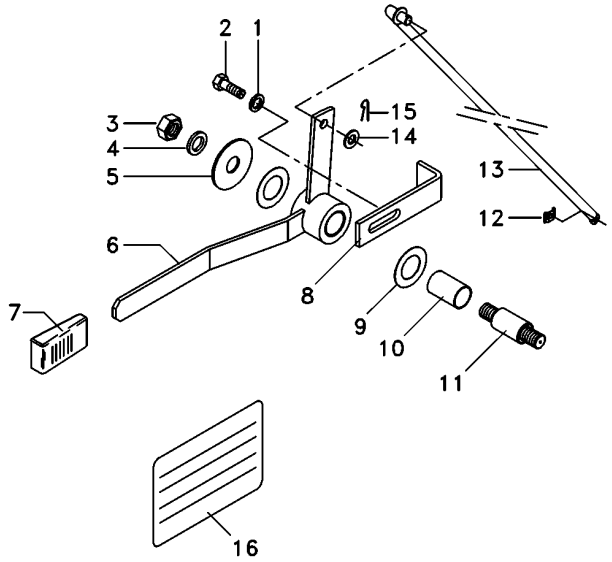


| | | | | |
|---|---|---|---|---|
| 1 | 339024X1 | **1** ARRUELA | WASHER | ARANDELA |
| 2 | 339123X1 | **1** PARAFUSO | BOLT | PERNO |
| 3 | 391056X1 | **1** PORCA | NUT | TUERCA |
| 4 | 339024X1 | **1** ARRUELA | WASHER | ARANDELA |
| 5 | 053733P1 | **1** ARRUELA | WASHER | ARANDELA |
| 6 | 059228S1 | **1** ALAVANCA | LEVER | PALANCA |
| 7 | 035972P1 | **1** MANÍPULO | KNOB | POMO |
| 8 | 6203901M1 | **1** BATENTE | RETAINER | RETENEDOR |
| 9 | 3386514M1 | **2** DISCO | DISC | DISCO |
| 10 | 3713905M1 | **1** BUCHA | BUSH | CASQUILLO |
| 11 | 3712956M3 | **1** EIXO | SHAFT | ARBOL |
| 12 | 354345X1 | **1** ANEL TRAVA | CIRCLIP | CIRCULITO |
| 13 | 059225S1 | **1** TIRANTE | ROD | VARILLA |
| 14 | 339025X1 | **1** ARRUELA | WASHER | ARANDELA |
| 15 | 354048X1 | **1** CUPILHA | COTTER PIN | PASADOR DOUBLE |
| 16 | 061076P1 | **1** DECAL | DECAL | CALCOMANIA |

| | | |
|---|---|---|
| **Engate** | **2 Válvulas** | **70-375** |
| **Coupler** | **2 Valves** | |
| **Acoplador** | **2 Valvulas** | |

**Controle Remoto 2 Corpos / Com Hydrotronic**
**With 2 Boddy Remote Control / With Hydrotronic**
**Con Contr. Remoto 2 Cuerpos / Con Hydrotronic**

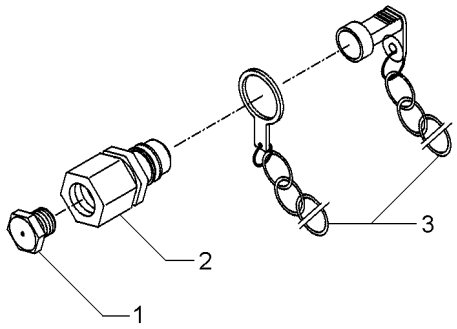


| | | | | |
|---|---|---|---|---|
| 1 | 3410414M1 | **4** | BUJÃO | PLUG | TAPON |
| 2 | 3410419M91 | **4** | ENGATE | COUPLER | ACOPLADOR |
| 3 | 3410415M91 | **4** | PROTETOR | PROTECTOR | PROTECTOR |

**Engate**
**Coupler**
**Acoplador**

**70-380**

**1 Corpo**
**1 Body**
**1 Cuerpo**

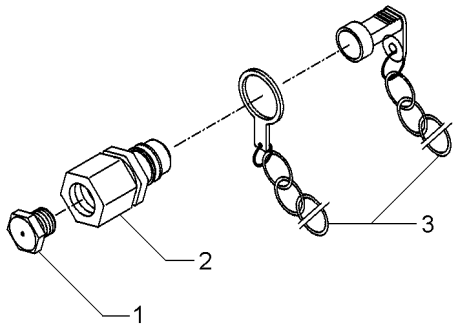


| | | | | |
|---|---|---|---|---|
| 1 | 3410414M1 | | | |
| 2 | 3410419M91 | **2** | BUJÃO | PLUG | TAPON |
| 3 | 3410415M91 | **2** | ENGATE | COUPLER | ACOPLADOR |
| | | **2** | PROTETOR | PROTECTOR | PROTECTOR |

**Cilindro Hidráulico Auxiliar**
**Auxiliar Hydraulic Cylinder**
**Cilindro De Levante Auxiliar**

**70-385**

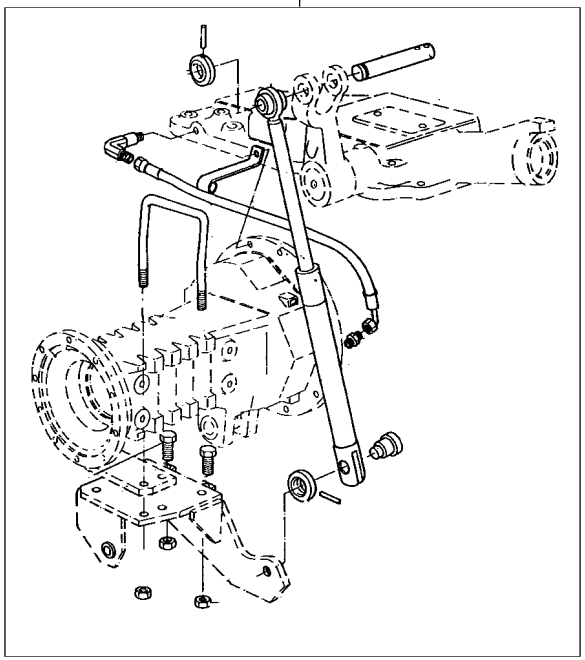


| | | | | | |
|---|---|---|---|---|---|
| 1 | 027746N1 | 2 ◀ | **1** CILINDRO | CYLINDER | CILINDRO |
| | | 70-390 No | | | |
| 1 | 027747N1 | 2 ▶ | **1** CILINDRO | CYLINDER | CILINDRO |
| | | 70-395 No | | | |
| 2 | | 21484404 | **1** CJ. CILINDRO | KIT, CYLINDER | JUEGO DE CILINDR |

**Cilindro Auxiliar**
**Auxiliary Cylinder**
**Cilindro Auxiliar**

**Lado Esquerdo**
**Left Hand**
**Lado Izquierdo**

# 70-390

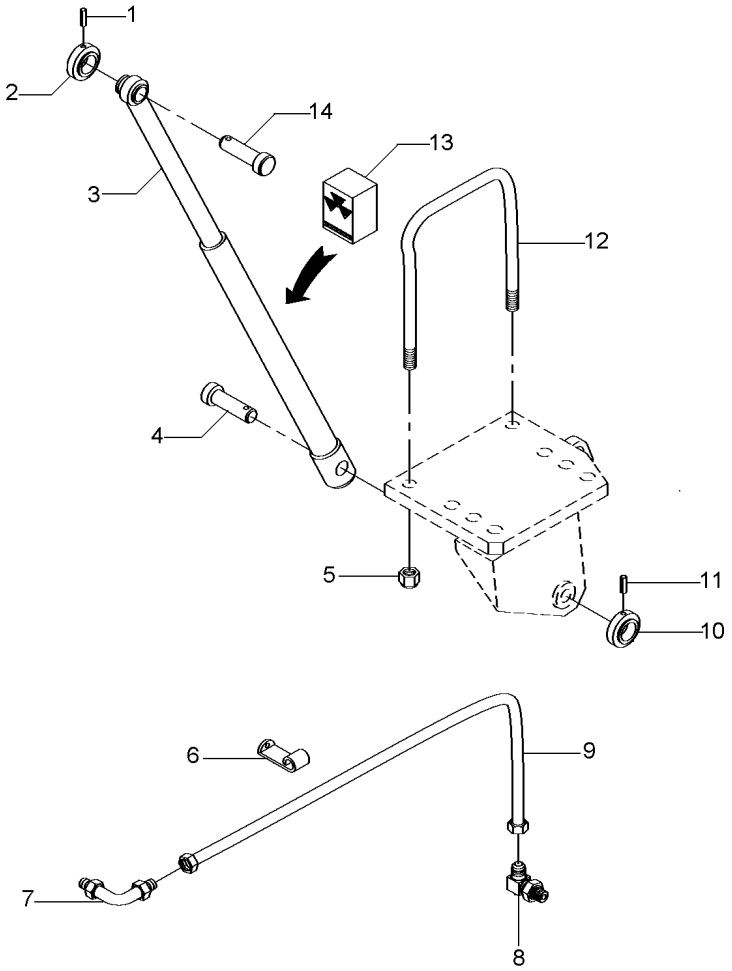


| | | | | | |
|---|---|---|---|---|---|
| 1 | 195468M1 | | **1** | PINO | PIN | PASADOR |
| 2 | 1668542M1 | | **1** | COLAR | COLLAR | COLLAR |
| 3 | 3410007M91 | ◀ | **1** | CILINDRO | CYLINDER | CILINDRO |
| 4 | 1668543M1 | | **1** | PINO | PIN | PASADOR |
| 5 | 195556M2 | | **2** | PORCA | NUT | TUERCA |
| 6 | 027748P1 | | **1** | GRAMPO | CRAMP | PASADOR |
| 7 | 356360X1 | | **1** | CONEXÃO | CONNECTION | CONEXION |
| 8 | 033917T1 | | **1** | CONEXÃO | CONNECTION | CONEXION |
| 9 | 020151T1 | | **1** | MANGUEIRA | HOSE | FLEXIBLE |
| 10 | 1668542M1 | | **1** | COLAR | COLLAR | COLLAR |
| 11 | 195468M1 | | **1** | PINO | PIN | PASADOR |
| 12 | 026847P1 | | **1** | PARAFUSO "U" | U BOLT | BRIDA EN U |
| 13 | 6208252M91 | 3 | **1** | JG. REPARO | KIT, REPAIR | JUEGO REPARACION |
| 14 | 3410006M1 | | **1** | PINO | PIN | PASADOR |

**Cilindro Auxiliar**
**Auxiliary Cylinder**
**Cilindro Auxiliar**

**Lado Direito**
**Right Hand**
**Lado Derecho**

# 70-395

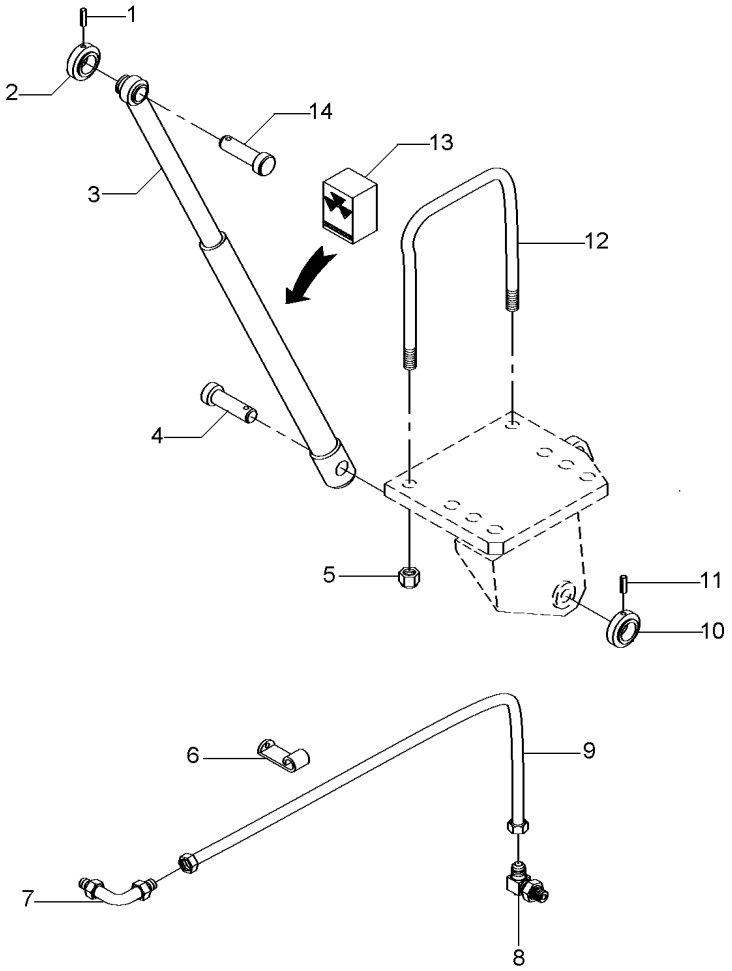


| | | | | | |
|---|---|---|---|---|---|
| 1 | 195468M1 | | **1** | PINO | PIN | PASADOR |
| 2 | 1668542M1 | | **1** | COLAR | COLLAR | COLLAR |
| 3 | 3410008M91 | ▶ | **1** | CILINDRO | CYLINDER | CILINDRO |
| 4 | 1668543M1 | | **1** | PINO | PIN | PASADOR |
| 5 | 195556M2 | | **2** | PORCA | NUT | TUERCA |
| 6 | 027748P1 | | **1** | GRAMPO | CRAMP | PASADOR |
| 7 | 356360X1 | | **1** | CONEXÃO | CONNECTION | CONEXION |
| 8 | 033917T1 | | **1** | CONEXÃO | CONNECTION | CONEXION |
| 9 | 020151T1 | | **1** | MANGUEIRA | HOSE | FLEXIBLE |
| 10 | 1668542M1 | | **1** | COLAR | COLLAR | COLLAR |
| 11 | 195468M1 | | **1** | PINO | PIN | PASADOR |
| 12 | 026847P1 | | **1** | PARAFUSO "U" | U BOLT | BRIDA EN U |
| 13 | 3176568M91 | 3 | **1** | JG. REPARO | KIT, REPAIR | JUEGO REPARACION |
| 14 | 3410006M1 | | **1** | PINO | PIN | PASADOR |

**Bateria**
**Battery**
**Bateria**

**80-10**

**Úmida**
**Wet**
**Húmeda**

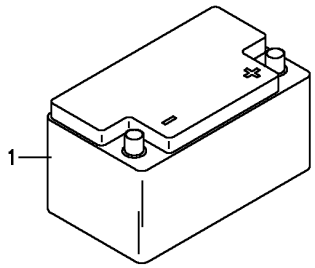


| | | | | | |
|---|---|---|---|---|---|
| 1 | 487161M93 | **1** | BATERIA | BATTERY | BATERIA |

**Suporte Da Bateria**
**Battery Support**
**Soporte De La Bateria**

**80-15**

**Para Cultura De Cana**
**For Culture Of Cane**
**Para La Cultura De Bastón**

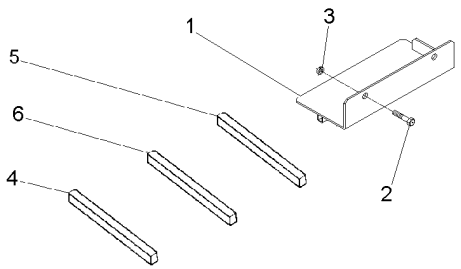


| | | | | |
|---|---|---|---|---|
| 1 | 038581S1 | **1** PLACA | PLATE | PLATO |
| 2 | 353723X1 | **2** PARAFUSO | BOLT | PERNO |
| 3 | 353439X1 | **2** ARRUELA PRESSÃO | PRESSURE WASHER | LAVADOR PRESION |
| 4 | 050658P1 | **1** GUARNIÇÃO | FOAM | ESPUMA |
| 5 | 3149668M1 | **1** GUARNIÇÃO | FOAM | ESPUMA |
| 6 | 3412754M1 | **1** GUARNIÇÃO | FOAM | ESPUMA |

**Caixa Da Bateria**
**Batery Box**
**Caja Da Bateria**

**80-20**

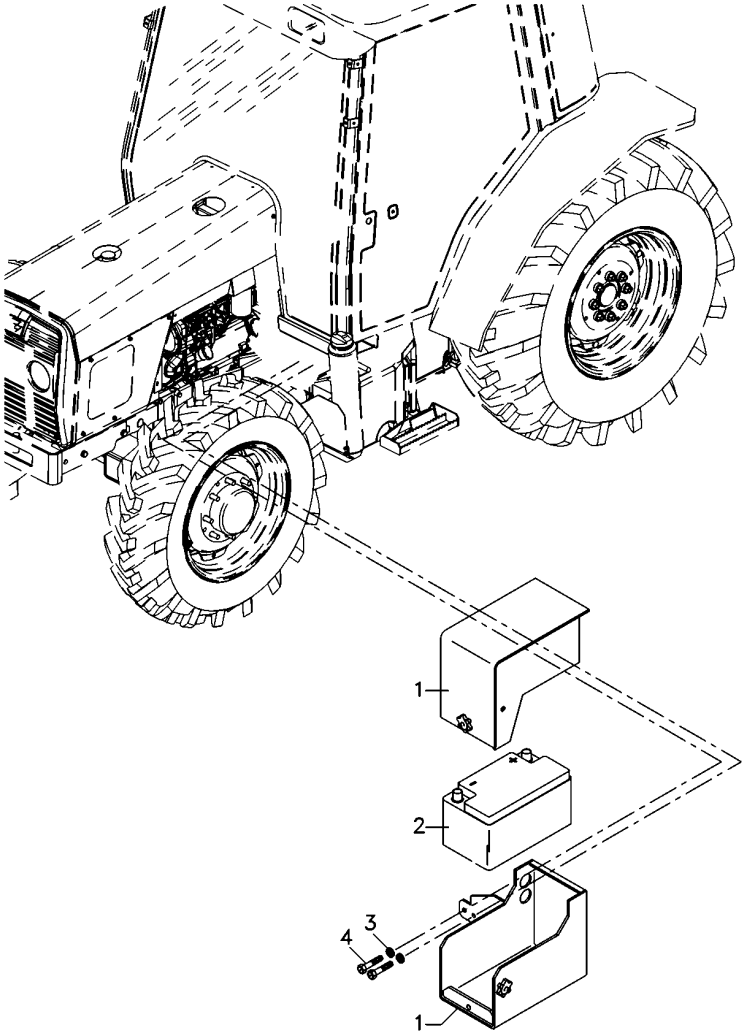


| | | | | |
|---|---|---|---|---|
| 1 | 6222556M91 | **1** TAMPA | COVER | CUBIERTA |
| 2 | 487161M93 | **1** BATERIA | BATTERY | BATERIA |
| 3 | 339376X1 | **2** ARRUELA | WASHER | ARANDELA |
| 4 | 390799X1 | **2** PARAFUSO | BOLT | PERNO |

**Sistema Elétrico Dianteiro**
**Front Electric System**
**Sistema Electrico Delantero**

**80-25**

**Tratores Com Plataforma Do Operador**
**Tractors With Operator Plataform**
**Tractores Con Plataforma Del Operador**

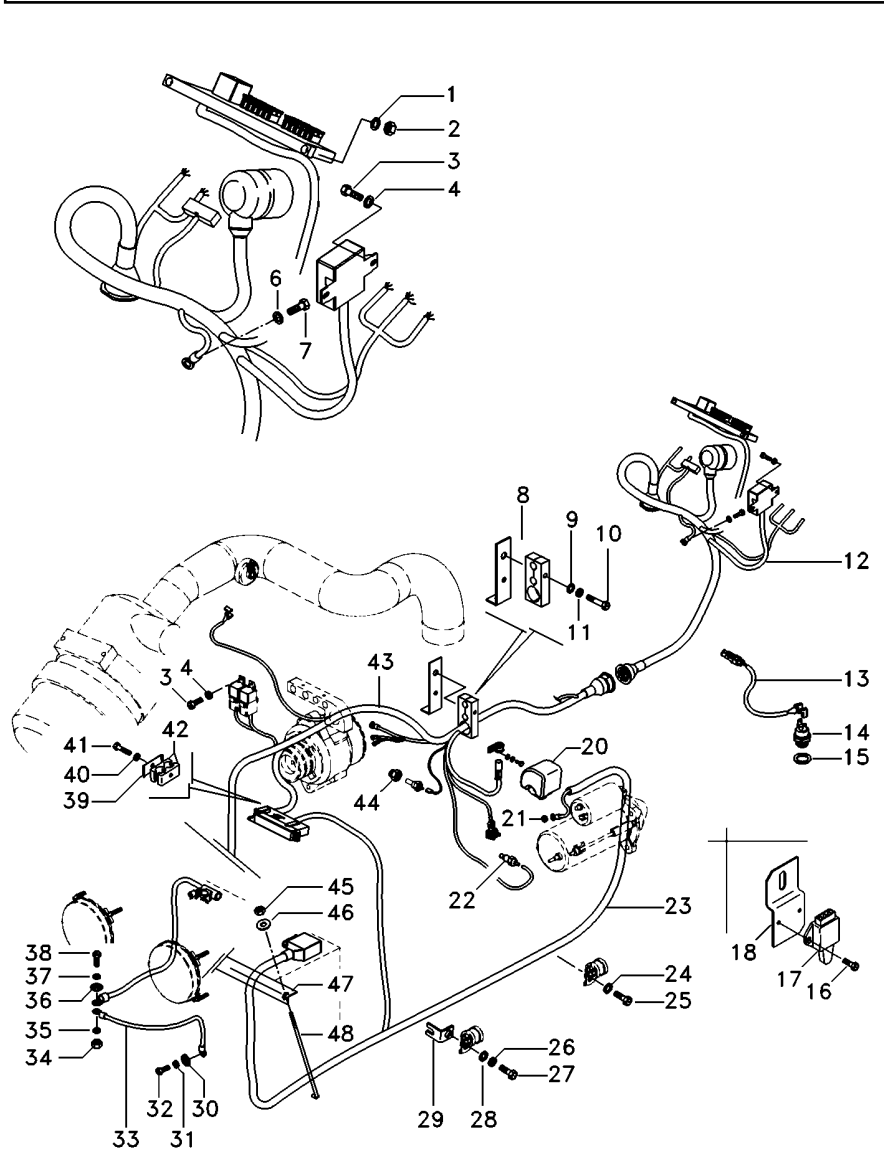


| | | | | |
|---|---|---|---|---|
| 1 | 390469X1 | **2** | ARRUELA | WASHER | ARANDELA |
| 2 | 390995X1 | **2** | PORCA | NUT | TUERCA |
| 3 | 3009536X1 | **4** | PARAFUSO | BOLT | PERNO |
| 4 | 390469X1 | **4** | ARRUELA | WASHER | ARANDELA |
| 6 | 390469X1 | **1** | ARRUELA | WASHER | ARANDELA |
| 7 | 392415X1 | **1** | PARAFUSO | BOLT | PERNO |
| 8 | 6225894M91 | **1** | CJ. SUPORTE | KIT, BRACKET | JUEGO SOPORTE |
| 9 | 339817X1 | **1** | ARRUELA | WASHER | ARANDELA |
| 10 | 339123X1 | **1** | PARAFUSO | BOLT | PERNO |
| 11 | 353446X1 | **1** | ARRUELA | WASHER | ARANDELA |
| 12 | 6223100M91 | **1** | CJ. CHICOTE | KIT, HARNESS | JUEGO DE ARNES |
| 13 | 6204522M1 | **1** | CHICOTE | HARNESS | MAZO CABLES |
| 14 | 3761983M91 | **1** | INTERRUPTOR | SWITCH | INTERRUPTOR |
| 15 | 181142M1 | **1** | ARRUELA | WASHER | ARANDELA |
| 16 | 339665X1 | **2** | PARAFUSO | BOLT | PERNO |
| 17 | 3760061M91 | **1** | INTERRUPTOR | SWITCH | INTERRUPTOR |
| 18 | 048835P1 | **1** | SUPORTE | BRACKET | SOPORTE |
| 19 | 339817X1 | **1** | ARRUELA | WASHER | ARANDELA |
| 20 | 3786093M1 | **1** | PROTEÇÃO | GUARD | DEFENSA |
| 21 | 3786092M1 | **1** | PORCA | NUT | TUERCA |
| 22 | 026697T1 | **1** | SENSOR | SENDER | EMISOR |
| 23 | 6218298M91 | **1** | CHICOTE | HARNESS | MAZO CABLES |
| 24 | 829185M1 | **2** | ARRUELA | WASHER | ARANDELA |
| 25 | 353676X1 | **2** | PARAFUSO | BOLT | PERNO |
| 26 | 353446X1 | **1** | ARRUELA | WASHER | ARANDELA |
| 27 | 339123X1 | **1** | PARAFUSO | BOLT | PERNO |
| 28 | 339817X1 | **1** | ARRUELA | WASHER | ARANDELA |
| 29 | 6201399M91 | **1** | SUPORTE | CLEVIS | GANCHO SEGURI. |
| 30 | 3147503M1 | **1** | ARRUELA | WASHER | ARANDELA |
| 31 | 353432X1 | **1** | ARRUELA PRESSÃO | PRESSURE WASHER | LAVADOR PRESION |
| 32 | 353698X1 | **1** | PARAFUSO | BOLT | PERNO |
| 33 | 6203223M1 | **1** | FIO-TERRA | EARTH STRAP | CABLE DE MASA |
| 34 | 339402X1 | **1** | PORCA | NUT | TUERCA |
| 35 | 353434X1 | **1** | ARRUELA | WASHER | ARANDELA |
| 36 | 391026X1 | **1** | ARRUELA | WASHER | ARANDELA |
| 37 | 353434X1 | **1** | ARRUELA | WASHER | ARANDELA |
| 38 | 354262X1 | **1** | PARAFUSO | BOLT | PERNO |
| 39 | 3146897M1 | **2** | REFORÇO | REINFORCEMENT | REFUERZO |
| 40 | 353446X1 | **1** | ARRUELA | WASHER | ARANDELA |
| 41 | 353685X1 | **1** | PARAFUSO | BOLT | PERNO |
| 42 | 3585143M1 | **2** | BRAÇADEIRA | CLAMP | ABRAZADERA |
| 43 | 6223819M91 | **1** | CJ. CHICOTE | KIT, HARNESS | JUEGO DE ARNES |
| 44 | 6215024M1 | **1** | ADAPTADOR | ADAPTOR | ADAPTADOR |
| 45 | 826760M1 | **2** | PORCA | NUT | TUERCA |
| 46 | 355617X1 | **2** | ARRUELA | WASHER | ARANDELA |
| 47 | 027788P2 | **1** | FIXADOR | ATTACHMENT | ADITAMENTO |
| 48 | 028345P2 | **2** | TIRANTE | ROD | VARILLA |

**Sistema Elétrico Dianteiro**
**Front Electric System**
**Sistema Eléctrico Delantero**

**80-30**

**Tratores Com Cabine**
**Tractors With Cab**
**Tractores Con Cabina**

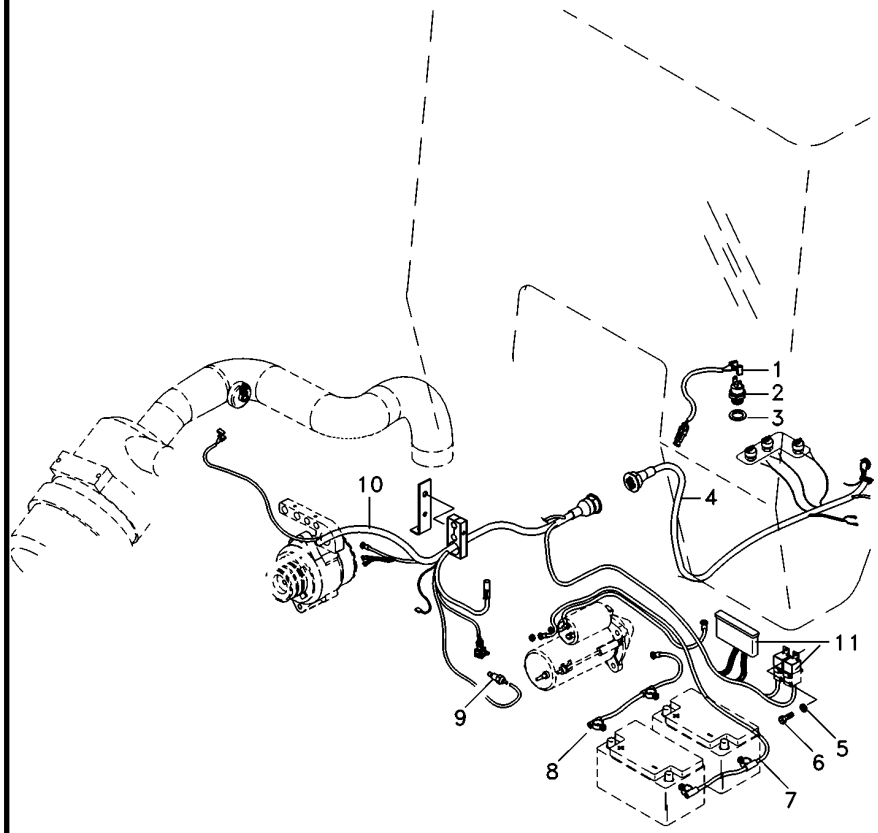


| | | | | | |
|---|---|---|---|---|---|
| 1 | 6204522M1 | | **2** | CHICOTE | HARNESS | MAZO CABLES |
| 2 | 3761983M91 | | **1** | INTERRUPTOR | SWITCH | INTERRUPTOR |
| 3 | 181142M1 | | **1** | ARRUELA | WASHER | ARANDELA |
| 4 | 6223112M91 | | **1** | CJ. CHICOTE | KIT, HARNESS | JUEGO DE ARNES |
| 5 | 390469X1 | | **2** | ARRUELA | WASHER | ARANDELA |
| 6 | 3009536X1 | | **1** | PARAFUSO | BOLT | PERNO |
| 7 | 6223828M1 | 11 ( - ) | **1** | CABO DE BATERIA | BATTERY CABLE | CABLE DE BATERIA |
| 8 | 6223822M1 | 11 ( + ) | **1** | CABO DE BATERIA | BATTERY CABLE | CABLE DE BATERIA |
| 9 | 026697T1 | | **1** | SENSOR | SENDER | EMISOR |
| 10 | 6223108M91 | | **1** | CJ. CHICOTE | KIT, HARNESS | JUEGO DE ARNES |
| 11 | 6223821M91 | | **1** | CJ. CHICOTE | KIT, HARNESS | JUEGO DE ARNES |

**Sistema Elétrico**
**Electric System**
**Sistema Eléctrico**

**80-35**

**Para Cultura De Cana**
**For Culture Of Cane**
**Para La Cultura De Bastón**

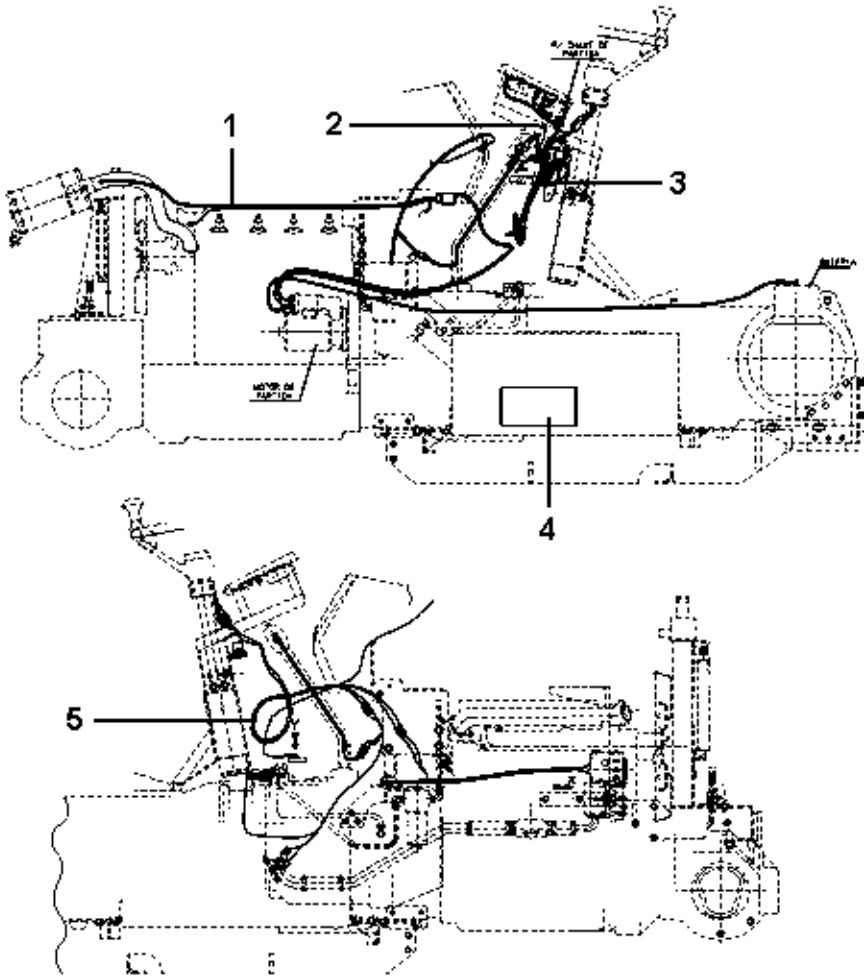


| | | | | | | |
|---|---|---|---|---|---|---|
| 1 | 6225972M91 | [A] | **1** | CJ. CHICOTE | KIT, HARNESS | JUEGO DE ARNES |
| 2 | 354120X1 | | **1** | PORCA | NUT | TUERCA |
| 2 | 355125X1 | | **1** | PARAFUSO | BOLT | PERNO |
| 2 | 353445X1 | | **1** | ARRUELA | WASHER | ARANDELA |
| 3 | 6225974M91 | [B] | **1** | CJ. CHICOTE | KIT, HARNESS | JUEGO DE ARNES |
| 4 | 390469X1 | | **1** | ARRUELA | WASHER | ARANDELA |
| 4 | 3009536X1 | | **1** | PARAFUSO | BOLT | PERNO |
| 5 | 6232026M91 | | **1** | CJ. CHICOTE | KIT, HARNESS | JUEGO DE ARNES |

[A] CHICOTE DIANTEIRO
FRONT HARNESS
MAZO CABLES DELANTERO

[B] MINI-CAPUZ
MINI-HOOD
MINI-CAPÓ

**Sistema Elétrico**
**Electric System**
**Sistema Eléctrico**

**80-40**

**Para Cultura De Cana**
**For Culture Of Cane**
**Para La Cultura De Bastón**

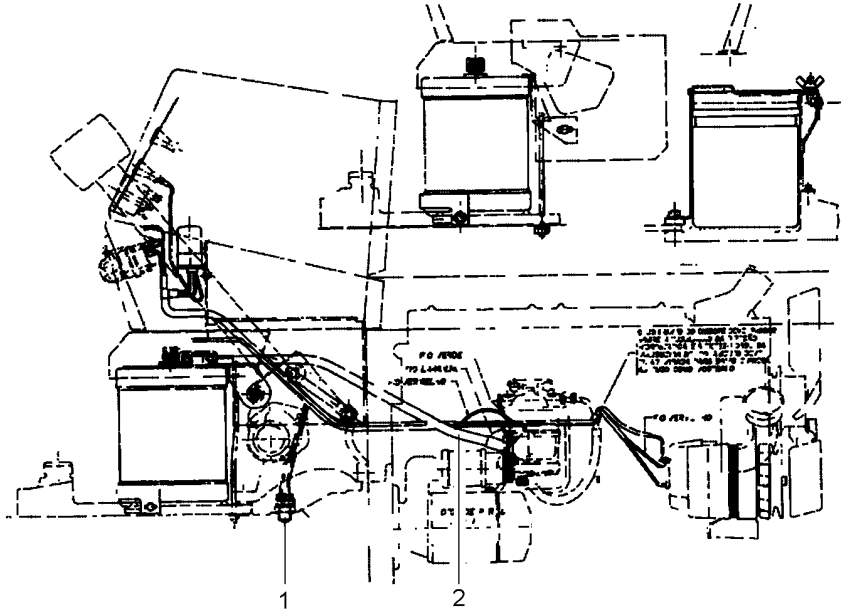


| | | | | | | |
|---|---|---|---|---|---|---|
| 1 | 6219208M1 | [A] | **1** | INTERRUPTOR | SWITCH | INTERRUPTOR |
| 1 | 181142M1 | | **1** | ARRUELA | WASHER | ARANDELA |
| 2 | 6225978M91 | | **1** | CJ. CHICOTE | KIT, HARNESS | JUEGO DE ARNES |

[A] SEGURANÇA
SECURITY
SEGURIDAD

**Painel De Instrumentos**
**Instrument Panel**
**Tablero De Instrumentos**

**80-45**

**Tratores Com Plataforma Do Operador**
**Tractors With Operator Plataform**
**Tractores Con Plataforma Del Operador**

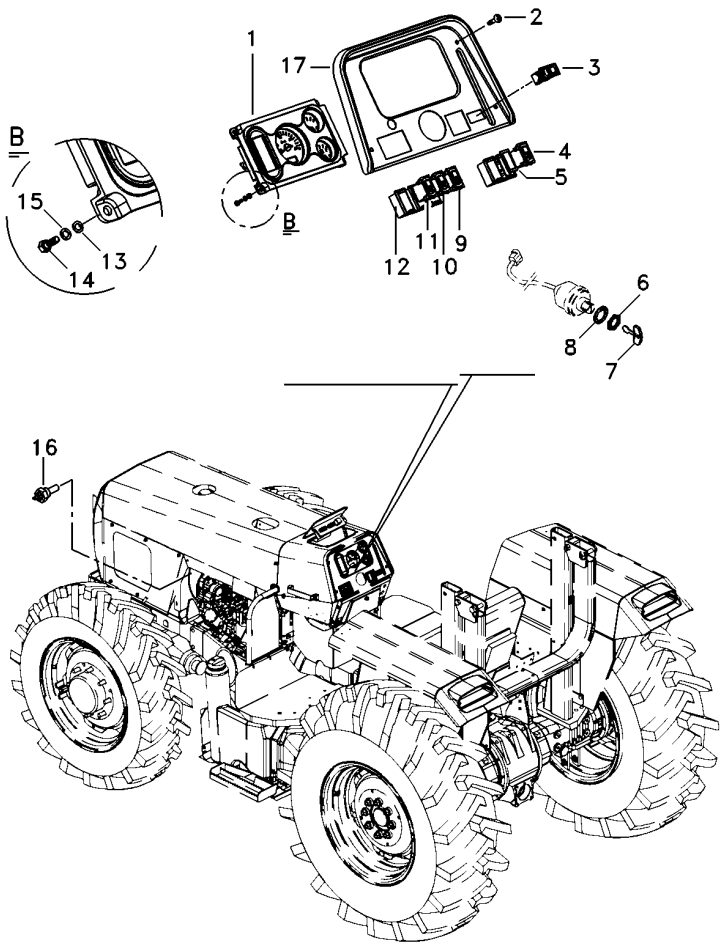


| | | | | | |
|---|---|---|---|---|---|
| 1 | 6223392M91 | 80-50 No | **1** | PAINEL INSTRUM. | INSTRUMENT PANEL | PANEL INSTRUMENT |
| 2 | 355863X1 | | **4** | PARAFUSO | BOLT | PERNO |
| 3 | 071646T1 | | **1** | INDICADOR | INDICATOR | INDICADOR |
| 4 | 071647T1 | | **1** | INTERRUPTOR | SWITCH | INTERRUPTOR |
| 5 | 042603T1 | | **1** | TAMPA | COVER | CUBIERTA |
| 6 | 052437P1 | | **1** | PORCA | NUT | TUERCA |
| 7 | 3813361M1 | | **2** | CHAVE INTERRUPT. | KEY SWITCH | LLAVE INTERRUPT. |
| 8 | 3019881X1 | | **1** | ARRUELA | WASHER | ARANDELA |
| 9 | 071645T1 | | **1** | INTERRUPTOR | SWITCH | INTERRUPTOR |
| 10 | 071643T1 | | **1** | INTERRUPTOR | SWITCH | INTERRUPTOR |
| 11 | 071642T1 | | **1** | INTERRUPTOR | SWITCH | INTERRUPTOR |
| 12 | 049174T1 | | **4** | MOLDURA | MOULDING | BORDON |
| 13 | 353446X1 | | **4** | ARRUELA | WASHER | ARANDELA |
| 14 | 339124X1 | | **4** | PARAFUSO | BOLT | PERNO |
| 15 | 339024X1 | | **4** | ARRUELA | WASHER | ARANDELA |
| 16 | 3147425M1 | | **1** | SENSOR | SENDER | EMISOR |
| 17 | 6219321M91 | | **1** | MOLDURA | MOULDING | BORDON |

**Painel De Instrumentos**
**Instrument Panel**
**Tablero De Instrumentos**

**80-50**

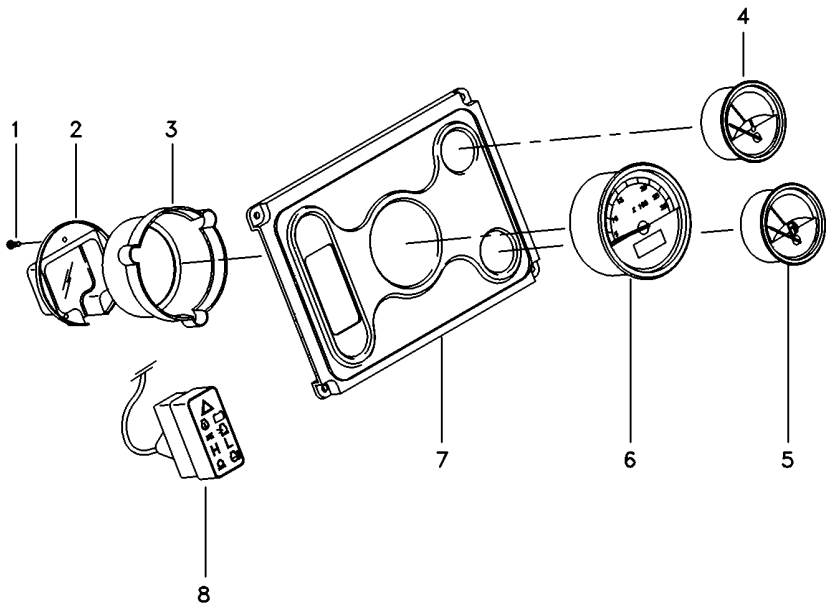


| | | | | | |
|---|---|---|---|---|---|
| 1 | 6221180M1 | | **3** | FIXADOR | ATTACHMENT | ADITAMENTO |
| 2 | 6221179M1 | | **1** | TAMPA | COVER | CUBIERTA |
| 3 | 6221178M1 | | **1** | TAMPA | COVER | CUBIERTA |
| 4 | 6217998M1 | [A] | **1** | INDICADOR | GAUGE | APARAT INDICADOR |
| 5 | 6218011M1 | [B] | **1** | INDICADOR | GAUGE | APARAT INDICADOR |
| 6 | 6217994M1 | | **1** | TRATÔMETRO | TRACTORMETER | TRACTOMETRO |
| 7 | 6217993M1 | | **1** | MOLDURA | MOULDING | BORDON |
| 8 | 6217999M1 | | **1** | MÓDULO | MODULE | MODULO |

[A] TEMPERATURA
TEMPERATURE
TEMPERATURA

[B] COMBUSTÍVEL
FUEL
COMBUSTIBLE

**Painel De Instrumentos**
**Instrument Panel**
**Tablero De Instrumentos**

**80-55**

**Tratores Com Cabine**
**Tractors With Cab**
**Tractores Con Cabina**

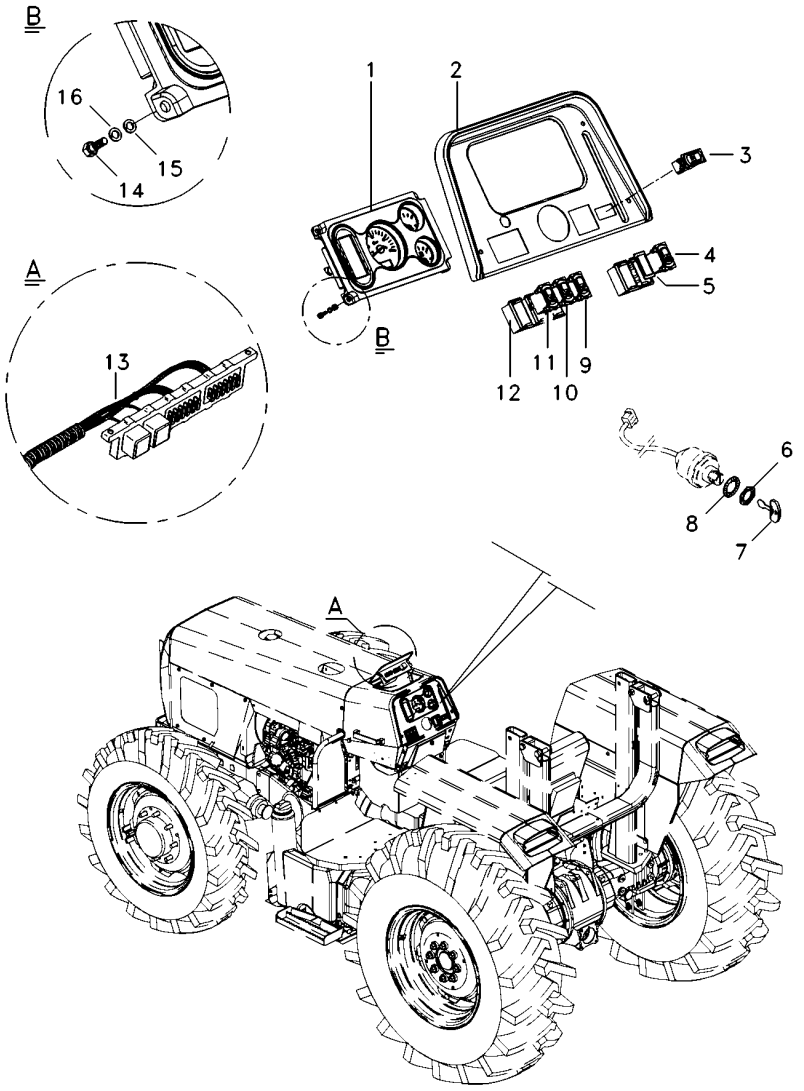


| | | | | | |
|---|---|---|---|---|---|
| 1 | 6223392M91 | 80-50 No | **1** | PAINEL INSTRUM. | INSTRUMENT PANEL | PANEL INSTRUMENT |
| 2 | | | **1** | MOLDURA | MOULDING | BORDON |
| 3 | 071646T1 | | **1** | INDICADOR | INDICATOR | INDICADOR |
| 4 | 071647T1 | | **1** | INTERRUPTOR | SWITCH | INTERRUPTOR |
| 5 | 042603T1 | | **1** | TAMPA | COVER | CUBIERTA |
| 6 | 052437P1 | | **1** | PORCA | NUT | TUERCA |
| 7 | 3813361M1 | | **2** | CHAVE INTERRUPT. | KEY SWITCH | LLAVE INTERRUPT. |
| 8 | 3019881X1 | | **1** | ARRUELA | WASHER | ARANDELA |
| 9 | 071645T1 | | **1** | INTERRUPTOR | SWITCH | INTERRUPTOR |
| 10 | 071643T1 | | **1** | INTERRUPTOR | SWITCH | INTERRUPTOR |
| 11 | 071642T1 | | **1** | INTERRUPTOR | SWITCH | INTERRUPTOR |
| 12 | 049174T1 | | **4** | MOLDURA | MOULDING | BORDON |
| 13 | 6223110M91 | | **1** | CJ. CHICOTE | KIT, HARNESS | JUEGO DE ARNES |
| 14 | 339124X1 | | **4** | PARAFUSO | BOLT | PERNO |
| 15 | 339024X1 | | **4** | ARRUELA | WASHER | ARANDELA |
| 16 | 353446X1 | | **4** | ARRUELA | WASHER | ARANDELA |

**Painel**
**Panel**
**Tablero**

**80-60**

**Para Cultura De Cana**
**For Culture Of Cane**
**Para La Cultura De Bastón**

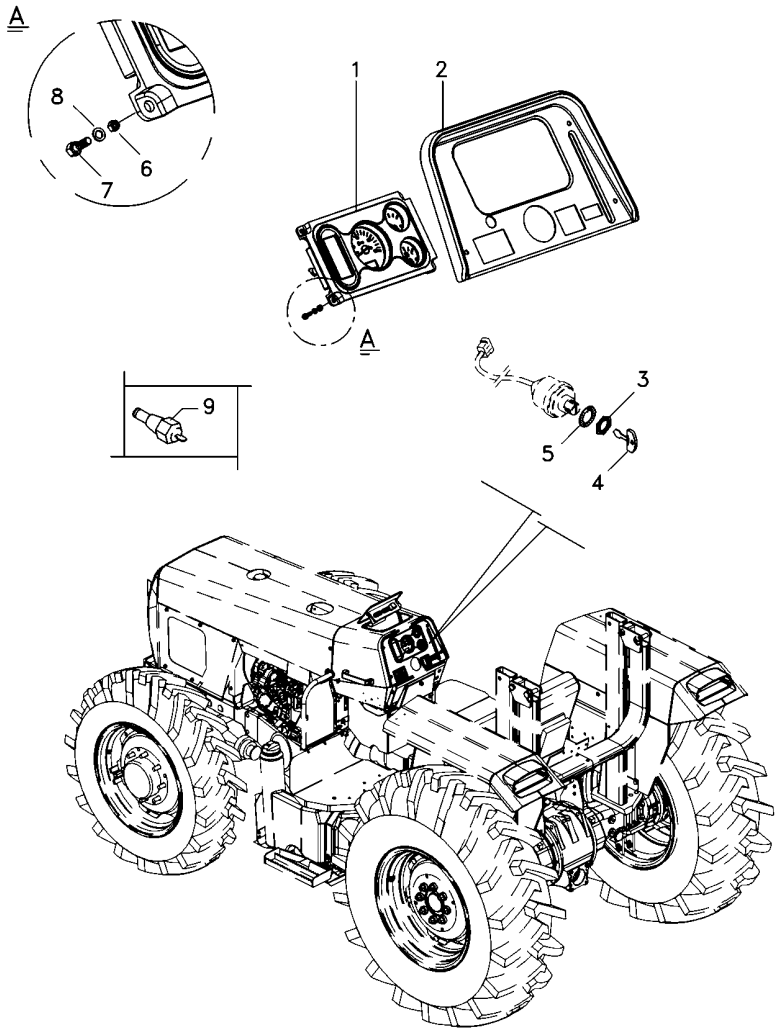


| | | | | | |
|---|---|---|---|---|---|
| 1 | 6223392M91 | 80-50 No | **1** | PAINEL INSTRUM. | INSTRUMENT PANEL | PANEL INSTRUMENT |
| 2 | 6219321M91 | | **1** | MOLDURA | MOULDING | BORDON |
| 3 | 052437P1 | | **1** | PORCA | NUT | TUERCA |
| 4 | 3813361M1 | | **2** | CHAVE INTERRUPT. | KEY SWITCH | LLAVE INTERRUPT. |
| 5 | 3019881X1 | | **1** | ARRUELA | WASHER | ARANDELA |
| 6 | 354120X1 | | **4** | PORCA | NUT | TUERCA |
| 7 | 3408768M1 | | **4** | PARAFUSO | BOLT | PERNO |
| 8 | 353445X1 | | **4** | ARRUELA | WASHER | ARANDELA |
| 9 | 3147425M1 | | **1** | SENSOR | SENDER | EMISOR |

**Bloco Ótico**
**Headlamp**
**Faro**

**80-65**

**Foco Lado Direito**
**Right Hand Light**
**Foco Lado Derecho**

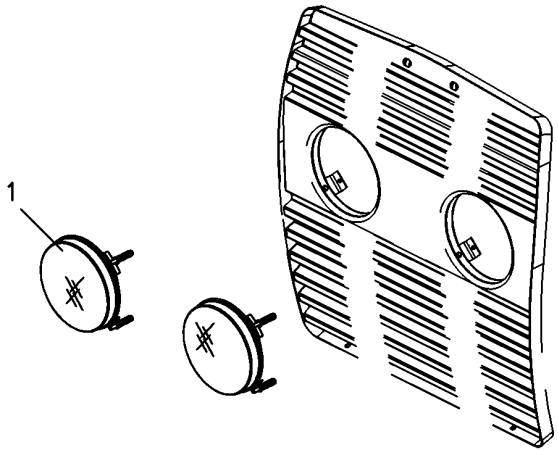


| | | | | |
|---|---|---|---|---|
| 1 | 6217230M91 | **2** BLOCO ÓTICO | KIT, LAMP | JUEGO LAMPARA |
| 1 | 6217216M1 | **2** LÂMPADA | BULB | LAMPARA |

| Sistema Elétrico<br>Electric System<br>Sistema Eléctrico | Traseiro<br>Rear<br>Trasero | 80-70 | Com Tdp<br>With Tdp<br>Con Tdf |
|---|---|---|---|

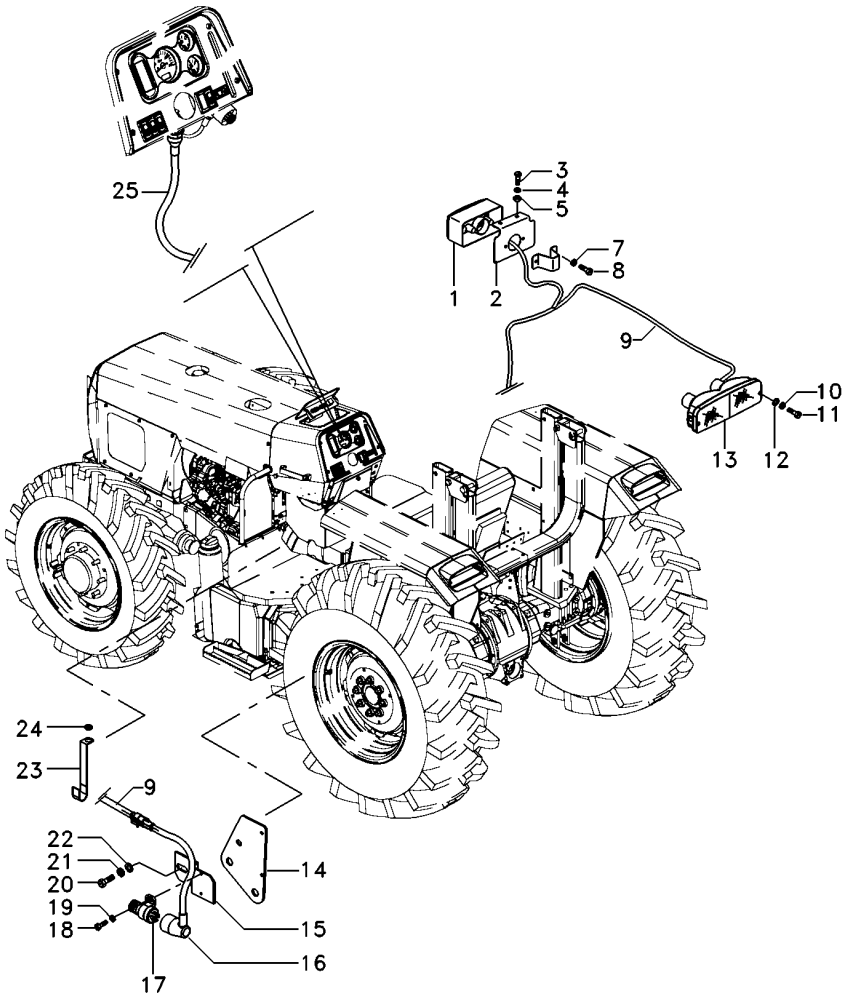


| | | | | | |
|---|---|---|---|---|---|
| 1 | 6230877M91 | | **2** | SINALEIRA | SIGNAL | AVISADOR |
| 2 | 6222050M91 | ◀ | **1** | SUPORTE | BRACKET | SOPORTE |
| 2 | 6220025M91 | ▶ | **1** | SUPORTE | BRACKET | SOPORTE |
| 3 | 355863X1 | | **4** | PARAFUSO | BOLT | PERNO |
| 4 | 353441X1 | | **4** | ARRUELA | WASHER | ARANDELA |
| 5 | 355564X1 | | **4** | PORCA | NUT | TUERCA |
| 7 | 339381X1 | | **4** | ARRUELA | WASHER | ARANDELA |
| 8 | 3007932X1 | | **4** | PARAFUSO | BOLT | PERNO |
| 9 | 6223106M91 | ▶ | **1** | CJ. CHICOTE | KIT, HARNESS | JUEGO DE ARNES |
| 9 | 6223107M91 | ◀ | **1** | CJ. CHICOTE | KIT, HARNESS | JUEGO DE ARNES |
| 10 | 353444X1 | | **4** | ARRUELA | WASHER | ARANDELA |
| 11 | 339665X1 | | **4** | PARAFUSO | BOLT | PERNO |
| 12 | 390468X1 | | **4** | ARRUELA | WASHER | ARANDELA |
| 13 | 6202002M91 | ▶ | **1** | CJ. LANTERNA | LANTERN | LINTERNA |
| 13 | 6202001M91 | ◀ | **1** | CJ. LANTERNA | LANTERN | LINTERNA |
| 14 | 6212436M91 | | **1** | SUPORTE | BRACKET | SOPORTE |
| 15 | 048835P1 | | **1** | SUPORTE | BRACKET | SOPORTE |
| 16 | 6218306M1 | | **1** | CHICOTE | HARNESS | MAZO CABLES |
| 17 | 3760061M91 | | **1** | INTERRUPTOR | SWITCH | INTERRUPTOR |
| 18 | 339665X1 | | **2** | PARAFUSO | BOLT | PERNO |
| 19 | 390468X1 | | **2** | ARRUELA | WASHER | ARANDELA |
| 20 | 339124X1 | | **1** | PARAFUSO | BOLT | PERNO |
| 21 | 339374X1 | | **1** | ARRUELA | WASHER | ARANDELA |
| 22 | 390972X1 | | **1** | ARRUELA | WASHER | ARANDELA |
| 23 | 6204478M1 | | **1** | PRESILHA | STAPLE | GRAPA |
| 24 | 3010597X1 | | **1** | ARRUELA | WASHER | ARANDELA |
| 25 | 6225998M91 | | **1** | CJ. CHICOTE | KIT, HARNESS | JUEGO DE ARNES |

| Sistema Elétrico<br>Electric System<br>Sistema Eléctrico | Traseiro<br>Rear<br>Trasero | 80-75 | Com Tdpi<br>With Ipto<br>Con Tdfi |
|---|---|---|---|

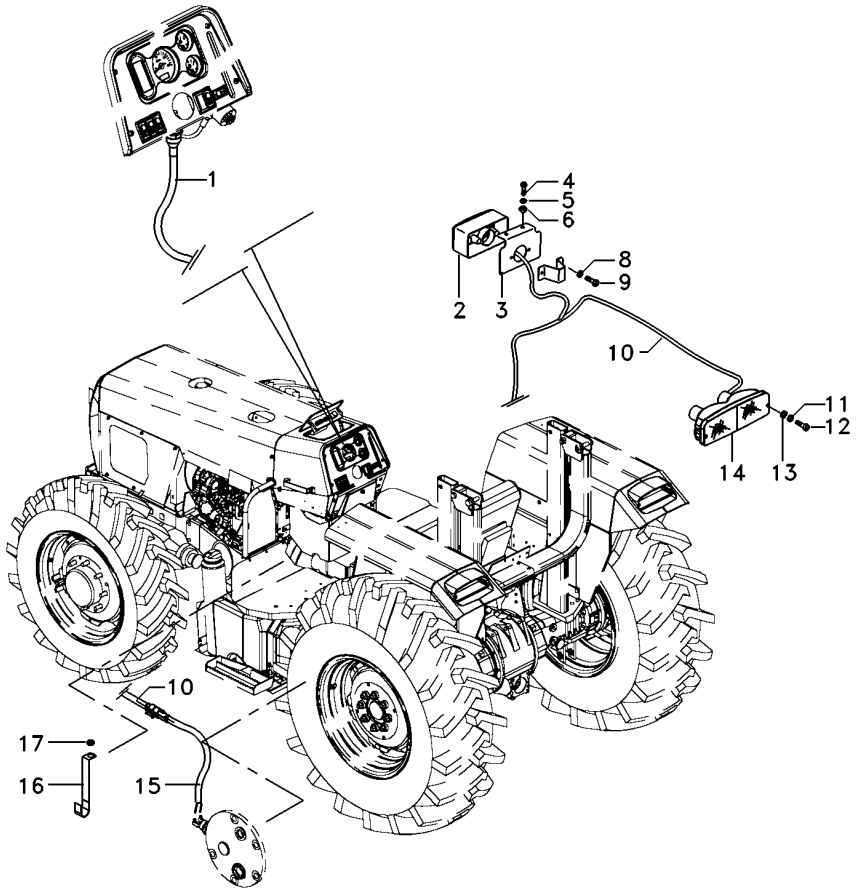


| | | | | | | |
|---|---|---|---|---|---|---|
| 1 | 6225998M91 | | **1** | CJ. CHICOTE | KIT, HARNESS | JUEGO DE ARNES |
| 2 | 6230877M91 | | **2** | SINALEIRA | SIGNAL | AVISADOR |
| 3 | 6222050M91 | ◀ | **1** | SUPORTE | BRACKET | SOPORTE |
| 3 | 6220025M91 | ▶ | **1** | SUPORTE | BRACKET | SOPORTE |
| 4 | 355863X1 | | **4** | PARAFUSO | BOLT | PERNO |
| 5 | 353441X1 | | **4** | ARRUELA | WASHER | ARANDELA |
| 6 | 355564X1 | | **4** | PORCA | NUT | TUERCA |
| 8 | 339381X1 | | **4** | ARRUELA | WASHER | ARANDELA |
| 9 | 3007932X1 | | **4** | PARAFUSO | BOLT | PERNO |
| 10 | 6223106M91 | ▶ | **1** | CJ. CHICOTE | KIT, HARNESS | JUEGO DE ARNES |
| 10 | 6223107M91 | ◀ | **1** | CJ. CHICOTE | KIT, HARNESS | JUEGO DE ARNES |
| 11 | 353444X1 | | **4** | ARRUELA | WASHER | ARANDELA |
| 12 | 339665X1 | | **4** | PARAFUSO | BOLT | PERNO |
| 13 | 390468X1 | | **4** | ARRUELA | WASHER | ARANDELA |
| 14 | 6202002M91 | ▶ | **1** | CJ. LANTERNA | LANTERN | LINTERNA |
| 14 | 6202001M91 | ◀ | **1** | CJ. LANTERNA | LANTERN | LINTERNA |
| 15 | 6204522M1 | | **1** | CHICOTE | HARNESS | MAZO CABLES |
| 16 | 6204478M1 | | **1** | PRESILHA | STAPLE | GRAPA |
| 17 | 3010597X1 | | **1** | ARRUELA | WASHER | ARANDELA |

**Instalação Da Buzina**
**Horn Assy**
**Instalación Bocina**

**80-80**

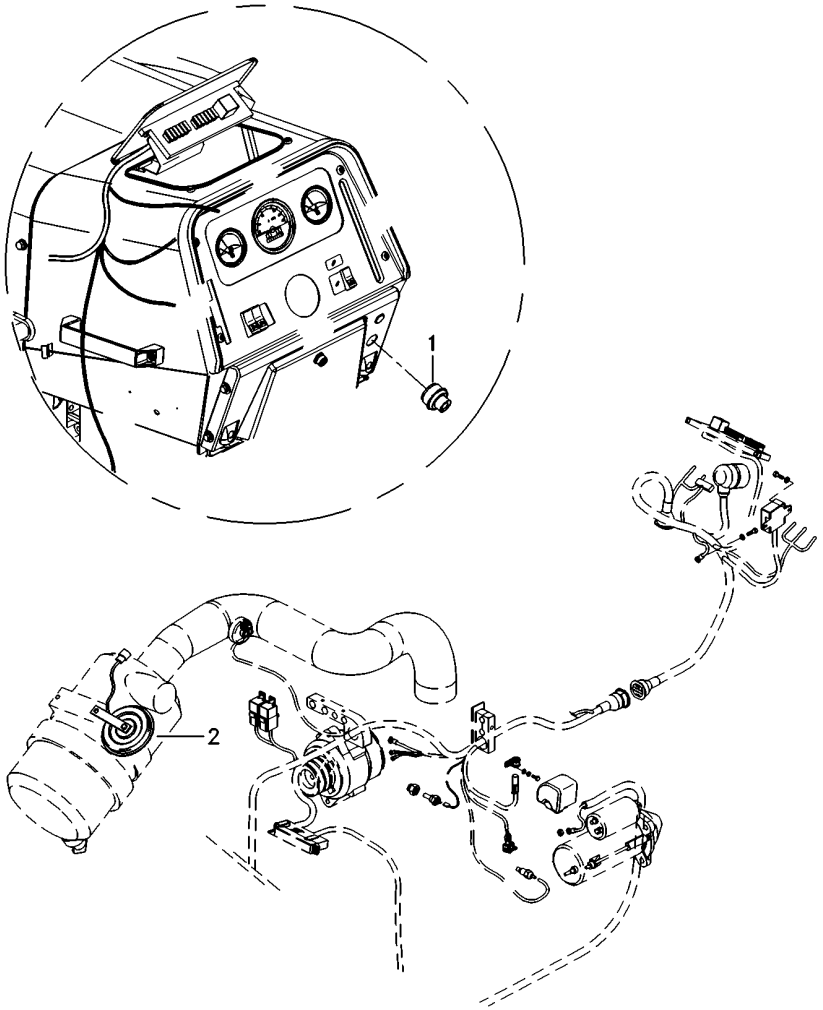


| | | | | |
|---|---|---|---|---|
| 1 | 6223780M1 | **1** | INTERRUPTOR | SWITCH | INTERRUPTOR |
| 2 | 1678404M1 | **1** | BUZINA | HORN | BOCINA |

**Iluminação De Placa**
**Plate Ilumination**
**Iluminación Del Placa**

**80-85**

**Tratores Com Plataforma Do Operador**
**Tractors With Operator Plataform**
**Tractores Con Plataforma Del Operador**

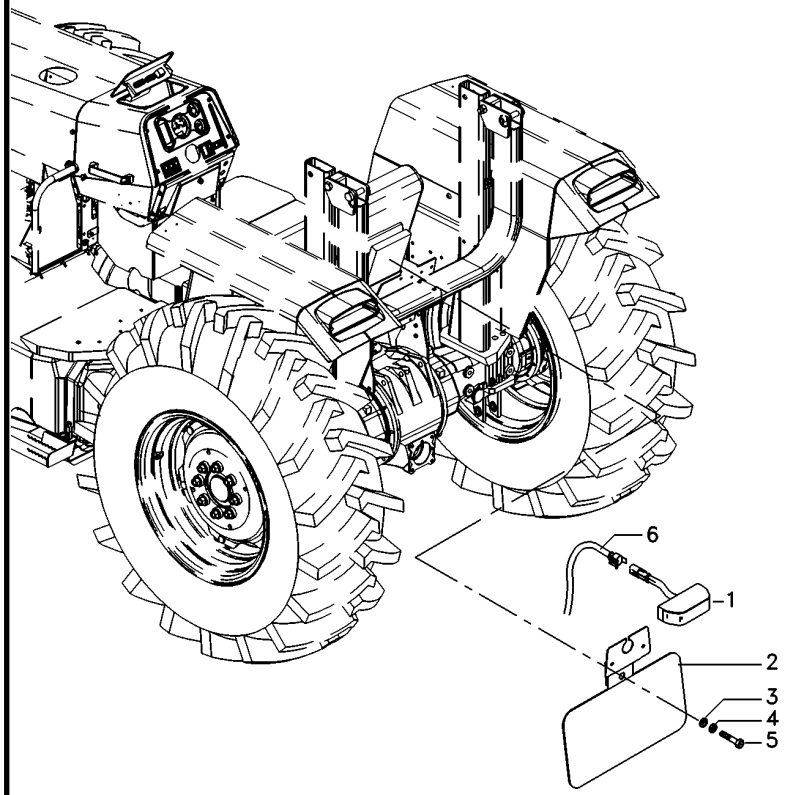


| | | | | |
|---|---|---|---|---|
| 1 | 3619018M91 | **1** SINALEIRA | SIGNAL | AVISADOR |
| 2 | 071345S1 | **1** SUPORTE | BRACKET | SOPORTE |
| 3 | 390971X1 | **1** ARRUELA | WASHER | ARANDELA |
| 4 | 339375X1 | **1** ARRUELA | WASHER | ARANDELA |
| 5 | 339560X1 | **1** PARAFUSO | BOLT | PERNO |
| 6 | 6228913M1 | **1** CJ. CHICOTE | KIT, HARNESS | JUEGO DE ARNES |

**Tomada De Luz Da Carreta**
**Lighting System**
**Sistema De Iluminación**

**80-90**

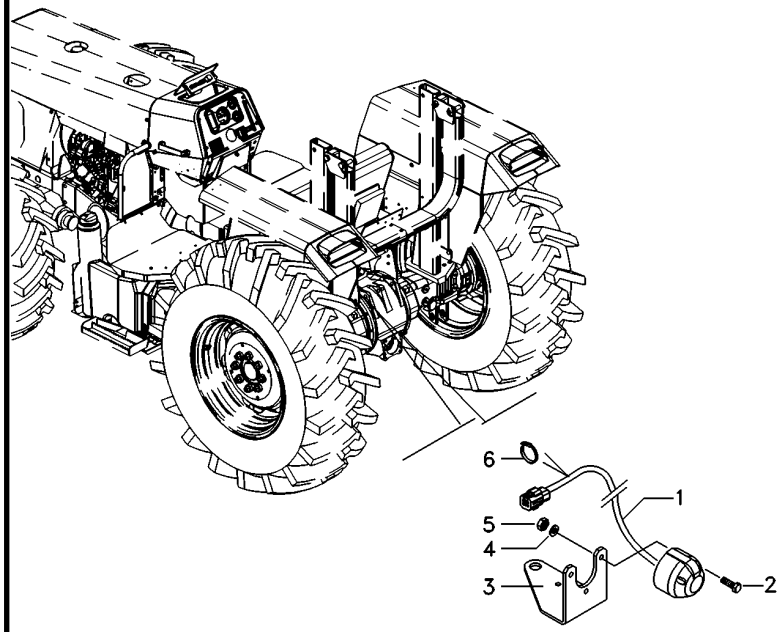


| | | | | |
|---|---|---|---|---|
| 1 | 6223818M1 | **1** CHICOTE | HARNESS | MAZO CABLES |
| 2 | 3009535X1 | **1** PARAFUSO | BOLT | PERNO |
| 3 | 070840P2 | **1** SUPORTE | BRACKET | SOPORTE |
| 4 | 3006154X1 | **1** ARRUELA | WASHER | ARANDELA |
| 5 | 339111X1 | **1** PORCA | NUT | TUERCA |
| 6 | 3225356M1 | **1** BRAÇADEIRA | CLAMP | ABRAZADERA |

**Tomada De Luz Da Carreta**
**Lighting System**
**Sistema De Iluminación**

**80-95**

**Tratores Com Cabine**
**Tractors With Cab**
**Tractores Con Cabina**

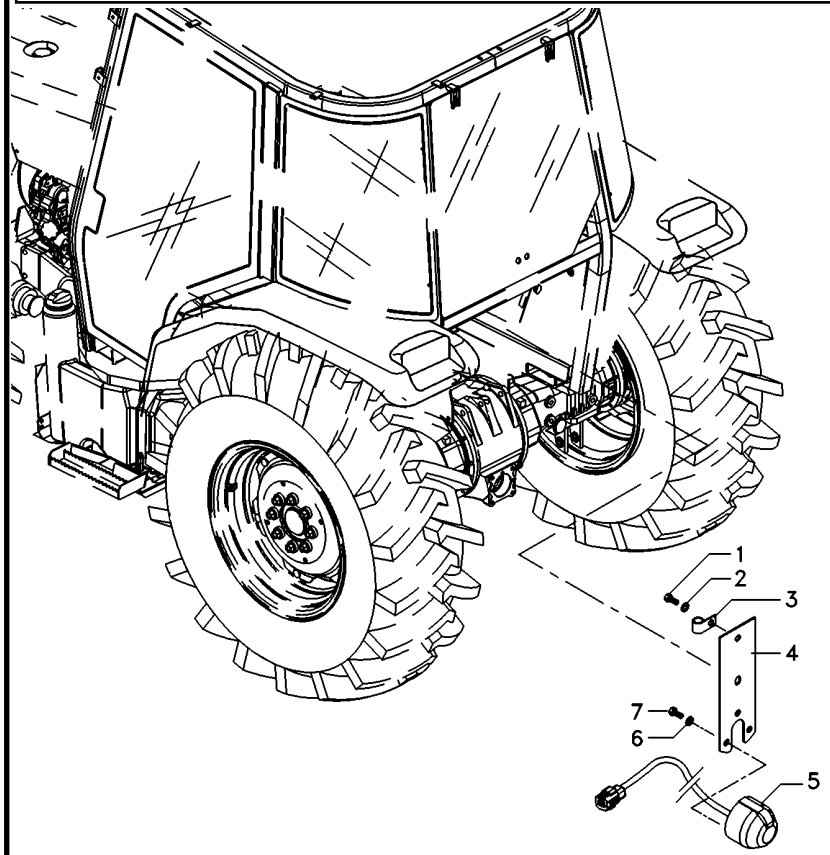


| | | | | | | |
|---|---|---|---|---|---|---|
| 1 | 3009491X1 | | **2** | PARAFUSO | BOLT | PERNO |
| 2 | 390744X1 | | **2** | ARRUELA | WASHER | ARANDELA |
| 3 | 1873859M1 | | **1** | BRAÇADEIRA | CLAMP | ABRAZADERA |
| 4 | 3808991M91 | | **1** | SUPORTE | BRACKET | SOPORTE |
| 5 | 059372T2 | [A] | **1** | CONECTOR | CONNECTOR | CONECTOR |
| 6 | 339381X1 | | **3** | ARRUELA | WASHER | ARANDELA |
| 7 | 3007933X1 | | **3** | PARAFUSO | BOLT | PERNO |

[A] ISO
ISO
ISO

**Tomada De Luz Da Carreta**
**Lighting System**
**Sistema De Iluminación**

**80-100**

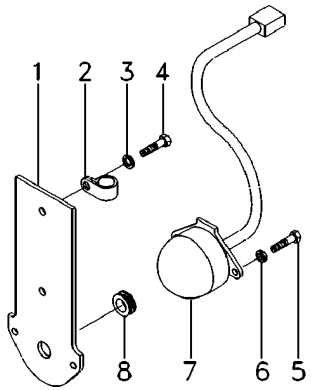


| | | | | |
|---|---|---|---|---|
| 1 | 3808991M91 | **1** SUPORTE | BRACKET | SOPORTE |
| 2 | 1873859M1 | **1** BRAÇADEIRA | CLAMP | ABRAZADERA |
| 3 | 390744X1 | **2** ARRUELA | WASHER | ARANDELA |
| 4 | 3009491X1 | **2** PARAFUSO | BOLT | PERNO |
| 5 | 3007933X1 | **3** PARAFUSO | BOLT | PERNO |
| 6 | 339381X1 | **3** ARRUELA | WASHER | ARANDELA |
| 7 | 059372T2 | **1** CONECTOR | CONNECTOR | CONECTOR |

**Tomada De Luz Da Carreta**
**Lighting System**
**Sistema De Iluminación**

**80-105**

**Tratores Com Cabine**
**Tractors With Cab**
**Tractores Con Cabina**

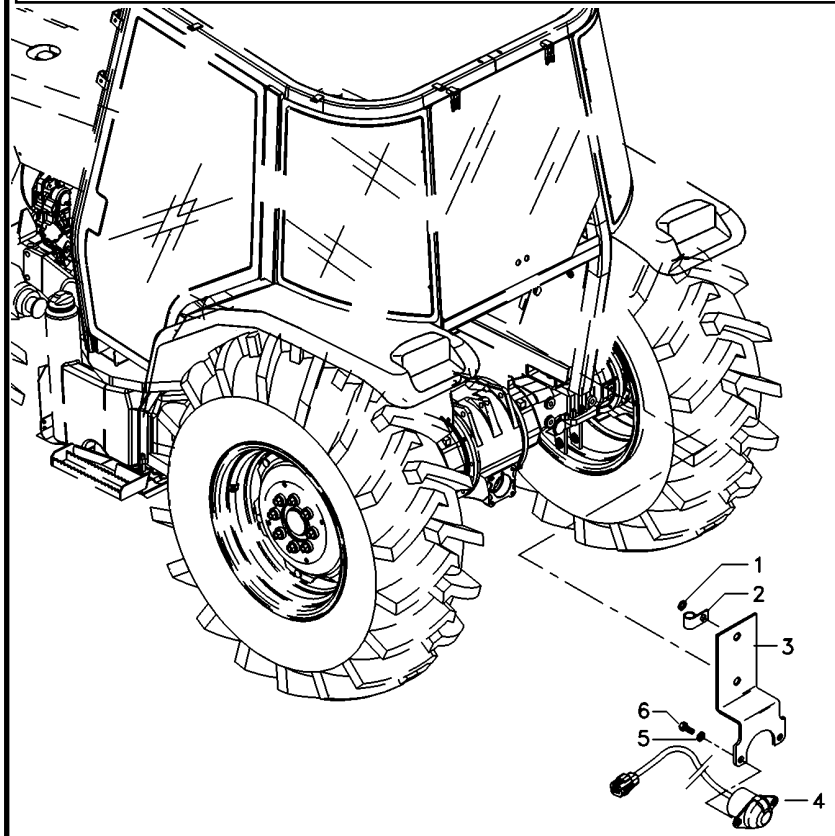


| | | | | | |
|---|---|---|---|---|---|
| 1 | 390744X1 | | **2** | ARRUELA | WASHER | ARANDELA |
| 2 | 1873859M1 | | **1** | BRAÇADEIRA | CLAMP | ABRAZADERA |
| 3 | 3808990M91 | | **1** | SUPORTE | BRACKET | SOPORTE |
| 4 | 059373T2 | [A] | **1** | CONECTOR | CONNECTOR | CONECTOR |
| 5 | 353756X1 | | **2** | ARRUELA | WASHER | ARANDELA |
| 6 | 339081X1 | | **2** | PARAFUSO | BOLT | PERNO |

[A] SAE
SAE
SAE

**Farol De Serviço**
**Headlamp**
**Faro**

**80-110**

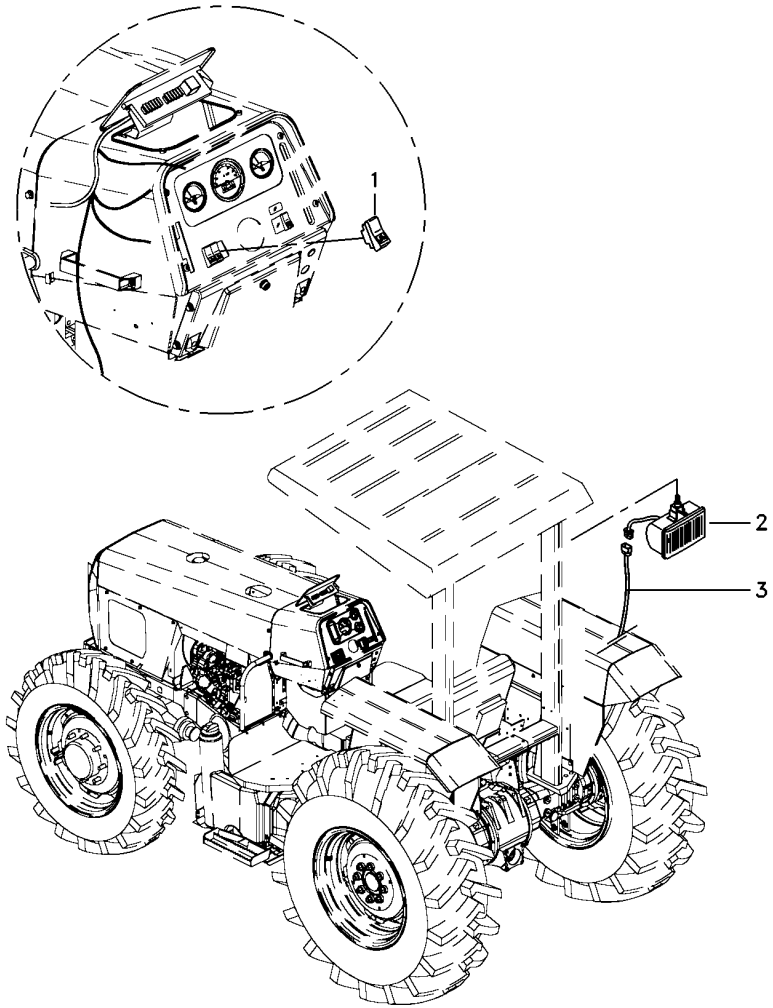


| | | | | |
|---|---|---|---|---|
| 1 | 071645T1 | **1** | INTERRUPTOR | SWITCH | INTERRUPTOR |
| 2 | 6221297M91 | **3** | FAROL | LIGHT | ALUMBRADO |
| 3 | 6223817M1 | **1** | CHICOTE | HARNESS | MAZO CABLES |

**Lataria**
**Sheet Metal**
**Emplanchados**

**100-10**

**2 Rodas Motrizes - Sem Cabina**
**2 Wheels Drive - Without Cab**
**2 Ruedas Motriz - Sim Cabina**

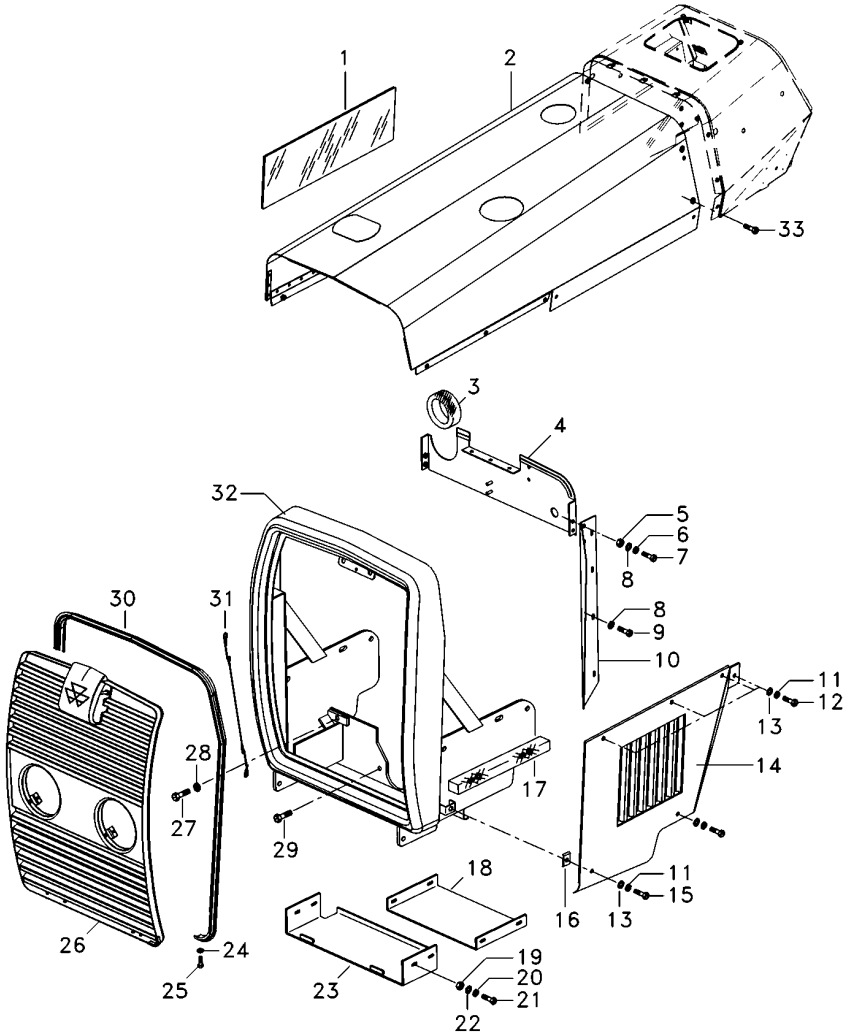


| | | | | | | |
|---|---|---|---|---|---|---|
| 1 | 3587729M1 | | **1** | ISOLANTE | INSULATOR | PROD.AISLANTE |
| 2 | 040441S2 | | **1** | CAPUZ | HOOD | CAPO |
| 3 | 065336P1 | | **1** | GUARNIÇÃO | BEADING | GUARNICION |
| 4 | 6226005M91 | | **1** | PAINEL | PANEL | PANEL |
| 7 | 353666X1 | | **8** | PARAFUSO | BOLT | PERNO |
| 9 | 353664X1 | | **6** | PARAFUSO | BOLT | PERNO |
| 10 | 6226138M91 | ◀ | **1** | PAINEL | PANEL | PANEL |
| 10 | 6226139M91 | ▶ | **1** | PAINEL | PANEL | PANEL |
| 12 | 353676X1 | | **8** | PARAFUSO | BOLT | PERNO |
| 14 | 3409949M91 | ◀ | **1** | PAINEL | PANEL | PANEL |
| 14 | 3409948M91 | ▶ | **1** | PAINEL | PANEL | PANEL |
| 15 | 353681X1 | | **4** | PARAFUSO | BOLT | PERNO |
| 16 | 368897X1 | | **4** | PORCA | NUT | TUERCA |
| 17 | 3149668M1 | | **1** | GUARNIÇÃO | FOAM | ESPUMA |
| 18 | 3589387M1 | | **1** | PLACA | PLATE | PLATO |
| 19 | 355564X1 | | **14** | PORCA | NUT | TUERCA |
| 20 | 353441X1 | | **34** | ARRUELA | WASHER | ARANDELA |
| 21 | 353669X1 | | **8** | PARAFUSO | BOLT | PERNO |
| 22 | 355617X1 | | **28** | ARRUELA | WASHER | ARANDELA |
| 23 | 051942S1 | | **1** | SUPORTE | BRACKET | SOPORTE |
| 26 | 6224197M91 | 100-60 No | **1** | GRADE | GRILLE | REJILLA |
| 27 | 3145222M1 | | **2** | PARAFUSO | BOLT | PERNO |
| 28 | 353433X1 | | **4** | ARRUELA | WASHER | ARANDELA |
| 29 | 368761X1 | | **2** | PARAFUSO | BOLT | PERNO |
| 30 | 2802221M1 | | **1** | MOLDURA | MOULDING | BORDON |
| 31 | 022625N1 | | **1** | CABO | CABLE | CABLE |
| 32 | 068226S1 | | **1** | ENVOLTÓRIO | NOSE | NARIZ |
| 33 | 353679X1 | | **4** | PARAFUSO | BOLT | PERNO |

**Lataria**
**Sheet Metal**
**Emplanchados**

**100-15**

**2 Rodas Motrizes - Sem Cabina**
**2 Wheels Drive - Without Cab**
**2 Ruedas Motriz - Sim Cabina**

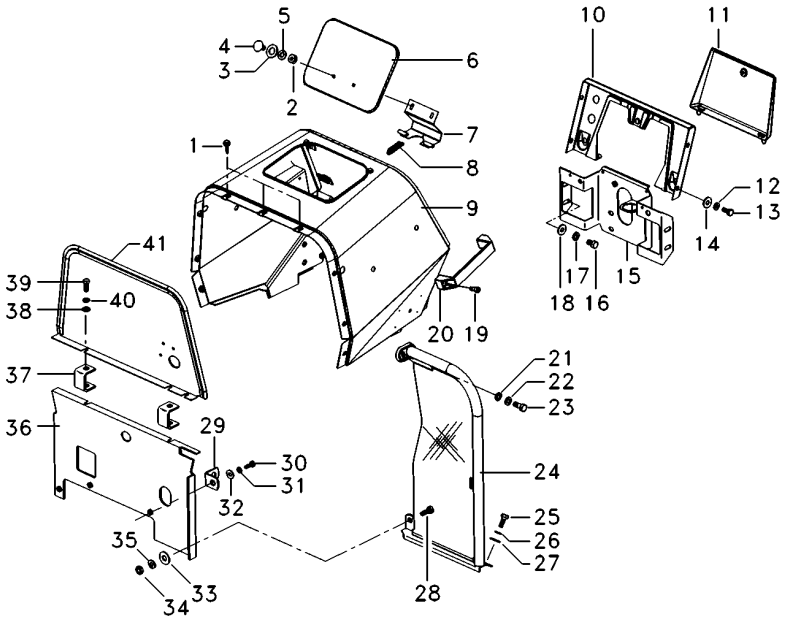


| | | | | | |
|---|---|---|---|---|---|
| 1 | 490742M1 | | **5** | AMORTECEDOR | DAMPER | AMORTIGUADOR |
| 2 | 339030X1 | | **2** | PORCA | NUT | TUERCA |
| 4 | 1442175X1 | | **2** | PARAFUSO | BOLT | PERNO |
| 6 | 067956S1 | | **1** | TAMPA | COVER | CUBIERTA |
| 7 | 027852S1 | | **1** | DOBRADIÇA | HINGE | BISAGRA |
| 8 | 1706116M1 | | **1** | MOLA | SPRING | RESORTE |
| 9 | 6222049M91 | | **1** | MINICAPUZ | MINIHOOD | MINICAPÓ |
| 10 | 062785S1 | | **1** | PAINEL | PANEL | PANEL |
| 11 | 3149352M91 | | **1** | TAMPA | COVER | CUBIERTA |
| 15 | 6219549M91 | | **1** | SUPORTE | CLEVIS | GANCHO SEGURI. |
| 16 | 353688X1 | | **4** | PARAFUSO | BOLT | PERNO |
| 19 | 360830X1 | | **2** | PARAFUSO | BOLT | PERNO |
| 20 | 3589241M1 | | **1** | ALÇA | STRAP | FAJA |
| 21 | 829185M1 | | **22** | ARRUELA | WASHER | ARANDELA |
| 22 | 353446X1 | | **18** | ARRUELA | WASHER | ARANDELA |
| 23 | 353677X1 | | **4** | PARAFUSO | BOLT | PERNO |
| 24 | 6222929M91 | ▶ 100-65 No | **1** | CJ. DEFLETOR | KIT, DEFLECTOR | JUEGO DEFLECTOR |
| 24 | 6222926M91 | ◀ 100-70 No | **1** | CJ. DEFLETOR | KIT, DEFLECTOR | JUEGO DEFLECTOR |
| 25 | 353667X1 | | **10** | PARAFUSO | BOLT | PERNO |
| 29 | 026409P1 | | **2** | SUPORTE | BRACKET | SOPORTE |
| 30 | 353691X1 | | **4** | PARAFUSO | BOLT | PERNO |
| 31 | 353434X1 | | **8** | ARRUELA | WASHER | ARANDELA |
| 32 | 353756X1 | | **4** | ARRUELA | WASHER | ARANDELA |
| 36 | 022987S1 | | **1** | DEFLETOR | DEFLECTOR | DEFLECTOR |
| 37 | 026490S1 | | **2** | SUPORTE | BRACKET | SOPORTE |
| 38 | 339056X1 | | **4** | ARRUELA | WASHER | ARANDELA |
| 39 | 339761X1 | | **4** | PARAFUSO | BOLT | PERNO |
| 40 | 339374X1 | | **4** | ARRUELA | WASHER | ARANDELA |
| 41 | 6225725M91 | | **1** | CJ. CHAPA | KIT, PLATE | JUEGO DE PLATO |

**Lataria**
**Sheet Metal**
**Emplanchados**

**100-20**

**4 Rodas Motrizes - Sem Cabina**
**4 Wheels Drive - Without Cab**
**4 Ruedas Motriz - Sim Cabina**

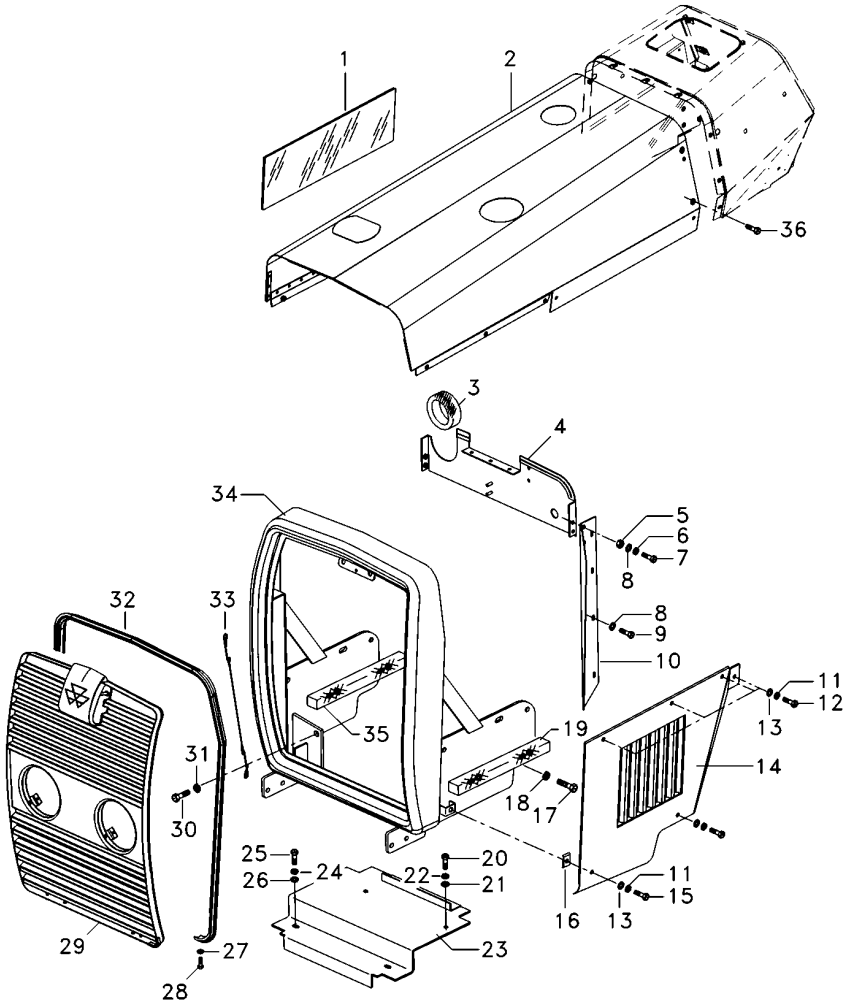


| | | | | | |
|---|---|---|---|---|---|
| 1 | 3587729M1 | | **1** | ISOLANTE | INSULATOR | PROD.AISLANTE |
| 2 | 040441S1 | | **1** | CAPUZ | HOOD | CAPO |
| 3 | 065336P1 | | **1** | GUARNIÇÃO | BEADING | GUARNICION |
| 4 | 6226005M91 | | **1** | PAINEL | PANEL | PANEL |
| 5 | 355564X1 | | **6** | PORCA | NUT | TUERCA |
| 6 | 355617X1 | | **20** | ARRUELA | WASHER | ARANDELA |
| 7 | 353666X1 | | **8** | PARAFUSO | BOLT | PERNO |
| 8 | 353441X1 | | **26** | ARRUELA | WASHER | ARANDELA |
| 9 | 353664X1 | | **6** | PARAFUSO | BOLT | PERNO |
| 10 | 6226138M91 | ◀ | **1** | PAINEL | PANEL | PANEL |
| 10 | 6226139M91 | ▶ | **1** | PAINEL | PANEL | PANEL |
| 12 | 353676X1 | | **10** | PARAFUSO | BOLT | PERNO |
| 14 | 3409949M91 | ◀ | **1** | PAINEL | PANEL | PANEL |
| 14 | 3409948M91 | ▶ | **1** | PAINEL | PANEL | PANEL |
| 15 | 353681X1 | | **4** | PARAFUSO | BOLT | PERNO |
| 16 | 368897X1 | | **4** | PORCA | NUT | TUERCA |
| 17 | 3145222M1 | | **2** | PARAFUSO | BOLT | PERNO |
| 19 | 3149668M1 | | **2** | GUARNIÇÃO | FOAM | ESPUMA |
| 23 | 070003S1 | | **1** | FECHAMENTO | COVER | CUBIERTA |
| 29 | 6224197M91 | 100-60 No | **1** | GRADE | GRILLE | REJILLA |
| 30 | 353726X1 | | **4** | PARAFUSO | BOLT | PERNO |
| 31 | 353433X1 | | **6** | ARRUELA | WASHER | ARANDELA |
| 32 | 2802221M1 | | **1** | MOLDURA | MOULDING | BORDON |
| 33 | 022625N1 | | **1** | CABO | CABLE | CABLE |
| 34 | 068216S1 | | **1** | ENVOLTÓRIO | NOSE | NARIZ |
| 35 | 3148341M1 | | **2** | GUARNIÇÃO | FOAM | ESPUMA |
| 36 | 353679X1 | | **4** | PARAFUSO | BOLT | PERNO |

**Lataria**
**Sheet Metal**
**Emplanchados**

**100-25**

**4 Rodas Motrizes - Sem Cabina**
**4 Wheels Drive - Without Cab**
**4 Ruedas Motriz - Sim Cabina**

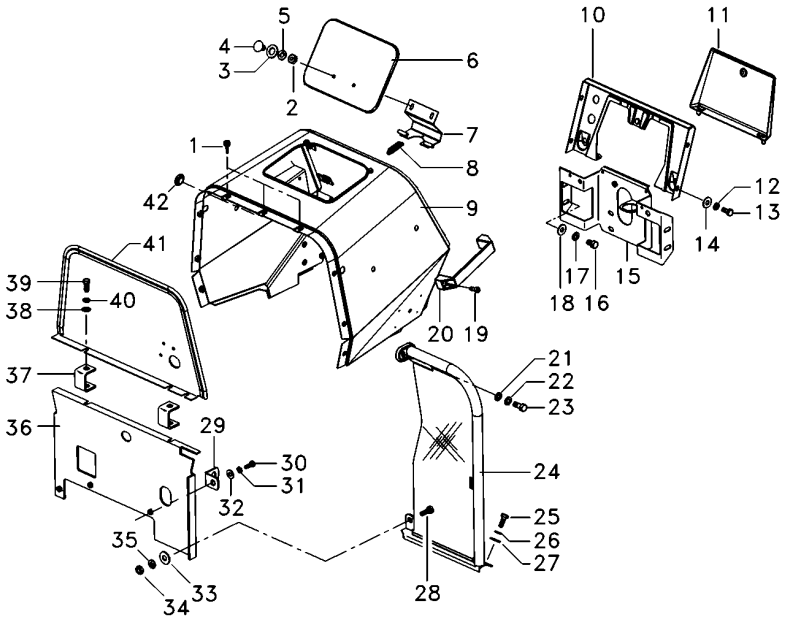


| | | | | | | |
|---|---|---|---|---|---|---|
| 1 | 490742M1 | | **5** | AMORTECEDOR | DAMPER | AMORTIGUADOR |
| 2 | 339030X1 | | **2** | PORCA | NUT | TUERCA |
| 4 | 1442175X1 | | **2** | PARAFUSO | BOLT | PERNO |
| 6 | 067956S1 | | **1** | TAMPA | COVER | CUBIERTA |
| 7 | 027852S1 | | **1** | DOBRADIÇA | HINGE | BISAGRA |
| 8 | 1706116M1 | | **1** | MOLA | SPRING | RESORTE |
| 9 | 6222049M91 | | **1** | MINICAPUZ | MINIHOOD | MINICAPÓ |
| 10 | 062785S1 | | **1** | PAINEL | PANEL | PANEL |
| 11 | 3149352M91 | | **1** | TAMPA | COVER | CUBIERTA |
| 15 | 6219549M91 | | **1** | SUPORTE | CLEVIS | GANCHO SEGURI. |
| 16 | 353688X1 | | **6** | PARAFUSO | BOLT | PERNO |
| 19 | 360830X1 | | **2** | PARAFUSO | BOLT | PERNO |
| 20 | 3589241M1 | | **1** | ALÇA | STRAP | FAJA |
| 21 | 829185M1 | | **24** | ARRUELA | WASHER | ARANDELA |
| 22 | 353446X1 | | **20** | ARRUELA | WASHER | ARANDELA |
| 23 | 353677X1 | | **4** | PARAFUSO | BOLT | PERNO |
| 24 | 6222929M91 | ▶ 100-65 No | **1** | CJ. DEFLETOR | KIT, DEFLECTOR | JUEGO DEFLECTOR |
| 24 | 6222926M91 | ◀ 100-70 No | **1** | CJ. DEFLETOR | KIT, DEFLECTOR | JUEGO DEFLECTOR |
| 25 | 353667X1 | | **10** | PARAFUSO | BOLT | PERNO |
| 29 | 026409P1 | | **2** | SUPORTE | BRACKET | SOPORTE |
| 30 | 353691X1 | | **4** | PARAFUSO | BOLT | PERNO |
| 31 | 353434X1 | | **10** | ARRUELA | WASHER | ARANDELA |
| 32 | 353756X1 | | **6** | ARRUELA | WASHER | ARANDELA |
| 36 | 022987S1 | | **1** | DEFLETOR | DEFLECTOR | DEFLECTOR |
| 37 | 026490S1 | | **2** | SUPORTE | BRACKET | SOPORTE |
| 38 | 339056X1 | | **4** | ARRUELA | WASHER | ARANDELA |
| 39 | 339761X1 | | **4** | PARAFUSO | BOLT | PERNO |
| 40 | 339374X1 | | **4** | ARRUELA | WASHER | ARANDELA |
| 41 | 6225725M91 | | **1** | CJ. CHAPA | KIT, PLATE | JUEGO DE PLATO |
| 42 | 6225563M1 | | **2** | TAMPÃO | PAD | ALMOHADILLA |

**Lataria**
**Sheet Metal**
**Emplanchados**

**100-30**

**2 Rodas Motrizes - Com Cabina**
**2 Wheels Drive - With Cab**
**2 Ruedas Motriz - Con Cabina**

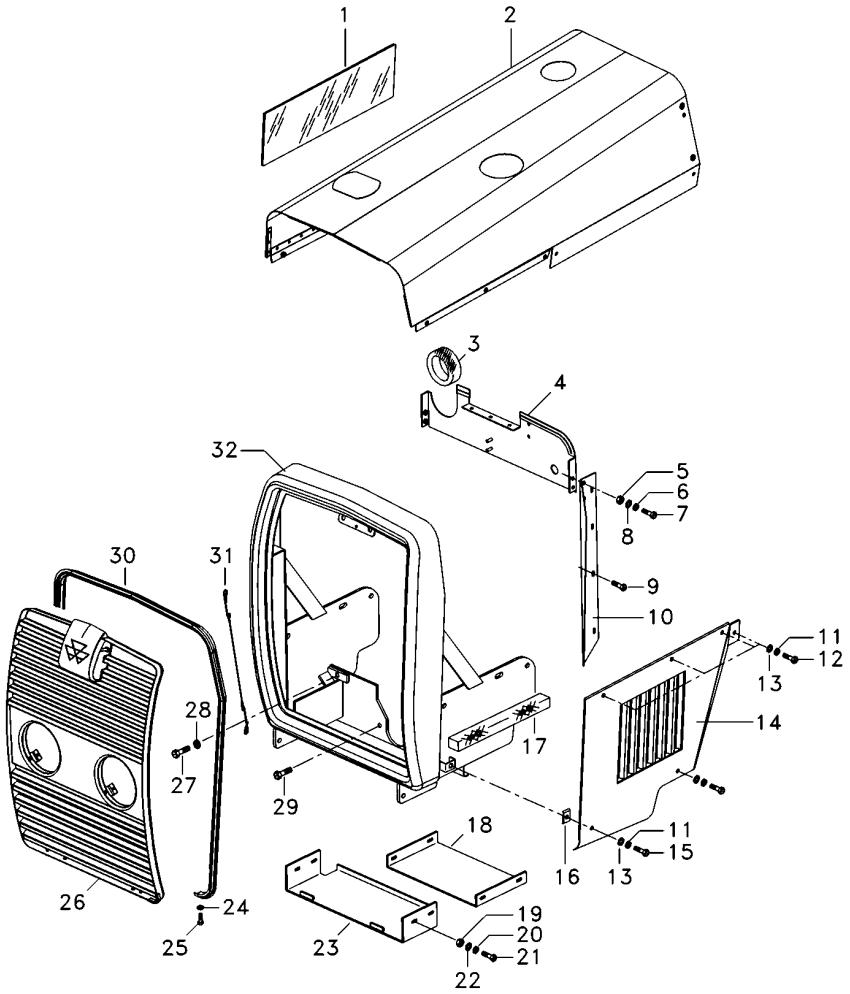


| | | | | | |
|---|---|---|---|---|---|
| 1 | 3587729M1 | | **1** | ISOLANTE | INSULATOR | PROD.AISLANTE |
| 2 | 070165S2 | | **1** | CAPUZ | HOOD | CAPO |
| 3 | 065336P1 | | **1** | GUARNIÇÃO | BEADING | GUARNICION |
| 4 | 6226005M91 | | **1** | PAINEL | PANEL | PANEL |
| 7 | 353666X1 | | **4** | PARAFUSO | BOLT | PERNO |
| 9 | 353664X1 | | **6** | PARAFUSO | BOLT | PERNO |
| 10 | 6226260M91 | ◀ | **1** | CJ. PAINEL | KIT, PANEL | JUEGO DE PANEL |
| 10 | 6226261M91 | ▶ | **1** | CJ. PAINEL | KIT, PANEL | JUEGO DE PANEL |
| 11 | 353446X1 | | **20** | ARRUELA | WASHER | ARANDELA |
| 12 | 353676X1 | | **8** | PARAFUSO | BOLT | PERNO |
| 14 | 3409949M91 | ◀ | **1** | PAINEL | PANEL | PANEL |
| 14 | 3409948M91 | ▶ | **1** | PAINEL | PANEL | PANEL |
| 15 | 353681X1 | | **4** | PARAFUSO | BOLT | PERNO |
| 16 | 368897X1 | | **4** | PORCA | NUT | TUERCA |
| 17 | 3149668M1 | | **1** | GUARNIÇÃO | FOAM | ESPUMA |
| 18 | 3589387M1 | | **1** | PLACA | PLATE | PLATO |
| 19 | 355564X1 | | **12** | PORCA | NUT | TUERCA |
| 20 | 355617X1 | | **12** | ARRUELA | WASHER | ARANDELA |
| 21 | 353669X1 | | **8** | PARAFUSO | BOLT | PERNO |
| 22 | 353441X1 | | **18** | ARRUELA | WASHER | ARANDELA |
| 23 | 051942S1 | | **1** | SUPORTE | BRACKET | SOPORTE |
| 24 | 829185M1 | | **16** | ARRUELA | WASHER | ARANDELA |
| 25 | 353679X1 | | **10** | PARAFUSO | BOLT | PERNO |
| 26 | 6224197M91 | 100-60 No | **1** | GRADE | GRILLE | REJILLA |
| 27 | 3145222M1 | | **2** | PARAFUSO | BOLT | PERNO |
| 28 | 353433X1 | | **4** | ARRUELA | WASHER | ARANDELA |
| 29 | 368761X1 | | **2** | PARAFUSO | BOLT | PERNO |
| 30 | 2802221M1 | | **1** | MOLDURA | MOULDING | BORDON |
| 31 | 022625N1 | | **1** | CABO | CABLE | CABLE |
| 32 | 068226S1 | | **1** | ENVOLTÓRIO | NOSE | NARIZ |

**Lataria**
**Sheet Metal**
**Emplanchados**

**100-35**

**2 Rodas Motrizes - Com Cabina**
**2 Wheels Drive - With Cab**
**2 Ruedas Motriz - Con Cabina**

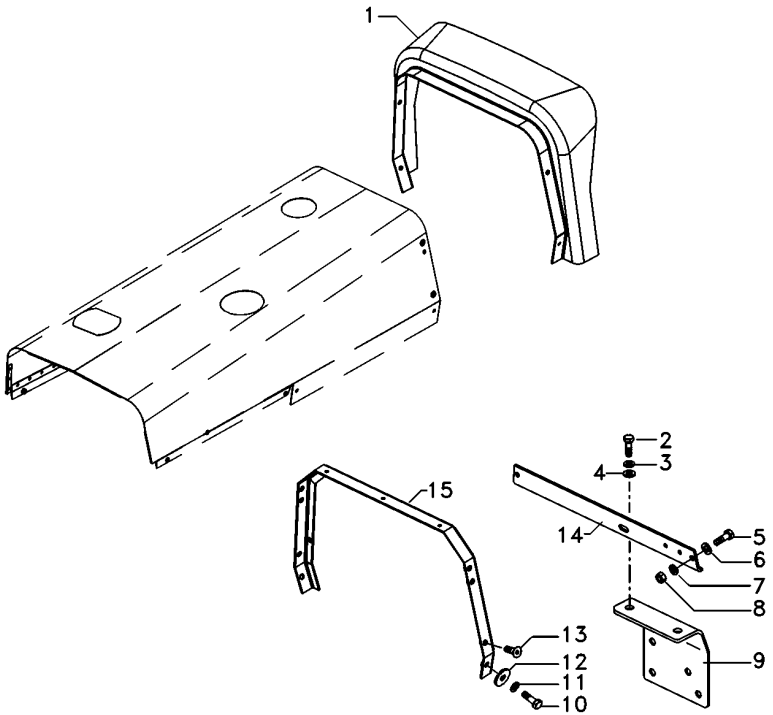


| | | | | |
|---|---|---|---|---|
| 1 | 073060N1 | **1** | MINICAPUZ | MINIHOOD | MINICAPÓ |
| 9 | 070421S1 | **1** | SUPORTE | BRACKET | SOPORTE |
| 12 | 390652X1 | **4** | ARRUELA | WASHER | ARANDELA |
| 13 | 355820X1 | **4** | PARAFUSO | BOLT | PERNO |
| 14 | 069048P1 | **1** | PERFIL | PROFILE | PERFIL |
| 15 | 069047S1 | **1** | SUPORTE | BRACKET | SOPORTE |

**Lataria**
**Sheet Metal**
**Emplanchados**

**100-40**

**4 Rodas Motrizes - Com Cabina**
**4 Wheels Drive - With Cab**
**4 Ruedas Motriz - Con Cabina**

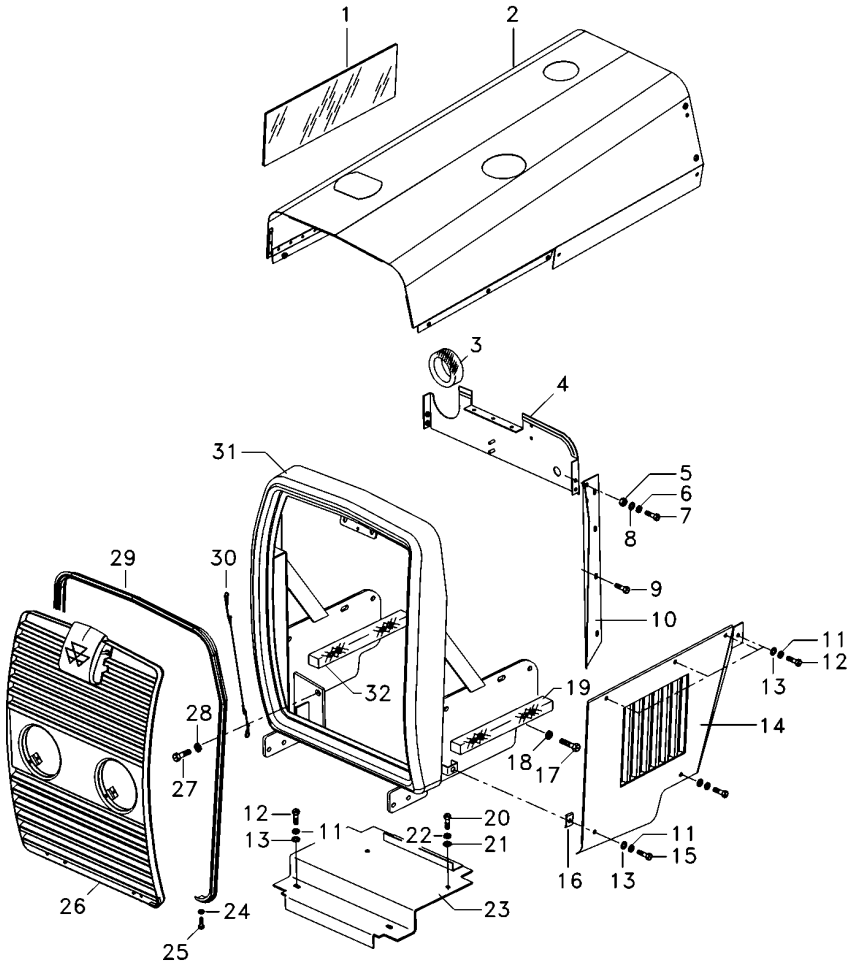


| | | | | | | |
|---|---|---|---|---|---|---|
| 1 | 3587729M1 | | **1** | ISOLANTE | INSULATOR | PROD.AISLANTE |
| 2 | 070165S2 | | **1** | CAPUZ | HOOD | CAPO |
| 3 | 065336P1 | | **1** | GUARNIÇÃO | BEADING | GUARNICION |
| 4 | 6226005M91 | | **1** | PAINEL | PANEL | PANEL |
| 5 | 355564X1 | | **4** | PORCA | NUT | TUERCA |
| 6 | 355617X1 | | **4** | ARRUELA | WASHER | ARANDELA |
| 7 | 353666X1 | | **4** | PARAFUSO | BOLT | PERNO |
| 8 | 353441X1 | | **10** | ARRUELA | WASHER | ARANDELA |
| 9 | 353664X1 | | **6** | PARAFUSO | BOLT | PERNO |
| 10 | 6226261M91 | ◀ | **1** | CJ. PAINEL | KIT, PANEL | JUEGO DE PANEL |
| 10 | 6226261M91 | | **1** | CJ. PAINEL | KIT, PANEL | JUEGO DE PANEL |
| 11 | 353446X1 | | **22** | ARRUELA | WASHER | ARANDELA |
| 12 | 353676X1 | | **10** | PARAFUSO | BOLT | PERNO |
| 14 | 3409949M91 | ▶ | **1** | PAINEL | PANEL | PANEL |
| 14 | 3409948M91 | ▶ | **1** | PAINEL | PANEL | PANEL |
| 15 | 353681X1 | | **4** | PARAFUSO | BOLT | PERNO |
| 16 | 368897X1 | | **4** | PORCA | NUT | TUERCA |
| 17 | 3145222M1 | | **2** | PARAFUSO | BOLT | PERNO |
| 18 | 353433X1 | | **6** | ARRUELA | WASHER | ARANDELA |
| 19 | 3149668M1 | | **2** | GUARNIÇÃO | FOAM | ESPUMA |
| 20 | 353688X1 | | **2** | PARAFUSO | BOLT | PERNO |
| 21 | 353756X1 | | **2** | ARRUELA | WASHER | ARANDELA |
| 22 | 353434X1 | | **2** | ARRUELA | WASHER | ARANDELA |
| 23 | 070003S1 | | **1** | FECHAMENTO | COVER | CUBIERTA |
| 24 | 829185M1 | | **18** | ARRUELA | WASHER | ARANDELA |
| 25 | 353679X1 | | **10** | PARAFUSO | BOLT | PERNO |
| 26 | 6224197M91 | 100-40 No | **1** | GRADE | GRILLE | REJILLA |
| 27 | 353726X1 | | **4** | PARAFUSO | BOLT | PERNO |
| 29 | 2802221M1 | | **1** | MOLDURA | MOULDING | BORDON |
| 30 | 022625N1 | | **1** | CABO | CABLE | CABLE |
| 31 | 068216S1 | | **1** | ENVOLTÓRIO | NOSE | NARIZ |
| 32 | 3148341M1 | | **2** | GUARNIÇÃO | FOAM | ESPUMA |

**Lataria**
**Sheet Metal**
**Emplanchados**

**100-45**

**4 Rodas Motrizes - Com Cabina**
**4 Wheels Drive - With Cab**
**4 Ruedas Motriz - Con Cabina**

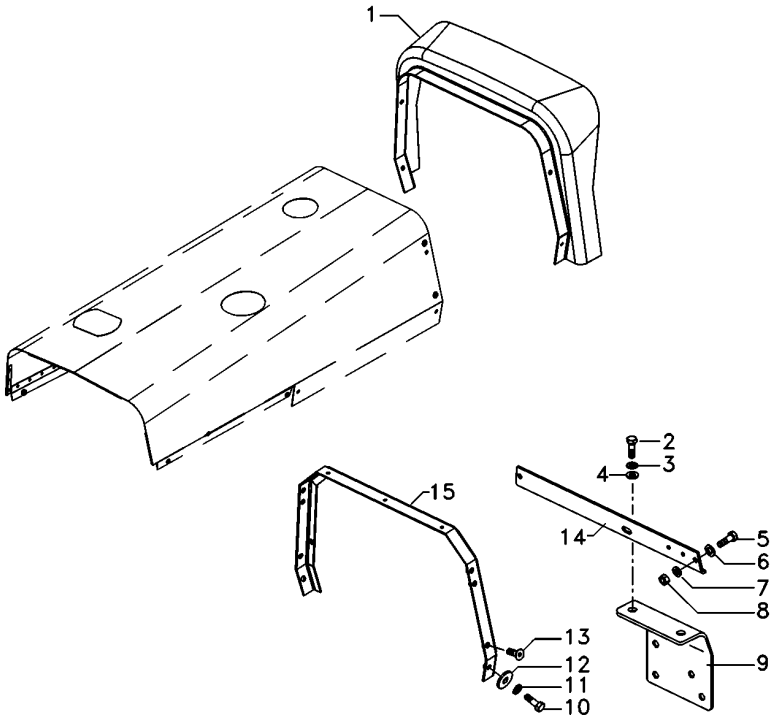


| | | | | |
|---|---|---|---|---|
| 1 | 073060N1 | **1** | MINICAPUZ | MINIHOOD | MINICAPÓ |
| 9 | 070421S1 | **1** | SUPORTE | BRACKET | SOPORTE |
| 12 | 390652X1 | **4** | ARRUELA | WASHER | ARANDELA |
| 13 | 355820X1 | **4** | PARAFUSO | BOLT | PERNO |
| 14 | 069048P1 | **1** | PERFIL | PROFILE | PERFIL |
| 15 | 069047S1 | **1** | SUPORTE | BRACKET | SOPORTE |

**Lataria**
**Sheet Metal**
**Emplanchados**

**100-50**

**Para Cultura De Cana**
**For Culture Of Cane**
**Para La Cultura De Bastón**

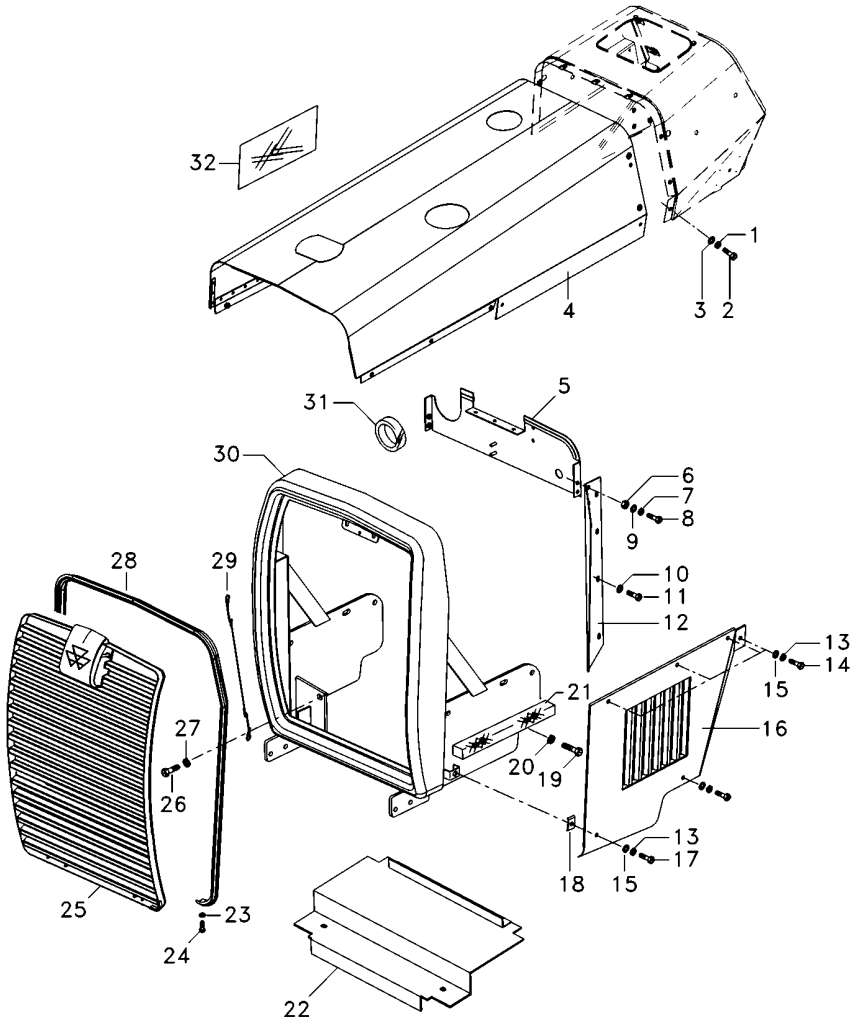


| | | | | | |
|---|---|---|---|---|---|
| 1 | 353446X1 | | **20** | ARRUELA | WASHER | ARANDELA |
| 2 | 353677X1 | | **6** | PARAFUSO | BOLT | PERNO |
| 3 | 829185M1 | | **24** | ARRUELA | WASHER | ARANDELA |
| 4 | 040441S2 | | **1** | CAPUZ | HOOD | CAPO |
| 5 | 6226005M91 | | **1** | PAINEL | PANEL | PANEL |
| 6 | 355564X1 | | **4** | PORCA | NUT | TUERCA |
| 7 | 353441X1 | | **16** | ARRUELA | WASHER | ARANDELA |
| 8 | 353666X1 | | **8** | PARAFUSO | BOLT | PERNO |
| 9 | 355617X1 | | **8** | ARRUELA | WASHER | ARANDELA |
| 10 | | | **X** | ARRUELA | WASHER | ARANDELA |
| 11 | 353664X1 | | **6** | PARAFUSO | BOLT | PERNO |
| 12 | 6226138M91 | ◀ | **1** | PAINEL | PANEL | PANEL |
| 12 | 6226139M91 | ▶ | **1** | PAINEL | PANEL | PANEL |
| 13 | | | **X** | ARRUELA | WASHER | ARANDELA |
| 14 | 353676X1 | | **10** | PARAFUSO | BOLT | PERNO |
| 15 | 829185M1 | | **X** | ARRUELA | WASHER | ARANDELA |
| 16 | 3409949M91 | ◀ | **1** | PAINEL | PANEL | PANEL |
| 16 | 3409948M91 | ▶ | **1** | PAINEL | PANEL | PANEL |
| 17 | 353679X1 | | **X** | PARAFUSO | BOLT | PERNO |
| 18 | 368897X1 | | **4** | PORCA | NUT | TUERCA |
| 19 | 353726X1 | | **X** | PARAFUSO | BOLT | PERNO |
| 20 | 353433X1 | | **X** | ARRUELA | WASHER | ARANDELA |
| 21 | 3148341M1 | | **2** | GUARNIÇÃO | FOAM | ESPUMA |
| 22 | 070003S1 | | **1** | FECHAMENTO | COVER | CUBIERTA |
| 23 | | | **X** | ARRUELA | WASHER | ARANDELA |
| 24 | 353679X1 | | **2** | PARAFUSO | BOLT | PERNO |
| 25 | 6233812M91 | | **1** | GRADE | GRILLE | REJILLA |
| 26 | 368761X1 | | **4** | PARAFUSO | BOLT | PERNO |
| 27 | 353433X1 | | **6** | ARRUELA | WASHER | ARANDELA |
| 28 | 2802221M1 | | **1** | MOLDURA | MOULDING | BORDON |
| 29 | 022625N1 | | **1** | CABO | CABLE | CABLE |
| 30 | 068216S1 | | **1** | ENVOLTÓRIO | NOSE | NARIZ |
| 31 | 065336P1 | | **1** | GUARNIÇÃO | BEADING | GUARNICION |
| 32 | 3587729M1 | | **1** | ISOLANTE | INSULATOR | PROD.AISLANTE |

**Lataria**
**Sheet Metal**
**Emplanchados**

**100-55**

**Para Cultura De Cana**
**For Culture Of Cane**
**Para La Cultura De Bastón**

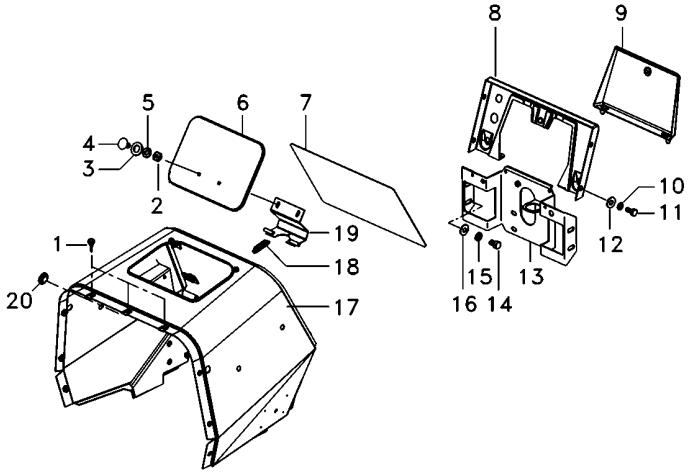


| | | | | | |
|---|---|---|---|---|---|
| 1 | 490742M1 | **5** | AMORTECEDOR | DAMPER | AMORTIGUADOR |
| 2 | 339030X1 | **X** | PORCA | NUT | TUERCA |
| 3 | | **X** | ARRUELA | WASHER | ARANDELA |
| 4 | 1442175X1 | **2** | PARAFUSO | BOLT | PERNO |
| 5 | 353441X1 | **X** | ARRUELA | WASHER | ARANDELA |
| 6 | 067956S1 | **1** | TAMPA | COVER | CUBIERTA |
| 7 | 3411248M1 | **1** | TAMPA | COVER | CUBIERTA |
| 8 | 062785S1 | **1** | PAINEL | PANEL | PANEL |
| 9 | 3149352M91 | **1** | TAMPA | COVER | CUBIERTA |
| 10 | | **X** | ARRUELA | WASHER | ARANDELA |
| 11 | 353666X1 | **X** | PARAFUSO | BOLT | PERNO |
| 12 | | **X** | ARRUELA | WASHER | ARANDELA |
| 13 | 6229269M91 | **1** | SUPORTE | BRACKET | SOPORTE |
| 14 | 353688X1 | **X** | PARAFUSO | BOLT | PERNO |
| 15 | | **X** | ARRUELA | WASHER | ARANDELA |
| 16 | | **X** | ARRUELA | WASHER | ARANDELA |
| 17 | 6222049M91 | **1** | MINICAPUZ | MINIHOOD | MINICAPÓ |
| 18 | 1706116M1 | **1** | MOLA | SPRING | RESORTE |
| 19 | 027852S1 | **1** | DOBRADIÇA | HINGE | BISAGRA |
| 20 | 6225563M1 | **4** | TAMPÃO | PAD | ALMOHADILLA |

**Grade Frontal**
**Front Grille**
**Rejilla Delantera**

**100-60**

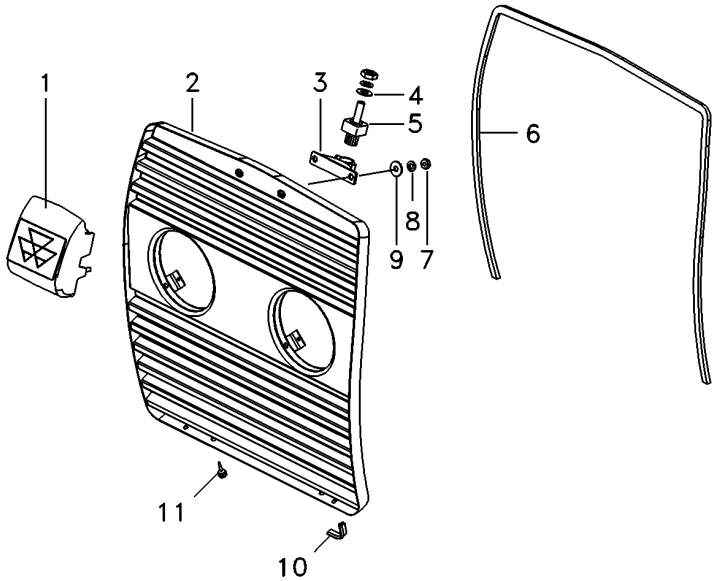


| | | | | |
|---|---|---|---|---|
| 1 | 6221175M91 | **1** ALÇA | STRAP | FAJA |
| 2 | 6224196M91 | **1** GRADE | GRILLE | REJILLA |
| 3 | 6227557M91 | **1** TRINCO | LATCH | CERROJO |
| 4 | 390971X1 | **1** ARRUELA | WASHER | ARANDELA |
| 5 | 6224567M1 | **1** PINO | PIN | PASADOR |
| 6 | 068288P1 | **1** GUARNIÇÃO | FOAM | ESPUMA |
| 7 | 339030X1 | **5** PORCA | NUT | TUERCA |
| 8 | 339375X1 | **5** ARRUELA | WASHER | ARANDELA |
| 9 | 339588X1 | **4** ARRUELA | WASHER | ARANDELA |
| 10 | 068502P1 | **2** GALÃO | PAD | CIERRE |
| 11 | 490742M1 | **2** AMORTECEDOR | DAMPER | AMORTIGUADOR |

**Defletor**
**Deflector**
**Deflector**

**Direita**
**Right**
**Derechas**

**100-65**

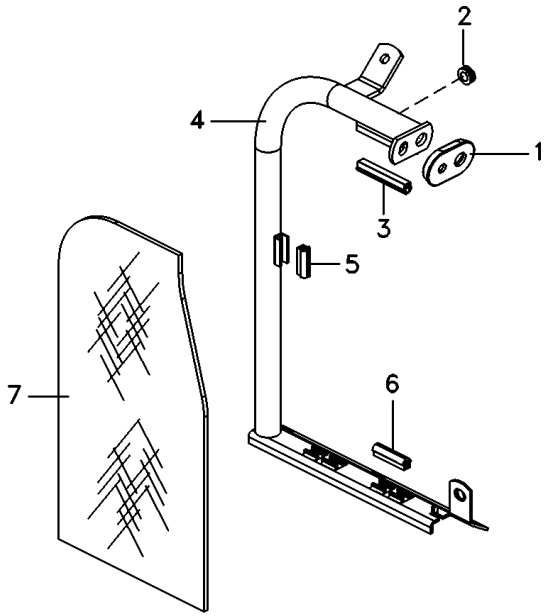


| | | | | |
|---|---|---|---|---|
| 1 | 026492P1 | **1** LUVA | SLEEVE | MANCHA |
| 2 | 033091P1 | **1** PASSA-FIO | GROMMET | PASACABLE |
| 3 | 026494P1 | **1** GUARNIÇÃO | FOAM | ESPUMA |
| 4 | 6222930M91 | **1** TUBO | PIPE | CANO |
| 5 | 026495P1 | **1** GUARNIÇÃO | FOAM | ESPUMA |
| 6 | 6223512M1 | **2** GALÃO | PAD | CIERRE |
| 7 | 6222221M1 | **1** DEFLETOR | DEFLECTOR | DEFLECTOR |

**Defletor**
**Deflector**
**Deflector**

**Esquerdo**
**Left**
**Izquierdo**

**100-70**

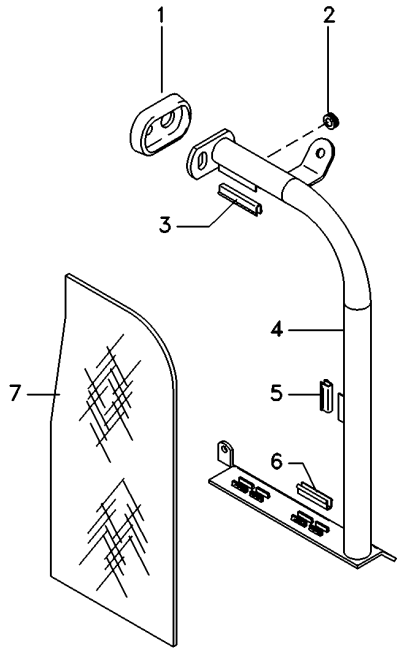


| | | | | |
|---|---|---|---|---|
| 1 | 026492P1 | **1** LUVA | SLEEVE | MANCHA |
| 2 | 033091P1 | **1** PASSA-FIO | GROMMET | PASACABLE |
| 3 | 026494P1 | **1** GUARNIÇÃO | FOAM | ESPUMA |
| 4 | 6222927M91 | **1** TUBO | PIPE | CANO |
| 5 | 026495P1 | **1** GUARNIÇÃO | FOAM | ESPUMA |
| 6 | 6223512M1 | **2** GALÃO | PAD | CIERRE |
| 7 | 6222221M1 | **1** DEFLETOR | DEFLECTOR | DEFLECTOR |

**Pára-Lama Traseiro**
**Rear Mudguard**
**Guardabarros Trasero**

**100-75**

**Tratores Com Plataforma Do Operador**
**Tractors With Operator Plataform**
**Tractores Con Plataforma Del Operador**

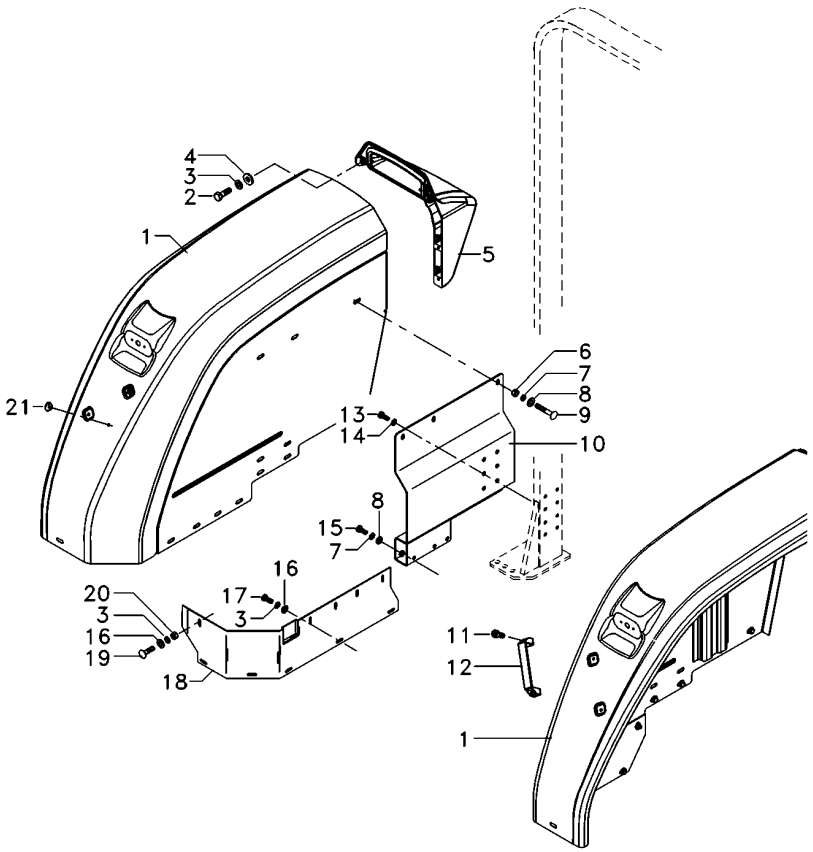


| | | | | | | |
|---|---|---|---|---|---|---|
| 1 | 6217886M91 | ▶ | **1** | PÁRA-LAMA | FENDER | GUARDABARRO |
| 1 | 6217895M91 | ◀ | **1** | PÁRA-LAMA | FENDER | GUARDABARRO |
| 2 | 339761X1 | | **8** | PARAFUSO | BOLT | PERNO |
| 3 | 339374X1 | | **28** | ARRUELA | WASHER | ARANDELA |
| 4 | 339056X1 | | **8** | ARRUELA | WASHER | ARANDELA |
| 5 | 6218627M91 | ▶ | **1** | EXTENSÃO | EXTENSION | EXTENSION |
| 5 | 6218626M91 | ◀ | **1** | EXTENSÃO | EXTENSION | EXTENSION |
| 6 | 339402X1 | | **6** | PORCA | NUT | TUERCA |
| 7 | 339376X1 | | **12** | ARRUELA | WASHER | ARANDELA |
| 8 | 390734X1 | | **12** | ARRUELA | WASHER | ARANDELA |
| 9 | 390809X1 | | **6** | PARAFUSO | BOLT | PERNO |
| 10 | 6222265M91 | ▶ | **1** | CJ. SUPORTE | KIT, BRACKET | JUEGO SOPORTE |
| 10 | 6222262M91 | ◀ | **1** | CJ. SUPORTE | KIT, BRACKET | JUEGO SOPORTE |
| 11 | 360826X1 | | **2** | PARAFUSO | BOLT | PERNO |
| 12 | 3589241M1 | | **1** | ALÇA | STRAP | FAJA |
| 13 | 339139X1 | | **12** | PARAFUSO | BOLT | PERNO |
| 14 | 339369X1 | | **12** | ARRUELA | WASHER | ARANDELA |
| 15 | 339401X1 | | **6** | PARAFUSO | BOLT | PERNO |
| 16 | 391577X1 | | **21** | ARRUELA | WASHER | ARANDELA |
| 17 | 339123X1 | | **11** | PARAFUSO | BOLT | PERNO |
| 18 | 6222260M1 | ▶ | **1** | FECHAMENTO | COVER | CUBIERTA |
| 18 | 6222261M1 | ◀ | **1** | FECHAMENTO | COVER | CUBIERTA |
| 19 | 339170X1 | | **9** | PARAFUSO | BOLT | PERNO |
| 20 | 339169X1 | | **10** | PORCA | NUT | TUERCA |
| 21 | 6225563M1 | | **2** | TAMPÃO | PAD | ALMOHADILLA |

**Extensão Pára-Lama Traseiro**
**Rear Mudguard Extension**
**Extension Guardabarros Trasero**

**100-80**

**Tratores Com Plataforma Do Operador**
**Tractors With Operator Plataform**
**Tractores Con Plataforma Del Operador**

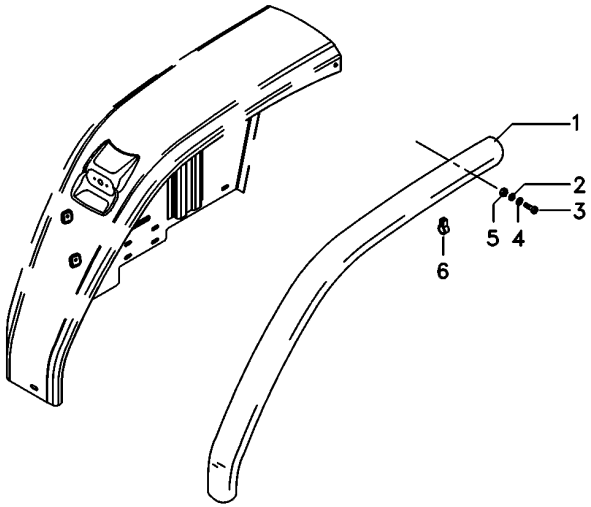


| | | | | | |
|---|---|---|---|---|---|
| 1 | 6226685M1 | ▶ | **1** | EXTENSÃO | EXTENSION | EXTENSION |
| 1 | 6226684M1 | ◀ | **1** | EXTENSÃO | EXTENSION | EXTENSION |
| 2 | 339374X1 | | **4** | ARRUELA | WASHER | ARANDELA |
| 3 | 353794X1 | | **4** | PARAFUSO | BOLT | PERNO |
| 4 | 339024X1 | | **4** | ARRUELA | WASHER | ARANDELA |
| 5 | 355565X1 | | **4** | PORCA | NUT | TUERCA |
| 6 | 6227551M1 | | **10** | CLIPE | CLIP | CRAPA RETEN |

**Para-Lama**
**Fender**
**Guardabarros**

**100-85**

**Tratores Com Plataforma Do Operador**
**Tractors With Operator Plataform**
**Tractores Con Plataforma Del Operador**

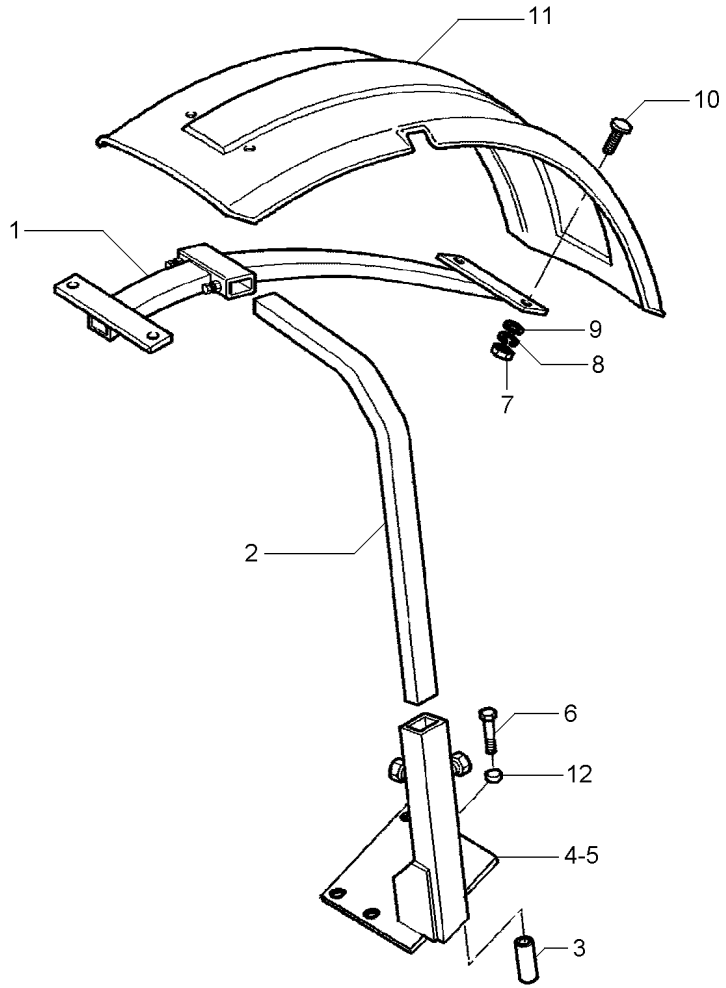


| | | | | | | |
|---|---|---|---|---|---|---|
| 1 | 3762101M2 | | **2** | SUPORTE | BRACKET | SOPORTE |
| 2 | 3771372M2 | | **2** | TUBO | PIPE | CANO |
| 3 | 024524P1 | | **8** | ESPAÇADOR | SPACER | PIEZA DISTANCIA |
| 4 | 070367S1 | ◀ | **1** | SUPORTE | CLEVIS | GANCHO SEGURI. |
| 5 | 070368S1 | ▶ | **1** | SUPORTE | CLEVIS | GANCHO SEGURI. |
| 6 | 391889X1 | | **8** | PARAFUSO | BOLT | PERNO |
| 7 | 339030X1 | | **8** | PORCA | NUT | TUERCA |
| 8 | 353441X1 | | **8** | ARRUELA | WASHER | ARANDELA |
| 9 | 390971X1 | | **8** | ARRUELA | WASHER | ARANDELA |
| 10 | 3009331X1 | | **8** | PARAFUSO | BOLT | PERNO |
| 11 | 3762104M1 | ▶ | **1** | PÁRA-LAMA | FENDER | GUARDABARRO |
| 11 | 3762137M1 | ◀ | **1** | PÁRA-LAMA | FENDER | GUARDABARRO |
| 12 | 041239P1 | | **8** | ESPAÇADOR | SPACER | PIEZA DISTANCIA |

| | | |
|---|---|---|
| **Escala De Velocidades**<br>**Velocity Scale**<br>**Escala De Velocidades** | **100-90** | **12 Velocidades**<br>**12 Speed**<br>**12 Velocidades** |

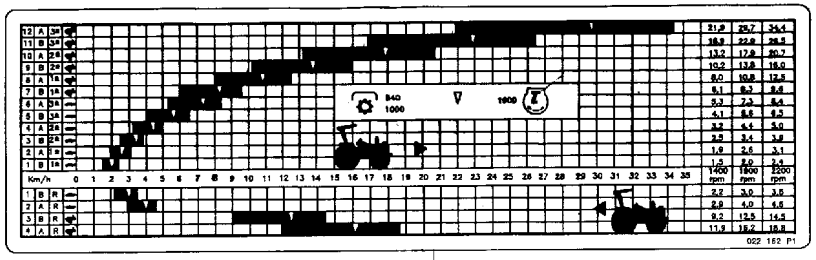


1

| | | | | | |
|---|---|---|---|---|---|
| 1 | 022162P1 | 18.4 X 34 R1<br>18.4 X 38 R1<br>20.8 X 38 R1<br>23.1 X 26 R2<br>23.1 X 30 R1<br>23.1 X 30 R2 | **1** DECAL | DECAL | CALCOMANIA |

**Decalcomania**
**Decals**
**Callomanias**

**100-95**

**Tratores Com Plataforma Do Operador**
**Tractors With Operator Plataform**
**Tractores Con Plataforma Del Operador**

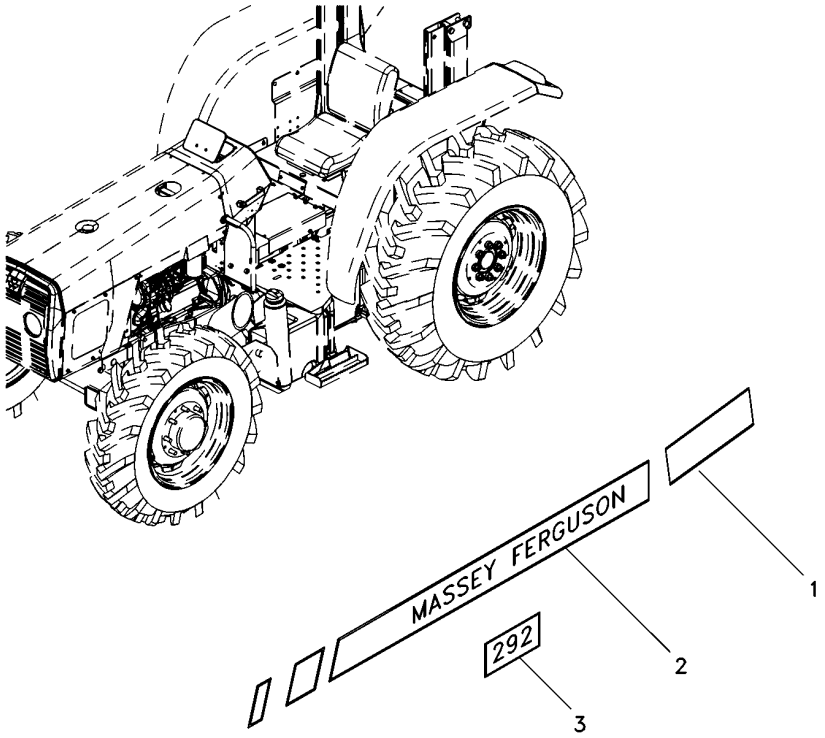


| | | | | | |
|---|---|---|---|---|---|
| 1 | 6218219M1 | ◀ | **1** DECAL | DECAL | CALCOMANIA |
| 1 | 6218217M1 | ▶ | **1** DECAL | DECAL | CALCOMANIA |
| 2 | 6225626M1 | ◀ | **1** DECAL | DECAL | CALCOMANIA |
| 2 | 6225625M1 | ▶ | **1** DECAL | DECAL | CALCOMANIA |
| 3 | 6221962M1 | | **2** DECAL | DECAL | CALCOMANIA |

**Decalcomania**
**Decals**
**Callomanias**

**100-100**

**Tratores Com Cabine**
**Tractors With Cab**
**Tractores Con Cabina**

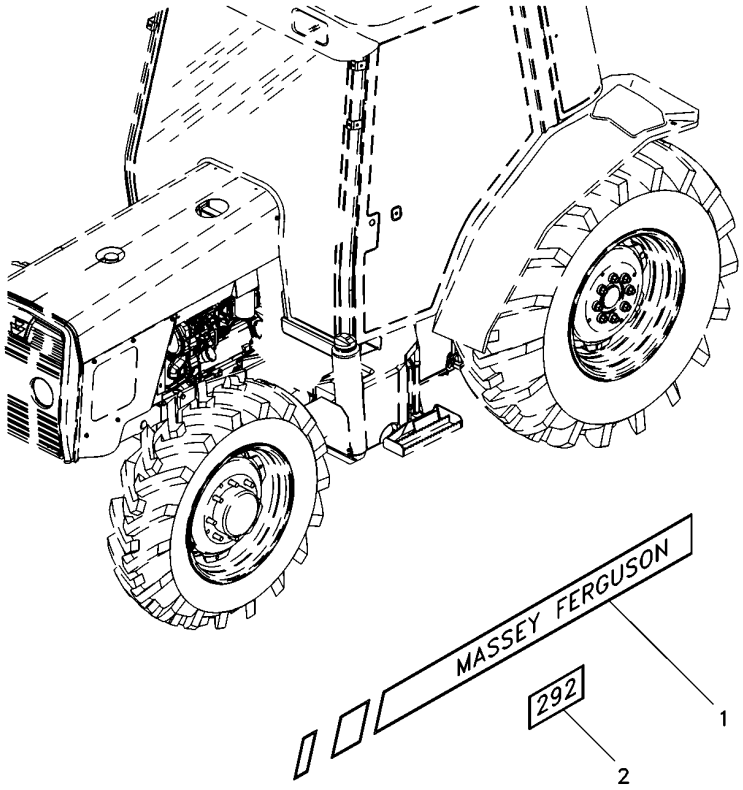


| | | | | | |
|---|---|---|---|---|---|
| 1 | 6225626M1 | ◀ | **1** DECAL | DECAL | CALCOMANIA |
| 1 | 6225625M1 | ▶ | **1** DECAL | DECAL | CALCOMANIA |
| 2 | 6221962M1 | | **2** DECAL | DECAL | CALCOMANIA |

**Emblemas**
**Emblems**
**Emblemas**

**100-105**

**Português - Com Hidráulico**
**Portuguese - With Hydraulic**
**Portugués - Con Hidraulico**

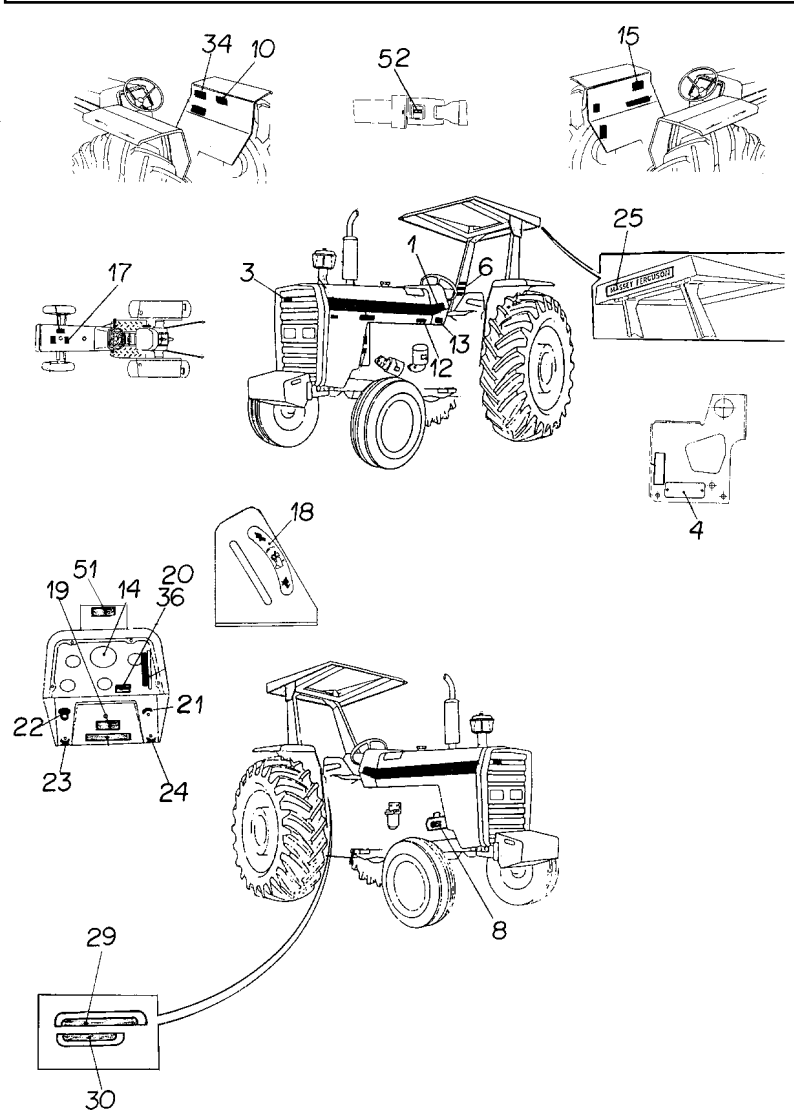


| | | | | |
|---|---|---|---|---|
| 1 | 022081P1 | **2** | DECAL | DECAL | CALCOMANIA |
| 3 | 3787203M1 | **1** | EMBLEMA | EMBLEM | EMBLEMA |
| 4 | 036880P1 | **1** | PLACA | PLATE | PLATO |
| 4 | 3410581M1 | **6** | REBITE | RIVET | REMACHE |
| 6 | 022083P1 | **1** | DECAL | DECAL | CALCOMANIA |
| 8 | 3146752M1 | **1** | DECAL | DECAL | CALCOMANIA |
| 10 | 3148171M1 | **1** | DECAL | DECAL | CALCOMANIA |
| 12 | 022091P1 | **1** | DECAL | DECAL | CALCOMANIA |
| 13 | 3410581M1 | **4** | REBITE | RIVET | REMACHE |
| 13 | 3697173M1 | **1** | PLACA | PLATE | PLATO |
| 14 | 2800862M1 | **1** | DECAL | DECAL | CALCOMANIA |
| 15 | 022100P2 | **1** | DECAL | DECAL | CALCOMANIA |
| 17 | 3146834M1 | **1** | DECAL | DECAL | CALCOMANIA |
| 18 | 3148214M1 | **1** | EMBLEMA | EMBLEM | EMBLEMA |
| 19 | 16993 | **1** | DECAL | DECAL | CALCOMANIA |
| 20 | 3585379M1 | **1** | DECAL | DECAL | CALCOMANIA |
| 21 | 3146011M1 | **1** | EMBLEMA | EMBLEM | EMBLEMA |
| 22 | 2801186M1 | **1** | EMBLEMA | EMBLEM | EMBLEMA |
| 23 | 17069 | **1** | EMBLEMA | EMBLEM | EMBLEMA |
| 24 | 3410245M1 | **1** | EMBLEMA | EMBLEM | EMBLEMA |
| 25 | 3149677M1 | **1** | DECAL | DECAL | CALCOMANIA |
| 29 | 022651P3 | **1** | DECAL | DECAL | CALCOMANIA |
| 30 | 022656P2 | **1** | DECAL | DECAL | CALCOMANIA |
| 34 | 049101P1 | **1** | DECAL | DECAL | CALCOMANIA |
| 36 | 3585962M1 | **1** | DECAL | DECAL | CALCOMANIA |
| 51 | 067209P2 | **1** | DECAL | DECAL | CALCOMANIA |
| 52 | 043634P1 | **1** | DECAL | DECAL | CALCOMANIA |

**Emblemas**
**Emblems**
**Emblemas**

**100-110**

**Português - Sem Hidráulico**
**Portuguese - Without Hydraulic**
**Portugués - Sin Hidraulico**

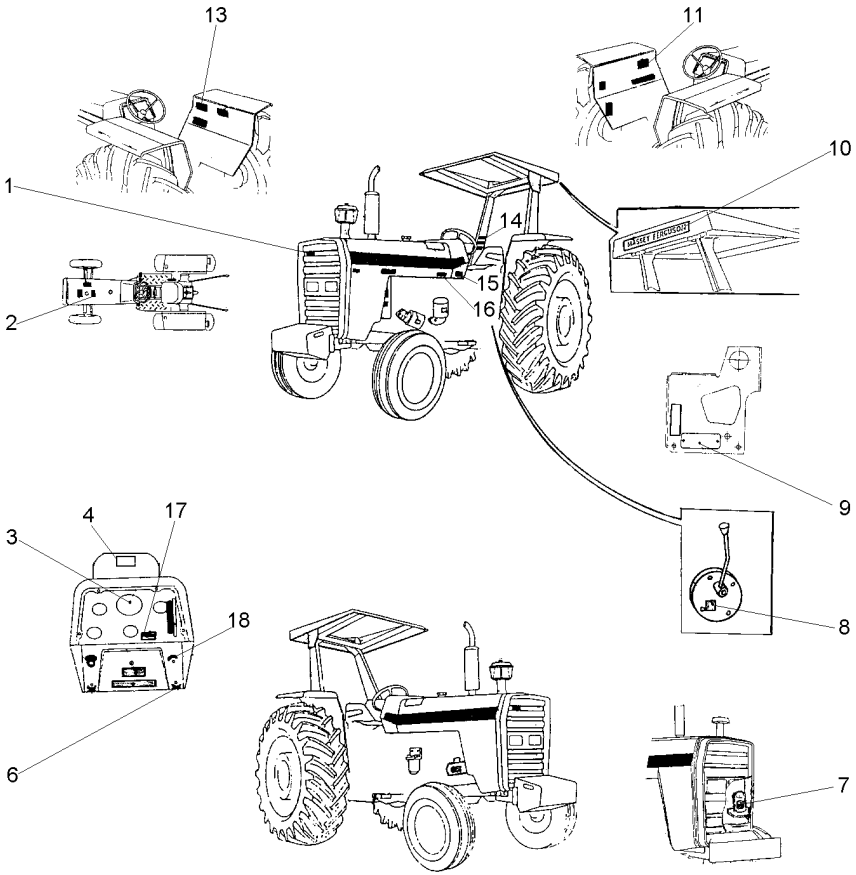


| | | | | | |
|---|---|---|---|---|---|
| 1 | 3787203M1 | **X** | EMBLEMA | EMBLEM | EMBLEMA |
| 2 | 3146834M1 | **1** | DECAL | DECAL | CALCOMANIA |
| 3 | 2800862M1 | **1** | DECAL | DECAL | CALCOMANIA |
| 4 | 067210P1 | **1** | DECAL | DECAL | CALCOMANIA |
| 6 | 3410245M1 | **1** | EMBLEMA | EMBLEM | EMBLEMA |
| 7 | 3146752M1 | **1** | DECAL | DECAL | CALCOMANIA |
| 8 | 3149896M1 | **X** | DECAL | DECAL | CALCOMANIA |
| 9 | 036880P1 | **1** | PLACA | PLATE | PLATO |
| 9 | 3410581M1 | **2** | REBITE | RIVET | REMACHE |
| 10 | 3149677M1 | **X** | DECAL | DECAL | CALCOMANIA |
| 11 | 022100P2 | **1** | DECAL | DECAL | CALCOMANIA |
| 13 | 049101P1 | **1** | DECAL | DECAL | CALCOMANIA |
| 14 | 022083P1 | **1** | DECAL | DECAL | CALCOMANIA |
| 15 | 3410581M1 | **4** | REBITE | RIVET | REMACHE |
| 16 | 022091P1 | **1** | DECAL | DECAL | CALCOMANIA |
| 17 | 3585962M1 | **1** | DECAL | DECAL | CALCOMANIA |
| 18 | 068136P1 | **1** | DECAL | DECAL | CALCOMANIA |

**Decalcomania**
**Decals**
**Callomanias**

**100-115**

**Tratores Com Cabine - Português**
**Tractors With Cab - Portuguese**
**Tractores Con Cabina - Portugués**

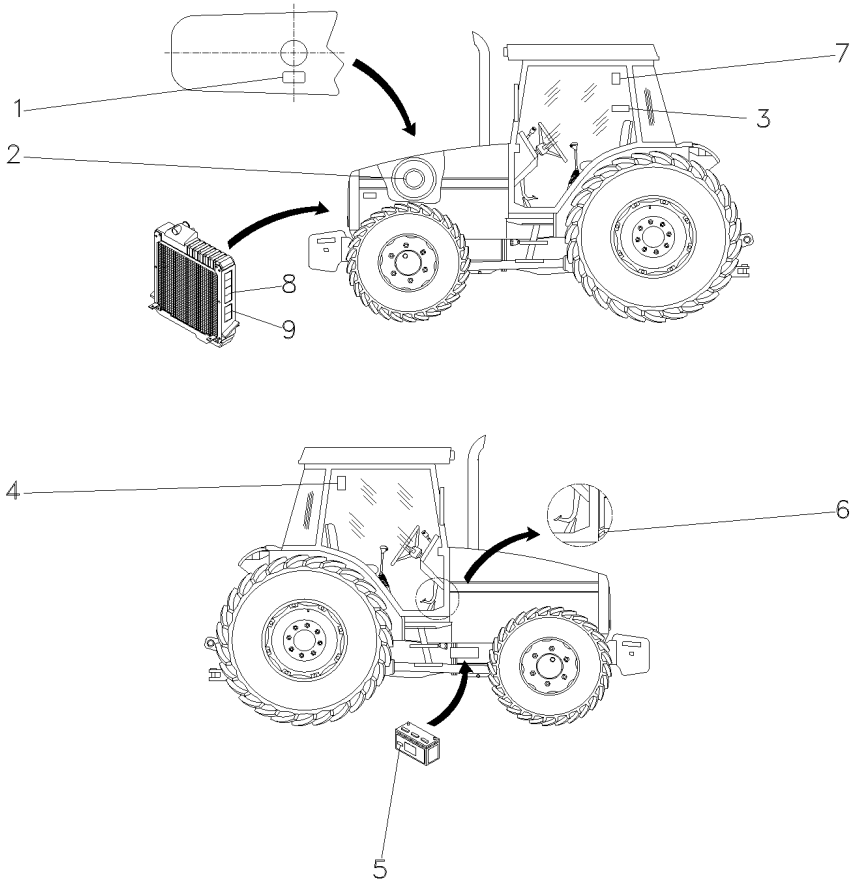


| | | | | | |
|---|---|---|---|---|---|
| 1 | 3146834M1 | **1** | DECAL | DECAL | CALCOMANIA |
| 2 | 022474P1 | **1** | DECAL | DECAL | CALCOMANIA |
| 3 | 049101P1 | **1** | DECAL | DECAL | CALCOMANIA |
| 4 | 071127P1 | **1** | DECAL | DECAL | CALCOMANIA |
| 5 | 056382P1 | **1** | DECAL | DECAL | CALCOMANIA |
| 6 | 022091P1 | **1** | DECAL | DECAL | CALCOMANIA |
| 7 | 053130P1 | **1** | DECAL | DECAL | CALCOMANIA |
| 8 | 3808554M2 | **2** | DECAL | DECAL | CALCOMANIA |
| 9 | 3808499M2 | **2** | DECAL | DECAL | CALCOMANIA |

**Decalcomania**
**Decals**
**Callomanias**

**100-120**

**Tratores Com Cabine - Português**
**Tractors With Cab - Portuguese**
**Tractores Con Cabina - Portugués**

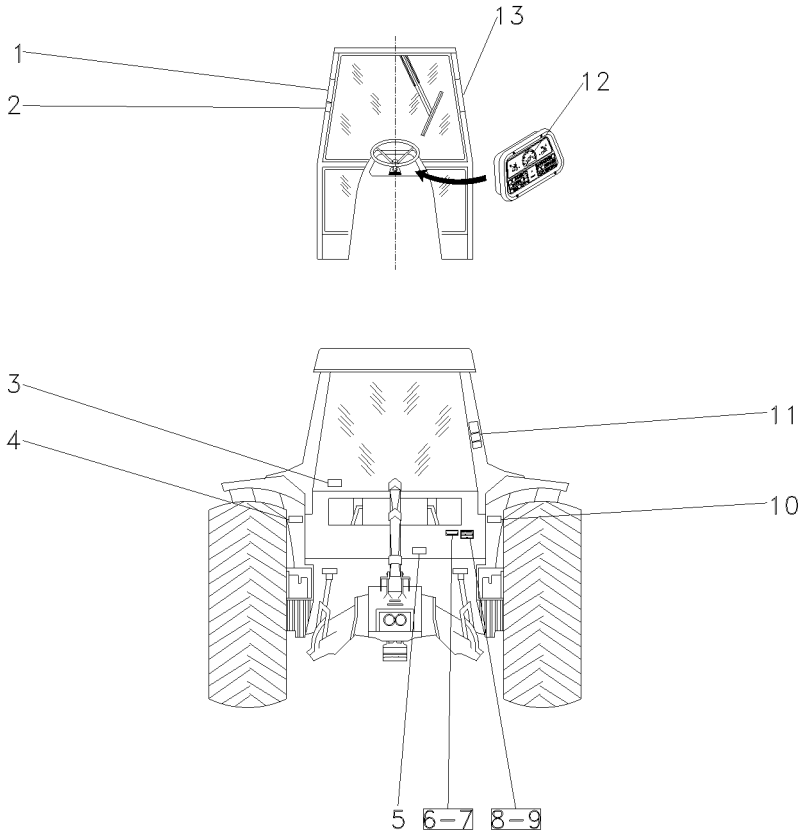


| | | | | | |
|---|---|---|---|---|---|
| 1 | 3782489M1 | **1** | DECAL | DECAL | CALCOMANIA |
| 2 | 069974P1 | **1** | DECAL | DECAL | CALCOMANIA |
| 3 | 053112P1 | **1** | DECAL | DECAL | CALCOMANIA |
| 4 | 056399P1 | **1** | DECAL | DECAL | CALCOMANIA |
| 5 | 3586819M2 | **1** | DECAL | DECAL | CALCOMANIA |
| 6 | 3697173M1 | **X** | PLACA | PLATE | PLATO |
| 7 | 3410581M1 | **X** | REBITE | RIVET | REMACHE |
| 8 | 036880P1 | **X** | PLACA | PLATE | PLATO |
| 9 | 3410581M1 | **X** | REBITE | RIVET | REMACHE |
| 10 | 056393P1 | **1** | DECAL | DECAL | CALCOMANIA |
| 11 | 022100P2 | **1** | DECAL | DECAL | CALCOMANIA |
| 12 | 2800862M1 | **1** | DECAL | DECAL | CALCOMANIA |
| 13 | 056404P1 | **1** | DECAL | DECAL | CALCOMANIA |

**Emblemas**
**Emblems**
**Emblemas**

**100-125**

**Inglês - Com Hidráulico**
**English - With Hydraulic**
**Inglés - Con Hidraulico**

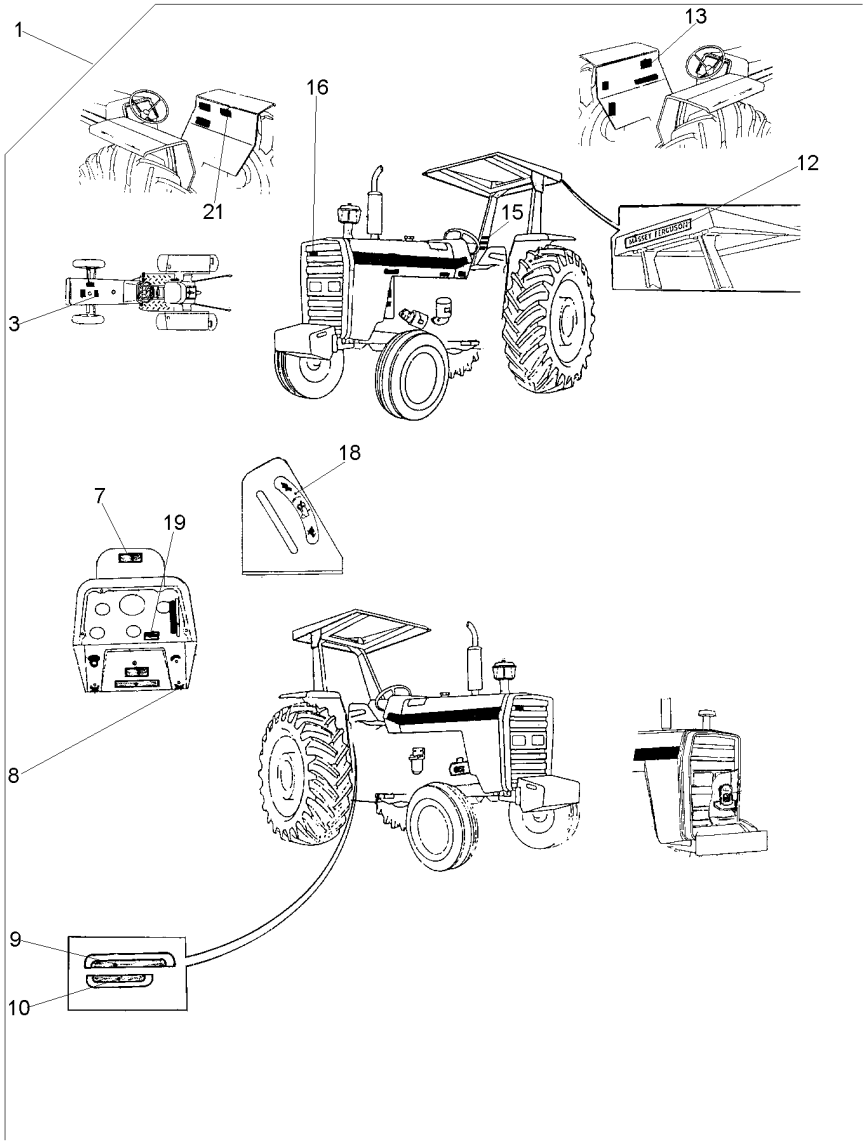


| | | | | | | |
|---|---|---|---|---|---|---|
| 1 | | 022056N1 | **1** | EMBLEMA | EMBLEM | EMBLEMA |
| 3 | 022097P1 | 1 | **1** | DECAL | DECAL | CALCOMANIA |
| 7 | 067210P1 | 1 | **1** | DECAL | DECAL | CALCOMANIA |
| 8 | 3410245M1 | 1 | **1** | EMBLEMA | EMBLEM | EMBLEMA |
| 9 | 022652P3 | 1 | **1** | DECAL | DECAL | CALCOMANIA |
| 10 | 022657P2 | 1 | **1** | DECAL | DECAL | CALCOMANIA |
| 12 | 3149677M1 | 1 | **4** | DECAL | DECAL | CALCOMANIA |
| 13 | 022102P2 | 1 | **1** | DECAL | DECAL | CALCOMANIA |
| 15 | 3595689M1 | 1 | **1** | DECAL | DECAL | CALCOMANIA |
| 16 | 3787203M1 | 1 | **1** | EMBLEMA | EMBLEM | EMBLEMA |
| 18 | 3148214M1 | 1 | **1** | EMBLEMA | EMBLEM | EMBLEMA |
| 19 | 022088P1 | 1 | **1** | DECAL | DECAL | CALCOMANIA |
| 21 | 3410239M1 | 1 | **1** | DECAL | DECAL | CALCOMANIA |

| Emblemas | Inglês |
|---|---|
| Emblems | English |
| Emblemas | Ingles |

**100-130**

**Sem Hidráulico**
**Without Hydraulic**
**Sin Hidraulico**

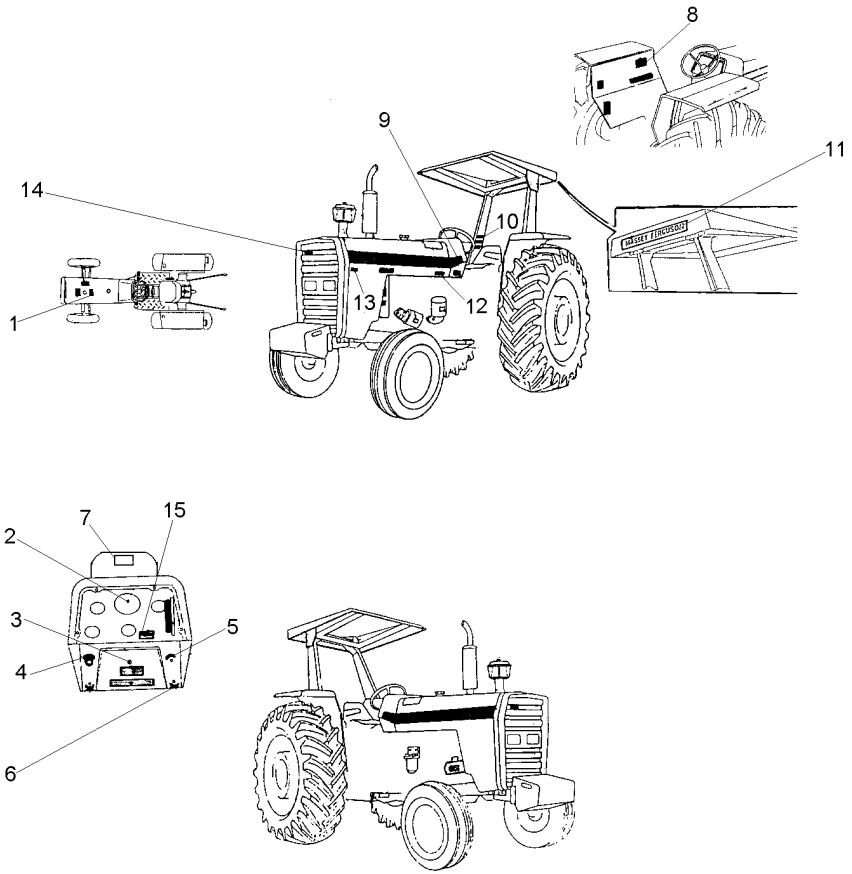


| | | | | |
|---|---|---|---|---|
| 1 | 022097P1 | **1** DECAL | DECAL | CALCOMANIA |
| 2 | 3411432M1 | **1** DECAL | DECAL | CALCOMANIA |
| 3 | 3146486M1 | **1** DECAL | DECAL | CALCOMANIA |
| 4 | 2801186M1 | **1** EMBLEMA | EMBLEM | EMBLEMA |
| 5 | 3146011M1 | **1** EMBLEMA | EMBLEM | EMBLEMA |
| 6 | 3410245M1 | **1** EMBLEMA | EMBLEM | EMBLEMA |
| 7 | 067210P1 | **1** DECAL | DECAL | CALCOMANIA |
| 8 | 022102P2 | **1** DECAL | DECAL | CALCOMANIA |
| 9 | 022081P1 | **2** DECAL | DECAL | CALCOMANIA |
| 10 | 3595689M1 | **1** DECAL | DECAL | CALCOMANIA |
| 11 | 3149677M1 | **4** DECAL | DECAL | CALCOMANIA |
| 12 | 022093P1 | **1** DECAL | DECAL | CALCOMANIA |
| 13 | 022672P1 | **1** DECAL | DECAL | CALCOMANIA |
| 14 | 3787203M1 | **1** EMBLEMA | EMBLEM | EMBLEMA |
| 15 | 022088P1 | **1** DECAL | DECAL | CALCOMANIA |

**Emblemas**
**Emblems**
**Emblemas**

**100-135**

**Espanhol - Com Hidráulico**
**Spanish - With Hydraulic**
**Español - Con Hidraulico**

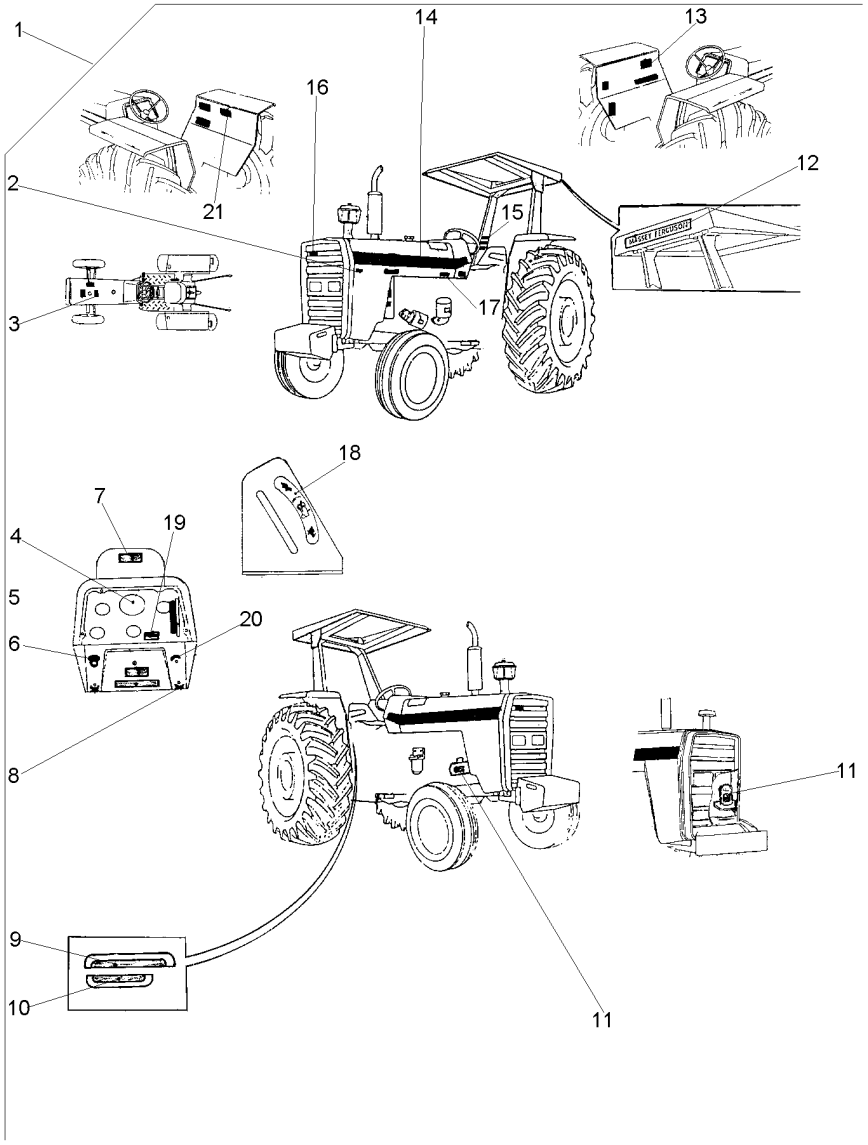


| | | | | | | |
|---|---|---|---|---|---|---|
| 1 | | 022035N1 | **1** | EMBLEMA | EMBLEM | EMBLEMA |
| 2 | 022672P1 | 1 | **1** | DECAL | DECAL | CALCOMANIA |
| 3 | 022096P1 | 1 | **1** | DECAL | DECAL | CALCOMANIA |
| 4 | 3410241M1 | 1 | **1** | DECAL | DECAL | CALCOMANIA |
| 5 | 3146298M1 | 1 | **1** | DECAL | DECAL | CALCOMANIA |
| 6 | 2801186M1 | 1 | **1** | EMBLEMA | EMBLEM | EMBLEMA |
| 7 | 067210P1 | | **1** | DECAL | DECAL | CALCOMANIA |
| 8 | 3410245M1 | 1 | **1** | EMBLEMA | EMBLEM | EMBLEMA |
| 9 | 022654P3 | 1 | **1** | DECAL | DECAL | CALCOMANIA |
| 10 | 022659P2 | 1 | **1** | DECAL | DECAL | CALCOMANIA |
| 11 | 3146299M1 | 1 | **1** | DECAL | DECAL | CALCOMANIA |
| 12 | 3149677M1 | | **1** | DECAL | DECAL | CALCOMANIA |
| 13 | 022101P2 | 1 | **1** | DECAL | DECAL | CALCOMANIA |
| 14 | 022081P1 | 1 | **2** | DECAL | DECAL | CALCOMANIA |
| 15 | 022084P1 | 1 | **1** | DECAL | DECAL | CALCOMANIA |
| 16 | 3787203M1 | 1 | **1** | EMBLEMA | EMBLEM | EMBLEMA |
| 17 | 022092P1 | 1 | **1** | DECAL | DECAL | CALCOMANIA |
| 18 | 3148214M1 | 1 | **1** | EMBLEMA | EMBLEM | EMBLEMA |
| 19 | 022087P1 | 1 | **1** | DECAL | DECAL | CALCOMANIA |
| 20 | 3146011M1 | 1 | **1** | EMBLEMA | EMBLEM | EMBLEMA |
| 21 | 3146334M2 | 1 | **1** | DECAL | DECAL | CALCOMANIA |

| | | |
|---|---|---|
| **Emblemas**<br>**Emblems**<br>**Emblemas** | **Espanhol**<br>**Spanish**<br>**Español** | **100-140** |

**Sem Hidráulico**
**Without Hydraulic**
**Sin Hidraulico**

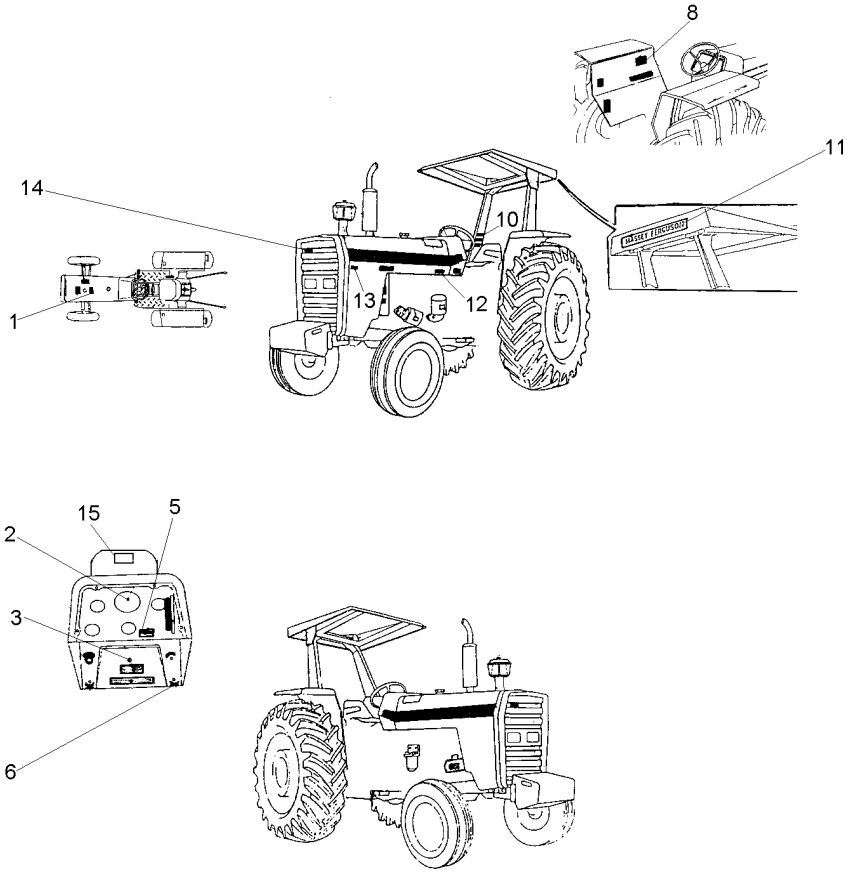


| | | | | |
|---|---|---|---|---|
| 1 | 022096P1 | **1** DECAL | DECAL | CALCOMANIA |
| 2 | 3410241M1 | **1** DECAL | DECAL | CALCOMANIA |
| 3 | 3146298M1 | **1** DECAL | DECAL | CALCOMANIA |
| 5 | 068136P1 | **1** DECAL | DECAL | CALCOMANIA |
| 6 | 3410245M1 | **1** EMBLEMA | EMBLEM | EMBLEMA |
| 8 | 022101P2 | **1** DECAL | DECAL | CALCOMANIA |
| 10 | 022084P1 | **1** DECAL | DECAL | CALCOMANIA |
| 11 | 3149677M1 | **4** DECAL | DECAL | CALCOMANIA |
| 12 | 022092P1 | **1** DECAL | DECAL | CALCOMANIA |
| 13 | 022672P1 | **1** DECAL | DECAL | CALCOMANIA |
| 14 | 3787203M1 | **1** EMBLEMA | EMBLEM | EMBLEMA |
| 15 | 067210P1 | **1** DECAL | DECAL | CALCOMANIA |

**Emblemas**
**Emblems**
**Emblemas**

**100-145**

**Francês - Com Hidráulico**
**French - With Hydraulic**
**Francés - Con Hidraulico**

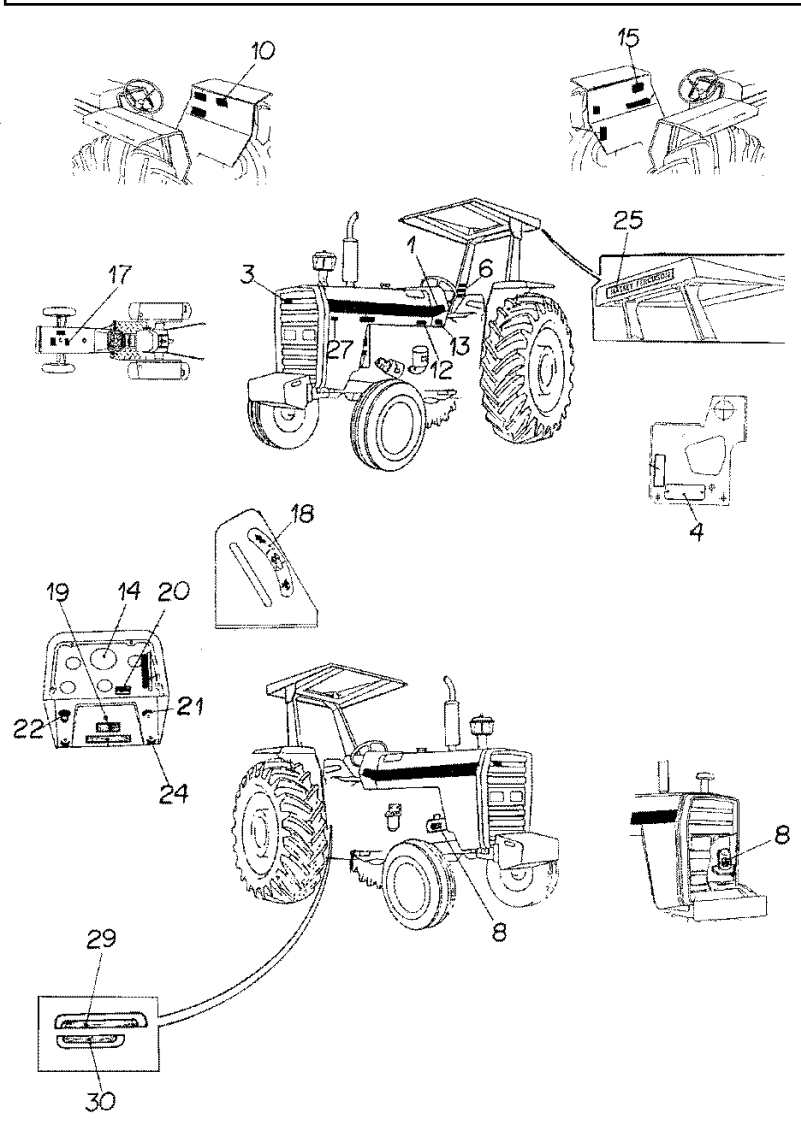


| | | | | |
|---|---|---|---|---|
| 1 | 022081P1 | **2** | DECAL | DECAL | CALCOMANIA |
| 3 | 3587203M1 | **X** | EMBLEMA | EMBLEM | EMBLEMA |
| 4 | 036880P1 | **1** | PLACA | PLATE | PLATO |
| 4 | 3410581M1 | **4** | REBITE | RIVET | REMACHE |
| 6 | 022085P1 | **1** | DECAL | DECAL | CALCOMANIA |
| 8 | 3408125M1 | **1** | DECAL | DECAL | CALCOMANIA |
| 10 | 3408130M1 | **1** | DECAL | DECAL | CALCOMANIA |
| 12 | 022094P1 | **1** | DECAL | DECAL | CALCOMANIA |
| 13 | 3410581M1 | **6** | REBITE | RIVET | REMACHE |
| 13 | 3697173M1 | **1** | PLACA | PLATE | PLATO |
| 14 | 3408126M1 | **1** | DECAL | DECAL | CALCOMANIA |
| 15 | 022103P2 | **1** | DECAL | DECAL | CALCOMANIA |
| 17 | 022098P1 | **1** | DECAL | DECAL | CALCOMANIA |
| 18 | 3148214M1 | **1** | EMBLEMA | EMBLEM | EMBLEMA |
| 19 | 3408155M1 | **1** | DECAL | DECAL | CALCOMANIA |
| 20 | 022089P1 | **1** | DECAL | DECAL | CALCOMANIA |
| 21 | 3146011M1 | **1** | EMBLEMA | EMBLEM | EMBLEMA |
| 22 | 2801186M1 | **1** | EMBLEMA | EMBLEM | EMBLEMA |
| 24 | 3410245M1 | **1** | EMBLEMA | EMBLEM | EMBLEMA |
| 25 | 3149677M1 | **1** | DECAL | DECAL | CALCOMANIA |
| 27 | 022672P1 | **1** | DECAL | DECAL | CALCOMANIA |
| 29 | 022653P3 | **1** | DECAL | DECAL | CALCOMANIA |
| 30 | 022658P2 | **1** | DECAL | DECAL | CALCOMANIA |

**Emblemas**
**Emblems**
**Emblemas**

**100-150**

**Francês - Sem Hidráulico**
**French - Without Hydraulic**
**Francés - Sin Hidraulico**

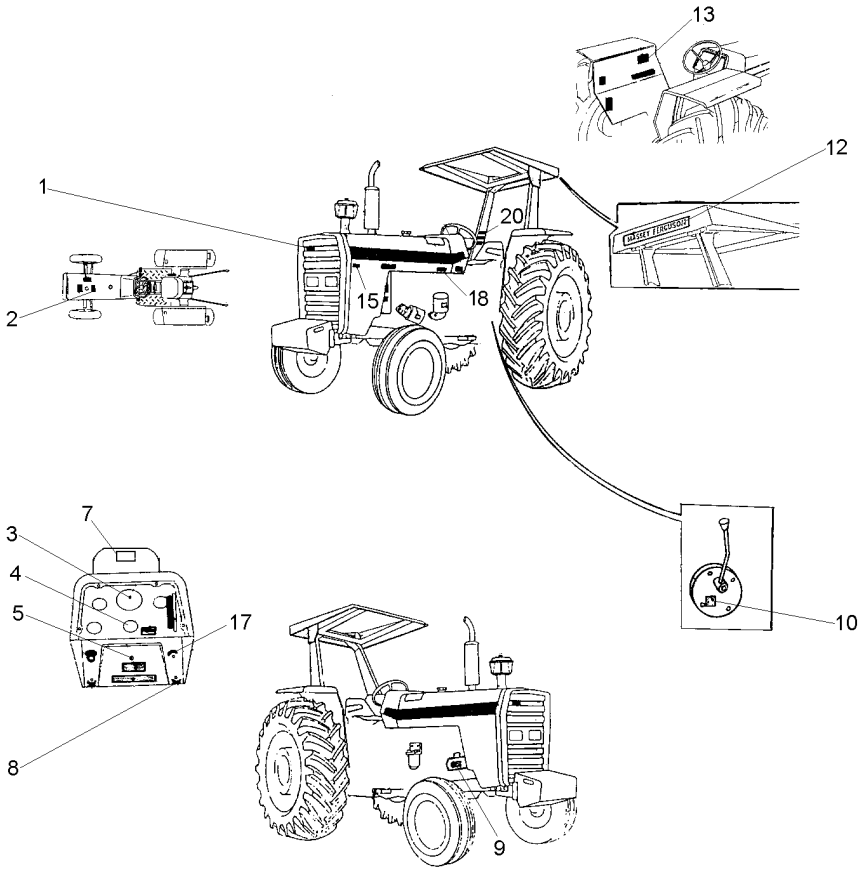


| | | | | | |
|---|---|---|---|---|---|
| 1 | 3787203M1 | | **X** | EMBLEMA | EMBLEM | EMBLEMA |
| 2 | 022098P1 | | **1** | DECAL | DECAL | CALCOMANIA |
| 3 | 3408126M1 | | **1** | DECAL | DECAL | CALCOMANIA |
| 4 | 3605284M2 | | **X** | DECAL | DECAL | CALCOMANIA |
| 5 | 3408155M1 | | **1** | DECAL | DECAL | CALCOMANIA |
| 7 | 067210P1 | | **1** | DECAL | DECAL | CALCOMANIA |
| 8 | 3410245M1 | | **1** | EMBLEMA | EMBLEM | EMBLEMA |
| 9 | 3408125M1 | [A] | **1** | DECAL | DECAL | CALCOMANIA |
| 10 | 1875315M1 | | **X** | EMBLEMA | EMBLEM | EMBLEMA |
| 12 | 3149677M1 | | **X** | DECAL | DECAL | CALCOMANIA |
| 13 | 022103P2 | | **1** | DECAL | DECAL | CALCOMANIA |
| 15 | 022672P1 | | **1** | DECAL | DECAL | CALCOMANIA |
| 17 | 068136P1 | | **1** | DECAL | DECAL | CALCOMANIA |
| 18 | 022094P1 | | **1** | DECAL | DECAL | CALCOMANIA |
| 20 | 022085P1 | | **1** | DECAL | DECAL | CALCOMANIA |

[A] PARA MÁQUINAS COM CONTROLE REMOTO INDEPENDENTE
FOT MACHINES WITH INDEPENDENT REMOTE CONTROL
PARA MÁQUINAS CON CONTROL REMOTO INDEPENDIENTE

**Emblemas** / **Emblems** / **Emblemas** — **Português** / **Portuguese** / **Portugués**

**100-155**

**Para Cultura De Cana** / **For Culture Of Cane** / **Para La Cultura De Bastón**

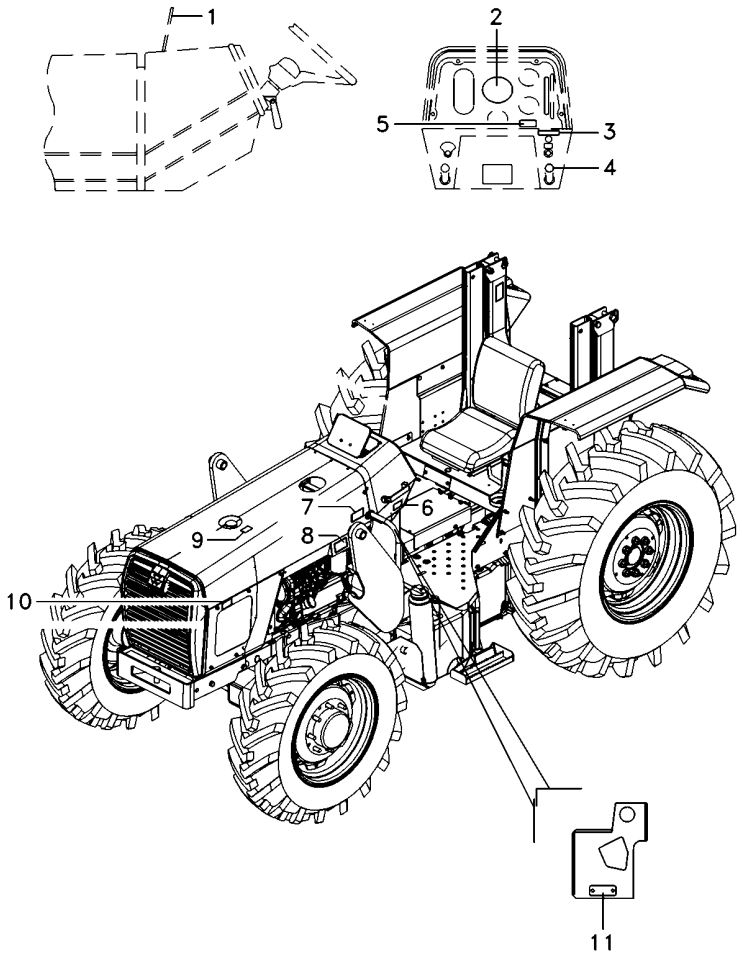


| | | | | | |
|---|---|---|---|---|---|
| 1 | 067210P1 | | **1** DECAL | DECAL | CALCOMANIA |
| 2 | 2800862M1 | | **1** DECAL | DECAL | CALCOMANIA |
| 3 | 068136P1 | | **1** DECAL | DECAL | CALCOMANIA |
| 4 | 3410245M1 | | **1** EMBLEMA | EMBLEM | EMBLEMA |
| 5 | 3585962M1 | | **1** DECAL | DECAL | CALCOMANIA |
| 6 | 049101P1 | | **1** DECAL | DECAL | CALCOMANIA |
| 7 | 6207514M1 | | **1** PLACA | PLATE | PLATO |
| 7 | 3410581M1 | | **4** REBITE | RIVET | REMACHE |
| 8 | 022091P1 | | **1** DECAL | DECAL | CALCOMANIA |
| 9 | 3146834M1 | | **1** DECAL | DECAL | CALCOMANIA |
| 10 | 6215802M1 | 8x8 | **1** DECAL | DECAL | CALCOMANIA |
| 11 | 036880P1 | | **1** PLACA | PLATE | PLATO |
| 11 | 3410581M1 | | **2** REBITE | RIVET | REMACHE |

| Emblemas | Inglês |
|---|---|
| Emblems | English |
| Emblemas | Ingles |

**100-160**

**Para Cultura De Cana**
**For Culture Of Cane**
**Para La Cultura De Bastón**

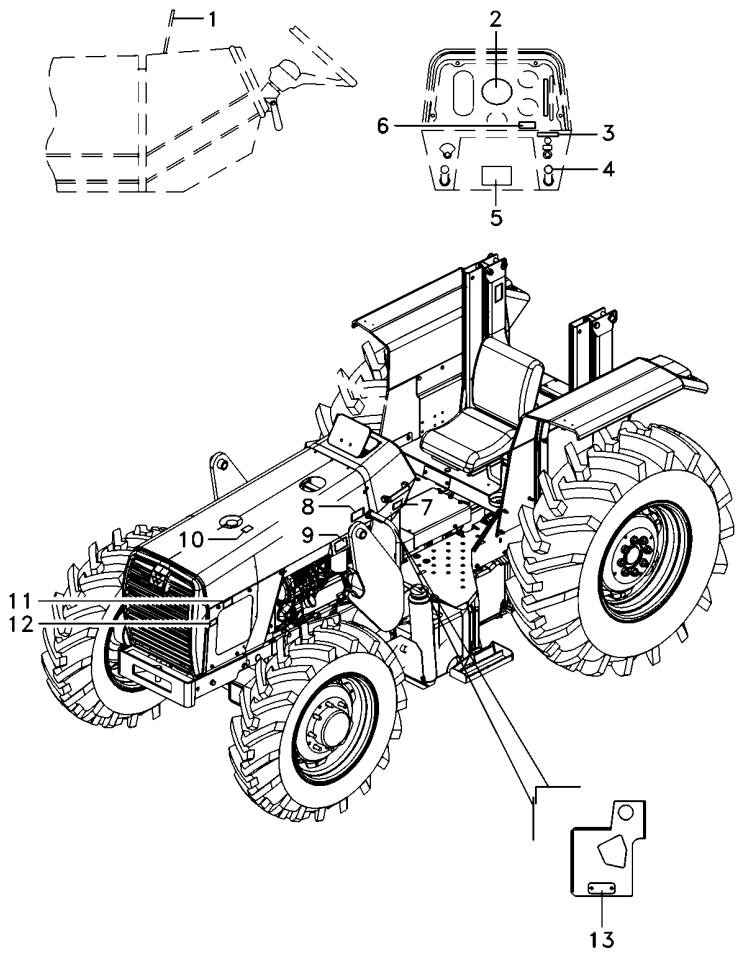


| | | | | |
|---|---|---|---|---|
| 1 | 6229000M1 | **1** DECAL | DECAL | CALCOMANIA |
| 2 | 3411432M1 | **1** DECAL | DECAL | CALCOMANIA |
| 3 | 068136P1 | **1** DECAL | DECAL | CALCOMANIA |
| 4 | 3410245M1 | **1** EMBLEMA | EMBLEM | EMBLEMA |
| 5 | 3149938M1 | **1** DECAL | DECAL | CALCOMANIA |
| 6 | 022088P1 | **1** DECAL | DECAL | CALCOMANIA |
| 7 | 049101P1 | **1** DECAL | DECAL | CALCOMANIA |
| 8 | 022102P2 | **1** DECAL | DECAL | CALCOMANIA |
| 9 | 022093P1 | **1** DECAL | DECAL | CALCOMANIA |
| 10 | 022097P1 | **1** DECAL | DECAL | CALCOMANIA |
| 11 | 6215802M1 | **1** DECAL | DECAL | CALCOMANIA |
| 12 | 022672P1 | **1** DECAL | DECAL | CALCOMANIA |
| 13 | 036880P1 | **1** PLACA | PLATE | PLATO |
| 13 | 3410581M1 | **2** REBITE | RIVET | REMACHE |

**Emblemas** — **Espanhol**
**Emblems** — **Spanish**
**Emblemas** — **Español**

**100-165**

**Para Cultura De Cana**
**For Culture Of Cane**
**Para La Cultura De Bastón**

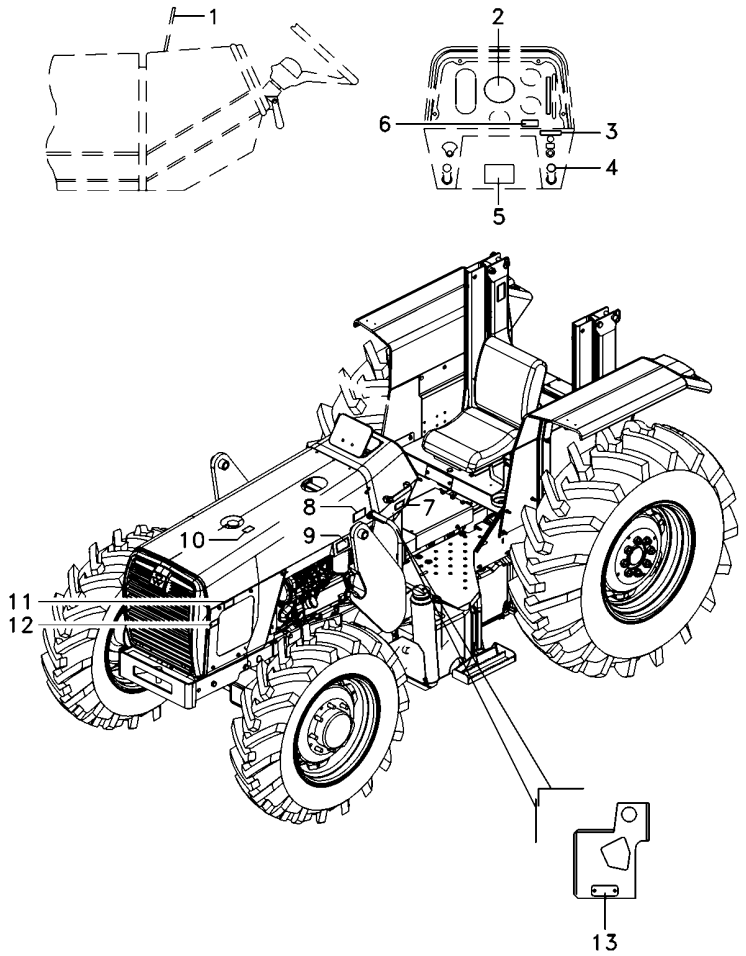


| | | | | |
|---|---|---|---|---|
| 1 | 6229000M1 | **1** DECAL | DECAL | CALCOMANIA |
| 2 | 3410241M1 | **1** DECAL | DECAL | CALCOMANIA |
| 3 | 068136P1 | **1** DECAL | DECAL | CALCOMANIA |
| 4 | 3410245M1 | **1** EMBLEMA | EMBLEM | EMBLEMA |
| 5 | 3149938M1 | **1** DECAL | DECAL | CALCOMANIA |
| 6 | 022087P1 | **1** DECAL | DECAL | CALCOMANIA |
| 7 | 049101P1 | **1** DECAL | DECAL | CALCOMANIA |
| 8 | 022101P2 | **1** DECAL | DECAL | CALCOMANIA |
| 9 | 022092P1 | **1** DECAL | DECAL | CALCOMANIA |
| 10 | 022096P1 | **1** DECAL | DECAL | CALCOMANIA |
| 11 | 6215802M1 | **1** DECAL | DECAL | CALCOMANIA |
| 12 | 022672P1 | **1** DECAL | DECAL | CALCOMANIA |
| 13 | 036880P1 | **1** PLACA | PLATE | PLATO |
| 13 | 3410581M1 | **2** REBITE | RIVET | REMACHE |

**Acelerador**
**Throttle**
**Acelerador**

# 105-10

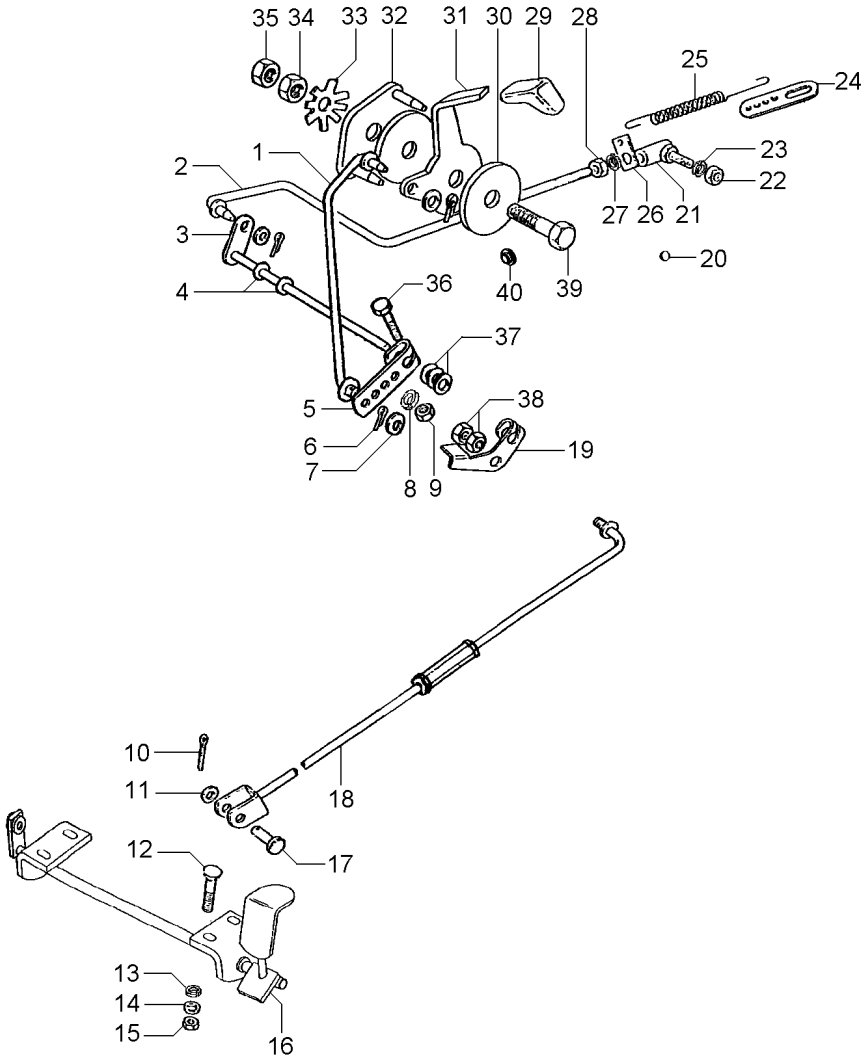


| | | | | | |
|---|---|---|---|---|---|
| 1 | 057722S1 | | **1** | TIRANTE | ROD | VARILLA |
| 2 | 027579N1 | | **1** | CJ. TIRANTE | KIT, ROD | JUEGO DE BIELAS |
| 3 | 1484499M93 | | **1** | EIXO | SHAFT | ARBOL |
| 4 | 196010M1 | | **2** | ARRUELA | WASHER | ARANDELA |
| 5 | 2800006M1 | | **1** | ALAVANCA | LEVER | PALANCA |
| 6 | 354041X1 | | **3** | CUPILHA | COTTER PIN | PASADOR DOUBLE |
| 7 | 355617X1 | | **3** | ARRUELA | WASHER | ARANDELA |
| 8 | 353441X1 | | **1** | ARRUELA | WASHER | ARANDELA |
| 9 | 353918X1 | | **1** | PORCA | NUT | TUERCA |
| 10 | 354059X1 | | **1** | CONTRAPINO | DOWEL | CENTRAJE |
| 11 | 353756X1 | | **1** | ARRUELA | WASHER | ARANDELA |
| 12 | 1442175X1 | | **4** | PARAFUSO | BOLT | PERNO |
| 13 | 353441X1 | | **4** | ARRUELA | WASHER | ARANDELA |
| 14 | 390971X1 | | **4** | ARRUELA | WASHER | ARANDELA |
| 15 | 339030X1 | | **4** | PORCA | NUT | TUERCA |
| 16 | 027983S1 | | **1** | PEDAL | PEDAL | PEDAL |
| 17 | 832813M1 | | **1** | PINO | PIN | PASADOR |
| 18 | 033794N1 | 105-30 No | **1** | TIRANTE | ROD | VARILLA |
| 19 | 3146871M2 | | **1** | ALAVANCA | LEVER | PALANCA |
| 20 | 2801324M1 | | **1** | BUJÃO | PLUG | TAPON |
| 21 | 3589565M91 | 105-25 No<br>487077M91 | **1** | CONECTOR | CONNECTOR | CONECTOR |
| 22 | 353918X1 | | **1** | PORCA | NUT | TUERCA |
| 23 | 353441X1 | | **1** | ARRUELA | WASHER | ARANDELA |
| 24 | 3145926M1 | | **1** | SUPORTE | BRACKET | SOPORTE |
| 25 | 893713M1 | | **1** | MOLA | SPRING | RESORTE |
| 26 | 3145925M1 | | **1** | SUPORTE | BRACKET | SOPORTE |
| 27 | 353441X1 | | **1** | ARRUELA | WASHER | ARANDELA |
| 28 | 353918X1 | | **1** | PORCA | NUT | TUERCA |
| 29 | 067632P3 | | **1** | MANÍPULO | KNOB | POMO |
| 30 | 184149M3 | | **2** | DISCO | DISC | DISCO |
| 31 | 057721P1 | | **1** | ALAVANCA | LEVER | PALANCA |
| 32 | 2800299M91 | | **1** | PLACA | PLATE | PLATO |
| 33 | 184150M2 | | **1** | MOLA | SPRING | RESORTE |
| 34 | 353431X1 | | **1** | PORCA | NUT | TUERCA |
| 35 | 353430X1 | | **1** | PORCA | NUT | TUERCA |
| 36 | 353671X1 | | **1** | PARAFUSO | BOLT | PERNO |
| 37 | 353756X1 | | **3** | ARRUELA | WASHER | ARANDELA |
| 38 | 375109X1 | | **2** | PORCA | NUT | TUERCA |
| 39 | 353540X1 | | **1** | PARAFUSO | BOLT | PERNO |
| 40 | 2801324M1 | | **1** | BUJÃO | PLUG | TAPON |

REV.01

**Controle De Aceleração**
**Throttle Controls**
**Controles De Aceleración**

**105-15**

**Para Cultura De Cana**
**For Culture Of Cane**
**Para La Cultura De Bastón**

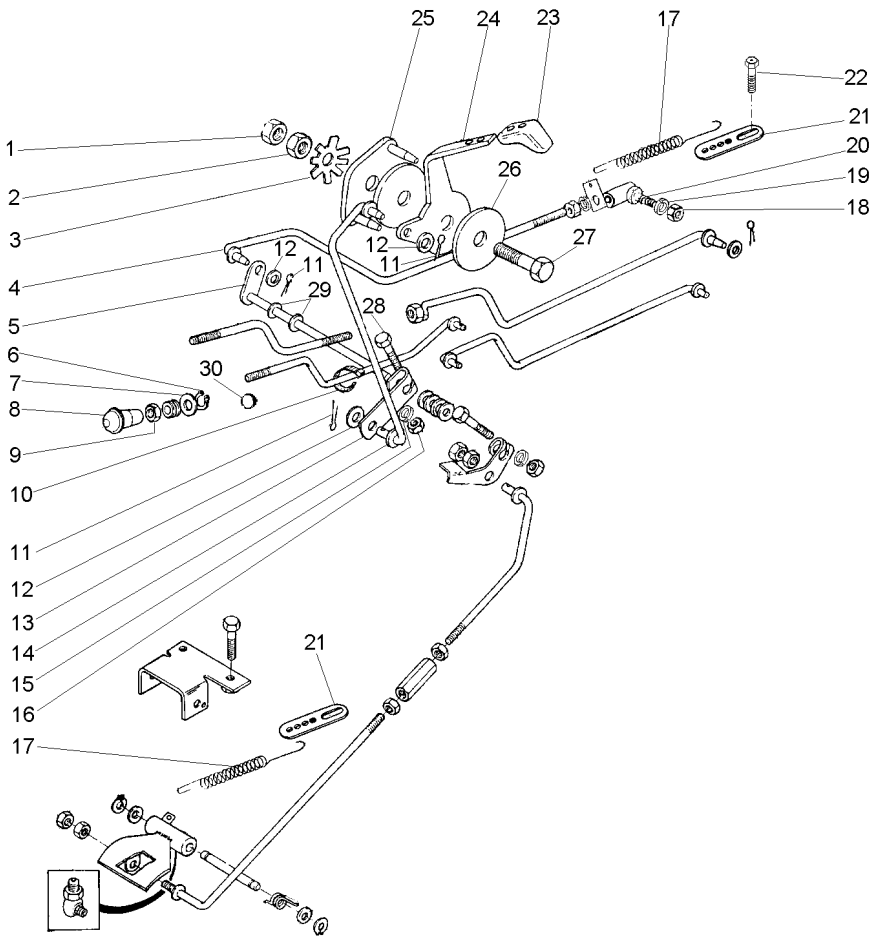


| | | | | | |
|---|---|---|---|---|---|
| 1 | 353430X1 | | **1** PORCA | NUT | TUERCA |
| 2 | 353431X1 | | **1** PORCA | NUT | TUERCA |
| 3 | 184150M2 | | **1** MOLA | SPRING | RESORTE |
| 4 | 027579N1 | | **1** CJ. TIRANTE | KIT, ROD | JUEGO DE BIELAS |
| 5 | 1484499M93 | | **1** EIXO | SHAFT | ARBOL |
| 6 | 2801154M1 | | **1** ANEL | RING | ARO |
| 7 | 2801172M1 | | **1** ARRUELA | WASHER | ARANDELA |
| 8 | 487096M1 | | **1** BOTÃO | BUTTON | PULSADOR |
| 9 | 357515X1 | | **1** PORCA | NUT | TUERCA |
| 10 | 3225356M1 | | **1** BRAÇADEIRA | CLAMP | ABRAZADERA |
| 11 | 354041X1 | | **3** CUPILHA | COTTER PIN | PASADOR DOUBLE |
| 12 | 355617X1 | | **3** ARRUELA | WASHER | ARANDELA |
| 13 | 2800006M1 | | **1** ALAVANCA | LEVER | PALANCA |
| 14 | 2800001M91 | ▶ | **1** CJ. TIRANTE | KIT, ROD | JUEGO DE BIELAS |
| 15 | 353441X1 | | **1** ARRUELA | WASHER | ARANDELA |
| 16 | 355564X1 | | **1** PORCA | NUT | TUERCA |
| 17 | 893713M1 | | **1** MOLA | SPRING | RESORTE |
| 18 | 353918X1 | | **1** PORCA | NUT | TUERCA |
| 19 | 353441X1 | | **1** ARRUELA | WASHER | ARANDELA |
| 20 | 3589565M91 | 1850559M91<br>487077M91<br>105-25 No | **1** CONECTOR | CONNECTOR | CONECTOR |
| 21 | 3145926M1 | | **1** SUPORTE | BRACKET | SOPORTE |
| 22 | 355125X1 | | **1** PARAFUSO | BOLT | PERNO |
| 23 | 035972P1 | | **1** MANÍPULO | KNOB | POMO |
| 24 | 050043P1 | | **1** ALAVANCA | LEVER | PALANCA |
| 25 | 2800299M91 | | **1** PLACA | PLATE | PLATO |
| 26 | 184149M3 | | **2** DISCO | DISC | DISCO |
| 27 | 353540X1 | | **1** PARAFUSO | BOLT | PERNO |
| 28 | 353671X1 | | **1** PARAFUSO | BOLT | PERNO |
| 29 | 196010M1 | | **2** ARRUELA | WASHER | ARANDELA |
| 30 | 2801324M1 | | **1** BUJÃO | PLUG | TAPON |

**Controle De Aceleração**
**Throttle Controls**
**Controles De Aceleración**

**105-20**

**Tratores Com Cabine**
**Tractors With Cab**
**Tractores Con Cabina**

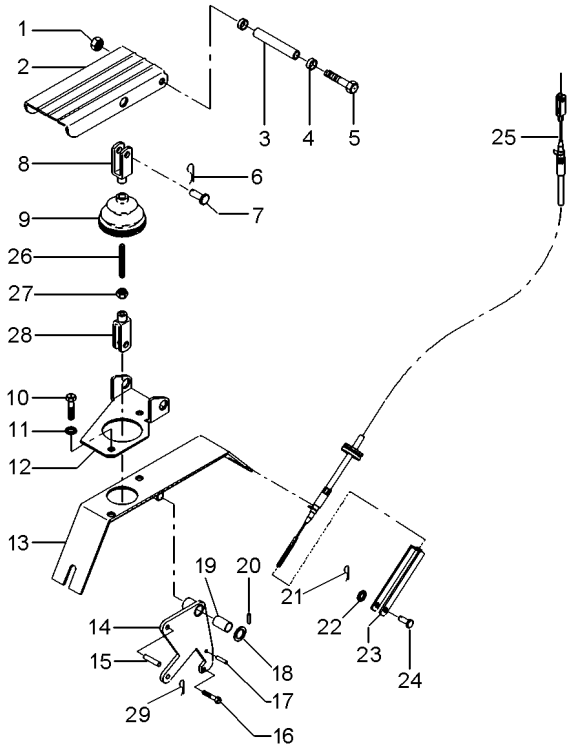


| | | | | | |
|---|---|---|---|---|---|
| 1 | 1441461X1 | | **1** | PORCA | NUT | TUERCA |
| 2 | 3712851M91 | | **1** | PEDAL | PEDAL | PEDAL |
| 3 | 3712867M1 | | **1** | BUCHA | BUSH | CASQUILLO |
| 4 | 3385913M2 | | **2** | BUCHA | BUSH | CASQUILLO |
| 5 | 391288X1 | | **1** | PARAFUSO | BOLT | PERNO |
| 6 | 357145X1 | | **1** | CONTRAPINO | DOWEL | CENTRAJE |
| 7 | 392235X1 | | **1** | PINO | PIN | PASADOR |
| 8 | 3009130X1 | | **1** | GARFO | FORK | HORQUILLA |
| 9 | 3712886M1 | | **1** | COIFA | BELLOWS | FUELLE |
| 10 | 339124X1 | | **4** | PARAFUSO | BOLT | PERNO |
| 11 | 339374X1 | | **2** | ARRUELA | WASHER | ARANDELA |
| 11 | 390972X1 | | **2** | ARRUELA | WASHER | ARANDELA |
| 12 | 3712852M2 | | **1** | SUPORTE | BRACKET | SOPORTE |
| 13 | 057702S1 | | **1** | SUPORTE | BRACKET | SOPORTE |
| 14 | 057706S1 | | **1** | ALAVANCA | LEVER | PALANCA |
| 15 | 392235X1 | | **1** | PINO | PIN | PASADOR |
| 16 | 391883X1 | | **1** | PARAFUSO | BOLT | PERNO |
| 17 | 339548X1 | | **1** | PINO | PIN | PASADOR |
| 18 | 1444351X1 | | **1** | ARRUELA | WASHER | ARANDELA |
| 19 | 3385913M2 | | **2** | BUCHA | BUSH | CASQUILLO |
| 20 | 1442994X1 | | **1** | PINO | PIN | PASADOR |
| 21 | 357145X1 | | **1** | CONTRAPINO | DOWEL | CENTRAJE |
| 22 | 390971X1 | | **2** | ARRUELA | WASHER | ARANDELA |
| 23 | 3616399M1 | | **1** | GARFO | FORK | HORQUILLA |
| 24 | 832297M1 | | **1** | PINO | PIN | PASADOR |
| 25 | 068894T1 | ◄► 1680 mm | **1** | CABO | CABLE | CABLE |
| 26 | 3712866M2 | | **1** | TIRANTE | ROD | VARILLA |
| 27 | 339030X1 | | **1** | PORCA | NUT | TUERCA |
| 28 | 392463X1 | | **1** | GARFO | FORK | HORQUILLA |
| 29 | 354041X1 | | **1** | CUPILHA | COTTER PIN | PASADOR DOUBLE |

**Conector**
**Ball Joint**
**Conector**

**105-25**

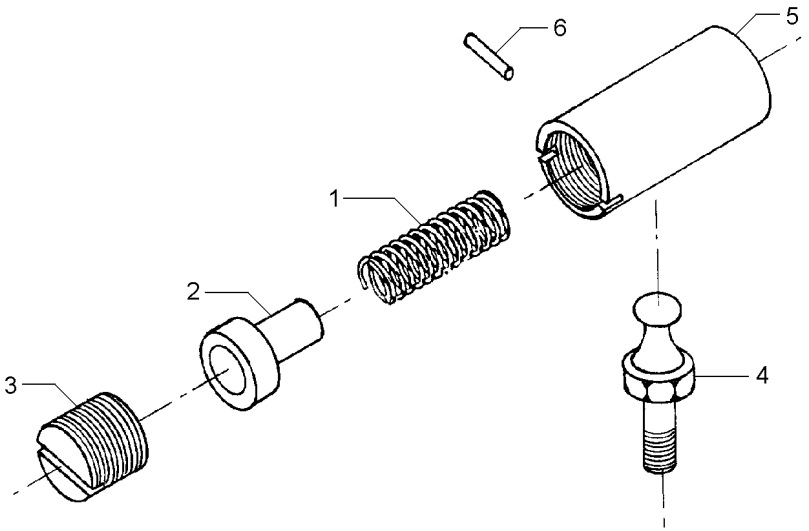


| | | | | |
|---|---|---|---|---|
| 1 | 487082M1 | **1** MOLA | SPRING | RESORTE |
| 2 | 487081M1 | **1** ASSENTO | SEAT | ASIENTO |
| 3 | 3589563M1 | **1** ASSENTO | SEAT | ASIENTO |
| 4 | 487079M1 | **1** PRISIONEIRO | STUD | ESPARRAGO |
| 5 | 3589564M1 | **1** CORPO | BODY | CUERPO |
| 6 | 354039X1 | **1** CUPILHA | COTTER PIN | PASADOR DOUBLE |

**Tirante**
**Rod**
**Varilla**

**105-30**

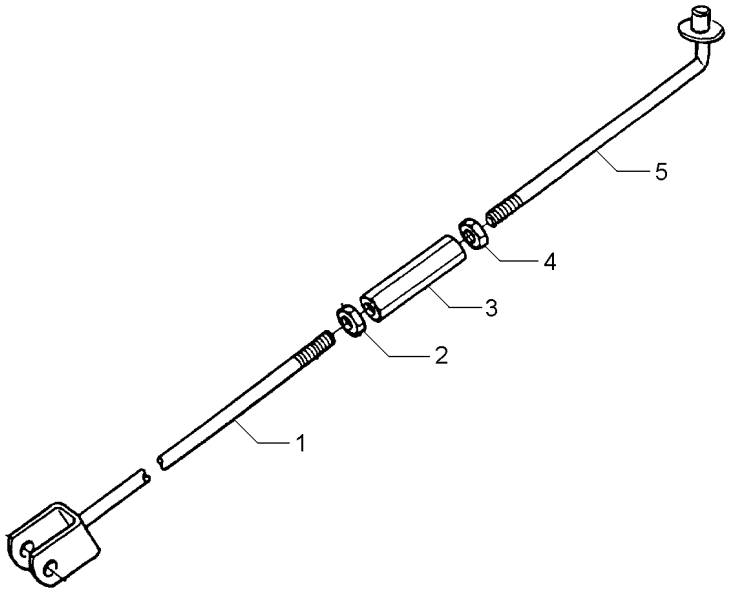


| | | | | | |
|---|---|---|---|---|---|
| 1 | 033796S1 | | **1** TIRANTE | ROD | VARILLA |
| 2 | 3146867M1 | 3/8X16 | **1** PORCA | NUT | TUERCA |
| 3 | 3146866M1 | | **1** CONECTOR | CONNECTOR | CONECTOR |
| 4 | 375109X1 | 3/8X16 | **1** PORCA | NUT | TUERCA |
| 5 | 022368S1 | | **1** TIRANTE | ROD | VARILLA |

**Controle De Aceleração**
**Throttle Controls**
**Controles De Aceleración**

**105-35**

**Tratores Com Cabine**
**Tractors With Cab**
**Tractores Con Cabina**

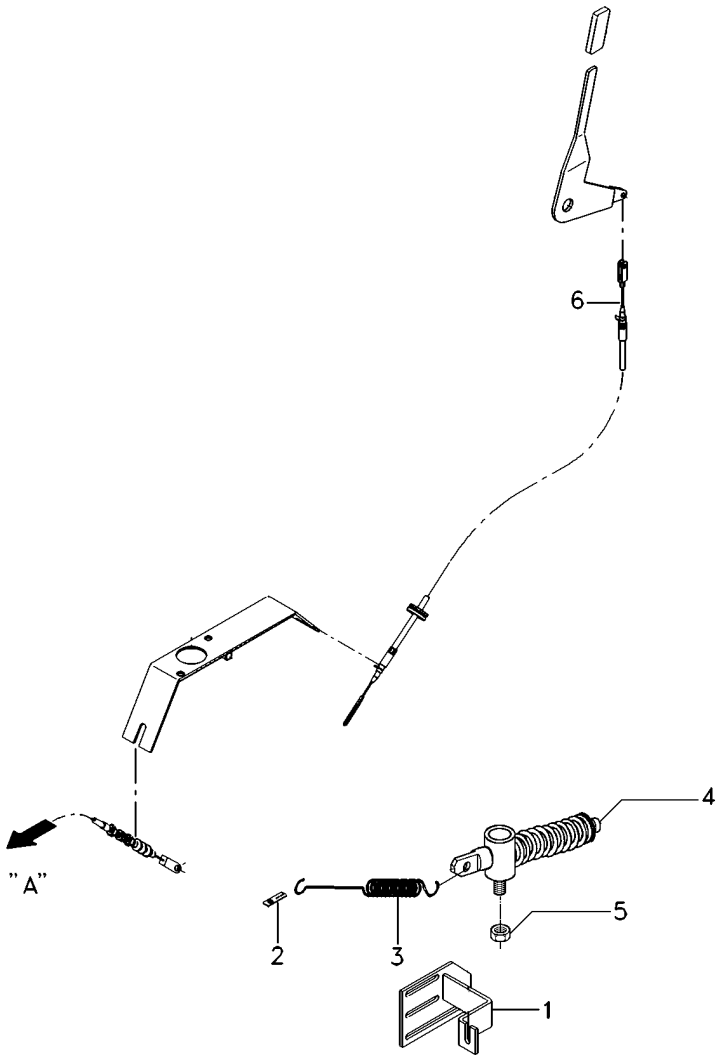


| | | | | | |
|---|---|---|---|---|---|
| 1 | 068862S1 | | **1** | SUPORTE | BRACKET | SOPORTE |
| 2 | 3145926M1 | | **1** | SUPORTE | BRACKET | SOPORTE |
| 3 | 893713M1 | | **1** | MOLA | SPRING | RESORTE |
| 4 | 020301N1 | 105-40 No | **1** | CJ. MOLA | KIT, SPRING | RESORTE JUEGO |
| 5 | 353918X1 | | **1** | PORCA | NUT | TUERCA |
| 6 | 065711T1 | 1100 mm | **1** | CABO | CABLE | CABLE |

**Mecanismo Elastico**
**Elastic Mechanism**
**Mecanismo Flexible**

**105-40**

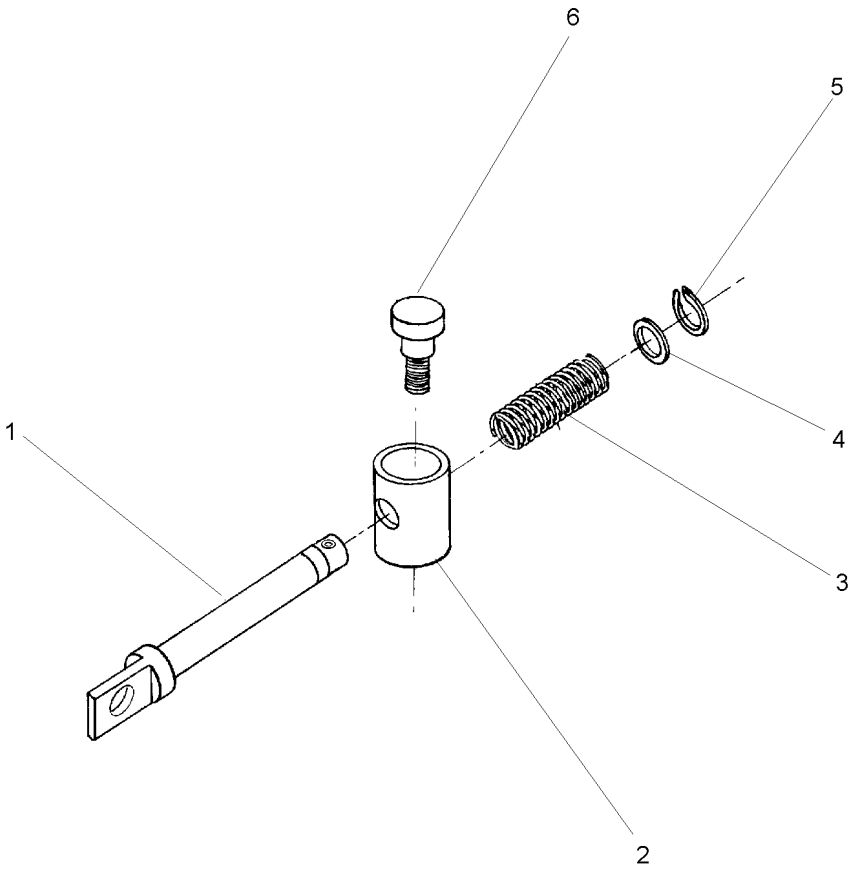


| | | | | |
|---|---|---|---|---|
| 1 | 020304P1 | **1** PINO | PIN | PASADOR |
| 2 | 020303P1 | **1** BUCHA | BUSH | CASQUILLO |
| 3 | 1706021M1 | **1** MOLA | SPRING | RESORTE |
| 4 | 339817X1 | **1** ARRUELA | WASHER | ARANDELA |
| 5 | 354345X1 | **1** ANEL TRAVA | CIRCLIP | CIRCULITO |
| 6 | 020302P1 | **1** PARAFUSO | BOLT | PERNO |

**Assento**
**Seat**
**Asiento**

**S/Apoio Braço & S/Cinto Segurança**
**Without Base & Without Seat Belt**
**Sim Apoyo & Sim Cinturon**

**105-45**

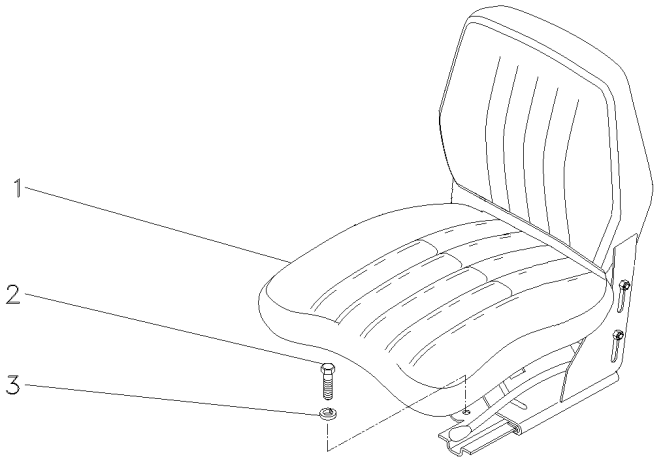


| | | | | |
|---|---|---|---|---|
| 1 | 059483N1 | **1** | CJ. ASSENTO | KIT, SEAT | ASIENTO JUEGO |
| 2 | 339401X1 | **4** | PARAFUSO | BOLT | PERNO |
| 3 | 339376X1 | **4** | ARRUELA | WASHER | ARANDELA |

**Assento**
**Seat**
**Asiento**

**C/Apoio Braço & C/Cinto Segurança**
**With Base & With Seat Belt**
**Con Apoyo & Con Cinturon**

**105-50**

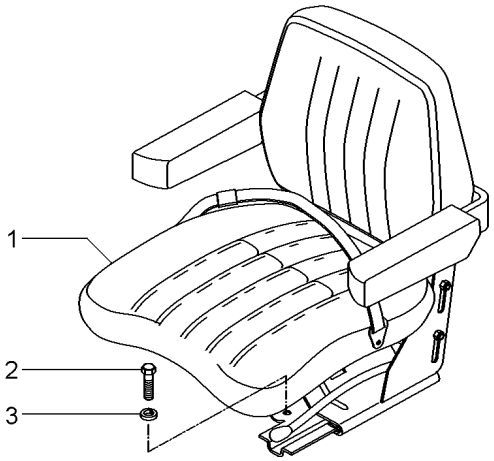


| | | | | | |
|---|---|---|---|---|---|
| 1 | 059477N1 | [A] | **1** ASSENTO | SEAT | ASIENTO |
| | | 105-55 No | | | |
| 1 | | 105-60 No | **1** ASSENTO | SEAT | ASIENTO |
| 2 | 339401X1 | M10X1,5X25 | **4** PARAFUSO | BOLT | PERNO |
| 3 | 339376X1 | 18,1X10,1X2,2 | **4** ARRUELA | WASHER | ARANDELA |

[A] NÃO RETRÁTIL
NO RETRACTOR
NO RETRACTIL

**Assento**
**Seat**
**Asiento**

**105-55**

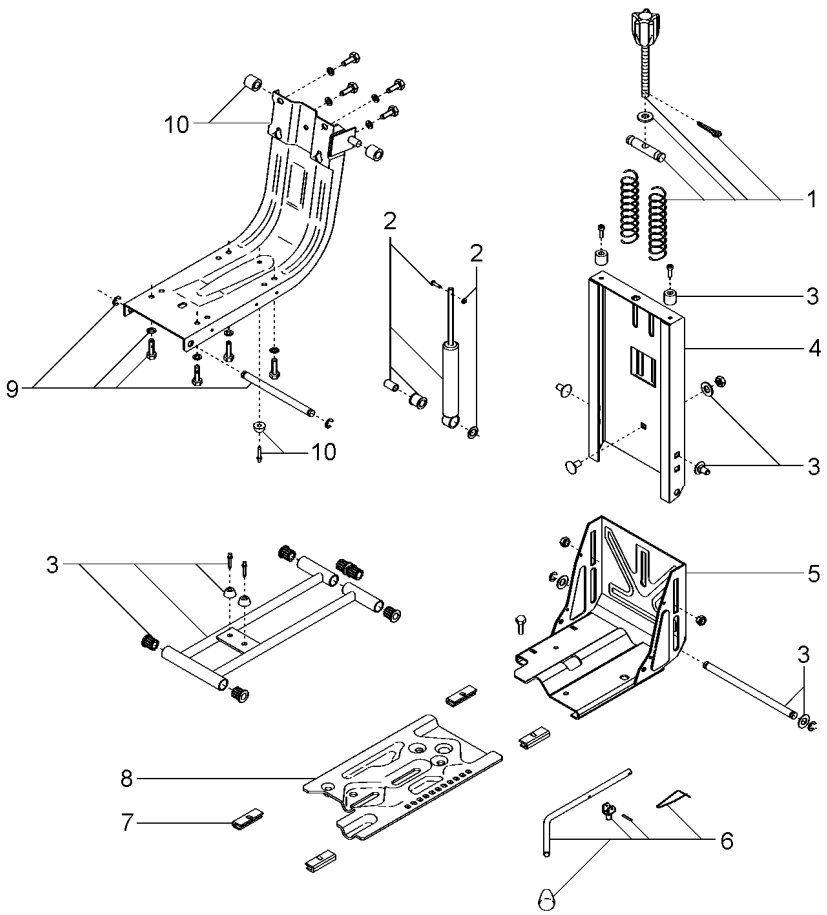


| | | | | | |
|---|---|---|---|---|---|
| 1 | 6207726M91 | | **1** | CJ. REGULADOR | KIT, REGULATOR | JUEGO REGULADOR |
| 2 | 6207728M91 | | **1** | CJ. AMORTECEDOR | KIT, MOUNTING | JUEGO MONTAJE |
| 3 | 6207731M91 | | **1** | CJ. FIXAÇÃO | KIT, CATCH | JUEGO FIJADOR |
| 4 | 6207734M91 | | **1** | COLUNA | COLUMN | COLUMNA |
| 5 | 6207733M91 | ▲ | **1** | CJ. BASE | KIT, BOWL | JUEGO TAZA |
| 6 | 6207730M91 | | **1** | CJ. ALAVANCA | KIT, LEVER | JUEGO, PALANCA |
| 7 | 6207729M91 | | **1** | JG. SAPATA | KIT, SHOE | JUEGO ZAPATAS |
| 8 | 6207732M91 | ▼ | **1** | CJ. BASE | KIT, BOWL | JUEGO TAZA |
| 9 | 6207727M91 | | **1** | CJ. SUSPENSÃO | KIT, SUSPENSION | JUEGO SUSPENSION |
| 10 | 6207725M91 | | **1** | CJ. ESTRUTURA | STRUCTURE | ESTRUCTURA |

**Assento**
**Seat**
**Asiento**

**105-60**

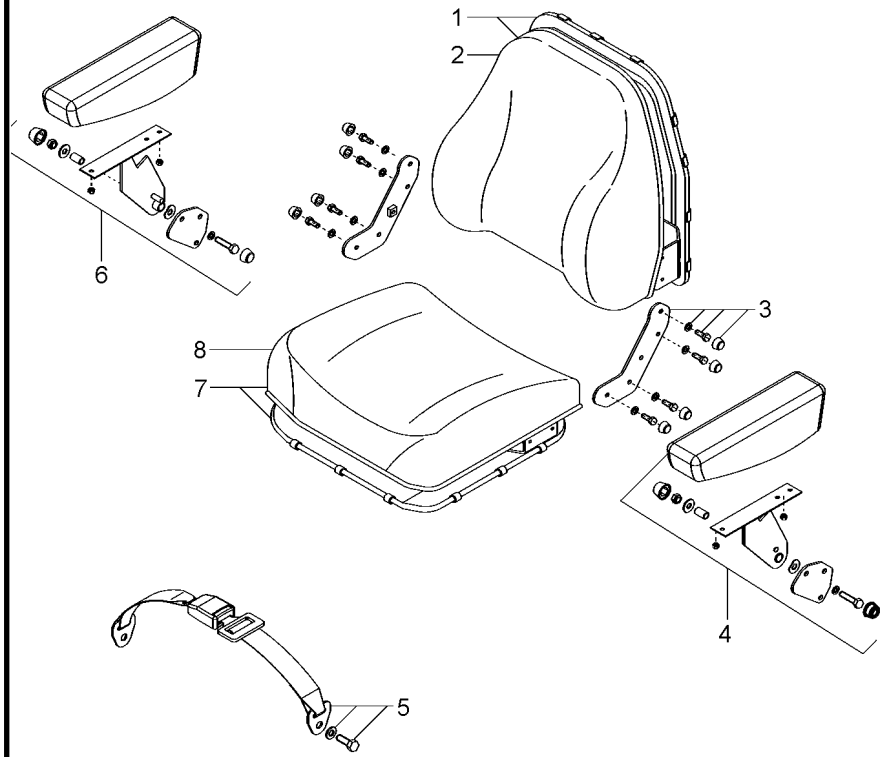


| | | | | | |
|---|---|---|---|---|---|
| 1 | 6207738M91 | | **1** | CJ. ENCOSTO | KIT, ABUTMENT | JG. CONTRAFUERTE |
| 2 | 6207739M91 | | **1** | ENCOSTO | ABUTMENT | CONTRAFUERTE |
| 3 | 6207735M91 | | **1** | CJ. SUPORTE | KIT, BRACKET | JUEGO SOPORTE |
| 4 | 6207741M91 | ◀ | **1** | CJ. APOIO BRAÇO | KIT, ARMREST | JUEGO APOYABRAZO |
| 5 | 6207714M91 | | **1** | CJ. CINTO SEGURA | KIT, SAFETY BELT | JG. CINT. DE SEG |
| 6 | 6207740M91 | ▶ | **1** | CJ. APOIO BRAÇO | KIT, ARMREST | JUEGO APOYABRAZO |
| 7 | 6207736M91 | | **1** | CJ. ASSENTO | KIT, SEAT | ASIENTO JUEGO |
| 8 | 6207737M91 | | **1** | ASSENTO | SEAT | ASIENTO |

**Assento**
**Seat**
**Asiento**

**C/Apoio Braço & C/Cinto Segurança**
**With Base & With Seat Belt**
**Con Apoyo & Con Cinturon**

**105-65**

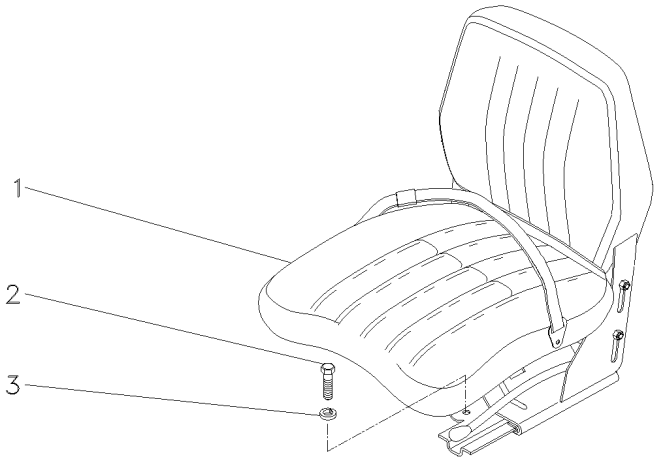


| | | | | | |
|---|---|---|---|---|---|
| 1 | 069045N1 | [A] | **1** CJ. ASSENTO | KIT, SEAT | ASIENTO JUEGO |
| 2 | 339401X1 | | **4** PARAFUSO | BOLT | PERNO |
| 3 | 339376X1 | | **4** ARRUELA | WASHER | ARANDELA |

[A] COM CINTO DE SEGURANÇA RETRÁTIL
WITH SEAT BEALT RETRACTOR
CON CINTURON DE SEGURIDAD RETRACTIL

**Assento**
**Seat**
**Asiento**

**S/Apoio Braço & S/Cinto Segurança**
**Without Base & Without Seat Belt**
**Sim Apoyo & Sim Cinturon**

**105-70**

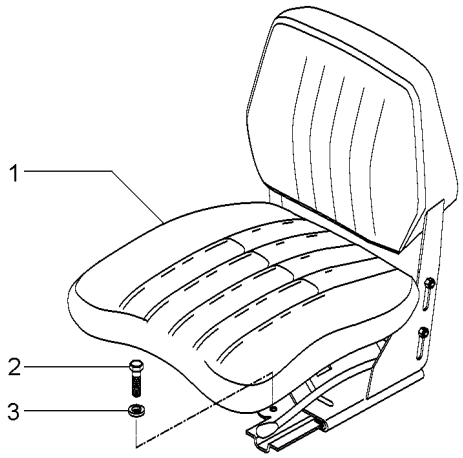


| | | | | |
|---|---|---|---|---|
| 1 | 069046N1 | **1** | CJ. ASSENTO | KIT, SEAT | ASIENTO JUEGO |
| 2 | 339401X1 | **4** | PARAFUSO | BOLT | PERNO |
| 3 | 339376X1 | **4** | ARRUELA | WASHER | ARANDELA |

**Assento**
**Seat**
**Asiento**

**Estreito**
**Narrow**
**Estrecho**

# 105-75

**Para Cultura De Cana**
**For Culture Of Cane**
**Para La Cultura De Bastón**

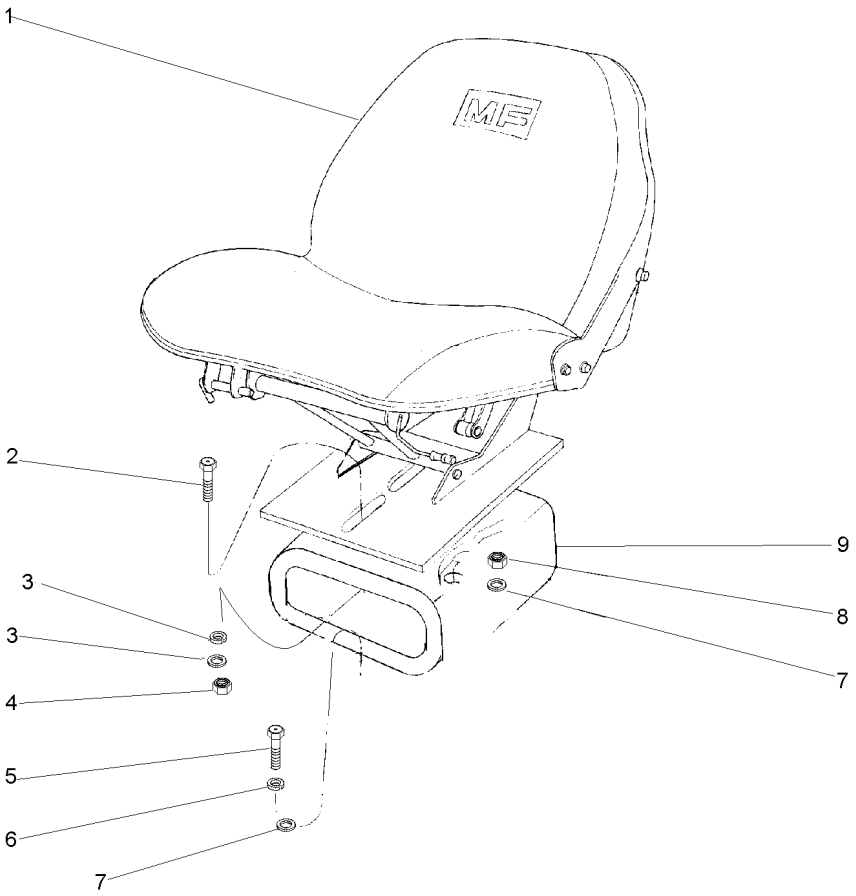


| | | | | | |
|---|---|---|---|---|---|
| 1 | | 059483N1 | **1** CJ. ASSENTO | KIT, SEAT | ASIENTO JUEGO |
| 2 | 353699X1 | 7/16x20x1.1/8 | **1** PARAFUSO | BOLT | PERNO |
| 3 | 353432X1 | | **1** ARRUELA PRESSÃO | PRESSURE WASHER | LAVADOR PRESION |
| 3 | 355619X1 | | **4** ARRUELA | WASHER | ARANDELA |
| 4 | 353426X1 | 7/16x20 | **1** PORCA | NUT | TUERCA |
| 5 | 339401X1 | 7/16x14x1.1/8 | **4** PARAFUSO | BOLT | PERNO |
| 6 | 339376X1 | | **4** ARRUELA | WASHER | ARANDELA |
| 7 | 355619X1 | | **1** ARRUELA | WASHER | ARANDELA |
| 7 | 353432X1 | | **1** ARRUELA PRESSÃO | PRESSURE WASHER | LAVADOR PRESION |
| 8 | 353426X1 | | **1** PORCA | NUT | TUERCA |
| 9 | 057787S1 | 7/16x20 | **1** SUPORTE | BRACKET | SOPORTE |

**Assento**
**Seat**
**Asiento**

**Sem Cinto De Segurança**
**Without Seat Belt**
**Sim Cinturon**

# 105-80

**Para Cultura De Cana**
**For Culture Of Cane**
**Para La Cultura De Bastón**

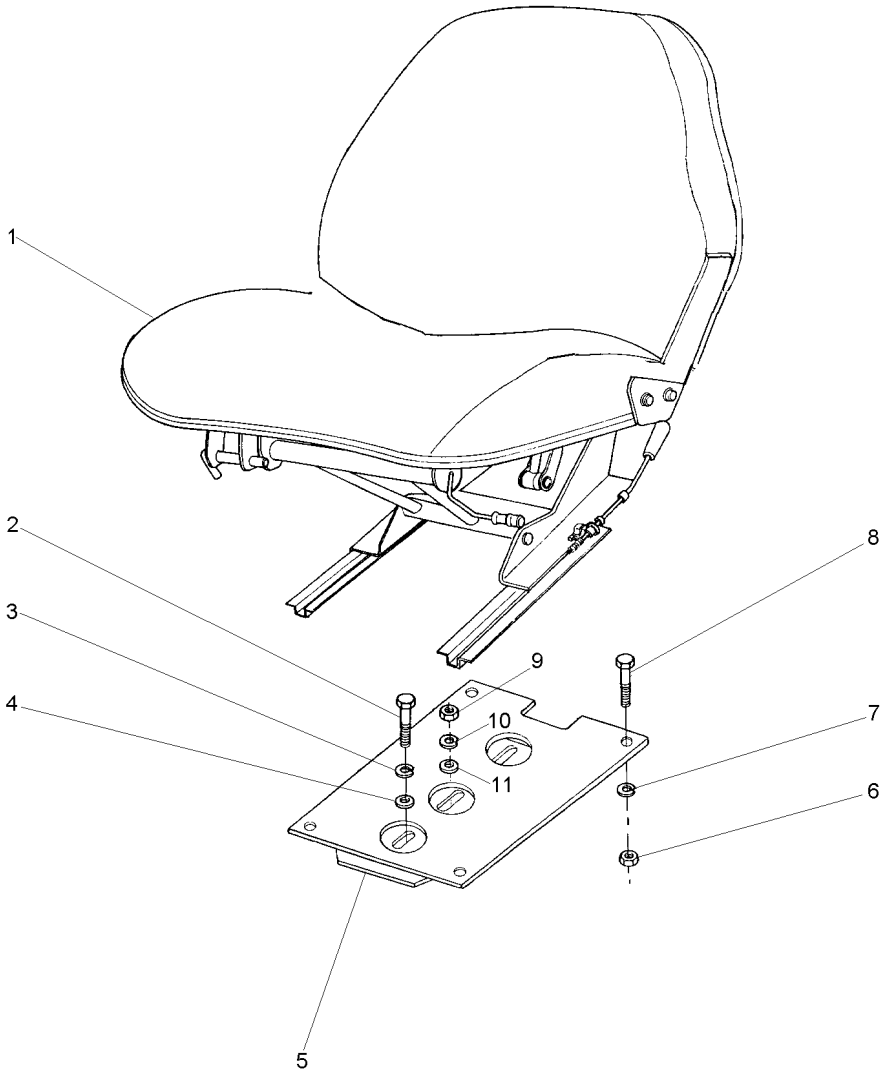


| | | | | | | |
|---|---|---|---|---|---|---|
| 3 | 353432X1 | | **1** | ARRUELA PRESSÃO | PRESSURE WASHER | LAVADOR PRESION |
| 6 | 355565X1 | 5/16x18 | **4** | PORCA | NUT | TUERCA |
| 7 | 353446X1 | | **4** | ARRUELA | WASHER | ARANDELA |
| 8 | 353677X1 | 5/16x18x3/4 | **4** | PARAFUSO | BOLT | PERNO |
| 9 | 353426X1 | 7/16x20 | **1** | PORCA | NUT | TUERCA |

**Pedais Do Freio E Embreagem**
**Brake Pedals And Clutch**
**Pedales De Freno Y Embrague**

**105-85**

**Tratores Com Plataforma Do Operador**
**Tractors With Operator Plataform**
**Tractores Con Plataforma Del Operador**

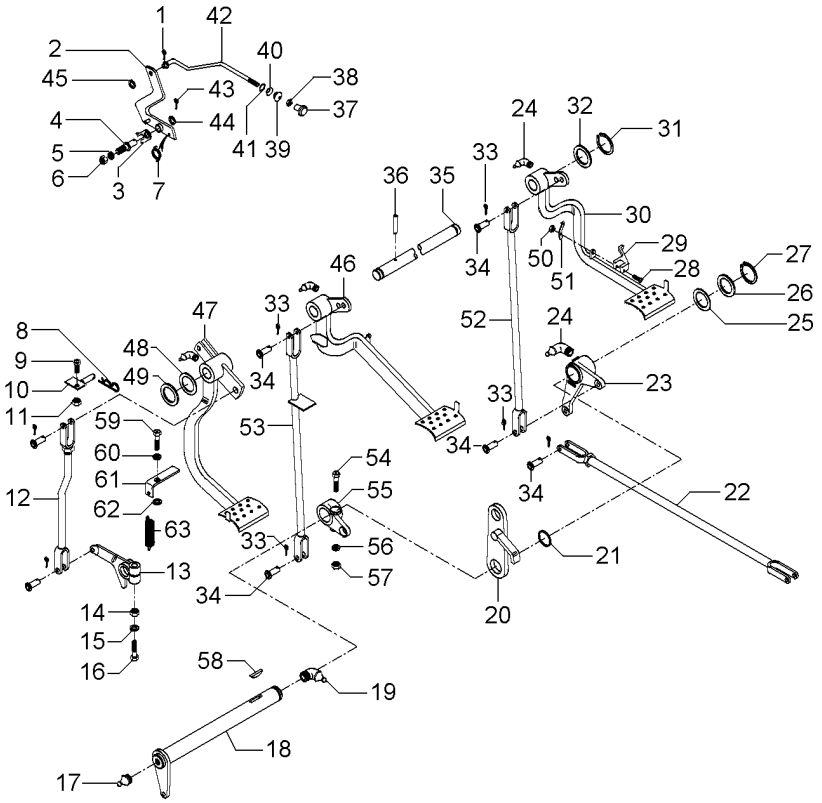


| | | | | | |
|---|---|---|---|---|---|
| 1 | 361332X1 | | **1** | CUPILHA | COTTER PIN | PASADOR DOUBLE |
| 2 | 3589508M91 | | **1** | ALAVANCA | LEVER | PALANCA |
| 3 | 181150M1 | | **1** | TRAVA | LOCK | RETENEDOR |
| 4 | 3588673M1 | | **1** | PINO | PIN | PASADOR |
| 5 | 339376X1 | | **1** | ARRUELA | WASHER | ARANDELA |
| 6 | 339402X1 | | **1** | PORCA | NUT | TUERCA |
| 7 | 2802224M1 | | **1** | MOLA | SPRING | RESORTE |
| 8 | 195708M1 | | **1** | GRAMPO | CRAMP | PASADOR |
| 9 | 353540X1 | | **1** | PARAFUSO | BOLT | PERNO |
| 10 | 027511S1 | | **1** | BATENTE | STOP | PARO |
| 11 | 353430X1 | | **1** | PORCA | NUT | TUERCA |
| 12 | 026648N1 | 105-100 No | **1** | CJ. TIRANTE | KIT, ROD | JUEGO DE BIELAS |
| 13 | 058425P1 | | **1** | BRAÇO | ARM | BRAZO |
| 14 | 353437X1 | | **1** | PORCA | NUT | TUERCA |
| 15 | 353439X1 | | **1** | ARRUELA PRESSÃO | PRESSURE WASHER | LAVADOR PRESION |
| 16 | 353888X1 | | **1** | PARAFUSO | BOLT | PERNO |
| 17 | 13811X | | **1** | GRAXEIRA | GREASER | ENGRASADOR |
| 18 | 036854S1 | | **1** | ALAVANCA | LEVER | PALANCA |
| 19 | 850778M1 | | **1** | GRAXEIRA | GREASER | ENGRASADOR |
| 20 | 2800888M91 | | **1** | SUPORTE | BRACKET | SOPORTE |
| 21 | 1001489M1 | | **2** | ANEL "O" | O RING | JUNTA TORICA |
| 22 | 187661M91 | 105-110 No | **2** | CJ. TIRANTE | KIT, ROD | JUEGO DE BIELAS |
| 23 | 2802114M91 | ▶ | **1** | ALAVANCA | LEVER | PALANCA |
| | | 105-115 No | | | | |
| 24 | 29951X | | **4** | GRAXEIRA | GREASER | ENGRASADOR |
| 25 | 1482675M1 | | **X** | CALÇO | SHIM | CALCE |
| 25 | 1482676M1 | | **X** | CALÇO | SHIM | CALCE |
| 25 | 1482677M1 | | **X** | CALÇO | SHIM | CALCE |
| 26 | 1482670M1 | | **3** | ARRUELA | WASHER | ARANDELA |
| 27 | 339469X1 | | **1** | ANEL TRAVA | CIRCLIP | CIRCULITO |
| 28 | 361203X1 | | **1** | PARAFUSO | BOLT | PERNO |
| 29 | 3589503M1 | | **1** | TRAVA | LOCK | RETENEDOR |
| 30 | 027960N1 | ▶ | **1** | PEDAL | PEDAL | PEDAL |
| | | 105-120 No | | | | |
| 31 | 352438X1 | | **2** | ANEL TRAVA | CIRCLIP | CIRCULITO |
| 32 | 3145369M1 | | **2** | ARRUELA | WASHER | ARANDELA |
| 33 | 354059X1 | | **10** | CONTRAPINO | DOWEL | CENTRAJE |
| 34 | 832813M1 | | **10** | PINO | PIN | PASADOR |
| 35 | 3589498M1 | | **1** | EIXO | SHAFT | ARBOL |
| 36 | 339248X1 | | **1** | PINO | PIN | PASADOR |
| 37 | 487096M1 | | **1** | BOTÃO | BUTTON | PULSADOR |
| 38 | 357515X1 | | **1** | PORCA | NUT | TUERCA |
| 39 | 2801075M1 | | **1** | PASSADOR | COTTER | PASADOR ABIERTO |
| 40 | 2801172M1 | | **1** | ARRUELA | WASHER | ARANDELA |
| 41 | 2801154M1 | | **1** | ANEL | RING | ARO |
| 42 | 3589513M1 | | **1** | TIRANTE | ROD | VARILLA |
| 43 | 354048X1 | | **1** | CUPILHA | COTTER PIN | PASADOR DOUBLE |
| 44 | 391166X1 | | **1** | ARRUELA | WASHER | ARANDELA |
| 45 | 353753X1 | | **1** | ARRUELA | WASHER | ARANDELA |

**Pedais Do Freio E Embreagem**
**Brake Pedals And Clutch**
**Pedales De Freno Y Embrague**

**105-85**

**Tratores Com Plataforma Do Operador**
**Tractors With Operator Plataform**
**Tractores Con Plataforma Del Operador**

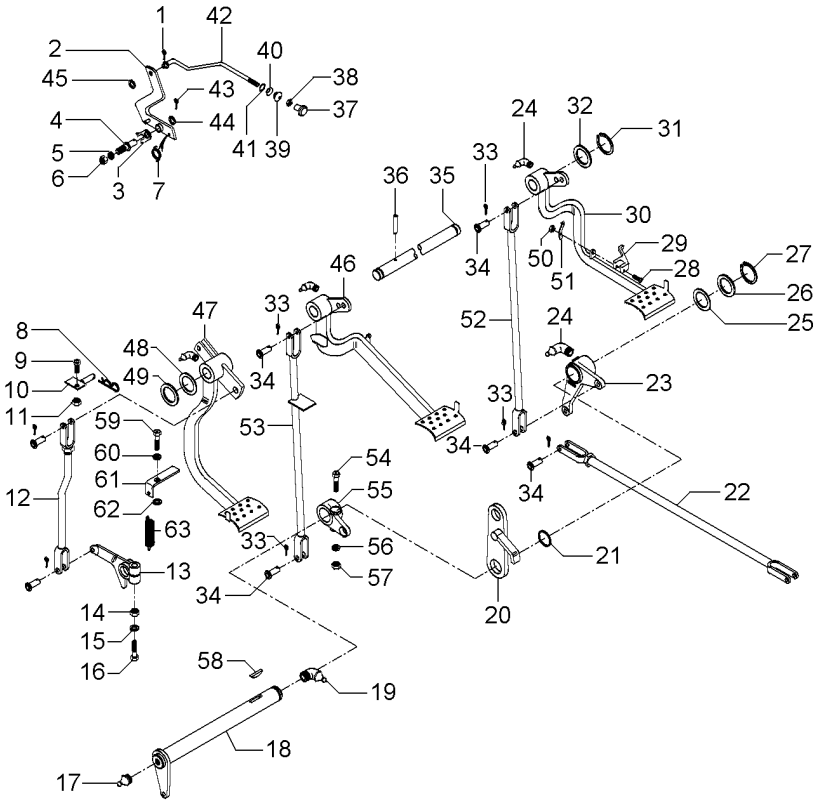


| | | | | | |
|---|---|---|---|---|---|
| 46 | 027958N2 | ◀ | **1** | PEDAL | PEDAL | PEDAL |
| | | 105-125 No | | | | |
| 47 | 022532N1 | 105-130 No | **1** | PEDAL | PEDAL | PEDAL |
| 48 | 1669096M2 | | **4** | ARRUELA | WASHER | ARANDELA |
| 49 | 180812M1 | | **3** | ARRUELA | WASHER | ARANDELA |
| 50 | 195663M1 | | **1** | PORCA | NUT | TUERCA |
| 51 | 181958M1 | | **1** | MOLA | SPRING | RESORTE |
| 52 | 022524S1 | ▶ | **1** | TIRANTE | ROD | VARILLA |
| 53 | 048833S1 | ◀ | **1** | TIRANTE | ROD | VARILLA |
| 54 | 377563X1 | | **1** | PARAFUSO | BOLT | PERNO |
| 55 | 2800894M1 | ◀ | **1** | ALAVANCA | LEVER | PALANCA |
| 56 | 353432X1 | | **1** | ARRUELA PRESSÃO | PRESSURE WASHER | LAVADOR PRESION |
| 57 | 353426X1 | | **1** | PORCA | NUT | TUERCA |
| 58 | 12501X | | **1** | CHAVETA | KEY | CLAVE |
| 59 | 377184X1 | | **1** | PARAFUSO | BOLT | PERNO |
| 60 | 353432X1 | | **1** | ARRUELA PRESSÃO | PRESSURE WASHER | LAVADOR PRESION |
| 61 | 022529P1 | | **1** | SUPORTE | BRACKET | SOPORTE |
| 62 | 022842P1 | | **1** | ESPAÇADOR | SPACER | PIEZA DISTANCIA |
| 63 | 058423P1 | | **1** | PLACA | PLATE | PLATO |

**Sistema De Direção**
**Steering System**
**Sistema De Direccion**

**105-90**

**Tratores Com Cabine**
**Tractors With Cab**
**Tractores Con Cabina**

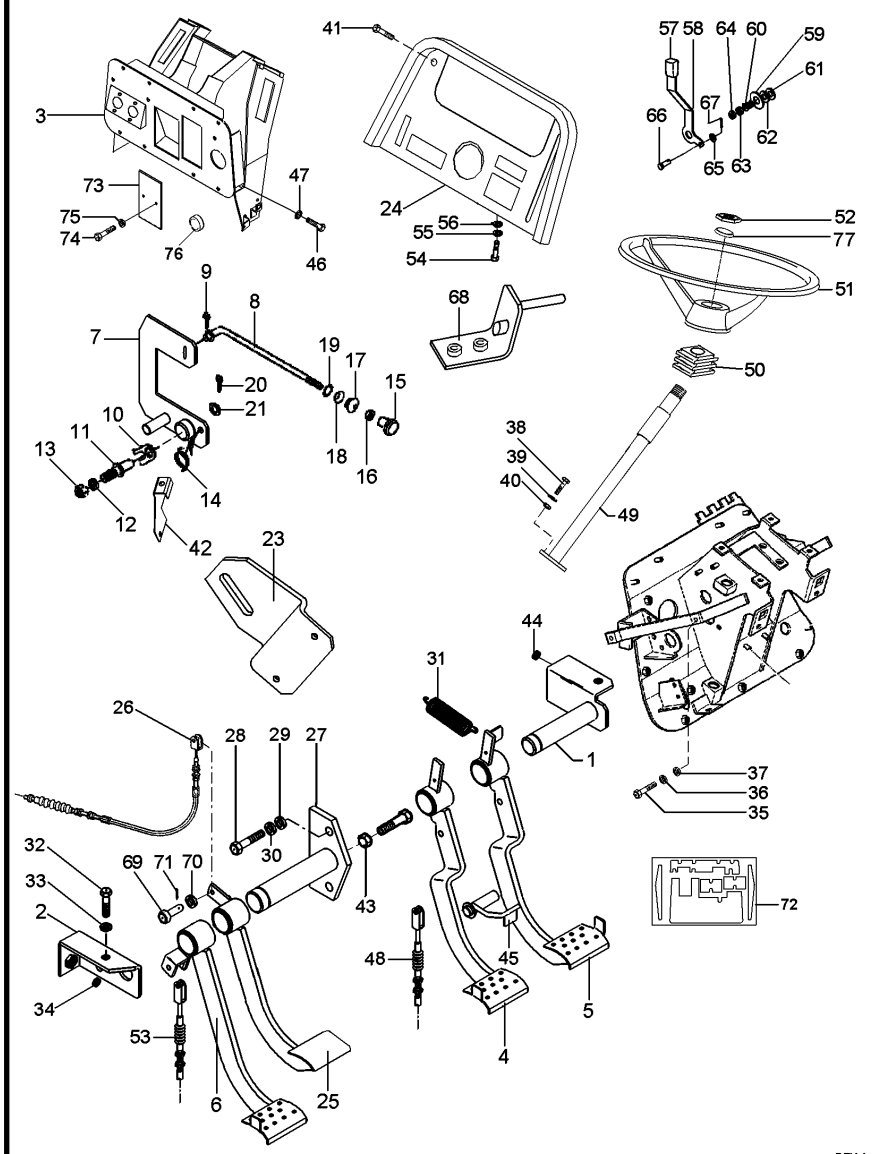


| | | | | | |
|---|---|---|---|---|---|
| 1 | 052872S2 | | **1** | EIXO | SHAFT | ARBOL |
| 2 | 052875S1 | | **2** | SUPORTE | BRACKET | SOPORTE |
| 3 | 6220900M91 | | **1** | SUPORTE | CLEVIS | GANCHO SEGURI. |
| 4 | 063789N1 | ◀ | **1** | PEDAL | PEDAL | PEDAL |
| 5 | 063791N1 | ▶ | **1** | PEDAL | PEDAL | PEDAL |
| 6 | 065987N1 | [A] | **1** | PEDAL | PEDAL | PEDAL |
| 7 | 068520S1 | | **1** | ALAVAN.FREIO MÃO | HAND BRAKE LEVER | HAND BRAKE LEVER |
| 8 | 6217400M1 | | **1** | TIRANTE | ROD | VARILLA |
| 9 | 361332X1 | | **1** | CUPILHA | COTTER PIN | PASADOR DOUBLE |
| 10 | 181150M1 | | **1** | TRAVA | LOCK | RETENEDOR |
| 11 | 3588673M1 | | **1** | PINO | PIN | PASADOR |
| 12 | 339376X1 | | **1** | ARRUELA | WASHER | ARANDELA |
| 13 | 339402X1 | | **1** | PORCA | NUT | TUERCA |
| 14 | 2802224M1 | | **1** | MOLA | SPRING | RESORTE |
| 15 | 6237536M1 | | **1** | MANÍPULO | KNOB | POMO |
| 16 | 357515X1 | | **1** | PORCA | NUT | TUERCA |
| 17 | 2801075M1 | | **1** | PASSADOR | COTTER | PASADOR ABIERTO |
| 18 | 2801172M1 | | **1** | ARRUELA | WASHER | ARANDELA |
| 19 | 2801154M1 | | **1** | ANEL | RING | ARO |
| 20 | 354048X1 | | **1** | CUPILHA | COTTER PIN | PASADOR DOUBLE |
| 21 | 391166X1 | | **1** | ARRUELA | WASHER | ARANDELA |
| 23 | 6231596M1 | | **1** | SUPORTE | SUPPORT | DISPOS.DE SOSTEN |
| 24 | 6219321M91 | | **1** | MOLDURA | MOULDING | BORDON |
| 25 | 052829N1 | [B] | **1** | PEDAL | PEDAL | PEDAL |
| 26 | 052481T1 | [C] | **1** | CABO | CABLE | CABLE |
| 27 | 052868S1 | | **1** | EIXO | SHAFT | ARBOL |
| 28 | 339761X1 | | **2** | PARAFUSO | BOLT | PERNO |
| 29 | 339374X1 | | **2** | ARRUELA | WASHER | ARANDELA |
| 30 | 352438X1 | | **1** | ANEL TRAVA | CIRCLIP | CIRCULITO |
| 31 | 184171M1 | | **2** | MOLA | SPRING | RESORTE |
| 32 | 339761X1 | | **2** | PARAFUSO | BOLT | PERNO |
| 33 | 339374X1 | | **2** | ARRUELA | WASHER | ARANDELA |
| 34 | 1669096M2 | | **X** | ARRUELA | WASHER | ARANDELA |
| 35 | 339761X1 | | **2** | PARAFUSO | BOLT | PERNO |
| 36 | 339374X1 | | **2** | ARRUELA | WASHER | ARANDELA |
| 37 | 339024X1 | | **2** | ARRUELA | WASHER | ARANDELA |
| 38 | 339814X1 | | **2** | PARAFUSO | BOLT | PERNO |
| 39 | 339024X1 | | **2** | ARRUELA | WASHER | ARANDELA |
| 40 | 339402X1 | | **2** | PORCA | NUT | TUERCA |
| 41 | 392440X1 | | **4** | PARAFUSO | BOLT | PERNO |
| 42 | 6217399M1 | | **1** | SUPORTE | CLEVIS | GANCHO SEGURI. |
| 43 | 339402X1 | | **2** | PORCA | NUT | TUERCA |
| 44 | 352438X1 | | **1** | ANEL TRAVA | CIRCLIP | CIRCULITO |
| 45 | 052878S1 | | **1** | TRAVA | LOCK | RETENEDOR |
| 46 | 339761X1 | | **8** | PARAFUSO | BOLT | PERNO |
| 47 | 339374X1 | | **8** | ARRUELA | WASHER | ARANDELA |
| 48 | 068893T1 | ▶ 1875MM | **1** | CABO | CABLE | CABLE |
| 48 | 065028T1 | ◀ 1902MM | **1** | CABO | CABLE | CABLE |
| 49 | 064187T1 | | **1** | COLUNA DIREÇÃO | STEERING COLUMN | COLUMNA DIRECC |

**Sistema De Direção**
**Steering System**
**Sistema De Direccion**

**105-90**

**Tratores Com Cabine**
**Tractors With Cab**
**Tractores Con Cabina**

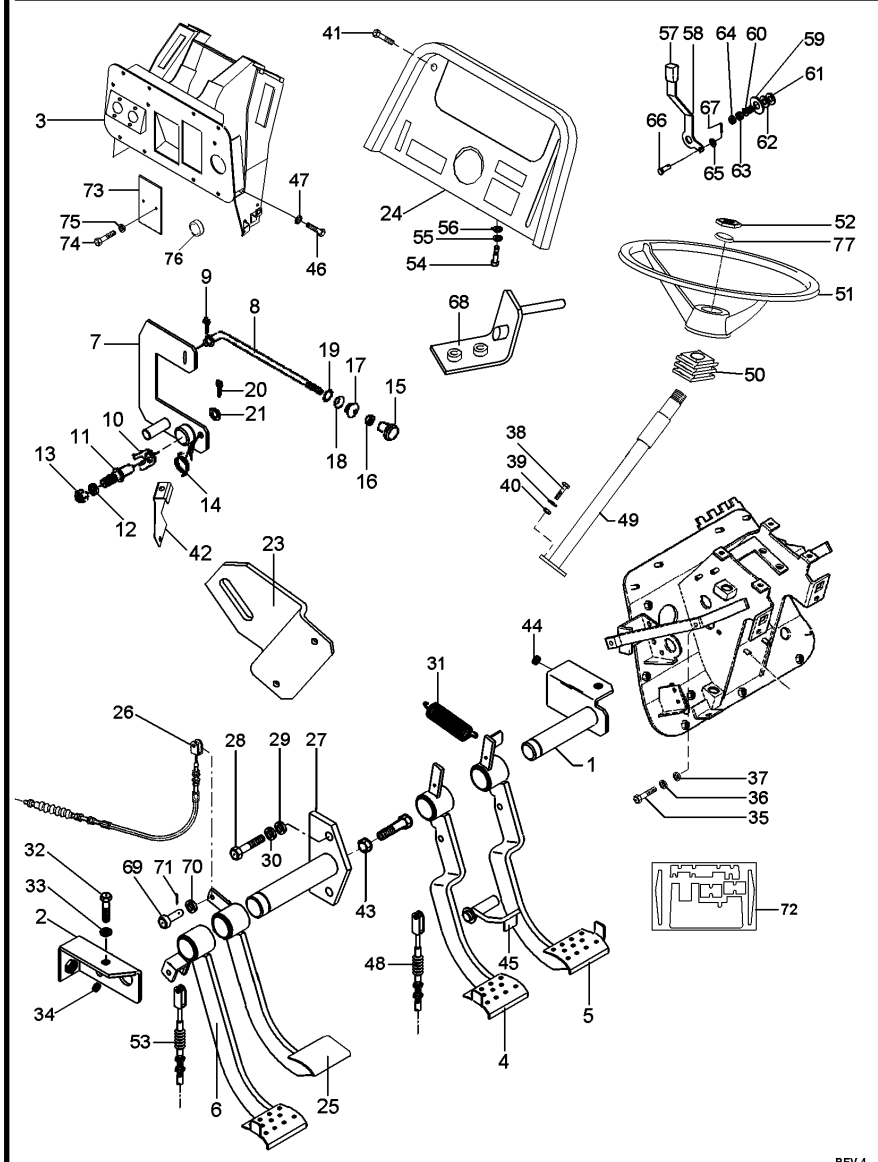


REV.4

**6225946M91 EL91Z016 C029205 E01 (1) 08/08 105-90**

| | | | |
|---|---|---|---|
| 50 | 2801323M1 | | |
| 51 | 6200469M1 | | |
| 52 | 061181T1 | | |
| 53 | 069646T1 | [A] | |
| 54 | 339761X1 | | |
| 55 | 339374X1 | | |
| 56 | 339024X1 | | |
| 57 | 067632P3 | | |
| 58 | 068908P1 | | |
| 59 | 044206P1 | | |
| 60 | 037594P1 | | |
| 61 | 490434M1 | | |
| 62 | 353756X1 | | |
| 63 | 353430X1 | | |
| 64 | 353431X1 | | |
| 65 | 353753X1 | | |
| 66 | 354186X1 | | |
| 67 | 354041X1 | | |
| 68 | 063886S1 | | |
| 69 | 070063P1 | | |
| 70 | 353756X1 | | |
| 71 | 354059X1 | | |
| 72 | 6221037M91 | | |
| 73 | 052828P1 | | |
| 74 | 339560X1 | | |
| 75 | 339375X1 | | |
| 76 | 3146456M1 | | |
| 77 | 037892T1 | | |

[A] EMBREAGEM
CLUTCH
EMBRAGUE

[B] BLOQUEIO DIFERENCIAL
DIFFERENTIAL LOCK
BLOQUEO DIFERENCIAL

[C] BLOQUEIO
BLOCKAGE
BLOQUEO

| | | | |
|---|---|---|---|
| **1** | COLAR | COLLAR | COLLAR |
| **1** | VOLANTE | FLYWHEEL | VOLANTE |
| **1** | EMBLEMA | EMBLEM | EMBLEMA |
| **1** | CABO | CABLE | CABLE |
| **2** | PARAFUSO | BOLT | PERNO |
| **2** | ARRUELA | WASHER | ARANDELA |
| **2** | ARRUELA | WASHER | ARANDELA |
| **1** | MANÍPULO | KNOB | POMO |
| **1** | ALAVANCA | LEVER | PALANCA |
| **1** | ESPAÇADOR | SPACER | PIEZA DISTANCIA |
| **1** | MOLA | SPRING | RESORTE |
| **2** | ARRUELA | WASHER | ARANDELA |
| **1** | ARRUELA | WASHER | ARANDELA |
| **1** | PORCA | NUT | TUERCA |
| **1** | PORCA | NUT | TUERCA |
| **3** | ARRUELA | WASHER | ARANDELA |
| **2** | PINO | PIN | PASADOR |
| **2** | CUPILHA | COTTER PIN | PASADOR DOUBLE |
| **1** | SUPORTE | SUPPORT | DISPOS.DE SOSTEN |
| **4** | PINO | PIN | PASADOR |
| **4** | ARRUELA | WASHER | ARANDELA |
| **4** | CONTRAPINO | DOWEL | CENTRAJE |
| **1** | ISOLANTE | INSULATOR | PROD.AISLANTE |
| **2** | TAMPA | COVER | CUBIERTA |
| **4** | PARAFUSO | BOLT | PERNO |
| **4** | ARRUELA | WASHER | ARANDELA |
| **1** | TAMPÃO | PAD | ALMOHADILLA |
| **1** | TAMPA | COVER | CUBIERTA |

**Cj. Tampa**
**Cover**
**Tapa**

**105-95**

**Tratores Com Cabine**
**Tractors With Cab**
**Tractores Con Cabina**

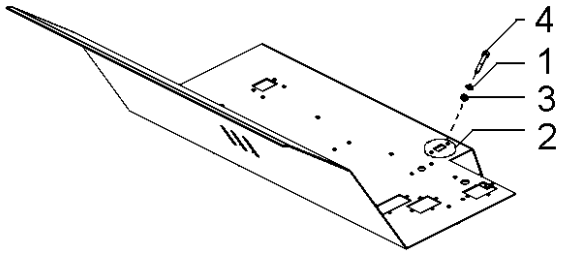


| | | | | |
|---|---|---|---|---|
| 1 | 339374X1 | **2** | ARRUELA | WASHER | ARANDELA |
| 2 | 6208670M1 | **1** | TAMPÃO | PAD | ALMOHADILLA |
| 3 | 339169X1 | **2** | PORCA | NUT | TUERCA |
| 4 | 339124X1 | **2** | PARAFUSO | BOLT | PERNO |

**Tirante**
**Rod**
**Varilla**

**Embreagem**
**Clutch**
**Embrague**

**105-100**

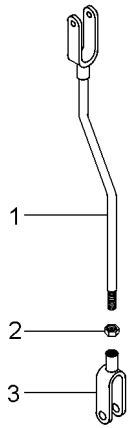


| | | | | | |
|---|---|---|---|---|---|
| 1 | 026646S1 | | **1** TIRANTE | ROD | VARILLA |
| 2 | 353430X1 | 3/8X24 | **1** PORCA | NUT | TUERCA |
| 3 | 195270M1 | | **1** GARFO | FORK | HORQUILLA |

**Tirante**
**Rod**
**Varilla**

**105-105**

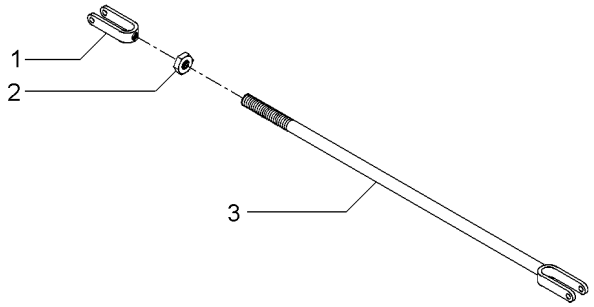


| | | | | |
|---|---|---|---|---|
| 1 | 195270M1 | **1** GARFO | FORK | HORQUILLA |
| 2 | 353430X1 | **1** PORCA | NUT | TUERCA |
| 3 | 3146704M91 | **1** CJ. TIRANTE | KIT, ROD | JUEGO DE BIELAS |

**Tirante**
**Rod**
**Varilla**

**105-110**

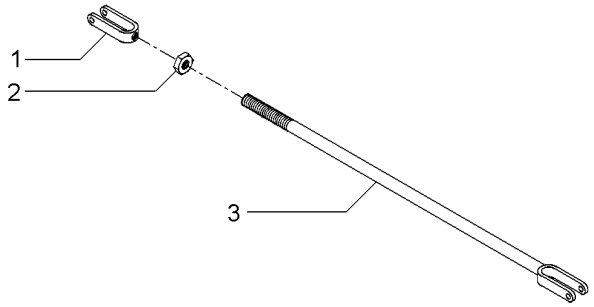


| | | | | | |
|---|---|---|---|---|---|
| 1 | 195270M1 | | **1** GARFO | FORK | HORQUILLA |
| 2 | 353430X1 | 3/8x24 | **1** PORCA | NUT | TUERCA |
| 3 | 184174M91 | | **1** TIRANTE | ROD | VARILLA |

**Alavanca Do Freio**
**Lever Kit**
**Juego De Palanca**

**105-115**

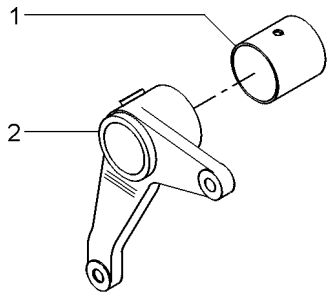


| | | | | | |
|---|---|---|---|---|---|
| 1 | 195910M1 | | **1** | BUCHA | BUSH | CASQUILLO |
| 2 | 2800895M1 | ▶ | **1** | ALAVANCA | LEVER | PALANCA |

**Pedal De Freio**
**Brake Pedal**
**Pedal De Freno**

**Lado Direito**
**Right Hand**
**Lado Derecho**

**105-120**

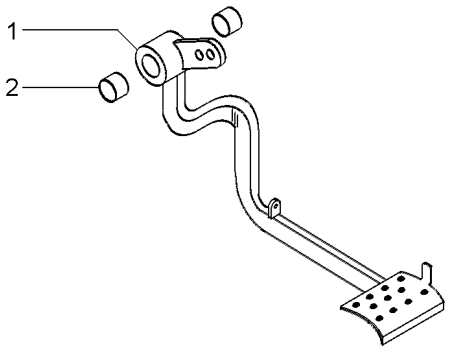


| | | | | | |
|---|---|---|---|---|---|
| 1 | | 027960N1 | **1** PEDAL | PEDAL | PEDAL |
| 2 | 6227779M1 | | **2** BUCHA | BUSH | CASQUILLO |

**Pedal Do Freio**
**Brake Pedal**
**Pedal De Freno**

**Lado Esquerdo**
**Left Hand**
**Lado Izquierdo**

**105-125**

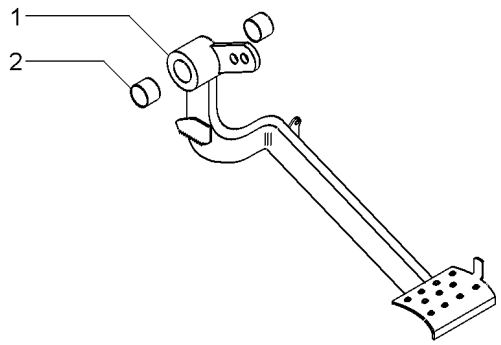


| | | | | | |
|---|---|---|---|---|---|
| 1 | | 027958N2 | **1** PEDAL | PEDAL | PEDAL |
| 2 | 6227779M1 | | **2** BUCHA | BUSH | CASQUILLO |

| Embreagem | Pedal |
|---|---|
| Clutch | Pedal |
| Embrague | Pedal |

**105-130**

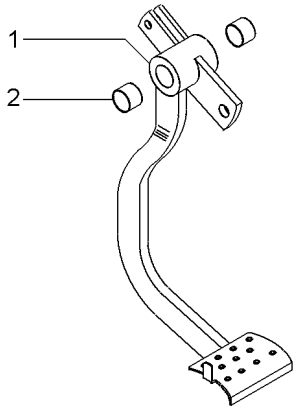


| | | | | | |
|---|---|---|---|---|---|
| 1 | | 022532N1 | **1** PEDAL | PEDAL | PEDAL |
| 2 | 6227779M1 | | **2** BUCHA | BUSH | CASQUILLO |

**Comando Do Freio**
**Brake Drive**
**Mando De Freno**

**105-135**

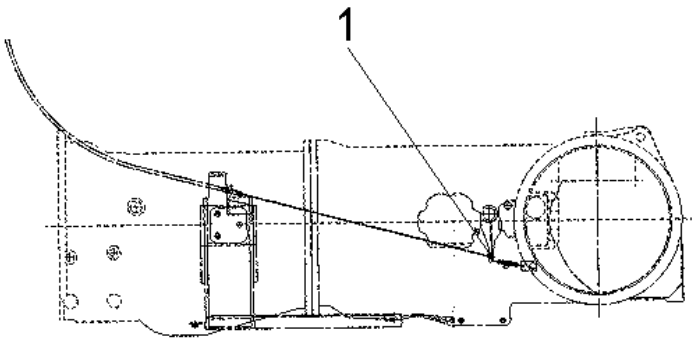


| | | | | | |
|---|---|---|---|---|---|
| 1 | 832813M1 | ▶ | **2** | PINO | PIN | PASADOR |
| 1 | 353756X1 | | **2** | ARRUELA | WASHER | ARANDELA |
| 1 | 354059X1 | | **2** | CONTRAPINO | DOWEL | CENTRAJE |

**Soleira E Escada**
**Foot Rest And Leadder**
**Reposa Pied Y Escalera**

**105-140**

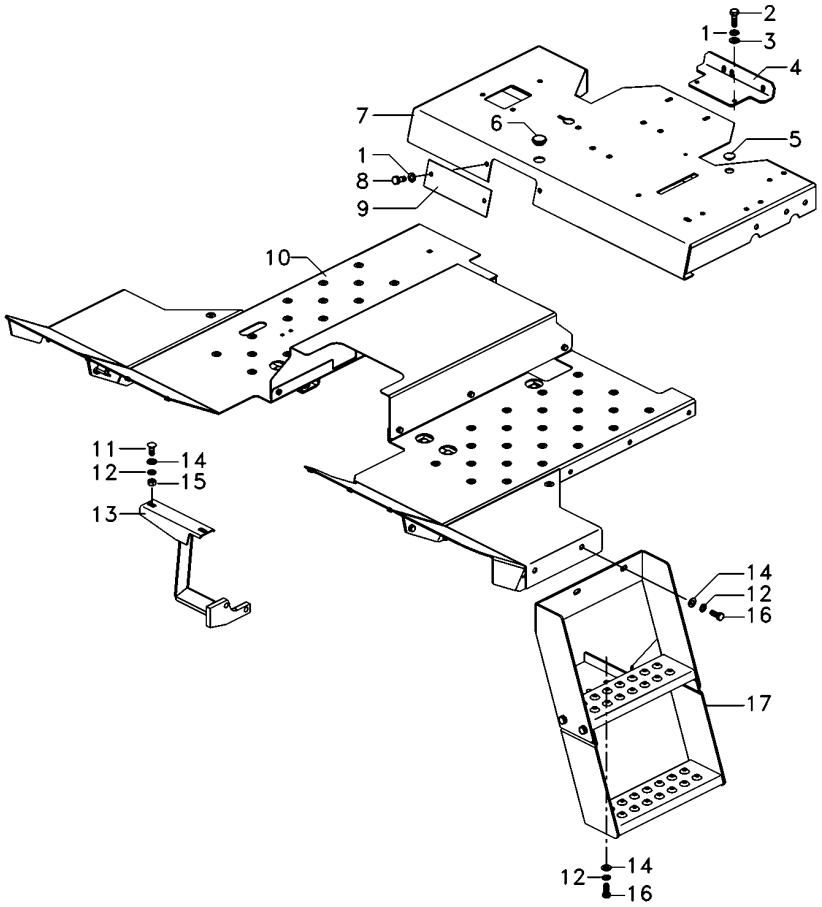


| | | | | | |
|---|---|---|---|---|---|
| 1 | 339374X1 | | **4** | ARRUELA | WASHER | ARANDELA |
| 2 | 339761X1 | | **2** | PARAFUSO | BOLT | PERNO |
| 3 | 391166X1 | | **2** | ARRUELA | WASHER | ARANDELA |
| 4 | 068107S1 | | **1** | SUPORTE | BRACKET | SOPORTE |
| 5 | 024532P1 | | **1** | TAMPÃO | PAD | ALMOHADILLA |
| 6 | 021460P1 | | **1** | TAMPÃO | PAD | ALMOHADILLA |
| 7 | 6227152M91 | | **1** | PLATAFORMA | TABLE | MESA |
| 8 | 339123X1 | | **2** | PARAFUSO | BOLT | PERNO |
| 9 | 068513P1 | | **1** | TAMPA | COVER | CUBIERTA |
| 10 | 6223636M91 | 105-145 No | **1** | SOLEIRA | FOOT REST | REPOSAPIES |
| 11 | 390809X1 | | **2** | PARAFUSO | BOLT | PERNO |
| 12 | 339376X1 | | **13** | ARRUELA | WASHER | ARANDELA |
| 13 | 036864S1 | | **1** | SUPORTE | BRACKET | SOPORTE |
| 14 | 390734X1 | | **7** | ARRUELA | WASHER | ARANDELA |
| 15 | 339402X1 | | **2** | PORCA | NUT | TUERCA |
| 16 | 339401X1 | | **11** | PARAFUSO | BOLT | PERNO |
| 17 | 6223650M91 | | **1** | ESCALA | SKETCH | ESQUEMA |

**Soleira**
**Footstep**
**Estribos**

**105-145**

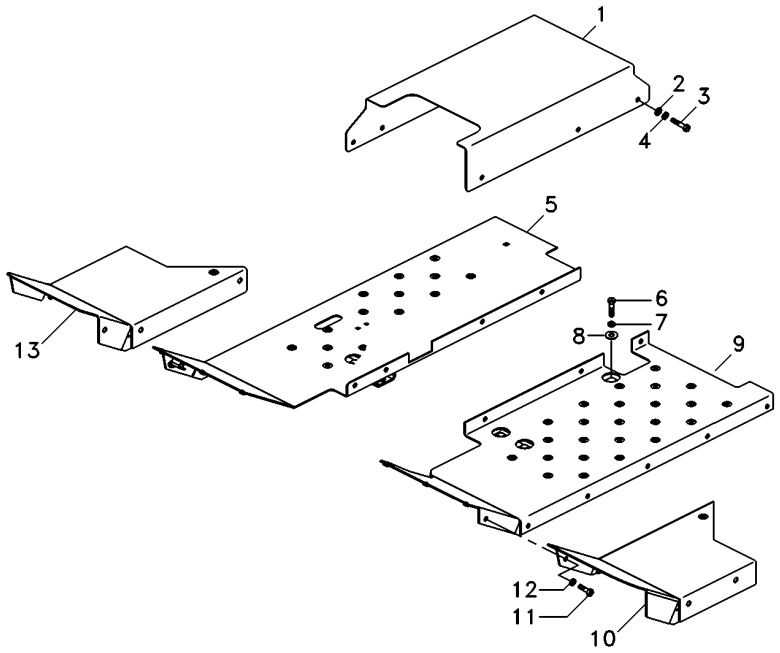


| | | | | | |
|---|---|---|---|---|---|
| 1 | 6223641M1 | | **1** | SOLEIRA | FOOT REST | REPOSAPIES |
| 2 | 390971X1 | | **6** | ARRUELA | WASHER | ARANDELA |
| 3 | 339560X1 | | **6** | PARAFUSO | BOLT | PERNO |
| 4 | 339375X1 | | **6** | ARRUELA | WASHER | ARANDELA |
| 5 | 6223639M91 | ▶ | **1** | CJ. SOLEIRA | FOOTSTEP | CHAPAS DE PISO |
| 6 | 339401X1 | | **5** | PARAFUSO | BOLT | PERNO |
| 7 | 339376X1 | | **5** | ARRUELA | WASHER | ARANDELA |
| 8 | 1440264X1 | | **5** | ARRUELA | WASHER | ARANDELA |
| 9 | 6223637M91 | ◀ | **1** | CJ. SOLEIRA | FOOTSTEP | CHAPAS DE PISO |
| 10 | 6222257M91 | ◀ | **1** | CJ. EXTENSÃO | KIT, EXTENSION | PROLONG.JUEGO |
| 11 | 339123X1 | | **6** | PARAFUSO | BOLT | PERNO |
| 12 | 339374X1 | | **6** | ARRUELA | WASHER | ARANDELA |
| 13 | 6222254M91 | ▶ | **1** | CJ. EXTENSÃO | KIT, EXTENSION | PROLONG.JUEGO |

**Estrutura De Segurança**
**Safety Frame**
**Bastidor De Seguridad**

**105-150**

**Rígido**
**Rigid**
**Rígido**

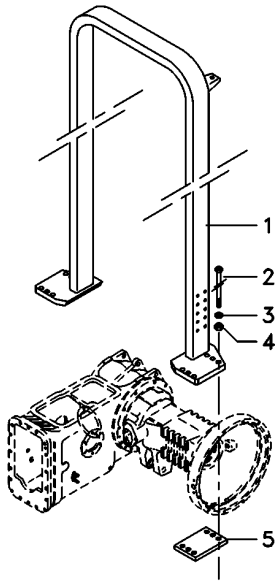


| | | | | |
|---|---|---|---|---|
| 1 | 6225767M91 | **1** | ESTRUTURA | STRUCTURE | ESTRUCTURA |
| 2 | 368547X1 | **12** | PARAFUSO | BOLT | PERNO |
| 3 | 353775X1 | **12** | ARRUELA | WASHER | ARANDELA |
| 4 | 366957X1 | **12** | PORCA | NUT | TUERCA |
| 5 | 022724P1 | **2** | CHAPA | PLATE | CHAPA |

**Estrutura De Segurança**
**Safety Frame**
**Bastidor De Seguridad**

**105-155**

**Basculante**
**Inclinable**
**Inclinable**

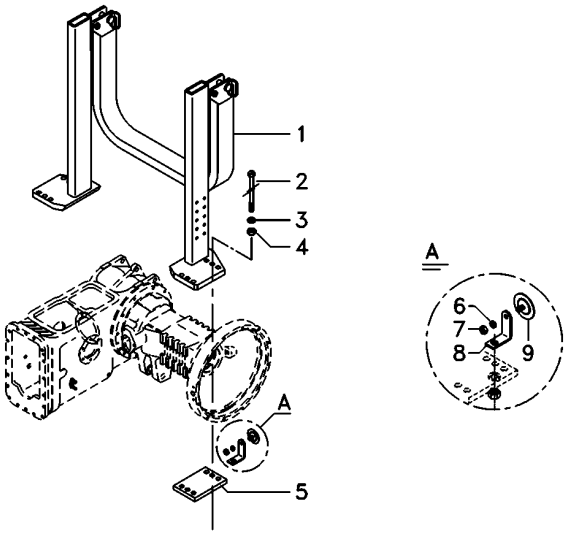


| | | | | | |
|---|---|---|---|---|---|
| 1 | 6218921M91 | **1** | ESTRUTURA | STRUCTURE | ESTRUCTURA |
| 2 | 368547X1 | **12** | PARAFUSO | BOLT | PERNO |
| 3 | 353775X1 | **12** | ARRUELA | WASHER | ARANDELA |
| 4 | 366957X1 | **12** | PORCA | NUT | TUERCA |
| 5 | 022724P1 | **2** | CHAPA | PLATE | CHAPA |
| 6 | 339375X1 | **1** | ARRUELA | WASHER | ARANDELA |
| 7 | 339030X1 | **1** | PORCA | NUT | TUERCA |
| 8 | 070842P1 | **1** | SUPORTE | BRACKET | SOPORTE |

| Suporte<br>Support<br>Soporte | Para-Lama<br>Mudguard<br>Guardabarros | 105-160 | Sem Estrutura De Segurança<br>Without Safety Frame<br>Sim Bastidor De Seguridad |
|---|---|---|---|

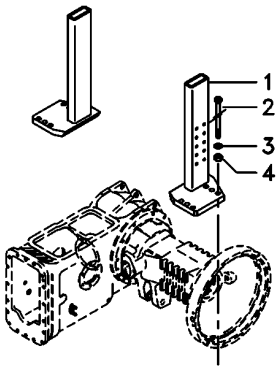


| | | | | | |
|---|---|---|---|---|---|
| 1 | 063609S1 | ▶ | **1** | SUPORTE | CLEVIS | GANCHO SEGURI. |
| 1 | 6222701M91 | ◀ | **1** | SUPORTE | CLEVIS | GANCHO SEGURI. |
| 2 | 373686X1 | | **8** | PARAFUSO | BOLT | PERNO |
| 3 | 353775X1 | | **8** | ARRUELA | WASHER | ARANDELA |
| 4 | 366957X1 | | **8** | PORCA | NUT | TUERCA |

**Toldo**
**Canopy**
**Toldo**

**105-165**

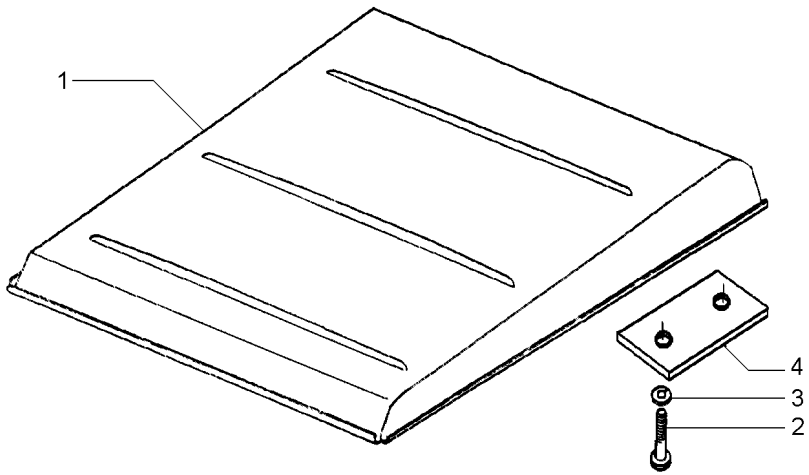


| | | | | | |
|---|---|---|---|---|---|
| 1 | 047162S1 | | **1** | TOLDO | CANOPY | DOSEL |
| 2 | 1441368X1 | M12x1,25x45 | **4** | PARAFUSO | BOLT | PERNO |
| 3 | 339369X1 | | **4** | ARRUELA | WASHER | ARANDELA |
| 4 | 044808P1 | | **2** | FIXADOR | ATTACHMENT | ADITAMENTO |

**Controle Remoto**
**Remote Control**
**Control Remoto**

**Alavanca**
**Lever**
**Palanca**

**105-170**

**Tratores Com Cabine**
**Tractors With Cab**
**Tractores Con Cabina**

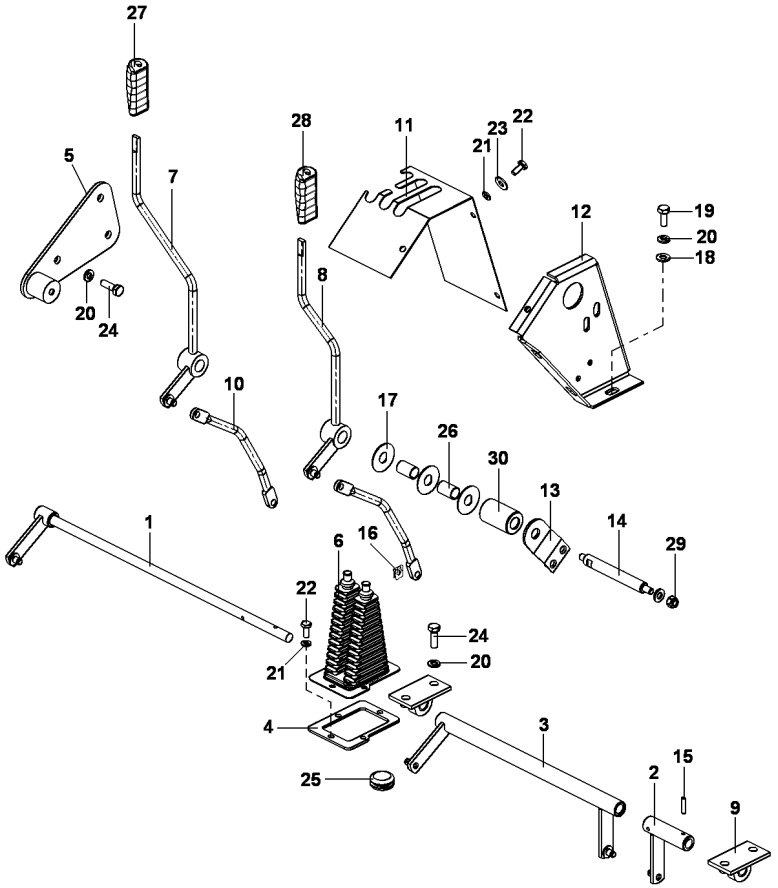


| | | | | | |
|---|---|---|---|---|---|
| 1 | 067965S1 | | **1** | ALAVANCA | LEVER | PALANCA |
| 2 | 068454S1 | | **1** | TUBO | PIPE | CANO |
| 3 | 068455N1 | | **1** | CJ. ALAVANCA | KIT, LEVER | JUEGO, PALANCA |
| 4 | 069938P1 | | **1** | BASE | BOWL | TAZA |
| 5 | 069966S1 | | **1** | CJ. CHAPA | KIT, PLATE | JUEGO DE PLATO |
| 6 | 069967P1 | | **1** | COIFA | BELLOWS | FUELLE |
| 7 | 069986S1 | | **1** | CJ. ALAVANCA | KIT, LEVER | JUEGO, PALANCA |
| 8 | 069987S1 | | **1** | CJ. ALAVANCA | KIT, LEVER | JUEGO, PALANCA |
| 9 | 070106N1 | | **2** | CJ. SUPORTE | KIT, BRACKET | JUEGO SOPORTE |
| 10 | 070574P1 | | **2** | TIRANTE | ROD | VARILLA |
| 11 | 072165P1 | | **1** | FECHAMENTO | COVER | CUBIERTA |
| 12 | 072166S1 | | **1** | CJ. SUPORTE | KIT, BRACKET | JUEGO SOPORTE |
| 13 | 072169S1 | | **1** | CJ. SUPORTE | KIT, BRACKET | JUEGO SOPORTE |
| 14 | 072220P1 | | **1** | EIXO | SHAFT | ARBOL |
| 15 | 1441311X1 | 4X22 | **2** | PINO ELÁSTICO | ROLL PIN | PASADOR ELASTICO |
| 16 | 1679932M2 | | **4** | GRAMPO | CRAMP | PASADOR |
| 17 | 3386514M1 | | **3** | DISCO | DISC | DISCO |
| 18 | 339024X1 | 17X8.4X2 | **6** | ARRUELA | WASHER | ARANDELA |
| 19 | 339123X1 | M8X1.25X20 | **5** | PARAFUSO | BOLT | PERNO |
| 20 | 339374X1 | | **12** | ARRUELA | WASHER | ARANDELA |
| 21 | 339375X1 | | **7** | ARRUELA | WASHER | ARANDELA |
| 22 | 339560X1 | M6X1X16 | **7** | PARAFUSO | BOLT | PERNO |
| 23 | 339588X1 | 18X6.5X1.5 | **3** | ARRUELA | WASHER | ARANDELA |
| 24 | 339761X1 | | **7** | PARAFUSO | BOLT | PERNO |
| 25 | 3713587M1 | | **1** | BUJÃO | PLUG | TAPON |
| 26 | 3713905M1 | | **2** | BUCHA | BUSH | CASQUILLO |
| 27 | 3715491M91 | | **1** | MANÍPULO | KNOB | POMO |
| 28 | 3715492M91 | | **1** | MANÍPULO | KNOB | POMO |
| 29 | 391056X1 | M8 | **1** | PORCA | NUT | TUERCA |
| 30 | 6200103M1 | | **1** | BUCHA | BUSH | CASQUILLO |

**Espelho**
**Mirror**
**Espejo**

**105-175**

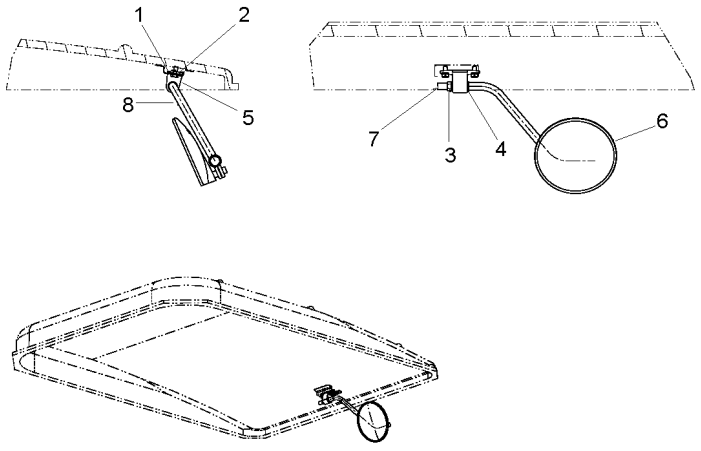


| | | | | |
|---|---|---|---|---|
| 1 | 339124X1 | **2** | PARAFUSO | BOLT | PERNO |
| 2 | 339374X1 | **2** | ARRUELA | WASHER | ARANDELA |
| 3 | 339402X1 | **1** | PORCA | NUT | TUERCA |
| 4 | 391158X1 | **2** | ARRUELA | WASHER | ARANDELA |
| 5 | 6236524M91 | **1** | COXIM | MOUNTING | MONTANTE |
| 6 | 6236542M91 | **1** | ESPELHO | MIRROR | RETROVISOR |
| 7 | 6236556M1 | **1** | TAMPÃO | PAD | ALMOHADILLA |
| 8 | 6239514M91 | **1** | HASTE | RAIL | RIEL |

**Conjunto Para-Sol**
**Sun-Shield Assy**
**Conjunto Dosel**

**110-10**

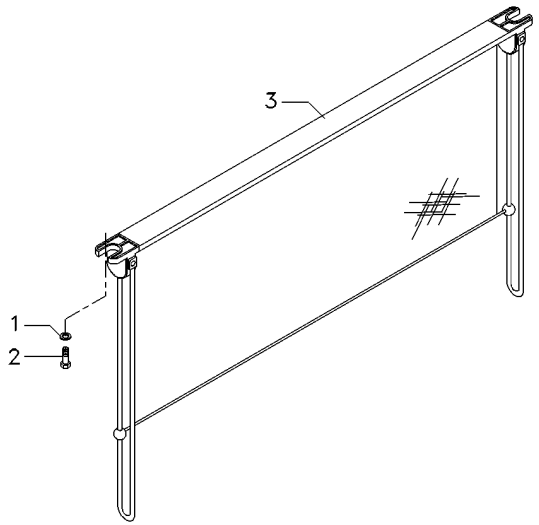


| | | | | |
|---|---|---|---|---|
| 1 | 353769X1 | | | |
| 2 | 6211347M1 | **2** | ARRUELA | WASHER | ARANDELA |
| 3 | 6214876M1 | **2** | PARAFUSO ALLEN | ALLEN BOLT | TORNILLO ALLEN |
| | | **1** | VENEZIANA | SHUTTER | OBTURADOR |

REV.03

**Escada**
**Ladder**
**Escalera**

**110-15**

**Tratores Com Cabine**
**Tractors With Cab**
**Tractores Con Cabina**

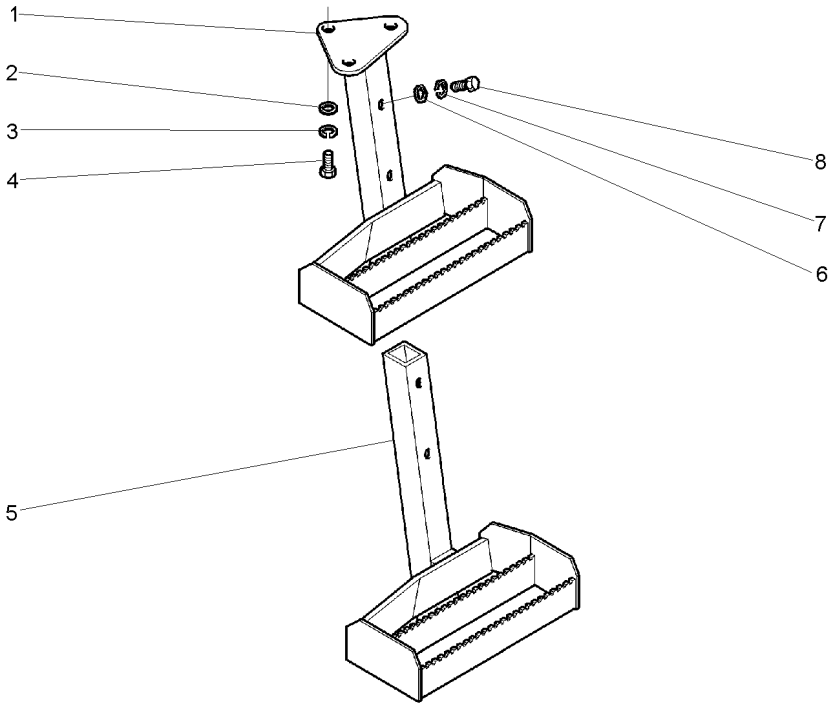


| | | | | | |
|---|---|---|---|---|---|
| 1 | 065654S1 | ◀ | **1** | ESCADA | LADDER | ESCALERA |
| 2 | 339025X1 | | **3** | ARRUELA | WASHER | ARANDELA |
| 3 | 339376X1 | | **3** | ARRUELA | WASHER | ARANDELA |
| 4 | 339451X1 | | **3** | PARAFUSO | BOLT | PERNO |
| 5 | 3810624M91 | ◀ | **1** | ESCADA | LADDER | ESCALERA |
| 6 | 339025X1 | | **2** | ARRUELA | WASHER | ARANDELA |
| 7 | 339376X1 | | **2** | ARRUELA | WASHER | ARANDELA |
| 8 | 3009491X1 | | **2** | PARAFUSO | BOLT | PERNO |

**Fechamento**
**Stopping**
**Cerramento**

**110-20**

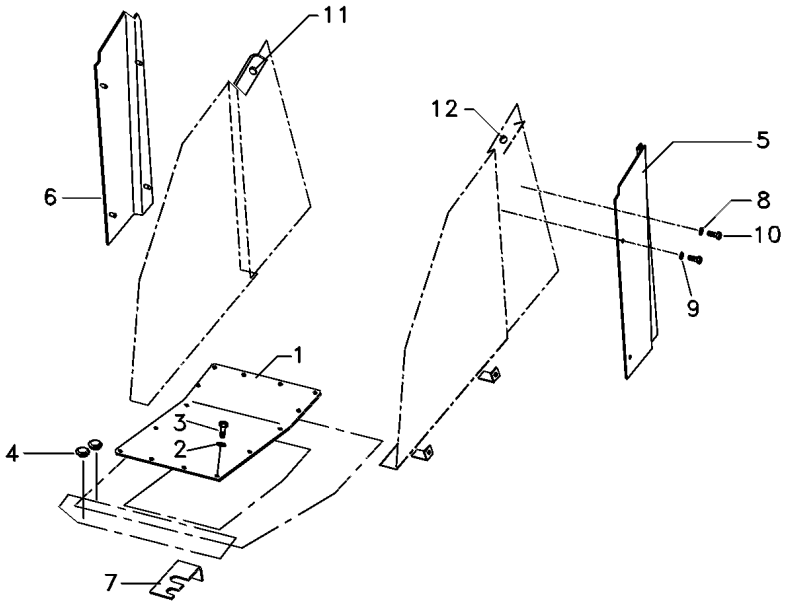


| | | | | | |
|---|---|---|---|---|---|
| 1 | 6206342M91 | | **1** | CJ. TAMPA | KIT, CAP | JUEGO DE TAPON |
| 2 | 6211360M1 | | **16** | ARRUELA | WASHER | ARANDELA |
| 3 | 339761X1 | | **16** | PARAFUSO | BOLT | PERNO |
| 4 | 066360T1 | | **2** | TAMPÃO | PAD | ALMOHADILLA |
| 5 | 066076P1 | ◀ | **1** | FECHAMENTO | COVER | CUBIERTA |
| 6 | 066077P1 | ▶ | **1** | FECHAMENTO | COVER | CUBIERTA |
| 7 | 053947P1 | | **1** | SUPORTE | BRACKET | SOPORTE |
| 8 | 391038X1 | | **8** | ARRUELA | WASHER | ARANDELA |
| 9 | 6211359M1 | | **4** | ARRUELA | WASHER | ARANDELA |
| 10 | 339666X1 | | **8** | PARAFUSO | BOLT | PERNO |
| 11 | 6214930M1 | | **3** | PASSA-FIO | GROMMET | PASACABLE |
| 12 | 6211287M1 | | **1** | PASSA-FIO | GROMMET | PASACABLE |

**Janela E Vidro Traseiro Da Cabine**
**Rear Window And Glass Of The Cab**
**Ventana Y Vidrio Trasero De La Cabina**

**110-25**

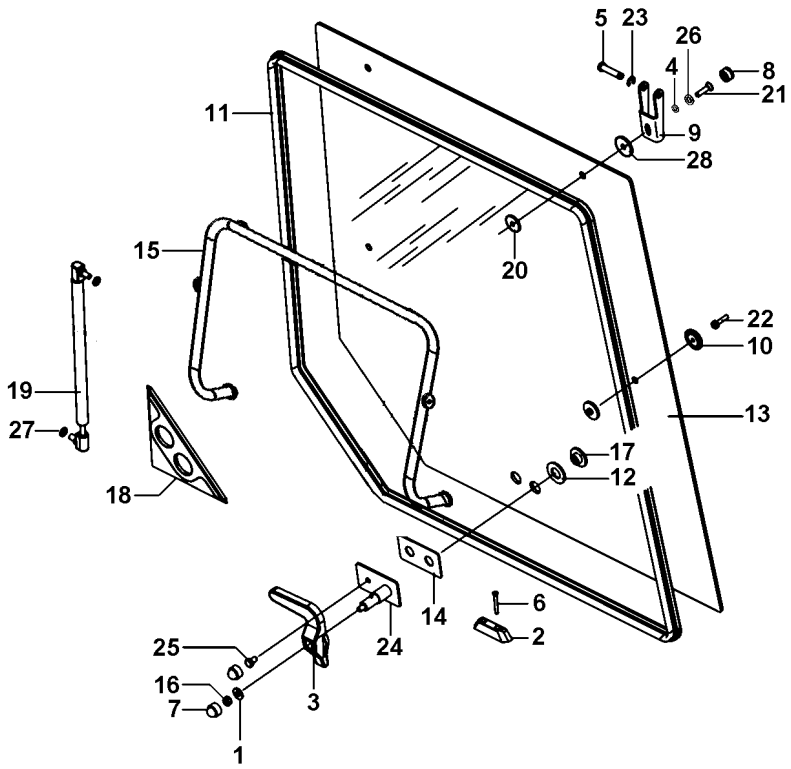


REV.02

**6223309M91 N778Z001 C029205 E01 (1) 08/08 110-25**

| | | | | | |
|---|---|---|---|---|---|
| 1 | 339056X1 | 8.5X20X2.5 | **1** ARRUELA | WASHER | ARANDELA |
| 2 | 6228688M1 | | **1** TRAVA | LOCK | RETENEDOR |
| 3 | 6228685M1 | | **1** MANÍPULO | KNOB | POMO |
| 4 | 81649500 | | **2** ARRUELA | WASHER | ARANDELA |
| 5 | 3902137M1 | | **2** PINO | PIN | PASADOR |
| 6 | 6228689M1 | | **2** PARAFUSO | BOLT | PERNO |
| 7 | 3616277M1 | | **2** CAPA | CAP | TAPA |
| 8 | 32604400 | | **2** TAMPA | COVER | CUBIERTA |
| 9 | 3902136M2 | | **2** GANCHO | HOOK | GANCHO |
| 10 | 3902145M1 | | **2** COXIM | MOUNTING | MONTANTE |
| 11 | 066103T1 | | **1** VEDAÇÃO | SEALING | VEDACION |
| 12 | 6228686M1 | | **2** ARRUELA | WASHER | ARANDELA |
| 13 | 6223763M1 | | **1** VIDRO | GLASS | CRISTAL |
| 14 | 3619906M1 | | **1** JUNTA | GASKET | EMPAQUETADURA. |
| 15 | 066309S1 | | **1** SUPORTE | CLEVIS | GANCHO SEGURI. |
| 16 | 394367X1 | M8 | **1** PORCA | NUT | TUERCA |
| 17 | 6228687M1 | | **2** PORCA | NUT | TUERCA |
| 18 | 3806376M1 | | **1** VEDANTE | SEAL | RETEN |
| 19 | 3902140M1 | | **2** CILINDRO | CYLINDER | CILINDRO |
| 20 | 3902365M1 | | **4** ARRUELA | WASHER | ARANDELA |
| 21 | HC9322 | | **2** PARAFUSO | SCREW | TORNILLO |
| 22 | 3010775X1 | M6X25 | **2** PARAFUSO | BOLT | PERNO |
| 23 | 1440988X1 | | **2** ANEL TRAVA | CIRCLIP | CIRCULITO |
| 24 | 6228656M91 | | **1** CJ. SUPORTE | KIT, BRACKET | JUEGO SOPORTE |
| 25 | 339228X1 | M8X12 | **1** PARAFUSO | BOLT | PERNO |
| 26 | 32667000 | | **2** TRAVA | LOCK | RETENEDOR |
| 27 | 391025X1 | | **4** ARRUELA | WASHER | ARANDELA |
| 28 | 625540 | | **2** ARRUELA | WASHER | ARANDELA |

**Porta**
**Door**
**Puerta**

**110-30**

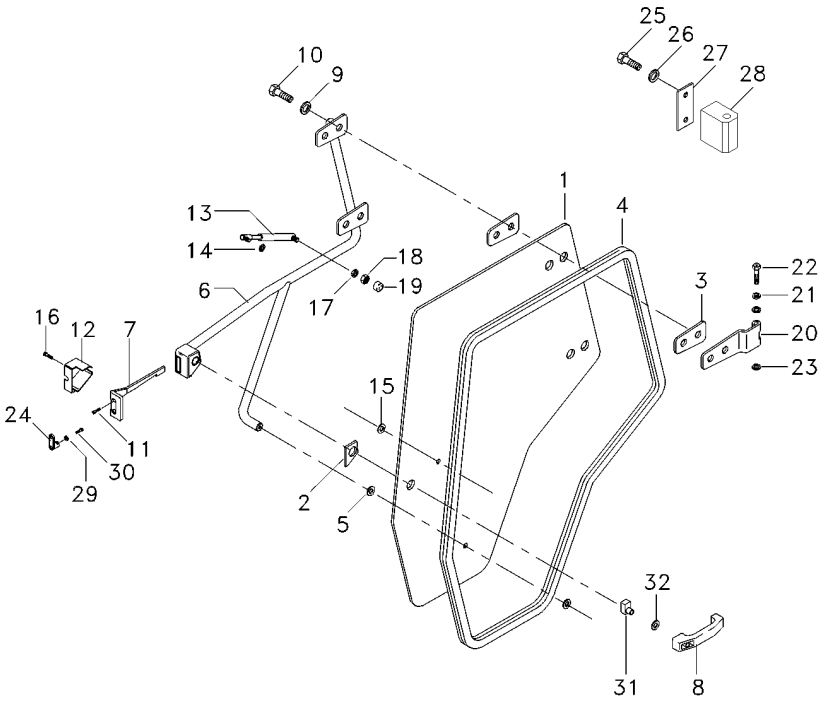


| | | | | | |
|---|---|---|---|---|---|
| 1 | 066083T1 | **1** | VIDRO | GLASS | CRISTAL |
| 2 | 6200042M1 | **1** | JUNTA | JOINT | JUNTA |
| 3 | 066198T1 | **4** | JUNTA | GASKET | EMPAQUETADURA. |
| 4 | 6211284M1 | **1** | GUARNIÇÃO | FOAM | ESPUMA |
| 5 | 3902365M1 | **1** | ARRUELA | WASHER | ARANDELA |
| 6 | 6204325M91 | **1** | MAÇANETA | HANDLE | MANETA |
| 7 | 3804663M1 | **1** | TRINCO | LATCH | CERROJO |
| 8 | 3902356M91 | **1** | MAÇANETA | HANDLE | MANETA |
| 9 | 390734X1 | **12** | ARRUELA | WASHER | ARANDELA |
| 10 | 3009491X1 | **4** | PARAFUSO | BOLT | PERNO |
| 11 | 3009432X1 | **4** | PARAFUSO | BOLT | PERNO |
| 12 | 3804661M1 | **1** | TAMPA | COVER | CUBIERTA |
| 13 | 6217483M1 | **1** | AMORTECEDOR | DAMPER | AMORTIGUADOR |
| 14 | 391025X1 | **1** | ARRUELA | WASHER | ARANDELA |
| 15 | 3902145M1 | **2** | COXIM | MOUNTING | MONTANTE |
| 16 | 3009431X1 | **1** | PARAFUSO | BOLT | PERNO |
| 17 | 6211360M1 | **1** | ARRUELA | WASHER | ARANDELA |
| 18 | 339169X1 | **1** | PORCA | NUT | TUERCA |
| 19 | 3616277M1 | **1** | CAPA | CAP | TAPA |
| 20 | 6213470M91 | **2** | DOBRADIÇA | HINGE | BISAGRA |
| 21 | 6211315M1 | **4** | ARRUELA | WASHER | ARANDELA |
| 22 | 6214931M1 | **2** | PINO | PIN | PASADOR |
| 23 | 1440988X1 | **2** | ANEL TRAVA | CIRCLIP | CIRCULITO |
| 24 | 3902372M1 | **1** | TRINCO | LATCH | CERROJO |
| 25 | 339123X1 | **4** | PARAFUSO | BOLT | PERNO |
| 26 | 6203540M1 | **4** | ARRUELA | WASHER | ARANDELA |
| 27 | 6214907M1 | **2** | CHAPA | PLATE | CHAPA |
| 28 | 6213469M1 | **8** | MANCAL | BEARING | COJINETE |
| 29 | 6207323M1 | **2** | ARRUELA | WASHER | ARANDELA |
| 30 | 6211348M1 | **2** | PARAFUSO | BOLT | PERNO |
| 31 | 6228675M91 | **1** | BIELETA | LINK | CONEXION |
| 32 | 391056X1 | **1** | PORCA | NUT | TUERCA |

REV.04

**Cabine**
**Cab**
**Cabina**

**110-35**

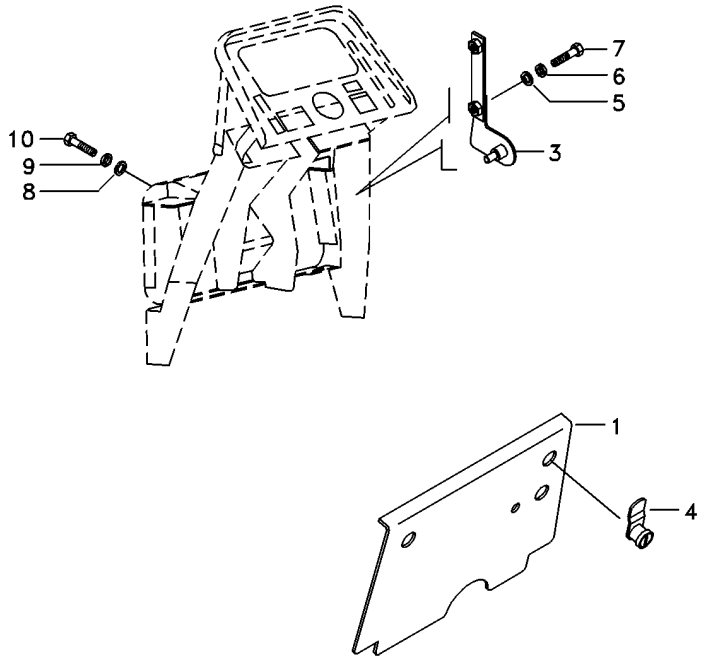


| | | | | | |
|---|---|---|---|---|---|
| 1 | 066318S1 | | **1** | TAMPA | COVER | CUBIERTA |
| 3 | 066323S1 | ▶ | **1** | SUPORTE | BRACKET | SOPORTE |
| 3 | 066322S1 | ◀ | **1** | SUPORTE | BRACKET | SOPORTE |
| 4 | 6200081M1 | | **2** | TRAVA | LOCK | RETENEDOR |
| 5 | 391038X1 | | **4** | ARRUELA | WASHER | ARANDELA |
| 6 | 376718X1 | | **4** | ARRUELA | WASHER | ARANDELA |
| 7 | 339666X1 | | **4** | PARAFUSO | BOLT | PERNO |
| 8 | 390972X1 | | **8** | ARRUELA | WASHER | ARANDELA |
| 9 | 6211360M1 | | **8** | ARRUELA | WASHER | ARANDELA |
| 10 | 339123X1 | | **8** | PARAFUSO | BOLT | PERNO |

**Revestimento**
**Cladding**
**Revestimiento**

**110-40**

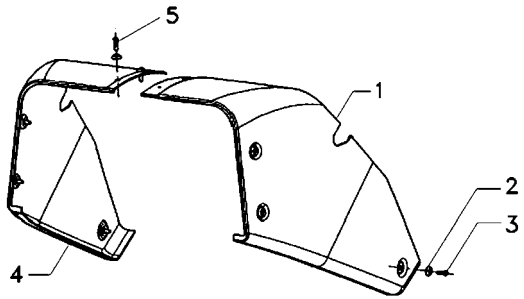


| | | | | | |
|---|---|---|---|---|---|
| 1 | 6214932M1 | ▶ | **1** | REVESTIMENTO | MAT | ALFOMBRA |
| 2 | 6200065M1 | | **8** | ARRUELA | WASHER | ARANDELA |
| 3 | 6211348M1 | | **6** | PARAFUSO | BOLT | PERNO |
| 4 | 6214933M1 | ◀ | **1** | REVESTIMENTO | MAT | ALFOMBRA |
| 5 | 6207322M1 | | **2** | PARAFUSO ALLEN | ALLEN BOLT | TORNILLO ALLEN |

**Cabine**
**Cab**
**Cabina**

**Revestimento**
**Cladding**
**Revestimiento**

**110-45**

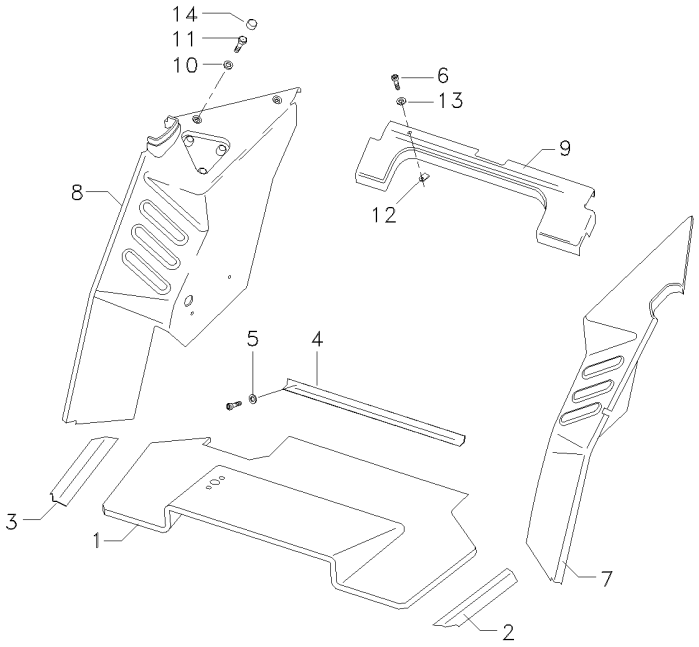


| | | | | |
|---|---|---|---|---|
| 1 | 066172T1 | **1** TAPETE | MATTING | ESTERA |
| 2 | 066363T1 | **1** SOLEIRA | FOOT REST | REPOSAPIES |
| 3 | 066334T1 | **1** SOLEIRA | FOOT REST | REPOSAPIES |
| 4 | 066362T1 | **1** CHAPA | PLATE | CHAPA |
| 5 | 6207323M1 | **9** ARRUELA | WASHER | ARANDELA |
| 6 | 6211348M1 | **29** PARAFUSO | BOLT | PERNO |
| 7 | 6211299M1 | **1** REVESTIMENTO | MAT | ALFOMBRA |
| 8 | 6211304M1 | **1** REVESTIMENTO | MAT | ALFOMBRA |
| 9 | 066176T1 | **1** REVESTIMENTO | LAGGING | REVESTIMIENTO |
| 10 | 390734X1 | **3** ARRUELA | WASHER | ARANDELA |
| 11 | 3009491X1 | **3** PARAFUSO | BOLT | PERNO |
| 12 | 6200086M1 | **20** PRESILHA | STAPLE | GRAPA |
| 13 | 6200065M1 | **20** ARRUELA | WASHER | ARANDELA |
| 14 | 3619609M1 | **3** CAPA | CAP | TAPA |

**Acabamento Interno Da Cabina**
**Internal Finish Of The Cabin**
**Acabado Interior De La Cabaña**

**Revestimento Piso**
**Floor Cladding**
**Revestimiento De Piso**

# 110-50

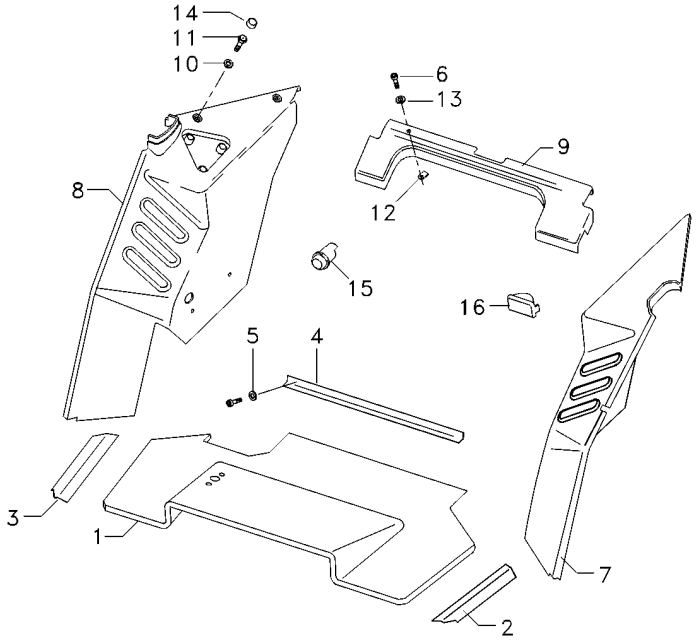


| | | | | |
|---|---|---|---|---|
| 1 | 066172T1 | **1** TAPETE | MATTING | ESTERA |
| 2 | 066363T1 | **1** SOLEIRA | FOOT REST | REPOSAPIES |
| 3 | 066334T1 | **1** SOLEIRA | FOOT REST | REPOSAPIES |
| 4 | 066362T1 | **1** CHAPA | PLATE | CHAPA |
| 5 | 6207323M1 | **9** ARRUELA | WASHER | ARANDELA |
| 6 | 6211348M1 | **29** PARAFUSO | BOLT | PERNO |
| 7 | 066173T1 | **1** REVESTIMENTO | LAGGING | REVESTIMIENTO |
| 8 | 6200066M1 | **1** REVESTIMENTO | LAGGING | REVESTIMIENTO |
| 9 | 066176T1 | **1** REVESTIMENTO | LAGGING | REVESTIMIENTO |
| 10 | 390734X1 | **3** ARRUELA | WASHER | ARANDELA |
| 11 | 3009491X1 | **3** PARAFUSO | BOLT | PERNO |
| 12 | 6200086M1 | **20** PRESILHA | STAPLE | GRAPA |
| 13 | 6200065M1 | **20** ARRUELA | WASHER | ARANDELA |
| 14 | 3619609M1 | **3** CAPA | CAP | TAPA |
| 15 | 6200085M1 | **1** ACENDEDOR | LIGHTER | ENCENDEDOR |
| 16 | 6211323M1 | **1** CINZEIRO | ASHTRAY | CENICERO |

**Retrovisor Externo**
**External Rear-View Mirror**
**Retrovisor Externo**

**110-55**

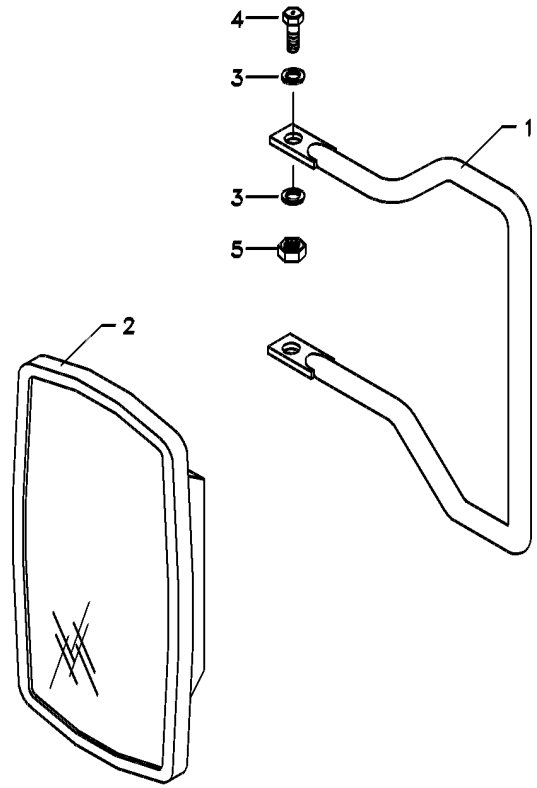


| | | | | |
|---|---|---|---|---|
| 1 | 066204P1 | **1** | SUPORTE ESPELHO | MIRROR ARM ASSY | CJT.BRAZO ESPEJO |
| 2 | 6200052M1 | **1** | ESPELHO | MIRROR | RETROVISOR |
| 3 | 390972X1 | **4** | ARRUELA | WASHER | ARANDELA |
| 4 | 339123X1 | **2** | PARAFUSO | BOLT | PERNO |
| 5 | 391056X1 | **2** | PORCA | NUT | TUERCA |

REV.02

**Cabine**
**Cab**
**Cabina**

**110-60**

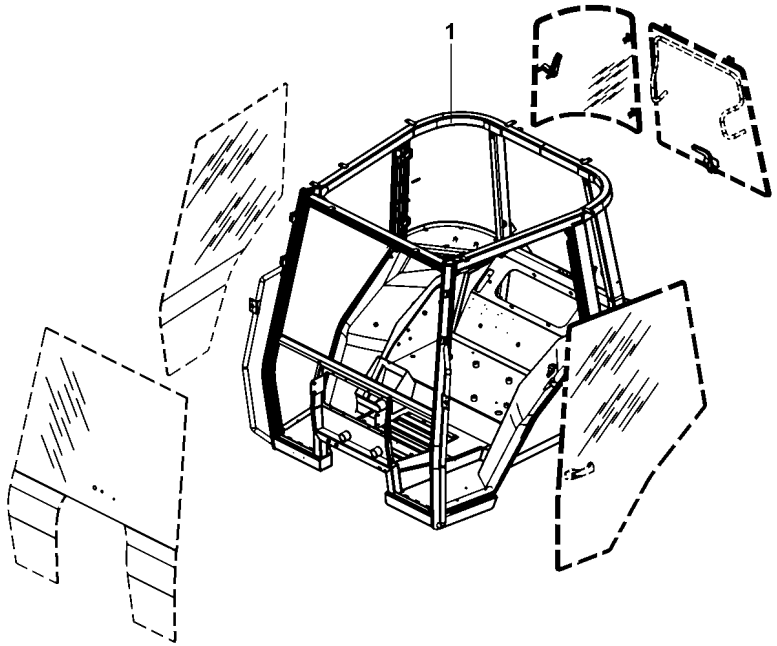


| | | | | |
|---|---|---|---|---|
| 1 | 6227611M91 | **1** CJ. ESTRUTURA | STRUCTURE | ESTRUCTURA |

**Limpador De Parabrisa**
**Windscreen Wiper**
**Varillaje De Limpiaparabrisas**

**110-65**

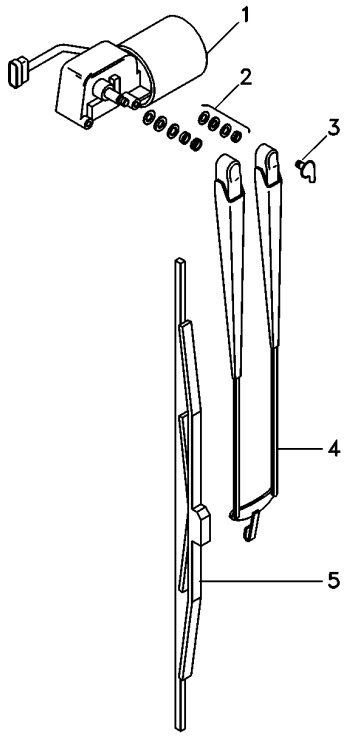


| | | | | |
|---|---|---|---|---|
| 1 | 6227673M1 | **1** MOTOR LIMP.PARAB | WIPER MOTOR | MOTOR L PARABRIS |
| 2 | 6230081M1 | **1** CJ. FIXAÇÃO | KIT, CATCH | JUEGO FIJADOR |
| 3 | 6229680M1 | **1** CONEXÃO | CONNECTION | CONEXION |
| 4 | 6227674M1 | **1** BRAÇO | ARM | BRAZO |
| 5 | 6227675M1 | **1** PALHETA | VANE | PALETA |

**Para-Lama**
**Fender**
**Guardabarros**

**110-70**

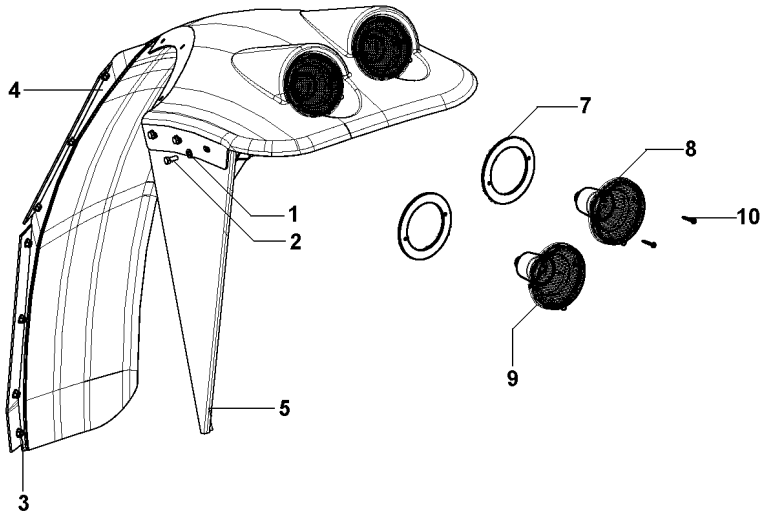


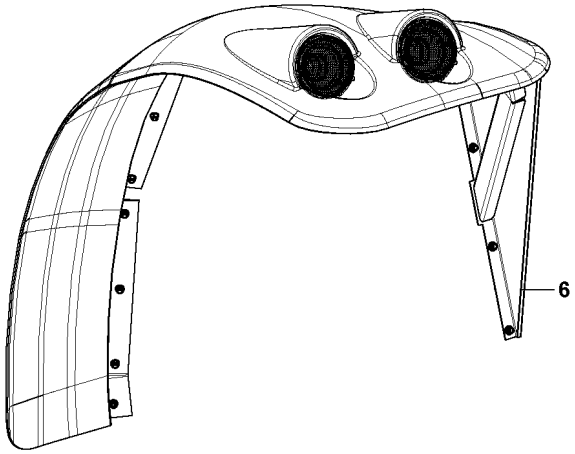


| | | | | | | |
|---|---|---|---|---|---|---|
| 1 | 6203540M1 | 17X9 | **38** | ARRUELA | WASHER | ARANDELA |
| 2 | 339123X1 | M8X1.25X20 | **10** | PARAFUSO | BOLT | PERNO |
| 3 | 391056X1 | M8 | **38** | PORCA | NUT | TUERCA |
| 4 | 6228631M91 | ◀ | **1** | KIT PÁRA-LAMA | FENDER, KIT | KIT GUARDABARRO |
| 4 | 6228630M91 | ▶ | **1** | KIT PÁRA-LAMA | FENDER, KIT | KIT GUARDABARRO |
| 5 | 6228629M91 | ◀ | **1** | CJ. SUPORTE | KIT, BRACKET | JUEGO SOPORTE |
| 6 | 6228628M91 | ▶ | **1** | CJ. SUPORTE | KIT, BRACKET | JUEGO SOPORTE |
| 7 | 6234105M1 | 4 | **4** | JUNTA | JOINT | JUNTA |
| 8 | 6233239M91 | 4 | **2** | SINALEIRA | SIGNAL | AVISADOR |
| 9 | 6233240M91 | 4 | **2** | SINALEIRA | SIGNAL | AVISADOR |
| 10 | HN6815 | 4 | **8** | PARAFUSO | SCREW | TORNILLO |

REV.01

**Reservatório**
**Container**
**Deposito**

**110-75**

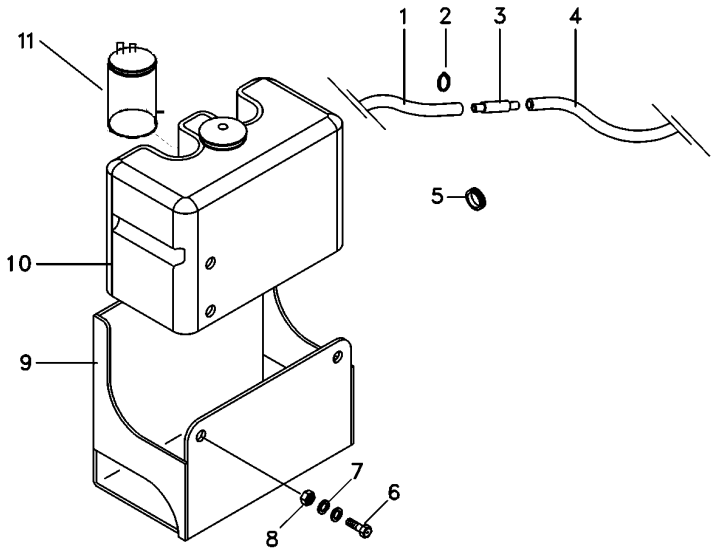


| | | | | | | |
|---|---|---|---|---|---|---|
| 1 | 066419P1 | | **1** | MANGUEIRA | HOSE | FLEXIBLE |
| 2 | 6200084M1 | | **10** | BRAÇADEIRA | CLAMP | ABRAZADERA |
| 3 | 6204268M1 | | **1** | VÁLVULA | VALVE | VALVULA |
| 4 | 066420P1 | | **1** | MANGUEIRA | HOSE | FLEXIBLE |
| 5 | 6222658M1 | | **2** | TAMPÃO | PAD | ALMOHADILLA |
| 6 | 339123X1 | | **2** | PARAFUSO | BOLT | PERNO |
| 7 | 390972X1 | | **4** | ARRUELA | WASHER | ARANDELA |
| 8 | 339169X1 | | **2** | PORCA | NUT | TUERCA |
| 9 | 6227633M91 | | **1** | SUPORTE | CLEVIS | GANCHO SEGURI. |
| 10 | 6228324M91 | | **1** | RESERVATÓRIO | CONTAINER | CONTENEDOR |
| 11 | 6228326M1 | 10 | **1** | BOMBA D'ÁGUA | WATER PUMP | BOMBA DE AGUA |

**Cabine**
**Cab**
**Cabina**

**110-80**

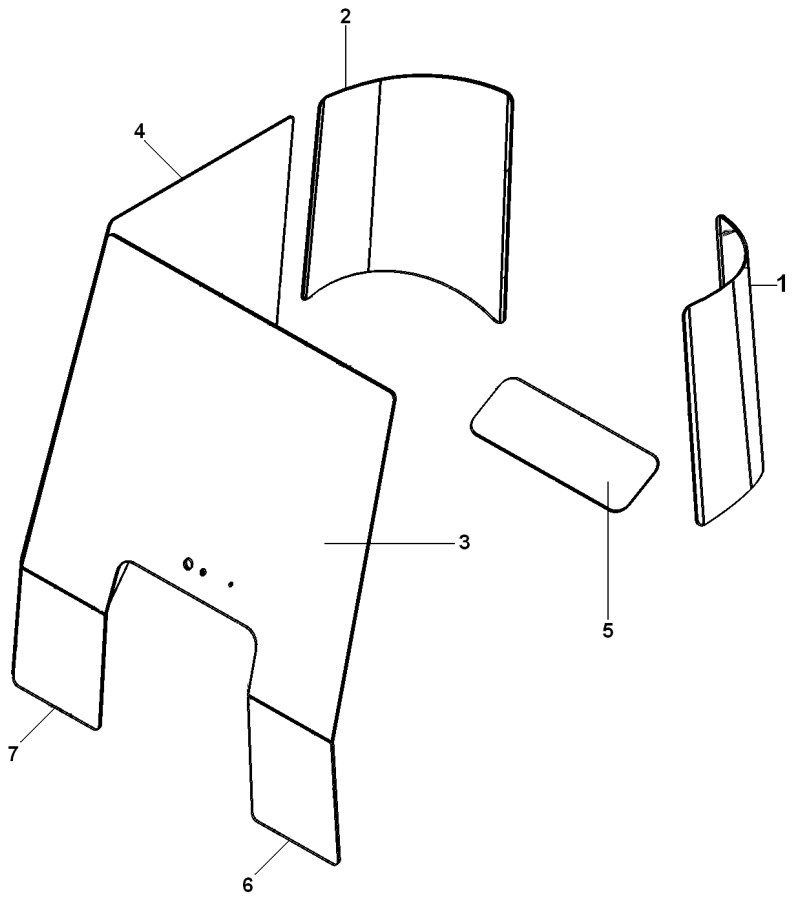


| | | | | | |
|---|---|---|---|---|---|
| 1 | 6227671M1 | **1** | VIDRO | GLASS | CRISTAL |
| 2 | 6227672M1 | **1** | VIDRO | GLASS | CRISTAL |
| 3 | 6214873M1 | **1** | VIDRO | GLASS | CRISTAL |
| 4 | 066033T1 | **1** | VIDRO | GLASS | CRISTAL |
| 5 | 066036T1 | **1** | VIDRO | GLASS | CRISTAL |
| 6 | 6214874M1 | **1** | VIDRO | GLASS | CRISTAL |
| 7 | 6214875M1 | **1** | VIDRO | GLASS | CRISTAL |

**Teto Da Cabina**
**Cab Roof**
**Techo De La Cabina**

**110-85**

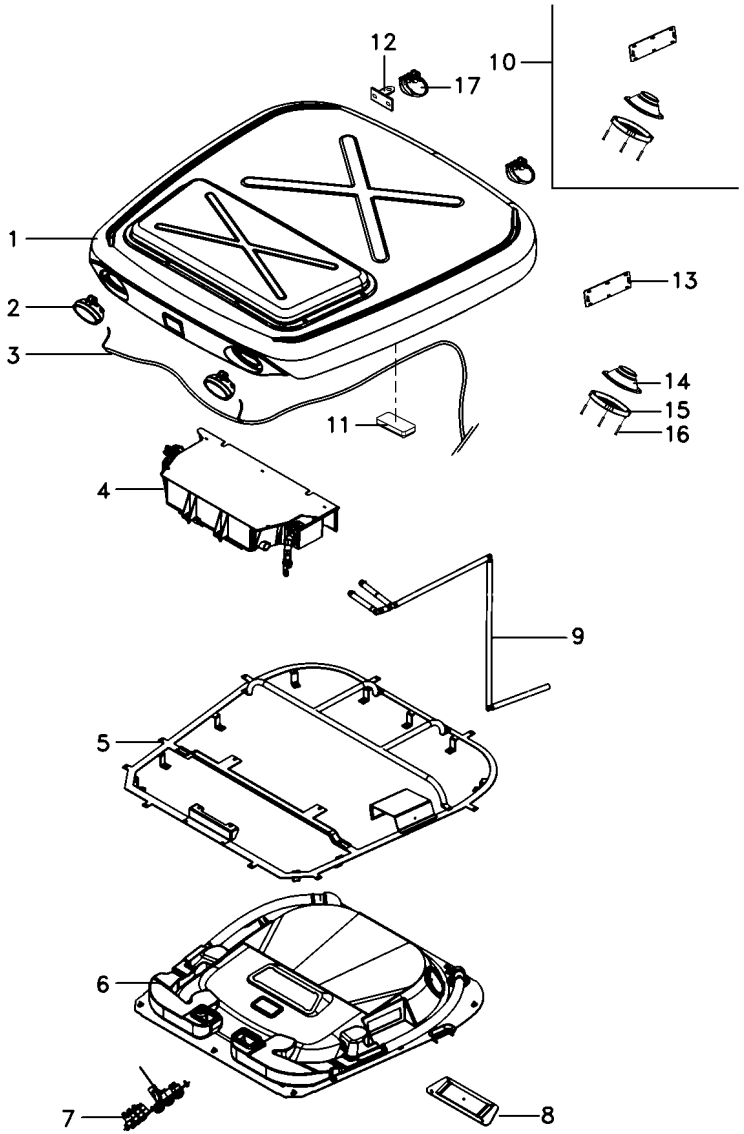


REV.01

| | | | | | | |
|---|---|---|---|---|---|---|
| 1 | 6226660M91 | 110-95 No | **1** | CJ. TETO | ROOF ASY | CJTO. TECHO |
| 2 | 3786664M91 | | **2** | FAROL DIANTEIRO | FRONT LIGHT | FRONT LIGHT |
| 3 | 6225997M1 | | **1** | CHICOTE | HARNESS | MAZO CABLES |
| 4 | 6212041M91 | 110-100 No | **1** | CONDICIONADOR AR | AIR CONDITIONER | ACONDIC.DE AIRE |
| 5 | 6233695M91 | | **1** | CJ. ESTRUTURA | STRUCTURE | ESTRUCTURA |
| 6 | 6234039M91 | 110-110 No | **1** | CJ. REVESTIMENTO | KIT, MAT | JUEGO ALFOMBRA |
| 7 | 6212544M91 | 110-120 No | **1** | CJ. PAINEL | KIT, PANEL | JUEGO DE PANEL |
| 8 | 6214694M91 | | **1** | DIFUSOR | BAFFLE | DIFUSOR |
| 9 | 6214901M91 | 110-125 No | **1** | CJ. MANGUEIRA | HOSE ASSY | CON.DE MANGUERA |
| 10 | 6223312M91 | | **1** | ALTO-FALANTE | SPEAKER | ALTOVOZ |
| 11 | 6214892M1 | | **1** | LANTERNA | LAMP | FARO |
| 11 | 6204121M1 | | **1** | LÂMPADA | BULB | LAMPARA |
| 12 | 6228218M1 | | **2** | SUPORTE | BRACKET | SOPORTE |
| 13 | 6203550M1 | 10 | **1** | TAMPA | COVER | CUBIERTA |
| 14 | 066074T1 | 10 | **2** | ALTO-FALANTE | SPEAKER | ALTOVOZ |
| 15 | 066075T1 | 10 | **2** | PROTEÇÃO | GUARD | DEFENSA |
| 16 | 6204120M1 | 10 | **8** | PARAFUSO | BOLT | PERNO |
| 17 | 3788699M93 | | **2** | FAROL | LIGHT | ALUMBRADO |

**Teto Da Cabina**
**Cab Roof**
**Techo De La Cabina**

**110-90**

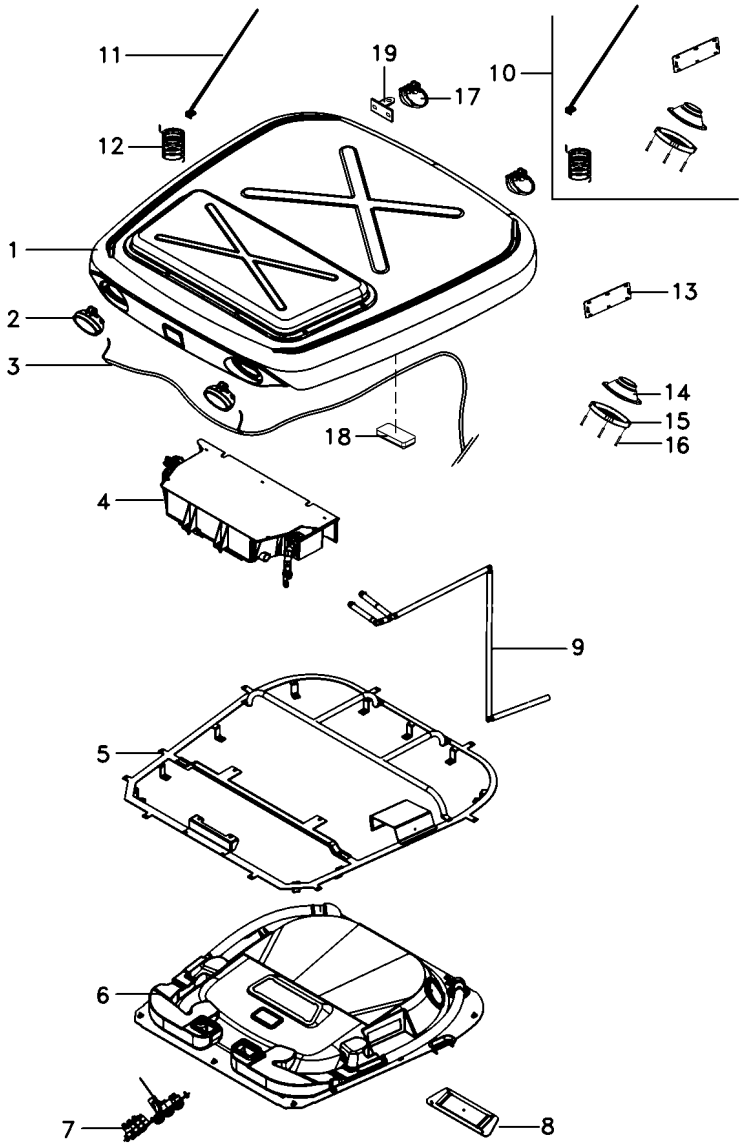


REV.01

| | | | | | | | |
|---|---|---|---|---|---|---|---|
| 1 | 6226660M91 | | 110-95 No | **1** | CJ. TETO | ROOF ASY | CJTO. TECHO |
| 2 | 3786664M91 | | | **2** | FAROL DIANTEIRO | FRONT LIGHT | FRONT LIGHT |
| 3 | 6225997M1 | | | **1** | CHICOTE | HARNESS | MAZO CABLES |
| 4 | 6212041M91 | | 110-100 No | **1** | CONDICIONADOR AR | AIR CONDITIONER | ACONDIC.DE AIRE |
| 5 | 6233695M91 | | | **1** | CJ. ESTRUTURA | STRUCTURE | ESTRUCTURA |
| 6 | 6234039M91 | | 110-110 No | **1** | CJ. REVESTIMENTO | KIT, MAT | JUEGO ALFOMBRA |
| 7 | 6212544M91 | | 110-120 No | **1** | CJ. PAINEL | KIT, PANEL | JUEGO DE PANEL |
| 8 | 6214694M91 | | | **1** | DIFUSOR | BAFFLE | DIFUSOR |
| 9 | 6214901M91 | | 110-125 No | **1** | CJ. MANGUEIRA | HOSE ASSY | CON.DE MANGUERA |
| 10 | 6226666M91 | | | **1** | KIT EQUIP. SOM | SOUND EQUIP. KIT | KIT EQUIPO SOM |
| 11 | 6204266M1 | 10 | | **1** | ANTENA | ANTENNA | ANTENA |
| 12 | 6211296M1 | 10 | | **1** | EXTENSÃO | EXTENSION | EXTENSION |
| 13 | 6203550M1 | 10 | | **1** | TAMPA | COVER | CUBIERTA |
| 14 | 066074T1 | 10 | | **2** | ALTO-FALANTE | SPEAKER | ALTOVOZ |
| 15 | 066075T1 | 10 | | **2** | PROTEÇÃO | GUARD | DEFENSA |
| 16 | 6204120M1 | 10 | | **8** | PARAFUSO | BOLT | PERNO |
| 17 | 3788699M93 | | | **2** | FAROL | LIGHT | ALUMBRADO |
| 18 | 6214892M1 | | | **1** | LANTERNA | LAMP | FARO |
| 18 | 6204121M1 | | | **1** | LÂMPADA | BULB | LAMPARA |
| 19 | 6228218M1 | | | **2** | SUPORTE | BRACKET | SOPORTE |

**Teto Da Cabina**
**Cab Roof**
**Techo De La Cabina**

**110-95**

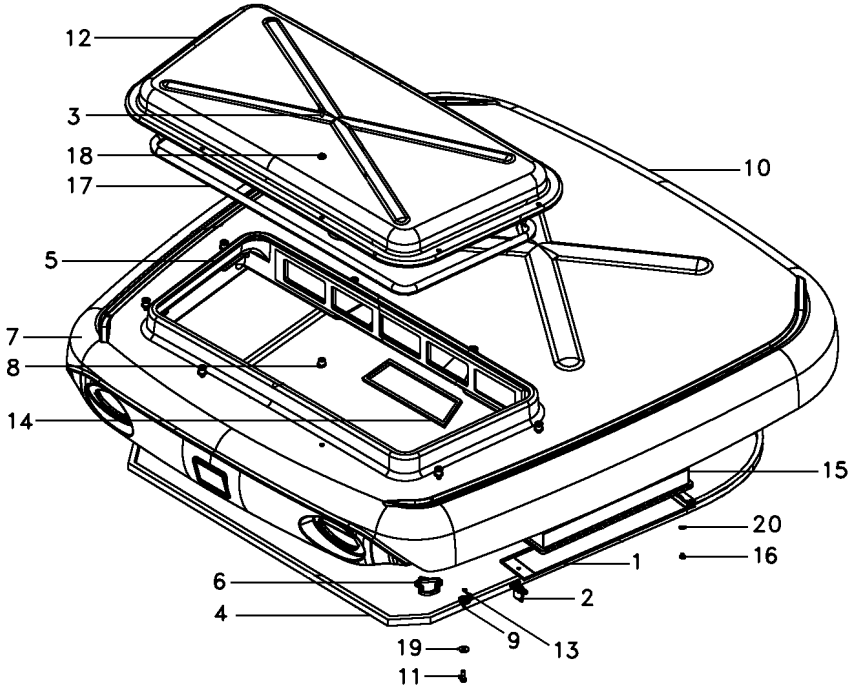


| | | | | | | |
|---|---|---|---|---|---|---|
| 1 | 6214967M1 | | **1** | TAMPA | COVER | CUBIERTA |
| 2 | 6214968M2 | | **1** | FECHADURA | LOCK | CERRADURA |
| 3 | 6211347M1 | | **8** | PARAFUSO ALLEN | ALLEN BOLT | TORNILLO ALLEN |
| 4 | 6214956M1 | | **1** | GUARNIÇÃO | FOAM | ESPUMA |
| 5 | 6214964M1 | | **1** | GUARNIÇÃO | FOAM | ESPUMA |
| 6 | 6214962M1 | ◀ | **1** | GUARNIÇÃO | FOAM | ESPUMA |
| 7 | 6214963M1 | ▶ | **1** | GUARNIÇÃO | FOAM | ESPUMA |
| 8 | 6214958M1 | | **8** | BUCHA | BUSH | CASQUILLO |
| 9 | 6214957M1 | | **9** | ARRUELA | WASHER | ARANDELA |
| 10 | 6226674M91 | | **1** | CJ. TETO | ROOF ASY | CJTO. TECHO |
| 11 | 339761X1 | | **9** | PARAFUSO | BOLT | PERNO |
| 12 | 6214959M1 | | **1** | TAMPA | COVER | CUBIERTA |
| 13 | 6211360M1 | | **9** | ARRUELA | WASHER | ARANDELA |
| 14 | 6214965M1 | | **1** | GUARNIÇÃO | FOAM | ESPUMA |
| 15 | 6214966M1 | | **1** | ELEMENTO | ELEMENT | ELEMENTO |
| 15 | 6218158M1 | [A] | **1** | ELEMENTO | ELEMENT | ELEMENTO |
| 16 | 340343X1 | | **1** | REBITE | RIVET | REMACHE |
| 17 | 6214960M1 | | **1** | PERFIL | PROFILE | PERFIL |
| 18 | 6214961M1 | | **8** | ARRUELA | WASHER | ARANDELA |
| 19 | 6203540M1 | | **9** | ARRUELA | WASHER | ARANDELA |
| 20 | 6220962M1 | | **1** | ARRUELA | WASHER | ARANDELA |

[A] CARVÃO ATIVADO
CARBON FILTER
CARVÃO ATIVADO

REV.02

**Ar Condicionado**
**Air Conditioner**
**Aire Acondionado**

**110-100**

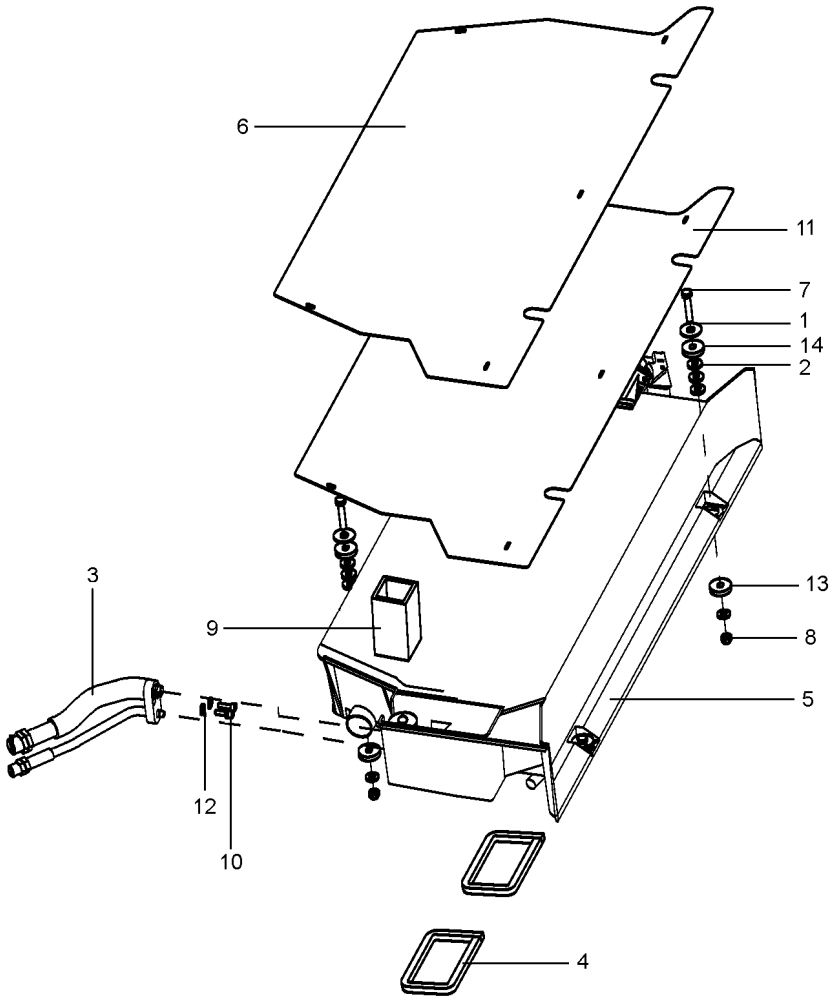


REV.05

**6212041M91** **EL61Z051** **C029205 E01 (1)** **08/08** **110-100**

| | | | | | |
|---|---|---|---|---|---|
| 1 | 390597X1 | | **4** | ARRUELA | WASHER | ARANDELA |
| 2 | 339056X1 | | **12** | ARRUELA | WASHER | ARANDELA |
| 3 | 6214952M1 | | **1** | ADAPTADOR | ADAPTOR | ADAPTADOR |
| 4 | 6220963M1 | | **2** | GUARNIÇÃO | FOAM | ESPUMA |
| 5 | 6216236M91 | 110-105 No | **1** | CONDICIONADOR AR | AIR CONDITIONER | ACONDIC.DE AIRE |
| 6 | 6204250M1 | | **1** | TAMPA | COVER | CUBIERTA |
| 7 | 339745X1 | | **2** | PARAFUSO | BOLT | PERNO |
| 8 | 394367X1 | | **4** | PORCA | NUT | TUERCA |
| 9 | 6203562M1 | | **1** | PERFIL | PROFILE | PERFIL |
| 10 | 6211348M1 | | **2** | PARAFUSO | BOLT | PERNO |
| 11 | 6211308M1 | | **1** | PROTEÇÃO | GUARD | DEFENSA |
| 12 | 6207323M1 | | **2** | ARRUELA | WASHER | ARANDELA |
| 13 | 6211357M1 | | **4** | ARRUELA | WASHER | ARANDELA |
| 14 | 050637P1 | | **8** | ARRUELA | WASHER | ARANDELA |

**Cabine**
**Cab**
**Cabina**

**Ar Condicionado**
**Air Conditioner**
**Aire Acondionado**

**110-105**

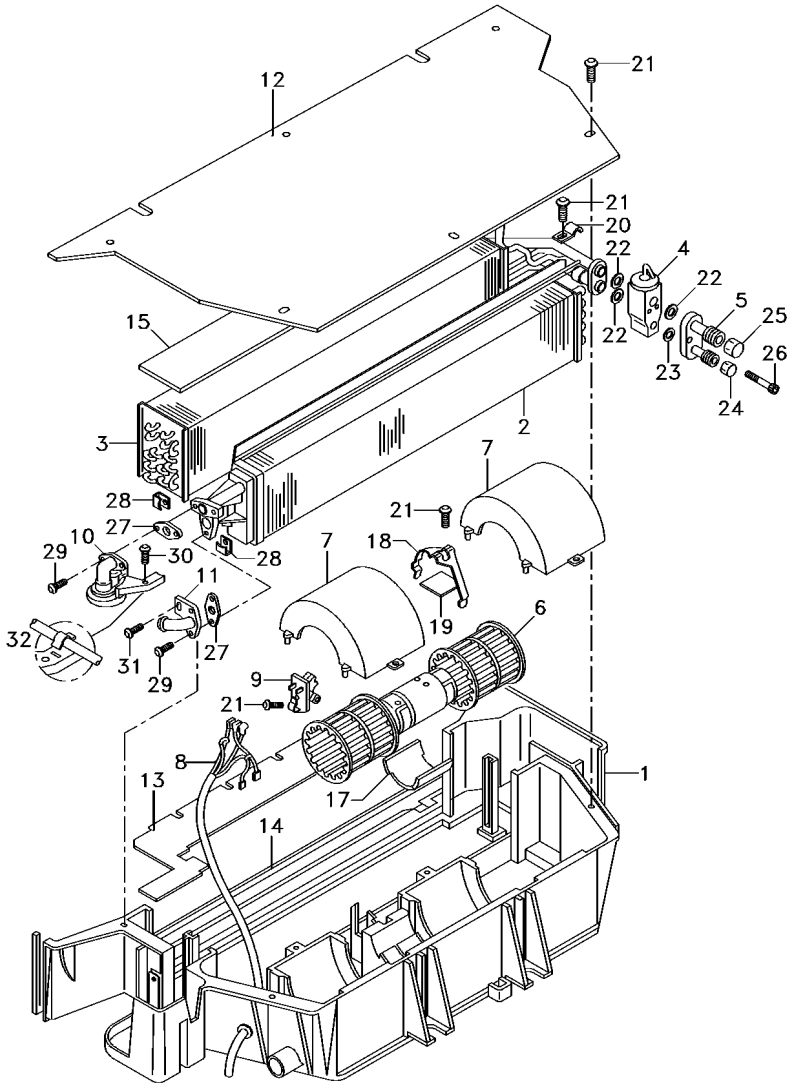


REV.01

| | | | | |
|---|---|---|---|---|
| 1 | 6211272M1 | **1** CAIXA | BOX | CAJA |
| 2 | 3310827M92 | **1** RADIADOR | RADIATOR | RADIADOR |
| 3 | 3902331M92 | **1** EVAPORADOR | EVAPORATOR | EVAPORADOR |
| 4 | 3902334M91 | **1** REGULADOR | REGULATOR | REGULADOR |
| 5 | 6211277M1 | **1** CONEXÃO | CONNECTION | CONEXION |
| 6 | 3310831M91 | **1** MOTOR | ENGINE | MOTOR |
| 7 | 3310833M1 | **2** TAMPA | COVER | CUBIERTA |
| 8 | 6216235M1 | **1** CHICOTE | HARNESS | MAZO CABLES |
| 9 | 3304510M92 | **1** RESISTOR | RESISTOR | RESISTENCIA |
| 10 | 6211276M1 | **1** VÁLVULA | VALVE | VALVULA |
| 11 | 3310946M1 | **1** CONEXÃO | CONNECTION | CONEXION |
| 12 | 6204250M1 | **1** TAMPA | COVER | CUBIERTA |
| 13 | 3902329M2 | **1** FECHAMENTO | COVER | CUBIERTA |
| 14 | 3902322M1 | **1** GUARNIÇÃO | FOAM | ESPUMA |
| 15 | 3902332M1 | **1** GUARNIÇÃO | FOAM | ESPUMA |
| 16 | 3310849M1 | **1** GUARNIÇÃO | FOAM | ESPUMA |
| 17 | 6211260M1 | **1** CALÇO | SHIM | CALCE |
| 18 | 3902320M1 | **1** PRESILHA | STAPLE | GRAPA |
| 19 | 6211274M1 | **1** SUPORTE | CLEVIS | GANCHO SEGURI. |
| 20 | 6211271M1 | **1** PRESILHA | STAPLE | GRAPA |
| 21 | 6211343M1 | **11** PARAFUSO | BOLT | PERNO |
| 22 | 6211346M1 | **3** ANEL "O" | O RING | JUNTA TORICA |
| 23 | 3902550M1 | **1** ANEL "O" | O RING | JUNTA TORICA |
| 24 | 6211265M1 | **1** CONEXÃO | CONNECTION | CONEXION |
| 25 | 6211266M1 | **1** CONEXÃO | CONNECTION | CONEXION |
| 26 | 880009310258 | **2** PARAFUSO | BOLT | PERNO |
| 27 | 3902327M1 | **2** JUNTA | GASKET | EMPAQUETADURA. |
| 28 | 6211268M1 | **4** SUPORTE | CLEVIS | GANCHO SEGURI. |
| 29 | 3001254X1 | **4** PARAFUSO | BOLT | PERNO |
| 30 | 6211300M1 | **1** PARAFUSO | BOLT | PERNO |
| 31 | 6211326M1 | **1** PARAFUSO | BOLT | PERNO |
| 32 | 6211344M1 | **1** PINO | PIN | PASADOR |

**Revestimento**
**Cladding**
**Revestimiento**

**110-110**

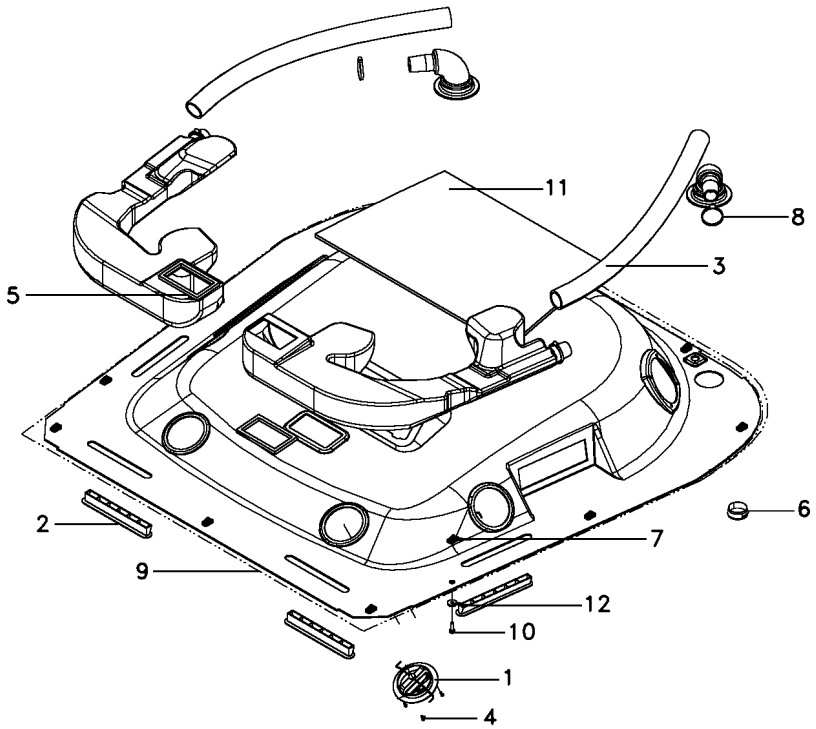


| | | | | | |
|---|---|---|---|---|---|
| 1 | 6233247M1 | | **4** | DIFUSOR | DIFFUSER | DIFUSOR |
| 2 | 6214890M1 | | **4** | DIFUSOR | BAFFLE | DIFUSOR |
| 3 | 6212039M1 | | **2** | MANGUEIRA | HOSE | FLEXIBLE |
| 4 | 6220982M1 | | **12** | PARAFUSO | BOLT | PERNO |
| 5 | 6214926M1 | | **2** | GUARNIÇÃO | FOAM | ESPUMA |
| 6 | 6214908M1 | | **2** | DIFUSOR | BAFFLE | DIFUSOR |
| 7 | 6200086M1 | | **12** | PRESILHA | STAPLE | GRAPA |
| 8 | 6214891M1 | | **4** | BRAÇADEIRA | CLAMP | ABRAZADERA |
| 9 | 6234040M91 | 110-115 No | **1** | CJ. REVESTIMENTO | KIT, MAT | JUEGO ALFOMBRA |
| 10 | 6211348M1 | | **12** | PARAFUSO | BOLT | PERNO |
| 11 | 6204118M1 | | **1** | PROTEÇÃO | GUARD | DEFENSA |
| 12 | 6200065M1 | | **12** | ARRUELA | WASHER | ARANDELA |

**Revestimento**
**Cladding**
**Revestimiento**

**110-115**

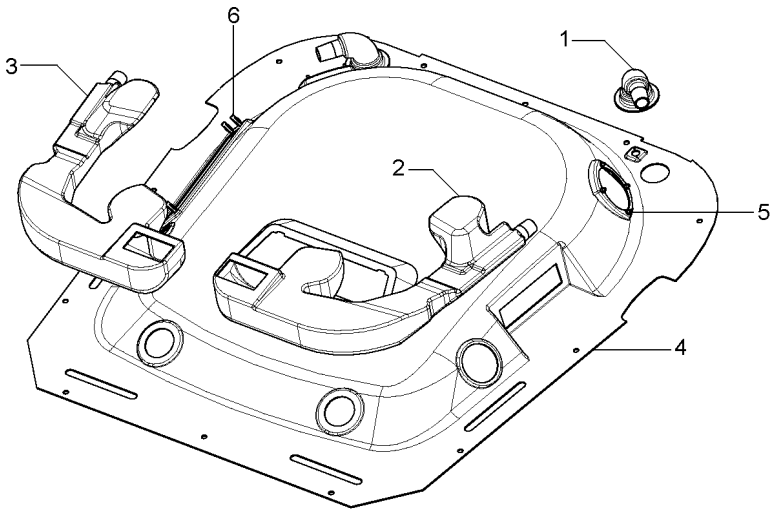


| | | | | | |
|---|---|---|---|---|---|
| 1 | 6227165M1 | | **2** | TUBO | PIPE | CANO |
| 2 | 6227164M1 | ◀ | **1** | TUBO | PIPE | CANO |
| 3 | 6227163M1 | ▶ | **1** | TUBO | PIPE | CANO |
| 4 | 6234041M1 | | **1** | REVESTIMENTO CAB | CLADDING | CHAQUETA |
| 5 | 3713803M1 | | **8** | PORCA | NUT | TUERCA |
| 6 | 6232752M1 | | **4** | REBITE | RIVET | REMACHE |

**Painel De Controle**
**Control Panel**
**Tablero De Control**

**110-120**

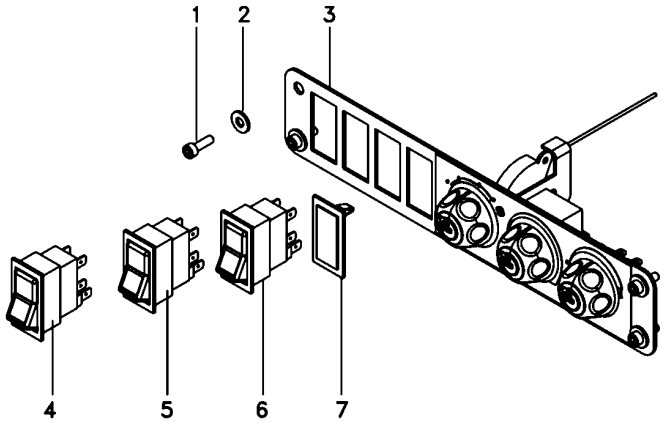


| | | | | |
|---|---|---|---|---|
| 1 | 6207322M1 | **4** PARAFUSO ALLEN | ALLEN BOLT | TORNILLO ALLEN |
| 2 | 6207323M1 | **4** ARRUELA | WASHER | ARANDELA |
| 3 | 6212545M91 | **1** CJ. PAINEL | KIT, PANEL | JUEGO DE PANEL |
| 4 | 6220262M1 | **1** BOTÃO | BUTTON | PULSADOR |
| 5 | 6220260M1 | **1** BOTÃO | BUTTON | PULSADOR |
| 6 | 6220263M1 | **1** BOTÃO | BUTTON | PULSADOR |
| 7 | 042603T1 | **1** TAMPA | COVER | CUBIERTA |

**Dreno**
**Drain**
**Dreno**

**110-125**

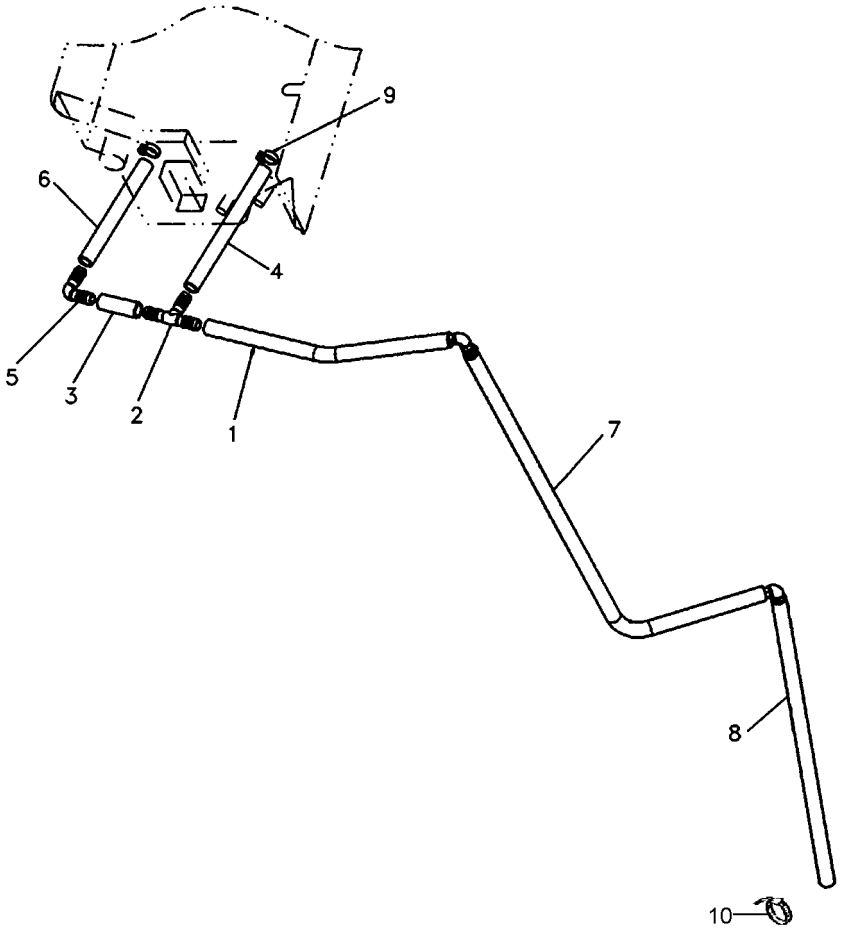


REV.03

**6214901M91** **4900Z005** **C029205 E01 (1)** **08/08** **110-125**

| | | | | | |
|---|---|---|---|---|---|
| 1 | 6204358M1 | **1** | MANGUEIRA | HOSE | FLEXIBLE |
| 2 | 066402T1 | **1** | CONEXÃO "T" | CONNECTION T | CONEXION T |
| 3 | 6214902M1 | **1** | MANGUEIRA | HOSE | FLEXIBLE |
| 4 | 6214903M1 | **1** | MANGUEIRA | HOSE | FLEXIBLE |
| 5 | 6200093M1 | **3** | CONEXÃO | CONNECTION | CONEXION |
| 6 | 6214904M1 | **1** | MANGUEIRA | HOSE | FLEXIBLE |
| 7 | 6214905M1 | **1** | MANGUEIRA | HOSE | FLEXIBLE |
| 8 | 6214906M1 | **1** | MANGUEIRA | HOSE | FLEXIBLE |
| 9 | 6200083M1 | **2** | BRAÇADEIRA | CLAMP | ABRAZADERA |
| 10 | 6204276M1 | **5** | BRAÇADEIRA | CLAMP | ABRAZADERA |

**Sistema De Calefação Da Cabina**
**Cab Heating System**
**Sistema De Calefaccion De Cabina**

**110-130**

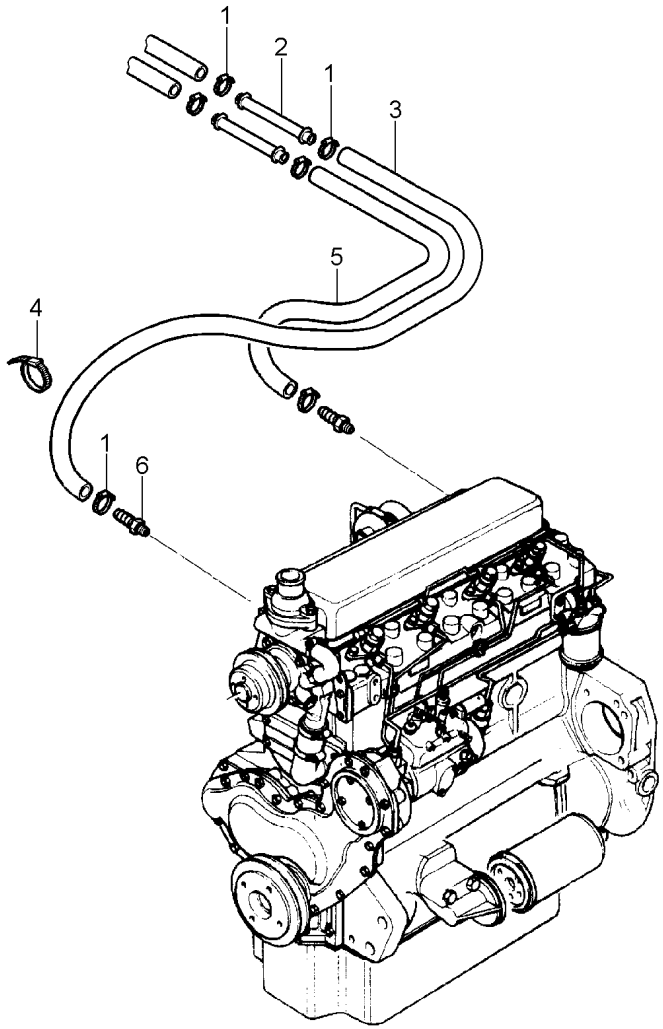


| | | | | | |
|---|---|---|---|---|---|
| 1 | 3019564X1 | **6** | BRAÇADEIRA | CLAMP | ABRAZADERA |
| 2 | 3713469M1 | **2** | TUBO | PIPE | CANO |
| 3 | 3779739M1 | **1** | MANGUEIRA | HOSE | FLEXIBLE |
| 4 | 3225356M1 | **4** | BRAÇADEIRA | CLAMP | ABRAZADERA |
| 5 | 3779742M1 | **1** | MANGUEIRA | HOSE | FLEXIBLE |
| 6 | 069607P1 | **2** | CONEXÃO | CONNECTION | CONEXION |

**Suporte**
**Support**
**Soporte**

# 110-135

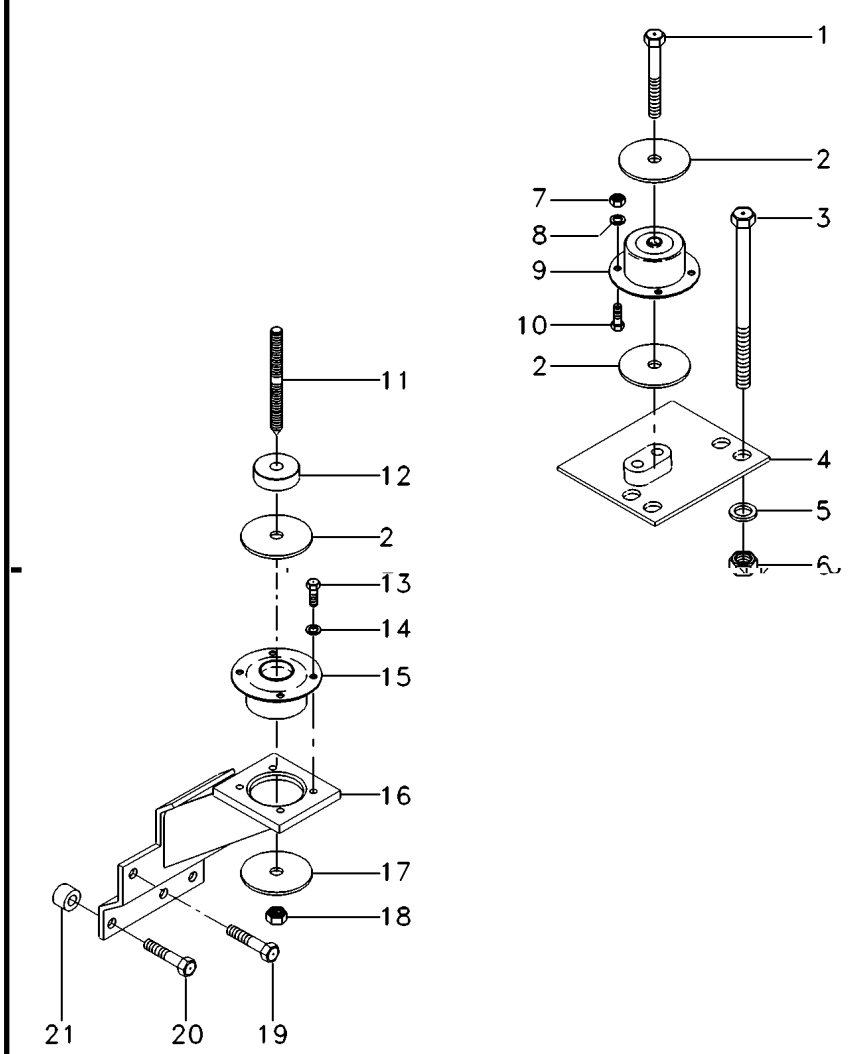


| | | | | | | |
|---|---|---|---|---|---|---|
| 1 | 339616X1 | | **2** | PARAFUSO | BOLT | PERNO |
| 2 | 3388272M1 | | **4** | ARRUELA | WASHER | ARANDELA |
| 3 | 373686X1 | | **8** | PARAFUSO | BOLT | PERNO |
| 4 | 067586S1 | [B] ◀ | **1** | SUPORTE | CLEVIS | GANCHO SEGURI. |
| 4 | 067587S1 | [B] ▶ | **1** | SUPORTE | CLEVIS | GANCHO SEGURI. |
| 5 | 353775X1 | | **8** | ARRUELA | WASHER | ARANDELA |
| 6 | 366957X1 | | **8** | PORCA | NUT | TUERCA |
| 7 | 3009693X1 | | **8** | PORCA | NUT | TUERCA |
| 8 | 339376X1 | | **8** | ARRUELA | WASHER | ARANDELA |
| 9 | 3715926M1 | [B] | **2** | COXIM | MOUNTING | MONTANTE |
| 10 | 3009492X1 | | **8** | PARAFUSO | BOLT | PERNO |
| 11 | 3809002M1 | | **2** | PRISIONEIRO | STUD | ESPARRAGO |
| 12 | 057313P1 | | **2** | ESPAÇADOR | SPACER | PIEZA DISTANCIA |
| 13 | 3009492X1 | | **8** | PARAFUSO | BOLT | PERNO |
| 14 | 390734X1 | | **8** | ARRUELA | WASHER | ARANDELA |
| 15 | 3712693M1 | [A] | **2** | COXIM | MOUNTING | MONTANTE |
| 16 | 070416S1 | [A] ◀ | **1** | SUPORTE | BRACKET | SOPORTE |
| 16 | 070418S1 | [A] ▶ | **1** | SUPORTE | BRACKET | SOPORTE |
| 17 | 059377P1 | | **4** | ARRUELA | WASHER | ARANDELA |
| 18 | 339034X1 | | **2** | PORCA | NUT | TUERCA |
| 19 | 353901X1 | | **2** | PARAFUSO | BOLT | PERNO |
| 20 | 354285X1 | | **6** | PARAFUSO | BOLT | PERNO |
| 21 | 1683182M1 | | **6** | ESPAÇADOR | SPACER | PIEZA DISTANCIA |

[A] TRASEIRO
REAR
TRASERO

[B] DIANTEIRO
FRONT
DELANTERO

**Comando Do Freio**
**Brake Drive**
**Mando De Freno**

**110-140**

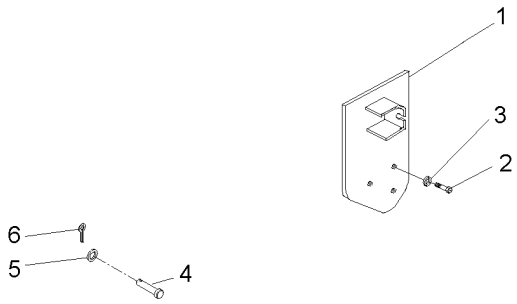


| | | | | | |
|---|---|---|---|---|---|
| 1 | 072789S1 | ▶ | **1** | SUPORTE | BRACKET | SOPORTE |
| 2 | 3145868M1 | | **3** | PARAFUSO | BOLT | PERNO |
| 3 | 353432X1 | | **3** | ARRUELA PRESSÃO | PRESSURE WASHER | LAVADOR PRESION |
| 4 | 832813M1 | | **2** | PINO | PIN | PASADOR |
| 5 | 353756X1 | | **2** | ARRUELA | WASHER | ARANDELA |
| 6 | 354059X1 | | **2** | CONTRAPINO | DOWEL | CENTRAJE |

**Ar Condicionado**
**Air Conditioner**
**Aire Acondionado**

**110-145**

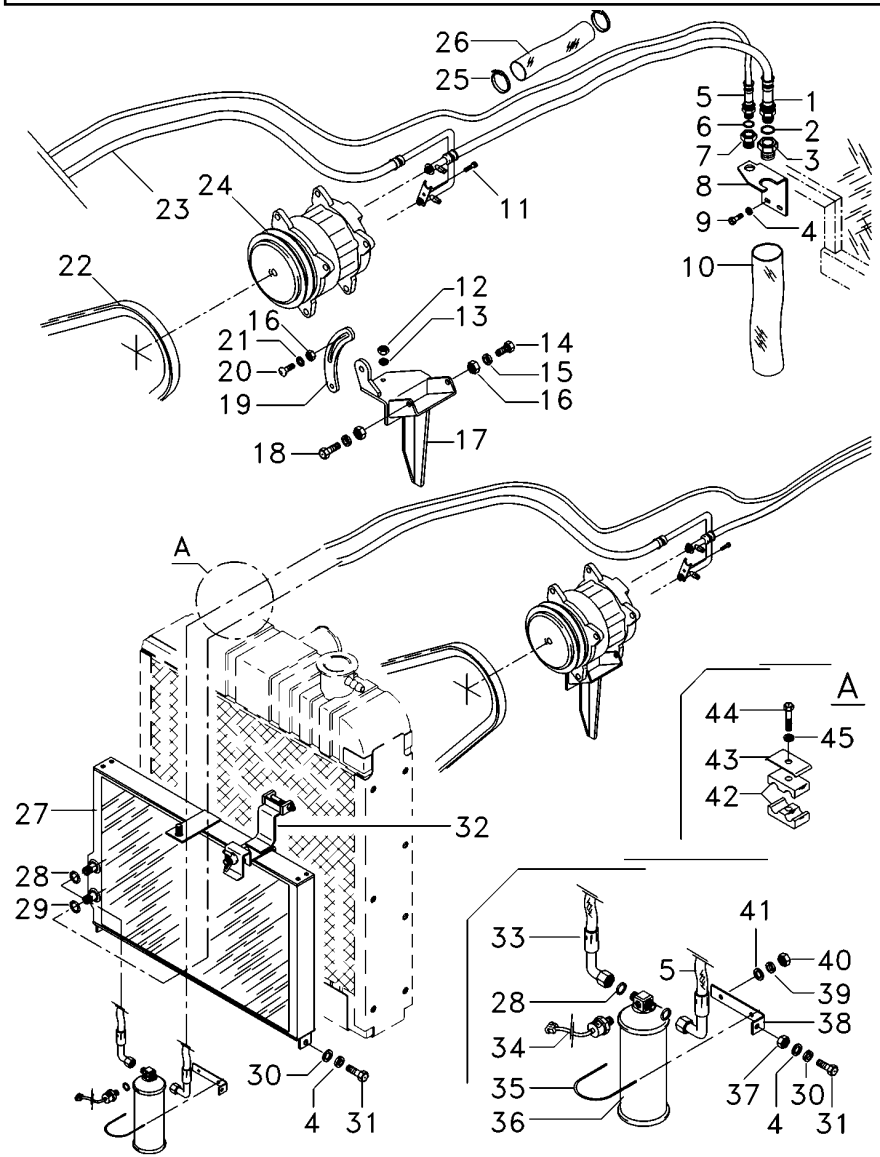


| | | | | |
|---|---|---|---|---|
| 1 | 068334T1 | **1** | MANGUEIRA | HOSE | FLEXIBLE |
| 2 | 3010474X1 | **1** | ANEL "O" | O RING | JUNTA TORICA |
| 3 | 368543X1 | **1** | CONEXÃO | CONNECTION | CONEXION |
| 4 | 339374X1 | **5** | ARRUELA | WASHER | ARANDELA |
| 5 | 068333T1 | **1** | MANGUEIRA | HOSE | FLEXIBLE |
| 6 | 3010502X1 | **1** | ANEL "O" | O RING | JUNTA TORICA |
| 7 | 368524X1 | **1** | CONEXÃO | CONNECTION | CONEXION |
| 8 | 069929P1 | **1** | SUPORTE | BRACKET | SOPORTE |
| 9 | 339123X1 | **2** | PARAFUSO | BOLT | PERNO |
| 10 | 040368P1 | **1** | MANGUEIRA | HOSE | FLEXIBLE |
| 11 | 358139X1 | **1** | PARAFUSO ALLEN | ALLEN BOLT | TORNILLO ALLEN |
| 12 | 353431X1 | **1** | PORCA | NUT | TUERCA |
| 13 | 353434X1 | **1** | ARRUELA | WASHER | ARANDELA |
| 14 | 339814X1 | **1** | PARAFUSO | BOLT | PERNO |
| 15 | 391026X1 | **1** | ARRUELA | WASHER | ARANDELA |
| 16 | 1441932X1 | **4** | PORCA | NUT | TUERCA |
| 17 | 069954S1 | **1** | SUPORTE | BRACKET | SOPORTE |
| 18 | 339451X1 | **1** | PARAFUSO | BOLT | PERNO |
| 19 | 3619519M3 | **1** | TENSOR | TIGHTENER | TENSADOR |
| 20 | 385375X1 | **1** | PARAFUSO | BOLT | PERNO |
| 21 | 385362X1 | **1** | ARRUELA | WASHER | ARANDELA |
| 22 | 3809174M1 | **1** | CORREIA | BELT | CORREA |
| 23 | 3714484M1 | **1** | MANGUEIRA | HOSE | FLEXIBLE |
| 24 | 3782613M2 | **1** | COMPRESSOR | COMPRESSOR | COMPRESOR |
| 25 | 517587M1 | **5** | BRAÇADEIRA | CLAMP | ABRAZADERA |
| 26 | 072867P1 | **1** | MANGUEIRA | HOSE | FLEXIBLE |
| 27 | 6218637M1 | **1** | CONDENSADOR | CONDENSER | CONDENSADOR |
| 28 | 3010471X1 | **3** | ANEL "O" | O RING | JUNTA TORICA |
| 29 | 3010472X1 | **1** | ANEL "O" | O RING | JUNTA TORICA |
| 30 | 339024X1 | **4** | ARRUELA | WASHER | ARANDELA |
| 31 | 339761X1 | **3** | PARAFUSO | BOLT | PERNO |
| 32 | 6219221M91 | **1** | PRESILHA | STAPLE | GRAPA |
| 33 | 069522T1 | **1** | MANGUEIRA | HOSE | FLEXIBLE |
| 34 | 3712526M1 | **1** | PRESSOSTATO | PRESS | PRENSA |
| 35 | 3383977M1 | **1** | BRAÇADEIRA | CLAMP | ABRAZADERA |
| 36 | 3712495M1 | **1** | FILTRO | FILTER | FILTRO |
| 37 | 339169X1 | **1** | PORCA | NUT | TUERCA |
| 38 | 6219224M1 | **1** | SUPORTE FILTRO | FILTER SUPPORT | FILTER SUPPORT |
| 39 | 339375X1 | **2** | ARRUELA | WASHER | ARANDELA |
| 40 | 339030X1 | **2** | PORCA | NUT | TUERCA |
| 41 | 390971X1 | **2** | ARRUELA | WASHER | ARANDELA |
| 42 | 3585143M1 | **2** | BRAÇADEIRA | CLAMP | ABRAZADERA |
| 43 | 3146897M1 | **1** | REFORÇO | REINFORCEMENT | REFUERZO |
| 44 | 353679X1 | **1** | PARAFUSO | BOLT | PERNO |
| 45 | 353446X1 | **1** | ARRUELA | WASHER | ARANDELA |

**Limpador De Parabrisa**
**Windscreen Wiper**
**Varillaje De Limpiaparabrisas**

**110-150**

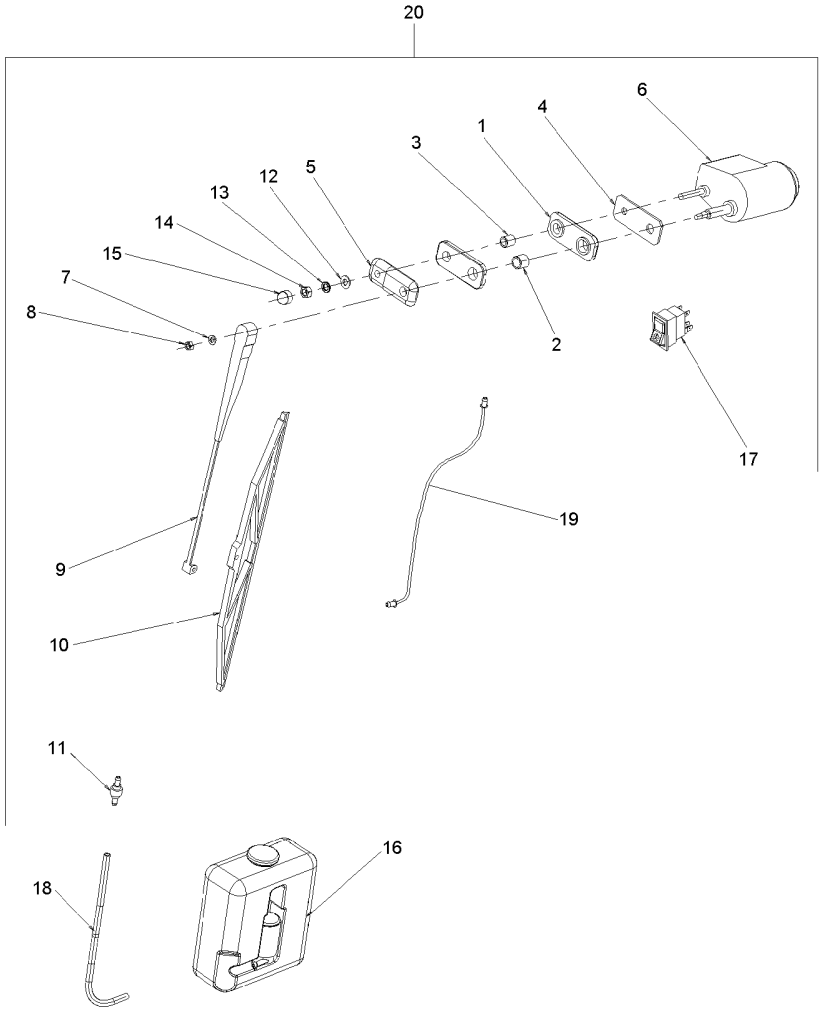


| | | | | | |
|---|---|---|---|---|---|
| 1 | 6204258M1 | **2** | CALÇO | SHIM | CALCE |
| 2 | 6204273M1 | **1** | ESPAÇADOR | SPACER | PIEZA DISTANCIA |
| 3 | 6204274M1 | **1** | ESPAÇADOR | SPACER | PIEZA DISTANCIA |
| 4 | 6204279M1 | **1** | CHAPA | PLATE | CHAPA |
| 5 | 6204269M1 | **1** | ESPAÇADOR | SPACER | PIEZA DISTANCIA |
| 6 | 6204263M1 | **1** | MOTOR | ENGINE | MOTOR |
| 7 | 6211359M1 | **1** | ARRUELA | WASHER | ARANDELA |
| 8 | 6211353M1 | **1** | PORCA | NUT | TUERCA |
| 9 | 6204260M1 | **1** | BRAÇO | ARM | BRAZO |
| 10 | 6204261M1 | **1** | PALHETA | VANE | PALETA |
| 11 | 6204268M1 | **1** | VÁLVULA | VALVE | VALVULA |
| 12 | 390972X1 | **1** | ARRUELA | WASHER | ARANDELA |
| 13 | 6211360M1 | **1** | ARRUELA | WASHER | ARANDELA |
| 14 | 339169X1 | **1** | PORCA | NUT | TUERCA |
| 15 | 3616277M1 | **1** | CAPA | CAP | TAPA |
| 16 | 6204262M1 | **1** | RESERVATÓRIO | CONTAINER | CONTENEDOR |
| 17 | 6211298M1 | **1** | BOTÃO | BUTTON | PULSADOR |
| 18 | 066420P1 | **1** | MANGUEIRA | HOSE | FLEXIBLE |
| 19 | 6214938M1 | **1** | ESGUICHO | JET | SURTIDOR |
| 20 | 6210681M91 | **1** | LAVADOR TRASEIRO | REARSCREENWASHER | LAVAVIDRIO TRAS. |

**Cj. Mangueira**
**Hose**
**Manguera**

**110-155**

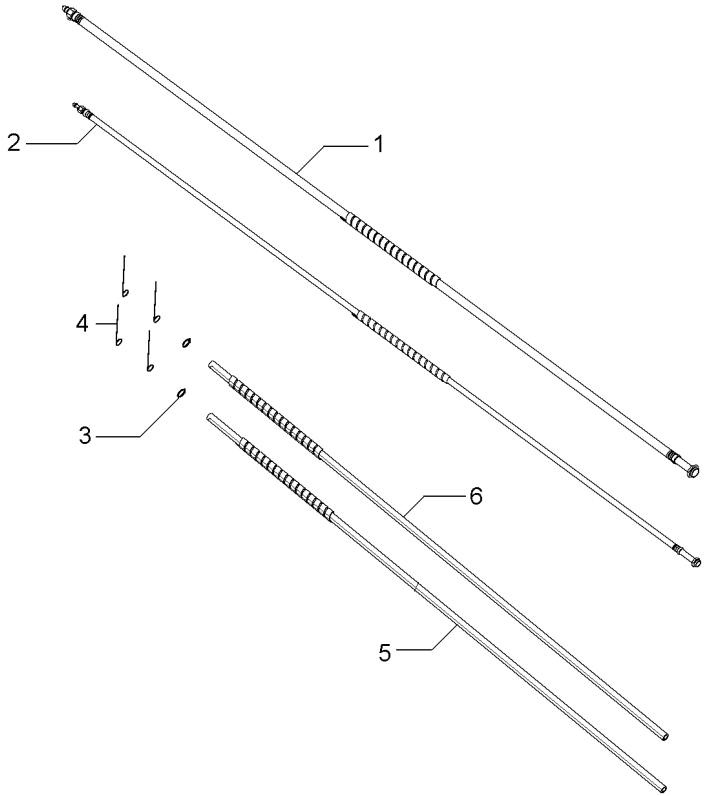


| | | | | |
|---|---|---|---|---|
| 1 | 6229094M1 | **1** MANGUEIRA | HOSE | FLEXIBLE |
| 2 | 6229093M1 | **1** MANGUEIRA | HOSE | FLEXIBLE |
| 3 | 6211324M1 | **2** BRAÇADEIRA | CLAMP | ABRAZADERA |
| 4 | 6204276M1 | **4** BRAÇADEIRA | CLAMP | ABRAZADERA |
| 5 | 6229095M1 | **1** MANGUEIRA | HOSE | FLEXIBLE |
| 6 | 6229096M1 | **1** MANGUEIRA | HOSE | FLEXIBLE |

**Equipamento Elétrico**
**Electrical Equipment**
**Equipo Electrico**

**110-160**

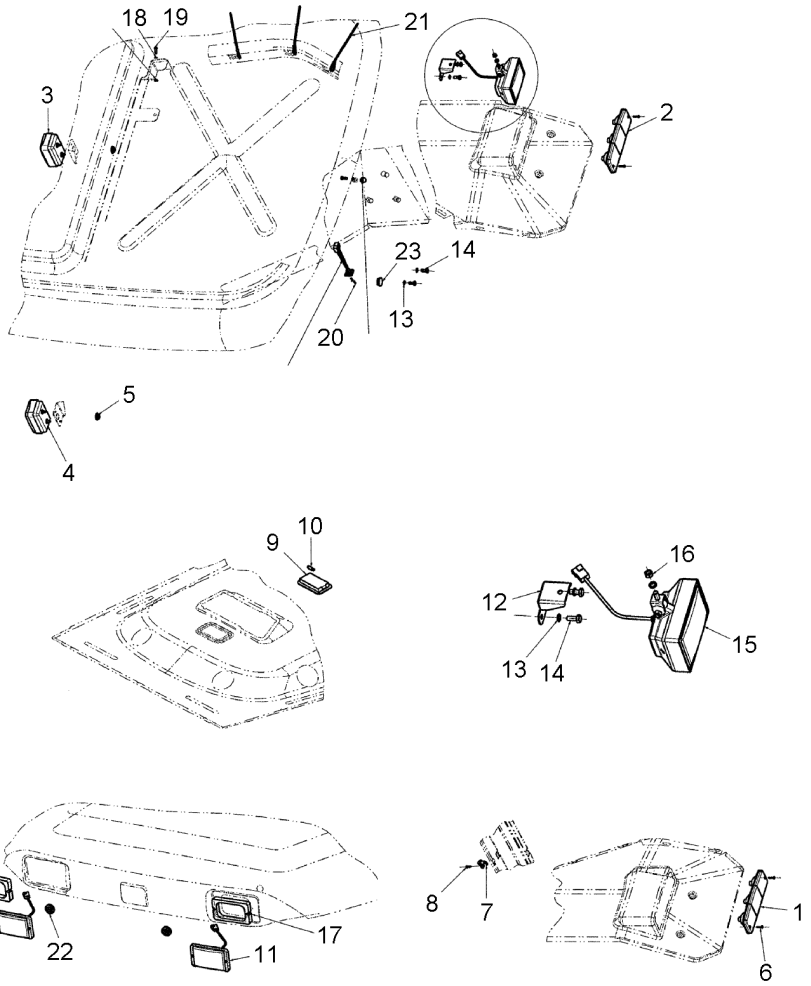


| | | | | | |
|---|---|---|---|---|---|
| 1 | 6211293M1 | ◀ | **1** | CJ. LANTERNA | LANTERN | LINTERNA |
| 2 | 6211294M1 | ▶ | **1** | CJ. LANTERNA | LANTERN | LINTERNA |
| 3 | 6211295M1 | | **1** | SINALEIRA | SIGNAL | AVISADOR |
| 4 | 3714184M91 | | **1** | LANTERNA | LAMP | FARO |
| 5 | 066129T1 | | **2** | TAMPÃO | PAD | ALMOHADILLA |
| 6 | 6204120M1 | | **4** | PARAFUSO | BOLT | PERNO |
| 7 | 6200061M1 | | **1** | SENSOR | SENDER | EMISOR |
| 8 | 365920X1 | | **1** | PARAFUSO | BOLT | PERNO |
| 9 | 6214892M1 | | **1** | LANTERNA | LAMP | FARO |
| 10 | 6204121M1 | | **1** | LÂMPADA | BULB | LAMPARA |
| 11 | 6214893M1 | | **2** | FAROL | LIGHT | ALUMBRADO |
| 12 | 6214896M1 | | **1** | SUPORTE | CLEVIS | GANCHO SEGURI. |
| 13 | 6211360M1 | | **5** | ARRUELA | WASHER | ARANDELA |
| 14 | 339123X1 | | **4** | PARAFUSO | BOLT | PERNO |
| 15 | 6214897M1 | | **1** | FAROL | LIGHT | ALUMBRADO |
| 16 | 339169X1 | | **1** | PORCA | NUT | TUERCA |
| 17 | 6220983M1 | | **2** | GUARNIÇÃO | FOAM | ESPUMA |
| 18 | 376718X1 | | **2** | ARRUELA | WASHER | ARANDELA |
| 19 | 339666X1 | | **2** | PARAFUSO | BOLT | PERNO |
| 20 | 6220982M1 | | **2** | PARAFUSO | BOLT | PERNO |
| 21 | 6204276M1 | | **24** | BRAÇADEIRA | CLAMP | ABRAZADERA |
| 22 | 6214895M1 | | **2** | PASSA-FIO | GROMMET | PASACABLE |
| 23 | 6223767M1 | | **1** | TAMPÃO | PAD | ALMOHADILLA |

| | | |
|---|---|---|
| **Rodas Dianteiras** | **9.00-16f2 (6l)** | **130-10** |
| **Front Wheels** | **9.00-16f2 (6l)** | |
| **Ruedas Delanteras** | **9.00-16f2 (6l)** | |

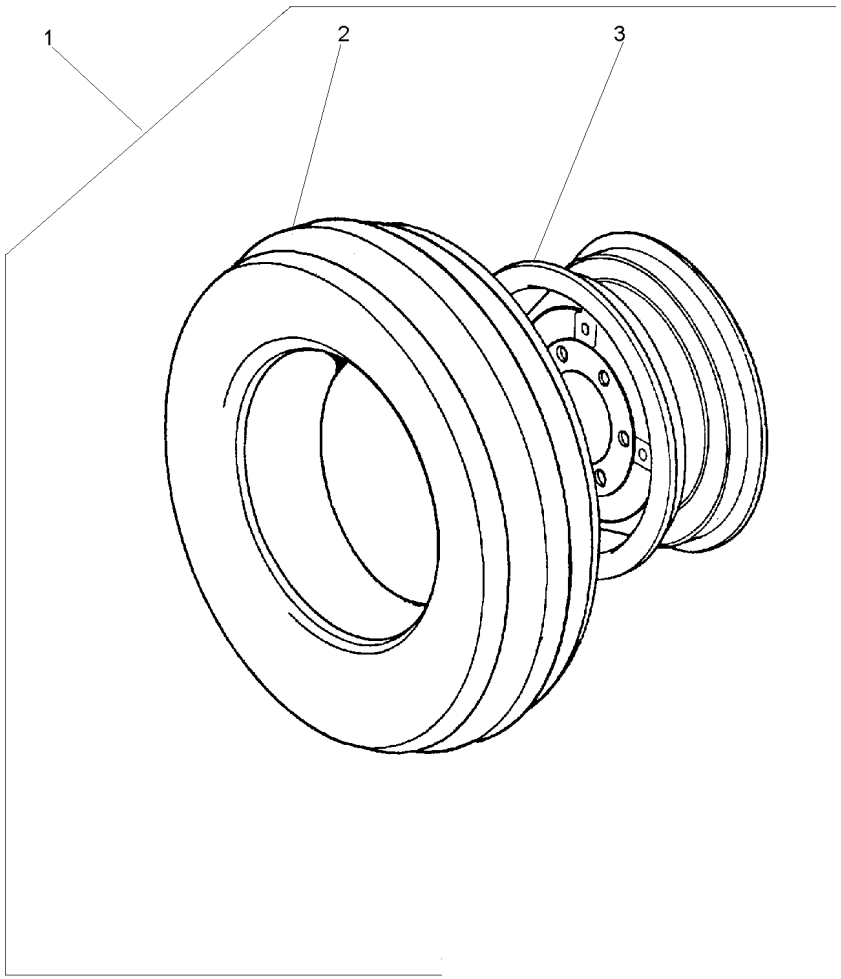


| | | | | | | |
|---|---|---|---|---|---|---|
| 1 | | 3149799M91 | **2** | CJ. RODAGEM | WHEELS | RODAJE |
| 2 | 3146503M91 | 1 130-20 No | **1** | CJ.PNEU E CÂMARA | TYRE AND TUBE | NEUM.Y.CAMARA |
| 3 | 489331M91 | 1 650X16 | **1** | ARO | RIM | LLANTA |

| | |
|---|---|
| **Rodas Dianteiras** | **9.00-16f2 (10l)** |
| **Front Wheels** | **9.00-16f2 (10l)** |
| **Ruedas Delanteras** | **9.00-16f2 (10l)** |

**130-15**

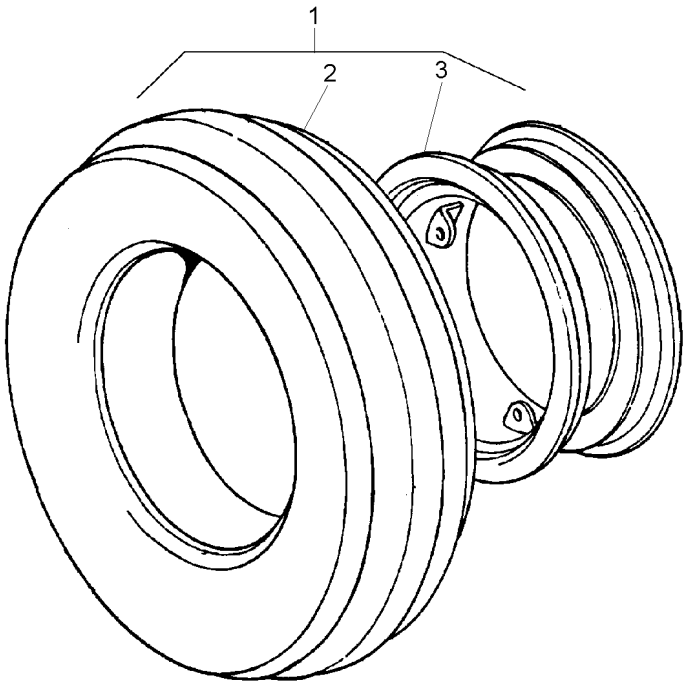


| | | | | | | |
|---|---|---|---|---|---|---|
| 1 | | 3149769M91 | **1** | CJ. RODAGEM | WHEELS | RODAJE |
| 2 | 3146503M91 | 1 130-20 No | **1** | CJ.PNEU E CÂMARA | TYRE AND TUBE | NEUM.Y.CAMARA |
| 3 | 2802446M91 | 1 | **1** | ARO | RIM | LLANTA |

| | | |
|---|---|---|
| **Pneu & Câmara** | **9.00-16f2 (6l)** | **130-20** |
| **Tyre & Chamber** | **9.00-16f2 (6l)** | |
| **Neum & Camara** | **9.00-16f2 (6l)** | |

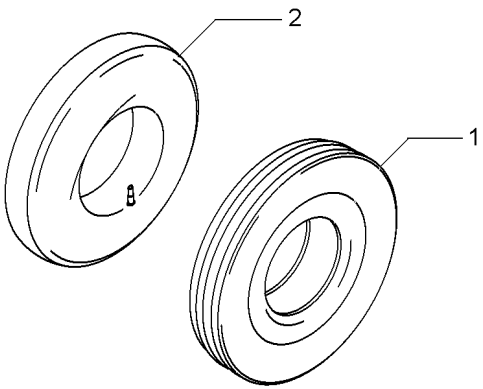


| | | | | | |
|---|---|---|---|---|---|
| 1 | 3146504M1 | 9.00X16 10L | **1** PNEU | TYRE | NEUMATICO |
| 2 | 880481M1 | 9.00 X 16 | **1** CÂMARA | CHAMBER | CAMARA |

| | |
|---|---|
| **Rodas Dianteiras** | **7.50-18f2 (8l)** |
| **Front Wheels** | **7.50-18f2 (8l)** |
| **Ruedas Delanteras** | **7.50-18f2 (8l)** |

**130-25**

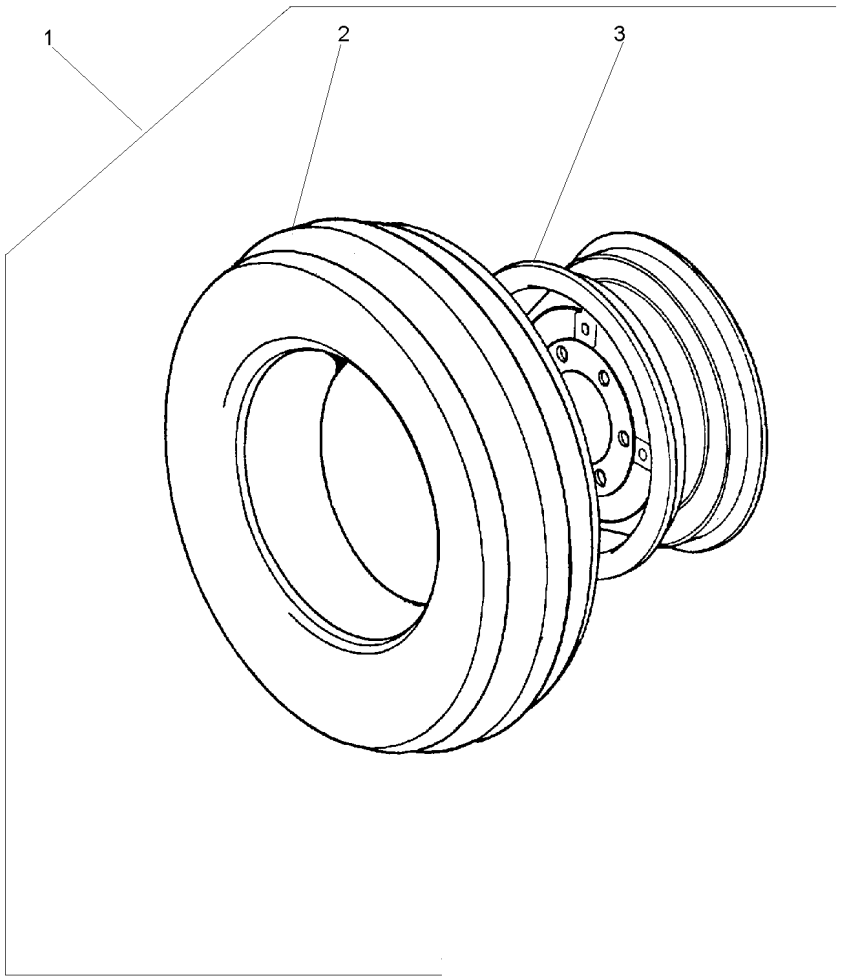


| | | | | | | |
|---|---|---|---|---|---|---|
| 1 | | 3149801M91 | **1** | CJ. RODAGEM | WHEELS | RODAJE |
| 2 | 833286M91 | 1 130-30 No | **1** | CJ.PNEU E CÂMARA | TYRE AND TUBE | NEUM.Y.CAMARA |
| 3 | 489690M91 | 1 | **1** | ARO | RIM | LLANTA |

| | | |
|---|---|---|
| **Pneu & Câmara** | **7.50-18f2 (8l)** | **130-30** |
| **Tyre & Chamber** | **7.50-18f2 (8l)** | |
| **Neum & Camara** | **7.50-18f2 (8l)** | |

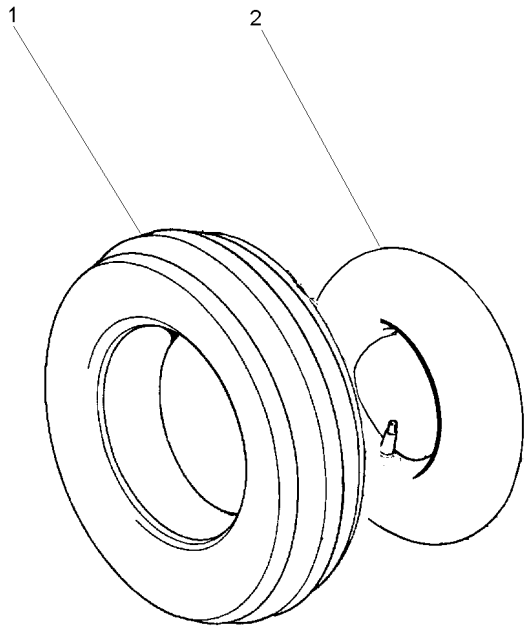


| | | | | |
|---|---|---|---|---|
| 1 | 3149494M1 | **1** PNEU | TYRE | NEUMATICO |
| 2 | 31442D | **1** CÂMARA | CHAMBER | CAMARA |

| | |
|---|---|
| **Rodas Dianteiras** | **10.00 X 16 8l** |
| **Front Wheels** | **10.00 X 16 8l** |
| **Ruedas Delanteras** | **10.00 X 16 8l** |

**130-35**

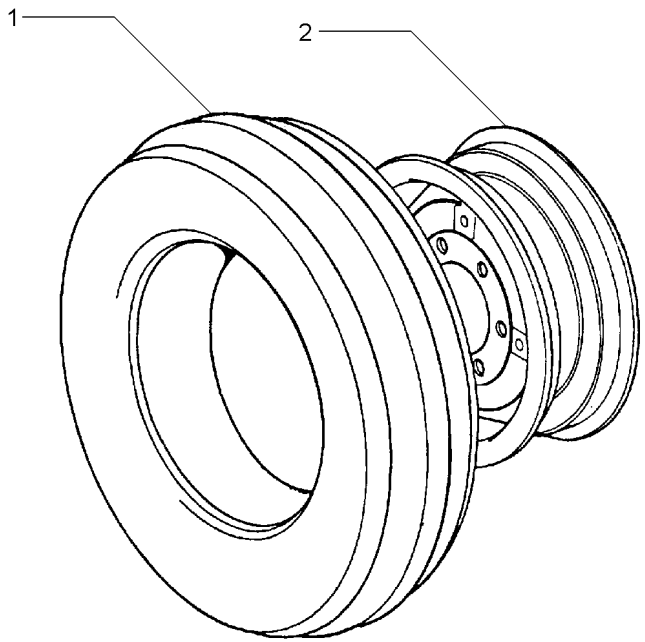


| | | | | | | |
|---|---|---|---|---|---|---|
| 1 | 843866M91 | 130-40 No | **2** | CJ.PNEU E CÂMARA | TYRE AND TUBE | NEUM.Y.CAMARA |
| 2 | 055797S1 | | **2** | ARO | RIM | LLANTA |

**Pneu & Câmara**
**Tyre & Chamber**
**Neum & Camara**

**130-40**

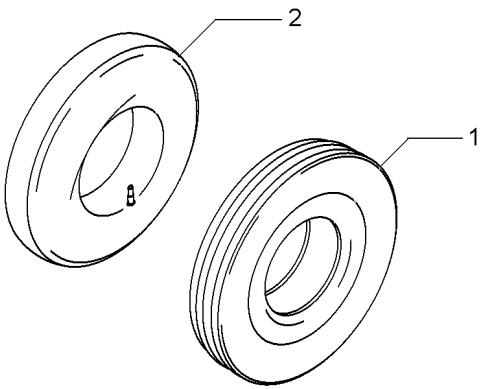


| | | | | | |
|---|---|---|---|---|---|
| 1 | 843865M1 | 10.00X16 8L | **1** PNEU | TYRE | NEUMATICO |
| 2 | 834779M1 | 10.00X16 | **1** CÂMARA | CHAMBER | CAMARA |

| | |
|---|---|
| **Rodas Dianteiras** | **14.9-24r2 (6l)** |
| **Front Wheels** | **14.9-24r2 (6l)** |
| **Ruedas Delanteras** | **14.9-24r2 (6l)** |

**130-45**

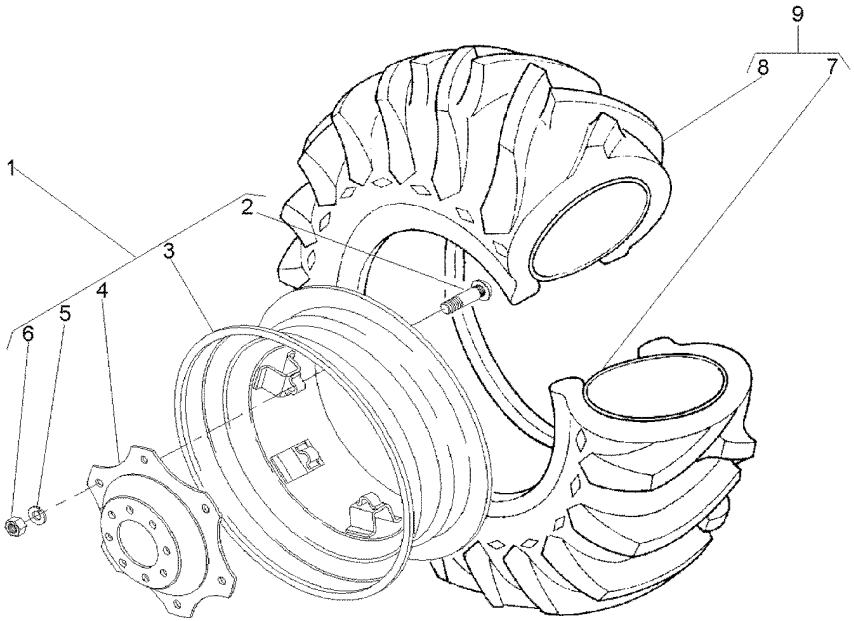


| | | | | | |
|---|---|---|---|---|---|
| 1 | 3411241M91 | | **1** | RODA | WHEEL | RUEDA |
| 2 | 3408246M1 | 1 | **6** | PARAFUSO | BOLT | PERNO |
| 3 | 487150M92 | 1 | **1** | ARO | RIM | LLANTA |
| 4 | 3411240M1 | 1 | **1** | DISCO | DISC | DISCO |
| 5 | 027646P1 | 1 | **6** | ARRUELA | WASHER | ARANDELA |
| 6 | 353427X1 | 1 | **6** | PORCA | NUT | TUERCA |
| 7 | 182578M1 | 9 13X24 | **1** | CÂMARA | CHAMBER | CAMARA |
| 8 | 487173M1 | 9 14.9/13X24 | **1** | PNEU | TYRE | NEUMATICO |
| 9 | 487174M91 | | **1** | CJ.PNEU E CÂMARA | TYRE AND TUBE | NEUM.Y.CAMARA |

| | |
|---|---|
| **Rodas Dianteiras** | **14.9-24r1 (6l)** |
| **Front Wheels** | **14.9-24r1 (6l)** |
| **Ruedas Delanteras** | **14.9-24r1 (6l)** |

**130-50**

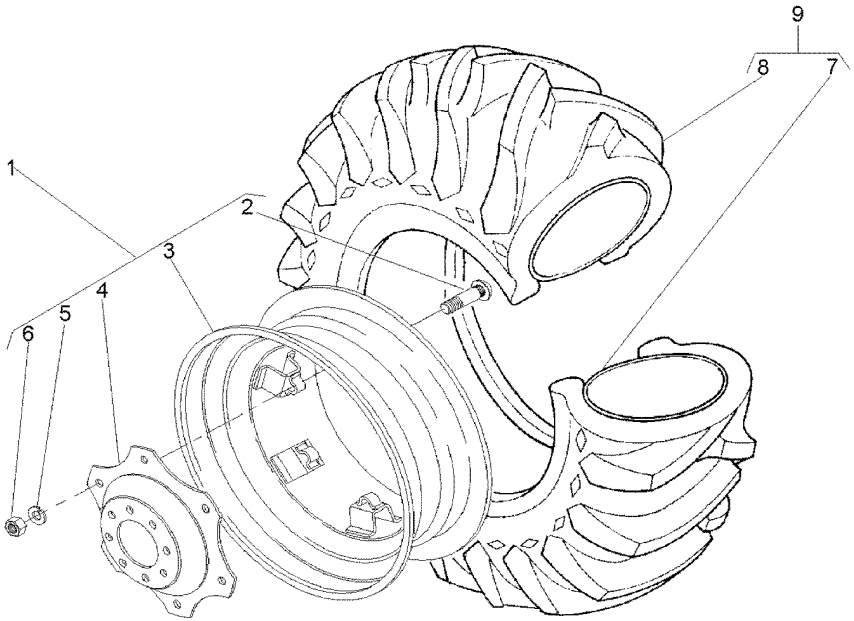


| | | | | | |
|---|---|---|---|---|---|
| 1 | 3411241M91 | | **1** | RODA | WHEEL | RUEDA |
| 2 | 3408246M1 | 1 | **6** | PARAFUSO | BOLT | PERNO |
| 3 | 487150M92 | 1 | **1** | ARO | RIM | LLANTA |
| 4 | 3411240M1 | 1 | **1** | DISCO | DISC | DISCO |
| 5 | 027646P1 | 1 | **8** | ARRUELA | WASHER | ARANDELA |
| 6 | 353427X1 | 1 | **6** | PORCA | NUT | TUERCA |
| 7 | 182578M1 | 9 13X24 | **1** | CÂMARA | CHAMBER | CAMARA |
| 8 | 831521M1 | 9 14.9/13X24 | **1** | PNEU | TYRE | NEUMATICO |
| 9 | 831522M91 | | **1** | CJ.PNEU E CÂMARA | TYRE AND TUBE | NEUM.Y.CAMARA |

| | |
|---|---|
| **Rodas Dianteiras** | **14.9 X 26 R1 6l** |
| **Front Wheels** | **14.9 X 26 R1 6l** |
| **Ruedas Delanteras** | **14.9 X 26 R1 6l** |

**130-55**

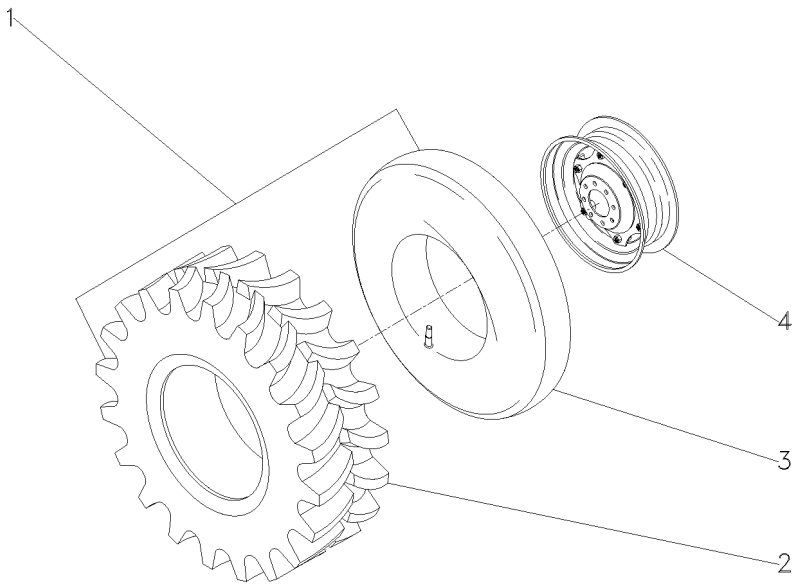


| | | | | | | |
|---|---|---|---|---|---|---|
| 1 | 035822N1 | | | **1** | CJ.PNEU E CÂMARA | TYRE AND TUBE | NEUM.Y.CAMARA |
| 2 | 035823P1 | 1 | | **1** | PNEU | TYRE | NEUMATICO |
| 3 | 3410379M1 | 1 | | **1** | CÂMARA | CHAMBER | CAMARA |
| 4 | 3409966M92 | ➡ | 292408C014357 | **1** | RODA | WHEEL | RUEDA |
| 4 | 6235496M91 | ➡ | 292408C14358 | **1** | CJ. RODA | KIT, WHEEL | JUEGO DE RUEDA |

| | |
|---|---|
| **Rodas Dianteiras** | **12 X 26** |
| **Front Wheels** | **12 X 26** |
| **Ruedas Delanteras** | **12 X 26** |

**130-60**

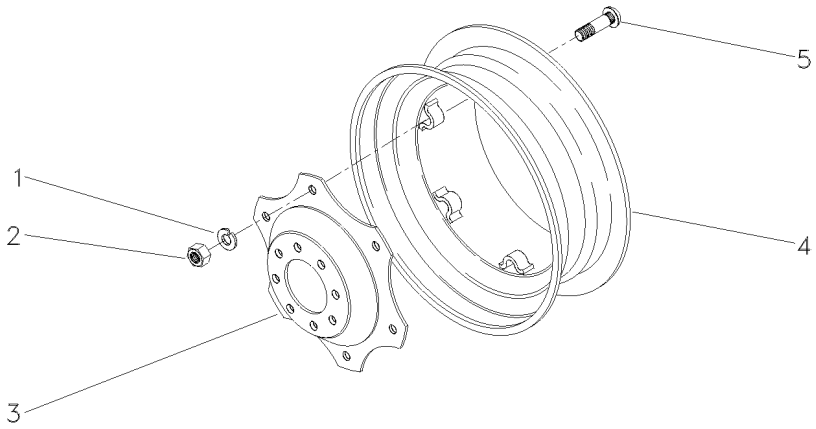


| | | | | |
|---|---|---|---|---|
| 1 | 027646P1 | | | |
| 2 | 353427X1 | | | |
| 3 | 3411046M1 | | | |
| 4 | 3410274M91 | | | |
| 5 | 3149812M1 | | | |
| **6** | ARRUELA | WASHER | ARANDELA |
| **6** | PORCA | NUT | TUERCA |
| **1** | DISCO | DISC | DISCO |
| **1** | ARO | RIM | LLANTA |
| **6** | PARAFUSO | BOLT | PERNO |

| | |
|---|---|
| **Rodas Dianteiras** | **14.9-28r2 (6l)** |
| **Front Wheels** | **14.9-28r2 (6l)** |
| **Ruedas Delanteras** | **14.9-28r2 (6l)** |

**130-65**

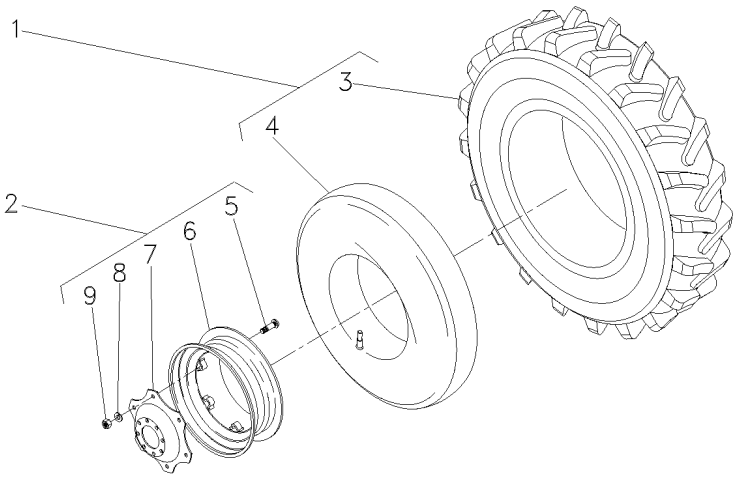


| | | | | | | |
|---|---|---|---|---|---|---|
| 1 | 487540M91 | | **2** | CJ.PNEU E CÂMARA | TYRE AND TUBE | NEUM.Y.CAMARA |
| 2 | 036239N1 | ➡ 292408C14357 | **2** | RODA | WHEEL | RUEDA |
| 2 | 6235495M91 | ➡ 292408C01458 | **2** | CJ. RODA | KIT, WHEEL | JUEGO DE RUEDA |
| 2 | 6235495M91 | ➡ 532048C000705 | **2** | CJ. RODA | KIT, WHEEL | JUEGO DE RUEDA |
| 3 | 487539M1 | 1 | **2** | PNEU | TYRE | NEUMATICO |
| 4 | 828539M1 | 1 | **2** | CÂMARA | CHAMBER | CAMARA |
| 5 | 3408246M1 | 2 | **8** | PARAFUSO | BOLT | PERNO |
| 6 | 036240S1 | 2 | **1** | ARO | RIM | LLANTA |
| 7 | 036241P1 | 2 | **1** | DISCO | DISC | DISCO |
| 8 | 027646P1 | 2 | **8** | ARRUELA | WASHER | ARANDELA |
| 9 | 353427X1 | 2 | **8** | PORCA | NUT | TUERCA |

**Rodagem**
**Wheels**
**Ruedas**

**130-70**

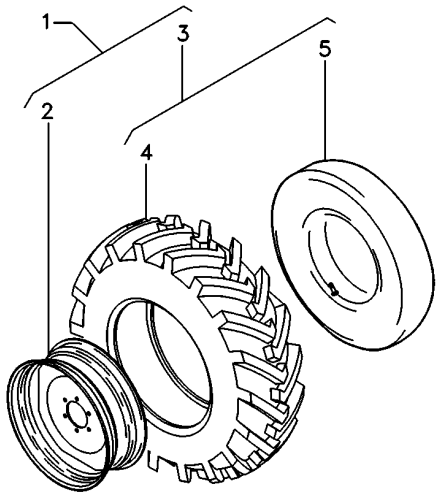


| | | | | | |
|---|---|---|---|---|---|
| 1 | 6227605M91 | ▶ | **1** CJ. RODA | KIT, WHEEL | JUEGO DE RUEDA |
| 1 | 6227604M91 | ◀ | **1** CJ. RODA | KIT, WHEEL | JUEGO DE RUEDA |

**Rodas Dianteiras**
**Front Wheels**
**Ruedas Delanteras**

**130-75**

**2 Rodas Motrizes**
**2 Wheels Drive**
**2 Ruedas Motriz**

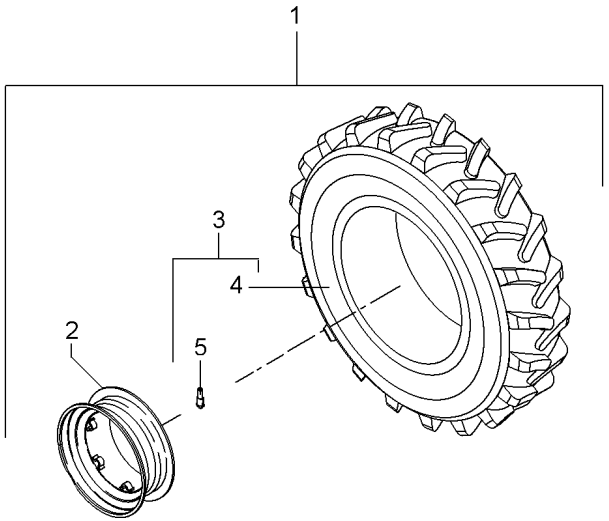


| | | | | | | |
|---|---|---|---|---|---|---|
| 1 | 6231128M91 | | ◀ | **1** | CJ. ARO/PNEU | WHEEL AND TYRE | RUEDA Y NEUMATIC |
| 1 | 6231129M91 | | ▶ | **1** | CJ. ARO/PNEU | WHEEL AND TYRE | RUEDA Y NEUMATIC |
| 2 | 6231130M91 | 1 | | **2** | ARO | RIM | LLANTA |
| 3 | 6231135M91 | 1 | | **2** | PNEU E VÁLVULA | TIRE AND VALVE | NEUMÁT. Y VALV. |
| 4 | 6231136M1 | 3 | | **2** | PNEU | TYRE | NEUMATICO |
| 5 | 046862T1 | 3 | | **2** | VÁLVULA | VALVE | VALVULA |

| | |
|---|---|
| **Rodas Traseiras** | **23.1 X 30 R2** |
| **Rear Wheels** | **23.1 X 30 R2** |
| **Ruedas Traseras** | **23.1 X 30 R2** |

**130-80**

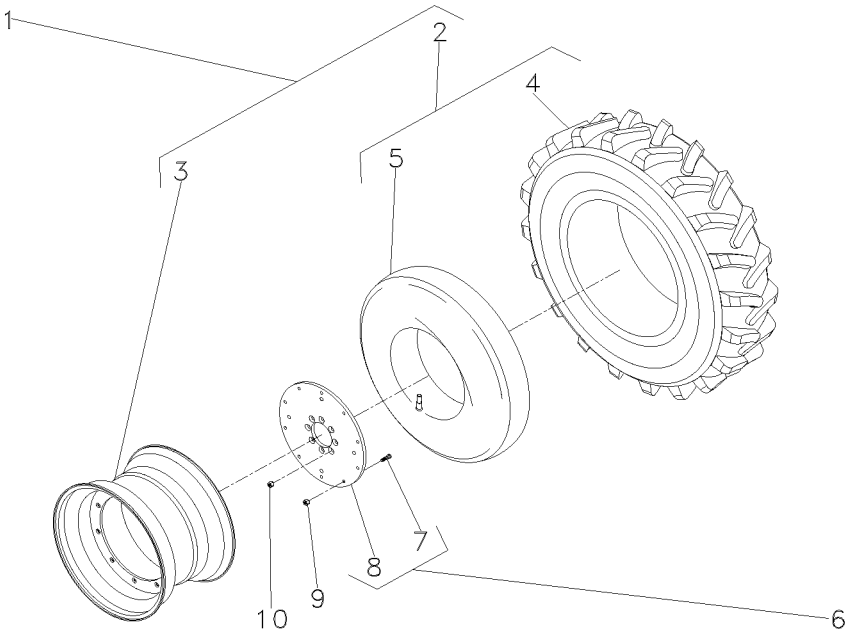


| | | | |
|---|---|---|---|
| 1 | 021052N1 | ⊸ 021053N1 | |
| 2 | 834341M91 | 1 | |
| 3 | 046161T1 | 1 | |
| 4 | 834340M1 | 2 | |
| 5 | 834337M1 | 2 | |
| 6 | 059737N1 | | |
| 7 | 893017M2 | 6 | |
| 8 | 059567P1 | 6 | |
| 9 | 881162M2 | | |
| 10 | 037267P1 | | |

| | | | |
|---|---|---|---|
| **1** | CJ. RODA | KIT, WHEEL | JUEGO DE RUEDA |
| **1** | CJ.PNEU E CÂMARA | TYRE AND TUBE | NEUM.Y.CAMARA |
| **1** | ARO | RIM | LLANTA |
| **1** | PNEU | TYRE | NEUMATICO |
| **1** | CÂMARA | CHAMBER | CAMARA |
| **2** | CJ. DISCO | KIT, DISC | KIT, DISC |
| **10** | PARAFUSO | BOLT | PERNO |
| **1** | DISCO | DISC | DISCO |
| **20** | PORCA | NUT | TUERCA |
| **16** | PORCA | NUT | TUERCA |

| | |
|---|---|
| **Rodas Traseiras** | **18.4 X 38 R1** |
| **Rear Wheels** | **18.4 X 38 R1** |
| **Ruedas Traseras** | **18.4 X 38 R1** |

**130-85**

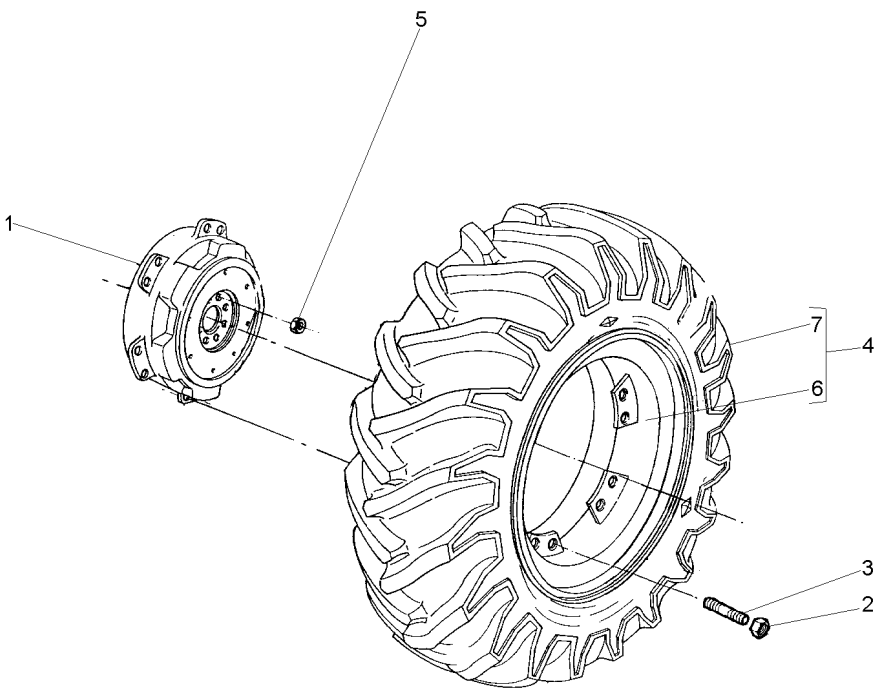


| | | | | | |
|---|---|---|---|---|---|
| 1 | 3585984M1 | | **2** | DISCO | DISC | DISCO |
| 2 | 881162M2 | | **20** | PORCA | NUT | TUERCA |
| 3 | 488988M2 | | **20** | PRISIONEIRO | STUD | ESPARRAGO |
| 4 | 065498N1 | | **2** | CJ. RODA | KIT, WHEEL | JUEGO DE RUEDA |
| 5 | 1487085M1 | | **16** | PORCA | NUT | TUERCA |
| 6 | 065500S1 | 4 W16LX38 | **1** | ARO | RIM | LLANTA |
| 7 | 3410893M91 | 130-95 No | **1** | CJ.PNEU E CÂMARA | TYRE AND TUBE | NEUM.Y.CAMARA |

| | |
|---|---|
| **Rodas Traseiras** | **18.4 X 38 R1** |
| **Rear Wheels** | **18.4 X 38 R1** |
| **Ruedas Traseras** | **18.4 X 38 R1** |

**130-90**

| | |
|---|---|
| **Disco Fundido-Pavt** | |
| **Founded Disk-Pavt** | |
| **Disco Fundido-Pavt** | |

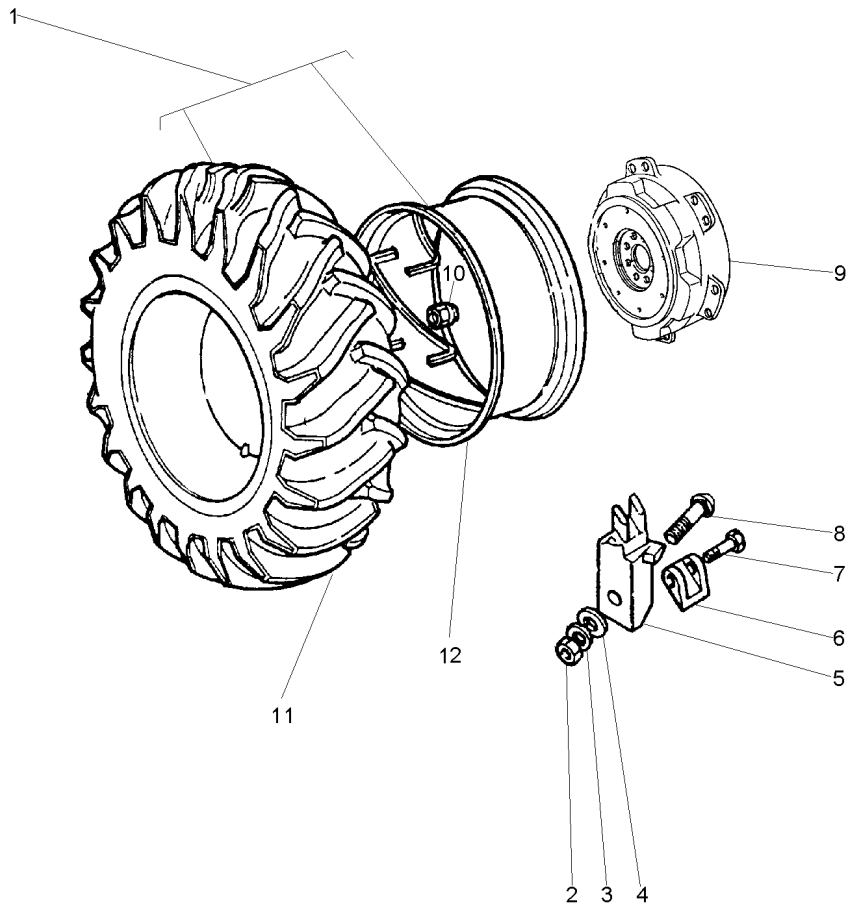


| | | | |
|---|---|---|---|
| 1 | 059503N1 | | |
| 2 | 1484541M1 | | |
| 3 | 353440X1 | | |
| 4 | 353775X1 | | |
| 5 | 898021M1 | | |
| 6 | 058273P1 | | |
| 7 | 1751403M1 | | |
| 8 | 364012X1 | | |
| 9 | 058272P1 | | |
| 10 | 1481045M1 | | |
| 11 | 3410893M91 | 1 | 130-95 No |
| 12 | 058265T1 | 1 | |

| | | | |
|---|---|---|---|
| **1** | CJ. RODA | KIT, WHEEL | JUEGO DE RUEDA |
| **12** | PORCA | NUT | TUERCA |
| **12** | ARRUELA | WASHER | ARANDELA |
| **12** | ARRUELA | WASHER | ARANDELA |
| **12** | GRAMPO | CRAMP | PASADOR |
| **4** | CJ. LIMITADOR | KIT, STOP | JUEGO DE TOPE |
| **4** | PARAFUSO | BOLT | PERNO |
| **12** | PARAFUSO | BOLT | PERNO |
| **2** | DISCO | DISC | DISCO |
| **16** | PORCA | NUT | TUERCA |
| **1** | CJ.PNEU E CÂMARA | TYRE AND TUBE | NEUM.Y.CAMARA |
| **1** | ARO | RIM | LLANTA |

| | |
|---|---|
| **Pneu & Câmara** | **18.4 X 38 R1 10I** |
| **Tyre & Chamber** | **18.4 X 38 R1 10I** |
| **Neum & Camara** | **18.4 X 38 R1 10I** |

**130-95**

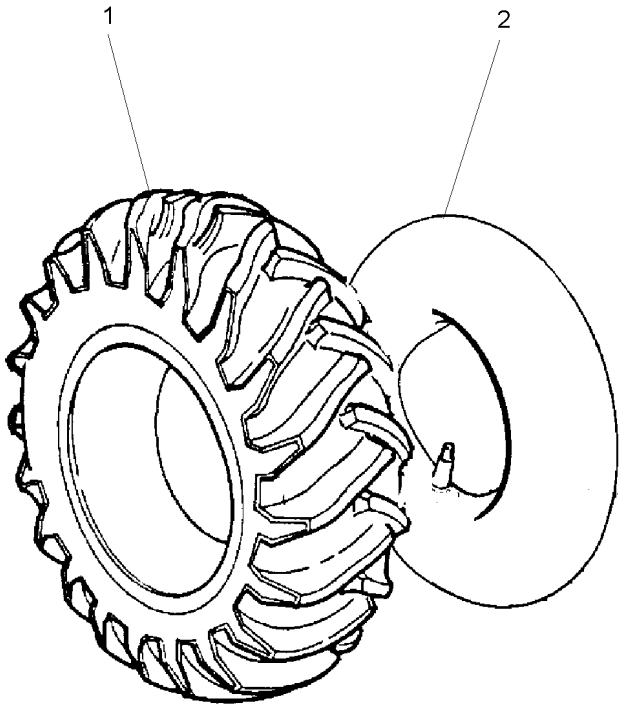


| | | | | |
|---|---|---|---|---|
| 1 | 3410892M1 | **1** PNEU | TYRE | NEUMATICO |
| 2 | 3410891M1 | **1** CÂMARA | CHAMBER | CAMARA |

**Rodas Traseiras**
**Rear Wheels**
**Ruedas De Direccion**

**130-100**

**20.8 X 38 R1**
**20.8 X 38 R1**
**20.8 X 38 R1**

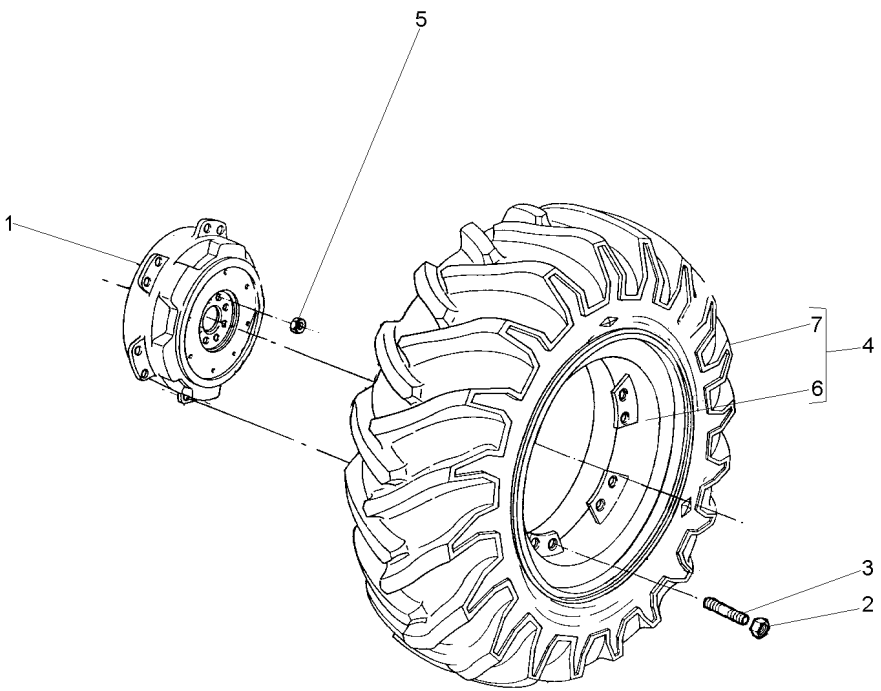


| | | | | | |
|---|---|---|---|---|---|
| 1 | 3585984M1 | | **2** | DISCO | DISC | DISCO |
| 2 | 881162M2 | | **24** | PORCA | NUT | TUERCA |
| 3 | 488988M2 | | **24** | PRISIONEIRO | STUD | ESPARRAGO |
| 4 | 064954N1 | | **2** | CJ. RODA | KIT, WHEEL | JUEGO DE RUEDA |
| 5 | 1487085M1 | | **16** | PORCA | NUT | TUERCA |
| 6 | 064816S1 | W18LX38 | **2** | ARO | RIM | LLANTA |
| 7 | 3585999M91 | 130-105 No | **2** | CJ.PNEU E CÂMARA | TYRE AND TUBE | NEUM.Y.CAMARA |

| | |
|---|---|
| **Rodas Traseiras** | **20.8 X 38 R1 8I** |
| **Rear Wheels** | **20.8 X 38 R1 8I** |
| **Ruedas Traseras** | **20.8 X 38 R1 8I** |

**130-105**

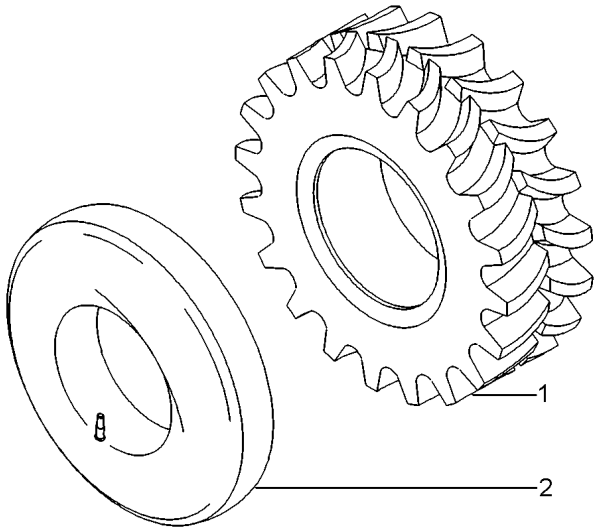


| | | | | | |
|---|---|---|---|---|---|
| 1 | 3587025M1 | 20.8X38 | **1** PNEU | TYRE | NEUMATICO |
| 2 | 3587030M1 | | **1** CÂMARA | CHAMBER | CAMARA |

| | |
|---|---|
| **Rodas Traseiras** | **18.4-34r1 (8l)** |
| **Rear Wheels** | **18.4-34r1 (8l)** |
| **Ruedas Traseras** | **18.4-34r1 (8l)** |

**130-110**

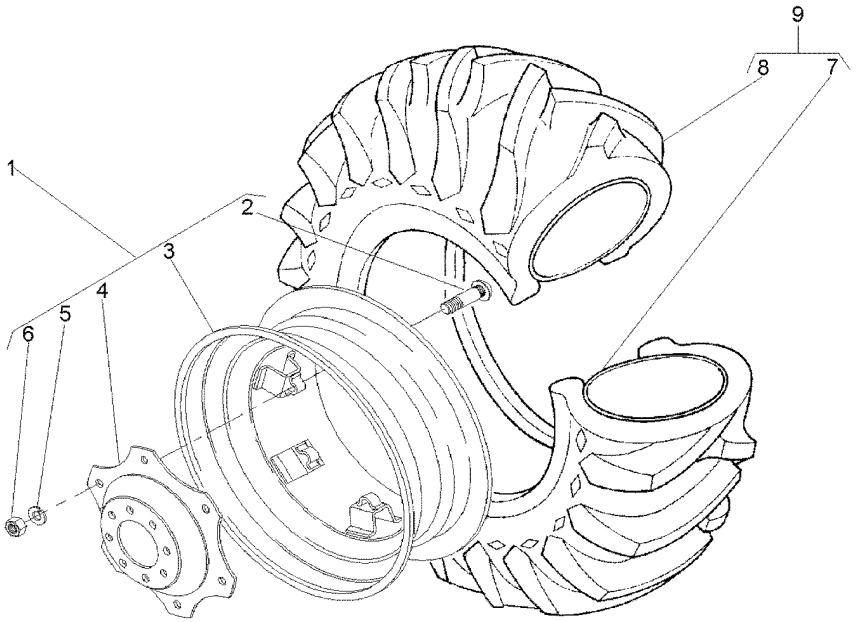


| | | | | | | |
|---|---|---|---|---|---|---|
| 1 | 042658N1 | | **1** | CJ. RODA | KIT, WHEEL | JUEGO DE RUEDA |
| 2 | 3149812M1 | 1 ⇄ 3149914M1 | **8** | PARAFUSO | BOLT | PERNO |
| 3 | 042659T1 | 1 16LX34 | **1** | ARO | RIM | LLANTA |
| 4 | 3587145M1 | 1 | **1** | DISCO | DISC | DISCO |
| 5 | 027646P1 | 1 | **8** | ARRUELA | WASHER | ARANDELA |
| 6 | 353427X1 | 1 | **8** | PORCA | NUT | TUERCA |
| 7 | 833291M1 | 9 15X34 | **1** | CÂMARA | CHAMBER | CAMARA |
| 8 | 3145208M1 | 9 18.4/15X34 | **1** | PNEU | TYRE | NEUMATICO |
| 9 | 834530M91 | | **1** | CJ.PNEU E CÂMARA | TYRE AND TUBE | NEUM.Y.CAMARA |

| | | |
|---|---|---|
| **Rodas Traseiras** | **18.4-34r1 Pavt (8l)** | **130-115** |
| **Rear Wheels** | **18.4-34r1 Pavt (8l)** | |
| **Ruedas Traseras** | **18.4-34r1 Pavt (8l)** | |

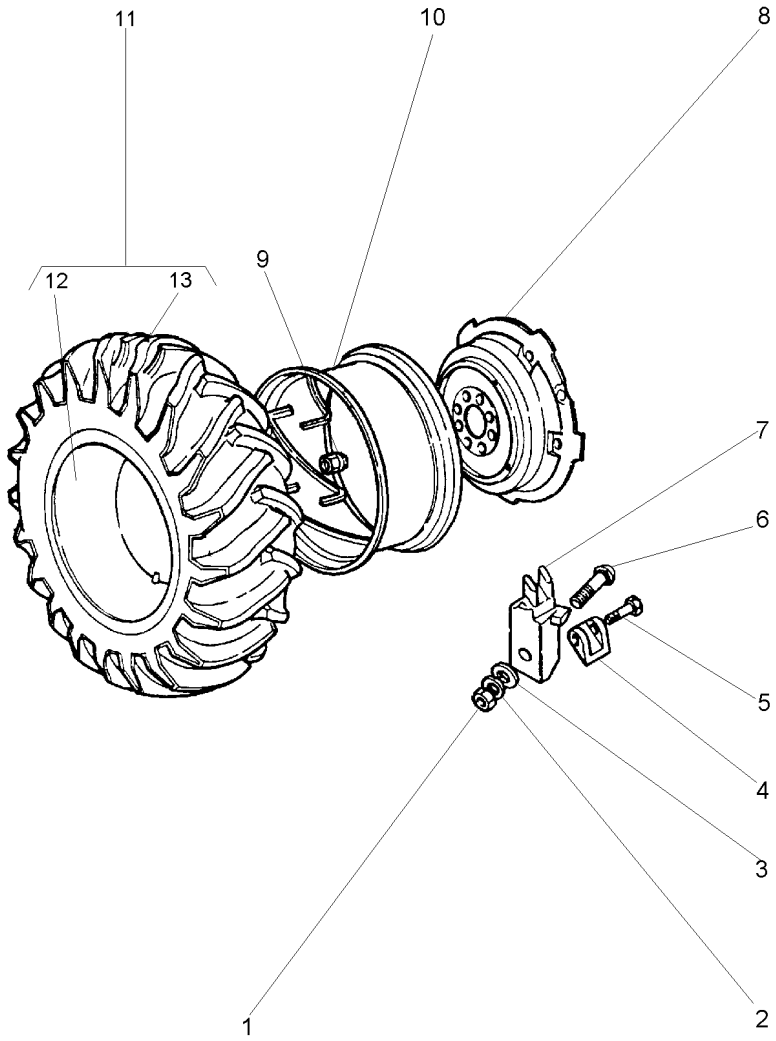


| | | | |
|---|---|---|---|
| 1 | 1484541M1 | | |
| 2 | 353440X1 | | |
| 3 | 353775X1 | | |
| 4 | 898022M2 | | |
| 5 | 1751403M1 | | |
| 6 | 363296X1 | | |
| 7 | 898021M1 | | |
| 8 | 2801978M1 | | |
| 9 | 1481045M1 | | |
| 10 | 3147967M91 | | |
| 11 | 834530M91 | | 18.4/15X34 |
| 12 | 833291M1 | 11 | 15X34 |
| 13 | 3145208M1 | 11 | 18.4/15X34 |

| | | | |
|---|---|---|---|
| **6** | PORCA | NUT | TUERCA |
| **6** | ARRUELA | WASHER | ARANDELA |
| **6** | ARRUELA | WASHER | ARANDELA |
| **2** | LIMITADOR RODA | LIMITATION WHEEL | LIMITATION WHEEL |
| **2** | PARAFUSO | BOLT | PERNO |
| **6** | PARAFUSO | BOLT | PERNO |
| **6** | GRAMPO | CRAMP | PASADOR |
| **1** | DISCO | DISC | DISCO |
| **8** | PORCA | NUT | TUERCA |
| **1** | ARO | RIM | LLANTA |
| **2** | CJ.PNEU E CÂMARA | TYRE AND TUBE | NEUM.Y.CAMARA |
| **1** | CÂMARA | CHAMBER | CAMARA |
| **1** | PNEU | TYRE | NEUMATICO |

| | |
|---|---|
| **Rodas Traseiras** | **18.4-34r1 (10l)** |
| **Rear Wheels** | **18.4-34r1 (10l)** |
| **Ruedas Traseras** | **18.4-34r1 (10l)** |

**130-120**

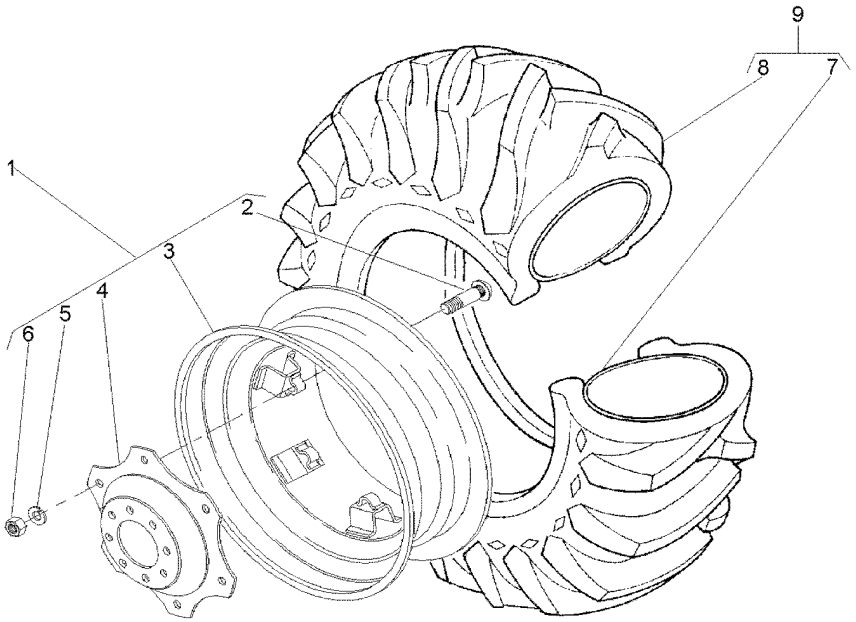


| | | | | | | |
|---|---|---|---|---|---|---|
| 1 | 042658N1 | | **1** | CJ. RODA | KIT, WHEEL | JUEGO DE RUEDA |
| 2 | 3149812M1 | 1 ⇄ 3149914M1 | **8** | PARAFUSO | BOLT | PERNO |
| 3 | 042659T1 | 1 16LX34 | **1** | ARO | RIM | LLANTA |
| 4 | 3587145M1 | 1 | **1** | DISCO | DISC | DISCO |
| 5 | 027646P1 | 1 | **8** | ARRUELA | WASHER | ARANDELA |
| 6 | 353427X1 | 1 | **8** | PORCA | NUT | TUERCA |
| 7 | 833291M1 | 9 15X34 | **1** | CÂMARA | CHAMBER | CAMARA |
| 8 | 3145208M1 | 9 18.4/15X34 | **1** | PNEU | TYRE | NEUMATICO |
| 9 | 3145207M91 | | **1** | CJ.PNEU E CÂMARA | TYRE AND TUBE | NEUM.Y.CAMARA |

| | |
|---|---|
| **Rodas Traseiras** | **18.4-34r1 (10l)** |
| **Rear Wheels** | **18.4-34r1 (10l)** |
| **Ruedas Traseras** | **18.4-34r1 (10l)** |

**130-125**

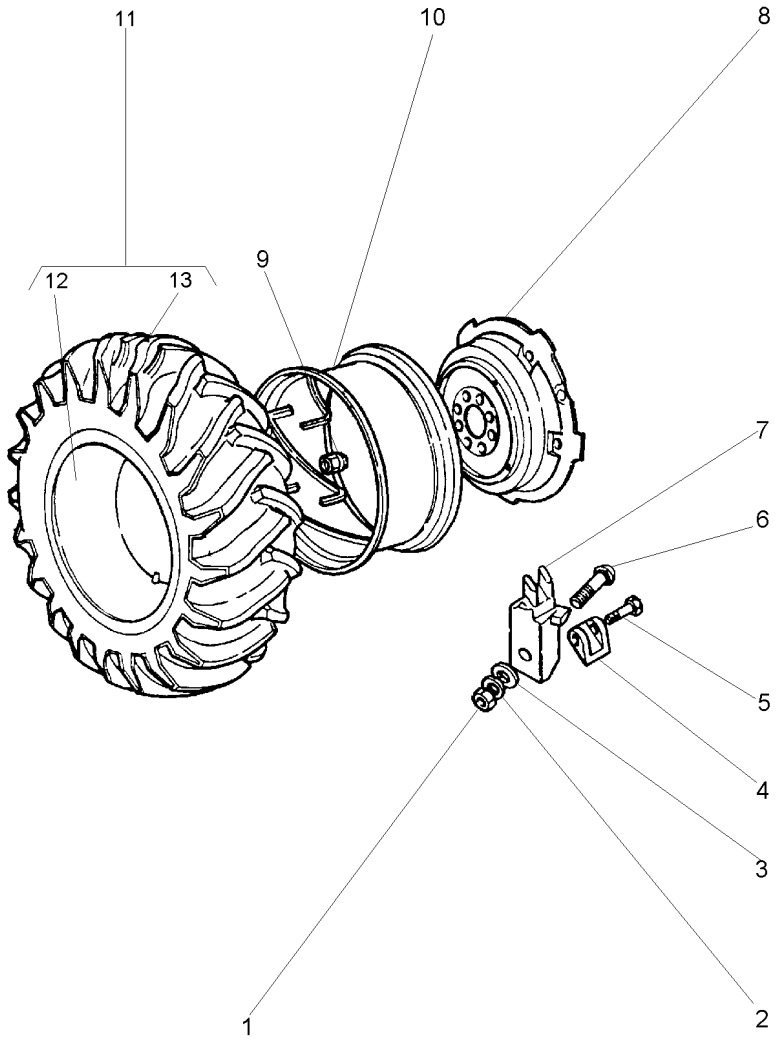


| | | |
|---|---|---|
| 1 | 1484541M1 | |
| 2 | 353440X1 | |
| 3 | 353775X1 | |
| 4 | 898022M2 | |
| 5 | 1751403M1 | |
| 6 | 363296X1 | |
| 7 | 898021M1 | |
| 8 | 2801978M1 | |
| 9 | 1481045M1 | |
| 10 | 3147967M91 | |
| 11 | 3145207M91 | |
| 12 | 833291M1 | 11 |
| 13 | 3145208M1 | 11 |

| | | | |
|---|---|---|---|
| **12** | PORCA | NUT | TUERCA |
| **12** | ARRUELA | WASHER | ARANDELA |
| **12** | ARRUELA | WASHER | ARANDELA |
| **4** | LIMITADOR RODA | LIMITATION WHEEL | LIMITATION WHEEL |
| **4** | PARAFUSO | BOLT | PERNO |
| **12** | PARAFUSO | BOLT | PERNO |
| **12** | GRAMPO | CRAMP | PASADOR |
| **2** | DISCO | DISC | DISCO |
| **16** | PORCA | NUT | TUERCA |
| **1** | ARO | RIM | LLANTA |
| **1** | CJ.PNEU E CÂMARA | TYRE AND TUBE | NEUM.Y.CAMARA |
| **1** | CÂMARA | CHAMBER | CAMARA |
| **1** | PNEU | TYRE | NEUMATICO |

**Rodas Traseiras**
**Rear Wheels**
**Ruedas De Direccion**

**130-130**

**18.4-34 (10l) Pirelli**
**18.4-34 (10l) Pirelli**
**18.4-34 (10l) Pirelli**

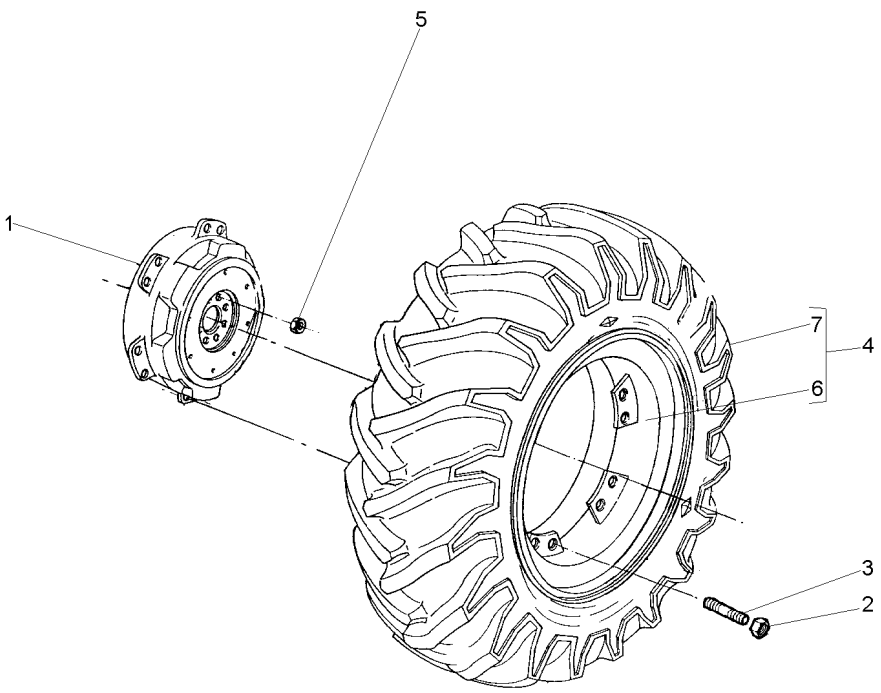


| | | | | |
|---|---|---|---|---|
| 1 | 3149762M1 | | | |
| 2 | 881162M2 | **2** | DISCO | DISC | DISCO |
| 3 | 488988M2 | **20** | PORCA | NUT | TUERCA |
| 4 | 6207360M91 | **20** | PRISIONEIRO | STUD | ESPARRAGO |
| 5 | 1487085M1 | **2** | CJ. RODA | KIT, WHEEL | JUEGO DE RUEDA |
| 6 | 6207361M91 | **16** | PORCA | NUT | TUERCA |
| 7 | 071251N1 | **2** | ARO | RIM | LLANTA |
| | | **2** | CJ.PNEU E CÂMARA | TYRE AND TUBE | NEUM.Y.CAMARA |

| | | |
|---|---|---|
| **Rodas Traseiras** | **23.1-26r2 (8l)** | **130-135** |
| **Rear Wheels** | **23.1-26r2 (8l)** | |
| **Ruedas Traseras** | **23.1-26r2 (8l)** | |

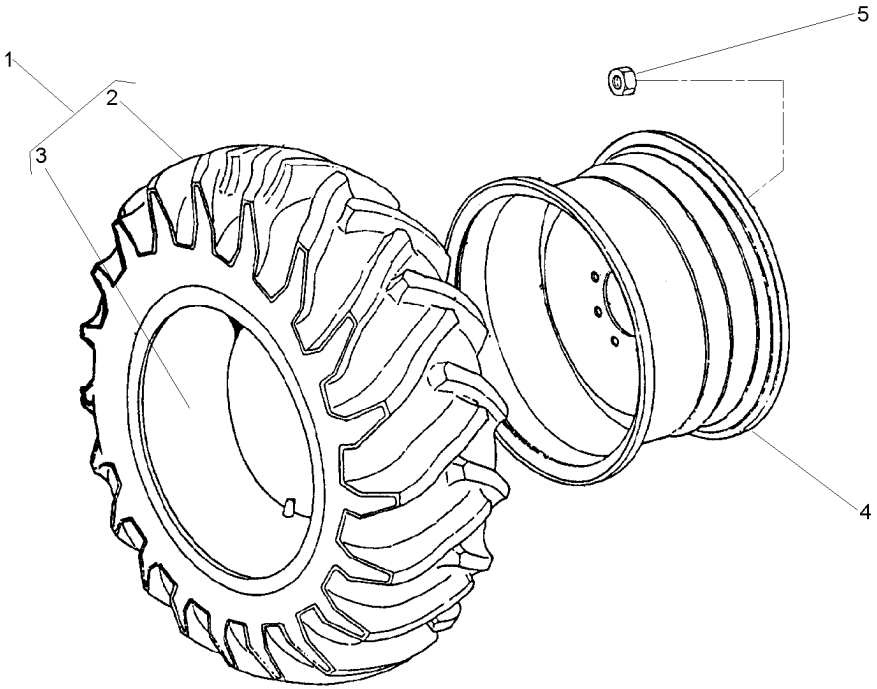


| | | | |
|---|---|---|---|
| 1 | 490215M91 | | |
| 2 | 490216M1 | 1 | |
| 3 | 490217M1 | 1 | 23.1/18X26 |
| 4 | 1481017M92 | | DW20X26 |
| 5 | 847417M1 | | |
| 5 | 3410536M1 | | |

| | | | |
|---|---|---|---|
| **2** | CJ.PNEU E CÂMARA | TYRE AND TUBE | NEUM.Y.CAMARA |
| **1** | PNEU | TYRE | NEUMATICO |
| **1** | CÂMARA | CHAMBER | CAMARA |
| **2** | ARO | RIM | LLANTA |
| **16** | PORCA | NUT | TUERCA |
| **16** | ARRUELA | WASHER | ARANDELA |

| | |
|---|---|
| **Rodas Traseiras** | **23.1 X 30 R2 8I** |
| **Rear Wheels** | **23.1 X 30 R2 8I** |
| **Ruedas Traseras** | **23.1 X 30 R2 8I** |

**130-140**

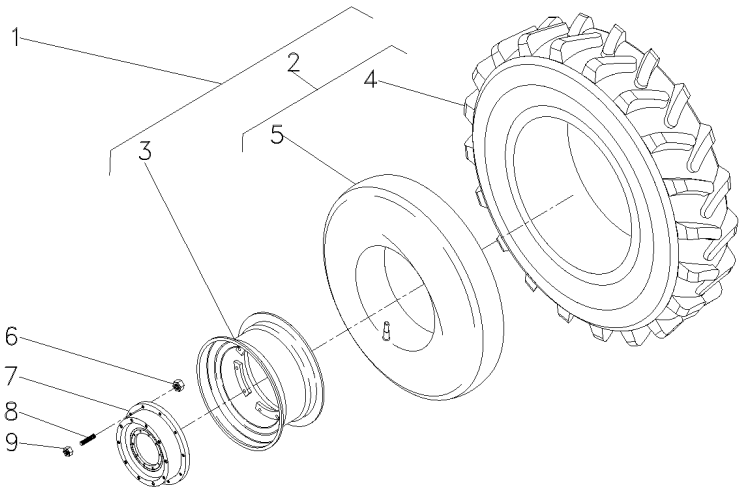


| | | |
|---|---|---|
| 1 | 021052N1 | |
| 2 | 834924M91 | 1 |
| 3 | 046161T1 | 1 |
| 4 | 834923M1 | 2 |
| 5 | 834337M1 | 2 |
| 6 | 037267P1 | |
| 7 | 3149762M1 | |
| 8 | 488988M2 | |
| 9 | 881162M2 | |

| | | | |
|---|---|---|---|
| **1** | CJ. RODA | KIT, WHEEL | JUEGO DE RUEDA |
| **1** | CJ.PNEU E CÂMARA | TYRE AND TUBE | NEUM.Y.CAMARA |
| **1** | ARO | RIM | LLANTA |
| **1** | PNEU | TYRE | NEUMATICO |
| **1** | CÂMARA | CHAMBER | CAMARA |
| **16** | PORCA | NUT | TUERCA |
| **2** | DISCO | DISC | DISCO |
| **20** | PRISIONEIRO | STUD | ESPARRAGO |
| **20** | PORCA | NUT | TUERCA |

| | |
|---|---|
| **Rodas Traseiras** | **23.1 X 30 R1 10I** |
| **Rear Wheels** | **23.1 X 30 R1 10I** |
| **Ruedas Traseras** | **23.1 X 30 R1 10I** |

**130-145**

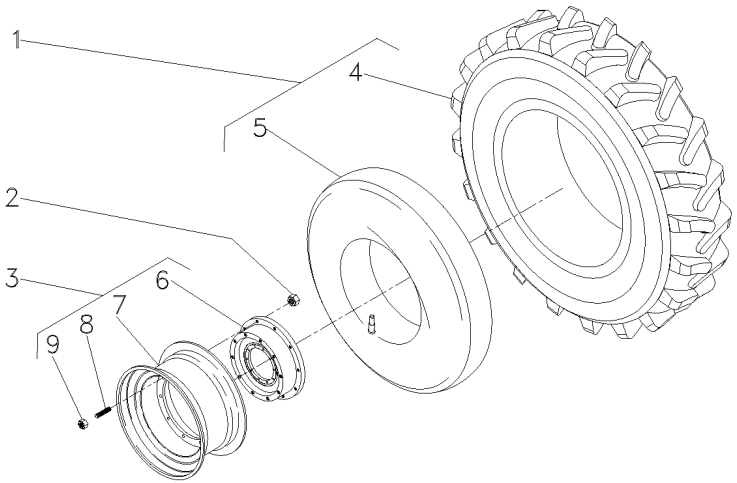


| | | |
|---|---|---|
| 1 | 834924M91 | |
| 2 | 037267P1 | |
| 3 | 3408339M91 | |
| 4 | 834923M1 | 1 |
| 5 | 834337M1 | 1 |
| 6 | 3149762M1 | 3 |
| 7 | 046161T1 | 3 |
| 8 | 488988M2 | 3 |
| 9 | 184273M1 | 3 |

| | | | |
|---|---|---|---|
| **2** | CJ.PNEU E CÂMARA | TYRE AND TUBE | NEUM.Y.CAMARA |
| **16** | PORCA | NUT | TUERCA |
| **2** | CJ. RODA | KIT, WHEEL | JUEGO DE RUEDA |
| **1** | PNEU | TYRE | NEUMATICO |
| **1** | CÂMARA | CHAMBER | CAMARA |
| **1** | DISCO | DISC | DISCO |
| **1** | ARO | RIM | LLANTA |
| **10** | PRISIONEIRO | STUD | ESPARRAGO |
| **10** | PORCA | NUT | TUERCA |

**Rodas Traseiras**
**Rear Wheels**
**Ruedas Traseras**

**130-150**

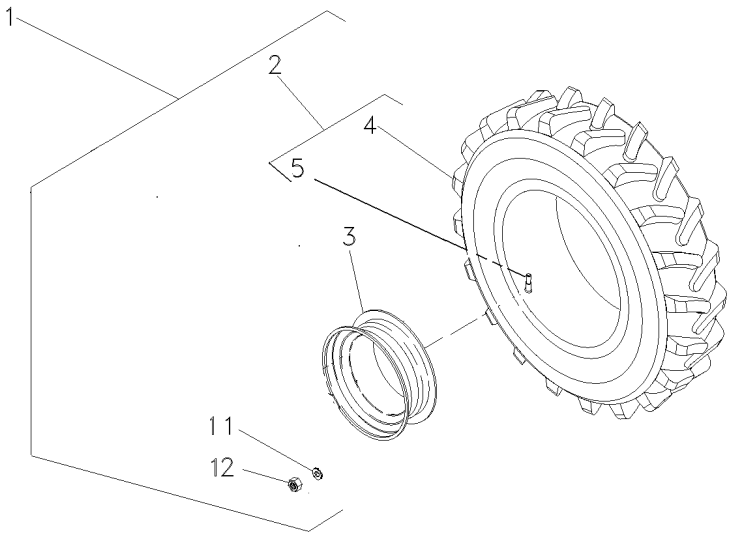


| | | | | | | |
|---|---|---|---|---|---|---|
| 1 | 6226714M91 | ▶ | 3408621M91 | **1** | CJ. RODA | KIT, WHEEL | JUEGO DE RUEDA |
| 1 | 6226713M91 | ◀ | | **1** | CJ. RODA | KIT, WHEEL | JUEGO DE RUEDA |
| 2 | 6218963M91 | | | **2** | PNEU E VÁLVULA | TIRE AND VALVE | NEUMÁT. Y VALV. |
| 3 | 6225082M91 | | | **2** | ARO | RIM | LLANTA |
| 4 | 6218964M1 | 2 | | **2** | PNEU | TYRE | NEUMATICO |
| 5 | 046862T1 | 2 | | **2** | VÁLVULA | VALVE | VALVULA |
| 11 | 3410536M1 | | | **16** | ARRUELA | WASHER | ARANDELA |
| 12 | 847417M1 | | | **16** | PORCA | NUT | TUERCA |

**Rodas Traseiras**
**Rear Wheels**
**Ruedas Traseras**

**130-155**

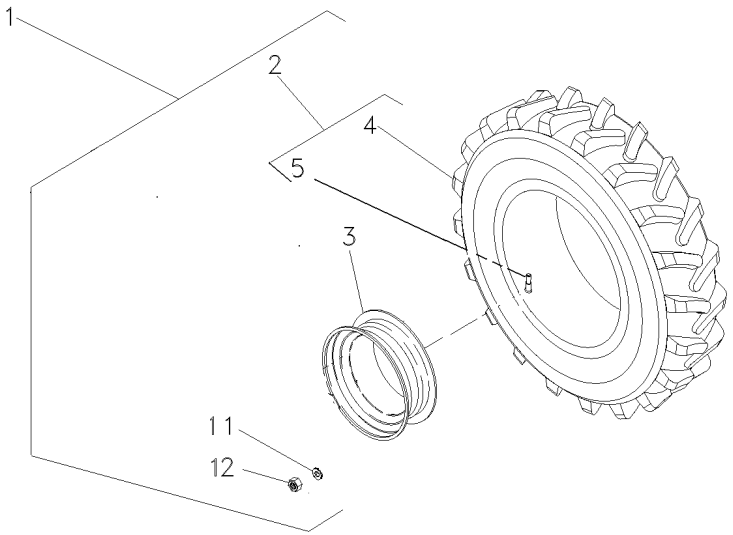


| | | | | | | |
|---|---|---|---|---|---|---|
| 1 | 6231593M91 | ▶ | 3408621M91 | **1** | CJ. ARO/PNEU | WHEEL AND TYRE | RUEDA Y NEUMATIC |
| 1 | 6231592M91 | ◀ | | **1** | CJ. ARO/PNEU | WHEEL AND TYRE | RUEDA Y NEUMATIC |
| 2 | 6231594M91 | | | **2** | PNEU E VÁLVULA | TIRE AND VALVE | NEUMÁT. Y VALV. |
| 3 | 6225082M91 | | | **2** | ARO | RIM | LLANTA |
| 4 | 6231595M1 | 2 | | **2** | PNEU | TYRE | NEUMATICO |
| 5 | 046862T1 | 2 | | **2** | VÁLVULA | VALVE | VALVULA |
| 11 | 3410536M1 | | | **16** | ARRUELA | WASHER | ARANDELA |
| 12 | 847417M1 | | | **16** | PORCA | NUT | TUERCA |

| | |
|---|---|
| **Rodas Traseiras** | **18.4 X 34 R1** |
| **Rear Wheels** | **18.4 X 34 R1** |
| **Ruedas Traseras** | **18.4 X 34 R1** |

**130-160**

**Para Cultura De Cana**
**For Culture Of Cane**
**Para La Cultura De Bastón**

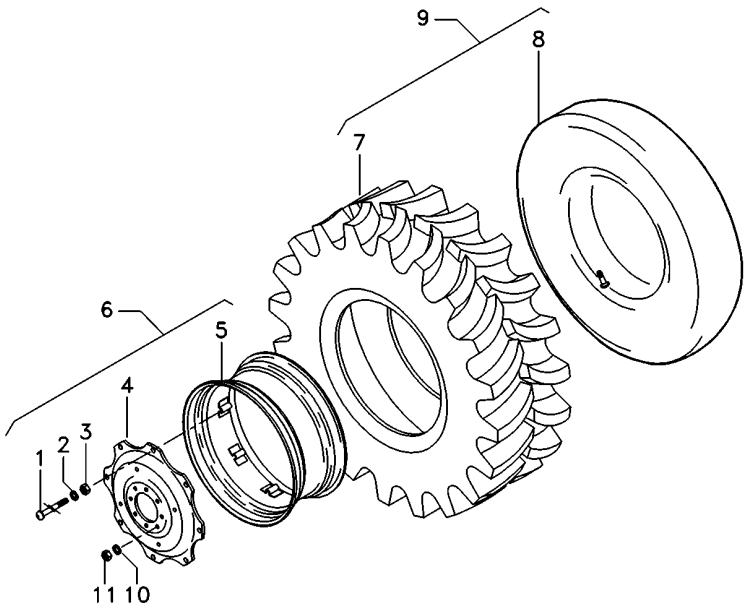


| | | | | | | |
|---|---|---|---|---|---|---|
| 1 | 6217936M1 | 6 | **8** | PARAFUSO | BOLT | PERNO |
| 2 | 6217937M1 | 6 | **8** | ARRUELA | WASHER | ARANDELA |
| 3 | 6217938M1 | 6 | **8** | PORCA | NUT | TUERCA |
| 4 | 6217935M1 | 6 | **1** | DISCO | DISC | DISCO |
| 5 | 6220829M91 | 6 | **1** | ARO | RIM | LLANTA |
| 6 | 6217934M91 | DWW 16X34 | **1** | ARO | RIM | LLANTA |
| 7 | 6225048M1 | 9 | **1** | PNEU TRASEIRO | TYRE, REAR | NEUMATICO TRAS. |
| 8 | 833291M1 | 9 | **1** | CÂMARA | CHAMBER | CAMARA |
| 9 | 6225047M91 | 18.4 - 34 R1/12L | **1** | CJ.PNEU E CÂMARA | TYRE AND TUBE | NEUM.Y.CAMARA |
| 10 | 3410536M1 | | **16** | ARRUELA | WASHER | ARANDELA |
| 11 | 847417M1 | | **16** | PORCA | NUT | TUERCA |

**Peso Da Roda Traseira**
**Rear Wheel Weights**
**Contrapesos De La Roda Trasera**

**130-165**

**Para Cultura De Cana**
**For Culture Of Cane**
**Para La Cultura De Bastón**

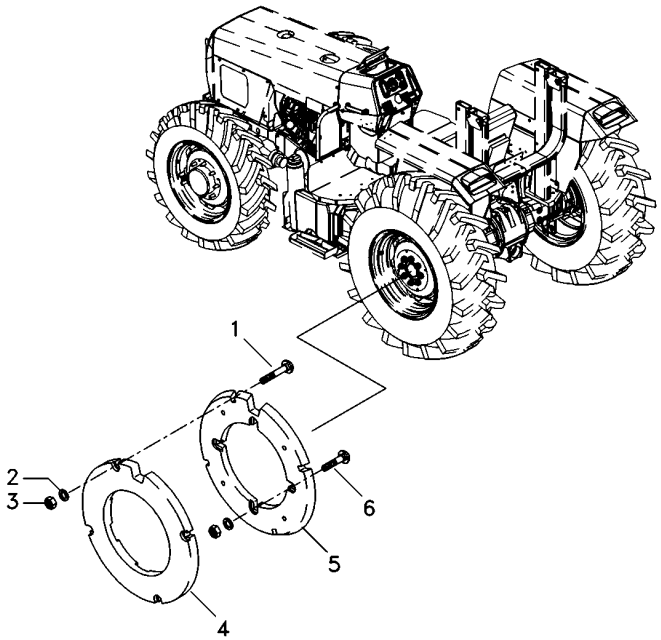


| | | | | |
|---|---|---|---|---|
| 1 | 353870X1 | | | |
| 2 | 3585377M1 | | | |
| 3 | 353429X1 | | | |
| 4 | 2801403M1 | | | |
| 5 | 6217883M1 | | | |
| 6 | 6220418M1 | | | |
| **24** | PARAFUSO | BOLT | PERNO | |
| **32** | ARRUELA | WASHER | ARANDELA | |
| **32** | PORCA | NUT | TUERCA | |
| **6** | PESO | WEIGHT | PESA | |
| **2** | PESO | WEIGHT | PESA | |
| **8** | PARAFUSO ESPEC. | SCREW SPECIAL | TORNILLO ESPEC. | |

| | | |
|---|---|---|
| **Suporte** | **2 Rm** | |
| **Support** | **2 Wd** | **130-170** |
| **Soporte** | **2 Rm** | |

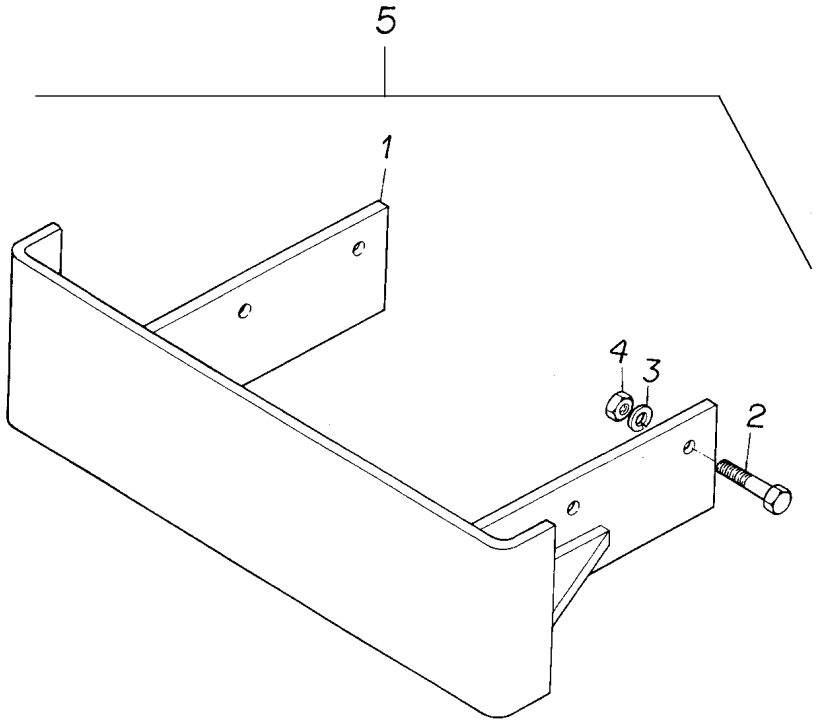


| | | | | | | |
|---|---|---|---|---|---|---|
| 1 | 2800242M94 | 5 | **1** | SUPORTE | BRACKET | SOPORTE |
| 2 | 353613X1 | 5 | **6** | PARAFUSO | BOLT | PERNO |
| 3 | 353433X1 | 5 | **6** | ARRUELA | WASHER | ARANDELA |
| 4 | 353427X1 | 5 | **6** | PORCA | NUT | TUERCA |
| 5 | | 3146430M91 | **1** | SUPORTE | BRACKET | SOPORTE |

| | | |
|---|---|---|
| **Suporte E Pesos Dianteiros** | **4 Rm** | **130-175** |
| **Bracket And Front Wheight** | **4 Wd** | |
| **Soporte Y Pesos Delanteros** | **4 Rm** | |

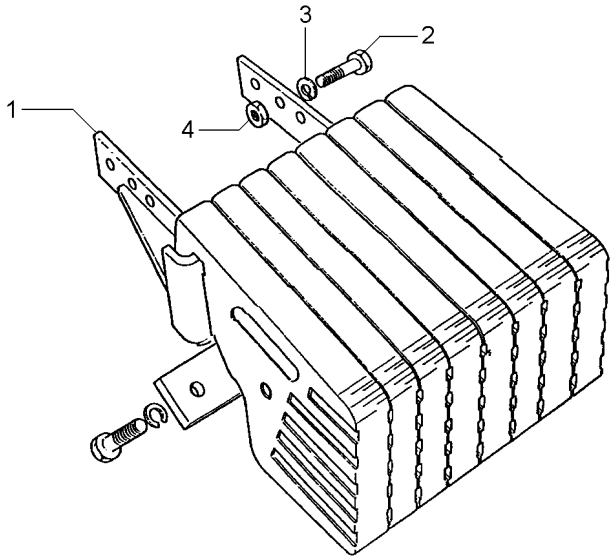


| | | | | |
|---|---|---|---|---|
| 1 | 3585444M91 | **1** | SUPORTE | BRACKET | SOPORTE |
| 2 | 353613X1 | **6** | PARAFUSO | BOLT | PERNO |
| 3 | 353433X1 | **6** | ARRUELA | WASHER | ARANDELA |
| 4 | 353427X1 | **6** | PORCA | NUT | TUERCA |

**Suporte E Pesos Dianteiros** **2 Rm**
**Bracket And Front Wheight** **2 Wd**
**Soporte Y Pesos Delanteros** **2 Rm**

**130-180**

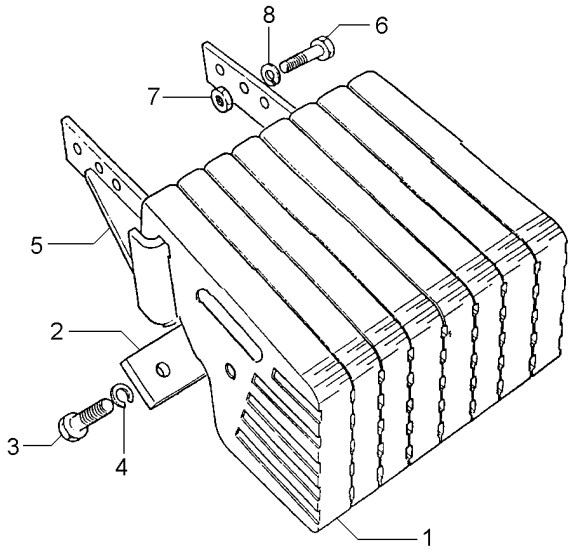


| | | | | | | |
|---|---|---|---|---|---|---|
| 1 | 2800240M1 | 9 | **8** | PESO | WEIGHT | PESA |
| 2 | 3148437M1 | 9 | **2** | PLACA | PLATE | PLATO |
| 3 | 3145222M1 | 9 5/8X11X1.7/8 | **8** | PARAFUSO | BOLT | PERNO |
| 4 | 353433X1 | 9 5/8X5/32 | **8** | ARRUELA | WASHER | ARANDELA |
| 5 | 2800242M94 | 9 | **1** | SUPORTE | BRACKET | SOPORTE |
| 6 | 353613X1 | 9 5/8X18X1.3/4 | **6** | PARAFUSO | BOLT | PERNO |
| 7 | 353427X1 | 9 5/8X18 | **6** | PORCA | NUT | TUERCA |
| 8 | 353433X1 | 9 5/8X5/32 | **6** | ARRUELA | WASHER | ARANDELA |

**Pesos Dianteiros** **4 Rm**
**Front Wheight** **4 Wd**
**Pesos Delanteros** **4 Rm**

# 130-185

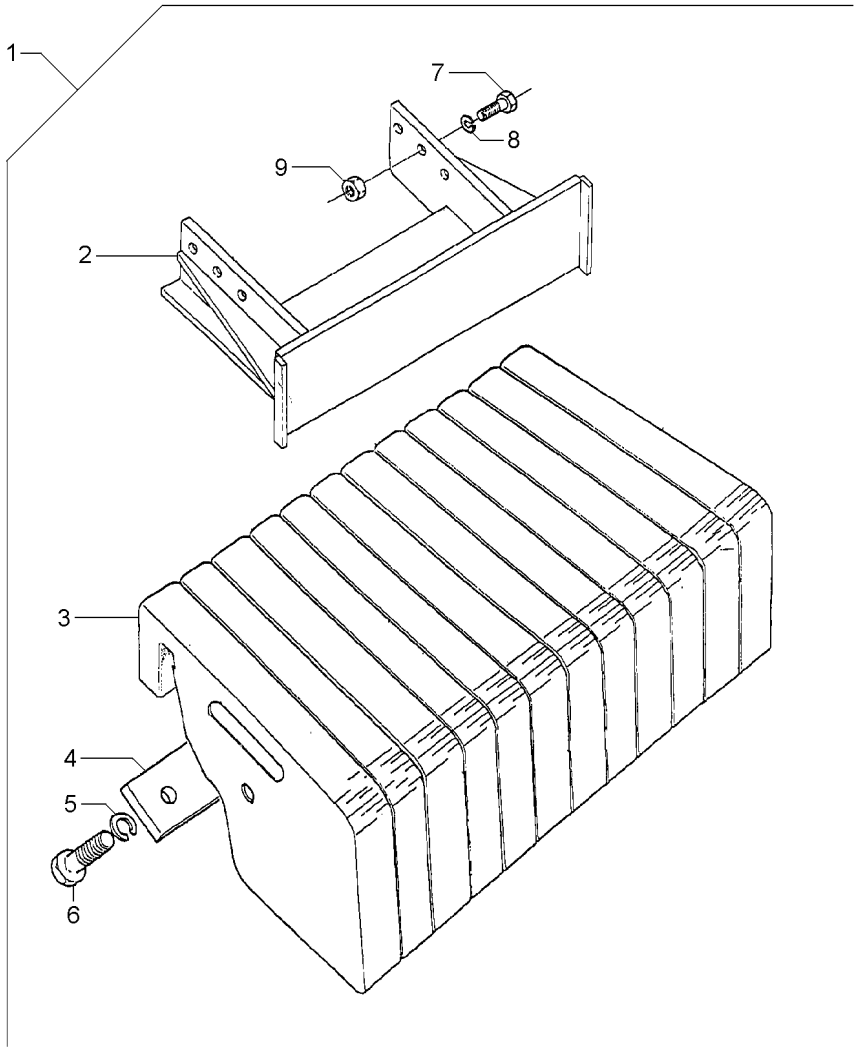


| | | | | | | |
|---|---|---|---|---|---|---|
| 1 | | | 3410776M91 | **1** | CJ. PESO | WEIGHT | PESA |
| 2 | 3585444M91 | 1 | | **1** | SUPORTE | BRACKET | SOPORTE |
| 3 | 2802701M2 | 1 | | **12** | PESO | WEIGHT | PESA |
| 4 | 3410775M1 | 1 | | **2** | PLACA | PLATE | PLATO |
| 5 | 353433X1 | 1 | | **12** | ARRUELA | WASHER | ARANDELA |
| 6 | 3145222M1 | 1 | | **12** | PARAFUSO | BOLT | PERNO |
| 7 | 353613X1 | 1 | | **6** | PARAFUSO | BOLT | PERNO |
| 8 | 353433X1 | 1 | | **6** | ARRUELA | WASHER | ARANDELA |
| 9 | 353427X1 | 1 | | **6** | PORCA | NUT | TUERCA |

**Suporte E Pesos Dianteiros** **4 Rm**
**Bracket And Front Wheight** **4 Wd**
**Soporte Y Pesos Delanteros** **4 Rm**

# 130-190

**Para Cultura De Cana**
**For Culture Of Cane**
**Para La Cultura De Bastón**

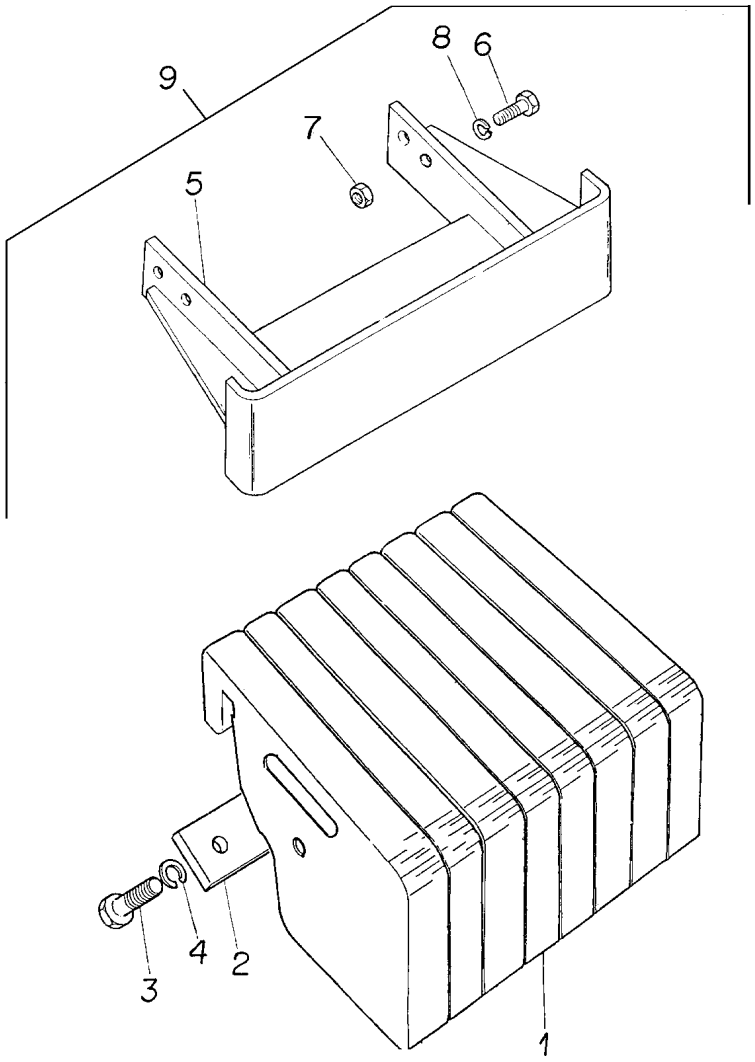


| | | | | | | |
|---|---|---|---|---|---|---|
| 1 | 2802701M2 | 9 | **8** | PESO | WEIGHT | PESA |
| 2 | 3148437M1 | 9 | **2** | PLACA | PLATE | PLATO |
| 3 | 3145222M1 | 9 5/8X11X1.7/8 | **8** | PARAFUSO | BOLT | PERNO |
| 4 | 353433X1 | 9 5/8X5/32 | **8** | ARRUELA | WASHER | ARANDELA |
| 5 | 3585442M91 | 9 | **1** | SUPORTE | BRACKET | SOPORTE |
| 6 | 353613X1 | 9 | **4** | PARAFUSO | BOLT | PERNO |
| 7 | 353427X1 | 9 5/8X18X1.3/4 | **4** | PORCA | NUT | TUERCA |
| 8 | 353433X1 | 9 5/8X5/32 | **8** | ARRUELA | WASHER | ARANDELA |
| 9 | | ■ 3585634M91 | **1** | CJ. PESO | WEIGHT | PESA |

| | | | |
|---|---|---|---|
| **Suporte E Pesos Dianteiros** | **4 Rm** | **130-195** | **Para Cultura De Cana** |
| **Bracket And Front Wheight** | **4 Wd** | | **For Culture Of Cane** |
| **Soporte Y Pesos Delanteros** | **4 Rm** | | **Para La Cultura De Bastón** |

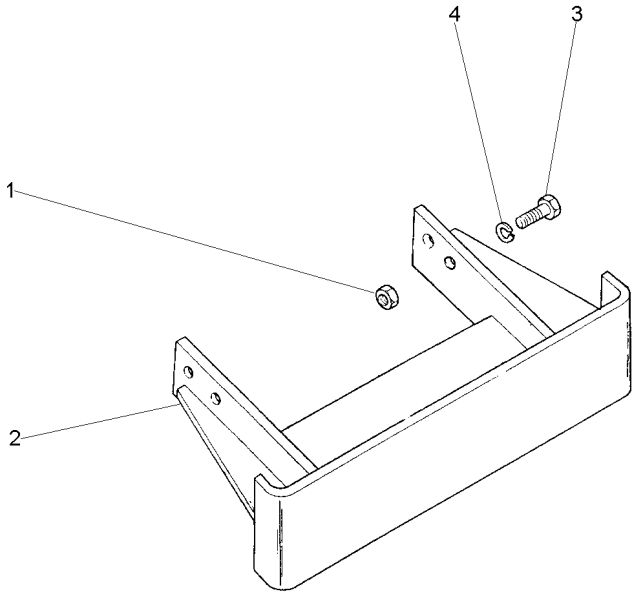


| | | | | |
|---|---|---|---|---|
| 1 | 353427X1 | **4** | PORCA | NUT | TUERCA |
| 2 | 2800242M94 | **1** | SUPORTE | BRACKET | SOPORTE |
| 3 | 353613X1 | **4** | PARAFUSO | BOLT | PERNO |
| 4 | 353433X1 | **4** | ARRUELA | WASHER | ARANDELA |

| | |
|---|---|
| **Peso Da Roda Traseira** | **1 + 1 X 40 Kgf** |
| **Rear Wheel Weights** | **1 + 1 X 40 Kgf** |
| **Contrapesos De La Roda Trasera** | **1 + 1 X 40 Kgf** |

**130-200**

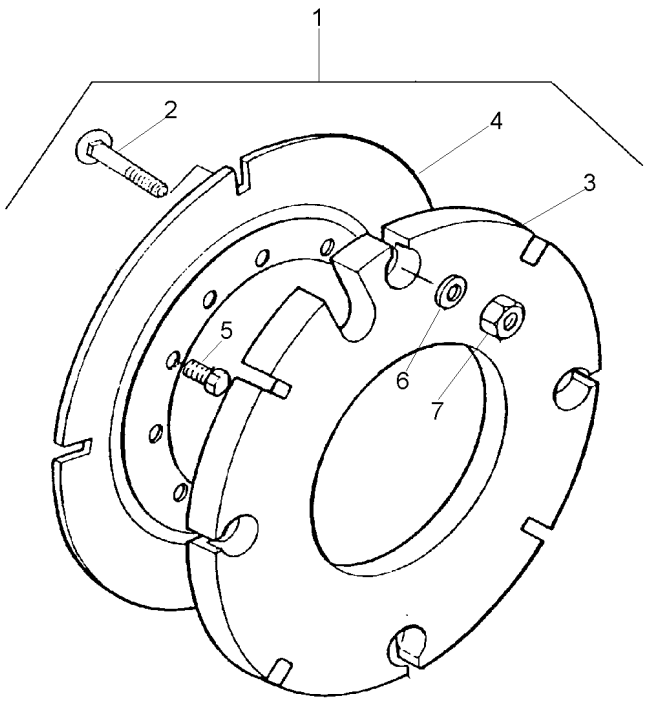


| | | | | | | |
|---|---|---|---|---|---|---|
| 1 | | | 027967N1 | **1** PESO | WEIGHT | PESA |
| 2 | 3315210M1 | 1 | M16X2,0X58 | **8** PARAFUSO | BOLT | PERNO |
| 3 | 2801392M2 | 1 | 40 kg | **2** CONTRA PESO | COUNTERWEIGHT | CONTRAPESO |
| 4 | 2801394M2 | 1 | | **2** PLACA | PLATE | PLATO |
| 5 | 353613X1 | 1 | 5/8x18x1.3/4 | **8** PARAFUSO | BOLT | PERNO |
| 6 | 3585377M1 | 1 | 33.5X17X3.75 | **8** ARRUELA | WASHER | ARANDELA |
| 7 | 880009362160 | 1 | M16 | **8** PORCA | NUT | TUERCA |

| | |
|---|---|
| **Pesos Traseiro** | **2 + 2 X 40 Kg** |
| **Rear Weights** | **2 + 2 X 40 Kg** |
| **Contrapesos Traseras** | **2 + 2 X 40 Kg** |

**130-205**

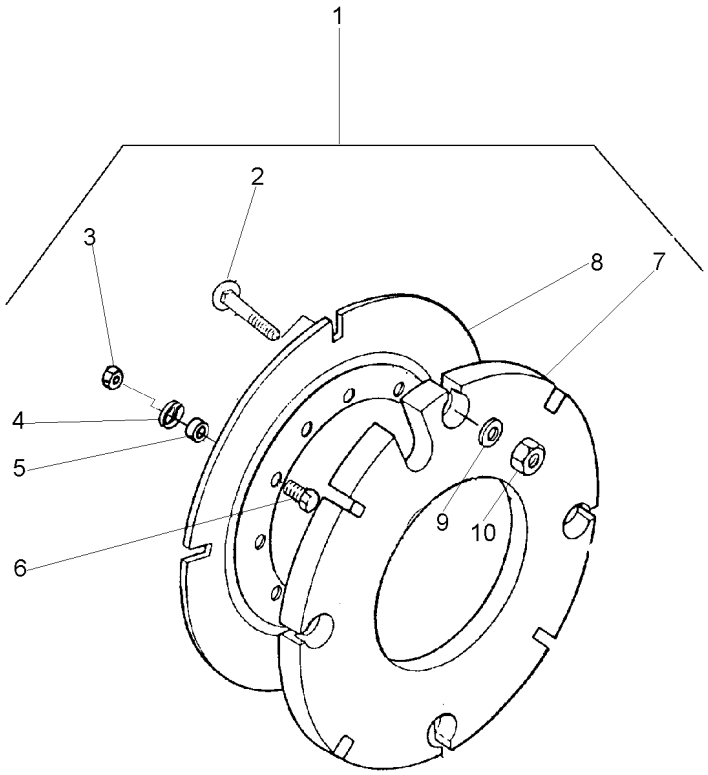


| | | | |
|---|---|---|---|
| 1 | | | 3589296M91 |
| 2 | 3315210M1 | 1 | M16X2,0X58 |
| 3 | 353427X1 | 1 | 5/8x18 |
| 4 | 3585377M1 | 1 | |
| 5 | 3589297M1 | 1 | |
| 6 | 353617X1 | 1 | 5/8x18x2.1/4 |
| 7 | 2801392M2 | 1 | |
| 8 | 2801394M2 | 1 | |
| 9 | 3585377M1 | 1 | |
| 10 | 3904660M1 | 1 | M16 |

| | | | |
|---|---|---|---|
| **1** | PESO | WEIGHT | PESA |
| **16** | PARAFUSO | BOLT | PERNO |
| **8** | PORCA | NUT | TUERCA |
| **8** | ARRUELA | WASHER | ARANDELA |
| **8** | ESPAÇADOR | SPACER | PIEZA DISTANCIA |
| **8** | PARAFUSO | BOLT | PERNO |
| **4** | CONTRA PESO | COUNTERWEIGHT | CONTRAPESO |
| **2** | PLACA | PLATE | PLATO |
| **16** | ARRUELA | WASHER | ARANDELA |
| **16** | PORCA | NUT | TUERCA |

| | |
|---|---|
| **Peso Da Roda Traseira** | **1 + 1 X 52 Kgf** |
| **Rear Wheel Weights** | **1 + 1 X 52 Kgf** |
| **Contrapesos De La Roda Trasera** | **1 + 1 X 52 Kgf** |

**130-210**

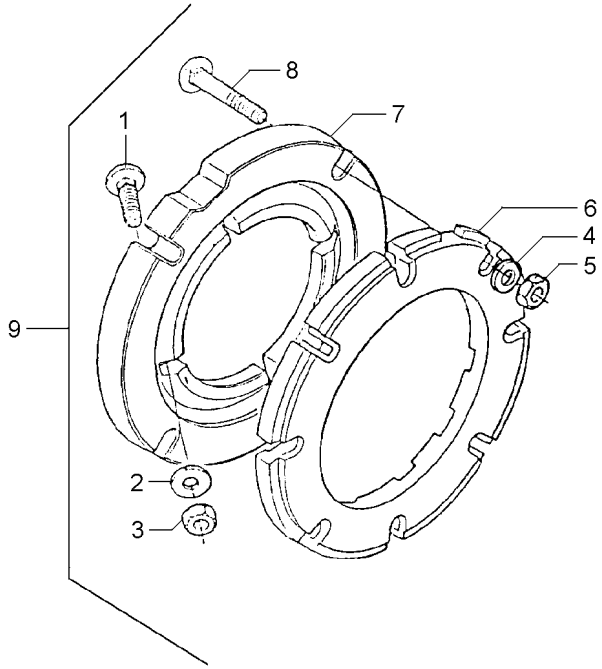


| | | | | | | |
|---|---|---|---|---|---|---|
| 1 | 353864X1 | 9 | 5/8x18x1.3/4 | **8** | PARAFUSO | BOLT | PERNO |
| 2 | 3585377M1 | 9 | | **8** | ARRUELA | WASHER | ARANDELA |
| 3 | 353429X1 | 9 | 5/8x18 | **8** | PORCA | NUT | TUERCA |
| 4 | 3585377M1 | 9 | | **8** | ARRUELA | WASHER | ARANDELA |
| 5 | 353429X1 | 9 | 5/8x18 | **8** | PORCA | NUT | TUERCA |
| 6 | 2801403M1 | 9 | | **2** | PESO | WEIGHT | PESA |
| 7 | 3149851M1 | 9 | | **2** | ADAPTADOR | ADAPTOR | ADAPTADOR |
| 8 | 353870X1 | 9 | 5/8x18x3" | **8** | PARAFUSO | BOLT | PERNO |
| 9 | | | 027908N1 | **1** | PESO | WEIGHT | PESA |

| | |
|---|---|
| **Peso Da Roda Traseira** | **2 + 2 X 52 Kgf** |
| **Rear Wheel Weights** | **2 + 2 X 52 Kgf** |
| **Contrapesos De La Roda Trasera** | **2 + 2 X 52 Kgf** |

**130-215**

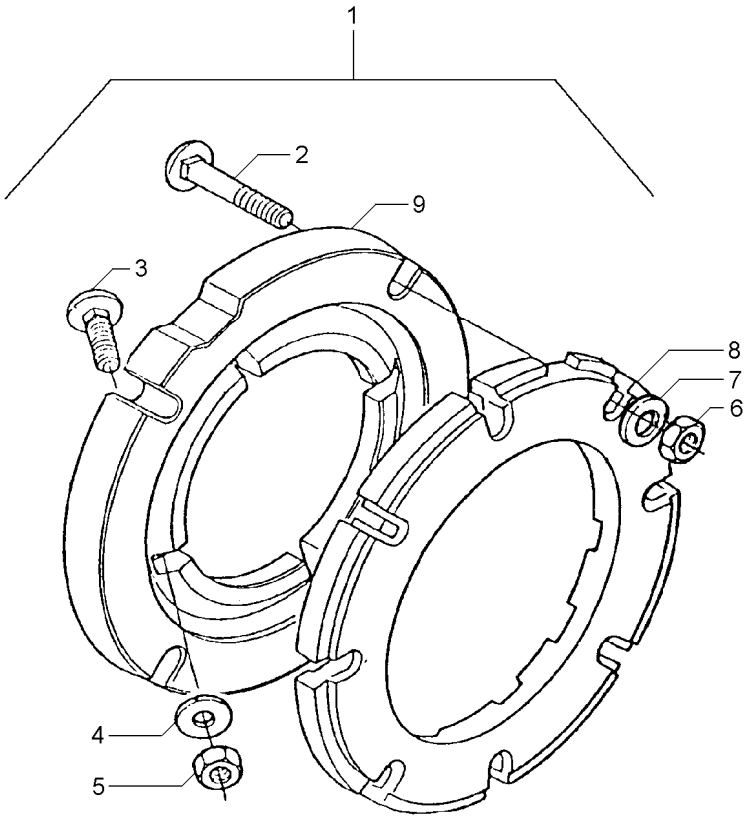


| | | | | | | |
|---|---|---|---|---|---|---|
| 1 | | 3149180M91 | **1** | PESO | WEIGHT | PESA |
| 2 | 353870X1 | 1 5/8x18x3" | **16** | PARAFUSO | BOLT | PERNO |
| 3 | 353864X1 | 1 5/8x18x1.3/4 | **8** | PARAFUSO | BOLT | PERNO |
| 4 | 3585377M1 | 1 33.5X17X3.75 | **16** | ARRUELA | WASHER | ARANDELA |
| 5 | 353429X1 | 1 5/8x18 | **8** | PORCA | NUT | TUERCA |
| 6 | 353429X1 | 1 5/8x18 | **16** | PORCA | NUT | TUERCA |
| 7 | 3585377M1 | 1 33.5X17X3.75 | **16** | ARRUELA | WASHER | ARANDELA |
| 8 | 2801403M1 | 1 | **4** | PESO | WEIGHT | PESA |
| 9 | 3149851M1 | 1 | **2** | ADAPTADOR | ADAPTOR | ADAPTADOR |

| | |
|---|---|
| **Peso Da Roda Traseira** | **2 + 2 X 52 Kgf** |
| **Rear Wheel Weights** | **2 + 2 X 52 Kgf** |
| **Contrapesos De La Roda Trasera** | **2 + 2 X 52 Kgf** |

**130-220**

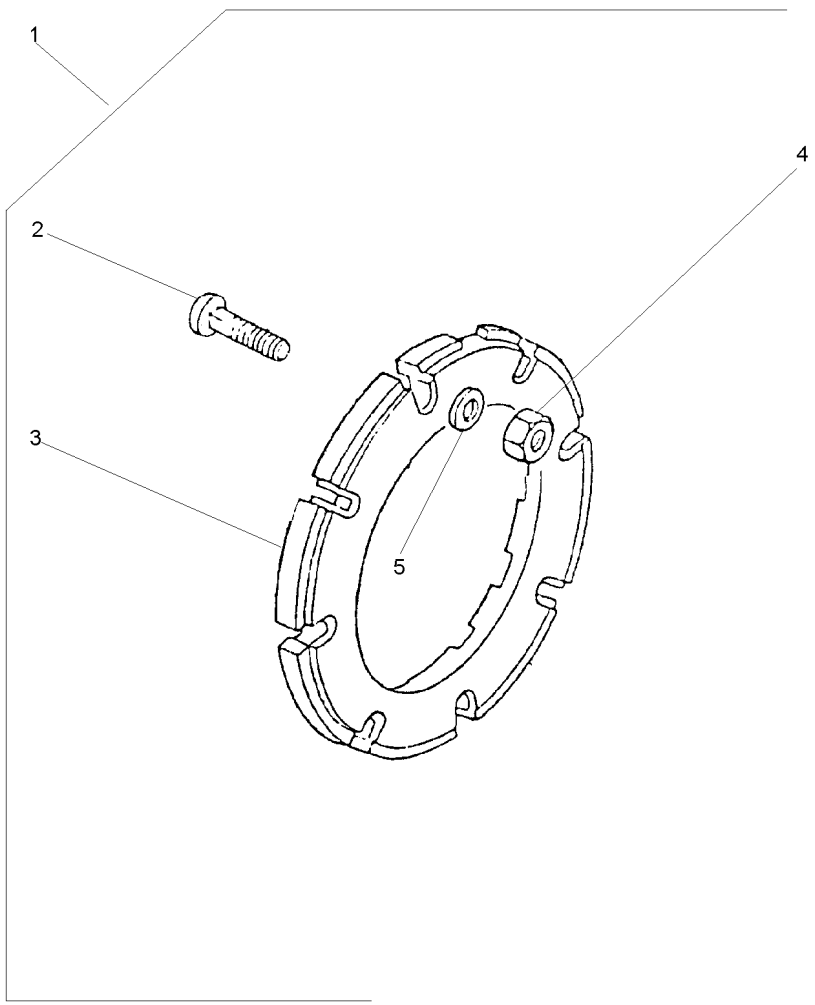


| | | | | | | |
|---|---|---|---|---|---|---|
| 1 | | 3408894M91 | **1** | PESO | WEIGHT | PESA |
| 2 | 353870X1 | 1 5/8x18x3" | **16** | PARAFUSO | BOLT | PERNO |
| 3 | 2801403M1 | 1 | **4** | PESO | WEIGHT | PESA |
| 4 | 353429X1 | 1 5/8x18 | **16** | PORCA | NUT | TUERCA |
| 5 | 3585377M1 | 1 | **16** | ARRUELA | WASHER | ARANDELA |

| | |
|---|---|
| **Peso Da Roda Traseira** | **1 + 1 X 72 Kg** |
| **Rear Wheel Weights** | **1 + 1 X 72 Kg** |
| **Contrapesos De La Roda Traseira** | **1 + 1 X 72 Kg** |

**130-225**

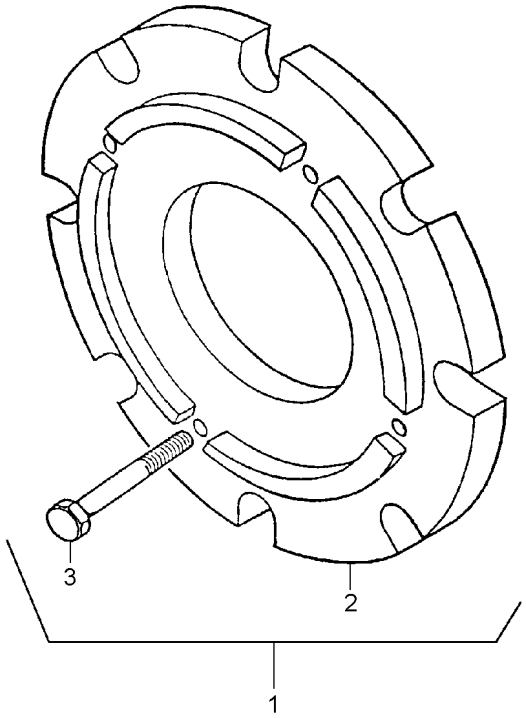


| | | | | | | |
|---|---|---|---|---|---|---|
| 1 | | 3408347M91 | **1** | CJ. PESO | WEIGHT | PESA |
| 2 | 3408287M1 | 1 | **2** | PESO | WEIGHT | PESA |
| 3 | 354285X1 | 1 | **8** | PARAFUSO | BOLT | PERNO |

| | |
|---|---|
| **Peso Da Roda Traseira** | **2 + 2 X 72 Kg** |
| **Rear Wheel Weights** | **2 + 2 X 72 Kg** |
| **Contrapesos De La Roda Traseira** | **2 + 2 X 72 Kg** |

**130-230**

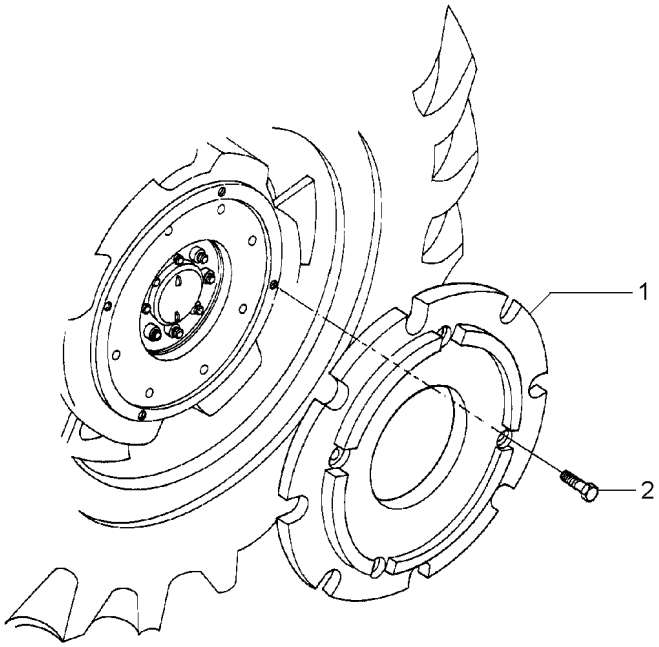


| | | | | |
|---|---|---|---|---|
| 1 | 3408287M1 | **4** | PESO | WEIGHT | PESA |
| 2 | 354285X1 | **16** | PARAFUSO | BOLT | PERNO |

| | |
|---|---|
| **Peso Da Roda Traseira** | **3 + 3 X 88 Kg** |
| **Rear Wheel Weights** | **3 + 3 X 88 Kg** |
| **Contrapesos De La Roda Traseira** | **3 + 3 X 88 Kg** |

**130-235**

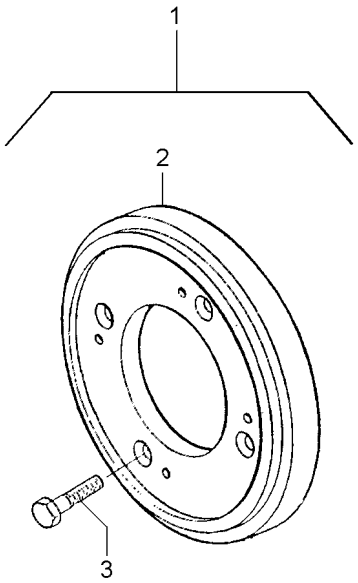


| | | | | | | |
|---|---|---|---|---|---|---|
| 1 | | 3149099M91 | **1** | CJ. PESO | WEIGHT | PESA |
| 2 | 3408287M1 | 1 | **6** | PESO | WEIGHT | PESA |
| 3 | 354285X1 | 1 | **24** | PARAFUSO | BOLT | PERNO |

| | |
|---|---|
| **Peso Da Roda Traseira** | **4 + 4 X 72 Kg** |
| **Rear Wheel Weights** | **4 + 4 X 72 Kg** |
| **Contrapesos De La Roda Trasera** | **4 + 4 X 72 Kg** |

**130-240**

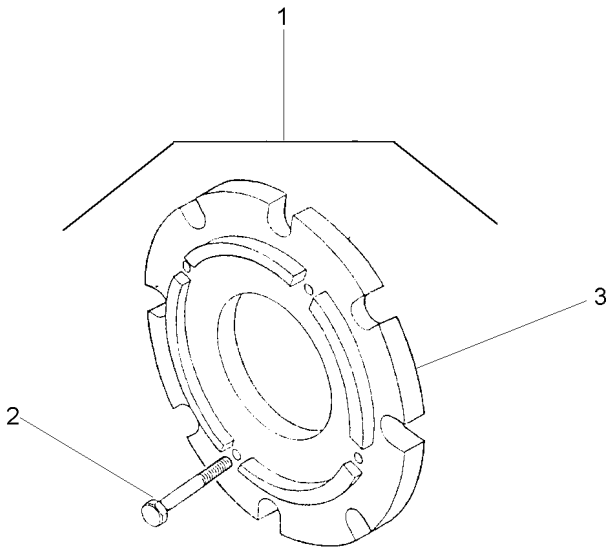


| | | | | | | |
|---|---|---|---|---|---|---|
| 1 | | 027968N1 | **1** | CJ. PESO | WEIGHT | PESA |
| 2 | 354285X1 | 1 | **32** | PARAFUSO | BOLT | PERNO |
| 3 | 3408287M1 | 1 | **8** | PESO | WEIGHT | PESA |

**Kit Sistema Hidráulico Do Levante**
**Kit Lift Hydraulic System**
**Kit Sistema De Levante Hidraulico**

**140-10**

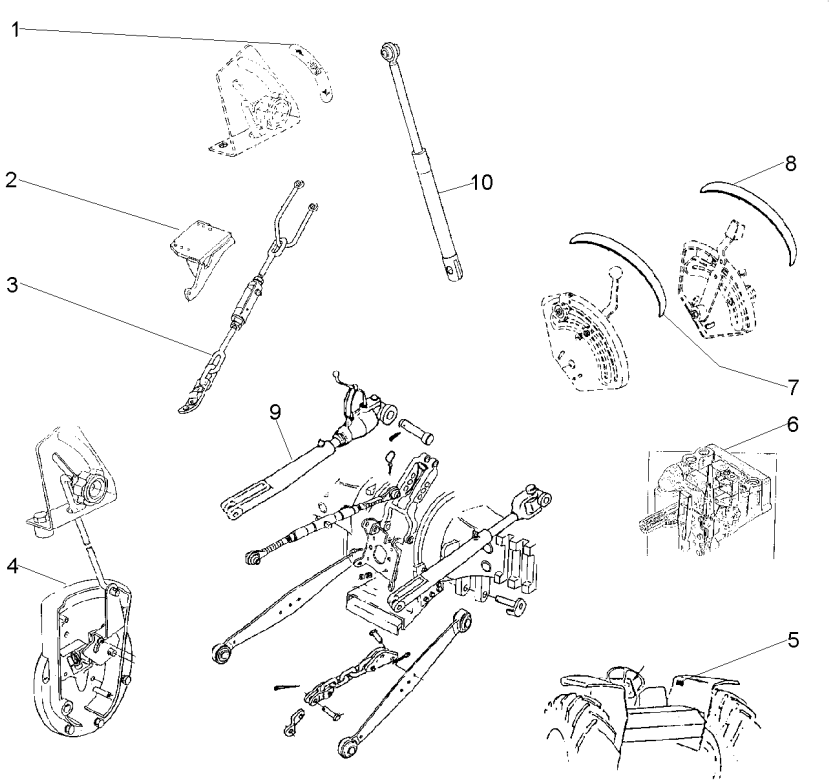


| | | | | | | |
|---|---|---|---|---|---|---|
| 1 | 3148214M1 | | | **1** | EMBLEMA | EMBLEM | EMBLEMA |
| 2 | 022779S1 | ◀ | | **1** | SUPORTE | BRACKET | SOPORTE |
| 2 | 022780S1 | ▶ | | **1** | SUPORTE | BRACKET | SOPORTE |
| 2 | 057283S1 | ◀ | | **1** | SUPORTE | BRACKET | SOPORTE |
| 2 | 057284S1 | ▶ | | **1** | SUPORTE | BRACKET | SOPORTE |
| 3 | 23308010 | 👁 | 40-65 No | **1** | ESTABILIZADOR | STABILISER | ESTABILIZADOR |
| 4 | | | 21482695 | **1** | TAMPA | COVER | CUBIERTA |
| 5 | 3148171M1 | | | **1** | DECAL | DECAL | CALCOMANIA |
| 6 | | | T0289002 | **1** | BOMBA | PUMP | BOMBA |
| 7 | 022651P3 | | | **1** | DECAL | DECAL | CALCOMANIA |
| 8 | 022656P2 | | | **1** | DECAL | DECAL | CALCOMANIA |
| 9 | 21482535 | | | **1** | BRAÇO | ARM | BRAZO |
| 10 | | | 21484404 | **1** | CILINDRO | CYLINDER | CILINDRO |

**Kit 2 Válvulas**
**Kit 2 Valves**
**Kit 2 Soupape**

**140-15**

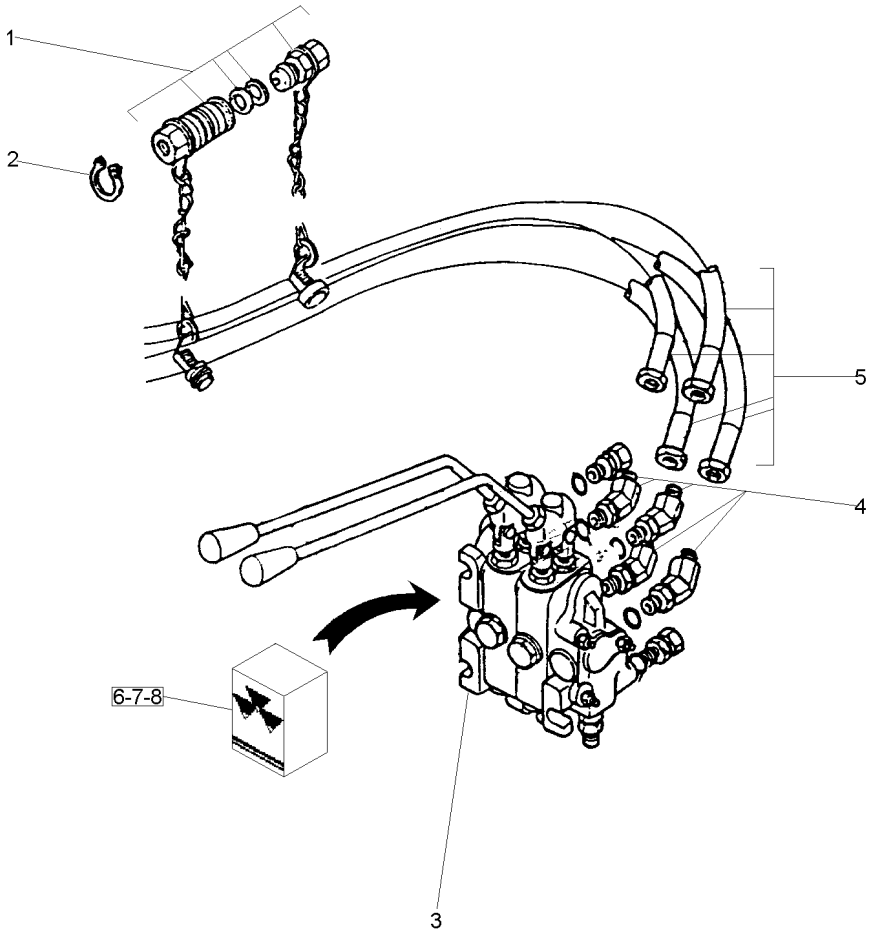


| | | | | | | |
|---|---|---|---|---|---|---|
| 1 | 3410413M92 | 140-20 No | **2** | ENGATE | COUPLER | ACOPLADOR |
| 2 | 390948X1 | | **4** | ANEL | RING | ARO |
| 3 | 050379T1 | REXROTH | **1** | CJ. COMANDO | KIT, ACTUATOR | JUEGO ACTUADOR |
| 4 | 358782X91 | | **2** | CONEXÃO | CONNECTION | CONEXION |
| 5 | 3410679M91 | | **2** | MANGUEIRA | HOSE | FLEXIBLE |
| 6 | 050855R1 | 3 [A] REXROTH | **1** | JG. REPARO | KIT, REPAIR | JUEGO REPARACION |
| 7 | 050856R1 | 3 [B] REXROTH | **1** | JG. REPARO | KIT, REPAIR | JUEGO REPARACION |
| 8 | 050857R1 | 3 [C] REXROTH | **1** | JG. REPARO | KIT, REPAIR | JUEGO REPARACION |

[A] REPARO DO BLOCO
BLOCK REPAIR
REPARO DEL BLOQUE

[B] REPARO DA VÁLVULA
VALVE REPAIR
REPARO DE LA VALVULA

[C] VEDAÇÃO DO BUJÃO
PLUG SEALING
RETEN DEL TAPÓN

**Engate**
**Coupler**
**Acoplador**

**140-20**

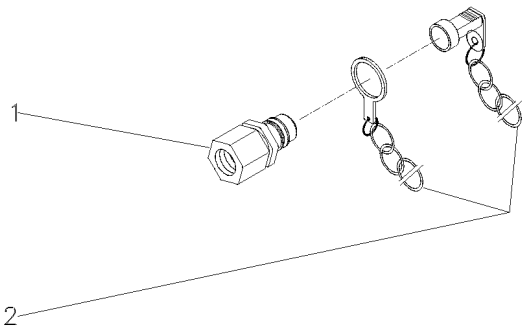


| | | | | |
|---|---|---|---|---|
| 1 | 3410420M91 | **1** ENGATE | COUPLER | ACOPLADOR |
| 2 | 3410416M91 | **1** PROTETOR | PROTECTOR | PROTECTOR |

**Comando Hidráulico**
**Control Valves**
**Comando Hidráulico**

**Hidrover Com Dois Corpos**
**Hidrover With Two Bodies**
**Hidrover Con Dos Cuerpos**

**140-25**

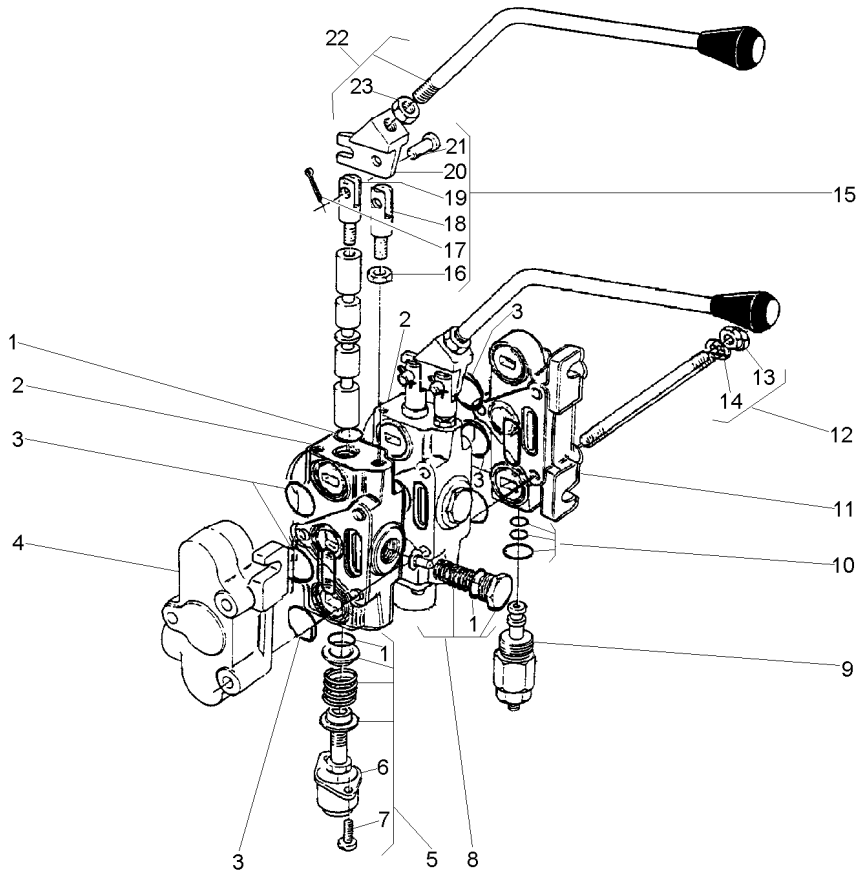


| | | | | | | | |
|---|---|---|---|---|---|---|---|
| 1 | 3176423M91 | 2 | | **1** | JG. REPARO | KIT, REPAIR | JUEGO REPARACION |
| 2 | 3176422M91 | | 140-30 No | **2** | CORPO | BODY | CUERPO |
| 3 | 3176421M91 | 1 | | **1** | JG. REPARO | KIT, REPAIR | JUEGO REPARACION |
| 4 | 3176428M91 | [B] | | **1** | CORPO | BODY | CUERPO |
| 5 | 3176424M91 | 2 | | **1** | CJ. TAMPA | KIT, COVER | JUEGO DE TAPA |
| 6 | | 5 | 3176424M91 | **1** | TAMPA | COVER | CUBIERTA |
| 7 | 353981X1 | 5 | | **2** | PARAFUSO | BOLT | PERNO |
| 8 | 3176427M91 | 2 | | **1** | VÁLVULA | VALVE | VALVULA |
| 9 | 3176419M91 | | | **1** | VÁLVULA | VALVE | VALVULA |
| 10 | 3176420M91 | 11 | | **1** | JG. REPARO | KIT, REPAIR | JUEGO REPARACION |
| 11 | 3176418M91 | [A] | | **1** | CORPO | BODY | CUERPO |
| 12 | 3176392M91 | | | **3** | PRISIONEIRO | STUD | ESPARRAGO |
| 13 | 353916X1 | 12 | | **6** | PORCA | NUT | TUERCA |
| 14 | 339374X1 | 12 | | **6** | ARRUELA | WASHER | ARANDELA |
| 15 | 3176425M91 | 2 | | **1** | JG. REPARO | KIT, REPAIR | JUEGO REPARACION |
| 16 | 353438X1 | 15 | | **1** | PORCA | NUT | TUERCA |
| 17 | 354041X1 | 15 | | **2** | CUPILHA | COTTER PIN | PASADOR DOUBLE |
| 18 | | 15 | 3176425M91 | **1** | ELO | LINK | ESLABON |
| 19 | | 15 | 3176425M91 | **1** | ELO | LINK | ESLABON |
| 20 | | 15 | 3176425M91 | **1** | SUPORTE | BRACKET | SOPORTE |
| 21 | | 15 | 3176425M91 | **2** | PINO | PIN | PASADOR |
| 22 | 3176426M91 | 2 | | **2** | ALAVANCA | LEVER | PALANCA |
| 23 | 353438X1 | 22 | | **2** | PORCA | NUT | TUERCA |

[A] ADMISSÃO
INLET
ADMISIÓN

[B] RETORNO CONEXÃO "TE"
RETURN CONNECTION "TE"
RETORNO CONEXIÓN "TE"

**Corpo Central**
**Centre Body**
**Cuerpo Central**

**140-30**

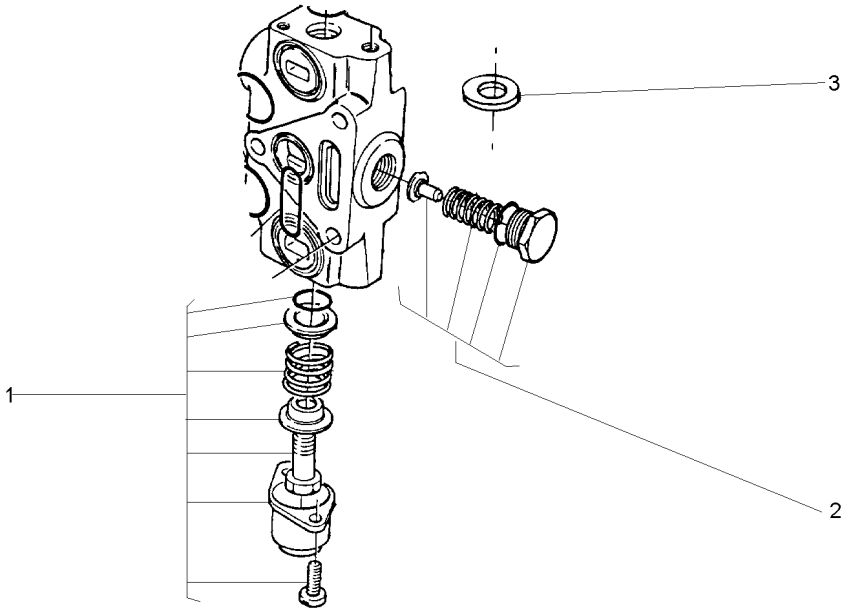


| | | | | |
|---|---|---|---|---|
| 1 | 3176424M91 | **1** CJ. TAMPA | KIT, COVER | JUEGO DE TAPA |
| 2 | 3176427M91 | **1** VÁLVULA | VALVE | VALVULA |
| 3 | 033530R1 | **3** ARRUELA | WASHER | ARANDELA |

| | |
|---|---|
| **Kit Da Tdp** | **540 Rpm** |
| **Tdp Kit** | **540 Rpm** |
| **Tdp Kit** | **540 Rpm** |

**140-35**

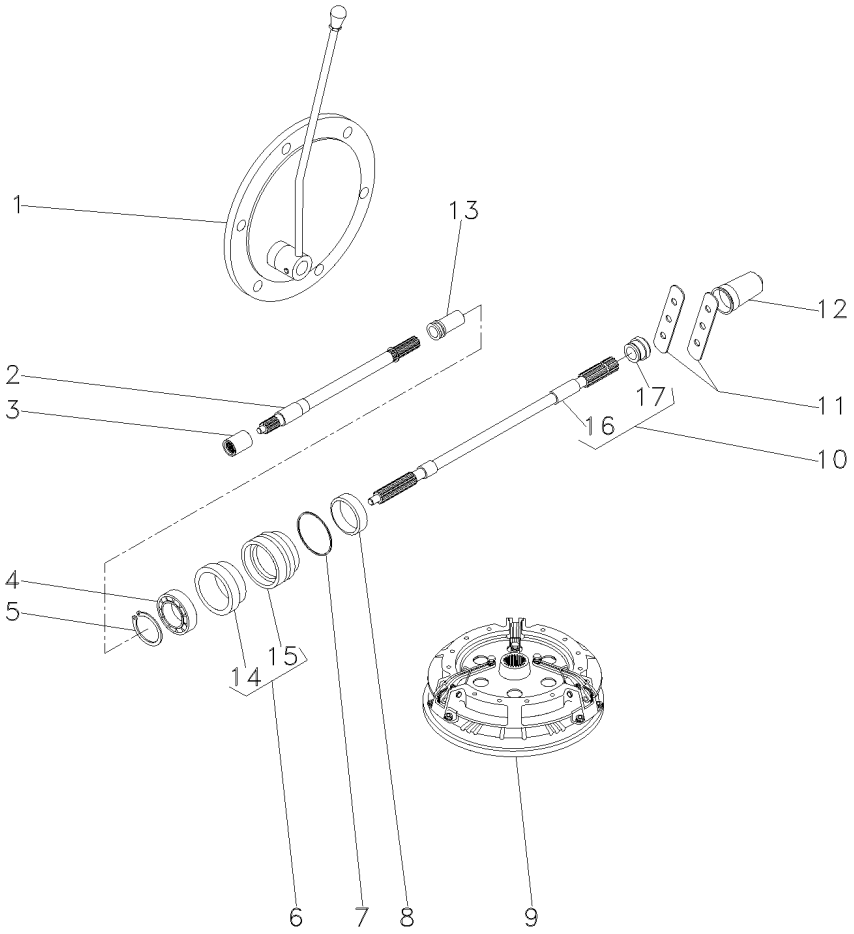


| | | | | | | |
|---|---|---|---|---|---|---|
| 1 | | 3145778M91 | **1** | TAMPA | COVER | CUBIERTA |
| 2 | 028362N1 | 50-90 No | **1** | CJ. EIXO | KIT, AXLE | JUEGO DE EJE |
| 3 | 1868538M4 | | **1** | LUVA | SLEEVE | MANCHA |
| 4 | 391162X1 | | **1** | ROLAMENTO | BEARING | COJINETE |
| 5 | 831581M2 | | **1** | ANEL TRAVA | CIRCLIP | CIRCULITO |
| 6 | 3611134M93 | | **1** | LUVA | SLEEVE | MANCHA |
| 7 | 1004633M1 | | **1** | ANEL "O" | O RING | JUNTA TORICA |
| 8 | 3611135M1 | | **1** | RETENTOR | SEAL | RETEN |
| 9 | 21484614 | | **1** | EMBREAGEM | CLUTCH | EMBRAGUE |
| 10 | 3599003M92 | | **1** | EIXO | SHAFT | ARBOL |
| 11 | 3149348M1 | | **2** | CHAPA | PLATE | CHAPA |
| 12 | 035678T1 | | **1** | TAMPA | COVER | CUBIERTA |
| 13 | 532898M1 | | **1** | LUVA | SLEEVE | MANCHA |
| 14 | 3699801M1 | 6 | **1** | RETENTOR | OIL SEAL | BUJE RETENACEITE |
| 15 | 3599802M2 | 6 | **1** | LUVA | SLEEVE | MANCHA |
| 16 | | 10 3599003M92 | **1** | EIXO | SHAFT | ARBOL |
| 17 | 072295P1 | 10 | **1** | COLAR | COLLAR | COLLAR |

**Kit Da Tdp** **540/1000 Rpm**
**Tdp Kit** **540/1000 Rpm**
**Tdp Kit** **540/1000 Rpm**

**140-40**

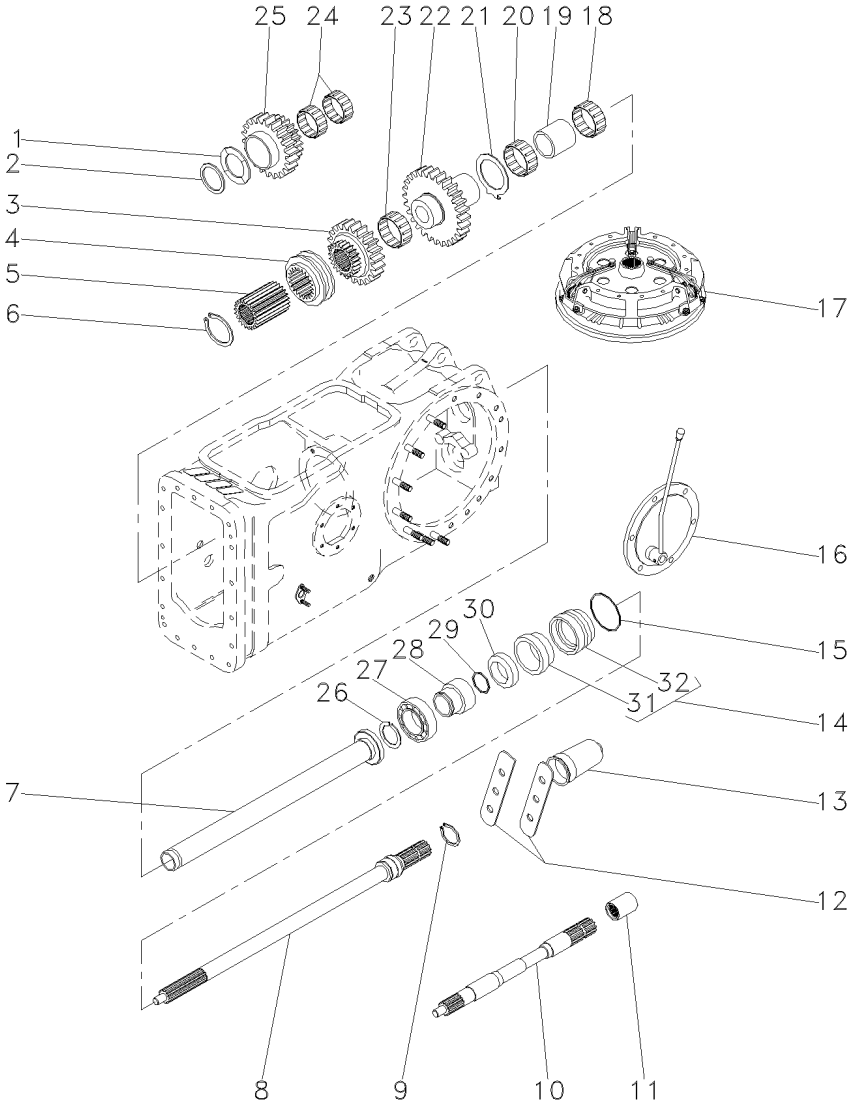


| | | | | | | |
|---|---|---|---|---|---|---|
| 1 | 532882M1 | | **1** | ARRUELA | WASHER | ARANDELA |
| 2 | 339470X1 | | **1** | ANEL | RING | ARO |
| 3 | 1660713M1 | | **1** | ENGRENAGEM | GEAR | ENGRANAJE |
| 4 | 532889M1 | | **1** | COLAR | COLLAR | COLLAR |
| 5 | 532891M1 | | **1** | CUBO | HUB | CUBO |
| 6 | 352699X1 | | **1** | ANEL TRAVA | CIRCLIP | CIRCULITO |
| 7 | 532877M92 | | **1** | TUBO | PIPE | CANO |
| 8 | 3599000M1 | | **1** | EIXO | SHAFT | ARBOL |
| 9 | 1662726M2 | | **1** | ANEL | RING | ARO |
| 10 | 028362N1 | 50-90 No | **1** | CJ. EIXO | KIT, AXLE | JUEGO DE EJE |
| 11 | 1868538M4 | | **1** | LUVA | SLEEVE | MANCHA |
| 12 | 3149348M1 | | **2** | CHAPA | PLATE | CHAPA |
| 13 | 035678T1 | | **1** | TAMPA | COVER | CUBIERTA |
| 14 | 3611134M93 | | **1** | LUVA | SLEEVE | MANCHA |
| 15 | 1004633M1 | | **1** | ANEL "O" | O RING | JUNTA TORICA |
| 16 | 022016N1 | | **1** | CJ. TAMPA | KIT, COVER | JUEGO DE TAPA |
| 17 | 21484614 | | **1** | EMBREAGEM | CLUTCH | EMBRAGUE |
| 18 | 022199T1 | | **2** | ROLAMENTO | BEARING | COJINETE |
| 19 | 532876M2 | | **1** | ESPAÇADOR | SPACER | PIEZA DISTANCIA |
| 20 | 831220M1 | | **2** | ROLAMENTO | BEARING | COJINETE |
| 21 | 1663312M2 | | **1** | ARRUELA | WASHER | ARANDELA |
| 22 | 1679306M1 | | **1** | ENGRENAGEM | GEAR | ENGRANAJE |
| 23 | 842921M1 | | **1** | ROLAMENTO | BEARING | COJINETE |
| 24 | 842922M1 | | **2** | ROLAMENTO | BEARING | COJINETE |
| 25 | 1679310M1 | | **1** | ENGRENAGEM | GEAR | ENGRANAJE |
| 26 | 831581M2 | | **1** | ANEL TRAVA | CIRCLIP | CIRCULITO |
| 27 | 391162X1 | | **1** | ROLAMENTO | BEARING | COJINETE |
| 28 | 6216126M1 | | **1** | LUVA | SLEEVE | MANCHA |
| 29 | 3008359X1 | | **1** | ANEL "O" | O RING | JUNTA TORICA |
| 30 | 3611135M1 | | **1** | RETENTOR | SEAL | RETEN |
| 31 | 3699801M1 | 14 | **1** | RETENTOR | OIL SEAL | BUJE RETENACEITE |
| 32 | 3599802M2 | 14 | **1** | LUVA | SLEEVE | MANCHA |

| | |
|---|---|
| **Kit Tomada De Potência Independente** | **540 Rpm** |
| **Kit Taken Of Independent Potency** | **540 Rpm** |
| **Equipo Tomado De Potencia Independiente** | **540 Rpm** |

**140-45**

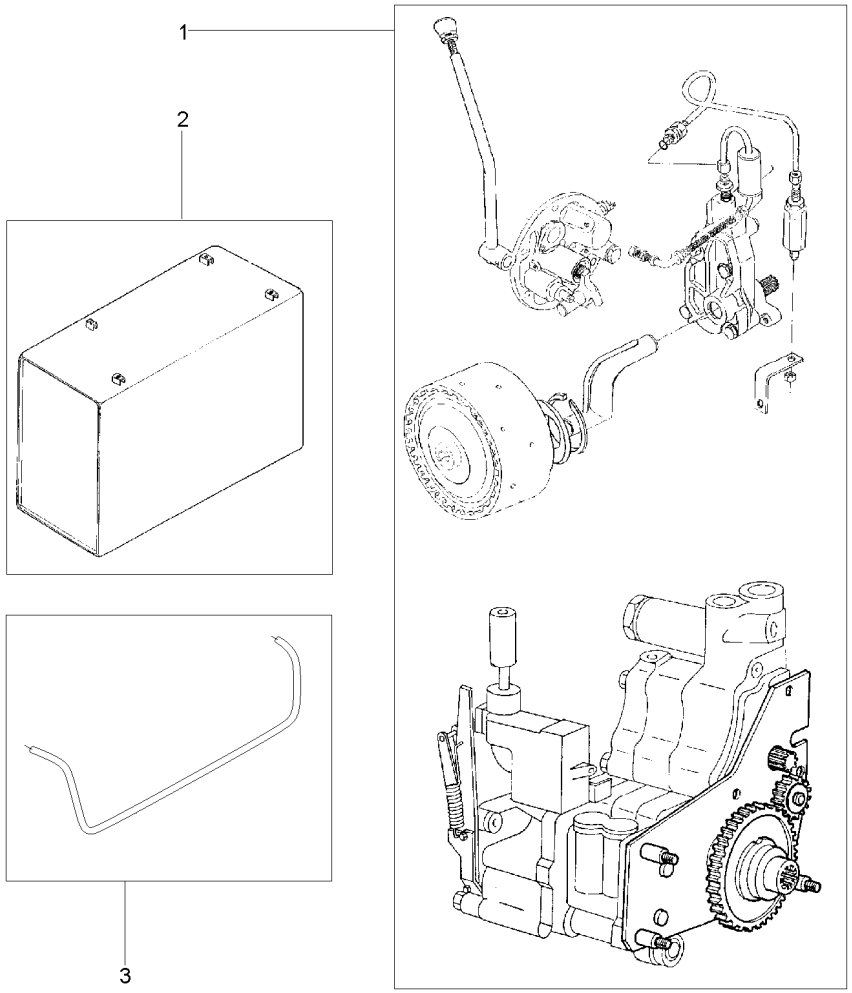


| | | | | |
|---|---|---|---|---|
| 1 | T0285006 | **1** | TDPI | IPTO | IPTO |
| 2 | 047964N1 | **1** | TANQUE | TANK | TANQUE |
| 3 | 051568P1 | **1** | TUBO | PIPE | CANO |

**Kit Tdpi 540/1000 Rpm**
**Kit Ipto 540/1000 Rpm**
**Kit Ipto 540/1000 Rpm**

**140-50**

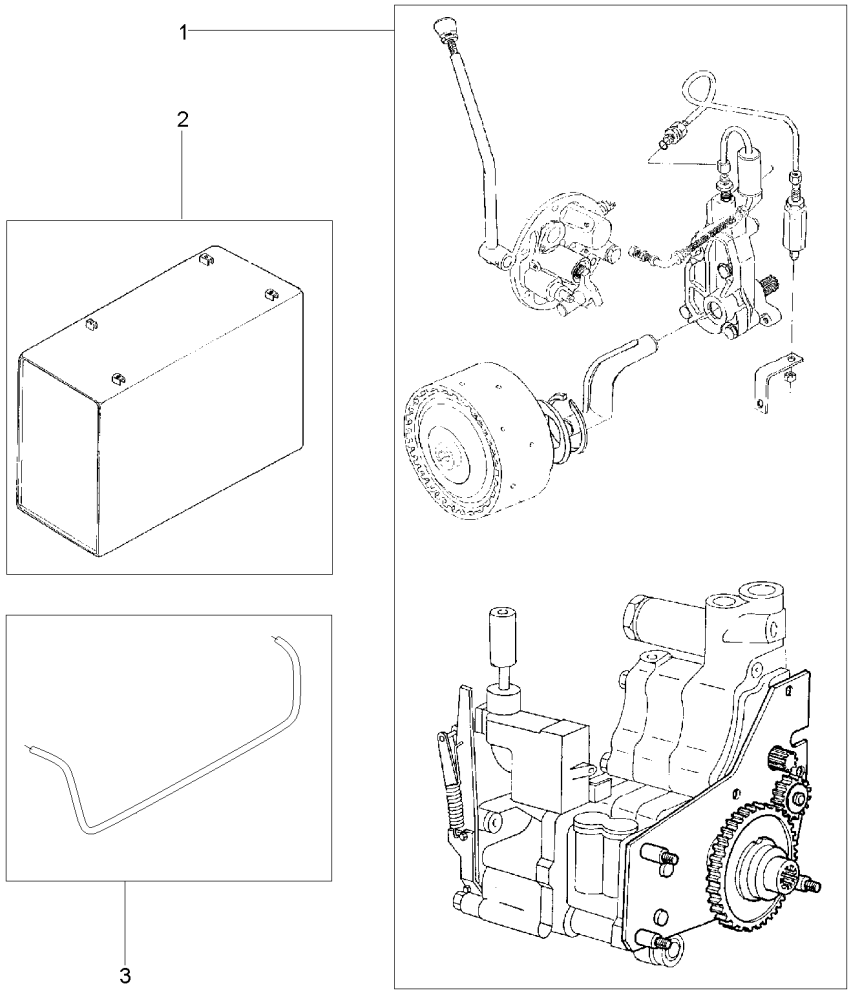


| | | | | |
|---|---|---|---|---|
| 1 | T0285007 | **1** TDPI | IPTO | IPTO |
| 2 | 047964N1 | **1** TANQUE | TANK | TANQUE |
| 3 | 051568P1 | **1** TUBO | PIPE | CANO |

| | | |
|---|---|---|
| **Kit Danfoss** | **2 Rm** | |
| **Kit Danfoss** | **2 Wd** | **140-55** |
| **Kit Danfoss** | **2 Rm** | |

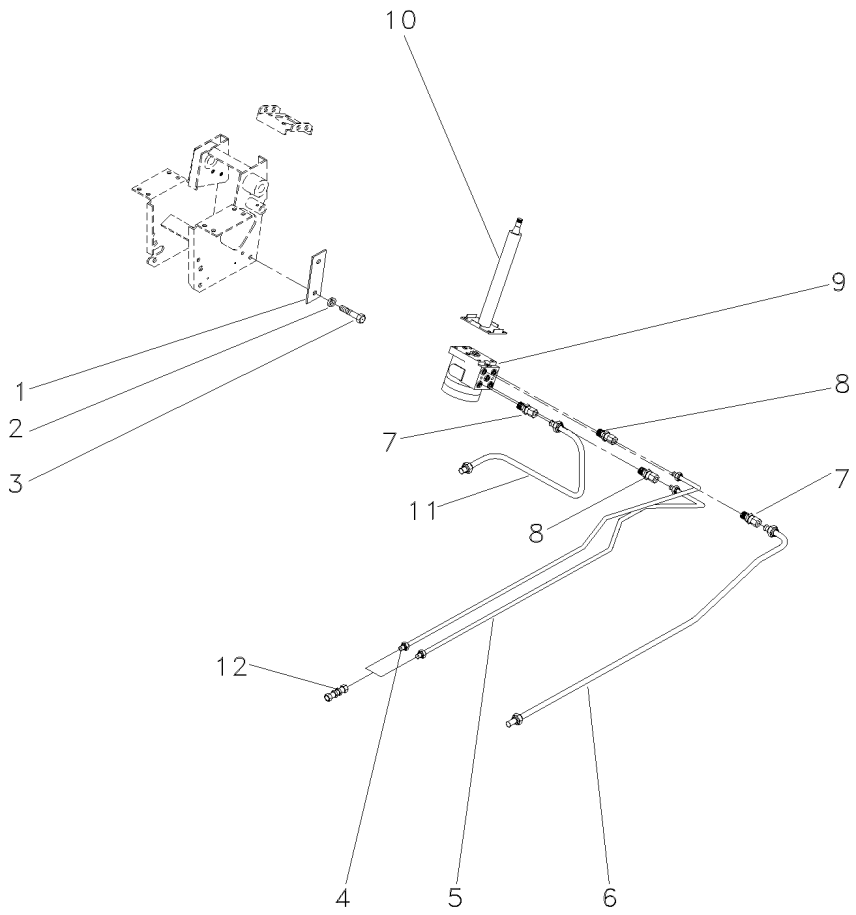


| | | | | | |
|---|---|---|---|---|---|
| 1 | 052148R1 | | **1** | REFORÇO | REINFORCEMENT | REFUERZO |
| 2 | 339376X1 | | **4** | ARRUELA | WASHER | ARANDELA |
| 3 | 339814X1 | | **4** | PARAFUSO | BOLT | PERNO |
| 4 | 052146R1 | ◀ | **1** | TUBO | PIPE | CANO |
| 5 | 052144R1 | ▶ | **1** | TUBO | PIPE | CANO |
| 6 | 052145R1 | | **1** | TUBO | PIPE | CANO |
| 7 | 047154P1 | | **2** | CONEXÃO | CONNECTION | CONEXION |
| 8 | 047155T1 | | **2** | CONEXÃO | CONNECTION | CONEXION |
| 9 | 047161T1 | | **1** | UN. HIDROSTÁTICA | STEERING UNIT | UNIDAD DIRECCION |
| 10 | 047811T1 | | **1** | COLUNA DIREÇÃO | STEERING COLUMN | COLUMNA DIRECC |
| 11 | 052147R1 | | **1** | TUBO | PIPE | CANO |
| 12 | 3412001M91 | | **1** | CONEXÃO | CONNECTION | CONEXION |
| 12 | 3412195M91 | | **1** | CONEXÃO | CONNECTION | CONEXION |

**Kit Danfoss** **4 Rm**
**Kit Danfoss** **4 Wd**
**Kit Danfoss** **4 Rm**

**140-60**

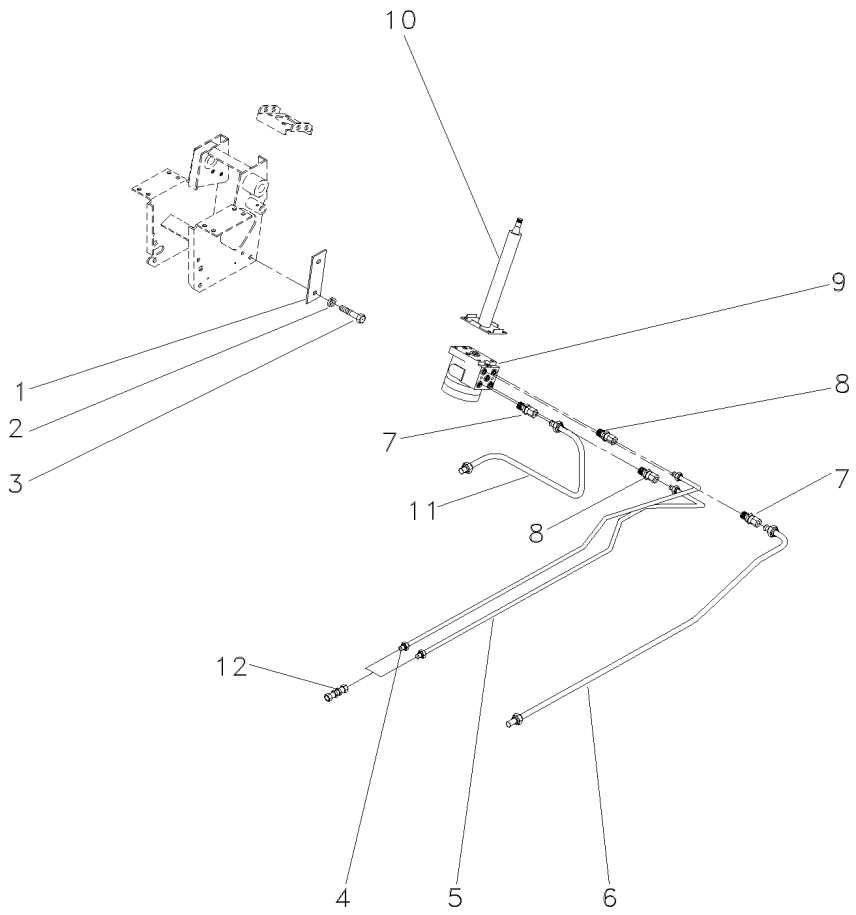


| | | | | | |
|---|---|---|---|---|---|
| 1 | 052148R1 | | **1** | REFORÇO | REINFORCEMENT | REFUERZO |
| 2 | 339376X1 | | **4** | ARRUELA | WASHER | ARANDELA |
| 3 | 339814X1 | | **4** | PARAFUSO | BOLT | PERNO |
| 4 | 052146R1 | ◀ | **1** | TUBO | PIPE | CANO |
| 5 | 052144R1 | ▶ | **1** | TUBO | PIPE | CANO |
| 6 | 052145R1 | | **1** | TUBO | PIPE | CANO |
| 7 | 047154P1 | | **2** | CONEXÃO | CONNECTION | CONEXION |
| 8 | 047155T1 | | **2** | CONEXÃO | CONNECTION | CONEXION |
| 9 | 047153T1 | | **1** | UN. HIDROSTÁTICA | STEERING UNIT | UNIDAD DIRECCION |
| 10 | 047811T1 | | **1** | COLUNA DIREÇÃO | STEERING COLUMN | COLUMNA DIRECC |
| 11 | 052147R1 | | **1** | TUBO | PIPE | CANO |
| 12 | 3412001M91 | | **1** | CONEXÃO | CONNECTION | CONEXION |
| 12 | 3412195M91 | | **1** | CONEXÃO | CONNECTION | CONEXION |

**Caixa De Ferramentas**
**Tools Box**
**Caja De Herramientas**

**140-65**

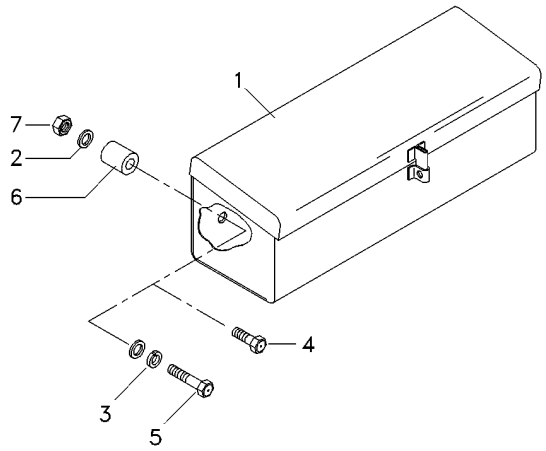


| | | | | |
|---|---|---|---|---|
| 1 | 3587610M91 | **1** | CAIXA | BOX | CAJA |
| 2 | 390972X1 | **3** | ARRUELA | WASHER | ARANDELA |
| 3 | 6211360M1 | **2** | ARRUELA | WASHER | ARANDELA |
| 4 | 339761X1 | **1** | PARAFUSO | BOLT | PERNO |
| 5 | 391982X1 | **1** | PARAFUSO | BOLT | PERNO |
| 6 | 066275T1 | **1** | BUCHA | INSERT | INSERCION |
| 7 | 339169X1 | **1** | PORCA | NUT | TUERCA |

**Kit De Ferramentas**
**Tools**
**Herramientas**

**140-70**

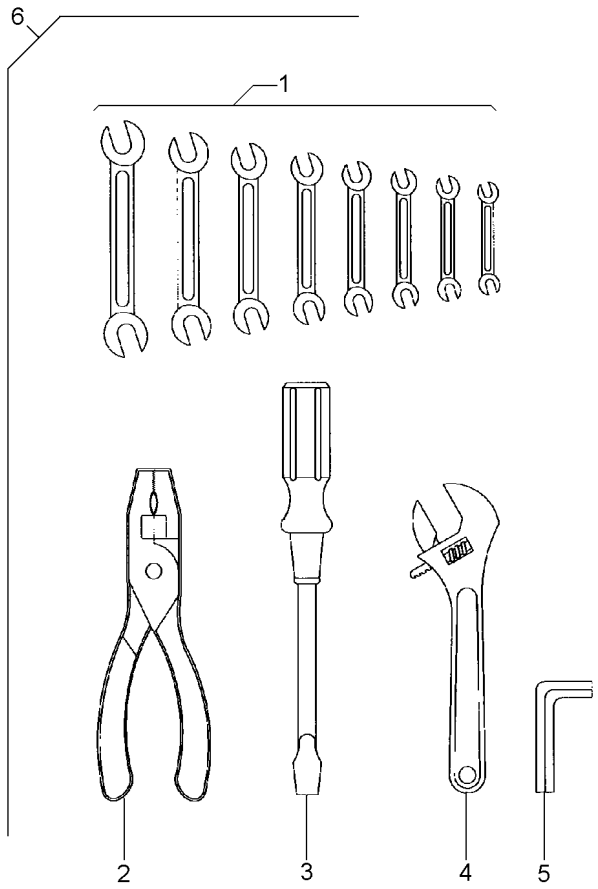


| | | | | | | |
|---|---|---|---|---|---|---|
| 1 | 3145880M1 | 6 | **1** | CHAVE DE BOCA | SPANNER | LLAVE DE RUEDA |
| 1 | 3145881M1 | 6 | **1** | CHAVE DE BOCA | SPANNER | LLAVE DE RUEDA |
| 1 | 3145882M1 | 6 | **1** | CHAVE DE BOCA | SPANNER | LLAVE DE RUEDA |
| 1 | 3145883M1 | 6 | **1** | CHAVE DE BOCA | SPANNER | LLAVE DE RUEDA |
| 1 | 3145884M1 | 6 | **1** | CHAVE DE BOCA | SPANNER | LLAVE DE RUEDA |
| 1 | 3145885M1 | 6 | **1** | CHAVE DE BOCA | SPANNER | LLAVE DE RUEDA |
| 1 | 3145886M1 | 6 | **1** | CHAVE DE BOCA | SPANNER | LLAVE DE RUEDA |
| 1 | 3145887M1 | 6 | **1** | CHAVE DE BOCA | SPANNER | LLAVE DE RUEDA |
| 2 | 3145888M1 | 6 | **1** | ALICATE | PLIERS | PINZAS |
| 3 | 3145890M1 | 6 | **1** | CHAVE DE FENDA | SCREWDRIVER | DESTORNILLADOR |
| 4 | 3145889M1 | 6 | **1** | CHAVE DE BOCA | SPANNER | LLAVE DE RUEDA |
| 5 | 1437379M1 | 6 | **1** | CHAVE ALLEN | ALLEN KEY | LLAVE ALLEN |
| 6 | | 3145959M91 | **1** | KIT FERRAMENTAS | KIT, TOOL | JGO.HERRAMIENTAS |

**Caixa De Ferramentas**
**Tools Box**
**Caja De Herramientas**

**140-75**

**Tratores Com Plataforma Do Operador**
**Tractors With Operator Plataform**
**Tractores Con Plataforma Del Operador**

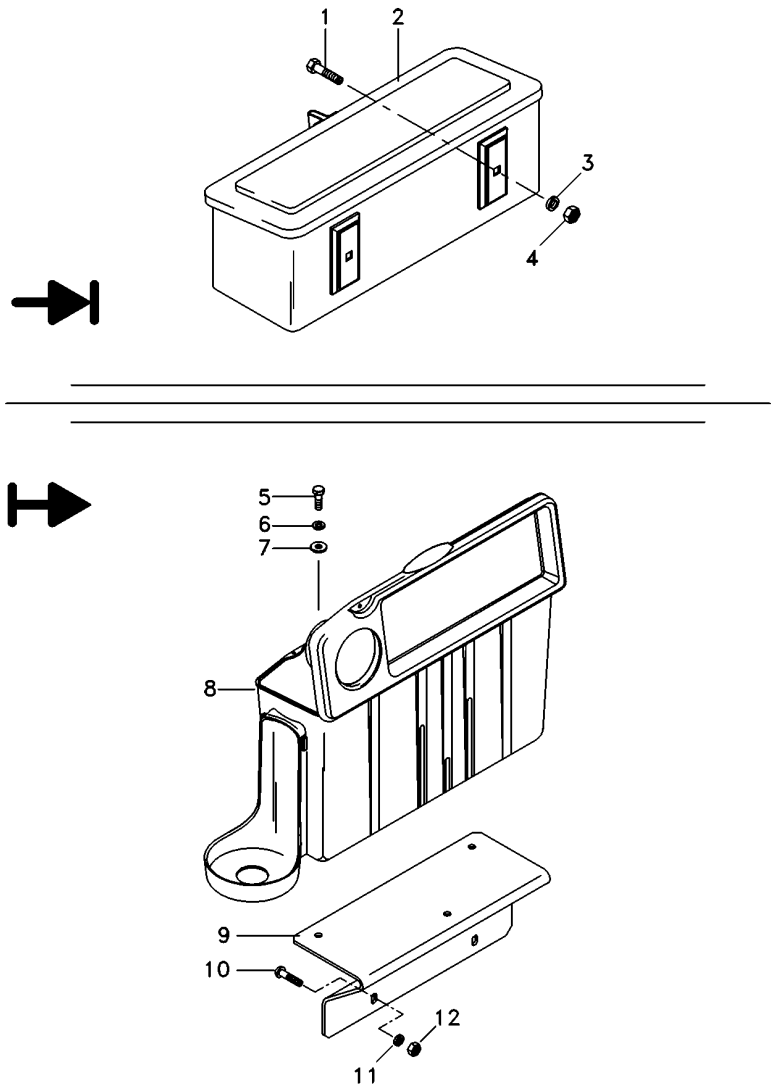


| | | | | | |
|---|---|---|---|---|---|
| 1 | 390809X1 | **2** | PARAFUSO | BOLT | PERNO |
| 2 | 027964N1 | **1** | CX. FERRAMENTAS | TOOL BOX | CAJA HERRAMIENTA |
| 3 | 339376X1 | **2** | ARRUELA | WASHER | ARANDELA |
| 4 | 339402X1 | **2** | PORCA | NUT | TUERCA |
| 5 | 339761X1 | **3** | PARAFUSO | BOLT | PERNO |
| 6 | 339374X1 | **3** | ARRUELA | WASHER | ARANDELA |
| 7 | 339024X1 | **3** | ARRUELA | WASHER | ARANDELA |
| 8 | 6218625M91 | **1** | CX. FERRAMENTAS | TOOL BOX | CAJA HERRAMIENTA |
| 9 | 6223684M91 | **1** | CJ. SUPORTE | KIT, BRACKET | JUEGO SOPORTE |
| 10 | 390809X1 | **2** | PARAFUSO | BOLT | PERNO |
| 11 | 339376X1 | **2** | ARRUELA | WASHER | ARANDELA |
| 12 | 339402X1 | **2** | PORCA | NUT | TUERCA |

| | | |
|---|---|---|
| **Caixa De Ferramentas**<br>**Tools Box**<br>**Caja De Herramientas** | **Estreito**<br>**Narrow**<br>**Estrecho** | **140-80** |

**Para Cultura De Cana**
**For Culture Of Cane**
**Para La Cultura De Bastón**

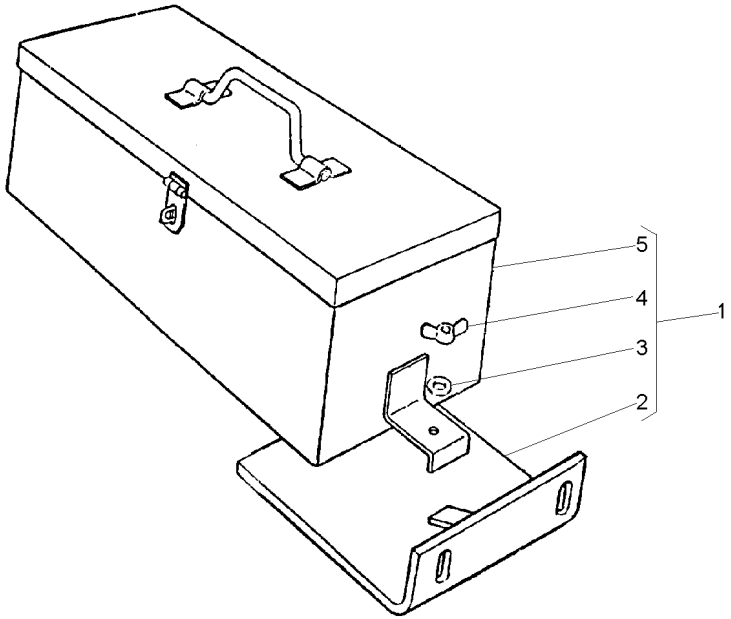


| | | | | | | |
|---|---|---|---|---|---|---|
| 1 | | | 2802092M91 | **1** CX. FERRAMENTAS | TOOL BOX | CAJA HERRAMIENTA |
| 2 | 2801714M91 | 1 | | **1** SUPORTE | BRACKET | SOPORTE |
| 3 | 353434X1 | 1 | 17.47X9.5X2 | **1** ARRUELA | WASHER | ARANDELA |
| 4 | 3589682M1 | 1 | | **1** PORCA | NUT | TUERCA |
| 5 | 2801701M93 | 1 | | **1** CJ. CAIXA | CASE ASSY | CAJA COMPLETA |

**Chaves De Roda**
**Spanner**
**Llave Rueda**

**140-85**

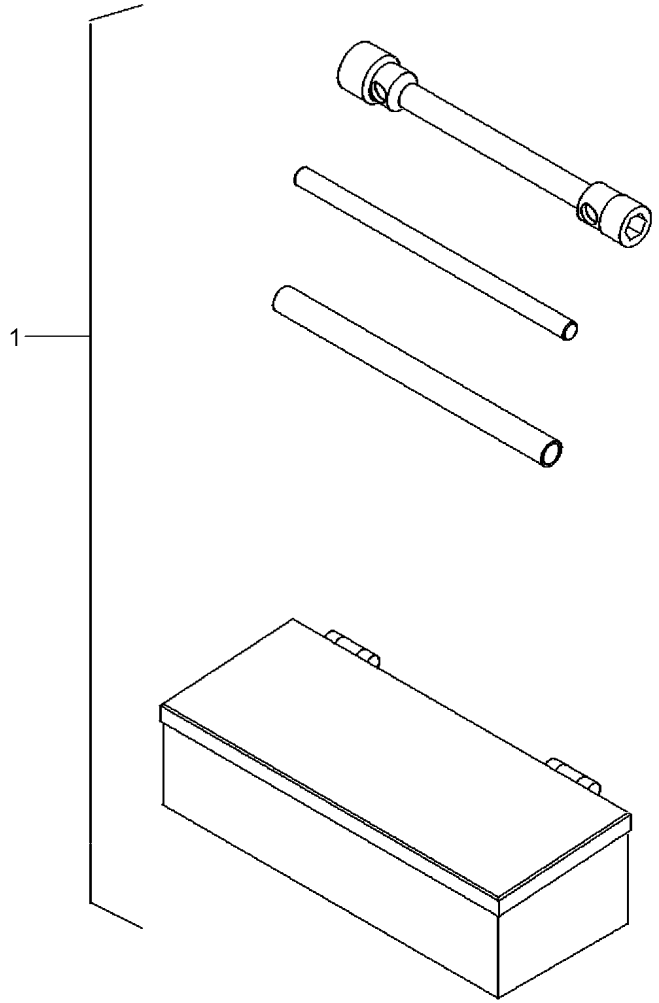


| | | | | | | |
|---|---|---|---|---|---|---|
| 1 | 070797N1 | 140-90 No | **1** | KIT FERRAMENTAS | KIT, TOOL | JGO.HERRAMIENTAS |

**Kit De Ferramentas**
**Tools**
**Herramientas**

**140-90**

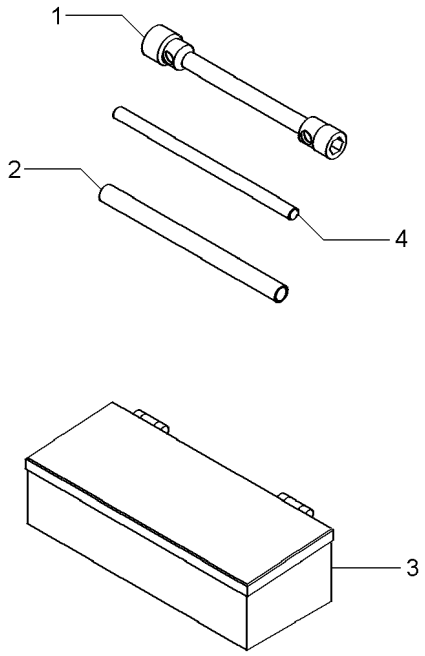


| | | | | |
|---|---|---|---|---|
| 1 | 876500M1 | **1** | CHAVE DE BOCA | SPANNER | LLAVE DE RUEDA |
| 2 | 3149803M1 | **1** | TUBO | PIPE | CANO |
| 3 | 070798T1 | **1** | CAIXA | BOX | CAJA |
| 4 | 3149804M1 | **1** | BARRA | BAR | BARRA |

**Caixa De Ferramentas**
**Tools Box**
**Caja De Herramientas**

**140-95**

**Para Cultura De Cana**
**For Culture Of Cane**
**Para La Cultura De Bastón**

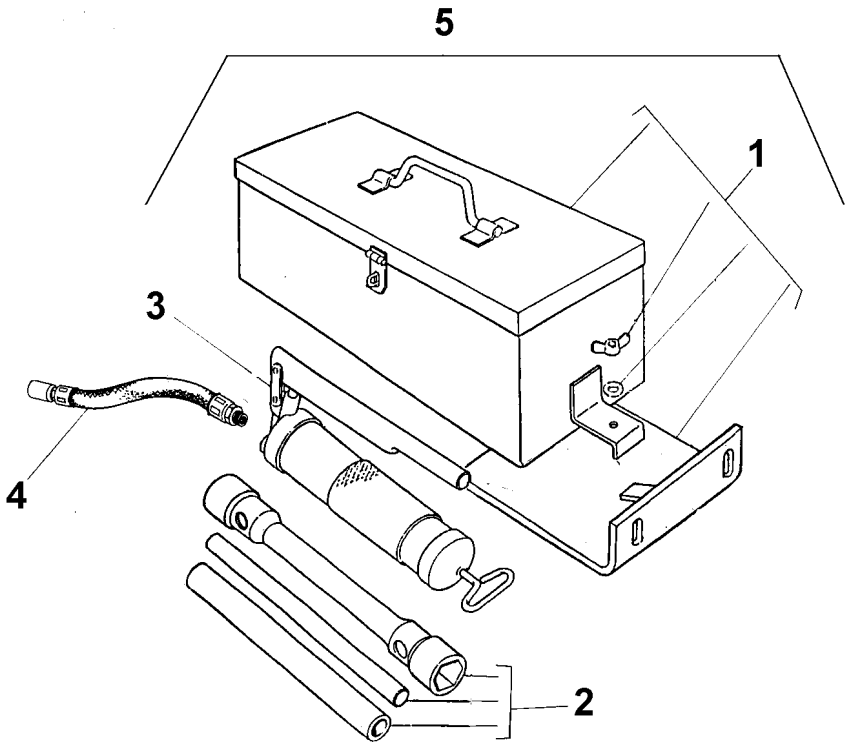


| | | | | | | |
|---|---|---|---|---|---|---|
| 1 | 2802092M91 | 5 | **1** | CJ. CAIXA | CASE ASSY | CAJA COMPLETA |
| 2 | 3149635M93 | 5 | **1** | CHAVE DE RODA | WHEEL KEY | LLAVE DE RUEDA |
| 3 | 036335T1 | 5 | **1** | ENGRAXADEIRA | SHOES | ZAPATAS |
| 4 | 036336T1 | 5 | **1** | MANGUEIRA | HOSE | FLEXIBLE |
| 5 | | ➡ 3410428M91 | **1** | CX. FERRAMENTAS | TOOL BOX | CAJA HERRAMIENTA |

**Triângulo De Advertência**
**Warning Triangle**
**Triángulo De Advertencia**

**140-100**

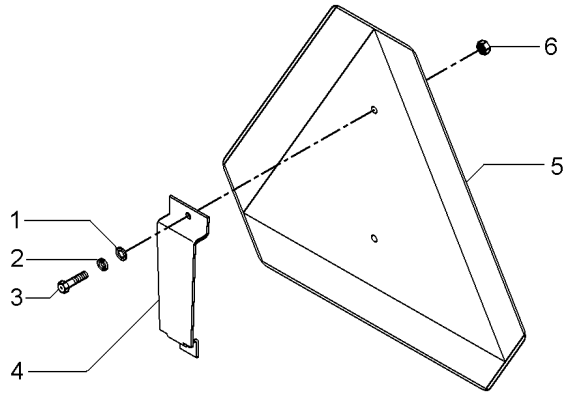


| | | | | |
|---|---|---|---|---|
| 1 | 353753X1 | **2** | ARRUELA | WASHER | ARANDELA |
| 2 | 353445X1 | **2** | ARRUELA | WASHER | ARANDELA |
| 3 | 355125X1 | **2** | PARAFUSO | BOLT | PERNO |
| 4 | 062989P1 | **1** | SUPORTE | BRACKET | SOPORTE |
| 5 | 057778P1 | **1** | TRIÂNGULO | TRIANGLE | TRIANGULO |
| 6 | 354120X1 | **2** | PORCA | NUT | TUERCA |

**Triângulo De Advertência**
**Warning Triangle**
**Triángulo De Advertencia**

**140-105**

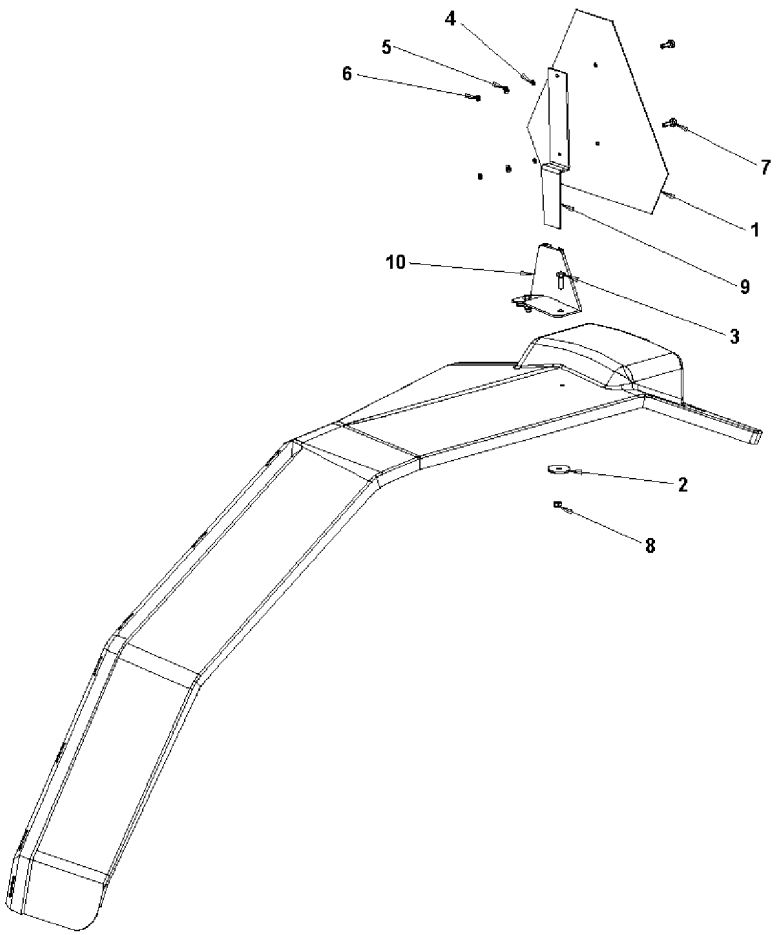


| | | | | |
|---|---|---|---|---|
| 1 | 057778P1 | **1** TRIÂNGULO | TRIANGLE | TRIANGULO |
| 2 | 061037P1 | **2** ARRUELA | WASHER | ARANDELA |
| 3 | 339761X1 | **2** PARAFUSO | BOLT | PERNO |
| 4 | 353445X1 | **2** ARRUELA | WASHER | ARANDELA |
| 5 | 353753X1 | **2** ARRUELA | WASHER | ARANDELA |
| 6 | 354120X1 | **2** PORCA | NUT | TUERCA |
| 7 | 355125X1 | **2** PARAFUSO | BOLT | PERNO |
| 8 | 391056X1 | **2** PORCA | NUT | TUERCA |
| 9 | 6201371M1 | **1** SUPORTE | BRACKET | SOPORTE |
| 10 | 6201372M91 | **1** CJ. SUPORTE | KIT, BRACKET | JUEGO SOPORTE |

**Engraxadeira**
**Greaser**
**Engrasadera**

**140-110**

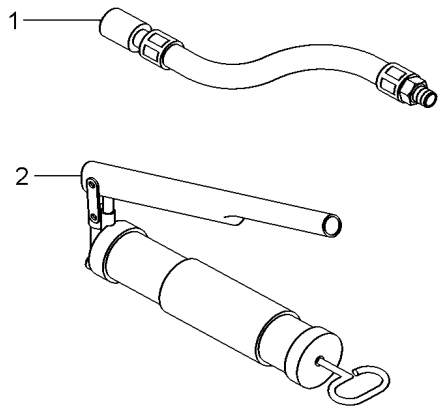


| | | | | |
|---|---|---|---|---|
| 1 | 036336T1 | **1** MANGUEIRA | HOSE | FLEXIBLE |
| 2 | 036335T1 | **1** ENGRAXADEIRA | SHOES | ZAPATAS |

**Protetor Auricular**
**Protector**
**Protetor**

**140-115**

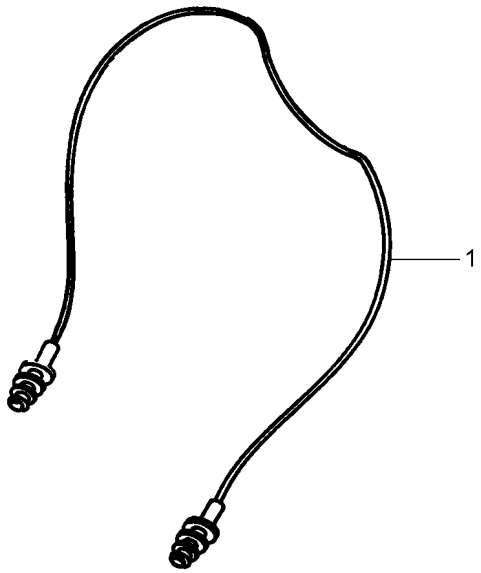


| | | | | |
|---|---|---|---|---|
| 1 | T0289054 | **1** PROTETOR | PROTECTOR | PROTECTOR |