RUTHZIL TRATOR COMERCIAL DE PEÇAS LTDA 11 97083-6812 ROLANDO

296 4X4

DITRATOR
DISTRIBUIDORA DE PEÇAS AGRÍCOLAS

296 4X4

Conteudo

SEÇÃO 1
INFORMAÇÕES GERAIS — PÁGINAS EM ALGARISMOS ROMANOS
SÍMBOLOS E NOTAS
GRUPOS DE MONTAGEM
ÍNDICE NUMÉRICO

SEÇÃO 2
REFERÊNCIA DAS ILUSTRAÇÕES — PÁGINAS EM ALGARISMOS ARÁBICOS
REFERÊNCIA DOS NÚMEROS DAS PEÇAS

Informações Gerais

Referência dos números das peças

EXEMPLO

A	B	C	D	E	F	G	H	J	K
1		2226345 M91			1	BOMBA D'ÁGUA....	WATER PUMP.....	BOMBA DE AGUA...	POMPE A EAU.....
2			1	➨ 2226345 M91	1	CORPO.....	BODY.....	CUERPO.....	CORPS.....
3	*	3175678 M1	1	(A)	1	ROTOR.....	IMPELLER.....	TURBINA.....	TURBINE.....

COLUNA A — NÚMERO E REFERÊNCIA DA FIGURA.
COLUNA B — UM ASTERISCO (*) INDICA UMA MODIFICAÇÃO A PARTIR DA ÚLTIMA EDIÇÃO.
COLUNA C — NÚMERO DE PEÇA.
COLUNA D — PEÇA COMPONENTE DO CONJUNTO, CUJO NÚMERO DE REFERÊNCIA É INDICADO NA FIGURA.
COLUNA E — OBSERVAÇÕES (VER SÍMBOLOS E NOTAS NA PÁGINA V).
COLUNA F — QUANTIDADES (VER NOTAS ESPECIAIS).
COLUNA G.H.J.K. — DESCRIÇÃO DAS PEÇAS EM PORTUGUÊS, INGLÊS, ESPANHOL E FRANCÊS.

NOTAS ESPECIAIS

- **A QUANTIDADE INDICADA NA COLUNA "F" ACIMA, É AQUELA NECESSÁRIA PARA O CONJUNTO ILUSTRADO NA PÁGINA OPOSTA.**
- **O NÚMERO INDICA A QUANTIDADE DE PEÇAS NECESSÁRIAS A UM CONJUNTO OU SUB-CONJUNTO, E NÃO A MÁQUINA COMPLETA.**
- **UM "X" NA COLUNA "F" SIGNIFICA "CONFORME NECESSIDADE" E É USADO PARA CALÇOS, ARRUELAS, ETC.**
- **CONFORME EXEMPLO ABAIXO, O NÚMERO COMPLETO DO CATÁLOGO ESTÁ INDICADO NO CANTO INFERIOR DIREITO DAS PÁGINAS.**

3175267 M1 (1) 08/83

- NÚMERO DO CATÁLOGO..... 3175267
- EDIÇÃO..... M1
- NÚMERO DE MODIFICAÇÕES..... (1)
- MÊS E ANO DA IMPRESSÃO..... 08/83

296 4X4

Suplementos

PÁGINAS NOVAS OU REVISADAS SERÃO EMITIDAS SUPLEMENTANDO O BOLETIM INFORMATIVO.

PÁGINAS REVISADAS LEVARÃO O MESMO NÚMERO DAS ORIGINAIS, AS QUAIS SUBSTITUEM.

PÁGINAS NOVAS MANTERÃO IGUALMENTE O MESMO NÚMERO REFERENCIAL. QUALQUER PÁGINA ADICIONAL LEVARÁ UM SUFIXO ALFABÉTICO E SERÁ INSERIDA IMEDIATAMENTE APÓS A JÁ EXISTENTE.

O NÚMERO DE EDIÇÃO DE TODA PÁGINA NOVA, SERÁ (1). SEMPRE QUE HOUVER ALTERAÇÕES POSTERIORES, O NÚMERO DE EDIÇÃO SERÁ SEQUENCIAL.

Correções Manuais

INFORMAÇÕES DE CARÁTER URGENTE SERÃO EDITADAS EM BOLETINS DE ALTERAÇÕES (EM FORMA MANUSCRITA), PARA SEREM TRANSCRITAS COMO ANOTAÇÕES NO CATÁLOGO.

AS PÁGINAS DESTES BOLETINS SÃO DIVIDIDAS EM 8 COLUNAS CONFORME DEMONSTRAÇÃO ABAIXO:

COLUNA A — NÚMERO DA PÁGINA.
COLUNA B — NÚMERO DE REFERÊNCIA DA FIGURA.
COLUNA C — NÚMERO DA PEÇA.
COLUNA D — SÍMBOLOS DE INFORMAÇÃO DA MODIFICAÇÃO.
  + SIGNIFICA "ADICIONAR A SEGUINTE INFORMAÇÃO".
  − SIGNIFICA "CANCELAR A SEGUINTE INFORMAÇÃO".
  ➨ SIGNIFICA "CORRIGIR PARA".
COLUNA E — UM ASTERISCO (*) INDICA QUE A MODIFICAÇÃO É DEVIDO A UM ERRO DE IMPRESSÃO.
COLUNA F — NOVO NÚMERO DA PEÇA E DESCRIÇÃO.
COLUNA G — NÚMERO DE SÉRIE OU NÚMERO DO MOTOR.
COLUNA H — QUANTIDADES (VER NOTAS ESPECIAIS).

Reedições

QUANDO DA REIMPRESSÃO DE UM CATÁLOGO, TODOS OS SUPLEMENTOS EDITADOS ANTERIORMENTE SERÃO INCLUÍDOS E O SUFIXO ALFABÉTICO DO ÚLTIMO SUPLEMENTO, DEVERÁ CONSTAR NA CAPA (JUNTO AO NÚMERO DE PUBLICAÇÃO DO CATÁLOGO).

QUANDO DA REVISÃO TOTAL DE UM CATÁLOGO, PARA REEDIÇÃO, O SUFIXO DO NÚMERO DO CATÁLOGO DEVERÁ SER ELEVADO (M1 PARA M2). ESTA REVISÃO DEVERÁ INCLUIR TODOS OS SUPLEMENTOS E BOLETINS DE ALTERAÇÕES, BEM COMO AS MODIFICAÇÕES NÃO EDITADAS ANTERIORMENTE.

MANTENHA ESTE CATÁLOGO ATUALIZADO, INSERINDO OS SUPLEMENTOS TÃO LOGO OS RECEBA.

DITRATOR
DISTRIBUIDORA DE PEÇAS AGRÍCOLAS

Contents

SECTION 1
GENERAL INFORMATION
SYMBOLS AND NOTES
ASSEMBLY GROUPS
NUMERICAL INDEX

PAGES NUMBERED WITH ROMAN NUMERALS

SECTION 2
ILLUSTRATION REFERENCE
PART NUMBER REFERENCE

PAGES NUMBERED WITH ARABIC NUMERALS

General Information

Part number reference list

EXAMPLE

A	B	C	D	E	F	G	H	J	K
1		2226345 M91			1	BOMBA D'ÁGUA....	WATER PUMP.....	BOMBA DE AGUA...	POMPE A EAU.....
2			1	➨ 2226345 M91	1	CORPO.....	BODY.....	CUERPO.....	CORPS.....
3	*	3175678 M1	1	(A)	1	ROTOR.....	IMPELLER.....	TURBINA.....	TURBINE.....

COLUMN A — ILLUSTRATION REFERENCE NUMBER.
COLUMN B — AN ASTERISK (*) INDICATES A CHANGE SINCE LAST PRINT.
COLUMN C — PART NUMBER.
COLUMN D — COMPONENT OF THE ASSEMBLY WHOSE REFERENCE NUMBER IS INDICATED ON THE ILLUSTRATION.
COLUMN E — COMMENT (SEE SYMBOLS AND NOTES ON PAGE V).
COLUMN F — QUANTITIES (SEE NOTE).
COLUMN G.H.J.K. — DESCRIPTION IN PORTUGUESE, ENGLISH, SPANISH AND FRENCH.

SPECIAL NOTES

— THE QUANTITY SHOWN IN COLUMN "F" IS THE ONE REQUIRED FOR THE ASSEMBLY ILLUSTRATED ON THE OPPOSITE PAGE.
— THE NUMBER REFERS TO THE QUANTITY OF PARTS IN ONE ASSEMBLY OR SUB-ASSEMBLY, NOT THE WHOLE MACHINE.
— FOR PARTS SUCH AS SHIMS, WASHERS, ETC., AN "X" IN THE "F" COLUMN MEANS "AS REQUIRED".
— THE PARTS BOOK COMPLETE NUMBER IS SHOWN IN THE LOWER RIGHT-HAND CORNER OF THE PAGES.

3175267 M1 (1) 08/83

- CATALOGUE NUMBER 3175267
- ISSUE M1
- MODIFICATION NUMBER ..... (1)
- PRINTING MONTH AND YEAR 08/83

Supplements

NEW OR REVISED PAGES WILL BE ISSUED UNDER THE COVER OF A "CHANGE BULLETIN".

REVISED PAGES WILL HAVE THE SAME PAGE NUMBERS AS THOSE THEY REPLACE.

NEW PAGES WILL ALSO HAVE THE SAME REFERENCE NUMBER. ANY FURTHER PAGES WILL HAVE SUFFIX AND WILL BE INSERTED IMMEDIATELY AFTER THE NEW PAGE.

ALL NEW PAGES SHOW ISSUE NUMBER (1). AT EACH REVISION IT WILL CHANGE TO (2), (3) AND SO ON.

Hand Amendments

URGENT INFORMATION IS ISSUED IN A CHANGE BULLETIN. IT MUST BE WRITTEN DOWN IN THE PARTS BOOK.

THE BULLETIN PAGES ARE DIVIDED INTO EIGHT COLUMNS:

COLUMN A — PAGE NUMBER.
COLUMN B — ILLUSTRATION REFERENCE NUMBER.
COLUMN C — PART NUMBER.
COLUMN D — CHANGE INFORMATION SYMBOLS.
+MEANS "ADD THE FOLLOWING INFORMATION".
−MEANS "DELETE THE FOLLOWING INFORMATION".
➨MEANS "AMEND TO READ".
COLUMN E — AN ASTERISK (*) INDICATES THAT THE CHANGE IS DUE TO MISPRINTING.
COLUMN F — NEW PART NUMBER AND DESCRIPTION.
COLUMN G — SERIAL OR ENGINE NUMBER.
COLUMN H — QUANTITY (SEE PREVIOUS SPECIAL NOTES).

Re-issues

WHEN A PARTS BOOK IS REPRINTED, ANY SUPPLEMENTS WHICH HAVE PREVIOUSLY BEEN ISSUED WILL BE INCORPORATED AND THE SUFFIX OF THE LATEST SUPPLEMENTS WILL BE SHOWN ON THE FRONT COVER (CLOSE TO THE PARTS BOOK PART NUMBER).

WHEN A PARTS BOOK IS COMPLETELY REVISED FOR RE-ISSUE, ITS SUFFIX WILL BE ADVANCED (M1 TO M2). A REVISION WILL INCLUDE ALL THE SUPPLEMENTS AND CHANGE BULLETINS, AS WELL AS AMENDMENTS WHICH HAVE NOT PREVIOUSLY BEEN ISSUED.

ALWAYS KEEP THIS BOOK UP-TO-DATE. INSERT SUPPLEMENTS AS SOON AS THEY ARRIVE. THIS WILL SAVE YOUR TIME.

DITRATOR
DISTRIBUIDORA DE PEÇAS AGRÍCOLAS

Sumario

SECCIÓN 1
INFORMACIONES GENERALES — PÁGINAS EN
SÍMBOLOS Y NOTAS — NÚMEROS ROMANOS
GRUPOS DE MONTAJE
ÍNDICE NUMÉRICO

SECCIÓN 2
REFERENCIA DE LAS ILUSTRACIONES — PÁGINAS EN
REFERENCIA DE LOS NÚMEROS DE PIEZAS — NÚMEROS ARÁBICOS

Informacion General

Listas con los numeros de referencia de las piezas

EJEMPLO

A	B	C	D	E	F	G	H	J	K
1		2226345 M91			1	BOMBA D'ÁGUA....	WATER PUMP.....	BOMBA DE AGUA...	POMPE A EAU.....
2			1	☛ 2226345 M91	1	CORPO.....	BODY.....	CUERPO.....	CORPS.....
3	*	3175678 M1	1	(A)	1	ROTOR.....	IMPELLER.....	TURBINA.....	TURBINE.....

COLUMNA A — NÚMEROS Y REFERENCIA DE LA FIGURA.
COLUMNA B — UN ASTERISCO (*) INDICA UNA MODIFICACIÓN A PARTIR DE LA ÚLTIMA EDICIÓN.
COLUMNA C — NÚMERO DE PIEZA.
COLUMNA D — PIEZA COMPONENTE DEL CONJUNTO CUYO NÚMERO DE REFERENCIA ES INDICADO EN LA FIGURA.
COLUMNA E — OBSERVACIONES (VER SÍMBOLOS Y NOTAS PÁGINA V).
COLUMNA F — CANTIDADES (VER NOTAS ESPECIALES).
COLUMNA G.H.J.K. — DESCRIPCIÓN DE LAS PIEZAS EN PORTUGUÉS, INGLÉS, ESPAÑOL Y FRANCÉS.

NOTAS ESPECIALES

- **LA CANTIDAD INDICADA EN LA COLUMNA "F" ES LA NECESARIA PARA EL CONJUNTO ILUSTRADO EN LA PÁGINA OPUESTA.**
- **EL NÚMERO INDICA LA CANTIDAD DE PIEZAS NECESARIA A UN CONJUNTO O SUBCONJUNTO Y NO A LA MÁQUINA COMPLETA.**
- **UNA "X" EN LA COLUMNA "F" SIGNIFICA "SEGÚN NECESIDAD".**
- **EJEMPLIFICAMOS ABAJO, EL NÚMERO COMPLETO DEL CATÁLOGO SE INDICA EN EL ÁNGULO INFERIOR DERECHO DE LAS PÁGINAS.**

3175267 M1 (1) 08/83

NÚMERO DEL CATÁLOGO..... 3175267
EDICIÓN..... M1
NÚMERO DE MODIFICACIONES..... (1)
MES Y AÑO DE LA IMPRESIÓN..... 08/83

Suplementos

PÁGINAS NUEVAS O REVISADAS SERÁN EMITIDAS SUPLEMENTANDO BOLETÍN INFORMATIVO.

PÁGINAS REVISADAS LLEVARÁN EL MISMO NÚMERO DE LAS ORIGINALES, LAS CUALES SUSTITUYEN.

PÁGINAS NUEVAS MANTENDRÁN IGUALMENTE EL MISMO NÚMERO REFERENCIAL, CUALQUIER PÁGINA ADICIONAL LLEVARÁ UN SUFIJO ALFABÉTICO Y SERÁ COLOCADA INMEDIATAMENTE DESPUÉS DE LA EXISTENTE.

EL NÚMERO DE EDICIÓN DE TODA PÁGINA NUEVA SERÁ (1). CASO HAYA MODIFICACIONES POSTERIORES, EL NÚMERO DE EDICIÓN SERÁ SECUENCIAL.

Correcciones Manuales

INFORMACIONES URGENTES SERÁN PUBLICADAS EN BOLETINES DE ALTERACIONES (EN FORMA MANUSCRITA) PARA SER ANOTADAS EN EL CATÁLOGO.

LAS PÁGINAS DE ESTOS BOLETINS SON DIVIDIDAS EN 8 COLUMNAS SEGÚN LA DEMONSTRACIÓN ABAJO.

COLUMNA A — NÚMERO DE PÁGINA.
COLUMNA B — NÚMERO DE REFERENCIA DE LA FIGURA.
COLUMNA C — NÚMERO DE PIEZA.
COLUMNA D — SÍMBOLOS DE INFORMACIÓN DE LA MODIFICACIÓN.
+ SIGNIFICA "AÑADIR LA SEGUIENTE INFORMACIÓN".
– SIGNIFICA "ANULAR LA SEGUIENTE INFORMACIÓN".
→ SIGNIFICA "CORREGIR PARA".
COLUMNA E — UN ASTERISCO (*) INDICA QUE LA MODIFICACIÓN SE DEBE A UN ERROR DE IMPRENTA.
COLUMNA F — NUEVO NÚMERO DE PIEZA Y DESCRIPCIÓN.
COLUMNA G — NÚMERO DE SERIE O NÚMERO DEL MOTOR.
COLUMNA H — CANTIDADES (VER NOTAS ESPECIALES).

Reediciones

AL REIMPRIMIR UN CATÁLOGO, TODOS LOS SUPLEMENTOS PUBLICADOS ANTERIORMENTE SERÁN INCLUIDOS. EN LA CUBIERTA (JUNTO AL NÚMERO DE PUBLICACIÓN DEL CATÁLOGO) DEBERÁ CONSTAR EL SUFIJO ALFABÉTICO DEL ÚLTIMO SUPLEMENTO.

AL REVISARSE TOTALMENTE UN CATÁLOGO, PARA REEDICIÓN, EL SUFIJO DEL NÚMERO DEL CATÁLOGO DEBERÁ SER ELEVADO (M1 A M2). ESTA REVISACIÓN DEBERÁ INCLUIR TODOS LOS SUPLEMENTOS Y BOLETINES DE ALTERACIONES, ASÍ COMO LAS MODIFICACIONES NO PUBLICADAS ANTERIORMENTE.

MANTENGA ESTE CATÁLOGO ACTUALIZADO, INSERIENDO LOS SUPLEMENTOS ENSEGUIDA DESPUÉS DE RECIBIRLOS.

DITRATOR
DISTRIBUIDORA DE PEÇAS AGRÍCOLAS

Sommaire

SECTION 1
INFORMATIONS GÉNÉRALES
SYMBOLES ET NOTES
GROUPES DE MONTAGE
INDEX NUMÉRIQUE

PAGES EN CHIFFRES ROMAINS

SECTION 2
RÉFÉRENCES DES ILLUSTRATIONS
RÉFÉRENCES DES NUMÉROS DES PIÈCES

PAGES EN CHIFFRES ARABES

Informations Generales

Listes des numeros de reference des pieces

EXEMPLE

A	B	C	D	E	F	G	H	J	K
1		2226345 M91			1	BOMBA D'ÁGUA....	WATER PUMP.....	BOMBA DE AGUA...	POMPE A EAU.....
2			1	☞ 2226345 M91	1	CORPO.....	BODY.....	CUERPO.....	CORPS.....
3	*	3175678 M1	1	(A)	1	ROTOR.....	IMPELLER.....	TURBINA.....	TURBINE.....

COLONNE A — NUMÉRO ET RÉFÉRENCE DE L'ILLUSTRATION.
COLONNE B — UN ASTÉRISQBE (*) INDIQUE UN CHANGEMENT DEPUIS LA DERNIÈRE ÉDITION.
COLONNE C — NUMÉRO DE PIÈCE.
COLONNE D — PIÈCE DE L'ENSEMBLE,DONT LE NUMÉRO DE RÉFÉRENCE EST INDIQUÉ DANS L'ILLUSTRATION.
COLONNE E — OBSERVATIONS (VOIR SYMBOLES ET NOTES).
COLONNE F — QUANTITÉS (VOIR NOTES SPÉCIALES).
COLONNE G.H.J.K. — DESCRIPTION DES PIÈCES EN PORTUGAIS, ANGLAIS, ESPGNOL ET FRANÇAIS.

NOTES SPECIALES

– LA QUANTITÉ INDIQUÉE DANS LA COLONNE "F" EST CELLE NÉCESSAIRE À L'ENSEMBLE ILLUSTRÉ SUR LA PAGE OPPOSÉE.
– LE NUMÉRO INDIQUE LA QUANTITÉ DE PIÈCES À UN ENSEMBLE OU SOUS-ENSEMBLE ET NON À LA MACHINE COMPLÈTE.
– UN "X" DANS LA COLONNE "F" SIGNIFIE "SUIVANT BESOIN", IL EST UTILISÉ POUR CALES, RONDELLES, ETC.
– SUIVANT L'EXEMPLE, LE NUMÉRO COMPLET DU CATALOGUE EST INDIQUÉ DANS LE COIN INFÉRIEUR DROIT DE LA PAGE.

3175267 M1 (1) 08/83

- NUMÉRO DU CATALOGUE 3175267
- ÉDITION M1
- NOMBRE DE MODIFICATIONS ..... (1)
- MOIS ET ANNÉE DE L'IMPRESSION .. 08/83

Bulletins de changements

LES PAGES NOUVELLES OU RÉVISÉES SERONT ÉMISES SOUS LE COUVERT D'UN BULLETIN DE CHANGEMENT.

LES PAGES RÉVISÉES PORTERONT LE MÊME NUMÉRO QUE CELLES REMPLACÉES.

LES NOUVELLES PAGES CONSERVERONT LE MÊME NUMÉRO DE RÉFÉRENCE, TOUTE PAGE SUPPLÉMENTAIRE AURA UN SUFFIXE ALPHABÉTIQUE ET SERA INSERÉE IMMÉDIATEMENT APRÉS CELLE QUI EXISTE DÉJÀ.

LE NUMÉRO D'ÉDITION DE TOUTE NOUVELLE PAGE SERA (1). A CHAQUE RÉVISION, CE NUMÉRO DEVIENDRA (2), (3) ETC.

Corrections Manuelles

LES INFORMATIONS URGENTES SERONT PUBLIÉES SOUS FORME MANUSCRITE DANS DES BULLETINS DE CHANGEMENTS. ELLES SERONT TRANSCRITES COMME NOTES DANS LE CATALOGUE.

LES PAGES DE CES BULLETINS SONT DIVISÉES EN 8 COLONNES. VOIR CI-DESSOUS:

COLONNE A — NUMÉRO DE PAGE.
COLONNE B — NUMÉRO DE RÉFERENCE DE L'ILLUSTRATION.
COLONNE C — NUMÉRO DE PIÈCE.
COLONNE D — SYMBOLES D'INFORMATION DE MODIFICATIONS.
  + SIGNIFIE "AJOUTER L'INFORMATION SUIVANTE".
  – SIGNIFIE "SUPPRIMER L'INFORMATION SUIVANTE".
  ➔ SIGNIFIE "MODIFIER POUR LIRE".
COLONNE E — UN ASTÉRISQUE (*) INDIQUE QUE LA MODIFICATION EST DUE À UNE FAUTE D'IMPRESSION.
COLONNE F — NOUVEAU NUMÉRO DE PIÈCE ET DESCRIPTION.
COLONNE G — NUMÉRO DE SÉRIE OU DE MOTEUR.
COLONNE H — QUANTITÉS (VOIR NOTES SPÉCIALES).

Reeditions

LORS DE LA REIMPRESSION D'UN CATALOGUE, TOUS LES SUPPLÉMENTS ÉMIS PRÉCÉDEMMENT SERONT INCLUS ET LE SUFFIXE ALPHABÉTIQUE DU DERNIER SUPPLÉMENT DEVRA FIGURER SUR LA COUVERTURE (PRÉS DU NUMÉRO D'ÉMISSION DU CATALOGUE).

LORS DE LA RÉVISION TOTALE D'UN CATALOGUE, POUR LA REEDITION LE SUFFIXE DU NUMÉRO DU CATALOGUE DEVRA ÊTRE ÉLEVÉ (M1 DEVIENT M2). CETTE RÉVISION DEVRA INCLURE TOUS LES SUPPLÉMENTS ET BULLETINS DE CHANGEMENTS AINSI QUE LES MODIFICATIONS NON ÉMISES PRÉCÉDEMMENT.

TENEZ TOUJOURS CE CATALOGUE À JOUR. INSEREZ LES BULLETINS DE CHANGEMENTS AUSSITOT QU'ILS ARRIVENT.

DITRATOR
DISTRIBUIDORA DE PEÇAS AGRÍCOLAS

Simbolos e Notas
Symbols & Notes
Simbolos y Notas
Simboles et Notes

	LADO DIREITO RIGHT HAND LADO DERECHO CÔTÉ DROIT
	LADO ESQUERDO LEFT HAND LADO IZQUIERDO CÔTÉ GAUCHE
	LARGURA WIDTH ANCHURA LARGEUR
	COMPRIMENTO LENGTH LARGURA LONGUEUR
	ESPESSURA THICKNESS ESPESURA EPAISSEUR
	SUPERIOR UPPER SUPERIOR SUPERIEUR
	INFERIOR LOWER INFERIOR INFERIEUR
	DIÂMETRO DIAMETER DIÁMETRO DIAMETRE
	A PARTIR DA SÉRIE OU NÚMERO DO MOTOR FROM SERIAL OR ENGINE NUMBER A PARTIR DEL NUMERO DE SERIE O NUMERO DEL MOTOR A PARTIR DU NUMÉRO DE SERIE OU NUMÉRO DU MOTEUR
	ATÉ SÉRIE OU NÚMERO DO MOTOR UP TO SERIAL OR ENGINE NUMBER HASTA NUMERO DE SERIE O NUMERO DEL MOTOR JUSQU'AU NUMERO DE SERIE OU NUMERO DU MOTEUR
	USADA ENTRE SÉRIES USED BETWEEN SERIALS USADA ENTRE SERIES UTILISÉE ENTRE LES SERIES
	CANCELA E SUBSTITUI CANCELS AND REPLACES ANULA Y SUSTITUYE ANNULE ET REMPLACE
	VIDE PÁGINA – NÚMERO DE REFERÊNCIA SEE PAGE – REFERENCE NUMBER VER PAGINA – NUMERO DE REFERENCIA VOIR PAGE – NUMÉRO DE REFERENCE
	PEDIR ORDER PEDIR COMMANDER
	ALTERNATIVO ALTERNATIVE ALTERNATIVO ALTERNATIVE
	SOMENTE PARA O BRASIL OU TEXTO EM PORTUGUÊS FOR BRAZIL ONLY OR TEXT IN PORTUGUESE PARA EL BRASIL SOLAMENTE O TEXTO EN PORTUGUÉS SEULEMENT POUR LE BRESIL OU EN PORTUGAIS
	SOMENTE PARA REGIÃO DAS AMÉRICAS FOR AMERICAS REGION ONLY SOLAMENTE PARA LAS AMÉRICAS POUR AMERIQUE SEULEMENT
	SOMENTE PARA ASIA/ÁFRICA/AUSTRALÁSIA FOR ASIA/AFRICA/AUSTRALASIA ONLY SOLAMENTE PARA AFRICA/ASIA/AUSTRALASIA POUR ASIE/AFRIQUE/AUSTRALASIE SEULEMENT.

(RA)	SOMENTE PARA ARGENTINA FOR ARGENTINA ONLY SOLAMENTE PARA ARGENTINA SEULEMENT POUR ARGENTINE
(ZA)	SOMENTE PARA ÁFRICA DO SUL FOR SOUTH AFRICA ONLY SOLAMENTE PARA SUDÁFRICA SEULEMENT POUR AFRIQUE DU SUD
(M)	SOMENTE PARA MARROCOS OU TEXTO EM FRANCÊS POR MOROCCO ONLY OR TEXT IN FRENCH SOLAMENTE PARA MARRUECOS O TEXTO EN FRANCÉS SEULEMENT POUR MAROC OU TEXT EN FRANÇAIS
) (	SIM OU NÃO — NÃO PARA AMÉRICAS WITH OR NOT FOR — NOT FOR AMERICAS SIN O NO PARA — NO PARA AMERICAS SANS OU PAS POUR — PAS POUR AMERIQUES EX) (ZA) (
(VZ)	SOMENTE PARA VENEZUELA ONLY FOR VENEZUELA SOLAMENTE PARA VENEZUELA SEULEMENT POUR VENEZUELA
(CR)	SOMENTE PARA COSTA RICA ONLY FOR COSTA RICA SOLAMENTE PARA COSTA RICA SEULEMENT POUR COSTA RICA
(US)	SOMENTE PARA ESTADOS UNIDOS ONLY FOR UNITED STATES SOLAMENTE PARA ESTADOS UNIDOS SEULEMENT POUR ETATS-UNIS

SE NÃO DISPUSER DE UM SÍMBOLO CONVENIENTE, ADICIONA-SE UMA NOTA NA PARTE INFERIOR DA ÚLTIMA PÁGINA CAPÍTULO. A NOTA SERÁ INDICADA COLOCANDO-SE EM CARÁTER ALFABÉTICO ENTRE PARÊNTESES ( ) NA COLUNA "E" NA MESMA LINHA DA PEÇA EM QUESTÃO.

IF A SUITABLE SYMBOL IS NOT AVAILABLE A NOTE WILL BE USED AT THE FOOT OF THE LAST PAGE OF THE CHAPTER. THE NOTE WILL BE REFERRED TO BY INSERTING AN ALPHA CHARACTER IN COLUMN "E" AGAINST THE APPROPRIATE PARTS.

SI NO SE DISPONE DE UN SÍMBOLO CONVENIENTE, SE EMPLEARÁ UNA NOTA QUE SE COLOCARÁ EN LA PARTE INFERIOR DE LA ÚLTIMA PÁGINA DEL CAPÍTULO. LA NOTA SERÁ INDICADA COLOCANDO UN CARACTER ALFABETICO ENTRE PARÉNTESIS EN LA COLUMNA "E" Y EN LA MISMA LÍNEA DE LA PIEZA EN CUESTIÓN.

SI UN SYMBOLE CONVENABLE N'EST PAS DISPONIBLE, UNE NOTE SERA UTILISEE EN BAS DE LA DERNIÈRE PAGE DU CHAPITRE. LA NOTE SERA REFERÉE EN METTANT UN CARACTÈRE ALPHABÉTIQUE ENTRE PARENTHÈSE DANS LA COLONNE "F" SUR LA LIGNE DE LA PIÈCE CONCERNÉE

DITRATOR
DISTRIBUIDORA DE PEÇAS AGRÍCOLAS

DITRATOR
DIESEL TRATOR DE PEÇAS AGRÍCOLAS

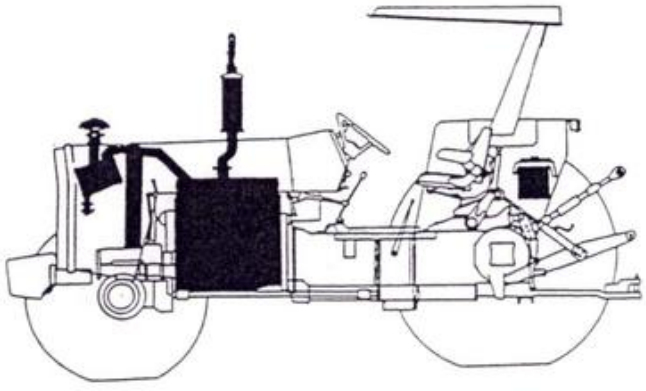

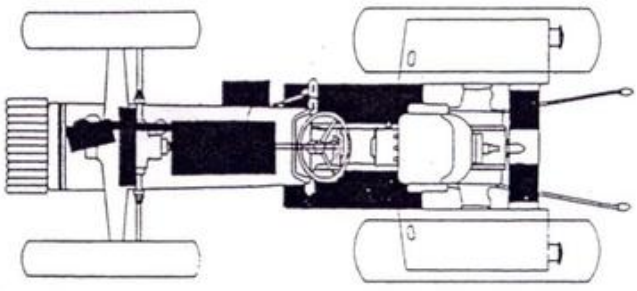

1. MOTOR E ACESSÓRIOS	1. ENGINE AND ACCESSORIES	1. MOTOR Y ACCESORIOS	1. MOTEUR ET ACESSOIRE	PAG.
A6.354-4	A6.354-4	A6.354-4	A6.354-4	
BLOCO DE CILINDORS.....	CYLINDER BLOCK.....	BLOQUE DE CILINDROS.....	BLOC CYLINDRES.....	3
CABEÇOTE.....	CYLINDER HEAD.....	CULATA.....	CULASSE.....	7
ÁRVORE DE MANIVELAS.....	CRANKSHAFT.....	CIGUEÑAL.....	VILEBREQUIN.....	8
TAMPA DO CABEÇOTE.....	CYLINDER HEAD COVER.....	TAPA DE VÁLVULAS.....	CACHE-CULBUTEURS.....	11
SISTEMA ADM. E ESCAP DE AR..	AIR INDUCTION AND EXH.SYSTEM	SIST. ADM. Y ESCAPE DE AIRE.	SYST.D'ADM. ET EXH. D'AIR...	15
DISTRIBUIÇÃO.....	TIMING GEAR.....	DISTRIBUCIÓN.....	DISTRIBUTION.....	16
CARTER DE ÓLEO LUBRIFICANTE.	LUBRICATING OIL SUMP.....	CÁRTER DE ACEITE LUBRICANTE.	CARTER À HUILE LUBRIFIANTE..	19
BOMBA DE ÓLEO LUBRIFICANTE..	LUBRICATING OIL PUMP.....	BOMBA DE ACEITE LUBRICANTE..	POMPE À HUILE LUBRIFIANTE...	20
FILTRO DE ÓLEO LUBRIFICANTE.	LUBRICATING OIL FILTER.....	FILTRO DE ACEITE LUBRICANTE.	FILTRE À HUILE LUBRIFIANTE..	23
BOMBA D'ÁGUA.....	WATER PUMP.....	BOMBA DE AGUA.....	POMPE À EAU.....	24
BOMBA ALIMENTADORA DE COMB..	FUEL OIL LIFT PUMP.....	BOMBA ALIMENTACIÓN COMBUST..	POMPE D'ALIMENTATION DE COMB	27
EQUIPAMENTO INJ. DE COMBUST.	FUEL INJECTION EQUIPMENT....	EQUIPO INY. DE COMBUSTIBLE..	SYSTÈME D'INJECTION COMBUST.	28
POSIÇÃO DO ALTERNADOR.....	ALTERNATOR POSITIONER.....	POSICIÓN DEL ALTERNADOR.....	POSITION DE L'ALTERNATEUR...	31
JOGO DE JUNTAS.....	JOINTS AND GASKETS.....	JUEGO DE JUNTAS.....	JEU COMPLET DE JOINTS.....	32
INSTALAÇÃO DO MOTOR.....	ENGINE INSTALLATION.....	INSTALACIÓN DEL MOTOR.....	INSTALLATION DU MOTEUR.....	35
EQUIPAMENTO ELÉTRICO.....	ELECTRICAL EQUIPMENT.....	EQUIPO ELÉCTRICO.....	ÉQUIPEMENT ÉLECTRIQUE.....	36
BATERIA.....	BATTERY.....	BATERÍA.....	BATTERIE.....	39
RADIADOR.....	RADIATOR.....	RADIADOR.....	RADIATEUR.....	40
TANQUE DE COMBUSTÍVEL.....	FUEL TANK.....	TANQUE DE COMBUSTIBLE.....	RÉSERVOIR À COMBUSTIBLE.....	44
FILTRO DE COMBUSTIVEL E TUBOS	FUEL FILTER AND PIPES.....	FILTRO DE COMBUST.Y CAÑERIAS	FILTRE À COMB.ET TUYAUTERIES	48
FILTRO DE AR.....	AIR FILTER.....	FILTRO DE AIRE.....	FILTRE À AIR.....	55
SISTEMA DE ESCAPE.....	ESHAUST SYSTEM.....	SISTEMA DE ESCAPE.....	SYSTÈME D'ÉCHAPPEMENT.....	56
CONTROLES DE ACELERAÇÃO.....	THROTTLE CONTROLS.....	CONTROLES DE ACELERACIÓN....	COMMANDES D'ACCÉLÉRATION....	59
PAINEL DE INSTRUMENTOS.....	INSTRUMENT PANEL.....	TABLERO DE INSTRUMENTOS.....	TABLEAU DE BORD.....	63
MOTOR DE PARTIDA.....	STARTER MOTOR.....	MOTOR DE ARRANQUE.....	DÉMARREUR.....	67
ALTERNADOR.....	ALTERNATOR.....	ALTERNADOR.....	ALTERNATEUR.....	71

296

GRUPOS DE MONTAGEM
GROUP INDEX
GRUPOS DE MONTAGE
GROUPES DE MONTAGE

DIGRATOR
CATÁLOGO DE PEÇAS AGRÍCOLAS

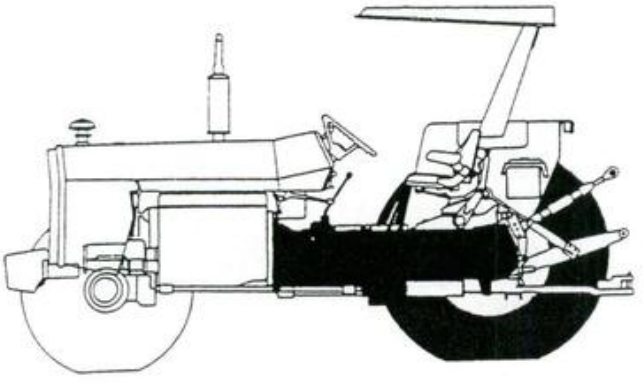

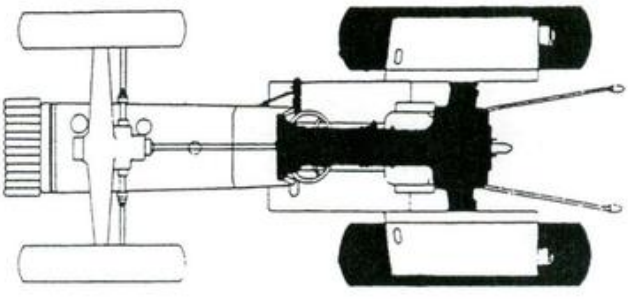

2. TRANSMISSÃO	2. TRANSMISSION	2. TRANSMISSION	2. BOITE DE VITESSE	PAG.
EMBREAGEM SIMPLES.....	SINGLE CLUTCH.....	EMBRAGUE SIMPLE.....	EMBRAYAGE SIMPLE.....	72
PEDAL DA EMBREAGEM/TIRANTES.	CLUTCH PEDAL AND LINKAGE....	PEDAL DE EMBRAGUE Y MANDOS..	COMMANDE D'EMBRAYAGE.....	75
CAIXA DE MUDANÇAS.....	GEARBOX.....	CAJA DE CAMBIOS.....	BOÎTE DE VITESSES.....	
-Carcaça e eixos guias.....	-Housing and gearshift rails	-Caja y barras correderas...	-Carter et axes.....	76
-Trem de engrenagens.....	-Gear train.....	-Tren de engranajes.....	-Pignonnerie.....	80
-Redutor epicicloidal.....	-Epicyclic unit.....	-Unidad epicicloidal.....	-Réducteur épicycloidal.....	87
ALAVANCAS DE COMANDO.....	SHIFT LEVERS.....	PALANCAS DE CAMBIO.....	LEVIERS DE COMMANDE.....	88
TOMADA DE POTÊNCIA.....	POWER TAKE-OFF.....	TOMA DE POTENCIA.....	PRISE DE PUISSANCE.....	
-Simples velocidade.....	-Single speed.....	-Una velocidad.....	-Une vitesse.....	92
TAMPA DE TOMADA DE POTÊNCIA.	POWER TAKE-OFF COVER.....	TAPA DE LA TOMA DE POTENCIA.	COUVERCLE DE PRISE PUISSANCE.	95
ESPAÇADOR DO EIXO TRASEIRO..	REAR AXLE SPACER.....	ESPACIADOR DEL EJE TRASERO..	ENTRETOISE D'ESSIEU ARRIÈRE..	96
TRANSMISSÃO.....	TRANSMISSION.....	TRANSMISIÓN.....	TRANSMISSION.....	
-Caixa de transferência.....	-Transfer gearbox.....	-Caja de transferencia.....	-Boîte de transfert.....	100
-Caixa de acionamento.....	-Drive box.....	-Caja de mando.....	-Boîte de comande.....	103
EIXO TRAS.-CARCAÇA CENTRAL..	REAR AXLE-CENTRE HOUSING....	EJE TRASERO-CAJA CENTRAL....	ESSIEU ARRIÈRE-CARTER CENT...	104
DIFERENCIAL DO EIXO TRAS....	REAR AXLE DIFFERENTIAL.....	DIFERENCIAL DEL EJE TRASERO.	DIFFERENTIAL D'ESSIEU.....	107
MECAN.BLOQUEIO DO DIFFERENC.	DIFFERENTIAL LOCK MECHANISM.	MECAN.BLOQUEO DIFERENCIAL...	MÉCANISME BLOC DIFFÉRENTIEL..	110
CARCAÇA DO EIXO TRASEIRO....	REAR AXLE HOUSING.....	CÁRTER DEL EJE TRASERO.....	TROMPETTES D'ESSIEU ARRIÈRE..	112
FREIO À DISCO.....	DISC BRAKE.....	FRENO DE DISCO.....	FREIN À DISQUE.....	
-Úmido.....	-Wet.....	-Banho de aceite.....	-Humide.....	115
PEDAL DE FREIO E TIRANTES...	BRAKE PEDAL AND LINKAGE.....	PEDAL FRENO Y VARILLAJE.....	PÉDALE DE FREIN ET TRINGLERIE	116
RODAS TRASEIRAS.....	REAR WHEELS.....	RUEDAS TRASERAS.....	ROUES ARRIÈRE.....	120

DUTRATOR
DISTRIBUIDORA DE PEÇAS AGRÍCOLAS

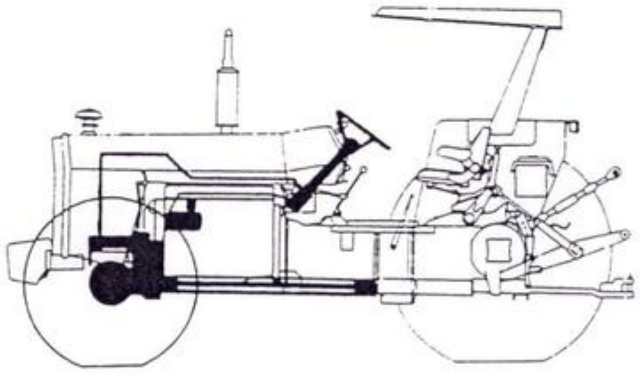

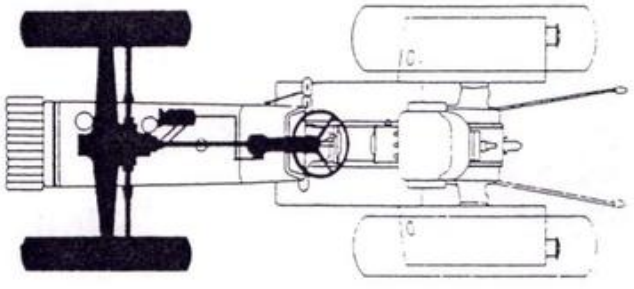

3. DIREÇÃO	3. STEERING	3. DIRECCION	3. DIRECTION	PAG.
RODAS DIANTEIRAS.....	FRONT WHEELS.....	RUEDAS DELANTERAS.....	ROUES AVANT.....	123
EIXO DIANTEIRO - FIXO.....	FRONT AXLE - FIXED.....	EJE DELANTERO - FIJO.....	ESSIEU AVANT - FIXE.....	127
EIXO DIANTEIRO - AJUSTÁVEL..	FRONT AXLE - ADJUSTABLE.....	EJE DELANTERO - AJUSTABLE....	ESSIEU AVANT - RÉGLABLE.....	128
EIXO DIANTEIRO - CENTRAL....	FRONT AXLE - CENTRE.....	EJE DELANTERO - CENTRAL.....	ESSIEU AVANT - CENTRAL.....	
-Suporte do eixo dianteiro..	-Front axle support.....	-Soporte del eje delantero..	-Support d'essieu avant.....	131
-Caixa acionamento.....	-Drive box.....	-Caja de mando.....	-Boîte de commande.....	135
-Carcaça.....	-Housing.....	-Caja.....	-Carter.....	139
-Diferencial.....	-Differential.....	-Diferencial.....	-différentiel.....	144
-Acionamento do redutor.....	-Hub drive.....	-Mando del reductor.....	-Commande de la réduction....	151
-Redutor.....	-Reductor.....	-Reductor.....	-Réducteur.....	152
-Cilindro da direção.....	-Steering cylinder.....	-Cilindro de la dirección...	-Vérin de direction.....	155
SUPORTE DA DIREÇÃO.....	STEERING SUPPORT.....	SOPORTE DE LA DIRECCIÓN....	SUPPORT DE DIRECTION.....	156
BARRAS DE LIGAÇÃO - FIXAS...	TIE RODS - FIXED.....	BARRAS ACOPLAMIENTO - FIJAS.	BARRES D'ACCOUPLEMENT - FIXES	159
EIXOS DA DIREÇÃO-HIDROSTÁT..	STEERING SHAFTS-HYDROSTATIC.	EJES DE LA DIRECCIÓN-HIDROST	ARBRES DIRECTION-HYDROST.....	163
SISTEMA DE DIREÇÃO-HIDROST..	STEERING SYSTEM-HYDROSTATIC.	SISTEMA DE DIRECCIÓN-HIDROST	SYSTÈME DIRECTION-HYDROST....	164
DIREÇÃO-HIDROSTÁTICA.....	STEERING UNIT-HYDROSTATIC...	DIRECCIÓN-HIDROSTÁTICA.....	DIRECTION-HYDROSTATIQUE.....	168
BOMBA HIDRÁULICA DA DIREÇÃO.	STEERING PUMP.....	BOMBA HIDR.DE LA DIRECCIÓN..	POMPE HYDRAUL.DIRECTION.....	172
CILINDRO HIDRÁULICO DIREÇÃO.	STEERING CYLINDER.....	CILINDRO HIDRÁULICO DIREC...	VÉRIN HYDRAULIQUE DIRECTION..	176

DIERATOR
DISTRIBUIDORA DE PEÇAS AGRÍCOLAS

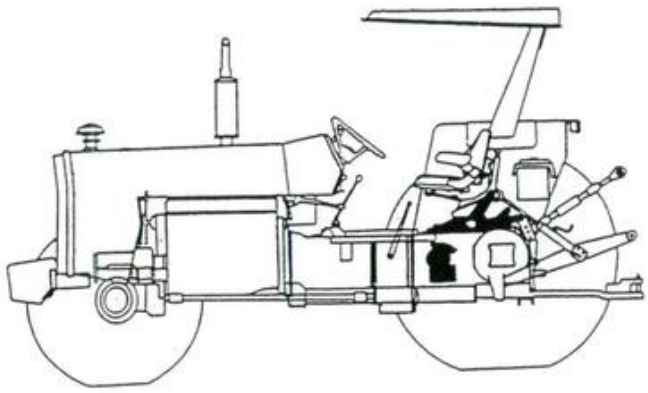

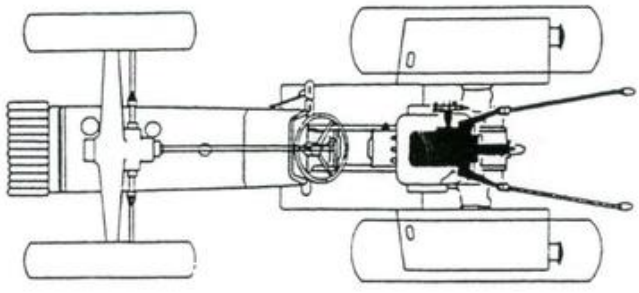

4. HIDRÁULICO	4. HYDRAULICS	4. HIDRAULICA	4. HIDRAULIQUE	PAG.
BOMBA HIDRÁULICA.....	HYDRAULIC PUMP.....	BOMBA HIDRÁULICA.....	POMPE HYDRAULIQUE.....	180
-Filtro.....	-Strainer unit.....	-Colador.....	-Crépine.....	184
TAMPA DO LEVANTE HIDRÁULICO.	HYDRAULIC LIFT COVER.....	TAPA DE LEVANTE HIDRÁULICO..	COUVERCLE DE RELEVAGE HYDR...	187
BRAÇOS DE LEVANTE.....	LIFT ARMS.....	BRAZOS DE LEVANTE.....	BRAS DE RELEVAGE.....	188
QUADRANTE DO CONTROLE HIDR..	HYDRAULIC CONTROL QUADRANT..	CUADRANTE CONTROL HIDRÁULICO	SECTEUR DE CONTROLES HYDR....	192
CONTROLE DE PRESSÃO.....	RESPONSE CONTROL.....	CONTROL DE PRESIÓN.....	CONTRÔLE DE RÉPONSE.....	196

DITRATOR
DISTRIBUIDORA DE PEÇAS AGRÍCOLAS

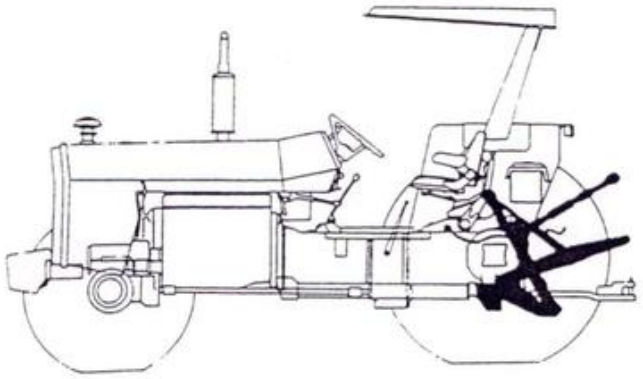

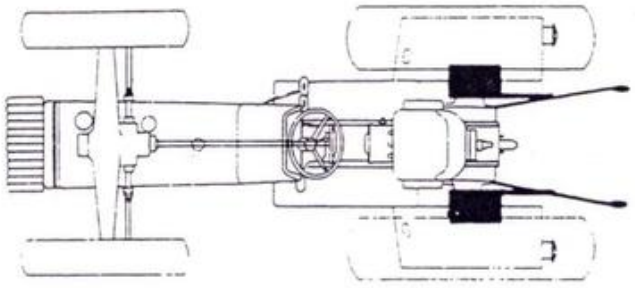

5. ENGATE	5. LINKAGE	5. ENGANCHE	5. ATTELAGE	PAG.
BRAÇOS INFERIORES.....	LOWER LINKS.....	BRAZOS INFERIORES.....	ATTELAGE INFÉRIEUR.....	199
BRAÇO SUPERIOR.....	TOP LINK.....	BRAZO SUPERIOR.....	ATTELAGE SUPÉRIEUR.....	203
CILINDRO HIDRÁULICO AUXILIAR	HYDRAULIC LIFT CYLINDER.....	CILINDRO LEVANTE HIDRÁULICO.	VÉRIN RELEVAGE HYDRAULIQUE...	204
-Cilindro.....	-Cylinder.....	-Cilindro.....	-Vérin.....	207

OPERATOR
CATÁLOGO DE PEÇAS AGRÍCOLAS

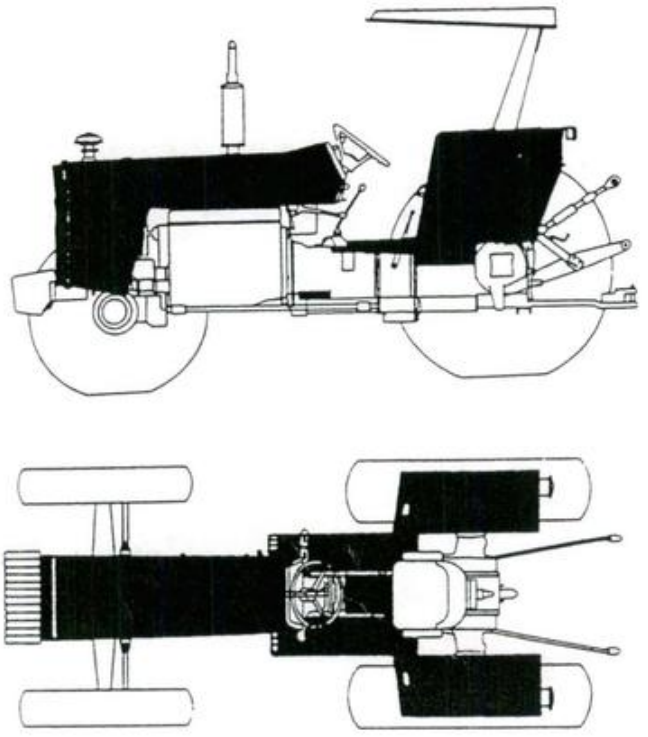

6. LATARIA	6. TRACTOR BODY	6. CHAPA METALICA	6. CARROSSERIE	PAG.
ĺA.....	SHEET METAL.....	CARROCERÍA.....	CARROSSERIE.....	
-G.. ɔltório.....	-Grille.....	-Parrilla.....	-Calandre.....	208
-Lataria.....	-Sheet metal.....	-Carrocería.....	-Carroserie.....	212
PÁRA-LAMAS.....	FENDERS.....	GUARDABARROS.....	AILES.....	216
SOLEIRAS.....	FOOTSTEPS.....	CHAPAS DE PISO.....	MARCHEPIEDS.....	219
ASSENTO.....	SEAT.....	ASIENTO.....	SIÈGE.....	223

DISTRIBUIDORA DE PEÇAS AGRÍCOLAS

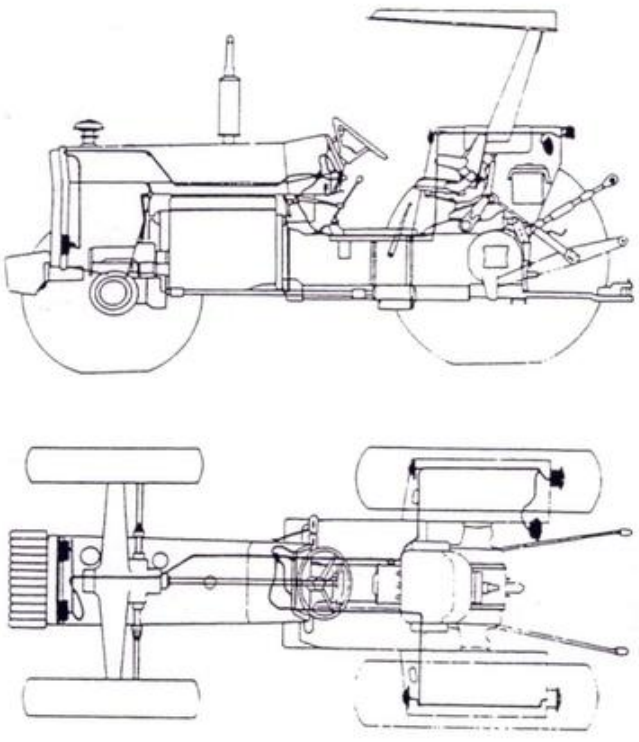

Z ILUMINAÇÃO	Z LIGHTING EQUIPAMENT	Z EQUIPO DE FAROIS	Z ECLAIRAGE	PAG.
SISTEMA DE ILUMINAÇÃO.....	LIGHTING SYSTEM.....	SISTEMA DE ILUMINACIÓN.....	SYSTÈME D'ÉCLAIRAGE.....	228

296

GRUPOS DE MONTAGEM
GROUP INDEX
GRUPOS DE MONTAGE
GROUPES DE MONTAGE

DI TRATOR
A MAIOR LOJA DE PEÇAS AGRÍCOLAS

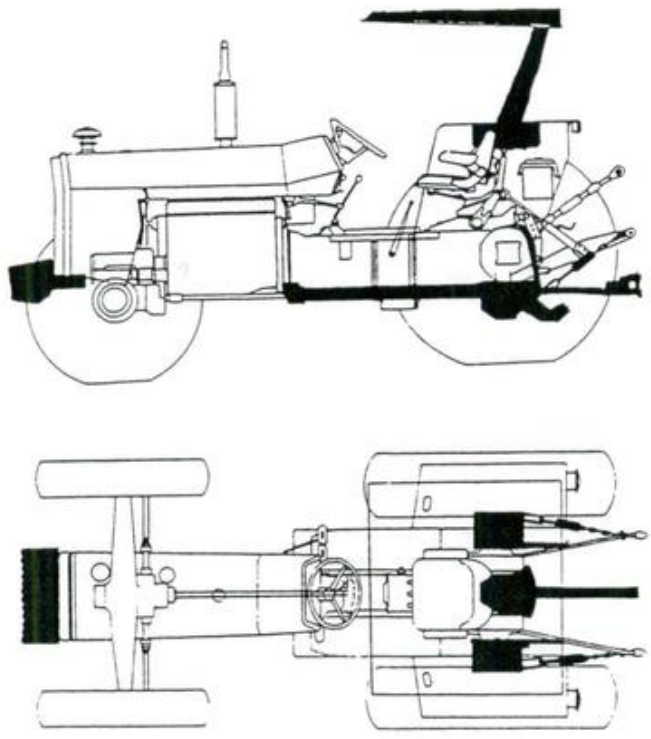

8. ACESSÓRIOS	8. ACESSORIES	8. ACCESORIOS	8. ACCESSOIRE	PAG.
BARRA DE TRAÇÃO.....	DRAWBAR.....	BARRA DE TIRO.....	BARRE D'ATTELAGE.....	235
ESTABILIZADOR DE CORRENTES..	CHAIN STABILISER.....	ESTABILIZADOR CADENAS.....	STABILISATEUR À CHAÎNES.....	244
SUPORTE E PESOS DIANTEIROS..	FRONT MOUNTED WEIGHT FRAME..	SOPORTE Y CONTR. FRONTALES..	SUPPORT ET MASSES AVANT.....	248
PESO DA RODA TRASEIRA.....	REAR WHEELS WEIGHT.....	PESO DE LA RUEDA TRASERA....	MASSE DE LA ROUE ARRIÈRE.....	252
TOLDO.....	CANOPY.....	TOLDO.....	PARE-SOLEIL.....	255
CONTROLE REMOTO.....	REMOTE CONTROL.....	CONTROL REMOTO.....	COMMANDE À DISTANCE.....	256
BLOCO-VÁLVULAS DE COMANDO...	BLOCK-DRIVE VALVES.....	BLOQUE-VÁLVULAS DE MANDO....	BLOC-VALVES DE COMMANDE.....	259
CONTROLE REMOTO.....	REMOTO CONTROL.....	CONTROL REMOTO.....	COMMANDE À DISTANCE.....	260
COMANDO HIDRÁULICO.....	CONTROL VALVES.....	MANDO HIDRÁULICO.....	COMMANDE HYDRAULIQUE.....	
-Hidrover.....	-Hidrover.....	-Hidrover.....	-Hidrover.....	264
-Racine.....	-Racine.....	-Racine.....	-Racine.....	267
VÁLVULA DISTRIBUIDORA.....	DISTRIBUTOR VALVE.....	VÁLVULA DISTRIBUIDORA.....	VALVE DISTRIBUTRICE.....	
-Hidrover.....	-Hidrover.....	-Hidrover.....	-Hidrover.....	268
-Racine.....	-Racine.....	-Racine.....	-Racine.....	271

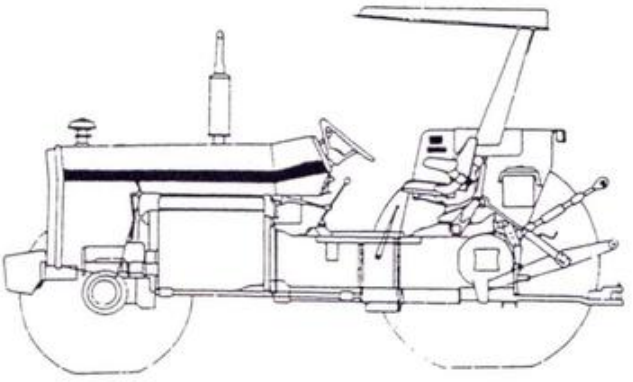

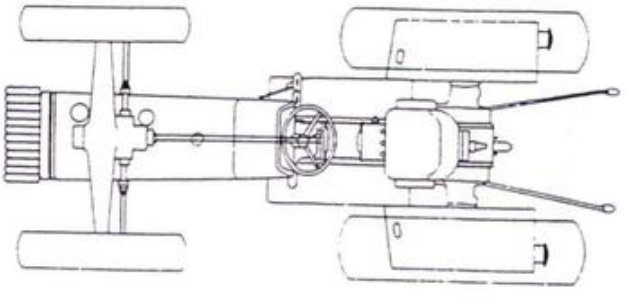

9. DIVERSOS	9. MISCELLANEOUS	9. DIVERSOS	9. DIVERS	PAG.
EMBLEMAS E DECALOMANIAS.....	EMBLEMS AND DECALS.....	EMBLEMAS Y CALCOMANÍAS.....	EMBLEMES ET DÉCALCOMANIES....	272
TINTAS.....	PAINTS.....	PINTURAS.....	PEINTURES.....	276
ACESSÓRIOS.....	ACCESSORIES.....	ACCESORIOS.....	ACCESSOIRES.....	279

DIRATOR
BANCO DE DADOS DE PEÇAS AGRÍCOLAS

PEÇA NÚMERO	PAG.	REF.
2 950 X	77	24
2 950 X	78	25
12 501 X	74	12
12 501 X	117	29
13 223 X	162	13
13 811 X	77	31
13 811 X	78	15
13 811 X	110	21
13 811 X	118	53
13 811 X	122	13
13 811 X	122	29
13 811 X	126	14
13 811 X	129	25
13 811 X	130	34
13 811 X	133	14
13 811 X	198	10
13 811 X	198	34
13 811 X	237	55
13 811 X	245	17
13 811 X	246	14
14 013 X	198	6
14 013 X	198	30
14 013 X	198	40
16 779 X	114	3
22 032 X	50	55
22 033 X	50	54
22 764 X	189	53
29 951 X	74	10
29 951 X	77	32
29 951 X	78	38
29 951 X	117	7
29 951 X	117	20
29 951 X	126	3
29 951 X	129	19
29 951 X	162	15
180 002 M1	77	15
180 002 M1	78	17
180 002 M1	101	5
180 409 M1	86	16
180 415 M1	81	43
180 415 M1	82	29
180 418 M1	77	26
180 418 M1	78	37
180 418 M1	94	5
180 418 M1	101	8
180 419 M1	81	44
180 419 M1	82	28
180 432 M1	81	31
180 432 M1	85	43
180 438 M3	77	37
180 442 M3	77	29
180 442 M3	78	28
180 445 M1	81	45
180 445 M1	85	53
180 446 M1	77	27
180 446 M1	78	26
180 446 M1	101	6
180 449 M1	77	13
180 455 M1	109	28
180 456 M1	109	29
180 458 M1	81	47
180 458 M1	85	55
180 474 M1	77	8
180 474 M1	78	8
180 474 M1	105	11
180 474 M1	113	4
180 482 M1	78	43
180 511 M2	89	16
180 579 M4	89	9
180 579 M4	89	14
180 579 M4	90	14
180 581 M1	89	8
180 581 M1	89	13
180 581 M1	90	13
180 583 M1	89	6
180 583 M1	90	6
180 776 M1	37	8
180 801 M1	77	4
180 801 M1	78	4
180 908 M1	186	21
180 924 M2	181	15
180 925 M2	181	19
180 927 M2	181	8
180 928 M1	181	10
180 930 M2	181	9
180 933 M1	181	16
180 940 M1	181	39
180 979 M2	186	10
180 980 M2	186	9
180 981 M1	186	15
180 990 M1	189	23
180 997 M2	186	29
181 041 M1	193	5
181 041 M1	193	21
181 142 M1	37	9
181 217 M1	94	2
181 217 M1	197	3
181 253 M1	106	18
181 253 M1	109	18
181 345 M1	201	47
181 958 M1	117	4
182 367 M2	213	15
183 021 M2	126	8
183 037 M1	81	50
183 037 M1	85	58
183 038 M1	81	52
183 038 M1	85	60
183 039 M1	81	51
183 039 M1	85	59
183 040 M1	81	48
183 071 M1	77	5
183 071 M1	78	5
183 267 M1	157	18
183 505 M2	62	4
183 630 M1	201	45
184 149 M3	58	3
184 150 M2	58	4
184 171 M1	74	24
184 171 M1	114	27
184 273 M1	121	31
184 273 M1	122	26
184 310 M1	114	26
184 592 M1	74	7
184 592 M1	77	3
184 592 M1	78	3
184 779 M93	213	12
184 789 M1	77	11
184 789 M1	78	11
185 320 M1	230	19
185 320 M1	278	38
185 320 M1	278	48
185 777 M1	109	20
186 579 M2	82	19
187 661 M91	117	31
187 689 M1	106	32
187 689 M1	109	30
188 462 M91	41	2
188 669 M1	58	31
189 221 M1	121	8
189 449 M1	81	46
189 449 M1	85	54
189 765 M2	113	21
191 221 M1	77	25
191 221 M1	78	36
191 221 M1	94	6
191 250 M1	109	16
191 263 M1	201	50
191 314 M1	77	43
191 314 M1	78	41
192 007 M1	89	5
192 007 M1	90	5
193 334 M1	73	18
195 258 M1	182	62
195 270 M1	74	16
195 270 M1	117	32
195 348 M1	114	11
195 354 M1	198	16
195 354 M1	198	20
195 363 M1	81	14
195 363 M1	82	21
195 387 M1	186	2
195 387 M1	186	5
195 414 M1	118	52
195 415 M1	201	56
195 415 M1	201	61
195 453 M1	81	41
195 453 M1	93	11
195 468 M1	205	10
195 499 M1	81	36
195 499 M1	85	39
195 500 M1	81	42
195 500 M1	82	30
195 503 M1	81	3
195 503 M1	82	3
195 507 M1	81	38
195 507 M1	82	34
195 513 M1	97	17
195 513 M1	98	17
195 513 M1	101	15
195 513 M1	105	21
195 556 M2	162	3
195 556 M2	205	3
195 561 M1	186	23
195 561 M1	186	28
195 561 M1	193	37
195 561 M1	257	5
195 562 M1	94	4
195 562 M1	189	20
195 569 M1	105	6
195 575 M1	189	26
195 648 M1	201	49
195 663 M1	117	6
195 708 M1	234	22
195 708 M1	238	11
195 708 M1	241	32
195 708 M1	242	32
195 874 M1	186	27
195 874 M1	257	7
195 876 M1	185	37
195 910 M1	117	19
195 946 M1	181	38
196 010 M1	58	16
196 010 M1	61	52
196 010 M1	213	13
196 010 M1	218	16
196 010 M1	221	12
196 013 M1	213	4
196 097 M1	109	15
330 797 X1	114	25
330 797 X1	114	25
338 598 X1	34	14
338 598 X1	34	14
338 598 X1	113	33
338 600 X1	34	15
338 600 X1	97	13
338 600 X1	105	26
338 600 X1	113	34
339 056 X1	217	4
339 056 X1	217	10
339 123 X1	101	38
339 124 X1	101	34
339 124 X1	257	16
339 126 X1	101	23
339 168 X1	225	17
339 169 X1	101	28
339 169 X1	154	24
339 169 X1	225	28
339 169 X1	226	60
339 179 X1	225	25
339 194 X1	130	24
339 194 X1	133	16
339 249 X1	130	35
339 249 X1	133	17
339 291 X1	154	23
339 299 X1	150	10
339 323 X1	153	9
339 337 X1	225	24
339 374 X1	225	11
339 374 X1	225	16
339 374 X1	225	23

DITRATOR

PEÇA NÚMERO	PAG.	REF.
339 374 X1	226	59
339 374 X1	257	17
339 374 X1	265	3
339 374 X1	266	3
339 376 X1	154	33
339 376 X1	165	16
339 376 X1	166	16
339 376 X1	225	49
339 437 X1	137	14
339 451 X1	102	4
339 469 X1	102	10
339 469 X1	117	28
339 643 X1	173	16
339 643 X1	174	2
339 761 X1	101	20
339 761 X1	102	17
352 438 X1	118	51
353 426 X1	38	23
353 426 X1	74	4
353 426 X1	117	25
353 426 X1	130	19
353 426 X1	133	26
353 426 X1	222	33
353 426 X1	226	79
353 427 X1	125	6
353 427 X1	126	11
353 427 X1	129	16
353 427 X1	162	12
353 427 X1	205	19
353 427 X1	217	21
353 427 X1	217	39
353 427 X1	234	13
353 427 X1	249	4
353 427 X1	250	4
353 429 X1	158	30
353 429 X1	161	44
353 429 X1	205	5
353 429 X1	253	7
353 430 X1	58	7
353 430 X1	74	15
353 430 X1	89	4
353 430 X1	89	12
353 430 X1	90	4
353 430 X1	98	21
353 430 X1	117	33
353 430 X1	193	23
353 431 X1	34	27
353 431 X1	37	18
353 431 X1	57	7
353 431 X1	58	6
353 431 X1	62	33
353 431 X1	158	8
353 431 X1	161	8
353 431 X1	254	6
353 432 X1	34	16
353 432 X1	38	22
353 432 X1	41	34
353 432 X1	74	3
353 432 X1	74	9
353 432 X1	89	20
353 432 X1	90	20
353 432 X1	94	11
353 432 X1	117	24
353 432 X1	130	18
353 432 X1	133	25
353 432 X1	157	11
353 432 X1	157	16
353 432 X1	158	22
353 432 X1	161	29
353 432 X1	165	14
353 432 X1	166	14
353 432 X1	186	25
353 432 X1	197	16
353 432 X1	218	21
353 432 X1	221	16
353 432 X1	222	32
353 432 X1	226	77
353 432 X1	226	80
353 432 X1	257	28
353 432 X1	261	23
353 433 X1	34	21
353 433 X1	130	28
353 433 X1	205	18
353 433 X1	209	16
353 433 X1	217	20
353 433 X1	217	38
353 433 X1	218	4
353 433 X1	234	6
353 433 X1	234	12
353 433 X1	234	18
353 433 X1	234	26
353 433 X1	234	50
353 433 X1	238	7
353 433 X1	238	18
353 433 X1	241	9
353 433 X1	241	15
353 433 X1	241	28
353 433 X1	242	3
353 433 X1	249	3
353 433 X1	249	8
353 433 X1	250	3
353 434 X1	34	4
353 434 X1	34	26
353 434 X1	37	14
353 434 X1	37	17
353 434 X1	38	12
353 434 X1	41	6
353 434 X1	41	31
353 434 X1	41	37
353 434 X1	45	13
353 434 X1	46	11
353 434 X1	49	5
353 434 X1	54	19
353 434 X1	57	5
353 434 X1	57	13
353 434 X1	58	20
353 434 X1	62	32
353 434 X1	73	16
353 434 X1	77	21
353 434 X1	78	22
353 434 X1	86	4
353 434 X1	114	18
353 434 X1	157	13
353 434 X1	158	7
353 434 X1	161	7
353 434 X1	166	35
353 434 X1	173	29
353 434 X1	174	29
353 434 X1	193	26
353 434 X1	209	38
353 434 X1	213	34
353 434 X1	221	6
353 434 X1	254	5
353 434 X1	257	36
353 434 X1	261	24
353 434 X1	278	4
353 435 X1	198	24
353 435 X1	198	26
353 435 X1	234	10
353 435 X1	245	14
353 435 X1	246	11
353 436 X1	198	27
353 438 X1	114	7
353 438 X1	265	20
353 438 X1	265	22
353 439 X1	34	13
353 439 X1	41	11
353 439 X1	74	20
353 439 X1	93	21
353 439 X1	130	32
353 439 X1	133	29
353 439 X1	157	19
353 439 X1	161	23
353 439 X1	161	34
353 439 X1	161	42
353 439 X1	202	19
353 439 X1	209	28
353 439 X1	217	17
353 439 X1	217	32
353 439 X1	234	45
353 439 X1	234	47
353 439 X1	237	53
353 439 X1	238	9
353 439 X1	241	7
353 439 X1	241	11
353 439 X1	242	11
353 439 X1	254	9
353 439 X1	254	13
353 440 X1	121	21
353 440 X1	234	9
353 440 X1	245	13
353 440 X1	246	10
353 440 X1	281	62
353 441 X1	37	4
353 441 X1	41	27
353 441 X1	54	25
353 441 X1	54	28
353 441 X1	58	11
353 441 X1	58	40
353 441 X1	58	48
353 441 X1	78	44
353 441 X1	193	46
353 441 X1	209	7
353 441 X1	213	9
353 441 X1	213	19
353 441 X1	213	38
353 441 X1	214	55
353 441 X1	229	21
353 441 X1	230	14
353 441 X1	230	40
353 441 X1	278	12
353 441 X1	278	35
353 442 X1	34	24
353 443 X1	234	29
353 443 X1	241	18
353 443 X1	242	19
353 445 X1	61	56
353 445 X1	62	43
353 445 X1	229	5
353 445 X1	230	9
353 445 X1	278	43
353 446 X1	30	12
353 446 X1	38	8
353 446 X1	41	13
353 446 X1	105	5
353 446 X1	117	13
353 446 X1	117	47
353 446 X1	122	15
353 446 X1	122	31
353 446 X1	157	7
353 446 X1	185	31
353 446 X1	185	34
353 446 X1	209	35
353 446 X1	213	24
353 446 X1	217	5
353 446 X1	217	11
353 446 X1	217	24
353 446 X1	217	35
353 446 X1	257	20
353 446 X1	257	44
353 446 X1	261	4
353 446 X1	278	31
353 501 X1	229	20
353 506 X1	58	10
353 506 X1	58	39
353 506 X1	58	47
353 513 X1	130	22
353 513 X1	133	13
353 514 X1	209	31
353 518 X1	117	11
353 518 X1	189	42
353 536 X1	41	30
353 537 X1	62	31
353 537 X1	193	25
353 540 X1	34	3
353 540 X1	49	4
353 540 X1	58	19
353 541 X1	58	3
353 544 X1	57	4
353 548 X1	158	6

DI TRATOR
PEÇAS AGRÍCOLAS

PEÇA NÚMERO	PAG.	REF.
353 548 X1	161	6
353 548 X1	198	12
353 557 X1	41	33
353 560 X1	38	21
353 560 X1	189	11
353 560 X1	278	19
353 562 X1	165	13
353 562 X1	166	13
353 563 X1	130	16
353 563 X1	133	32
353 565 X1	97	5
353 565 X1	97	10
353 594 X1	9	24
353 600 X1	161	22
353 600 X1	161	33
353 600 X1	161	41
353 613 X1	234	11
353 613 X1	249	2
353 613 X1	250	2
353 613 X1	253	3
353 666 X1	41	23
353 666 X1	41	26
353 666 X1	54	27
353 666 X1	57	10
353 666 X1	165	34
353 666 X1	185	20
353 666 X1	209	6
353 666 X1	213	7
353 666 X1	213	18
353 666 X1	213	37
353 666 X1	214	5
353 666 X1	230	13
353 666 X1	230	44
353 676 X1	38	13
353 676 X1	105	4
353 676 X1	185	30
353 676 X1	209	34
353 676 X1	213	23
353 676 X1	217	22
353 676 X1	217	33
353 676 X1	257	19
353 676 X1	278	30
353 677 X1	157	6
353 679 X1	38	9
353 679 X1	122	14
353 679 X1	122	30
353 679 X1	209	13
353 679 X1	257	43
353 681 X1	214	43
353 683 X1	185	33
353 685 X1	38	7
353 685 X1	261	3
353 688 X1	41	36
353 688 X1	45	20
353 688 X1	189	52
353 688 X1	209	37
353 688 X1	213	35
353 690 X1	41	5
353 690 X1	41	36
353 690 X1	77	9
353 690 X1	78	9
353 690 X1	81	4
353 690 X1	82	4
353 690 X1	105	32
353 690 X1	133	18
353 690 X1	157	12
353 690 X1	166	34
353 690 X1	213	33
353 690 X1	257	35
353 691 X1	54	18
353 691 X1	218	6
353 691 X1	218	9
353 691 X1	221	2
353 691 X1	257	31
353 691 X1	257	50
353 693 X1	45	12
353 693 X1	46	10
353 693 X1	81	22
353 693 X1	85	52
353 693 X1	221	5
353 693 X1	261	20
353 698 X1	74	8
353 698 X1	157	10
353 699 X1	89	17
353 699 X1	90	17
353 699 X1	202	17
353 699 X1	222	30
353 699 X1	226	76
353 706 X1	158	21
353 706 X1	161	28
353 711 X1	261	14
353 714 X1	89	18
353 714 X1	90	19
353 714 X1	186	16
353 714 X1	257	27
353 723 X1	93	20
353 723 X1	217	15
353 723 X1	217	30
353 723 X1	254	7
353 723 X1	254	11
353 725 X1	130	30
353 725 X1	133	27
353 725 X1	157	18
353 725 X1	165	35
353 726 X1	130	27
353 726 X1	209	17
353 726 X1	218	3
353 726 X1	234	5
353 726 X1	234	49
353 726 X1	238	6
353 726 X1	241	8
353 726 X1	242	4
353 729 X1	217	18
353 753 X1	58	27
353 753 X1	197	13
353 756 X1	37	16
353 756 X1	41	7
353 756 X1	41	32
353 756 X1	41	38
353 756 X1	45	14
353 756 X1	46	12
353 756 X1	54	26
353 756 X1	57	6
353 756 X1	58	23
353 756 X1	61	51
353 756 X1	81	23
353 756 X1	85	51
353 756 X1	133	19
353 756 X1	182	61
353 756 X1	193	27
353 756 X1	213	10
353 756 X1	213	28
353 756 X1	214	49
353 756 X1	218	7
353 756 X1	218	10
353 756 X1	218	15
353 756 X1	221	3
353 756 X1	221	11
353 756 X1	257	32
353 756 X1	257	37
353 756 X1	257	51
353 757 X1	41	35
353 757 X1	197	19
353 757 X1	278	20
353 758 X1	41	10
353 758 X1	130	31
353 758 X1	133	28
353 758 X1	209	29
353 758 X1	217	16
353 758 X1	217	31
353 758 X1	229	41
353 758 X1	230	16
353 758 X1	237	54
353 758 X1	242	12
353 758 X1	254	8
353 759 X1	165	22
353 759 X1	166	22
353 760 X1	217	19
353 772 X1	130	17
353 772 X1	133	24
353 772 X1	222	31
353 772 X1	226	78
353 772 X1	226	81
353 772 X1	254	10
353 772 X1	261	22
353 774 X1	125	5
353 774 X1	205	20
353 774 X1	237	51
353 774 X1	242	2
353 774 X1	253	6
353 775 X1	121	20
353 775 X1	198	23
353 775 X1	281	63
353 816 X1	254	4
353 888 X1	74	19
353 901 X1	130	12
353 901 X1	133	21
353 918 X1	58	12
353 918 X1	58	41
353 918 X1	58	49
353 918 X1	193	7
353 918 X1	193	16
353 918 X1	213	5
353 918 X1	229	22
353 919 X1	193	6
353 919 X1	193	22
353 919 X1	213	16
353 964 X1	105	25
353 981 X1	61	65
353 981 X1	265	13
353 981 X1	266	17
353 984 X1	45	4
353 984 X1	46	4
353 989 X1	37	5
353 989 X1	54	24
353 989 X1	214	57
354 041 X1	58	14
354 041 X1	58	44
354 041 X1	265	16
354 041 X1	266	23
354 048 X1	61	53
354 048 X1	197	22
354 048 X1	213	11
354 048 X1	218	19
354 048 X1	221	14
354 055 X1	118	49
354 059 X1	58	24
354 059 X1	74	23
354 059 X1	114	23
354 059 X1	117	15
354 068 X1	114	12
354 068 X1	198	9
354 068 X1	198	15
354 068 X1	198	17
354 068 X1	198	33
354 068 X1	201	52
354 068 X1	201	58
354 068 X1	201	62
354 068 X1	202	13
354 068 X1	234	41
354 081 X1	77	6
354 081 X1	78	6
354 081 X1	257	38
354 089 X1	202	15
354 089 X1	245	11
354 089 X1	246	8
354 092 X1	198	3
354 120 X1	62	44
354 120 X1	189	36
354 120 X1	278	44
354 230 X1	253	5
354 265 X1	81	5
354 265 X1	82	5
354 272 X1	86	3
354 277 X1	186	33
354 277 X1	234	44
354 277 X1	237	52
354 277 X1	241	10
354 277 X1	242	5
354 277 X1	242	13

BITRATOR

PEÇA NÚMERO	PAG.	REF.
354 285 X1	253	11
354 285 X1	253	15
354 290 X1	129	26
354 290 X1	234	25
354 290 X1	241	14
354 290 X1	242	16
354 292 X1	126	18
354 404 X1	209	27
354 415 X1	122	9
354 415 X1	122	25
354 415 X1	177	13
354 416 X1	97	19
354 416 X1	105	23
354 461 X1	198	38
354 509 X1	34	25
354 513 X1	37	15
354 615 X1	169	38
354 648 X1	186	20
354 648 X1	218	24
354 648 X1	221	19
354 651 X1	234	46
354 651 X1	238	8
354 651 X1	241	6
354 651 X1	242	10
354 655 X1	238	12
354 681 X1	34	20
354 687 X1	126	19
354 687 X1	129	27
354 687 X1	234	16
354 687 X1	238	16
354 687 X1	241	26
354 687 X1	242	27
354 747 X1	105	33
354 920 X1	134	15
354 920 X1	137	15
355 125 X1	229	4
355 125 X1	230	8
355 125 X1	278	42
355 286 X1	186	6
355 529 X1	165	27
355 529 X1	166	27
355 564 X1	41	28
355 564 X1	193	47
355 564 X1	209	11
355 564 X1	213	20
355 564 X1	230	41
355 564 X1	278	13
355 564 X1	278	36
355 565 X1	257	45
355 566 X1	41	43
355 566 X1	57	14
355 566 X1	214	52
355 566 X1	261	21
355 594 X1	38	11
355 594 X1	278	5
355 617 X1	38	14
355 617 X1	41	24
355 617 X1	54	29
355 617 X1	57	11
355 617 X1	58	13
355 617 X1	58	43
355 617 X1	182	66
355 617 X1	189	50
355 617 X1	189	56
355 617 X1	193	17
355 617 X1	193	39
355 617 X1	209	10
355 617 X1	213	8
355 617 X1	213	21
355 617 X1	230	15
355 617 X1	278	14
355 617 X1	278	34
355 618 X1	117	12
355 618 X1	209	36
355 645 X1	158	23
355 645 X1	161	30
355 729 X1	217	36
355 830 X1	165	23
355 830 X1	166	23
355 863 X1	62	2
355 863 X1	230	39
355 896 X1	110	12
355 919 X1	101	16
355 919 X1	102	8
355 988 X1	81	28
355 988 X1	85	46
356 081 X1	62	16
356 266 X1	165	21
356 266 X1	166	21
356 360 X1	205	13
356 614 X1	257	39
356 998 X1	129	17
357 015 X1	34	22
357 515 X1	58	30
357 515 X1	58	36
357 515 X1	117	44
357 616 X1	197	5
357 632 X1	110	20
357 660 X1	94	8
357 660 X1	98	23
358 743 X91	261	8
358 762 X91	257	26
358 762 X91	261	16
358 782 X91	261	9
358 782 X91	262	3
358 913 X1	81	32
358 913 X1	85	42
358 932 X1	181	33
358 936 X1	185	28
358 945 X1	193	31
358 950 X1	110	11
359 002 X1	185	36
359 002 X1	266	29
359 002 X1	266	32
359 004 X1	185	21
359 134 X1	89	21
359 134 X1	90	24
359 136 X1	189	4
359 291 X1	169	26
359 291 X1	170	26
361 023 X1	185	11
361 203 X1	117	5
361 332 X1	98	25
361 332 X1	117	40
361 332 X1	182	67
361 332 X1	189	51
361 332 X1	193	41
361 859 X1	126	10
361 859 X1	129	15
361 859 X1	162	11
362 355 X1	189	28
362 355 X1	209	12
362 355 X1	278	11
362 443 X1	37	13
362 443 X1	46	18
362 443 X1	77	22
362 443 X1	78	23
362 455 X1	114	16
362 463 X1	114	17
362 479 X1	77	41
362 479 X1	78	40
362 479 X1	157	15
362 479 X1	186	24
362 479 X1	186	34
362 600 X1	234	33
362 600 X1	241	22
362 600 X1	242	23
362 762 X1	197	24
363 052 X1	234	17
363 052 X1	238	17
363 052 X1	241	27
363 052 X1	242	28
363 459 X1	114	22
363 621 X1	30	13
363 621 X1	41	12
363 621 X1	105	9
363 621 X1	117	37
363 621 X1	189	44
363 621 X1	261	6
363 621 X1	265	4
363 621 X1	266	4
363 627 X1	41	9
363 627 X1	74	21
363 627 X1	113	40
363 627 X1	157	20
363 627 X1	161	24
363 627 X1	161	35
363 627 X1	161	43
363 627 X1	202	20
363 627 X1	229	42
363 628 X1	130	29
363 628 X1	234	19
363 628 X1	238	19
363 628 X1	241	29
363 628 X1	242	29
364 012 X1	121	19
364 047 X1	45	6
364 047 X1	46	6
364 101 X1	169	47
364 101 X1	170	47
364 163 X1	117	48
364 281 X1	193	30
364 331 X1	218	13
364 331 X1	221	9
364 784 X1	77	30
364 784 X1	78	14
365 572 X1	130	14
365 572 X1	133	31
365 572 X1	234	31
365 572 X1	241	20
365 572 X1	242	21
366 195 X1	230	47
366 195 X1	278	37
366 195 X1	278	47
366 317 X1	82	37
366 442 X1	106	15
366 909 X1	34	12
367 770 X1	278	32
368 063 X1	165	26
368 063 X1	166	26
368 063 X1	229	14
368 063 X1	230	7
368 123 X1	34	8
368 123 X1	126	25
368 123 X1	126	31
368 123 X1	129	33
368 123 X1	129	39
368 123 X1	130	9
368 123 X1	133	5
368 123 X1	189	19
368 897 X1	209	19
375 098 X1	130	33
375 098 X1	133	30
375 098 X1	238	13
375 101 X1	34	23
375 101 X1	129	18
375 109 X1	185	42
375 115 X1	198	12
375 115 X1	234	30
375 115 X1	241	19
375 115 X1	242	20
376 407 X1	110	17
376 408 X1	197	15
376 448 X1	182	62
376 460 X1	186	17
376 716 X1	266	16
376 760 X1	278	21
377 182 X1	98	24
377 184 X1	94	9
377 184 X1	97	3
377 184 X1	98	7
377 184 X1	98	11
377 184 X1	98	24
377 184 X1	197	18
377 415 X1	201	55
377 415 X1	201	60
377 424 X1	86	14
377 426 X1	197	8
377 489 X1	185	17
377 492 X1	181	47

TRATOR DE PEÇAS AGRÍCOLAS

PEÇA NÚMERO	PAG.	REF.
377 493 X1	181	51
377 497 X1	181	48
377 499 X1	185	27
377 499 X1	185	40
377 500 X1	185	15
377 501 X1	185	10
377 502 X1	181	49
377 502 X1	182	56
377 528 X1	181	31
377 531 X1	185	32
377 543 X1	182	57
377 562 X1	89	19
377 562 X1	94	10
377 562 X1	97	9
377 562 X1	98	10
377 562 X1	186	18
377 562 X1	197	17
377 562 X1	218	22
377 562 X1	221	17
377 563 X1	74	2
377 563 X1	97	6
377 563 X1	97	8
377 563 X1	117	23
377 565 X1	98	12
377 581 X1	193	4
377 581 X1	193	20
377 590 X1	97	7
377 590 X1	97	11
377 590 X1	105	27
377 602 X1	93	9
377 605 X1	182	64
377 607 X1	193	2
377 607 X1	193	18
377 616 X1	105	13
377 617 X1	105	14
377 622 X1	186	19
377 761 X1	205	15
377 762 X1	205	4
377 765 X1	189	18
377 899 X1	162	2
390 262 X1	230	45
390 379 X1	225	12
390 398 X1	154	32
390 503 X1	138	5
390 503 X1	141	5
390 799 X1	102	5
390 813 X1	50	56
390 913 X1	154	20
390 948 X1	261	11
390 948 X1	261	11
390 948 X1	262	5
391 039 X1	225	27
391 123 X1	138	8
391 123 X1	141	8
391 129 X1	101	32
391 166 X1	189	43
391 176 X1	101	35
391 313 X1	257	9
391 838 X1	77	19
391 838 X1	78	21
391 857 X1	217	3
391 857 X1	217	9
391 908 X1	98	4
400 060 M2	198	21
410 583 M1	130	15
410 583 M1	133	23
415 592 M1	134	12
415 592 M1	137	12
420 407 M1	110	8
420 407 M1	198	37
487 044 M93	38	1
487 065 M1	229	28
487 072 M1	229	29
487 096 M1	58	37
487 096 M1	117	45
487 168 M1	62	11
487 168 M1	62	13
487 171 M2	109	27
487 174 M91	125	7
487 387 M1	229	37
487 387 M1	233	51
487 426 M1	213	29
488 088 M91	37	7
488 253 M4	93	18
488 254 M2	93	19
488 459 M1	90	23
488 467 M1	229	36
488 470 M91	229	31
488 876 M1	198	7
488 876 M1	198	31
488 928 M1	201	48
488 952 M4	34	9
488 952 M4	73	21
488 988 M2	121	30
488 988 M2	122	3
489 172 M1	122	12
489 172 M1	122	28
489 190 M1	94	13
489 331 M91	122	17
489 492 M1	198	8
489 492 M1	198	32
489 535 M6	77	2
489 535 M6	78	2
489 577 M1	229	23
489 785 M2	238	10
490 001 M1	106	5
490 001 M1	109	5
490 016 M1	113	17
490 059 M3	234	15
490 059 M3	238	15
490 059 M3	241	25
490 059 M3	242	26
490 215 M91	121	3
490 445 M91	257	13
490 463 M91	246	6
490 465 M1	246	2
490 474 M92	198	1
490 481 M1	198	22
490 481 M1	234	8
490 481 M1	245	12
490 481 M1	246	9
490 500 M2	198	11
490 516 M4	201	46
490 517 M1	198	42
490 521 M2	234	38
490 521 M2	245	7
490 521 M2	246	5
490 522 M1	245	5
490 522 M1	246	3
490 526 M3	198	13
490 532 M1	234	43
490 532 M1	245	15
490 532 M1	246	13
490 583 M1	121	6
490 583 M1	121	16
490 583 M1	281	58
490 598 M1	198	25
490 694 M91	198	5
490 694 M91	198	29
490 703 M2	89	11
490 703 M2	90	11
490 742 M1	38	4
490 742 M1	213	17
490 742 M1	214	44
490 802 M1	45	16
490 802 M1	46	14
490 804 M1	41	17
490 808 M1	105	16
490 808 M1	234	2
490 808 M1	238	2
490 808 M1	241	2
490 808 M1	242	6
503 658 M91	45	10
503 658 M91	46	7
503 668 M1	45	7
503 938 M1	126	13
503 938 M1	126	16
503 938 M1	129	21
503 938 M1	129	23
505 041 M91	121	5
505 044 M1	121	10
506 293 M1	229	19
506 962 M1	105	22
507 565 M91	106	17
514 958 M1	106	12
514 958 M1	109	12
516 372 M2	97	18
516 372 M2	98	18
516 372 M2	105	22
516 503 M1	81	8
516 503 M1	82	8
516 571 M2	189	15
516 575 M1	189	14
516 872 M1	218	2
517 960 M91	234	32
517 960 M91	241	21
517 960 M91	242	22
518 826 M1	41	20
518 861 M91	109	17
519 070 M1	186	11
520 700 M2	81	19
520 703 M1	165	33
520 961 M1	50	57
521 401 M1	106	32
521 401 M1	109	30
532 880 M1	93	4
532 888 M1	93	1
532 898 M1	93	12
532 956 M1	106	29
533 183 M1	93	5
623 357 M11	113	35
623 357 M11	186	4
645 695 M91	122	5
645 695 M91	122	21
646 669 M1	278	26
646 670 M91	278	25
669 368 M1	229	9
669 368 M1	230	22
762 026 M1	193	43
762 101 M1	81	7
762 101 M1	82	6
762 234 M2	234	27
762 234 M2	241	16
762 234 M2	242	17
762 235 M1	234	28
762 235 M1	241	17
762 235 M1	242	18
768 300 M1	89	15
768 300 M1	90	25
810 285 M92	202	7
810 285 M92	202	9
810 285 M92	234	42
810 285 M92	238	21
810 285 M92	241	33
810 285 M92	242	33
810 285 M92	245	16
810 285 M92	246	12
812 560 M1	278	24
812 561 M1	278	22
825 776 M1	106	27
825 776 M1	109	25
826 237 M1	186	31
826 238 M1	186	32
826 238 M1	278	23
826 760 M1	38	15
827 211 M1	90	18
827 286 M1	49	12
827 287 M1	49	13
828 020 M1	77	10
828 020 M1	78	10
828 578 M1	165	9
828 578 M1	166	9
829 185 M1	30	11
829 185 M1	38	10
829 185 M1	197	21
829 185 M1	209	14
829 185 M1	209	32
829 185 M1	213	25
829 185 M1	213	27
829 185 M1	217	23

TRATOR

PEÇA NÚMERO	PAG.	REF.
829 185 M1	217	34
829 185 M1	257	46
829 185 M1	261	5
829 251 M1	213	30
829 741 M1	62	22
830 735 M91	81	49
830 735 M91	85	57
831 117 M1	181	20
831 240 M1	213	14
831 263 M1	201	44
831 452 M1	165	2
831 452 M1	165	30
831 452 M1	166	2
831 452 M1	182	59
831 452 M1	205	21
831 485 M1	106	30
831 519 M1	181	23
831 522 M91	125	7
831 527 M1	89	7
831 527 M1	90	7
831 527 M1	153	12
831 533 M1	181	22
831 553 M1	106	20
832 813 M1	74	22
832 813 M1	117	14
833 231 M1	162	6
834 096 M1	230	23
834 096 M1	233	48
834 216 M1	93	6
834 218 M1	93	8
834 257 M1	106	22
834 733 M1	106	16
834 850 M1	81	6
834 850 M1	82	7
834 924 M91	121	32
835 087 M91	257	3
835 091 M91	257	29
843 866 M91	122	32
851 258 M1	105	7
851 258 M1	110	13
872 190 M92	278	16
880 957 M1	81	20
880 957 M1	82	23
881 122 M2	81	27
881 122 M2	85	47
881 162 M2	122	10
881 384 M1	122	7
881 384 M1	122	23
882 254 M1	122	18
882 260 M1	126	5
882 260 M1	129	7
882 261 M1	122	6
882 261 M1	122	22
882 263 M1	122	8
882 263 M1	122	24
882 282 M1	122	11
882 282 M1	122	27
882 451 M1	186	7
882 554 M91	122	4
882 554 M91	122	20
882 572 M1	122	19
883 620 M1	81	24
883 620 M1	85	50
884 387 M1	193	10
885 455 M1	189	7
886 043 M1	189	27
886 089 M1	81	9
886 089 M1	82	9
886 348 M2	186	13
886 351 M1	186	12
886 352 M1	97	15
886 352 M1	98	15
886 352 M1	101	13
886 352 M1	105	19
886 353 M1	97	16
886 353 M1	98	16
886 353 M1	101	14
886 353 M1	105	20
886 404 M2	189	2
886 410 M1	189	12
886 719 M1	77	14
886 719 M1	78	16
887 076 M2	189	5
888 358 M91	109	22
888 722 M1	278	18
891 947 M1	106	28
891 947 M1	109	26
892 170 M1	106	32
892 170 M1	109	30
892 171 M1	106	32
892 171 M1	109	30
892 172 M1	106	32
892 172 M1	109	30
892 173 M1	106	32
892 173 M1	109	30
892 476 M2	202	6
892 476 M2	202	8
893 567 M1	202	12
893 568 M1	198	14
893 568 M1	201	51
893 713 M1	58	45
894 302 M3	106	13
894 302 M3	109	13
894 307 M1	94	14
894 307 M1	101	36
894 703 M2	77	23
894 703 M2	78	24
894 756 M1	113	37
894 757 M1	113	6
894 758 M1	113	6
894 759 M1	113	6
897 003 M3	110	4
897 065 M2	77	28
897 065 M2	78	27
897 493 M1	181	17
897 504 M1	181	52
897 567 M3	189	1
897 580 M1	189	9
897 581 M3	189	10
897 599 M1	181	53
897 726 M1	106	11
897 726 M1	109	11
898 021 M1	121	18
898 021 M1	281	60
898 022 M2	121	23
898 022 M2	281	65
898 124 M1	189	25
898 125 M1	189	24
898 137 M1	189	33
898 183 M1	193	9
898 189 M2	193	42
898 194 M1	193	40
898 196 M2	193	38
898 198 M91	193	45
898 201 M1	193	15
898 643 M1	105	8
898 712 M2	106	6
898 712 M2	109	6
899 199 M1	106	23
899 199 M1	109	21
899 331 M1	81	30
899 331 M1	85	44
899 377 M2	81	29
899 377 M2	85	45
899 385 M1	81	26
899 385 M1	85	48
906 743 M92	81	39
906 807 M1	110	5
906 808 M1	110	9
906 811 M1	110	14
909 106 M1	130	21
909 106 M1	133	12
909 718 M1	234	3
909 718 M1	238	3
909 718 M1	241	3
909 718 M1	242	7
963 441 M1	229	46
963 441 M1	230	27
963 442 M1	229	47
963 442 M1	230	29
OX 3161	130	1
OX 4063	54	32
1000 251 M1	93	17
1000 251 M1	181	44
1001 489 M1	118	54
1001 833 M1	197	6
1004 633 M1	81	25
1004 633 M1	85	49
1004 633 M1	93	7
1007 240 M1	185	39
1094 155 M1	53	4
1094 155 M1	53	10
1420 687 M1	257	22
1440 222 X1	217	6
1440 222 X1	217	12
1440 253 X1	154	29
1440 273 X1	225	10
1440 273 X1	226	58
1440 315 X1	173	37
1440 315 X1	174	33
1440 359 X1	173	38
1440 359 X1	174	34
1440 702 X1	165	6
1440 702 X1	166	6
1440 859 X1	89	23
1440 859 X1	90	21
1440 993 X1	54	23
1441 017 X1	134	14
1441 271 X1	102	12
1442 142 X1	186	14
1442 211 X1	257	11
1442 466 X1	181	41
1442 621 X1	185	26
1442 637 X1	82	37
1443 565 X1	101	30
1444 032 X1	98	6
1444 089 X1	138	7
1444 089 X1	141	7
1444 978 X1	98	5
1447 031 M1	22	3
1481 151 M1	41	44
1481 182 M91	189	13
1481 618 M1	105	12
1481 654 M1	114	6
1481 712 M1	202	14
1481 712 M1	246	7
1481 783 M1	205	17
1481 783 M1	217	40
1481 941 M2	189	16
1481 972 M1	234	7
1481 973 M1	234	7
1482 137 M1	181	5
1482 137 M1	186	22
1482 545 M91	213	3
1482 670 M1	117	27
1482 675 M1	117	26
1482 676 M1	117	26
1482 677 M1	117	26
1482 681 M91	121	15
1482 681 M91	281	57
1482 904 M92	234	1
1482 906 M1	234	40
1482 907 M2	234	4
1482 916 M2	234	21
1482 916 M2	241	31
1482 916 M2	242	31
1482 917 M1	234	24
1482 917 M1	241	13
1482 917 M1	242	15
1482 918 M1	234	23
1482 918 M1	241	12
1482 918 M1	242	14
1482 919 M91	234	39
1482 922 M91	234	36
1482 924 M91	234	35
1482 925 M91	234	35
1484 454 M1	217	2
1484 454 M1	217	8
1484 499 M93	58	15
1484 541 M1	121	22

DATRATOR
DISTRIBUIDORA DE PEÇAS AGRÍCOLAS

PEÇA NÚMERO	PAG.	REF.
1484 541 M1	234	34
1484 541 M1	234	37
1484 541 M1	241	23
1484 541 M1	242	24
1484 541 M1	245	6
1484 541 M1	246	4
1484 541 M1	281	64
1484 780 M1	89	3
1484 986 M1	238	14
1484 988 M1	234	14
1484 988 M1	241	24
1484 988 M1	242	25
1486 164 M1	113	31
1487 062 M1	113	16
1487 063 M1	113	12
1487 064 M3	113	14
1487 066 M3	113	36
1487 072 M2	113	20
1487 073 M1	113	19
1487 074 M2	113	15
1487 075 M1	113	18
1487 076 M1	113	23
1487 077 M1	113	25
1487 082 M1	113	24
1487 083 M1	113	29
1487 084 M1	113	28
1487 085 M1	113	39
1487 085 M1	121	12
1487 085 M1	121	26
1487 085 M1	121	33
1487 086 M2	113	38
1487 228 M1	81	10
1487 229 M1	81	34
1488 010 M1	117	12
1488 046 M1	113	30
1488 373 M91	126	15
1488 373 M91	129	22
1488 392 M91	162	8
1488 394 M3	162	4
1488 395 M2	162	1
1488 396 M1	126	17
1488 396 M1	129	24
1488 397 M1	162	7
1488 399 M92	165	31
1488 399 M92	177	1
1488 401 M1	162	5
1488 476 M1	162	14
1488 477 M1	165	32
1488 561 M3	105	1
1488 569 M1	177	6
1489 808 M91	177	14
1489 820 M94	113	11
1490 361 M92	181	1
1614 177 M1	41	18
1648 599 M1	134	9
1648 599 M1	137	9
1648 605 M1	145	6
1660 050 M92	202	1
1660 051 M91	202	2
1660 053 M92	202	5
1660 055 M92	202	3
1660 057 M1	202	4
1660 095 M1	81	13
1660 116 M1	181	7
1660 288 M92	93	10
1660 323 M1	189	29
1660 323 M1	189	31
1660 324 M91	189	21
1661 065 M1	106	31
1661 325 M91	181	36
1661 353 M1	182	63
1661 389 M2	205	2
1661 547 M92	189	34
1661 918 M91	189	30
1662 590 M91	182	58
1662 594 M91	182	60
1663 178 M1	89	8
1663 178 M1	90	8
1663 254 M1	93	2
1664 491 M1	181	4
1664 491 M1	181	28
1664 589 M1	181	32
1665 438 M92	106	24
1665 500 M1	181	2
1665 609 M93	181	26
1665 962 M91	197	2
1667 580 M1	189	17
1668 542 M1	205	16
1668 543 M1	205	8
1671 200 M1	205	14
1671 633 M1	185	44
1671 699 M1	181	21
1672 620 M1	257	4
1678 565 M2	89	9
1678 565 M2	90	9
1692 549 M1	101	26
1692 550 M1	101	33
1692 552 M1	102	2
1692 553 M1	102	16
1692 554 M1	102	11
1692 580 M1	101	11
1692 581 M1	101	27
1692 582 M1	102	6
1692 590 M1	101	25
1692 592 M1	101	31
1692 601 M1	101	17
1692 603 M1	102	15
1692 604 M1	102	14
1694 275 M1	182	71
1694 381 M1	181	30
1750 615 M1	230	5
1751 403 M1	121	24
1751 403 M1	281	66
1850 090 M92	109	19
1850 909 M91	106	14
1850 909 M91	109	14
1851 533 M91	106	7
1851 533 M91	109	7
1851 890 M91	53	2
1853 148 M1	114	4
1860 100 M95	257	2
1860 402 M1	193	8
1860 403 M1	193	14
1860 488 M1	257	6
1860 761 M1	77	18
1860 761 M1	78	20
1860 764 M1	77	16
1860 764 M1	78	18
1860 765 M1	77	17
1860 765 M1	78	19
1860 767 M1	77	20
1860 773 M1	77	33
1860 773 M1	77	38
1860 773 M1	78	29
1860 834 M2	201	64
1860 838 M2	110	2
1860 882 M1	110	1
1860 883 M1	110	1
1860 885 M1	110	16
1860 886 M1	110	16
1860 900 M1	105	15
1860 913 M1	202	11
1860 954 M1	113	5
1860 956 M1	114	10
1860 959 M1	114	19
1860 960 M1	114	14
1860 961 M1	110	19
1860 963 M91	114	1
1860 964 M2	114	8
1860 965 M2	114	9
1860 970 M1	114	15
1861 665 M1	114	20
1861 666 M1	114	20
1861 676 M91	114	13
1861 989 M1	278	17
1862 429 M2	201	59
1862 576 M2	181	35
1862 866 M2	77	34
1862 868 M2	77	36
1862 868 M2	78	30
1863 389 M1	186	8
1863 393 M92	202	10
1863 902 M91	201	57
1864 763 M1	110	7
1864 764 M1	110	10
1865 002 M1	114	24
1865 003 M1	114	21
1865 014 M1	110	15
1865 194 M1	201	54
1865 239 M91	201	53
1866 531 M1	98	14
1866 531 M1	105	18
1866 533 M1	97	14
1866 538 M2	86	12
1866 542 M1	86	8
1866 543 M1	86	10
1866 545 M2	86	7
1866 552 M1	86	11
1866 553 M2	86	9
1866 557 M1	86	2
1867 423 M1	86	5
1867 424 M2	86	15
1867 425 M1	86	17
1867 426 M1	86	18
1868 010 M1	81	37
1868 431 M3	181	29
1868 435 M3	181	6
1868 444 M1	185	16
1868 451 M2	185	13
1868 452 M1	185	12
1868 453 M2	185	14
1868 454 M2	185	18
1868 456 M1	185	22
1868 459 M1	185	25
1868 460 M1	185	7
1868 464 M1	185	9
1868 465 M1	185	8
1868 466 M1	185	6
1868 469 M1	185	41
1868 471 M91	181	50
1868 485 M1	181	54
1868 486 M1	182	55
1868 533 M2	81	35
1868 538 M4	93	13
1868 538 M4	182	65
1868 542 M2	93	16
1868 741 M1	181	13
1868 742 M1	181	11
1868 743 M1	181	14
1868 921 M91	94	3
1869 074 M1	193	44
1869 075 M1	193	28
1869 093 M93	189	35
1869 104 M91	189	39
1869 107 M1	189	40
1869 119 M1	186	26
1869 134 M2	197	10
1869 136 M1	197	9
1869 138 M1	197	12
1869 272 M1	202	18
1869 279 M1	85	40
1869 407 M1	197	4
1869 408 M1	197	7
1869 490 M1	105	3
1869 491 M1	105	2
1869 529 M2	185	35
1869 826 M93	181	37
1869 828 M1	181	34
1869 830 M2	181	40
1869 831 M1	185	19
1870 072 M2	185	3
1870 089 M1	185	43
1870 152 M1	81	18
1870 190 M92	189	38
1870 199 M92	185	38
1870 200 M1	81	33
1870 219 M93	193	33
1870 225 M1	193	32
1870 240 M1	193	29
1870 243 M92	193	36

DITRATOR

PEÇA NÚMERO	PAG.	REF.
1870 244 M1	193	34
1870 319 M1	193	13
1870 338 M1	193	1
1870 340 M91	193	11
1870 341 M92	193	12
1870 763 M92	181	45
1870 809 M91	185	23
1870 810 M1	185	5
1870 811 M1	185	4
1870 849 M1	181	12
1870 934 M1	189	3
1871 659 M1	181	24
1871 660 M1	181	25
1871 781 M92	181	43
1871 872 M91	197	1
1872 044 M1	189	41
1872 240 M1	193	3
1872 240 M1	193	19
1873 532 M1	77	35
1876 182 M91	209	9
1876 198 M93	209	8
1877 607 M2	77	39
1877 607 M2	78	33
1877 933 M92	209	30
1877 958 M91	209	5
1881 931 M91	113	7
1881 931 M91	113	26
1886 565 M1	114	5
1887 491 M91	145	4
1887 491 M91	146	4
1888 677 M91	86	6
2700 273 M1	81	16
2700 273 M1	82	25
2700 274 M1	81	17
2700 274 M1	82	24
2710 005 M91	106	8
2710 005 M91	109	8
2710 267 M1	266	15
2710 340 M1	173	27
2710 340 M1	173	41
2710 340 M1	174	27
2710 340 M1	174	31
2710 383 M1	173	15
2710 383 M1	174	15
2710 429 M1	69	4
2710 437 M93	69	3
2710 445 M91	69	19
2710 449 M1	69	21
2710 450 M1	69	8
2710 452 M91	69	17
2710 488 M1	69	14
2710 489 M1	69	15
2710 490 M1	69	20
2710 491 M1	69	22
2710 492 M91	69	16
2710 500 M91	69	30
2710 515 M1	69	13
2710 520 M1	69	27
2710 618 M1	226	67
2710 620 M1	222	9
2710 620 M1	226	69
2710 623 M1	222	15
2710 623 M1	225	40
2710 624 M1	222	16
2710 624 M1	225	45
2710 625 M91	222	17
2710 625 M91	225	44
2710 627 M1	222	24
2710 641 M1	69	6
2710 658 M1	53	7
2710 694 M1	69	29
2710 698 M1	69	10
2710 796 M91	54	2
2710 797 M92	54	3
2710 803 M1	54	6
2710 828 M1	169	46
2710 828 M1	170	46
2710 837 M1	229	40
2710 838 M1	229	44
2710 838 M1	230	32
2710 979 M91	173	14
2710 979 M91	174	14
2710 989 M1	173	8
2710 989 M1	174	8
2730 737 M1	266	12
2730 761 M91	266	31
2730 787 M91	66	7
2730 788 M1	66	9
2730 789 M1	66	2
2730 790 M1	66	29
2730 791 M91	66	25
2730 792 M91	66	20
2730 793 M91	66	28
2730 794 M1	66	32
2730 795 M91	66	33
2730 796 M91	66	14
2730 797 M91	66	23
2730 862 M92	70	2
2730 864 M1	70	4
2730 865 M1	70	5
2730 866 M1	70	6
2730 867 M91	70	10
2730 869 M1	70	15
2730 870 M1	70	18
2730 871 M1	70	19
2730 872 M1	70	21
2730 873 M1	70	20
2730 876 M91	70	12
2730 877 M91	70	23
2730 878 M1	70	13
2730 879 M1	70	17
2730 880 M1	70	16
2730 883 M1	70	26
2730 885 M91	70	24
2730 886 M91	70	25
2730 889 M91	66	12
2730 890 M1	70	3
2730 892 M91	70	7
2730 893 M2	70	8
2730 894 M91	70	9
2730 895 M2	70	11
2730 896 M1	70	14
2730 898 M1	70	22
2730 903 M1	54	4
2730 910 M91	169	44
2730 918 M1	54	5
2730 920 M91	222	5
2730 921 M91	222	6
2730 922 M1	222	7
2730 923 M91	222	10
2730 924 M1	222	13
2730 925 M91	222	19
2730 925 M91	225	41
2730 961 M1	54	34
2730 998 M91	69	5
2800 006 M1	58	46
2800 013 M91	222	29
2800 067 M1	193	1
2800 070 M1	193	13
2800 206 M91	213	36
2800 210 M91	213	26
2800 240 M1	249	5
2800 242 M94	249	1
2800 261 M1	54	16
2800 261 M1	54	31
2800 277 M4	89	1
2800 299 M91	58	2
2800 322 M2	238	4
2800 324 M92	238	1
2800 610 M2	94	1
2800 743 M92	213	31
2800 781 M91	106	2
2800 781 M91	109	2
2800 795 M1	213	39
2800 796 M1	213	39
2800 802 M93	213	32
2800 864 M91	117	10
2800 887 M1	117	3
2800 894 M1	117	22
2800 903 M91	117	17
2800 906 M1	77	12
2800 979 M91	222	28
2800 985 M1	41	22
2800 988 M91	41	2
2800 994 M91	209	23
2800 995 M91	209	24
2801 002 M91	45	8
2801 012 M1	189	54
2801 013 M1	189	54
2801 027 M1	117	2
2801 027 M1	117	9
2801 074 M1	117	36
2801 075 M1	58	33
2801 075 M1	117	42
2801 087 M1	41	21
2801 096 M1	41	40
2801 101 M1	74	1
2801 102 M1	117	8
2801 103 M1	117	1
2801 109 M2	89	2
2801 126 M91	229	43
2801 126 M91	230	31
2801 130 M1	89	10
2801 154 M1	58	34
2801 154 M1	117	41
2801 171 M1	117	16
2801 172 M1	58	35
2801 172 M1	117	43
2801 226 M91	62	34
2801 226 M91	229	10
2801 226 M91	230	36
2801 323 M1	157	4
2801 334 M2	122	2
2801 348 M1	62	35
2801 348 M1	229	16
2801 348 M1	230	33
2801 349 M1	62	36
2801 349 M1	229	17
2801 349 M1	230	34
2801 350 M91	62	37
2801 350 M91	229	15
2801 350 M91	230	35
2801 362 M1	54	22
2801 392 M2	253	4
2801 394 M2	253	2
2801 593 M1	54	21
2801 607 M1	278	41
2801 633 M1	278	46
2801 701 M93	278	2
2801 714 M91	278	3
2801 719 M1	197	11
2801 773 M91	157	2
2801 777 M1	157	1
2802 112 M1	229	48
2802 112 M2	230	28
2802 114 M91	117	18
2802 116 M1	229	12
2802 116 M1	230	6
2802 118 M1	245	10
2802 119 M1	245	4
2802 212 M91	193	24
2802 218 M91	182	0
2802 221 M1	209	4
2802 224 M1	117	39
2802 251 M1	189	37
2802 368 M1	198	41
2802 446 M91	122	1
2802 482 M2	198	39
2802 483 M2	201	43
2802 511 M3	186	1
2802 609 M91	62	25
2802 641 M91	202	16
2802 701 M2	250	5
2802 717 M1	113	39
2802 717 M1	121	2
2802 717 M1	121	33
2802 829 M1	229	45
2802 829 M1	230	30
2802 862 M91	62	28
2802 881 M2	121	17

TRATOR
PEÇA AGRÍCOLAS

PEÇA NÚMERO	PAG.	REF.
2833 960 M1	62	41
3000 261 X1	89	24
3000 261 X1	90	22
3145 006 M2	113	1
3145 007 M1	113	2
3145 008 M1	94	7
3145 010 M1	113	9
3145 011 M5	77	40
3145 011 M5	78	39
3145 017 M1	81	2
3145 017 M1	82	2
3145 019 M1	81	12
3145 021 M1	81	11
3145 025 M2	34	10
3145 031 M2	73	20
3145 033 M91	58	17
3145 037 M91	58	29
3145 038 M1	58	32
3145 039 M91	58	29
3145 042 M91	58	21
3145 045 M91	58	22
3145 047 M91	58	18
3145 050 M92	58	25
3145 052 M91	58	26
3145 054 M1	74	18
3145 055 M92	161	9
3145 055 M92	161	18
3145 057 M92	129	1
3145 063 M1	158	20
3145 063 M1	158	24
3145 063 M1	158	27
3145 063 M1	161	27
3145 063 M1	161	27
3145 063 M1	161	32
3145 063 M1	161	32
3145 063 M1	161	38
3145 063 M1	161	38
3145 063 M1	161	40
3145 064 M91	161	25
3145 065 M92	161	36
3145 066 M91	126	4
3145 066 M91	129	6
3145 067 M91	126	4
3145 067 M91	129	6
3145 076 M91	129	2
3145 077 M91	129	2
3145 078 M91	158	18
3145 079 M92	158	26
3145 082 M92	161	1
3145 083 M92	161	13
3145 084 M92	158	1
3145 085 M92	158	12
3145 086 M92	126	12
3145 086 M92	129	20
3145 088 M91	161	31
3145 088 M91	161	39
3145 089 M92	161	37
3145 091 M92	126	1
3145 093 M91	158	19
3145 093 M91	161	26
3145 095 M1	126	2
3145 095 M1	129	3
3145 098 M1	126	9
3145 098 M1	129	13
3145 099 M1	126	9
3145 099 M1	129	13
3145 102 M1	165	25
3145 102 M1	166	25
3145 104 M1	165	8
3145 104 M1	166	8
3145 105 M1	165	15
3145 106 M1	157	17
3145 107 M1	157	14
3145 108 M91	157	8
3145 110 M91	157	9
3145 113 M1	165	12
3145 113 M1	166	12
3145 114 M91	165	10
3145 114 M91	173	1
3145 115 M91	165	4
3145 118 M91	165	7
3145 118 M91	166	7
3145 120 M91	165	24
3145 122 M91	165	19
3145 122 M91	166	19
3145 124 M1	165	3
3145 124 M1	166	3
3145 125 M91	165	18
3145 125 M91	166	18
3145 127 M1	165	5
3145 127 M1	166	5
3145 129 M92	157	5
3145 133 M91	37	2
3145 133 M91	70	1
3145 134 M92	37	1
3145 134 M92	69	1
3145 136 M91	37	19
3145 137 M1	30	9
3145 138 M1	126	26
3145 138 M1	129	34
3145 138 M1	130	8
3145 139 M1	126	20
3145 139 M1	129	28
3145 139 M1	130	8
3145 141 M92	45	9
3145 142 M1	50	59
3145 148 M1	50	60
3145 150 M92	45	1
3145 152 M91	50	62
3145 160 M92	218	5
3145 165 M91	45	3
3145 165 M91	46	3
3145 166 M1	45	11
3145 166 M1	46	9
3145 167 M92	49	1
3145 168 M91	45	17
3145 168 M91	46	15
3145 171 M1	45	18
3145 175 M92	218	1
3145 181 M1	57	3
3145 182 M91	222	1
3145 184 M1	57	2
3145 185 M91	57	1
3145 188 M92	57	8
3145 189 M93	57	9
3145 193 M91	229	39
3145 195 M91	41	1
3145 196 M1	41	3
3145 197 M1	126	22
3145 197 M1	126	28
3145 197 M1	129	30
3145 197 M1	129	36
3145 197 M1	130	7
3145 198 M1	126	24
3145 198 M1	126	30
3145 198 M1	129	32
3145 198 M1	129	38
3145 198 M1	130	6
3145 199 M1	126	21
3145 199 M1	126	27
3145 199 M1	129	29
3145 199 M1	129	35
3145 203 M91	37	1
3145 203 M91	66	1
3145 204 M1	41	15
3145 206 M1	41	16
3145 207 M91	121	11
3145 207 M91	121	25
3145 207 M91	281	67
3145 209 M91	41	4
3145 210 M1	41	8
3145 212 M1	41	14
3145 214 M1	209	15
3145 216 M93	41	25
3145 218 M91	213	22
3145 219 M91	213	22
3145 222 M1	209	18
3145 222 M1	249	7
3145 222 M1	250	7
3145 226 M91	213	40
3145 235 M94	209	1
3145 238 M1	34	11
3145 242 M91	213	2
3145 256 M1	38	3
3145 260 M92	38	6
3145 261 M1	229	27
3145 261 M1	233	49
3145 261 M1	257	49
3145 262 M1	38	19
3145 263 M1	38	18
3145 263 M1	230	26
3145 264 M91	37	6
3145 265 M91	38	5
3145 276 M1	186	1
3145 278 M1	62	15
3145 280 M91	62	14
3145 283 M91	62	17
3145 287 M2	273	11
3145 291 M91	229	30
3145 294 M91	213	6
3145 298 M91	158	2
3145 298 M91	161	2
3145 299 M91	161	14
3145 304 M1	73	19
3145 309 M91	229	26
3145 310 M91	217	1
3145 311 M91	217	7
3145 314 M91	217	13
3145 315 M91	217	14
3145 319 M91	229	3
3145 319 M91	230	20
3145 321 M2	281	61
3145 333 M91	62	5
3145 334 M92	214	45
3145 336 M91	213	41
3145 337 M91	213	41
3145 342 M91	213	6
3145 344 M91	54	1
3145 345 M1	54	15
3145 346 M2	54	13
3145 347 M91	54	12
3145 348 M1	54	11
3145 349 M1	54	9
3145 351 M1	54	20
3145 352 M92	54	14
3145 353 M91	54	10
3145 354 M91	54	17
3145 361 M1	110	18
3145 366 M91	74	5
3145 368 M2	74	17
3145 369 M1	118	50
3145 371 M2	117	35
3145 372 M91	74	11
3145 391 M1	121	7
3145 394 M91	38	20
3145 400 M91	49	11
3145 402 M1	45	2
3145 402 M1	46	2
3145 403 M2	165	29
3145 453 M92	121	1
3145 589 M1	198	35
3145 612 M1	73	15
3145 691 M91	38	1
3145 812 M2	54	33
3145 818 M91	62	30
3145 868 M1	77	42
3145 868 M1	78	42
3145 868 M1	94	12
3145 868 M1	97	4
3145 868 M1	98	8
3145 868 M1	105	24
3145 868 M1	197	14
3145 869 M1	98	9
3145 869 M1	105	29
3145 956 M91	278	33
3145 977 M1	97	12
3145 977 M1	98	13

PEÇA NÚMERO	PAG.	REF.
3145 977 M1	105	28
3145 987 M1	45	19
3145 987 M1	229	8
3145 994 M1	62	1
3145 994 M1	62	1
3146 008 M91	62	21
3146 038 M91	245	9
3146 053 M92	62	12
3146 057 M93	62	3
3146 059 M91	173	39
3146 059 M91	174	35
3146 091 M92	53	5
3146 113 M91	62	19
3146 131 M92	234	20
3146 131 M92	238	20
3146 234 M1	37	3
3146 271 M1	62	23
3146 286 M1	62	24
3146 299 M1	273	14
3146 311 M1	230	46
3146 334 M2	273	12
3146 342 M92	230	42
3146 354 M1	193	13
3146 355 M1	193	1
3146 477 M92	109	1
3146 494 M91	198	1
3146 495 M91	198	1
3146 501 M91	209	20
3146 503 M91	122	16
3146 521 M1	230	4
3146 564 M1	34	25
3146 572 M91	245	1
3146 573 M91	245	2
3146 574 M1	126	23
3146 574 M1	126	29
3146 574 M1	129	31
3146 574 M1	129	37
3146 574 M1	130	10
3146 574 M1	133	6
3146 594 M91	117	38
3146 596 M91	117	30
3146 596 M91	117	34
3146 598 M2	74	13
3146 610 M91	165	20
3146 610 M91	166	20
3146 691 M1	273	9
3146 731 M92	38	16
3146 743 M91	38	2
3146 748 M2	97	1
3146 752 M1	273	14
3146 752 M1	273	14
3146 754 M1	273	14
3146 791 M1	230	11
3146 796 M91	229	24
3146 797 M91	229	25
3146 806 M1	229	11
3146 807 M1	229	6
3146 808 M1	229	13
3146 809 M91	229	2
3146 809 M91	230	18
3146 810 M91	73	17
3146 834 M1	273	16
3146 844 M1	186	3
3146 876 M93	62	20
3146 918 M91	57	12
3146 925 M92	218	8
3146 929 M1	218	12
3146 929 M1	221	8
3146 930 M91	218	11
3146 930 M91	221	7
3146 934 M1	218	14
3146 934 M1	221	10
3146 936 M1	218	18
3146 936 M1	221	13
3146 937 M92	165	28
3146 939 M1	229	33
3146 940 M1	229	35
3146 942 M1	229	34
3146 944 M1	229	38
3147 001 M1	214	46
3147 003 M1	197	29
3147 003 M1	197	29
3147 006 M1	73	12
3147 006 M1	73	12
3147 005 M1	73	12
3147 014 M1	73	9
3147 014 M1	73	9
3147 015 M1	73	10
3147 017 M1	58	28
3147 017 M1	209	25
3147 027 M1	158	3
3147 027 M1	158	9
3147 027 M1	158	13
3147 027 M1	161	3
3147 027 M1	161	10
3147 027 M1	161	15
3147 027 M1	161	19
3147 035 M1	158	4
3147 035 M1	158	10
3147 035 M1	158	14
3147 035 M1	161	4
3147 035 M1	161	11
3147 035 M1	161	16
3147 035 M1	161	20
3147 036 M1	158	5
3147 036 M1	158	11
3147 036 M1	158	15
3147 036 M1	161	5
3147 036 M1	161	12
3147 036 M1	161	17
3147 036 M1	161	21
3147 037 M1	198	11
3147 038 M93	198	28
3147 039 M91	198	4
3147 040 M91	198	5
3147 040 M91	198	29
3147 041 M1	198	13
3147 042 M1	201	43
3147 043 M92	241	1
3147 060 M1	241	5
3147 060 M1	242	9
3147 061 M1	241	4
3147 061 M1	242	8
3147 065 M91	41	29
3147 067 M91	122	17
3147 159 M91	198	2
3147 177 M91	229	32
3147 191 M1	113	32
3147 214 M91	58	1
3147 216 M1	61	54
3147 329 M1	121	13
3147 336 M91	209	20
3147 357 M1	257	8
3147 359 M1	257	21
3147 360 M1	197	27
3147 361 M91	197	20
3147 362 M2	197	25
3147 363 M1	197	23
3147 367 M1	121	9
3147 386 M1	257	12
3147 398 M91	257	23
3147 399 M91	257	24
3147 406 M1	218	23
3147 408 M92	218	20
3147 424 M91	62	7
3147 425 M1	62	9
3147 443 M91	257	18
3147 448 M92	62	8
3147 449 M2	257	33
3147 450 M91	257	34
3147 468 M91	257	40
3147 470 M91	197	1
3147 474 M1	257	42
3147 476 M2	62	29
3147 477 M91	62	26
3147 478 M91	62	27
3147 479 M91	257	15
3147 493 M91	257	14
3147 493 M91	258	1
3147 508 M1	117	46
3147 514 M92	106	1
3147 516 M1	62	10
3147 577 M1	45	18
3147 582 M1	257	41
3147 584 M92	229	18
3147 586 M1	277	1
3147 587 M1	277	2
3147 588 M1	277	3
3147 591 M1	277	4
3147 611 M1	45	22
3147 620 M91	229	1
3147 747 M1	41	39
3147 780 M91	241	30
3147 780 M91	242	30
3147 782 M91	198	18
3147 788 M1	198	19
3147 790 M91	257	47
3147 809 M1	257	10
3147 810 M1	257	30
3147 816 M1	213	42
3147 822 M92	77	1
3147 841 M91	213	26
3147 899 M1	157	17
3147 937 M1	117	38
3147 951 M1	58	32
3147 952 M1	126	32
3147 952 M1	129	40
3147 952 M1	162	16
3147 967 M91	121	15
3147 967 M91	281	57
3148 043 M1	58	9
3148 044 M1	58	8
3148 048 M1	89	2
3148 048 M1	90	2
3148 054 M1	89	10
3148 054 M1	90	10
3148 071 M1	181	18
3148 077 M1	45	21
3148 151 M91	257	52
3148 159 M1	198	36
3148 171 M1	273	12
3148 174 M1	162	1
3148 175 M2	201	43
3148 197 M91	230	2
3148 214 M1	197	28
3148 214 M1	273	13
3148 225 M91	58	50
3148 228 M91	58	42
3148 232 M1	58	38
3148 232 M1	58	38
3148 263 M1	73	6
3148 263 M1	73	6
3148 282 M91	165	31
3148 282 M91	178	1
3148 349 M2	218	20
3148 350 M1	218	23
3148 350 M1	221	18
3148 352 M1	209	2
3148 378 M1	209	3
3148 432 M1	162	10
3148 437 M1	249	6
3148 442 M1	126	6
3148 442 M1	129	10
3148 443 M1	126	7
3148 443 M1	129	11
3148 503 M2	113	22
3148 518 M1	281	59
3148 541 M1	257	53
3148 583 M91	257	48
3148 583 M91	257	48
3148 777 M3	89	1
3148 778 M1	73	6
3148 821 M92	62	6
3148 840 M91	201	63
3148 841 M91	261	17
3148 855 M91	54	30
3148 861 M92	54	17
3148 974 M91	121	28
3149 081 M1	253	10
3149 132 M1	209	22

TRATOR
DISTRIBUIDORA DE PEÇAS AGRÍCOLAS

PEÇA NÚMERO	PAG.	REF.
3149 132 M1	273	21
3149 278 M1	113	21
3149 292 M1	41	19
3149 299 M92	165	1
3149 299 M92	169	1
3149 301 M91	157	5
3149 348 M1	93	3
3149 352 M91	213	26
3149 357 M91	213	36
3149 392 M1	273	9
3149 442 M91	94	3
3149 447 M1	94	1
3149 521 M91	226	57
3149 596 M1	165	17
3149 596 M1	166	17
3149 632 M1	277	1
3149 635 M93	278	6
3149 636 M2	278	7
3149 668 M1	209	39
3149 677 M1	254	14
3149 677 M1	273	19
3149 724 M1	209	21
3149 724 M1	273	20
3149 762 M1	121	29
3149 803 M1	278	9
3149 804 M1	278	8
3149 812 M1	125	4
3149 858 M91	217	29
3149 859 M91	217	29
3149 864 M92	217	27
3149 865 M93	217	28
3149 871 M1	113	13
3149 883 M91	278	29
3149 884 M91	278	45
3149 887 M91	166	29
3149 887 M91	205	11
3149 912 M1	230	38
3149 938 M1	273	15
3149 942 M91	230	1
3149 951 M92	230	24
3149 956 M91	230	25
3149 957 M91	117	34
3149 968 M91	230	43
3149 971 M91	230	37
3149 999 M91	225	1
3169 656 M1	145	17
3175 201 M1	173	3
3175 201 M1	174	3
3175 202 M1	173	28
3175 203 M1	173	6
3175 203 M1	174	6
3175 204 M1	173	13
3175 204 M1	174	13
3175 205 M1	173	11
3175 205 M1	174	11
3175 207 M1	173	25
3175 209 M91	173	16
3175 210 M1	173	24
3175 211 M1	173	10
3175 211 M1	174	10
3175 212 M91	173	9
3175 212 M91	174	9
3175 213 M1	173	20
3175 213 M1	174	20
3175 214 M1	173	21
3175 214 M1	174	21
3175 215 M1	173	22
3175 215 M1	174	22
3175 217 M1	173	26
3175 217 M1	174	26
3175 218 M91	173	18
3175 219 M1	169	2
3175 219 M1	170	2
3175 220 M1	169	3
3175 220 M1	170	3
3175 221 M1	169	4
3175 221 M1	170	4
3175 222 M91	169	5
3175 222 M91	170	5
3175 223 M1	169	6
3175 223 M1	170	6
3175 224 M1	169	7
3175 225 M1	169	8
3175 225 M1	170	8
3175 226 M91	169	9
3175 226 M91	170	9
3175 227 M1	169	10
3175 227 M1	170	10
3175 228 M1	169	11
3175 228 M1	170	11
3175 229 M1	169	12
3175 229 M1	170	12
3175 230 M1	169	13
3175 230 M1	170	13
3175 231 M1	169	14
3175 231 M1	170	14
3175 232 M1	169	15
3175 233 M1	169	16
3175 233 M1	170	16
3175 234 M1	169	17
3175 234 M1	170	17
3175 235 M1	169	18
3175 235 M1	170	18
3175 236 M1	169	19
3175 237 M91	169	20
3175 238 M91	169	21
3175 238 M91	170	21
3175 239 M1	169	22
3175 239 M1	170	22
3175 240 M1	169	23
3175 240 M1	169	42
3175 240 M1	170	42
3175 241 M1	169	24
3175 241 M1	170	24
3175 243 M1	169	28
3175 243 M1	170	28
3175 244 M91	169	29
3175 245 M1	169	32
3175 245 M1	170	32
3175 246 M91	169	33
3175 246 M91	170	33
3175 247 M1	169	34
3175 248 M1	169	35
3175 249 M1	169	36
3175 249 M1	170	36
3175 250 M91	169	37
3175 250 M91	170	37
3175 252 M1	169	39
3175 252 M1	170	39
3175 253 M2	170	40
3175 254 M1	169	41
3175 254 M1	170	41
3175 255 M1	169	43
3175 256 M91	169	45
3175 258 M1	169	27
3175 259 M91	273	1
3175 270 M1	233	50
3175 270 M1	233	52
3175 305 M91	173	33
3175 341 M91	258	2
3175 342 M91	258	10
3175 343 M91	258	17
3175 344 M91	258	25
3175 345 M91	173	30
3175 346 M91	173	32
3175 348 M1	173	35
3175 370 M1	157	3
3175 379 M91	173	2
3175 379 M91	174	2
3175 396 M1	134	17
3175 396 M1	137	17
3175 447 M1	178	2
3175 448 M1	178	11
3175 449 M1	178	10
3175 450 M1	178	8
3175 451 M1	178	6
3175 452 M1	178	4
3175 453 M1	178	3
3175 454 M1	178	9
3175 455 M91	178	16
3175 504 M1	89	22
3175 504 M1	90	16
3175 504 M1	97	2
3175 504 M1	98	3
3175 504 M1	105	17
3175 504 M1	134	20
3175 504 M1	137	20
3175 504 M1	186	30
3175 522 M1	173	40
3175 522 M1	174	36
3175 540 M1	69	2
3175 541 M91	69	7
3175 542 M91	69	23
3175 544 M1	54	7
3175 553 M91	54	8
3175 557 M1	169	30
3175 559 M1	169	31
3175 588 M92	273	1
3175 589 M91	273	1
3175 590 M91	273	1
3175 592 M91	226	75
3175 593 M91	225	6
3175 594 M91	225	7
3175 595 M1	225	8
3175 596 M1	225	9
3175 597 M91	225	19
3175 598 M91	225	20
3175 599 M91	225	21
3175 600 M91	225	22
3175 601 M91	225	31
3175 902 M91	225	32
3175 903 M91	225	33
3175 904 M91	225	34
3175 905 M1	226	53
3175 906 M91	226	55
3175 907 M91	226	56
3175 908 M91	226	62
3175 909 M1	226	70
3175 910 M91	226	72
3175 911 M91	226	73
3175 912 M1	226	65
3175 932 M1	169	7
3175 932 M1	170	7
3175 933 M91	169	25
3175 933 M91	170	25
3176 061 M91	66	3
3176 126 M1	66	31
3176 127 M1	66	34
3176 149 M1	69	9
3176 163 M91	182	69
3176 167 M91	173	19
3176 167 M91	174	19
3176 201 M1	134	2
3176 202 M1	134	3
3176 202 M1	137	3
3176 202 M1	138	20
3176 203 M1	134	4
3176 203 M1	137	4
3176 204 M1	134	5
3176 205 M1	134	6
3176 206 M1	134	7
3176 209 M1	134	8
3176 210 M1	134	10
3176 210 M1	137	10
3176 211 M1	134	11
3176 211 M1	137	11
3176 214 M1	134	13
3176 215 M1	134	16
3176 215 M1	137	16
3176 216 M1	134	18
3176 216 M1	137	18
3176 217 M1	134	19
3176 217 M1	137	19
3176 218 M1	134	21
3176 218 M1	137	21
3176 219 M1	134	22
3176 219 M1	137	22

PEÇA NÚMERO	PAG.	REF.
3176 220 M1	138	2
3176 221 M1	138	3
3176 223 M1	138	4
3176 223 M1	141	4
3176 225 M1	138	4
3176 225 M1	141	4
3176 226 M1	138	4
3176 226 M1	141	4
3176 227 M1	138	4
3176 227 M1	141	4
3176 228 M1	138	4
3176 228 M1	141	4
3176 229 M1	138	4
3176 229 M1	141	4
3176 230 M1	138	4
3176 230 M1	141	4
3176 231 M1	138	4
3176 231 M1	141	4
3176 232 M1	138	4
3176 232 M1	141	4
3176 233 M1	138	4
3176 233 M1	141	4
3176 234 M1	138	4
3176 234 M1	141	4
3176 235 M1	138	4
3176 235 M1	141	4
3176 236 M1	138	4
3176 236 M1	141	4
3176 237 M1	138	4
3176 237 M1	141	4
3176 238 M1	138	4
3176 238 M1	141	4
3176 239 M1	138	4
3176 239 M1	141	4
3176 240 M1	138	4
3176 240 M1	141	4
3176 241 M1	138	4
3176 241 M1	141	4
3176 242 M1	138	4
3176 242 M1	141	4
3176 243 M1	138	4
3176 243 M1	141	4
3176 244 M1	138	4
3176 244 M1	141	4
3176 245 M1	138	4
3176 245 M1	141	4
3176 246 M1	138	4
3176 246 M1	141	4
3176 247 M1	138	4
3176 247 M1	141	4
3176 248 M1	138	4
3176 248 M1	141	4
3176 249 M1	138	4
3176 249 M1	141	4
3176 250 M1	138	4
3176 250 M1	141	4
3176 251 M1	138	4
3176 251 M1	141	4
3176 252 M1	138	4
3176 252 M1	141	4
3176 253 M1	138	4
3176 253 M1	141	4
3176 254 M1	138	4
3176 254 M1	141	4
3176 255 M1	138	4
3176 255 M1	141	4
3176 256 M1	138	4
3176 256 M1	141	4
3176 257 M1	138	6
3176 257 M1	141	6
3176 258 M1	138	9
3176 258 M1	141	9
3176 259 M1	138	10
3176 259 M1	141	10
3176 260 M1	138	11
3176 260 M1	141	11
3176 261 M1	138	12
3176 262 M1	138	13
3176 262 M1	141	13
3176 262 M1	150	14
3176 263 M1	138	14
3176 264 M1	138	15
3176 264 M1	141	15
3176 264 M1	150	12
3176 265 M1	138	16
3176 265 M1	141	16
3176 266 M1	138	17
3176 268 M1	138	19
3176 270 M91	145	2
3176 270 M91	146	2
3176 271 M1	145	3
3176 271 M1	146	3
3176 272 M1	145	3
3176 272 M1	146	3
3176 273 M1	145	3
3176 273 M1	146	3
3176 274 M1	145	3
3176 274 M1	146	3
3176 275 M1	145	3
3176 275 M1	146	3
3176 276 M1	145	3
3176 276 M1	146	3
3176 277 M1	145	3
3176 277 M1	146	3
3176 278 M1	145	3
3176 278 M1	146	3
3176 279 M1	145	3
3176 279 M1	146	3
3176 280 M1	145	3
3176 280 M1	146	3
3176 281 M1	145	3
3176 281 M1	146	3
3176 282 M1	145	3
3176 282 M1	146	3
3176 283 M1	145	3
3176 283 M1	146	3
3176 284 M1	145	3
3176 284 M1	146	3
3176 285 M1	145	3
3176 285 M1	146	3
3176 286 M1	145	3
3176 286 M1	146	3
3176 287 M1	145	3
3176 287 M1	146	3
3176 288 M1	145	3
3176 288 M1	146	3
3176 289 M1	145	3
3176 289 M1	146	3
3176 292 M1	145	7
3176 293 M91	145	10
3176 293 M91	149	8
3176 294 M1	145	11
3176 294 M1	149	9
3176 295 M1	145	12
3176 295 M1	149	10
3176 296 M1	145	13
3176 296 M1	149	11
3176 297 M1	145	13
3176 297 M1	149	11
3176 298 M1	145	13
3176 298 M1	149	11
3176 299 M1	145	13
3176 299 M1	149	11
3176 300 M1	145	13
3176 300 M1	149	11
3176 301 M1	145	13
3176 301 M1	149	11
3176 302 M1	145	14
3176 302 M1	149	12
3176 303 M1	145	15
3176 303 M1	149	13
3176 304 M1	145	16
3176 304 M1	149	14
3176 305 M1	145	18
3176 305 M1	149	16
3176 306 M1	145	5
3176 306 M1	149	17
3176 307 M1	145	9
3176 307 M1	149	18
3176 308 M1	150	2
3176 309 M1	150	2
3176 310 M1	150	3
3176 311 M1	150	6
3176 312 M1	150	7
3176 313 M1	150	8
3176 314 M1	150	8
3176 315 M1	150	8
3176 316 M1	150	8
3176 317 M1	150	8
3176 318 M1	150	8
3176 319 M1	150	8
3176 320 M1	150	8
3176 321 M1	150	9
3176 322 M1	150	11
3176 324 M91	150	13
3176 326 M1	150	15
3176 327 M1	150	16
3176 328 M1	150	17
3176 329 M1	150	18
3176 330 M1	150	19
3176 331 M1	150	20
3176 332 M1	150	21
3176 333 M1	150	22
3176 334 M1	150	23
3176 335 M1	150	24
3176 336 M1	153	2
3176 337 M1	153	3
3176 338 M1	153	4
3176 339 M1	153	5
3176 340 M1	153	6
3176 341 M1	153	7
3176 342 M1	153	8
3176 343 M1	153	10
3176 344 M1	153	10
3176 345 M1	153	11
3176 347 M1	153	13
3176 348 M1	153	14
3176 349 M1	153	15
3176 350 M1	153	16
3176 351 M1	153	17
3176 352 M1	154	2
3176 353 M1	154	5
3176 354 M1	154	8
3176 355 M1	154	10
3176 356 M1	154	12
3176 357 M1	154	13
3176 358 M1	154	14
3176 359 M1	154	15
3176 360 M1	154	17
3176 361 M1	154	18
3176 362 M1	154	18
3176 363 M1	154	18
3176 364 M1	154	18
3176 365 M1	154	18
3176 366 M1	154	18
3176 367 M1	154	18
3176 368 M1	154	18
3176 369 M1	154	18
3176 370 M1	154	18
3176 371 M1	154	18
3176 372 M1	154	18
3176 373 M1	154	18
3176 374 M1	154	18
3176 375 M1	154	19
3176 376 M1	154	21
3176 377 M1	154	22
3176 378 M91	154	25
3176 379 M91	154	26
3176 380 M91	154	26
3176 381 M1	154	27
3176 382 M1	154	27
3176 383 M1	154	28
3176 384 M1	154	28
3176 386 M1	154	30
3176 387 M1	154	31
3176 389 M91	106	24
3176 392 M91	265	2
3176 395 M1	174	28
3176 397 M91	174	16
3176 398 M1	150	5

DIGITRATOR
CATÁLOGO DE PEÇAS AGRÍCOLAS

PEÇA NÚMERO	PAG.	REF.
3176 399 M91	269	2
3176 400 M1	269	3
3176 401 M1	269	4
3176 402 M1	269	5
3176 403 M1	269	6
3176 404 M1	269	7
3176 405 M1	269	8
3176 406 M1	269	9
3176 407 M1	269	10
3176 409 M91	269	12
3176 410 M91	269	13
3176 411 M1	269	14
3176 412 M1	269	15
3176 413 M1	269	16
3176 414 M1	269	17
3176 415 M1	269	18
3176 416 M91	269	19
3176 417 M91	265	2
3176 418 M91	265	5
3176 419 M91	265	6
3176 420 M91	265	7
3176 421 M91	265	8
3176 422 M91	265	9
3176 423 M91	265	10
3176 424 M91	265	11
3176 425 M91	265	14
3176 426 M91	265	21
3176 427 M91	265	23
3176 428 M91	265	24
3176 429 M1	270	3
3176 430 M1	270	5
3176 431 M1	270	8
3176 432 M1	270	9
3176 433 M1	270	10
3176 434 M1	270	11
3176 435 M1	270	12
3176 436 M1	270	13
3176 437 M1	270	14
3176 438 M1	270	15
3176 439 M1	270	16
3176 440 M1	270	17
3176 441 M91	270	18
3176 442 M1	266	2
3176 443 M1	266	2
3176 444 M91	266	5
3176 445 M91	266	6
3176 446 M91	266	7
3176 447 M91	266	8
3176 448 M1	266	9
3176 449 M91	266	10
3176 450 M91	266	11
3176 451 M1	266	13
3176 452 M1	266	14
3176 453 M1	266	18
3176 454 M91	266	19
3176 455 M1	266	20
3176 456 M1	266	21
3176 457 M1	266	22
3176 458 M1	266	24
3176 459 M1	266	25
3176 460 M1	266	26
3176 461 M1	266	27
3176 462 M91	266	28
3176 464 M91	266	30
3176 467 M91	169	48
3176 482 M1	169	40
3176 546 M91	222	27
3176 547 M1	170	15
3176 548 M1	170	19
3176 549 M91	170	20
3176 550 M1	170	23
3176 551 M1	170	27
3176 552 M91	170	29
3176 553 M1	170	34
3176 554 M1	170	35
3176 555 M1	170	38
3176 556 M1	170	43
3176 557 M91	170	44
3176 558 M91	170	45
3176 562 M91	273	1
3176 563 M91	273	1
3176 567 M91	206	5
3176 568 M91	206	7
3176 572 M91	273	1
3176 602 M91	186	35
3176 603 M91	182	68
3176 708 M91	106	19
3176 710 M91	106	21
3176 712 M91	150	4
3176 714 M91	145	8
3176 714 M91	149	7
3176 763 M1	138	18
3225 307 M91	257	25
3225 356 M1	37	20
3225 356 M1	62	18
3225 356 M1	90	26
3225 356 M1	229	7
3225 356 M1	230	17
3317 220 M92	254	2
3317 684 M92	254	1
3317 685 M92	254	3
3317 834 M1	254	12
3319 026 M1	62	45
3401 834 M91	182	70
3408 056 M91	254	15
3408 222 M1	98	12
3408 246 M1	125	4
3408 251 M91	189	6
3408 287 M1	253	14
3408 287 M1	253	14
3408 293 M1	73	9
3408 293 M1	73	9
3408 296 M91	73	1
3408 298 M1	73	2
3408 298 M1	73	2
3408 298 M1	73	2
3408 343 M91	121	28
3408 355 M1	9	25
3408 366 M91	9	22
3408 369 M1	9	23
3408 377 M91	34	2
3408 678 M1	46	16
3408 768 M1	62	42
3408 773 M91	213	31
3408 791 M91	258	30
3408 792 M91	258	31
3408 797 M1	193	5
3408 797 M1	193	21
3408 798 M1	90	1
3408 808 M1	78	31
3408 812 M3	82	26
3408 815 M2	78	34
3408 820 M1	85	41
3408 858 M1	46	17
3408 889 M91	230	24
3408 890 M91	230	25
3408 930 M1	78	32
3408 931 M2	78	35
3408 932 M1	82	11
3408 933 M1	82	11
3408 934 M1	82	11
3408 935 M1	82	11
3408 936 M1	82	11
3408 963 M1	45	15
3408 963 M1	46	13
3408 983 M91	62	38
3408 984 M1	62	40
3408 985 M92	62	39
3409 153 M91	213	1
3409 161 M91	117	17
3409 164 M1	77	12
3409 164 M1	78	12
3409 167 M1	77	13
3409 167 M1	78	13
3409 197 M1	90	12
3409 211 M1	197	26
3409 214 M93	78	1
3409 365 M1	82	10
3409 380 M91	46	1
3409 415 M91	46	8
3409 451 M91	166	28
3409 502 M91	49	1
3409 508 M91	50	53
3409 523 M91	166	10
3409 523 M91	174	1
3409 569 M91	242	1
3409 573 M91	221	20
3409 609 M1	130	23
3409 609 M1	133	15
3409 613 M1	101	10
3409 614 M1	102	18
3409 615 M1	102	20
3409 616 M1	102	19
3409 619 M1	102	13
3409 620 M1	130	20
3409 620 M1	133	11
3409 685 M91	130	26
3409 697 M91	130	25
3409 703 M1	130	5
3409 704 M91	166	4
3409 710 M91	98	2
3409 710 M91	102	1
3409 711 M2	101	29
3409 712 M1	77	7
3409 712 M1	78	7
3409 712 M1	105	10
3409 712 M1	113	3
3409 713 M1	114	15
3409 800 M92	134	1
3409 800 M92	138	1
3409 800 M92	145	1
3409 800 M92	150	1
3409 800 M92	153	1
3409 800 M92	154	1
3409 809 M1	221	15
3409 811 M91	221	1
3409 813 M91	130	11
3409 813 M91	133	20
3409 824 M1	90	3
3409 857 M91	261	18
3409 864 M91	262	2
3409 865 M91	261	7
3409 865 M91	265	1
3409 866 M91	261	7
3409 866 M91	265	1
3409 928 M91	166	1
3409 928 M91	170	1
3409 929 M1	209	15
3409 934 M91	50	58
3409 938 M91	166	24
3409 940 M91	130	13
3409 940 M91	133	22
3409 947 M91	209	1
3409 948 M91	213	22
3409 949 M91	213	22
3409 966 M92	125	1
3410 004 M91	205	1
3410 004 M91	246	1
3410 005 M91	205	1
3410 005 M91	246	1
3410 006 M1	205	9
3410 007 M91	205	7
3410 007 M91	206	1
3410 008 M91	205	7
3410 008 M91	206	1
3410 017 M1	205	6
3410 077 M91	38	17
3410 083 M91	106	1
3410 151 M1	90	15
3410 152 M1	98	22
3410 153 M1	166	15
3410 154 M1	101	24
3410 155 M91	98	1
3410 155 M91	101	1
3410 171 M91	82	31
3410 172 M1	82	32
3410 173 M2	82	36
3410 174 M1	82	18
3410 177 M91	261	2
3410 183 M1	273	11

PEÇA NÚMERO	PAG.	REF.
3410 184 M1	273	11
3410 208 M1	82	38
3410 252 M1	85	56
3410 253 M1	82	35
3410 256 M1	82	22
3410 273 M91	234	48
3410 274 M91	125	2
3410 350 M91	261	7
3410 350 M91	266	1
3410 352 M91	262	2
3410 353 M91	261	15
3410 353 M91	270	1
3410 365 M91	261	7
3410 365 M91	266	1
3410 377 M91	125	7
3410 385 M1	278	10
3410 386 M1	82	13
3410 386 M1	82	17
3410 388 M91	82	16
3410 390 M91	82	12
3410 391 M1	129	12
3410 394 M1	41	29
3410 413 M91	261	13
3410 413 M91	262	6
3410 418 M1	261	19
3410 421 M1	101	2
3410 431 M91	205	12
3410 432 M1	81	21
3410 432 M1	82	27
3410 450 M1	230	30
3410 451 M91	230	31
3410 452 M1	209	26
3410 457 M1	102	9
3410 458 M1	102	7
3410 460 M1	101	19
3410 461 M1	101	18
3410 462 M1	101	21
3410 463 M1	101	22
3410 466 M91	101	12
3410 468 M91	209	23
3410 473 M91	209	9
3410 525 M1	102	3
3410 531 M91	98	20
3410 533 M91	101	7
3410 534 M1	101	3
3410 556 M1	101	4
3410 563 M91	74	13
3410 641 M1	82	11
3410 643 M1	82	15
3410 644 M1	82	14
3410 679 M91	261	10
3410 679 M91	262	4
3410 680 M1	261	12
3410 714 M91	209	5
3410 726 M1	101	37
3410 727 M1	130	2
3410 728 M1	130	4
3410 728 M1	133	9
3410 734 M1	214	51
3410 735 M1	214	50
3410 775 M1	250	6
3410 793 M91	261	15
3410 793 M91	269	1
3410 819 M91	74	11
3410 947 M1	41	42
3410 949 M91	41	41
3411 046 M1	125	3
3411 056 M1	133	2
3411 057 M1	133	2
3411 111 M91	166	32
3411 121 M1	133	3
3411 240 M1	125	3
3411 241 M91	125	1
3411 269 M1	201	65
3411 525 M91	246	6
3411 681 M91	214	47
3411 683 M91	214	48
3411 758 M1	105	30
3411 759 M1	105	31
3411 774 M1	98	7
3411 828 M1	98	19
3411 830 M1	134	23
3411 830 M1	137	23
3411 830 M1	138	21
3411 830 M1	142	24
3411 842 M1	133	1
3412 140 M1	189	57
3412 353 M91	209	30
3412 380 M1	189	14
3412 387 M91	189	13
3412 694 M91	221	4
3412 754 M1	214	58
3412 790 M1	214	53
3412 795 M91	214	48
3412 796 M91	214	47
3412 978 M91	46	19
3585 067 M91	278	3
3585 121 M1	214	56
3585 138 M91	137	1
3585 138 M91	141	1
3585 138 M91	146	1
3585 138 M91	150	1
3585 138 M91	153	1
3585 138 M91	154	1
3385 196 M1	273	18
3585 339 M1	41	4
3585 377 M1	217	37
3585 382 M1	82	35
3585 383 M1	82	36
3585 384 M1	82	37
3585 435 M1	273	4
3585 436 M1	133	4
3585 444 M91	250	1
3585 529 M91	133	10
3585 530 M1	209	33
3585 532 M1	133	8
3585 583 M1	82	11
3585 584 M1	82	11
3585 585 M1	82	11
3585 615 M1	133	7
3585 626 M91	209	1
3585 703 M1	166	33
3585 705 M91	166	31
3585 707 M91	166	30
3585 710 M1	82	11
3585 711 M1	82	11
3585 797 M1	101	9
3603 043 M1	53	3
3603 043 M1	53	9
3603 111 M91	170	48
3603 139 M1	277	5
3603 207 M1	142	21
3603 211 M1	137	2
3603 212 M1	142	20
3603 213 M1	137	5
3603 214 M1	137	6
3603 215 M1	137	7
3603 218 M1	137	8
3603 221 M1	137	13
3603 222 M1	137	24
3603 223 M1	137	25
3603 224 M1	141	2
3603 225 M1	141	3
3603 227 M1	141	12
3603 228 M1	141	14
3603 230 M1	141	17
3603 231 M1	142	18
3603 232 M1	142	19
3603 233 M1	150	2
3603 234 M1	150	2
3603 235 M1	150	11
3603 236 M1	150	12
3603 237 M91	150	13
3603 239 M1	54	38
3603 240 M1	277	6
3603 241 M1	277	4
3603 242 M1	170	30
3603 243 M1	170	31
3603 244 M1	137	26
3603 244 M1	142	23
3603 245 M1	141	17
3603 246 M1	141	17
3603 247 M1	141	17
3603 248 M1	142	17
3603 249 M1	142	17
3603 250 M1	142	17
3603 251 M1	142	17
3603 252 M1	142	17
3603 253 M1	142	17
3603 254 M1	142	22
3603 255 M1	146	5
3630 256 M1	146	5
3603 257 M1	146	5
3603 258 M1	146	5
3603 259 M1	146	5
3603 260 M1	146	5
3603 261 M1	146	5
3603 262 M1	146	5
3603 263 M1	146	5
3603 264 M1	146	5
3603 265 M1	146	5
3603 266 M1	146	5
3603 267 M1	146	5
3603 268 M1	146	5
3603 269 M1	146	5
3603 270 M1	146	5
3603 271 M1	146	5
3603 272 M1	146	5
3603 273 M1	146	5
3603 274 M1	146	5
3603 275 M1	146	5
3603 276 M1	146	5
3603 277 M1	146	5
3603 278 M1	146	5
3603 279 M1	146	5
3603 280 M1	146	5
3603 281 M1	146	5
3603 282 M1	146	5
3603 283 M1	146	5
3603 284 M1	146	5
3603 285 M1	149	5
3603 286 M1	149	5
3603 287 M1	149	5
3603 288 M1	149	5
3603 289 M1	149	5
3603 290 M1	149	5
3603 291 M1	149	5
3603 292 M1	149	15
3603 293 M1	153	10
3603 294 M1	153	10
3603 295 M1	153	10
3603 296 M1	153	10
3603 344 M1	54	35
3603 345 M1	54	36
3603 346 M1	54	37
23308 228	253	1
23308 236	281	56
23308 245	253	9
23308 249	253	13
23308 477	257	1
23308 486	261	1
23308 488	262	1
23308 493	262	1
23308 494	261	1
23308 912	278	40
23308 913	278	28
23308 960	278	15
23308 977	278	1
23308 982	278	1
* 487 150 M92	125	2
* 3585 518 M91	230	12
* 3585 580 M1	230	10
* 3603 347 M91	73	22
* 3587 730 M1	81	15
* 3587 730 M1	82	20

* ITEM FORA DE ORDEM
* ITEM OUT OF ORDER
* ITEN FUERA DE ORDEN
* ITEM EN DESORDRE

OPERATOR
CATÁLOGO DE PEÇAS AGRÍCOLAS

PEÇA NÚMERO	PAG.	REF.
37747	29	1
71029	22	3
72009	49	43
72021	50	61
72028	26	6
73071	17	40
74071	14	8
75032	25	20
LP8629	34	1
LP8749	34	1
423614	9	12
424804	2	43
424804	9	5
424808	9	3
424808 A	9	3
424828	2	27
635406	9	10
635407	9	9
635411	6	1
635414	33	2
635416	33	1
635417	2	1
635417	2	43
635418	10	22
635420	10	21
635423	25	46
635424	2	43
635424	9	1
635427	2	43
635427	9	29
635428	2	43
635428	9	27
635429	9	26
635432	2	43
635436	9	2
635436 A	9	2
635436 B	9	2
635436 C	9	2
635437	9	4
635437 A	9	4
635437 B	9	4
635437 C	9	4
635452	21	7
635454	9	27
635776	53	2
0095315	29	33
0095344	49	42
0096033	21	19
0096201	18	12
0096201	26	10
0096231	18	7
0096232	26	3
0096232	29	40
0096233	25	37
0096234	18	14
0096236	25	38
0096237	17	21
0096238	17	33
0096238	18	10
0096239	17	38
0096239	25	39
0096240	25	40
0096242	18	13
0096242	21	12
0096431	14	4
0096431	34	3
0096432	2	37
0096434	21	3
0096434	49	21
0096436	14	6
0096448	14	5
0096633	22	10
0096636	10	39
0170024	21	11
0170151	10	32
0180180	49	48
0180637	29	29
0180637	49	34
0201396	2	21
0201397	49	41
0201526	29	34
0350009	2	29
0350025	2	39
0350553	17	12
0490355	21	15
0490474	10	11
0490485	6	19
0500005	9	16
0500006	25	13
0500009	21	38
0500012	9	14
0500012	17	4
0566002	49	40
0566002	49	47
0566004	49	16
0566004	49	30
0566004	49	33
0571346	49	15
0571346	49	29
0571346	49	32
0576002	17	30
0576002	17	46
0576002	18	6
0576002	18	30
0576002	25	23
0576002	25	28
0576002	25	48
0576002	29	6
0576002	29	12
0576002	30	8
0576002	37	12
0576007	25	17
0576051	25	34
0576051	49	22
0576052	10	34
0576054	10	41
0576054	22	6
0576111	49	39
0576111	49	46
0610844	17	3
0650507	10	23
0650563	2	8
0650563	2	12
0650563	6	5
0650566	2	13
0650586	2	40
0650588	22	12
0650618	2	7
0650664	2	9
0720579	10	33
0726260	29	25
0726260	29	30
0726260	49	36
0726504	10	36
0746019	17	41
0746053	17	42
0746211	2	31
0746211	6	20
0746211	18	24
0746211	49	8
0746214	49	7
0746251	17	25
0746252	10	18
0746252	49	49
0746253	10	52
0746254	6	22
0746254	17	37
0746254	18	27
0746254	25	26
0746254	30	2
0746255	6	21
0746255	17	22
0746255	25	30
0746261	18	11
0746453	6	30
0746453	29	20
0746454	49	18
0748352	21	18
0748414	10	5
0748414	10	12
0748414	10	47
0748667	18	18
0826201	17	28
0826223	29	10
0826251	18	5
0826264	25	47
0826276	17	45
0826276	30	10
0826277	29	3
0826401	14	14
0826426	2	23
0826426	25	32
0826426	37	10
0826456	14	13
0826510	17	10
0826626	22	4
0828406	34	5
0828414	5	43
0828414	34	7
0920003	2	32
0920003	17	24
0920003	18	15
0920003	18	28
0920003	26	4
0920003	26	11
0920003	29	4
0920003	30	5
0920004	29	21
0920004	49	19
0920009	10	8
0920009	25	15
0920051	29	26
0920052	21	20
0920053	6	23
0920053	10	6
0920053	10	13
0920053	10	19
0920053	13	53
0920053	17	23
0920053	17	29
0920053	17	34
0920053	17	39
0920053	18	17
0920053	18	25
0920053	18	29
0920053	25	22
0920053	25	27
0920053	25	31
0920053	25	41
0920053	29	5
0920053	29	11
0920053	30	3
0920053	30	7
0920053	37	11
0920053	49	9
0920053	49	50
0920054	2	38
0920054	6	31
0920054	21	4
0920054	25	33
0920054	29	22
0920054	34	4
0920054	49	20
0920055	2	36
0920056	18	19
0920058	25	16
0920108	10	48
0920108	17	47
0920127	49	3
0920127	49	26
0920127	49	44
0920127	50	52
0920155	49	24
0940737	6	18
2116024	21	26
2131325	21	14
2172142	6	28
2172530	2	33
2172688	21	24
2184436	18	9

DIATRATOR
PEÇAS AGRÍCOLAS

PEÇA NÚMERO	PAG.	REF.
2188135	14	15
2215274	10	38
2234057	2	35
2411151	17	43
2411152	17	26
2411152	18	16
2415213	25	4
2415638	9	20
2415813	29	9
2417204	25	5
2417711	9	18
2431131	2	22
2431131	25	45
2431154	6	8
2431154	6	33
2431154	14	16
2431154	25	44
2487004	18	3
2511425	10	26
2511425	10	28
2511613	17	14
2511613	17	16
2511637	29	8
2635674	9	15
2641720	26	1
2645672	29	36
2646844	29	37
2656818	53	1
2134A628	21	13
2318A206	225	30
2521A530	25	12
26410087	26	5
26410149	26	5
31137481	21	25
31171211	9	13
31171731	21	22
31171931	17	5
31173422	21	21
31385393	2	2
31358394	2	2
31416207	17	1
31434163	10	42
31733121	17	8
31743108	10	30
31744123	10	29
31744131	6	38
31744133	6	15
31745121	6	37
31745122	6	14
31782516	18	21
32146306	18	8
32161113	49	23
32161114	2	11
32161209	17	9
32166219	6	27
32166221	6	26
32166329	2	3
32184414	49	2
32184414	49	25
32184414	50	51
32186137	9	21
32413122	17	17
32416105	2	14
32417115	2	15
32417122	6	6
32417127	2	17
32417127	6	7
32417133	2	10
32417134	2	16
32417143	2	41
32417155	2	6
32418313	9	19
32461323	6	9
32526323	6	20
32526323	2	43
32526324	2	19
32526324	2	43
32718522	17	11
32726529	10	9
32762116	9	6
32811408	2	25
33112111	2	42
33115118	22	5
33115118	22	11
33115129	14	7
33115408	17	7
33116111	10	40
33117122	6	25
33117415	10	31
33121421	2	5
33125412	9	17
33142111	2	4
33152154	6	35
33152154 A	6	35
33152154 B	6	35
33152154 C	6	35
33152155	6	36
33152155 A	6	36
33152155 B	6	36
33152155 C	6	36
33153128	17	6
33153134	21	23
33153135	17	2
33221321	9	7
33242112	6	2
33261732	6	3
33261752	6	4
33411572	21	30
33415118	6	13
33423122	6	39
33424107	6	16
33435133	21	37
33531132	6	24
33811113	10	37
33814115	25	8
33817132	10	7
33828108	29	2
33855114	25	42
35356665	29	15
35356666	29	16
35356793	29	14
35356834	29	13
35356854	29	18
35356855	29	17
35511111	10	35
35587381	29	32
35712153	10	10
35727115	21	17
35731149	10	20
35731149	13	54
35745872	18	22
36172133	10	4
36237728	6	32
36237734	6	29
36277821	2	24
36418138	18	26
36447111	29	19
36511122	29	24
36567142	10	17
36567142	10	51
36812607	2	18
36816707	18	2
36817157	2	30
36822118	29	41
36826107	17	35
36831115	21	16
36831122	21	5
36833119	17	44
36833125	10	3
36833125	10	46
36833136	18	23
36845114	29	23
36846113	25	29
36856102	26	2
36856102	26	9
36861745	25	19
36862191	14	11
36862538	22	2
36865532	21	2
36866105	22	8
36866434	17	31
36866747	14	12
36867173	25	24
36867174	25	35
37171953	18	1
37521431	10	24
37556159	17	32
37585001	49	6
37762871	25	18
37762971	25	36
37764511	22	1
37782942	14	10
37788421	14	1
38611404	25	25
41115056	17	13
41115057	17	15
41115367	21	34
41151467	10	27
41151468	10	25
41313027	25	1
41314137	21	1
41326927	18	20
41371195	21	6
41425608	21	32
41425739	29	7
70050076	9	8
70050137	21	33
70050138	21	27
70050139	21	28
70100399	49	17
70100400	30	1
70170026	9	11
70170026	9	28
70180055	10	16
70180055	10	50
70180061	25	43
70200255	49	27
70230008	6	17
70240176	10	1
70240189	17	36
70240217	10	44
70300004	53	8
70330050	49	10
70470036	22	7
70490154	10	2
70490160	14	2
70490161	14	3
70490182	26	8
70490204	17	20
70520076	30	4
70570062	17	18
70576100	29	27
70576100	29	31
70576100	49	37
70590003	53	6
70600001	29	28
70600001	49	35
70620699	10	14
70620710	10	49
70640051	21	31
70650014	6	34
70670102	25	14
70730019	29	39
70730024	21	29
70730030	17	27
70730034	6	12
70730036	2	28
70740045	34	6
70740049	22	9
70740062	2	26
70780021	10	15
70800016	26	7
70820062	25	21
70860016	10	43
70910009	6	10
70910013	6	11
70920008	18	4

ULTRATOR
PARA TRATORES E OUTRAS DE PEÇAS AGRÍCOLAS

PEÇA NÚMERO	PAG.	REF.	PEÇA NÚMERO	PAG.	REF.	PEÇA NÚMERO	PAG.	REF.
70920065	14	9						
70920081	29	38						
70920083	29	35						
70940109	2	34						
70940128	2	34						
70991277	34	2						
70991278	49	45						
70991279	49	14						
70991280	49	28						
70991281	49	31						
70991340	49	38						
70991816	49	14						
70991867	10	45						
70991915	17	19						
70991926	50	62						

DITRATOR
DISTRIBUIDORA DE PEÇAS AGRÍCOLAS

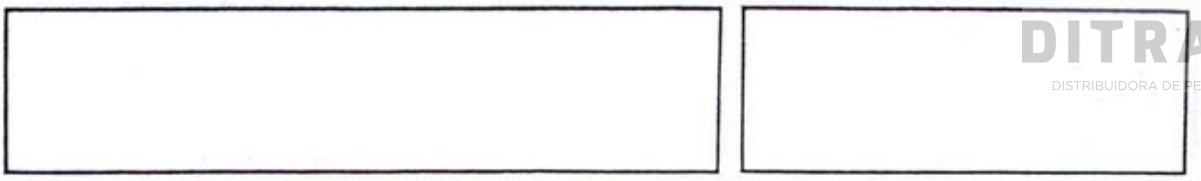

BLOCO DE CILINDROS
CYLINDER BLOCK
BLOQUE DE CILINDROS
BLOC CYLINDRES

A6.354-4

1	635417			1	BLOCO.....	BLOCK.....	BLOQUE.....	BLOC.....
2	31358393		(A)	X	CAMISA.....	LINER.....	CAMISA.....	CHEMISE.....
2	31358394	1		6	CAMISA.....	LINER.....	CAMISA.....	CHEMISE.....
3	32166329	1		14	PARAFUSO.....	BOLT.....	TORNILLO.....	BOULON.....
4	33142111	1		14	ANEL LOCALIZADOR	THIMBLE.....	GUÍA.....	BAGUE.....
5	33121421	1		14	ARRUELA.....	WASHER.....	ARANDELA.....	RONDELLE.....
6	32417155	1		5	BUJÃO.....	PLUG.....	TAPÓN.....	BOUCHON.....
7	0650618	1		15	BUJÃO.....	PLUG.....	TAPÓN.....	BOUCHON.....
8	0650563	1		4	BUJÃO.....	PLUG.....	TAPÓN.....	BOUCHON.....
9	0650664	1		1	BUJÃO.....	PLUG.....	TAPÓN.....	BOUCHON.....
10	32417133	1		1	BUJÃO.....	PLUG.....	TAPÓN.....	BOUCHON.....
11	32161114	1		2	BUJÃO DE DRENO..	DRAIN PLUG.....	TAPÓN DRENAJE...	BOUCHON VIDANGE.
12	0650563	1		1	BUJÃO.....	PLUG.....	TAPÓN.....	BOUCHON.....
13	0650566	1		2	BUJÃO.....	PLUG.....	TAPÓN.....	BOUCHON.....
14	32416105	1		1	BUJÃO.....	PLUG.....	TAPÓN.....	BOUCHON.....
15	32417115	1		1	BUJÃO.....	PLUG.....	TAPÓN.....	BOUCHON.....
16	32417134	1		3	BUJÃO.....	PLUG.....	TAPÓN.....	BOUCHON.....
17	32417127	1		2	BUJÃO.....	PLUG.....	TAPÓN.....	BOUCHON.....
18	36812607			1	JUNTA.....	GASKET.....	JUNTA.....	JOINT.....
19	32526324			10	PRISIONEIRO.....	STUD.....	ESPÁRRAGO.....	GOUJON.....
20	32526323			4	PRISIONEIRO.....	STUD.....	ESPÁRRAGO.....	GOUJON.....
21	0201396			1	CONEXÃO.....	CONNECTION.....	CONEXIÓN.....	RACCORD.....
22	2431131	1		2	BUJÃO.....	PLUG.....	TAPÓN.....	BOUCHON.....
23	0826426			2	PRISIONEIRO.....	STUD.....	ESPÁRRAGO.....	GOUJON.....
24	36277821	1		2	PLACA.....	BRIDGE PIECE....	PUENTE.....	ENTRETOISE.....
25	32811408	1		4	JUNTA.....	JOINT.....	JUNTA.....	JOINT.....
26	70740062	1		4	PARAFUSO.....	BOLT.....	TORNILLO.....	BOULON.....
27	424828			1	RETENTOR-CJ.....	SEAL ASSY.....	SELLO-CJ.....	DÉFLECTEUR.....
28	70730036	27		1	RETENTOR.....	SEAL.....	SELLO.....	DÉFLECTEUR.....
29	0350009	27		2	PINO GUIA.....	DOWEL.....	ESPIGA.....	PION.....
30	36817157	27		1	JUNTA.....	JOINT.....	JUNTA.....	JOINT.....
31	0746211	27		10	PARAFUSO.....	BOLT.....	TORNILLO.....	BOULON.....
32	0920003	27		10	ARRUELA.....	WASHER.....	ARANDELA.....	RONDELLE.....
33	2172530	27		2	PARAFUSO.....	BOLT.....	TORNILLO.....	BOULON.....
34	70940109		→ B006740J	1	PLACA.....	PLATE.....	PLACA.....	PLAQUE.....
34	70940128		↦ B006741J	1	PLACA.....	PLATE.....	PLACA.....	PLAQUE.....
35	2234057			2	PARAFUSO.....	BOLT.....	TORNILLO.....	BOULON.....
36	0920055			2	ARRUELA.....	WASHER.....	ARANDELA.....	RONDELLE.....
37	0096432			6	PARAFUSO.....	BOLT.....	TORNILLO.....	BOULON.....
38	0920054			6	ARRUELA.....	WASHER.....	ARANDELA.....	RONDELLE.....
39	0350025			2	PINO GUIA.....	DOWEL.....	ESPIGA.....	PION.....
40	0650586	1		2	BUJÃO.....	PLUG.....	TAPÓN.....	BOUCHON.....
41	32417143	1		1	BUJÃO.....	PLUG.....	TAPÓN.....	BOUCHON.....
42	33112111	27		2	ARRUELA.....	WASHER.....	ARANDELA.....	RONDELLE.....
43	635432			1	MOTOR PARCIAL...	SHORT ENGINE....	MOTOR PARCIAL...	MOTEUR PARTIEL..
--	635417	43		1	BLOCO.....	BLOCK.....	BLOQUE.....	BLOC.....
--	635424	43		1	ÁRVORE MANIVELAS	CRANKSHAFT.....	CIGUEÑAL.....	VILEBREQUIN.....
--	635428	43		6	PISTÃO.....	PISTON.....	PISTÓN.....	PISTON.....
--	635427	43		6	JOGO DE ANÉIS...	RING KIT.....	JUEGO DE AROS...	JEU DE SEGMENTS.
--	424804	43		6	BIELA.....	CONNECTING ROD..	BIELA.....	BIELLE.....
--	32526324	43		10	PRISIONEIRO.....	STUD.....	ESPÁRRAGO.....	GOUJON.....
--	32526323	43		4	PRISIONEIRO.....	STUD.....	ESPÁRRAGO.....	GOUJON.....

DITRATOR
DISTRIBUIDORA DE PEÇAS AGRÍCOLAS

BLOCO DE CILINDROS
CYLINDER BLOCK
BLOQUE DE CILINDROS
BLOC CYLINDRES

A6.354-4

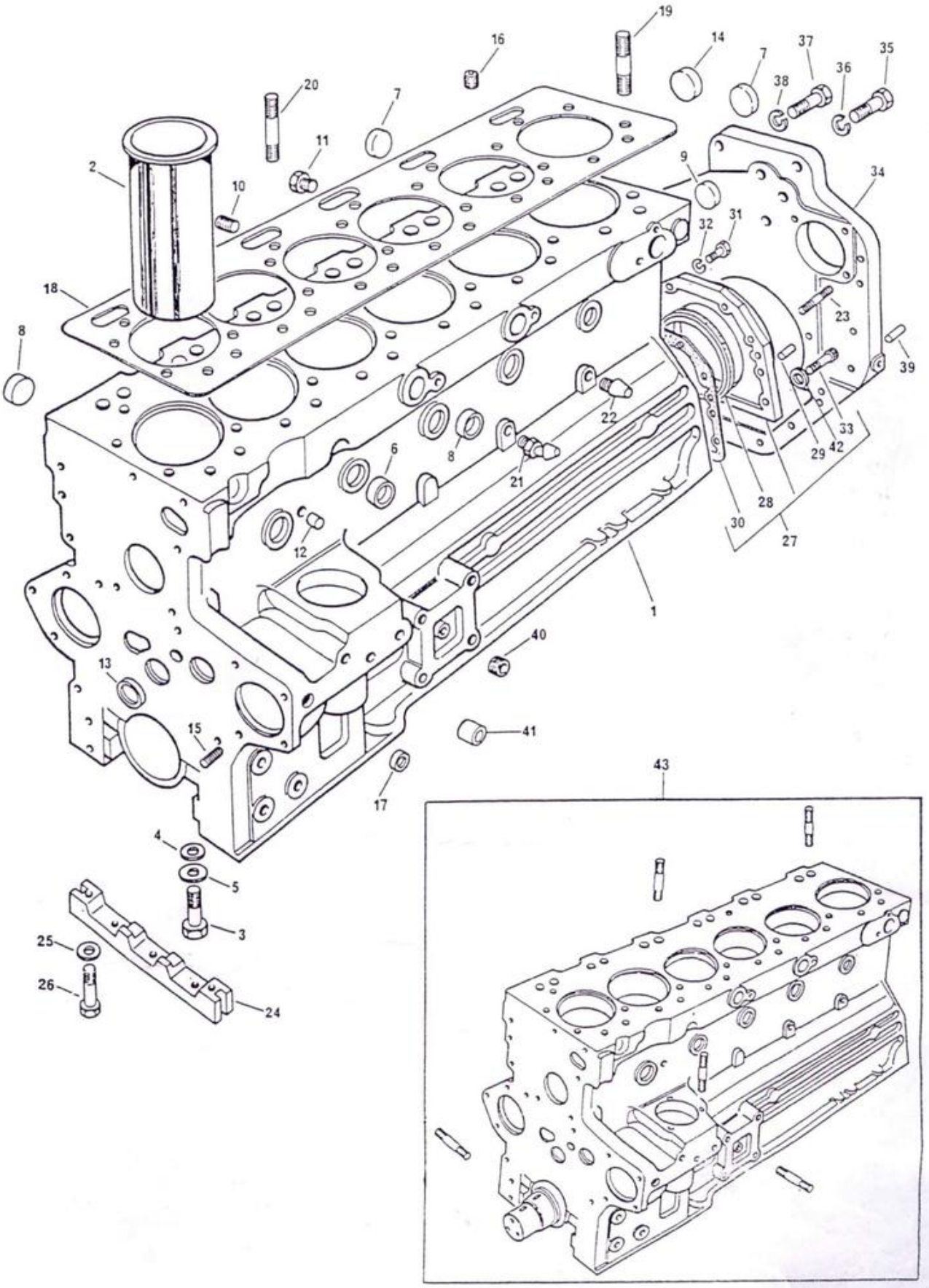

BLOCO DE CILINDROS
CYLINDER BLOCK
BLOQUE DE CILINDROS
BLOC CYLINDRES

A6.354-4

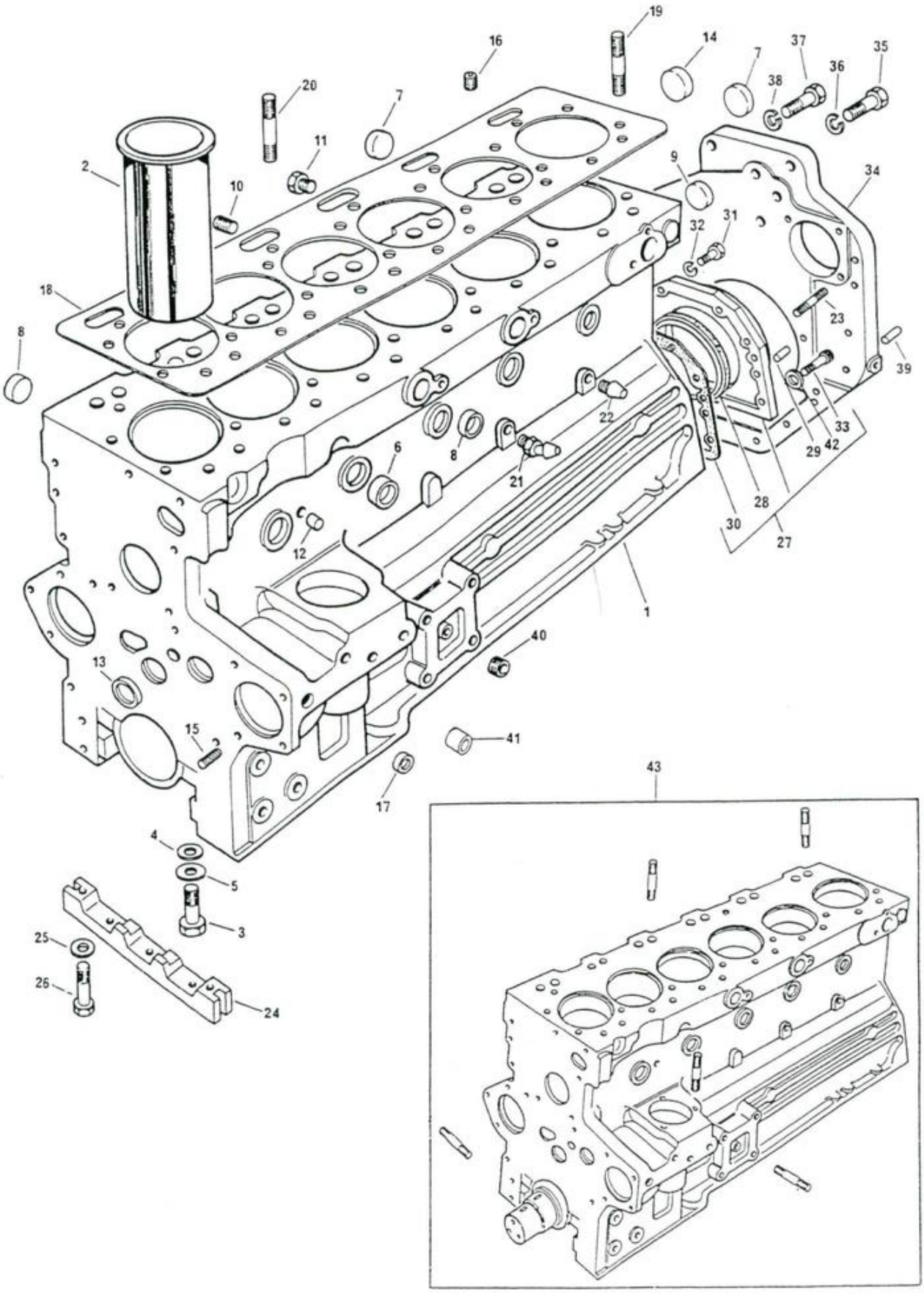

DITRATOR
DISTRIBUIDORA DE PEÇAS AGRÍCOLAS

BLOCO DE CILINDROS
CYLINDER BLOCK
BLOQUE DE CILINDROS
BLOC CYLINDRES

A6.354-4

-- 0828414 43 6 PRISIONEIRO..... STUD..... ESPÁRRAGO..... GOUJON.....

(A) CAMISA SEMI-ACABADA
HALF-FINISHED LINER
CAMISA SEMI-TERMINADA
CHEMISE DEMI-FINIE

CABEÇOTE
CYLINDER HEAD
CULATA
CULASSE

A6.354-4

1	635411			1	CABEÇOTE.....	CYLINDER HEAD...	CULATA.....	CULASSE.....
2	33242112	1		6	LUVA.....	SLEEVE.....	MANGUITO.....	MANCHON.....
3	33261732	1		6	GUIA-ADM.....	GUIDE-INLET.....	GUÍA-ADM.....	GUIDE-ADM.....
4	33261752	1		6	GUIA-ESCAPE.....	GUIDE-EXHAUST...	GUÍA-ESCAPE.....	GUIDE-ÉCHAPP....
5	0650563	1		5	BUJÃO.....	PLUG.....	TAPÓN.....	BOUCHON.....
6	32417122	1		13	BUJÃO.....	PLUG.....	TAPÓN.....	BOUCHON.....
7	32417127	1		6	BUJÃO.....	PLUG.....	TAPÓN.....	BOUCHON.....
8	2431154	1		3	BUJÃO.....	PLUG.....	TAPÓN.....	BOUCHON.....
9	32461323			2	PINO GUIA.....	DOWEL.....	ESPIGA.....	PION.....
10	70910009	1		6	VÁLVULA ADMISSÃO	INLET VALVE.....	VÁLVULA ADM.....	SOUPAPE ADM.....
11	70910013	1		6	VÁLVULA ESCAPE..	EXHAUST VALVE...	VÁLVULA ESCAPE..	SOUPAPE ÉCHAPP..
12	70730034	1		12	DEFLETOR.....	DEFLECTOR.....	DEFLECTOR.....	DÉFLECTEUR.....
13	33415118	1		12	ARRUELA.....	WASHER.....	ARANDELA.....	RONDELLE.....
14	31745122	1		12	MOLA EXTERNA....	OUTER SPRING....	RESORTE EXTERNO.	RESSORT EXT.....
15	31744133	1		12	MOLA INTERNA....	INNER SPRING....	RESORTE INTERNO.	RESSORT INT.....
16	33424107	1		12	CAPA.....	CAP.....	CASQUILLO.....	CUVETTE.....
17	70230008	1		24	TRAVA.....	COTTER.....	SEGURO CÔNICO...	CLAVETTE.....
18	0940737	1		1	TAMPA TRASEIRA..	REAR COVER.....	TAPA TRASERA....	CACHE-CULBUTEURS
19	0490485	1		1	JUNTA.....	JOINT.....	JUNTA.....	JOINT.....
20	0746211			2	PARAFUSO.....	BOLT.....	TORNILLO.....	BOULON.....
21	0746255			1	PARAFUSO.....	BOLT.....	TORNILLO.....	BOULON.....
22	0746254	1		6	PARAFUSO.....	BOLT.....	TORNILLO.....	BOULON.....
23	0920053	1		6	ARRUELA.....	WASHER.....	ARANDELA.....	RONDELLE.....
24	33531132			14	PORCA.....	NUT.....	TUERCA.....	ÉCROU.....
25	33117122			32	ARRUELA.....	WASHER.....	ARANDELA.....	RONDELLE.....
26	32166221			6	PARAFUSO.....	BOLT.....	TORNILLO.....	BOULON.....
27	32166219			12	PARAFUSO.....	BOLT.....	TORNILLO.....	BOULON.....
28	2172142			6	PARAFUSO.....	BOLT.....	TORNILLO.....	BOULON.....
29	36237734			1	ALÇA.....	LIFTING PLATE...	PLACA.....	PLAQUE.....
30	0746453			2	PARAFUSO.....	BOLT.....	TORNILLO.....	BOULON.....
31	0920054			2	ARRUELA.....	WASHER.....	ARANDELA.....	RONDELLE.....
32	36237728			1	ALÇA.....	LIFTING PLATE...	PLACA.....	PLAQUE.....
33	2431154			1	BUJÃO.....	PLUG.....	TAPÓN.....	BOUCHON.....
34	70650014	1		3	BUJÃO.....	PLUG.....	TAPÓN.....	BOUCHON.....
35	33152154			6	SEDE-ESCAPE.....	INSERT-EXHAUST..	INSERTO-ESCAPE..	SIÈGE RAPPORTÉ..
35	33152154 A		±+.010"	X	SEDE-ESCAPE.....	INSERT-EXHAUST..	INSERTO-ESCAPE..	SIÈGE RAPPORTÉ..
35	33152154 B		±+.020"	X	SEDE-ESCAPE.....	INSERT-EXHAUST..	INSERTO-ESCAPE..	SIÈGE RAPPORTÉ..
35	33152154 C		±+.030"	X	SEDE-ESCAPE.....	INSERT-EXHAUST..	INSERTO-ESCAPE..	SIÈGE RAPPORTÉ..
36	33152155			6	SEDE-ADMISSÃO...	INSERT-INLET....	INSERTO-ADMISIÓN	SIÈGE RAPPORTÉ..
36	33152155 A		±+.010"	X	SEDE-ADMISSÃO...	INSERT-INLET....	INSERTO-ADMISIÓN	SIÈGE RAPPORTÉ..
36	33152155 B		±+.020"	X	SEDE-ADMISSÃO...	INSERT-INLET....	INSERTO-ADMISIÓN	SIÈGE RAPPORTÉ..
36	33152155 C		±+.030"	X	SEDE-ADMISSÃO...	INSERT-INLET....	INSERTO-ADMISIÓN	SIÈGE RAPPORTÉ..
37	31745121			12	MOLA EXTERNA....	OUTER SPRING....	RESORTE EXTERNO.	RESSORT EXT.....
38	31744131			12	MOLA INTERNA....	INNER SPRING....	RESORTE INTERNO.	RESSORT INT.....
39	33423122			12	CAPA.....	CAP.....	CASQUILLO.....	CUVETTE.....

DITRATOR
DISTRIBUIDORA DE PEÇAS AGRÍCOLAS

CABEÇOTE CYLINDER HEAD CULATA CULASSE	A6.354-4

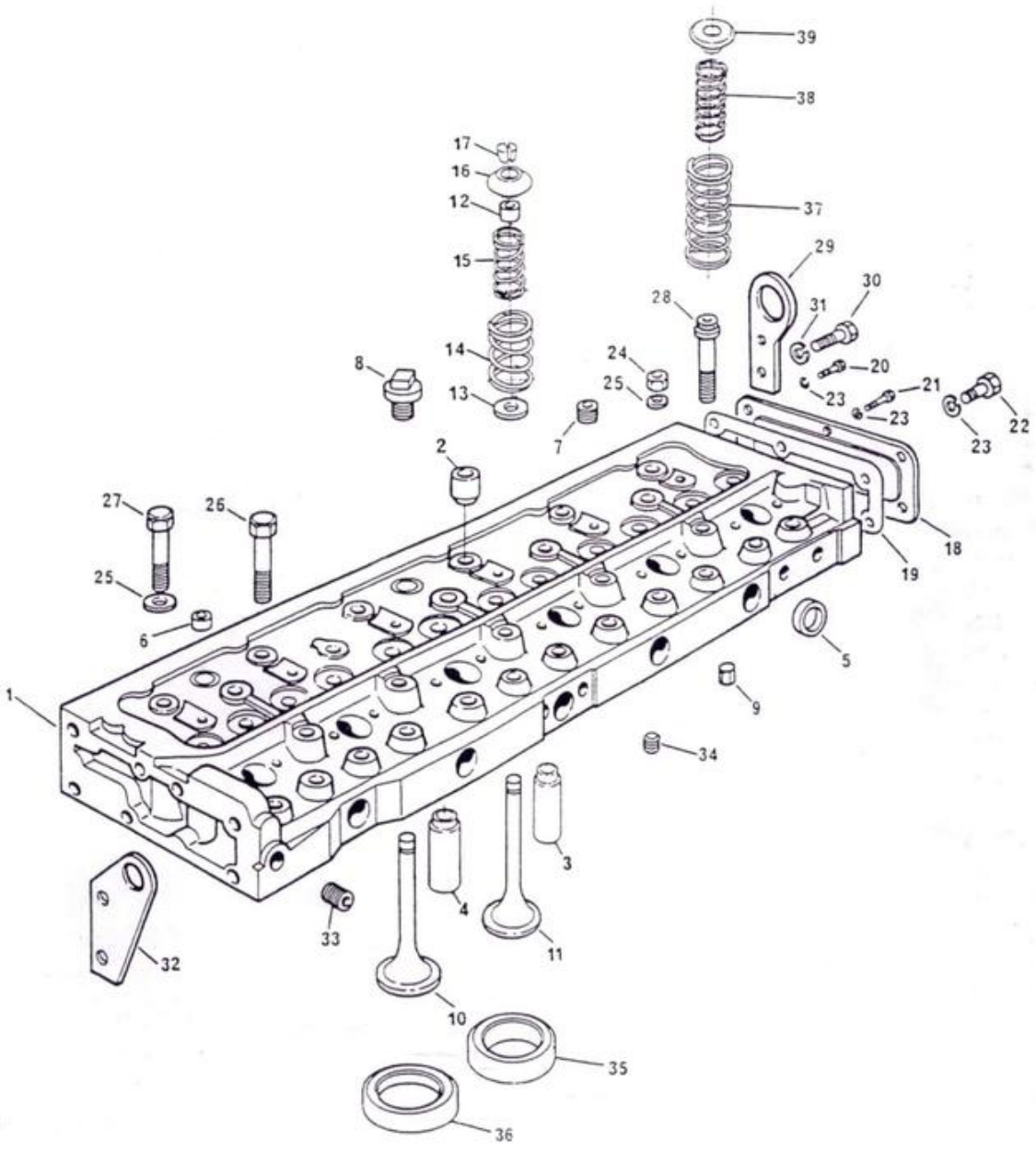

ÁRVORE DE MANIVELAS
CRANKSHAFT
CIGUEÑAL
VILEBREQUIN

A6.354-4

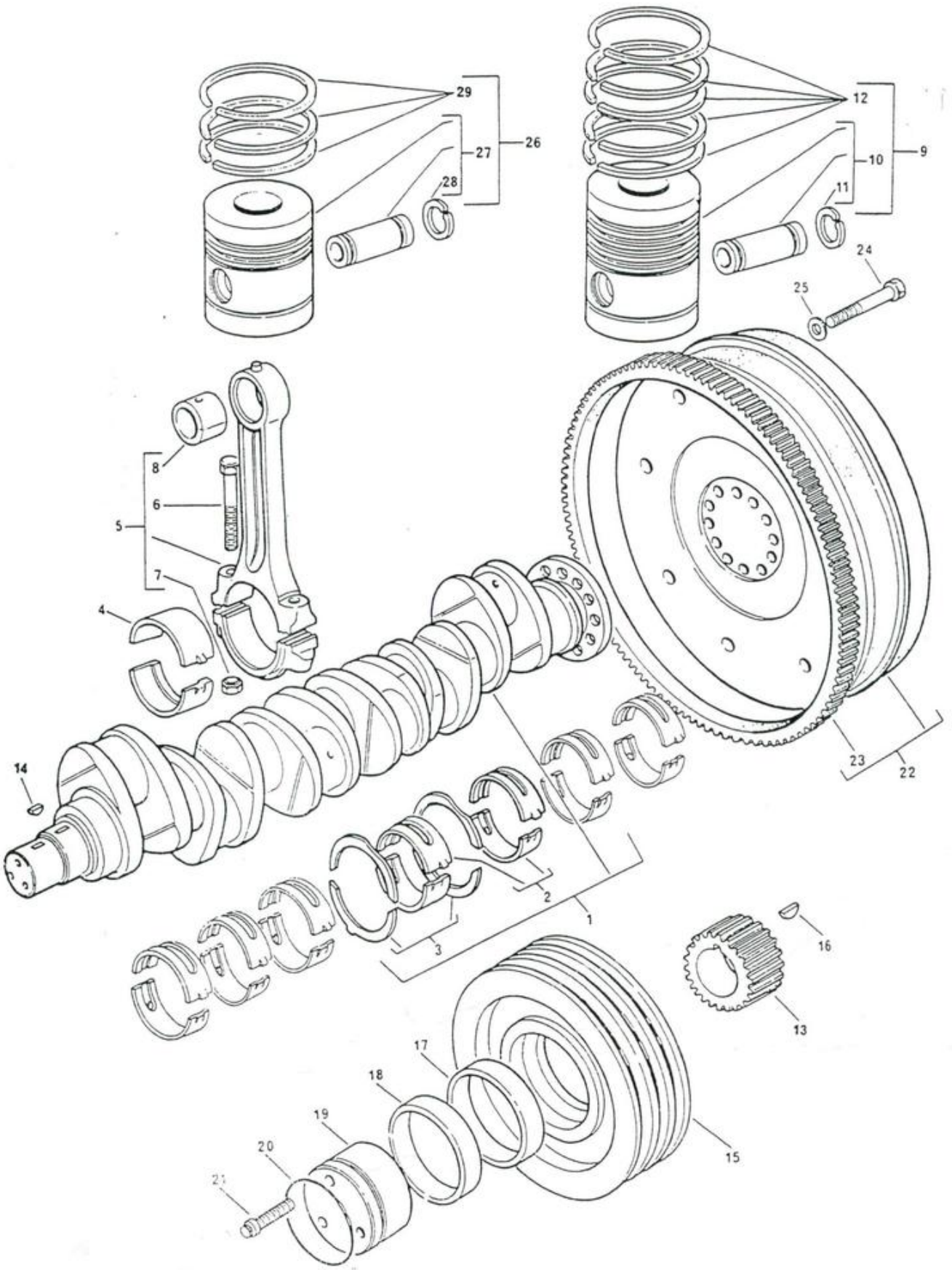

DITRATOR
DISTRIBUIDORA DE PEÇAS AGRÍCOLAS

DITRATOR
DISTRIBUIDORA DE PEÇAS AGRÍCOLAS

ÁRVORE DE MANIVELAS
CRANKSHAFT
CIGUEÑAL
VILEBREQUIN

A6.354-4

1	635424			1	ÁRVORE MANIVELAS	CRANKSHAFT.....	CIGUEÑAL.....	VILEBREQUIN.....
2	635436	1		1	JOGO CASQUILHOS.	BEARING KIT.....	JUEGO COJINETES.	JEU COUSSINETS..
2	635436 A		±.010"	X	JOGO CASQUILHOS.	BEARING KIT.....	JUEGO COJINETES.	JEU COUSSINETS..
2	635436 B		±.020"	X	JOGO CASQUILHOS.	BEARING KIT.....	JUEGO COJINETES.	JEU COUSSINETS..
2	635436 C		±.030"	X	JOGO CASQUILHOS.	BEARING KIT.....	JUEGO COJINETES.	JEU COUSSINETS..
3	424808	1		1	ARRUELA ENCOSTO.	THRUST WASHER...	ARANDELA.....	RONDELLE.....
3	424808 A		±.0075	X	ARRUELA ENCOSTO.	THRUST WASHER...	ARANDELA.....	RONDELLE.....
4	635437	1		1	JOGO CASQUILHOS.	BEARING KIT.....	JUEGO COJINETES.	JEU COUSSINETS..
4	635437 A		±.010"	X	JOGO CASQUILHOS.	BEARING KIT.....	JUEGO COJINETES.	JEU COUSSINETS..
4	635437 B		±.020"	X	JOGO CASQUILHOS.	BEARING KIT.....	JUEGO COJINETES.	JEU COUSSINETS..
4	635437 C		±.030"	X	JOGO CASQUILHOS.	BEARING KIT.....	JUEGO COJINETES.	JEU COUSSINETS..
5	424804			6	BIELA.....	CONNECTING ROD..	BIELA.....	BIELLE.....
6	32762116	5		12	PARAFUSO.....	BOLT.....	TORNILLO.....	BOULON.....
7	33221321	5		12	PORCA.....	NUT.....	TUERCA.....	ÉCROU.....
8	70050076	5		6	BUCHA.....	BUSH.....	BUJE.....	BAGUE.....
9	635407		→B05060G	6	PISTÃO COM ANÉIS	PISTON AND RINGS	PISTÓN CON AROS.	PISTON ET SEGM..
10	635406	9		6	PISTÃO.....	PISTON.....	PISTÓN.....	PISTON.....
11	70170026	10		12	ANEL TRAVA.....	CIRCLIP.....	ARO RETÉN.....	CIRCLIP.....
12	423614	9		6	JOGO DE ANÉIS...	RING KIT.....	JUEGO DE AROS...	JEU DE SEGMENTS.
13	31171211			1	ENGRENAGEM.....	GEAR.....	ENGRANAJE.....	PIGNON.....
14	0500012			1	CHAVETA.....	KEY.....	CHAVETA.....	CLAVETTE.....
15	2635674			1	①POLIA.....	PULLEY.....	POLEA.....	POULIE.....
16	0500005			1	CHAVETA.....	KEY.....	CHAVETA.....	CLAVETTE.....
17	33125412			1	ARRUELA.....	WASHER.....	ARANDELA.....	RONDELLE.....
18	2417711			1	ANEL TRAVA.....	CIRCLIP.....	ARO RETÉN.....	CIRCLIP.....
19	32418313			1	PLACA.....	PLATE.....	PLACA.....	PLAQUE.....
20	2415638			1	ANEL VEDADOR....	SEALING RING....	ANILLO VEDACIÓN.	BAGUE ÉTANCHÉITÉ
21	32186137			3	PARAFUSO.....	BOLT.....	TORNILLO.....	BOULON.....
22	3408366 M01		●○70991429	1	VOLANTE.....	FLYWHEEL.....	VOLANTE.....	VOLANT.....
23	3408369 M1	22	●○0410276	1	CREMALHEIRA.....	STARTER RING....	CORONA.....	COURON.....
24	353594 X1		●○0746853	6	PARAFUSO.....	BOLT.....	TORNILLO.....	BOULON.....
25	3408355 M1		●○0921062	3	ARRUELA TRAVA...	TABWASHER.....	ARANDELA TRABA..	ARRÊTOIR.....
26	635429		→B050061G	6	PISTÃO COM ANÉIS	PISTON AND RINGS	PISTÓN CON AROS.	PISTON ET SEGM..
27	635428	26		6	PISTÃO.....	PISTON.....	PISTÓN.....	PISTON.....
27	635454		(A)	6	PISTÃO.....	PISTON.....	PISTÓN.....	PISTON.....
28	70170026	27		12	ANEL TRAVA.....	CIRCLIP.....	ARO RETÉN.....	CIRCLIP.....
29	635427	26		6	JOGO DE ANÉIS...	RING KIT.....	JUEGO DE AROS...	JEU DE SEGMENTS.

(A) PISTÃO SEM OPERAÇÃO DE "TOPPING"
UNTOPPED PISTON
PISTÓN SIN OPERACIÓN DE "TOPPING"
PISTON SANS OPÉRATION DE "TOPPING"

TAMPA DO CABEÇOTE
CYLINDER HEAD COVER
TAPA DE VÁLVULAS
CACHE-CULBUTEURS

A6.354-4

1	70240176			1	TAMPA.....	COVER.....	TAPA.....	CACHE-CULBUTEURS
2	70490154			1	JUNTA.....	JOINT.....	JUNTA.....	JOINT.....
3	36833125			3	JUNTA.....	JOINT.....	JUNTA.....	JOINT.....
4	36172133			3	PLACA.....	PLATE.....	PLACA.....	PLAQUE.....
5	0748414			6	PARAFUSO.....	BOLT.....	TORNILLO.....	BOULON.....
6	0920053			6	ARRUELA.....	WASHER.....	ARANDELA.....	RONDELLE.....
7	33817132			4	ARRUELA.....	WASHER.....	ARANDELA.....	RONDELLE.....
8	0920009			4	ARRUELA.....	WASHER.....	ARANDELA.....	RONDELLE.....
9	32726529			4	PORCA.....	NUT.....	TUERCA.....	ECROU.....
10	35712153			1	TUBO.....	PIPE.....	CAÑO.....	TUYAUTERIE.....
11	0490474			1	JUNTA.....	JOINT.....	JUNTA.....	JOINT.....
12	0748414			2	PARAFUSO.....	BOLT.....	TORNILLO.....	BOULON.....
13	0920053			2	ARRUELA.....	WASHER.....	ARANDELA.....	RONDELLE.....
14	70620699			1	MANGUEIRA.....	HOSE.....	MANGUERA.....	DURITE.....
15	70780021			1	MOLA.....	SPRING.....	RESORTE.....	RESSORT.....
16	70180055			1	BRAÇADEIRA.....	CLAMP.....	ABRAZADERA.....	COLLIER.....
17	36567142			1	PRESILHA.....	CLIP.....	SUJETADOR.....	AGRAFE.....
18	0746252			1	PARAFUSO.....	BOLT.....	TORNILLO.....	BOULON.....
19	0920053			1	ARRUELA.....	WASHER.....	ARANDELA.....	RONDELLE.....
20	35731149			1	TUBO.....	PIPE.....	CAÑO.....	TUYAUTERIE.....
21	635420			1	EIXO BALANCEIROS	ROCKERSHAFT ASSY	EJE BALANCINES..	RAMPE.....
22	635418	21		1	EIXO.....	SHAFT.....	EJE.....	ARBRE.....
23	0650507	22		2	BUJÃO.....	PLUG.....	TAPÓN.....	BOUCHON.....
24	37521431	21		6	SUPORTE.....	BRACKET.....	SOPORTE.....	SUPPORT.....
25	41151468	21	▶	6	BALANCEIRO.....	ROCKER LEVER....	BALANCIN.....	LEVIER OSCILLANT
26	2511425	25		6	BUCHA.....	BUSH.....	BUJE.....	BAGUE.....
27	41151467	21	◀	6	BALANCEIRO.....	ROCKER LEVER....	BALANCIN.....	LEVIER OSCILLANT
28	2511425	27		6	BUCHA.....	BUSH.....	BUJE.....	BAGUE.....
29	31744123	21		4	MOLA.....	SPRING.....	RESORTE.....	RESSORT.....
30	31743108	21		2	MOLA.....	SPRING.....	RESORTE.....	RESSORT.....
31	33117415	21		2	ARRUELA.....	WASHER.....	ARANDELA.....	RONDELLE.....
32	0170151	21		2	ANEL TRAVA.....	CIRCLIP.....	ARO RETEN.....	CIRCLIP.....
33	0720579			12	PARAFUSO.....	BOLT.....	TORNILLO.....	BOULON.....
34	0576052			12	PORCA.....	NUT.....	TUERCA.....	ECROU.....
35	35511111	21		1	TUBO.....	PIPE.....	CAÑO.....	TUYAUTERIE.....
36	0726504	21		1	PARAFUSO.....	BOLT.....	TORNILLO.....	BOULON.....
37	33811113	21		1	ANEL "O".....	"O" RING.....	ARO SELLO.....	JOINT TORIQUE...
38	2215274			4	PRISIONEIRO.....	STUD.....	ESPÁRRAGO.....	GOUJON.....
39	0096636			2	PARAFUSO.....	BOLT.....	TORNILLO.....	BOULON.....
40	33116111			6	ARRUELA.....	WASHER.....	ARANDELA.....	RONDELLE.....
41	0576054			4	PORCA.....	NUT.....	TUERCA.....	ECROU.....
42	31434163			12	TUCHO.....	TAPPET.....	BOTADOR.....	POUSSOIR.....
43	70860016			12	VARETA.....	PUSH-ROD.....	VARILLA.....	TIGE.....
44	70240217		(A)	1	TAMPA.....	COVER.....	TAPA.....	CACHE-CULBUTEURS
45	70991867		(A)	1	TUBO.....	PIPE.....	CAÑO.....	TUYAUTERIE.....
46	36833125		(A)	1	JUNTA.....	JOINT.....	JUNTA.....	JOINT.....
47	0748414		(A)	2	PARAFUSO.....	BOLT.....	TORNILLO.....	BOULON.....
48	0920108		(A)	2	ARRUELA.....	WASHER.....	ARANDELA.....	RONDELLE.....
49	70620710		(A)	1	MANGUEIRA.....	HOSE.....	MANGUERA.....	DURITE.....
50	70180055		(A)	2	BRAÇADEIRA.....	CLAMP.....	ABRAZADERA.....	COLLIER.....
51	36567142		(A)	1	PRESILHA.....	CLIP.....	SUJETADOR.....	AGRAFE.....
52	0746253		(A)	1	PARAFUSO.....	BOLT.....	TORNILLO.....	BOULON.....

DITRATOR
DISTRIBUIDORA DE PEÇAS AGRÍCOLAS

TAMPA DO CABEÇOTE
CYLINDER HEAD COVER
TAPA DE VÁLVULAS
CACHE-CULBUTEURS

A6.354-4

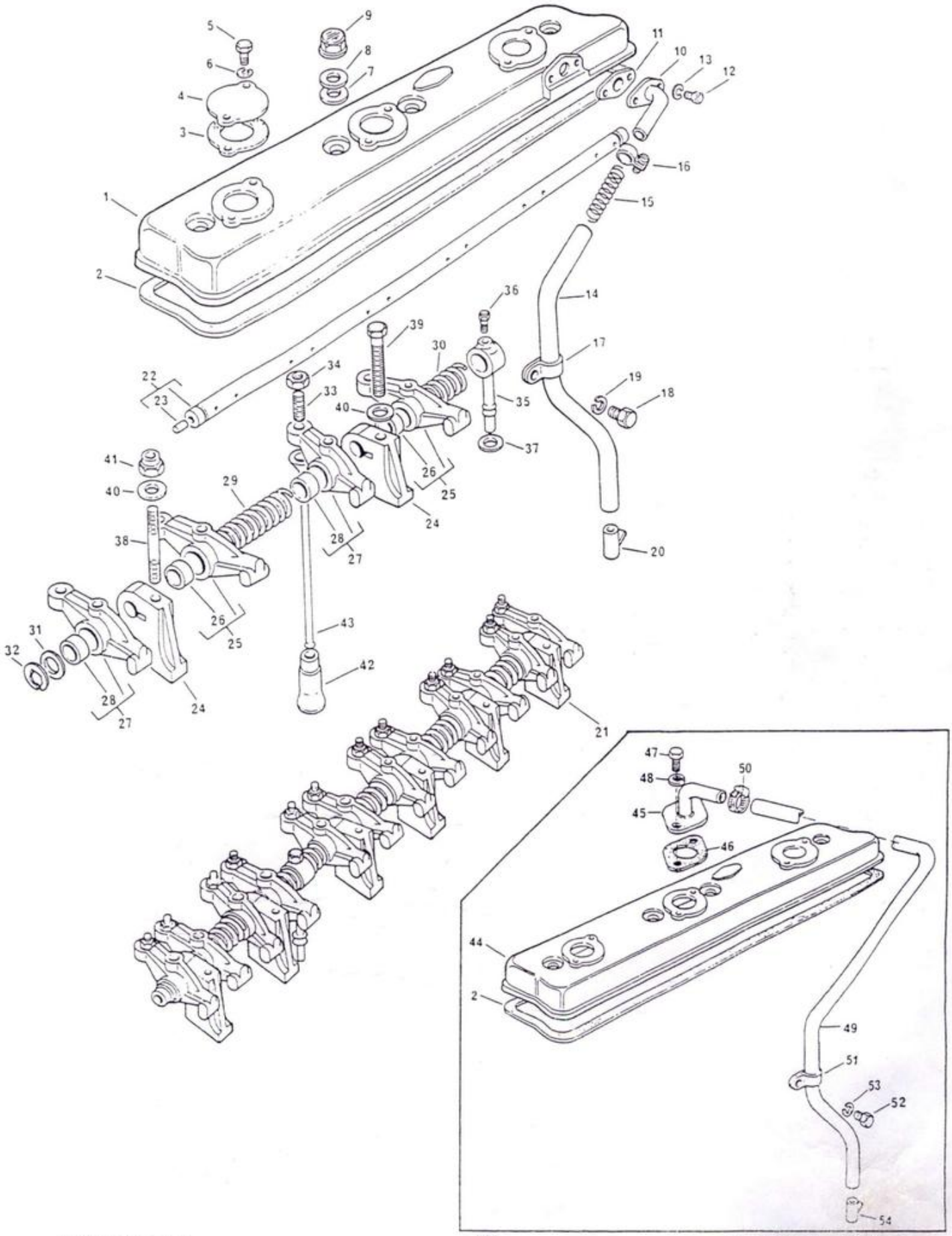

TAMPA DO CABEÇOTE
CYLINDER HEAD COVER
TAPA DE VÁLVULAS
CACHE-CULBUTEURS

A6.354-4

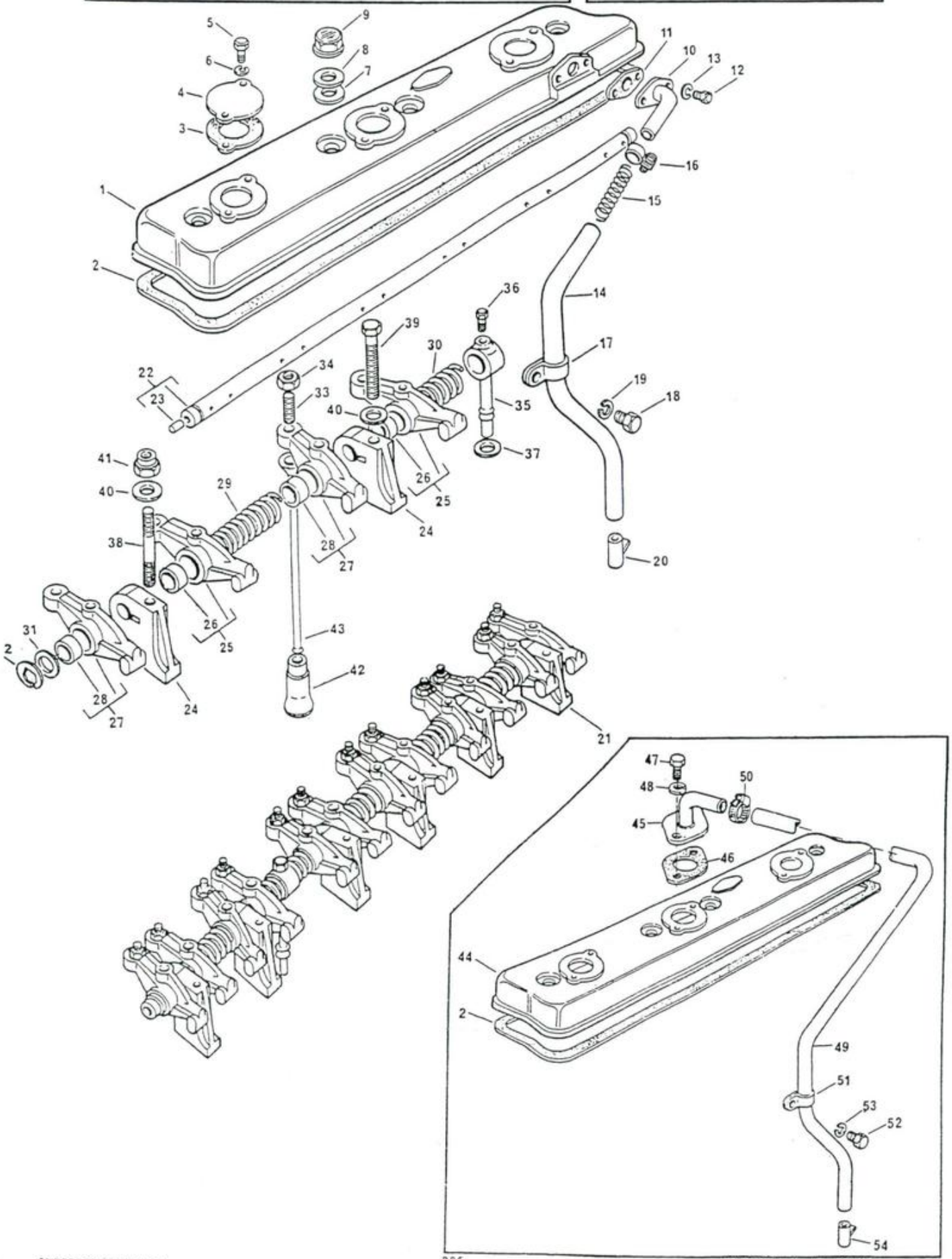

DITRATOR
DISTRIBUIDORA DE PEÇAS AGRÍCOLAS

DITRATOR
DISTRIBUIDORA DE PEÇAS AGRÍCOLAS

TAMPA DO CABECOTE CYLINDER HEAD COVER TAPA DE VÁLVULAS CACHE-CULBUTEURS	A6.354-4

53	0920053	(A)	1	ARRUELA.....	WASHER.....	ARANDELA.....	RONDELLE.....
54	35731149	(A)	1	EXTENSÃO.....	EXTENSION.....	EXTENSIÓN.....	RALLONGE.....

(A) USADO NAS SÉRIES TW 8629 B014010N, 14915, 14918 A 14934, 15361, 15368, 15371 E 15374 EM DIANTE
USED ON SERIALS TW 8629 B014010N, 14915, 14918 TO 14934, 15361, 15368, 15371 AND FROM 15374 ON
USADO EN LAS SERIES TW 8629 B014010N, 14915, 14918 A 14934, 15361, 15368, 15371 Y DE 15374 EN DELANTE
UTILISÉ DANS LES SÉRIES TW 8629 B014010N, 14915, 14918 À 14934, 15361, 15368, 15371 ET À PARTIR DE 15374

SISTEMA DE ADMISSÃO E ESCAPE DE AR
AIR INDUCTION AND EXHAUST SYSTEM
SISTEMA DE ADMISIÓN Y ESCAPE DE AIRE
SYSTÈME D'ADMISSION ET EXHAUSTION D'AIR

A6.354-4

1	37788421	1	COLETOR ADMISSÃO	MANIFOLD.....	MÚLTIPLE.....	COLLECTEUR.....
2	70490160	2	JUNTA.....	JOINT.....	JUNTA.....	JOINT.....
3	70490161	2	JUNTA.....	JOINT.....	JUNTA.....	JOINT.....
4	0096431	5	PARAFUSO.....	BOLT.....	TORNILLO.....	BOULON.....
5	0096448	1	PARAFUSO.....	BOLT.....	TORNILLO.....	BOULON.....
6	0096436	2	PARAFUSO.....	BOLT.....	TORNILLO.....	BOULON.....
7	33115129	8	ARRUELA.....	WASHER.....	ARANDELA.....	RONDELLE.....
8	74071	1	VELA AQUECEDORA.	THERMOSTART.....	TERMOARRANQUE..	THERMOSTART.....
9	70920055	1	ARRUELA.....	WASHER.....	ARANDELA.....	RONDELLE.....
10	37782942	1	COLETOR ESCAPE..	MANIFOLD.....	MÚLTIPLE.....	COLLECTEUR.....
11	36862191	2	JUNTA.....	JOINT.....	JUNTA.....	JOINT.....
12	36866746	1	JUNTA.....	JOINT.....	JUNTA.....	JOINT.....
13	0826456	4	PRISIONEIRO.....	STUD.....	ESPÃRRAGO.....	GOUJON.....
14	0826401	2	PRISIONEIRO.....	STUD.....	ESPÃRRAGO.....	GOUJON.....
15	2188135	6	PORCA.....	NUT.....	TUERCA.....	ÉCROU.....
16	2431154	2	BUJÃO.....	PLUG.....	TAPÓN.....	BOUCHON.....

DITRATOR
DISTRIBUIDORA DE PEÇAS AGRÍCOLAS

SISTEMA DE ADMISSÃO E ESCAPE DE AR AIR INDUCTION AND EXHAUST SYSTEM SISTEMA DE ADMISIÓN Y ESCAPE DE AIRE SYSTÈME D'ADMISSION ET EXHAUSTION D'AIR	A6.354-4	15

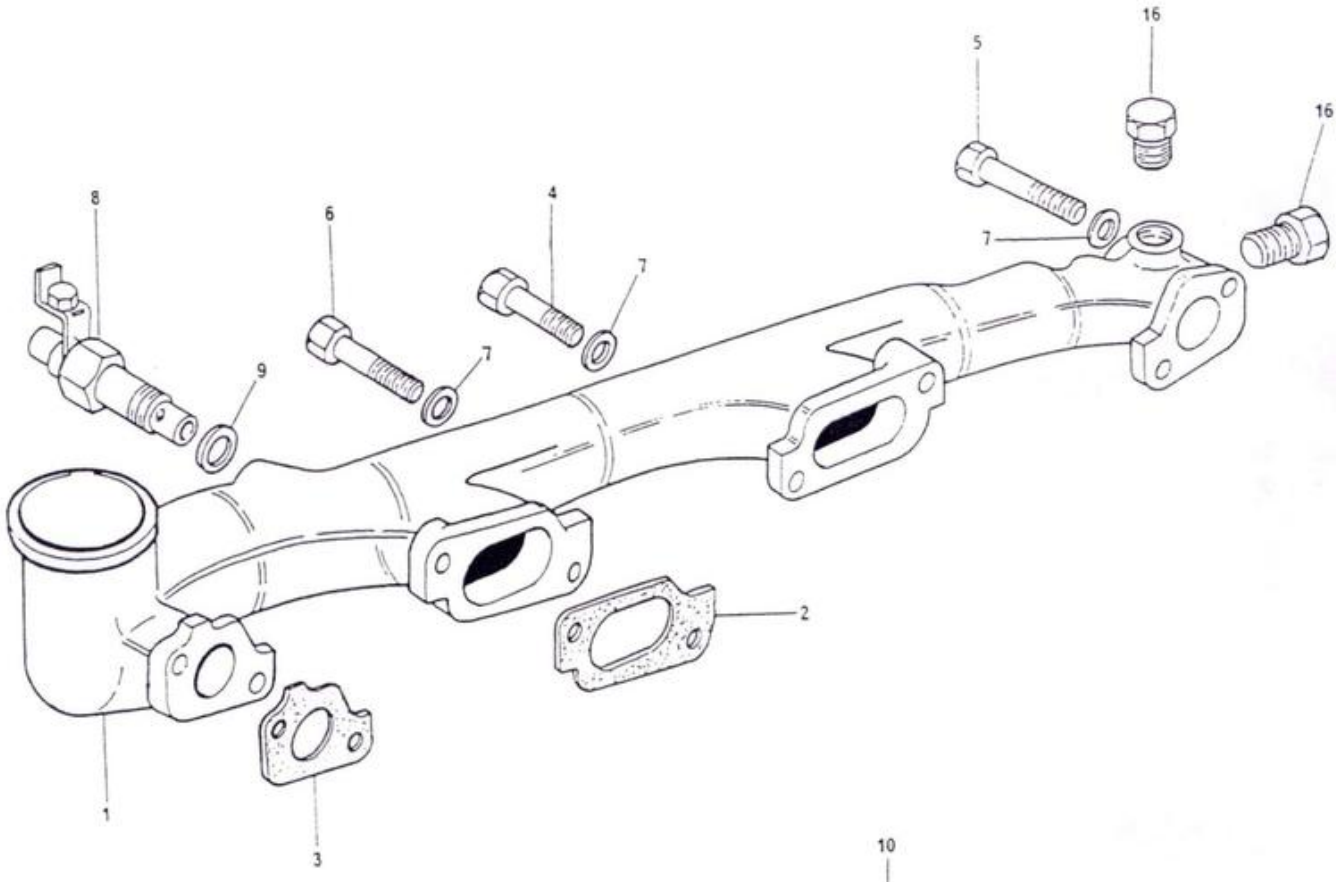

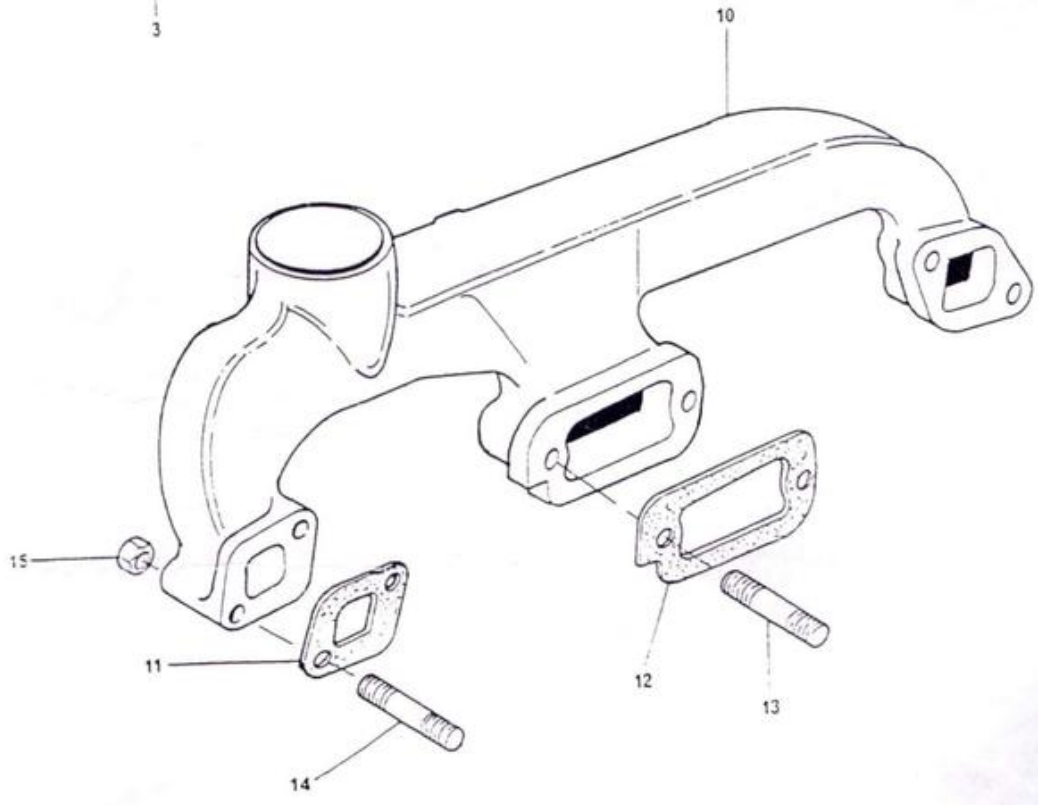

DISTRIBUIÇÃO
TIMING GEAR
DISTRIBUCIÓN
DISTRIBUTION

A6.354-4

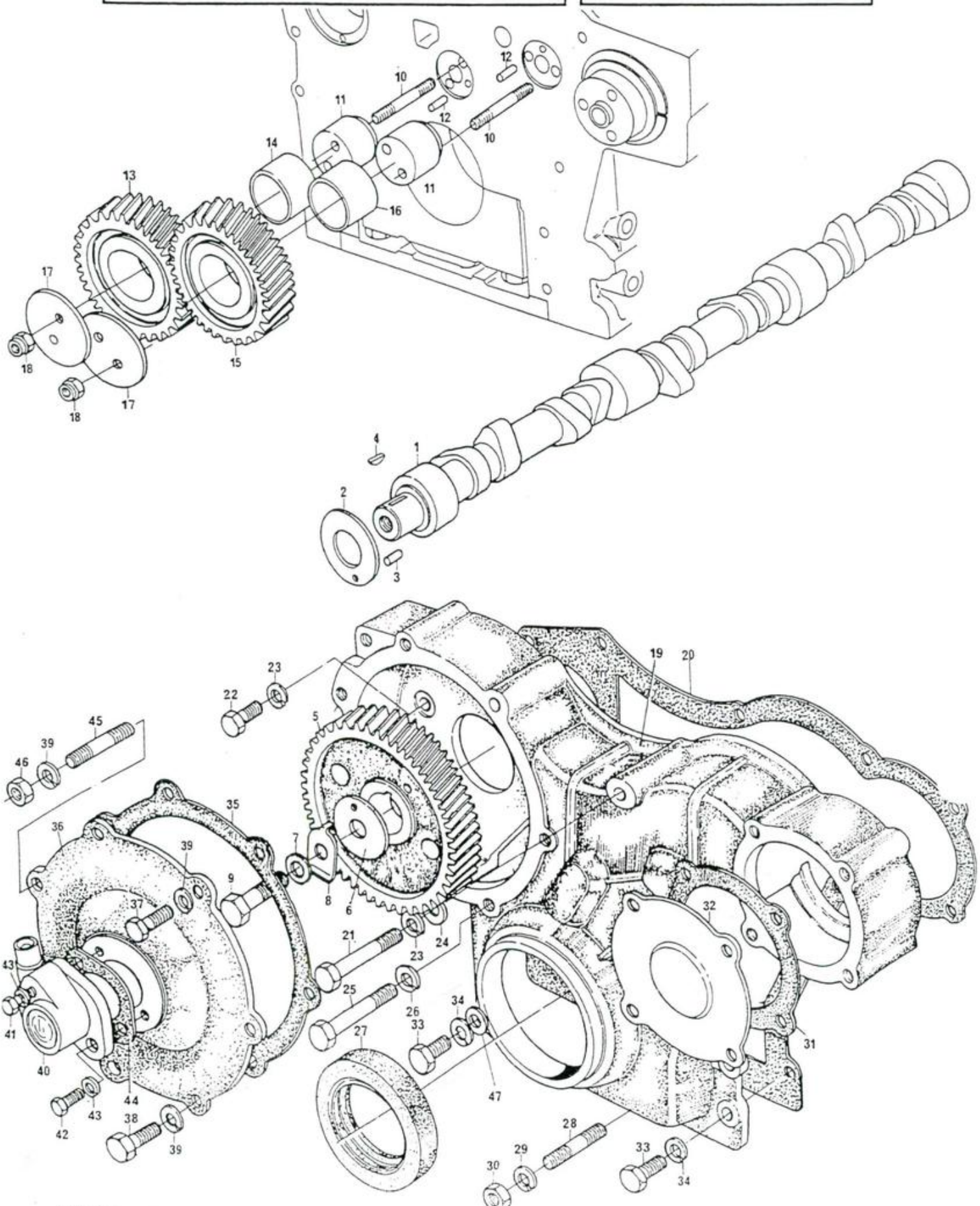

DITRATOR
DISTRIBUIDORA DE PEÇAS AGRÍCOLAS

DITRATOR
DISTRIBUIDORA DE PEÇAS AGRÍCOLAS

DISTRIBUIÇÃO
TIMING GEAR
DISTRIBUCIÓN
DISTRIBUTION

A6.354-4

1	31416207		1	ÁRVORE COMANDO..	CAMSHAFT.....	ÁRBOL DE LEVAS..	ARBRE À CAMES...
2	33153135		1	ARRUELA.....	WASHER.....	ARANDELA.....	RONDELLE.....
3	0610844		1	PINO GUIA.....	DOWEL.....	ESPIGA.....	PION.....
4	0500012		1	CHAVETA.....	KEY.....	CHAVETA.....	CLAVETTE.....
5	31171931		1	ENGRENAGEM.....	GEAR.....	ENGRANAJE.....	PIGNON.....
6	33153128		1	PLACA.....	PLATE.....	PLACA.....	PLAQUE.....
7	33115408		1	CALÇO.....	SHIM.....	SUPLEMENTO.....	CALE.....
8	31733121		1	ARRUELA.....	WASHER.....	ARANDELA.....	RONDELLE.....
9	32161209		1	PARAFUSO.....	BOLT.....	TORNILLO.....	BOULON.....
10	0826510		4	PRISIONEIRO.....	STUD.....	ESPÁRRAGO.....	GOUJON.....
11	32718522		2	CUBO.....	HUB.....	CUBO.....	MOYEU.....
12	0350553		2	PINO GUIA.....	DOWEL.....	ESPIGA.....	PION.....
13	41115056		1	ENGRENAGEM.....	GEAR.....	ENGRANAJE.....	PIGNON.....
14	2511613	13	1	BUCHA.....	BUSH.....	BUJE.....	BAGUE.....
15	41115057		1	ENGRENAGEM.....	GEAR.....	ENGRANAJE.....	PIGNON.....
16	2511613	15	1	BUCHA.....	BUSH.....	BUJE.....	BAGUE.....
17	32413122		2	PLACA.....	PLATE.....	PLACA.....	PLAQUE.....
18	70570062		4	PORCA.....	NUT.....	TUERCA.....	ÉCROU.....
19	70991285		1	CAIXA DISTRIB...	HOUSING.....	CAJA.....	CARTER.....
20	70490204		1	JUNTA.....	JOINT.....	JUNTA.....	JOINT.....
21	0096237		1	PARAFUSO.....	BOLT.....	TORNILLO.....	BOULON.....
22	0746255		8	PARAFUSO.....	BOLT.....	TORNILLO.....	BOULON.....
23	0920053		9	ARRUELA.....	WASHER.....	ARANDELA.....	RONDELLE.....
24	0920003		1	ARRUELA.....	WASHER.....	ARANDELA.....	RONDELLE.....
25	0746251		1	PARAFUSO.....	BOLT.....	TORNILLO.....	BOULON.....
26	2411152		1	ARRUELA.....	WASHER.....	ARANDELA.....	RONDELLE.....
27	70730030	19	1	RETENTOR.....	SEAL.....	RETÉN.....	JOINT.....
28	0826201		2	PRISIONEIRO.....	STUD.....	ESPÁRRAGO.....	GOUJON.....
29	0920053		2	ARRUELA.....	WASHER.....	ARANDELA.....	RONDELLE.....
30	0576002		2	PORCA.....	NUT.....	TUERCA.....	ÉCROU.....
31	36866434		1	JUNTA.....	JOINT.....	JUNTA.....	JOINT.....
32	37556159		1	TAMPA.....	COVER.....	TAPA.....	COUVERCLE.....
33	0096238		4	PARAFUSO.....	BOLT.....	TORNILLO.....	BOULON.....
34	0920053		4	ARRUELA.....	WASHER.....	ARANDELA.....	RONDELLE.....
35	36826107		1	JUNTA.....	JOINT.....	JUNTA.....	JOINT.....
36	70240189		1	TAMPA.....	COVER.....	TAPA.....	COUVERCLE.....
37	0746254		4	PARAFUSO.....	BOLT.....	TORNILLO.....	BOULON.....
38	0096239		2	PARAFUSO.....	BOLT.....	TORNILLO.....	BOULON.....
39	0920053		5	ARRUELA.....	WASHER.....	ARANDELA.....	RONDELLE.....
40	73071		1	ACIONADOR ANG...	DRIVE ANGLE.....	TRACCIÓN.....	PRISE.....
41	0746019		1	PARAFUSO.....	BOLT.....	TORNILLO.....	BOULON.....
42	0746053		1	PARAFUSO.....	BOLT.....	TORNILLO.....	BOULON.....
43	2411151		2	ARRUELA.....	WASHER.....	ARANDELA.....	RONDELLE.....
44	36833119		1	JUNTA.....	JOINT.....	JUNTA.....	JOINT.....
45	0826276		1	PRISIONEIRO.....	STUD.....	ESPÁRRAGO.....	GOUJON.....
46	0576002		1	PORCA.....	NUT.....	TUERCA.....	ÉCROU.....
47	0920108		2	ARRUELA.....	WASHER.....	ARANDELA.....	RONDELLE.....

CÁRTER DE ÓLEO LUBRIFICANTE
LUBRICATING OIL SUMP
CÁRTER DE ACEITE LUBRICANTE
CARTER À HUILE LUBRIFIANTE

A6.354-4

DITRATOR
DISTRIBUIDORA DE PEÇAS AGRÍCOLAS

1	37171953	1	CÁRTER.....	SUMP.....	CÁRTER.....	CARTER.....
2	36816707	1	JUNTA.....	JOINT.....	JUNTA.....	JOINT.....
3	2487004	1	BUJÃO.....	PLUG.....	TAPÓN.....	BOUCHON.....
4	70920008	1	ARRUELA.....	WASHER.....	ARANDELA.....	RONDELLE.....
5	0826251	2	PRISIONEIRO.....	STUD.....	ESPÁRRAGO.....	GOUJON.....
6	0576002	2	PORCA.....	NUT.....	TUERCA.....	ÉCROU.....
7	0096231	2	PARAFUSO.....	BOLT.....	TORNILLO.....	BOULON.....
8	32146306	2	PARAFUSO.....	BOLT.....	TORNILLO.....	BOULON.....
9	2184436	2	PARAFUSO.....	BOLT.....	TORNILLO.....	BOULON.....
10	0096238	2	PARAFUSO.....	BOLT.....	TORNILLO.....	BOULON.....
11	0746261	10	PARAFUSO.....	BOLT.....	TORNILLO.....	BOULON.....
12	0096201	3	PARAFUSO.....	BOLT.....	TORNILLO.....	BOULON.....
13	0096242	2	PARAFUSO.....	BOLT.....	TORNILLO.....	BOULON.....
14	0096234	1	PARAFUSO.....	BOLT.....	TORNILLO.....	BOULON.....
15	0920003	1	ARRUELA.....	WASHER.....	ARANDELA.....	RONDELLE.....
16	2411152	2	ARRUELA.....	WASHER.....	ARANDELA.....	RONDELLE.....
17	0920053	24	ARRUELA.....	WASHER.....	ARANDELA.....	RONDELLE.....
18	0748667	2	PARAFUSO.....	BOLT.....	TORNILLO.....	BOULON.....
19	0920056	2	ARRUELA.....	WASHER.....	ARANDELA.....	RONDELLE.....
20	41326927	1	TAMPA BOCAL.....	COVER.....	TAPA.....	COUVERCLE.....
21	31782516	1	VARETA MEDIDORA.	DIPSTICK.....	VARILLA NIVEL...	JAUGE.....
22	35745872	1	TUBO DE SUCÇÃO..	PIPE.....	TUBO.....	TUBE.....
23	36833136	1	JUNTA.....	JOINT.....	JUNTA.....	JOINT.....
24	0746211	2	PARAFUSO.....	BOLT.....	TORNILLO.....	BOULON.....
25	0920053	2	ARRUELA.....	WASHER.....	ARANDELA.....	RONDELLE.....
26	36418138	1	SUPORTE.....	BRACKET.....	SOPORTE.....	SUPPORT.....
27	0746254	2	PARAFUSO.....	BOLT.....	TORNILLO.....	BOULON.....
28	0920003	3	ARRUELA.....	WASHER.....	ARANDELA.....	RONDELLE.....
29	0920053	2	ARRUELA.....	WASHER.....	ARANDELA.....	RONDELLE.....
30	0576002	1	PORCA.....	NUT.....	TUERCA.....	ÉCROU.....

CÁRTER DE ÓLEO LUBRIFICANTE
LUBRICATING OIL SUMP
CÁRTER DE ACEITE LUBRICANTE
CARTER À HUILE LUBRIFIANTE

A6.354-4

DITRATOR
DISTRIBUIDORA DE PEÇAS AGRÍCOLAS

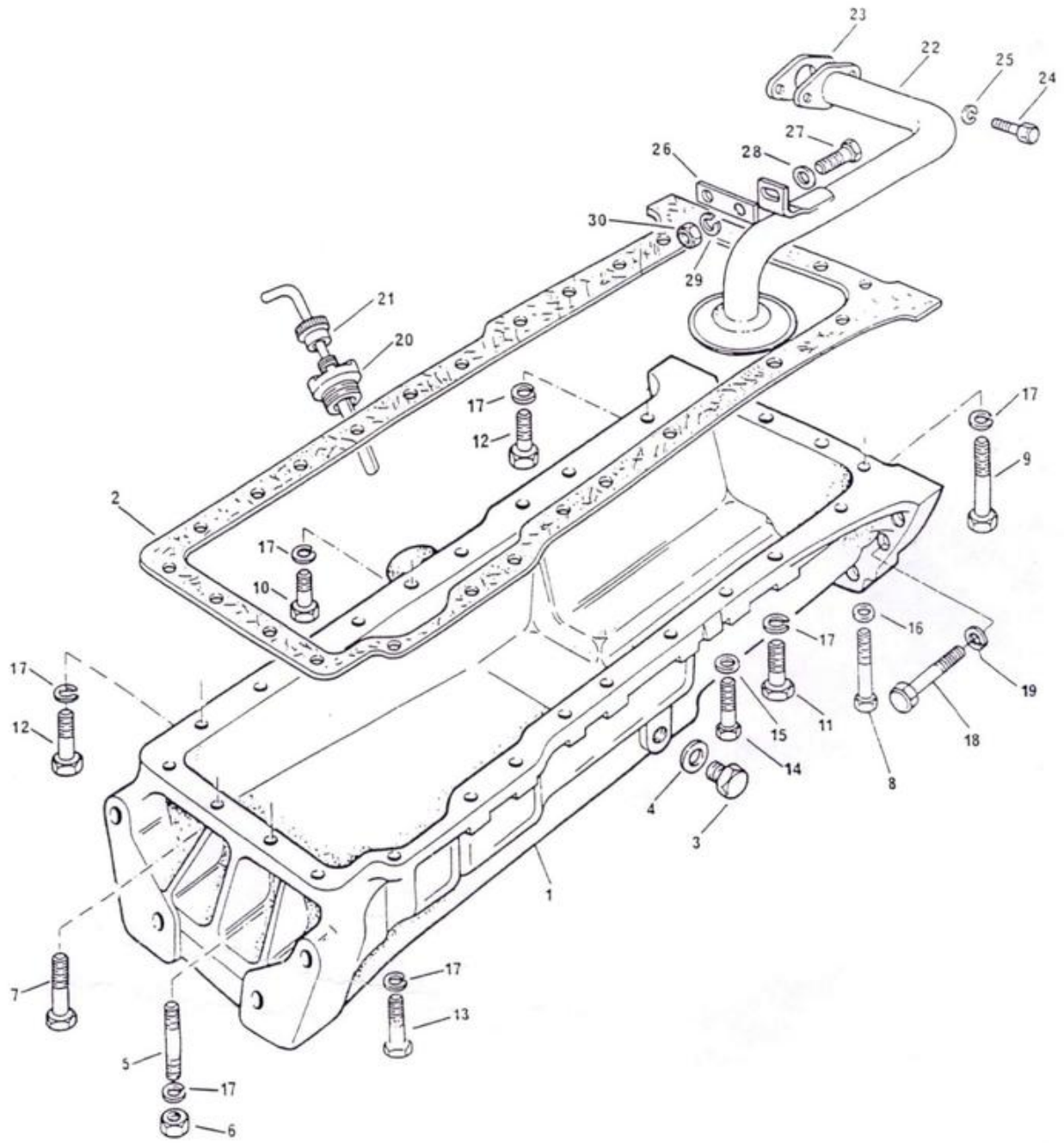

BOMBA DE ÕLEO LUBRIFICANTE E ACIONAMENTO AUXILIAR
LUBRICATING OIL PUMP AND AUXILIARY DRIVE
BOMBA DE ACEITE LUBRICANTE Y MANDO AUXILIAR
POMPE Ã HUILE LUBRIFIANTE ET COMMANDE AUXILIAIRE

A6.354-4

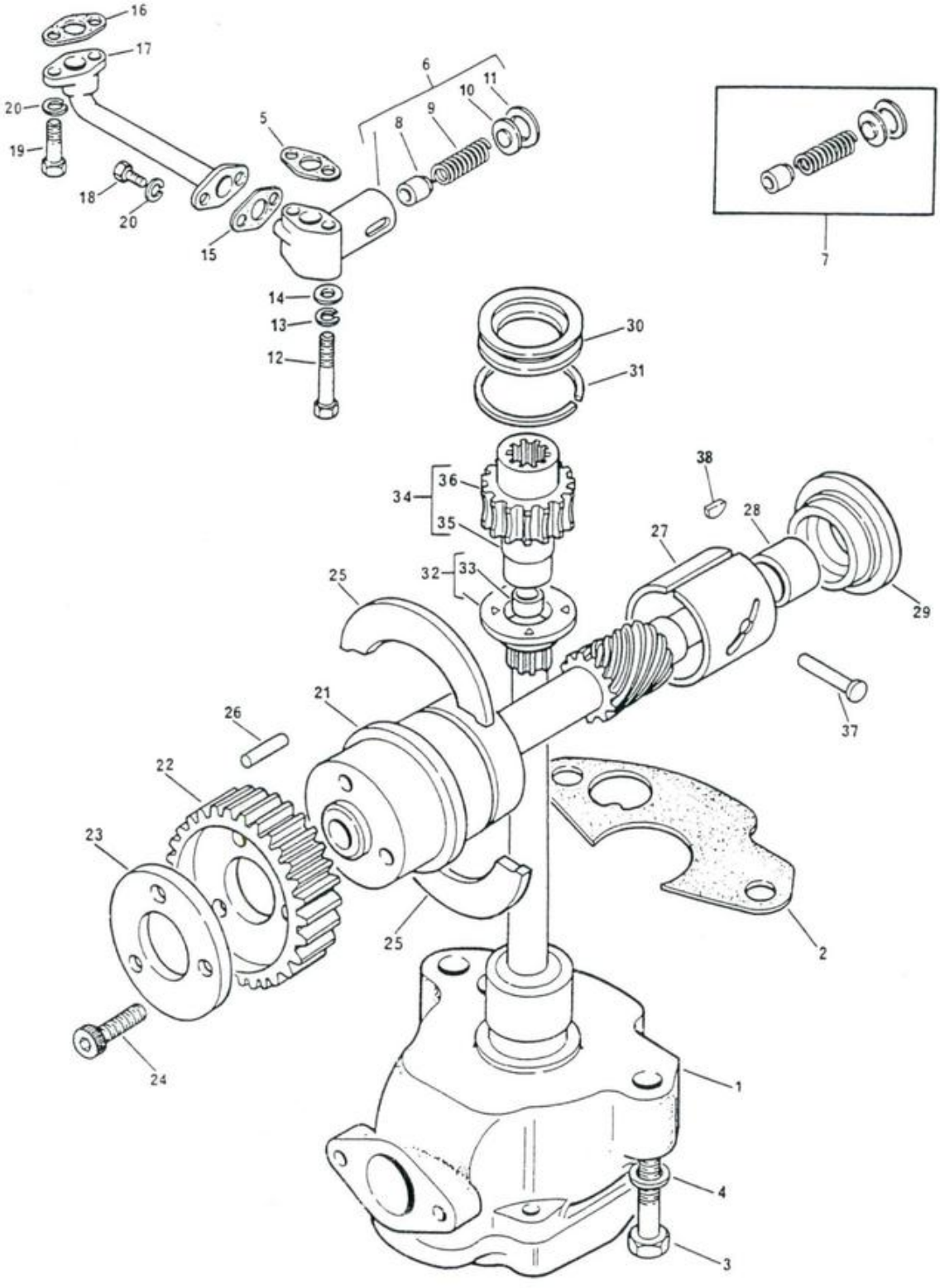

DITRATOR
DISTRIBUIDORA DE PEÇAS AGRÍCOLAS

BOMBA DE ÓLEO LUBRIFICANTE E ACIONAMENTO AUXILIAR
LUBRICATING OIL PUMP AND AUXILIARY DRIVE
BOMBA DE ACEITE LUBRICANTE Y MANDO AUXILIAR
POMPE À HUILE LUBRIFIANTE ET COMMANDE AUXILIAIRE

A6.354-4

1	41314137		1	BOMBA.....	PUMP.....	BOMBA.....	POMPE.....
2	36865532		1	JUNTA.....	JOINT.....	JUNTA.....	JOINT.....
3	0096434		2	PARAFUSO.....	BOLT.....	TORNILLO.....	BOULON.....
4	0920054		2	ARRUELA.....	WASHER.....	ARANDELA.....	RONDELLE.....
5	36831122		1	JUNTA.....	JOINT.....	JUNTA.....	JOINT.....
6	41371195		1	VÁLVULA ALÍVIO..	RELIEF VALVE....	VÁLVULA ALIVIO..	SOUPAPE SÉCURITÉ
7	635452	6	1	JOGO DE REPARO..	REPAIR KIT.....	JUEGO REPARACIÓN	JEU RÉPARATION..
8		7	1	ÊMBOLO.....	PLUNGER.....	ÊMBOLO.....	PISTON.....
9		7	1	MOLA.....	SPRING.....	RESORTE.....	RESSORT.....
10		7	1	PLACA.....	PLATE.....	PLACA.....	PLAQUE.....
11	0170024	7	1	ANEL TRAVA.....	CIRCLIP.....	ARO RETÉN.....	CIRCLIP.....
12	0096242		2	PARAFUSO.....	BOLT.....	TORNILLO.....	BOULON.....
13	2134A628		2	ARRUELA.....	WASHER.....	ARANDELA.....	RONDELLE.....
14	2131325		2	ARRUELA.....	WASHER.....	ARANDELA.....	RONDELLE.....
15	0490355		1	JUNTA.....	JOINT.....	JUNTA.....	JOINT.....
16	36831115		1	JUNTA.....	JOINT.....	JUNTA.....	JOINT.....
17	35727115		1	TUBO.....	PIPE.....	CAÑO.....	TUYAUTERIE.....
18	0748352		2	PARAFUSO.....	BOLT.....	TORNILLO.....	BOULON.....
19	0096033		2	PARAFUSO.....	BOLT.....	TORNILLO.....	BOULON.....
20	0920052		4	ARRUELA.....	WASHER.....	ARANDELA.....	RONDELLE.....
21	31173422		1	EIXO.....	SHAFT.....	EJE.....	ARBRE.....
22	31171731		1	ENGRENAGEM.....	GEAR.....	ENGRANAJE.....	PIGNON.....
23	33153134		1	PLACA.....	PLATE.....	PLACA.....	PLAQUE.....
24	2172688		3	PARAFUSO.....	BOLT.....	TORNILLO.....	BOULON.....
25	31137481		2	ARRUELA.....	WASHER.....	ARANDELA.....	RONDELLE.....
26	2116024		1	PINO.....	PIN.....	PERNO.....	AXE.....
27	70050138		1	BUCHA.....	BUSH.....	BUJE.....	BAGUE.....
28	70050139		1	BUCHA.....	BUSH.....	BUJE.....	BAGUE.....
29	70730024		1	VEDADOR.....	SEAL.....	RETÉN.....	BAGUE ÉTANCHÉITÉ
30	33411572		1	COLAR.....	COLLAR.....	COLLAR.....	COLLERETTE.....
31	70640051		1	ANEL VEDADOR....	SEALING RING....	ANILLO REDACIÓN.	BAGUE ÉTANCHÉITÉ
32	41425608		1	COLAR.....	COLLAR.....	COLLAR.....	COLLERETTE.....
33	70050137	32	1	BUCHA.....	BUSH.....	BUJE.....	BAGUE.....
34	41115367		1	EIXO.....	SHAFT.....	EJE.....	ARBRE.....
35		34	1	EIXO.....	SHAFT.....	EJE.....	ARBRE.....
36		34	1	ENGRENAGEM.....	GEAR.....	ENGRANAJE.....	PIGON.....
37	33435133		1	TUBO.....	PIPE.....	CAÑO.....	TUYAUTERIE.....
38	0500009		1	CHAVETA.....	KEY.....	CHAVETA.....	CLAVETTE.....

FILTRO DE ÓLEO LUBRIFICANTE
LUBRICATING OIL FILTER
FILTRO DE ACEITE LUBRICANTE
FILTER À HUILE LUBRIFIANTE

A6.354-4

DITRATOR
DISTRIBUIDORA DE PEÇAS AGRÍCOLAS

1	37764511		1	CABEÇOTE.....	FILTER HEAD.....	CABEZA FILTRO...	TÊTE DE FILTRE..
2	36862538		1	JUNTA.....	JOINT.....	JUNTA.....	JOINT.....
3	71029	⊣ 1447031 M1	1	FILTRO.....	FILTER.....	FILTRO.....	FILTRE.....
3	1447031 M1	⊣ 71029	1	FILTRO.....	FILTER.....	FILTRO.....	FILTRE.....
4	0826626		4	PRISIONEIRO.....	STUD.....	ESPÁRRAGO.....	GOUJON.....
5	33115118		4	ARRUELA.....	WASHER.....	ARANDELA.....	RONDELLE.....
6	0576054		4	PORCA.....	NUT.....	TUERCA.....	ÉCROU.....
7	70470036		1	ADAPTADOR.....	ADAPTOR.....	ADAPTADOR.....	ADAPTATEUR.....
8	36866105		1	JUNTA.....	JOINT.....	JUNTA.....	JOINT.....
9	70740049		1	PARAFUSO.....	BOLT.....	TORNILLO.....	BOULON.....
10	0096633		5	PARAFUSO.....	BOLT.....	TORNILLO.....	BOULON.....
11	33115118		6	ARRUELA.....	WASHER.....	ARANDELA.....	RONDELLE.....
12	0650588		1	BUJÃO.....	PLUG.....	TAPÓN.....	BOUCHON.....

FILTRO DE ÓLEO LUBRIFICANTE
LUBRICATING OIL FILTER
FILTRO DE ACEITE LUBRICANTE
FILTER Ã HUILE LUBRIFIANTE

A6.354-4

DITRATOR
DISTRIBUIDORA DE PEÇAS AGRÍCOLAS

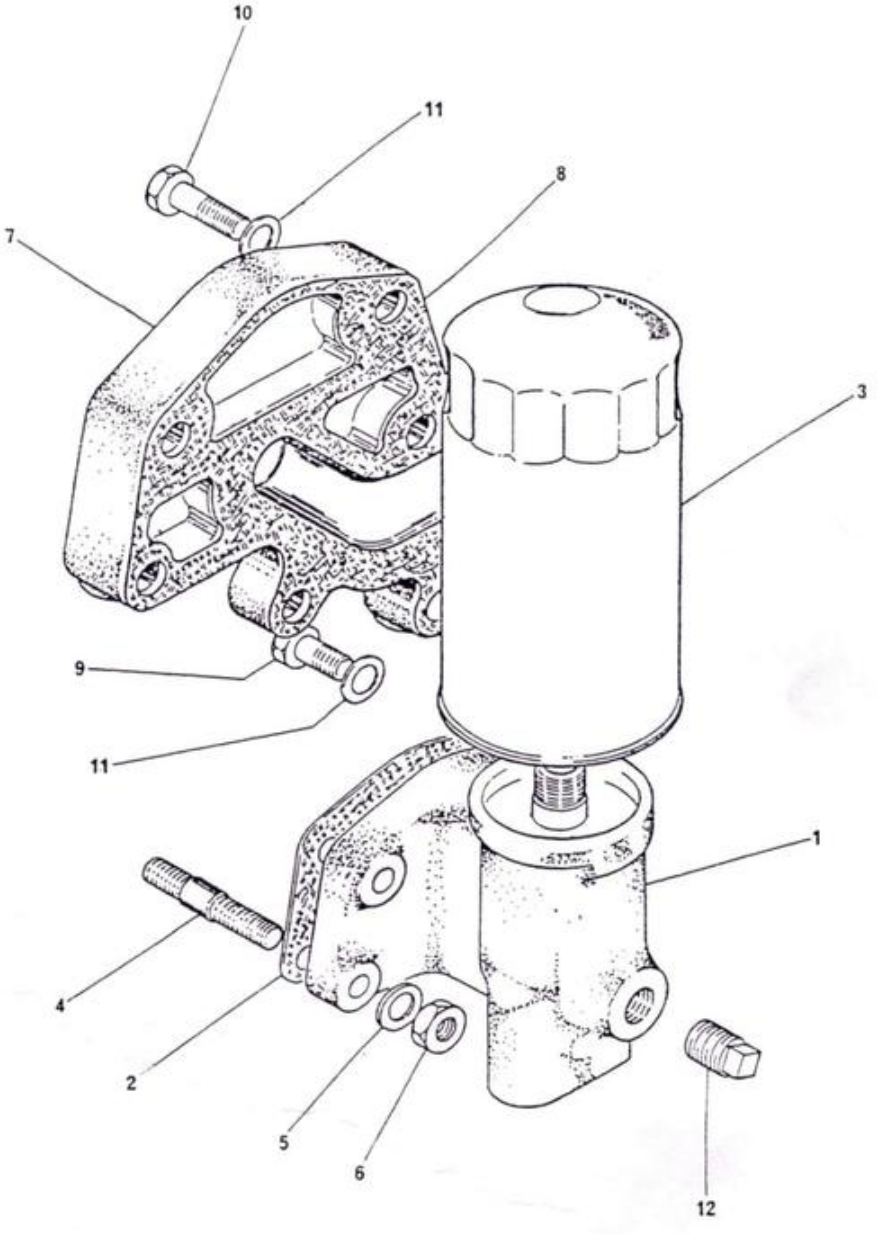

BOMBA D'ÄGUA
WATER PUMP
BOMBA DE AGUA
POMPE À EAU

A6.354-4

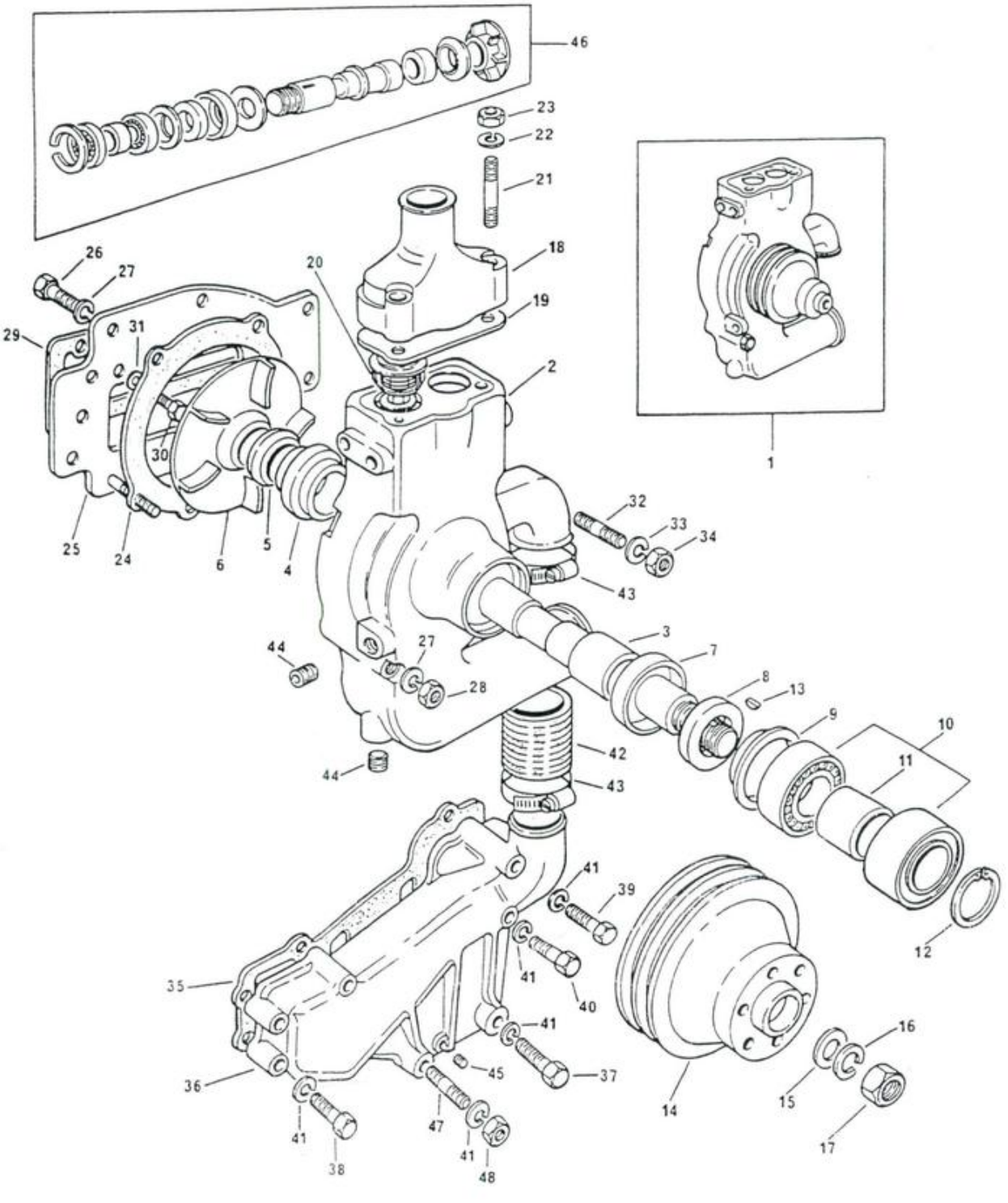

DITRATOR
DISTRIBUIDORA DE PEÇAS AGRÍCOLAS

BOMBA D'ÁGUA
WATER PUMP
BOMBA DE AGUA
POMPE À EAU

A6.354-4

1	41313027			1	BOMBA D'ÁGUA....	WATER PUMP.....	BOMBA DE AGUA...	POMPE À EAU.....
2		1	➡41313027	1	CORPO.....	BODY.....	CUERPO.....	CORPS.....
3		46		1	EIXO.....	SHAFT.....	EJE.....	ARBRE.....
4	2415213	46		1	VEDADOR TRASEIRO	REAR SEAL.....	RETÉN TRASERO...	GARNITURE.....
5	2417204	46		1	ENCOSTO.....	COLLAR.....	SELLO.....	JOINT.....
6		46		1	ROTOR.....	IMPELLER.....	TURBINA.....	TURBINE.....
7		46		1	ALOJAMENTO.....	RETAINER.....	CAJA.....	CAGE.....
8	33814115	46		1	VEDADOR DIANT...	FRONT SEAL.....	RETÉN DELANTERO.	JOINT AVANT.....
9		46		1	FLANGE.....	FLANGE.....	PLETINA.....	FLASQUE.....
10		46		2	ROLAMENTO.....	BEARING.....	COJINETE.....	ROULEMENT.....
11		46		1	ESPAÇADOR.....	SPACER.....	ESPACIADOR.....	ENTRETOISE.....
12	0170034	46		1	ANEL TRAVA.....	CIRCLIP.....	ARO RETÉN.....	CIRCLIP.....
13	0500006	46		1	CHAVETA.....	KEY.....	CHAVETA.....	CLAVETTE.....
14	70670102			1	POLIA.....	PULLEY.....	POLEA.....	POULIE.....
15	0920009			1	ARRUELA.....	WASHER.....	ARANDELA.....	RONDELLE.....
16	0920058			1	ARRUELA.....	WASHER.....	ARANDELA.....	RONDELLE.....
17	0576007			1	PORCA.....	NUT.....	TUERCA.....	ÉCROU.....
18	37762871			1	TAMPA.....	COVER.....	TAPA.....	COUVERCLE.....
19	36861745			1	JUNTA.....	JOINT.....	JUNTA.....	JOINT.....
20	75032			2	TERMOSTATO.....	THERMOSTAT.....	TERMÓSTATO.....	THERMOSTAT.....
21	70820062			3	PRISIONEIRO.....	STUD.....	ESPÁRRAGO.....	GOUJON.....
22	0920053			3	ARRUELA.....	WASHER.....	ARANDELA.....	RONDELLE.....
23	0576002			3	PORCA.....	NUT.....	TUERCA.....	ÉCROU.....
24	36867173	46		1	JUNTA.....	JOINT.....	JUNTA.....	JOINT.....
25	38611404			1	PLACA.....	PLATE.....	PLACA.....	PLAQUE.....
26	0746254			2	PARAFUSO.....	BOLT.....	TORNILLO.....	BOULON.....
27	0920053			7	ARRUELA.....	WASHER.....	ARANDELA.....	RONDELLE.....
28	0576002			5	PORCA.....	NUT.....	TUERCA.....	ÉCROU.....
29	36846113	46		1	JUNTA.....	JOINT.....	JUNTA.....	JOINT.....
30	0746255			6	PARAFUSO.....	BOLT.....	TORNILLO.....	BOULON.....
31	0920053			6	ARRUELA.....	WASHER.....	ARANDELA.....	RONDELLE.....
32	0826426			2	PRISIONEIRO.....	STUD.....	ESPÁRRAGO.....	GOUJON.....
33	0920054			2	ARRUELA.....	WASHER.....	ARANDELA.....	RONDELLE.....
34	0576051			2	PORCA.....	NUT.....	TUERCA.....	ÉCROU.....
35	36867174			1	JUNTA.....	JOINT.....	JUNTA.....	JOINT.....
36	37762971			1	CONEXÃO.....	CONNECTION.....	CONEXIÓN.....	RACCORD.....
37	0096233			1	PARAFUSO.....	BOLT.....	TORNILLO.....	BOULON.....
38	0096236			3	PARAFUSO.....	BOLT.....	TORNILLO.....	BOULON.....
39	0096239			1	PARAFUSO.....	BOLT.....	TORNILLO.....	BOULON.....
40	0096240			1	PARAFUSO.....	BOLT.....	TORNILLO.....	BOULON.....
41	0920053			7	ARRUELA.....	WASHER.....	ARANDELA.....	RONDELLE.....
42	33855114			1	MANGUEIRA.....	HOSE.....	MANGUERA.....	DURITE.....
43	70180061			2	BRAÇADEIRA.....	CLAMP.....	ABRAZADERA.....	COLLIER.....
44	2431154			3	BUJÃO.....	PLUG.....	TAPÓN.....	BOUCHON.....
45	2431131			1	BUJÃO.....	PLUG.....	TAPÓN.....	BOUCHON.....
46	635423	1		1	JOGO DE REPARO..	REPAIR KIT.....	JUEGO REPARACIÓN	JEU RÉPARATION..
47	0826264			1	PRISIONEIRO.....	STUD.....	ESPÁRRAGO.....	GOUJON.....
48	0576002			1	PORCA.....	NUT.....	TUERCA.....	ÉCROU.....

BOMBA ALIMENTADORA DE COMBUSTÍVEL
FUEL OIL LIFT PUMP
BOMBA DE ALIMENTACIÓN DE COMBUSTIBLE
POMPE D'ALIMENTATION DE COMBUSTIBLE

A6.354-4

DITRATOR
DISTRIBUIDORA DE PEÇAS AGRÍCOLAS

1	.2641720	(B)(C)	1	BOMBA.....	PUMP.....	BOMBA.....	POMPE.....
2	36856102		1	JUNTA.....	JOINT.....	JUNTA.....	JOINT.....
3	0096232		4	PARAFUSO.....	BOLT.....	TORNILLO.....	BOULON.....
4	0920003		4	ARRUELA.....	WASHER.....	ARANDELA.....	RONDELLE.....
5	26410087	1 (A)	1	JOGO DE REPARO..	REPAIR KIT.....	JUEGO REPARACIÓN	JEU RÉPARATION..
5	26410149	1 (B)	1	JOGO DE REPARO..	REPAIR KIT.....	JUEGO REPARACIÓN	JEU RÉPARATION..
6	72028	(D)	1	BOMBA.....	PUMP.....	BOMBA.....	POMPE.....
7	70800016	6	1	PENEIRA.....	STRAINER.....	TAMIZ.....	TAMIS.....
8	70490182	6	1	JUNTA.....	JOINT.....	JUNTA.....	JOINT.....
9	36856102		1	JUNTA.....	JOINT.....	JUNTA.....	JOINT.....
10	0096201		4	PARAFUSO.....	BOLT.....	TORNILLO.....	BOULON.....
11	0920003		4	ARRUELA.....	WASHER.....	ARANDELA.....	RONDELLE.....

(A) USADO ATÉ O MOTOR SÉRIE
USED UP TO ENGINE SERIAL
USADO HASTA MOTOR SERIE
UTILISÉ JUSQU'AU MOTEUR SÉRIE
} TW 8548 B 003290 F

(B) USADO NOS MOTORES SÉRIES TW 8548 B 002791, 3268, 3269, 3270, 3276, 3278, 3279, 3281, 3283, 3285, 3286, 3288, 3289, 3291 E 3292 EM DIANTE
USED IN THE ENGINE SERIALS TW 8548 B 002791, 3268, 3269, 3270, 3276, 3278, 3279, 3281, 3283, 3285, 3286,3288, 3289, 3291, 3292 AND UP
USADO EN LOS MOTORES SERIES TW 8548 B 002791, 3268, 3269, 3270, 3276, 3278, 3279, 3281, 3283, 3285, 3286, 3288, 3289, 3291 Y 3292 EN DELANTE
UTILISÉ DANS LES MOTEURS SÉRIES TW 8548 B 002791, 3268, 3269, 3270, 3276, 3278, 3279, 3281, 3283, 3285, 3286, 3288, 3289, 3291 ET À PARTIR DU 3292

(C) USADO ATÉ SÉRIE 4418 - MF 296 E 400159 - MF 296/4
USED UP TO SERIAL 4418 - MF 296 AND 400159 - MF 296/4
USADO HASTA LA SERIE 4418 - MF 296 Y 400159 - MF 296/4
UTILISÉ JUSQU'À LA SÉRIE 4418 ET 400159 - MF 296/4

(D) INTRODUZIDO A PARTIR DA SÉRIE 4419 - MF 296 E 400160 - MF 296/4
INTRODUCED FROM SERIAL 4419 - MF 296 AND 400160 - MF 296/4
INTRODUCIDO DESDE LA SERIE 4419 - MF 296 Y 400160 - MF 296/4
INTRODUIT À PARTIR DE LA SÉRIE 4419 - MF 296 ET 400160 - MF 296/4

DITRATOR
DISTRIBUIDORA DE PEÇAS AGRÍCOLAS

BOMBA ALIMENTADORA DE COMBUSTÍVEL
FUEL OIL LIFT PUMP
BOMBA DE ALIMENTACIÓN DE COMBUSTIBLE
POMPE D'ALIMENTATION DE COMBUSTIBLE

A6.354-4

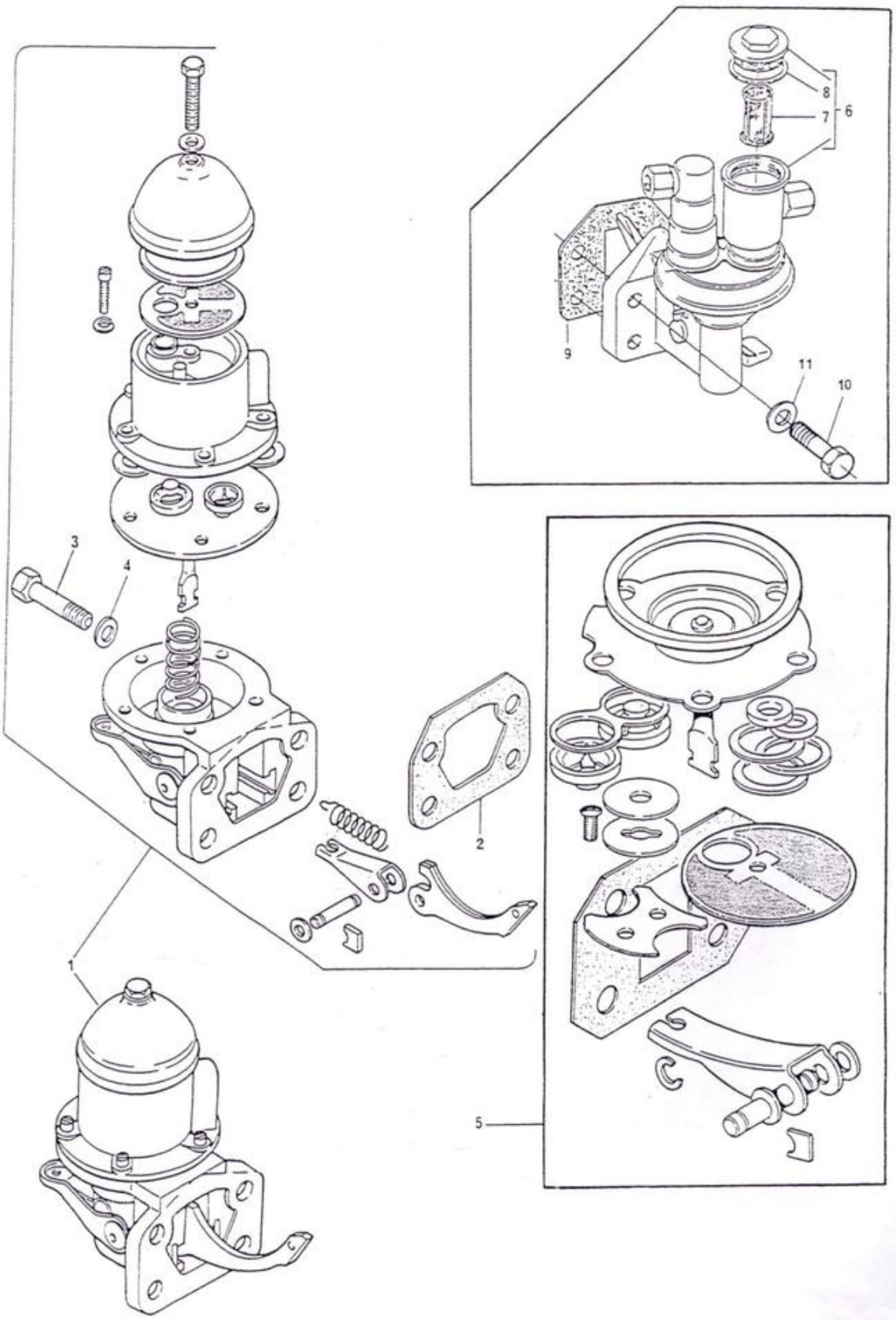

EQUIPAMENTO DE INJEÇÃO DE COMBUSTÍVEL
FUEL INJECTION EQUIPMENT
EQUIPO DE INYECCIÓN DE COMBUSTIBLE
SYSTÈME D'INJECTION DE COMBUSTIBLE

A6.354-4

DITRATOR
DISTRIBUIDORA DE PEÇAS AGRÍCOLAS

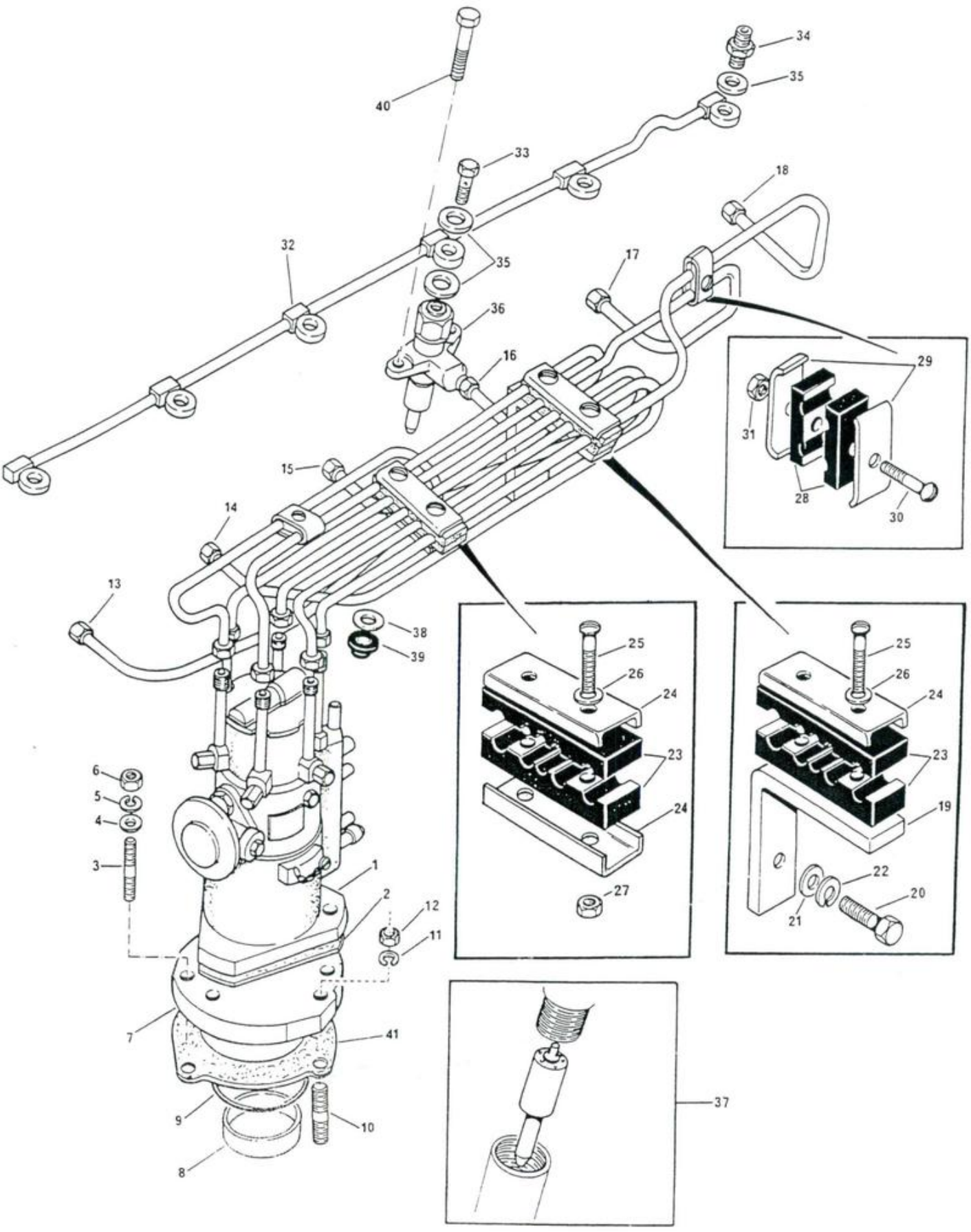

DITRATOR
DISTRIBUIDORA DE PEÇAS AGRÍCOLAS

EQUIPAMENTO DE INJEÇÃO DE COMBUSTÍVEL
FUEL INJECTION EQUIPMENT
EQUIPO DE INYECCIÓN DE COMBUSTIBLE
SYSTÈME D'INJECTION DE COMBUSTIBLE

A6.354-4

1	37747		1	BOMBA.....	PUMP.....	BOMBA.....	POMPE.....
2	33828108		1	JUNTA.....	JOINT.....	JUNTA.....	JOINT.....
3	0826277		3	PRISIONEIRO.....	STUD.....	ESPÁRRAGO.....	GOUJON.....
4	0920003		3	ARRUELA.....	WASHER.....	ARANDELA.....	RONDELLE.....
5	0920053		3	ARRUELA.....	WASHER.....	ARANDELA.....	RONDELLE.....
6	0576002		3	PORCA.....	NUT.....	TUERCA.....	ÉCROU.....
7	41425739		1	ADAPTADOR.....	ADAPTOR.....	ADAPTADOR.....	ADAPTATEUR.....
8	2511637	7	1	BUCHA.....	BUSH.....	BUJE.....	BAGUE.....
9	2415813		1	ANEL DE VEDAÇÃO.	SEALING RING....	ANILLO VEDACIÓN.	BAGUE ÉTANCHÉITÉ
10	0826223		3	PRISIONEIRO.....	STUD.....	ESPÁRRAGO.....	GOUJON.....
11	0920053		3	ARRUELA.....	WASHER.....	ARANDELA.....	RONDELLE.....
12	0576002		3	PORCA.....	NUT.....	TUERCA.....	ÉCROU.....
13	35356834	Nº 1	1	TUBO.....	PIPE.....	CAÑO.....	TUYAUTERIE.....
14	35356793	Nº 2	1	TUBO.....	PIPE.....	CAÑO.....	TUYAUTERIE.....
15	35356665	Nº 3	1	TUBO.....	PIPE.....	CAÑO.....	TUYAUTERIE.....
16	35356666	Nº 4	1	TUBO.....	PIPE.....	CAÑO.....	TUYAUTERIE.....
17	35356855	Nº 5	1	TUBO.....	PIPE.....	CAÑO.....	TUYAUTERIE.....
18	35356854	Nº 6	1	TUBO.....	PIPE.....	CAÑO.....	TUYAUTERIE.....
19	36447111		1	SUPORTE.....	BRACKET.....	SOPORTE.....	SUPPORT.....
20	0746453		1	PARAFUSO.....	BOLT.....	TORNILLO.....	BOULON.....
21	0920004		1	ARRUELA.....	WASHER.....	ARANDELA.....	RONDELLE.....
22	0920054		1	ARRUELA.....	WASHER.....	ARANDELA.....	RONDELLE.....
23	36845114		4	ALMOFADA.....	DAMPER.....	AMORTIGUADOR....	AMORTISSEUR.....
24	36511122		3	PLACA.....	PLATE.....	PLACA.....	PLAQUE.....
25	0726260		4	PARAFUSO.....	BOLT.....	TORNILLO.....	BOULON.....
26	0920051		2	ARRUELA.....	WASHER.....	ARANDELA.....	RONDELLE.....
27	70576100		2	PORCA.....	NUT.....	TUERCA.....	ÉCROU.....
28	70600001		6	ALMOFADA.....	DAMPER.....	AMORTIGUADOR....	AMORTISSEUR.....
29	0180637		6	PRESILHA.....	PLATE.....	PLACA.....	PLAQUETTE.....
30	0726260		3	PARAFUSO.....	BOLT.....	TORNILLO.....	BOULON.....
31	70576100		3	PORCA.....	NUT.....	TUERCA.....	ÉCROU.....
32	35587381		1	TUBO.....	PIPE.....	CAÑO.....	TUYAUTERIE.....
33	0095315		5	PARAFUSO BANJO..	BANJO BOLT.....	TORNILLO BANJO..	BOULON.....
34	0201526		1	CONEXÃO.....	CONNECTION.....	CONEXIÓN.....	RACCORD.....
35	70920083		12	ARRUELA.....	WASHER.....	ARANDELA.....	RONDELLE.....
36	2645672		6	INJETOR-CJ.....	ATOMISER ASSY...	INYECTOR.....	INJECTEUR.....
37	2646844	36	6	BICO INJETOR....	NOZZLE.....	TOBERA.....	NEZ INJECTEUR...
38	70920081		6	ARRUELA.....	WASHER.....	ARANDELA.....	RONDELLE.....
39	70730019		6	VEDADOR DE PÓ...	DUST SHIELD.....	PROTECTOR.....	PROTECTEUR.....
40	0096232		12	PARAFUSO.....	BOLT.....	TORNILLO.....	BOULON.....
41	36822118		1	JUNTA.....	JOINT.....	JUNTA.....	JOINT.....

POSIÇÃO DO ALTERNADOR
ALTERNATOR POSITIONER
POSICIÕN DEL ALTERNADOR
POSITION DE L'ALTERNATEUR

A6.354-4

DITRATOR
DISTRIBUIDORA DE PEÇAS AGRÍCOLAS

1	70100400	1	SUPORTE.....	BRACKET.....	SOPORTE.....	SUPPORT.....
2	0746254	4	PARAFUSO.....	BOLT.....	TORNILLO.....	BOULON.....
3	0920053	4	ARRUELA.....	WASHER.....	ARANDELA.....	RONDELLE.....
4	70520076	1	BRAÇO.....	ARM.....	BRAZO.....	BRAS.....
5	0920003	2	ARRUELA.....	WASHER.....	ARANDELA.....	RONDELLE.....
7	0920053	1	ARRUELA.....	WASHER.....	ARANDELA.....	RONDELLE.....
8	0576002	1	PORCA.....	NUT.....	TUERCA.....	ECROU.....
9	3145137 M1	1	BUCHA.....	BUSH.....	BUJE.....	BAGUE.....
10	0826276	1	PRISIONEIRO.....	STUD.....	ESPÃRRAGO.....	GOUJON.....
11	829185 M1	1	ARRUELA.....	WASHER.....	ARANDELA.....	RONDELLE.....
12	353446 X1	1	ARRUELA.....	WASHER.....	ARANDELA.....	RONDELLE.....
13	363621 X1	1	PORCA.....	NUT.....	TUERCA.....	ECROU.....

DITRATOR
DISTRIBUIDORA DE PEÇAS AGRÍCOLAS

POSIÇÃO DO ALTERNADOR ALTERNATOR POSITIONER POSICIÓN DEL ALTERNADOR POSITION DE L'ALTERNATEUR	31 A6.354-4

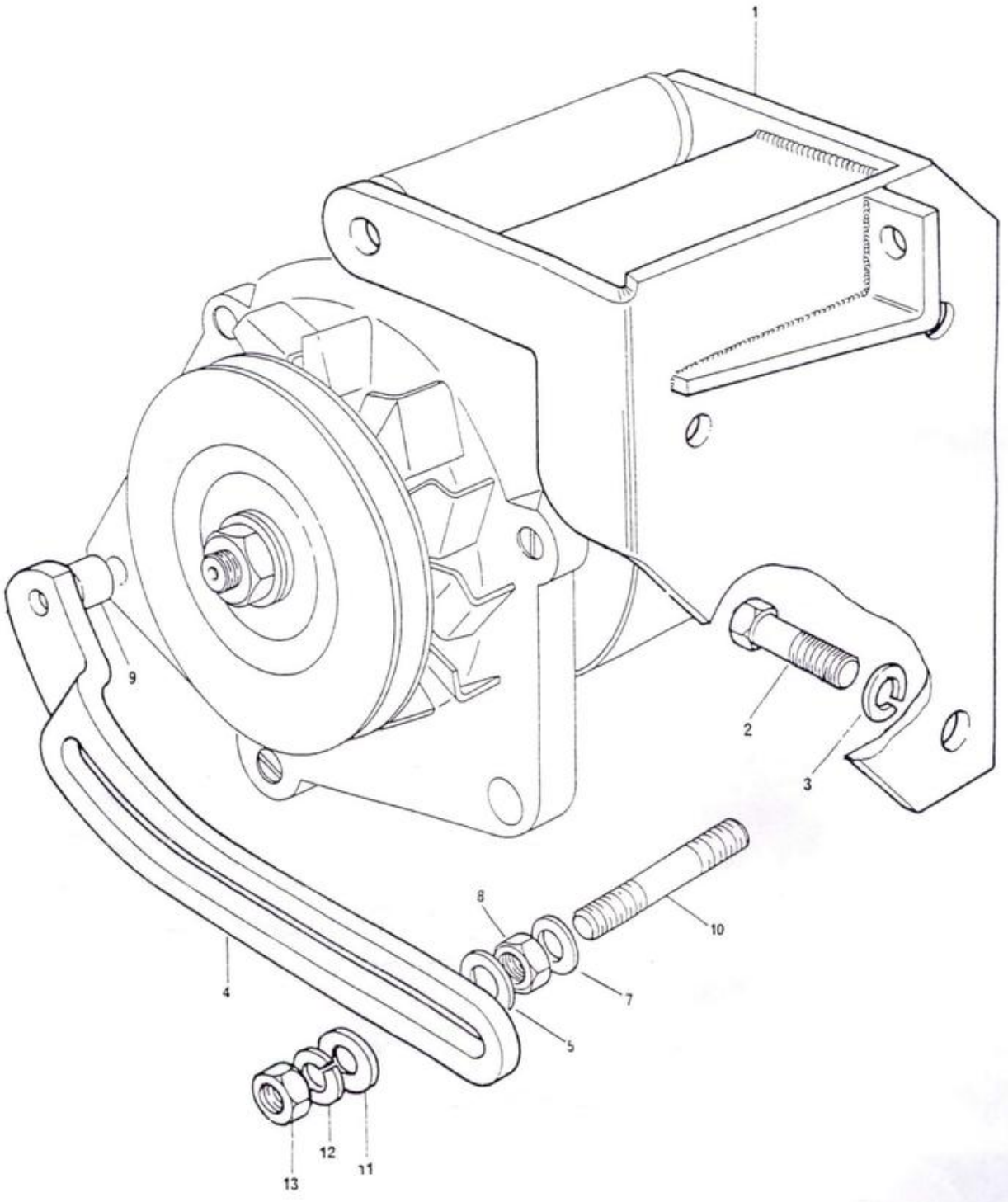

JOGO DE JUNTAS
JOINTS AND GASKETS
JUEGOS DE JUNTAS
JEU COMPLET DE JOINTS

A6.354-4

DITRATOR
DISTRIBUIDORA DE PEÇAS AGRÍCOLAS

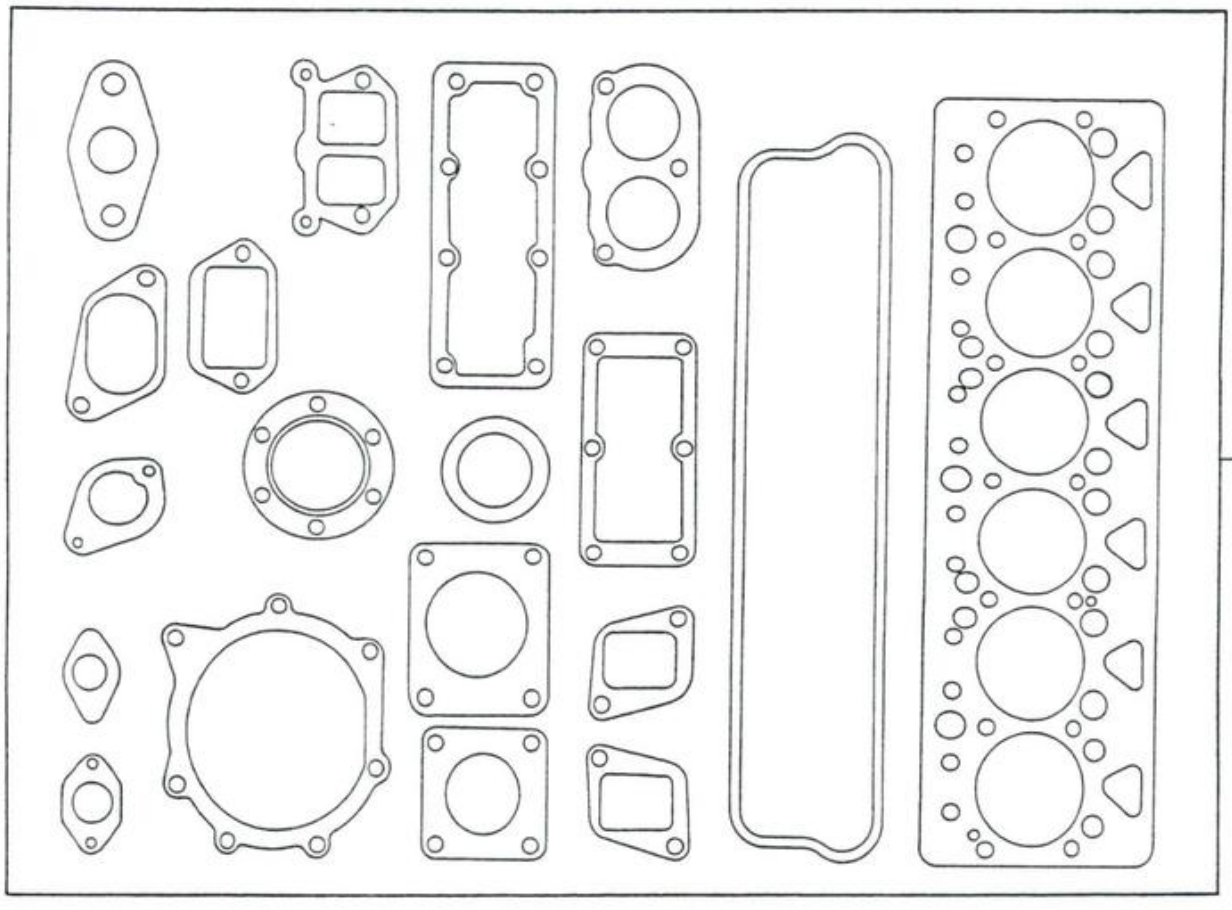

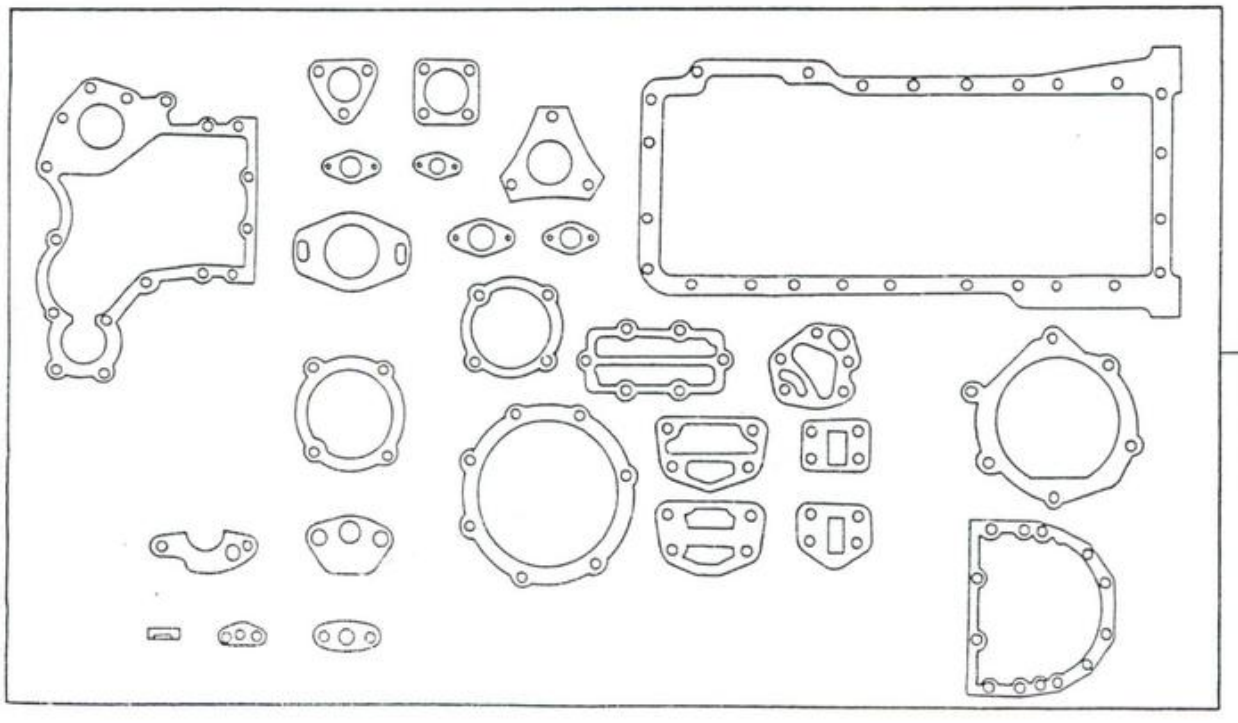

DITRATOR
DISTRIBUIDORA DE PEÇAS AGRÍCOLAS

JOGO DE JUNTAS
JOINTS AND GASKETS
JUEGO DE JUNTAS
JEU COMPLET DE JOINTS

A6.354-4

1	635416	1	JOGO DE JUNTAS.. GASKET KIT..... JUEGO DE JUNTAS. JEU DE JOINTS...
2	635414	1	JOGO DE JUNTAS.. JOINT KIT..... JUEGO DE JUNTAS. JEU DE JOINTS...

INSTALAÇÃO DO MOTOR
ENGINE INSTALLATION
INSTALACIÓN DEL MOTOR
INSTALLATION DU MOTEUR

A6.354-4

1	LP8749	296/4	1	MOTOR PARCIAL...	SHORT ENGINE....	MOTOR PARCIAL...	MOTEUR PARTIEL..
1	LP8629	●3149601 M91	1	MOTOR PARCIAL...	SHORT ENGINE....	MOTOR PARCIAL...	MOTEUR PARTIEL..
2	70991277	⊣3408377 M91	1	VENTILADOR 20"..	FAN 20".....	VENTILADOR 20"..	VENTILATEUR 20".
2	3408377 M91	⊣70991277	1	VENTILADOR 20"..	FAN 20".....	VENTILADOR 20"..	VENTILATEUR 20".
3	353540 X1	⊣0096431	6	PARAFUSO.....	BOLT.....	TORNILLO.....	BOULON.....
3	0096431	⊣353540 X1	6	PARAFUSO.....	BOLT.....	TORNILLO.....	BOULON.....
4	353434 X1	⊣0920054	6	ARRUELA.....	WASHER.....	ARANDELA.....	RONDELLE.....
4	0920054	⊣353434 X1	6	ARRUELA.....	WASHER.....	ARANDELA.....	RONDELLE.....
5	0828406		4	PRISIONEIRO.....	STUD.....	ESPÃRRAGO.....	GOUJON.....
6	70740045		1	PARAFUSO.....	BOLT.....	TORNILLO.....	BOULON.....
7	0828414		2	PRISIONEIRO.....	STUD.....	ESPÃRRAGO.....	GOUJON.....
8	368123 X1		6	PORCA.....	NUT.....	TUERCA.....	ÉCROU.....
9	488952 M4		1	ROLAMENTO.....	BEARING.....	COJINETE.....	ROULEMENT.....
10	3145025 M2		2	PINO GUIA.....	DOWEL.....	ESPIGA.....	PION.....
11	3145238 M1		2	CORREIA.....	BELT.....	CORREA.....	COURROIE.....
12	366909 X1		10	PARAFUSO.....	BOLT.....	TORNILLO.....	BOULON.....
13	353439 X1		10	ARRUELA.....	WASHER.....	ARANDELA.....	RONDELLE.....
14	338598 X1		1	PARAFUSO.....	BOLT.....	TORNILLO.....	BOULON.....
15	338600 X1		1	PORCA.....	NUT.....	TUERCA.....	ÉCROU.....
16	353432 X1		1	ARRUELA.....	WASHER.....	ARANDELA.....	RONDELLE.....
20	354681 X1		2	PARAFUSO.....	BOLT.....	TORNILLO.....	BOULON.....
21	353433 X1		2	ARRUELA.....	WASHER.....	ARANDELA.....	RONDELLE.....
22	357015 X1		2	PARAFUSO.....	BOLT.....	TORNILLO.....	BOULON.....
23	375101 X1		2	PORCA.....	NUT.....	TUERCA.....	ÉCROU.....
24	353442 X1	●1440319 X1	2	ARRUELA.....	WASHER.....	ARANDELA.....	RONDELLE.....
25	354509 X1	(B)	1	PARAFUSO.....	BOLT.....	TORNILLO.....	BOULON.....
25	3146564 M1	(A)	1	PARAFUSO.....	BOLT.....	TORNILLO.....	BOULON.....
26	353434 X1		1	ARRUELA.....	WASHER.....	ARANDELA.....	RONDELLE.....
27	353431 X1		1	PORCA.....	NUT.....	TUERCA.....	ÉCROU.....

(A) ROSCA GROSSA
COARSE THREAD
ROSCA GRUESA
FILET Ã PAS GROS

(B) ROSCA FINA
FINE THREAD
ROSCA FINA
FILET Ã PAS FIN

DITRATOR
DISTRIBUIDORA DE PEÇAS AGRÍCOLAS

INSTALAÇÃO DO MOTOR
ENGINE INSTALLATION
INSTALACIÕN DEL MOTOR
INSTALLATION DU MOTEUR

A6.354-4

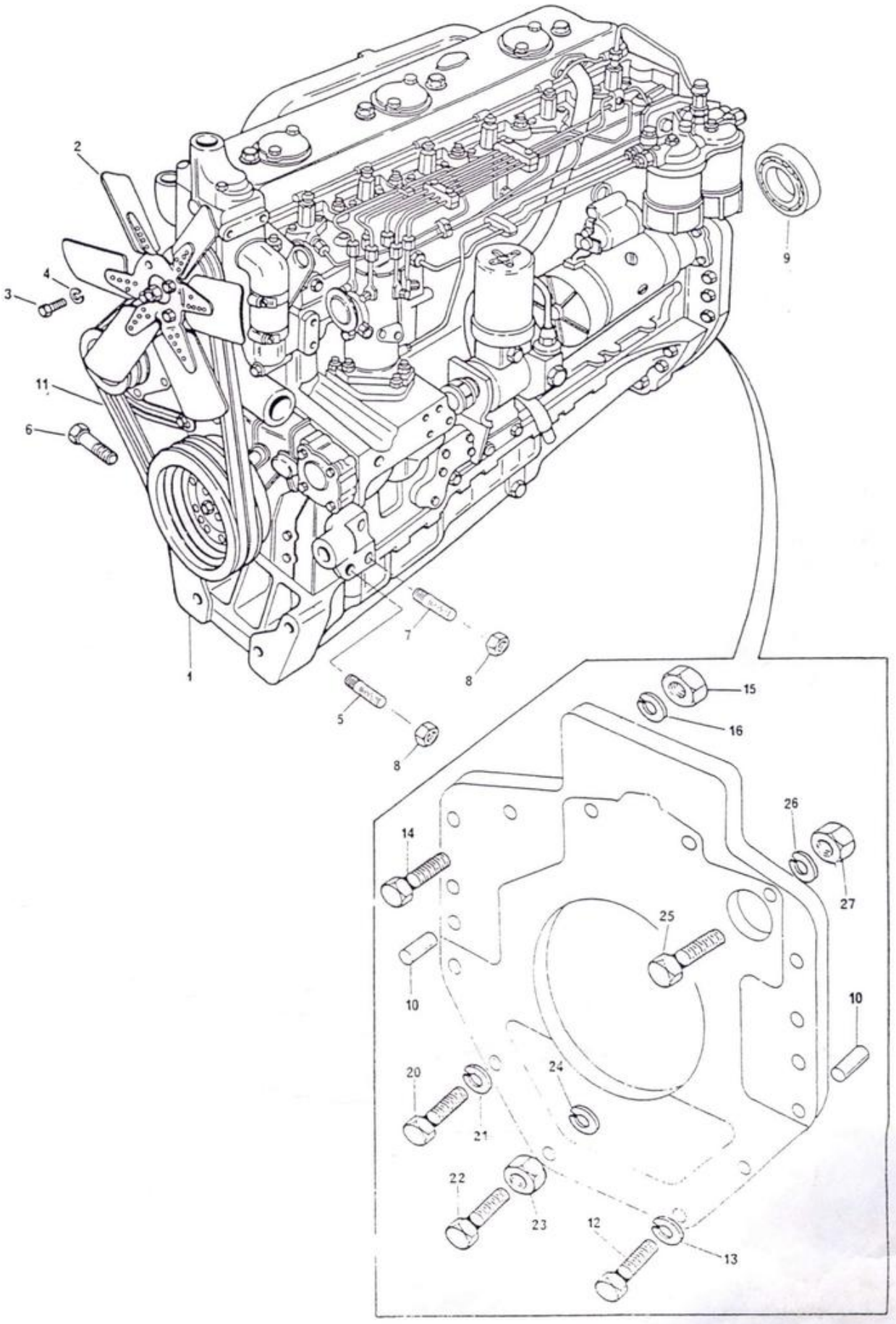

EQUIPAMENTO ELÉTRICO
ELECTRICAL EQUIPMENT
EQUIPO ELÉCTRICO
ÉQUIPEMENT ÉLECTRIQUE

DITRATOR
DISTRIBUIDORA DE PEÇAS AGRÍCOLAS

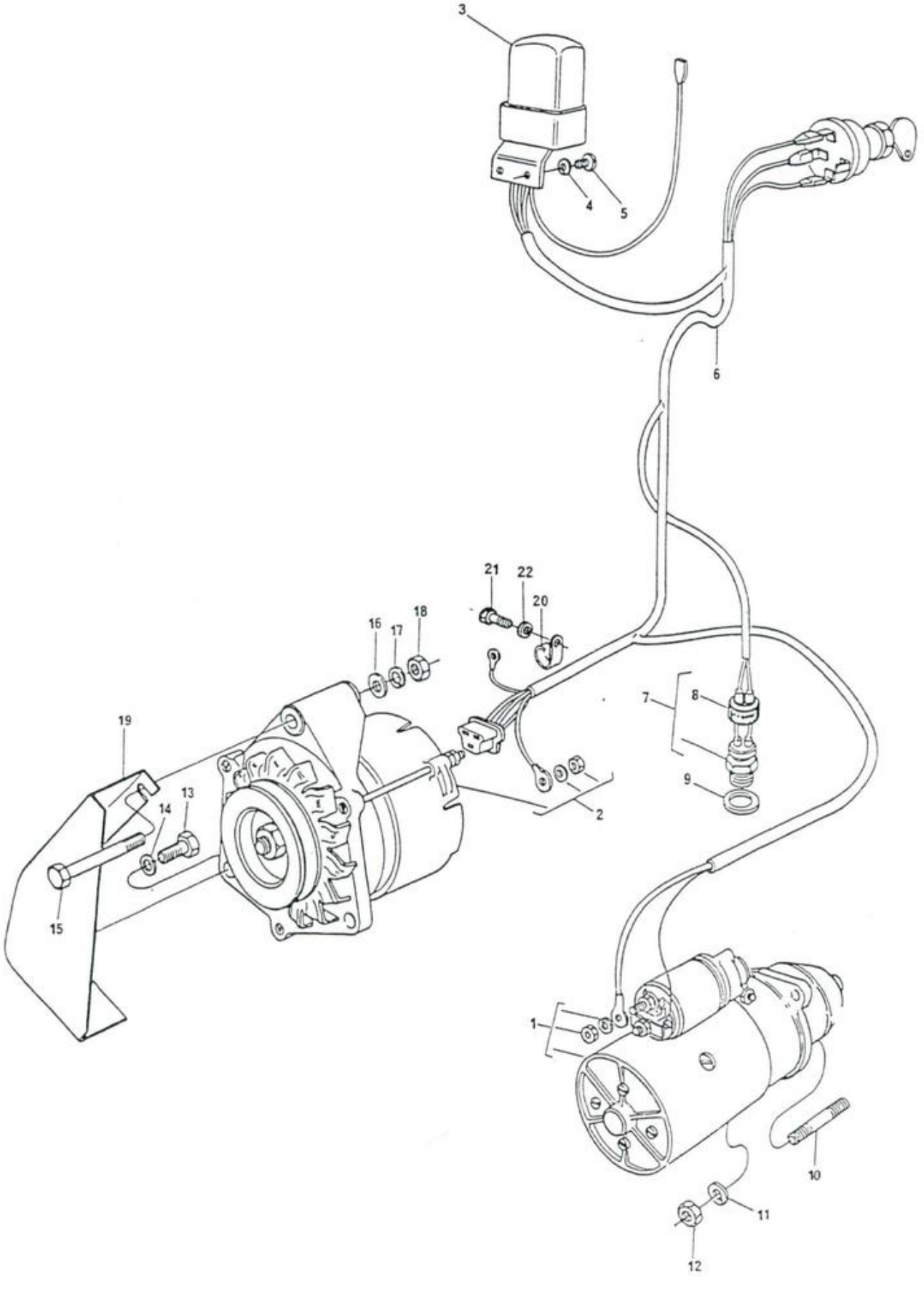

DITRATOR
DISTRIBUIDORA DE PEÇAS AGRÍCOLAS

EQUIPAMENTO ELÉTRICO
ELECTRICAL EQUIPMENT
EQUIPO ELÉCTRICO
EQUIPEMENT ÉLECTRIQUE

1	3145203 M91	⊣ 3145134 M92 ◇ PÁG. 66	1	MOTOR PARTIDA...	STARTER MOTOR...	MOTOR ARRANQUE..	DÉMARREUR.....
1	3145134 M92	⊣ 3145203 M91 ◇ PÁG. 69	1	MOTOR PARTIDA...	STARTER MOTOR...	MOTOR ARRANQUE..	DÉMARREUR.....
2	3145133 M91	◇ PÁG. 70	1	ALTERNADOR.....	ALTERNATOR.....	ALTERNADOR.....	ALTERNATEUR.....
3	3146234 M1	BOSCH	1	REGULADOR.....	CONTROL BOX.....	REGULADOR.....	BOÎTE COMMANDE..
3 •	74055	WAPSA	1	REGULADOR.....	CONTROL BOX.....	REGULADOR.....	BOÎTE COMMANDE..
4	353441 X1		2	ARRUELA.....	WASHER.....	ARANDELA.....	RONDELLE.....
5	353989 X1		2	PARAFUSO.....	BOLT.....	TORNILLO.....	VIS.....
6 •	3145264 M91	(A)(C)	1	CHICOTE PRINC...	HARNESS.....	MAZO DE CABLES..	FAISCEAU.....
6 •	3147924 M91	(B)	1	CHICOTE PRINC...	HARNESS.....	MAZO DE CABLES..	FAISCEAU.....
7	488088 M91		1	INTERRUPTOR.....	SWITCH.....	INTERRUPTOR.....	CONTACTEUR.....
8	180776 M1	7	1	PROTETOR.....	PROTECTOR.....	PROTECTOR.....	PROTECTEUR.....
9	181142 M1		1	ARRUELA.....	WASHER.....	ARANDELA.....	RONDELLE.....
10	0826426		2	PRISIONEIRO.....	STUD.....	ESPÁRRAGO.....	GOUJON.....
11	0920053		2	ARRUELA.....	WASHER.....	ARANDELA.....	RONDELLE.....
12	0576002		2	PORCA.....	NUT.....	TUERCA.....	ÉCROU.....
13	362443 X1		1	PARAFUSO.....	BOLT.....	TORNILLO.....	VIS.....
14	353434 X1		1	ARRUELA.....	WASHER.....	ARANDELA.....	RONDELLE.....
15	354513 X1		1	PARAFUSO.....	BOLT.....	TORNILLO.....	VIS.....
16	353756 X1		1	ARRUELA.....	WASHER.....	ARANDELA.....	RONDELLE.....
17	353434 X1		1	ARRUELA.....	WASHER.....	ARANDELA.....	RONDELLE.....
18	353431 X1		1	PORCA.....	NUT.....	TUERCA.....	ÉCROU.....
19	3145136 M91		1	PROTETOR.....	PROTECTOR.....	PROTECTOR.....	PROTECTEUR.....
20 •	3145987 M1		1	PRESILHA.....	CLIP.....	SUJETADOR.....	AGRAFF.....
21 •	353536 X1		1	PARAFUSO.....	BOLT.....	TORNILLO.....	VIS.....
22 •	353434 X1		1	ARRUELA.....	WASHER.....	ARANDELA.....	RONDELLE.....

(A) → 6048 - MF 296
→ 403148 - MF 296/4

(B) → 6049 - MF 296
→ 403149 - MF 296/4

(C) PARA TRATORES 296-296/4 COM CONTROLE REMOTO INDEPENDENTE
FOR 296-296/4 TRACTORS WITH INDEPENDENT REMOTE CONTROL
PARA TRACTORES 296-296/4 CON CONTROL REMOTO INDEPENDIENTE
POUR TRACTEURS 296-296/4 AVEC COMMANDE À DISTANCE INDÉPENDANTE

BATERIA
BATTERY
BATERÍA
BATTERIE

296 → 6048
296/4 → 403148

1	487044 M93	70 Ah	2	BATERIA.....	BATTERY.....	BATERÍA.....	BATTERIE.....
1	3145691 M91	(A)70 Ah	2	BATERIA.....	BATTERY.....	BATERÍA.....	BATTERIE.....
2	3146743 M91		2	SUPORTE.....	BRACKET.....	SOPORTE.....	SUPPORT.....
3	3145256 M1		2	CAIXA.....	TRAY.....	CAJA.....	CARTER.....
4	490742 M1		4	AMORTECEDOR.....	DAMPER.....	AMORTIGUADOR....	AMORTISSEUR.....
5	3145265 M91		1	TAMPA.....	COVER.....	TAPA.....	COUVERCLE.....
6	3145260 M92		2	FIXADOR.....	STRAP.....	FIJACIÓN.....	ATTACHE.....
7	353685 X1		2	PARAFUSO.....	BOLT.....	TORNILLO.....	BOULON.....
8	353446 X1		22	ARRUELA.....	WASHER.....	ARANDELA.....	RONDELLE.....
9	353679 X1		6	PARAFUSO.....	BOLT.....	TORNILLO.....	BOULON.....
10	829185 M1		14	ARRUELA.....	WASHER.....	ARANDELA.....	RONDELLE.....
11	355594 X1		2	PORCA BORBOLETA.	NUT.....	TUERCA.....	ÉCROU.....
12	353434 X1		2	ARRUELA.....	WASHER.....	ARANDELA.....	RONDELLE.....
13	353676 X1		14	PARAFUSO.....	BOLT.....	TORNILLO.....	BOULON.....
14	355617 X1		8	ARRUELA.....	WASHER.....	ARANDELA.....	RONDELLE.....
15	826760 M1		8	PORCA.....	NUT.....	TUERCA.....	ÉCROU.....
16	3146731 M92		1	SUPORTE.....	BRACKET.....	SOPORTE.....	SUPPORT.....
17	3410077 M91	●○3145393 M91	1	CABO POSITIVO...	POSITIVE CABLE..	CABLE POSITIVO..	CÂBLE POSITIF...
18	3145263 M1		1	PRESILHA.....	CLIP.....	SUJETADOR.....	AGRAFE.....
19	3145262 M1		2	PRESILHA.....	CLIP.....	SUJETADOR.....	AGRAFE.....
20	3145394 M91		1	CABO NEGATIVO...	NEGATIVE CABLE..	CABLE NEGATIVO..	CÂBLE NÉGATIF...
21	353560 X1		1	PARAFUSO.....	BOLT.....	TORNILLO.....	BOULON.....
22	353432 X1		1	ARRUELA.....	WASHER.....	ARANDELA.....	RONDELLE.....
23	353426 X1		1	PORCA.....	NUT.....	TUERCA.....	ÉCROU.....

(A) SOMENTE PARA EXPORTAÇÃO
ONLY FOR EXPORTATION
SOLAMENTE PARA EXPORTACIÓN
SEULEMENT POUR EXPORTATION

DITRATOR
DISTRIBUIDORA DE PEÇAS AGRÍCOLAS

BATERIA
BATTERY
BATERÍA
BATTERIE

296	→	6048
296/4	→	403148

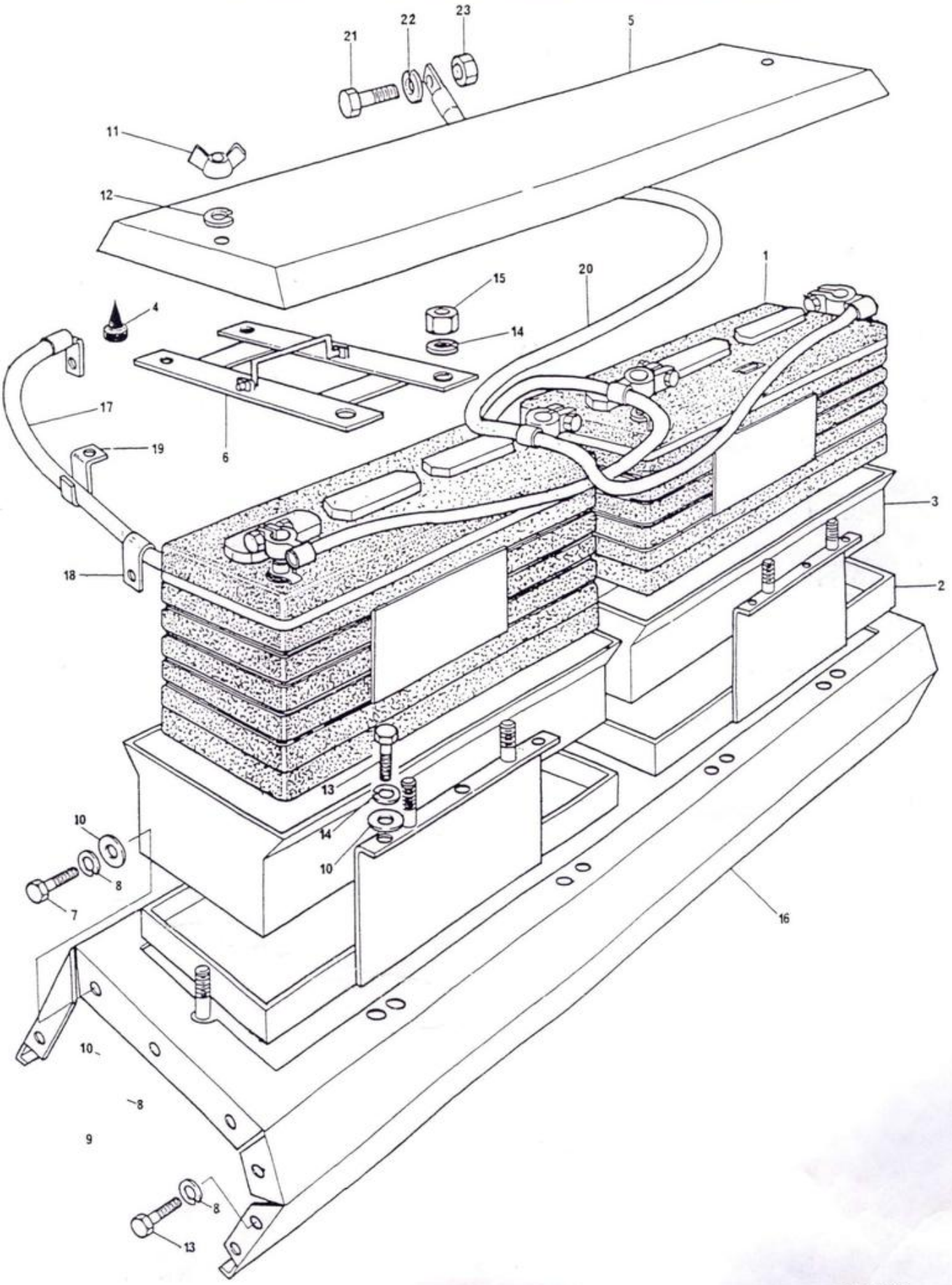

BATERIA
BATTERY
BATERÍA
BATTERIE

296	→	6049
296/4	→	403149

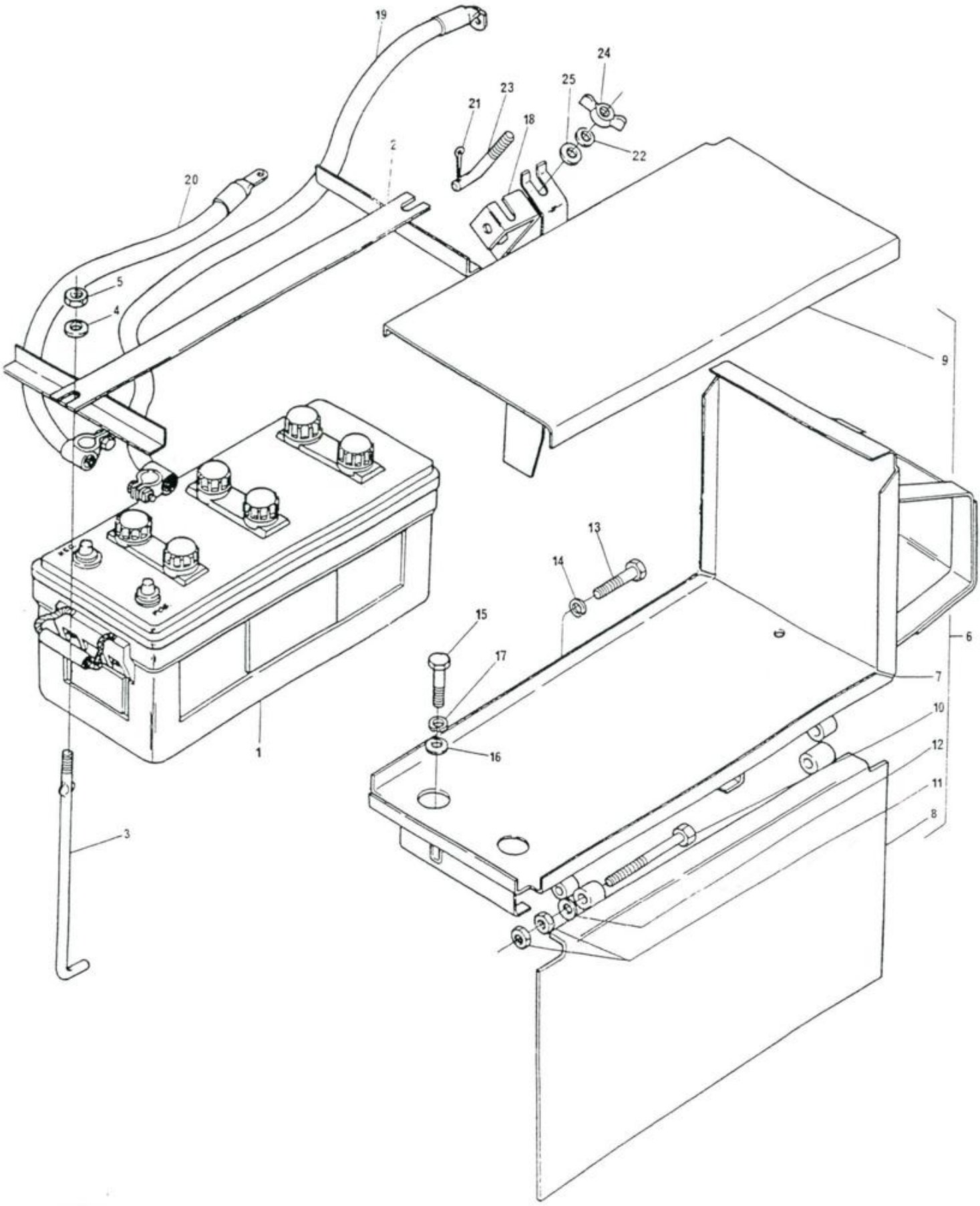

DITRATOR
DISTRIBUIDORA DE PEÇAS AGRÍCOLAS

BATERIA
BATTERY
BATERÍA
BATTERIE

296 → 6049
296/4 → 403149

1	3148962 M91		135 Ah	1	BATERIA.....	BATTERY.....	BATERÍA.....	BATTERIE.....
1	3410271 M91		(AA)135 Ah	1	BATERIA.....	BATTERY.....	BATERÍA.....	BATTERIE.....
2	3148937 M91			1	SUPORTE.....	SUPPORT.....	SOPORTE.....	SUPPORT.....
3	3148943 M1			2	TIRANTE.....	ROD.....	VARILLA.....	TRINGLE.....
4	355617 X1			2	ARRUELA.....	WASHER.....	ARANDELA.....	RONDELLE.....
5	826760 M1			2	PORCA.....	NUT.....	TUERCA.....	ECROU.....
6	3587826 M91			1	CAIXA.....	TRAY.....	CAJA.....	CARTER.....
7		6	➨ 3587826 M91	1	SUPORTE.....	SUPPORT.....	SOPORTE.....	SUPPORT.....
8	3585129 M91	6		1	TAMPA LAT.....	COVER.....	TAPA.....	COUVERCLE.....
9	3585128 M91	6		1	TAMPA.....	COVER.....	TAPA.....	COUVERCLE.....
10	353529 X1	6		4	PARAFUSO.....	BOLT.....	TORNILLO.....	VIS.....
11	363621 X1	6		8	PORCA.....	NUT.....	TUERCA.....	ECROU.....
12	196010 M1	6		X	ARRUELA.....	WASHER.....	ARANDELA.....	RONDELLE.....
13	353723 X1			2	PARAFUSO.....	BOLT.....	TORNILLO.....	VIS.....
14	353439 X1			2	ARRUELA.....	WASHER.....	ARANDELA.....	RONDELLE.....
15	353693 X1			2	PARAFUSO.....	BOLT.....	TORNILLO.....	VIS.....
16	353756 X1			2	ARRUELA.....	WASHER.....	ARANDELA.....	RONDELLE.....
17	353434 X1			2	ARRUELA.....	WASHER.....	ARANDELA.....	RONDELLE.....
18	3147932 M1			1	BATENTE.....	STOP.....	TOPE.....	BUTÉE.....
19	3147784 M91		+	1	CABO.....	CABLE.....	CABLE.....	CÂBLE.....
20	2800339 M91		-	1	CABO.....	CABLE.....	CABLE.....	CÂBLE.....
21	354048 X1			1	CONTRA PINO.....	COTTER PIN.....	PASADOR DOBLE...	GOUDILLE.....
22	353434 X1			1	ARRUELA.....	WASHER.....	ARANDELA.....	RONDELLE.....
23	3147934 M1			1	TIRANTE.....	ROD.....	VARILLA.....	TRINGLE.....
24	355594 X1			1	PORCA BORBOLETA.	NUT.....	TUERCA.....	ECROU.....
25	353756 X1			1	ARRUELA.....	WASHER.....	ARANDELA.....	RONDELLE.....

DITRATOR
DISTRIBUIDORA DE PEÇAS AGRÍCOLAS

BATERIA
BATTERY
BATERÍA
BATTERIE

296 - 296/4

COM CONTROLE REMOTO INDEPENDENTE
WITH INDEPENDENT REMOTE CONTROL
CON CONTROL REMOTO INDEPENDIENTE
AVEC COMMANDE À DISTANCE INDÉPENDANTE

1	3148962 M91		12v-135Ah	1	BATERIA.....	BATERY.....	BATERÍA.....	BATTERIE.....
2	3585133 M91			1	CAIXA BATERIA...	BATTERY BOX.....	CAJA.....	BOITE.....
3		2	☛ REF.2	1	SUPORTE.....	BRACKET.....	SOPORTE.....	SUPPORT.....
4	3585129 M91	2		1	TAMPA LAT.....	COVER.....	TAPA.....	COUVERCLE.....
5	3585128 M91	2		1	TAMPA.....	COVER.....	TAPA.....	COUVERCLE.....
6	353529 X1	2		4	PARAFUSO.....	BOLT.....	TORNILLO.....	VIS.....
7	363621 X1	2		8	PORCA.....	NUT.....	TUERCA.....	ÉCROU.....
8	196010 M1	2		1	ARRUELA.....	WASHER.....	ARANDELA.....	RONDELLE.....
9	353693 X1			4	PARAFUSO.....	BOLT.....	TORNILLO.....	VIS.....
10	353434 X1			4	ARRUELA.....	WASHER.....	ARANDELA.....	RONDELLE.....
11	353756 X1			4	ARRUELA.....	WASHER.....	ARANDELA.....	RONDELLE.....
12	3147784 M91		+	1	CABO.....	CABLE.....	CABLE.....	CÂBLE.....
13	2800339 M91		-	1	CABO.....	CABLE.....	CABLE.....	CÂBLE.....
14	353690 X1			1	PARAFUSO.....	BOLT.....	TORNILLO.....	VIS.....
15	353434 X1			1	ARRUELA.....	WASHER.....	ARANDELA.....	RONDELLE.....
16	355619 X1			1	ARRUELA.....	WASHER.....	ARANDELA.....	RONDELLE.....
17	826760 M1			2	PORCA.....	NUT.....	TUERCA.....	ÉCROU.....
18	355617 X1			2	ARRUELA.....	WASHER.....	ARANDELA.....	RONDELLE.....
19	3148943 M1			2	TIRANTE.....	ROD.....	VARILLA.....	TRINGLE.....
20	3148937 M91			1	SUPORTE.....	BRACKET.....	SOPORTE.....	SUPPORT.....
21	355594 M1			1	PORCA BORBOLETA.	NUT.....	TUERCA.....	ÉCROU.....
22	353434 X1			2	ARRUELA.....	WASHER.....	ARANDELA.....	RONDELLE.....
23	353756 X1			1	ARRUELA.....	WASHER.....	ARANDELA.....	RONDELLE.....
24	3147934 M1			1	TIRANTE.....	ROD.....	VARILLA.....	TRINGLE.....
25	354048 X1			1	CONTRA PINO.....	COTTER PIN.....	PASADOR DOBLE...	GOUPILLE.....
26	3147932 M1			1	BATENTE.....	FRAME.....	BASTIDOR.....	BUTÉ.....

BATERIA BATTERY BATERÍA BATTERIE	296 - 296/4

COM CONTROLE REMOTO INDEPENDENTE
WITH INDEPENDENT REMOTE CONTROL
CON CONTROL REMOTO INDEPENDIENTE
AVEC COMMANDE À DISTANCE INDÉPENDANTE

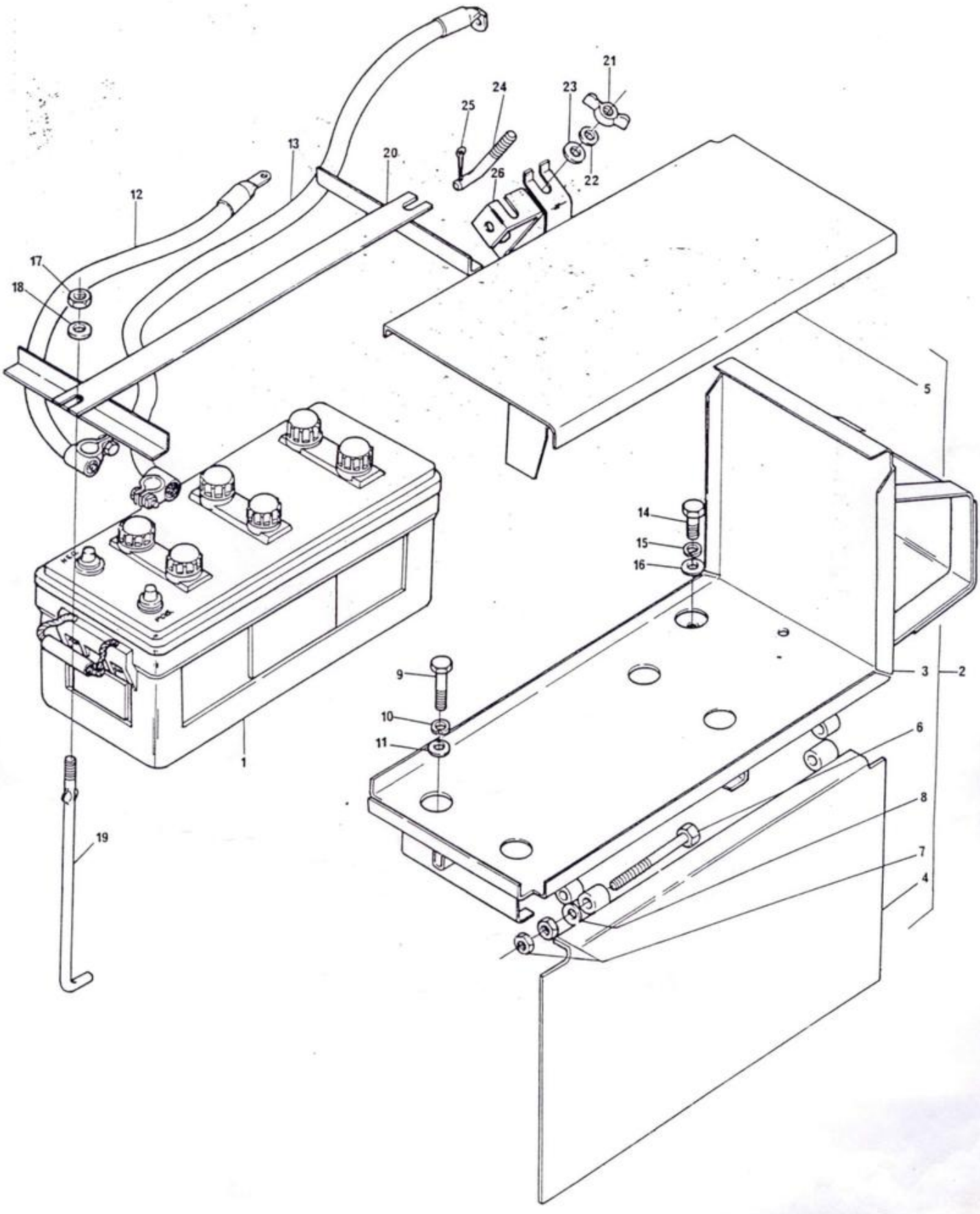

DITRATOR
DISTRIBUIDORA DE PEÇAS AGRÍCOLAS

40

RADIADOR
RADIATOR
RADIADOR
RADIATEUR

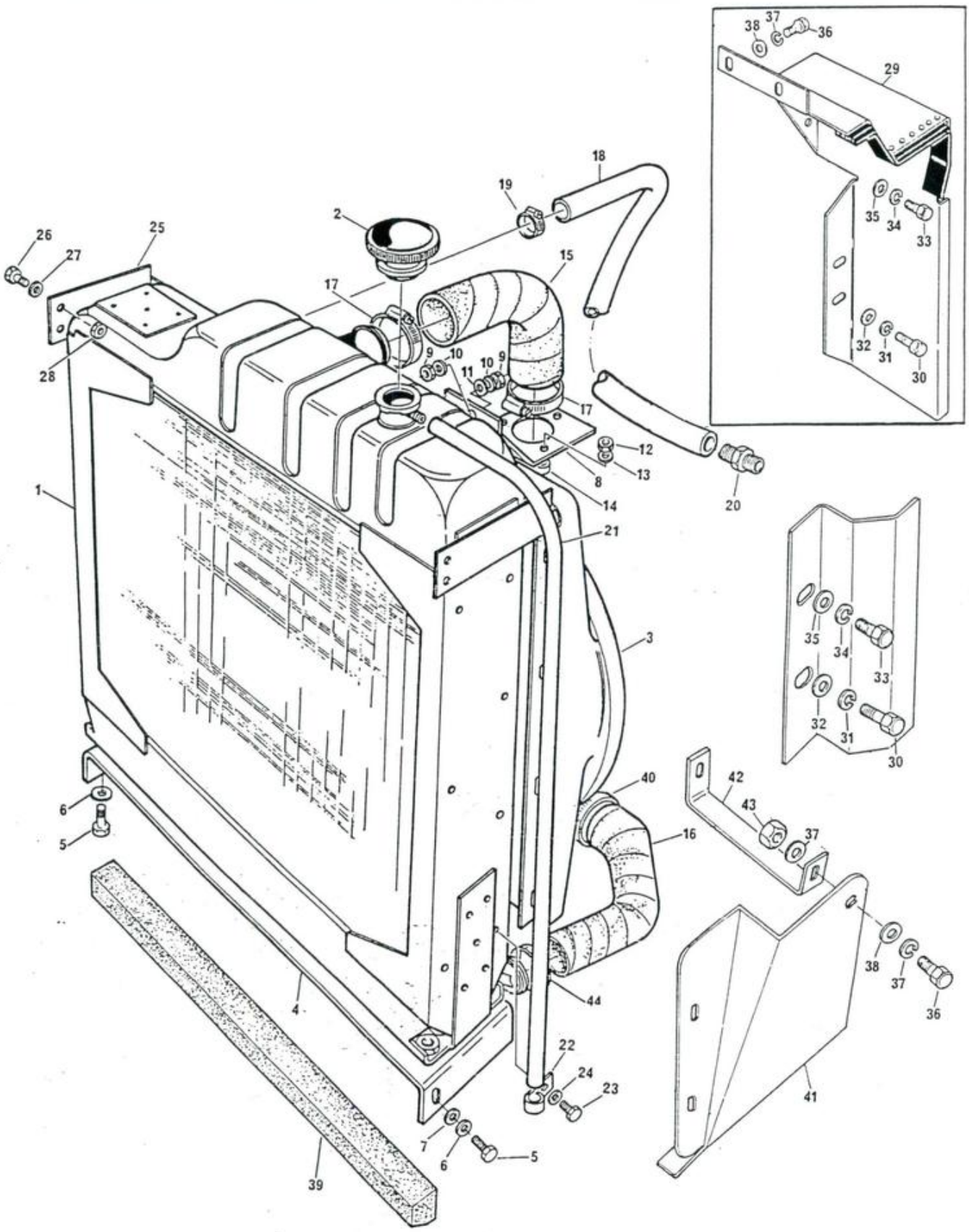

DITRATOR
DISTRIBUIDORA DE PEÇAS AGRÍCOLAS

RADIADOR
RADIATOR
RADIADOR
RADIATEUR

1	3145195 M91		1	RADIADOR.....	RADIATOR.....	RADIADOR.....	RADIATEUR.....
2	2800988 M91	(A)	1	TAMPA.....	CAP.....	TAPA.....	COUVERCLE.....
2	188462 M91	(B)	1	TAMPA.....	CAP.....	TAPA.....	COUVERCLE.....
3	3145196 M1		1	DEFLETOR.....	DEFLECTOR.....	DEFLECTOR.....	DÉFLECTEUR.....
4	3145209 M91	(E) ▼ 296	1	SUPORTE.....	BRACKET.....	SOPORTE.....	SUPPORT.....
4	3585339 M1	(F) ▼	1	SUPORTE.....	BRACKET.....	SOPORTE.....	SUPPORT.....
5	353690 X1		8	PARAFUSO.....	BOLT.....	TORNILLO.....	BOULON.....
6	353434 X1		8	ARRUELA.....	WASHER.....	ARANDELA.....	RONDELLE.....
7	353756 X1		4	ARRUELA.....	WASHER.....	ARANDELA.....	RONDELLE.....
8	3145210 M1		1	SUPORTE.....	BRACKET.....	SOPORTE.....	SUPPORT.....
9	363627 X1		2	PORCA.....	NUT.....	TUERCA.....	ÉCROU.....
10	353758 X1		2	ARRUELA.....	WASHER.....	ARANDELA.....	RONDELLE.....
11	353439 X1		1	ARRUELA.....	WASHER.....	ARANDELA.....	RONDELLE.....
12	363621 X1		3	PORCA.....	NUT.....	TUERCA.....	ÉCROU.....
13	353446 X1		3	ARRUELA.....	WASHER.....	ARANDELA.....	RONDELLE.....
14	3145212 M1		2	ESPAÇADOR.....	SPACER.....	ESPACIADOR.....	ENTRETOISE.....
15	3145204 M1	▲	1	MANGUEIRA.....	HOSE.....	MANGUERA.....	DURITE.....
16	3145206 M1	▼	1	MANGUEIRA.....	HOSE.....	MANGUERA.....	DURITE.....
17	490804 M1		2	BRAÇADEIRA.....	CLAMP.....	ABRAZADERA.....	COLLIER.....
18	1614177 M1		1	MANGUEIRA.....	HOSE.....	MANGUERA.....	DURITE.....
19	3149292 M1		2	BRAÇADEIRA.....	CLAMP.....	ABRAZADERA.....	COLLIER.....
20	518826 M1		1	ADAPTADOR.....	ADAPTOR.....	ADAPTADOR.....	ADAPTATEUR.....
21	2801087 M1		1	TUBO.....	TUBE.....	TUBO.....	TUBE.....
22	2800985 M1		3	PRESILHA.....	CLIP.....	SUJETADOR.....	AGRAFE.....
23	353666 X1		8	PARAFUSO.....	BOLT.....	TORNILLO.....	BOULON.....
24	355617 X1		8	ARRUELA.....	WASHER.....	ARANDELA.....	RONDELLE.....
25	3145216 M93		1	SUPORTE.....	BRACKET.....	SOPORTE.....	SUPPORT.....
26	353666 X1		4	PARAFUSO.....	BOLT.....	TORNILLO.....	BOULON.....
27	353441 X1		4	ARRUELA.....	WASHER.....	ARANDELA.....	RONDELLE.....
28	355564 X1		4	PORCA.....	NUT.....	TUERCA.....	ÉCROU.....
29	3147065 M91	(C)296	1	DEFLETOR.....	DEFLECTOR.....	DEFLECTOR.....	DÉFLECTEUR.....
29	3410394 M1	(D)	1	DEFLETOR.....	DEFLECTOR.....	DEFLECTOR.....	DÉFLECTEUR.....
30	353536 X1		1/2	PARAFUSO.....	BOLT.....	TORNILLO.....	BOULON.....
31	353434 X1		1/2	ARRUELA.....	WASHER.....	ARANDELA.....	RONDELLE.....
32	353756 X1		1/2	ARRUELA.....	WASHER.....	ARANDELA.....	RONDELLE.....
33	353557 X1	(C)296	1	PARAFUSO.....	BOLT.....	TORNILLO.....	BOULON.....
34	353432 X1	(C)296	1	ARRUELA.....	WASHER.....	ARANDELA.....	RONDELLE.....
35	353757 X1	(C)296	1	ARRUELA.....	WASHER.....	ARANDELA.....	RONDELLE.....
36	353688 X1	(C)296	2	PARAFUSO.....	BOLT.....	TORNILLO.....	BOULON.....
36	353690 X1	(D)	1	PARAFUSO.....	BOLT.....	TORNILLO.....	BOULON.....
37	353434 X1		1/2	ARRUELA.....	WASHER.....	ARANDELA.....	RONDELLE.....
38	353756 X1		2	ARRUELA.....	WASHER.....	ARANDELA.....	RONDELLE.....
39	3147747 M1		1	GUARNIÇÃO.....	FOAM TAPE.....	CIERRE DE ESPUMA	JOINT.....
40	2801096 M1		2	BRAÇADEIRA.....	CLAMP.....	ABRAZADERA.....	COLLIER.....
41	3410949 M91	(D)	1	DEFLETOR.....	DEFLECTOR.....	DEFLECTOR.....	DÉFLECTEUR.....
42	3410947 M1	(D)	1	SUPORTE.....	BRACKET.....	SOPORTE.....	SUPPORT.....
43	355566 X1	(D)	1	PORCA.....	NUT.....	TUERCA.....	ÉCROU.....
44	1481151 M1		1	BUJÃO.....	PLUG.....	TAPÓN.....	BOUCHON.....

DITRATOR
DISTRIBUIDORA DE PEÇAS AGRÍCOLAS

42

RADIADOR RADIATOR RADIADOR RADIATEUR	

(A) USADO NAS SÉRIES
USED ON SERIALS
USADO EN LAS SÉRIES
UTILISÉ DANS LES SÉRIES
} 001 A 2632, 2634 E 2636

(B) USADO NAS SÉRIES
USED ON SERIALS
USADO EN LAS SERIES
UTILISÉ DANS LES SÉRIES
} 2633, 2635 } E DE 2637 EM DIANTE / AND FROM 2637 ON / Y DE 2637 EN DELANTE / ET A PARTIR DU 2637

(C) USADO ATÉ A SÉRIE 401103
USED UP TO SERIAL 401103
USADO HASTA LA SERIE 401103
UTILISÉ JUSQU'À LA SÉRIE 401103
} 296/4

(D) INTRODUZIDO A PARTIR DA SÉRIE 401104
INTRODUCED FROM SERIAL 401104
INTRODUCIDO A PARTIR DE LA SERIE 401104
INTRODUIT À PARTIR DE LA SERIE 401104
} 296/4

(E) USADO ATÉ A SÉRIE
USED UP TO SERIAL
USADO HASTA LA SERIE
UTILISÉ JUSQU'À LA SÉRIE
} 401287 - 296/4

(F) INTRODUZIDO A PARTIR DA SÉRIE
INTRODUCED FROM SERIAL
INTRODUCIDO DESDE LA SERIE
INTRODUIT À PARTIR DE LA SÉRIE
} 401288 - 296/4

DITRATOR
DISTRIBUIDORA DE PEÇAS AGRÍCOLAS

RADIADOR RADIATOR RADIADOR RADIATEUR	43

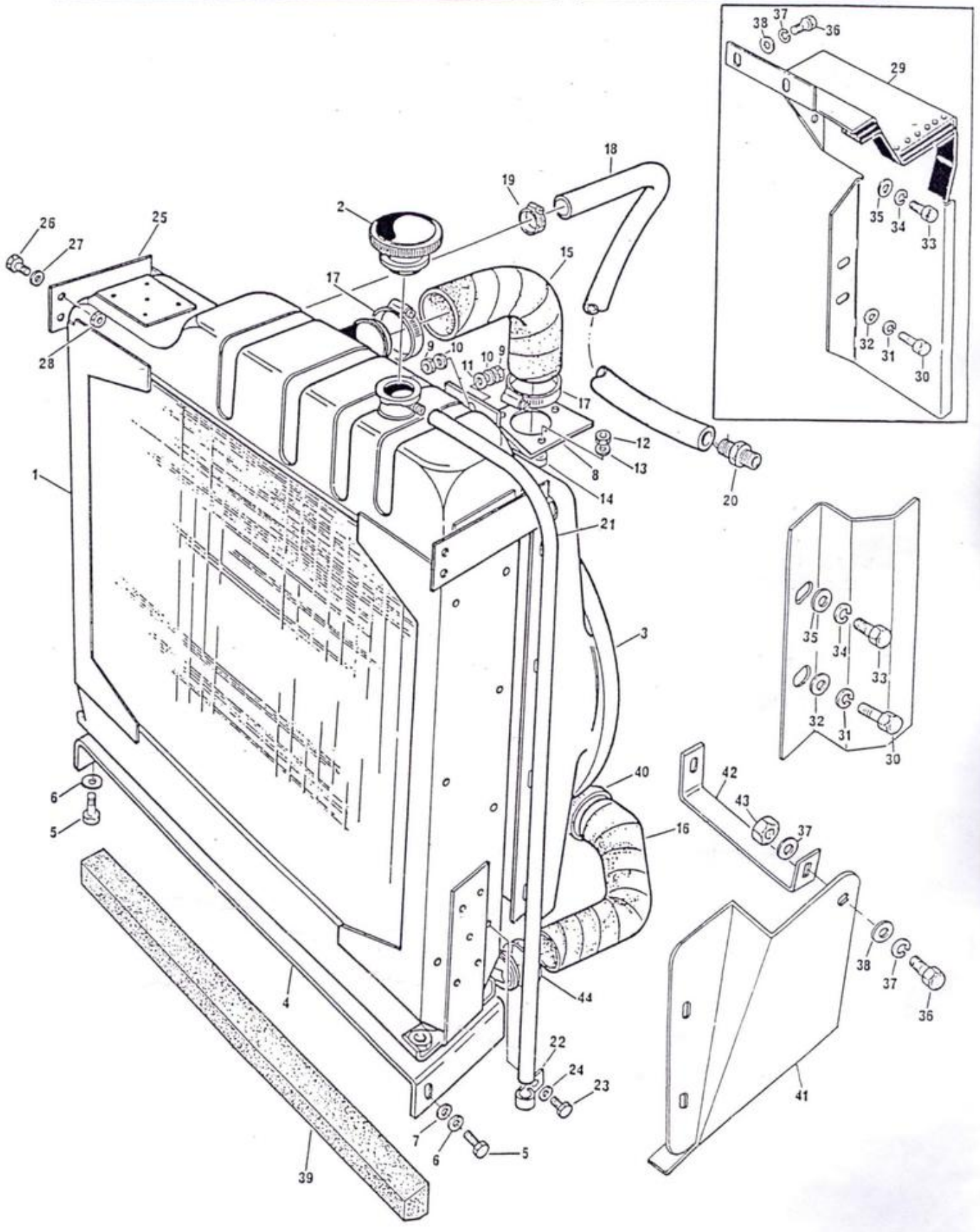

TANQUE DE COMBUSTÍVEL FUEL TANK TANQUE DE COMBUSTIBLE RÉSERVOIR À COMBUSTIBLE	USADO ATÉ A SÉRIE USED UP TO SERIAL USADO HASTA LA SERIE UTILISÉ JUSQU'À LA SÉRIE	4249(296)

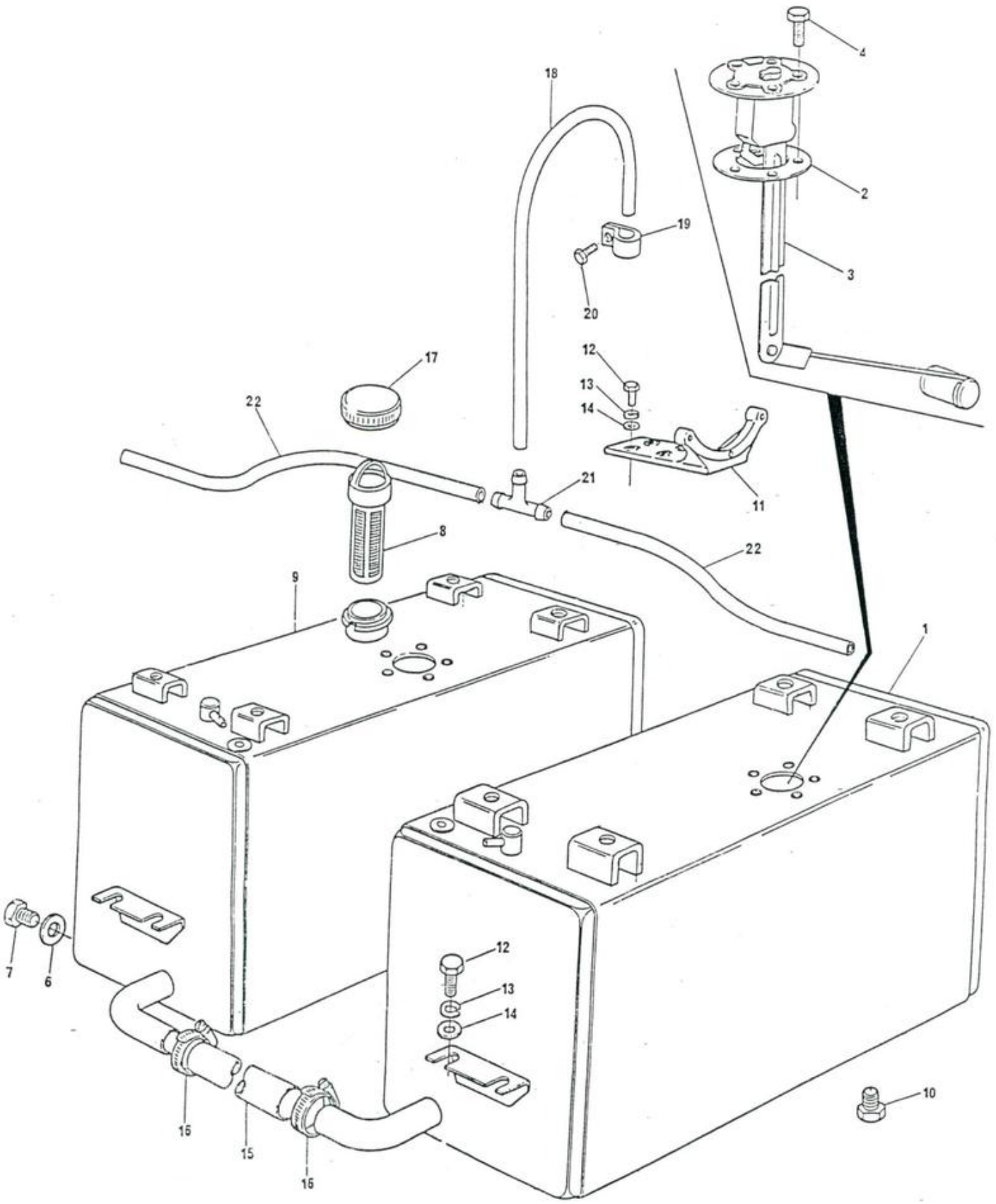

TANQUE DE COMBUSTÍVEL FUEL TANK TANQUE DE COMBUSTIBLE RÉSERVOIR À COMBUSTIBLE	USADO ATÉ A SÉRIE USED UP TO SERIAL USADO HASTA LA SERIE UTILISÉ JUSQU'À LA SÉRIE	4249(296)

1	3145150 M92	◄	1	TANQUE.....	TANK.....	TANQUE.....	RÉSERVOIR.....
2	3145402 M1		1	JUNTA.....	JOINT.....	JUNTA.....	JOINT.....
3	3145165 M91	3409719	1	BÓIA INDICADORA.	SENDING UNIT....	BOYA INDICADORA.	FLOTTEUR.....
4	353984 X1		5	PARAFUSO.....	BOLT.....	TORNILLO.....	BOULON.....
6	364047 X1		1	ARRUELA.....	WASHER.....	ARANDELA.....	RONDELLE.....
7	503668 M1		1	BUJÃO.....	PLUG.....	TAPÓN.....	BOUCHON.....
8	2801002 M91	→1915	1	FILTRO.....	FILTER.....	FILTRO.....	FILTRE.....
9	3145141 M92	►	1	TANQUE.....	TANK.....	TANQUE.....	RÉSERVOIR.....
10	503658 M91	8	1	BUJÃO.....	PLUG.....	TAPÓN.....	BOUCHON.....
11	3145166 M1		2	SUPORTE.....	BRACKET.....	SOPORTE.....	SUPPORT.....
12	353693 X1		8	PARAFUSO.....	BOLT.....	TORNILLO.....	BOULON.....
13	353434 X1		8	ARRUELA.....	WASHER.....	ARANDELA.....	RONDELLE.....
14	353756 X1		8	ARRUELA.....	WASHER.....	ARANDELA.....	RONDELLE.....
15	3408963 M1	●○489597 M1	1	MANGUEIRA.....	HOSE.....	MANGUERA.....	DURITE.....
16	490802 M1		2	BRAÇADEIRA.....	CLAMP.....	ABRAZADERA.....	COLLIER.....
17	3145168 M91		1	TAMPA.....	COVER.....	TAPA.....	COUVERCLE.....
18	3145171 M1	→330	1	MANGUEIRA.....	HOSE.....	MANGUERA.....	DURITE.....
18	3147577 M1	↦331	1	MANGUEIRA.....	HOSE.....	MANGUERA.....	DURITE.....
19	3145987 M1		1	PRESILHA.....	CLIP.....	SUJETADOR.....	AGRAFE.....
20	353688 X1		1	PARAFUSO.....	BOLT.....	TORNILLO.....	BOULON.....
21	3148077 M1	↦331	1	CONEXÃO "T".....	"T" UNION.....	CONEXIÓN "T"....	RACCORD EN "T"..
22	3147611 M1		2	MANGUEIRA.....	HOSE.....	MANGUERA.....	DURITE.....

TANQUE DE COMBUSTÍVEL
FUEL TANK
TANQUE DE COMBUSTIBLE
RÉSERVOIR À COMBUSTIBLE

296 - 296/4

INTRODUZIDO A PARTIR DA SÉRIE — 4250 - 296
INTRODUCED FROM SERIAL — 400001 - 296/4
INTRODUCIDO DESDE LA SERIE
INTRODUIT À PARTIR DE LA SÉRIE

1	3409380 M91	▶	1	TANQUE.....	TANK.....	TANQUE.....	RÉSERVOIR.....
2	3145402 M1		1	JUNTA.....	JOINT.....	JUNTA.....	JOINT.....
3	3145165 M91		1	BOIA INDICADORA.	SENDING UNIT....	BOYA INDICADORA.	FLOTTEUR.....
4	353984 X1		5	PARAFUSO.....	BOLT.....	TORNILLO.....	BOULON.....
6	364047 X1		2	ARRUELA.....	WASHER.....	ARANDELA.....	RONDELLE.....
7	503658 M91		2	BUJÃO.....	PLUG.....	TAPÓN.....	BOUCHON.....
8	3409415 M91	◀	1	RESERVATÓRIO....	TANK.....	DEPÓSITO.....	RÉSERVOIR.....
9	3145166 M1		2	SUPORTE.....	BRACKET.....	SOPORTE.....	SUPPORT.....
10	353693 X1		6	PARAFUSO.....	BOLT.....	TORNILLO.....	BOULON.....
11	353434 X1		8	ARRUELA.....	WASHER.....	ARANDELA.....	RONDELLE.....
12	353756 X1		8	ARRUELA.....	WASHER.....	ARANDELA.....	RONDELLE.....
13	3408963 M1		1	MANGUEIRA.....	HOSE.....	MANGUERA.....	DURITE.....
14	490802 M1		2	BRAÇADEIRA.....	CLAMP.....	ABRAZADERA.....	COLLIER.....
15	3145168 M91		1	TAMPA.....	COVER.....	TAPA.....	COUVERCLE.....
16	3408678 M1		2	MANGUEIRA.....	HOSE.....	MANGUERA.....	DURITE.....
17	3408858 M1		3	BRAÇADEIRA.....	CLAMP.....	ABRAZADERA.....	COLLIER.....
18	354262 X1		2	PARAFUSO.....	BOLT.....	TORNILLO.....	BOULON.....
19	3412978 M91	(A)	1	ESTRIBO.....	STIRRUP.....	ESTRIBO.....	ÉTRIER.....

(A) USADO NAS SÉRIES — 5411 A 5415, 5427 A 5430 — E DE 5445 EM DIANTE — 296
USED ON SERIALS — AND FROM 5445 ON
USADO EN LAS SERIES — Y DE 5445 EN DELANTE
UTILISÉ DANS LES SÉRIES — ET À PARTIR DU 5445

E SÉRIES — 401779 A 401785 — E DE 401814 EM DIANTE — 296/4
AND SERIALS — AND FROM 401814 ON
Y SERIES — Y DE 401814 EN DELANTE
ET SÉRIES — ET À PARTIR DU 401814

DITRATOR
DISTRIBUIDORA DE PEÇAS AGRÍCOLAS

TANQUE DE COMBUSTÍVEL
FUEL TANK
TANQUE DE COMBUSTIBLE
RÉSERVOIR À COMBUSTIBLE

296 - 296/4

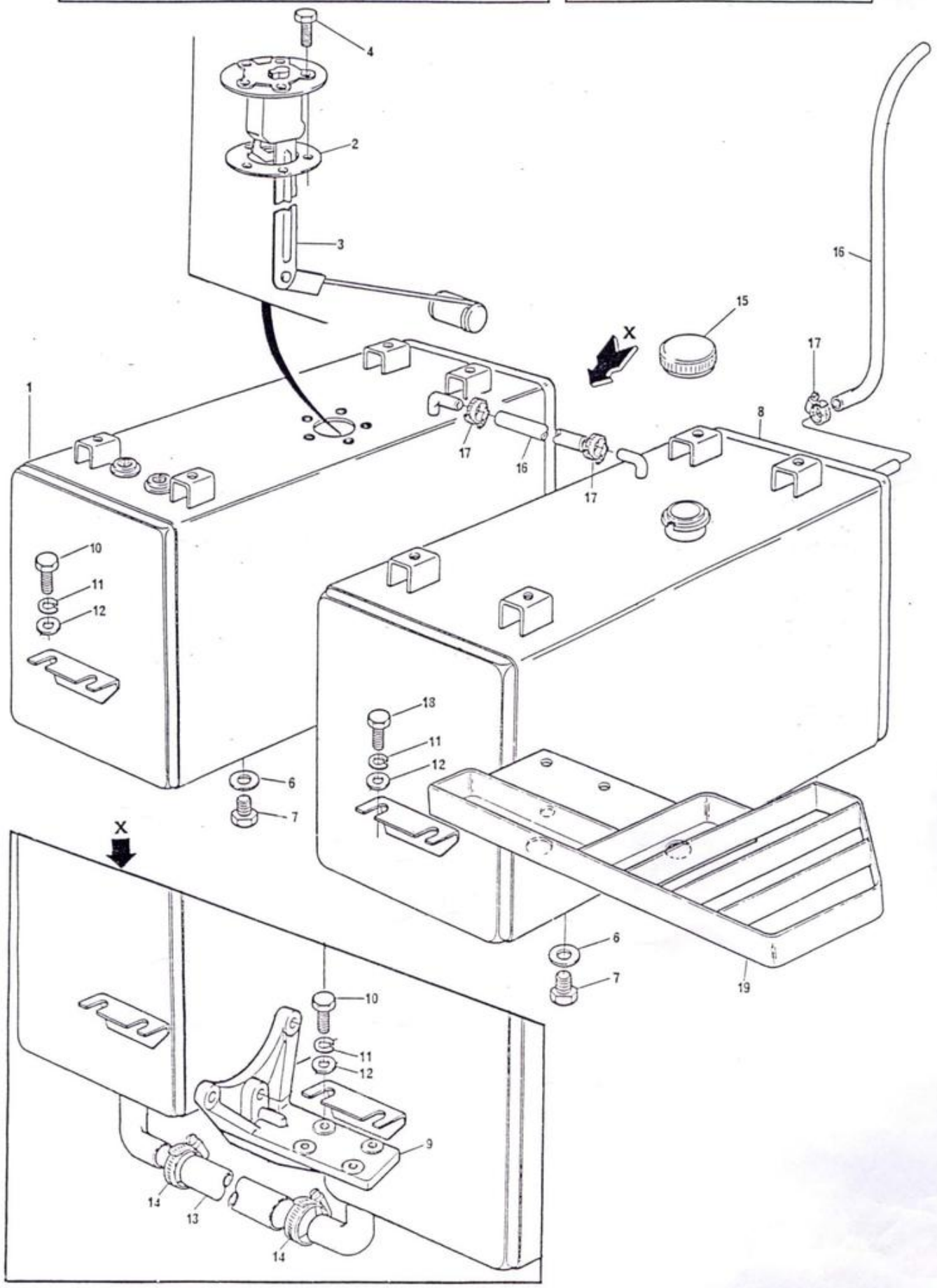

DITRATOR
DISTRIBUIDORA DE PEÇAS AGRÍCOLAS

48

FILTRO DE COMBUSTÍVEL E TUBOS
FUEL FILTER AND PIPES
FILTRO DE COMBUSTIBLE Y CAÑERÍAS
FILTRE À COMBUSTIBLE ET TUYAUTERIES

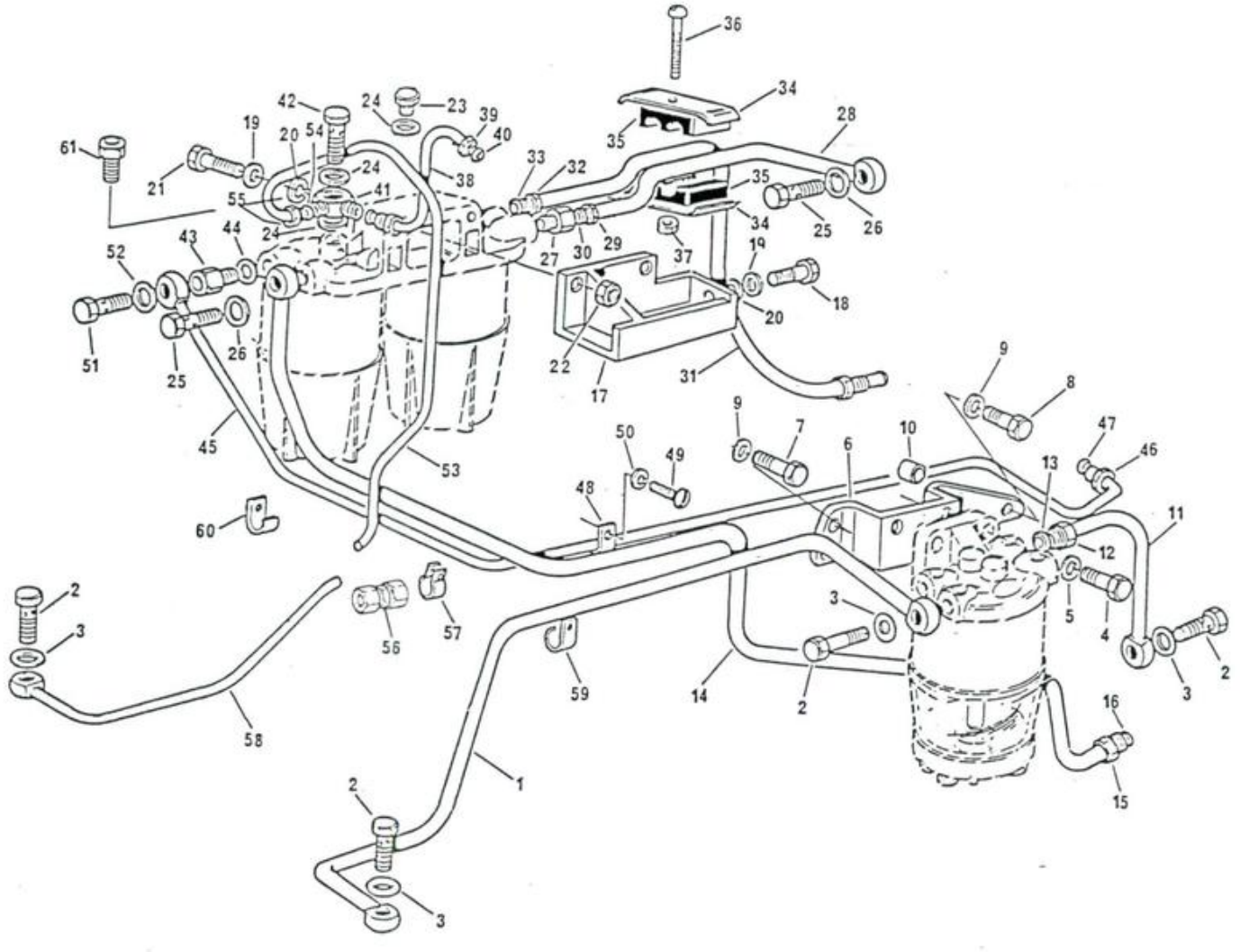

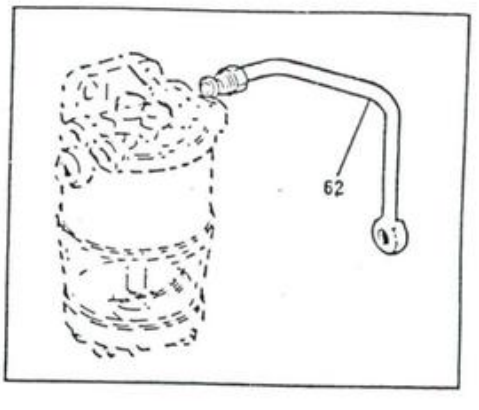

DITRATOR
DISTRIBUIDORA DE PEÇAS AGRÍCOLAS

FILTRO DE COMBUSTÍVEL E TUBOS
FUEL FILTER AND PIPES
FILTRO DE COMBUSTIBLE Y CAÑERIAS
FILTRE À COMBUSTIBLE ET TUYAUTERIES

1	3145167 M92		→4249	1	TUBO.....	PIPE.....	CAÑO.....	TUYAUTERIE.....
1	3409502 M91		(D)	1	TUBO.....	PIPE.....	CAÑO.....	TUYAUTERIE.....
2	32184414			3	PARAFUSO.....	BOLT.....	TORNILLO.....	BOULON.....
3	0920127			6	ARRUELA.....	WASHER.....	ARANDELA.....	RONDELLE.....
4	353540 X1			2	PARAFUSO.....	BOLT.....	TORNILLO.....	BOULON.....
5	353434 X1			2	ARRUELA.....	WASHER.....	ARANDELA.....	RONDELLE.....
6	37585001			1	SUPORTE.....	BRACKET.....	SOPORTE.....	SUPPORT.....
7	0746214			2	PARAFUSO.....	BOLT.....	TORNILLO.....	BOULON.....
8	0746211			1	PARAFUSO.....	BOLT.....	TORNILLO.....	BOULON.....
9	0920053			3	ARRUELA.....	WASHER.....	ARANDELA.....	RONDELLE.....
10	70330050			1	ESPAÇADOR.....	SPACER.....	ESPACIADOR.....	ENTRETOISE.....
11	3145400 M91		(A)	1	TUBO.....	PIPE.....	TUBO.....	TUYAUTERIE.....
12	827286 M1	11		1	PORCA.....	NUT.....	TUERCA.....	ECROU.....
13	827287 M1	11		1	OLIVA.....	OLIVE.....	OLIVA.....	OLIVE.....
14	70991279		(B)	1	TUBO.....	PIPE.....	CAÑO.....	TUYAUTERIE.....
14	70991816		(C)	1	TUBO.....	PIPE.....	CAÑO.....	TUYAUTERIE.....
15	0571346	14		1	PORCA.....	NUT.....	TUERCA.....	ECROU.....
16	0566004	14		1	OLIVA.....	OLIVE.....	OLIVA.....	OLIVE.....
17	70100399			1	SUPORTE.....	BRACKET.....	SOPORTE.....	SUPPORT.....
18	0746454			2	PARAFUSO.....	BOLT.....	TORNILLO.....	BOULON.....
19	0920004			4	ARRUELA.....	WASHER.....	ARANDELA.....	RONDELLE.....
20	0920054			4	ARRUELA.....	WASHER.....	ARANDELA.....	RONDELLE.....
21	0096434			2	PARAFUSO.....	BOLT.....	TORNILLO.....	BOULON.....
22	0576051			2	PORCA.....	NUT.....	TUERCA.....	ECROU.....
23	32161113			2	BUJÃO.....	PLUG.....	TAPÓN.....	BOUCHON.....
24	0920155			5	ARRUELA.....	WASHER.....	ARANDELA.....	RONDELLE.....
25	32184414			2	PARAFUSO BANJO..	BANJO BOLT.....	TORNILLO BANJO..	BOULON BANJO....
26	0920127			5	ARRUELA.....	WASHER.....	ARANDELA.....	RONDELLE.....
27	70200255			1	CONEXÃO.....	CONNECTION.....	CONEXIÓN.....	RACCORD.....
28	70991280			1	TUBO.....	PIPE.....	CAÑO.....	TUYAUTERIE.....
29	0571346	28		1	PORCA.....	NUT.....	TUERCA.....	ECROU.....
30	0566004	28		1	OLIVA.....	OLIVE.....	OLIVA.....	OLIVE.....
31	70991281			1	TUBO.....	PIPE.....	CAÑO.....	TUYAUTERIE.....
32	0571346	31		2	PORCA.....	NUT.....	TUERCA.....	ECROU.....
33	0566004	31		2	OLIVA.....	OLIVE.....	OLIVA.....	OLIVE.....
34	0180637			2	PRESILHA.....	PLATE.....	PLACA.....	PLAQUETTE.....
35	70600001			2	ALMOFADA.....	DAMPER.....	ANTIVIBRADOR....	AMORTISSEUR.....
36	0726260			1	PARAFUSO.....	BOLT.....	TORNILLO.....	BOULON.....
37	70576100			1	PORCA.....	NUT.....	TUERCA.....	ECROU.....
38	70991340			1	TUBO.....	PIPE.....	CAÑO.....	TUYAUTERIE.....
39	0576111	38		2	PORCA.....	NUT.....	TUERCA.....	ECROU.....
40	0566002	38		2	OLIVA.....	OLIVE.....	OLIVA.....	OLIVE.....
41	0201397			1	CONEXÃO.....	CONNECTION.....	CONEXIÓN.....	RACCORD.....
42	0095344			1	PARAFUSO BANJO..	BANJO BOLT.....	TORNILLO BANJO..	BOULON BANJO....
43	72009			1	VÁLVULA RETENÇÃO	VALVE.....	VÁLVULA.....	SOUPAPE.....
44	0920127			1	ARRUELA.....	WASHER.....	ARANDELA.....	RONDELLE.....
45	70991278			1	TUBO.....	PIPE.....	CAÑO.....	TUYAUTERIE.....
46	0576111	45		1	PORCA.....	NUT.....	TUERCA.....	ECROU.....
47	0566002	45		1	OLIVA.....	OLIVE.....	OLIVA.....	OLIVE.....
48	0180180	45		3	PRESILHA.....	CLIP.....	SUJETADOR.....	AGRAFE.....
49	0746252			2	PARAFUSO.....	BOLT.....	TORNILLO.....	BOULON.....
50	0920053			2	ARRUELA.....	WASHER.....	ARANDELA.....	RONDELLE.....

DITRATOR
DISTRIBUIDORA DE PEÇAS AGRÍCOLAS

50

FILTRO DE COMBUSTÍVEL E TUBOS
FUEL FILTER AND PIPES
FILTRO DE COMBUSTIBLE Y CAÑERÍAS
FILTRE À COMBUSTIBLE ET TUYAUTERIES

51	32184414		1	PARAFUSO BANJO..	BOLT.....	TORNILLO.....	BOULON.....
52	0920127		2	ARRUELA.....	WASHER.....	ARANDELA.....	RONDELLE.....
53	3409508 M91		1	TUBO.....	PIPE.....	CAÑO.....	TUYAUTERIE.....
54	22033 X 53		1	OLIVA.....	OLIVE.....	OLIVA.....	OLIVE.....
55	22032 X 53		1	PORCA.....	NUT.....	TUERCA.....	ECROU.....
56	390813 X1		1	CONEXÃO DUPLA...	CONNECTION.....	CONEXIÓN.....	RACCORD.....
57	520961 M1	071 ⟷ 779	2	PRESILHA.....	CLIP.....	SUJETADOR.....	AGRAFE.....
58	3409934 M91		1	TUBO.....	PIPE.....	CAÑO.....	TUYAUTERIE.....
59	3145142 M1		1	PRESILHA.....	CLIP.....	SUJETADOR.....	AGRAFE.....
60	3145148 M1		1	PRESILHA.....	CLIP.....	SUJETADOR.....	AGRAFE.....
61	72021		1	VÁLVULA.....	VALVE.....	VÁLVULA.....	SOUPAPE.....
62	3145152 M91	(B)	1	TUBO.....	PIPE.....	CAÑO.....	TUYAUTERIE.....
62	70991926	(C)	1	TUBO.....	PIPE.....	CAÑO.....	TUYAUTERIE.....

(A) USADO NAS SÉRIES / USED ON SERIALS / USADO EN LAS SERIES / UTILISÉ DANS LES SÉRIES: 101 A 605, 607 A 612; 614 A 619, 621 A 666

(B) USADO NAS SÉRIES / USED ON SERIALS / USADO EN LAS SERIES / UTILISÉ DANS LES SÉRIES: 606, 613, 620; 667 A 4402, 4404 A 4407; 4411, 4416 A 4418 — 296

E SÉRIES / AND SERIALS / Y SERIES / ET SÉRIES: 400000 A 400155; 400157 A 400159 — 296/4

(C) USADO NAS SÉRIES / USED ON SERIALS / USADO EN LAS SERIES / UTILISÉ DANS LES SÉRIES: 4403, 4408 A 4410; 4412 A 4415 — E DE 4419 EM DIANTE / AND FROM 4419 ON / Y DE 4419 EN DELANTE / ET À PARTIR DU 4419 — 296

E SÉRIES 400156 E DE 400160 EM DIANTE
AND SERIALS 400156 AND FROM 400160 ON
Y SERIES 400156 Y DE 400160 EN DELANTE
ET SÉRIES 400156 ET À PARTIR DU 400160 — 296/4

(D) INTRODUZIDO A PARTIR DA SÉRIE / INTRODUCED FROM SERIAL / INTRODUCIDO DESDE LA SERIE / INTRODUIT À PARTIR DE LA SÉRIE: 4250 - 296; 400001 - 296/4

DITRATOR
DISTRIBUIDORA DE PEÇAS AGRÍCOLAS

FILTRO DE COMBUSTÍVEL E TUBOS
FUEL FILTER AND PIPES
FILTRO DE COMBUSTIBLE Y CAÑERÍAS
FILTRE À COMBUSTIBLE ET TUYAUTERIES

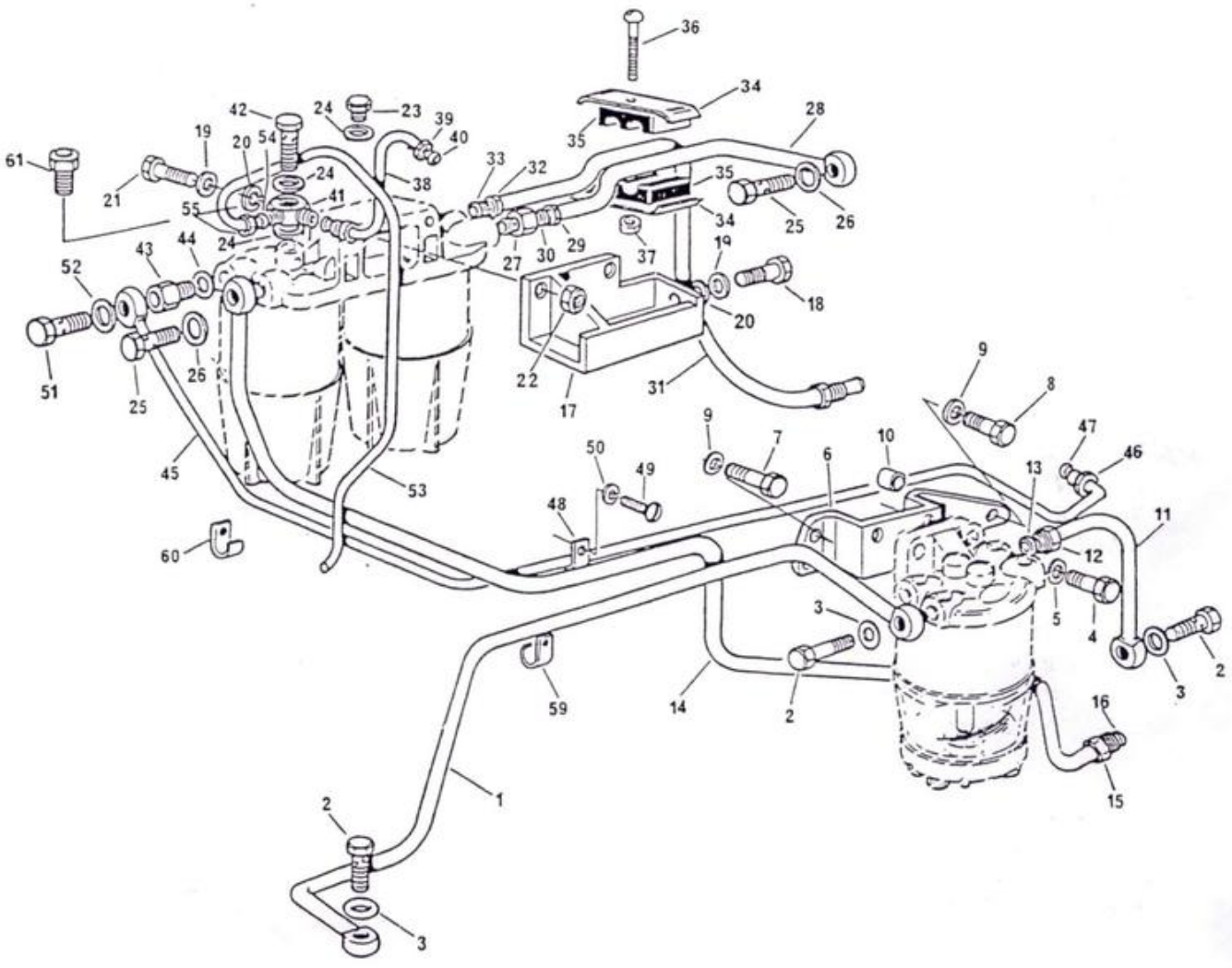

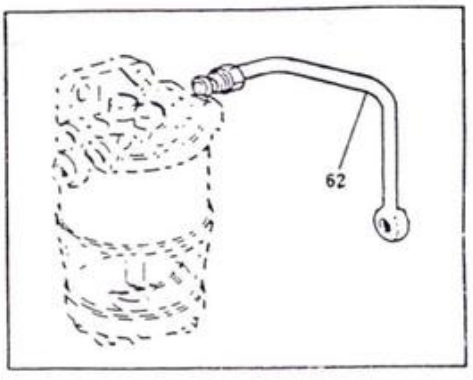

FILTRO DE COMBUSTÍVEL E TUBOS
FUEL FILTER AND PIPES
FILTRO DE COMBUSTIBLE Y CAÑERÍAS
FILTRE À COMBUSTIBLE ET TUYAUTERIES

FILTRO E PRÉ FILTRO
FILTER AND PRE-FILTER
FILTRO Y PREFILTRO
FILTRE ET PRÉFILTRE

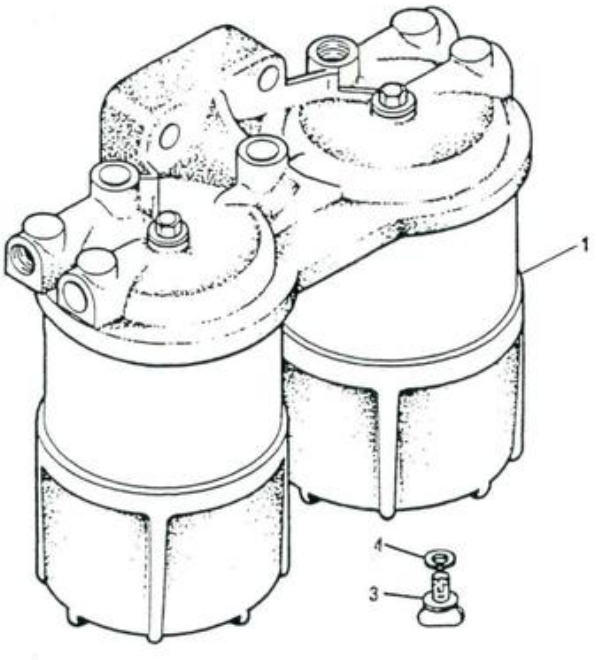

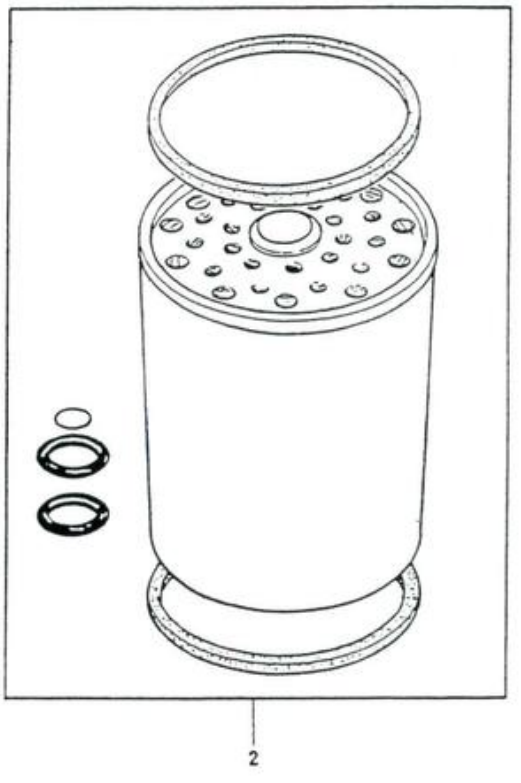

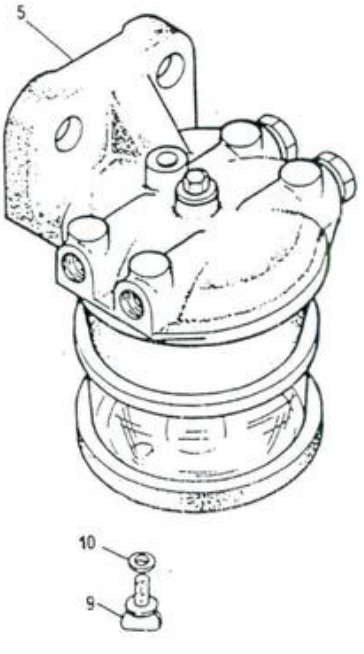

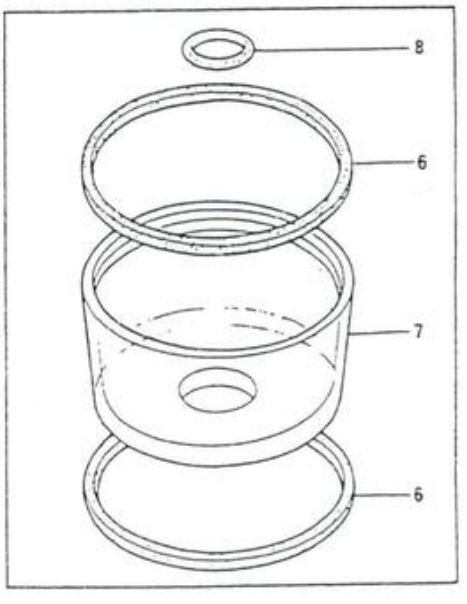

DITRATOR
DISTRIBUIDORA DE PEÇAS AGRÍCOLAS

FILTRO DE COMBUSTÍVEL E TUBOS FUEL FILTER AND PIPES FILTRO DE COMBUSTIBLE Y CAÑERÍAS FILTRE À COMBUSTIBLE ET TUYAUTERIES	FILTRO E PRÉ-FILTRO FILTER AND PRE-FILTER FILTRO Y PREFILTRO FILTRE ET PRÉFILTRE

1	2656818			1	FILTRO.....	FILTER.....	FILTRO.....	FILTRE.....
2	635776	1	⊣ 1851890 M91	2	ELEMENTO.....	ELEMENT.....	ELEMENTO.....	ELEMENT.....
2	1851890 M91	1	⊣ 635776	2	ELEMENTO.....	ELEMENT.....	ELEMENTO.....	ELEMENT.....
3	3603043 M1	1		2	PARAFUSO DRENO..	BOLT.....	TORNILLO.....	BOULON.....
4	1094155 M1	1		2	ARRUELA.....	WASHER.....	ARANDELA.....	RONDELLE.....
5	3146091 M92			1	PRÉ-FILTRO.....	PRE-FILTER.....	PREFILTRO.....	PRÉFILTRE.....
6	70590003	5		3	JUNTA.....	JOINT.....	JUNTA.....	JOINT.....
7	2710658 M1	5	(A)	1	COPO DE VIDRO...	GLASS BOWL.....	VASO DE VIDRIO..	BOL EN VERRE....
8	70300004	5		1	VEDADOR.....	SEAL.....	RETÉN.....	BAGUE ÉTANCHÉITÉ
9	3603043 M1	5		1	PARAFUSO DRENO..	BOLT.....	TORNILLO.....	BOULON.....
10	1094155 M1	5		1	ARRUELA.....	WASHER.....	ARANDELA.....	RONDELLE.....

(A) USADO NAS SÉRIES 001113 E 001137
USED ON SERIALS 001113 AND 001137
USADO EN LAS SERIES 001113 Y 001137
UTILISÉ DANS LES SÉRIES 001113 ET 001137

FILTRO DE AR
AIR FILTER
FILTRO DE AIRE
FILTRE À AIR

1	3145344 M91			1	FILTRO DE AR....	AIR FILTER.....	FILTRO DE AIRE..	FILTRE À AIR....
2	2710796 M91	1		1	ELEMENTO.....	ELEMENT.....	ELEMENTO.....	ELÉMENT.....
3	2710797 M92	1		1	ELEMENTO.....	ELEMENT.....	ELEMENTO.....	ELÉMENT.....
4	2730903 M1	1		1	PORCA.....	NUT.....	TUERCA.....	ÉCROU.....
5	2730918 M1	1		1	PORCA.....	NUT.....	TUERCA.....	ÉCROU.....
6	2710803 M1	1		1	VÁLVULA.....	VALVE.....	VÁLVULA.....	VALVE.....
7	3175544 M1	1		1	CARCAÇA.....	HOUSING.....	CAJA.....	CARTER.....
8	3175553 M91	1		1	TAMPA.....	COVER.....	TAPA.....	COUVERCLE.....
9	3145349 M1			1	MANGUEIRA.....	HOSE.....	MANGUERA.....	DURITE.....
10	3145353 M91		(A)	1	TUBO.....	TUBE.....	TUBO.....	TUBE.....
11	3145348 M1			1	COLAR.....	COLLAR.....	COLLAR.....	COLLERETTE.....
12	3145347 M91		(A)	1	TAMPA.....	COVER.....	TAPA.....	COUVERCLE.....
13	3145346 M2			1	MANGUEIRA.....	HOSE.....	MANGUERA.....	DURITE.....
14	3145352 M92			1	TUBO.....	TUBE.....	TUBO.....	TUBE.....
15	3145345 M1			1	MANGUEIRA.....	HOSE.....	MANGUERA.....	DURITE.....
16	2800261 M1			2	BRAÇADEIRA.....	CLAMP.....	ABRAZADERA.....	COLLIER.....
17	3145354 M91		→1472	1	SUPORTE.....	BRACKET.....	SOPORTE.....	SUPPORT.....
17	3148861 M92		↦1473	1	SUPORTE.....	BRACKET.....	SOPORTE.....	SUPPORT.....
18	353691 X1			8	PARAFUSO.....	BOLT.....	TORNILLO.....	BOULON.....
19	353434 X1			8	ARRUELA.....	WASHER.....	ARANDELA.....	RONDELLE.....
20	3145351 M1			1	MANGUEIRA.....	HOSE.....	MANGUERA.....	DURITE.....
21	2801593 M1			1	INDICADOR.....	INDICATOR.....	INDICADOR.....	INDICATEUR.....
22	2801362 M1			2	CONEXÃO.....	CONNECTION.....	CONEXIÓN.....	RACCORD.....
23	1440993 X1			2	JUNTA.....	JOINT.....	JUNTA.....	JOINT.....
24	353989 X1			2	PARAFUSO.....	BOLT.....	TORNILLO.....	BOULON.....
25	353441 X1			2	ARRUELA.....	WASHER.....	ARANDELA.....	RONDELLE.....
26	353756 X1			8	ARRUELA.....	WASHER.....	ARANDELA.....	RONDELLE.....
27	353666 X1			2	PARAFUSO.....	BOLT.....	TORNILLO.....	BOULON.....
28	353441 X1			2	ARRUELA.....	WASHER.....	ARANDELA.....	RONDELLE.....
29	355617 X1			2	ARRUELA.....	WASHER.....	ARANDELA.....	RONDELLE.....
30	3148855 M91		→1473	2	PLACA.....	PLATE.....	PLACA.....	PLAQUE.....
31	2800261 M1			4	BRAÇADEIRA.....	CLAMP.....	ABRAZADERA.....	COLLIER.....
32	OX 4063		(B)	1	TUBO.....	TUBE.....	TUBO.....	TUBE.....
33	3145812 M2		(B)	1	PRÉ-FILTRO.....	PRÉ-FILTER.....	PRE-FILTRO.....	PRE-FILTRE.....
34	2730961 M1	33		1	CARCAÇA PLÁSTICA	PLASTIC BOWL....	TAZA PLAST.....	CARTER.....
35	3603344 M1	8		2	ARRUELA.....	WASHER.....	ARANDELA.....	RONDELLE.....
36	3603345 M1	8		1	ANEL TRAVA.....	CIRCLIP.....	ARO RETÉN.....	CIRCLIP.....
37	3603346 M1	8		1	PORCA BORBOLETA.	NUT.....	TUERCA.....	ÉCROU.....
38	3603239 M1			X	VEDANTE.....	SEALANT.....	SELLADOR.....	PATÉ ÉTANCHÉITÉ.

(A) USADO ATÉ A SÉRIE
USED UP TO SERIAL
USADO HASTA LA SERIE
UTILISÉ JUSQU'À LA SÉRIE
5149 - 296
401344 - 296/4

(B) INTRODUZIDO A PARTIR DA SÉRIE
INTRODUCED FROM SERIAL
INTRODUCIDO DESDE LA SERIE
INTRODUIT À PARTIR DE LA SÉRIE
5150 - 296
401345 - 296/4

DITRATOR
DISTRIBUIDORA DE PEÇAS AGRÍCOLAS

FILTRO DE AR
AIR FILTER
FILTRO DE AIRE
FILTRE À AIR

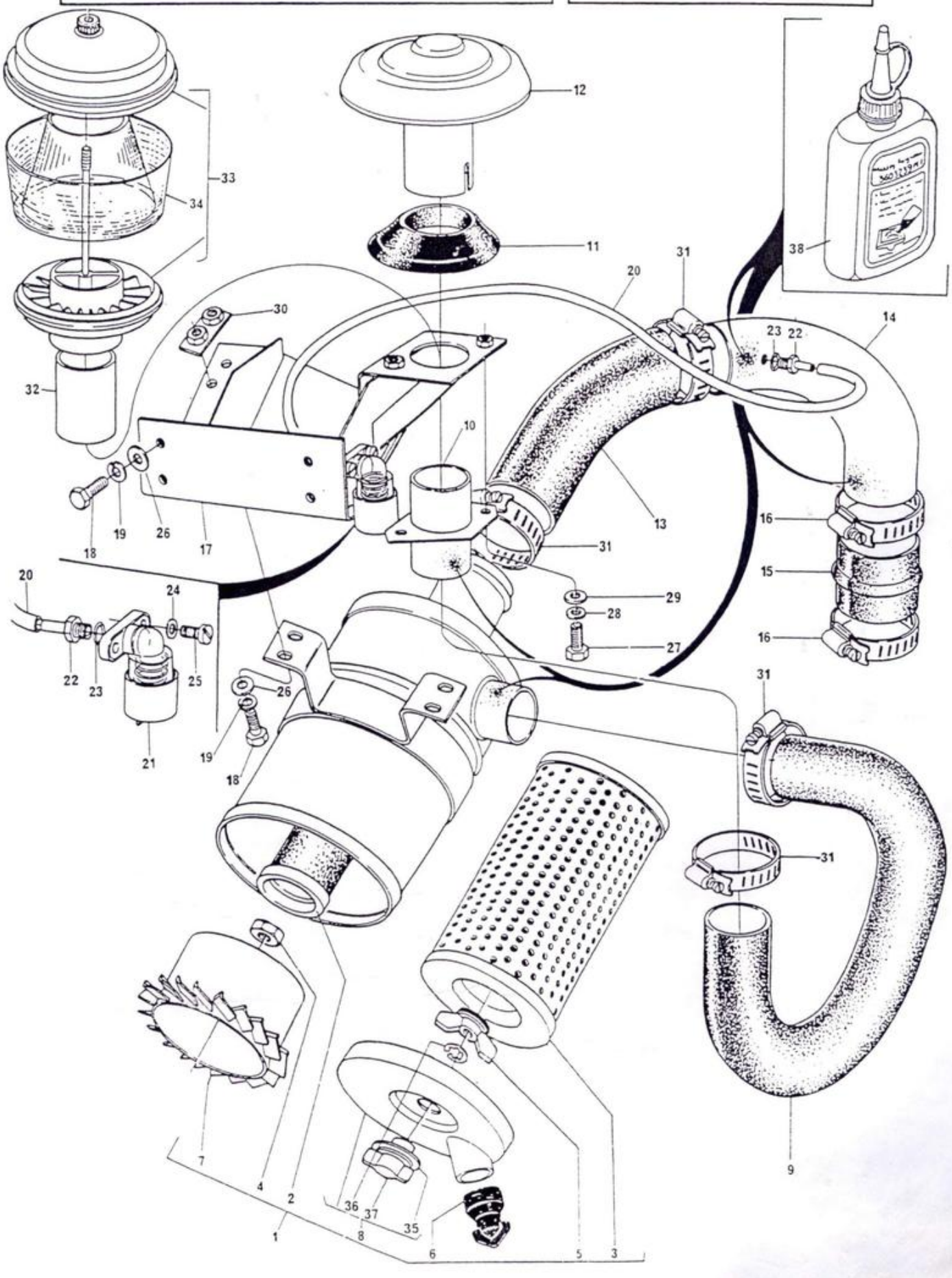

SISTEMA DE ESCAPE EXHAUST SYSTEM SISTEMA DE ESCAPE SYSTÈME D'ÉCHAPPEMENT	VERTICAL VERTICAL VERTICAL VERTICAL

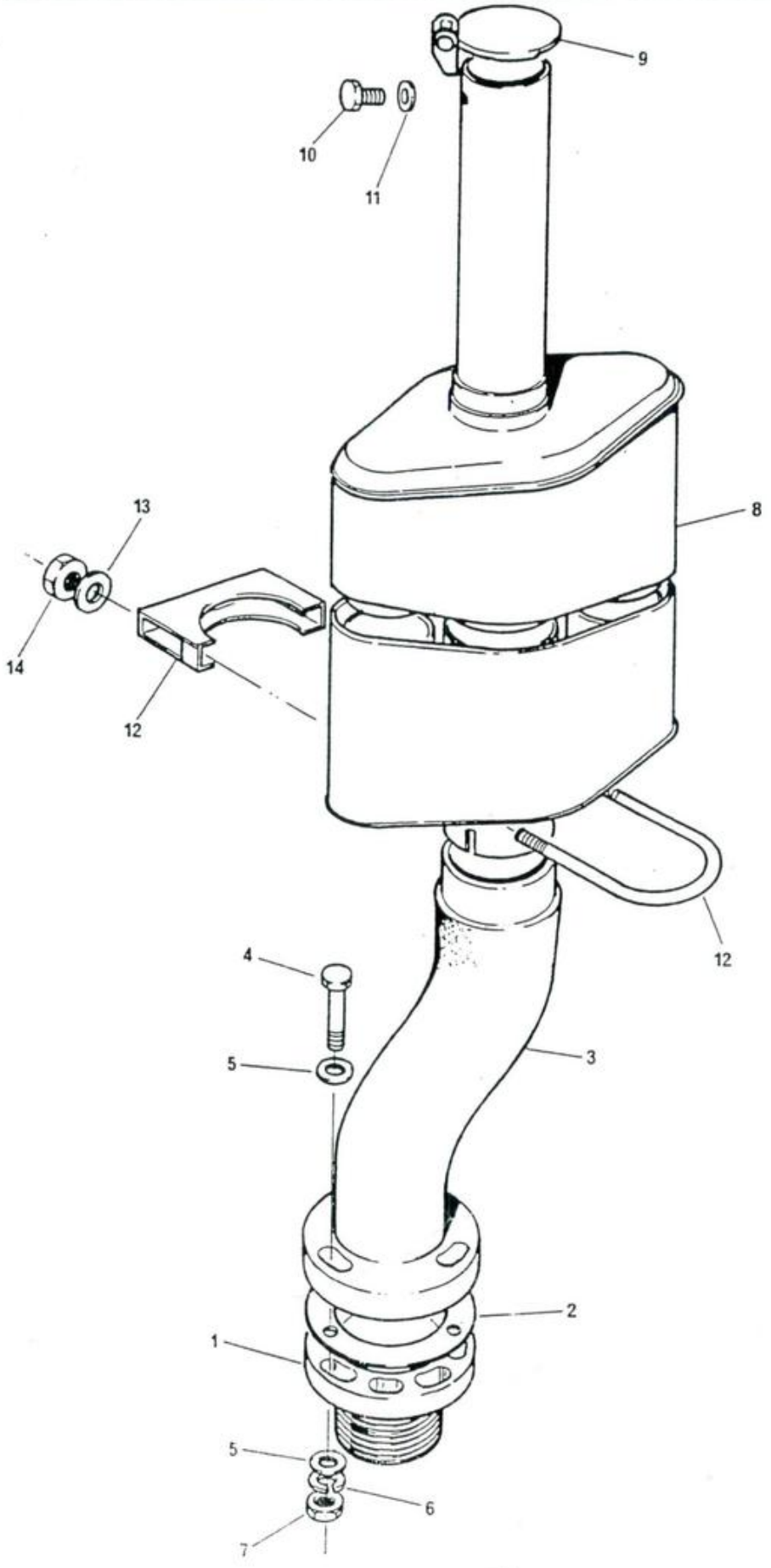

DITRATOR
DISTRIBUIDORA DE PEÇAS AGRÍCOLAS

DITRATOR
DISTRIBUIDORA DE PEÇAS AGRÍCOLAS

SISTEMA DE ESCAPE EXHAUST SYSTEM SISTEMA DE ESCAPE SYSTÈME D'ÉCHAPPEMENT	VERTICAL VERTICAL VERTICAL VERTICAL

1	3145185 M91		1	ADAPTADOR.....	ADAPTOR.....	ADAPTADOR.....	ADAPTATEUR.....
2	3145184 M1		1	JUNTA.....	JOINT.....	JUNTA.....	JOINT.....
3	3145181 M1		1	TUBO.....	PIPE.....	TUBO.....	TUYAU.....
4	353544 X1		3	PARAFUSO.....	BOLT.....	TORNILLO.....	BOULON.....
5	353434 X1		6	ARRUELA.....	WASHER.....	ARANDELA.....	RONDELLE.....
6	353756 X1		3	ARRUELA.....	WASHER.....	ARANDELA.....	RONDELLE.....
7	353431 X1		3	PORCA.....	NUT.....	TUERCA.....	ÉCROU.....
8	3145188 M92		1	SILENCIOSO.....	MUFFLER.....	SILENCIADOR.....	SILENCIEUX.....
9	3145189 M93		1	TAMPA.....	COVER.....	TAPA.....	COUVERCLE.....
10	353666 X1		2	PARAFUSO.....	BOLT.....	TORNILLO.....	BOULON.....
11	355617 X1		2	ARRUELA.....	WASHER.....	ARANDELA.....	RONDELLE.....
12	3146918 M91		1	BRAÇADEIRA.....	CLAMP.....	ABRAZADERA.....	COLLIER.....
13	353434 X1	12	2	ARRUELA.....	WASHER.....	ARANDELA.....	RONDELLE.....
14	355566 X1	12	2	PORCA.....	NUT.....	TUERCA.....	ÉCROU.....

CONTROLES DE ACELERAÇÃO
THROTTLE CONTROLS
CONTROLES DE ACELERACIÓN
COMMANDES D'ACCÉLÉRATION

DITRATOR
DISTRIBUIDORA DE PEÇAS AGRÍCOLAS

1	3147214 M91		1	ALAVANCA.....	LEVER.....	PALANCA.....	LEVIER.....
2	2800299 M91		1	PLACA.....	PLATE.....	PLACA.....	PLAQUE.....
3	184149 M3		1	DISCO.....	DISC.....	DISCO.....	DISQUE.....
4	184150 M2		1	MOLA.....	SPRING.....	RESORTE.....	RESSORT.....
5	353541 X1		1	PARAFUSO.....	BOLT.....	TORNILLO.....	BOULON.....
6	353431 X1		1	PORCA.....	NUT.....	TUERCA.....	ÉCROU.....
7	353430 X1		1	PORCA.....	NUT.....	TUERCA.....	ÉCROU.....
8	3148044 M1		1	TIRANTE.....	ROD.....	VARILLA.....	TRINGLE.....
9	3148043 M1		1	ALAVANCA.....	LEVER.....	PALANCA.....	LEVIER.....
10	353506 X1		1	PARAFUSO.....	BOLT.....	TORNILLO.....	BOULON.....
11	353441 X1		1	ARRUELA.....	WASHER.....	ARANDELA.....	RONDELLE.....
12	353918 X1		1	PORCA.....	NUT.....	TUERCA.....	ÉCROU.....
13	355617 X1		8	ARRUELA.....	WASHER.....	ARANDELA.....	RONDELLE.....
14	354041 X1		9	CONTRAPINO.....	COTTER PIN.....	PASADOR DOBLE...	GOUPILLE.....
15	1484499 M93		1	EIXO.....	SHAFT.....	EJE.....	ARBRE.....
16	196010 M1		2	ARRUELA.....	WASHER.....	ARANDELA.....	RONDELLE.....
17	3145033 M91		1	TIRANTE.....	ROD.....	VARILLA.....	TRINGLE.....
18	3145047 M91		1	EIXO.....	SHAFT.....	EJE.....	ARBRE.....
19	353540 X1		2	PARAFUSO.....	BOLT.....	TORNILLO.....	BOULON.....
20	353434 X1		2	ARRUELA.....	WASHER.....	ARANDELA.....	RONDELLE.....
21	3145042 M91		1	ALAVANCA.....	LEVER.....	PALANCA.....	LEVIER.....
22	3145045 M91		1	ALAVANCA.....	LEVER.....	PALANCA.....	LEVIER.....
23	353756 X1		1	ARRUELA.....	WASHER.....	ARANDELA.....	RONDELLE.....
24	354059 X1		1	CONTRAPINO.....	COTTER PIN.....	PASADOR DOBLE...	GOUPILLE.....
25	3145050 M92		1	TIRANTE.....	ROD.....	VARILLA.....	TRINGLE.....
26	3145052 M91		1	TIRANTE.....	ROD.....	VARILLA.....	TRINGLE.....
27	353753 X1		2	ARRUELA.....	WASHER.....	ARANDELA.....	RONDELLE.....
28	3147017 M1		1	ARRUELA.....	WASHER.....	ARANDELA.....	RONDELLE.....
29	3145037 M91	⊣641	1	TIRANTE.....	ROD.....	VARILLA.....	TRINGLE.....
29	3145039 M91	⊢642	1	TIRANTE.....	ROD.....	VARILLA.....	TRINGLE.....
30	357515 X1		3	PORCA.....	NUT.....	TUERCA.....	ÉCROU.....
31	188669 M1		1	MOLA.....	SPRING.....	RESORTE.....	RESSORT.....
32	3145038 M1	⊣641	1	TIRANTE.....	ROD.....	VARILLA.....	TRINGLE.....
32	3147951 M1	⊢642	1	TIRANTE.....	ROD.....	VARILLA.....	TRINGLE.....
33	2801075 M1		1	PASSA-FIO.....	GROMMET.....	PASACABLE.....	PASSE-FILS.....
34	2801154 M1		1	ANEL TRAVA.....	CIRCLIP.....	ARO RETÉN.....	CIRCLIP.....
35	2801172 M1		1	ARRUELA.....	WASHER.....	ARANDELA.....	RONDELLE.....
36	357515 X1		1	PORCA.....	NUT.....	TUERCA.....	ÉCROU.....
37	487096 M1		1	BOTÃO.....	KNOB.....	PERILLA.....	BOUTON.....
38	3148232 M1	(A)	1	ALAVANCA.....	LEVER.....	PALANCA.....	LEVIER.....
39	353506 X1	(A)	1	PARAFUSO.....	BOLT.....	TORNILLO.....	BOULON.....
40	353441 X1	(A)	1	ARRUELA.....	WASHER.....	ARANDELA.....	RONDELLE.....
41	353918 X1	(A)	1	PORCA.....	NUT.....	TUERCA.....	ÉCROU.....
42	3148228 M91	(A)	1	TIRANTE.....	ROD.....	VARILLA.....	TRINGLE.....
43	355617 X1	(A)	4	ARRUELA.....	WASHER.....	ARANDELA.....	RONDELLE.....
44	354041 X1	(A)	2	CONTRAPINO.....	COTTER PIN.....	PASADOR DOBLE...	GOUPILLE.....
45	893713 M1	(A)	1	MOLA.....	SPRING.....	RESORTE.....	RESSORT.....
46	2800006 M1	(A)	1	ALAVANCA.....	LEVER.....	PALANCA.....	LEVIER.....
47	353506 X1	(A)	1	PARAFUSO.....	BOLT.....	TORNILLO.....	BOULON.....
48	353441 X1	(A)	1	ARRUELA.....	WASHER.....	ARANDELA.....	RONDELLE.....
49	353918 X1	(A)	1	PORCA.....	NUT.....	TUERCA.....	ÉCROU.....
50	3148225 M91	(A)	1	PEDAL.....	PEDAL.....	PEDAL.....	PÉDALE.....

DITRATOR
DISTRIBUIDORA DE PEÇAS AGRÍCOLAS

CONTROLES DE ACELERAÇÃO
THROTTLE CONTROLS
CONTROLES DE ACELERACIÓN
COMMANDES D'ACCÉLÉRATION

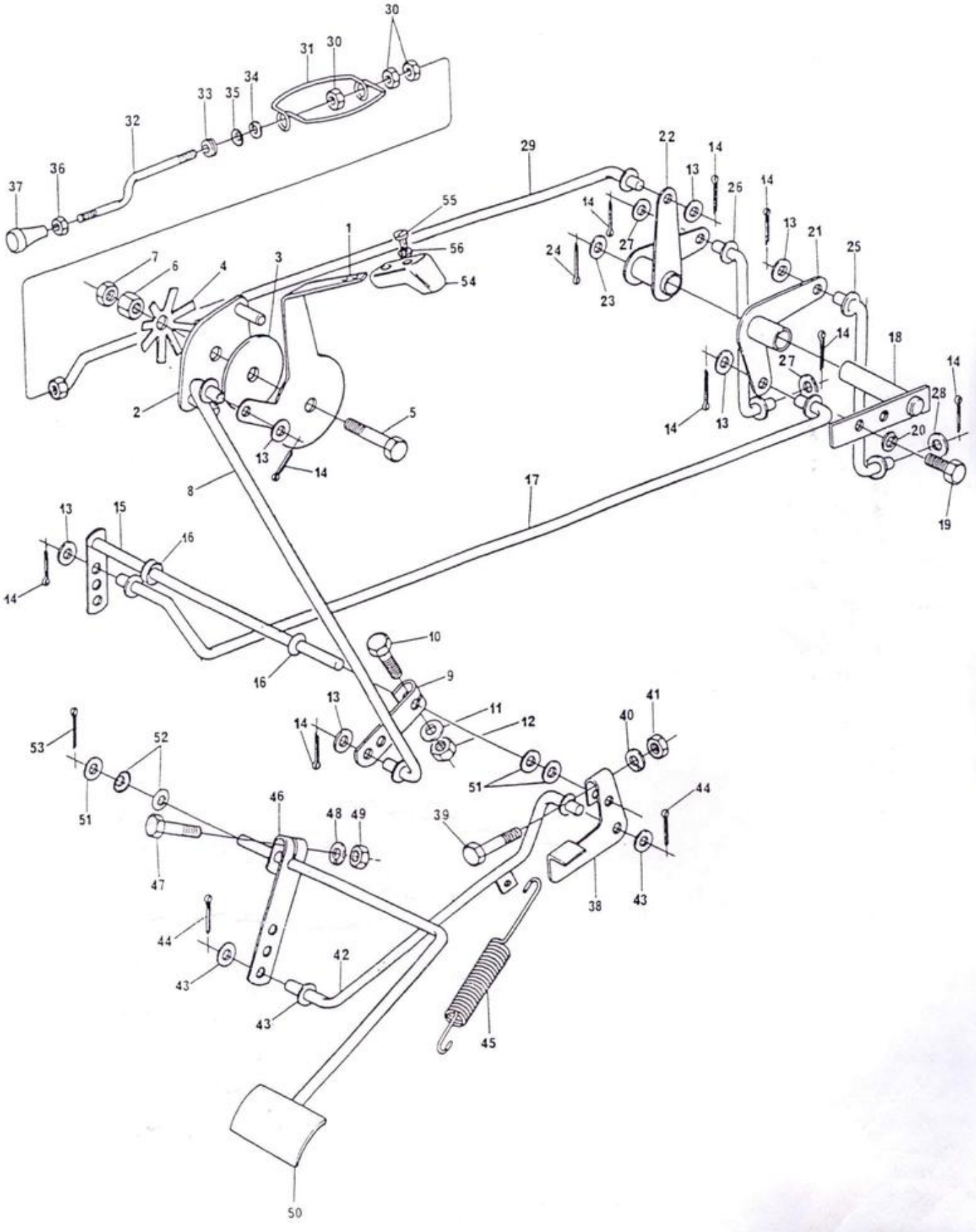

CONTROLES DE ACELERAÇÃO
THROTTLE CONTROLS
CONTROLES DE ACELERACIÓN
COMMANDES D'ACCÉLÉRATION

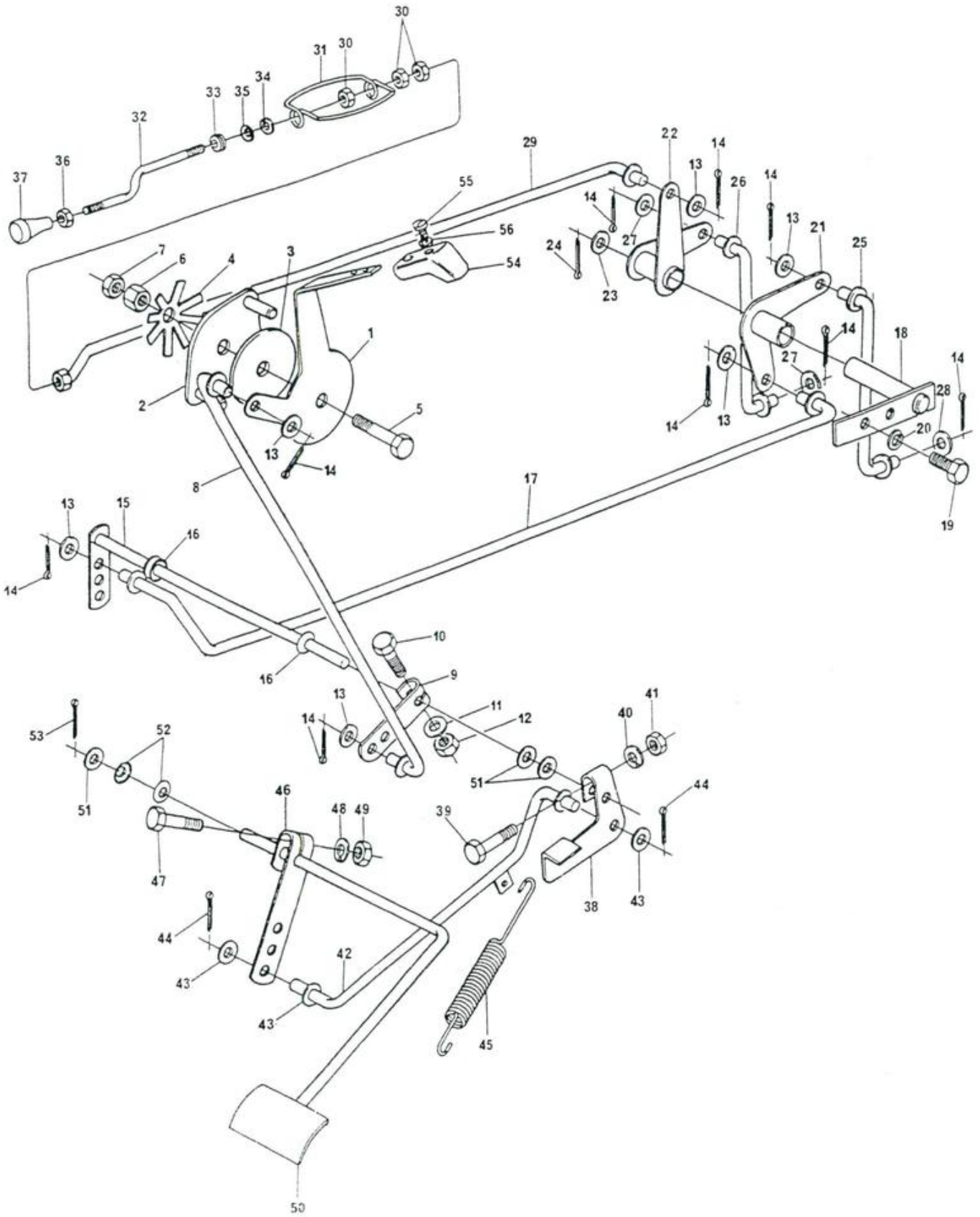

DITRATOR
DISTRIBUIDORA DE PEÇAS AGRÍCOLAS

CONTROLES DE ACELERAÇÃO
THROTTLE CONTROLS
CONTROLES DE ACELERACIÓN
COMMANDES D'ACCÉLÉRATION

51	353756 X1	(A)	3	ARRUELA.....	WASHER.....	ARANDELA.....	RONDELLE.....
52	196010 M1	(A)	2	ARRUELA.....	WASHER.....	ARANDELA.....	RONDELLE.....
53	354048 X1	(A)	1	CONTRAPINO.....	COTTER PIN.....	PASADOR DOBLE...	GOUPILLE.....
54	3147216 M1	1	1	PROTETOR.....	PROTETOR.....	PROTETOR.....	PROTECTOR.....
55	353981 X1	1	2	PARAFUSO.....	BOLT.....	TORNILLO.....	BOULON.....
56	353445 X1	1	2	ARRUELA.....	WASHER.....	ARANDELA.....	RONDELLE.....

(A) USADO NAS SÉRIES 2789 A 2794 E DE 2801 EM DIANTE
USED ON SERIALS 2789 TO 2794 AND FROM 2801 ON
USADO EN LAS SERIES 2789 A 2794 Y DE 2801 EN DELANTE
UTILISÉ DANS LES SÉRIES 2789 A 2794 ET À PARTIR DU 2801

PAINEL DE INSTRUMENTOS
INSTRUMENT PANEL
TABLERO DE INSTRUMENTOS
TABLEAU DE BORD

1	3145994 M1		(A)	1	PAINEL.....	PANEL.....	PANEL.....	PANNEAU.....
2	355863 X1			4	PARAFUSO.....	BOLT.....	TORNILLO.....	BOULON.....
3	3146057 M93			1	TRATÔMETRO.....	TRACTORMETER....	TRACTÓMETRO.....	TRACTOMÈTRE.....
4	183505 M2	3		1	GUARNIÇÃO.....	"O" RING.....	ARO SELLO.....	JOINT.....
5	3145333 M91			1	CABO FLEXÍVEL...	CABLE.....	CABLE.....	CÂBLE.....
6	3148821 M92		●○3147447 M93	1	TERMÔMETRO.....	THERMOMETER.....	TERMÓMETRO.....	THERMOMÈTRE.....
7	3147424 M91	6		1	CABO.....	CABLE.....	CABLE.....	CÂBLE.....
8	3147448 M92	6		1	CABO.....	CABLE.....	CABLE.....	CÂBLE.....
9	3147425 M1	6		1	INDICADOR.....	INDICATOR.....	INDICADOR.....	INDICATEUR.....
10	3147516 M1	6		1	ARRUELA.....	WASHER.....	ARANDELA.....	RONDELLE.....
11	487168 M1			1	GUARNIÇÃO.....	"O" RING.....	ARO SELLO.....	JOINT TORIQUE...
12	3146053 M92			1	MANÔMETRO.....	GAUGE OIL.....	MANÓMETRO.....	MANOMÈTRE.....
13	487168 M1			1	GUARNIÇÃO.....	"O" RING.....	ARO SELLO.....	JOINT TORIQUE...
14	3145280 M91			1	TUBO.....	TUBE.....	TUBO.....	TUYAUTERIE.....
15	3145278 M1			1	PRESILHA.....	CLIP.....	SUJETADOR.....	AGRAFE.....
16	356081 X1			1	CONEXÃO.....	CONNECTION.....	CONEXIÓN.....	RACCORD.....
17	3145283 M91			1	TUBO.....	TUBE.....	TUBO.....	TUYAUTERIE.....
18	3225356 M1		●○3145284 M1	3	PRESILHA.....	CLIP.....	SUJETADOR.....	AGRAFE.....
19	3146113 M91			1	LÂMPADA IND.....	LAMP.....	LÁMPARA.....	LAMPE.....
20	3146876 M93			1	INDICADOR COMB..	INDICATOR.....	INDICADOR.....	INDICATEUR.....
21	3146008 M91			1	INTERRUPTOR PART	SWITCH.....	INTERRUPTOR.....	INTERRUPTEUR....
22	829741 M1	21		2	CHAVE CONTACTO..	KEY.....	LLAVE.....	CLÉ.....
23	3146271 M1			1	TAMPÃO.....	PLUG.....	TAPÓN.....	BOUCHON.....
24	3146286 M1			1	TAMPÃO.....	PLUG.....	TAPÓN.....	BOUCHON.....
25	2802609 M91			1	BOTÃO.....	SWITCH.....	BOTÓN.....	CONTACTEUR.....
26	3147477 M91			1	CABO.....	CABLE.....	CABLE.....	CÂBLE.....
27	3147478 M91			1	CABO.....	CABLE.....	CABLE.....	CÂBLE.....
28	2802862 M91			1	BUZINA.....	HORN.....	BOCINA.....	AVERTISSEUR.....
29	3147476 M2			1	SUPORTE.....	BRACKET.....	SOPORTE.....	SUPPORT.....
30	3145818 M91			1	CABO TERRA.....	CABLE.....	CABLE.....	CÂBLE.....
31	353537 X1			1	PARAFUSO.....	BOLT.....	TORNILLO.....	BOULON.....
32	353434 X1			1	ARRUELA.....	WASHER.....	ARANDELA.....	RONDELLE.....
33	353431 X1			1	PORCA.....	NUT.....	TUERCA.....	ÉCROU.....
34	2801226 M91			1	INTERRUPTOR LUZ.	SWITCH.....	INTERRUPTOR.....	INTERRUPTEUR....
35	2801348 M1		5W	2	LÂMPADA.....	BULB.....	BOMBILLA.....	AMPOULE.....
36	2801349 M1		5W	3	LÂMPADA.....	BULB.....	BOMBILLA.....	AMPOULE.....
37	2801350 M91			4	SOQUETE.....	SOCKET.....	ENCHUFE.....	CORPS ROTULE....
38	3408983 M91		(B)	1	PAINEL.....	PANEL.....	PANEL.....	PANNEAU.....
39	3408985 M92		(B)	4	PAINEL.....	PANEL.....	PANEL.....	PANNEAU.....
40	3408984 M1	39		4	COXIM.....	DAMPER.....	AMORTIGUADOR....	AMORTISSEUR.....
41	2833960 M1	39		16	REBITE.....	RIVET.....	REMACHE.....	RIVET.....
42	3408768 M1		(B)	4	PARAFUSO.....	BOLT.....	TORNILLO.....	BOULON.....
43	353445 X1		(B)	4	ARRUELA.....	WASHER.....	ARANDELA.....	RONDELLE.....
44	354120 X1		(B)	4	PORCA.....	NUT.....	TUERCA.....	ÉCROU.....
45	3319026 M1		(C)3586⟷4994	1	CABO.....	CABLE.....	CABLE.....	CÂBLE.....

(A) USADO NAS SÉRIES
USED ON SERIALS
USADO EN LAS SERIES
UTILISÉ DANS LAS SÉRIES
} 101 A 3585, 3589 E 3591

DITRATOR
DISTRIBUIDORA DE PEÇAS AGRÍCOLAS

PAINEL DE INSTRUMENTOS
INSTRUMENT PANEL
TABLERO DE INSTRUMENTOS
TABLEAU DE BORD

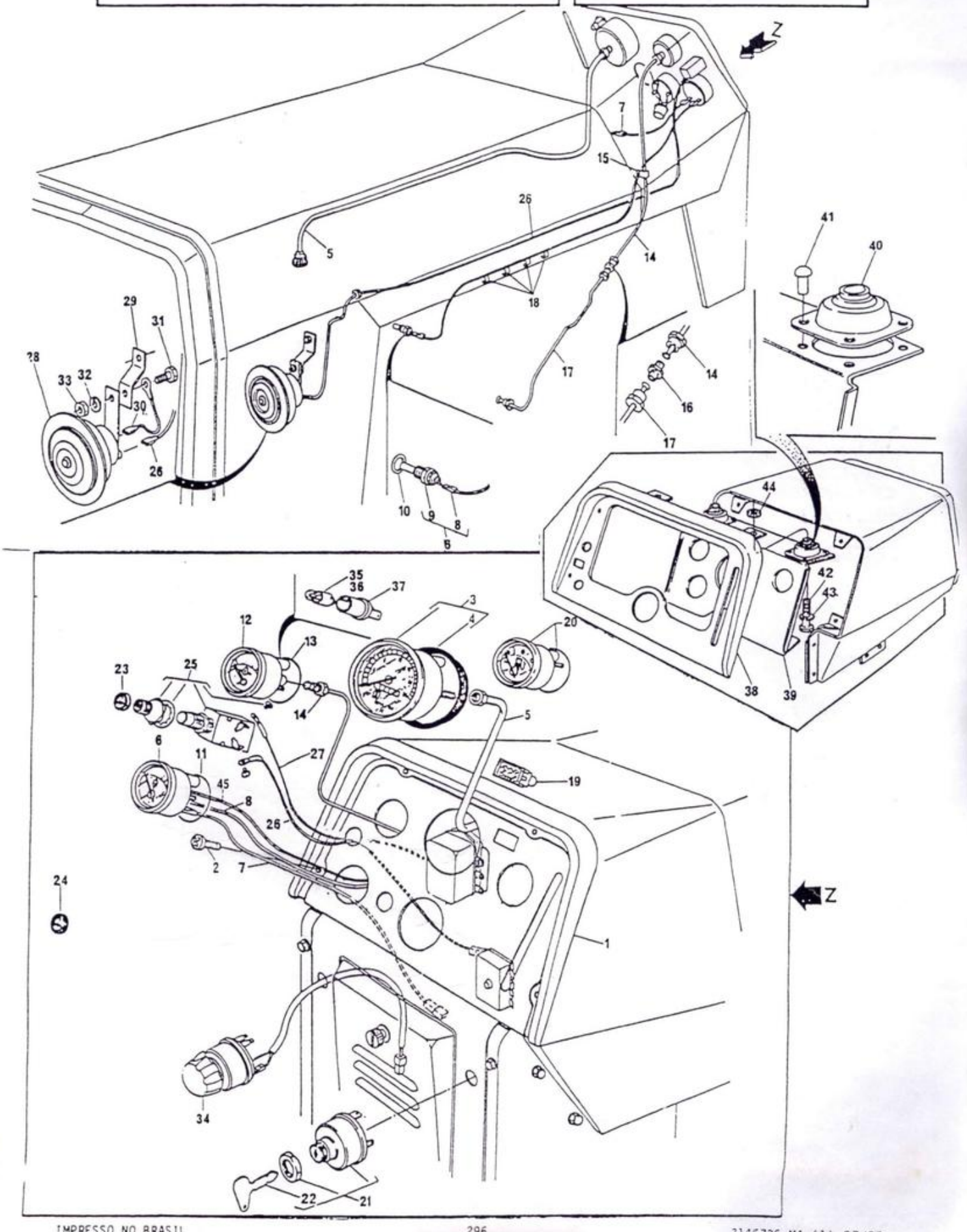

PAINEL DE INSTRUMENTOS
INSTRUMENT PANEL
TABLERO DE INSTRUMENTOS
TABLEAU DE BORD

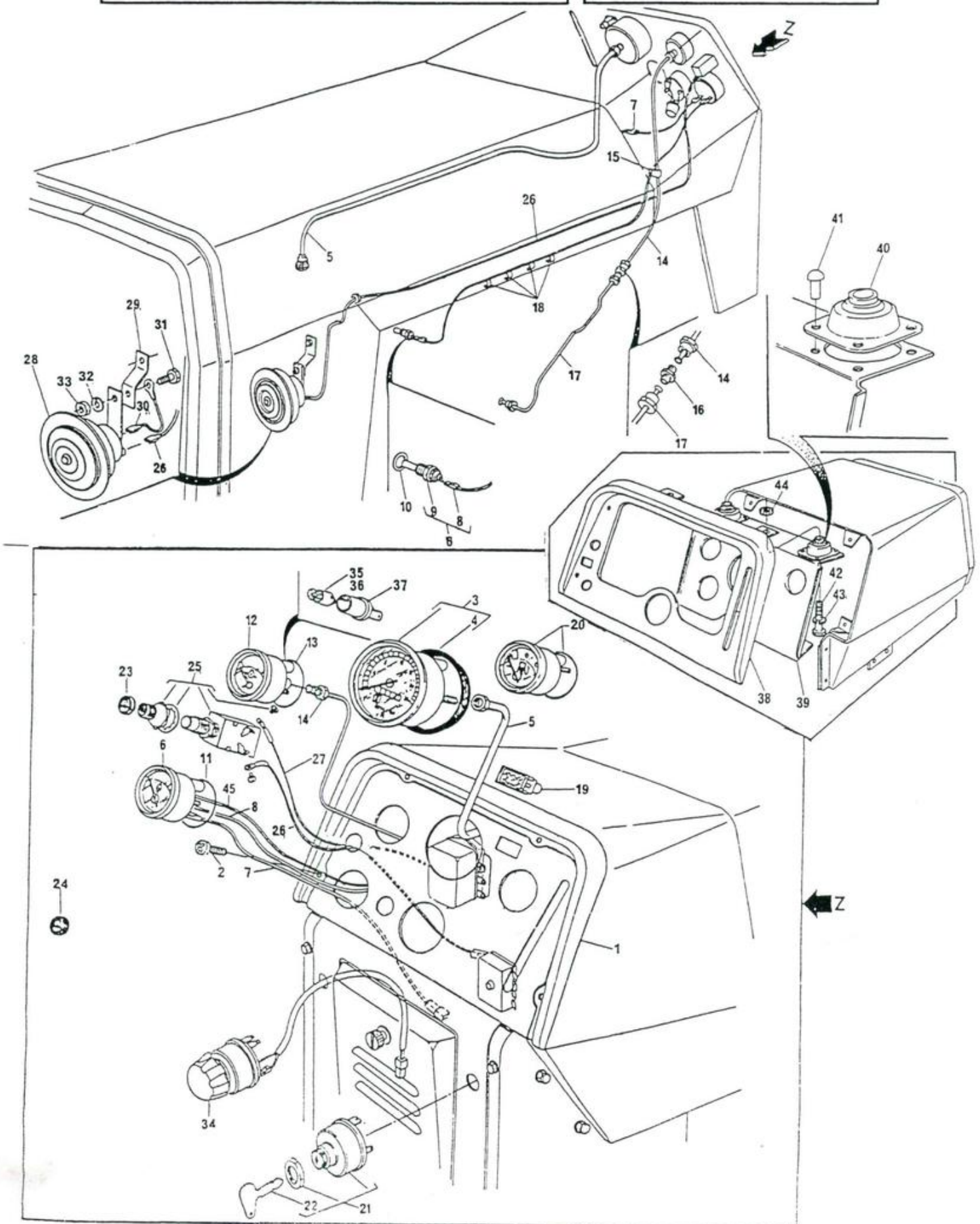

DITRATOR
DISTRIBUIDORA DE PEÇAS AGRÍCOLAS

PAINEL DE INSTRUMENTOS INSTRUMENT PANEL TABLERO DE INSTRUMENTOS TABLEAU DE BORD	

(B) USADO NAS SÉRIES / USED ON SERIALS / USADO EN LAS SERIES / UTILISÉ DANS LAS SÉRIES: 3586 A 3588 / E DE 3592 EM DIANTE / AND FROM 3592 ON / Y DE 3592 EN DELANTE / ET À PARTIR DU 3592 — 296 — E A PARTIR DA SÉRIE / AND FROM SERIAL / Y DESDE LA SERIE / ET À PARTIR DE LA SÉRIE 400001 - 295/4

(C) USADO ATÉ A SÉRIE / USED UP TO SERIAL / USADO HASTA LA SERIE / UTILISÉ JUSQU'À LA SÉRIE: 401145 - 296/4

MOTOR DE PARTIDA
STARTER MOTOR
MOTOR DE ARRANQUE
DÉMARREUR

BOSCH

DITRATOR
DISTRIBUIDORA DE PEÇAS AGRÍCOLAS

1	3145203 M91			1	MOTOR DE PARTIDA	STARTER MOTOR...	MOTOR ARRANQUE..	DÉMARREUR.....
2	2730789 M1	1		1	INDUZIDO.....	ARMATURE.....	INDUCIDO.....	INDUIT.....
3	3176061 M91	1	●○ 2730786 M91	1	BOBINA.....	COIL.....	JUEGO DE CAMPOS.	INDUCTEUR.....
4		33		1	ARRUELA.....	WASHER.....	ARANDELA.....	RONDELLE.....
5		33		1	PRATO.....	WASHER.....	ARANDELA.....	RONDELLE.....
6		33		1	MOLA.....	SPRING.....	RESORTE.....	RESSORT.....
7	2730787 M91	1		1	MANCAL.....	BEARING.....	MANCAL.....	PALIER.....
8		7	➡ REF.33	1	BUCHA.....	BUSH.....	BUJE.....	BAGUE.....
9	2730788 M1	1		1	PINHÃO.....	THROWER.....	LANZADERA.....	LANCEUR.....
10		33		1	ANEL.....	RING.....	ARO.....	ANNEAU.....
11		33		1	ANEL TRAVA.....	CIRCLIP.....	ARO RETÉN.....	CIRCLIP.....
12	2730889 M91	1		1	TAMPA.....	COVER.....	TAPA.....	COUVERCLE.....
13		12	➡ REF.33	1	BUCHA.....	BUSH.....	BUJE.....	BAGUE.....
14	2730796 M91	1		1	GARFO.....	FORK.....	HORQUILLA.....	FOURCHETTE.....
15		33		1	ARRUELA.....	WASHER.....	ARANDELA.....	RONDELLE.....
16		33		1	ARRUELA.....	WASHER.....	ARANDELA.....	RONDELLE.....
17		33		1	ARRUELA.....	WASHER.....	ARANDELA.....	RONDELLE.....
18		33		1	ARRUELA TRAVA...	WASHER.....	ARANDELA.....	RONDELLE.....
19		1	➡ 3145203 M91	1	CARCAÇA.....	BODY.....	CUERPO.....	CORPS.....
20	2730792 M91	1		1	PORTA-ESCOVAS...	BRUSH HOLDER....	SOPORTE.....	PORTE-BALAI.....
21		33		1	ISOLADOR.....	INSULATOR.....	AISLANTE.....	ISOLATEUR.....
22		33		1	ISOLADOR.....	INSULATOR.....	AISLANTE.....	ISOLATEUR.....
23	2730797 M91	1		1	JOGO DE ESCOVAS.	BRUSH KIT.....	JUEGO ESCOBILLAS	JEU DE BALAIS...
24		33		1	BUCHA.....	BUSH.....	BUJE.....	BAGUE.....
25	2730791 M91	1		1	TAMPA.....	COVER.....	TAPA.....	COUVERCLE.....
26		33		2	ARRUELA.....	WASHER.....	ARANDELA.....	RONDELLE.....
27		33		2	PARAFUSO.....	BOLT.....	TORNILLO.....	BOULON.....
28	2730793 M91	1		1	SOLENÓIDE.....	SOLENOID.....	SOLENOIDE.....	SOLÉNOIDE.....
29	2730790 M1	1		3	PARAFUSO.....	BOLT.....	TORNILLO.....	BOULON.....
30		33		2	ARRUELA.....	WASHER.....	ARANDELA.....	RONDELLE.....
31	3176126 M1	1	●○ 2730784 M1	2	PARAFUSO.....	BOLT.....	TORNILLO.....	BOULON.....
32	2730794 M1	1		4	PARAFUSO.....	BOLT.....	TORNILLO.....	BOULON.....
33	2730795 M91	1		1	JOGO DE REPARO..	REPAIR KIT.....	JUEGO REPARACIÓN	JEU RÉPARATION..
34	3176127 M1	1		2	ISOLADOR.....	INSULATOR.....	AISLANTE.....	ISOLATEUR.....

DITRATOR
DISTRIBUIDORA DE PEÇAS AGRÍCOLAS

MOTOR DE PARTIDA STARTER MOTOR MOTOR DE ARRANQUE DÉMARREUR	BOSCH	67

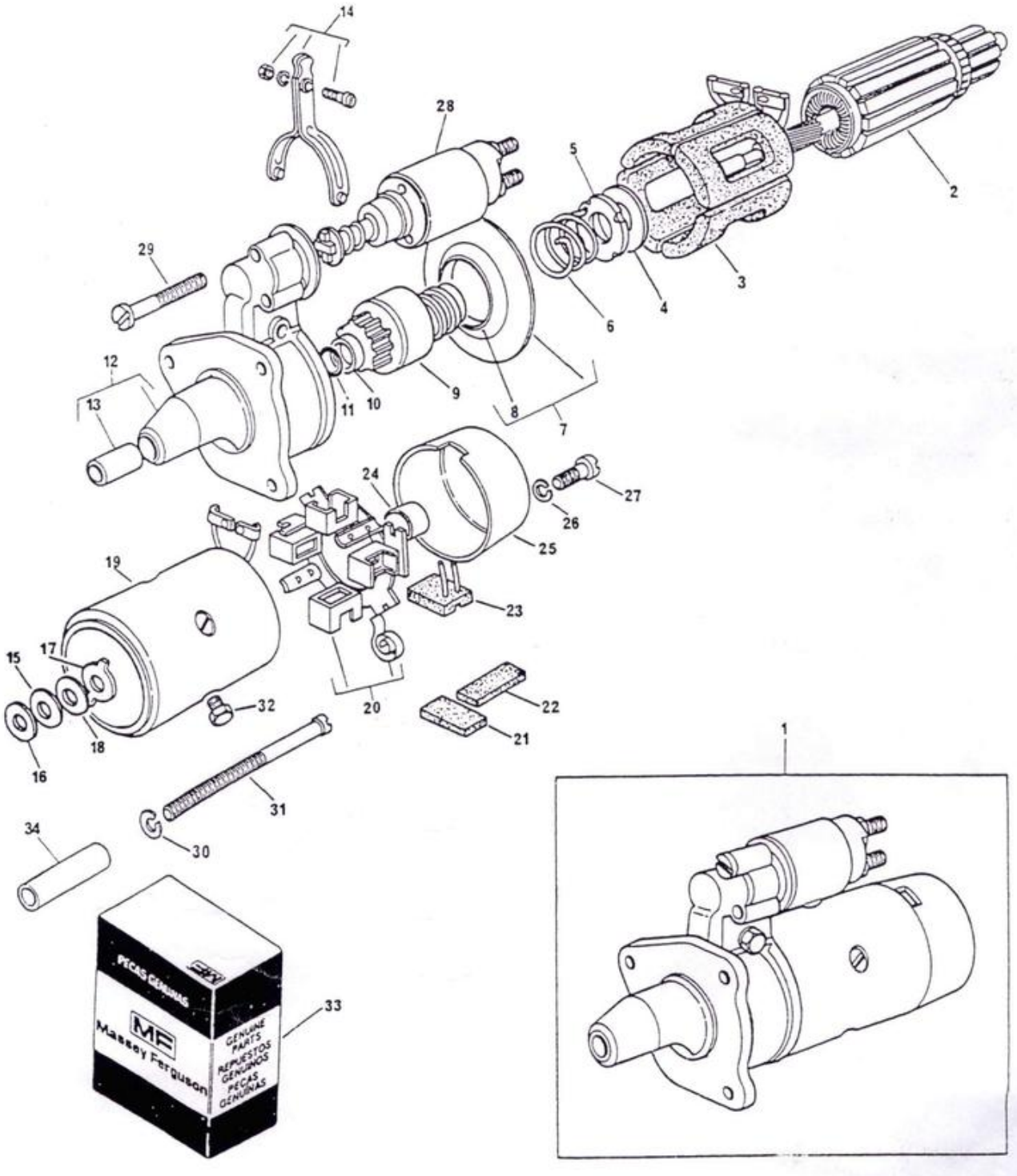

MOTOR DE PARTIDA
STARTER MOTOR
MOTOR DE ARRANQUE
DÉMARREUR

WAPSA

DITRATOR
DISTRIBUIDORA DE PEÇAS AGRÍCOLAS

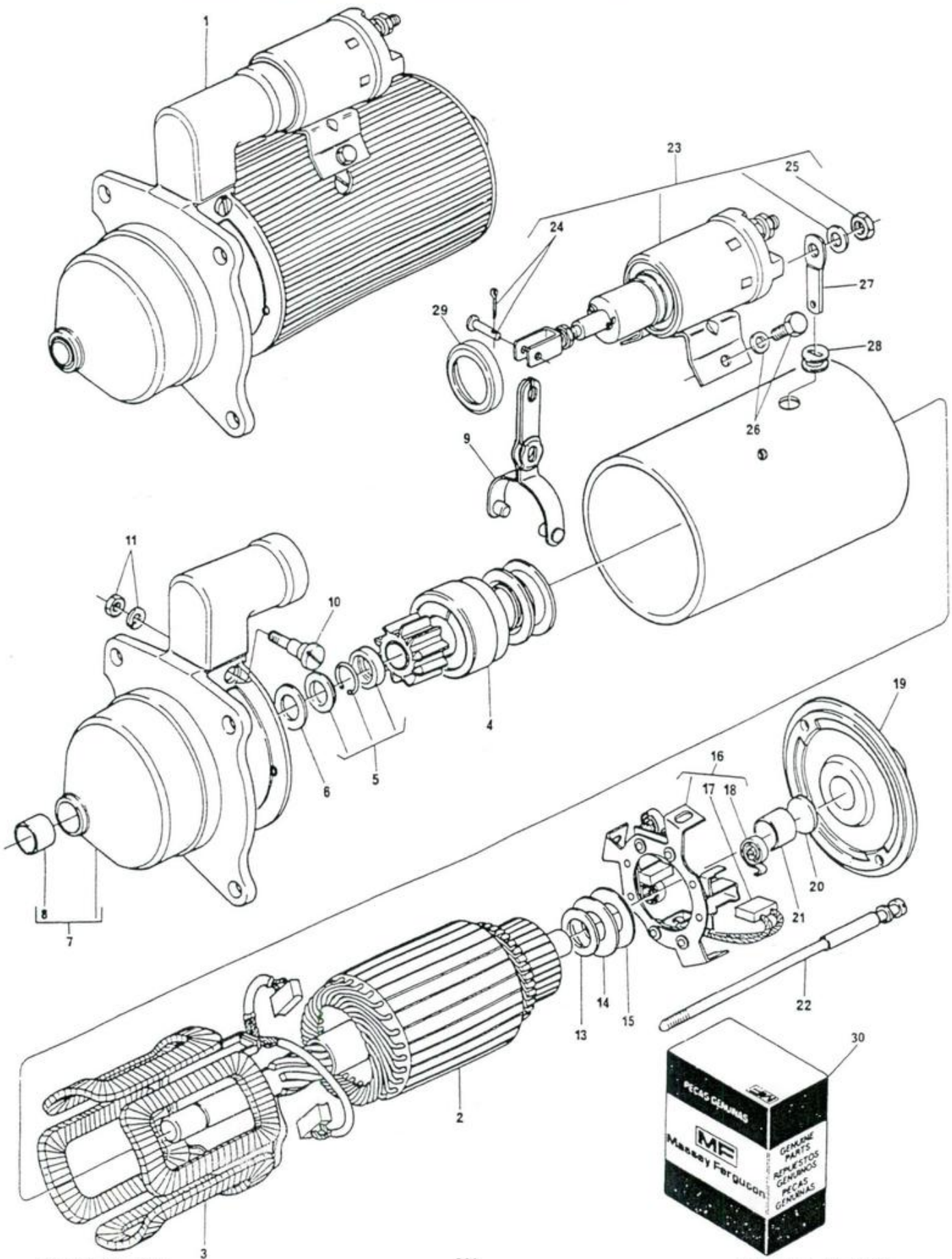

DITRATOR
DISTRIBUIDORA DE PEÇAS AGRÍCOLAS

MOTOR DE PARTIDA
STARTER MOTOR
MOTOR DE ARRANQUE
DÉMARREUR

WAPSA

1	3145134 M92			1	MOTOR DE PARTIDA	STARTER MOTOR...	MOTOR ARRANQUE..	DÉMARREUR.....
2	3175540 M1	1		1	INDUZIDO.....	ARMATURE.....	INDUCIDO.....	INDUIT.....
3	2710437 M93	1		1	BOBINA.....	COIL.....	JUEGO DE CAMPOS.	INDUCTEUR.....
4	2710429 M1	1		1	PINHÃO.....	THROWER.....	LANZADERA.....	LANCEUR.....
5	2730998 M91	1		1	JOGO DE REPARO..	REPAIR KIT.....	JUEGO REPARACIÓN	JEU RÉPARATION..
6	2710641 M1	1		1	ARRUELA.....	WASHER.....	ARANDELA.....	RONDELLE.....
7	3175541 M91	1		1	TAMPA.....	COVER.....	TAPA.....	COUVERCLE.....
8	2710450 M1	7		1	BUCHA.....	BUSH.....	BUJE.....	BAGUE.....
9	2710484 M1	1		1	GARFO.....	FORK.....	HORQUILLA.....	FOURCHETTE.....
10	2710698 M1	1		1	PARAFUSO.....	BOLT.....	TORNILLO.....	BOULON.....
11		30		1	ARRUELA E PORCA.	WASHER AND NUT..	ARANDELA, TUERCA	RONDELLE/ÉCROU..
13	2710515 M1	1		1	ARRUELA.....	WASHER.....	ARANDELA.....	RONDELLE.....
14	2710488 M1	1		1	ARRUELA.....	WASHER.....	ARANDELA.....	RONDELLE.....
15	2710489 M1	1		1	ARRUELA.....	WASHER.....	ARANDELA.....	RONDELLE.....
16	2710492 M91	1		1	SUPORTE.....	BRACKET.....	SOPORTE.....	SUPPORT.....
17	2710452 M91	16		1	JOGO DE ESCOVAS.	BRUSH KIT.....	JUEGO ESCOBILLAS	JEU DE BALAIS...
18		16	☞ REF.30	4	MOLA.....	SPRING.....	RESORTE.....	RESSORT.....
19	2710445 M91	1		1	TAMPA.....	COVER.....	TAPA.....	COUVERCLE.....
20	2710490 M1	19		1	DISCO DE FELTRO.	FELT DISC.....	DISCO DE FIELTRO	DISQUE EN FEUTRE
21	2710449 M1	19		1	BUCHA.....	BUSH.....	BUJE.....	BAGUE.....
22	2710491 M91	1		2	PARAFUSO.....	BOLT.....	TORNILLO.....	BOULON.....
23	3175542 M91	1		1	SOLENÓIDE.....	SOLENOID.....	SOLENOIDE.....	SOLÉNOIDE.....
24		23	☞ REF.30	1	PINO E CUPILHA..	PIN, COTTER PIN.	PERNO Y PASADOR.	AXE,GOUPILLE....
25		23	☞ REF.30	2	PORCA.....	NUT.....	TUERCA.....	ÉCROU.....
26		30		2	PARAFUSO.....	BOLT.....	TORNILLO.....	BOULON.....
27	2710520 M1	1		1	ALAVANCA.....	LEVER.....	PALANCA.....	LEVIER.....
28		30		1	DISCO ISOLANTE..	INSULATION DISC.	DISCO AISLADOR..	DISQUE ISOLANT..
29	2710694 M1	1		1	ANEL DE VEDAÇÃO.	SEALING RING....	ANILLO VEDACIÓN.	BAGUE ÉTANCHÉITÉ
30	2710500 M91	1		1	JOGO DE REPARO..	REPAIR KIT.....	JUEGO REPARACIÓN	JEU RÉPARATION..

ALTERNADOR ALTERNATOR ALTERNADOR ALTERNATEUR	BOSCH

1	3145133 M91			1	ALTERNADOR.....	ALTERNATOR.....	ALTERNADOR.....	ALTERNATEUR.....
2	2730862 M92	1		1	ESTATOR.....	STATOR.....	ESTATOR.....	STATOR.....
3	2730890 M1	1		1	MANCAL.....	SHIELD.....	DEFENSA.....	PALIER.....
4	2730864 M1	1		1	ROTOR.....	ROTOR.....	ROTOR.....	ROTOR.....
5	2730865 M1	1		1	ROLAMENTO.....	BEARING.....	COJINETE.....	ROULEMENT.....
6	2730866 M1	1		1	ROLAMENTO.....	BEARING.....	COJINETE.....	ROULEMENT.....
7	2730892 M91	1		1	SUPORTE.....	BRACKET.....	SOPORTE.....	SUPPORT.....
8	2730893 M2	7	+	3	DIODO.....	DIODE.....	DIODO.....	DIODE.....
9	2730894 M91	7		1	PLACA.....	PLATE.....	PLACA.....	PLAQUE.....
10	2730867 M91	1		1	CARCAÇA.....	HOUSING.....	CAJA.....	CARTER.....
11	2730895 M2	10	-	1	DIODO.....	DIODE.....	DIODO.....	DIODE.....
12	2730876 M91	10		1	PORTA-ESCOVAS...	BRUSH HOLDER....	SOPORTE.....	PORTE-BALAI.....
13	2730878 M1	12		2	MOLA.....	SPRING.....	RESORTE.....	RESSORT.....
14	2730896 M1	1		1	POLIA.....	PULLEY.....	POLEA.....	POULIE.....
15	2730869 M1	1		1	VENTILADOR.....	FAN.....	VENTILADOR.....	VENTILATEUR.....
16	2730880 M1	10		2	PRESILHA.....	CLIP.....	SUJETADOR.....	AGRAFE.....
17	2730879 M1	10		1	ARAME.....	WIRE.....	ALAMBRE.....	FIL DE FER.....
18	2730870 M1	1		1	PARAFUSO CURTO..	SHORT BOLT.....	TORNILLO CORTO..	BOULON COURT....
19	2730871 M1	1		2	PARAFUSO LONGO..	LONG BOLT.....	TORNILLO LARGO..	BOULON LONG.....
20	2730873 M1	1		3	ARRUELA.....	WASHER.....	ARANDELA.....	RONDELLE.....
21	2730872 M1	1		3	ARRUELA.....	WASHER.....	ARANDELA.....	RONDELLE.....
22	2730898 M1	1		1	PLACA.....	PLATE.....	PLACA.....	PLAQUE.....
23	2730877 M91	1		1	JOGO DE ESCOVAS.	BRUSH KIT.....	JUEGO ESCOBILLAS	JEU DE BALAIS...
24	2730885 M91	1		1	JG.PEÇAS, ROTOR.	PARTS PACK.....	JUEGO DE PIEZAS.	JEU DE PIÈCES...
25	2730886 M91	1		1	JG.PEÇAS, MANCAL	PARTS PACK.....	JUEGO DE PIEZAS.	JEU DE PIÈCES...
26	2730883 M1	1		1	CONDENSADOR.....	CAPACITOR.....	CONDENSADOR.....	CONDENSEUR.....

ALTERNADOR ALTERNATOR ALTERNADOR ALTERNATEUR	BOSCH

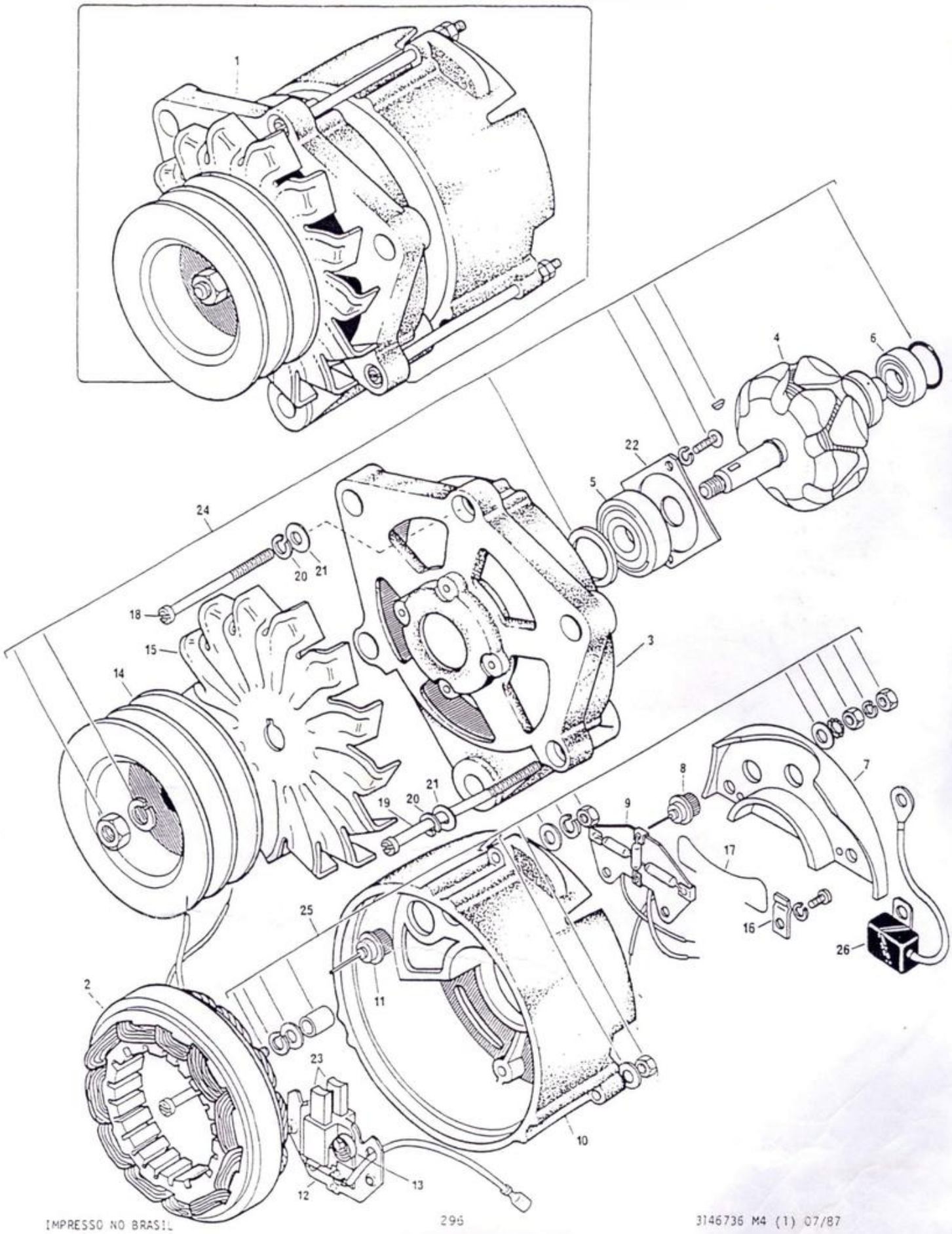

DITRATOR
DISTRIBUIDORA DE PEÇAS AGRÍCOLAS

EMBREAGEM SIMPLES
SINGLE CLUTCH
EMBRAGUE SIMPLE
EMBRAYAGE SIMPLE

DITRATOR
DISTRIBUIDORA DE PEÇAS AGRÍCOLAS

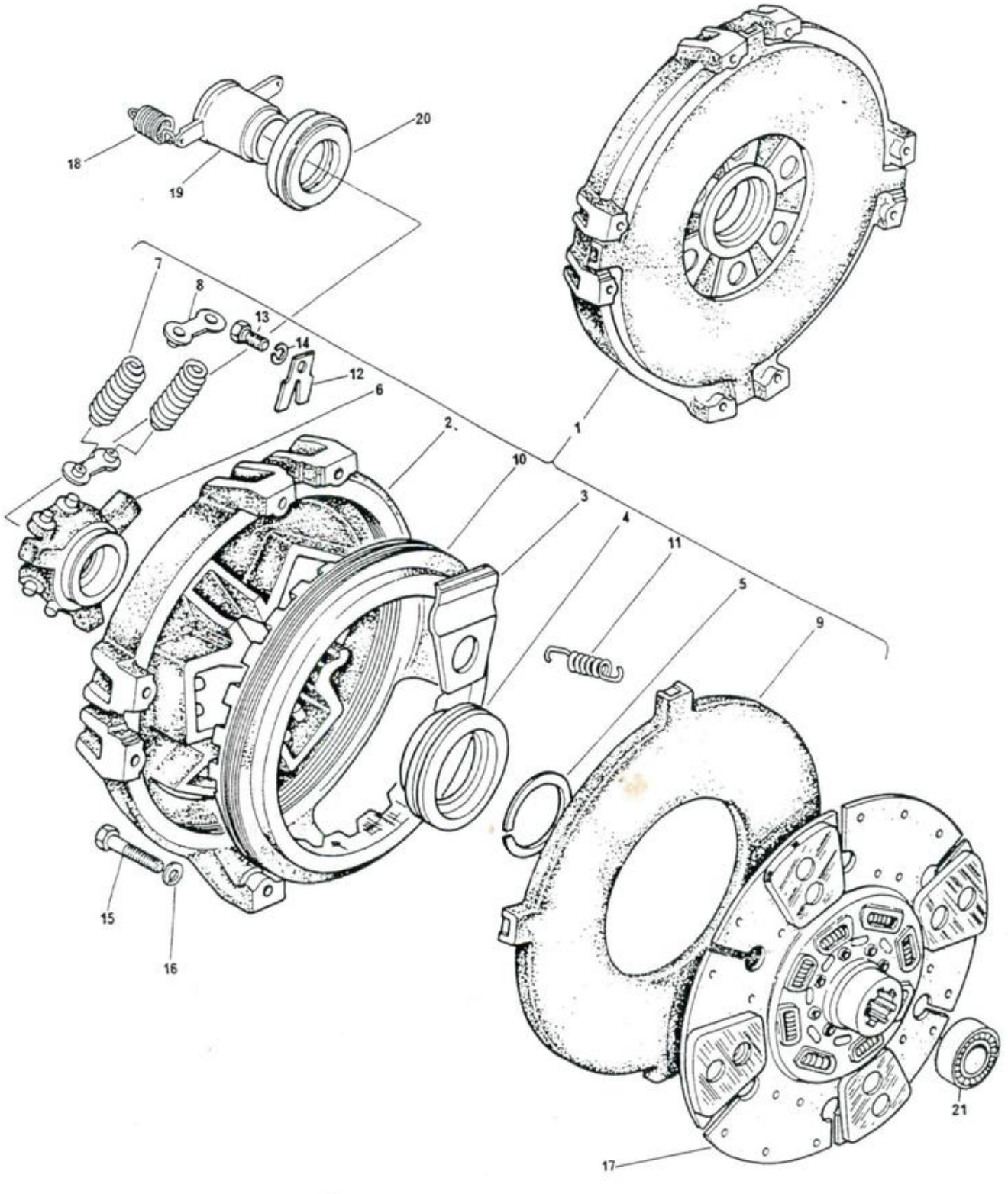

DITRATOR
DISTRIBUIDORA DE PEÇAS AGRÍCOLAS

EMBREAGEM SIMPLES
SINGLE CLUTCH
EMBRAGUE SIMPLE
EMBRAYAGE SIMPLE

1	3408296 M91		1	EMBREAGEM.....	CLUTCH.....	EMBRAGUE.....	EMBRAYAGE.....
2		1 (A)(B)	1	CARCAÇA.....	COVER.....	TAPA.....	COUVERCLE.....
2	3408298 M1	1 (C)	1	CARCAÇA.....	COVER.....	TAPA.....	COUVERCLE.....
3		22	4/6	ALAVANCA.....	LEVER.....	PALANCA.....	LEVIER.....
4		22	1	COLAR.....	COLLAR.....	COLLAR.....	COLLERETTE.....
5		22	1	ANEL TRAVA.....	CIRCLIP.....	ARO RETÊN.....	CIRCLIP.....
6		1 (A)→572	1	LUVA.....	SLEEVE.....	MANGUITO.....	MANCHON.....
6	3148778 M1	1 →573	1	LUVA.....	SLEEVE.....	MANGUITO.....	MANCHON.....
7		22	6	MOLA.....	SPRING.....	RESORTE.....	RESSORT.....
8		22	6	ASSENTO.....	SEAT.....	ASIENTO.....	SIÈGE.....
9		1 (A)→572	1	PLATÔ.....	PLATE.....	PLATO.....	PLATEAU.....
9	3408293 M1	1 →573	1	PLATÔ.....	PLATE.....	PLATO.....	PLATEAU.....
10	3147015 M1	1	1	ANEL DE AJUSTE..	ADJUSTING RING..	ARO DE AJUSTE...	ANNEAU RÉGLAGE..
11		22	4	MOLA.....	SPRING.....	RESORTE.....	RESSORT.....
12	3147006 M1	1 (B)	1	TRAVA REGULAGEM.	LOCK.....	CERRADURA.....	SERRURE.....
12		22 (C)	1	TRAVA REGULAGEM.	LOCK.....	CERRADURA.....	SERRURE.....
13		22	1	PARAFUSO.....	BOLT.....	TORNILLO.....	BOULON.....
14		22	1	ARRUELA.....	WASHER.....	ARANDELA.....	RONDELLE.....
15	3145612 M1		8	PARAFUSO.....	BOLT.....	TORNILLO.....	BOULON.....
16	353434 X1		8	ARRUELA.....	WASHER.....	ARANDELA.....	RONDELLE.....
17	3146810 M91		1	DISCO.....	DISC.....	DISCO.....	DISQUE.....
18	193334 M1		2	MOLA.....	SPRING.....	RESORTE.....	RESSORT.....
19	3145304 M1		1	COLAR.....	CARRIER.....	PORTADOR.....	SUPPORT.....
20	3145031 M2		1	ROLAMENTO.....	BEARING.....	COJINETE.....	ROULEMENT.....
21	488952 M4		1	ROLAMENTO.....	BEARING.....	COJINETE.....	ROULEMENT.....
22	3603347 M91	1	1	JG.REPARO.....	REPAIR KIT.....	JG.REPARACIÓN...	JEU REPARATIÓN..

(A) PARA REPOSIÇÃO, PEDIR
FOR REPAIR, ORDER
PARA REPUESTOS, PEDIR
POUR RECHANGE, DEMANDER
} 3408296 M91

(B) USADO NAS SÉRIES
USED ON SERIALS
USADO EN LAS SERIES
UTILISÉ DANS LES SÉRIES
} 101 A 3031, 3034, 3036 A 3054

(C) USADO NAS SÉRIES 3032, 3033, 3035 E DE 3055 EM DIANTE
USED ON SERIALS 3032, 3033, 3035 AND FROM 3055 ON
USADO EN LAS SERIES 3032, 3033 , 3035 Y DE 3055 EN DELANTE
UTILISÉ DANS LES SÉRIES 3032, 3033, 3035 ET À PARTIR DU 3055

PEDAL DA EMBREAGEM E TIRANTES
CLUTCH PEDAL AND LINKAGE
PEDAL DE EMBRAGUE Y MANDOS
COMMANDE D'EMBRAYAGE ET TRINGLERIES

1	2801101 M1			1	PEDAL.....	PEDAL.....	PEDAL.....	PÉDALE.....
2	377563 X1			1	PARAFUSO.....	BOLT.....	TORNILLO.....	BOULON.....
3	353432 X1			1	ARRUELA.....	WASHER.....	ARANDELA.....	RONDELLE.....
4	353426 X1			1	PORCA.....	NUT.....	TUERCA.....	ÉCROU.....
5	3145366 M91			1	MANCAL.....	BEARING.....	MANCAL.....	COUSSINET.....
6		5	➨3145366 M91	1	MANCAL.....	BEARING.....	MANCAL.....	COUSSINET.....
7	184592 M1	5		2	BUCHA.....	BUSH.....	BUJE.....	BAGUE.....
8	353698 X1			2	PARAFUSO.....	BOLT.....	TORNILLO.....	BOULON.....
9	353432 X1			2	ARRUELA.....	WASHER.....	ARANDELA.....	RONDELLE.....
10	29951 X			1	PINO GRAXEIRO...	GREASE NIPPLE...	NIPLE DE ENGRASE	GRAISSEUR.....
11	3145372 M91		(A)	1	EIXO.....	SHAFT.....	EJE.....	ARBRE.....
11	3410819 M91		(B)	1	EIXO.....	SHAFT.....	EJE.....	ARBRE.....
12	12501 X			1	CHAVETA.....	KEY.....	CHAVETA.....	CLAVETTE.....
13	3146598 M2		(A)	1	TIRANTE.....	ROD.....	VARILLA.....	TRINGLE.....
13	3410563 M91		(B)	1	TIRANTE.....	ROD.....	VARILLA.....	TRINGLE.....
14		13	➨3410563 M91	1	TIRANTE.....	ROD.....	VARILLA.....	TRINGLE.....
15	353430 X1	13		2	PORCA.....	NUT.....	TUERCA.....	ÉCROU.....
16	195270 M1	13		2	GARFO.....	FORK.....	HORQUILLA.....	FOURCHETTE.....
17	3145368 M2		▼	1	BRAÇO.....	ARM.....	BRAZO.....	BRAS.....
18	3145054 M1			1	SUPORTE.....	BRACKET.....	SOPORTE.....	SUPPORT.....
19	353888 X1			1	PARAFUSO.....	BOLT.....	TORNILLO.....	BOULON.....
20	353439 X1			1	ARRUELA.....	WASHER.....	ARANDELA.....	RONDELLE.....
21	363527 X1			1	PORCA.....	NUT.....	TUERCA.....	ÉCROU.....
22	832813 M1		(B)	2	PINO.....	PIN.....	PERNO.....	AXE.....
23	354059 X1			2	CONTRAPINO.....	COTTER PIN.....	PASADOR DOBLE...	GOUPILLE.....
24	184171 M1			1	MOLA.....	SPRING.....	RESORTE.....	RESSORT.....

(A) USADO ATÉ A SÉRIE
USED UP TO SERIAL
USADO HASTA LA SERIE
UTILISÉ JUSQU'À LA SÉRIE
4497 - 296
400326 - 296/4

(B) INTRODUZIDO A PARTIR DA SÉRIE
INTRODUCED FROM SERIAL
INTRODUCIDO A PARTIR DE LA SERIE
INTRODUIT À PARTIR DE LA SÉRIE
4498 - 296
400327 - 296/4

DITRATOR
DISTRIBUIDORA DE PEÇAS AGRÍCOLAS

PEDAL DA EMBREAGEM E TIRANTES
CLUTCH PEDAL AND LINKAGE
PEDAL DE EMBRAGUE Y MANDOS
COMMANDE D'EMBRAYAGE ET TRINGLERIES

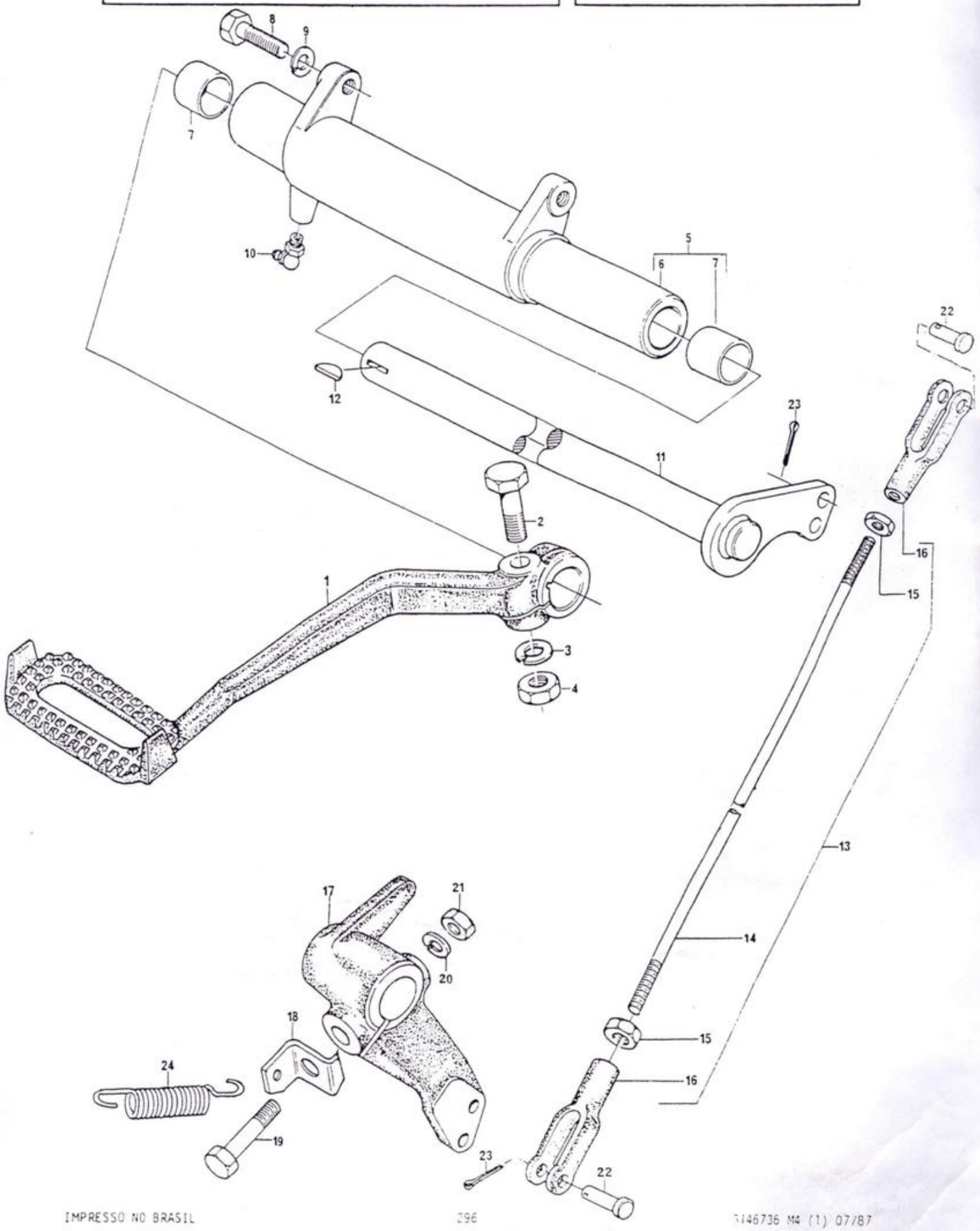

CAIXA DE MUDANÇAS	-	8 VELOCIDADES
GEARBOX	-	8 SPEEDS
CAJA DE CAMBIOS	-	8 VELOCIDADES
BOÎTE DE VITESSES	-	8 VITESSES

CARCAÇA E EIXOS GUIAS
HOUSING AND GEARSHIFT RAILS
CAJA Y BARRAS CORREDERAS
CARTER ET AXES

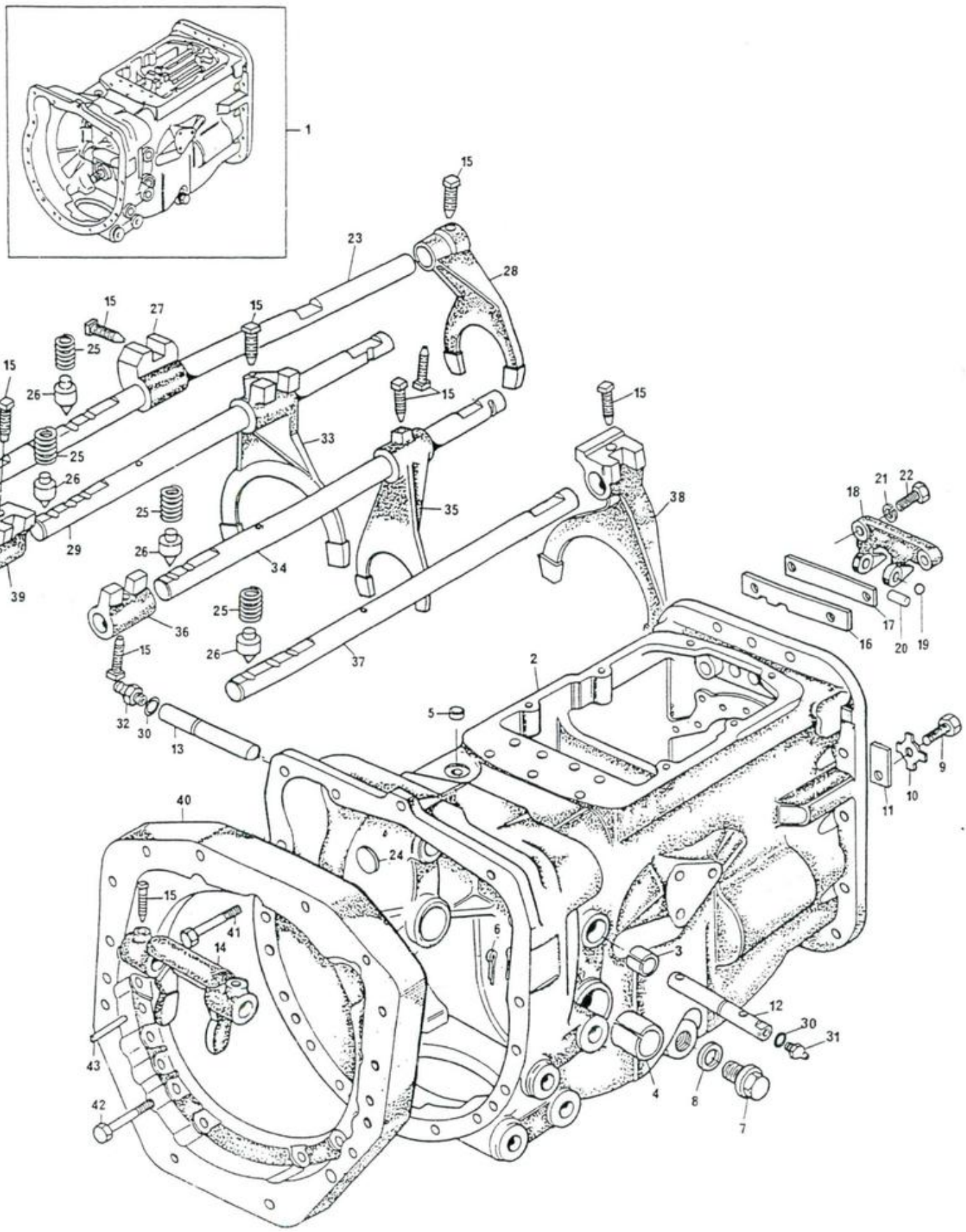

CAIXA DE MUDANÇAS	-	8 VELOCIDADES
GEARBOX	-	8 SPEEDS
CAJA DE CAMBIOS	-	8 VELOCIDADES
BOÎTE DE VITESSES	-	8 VITESSES

CARCAÇA E EIXOS GUIAS
HOUSING AND GEARSHIFT RAILS
CAJA Y BARRAS CORREDERAS
CARTER ET AXES

1	3147822 M92			1	CAIXA MUDANÇAS..	GEARBOX.....	CAJA DE CAMBIOS.	BOÎTE VITESSES..
2	489535 M6	1		1	CARCAÇA.....	HOUSING.....	CAJA.....	CARTER.....
3	184592 M1	1		2	BUCHA.....	BUSH.....	BUJE.....	BAGUE.....
4	180801 M1	1		2	BUCHA.....	BUSH.....	BUJE.....	BAGUE.....
5	183071 M1	1		1	BUJÃO.....	PLUG.....	TAPÓN.....	BOUCHON.....
6	354078 X1	1		1	CONTRAPINO.....	COTTER PIN.....	PASADOR DOBLE...	GOUPILLE.....
7	3409712 M1	1	●○ 488138 M1	1	BUJÃO.....	PLUG.....	TAPÓN.....	BOUCHON.....
8	180474 M1	1		1	JUNTA.....	JOINT.....	JUNTA.....	JOINT.....
9	353690 X1	1		1	PARAFUSO.....	BOLT.....	TORNILLO.....	BOULON.....
10	828020 M1	1		1	ARRUELA.....	WASHER.....	ARANDELA.....	RONDELLE.....
11	184789 M1	1		1	PLACA BATENTE...	STOP PLATE.....	PARO.....	PLAQUE.....
12	2800906 M1	1	⊣ 4092 ◀	1	EIXO.....	SHAFT.....	EJE.....	ARBRE.....
12	3409164 M1	1	⊢ 4093 ◀	1	EIXO.....	SHAFT.....	EJE.....	ARBRE.....
13	180449 M1	1	⊣ 4092 ▶	1	EIXO.....	SHAFT.....	EJE.....	ARBRE.....
13	3409167 M1	1	⊢ 4093 ▶	1	EIXO.....	SHAFT.....	EJE.....	ARBRE.....
14	886719 M1	1		1	GARFO.....	FORK.....	HORQUILLA.....	FOURCHETTE.....
15	180002 M1	1		10	PARAFUSO.....	BOLT.....	TORNILLO.....	BOULON.....
16	1860764 M1	1		1	PLACA.....	PLATE.....	PLACA.....	PLAQUE.....
17	1860765 M1	1		1	BATENTE.....	PACKING.....	EMPAQUETADURA...	GARNITURE.....
18	1860761 M1	1		1	SUPORTE.....	BRACKET.....	SOPORTE.....	SUPPORT.....
19	391838 X1	1		2	ESFERA.....	BALL.....	BOLA.....	BILLE.....
20	1860767 M1	1		1	PINO.....	PIN.....	PERNO.....	AXE.....
21	353434 X1	1		2	ARRUELA.....	WASHER.....	ARANDELA.....	RONDELLE.....
22	362443 X1	1		2	PARAFUSO.....	BOLT.....	TORNILLO.....	BOULON.....
23	894703 M2	1		1	EIXO.....	RAIL.....	VARILLA.....	AXE.....
24	2950 X	1		1	BUJÃO.....	PLUG.....	TAPÓN.....	BOUCHON.....
25	191221 M1	1		4	MOLA.....	SPRING.....	RESORTE.....	RESSORT.....
26	180418 M1	1		4	PINO TRAVAMENTO.	PLUNGER.....	LIMITADOR.....	PLOT.....
27	180446 M1	1		1	SELETOR.....	SELECTOR.....	SELECTOR.....	SÉLECTEUR.....
28	897065 M2	1		1	GARFO RED.....	FORK.....	HORQUILLA.....	FOURCHETTE.....
29	180442 M3	1	1ª	1	EIXO.....	RAIL.....	VARILLA.....	AXE.....
30	364784 X1	1	⊢ 4093	2	ANEL "O".....	"O" RING.....	ARO SELLO.....	JOINT TORIQUE...
31	13811 X	1	⊢ 4093	1	PINO GRAXEIRO...	GREASE NIPPLE...	NIPLE DE ENGRASE	GRAISSEUR.....
32	29951 X	1	⊢ 4093	1	PINO GRAXEIRO...	GREASE NIPPLE...	NIPLE DE ENGRASE	GRAISSEUR.....
33	1860773 M1	1	2ª, 3ª	1	GARFO.....	FORK.....	HORQUILLA.....	FOURCHETTE.....
34	1862866 M2	1	4ª	1	EIXO.....	RAIL.....	VARILLA.....	AXE.....
35	1873532 M1	1	4ª	1	GARFO.....	FORK.....	HORQUILLA.....	FOURCHETTE.....
36	1862868 M2	1	4ª	1	SELETOR.....	SELECTOR.....	SELECTOR.....	SÉLECTEUR.....
37	180438 M3	1	2ª, 3ª	1	EIXO.....	RAIL.....	VARILLA.....	AXE.....
38	1860773 M1	1	2ª, 3ª	1	GARFO.....	FORK.....	HORQUILLA.....	FOURCHETTE.....
39	1877607 M2	1		2	SELETOR.....	SELECTOR.....	SELECTOR.....	SÉLECTEUR.....
40	3145011 M5			1	PLACA.....	PLATE.....	PLACA.....	PLAQUE.....
41	362479 X1			1	PARAFUSO.....	BOLT.....	TORNILLO.....	BOULON.....
42	3145868 M1			13	PARAFUSO.....	BOLT.....	TORNILLO.....	BOULON.....
43	191314 M1			2	PINO.....	PIN.....	PERNO.....	AXE.....

CAIXA DE MUDANÇAS	-	12 VELOCIDADES
GEARBOX	-	12 SPEEDS
CAJA DE CAMBIOS	-	12 VELOCIDADES
BOÎTE DE VITESSES	-	12 VITESSES

CARCAÇA E EIXOS GUIAS
HOUSING AND GEARSHIFT RAILS
CAJA Y BARRAS CORREDERAS
CARTER ET AXES

DITRATOR
DISTRIBUIDORA DE PEÇAS AGRÍCOLAS

1	3409214 M92			1	CAIXA MUDANÇAS..	GEARBOX.....	CAJA DE CÂMBIOS.	BOÎTE VITESSES..
2	489535 M6	1		1	CARCAÇA.....	HOUSING.....	CAJA.....	CARTER.....
3	184592 M1	1		2	BUCHA.....	BUSH.....	BUJE.....	BAGUE.....
4	180801 M1	1		2	BUCHA.....	BUSH.....	BUJE.....	BAGUE.....
5	183071 M1	1		1	BUJÃO.....	PLUG.....	TAPÓN.....	BOUCHON.....
6	354078 X1	1		1	CONTRAPINO.....	COTTER PIN.....	PASADOR DOBLE...	GOUPILLE.....
7	3409712 M1	1		1	BUJÃO.....	PLUG.....	TAPÓN.....	BOUCHON.....
8	180474 M1	1		1	JUNTA.....	JOINT.....	JUNTA.....	JOINT.....
9	353690 X1	1		1	PARAFUSO.....	BOLT.....	TORNILLO.....	BOULON.....
10	828020 M1	1		1	ARRUELA.....	WASHER.....	ARANDELA.....	RONDELLE.....
11	184789 M1	1		1	PLACA BATENTE...	STOP PLATE.....	PARO.....	PLAQUE.....
12	3409164 M1	1	◄	1	EIXO.....	SHAFT.....	EJE.....	AXE.....
13	3409167 M1	1	►	1	EIXO.....	SHAFT.....	EJE.....	AXE.....
14	364784 X1	1		2	ANEL "O".....	"O" RING.....	ARO SELLO.....	JOINT TORIQUE...
15	13811 X	1		1	PINO GRAXEIRO...	GREASE NIPPLE..	NIPLE DE ENGRASE	GRAISSEUR.....
16	886719 M1	1		1	GARFO.....	FORK.....	HORQUILLA.....	FOURCHETTE.....
17	180002 M1	1		9	PARAFUSO.....	BOLT.....	TORNILLO.....	BOULON.....
18	1860764 M1	1		1	PLACA.....	PLATE.....	PLACA.....	PLAQUE.....
19	1860765 M1	1		1	BATENTE.....	PACKING.....	EMPAQUETADURA...	GARNITURE.....
20	1860761 M1	1		1	SUPORTE.....	BRACKET.....	SOPORTE.....	SUPPORT.....
21	391838 X1	1		1	ESFERA.....	BALL.....	BOLA.....	BILLE.....
22	353434 X1	1		2	ARRUELA.....	WASHER.....	ARANDELA.....	RONDELLE.....
23	362443 X1	1		2	PARAFUSO.....	BOLT.....	TORNILLO.....	BOULON.....
24	894703 M2	1		1	EIXO REDUZIDA...	RAIL.....	VARILLA.....	AXE.....
25	2950 X	1		1	BUJÃO.....	PLUG.....	TAPÓN.....	BOUCHON.....
26	180446 M1	1		1	SELETOR REDUZ...	SELECTOR.....	SELECTOR.....	SÉLECTEUR.....
27	897065 M2	1		1	GARFO REDUZ.....	FORK.....	HORQUILLA.....	FOURCHETTE.....
28	180442 M3	1	2ª, 3ª	1	EIXO.....	RAIL.....	VARILLA.....	AXE.....
29	1860773 M1	1	1ª	1	GARFO.....	FORK.....	HORQUILLA.....	FOURCHETTE.....
30	1862868 M2	1	1ª	1	SELETOR.....	SELECTOR.....	SELECTOR.....	SÉLECTEUR.....
31	3408808 M1	1	1ª	1	EIXO.....	RAIL.....	VARILLA.....	AXE.....
32	3408930 M1	1	2ª, 3ª	1	GARFO.....	FORK.....	HORQUILLA.....	FOURCHETTE.....
33	1877607 M2	1	2ª, 3ª	1	SELETOR.....	SELECTOR.....	SELECTOR.....	SÉLECTEUR.....
34	3408815 M2	1		1	EIXO ALT.BAIXA..	RAIL.....	VARILLA.....	AXE.....
35	3408931 M2	1		1	GARFO ALT.BAIXA.	FORK.....	HORQUILLA.....	FOURCHETTE.....
36	191221 M1	1		4	MOLA.....	SPRING.....	RESORTE.....	RESSORT.....
37	180418 M1	1		4	PINO TRAVAMENTO.	PLUNGER.....	LIMITADOR.....	PLOT.....
38	29951 X	1		1	PINO GRAXEIRO...	GREASER NIPPLE.	NIPLE DE ENGRASE	GRAISSEUR.....
39	3145011 M5			1	PLACA ADAPTADORA	PLATE.....	PLACA.....	PLAQUE.....
40	362479 X1			1	PARAFUSO.....	BOLT.....	TORNILLO.....	BOULON.....
41	191314 M1			2	PINO.....	PIN.....	PERNO.....	AXE.....
42	3145868 M1			13	PARAFUSO.....	BOLT.....	TORNILLO.....	BOULON.....
43	180482 M1		▼296	1	TAMPA.....	COVER.....	TAPA.....	COUVERCLE.....
44	353441 X1		296	4	PARAFUSO.....	BOLT.....	TORNILLO.....	BOULON.....

CAIXA DE MUDANÇAS	-	12 VELOCIDADES
GEARBOX	-	12 SPEEDS
CAJA DE CAMBIOS	-	12 VELOCIDADES
BOÎTE DE VITESSES	-	12 VITESSES

CARCAÇA E EIXOS GUIAS
HOUSING AND GEARSHIFT RAILS
CAJA Y BARRAS CORREDERAS
CARTER ET AXES

DITRATOR
DISTRIBUIDORA DE PEÇAS AGRÍCOLAS

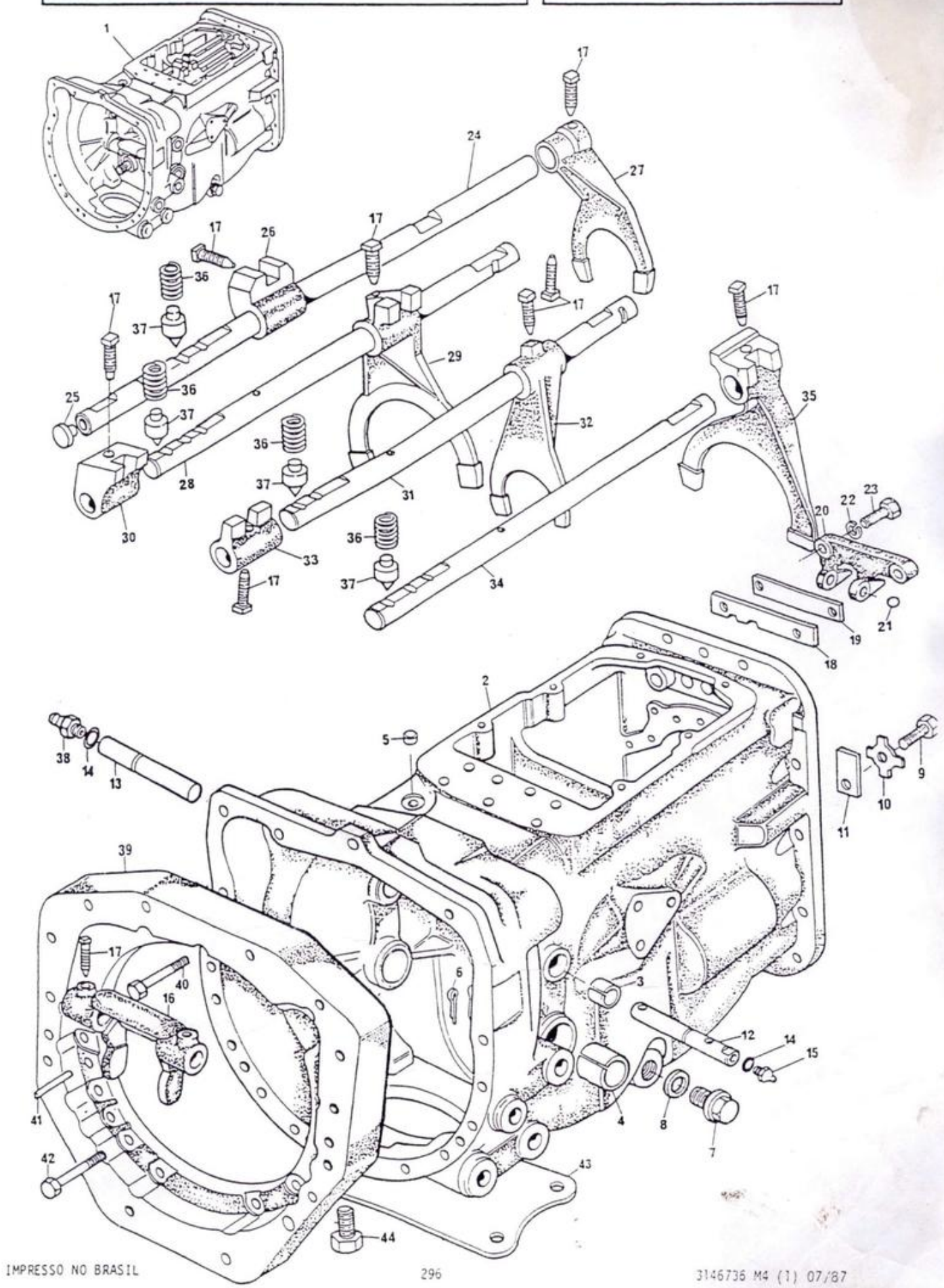

CAIXA DE MUDANÇAS	-	8 VELOCIDADES
GEARBOX	-	8 SPEEDS
CAJA DE CAMBIOS	-	8 VELOCIDADES
BOÎTE DE VITESSES	-	8 VITESSES

TREM DE ENGRENAGENS
GEAR TRAIN
TREN DE ENGRANAJES
PIGNONNERIE

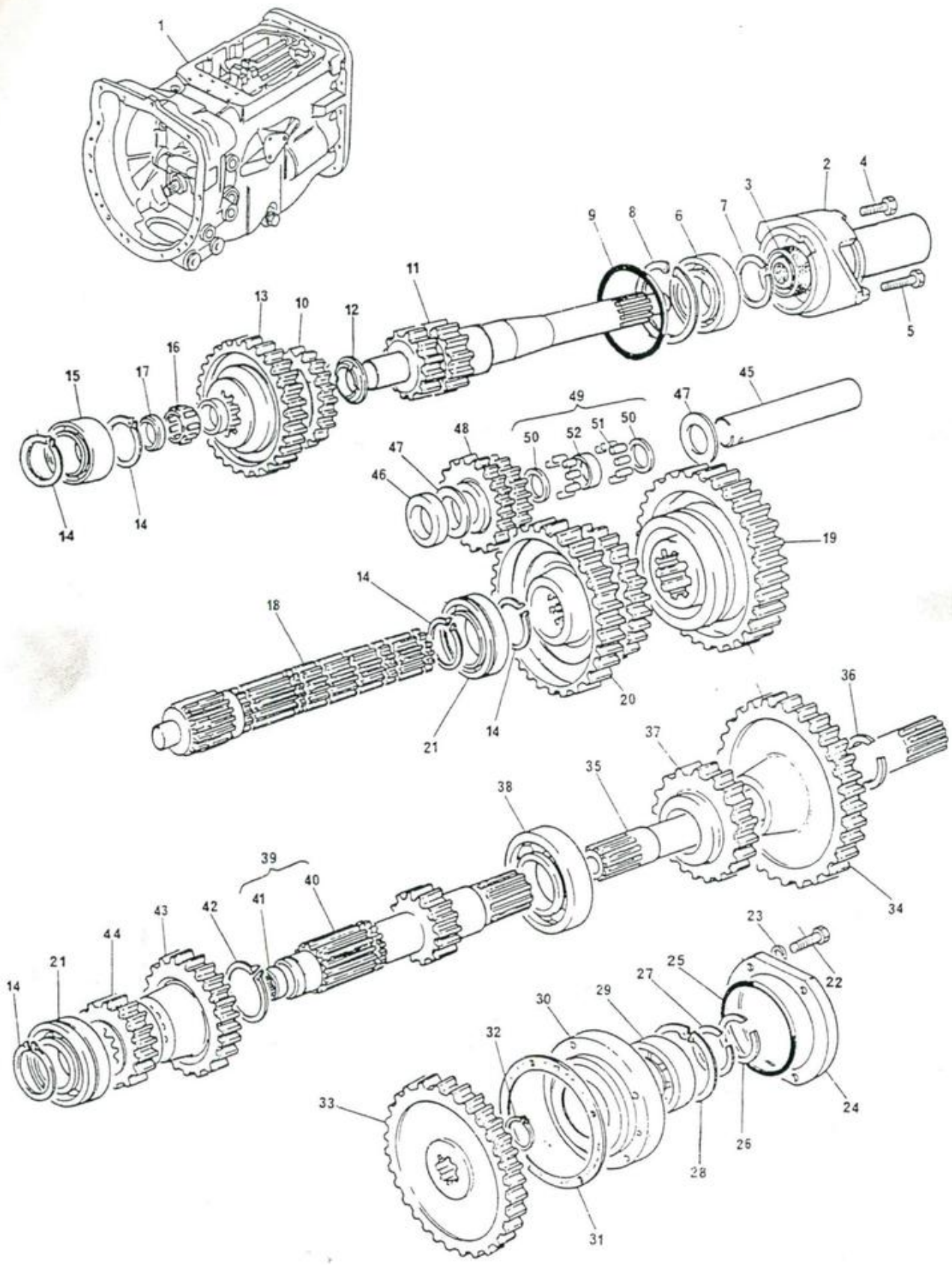

DITRATOR
DISTRIBUIDORA DE PEÇAS AGRÍCOLAS

CAIXA DE MUDANÇAS - 8 VELOCIDADES	TREM DE ENGRENAGENS
GEARBOX - 8 SPEEDS	GEAR TRAIN
CAJA DE CAMBIOS - 8 VELOCIDADES	TREN DE ENGRANAJES
BOÎTE DE VITESSES - 8 VITESSES	PIGNONNERIE

1				1	CAIXA MUDANÇAS..	GEARBOX.....	CAJA CAMBIOS....	BOÎTE VITESSES..
2	3145017 M1	1		1	FLANGE RETENTOR.	FLANGE.....	PLETINA.....	FLASQUE.....
3	195503 M1	1		1	RETENTOR.....	SEAL.....	RETÉN.....	BAGUE ÉTANCHÉITÉ
4	353690 X1	1		3	PARAFUSO.....	BOLT.....	TORNILLO.....	BOULON.....
5	377480 X1	1		1	PARAFUSO.....	BOLT.....	TORNILLO.....	BOULON.....
6	834850 M1	1		1	ROLAMENTO.....	BEARING.....	COJINETE.....	ROULEMENT.....
7	762101 M1	1		1	ANEL TRAVA.....	CIRCLIP.....	ARO RETÉN.....	CIRCLIP.....
8	516503 M1	1		1	ANEL TRAVA.....	CIRCLIP.....	ARO RETÉN.....	CIRCLIP.....
9	886089 M1	1		1	ANEL "O".....	"O" RING.....	ARO SELLO.....	JOINT TORIQUE...
10	1487228 M1	1	Z=28	1	ENGRENAGEM.....	GEAR.....	ENGRANAJE.....	PIGNON.....
11	3145021 M1	1	Z=20-17	1	ÁRVORE ENTRADA..	PINION.....	PIÑÓN.....	PIGNON.....
12	3145019 M1	1		1	ESPAÇADOR.....	SPACER.....	ESPACIADOR.....	ENTRETOISE.....
13	1660095 M1	1	4ª Z=32	1	ENGRENAGEM.....	GEAR.....	ENGRANAJE.....	PIGNON.....
14	195363 M1	1		5	ANEL TRAVA.....	CIRCLIP.....	ARO RETÉN.....	CIRCLIP.....
15	3587730 M1	1	●○338552 X1	1	ROLAMENTO.....	BEARING.....	COJINETE.....	ROULEMENT.....
16	2700273 M1	1		1	ROLAMENTO.....	BEARING.....	COJINETE.....	ROULEMENT.....
17	2700274 M1	1		2	ESPAÇADOR.....	SPACER.....	ESPACIADOR.....	ENTRETOISE.....
18	1870152 M1	1		1	ÁRVORE PRINCIPAL	MAINSHAFT.....	EJE.....	ARBRE.....
19	520700 M2	1	Z=44	1	ENGRENAGEM.....	GEAR.....	ENGRANAJE.....	ENGRENAGE.....
20	880957 M1	1	2ª, 3ª Z=36-46	1	ENGRENAGEM.....	GEAR.....	ENGRANAJE.....	ENGRENAGE.....
21	3410432 M1	1	●○ 3008252 X1	2	ROLAMENTO.....	BEARING.....	COJINETE.....	ROULEMENT.....
22	353693 X1	1		4	PARAFUSO.....	BOLT.....	TORNILLO.....	BOULON.....
23	353756 X1	1		4	ARRUELA.....	WASHER.....	ARANDELA.....	RONDELLE.....
24	883620 M1	1		1	TAMPA.....	COVER.....	TAPA.....	COUVERCLE.....
25	1004633 M1	1		1	ANEL "O".....	"O" RING.....	ARO SELLO.....	JOINT TORIQUE...
26	899385 M1	1		1	ANEL TRAVA.....	CIRCLIP.....	ARO RETÉN.....	CIRCLIP.....
27	881122 M2	1		1	ANEL TRAVA.....	CIRCLIP.....	ARO RETÉN.....	CIRCLIP.....
28	355988 X1	1		1	ANEL TRAVA.....	CIRCLIP.....	ARO RETÉN.....	CIRCLIP.....
29	899377 M2	1		1	ROLAMENTO.....	BEARING.....	COJINETE.....	ROULEMENT.....
30	899331 M1	1		1	ALOJAMENTO.....	HOUSING.....	CAJA.....	CARTER.....
31	180432 M1	1		1	JUNTA.....	JOINT.....	JUNTA.....	JOINT.....
32	358913 X1	1		1	ANEL TRAVA.....	CIRCLIP.....	ARO RETÉN.....	CIRCLIP.....
33	1870200 M1	1	Z=53	1	ENGRENAGEM P.T.O	GEAR.....	ENGRANAJE.....	PIGNON.....
34	1487229 M1	1	Z=34	1	ENGRENAGEM.....	GEAR.....	ENGRANAJE.....	PIGNON.....
35	1868533 M2	1		1	ÁRVORE P.T.O....	SHAFT.....	EJE.....	ARBRE.....
36	195499 M1	1		1	ANEL TRAVA.....	CIRCLIP.....	ARO RETÉN.....	CIRCLIP.....
37	1868010 M1	1	4ª Z=36	1	PINHÃO.....	PINION.....	PIÑÓN.....	PIGNON.....
38	195507 M1	1		1	ROLAMENTO.....	BEARING.....	COJINETE.....	ROULEMENT.....
39	906743 M92	1		1	ÁRVORE SECUND...	SHAFT.....	EJE.....	ARBRE.....
40		39	➡ 906743 M92	1	ÁRVORE SECUND...	SHAFT.....	EJE.....	ARBRE.....
41	195453 M1	39		1	ROLAMENTO.....	BEARING.....	COJINETE.....	ROULEMENT.....
42	195500 M1	1		1	ANEL TRAVA.....	CIRCLIP.....	ARO RETÉN.....	CIRCLIP.....
43	180415 M1	1	3ª Z=33	1	PINHÃO.....	PINION.....	PIÑÓN.....	PIGNON.....
44	180419 M1	1	2ª Z=23	1	PINHÃO.....	PINION.....	PIÑÓN.....	PIGNON.....
45	180445 M1	1		1	EIXO PINHÃO RÉ..	SHAFT.....	EJE.....	ARBRE.....
46	189449 M1	1		1	ARRUELA.....	WASHER.....	ARANDELA.....	RONDELLE.....
47	180458 M1	1		2	ARRUELA.....	WASHER.....	ARANDELA.....	RONDELLE.....
48	183040 M1	1	Z=21-13	1	PINHÃO DA RÉ....	PINION.....	PIÑÓN.....	PIGNON.....
49	830735 M91	1		1	JOGO DE ROLETES.	ROLLER KIT.....	JUEGO RODILLOS..	JEU DE GALETS...
50	183037 M1	49		2	ARRUELA.....	WASHER.....	ARANDELA.....	RONDELLE.....
51	183039 M1	49		56	ROLETE.....	ROLLER.....	RODILLO.....	GALET.....
52	183038 M1	49		1	ESPAÇADOR.....	SPACER.....	ESPACIADOR.....	ENTRETOISE.....

CAIXA DE MUDANÇAS - 12 VELOCIDADES	TREM DE ENGRENAGENS
GEARBOX - 12 SPEEDS	GEAR TRAIN
CAJA DE CAMBIOS - 12 VELOCIDADES	TREN DE ENGRANAJES
BOÎTE DE VITESSES - 12 VITESSES	PIGNONNERIE

DITRATOR
DISTRIBUIDORA DE PEÇAS AGRÍCOLAS

1				1	CAIXA MUDANÇAS..	GEARBOX.....	CAJA CAMBIOS....	BOÎTE VITESSES..
2	3145017 M1	1		1	FLANGE RETENTOR.	FLANGE.....	PLETINA.....	FLASQUE.....
3	195503 M1	1		1	RETENTOR.....	SEAL.....	RETÉN.....	BAGUE ÉTANCHÉITÉ
4	353690 X1	1		3	PARAFUSO.....	BOLT.....	TORNILLO.....	BOULON.....
5	377480 X1	1		1	PARAFUSO.....	BOLT.....	TORNILLO.....	BOULON.....
6	762101 M1	1		1	ANEL TRAVA.....	CIRCLIP.....	ARO RETÉN.....	CIRCLIP.....
7	834850 M1	1		1	ROLAMENTO.....	BEARING.....	COJINETE.....	ROULEMENT.....
8	516503 M1	1		1	ANEL TRAVA.....	CIRCLIP.....	ARO RETÉN.....	CIRCLIP.....
9	886089 M1	1		1	ANEL "O".....	"O" RING.....	ARO SELLO.....	JOINT TORIQUE...
10	3409365 M1	1	Z=17	1	ÁRVORE ENTRADA..	PINION.....	PIÑÓN.....	PIGNON.....
11	3585711 M1	1	Σ.063"-.067"	1	CALÇO.....	SHIM.....	SUPLEMENTO.....	CALE.....
11	3408932 M1	1	Σ.068"-.072"	1	CALÇO.....	SHIM.....	SUPLEMENTO.....	CALE.....
11	3585583 M1	1	Σ.073"-.077"	1	CALÇO.....	SHIM.....	SUPLEMENTO.....	CALE.....
11	3408933 M1	1	Σ.078"-.082"	1	CALÇO.....	SHIM.....	SUPLEMENTO.....	CALE.....
11	3585584 M1	1	Σ.083"-.087"	1	CALÇO.....	SHIM.....	SUPLEMENTO.....	CALE.....
11	3408934 M1	1	Σ.088"-.092"	1	CALÇO.....	SHIM.....	SUPLEMENTO.....	CALE.....
11	3585585 M1	1	Σ.093"-.097"	1	CALÇO.....	SHIM.....	SUPLEMENTO.....	CALE.....
11	3408935 M1	1	Σ.098"-.102"	1	CALÇO.....	SHIM.....	SUPLEMENTO.....	CALE.....
11	3408936 M1	1	Σ.058"-.062"	1	CALÇO.....	SHIM.....	SUPLEMENTO.....	CALE.....
11	3410641 M1	1	Σ.048"-.052"	1	CALÇO.....	SHIM.....	SUPLEMENTO.....	CALE.....
11	3585710 M1	1	Σ.053"-.057"	1	CALÇO.....	SHIM.....	SUPLEMENTO.....	CALE.....
12	3410390 M91	1	Z=30	1	PINHÃO-ALTA.....	PINION.....	PIÑÓN.....	PIGNON.....
13	3410386 M1	12		1	BUCHA.....	BUSH.....	BUJE.....	BAGUE.....
14	3410644 M1	1		1	COLAR.....	COLLAR.....	COLLAR.....	COLLIER.....
15	3410643 M1	1		1	EIXO.....	SHAFT.....	EJE.....	AXE.....
16	3410388 M91	1	Z=29 — 28	1	PINHÃO-BAIXA....	PINION.....	PIÑÓN.....	PIGNON.....
17	3410386 M1	16		1	BUCHA.....	BUSH.....	BUJE.....	BAGUE.....
18	3410174 M1	1		2	ESPAÇADOR.....	SPACER.....	ESPACIADOR.....	ENTRETOISE.....
19	186579 M2	1		1	ESPAÇADOR.....	SPACER.....	ESPACIADOR.....	ENTRETOISE.....
20	3587730 M1	1	●0338552 X1	1	ROLAMENTO.....	BEARING.....	COJINETE.....	ROULEMENT.....
21	195363 M1	1		4	ANEL TRAVA.....	CIRCLIP.....	ARO RETÉN.....	CIRCLIP.....
22	3410256 M1	1	1º Z=47	1	ENGRENAGEM.....	GEAR.....	ENGRANAJE.....	PIGNON.....
23	880957 M1	1	2º, 3º Z=36-46	1	PINHÃO.....	PINION.....	PIÑÓN.....	PIGNON.....
24	2700274 M1	1		1	ESPAÇADOR.....	SPACER.....	ESPACIADOR.....	ENTRETOISE.....
25	2700273 M1	1		1	ROLAMENTO.....	BEARING.....	COJINETE.....	ROULEMENT.....
26	3408812 M3	1		1	ÁRVORE PRINCIPAL	MAINSHAFT.....	EJE.....	ARBRE.....
27	3410432 M1	1		2	ROLAMENTO.....	BEARING.....	COJINETE.....	ROULEMENT.....
28	180419 M1	1	2º Z=23	1	PINHÃO.....	PINION.....	PIÑÓN.....	PIGNON.....
29	180415 M1	1	3º Z=33	1	PINHÃO.....	PINION.....	PIÑÓN.....	PIGNON.....
30	195500 M1	1		1	ANEL TRAVA.....	CIRCLIP.....	ARO RETÉN.....	CIRCLIP.....
31	3410171 M91	1	Z=16	1	ÁRVORE SECUND...	SHAFT.....	EJE.....	ARBRE.....
32	3410172 M1	31		1	ÁRVORE SECUND...	SHAFT.....	EJE.....	ARBRE.....
33	195453 M1	31		1	ROLAMENTO.....	BEARING.....	COJINETE.....	ROULEMENT.....
34	195507 M1	1		1	ROLAMENTO.....	BEARING.....	COJINETE.....	ROULEMENT.....
35	3410253 M1	1	(C) Z=34	1	ENGRENAGEM BAIXA	GEAR.....	ENGRANAJE.....	PIGNON.....
35	3585382 M1	1	(D) Z=34	1	ENGRENAGEM BAIXA	GEAR.....	ENGRANAJE.....	PIGNON.....
36	3410173 M2	1	(C)	2	ESPAÇADOR.....	SPACER.....	ESPACIADOR.....	ENTRETOISE.....
36	3585383 M1	1	(D)	1	ESPAÇADOR.....	SPACER.....	ESPACIADOR.....	ENTRETOISE.....
37	366317 X1	1	(A)	1	ANEL.....	RING.....	ANILLO.....	ANNEAU.....
37	1442637 X1	1	(B)	1	ANEL.....	RING.....	ANILLO.....	ANNEAU.....
37	3585384 M1	1	(D)	1	ANEL.....	RING.....	ANILLO.....	ANNEAU.....
38	3410208 M1	1	Z=29	1	ENGRENAGEM ALTA.	GEAR-HI.....	ENGRANAJE-ALTA..	PIGNON.....

(41)3626-4266

DITRATOR
DISTRIBUIDORA DE PEÇAS AGRÍCOLAS

CAIXA DE MUDANÇAS	-	12 VELOCIDADES
GEARBOX	-	12 SPEEDS
CAJA DE CAMBIOS	-	12 VELOCIDADES
BOÎTE DE VITESSES	-	12 VITESSES

TREM DE ENGRENAGENS
GEAR TRAIN
TREN DE ENGRANAJES
PIGNONNERIE

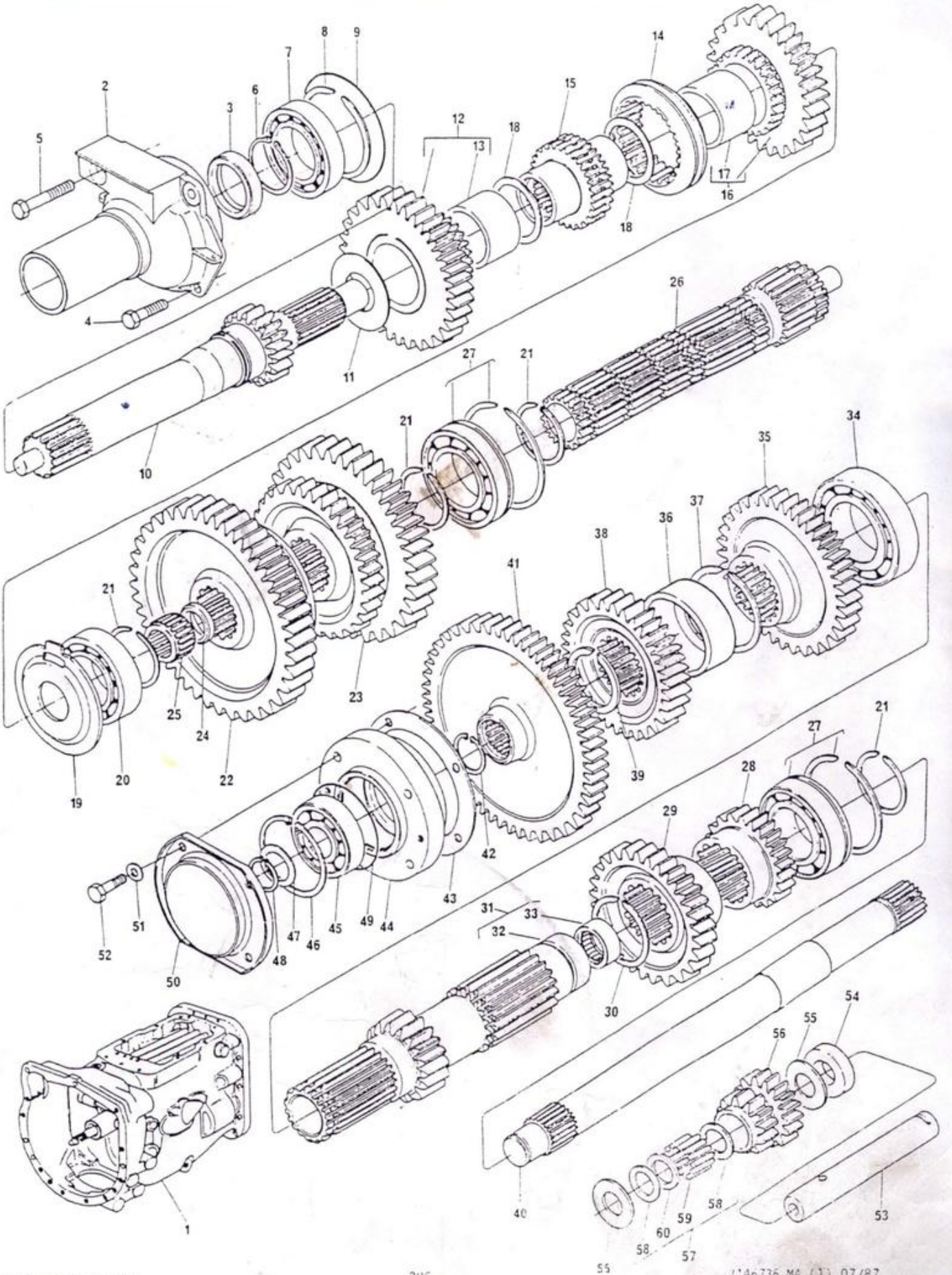

CAIXA DE MUDANÇAS	-	12 VELOCIDADES
GEARBOX	-	12 SPEEDS
CAJA DE CAMBIOS	-	12 VELOCIDADES
BOÎTE DE VITESSES	-	12 VITESSES

TREM DE ENGRENAGENS
GEAR TRAIN
TREN DE ENGRANAJES
PIGNONNERIE

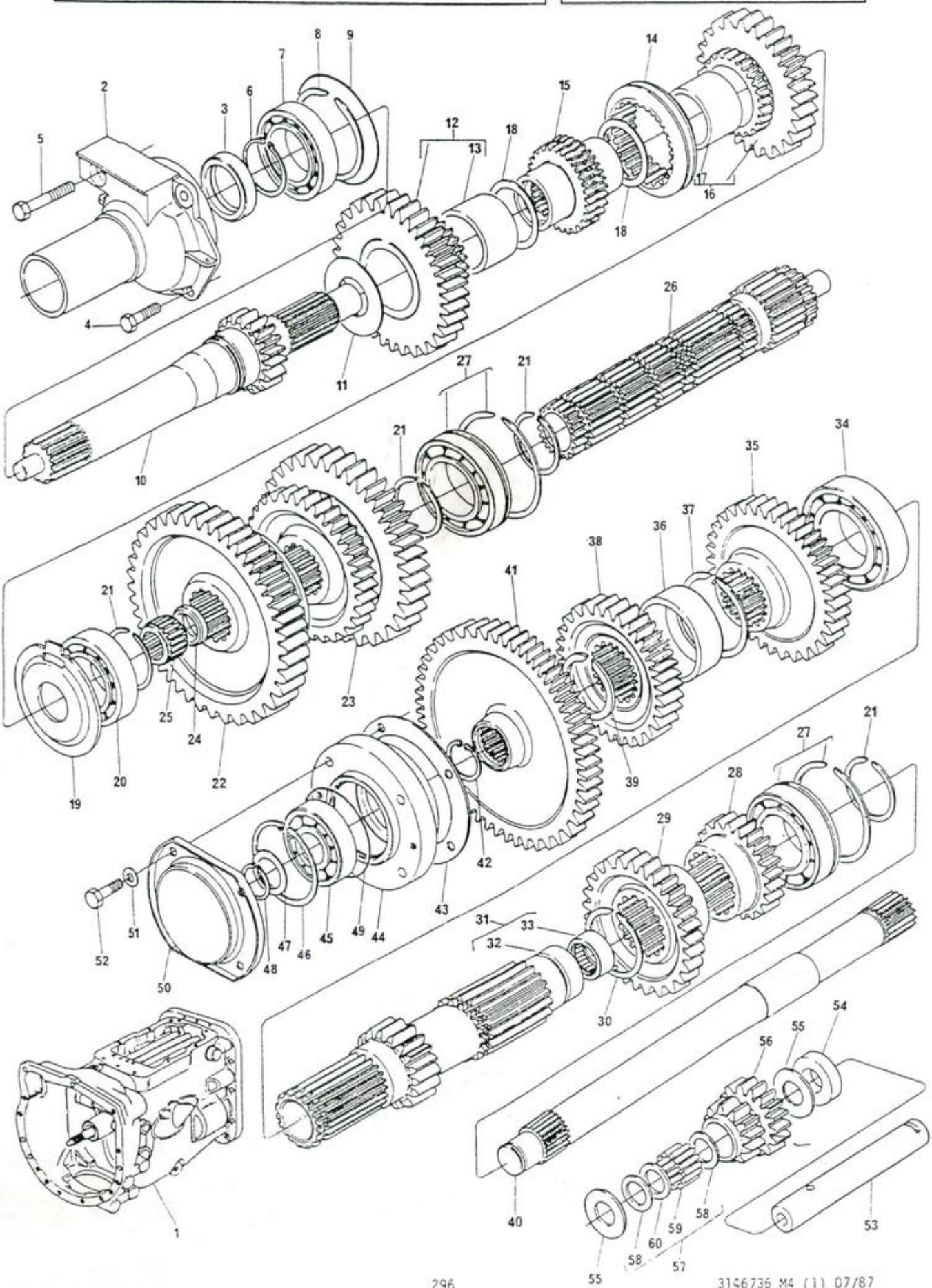

3146736 M4 (1) 07/87

IMPRESSO NO BRASIL

DITRATOR
DISTRIBUIDORA DE PEÇAS AGRÍCOLAS

CAIXA DE MUDANÇAS	- 12 VELOCIDADES
GEARBOX	- 12 SPEEDS
CAJA DE CAMBIOS	- 12 VELOCIDADES
BOÎTE DE VITESSES	- 12 VITESSES

TREM DE ENGRENAGENS
GEAR TRAIN
TREN DE ENGRANAJES
PIGNONNERIE

39	195499 M1	1		1	ANEL TRAVA.....	CIRCLIP.....	ARO RETÉN.....	CIRCLIP.....
40	1869279 M1	1		1	ÁRVORE P.T.O....	SHAFT.....	EJE.....	ARBRE.....
41	3408820 M1	1	Z=53	1	ENGRENAGEM P.T.O	GEAR.....	ENGRANAJE.....	PIGNON.....
42	358913 X1	1		1	ANEL TRAVA.....	CIRCLIP.....	ARO RETÉN.....	CIRCLIP.....
43	180432 M1	1		1	JUNTA.....	JOINT.....	JUNTA.....	JOINT.....
44	899331 M1	1		1	ALOJAMENTO.....	HOUSING.....	CAJA.....	CARTER.....
45	899377 M2	1		1	ROLAMENTO.....	BEARING.....	COJINETE.....	ROULEMENT.....
46	355988 X1	1		1	ANEL TRAVA.....	CIRCLIP.....	ARO RETÉN.....	CIRCLIP.....
47	881122 M2	1		1	ANEL TRAVA.....	CIRCLIP.....	ARO RETÉN.....	CIRCLIP.....
48	899385 M1	1		1	ANEL TRAVA.....	CIRCLIP.....	ARO RETÉN.....	CIRCLIP.....
49	1004633 M1	1		1	ANEL "O".....	"O" RING.....	ARO SELLO.....	JOINT TORIQUE...
50	883620 M1	1		1	TAMPA.....	COVER.....	TAPA.....	COUVERCLE.....
51	353756 X1	1		4	ARRUELA.....	WASHER.....	ARANDELA.....	RONDELLE.....
52	353693 X1	1		4	PARAFUSO.....	BOLT.....	TORNILLO.....	BOULON.....
53	180445 M1	1		1	EIXO PINHÃO RÉ..	SHAFT.....	EJE.....	ARBRE.....
54	189449 M1	1		1	ESPAÇADOR.....	SPACER.....	ESPACIADOR.....	ENTRETOISE.....
55	180458 M1	1		2	ARRUELA.....	WASHER.....	ARANDELA.....	RONDELLE.....
56	3410252 M1	1	Z=21-14	1	PINHÃO RÉ.....	PINION.....	PIÑON.....	PIGNON.....
57	830735 M91	1		1	JOGO DE ROLETES.	ROLLER KIT.....	JUEGO RODILLOS..	JEU DE GALETS...
58	183037 M1	57		2	ARRUELA.....	WASHER.....	ARANDELA.....	RONDELLE.....
59	183039 M1	57		56	ROLETE.....	ROLLER.....	RODILLO.....	GALET.....
60	183038 M1	57		1	ESPAÇADOR.....	SPACER.....	ESPACIADOR.....	ENTRETOISE.....

(A) USADO ATÉ A SÉRIE / USED UP TO SERIAL / USADO HASTA LA SERIE / UTILISÉ JUSQU'À LA SÉRIE: 4630 - 296; 400631 - 296/4

(B) USADO NAS SÉRIES / USED ON SERIALS / USADO EN LAS SERIES / UTILISÉ DANS LES SÉRIES: 4631 A 5009; 5011 A 5014, 5017; 5018, 5020 A 5025; 5030, 5031, 5084 — 296

E SÉRIES / AND SERIALS / Y SERIES / ET SÉRIES: 400632 A 401194; 401196 A 401200; 401215 A 401218 — 296/4

(C) USADO NAS SÉRIES / USED ON SERIALS / USADO EN LAS SERIES / UTILISÉ DANS LES SÉRIES: 4250 A 5009, 5011 A 5014, 5017, 5018, 5020 A 5025, 5030, 5031, 5084 — 296

E SÉRIES / AND SERIALS / Y SERIES / ET SÉRIES: 400001 A 401194, 401196 A 401200, 401215 A 401218 — 296/4

(D) USADO NAS SÉRIES / USED ON SERIALS / USADO EN LAS SERIES / UTILISÉ DANS LES SÉRIES: 5010, 5015, 5016, 5019, 5026 A 5029, 5032 A 5083 — E DE 5085 EM DIANTE / AND FROM 5085 ON / Y DE 5085 EN DELANTE / ET À PARTIR DU 5085 — 296

E SÉRIES / AND SERIALS / Y SERIES / ET SÉRIES: 401195, 401201 A 401214 — E DE 401219 EM DIANTE / AND FROM 401129 ON / Y DE 401129 EN DELANTE / ET À PARTIR DU 401129 — 296/4

CAIXA DE MUDANÇAS	REDUTOR EPICICLOIDAL
GEARBOX	EPICYCLIC UNIT
CAJA DE CAMBIOS	UNIDAD EPICICLOIDAL
BOÎTE DE VITESSES	RÉDUCTEUR ÉPICYCLOIDAL

1				1	CAIXA MUDANÇAS..	GEARBOX.....	CAJA CAMBIOS....	BOÎTE VITESSES..
2	1866557 M1	1		1	LUVA.....	COUPLER.....	ACOPLADOR.....	ACCOUPLEMENT....
3	354272 X1	1		4	PARAFUSO.....	BOLT.....	TORNILLO.....	BOULON.....
4	353434 X1	1		3	ARRUELA.....	WASHER.....	ARANDELA.....	RONDELLE.....
5	1867423 M1	1		1	PLACA TRASEIRA..	REAR PLATE.....	PLACA TRASERA...	PLAQUE ARRIÈRE..
6	1888677 M91	1		1	REDUZIDA COMPL..	CARRIER ASSY....	PORTADOR COMPL..	PORTE-SATELLITES
7	1866545 M2	6		2	ARRUELA.....	WASHER.....	ARANDELA.....	RONDELLE.....
8	1866542 M1	6		6	ARRUELA.....	WASHER.....	ARANDELA.....	RONDELLE.....
9	1866553 M2	6		96	ROLETE.....	ROLLER.....	RODILLO.....	GALET.....
10	1866543 M1	6		3	ARRUELA.....	WASHER.....	ARANDELA.....	RONDELLE.....
11	1866552 M1	6	Z=23	3	PINHÃO SATEL....	PINON.....	PIÑÓN.....	PIGNON.....
12	1866538 M2	6		3	EIXO.....	SHAFT.....	EJE.....	ARBRE.....
13		6	➨1888677 M91	1	PORTA-SATÉLITES.	CARRIER.....	PORTADOR.....	PORTE-SATELLITES
14	377424 X1	6		1	ANEL TRAVA.....	CIRCLIP.....	ARO RETÉN.....	CIRCLIP.....
15	1867424 M2	1		1	COROA DENTADA...	ANNULAR GEAR....	ENGRANAJE.....	COURONNE.....
16	180409 M1	1		2	PINO GUIA.....	DOWEL.....	ESPIGA.....	PION.....
17	1867425 M1	1		1	TAMPA DIANTEIRA.	FRONT PLATE.....	PLACA DELANTERA.	PLAQUE AVANT....
18	1867426 M1	1		1	CALÇO.....	SHIM.....	SUPLEMENTO.....	CALE.....

CAIXA DE MUDANÇAS GEARBOX CAJA DE CAMBIOS BOÎTE DE VITESSES	REDUTOR EPICICLOIDAL EPICYCLIC UNIT UNIDAD EPICICLOIDAL RÉDUCTEUR ÉPICYCLOIDAL

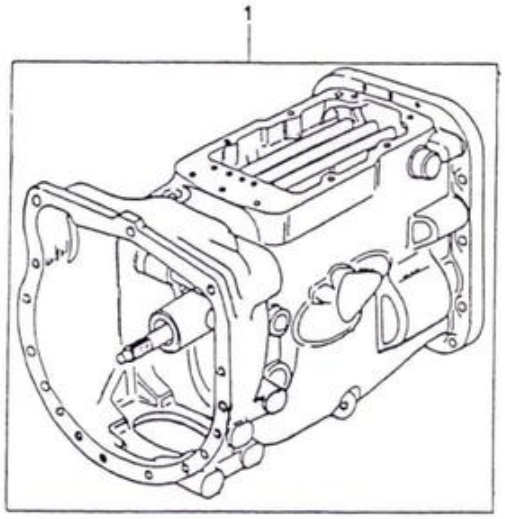

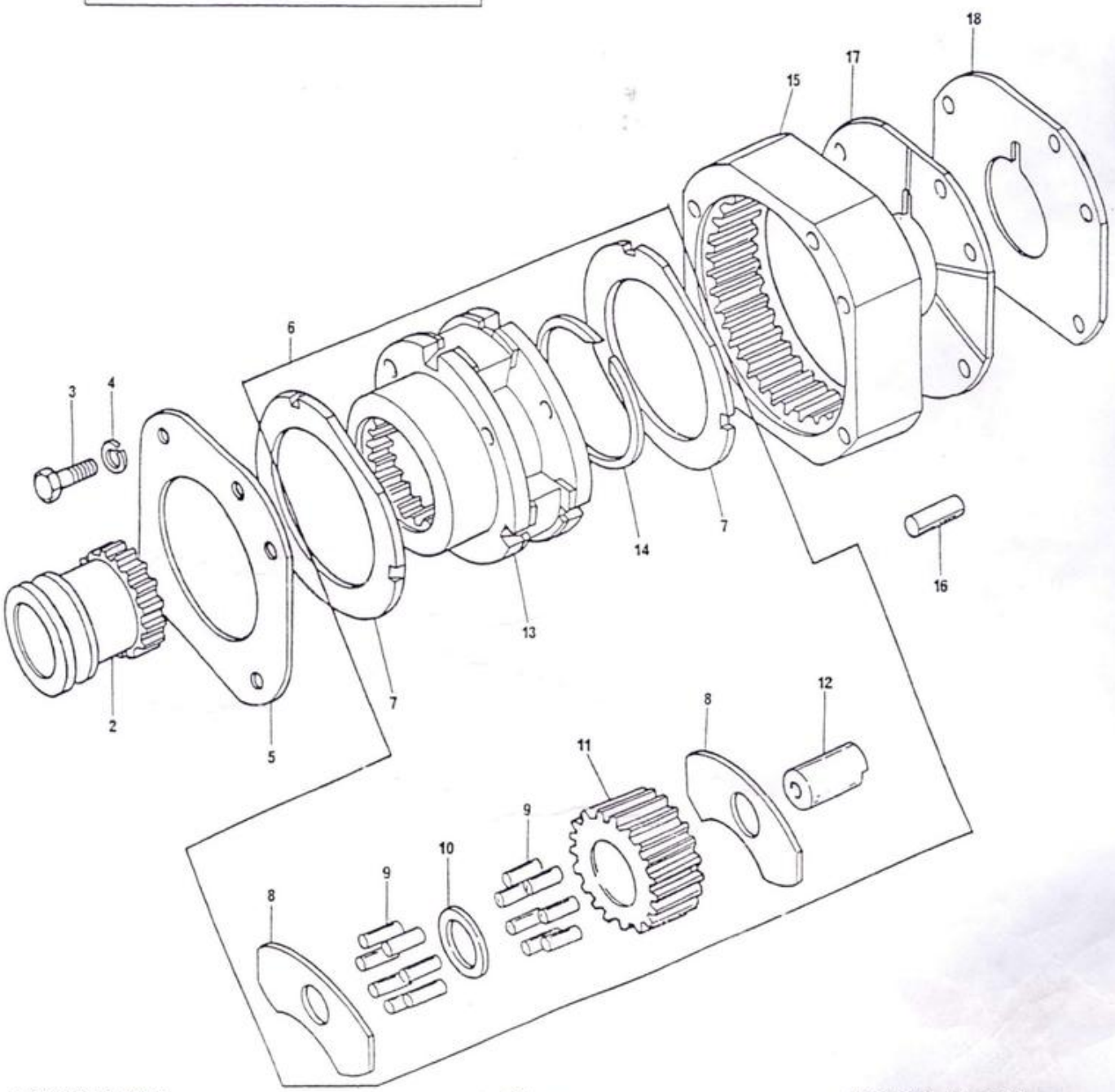

ALAVANCAS DE COMANDO
SHIFT LEVERS
PALANCAS DE CAMBIO
LEVIERS DE COMMANDE

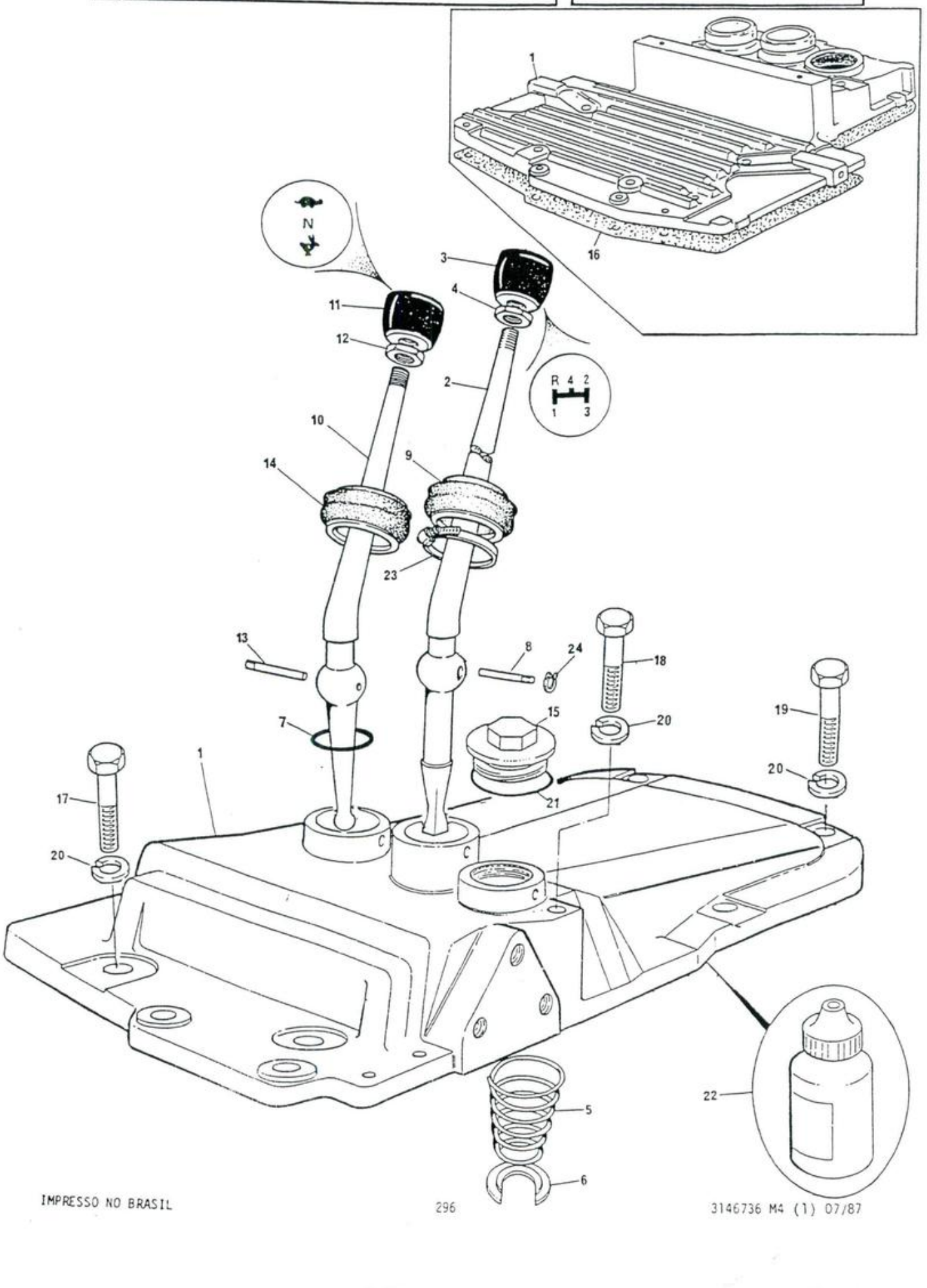

DITRATOR
DISTRIBUIDORA DE PEÇAS AGRÍCOLAS

ALAVANCAS DE COMANDO
SHIFT LEVERS
PALANCAS DE CAMBIO
LEVIERS DE COMMANDE

1	2800277 M4	→2091	1	TAMPA.....	COVER.....	TAPA.....	COUVERCLE.....
1	3148777 M3	2092←→4249	1	TAMPA.....	COVER.....	TAPA.....	COUVERCLE.....
2	2801109 M2	→2091	1	ALAVANCA MUDANÇA	LEVER.....	PALANCA.....	LEVIER.....
2	3148048 M1	→2092	1	ALAVANCA MUDANÇA	LEVER.....	PALANCA.....	LEVIER.....
3	1484780 M1		1	BOTÃO.....	KNOB.....	PERILLA.....	BOULE.....
4	353430 X1		1	PORCA.....	NUT.....	TUERCA.....	ÉCROU.....
5	192007 M1		1	MOLA.....	SPRING.....	RESORTE.....	RESSORT.....
6	180583 M1		1	ASSENTO DE MOLA.	SPRING SEAT.....	ASIENTO.....	SIÈGE.....
7	831527 M1		1	ANEL "O".....	"O" RING.....	ARO SELLO.....	JOINT TORIQUE...
8	180581 M1	→3508	1	PINO.....	PIN.....	PERNO.....	AXE.....
8	1663178 M1	→3509	1	PINO.....	PIN.....	PERNO.....	AXE.....
9	180579 M4	→3508	1	PROTETOR.....	PROTECTOR.....	PROTECTOR.....	PROTECTEUR.....
9	1678565 M2	→3509	1	PROTETOR.....	PROTECTOR.....	PROTECTOR.....	PROTECTEUR.....
10	2801130 M1	→2091	1	ALAVANCA REDUZ..	LEVER.....	PALANCA.....	LEVIER.....
10	3148054 M1	→2092	1	ALAVANCA REDUZ..	LEVER.....	PALANCA.....	LEVIER.....
11	490703 M2		1	BOTÃO.....	KNOB.....	PERILLA.....	BOULE.....
12	353430 X1		1	PORCA.....	NUT.....	TUERCA.....	ÉCROU.....
13	180581 M1		1	PINO.....	PIN.....	PERNO.....	AXE.....
14	180579 M4		1	PROTETOR.....	PROTECTOR.....	PROTECTOR.....	PROTECTEUR.....
15	768300 M1		1	BUJÃO.....	PLUG.....	TAPÓN.....	BOUCHON.....
16	180511 M2	→2091	1	JUNTA.....	JOINT.....	JUNTA.....	JOINT.....
17	353699 X1		4	PARAFUSO.....	BOLT.....	TORNILLO.....	BOULON.....
18	353714 X1		2	PARAFUSO.....	BOLT.....	TORNILLO.....	BOULON.....
19	377562 X1	→2091	2	PARAFUSO.....	BOLT.....	TORNILLO.....	BOULON.....
20	353432 X1		8	ARRUELA.....	WASHER.....	ARANDELA.....	RONDELLE.....
21	359134 X1	(A)	1	ANEL "O".....	"O" RING.....	ARO SELLO.....	JOINT TORIQUE...
22	3175504 M1	→2092	1	JUNTA PLÁSTICA..	JOINT.....	JUNTA.....	JOINT.....
23	1440859 X1	→3509	1	BRAÇADEIRA.....	CLAMP.....	ABRAZADERA.....	COLLIER.....
24	3000261 X1	→3509	1	ANEL TRAVA.....	CIRCLIP.....	ARO RETÉN.....	CIRCLIP.....

(A) USADO NAS SÉRIES 2789 A 2794 E DE 2801 EM DIANTE
USED ON SERIALS 2789 TO 2794 AND FROM 2801 ON
USADO EN LAS SERIES 2789 A 2794 Y DE 2801 EN DELANTE
UTILISÉ DANS LES SÉRIES 2789 A 2794 ET À PARTIR DU 2801

DITRATOR
DISTRIBUIDORA DE PEÇAS AGRÍCOLAS

ALAVANCAS DE COMANDO
SHIFT LEVERS
PALANCAS DE CAMBIO
LEVIERS DE COMMANDE

296 - 296/4

INTRODUZIDO A PARTIR DA SÉRIE INTRODUCED FROM SERIAL INTRODUCIDO DESDE LA SERIE INTRODUIT À PARTIR DE LA SÉRIE	4250 - 296 400001 - 296/4

1	3408798 M1	1	TAMPA.....	COVER.....	TAPA.....	COUVERCLE.....
2	3148048 M1	1	ALAVANCA MARCHA.	GEAR SHIFT LEVER	PALANCA CAMBIOS.	LEVIER VITESSES.
3	3409824 M1	1	BOTÃO.....	KNOB.....	PERILLA.....	BOULE.....
4	353430 X1	3	PORCA.....	NUT.....	TUERCA.....	ECROU.....
5	192007 M1	1	MOLA.....	SPRING.....	RESORTE.....	RESSORT.....
6	180583 M1	1	ASSENTO DA MOLA.	SPRING SEAT.....	ASIENTO.....	SIÈGE.....
7	831527 M1	2	ANEL "O".....	"O" RING.....	ARO SELLO.....	JOINT TORIQUE...
8	1663178 M1	1	PINO.....	PIN.....	PERNO.....	AXE.....
9	1678565 M2	1	PROTETOR.....	PROTECTOR.....	PROTECTOR.....	PROTECTEUR.....
10	3148054 M1	1	ALAVANCA REDUZID	LEVER.....	PALANCA.....	LEVIER.....
11	490703 M2	1	BOTÃO.....	KNOB.....	PERILLA.....	BOULE.....
12	3409197 M1	1	ALAVANCA ALT/BXA	LEVER.....	PALANCA.....	LEVIER.....
13	180581 M1	2	PINO.....	PIN.....	PERNO.....	AXE.....
14	180579 M4	2	PROTETOR.....	PROTECTOR.....	PROTECTOR.....	PROTECTEUR.....
15	3410151 M1	1	BOTÃO.....	KNOB.....	PERILLA.....	BOULE.....
16	3175504 M1	1	JUNTA PLÁSTICA..	JOINT.....	JUNTA.....	JOINT.....
17	353699 X1	5	PARAFUSO.....	BOLT.....	TORNILLO.....	BOULON.....
18	827211 M1	1	ANEL.....	RING.....	ANILLO.....	ANNEAU.....
19	353714 X1	2	PARAFUSO.....	BOLT.....	TORNILLO.....	BOULON.....
20	353432 X1	8	ARRUELA.....	WASHER.....	ARANDELA.....	RONDELLE.....
21	1440859 X1	1	BRAÇADEIRA.....	CLAMP.....	ABRAZADERA.....	COLLIER.....
22	3000261 X1	1	ANEL TRAVA.....	CIRCLIP.....	ARO RETÉN.....	CIRCLIP.....
23	488459 M1	1	LUVA.....	SLEEVE.....	MANGUITO.....	MANCHON.....
24	359134 X1	1	ANEL "O".....	"O" RING.....	ARO SELLO.....	JOINT TORIQUE...
25	768300 M1	1	BUJÃO.....	PLUG.....	TAPÓN.....	BOUCHON.....
26	3225356 M1	1	BRAÇADEIRA.....	CLAMP.....	ABRAZADERA.....	COLLIER.....

DITRATOR
DISTRIBUIDORA DE PEÇAS AGRÍCOLAS

ALAVANCAS DE COMANDO SHIFT LEVERS PALANCAS DE CAMBIO LEVIERS DE COMMANDE	296 - 296/4

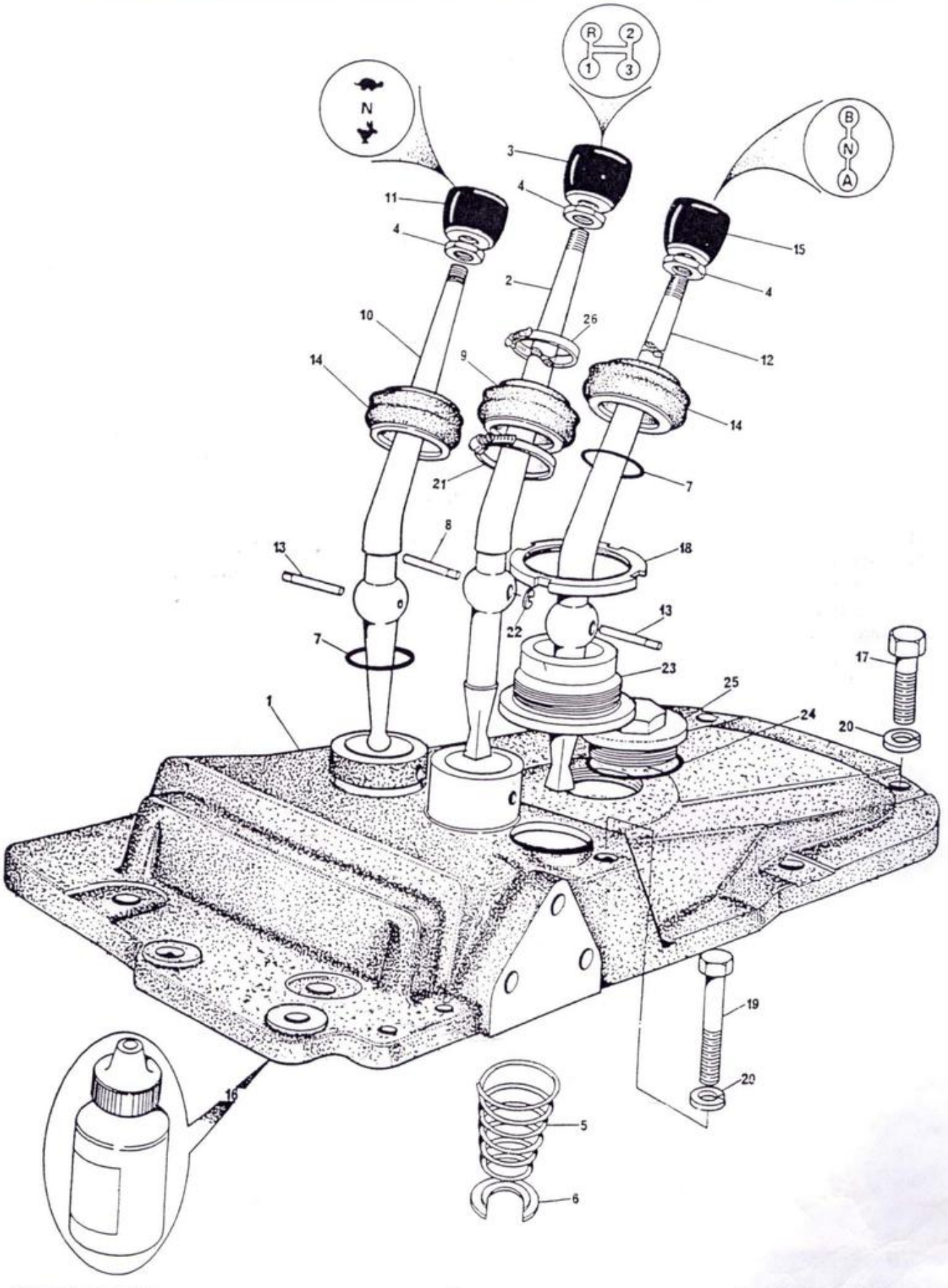

TOMADA DE POTÊNCIA.
POWER TAKE-OFF
TOMA DE POTENCIA
PRISE DE PUISSANCE

SIMPLES VELOCIDADE
SINGLE SPEED
UNA VELOCIDAD
UNE VITESSE

DITRATOR
DISTRIBUIDORA DE PEÇAS AGRÍCOLAS

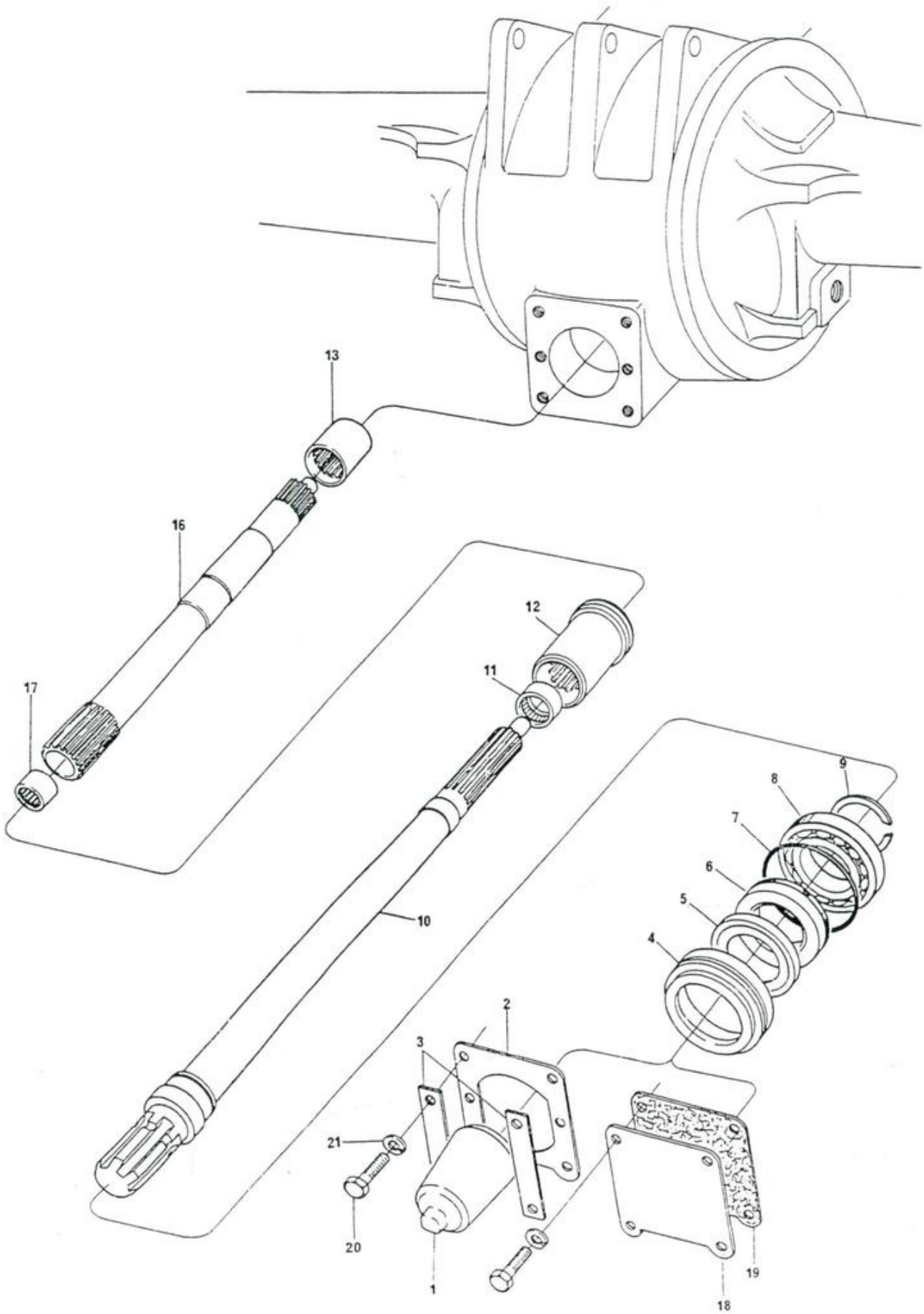

DITRATOR
DISTRIBUIDORA DE PEÇAS AGRÍCOLAS

TOMADA DE POTÊNCIA
POWER TAKE-OFF
TOMA DE POTENCIA
PRISE DE PUISSANCE

SIMPLES VELOCIDADE
SINGLE SPEED
UNA VELOCIDAD
UNE VITESSE

1	532888 M1		1	TAMPA.....	CAP.....	TAPA.....	COUVERCLE.....
2	1663254 M1	(A)	1	PLACA.....	PLATE.....	PLACA.....	PLAQUE.....
3	3149348 M1	(B)	2	PLACA.....	PLATE.....	PLACA.....	PLAQUE.....
4	532880 M1		1	LUVA.....	RETAINER.....	RETÉN.....	CAGE.....
5	533183 M1		1	PROTETOR.....	SHIELD.....	PROTECTOR.....	GARANT.....
6	834216 M1		1	RETENTOR.....	SEAL.....	RETÉN.....	BAGUE ÉTANCHÉITÉ
7	1004633 M1		1	ANEL "O".....	"O" RING.....	ARO SELLO.....	JOINT TORIQUE...
8	834218 M1		1	ROLAMENTO.....	BEARING.....	COJINETE.....	ROULEMENT.....
9	377602 X1		1	ANEL TRAVA.....	CIRCLIP.....	ARO RETÉN.....	CIRCLIP.....
10	1660288 M92		1	EIXO.....	SHAFT.....	EJE.....	ARBRE.....
11	195453 M1		1	ROLAMENTO.....	BEARING.....	COJINETE.....	ROULEMENT.....
12	532898 M1		1	LUVA ENGATE.....	COUPLER.....	ACOPLE.....	ACCOUPLEMENT....
13	1868538 M4	(C)	1	LUVA ENGATE.....	COUPLER.....	ACOPLE.....	ACCOUPLEMENT....
16	1868542 M2	(C)	1	EIXO T.D.P.....	SHAFT.....	EJE.....	ARBRE.....
17	1000251 M1	(C)	1	ROLAMENTO.....	BEARING.....	COJINETE.....	ROULEMENT.....
18	488253 M4	(C)	1	TAMPA.....	COVER.....	TAPA.....	COUVERCLE.....
19	488254 M2	(C)	1	JUNTA.....	JOINT.....	JUNTA.....	JOINT.....
20	353723 X1	(C)	4	PARAFUSO.....	BOLT.....	TORNILLO.....	BOULON.....
21	353439 X1	(C)	4	ARRUELA.....	WASHER.....	ARANDELA.....	RONDELLE.....

(A) USADO NAS SÉRIES / USED ON SERIALS / USADO EN LAS SERIES / UTILISÉ DANS LES SÉRIES: 101 A 2315, 2317 A 2320, 2322, 2326 A 2348, 2354 A 2355, 2358, 2362

(B) USADO NAS SÉRIES / USED ON SERIALS / USADO EN LAS SERIES / UTILISÉ DANS LES SÉRIES: 2316, 2321, 2323 A 2325, 2349 A 2353, 2356 A 2357, 2359 A 2361 — E DE 2363 EM DIANTE / AND FROM 2363 ON / Y DE 2363 EN DELANTE / ET À PARTIR DU 2363

(C) PARA TRATOR SEM SISTEMA HIDRÁULICO
FOR TRACTOR WITHOUT HYDRAULIC SYSTEM
PARA TRACTOR SIN SISTEMA HIDRÁULICO
POUR TRACTEUR SANS SYSTÈME HYDRAULIQUE

TAMPA DA TOMADA DE POTENCIA
POWER TAKE-OFF COVER
TAPA DE LA TOMA DE POTENCIA
COUVERCLE DE PRISE DE PUISSANCE

1	2800610 M2	→3348	1	TAMPA.....	COVER.....	TAPA.....	COUVERCLE.....
1	3149447 M1	→3349	1	TAMPA.....	COVER.....	TAPA.....	COUVERCLE.....
2	181217 M1		1	JUNTA.....	JUNTA.....	JUNTA.....	JOINT.....
3	1868921 M91	→3348	1	GARFO.....	FORK.....	HORQUILLA.....	FOURCHETTE.....
3	3149442 M91	→3349	1	GARFO.....	FORK.....	HORQUILLA.....	FOURCHETTE.....
4	195562 M1	→3348	1	ANEL "O".....	"O" RING.....	ARO SELLO.....	JOINT TORIQUE...
5	180418 M1		1	ÊMBOLO.....	PLUNGER.....	LIMITADOR.....	PLOT.....
6	191221 M1		1	MOLA.....	SPRING.....	RESORTE.....	RESSORT.....
7	3145008 M1		1	ALAVANCA.....	LEVER.....	PALANCA.....	LEVIER.....
8	357660 X1		1	PINO.....	PIN.....	PERNO.....	AXE.....
9	377184 X1		2	PARAFUSO.....	BOLT.....	TORNILLO.....	BOULON.....
10	377562 X1		1	PARAFUSO.....	BOLT.....	TORNILLO.....	BOULON.....
11	353432 X1		6	ARRUELA.....	WASHER.....	ARANDELA.....	RONDELLE.....
12	3145868 M1		3	PARAFUSO.....	BOLT.....	TORNILLO.....	BOULON.....
13	489190 M1	(A)	1	TAMPA.....	COVER.....	TAPA.....	COUVERCLE.....
14	894307 M1	→3349	1	RETENTOR.....	SEAL.....	RETÊN.....	BAGUE ÉTANCHÉITÉ

(A) PARA TRATOR SEM SISTEMA HIDRÃULICO
FOR TRACTOR WITHOUT HYDRAULIC SYSTEM
PARA TRACTOR SIN SISTEMA HIDRÃULICO
POUR TRACTEUR SANS SYSTÈME HYDRAULIQUE

DITRATOR
DISTRIBUIDORA DE PEÇAS AGRÍCOLAS

TAMPA DA TOMADA DE POTÊNCIA
POWER TAKE-OFF COVER
TAPA DE LA TOMA DE POTENCIA
COUVERCLE DE PRISE DE PUISSANCE

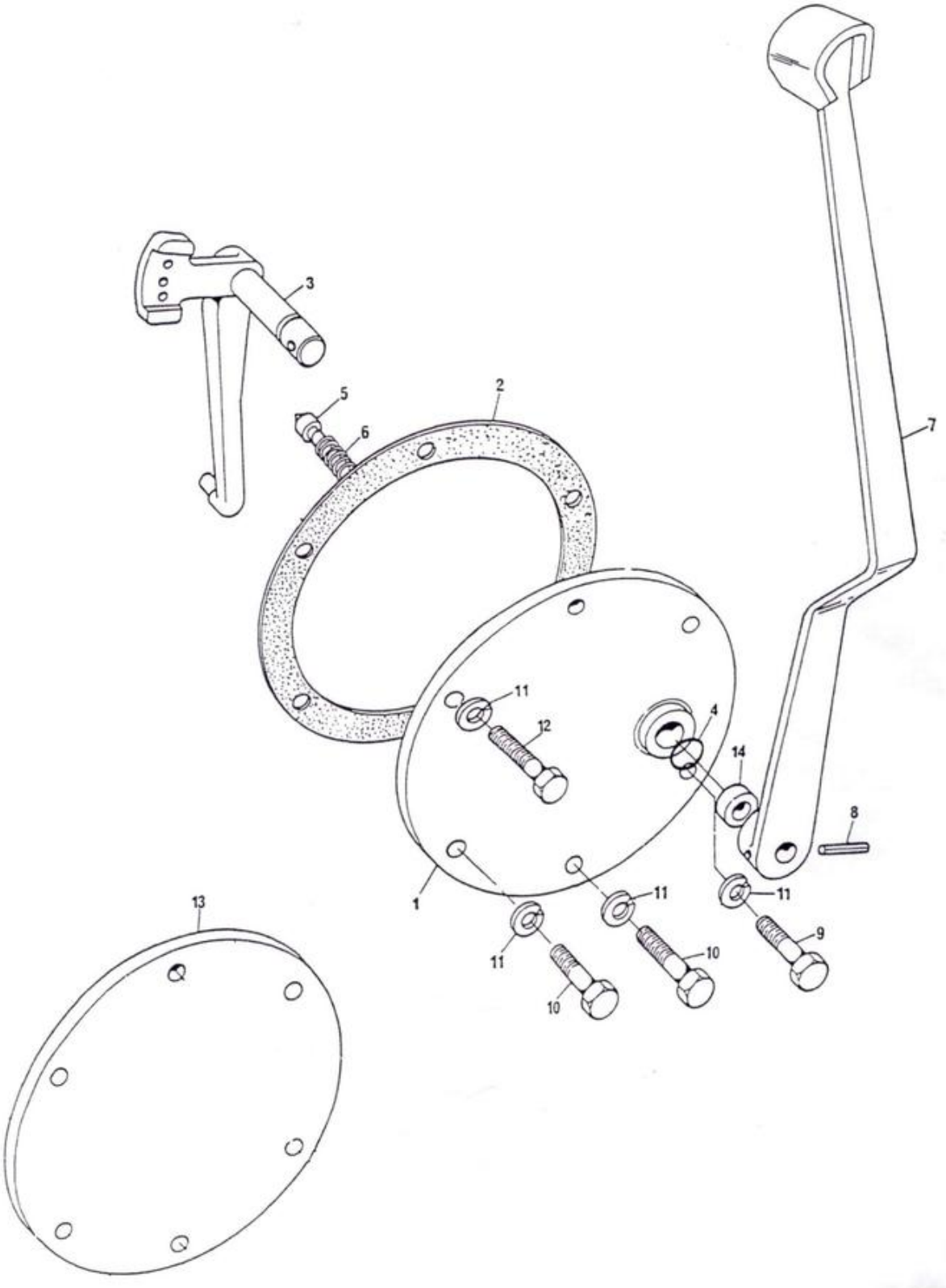

ESPAÇADOR DO EIXO TRASEIRO REAR AXLE SPACER ESPACIADOR DEL EJE TRASERO ENTRETOISE D'ESSIEU ARRIÈRE	296

DITRATOR
DISTRIBUIDORA DE PEÇAS AGRÍCOLAS

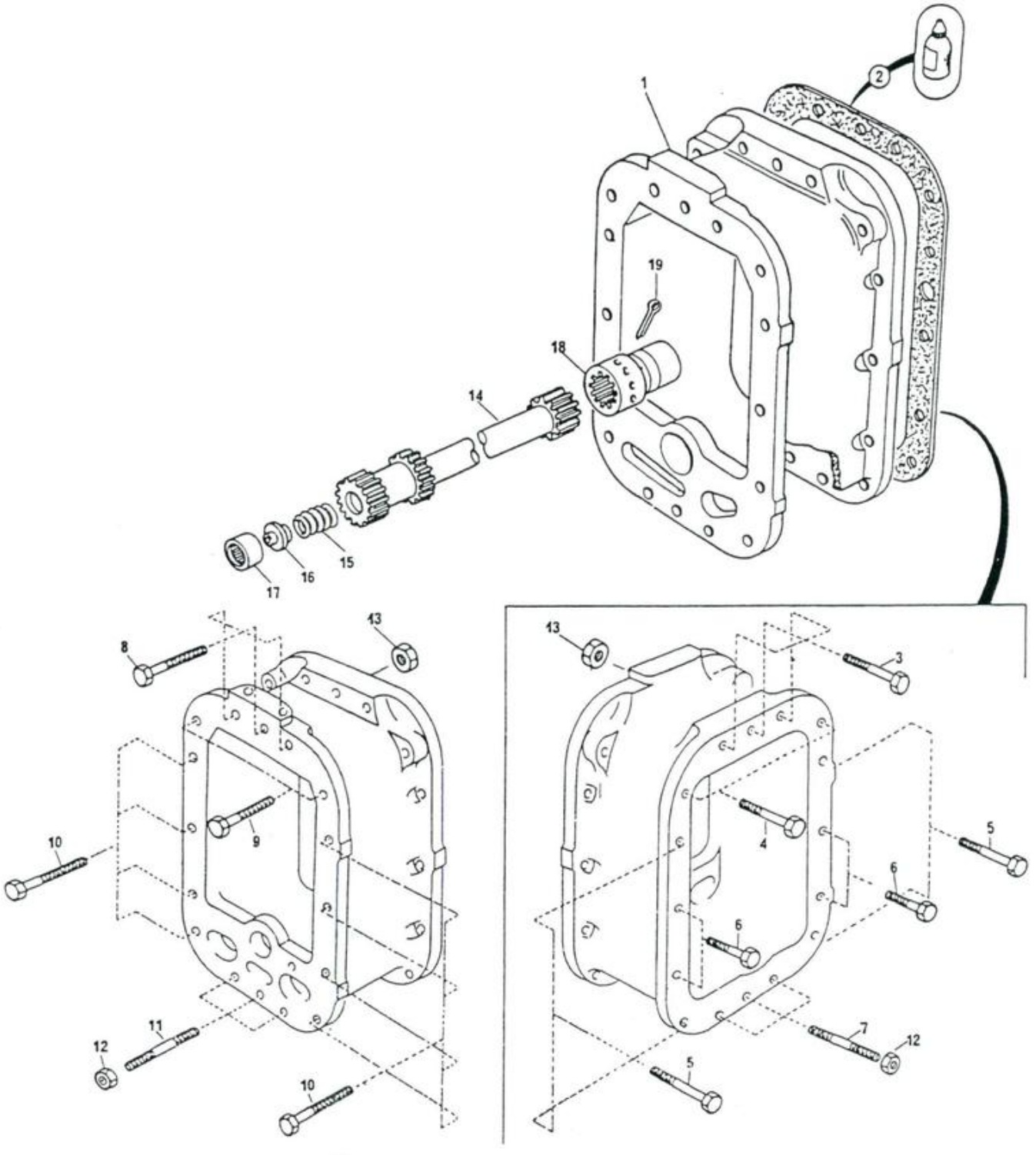

DITRATOR
DISTRIBUIDORA DE PEÇAS AGRÍCOLAS

ESPAÇADOR DO EIXO TRASEIRO REAR AXLE SPACER ESPACIADOR DEL EJE TRASERO ENTRETOISE D'ESSIEU ARRIÈRE	296

INTRODUZIDO A PARTIR DA SÉRIE
INTRODUCED FROM SERIAL
INTRODUCIDO DESDE LA SERIE
INTRODUIT À PARTIR DE LA SÉRIE } 4250

1	3146748 M2	1	ESPAÇADOR.....	SPACER.....	ESPACIADOR.....	ENTRETOISE.....
2	3175504 M1	1	JUNTA PLÁSTICA.	PLASTIC JOINT...	JUNTA PLÁSTICA..	JOINT PLASTIQUE.
3	377184 X1	3	PARAFUSO.....	BOLT.....	TORNILLO.....	BOULON.....
4	3145868 M1	2	PARAFUSO.....	BOLT.....	TORNILLO.....	BOULON.....
5	377181 X1	4	PARAFUSO.....	BOLT.....	TORNILLO.....	BOULON.....
6	377563 X1	4	PARAFUSO.....	BOLT.....	TORNILLO.....	BOULON.....
7	377590 X1	3	PRISIONEIRO....	STUD.....	ESPÁRRAGO.....	GOUJON.....
8	377563 X1	3	PARAFUSO.....	BOLT.....	TORNILLO.....	BOULON.....
9	377562 X1	2	PARAFUSO.....	BOLT.....	TORNILLO.....	BOULON.....
10	377181 X1	8	PARAFUSO.....	BOLT.....	TORNILLO.....	BOULON.....
11	377590 X1	3	PRISIONEIRO....	STUD.....	ESPÁRRAGO.....	GOUJON.....
12	3145977 M1	6	PORCA.....	NUT.....	TUERCA.....	ÉCROU.....
13	338600 X1	19	PORCA.....	NUT.....	TUERCA.....	ÉCROU.....
14	1866533 M1	1	EIXO PROPULSOR.	SHAFT.....	EJE.....	ARBRE.....
15	886352 M1	1	MOLA.....	SPRING.....	RESORTE.....	RESSORT.....
16	886353 M1	1	ENCOSTO.....	ABUTMENT.....	ESPACIADOR.....	CONTREFORT.....
17	195513 M1	1	ROLAMENTO.....	BEARING.....	COJINETE.....	ROULEMENT.....
18	516372 M2	1	LUVA.....	SLEEVE.....	MANGUITO.....	MANCHON.....
19	354416 X1	1	CONTRAPINO.....	COTTER PIN.....	PASADOR DOBLE...	GOUPILLE.....

ESPAÇADOR DO EIXO TRASEIRO
REAR AXLE SPACER
ESPACIADOR DEL EJE TRASERO
ENTRETOISE D'ESSIEU ARRIÈRE

296/4

1	3410155 M91		⟲ PAG.101	1	CAIXA TRANSF....	TRANSFER BOX....	CAJA TRANSF.....	BOÎTE.....
2	3409710 M91	1	⟲ PAG.102	1	CAIXA ACIONAM...	DRIVE BOX.....	CAJA MANDO.....	BOÎTE.....
3	3175504 M1			1	JUNTA PLÁSTICA..	PLASTIC JOINT...	JUNTA PLÁSTICA..	JOINT PLASTIQUE.
4	391908 X1			1	PARAFUSO.....	BOLT.....	TORNILLO.....	BOULON.....
5	1444978 X1			4	PARAFUSO.....	BOLT.....	TORNILLO.....	BOULON.....
6	1444032 X1			1	PARAFUSO.....	BOLT.....	TORNILLO.....	BOULON.....
7	377184 X1		→|400897	3	PARAFUSO.....	BOLT.....	TORNILLO.....	BOULON.....
7	3411774 M1		|→400898	3	PARAFUSO.....	BOLT.....	TORNILLO.....	BOULON.....
8	3145868 M1			10	PARAFUSO.....	BOLT.....	TORNILLO.....	BOULON.....
9	3145869 M1			11	PARAFUSO.....	BOLT.....	TORNILLO.....	BOULON.....
10	377562 X1			2	PARAFUSO.....	BOLT.....	TORNILLO.....	BOULON.....
11	377184 X1			1	PARAFUSO.....	BOLT.....	TORNILLO.....	BOULON.....
12	3408222 M1		→|400897	3	PARAFUSO.....	BOLT.....	TORNILLO.....	BOULON.....
12	377565 X1		|→400898	3	PARAFUSO.....	BOLT.....	TORNILLO.....	BOULON.....
13	3145977 M1		→|400897	14	PORCA.....	NUT.....	TUERCA.....	ÉCROU.....
13	3145977 M1		|→400898	19	PORCA.....	NUT.....	TUERCA.....	ÉCROU.....
14	1866531 M1			1	EIXO PROPULSOR..	SHAFT.....	EJE.....	ARBRE.....
15	886352 M1			1	MOLA.....	SPRING.....	RESORTE.....	RESSORT.....
16	886353 M1			1	ENCOSTO.....	ABUTMENT.....	ESPACIADOR.....	CONTREFORT.....
17	195513 M1			1	ROLAMENTO.....	BEARING.....	COJINETE.....	ROULEMENT.....
18	516372 M2			1	LUVA.....	SLEEVE.....	MANGUITO.....	MANCHON.....
19	3411828 M1			1	PINO.....	PIN.....	PERNO.....	AXE.....
20	3410531 M91			1	ALAVANCA.....	LEVER.....	PALANCA.....	LEVIER.....
21	353430 X1			1	PORCA.....	NUT.....	TUERCA.....	ÉCROU.....
22	3410152 M1			1	BOTÃO.....	KNOB.....	PERILLA.....	BOULE.....
23	357660 X1			1	PINO.....	PIN.....	PERNO.....	AXE.....
24	377184 X1		→|400897	2	PARAFUSO.....	BOLT.....	TORNILLO.....	BOULON.....
24	377182 X1		|→400898	2	PARAFUSO.....	BOLT.....	TORNILLO.....	BOULON.....
25	361332 X1			1	CONTRAPINO.....	COTTER PIN.....	PASADOR DOBLE...	GOUPILLE.....

DITRATOR
DISTRIBUIDORA DE PEÇAS AGRÍCOLAS

ESPAÇADOR DO EIXO TRASEIRO
REAR AXLE SPACER
ESPACIADOR DEL EJE TRASERO
ENTRETOISE D'ESSIEU ARRIÈRE

296/4

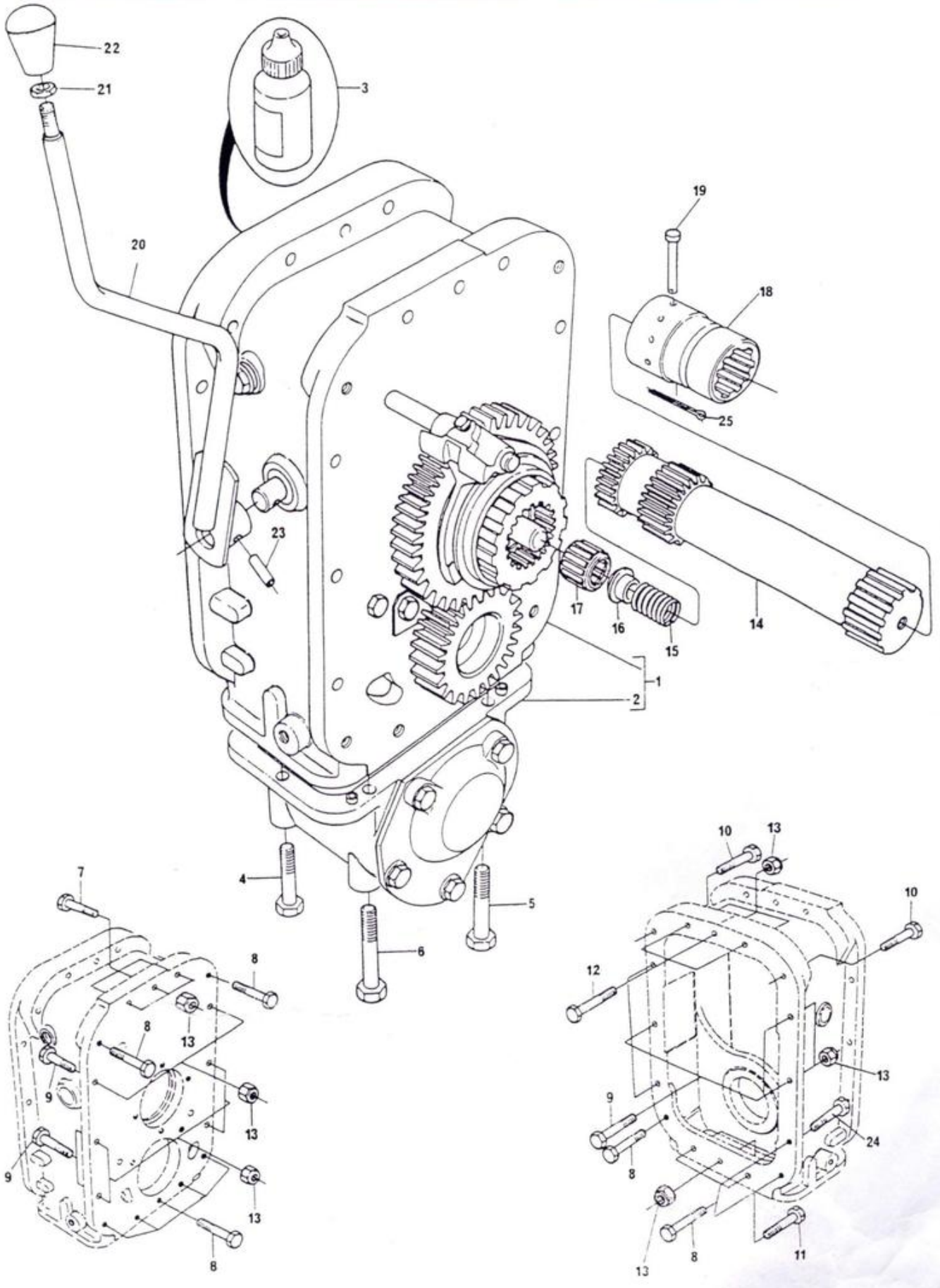

TRANSMISSÃO	-	CAIXA DE TRANSFERÊNCIA
TRANSMISSION	-	TRANSFER GEARBOX
TRANSMISIÓN	-	CAJA DE TRANSFERENCIA
TRANSMISSION	-	BOÎTE DE TRANSFERT

296/4

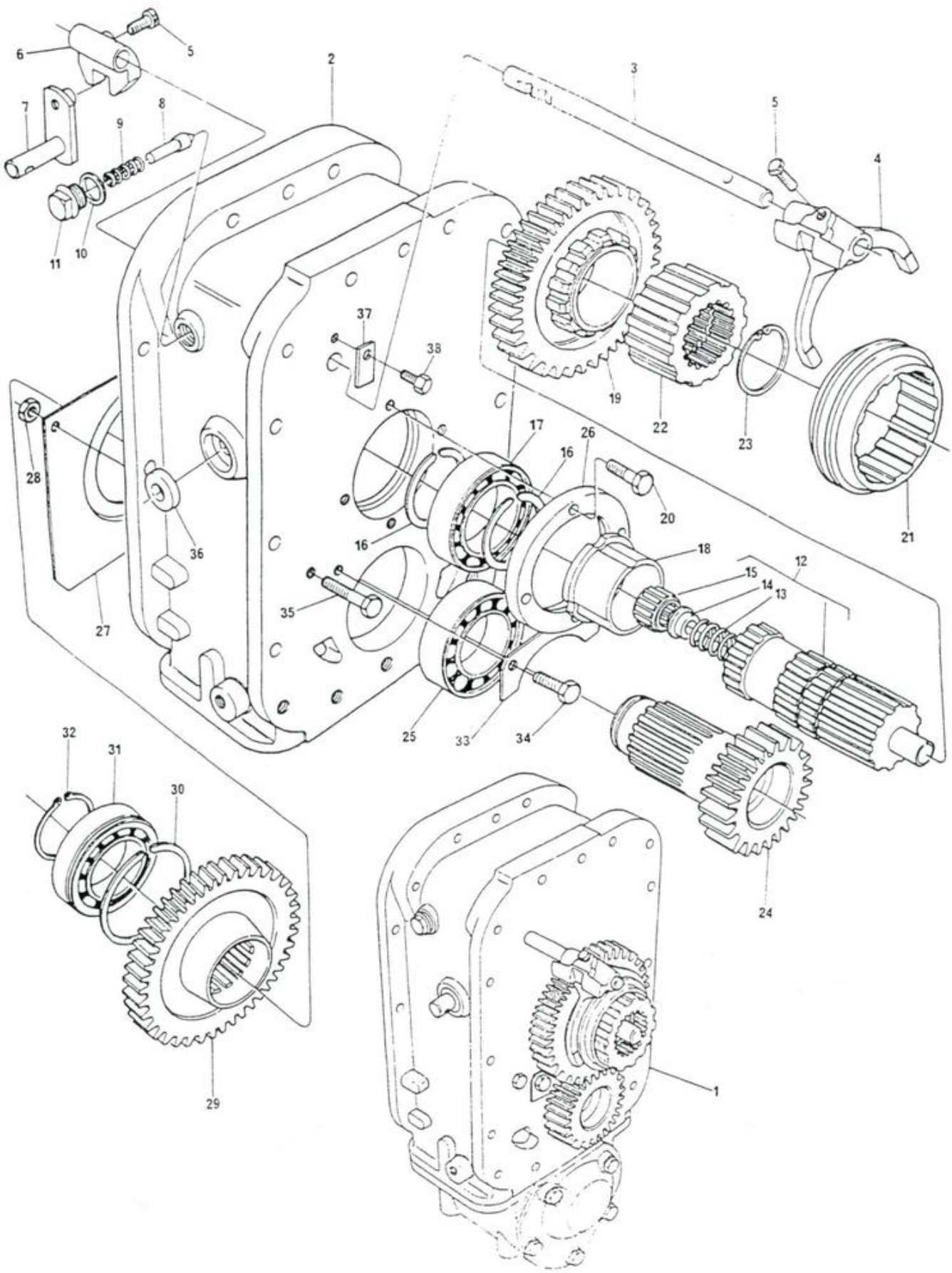

DITRATOR
DISTRIBUIDORA DE PEÇAS AGRÍCOLAS

DITRATOR
DISTRIBUIDORA DE PEÇAS AGRÍCOLAS

TRANSMISSÃO - CAIXA DE TRANSFERÊNCIA TRANSMISSION - TRANSFER GEARBOX TRANSMISIÓN - CAJA DE TRANSFERENCIA TRANSMISSION - BOÎTE DE TRANSFERT	296/4

1	3410155 M91			1	CX.TRANSFERÊNCIA	TRANSFER BOX....	CAJA TRANSF.....	BOÎTE.....
2	3410421 M1	1		1	CARCAÇA.....	HOUSING.....	CAJA.....	CARTER.....
3	3410534 M1	1		1	EIXO.....	RAIL.....	VARILLA.....	AXE.....
4	3410556 M1	1		1	GARFO.....	FORK.....	HORQUILLA.....	FOURCHETTE.....
5	180002 M1	1		2	PARAFUSO.....	BOLT.....	TORNILLO.....	BOULON.....
6	180446 M1	1		1	SELETOR.....	SELECTOR.....	SELECTOR.....	SÉLECTEUR.....
7	3410533 M91	1		1	ALAVANCA.....	LEVER.....	PALANCA.....	LEVIER.....
8	180418 M1	1		1	PINO TRAVAMENTO.	PLUNGER.....	LIMITADOR.....	PLOT.....
9	3585797 M1	1		1	MOLA.....	SPRING.....	RESORTE.....	RESSORT.....
10	3409613 M1	1		1	ARRUELA.....	WASHER.....	ARANDELA.....	RONDELLE.....
11	1692580 M1	1		1	BUJÃO.....	PLUG.....	TAPÓN.....	BOUCHON.....
12	3410466 M91	1		1	EIXO.....	SHAFT.....	EJE.....	ARBRE.....
13	886352 M1	12		1	MOLA.....	SPRING.....	RESORTE.....	RESSORT.....
14	886353 M1	12		1	PINO.....	ABUTMENT.....	ESPACIADOR.....	CONTREFORT.....
15	195513 M1	12		1	ROLAMENTO.....	BEARING.....	COJINETE.....	ROULEMENT.....
16	355919 X1	1		2	ANEL TRAVA.....	CIRCLIP.....	ARO RETÊN.....	CIRCLIP.....
17	1692601 M1	1		1	ROLAMENTO.....	BEARING.....	COJINETE.....	ROULEMENT.....
18	3410461 M1	1		1	BUCHA.....	BUSH.....	BUJE.....	BAGUE.....
19	3410460 M1	1	Z=36	1	ENGRENAGEM.....	GEAR.....	ENGRANAJE.....	PIGNON.....
20	339761 X1	1		4	PARAFUSO.....	BOLT.....	TORNILLO.....	BOULON.....
21	3410462 M1	1		1	COLAR ENGATE....	SHIFT COLLAR....	MANGUITO ACOPL..	BALADEUR.....
22	3410463 M1	1		1	COLAR.....	COLLAR.....	COLLAR.....	COLLIER.....
23	339126 X1	1		1	ANEL TRAVA.....	CIRCLIP.....	ARO RETÊN.....	CIRCLIP.....
24	3410154 M1	1	Z=23	1	ENGRENAGEM.....	GEAR.....	ENGRANAJE.....	ENGRENAGE.....
25	1692590 M1	1		1	ROLAMENTO.....	BEARING.....	COJINETE.....	ROULEMENT.....
26	1692549 M1	1		1	DISCO.....	DISC.....	DISCO.....	DISQUE.....
27	1692581 M1	1		1	DEFLETOR.....	DEFLECTOR.....	DEFLECTOR.....	DÉFLECTEUR.....
28	339169 X1	1		2	PORCA.....	NUT.....	TUERCA.....	ÉCROU.....
29	3409711 M2	1	Z=37	1	ENGRENAGEM.....	GEAR.....	ENGRANAJE.....	PIGNON.....
30	1443565 X1	1		1	ANEL TRAVA.....	CIRCLIP.....	ARO RETÊN.....	CIRCLIP.....
31	1692592 M1	1		1	ROLAMENTO.....	BEARING.....	COJINETE.....	ROULEMENT.....
32	391129 X1	1		1	ANEL TRAVA.....	CIRCLIP.....	ARO RETÊN.....	CIRCLIP.....
33	1692550 M1	1		1	PLACA RETENTORA.	PLATE.....	PLACA.....	PLAQUE.....
34	339124 X1	1		2	PARAFUSO.....	BOLT.....	TORNILLO.....	BOULON.....
35	391176 X1	1		2	PARAFUSO.....	BOLT.....	TORNILLO.....	BOULON.....
36	894307 M1	1		1	RETENTOR.....	SEAL.....	RETÊN.....	BAGUE ÉTANCHÉITÉ
37	3410726 M1	1		1	BATENTE.....	LOCK.....	TOPE.....	BUTÉE.....
38	339123 X1	1		1	PARAFUSO.....	BOLT.....	TORNILLO.....	BOULON.....

TRANSMISSÃO - CAIXA DE ACIONAMENTO TRANSMISSION - DRIVE BOX TRANSMISIÓN - CAJA DE MANDO TRANSMISSION - BOÎTE DE COMMANDE	296/4

DITRATOR
DISTRIBUIDORA DE PEÇAS AGRÍCOLAS

1	3409710 M91			1	CX.ACIONAMENTO..	DRIVE BOX.....	CAJA DE MANDO...	BOÎTE COMMANDE..
2	1692552 M1	1		1	CARCAÇA.....	HOUSING.....	CAJA.....	CARTER.....
3	3410525 M1	1		1	TAMPA.....	COVER.....	TAPA.....	COUVERCLE.....
4	339451 X1	1		2	PARAFUSO.....	BOLT.....	TORNILLO.....	BOULON.....
5	390799 X1	1		3	PARAFUSO.....	BOLT.....	TORNILLO.....	BOULON.....
6	1692582 M1	1		2	ROLAMENTO.....	BEARING.....	COJINETE.....	ROULEMENT.....
7	3410458 M1	1	Z=38	1	ENGRENAGEM.....	GEAR.....	ENGRANAJE.....	PIGNON.....
8	355919 X1	1		1	ANEL TRAVA.....	CIRCLIP.....	ARO RETÊN.....	CIRCLIP.....
9	3410457 M1	1		1	EIXO.....	SHAFT.....	EJE.....	ARBRE.....
10	339469 X1	1		1	ANEL TRAVA.....	CIRCLIP.....	ARO RETÊN.....	CIRCLIP.....
11	1692554 M1	1		1	COLAR.....	COLLAR.....	COLLAR.....	COLLIER.....
12	1441271 X1	1		1	ANEL "O".....	"O" RING.....	ARO SELLO.....	JOINT TORIQUE...
13	3409619 M1	1		1	RETENTOR.....	SEAL.....	RETÊN.....	BAGUE ÉTANCHÉITÉ
14	1692604 M1	1		1	ANEL FELTRO.....	FELT RING.....	ANILLO FIELTRO..	ANNEAU EN FEUTRE
15	1692603 M1	1		1	ANEL.....	RING.....	ANILLO.....	ANNEAU.....
16	1692553 M1	1		1	ALOJAMENTO.....	HOUSING.....	CAJA.....	CARTER.....
17	339761 X1	1		4	PARAFUSO.....	BOLT.....	TORNILLO.....	BOULON.....
18	3409614 M1	1		1	ARRUELA.....	WASHER.....	ARANDELA.....	RONDELLE.....
19	3409616 M1	1		1	BUJÃO.....	PLUG.....	TAPÓN.....	BOUCHON.....
20	3409615 M1	1		4	PINO.....	PIN.....	PERNO.....	AXE.....

TRANSMISSÃO - CAIXA DE ACIONAMENTO TRANSMISSION - DRIVE BOX TRANSMISIÓN - CAJA DE MANDO TRANSMISSION - BOÎTE DE COMMANDE	296/4

DITRATOR
DISTRIBUIDORA DE PEÇAS AGRÍCOLAS

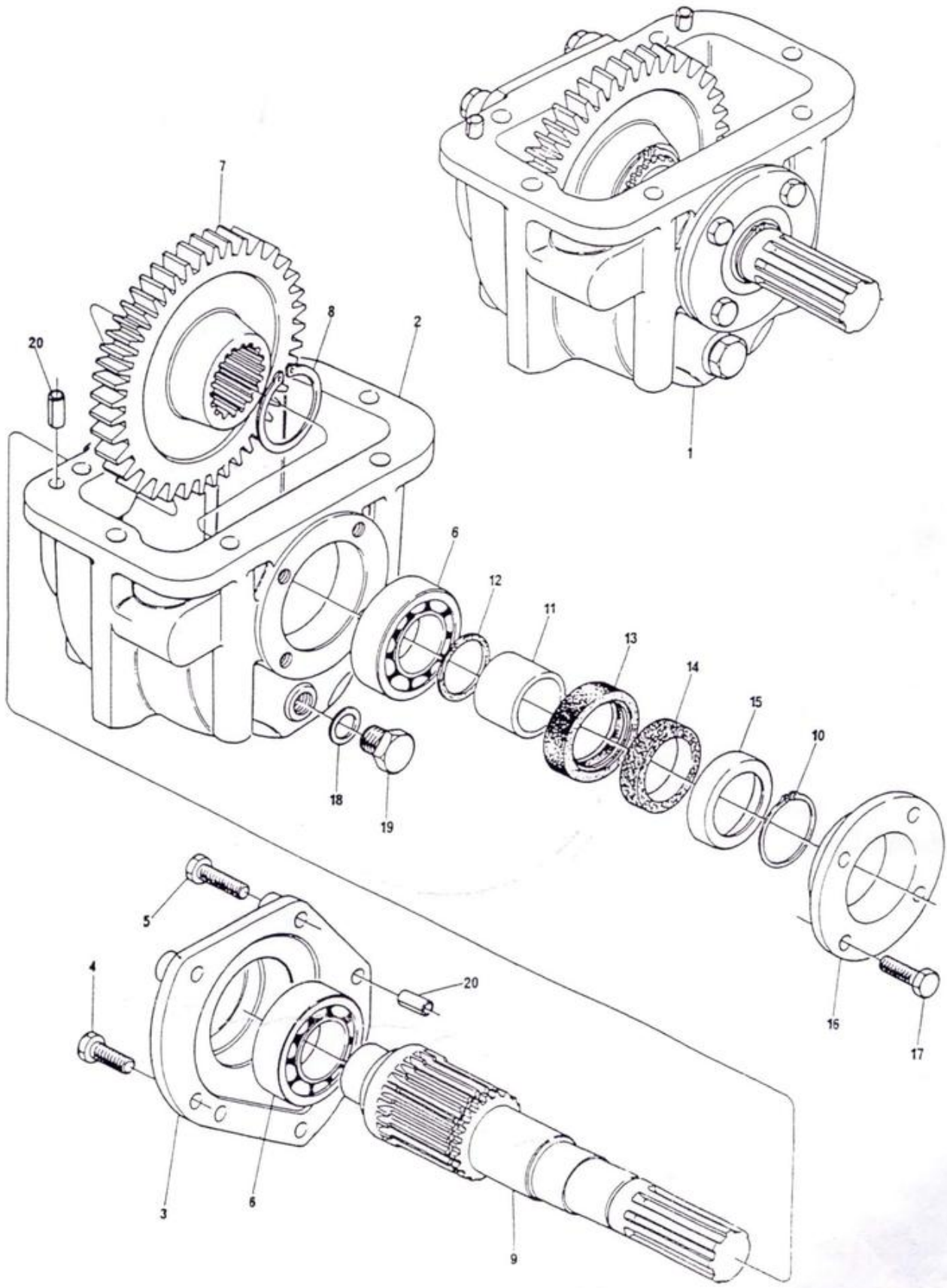

EIXO TRASEIRO REAR AXLE EJE TRASERO ESSIEU ARRIERE	CARCAÇA CENTRAL CENTRE HOUSING CAJA CENTRAL CARTER CENTRAL

DITRATOR
DISTRIBUIDORA DE PEÇAS AGRÍCOLAS

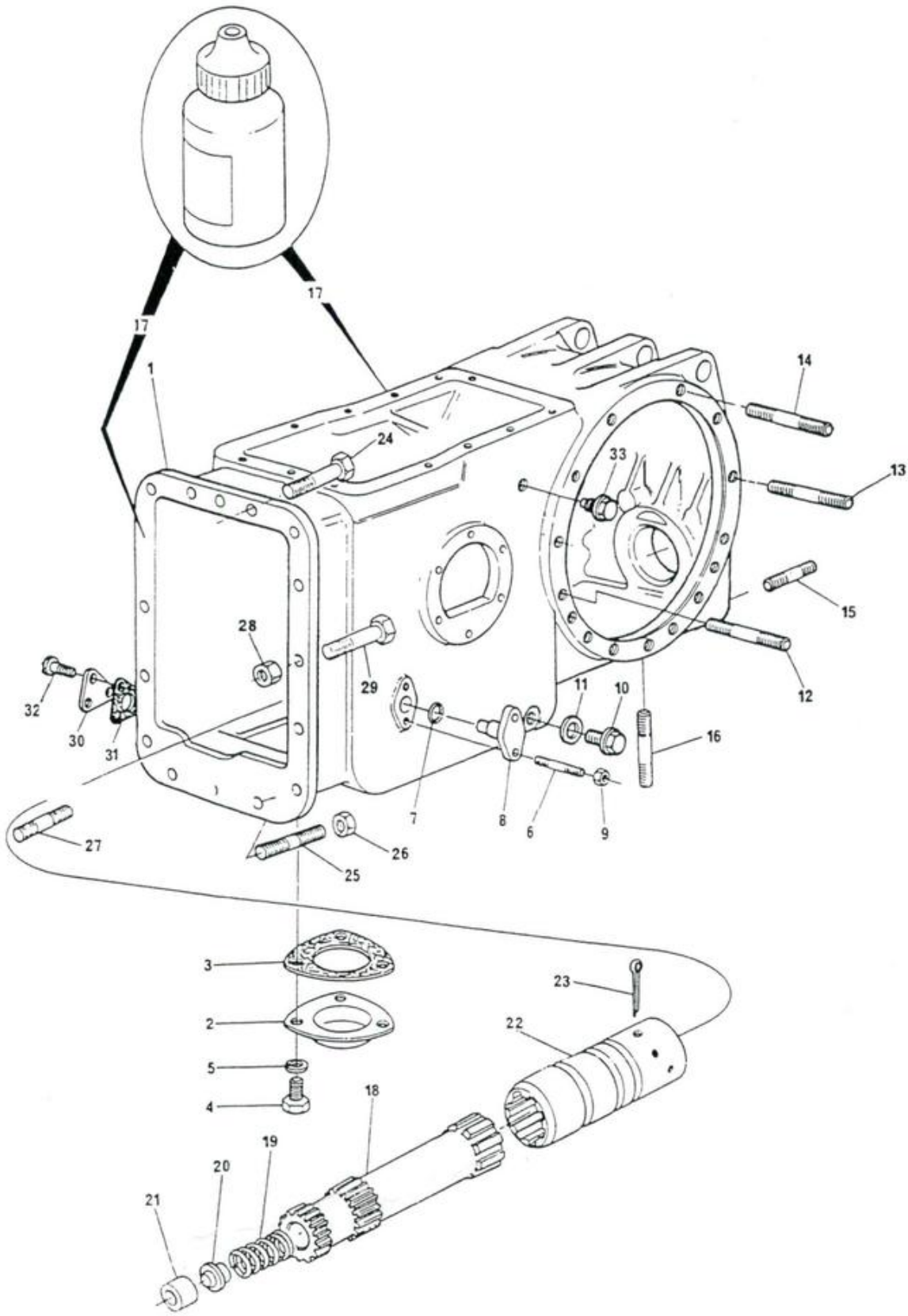

DITRATOR
DISTRIBUIDORA DE PEÇAS AGRÍCOLAS

EIXO TRASEIRO REAR AXLE EJE TRASERO ESSIEU ARRIÈRE	CARCAÇA CENTRAL CENTRE HOUSING CAJA CENTRAL CARTER CENTRAL

1	1488561 M3 022334		1	CARCAÇA CENTRAL.	HOUSING.....	CAJA.....	CARTER.....
2	1869491 M1		1	TAMPA INFERIOR..	COVER.....	TAPA.....	COUVERCLE.....
3	1869490 M1		1	JUNTA.....	JOINT.....	JUNTA.....	JOINT.....
4	353676 X1		3	PARAFUSO.....	BOLT.....	TORNILLO.....	BOULON.....
5	353446 X1		3	ARRUELA.....	WASHER.....	ARANDELA.....	RONDELLE.....
6	195569 M1		4	PRISIONEIRO.....	STUD.....	ESPÁRRAGO.....	GOUJON.....
7	851258 M1		2	ANEL "O".....	"O" RING.....	ARO SELLO.....	JOINT TORIQUE...
8	898643 M1		2	PINO.....	PIN.....	PERNO.....	AXE.....
9	363621 X1		4	PORCA.....	NUT.....	TUERCA.....	ÉCROU.....
10	3409712 M1	●○488138 M1	1	BUJÃO.....	PLUG.....	TAPÓN.....	BOUCHON.....
11	180474 M1		1	JUNTA.....	JOINT.....	JUNTA.....	JOINT.....
12	1481618 M1		2	PRISIONEIRO.....	STUD.....	ESPÁRRAGO.....	GOUJON.....
13	377616 X1		4	PRISIONEIRO.....	STUD.....	ESPÁRRAGO.....	GOUJON.....
14	377617 X1		12/16	PRISIONEIRO.....	STUD.....	ESPÁRRAGO.....	GOUJON.....
15	1860900 M1		4	PRISIONEIRO.....	STUD.....	ESPÁRRAGO.....	GOUJON.....
16	490808 M1		4	PRISIONEIRO.....	STUD.....	ESPÁRRAGO.....	GOUJON.....
17	3175504 M1		1	JUNTA PLÁSTICA..	JOINT.....	JUNTA.....	JOINT.....
18	1866531 M1	(C) →4249	1	EIXO PROPULSOR..	SHAFT.....	EJE.....	ARBRE.....
19	886352 M1		1	MOLA.....	SPRING.....	RESORTE.....	RESSORT.....
20	886353 M1		1	ENCOSTO.....	ABUTMENT.....	ESPACIADOR.....	CONTREFORT.....
21	195513 M1		1	ROLAMENTO.....	BEARING.....	COJINETE.....	ROULEMENT.....
22	506962 M1	(A)	1	LUVA.....	SLEEVE.....	MANGUITO.....	MANCHON.....
22	516372 M2		1	LUVA.....	SLEEVE.....	MANGUITO.....	MANCHON.....
23	354416 X1		1	CONTRAPINO.....	COTTER PIN.....	PASADOR DOBLE...	GOUPILLE.....
24	3145868 M1	(C) →4249	5	PARAFUSO.....	BOLT.....	TORNILLO.....	BOULON.....
25	377570 X1	(C) →4249	1	PRISIONEIRO.....	STUD.....	ESPÁRRAGO.....	GOUJON.....
26	338600 X1	(C) →4249	1	PORCA.....	NUT.....	TUERCA.....	ÉCROU.....
27	377590 X1	(C) →4249	2	PRISIONEIRO.....	STUD.....	ESPÁRRAGO.....	GOUJON.....
28	3145977 M1	(C) →4249	10	PORCA.....	NUT.....	TUERCA.....	ÉCROU.....
29	3145869 M1	(C) →4249	8	PARAFUSO.....	BOLT.....	TORNILLO.....	BOULON.....
30	3411758 M1	(B)	1	TAMPA.....	COVER.....	TAPA.....	COUVERCLE.....
31	3411759 M1	(B)	1	JUNTA.....	JOINT.....	JUNTA.....	JOINT.....
32	353690 X1	(B)	3	PARAFUSO.....	BOLT.....	TORNILLO.....	BOULON.....
33	354747 X1	(B)	1	PARAFUSO.....	BOLT.....	TORNILLO.....	BOULON.....

(A) USADO NAS SÉRIES
USED ON SERIALS
USADO EN LAS SERIES
UTILISÉ DANS LES SÉRIES
} 566 A 570, 574 A 576

(B) INTRODUZIDO A PARTIR DA SÉRIE
INTRODUCED FROM SERIAL
INTRODUCIDO DESDE LA SERIE
INTRODUIT À PARTIR DE LA SÉRIE
} 4821 - 296
400898 - 296/4

(C) PARA TRATOR SEM ESPAÇADOR
FOR TRACTOR WITHOUT SPACER
PARA TRACTOR SIN ESPACIADOR
POUR TRACTEUR SANS ENTRETOISE

DIFERENCIAL DO EIXO TRASEIRO
REAR AXLE DIFFERENTIAL
DIFERENCIAL DEL EJE TRASERO
DIFFÉRENTIEL D'ESSIEU ARRIÈRE

DITRATOR
DISTRIBUIDORA DE PEÇAS AGRÍCOLAS

1	3147514 M92		(A)	1	DIFERENCIAL.....	DIFFERENTIAL....	DIFERENCIAL.....	DIFFÉRENTIEL....
1	3410083 M91		(B)	1	DIFERENCIAL.....	DIFFERENTIAL....	DIFERENCIAL.....	DIFFÉRENTIEL....
2	2800781 M91	1		1	CAIXA.....	CASE.....	CAJA.....	CARTER.....
3		2	➡ REF.2 ▶	1	CAIXA.....	CASE.....	CAJA.....	CARTER.....
4		2	➡ REF.2 ◀	1	CAIXA.....	CASE.....	CAJA.....	CARTER.....
5	490001 M1	2		8	PARAFUSO.....	BOLT.....	TORNILLO.....	BOULON.....
6	898712 M2	1		1	MANGA.....	COUPLING CAP....	TAPA.....	CHAPEAU.....
7	1851533 M91	1		1	ROLAMENTO.....	BEARING.....	COJINETE.....	ROULEMENT.....
8	2710005 M91	1		1	JG.PLANETÁRIA...	KIT.....	JUEGO.....	JEU.....
9		8	➡ REF.8	2	PLANETÁRIA.....	SIDE GEAR.....	ENGRANAJE.....	PLANÉTAIRE.....
10		8	➡ REF.8	4	SATÉLITE.....	PINION.....	SATÉLITE.....	SATELLITE.....
11	897726 M1	8		2	ARRUELA.....	WASHER.....	ARANDELA.....	RONDELLE.....
12	514958 M1	8		4	ARRUELA.....	WASHER.....	ARANDELA.....	RONDELLE.....
13	894302 M2	1		1	CRUZETA.....	SPIDER.....	CRUCETA.....	CROISILLON.....
14	1850909 M91			1	ROLAMENTO.....	BEARING.....	COJINETE.....	ROULEMENT.....
15	366442 X1			1	ANEL TRAVA.....	CIRLCIP.....	ARO RETÉN.....	CIRCLIP.....
16	834733 M1			1	ROLAMENTO.....	BEARING.....	COJINETE.....	ROULEMENT.....
17	507565 M91	1		1	FLANGE.....	FLANGE.....	PLETINA.....	FLASQUE.....
18	181253 M1	17		1	PINO GUIA.....	DOWEL.....	ESPIGA.....	PION.....
19	3176708 M91	1		1	ROLAMENTO.....	BEARING.....	COJINETE.....	ROULEMENT.....
20	831553 M1	19		1	CONE.....	CONE.....	CONO.....	CÔNE.....
21	3176710 M91	1		1	ROLAMENTO.....	BEARING.....	COJINETE.....	ROULEMENT.....
22	834257 M1	21		1	CONE.....	CONE.....	CONO.....	CÔNE.....
23	899199 M1			6	PARAFUSO.....	BOLT.....	TORNILLO.....	BOULON.....
24	1665438 M92	1	(A) 9X35	1	COROA E PINHÃO..	GEAR AND PINION.	CORONA Y PIÑÓN..	COUPLE CONIQUE..
24	3176389 M91	1	(B) 11X38 • 040120		COROA E PINHÃO..	GEAR AND PINION.	CORONA Y PIÑÓN..	COUPLE CONIQUE..
25		24	➡ REF.24	1	COROA.....	CROWNWHEEL.....	CORONA.....	COURONNE.....
26		24	➡ REF.24	1	PINHÃO.....	PINION.....	PIÑÓN.....	PIGNON.....
27	825776 M1	24		12	PARAFUSO.....	BOLT.....	TORNILLO.....	BOULON.....
28	891947 M1	24		12	PORCA.....	NUT.....	TUERCA.....	ÉCROU.....
29	532956 M1	1		1	PORCA.....	NUT.....	TUERCA.....	ÉCROU.....
30	831485 M1	1		2	ROLETE.....	NEEDLE.....	AGUJA.....	AIGUILLE.....
31	1661065 M1	1		1	ESPAÇADOR.....	SPACER.....	ESPACIADOR.....	ENTRETOISE.....
32	521401 M1		Σ.024"-.026"	X	CALÇO.....	SHIM.....	SUPLEMENTO.....	CALE.....
32	187689 M1		Σ.029"-.031"	X	CALÇO.....	SHIM.....	SUPLEMENTO.....	CALE.....
32	892173 M1		Σ.034"-.036"	X	CALÇO.....	SHIM.....	SUPLEMENTO.....	CALE.....
32	892172 M1		Σ.039"-.041"	X	CALÇO.....	SHIM.....	SUPLEMENTO.....	CALE.....
32	892171 M1		Σ.044"-.046"	X	CALÇO.....	SHIM.....	SUPLEMENTO.....	CALE.....
32	892170 M1		Σ.049"-.051"	X	CALÇO.....	SHIM.....	SUPLEMENTO.....	CALE.....

(A) USADO NAS SÉRIES / USED ON SERIALS / USADO EN LAS SERIES / UTILISÉ DANS LES SÉRIES: 101 A 509, 520 A 565, 571, 573, 578 A 611, 614, 617 A 621, 624 A 631, 633 A 641, 643, 649 A 653, 656, 658 A 664, 666, 674 A 718, 721 A 727, 729 A 748, 750 A 780, 785 A 794, 800 A 810, 812 A 817, 820 A 822, 825, 837 A 4249

(B) INTRODUZIDO A PARTIR DA SÉRIE / INTRODUCED FROM SERIAL / INTRODUCIDO DESDE LA SERIE / INTRODUIT À PARTIR DE LA SÉRIE: 4250 - 296 / 400001 - 296/4

DITRATOR
DISTRIBUIDORA DE PEÇAS AGRÍCOLAS

DIFERENCIAL DO EIXO TRASEIRO
REAR AXLE DIFFERENTIAL
DIFERENCIAL DEL EJE TRASERO
DIFFÉRENTIEL D'ESSIEU ARRIÈRE

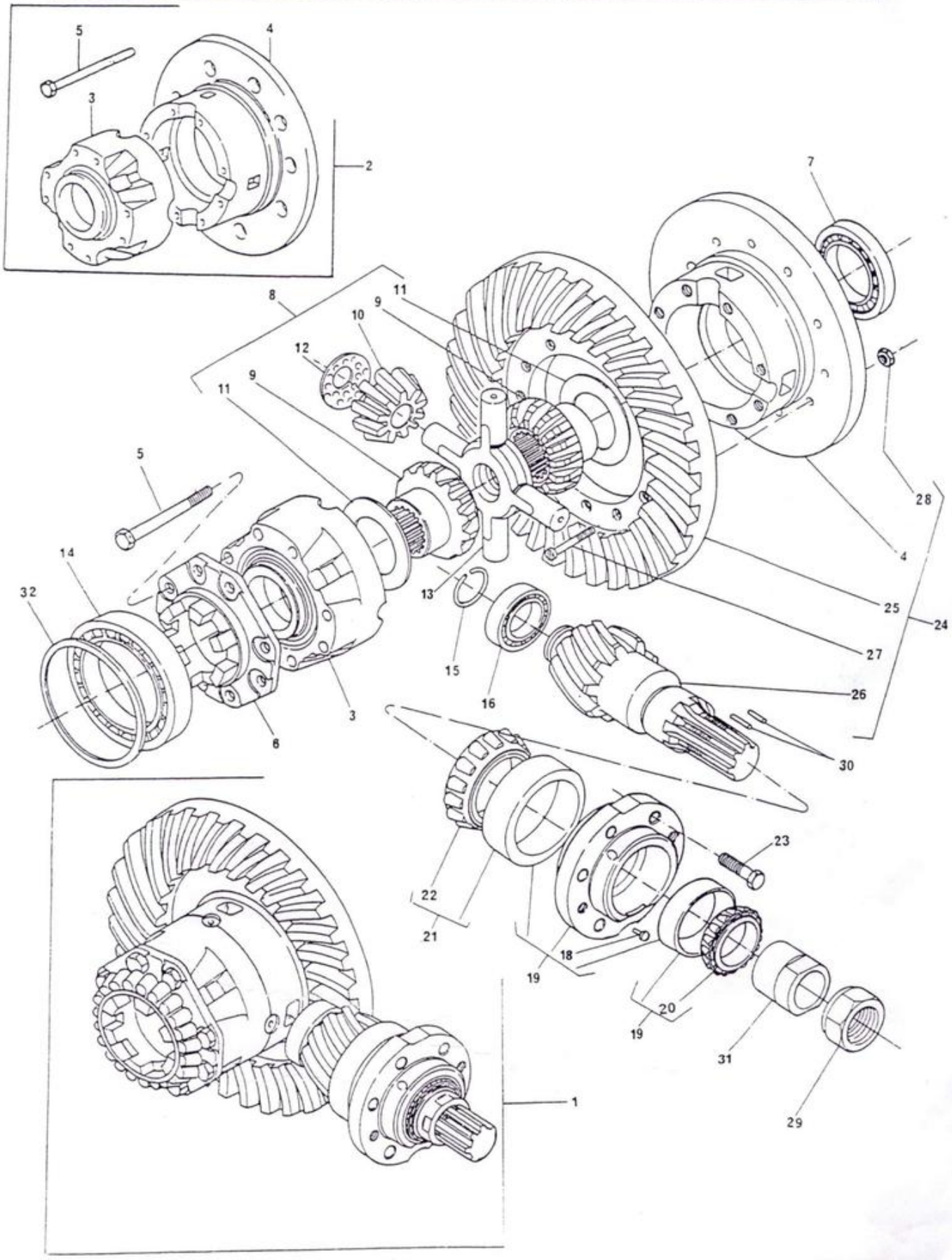

DIFERENCIAL DO EIXO TRASEIRO
REAR AXLE DIFFERENTIAL
DIFERENCIAL DEL EJE TRASERO
DIFFÉRENTIEL D'ESSIEU ARRIÈRE

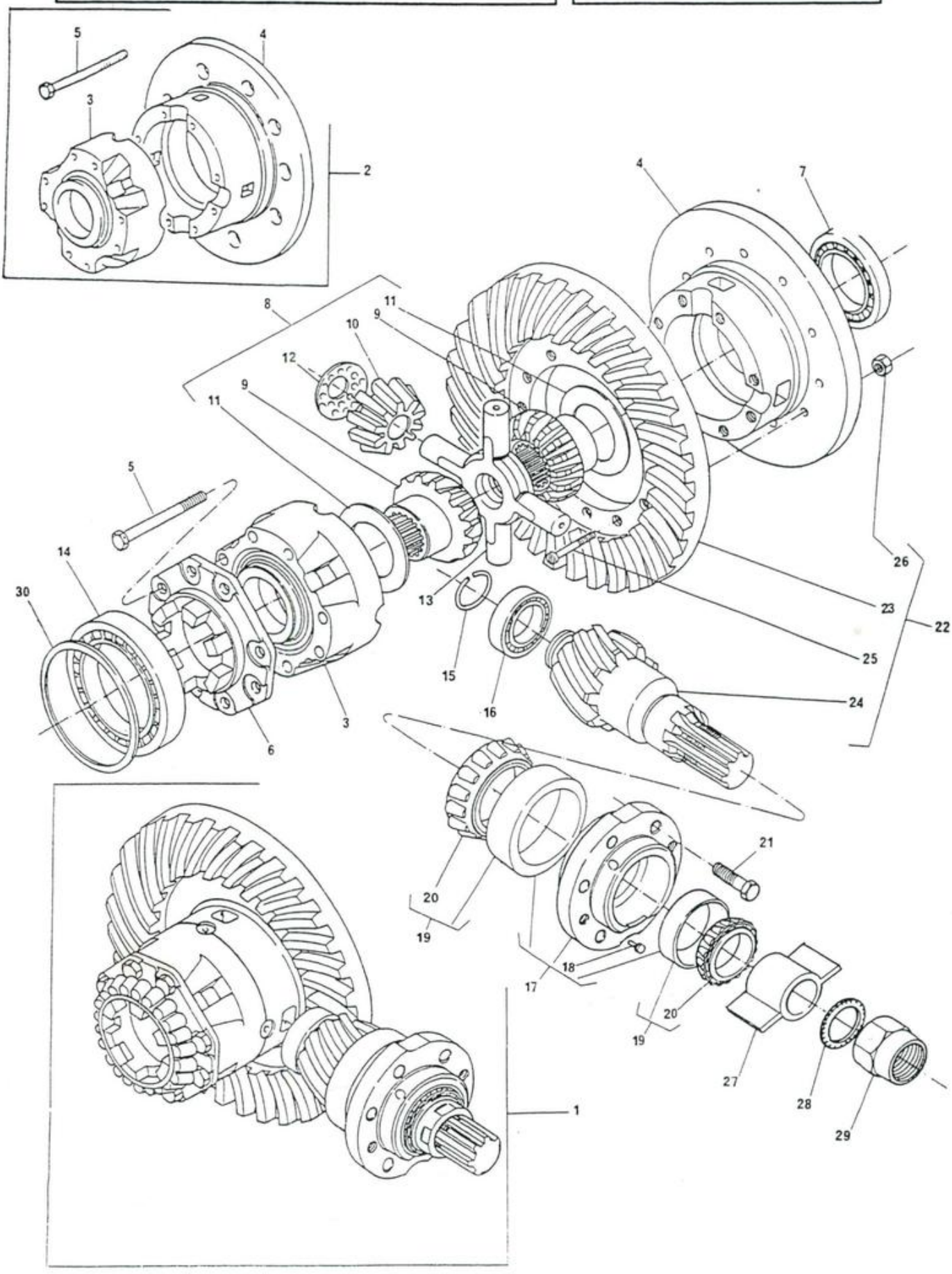

DITRATOR
DISTRIBUIDORA DE PEÇAS AGRÍCOLAS

DIFERENCIAL DO EIXO TRASEIRO
REAR AXLE DIFFERENTIAL
DIFERENCIAL DEL EJE TRASERO
DIFFÉRENTIEL D'ESSIEU ARRIÈRE

USADO NAS SÉRIES / USED ON SERIALS / USADO EN LAS SERIES / UTILISÉ DANS LES SÉRIES: 510 A 519, 566 A 570, 572, 574, 575 A 577, 612, 613, 615, 616, 622, 623, 632, 642, 644 A 648, 654 A 655, 657, 665, 667 A 673, 719, 720, 728, 749, 781 A 784, 795 A 799, 811, 818, 819, 823, 824, 826 A 836

1	3146477 M92			1	DIFERENCIAL.....	DIFFERENTIAL....	DIFERENCIAL....	DIFFÉRENTIEL....
2	2800781 M91	1		1	CAIXA.....	CASE.....	CAJA.....	CARTER.....
3		2	➨ REF.2 ▶	1	CAIXA.....	CASE.....	CAJA.....	CARTER.....
4		2	➨ REF.2 ◀	1	CAIXA.....	CASE.....	CAJA.....	CARTER.....
5	490001 M1	2		8	PARAFUSO.....	BOLT.....	TORNILLO.....	BOULON.....
6	898712 M2	1		1	MANGA.....	CAP.....	TAPA.....	CHAPEAU.....
7	1851533 M91	1		1	ROLAMENTO.....	BEARING.....	COJINETE.....	ROULEMENT.....
8	2710005 M91	1		1	JG.PLANETÁRIA...	KIT.....	JUEGO.....	JEU.....
9		8	➨ REF.8	2	PLANETÁRIA.....	GEAR.....	ENGRANAJE.....	ENGRENAGE.....
10		8	➨ REF.8	4	SATÉLITE.....	PINION.....	PIÑÓN.....	PIGNON.....
11	897726 M1	8		2	ARRUELA.....	WASHER.....	ARANDELA.....	RONDELLE.....
12	514958 M1	8		4	ARRUELA.....	WASHER.....	ARANDELA.....	RONDELLE.....
13	894302 M3	1		1	CRUZETA.....	SPIDER.....	CRUCETA.....	CROISILLON.....
14	1850909 M91			1	ROLAMENTO.....	BEARING.....	COJINETE.....	ROULEMENT.....
15	196097 M1			1	ANEL TRAVA.....	CIRCLIP.....	ARO RETÉN.....	CIRCLIP.....
16	191250 M1			1	ROLAMENTO.....	BEARING.....	COJINETE.....	ROULEMENT.....
17	518861 M91	1		1	FLANGE.....	SLEEVE.....	MANGUITO.....	MANCHON.....
18	181253 M1	17		1	PINO GUIA.....	DOWEL.....	ESPIGA.....	PION.....
19	1850090 M92	1		2	ROLAMENTO.....	BEARING.....	COJINETE.....	ROULEMENT.....
20	185777 M1	19		2	CONE.....	CONE.....	CONO.....	CÔNE.....
21	899199 M1			6	PARAFUSO.....	BOLT.....	TORNILLO.....	BOULON.....
22	888358 M91	1	(A)	1	COROA E PINHÃO..	GEAR AND PINION.	CORONA Y PIÑÓN.	COUPLE CONIQUE..
23		22	➨ REF.22	1	COROA.....	CROWNWHEEL.....	CORONA.....	COURONNE.....
24		22	➨ REF.22	1	PINHÃO.....	PINION.....	PIÑÓN.....	PIGNON.....
25	825776 M1	22		12	PARAFUSO.....	BOLT.....	TORNILLO.....	BOULON.....
26	891947 M1	22		12	PORCA.....	NUT.....	TUERCA.....	ÉCROU.....
27	487171 M2	1		1	ESPAÇADOR.....	SPACER.....	ESPACIADOR.....	ENTRETOISE.....
28	180455 M1	1		1	ARRUELA.....	WASHER.....	ARANDELA.....	RONDELLE.....
29	180456 M1	1		1	PORCA.....	NUT.....	TUERCA.....	ÉCROU.....
30	521401 M1		Σ.024"-.026"	X	CALÇO.....	SHIM.....	SUPLEMENTO.....	CALE.....
30	187689 M1		Σ.029"-.031"	X	CALÇO.....	SHIM.....	SUPLEMENTO.....	CALE.....
30	892173 M1		Σ.034"-.036"	X	CALÇO.....	SHIM.....	SUPLEMENTO.....	CALE.....
30	892172 M1		Σ.039"-.041"	X	CALÇO.....	SHIM.....	SUPLEMENTO.....	CALE.....
30	892171 M1		Σ.044"-.046"	X	CALÇO.....	SHIM.....	SUPLEMENTO.....	CALE.....
30	892170 M1		Σ.049"-.051"	X	CALÇO.....	SHIM.....	SUPLEMENTO.....	CALE.....

(A) PARA REPOSIÇÃO DA PEÇA Nº 888358 M91, USE EM CONJUNTO AS SEGUINTES PEÇAS
TO REPLACE THE PART NR 888358 M91, USE TOGETHER THE FOLLOWING PARTS
PARA REPOSICIÓN DE LA PIEZA Nº 888358 M91, USE JUNTO LAS SIGUIENTES PIEZAS
POUR REMPLACEMENT DE LA PIÈCE NR 888358 M91, UTILISEZ ENSEMBLE LES PIÈCES SUIVANTES

- 1 - 1665438 M92
- 1 - 507565 M91
- 1 - 834257 M1
- 1 - 831553 M1
- 1 - 366442 X1
- 1 - 834733 M1
- 1 - 1661065 M1
- 1 - 532956 M1
- 2 - 831485 M1

MECANISMO DE BLOQUEIO DO DIFERENCIAL
DIFFERENTIAL LOCK MECHANISM
MECANISMO DE BLOQUEO DEL DIFERENCIAL
MÉCANISME DE BLOCAGE DE DIFFÉRENTIEL

1	1860883 M1	→838 ▶	1	PLACA SUPORTE...	PLATE.....	PLACA.....	PLAQUE.....
1	1860882 M1	↦839 ▶	1	PLACA SUPORTE...	PLATE.....	PLACA.....	PLAQUE.....
2	1860838 M2		4	ANEL "O".....	"O" RING.....	ARO SELLO.....	JOINT TORIQUE...
4	897003 M3		1	LUVA.....	COUPLER.....	ACOPLADOR.....	CRABOT.....
5	906807 M1		1	GARFO.....	FORK.....	HORQUILLA.....	FOURCHETTE.....
7	1864763 M1		1	EIXO DO PEDAL...	SHAFT.....	EJE.....	ARBRE.....
8	420407 M1		1	PINO.....	PIN.....	PERNO.....	AXE.....
9	906808 M1		1	MOLA.....	SPRING.....	RESORTE.....	RESSORT.....
10	1864764 M1		1	ARRUELA.....	WASHER.....	ARANDELA.....	RONDELLE.....
11	358950 X1		1	ANEL TRAVA.....	CIRCLIP.....	ARO RETÊN.....	CIRCLIP.....
12	355896 X1		1	PORCA.....	NUT.....	TUERCA.....	ÉCROU.....
13	851258 M1		1	ANEL "O".....	"O" RING.....	ARO SELLO.....	JOINT TORIQUE...
14	906811 M1		1	PROTETOR.....	PROTECTOR.....	PROTECTOR.....	PROTECTEUR.....
15	1865014 M1		1	GARFO.....	FORK.....	HORQUILLA.....	FOURCHETTE.....
16	1860886 M1	→838 ◀	1	PLACA SUPORTE...	PLATE.....	PLACA.....	PLAQUE.....
16	1860885 M1	↦839 ◀	1	PLACA SUPORTE...	PLATE.....	PLACA.....	PLAQUE.....
17	376407 X1		4	PARAFUSO.....	BOLT.....	TORNILLO.....	BOULON.....
18	3145361 M1		1	PEDAL/BLOQUEIO..	PEDAL.....	PEDAL.....	PÉDALE.....
19	1860961 M1		1	EIXO.....	SHAFT.....	EJE.....	ARBRE.....
20	357632 X1		1	PINO.....	PIN.....	PERNO.....	AXE.....
21	13811 X		2	PINO GRAXEIRO...	GREASE NIPPLE...	NIPLE DE ENGRASE.	GRAISSEUR.....

DITRATOR
DISTRIBUIDORA DE PEÇAS AGRÍCOLAS

MECANISMO DE BLOQUEIO DO DIFERENCIAL
DIFFERENTIAL LOCK MECHANISM
MECANISMO DE BLOQUEO DEL DIFERENCIAL
MÉCANISME DE BLOCAGE DE DIFFÉRENTIEL

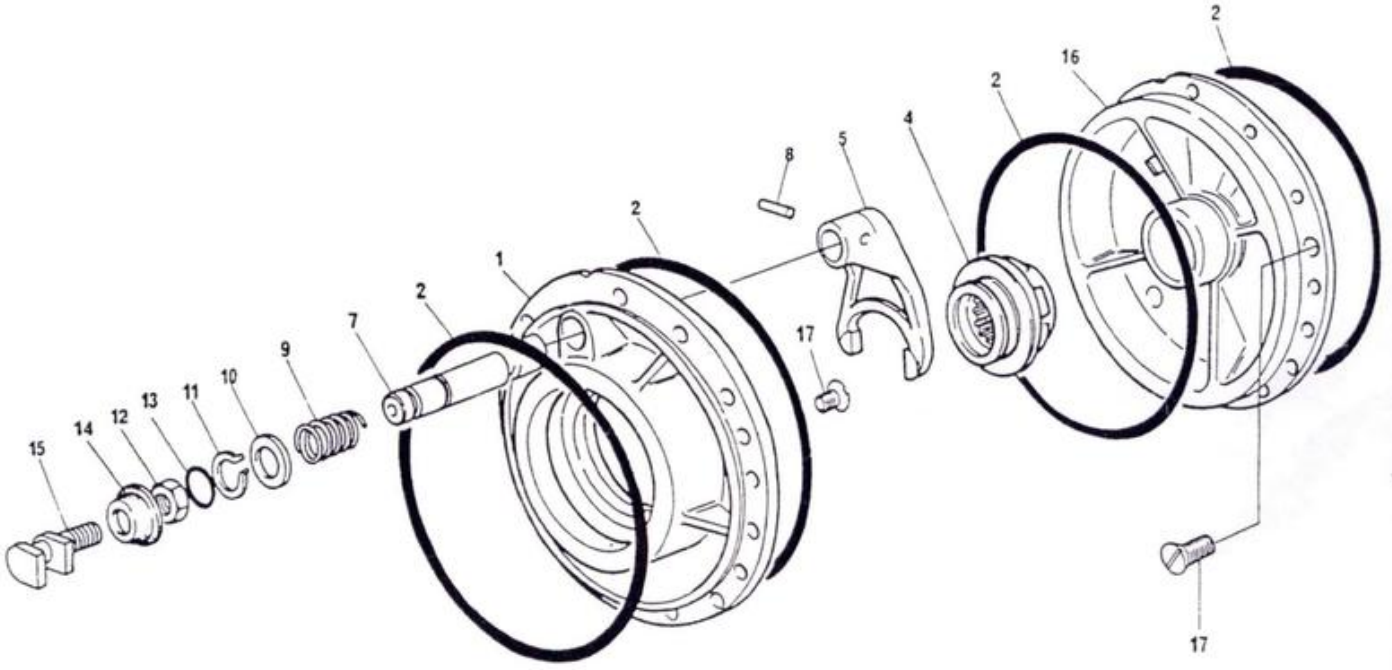

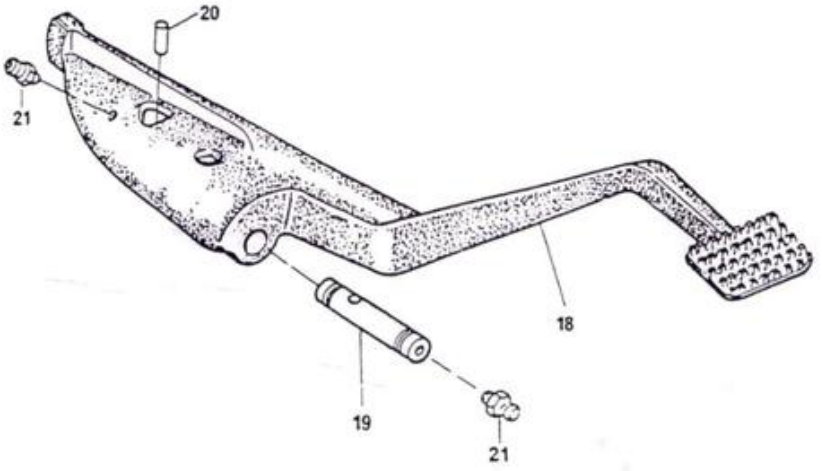

CARÇAÇA DO EIXO TRASEIRO
REAR AXLE HOUSING
CÁRTER DEL EJE TRASERO
TROMPETTES D'ESSIEU ARRIÈRE

DITRATOR
DISTRIBUIDORA DE PEÇAS AGRÍCOLAS

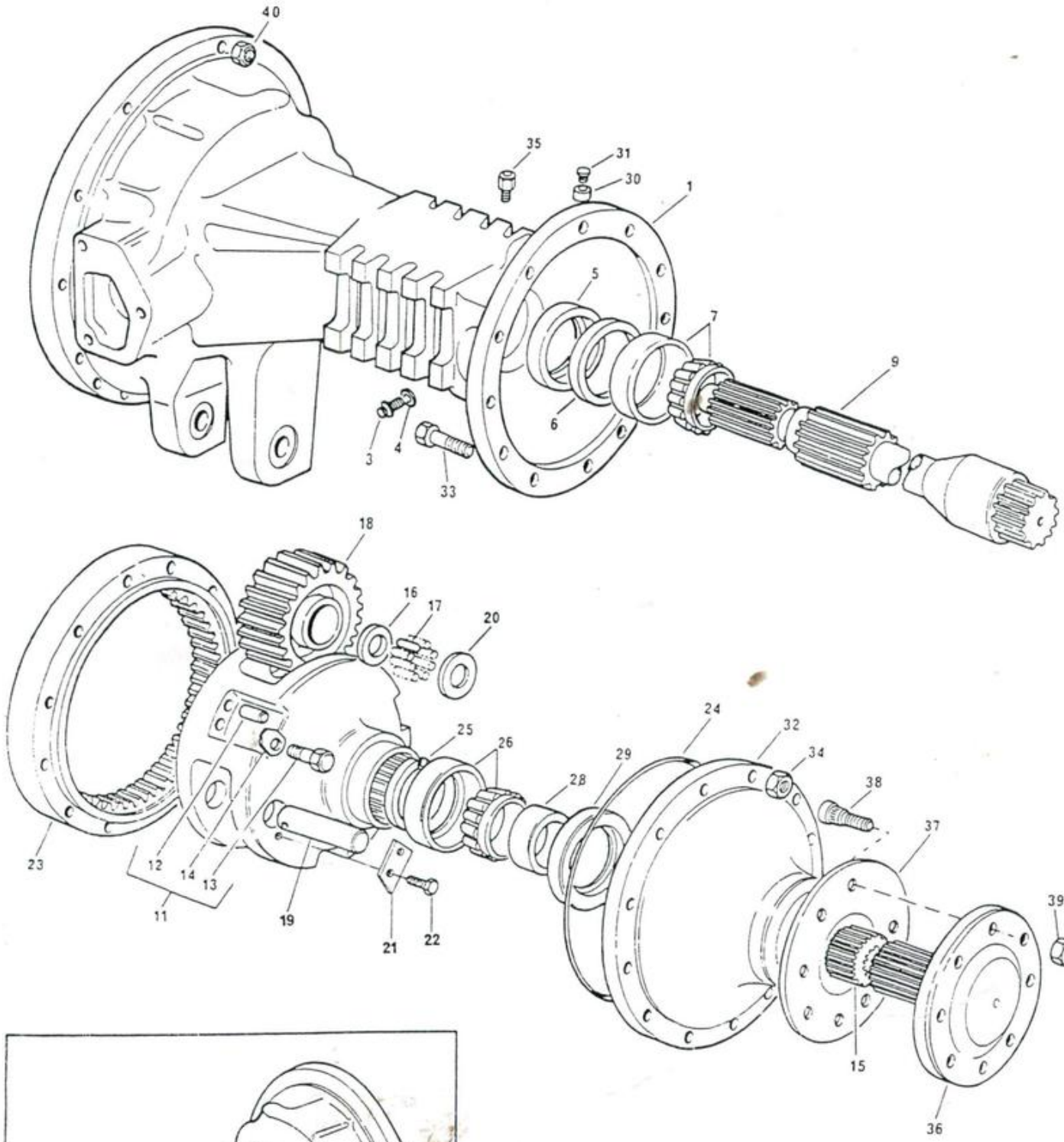

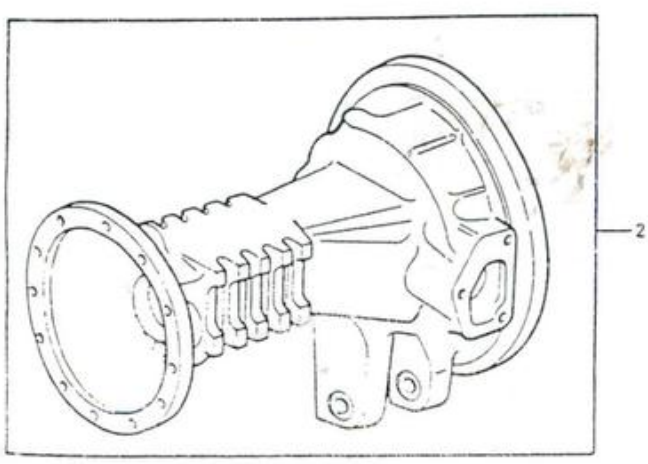

DITRATOR
DISTRIBUIDORA DE PEÇAS AGRÍCOLAS

CARCAÇA DO EIXO TRASEIRO
REAR AXLE HOUSING
CÁRTER DEL EJE TRASERO
TROMPETTES D'ESSIEU ARRIÈRE

1 -	3145006 M2	▶	1	CARCAÇA.....	HOUSING.....	CÁRTER.....	TROMPETTE.....
2	3145007 M1	◀	1	CARCAÇA.....	HOUSING.....	CÁRTER.....	TROMPETTE.....
3	3409712 M1	●○488138 M1	4	BUJÃO.....	PLUG.....	TAPÓN.....	BOUCHON.....
4	180474 M1		4	JUNTA.....	JOINT.....	JUNTA.....	JOINT.....
5	1860954 M1		2	RETENTOR.....	SEAL.....	RETÉN.....	BAGUE ÉTANCHÉITÉ
6	894757 M1	Σ 0,13 mm	X	CALÇO.....	SHIM.....	SUPLEMENTO.....	CALE.....
6	894758 M1	Σ 0,25 mm	X	CALÇO.....	SHIM.....	SUPLEMENTO.....	CALE.....
6	894759 M1	Σ 0,38 mm	X	CALÇO.....	SHIM.....	SUPLEMENTO.....	CALE.....
7	1881931 M91		2	ROLAMENTO.....	BEARING.....	COJINETE.....	ROULEMENT.....
9	3145010 M1		2	SEMI-ÁRVORE.....	SHAFT.....	EJE.....	ARBRE.....
11	1489820 M94		2	PORTA-ENGRENAGEM	CARRIER.....	PORTADOR.....	PORTE-SATELLITES
12	1487063 M1	11	6	PINO GUIA.....	DOWEL.....	ESPIGA.....	PION.....
13	3149871 M1	11	6	PARAFUSO.....	BOLT.....	TORNILLO.....	BOULON.....
14	1487064 M3	11	6	TRAVA.....	LOCKING PLATE...	PLACA SEGURO....	PLAQUE BLOCAGE..
15	1487074 M2	Z=17	2	ENGRENAGEM.....	GEAR.....	ENGRANAJE.....	PIGNON.....
16	1487062 M1		18	ARRUELA.....	WASHER.....	ARANDELA.....	RONDELLE.....
17	490016 M1		336	ROLETE.....	ROLLER.....	AGUJA.....	AIGUILLE.....
18	1487075 M1		6	PINHÃO.....	PINION.....	PIÑÓN.....	PIGNON.....
19	1487073 M1		6	EIXO.....	SHAFT.....	EJE.....	ARBRE.....
20	1487072 M2		12	ARRUELA.....	WASHER.....	ARANDELA.....	RONDELLE.....
21	189765 M2	(A)	6	PLACA.....	PLATE.....	PLACA.....	PLAQUE.....
21	3149278 M1	(B)	6	PLACA.....	PLATE.....	PLACA.....	PLAQUE.....
22	361308 X1	(A)	6	PARAFUSO.....	BOLT.....	TORNILLO.....	BOULON.....
22	3148503 M2	(B)	12	PARAFUSO.....	BOLT.....	TORNILLO.....	BOULON.....
23	1487076 M1	Z=85	2	COROA REDUTORA..	ANNULAR GEAR....	ENGRANAJE.....	COURONNE.....
24	1487082 M1		2	ANEL "O".....	"O" RING.....	ARO SELLO.....	JOINT TORIQUE...
25	1487077 M1		2	ANEL TRAVA.....	CIRCLIP.....	ARO RETÉN.....	CIRCLIP.....
26	1881931 M91		2	ROLAMENTO.....	BEARING.....	COJINETE.....	ROULEMENT.....
28	1487084 M1		2	RETENTOR.....	SEAL.....	RETÉN.....	BAGUE ÉTANCHÉITÉ
29	1487083 M1		2	RETENTOR.....	SEAL.....	RETÉN.....	BAGUE ÉTANCHÉITÉ
30	1488046 M1		2	PINO GUIA.....	DOWEL.....	ESPIGA.....	PION.....
31	1486164 M1		2	BUJÃO.....	PLUG.....	TAPÓN.....	BOUCHON.....
32	3147191 M1		2	TAMPA.....	COVER.....	TAPA.....	COUVERCLE.....
33	338598 X1		24	PARAFUSO.....	BOLT.....	TORNILLO.....	BOULON.....
34	338600 X1		24	PORCA.....	NUT.....	TUERCA.....	ÉCROU.....
35	623357 M11		2	RESPIRO.....	BREATHER.....	RESPIRADERO.....	RENIFLARD.....
36	1487066 M3		2	SEMI-ÁRVORE.....	WHEEL AXLE.....	EJE DE RUEDA....	ARBRE.....
37	894756 M1		2	ESPAÇADOR.....	SPACER.....	ESPACIADOR.....	ENTRETOISE.....
38	1487086 M2		16	PARAFUSO.....	BOLT.....	TORNILLO.....	BOULON.....
39	1847085 M1		16	PORCA.....	NUT.....	TUERCA.....	ÉCROU.....
39	2802717 M1	(C)	16	PORCA.....	NUT.....	TUERCA.....	ÉCROU.....
40	363627 X1		22	PORCA.....	NUT.....	TUERCA.....	ÉCROU.....

(A) USADA NAS SÉRIES 101 A 2089 E DE 2100 A 2104
USED ON SERIALS 101 TO 2089 AND 2100 TO 2104
USADA EN LAS SERIES 101 A 2089 Y DE 2100 A 2104
UTILISÉE DANS LES SÉRIES 101 A 2089 ET 2100 A 2104

(B) USADA NAS SÉRIES 2090 A 2099 E DE 2105 EM DIANTE
USED ON SERIALS 2090 TO 2099 AND FROM 2105 ON
USADA EN LAS SERIES 2090 A 2099 Y DE 2105 EN DELANTE
UTILISÉE DANS LES SÉRIES 2090 À 2099 ET À PARTIR DU 2105

(C) USADA PARA RODAGEM TRASEIRA
USED FOR REAR WHEELS
USADA PARA RODADO TRASERO
UTILISÉE POUR ROUES ARRIÈRE
} 23.1/18"X26"

FREIO A DISCO
DISC BRAKE
FRENO DE DISCO
FREIN À DISQUE

EM BANHO DE ÓLEO
OIL COOLED
EN BAÑO DE ACEITE
À BAIN D'HUILE

1	1860963 M91			2	COMANDO.....	ACTUATOR.....	ACTUADOR.....	DÉCLENCHEUR.....
2		1	⇨ REF.1	4	PLACA.....	PLATE.....	PLACA.....	PLAQUE.....
3	16779 X	1		12	ESFERA.....	BALL.....	BOLA.....	BILLE.....
4	1853148 M1	1		8	MOLA.....	SPRING.....	RESORTE.....	RESSORT.....
5	1886565 M1	1		4	BIELETA.....	LINK.....	ARTICULACIÓN....	BIELLETTE.....
6	1481654 M1	1		4	PINO PIVÔ.....	PIVOT PIN.....	PERNO.....	AXE.....
7	353438 X1	1		4	PORCA.....	NUT.....	TUERCA.....	ÉCROU.....
8	1860964 M2		→838	12	DISCO.....	DISC.....	DISCO.....	DISQUE.....
8	1860964 M2		↦839	10	DISCO.....	DISC.....	DISCO.....	DISQUE.....
9	1860965 M2		→838	8	DISCO.....	DISC.....	DISCO.....	DISQUE.....
9	1860965 M2		↦839	6	DISCO.....	DISC.....	DISCO.....	DISQUE.....
10	1860956 M1			2	EIXO TRAVA.....	SHAFT.....	EJE.....	ARBRE.....
11	195348 M1			2	PINO.....	PIN.....	PERNO.....	AXE.....
12	354068 X1			2	CONTRAPINO.....	COTTER PIN.....	PASADOR DOBLE...	GOUPILLE.....
13	1861676 M91			2	TIRANTE.....	ROD.....	VARILLA.....	TRINGLE.....
14	1860960 M1			2	JUNTA.....	JOINT.....	JUNTA.....	JOINT.....
15	1860970 M1		◀	1	SUPORTE.....	BRACKET.....	SOPORTE.....	SUPPORT.....
15	3409713 M1		⊂⊃1667224 M1 ▶	1	SUPORTE.....	BRACKET.....	SOPORTE.....	SUPPORT.....
16	362455 X1			4	PARAFUSO.....	BOLT.....	TORNILLO.....	BOULON.....
17	362463 X1			2	PARAFUSO.....	BOLT.....	TORNILLO.....	BOULON.....
18	353434 X1			6	ARRUELA.....	WASHER.....	ARANDELA.....	RONDELLE.....
19	1860959 M1			2	CAPA.....	SEAL.....	SELLO.....	BAGUE.....
20	1861666 M1		◀	1	ALAVANCA.....	LEVER.....	PALANCA.....	LEVIER.....
20	1861665 M1		▶	1	ALAVANCA.....	LEVER.....	PALANCA.....	LEVIER.....
21	1865003 M1			2	PINO DE APOIO...	TRUNNION.....	MUÑÓN.....	TOURILLON.....
22	363459 X1			2	PINO.....	PIN.....	PERNO.....	AXE.....
23	354059 X1			2	CONTRAPINO.....	COTTER PIN.....	PASADOR DOBLE...	GOUPILLE.....
24	1865002 M1			2	ESPAÇADOR.....	SPACER.....	ESPACIADOR.....	ENTRETOISE.....
25	330797 X1			2	PORCA.....	NUT.....	TUERCA.....	ÉCROU.....
26	184310 M1			2	SUPORTE.....	BRACKET.....	SOPORTE.....	SUPPORT.....
27	184171 M1			2	MOLA.....	SPRING.....	RESORTE.....	RESSORT.....

FREIO A DISCO DISC BRAKE FRENO DE DISCO FREIN À DISQUE	EM BANHO DE ÓLEO OIL COOLED EN BAÑO DE ACEITE À BAIN D'HUILE

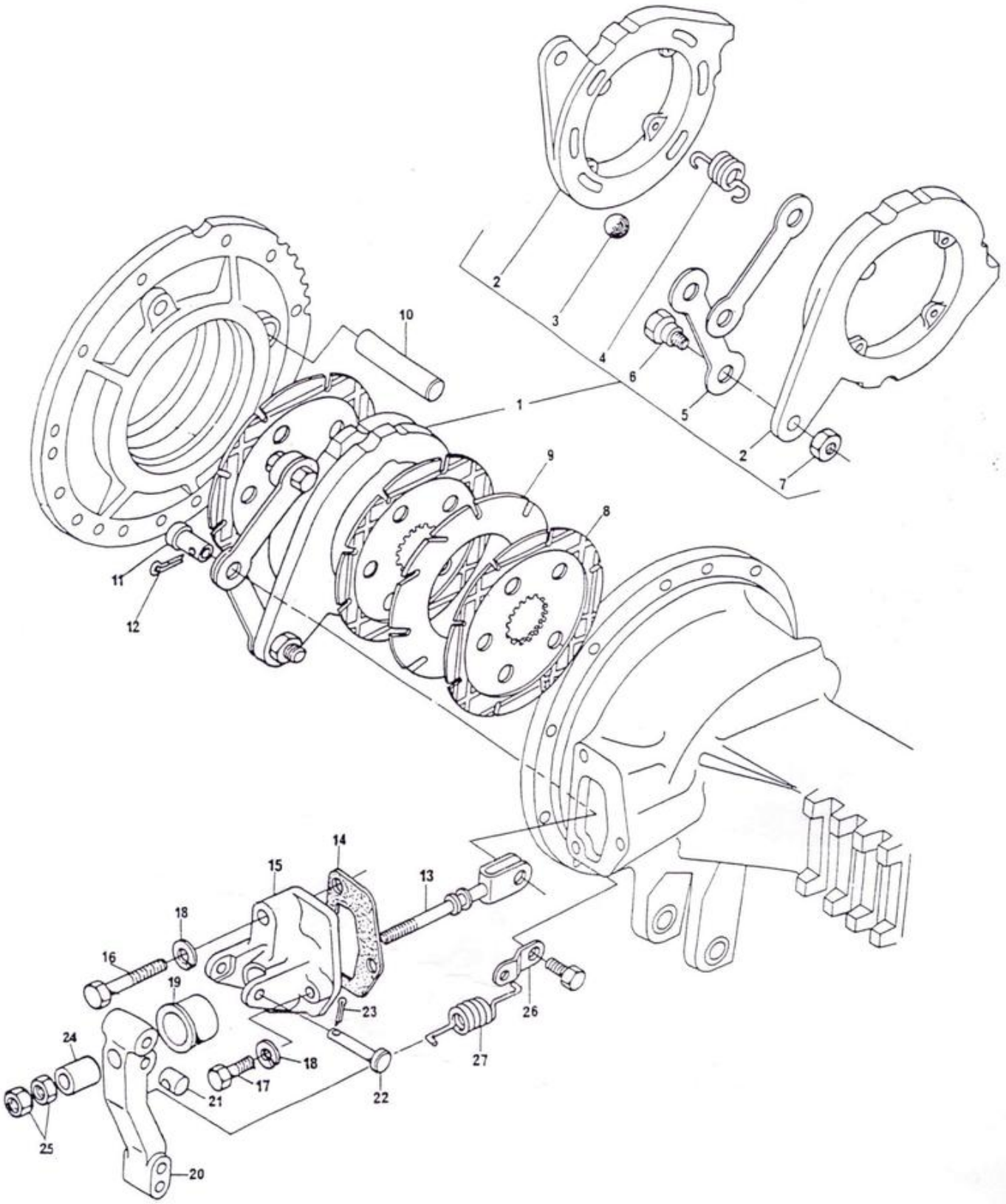

DITRATOR
DISTRIBUIDORA DE PEÇAS AGRÍCOLAS

PEDAL DO FREIO E TIRANTES
BRAKE PEDAL AND LINKAGE
PEDAL DE FRENO Y VARILLAJE
PÉDALE DE FREIN ET TRINGLERIE

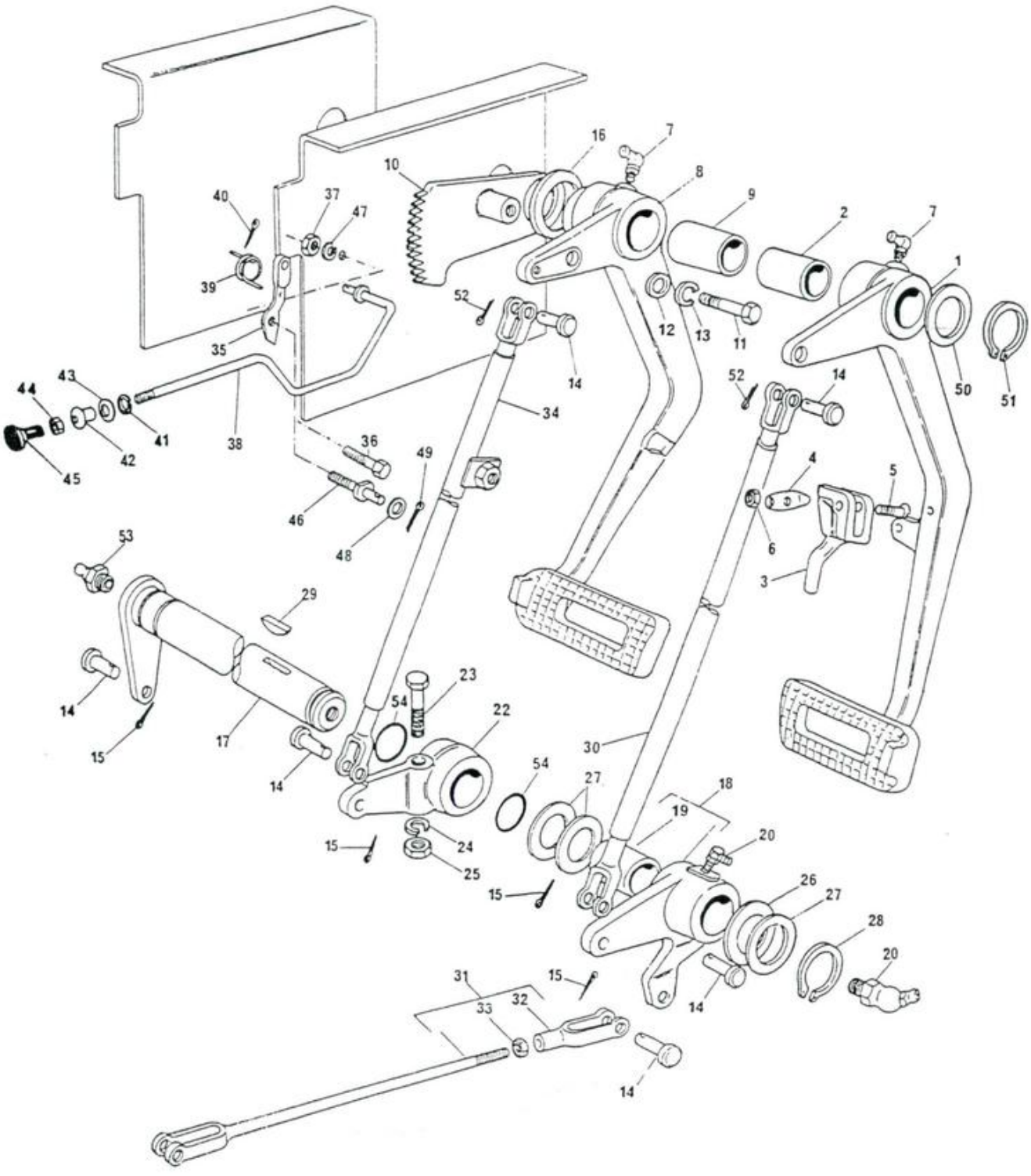

DITRATOR
DISTRIBUIDORA DE PEÇAS AGRÍCOLAS

PEDAL DO FREIO E TIRANTES
BRAKE PEDAL AND LINKAGE
PEDAL DE FRENO Y VARILLAJE
PÉDALE DE FREIN ET TRINGLERIE

1	2801103 M1		▶	1	PEDAL.....	PEDAL.....	PEDAL.....	PÉDALE.....
2	2801027 M1			1	BUCHA.....	BUSH.....	BUJE.....	BAGUE.....
3	2800887 M1			1	TRAVA.....	LOCK.....	TRABA.....	SERRURE.....
4	181958 M1			1	MOLA.....	SPRING.....	RESORTE.....	RESSORT.....
5	361203 X1			1	PARAFUSO.....	BOLT.....	TORNILLO.....	BOULON.....
6	195663 M1			1	PORCA.....	NUT.....	TUERCA.....	ÉCROU.....
7	29951 X			2	PINO GRAXEIRO...	GREASE NIPPLE...	NIPLE DE ENGRASE	GRAISSEUR.....
8	2801102 M1		◀	1	PEDAL.....	PEDAL.....	PEDAL.....	PÉDALE.....
9	2801027 M1			1	BUCHA.....	BUSH.....	BUJE.....	BAGUE.....
10	2800864 M91			1	SETOR.....	SECTOR.....	SECTOR.....	SECTEUR.....
11	353518 X1			1	PARAFUSO.....	BOLT.....	TORNILLO.....	BOULON.....
12	355618 X1			1	ARRUELA.....	WASHER.....	ARANDELA.....	RONDELLE.....
13	353446 X1			1	ARRUELA.....	WASHER.....	ARANDELA.....	RONDELLE.....
14	832813 M1			9	PINO.....	PIN.....	PERNO.....	AXE.....
15	354059 X1			7	CONTRAPINO.....	COTTER PIN.....	PASADOR DOBLE...	GOUPILLE.....
16	2801171 M1			1	ARRUELA.....	WASHER.....	ARANDELA.....	RONDELLE.....
17	2800903 M91		→4092	1	EIXO.....	SHAFT.....	EJE.....	ARBRE.....
17	3409161 M91		↦4093	1	EIXO.....	SHAFT.....	EJE.....	ARBRE.....
18	2802114 M91		▶	1	ALAVANCA.....	LEVER.....	PALANCA.....	LEVIER.....
19	195910 M1	18		1	BUCHA.....	BUSH.....	BUJE.....	BAGUE.....
20	29951 X			2	PINO GRAXEIRO...	GREASE NIPPLE...	NIPLE DE ENGRASE	GRAISSEUR.....
22	2800894 M1			1	ALAVANCA.....	LEVER.....	PALANCA.....	LEVIER.....
23	377563 X1			1	PARAFUSO.....	BOLT.....	TORNILLO.....	BOULON.....
24	353432 X1			1	ARRUELA.....	WASHER.....	ARANDELA.....	RONDELLE.....
25	353426 X1			1	PORCA.....	NUT.....	TUERCA.....	ÉCROU.....
26	1482675 M1		Σ.009"-.011"	X	CALÇO.....	SHIM.....	SUPLEMENTO.....	CALE.....
26	1482676 M1		Σ.019"-.021"	X	CALÇO.....	SHIM.....	SUPLEMENTO.....	CALE.....
26	1482677 M1		Σ.029"-.031"	X	CALÇO.....	SHIM.....	SUPLEMENTO.....	CALE.....
27	1482670 M1			3	ARRUELA.....	WASHER.....	ARANDELA.....	RONDELLE.....
28	339469 X1		●○ 1482671 M1	1	ANEL TRAVA.....	CIRCLIP.....	ARO RETÉN.....	CIRCLIP.....
29	12501 X			1	CHAVETA.....	KEY.....	CHAVETA.....	CLAVETTE.....
30	3146596 M91		▶	1	TIRANTE.....	ROD.....	VARILLA.....	TRINGLE.....
31	187661 M91			2	TIRANTE.....	ROD.....	VARILLA.....	TRINGLE.....
32	195270 M1	31		2	GARFO.....	FORK.....	HORQUILLA.....	FOURCHETTE.....
33	353430 X1	31		2	PORCA.....	NUT.....	TUERCA.....	ÉCROU.....
34	3146596 M91		(A)◀	1	TIRANTE.....	ROD.....	VARILLA.....	TRINGLE.....
34	3149957 M91		(B)◀	1	TIRANTE.....	ROD.....	VARILLA.....	TRINGLE.....
35	3145371 M2			1	TRAVA.....	LOCK.....	TRABA.....	SERRURE.....
36	2801074 M1		→2256	1	PARAFUSO.....	BOLT.....	TORNILLO.....	BOULON.....
37	363621 X1			1	PORCA.....	NUT.....	TUERCA.....	ÉCROU.....
38	3146594 M91		→641	1	TIRANTE.....	ROD.....	VARILLA.....	TRINGLE.....
38	3147937 M1		↦642	1	TIRANTE.....	ROD.....	VARILLA.....	TRINGLE.....
39	2802224 M1			1	MOLA.....	SPRING.....	RESORTE.....	RESSORT.....
40	361332 X1			1	CONTRAPINO.....	COTTER PIN.....	PASADOR DOBLE...	GOUPILLE.....
41	2801154 M1			1	ANEL TRAVA.....	CIRCLIP.....	ARO RETÉN.....	CIRCLIP.....
42	2801075 M1			1	PASADOR.....	SLEEVE.....	MANGUITO.....	MANCHON.....
43	2801172 M1			1	ARRUELA.....	WASHER.....	ARANDELA.....	RONDELLE.....
44	357515 X1			1	PORCA.....	NUT.....	TUERCA.....	ÉCROU.....
45	487096 M1			1	BOTÃO.....	KNOB.....	PERILLA.....	BOULE.....
46	3147508 M1		↦ 2257	1	PARAFUSO.....	BOLT.....	TORNILLO.....	BOULON.....
47	353446 X1		↦ 2257	1	ARRUELA.....	WASHER.....	ARANDELA.....	RONDELLE.....
48	364163 X1		↦2257	1	ARRUELA.....	WASHER.....	ARANDELA.....	RONDELLE.....

PEDAL DO FREIO E TIRANTES
BRAKE PEDAL AND LINKAGE
PEDAL DE FRENO Y VARILLAJE
PÉDALE DE FREIN ET TRINGLERIE

49	354055 X1	⟼ 2257	1	CONTRAPINO.....	COTTER PIN.....	PASADOR DOBLE....	GOUPILLE.....
50	3145369 M1		1	ARRUELA.....	WASHER.....	ARANDELA.....	RONDELLE.....
51	352438 X1		1	ANEL TRAVA.....	CIRCLIP.....	ARO RETÉN.....	CIRCLIP.....
52	195414 M1		2	CONTRAPINO.....	COTTER PIN.....	PASADOR DOBLE....	GOUPILLE.....
53	13811 X	⟼ 4093	1	PINO GRAXEIRO...	GREASE NIPPLE...	NIPLE DE ENGRASE.	GRAISSEUR.....
54	1001489 X1	⟼ 4093	2	ANEL "O".....	"O" RING.....	ARO SELLO.....	JOINT TORIQUE...

(A) USADO NAS SÉRIES 101 A 2788 E DE 2795 A 2800
USED ON SERIALS 101 TO 2788 AND 2795 TO 2800
USADO EN LAS SERIES 101 A 2788 Y 2795 A 2800
UTILISÉ DANS LES SÉRIES 101 À 2788 ET DE 2795 À 2800

(B) USADO NAS SÉRIES 2789 A 2794 E DE 2801 EM DIANTE
USED ON SERIALS 2789 TO 2794 AND FROM 2801 ON
USADO EN LAS SERIES 2789 A 2794 Y DE 2801 EN DELANTE
UTILISÉ DANS LES SÉRIES 2789 À 2794 ET À PARTIR DE 2801

PEDAL DO FREIO E TIRANTES
BRAKE PEDAL AND LINKAGE
PEDAL DE FRENO Y VARILLAJE
PÉDALE DE FREIN ET TRINGLERIE

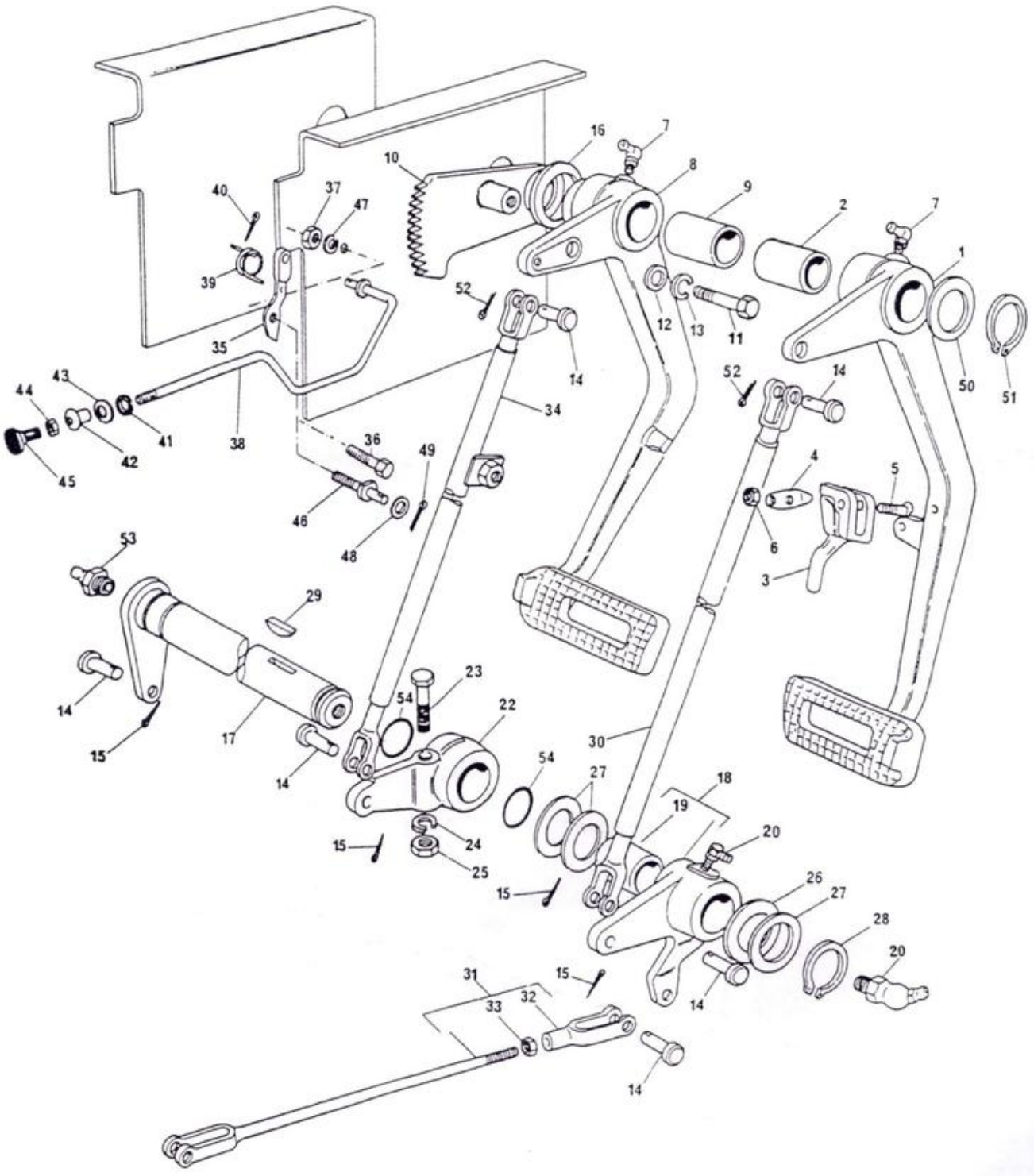

RODAS TRASEIRAS
REAR WHEELS
RUEDAS TRASERAS
ROUES ARRIÈRE

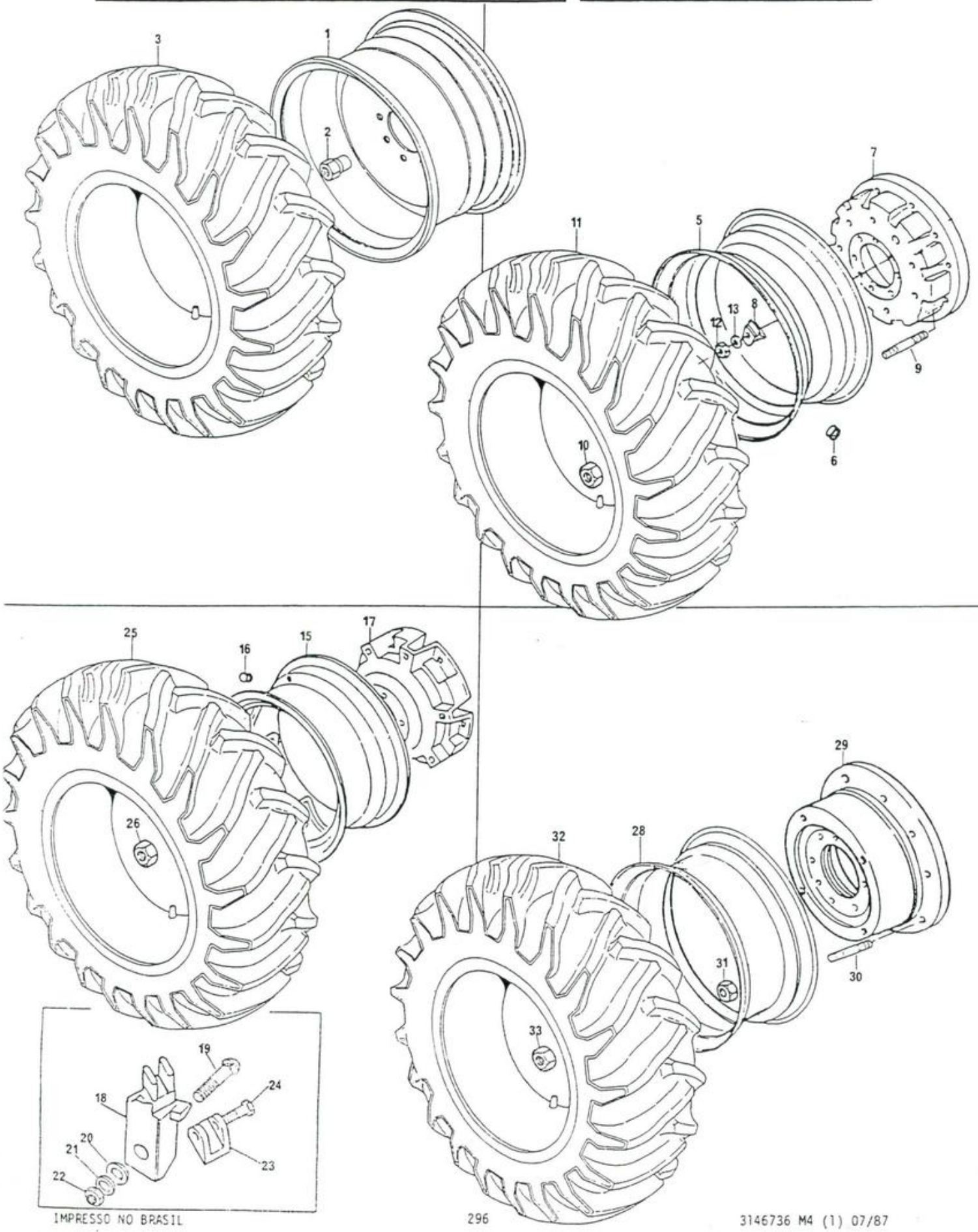

DITRATOR
DISTRIBUIDORA DE PEÇAS AGRÍCOLAS

DITRATOR
DISTRIBUIDORA DE PEÇAS AGRÍCOLAS

RODAS TRASEIRAS
REAR WHEELS
RUEDAS TRASERAS
ROUES ARRIÈRE

1	3145453 M92	DW 20"X26"	2	ARO DA RODA.....	RIM.....	LLANTA.....	JANTE.....
2	2802717 M1		16	PORCA.....	NUT.....	TUERCA.....	ÉCROU.....
3	490215 M91	23.1/18"X26"	2	PNEU C/CÂMARA...	TYRE AND TUBE...	NEUM Y CÂMARA...	PNEU ET CHAMBRE.
5	505041 M91	→1170	2	ARO DA RODA.....	RIM.....	LLANTA.....	JANTE.....
6	490583 M1	→1170	2	BUJÃO.....	PLUG.....	TAPÓN.....	BOUCHON.....
7	3145391 M1	→1170	2	CUBO DA RODA....	HUB.....	CUBO.....	MOYEAU.....
8	189221 M1	→1170	24	GRAMPO.....	BRIDLE.....	BRIDA.....	BRIDE.....
9	3147367 M1	→1170	24	PRISIONEIRO.....	STUD.....	ESPÁRRAGO.....	GOUJON.....
10	505044 M1	→1170	24	PORCA.....	NUT.....	TUERCA.....	ÉCROU.....
11	3145207 M91	18.4/15"X34"	2	PNEU C/CÂMARA...	TYRE AND TUBE...	NEUM Y CÂMARA...	PNEU ET CHAMBRE.
12	1487085 M1		16	PORCA.....	NUT.....	TUERCA.....	ÉCROU.....
13	3147329 M1	→1170	24	ARRUELA.....	WASHER.....	ARANDELA.....	RONDELLE.....
15	1482681 M91	W16L"X34" →1060	2	ARO DA RODA.....	RIM.....	LLANTA.....	JANTE.....
15	3147967 M91	W16L"X34" →1061	2	ARO DA RODA.....	RIM.....	LLANTA.....	JANTE.....
16	490583 M1		2	BUJÃO.....	PLUG.....	TAPÓN.....	BOUCHON.....
17	2802881 M2		2	CUBO DA RODA....	HUB.....	CUBO.....	MOYEAU.....
18	898021 M1		12	GRAMPO.....	BRIDLE.....	BRIDA.....	BRIDE.....
19	364012 X1		12	PARAFUSO.....	BOLT.....	TORNILLO.....	BOULON.....
20	353775 X1		12	ARRUELA.....	WASHER.....	ARANDELA.....	RONDELLE.....
21	353440 X1		12	ARRUELA.....	WASHER.....	ARANDELA.....	RONDELLE.....
22	1484541 M1		12	PORCA.....	NUT.....	TUERCA.....	ÉCROU.....
23	898022 M2		4	LIMITADOR.....	CLEAT.....	TOPE.....	TAQUET.....
24	1751403 M1		4	PARAFUSO.....	BOLT.....	TORNILLO.....	BOULON.....
25	3145207 M91	18.4/15"X34"	2	PNEU C/CÂMARA...	TYRE AND TUBE...	NEUM Y CÂMARA...	PNEU ET CHAMBRE.
26	1487085 M1		16	PORCA.....	NUT.....	TUERCA.....	ÉCROU.....
28	3148974 M91	DW20"X30" →4249	2	ARO DA RODA.....	RIM.....	LLANTA.....	JANTE.....
28	3408343 M91	DW 20"X30" →4250	2	ARO DA RODA.....	RIM.....	LLANTA.....	JANTE.....
29	3149762 M1	→4250	2	DISCO.....	DISC.....	DISCO.....	DISQUE.....
30	488988 M2	→4250	20	PRISIONEIRO.....	STUD.....	ESPÁRRAGO.....	GOUJON.....
31	184273 M1	→4250	20	PORCA.....	NUT.....	TUERCA.....	ÉCROU.....
32	834924 M91	23.1/18"X30"	2	PNEU C/CÂMARA...	TYRE AND TUBE...	NEUM. Y CÂMARA..	PNEU ET CHAMBRE.
33	2802717 M1	→4249	16	PORCA.....	NUT.....	TUERCA.....	ÉCROU.....
33	1487085 M1	→4250	16	PORCA.....	NUT.....	TUERCA.....	ÉCROU.....

RODAS DIANTEIRAS
FRONT WHEELS
RUEDAS DELANTERAS
ROUES AVANT

296

1	2802446 M91	6.50X16	2	RODA.....	WHEEL.....	RUEDA.....	ROUE.....
2	2801334 M2	● 2801333 M92	2	CUBO.....	HUB.....	CUBO.....	MOYEAU.....
3	488988 M2		12	PRISIONEIRO.....	STUD.....	ESPÄRRAGO.....	GOUJON.....
4	882554 M91		2	ROLAMENTO.....	BEARING.....	COJINETE.....	ROULEMENT.....
5	645695 M91		2	ROLAMENTO.....	BEARING.....	COJINETE.....	ROULEMENT.....
6	882261 M1		2	RETENTOR.....	SEAL.....	RETÉN.....	BAGUE ÉTANCHÉITÉ
7	881384 M1		2	ARRUELA.....	WASHER.....	ARANDELA.....	RONDELLE.....
8	882263 M1		2	PORCA.....	NUT.....	TUERCA.....	ÉCROU.....
9	354415 X1		2	CONTRAPINO.....	COTTER PIN.....	PASADOR DOBLE...	GOUPILLE.....
10	881162 M2		12	PORCA.....	NUT.....	TUERCA.....	ÉCROU.....
11	882282 M1		2	JUNTA.....	JOINT.....	JUNTA.....	JOINT.....
12	489172 M1		2	CALOTA.....	CAP.....	TAPA.....	CHAPEAU.....
13	13811 X		2	PINO GRAXEIRO...	GREASE NIPPLE...	NIPLE DE ENGRASE	GRAISSEUR.....
14	353679 X1		8	PARAFUSO.....	BOLT.....	TORNILLO.....	BOULON.....
15	353446 X1		8	ARRUELA.....	WASHER.....	ARANDELA.....	RONDELLE.....
16	3146503 M91	9.00X16 (10L)	2	PNEU C/CÄMARA...	TYRE AND TUBE...	NEUM Y CÄMARA...	PNEU ET CHAMBRE.
17	489331 M91	6.50X16	2	RODA.....	WHEEL.....	RUEDA.....	ROUE.....
17	3147067 M91	(A)5.50X16	2	RODA.....	WHEEL.....	RUEDA.....	ROUE.....
18	882254 M1		2	CUBO.....	HUB.....	CUBO.....	MOYEAU.....
19	882572 M1		12	PARAFUSO.....	BOLT.....	TORNILLO.....	BOULON.....
20	882554 M91		2	ROLAMENTO.....	BEARING.....	COJINETE.....	ROULEMENT.....
21	645695 M91		2	ROLAMENTO.....	BEARING.....	COJINETE.....	ROULEMENT.....
22	882261 M1		2	RETENTOR.....	SEAL.....	RETÉN.....	BAGUE ÉTANCHÉITÉ
23	881384 M1		2	ARRUELA.....	WASHER.....	ARANDELA.....	RONDELLE.....
24	882263 M1		2	PORCA.....	NUT.....	TUERCA.....	ÉCROU.....
25	354415 X1		2	CONTRAPINO.....	COTTER PIN.....	PASADOR DOBLE...	GOUPILLE.....
26	184273 M1		12	PORCA.....	NUT.....	TUERCA.....	ÉCROU.....
27	882282 M1		2	JUNTA.....	JOINT.....	JUNTA.....	JOINT.....
28	489172 M1		2	CALOTA.....	CAP.....	TAPA.....	CHAPEAU.....
29	13811 X		2	PINO GRAXEIRO...	GREASE NIPPLE...	NIPLE DE ENGRASE	GRAISSEUR.....
30	353679 X1		8	PARAFUSO.....	BOLT.....	TORNILLO.....	BOULON.....
31	353446 X1		8	ARRUELA.....	WASHER.....	ARANDELA.....	RONDELLE.....
32	843866 M91	10.00X16 (8L)	2	PNEU C/CÄMARA...	TYRE AND TUBE...	NEUM Y CÄMARA...	PNEU ET CHAMBRE.
32	3146503 M91	(B)9.00X16 (10L)	2	PNEU C/CÄMARA...	TYRE AND TUBE...	NEUM Y CÄMARA...	PNEU ET CHAMBRE.

(A) SOMENTE PARA O PERU
FOR PERU ONLY
SOLAMENTE PARA EL PERÚ
POUR LE PÉROU SEULEMENT

(B) USADO SOMENTE NA VERSÃO ARROZEIRA
USED ONLY FOR THE RICE VERSION
USADO SOLAMENTE EN LA VERSIÓN ARROCERA
UTILISÉ SEULEMENT POUR LA VERSION RIZ

RODAS DIANTEIRAS
FRONT WHEELS
RUEDAS DELANTERAS
ROUES AVANT

296

DITRATOR
DISTRIBUIDORA DE PEÇAS AGRÍCOLAS

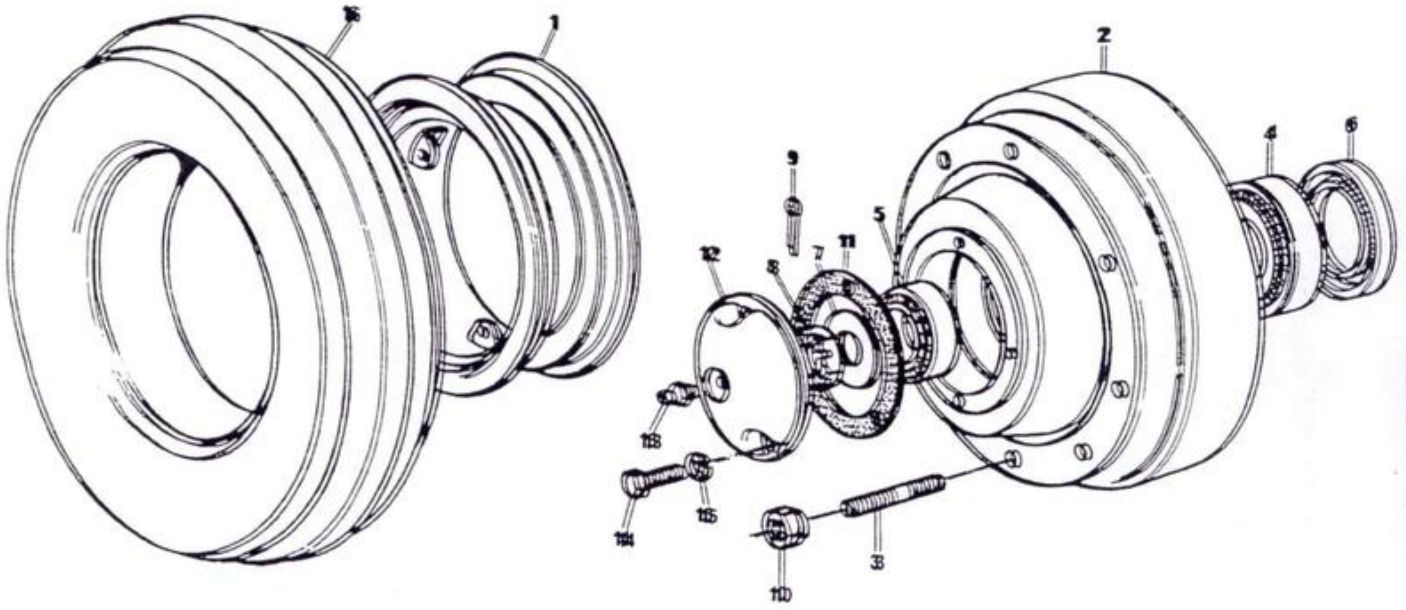

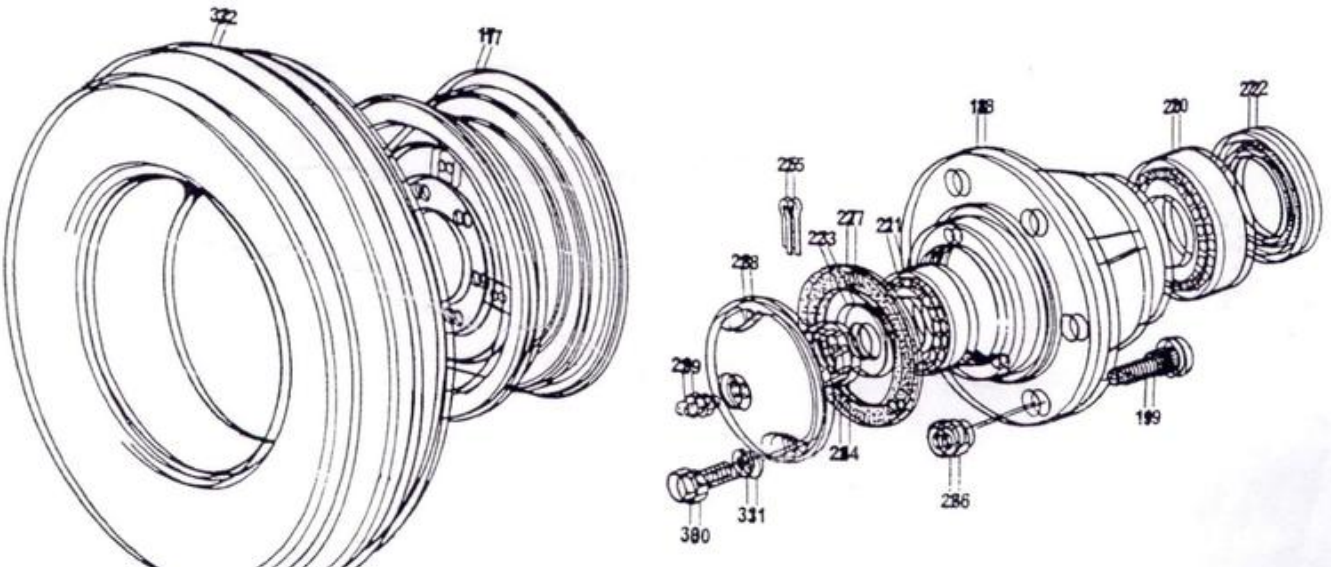

RODAS DIANTEIRAS FRONT WHEELS RUEDAS DELANTERAS ROUES AVANT	296/4

DITRATOR
DISTRIBUIDORA DE PEÇAS AGRÍCOLAS

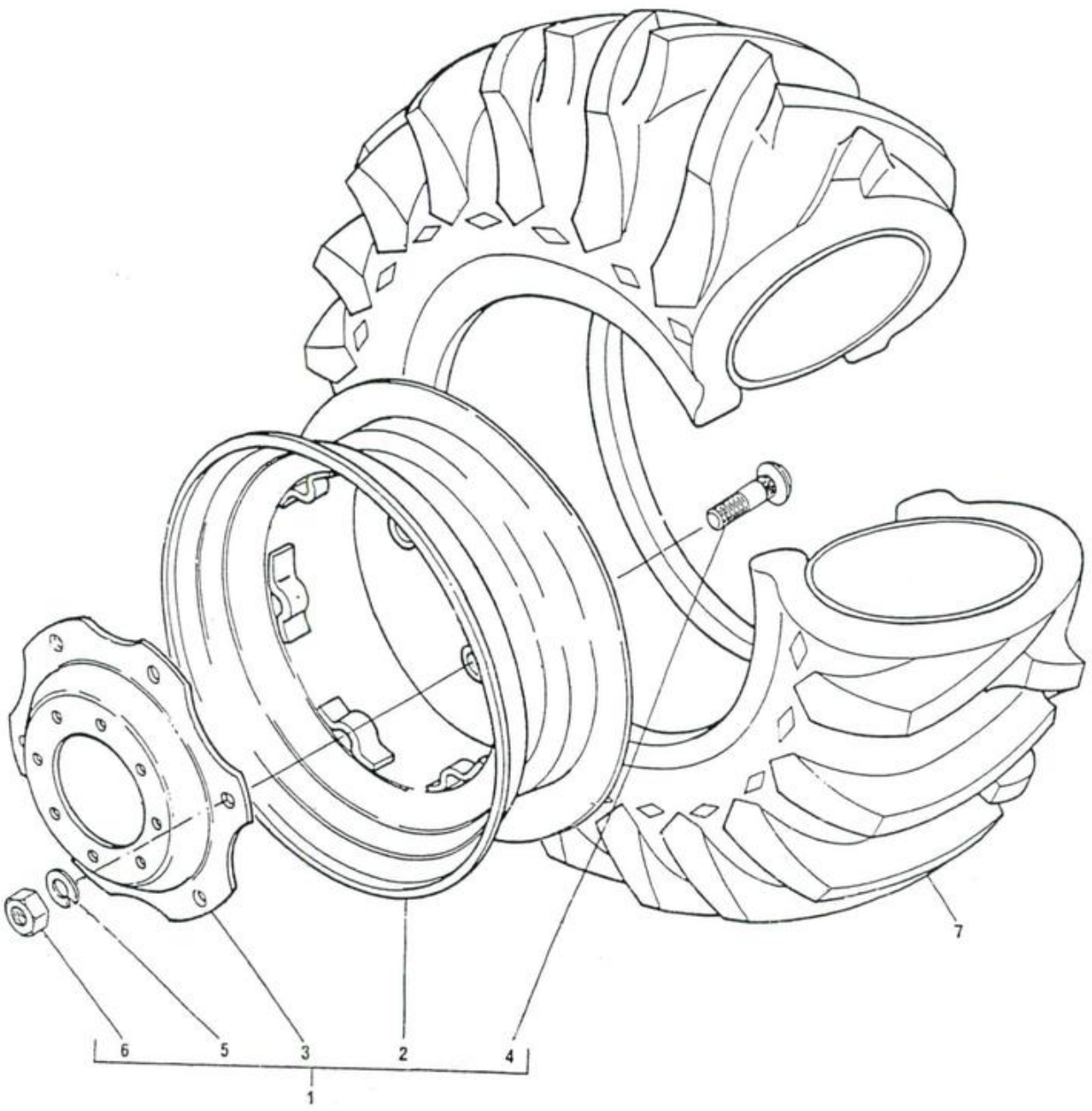

DITRATOR
DISTRIBUIDORA DE PEÇAS AGRÍCOLAS

RODAS DIANTEIRAS
FRONT WHEELS
RUEDAS DELANTERAS
ROUES AVANT

296/4

1	3411241 M91		12"X24"	2	RODA.....	WHEEL.....	RUEDA.....	ROUE.....
1	3409966 M92		12"X26"	2	RODA.....	WHEEL.....	RUEDA.....	ROUE.....
2	487150 M92	1	12"X24"	2	ARO.....	RIM.....	LLANTA.....	JANTE.....
2	3410274 M91	1	12"X26"	2	ARO.....	RIM.....	LLANTA.....	JANTE.....
3	3411240 M1	1	12"X24"	2	DISCO.....	DISC.....	DISCO.....	DISQUE.....
3	3411046 M1	1	12"X26"	2	DISCO.....	DISC.....	DISCO.....	DISQUE.....
4	3408246 M1	1	12"X24"	12	PARAFUSO.....	BOLT.....	TORNILLO.....	BOULON.....
4	3149812 M1	1	12"X26"	12	PARAFUSO.....	BOLT.....	TORNILLO.....	BOULON.....
5	353774 X1	1		12	ARRUELA.....	WASHER.....	ARANDELA.....	RONDELLE.....
6	353427 X1	1		12	PORCA.....	NUT.....	TUERCA.....	ÉCROU.....
7	831522 M91		14.9/13"X24"	2	PNEU.....	TYRE.....	NEUMÁTICO.....	PNEU.....
7	487174 M91		(A)14.9/13"X24"	2	PNEU.....	TYRE.....	NEUMÁTICO.....	PNEU.....
7	3410377 M91		14.9/13"X26"	2	PNEU.....	TYRE.....	NEUMÁTICO.....	PNEU.....

(A) USADO SOMENTE NA VERSÃO ARROZEIRA
USED ONLY FOR THE RICE VERSION
USADO SOLAMENTE EN LA VERSIÓN ARROCERA
UTILISÉ SEULEMENT POUR LA VERSION RIZ

EIXO DIANTEIRO	-	FIXO
FRONT AXLE	-	FIXED
EJE DELANTERO	-	FIJO
ESSIEU AVANT	-	FIXE

296

1	3145091 M92				1	EIXO DIANTEIRO..	FRONT AXLE.....	EJE DELANTERO...	ESSIEU AVANT....
2	3145095 M1	1			4	BUCHA.....	BUSH.....	BUJE.....	BAGUE.....
3	29951 X				2	PINO GRAXEIRO...	GREASE NIPPLE...	NIPLE DE ENGRASE	GRAISSEUR.....
4	3145066 M91		▶		1	MANGA.....	SPINDLE.....	MANGUETA.....	FUSÉE.....
4	3145067 M91		◀		1	MANGA.....	SPINDLE.....	MANGUETA.....	FUSÉE.....
5	882260 M1	4	▶		1	PROTETOR.....	PROTECTOR.....	PROTECTOR.....	PROTECTEUR.....
5	882260 M1	4	◀		1	PROTETOR.....	PROTECTOR.....	PROTECTOR.....	PROTECTEUR.....
6	3148442 M1				2	ARRUELA.....	WASHER.....	ARANDELA.....	RONDELLE.....
7	3148443 M1				2	ARRUELA.....	WASHER.....	ARANDELA.....	RONDELLE.....
8	183021 M2				2	VEDADOR.....	SEAL.....	RETÉN.....	BAGUE ÉTANCHÉITÉ
9	3145098 M1		▶		1	BRAÇO.....	ARM.....	BRAZO.....	BRAS.....
9	3145099 M1		◀		1	BRAÇO.....	ARM.....	BRAZO.....	BRAS.....
10	361859 X1				2	PARAFUSO.....	BOLT.....	TORNILLO.....	BOULON.....
11	353427 X1				2	PORCA.....	NUT.....	TUERCA.....	ÉCROU.....
12	3145086 M92				1	SUPORTE.....	BRACKET.....	SOPORTE.....	SUPPORT.....
13	503938 M1	12			1	BUCHA.....	BUSH.....	BUJE.....	BAGUE.....
14	13811 X				2	PINO GRAXEIRO...	GREASE NIPPLE...	NIPLE DE ENGRASE	GRAISSEUR.....
15	1488373 M91		▼		1	SUPORTE.....	SUPPORT.....	SOPORTE.....	SUPPORT.....
16	503938 M1	15			1	BUCHA.....	BUSH.....	BUJE.....	BAGUE.....
17	1488396 M1		⁑	.010" .020"	X	CALÇO.....	SHIM.....	SUPLEMENTO.....	CALE.....
18	354292 X1				4	PARAFUSO.....	BOLT.....	TORNILLO.....	BOULON.....
19	354687 X1				2	PARAFUSO.....	BOLT.....	TORNILLO.....	BOULON.....
20	3145139 M1		◀		1	SUPORTE.....	BRACKET.....	SOPORTE.....	SUPPORT.....
21	3145199 M1				2	PRISIONEIRO.....	STUD.....	ESPÁRRAGO.....	GOUJON.....
22	3145197 M1				1	ESPAÇADOR.....	SPACER.....	ESPACIADOR.....	ENTRETOISE.....
23	3146574 M1				2	PORCA.....	NUT.....	TUERCA.....	ÉCROU.....
24	3145198 M1				1	PRISIONEIRO.....	STUD.....	ESPÁRRAGO.....	GOUJON.....
25	368123 X1				1	PORCA.....	NUT.....	TUERCA.....	ÉCROU.....
26	3145138 M1		▶		1	SUPORTE.....	BRACKET.....	SOPORTE.....	SUPPORT.....
27	3145199 M1				2	PRISIONEIRO.....	STUD.....	ESPÁRRAGO.....	GOUJON.....
28	3145197 M1				1	ESPAÇADOR.....	SPACER.....	ESPACIADOR.....	ENTRETOISE.....
29	3146574 M1				2	PORCA.....	NUT.....	TUERCA.....	ÉCROU.....
30	3145198 M1				1	PRISIONEIRO.....	STUD.....	ESPÁRRAGO.....	GOUJON.....
31	368123 X1				1	PORCA.....	NUT.....	TUERCA.....	ÉCROU.....
32	3147952 M1				2	ARRUELA.....	WASHER.....	ARANDELA.....	RONDELLE.....

EIXO DIANTEIRO	-	FIXO
FRONT AXLE	-	FIXED
EJE DELANTERO	-	FIJO
ESSIEU AVANT	-	FIXE

296

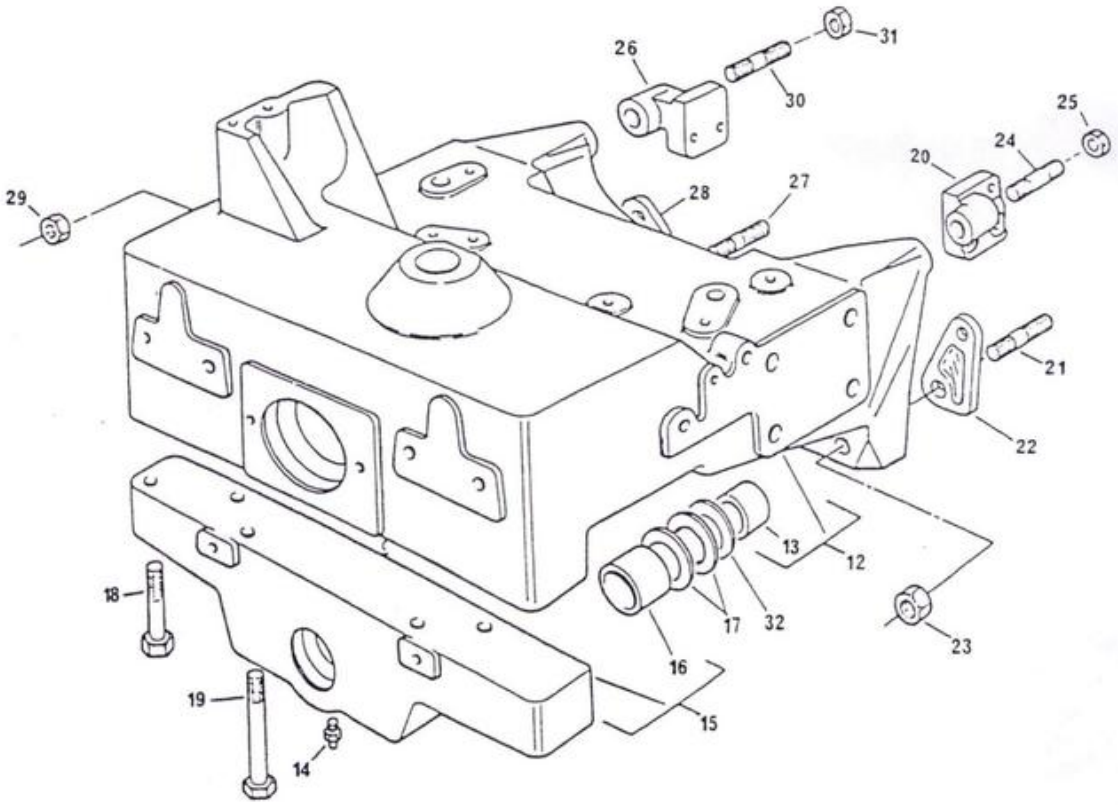

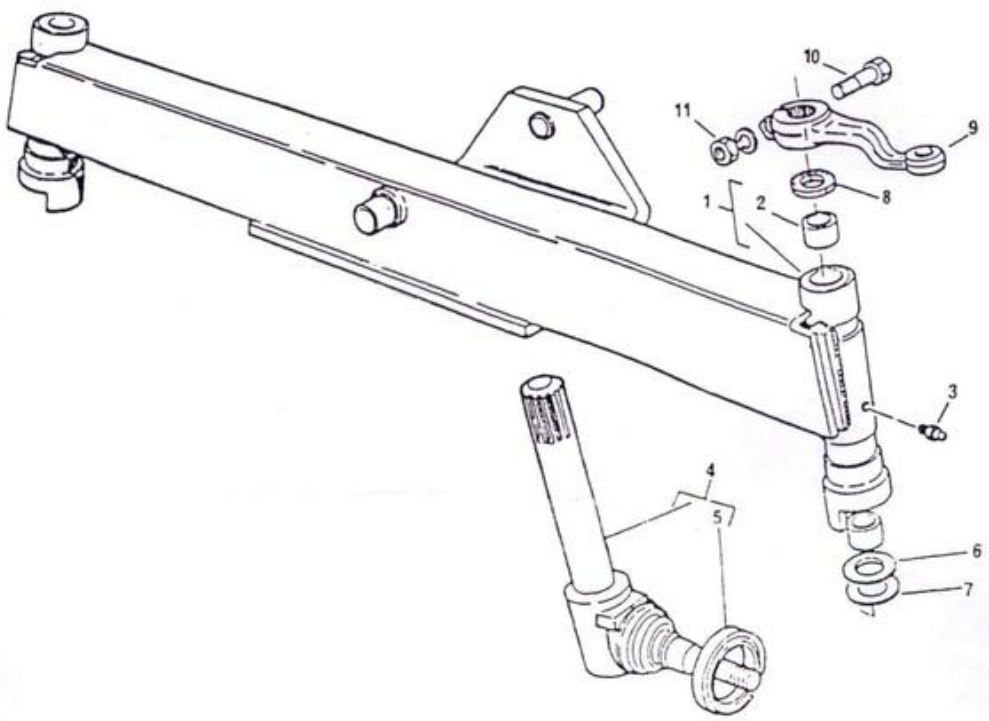

EIXO DIANTEIRO	-	AJUSTÁVEL
FRONT AXLE	-	ADJUSTABLE
EJE DELANTERO	-	AJUSTABLE
ESSIEU AVANT	-	RÉGLABE

296

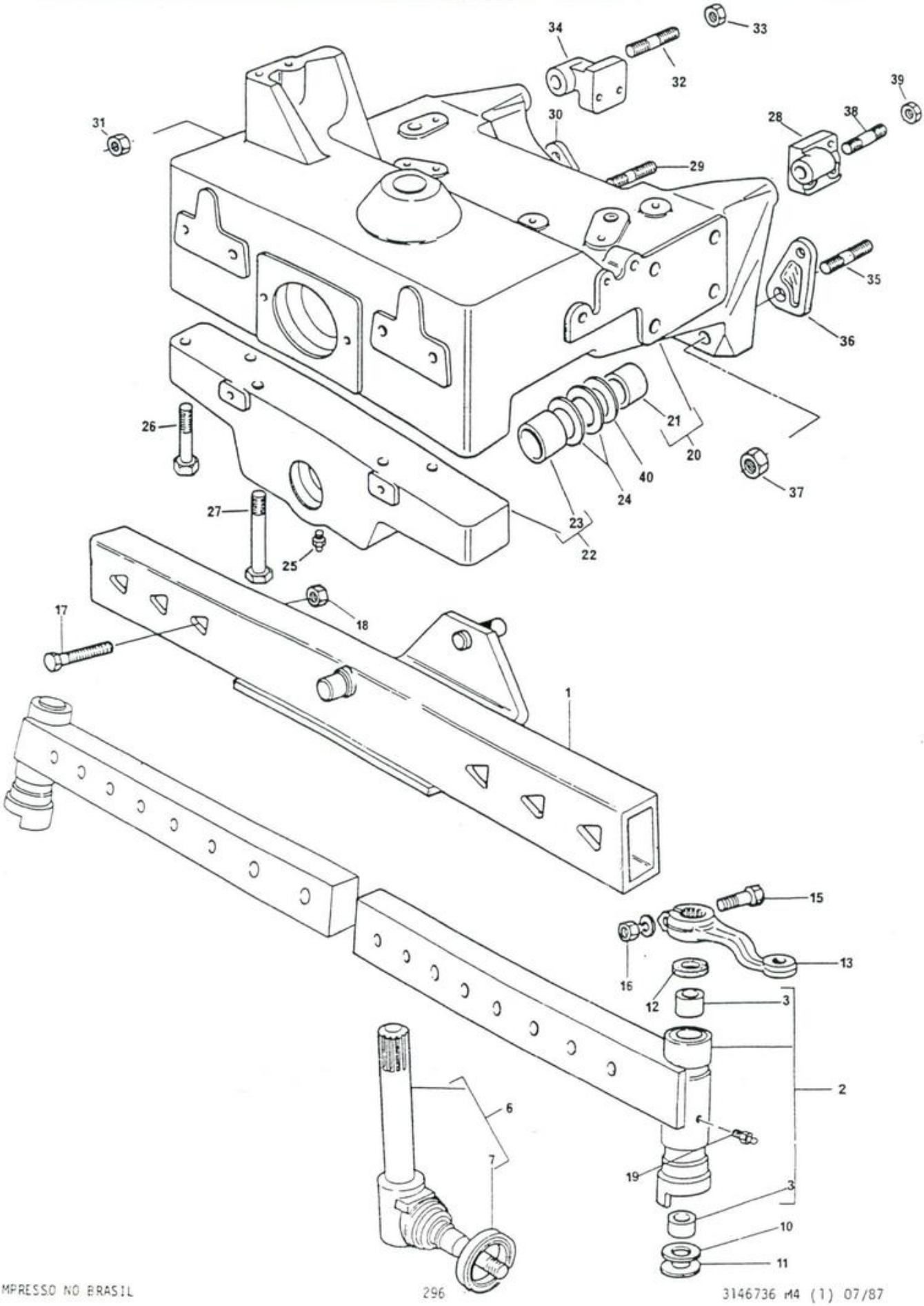

DITRATOR
DISTRIBUIDORA DE PEÇAS AGRÍCOLAS

EIXO DIANTEIRO	- AJUSTÁVEL
FRONT AXLE	- ADJUSTABLE
EJE DELANTERO	- AJUSTABLE
ESSIEU AVANT	- RÉGLABE

296

1	3145057	M92			1	EIXO DIANTEIRO..	FRONT AXLE.....	EJE DELANTERO...	ESSIEU AVANT....
2	3145077	M91		◄	1	BRAÇO.....	ARM.....	BRAZO.....	BRAS.....
2	3145076	M91		►	1	BRAÇO.....	ARM.....	BRAZO.....	BRAS.....
3	3145095	M1	2	◄	2	BUCHA.....	BUSH.....	BUJE.....	BAGUE.....
3	3145095	M1	2	►	2	BUCHA.....	BUSH.....	BUJE.....	BAGUE.....
6	3145067	M91		◄	1	MANGA.....	SPINDLE.....	MANGUETA.....	FUSÉE.....
6	3145066	M91		►	1	MANGA.....	SPINDLE.....	MANGUETA.....	FUSÉE.....
7	882260	M1	6	◄	1	PROTETOR.....	PROTECTOR.....	PROTECTOR.....	PROTECTEUR.....
7	882260	M1	6	►	1	PROTETOR.....	PROTECTOR.....	PROTECTOR.....	PROTECTEUR.....
10	3148442	M1			2	ARRUELA.....	WASHER.....	ARANDELA.....	RONDELLE.....
11	3148443	M1			2	ARRUELA.....	WASHER.....	ARANDELA.....	RONDELLE.....
12	3410391	M1			2	VEDADOR.....	SEAL.....	RETÉN.....	BAGUE.....
13	3145099	M1		◄	1	BRAÇO.....	ARM.....	BRAZO.....	BRAS.....
13	3145098	M1		►	1	BRAÇO.....	ARM.....	BRAZO.....	BRAS.....
15	361859	X1			2	PARAFUSO.....	BOLT.....	TORNILLO.....	BOULON.....
16	353427	X1			2	PORCA.....	NUT.....	TUERCA.....	ÉCROU.....
17	356998	X1			6	PARAFUSO.....	BOLT.....	TORNILLO.....	BOULON.....
18	375101	X1			6	PORCA.....	NUT.....	TUERCA.....	ÉCROU.....
19	29951	X			2	PINO GRAXEIRO...	GREASE NIPPLE...	NIPLE DE ENGRASE	GRAISSEUR.....
20	3145086	M92			1	SUPORTE.....	BRACKET.....	SOPORTE.....	SUPPORT.....
21	503938	M1	20		1	BUCHA.....	BUSH.....	BUJE.....	BAGUE.....
22	1488373	M91		▼	1	SUPORTE.....	BRACKET.....	SOPORTE.....	SUPPORT.....
23	503938	M1	22		1	BUCHA.....	BUSH.....	BUJE.....	BAGUE.....
24	1488396	M1		Σ.010"-.020"	X	CALÇO.....	SHIM.....	SUPLEMENTO.....	CALE.....
25	13811	X			2	PINO GRAXEIRO...	GREASE NIPPLE...	NIPLE DE ENGRASE	GRAISSEUR.....
26	354290	X1			4	PARAFUSO.....	BOLT.....	TORNILLO.....	BOULON.....
27	354687	X1			2	PARAFUSO.....	BOLT.....	TORNILLO.....	BOULON.....
28	3145139	M1		◄	1	SUPORTE.....	BRACKET.....	SOPORTE.....	SUPPORT.....
29	3145199	M1			2	PRISIONEIRO.....	STUD.....	ESPÁRRAGO.....	GOUJON.....
30	3145197	M1			1	ESPAÇADOR.....	SPACER.....	ESPACIADOR.....	ENTRETOISE.....
31	3146574	M1			2	PORCA.....	NUT.....	TUERCA.....	ÉCROU.....
32	3145198	M1			1	PRISIONEIRO.....	STUD.....	ESPÁRRAGO.....	GOUJON.....
33	368123	X1			1	PORCA.....	NUT.....	TUERCA.....	ÉCROU.....
34	3145138	M1		►	1	SUPORTE.....	BRACKET.....	SOPORTE.....	SUPPORT.....
35	3145199	M1			2	PRISIONEIRO.....	STUD.....	ESPÁRRAGO.....	GOUJON.....
36	3145197	M1			2	ESPAÇADOR.....	SPACER.....	ESPACIADOR.....	ENTRETOISE.....
37	3146574	M1			2	PORCA.....	NUT.....	TUERCA.....	ÉCROU.....
38	3145198	M1			1	PRISIONEIRO.....	STUD.....	ESPÁRRAGO.....	GOUJON.....
39	368123	X1			1	PORCA.....	NUT.....	TUERCA.....	ÉCROU.....
40	3147952	M1			2	ARRUELA.....	WASHER.....	ARANDELA.....	RONDELLE.....

EIXO DIANTEIRO	-	SUPORTE DO EIXO DIANTEIRO
FRONT AXLE	-	FRONT AXLE SUPPORT
EJE DELANTERO	-	SOPORTE DEL EJE DELANTERO
ESSIEU AVANT	-	SUPPORT D'ESSIEU AVANT

USADO ATÉ A SÉRIE
USED UP TO SERIAL
USADO HASTA LA SERIE
UTILISÉ JUSQU'À LA SÉRIE
} 401287 (296/4)

DITRATOR DISTRIBUIDORA DE PEÇAS AGRÍCOLAS

1	OX 3161	●○3409802 M92	1	SUPORTE.....	SUPPORT.....	SOPORTE.....	SUPPORT.....
2	3410727 M1		8	PARAFUSO.....	BOLT.....	TORNILLO.....	BOULON.....
4	3410728 M1		8	PORCA.....	NUT.....	TUERCA.....	ÉCROU.....
5	3409703 M1		4	PRISIONEIRO.....	STUD.....	ESPÁRRAGO.....	GOUJON.....
6	3145198 M1		2	PRISIONEIRO.....	STUD.....	ESPÁRRAGO.....	GOUJON.....
7	3145197 M1		2	ESPAÇADOR.....	SPACER.....	ESPACIADOR.....	ENTRETOISE.....
8	3145138 M1	◄	1	SUPORTE.....	SUPPORT.....	SOPORTE.....	SUPPORT.....
8	3145139 M1	►	1	SUPORTE.....	SUPPORT.....	SOPORTE.....	SUPPORT.....
9	368123 X1		8	PORCA.....	NUT.....	TUERCA.....	ÉCROU.....
10	3146574 M1		4	PORCA.....	NUT.....	TUERCA.....	ÉCROU.....
11	3409813 M91		1	TAMPA.....	COVER.....	TAPA.....	COUVERCLE.....
12	353901 X1		4	PARAFUSO.....	BOLT.....	TORNILLO.....	BOULON.....
13	3409940 M91	●○3409941 M1	1	MANCAL.....	BEARING.....	COJINETE.....	ROULEMENT.....
14	365572 X1		1	PINO GRAXEIRO...	GREASE NIPLLE...	NIPLE DE ENGRASE	GRAISSEUR.....
15	410583 M1		1	ROLAMENTO.....	BEARING.....	COJINETE.....	ROULEMENT.....
16	353563 X1		2	PARAFUSO.....	BOLT.....	TORNILLO.....	BOULON.....
17	353772 X1		2	ARRUELA.....	WASHER.....	ARANDELA.....	RONDELLE.....
18	353432 X1		2	ARRUELA.....	WASHER.....	ARANDELA.....	RONDELLE.....
19	353426 X1		2	PORCA.....	NUT.....	TUERCA.....	ÉCROU.....
20	3409620 M1		1	EIXO.....	SHAFT.....	EJE.....	ARBRE.....
21	909106 M1		1	LUVA.....	SLEEVE.....	MANGUITO.....	MANCHON.....
22	353513 X1		1	PARAFUSO.....	BOLT.....	TORNILLO.....	BOULON.....
23	3409609 M1		1	LUVA.....	SLEEVE.....	MANGUITO.....	MANCHON.....
24	339194 X1		1	PINO.....	PIN.....	PERNO.....	AXE.....
25	3409697 M91		1	SUPORTE.....	BRACKET.....	SOPORTE.....	SUPPORT.....
26	3409685 M91		1	PROTETOR.....	PROTECTOR.....	PROTECTOR.....	PROTECTEUR.....
27	353726 X1		2	PARAFUSO.....	BOLT.....	TORNILLO.....	BOULON.....
28	353433 X1		2	ARRUELA.....	WASHER.....	ARANDELA.....	RONDELLE.....
29	363628 X1		2	PORCA.....	NUT.....	TUERCA.....	ÉCROU.....
30	353725 X1		4	PARAFUSO.....	BOLT.....	TORNILLO.....	BOULON.....
31	353758 X1		8	ARRUELA.....	WASHER.....	ARANDELA.....	RONDELLE.....
32	353439 X1		4	ARRUELA.....	WASHER.....	ARANDELA.....	RONDELLE.....
33	375098 X1		4	PORCA.....	NUT.....	TUERCA.....	ÉCROU.....
34	13811 X		2	PINO GRAXEIRO...	GREASE NIPPLE...	NIPLE DE ENGRASE	GRAISSEUR.....
35	339249 X1		1	PINO.....	PIN.....	PERNO.....	AXE.....

EIXO DIANTEIRO - SUPORTE EIXO DIANTEIRO	USADO ATÉ A SÉRIE
FRONT AXLE - FRONT AXLE SUPPORT	USED UP TO SERIAL
EJE DELANTERO - SOPORTE DEL EJE DELANTERO	USADO HASTA LA SERIE 401287 (296/4)
ESSIEU AVANT - SUPPORT D'ESSIEU AVANT	UTILISÉ JUSQU'À LA SÉRIE

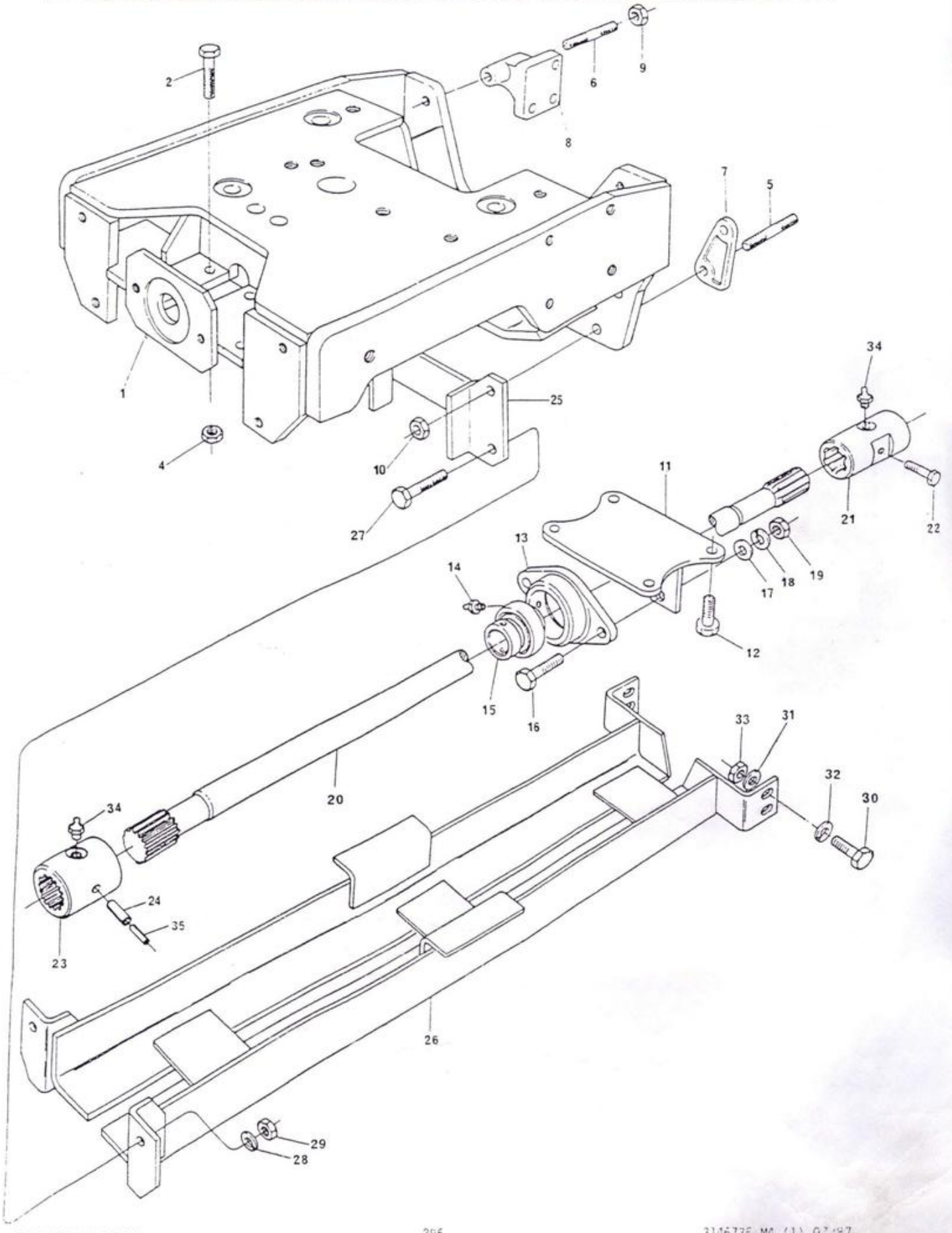

EIXO DIANTEIRO	-	SUPORTE DO EIXO DIANTEIRO
FRONT AXLE	-	FRONT AXLE SUPPORT
EJE DELANTERO	-	SOPORTE DEL EJE DELANTERO
ESSIEU AVANT	-	SUPPORT D'ESSIEU AVANT

A PARTIR DA SÉRIE FROM SERIAL DESDE LA SERIE À PARTIR DE LA SERIE	401288 (296/4)

DITRATOR
DISTRIBUIDORA DE PEÇAS AGRÍCOLAS

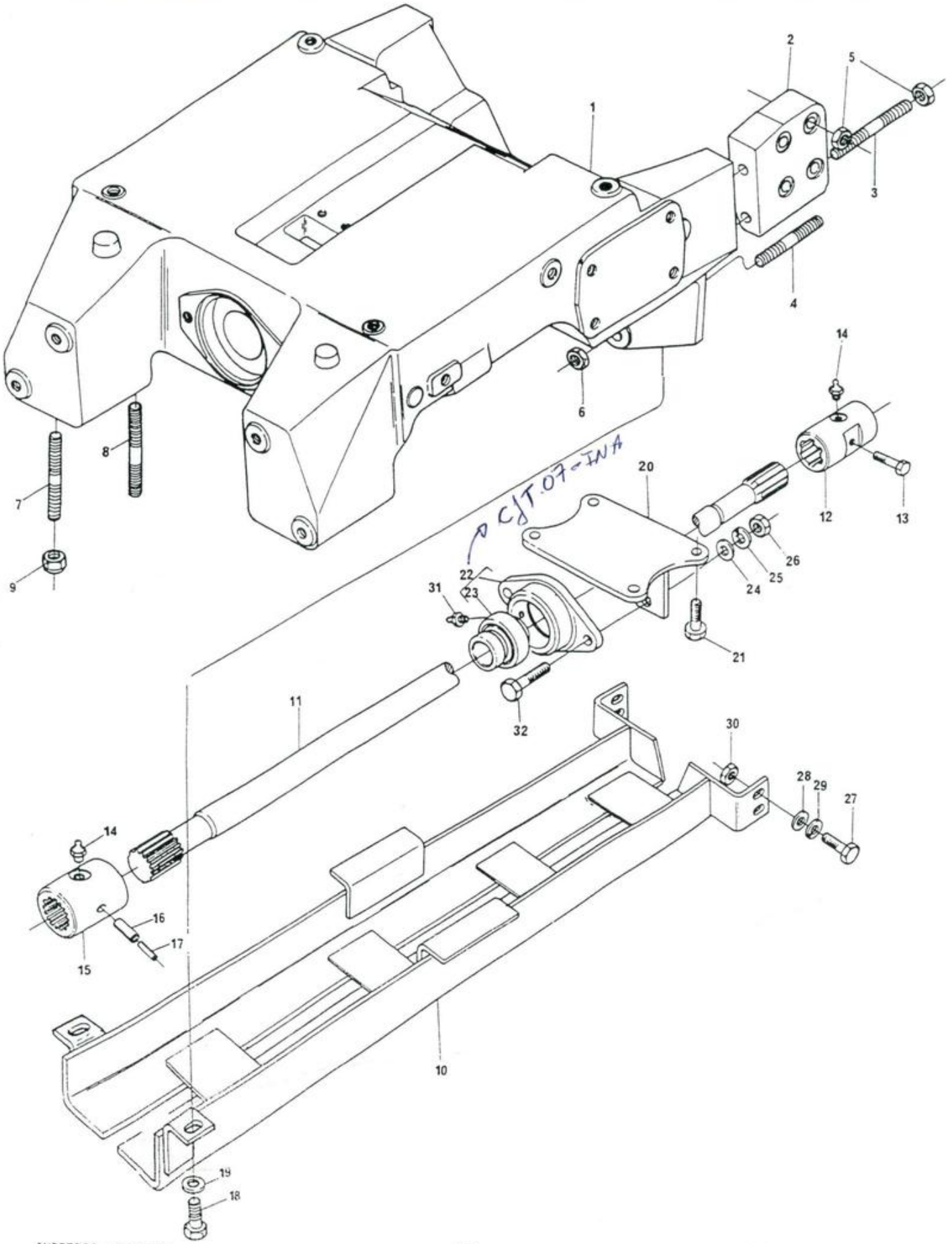

DITRATOR
DISTRIBUIDORA DE PEÇAS AGRÍCOLAS

EIXO DIANTEIRO	-	SUPORTE DO EIXO DIANTEIRO
FRONT AXLE	-	FRONT AXLE SUPPORT
EJE DELANTERO	-	SOPORTE DEL EJE DELANTERO
ESSIEU AVANT	-	SUPPORT D'ESSIEU AVANT

A PARTIR DA SÉRIE FROM SERIAL DESDE LA SERIE À PARTIR DE LA SÉRIE	401288 (296/4)

1	3411842 M1		1	SUPORTE.....	SUPPORT.....	SOPORTE.....	SUPPORT.....
2	3411057 M1	◄	1	SUPORTE.....	BRACKET.....	SOPORTE.....	SUPPORT.....
2	3411056 M1	►	1	SUPORTE.....	BRACKET.....	SOPORTE.....	SUPPORT.....
3	3411121 M1		4	PRISIONEIRO.....	STUD.....	ESPÁRRAGO.....	GOUJON.....
4	3585436 M1		4	PRISIONEIRO.....	STUD.....	ESPÁRRAGO.....	GOUJON.....
5	368123 X1		12	PORCA.....	NUT.....	TUERCA.....	ÉCROU.....
6	3146574 M1		4	PORCA.....	NUT.....	TUERCA.....	ÉCROU.....
7	3585615 M1		4	PRISIONEIRO.....	STUD.....	ESPÁRRAGO.....	GOUJON.....
8	3585532 M1		4	PRISIONEIRO.....	STUD.....	ESPÁRRAGO.....	GOUJON.....
9	3410728 M1		8	PORCA.....	NUT.....	TUERCA.....	ÉCROU.....
10	3585529 M91		1	PROTETOR.....	PROTECTOR.....	PROTECTOR.....	PROTECTEUR.....
11	3409620 M1		1	EIXO.....	SHAFT.....	EJE.....	ARBRE.....
12	909106 M1		1	LUVA.....	SLEEVE.....	MANGUITO.....	MANCHON.....
13	353513 X1		1	PARAFUSO.....	BOLT.....	TORNILLO.....	BOULON.....
14	13811 X		2	PINO GRAXEIRO...	GREASE NIPPLE...	NIPLE DE ENGRASE	GRAISSEUR.....
15	3409609 M1		1	LUVA.....	SLEEVE.....	MANGUITO.....	MANCHON.....
16	339194 X1		1	PINO.....	PIN.....	PERNO.....	AXE.....
17	339249 X1		1	PINO.....	PIN.....	PERNO.....	AXE.....
18	353690 X1		2	PARAFUSO.....	BOLT.....	TORNILLO.....	BOULON.....
19	353756 X1		2	ARRUELA.....	WASHER.....	ARANDELA.....	RONDELLE.....
20	3409813 M91		1	TAMPA.....	COVER.....	TAPA.....	COUVERCLE.....
21	353901 X1		4	PARAFUSO.....	BOLT.....	TORNILLO.....	BOULON.....
22	3409940 M91		1	MANCAL.....	BEARING.....	COJINETE.....	ROULEMENT.....
23	401583 M1	22	1	ROLAMENTO.....	BEARING.....	COJINETE.....	ROULEMENT.....
24	353772 X1		2	ARRUELA.....	WASHER.....	ARANDELA.....	RONDELLE.....
25	353432 X1		2	ARRUELA.....	WASHER.....	ARANDELA.....	RONDELLE.....
26	353426 X1		2	PORCA.....	NUT.....	TUERCA.....	ÉCROU.....
27	353725 X1		4	PARAFUSO.....	BOLT.....	TORNILLO.....	BOULON.....
28	353758 X1		8	ARRUELA.....	WASHER.....	ARANDELA.....	RONDELLE.....
29	353439 X1		4	ARRUELA.....	WASHER.....	ARANDELA.....	RONDELLE.....
30	375098 X1		4	PORCA.....	NUT.....	TUERCA.....	ÉCROU.....
31	365572 X1		1	PINO GRAXEIRO...	GREASE NIPPLE...	NIPLE DE ENGRASE	GRAISSEUR.....
32	353563 X1		2	PARAFUSO.....	BOLTO.....	TORNILLO.....	BOULON.....

EIXO DIANTEIRO	-	CAIXA ACIONAMENTO
FRONT AXLE	-	DRIVE BOX
EJE DELANTERO	-	CAJA DE MANDO
ESSIEU AVANT	-	BOÎTE DE COMMANDE

USADO ATÉ A SÉRIE
USED UP TO SERIAL
USADO HASTA LA SERIE
UTILISÉ JUSQU'À LA SÉRIE
401287
(296/4)

DITRATOR
DISTRIBUIDORA DE PEÇAS AGRÍCOLAS

1	3409800 M92		1	EIXO DIANTEIRO..	FRONT AXLE.....	EJE DELANTERO..	ESSIEU AVANT....
2	3176201 M1		1	CARCAÇA.....	HOUSING.....	CAJA.....	CARTER.....
3	3176202 M1		1	ANEL.....	RING.....	ANILLO.....	ANNEAU.....
4	3176203 M1		1	ANEL.....	RING.....	ANILLO.....	ANNEAU.....
5	3176204 M1		1	BUCHA.....	BUSH.....	BUJE.....	BAGUE.....
6	3176205 M1		1	ARRUELA.....	WASHER.....	ARANDELA.....	RONDELLE.....
7	3176206 M1		1	BUCHA.....	BUSH.....	BUJE.....	BAGUE.....
8	3176209 M1	Z=32	1	ENGRENAGEM.....	GEAR.....	ENGRANAJE.....	PIGNON.....
9	1648599 M1		1	ARRUELA.....	WASHER.....	ARANDELA.....	RONDELLE.....
10	3176210 M1		1	PORCA.....	NUT.....	TUERCA.....	ÉCROU.....
11	3176211 M1		1	TRAVA.....	LOCK.....	TRABA.....	SÉCURITÉ.....
12	415592 M1		1	ROLAMENTO.....	BEARING.....	COJINETE.....	ROULEMENT.....
13	3176214 M1	Z=18 3603221	1	EIXO.....	SHAFT.....	EJE.....	ARBRE.....
14	1441017 X1		1	ANEL TRAVA.....	CIRCLIP.....	ARO RETÉN.....	CIRCLIP.....
15	354920 X1		1	ROLAMENTO.....	BEARING.....	COJINETE.....	ROULEMENT.....
16	3176215 M1		1	ARRUELA.....	WASHER.....	ARANDELA.....	RONDELLE.....
17	3175396 M1		1	ANEL TRAVA.....	CIRCLIP.....	ARO RETÉN.....	CIRCLIP.....
18	3176216 M1		1	RETENTOR.....	SEAL.....	RETÉN.....	BAGUE ÉTANCHÉITÉ
19	3176217 M1		1	ARRUELA.....	WASHER.....	ARANDELA.....	RONDELLE.....
20	3175504 M1		1	JUNTA PLÁSTICA..	JOINT.....	JUNTA.....	JOINT.....
21	3176218 M1		1	TAMPA.....	COVER.....	TAPA.....	COUVERCLE.....
22	3176219 M1		4	PARAFUSO.....	BOLT.....	TORNILLO.....	BOULON.....
23	3411830 M1		2	BUCHA.....	BUSH.....	BUJE.....	BAGUE.....

EIXO DIANTEIRO	-	CAIXA DE ACIONAMENTO
FRONT AXLE	-	DRIVE BOX
EJE DELANTERO	-	CAJA DE MANDO
ESSIEU AVANT	-	BOÎTE DE COMMANDE

USADO ATÉ A SÉRIE / USED UP TO SERIAL / USADO HASTA LA SERIE / UTILISÉ JUSQU'À LA SÉRIE 401287 (296/4)

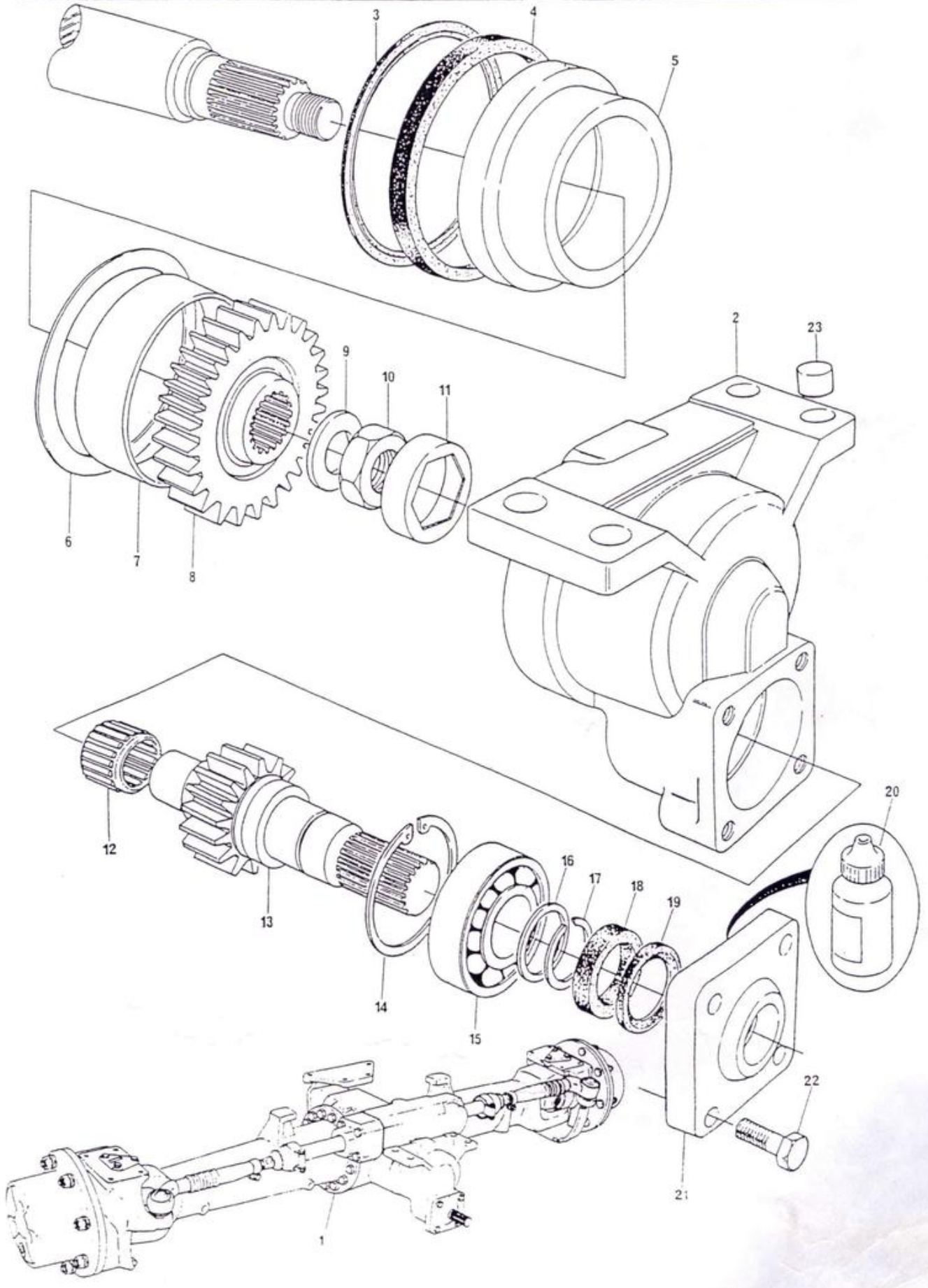

EIXO DIANTEIRO	-	CAIXA ACIONAMENTO
FRONT AXLE	-	DRIVE BOX
EJE DELANTERO	-	CAJA DE MANDO
ESSIEU AVANT	-	BOÎTE DE COMMANDE

A PARTIR DA SÉRIE FROM SERIAL DESDE LA SERIE À PARTIR DE LA SÉRIE	401288 (296/4)

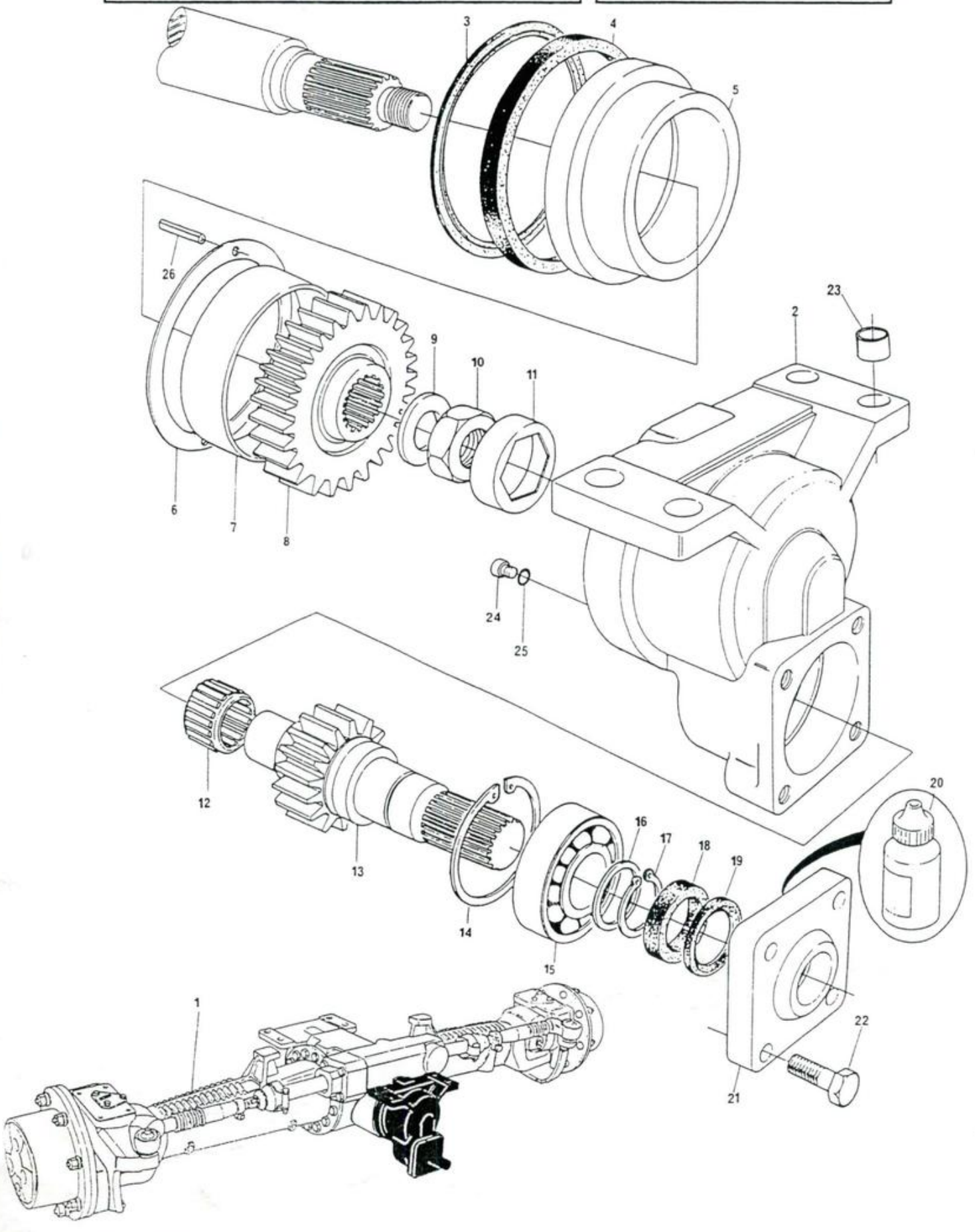

DITRATOR
DISTRIBUIDORA DE PEÇAS AGRÍCOLAS

DITRATOR
DISTRIBUIDORA DE PEÇAS AGRÍCOLAS

EIXO DIANTEIRO - CAIXA ACIONAMENTO	A PARTIR DA SÉRIE
FRONT AXLE - DRIVE BOX	FROM SERIAL 401288
EJE DELANTERO - CAJA DE MANDO	DESDE LA SERIE (296/4)
ESSIEU AVANT - BOÎTE DE COMMANDE	À PARTIR DE LA SÉRIE

1	3585138 M91			1	EIXO DIANTEIRO..	FRONT AXLE.....	EJE DELANTERO...	ESSIEU AVANT....
2	3603211 M1	1		1	CARCAÇA.....	HOUSING.....	CAJA.....	CARTER.....
3	3176202 M1	1		1	ANEL.....	RING.....	ANILLO.....	ANNEAU.....
4	3176203 M1	1		1	ANEL.....	RING.....	ANILLO.....	ANNEAU.....
5	3603213 M1	1		1	BUCHA.....	BUSH.....	BUJE.....	BAGUE.....
6	3603214 M1	1		1	ARRUELA.....	WASHER.....	ARANDELA.....	RONDELLE.....
7	3603215 M1	1		1	BUCHA.....	BUSH.....	BUJE.....	BAGUE.....
8	3603218 M1	1	Z=32	1	ENGRENAGEM.....	GEAR.....	ENGRANAJE.....	PIGNON.....
9	1648599 M1	1		1	ARRUELA.....	WASHER.....	ARANDELA.....	RONDELLE.....
10	3176210 M1	1		1	PORCA.....	NUT.....	TUERCA.....	ECROU.....
11	3176211 M1	1		1	TRAVA.....	LOCK.....	TRABA.....	SÉCURITE.....
12	415592 M1	1		1	ROLAMENTO.....	BEARING.....	COJINETE.....	ROULEMENT.....
13	3603221 M1	1	Z=18	1	EIXO.....	SHAFT.....	EJE.....	ARBRE.....
14	339437 X1	1		1	ANEL TRAVA.....	CIRCLIP.....	ARO RETÉN.....	CIRCLIP.....
15	354920 X1	1		1	ROLAMENTO.....	BEARING.....	COJINETE.....	ROULEMENT.....
16	3176215 M1	1		1	ARRUELA.....	WASHER.....	ARANDELA.....	RONDELLE.....
17	3175396 M1	1		1	ANEL TRAVA.....	CIRCLIP.....	ARO RETÉN.....	CIRCLIP.....
18	3176216 M1	1		1	RETENTOR.....	SEAL.....	RETÉN.....	BAGUE ÉTANCHÉITÉ
19	3176217 M1	1		1	ARRUELA.....	WASHER.....	ARANDELA.....	RONDELLE.....
20	3175504 M1			1	JUNTA PLÁSTICA..	JOINT.....	JUNTA.....	JOINT.....
21	3176218 M1	1		1	TAMPA.....	COVER.....	TAPA.....	COUVERCLE.....
22	3176219 M1	1		4	PARAFUSO.....	BOLT.....	TORNILLO.....	BOULON.....
23	3411830 M1			2	BUCHA.....	BUSH.....	BUJE.....	BAGUE.....
24	3603222 M1	1		1	BUJÃO.....	PLUG.....	TAPÓN.....	BOUCHON.....
25	3603223 M1	1		1	ANEL "O".....	"O" RING.....	ARO SELLO.....	JOINT TORIQUE...
26	3603244 M1	1		2	PINO.....	PIN.....	PERNO.....	AXE.....

EIXO DIANTEIRO	-	CARCAÇA
FRONT AXLE	-	HOUSING
EJE DELANTERO	-	CAJA
ESSIEU AVANT	-	CARTER

USADO ATÉ A SÉRIE
USED UP TO SERIAL
USADO HASTA LA SERIE
UTILISÉ JUSQU'A LA SÉRIE
401287 (296/4)

DITRATOR
DISTRIBUIDORA DE PEÇAS AGRÍCOLAS

1	3409800 M92			1	EIXO DIANTEIRO..	FRONT AXLE.....	EJE DELANTERO...	ESSIEU AVANT....
2	3176220 M1	1	▶	1	CARCAÇA.....	HOUSING.....	CAJA.....	CARTER.....
3	3176221 M1	1	◀	1	CARCAÇA.....	HOUSING.....	CAJA.....	CARTER.....
4	3176223 M1	1	±2,0 mm	X	CALÇO.....	SHIM.....	SUPLEMENTO.....	CALE.....
4	3176225 M1	1	±1,95 mm	X	CALÇO.....	SHIM.....	SUPLEMENTO.....	CALE.....
4	3176226 M1	1	±1,20 mm	X	CALÇO.....	SHIM.....	SUPLEMENTO.....	CALE.....
4	3176227 M1	1	±1,90 mm	X	CALÇO.....	SHIM.....	SUPLEMENTO.....	CALE.....
4	3176228 M1	1	±1,00 mm	X	CALÇO.....	SHIM.....	SUPLEMENTO.....	CALE.....
4	3176229 M1	1	±1,85 mm	X	CALÇO.....	SHIM.....	SUPLEMENTO.....	CALE.....
4	3176230 M1	1	±0,80 mm	X	CALÇO.....	SHIM.....	SUPLEMENTO.....	CALE.....
4	3167231 M1	1	±1,80 mm	X	CALÇO.....	SHIM.....	SUPLEMENTO.....	CALE.....
4	3176232 M1	1	±0,60 mm	X	CALÇO.....	SHIM.....	SUPLEMENTO.....	CALE.....
4	3176233 M1	1	±1,75 mm	X	CALÇO.....	SHIM.....	SUPLEMENTO.....	CALE.....
4	3176234 M1	1	±0,50 mm	X	CALÇO.....	SHIM.....	SUPLEMENTO.....	CALE.....
4	3176235 M1	1	±1,70 mm	X	CALÇO.....	SHIM.....	SUPLEMENTO.....	CALE.....
4	3176236 M1	1	±0,40 mm	X	CALÇO.....	SHIM.....	SUPLEMENTO.....	CALE.....
4	3176237 M1	1	±1,65 mm	X	CALÇO.....	SHIM.....	SUPLEMENTO.....	CALE.....
4	3176238 M1	1	±0,30 mm	X	CALÇO.....	SHIM.....	SUPLEMENTO.....	CALE.....
4	3176239 M1	1	±1,60 mm	X	CALÇO.....	SHIM.....	SUPLEMENTO.....	CALE.....
4	3176240 M1	1	±0,20 mm	X	CALÇO.....	SHIM.....	SUPLEMENTO.....	CALE.....
4	3176241 M1	1	±1,55 mm	X	CALÇO.....	SHIM.....	SUPLEMENTO.....	CALE.....
4	3176242 M1	1	±0,10 mm	X	CALÇO.....	SHIM.....	SUPLEMENTO.....	CALE.....
4	3176243 M1	1	±1,50 mm	X	CALÇO.....	SHIM.....	SUPLEMENTO.....	CALE.....
4	3176244 M1	1	±1,45 mm	X	CALÇO.....	SHIM.....	SUPLEMENTO.....	CALE.....
4	3176245 M1	1	±1,40 mm	X	CALÇO.....	SHIM.....	SUPLEMENTO.....	CALE.....
4	3176246 M1	1	±0,65 mm	X	CALÇO.....	SHIM.....	SUPLEMENTO.....	CALE.....
4	3176247 M1	1	±0,70 mm	X	CALÇO.....	SHIM.....	SUPLEMENTO.....	CALE.....
4	3176248 M1	1	±0,75 mm	X	CALÇO.....	SHIM.....	SUPLEMENTO.....	CALE.....
4	3176249 M1	1	±0,85 mm	X	CALÇO.....	SHIM.....	SUPLEMENTO.....	CALE.....
4	3176250 M1	1	±0,90 mm	X	CALÇO.....	SHIM.....	SUPLEMENTO.....	CALE.....
4	3176251 M1	1	±0,95 mm	X	CALÇO.....	SHIM.....	SUPLEMENTO.....	CALE.....
4	3176252 M1	1	±1,10 mm	X	CALÇO.....	SHIM.....	SUPLEMENTO.....	CALE.....
4	3176253 M1	1	±1,15 mm	X	CALÇO.....	SHIM.....	SUPLEMENTO.....	CALE.....
4	3176254 M1	1	±1,25 mm	X	CALÇO.....	SHIM.....	SUPLEMENTO.....	CALE.....
4	3176255 M1	1	±1,30 mm	X	CALÇO.....	SHIM.....	SUPLEMENTO.....	CALE.....
4	3176256 M1	1	±1,35 mm	X	CALÇO.....	SHIM.....	SUPLEMENTO.....	CALE.....
5	390503 X1	1		2	ROLAMENTO.....	BEARING.....	COJINETE.....	ROULEMENT.....
6	3176257 M1	1		1	ANEL "O".....	"O" RING.....	ARO SELLO.....	JOINT TORIQUE...
7	1444089 X1	1		16	PARAFUSO.....	BOLT.....	TORNILLO.....	BOULON.....
8	391123 X1	1		16	ARRUELA.....	WASHER.....	ARANDELA.....	RONDELLE.....
9	3176258 M1	1		1	BUJÃO.....	PLUG.....	TAPÓN.....	BOUCHON.....
10	3176259 M1	1		1	BUJÃO.....	PLUG.....	TAPÓN.....	BOUCHON.....
11	3176260 M1	1		2	ANEL "O".....	"O" RING.....	ARO SELLO.....	JOINT TORIQUE...
12	3176261 M1	1		2	EIXO.....	SHAFT.....	EJE.....	ARBRE.....
13	3176262 M1	1		2	ANEL TRAVA.....	CIRCLIP.....	ARO RETÉN.....	CIRCLIP.....
14	3176263 M1	1		2	BUCHA.....	BUSH.....	BUJE.....	BAGUE.....
15	3176264 M1	1		2	RETENTOR.....	SEAL.....	RETÉN.....	BAGUE ÉTANCHÉITÉ
16	3176265 M1	1		2	PINO GRAXEIRO...	GREASE NIPPLE...	NIPLE DE ENGRASE	GRAISSEUR.....
17	3176266 M1	1		1	CALÇO.....	SHIM.....	SUPLEMENTO.....	CALE.....
18	3176763 M1	1		1	SUPORTE.....	BRACKET.....	SOPORTE.....	SUPPORT.....
19	3176268 M1	1		1	BUCHA.....	BUSH.....	BUJE.....	BAGUE.....
20	3176202 M1	1		1	ANEL.....	RING.....	ANILLO.....	ANNEAU.....
21	3411830 M1			2	BUCHA.....	BUSH.....	BUJE.....	BAGUE.....

EIXO DIANTEIRO	-	CARCAÇA
FRONT AXLE	-	HOUSING
EJE DELANTERO	-	CAJA
ESSIEU AVANT	-	CARTER

USADO ATÉ A SÉRIE USED UP TO SERIAL USADO HASTA LA SERIE UTILISÉ JUSQU'À LA SÉRIE	401287 (296/4)

DITRATOR
DISTRIBUIDORA DE PEÇAS AGRÍCOLAS

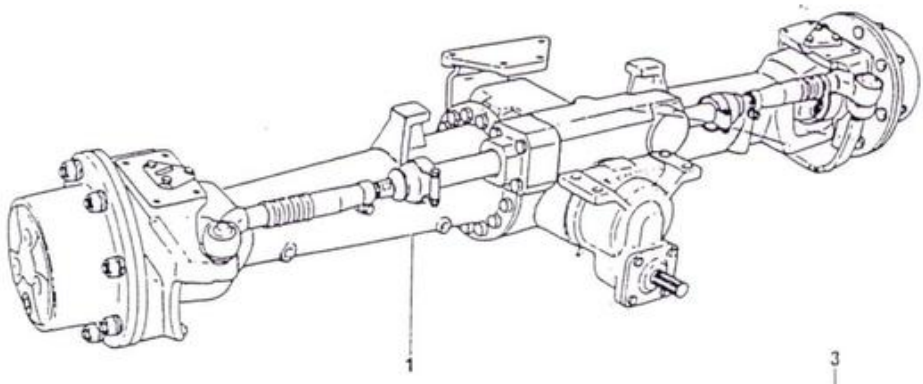

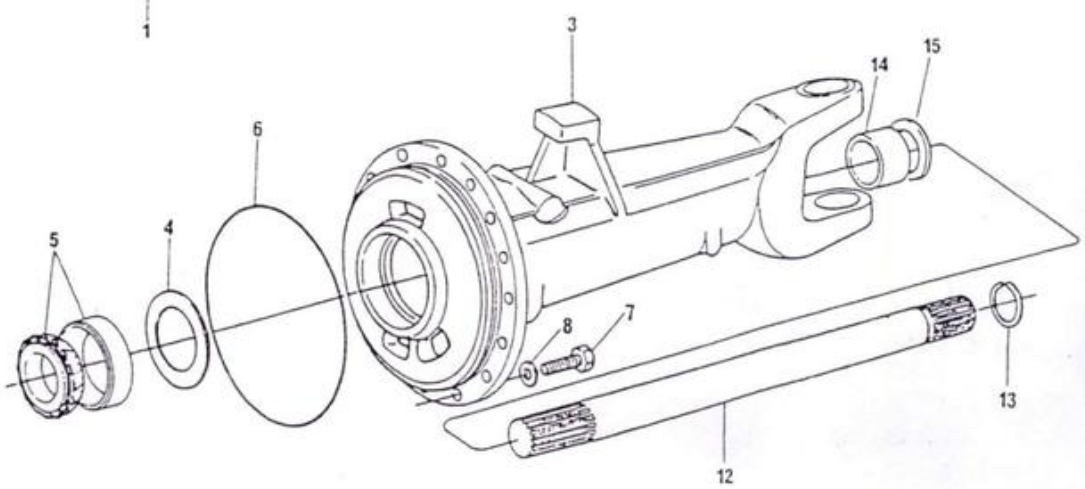

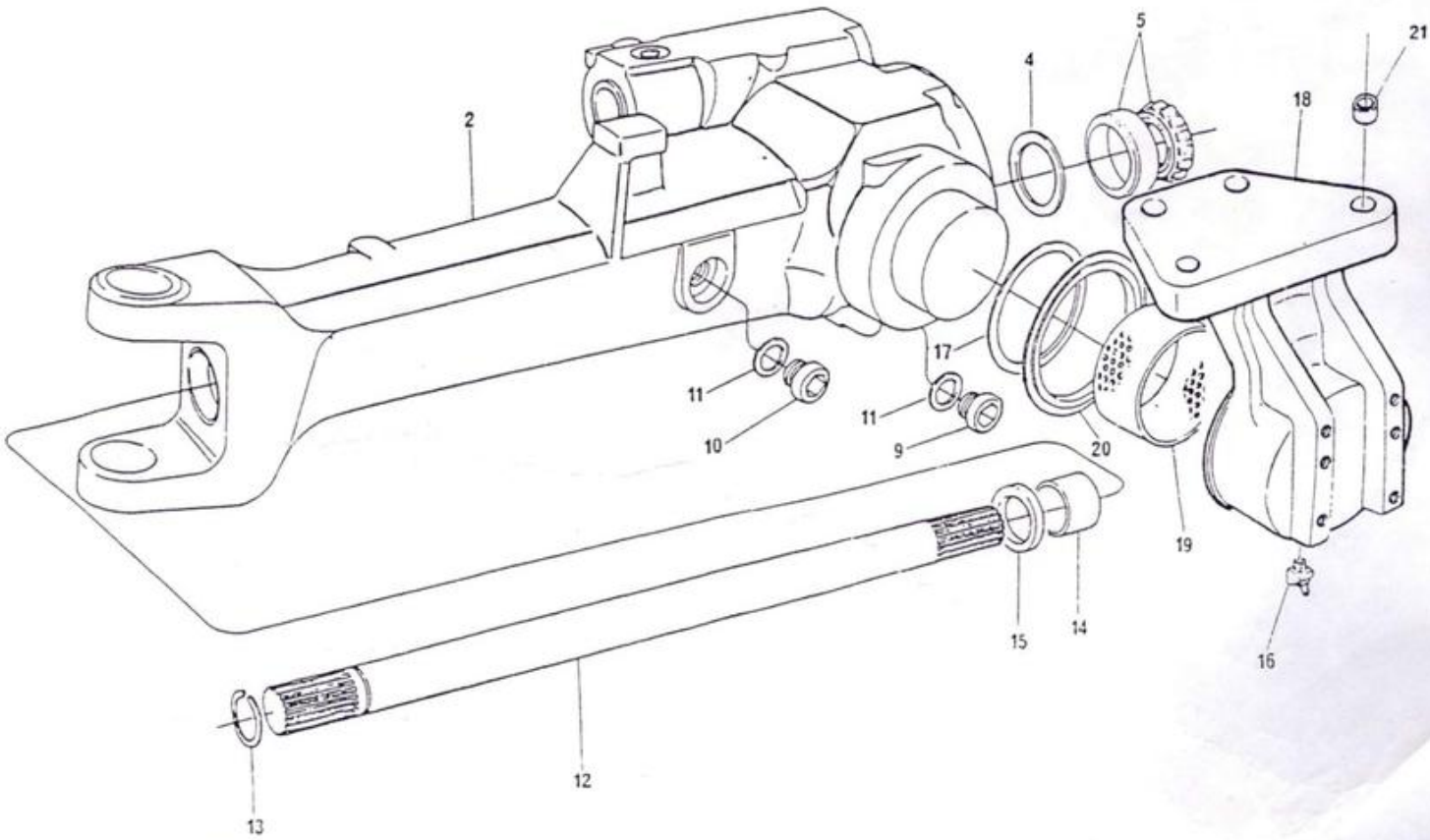

EIXO DIANTEIRO	-	CARCAÇA
FRONT AXLE	-	HOUSING
EJE DELANTERO	-	CAJA
ESSIEU AVANT	-	CARTER

A PARTIR DA SÉRIE FROM SERIAL DESDE LA SERIE À PARTIR DE LA SÉRIE	401288 (296/4)

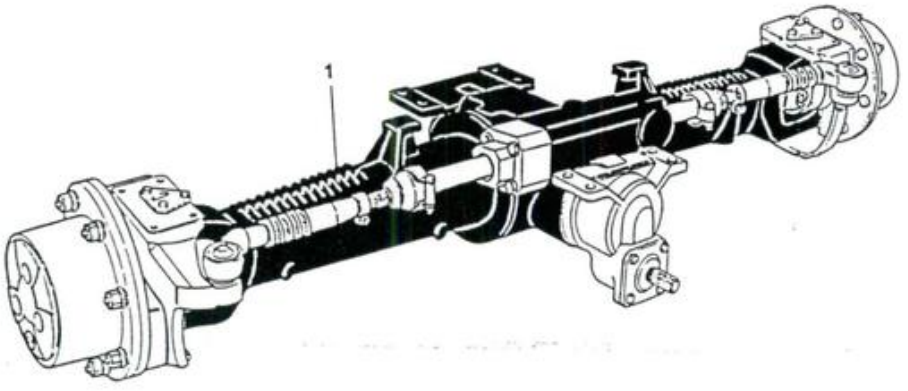

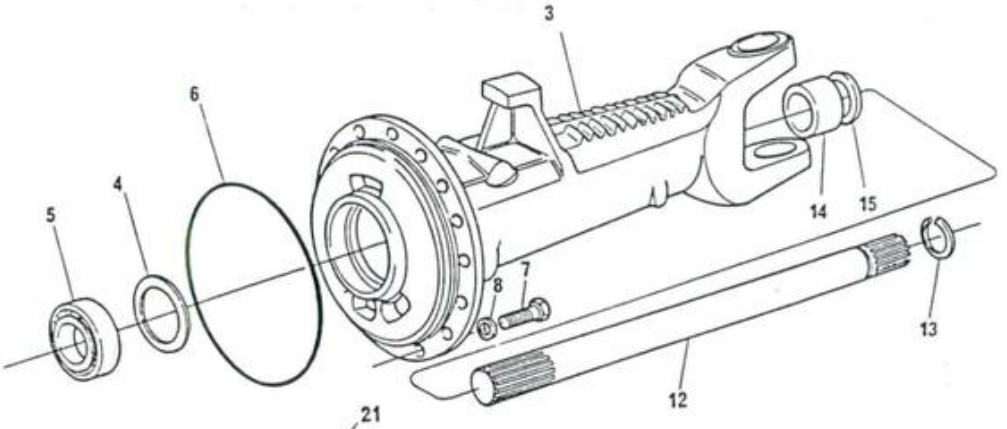

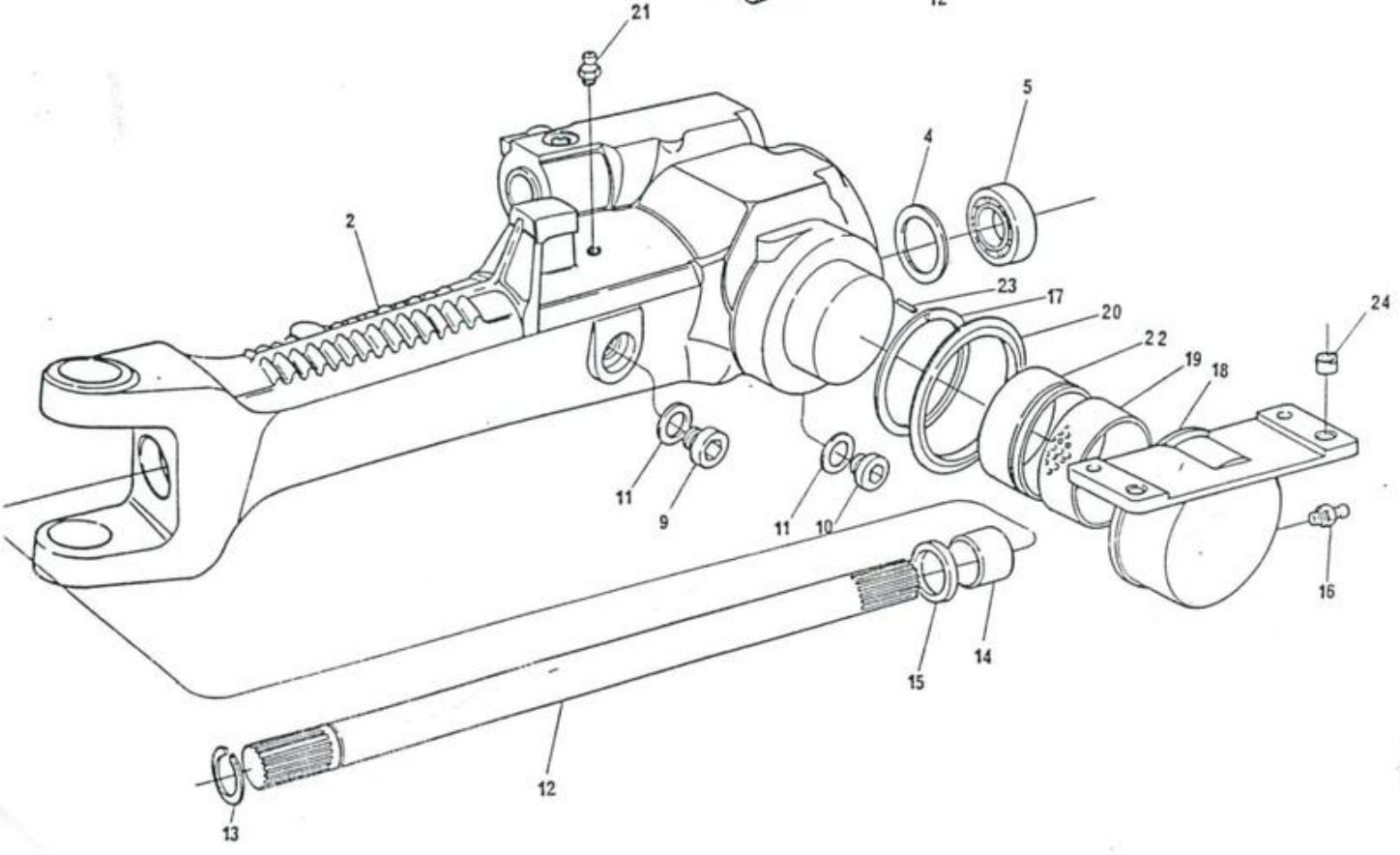

DITRATOR
DISTRIBUIDORA DE PEÇAS AGRÍCOLAS

EIXO DIANTEIRO	- CARCAÇA
FRONT AXLE	- HOUSING
EJE DELANTERO	- CAJA
ESSIEU AVANT	- CARTER

A PARTIR DA SÉRIE / FROM SERIAL / DESDE LA SERIE / À PARTIR DE LA SÉRIE: 401288 (296/4)

1	3585138 M91			1	EIXO DIANTEIRO..	FRONT AXLE.....	EJE DELANTERO...	ESSIEU AVANT....
2	3603224 M1	1	►	1	CARCAÇA.....	HOUSING.....	CAJA.....	CARTER.....
3	3603225 M1	1	◄	1	CARCAÇA.....	HOUSING.....	CAJA.....	CARTER.....
4	3176223 M1	1	±2,00 mm	X	CALÇO.....	SHIM.....	SUPLEMENTO.....	CALE.....
4	3176225 M1	1	±1,95 mm	X	CALÇO.....	SHIM.....	SUPLEMENTO.....	CALE.....
4	3176226 M1	1	±1,20 mm	X	CALÇO.....	SHIM.....	SUPLEMENTO.....	CALE.....
4	3176227 M1	1	±1,90 mm	X	CALÇO.....	SHIM.....	SUPLEMENTO.....	CALE.....
4	3176228 M1	1	±1,00 mm	X	CALÇO.....	SHIM.....	SUPLEMENTO.....	CALE.....
4	3176229 M1	1	±1,85 mm	X	CALÇO.....	SHIM.....	SUPLEMENTO.....	CALE.....
4	3176230 M1	1	±0,80 mm	X	CALÇO.....	SHIM.....	SUPLEMENTO.....	CALE.....
4	3176231 M1	1	±1,80 mm	X	CALÇO.....	SHIM.....	SUPLEMENTO.....	CALE.....
4	3176232 M1	1	±0,60 mm	X	CALÇO.....	SHIM.....	SUPLEMENTO.....	CALE.....
4	3176233 M1	1	±1,75 mm	X	CALÇO.....	SHIM.....	SUPLEMENTO.....	CALE.....
4	3176234 M1	1	±0,50 mm	X	CALÇO.....	SHIM.....	SUPLEMENTO.....	CALE.....
4	3176235 M1	1	±1,70 mm	X	CALÇO.....	SHIM.....	SUPLEMENTO.....	CALE.....
4	3176236 M1	1	±0,40 mm	X	CALÇO.....	SHIM.....	SUPLEMENTO.....	CALE.....
4	3176237 M1	1	±1,65 mm	X	CALÇO.....	SHIM.....	SUPLEMENTO.....	CALE.....
4	3176238 M1	1	±0,30 mm	X	CALÇO.....	SHIM.....	SUPLEMENTO.....	CALE.....
4	3176239 M1	1	±1,60 mm	X	CALÇO.....	SHIM.....	SUPLEMENTO.....	CALE.....
4	3176240 M1	1	±0,20 mm	X	CALÇO.....	SHIM.....	SUPLEMENTO.....	CALE.....
4	3176241 M1	1	±1,55 mm	X	CALÇO.....	SHIM.....	SUPLEMENTO.....	CALE.....
4	3176242 M1	1	±0,10 mm	X	CALÇO.....	SHIM.....	SUPLEMENTO.....	CALE.....
4	3176243 M1	1	±1,50 mm	X	CALÇO.....	SHIM.....	SUPLEMENTO.....	CALE.....
4	3176244 M1	1	±1,45 mm	X	CALÇO.....	SHIM.....	SUPLEMENTO.....	CALE.....
4	3176245 M1	1	±1,40 mm	X	CALÇO.....	SHIM.....	SUPLEMENTO.....	CALE.....
4	3176246 M1	1	±0,65 mm	X	CALÇO.....	SHIM.....	SUPLEMENTO.....	CALE.....
4	3176247 M1	1	±0,70 mm	X	CALÇO.....	SHIM.....	SUPLEMENTO.....	CALE.....
4	3176248 M1	1	±0,75 mm	X	CALÇO.....	SHIM.....	SUPLEMENTO.....	CALE.....
4	3176249 M1	1	±0,85 mm	X	CALÇO.....	SHIM.....	SUPLEMENTO.....	CALE.....
4	3176250 M1	1	±0,90 mm	X	CALÇO.....	SHIM.....	SUPLEMENTO.....	CALE.....
4	3176251 M1	1	±0,95 mm	X	CALÇO.....	SHIM.....	SUPLEMENTO.....	CALE.....
4	3176252 M1	1	±1,10 mm	X	CALÇO.....	SHIM.....	SUPLEMENTO.....	CALE.....
4	3176253 M1	1	±1,15 mm	X	CALÇO.....	SHIM.....	SUPLEMENTO.....	CALE.....
4	3176254 M1	1	±1,25 mm	X	CALÇO.....	SHIM.....	SUPLEMENTO.....	CALE.....
4	3176255 M1	1	±1,30 mm	X	CALÇO.....	SHIM.....	SUPLEMENTO.....	CALE.....
4	3176256 M1	1	±1,35 mm	X	CALÇO.....	SHIM.....	SUPLEMENTO.....	CALE.....
5	390503 X1	1		2	ROLAMENTO.....	BEARING.....	COJINETE.....	ROULEMENT.....
6	3176257 M1	1		1	ANEL "O".....	"O" RING.....	ARO SELLO.....	JOINT TORIQUE...
7	1444089 X1	1		16	PARAFUSO.....	BOLT.....	TORNILLO.....	BOULON.....
8	391123 X1	1		16	ARRUELA.....	WASHER.....	ARANDELA.....	RONDELLE.....
9	3176258 M1	1		1	BUJÃO.....	PLUG.....	TAPÓN.....	BOUCHON.....
10	3176259 M1	1		1	BUJÃO.....	PLUG.....	TAPÓN.....	BOUCHON.....
11	3176260 M1	1		2	ANEL "O".....	"O" RING.....	ARO SELLO.....	JOINT TORIQUE...
12	3603227 M1	1		2	EIXO.....	SHAFT.....	EJE.....	ARBRE.....
13	3176262 M1	1		2	ANEL TRAVA.....	CIRCLIP.....	ARO RETÉN.....	CIRCLIP.....
14	3603228 M1	1		2	BUCHA.....	BUSH.....	BUJE.....	BAGUE.....
15	3176264 M1	1		2	RETENTOR.....	SEAL.....	RETÉN.....	BAGUE ÉTANCHÉITÉ
16	3176265 M1	1		2	PINO GRAXEIRO...	GREASE NIPPLE...	NIPLE DE ENGRASE	GRAISSEUR.....
17	3603230 M1	1	±3,75 mm	X	CALÇO.....	SHIM.....	SUPLEMENTO.....	CALE.....
17	3603245 M1	1	±3,85 mm	X	CALÇO.....	SHIM.....	SUPLEMENTO.....	CALE.....
17	3603246 M1	1	±3,95 mm	X	CALÇO.....	SHIM.....	SUPLEMENTO.....	CALE.....
17	3603247 M1	1	±4,05 mm	X	CALÇO.....	SHIM.....	SUPLEMENTO.....	CALE.....

EIXO DIANTEIRO	-	CARCAÇA
FRONT AXLE	-	HOUSING
EJE DELANTERO	-	CAJA
ESSIEU AVANT	-	CARTER

A PARTIR DA SÉRIE
FROM SERIAL
DESDE LA SERIE
À PARTIR DE LA SÉRIE
} 401288 (296/4)

17	3603248 M1	1	± 4,15 mm	X	CALÇO.....	SHIM.....	SUPLEMENTO.....	CALE.....
17	3603249 M1	1	± 4,25 mm	X	CALÇO.....	SHIM.....	SUPLEMENTO.....	CALE.....
17	3603250 M1	1	± 4,35 mm	X	CALÇO.....	SHIM.....	SUPLEMENTO.....	CALE.....
17	3603251 M1	1	± 4,45 mm	X	CALÇO.....	SHIM.....	SUPLEMENTO.....	CALE.....
17	3603252 M1	1	± 4,55 mm	X	CALÇO.....	SHIM.....	SUPLEMENTO.....	CALE.....
17	3603253 M1	1	± 4,60 mm	X	CALÇO.....	SHIM.....	SUPLEMENTO.....	CALE.....
18	3603231 M1	1		1	SUPORTE.....	BRACKET.....	SOPORTE.....	SUPPORT.....
19	3603232 M1	1		1	BUCHA.....	BUSH.....	BUJE.....	BAGUE.....
20	3603212 M1	1		1	ANEL.....	RING.....	ANILLO.....	ANNEAU.....
21	3603207 M1	1		1	RESPIRO.....	BREATHER.....	RESPIRADERO.....	RENIFLARD.....
22	3603254 M1	1		1	BUCHA.....	BUSH.....	BUJE.....	BAGUE.....
23	3603244 M1	1		2	PINO.....	PIN.....	PERNO.....	AXE.....
24	3411830 M1			2	BUSCH.....	BUSCH.....	BUJE.....	BAGUE.....

EIXO DIANTEIRO	-	CARCAÇA
FRONT AXLE	-	HOUSING
EJE DELANTERO	-	CAJA
ESSIEU AVANT	-	CARTER

A PARTIR DA SÉRIE
FROM SERIAL
DESDE LA SERIE
A PARTIR DE LA SÉRIE
401288
(296/4)

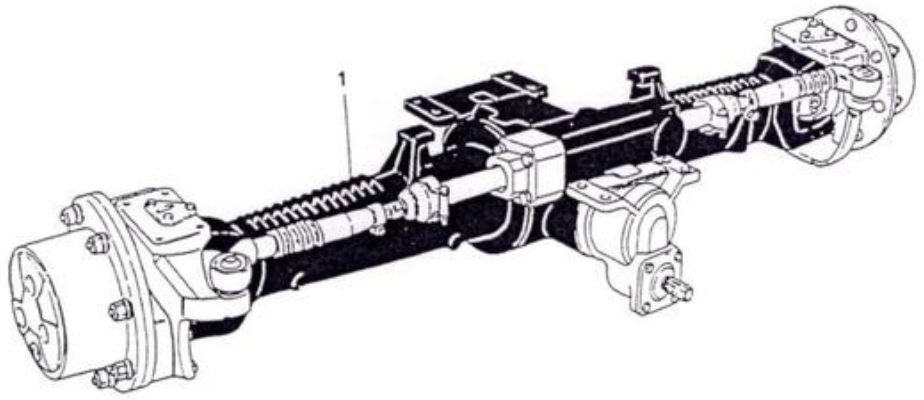

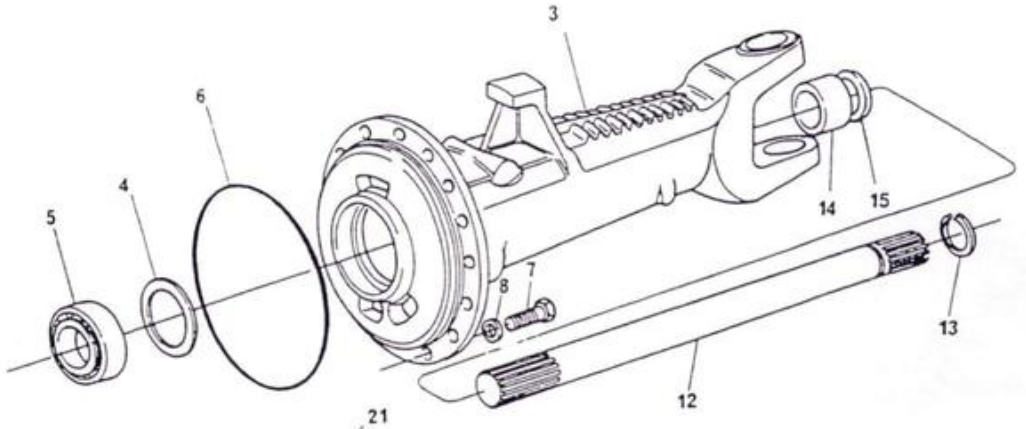

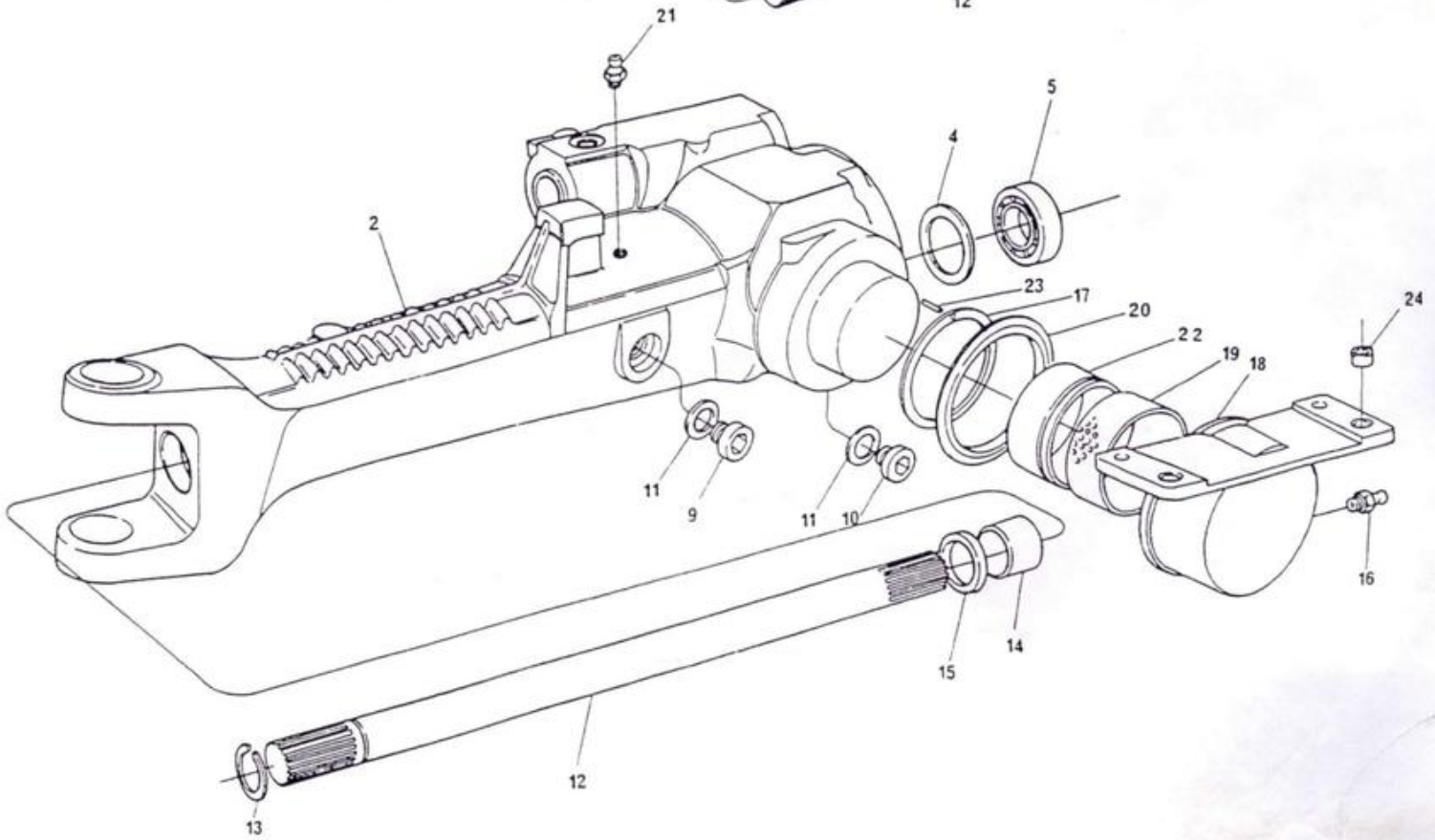

EIXO DIANTEIRO	-	DIFERENCIAL
FRONT AXLE	-	DIFFERENTIAL
EJE DELANTERO	-	DIFERENCIAL
ESSIEU AVANT	-	DIFFÉRENTIEL

USADO ATÉ A SÉRIE	401287 (296/4)
USED UP TO SERIAL	
USADO HASTA LA SERIE	
UTILISÉ JUSQU'À LA SÉRIE	

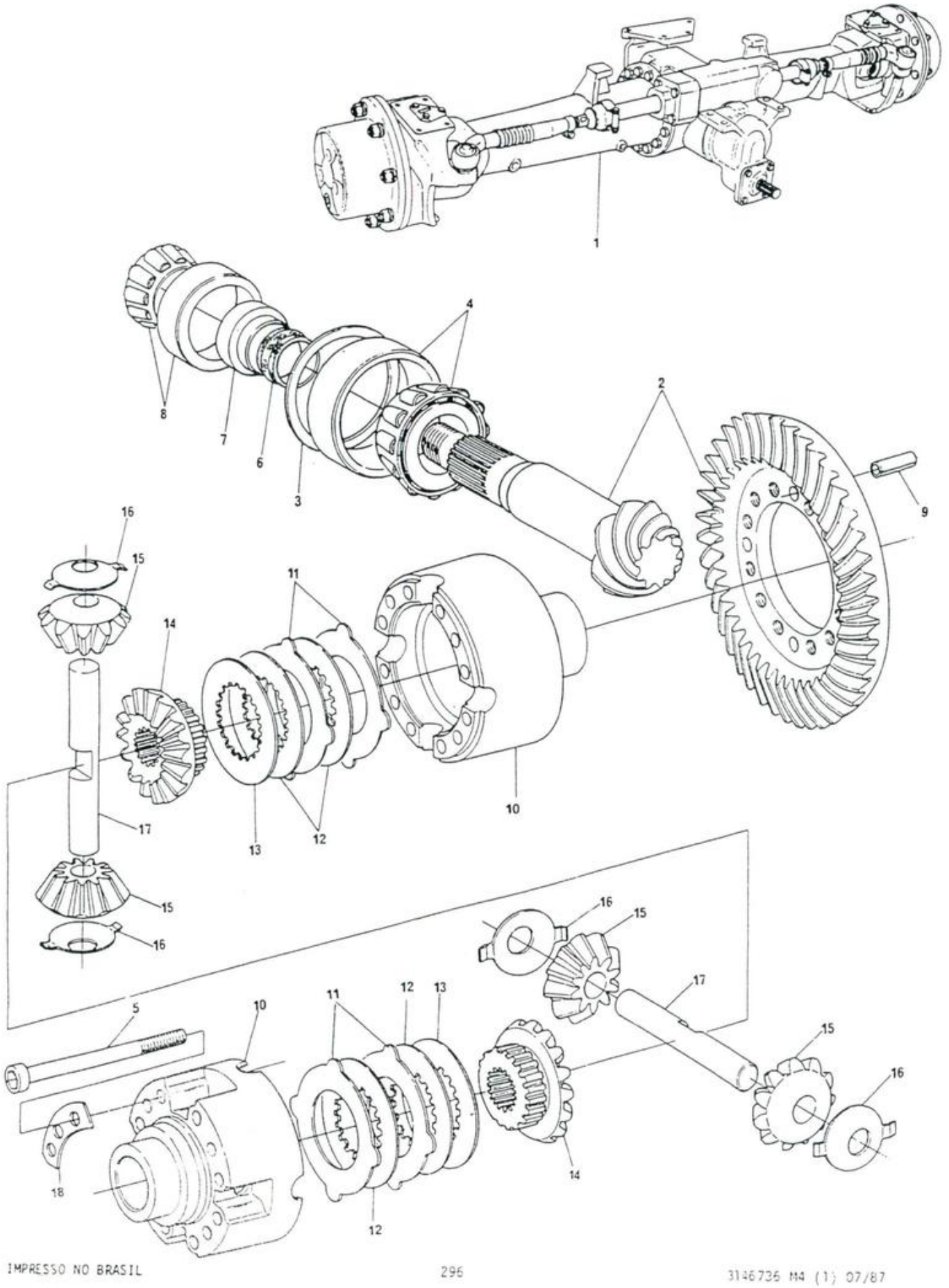

DITRATOR
DISTRIBUIDORA DE PEÇAS AGRÍCOLAS

EIXO DIANTEIRO	-	DIFERENCIAL
FRONT AXLE	-	DIFFERENTIAL
EJE DELANTERO	-	DIFERENCIAL
ESSIEU AVANT	-	DIFFERENTIEL

USADO ATÉ A SÉRIE
USED UP TO SERIAL
USADO HASTA LA SERIE
UTILISÉ JUSQU'À LA SÉRIE
} 401287 (296/4)

DITRATOR
DISTRIBUIDORA DE PEÇAS AGRÍCOLAS

1	3409800 M92			1	EIXO DIANTEIRO..	FRONT AXLE.....	EJE DELANTERO...	ESSIEU AVANT.....
2	3176270 M91	1	Z=19X42	1	COROA E PINHÃO..	CROWN PINION....	CORONA PIÑON....	COURONNE PIGNON..
3	3176271 M1	1	±1,0 mm	1	CALÇO.....	SHIM.....	SUPLEMENTO.....	CALE.....
3	3176272 M1	1	±1,05 mm	1	CALÇO.....	SHIM.....	SUPLEMENTO.....	CALE.....
3	3176273 M1	1	±1,10 mm	1	CALÇO.....	SHIM.....	SUPLEMENTO.....	CALE.....
3	3176274 M1	1	±1,15 mm	1	CALÇO.....	SHIM.....	SUPLEMENTO.....	CALE.....
3	3176275 M1	1	±1,20 mm	1	CALÇO.....	SHIM.....	SUPLEMENTO.....	CALE.....
3	3176276 M1	1	±1,25 mm	1	CALÇO.....	SHIM.....	SUPLEMENTO.....	CALE.....
3	3176277 M1	1	±1,30 mm	1	CALÇO.....	SHIM.....	SUPLEMENTO.....	CALE.....
3	3176278 M1	1	±1,35 mm	1	CALÇO.....	SHIM.....	SUPLEMENTO.....	CALE.....
3	3176279 M1	1	±1,40 mm	1	CALÇO.....	SHIM.....	SUPLEMENTO.....	CALE.....
3	3176280 M1	1	±1,45 mm	1	CALÇO.....	SHIM.....	SUPLEMENTO.....	CALE.....
3	3176281 M1	1	±1,50 mm	1	CALÇO.....	SHIM.....	SUPLEMENTO.....	CALE.....
3	3176282 M1	1	±1,55 mm	1	CALÇO.....	SHIM.....	SUPLEMENTO.....	CALE.....
3	3176283 M1	1	±1,60 mm	1	CALÇO.....	SHIM.....	SUPLEMENTO.....	CALE.....
3	3176284 M1	1	±0,90 mm	1	CALÇO.....	SHIM.....	SUPLEMENTO.....	CALE.....
3	3176285 M1	1	±0,95 mm	1	CALÇO.....	SHIM.....	SUPLEMENTO.....	CALE.....
3	3176286 M1	1	±0,65 mm	1	CALÇO.....	SHIM.....	SUPLEMENTO.....	CALE.....
3	3176287 M1	1	±0,70 mm	1	CALÇO.....	SHIM.....	SUPLEMENTO.....	CALE.....
3	3176288 M1	1	±0,75 mm	1	CALÇO.....	SHIM.....	SUPLEMENTO.....	CALE.....
3	3176289 M1	1	±0,85 mm	1	CALÇO.....	SHIM.....	SUPLEMENTO.....	CALE.....
4	1887491 M91	1		1	ROLAMENTO.....	BEARING.....	COJINETE.....	ROULEMENT.....
5	3176306 M1	1		12	PARAFUSO.....	BOLT.....	TORNILLO.....	BOULON.....
6	1648605 M1	1		1	BUCHA.....	BUSH.....	BUJE.....	BAGUE.....
7	3176292 M1	1		1	TAMPA.....	COVER.....	TAPA.....	COUVERCLE.....
8	3176714 M91	1		1	ROLAMENTO.....	BEARING.....	COJINETE.....	ROULEMENT.....
9	3176307 M1	1		4	PINO.....	PIN.....	PERNO.....	AXE.....
10	3176293 M91	1		1	CAIXA.....	HOUSING.....	CAJA.....	CARTER.....
11	3176294 M1	1	EXT.	10	DISCO.....	DISC.....	DISCO.....	DISQUE.....
12	3176295 M1	1	INT.	8	DISCO.....	DISC.....	DISCO.....	DISQUE.....
13	3176296 M1	1	±2,8 mm	2	DISCO.....	DISC.....	DISCO.....	DISQUE.....
13	3176297 M1	1	±2,9 mm	2	DISCO.....	DISC.....	DISCO.....	DISQUE.....
13	3176298 M1	1	±3,0 mm	2	DISCO.....	DISC.....	DISCO.....	DISQUE.....
13	3176299 M1	1	±3,1 mm	2	DISCO.....	DISC.....	DISCO.....	DISQUE.....
13	3176300 M1	1	±3,2 mm	2	DISCO.....	DISC.....	DISCO.....	DISQUE.....
13	3176301 M1	1	±3,3 mm	2	DISCO.....	DISC.....	DISCO.....	DISQUE.....
14	3176302 M1	1		2	SATÉLITE.....	PINION.....	PIÑÓN.....	PIGNON.....
15	3176303 M1	1		4	PLANETÁRIO.....	GEAR.....	ENGRANAJE.....	ENGRENAGE.....
16	3176304 M1	1		4	ARRUELA.....	WASHER.....	ARANDELA.....	RONDELLE.....
17	3169656 M1	1		2	EIXO.....	SHAFT.....	EJE.....	ARBRE.....
18	3176305 M1	1		4	PLACA TRAVA.....	PLATE.....	PLACA.....	PLAQUE.....

EIXO DIANTEIRO	-	DIFERENCIAL
FRONT AXLE	-	DIFFERENTIAL
EJE DELANTERO	-	DIFERENCIAL
ESSIEU AVANT	-	DIFFÉRENTIEL

A PARTIR DA SÉRIE / FROM SERIAL / DESDE LA SERIE / À PARTIR DE LA SÉRIE — 401288 (296/4)

DITRATOR
DISTRIBUIDORA DE PEÇAS AGRÍCOLAS

1	3585138 M91			1	EIXO DIANTEIRO..	FRONT AXLE.....	EJE DELANTERO...	ESSIEU AVANT....
2	3176270 M91	1	Z-19X42	1	COROA E PINHÃO..	GEAR AND PINION.	CORONA Y PIÑON..	COUPLE CONIQUE..
3	3176271 M1	1	±1,00 mm	1	CALÇO.....	SHIM.....	SUPLEMENTO.....	CALE.....
3	3176272 M1	1	±1,05 mm	1	CALÇO.....	SHIM.....	SUPLEMENTO.....	CALE.....
3	3176273 M1	1	±1,10 mm	1	CALÇO.....	SHIM.....	SUPLEMENTO.....	CALE.....
3	3176274 M1	1	±1,15 mm	1	CALÇO.....	SHIM.....	SUPLEMENTO.....	CALE.....
3	3176275 M1	1	±1,20 mm	1	CALÇO.....	SHIM.....	SUPLEMENTO.....	CALE.....
3	3176276 M1	1	±1,25 mm	1	CALÇO.....	SHIM.....	SUPLEMENTO.....	CALE.....
3	3176277 M1	1	±1,30 mm	1	CALÇO.....	SHIM.....	SUPLEMENTO.....	CALE.....
3	3176278 M1	1	±1,35 mm	1	CALÇO.....	SHIM.....	SUPLEMENTO.....	CALE.....
3	3176279 M1	1	±1,40 mm	1	CALÇO.....	SHIM.....	SUPLEMENTO.....	CALE.....
3	3176280 M1	1	±1,45 mm	1	CALÇO.....	SHIM.....	SUPLEMENTO.....	CALE.....
3	3176281 M1	1	±1,50 mm	1	CALÇO.....	SHIM.....	SUPLEMENTO.....	CALE.....
3	3176282 M1	1	±1,55 mm	1	CALÇO.....	SHIM.....	SUPLEMENTO.....	CALE.....
3	3176283 M1	1	±1,60 mm	1	CALÇO.....	SHIM.....	SUPLEMENTO.....	CALE.....
3	3176284 M1	1	±0,90 mm	1	CALÇO.....	SHIM.....	SUPLEMENTO.....	CALE.....
3	3176285 M1	1	±0,95 mm	1	CALÇO.....	SHIM.....	SUPLEMENTO.....	CALE.....
3	3176286 M1	1	±0,65 mm	1	CALÇO.....	SHIM.....	SUPLEMENTO.....	CALE.....
3	3176287 M1	1	±0,70 mm	1	CALÇO.....	SHIM.....	SUPLEMENTO.....	CALE.....
3	3176288 M1	1	±0,75 mm	1	CALÇO.....	SHIM.....	SUPLEMENTO.....	CALE.....
3	3176289 M1	1	±0,85 mm	1	CALÇO.....	SHIM.....	SUPLEMENTO.....	CALE.....
4	1887491 M91	1		1	ROLAMENTO.....	BEARING.....	COJINETE.....	ROULEMENT.....
5	3603255 M1	1	±11,30 mm	1	ANEL.....	RING.....	ANILLO.....	ANNEAU.....
5	3603256 M1	1	±11,33 mm	1	ANEL.....	RING.....	ANILLO.....	ANNEAU.....
5	3603257 M1	1	±11,36 mm	1	ANEL.....	RING.....	ANILLO.....	ANNEAU.....
5	3603258 M1	1	±11,39 mm	1	ANEL.....	RING.....	ANILLO.....	ANNEAU.....
5	3603259 M1	1	±11,42 mm	1	ANEL.....	RING.....	ANILLO.....	ANNEAU.....
5	3603260 M1	1	±11,45 mm	1	ANEL.....	RING.....	ANILLO.....	ANNEAU.....
5	3603261 M1	1	±11,48 mm	1	ANEL.....	RING.....	ANILLO.....	ANNEAU.....
5	3603262 M1	1	±11,51 mm	1	ANEL.....	RING.....	ANILLO.....	ANNEAU.....
5	3603263 M1	1	±11,54 mm	1	ANEL.....	RING.....	ANILLO.....	ANNEAU.....
5	3603264 M1	1	±11,57 mm	1	ANEL.....	RING.....	ANILLO.....	ANNEAU.....
5	3603265 M1	1	±11,60 mm	1	ANEL.....	RING.....	ANILLO.....	ANNEAU.....
5	3603266 M1	1	±11,63 mm	1	ANEL.....	RING.....	ANILLO.....	ANNEAU.....
5	3603267 M1	1	±11,66 mm	1	ANEL.....	RING.....	ANILLO.....	ANNEAU.....
5	3603268 M1	1	±11,69 mm	1	ANEL.....	RING.....	ANILLO.....	ANNEAU.....
5	3603269 M1	1	±11,72 mm	1	ANEL.....	RING.....	ANILLO.....	ANNEAU.....
5	3603270 M1	1	±11,75 mm	1	ANEL.....	RING.....	ANILLO.....	ANNEAU.....
5	3603271 M1	1	±11,78 mm	1	ANEL.....	RING.....	ANILLO.....	ANNEAU.....
5	3603272 M1	1	±11,81 mm	1	ANEL.....	RING.....	ANILLO.....	ANNEAU.....
5	3603273 M1	1	±11,84 mm	1	ANEL.....	RING.....	ANILLO.....	ANNEAU.....
5	3603274 M1	1	±11,87 mm	1	ANEL.....	RING.....	ANILLO.....	ANNEAU.....
5	3603275 M1	1	±11,90 mm	1	ANEL.....	RING.....	ANILLO.....	ANNEAU.....
5	3603276 M1	1	±11,93 mm	1	ANEL.....	RING.....	ANILLO.....	ANNEAU.....
5	3603277 M1	1	±11,96 mm	1	ANEL.....	RING.....	ANILLO.....	ANNEAU.....
5	3603278 M1	1	±11,99 mm	1	ANEL.....	RING.....	ANILLO.....	ANNEAU.....
5	3603279 M1	1	±12,02 mm	1	ANEL.....	RING.....	ANILLO.....	ANNEAU.....
5	3603280 M1	1	±12,05 mm	1	ANEL.....	RING.....	ANILLO.....	ANNEAU.....
5	3603281 M1	1	±12,08 mm	1	ANEL.....	RING.....	ANILLO.....	ANNEAU.....
5	3603282 M1	1	±12,11 mm	1	ANEL.....	RING.....	ANILLO.....	ANNEAU.....
5	3603283 M1	1	±12,14 mm	1	ANEL.....	RING.....	ANILLO.....	ANNEAU.....
5	3603284 M1	1	±12,17 mm	1	ANEL.....	RING.....	ANILLO.....	ANNEAU.....

EIXO DIANTEIRO	-	DIFERENCIAL
FRONT AXLE	-	DIFFERENTIAL
EJE DELANTERO	-	DIFERENCIAL
ESSIEU AVANT	-	DIFFÉRENTIEL

A PARTIR DA SÉRIE
FROM SERIAL
DESDE LA SERIE
À PARTIR DE LA SÉRIE
401288 (296/4)

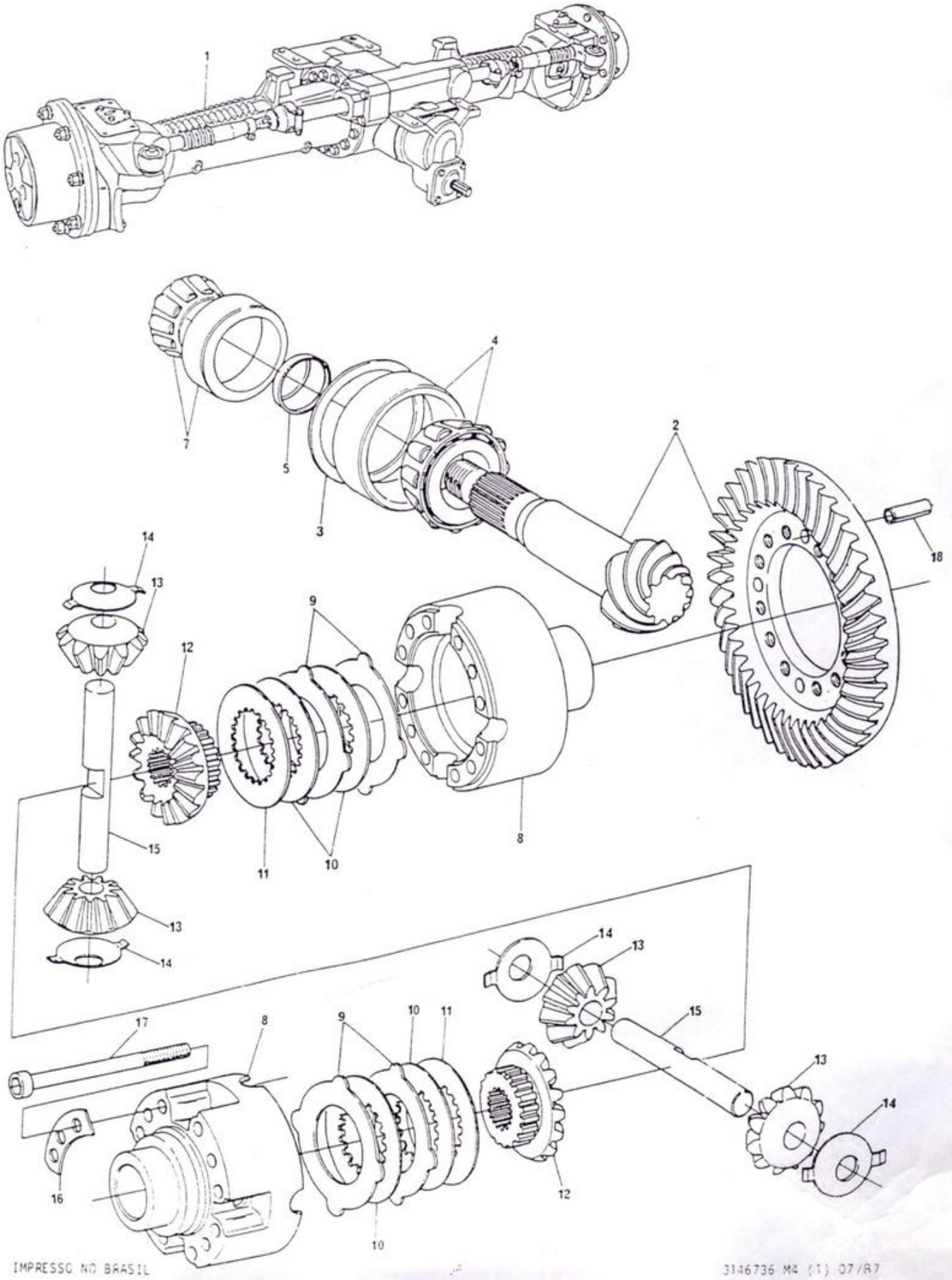

EIXO DIANTEIRO	-	DIFERENCIAL
FRONT AXLE	-	DIFFERENTIAL
EJE DELANTERO	-	DIFERENCIAL
ESSIEU AVANT	-	DIFFÉRENTIEL

A PARTIR DA SÉRIE FROM SERIAL DESDE LA SERIE À PARTIR DE LA SÉRIE	401288 (296/4)

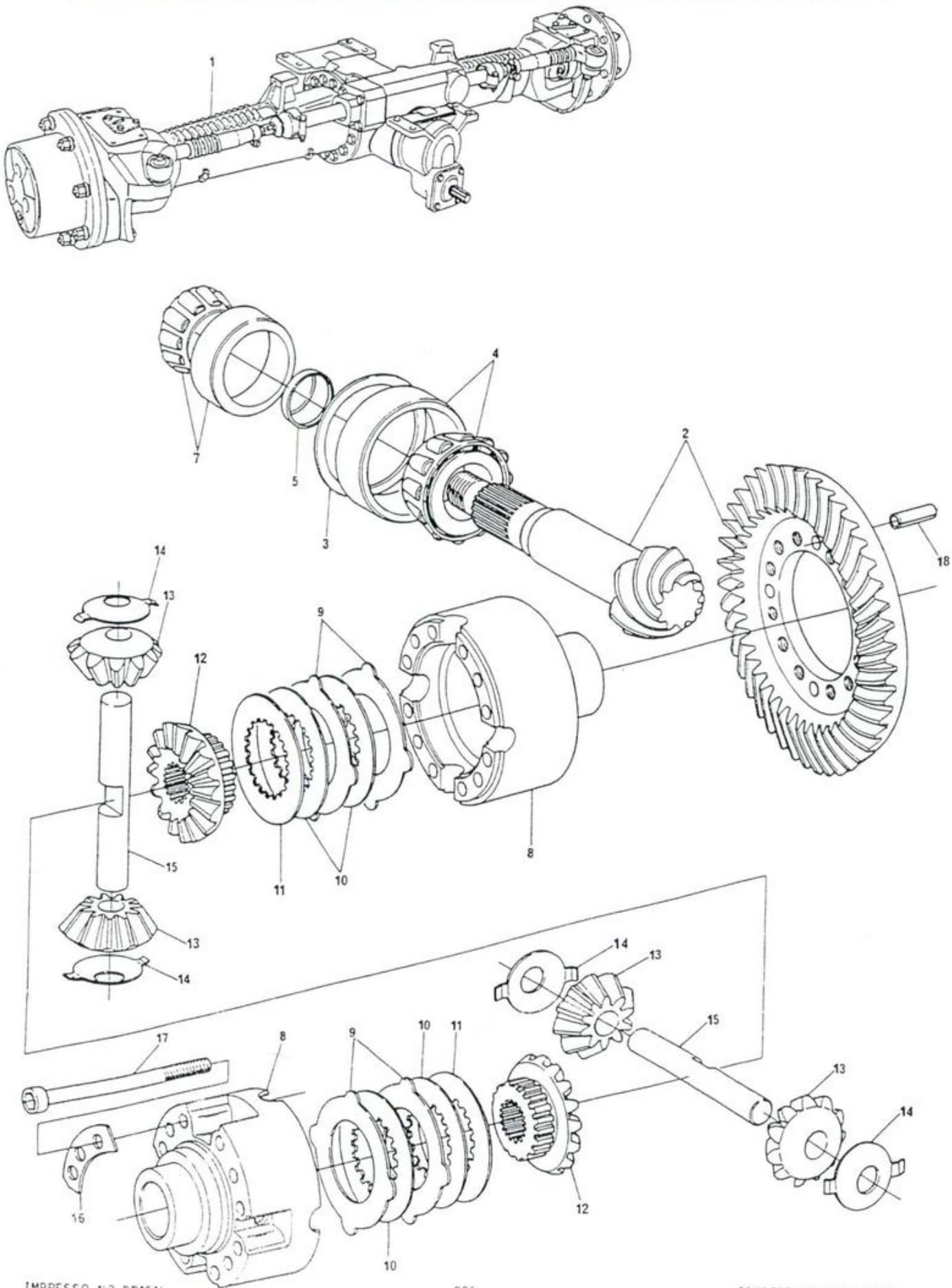

DITRATOR
DISTRIBUIDORA DE PEÇAS AGRÍCOLAS

EIXO DIANTEIRO - DIFERENCIAL	A PARTIR DA SÉRIE
FRONT AXLE - DIFFERENTIAL	FROM SERIAL
EJE DELANTERO - DIFERENCIAL	DESDE LA SERIE
ESSIEU AVANT - DIFFÉRENTIEL	À PARTIR DE LA SÉRIE

401288 (296/4)

5	3603285 M1	1	±12,20 mm	1	ANEL.....	RING.....	ANILLO.....	ANNEAU.....
5	3603286 M1	1	±12,23 mm	1	ANEL.....	RING.....	ANILLO.....	ANNEAU.....
5	3603287 M1	1	±12,26 mm	1	ANEL.....	RING.....	ANILLO.....	ANNEAU.....
5	3603288 M1	1	±12,29 mm	1	ANEL.....	RING.....	ANILLO.....	ANNEAU.....
5	3603289 M1	1	±12,32 mm	1	ANEL.....	RING.....	ANILLO.....	ANNEAU.....
5	3603290 M1	1	±12,35 mm	1	ANEL.....	RING.....	ANILLO.....	ANNEAU.....
5	3603291 M1	1	±12,38 mm	1	ANEL.....	RING.....	ANILLO.....	ANNEAU.....
7	3176714 M91	1		1	ROLAMENTO.....	BEARING.....	COJINETE.....	ROULEMENT.....
8	3176293 M91	1		1	CAIXA.....	HOUSING.....	CAJA.....	CARTER.....
9	3176294 M1	1	EXT.	10	DISCO.....	DISC.....	DISCO.....	DISQUE.....
10	3176295 M1	1	INT.	8	DISCO.....	DISC.....	DISCO.....	DISQUE.....
11	3176296 M1	1	±2,8 mm	2	DISCO.....	DISC.....	DISCO.....	DISQUE.....
11	3176297 M1	1	±2,9 mm	2	DISCO.....	DISC.....	DISCO.....	DISQUE.....
11	3176298 M1	1	±3,0 mm	2	DISCO.....	DISC.....	DISCO.....	DISQUE.....
11	3176299 M1	1	±3,1 mm	2	DISCO.....	DISC.....	DISCO.....	DISQUE.....
11	3176300 M1	1	±3,2 mm	2	DISCO.....	DISC.....	DISCO.....	DISQUE.....
11	3176301 M1	1	±3,3 mm	2	DISCO.....	DISC.....	DISCO.....	DISQUE.....
12	3176302 M1	1		2	SATÉLITE.....	PINION.....	PIÑÓN.....	PIGNON.....
13	3176303 M1	1		4	PLANETÁRIO.....	GEAR.....	ENGRANAJE.....	ENGRENAGE.....
14	3176304 M1	1		4	ARRUELA.....	WASHER.....	ARANDELA.....	RONDELLE.....
15	3603292 M1	1		2	EIXO.....	SHAFT.....	EJE.....	AXE.....
16	3176305 M1	1		4	PLACA TRAVA.....	PLATE.....	PLACA.....	PLAQUE.....
17	3176306 M1	1		12	PARAFUSO.....	BOLT.....	TORNILLO.....	BOULON.....
18	3176307 M1	1		4	PINO.....	PIN.....	PERNO.....	AXE.....

EIXO DIANTEIRO	-	ACIONAMENTO DO REDUTOR
FRONT AXLE	-	HUB DRIVE
EJE DELANTERO	-	MANDO DEL REDUCTOR
ESSIEU AVANT	-	COMMANDE DE LA RÉDUCTION

296/4

DITRATOR
DISTRIBUIDORA DE PEÇAS AGRÍCOLAS

1	3409800 M92		→401287	1	EIXO DIANTEIRO..	FRONT AXLE.....	EJE DELANTERO...	ESSIEU AVANT....
1	3585138 M91		→401288	1	EIXO DIANTEIRO..	FRONT AXLE.....	EJE DELANTERO...	ESSIEU AVANT....
2	3176308 M1	1	→401287 ▶	1	CARCAÇA.....	HOUSING.....	CAJA.....	CARTER.....
2	3603233 M1	1	→401288 ▶	1	CARCAÇA.....	HOUSING.....	CAJA.....	CARTER.....
2	3176309 M1	1	→401287 ◀	1	CARCAÇA.....	HOUSING.....	CAJA.....	CARTER.....
2	3603234 M1	1	→401288 ◀	1	CARCAÇA.....	HOUSING.....	CAJA.....	CARTER.....
3	3176310 M1	1		4	TAMPA.....	COVER.....	TAPA.....	COUVERCLE.....
4	3176712 M91	1		4	ROLAMENTO.....	BEARING.....	COJINETE.....	ROULEMENT.....
5	3176398 M1	1		4	PINO GRAXEIRO...	GREASE NIPPLE...	NIPLE DE ENGRASE	GRAISSEUR.....
6	3176311 M1	1		4	RETENTOR.....	SEAL.....	RETÉN.....	BAGUE ÉTANCHÉITÉ
7	3176312 M1	1		4	ANEL "O".....	"O" RING.....	ARO SELLO.....	JOINT TORIQUE...
8	3176313 M1	1	⌶0,6 mm	2	CALÇO.....	SHIM.....	SUPLEMENTO.....	CALE.....
8	3176314 M1	1	⌶1,0 mm	2	CALÇO.....	SHIM.....	SUPLEMENTO.....	CALE.....
8	3176315 M1	1	⌶1,4 mm	2	CALÇO.....	SHIM.....	SUPLEMENTO.....	CALE.....
8	3176316 M1	1	⌶1,6 mm	2	CALÇO.....	SHIM.....	SUPLEMENTO.....	CALE.....
8	3176317 M1	1	⌶1,8 mm	2	CALÇO.....	SHIM.....	SUPLEMENTO.....	CALE.....
8	3176318 M1	1	⌶2,0 mm	2	CALÇO.....	SHIM.....	SUPLEMENTO.....	CALE.....
8	3176319 M1	1	⌶0,4 mm	2	CALÇO.....	SHIM.....	SUPLEMENTO.....	CALE.....
8	3176320 M1	1	⌶0,8 mm	2	CALÇO.....	SHIM.....	SUPLEMENTO.....	CALE.....
9	3176321 M1	1		4	TAMPA.....	COVER.....	TAPA.....	COUVERCLE.....
10	339299 X1	1	●○1444066 X1	12	PARAFUSO.....	BOLT.....	TORNILLO.....	BOULON.....
11	3176322 M1	1	→401287	2	BUCHA.....	BUSH.....	BUJE.....	BAGUE.....
11	3603235 M1	1	→401288	2	BUCHA.....	BUSH.....	BUJE.....	BAGUE.....
12	3176264 M1	1	→401287	2	RETENTOR.....	SEAL.....	RETÉN.....	BAGUE ÉTANCHÉITÉ
12	3603236 M1	1	→401288	2	RETENTOR.....	SEAL.....	RETÉN.....	BAGUE ÉTANCHÉITÉ
13	3176324 M91	1	→401287	2	EIXO CARDAN.....	TAIL SHAFT.....	EJE CARDAN.....	ARBRE CARDAN....
13	3603237 M91	1	→401288	2	EIXO CARDAN.....	TAIL SHAFT.....	EJE CARDAN.....	ARBRE CARDAN....
14	3176262 M1	1		2	ANEL TRAVA.....	CIRCLIP.....	ARO RETÉN.....	CIRCLIP.....
15	3176326 M1	1		2	CUBO.....	HUB.....	CUBO.....	MOYEU.....
16	3176327 M1	1		2	BUCHA.....	BUSH.....	BUJE.....	BAGUE.....
17	3176328 M1	1		2	RETENTOR.....	SEAL.....	RETÉN.....	BAGUE ÉTANCHÉITÉ
18	3176329 M1	1		2	ANEL.....	RING.....	ANILLO.....	ANNEAU.....
19	3176330 M1	1		4	ROLAMENTO.....	BEARING.....	COJINETE.....	ROULEMENT.....
20	3176331 M1	1		2	ANEL "O".....	"O" RING.....	ARO SELLO.....	JOINT TORIQUE...
21	3176332 M1	1		2	CHAPA TRAVA.....	PLATE.....	PLACA.....	PLAQUE.....
22	3176333 M1	1		4	PARAFUSO.....	BOLT.....	TORNILLO.....	BOULON.....
23	3176334 M1	1		2	PORCA.....	NUT.....	TUERCA.....	ÉCROU.....
24	3176335 M1	1		2	COROA.....	CROWN.....	CORONA.....	COURONNE.....

EIXO DIANTEIRO	-	ACIONAMENTO DO REDUTOR
FRONT AXLE	-	HUB DRIVE
EJE DELANTERO	-	MANDO DEL REDUCTOR
ESSIEU AVANT	-	COMMANDE DE LA RÉDUCTION

296/4

DITRATOR
DISTRIBUIDORA DE PEÇAS AGRÍCOLAS

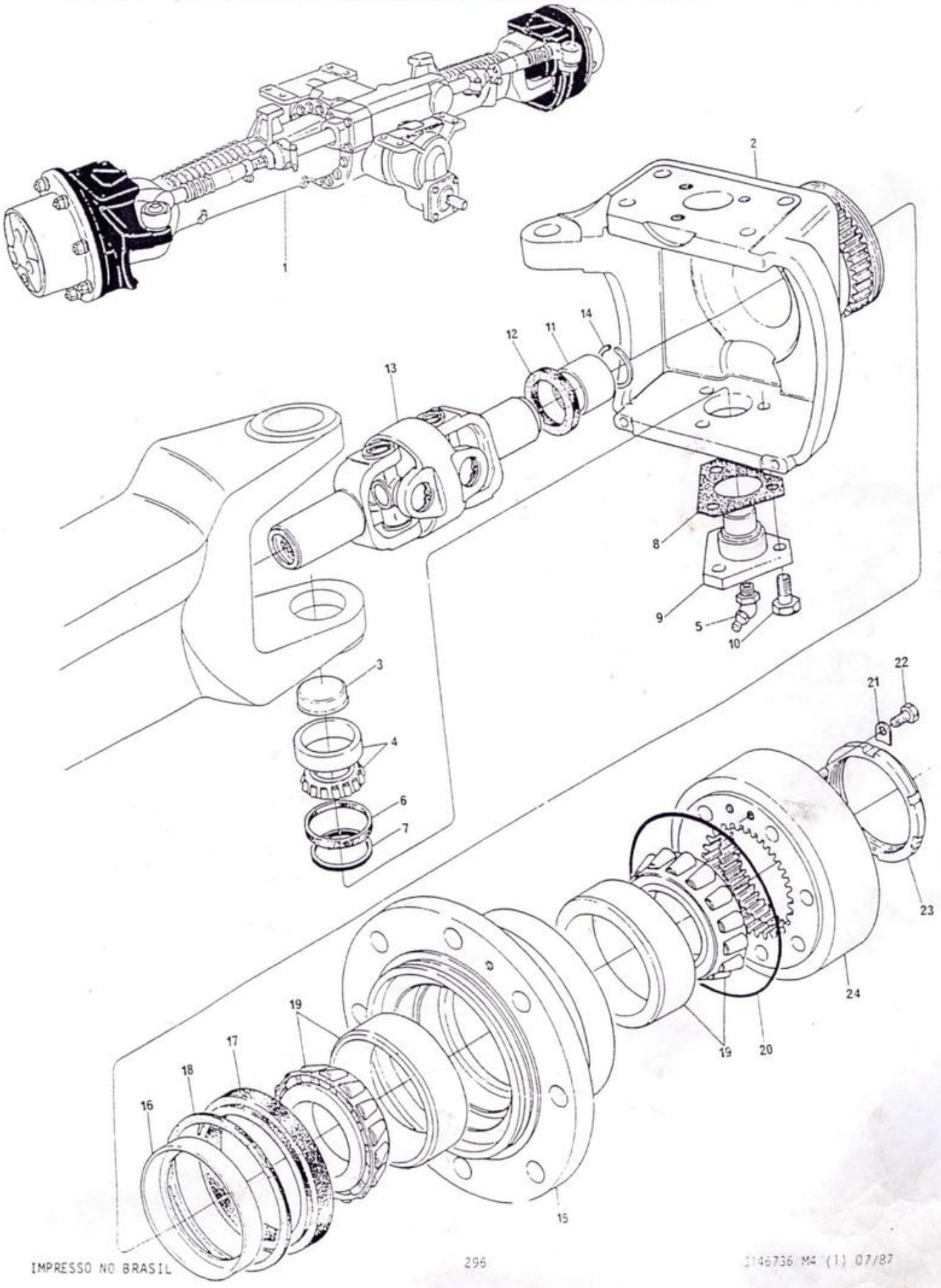

EIXO DIANTEIRO - REDUTOR FRONT AXLE - REDUCTOR EJE DELANTERO - REDUCTOR ESSIEU AVANT - RÉDUCTEUR		296/4

DITRATOR
DISTRIBUIDORA DE PEÇAS AGRÍCOLAS

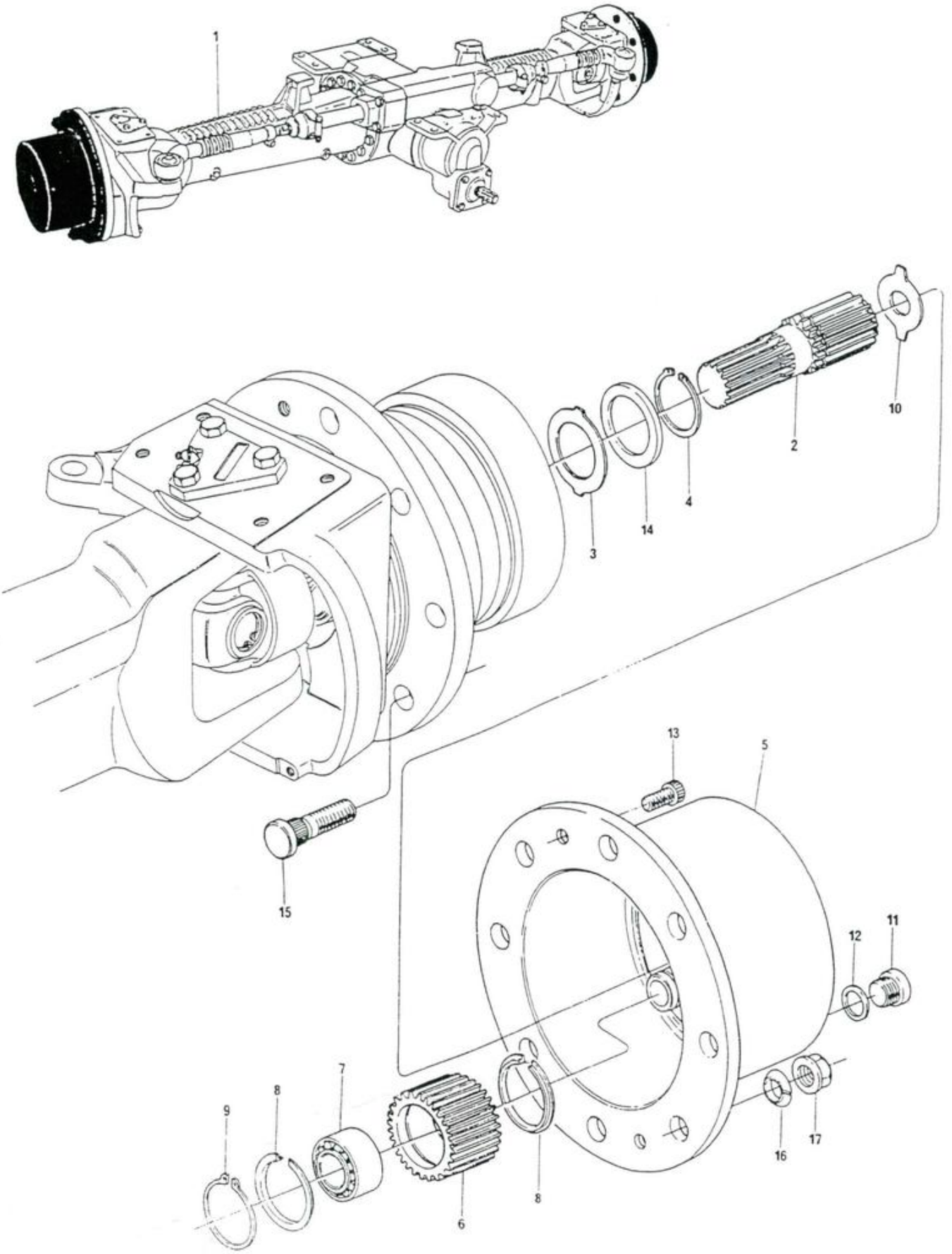

DITRATOR
DISTRIBUIDORA DE PEÇAS AGRÍCOLAS

EIXO DIANTEIRO - REDUTOR FRONT AXLE - REDUCTOR EJE DELANTERO - REDUCTOR ESSIEU AVANT - RÉDUCTEUR	296/4

1		3409800 M92		→401287	1	EIXO DIANTEIRO..	FRONT AXLE.....	EJE DELANTERO...	ESSIEU AVANT....
1	*	3587925 M91		→401288	1	EIXO DIANTEIRO..	FRONT AXLE.....	EJE DELANTERO...	ESSIEU AVANT....
2		3176336 M1	1		2	EIXO.....	SHAFT.....	EJE.....	ARBRE.....
3		3176337 M1	1		2	ANEL.....	RING.....	ANILLO.....	ANNEAU.....
4		3176338 M1	1		2	ANEL TRAVA.....	CIRCLIP.....	ARO RETÊN.....	CIRCLIP.....
5		3176339 M1		→401957	2	PLANETÁRIO.....	PLANETARY.....	PLANETARIO.....	PLANETAIRE.....
5	*	3603350 M1	1	→401958	2	PLANETÁRIO.....	PLANETARY.....	PLANETARIO.....	PLANETAIRE.....
6		3176340 M1		→401957	6	ENGRENAGEM.....	GEAR.....	ENGRANAJE.....	PIGNON.....
6	*	3176340 M1	1	→401958	8	ENGRENAGEM.....	GEAR.....	ENGRANAJE.....	PIGNON.....
7		3176341 M1		→401957	6	ROLAMENTO.....	BEARING.....	COJINETE.....	ROULEMENT.....
7	*	3176341 M1	1	→401958	8	ROLAMENTO.....	BEARING.....	COJINETE.....	ROULEMENT.....
8		3176342 M1		→401957	12	ANEL.....	RING.....	ANILLO.....	ANNEAU.....
8	*	3176342 M1	1	→401958	16	ANEL.....	RING.....	ANILLO.....	ANNEAU.....
9		339323 X1		→401957	6	ANEL TRAVA.....	CIRCLIP.....	ARO RETÊN.....	CIRCLIP.....
9	*	339323 X1	1	→401958	8	ANEL TRAVA.....	CIRCLIP.....	ARO RETÊN.....	CIRCLIP.....
10		3176343 M1	1	±1,5mm	2	CALÇO.....	SHIM.....	SUPLEMENTO.....	CALE.....
10		3176344 M1	1	±2,0mm	2	CALÇO.....	SHIM.....	SUPLEMENTO.....	CALE.....
10		3603293 M1	1	±2,5mm	2	CALÇO.....	SHIM.....	SUPLEMENTO.....	CALE.....
10		3603294 M1	1	±3,0mm	2	CALÇO.....	SHIM.....	SUPLEMENTO.....	CALE.....
10		3603295 M1	1	±1,7mm	2	CALÇO.....	SHIM.....	SUPLEMENTO.....	CALE.....
10		3603296 M1	1	±2,2mm	2	CALÇO.....	SHIM.....	SUPLEMENTO.....	CALE.....
11		3176345 M1	1		2	BUJÃO.....	PLUG.....	TAPÓN.....	BOUCHON.....
12		3176346 M1	1		2	ANEL "O".....	"O" RING.....	ARO SELLO.....	JOINT TORIQUE...
13		3176347 M1	1		4	PARAFUSO.....	BOLT.....	TORNILLO.....	VIS.....
14		3176348 M1	1		2	ARRUELA.....	WASHER.....	ARANDELA.....	RONDELLE.....
15		3176349 M1	1		16	PARAFUSO.....	BOLT.....	TORNILLO.....	VIS.....
16		3176350 M1	1		16	ARRUELA.....	WASHER.....	ARANDELA.....	RONDELLE.....
17		3176351 M1	1		16	PORCA.....	NUT.....	TUERCA.....	ECROU.....

EIXO DIANTEIRO	-	CILINDRO DA DIREÇÃO
FRONT AXLE	-	STEERING CYLINDER
EJE DELANTERO	-	CILINDRO DE LA DIRECCIÓN
ESSIEU AVANT	-	VÉRIN DE DIRECTION

296/4

DITRATOR
DISTRIBUIDORA DE PEÇAS AGRÍCOLAS

1	3409800 M92		→401287	1	EIXO DIANTEIRO..	FRONT AXLE.....	EJE DELANTERO...	ESSIEU AVANT....
1	3585138 M91		↦401288	1	EIXO DIANTEIRO..	FRONT AXLE.....	EJE DELANTERO...	ESSIEU AVANT....
2	3176352 M1	1		1	CAMISA.....	LINER.....	CAMISA.....	CHEMISE.....
3		25		1	ANEL "O".....	"O" RING.....	ARO SELLO.....	JOINT TORIQUE...
4		25		1	ANEL "O".....	"O" RING.....	ARO SELLO.....	JOINT TORIQUE...
5	3176353 M1	1	▶	1	ÊMBOLO.....	PISTON.....	PISTÓN.....	PISTON.....
6		25		1	ANEL "O".....	"O" RING.....	ARO SELLO.....	JOINT TORIQUE...
7		25		2	CAPA.....	CAP.....	TAPA.....	CHAPEAU.....
8	3176354 M1	1		1	HASTE.....	ROD.....	VARILLA.....	TRINGLE.....
9		25		2	ANEL.....	RING.....	ANILLO.....	ANNEAU.....
10	3176355 M1	1	◀	1	ÊMBOLO.....	PISTON.....	PISTÓN.....	PISTON.....
11		25		1	ANEL "O".....	"O" RING.....	ARO SELLO.....	JOINT TORIQUE...
12	3176356 M1	1		2	ANEL ENCOSTO....	RING.....	ANILLO.....	ANNEAU.....
13	3176357 M1	1		2	ANEL.....	RING.....	ANILLO.....	ANNEAU.....
14	3176358 M1	1		2	ANEL TRAVA.....	CIRCLIP.....	ARO RETÊN.....	SEGMENT D'ARRÊT.
15	3176359 M1	1		2	ANEL VEDAÇÃO....	RING.....	ANILLO.....	ANNEAU.....
16		25		1	ANEL VEDAÇÃO....	RING.....	ANILLO.....	ANNEAU.....
17	3176360 M1	1		2	ANEL RASPADOR...	RING.....	ANILLO.....	ANNEAU.....
18	3176361 M1	1	⧗1,0 mm	1	CALÇO.....	SHIM.....	SUPLEMENTO.....	CALE.....
18	3176362 M1	1	⧗1,1 mm	1	CALÇO.....	SHIM.....	SUPLEMENTO.....	CALE.....
18	3176363 M1	1	⧗1,2 mm	1	CALÇO.....	SHIM.....	SUPLEMENTO.....	CALE.....
18	3176364 M1	1	⧗1,3 mm	1	CALÇO.....	SHIM.....	SUPLEMENTO.....	CALE.....
18	3176365 M1	1	⧗1,4 mm	1	CALÇO.....	SHIM.....	SUPLEMENTO.....	CALE.....
18	3176366 M1	1	⧗1,5 mm	1	CALÇO.....	SHIM.....	SUPLEMENTO.....	CALE.....
18	3176367 M1	1	⧗1,6 mm	1	CALÇO.....	SHIM.....	SUPLEMENTO.....	CALE.....
18	3176368 M1	1	⧗1,7 mm	1	CALÇO.....	SHIM.....	SUPLEMENTO.....	CALE.....
18	3176369 M1	1	⧗1,8 mm	1	CALÇO.....	SHIM.....	SUPLEMENTO.....	CALE.....
18	3176370 M1	1	⧗0,5 mm	1	CALÇO.....	SHIM.....	SUPLEMENTO.....	CALE.....
18	3176371 M1	1	⧗0,6 mm	1	CALÇO.....	SHIM.....	SUPLEMENTO.....	CALE.....
18	3176372 M1	1	⧗0,7 mm	1	CALÇO.....	SHIM.....	SUPLEMENTO.....	CALE.....
18	3176373 M1	1	⧗0,8 mm	1	CALÇO.....	SHIM.....	SUPLEMENTO.....	CALE.....
18	3176374 M1	1	⧗0,9 mm	1	CALÇO.....	SHIM.....	SUPLEMENTO.....	CALE.....
19	3176375 M1	1		1	TAMPA.....	COVER.....	TAPA.....	COUVERCLE.....
20	390913 X1	1		5	PARAFUSO.....	BOLT.....	TORNILLO.....	BOULON.....
21	3176376 M1	1		2	BRAÇADEIRA.....	CLAMP.....	ABRAZADERA.....	COLLIER.....
22	3176377 M1	1		2	ESPAÇADOR.....	SPACER.....	ESPACIADOR.....	ENTRETOISE.....
23	339291 X1	1		2	PARAFUSO.....	BOLT.....	TORNILLO.....	BOULON.....
24	339169 X1	1		2	PORCA.....	NUT.....	TUERCA.....	ÉCROU.....
25	3176378 M91	1		1	JOGO DE REPARO..	REPAIR KIT.....	JUEGO REPARACIÓN	JEU RÉPARATION..
26	3176379 M91	1	◀	1	BARRA.....	ROD.....	BARRA.....	BARRE.....
26	3176380 M91	1	▶	1	BARRA.....	ROD.....	BARRA.....	BARRE.....
27	3176381 M1	26	▶	1	TERMINAL.....	STEM.....	RÓTULA.....	TIGE.....
27	3176382 M1	26	◀	1	TERMINAL.....	STEM.....	RÓTULA.....	TIGE.....
28	3176383 M1	26	▶	1	TERMINAL.....	STEM.....	RÓTULA.....	TIGE.....
28	3176384 M1	26	◀	1	TERMINAL.....	STEM.....	RÓTULA.....	TIGE.....
29	1440253 X1	26	◀3176385 M1 ▶	2	PORCA CASTELO...	NUT.....	TUERCA.....	ÉCROU.....
30	3176386 M1	26		2	CONTRAPINO.....	COTTER PIN.....	PASADOR.....	GOUPILLE.....
31	3176387 M1	26		2	BRAÇADEIRA.....	CLAMP.....	ABRAZADERA.....	COLLIER.....
32	390398 X1	26		2	PARAFUSO.....	BOLT.....	TORNILLO.....	BOULON.....
33	339376 X1	26		2	PORCA.....	NUT.....	TUERCA.....	ÉCROU.....

DITRATOR
DISTRIBUIDORA DE PEÇAS AGRÍCOLAS

EIXO DIANTEIRO	-	CILINDRO DA DIREÇÃO
FRONT AXLE	-	STEERING CYLINDER
EJE DELANTERO	-	CILINDRO DE LA DIRECCIÓN
ESSIEU AVANT	-	VÉRIN DE DIRECTION

296/4

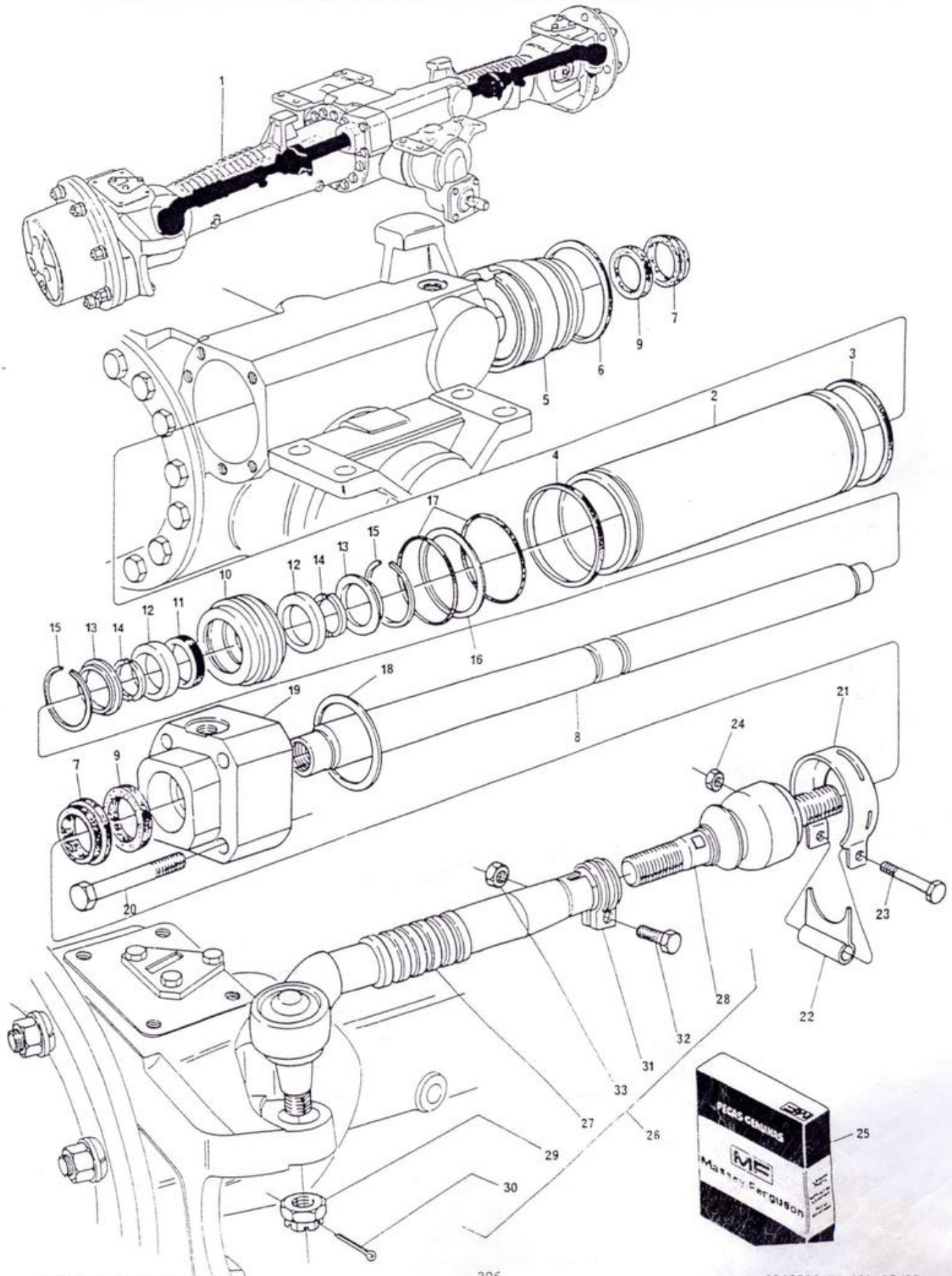

SUPORTE DA DIREÇÃO
STEERING SUPPORT
SOPORTE DE LA DIRECCIÓN
SUPPORT DE DIRECTION

DITRATOR
DISTRIBUIDORA DE PEÇAS AGRÍCOLAS

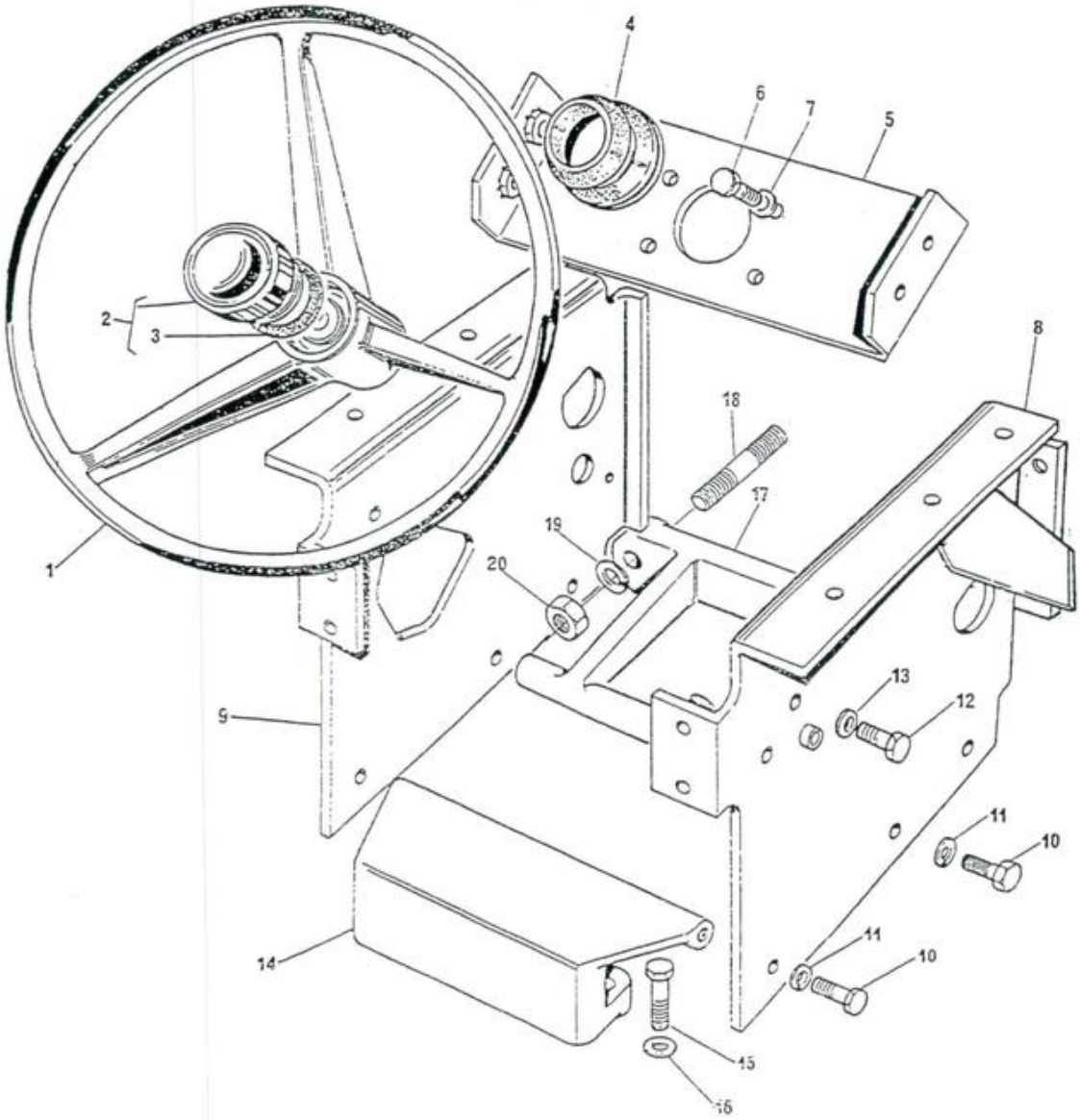

DITRATOR
DISTRIBUIDORA DE PEÇAS AGRÍCOLAS

SUPORTE DA DIREÇÃO
STEERING SUPPORT
SOPORTE DE LA DIRECCIÓN
SUPPORT DE DIRECTION

1	2801777 M1		1	VOLANTE.....	STEERING WHEEL..	VOLANTE.....	VOLANTE.....
2	2801773 M91		1	TAMPA.....	CAP.....	TAPA.....	CAPUCHON.....
3	3175370 M1	2	1	ANEL TRAVA.....	CIRCLIP.....	ARO RETÉN.....	CIRCLIP.....
4	2801323 M1		1	COLAR.....	COLLAR.....	COLLAR.....	COLLERETTE.....
5	3145129 M92	→	2789	1	SUPORTE.....	BRACKET.....	SOPORTE.....	SUPPORT.....
5	3149301 M91	↦ 2790	1	SUPORTE.....	BRACKET.....	SOPORTE.....	SUPPORT.....
6	353677 X1		4	PARAFUSO.....	BOLT.....	TORNILLO.....	BOULON.....
7	353446 X1		4	ARRUELA.....	WASHER.....	ARANDELA.....	RONDELLE.....
8	3145108 M91	▶	1	SUPORTE.....	BRACKET.....	SOPORTE.....	SUPPORT.....
9	3145110 M91	◀	1	SUPORTE.....	BRACKET.....	SOPORTE.....	SUPPORT.....
10	353698 X1		6	PARAFUSO.....	BOLT.....	TORNILLO.....	BOULON.....
11	353432 X1		6	ARRUELA.....	WASHER.....	ARANDELA.....	RONDELLE.....
12	353690 X1		4	PARAFUSO.....	BOLT.....	TORNILLO.....	BOULON.....
13	353434 X1		4	ARRUELA.....	WASHER.....	ARANDELA.....	RONDELLE.....
14	3145107 M1		1	SUPORTE.....	BRACKET.....	SOPORTE.....	SUPPORT.....
15	362479 X1		2	PARAFUSO.....	BOLT.....	TORNILLO.....	BOULON.....
16	353432 X1		2	ARRUELA.....	WASHER.....	ARANDELA.....	RONDELLE.....
17	3145106 M1	→	2621	1	SUPORTE.....	BRACKET.....	SOPORTE.....	SUPPORT.....
17	3147899 M1	↦ 2622	1	SUPORTE.....	BRACKET.....	SOPORTE.....	SUPPORT.....
18	353725 X1	→	2621	3	PARAFUSO.....	BOLT.....	TORNILLO.....	BOULON.....
18	183267 M1	↦ 2622	4	PRISIONEIRO.....	STUD.....	ESPÁRRAGO.....	GOUJON.....
19	353439 X1		4	ARRUELA.....	WASHER.....	ARANDELA.....	RONDELLE.....
20	363627 X1	↦ 2622	4	PORCA.....	NUT.....	TUERCA.....	ECROU.....

BARRAS DE LIGAÇÃO - FIXAS
TIE RODS - FIXED
BARRAS DE ACOPLAMIENTO - FIJAS
BARRES D'ACCOUPLEMENT - FIXES

296

1	3145084 M92		▶NAKATA	1	BARRA LIGAÇÃO...	TIE ROD.....	BARRA.....	BARRE.....
			➡3145082 M92					
2	3145298 M91	1		1	TERMINAL CURTO..	SHORT STEM.....	TUBO CORTO.....	TIGE COURTE.....
3	3147027 M1	2		1	PROTETOR.....	PROTECTOR.....	PROTECTOR.....	PROTECTEUR.....
4	3147035 M1	2		1	ANEL TENSOR.....	RETAINING RING..	ARO RETÉN.....	SEGMENT D'ARRÊT.
5	3147036 M1	2		1	ANEL VEDADOR....	SEAL RING.....	RETÉN.....	BAGUE ÉTANCHÉITÉ
6	353548 X1	1		1	PARAFUSO.....	BOLT.....	TORNILLO.....	BOULON.....
7	353434 X1	1		1	ARRUELA.....	WASHER.....	ARANDELA.....	RONDELLE.....
8	353431 X1	1		1	PORCA.....	NUT.....	TUERCA.....	ÉCROU.....
9	3147027 M1	1		1	PROTETOR.....	PROTECTOR.....	PROTECTOR.....	PROTECTEUR.....
10	3147035 M1	1		1	ANEL TENSOR.....	RETAINING RING..	ARO RETÉN.....	SEGMENT D'ARRÊT.
11	3147036 M1	1		1	ANEL VEDADOR....	SEAL RING.....	RETÉN.....	BAGUE ÉTANCHÉITÉ
12	3145085 M92		◀NAKATA	1	BARRA LIGAÇÃO...	TIE ROD.....	BARRA.....	BARRE.....
			➡3145083 M92					
13	3147027 M1	12		2	PROTETOR.....	PROTECTOR.....	PROTECTOR.....	PROTECTEUR.....
14	3147035 M1	12		2	ANEL TENSOR.....	RETAINING RING..	ARO RETÉN.....	SEGMENT D'ARRÊT.
15	3147036 M1	12		2	ANEL VEDADOR....	SEAL RING.....	RETÉN.....	BAGUE ÉTANCHÉITÉ
18	3145078 M91		▶TRW	1	BARRA LIGAÇÃO...	TIE ROD.....	BARRA.....	BARRE.....
			➡3145082 M92					
19	3145093 M91	18		1	TERMINAL.....	STEM.....	TUBO.....	TIGE.....
20	3145063 M1	19		1	PROTETOR.....	PROTECTOR.....	PROTECTOR.....	PROTECTEUR.....
21	353706 X1	18		1	PARAFUSO.....	BOLT.....	TORNILLO.....	BOULON.....
22	376721 X1	18		1	ARRUELA.....	WASHER.....	ARANDELA.....	RONDELLE.....
23	355645 X1	18		1	PORCA.....	NUT.....	TUERCA.....	ÉCROU.....
24	3145063 M1	18		1	PROTETOR.....	PROTECTOR.....	PROTECTOR.....	PROTECTEUR.....
26	3145079 M92		◀TRW	1	BARRA LIGAÇÃO...	TIE ROD.....	BARRA.....	BARRE.....
			➡3145083 M92					
27	3145063 M1	26		2	PROTETOR.....	PROTECTOR.....	PROTECTOR.....	PROTECTEUR.....
30	353429 X1			4	PORCA.....	NUT.....	TUERCA.....	ÉCROU.....

DITRATOR
DISTRIBUIDORA DE PEÇAS AGRÍCOLAS

BARRAS DE LIGAÇÃO	-	FIXAS
TIE RODS	-	FIXED
BARRAS DE ACOPLAMIENTO	-	FIJAS
BARRES D'ACCOUPLEMENT	-	FIXES

296

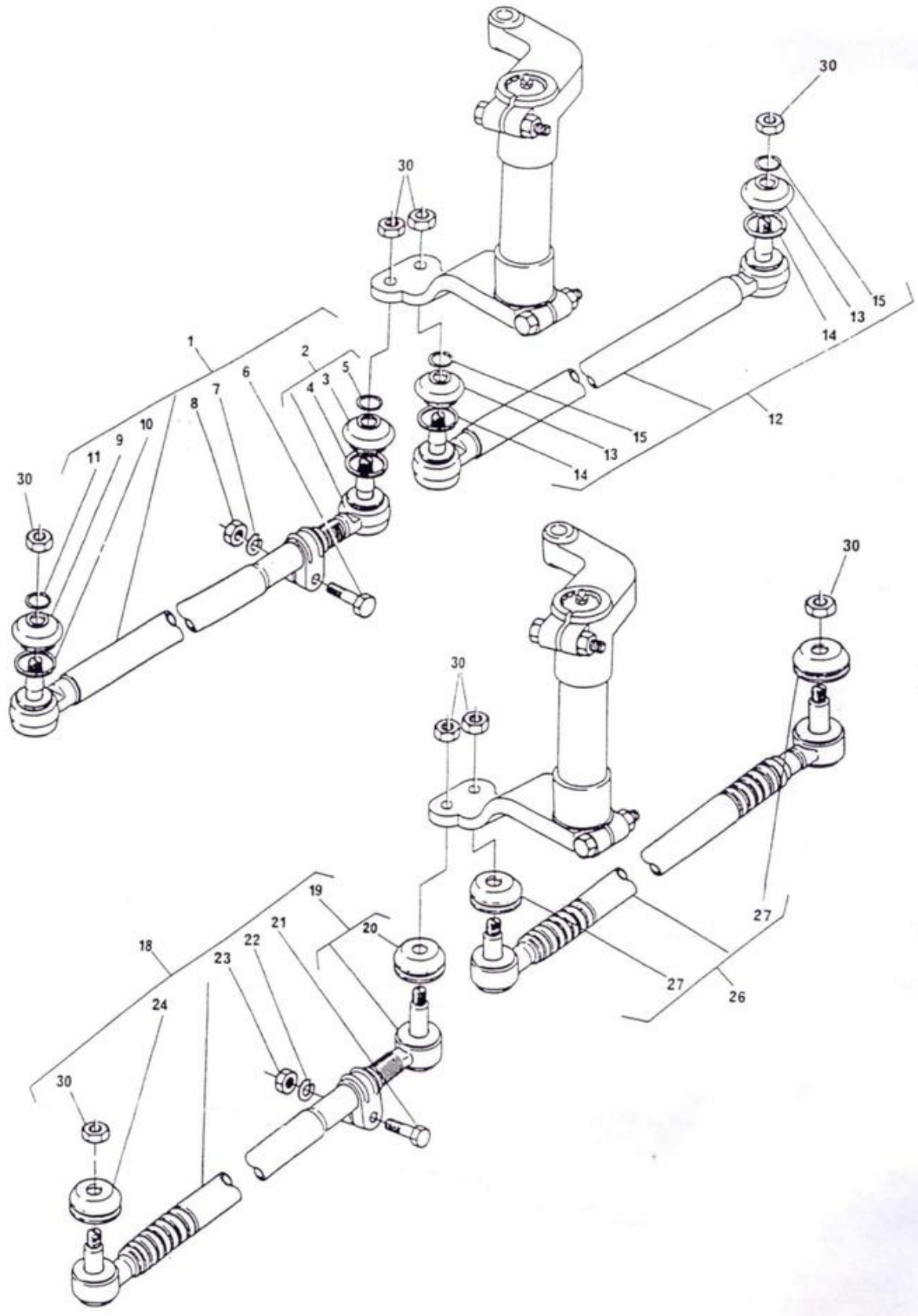

BARRAS DE LIGAÇÃO	-	AJUSTÁVEIS
TIE RODS	-	ADJUSTABLE
BARRAS DE ACOPLAMIENTO	-	AJUSTABLES
BARRES D'ACCOUPLEMENT	-	RÉGLABLES

296

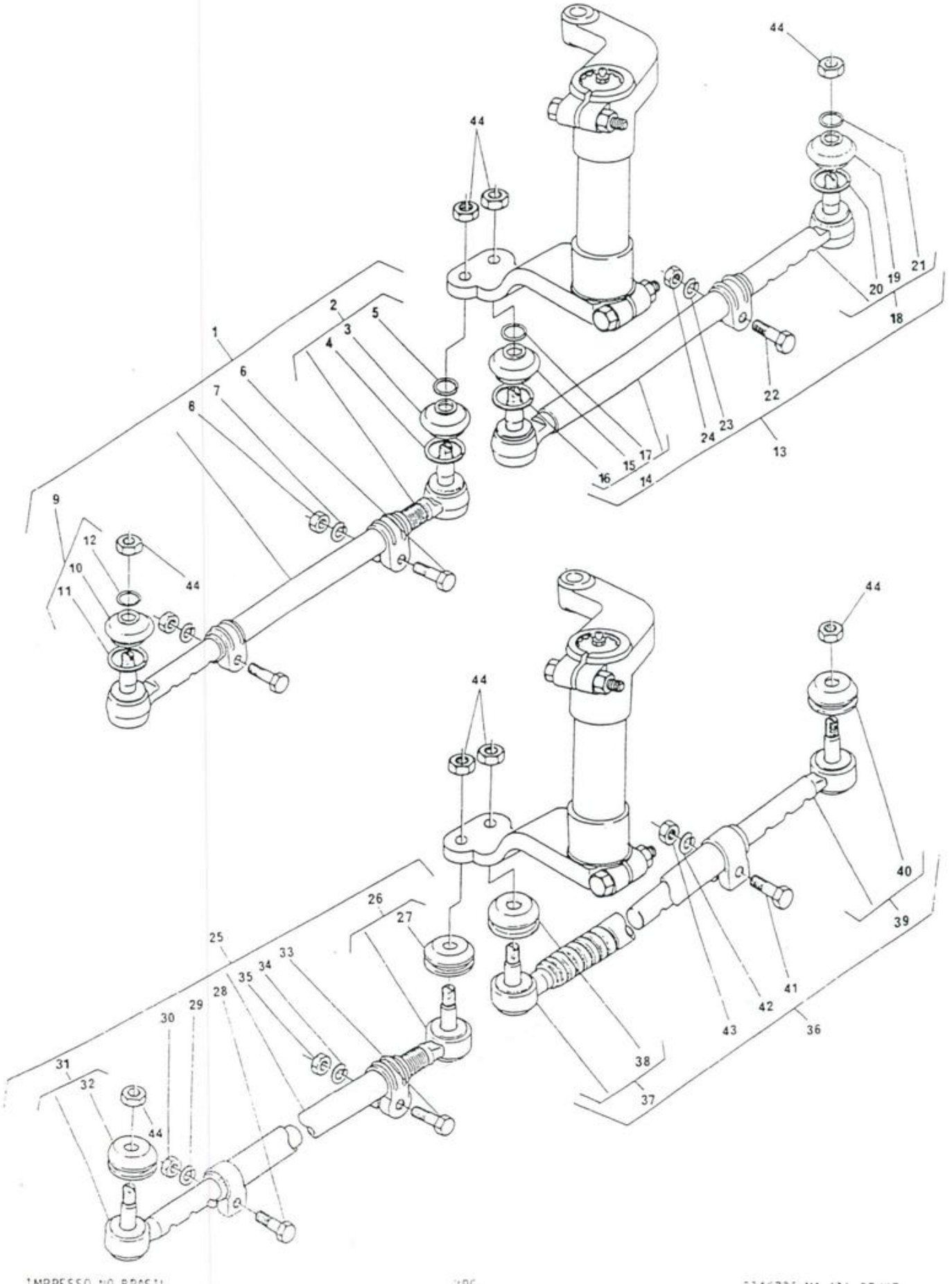

DITRATOR
DISTRIBUIDORA DE PEÇAS AGRÍCOLAS

BARRAS DE LIGAÇÃO	- AJUSTÁVEIS
TIE RODS	- ADJUSTABLE
BARRAS DE ACOPLAMIENTO	- AJUSTABLES
BARRES D'ACCOUPLEMENT	- RÉGLABLES

296

1	3145082 M92		⊣ 3145064 M91	1	BARRA LIGAÇÃO...	TIE ROD.....	BARRA.....	BARRE.....
			▶ NAKATA					
2	3145298 M91	1		1	TERMINAL CURTO..	SHORT STEM.....	TUBO CORTO.....	TIGE COURTE.....
3	3147027 M1	2		1	PROTETOR.....	PROTECTOR.....	PROTECTOR.....	PROTECTEUR.....
4	3147035 M1	2		1	ANEL TENSOR.....	RETAINING RING...	ARO RETÉN.....	SEGMENT D'ARRÊT.
5	3147036 M1	2		1	ANEL VEDADOR....	SEAL RING.....	RETÉN.....	BAGUE ÉTANCHÉITÉ
6	353548 X1	1		2	PARAFUSO.....	BOLT.....	TORNILLO.....	BOULON.....
7	353434 X1	1		2	ARRUELA.....	WASHER.....	ARANDELA.....	RONDELLE.....
8	353431 X1	1		2	PORCA.....	NUT.....	TUERCA.....	ÉCROU.....
9	3145055 M92	1		1	TERMINAL.....	STEM.....	TUBO.....	TIGE.....
10	3147027 M1	9		1	PROTETOR.....	PROTECTOR.....	PROTECTOR.....	PROTECTEUR.....
11	3147035 M1	9		1	ANEL TENSOR.....	RETAINING RING...	ARO RETÉN.....	SEGMENT D'ARRÊT.
12	3147036 M1	9		1	ANEL VEDADOR....	SEAL RING.....	ANILLO VEDACIÓN.	BAGUE ÉTANCHÉITÉ
13	3145083 M92		⊣ 3145065 M92	1	BARRA LIGAÇÃO...	TIE ROD.....	BARRA.....	BARRE.....
			◀ NAKATA					
14	3145299 M91	13		1	TUBO C/TERMINAL.	TUBE.....	TUBO.....	TUBE.....
15	3147027 M1	14		1	PROTETOR.....	PROTECTOR.....	PROTECTOR.....	PROTECTEUR.....
16	3147035 M1	14		1	ANEL TENSOR.....	RETAINING RING...	ARO RETÉN.....	SEGMENT D'ARRÊT.
17	3147036 M1	14		1	ANEL VEDADOR....	SEALING RING.....	ANILLO VEDACIÓN.	BAGUE ÉTANCHÉITÉ
18	3145055 M92	13		1	TERMINAL.....	STEM.....	TUBO.....	TUBE.....
19	3147027 M1	18		1	PROTETOR.....	PROTECTOR.....	PROTECTOR.....	PROTECTEUR.....
20	3147035 M1	18		1	ANEL TENSOR.....	RETAINING RING...	ARO RETÉN.....	SEGMENT D'ARRÊT.
21	3147036 M1	18		1	ANEL VEDADOR....	SEALING RING.....	ANILLO VEDACIÓN.	BAGUE ÉTANCHÉITÉ
22	353600 X1	13		1	PARAFUSO.....	BOLT.....	TORNILLO.....	BOULON.....
23	353439 X1	13		1	ARRUELA.....	WASHER.....	ARANDELA.....	RONDELLE.....
24	363627 X1	13		1	PORCA.....	NUT.....	TUERCA.....	ÉCROU.....
25	3145064 M91		⊢ 3145082 M92	1	BARRA LIGAÇÃO...	TIE ROD.....	BARRA.....	BARRE.....
			◀ TRW					
26	3145093 M91	25		1	TERMINAL.....	STEM.....	TUBO.....	TIGE.....
27	3145063 M1	26		1	PROTETOR.....	PROTECTOR.....	PROTECTOR.....	PROTECTEUR.....
28	353706 X1	25		1	PARAFUSO.....	BOLT.....	TORNILLO.....	BOULON.....
29	353432 X1	25		1	ARRUELA.....	WASHER.....	ARANDELA.....	RONDELLE.....
30	355645 X1	25		1	PORCA.....	NUT.....	TUERCA.....	ÉCROU.....
31	3145088 M91	25		1	TERMINAL.....	STEM.....	TUBO.....	TIGE.....
32	3145063 M1	31		1	PROTETOR.....	PROTECTOR.....	PROTECTOR.....	PROTECTEUR.....
33	353600 X1	25		1	PARAFUSO.....	BOLT.....	TORNILLO.....	BOULON.....
34	353439 X1	25		1	ARRUELA.....	WASHER.....	ARANDELA.....	RONDELLE.....
35	363627 X1	25		1	PORCA.....	NUT.....	TUERCA.....	ÉCROU.....
36	3145065 M92		⊢ 3145083 M92	1	BARRA LIGAÇÃO...	TIE ROD.....	BARRA.....	BARRE.....
			◀ TRW					
37	3145089 M92	36		1	TUBO C/TERMINAL.	TUBE.....	TUBO.....	TUBE.....
38	3145063 M1	37		1	PROTETOR.....	PROTECTOR.....	PROTECTOR.....	PROTECTEUR.....
39	3145088 M91	36		1	TERMINAL.....	STEM.....	TUBO.....	TIGE.....
40	3145063 M1	39		1	PROTETOR.....	PROTECTOR.....	PROTECTOR.....	PROTECTEUR.....
41	353600 X1	36		1	PARAFUSO.....	BOLT.....	TORNILLO.....	BOULON.....
42	353439 X1	36		1	ARRUELA.....	WASHER.....	ARANDELA.....	RONDELLE.....
43	363627 X1	36		1	PORCA.....	NUT.....	TUERCA.....	ÉCROU.....
44	353429 X1			4	PORCA.....	NUT.....	TUERCA.....	ÉCROU.....

EIXOS DA DIRECÃO	-	HIDROSTÁTICA
STEERING SHAFTS	-	HYDROSTATIC
EJES DE LA DIRECCIÓN	-	HIDROSTÁTICA
ARBRES DE DIRECTION	-	HYDROSTATIQUE

296

1	1488395 M2	(A)	1	BRAÇO INFERIOR..	LOWER ARM.....	BRAZO INFERIOR..	BRAS INFÉRIEUR..
1	3148174 M1	—< 1488395 M2	1	BRAÇO INFERIOR..	LOWER ARM.....	BRAZO INFERIOR..	BRAS INFÉRIEUR..
2	377899 X1		1	PARAFUSO.....	BOLT.....	TORNILLO.....	BOULON.....
3	195556 M2		1	PORCA.....	NUT.....	TUERCA.....	ÉCROU.....
4	1488394 M3		1	EIXO.....	SHAFT.....	EJE.....	ARBRE.....
5	1488401 M1		2	RETENTOR.....	SEAL.....	RETÉN.....	BAGUE ÉTANCHÉITE
6	833231 M1		2	ROLAMENTO.....	BEARING.....	COJINETE.....	ROULEMENT.....
7	1488397 M1		X	CALÇO.....	SHIM.....	SUPLEMENTO.....	CALE.....
8	1488392 M91	▲	1	BRAÇO.....	ARM.....	BRAZO.....	BRAS.....
10	3148432 M1	8	1	BUCHA.....	BUSH.....	BUJE.....	BAGUE.....
11	361859 X1		1	PARAFUSO.....	BOLT.....	TORNILLO.....	BOULON.....
12	353427 X1		1	PORCA.....	NUT.....	TUERCA.....	ÉCROU.....
13	13223 X		1	PINO GRAXEIRO...	GREASE NIPPLE...	NIPLE DE ENGRASE	GRAISSEUR.....
14	1488476 M1		1	PINO.....	PIN.....	PASADOR.....	AXE.....
15	29951 X		1	PINO GRAXEIRO...	GREASE NIPPLE...	NIPLE DE ENGRASE	GRAISSEUR.....
16	3147952 M1		1	ARRUELA.....	WASHER.....	ARANDELA.....	RONDELLE.....

(A) INTERCAMBIÁVEL COM 3148174 M1 JUNTO COM 3147952 M1
INTERCHANGEABLE WITH 3148174 M1 TOGETHER WITH 3147952 M1
INTERCAMBIABLE CON 3148174 M1 JUNTO CON 3147952 M1
INTERCHANGEABLE AVEC 3148174 M1 ENSEMBLE AVEC 3147952 M1

EIXOS DA DIREÇÃO - HIDROSTÁTICA STEERING SHAFTS - HYDROSTATIC EJES DE LA DIRECCIÓN - HIDROSTÁTICA ARBRES DE DIRECTION - HYDROSTATIQUE	296

DITRATOR
DISTRIBUIDORA DE PEÇAS AGRÍCOLAS

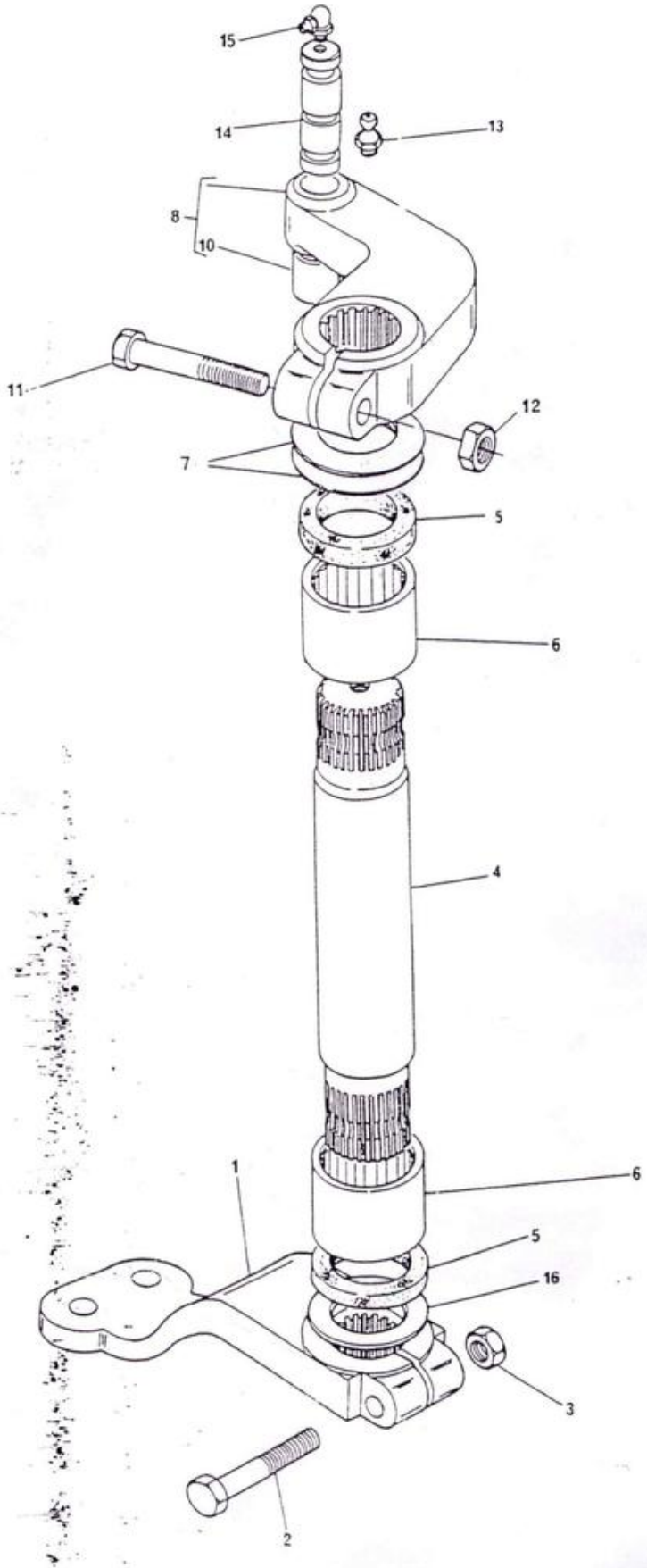

SISTEMA DA DIREÇÃO	-	HIDROSTÁTICA
STEERING SYSTEM	-	HYDROSTATIC
SISTEMA DE DIRECCIÓN	-	HIDROSTÁTICA
SYSTÈME DE DIRECTION	-	HYDROSTATIQUE

296

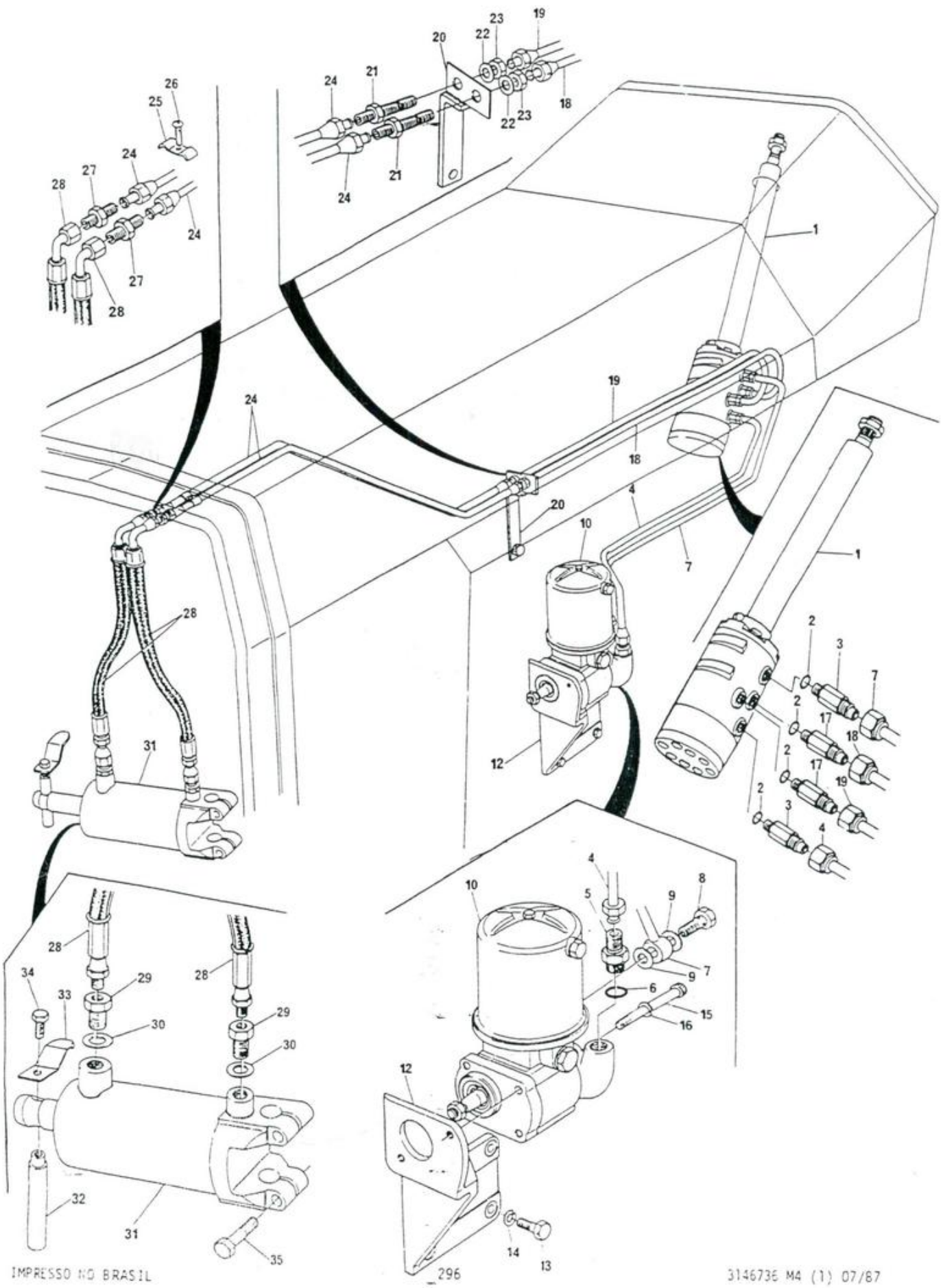

DITRATOR
DISTRIBUIDORA DE PEÇAS AGRÍCOLAS

SISTEMA DE DIREÇÃO - HIDROSTÁTICA STEERING SYSTEM - HYDROSTATIC SISTEMA DE DIRECCIÓN - HIDROSTÁTICA SYSTÈME DE DIRECTION - HYDROSTATIQUE	296

1	3149299 M92	<> PÁG.169	1	DIREÇÃO HIDROST.	STEERING.....	DIRECCIÓN.....	DIRECTION.....
2	831452 M1		4	ANEL "O".....	"O" RING.....	ARO SELLO.....	JOINT TORIQUE...
3	3145124 M1		2	ADAPTADOR.....	ADAPTOR.....	ADAPTADOR.....	ADAPTATEUR.....
4	3145115 M91		1	TUBO PRESSÃO....	TUBE.....	CAÑO.....	TUYAUTERIE.....
5	3145127 M1		1	ADAPTADOR.....	ADAPTOR.....	ADAPTADOR.....	ADAPTATEUR.....
6	1440702 X1		1	ARRUELA.....	WASHER.....	ARANDELA.....	RONDELLE.....
7	3145118 M91		1	TUBO RETORNO....	TUBE.....	CAÑO.....	TUYAUTERIE.....
8	3145104 M1		1	PARAFUSO BANJO..	BANJO BOLT.....	TORNILLO BANJO..	BOULON BANJO....
9	828578 M1		2	ARRUELA.....	WASHER.....	ARANDELA.....	RONDELLE.....
10	3145114 M91	<> PÁG.173	1	BOMBA HIDRÁULICA	PUMP.....	BOMBA.....	POMPE.....
12	3145113 M1		1	SUPORTE.....	BRACKET.....	SOPORTE.....	SUPPORT.....
13	353562 X1		4	PARAFUSO.....	BOLT.....	TORNILLO.....	BOULON.....
14	353432 X1		4	ARRUELA.....	WASHER.....	ARANDELA.....	RONDELLE.....
15	3145105 M1		2	PARAFUSO.....	BOLT.....	TORNILLO.....	BOULON.....
16	339376 X1		2	ARRUELA.....	WASHER.....	ARANDELA.....	RONDELLE.....
17	3149596 M1		2	ADAPTADOR.....	ADAPTOR.....	ADAPTADOR.....	ADAPTATEUR.....
18	3145125 M91	▶	1	TUBO PRESSÃO....	TUBE.....	CAÑO.....	TUYAUTERIE.....
19	3145122 M91	◀	1	TUBO PRESSÃO....	TUBE.....	CAÑO.....	TUYAUTERIE.....
20	3146610 M91		1	SUPORTE.....	BRACKET.....	SOPORTE.....	SUPPORT.....
21	356266 X1		2	ADAPTADOR.....	ADAPTOR.....	ADAPTADOR.....	ADAPTATEUR.....
22	353759 X1		2	ARRUELA.....	WASHER.....	ARANDELA.....	RONDELLE.....
23	355830 X1		2	PORCA.....	NUT.....	TUERCA.....	ÉCROU.....
24	3145120 M91		2	TUBO.....	TUBE.....	CAÑO.....	TUYAUTERIE.....
25	3145102 M1		1	BRAÇADEIRA.....	CLAMP.....	ABRAZADERA.....	COLLIER.....
26	368063 X1		1	PARAFUSO.....	BOLT.....	TORNILLO.....	BOULON.....
27	355529 X1		2	ADAPTADOR.....	ADAPTOR.....	ADAPTADOR.....	ADAPTATEUR.....
28	3146937 M92		2	MANGUEIRA.....	HOSE.....	MANGUERA.....	DURITE.....
29	3145403 M2		2	ADAPTADOR.....	ADAPTOR.....	ADAPTADOR.....	ADAPTATEUR.....
30	831452 M1		2	ANEL "O".....	"O" RING.....	ARO SELLO.....	JOINT TORIQUE...
31	1488399 M92	<> PÁG.177	1	CILINDRO.....	CYLINDER.....	CILINDRO.....	VÉRIN.....
31	3148282 M91	<> PÁG.178	1	CILINDRO.....	CYLINDER.....	CILINDRO.....	VÉRIN.....
32	1488477 M1		1	PINO.....	PIN.....	PERNO.....	AXE.....
33	520703 M1		1	PRESILHA.....	CLIP.....	SUJETADOR.....	AGRAFE.....
34	353666 X1		1	PARAFUSO.....	BOLT.....	TORNILLO.....	BOULON.....
35	353725 X1		2	PARAFUSO.....	BOLT.....	TORNILLO.....	BOULON.....

SISTEMA DE DIREÇÃO - HIDROSTÁTICA STEERING SYSTEM - HYDROSTATIC SISTEMA DE DIRECCIÓN - HIDROSTÁTICA SYSTÈME DE DIRECTION - HYDROSTATIQUE	296/4

DITRATOR
DISTRIBUIDORA DE PEÇAS AGRÍCOLAS

1	3409928 M91	⟲PÁG. 170	1	DIREÇÃO HIDROST.	STEERING.....	DIRECCIÓN.....	DIRECTION.....
2	831452 M1		4	ANEL "O".....	"O" RING.....	ARO SELLO.....	JOINT TORIQUE...
3	3145124 M1		2	ADAPTADOR.....	ADAPTOR.....	ADAPTADOR.....	ADAPTATEUR.....
4	3409704 M91		1	TUBO PRESSÃO....	TUBE.....	CAÑO.....	TUYAUTERIE.....
5	3145127 M1		1	ADAPTADOR.....	ADAPTOR.....	ADAPTADOR.....	ADAPTATEUR.....
6	1440702 X1		1	ARRUELA.....	WASHER.....	ARANDELA.....	RONDELLE.....
7	3145118 M91		1	TUBO RETORNO....	TUBE.....	CAÑO.....	TUYAUTERIE.....
8	3145104 M1		1	PARAFUSO BANJO..	BOLT.....	TORNILLO.....	BOULON.....
9	828578 M1		1	ARRUELA.....	WASHER.....	ARANDELA.....	RONDELLE.....
10	3409523 M91	⟲PÁG. 174	1	BOMBA HIDRÁULICA	PUMP.....	BOMBA.....	POMPE.....
12	3145113 M1		1	SUPORTE.....	BRACKET.....	SOPORTE.....	SUPPORT.....
13	353562 X1		4	PARAFUSO.....	BOLT.....	TORNILLO.....	BOULON,.....
14	353432 X1		4	ARRUELA.....	WASHER.....	ARANDELA.....	RONDELLE.....
15	3410153 M1		2	PARAFUSO.....	BOLT.....	TORNILLO.....	BOULON.....
16	339376 X1		2	ARRUELA.....	WASHER.....	ARANDELA.....	RONDELLE.....
17	3149596 M1		2	ADAPTADOR.....	ADAPTOR.....	ADAPTADOR.....	ADAPTATEUR.....
18	3145125 M91	▶	1	TUBO PRESSÃO....	TUBE.....	CAÑO.....	TUYAUTERIE.....
19	3145122 M91	◀	1	TUBO PRESSÃO....	TUBE.....	CAÑO.....	TUYAUTERIE.....
20	3146610 M91		1	SUPORTE.....	BRACKET.....	SOPORTE.....	SUPPORT.....
21	356266 X1		4	ADAPTADOR.....	ADAPTOR.....	ADAPTADOR.....	ADAPTATEUR.....
22	353759 X1		2	ARRUELA.....	WASHER.....	ARANDELA.....	RONDELLE.....
23	355830 X1		4	PORCA.....	NUT.....	TUERCA.....	ÉCROU.....
24	3409938 M91		2	TUBO PRESSÃO....	TUBE.....	CAÑO.....	TUYAUTERIE.....
25	3145102 M1		1	BRAÇADEIRA.....	CLAMP.....	ABRAZADERA.....	COLLIER.....
26	368063 X1		1	PARAFUSO.....	BOLT.....	TORNILLO.....	BOULON.....
27	355529 X1		2	ADAPTADOR.....	ADAPTOR.....	ADAPTADOR.....	ADAPTATEUR.....
28	3409451 M91		1	MANGUEIRA.....	HOSE.....	MANGUERA.....	DURITE.....
29	357197 X91		2	COTOVELO.....	ELBOW.....	CODO.....	COUDE.....
30	3585707 M91	●○3409519 M91	1	TUBO PRESSÃO....	TUBE.....	CAÑO.....	TUYAUTERIE.....
31	3585705 M91	●○3409515 M91	1	TUBO PRESSÃO....	TUBE.....	CAÑO.....	TUYAUTERIE.....
32	3411111 M91		1	MANGUEIRA.....	HOSE.....	MANGUERA.....	DURITE.....
33	3585703 M1	⟼401288	1	SUPORTE.....	BRACKET.....	SOPORTE.....	SUPPORT.....
34	353690 X1		2	PARAFUSO.....	BOLT.....	TORNILLO.....	BOULON.....
35	353434 X1		2	ARRUELA.....	WASHER.....	ARANDELA.....	RONDELLE.....

DITRATOR
DISTRIBUIDORA DE PEÇAS AGRÍCOLAS

SISTEMA DE DIREÇÃO - HIDROSTÁTICA STEERING SYSTEM - HYDROSTATIC SISTEMA DE DIRECCIÓN - HIDROSTÁTICA SYSTÈME DE DIRECTION - HYDROSTATIQUE	296/4

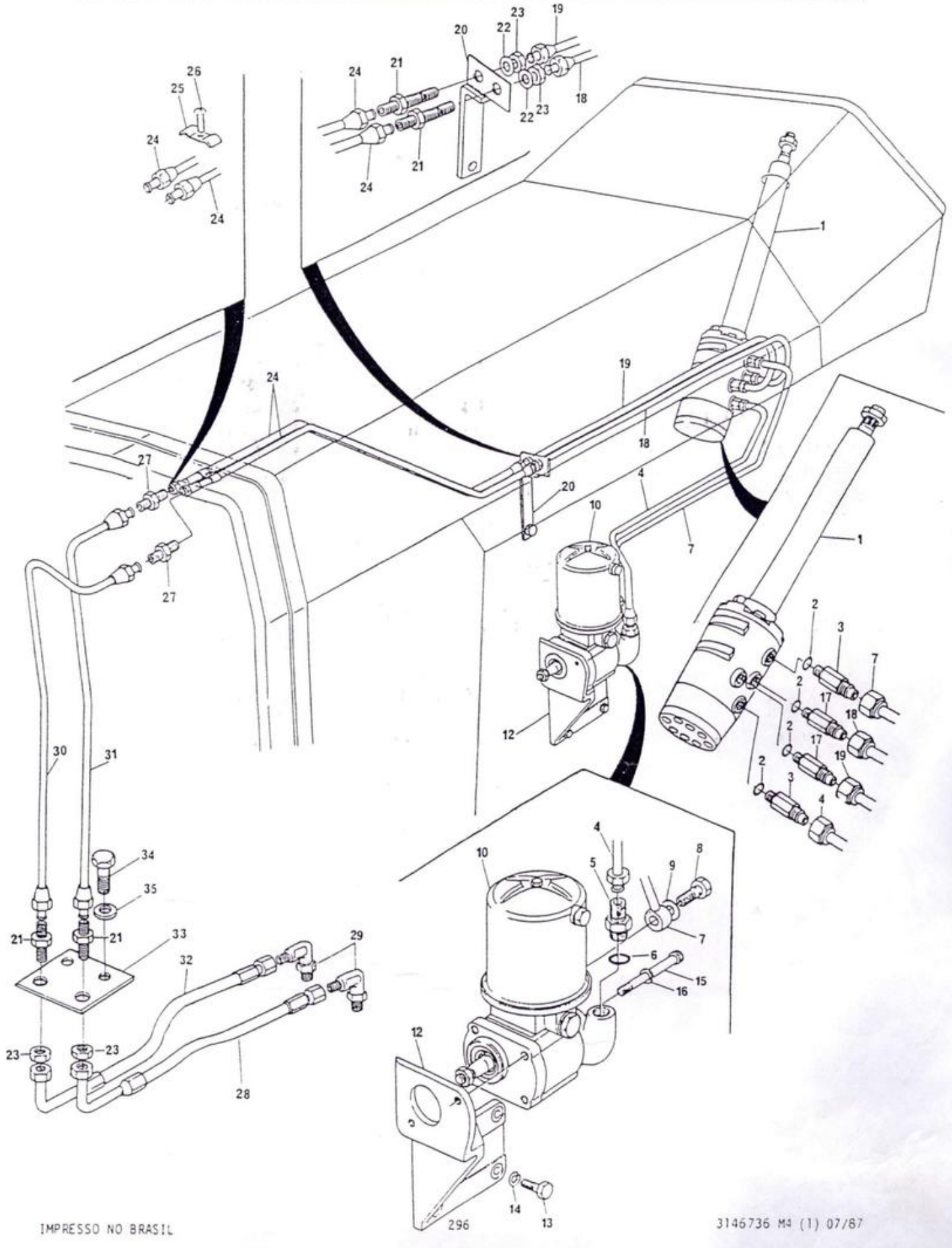

SISTEMA DE DIREÇÃO	-	HIDROSTÁTICA	296
STEERING SYSTEM	-	HYDROSTATIC	
SISTEMA DE DIRECCIÓN	-	HIDROSTÁTICA	
SYSTÈME DE DIRECTION	-	HIDROSTATIQUE	

COM CONTROLE REMOTO INDEPENDENTE
WITH INDEPENDENT REMOTE CONTROL
CON CONTROL REMOTO INDEPENDIENTE
AVEC COMMANDE À DISTANCE INDÉPENDANTE

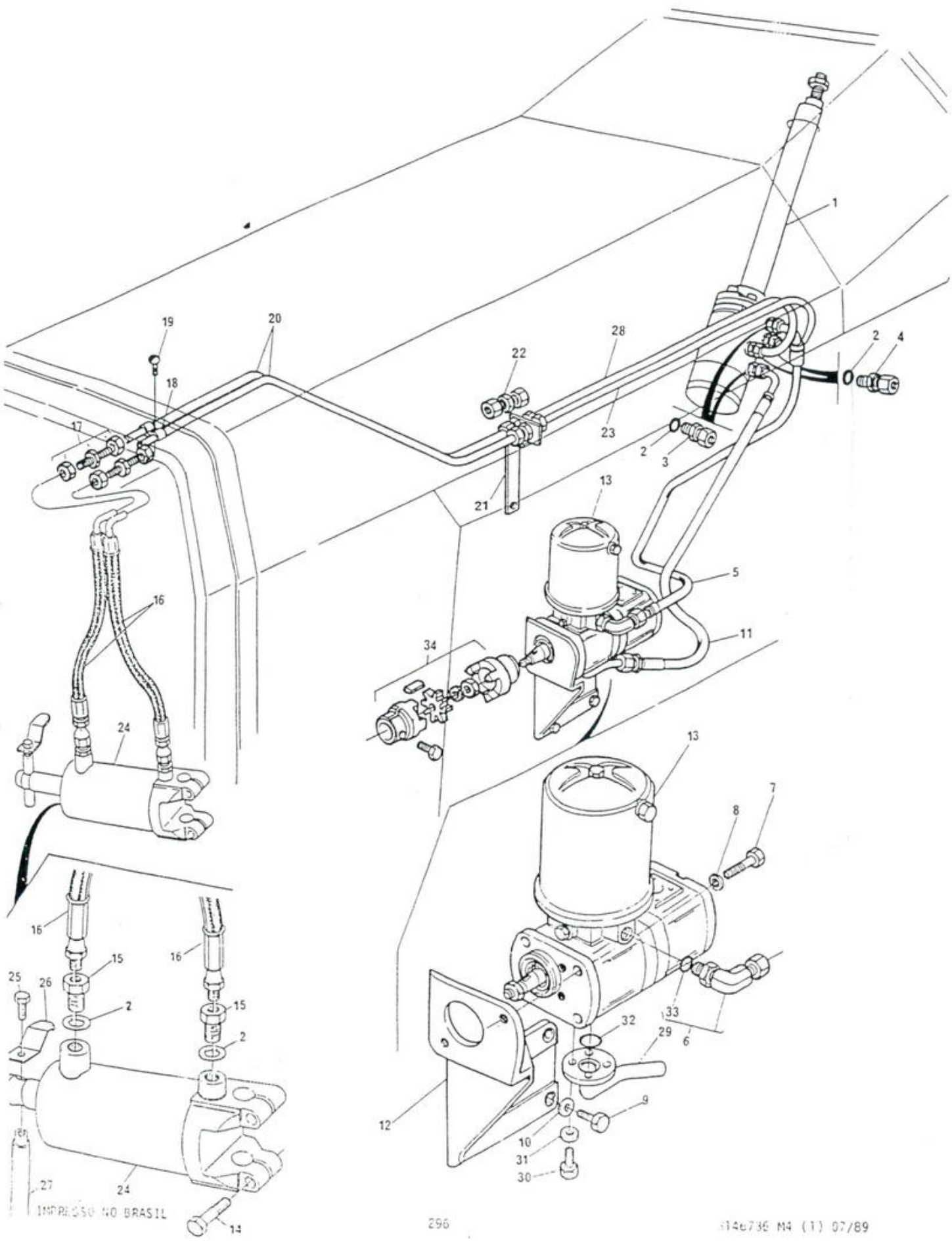

DITRATOR
DISTRIBUIDORA DE PEÇAS AGRÍCOLAS

SISTEMA DE DIREÇÃO - HIDROSTÁTICA STEERING SYSTEM - HYDROSTATIC SISTEMA DE DIRECCIÓN - HIDROSTÁTICA SYSTEME DE DIRECTION - HIDROSTATIQUE	296	COM CONTROLE REMOTO INDEPENDENTE WITH INDEPENDENT REMOTE CONTROL CON CONTROL REMOTO INDEPENDIENTE AVEC COMMANDE À DISTANCE INDÉPENDANTE					

1	3412006 M91	◇PÁG. 171-B	1	DIREÇÃO HIDROST.	STEERING.....	DIRECCIÓN.....	DIRECTION.....
2	831452 M1		6	ANEL "O".....	"O" RING.....	SELLO "O".....	JOINT TORIQUE...
3	3411937 M91		2	ADAPTADOR.....	UNION.....	ADAPTADOR.....	RACCORD.....
4	3411938 M91		2	ADAPTADOR.....	UNION.....	ADAPTADOR.....	RACCORD.....
5	3412607 M92		1	MANG. RETORNO...	HOSE.....	MANGUERA.....	DURITE.....
6	3412604 M91		1	COTOVELO.....	ELBOW.....	CODO.....	COUDE.....
7	339761 X1		4	PARAFUSO.....	BOLT.....	TORNILLO.....	VIS.....
8	339374 X1		4	ARRUELA.....	WASHER.....	ARANDELA.....	RONDELLE.....
9	353563 X1		4	PARAFUSO.....	BOLT.....	TORNILLO.....	VIS.....
10	353432 X1		4	ARRUELA.....	WASHER.....	ARANDELA.....	RONDELLE.....
11	3412606 M92		1	MANG. PRESSÃO...	HOSE.....	MANGUERA.....	DURITE.....
12	3411273 M1		1	SUPORTE.....	BRACKET.....	SOPORTE.....	SUPPORT.....
13	3411927 M91	◇PÁG. 175-B	1	BOMBA HIDRÁULICA	PUMP.....	BOMBA.....	POMPE.....
14	353725 X1		2	PARAFUSO.....	BOLT.....	TORNILLO.....	VIS.....
15	3411947 M91		2	UNIÃO.....	UNION.....	ADAPTADOR.....	RACCORD.....
16	3412609 M91		2	MANG. PRESSÃO...	HOSE.....	MANGUERA.....	DURITE.....
17	3412001 M91		2	UNIÃO.....	UNION.....	ADAPTADOR.....	RACCORD.....
18	3145102 M1		1	BRAÇADEIRA.....	CLIP.....	ABRAZADERA.....	COLLIER.....
19	368063 X1		1	PARAFUSO.....	BOLT.....	TORNILLO.....	VIS.....
20	3411931 M1		2	TUBO PRESSÃO....	TUBE.....	TUBO.....	TUYAUTERIE.....
21	3146610 M91		1	SUPORTE.....	BRACKET.....	SOPORTE.....	SUPPORT.....
22	3411946 M91		2	UNIÃO.....	UNION.....	ADAPTADOR.....	RACCORD.....
23	3411932 M1	▶	1	TUBO PRESSÃO....	TUBE.....	TUBO.....	TUYAUTERIE.....
24	3148282 M91	◇PÁG. 178	1	CILINDRO.....	CYLINDER.....	CILINDRO.....	VERIN.....
25	353666 X1		1	PARAFUSO.....	BOLT.....	TORNILLO.....	VIS.....
26	520703 M1		1	GRAMPO.....	CLAMP.....	PLACA RETEN.....	CLIP.....
27	1488477 M1		1	PINO.....	PIN.....	PASADOR.....	AXE.....
28	3411934 M1	◀	1	TUBO PRESSÃO....	TUBE.....	TUBO PRESION....	TUYAUTERIE.....
29	3585212 M91		1	FLANGE.....	FLANGE.....	PLETINA.....	FLASQUE.....
30	391979 X1		4	PARAFUSO.....	BOLT.....	TORNILLO.....	VIS.....
31	339375 X1		4	ARRUELA.....	WASHER.....	ARANDELA.....	RONDELLE.....
32	3585216 M1		1	ANEL "O".....	"O" RING.....	SELLO "O".....	JOINT TORIQUE...
33	831452 M1 6		1	ANEL "O".....	"O" RING.....	SELLO "O".....	JOINT TORIQUE...
34	3411274 M91		1	ACOPLAMENTO.....	COUPLER.....	ACOPLADOR.....	ACCOUPLEMENT....

SISTEMA DE DIREÇÃO	- HIDROSTÁTICA	296/4
STEERING SYSTEM	- HYDROSTATIC	
SISTEMA DE DIRECCIÓN	- HIDROSTÁTICA	
SYSTÈME DE DIRECTION	- HYDROSTATIQUE	

COM CONTROLE REMOTO INDEPENDENTE
WITH INDEPENDENT REMOTE CONTROL
CON CONTROL REMOTO INDEPENDIENTE
AVEC COMMANDE À DISTANCE INDÉPENDANTE

1	3412008	M91	◇PÁG. 171-C	1	DIREÇÃO HIDROST.	STEERING.....	DIRECCIÓN.....	DIRECTION.....
2	831452	M1		4	ANEL"O".....	"O" RING.....	ARO SELLO.....	JOINT TORIQUE...
3	3411937	M91		2	CONEXÃO.....	CONNECTION.....	CONEXIÓN.....	RACCORD.....
4	3412606	M92		1	MANGUEIRA.....	HOSE.....	MANGUERA.....	DURITE.....
5	3412001	M91		4	CONEXÃO.....	CONNECTION.....	CONEXIÓN.....	RACCORD.....
6	3145102	M1		1	BRAÇADEIRA.....	CLAMP.....	ABRAZADERA.....	COLLIER.....
7	368063	X1		1	PARAFUSO.....	BOLT.....	TORNILLO.....	VIS.....
8	3412681	M1		2	TUBO PRESSÃO....	PIPE.....	CAÑO.....	TUYAUTERIE.....
9	3146610	M91		1	SUPORTE.....	BRACKET.....	SOPORTE.....	SUPPORT.....
10	3411946	M91		2	CONEXÃO.....	CONNECTION.....	CONEXIÓN.....	RACCORD.....
11	3411932	M1	▶	1	TUBO PRESSÃO....	PIPE.....	CAÑO.....	TUYAUTERIE.....
12	3411934	M1	◀	1	TUBO PRESSÃO....	PIPE.....	CAÑO.....	TUYAUTERIE.....
13	3411938	M91		2	CONEXÃO.....	CONNECTION.....	CONEXIÓN.....	RACCORD.....
14	3412607	M92		1	MANG.RETORNO....	HOSE.....	MANGUERA.....	DURITE.....
15	3412604	M91		1	COTOVELO.....	ELBOW.....	CODO.....	COUDE.....
16	339761	X1		4	PARAFUSO.....	BOLT.....	TORNILLO.....	VIS.....
17	339374	X1		4	ARRUELA.....	WASHER.....	ARANDELA.....	RONDELLE.....
18	353563	X1		4	PARAFUSO.....	BOLT.....	TORNILLO.....	VIS.....
19	353432	X1		4	ARRUELA.....	WASHER.....	ARANDELA.....	RONDELLE.....
20	3411273	M1		1	SUPORTE.....	BRACKET.....	SOPORTE.....	SUPPORT.....
21	3412012	M91	◇PAG. 175-B	1	BOMBA HIDRÁULICA	PUMP.....	BOMBA.....	POMPE.....
22	3585062	M1		2	TUBO PRESSÃO....	PIPE.....	CAÑO.....	TUYAUTERIE.....
23	3412076	M91		2	MANGUEIRA.....	HOSE.....	MANGUERA.....	DURITE.....
24	3412299	M91		2	COTOVELO.....	ELBOW.....	CODO.....	COUDE.....
25	3585212	M91		1	FLANGE.....	FLANGE.....	PLETINA.....	FLASQUE.....
26	391979	X1		4	PARAFUSO.....	BOLT.....	TORNILLO.....	VIS.....
27	339375	X1		4	ARRUELA.....	WASHER.....	ARANDELA.....	RONDELLE.....
28	3585216	M1		1	ANEL "O".....	"O" RING.....	ARO SELLO.....	JOINT TORIQUE...
29	3411274	M91		1	ACOPLAMENTO.....	COUPLER.....	ACOPLADOR.....	ACCOUPLEMENT....
30	3585070	M91		1	SUPORTE.....	BRACKET.....	SOPORTE.....	SUPPORT.....
31	3585072	M1		1	PROTETOR.....	PROTECTOR.....	PROTECTOR.....	PROTECTEUR.....
32	3319831	M1		2	BRAÇADEIRA.....	CLAMP.....	ABRAZADERA.....	COLLIER.....
33	353690	X1		2	PARAFUSO.....	BOLT.....	TORNILLO.....	VIS.....
34	353434	X1		3	ARRUELA.....	WASHER.....	ARANDELA.....	RONDELLE.....
35	3468414	M1		1	PARAFUSO.....	BOLT.....	TORNILLO.....	VIS.....
36	339375	X1		1	ARRUELA.....	WASHER.....	ARANDELA.....	RONDELLE.....
37	339030	X1		1	PORCA.....	NUT.....	TUERCA.....	ÉCROU.....
38	831452	M1	15	1	ANEL "O".....	"O" RING.....	ARO SELLO.....	JOINT TORIQUE...
39	831452	M1	24	1	ANEL "O".....	"O" RING.....	ARO SELLO.....	JOINT TORIQUE...

SISTEMA DE DIREÇÃO - HIDROSTÁTICA STEERING SYSTEM - HYDROSTATIC SISTEMA DE DIRECCIÓN - HIDROSTÁTICA SYSTÈME DE DIRECTION - HYDROSTATIQUE	296/4

COM CONTROLE REMOTO INDEPENDENTE
WITH INDEPENDENT REMOTE CONTROL
CON CONTROL REMOTO INDEPENDIENTE
AVEC COMMANDE À DISTANCE INDÉPENDANTE

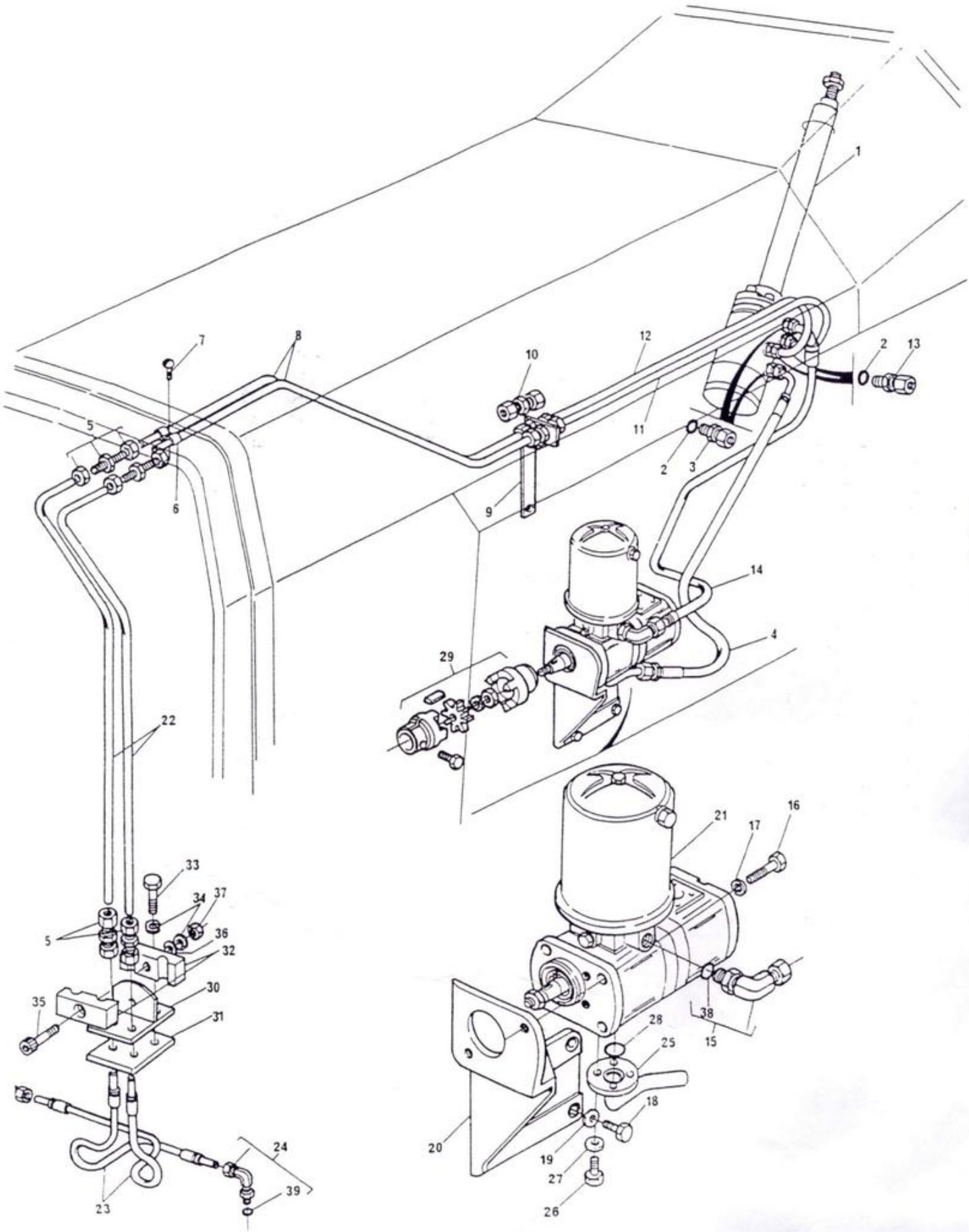

DIREÇÃO	- HIDROSTÁTICA	29b
STEERING UNIT	- HYDROSTATIC	
DIRECCIÓN	- HIDROSTÁTICA	
DIRECTION	- HYDROSTATIQUE	

DITRATOR
DISTRIBUIDORA DE PEÇAS AGRÍCOLAS

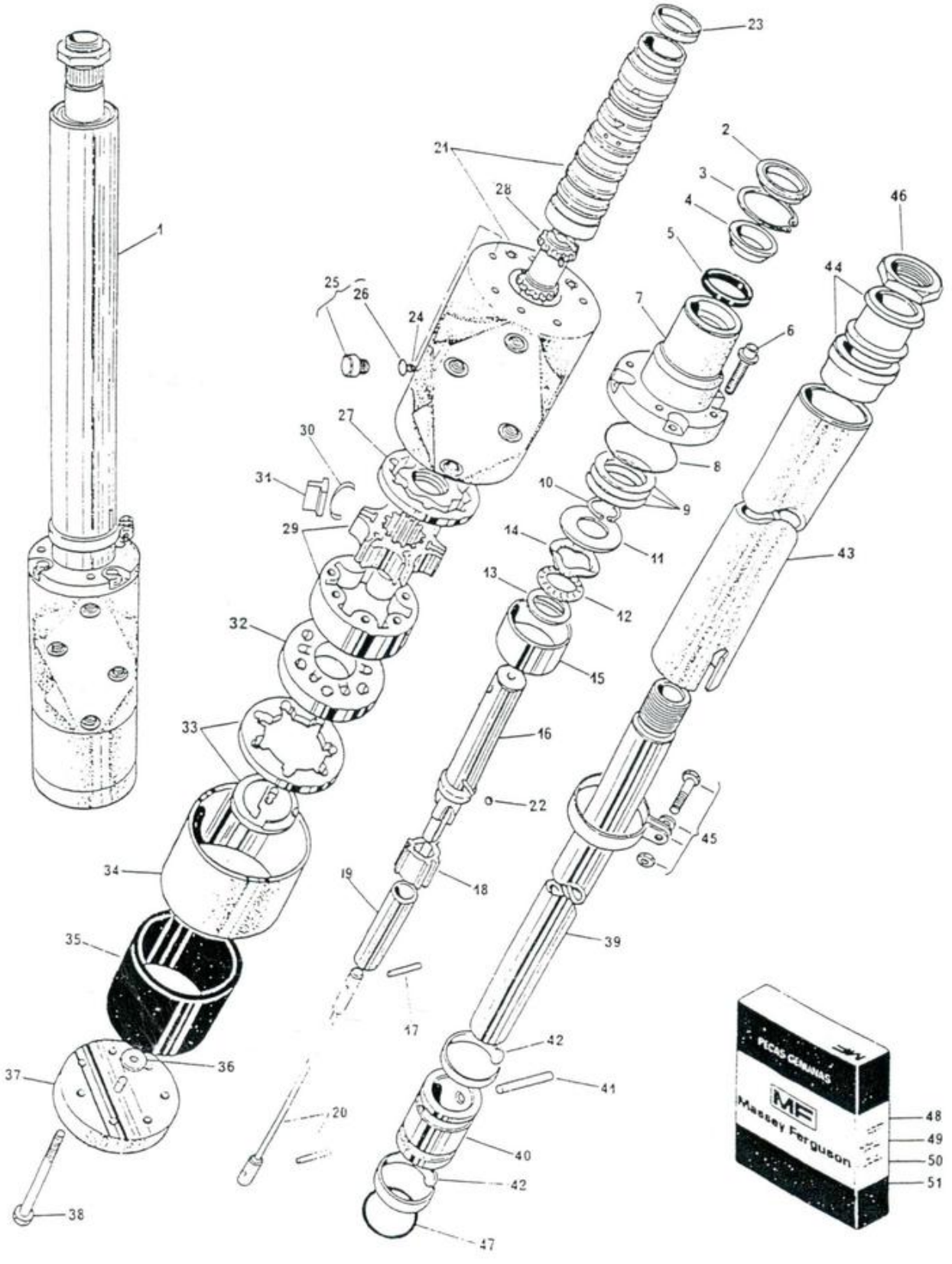

DITRATOR
DISTRIBUIDORA DE PEÇAS AGRÍCOLAS

DIREÇÃO	-	HIDROSTÁTICA
STEERING UNIT	-	HYDROSTATIC
DIRECCIÓN	-	HIDROSTÁTICA
DIRECTION	-	HYDROSTATIQUE

296

1	3149299 M92		(A)	1	DIREÇÃO HIDROST.	STEERING.....	DIRECCIÓN.....	DIRECTION.....
2	3175219 M2	48		1	RETENTOR.....	SEAL.....	RETÉN.....	BAGUE ÉTANCHÉITÉ
3		48		1	ANEL TRAVA.....	CIRCLIP.....	ARO RETÉN.....	CIRCLIP.....
4		48		1	ESPAÇADOR.....	SPACER.....	ESPACIADOR.....	ENTRETOISE.....
5		48		1	RETENTOR.....	SEAL.....	RETÉN.....	BAGUE ÉTANCHÉITÉ
6	3175223 M1	1		4	PARAFUSO.....	BOLT.....	TORNILLO.....	VIS.....
7	3175224 M1	1	→2789	1	TAMPA.....	COVER.....	TAPA.....	COUVERCLE.....
7	3175932 M1	1	→2790	1	TAMPA.....	COVER.....	TAPA.....	COUVERCLE.....
8		48		1	ANEL "O".....	"O" RING.....	ARO SELLO.....	JOINT TORIQUE...
9	3175226 M91	50		1	JOGO DE CALÇOS..	KIT, SHIM.....	JG.SUPLEMENTOS..	JEU DE CALES....
10		50		1	ANEL TRAVA.....	CIRCLIP.....	ARO RETÉN.....	CIRCLIP.....
11		50		1	ARRUELA.....	WASHER.....	ARANDELA.....	RONDELLE.....
12		50		1	ROLAMENTO.....	BEARING.....	COJINETE.....	ROULEMENT.....
13		50		1	ARRUELA.....	WASHER.....	ARANDELA.....	RONDELLE.....
14		50		1	ARRUELA.....	WASHER.....	ARANDELA.....	RONDELLE.....
15		50		1	ESPAÇADOR.....	SPACER.....	ESPACIADOR.....	ENTRETOISE.....
16		50		1	EIXO.....	SHAFT.....	EJE.....	ARBRE.....
17		50		1	AGULHA.....	ROLLER.....	RODILLO.....	AIGUILLE.....
18		50		1	ANEL PILOTO.....	DRIVE RING.....	ANILLO PILOTO...	ANNEAU PILOT....
19		50		1	ESPAÇADOR.....	SPACER.....	ESPACIADOR.....	ENTRETOISE.....
20		50		1	BARRA.....	TORSION BAR ASSY	BARRA.....	BARRE.....
21	3175238 M91	1		1	CORPO C/VÁLVULA.	BODY WITH VALVE.	CUERPO C/VÁLVULA	CORPS AVEC VALVE
22		50	Ø5/16"	1	ESFERA.....	BALL.....	BOLILLA.....	BILLE.....
23		50		1	MOLA.....	SPRING.....	RESORTE.....	RESSORT.....
24		48	Ø1/4"	1	ESFERA.....	BALL.....	BOLILLA.....	BILLE.....
25		48		1	BUJÃO.....	PLUG.....	TAPÓN.....	BOUCHON.....
26	359291 X1	25		1	ANEL "O".....	"O" RING.....	ARO SELLO.....	JOINT TORIQUE...
27		49		1	ESPAÇADOR.....	SPACER.....	ESPACIADOR.....	ENTRETOISE.....
28		50		1	EIXO.....	SHAFT.....	EJE.....	ARBRE.....
29		49		1	ROTOR.....	ROTOR.....	ROTOR.....	ROTOR.....
30		29		6	MOLA.....	SPRING.....	RESORTE.....	RESSORT.....
31		29		6	PALHETA.....	VANE.....	ÁLABE.....	VANNE.....
32		49		1	COLETOR.....	MANIFOLD.....	MÚLTIPLE.....	COLLECTEUR.....
33	3175246 M91	49		1	ESTATOR E ROTOR.	ROTOR/STATOR....	ESTÁTOR Y ROTOR.	ROTOR ET STATOR.
34	3175247 M1	1		1	LUVA.....	SLEEVE.....	MANGUITO.....	MANCHON.....
35	3175248 M1	49		1	VEDADOR.....	SEAL.....	RETÉN.....	BAGUE ÉTANCHÉITÉ
36		37/49		1	ARRUELA.....	WASHER.....	ARANDELA.....	RONDELLE.....
37	3603632 M91	1	▼	1	JG.REPARO.....	REPAIR KIT.....	JG.REPARACION...	JEU REPARATIÓN..
38	354615 X1	1		7	PARAFUSO.....	BOLT.....	TORNILLO.....	VIS.....
39	3175252 M1	1	▲	1	EIXO.....	SHAFT.....	EJE.....	ARBRE.....
40		51		1	BUCHA.....	BUSH.....	BUJE.....	BAGUE.....
41		51		2	PINO.....	PIN.....	PERNO.....	AXE.....
42		51		2	MOLA.....	SPRING.....	RESORTE.....	RESSORT.....
43	3176556 M1	1		1	TUBO.....	TUBE.....	TUBO.....	TUBE.....
44		51		1	JOGO DE BUCHAS..	BUSH KIT.....	JUEGO DE BUJES..	JEU DE BAGUES...
45		51		1	BRAÇADEIRA.....	CLAMP.....	ABRAZADERA.....	COLLIER.....
46	3603640 M1	51		1	PORCA.....	NUT.....	TUERCA.....	ÉCROU.....
47	364101 X1	51		2	ANEL "O".....	"O" RING.....	ARO SELLO.....	JOINT TORIQUE...
48	3603628 M91	1		1	JOGO DE REPARO..	REPAIR KIT.....	JG.REPARACION...	JEU REPARATIÓN..
49	3603636 M91	1		1	JOGO DE REPARO..	REPAIR KIT.....	JG.REPARACION...	JEU REPARATIÓN..
50	3603637 M91	1		1	JOGO DE REPARO..	REPAIR KIT.....	JG.REPARACION...	JEU REPARATIÓN..
51	3603631 M91	1		1	JOGO DE REPARO..	REPAIR KIT.....	JG.REPARACION...	JEU REPARATIÓN..

(A) PARA REPOR A DIREÇÃO 3145112 M91, ATÉ A SÉRIE 2789, USE
TO REPLACE STEERING 3145112 M91, UP TO SERIAL 2789, USE
PARA CAMBIAR EL DIRECCIÓN 3145112 M91, HASTA LA SERIE 2789, USE
POUR REMPLACER LA DIRECTION 3145112 M91, JUSQU'À LA SÉRIE 2789, UTILISEZ

} 3149299 M92 (1)
3149301 M91 (1)

DIREÇÃO - HIDROSTÁTICA
STEERING UNIT - HYDROSTATIC
DIRECCIÓN - HIDROSTÁTICA
DIRECTION - HYDROSTATIQUE

296/4

DITRATOR
DISTRIBUIDORA DE PEÇAS AGRÍCOLAS

1	3409928 M91			1	DIREÇÃO HIDROST.	STEERING.....	DIRECCIÓN.....	DIRECTION.....
2	3175219 M2	48		1	RETENTOR.....	SEAL.....	RETÉN.....	BAGUE ÉTANCHÉITE
3		48		1	ANEL TRAVA.....	CIRCLIP.....	ARO RETÉN.....	CIRCLIP.....
4		48		1	ESPAÇADOR.....	SPACER.....	ESPACIADOR.....	ENTRETOISE.....
5		48		1	RETENTOR.....	SEAL.....	RETÉN.....	BAGUE ÉTANCHÉITE
6	3175223 M1	1		4	PARAFUSO.....	BOLT.....	TORNILLO.....	VIS.....
7	3175932 M1	1		1	TAMPA.....	COVER.....	TAPA.....	COUVERCLE.....
8		48		1	ANEL "O".....	"O" RING.....	ARO SELLO.....	JOINT TORIQUE...
9	3175226 M91	50		1	JOGO DE CALÇOS..	KIT, SHIM.....	JG.SUPLEMENTOS..	JEU DE CALES....
10		50		1	ANEL TRAVA.....	CIRCLIP.....	ARO RETÉN.....	CIRCLIP.....
11		50		1	ARRUELA.....	WASHER.....	ARANDELA.....	RONDELLE.....
12		50		1	ROLAMENTO.....	BEARING.....	COJINETE.....	ROULEMENT.....
13		50		1	ARRUELA.....	WASHER.....	ARANDELA.....	RONDELLE.....
14		50		1	ARRUELA.....	WASHER.....	ARANDELA.....	RONDELLE.....
15		50		1	ESPAÇADOR.....	SPACER.....	ESPACIADOR.....	ENTRETOISE.....
16		50		1	EIXO.....	SHAFT.....	EJE.....	ARBRE.....
17		50		1	AGULHA.....	ROLLER.....	RODILLO.....	AIGUILLE.....
18		50		1	ANEL PILOTO.....	DRIVE RING.....	ANILLO PILOTO...	ANNEAU PILOT....
19		50		1	ESPAÇADOR.....	SPACER.....	DISTANCIADOR....	ENTRETOISE.....
20		50		1	BARRA.....	BAR.....	BARRA.....	BARRE.....
21	3175238 M91	1		1	CORPO C/VÁLVULA.	BODY WITH VALVE.	CUERPO C/VÁLVULA	CORPS AVEC VALVE
22		50	Ø 5/16"	1	ESFERA.....	BALL.....	BOLILLA.....	BILLE.....
23		50		1	MOLA.....	SPRING.....	RESORTE.....	RESSORT.....
24		48	Ø 1/4"	1	ESFERA.....	BALL.....	BOLILLA.....	BILLE.....
25		48		1	BUJÃO.....	PLUG.....	TAPÓN.....	BOUCHON.....
26	359291 X1	25		1	ANEL "O".....	"O" RING.....	ARO SELLO.....	JOINT TORIQUE...
27		49		1	ESPAÇADOR.....	SPACER.....	ESPACIADOR.....	ENTRETOISE.....
28		50		1	EIXO.....	SHAFT.....	EJE.....	ARBRE.....
29		49		1	ROTOR.....	ROTOR ASSY.....	ROTOR.....	ROTOR.....
30		29		6	MOLA.....	SPRING.....	RESORTE.....	RESSORT.....
31		29		6	PALHETA.....	VANE.....	ÁLABE.....	VANNE.....
32		49		1	COLETOR.....	MANIFOLD.....	MÚLTIPLE.....	COLLECTEUR.....
33	3175246 M91	49		1	ESTATOR E ROTOR.	ROTOR/STATOR....	ESTÁTOR Y ROTOR.	ROTOR ET STATOR.
34	3176553 M1	1		1	LUVA.....	SLEEVE.....	MANGUITO.....	MANCHON.....
35	3176554 M1	49		1	VEDADOR.....	SEAL.....	RETÉN.....	BAGUE ÉTANCHÉITE
36		37/49		1	ARRUELA.....	WASHER.....	ARANDELA.....	RONDELLE.....
37	3603632 M91	1	▼	1	TAMPA.....	COVER.....	TAPA.....	COUVERCLE.....
38	3176555 M1	1		7	PARAFUSO.....	BOLT.....	TORNILLO.....	VIS.....
39	3175252 M1	1	▲	1	EIXO.....	SHAFT.....	EJE.....	ARBRE.....
40	3603639 M91	51		1	BUCHA.....	BUSH.....	BUJE.....	BAGUE.....
41		40		2	PINO.....	PIN.....	PERNO.....	AXE.....
42		40		2	MOLA.....	SPRING.....	RESORTE.....	RESSORT.....
43	3176556 M1	1		1	TUBO.....	TUBE.....	TUBO.....	TUBE.....
44		51		1	JOGO DE BUCHAS..	BUSH KIT.....	JUEGO DE BUJES..	JEU DE BAGUES...
45		51		1	BRAÇADEIRA.....	CLAMP.....	ABRAZADERA.....	COLLIER.....
46	3603640 M1	51		1	PORCA.....	NUT.....	TUERCA.....	ÉCROU.....
47	364101 X1	51		2	ANEL "O".....	"O" RING.....	ARO SELLO.....	JOINT TORIQUE...
48	3603628 M91	1		1	JG.REPARO.....	REPAIR KIT.....	JG.REPARACION...	JEU RÉPARATION..
49	3603634 M91	1		1	JG.REPARO.....	REPAIR KIT.....	JG.REPARACION...	JEU RÉPARATION..
50	3603635 M91	1		1	JG.REPARO.....	REPAIR KIT.....	JG.REPARACIÓN...	JEU RÉPARATION..
51	3603638 M91	1		1	JG.REPARO.....	REPAIR KIT.....	JG.REPARACIÓN...	JEU RÉPARATION..

DIREÇÃO	- HIDROSTÁTICA
STEERING UNIT	- HYDROSTATIC
DIRECCIÓN	- HIDROSTÁTICA
DIRECTION	- HYDROSTATIQUE

296/4

DITRATOR
DISTRIBUIDORA DE PEÇAS AGRÍCOLAS

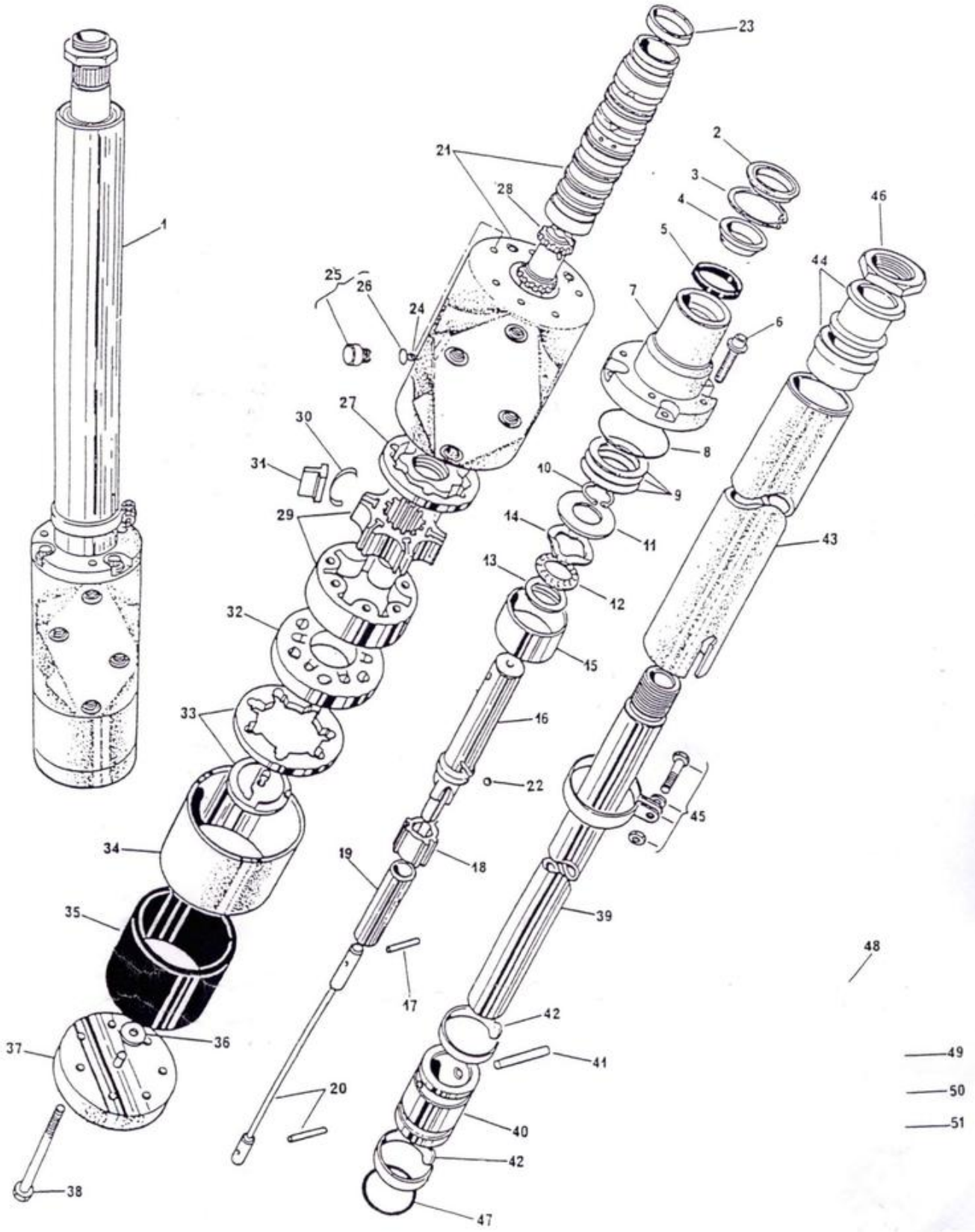

DIREÇÃO	-	HIDROSTÁTICA	296
STEERING UNIT	-	HYDROSTATIC	
DIRECCIÓN	-	HIDROSTÁTICA	
DIRECTION	-	HYDROSTATIQUE	

COM CONTROLE REMOTO INDEPENDENTE
WITH INDEPENDENT REMOTE CONTROL
CON CONTROL REMOTO INDEPENDIENTE
AVEC COMMANDE À DISTANCE INDÉPENDANTE

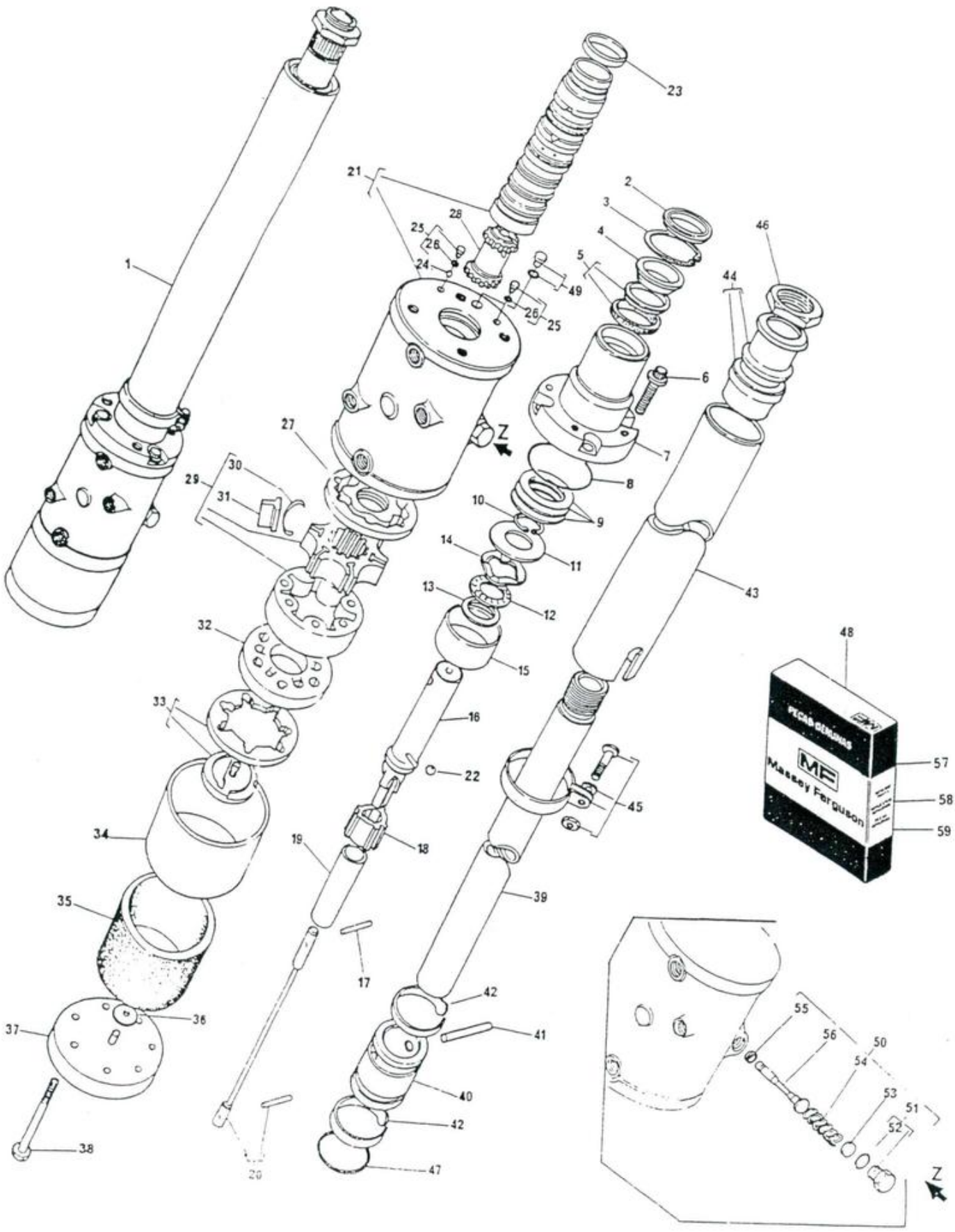

DIREÇÃO - HIDROSTÁTICA STEERING UNIT - HYDROSTATIC DIRECCIÓN - HIDROSTÁTICA DIRECTION - HYDROSTATIQUE	296	COM CONTROLE REMOTO INDEPENDENTE WITH INDEPENDENT REMOTE CONTROL CON CONTROL REMOTO INDEPENDIENTE AVEC COMMANDE À DISTANCE INDEPENDANTE

1	3412006 M91			1	DIREÇÃO HIDROST.	STEERING.....	DIRECCIÓN.....	DIRECTION.....
2	3175219 M2	48		1	RETENTOR.....	SEAL.....	SELLO.....	BAGUE ÉTANCHÉITÉ
3		48		1	ANEL ELÁSTICO...	CIRCLIP.....	ANILLO ELÁSTICO.	CIRCLIP.....
4		48		1	ESPAÇACOR.....	SPACER.....	ESPACIADOR.....	ENTRETOISE.....
5		48		1	RETENTOR.....	SEAL.....	SELLO.....	BAGUE ÉTANCHÉITÉ
6	3175223 M1	1		4	PARAFUSO.....	BOLT.....	TORNILLO.....	VIS.....
7	3175932 M1	1		1	TAMPA.....	COVER.....	TAPA.....	COUVERCLE.....
8		48		1	ANEL "O".....	"O" RING.....	ARO SELLO.....	JOINT TORIQUE...
9	3175226 M91	58		1	JOGO DE CALÇOS..	KIT, SHIM.....	JG.SUPLEMENTOS..	CALE JEU.....
10		58		1	ANEL ELÁSTICO...	CIRCLIP.....	ANILLO ELÁSTICO.	CIRCLIP.....
11		58		1	ARRUELA.....	WASHER.....	ARANDELA.....	RONDELLE.....
12		58		1	ROLAMENTO.....	BEARING.....	COJINETE.....	ROULEMENT.....
13		58		1	ARRUELA.....	WASHER.....	ARANDELA.....	RONDELLE.....
14		58		1	ARRUELA.....	WASHER.....	ARANDELA.....	RONDELLE.....
15		58		1	ESPAÇADOR.....	SPACER.....	ESPACIADOR.....	ENTRETOISE.....
16		58		1	EIXO.....	SHAFT.....	EJE.....	ARBRE.....
17		58		1	AGULHA.....	NEEDLE.....	AGUJA.....	AIGUILLE.....
18		58		1	ANEL PILOTO.....	PILOT RING.....	ANILLO PILOTO...	ANNEAU PILOT....
19		58		1	ESPAÇADOR.....	SPACER.....	ESPACIADOR.....	ENTRETOISE.....
20		58		1	BARRA.....	BAR.....	BARRA.....	BARRE.....
21	3176882 M91	1		1	CORPO C/VÁLVULA.	BODY WITH VALVE.	CUERPO C/VÁLVULA	CORPS AVEC VALVE
22		58	Ø5/16"	1	ESFERA.....	BALL.....	BOLA.....	BILLE.....
23		58		1	MOLA.....	SPRING.....	RESORTE.....	RESSORT.....
24		48	Ø1/4"	1	ESFERA.....	BALL.....	BOLA.....	BILLE.....
25		48		2	TAMPÃO.....	PLUG.....	TAPÓN.....	BOUCHON.....
26	359291 X1	25		2	ANEL "O".....	"O" RING.....	ARO SELLO.....	JOINT TORIQUE...
27		57		1	ESPAÇADOR.....	SPACER.....	ESPACIADOR.....	ENTRETOISE.....
28		58		1	EIXO.....	SHAFT.....	EJE.....	ARBRE.....
29		57		1	ROTOR.....	ROTOR.....	ROTOR.....	ROTOR.....
30		29		6	MOLA.....	SPRING.....	RESORTE.....	RESSORT.....
31		29		6	PALHETA.....	VANE.....	PALETA.....	VANNE.....
32		57		1	COLETOR.....	COLECTOR.....	COLETOR.....	COLLECTEUR.....
33	3175246 M91	57		1	ANEL COMUTADOR..	RING.....	ANILLO.....	SEGMENT.....
34	3175247 M1	1		1	LUVA.....	SLEEVE.....	MANGUITO.....	MANCHON.....
35	3175248 M1	57		1	VEDADOR.....	HOOD.....	CAPO.....	HOITE.....
36		37/57		1	ARRUELA.....	WASHER.....	ARANDELA.....	RONDELLE.....
37	3603632 M91	1	▼	1	JG.REPARO.....	REPAIR KIT.....	JG.REPARACION...	JEU REPARATIÓN..
38	3175251 M1	1		7	PARAFUSO.....	BOLT.....	TORNILLO.....	VIS.....
39	3175252 M1	1		1	EIXO.....	SHAFT.....	EJE.....	ARBRE.....
40		59		1	BUCHA.....	BUSH.....	BUJE.....	BAGUE.....
41		59		2	PINO.....	PIN.....	PASADOR.....	AXE.....
42		59		2	MOLA.....	SPRING.....	RESORTE.....	RESSORT.....
43	3176556 M1	1		1	TUBO.....	TUBE.....	TUBO.....	TUBE.....
44		59		1	JOGO DE BUCHAS..	KIT, BUSH.....	JUEGO DE BUJES..	BAGUES JEU.....
45		59		1	BRAÇADEIRA.....	CLAMP.....	ABRAZADERA.....	COLLIER.....
46	3603640 M1	59		1	PORCA.....	NUT.....	TUERCA.....	ÉCROU.....
47	364101 X1	59		2	ANEL "O".....	"O" RING.....	ARO SELLO.....	JOINT TORIQUE...
48	3603628 M91	1		1	JG.REPARO.....	REPAIR KIT.....	JG.REPARO.....	JEU REPARATIÓN..
49		48		1	TAMPÃO.....	PLUG.....	TAPÓN.....	BOUCHON.....
50	3176873 M91	1		1	VÁLVULA.....	VALVE.....	VÁLVULA.....	SOUPAPE.....
51		50		1	TAMPÃO.....	PLUG.....	TAPÓN.....	BOUCHON.....
52		51		1	ANEL "O".....	"O" RING.....	ARO SELLO.....	JOINT TORIQUE...
53	3603633 M91	50		1	JG.CALÇO.....	KIT, SHIM.....	JG.SUPLEMENTOS..	CALE JEU.....
54		50		1	MOLA.....	SPRING.....	RESORTE.....	RESSORT.....
55		50		1	ESPAÇADOR.....	SPACER.....	ESPACIADOR.....	ENTRETOISE.....
56		50		1	HASTE.....	STEM.....	VARILLA.....	TRINGLE.....
57	3603636 M91	1		1	JG.REPARO.....	REPAIR KIT.....	JG.REPARACION...	JEU REPARATIÓN..
58	3603637 M91	1		1	JG.REPARO.....	REPAIR KIT.....	JG.REPARACION...	JEU REPARATIÓN..
59	3603631 M91	1		1	JG.REPARO.....	REPAIR KIT.....	JG.REPARACION...	JEU REPARATIÓN..

DIRECAO	-	HIDROSTÁTICA
STEERING UNIT	-	HYDROSTATIC
DIRECCIÓN	-	HIDROSTÁTICA
DIRECTION	-	HYDROSTATIQUE

296/4

COM CONTROLE REMOTO INDEPENDENTE
WITH INDEPENDENT REMOTE CONTROL
CON CONTROL REMOTO INDEPENDIENTE
AVEC COMMANDE À DISTANCE INDÉPENDANTE

1	3412008 M91			1	DIREÇÃO HIDROST.	STEERING.....	DIRECCIÓN.....	DIRECTION.....
2	3175219 M2	48		1	RETENTOR.....	SEAL.....	SELLO.....	BAGUE ÉTANCHÉITE
3		48		1	ANEL ELÁSTICO...	CIRCLIP.....	ANILLO ELÁSTICO.	SEGMENT D'ARRÊT.
4		48		1	ESPAÇADOR.....	SPACER.....	ESPACIADOR.....	ENTRETOISE.....
5		48		1	RETENTOR.....	SEAL.....	SELLO.....	BAGUE ÉTANCHÉITE
6	3175223 M1	1		4	PARAFUSO.....	BOLT.....	TORNILLO.....	VIS.....
7	3175932 M1	1		1	TAMPA.....	COVER.....	TAPA.....	COUVERCLE.....
8		48		1	ANEL "O".....	"O" RING.....	ARO SELLO.....	JOINT TORIQUE...
9	3175226 M91	58		1	JOGO DE CALÇOS..	KIT, SHIM.....	JG.SUPLEMENTOS..	CALE JEU.....
10		58		1	ANEL ELÁSTICO...	CIRCLIP.....	ANILLO ELÁSTICO.	SEGMENT D'ARRÊT.
11		58		1	ARRUELA.....	WASHER.....	ARANDELA.....	RONDELLE.....
12		58		1	ROLAMENTO.....	BEARING.....	COJINETE.....	ROULEMENT.....
13		58		1	ARRUELA.....	WASHER.....	ARANDELA.....	RONDELLE.....
14		58		1	ARRUELA.....	WASHER.....	ARANDELA.....	RONDELLE.....
15		58		1	ESPAÇADOR.....	SPACER.....	ESPACIADOR.....	ENTRETOISE.....
16		58		1	EIXO.....	SHAFT.....	EJE.....	ARBRE.....
17		58		1	AGULHA.....	NEEDLE.....	AGUJA.....	AIGUILLE.....
18		58		1	ANEL PILOTO.....	PILOT RING.....	ANILLO PILOTO...	ANNEAU PILOT....
19		58		1	ESPAÇADOR.....	SPACER.....	ESPACIADOR.....	ENTRETOISE.....
20		58		1	BARRA.....	BAR.....	BARRA.....	BARRE.....
21	3176882 M91	1		1	CORPO C/VÁLVULA.	BODY WITH VALVE.	CUERPO C/VÁLVULA	CORPS AVEC VALVE
22		58	Ø5/16"	1	ESFERA.....	BALL.....	BOLA.....	BILLE.....
23		58		1	MOLA.....	SPRING.....	RESORTE.....	RESSORT.....
24		48	Ø1/4"	1	ESFERA.....	BALL.....	BOLA.....	BILLE.....
25		1		2	TAMPÃO.....	PLUG.....	TAPÓN.....	BOUCHON.....
26	359291 X1	25		2	ANEL "O".....	"O" RING.....	ARO SELLO.....	JOINT TORIQUE...
27		57		1	ESPAÇADOR.....	SPACER.....	ESPACIADOR.....	ENTRETOISE.....
28		58		1	EIXO.....	SHAFT.....	EJE.....	ARBRE.....
29		57		1	ROTOR.....	ROTOR.....	ROTOR.....	ROTOR.....
30		29		6	MOLA.....	SPRING.....	RESORTE.....	RESSORT.....
31		29		6	PALHETA.....	VANE.....	PALETA.....	VANNE.....
32		57		1	COLETOR.....	COLECTOR.....	COLETOR.....	COLLECTEUR.....
33	3175246 M91	57		1	ANEL COMUTADOR..	RING.....	ANILLO.....	SEGMENT.....
34	3176553 M1	1		1	LUVA.....	SLEEVE.....	MANGUITO.....	MANCHON.....
35	3176554 M1	57		1	VEDADOR.....	HOOD.....	CAPO.....	HOITE.....
36		37/57		1	ARRUELA.....	WASHER.....	ARANDELA.....	RONDELLE.....
37	3603632 M91	1	▼	1	JG.REPARO.....	REPAIR KIT.....	JG.REPARACION...	JEU REPARATIÓN..
38	3176555 M1	1		7	PARAFUSO.....	BOLT.....	TORNILLO.....	VIS.....
39	3175252 M1	1		1	EIXO.....	SHAFT.....	EJE.....	ARBRE.....
40		59		1	BUCHA.....	BUSH.....	BUJE.....	BAGUE.....
41		59		2	PINO.....	PIN.....	PASADOR.....	AXE.....
42		59		2	MOLA.....	SPRING.....	RESORTE.....	RESSORT.....
43	3176556 M1	1		1	TUBO.....	TUBE.....	TUBO.....	TUBE.....
44		59		1	JOGO DE BUCHAS..	KIT, BUSH.....	JUEGO DE BUJES..	BAGUES JEU.....
45		59		1	BRAÇADEIRA.....	CLAMP.....	ABRAZADERA.....	COLLIER.....
46	3603640 M1	59		1	PORCA.....	NUT.....	TUERCA.....	ÉCROU.....
47	364101 X1	59		2	ANEL "O".....	"O" RING.....	ARO SELLO.....	JOINT TORIQUE...
48	3603628 M91	1		1	JG.REPARO.....	REPAIR KIT.....	JG.REPARACION...	JEU REPARATIÓN..
49		48		1	TAMPÃO.....	PLUG.....	TAPÓN.....	BOUCHON.....
50	3176873 M91	1		1	VÁLVULA.....	VALVE.....	VÁLVULA.....	SOUPAPE.....
51		50		1	TAMPÃO.....	PLUG.....	TAPÓN.....	BOUCHON.....
52		51		1	ANEL "O".....	"O" RING.....	ARO SELLO.....	JOINT TORIQUE...
53	3603633 M91	50		1	JG.CALÇO.....	KIT, SHIM.....	JG.SUPLEMENTOS..	CALE JEU.....
54		50		1	MOLA.....	SPRING.....	RESORTE.....	RESSORT.....
55		50		1	ESPAÇADOR.....	SPACER.....	ESPACIADOR.....	ENTRETOISE.....
56		50		1	HASTE.....	STEM.....	VARILLA.....	TRINGLE.....
57	3603634 M91	1		1	JG.REPARO.....	REPAIR KIT.....	JG.REPARACION...	JEU REPARATIÓN..
58	3603635 M91	1		1	JG.REPARO.....	REPAIR KIT.....	JG.REPARACION...	JEU REPARATIÓN..
59	3603631 M91	1		1	JG.REPARO.....	REPAIR KIT.....	JG.REPARACION...	JEU REPARATIÓN..

DIREÇÃO - HIDROSTÁTICA STEERING UNIT - HYDROSTATIC DIRECCIÓN - HIDROSTÁTICA DIRECTION - HYDROSTATIQUE	296/4	COM CONTROLE REMOTO INDEPENDENTE WITH INDEPENDENT REMOTE CONTROL CON CONTROL REMOTO INDEPENDIENTE AVEC COMMANDE À DISTANCE INDÉPENDANTE

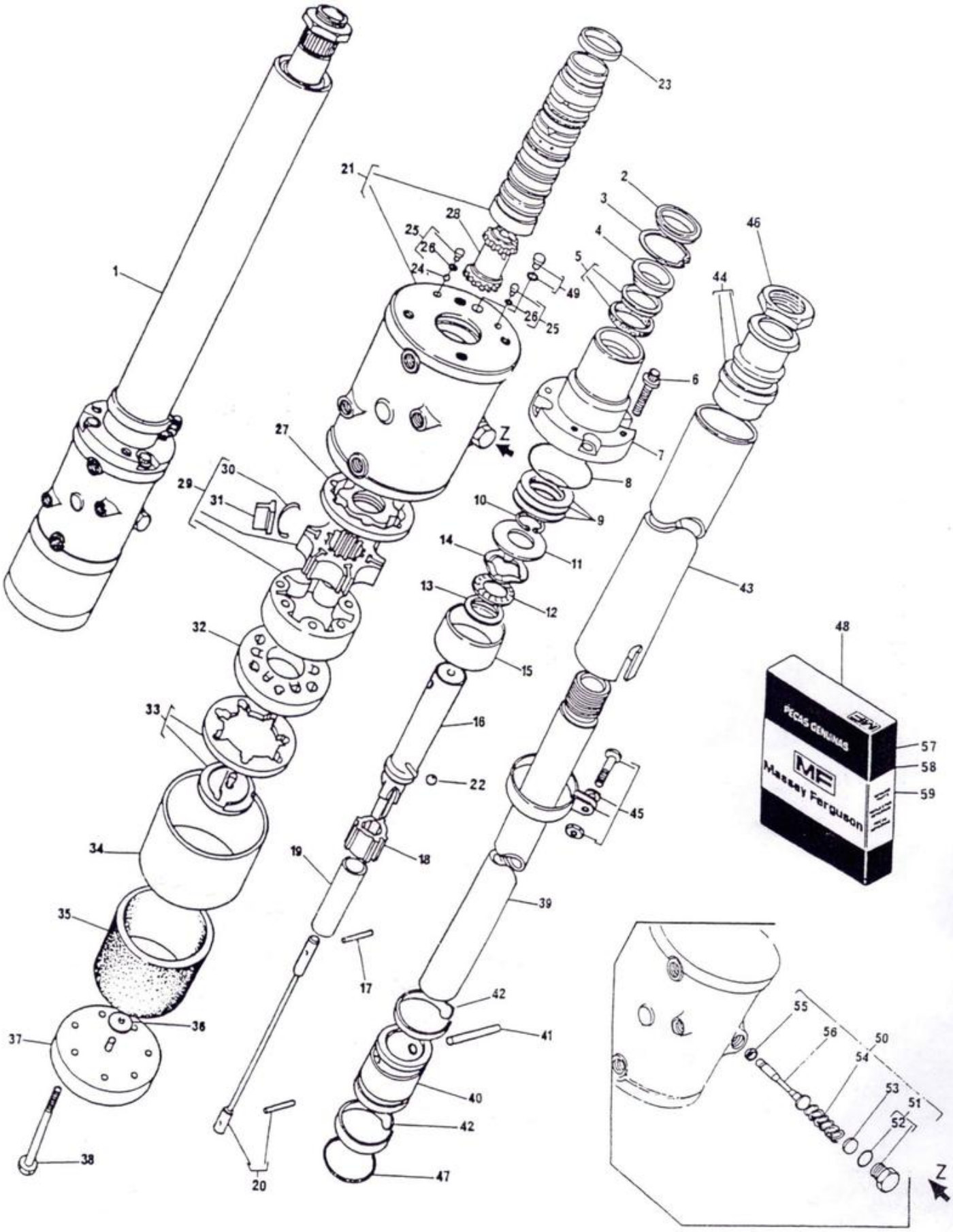

BOMBA HIDRÃULICA DA DIREÇÃO
STEERING PUMP
BOMBA HIDRAULICA DE LA DIRECCIÓN
POMPE HYDRAULIQUE DE DIRECTION

296

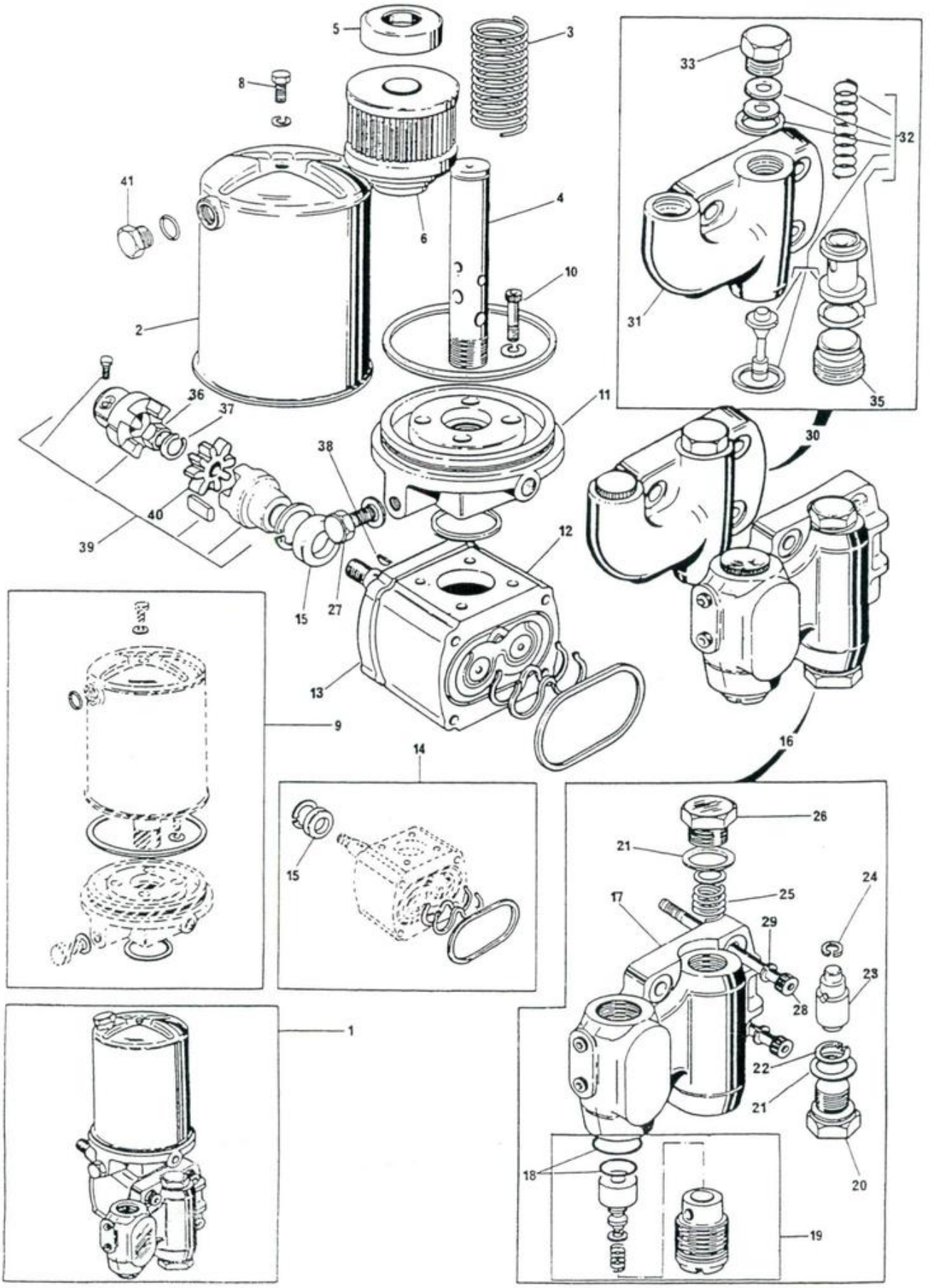

DITRATOR
DISTRIBUIDORA DE PEÇAS AGRÍCOLAS

BOMBA HIDRÄULICA DA DIRECÃO
STEERING PUMP
BOMBA HIDRÄULICA DE LA DIRECCIÓN
POMPE HYDRAULIQUE DE DIRECTION

296

1	3145114 M91				1	BOMBA HIDRÄULICA	PUMP.....	BOMBA.....	POMPE.....
2	3175379 M91	1			1	RESERVATÓRIO....	TANK.....	TANQUE.....	RÉSERVOIR.....
3	3175201 M1	1			1	MOLA.....	SPRING.....	RESORTE.....	RESSORT.....
4		1	➨	3145114 M91	1	TUBO.....	TUBE.....	CAÑO.....	TUYAU.....
5		1	➨	3145114 M91	1	ARRUELA.....	WASHER.....	ARANDELA.....	RONDELLE.....
6	3175203 M1	1			1	ELEMENTO.....	ELEMENT.....	ELEMENTO.....	ÉLÉMENT.....
8	2710989 M1	1			1	PARAFUSO.....	BOLT.....	TORNILLO.....	BOULON.....
9	3175212 M91	1			1	JOGO DE REPARO..	REPAIR KIT.....	JUEGO REPARACIÓN	JEU RÉPARATION..
10	3175211 M1	1			4	PARAFUSO.....	BOLT.....	TORNILLO.....	BOULON.....
11	3175205 M1	1			1	FLANGE.....	FLANGE.....	PLETINA.....	FLASQUE.....
12		1	➨	3145114 M91	1	CORPO BBA.....	BODY.....	CUERPO.....	CORPS.....
13	3175204 M1	1			1	TAMPA DIANTEIRA.	COVER.....	TAPA.....	COUVERCLE.....
14	2710979 M91	1			1	JOGO DE REPARO..	REPAIR KIT.....	JUEGO REPARACIÓN	JEU RÉPARATION..
15	2710383 M1	14			1	RETENTOR.....	SEAL.....	RETÉN.....	BAGUE ÉTANCHÉITÉ
16	3175209 M91	1	(A)	➨ 3175345 M91	1	TAMPA C/VÄLVULAS	COVER WITH VALVE	TAPA C/VÄLVULAS.	COUVERCLE.....
17		16		➨ 3175345 M91	1	TAMPA.....	COVER.....	TAPA.....	COUVERCLE.....
18	3175218 M91	15			1	JOGO DE REPARO..	REPAIR KIT.....	JUEGO REPARACIÓN	JEU RÉPARATION..
19	3176167 M91	16	(A)	● 3175456 M91	1	JOGO DE REPARO..	REPAIR KIT.....	JUEGO REPARACIÓN	JEU RÉPARATION..
20	3175213 M1	16			1	BUJÃO.....	PLUG.....	TAPÓN.....	BOUCHON.....
21	3175214 M1	16			2	ARRUELA.....	WASHER.....	ARANDELA.....	RONDELLE.....
22	3175215 M1	16			1	ANEL TRAVA.....	CIRCLIP.....	ARO RETÉN.....	CIRCLIP.....
23		16			1	DIAFRAGMA.....	DIAPHRAGM.....	DIAFRAGMA.....	MEMBRANE.....
24	3175210 M1	16			1	ANEL TRAVA.....	CIRCLIP.....	ARO RETÉN.....	CIRCLIP.....
25	3175207 M1	16			1	MOLA.....	SPRING.....	RESORTE.....	RESSORT.....
26	3175217 M1	16			1	BUJÃO.....	PLUG.....	TAPÓN.....	BOUCHON.....
27	2710340 M1	1		● 2710258 M1	1	BUJÃO.....	PLUG.....	TAPÓN.....	BOUCHON.....
28	3175202 M1	1			2	PARAFUSO.....	BOLT.....	TORNILLO.....	BOULON.....
29	353434 X1	1			2	ARRUELA.....	WASHER.....	ARANDELA.....	RONDELLE.....
30	3175345 M91	1			1	TAMPA C/VÄLVULAS	COVER WITH VALVE	TAPA C/VÄLVULAS.	COUVERCLE.....
31		30		➨ 3175345 M91	1	TAMPA.....	COVER.....	TAPA.....	COUVERCLE.....
32	3175346 M91	30	(B)		1	JOGO DE REPARO..	REPAIR KIT.....	JUEGO REPARACIÓN	JEU RÉPARATION..
33	3175305 M91	30	(B)		1	BUJÃO.....	PLUG.....	TAPÓN.....	BOUCHON.....
35	3175348 M1	30	(B)		1	BUJÃO.....	PLUG.....	TAPÓN.....	BOUCHON.....
36	1440218 X1	1			1	PORCA.....	NUT.....	TUERCA.....	ÉCROU.....
37	1440315 X1	1			1	ARRUELA.....	WASHER.....	ARANDELA.....	RONDELLE.....
38	1440359 X1	1			1	CHAVETA.....	KEY.....	CHAVETA.....	CLAVETTE.....
39	3146059 M91				1	ACOPLAMENTO.....	COUPLER.....	ACOPLADOR.....	ACCOUPLEMENT....
40	3175522 M1	39			1	ROTOR PLÁSTICO..	PLASTIC ROTOR...	ROTOR PLASTICO..	ROTOR PLASTIQUE.
41	2710258 M1				1	BUJÃO.....	PLUG.....	TAPÓN.....	BOUCHON.....

(A) USADO NA BOMBA
USED ON PUMP
USADO EN LA BOMBA
UTILISÉ DANS LA POMPE
} 3145128 M91

(B) USADO NA BOMBA
USED ON PUMP
USADO EN LA BOMBA
UTILISÉ DANS LA POMPE
} 3145114 M91

BOMBA HIDRÃULICA DA DIRECÃO
STEERING PUMP
BOMBA HIDRÃULICA DE LA DIRECCIÕN
POMPE HYDRAULIQUE DE DIRECTION

296/4

DITRATOR
DISTRIBUIDORA DE PEÇAS AGRÍCOLAS

1	3409523 M91			1	BOMBA HIDRÃULICA	PUMP.....	BOMBA.....	POMPE.....
2	3175379 M91	1	(A)	1	RESERVATÓRIO....	TANK.....	TANQUE.....	RÉSERVOIR.....
3	3175201 M1	1		1	MOLA.....	SPRING.....	RESORTE.....	RESSORT.....
4		1	➨3409523 M91	1	TUBO.....	TUBE.....	CAÑO.....	TUYAUTERIE.....
5		1	➨3409523 M91	1	ARRUELA.....	WASHER.....	ARANDELA.....	RONDELLE.....
6	3175203 M1	1		1	ELEMENTO.....	ELEMENT.....	ELEMENTO.....	ÉLÉMENT.....
8	2710989 M1	1		1	PARAFUSO.....	BOLT.....	TORNILLO.....	BOULON.....
9	3175212 M91	1		1	JOGO DE REPARO..	REPAIR KIT.....	JUEGO REPARACIÕN	JEU RÉPARATION..
10	3175211 M1	1		4	PARAFUSO.....	BOLT.....	TORNILLO.....	BOULON.....
11	3175205 M1	1		1	FLANGE.....	FLANGE.....	PLETINA.....	FLASQUE.....
12		1	➨3409523 M91	1	CORPO BBA.....	BODY.....	CUERPO.....	CORPS.....
13	3175204 M1	1		1	TAMPA DIANTEIRA.	COVER.....	TAPA.....	COUVERCLE.....
14	2710979 M91	1		1	JOGO DE REPARO..	REPAIR KIT.....	JUEGO REPARACIÕN	JEU RÉPARATION..
15	2710383 M1	14		1	RETENTOR.....	SEAL.....	RETÉN.....	BAGUE ÉTANCHÉITÉ
16	3176397 M91	1		1	TAMPA C/VÁLVULAS	COVER WITH VALVE	TAPA C/VÁLVULAS.	COUVERCLE.....
17		16	➨3176397 M91	1	TAMPA.....	COVER.....	TAPA.....	COUVERCLE.....
19	3176167 M91	16		1	JOGO DE REPARO..	REPAIR KIT.....	JUEGO REPARACIÕN	JEU RÉPARATION..
20	3175213 M1	16		1	BUJÃO.....	PLUG.....	TAPÕN.....	BOUCHON.....
21	3175214 M1	16		2	ARRUELA.....	WASHER.....	ARANDELA.....	RONDELLE.....
22	3175215 M1	16		1	ANEL TRAVA.....	CIRCLIP.....	ARO RETÉN.....	CIRCLIP.....
23		16	➨3176397 M91	1	DIAFRAGMA.....	DIAPHRAGM.....	DIAFRAGMA.....	MEMBRANE.....
24		16	➨3176397 M91	1	ANEL TRAVA.....	CIRCLIP.....	ARO RETÉN.....	CIRCLIP.....
25		16	➨3176397 M91	1	MOLA.....	SPRING.....	RESORTE.....	RESSORT.....
26	3175217 M1	16		1	BUJÃO.....	PLUG.....	TAPÓN.....	BOUCHON.....
27	2710340 M1	1		1	BUJÃO.....	PLUG.....	TAPÓN.....	BOUCHON.....
28	3176395 M1	1		2	PARAFUSO.....	BOLT.....	TORNILLO.....	BOULON.....
29	353434 X1	1		2	ARRUELA.....	WASHER.....	ARANDELA.....	RONDELLE.....
31	2710340 M1	1		1	BUJÃO.....	PLUG.....	TAPÓN.....	BOUCHON.....
32	1440218 X1	1		1	PORCA.....	NUT.....	TUERCA.....	ÉCROU.....
33	1440315 X1	1		1	ARRUELA.....	WASHER.....	ARANDELA.....	RONDELLE.....
34	1440359 X1	1		1	CHAVETA.....	KEY.....	CHAVETA.....	CLAVETTE.....
35	3146059 M91			1	ACOPLAMENTO.....	COUPLER.....	ACOPLADOR.....	ACCOUPLEMENT....
36	3175522 M1	35		1	ROTOR PLÁSTICO..	PLASTIC ROTOR...	ROTOR PLÁSTICO..	ROTOR PLASTIQUE.

(A) PARA REPOR 3175379 M91, USE
TO REPLACE 3175379 M91, USE
PARA CAMBIAR 3175379 M91, USE
POR REMPLACER 3175379 M91, UTILISEZ

3175921 M91 (1)
2710340 M1 (1)

DITRATOR
DISTRIBUIDORA DE PEÇAS AGRÍCOLAS

BOMBA HIDRÃULICA DA DIREÇÃO
STEERING PUMP
BOMBA HIDRAULICA DE LA DIRECCIÓN
POMPE HYDRAULIQUE DE LA DIRECTION

296/4

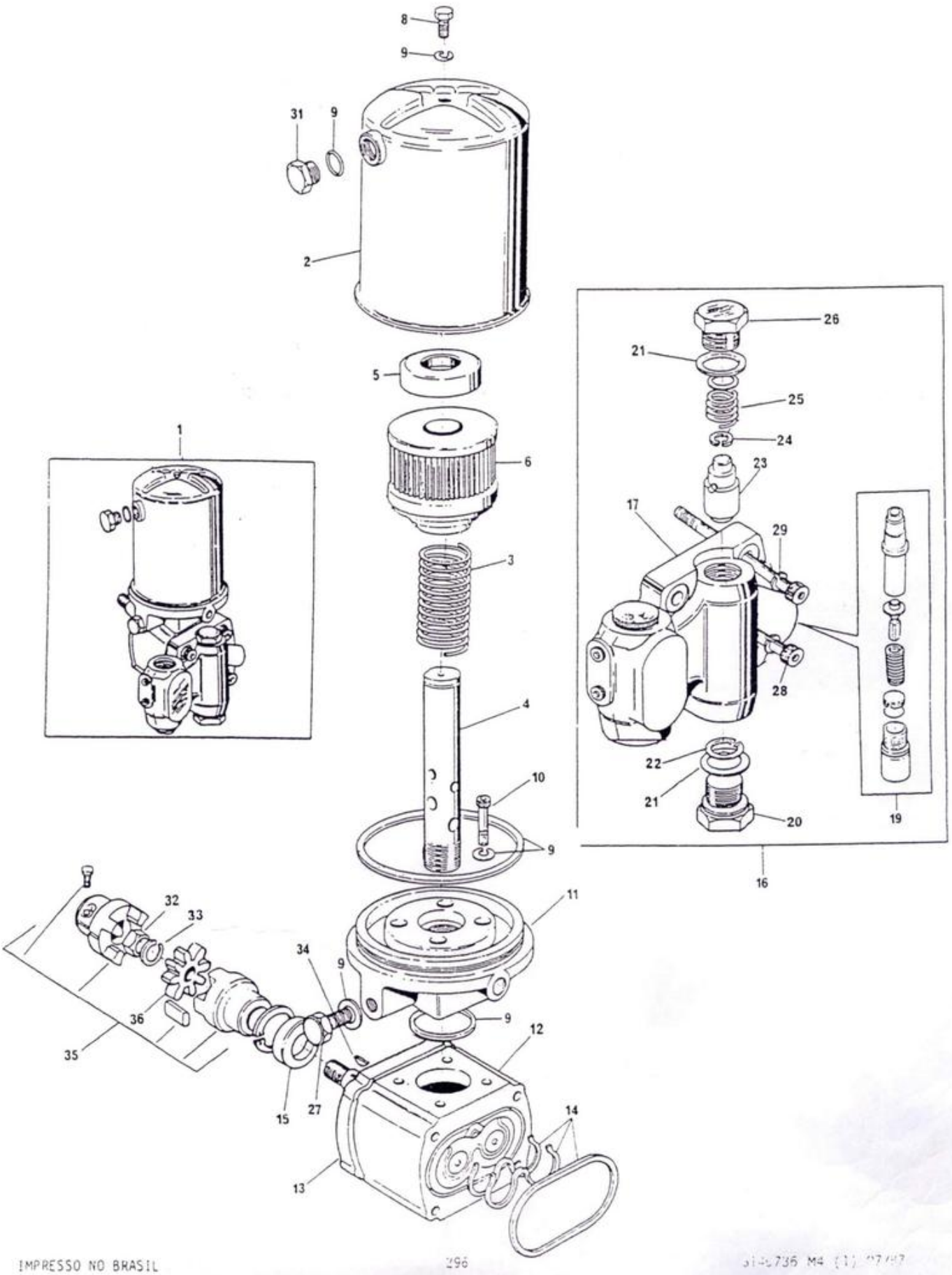

BOMBA HIDRÁULICA DA DIREÇÃO - BOSCH		
STEERING HYDRAULIC PUMP - BOSCH	296	
BOMBA HIDRAULICA DE LA DIRECCIÓN - BOSCH	296/4	
POMPE HYDRAULIQUE DE DIRECTION - BOSCH		

COM CONTROLE REMOTO INDEPENDENTE
WITH INDEPENDENT REMOTE CONTROL
CON CONTROL REMOTO INDEPENDIENTE
AVEC COMMANDE À DISTANCE INDÉPENDANTE

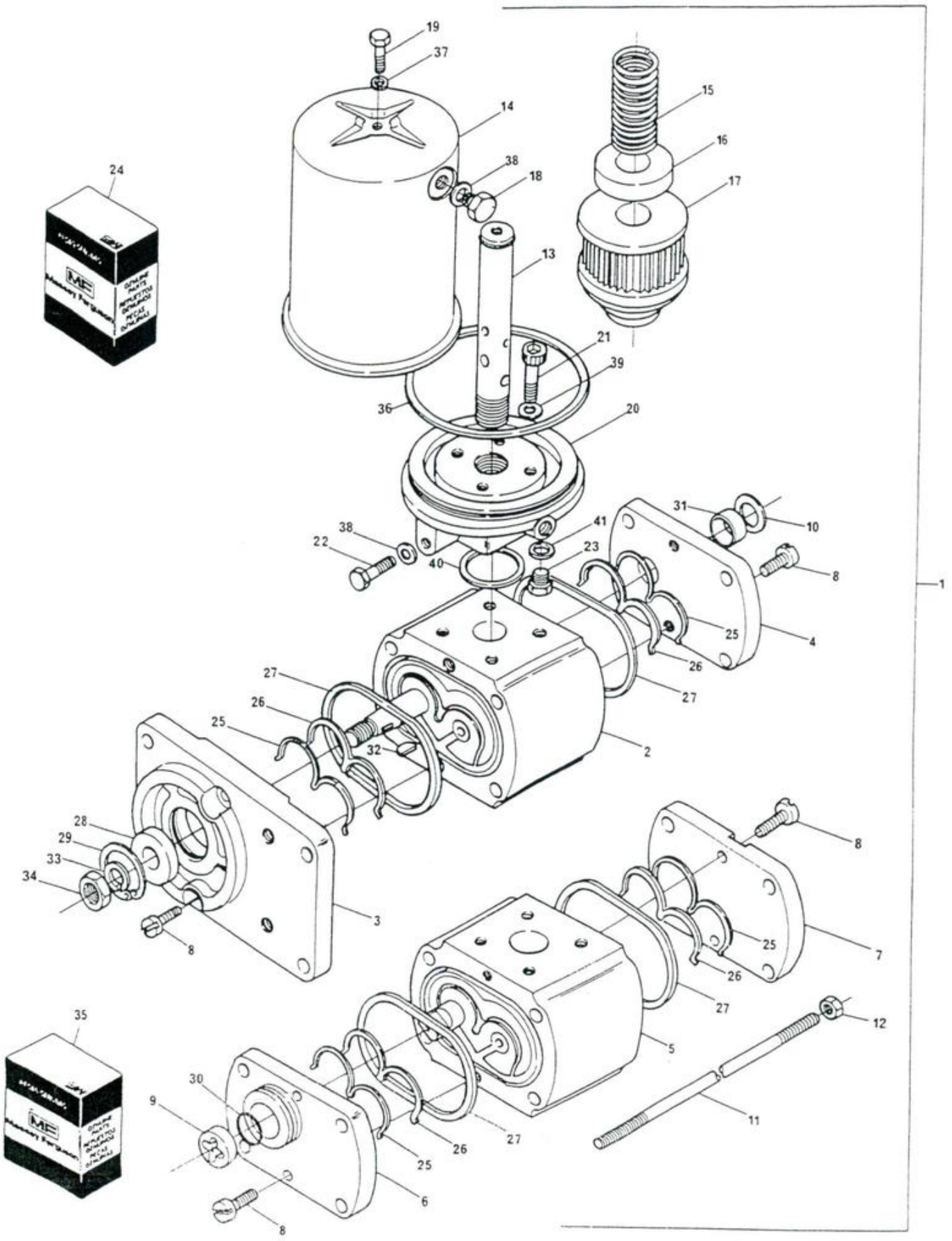

DITRATOR
DISTRIBUIDORA DE PEÇAS AGRÍCOLAS

BOMBA HIDRÁULICA DA DIREÇÃO	- BOSCH	296
STEERING HYDRAULIC PUMP	- BOSCH	296
BOMBA HIDRÁULICA DE LA DIRECCIÓN	- BOSCH	296/4
POMPE HYDRAULIQUE DE DIRECTION	- BOSCH	296/4

COM CONTROLE REMOTO INDEPENDENTE
WITH INDEPENDENT REMOTE CONTROL
CON CONTROL REMOTO INDEPENDIENTE
AVEC COMMANDE À DISTANCE INDÉPENDANTE

1	3411927 M91		296	1	BOMBA HIDRÁULICA PUMP.....	BOMBA.....	POMPE.....
1	3412012 M91		296/4	1	BOMBA HIDRÁULICA PUMP.....	BOMBA.....	POMPE.....
2		1	☛REF.1	1	CORPO DIANT.....	BODY.....	CUERPO.....	CORPS.....
3	3603490 M1	1		1	TAMPA MANCAL....	COVER.....	TAPA.....	COUVERCLE.....
4	3176841 M1	1		1	TAMPA TRAS.....	COVER.....	TAPA.....	COUVERCLE.....
5		1	☛REF.1	1	CORPO TRAS.....	BODY.....	CUERPO.....	CORPS.....
6	3176844 M1	1		1	TAMPA MANCAL....	COVER.....	TAPA.....	COUVERCLE.....
7	3176845 M1	1		1	TAMPA TRAS.....	COVER.....	TAPA.....	COUVERCLE.....
8	3176842 M1	1		8	PARAFUSO.....	BOLT.....	TORNILLO.....	VIS.....
9	3176846 M1	1		1	ACOPLAMENTO.....	COUPLING.....	ACOPLE.....	CRABOT.....
10	3176843 M1	1		1	ARRUELA.....	WASHER.....	ARANDELA.....	RONDELLE.....
11	3603487 M1	1	296/4	4	PRISIONEIRO.....	STUD.....	ESPÁRRAGO.....	GOUJON.....
11	3603489 M1	1	296	4	PRISIONEIRO.....	STUD.....	ESPÁRRAGO.....	GOUJON.....
12	3176848 M1	1		4	PORCA.....	NUT.....	TUERCA.....	ÉCROU.....
13		1	☛REF.1	1	TUBO.....	TUBE.....	CAÑO.....	TUYAUTERIE.....
14		1	☛REF.1	1	RESERVATÓRIO....	TANK.....	TANQUE.....	RÉSERVOIR.....
15	3175201 M1	1		1	MOLA COMPRESSÃO.	SPRING.....	RESORTE.....	RESSORT.....
16		1	☛REF.1	1	ARRUELA.....	WASHER.....	ARANDELA.....	RONDELLE.....
17	3175203 M1	1		1	ELEMENTO.....	ELEMENT.....	ELEMENTO.....	ÉLÉMENT.....
18	2710340 M1	1		1	BUJÃO.....	PLUG.....	TAPÓN.....	BOUCHON.....
19	2710989 M1	1		1	PARAFUSO.....	BOLT.....	TORNILLO.....	VIS.....
20	3603491 M1	1		1	FLANGE.....	FLANGE.....	PLETINA.....	FLASQUE.....
21	3603492 M1	1		4	PARAFUSO.....	BOLT.....	TORNILLO.....	VIS.....
22	2710340 M1	1		1	BUJÃO.....	PLUG.....	TAPÓN.....	BOUCHON.....
23	3603493 M1	1		1	BUJÃO DRENO.....	PLUG.....	TAPÓN.....	BOUCHON.....
24	3176849 M91	1		1	JOGO DE REPARO..	REPAIR KIT.....	JUEGO REPARACIÓN	JEU RÉPARATION..
25		24		4	ANEL VEDAÇÃO....	RING.....	ARO.....	ANNEAU.....
26		24		4	ANEL.....	RING.....	ARO.....	ANNEAU.....
27		24		4	ANEL VEDAÇÃO....	RING.....	ARO.....	ANNEAU.....
28		24		1	RETENTOR.....	SEAL.....	RETÉN.....	DEFLECTEUR.....
29		24		1	ANEL TRAVA.....	CIRCLIP.....	ARO RETÉN.....	CIRCLIP.....
30		24		1	ANEL "O".....	"O" RING.....	ARO SELLO.....	JOINT TORIQUE...
31		24		1	RETENTOR.....	SEAL.....	RETÉN.....	DEFLECTEUR.....
32	1440359 X1	1		1	CHAVETA.....	KEY.....	CHAVETA.....	CLAVETTE.....
33	1440315 X1	1		1	ARRUELA.....	WASHER.....	ARANDELA.....	RONDELLE.....
34	339643 X1	1		1	PORCA.....	NUT.....	TUERCA.....	ÉCROU.....
35	3175212 M91	1		1	JOGO REPARO.....	REPAIR KIT.....	JUEGO REPARACIÓN	JEU RÉPARATION..
36		35		1	ANEL "O".....	"O" RING.....	ARO SELLO.....	JOINT TORIQUE...
37		35		1	ANEL VEDAÇÃO....	RING.....	ARO.....	ANNEAU.....
38		35		2	ANEL VEDAÇÃO....	RING.....	ARO.....	ANNEAU.....
39		35		4	ANEL VEDAÇÃO....	RING.....	ARO.....	ANNEAU.....
40		35		1	ANEL VEDAÇÃO....	RING.....	ARO.....	ANNEAU.....
41		35		1	ANEL VEDAÇÃO....	RING.....	ARO.....	ANNEAU.....

175-C

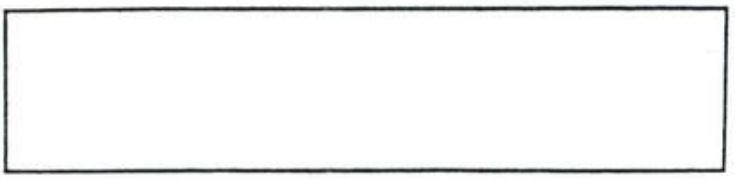

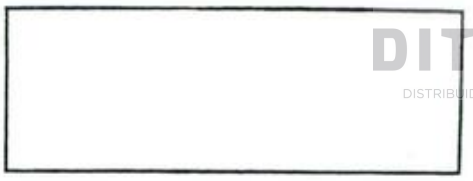

DITRATOR
DISTRIBUIDORA DE PEÇAS AGRÍCOLAS

PAGINA RESERVADA
RESERVED PAGE
PAGINA RESERVADA
PAGE RESERVEE

DITRATOR
DISTRIBUIDORA DE PEÇAS AGRÍCOLAS

PAGINA RESERVADA

RESERVED PAGE

PAGINA RESERVADA

PAGE RESERVEE

CILINDRO HIDRÄULICO DA DIREÇÃO
STEERING CYLINDER
CILINDRO HIDRÄULICO DE LA DIRECCIÖN
VÉRIN HYDRAULIQUE DE DIRECTION

296

DITRATOR
DISTRIBUIDORA DE PEÇAS AGRÍCOLAS

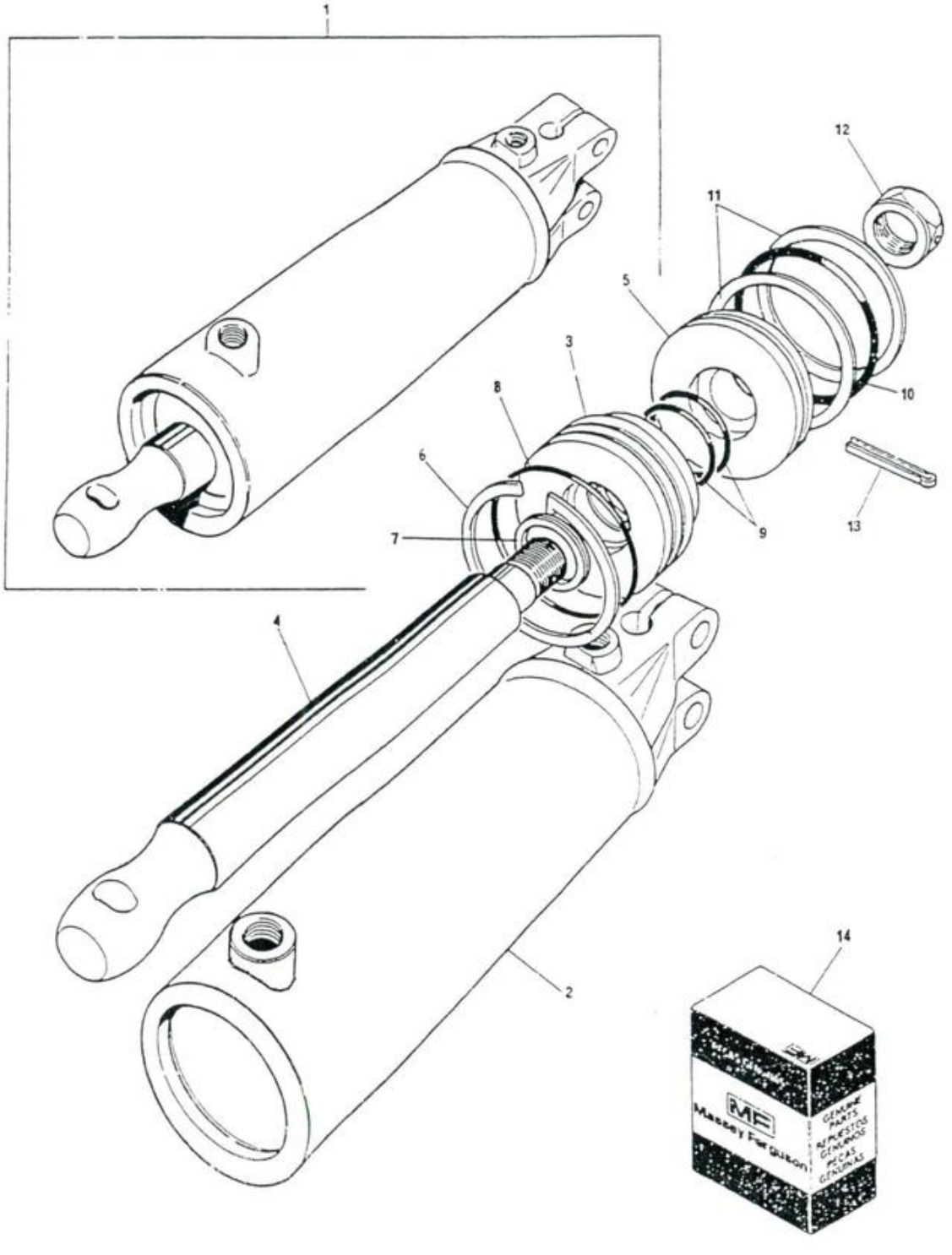

DITRATOR
DISTRIBUIDORA DE PEÇAS AGRÍCOLAS

CILINDRO HIDRÁULICO DA DIREÇÃO
STEERING CYLINDER
CILINDRO HIDRÁULICO DE LA DIRECCIÓN
VÉRIN HYDRAULIQUE DE DIRECTION

296

1	1488399 M92		(A)(B)	1	CILINDRO.....	CYLINDER.....	CILINDRO.....	VÉRIN.....
2		1	➨3148282 M91	1	CORPO.....	BODY.....	CUERPO.....	CORPS.....
3		1	➨3148282 M91	1	TAMPA.....	COVER.....	TAPA.....	COUVERCLE.....
4		1	➨3148282 M91	1	HASTE.....	ROD.....	VARILLA.....	TRINGLE.....
5		1	➨3148282 M91	1	ÊMBOLO.....	PISTON.....	PISTÓN.....	PISTON.....
6	1488569 M1	1		1	ANEL TRAVA.....	CIRCLIP.....	ARO RETÉN.....	ANNEAU.....
7		14		1	ANEL.....	RING.....	ANILLO.....	ANNEAU.....
8		14		1	ANEL "O".....	"O" RING.....	ARO SELLO.....	JOINT TORIQUE...
9		14		2	ANEL "O".....	"O" RING.....	ARO SELLO.....	JOINT TORIQUE...
10		14		1	ANEL "O".....	"O" RING.....	ARO SELLO.....	JOINT TORIQUE...
11		14		2	ANEL DE ENCOSTO.	RING.....	ANILLO.....	ANNEAU.....
12	1488010 M1	1		1	PORCA.....	NUT.....	TUERCA.....	ÉCROU.....
13	354415 X1	1		1	CONTRAPINO.....	COTTER PIN.....	PASADOR DOBLE...	GOUPILLE.....
14	1489808 M91	1		1	JOGO DE REPARO..	REPAIR KIT.....	JUEGO REPARACIÓN	JEU RÉPARATION..

(A) USADO NAS SÉRIES
USED ON SERIALS
USADO EN LAS SERIES
UTILISÉ DANS LES SÉRIES
} 101 A 927, 929 A 949, 952, 953, 958, 959, 962, 964, 965, 967, 970 E 971

(B) PARA REPOSIÇÃO, PEDIR 3148282 M91 E 831452 M1 (2)
FOR SPARES, ORDER 3148282 M91 AND 831452 M1 (2)
PARA REPOSICIÓN, PEDIR 3148282 M91 Y 831452 M1 (2)
POUR REMPLACEMENT, COMMANDER 3148282 M91 ET 831452 M1 (2)

CILINDRO HIDRÁULICO DA DIREÇÃO
STEERING CYLINDER
CILINDRO HIDRÁULICO DE LA DIRECCIÓN
VÉRIN HYDRAULIQUE DE DIRECTION

296

1	3148282 M91	(A)	1	CILINDRO.....	CYLINDER.....	CILINDRO.....	VÉRIN.....
2	3175447 M1	1	1	CORPO.....	BODY.....	CUERPO.....	CORPS.....
3	3175453 M1	1	1	HASTE.....	ROD.....	VARILLA.....	TRINGLE.....
4	3175452 M1	1	1	ANEL TRAVA.....	CIRCLIP.....	ARO RETÉN.....	CIRCLIP.....
5		16	1	ANEL "O".....	"O" RING.....	ARO SELLO.....	JOINT TORIQUE...
6	3175451 M1	1	1	TAMPA.....	COVER.....	TAPA.....	COUVERCLE.....
7		16	1	ANEL "O".....	"O" RING.....	ARO SELLO.....	JOINT TORIQUE...
8	3175450 M1	1	1	ÊMBOLO DIANT....	FRONT PISTON....	PISTÓN DELANTERO	PISTON AVANT....
9	3175454 M1	1	1	ÊMBOLO TRASEIRO.	REAR PISTON.....	PISTÓN TRASERO..	PISTON ARRIÈRE..
10	3175449 M1	1	1	PORCA.....	NUT.....	TUERCA.....	ÉCROU.....
11	3175448 M1	1	1	CONTRAPINO.....	COTTER PIN.....	PASADOR DOBLE...	GOUPILLE.....
12		16	1	ANEL.....	RING.....	ANILLO.....	ANNEAU.....
13		16	1	ANEL EXPANSOR...	RING.....	ANILLO.....	ANNEAU.....
14		16	1	ANEL COMPRESSOR.	RING.....	ANILLO.....	ANNEAU.....
15		16	1	ANEL "O".....	"O" RING.....	ARO SELLO.....	JOINT TORIQUE...
16	3175455 M91	1	1	JOGO REPARO.....	REPAIR KIT.....	JUEGO REPARACIÓN	JEU RÉPARATION..

(A) USADO NAS SÉRIES / USED ON SERIALS / USADO EN LAS SERIES / UTILISÉ DANS LES SÉRIES: 928, 950, 951, 954 A 957, 960, 961, 963, 966, 968, 969 — E DE 972 EM DIANTE / AND FROM 972 ON / Y DE 972 EN DELANTE / ET À PARTIR DU 972

CILINDRO HIDRÄULICO DA DIREÇÃO
STEERING CYLINDER
CILINDRO HIDRÄULICO DE LA DIRECCIÓN
VÉRIN HYDRAULIQUE DE DIRECTION

296

DITRATOR
DISTRIBUIDORA DE PEÇAS AGRÍCOLAS

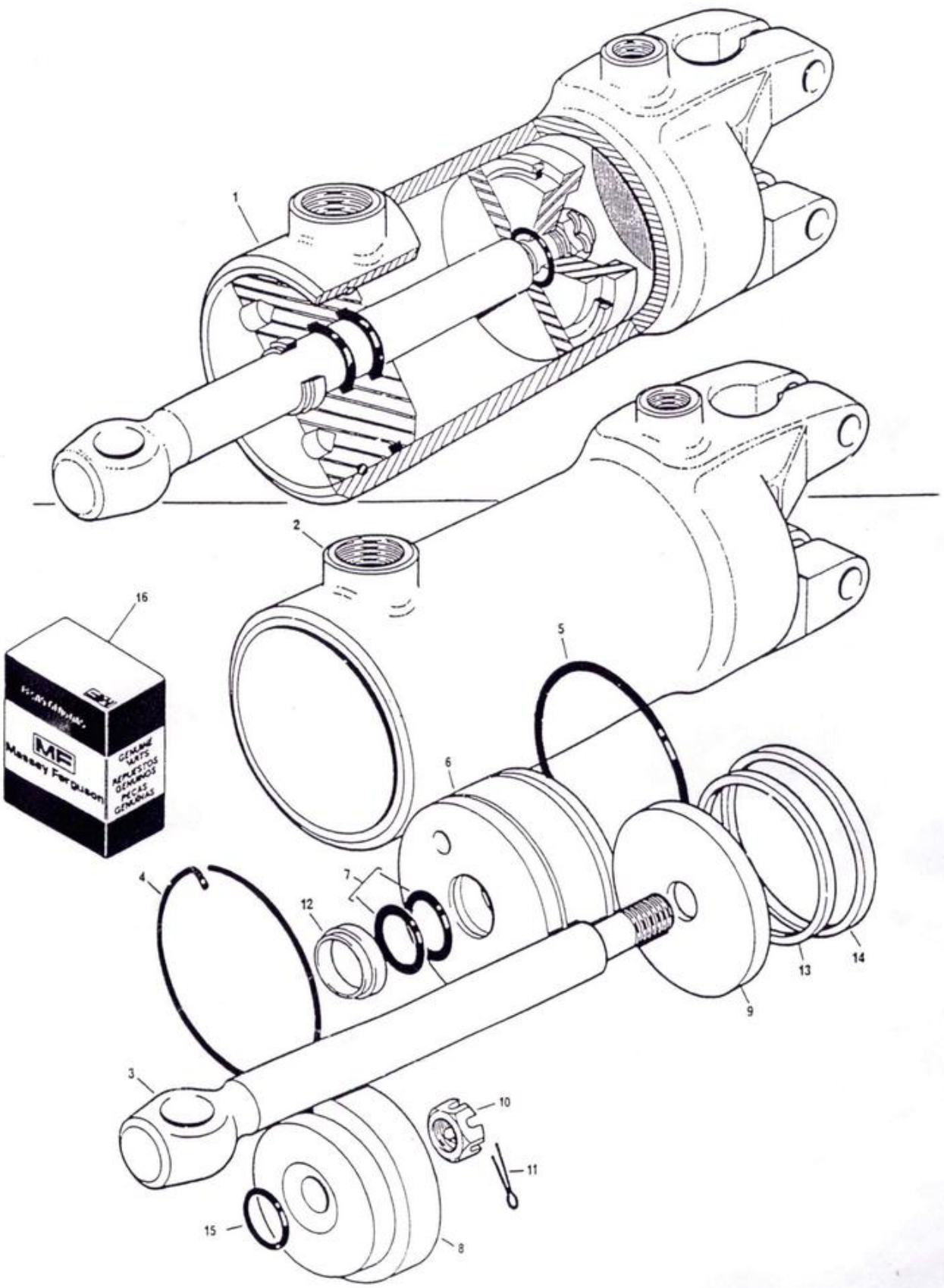

BOMBA HIDRÄULICA
HYDRAULIC PUMP
BOMBA HIDRAULICA
POMPE HYDRAULIQUE

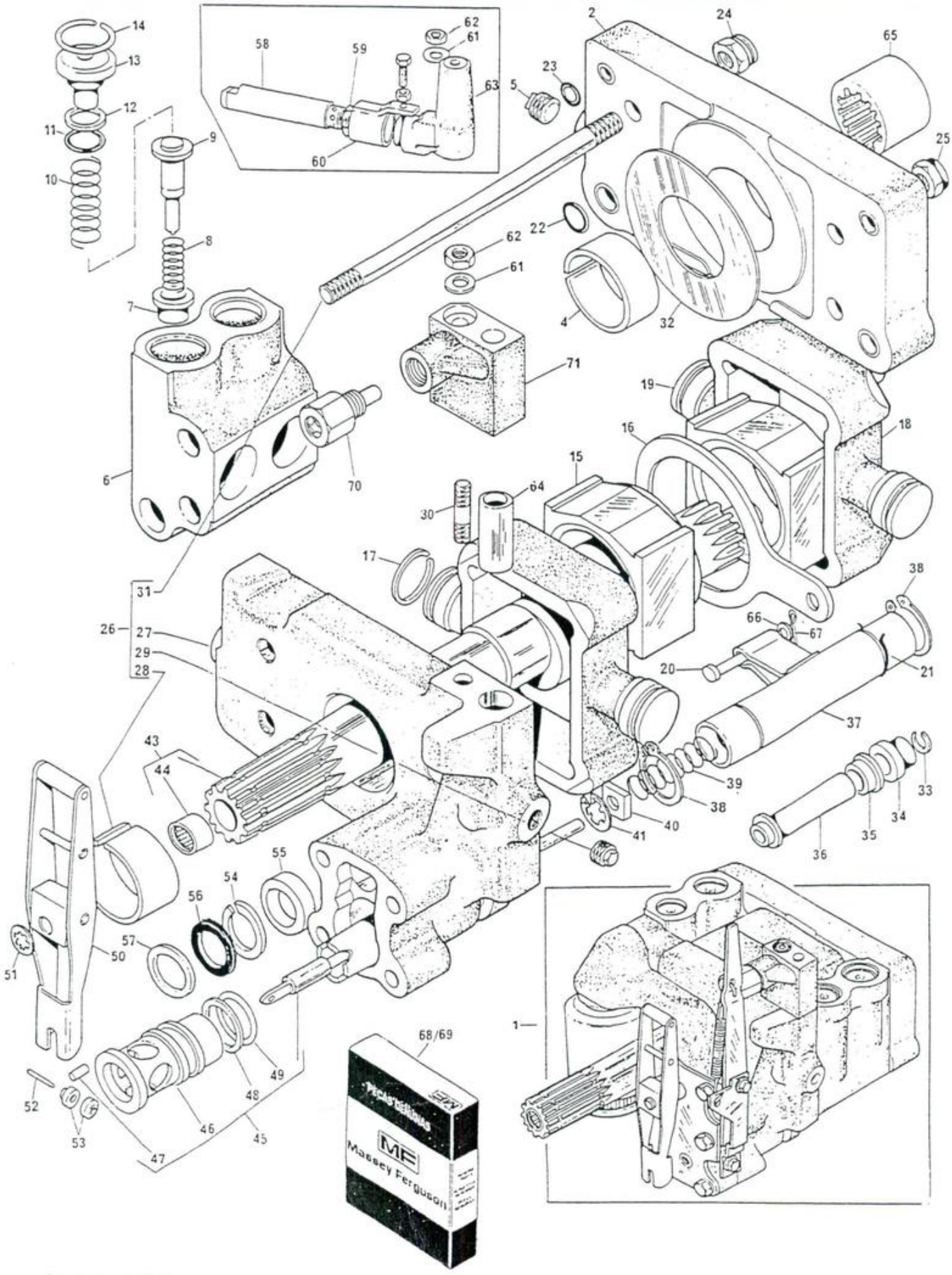

DITRATOR
DISTRIBUIDORA DE PEÇAS AGRÍCOLAS

BOMBA HIDRÃULICA
HYDRAULIC PUMP
BOMBA HIDRÃULICA
POMPE HYDRAULIQUE

					BOMBA.....	PUMP.....	BOMBA.....	POMPE.....
1	1490361 M92			1				
2	1665500 M1	1		1	CORPO DIANTEIRO.	FRONT BODY.....	CUERPO DELANTERO	CORPS AVANT.....
4	1664491 M1	1		1	BUCHA.....	BUSH.....	BUJE.....	BAGUE.....
5	1482137 M1	1		2	BUJÃO.....	PLUG.....	TAPÓN.....	BOUCHON.....
6	1868435 M3	1		2	CÂMARA.....	CHAMBER.....	CÁMARA.....	CHAMBRE.....
7	1660116 M1	1	(D)	4	VÁLVULA.....	VALVE.....	VÁLVULA.....	VALVE.....
8	180927 M2	1	(D)	4	MOLA.....	SPRING.....	RESORTE.....	RESSORT.....
9	180930 M2	1	(D)	4	VÁLVULA.....	VALVE.....	VÁLVULA.....	VALVE.....
10	180928 M1	1	(D)	4	MOLA.....	SPRING.....	RESORTE.....	RESSORT.....
11	1868742 M1	1	(D)(E)	4	ANEL "O".....	"O" RING.....	ARO SELLO.....	JOINT TORIQUE...
12	1870849 M1	1	(D)(E)	4	ARRUELA.....	WASHER.....	ARANDELA.....	RONDELLE.....
13	1868741 M1	1		4	BUJÃO.....	PLUG.....	TAPÓN.....	BOUCHON.....
14	1868743 M1	1	(D)(E)	4	ANEL TRAVA.....	CIRCLIP.....	ARO RETÉN.....	CIRCLIP.....
15	180924 M2	1		1	BLOCO DIANTEIRO.	FRONT BLOCK.....	BLOQUE DELANTERO	BLOC AVANT.....
16	180933 M1	1		1	SEGUIDOR.....	FOLLOWER.....	MOBILIZADOR.....	SUIVEUR.....
17	897493 M1	1	(E)	4	ANEL DO ÊMBOLO..	RING.....	ARO.....	ANNEAU.....
18	3148071 M1	1		2	ÊMBOLO.....	PISTON.....	PISTÓN.....	PISTON.....
19	180925 M2	1		1	BLOCO TRASEIRO..	REAR BLOCK.....	BLOQUE TRASERO..	BLOCK ARRIÈRE...
20	831117 M1	1		1	PINO.....	PIN.....	PERNO.....	AXE.....
21	1671699 M1	1		1	GRAMPO.....	RETAINER.....	RETENTOR.....	RETENEUR.....
22	831533 M1	1	(E)	4	ANEL "O".....	"O" RING.....	ARO SELLO.....	JOINT TORIQUE...
23	831519 M1	1	(E)	4	ANEL "O".....	"O" RING.....	ARO SELLO.....	JOINT TORIQUE...
24	1871659 M1	1		2	PORCA.....	NUT.....	TUERCA.....	ÉCROU.....
25	1871660 M1	1		2	PORCA.....	NUT.....	TUERCA.....	ÉCROU.....
26	1665609 M93	1		1	CORPO TRASEIRO..	REAR BODY.....	CUERPO TRASERO..	CORPS ARRIÈRE...
27		26	➡1665609 M93	1	CORPO.....	BODY.....	CUERPO.....	CORPS.....
28	1664491 M1	26		1	BUCHA.....	BUSH.....	BUJE.....	BAGUE.....
29	1868431 M3	26		2	BUJÃO.....	PLUG.....	TAPÓN.....	BOUCHON.....
30	1694381 M1	1		1	PRISIONEIRO.....	STUD.....	ESPÁRRAGO.....	GOUJON.....
31	377528 X1	26		4	PRISIONEIRO.....	STUD.....	ESPÁRRAGO.....	GOUJON.....
32	1664589 M1	1		2	ARRUELA.....	WASHER.....	ARANDELA.....	RONDELLE.....
33	358932 X1	1		1	ANEL TRAVA.....	CIRCLIP.....	ARO RETÉN.....	CIRCLIP.....
34	1869828 M1	1		1	COLAR.....	COLLAR.....	COLLAR.....	COLLIER.....
35	1862576 M2	1		1	GUIA.....	GUIDE.....	GUÍA.....	GUIDE.....
36	1661325 M91	1		1	TUBO.....	TUBE.....	CAÑO.....	TUBE.....
37	1869826 M93	1		1	OSCILADOR.....	OSCILLATOR.....	OSCILADOR.....	OSCILLATEUR.....
38	195946 M1	1		2	ANEL TRAVA.....	CIRCLIP.....	ARO RETÉN.....	CIRCLIP.....
39	180940 M1	1		1	MOLA.....	SPRING.....	RESORTE.....	RESSORT.....
40	1869830 M2	1		1	DISCO.....	DISC.....	DISCO.....	DISQUE.....
41	1442466 X1	1	(E)	1	ANEL TRAVA.....	CIRCLIP.....	ARO RETÉN.....	CIRCLIP.....
43	1871781 M92	1		1	ARVORE EXCÊNT...	CAMSHAFT.....	ÁRBOL DE LEVAS..	ARBRE À CAMES...
44	1000251 M1	43		1	ROLAMENTO.....	BEARING.....	COJINETE.....	ROULEMENT.....
45	1870763 M92	1		1	VÁLVULA.....	VALVE.....	VÁLVULA.....	VALVE.....
46		45	➡REF.45	1	LUVA.....	SLEEVE.....	MANGUITO.....	MANCHON.....
47	377492 X1	45		1	PINO.....	PIN.....	PERNO.....	AXE.....
48	377497 X1	45	(E)	1	ARRUELA.....	WASHER.....	ARANDELA.....	RONDELLE.....
49	377502 X1	45	(E)	1	ANEL "O".....	"O" RING.....	ARO SELLO.....	JOINT TORIQUE...
50	1868471 M91	1		1	ALAVANCA.....	LEVER.....	PALANCA.....	LEVIER.....
51	377493 X1	1	(E)	1	ARRUELA TRAVA...	WASHER.....	ARANDELA.....	RONDELLE.....
52	897504 M1	1		1	PINO.....	PIN.....	PERNO.....	AXE.....
53	897599 M1	1		2	ROLDANA.....	ROLLER.....	RODILLO.....	GALET.....
54	1868485 M1	1		1	ARRUELA.....	WASHER.....	ARANDELA.....	RONDELLE.....

BOMBA HIDRÃULICA
HYDRAULIC PUMP
BOMBA HIDRÃULICA
POMPE HYDRAULIQUE

55	1868486 M1	1		1	ESPAÇADOR.....	SPACER.....	ESPACIADOR.....	ENTRETOISE.....
56	377502 X1	1 (E)		1	ANEL "O".....	"O" RING.....	ARO SELLO.....	JOINT TORIQUE...
57	377543 X1	1 (E)		1	ARRUELA.....	WASHER.....	ARANDELA.....	RONDELLE.....
58	1662590 M91		(B)(F)(H)	1	VÃLVULA.....	VALVE.....	VÃLVULA.....	VALVE.....
59	831452 M1		(B)(E)(F)	1	ANEL "O".....	"O" RING.....	ARO SELLO.....	JOINT TORIQUE...
60	1662594 M91		(B)(F)	1	DEFLETOR.....	DEFLECTOR.....	DEFLECTOR.....	DÉFLECTEUR.....
61	353756 X1		(B)	1	ARRUELA.....	WASHER.....	ARANDELA.....	RONDELLE.....
62	376448 X1		(B)	1	PORCA.....	NUT.....	TUERCA.....	ÉCROU.....
62	195258 M1			1	PORCA.....	NUT.....	TUERCA.....	ÉCROU.....
63	1661353 M1		(B)(F)(I)	1	SUPORTE.....	SUPPORT.....	SOPORTE.....	SUPPORT.....
64	377605 X1		(B)	1	PINO GUIA.....	DOWEL.....	ESPIGA.....	PION.....
65	1868538 M4			1	LUVA.....	COUPLER.....	ACOPLADOR.....	MANCHON.....
66	355617 X1		(A)	1	ARRUELA.....	WASHER.....	ARANDELA.....	RONDELLE.....
67	361332 X1		(A)	1	CONTRAPINO.....	COTTER PIN.....	PASADOR DOBLE...	GOUPILLE.....
68	3176603 M91	1		1	JOGO DE REPARO..	REPAIR KIT.....	JUEGO REPARACIÓN	JEU RÉPARATION..
69	3176163 M91	1		1	JOGO DE REPARO..	REPAIR KIT.....	JUEGO REPARACIÓN	JEU RÉPARATION..
70	3401834 M91		(G)	1	VÃLVULA.....	VALVE.....	VALVULA.....	VALVE.....
71	1694275 M1		(G)	1	COLETOR.....	MANIFOLD.....	MÚLTIPLE.....	COLLECTEUR.....
--	2802218 M91		(C)(F)	1	JOGO VÃLVULA....	VALVE KIT.....	JUEGO VÃLVULA...	JEU VALVE.....

(A) USADO NA BOMBA / USED ON PUMP / USADO EN LA BOMBA / UTILISÉ DANS LE POMPE — 1868898 M96

(B) COMPONENTES DO JOGO / INCLUDED IN KIT / INCLUIDO EN EL JUEGO / COMPRIS DANS LE JEU — 2802218 M91

(C) NÃO ILUSTRADO / NO ILUSTRATED / NO ILUSTRADO / NON ILLUSTRÉ

(D) COMPONENTES DO JOGO REPARO / REPAIR KIT COMPONENTS / COMPONENTES DEL JUEGO REPARACIÓN / COMPOSANTS DU JEU DE RÉPARATION — 3176163 M91

(E) COMPONENTES DO JOGO DE REPARO / REPAIR KIT COMPONENTS / COMPONENTES DEL JUEGO REPARACIÓN / COMPOSANTS DU JEU DE RÉPARATION — 3176603 M91

(F) USADO NAS SÉRIES / USED ON SERIALS / USADO EN LAS SERIES / UTILISÉ DANS LES SÉRIES — 101 A 5280, 5282, 5283, 5286, 5287, 5290, 5291, 5293 A 5303 — 296

E NAS SÉRIES / AND ON SERIALS / Y EN LAS SERIES / ET DANS LES SÉRIES — 400001 A 401565, 401575 A 401622 — 296/4

(G) USADO NAS SÉRIES / USED ON SERIALS / USADO EN LAS SERIES / UTILISÉ DANS LES SÉRIES — 5281, 5284, 5285, 5288, 5289, 5292 — E DE 5304 EM DIANTE / AND FROM 5304 ON / Y DE 5304 EN DELANTE / ET À PARTIR DU 5304 — 296

E NAS SÉRIES / AND ON SERIALS / Y EN LAS SÉRIES / ET DANS LES SÉRIES — 401566 A 401574 — E DE 401623 EM DIANTE / AND FROM 401623 ON / Y DE 401623 EN DELANTE / ET À PARTIR DU 401623 — 296/4

(H) PARA REPOR A VÃLVULA 1662590 M91, USE / TO REPLACE VALVE 1662590 M91, USE / PARA CAMBIAR EL SOPORTE 1662590 M91 USE / POUR REMPLACER LA VALVE 1662590 M91, UTILISEZ
3401834 M91 (1)
1694275 M1 (1)

(I) PARA REPOR O SUPORTE 1661353 M1 USE / TO REPLACE SUPPORT 1661353 M1, USE / PARA CAMBIAR EL SOPORTE 1661353 M1, USE / POUR REMPLACER LE SUPPORT, UTILISEZ
3401834 M91 (1)
1694275 M1 (1)

DITRATOR
DISTRIBUIDORA DE PEÇAS AGRÍCOLAS

BOMBA HIDRÄULICA
HYDRAULIC PUMP
BOMBA HIDRÄULICA
POMPE HYDRAULIQUE

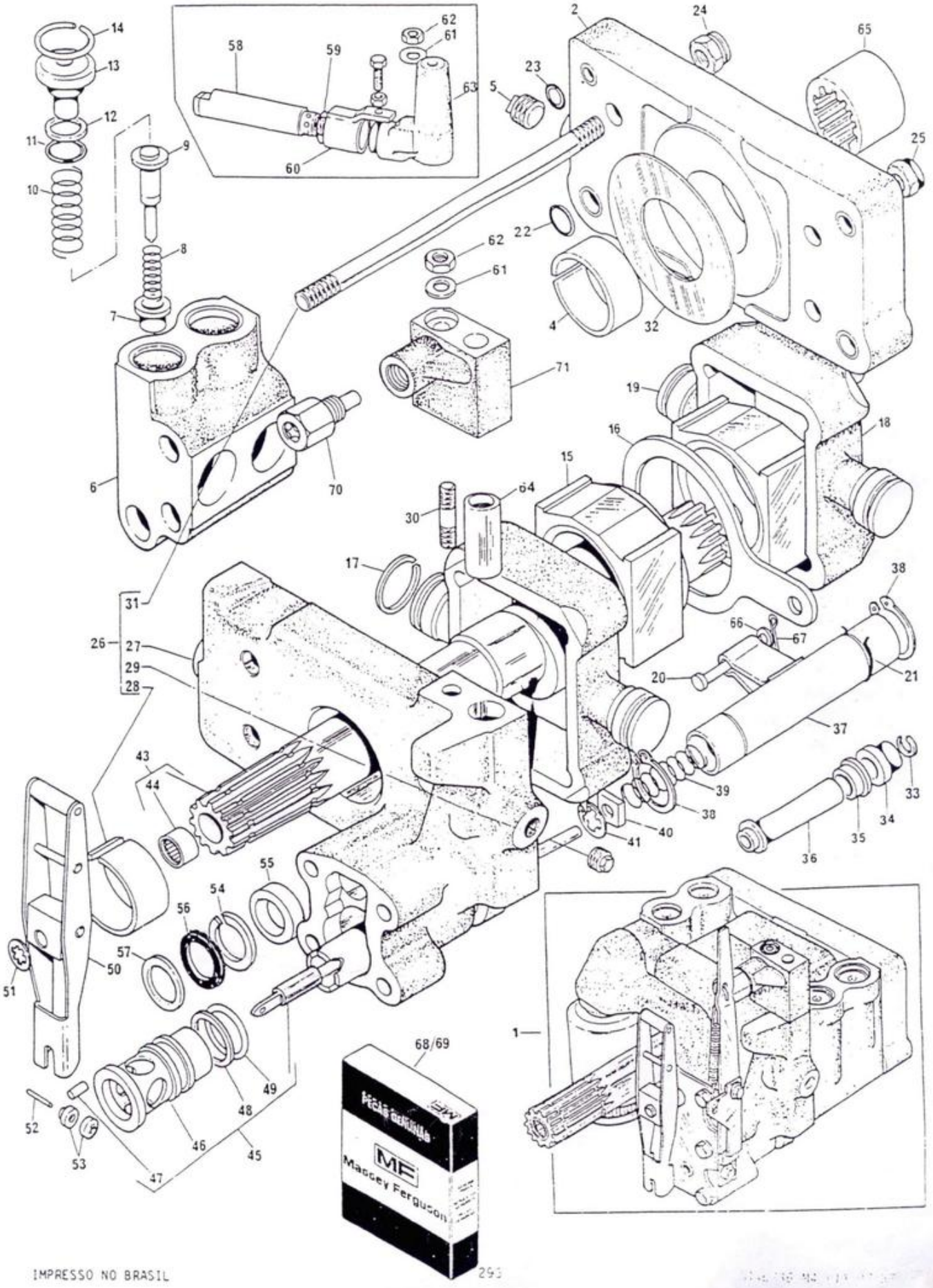

BOMBA HIDRÃULICA HYDRAULIC PUMP BOMBA HIDRÃULICA POMPE HYDRAULIQUE	FILTRO STRAINER UNIT COLADOR CRÉPINE

DITRATOR
DISTRIBUIDORA DE PEÇAS AGRÍCOLAS

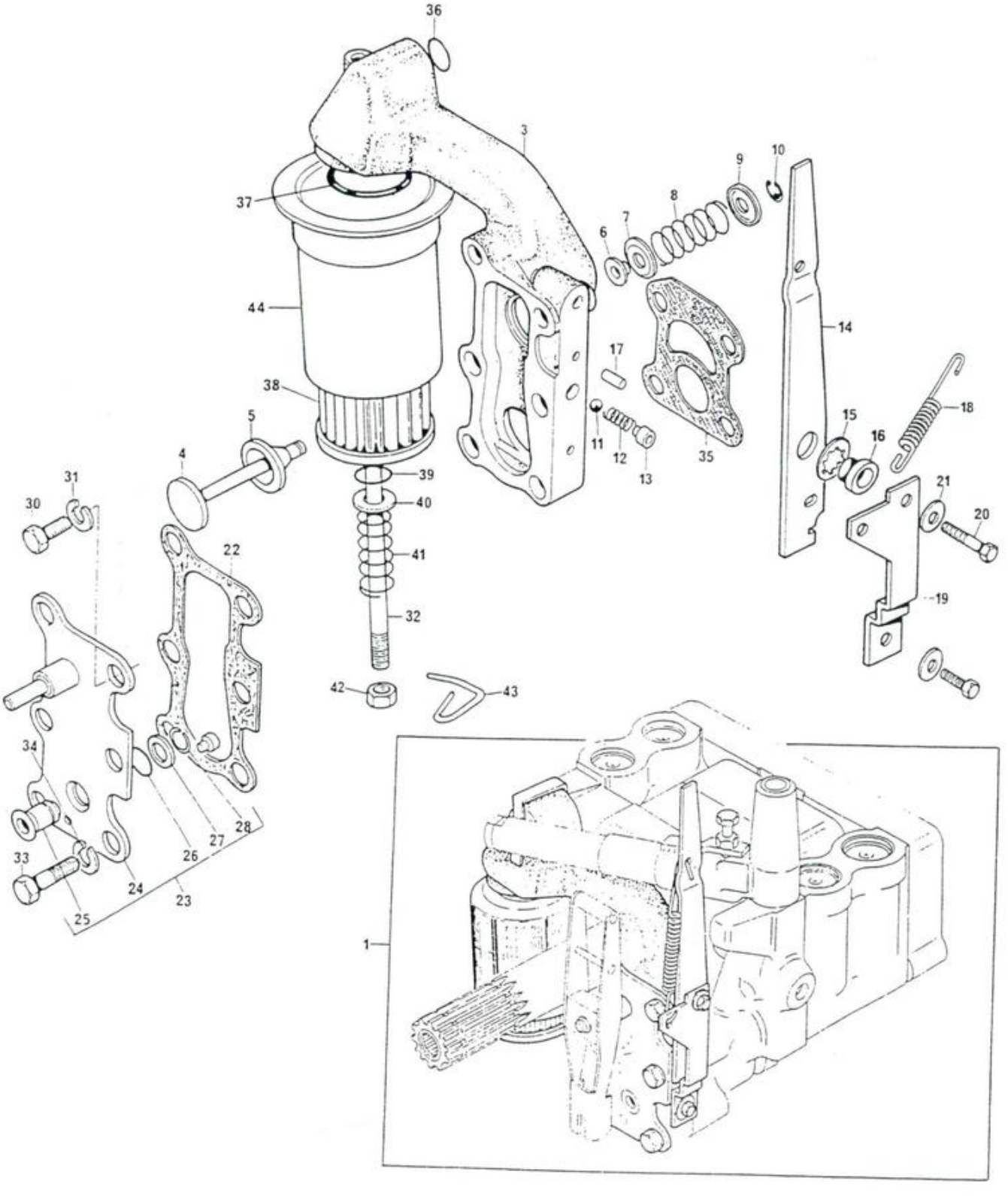

DITRATOR
DISTRIBUIDORA DE PEÇAS AGRÍCOLAS

BOMBA HIDRÁULICA
HYDRAULIC PUMP
BOMBA HIDRÁULICA
POMPE HYDRAULIQUE

FILTRO
STRAINER UNIT
COLADOR
CRÉPINE

					BOMBA.....	PUMP.....	BOMBA.....	POMPE.....
3	1870072 M2	1		1	CARCAÇA.....	HOUSING.....	CAJA.....	CARTER.....
4	1870811 M1	1		1	VÁLVULA.....	VALVE.....	VÁLVULA.....	VALVE.....
5	1870810 M1	1		1	ANEL VEDADOR....	SEALING RING....	SELLO.....	BAGUE.....
6	1868466 M1	1		1	RETENTOR.....	SEAL.....	RETÉN.....	BAGUE ÉTANCHÉITÉ
7	1868460 M1	1		1	RETENTOR.....	SEAL.....	RETÉN.....	BAGUE ÉTANCHÉITÉ
8	1868465 M1	1		1	MOLA.....	SPRING.....	RESORTE.....	RESSORT.....
9	1868464 M1	1		1	CAPA.....	CAP.....	TAPA.....	CHAPEAU.....
10	377501 X1	1		1	ANEL TRAVA.....	CIRCLIP.....	ARO RETÉN.....	CIRCLIP.....
11	361023 X1	1		1	ESFERA.....	BALL.....	BOLILLA.....	BILLE.....
12	1868452 M1	1		1	MOLA.....	SPRING.....	RESORTE.....	RESSORT.....
13	1868451 M2	1		1	BUCHA.....	BUSH.....	BUJE.....	BAGUE.....
14	1868453 M2	1		1	ALAVANCA.....	LEVER.....	PALANCA.....	LEVIER.....
15	377500 X1	1		1	ARRUELA.....	WASHER.....	ARANDELA.....	RONDELLE.....
16	1868444 M1	1		1	BUCHA.....	BUSH.....	BUJE.....	BAGUE.....
17	377489 X1	1		1	PINO.....	PIN.....	PERNO.....	AXE.....
18	1868454 M2	1		1	MOLA.....	SPRING.....	RESORTE.....	RESSORT.....
19	1869831 M1	1		1	PLACA.....	PLATE.....	PLACA.....	PLAQUE.....
20	353666 X1	1		2	PARAFUSO.....	BOLT.....	TORNILLO.....	BOULON.....
21	359004 X1	1		2	ARRUELA.....	WASHER.....	ARANDELA.....	RONDELLE.....
22	1868456 M1	1	(A) ⇔ PAG.182	1	JUNTA.....	JOINT.....	JUNTA.....	JOINT.....
23	1870809 M91	1		1	TAMPA.....	COVER.....	TAPA.....	COUVERCLE.....
24		23	➡ REF.23	1	TAMPA.....	COVER.....	TAPA.....	COUVERCLE.....
25	1868459 M1	23		1	BUCHA.....	BUSH.....	BUJE.....	BAGUE.....
26	1442621 X1	23	(A) ⇔ PAG.182	1	ANEL "O".....	"O" RING.....	ARO SELLO.....	JOINT TORIQUE...
27	377499 X1	23		1	ARRUELA.....	WASHER.....	ARANDELA.....	RONDELLE.....
28	358936 X1	23		1	ANEL TRAVA.....	CIRCLIP.....	ARO RETÉN.....	CIRCLIP.....
30	353676 X1	1		2	PARAFUSO.....	BOLT.....	TORNILLO.....	BOULON.....
31	353446 X1	1		2	ARRUELA.....	WASHER.....	ARANDELA.....	RONDELLE.....
32	377531 X1	1		1	PRISIONEIRO.....	STUD.....	ESPÁRRAGO.....	GOUJON.....
33	353683 X1	1		4	PARAFUSO.....	BOLT.....	TORNILLO.....	BOULON.....
34	353446 X1	1		4	ARRUELA.....	WASHER.....	ARANDELA.....	RONDELLE.....
35	1869529 M2	1	(A) ⇔ PAG.182	1	JUNTA.....	JOINT.....	JUNTA.....	JOINT.....
36	359002 X1	1	(A) ⇔ PAG.182	1	ANEL "O".....	"O" RING.....	ARO SELLO.....	JOINT TORIQUE...
37	195876 M1	1	(A) ⇔ PAG.182	1	ANEL "O".....	"O" RING.....	ARO SELLO.....	JOINT TORIQUE...
38	1870199 M92	1		1	ELEMENTO.....	ELEMENT.....	ELEMENTO.....	ÉLÉMENT.....
39	1007240 M1	1	(A) ⇔ PAG.182	1	ANEL "O".....	"O" RING.....	ARO SELLO.....	JOINT TORIQUE...
40	377499 X1	1		1	ARRUELA.....	WASHER.....	ARANDELA.....	RONDELLE.....
41	1868469 M1	1		1	MOLA.....	SPRING.....	RESORTE.....	RESSORT.....
42	375109 X1	1		1	PORCA.....	NUT.....	TUERCA.....	ÉCROU.....
43	1870089 M1	1		1	PRESILHA.....	CLIP.....	SUJETADOR.....	AGRAFE.....
44	1671633 M1	1		1	TUBO SUCÇÃO.....	SUCTION PIPE....	CAÑO SUCCIÓN....	TUYAUTERIE.....

(A) COMPONENTES DO JOGO DE REPARO
REPAIR KIT COMPONENTS
COMPONENTES DEL JUEGO DE REPARACIÓN
COMPOSANTS DE JEU DE RÉPARATION
} 3176603 M91

TAMPA DO LEVANTE HIDRÁULICO
HYDRAULIC LIFT COVER
TAPA DE LEVANTE HIDRÁULICO
COUVERCLE DE RELEVAGE HYDRAULIQUE

1	2802511 M3		1	TAMPA.....	COVER.....	TAPA.....	COUVERCLE.....
1	3145276 M1	(A)	1	TAMPA.....	COVER.....	TAPA.....	COUVERCLE.....
2	195387 M1		2	BUJÃO.....	PLUG.....	TAPÓN.....	BOUCHON.....
3	3146844 M1		1	PRISIONEIRO.....	STUD.....	ESPÁRRAGO.....	GOUJON.....
4	623357 M11	●○ 182099 M91	1	RESPIRO.....	BREATHER.....	RESPIRADERO.....	RENIFLARD.....
5	195387 M1		1	BUJÃO.....	PLUG.....	TAPÓN.....	BOUCHON.....
6	355286 X1		2	PARAFUSO.....	BOLT.....	TORNILLO.....	BOULON.....
7	882451 M1		1	BUJÃO.....	PLUG.....	TAPÓN.....	BOUCHON.....
8	1863389 M1		1	ARTICULADOR.....	CLEVIS.....	TOPE.....	TÊTE.....
9	180980 M2		1	CAPA PROTETORA..	BOOT.....	CAPUCHON.....	MANCHON.....
10	180979 M2		1	PORCA.....	NUT.....	TUERCA.....	ÉCROU.....
11	519070 M1		1	MOLA.....	SPRING.....	RESORTE.....	RESSORT.....
12	886351 M1		1	ASSENTO.....	SEAT.....	ASIENTO.....	SIÈGE.....
13	886348 M2		1	HASTE.....	PLUNGER.....	PERNO LIMITADOR.	LONGEUR.....
14	1442142 X1	●○ 195573 M1	1	PINO.....	PIN.....	PERNO.....	AXE.....
15	180981 M1		1	DISCO.....	DISC.....	DISCO.....	DISQUE.....
16	353714 X1		2	PARAFUSO.....	BOLT.....	TORNILLO.....	BOULON.....
17	376460 X1		3	PARAFUSO.....	BOLT.....	TORNILLO.....	BOULON.....
18	377562 X1		1	PARAFUSO.....	BOLT.....	TORNILLO.....	BOULON.....
19	377622 X1		5	PARAFUSO.....	BOLT.....	TORNILLO.....	BOULON.....
20	354648 X1		1	PARAFUSO.....	BOLT.....	TORNILLO.....	BOULON.....
21	180908 M1		1	TAMPA.....	COVER.....	TAPA.....	COUVERCLE.....
22	1482137 M1		1	BUJÃO.....	PLUG.....	TAPÓN.....	BOUCHON.....
23	195561 M1	(B)	1	ANEL "O".....	"O" RING.....	ARO SELLO.....	JOINT TORIQUE...
24	362479 X1		2	PARAFUSO.....	BOLT.....	TORNILLO.....	BOULON.....
25	353432 X1		2	ARRUELA.....	WASHER.....	ARANDELA.....	RONDELLE.....
26	1869119 M1		1	TUBO.....	TUBE.....	CAÑO.....	TUBE.....
27	195874 M1	(B)	2	ARRUELA.....	WASHER.....	ARANDELA.....	RONDELLE.....
28	195561 M1	(B)	2	ANEL "O".....	"O" RING.....	ARO SELLO.....	JOINT TORIQUE...
29	180997 M2		1	EIXO.....	SHAFT.....	EJE.....	ARBRE.....
30	3175504 M1		1	JUNTA PLÁSTICA..	PLASTIC JOINT...	JUNTA PLÁSTICA..	JOINT PLASTIQUE.
31	826237 M1		1	BUJÃO.....	PLUG.....	TAPÓN.....	BOUCHON.....
32	826238 M1		1	ARRUELA.....	WASHER.....	ARANDELA.....	RONDELLE.....
33	354277 X1	(A)	5	PARAFUSO.....	BOLT.....	TORNILLO.....	BOULON.....
34	362479 X1	(A)	8	PARAFUSO.....	BOLT.....	TORNILLO.....	BOULON.....
35	3176602 M91		1	JOGO DE REPARO..	REPAIR KIT.....	JUEGO REPARACIÓN	JEU RÉPARATION..

(A) PARA TRATOR SEM HIDRÁULICO
FOR TRACTOR WITHOUT HYDRAULIC
PARA TRACTOR SIN HIDRÁULICO
POUR TRACTEUR SANS HYDRAULIQUE

(B) COMPONENTES DO JOGO DE REPARO
REPAIR KIT COMPONENTS
COMPONENTES DEL JUEGO DE REPARACIÓN
COMPOSANTS DU JEU DE RÉPARATION
} 3176602 M91

DITRATOR
DISTRIBUIDORA DE PEÇAS AGRÍCOLAS

TAMPA DO LEVANTE HIDRÁULICO
HYDRAULIC LIFT COVER
TAPA DE LEVANTE HIDRÁULICO
COUVERCLE DE RELEVAGE HYDRAULIQUE

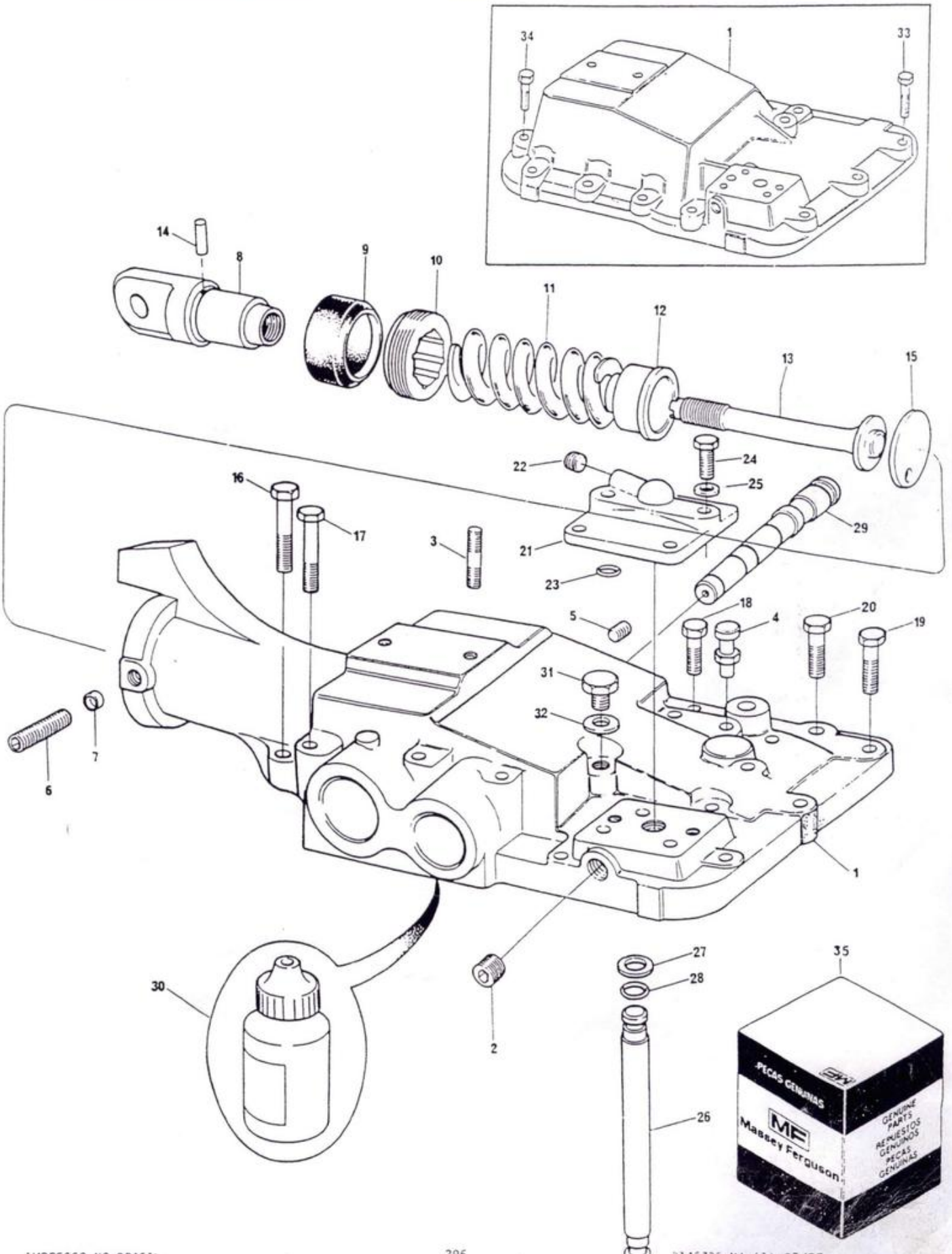

BRAÇOS DE LEVANTE
LIFT ARMS
BRAZOS DE LEVANTE
BRAS DE RELEVAGE

DITRATOR
DISTRIBUIDORA DE PEÇAS AGRÍCOLAS

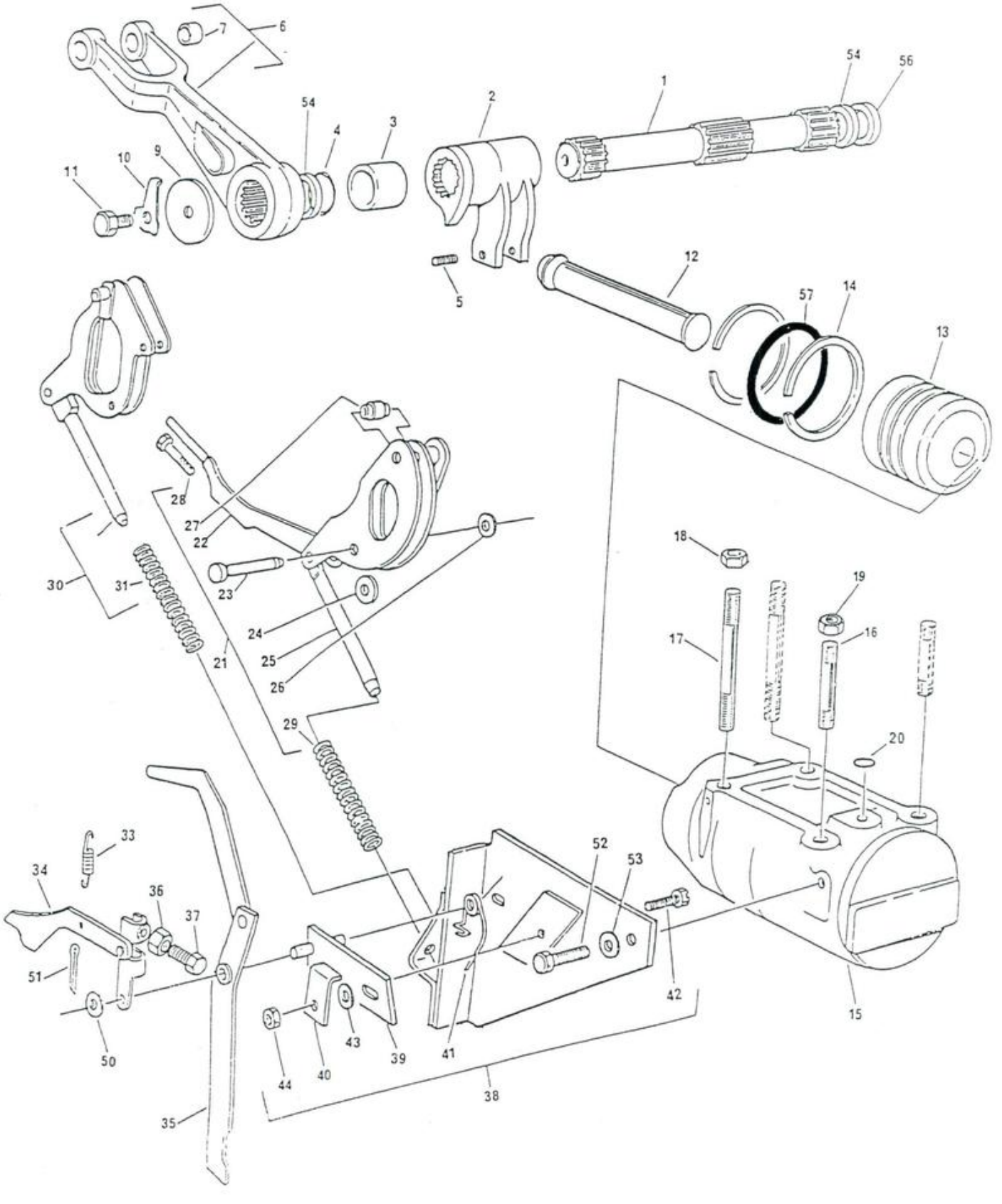

DITRATOR
DISTRIBUIDORA DE PEÇAS AGRÍCOLAS

BRAÇOS DE LEVANTE
LIFT ARMS
BRAZOS DE LEVANTE
BRAS DE RELEVAGE

1	897567 M3			1	EIXO.....	SHAFT.....	EJE.....	ARBRE.....
2	886404 M2			1	BRAÇO.....	ARM.....	BRAZO.....	BRAS.....
3	3148688 M1			2	BUCHA.....	BUSH.....	BUJE.....	BAGUE.....
4	359136 X1		(A) ◇PAG.186	2	ANEL "O".....	"O" RING.....	ARO SELLO.....	JOINT TORIQUE...
5	887076 M2			1	PARAFUSO.....	BOLT.....	TORNILLO.....	BOULON.....
6	3408251 M91			2	BRAÇO.....	ARM.....	BRAZO.....	BRAS.....
7	885455 M1	6		4	BUCHA.....	BUSH.....	BUJE.....	BAGUE.....
9	897580 M1			2	ARRUELA.....	WASHER.....	ARANDELA.....	RONDELLE.....
10	897581 M3			2	PLACA TRAVA.....	PLATE.....	PLACA.....	PLAQUE.....
11	361526 X1			2	PARAFUSO.....	BOLT.....	TORNILLO.....	BOULON.....
12	886410 M1			1	BIELA.....	CONNECTING ROD..	BIELA.....	BIELLE.....
13	1481182 M91		(B)	1	ÊMBOLO.....	PISTON.....	PISTÓN.....	PISTON.....
13	3412387 M91		(C)	1	ÊMBOLO.....	PISTON.....	PISTÓN.....	PISTON.....
14	516575 M1		(B)	3	ANEL.....	RING.....	ARO.....	ANNEAU.....
14	3412380 M1		(C)	1	ANEL.....	RING.....	ARO.....	ANNEAU.....
15	516571 M2		Ø3.11/16"	1	CILINDRO.....	CYLINDER.....	CILINDRO.....	CYLINDRE.....
16	1481941 M2		Ø5/8"	2	PRISIONEIRO.....	STUD.....	ESPÁRRAGO.....	GOUJON.....
17	1667580 M1		Ø9/16"	2	PRISIONEIRO.....	STUD.....	ESPÁRRAGO.....	GOUJON.....
18	377765 X1			2	PORCA.....	NUT.....	TUERCA.....	ÉCROU.....
19	368123 X1			2	PORCA.....	NUT.....	TUERCA.....	ÉCROU.....
20	195562 M1		(A) ◇ PAG.186	1	ANEL "O".....	"O" RING.....	ARO SELLO.....	JOINT TORIQUE...
21	1660324 M91			1	ARTICULADOR.....	LINK.....	ARTICULADOR.....	RALLONGE.....
22		21	▻REF.21	1	ARTICULADOR.....	LINK.....	ARTICULADOR.....	RALLONGE.....
23	180990 M1	21		1	PINO.....	PIN.....	PERNO.....	AXE.....
24	898125 M1	21		1	EXCÊNTRICO.....	CAM ROLLER.....	RODILLO.....	GALET.....
25	898124 M1	21		1	HASTE.....	ROD.....	VARILLA.....	TIGE.....
26	195575 M1	21		1	ANEL.....	RING.....	ARO.....	ANNEAU.....
27	886043 M1	21		1	ESPAÇADOR.....	SPACER.....	DISTANCIADOR....	ENTRETOISE.....
28	362355 X1	21		1	PARAFUSO.....	BOLT.....	TORNILLO.....	BOULON.....
29	1660323 M1	21		1	MOLA.....	SPRING.....	RESORTE.....	RESSORT.....
30	1661918 M91			1	ARTICULADOR.....	LINK.....	ARTICULADOR.....	RALLONGE.....
31	1660323 M1	30		1	MOLA.....	SPRING.....	RESORTE.....	RESSORT.....
33	898137 M1			1	MOLA.....	SPRING.....	RESORTE.....	RESSORT.....
34	1661547 M92			1	ALAVANCA.....	LEVER.....	PALANCA.....	LEVIER.....
35	1869093 M93			1	ALAVANCA.....	LEVER.....	PALANCA.....	LEVIER.....
36	354120 X1			1	PORCA.....	NUT.....	TUERCA.....	ÉCROU.....
37	2802251 M1			1	PARAFUSO.....	BOLT.....	TORNILLO.....	BOULON.....
38	1870190 M92			1	SUPORTE.....	BRACKET.....	SOPORTE.....	SUPPORT.....
39	1869104 M91	38		1	PIVÔ.....	PIVOT.....	PIVOTE.....	PIVOT.....
40	1869107 M1	38		1	ARRUELA.....	WASHER.....	ARANDELA.....	RONDELLE.....
41	1872044 M1	38		1	MOLA.....	SPRING.....	RESORTE.....	RESSORT.....
42	353518 X1	38		1	PARAFUSO.....	BOLT.....	TORNILLO.....	BOULON.....
43	391166 X1	38		1	ARRUELA.....	WASHER.....	ARANDELA.....	RONDELLE.....
44	363621 X1	38		1	PORCA.....	NUT.....	TUERCA.....	ÉCROU.....
50	355617 X1			1	ARRUELA.....	WASHER.....	ARANDELA.....	RONDELLE.....
51	361332 X1			1	CONTRAPINO.....	COTTER PIN.....	PASADOR DOBLE...	GOUPILLE.....
52	353688 X1			2	PARAFUSO.....	BOLT.....	TORNILLO.....	BOULON.....
53	22764 X			2	ARRUELA.....	WASHER.....	ARANDELA.....	RONDELLE.....
54	2801012 M1		±.020"	X	CALÇO.....	SHIM.....	SUPLEMENTO.....	CALE.....
54	2801013 M1		±.040"	X	CALÇO.....	SHIM.....	SUPLEMENTO.....	CALE.....
56	355617 X1			X	ARRUELA.....	WASHER.....	ARANDELA.....	RONDELLE.....
57	3412140 M1		(C)	1	ANEL "O".....	"O" RING.....	ARO SELLO.....	JOINT TORIQUE...

BRAÇOS DE LEVANTE
LIFT ARMS
BRAZOS DE LEVANTE
BRAS DE RELEVAGE

(A) COMPONENTES DO JOGO DE REPARO
REPAIR KIT COMPONENTS
COMPONENTES DEL JUEGO DE REPARACIÓN
COMPOSANTS DU JEU DE RÉPARATION
→ 3176602 M91

(B) USADO ATÉ A SÉRIE
USED UP TO SERIAL
USADO HASTA LA SERIE
UTILISÉ JUSQU'À LA SÉRIE
→ 4824 - 296
→ 400972 - 296/4

(C) INTRODUZIDO A PARTIR DA SÉRIE
INTRODUCED FROM SERIAL
INTRODUCIDO A PARTIR DE LA SERIE
INTRODUIT À PARTIR DE LA SÉRIE
→ 4825 - 296
→ 400973 - 296/4

DITRATOR
DISTRIBUIDORA DE PEÇAS AGRÍCOLAS

BRAÇOS DE LEVANTE
LIFT ARMS
BRAZOS DE LEVANTE
BRAS DE RELEVAGE

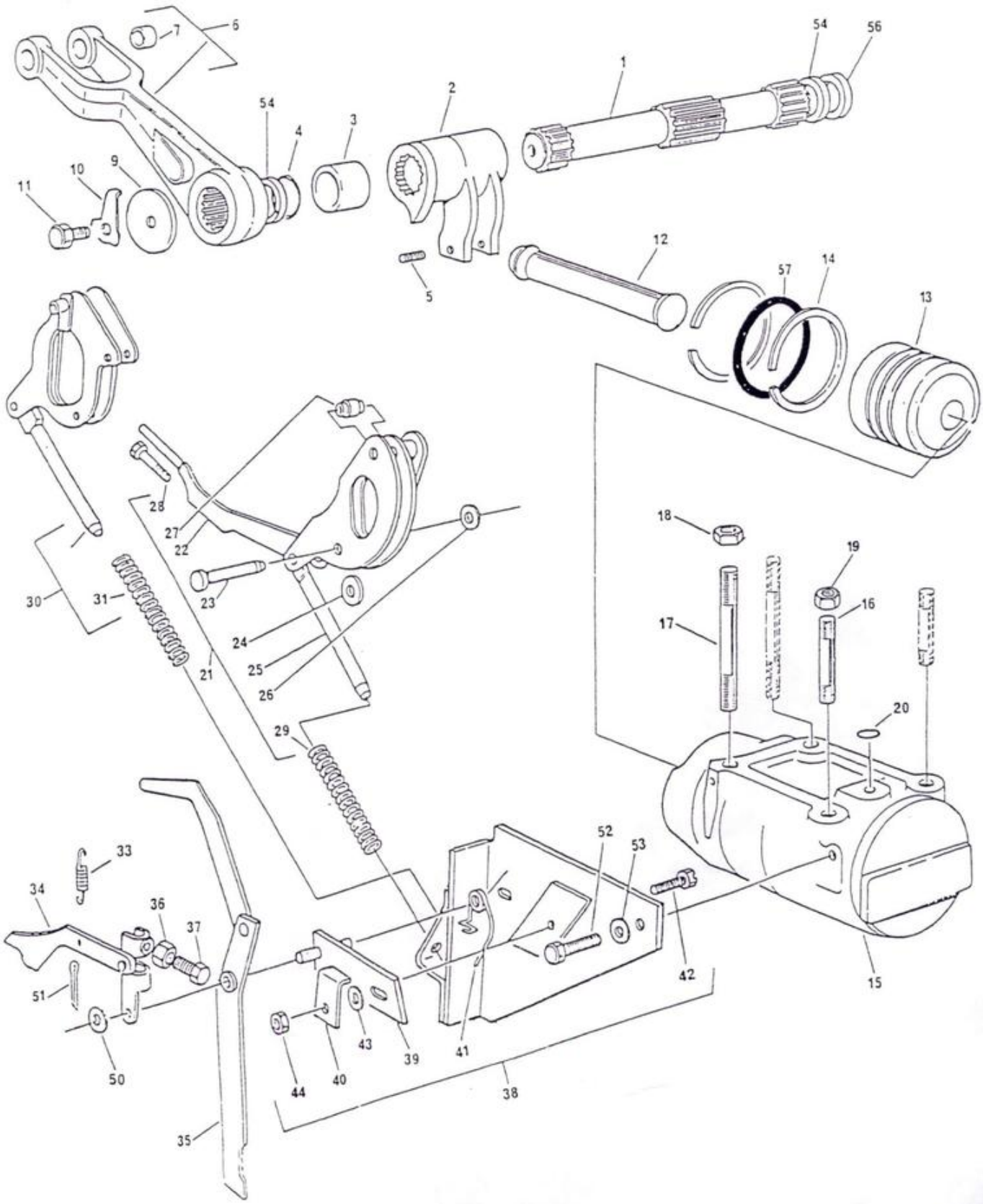

QUADRANTE DO CONTROLE HIDRÃULICO
HYDRAULIC CONTROL QUADRANT
CUADRANTE DEL CONTROL HIDRÃULICO
SECTEUR DE CONTRÔLE HYDRAULIQUE

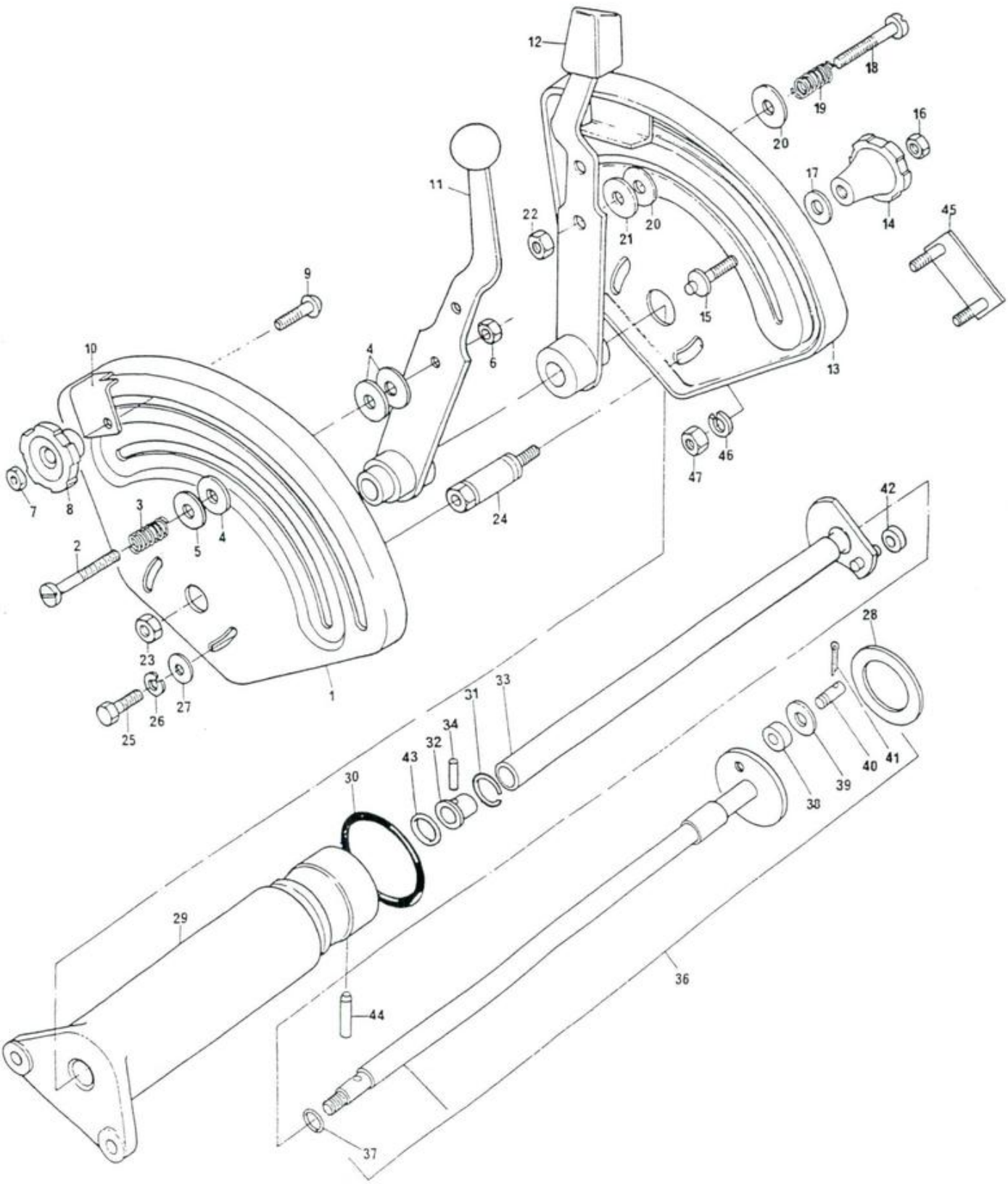

DITRATOR
DISTRIBUIDORA DE PEÇAS AGRÍCOLAS

QUADRANTE DO CONTROLE HIDRÃULICO
HYDRAULIC CONTROL QUADRANT
CUADRANTE DEL CONTROL HIDRÃULICO
SECTEUR DE CONTRÕLE HYDRAULIQUE

1	2800067 M1		1	QUADRANTE-PORT..	QUADRANT-PORTUG.	CUADRANTE-PORTUG	SECTEUR PORT....
1	1870338 M1		1	QUADRANTE-INGLÊS	QUADRANT-ENGLISH	CUADRANTE-INGLÊS	SECTEUR ANGLAIS.
1	3146355 M1		1	QUADRANTE-ESPANH	QUADRANT-SPANISH	CUADRANTE-ESP...	SECTEUR ESPAGNOL
2	377607 X1		1	PARAFUSO.....	BOLT.....	TORNILLO.....	BOULON.....
3	1872240 M1		1	MOLA.....	SPRING.....	RESORTE.....	RESSORT.....
4	377581 X1		2	ARRUELA.....	WASHER.....	ARANDELA.....	RONDELLE.....
5	181041 M1	(A)	2	ARRUELA.....	WASHER.....	ARANDELA.....	RONDELLE.....
5	3408797 M1	(B)	2	ARRUELA.....	WASHER.....	ARANDELA.....	RONDELLE.....
6	353919 X1		1	PORCA.....	NUT.....	TUERCA.....	ÉCROU.....
7	353918 X1		1	PORCA.....	NUT.....	TUERCA.....	ÉCROU.....
8	1860402 M1		1	BOTÃO.....	KNOB.....	PERILLA.....	BOUTON.....
9	898183 M1		1	PARAFUSO RETENÇ.	RETAINER.....	RETENEDOR.....	RETENEUR.....
10	884387 M1		1	REGULADOR.....	SLIDE.....	PIEZA REGISTRO..	GLISSIÈRE.....
11	1870340 M91		1	ALAVANCA.....	LEVER.....	PALANCA.....	LEVIER.....
12	1870341 M92		1	ALAVANCA.....	LEVER.....	PALANCA.....	LEVIER.....
13	2800070 M1		1	QUADRANTE-PORT..	QUADRANT-PORTUG.	CUADRANTE-PORTUG	SECTEUR PORT....
13	1870319 M1		1	QUADRANTE-INGLÊS	QUADRANT-ENGLISH	CUADRANTE-INGLÊS	SECTEUR ANGLAIS.
13	3146354 M1		1	QUADRANTE-ESPANH	QUADRANT-SPANISH	CUADRANTE-ESPANH	SECTEUR ESPAGNOL
14	1860403 M1		1	BOTÃO.....	KNOB.....	PERILLA.....	BOUTON.....
15	898201 M1		1	BATENTE.....	STOP.....	TOPE.....	BUTÉE.....
16	353918 X1		1	PORCA.....	NUT.....	TUERCA.....	ÉCROU.....
17	355617 X1		1	ARRUELA.....	WASHER.....	ARANDELA.....	RONDELLE.....
18	377607 X1		1	PARAFUSO.....	BOLT.....	TORNILLO.....	BOULON.....
19	1872240 M1		1	MOLA.....	SPRING.....	RESORTE.....	RESSORT.....
20	377581 X1		2	ARRUELA.....	WASHER.....	ARANDELA.....	RONDELLE.....
21	181041 M1	(A)	2	ARRUELA.....	WASHER.....	ARANDELA.....	RONDELLE.....
21	3408797 M1	(B)	2	ARRUELA.....	WASHER.....	ARANDELA.....	RONDELLE.....
22	353919 X1		1	PORCA.....	NUT.....	TUERCA.....	ÉCROU.....
23	353430 X1		2	PORCA.....	NUT.....	TUERCA.....	ÉCROU.....
24	2802212 M91		2	ESPAÇADOR.....	SPACER.....	ESPACIADOR.....	ENTRETOISE.....
25	353537 X1		2	PARAFUSO.....	BOLT.....	TORNILLO.....	BOULON.....
26	353434 X1		2	ARRUELA.....	WASHER.....	ARANDELA.....	RONDELLE.....
27	353756 X1		2	ARRUELA.....	WASHER.....	ARANDELA.....	RONDELLE.....
28	1869075 M1		1	ARRUELA.....	WASHER.....	ARANDELA.....	RONDELLE.....
29	1870240 M1		1	SUPORTE.....	SUPPORT.....	SOPORTE.....	SUPPORT.....
30	364281 X1		1	ANEL "O".....	"O" RING.....	ARO SELLO.....	JOINT TORIQUE...
31	358945 X1		1	ANEL TRAVA.....	CIRCLIP.....	ARO RETEN.....	CIRCLIP.....
32	1870225 M1		1	BUCHA.....	BUSH.....	BUJE.....	BAGUE.....
33	1870219 M93		1	EIXO CONTR.POS..	SHAFT.....	EJE.....	ARBRE.....
34	1870244 M1		1	PINO.....	PIN.....	PERNO.....	AXE.....
36	1870243 M92		1	EIXO CONTR.PROF.	SHAFT.....	EJE.....	ARBRE.....
37	195561 M1	36	1	ANEL "O".....	"O" RING.....	ARO SELLO.....	JOINT TORIQUE...
38	898196 M2	36	1	ROLDANA.....	ROLLER.....	RODILLO.....	GALET.....
39	355617 X1	36	1	ARRUELA.....	WASHER.....	ARANDELA.....	RONDELLE.....
40	898194 M1	36	1	PINO.....	PIN.....	PERNO.....	AXE.....
41	361332 X1	36	1	CONTRAPINO.....	COTTER PIN.....	PASADOR DOBLE...	GOUPILLE.....
42	898189 M2		1	ROLDANA.....	ROLLER.....	RODILLO.....	GALET.....
43	762026 M1		1	ANEL "O".....	"O" RING.....	ARO SELLO.....	JOINT TORIQUE...
44	1869074 M1		1	PINO.....	PIN.....	PERNO.....	AXE.....
45	898198 M91		1	BATENTE.....	STOP.....	TOPE.....	BUTÉE.....
46	353441 X1		2	ARRUELA.....	WASHER.....	ARANDELA.....	RONDELLE.....
47	355564 X1		2	PORCA.....	NUT.....	TUERCA.....	ÉCROU.....

194

QUADRANTE DO CONTROLE HIDRÄULICO HYDRAULIC CONTROL QUADRANT CUADRANTE DEL CONTROL HIDRÄULICO SECTEUR DE CONTRÖLE HYDRAULIQUE	

(A) USADO NAS SÉRIES / USED ON SERIALS / USADO EN LAS SERIES / UTILISÉ DANS LES SÉRIES: 101 A 3494 / 3502 A 3510

(B) USADO NAS SÉRIES / USED ON SERIALS / USADO EN LAS SERIES / UTILISÉ DANS LES SÉRIES: 3495 A 3501 — E DE 3511 EM DIANTE / AND FROM 3511 ON / Y DE 3511 EN DELANTE / ET À PARTIR DU 3511

DITRATOR
DISTRIBUIDORA DE PEÇAS AGRÍCOLAS

DITRATOR
DISTRIBUIDORA DE PEÇAS AGRÍCOLAS

QUADRANTE DO CONTROLE HIDRÁULICO
HYDRAULIC CONTROL QUADRANT
CUADRANTE DEL CONTROL HIDRÁULICO
SECTEUR DE CONTRÔLE HYDRAULIQUE

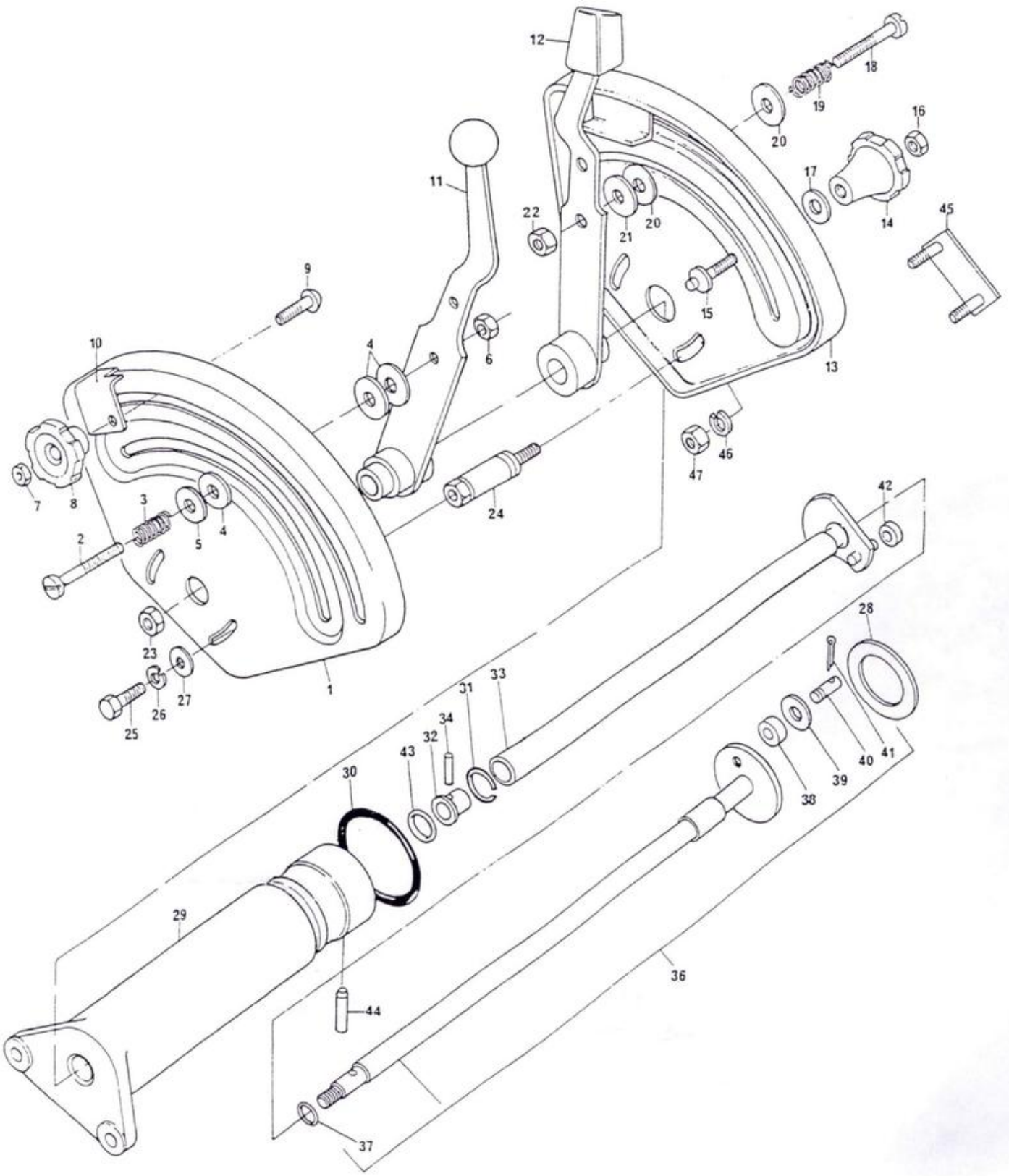

CONTROLE DE PRESSÃO
RESPONSE CONTROL
CONTROL DE PRESIÓN
CONTRÔLE DE RÉPONSE

DITRATOR
DISTRIBUIDORA DE PEÇAS AGRÍCOLAS

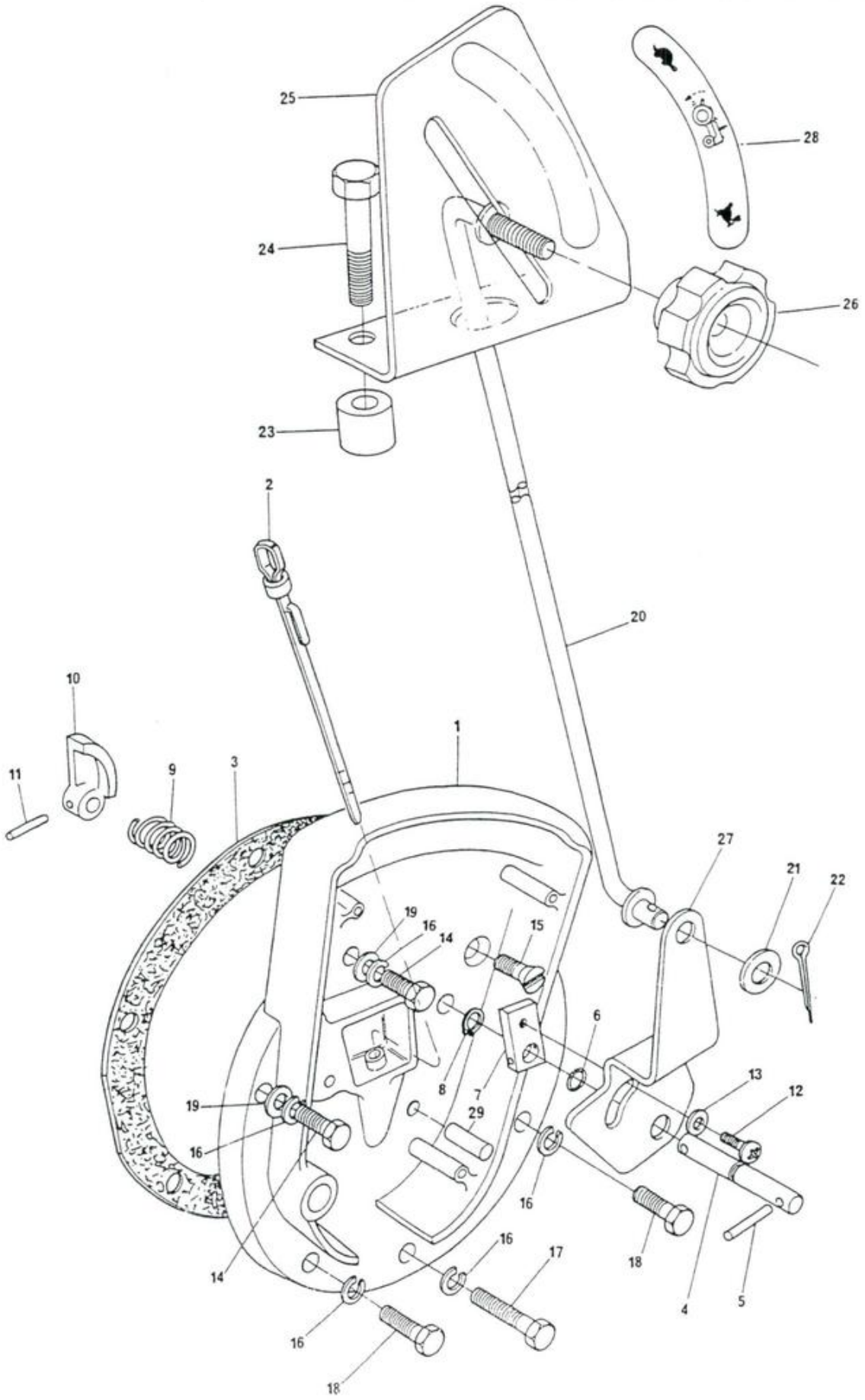

DITRATOR
DISTRIBUIDORA DE PEÇAS AGRÍCOLAS

CONTROLE DE PRESSÃO
RESPONSE CONTROL
CONTROL DE PRESIÓN
CONTRÔLE DE RÉPONSE

1	3147470 M91		1	TAMPA.....	COVER.....	TAPA.....	COUVERCLE.....
1	1871872 M91	(A)	1	TAMPA.....	COVER.....	TAPA.....	COUVERCLE.....
2	1665962 M91	●○2801717 M1	1	VARETA.....	DIPSTICK.....	VARILLA.....	JAUGE.....
3	181217 M1		1	JUNTA.....	JOINT.....	JUNTA.....	JOINT.....
4	1869407 M1		1	EIXO.....	SHAFT.....	EJE.....	ARBRE.....
5	357616 X1		1	PINO.....	PIN.....	PERNO.....	AXE.....
6	1001833 M1		1	ANEL "O".....	"O" RING.....	ARO SELLO.....	JOINT TORIQUE...
7	1869408 M1		1	PLACA.....	PLATE.....	PLACA.....	PLAQUE.....
8	377426 X1		1	ANEL TRAVA.....	CIRCLIP.....	ARO RETEN.....	CIRCLIP.....
9	1869136 M1		1	MOLA.....	SPRING.....	RESORTE.....	RESSORT.....
10	1869134 M2		1	EXCÊNTRICO.....	CAM.....	LEVA.....	CAME.....
11	2801719 M1		1	PINO.....	PIN.....	PERNO.....	AXE.....
12	1869138 M1		1	PARAFUSO.....	BOLT.....	TORNILLO.....	BOULON.....
13	353753 X1		1	ARRUELA.....	WASHER.....	ARANDELA.....	RONDELLE.....
14	3145868 M1		2	PARAFUSO.....	BOLT.....	TORNILLO.....	BOULON.....
15	376408 X1		1	PARAFUSO.....	BOLT.....	TORNILLO.....	BOULON.....
16	353432 X1		5	ARRUELA.....	WASHER.....	ARANDELA.....	RONDELLE.....
17	377562 X1		1	PARAFUSO.....	BOLT.....	TORNILLO.....	BOULON.....
18	377184 X1		2	PARAFUSO.....	BOLT.....	TORNILLO.....	BOULON.....
19	353757 X1		2	ARRUELA.....	WASHER.....	ARANDELA.....	RONDELLE.....
20	3147361 M91		1	TIRANTE.....	ROD.....	VARILLA.....	TRINGLE.....
21	829185 M1		2	ARRUELA.....	WASHER.....	ARANDELA.....	RONDELLE.....
22	354048 X1		1	CONTRAPINO.....	COTTER PIN.....	PASADOR DOBLE...	GOUPILLE.....
23	3147363 M1		2	ESPAÇADOR.....	SPACER.....	DISTANCIADOR....	ENTRETOISE.....
24	362762 X1		2	PARAFUSO.....	BOLT.....	TORNILLO.....	BOULON.....
25	3147362 M2		1	SUPORTE.....	BRACKET.....	SOPORTE.....	SUPPORT.....
26	3409211 M1	●○490450 M91	1	BOTÃO.....	KNOB.....	PERILLA.....	BOUTON.....
27	3147360 M1		1	ALAVANCA.....	LEVER.....	PALANCA.....	LEVIER.....
28	3148214 M1		1	DECALCOMANIA....	DECAL.....	CALCOMANÍA.....	DÉCALCOMANIE....
29	3147003 M1	(A)	1	PINO.....	PIN.....	PERNO.....	AXE.....

(A) PARA TRATOR SEM HIDRÁULICO
FOR TRACTOR WITHOUT HYDRAULIC
PARA TRACTOR SIN HIDRÁULICO
POUR TRACTEUR SANS HYDRAULIQUE

BRAÇOS INFERIORES - CAT.II
LOWER LINKS - CAT.II
BRAZOS INFERIORES - CAT.II
ATTELAGE INFÉRIEUR - CAT.II

NAS SÉRIES / ON SERIALS / EN LAS SERIES / DANS LES SÉRIES: 101 A 5936, 5942 A 5979, 5981 , 5982 — MF 296

E ATÉ A SÉRIE / AND UP TO SERIAL / Y HASTA LA SERIE / ET JUSQU'À LA SÉRIE: 402567 - MF 296/4

1	3146694	M91		→3478▶	1	BRAÇO.....	LINK.....	BRAZO.....	BARRE.....
1	490474	M92		(F)→3479▶	1	BRAÇO.....	LINK.....	BRAZO.....	BARRE.....
1	3146495	M91		→3478◀	1	BRAÇO.....	LINK.....	BRAZO.....	BARRE.....
1	490474	M92		(F)→3479◀	1	BRAÇO.....	LINK.....	BRAZO.....	BARRE.....
2	3147159	M91			2	PINO DO BRAÇO...	PIN.....	PERNO.....	AXE.....
3	354092	X1			2	CONTRAPINO.....	COTTER PIN.....	PASADOR DOBLE...	GOUPILLE.....
4				→380	1	BRAÇO NIVELADOR.	LEVELLING BOX...	BRAZO NIVELACIÓN	FOURCHE.....
4 *	3147039	M91		(G)	1	BRAÇO NIVELADOR.	LEVELLING BOX...	BRAZO NIVELACIÓN	FOURCHE.....
5	490694	M91	4	→380▲	1	GARFO.....	FORK.....	HORQUILLA.....	FOURCHETTE.....
5 *	3147040	M91	4	(G) ▲	1	GARFO.....	FORK.....	HORQUILLA.....	FOURCHETTE.....
6	14013	X	5		1	BUJÃO.....	PLUG.....	TAPÓN.....	BOUCHON.....
7	488876	M1	4		1	JUNTA.....	KNUCKLE.....	ROTULA.....	NOIX.....
8	489492	M1	4		1	PINO.....	PIN.....	PERNO.....	AXE.....
9	354068	X1	4		1	CONTRAPINO.....	COTTER PIN.....	PASADOR DOBLE...	GOUPILLE.....
10	13811	X	4		1	PINO GRAXEIRO...	GREASE NIPPLE...	NIPLE DE ENGRASE	GRAISSEUR.....
11	490500	M2	4	→380	1	EIXO.....	SHAFT.....	EJE.....	ARBRE.....
11 *	3147037	M1	4	(G)	1	EIXO.....	SHAFT.....	EJE.....	ARBRE.....
12	353548	X1	4	→380	1	PORCA.....	NUT.....	TUERCA.....	ÉCROU.....
12 *	375115	X1	4	(G)	1	PORCA.....	NUT.....	TUERCA.....	ÉCROU.....
13	490526	M3	4	→380▼	1	GARFO.....	FORK.....	HORQUILLA.....	FOURCHETTE.....
13 *	3147041	M1	4	(G) ▼	1	GARFO.....	FORK.....	HORQUILLA.....	FOURCHETTE.....
14	893568	M1			1	PINO.....	PIN.....	PERNO.....	AXE.....
15	354068	X1			1	CONTRAPINO.....	COTTER PIN.....	PASADOR DOBLE...	GOUPILLE.....
16	195354	M1		(E)	2	PINO.....	PIN.....	PERNO.....	AXE.....
17	354068	X1		(E)	2	CONTRAPINO.....	COTTER PIN.....	PASADOR DOBLE...	GOUPILLE.....
18	3147782	M91		(E)	2	CORRENTE.....	CHAIN.....	CADENA.....	CHAÎNE.....
19	3147788	M1		(E)	4	PLACA.....	PLATE.....	PLACA.....	PLAQUE.....
20	195354	M1		(E)	2	PINO.....	PIN.....	PERNO.....	AXE.....
21	400060	M2		(E)	2	GRAMPO.....	PIN.....	PASADOR.....	GOUPILLE.....
22	490481	M1			2	PARAFUSO.....	BOLT.....	TORNILLO.....	VIS.....
23	353775	X1			4	ARRUELA.....	WASHER.....	ARANDELA.....	RONDELLE.....
24	353435	X1			2	PORCA.....	NUT.....	TUERCA.....	ÉCROU.....
25	490598	M1			2	PARAFUSO.....	BOLT.....	TORNILLO.....	VIS.....
26	353435	X1			2	PORCA.....	NUT.....	TUERCA.....	ÉCROU.....
27	353436	X1			2	PORCA.....	NUT.....	TUERCA.....	ÉCROU.....
28				→380	1	BRAÇO NIVELADOR.	LEVELLING BOX...	BRAZO NIVELACIÓN	FOURCHE.....
28 *	3147038	M93		(G) ▲	1	BRAÇO NIVELADOR.	LEVELLING BOX...	BRAZO NIVELACIÓN	FOURCHE.....
29	490694	M91	28	→380▲	1	GARFO.....	FORK.....	HORQUILLA.....	FOURCHETTE.....
29 *	3147040	M91	28	(G)	1	GARFO.....	FORK.....	HORQUILLA.....	FOURCHETTE.....
30	14013	X	29		1	BUJÃO.....	PLUG.....	TAPÓN.....	BOUCHON.....
31	488876	M1	28		1	JUNTA.....	KNUCKLE.....	CHARNELA.....	NOIX.....
32	489492	M1	28		1	PINO.....	PIN.....	PERNO.....	AXE.....
33	354068	X1	28		1	CONTRAPINO.....	COTTER PIN.....	PASADOR DOBLE...	GOUPILLE.....
34	13811	X	28		2	PINO GRAXEIRO...	GREASE NIPPLE...	NIPLE DE ENGRASE	GRAISSEUR.....
35	3145589	M1	28	(A)	1	ANEL TRAVA.....	CIRCLIP.....	ARO RETÉN.....	CIRCLIP.....
36	3148159	M1	28	(B)	1	ANEL ENCOSTO....	RACE.....	PISTA COJINETE..	CUVETTE.....
37	420407	M1	28	(B)	1	PINO.....	PIN.....	PERNO.....	AXE.....
38	354461	X1	28	(B)	1	PINO.....	PIN.....	PERNO.....	AXE.....

DITRATOR
DISTRIBUIDORA DE PEÇAS AGRÍCOLAS

BRAÇOS INFERIORES
LOWER LINKS
BRAZOS INFERIORES
ATTELAGE INFÉRIEUR

CAT. II

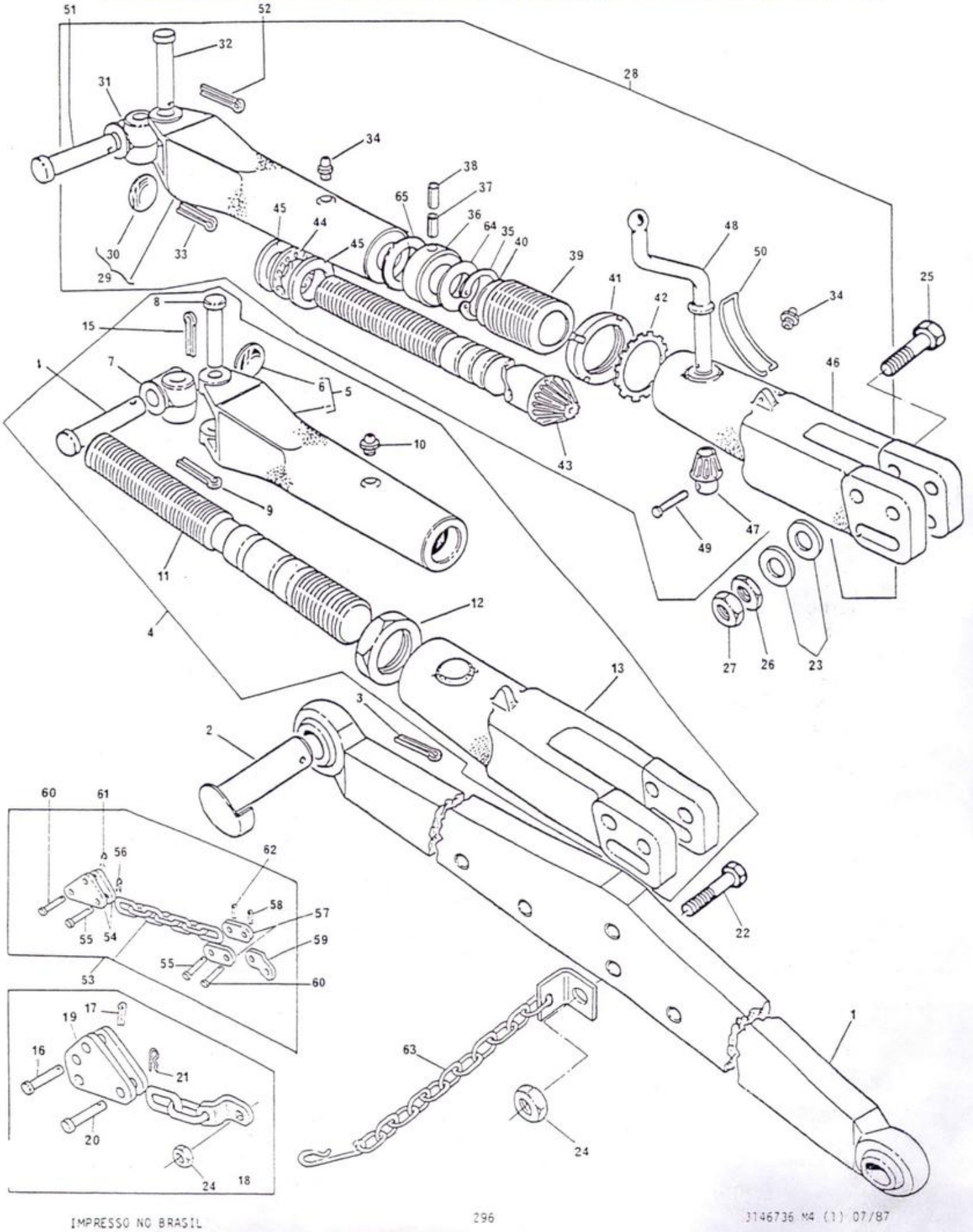

DITRATOR
DISTRIBUIDORA DE PEÇAS AGRÍCOLAS

200

BRAÇOS INFERIORES
LOWER LINKS
BRAZOS INFERIORES
ATTELAGE INFÉRIEUR

CAT. II

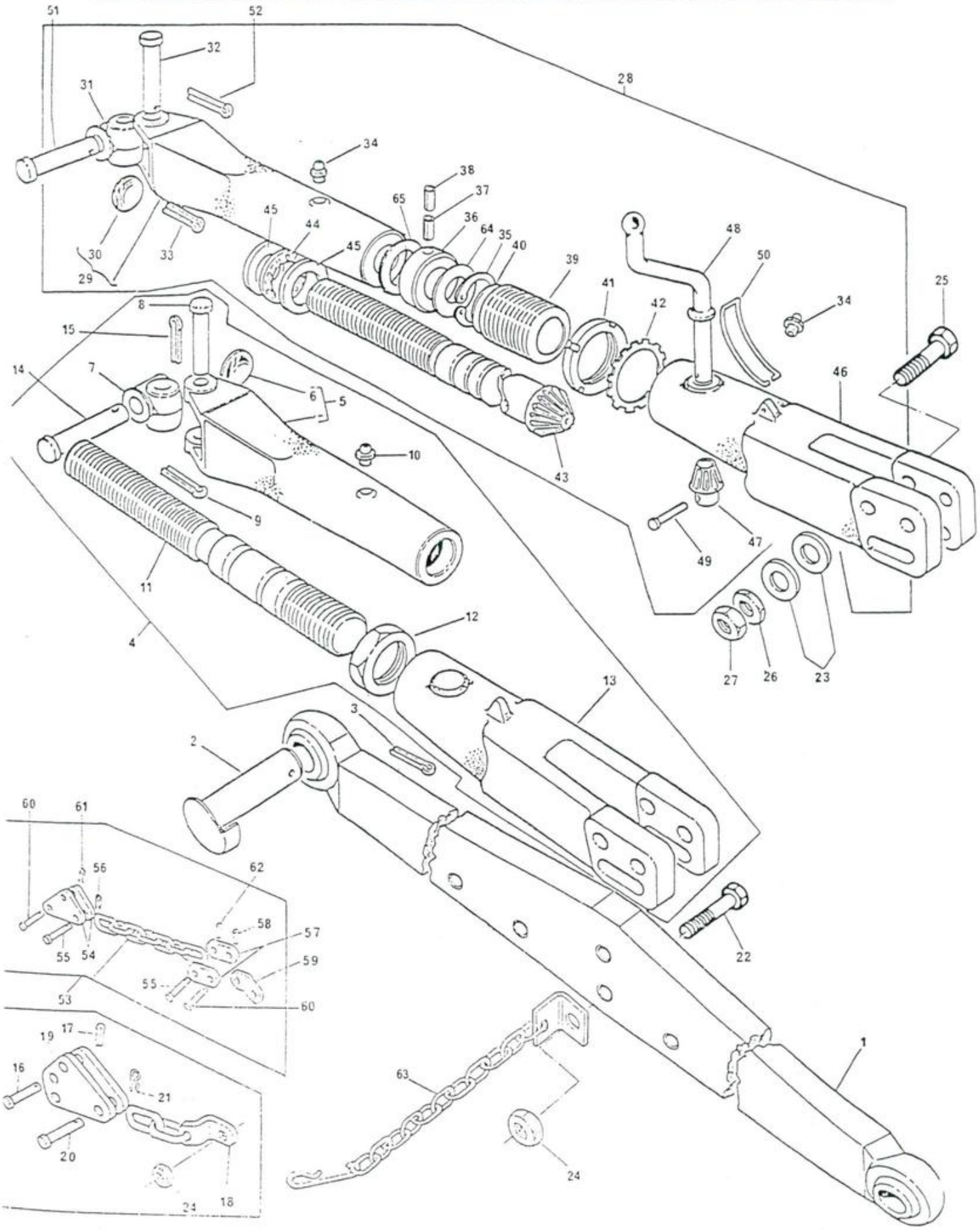

DITRATOR
DISTRIBUIDORA DE PEÇAS AGRÍCOLAS

BRAÇOS INFERIORES	-	CAT.II						
LOWER LINKS	-	CAT.II						
BRAZOS INFERIORES	-	CAT.II						
ATTELAGE INFÉRIEUR	-	CAT.II						

39	2802482 M2	28		1	LUVA.....	SLEEVE.....	MANGUITO.....	MANCHON.....
40	14013 X	28		1	BUJÃO.....	PLUG.....	TAPÓN.....	BOUCHON.....
41	2802368 M1	28		1	PORCA.....	NUT.....	TUERCA.....	ÉCROU.....
42	490517 M1	28		1	ARRUELA.....	WASHER.....	ARANDELA.....	RONDELLE.....
43	2802483 M2	28	→380	1	EIXO.....	SHAFT.....	EJE.....	ARBRE.....
43 *	3147042 M1	28	(H)(C)	1	EIXO.....	SHAFT.....	EJE.....	ARBRE.....
43	3148175 M2	28	(B)	1	EIXO.....	SHAFT.....	EJE.....	ARBRE.....
44	831263 M1	28		1	ROLAMENTO.....	BEARING.....	COJINETE.....	ROULEMENT.....
45	183630 M1	28		2	ANEL DE ENCOSTO.	RACE.....	PISTA COJINETE..	CUVETTE.....
46	490516 M4	28	▼	1	GARFO.....	FORK.....	HORQUILLA.....	FOURCHETTE.....
47	181345 M1	28		1	PINHÃO.....	PINION.....	PIÑÓN.....	PIGNON.....
48	488928 M1	28		1	MANIVELA.....	LEVELLING LEVER.	MANIVELA.....	MANIVELLE.....
49	195648 M1	28		1	REBITE.....	RIVET.....	REMACHE.....	RIVET.....
50	191263 M1	28		1	TRAVA.....	LOCK.....	TRABA.....	LOQUET.....
51	893568 M1			1	PINO.....	PIN.....	PERNO.....	AXE.....
52	354068 X1			1	CONTRAPINO.....	COTTER PIN.....	PASADOR DOBLE...	GOUPILLE.....
53	1865239 M91		(D)	2	CORRENTE.....	CHAIN.....	CADENA.....	CHAÎNE.....
54	1865194 M1	53		4	PLACA.....	PLATE.....	PLACA.....	PLAQUE.....
55	377415 X1	53		4	PINO.....	PIN.....	PERNO.....	AXE.....
56	195415 M1	53		2	GRAMPO.....	PIN.....	PASADOR.....	GOUPILLE.....
57	1863902 M1	53		4	SUPORTE.....	BRACKET.....	SOPORTE.....	SUPPORT.....
58	354068 X1	53		2	CONTRAPINO.....	COTTER PIN.....	PASADOR DOBLE...	GOUPILLE.....
59	1862429 M2		(D)	2	ÂNCORA.....	BRACKET.....	SOPORTE.....	SUPPORT.....
60	377415 X1		(D)	4	PINO.....	PIN.....	PERNO.....	AXE.....
61	195415 M1		(D)	2	GRAMPO.....	PIN.....	PASADOR.....	GOUPILLE.....
62	354068 X1		(D)	2	CONTRAPINO.....	COTTER PIN.....	PASADOR DOBLE...	GOUPILLE.....
63	3148840 M91		(F) →3479	2	CORRENTE.....	CHAIN.....	CADENA.....	CHAÎNE.....
64	1860834 M2	28		1	ARRUELA.....	WASHER.....	ARANDELA.....	RONDELLE.....
65	3411269 M1	28		2	ARRUELA.....	WASHER.....	ARANDELA.....	RONDELLE.....

(A) USADO NAS SÉRIES / USED ON SERIALS / USADO EN LAS SERIES / UTILISÉ DANS LES SÉRIES: 101 A 1282, 1284 A 1316, 1320 A 1323, 1330 A 1333

(B) USADO NAS SÉRIES / USED ON SERIALS / USADO EN LAS SERIES / UTILISÉ DANS LES SÉRIES: 1283, 1317 A 1319, 1324 A 1329, 1334 A 5936, 5942 A 5979, 5981 e 5982 — MF 296 — E ATÉ A SÉRIE / AND UP TO SERIAL / Y HASTA LA SÉRIE / ET JUSQU'À LA SERIES 402527 - MF 296/4

(C) USADO NAS SÉRIES / USED ON SERIALS / USADO EN LAS SERIES / UTILISÉ DANS LES SÉRIES: 381 A 1282, 1284 A 1316, 1320 A 1323, 1330 A 1333

(D) USADO NAS SÉRIES / USED ON SERIALS / USADO EN LAS SERIES / UTILISÉ DANS LES SÉRIES: 101 A 1445, 1450 A 1452, 1458, 1460, 1466, 1471, 1480 A 1481

BRAÇOS INFERIORES - CAT.II LOWER LINKS - CAT.II BRAZOS INFERIORES - CAT.II ATTELAGE INFÉRIEUR - CAT.II	

DITRATOR
DISTRIBUIDORA DE PEÇAS AGRÍCOLAS

(E) USADO NAS SÉRIES / USED ON SERIALS / USADO EN LAS SERIES / UTILISÉ DANS LES SÉRIES: 1446 A 1449, 1453 A 1457, 1459, 1461 A 1465, 1467 A 1470, 1472 A 1479, 1482 A 3478

(F) USADO TAMBEM PARA / USED ALSO FOR / USADO TAMBIÉN PARA / UTILISÉ AUSSI POUR: 296/4

(G) USADO NAS SÉRIES / USED ON SERIALS / USADO EN LAS SERIES / UTILISÉ DANS LES SÉRIES: 381 A 5936, 5942 A 5979, 5981 A 5982 — MF 296 — E ATÉ A SÉRIE / AND UP TO SERIAL / Y HASTA LA SERIE / ET JUSQU'À LA SÉRIE: 402527 - MF 296/4

(H) PARA REPOSIÇÃO NAS SÉRIES COM NOTA (C), USE / FOR SPARES ON SERIALS WITH NOTE (C), USE / PARA REPOSICIÓN EN LAS SERIES CON NOTA (C), USE / POUR CHANGEMENT DANS LES SÉRIES AVEC NOTE (C), UTILISEZ:

3148175 M2 (1)
3148159 M1 (1)
2802482 M2 (1)
420407 M1 (1)
354461 X1 (1)

DITRATOR
DISTRIBUIDORA DE PEÇAS AGRÍCOLAS

BRAÇOS INFERIORES	-	CAT.II
LOWER LINKS	-	CAT.II
BRAZOS INFERIORES	-	CAT.II
ATTELAGE INFÉRIEUR	-	CAT.II

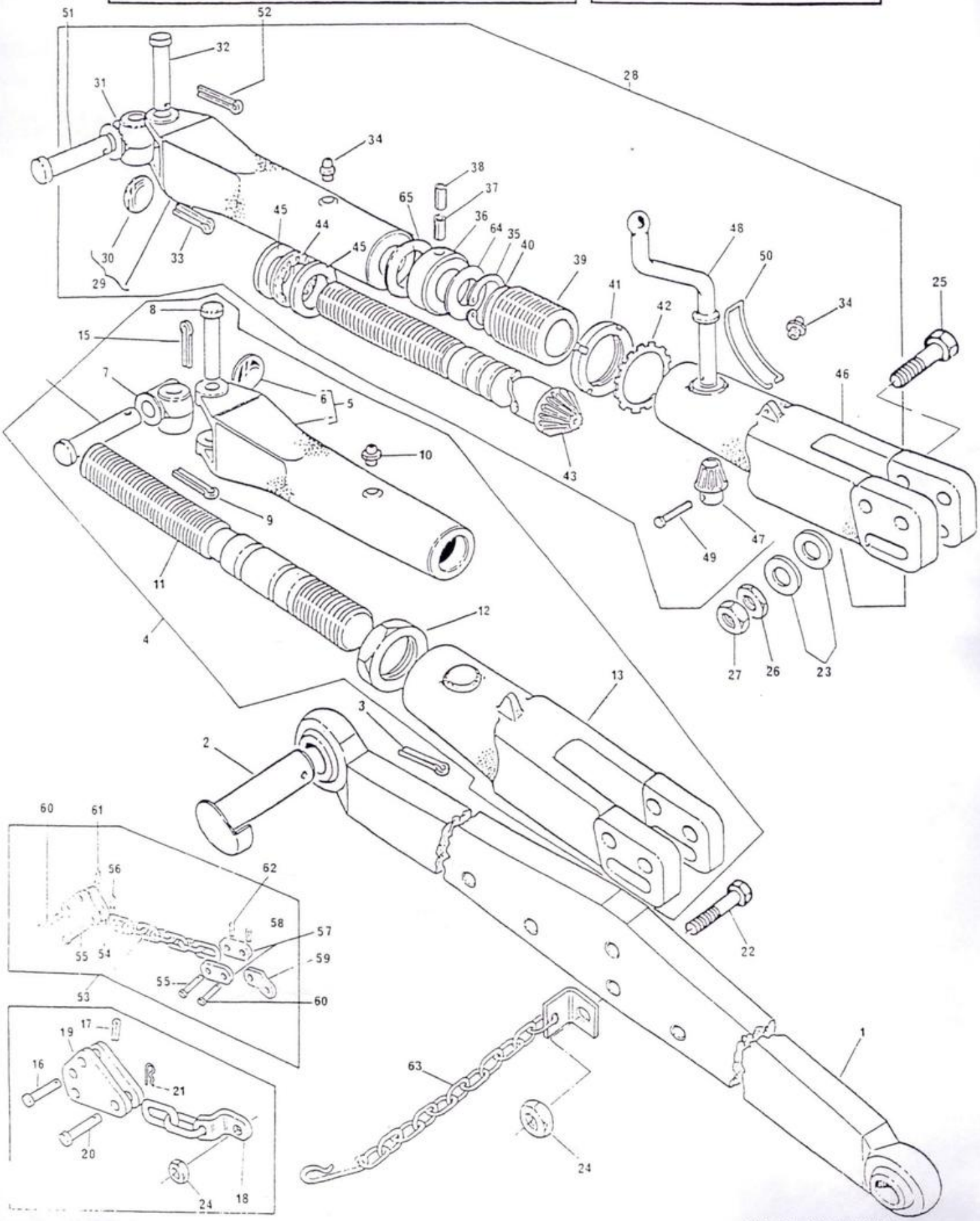

BRAÇOS INFERIORES - CAT.II LOWER LINKS - CAT.II BRAZOS INFERIORES - CAT.II ATTELAGE INFÉRIEUR - CAT.II	

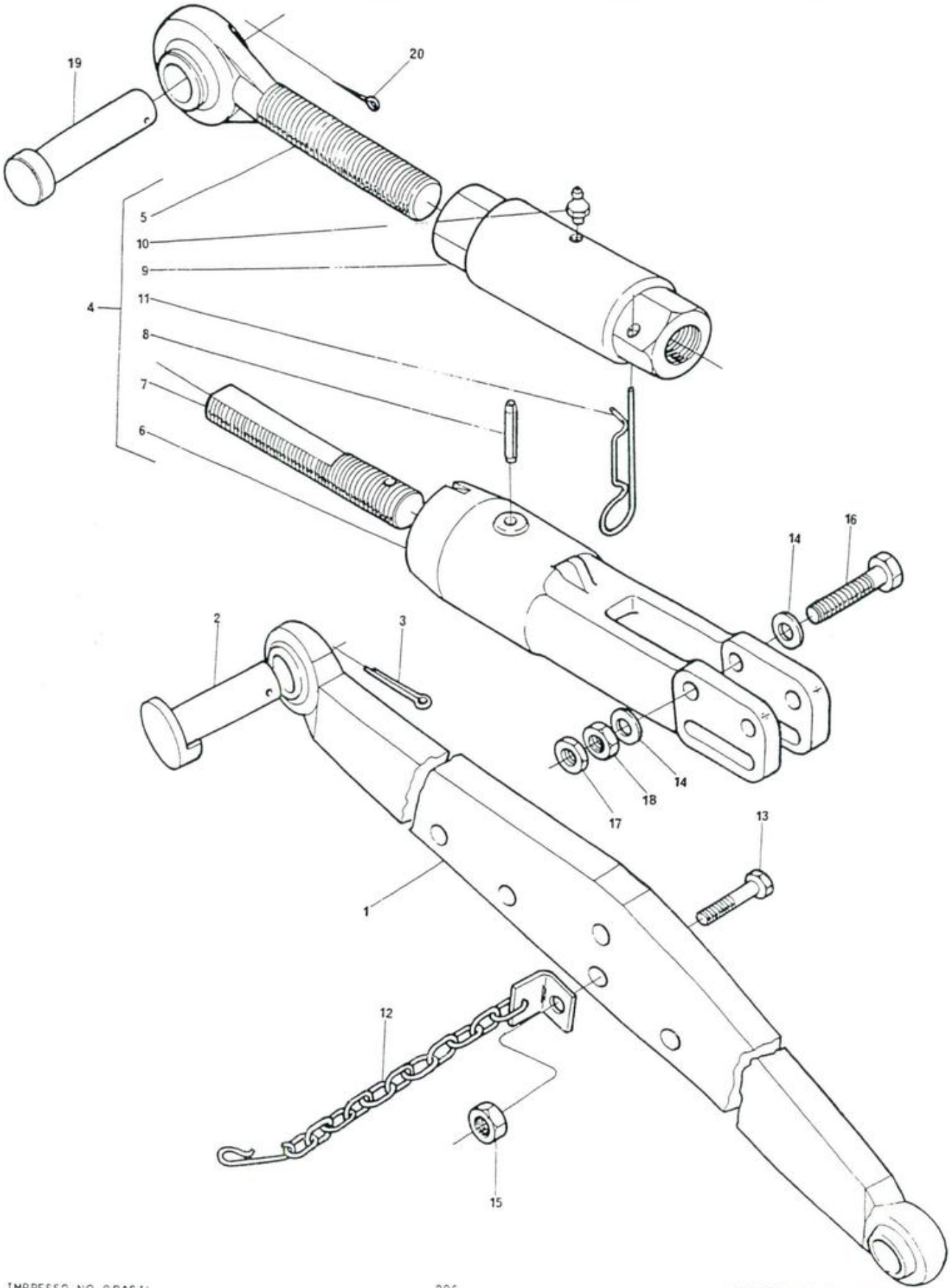

DITRATOR
DISTRIBUIDORA DE PEÇAS AGRÍCOLAS

BRAÇOS INFERIORES - CAT.II
LOWER LINKS - CAT.II
BRAZOS INFERIORES - CAT.II
ATTELAGE INFÉRIEUR - CAT.II

NAS SÉRIES / ON SERIALS / EN LAS SERIES / DANS LES SÉRIES	5937 A 5941 5980	E DE 5983 EM DIANTE / AND FROM 5983 ON / Y DE 5983 EN DELANTE / ET À PARTIR DU 5983	MF 296	E A PARTIR DA SÉRIE / AND FROM SERIAL / Y DESDE LA SERIE / ET À PARTIR DE LA SÉRIE	402528 - MF 296/4

1	490474 M92	▶		1	BRAÇO.....	LINK.....	BRAZO.....	BARRE.....
1	490474 M92	◀		1	BRAÇO.....	LINK.....	BRAZO.....	BARRE.....
2	3147159 M91			2	PINO DO BRAÇO...	PIN.....	PERNO.....	AXE.....
3	354092 X1			2	CONTRAPINO.....	COTTER PIN.....	PASADOR DOBLE...	GOUPILLE.....
4	3585879 M91			2	BRAÇO NIVELADOR.	LEVELLING BOX...	BRAZO NIVELACIÓN	BOÎTE.....
5	3585877 M91	4		2	TERMINAL.....	END.....	EXTREMO.....	RÓTULE.....
6	3412246 M2	4		2	GARFO.....	FORK.....	HORQUILLA.....	FOURCHETTE.....
7	3585407 M1	4		2	TIRANTE.....	ROD.....	VARILLA.....	TRINGLE.....
8	3585465 M1	4		2	PINO.....	PIN.....	PERNO.....	AXE.....
9	3585463 M1	4		2	LUVA AJUSTE.....	SLEEVE.....	MANGUITO.....	MANCHON.....
10	339003 X1	4		2	PINO GRAXEIRO...	GREASE NIPPLE...	NIPLE DE ENGRASE	GRAISSEUR.....
11	3585408 M1	4		2	CONTRAPINO.....	COTTER PIN.....	PASADOR DOBLE...	GOUPILLE.....
12	3148840 M91			2	CORRENTE.....	CHAIN.....	CADENA.....	CHAÎNE.....
13	490481 M1			2	PARAFUSO.....	BOLT.....	TORNILLO.....	VIS.....
14	353775 X1			4	ARRUELA.....	WASHER.....	ARANDELA.....	RONDELLE.....
15	353435 X1			2	PORCA.....	NUT.....	TUERCA.....	ÉCROU.....
16	490598 X1			2	PARAFUSO.....	BOLT.....	TORNILLO.....	VIS.....
17	353435 X1			2	PORCA.....	NUT.....	TUERCA.....	ÉCROU.....
18	353436 X1			2	PORCA.....	NUT.....	TUERCA.....	ÉCROU.....
19	893568 M1		MF 296	2	PINO.....	PIN.....	PERNO.....	AXE.....
20	354068 X1		MF 296	2	CONTRAPINO.....	COTTER PIN.....	PASADOR DOBLE...	GOUPILLE.....

BRAÇO SUPERIOR
TOP LINK
BRAZO SUPERIOR
ATTELAGE SUPÉRIEUR

1	1660050 M92		▲	1	BRAÇO SUPERIOR..	TOP LINK.....	BRAZO SUPERIOR..	BARRE SUPÉRIEURE
2	1660051 M91	1		1	TUBO.....	TUBE.....	TUBO.....	TUBE.....
3	1660055 M92	1	▲	1	TERMINAL.....	END.....	EXTREMO.....	ROTULE.....
4	1660057 M1	1		1	MOLA.....	SPRING.....	RESORTE.....	RESSORT.....
5	1660053 M92	1	▼	1	TERMINAL.....	END.....	EXTREMO.....	ROTULE.....
6	892476 M2	1		1	PINO.....	PIN.....	PERNO.....	AXE.....
7	810285 M92	1		1	PINO C/ANEL.....	LINCH PIN.....	PASADOR C/SEGURO	GOUPILLE.....
8	892476 M2			1	PINO.....	PIN.....	PERNO.....	AXE.....
9	810285 M92			1	PINO C/ANEL.....	LINCH PIN.....	PASADOR C/SEGURO	GOUPILLE.....
10	1863393 M92			1	VIGA CONTROLE...	BEAM.....	SOPORTE.....	BRAS.....
11	1860913 M1	10		2	BUCHA.....	BUSH.....	BUJE.....	BAGUE.....
12	893567 M1			1	PINO.....	PIN.....	PERNO.....	AXE.....
13	354068 X1			1	CONTRAPINO.....	COTTER PIN.....	PASADOR DOBLE...	GOUPILLE.....
14	1481712 M1			2	PINO.....	PIN.....	PERNO.....	AXE.....
15	354089 X1			2	CONTRAPINO.....	COTTER PIN	PASADOR DOBLE...	GOUPILLE.....
16	2802641 M91		(A)	1	SUPORTE DA VIGA.	BRACKET.....	SOPORTE.....	SUPPORT.....
17	353699 X1		(A)	2	PARAFUSO.....	BOLT.....	TORNILLO.....	BOULON.....
18	1869272 M1		(A)	4	ARRUELA.....	WASHER.....	ARANDELA.....	RONDELLE.....
19	353439 X1		(A)	4	ARRUELA.....	WASHER.....	ARANDELA.....	RONDELLE.....
20	363627 X1		(A)	4	PORCA.....	NUT.....	TUERCA.....	ÉCROU.....

(A) USADO NAS SÉRIES
USED ON SERIALS
USADO EN LAS SERIES
UTILISÉ JUSQU'À LA SÉRIE
{ 101 A 1445, 1450 A 1452, 1458, 1460, 1471, 1480, 1481 } 296

DITRATOR
DISTRIBUIDORA DE PEÇAS AGRÍCOLAS

BRAÇO SUPERIOR
TOP LINK
BRAZO SUPERIOR
ATTELAGE SUPÉRIEUR

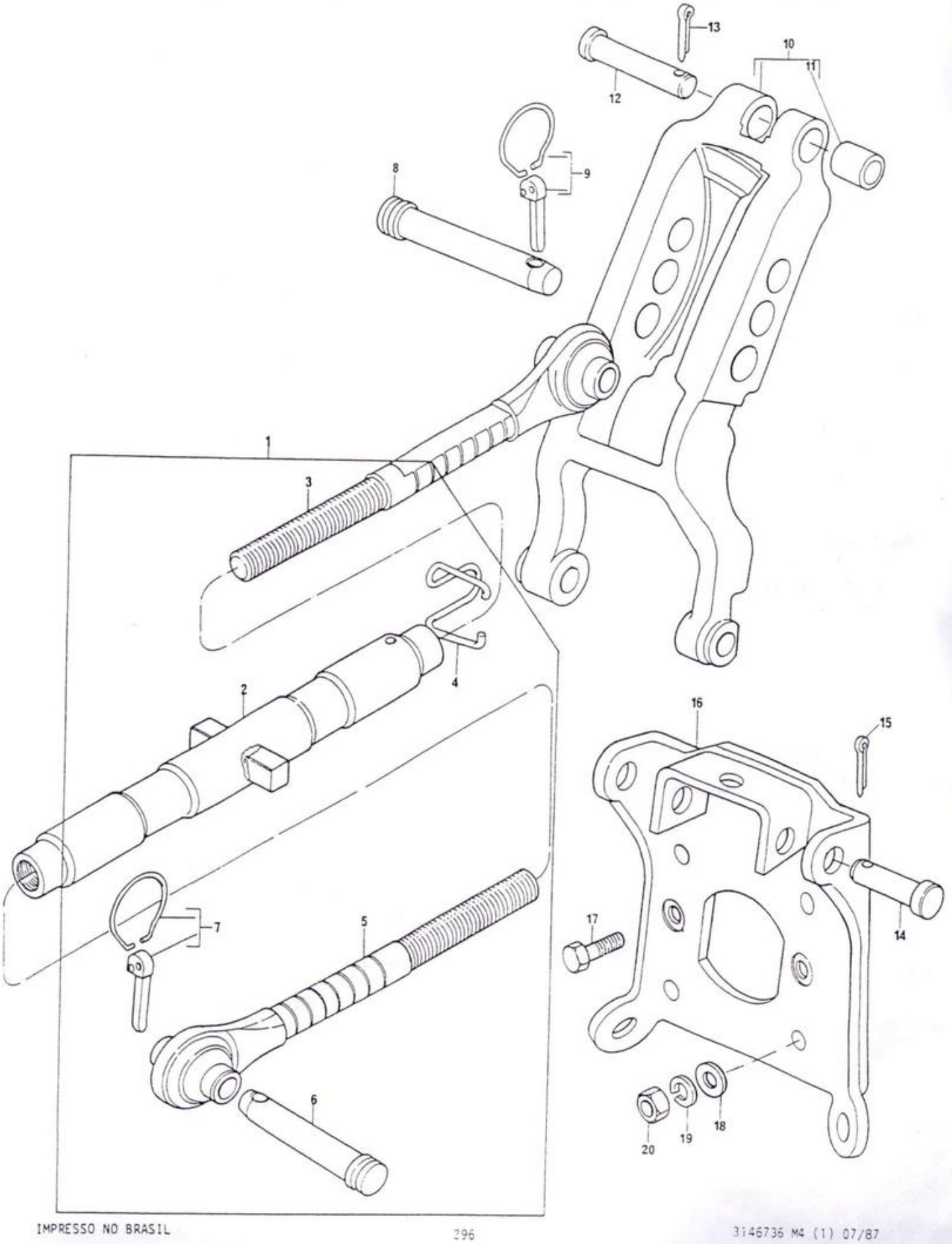

CILINDRO HIDRÃULICO AUXILIAR
HYDRAULIC LIFT CYLINDER
CILINDRO DE LEVANTE HIDRÃULICO
VÉRIN DE RELEVAGE HYDRAULIQUE

296 - 296/4

DITRATOR
DISTRIBUIDORA DE PEÇAS AGRÍCOLAS

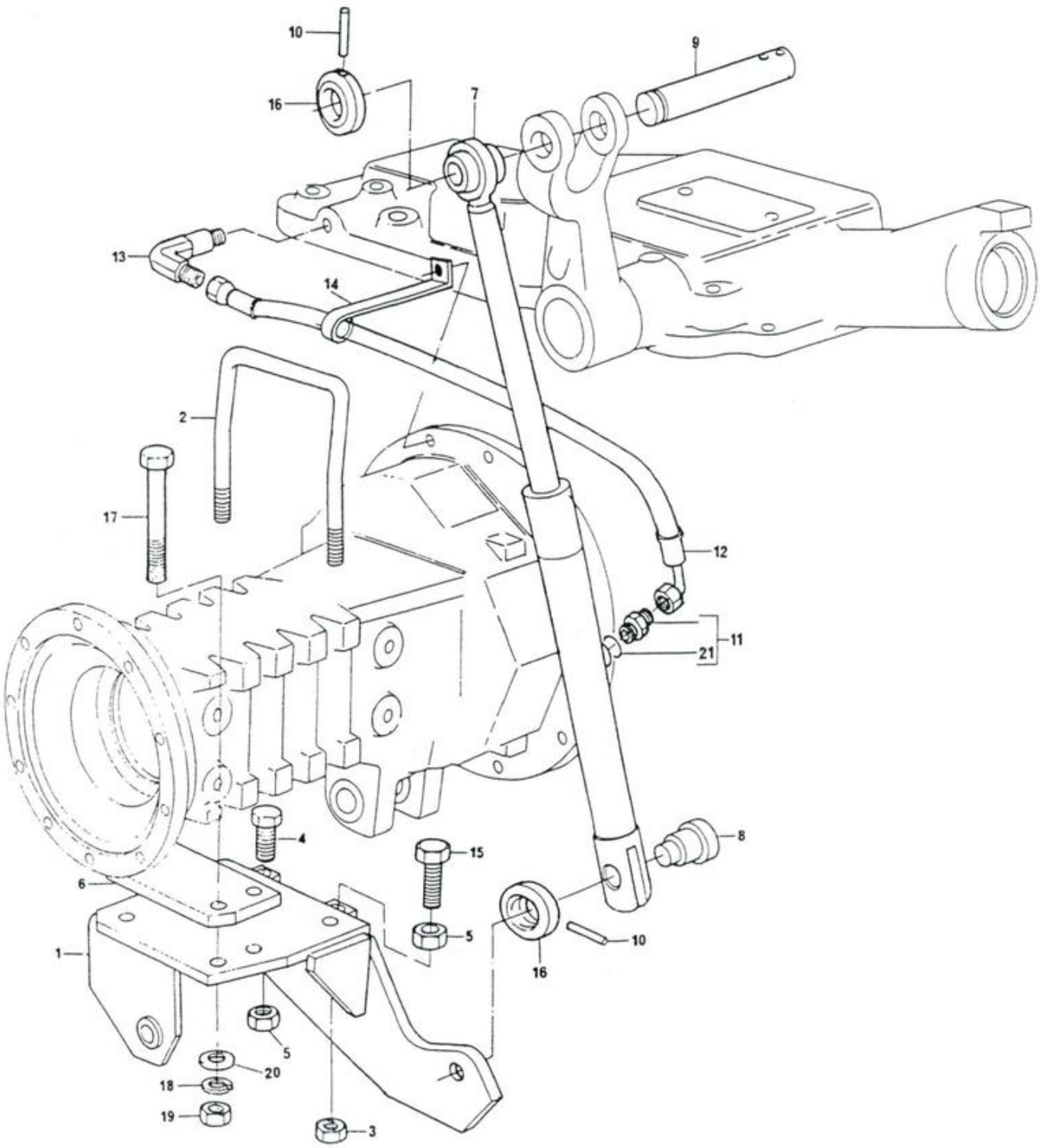

DITRATOR
DISTRIBUIDORA DE PEÇAS AGRÍCOLAS

CILINDRO HIDRÁULICO AUXILIAR
HYDRAULIC LIFT CYLINDER
CILINDRO DE LEVANTE HIDRÁULICO
VÉRIN DE RELEVAGE HYDRAULIQUE

296 - 296/4

INTRODUZIDO A PARTIR DA SÉRIE INTRODUCED FROM SERIAL INTRODUCIDO DESDE LA SERIE INTRODUIT À PARTIR DE LA SÉRIE	4250 - 296 400001 - 296/4

1	3410004 M91	◄	1	SUPORTE.....	BRACKET.....	SOPORTE.....	SUPPORT.....
1	3410005 M91	►	1	SUPORTE.....	BRACKET.....	SOPORTE.....	SUPPORT.....
2	1661389 M2		2	PARAFUSO "U"....	BOLT.....	TORNILLO.....	BOULON.....
3	195556 M2		4	PORCA.....	NUT.....	TUERCA.....	ÉCROU.....
4	377762 X1		2	PARAFUSO.....	BOLT.....	TORNILLO.....	BOULON.....
5	353429 X1		4	PORCA.....	NUT.....	TUERCA.....	ÉCROU.....
6	3410017 M1		2	ESPAÇADOR.....	SPACER.....	ESPACIADOR.....	ENTRETOISE.....
7	3410007 M91	◇PAG. 206 ◄	1	CILINDRO.....	CYLINDER.....	CILINDRO.....	VÉRIN.....
7	3410008 M91	◇PAG. 206 ►	1	CILINDRO.....	CYLINDER.....	CILINDRO.....	VÉRIN.....
8	1668543 M1		2	PINO.....	PIN.....	PERNO.....	AXE.....
9	3410006 M1		2	PINO.....	PIN.....	PERNO.....	AXE.....
10	195468 M1		4	PINO.....	PIN.....	PERNO.....	AXE.....
11	357197 X91		2	CONEXÃO.....	CONNECTION.....	CONEXIÓN.....	RACCORD.....
12	3410431 M91		2	MANGUEIRA.....	HOSE.....	MANGUERA.....	FLEXIBLE.....
13	356360 X1		2	COTOVELO.....	ELBOW.....	CODO.....	COUDE.....
14	1671200 M1		2	GRAMPO.....	HOSE RETAINER...	RETENEDOR.....	PATTE D'ATTACHE.
15	377761 X1		2	PARAFUSO.....	BOLT.....	TORNILLO.....	BOULON.....
16	1668542 M1		4	BUCHA.....	BUSH.....	BUJE.....	BAGUE.....
17	1481783 M1		8	PARAFUSO.....	BOLT.....	TORNILLO.....	BOULON.....
18	353433 X1		8	ARRUELA.....	WASHER.....	ARANDELA.....	RONDELLE.....
19	353427 X1		8	PORCA.....	NUT.....	TUERCA.....	ÉCROU.....
20	353774 X1		8	ARRUELA.....	WASHER.....	ARANDELA.....	RONDELLE.....
21	831452 M1 11		2	ANEL "O".....	"O" RING.....	ARO SELLO.....	JOINT TORIQUE...

CILINDRO HIDRÃULICO AUXILIAR - CILINDRO HYDRAULIC LIFT CYLINDER - CYLINDER CILINDRO DE LEVANTE HIDRÃULICO - CILINDRO VÉRIN DE RELEVAGE HYDRAULIQUE - VÉRIN	296 - 296/4

INTRODUZIDO A PARTIR DA SÉRIE INTRODUCED FROM SERIAL INTRODUCIDO DESDE LA SERIE INTRODUIT À PARTIR DE LA SÉRIE	4250 - 296 400001 - 296/4

1	3410007 M91		▶	1	CILINDRO.....	CYLINDER.....	CILINDRO.....	VÉRIN.....
1	3410008 M91		◀	1	CILINDRO.....	CYLINDER.....	CILINDRO.....	VÉRIN.....
2		7		2	ANEL GUIA.....	RING.....	ARO.....	ANNEAU.....
3		7		1	GAXETA.....	OIL SEAL.....	SELLO.....	JOINT.....
4		7		1	RASPADOR.....	WIPER RING.....	RASPADOR.....	ANNEAU.....
5	3176567 M91	1		1	HASTE.....	ROD.....	VÁSTAGO.....	TIGE.....
6		7		1	ANEL SEGURANÇA..	RING.....	ARO.....	ANNEAU.....
7	3176568 M91	1		1	JOGO DE REPARO..	REPAIR KIT.....	JUEGO REPARACIÓN	JEU RÉPARATION..

DITRATOR
DISTRIBUIDORA DE PEÇAS AGRÍCOLAS

CILINDRO HIDRÃULICO AUXILIAR	- CILINDRO
HYDRAULIC LIFT CYLINDER	- CYLINDER
CILINDRO DE LEVANTE HIDRÃULICO	- CILINDRO
VÉRIN DE RELEVAGE HYDRAULIQUE	- VÉRIN

296 - 296/4

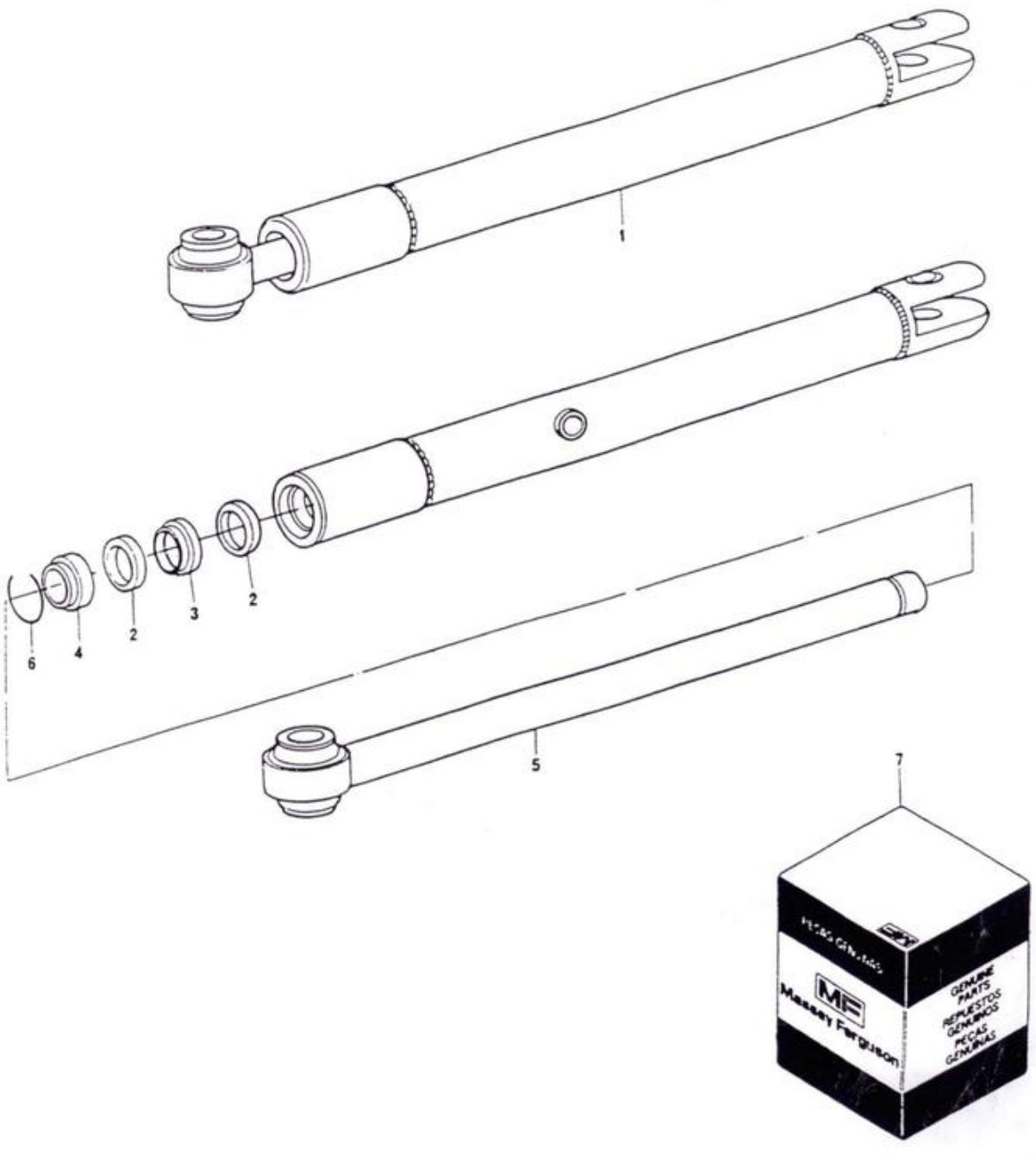

LATARIA SHEET METAL CARROCERÍA CARROSSERIE	ENVOLTÓRIO GRILLE PARILLA CALANDRE

DITRATOR
DISTRIBUIDORA DE PEÇAS AGRÍCOLAS

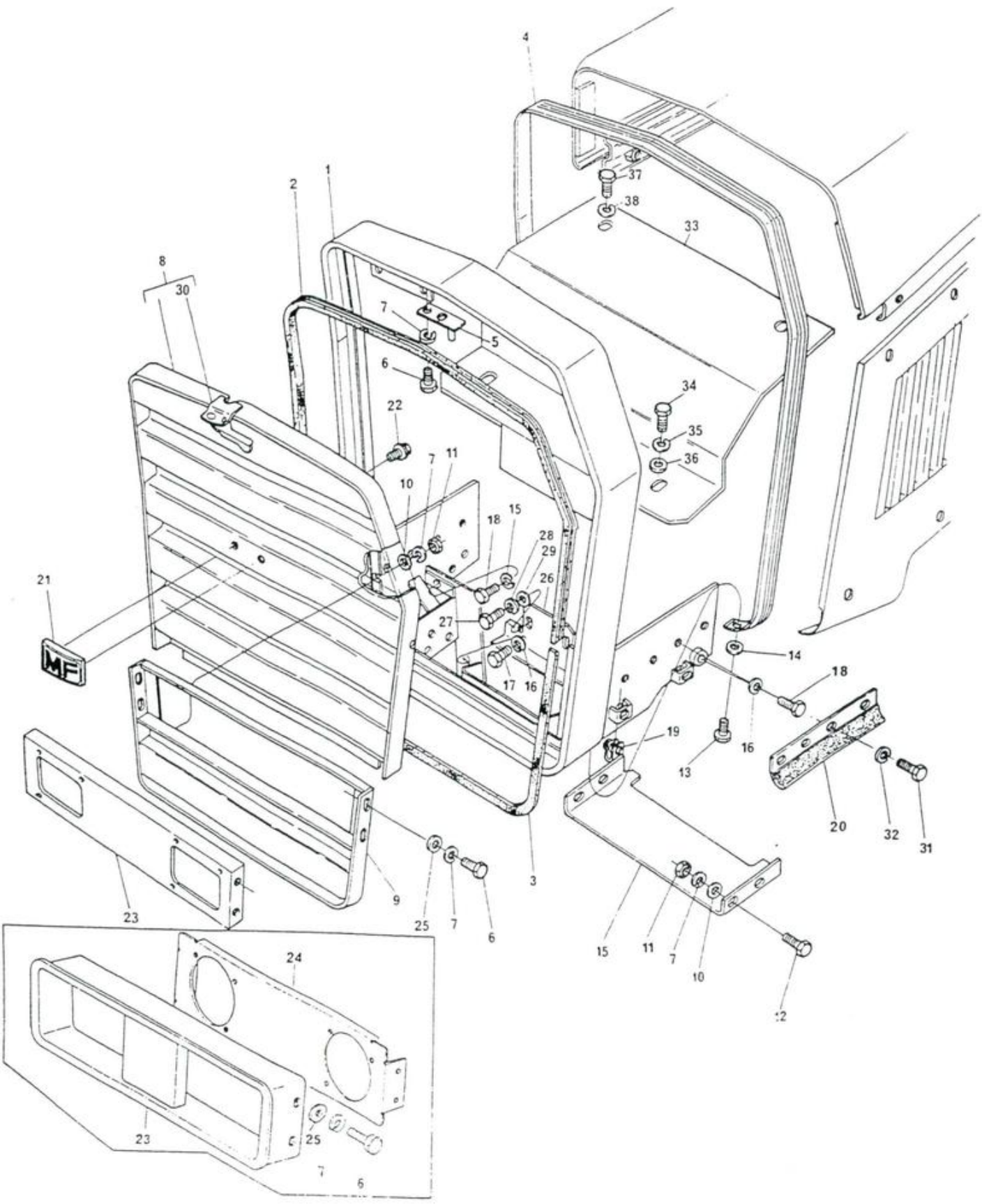

DITRATOR
DISTRIBUIDORA DE PEÇAS AGRÍCOLAS

LATARIA
SHEET METAL
CARROCERÍA
CARROSSERIE

ENVOLTÓRIO
GRILLE
PARILLA
CALANDRE

1	3145235 M94		1	ARMAÇÃO.....	FRAME.....	BASTIDOR.....	CHÂSSIS.....
1	3409947 M91	(C)	1	ARMAÇÃO.....	FRAME.....	BASTIDOR.....	CHÂSSIS.....
1	3585626 M91	(D)	1	ARMAÇÃO.....	FRAME.....	BASTIDOR.....	CHÂSSIS.....
2	3148352 M1	▲	1	GUARNIÇÃO.....	FOAM TAPE.....	CIERRE DE ESPUMA	JOINT.....
3	3148378 M1	▼	2	GUARNIÇÃO.....	FOAM TAPE.....	CIERRE DE ESPUMA	JOINT.....
4	2802221 M1		1	MOLDURA.....	HOOD TRIM.....	BURLETE.....	MOULURE.....
5	1877958 M91	(A)	1	PLACA.....	PLATE.....	PLACA.....	PLAQUE.....
5	3410714 M91		1	PLACA.....	PLATE.....	PLACA.....	PLAQUE.....
6	353666 X1		6	PARAFUSO.....	BOLT.....	TORNILLO.....	BOULON.....
7	353441 X1		14	ARRUELA.....	WASHER.....	ARANDELA.....	RONDELLE.....
8	1876198 M93	▲	1	GRADE.....	GRILLE.....	PARILLA.....	GRILLE.....
9	1876182 M91	→4249 ▼	1	GRADE.....	GRILLE.....	PARILLA.....	GRILLE.....
9	3410473 M91	(B) →4250 ▼	1	GRADE.....	GRILLE.....	PARILLA.....	GRILLE.....
10	355617 X1		8	ARRUELA.....	WASHER.....	ARANDELA.....	RONDELLE.....
11	355564 X1		8	PORCA.....	NUT.....	TUERCA.....	ÉCROU.....
12	362355 X1		4	PARAFUSO.....	BOLT.....	TORNILLO.....	BOULON.....
13	353679 X1		2	PARAFUSO.....	BOLT.....	TORNILLO.....	BOULON.....
14	829185 M1		2	ARRUELA.....	WASHER.....	ARANDELA.....	RONDELLE.....
15	3145214 M1	▼	1	PLACA.....	PLATE.....	PLACA.....	PLAQUE.....
15	3409929 M1	(C) ▼	1	PLACA.....	PLATE.....	PLACA.....	PLAQUE.....
16	353433 X1		6	ARRUELA.....	WASHER.....	ARANDELA.....	RONDELLE.....
17	353726 X1		2/4	PARAFUSO.....	BOLT.....	TORNILLO.....	BOULON.....
18	3145222 M1		2/4	PARAFUSO.....	BOLT.....	TORNILLO.....	BOULON.....
19	368897 X1		4	PORCA.....	NUT.....	TUERCA.....	ÉCROU.....
20	3146501 M91		2	SUPORTE.....	BRACKET.....	SOPORTE.....	SUPPORT.....
20	3147336 M91	(C)	2	SUPORTE.....	BRACKET.....	SOPORTE.....	SUPPORT.....
21	3149724 M1		1	EMBLEMA.....	EMBLEM.....	EMBLEMA.....	EMBLÈME.....
22	3149132 M1		2	PARAFUSO.....	BOLT.....	TORNILLO.....	BOULON.....
23	2800994 M91	→4249	1	ARMAÇÃO.....	FRAME.....	BASTIDOR.....	BÂTI.....
23	3410468 M91	(B) →4250	1	ARMAÇÃO.....	FRAME.....	BASTIDOR.....	BÂTI.....
24	2800995 M91	→4249	1	SUPORTE.....	BRACKET.....	SOPORTE.....	SUPPORT.....
25	3147017 M1		4	ARRUELA.....	WASHER.....	ARANDELA.....	RONDELLE.....
26	3410452 M1	(C)	1	PROTETOR.....	PROTECTOR.....	PROTECTOR.....	PROTECTEUR.....
27	354404 X1	(C)	2	PARAFUSO.....	BOLT.....	TORNILLO.....	BOULON.....
28	353439 X1	(C)	2	ARRUELA.....	WASHER.....	ARANDELA.....	RONDELLE.....
29	353758 X1	(C)	2	ARRUELA.....	WASHER.....	ARANDELA.....	RONDELLE.....
30	1877933 M92	8 (A)	1	TRINCO.....	LATCH.....	CIERRE.....	LOQUET.....
30	3412353 M91	8	1	TRINCO.....	LATCH.....	CIERRE.....	LOQUET.....
31	353514 X1	296	8	PARAFUSO.....	BOLT.....	TORNILLO.....	BOULON.....
32	829185 M1	296	8	ARRUELA.....	WASHER.....	ARANDELA.....	RONDELLE.....
33	3585530 M1	(D)	1	PROTETOR.....	PROTECTOR.....	PROTECTOR.....	PROTECTEUR.....
34	353676 X1	(D)	2	PARAFUSO.....	BOLT.....	TORNILLO.....	BOULON.....
35	353446 X1	(D)	2	ARRUELA.....	WASHER.....	ARANDELA.....	RONDELLE.....
36	355618 X1	(D)	4	ARRUELA.....	WASHER.....	ARANDELA.....	RONDELLE.....
37	353688 X1	(D)	2	PARAFUSO.....	BOLT.....	TORNILLO.....	BOULON.....
38	353434 X1	(D)	2	ARRUELA.....	WASHER.....	ARANDELA.....	RONDELLE.....
39	3149668 M1	(D)	2	GUARNIÇÃO.....	PAD.....	CIERRE ESPUMA...	JOINT.....

(A) USADO COM A GRADE
USED WITH GRILLE
USADO COM PARRILLA
UTILISÉ AVEC GRILLE
} 1876198 M92

DITRATOR
DISTRIBUIDORA DE PEÇAS AGRÍCOLAS

210

LATARIA SHEET METAL CARROCERÍA CARROSSERIE	ENVOLTÓRIO GRILLE PARILLA CALANDRE

(B) USADO TAMBÉM PARA
USED ALSO FOR
USADO TAMBIEN PARA
UTILISÉ AUSSI POUR
} 296/4

(C) USADO ATÉ A SÉRIE
USED UP TO SERIAL
USADO HASTA LA SERIE
UTILISÉ JUSQU'À LA SÉRIE
} 401287 - 296/4

(D) INTRODUZIDO A PARTIR DA SÉRIE
INTRODUCED FROM SERIAL
INTRODUCIDO DESDE LA SERIE
INTRODUIT À PARTIR DE LA SÉRIE
} 401288 - 296/4

DITRATOR
DISTRIBUIDORA DE PEÇAS AGRÍCOLAS

LATARIA SHEET METAL CARROCERÍA CARROSSERIE	ENVOLTÓRIO GRILLE PARILLA CALANDRE

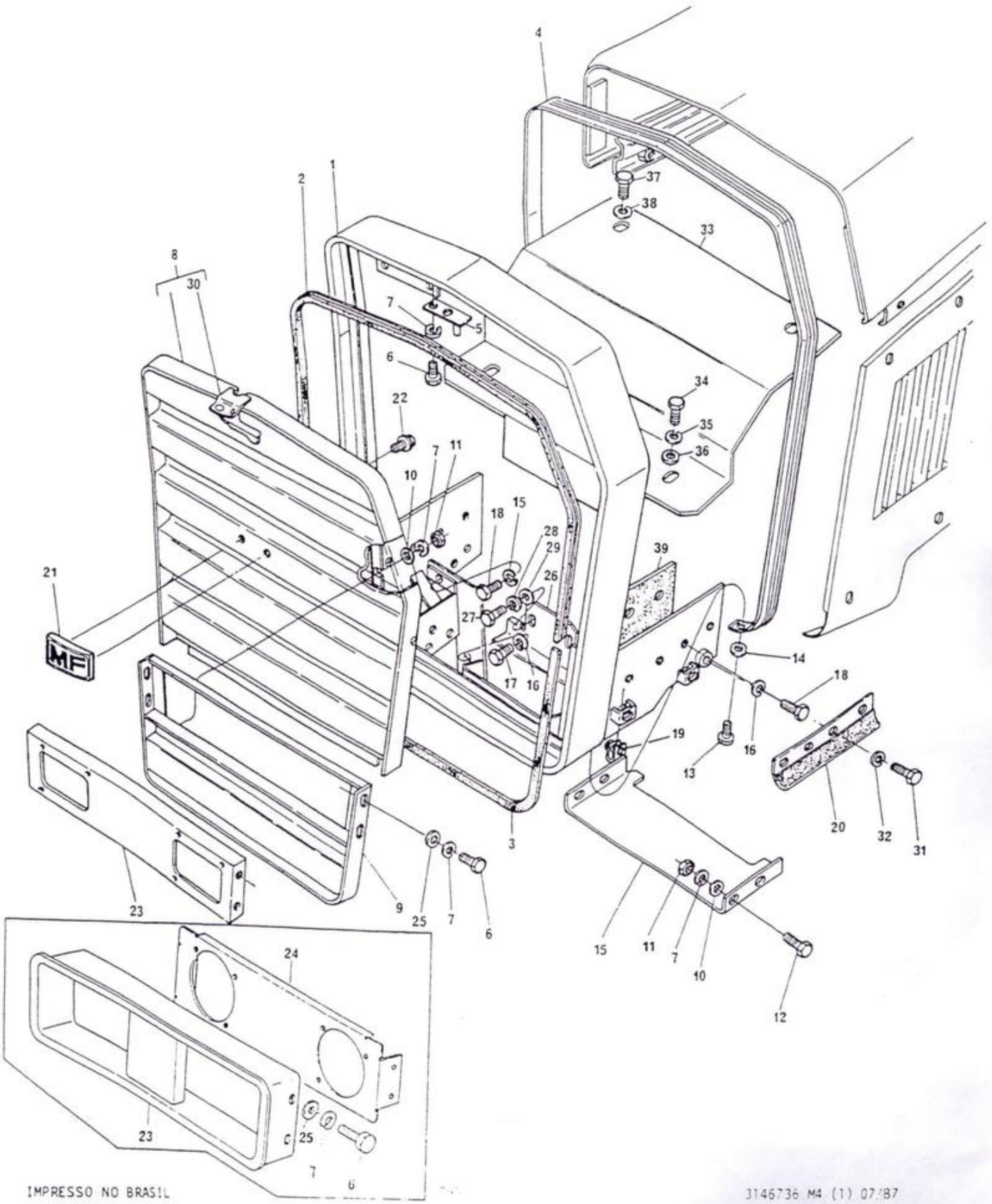

LATARIA
SHEET METAL
CARROCERÍA
CARROSSERIE

DITRATOR
DISTRIBUIDORA DE PEÇAS AGRÍCOLAS

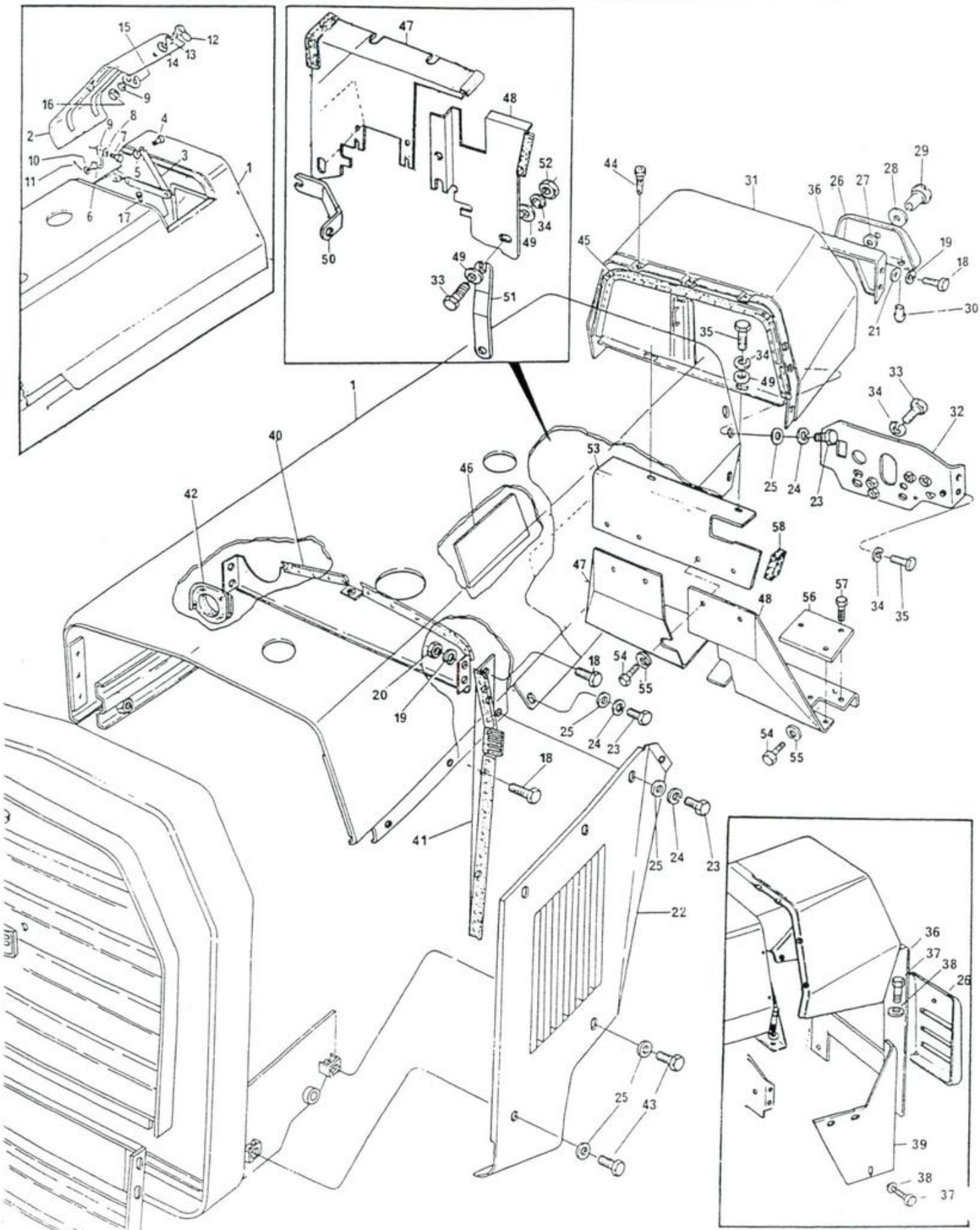

DITRATOR
DISTRIBUIDORA DE PEÇAS AGRÍCOLAS

LATARIA
SHEET METAL
CARROCERÍA
CARROSSERIE

1	3409153 M91		●○3145230 M92	1	CAPUZ.....	HOOD.....	CAPÓ.....	CAPOT.....
2	3145242 M91		(A)(B)	1	TAMPA.....	COVER.....	TAPA.....	COUVERCLE.....
3	1482545 M91		(A)(B)	1	SUPORTE.....	BRACKET.....	SOPORTE.....	SUPPORT.....
4	196013 M1		(A)(B)	2	PARAFUSO.....	BOLT.....	TORNILLO.....	BOULON.....
5	353918 X1		(A)(B)	2	PORCA.....	NUT.....	TUERCA.....	ÉCROU.....
6	3145342 M91		(A)(B)	1	BRAÇO DIANT.....	ARM.....	BRAZO.....	BRAS.....
6	3145294 M91		(A)(B)	1	BRAÇO TRAS.....	ARM.....	BRAZO.....	BRAS.....
7	353666 X1		(A)(B)	4	PARAFUSO.....	BOLT.....	TORNILLO.....	BOULON.....
8	355617 X1		(A)(B)	4	ARRUELA.....	WASHER.....	ARANDELA.....	RONDELLE.....
9	353441 X1		(A)(B)	7	ARRUELA.....	WASHER.....	ARANDELA.....	RONDELLE.....
10	353756 X1		(A)(B)	2	ARRUELA.....	WASHER.....	ARANDELA.....	RONDELLE.....
11	354048 X1		(A)(B)	2	CONTRAPINO.....	COTTER PIN.....	PASADOR DOBLE...	GOUPILLE.....
12	184779 M93		(A)(B)	1	MAÇANETA.....	FASTENER.....	SUJETADOR.....	AGRAFE.....
13	196010 M1		(A)(B)	1	ARRUELA.....	WASHER.....	ARANDELA.....	RONDELLE.....
14	831240 M1		(A)(B)	1	ARRUELA.....	WASHER.....	ARANDELA.....	RONDELLE.....
15	182367 M1		(A)(B)	1	GANCHO.....	HOOK.....	GANCHO.....	CROCHET.....
16	353919 X1		(A)(B)	1	PORCA.....	NUT.....	TUERCA.....	ÉCROU.....
17	490742 M1		(A)(B)	6	AMORTECEDOR.....	DAMPER.....	AMORTIGUADOR....	AMORTISSEUR.....
18	353666 X1			14	PARAFUSO.....	BOLT.....	TORNILLO.....	BOULON.....
19	353441 X1			8	ARRUELA.....	WASHER.....	ARANDELA.....	RONDELLE.....
20	355564 X1			4	PORCA.....	NUT.....	TUERCA.....	ÉCROU.....
21	355617 X1			4	ARRUELA.....	WASHER.....	ARANDELA.....	RONDELLE.....
22	3145219 M91		◄	1	PAINEL DIANTEIRO	PANEL.....	PANEL.....	PANNEAU.....
22	3409949 M91		◄ 296/4	1	PAINEL DIANTEIRO	PANEL.....	PANEL.....	PANNEAU.....
22	3145218 M91		►	1	PAINEL DIANTEIRO	PANEL.....	PANEL.....	PANNEAU.....
22	3409948 M91		► 296/4	1	PAINEL DIANTEIRO	PANEL.....	PANEL.....	PANNEAU.....
23	353676 X1			14	PARAFUSO.....	BOLT.....	TORNILLO.....	BOULON.....
24	353446 X1			14	ARRUELA.....	WASHER.....	ARANDELA.....	RONDELLE.....
25	829185 M1			18	ARRUELA.....	WASHER.....	ARANDELA.....	RONDELLE.....
26	2800210 M91		→641	1	TAMPA.....	COVER.....	TAPA.....	COUVERCLE.....
26	3147841 M91		642→←2557	1	TAMPA.....	COVER.....	TAPA.....	COUVERCLE.....
26	3149352 M91		(C)→ 2558	1	TAMPA.....	COVER.....	TAPA.....	COUVERCLE.....
27	829185 M1	26		1	ARRUELA.....	WASHER.....	ARANDELA.....	RONDELLE.....
28	353756 X1	26		1	ARRUELA.....	WASHER.....	ARANDELA.....	RONDELLE.....
29	487426 M1	26		1	PORCA.....	NUT.....	TUERCA.....	ÉCROU.....
30	829251 M1	26		1	LUVA.....	SLEEVE.....	MANGUITO.....	MANCHON.....
31	2800743 M92		(D)	1	PAINEL.....	PANEL.....	PANEL.....	PANNEAU.....
31	3408773 M91		(C)(E)	1	PAINEL.....	PANEL.....	PANEL.....	PANNEAU.....
32	2800802 M93			1	SUPORTE.....	BRACKET.....	SOPORTE.....	SUPPORT.....
33	353690 X1			4/6	PARAFUSO.....	BOLT.....	TORNILLO.....	BOULON.....
34	353434 X1			10/12	ARRUELA.....	WASHER.....	ARANDELA.....	RONDELLE.....
35	353688 X1			6	PARAFUSO.....	BOLT.....	TORNILLO.....	BOULON.....
36	2800206 M91		→641	1	PAINEL TRAS.....	PANEL.....	PANEL.....	PANNEAU.....
36	3149357 M91		(C)→642	1	PAINEL TRAS.....	PANEL.....	PANEL.....	PANNEAU.....
37	353666 X1		→641	8	PARAFUSO.....	BOLT.....	TORNILLO.....	BOULON.....
38	353441 X1		→641	8	ARRUELA.....	WASHER.....	ARANDELA.....	RONDELLE.....
39	2800796 M1		→641 ◄	1	PAINEL TRAS.....	PANEL.....	PANEL.....	PANNEAU.....
39	2800795 M1		→641 ►	1	PAINEL TRAS.....	PANEL.....	PANEL.....	PANNEAU.....
40	3145226 M91		▲	1	PAINEL.....	PANEL.....	PANEL.....	PANNEAU.....
41	3145337 M91		◄	1	PAINEL RADIADOR.	PANEL.....	PANEL.....	PANNEAU.....
41	3145336 M91		►	1	PAINEL RADIADOR.	PANEL.....	PANEL.....	PANNEAU.....
42	3147816 M1			1	GUARNIÇÃO.....	PAD.....	CIERRE ESPUMA...	JOINT.....

LATARIA
SHEET METAL
CARROCERÍA
CARROSSERIE

43	353681 X1		4	PARAFUSO.....	BOLT.....	TORNILLO.....	BOULON.....
44	490742 M1		3	AMORTECEDOR.....	DAMPER.....	AMORTIGUADOR....	AMORTISSEUR.....
45	3145334 M92		1	PLACA DEFLETORA.	PLATE.....	PLACA.....	PLAQUE.....
46	3147001 M1		1	ISOLANTE.....	INSULATOR.....	AISLADOR.....	ISOLATEUR.....
47	3411681 M91	(F)▶	1	DEFLETOR.....	DEFLECTOR.....	DEFLECTOR.....	DEFLECTEUR.....
47	3412796 M91	(G)▶	1	DEFLETOR.....	DEFLECTOR.....	DEFLECTOR.....	DEFLECTEUR.....
48	3411683 M91	(F)◀	1	DEFLETOR.....	DEFLECTOR.....	DEFLECTOR.....	DEFLECTEUR.....
48	3412795 M91	(G)◀	1	DEFLETOR.....	DEFLECTOR.....	DEFLECTOR.....	DEFLECTEUR.....
49	353756 X1		4	ARRUELA.....	WASHER.....	ARANDELA.....	RONDELLE.....
50	3410735 M1	(F)▶	1	SUPORTE.....	BRACKET.....	SOPORTE.....	SUPPORT.....
51	3410734 M1	(F)▶	1	SUPORTE.....	BRACKET.....	SOPORTE.....	SUPPORT.....
52	355566 X1		2	PORCA.....	NUT.....	TUERCA.....	ÉCROU.....
53	3412790 M1	(G)▲	1	DEFLETOR.....	DEFLECTOR.....	DEFLECTOR.....	DEFLECTEUR.....
54	353666 X1		6	PARAFUSO.....	BOLT.....	TORNILLO.....	BOULON.....
55	353441 X1		6	ARRUELA.....	WASHER.....	ARANDELA.....	RONDELLE.....
56	3585121 M1	(G)	1	TAMPA.....	COVER.....	TAPA.....	COUVERCLE.....
57	353989 X1		3	PARAFUSO.....	BOLT.....	TORNILLO.....	BOULON.....
58	3412754 M1	(G)	2	GUARNIÇÃO.....	FOAM TAPE.....	CIERRE ESPUMA...	JOINT.....

(A) USADO COM CAPUZ / USED WITH HOOD / USADO CON CAPÓ / UTILISÉ AVEC CAPOT } 3145230 M92

(B) NAS SÉRIES / ON SERIALS / EN LAS SERIES / DANS LES SÉRIES } 101 A 3692, 3695 A 3699

(C) USADO TAMBÉM PARA / USED ALSO FOR / USADO TAMBIÉN PARA / UTILISÉ AUSSI POUR } 296/4

(D) USADO NAS SÉRIES / USED ON SERIALS / USADO EN LAS SERIES / UTILISÉ DANS LES SÉRIES } 101 A 3585, 3589 A 3591

(E) USADO NAS SÉRIES 3586 A 3588 E DE 3592 EM DIANTE
USED ON SERIALS 3586 TO 3588 AND FROM 3592 ON
USADO EN LAS SERIES 3586 A 3588 Y DE 3592 EN DELANTE
UTILISÉ DANS LES SÉRIES 3586 A 3588 ET À PARTIR DU 3592

(F) USADO NAS SÉRIES / USED ON SERIALS / USADO EN LAS SERIES / UTILISÉ DANS LES SÉRIES { 3982,3983,3988 A 5410, 5416 A 5426 5431 A 5444 } 296

E SÉRIES / AND SERIALS / Y SERIES / ET SÉRIES { 401104 A 401778 401786 A 401813 } 296/4

(G) USADO NAS SÉRIES / USED ON SERIALS / USADO EN LAS SERIES / UTILISÉ DANS LES SÉRIES { 5411 A 5415 5427 A 5430 } { E DE 5445 EM DIANTE / AND FROM 5445 ON / Y DE 5445 EN DELANTE / ET À PARTIR DU 5445 } 296

E SÉRIES / AND SERIALS / Y SERIES / ET SÉRIES { 401779 A 401785 } { E DE 401814 EM DIANTE / AND FROM 401814 ON / Y DE 401814 EN DELANTE / ET À PARTIR DU 401814 } 296/4

DITRATOR
DISTRIBUIDORA DE PEÇAS AGRÍCOLAS

LATARIA
SHEET METAL
CARROCERÍA
CARROSSERIE

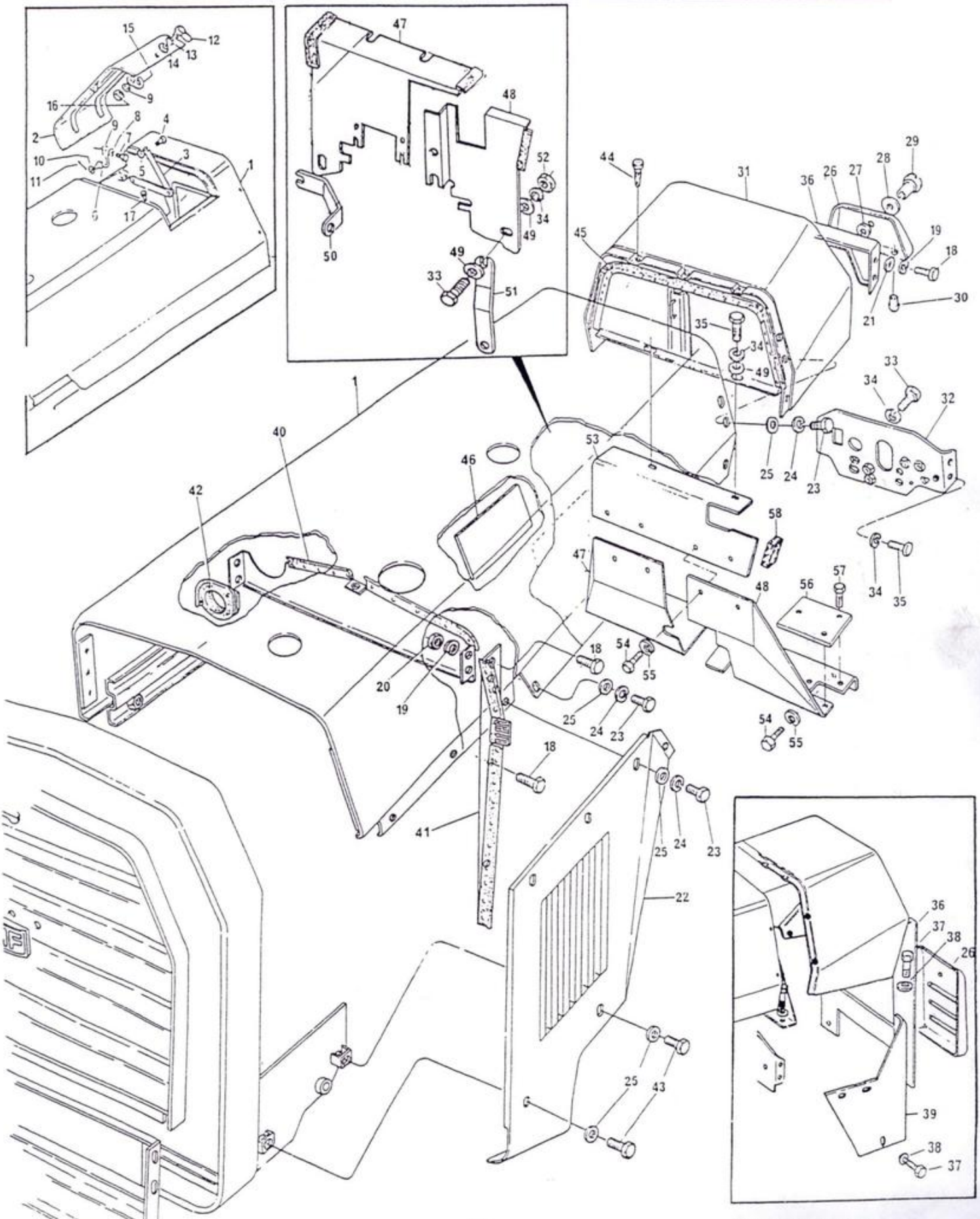

PÁRA-LAMAS
FENDERS
GUARDABARROS
AILES

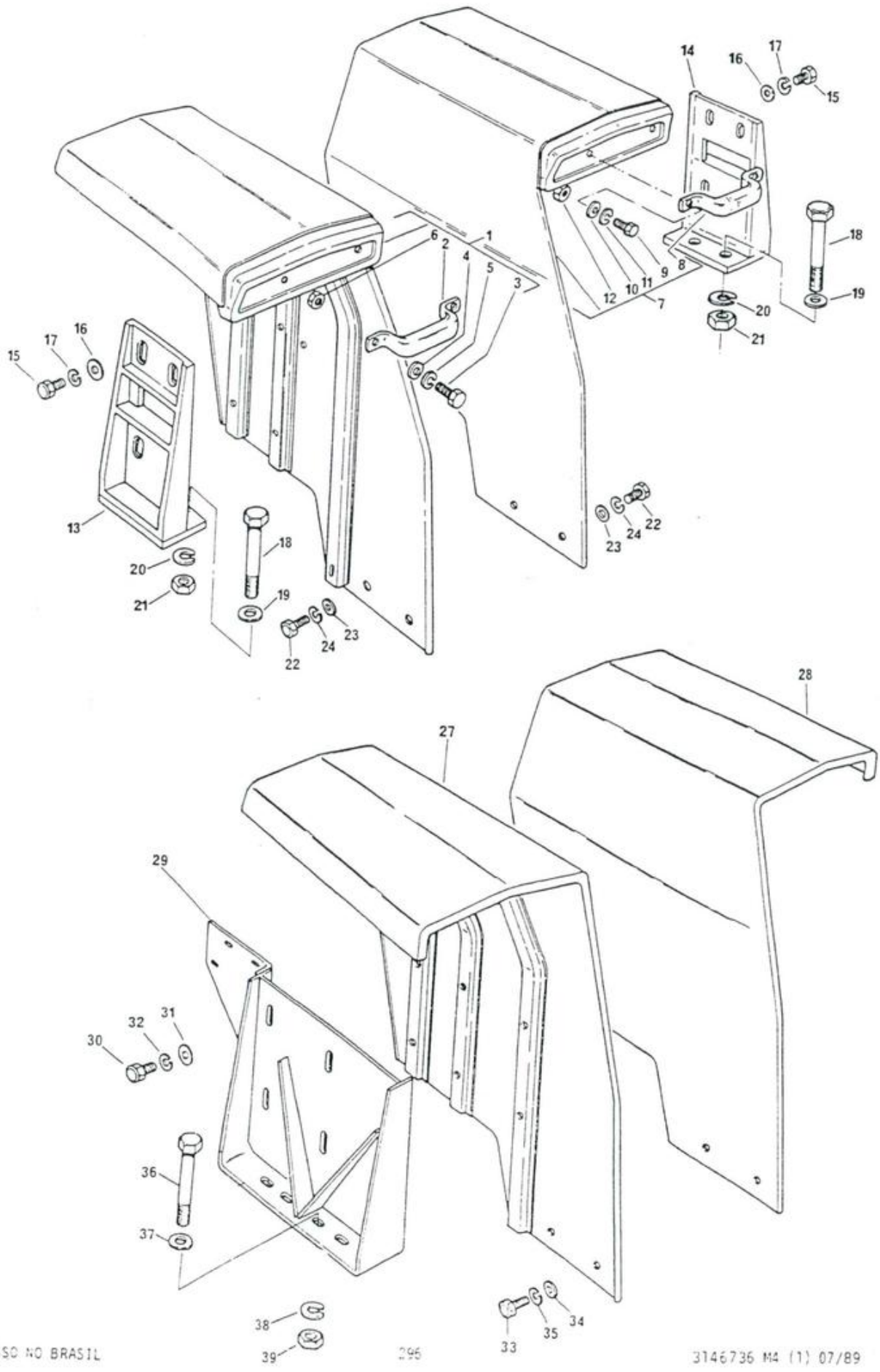

DITRATOR
DISTRIBUIDORA DE PEÇAS AGRÍCOLAS

PÁRA-LAMAS
FENDERS
GUARDABARROS
AILES

1	3145310 M91	(A)►	1	PÁRA-LAMA.....	FENDER.....	GUARDABARRO.....	AILE.....
2	1484454 M1	1	1	ALÇA.....	HANDLE.....	MANECILLA.....	POIGNÉE.....
3	391857 X1	1	2	PARAFUSO.....	BOLT.....	TORNILLO.....	VIS.....
4	339056 X1	1	2	ARRUELA.....	WASHER.....	ARANDELA.....	RONDELLE.....
5	353446 X1	1	2	ARRUELA.....	WASHER.....	ARANDELA.....	RONDELLE.....
6	1440222 X1	1	2	PORCA.....	NUT.....	TUERCA.....	ÉCROU.....
7	3145311 M91	(A)◄	1	PÁRA-LAMA.....	FENDER.....	GUARDABARRO.....	AILE.....
8	1484454 M1	7	1	ALÇA.....	HANDLE.....	MANECILLA.....	POIGNÉE.....
9	391857 X1	7	2	PARAFUSO.....	BOLT.....	TORNILLO.....	VIS.....
10	339056 X1	7	2	ARRUELA.....	WASHER.....	ARANDELA.....	RONDELLE.....
11	353446 X1	7	2	ARRUELA.....	WASHER.....	ARANDELA.....	RONDELLE.....
12	1440222 X1	7	2	PORCA.....	NUT.....	TUERCA.....	ÉCROU.....
13	3145314 M91	(A)►	1	SUPORTE.....	BRACKET.....	SOPORTE.....	SUPPORT.....
14	3145315 M91	(A)◄	1	SUPORTE.....	BRACKET.....	SOPORTE.....	SUPPORT.....
15	353723 X1		8	PARAFUSO.....	BOLT.....	TORNILLO.....	VIS.....
16	353758 X1		8	ARRUELA.....	WASHER.....	ARANDELA.....	RONDELLE.....
17	353439 X1		8	ARRUELA.....	WASHER.....	ARANDELA.....	RONDELLE.....
18	353729 X1		8	PARAFUSO.....	BOLT.....	TORNILLO.....	VIS.....
19	353760 X1		8	ARRUELA.....	WASHER.....	ARANDELA.....	RONDELLE.....
20	353433 X1		8	ARRUELA.....	WASHER.....	ARANDELA.....	RONDELLE.....
21	353427 X1		8	PORCA.....	NUT.....	TUERCA.....	ÉCROU.....
22	353676 X1		4	PARAFUSO.....	BOLT.....	TORNILLO.....	VIS.....
23	829185 M1		4	ARRUELA.....	WASHER.....	ARANDELA.....	RONDELLE.....
24	353446 X1		4	ARRUELA.....	WASHER.....	ARANDELA.....	RONDELLE.....
27	3149864 M92	(B)►	1	PÁRA-LAMA.....	FENDER.....	GUARDABARRO.....	AILE.....
27 *	3149514 M94	(C)►	1	PÁRA-LAMA.....	FENDER.....	GUARDABARRO.....	AILE.....
28	3149865 M93	(B)◄	1	PÁRA-LAMA.....	FENDER.....	GUARDABARRO.....	AILE.....
28 *	3149515 M95	(C)◄	1	PÁRA-LAMA.....	FENDER.....	GUARDABARRO.....	AILE.....
29	3149858 M91	(B)►	1	SUPORTE.....	BRACKET.....	SOPORTE.....	SUPPORT.....
29 *	3149549 M91	(C)►	1	SUPORTE.....	BRACKET.....	SOPORTE.....	SUPPORT.....
29	3149859 M91	(B)◄	1	SUPORTE.....	BRACKET.....	SOPORTE.....	SUPPORT.....
29 *	3149549 M91	(C)◄	1	SUPORTE.....	BRACKET.....	SOPORTE.....	SUPPORT.....
30	353723 X1		12	PARAFUSO.....	BOLT.....	TORNILLO.....	VIS.....
31	353758 X1		12	ARRUELA.....	WASHER.....	ARANDELA.....	RONDELLE.....
32	353439 X1		12	ARRUELA.....	WASHER.....	ARANDELA.....	RONDELLE.....
33	353676 X1		4	PARAFUSO.....	BOLT.....	TORNILLO.....	VIS.....
34	829185 M1		4	ARRUELA.....	WASHER.....	ARANDELA.....	RONDELLE.....
35	353446 X1		4	ARRUELA.....	WASHER.....	ARANDELA.....	RONDELLE.....
36	355729 X1		8	PARAFUSO.....	BOLT.....	TORNILLO.....	VIS.....
37	3585377 M1		8	ARRUELA.....	WASHER.....	ARANDELA.....	RONDELLE.....
38	353433 X1		8	ARRUELA.....	WASHER.....	ARANDELA.....	RONDELLE.....
39	353427 X1		8	PORCA.....	NUT.....	TUERCA.....	ÉCROU.....

(A) USADO NAS SÉRIES 101 A 2788 E DE 2795 A 2800
USED ON SERIALS 101 TO 2788 AND 2795 TO 2800
USADO EN LAS SERIES 101 A 2788 Y DE 2795 A 2800
UTILISÉ DANS LES SÉRIES 101 À 2788 ET DE 2795 À 2800

(B) USADO NAS SÉRIES / USED ON SERIALS / USADO EN LAS SÉRIES / UTILISÉ DANS LES SÉRIES: 2789 A 2794 / 2801 A 6048 → MF 296

E SÉRIES / AND SERIALS / Y SERIES / ET SÉRIES: 400001 A 403148 → MF 296/4

(C) →6049 - MF 296
→403149 - MF 296/4

SOLEIRAS
FOOTSTEPS
CHAPAS DE PISO
MARCHEPIEDS

USADO ATÉ A SÉRIE
USED UP TO SERIAL
USADO HASTA LA SERIE
UTILISÉ JUSQU'À LA SÉRIE
4249 (296)

1	3145175 M92		1	SUPORTE TANQUE..	BRACKET.....	SOPORTE.....	SUPPORT.....
2	516872 M1	▼	1	TAMPA.....	COVER.....	TAPA.....	COUVERCLE.....
3	353726 X1		4	PARAFUSO.....	BOLT.....	TORNILLO.....	BOULON.....
4	353433 X1		4	ARRUELA.....	WASHER.....	ARANDELA.....	RONDELLE.....
5	3145160 M92	◄	1	SOLEIRA.....	FOOTSTEP.....	CHAPA DE PISO...	MARCHEPIED.....
6	353691 X1		4	PARAFUSO.....	BOLT.....	TORNILLO.....	BOULON.....
7	353756 X1		4	ARRUELA.....	WASHER.....	ARANDELA.....	RONDELLE.....
8	3146925 M92	►	1	SOLEIRA.....	FOOTSTEP.....	CHAPA DE PISO....	MARCHEPIED.....
9	353691 X1		4	PARAFUSO.....	BOLT.....	TORNILLO.....	BOULON.....
10	353756 X1		4	ARRUELA.....	WASHER.....	ARANDELA.....	RONDELLE.....
11	3146930 M91		1	TAMPA.....	COVER.....	TAPA.....	COUVERCLE.....
12	3146929 M1		1	PINO.....	PIN.....	PERNO.....	AXE.....
13	364331 X1		2	CONTRAPINO.....	COTTER PIN.....	PASADOR DOBLE...	GOUPILLE.....
14	3146934 M1		1	BOTÃO.....	KNOB.....	PERILLA.....	POMMEAU.....
15	353756 X1		1	ARRUELA.....	WASHER.....	ARANDELA.....	RONDELLE.....
16	196010 M1		2	ARRUELA.....	WASHER.....	ARANDELA.....	RONDELLE.....
18	3146936 M1		1	LINGUETA.....	FASTENER.....	CIERRE.....	AGRAFE.....
19	354048 X1		1	CONTRAPINO.....	COTTER PIN.....	PASADOR DOBLE...	GOUPILLE.....
20	3147408 M92	→I 2091	1	SOLEIRA CENTRAL.	CENTRE FOOTSTEP.	CHAPA CENTRAL...	MARCHEPIED.....
20	3148349 M2	I→ 2092	1	SOLEIRA CENTRAL.	CENTRE FOOTSTEP.	CHAPA CENTRAL...	MARCHEPIED.....
21	353432 X1		2	ARRUELA.....	WASHER.....	ARANDELA.....	RONDELLE.....
22	377562 X1		2	PARAFUSO.....	BOLT.....	TORNILLO.....	BOULON.....
23	3147406 M1	→I 2091	2	BUCHA.....	BUSH.....	BUJE.....	BAGUE.....
23	3148350 M1	I→ 2092	2	BUCHA.....	BUSH.....	BUJE.....	BAGUE.....
24	354648 X1		3	PARAFUSO.....	BOLT.....	TORNILLO.....	BOULON.....

SOLEIRAS FOOTSTEPS CHAPAS DE PISO MARCHEPIEDS	USADO ATÉ A SÉRIE USED UP TO SERIAL USADO HASTA LA SERIE UTILISÉ JUSQU'À LA SÉRIE	4249 (296)

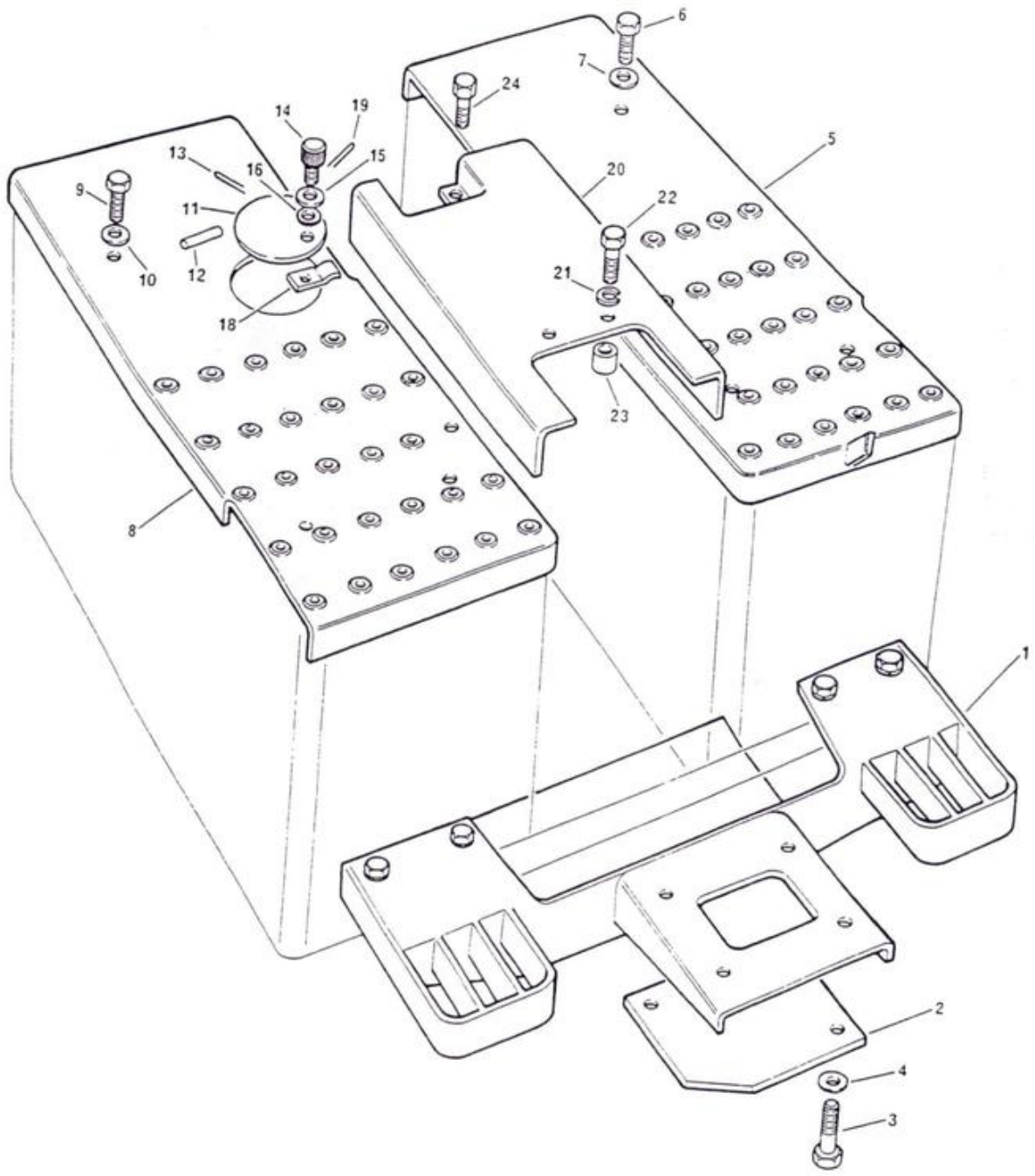

SOLEIRAS FOOTSTEPS CHAPAS DE PISO MARCHEPIEDS	296 - 296/4

DITRATOR
DISTRIBUIDORA DE PEÇAS AGRÍCOLAS

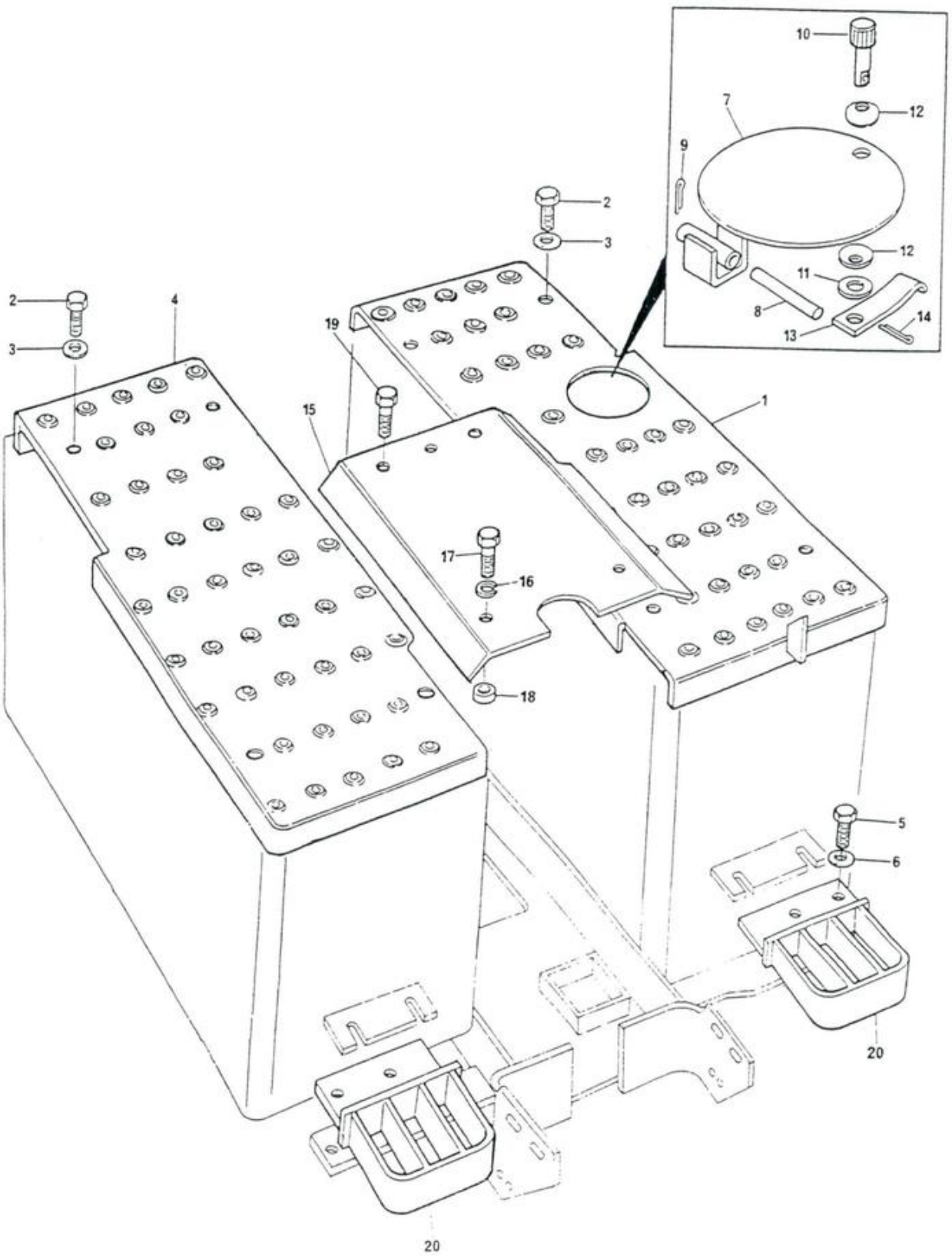

DITRATOR
DISTRIBUIDORA DE PEÇAS AGRÍCOLAS

SOLEIRAS
FOOTSTEPS
CHAPAS DE PISO
MARCHEPIEDS

296 - 296/4

INTRODUZIDO A PARTIR DA SÉRIE
INTRODUCED FROM SERIAL
INTRODUCIDO DESDE LA SERIE
INTRODUIT À PARTIR DE LA SÉRIE
4250 - 296
400001 - 296/4

1	3409811 M91	◄	1	SOLEIRA.....	FOOTSTEP.....	CHAPA DE PISO...	MARCHEPIED.....
2	353691 X1		8	PARAFUSO.....	BOLT.....	TORNILLO.....	BOULON.....
3	353756 X1		8	ARRUELA.....	WASHER.....	ARANDELA.....	RONDELLE.....
4	3412694 M91	●○3409810 M1►	1	SOLEIRA.....	FOOTSTEP.....	CHAPA DE PISO...	MARCHEPIED.....
5	353693 X1		4	PARAFUSO.....	BOLT.....	TORNILLO.....	BOULON.....
6	353434 X1		4	ARRUELA.....	WASHER.....	ARANDELA.....	RONDELLE.....
7	3146930 M91		1	TAMPA.....	COVER.....	TAPA.....	COUVERCLE.....
8	3146929 M1		1	PINO.....	PIN.....	PERNO.....	AXE.....
9	364331 X1		2	CONTRAPINO.....	COTTER PIN.....	PASADOR DOBLE...	GOUPILLE.....
10	3146934 M1		1	BOTÃO.....	KNOB.....	PERILLA.....	POMMEAU.....
11	353756 X1		1	ARRUELA.....	WASHER.....	ARANDELA.....	RONDELLE.....
12	196010 M1		2	ARRUELA.....	WASHER.....	ARANDELA.....	RONDELLE.....
13	3146936 M1		1	LINGUETA.....	FASTENER.....	CIERRE.....	AGRAFE.....
14	354048 X1		1	CONTRAPINO.....	COTTER PIN.....	PASADOR DOBLE...	GOUPILLE.....
15	3409809 M1		1	SOLEIRA CENTRAL.	FOOTSTEP.....	CHAPA DE PISO...	MARCHEPIED.....
16	353432 X1		2	ARRUELA.....	WASHER.....	ARANDELA.....	RONDELLE.....
17	377562 X1		2	PARAFUSO.....	BOLT.....	TORNILLO.....	BOULON.....
18	3148350 M1		2	BUCHA.....	BUSH.....	BUJE.....	BAGUE.....
19	354648 X1		3	PARAFUSO.....	BOLT.....	TORNILLO.....	BOULON.....
20	3409573 M91	(A)	2	ESTRIBO.....	STIRRUP.....	ESTRIBO.....	ÉTRIER.....

(A) USADO NAS SÉRIES
USED ON SERIALS
USADO EN LAS SERIES
UTILISÉ DANS LES SÉRIES
4250 A 5410,
5416 A 5426,
5431 A 5444
296

E SÉRIES
AND SERIALS
Y SERIES
ET SÉRIES
400001 A 401778,
401786 A 401813
296/4

ASSENTO SEAT ASIENTO SIÈGE	296

USADO NAS SÉRIES 101 A 2788 E DE 2795 A 2800
USED ON SERIALS 101 TO 2788 AND 2795 TO 2800
USADO EN LAS SERIES 101 A 2788 Y DE 2795 A 2800
UTILISÉ DANS LES SÉRIES 101 À 2788 ET DE 2795 À 2800

1	3145182 M91	(A)	1	ASSENTO.....	SEAT.....	ASIENTO.....	SIÈGE.....
2		1 ➡ REF.1	1	CORPO.....	BODY.....	CUERPO.....	CORPS.....
3		1 ➡ REF.1	1	SUSPENSÃO.....	SUSPENSION.....	SUSPENSIÓN.....	SUSPENSION.....
4		1 ➡ REF.1	1	ESTRUTURA.....	FRAME.....	ARMAZÓN.....	CHÂSSIS.....
5	2730920 M91	1	1	ALMOFADA C/CAPA.	CUSHION ASSY....	ACOLCHADO.....	COUSSIN.....
6	2730921 M91	1	1	ENCOSTO C/CAPA..	BACK ASSY.....	RESPALDO.....	DOSSIER.....
7	2730922 M1	1	2	EIXO.....	SHAFT.....	EJE.....	ARBRE.....
8		27	2	CONTRAPINO.....	COTTER PIN.....	PASADOR DOBLE...	GOUPILLE.....
9	2710620 M1	27	1	BUCHA.....	BUSH.....	BUJE.....	BAGUE.....
10	2730923 M91	1	1	AMORTECEDOR.....	DAMPER.....	AMORTIGUADOR....	AMORTISSEUR.....
11		27	2	BUCHA.....	BUSH.....	BUJE.....	BAGUE.....
12		27	2	BUCHA.....	BUSH.....	BUJE.....	BAGUE.....
13	2730924 M1	1	1	SUPORTE.....	BRACKET.....	SOPORTE.....	SUPPORT.....
14		27	2	ANEL TRAVA.....	CIRCLIP.....	ARO RETÉN.....	CIRCLIP.....
15	2710623 M1	27	2	ROLDANA.....	ROLLER.....	RODILLO.....	GALET.....
16	2710624 M1	1	2	MOLA.....	SPRING.....	RESORTE.....	RESSORT.....
17	2710625 M91	1	1	SUPORTE.....	BRACKET.....	SOPORTE.....	SUPPORT.....
18		27	1	ARRUELA.....	WASHER.....	ARANDELA.....	RONDELLE.....
19	2730925 M91	1	1	EIXO REGULAGEM..	SHAFT.....	EJE.....	ARBRE.....
20		27	1	CONTRAPINO.....	COTTER PIN.....	PASADOR DOBLE...	GOUPILLE.....
21		27	2	ENCOSTO.....	STOP.....	PARO.....	ARRÊT.....
22		27	2	PARAFUSO.....	BOLT.....	TORNILLO.....	BOULON.....
23		27	2	BUJÃO.....	PLUG.....	TAPÓN.....	BOUCHON.....
24	2710627 M1	27	1	AMORTECEDOR.....	STOP.....	AMORTIGUADOR....	AMORTISSEUR.....
25		27	2	ARRUELA.....	WASHER.....	ARANDELA.....	RONDELLE.....
26		27	2	PORCA BORBOLETA.	NUT.....	TUERCA.....	ÉCROU.....
27	3176546 M91	1	1	JOGO DE REPARO..	REPAIR KIT.....	JUEGO REPARACIÓN	JEU REPARATION..
28	2800979 M91		1	SUPORTE.....	BRACKET.....	SOPORTE.....	SUPPORT.....
29	2800013 M91		1	PLACA.....	PLATE.....	PLACA.....	PLAQUE.....
30	353699 X1		1	PARAFUSO.....	BOLT.....	TORNILLO.....	BOULON.....
31	353772 X1		4	ARRUELA.....	WASHER.....	ARANDELA.....	RONDELLE.....
32	353432 X1		4	ARRUELA.....	WASHER.....	ARANDELA.....	RONDELLE.....
33	353426 X1		3	PORCA.....	NUT.....	TUERCA.....	ÉCROU.....

(A) PARA REPOSIÇÃO, PEDIR
FOR SPARES, ORDER
PARA REPOSICIÓN, PEDIR
POUR REMPLACEMENT, COMMANDER

3149999 M91 (1)
3149521 M91 (1)

DITRATOR
DISTRIBUIDORA DE PEÇAS AGRÍCOLAS

ASSENTO SEAT ASIENTO SIÈGE	296

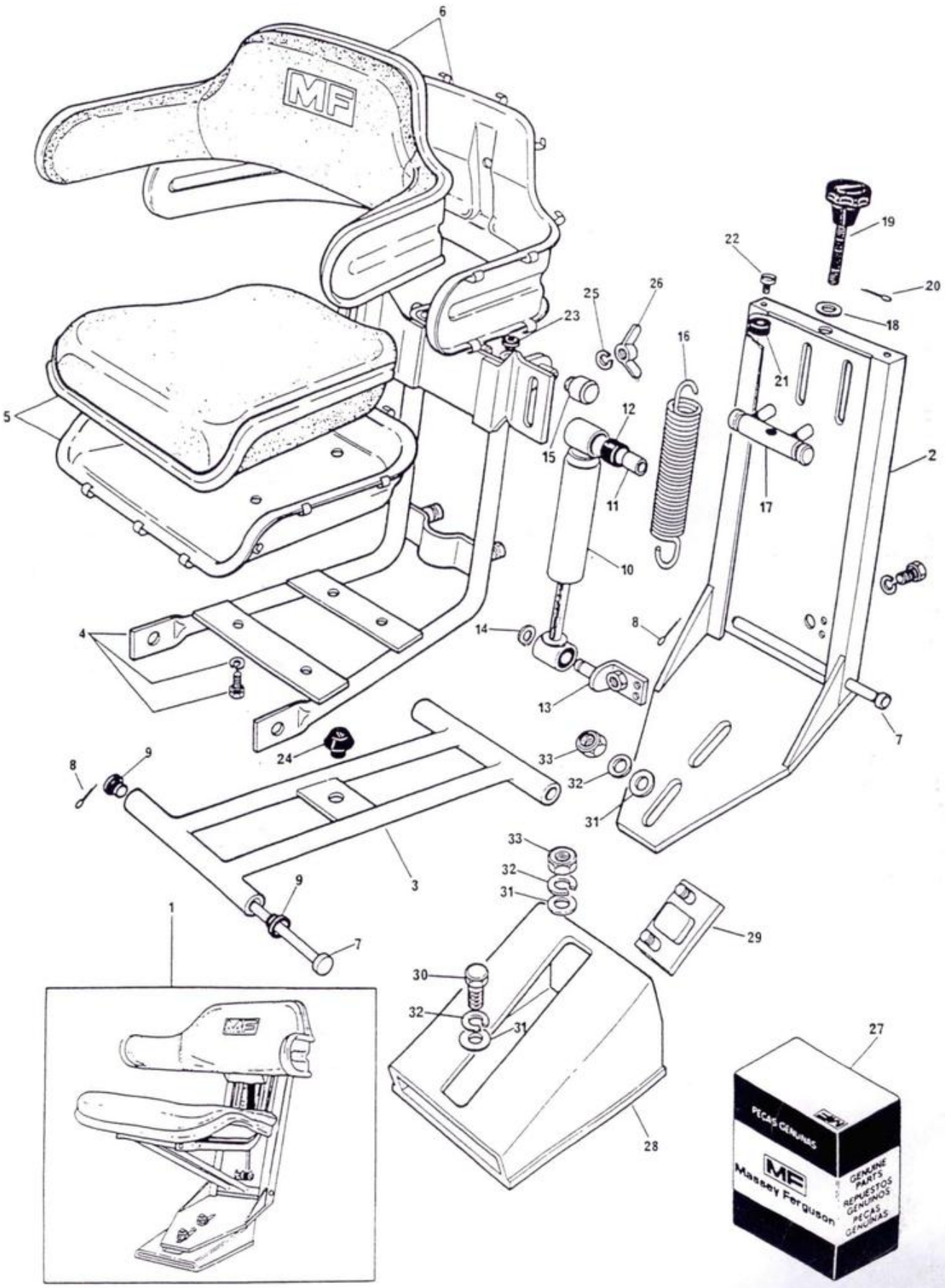

ASSENTO
SEAT
ASIENTO
SIÈGE

296 - 296/4

DITRATOR
DISTRIBUIDORA DE PEÇAS AGRÍCOLAS

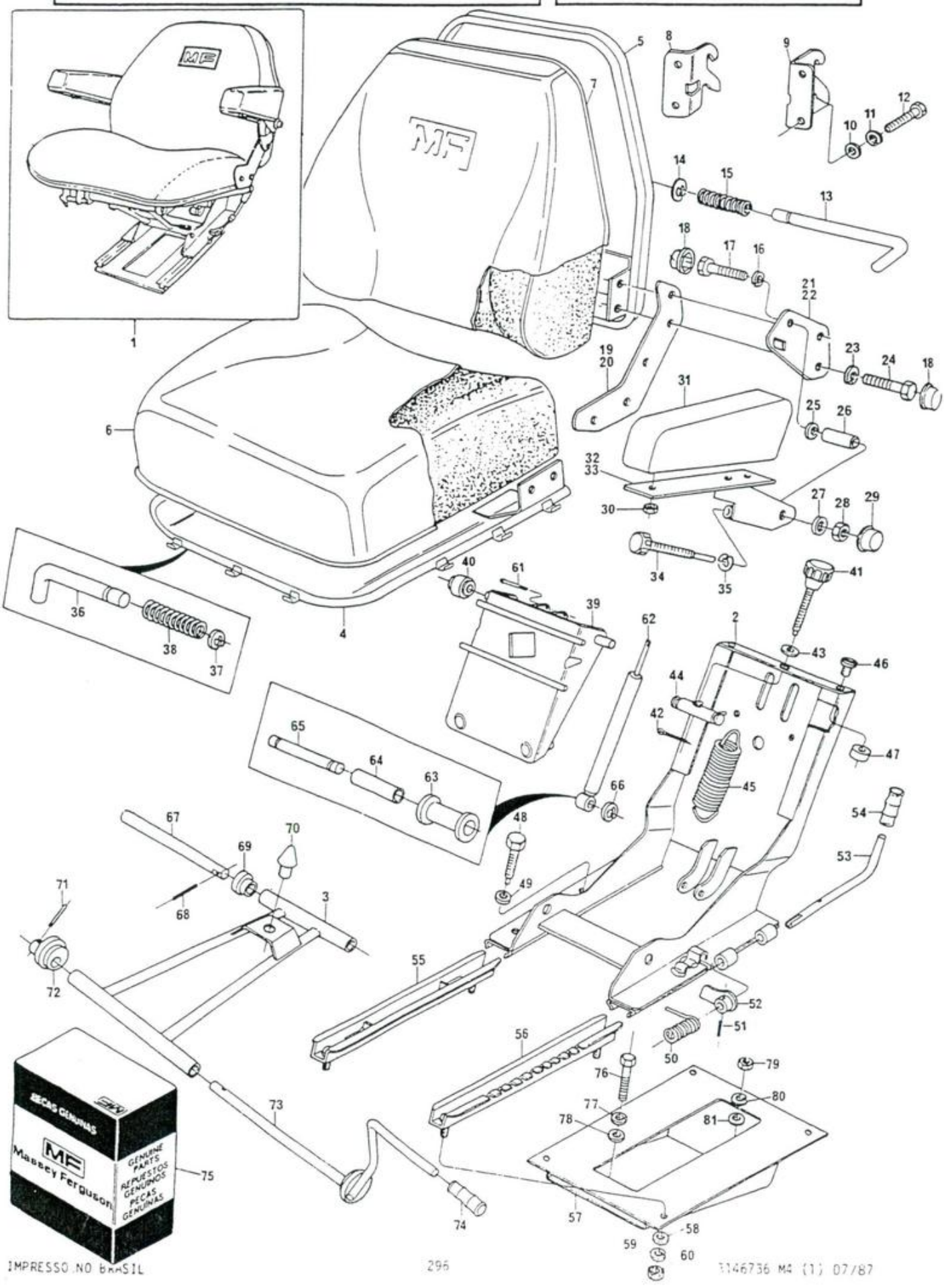

DITRATOR
DISTRIBUIDORA DE PEÇAS AGRÍCOLAS

ASSENTO
SEAT
ASIENTO
SIÈGE

296 - 296/4

USADO NAS SÉRIES / USED ON SERIALS / USADO EN LAS SÉRIES / UTILISÉ DANS LES SÉRIES: 2789 A 2794 — E DE 2801 EM DIANTE / AND FROM 2801 ON / Y DE 2801 EN DELANTE / ET À PARTIR DU 2801 — 296

1	3149999 M91			1	ASSENTO.....	SEAT.....	ASIENTO.....	SIÈGE.....
2		1	➡REF.1	1	CORPO.....	BODY.....	CUERPO.....	CORPS.....
3		1	➡REF.1	1	SUSPENSÃO.....	SUSPENSION.....	SUSPENSIÓN.....	SUSPENSION.....
4		1	➡REF.1	1	ESTRUTURA.....	FRAME.....	ARMAZÓN.....	CHÂSSIS.....
5		1	➡REF.1	1	ESTRUTURA.....	FRAME.....	ARMAZÓN.....	CHÂSSIS.....
6	3175593 M91	1		1	ALMOFADA/CAPA...	CUSHION ASSY....	ACOLCHADO.....	COUSSIN.....
7	3175594 M91	1		1	ENCOSTO C/CAPA..	BACK ASSY.....	RESPALDO.....	DOSSIER.....
8	3175595 M1	1	▶	1	SUPORTE.....	BRACKET.....	SOPORTE.....	SUPPORT.....
9	3175596 M1	1	◀	1	SUPORTE.....	BRACKET.....	SOPORTE.....	SUPPORT.....
10	1440273 X1	1		4	ARRUELA.....	WASHER.....	ARANDELA.....	RONDELLE.....
11	339374 X1	1		4	ARRUELA.....	WASHER.....	ARANDELA.....	RONDELLE.....
12	390379 X1	1		4	PARAFUSO.....	BOLT.....	TORNILLO.....	BOULON.....
13		75		1	PINO.....	PIN.....	PERNO.....	AXE.....
14		75		1	ANEL TRAVA.....	CIRCLIP.....	ARO RETÉN.....	CIRCLIP.....
15		75		1	MOLA.....	SPRING.....	RESORTE.....	RESSORT.....
16	339374 X1	1		2	ARRUELA.....	WASHER.....	ARANDELA.....	RONDELLE.....
17	339168 X1	1		2	PARAFUSO.....	BOLT.....	TORNILLO.....	BOULON.....
18		75		2	CAPA.....	COVER.....	CAPA.....	CHAPEAU.....
19	3175597 M91	1	◀	1	SUPORTE.....	BRACKET.....	SOPORTE.....	SUPPORT.....
20	3175598 M91	1	▶	1	SUPORTE.....	BRACKET.....	SOPORTE.....	SUPPORT.....
21	3175599 M91	1	◀	1	SUPORTE.....	BRACKET.....	SOPORTE.....	SUPPORT.....
22	3175600 M91	1	▶	1	SUPORTE.....	BRACKET.....	SOPORTE.....	SUPPORT.....
23	339374 X1	1		8	ARRUELA.....	WASHER.....	ARANDELA.....	RONDELLE.....
24	339337 X1	1		8	PARAFUSO.....	BOLT.....	TORNILLO.....	BOULON.....
25	339179 X1	1		2	ARRUELA.....	WASHER.....	ARANDELA.....	RONDELLE.....
26		75		2	ESPAÇADOR.....	SPACER.....	ESPACIADOR.....	ENTRETOISE.....
27	391039 X1	1		2	ARRUELA.....	WASHER.....	ARANDELA.....	RONDELLE.....
28	339169 X1	1		2	PORCA.....	NUT.....	TUERCA.....	ÉCROU.....
29		75		2	CAPA.....	COVER.....	CAPA.....	CHAPEAU.....
30	2318A206	1		4	PORCA.....	NUT.....	TUERCA.....	ÉCROU.....
31	3175601 M91	1		2	APOIO DE BRAÇO..	ARM REST.....	APOYO BRAZOS....	APPUI-BRAS.....
32	3175902 M91	1	◀	1	SUPORTE.....	BRACKET.....	SOPORTE.....	SUPPORT.....
33	3175903 M91	1	▶	1	SUPORTE.....	BRACKET.....	SOPORTE.....	SUPPORT.....
34	3175904 M91	1		2	EIXO.....	SHAFT.....	EJE.....	ARBRE.....
35		75		2	ANEL TRAVA.....	CIRCLIP.....	ARO RETÉN.....	CIRCLIP.....
36		75		1	PINO.....	PIN.....	PERNO.....	AXE.....
37		75		1	ANEL TRAVA.....	CIRCLIP.....	ARO RETÉN.....	CIRCLIP.....
38		75		1	MOLA.....	SPRING.....	RESORTE.....	RESSORT.....
39		1		1	SUPORTE.....	BRACKET.....	SOPORTE.....	SUPPORT.....
40	2710623 M1	1		2	ROLDANA.....	ROLLER.....	RODILLO.....	GALET.....
41	2730925 M91	1		1	EIXO.....	SHAFT.....	EJE.....	ARBRE.....
42		75		1	CONTRAPINO.....	COTTER PIN.....	PASADOR DOBLE...	GOUPILLE.....
43		75		1	ARRUELA.....	WASHER.....	ARANDELA.....	RONDELLE.....
44	2710625 M91	1		1	SUPORTE.....	BRACKET.....	SOPORTE.....	SUPPORT.....
45	2710624 M1	1		2	MOLA.....	SPRING.....	RESORTE.....	RESSORT.....
46		75		2	PARAFUSO.....	BOLT.....	TORNILLO.....	BOULON.....
47		75		2	ENCOSTO.....	STOP.....	PARO.....	ARRÊT.....
48		75		1	PARAFUSO.....	BOLT.....	TORNILLO.....	BOULON.....
49	339376 X1	1		1	ARRUELA.....	WASHER.....	ARANDELA.....	RONDELLE.....

ASSENTO
SEAT
ASIENTO
SIÈGE

296 - 296/4

50		75	1	MOLA.....	SPRING.....	RESORTE.....	RESSORT.....
51		75	1	PINO.....	PIN.....	PERNO.....	AXE.....
52		75	1	PINO.....	PIN.....	PERNO.....	AXE.....
53	3175905 M1	1	1	ALAVANCA.....	LEVER.....	PALANCA.....	LEVIER.....
54		75	1	CAPA.....	COVER.....	CAPA.....	CHAPEAU.....
55	3175906 M91	1	1	TRILHO.....	RAIL.....	CARRIL.....	RAIL.....
56	3175907 M91	1	1	TRILHO.....	RAIL.....	CARRIL.....	RAIL.....
57	3149521 M91		1	SUPORTE.....	BRACKET.....	SOPORTE.....	SUPPORT.....
58	1440273 X1	1	4	ARRUELA.....	WASHER.....	ARANDELA.....	RONDELLE.....
59	339374 X1	1	4	ARRUELA.....	WASHER.....	ARANDELA.....	RONDELLE.....
60	339169 X1	1	4	PORCA.....	NUT.....	TUERCA.....	ÉCROU.....
61		75	1	PINO.....	PIN.....	PERNO.....	AXE.....
62	3175908 M91	1	1	AMORTECEDOR.....	DAMPER.....	AMORTIGUADOR....	AMORTISSEUR.....
63		75	1	BUCHA.....	BUSH.....	BUJE.....	BAGUE.....
64		75	1	BUCHA.....	BUSH.....	BUJE.....	BAGUE.....
65	3175912 M1	1	1	PINO.....	PIN.....	PERNO.....	AXE.....
66		75	2	ANEL TRAVA.....	CIRCLIP.....	ARO RETÉN.....	CIRCLIP.....
67	2710618 M1	1	1	EIXO.....	SHAFT.....	EJE.....	ARBRE.....
68		75	1	PINO.....	PIN.....	PERNO.....	AXE.....
69	2710620 M1	1	4	BUCHA.....	BUSH.....	BUJE.....	BAGUE.....
70	3175909 M1	1	1	AMORTECEDOR.....	DAMPER.....	AMORTIGUADOR....	AMORTISSEUR.....
71		75	1	PINO.....	PIN.....	PERNO.....	AXE.....
72	3175910 M91	1	1	EXCÊNTRICO.....	ECCENTRIC.....	EXCÉNTRICO.....	EXCENTRIQUE.....
73	3175911 M91	1	1	EIXO.....	SHAFT.....	EJE.....	ARBRE.....
74		75	1	CAPA.....	COVER.....	CAPA.....	CHAPEAU.....
75	3175592 M91	1	1	JOGO DE REPARO..	REPAIR KIT.....	JUEGO REPARACIÓN	JEU RÉPARATION..
76	353699 X1		1	PARAFUSO.....	BOLT.....	TORNILLO.....	BOULON.....
77	353432 X1		1	ARRUELA.....	WASHER.....	ARANDELA.....	RONDELLE.....
78	353772 X1		1	ARRUELA.....	WASHER.....	ARANDELA.....	RONDELLE.....
79	353426 X1		1	PORCA.....	NUT.....	TUERCA.....	ÉCROU.....
80	353432 X1		1	ARRUELA.....	WASHER.....	ARANDELA.....	RONDELLE.....
81	353772 X1		1	ARRUELA.....	WASHER.....	ARANDELA.....	RONDELLE.....

DITRATOR
DISTRIBUIDORA DE PEÇAS AGRÍCOLAS

ASSENTO
SEAT
ASIENTO
SIÈGE

296 - 296/4

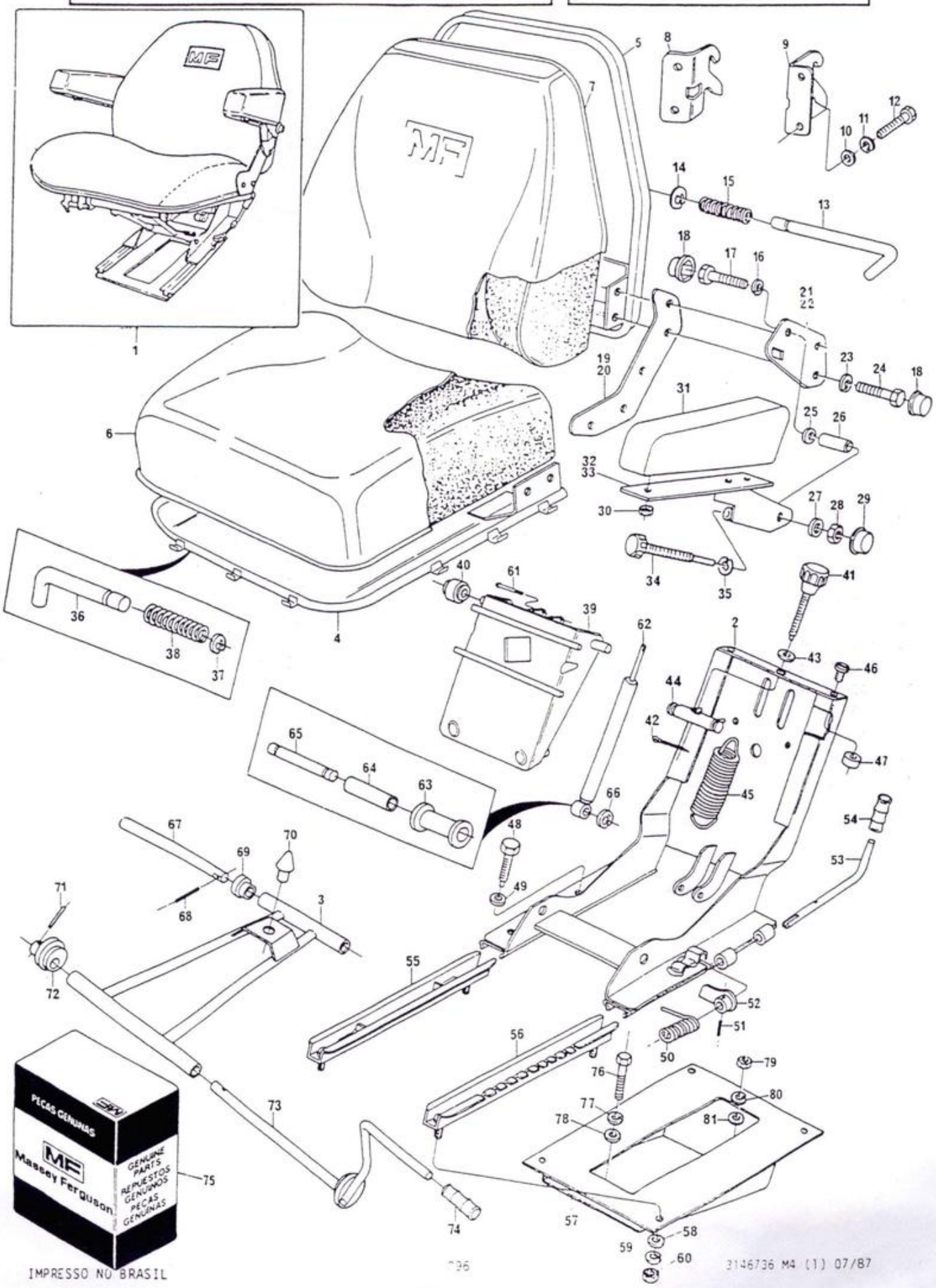

IMPRESSO NO BRASIL

3146736 M4 (1) 07/87

SISTEMA DE ILUMINAÇÃO
LIGHTING SYSTEM
SISTEMA DE ILUMINACIÓN
SYSTÈME D'ÉCLAIRAGE

296

DITRATOR
DISTRIBUIDORA DE PEÇAS AGRÍCOLAS

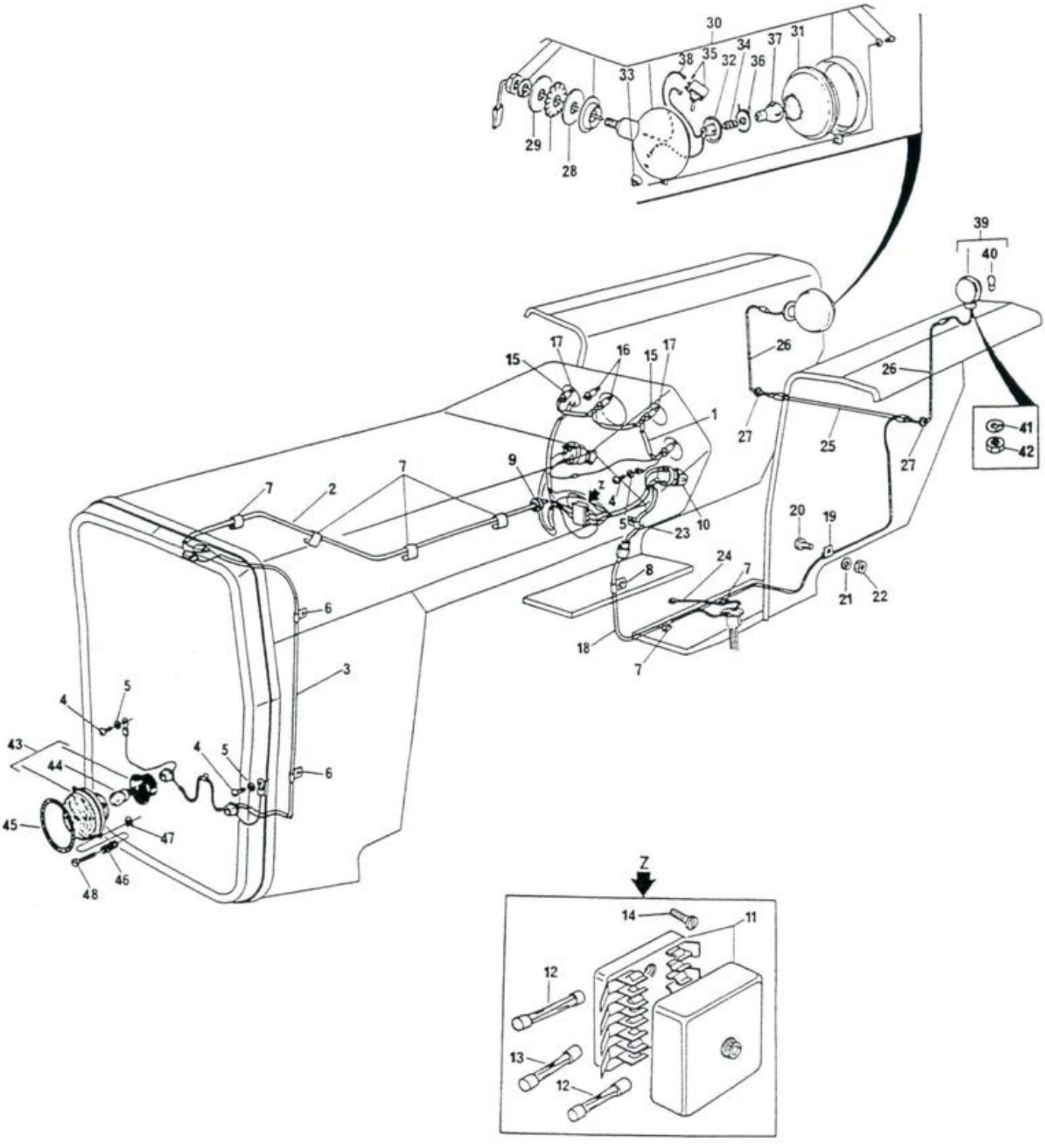

DITRATOR
DISTRIBUIDORA DE PEÇAS AGRÍCOLAS

SISTEMA DE ILUMINAÇÃO
LIGHTING SYSTEM
SISTEMA DE ILUMINACIÓN
SYSTÈME D'ÉCLAIRAGE

296

USADO NAS SÉRIES 101 A 2788 E DE 2795 A 2800
USED ON SERIALS 101 TO 2788 AND 2795 TO 2800
USADO EN LAS SERIES 101 A 2788 Y DE 2795 A 2800
UTILISÉ DANS LES SÉRIES 101 À 2788 ET DE 2795 À 2800

1	3147620 M91			1	CHICOTE.....	HARNESS.....	MAZO DE CABLES..	FAISCEAU.....
2	3146809 M91			1	CHICOTE.....	CABLE.....	CABLE.....	CÂBLE.....
3	3145319 M91			1	CHICOTE.....	HARNESS.....	MAZO DE CABLES..	FAISCEAU.....
4	355125 X1			3	PARAFUSO.....	BOLT.....	TORNILLO.....	BOULON.....
5	353445 X1			3	ARRUELA.....	WASHER.....	ARANDELA.....	RONDELLE.....
6	3146807 M1			1	PRESILHA.....	CLIP.....	SUJETADOR.....	AGRAFE.....
7	3225356 M1			4	PRESILHA.....	CLIP.....	SUJETADOR.....	AGRAFE.....
8	3145987 M1			1	PRESILHA.....	CLIP.....	SUJETADOR.....	AGRAFE.....
9	669368 M1			1	PASSA-FIO.....	GROMMET.....	PASACABLE.....	PASSE-FILS.....
10	2801226 M91			1	INTERRUPTOR LUZ.	SWITCH.....	INTERRUPTOR.....	CONTACTEUR.....
11	3146806 M1			1	CAIXA FUSÍVEIS..	FUSE BOX.....	CAJA DE FUSIBLES	BOÎTE FUSIBLES..
12	2802116 M1		8A	2	FUSÍVEL.....	FUSE.....	FUSIBLE.....	FUSIBLE.....
13	3146808 M1		20A	1	FUSÍVEL.....	FUSE.....	FUSIBLE.....	FUSIBLE.....
14	368063 X1			2	PARAFUSO.....	BOLT.....	TORNILLO.....	BOULON.....
15	2801350 M91			4	SOQUETE.....	SOCKET.....	ENCHUFE.....	CORPS ROTULE....
16	2801348 M1		5W	2	LÂMPADA.....	BULB.....	BOMBILLA.....	AMPOULE.....
17	2801349 M1		5W	3	LÂMPADA.....	BULB.....	BOMBILLA.....	AMPOULE.....
18	3147584 M92			1	CABO INTERM.....	CABLE.....	CABLE.....	CABLE.....
19	506293 M1			1	PRESILHA.....	CLIP.....	SUJETADOR.....	AGRAFE.....
20	353501 X1			1	PARAFUSO.....	BOLT.....	TORNILLO.....	BOULON.....
21	353441 X1			1	ARRUELA.....	WASHER.....	ARANDELA.....	RONDELLE.....
22	353918 X1			1	PORCA.....	NUT.....	TUERCA.....	ÉCROU.....
23	489577 M1			1	PRESILHA.....	CLIP.....	SUJETADOR.....	AGRAFE.....
24	3146796 M91		(-)	1	CABO.....	CABLE.....	CABLE.....	CÂBLE.....
25	3146797 M91			1	CABO INTERM.....	CABLE.....	CABLE.....	CÂBLE.....
26	3145309 M91			2	CABO TRASEIRO...	CABLE.....	CABLE.....	CÂBLE.....
27	3145261 M1			2	PASSA-FIO.....	GROMMET.....	PASACABLE.....	PASSE-FILS.....
28	487065 M1			1	ESPAÇADOR.....	SPACER.....	ESPACIADOR.....	ENTRETOISE.....
29	487072 M1			1	ARRUELA.....	WASHER.....	ARANDELA.....	RONDELLE.....
30	3145291 M91			1	FAROL TRASEIRO..	REAR HEADLAMP...	FARO TRASERO....	PHARE ARRIÈRE...
31	488470 M91	30		1	REFLETOR.....	REFLECTOR.....	REFLECTOR.....	RÉFRECTEUR.....
32	3147177 M91	30		1	SOQUETE.....	SOCKET.....	ENCHUFE.....	CORPS ROTULE....
33	3146939 M1	30		1	PROTETOR.....	PROTECTOR.....	PROTECTOR.....	PROTECTEUR.....
34	3146942 M1	30		1	MOLA.....	SPRING.....	RESORTE.....	RESSORT.....
35	3146940 M1	30		1	INTERRUPTOR.....	SWITCH.....	INTERRUPTOR.....	CONTACTEUR.....
36	488467 M1	30		1	GRAMPO.....	CLIP.....	GRAPA.....	AGRAFE.....
37	487387 M1	30		1	LÂMPADA.....	BULB.....	BOMBILLA.....	AMPOULE.....
38	3146944 M1	30		1	CABO.....	CABLE.....	CABLE.....	CÂBLE.....
39	3145193 M91			1	LANTERNA TRAS...	REAR LAMP.....	FARO TRASERO....	PHARE ARRIÈRE...
40	2710837 M1	39		1	LÂMPADA.....	BULB.....	BOMBILLA.....	AMPOULE.....
41	353758 X1			1	ARRUELA.....	WASHER.....	ARANDELA.....	RONDELLE.....
42	363627 X1			1	PORCA.....	NUT.....	TUERCA.....	ÉCROU.....
43	2801126 M91			2	BLOCO ÓPTICO....	HEADLAMP.....	FARO.....	PHARE.....
44	2710838 M1	43		2	LÂMPADA.....	BULB.....	BOMBILLA.....	AMPOULE.....
45	2802829 M1			2	GUARNIÇÃO.....	"O" RING.....	ARO SELLO.....	JOINT TORIQUE...
46	963441 M1			6	MOLA.....	SPRING.....	RESORTE.....	RESSORT.....
47	963442 M1			6	ANEL TRAVA.....	CIRCLIP.....	ARO RETÉN.....	CIRCLIP.....
48	2802112 M1			6	PARAFUSO.....	BOLT.....	TORNILLO.....	BOULON.....

SISTEMA DE ILUMINAÇÃO
LIGHTING SYSTEM
SISTEMA DE ILUMINACIÓN
SYSTÈME D'ÉCLAIRAGE

296 - 296/4

USADO NAS SÉRIES 2789 A 2794 E DE 2801 EM DIANTE
USED ON SERIALS 2789 TO 2794 AND FROM 2801 ON
USADO EN LAS SERIES 2789 A 2794 Y DE 2801 EN DELANTE
UTILISÉ DANS LES SÉRIES 2789 À 2794 ET À PARTIR DU 2801
} 296

1	3149942 M91		1	CHICOTE PRINC...	HARNESS.....	MAZO DE CABLES..	FAISCEAU.....
2	3148197 M91		1	CHICOTE LAMP....	HARNESS.....	MAZO DE CABLES..	FAISCEAU.....
4	3146521 M1		1	CAIXA FUSÍVEIS..	FUSE BOX.....	CAJA DE FUSIBLES	BOÎTE FUSIBLES..
5	1750615 M1	20A	1	FUSÍVEL.....	FUSE.....	FUSIBLE.....	FUSIBLE.....
6	2802116 M1	8A	2	FUSÍVEL.....	FUSE.....	FUSIBLE.....	FUSIBLE.....
7	368063 X1		2	PARAFUSO.....	BOLT.....	TORNILLO.....	BOULON.....
8	355125 X1		3	PARAFUSO.....	BOLT.....	TORNILLO.....	BOULON.....
9	353445 X1		3	ARRUELA.....	WASHER.....	ARANDELA.....	RONDELLE.....
10	3585580 M1	(B)	1	SUPORTE.....	BRACKET.....	SOPORTE.....	SUPPORT.....
11	3146791 M1		1	CHAPA ENCOSTO...	PLATE.....	PLACA.....	PLAQUE.....
12	3585518 M91	(C)	1	INT.LUZ FREIO...	SWITCH.....	INTERRUPTOR.....	CONTACTEUR.....
13	353666 X1		1	PARAFUSO.....	BOLT.....	TORNILLO.....	BOULON.....
14	353441 X1		1	ARRUELA.....	WASHER.....	ARANDELA.....	RONDELLE.....
15	355617 X1		1	ARRUELA.....	WASHER.....	ARANDELA.....	RONDELLE.....
16	353758 X1		1	ARRUELA.....	WASHER.....	ARANDELA.....	RONDELLE.....
17	3225356 M1		4	PRESILHA.....	CLIP.....	SUJETADOR.....	AGRAFE.....
18	3146809 M91		1	CABO.....	CABLE.....	CABLE.....	CÂBLE.....
19	185320 M1		1	PRESILHA.....	CLIP.....	SUJETADOR.....	AGRAFE.....
20	3145319 M91		1	CHICOTE.....	HARNESS.....	MAZO DE CABLES..	FAISCEAU.....
22	669368 M1		1	PASSA-FIO.....	GROMMET.....	PASACABLE.....	PASSE-FILS.....
23	834096 M1		1	PASSA-FIO.....	GROMMET.....	PASACABLE.....	PASSE-FILS.....
24	3149951 M92	→4249 ▶	1	CABO INTERM.....	CABLE.....	CABLE.....	CÂBLE.....
24	3408889 M91	(A) →4250 ▶	1	CABO INTERM.....	CABLE.....	CABLE.....	CÂBLE.....
25	3149956 M91	→4249 ◀	1	CABO INTERM.....	CABLE.....	CABLE.....	CÂBLE.....
25	3408890 M91	(A) →4250 ◀	1	CABO INTERM.....	CABLE.....	CABLE.....	CÂBLE.....
26	3145263 M1		2	PRESILHA.....	CLIP.....	SUJETADOR.....	AGRAFE.....
27	963441 M1		6	MOLA.....	SPRING.....	RESORTE.....	RESSORT.....
28	2802112 M2		6	PARAFUSO.....	BOLT.....	TORNILLO.....	BOULON.....
29	963442 M1		6	ANEL TRAVA.....	CIRCLIP.....	ARO RETÉN.....	CIRCLIP.....
30	2802829 M1	→4249	2	GUARNIÇÃO.....	"O" RING.....	ARO SELLO.....	JOINT TORIQUE...
30	3410450 M1	(A) →4250	2	GUARNIÇÃO.....	"O" RING.....	ARO SELLO.....	JOINT TORIQUE...
31	2801126 M91	→4249	2	BLOCO ÓTICO.....	HEADLAMP.....	FARO.....	PHARE.....
31	3410451 M91	(A) →4250	2	BLOCO ÓTICO.....	HEADLAMP.....	FARO.....	PHARE.....
32	2710838 M1	31 40/45W	2	LÂMPADA.....	BULB.....	BOMBILLA.....	AMPOULE.....
33	2801348 M1	5W	2	LÂMPADA.....	BULB.....	BOMBILLA.....	AMPOULE.....
34	2801349 M1	5W	3	LÂMPADA.....	BULB.....	BOMBILLA.....	AMPOULE.....
35	2801350 M91		4	SOQUETE.....	SOCKET.....	ENCHUFE.....	CORPS ROTULE....
36	2801226 M91		1	INTERRUPTOR LUZ.	SWITCH.....	INTERRUPTOR.....	CONTACTEUR.....
37	3149971 M91		2	LANTERNA.....	FRONT LAMP.....	FARO.....	PHARE.....
38	3149912 M1		2	SUPORTE.....	BRACKET.....	SOPORTE.....	SUPPORT.....
39	355863 X1		4	PARAFUSO.....	BOLT.....	TORNILLO.....	BOULON.....
40	353441 X1		4	ARRUELA.....	WASHER.....	ARANDELA.....	RONDELLE.....
41	355564 X1		4	PORCA.....	NUT.....	TUERCA.....	ÉCROU.....
42	3146342 M92	▶	1	FAROL TRASEIRO..	REAR HEADLAMP...	FARO TRASERO....	PHARE ARRIÈRE...
43	3149968 M91		2	LANTERNA TRAS...	REAR LAMP.....	FARO TRASERO....	PHARE ARRIÈRE...
44	353666 X1		4	PARAFUSO.....	BOLT.....	TORNILLO.....	BOULON.....
45	390262 X1		4	ARRUELA.....	WASHER.....	ARANDELA.....	RONDELLE.....
46	3146311 M1		1	PROTETOR.....	PROTECTOR.....	PROTECTOR.....	PROTECTEUR.....
47	366195 X1		2	PASSA-FIO.....	GROMMET.....	PASACABLE.....	PASSE-FILS.....

SISTEMA DE ILUMINAÇÃO
LIGHTING SYSTEM
SISTEMA DE ILUMINACIÓN
SYSTÈME D'ÉCLAIRAGE

296 - 296/4

DITRATOR
DISTRIBUIDORA DE PEÇAS AGRÍCOLAS

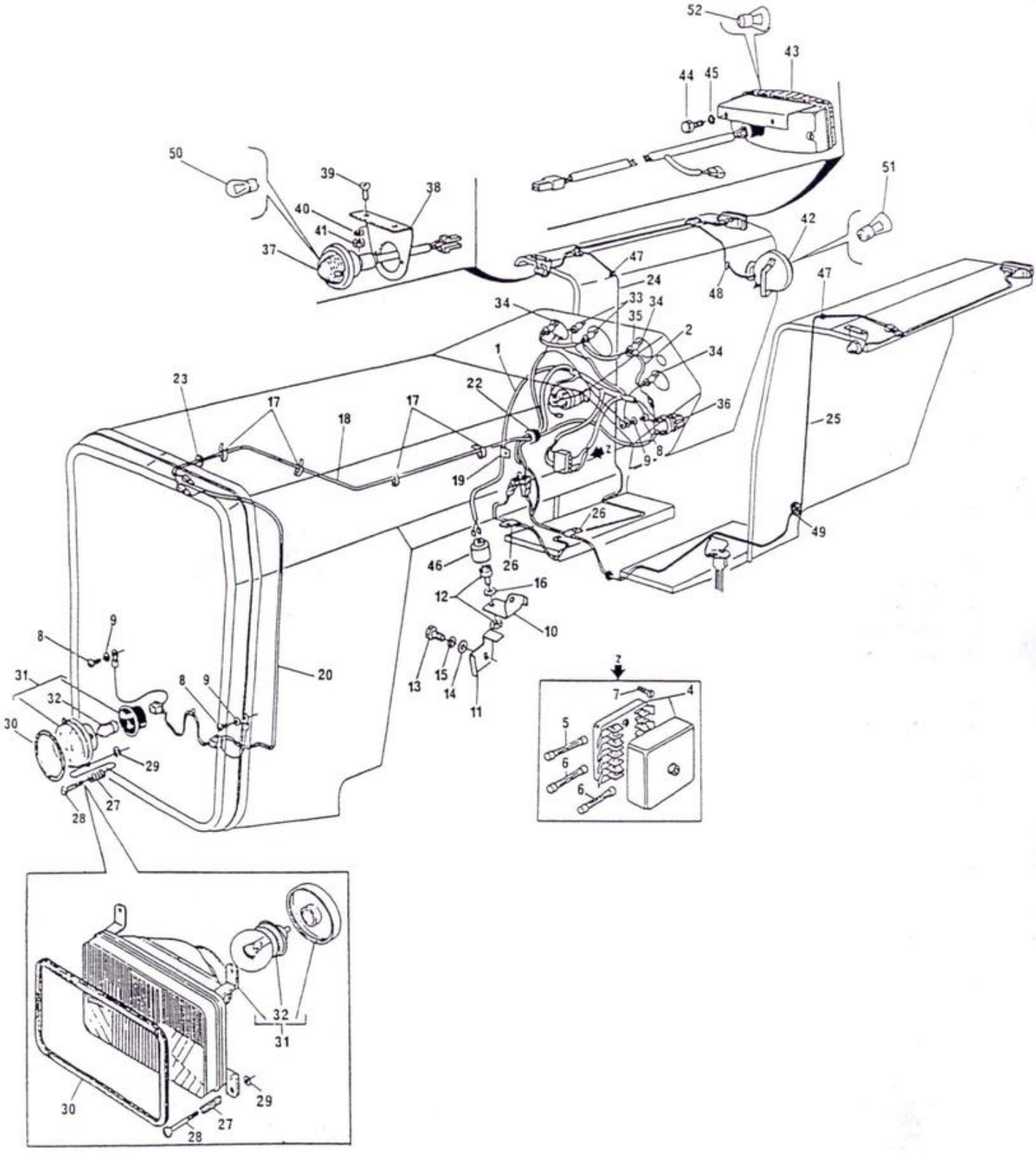

SISTEMA DE ILUMINAÇÃO
LIGHTING SYSTEM
SISTEMA DE ILUMINACIÓN
SYSTÈME D'ÉCLAIRAGE

296 - 296/4

DITRATOR
DISTRIBUIDORA DE PEÇAS AGRÍCOLAS

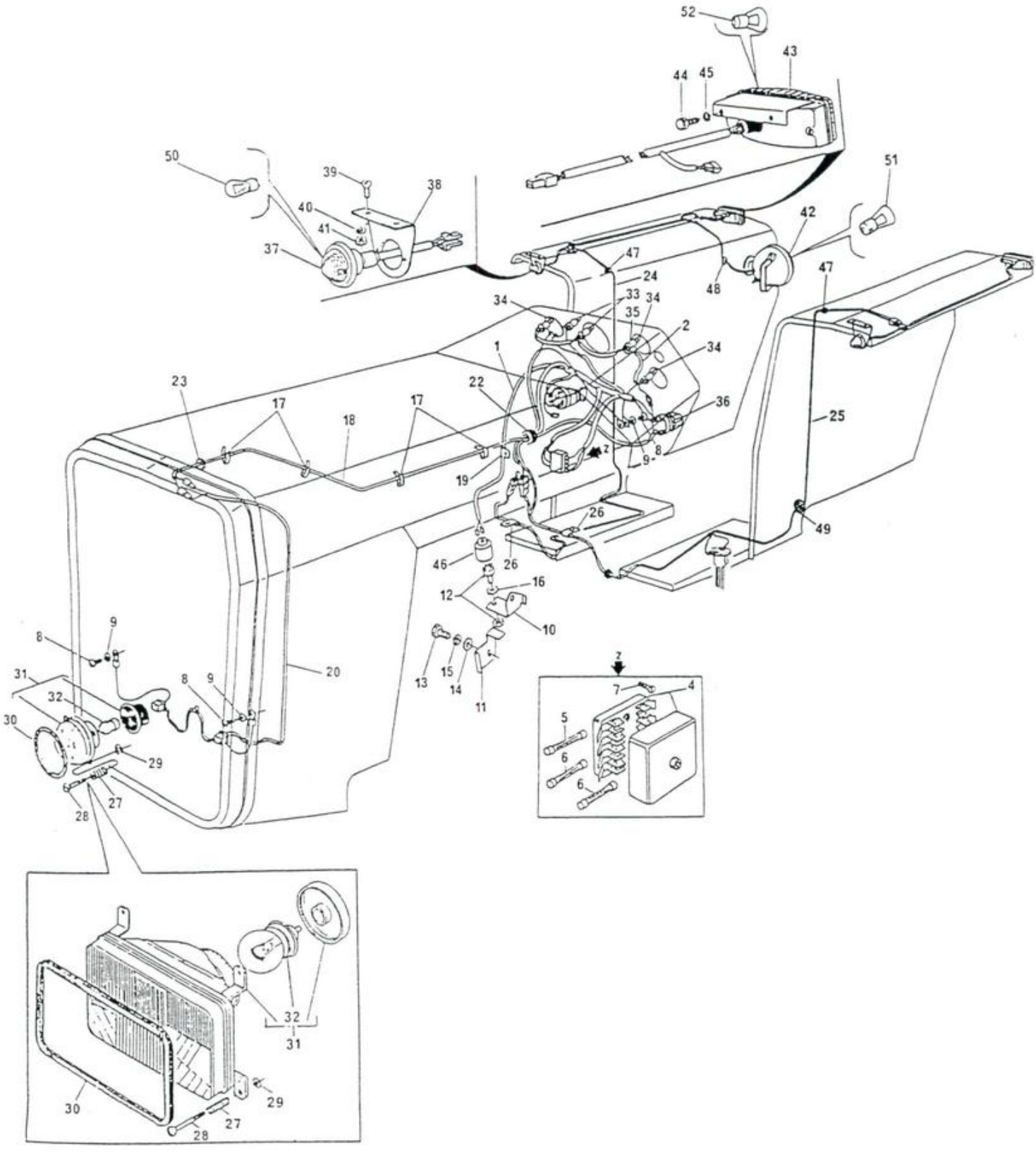

DITRATOR
DISTRIBUIDORA DE PEÇAS AGRÍCOLAS

48	834096 M1			1	PASSA-FIO.....	GROMMET.....	PASACABLE.....	PASSE-FILS.....
49	3145261 M1			2	PASSA-FIO.....	GROMMET.....	PASACABLE.....	PASSE-FILS.....
50	3175270 M1	37	5/21W	2	LÂMPADA.....	BULB.....	BOMBILLA.....	AMPOULE.....
51	487387 M1	42	40W	1	LÂMPADA.....	BULB.....	BOMBILLA.....	AMPOULE.....
52	3175270 M1	43	5/21W	2	LÂMPADA.....	BULB.....	BOMBILLA.....	AMPOULE.....

(A) USADO TAMBÉN PARA
USED ALSO FOR
USADO TAMBIÉN PARA
UTILISÉ AUSSI POUR
} 296/4

(B) PARA REPOR O SUPORTE 3145996 M2, USE
TO REPLACE THE BRACKET 3145996 M2, USE
PARA CAMBIAR EL SOPORTE 3145996 M2, USE
POUR REMPLACER LE SUPPORT 3145996 M2, UTILISEZ
} 3585518 M91 (1)
3585580 M1 (1)

(C) PARA REPOR O INTERRUPTOR 3146753 M91, USE
TO REPLACE THE SWITCH 3146753 M91, USE
PARA CAMBIAR EL INTERRUPTOR 3146753 M91, USE
POUR REMPLACER LE CONTACTEUR 3146753 M91, UTILISEZ
} 3585518 M91 (1)
3585580 M1 (1)

BARRA DE TRAÇÃO
DRAWBAR
BARRA DE TIRO
BARRE D'ATTELAGE

TRATOR SEM HIDRÁULICO
TRACTOR WITHOUT HYDRAULIC
TRACTOR SIN HIDRÁULICO
TRACTEUR SANS HYDRAULIQUE

DITRATOR
DISTRIBUIDORA DE PEÇAS AGRÍCOLAS

1	1482904 M92	231⟷4249	1	SUPORTE.....	SUPPORT.....	SOPORTE.....	SUPPORT.....
2	490808 M1		4	PRISIONEIRO.....	STUD.....	ESPÁRRAGO.....	GOUJON.....
3	909718 M1		4	PORCA.....	NUT.....	TUERCA.....	ÉCROU.....
4	1482907 M2		2	PLACA.....	PLATE.....	PLACA.....	PLAQUE.....
5	353726 X1		6	PARAFUSO.....	BOLT.....	TORNILLO.....	BOULON.....
6	353433 X1		6	ARRUELA.....	WASHER.....	ARANDELA.....	RONDELLE.....
7	1481972 M1	▶	1	BRAÇO.....	ARM.....	BRAZO.....	BRAS.....
7	1481973 M1	◀	1	BRAÇO.....	ARM.....	BRAZO.....	BRAS.....
8	490481 M1		2	PARAFUSO.....	BOLT.....	TORNILLO.....	BOULON.....
9	353440 X1		2	ARRUELA.....	WASHER.....	ARANDELA.....	RONDELLE.....
10	353435 X1		2	PORCA.....	NUT.....	TUERCA.....	ÉCROU.....
11	353613 X1		2	PARAFUSO.....	BOLT.....	TORNILLO.....	BOULON.....
12	353433 X1		2	ARRUELA.....	WASHER.....	ARANDELA.....	RONDELLE.....
13	353427 X1		2	PORCA.....	NUT.....	TUERCA.....	ÉCROU.....
14	1484988 M1		1	BARRA DE TRAÇÃO.	DRAWBAR.....	BARRA DE TIRO...	BARRE D'ATTELAGE
15	490059 M3	▲	1	SUPORTE.....	BRACKET.....	SOPORTE.....	SUPPORT.....
16	354687 X1		1	PARAFUSO.....	BOLT.....	TORNILLO.....	BOULON.....
17	363052 X1		1	PARAFUSO.....	BOLT.....	TORNILLO.....	BOULON.....
18	353433 X1		2	ARRUELA.....	WASHER.....	ARANDELA.....	RONDELLE.....
19	363628 X1		2	PORCA.....	NUT.....	TUERCA.....	ÉCROU.....
20	3146131 M92		1	PINO.....	PIN.....	PERNO.....	AXE.....
21	1482916 M2		1	PINO.....	PIN.....	PERNO.....	AXE.....
22	195708 M1		2	GRAMPO.....	HAIR PIN.....	PASADOR ELÁSTICO	GOUPILLE.....
23	1482918 M1	▲	1	SUPORTE.....	BRACKET.....	SOPORTE.....	SUPPORT.....
24	1482917 M1	▼	1	PLACA.....	PLATE.....	PLACA.....	PLAQUE.....
25	354290 X1		4	PARAFUSO.....	BOLT.....	TORNILLO.....	BOULON.....
26	353433 X1		4	ARRUELA.....	WASHER.....	ARANDELA.....	RONDELLE.....
27	762234 M2		2	ROLETE.....	ROLLER.....	RODILLO.....	GALET.....
28	762235 M1		2	PINO.....	PIN.....	PERNO.....	AXE.....
29	353443 X1		2	ARRUELA.....	WASHER.....	ARANDELA.....	RONDELLE.....
30	375115 X1		2	PORCA.....	NUT.....	TUERCA.....	ÉCROU.....
31	365572 X1		2	PINO GRAXEIRO...	GREASE NIPPLE...	NIPLE DE ENGRASE	GRAISSEUR.....
32	517960 M91		2	APOIO.....	PLATE.....	PLACA.....	PLAQUE.....
33	362600 X1		2	PARAFUSO.....	BOLT.....	TORNILLO.....	BOULON.....
34	1484541 M1		2	PORCA.....	NUT.....	TUERCA.....	ÉCROU.....
35	1482925 M91	▶	1	SUPORTE.....	BRACKET.....	SOPORTE.....	SUPPORT.....
35	1482924 M91	◀	1	SUPORTE.....	BRACKET.....	SOPORTE.....	SUPPORT.....
36	1482922 M91		2	TIRANTE.....	ROD.....	VARILLA.....	TRINGLE.....
37	1484541 M1		2	PORCA.....	NUT.....	TUERCA.....	ÉCROU.....
38	490521 M2		2	ESTICADOR.....	TURNBUCKLE.....	TORNIQUETE.....	TENDEUR CÂBLE...
39	1482919 M91		2	TIRANTE.....	ROD.....	VARILLA.....	TRINGLE.....
40	1482906 M1		4	PINO.....	PIN.....	PERNO.....	AXE.....
41	354068 X1		8	CONTRAPINO.....	COTTER PIN.....	PASADOR DOBLE...	GOUPILLE.....
42	810285 M92		1	PINO E ANEL.....	PIN AND RING....	PERNO C/ARO.....	GOUPILLE.....
43	490532 M1		2	PORCA.....	NUT.....	TUERCA.....	ÉCROU.....
44	354277 X1		4	PARAFUSO.....	BOLT.....	TORNILLO.....	BOULON.....
45	353439 X1		4	ARRUELA.....	WASHER.....	ARANDELA.....	RONDELLE.....
46	354651 X1		8	PARAFUSO.....	BOLT.....	TORNILLO.....	BOULON.....
47	353439 X1		8	ARRUELA.....	WASHER.....	ARANDELA.....	RONDELLE.....
48	3410273 M91	⟷4250	1	ARMAÇÃO.....	FRAME.....	ARMAZÓN.....	CHÂSSIS.....
49	353726 X1	⟷4250	4	PARAFUSO.....	BOLT.....	TORNILLO.....	BOULON.....
50	353433 X1	⟷4250	4	ARRUELA.....	WASHER.....	ARANDELA.....	RONDELLE.....

DITRATOR
DISTRIBUIDORA DE PEÇAS AGRÍCOLAS

BARRA DE TRAÇÃO
DRAWBAR
BARRA DE TIRO
BARRE D'ATTELAGE

TRATOR SEM HIDRÄULICO
TRACTOR WITHOUT HYDRAULIC
TRACTOR SIN HIDRÄULICO
TRACTEUR SANS HYDRAULIQUE

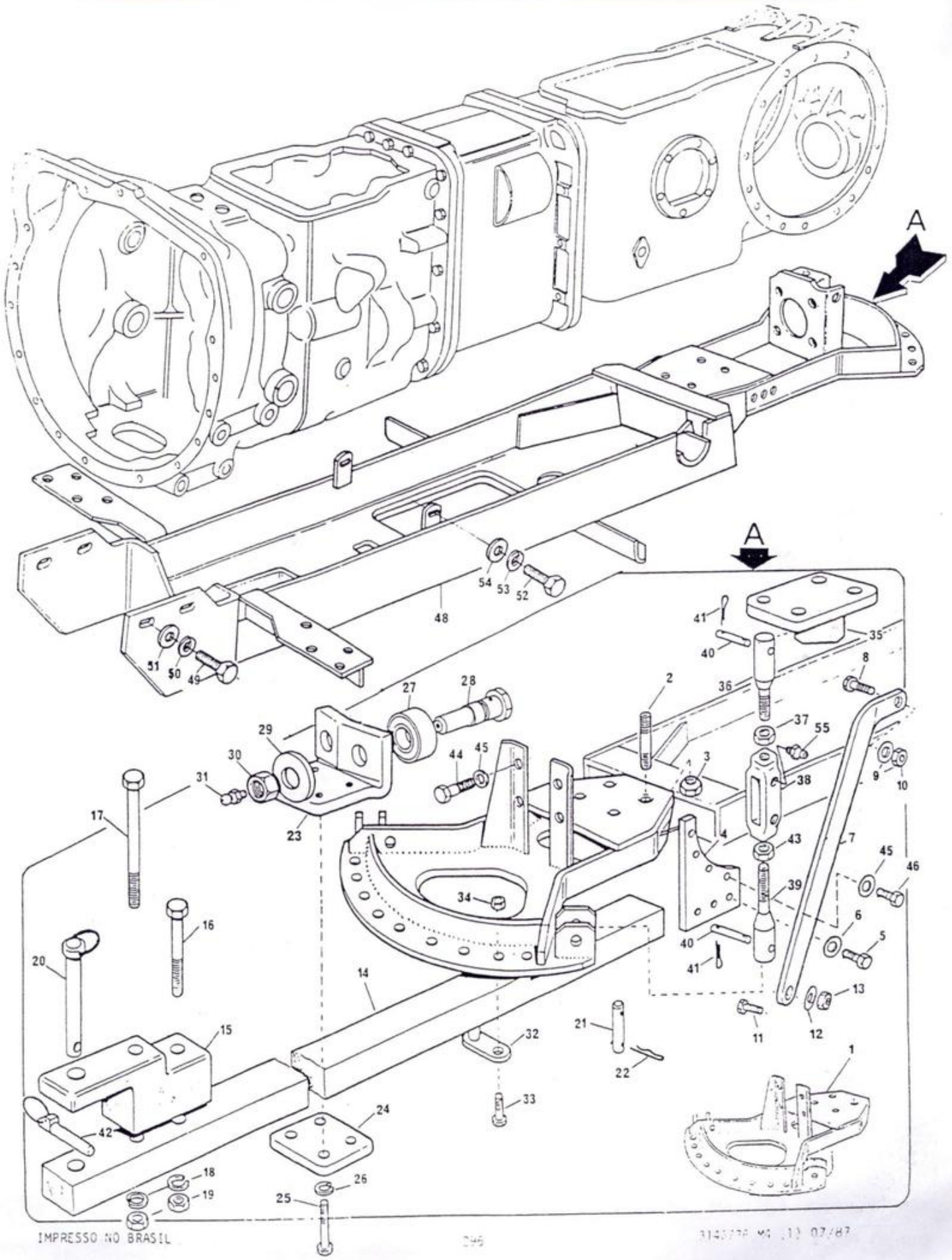

BARRA DE TRAÇÃO
DRAWBAR
BARRA DE TIRO
BARRE D'ATTELAGE

TRATOR SEM HIDRÃULICO
TRACTOR WITHOUT HYDRAULIC
TRACTOR SIN HIDRÃULICO
TRACTEUR SANS HYDRAULIQUE

DITRATOR
DISTRIBUIDORA DE PEÇAS AGRÍCOLAS

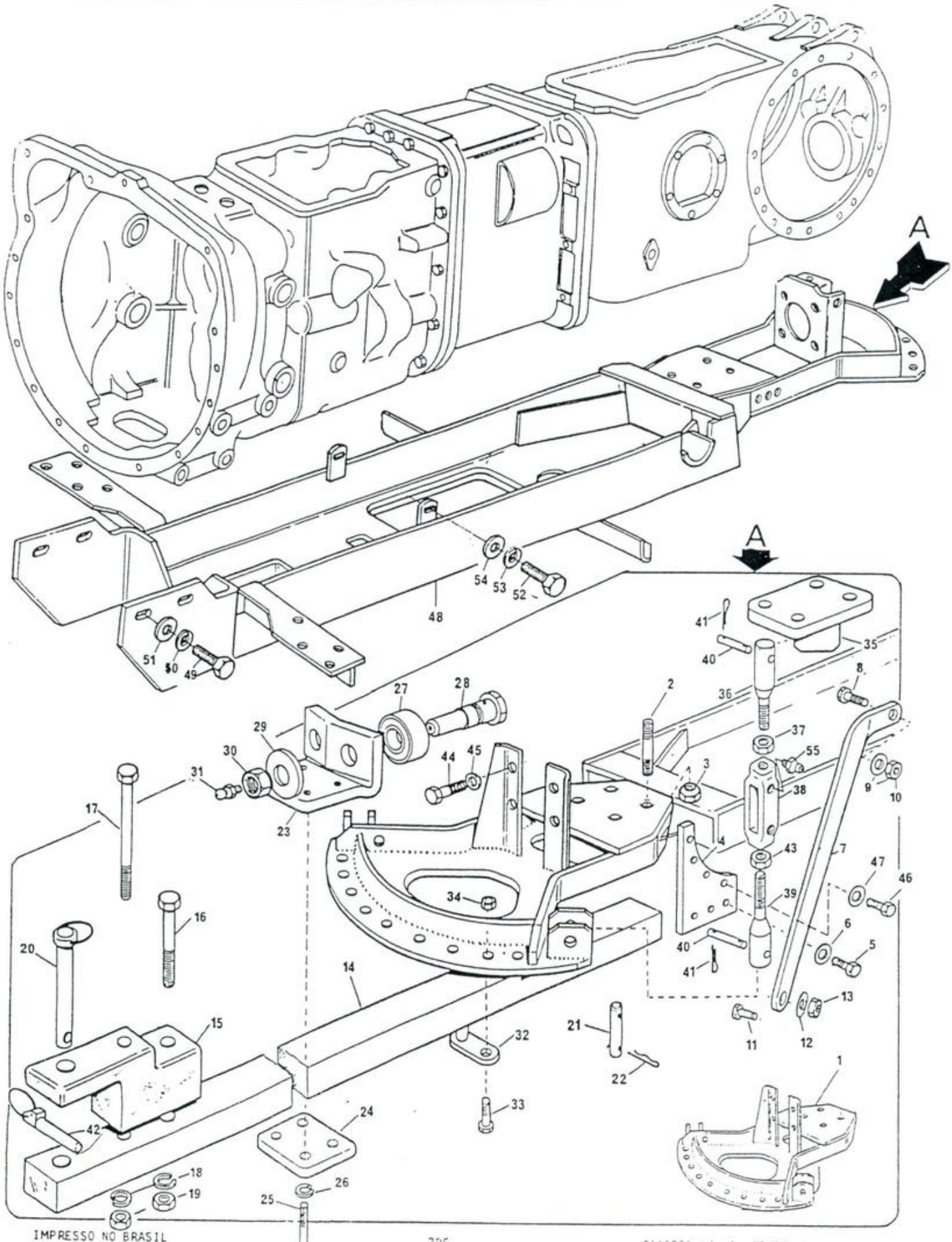

DITRATOR
DISTRIBUIDORA DE PEÇAS AGRÍCOLAS

BARRA DE TRAÇÃO DRAWBAR BARRA DE TIRO BARRE D'ATTELAGE	TRATOR SEM HIDRÃULICO TRACTOR WITHOUT HYDRAULIC TRACTOR SIN HIDRÃULICO TRACTEUR SANS HYDRAULIQUE

51	353774 X1	⟼4250	4	ARRUELA.....	WASHER.....	ARANDELA.....	RONDELLE.....
52	354277 X1	⟼4250	2	PARAFUSO.....	BOLT.....	TORNILLO.....	BOULON.....
53	353439 X1	⟼4250	2	ARRUELA.....	WASHER.....	ARANDELA.....	RONDELLE.....
54	353758 X1	⟼4250	2	ARRUELA.....	WASHER.....	ARANDELA.....	RONDELLE.....
55	13811 X		4	PINO GRAXEIRO...	GREASE NIPPLE...	NIPLE DE ENGRASE	GRAISSEUR.....

BARRA DE TRAÇÃO
DRAWBAR
BARRA DE TIRO
BARRE D'ATTELAGE

USADO NAS SÉRIES	101 A 1445, 1450 A 1452, 1458, 1460, 1466, 1471, 1480 E 1481	COM HIDRÁULICO E ATÉ SÉRIE 230 SEM HIDRÁULICO
USED ON SERIALS		WITH HYDRAULIC AND UP SERIAL 230 WITHOUT HYDR.
USADO EN LAS SERIES		CON HIDRÁULICO Y HASTA LA SERIE 230 SIN HIDR.
UTILISÉ DANS LES SÉRIES		AVEC HYDRAULIQUE ET JUSQU'À LA SÉRIE 230 SANS HYDR.

1	2800324 M92	1	SUPORTE.....	BRACKET.....	SOPORTE.....	SUPPORT.....
2	490808 M1	4	PRISIONEIRO.....	STUD.....	ESPÁRRAGO.....	GOUJON.....
3	909718 M1	4	PORCA.....	NUT.....	TUERCA.....	ÉCROU.....
4	2800322 M2	2	PLACA.....	PLATE.....	PLACA.....	PLAQUE.....
6	353726 X1	6	PARAFUSO.....	BOLT.....	TORNILLO.....	BOULON.....
7	353433 X1	6	ARRUELA.....	WASHER.....	ARANDELA.....	RONDELLE.....
8	354651 X1	8	PARAFUSO.....	BOLT.....	TORNILLO.....	BOULON.....
9	353439 X1	8	ARRUELA.....	WASHER.....	ARANDELA.....	RONDELLE.....
10	489785 M2	1	PINO PIVÔ.....	PIN.....	PERNO.....	AXE.....
11	195708 M1	1	GRAMPO.....	HAIR PIN.....	PASADOR ELÁSTICO	GOUPILLE.....
12	354655 X1	2	PARAFUSO.....	BOLT.....	TORNILLO.....	BOULON.....
13	375098 X1	2	PORCA.....	NUT.....	TUERCA.....	ÉCROU.....
14	1484986 M1	1	BARRA DE TRAÇÃO.	DRAWBAR.....	BARRA DE TIRO...	BARRE D'ATTELAGE
15	490059 M3	1	SUPORTE.....	BRACKET.....	SOPORTE.....	SUPPORT.....
16	354687 X1	1	PARAFUSO.....	BOLT.....	TORNILLO.....	BOULON.....
17	363052 X1	1	PARAFUSO.....	BOLT.....	TORNILLO.....	BOULON.....
18	353433 X1	2	ARRUELA.....	WASHER.....	ARANDELA.....	RONDELLE.....
19	363628 X1	2	PORCA.....	NUT.....	TUERCA.....	ÉCROU.....
20	3146131 M92	1	PINO.....	PIN.....	PERNO.....	BROCHE.....
21	810285 M92	1	PINO E ANEL.....	PIN AND RING....	PERNO C/ARO.....	GOUPILLE.....

BARRA DE TRAÇÃO
DRAWBAR
BARRA DE TIRO
BARRE D'ATTELAGE

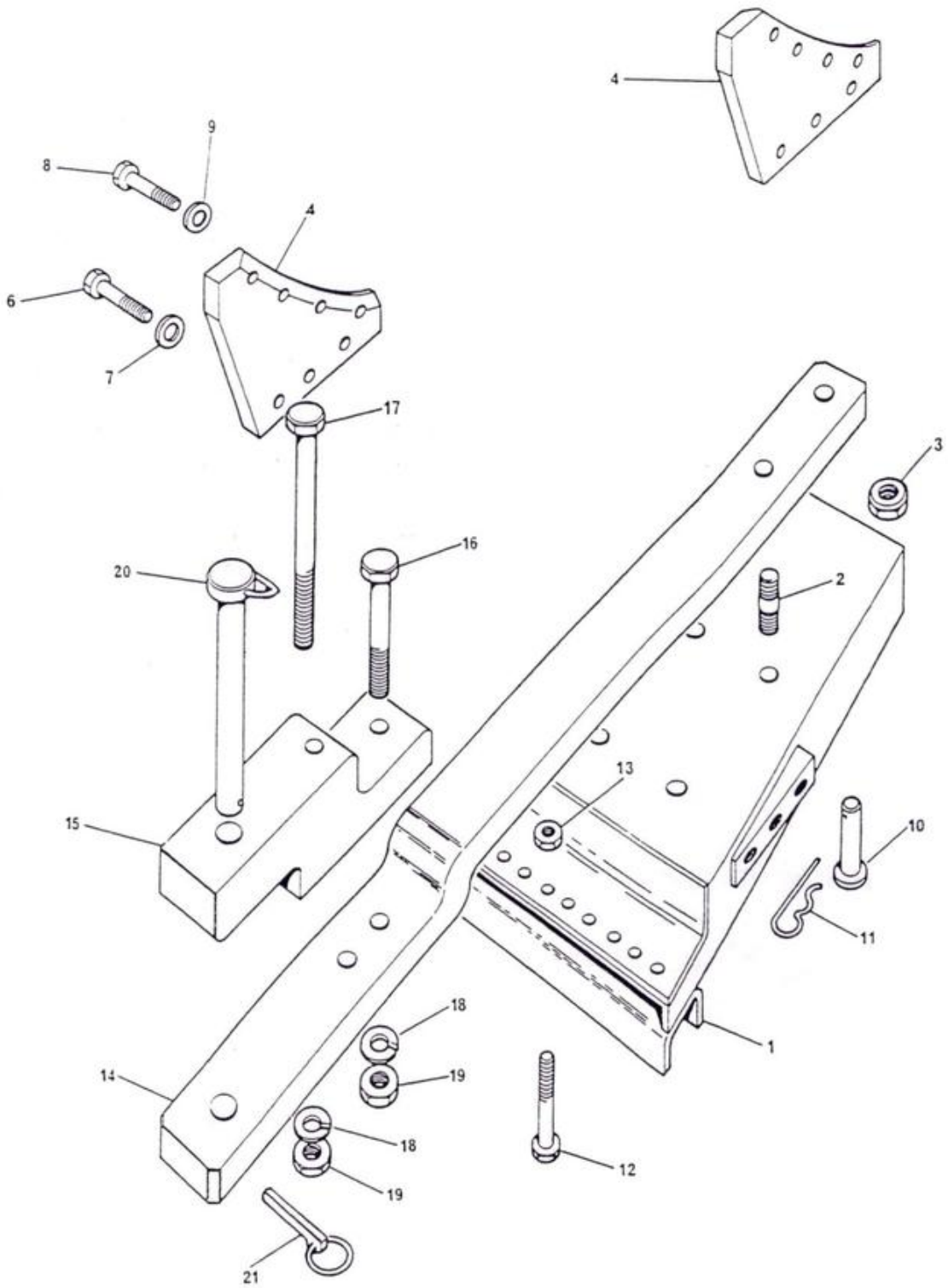

BARRA DE TRAÇÃO DRAWBAR BARRA DE TIRO BARRE D'ATTELAGE	TRATOR COM HIDRÁULICO TRACTOR WITH HYDRAULIC TRACTOR CON HIDRAULICO TRACTEUR AVEC HYDRAULIQUE

DITRATOR
DISTRIBUIDORA DE PEÇAS AGRÍCOLAS

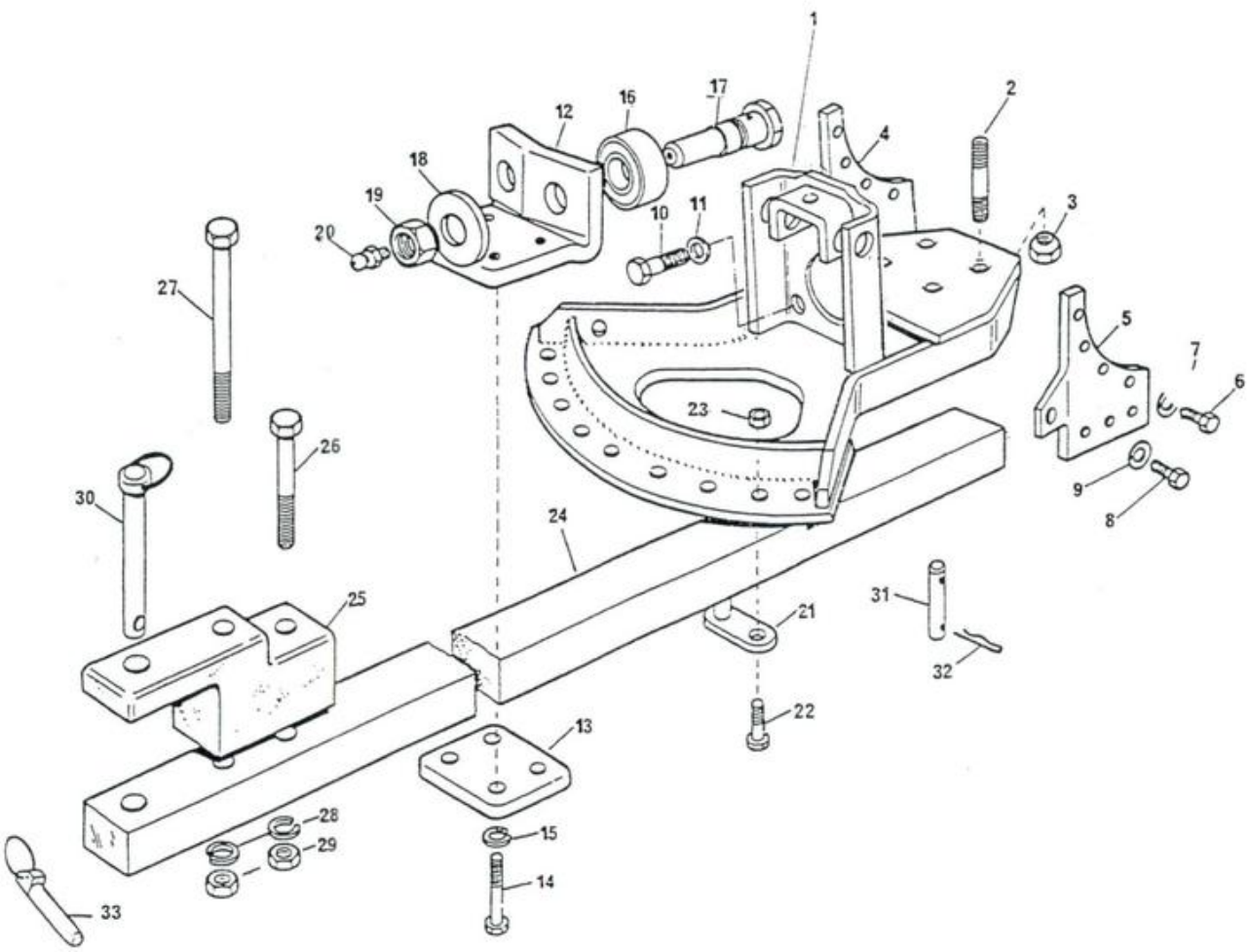

DITRATOR
DISTRIBUIDORA DE PEÇAS AGRÍCOLAS

BARRA DE TRAÇÃO DRAWBAR BARRA DE TIRO BARRE D'ATTELAGE	TRATOR COM HIDRÄULICO TRACTOR WITH HYDRAULIC TRACTOR CON HIDRAULICO TRACTEUR AVEC HYDRAULIQUE

USADO NAS SÉRIES
USED ON SERIALS
USADO EN LAS SERIES
UTILISÉ, DANS LES SERIES
} 1446 A 1449, 1453 A 1457, 1459, 1461 A 1465, 1467 A 1470, 1472 A 1479, 1482 A 4249

1	3147043 M92		1	SUPORTE.....	BRACKET.....	SOPORTE.....	SUPPORT.....
2	490808 M1		4	PRISIONEIRO.....	STUD.....	ESPÄRRAGO.....	GOUJON.....
3	909718 M1		4	PORCA.....	NUT.....	TUERCA.....	ÉCROU.....
4	3147061 M1	◄	1	PLACA.....	PLATE.....	PLACA.....	PLAQUE.....
5	3147060 M1	►	1	PLACA.....	PLATE.....	PLACA.....	PLAQUE.....
6	354651 X1		8	PARAFUSO.....	BOLT.....	TORNILLO.....	BOULON.....
7	353439 X1		8	ARRUELA.....	WASHER.....	ARANDELA.....	RONDELLE.....
8	353726 X1		6	PARAFUSO.....	BOLT.....	TORNILLO.....	BOULON.....
9	353433 X1		6	ARRUELA.....	WASHER.....	ARANDELA.....	RONDELLE.....
10	354277 X1		4	PARAFUSO.....	BOLT.....	TORNILLO.....	BOULON.....
11	353439 X1		4	ARRUELA.....	WASHER.....	ARANDELA.....	RONDELLE.....
12	1482918 M1	▲	1	SUPORTE.....	BRACKET.....	SOPORTE.....	SUPPORT.....
13	1482917 M1	▼	1	PLACA.....	PLATE.....	PLACA.....	PLAQUE.....
14	354290 X1		4	PARAFUSO.....	BOLT.....	TORNILLO.....	BOULON.....
15	353433 X1		4	ARRUELA.....	WASHER.....	ARANDELA.....	RONDELLE.....
16	762234 M2		2	ROLETE.....	ROLLER.....	RODILLO.....	GALET.....
17	762235 M1		2	PINO.....	PIN.....	PERNO.....	AXE.....
18	353443 X1		2	ARRUELA.....	WASHER.....	ARANDELA.....	RONDELLE.....
19	375115 X1		2	PORCA.....	NUT.....	TUERCA.....	ÉCROU.....
20	365572 X1		2	PINO GRAXEIRO...	GREASE NIPPLE...	NIPLE DE ENGRASE	GRAISSEUR.....
21	517960 M91		2	APOIO.....	PLATE.....	PLACA.....	PLAQUE.....
22	362600 X1		2	PARAFUSO.....	BOLT.....	TORNILLO.....	BOULON.....
23	1484541 M1		2	PORCA.....	NUT.....	TUERCA.....	ÉCROU.....
24	1484988 M1		1	BARRA DE TRAÇÃO.	DRAWBAR.....	BARRA DE TIRO...	BARRE D'ATTELAGE
25	490059 M3	▲	1	SUPORTE.....	BRACKET.....	SOPORTE.....	SUPPORT.....
26	354687 X1		1	PARAFUSO.....	BOLT.....	TORNILLO.....	BOULON.....
27	363052 X1		1	PARAFUSO.....	BOLT.....	TORNILLO.....	BOULON.....
28	353433 X1		2	ARRUELA.....	WASHER.....	ARANDELA.....	RONDELLE.....
29	363628 X1		2	PORCA.....	NUT.....	TUERCA.....	ÉCROU.....
30	3147780 M91		1	PINO.....	PIN.....	PASADOR.....	AXE.....
31	1482916 M2		1	PINO.....	PIN.....	PERNO.....	AXE.....
32	195708 M1		2	GRAMPO.....	HAIR PIN.....	PASADOR ELÄSTICO	GOUPILLE.....
33	810285 M92		1	PINO E ANEL.....	PIN AND RING....	PERNO C/ARO.....	GOUPILLE.....

BARRA DE TRAÇÃO	-	TRATOR COM HIDRÁULICO
DRAWBAR	-	TRACTOR WITH HYDRAULIC
BARRA DE TIRO	-	TRACTOR CON HIDRÁULICO
BARRE D'ATTELAGE	-	TRACTEUR AVEC HYDRAULIQUE

296 - 296/4

INTRODUZIDO A PARTIR DA SÉRIE	4250 - 296
INTRODUCED FROM SERIAL	
INTRODUCIDO DESDE LA SERIE	400001 - 296/4
INTRODUIT À PARTIR DE LA SÉRIE	

1	3409569 M91		1	ARMAÇÃO.....	FRAME.....	ARMAZÓN.....	CHÂSSIS.....
2	353774 X1		4	ARRUELA.....	WASHER.....	ARANDELA.....	RONDELLE.....
3	353433 X1		16	ARRUELA.....	WASHER.....	ARANDELA.....	RONDELLE.....
4	353726 X1		10	PARAFUSO.....	BOLT.....	TORNILLO.....	BOULON.....
5	354276 X1	296/4	2	PARAFUSO.....	BOLT.....	TORNILLO.....	BOULON.....
6	490808 M1		4	PRISIONEIRO.....	STUD.....	ESPÁRRAGO.....	GOUJON.....
7	909718 M1		4	PORCA.....	NUT.....	TUERCA.....	ÉCROU.....
8	3147061 M1	◄	1	PLACA.....	PLATE.....	PLACA.....	PLAQUE.....
9	3147060 M1	►	1	PLACA.....	PLATE.....	PLACA.....	PLAQUE.....
10	354651 X1		8	PARAFUSO.....	BOLT.....	TORNILLO.....	BOULON.....
11	353439 X1		14	ARRUELA.....	WASHER.....	ARANDELA.....	RONDELLE.....
12	353758 X1	296/4	2	ARRUELA.....	WASHER.....	ARANDELA.....	RONDELLE.....
13	354277 X1		4	PARAFUSO.....	BOLT.....	TORNILLO.....	BOULON.....
14	1482918 M1	▲	1	SUPORTE.....	BRACKET.....	SOPORTE.....	SUPPORT.....
15	1482917 M1	▼	1	PLACA.....	PLATE.....	PLACA.....	PLAQUE.....
16	354290 X1		4	PARAFUSO.....	BOLT.....	TORNILLO.....	BOULON.....
17	762234 M2		2	ROLETE.....	ROLLER.....	RODILLO.....	GALET.....
18	762235 M1		2	PINO.....	PIN.....	PERNO.....	AXE.....
19	353443 X1		2	ARRUELA.....	WASHER.....	ARANDELA.....	RONDELLE.....
20	375115 X1		2	PORCA.....	NUT.....	TUERCA.....	ÉCROU.....
21	365572 X1		2	PINO GRAXEIRO...	GREASE NIPPLE...	NIPLE DE ENGRASE	GRAISSEUR.....
22	517960 M91		2	APOIO.....	PLATE.....	PLACA.....	PLAQUE.....
23	362600 X1		2	PARAFUSO.....	BOLT.....	TORNILLO.....	BOULON.....
24	1484541 M1		2	PORCA.....	NUT.....	TUERCA.....	ÉCROU.....
25	1484988 M1		1	BARRA DE TRAÇÃO.	DRAWBAR.....	BARRA DE TIRO...	BARRE D'ATTELAGE
26	490059 M3	▲	1	SUPORTE.....	BRACKET.....	SOPORTE.....	SUPPORT.....
27	354687 X1		1	PARAFUSO.....	BOLT.....	TORNILLO.....	BOULON.....
28	363052 X1		1	PARAFUSO.....	BOLT.....	TORNILLO.....	BOULON.....
29	363628 X1		2	PORCA.....	NUT.....	TUERCA.....	ÉCROU.....
30	3147780 M91		1	PINO.....	PIN.....	PERNO.....	AXE.....
31	1482916 M2		1	PINO.....	PIN.....	PERNO.....	AXE.....
32	195708 M1		2	GRAMPO.....	HAIR PIN.....	PASADOR ELÁSTICO	GOUPILLE.....
33	810285 M92		1	PINO E ANEL.....	PASADOR AND RING	PERNO C/ARO.....	GOUPILLE.....

DITRATOR
DISTRIBUIDORA DE PEÇAS AGRÍCOLAS

BARRA DE TRAÇÃO	- TRATOR COM HIDRÃULICO
DRAWBAR	- TRACTOR WITH HYDRAULIC
BARRA DE TIRO	- TRACTOR CON HIDRÃULICO
BARRE D'ATTELAGE	- TRACTEUR AVEC HYDRAULIQUE

296 - 296/4

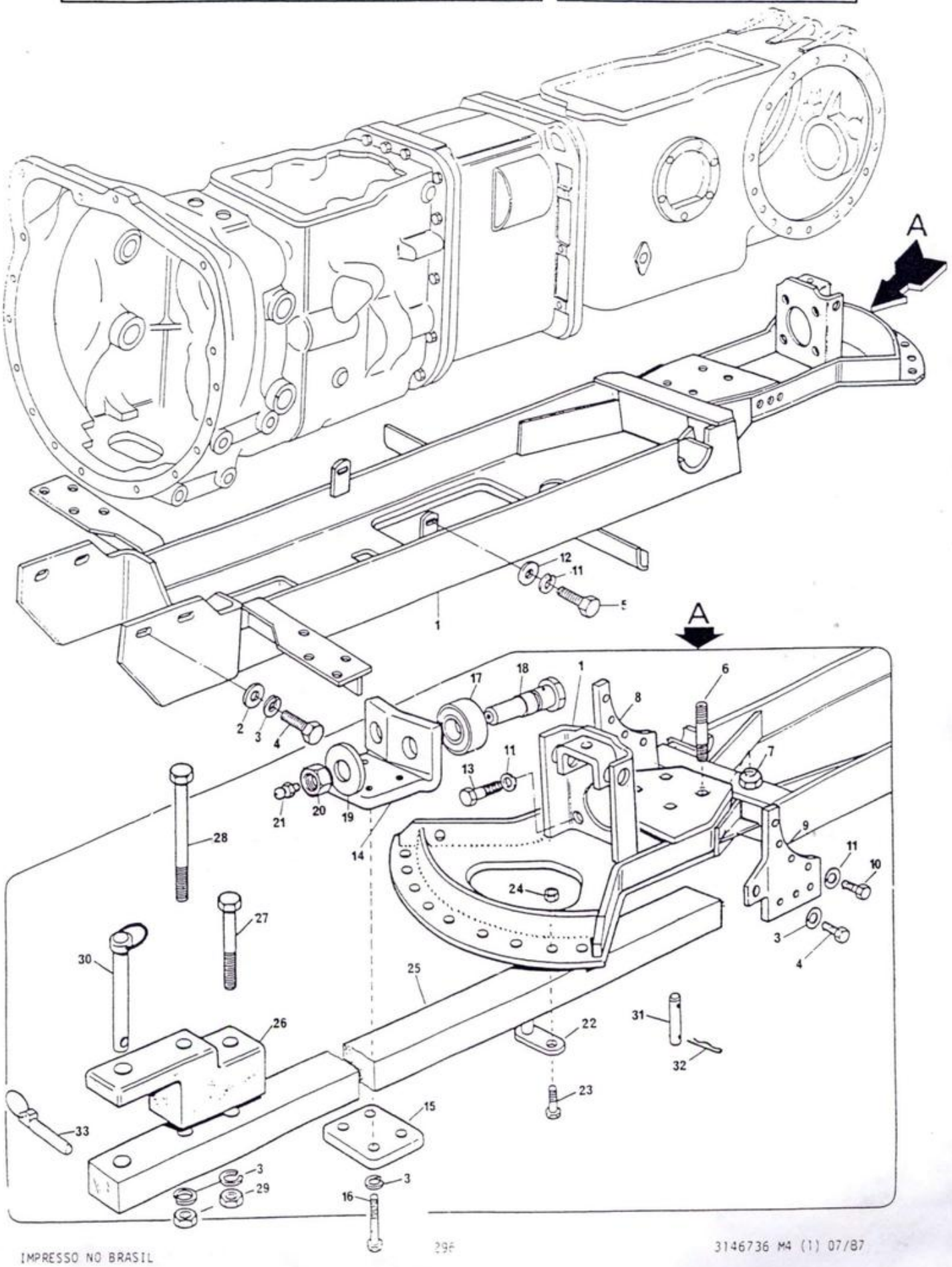

ESTABILIZADOR DE CORRENTES CHAIN STABILISER ESTABILIZADOR CADENAS STABILISATEUR À CHAÎNES	USADO ATÉ A SÉRIE USED UP TO SERIAL USADO HASTA LA SERIE UTILISÉ JUSQU'À LA SÉRIE 4249 (296)

DITRATOR
DISTRIBUIDORA DE PEÇAS AGRÍCOLAS

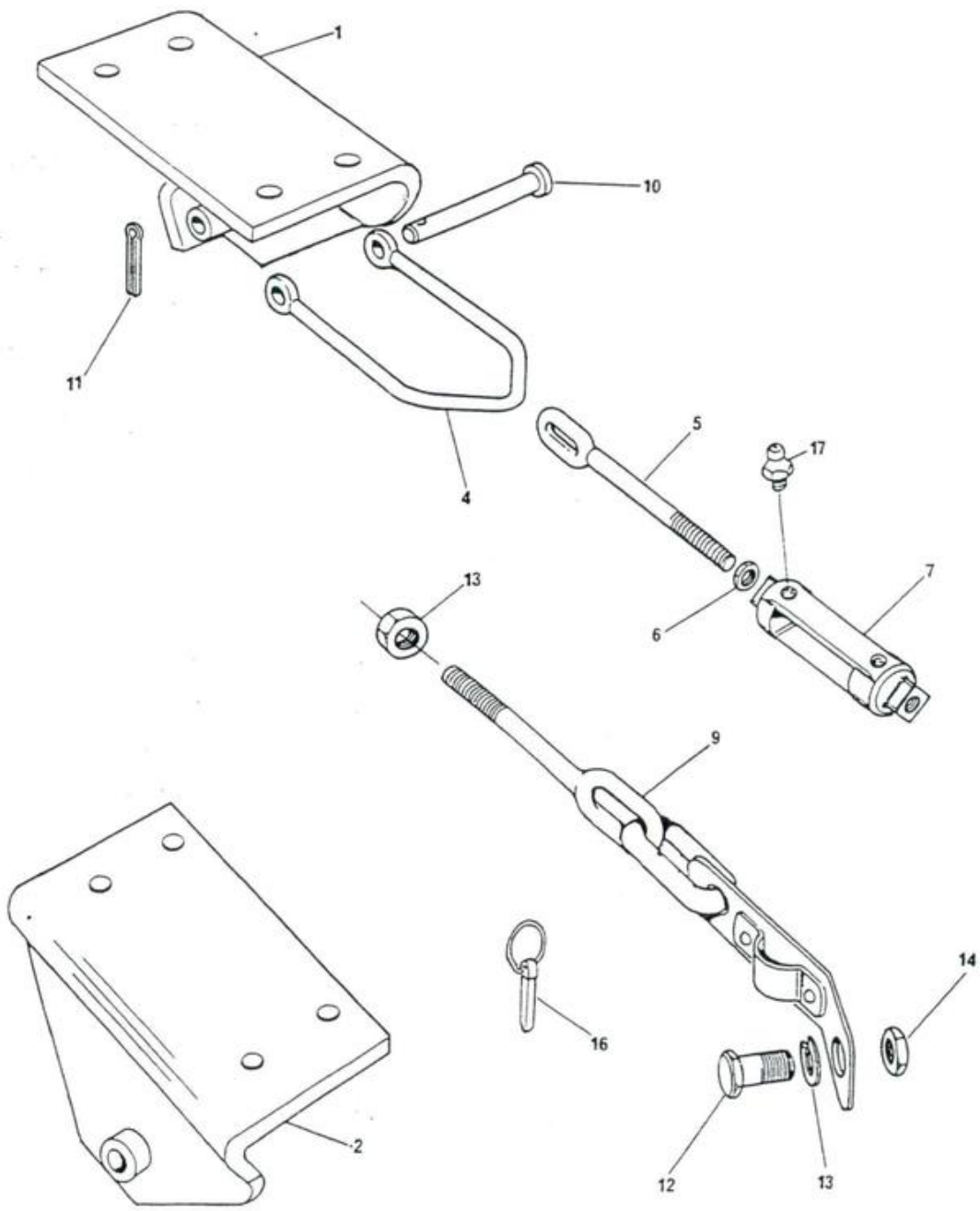

DITRATOR
DISTRIBUIDORA DE PEÇAS AGRÍCOLAS

ESTABILIZADOR DE CORRENTES
CHAIN STABILISER
ESTABILIZADOR CADENAS
STABILISATEUR À CHAÎNES

USADO ATÉ A SÉRIE
USED UP TO SERIAL
USADO HASTA LA SERIE
UTILISÉ JUSQU'À LA SÉRIE
> 4249 (296)

1	3146572 M91	▶	1	SUPORTE.....	BRACKET.....	SOPORTE.....	SUPPORT.....
2	3146573 M91	◀	1	SUPORTE.....	BRACKET.....	SOPORTE.....	SUPPORT.....
4	2802119 M1		2	GARFO.....	FORK.....	HORQUILLA.....	FOURCHETTE.....
5	490522 M1		2	TERMINAL.....	ROD.....	VARILLA.....	TRINGLE.....
6	1484541 M1		2	PORCA.....	NUT.....	TUERCA.....	ÉCROU.....
7	490521 M3		2	ESTICADOR.....	TURNBUCKLE.....	TORNIQUETE.....	TENDEUR CÂBLE...
9	3146038 M91		2	TERMINAL.....	ROD.....	VARILLA.....	TRINGLE.....
10	2802118 M1		2	PINO.....	PIN.....	PERNO.....	AXE.....
11	354089 X1		2	CONTRAPINO.....	COTTER PIN.....	PASADOR DOBLE...	GOUPILLE.....
12	490481 M1		2	PARAFUSO.....	BOLT.....	TORNILLO.....	BOULON.....
13	353440 X1		2	ARRUELA.....	WASHER.....	ARANDELA.....	RONDELLE.....
14	353435 X1		2	PORCA.....	NUT.....	TUERCA.....	ÉCROU.....
15	490532 M1		2	PORCA.....	NUT.....	TUERCA.....	ÉCROU.....
16	840285 M92		2	PINO E ANEL.....	PIN AND RING....	PERNO C/ARO.....	GOUPILLE.....
17	13811 X		4	PINO GRAXEIRO...	GREASE NIPPLE...	NIPLE DE ENGRASE	GRAISSEUR.....

ESTABILIZADOR DE CORRENTES CHAIN STABILISER ESTABILIZADOR DE CADENAS STABILISATEUR À CHAÎNES	296 - 296/4

INTRODUZIDO A PARTIR DA SÉRIE / INTRODUCED FROM SERIAL / INTRODUCIDO DESDE LA SERIE / INTRODUIT À PARTIR DE LA SÉRIE
4250 - 296
400001 - 296/4

1	3410005 M91	▶	1	SUPORTE.....	BRACKET.....	SOPORTE.....	SUPPORT.....
1	3410004 M91	◀	1	SUPORTE.....	BRACKET.....	SOPORTE.....	SUPPORT.....
2	490465 M1		2	GARFO.....	FORK.....	HORQUILLA.....	FOURCHETTE.....
3	490522 M1		2	TERMINAL.....	ROD.....	VARILLA.....	TRINGLE.....
4	1484541 M1		2	PORCA.....	NUT.....	TUERCA.....	ÉCROU.....
5	490521 M3		2	ESTICADOR.....	TURNBUCKLE.....	TORNIQUETE.....	TENDEUR CÂBLE...
6	490463 M91	(A)	2	TERMINAL.....	ROD.....	VARILLA.....	TRINGLE.....
6	3411525 M91	(B)	2	TERMINAL.....	ROD.....	VARILLA.....	TRINGLE.....
7	1481712 M1		2	PINO.....	PIN.....	PERNO.....	AXE.....
8	354089 X1		2	CONTRAPINO.....	COTTER PIN.....	PASADOR DOBLE...	GOUPILLE.....
9	490481 M1		2	PARAFUSO.....	BOLT.....	TORNILLO.....	BOULON.....
10	353440 X1		2	ARRUELA.....	WASHER.....	ARANDELA.....	RONDELLE.....
11	353435 X1		2	PORCA.....	NUT.....	TUERCA.....	ÉCROU.....
12	810285 M92		2	PINO E ANEL.....	PIN AND RING....	PERNO C/ARO.....	GOUPILLE.....
13	490532 M1		2	PORCA.....	NUT.....	TUERCA.....	ÉCROU.....
14	13811 X		4	PINO GRAXEIRO...	GREASE NIPPLE...	NIPLE DE ENGRASE	GRAISSEUR.....

(A) USADO NAS SÉRIES / USED ON SERIALS / USADO EN LAS SERIES / UTILISÉ DANS LES SÉRIES
4250 A 4623, 4626, 4629, 4633 A 4638, 4640, 4643 - (296)
400001 A 400643, 400644 A 400646 - (296/4)

(B) USADO NAS SÉRIES / USED ON SERIALS / USADO EN LAS SERIES / UTILISÉ DANS LES SÉRIES
4624, 4625, 4627, 4628, 4630, 4631, 4632, 4639, 4641, 4642
E DE 4644 EM DIANTE / AND FROM 4644 ON / Y DE 4644 EN DELANTE / ET À PARTIR DU 4644
296

E NA SÉRIE 400643 E DE 400647 EM DIANTE / AND ON SERIAL 400643 AND FROM 400647 ON / Y EN LA SERIE 400643 Y DE 400647 EN DELANTE / ET DANS LA SERIE 400643 ET À PARTIR DU 400647
296/4

DITRATOR
DISTRIBUIDORA DE PEÇAS AGRÍCOLAS

ESTABILIZADOR DE CORRENTES CHAIN STABILISER ESTABILIZADOR DE CADENAS STABILISATEUR À CHAÎNES	296 - 296/4

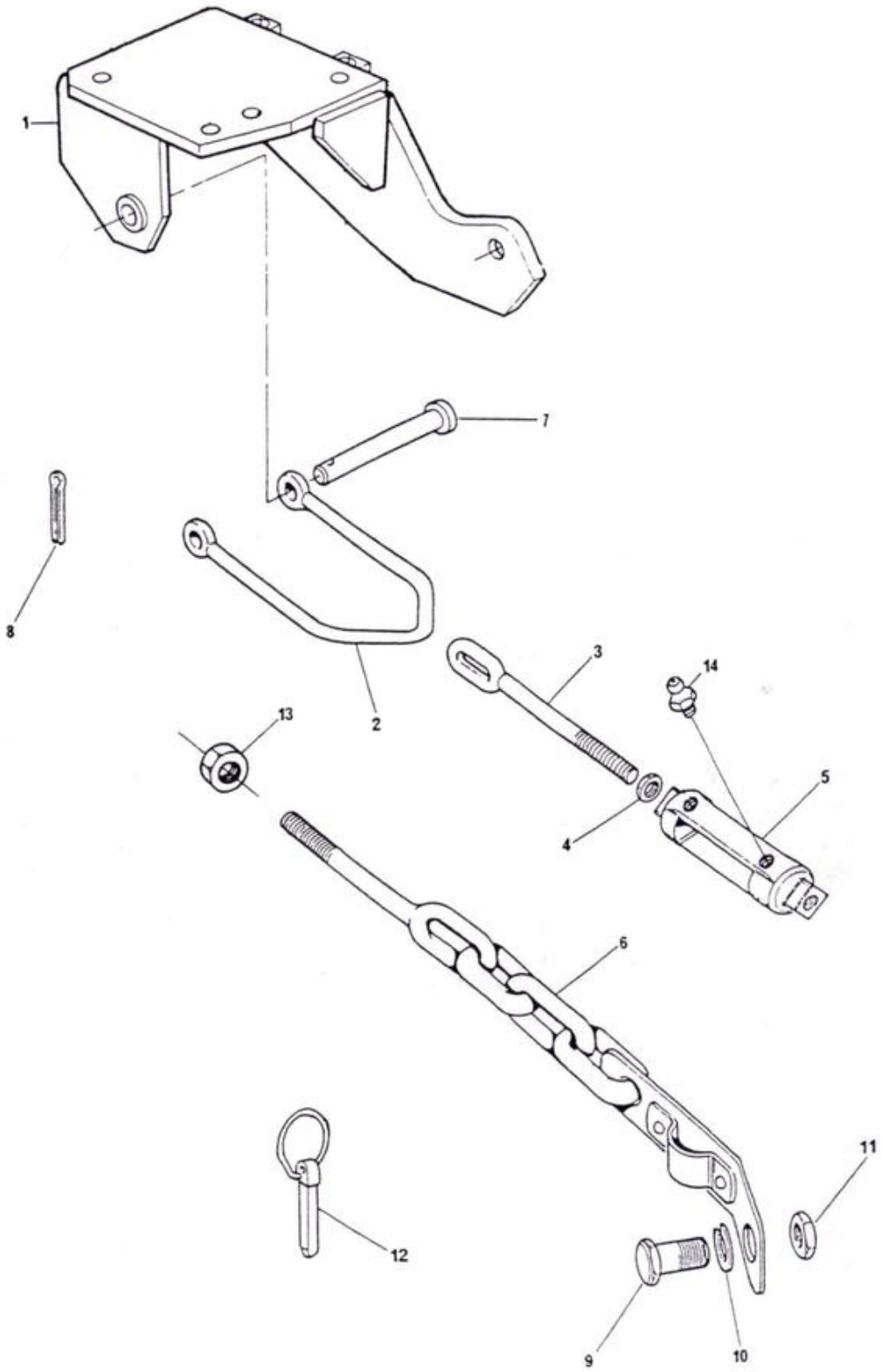

SUPORTE E PESOS DIANTEIROS
FRONT MOUNTED WEIGHT FRAME
SOPORTE Y CONTRAPESOS FRONTALES
SUPPORT ET MASSES AVANT

296

DITRATOR
DISTRIBUIDORA DE PEÇAS AGRÍCOLAS

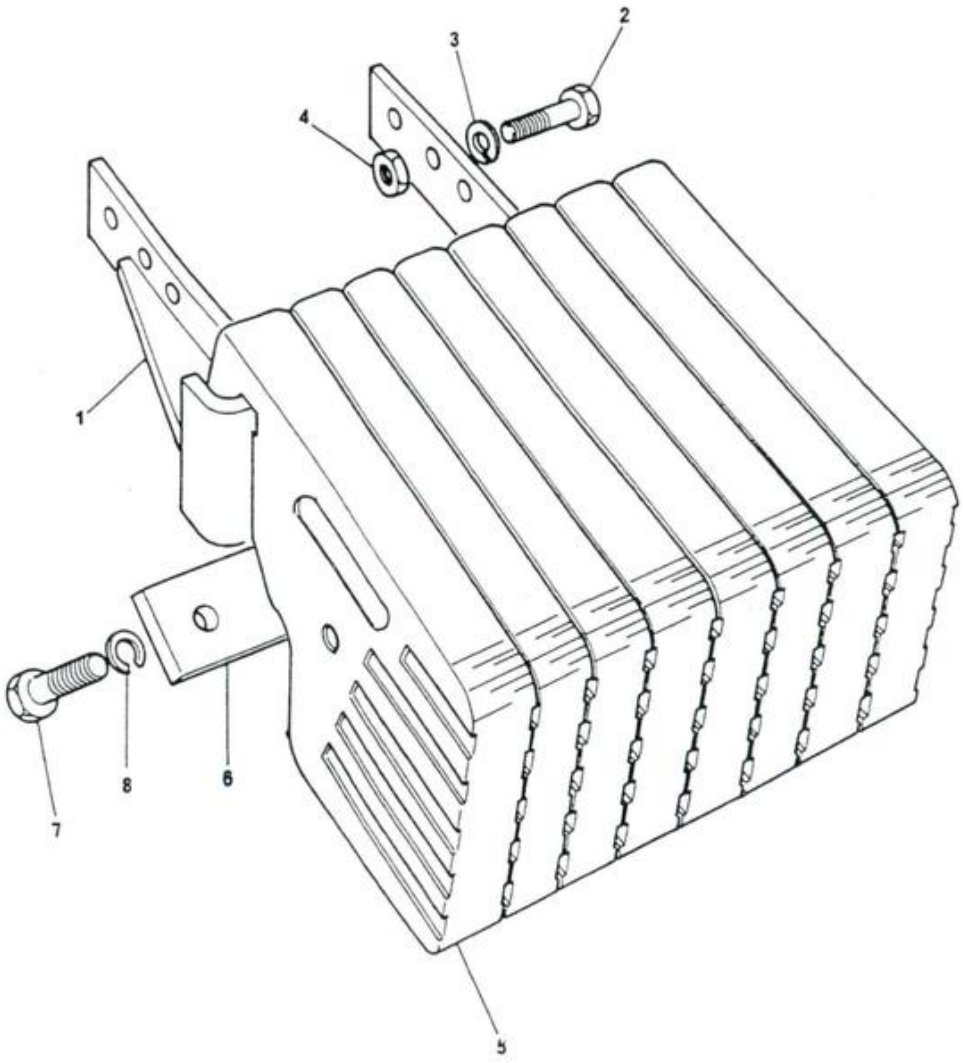

DITRATOR
DISTRIBUIDORA DE PEÇAS AGRÍCOLAS

SUPORTE E PESOS DIANTEIROS
FRONT MOUNTED WEIGHT FRAME
SOPORTE Y CONTRAPESOS FRONTALES
SUPPORT ET MASSES AVANT

296

1	2800242 M94		1	SUPORTE.....	SUPPORT.....	SOPORTE.....	SUPPORT.....
2	353613 X1		6	PARAFUSO.....	BOLT.....	TORNILLO.....	BOULON.....
3	353433 X1		6	ARRUELA.....	WASHER.....	ARANDELA.....	RONDELLE.....
4	353427 X1		6	PORCA.....	NUT.....	TUERCA.....	ÉCROU.....
5	2800240 M1	23 KG	8	PESO DIANTEIRO..	FRONT WEIGHT....	CONTRAPESO FRONT	MASSE AVANT.....
6	3148437 M1		2	PLACA.....	PLATE.....	PLACA.....	PLAQUE.....
7	3145222 M1		8	PARAFUSO.....	BOLT.....	TORNILLO.....	BOULON.....
8	353433 X1		8	ARRUELA.....	WASHER.....	ARANDELA.....	RONDELLE.....

SUPORTE E PESOS DIANTEIROS
FRONT MOUNTED WEIGHT FRAME
SOPORTE Y CONTRAPESOS FRONTALES
SUPPORT ET MASSES AVANT

296/4

1	3585444 M91	●○ 3410695 M91	1	SUPORTE.....	SUPPORT.....	SOPORTE.....	SUPPORT.....
2	353613 X1		6	PARAFUSO.....	BOLT.....	TORNILLO.....	BOULON.....
3	353433 X1		18	ARRUELA.....	WASHER.....	ARANDELA.....	RONDELLE.....
4	353427 X1		6	PORCA.....	NUT.....	TUERCA.....	ÉCROU.....
5	2802701 M2	31 KG	12	PESO DIANTEIRO..	FRONT WEIGHT....	CONTRAPESO FRONT	MASSE AVANT.....
6	3410775 M1		2	PLACA.....	PLATE.....	PLACA.....	PLAQUE.....
7	3145222 M1		12	PARAFUSO.....	BOLT.....	TORNILLO.....	BOULON.....

DITRATOR
DISTRIBUIDORA DE PEÇAS AGRÍCOLAS

DITRATOR
DISTRIBUIDORA DE PEÇAS AGRÍCOLAS

SUPORTE E PESOS DIANTEIROS FRONT MOUNTED WEIGHT FRAME SOPORTE Y CONTRAPESOS FRONTALES SUPPORT ET MASSES AVANT	296/4

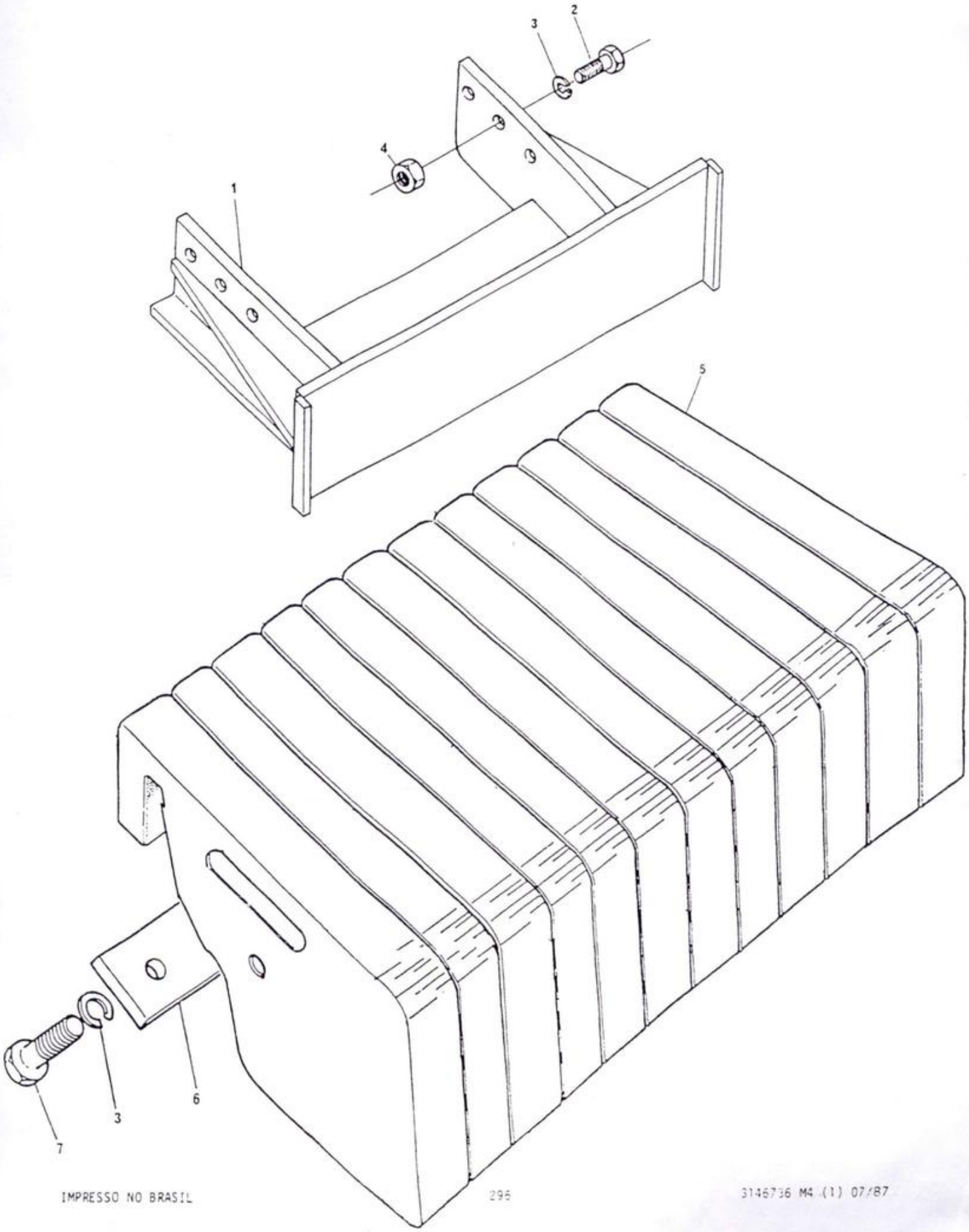

PESO DA RODA TRASEIRA
REAR WHEELS WEIGHT
PESO DE LA RUEDA TRASERA
MASSE DE LA ROUE ARRIÈRE

DITRATOR
DISTRIBUIDORA DE PEÇAS AGRÍCOLAS

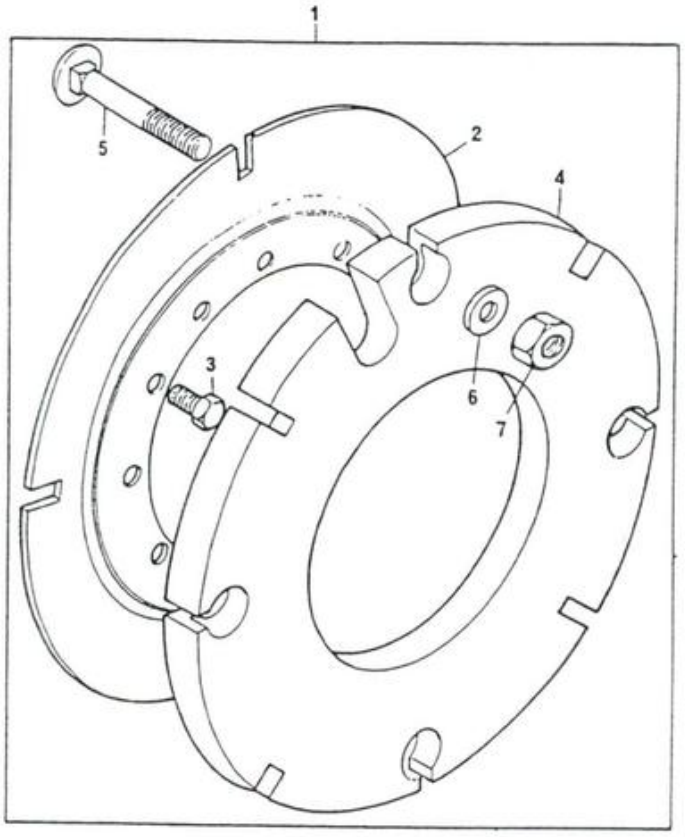

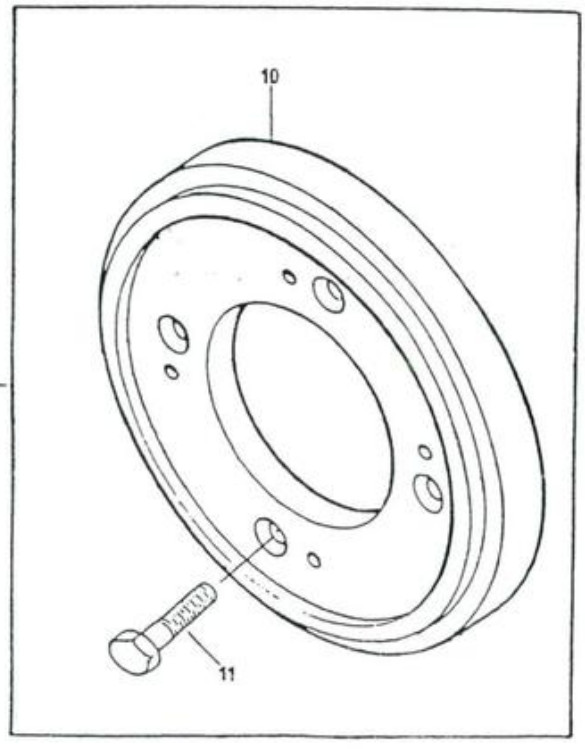

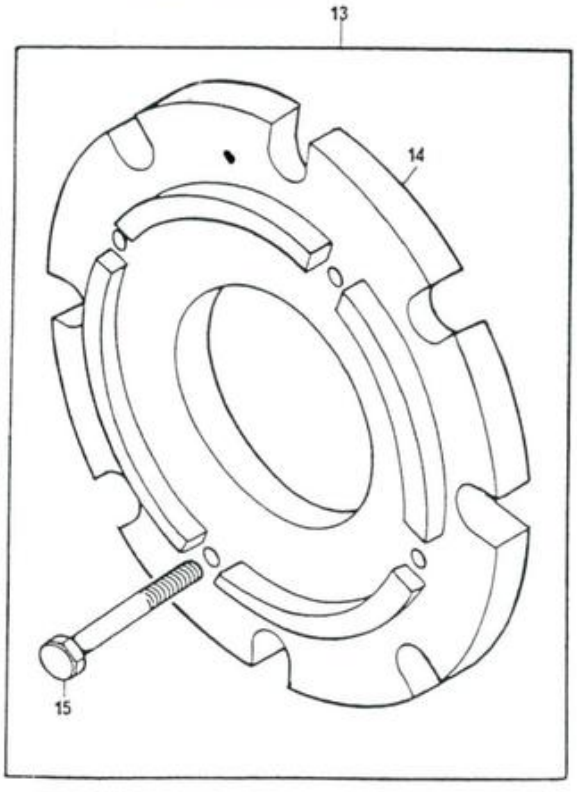

DITRATOR
DISTRIBUIDORA DE PEÇAS AGRÍCOLAS

PESO DA RODA TRASEIRA
REAR WHEELS WEIGHT
PESO DE LA RUEDA TRASERA
MASSE DE LA ROUE ARRIÈRE

1	23308228		(A)	1	JOGO DE PESOS...	WEIGHT KIT.....	JUEGO DE PESOS..	JEU DE MASSES...
2	2801394 M2	1		2	ADAPTADOR.....	ADAPTOR.....	ADAPTADOR.....	ADAPTATEUR.....
3	353613 X1	1		8	PARAFUSO.....	BOLT.....	TORNILLO.....	BOULON.....
4	2801392 M2	1		10	PESO.....	WEIGHT.....	PESO.....	MASSE.....
5	354230 X1	1		40	PARAFUSO.....	BOLT.....	TORNILLO.....	BOULON.....
6	353774 X1	1		40	ARRUELA.....	WASHER.....	ARANDELA.....	RONDELLE.....
7	353429 X1			40	PORCA.....	NUT.....	TUERCA.....	ÉCROU.....
9	23308245		(B)	1	JOGO DE PESOS...	WEIGHT KIT.....	JUEGO DE PESOS..	JEU DE MASSES...
10	3149081 M1	9		8	PESO.....	WEIGHT.....	PESO.....	MASSE.....
11	354285 X1	9		32	PARAFUSO.....	BOLT.....	TORNILLO.....	BOULON.....
13	23308249		(C)	1	JOGO DE PESOS...	WEIGHT KIT.....	JUEGO DE PESOS..	JEU DE MASSES...
14	3408287 M1	13		2	PESO.....	WEIGHT.....	PESO.....	MASSE.....
15	354285 X1	13		8	PARAFUSO.....	BOLT.....	TORNILLO.....	BOULON.....

(A) PARA RODAGEM
FOR WHEELS
PARA RODADO
POUR ROUES
} 23.1/18"X26"

(B) PARA RODAGEM
FOR WHEELS
PARA RODADO
POUR ROUES
} 18.4/15"X34"

(C) PARA RODAGEM
FOR WHEELS
PARA RODADO
POUR ROUES
} 23.1/18"X30"

TOLDO
CANOPY
TOLDO
PARE-SOLEIL

1	3317684 M92	◄	1	COLUNA.....	COLUMN.....	COLUMNA.....	COLONNE.....
2	3317220 M92		1	TOLDO.....	CANOPY.....	TOLDO.....	PARE-SOLEIL.....
3	3317685 M92	►	1	COLUNA.....	COLUMN.....	COLUMNA.....	COLONNE.....
4	353816 X1		12	PARAFUSO.....	BOLT.....	TORNILLO.....	BOULON.....
5	353434 X1		12	ARRUELA.....	WASHER.....	ARANDELA.....	RONDELLE.....
6	353431 X1		12	PORCA.....	NUT.....	TUERCA.....	ÉCROU.....
7	353723 X1		4	PARAFUSO.....	BOLT.....	TORNILLO.....	BOULON.....
8	353758 X1		4	ARRUELA.....	WASHER.....	ARANDELA.....	RONDELLE.....
9	353439 X1		4	ARRUELA.....	WASHER.....	ARANDELA.....	RONDELLE.....
10	353772 X1		12	ARRUELA.....	WASHER.....	ARANDELA.....	RONDELLE.....
11	353723 X1		8	PARAFUSO.....	BOLT.....	TORNILLO.....	BOULON.....
12	3317834 M1		4	ARRUELA.....	WASHER.....	ARANDELA.....	RONDELLE.....
13	353439 X1		8	ARRUELA.....	WASHER.....	ARANDELA.....	RONDELLE.....
14	3149677 M1		1	DECALCOMANIA....	DECAL.....	CALCOMANÍA.....	DÉCALCOMANIE....
15	3408056 M91		1	TIRA ELÁSTICA...	ELASTIC STRIP...	BANDA ELÁSTICA..	BANDE ELASTIQUE.

DITRATOR
DISTRIBUIDORA DE PEÇAS AGRÍCOLAS

TOLDO CANOPY TOLDO PARE-SOLEIL	

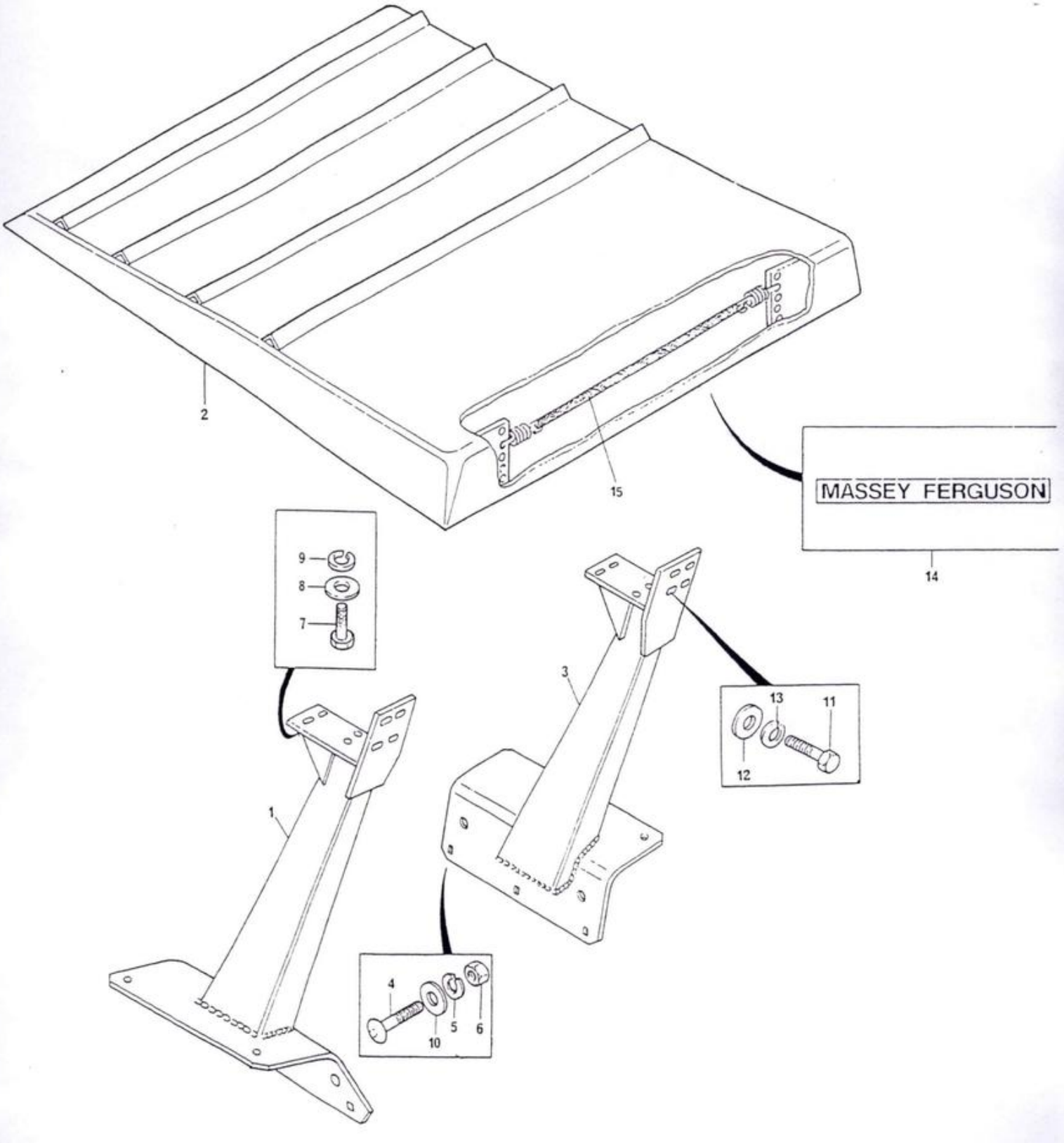

CONTROLE REMOTO
REMOTE CONTROL
CONTROL REMOTO
COMMANDE À DISTANCE

DITRATOR
DISTRIBUIDORA DE PEÇAS AGRÍCOLAS

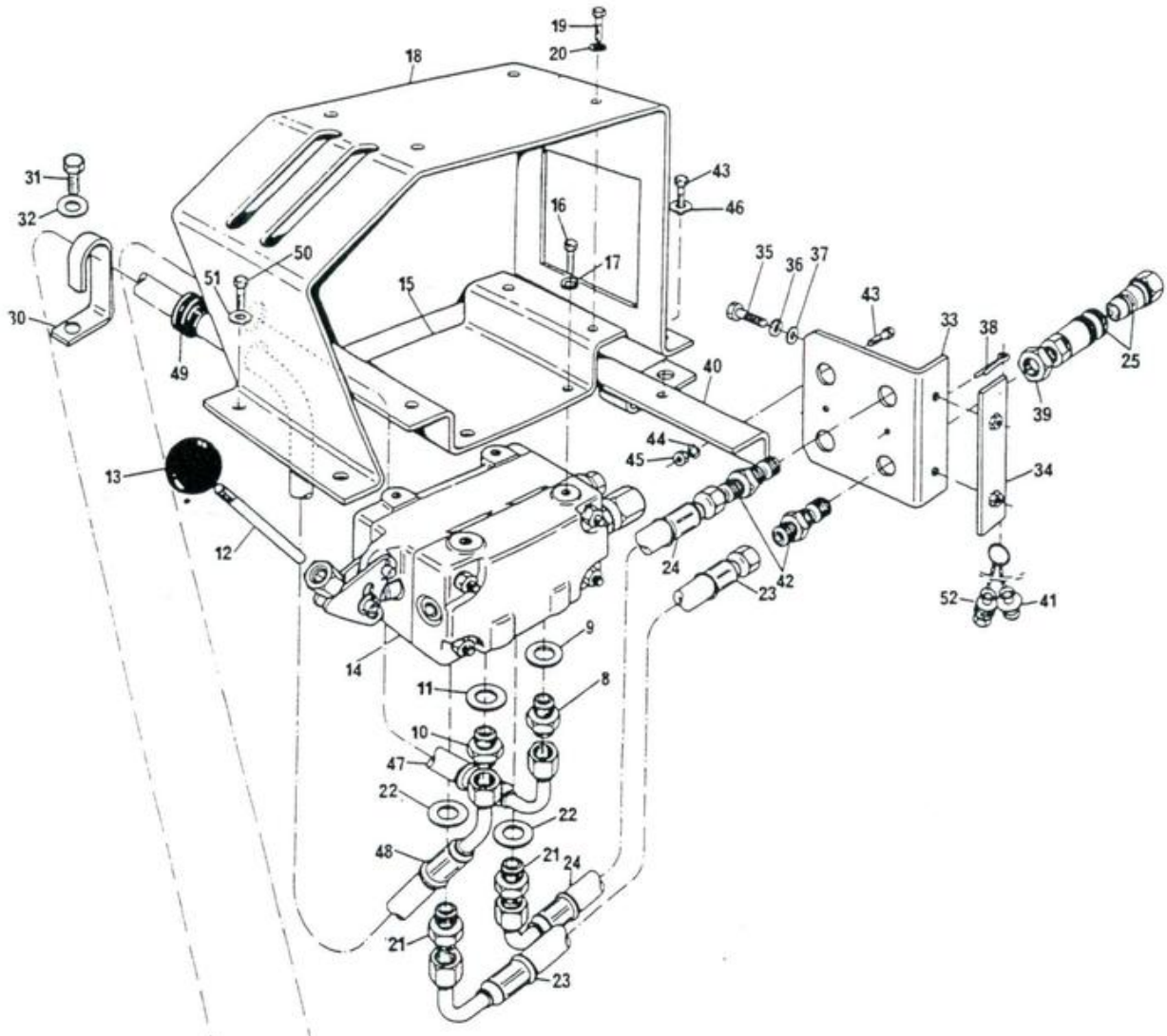

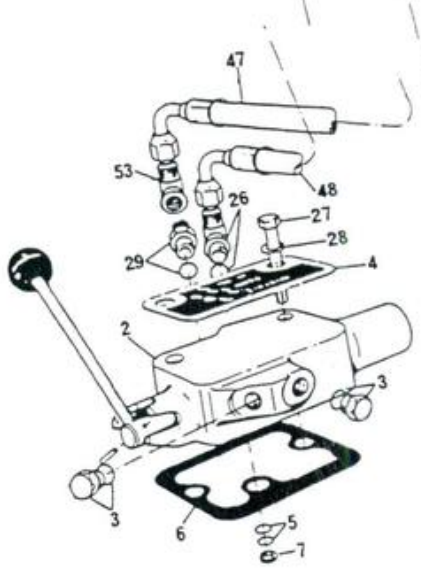

1

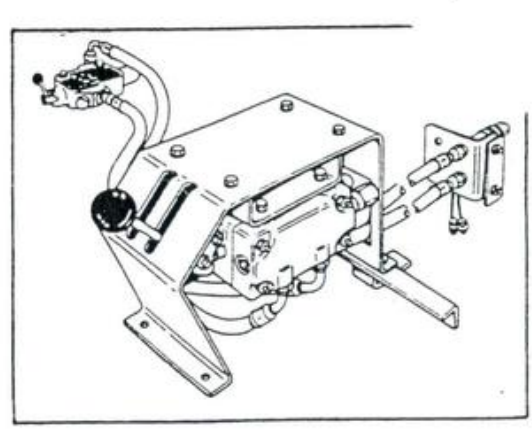

DITRATOR
DISTRIBUIDORA DE PEÇAS AGRÍCOLAS

CONTROLE REMOTO
REMOTE CONTROL
CONTROL REMOTO
COMMANDE À DISTANCE

					CONTROLE REMOTO.	REMOTE CONTROL..	CONTROL REMOTO..	COMMANDE DIST...
1	23308477		➡ 23308494	1				
2	1860100 M95	1		1	VÁLVULA COMP....	VALVE ASSY.....	VÁLVULA COMPL...	VALVE ENSEMBLE..
3	835087 M91	2		2	BUJÃO.....	PLUG.....	TAPÓN.....	BOUCHON.....
4	1672620 M1	2		1	DECALCOMANIA....	DECAL.....	CALCOMANÍA.....	DÉCALCOMANIE....
5	195561 M1	2		2	ANEL "O".....	"O" RING.....	ARO SELLO.....	JOINT TORIQUE...
6	1860488 M1	2		1	JUNTA.....	JOINT.....	JUNTA.....	JOINT.....
7	195874 M1	2		1	ARRUELA.....	WASHER.....	ARANDELA.....	RONDELLE.....
8	3147357 M1	1		1	ADAPTADOR.....	ADAPTOR.....	ADAPTADOR.....	ADAPTATEUR.....
9	391313 X1	1		1	ARRUELA.....	WASHER.....	ARANDELA.....	RONDELLE.....
10	3147809 M1	1		1	ADAPTADOR.....	ADAPTOR.....	UNION.....	RACCORD.....
11	1442211 X1	1		1	ARRUELA.....	WASHER.....	ARANDELA.....	RONDELLE.....
12	3147386 M1	1		1	ALAVANCA.....	LEVER.....	PALANCA.....	LEVIER.....
13	490445 M91	1		1	BOTÃO.....	KNOB.....	PERILLA.....	BOULE.....
14	3147493 M91	1	⇦ PAG. 258	1	BLOCO-VÁLVULAS..	BLOCK-VALVES....	BLOQUE-VÁLVULAS.	BLOC-VALVES.....
15	3147479 M91	1		1	SUPORTE.....	BRACKET.....	SOPORTE.....	SUPPORT.....
16	339124 X1	1		4	PARAFUSO.....	BOLT.....	TORNILLO.....	BOULON.....
17	339374 X1	1		4	ARRUELA.....	WASHER.....	ARANDELA.....	RONDELLE.....
18	3147443 M91	1		1	PLATAFORMA.....	PLATFORM.....	PLATAFORMA.....	PLATE-FORME.....
19	353676 X1	1		4	PARAFUSO.....	BOLT.....	TORNILLO.....	BOULON.....
20	353446 X1	1		4	ARRUELA.....	WASHER.....	ARANDELA.....	RONDELLE.....
21	3147359 M1	1		2	ADAPTADOR.....	ADAPTOR.....	ADAPTADOR.....	ADAPTATEUR.....
22	1420687 M1	1		2	ARRUELA.....	WASHER.....	ARANDELA.....	RONDELLE.....
23	3147398 M91	1		1	MANGUEIRA.....	HOSE.....	MANGUERA.....	DURITE.....
24	3147399 M91	1		1	MANGUEIRA.....	HOSE.....	MANGUERA.....	DURITE.....
25	3225307 M91	1		2	ENGATE FÊMEA....	QUICK COUPLER...	CONEXIÓN RÁPIDA.	ACCOUPLEMENT....
26	358762 X91	1		1	COTOVELO.....	ELBOW.....	CODO.....	COUDE.....
27	353714 X1	1		2	PARAFUSO.....	BOLT.....	TORNILLO.....	BOULON.....
28	353432 X1	1		2	ARRUELA.....	WASHER.....	ARANDELA.....	RONDELLE.....
29	835091 M91	1		1	ADAPTADOR.....	ADAPTOR.....	ADAPTADOR.....	ADAPTATEUR.....
30	3147810 M1	1		1	PRESILHA.....	CLIP.....	SUJETADOR.....	AGRAFE.....
31	353691 X1	1		1	PARAFUSO.....	BOLT.....	TORNILLO.....	BOULON.....
32	353756 X1	1		1	ARRUELA.....	WASHER.....	ARANDELA.....	RONDELLE.....
33	3147449 M2	1		1	SUPORTE.....	BRACKET.....	SOPORTE.....	SUPPORT.....
34	3147450 M91	1		1	FIXADOR.....	FASTENER.....	FIJADOR.....	FIXATEUR.....
35	353690 X1	1		2	PARAFUSO.....	BOLT.....	TORNILLO.....	BOULON.....
36	353434 X1	1		2	ARRUELA.....	WASHER.....	ARANDELA.....	RONDELLE.....
37	353756 X1	1		2	ARRUELA.....	WASHER.....	ARANDELA.....	RONDELLE.....
38	354078 X1	1		2	CONTRAPINO.....	COTTER PIN.....	PASADOR DOBLE...	GOUPILLE.....
39	356614 X1	1		2	PORCA.....	NUT.....	TUERCA.....	ÉCROU.....
40	3147468 M91	1		1	SUPORTE.....	BRACKET.....	SOPORTE.....	SUPPORT.....
41	3147582 M1	1		2	PROTETOR MACHO..	PROTECTOR.....	PROTECTOR.....	PROTECTEUR.....
42	3147474 M1	1		2	ADAPTADOR.....	ADAPTOR.....	ADAPTADOR.....	ADAPTATEUR.....
43	353679 X1	1		3	PARAFUSO.....	BOLT.....	TORNILLO.....	BOULON.....
44	353446 X1	1		1	ARRUELA.....	WASHER.....	ARANDELA.....	RONDELLE.....
45	355565 X1	1		1	PORCA.....	NUT.....	TUERCA.....	ÉCROU.....
46	829185 M1	1		2	ARRUELA.....	WASHER.....	ARANDELA.....	RONDELLE.....
47	3147790 M91	1		1	MANGUEIRA RET...	HOSE.....	MANGUERA.....	DURITE.....
48	3148583 M91	1		1	MANGUEIRA PRES..	HOSE.....	MANGUERA.....	DURITE.....
49	3145261 M1	1		2	PASSA-FIO.....	GROMMET.....	PASACABLE.....	PASSE-FILS.....
50	353691 X1	1		2	PARAFUSO.....	BOLT.....	TORNILLO.....	BOULON.....
51	353756 X1	1		2	ARRUELA.....	WASHER.....	ARANDELA.....	RONDELLE.....
52	3148151 M91	1		2	PROTETOR.....	PROTECTOR.....	PROTECTOR.....	PROTECTEUR.....
53	3148541 M1	1		1	COTOVELO.....	ELBOW.....	CODO.....	COUDE.....

BLOCO-VÁLVULAS DE COMANDO
BLOCK-DRIVE VALVES
BLOQUE-VÁLVULAS DE MANDO
BLOC-VALVES DE COMMANDE

DITRATOR
DISTRIBUIDORA DE PEÇAS AGRÍCOLAS

1	3147493 M91		1	BLOCO VÁLVULAS..	BLOCK VALVES....	BLOCO VÁLVULAS..	BLOC VALVES.....
2	3175341 M91	1	1	JG.REPARO-VÁLV..	REPAIR KIT.....	JUEGO REPARACIÓN	JEU RÉPARATION..
3		2	1	ANEL TRAVA.....	CIRCLIP.....	ARO RETÉN.....	CIRCLIP.....
4		2	1	ANEL APOIO.....	RING.....	ARO.....	ANNEAU.....
5		2	1	ANEL "O".....	"O" RING.....	ARO SELLO.....	JOINT TORIQUE...
6		2	1	MOLA.....	SPRING.....	RESORTE.....	RESSORT.....
7		2	1	ESFERA.....	BALL.....	BOLA.....	BILLE.....
10	3175342 M91	1	1	JG.REPARO-PLACA.	REPAIR KIT.....	JUEGO REPARACIÓN	JEU RÉPARATION..
11		10	6	ANEL "O".....	"O" RING.....	ARO SELLO.....	JOINT TORIQUE...
12		10	6	ANEL APOIO.....	RING.....	ARO.....	ANNEAU.....
13		10	2	ANEL "O".....	"O" RING.....	ARO SELLO.....	JOINT TORIQUE...
14		10	2	ANEL APOIO.....	RING.....	ARO.....	ANNEAU.....
17	3175343 M91	1	1	JG.REPARO-VÁLV..	REPAIR KIT.....	JUEGO REPARACIÓN	JEU RÉPARATION..
18		17	1	ANEL APOIO.....	RING.....	ARO.....	ANNEAU.....
19		17	1	ARRUELA.....	WASHER.....	ARANDELA.....	RONDELLE.....
20		17	3	ARRUELA.....	WASHER.....	ARANDELA.....	RONDELLE.....
21		17	2	RETENTOR.....	SEAL.....	RETÉN.....	BAGUE ÉTANCHÉITÉ
22		17	1	ANEL DE VEDAÇÃO.	SEALING RING....	SELLO "O".....	JOINT TORIQUE...
25	3175344 M91	1	1	JG.REPARO-PLACA.	REPAIR KIT.....	JUEGO REPARACIÓN	JEU RÉPARATION..
26		25	1	ARRUELA.....	WASHER.....	ARANDELA.....	RONDELLE.....
27		25	1	ANEL DE VEDAÇÃO.	SEALING RING....	ANILLO VEDACIÓN.	BAGUE ÉTANCHÉITÉ
28		25	1	ANEL DE VEDAÇÃO.	SEALING RING....	ANILLO VEDACIÓN.	BAGUE ÉTANCHÉITÉ
29		25	2	ANEL DE VEDAÇÃO.	SEALING RING....	ANILLO VEDACIÓN.	BAGUE ÉTANCHÉITÉ
30	3408791 M91	1	1	BLOCO.....	BLOCK.....	BLOQUE.....	BLOC.....
31	3408792 M91	1	1	BLOCO.....	BLOCK.....	BLOQUE.....	BLOC.....

DITRATOR
DISTRIBUIDORA DE PEÇAS AGRÍCOLAS

BLOCO-VÁLVULAS DE COMANDO
BLOCK-DRIVE VALVES
BLOQUE-VÁLVULAS DE MANDO
BLOC-VALVES DE COMMANDE

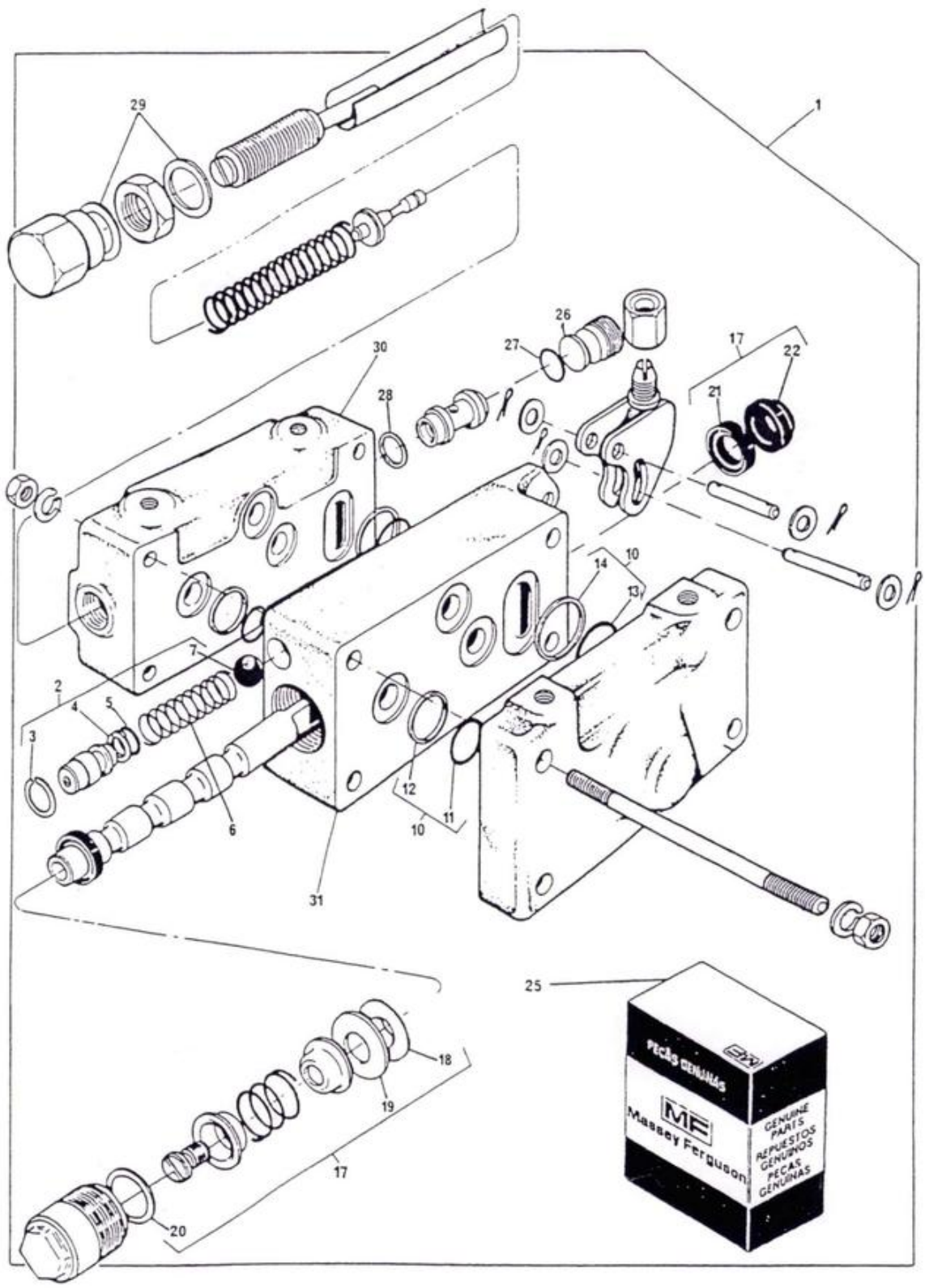

CONTROLE REMOTO
REMOTE CONTROL
CONTROL REMOTO
COMMANDE À DISTANCE

DITRATOR
DISTRIBUIDORA DE PEÇAS AGRÍCOLAS

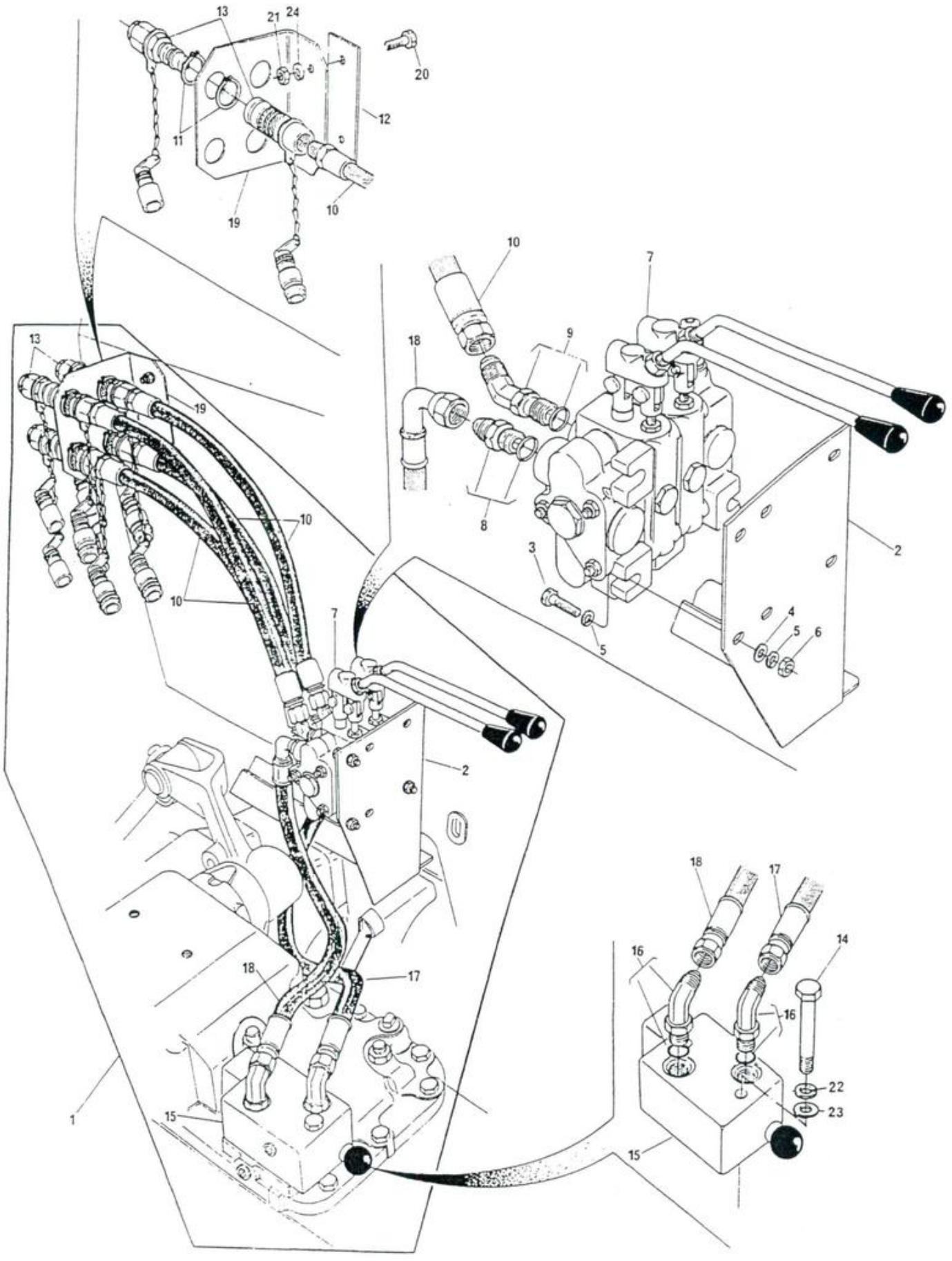

DITRATOR
DISTRIBUIDORA DE PEÇAS AGRÍCOLAS

CONTROLE REMOTO
REMOTE CONTROL
CONTROL REMOTO
COMMANDE Ã DISTANCE

1	23308494		(A)	1	CONTROLE REMOTO.	REMOTE CONTROL..	CONTROL REMOTO..	COMMANDE DIST...
1	23308486		(B)	1	CONTROLE REMOTO.	REMOTE CONTROL..	CONTROL REMOTO..	COMMANDE DIST...
2	3410177 M91	1		1	SUPORTE.....	BRACKET.....	SOPORTE.....	SUPPORT.....
3	353685 X1	1		3	PARAFUSO.....	BOLT.....	TORNILLO.....	BOULON.....
4	353446 X1	1		3	ARRUELA.....	WASHER.....	ARANDELA.....	RONDELLE.....
5	829185 M1	1		3	ARRUELA.....	WASHER.....	ARANDELA.....	RONDELLE.....
6	363643 X1	1		3	PORCA.....	NUT.....	TUERCA.....	ECROU.....
7	3409866 M91	1	(A) HIDROVER PAG.265	1	COMANDO HIDR....	CONTROL VALVES..	MANDO HIDR.....	COMMANDE HYDR...
7	3410365 M91	1	(A) RACINE PAG.266	1	COMANDO HIDR....	CONTROL VALVES..	MANDO HIDR.....	COMMANDE HYDR...
7	3409865 M91	1	(B) HIDROVER PAG.265	1	COMANDO HIDR....	CONTROL VALVES..	MANDO HIDR.....	COMMANDE HYDR...
7	3410350 M91	1	(B) RACINE PAG.266	1	COMANDO HIDR....	CONTROL VALVES..	MANDO HIDR.....	COMMANDE HYDR...
8	358743 X91	1		2	CONEXÃO.....	CONNECTION.....	CONEXIÓN.....	RACCORD.....
9	358782 X91	1	(A) 459	4	CONEXÃO.....	CONNECTION.....	CONEXIÓN.....	RACCORD.....
9	358782 X91	1	(B) 459	2	CONEXÃO.....	CONNECTION.....	CONEXIÓN.....	RACCORD.....
10	3410679 M91	1	(A)	4	MANGUEIRA.....	HOSE.....	MANGUERA.....	DURITE.....
10	3410679 M91	1	(B)	2	MANGUEIRA.....	HOSE.....	MANGUERA.....	DURITE.....
11	390948 X1	1	(A)	8	ANEL TRAVA.....	CIRCLIP.....	ARO RETÊN.....	CIRCLIP.....
11	390948 X1	1	(B)	4	ANEL TRAVA.....	CIRCLIP.....	ARO RETÊN.....	CIRCLIP.....
12	3410680 M1	1		1	FIXADOR.....	FIXED.....	FIJADOR.....	FIXATEUR.....
13	3410413 M91	1	(A)	4	ENGATE RÃPIDO...	QUICK COUPLER...	CONEXIÓN RÃPIDA.	ACCOUPLEMENT....
13	3410413 M91	1	(B)	2	ENGATE RÃPIDO...	QUICK COUPLER...	CONEXIÓN RÃPIDA.	ACCOUPLEMENT....
14	353711 X1	1		2	PARAFUSO.....	BOLT.....	TORNILLO.....	BOULON.....
15	3410793 M91	1	HIDROVER PAG.267	1	VÃLVULA DISTRIB.	VALVE.....	VÃLVULA.....	VALVE.....
15	3410353 M91	1	RACINE PAG.270	1	VÃLVULA DISTRIB.	VALVE.....	VÃLVULA.....	VALVE.....
16	358762 X91	1		2	CONEXÃO.....	CONNECTION.....	CONEXIÓN.....	RACCORD.....
17	3148841 M91	1		1	MANGUEIRA.....	HOSE.....	MANGUERA.....	DURITE.....
18	3409857 M91	1		1	MANGUEIRA.....	HOSE.....	MANGUERA.....	DURITE.....
19	3410418 M1	1		1	SUPORTE.....	BRACKET.....	SOPORTE.....	SUPPORT.....
20	353693 X1	1		2	PARAFUSO.....	BOLT.....	TORNILLO.....	BOULON.....
21	355566 X1	1		2	PORCA.....	NUT.....	TUERCA.....	ECROU.....
22	353772 X1	1		2	ARRUELA.....	WASHER.....	ARANDELA.....	RONDELLE.....
23	353432 X1	1		2	ARRUELA.....	WASHER.....	ARANDELA.....	RONDELLE.....
24	353434 X1	1		2	ARRUELA.....	WASHER.....	ARANDELA.....	RONDELLE.....

(A) COMANDO HIDRÃULICO COM DOIS CORPOS
HYDRAULIC CONTROL WITH TWO BODIES
MANDO HIDRÃULICO CON DOS CUERPOS
COMMANDE HYDRAULIQUE AVEC DEUX CORPS

(B) COMANDO HIDRÃULICO COM UM CORPO
HYDRAULIC CONTROL WITH ONE BODY
MANDO HIDRÃULICO CON UN CUERPO
COMMANDE HYDRAULIQUE AVEC UN CORPS

CONTROLE REMOTO
REMOTE CONTROL
CONTROL REMOTO
COMMANDE À DISTANCE

1	23308488		(A) HIDROVER	1	JG.CONTROLE.....	CONTROL KIT.....	JG.CONTROL.....	JEU CONTROL.....
1	23308493		(A) RACINE	1	JG.CONTROLE.....	CONTROL KIT.....	JG.CONTROL.....	JEU CONTROL.....
2	3409864 M91	1	HIDROVER	1	COMANDO HIDR....	HYDR.DRIVE.....	MANDO HIDR.....	COMMANDE HYDR...
2	3410352 M91	1	RACINE	1	COMANDO HIDR....	HYDR.DRIVE.....	MANDO HIDR.....	COMMANDE HYDR...
3	358782 X91	1	459	2	CONEXÃO.....	CONNECTION.....	CONEXIÓN.....	RACCORD.....
4	3410679 M91	1		2	MANGUEIRA.....	HOSE.....	MANGUERA.....	DURITE.....
5	390948 X1	1		4	ANEL TRAVA.....	CIRCLIP.....	ARO RETÉN.....	CIRCLIP.....
6	3410413 M91	1		2	ENGATE RÁPIDO...	QUICK COUPLER...	ACOPLADOR RAPIDO	ACCOUPLEMENT....

(A) OPCIONAIS PARA TRATORES EQUIPADOS COM CONTROLE REMOTO 23308486
IN OPTION FOR TRACTORS FITTED WITH REMOTE CONTROL 23308486
OPCIONALES PARA TRACTORES EQUIPADOS CON CONTROL REMOTO 23308486
EN OPTION POUR TRACTEURS ÉQUIPÉS AVEC COMMANDE À DISTANCE 23308486

DITRATOR
DISTRIBUIDORA DE PEÇAS AGRÍCOLAS

CONTROLE REMOTO
REMOTE CONTROL
CONTROL REMOTO
COMMANDE À DISTANCE

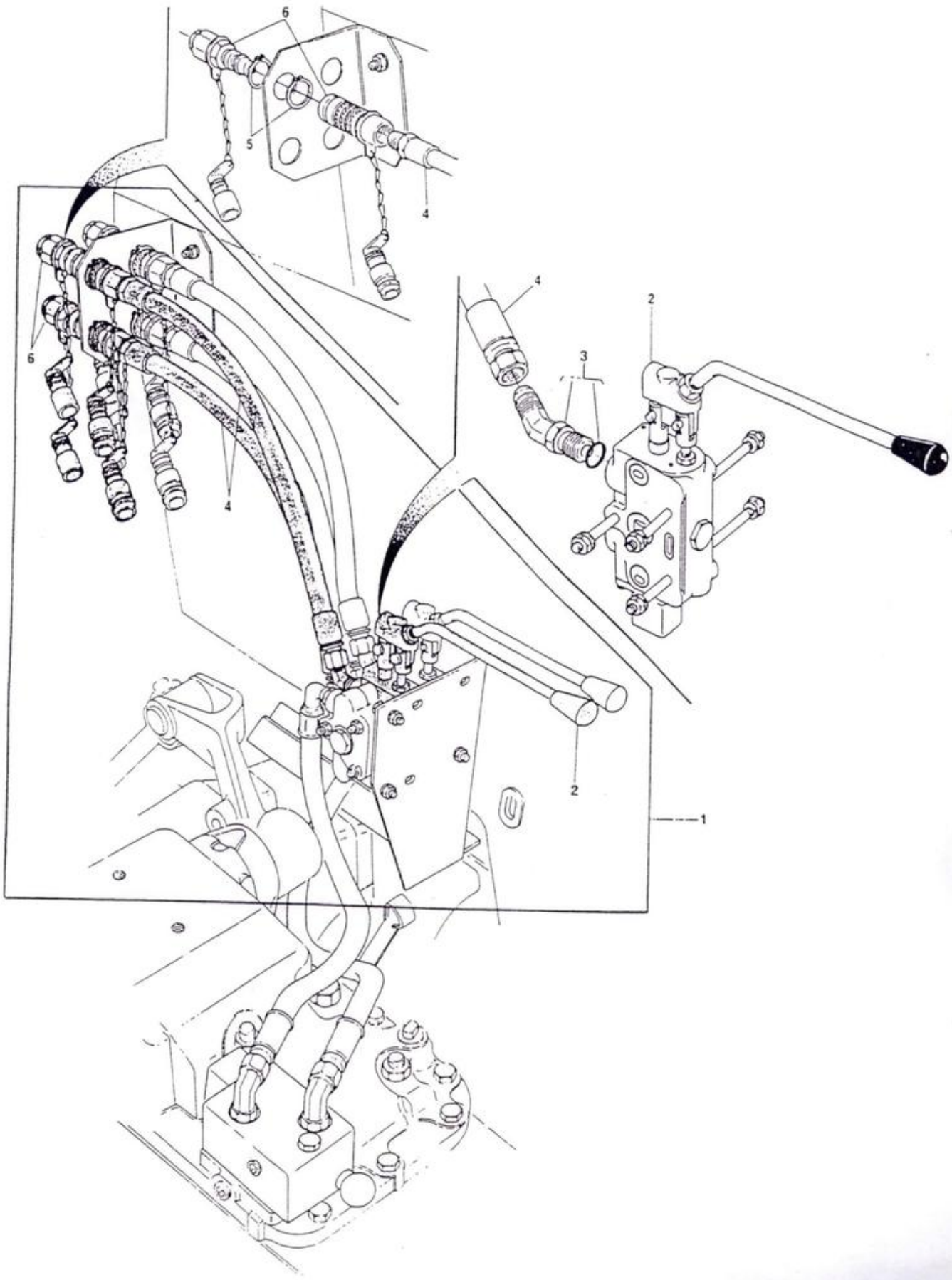

CONTROLE REMOTO	-	INDEPENDENTE
REMOTE CONTROL	-	INDEPENDENT
CONTROL REMOTO	-	INDEPENDIENTE
COMMANDE À DISTANCE	-	INDÉPENDANTE

296 - 296/4

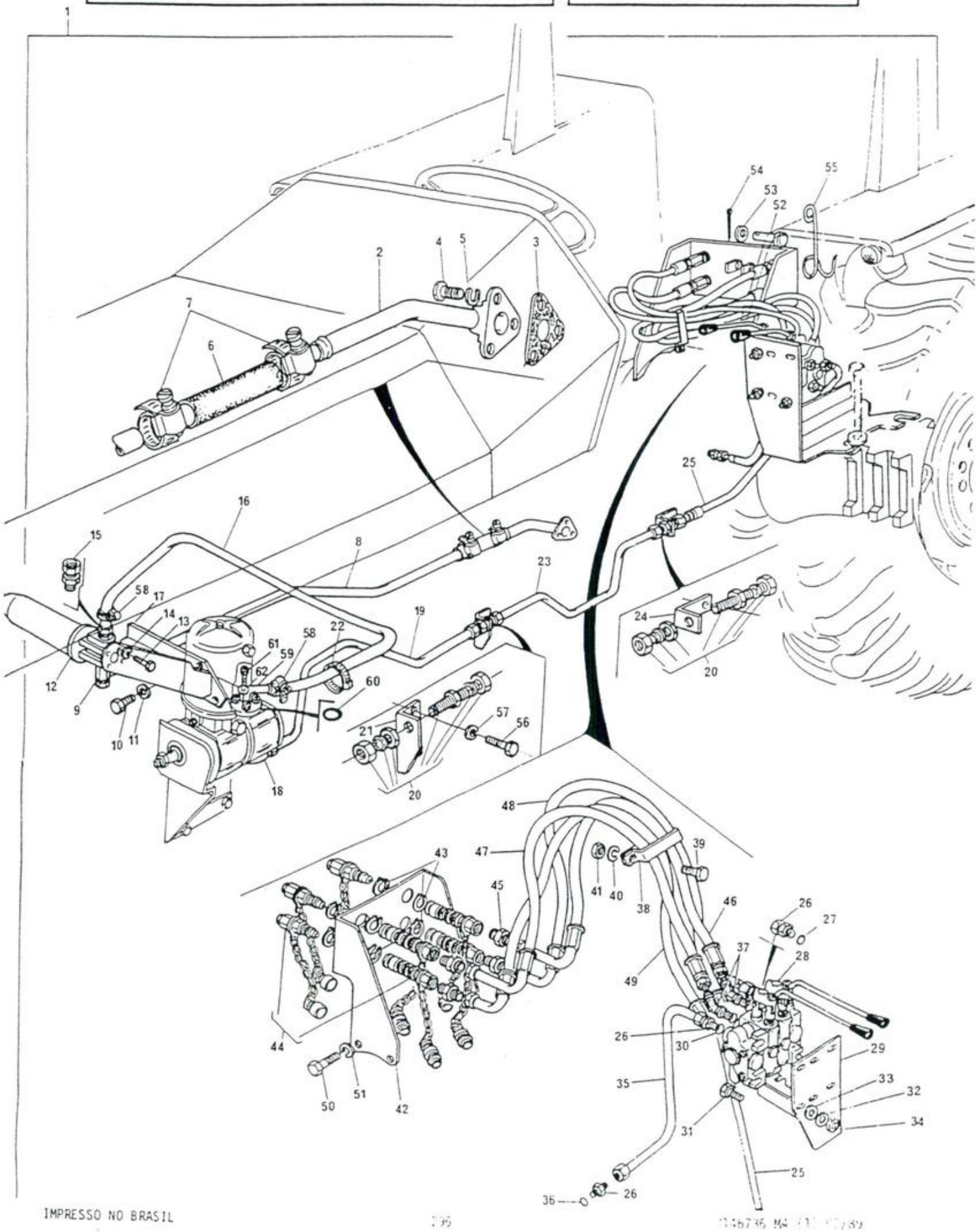

DITRATOR
DISTRIBUIDORA DE PEÇAS AGRÍCOLAS

CONTROLE REMOTO	-	INDEPENDENTE
REMOTE CONTROL	-	INDEPENDENT
CONTROL REMOTO	-	INDEPENDIENTE
COMMANDE À DISTANCE	-	INDÉPENDANTE

296 - 296/4

1	23308497			1	CONTROLE REMOTO.	REMOTE CONTROL..	CONTROL REMOTO..	COMMANDE DIST...
2	3585181 M1	1		1	FLANGE SUCÇÃO...	SLEEVE.....	MANGUITO.....	MANCHON.....
3	3411759 M1	1		1	JUNTA.....	JOINT.....	JUNTA.....	JOINT.....
4	353691 X1	1		3	PARAFUSO.....	BOLT.....	TORNILLO.....	VIS.....
5	353434 X1	1		3	ARRUELA.....	WASHER.....	ARANDELA.....	RONDELLE.....
6	3585084 M1	1		1	MANGUEIRA.....	HOSE.....	MANGUERA.....	DURITE.....
7	490804 M1	1		2	BRAÇADEIRA.....	CLIP.....	ABRAZADERA.....	COLLIER.....
8	3585083 M2	1		1	TUBO SUCÇÃO.....	PIPE.....	CAÑO.....	TUYAUTERIE.....
9	3585085 M91	1		1	CONEXÃO.....	CONNECTION.....	CONEXIÓN.....	CONNECTION.....
10	353723 X1	1		2	PARAFUSO.....	BOLT.....	TORNILLO.....	VIS.....
11	353439 X1	1		2	ARRUELA.....	WASHER.....	ARANDELA.....	RONDELLE.....
12	3412230 M91	1	◇ PAG. 271-B	1	FILTRO SUCÇÃO...	FILTER.....	FILTRO.....	FILTRE.....
13	353690 X1	1		4	PARAFUSO.....	BOLT.....	TORNILLO.....	VIS.....
14	353434 X1	1		4	ARRUELA.....	WASHER.....	ARANDELA.....	RONDELLE.....
15	3410661 M1	1		1	CONEXÃO.....	CONNECTION.....	CONEXIÓN.....	CONNECTION.....
16	3585193 M1	1		1	MANGUEIRA.....	HOSE.....	MANGUERA.....	DURITE.....
17	3585300 M91	1		1	SUPORTE.....	BRACKET.....	SOPORTE.....	SUPPORT.....
18	3411940 M91	1		1	CONEXÃO.....	CONNECTION.....	CONEXIÓN.....	CONNECTION.....
19	3412611 M92	1		1	MANGUEIRA.....	HOSE.....	MANGUERA.....	DURITE.....
20	3411939 M91	1		2	UNIÃO DUPLA.....	UNION.....	CONEXIÓN.....	CONNECTION.....
21	3411936 M2	1		1	SUPORTE.....	BRACKET.....	SOPORTE.....	SUPPORT.....
22	3148223 M1	1		3	BRAÇADEIRA.....	CLIP.....	ABRAZADERA.....	COLLIER.....
23	3411933 M2	1		1	TUBO PRESSÃO....	PIPE.....	CAÑO.....	TUYAUTERIE.....
24	3411935 M2	1		1	SUPORTE.....	BRACKET.....	SOPORTE.....	SUPPORT.....
25	3412785 M91	1		1	MANGUEIRA.....	HOSE.....	MANGUERA.....	DURITE.....
26	3411941 M91	1		3	CONEXÃO.....	CONNECTION.....	CONEXIÓN.....	CONNECTION.....
27	851258 M1	1		1	ANEL "O".....	"O" RING.....	ARO SELLO.....	JOINT TORIQUE...
28	3409866 M91	1	HIDROVER	1	COMANDO HIDR....	CONTROL VALVES..	COMANDO HIDR....	COMMANDE HYDR...
			◇ PAG. 265					
28	3410365 M91	1		1	COMANDO HIDR....	CONTROL VALVES..	COMANDO HIDR....	COMMANDE HYDR...
			◇ PAG. 266					
29	3410177 M91	1		1	SUPORTE.....	BRACKET.....	SOPORTE.....	SUPPORT.....
30	359002 X1	1		1	ANEL "O".....	"O" RING.....	ARO SELLO.....	JOINT TORIQUE...
31	353683 X1	1		3	PARAFUSO.....	BOLT.....	TORNILLO.....	VIS.....
32	353446 X1	1		3	ARRUELA.....	WASHER.....	ARANDELA.....	RONDELLE.....
33	829185 M1	1		3	ARRUELA.....	WASHER.....	ARANDELA.....	RONDELLE.....
34	355565 X1	1		3	PORCA.....	NUT.....	TUERCA.....	ÉCROU.....
35	3585048 M91	1		1	MANGUEIRA.....	HOSE.....	MANGUERA.....	DURITE.....
36	390202 X1	1		1	ARRUELA.....	WASHER.....	ARANDELA.....	RONDELLE.....
37	358782 X91	1	459	4	CONEXÃO.....	CONNECTION.....	CONEXIÓN.....	RACCORD.....
38	3412407 M1	1		1	BRAÇADEIRA.....	CLAMP.....	ABRAZADERA.....	COLLIER.....
39	353516 X1	1		1	PARAFUSO.....	BOLT.....	TORNILLO.....	VIS.....
40	353446 X1	1		1	ARRUELA.....	WASHER.....	ARANDELA.....	RONDELLE.....
41	353916 X1	1		1	PORCA.....	NUT.....	TUERCA.....	ÉCROU.....
42	3412441 M92	1		1	SUPORTE.....	BRACKET.....	SOPORTE.....	SUPPORT.....
43	390948 X1	1		8	ANEL ELÁSTICO...	CIRCLIP.....	ARO RETÉN.....	SEGMENT D'ARRÊT.
44	3410413 M91	1		4	ENGATE RÁPIDO...	QUICK COUPLER...	ACOPLADOR.....	ACCOUPLEMENT....
45	3412687 M1	1		4	ADAPTADOR.....	ADAPTOR.....	ADAPTADOR.....	ADAPTATEUR.....
46	3412089 M91	1		1	MANGUEIRA.....	HOSE.....	MANGUERA.....	DURITE.....
47	3412088 M91	1		1	MANGUEIRA.....	HOSE.....	MANGUERA.....	DURITE.....
48	3409857 M91	1		1	MANGUEIRA.....	HOSE.....	MANGUERA.....	DURITE.....
49	3148841 M91	1		1	MANGUEIRA.....	HOSE.....	MANGUERA.....	DURITE.....

CONTROLE REMOTO	-	INDEPENDENTE
REMOTE CONTROL	-	INDEPENDENT
CONTROL REMOTO	-	INDEPENDIENTE
COMMANDE À DISTANCE	-	INDÉPENDANTE

296 - 296/4

DITRATOR
DISTRIBUIDORA DE PEÇAS AGRÍCOLAS

50	354651 X1	1	4	PARAFUSO.....	BOLT.....	TORNILLO.....	VIS.....
51	353439 X1	1	4	ARRUELA.....	WASHER.....	ARANDELA.....	RONDELLE.....
52	832813 M1	1	1	PINO.....	PIN.....	PERNO.....	AXE.....
53	390734 X1	1	1	ARRUELA.....	WASHER.....	ARANDELA.....	RONDELLE.....
54	354055 X1	1	1	CONTRAPINO.....	COTTER PIN.....	PASADOR DOBLE...	GOUPILLE.....
55	1809938 M2	1	1	GANCHO.....	HOOK.....	GANCHO.....	CROCHET.....
56	353697 X1	1	2	PARAFUSO.....	BOLT.....	TORNILLO.....	VIS.....
57	353432 X1	1	2	ARRUELA.....	WASHER.....	ARANDELA.....	RONDELLE.....
58	490802 M1	1	2	BRAÇADEIRA.....	CLAMP.....	ABRAZADERA.....	COLLIER.....
59	3585195 M91	1	1	FLANGE.....	FLANGE.....	PLETINA.....	FLASQUE.....
60	3585217 M1	1	1	ANEL "O".....	"O" RING.....	ARO SELLO.....	JOINT TORIQUE...
61	391979 X1	1	4	PARAFUSO.....	BOLT.....	TORNILLO.....	VIS.....
62	339375 X1	1	4	ARRUELA.....	WASHER.....	ARANDELA.....	RONDELLE.....

DITRATOR
DISTRIBUIDORA DE PEÇAS AGRÍCOLAS

CONTROLE REMOTO	-	INDEPENDENTE
REMOTE CONTROL	-	INDEPENDENT
CONTROL REMOTO	-	INDEPENDIENTE
COMMANDE À DISTANCE	-	INDÉPENDANTE

296 - 296/4

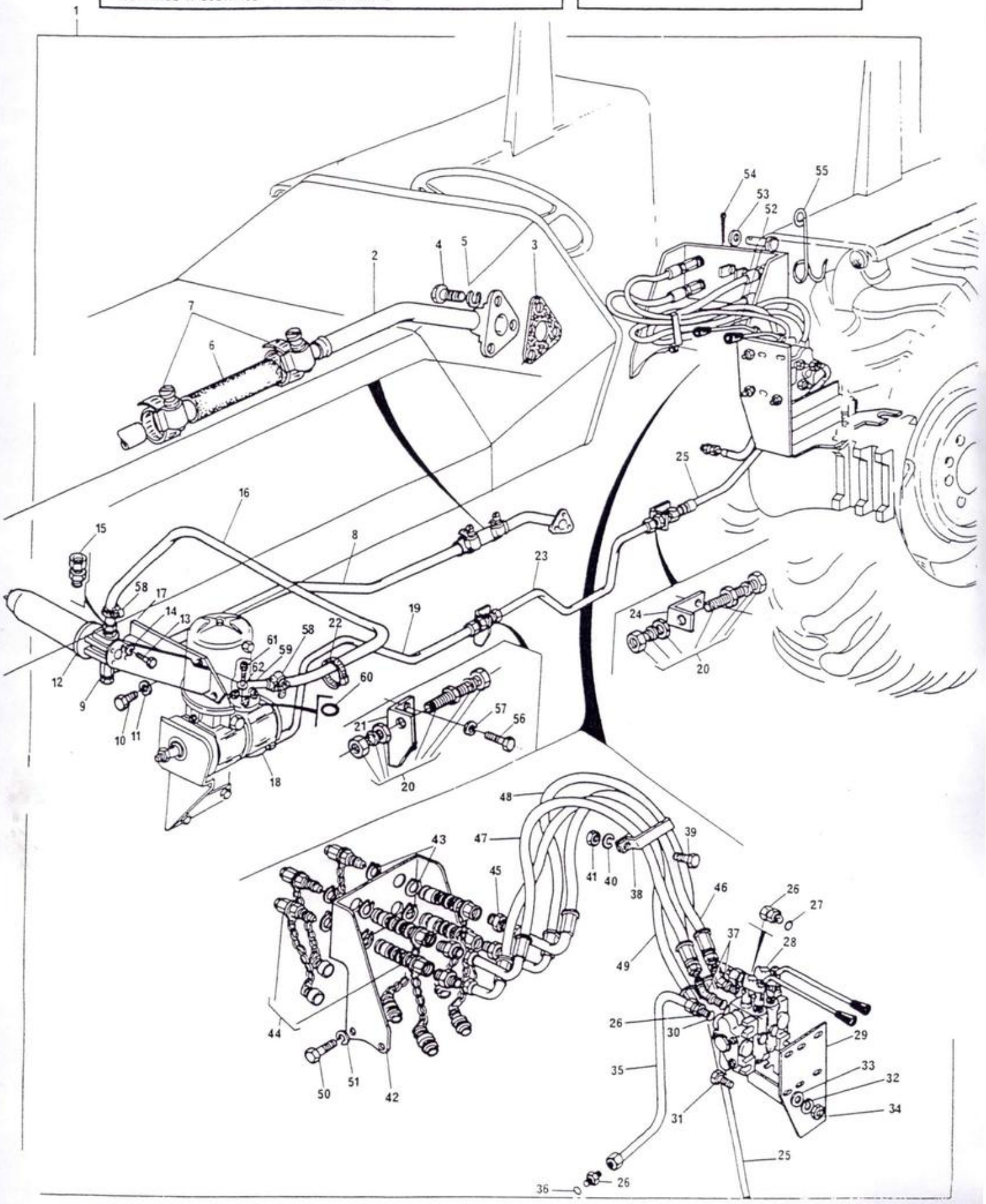

COMANDO HIDRÃULICO	HIDROVER
CONTROL VALVES	HIDROVER
MANDO HIDRÃULICO	HIDROVER
COMMANDE HYDRAULIQUE	HIDROVER

DITRATOR
DISTRIBUIDORA DE PEÇAS AGRÍCOLAS

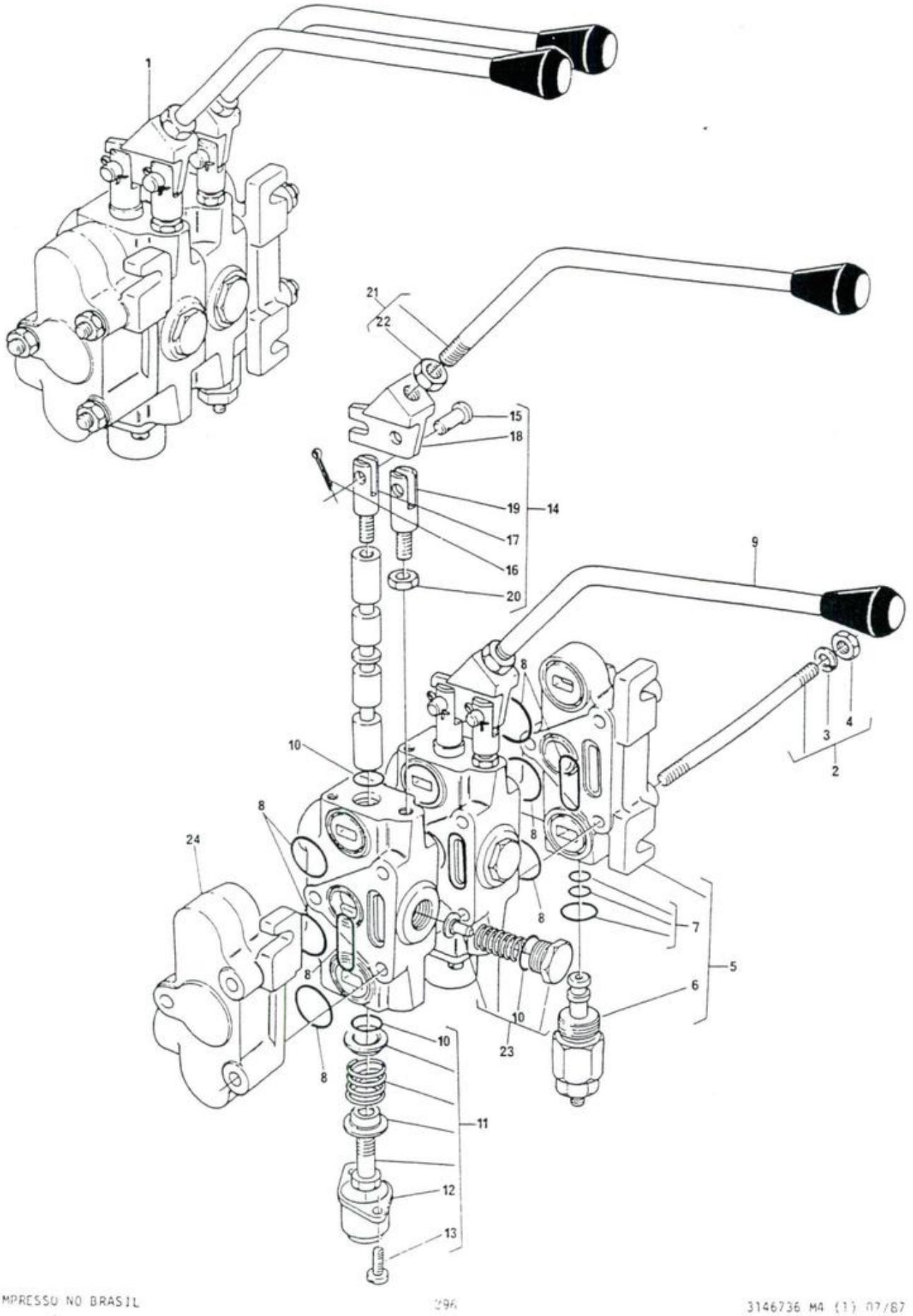

DITRATOR
DISTRIBUIDORA DE PEÇAS AGRÍCOLAS

COMANDO HIDRÃULICO CONTROL VALVES MANDO HIDRÃULICO COMMANDE HYDRAULIQUE	HIDROVER HIDROVER HIDROVER HIDROVER

1	3409866 M91		(A)		1	COMANDO.....	CONTROL.....	MANDO.....	COMMANDE.....
1	3409865 M91		(B)		1	COMANDO.....	CONTROL.....	MANDO.....	COMMANDE.....
2	3176392 M91	1	(A)		3	CJ.PRISIONEIROS.	STUD ASSY.....	JG.ESPÃRRAGOS...	JEU DE GOUJONS..
2	3176417 M91	1	(B)		3	CJ.PRISIONEIROS.	STUD ASSY.....	JG.ESPÃRRAGOS...	JEU DE GOUJONS..
3	339374 X1	2			6	ARRUELA.....	WASHER.....	ARANDELA.....	RONDELLE.....
4	363621 X1	2			6	PORCA.....	NUT.....	TUERCA.....	ÉCROU.....
5	3176418 M91	1			1	CORPO ADMISSÃO..	BODY.....	CUERPO.....	CORPS.....
6	3176419 M91	5			1	VÃLVULA ALÍVIO..	VALVE.....	VÃLVULA.....	VALVE.....
7	3176420 M91	6			1	JOGO DE REPARO..	REPAIR KIT.....	JUEGO REPARACIÕN	JEU RÉPARATION..
8	3176421 M91	10	(A)		3	JOGO DE REPARO..	REPAIR KIT.....	JUEGO REPARACIÕN	JEU RÉPARATION..
8	3176421 M91	10	(B)		2	JOGO DE REPARO..	REPAIR KIT.....	JUEGO REPARACIÕN	JEU RÉPARATION..
9	3176422 M91	1	(A)		2	CORPO CENTRAL...	BODY.....	CUERPO.....	CORPS.....
9	3176422 M91	1	(B)		1	CORPO CENTRAL...	BODY.....	CUERPO.....	CORPS.....
10	3176423 M91	9			1	JOGO DE REPARO..	REPAIR KIT.....	JUEGO REPARACIÕN	JEU RÉPARATION..
11	3176424 M91	9			1	CJ.TAMPA.....	COVER ASSY.....	TAPA.....	COUVERCLE.....
12		11	☛ 3176424 M91		1	TAMPA.....	COVER.....	TAPA.....	COUVERCLE.....
13	353981 X1	11			2	PARAFUSO.....	BOLT.....	TORNILLO.....	BOULON.....
14	3176425 M91	9			1	TERMINAL.....	END.....	TERMINAL.....	BOUT.....
15		14	☛ 3176425 M91		2	PINO.....	PIN.....	PERNO.....	AXE.....
16	354041 X1	14			2	CONTRAPINO.....	COTTER PIN.....	PASADOR DOBLE...	GOUPILLE.....
17		14	☛ 3176425 M91		1	TERMINAL.....	END.....	TERMINAL.....	BOUT.....
18		14	☛ 3176425 M91		1	SUPORTE.....	BRACKET.....	SOPORTE.....	SUPPORT.....
19		14	☛ 3176425 M91		1	TERMINAL.....	END.....	TERMINAL.....	BOUT.....
20	353438 X1	14			1	PORCA.....	NUT.....	TUERCA.....	ÉCROU.....
21	3176426 M91	9			1	ALAVANCA.....	LEVER.....	PALANCA.....	LEVIER.....
22	353438 X1	21			1	PORCA.....	NUT.....	TUERCA.....	ÉCROU.....
23	3176427 M91	9			1	VÃLVULA RETENÇÃO	VALVE.....	VÃLVULA.....	VALVE.....
24	3176428 M91	1			1	CORPO RETORNO...	BODY.....	CUERPO.....	CORPS.....

(A) COMANDO HIDRÃULICO COM DOIS CORPOS
HYDRAULIC CONTROL WITH TWO RODIES
MANDO HIDRÃULICO CON DOS CUERPOS
COMMANDE HYDRAULIQUE AVEC DEUX CORPS

(B) COMANDO HIDRÃULICO COM UM CORPO
HYDRAULIC CONTROL WITH ONE BODY
MANDO HIDRÃULICO CON UN CUERPO
COMMANDE HYDRAULIQUE AVEC UN CORPS

COMANDO HIDRÃULICO CONTROL VALVES MANDO HIDRÃULICO COMMANDE HYDRAULIQUE	RACINE RACINE RACINE RACINE

DITRATOR
DISTRIBUIDORA DE PEÇAS AGRÍCOLAS

1	3410365 M91	(A)	1	COMANDO.....	CONTROL.....	MANDO.....	COMMANDE.....
1	3410350 M91	(B)	1	COMANDO.....	CONTROL.....	MANDO.....	COMMANDE.....
2	3176442 M1	1 (A)	4	PRISIONEIRO....	STUD.....	ESPÃRRAGO.....	GOUJON.....
2	3176443 M1	1 (B)	3	PRISIONEIRO....	STUD.....	ESPÃRRAGO.....	GOUJON.....
3	339374 X1	1	6/8	ARRUELA.....	WASHER.....	ARANDELA.....	RONDELLE.....
4	363621 X1	1	6/8	PORCA.....	NUT.....	TUERCA.....	ÉCROU.....
5	3176444 M91	1	1	CORPO ADMISSÃO.	BODY.....	CUERPO.....	CORPS.....
6	3176445 M91	5	1	VÃLVULA ALÍVIO.	VALVE.....	VÃLVULA.....	VALVE.....
7	3176446 M91	6	1	JOGO DE REPARO.	REPAIR KIT.....	JUEGO REPARACIÕN	JEU RÉPARATION..
8	3176447 M91	5	1	BUJÃO.....	PLUG.....	TAPÕN.....	BOUCHON.....
9	3176448 M1	8	1	ANEL "O".....	"O" RING.....	ARO SELLO.....	JOINT TORIQUE...
10	3176449 M91	1 (A)	3	JOGO DE REPARO.	REPAIR KIT.....	JUEGO REPARACIÕN	JEU RÉPARATION..
10	3176449 M91	1 (B)	2	JOGO DE REPARO.	REPAIR KIT.....	JUEGO REPARACIÕN	JEU RÉPARATION..
11	3176450 M91	1 (A)	2	CORPO CENTRAL..	BODY.....	CUERPO.....	CORPS.....
11	3176450 M91	1 (B)	1	CORPO CENTRAL..	BODY.....	CUERPO.....	CORPS.....
12	2730737 M1	11	2	ASSENTO.....	SEAT.....	ASIENTO.....	SIÈGE.....
13	3176451 M1	11	1	MOLA.....	SPRING.....	RESORT.....	RESSORT.....
14	3176452 M1	11	1	EXTENSÃO.....	EXTENSION.....	EXTENSIÕN.....	RALLONGE.....
15	2710267 M1	11	1	TAMPA.....	COVER.....	TAPA.....	COUVERCLE.....
16	376716 X1	11	2	ARRUELA.....	WASHER.....	ARANDELA.....	RONDELLE.....
17	353981 X1	11	2	PARAFUSO.....	BOLT.....	TORNILLO.....	BOULON.....
18	3176453 M1	10	2	ANEL "O".....	"O" RING.....	ARO SELLO.....	JOINT TORIQUE...
19	3176454 M91	11	1	CJ.ALAVANCA....	LEVER ASSY.....	CJ.PALANCA.....	LEVIER.....
20	3176455 M1	19	1	BOTÃO.....	KNOB.....	PERILLA.....	BOULE.....
21	3176456 M1	19	1	ALAVANCA.....	LEVER.....	PALANCA.....	LEVIER.....
22	3176457 M1	19	1	PORCA.....	NUT.....	TUERCA.....	ÉCROU.....
23	354041 X1	19	2	CONTRAPINO.....	COTTER PIN.....	PASADOR DOBLE...	GOUPILLE.....
24	3176458 M1	19	1	SUPORTE.....	BRACKET.....	SOPORTE.....	SUPPORT.....
25	3176459 M1	19	1	ELO.....	LINK.....	ESLABÕN.....	MAILON.....
26	3176460 M1	19	1	PORCA.....	NUT.....	TUERCA.....	ÉCROU.....
27	3176461 M1	19	2	PINO.....	PIN.....	PERNO.....	AXE.....
28	3176462 M91	11	1	VÃLVULA RETE...	VALVE.....	VÃLVULA.....	VALVE.....
29	3176463 M1	10	1	ANEL "O".....	"O" RING.....	ARO SELLO.....	JOINT TORIQUE...
30	3176464 M91	1	1	CORPO RETORNO..	BODY.....	CUERPO.....	CORPS.....
31	3176465 M91	30	1	BUJÃO.....	PLUG.....	TAPÕN.....	BOUCHON.....
32	3176466 M1	31	1	ANEL "O".....	"O" RING.....	ARO SELLO.....	JOINT TORIQUE...

(A) COMANDO HIDRÃULICO COM DOIS CORPOS
HYDRAULIC CONTROL WITH TWO BODIES
MANDO HIDRÃULICO CON DOS CUERPOS
COMMANDE HYDRAULIQUE AVEC DEUX CORPS

(B) COMANDO HIDRÃULICO COM UM CORPO
HYDRAULIC CONTROL WITH ONE BODY
MANDO HIDRÃULICO CON UN CUERPO
COMMANDE HYDRAULIQUE AVEC UN CORPS

DITRATOR
DISTRIBUIDORA DE PEÇAS AGRÍCOLAS

COMANDO HIDRÄULICO
CONTROL VALVES
MANDO HIDRÄULICO
COMMANDE HYDRAULIQUE

RACINE
RACINE
RACINE
RACINE

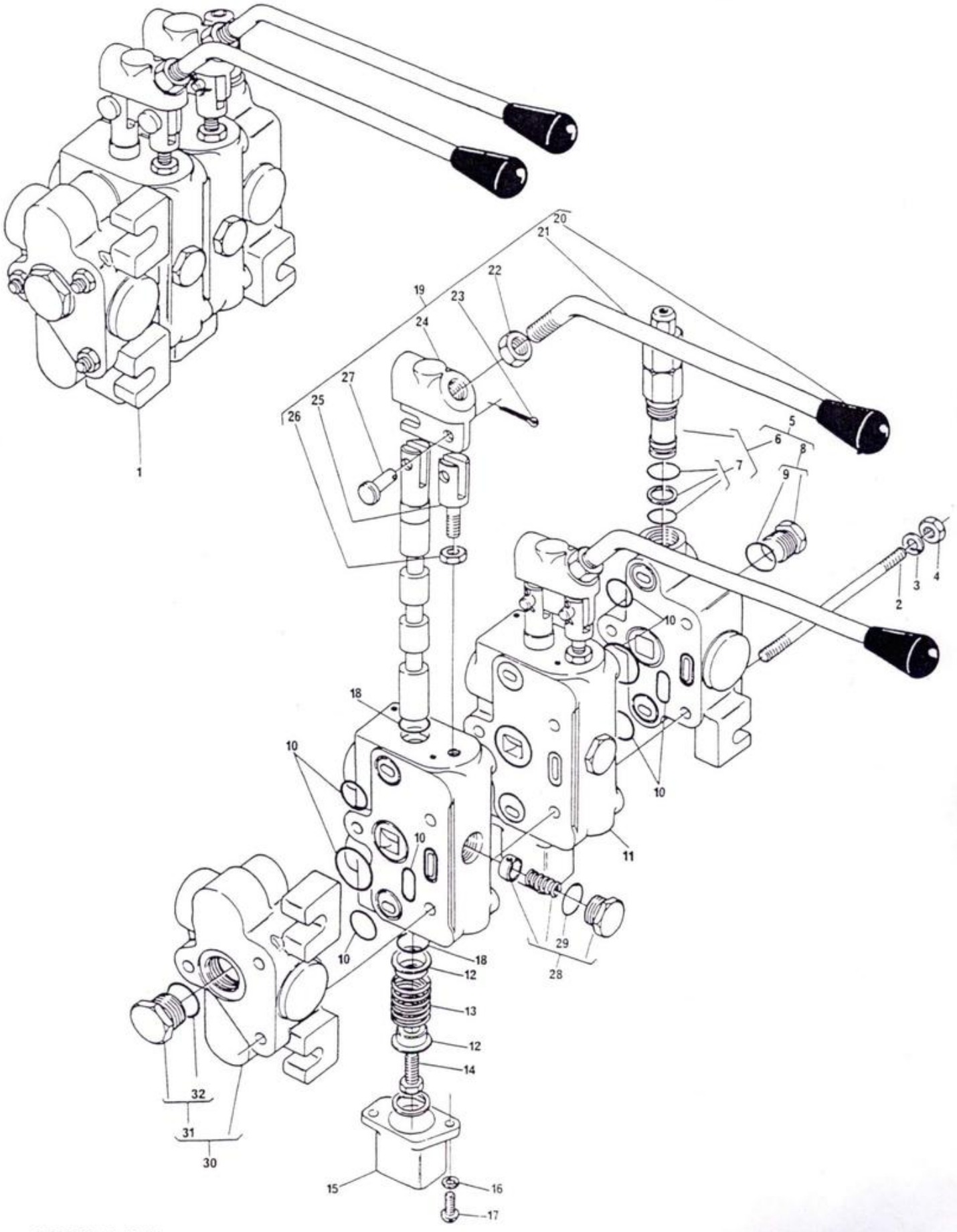

VÁLVULA DISTRIBUIDORA DISTRIBUTOR VALVE VÁLVULA DISTRIBUIDORA VALVE DISTRIBUTRICE	HIDROVER HIDROVER HIDROVER HIDROVER

DITRATOR
DISTRIBUIDORA DE PEÇAS AGRÍCOLAS

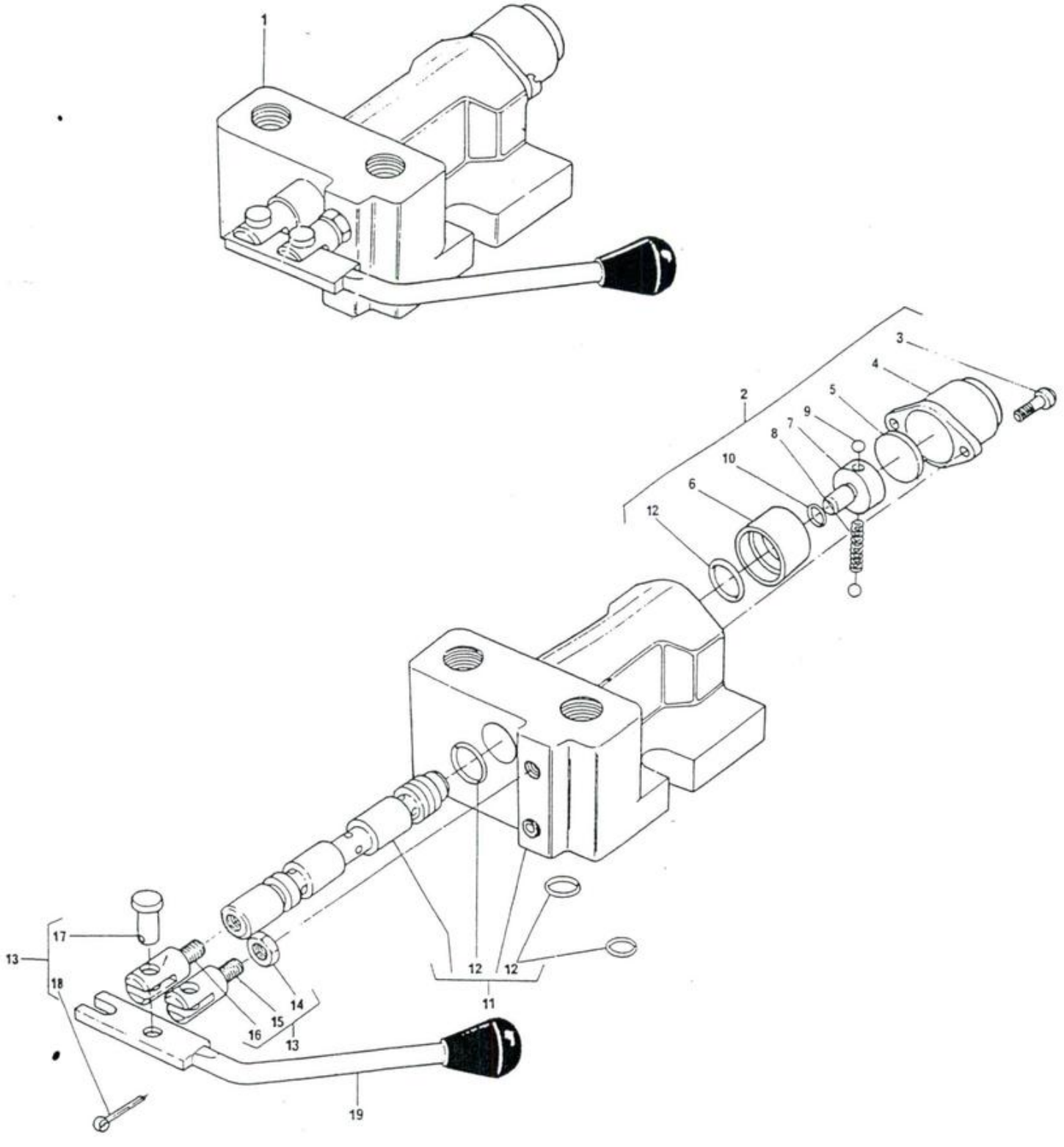

DITRATOR
DISTRIBUIDORA DE PEÇAS AGRÍCOLAS

VÁLVULA DISTRIBUIDORA DISTRIBUTOR VALVE VÁLVULA DISTRIBUIDORA VALVE DISTRIBUTRICE	HIDROVER HIDROVER HIDROVER HIDROVER

1	3410793 M91			1	VÁLVULA.....	VALVE.....	VÁLVULA.....	VALVE.....
2	3176399 M91	1		1	CJ.TAMPA.....	COVER.....	TAPA.....	COUVERCLE.....
3	3176400 M1	2		2	PARAFUSO.....	BOLT.....	TORNILLO.....	BOULON.....
4	3176401 M1	2		1	TAMPA.....	COVER.....	TAPA.....	COUVERCLE.....
5	3176402 M1	2		1	ASSENTO.....	SEAT.....	ASIENTO.....	SIÈGE.....
6	3176403 M1	2		1	BUCHA.....	BUSH.....	BUJE.....	BAGUE.....
7	3176404 M1	2		1	PARAFUSO LIMIT..	BOLT.....	TORNILLO.....	BOULON.....
8	3176405 M1	2		1	MOLA.....	SPRING.....	RESORTE.....	RESSORT.....
9	3176406 M1	2		2	ESFERA.....	BALL.....	BOLA.....	BILLE.....
10	3176407 M1	12		1	ANEL "O".....	"O" RING.....	ARO SELLO.....	JOINT TORIQUE...
11		1	➡3410793 M91	1	CONJ.CORPO.....	BODY ASSY.....	CUERPO.....	CORPS.....
12	3176409 M91	11		1	JG.REPARO.....	REPAIR KIT.....	JG.REPARACIÓN...	JEU RÉPARATION..
13	3176410 M91	1		1	CJ.EXTENSÃO.....	EXTENSION.....	EXTENSIÓN.....	RALLONGE.....
14	3176411 M1	13		1	PORCA.....	NUT.....	TUERCA.....	ÉCROU.....
15	3176412 M1	13		1	EXTENSÃO.....	EXTENSION.....	EXTENSIÓN.....	RALLONGE.....
16	3176413 M1	13		1	EXTENSÃO.....	EXTENSION.....	EXTENSIÓN.....	RALLONGE.....
17	3176414 M1	13		2	PINO.....	PIN.....	PERNO.....	AXE.....
18	3176415 M1	13		2	CONTRAPINO.....	COTTER PIN.....	PASADOR DOBLE...	GOUPILLE.....
19	3176416 M91	1		1	ALAVANCA.....	LEVER.....	PALANCA.....	LEVIER.....

VÁLVULA DISTRIBUIDORA	RACINE
DISTRIBUTOR VALVE	RACINE
VÁLVULA DISTRIBUIDORA	RACINE
VALVE DISTRIBUTRICE	RACINE

1	3410353 M91			1	VÁLVULA COMPL...	VALVE ASSY.....	VALVULA COMPL...	VALVE ENSEMBLE..
2		1	☛3410353 M91	1	CORPO.....	BODY.....	CUERPO.....	CORPS.....
3	3176429 M1	1		1	BUJÃO.....	PLUG.....	TAPÓN.....	BOUCHON.....
4		18		3	ANEL "O".....	"O" RING.....	ARO SELLO.....	JOINT TORIQUE...
5	3176430 M1	1		1	BUJÃO.....	PLUG.....	TAPÓN.....	BOUCHON.....
6		1	☛3410353 M91	1	CARRETEL.....	SPOOL.....	CARRETE.....	TIROIR.....
7		18		2	ANEL "O".....	"O" RING.....	ARO SELLO.....	JOINT TORIQUE...
8	3176431 M1	1		1	BOTÃO.....	KNOB.....	PERILLA.....	BOULE.....
9	3176432 M1	1		1	ESPAÇADOR.....	SPACER.....	ESPACIADOR.....	ENTRETOISE.....
10	3176433 M1	1		1	ESPAÇADOR.....	SPACER.....	ESPACIADOR.....	ENTRETOISE.....
11	3176434 M1	1		2	ESFERA.....	BALL.....	ESFERA.....	BILLE.....
12	3176435 M1	1		1	MOLA.....	SPRING.....	RESORTE.....	REŞSORT.....
13	3176436 M1	1		1	PARAFUSO.....	BOLT.....	TORNILLO.....	BOULON.....
14	3176437 M1	1		1	ANEL.....	RING.....	ANILLO.....	ANNEAU.....
15	3176438 M1	1		1	TAMPA.....	COVER.....	TAPA.....	COUVERCLE.....
16	3176439 M1	1		2	ARRUELA.....	WASHER.....	ARANDELA.....	RONDELLE.....
17	3176440 M1	1		2	PARAFUSO.....	BOLT.....	TORNILLO.....	BOULON.....
18	3176441 M91	1		1	JOGO DE REPARO..	REPAIR KIT.....	JUEGO REPARACIÓN	JEU RÉPARATION..

VÁLVULA DISTRIBUIDORA DISTRIBUTOR VALVE VÁLVULA DISTRIBUIDORA VALVE DISTRIBUTRICE	RACINE RACINE RACINE RACINE

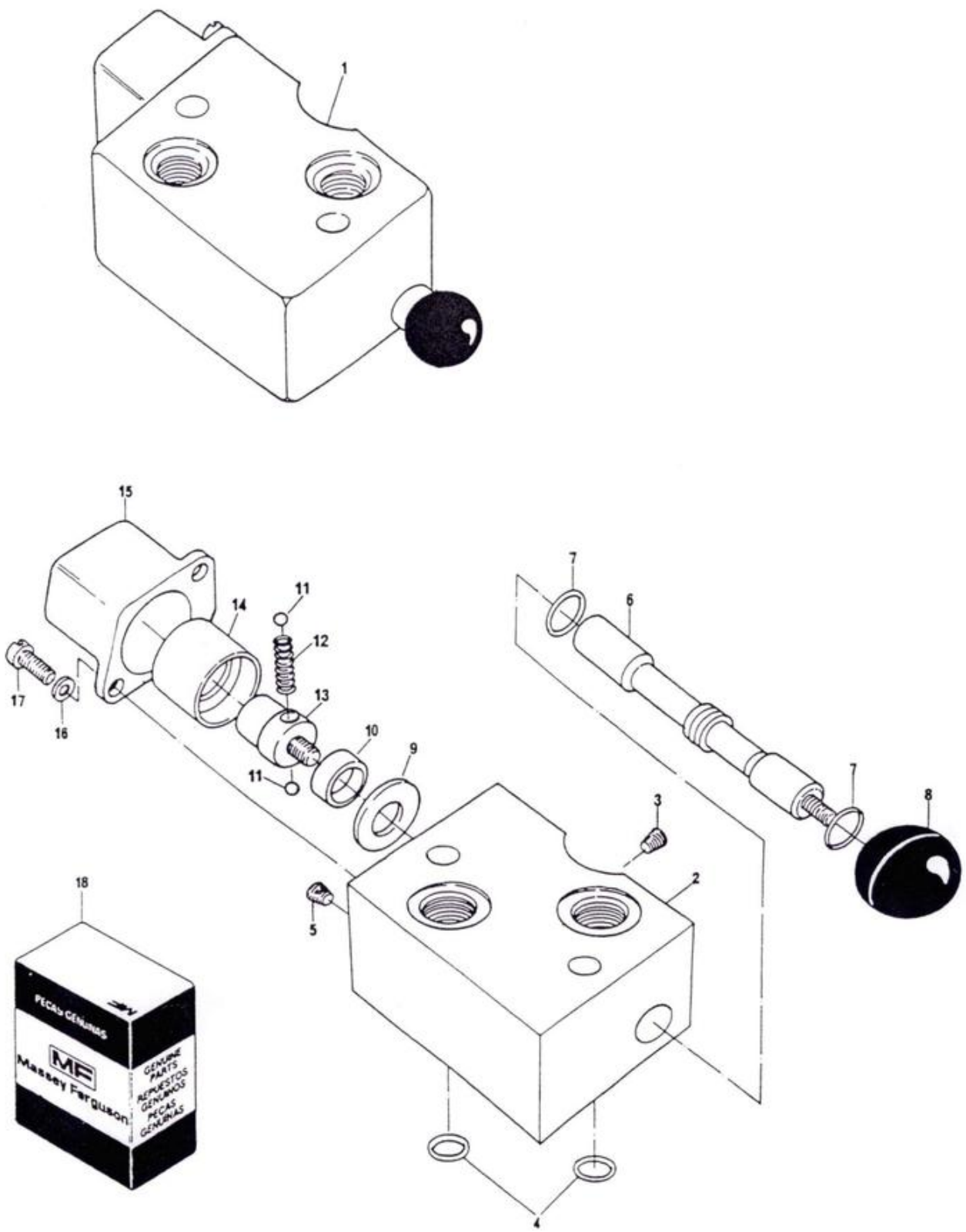

FILTRO DE ÕLEO HIDRÃULICO
HYDRAULIC OIL FILTER
FILTRO DE ACEITE HIDRÃULICO
FILTRE À HUILE HYDRAULIQUE

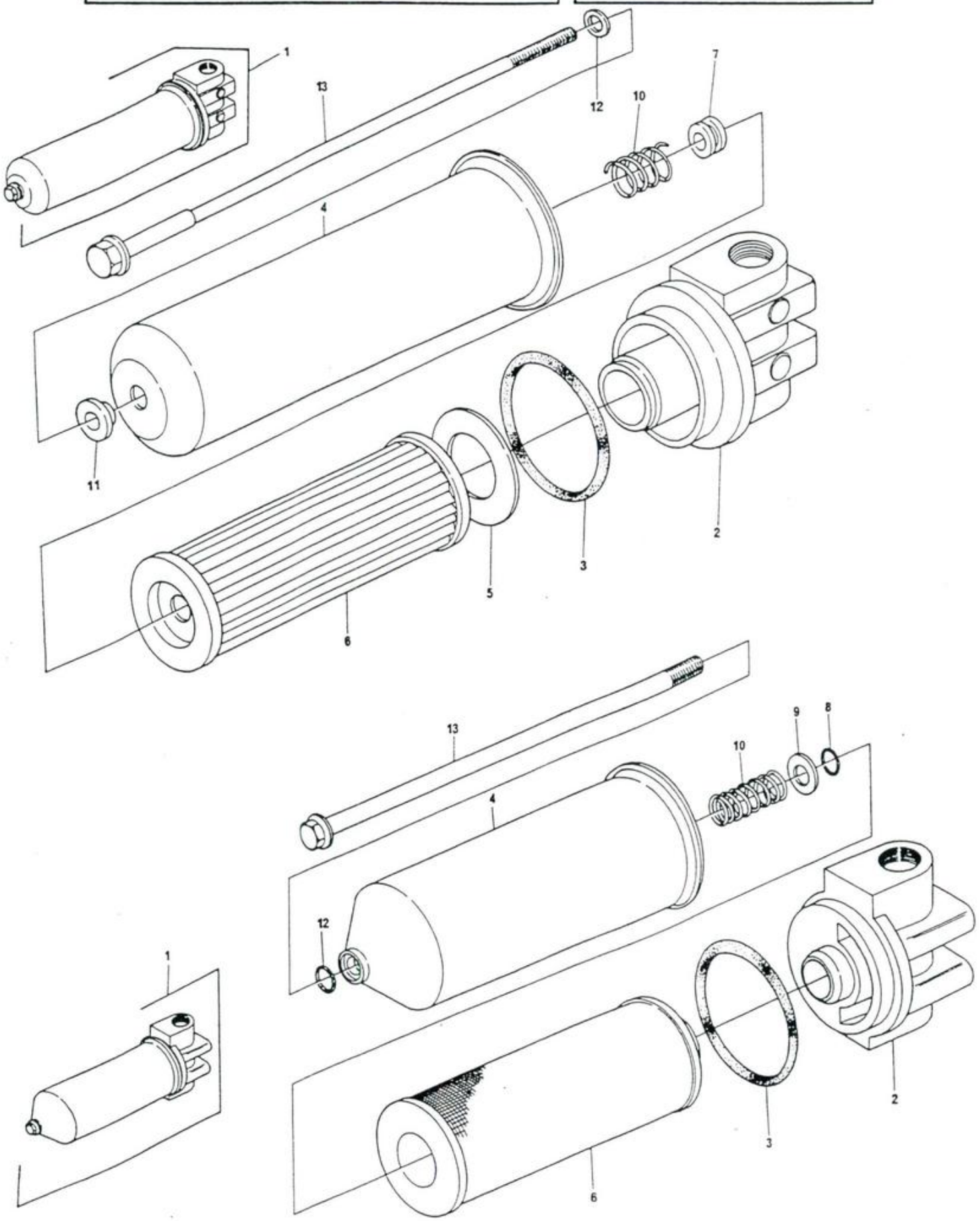

DITRATOR
DISTRIBUIDORA DE PEÇAS AGRÍCOLAS

DITRATOR
DISTRIBUIDORA DE PEÇAS AGRÍCOLAS

FILTRO DE ÓLEO HIDRÁULICO
HYDRAULIC OIL FILTER
FILTRO DE ACEITE HIDRÁULICO
FILTRE À HUILE HYDRAULIQUE

1	3412230 M91			1	FILTRO.....	FILTER.....	FILTRO.....	FILTRE.....
2		1	➪ 3412230 M91	1	TAMPA.....	COVER.....	TAPA.....	COUVERCLE.....
3	3498021 M1	1	HDA	1	ANEL "O".....	"O" RING.....	ARO SELLO.....	JOINT TORIQUE...
3	3176852 M1	1	IRLEMP	1	ANEL "O".....	"O" RING.....	ARO SELLO.....	JOINT TORIQUE...
4		1	➪ 3412230 M91	1	CORPO.....	BODY.....	CUERPO.....	CORPS.....
5	3498029 M1	1	HDA	1	JUNTA.....	JOINT.....	JUNTA.....	JOINT.....
6	3498034 M91	1	HDA	1	ELEMENTO.....	ELEMENT.....	ELEMENTO.....	ÉLÉMENT.....
6	3176853 M1	1	IRLEMP	1	ELEMENTO.....	ELEMENT.....	ELEMENTO.....	ÉLÉMENT.....
7	3498030 M1	1	HDA	1	BUCHA.....	BUSH.....	BUJE.....	BAGUE.....
8	3176854 M1	1	IRLEMP	1	ANEL "O".....	"O" RING.....	ARO SELLO.....	JOINT TORIQUE...
9	3176855 M1	1	IRLEMP	1	ARRUELA.....	WASHER.....	ARANDELA.....	RONDELLE.....
10	3498032 M1	1	HDA	1	MOLA.....	SPRING.....	RESORTE.....	RESSORT.....
10	3176856 M1	1	IRLEMP	1	MOLA.....	SPRING.....	RESORTE.....	RESSORT.....
11	3498023 M1	1	HDA	1	ANEL RETENÇÃO...	RETAINING RING..	ARO RETÉN.....	BAGUE.....
12	3498031 M1	1	HDA	1	ARRUELA VEDAÇÃO.	SEALING WASHER..	ARANDELA VED....	JONC D'ARRÊT....
12	3176857 M1	1	IRLEMP	1	ANEL "O".....	"O" RING.....	ARO SELLO.....	JOINT TORIQUE...
13	3498033 M1	1	HDA	1	PARAFUSO.....	BOLT.....	TORNILLO.....	VIS.....
13	3176858 M1	1	IRLEMP	1	PARAFUSO.....	BOLT.....	TORNILLO.....	VIS.....

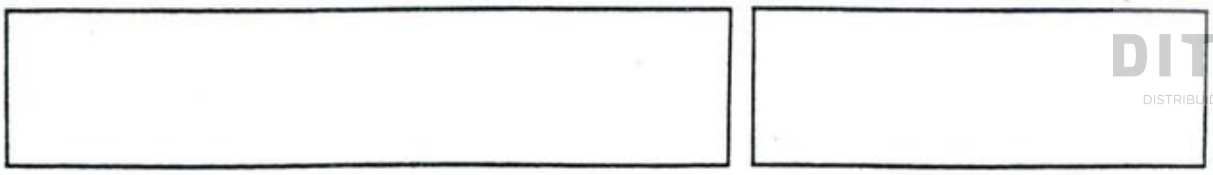

DITRATOR
DISTRIBUIDORA DE PEÇAS AGRÍCOLAS

PAGINA RESERVADA

RESERVED PAGE

PAGINA RESERVADA

PAGE RESERVEE

DITRATOR
DISTRIBUIDORA DE PEÇAS AGRÍCOLAS

PAGINA RESERVADA
RESERVED PAGE
PAGINA RESERVADA
PAGE RESERVEE

EMBLEMAS E DECALCOMANIAS
EMBLEMS AND DECALS
EMBLEMAS Y CALCOMANÍAS
EMBLÈMES ET DÉCALCOMANIES

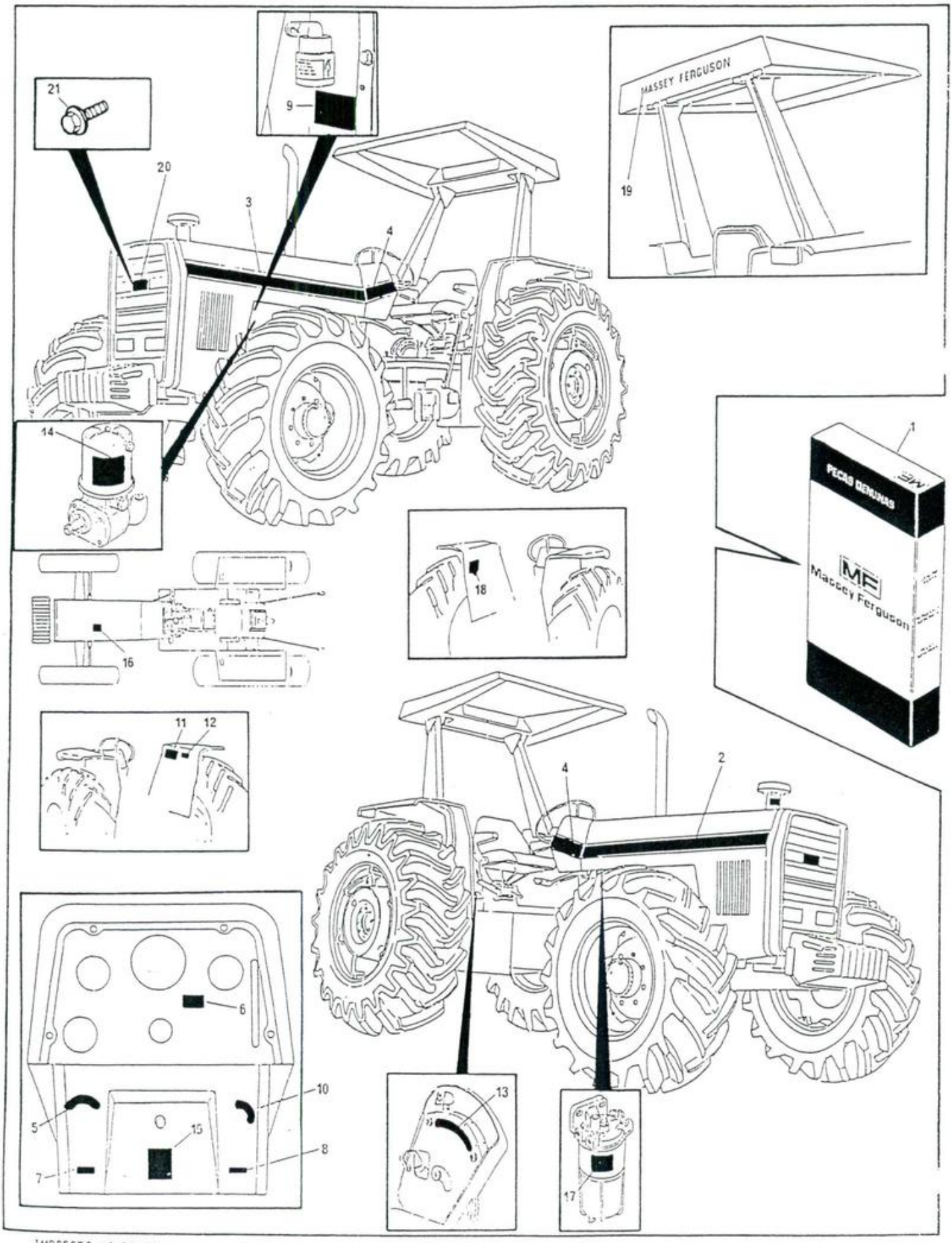

DITRATOR
DISTRIBUIDORA DE PEÇAS AGRÍCOLAS

EMBLEMAS E DECALCOMANIAS
EMBLEMS AND DECALS
EMBLEMAS Y CALCOMANÍAS
EMBLÈMES ET DÉCALCOMANIES

1	3175259 M91	(A)	1	JOGO DE DECAL...	DECAL KIT.....	JUEGO CALCOMANÍA	JEU DÉCALCOMANIE
1	3175588 M92	(B)	1	JOGO DE DECAL...	DECAL KIT.....	JUEGO CALCOMANÍA	JEU DÉCALCOMANIE
1	3176572 M91	⟼ 4250	1	JOGO DE DECAL...	DECAL KIT.....	JUEGO CALCOMANÍA	JEU DÉCALCOMANIE
1	3175589 M91	(C)(D)	1	JOGO DE DECAL...	DECAL KIT.....	JUEGO CALCOMANÍA	JEU DÉCALCOMANIE
1	3175590 M91	(C)(E)	1	JOGO DE DECAL...	DECAL KIT.....	JUEGO CALCOMANÍA	JEU DÉCALCOMANIE
1	3176562 M91	(F)	1	JOGO DE DECAL...	DECAL KIT.....	JUEGO CALCOMANÍA	JEU DÉCALCOMANIE
1	3176563 M91	(G)	1	JOGO DE DECAL...	DECAL KIT.....	JUEGO CALCOMANÍA	JEU DÉCALCOMANIE
2		1 ▶	1	DECAL CAPUZ.....	DECAL.....	CALCOMANÍA.....	DÉCALCOMANIE....
3		1 ◀	1	DECAL CAPUZ.....	DECAL.....	CALCOMANÍA.....	DÉCALCOMANIE....
4	3585435 M1	1	2	DECAL 300.000...	DECAL.....	CALCOMANÍA.....	DÉCALCOMANIE....
5		1	1	EMBL.CHAVE LUZ..	EMBLEM.....	EMBLEMA.....	EMBLÈME.....
6		1]2A[	1	DECAL AM. MOTOR.	DECAL.....	CALCOMANÍA.....	DÉCALCOMANIE....
7		1	1	EMBL.ESTRANG....	EMBLEM.....	EMBLEMA.....	EMBLÈME.....
8		1	1	EMBL.TRAVA FREIO	EMBLEM.....	EMBLEMA.....	EMBLÈME.....
9	3146691 M1	1	1	DECAL IND RESTR.	DECAL.....	CALCOMANÍA.....	DÉCALCOMANIE....
9	3149392 M1	1 (2A)	1	DECAL IND RESTR.	DECAL.....	CALCOMANÍA.....	DÉCALCOMANIE....
10		1	1	EMBL.CHAVE PART.	EMBLEM.....	EMBLEMA.....	EMBLÈME.....
11	3145287 M2	1 (A)(B)	1	DECAL ESC.VELOC.	DECAL.....	CALCOMANÍA.....	DÉCALCOMANIE....
11	3410183 M1	1 (F) ⟼ 4250	1	DECAL ESC.VELOC.	DECAL.....	CALCOMANÍA.....	DÉCALCOMANIE....
11	3410184 M1	1 (C)(G)	1	DECAL ESC.VELOC.	DECAL.....	CALCOMANÍA.....	DÉCALCOMANIE....
12	3148171 M1	1	1	DECAL LEV.HIDR..	DECAL.....	CALCOMANÍA.....	DÉCALCOMANIE....
12	3146334 M2	1 (C)(D)	1	DECAL LEV.HIDR..	DECAL.....	CALCOMANÍA.....	DÉCALCOMANIE....
13	3148214 M1	1	1	EMBL.CONT.REAÇÃO	EMBLEM.....	EMBLEMA.....	EMBLÈME.....
14	3146752 M1	1	1	DECAL BBA.DIR...	DECAL.....	CALCOMANÍA.....	DÉCALCOMANIE....
14	3146299 M1	1 (C)(D)	1	DECAL BBA.DIR...	DECAL.....	CALCOMANÍA.....	DÉCALCOMANIE....
14	3146754 M1	1 (C)(E)	1	DECAL BBA.DIR...	DECAL.....	CALCOMANÍA.....	DÉCALCOMANIE....
15	3149938 M1	1	1	DECAL INST.PART.	DECAL.....	CALCOMANÍA.....	DÉCALCOMANIE....
16	3146834 M1	1]2A[	1	DECAL SIST.REFR.	DECAL.....	CALCOMANÍA.....	DÉCALCOMANIE....
17		1	1	DECAL FILT.COMB.	DECAL.....	CALCOMANÍA.....	DÉCALCOMANIE....
18	3585196 M1	1 (F)(G) ⟼ 4250	1	DECAL ÓLEO TRANS	DECAL.....	CALCOMANÍA.....	DÉCALCOMANIE....
19	3149677 M1		1	DECAL TOLDO.....	DECAL.....	CALCOMANÍA.....	DÉCALCOMANIE....
20	3149724 M1		1	EMBLEMA MF.....	EMBLEM.....	EMBLEMA.....	EMBLÈME.....
21	3149132 M1		2	PARAFUSO.....	BOLT.....	TORNILLO.....	BOULON.....

(A) USADO NAS SÉRIES
USED ON SERIALS
USADO EN LAS SERIES
UTILISÉ DANS LES SÉRIES
} 101 A 2788, 2795 A 2800

(B) USADO NAS SÉRIES
USED ON SERIALS
USADO EN LAS SERIES
UTILISÉ DANS LES SÉRIES
} 2789 A 2794, 2801 A 4249

(C) USADO NAS SÉRIES
USED ON SERIALS
USADO EN LAS SERIES
UTILISÉ DANS LES SÉRIES
} 2789 A 2794 { E DE 2801 EM DIANTE / AND FROM 2801 ON / Y DE 2801 EN DELANTE / ET À PARTIR DU 2801 } (2A)

DITRATOR
DISTRIBUIDORA DE PEÇAS AGRÍCOLAS

274

EMBLEMAS E DECALCOMANIAS EMBLEMS AND DECALS EMBLEMAS Y CALCOMANÍAS EMBLÈMES ET DÉCALCOMANIES	

(D) COM TEXTO EM ESPANHOL
WITH SPANISH TEXT
CON TEXTO EN ESPAÑOL
AVEC TEXTE EN ESPAGNOL

(E) COM TEXTO EM INGLÊS
WITH ENGLISH TEXT
CON TEXTO EN ENGLÉS
AVEC TEXTE EN ANGLAIS

(F) PARA TRATOR COM RODAGEM DIANTEIRA
FOR TRACTOR WITH FRONT WHEELS
PARA TRACTOR CON RODADO DELANTERO
POUR TRACTEUR AVEC ROUES AVANT — 14.9/13X26 — 296/4

(G) PARA TRATOR COM RODAGEM DIANTEIRA
FOR TRACTOR WITH FROM WHEELS
PARA TRACTOR CON RODADO DELANTERO
POUR TRACTEUR AVEC ROUES AVANT — 14.9/13X24 — 296/4

EMBLEMAS E DECALCOMANIAS
EMBLEMS AND DECALS
EMBLEMAS Y CALCOMANÍAS
EMBLÈMES ET DÉCALCOMANIES

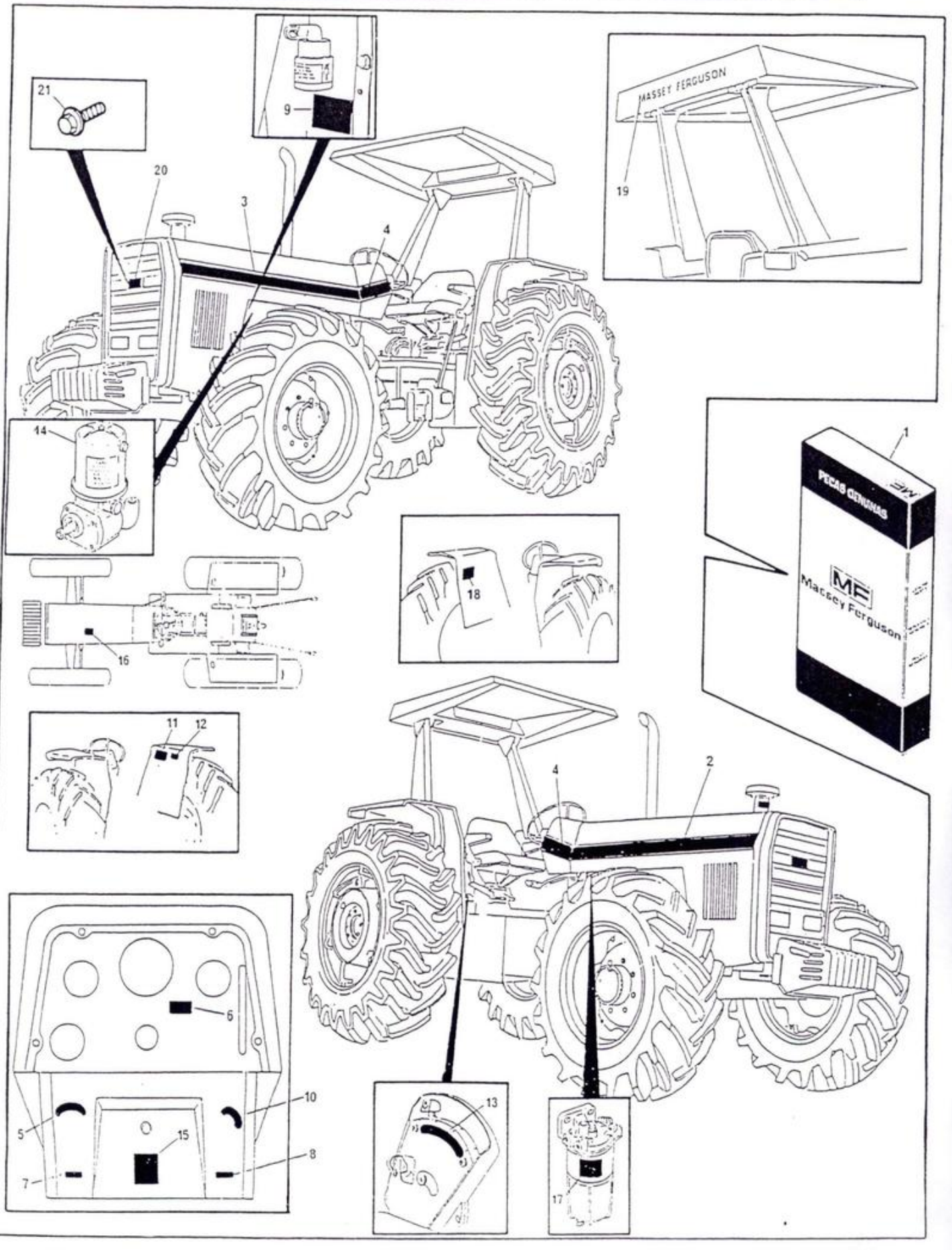

TINTAS
PAINTS
PINTURAS
PEINTURES

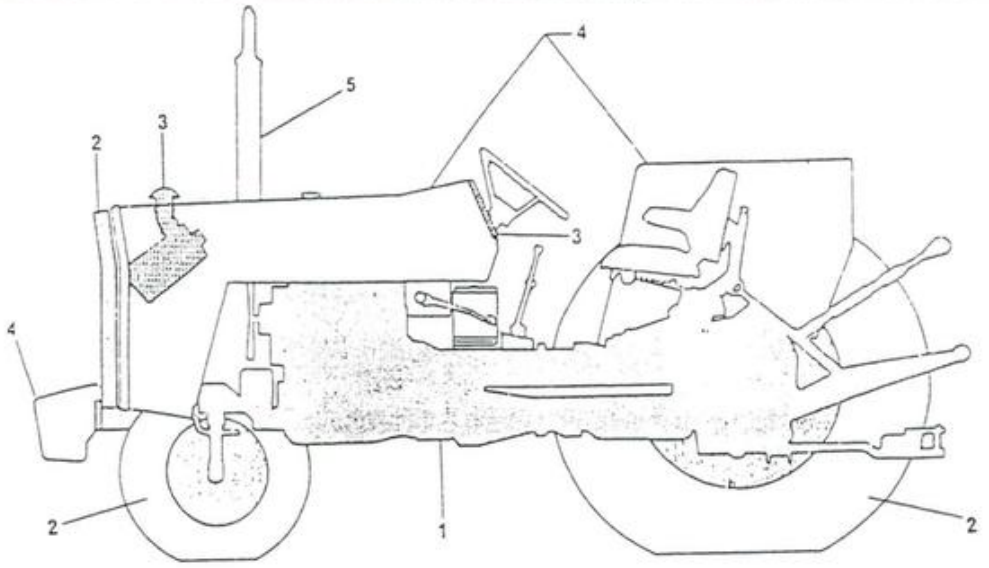

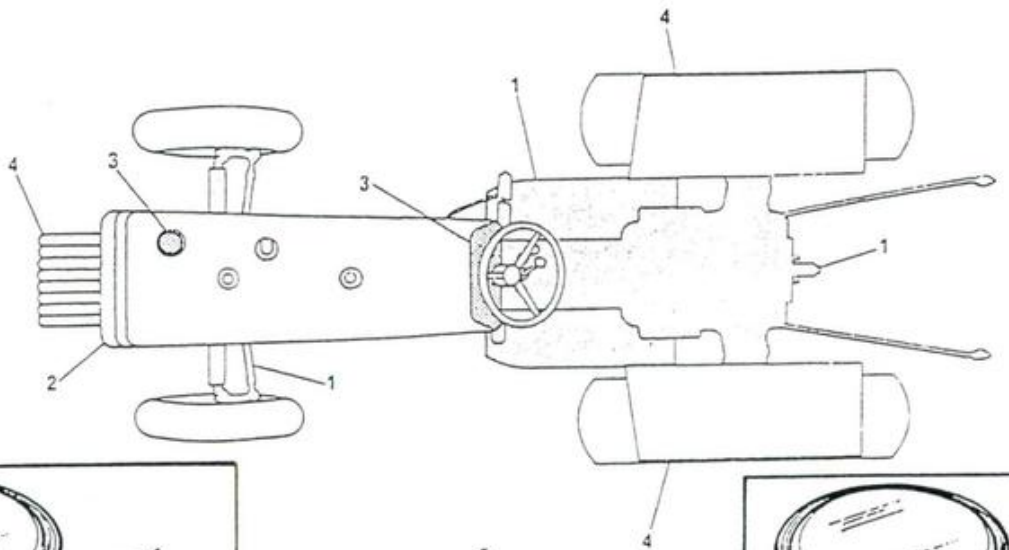

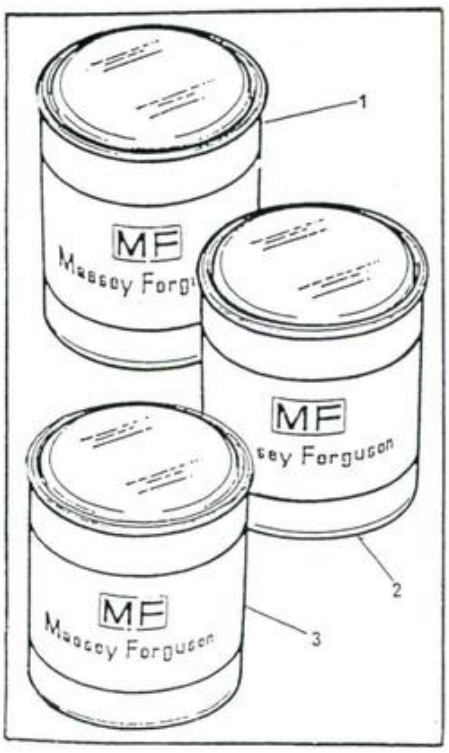

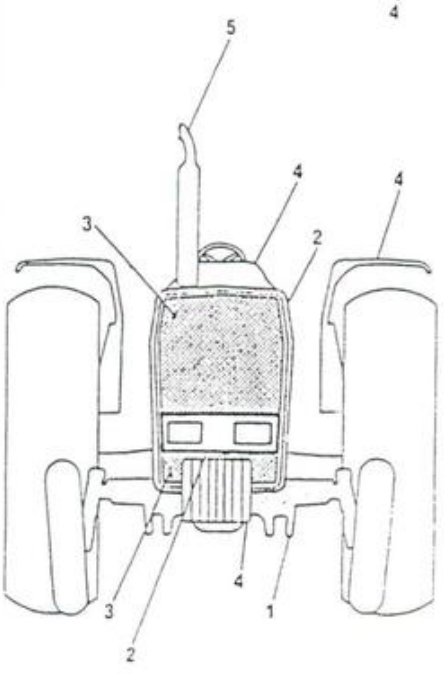



DITRATOR
DISTRIBUIDORA DE PEÇAS AGRÍCOLAS

TINTAS
PAINTS
PINTURAS
PEINTURES

1	3147586 M1	→04/82	X	CINZA METÁLICO..	METALLIC GRAY...	GRIS METÁLICO...	GRIS MÉTALLIQUE.
1	3149632 M1	→05/82	X	CINZA ESCURO....	CHARCOAL GRAY...	GRIS OSCURO.....	GRIS FONCÉ.....
2	3147587 M1		X	CINZA PRATA.....	SILVER MIST GRAY	NIEBLA DE PLATA.	GRIS.....
3	3147588 M1		X	PRETO FOSCO.....	DULL BLACK.....	NEGRO.....	NOIR.....
4	3147591 M1	(A)	X	VERMELHO RETOQUE	RED.....	ROJO.....	ROUGE.....
4	3603241 M1	(B)	X	AMARELO.....	YELLOW.....	AMARILLO.....	JAUNE.....
5	3603139 M1		X	PRETO.....	BLACK.....	NEGRO.....	NOIR.....
6	3603240 M1	(B)	X	PRIMER.....	PRIMER.....	PRIMER.....	PRIMER.....

(A) USADO SOMENTE NA VERSÃO AGRÍCOLA
USED ONLY IN THE AGRICULTURAL VERSION
USADO SOLAMENTE EN LA VERSIÓN AGRÍCOLA
UTILISÉ SEULEMENT DANS LA VERSION AGRICOLE

(B) USADO SOMENTE NA VERSÃO INDUSTRIAL
USED ONLY IN THE INDUSTRIAL VERSION
USADO SOLAMENTE EN LA VERSIÓN INDUSTRIAL
UTILISÉ SEULEMENT DANS LA VERSION INDUSTRIELLE

ACESSÓRIOS
ACCESSORIES
ACCESORIOS
ACCESSOIRES

1 *	23308984		(A)296	1	JG.CX.FERRAMEN..	TOOL BOX KIT....	JG.CX.HERRAMIEN.	BOÎTE À OUTILS..
1 *	23308985		(B)	1	JG.CX.FERRAMEN..	TOOL BOX KIT....	JG.CX.HERRAMIEN.	BOÎTE À OUTILS..
2	2801701 M93	1		1	CX.FERRAMENTAS..	TOOL BOX.....	CX.HERRAMIENTAS.	BOÎTE À OUTILS..
3	2801714 M91	1	(A)296	1	SUPORTE.....	BRACKET.....	SOPORTE.....	SUPPORT.....
3	3585067 M91	1	(B)	1	SUPORTE.....	BRACKET.....	SOPORTE.....	SUPPORT.....
4	353434 X1	1		1	ARRUELA.....	WASHER.....	ARANDELA.....	RONDELLE.....
5	355594 X1	1		1	PORCA.....	NUT.....	TUERCA.....	ÉCROU.....
6	3149635 M93	1		1	KIT CHAVE RODA..	SPANNER KIT.....	JG.LLAVE RUEDA..	CLÉ DE ROUE JEU.
7	3149636 M2	6	(1 1/6"X1 5/16")	1	CHAVE RODA.....	SPANNER.....	LLAVE RUEDA.....	CLÉ DE ROUE.....
8	3149804 M1	6		1	BARRA.....	BAR.....	BARRA.....	BARRE.....
9	3149803 M1	6		1	EXTENSÃO.....	EXTENSION.....	EXTENSIÓN.....	RALLONGE.....
10	3410385 M1	1		1	BBA.ENGRAXADEIRA	GUN PRESSURE....	BBA.ENGRASADORA.	PISTOLET.....
11	362355 X1	1	(B)	2	PARAFUSO.....	BOLT.....	TORNILLO.....	VIS.....
12	353441 X1	1	(B)	2	ARRUELA.....	WASHER.....	ARANDELA.....	RONDELLE.....
13	355564 X1	1	(B)	2	PORCA.....	NUT.....	TUERCA.....	ÉCROU.....
14	355617 X1	1	(B)	2	ARRUELA.....	WASHER.....	ARANDELA.....	RONDELLE.....
15 *	3585492 M91	1		1	CHAVE.....	SPANNER.....	LLAVE.....	CLÉ.....
16 *	3585395 M1	1		1	CHAVE ESTRELA...	SPANNER.....	LLAVE.....	CLÉ.....
20	23308960			1	TOMADA DE ÓLEO..	OIL PIPE KIT....	TOMA DE ACEITE..	JEU TUYAU D'HUIL
21	872190 M92	20		1	TUBO.....	TUBE.....	CAÑO.....	TUYAUTERIE.....
22	1861989 M1	20		1	SUPORTE.....	BRACKET.....	SOPORTE.....	SUPPORT.....
23	888722 M1	20	◄	1	SUPORTE.....	BRACKET.....	SOPORTE.....	SUPPORT.....
24	353560 X1	20		1	PARAFUSO.....	BOLT.....	TORNILLO.....	VIS.....
25	353757 X1	20		1	ARRUELA.....	WASHER.....	ARANDELA.....	RONDELLE.....
26	376760 X1	20		1	PORCA.....	NUT.....	TUERCA.....	ÉCROU.....
27	812561 M1	20		1	PARAFUSO BANJO..	BANJO BOLT.....	TORNILLO BANJO..	VIS BANJO.....
28	826238 M1	20		2	ARRUELA.....	WASHER.....	ARANDELA.....	RONDELLE.....
29	812560 M1	20		1	PORCA.....	NUT.....	TUERCA.....	ÉCROU.....
30	646670 M91	20		1	VÁLVULA.....	VALVE.....	VÁLVULA.....	VALVE.....
31	646669 M1	20		1	TAMPA.....	END.CAP.....	CUBIERTA.....	COUVERCLE.....
35	23308913			1	JG.ILUM.PLACA...	KIT. LIGHTING...	ILUMINACIÓN.....	JEU ÉCLAIRAGE...
36	3149883 M91	35		1	LANTERNA C/SUP..	BRACKET AND LAMP	SOPORTE Y FARO..	SUPPORT ET PHARE
37	353676 X1	35		2	PARAFUSO.....	BOLT.....	TORNILLO.....	VIS.....
38	353446 X1	35		2	ARRUELA.....	WASHER.....	ARANDELA.....	RONDELLE.....
39	367770 X1	35		1	PASSA-FIO.....	GROMMET.....	PASACABLE.....	PASSE-FILS.....
40	3145956 M91	35		1	SUPORTE, PLACA..	BRACKET, PLATE..	SOPORTE, PLACA..	SUPPORT, PLAQUE.
41	355617 X1	35		2	ARRUELA.....	WASHER.....	ARANDELA.....	RONDELLE.....
42	353441 X1	35		2	ARRUELA.....	WASHER.....	ARANDELA.....	RONDELLE.....
43	355564 X1	35		2	PORCA.....	NUT.....	TUERCA.....	ÉCROU.....
44	366195 X1	35		1	PASSA-FIO.....	GROMMET.....	PASACABLE.....	PASSE-FILS.....
45	185320 M1	35		1	PRESILHA.....	CLIP.....	SUJETADOR.....	AGRAFE.....
48	23308912			1	JG.ILUMINAÇÃO...	LIGHTING KIT....	ILUMINACIÓN.....	JEU ÉCLAIRAGE...
49	2801607 M1	48		1	SUPORTE.....	BRACKET.....	SOPORTE.....	SUPPORT.....
50	355125 X1	48		1	PARAFUSO.....	BOLT.....	TORNILLO.....	VIS.....
51	353445 X1	48		1	ARRUELA.....	WASHER.....	ARANDELA.....	RONDELLE.....
52	354120 X1	48		1	PORCA.....	NUT.....	TUERCA.....	ÉCROU.....
53	3149884 M91	48		1	CONECTOR.....	CONNECTOR.....	CONECTOR.....	BORNE.....
54	2801633 M1	48		1	BUJÃO.....	PLUG.....	TAPÓN.....	BOUCHON.....
55	366195 X1	48		1	PASSA-FIO.....	GROMMET.....	PASACABLE.....	PASSE-FILS.....
56	185320 M1	48		1	PRESILHA.....	CLIP.....	SUJETADOR.....	AGRAFE.....

DITRATOR
DISTRIBUIDORA DE PEÇAS AGRÍCOLAS

ACESSÓRIOS
ACCESSORIES
ACCESORIOS
ACCESSOIRES

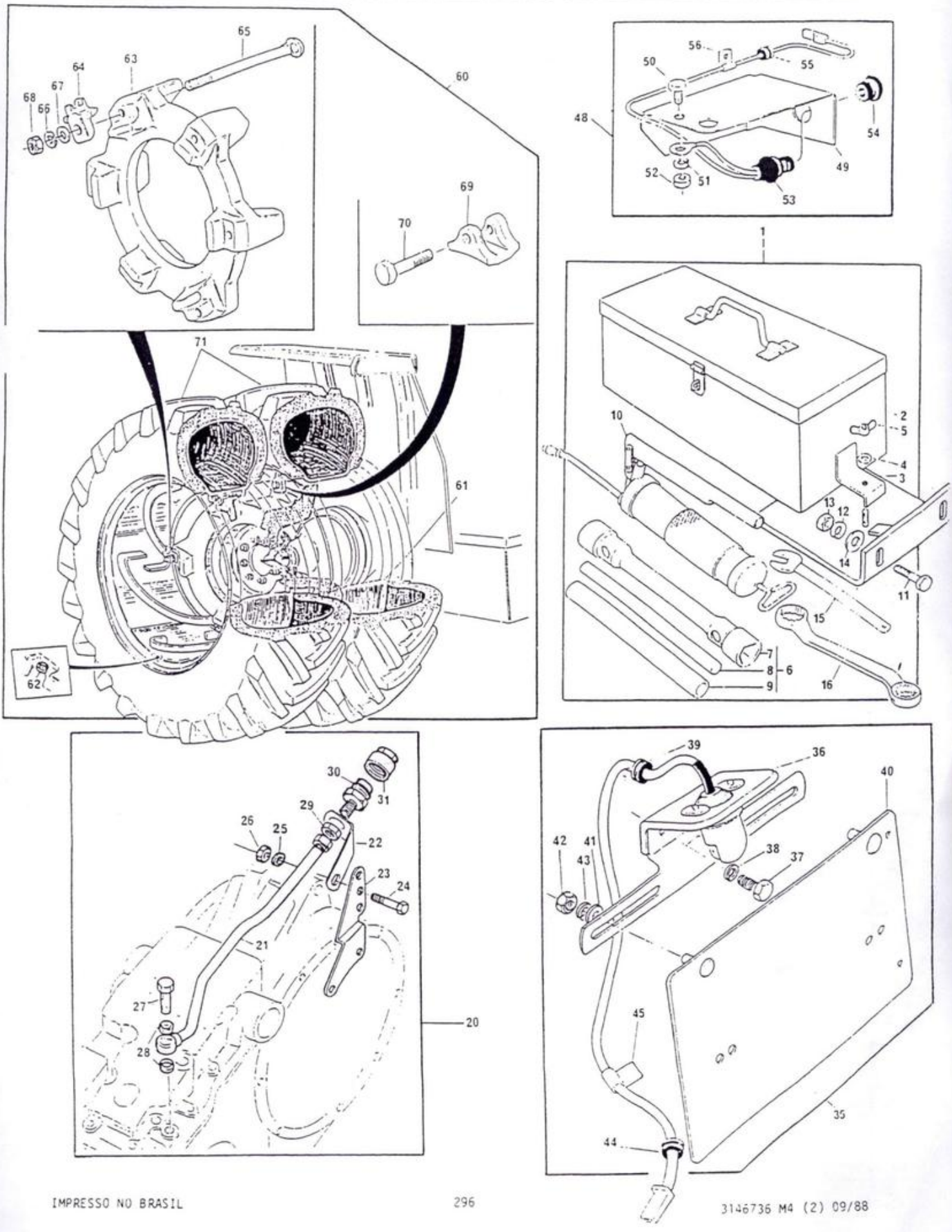

ACESSÓRIOS
ACCESSORIES
ACCESORIOS
ACCESSOIRES

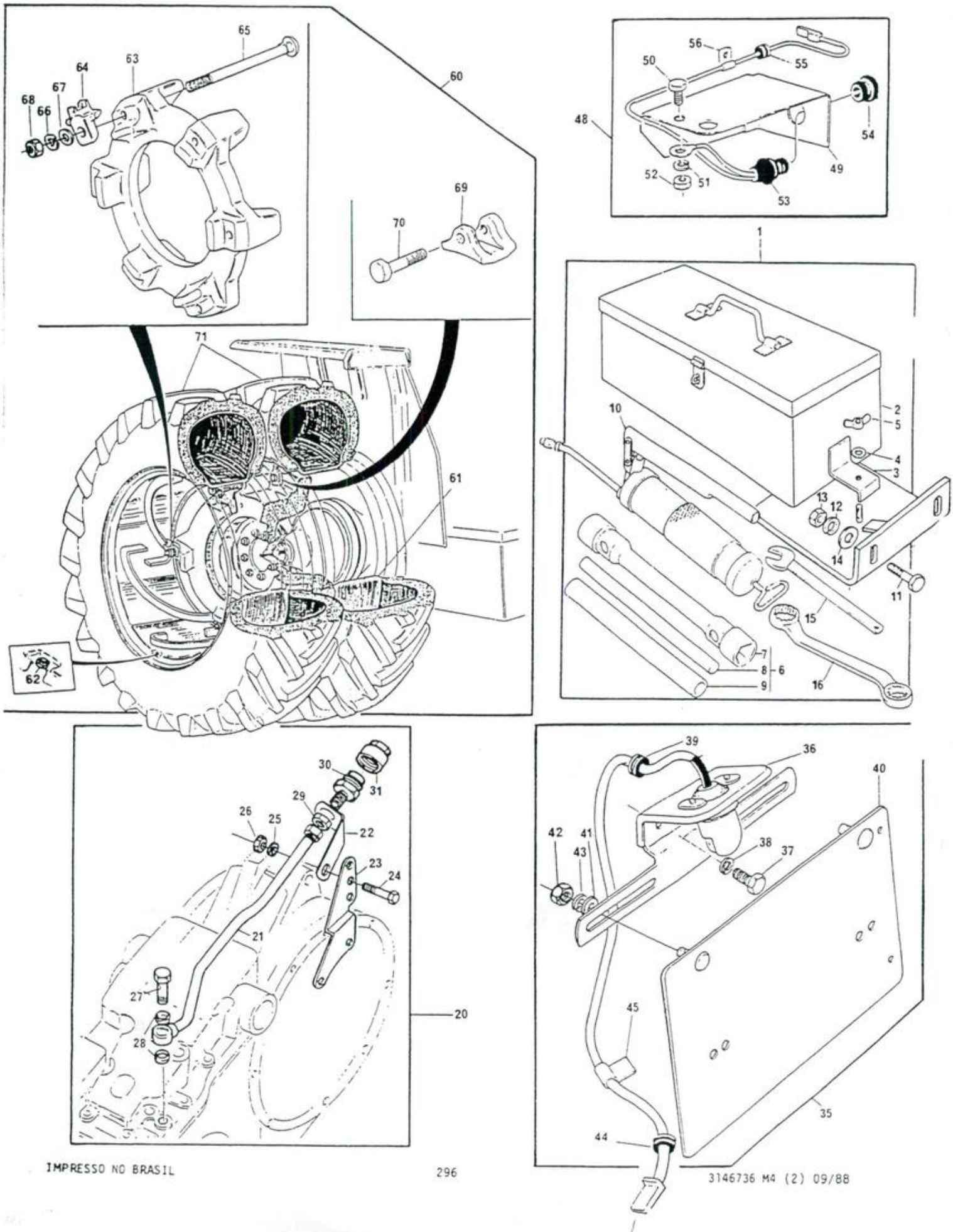

DITRATOR
DISTRIBUIDORA DE PEÇAS AGRÍCOLAS

ACESSÓRIOS
ACCESSORIES
ACCESORIOS
ACCESSOIRES

60	23308236	(C)		1	RODAGEM DUPLA...	DUAL REAR WHEEL.	RUEDAS GEMELAS..	ROUE JUMELEE....
61	1482681 M91	60 ⊣1060		2	ARO.....	RIM.....	LLANTA.....	JANTE.....
61	3147967 M91	60 ⊢1061		2	ARO.....	RIM.....	LLANTA.....	JANTE.....
62	490583 M1	60		2	TAMPÃO.....	PLUG.....	TAPÓN.....	BOUCHON.....
63	3148518 M1	60		2	ESPAÇADOR.....	SPACER.....	ESPACIADOR.....	ENTRETOISE.....
64	898021 M1	60		12	GRAMPO.....	BRIDLE.....	BRIDA.....	BRIDE.....
65	3145321 M2	60		12	PARAFUSO.....	BOLT.....	TORNILLO.....	BOULON.....
66	353440 X1	60		12	ARRUELA.....	WASHER.....	ARANDELA.....	RONDELLE.....
67	353775 X1	60		12	ARRUELA.....	WASHER.....	ARANDELA.....	RONDELLE.....
68	1484541 M1	60		12	PORCA.....	NUT.....	TUERCA.....	ÉCROU.....
69	898022 M2	60		4	LIMITADOR.....	CLEAT.....	TOPE.....	TAQUET.....
70	1751403 M1	60		4	PARAFUSO.....	BOLT.....	TORNILLO.....	BOULON.....
71	3145207 M91	60	18.4/15"X34"	2	PNEU C/CÂMARA...	TYRE AND TUBE...	NEUM.Y CAMARA...	PNEU ET CHAMBRE.

(A) USADO ATÉ A SÉRIE
USED UP TO SERIAL
USADO HASTA LA SERIE
UTILISÉ JUSQU'À LA SÉRIE
} 401287 - 296/4

(B) INTRODUZIDO A PARTIR DA SÉRIE
INTRODUCED FROM SERIAL
INTRODUCIDO DESDE LA SERIE
INTRODUIT À PARTIR DE LA SÉRIE
} 401288 - 296/4

(C) SOLICITAR COMPONENTES
ORDER COMPONENTS
PEDIR COMPONENTES
DEMANDER COMPONENTS