Motor
Engine
Motor

297

10-10

MASSEY FERGUSON

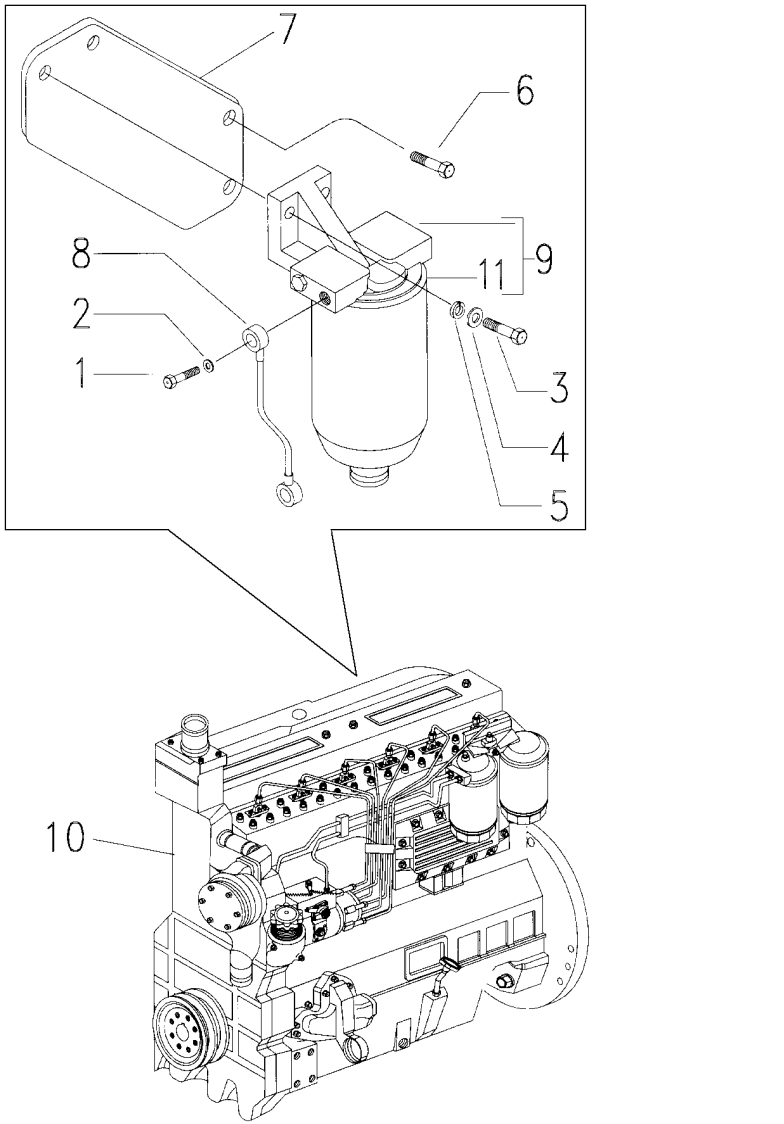

1	1481691M1		**2** PARAFUSO	BOLT	PERNO
2	1480517M1		**4** ARRUELA	WASHER	ARANDELA
3	353540X1	3/8"x1"1/4	**2** PARAFUSO	BOLT	PERNO
4	353756X1	3/8"	**2** ARRUELA	WASHER	ARANDELA
5	353434X1		**2** ARRUELA	WASHER	ARANDELA
6	3009194X1		**2** PARAFUSO	BOLT	PERNO
7	048679P1	M8x1.25x25	**1** SUPORTE	BRACKET	SOPORTE
8	048700S1		**1** TUBO	PIPE	CANO
9	048704T1		**1** FILTRO	FILTER	FILTRO
10	057288T2		**1** MOTOR	ENGINE	MOTOR
11	048846R1	9	**1** ELEMENTO	ELEMENT	ELEMENTO

DEZEMBRO 2005

Motor
Engine
Motor

10-15

4 Rodas Motrizes
4 Wheels Drive
4 Ruedas Motriz

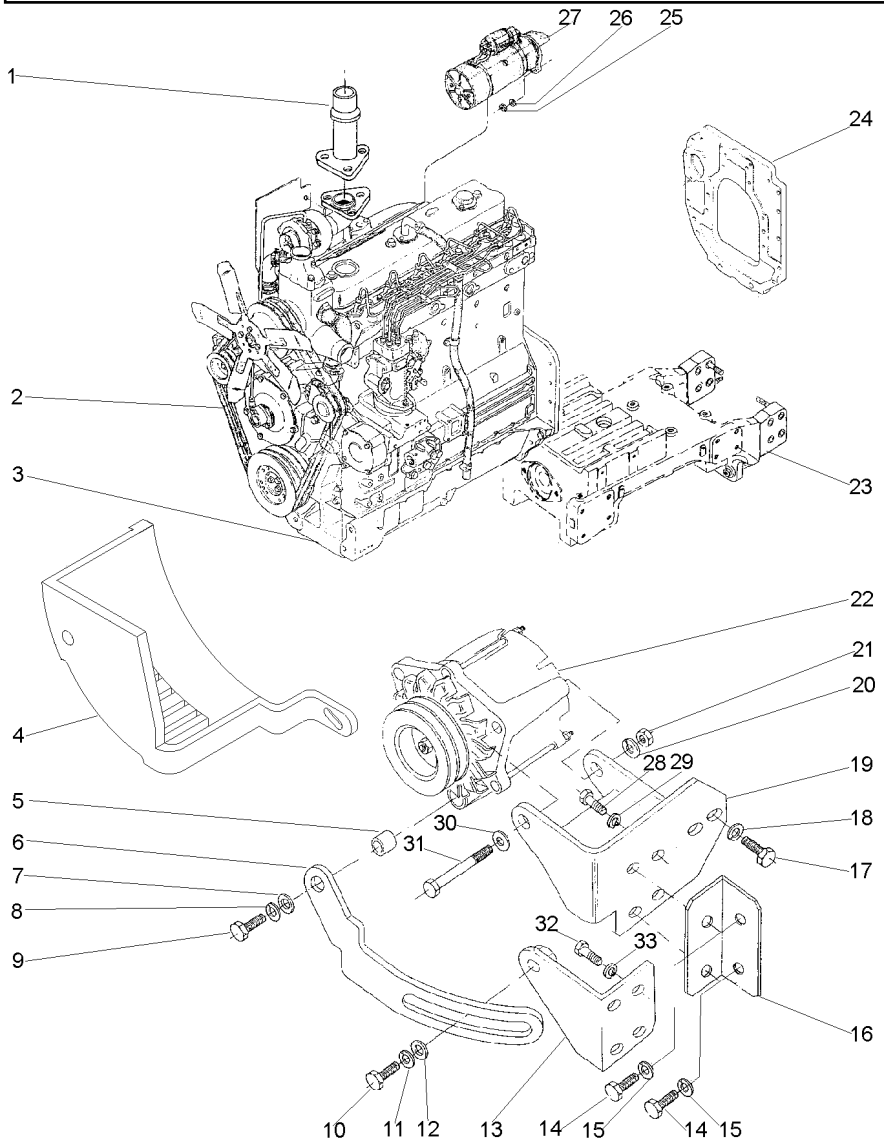

1	048033S1		1	TUBO	PIPE	CANO
2	3145238M1		2	CORREIA	BELT	CORREA
3	036598T1	10-10 No	1	MOTOR	ENGINE	MOTOR
4	049202T1		1	PROTEÇÃO	GUARD	DEFENSA
5	3145137M1		1	ESPAÇADOR	SPACER	PIEZA DISTANCIA
6	036705P1		1	ESTICADOR	TURNBUCKLE	TORNIQUETE
7	353756X1		1	ARRUELA	WASHER	ARANDELA
8	353434X1		1	ARRUELA	WASHER	ARANDELA
9	354264X1		1	PARAFUSO	BOLT	PERNO
10	353691X1		1	PARAFUSO	BOLT	PERNO
11	353434X1		1	ARRUELA	WASHER	ARANDELA
12	353756X1		1	ARRUELA	WASHER	ARANDELA
13	036696S1		1	SUPORTE	BRACKET	SOPORTE
14	390830X1		2	PARAFUSO	BOLT	PERNO
15	353446X1		2	ARRUELA	WASHER	ARANDELA
16	036695P1		1	SUPORTE	BRACKET	SOPORTE
17	339081X1		1	PARAFUSO	BOLT	PERNO
18	339376X1		1	ARRUELA	WASHER	ARANDELA
19	036691S1		1	SUPORTE	BRACKET	SOPORTE
20	353434X1		1	ARRUELA	WASHER	ARANDELA
21	353431X1		1	PORCA	NUT	TUERCA
22	3589442M91	10-160 No	1	ALTERNADOR	ALTERNATOR	ALTERNADOR
23	047668N1	60-20 No	1	FIXAÇÃO	FASTENER	CIERRE
24	036657N1	10-225 No	1	FIXAÇÃO	FASTENER	CIERRE
25	353431X1		2	PORCA	NUT	TUERCA
26	353434X1		2	ARRUELA	WASHER	ARANDELA
27	2834390M91	10-155 No	1	MOTOR PARTIDA	STARTERMOTOR	MOTOR ARRANQUE
28	353679X1		2	PARAFUSO	BOLT	PERNO
29	353446X1		2	ARRUELA	WASHER	ARANDELA
30	353756X1		1	ARRUELA	WASHER	ARANDELA
31	353537X1		1	PARAFUSO	BOLT	PERNO
32	339081X1		2	PARAFUSO	BOLT	PERNO
33	339376X1		2	ARRUELA	WASHER	ARANDELA

Motor
Engine
Motor

10-20

2 Rodas Motrizes
2 Wheels Drive
2 Ruedas Motriz

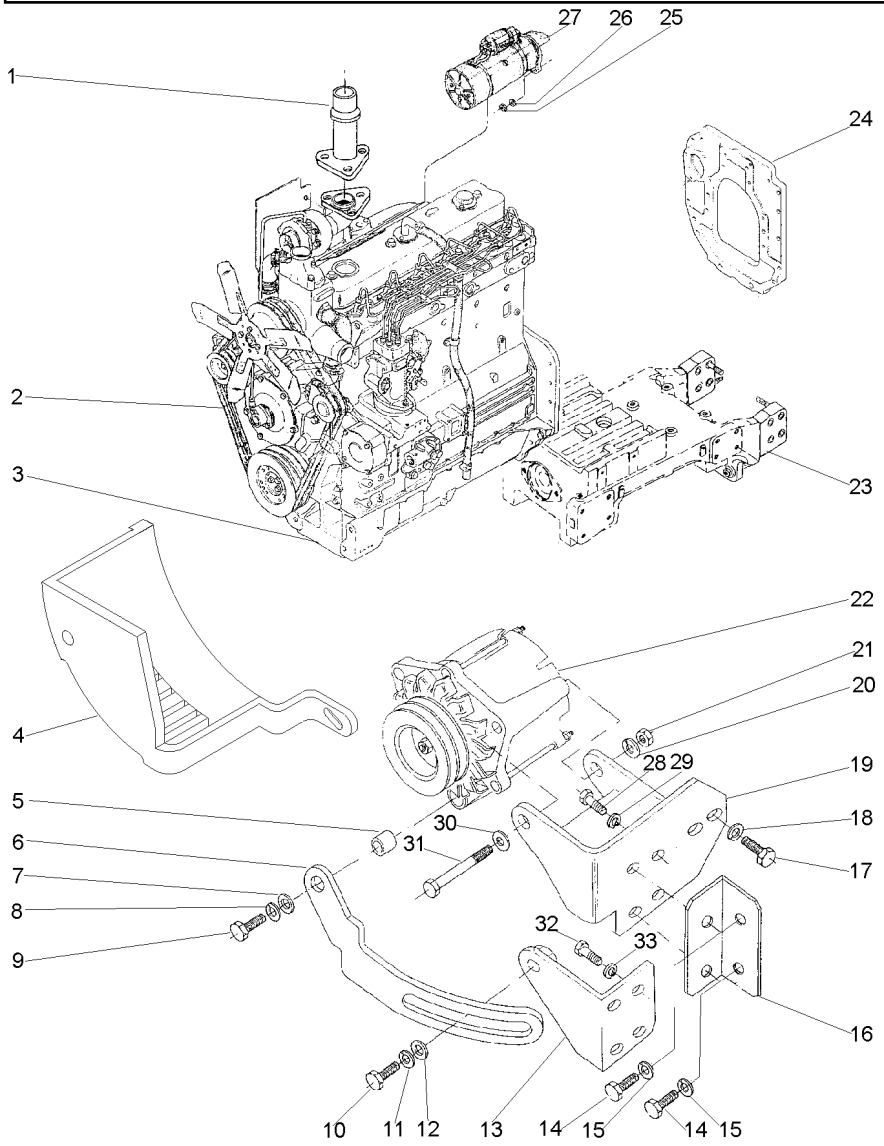

1	048033S1		**1**	TUBO	PIPE	CANO
2	3145238M1		**1**	CORREIA	BELT	CORREA
3	036598T1	10-10 No	**1**	MOTOR	ENGINE	MOTOR
4	049202T1		**1**	PROTEÇÃO	GUARD	DEFENSA
5	3145137M1		**1**	ESPAÇADOR	SPACER	PIEZA DISTANCIA
6	036705P1		**1**	ESTICADOR	TURNBUCKLE	TORNIQUETE
7	353756X1		**1**	ARRUELA	WASHER	ARANDELA
8	353434X1		**1**	ARRUELA	WASHER	ARANDELA
9	354264X1		**1**	PARAFUSO	BOLT	PERNO
10	353691X1		**1**	PARAFUSO	BOLT	PERNO
11	353434X1		**1**	ARRUELA	WASHER	ARANDELA
12	353756X1		**1**	ARRUELA	WASHER	ARANDELA
13	036696S1		**1**	SUPORTE	BRACKET	SOPORTE
14	390830X1		**2**	PARAFUSO	BOLT	PERNO
15	353446X1		**2**	ARRUELA	WASHER	ARANDELA
16	036695P1		**1**	SUPORTE	BRACKET	SOPORTE
17	339081X1		**1**	PARAFUSO	BOLT	PERNO
18	339376X1		**1**	ARRUELA	WASHER	ARANDELA
19	036691S1		**1**	SUPORTE	BRACKET	SOPORTE
20	353434X1		**1**	ARRUELA	WASHER	ARANDELA
21	353431X1		**1**	PORCA	NUT	TUERCA
22	3589442M91	10-160 No	**1**	ALTERNADOR	ALTERNATOR	ALTERNADOR
23	047919N1	60-15 No	**1**	FIXAÇÃO	FASTENER	CIERRE
24	036657N1	10-225 No	**1**	FIXAÇÃO	FASTENER	CIERRE
25	353431X1		**2**	PORCA	NUT	TUERCA
26	353434X1		**2**	ARRUELA	WASHER	ARANDELA
27	2834390M91	10-155 No	**1**	MOTOR PARTIDA	STARTERMOTOR	MOTOR ARRANQUE
28	353679X1		**2**	PARAFUSO	BOLT	PERNO
29	353446X1		**2**	ARRUELA	WASHER	ARANDELA
30	353756X1		**1**	ARRUELA	WASHER	ARANDELA
31	353537X1		**1**	PARAFUSO	BOLT	PERNO
32	339081X1		**2**	PARAFUSO	BOLT	PERNO
33	339376X1		**2**	ARRUELA	WASHER	ARANDELA

Motor
Engine
Motor

10-25

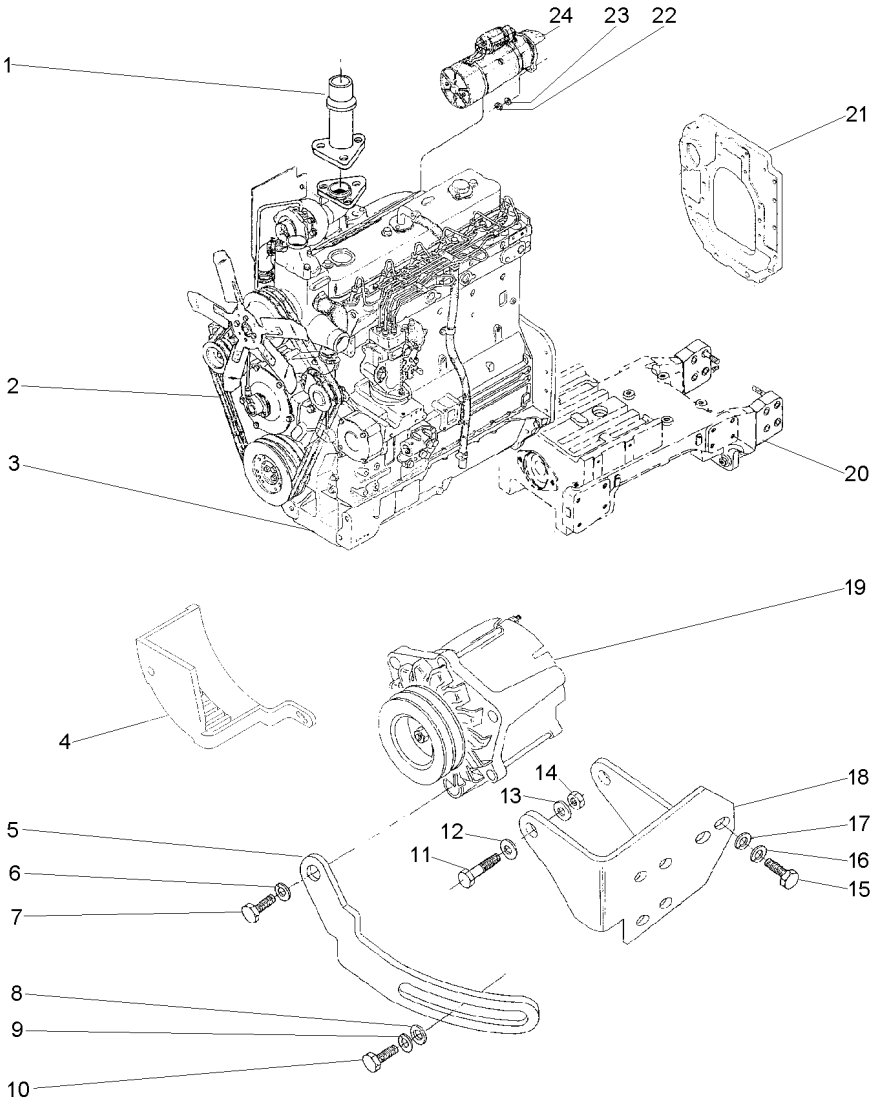

1	048033S1		**1**	TUBO	PIPE	CANO
2	026160T1		**1**	CORREIA	BELT	CORREA
3	036598T1		**1**	MOTOR	ENGINE	MOTOR
4	070292S1		**1**	PROTEÇÃO	GUARD	DEFENSA
5	069012P1		**1**	ESTICADOR	TURNBUCKLE	TORNIQUETE
6	353446X1		**1**	ARRUELA	WASHER	ARANDELA
7	339761X1		**1**	PARAFUSO	BOLT	PERNO
8	339376X1		**1**	ARRUELA	WASHER	ARANDELA
9	353756X1		**1**	ARRUELA	WASHER	ARANDELA
10	390398X1		**1**	PARAFUSO	BOLT	PERNO
11	353683X1		**2**	PARAFUSO	BOLT	PERNO
12	829185M1		**2**	ARRUELA	WASHER	ARANDELA
13	353446X1		**2**	ARRUELA	WASHER	ARANDELA
14	355565X1		**2**	PORCA	NUT	TUERCA
15	339401X1		**3**	PARAFUSO	BOLT	PERNO
16	339376X1		**3**	ARRUELA	WASHER	ARANDELA
17	353756X1		**1**	ARRUELA	WASHER	ARANDELA
18	060318S1		**1**	SUPORTE	BRACKET	SOPORTE
19	071078N1	10-165 No	**1**	ALTERNADOR	ALTERNATOR	ALTERNADOR
20	047919N1	60-15 No	**1**	FIXAÇÃO	FASTENER	CIERRE
21	036657N1	10-225 No	**1**	FIXAÇÃO	FASTENER	CIERRE
22	353431X1		**2**	PORCA	NUT	TUERCA
23	353434X1		**2**	ARRUELA	WASHER	ARANDELA
24	2834390M91	10-155 No	**1**	MOTOR PARTIDA	STARTERMOTOR	MOTOR ARRANQUE

Motor
Engine
Motor

10-30

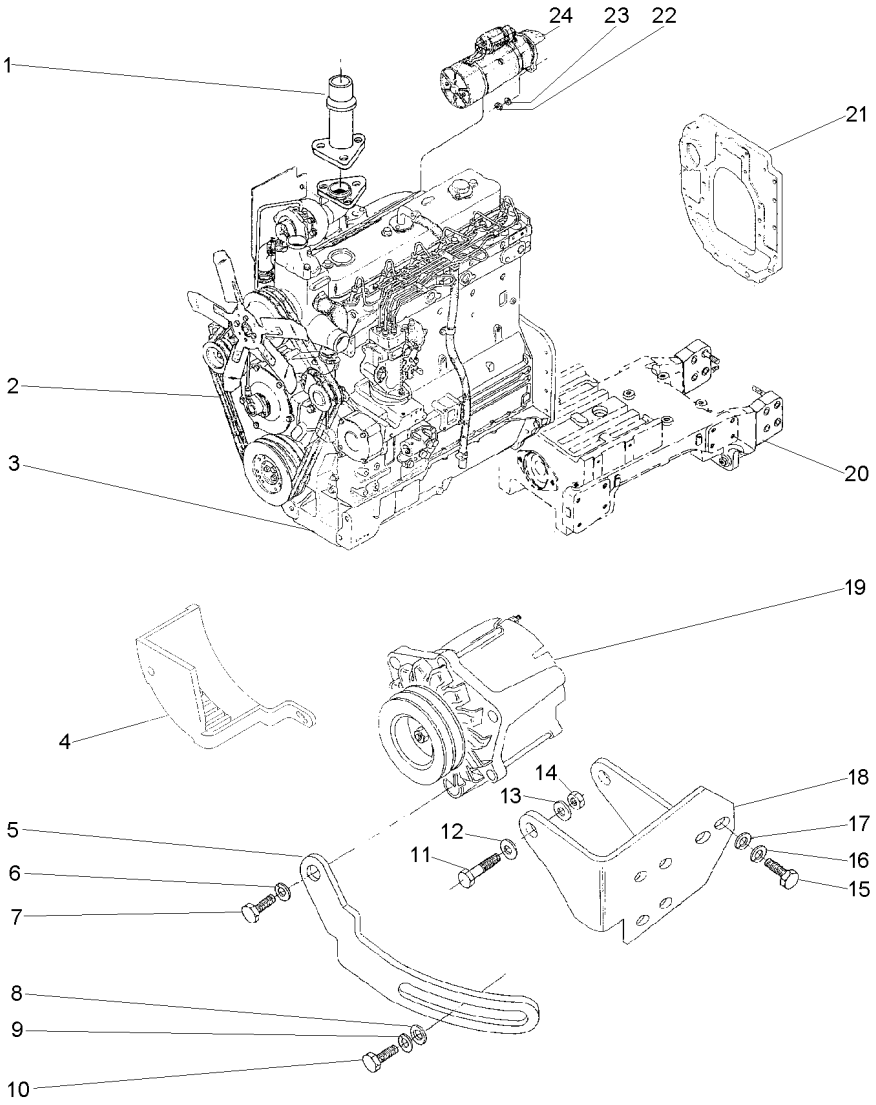

1	048033S1		**1**	TUBO	PIPE	CANO
2	026160T1		**1**	CORREIA	BELT	CORREA
3	036598T1		**1**	MOTOR	ENGINE	MOTOR
4	070292S1		**1**	PROTEÇÃO	GUARD	DEFENSA
5	069012P1		**1**	ESTICADOR	TURNBUCKLE	TORNIQUETE
6	353446X1		**1**	ARRUELA	WASHER	ARANDELA
7	339761X1		**1**	PARAFUSO	BOLT	PERNO
8	339376X1		**1**	ARRUELA	WASHER	ARANDELA
9	353756X1		**1**	ARRUELA	WASHER	ARANDELA
10	1441865X1		**1**	PARAFUSO	BOLT	PERNO
11	353683X1		**2**	PARAFUSO	BOLT	PERNO
12	829185M1		**2**	ARRUELA	WASHER	ARANDELA
13	353446X1		**2**	ARRUELA	WASHER	ARANDELA
14	355565X1		**2**	PORCA	NUT	TUERCA
15	339401X1		**3**	PARAFUSO	BOLT	PERNO
16	339376X1		**3**	ARRUELA	WASHER	ARANDELA
17	353756X1		**1**	ARRUELA	WASHER	ARANDELA
18	060318S1		**1**	SUPORTE	BRACKET	SOPORTE
19	071078N1	10-165 No	**1**	ALTERNADOR	ALTERNATOR	ALTERNADOR
20	047668N1	60-20 No	**1**	FIXAÇÃO	FASTENER	CIERRE
21	036657N1	10-225 No	**1**	FIXAÇÃO	FASTENER	CIERRE
22	353431X1		**2**	PORCA	NUT	TUERCA
23	353434X1		**2**	ARRUELA	WASHER	ARANDELA
24	2834390M91	10-155 No	**1**	MOTOR PARTIDA	STARTERMOTOR	MOTOR ARRANQUE

Bloco De Cilindros
Cylinder Block
Bloque De Cilindros

10-40

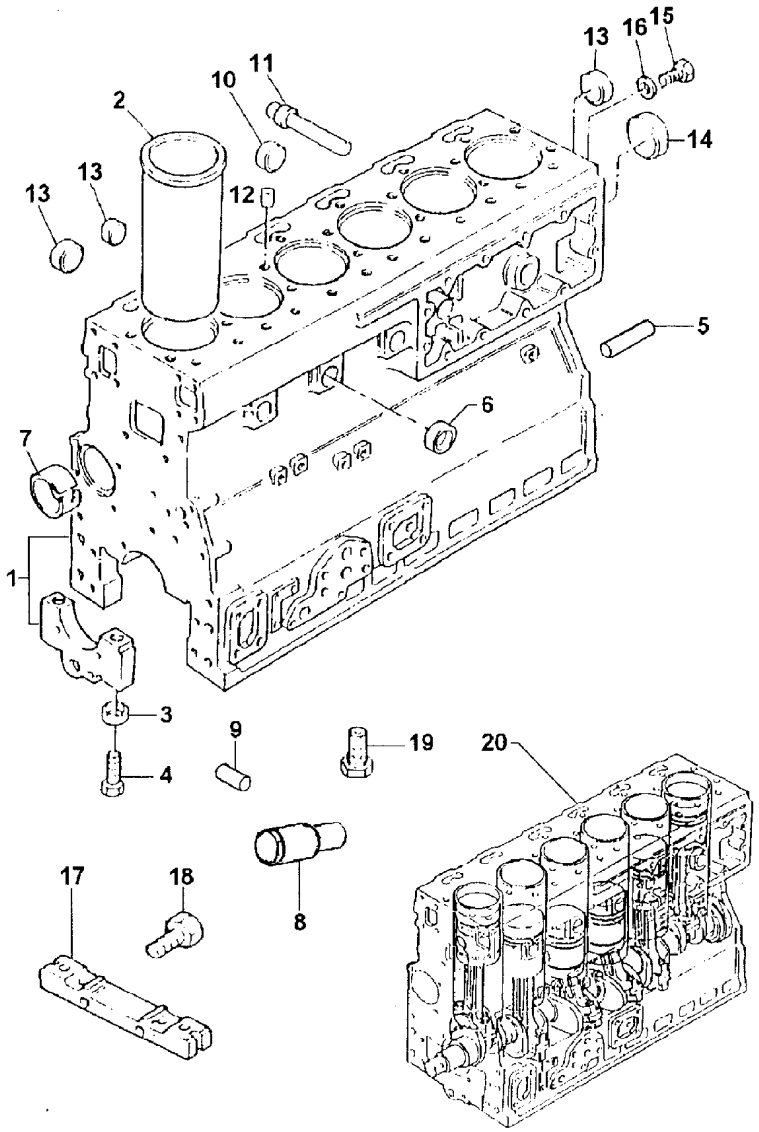

1	S1029		
2	3135X042	1	
2	3135X041		[A]
3	33142111	1	
4	32166329	1	
5	0350009	1	
6	32418122	1	
7	31134165	1	
8	3271H004	1	
9	2116087	1	
10	32416118	1	
11	2485A204	1	
12	32417134	1	
13	32418122	1	
14	32416119	1	
15	32168212	1	
16	3311R003	1	
17	3627P023		
18	2311D039		
19	2487001		
20	S1030		

[A] CAMISA SEMI ACABADA
PARTLY FINISH LINER
CAMISA CASI ACABADA

1	BLOCO CILINDROS	CYLINDER BLOCK	BLOQUE CILINDROS
6	CAMISA	LINER	CAMISA
X	CAMISA	LINER	CAMISA
14	ANEL	RING	ARO
14	PARAFUSO	BOLT	PERNO
2	PINO	PIN	PASADOR
5	BUJÃO	PLUG	TAPON
1	BUCHA	BUSH	CASQUILLO
1	EIXO	SHAFT	ARBOL
1	PINO	PIN	PASADOR
5	BUJÃO	PLUG	TAPON
1	BUJÃO	PLUG	TAPON
1	BUJÃO	PLUG	TAPON
7	BUJÃO	PLUG	TAPON
1	BUJÃO	PLUG	TAPON
1	BUJÃO	PLUG	TAPON
1	ARRUELA	WASHER	ARANDELA
1	PLACA	PLATE	PLATO
2	PARAFUSO	BOLT	PERNO
6	BUJÃO	PLUG	TAPON
1	MOTOR PARCIAL	SHORT ENGINE	BLOQUE EMBIELADO

Árvore De Manivelas
Crankshaft
Ciguenal

10-45

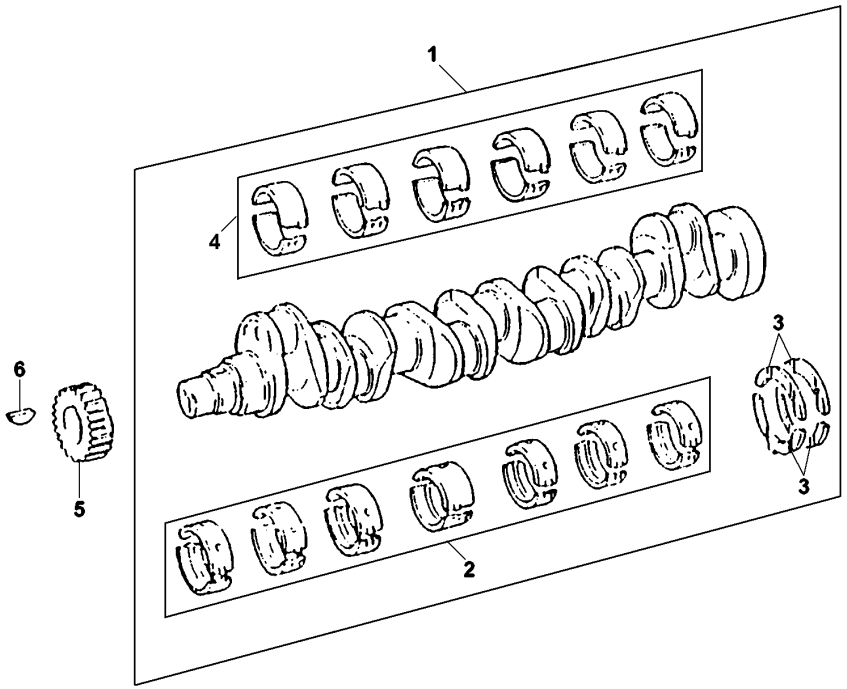

1	S1028			**1**	VIRABREQUIM	CRANKSHAFT	CIGUENAL
2	S1025	1		**1**	JOGO CASQUILHOS	BEARING KIT	JUEGO COJINETES
2	S1025A		+0,10"	**X**	JOGO CASQUILHOS	BEARING KIT	JUEGO COJINETES
2	S1025B		+0,20"	**X**	JOGO CASQUILHOS	BEARING KIT	JUEGO COJINETES
2	S1025C		+0,30"	**X**	JOGO CASQUILHOS	BEARING KIT	JUEGO COJINETES
3	424808	1		**1**	JG. ARRUELAS	KIT, WASHER	JUEGO ARANDELAS
3	424808A		+0,075"	**X**	JG. ARRUELAS	KIT, WASHER	JUEGO ARANDELAS
4	635437	1		**1**	JOGO CASQUILHOS	BEARING KIT	JUEGO COJINETES
4	635437A		+0,10"	**X**	JOGO CASQUILHOS	BEARING KIT	JUEGO COJINETES
4	635437B		+0,20"	**X**	JOGO CASQUILHOS	BEARING KIT	JUEGO COJINETES
4	635437C		+0,30"	**X**	JOGO CASQUILHOS	BEARING KIT	JUEGO COJINETES
5	3117C061			**1**	ENGRENAGEM	GEAR	ENGRANAJE
6	0500012			**1**	CHAVETA	KEY	CLAVE

Pistões E Bielas
Pistons And Connecting Rods
Pistones Y Bielas

10-50

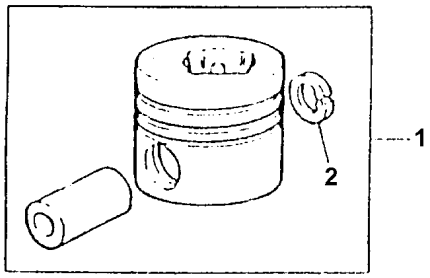

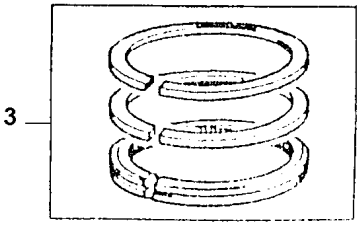

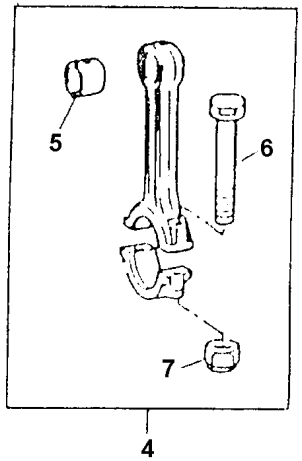

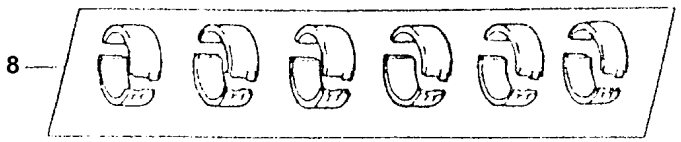

1	S1021			**6**	PISTÃO	PISTON	PISTON
2	70170026	1		**12**	ANEL TRAVA	CIRCLIP	CIRCULITO
3	S1015			**6**	JG. ANÉIS	KIT, RING	AROS JUEGO
4	424804			**6**	BIELA	CONROD	BIELA
5	70998085	4		**6**	BUCHA	BUSH	CASQUILLO
6	32762116	4		**12**	PARAFUSO	BOLT	PERNO
7	70570094	4		**12**	PORCA	NUT	TUERCA
8	635437			**1**	JOGO CASQUILHOS	BEARING KIT	JUEGO COJINETES
8	635437A		+0,10"	**X**	JOGO CASQUILHOS	BEARING KIT	JUEGO COJINETES
8	635437B		+0,20"	**X**	JOGO CASQUILHOS	BEARING KIT	JUEGO COJINETES
8	635437C		+0,30"	**X**	JOGO CASQUILHOS	BEARING KIT	JUEGO COJINETES

Tampa Do Cabeçote E Bocal Abastecimento
Cylinder Head Cover And Filler
Tapa De Válvulas Y Boca De Llenado

10-55

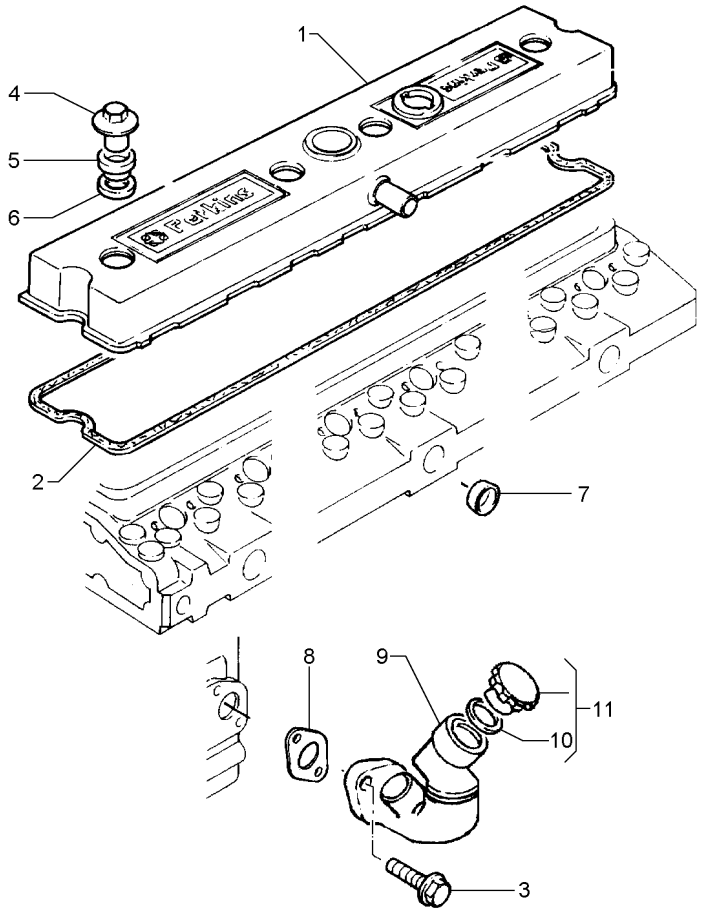

1	4142X062		**1** TAMPA	COVER	CUBIERTA
2	3681C003	1	**1** JUNTA	GASKET	EMPAQUETADURA.
3	2314H004	M8X25	**2** PARAFUSO	BOLT	PERNO
4	3274P003		**4** PORCA	NUT	TUERCA
5	33817135		**4** VEDADOR	SEAL	RETEN
6	0920009		**4** ARRUELA	WASHER	ARANDELA
7	32416118		**1** BUJÃO	PLUG	TAPON
8	36833152		**1** JUNTA	GASKET	EMPAQUETADURA.
9	4134C011		**1** BOCAL	FILLER	RELLENADOR
10	2415633	11	**1** ANEL "O"	O RING	JUNTA TORICA
11	4142X098		**1** TAMPA	COVER	CUBIERTA

Válvulas E Balanceiros
Valves And Rockershafts
Válvulas Y Balancines

10-60

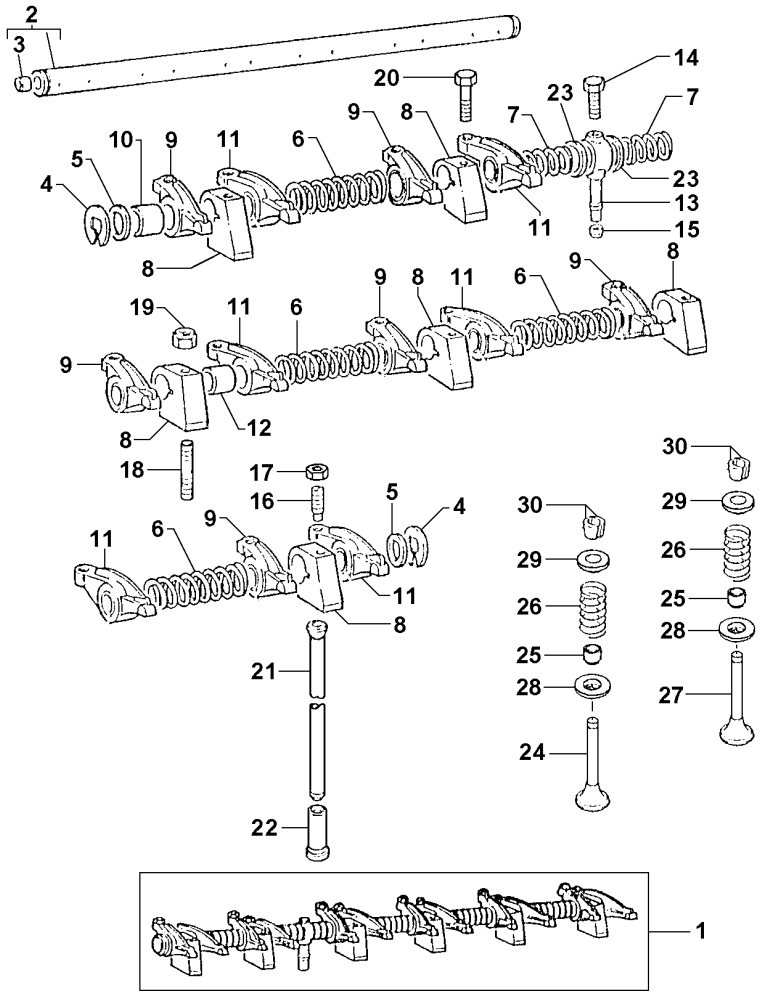

1	S1010			**1**	EIXO BALANCEIRO	ROCKER SHAFT	EJE BALANCINES
2	S1011	1		**1**	EIXO	SHAFT	ARBOL
3	0650507	2		**1**	BUJÃO	PLUG	TAPON
4	0170151	1		**2**	ANEL TRAVA	CIRCLIP	CIRCULITO
5	33117434	1		**2**	ARRUELA	WASHER	ARANDELA
6	31744123	1		**4**	MOLA	SPRING	RESORTE
7	31743108	1		**2**	MOLA	SPRING	RESORTE
8	70100716	1		**6**	SUPORTE	BRACKET	SOPORTE
9	70998095	1	▶	**6**	BALANCEIRO	ROCKER	BALANCIN
10	2511425	9		**6**	BUCHA	BUSH	CASQUILLO
11	70998096	1	◀	**6**	BALANCEIRO	ROCKER	BALANCIN
12	2511425	11		**6**	BUCHA	BUSH	CASQUILLO
13	35511111	1		**1**	TUBO	PIPE	CANO
14	2233022			**1**	PARAFUSO	BOLT	PERNO
15	33811113			**1**	OLIVA	OLIVE	OLIVA
16	0720579	1		**12**	PARAFUSO	BOLT	PERNO
17	0576052	1		**12**	PORCA	NUT	TUERCA
18	2313H331			**4**	PRISIONEIRO	STUD	ESPARRAGO
19	2318A605			**4**	PORCA	NUT	TUERCA
20	2314J607	M12X50		**2**	PARAFUSO	BOLT	PERNO
21	70998041			**12**	VARETA	ROD	VARILLA
22	31434163			**12**	TUCHO	TAPPET	TAQUET
23	33117426			**2**	ARRUELA	WASHER	ARANDELA
24	70910060			**6**	VÁLVULA ADMISSÃO	VALVE INLET	VALVULA ADMISION
25	70998120			**12**	VEDADOR	SEAL	RETEN
26	3174P405			**12**	MOLA	SPRING	RESORTE
27	70910059			**6**	VÁLVULA ESCAPE	VALVE EXHAUST	VALVULA ESCAPE
28	33415118			**12**	ARRUELA	WASHER	ARANDELA
29	3342T007			**12**	CAPA	CAP	TAPA
30	70998122			**24**	TRAVA	LOCK	RETENEDOR

Cabeçote
Cylinder Head
Culata

10-65

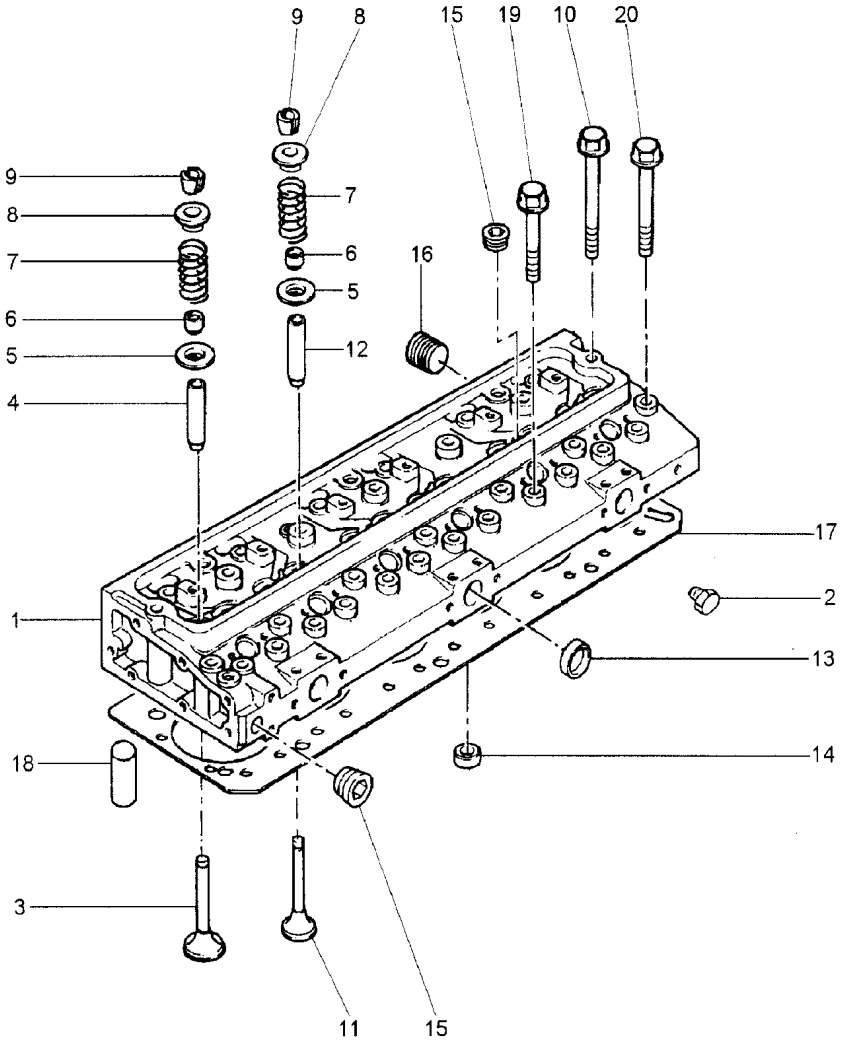

1	S1014	
2	3212P002	
3	70910061	1
4	3343F041	1
5	33415118	1
6	70998120	1
7	3174P405	1
8	3342T007	1
9	70998122	1
10	32166222	
11	70910059	1
12	3343J021	1
13	70650075	1
14	32417156	1
15	70650119	1
16	70650118	1
17	3681H208	
18	2114A046	
19	32166219	
20	32166221	

1	CABEÇOTE	HEAD	CULATA
1	BUJÃO	PLUG	TAPON
6	VÁLVULA ADMISSÃO	VALVE INLET	VALVULA ADMISION
6	GUIA ADMISSÃO	INLET GUIDE	GUIA ADMISION
12	ARRUELA	WASHER	ARANDELA
12	VEDADOR	SEAL	RETEN
12	MOLA	SPRING	RESORTE
12	CAPA	CAP	TAPA
12	TRAVA	LOCK	RETENEDOR
2	PARAFUSO	BOLT	PERNO
6	VÁLVULA ESCAPE	VALVE EXHAUST	VALVULA ESCAPE
6	GUIA ESCAPE	EXHAUST GUIDE	GUIA ESCAPE
3	BUJÃO	PLUG	TAPON
6	BUJÃO	PLUG	TAPON
2	BUJÃO	PLUG	TAPON
6	BUJÃO	PLUG	TAPON
1	JUNTA	GASKET	EMPAQUETADURA.
2	PINO	PIN	PASADOR
12	PARAFUSO	BOLT	PERNO
18	PARAFUSO	BOLT	PERNO

Caixa De Distribuição
Timing Case
Caja De Distribución

10-70

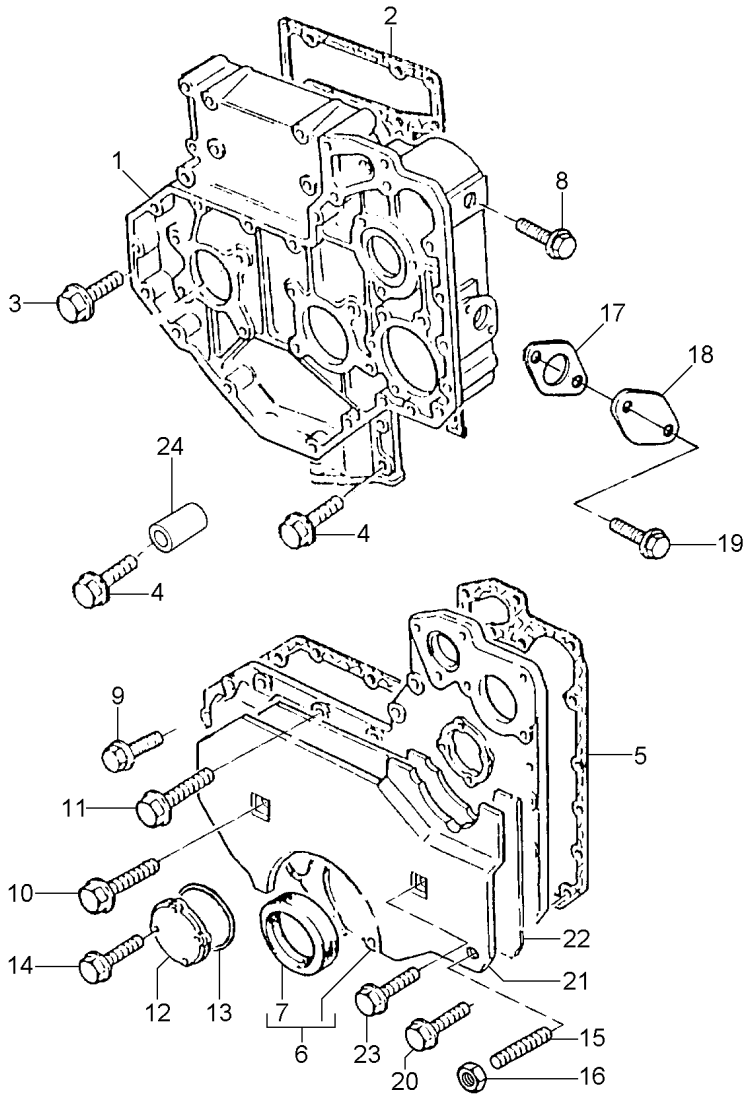

1	3716C242		**1**	CAIXA	BOX	CAJA
2	3681P009		**1**	JUNTA	GASKET	EMPAQUETADURA.
3	2314H003	M8X20	**8**	PARAFUSO	BOLT	PERNO
4	2314H004	M8X25	**5**	PARAFUSO	BOLT	PERNO
5	3681P011		**1**	JUNTA	GASKET	EMPAQUETADURA.
6	4142A171		**1**	TAMPA	COVER	CUBIERTA
7	70730043	6	**1**	RETENTOR	SEAL	RETEN
8	2487C502		**2**	BUJÃO	PLUG	TAPON
9	2314H005	M8X30	**8**	PARAFUSO	BOLT	PERNO
10	2314H034		**2**	PARAFUSO	BOLT	PERNO
11	2314H013	M8X70	**9**	PARAFUSO	BOLT	PERNO
12	4152A002		**1**	TAMPA	COVER	CUBIERTA
13	2415A093	12	**1**	ANEL "O"	O RING	JUNTA TORICA
14	2314F036	M6X25	**4**	PARAFUSO	BOLT	PERNO
15	3211P004		**3**	PRISIONEIRO	STUD	ESPARRAGO
15	3211P004		**3**	PRISIONEIRO	STUD	ESPARRAGO
16	2318A603		**3**	PORCA	NUT	TUERCA
17	3683H006		**1**	JUNTA	GASKET	EMPAQUETADURA.
18	3617A001		**1**	TAMPA	COVER	CUBIERTA
19	2314H003	M8X20	**2**	PARAFUSO	BOLT	PERNO
20	2314J011	M8X60	**4**	PARAFUSO	BOLT	PERNO
21	3781N042		**1**	AMORTECEDOR	DAMPER	AMORTIGUADOR
22	3781N043		**1**	AMORTECEDOR	DAMPER	AMORTIGUADOR
23	2314F003		**2**	PARAFUSO	BOLT	PERNO
24	33131412		**2**	ESPAÇADOR	SPACER	PIEZA DISTANCIA

Eixo Axle Eje	Comando Drive Mando	10-75	

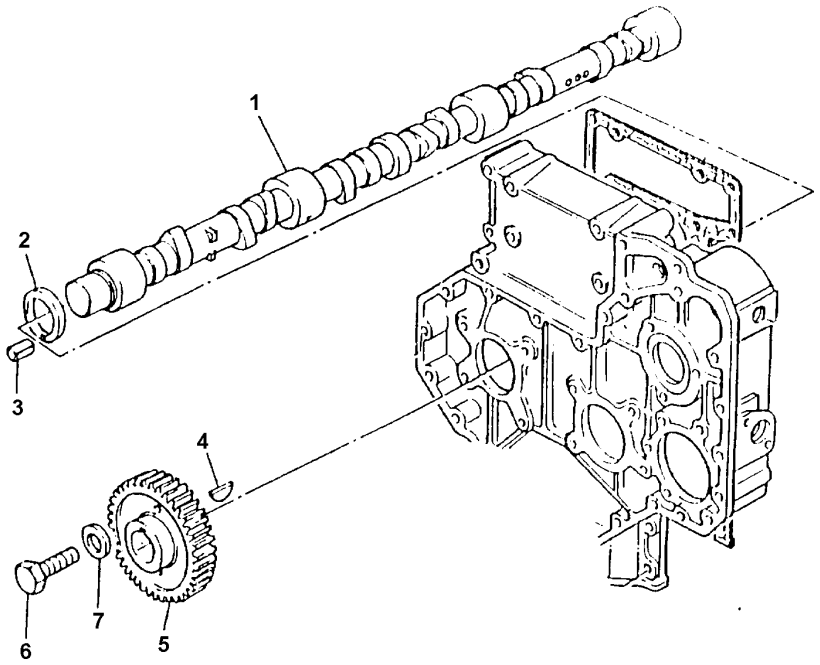

1	31416307		**1**	EIXO	SHAFT	ARBOL
2	33153135		**1**	ARRUELA	WASHER	ARANDELA
3	2116053		**1**	PINO	PIN	PASADOR
4	0500012		**1**	CHAVETA	KEY	CLAVE
5	3117L012		**1**	ENGRENAGEM	GEAR	ENGRANAJE
6	2314J606	M12X45	**1**	PARAFUSO	BOLT	PERNO
7	3321A003		**1**	ARRUELA	WASHER	ARANDELA

Engrenagens Da Distribuição
Idler Gears
Engrenajes De La Distribuición

10-80

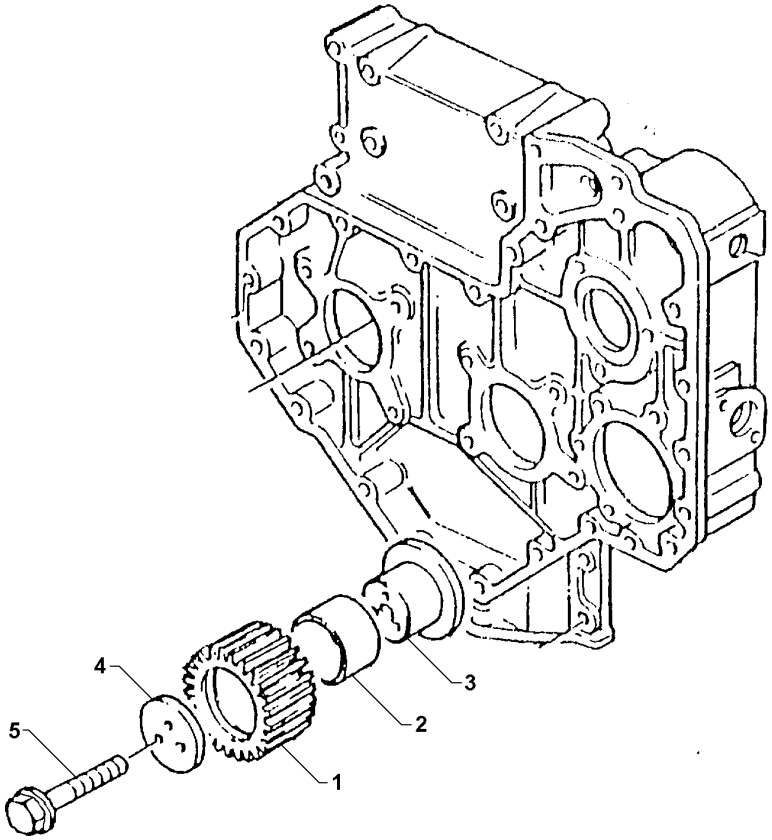

1	41115018		**1** ENGRENAGEM	GEAR	ENGRANAJE
2	0050345	1	**2** BUCHA	BUSH	CASQUILLO
3	70998172		**1** CUBO	HUB	CUBO
4	70940151		**1** PLACA	PLATE	PLATO
5	2314J010	M10x60	**3** PARAFUSO	BOLT	PERNO

Filtro De Óleo Lubrificante
Lubrificating Oil Filter
Filtro De Aceite Lubrificante

10-85

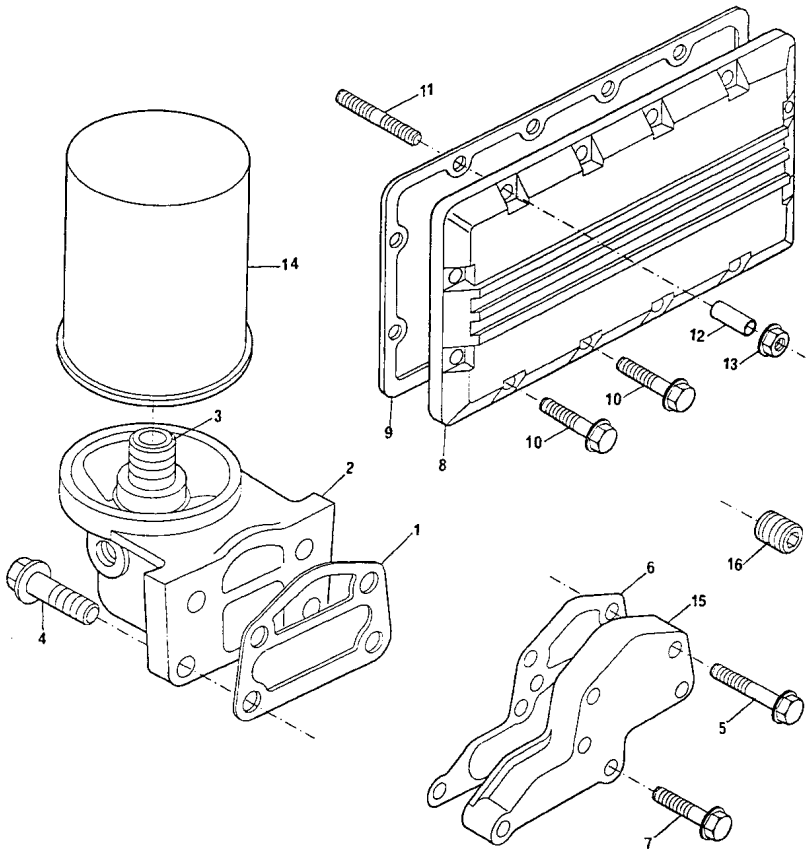

1	3686T006		**1**	JUNTA	GASKET	EMPAQUETADURA.
2	3773K051		**1**	CABEÇOTE FILTRO	FILTER HEAD	CABEZA DE FILTRO
3	33286126	2	**1**	CONEXÃO	CONNECTION	CONEXION
4	2314J004	M10X30	**4**	PARAFUSO	BOLT	PERNO
5	2314J006	M10X40	**2**	PARAFUSO	BOLT	PERNO
6	3687Y002		**1**	JUNTA	GASKET	EMPAQUETADURA.
7	2314J008	M10X50	**4**	PARAFUSO	BOLT	PERNO
8	2486A975		**1**	TAMPA	COVER	CUBIERTA
9	3684R025		**1**	JUNTA	GASKET	EMPAQUETADURA.
10	2314H002	M8X16	**13**	PARAFUSO	BOLT	PERNO
11	2313M058		**3**	PRISIONEIRO	STUD	ESPARRAGO
12	33134418		**3**	ESPAÇADOR	SPACER	PIEZA DISTANCIA
13	2318A603		**3**	PORCA	NUT	TUERCA
14	1447031M1		**1**	FILTRO	FILTER	FILTRO
15	3753R152		**1**	TAMPA	COVER	CUBIERTA
16	0650594		**1**	BUJÃO	PLUG	TAPON

Cárter De Óleo Lubrificante
Lubrificating Oil Pump
Carter Del Aceite Lubrificante

10-90

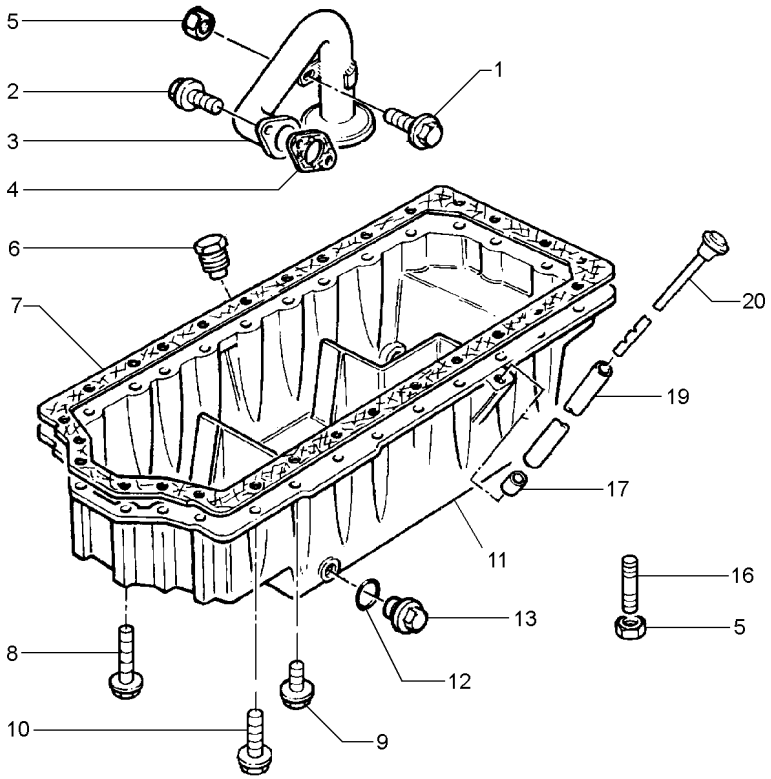

1	2314H002	M8X16	**2**	PARAFUSO	BOLT	PERNO
2	2314H004	M8X25	**2**	PARAFUSO	BOLT	PERNO
3	3575K007		**1**	TUBO	PIPE	CANO
4	3683H005		**1**	JUNTA	GASKET	EMPAQUETADURA.
5	2318A603		**5**	PORCA	NUT	TUERCA
6	2431A016		**1**	BUJÃO	PLUG	TAPON
7	3681M007		**1**	JUNTA	GASKET	EMPAQUETADURA.
8	2314H019	M8X100	**6**	PARAFUSO	BOLT	PERNO
9	2314H012	M8X65	**3**	PARAFUSO	BOLT	PERNO
10	2314H007	M8X40	**15**	PARAFUSO	BOLT	PERNO
11	3717P171		**1**	CÁRTER	SUMP	CARTER
12	70920109	⊸ 2415715	**1**	ARRUELA	WASHER	ARANDELA
13	32186405		**1**	BUJÃO	PLUG	TAPON
16	3211P005		**4**	PRISIONEIRO	STUD	ESPARRAGO
17	33812116		**1**	OLIVA	OLIVE	OLIVA
19	3577A125		**1**	TUBO	PIPE	CANO
20	70320080		**1**	VARETA	ROD	VARILLA

Bomba De Óleo Lubrificante
Lubrificating Oil Pump
Bomba De Aceite Lubrificante

10-95

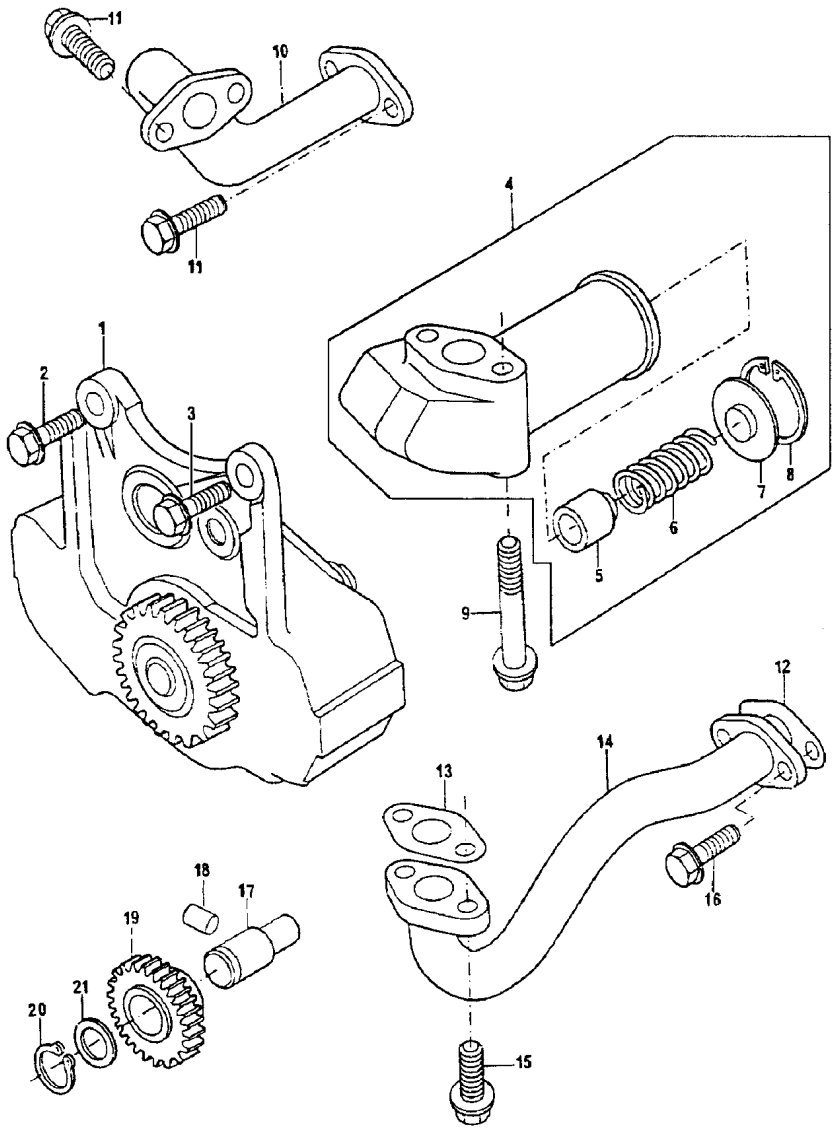

1	4132F043		**1**	BOMBA	PUMP	BOMBA
2	2314H004	M8X25	**2**	PARAFUSO	BOLT	PERNO
3	2314H002	M8X16	**1**	PARAFUSO	BOLT	PERNO
4	4138A034		**1**	VÁLVULA	VALVE	VALVULA
5	32712726	4	**1**	ÊMBOLO	PLUNGER	EMBOLO
6	31744151	4	**1**	MOLA	SPRING	RESORTE
7	32712111	4	**1**	CAPA	CAP	TAPA
8	2721130	4	**1**	ANEL TRAVA	CIRCLIP	CIRCULITO
9	2314K161	M8X60	**2**	PARAFUSO	BOLT	PERNO
10	3571C045		**1**	TUBO	PIPE	CANO
11	2314H004	M8X25	**4**	PARAFUSO	BOLT	PERNO
12	36831127		**1**	JUNTA	GASKET	EMPAQUETADURA.
13	36832143		**1**	JUNTA	GASKET	EMPAQUETADURA.
14	3572V013		**1**	TUBO	PIPE	CANO
15	2314F004	M6X16	**2**	PARAFUSO	BOLT	PERNO
16	2311D038		**2**	PARAFUSO	BOLT	PERNO
17	3271H004		**1**	EIXO	SHAFT	ARBOL
18	2116087		**1**	PINO	PIN	PASADOR
19	4111A008		**1**	ENGRENAGEM	GEAR	ENGRANAJE
20	2722A206		**1**	ANEL TRAVA	CIRCLIP	CIRCULITO
21	33123125		**1**	ARRUELA	WASHER	ARANDELA

Retentor Árvore De Manivelas Crankshaft Oil Seal Sello De Aceite	Traseiro Rear Trasero	10-100	

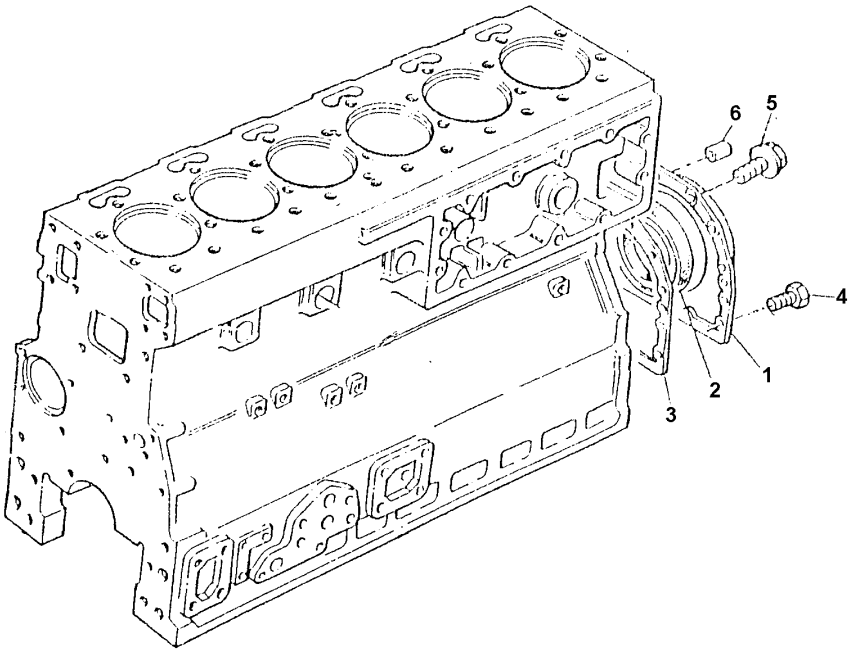

1	4142V066		**1**	CJ. RETENTOR	KIT, SEAL	RETENES JUEGO
2	70730050	1	**1**	RETENTOR	SEAL	RETEN
3	36817181		**1**	JUNTA	GASKET	EMPAQUETADURA.
4	3212V002		**2**	PARAFUSO	BOLT	PERNO
5	2314H003	M8x20	**12**	PARAFUSO	BOLT	PERNO
6	0350012		**2**	PINO	PIN	PASADOR

Polia Da Árvore De Manivelas
Crankshaft Pulley
Polea Del Cigueñal

10-105

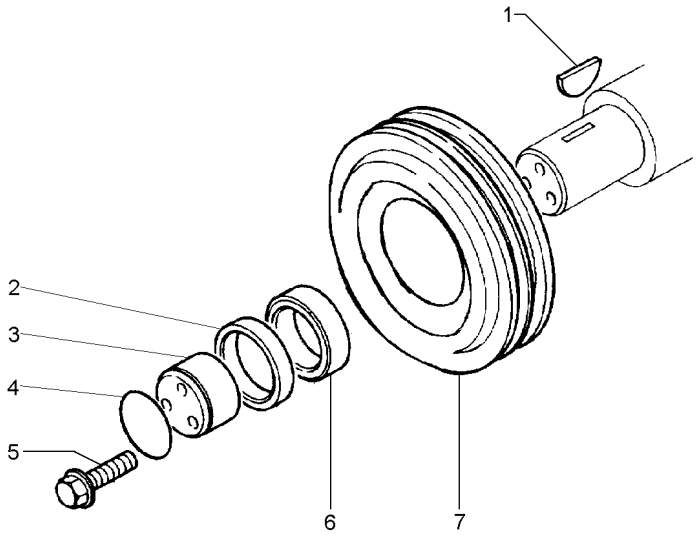

1	0500005	**1** CHAVETA	KEY	CLAVE
2	2417711	**1** ANEL TRAVA	CIRCLIP	CIRCULITO
3	32418313	**1** BLOCO	BLOCK	BLOQUE
4	2415638	**1** ANEL "O"	O RING	JUNTA TORICA
5	32186137	**3** PARAFUSO	BOLT	PERNO
6	3311X002	**1** ESPAÇADOR	SPACER	PIEZA DISTANCIA
7	3115T043	**1** POLIA	PULLEY	POLEA

Ventilador E Extensão
Fan And Extension
Ventilador Y Extensión

10-110

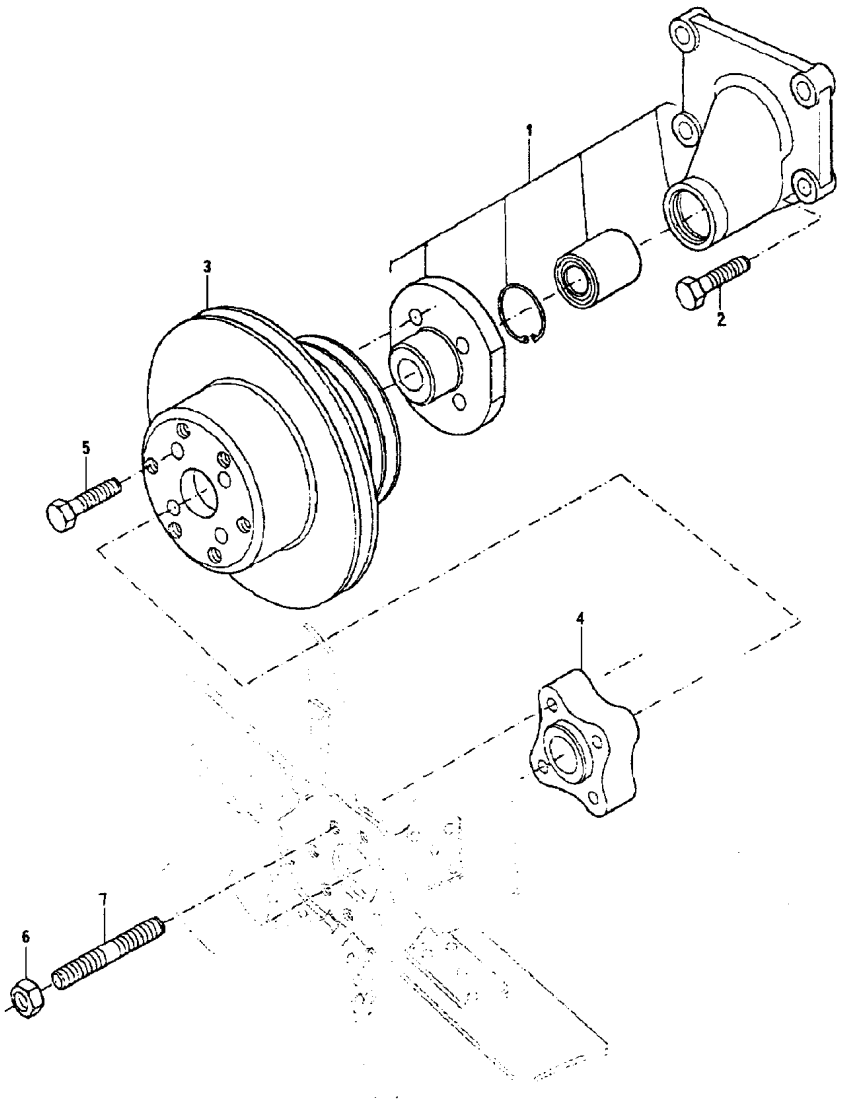

1	4113H053		**1** ALOJAMENTO	ATOMISER BODY	CUERPO ATOMIZ.
2	2314J004	M10X30	**4** PARAFUSO	BOLT	PERNO
3	3115C071		**1** POLIA	PULLEY	POLEA
4	70330026		**1** ESPAÇADOR	SPACER	PIEZA DISTANCIA
5	2314H005	M8X30	**4** PARAFUSO	BOLT	PERNO
6	2318D208		**4** PORCA	NUT	TUERCA
7	2313C063		**4** PRISIONEIRO	STUD	ESPARRAGO

Tampa Do Cabeçote
Cylinder Head Cover
Tapa De Válvulas

Traseiro
Rear
Trasero

10-115

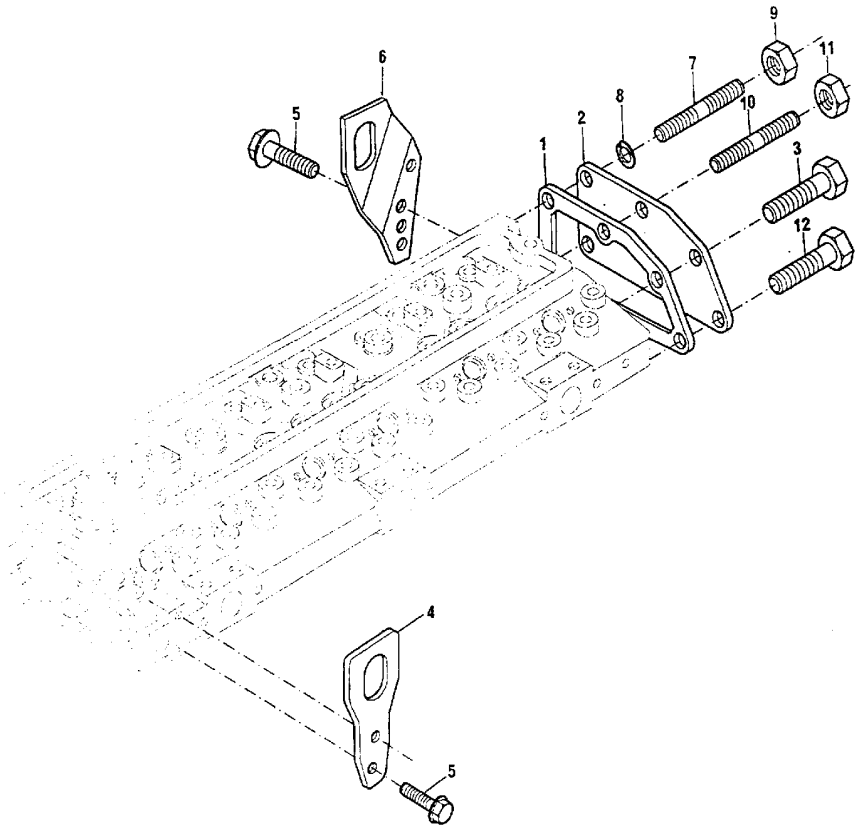

1	3685R005		**1** JUNTA	GASKET	EMPAQUETADURA.
2	3623K007		**1** TAMPA	COVER	CUBIERTA
3	2314H002	M8X16	**1** PARAFUSO	BOLT	PERNO
4	3621X007		**1** ALÇA	STRAP	FAJA
5	2314J003	M10X25	**4** PARAFUSO	BOLT	PERNO
6	3654W003		**1** ALÇA	STRAP	FAJA
7	2313H243		**2** PRISIONEIRO	STUD	ESPARRAGO
8	0920053		**2** ARRUELA	WASHER	ARANDELA
9	2318A603		**2** PORCA	NUT	TUERCA
10	2313C078		**2** PRISIONEIRO	STUD	ESPARRAGO
11	2318A604		**2** PORCA	NUT	TUERCA
12	2314J004	M10X30	**2** PARAFUSO	BOLT	PERNO

Termostato E Carcaça
Thermostato And Housing
Termostato Y Carter

10-120

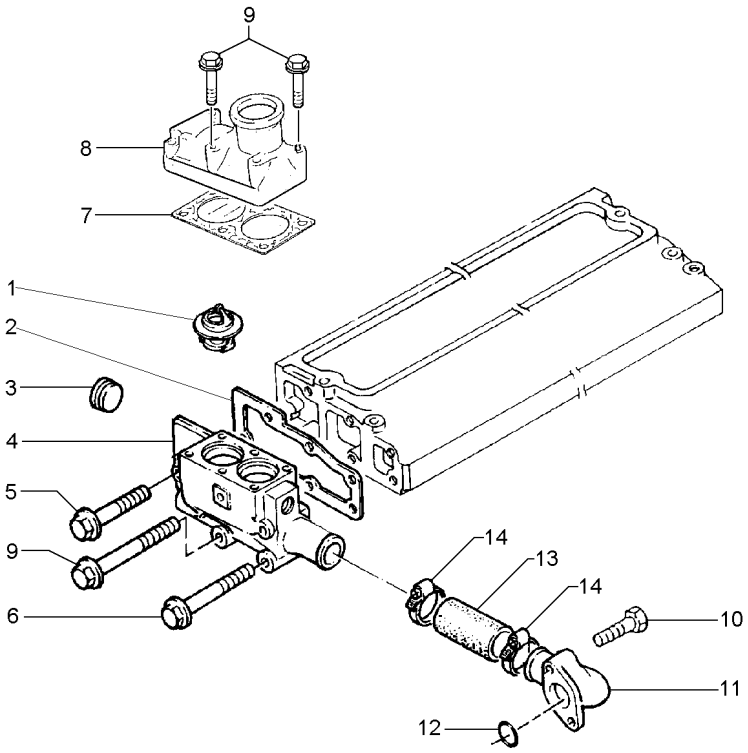

1	70998113		**2**	TERMOSTATO	THERMOSTAT	TERMOSTATO
2	3685F005		**1**	JUNTA	GASKET	EMPAQUETADURA.
3	70650119		**2**	BUJÃO	PLUG	TAPON
4	3771K083		**1**	CARCAÇA	HOUSING	ALOJAMIENTO
5	2314J012	M10x70	**2**	PARAFUSO	BOLT	PERNO
6	2314H008	M8x45	**2**	PARAFUSO	BOLT	PERNO
7	3684A004		**1**	JUNTA	GASKET	EMPAQUETADURA.
8	3771K101		**1**	CONEXÃO	CONNECTION	CONEXION
9	2314H010	M8x55	**8**	PARAFUSO	BOLT	PERNO
10	2314H004	M8x25	**2**	PARAFUSO	BOLT	PERNO
11	4133L012		**1**	CONEXÃO	CONNECTION	CONEXION
12	2415A076	11	**1**	ANEL "O"	O RING	JUNTA TORICA
13	33854114		**1**	CJ. MANGUEIRA	HOSE ASSY	CON.DE MANGUERA
14	70180156		**2**	BRAÇADEIRA	CLAMP	ABRAZADERA

Coletor De Admissão
Induction Manifold
Multiple De Admisión

10-125

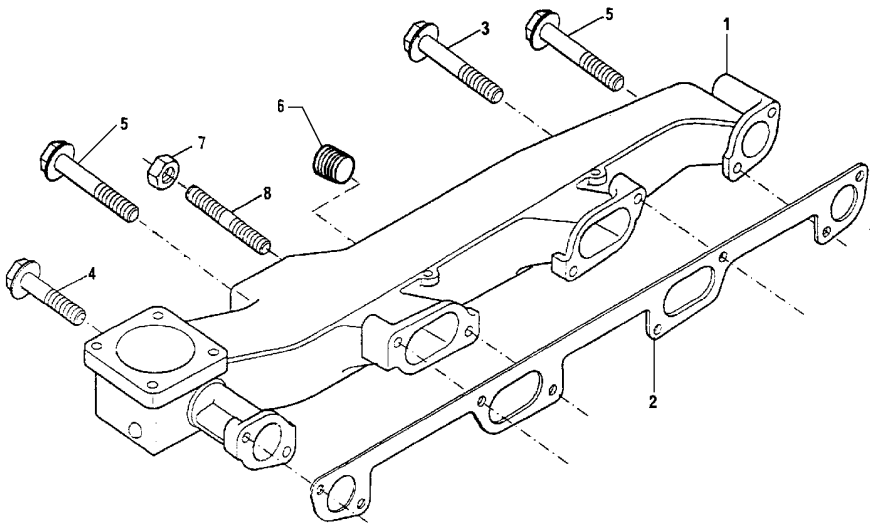

1	3777J122		**1**	COLETOR ADMISSÃO	INDUCT.MANIFOLD	COLECTOR ADMISI.
2	3688C028		**1**	JUNTA	GASKET	EMPAQUETADURA.
3	2314J046	M10X90	**1**	PARAFUSO	BOLT	PERNO
4	2314J038	M10X50	**2**	PARAFUSO	BOLT	PERNO
5	2314J034	M10X30	**3**	PARAFUSO	BOLT	PERNO
6	70650116		**1**	BUJÃO	PLUG	TAPON
7	2318A604		**2**	PORCA	NUT	TUERCA
8	3254K009		**2**	PRISIONEIRO	STUD	ESPARRAGO

Coletor De Escape
Exhaust Manifold
Multiple De Escape

10-130

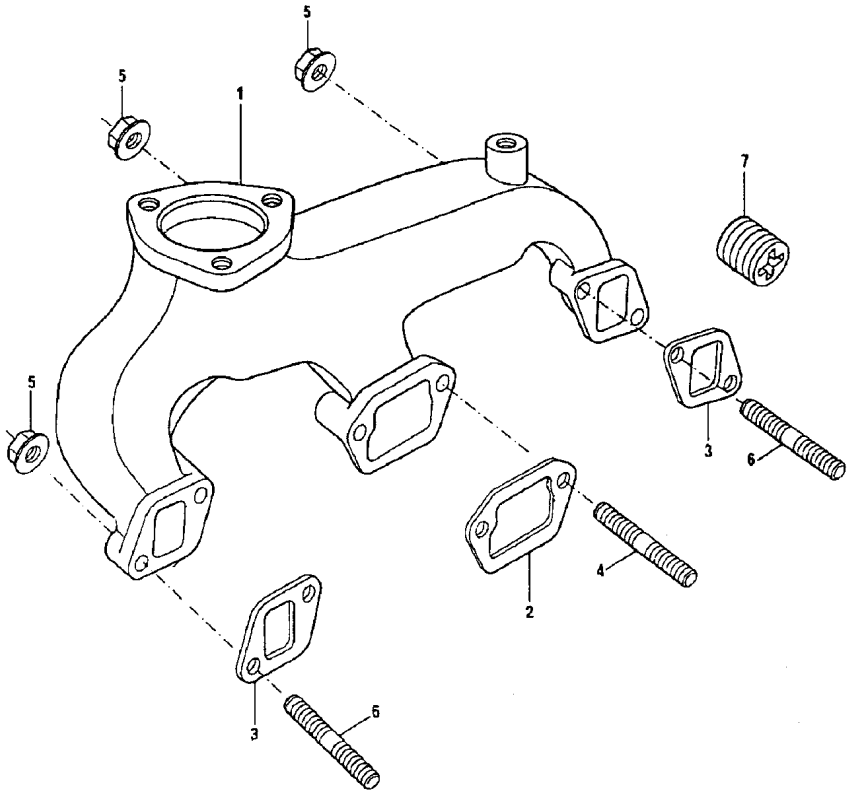

1	37775236		**1** COLETOR	RELIEF VALVE	VALVULA ALIVIO
2	3688C017		**1** JUNTA	GASKET	EMPAQUETADURA.
3	36862191		**2** JUNTA	GASKET	EMPAQUETADURA.
4	2313M087	M10X75	**4** PRISIONEIRO	STUD	ESPARRAGO
5	2318A634		**6** PORCA	NUT	TUERCA
6	2313M083	M10X55	**2** PRISIONEIRO	STUD	ESPARRAGO
7	3212P002		**2** BUJÃO	PLUG	TAPON

Equipamento De Injeção De Combustível
Fuel Injection Equipment
Equipo De Inyeccion

10-135

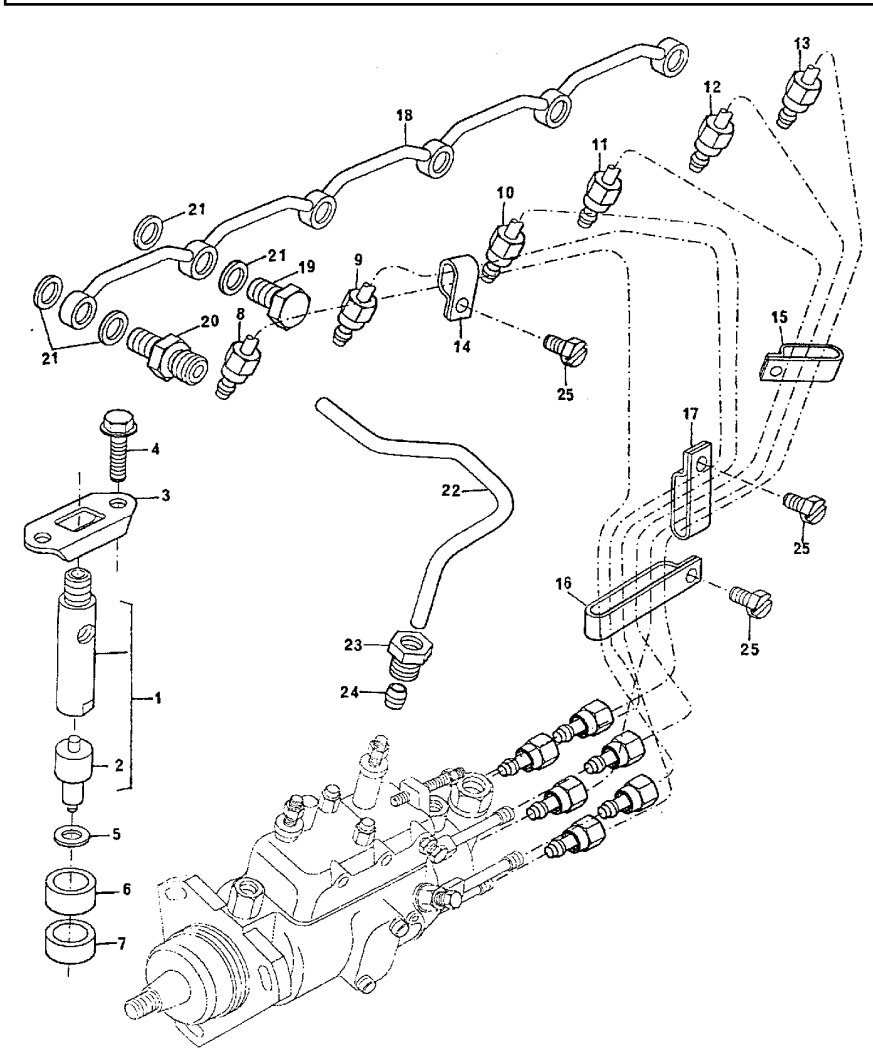

1	2645A020		**6**	CJ. INJETOR	KIT, ATOMISER	JUEGO ATOMIZADOR
2	2645A608	1	**6**	BICO INJETOR	NOZZLE	TOBERA
3	3662K002		**6**	PRESILHA	STAPLE	GRAPA
4	2314H006	M8X35	**12**	PARAFUSO	BOLT	PERNO
5	70920081		**6**	ARRUELA	WASHER	ARANDELA
6	33813129		**6**	ESPAÇADOR	SPACER	PIEZA DISTANCIA
7	33813131		**6**	VEDADOR	SEAL	RETEN
8	3522N034	[A]	**1**	TUBO INJETOR	INJECTION PIPE	TUBO D INYECCION
9	3522N035	[B]	**1**	TUBO INJETOR	INJECTION PIPE	TUBO D INYECCION
10	3522N036	[C]	**1**	TUBO INJETOR	INJECTION PIPE	TUBO D INYECCION
11	3522N037	[D]	**1**	TUBO INJETOR	INJECTION PIPE	TUBO D INYECCION
12	3522N038	[E]	**1**	TUBO INJETOR	INJECTION PIPE	TUBO D INYECCION
13	3522N039	[F]	**1**	TUBO INJETOR	INJECTION PIPE	TUBO D INYECCION
14	2646E006		**1**	PRESILHA	STAPLE	GRAPA
15	2646E007		**1**	PRESILHA	STAPLE	GRAPA
16	2646E009		**1**	PRESILHA	STAPLE	GRAPA
17	2646E010		**1**	PRESILHA	STAPLE	GRAPA
18	3558X021		**1**	TUBO	PIPE	CANO
19	0095315		**4**	PARAFUSO BANJO	BANJO BOLT	TORNILLO DIFER
20	0201526		**2**	CONEXÃO	CONNECTION	CONEXION
21	70920083		**12**	ARRUELA	WASHER	ARANDELA
22	4121C021		**1**	TUBO	PIPE	CANO
23	33225412		**2**	PORCA	NUT	TUERCA
24	33811112		**2**	OLIVA	OLIVE	OLIVA
25	2314C035		**4**	PARAFUSO	BOLT	PERNO

[A] CILINDRO N° 1
CYLINDER N° 1
CILINDRO N° 1

[B] CILINDRO N° 2
CYLINDER N° 2
CILINDRO N° 2

[C] CILINDRO N° 3
CYLINDER N° 3
CILINDRO N° 3

[D] CILINDRO N° 4
CYLINDER N° 4
CILINDRO N° 4

[E] CILINDRO N° 5
CYLINDER N° 5
CILINDRO N° 5

[F] CILINDRO N° 6
CYLINDER N° 6
CILINDRO N° 6

Bomba Injetora De Combustível
Fuel Injection Pump
Bomba De Inyección De Combustible

10-140

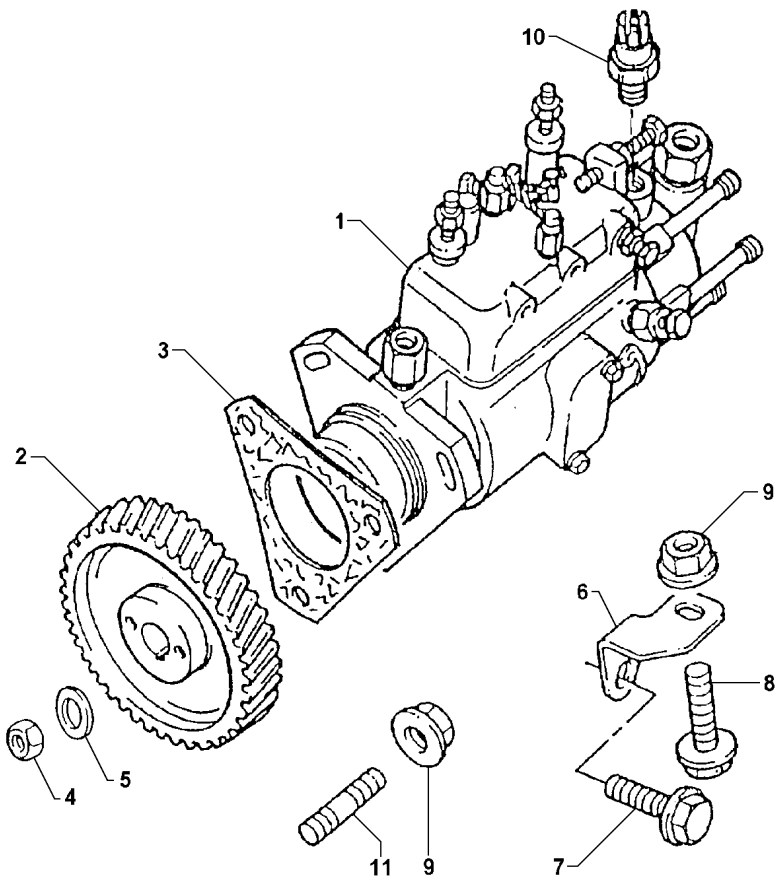

1	2643D802		**1**	BOMBA	PUMP	BOMBA
2	70410088		**1**	ENGRENAGEM	GEAR	ENGRANAJE
3	70490280		**1**	JUNTA	GASKET	EMPAQUETADURA.
4	2318A108		**1**	PORCA	NUT	TUERCA
5	K134AF01		**1**	ARRUELA	WASHER	ARANDELA
6	3645E008		**1**	SUPORTE	BRACKET	SOPORTE
7	2314J002	M10X20	**1**	PARAFUSO	BOLT	PERNO
8	2314H003	M8X20	**1**	PARAFUSO	BOLT	PERNO
9	2318A603		**4**	PORCA	NUT	TUERCA
10	28730179	1	**1**	SOLENÓIDE	SOLENOID	SOLENOIDE
11	2313M059		**3**	PRISIONEIRO	STUD	ESPARRAGO

Bomba Alimentadora De Combustível
Low Pressure Fuel Pump
Bomba De Combustible A Baja Presión

10-145

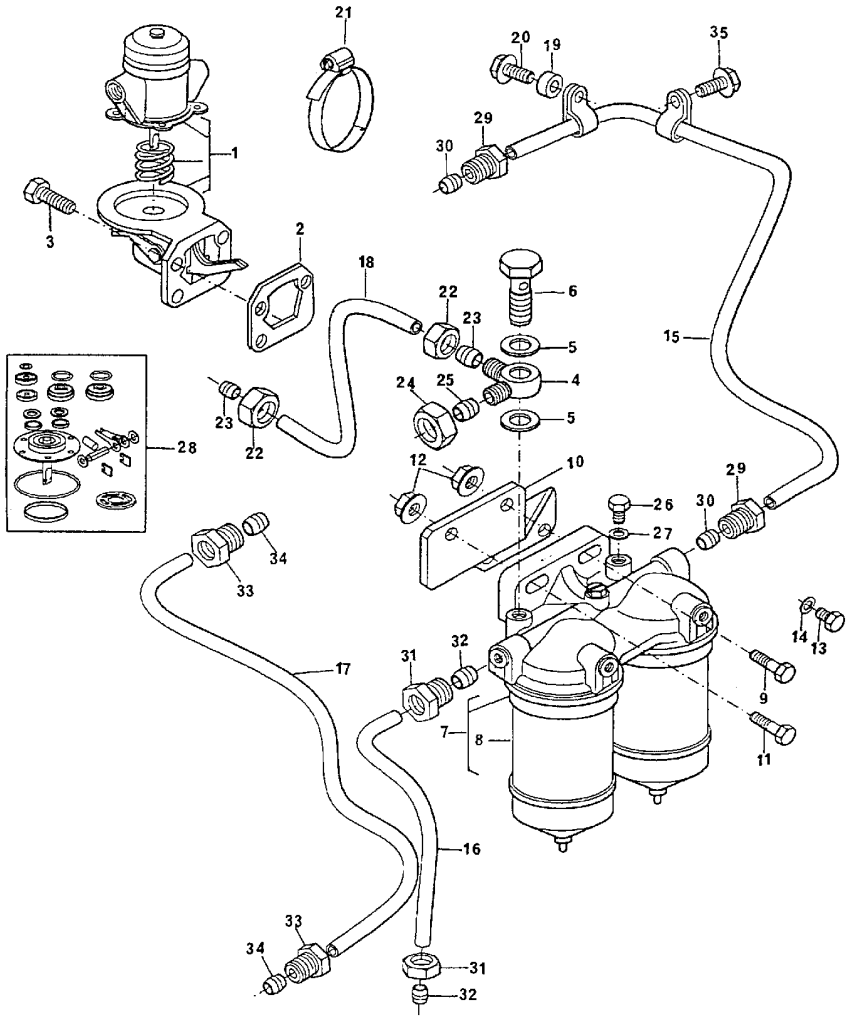

1	72096		**1**	BOMBA	PUMP	BOMBA
2	36856104		**1**	JUNTA	GASKET	EMPAQUETADURA.
3	2314H005	M8X30	**4**	PARAFUSO	BOLT	PERNO
4	31726592		**1**	CONEXÃO	CONNECTION	CONEXION
5	70920120		**2**	ARRUELA	WASHER	ARANDELA
6	0095344		**1**	PARAFUSO BANJO	BANJO BOLT	TORNILLO DIFER
7	72115		**1**	FILTRO	FILTER	FILTRO
8	1896287M91	7	**2**	ELEMENTO	ELEMENT	ELEMENTO
9	2314J002	M10X20	**2**	PARAFUSO	BOLT	PERNO
10	3818D013		**1**	SUPORTE	BRACKET	SOPORTE
11	2314J007	M10X45	**2**	PARAFUSO	BOLT	PERNO
12	2318A604		**2**	PORCA	NUT	TUERCA
13	32184226		**2**	BUJÃO	PLUG	TAPON
14	70920135		**2**	ARRUELA	WASHER	ARANDELA
15	4125T005		**1**	TUBO	PIPE	CANO
16	4122P016		**1**	TUBO	PIPE	CANO
17	4121C021		**1**	TUBO	PIPE	CANO
18	3425M006		**1**	TUBO	PIPE	CANO
19	33135413		**1**	ESPAÇADOR	SPACER	PIEZA DISTANCIA
20	2314H005	M8X30	**1**	PARAFUSO	BOLT	PERNO
21	2481D302		**2**	PRESILHA	STAPLE	GRAPA
22	33225412		**2**	PORCA	NUT	TUERCA
23	33811112		**2**	OLIVA	OLIVE	OLIVA
24	0576113		**1**	PORCA	NUT	TUERCA
25	0566004		**1**	OLIVA	OLIVE	OLIVA
26	0650204		**1**	BUJÃO	PLUG	TAPON
27	70920133		**1**	ARRUELA	WASHER	ARANDELA
28	26410149	1	**1**	JG. REPARO	KIT, REPAIR	JUEGO REPARACION
29	33532129	15	**2**	PORCA	NUT	TUERCA
30	33811114	15	**2**	OLIVA	OLIVE	OLIVA
31	33532129	16	**2**	PORCA	NUT	TUERCA
32	33811114	16	**2**	OLIVA	OLIVE	OLIVA
33	33532129	17	**2**	PORCA	NUT	TUERCA
34	33811114	17	**2**	OLIVA	OLIVE	OLIVA
35	2314H003	M8X20	**1**	PARAFUSO	BOLT	PERNO

Kit Sedimentador E Filtro De Combustível
Kit Sedimentador And Filter Of Fuel
El Equipo Sedimentador Y Filtro De Combustible

10-150

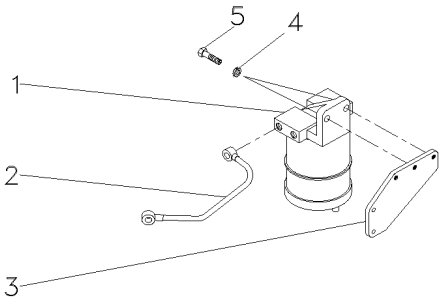

1	054141N1	**1**	FILTRO SEDIMENT.	SEDIMENT BOWL	EMBUDO TRASIEGO
2	040433N1	**1**	CJ. TUBO	TUBE ASSY	CONJ.DE TUBO
3	054139P1	**1**	SUPORTE	BRACKET	SOPORTE
4	353434X1	**2**	ARRUELA	WASHER	ARANDELA
5	353540X1	**2**	PARAFUSO	BOLT	PERNO

Motor De Partida
Starter Motor
Motor De Partida

10-155

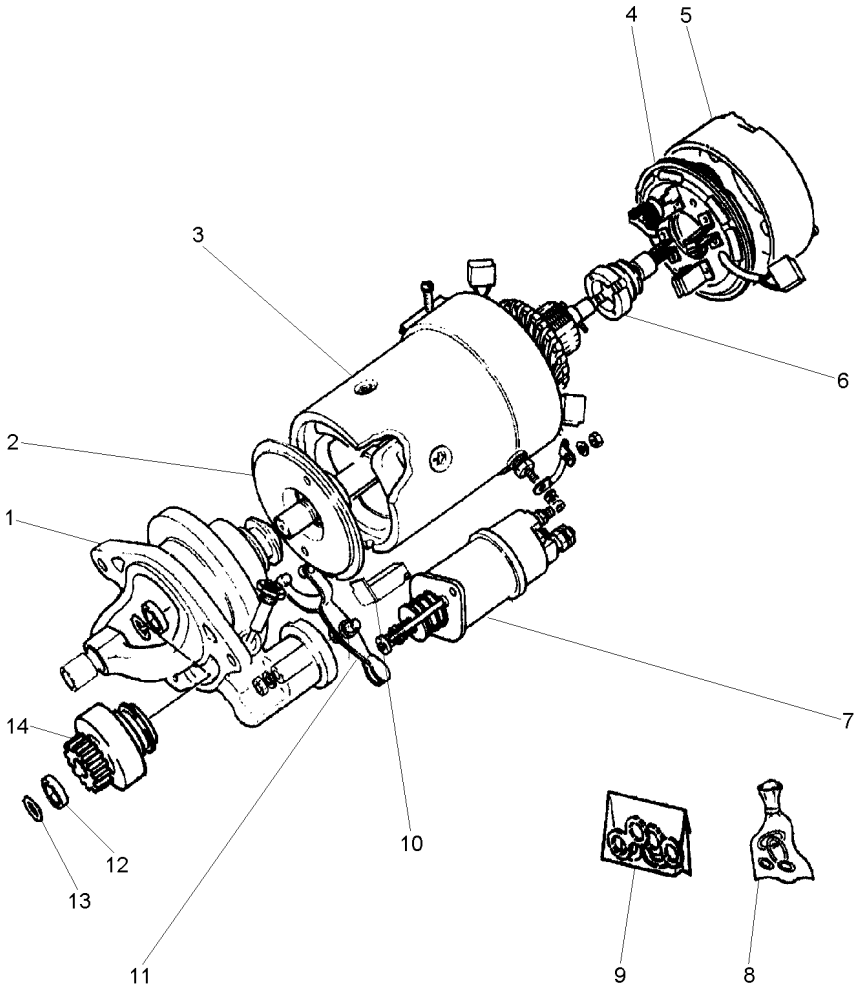

1	070963R1	**1**	MANCAL	BEARING	COJINETE
2	070971R1	**1**	EIXO	SHAFT	ARBOL
3	070964R1	**1**	BOBINA	COIL	BOBINA
4	070968R1	**1**	CJ. PLACA ESCOVA	KIT, BRUSH PLATE	JGO.PLACA ESCOB.
5	070967R1	**1**	TAMPA	COVER	CUBIERTA
6	070957R1	**1**	INDUZIDO	ARMATURE	INDUCIDO
7	070956R1	**1**	SOLENÓIDE	SOLENOID	SOLENOIDE
8	070973R1	**1**	REPARO	REPAIR	REPARO
9	070977R1	**1**	RETENTOR	SEAL	RETEN
10	070978R1	**1**	JUNTA	JOINT	JUNTA
11	070979R1	**1**	CJ. ALAVANCA	KIT, LEVER	JUEGO, PALANCA
12	071025R1	**1**	RETENTOR	SEAL	RETEN
13	070980R1	**1**	ANEL	RING	ARO
14	070960R1	**1**	IMPULSOR	IMPELLER	TURBINA IMPULS.

Alternador
Alternator
Alternador

10-160

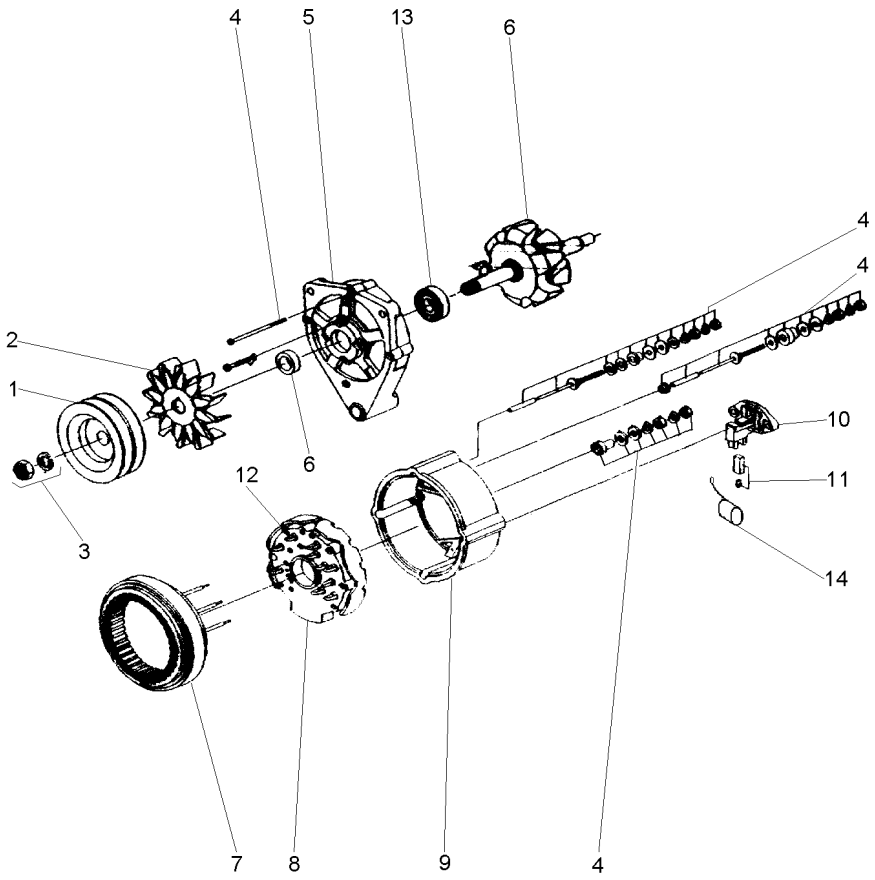

1	071192R1	**1** POLIA	PULLEY	POLEA
2	071200R1	**1** HÉLICE	FAN	VENTILADOR
3	071199R1	**1** FIXAÇÃO	FASTENER	CIERRE
4	071191R1	**1** REPARO	REPAIR	REPARO
5	071196R1	**1** TAMPA	COVER	CUBIERTA
6	071190R1	**1** CJ. ROTOR	KIT, ROTOR ASSY.	JGO.CJTO.ROTOR
7	071198R1	**1** ESTATOR	STATOR	ESTATOR
8	071201R1	**1** RETIFICADOR	RECTIFIER	RECTIFICADOR
9	071195R1	**1** TAMPA	COVER	CUBIERTA
10	071193R1	**1** REGULADOR	REGULATOR	REGULADOR
11	071197R1	**1** CJ. ESCOVA	KIT, BRUSH	ESCOBILLAS JUEGO
12	071189R1	**1** PORTA DIODO	DIODE	PORTA DIODO
13	071194R1	**1** ROLAMENTO	BEARING	COJINETE
14	071206R1	**1** CAPACITOR	CAPACITOR	CAPACITOR

Alternador
Alternator
Alternador

10-165

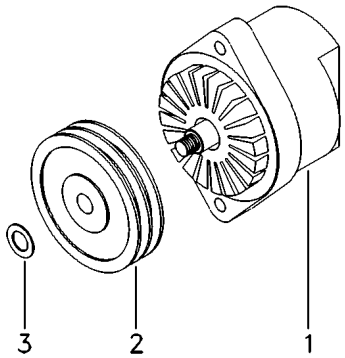

1	060074T1	75A 10-170 No	**1** ALTERNADOR	ALTERNATOR	ALTERNADOR
2	070457P1	1/2"	**1** POLIA ALTERNADOR	PULLEY,ALTERNATR	POLEA ALTERNADOR
3	390346X1	18x30x3	**1** ARRUELA	WASHER	ARANDELA

Alternador **Bosch**
Alternator **Bosch**
Alternador **Bosch**

10-170

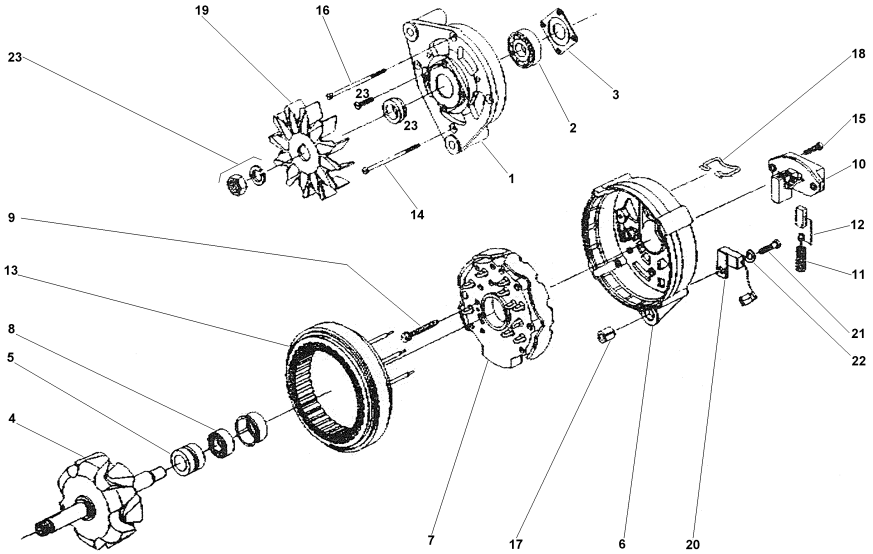

1	072242R1	**1**	MANCAL	BEARING	COJINETE
2	072243R1	**1**	ROLAMENTO	BEARING	COJINETE
3	072244R1	**1**	PLACA	PLATE	PLATO
4	072245R1	**1**	ROTOR	ROTOR	ROTOR
5	072246R1	**1**	ROLAMENTO	BEARING	COJINETE
6	072247R1	**1**	MANCAL	BEARING	COJINETE
7	072248R1	**1**	RETIFICADOR	RECTIFIER	RECTIFICADOR
8	072249R1	**1**	ANEL	RING	ARO
9	072250R1	**4**	PARAFUSO	BOLT	PERNO
10	072251R1	**1**	REGULADOR	REGULATOR	REGULADOR
11	072252R1	**2**	MOLA	SPRING	RESORTE
12	072253R1	**1**	CJ. ESCOVA	KIT, BRUSH	ESCOBILLAS JUEGO
13	072254R1	**1**	ESTATOR	STATOR	ESTATOR
14	072255R1	**3**	PARAFUSO	BOLT	PERNO
15	072256R1	**2**	PARAFUSO	BOLT	PERNO
16	072255R1	**1**	PARAFUSO	BOLT	PERNO
17	072258R1	**1**	BUCHA	BUSH	CASQUILLO
18	072259R1	**1**	GRAMPO	CRAMP	PASADOR
19	072260R1	**1**	HÉLICE	FAN	VENTILADOR
20	072261R1	**1**	CAPACITOR	CAPACITOR	CAPACITOR
21	072262R1	**1**	PARAFUSO	BOLT	PERNO
22	072263R1	**1**	ARRUELA	WASHER	ARANDELA
23	072264R1	**1**	FIXAÇÃO	FASTENER	CIERRE

Volante
Flywheel
Volante

10-175

13" - Split Torque
13" - Split Torque
13" - Split Torque

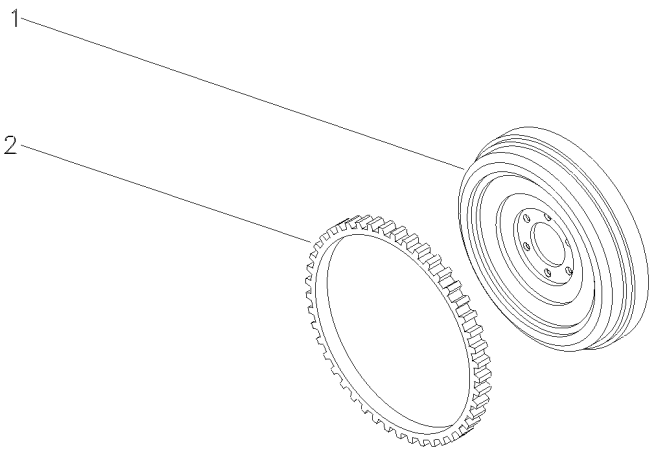

1	022159P1	**1** VOLANTE MOTOR	FLYWHEEL	VOLANTE MOTOR
2	3408369M1	**1** CREMALHEIRA	STARTER RING	ARO DE ARRANQUE

Volante
Flywheel
Volante

10-180

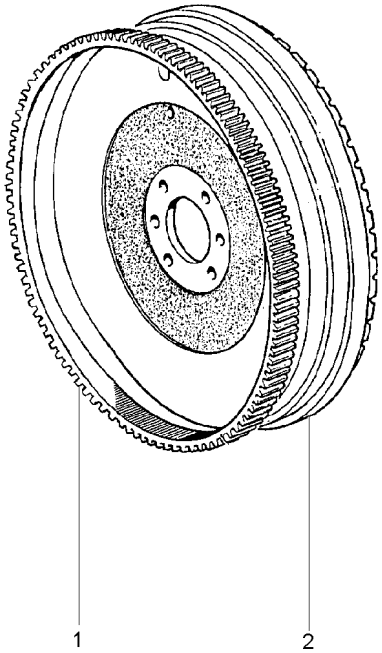

1	3408369M1	**1** CREMALHEIRA	STARTER RING	ARO DE ARRANQUE
2	033541P1	**1** VOLANTE MOTOR	FLYWHEEL	VOLANTE MOTOR

Ventilador
Fan
Ventilador

10-185

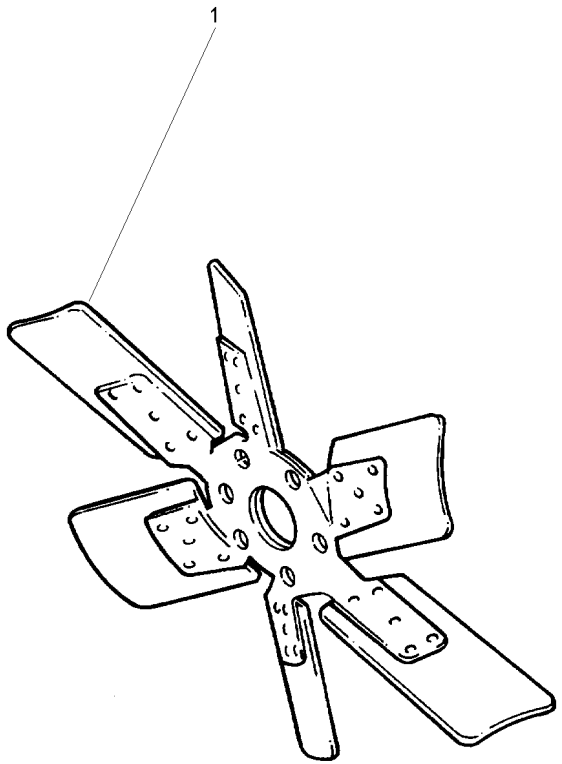

1	739800M1	**1** HÉLICE	FAN	VENTILADOR

Tampa Da Tomada De Potência
Power Take Off Cover
Tapa De La Toma De Potencia

10-190

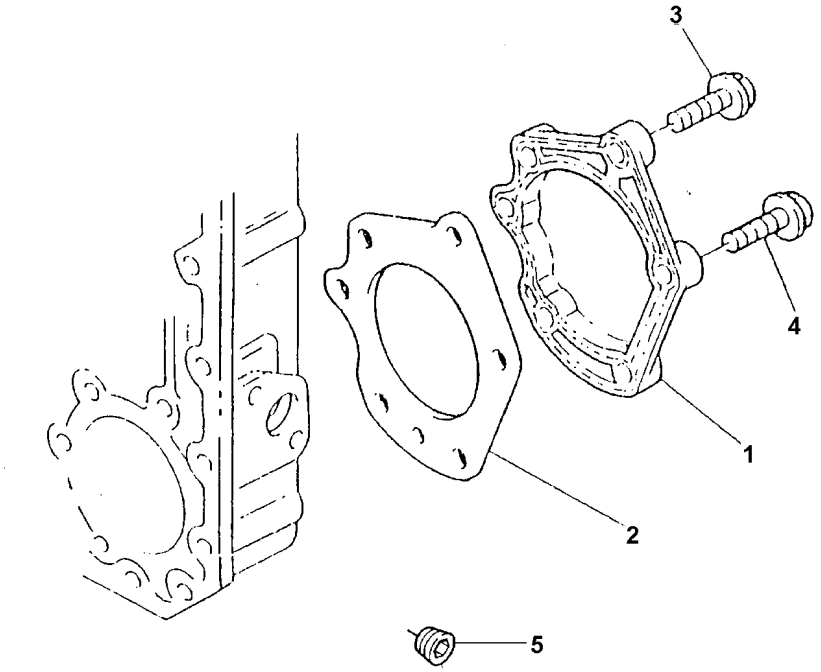

1	3753V018		**1**	PLACA	PLATE	PLATO
2	3687H005		**1**	JUNTA	GASKET	EMPAQUETADURA.
3	2314H032		**5**	PARAFUSO	BOLT	PERNO
4	2314J002	M10x20	**1**	PARAFUSO	BOLT	PERNO
5	70650119		**1**	BUJÃO	PLUG	TAPON

Itens De Instalação
Fitting Items
Piezas De Instalación

10-195

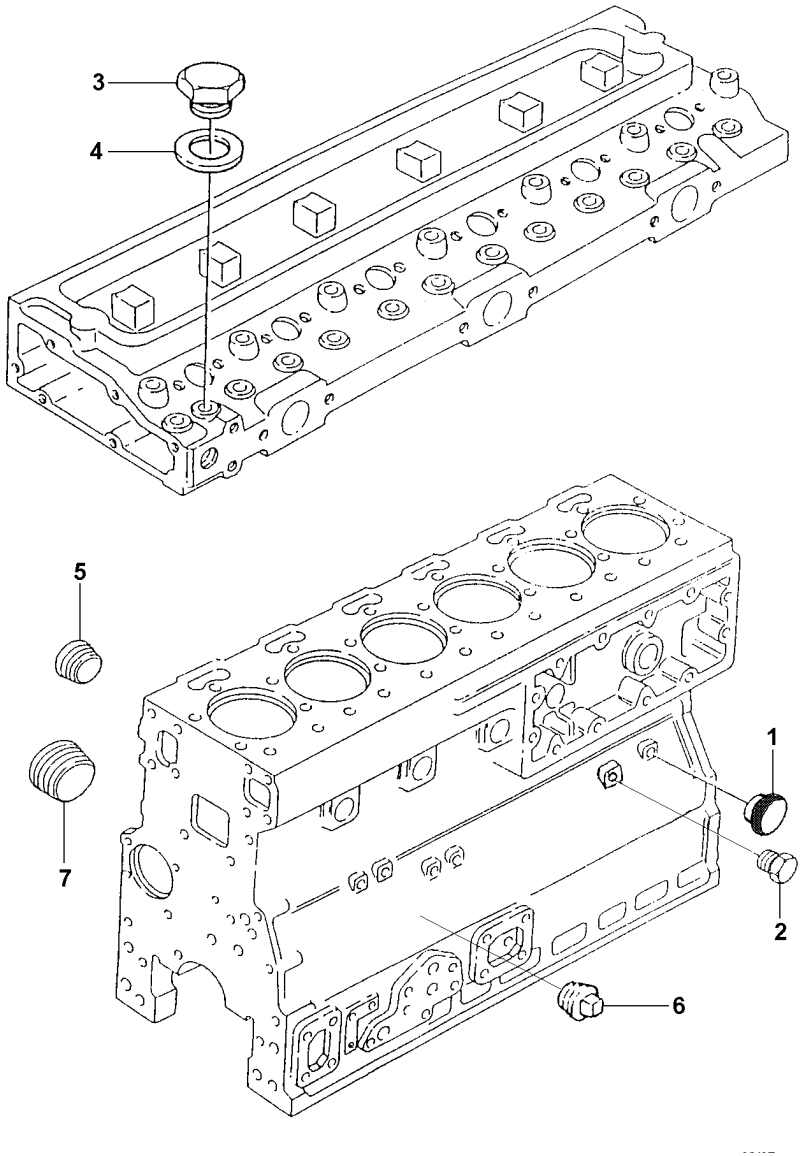

1	70470066	**1** BUJÃO	PLUG	TAPON
2	70650109	**2** BUJÃO	PLUG	TAPON
3	70650138	**1** BUJÃO	PLUG	TAPON
4	70920128	**1** ARRUELA	WASHER	ARANDELA
5	3211P001	**4** BUJÃO	PLUG	TAPON
6	70650118	**1** BUJÃO	PLUG	TAPON
7	70650119	**1** BUJÃO	PLUG	TAPON

Respiro Do Motor
Engine Breather
Respiradero Del Motor

10-200

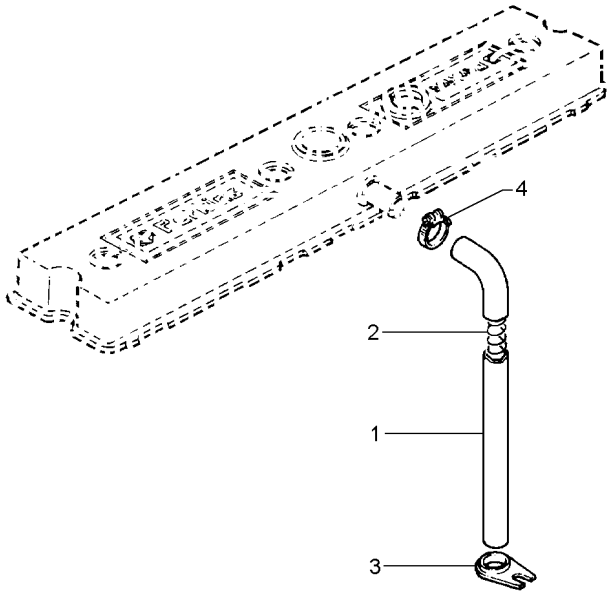

1	33872519	**1**	MANGUEIRA	HOSE	FLEXIBLE
2	31754119	**1**	MOLA	SPRING	RESORTE
3	36241123	**1**	SUPORTE	BRACKET	SOPORTE
4	70180154	**1**	BRAÇADEIRA	CLAMP	ABRAZADERA

Bomba D'Água
Water Pump
Bomba Del Agua

10-205

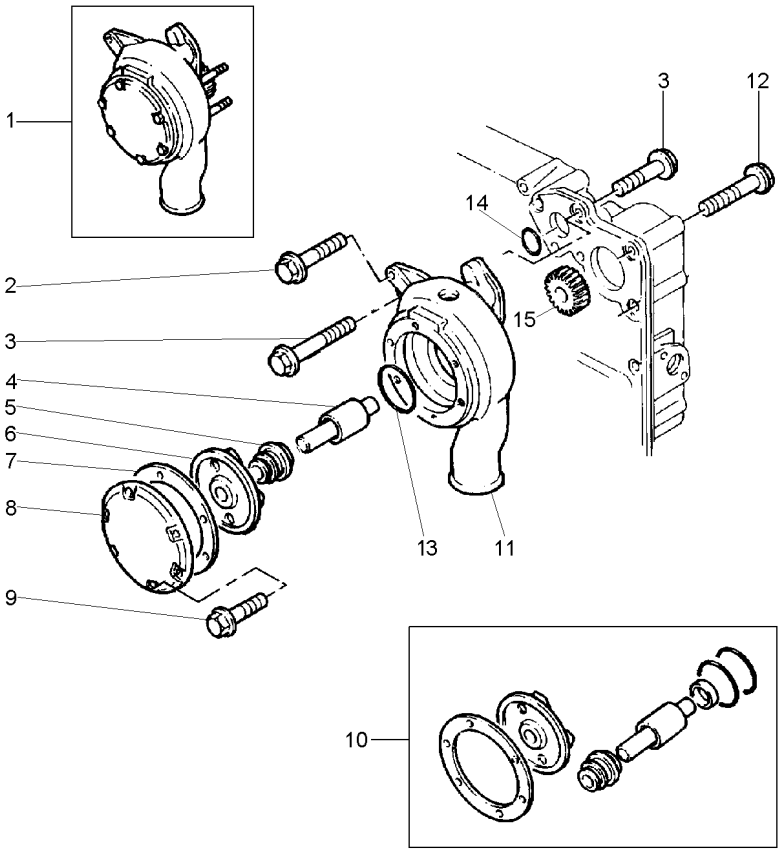

1	4131E018		**1**	BOMBA D'ÁGUA	WATER PUMP	BOMBA DE AGUA
2	2314H015	M8X80	**1**	PARAFUSO	BOLT	PERNO
3	2314H006	M8X35	**2**	PARAFUSO	BOLT	PERNO
4		10	**1**	EIXO	SHAFT	ARBOL
5		10	**1**	VEDADOR	SEAL	RETEN
6		10	**1**	ROTOR	ROTOR	ROTOR
7		10	**1**	JUNTA	GASKET	EMPAQUETADURA.
8		1	**1**	TAMPA	COVER	CUBIERTA
9		1	**6**	PARAFUSO	BOLT	PERNO
10	U7LW0151	1	**1**	JG. REPARO	KIT, REPAIR	JUEGO REPARACION
11		1	**1**	CORPO	BODY	CUERPO
12	2314N043	M8X70	**3**	PARAFUSO	BOLT	PERNO
13	2415B155	10	**1**	ANEL "O"	O RING	JUNTA TORICA
14	2415H494	10	**1**	ANEL	RING	ARO
15		1	**1**	ENGRENAGEM	GEAR	ENGRANAJE

Sistema De Escape
Exhaust System
Sistema De Escape

10-210

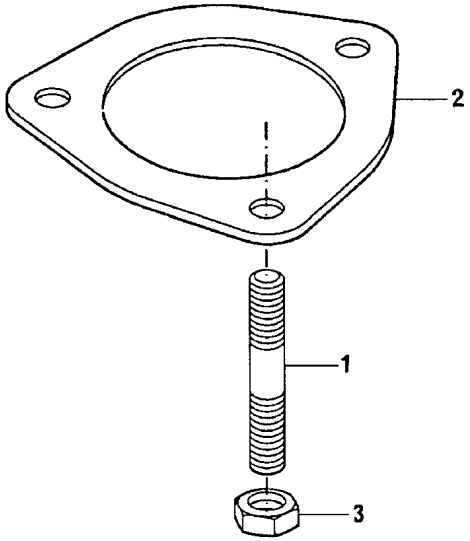

1	2313C078	**3** PRISIONEIRO	STUD	ESPARRAGO
2	3688C018	**1** JUNTA	GASKET	EMPAQUETADURA.
3	2318A634	**3** PORCA	NUT	TUERCA

Sistema De Admissão	Turbo
Admission System	Turbo
Sistema De Admission	Turbo

10-215

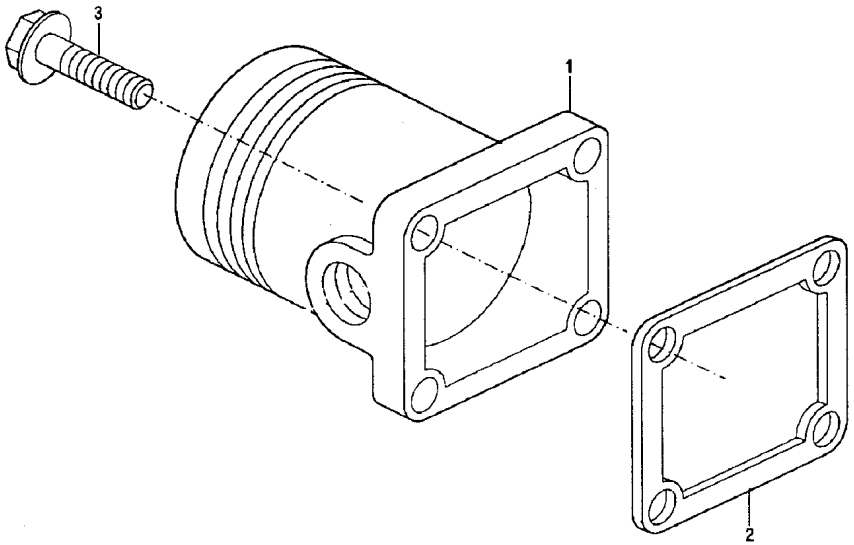

1	3766P071		**1**	CONEXÃO	CONNECTION	CONEXION
2	3684N008		**1**	JUNTA	GASKET	EMPAQUETADURA.
3	2314J003	M10X25	**4**	PARAFUSO	BOLT	PERNO

Carcaça Do Volante
Flwheel Housing
Cárter Del Volante

10-220

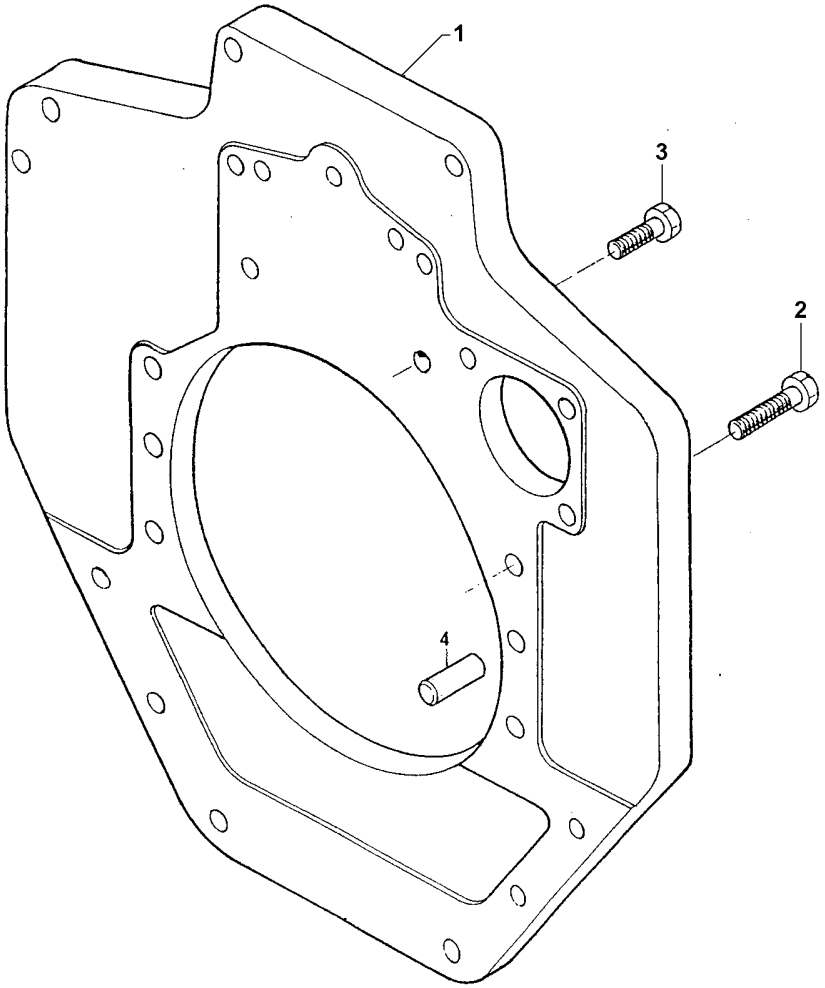

1	70940130		**1** PLACA	PLATE	PLATO
2	2314J004	M10x30	**6** PARAFUSO	BOLT	PERNO
3	70740344	M12x40	**2** PARAFUSO	BOLT	PERNO
4	0350025		**2** PINO	PIN	PASADOR

Fixação Motor - Transmissão
Fixation Engine - Transmission
Fixation Motor - Transmisión

10-225

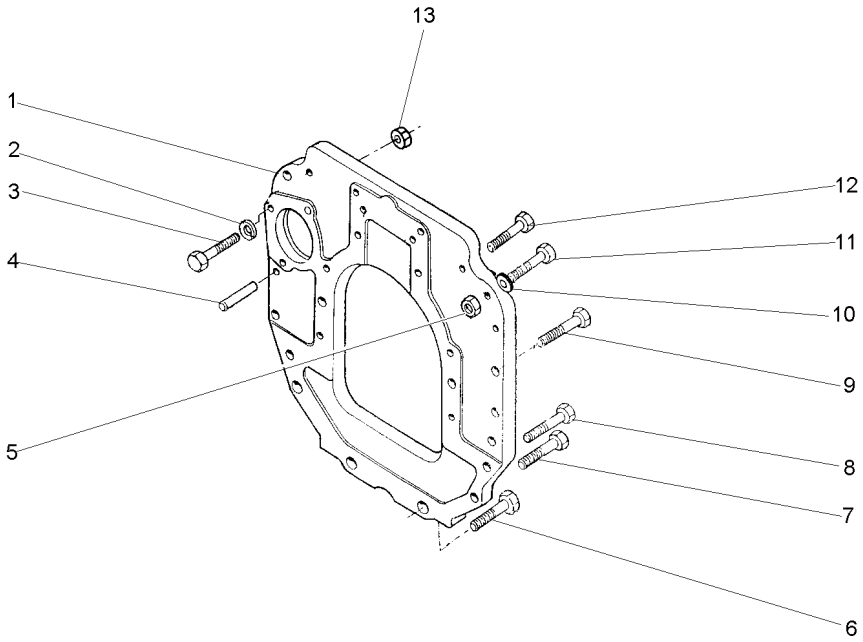

1	048705P1	**1** PLACA	PLATE	PLATO
2	353434X1	**1** ARRUELA	WASHER	ARANDELA
3	354511X1	**1** PARAFUSO	BOLT	PERNO
4	191314M1	**2** PINO	PIN	PASADOR
5	338600X1	**1** PORCA	NUT	TUERCA
6	021089P1	**2** PARAFUSO	BOLT	PERNO
7	021079P1	**2** PARAFUSO	BOLT	PERNO
8	377583X1	**2** PARAFUSO	BOLT	PERNO
9	377825X1	**5** PARAFUSO	BOLT	PERNO
10	353432X1	**1** ARRUELA	WASHER	ARANDELA
11	338598X1	**1** PARAFUSO	BOLT	PERNO
12	353711X1	**4** PARAFUSO	BOLT	PERNO
13	353431X1	**1** PORCA	NUT	TUERCA

Jogo De Juntas Joints Set Juego De Juntas	Cabeçote Cylinder Head Culata	10-230	

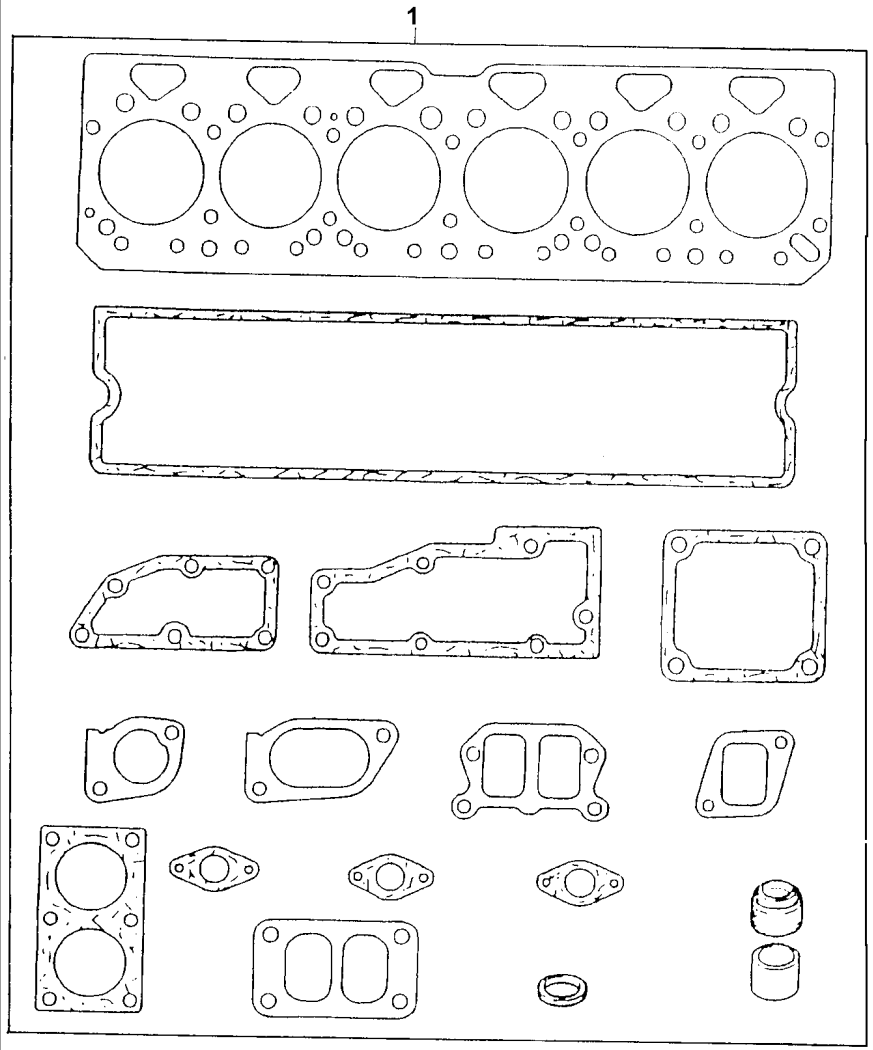

1	S1007	**1**	JG.JUNTAS	KIT, GASKET	JGO.EMPAQUETAD.

Jogo De Juntas Joints Set Juego De Juntas	Bloco Block Bloque	10-235	

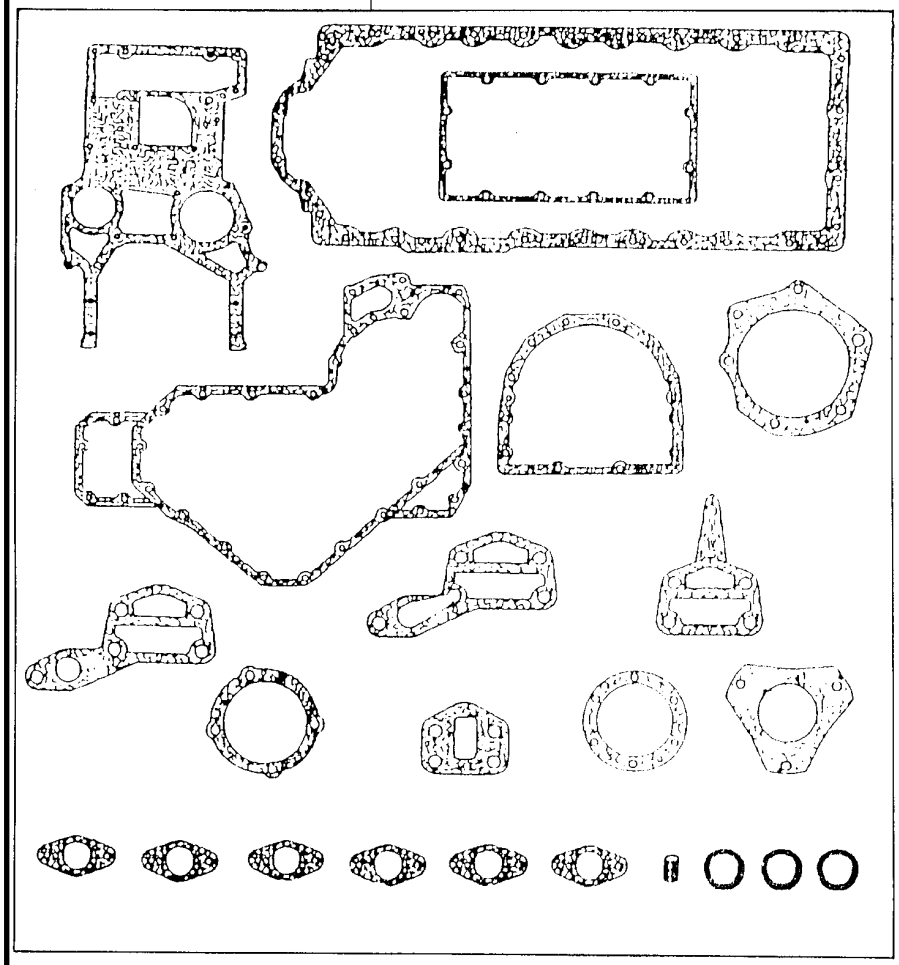

1	S1009	**1** JG.JUNTAS	KIT, GASKET	JGO.EMPAQUETAD.

Filtro De Ar
Air Cleaner
Filtro De Aire

10-240

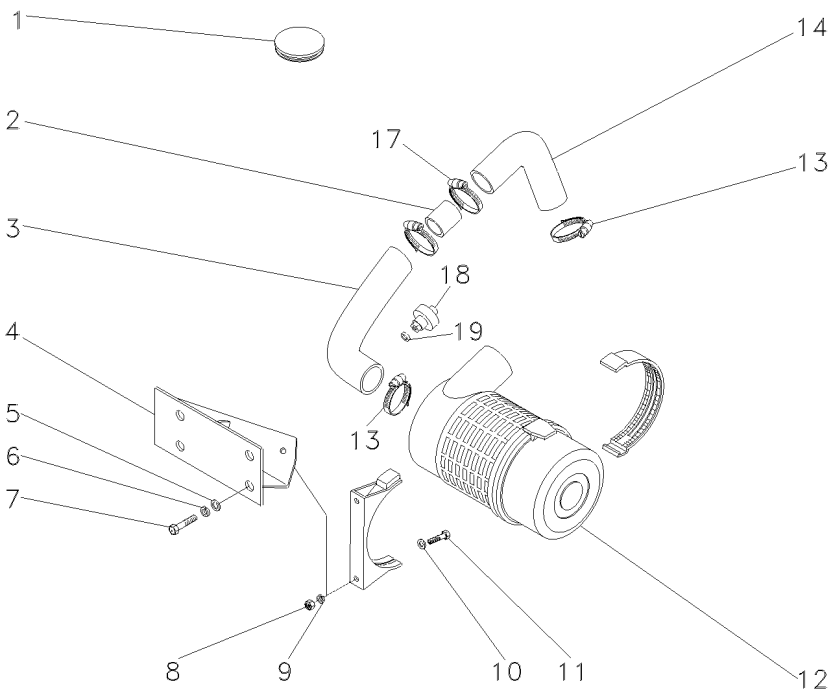

1	054348P1		**1**	TAMPÃO	PAD	ALMOHADILLA
2	047918P1		**1**	TUBO	PIPE	CANO
3	054345N1		**1**	MANGUEIRA	HOSE	FLEXIBLE
4	068261S1		**1**	SUPORTE	CLEVIS	GANCHO SEGURI.
5	353756X1		**4**	ARRUELA	WASHER	ARANDELA
6	353434X1		**2**	ARRUELA	WASHER	ARANDELA
7	353691X1		**2**	PARAFUSO	BOLT	PERNO
8	339169X1		**2**	PORCA	NUT	TUERCA
9	339374X1		**2**	ARRUELA	WASHER	ARANDELA
10	391039X1		**2**	ARRUELA	WASHER	ARANDELA
11	339287X1		**2**	PARAFUSO	BOLT	PERNO
12	054993T1	10-245 No	**1**	CJ. FILTRO	KIT, FILTER	JUEGO FILTRO
13	023475T1		**2**	BRAÇADEIRA	CLAMP	ABRAZADERA
14	047917P1		**1**	MANGUEIRA	HOSE	FLEXIBLE
17	2800261M1		**2**	BRAÇADEIRA	CLAMP	ABRAZADERA
18	3587008M91		**1**	INTERRUPTOR	SWITCH	INTERRUPTOR
19	1440993X1		**1**	ANEL	RING	ARO

Filtro De Ar
Air Cleaner
Filtro De Aire

10-245

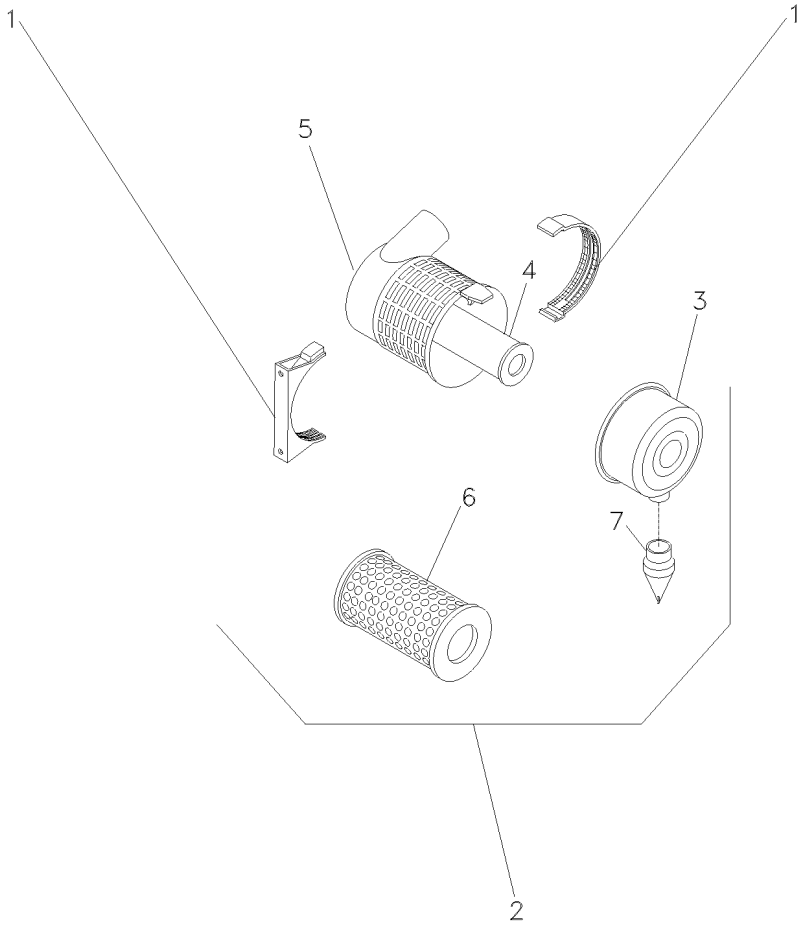

1	055132R1		**1**	SUPORTE	BRACKET	SOPORTE
2	055128R1		**1**	CJ. FILTRO	KIT, FILTER	JUEGO FILTRO
3	055131R1	2	**1**	TAMPA	COVER	CUBIERTA
4	055130R1	[A]	**1**	ELEMENTO	ELEMENT	ELEMENTO
5		⇨ 055128R1	**1**	CJ. FILTRO	KIT, FILTER	JUEGO FILTRO
6	055129R1	2 [B]	**1**	ELEMENTO	ELEMENT	ELEMENTO
7	055126R1	2	**1**	VÁLVULA	VALVE	VALVULA

[A] INTERNO
INNER
INTERNO

[B] EXTERNO
OUTER
EXTERNO

Filtro De Ar
Air Cleaner
Filtro De Aire

10-250

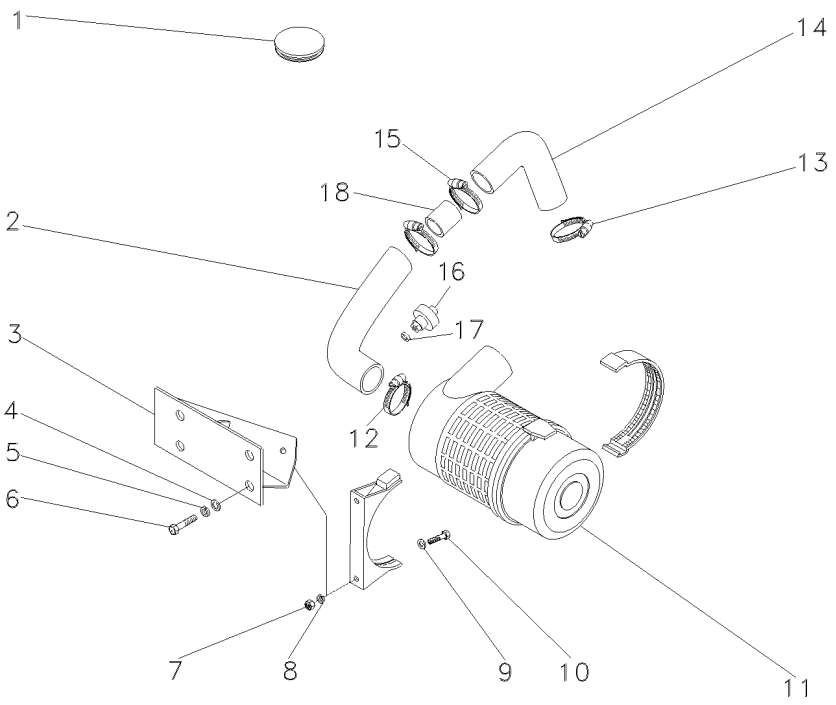

1	6206426M1		**1**	TAMPÃO	PAD	ALMOHADILLA
2	054345N1		**1**	MANGUEIRA	HOSE	FLEXIBLE
3	068261S1		**1**	SUPORTE	CLEVIS	GANCHO SEGURI.
4	353691X1		**4**	PARAFUSO	BOLT	PERNO
5	353434X1		**4**	ARRUELA	WASHER	ARANDELA
6	353756X1		**4**	ARRUELA	WASHER	ARANDELA
7	339287X1		**2**	PARAFUSO	BOLT	PERNO
8	339169X1		**2**	PORCA	NUT	TUERCA
9	391039X1		**2**	ARRUELA	WASHER	ARANDELA
10	339374X1		**2**	ARRUELA	WASHER	ARANDELA
11	054993T1	10-245 No	**1**	CJ. FILTRO	KIT, FILTER	JUEGO FILTRO
12	023475T1		**1**	BRAÇADEIRA	CLAMP	ABRAZADERA
13	037693T1		**1**	BRAÇADEIRA	CLAMP	ABRAZADERA
14	047917P1		**1**	MANGUEIRA	HOSE	FLEXIBLE
15	2800261M1		**2**	BRAÇADEIRA	CLAMP	ABRAZADERA
16	3587008M91		**1**	INTERRUPTOR	SWITCH	INTERRUPTOR
17	1440993X1		**1**	ANEL	RING	ARO
18	047918P1		**1**	TUBO	PIPE	CANO

Filtro De Ar
Air Cleaner
Filtro De Aire

10-255

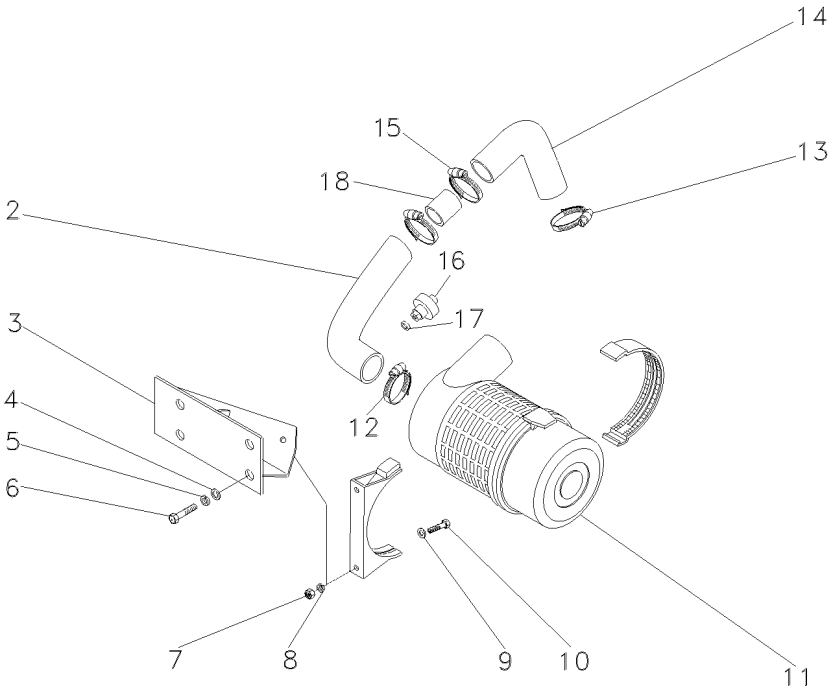

2	054345N1		**1**	MANGUEIRA	HOSE	FLEXIBLE
3	068261S1		**1**	SUPORTE	CLEVIS	GANCHO SEGURI.
4	353691X1		**4**	PARAFUSO	BOLT	PERNO
5	353434X1		**4**	ARRUELA	WASHER	ARANDELA
6	353756X1		**4**	ARRUELA	WASHER	ARANDELA
7	339287X1		**2**	PARAFUSO	BOLT	PERNO
8	339169X1		**2**	PORCA	NUT	TUERCA
9	391039X1		**2**	ARRUELA	WASHER	ARANDELA
10	339374X1		**2**	ARRUELA	WASHER	ARANDELA
11	054993T1	10-245 No	**1**	CJ. FILTRO	KIT, FILTER	JUEGO FILTRO
12	023475T1		**1**	BRAÇADEIRA	CLAMP	ABRAZADERA
13	037693T1		**1**	BRAÇADEIRA	CLAMP	ABRAZADERA
14	047917P1		**1**	MANGUEIRA	HOSE	FLEXIBLE
15	2800261M1		**2**	BRAÇADEIRA	CLAMP	ABRAZADERA
16	3587008M91		**1**	INTERRUPTOR	SWITCH	INTERRUPTOR
17	1440993X1		**1**	ANEL	RING	ARO
18	047918P1		**1**	TUBO	PIPE	CANO

Pré-Filtro De Ar
Air Pre Filter
Prefiltro De Aire

10-260

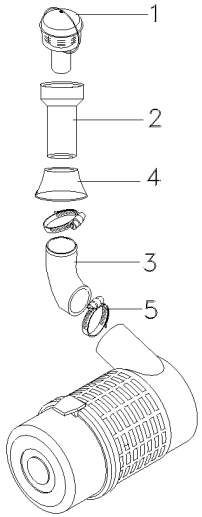

1	073184N1	**1** PRÉ-FILTRO	PRE FILTER	PRE FILTRO
2	067386P1	**1** TUBO	PIPE,OIL	MANGUITO ACEITE
3	067388P1	**1** MANGUEIRA	HOSE	FLEXIBLE
4	067391P1	**1** VEDADOR	SEAL	RETEN
5	3468400M1	**2** BRAÇADEIRA	CLAMP	ABRAZADERA

Pré-Filtro De Ar
Air Pre Filter
Prefiltro De Aire

10-265

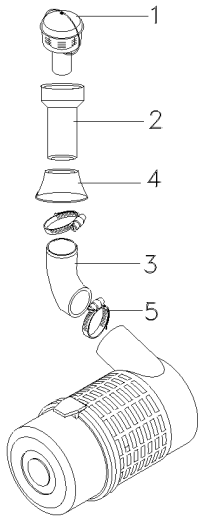

1	067383T1	**1** PRÉ-FILTRO	PRE FILTER	PRE FILTRO
2	067386P1	**1** TUBO	PIPE,OIL	MANGUITO ACEITE
3	067388P1	**1** MANGUEIRA	HOSE	FLEXIBLE
4	067391P1	**1** VEDADOR	SEAL	RETEN
5	3468400M1	**2** BRAÇADEIRA	CLAMP	ABRAZADERA

Sistema De Escape
Exhaust System
Sistema De Escape

10-270

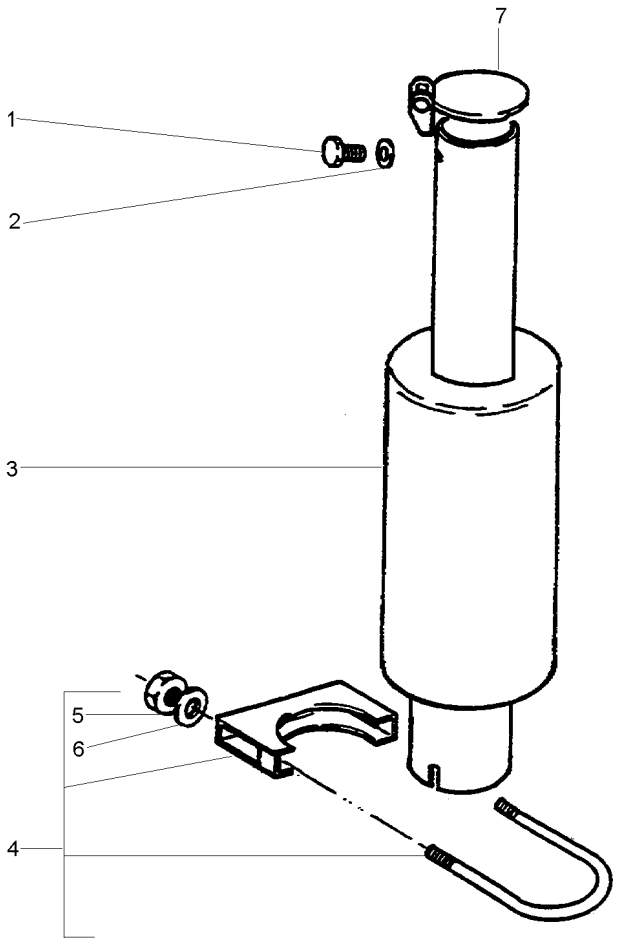

1	353666X1		**2**	PARAFUSO	BOLT	PERNO
2	355617X1		**2**	ARRUELA	WASHER	ARANDELA
3	027899T1		**1**	SILENCIOSO	SILENCER	SILENCIADOR
4	3146918M91	10-275 No	**1**	BRAÇADEIRA	CLAMP	ABRAZADERA
5	355566X1	4	**2**	PORCA	NUT	TUERCA
6	353434X1	4	**2**	ARRUELA	WASHER	ARANDELA
7	3145189M93		**1**	TAMPA	COVER	CUBIERTA

Braçadeira
Clamp
Abrazadera

10-275

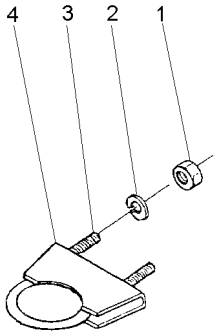

1	355566X1			
2	353434X1			
3	3146919M1			
4	3146920M1			
2	PORCA	NUT	TUERCA
2	ARRUELA	WASHER	ARANDELA
1	PARAFUSO "U"	U BOLT	BRIDA EN U
1	BRAÇADEIRA	CLAMP	ABRAZADERA

Radiador	**2 Rm**
Radiator	**2 Wd**
Radiador	**2 Rm**

10-280

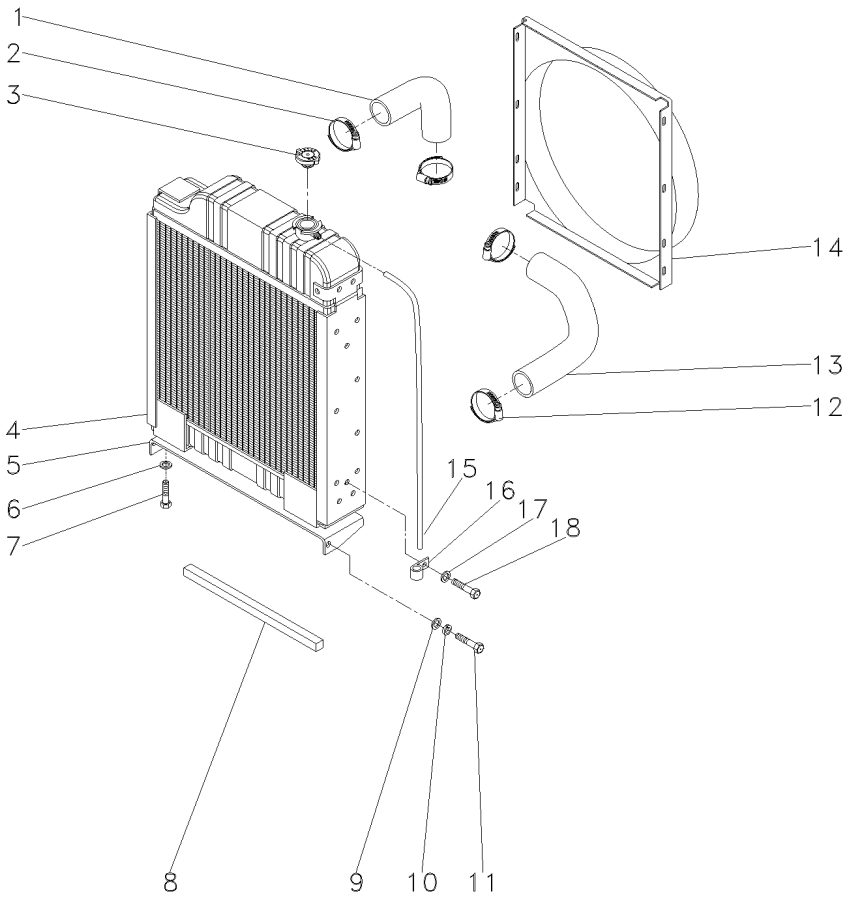

1	047913P1	▲	**1**	MANGUEIRA	HOSE	FLEXIBLE
2	490804M1		**2**	BRAÇADEIRA	CLAMP	ABRAZADERA
3	188462M91		**1**	TAMPA	COVER	CUBIERTA
4	054733T1		**1**	CJ. RADIADOR	KIT, RADIATOR	JUEGO RADIADOR
5	3145209M91		**1**	SUPORTE	BRACKET	SOPORTE
6	353434X1		**4**	ARRUELA	WASHER	ARANDELA
7	353691X1		**4**	PARAFUSO	BOLT	PERNO
8	3147747M1		**1**	GUARNIÇÃO	FOAM	ESPUMA
9	353756X1		**4**	ARRUELA	WASHER	ARANDELA
10	353434X1		**4**	ARRUELA	WASHER	ARANDELA
11	353691X1		**4**	PARAFUSO	BOLT	PERNO
12	2801096M1		**2**	BRAÇADEIRA	CLAMP	ABRAZADERA
13	047914P1	▼	**1**	MANGUEIRA	HOSE	FLEXIBLE
14	022153P1		**1**	DEFLETOR	DEFLECTOR	DEFLECTOR
15	2801087M1		**1**	TUBO	PIPE	CANO
16	2800985M1		**3**	PRESILHA	STAPLE	GRAPA
17	355617X1		**5**	ARRUELA	WASHER	ARANDELA
18	353691X1		**4**	PARAFUSO	BOLT	PERNO

Radiador 4 Rm
Radiator 4 Wd
Radiador 4 Rm

10-285

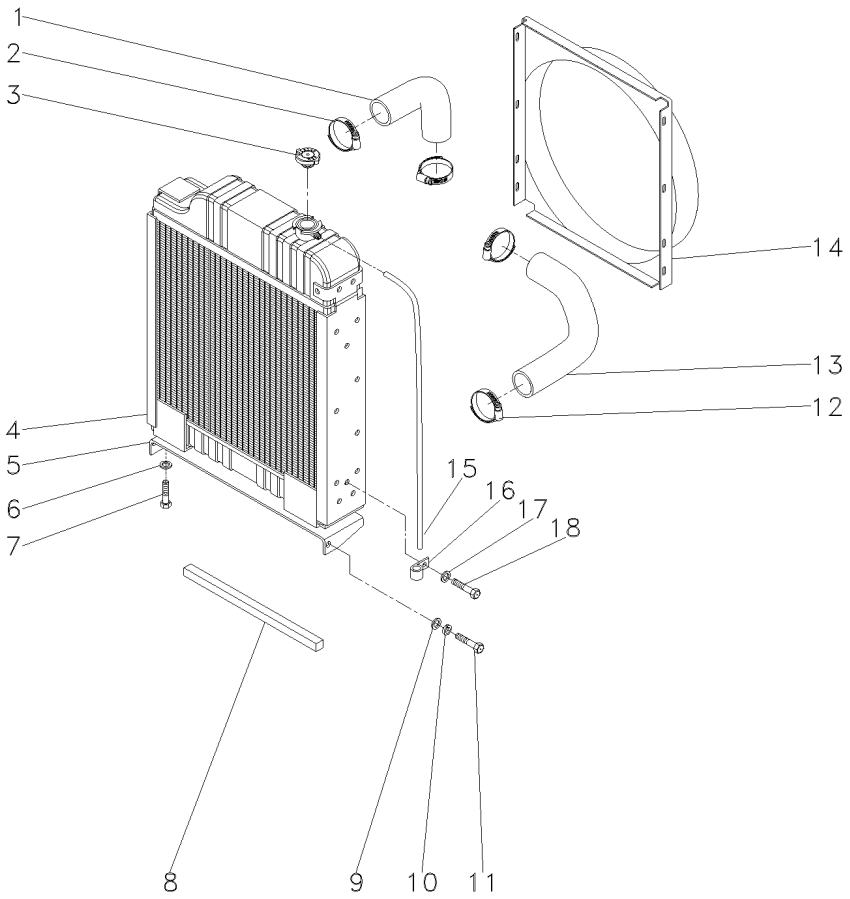

1	047913P1	▲	**1**	MANGUEIRA	HOSE	FLEXIBLE
2	490804M1		**2**	BRAÇADEIRA	CLAMP	ABRAZADERA
3	188462M91		**1**	TAMPA	COVER	CUBIERTA
4	054733T1		**1**	CJ. RADIADOR	KIT, RADIATOR	JUEGO RADIADOR
5	3585339M2		**1**	SUPORTE	BRACKET	SOPORTE
6	353434X1		**4**	ARRUELA	WASHER	ARANDELA
7	353691X1		**4**	PARAFUSO	BOLT	PERNO
8	3147747M1		**1**	GUARNIÇÃO	FOAM	ESPUMA
9	353756X1		**4**	ARRUELA	WASHER	ARANDELA
10	353434X1		**4**	ARRUELA	WASHER	ARANDELA
11	353691X1		**4**	PARAFUSO	BOLT	PERNO
12	2801096M1		**2**	BRAÇADEIRA	CLAMP	ABRAZADERA
13	047914P1	▼	**1**	MANGUEIRA	HOSE	FLEXIBLE
14	022153P1		**1**	DEFLETOR	DEFLECTOR	DEFLECTOR
15	2801087M1		**1**	TUBO	PIPE	CANO
16	2800985M1		**3**	PRESILHA	STAPLE	GRAPA
17	355617X1		**5**	ARRUELA	WASHER	ARANDELA
18	353666X1		**8**	PARAFUSO	BOLT	PERNO

Sistema De Combustível
Fuel System
Sistema De Combustivel

10-290

Metálico
Metal
Metalico

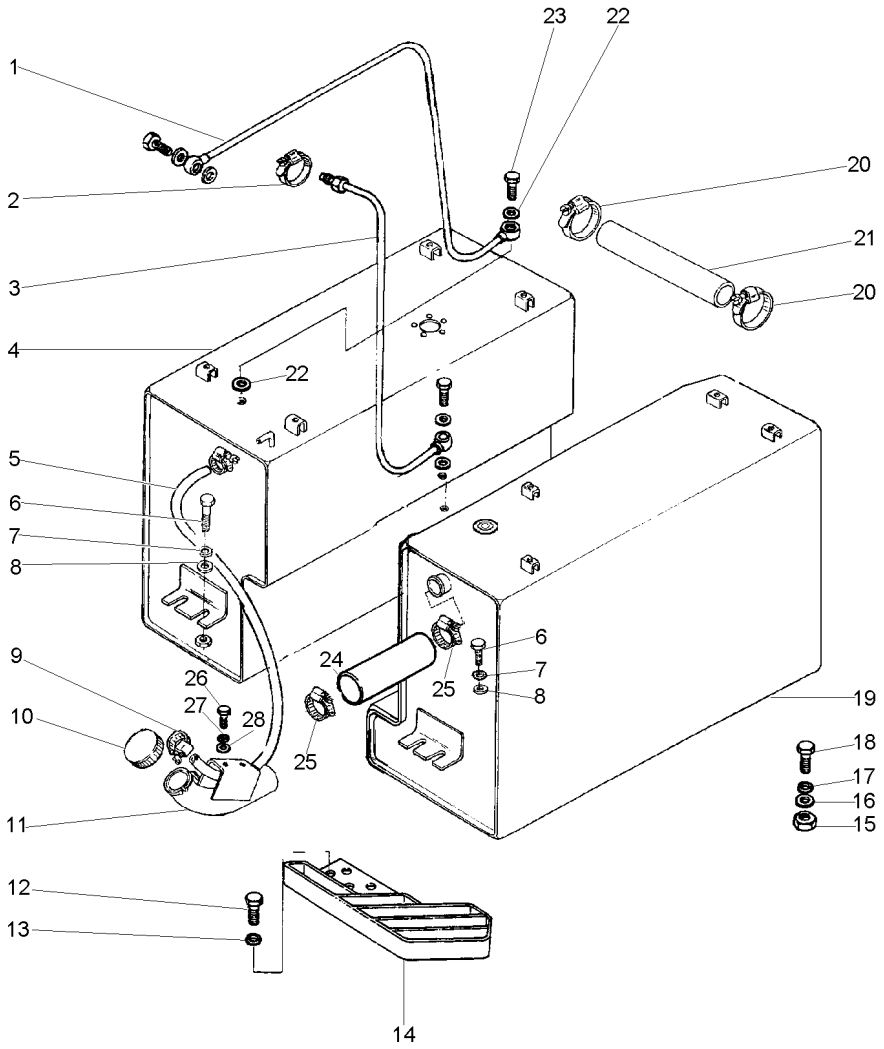

1	021164N1	[A]	**1**	TUBO	PIPE	CANO
2	3225356M1		**1**	BRAÇADEIRA	CLAMP	ABRAZADERA
3	021166N1		**1**	TUBO	PIPE	CANO
4	022588N1	10-295 No ▶	**1**	TANQUE	TANK	TANQUE
5	027403P1		**1**	MANGUEIRA	HOSE	FLEXIBLE
6	354262X1		**2**	PARAFUSO	BOLT	PERNO
7	353434X1		**2**	ARRUELA	WASHER	ARANDELA
8	353756X1		**2**	ARRUELA	WASHER	ARANDELA
9	3408858M1		**2**	BRAÇADEIRA	CLAMP	ABRAZADERA
10	3149550M92		**1**	TAMPA	COVER	CUBIERTA
11	022602S1		**1**	TUBO	PIPE	CANO
12	353693X1		**2**	PARAFUSO	BOLT	PERNO
13	353434X1		**2**	ARRUELA	WASHER	ARANDELA
14	3412978M91		**1**	DEGRAU	STEP	ESCALON
15	355566X1		**2**	PORCA	NUT	TUERCA
16	339025X1		**8**	ARRUELA	WASHER	ARANDELA
17	353434X1		**6**	ARRUELA	WASHER	ARANDELA
18	353693X1		**6**	PARAFUSO	BOLT	PERNO
19	047964N1	10-300 No ◀	**1**	TANQUE	TANK	TANQUE
20	490802M1		**2**	BRAÇADEIRA	CLAMP	ABRAZADERA
21	3408963M1		**1**	MANGUEIRA	HOSE	FLEXIBLE
22	1480517M1		**6**	ARRUELA	WASHER	ARANDELA
23	1481691M1		**3**	PARAFUSO	BOLT	PERNO
24	022598P1		**1**	MANGUEIRA	HOSE	FLEXIBLE
25	1440859X1		**2**	BRAÇADEIRA	CLAMP	ABRAZADERA
26	353666X1		**2**	PARAFUSO	BOLT	PERNO
27	353754X1		**2**	ARRUELA	WASHER	ARANDELA
28	353441X1		**2**	ARRUELA	WASHER	ARANDELA

[A] RETORNO
RETURN
RETORNO

Tanque De Combustível
Fuel Tank
Tanque De Combustible

Lado Direito
Right Hand
Lado Derecho

10-295

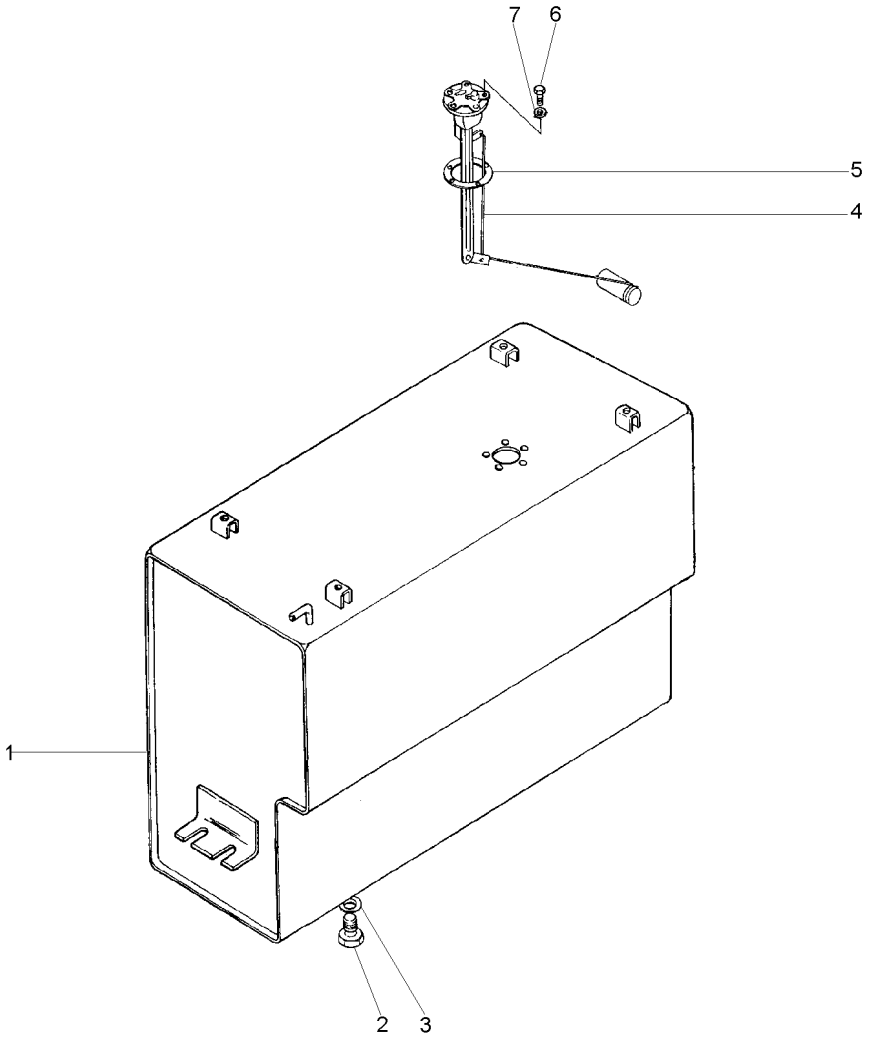

1	022589S1		**1**	TANQUE	TANK	TANQUE
2	503658M91	10-305 No	**1**	BUJÃO	PLUG	TAPON
3	364047X1		**1**	ARRUELA	WASHER	ARANDELA
4	3587719M91		**1**	SENSOR	SENDER	EMISOR
5	3145402M1		**1**	JUNTA	GASKET	EMPAQUETADURA.
6	353984X1		**5**	PARAFUSO	BOLT	PERNO
7	3587711M1		**5**	ARRUELA	WASHER	ARANDELA

Tanque De Combustível Fuel Tank Tanque De Combustible	Lado Esquerdo Left Hand Lado Izquierdo	10-300	

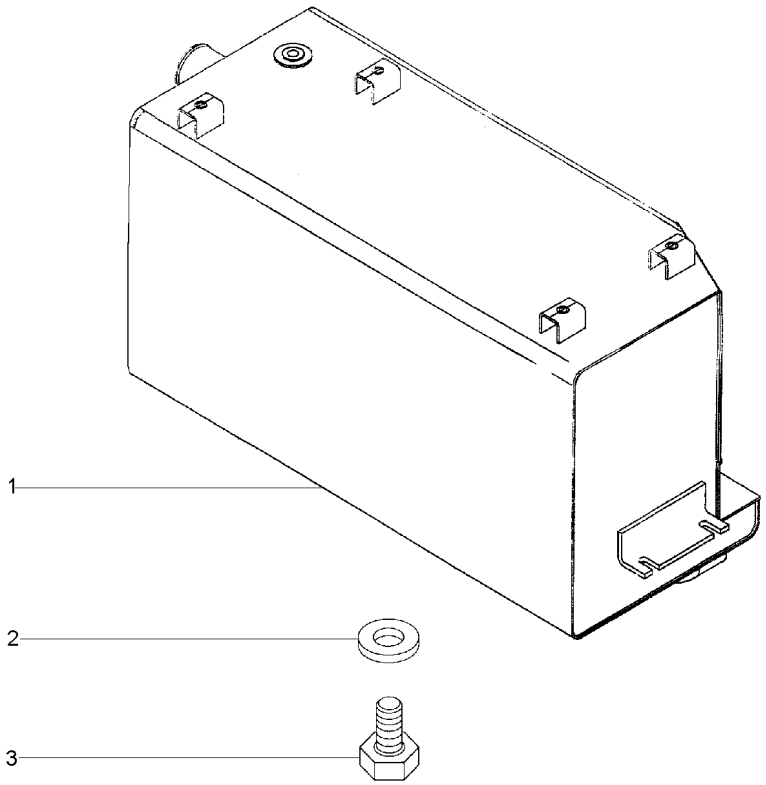

1	047965S1		**1** TANQUE	TANK	TANQUE
2	364047X1		**1** ARRUELA	WASHER	ARANDELA
3	503658M91	10-305 No	**1** BUJÃO	PLUG	TAPON

Bujão De Dreno
Plug
Buchon

10-305

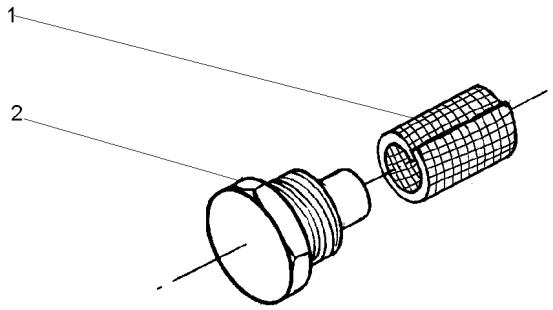

1	503659M1	(30X30)	**1** CJ. TELA	WEB	WEB
2	503668M1		**1** BUJÃO	PLUG	TAPON

Sistema De Combustível Fuel System Sistema De Combustivel	Protetor Protector Protector	10-310	

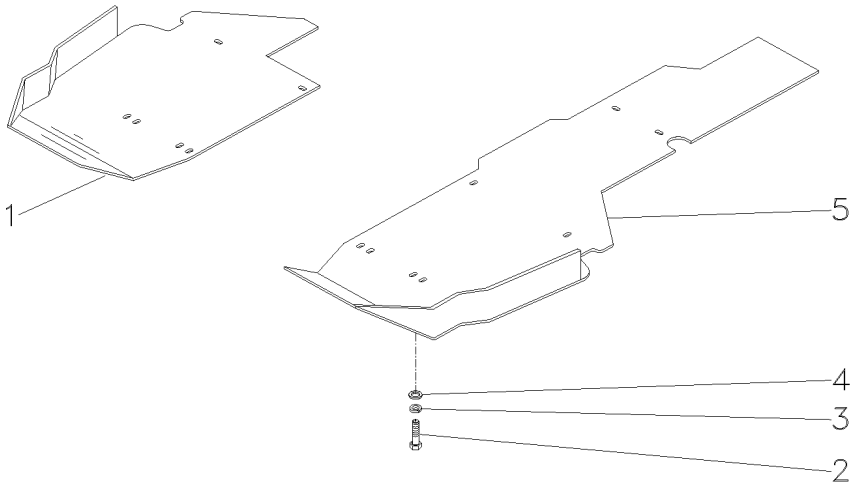

1	067192S1	▶	**1**	PROTEÇÃO	GUARD	DEFENSA
2	339451X1		**8**	PARAFUSO	BOLT	PERNO
3	339376X1		**8**	ARRUELA	WASHER	ARANDELA
4	339025X1		**8**	ARRUELA	WASHER	ARANDELA
5	053189S2	◀	**1**	PROTEÇÃO	GUARD	DEFENSA

Sistema De Combustível
Fuel System
Sistema De Combustivel

10-315

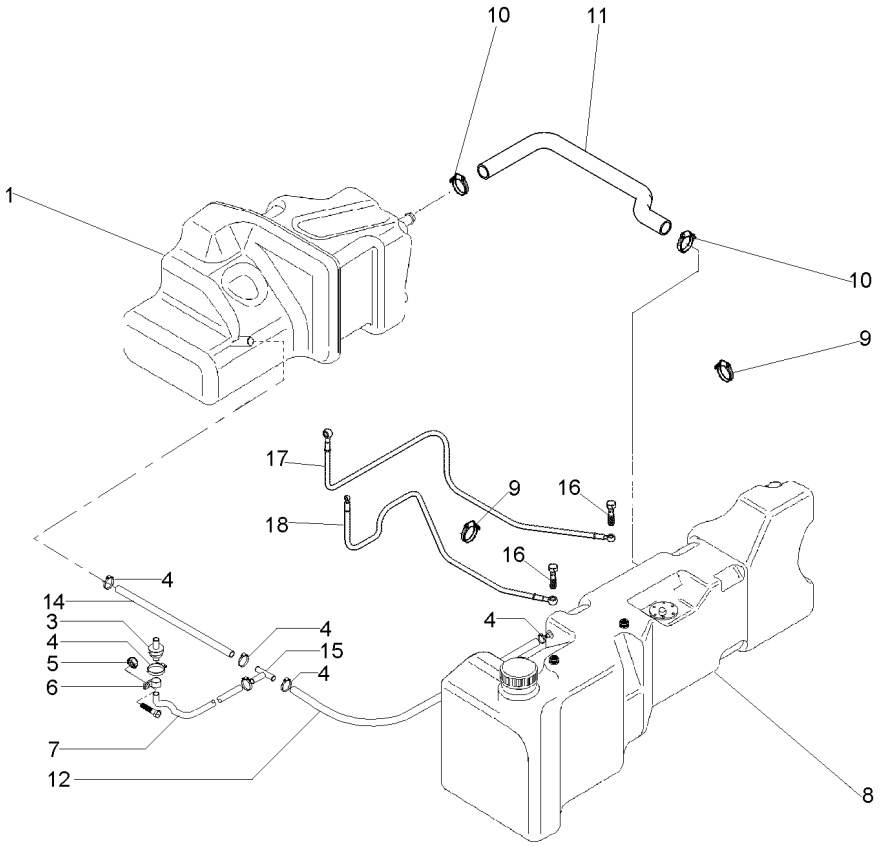

1	065874P1	▶	**1**	TANQUE	TANK	TANQUE
		➡| 2972000324				
1	071630N1	▶	**1**	TANQUE	TANK	TANQUE
		➡ 2972000325				
1	065874P1	▶	**1**	TANQUE	TANK	TANQUE
		➡| 2974402665				
1	071630N1	▶	**1**	TANQUE	TANK	TANQUE
		➡ 2974402666				
3	3808023M91		**1**	RESPIRO	BREATHER	RESPIRADERO
4	391087X1	➡| 2972000324	**2**	BRAÇADEIRA	CLAMP	ABRAZADERA
4	391087X1	➡ 2972000325	**6**	BRAÇADEIRA	CLAMP	ABRAZADERA
4	391087X1	➡| 2974402665	**2**	BRAÇADEIRA	CLAMP	ABRAZADERA
4	391087X1	➡ 2974402666	**6**	BRAÇADEIRA	CLAMP	ABRAZADERA
5	339169X1	M8X1,25	**1**	PORCA	NUT	TUERCA
6	1696473M1		**1**	BRAÇADEIRA	CLAMP	ABRAZADERA
7	064628P1	➡| 2972000324	**1**	MANGUEIRA	HOSE	FLEXIBLE
7	069553P1	➡ 2972000325	**1**	MANGUEIRA	HOSE	FLEXIBLE
7	064628P1	➡| 2974402665	**1**	MANGUEIRA	HOSE	FLEXIBLE
7	069553P1	➡ 2974402666	**1**	MANGUEIRA	HOSE	FLEXIBLE
8	057328N1	◀	**1**	TANQUE	TANK	TANQUE
		👁 10-325 No				
9	3225356M1		**3**	BRAÇADEIRA	CLAMP	ABRAZADERA
10	490802M1		**2**	BRAÇADEIRA	CLAMP	ABRAZADERA
11	064616P1		**1**	MANGUEIRA	HOSE	FLEXIBLE
12	053186P1	➡| 2972000324	**1**	MANGUEIRA	HOSE	FLEXIBLE
12	064628P1	➡ 2972000325	**1**	MANGUEIRA	HOSE	FLEXIBLE
12	053186P1	➡| 2974402665	**1**	MANGUEIRA	HOSE	FLEXIBLE
12	064628P1	➡ 2974402666	**1**	MANGUEIRA	HOSE	FLEXIBLE
14	067136P1	➡| 2972000324	**1**	MANGUEIRA	HOSE	FLEXIBLE
14	069547P1	➡ 2972000325	**1**	MANGUEIRA	HOSE	FLEXIBLE
14	067136P1	➡| 2974402665	**1**	MANGUEIRA	HOSE	FLEXIBLE
14	069547P1	➡ 2974402666	**1**	MANGUEIRA	HOSE	FLEXIBLE
15	3810272M1	➡| 2972000324	**1**	CONEXÃO "T"	CONNECTION T	CONEXION T
15	069506P1	➡ 2972000325	**1**	CONEXÃO "T"	CONNECTION T	CONEXION T
15	3810272M1	➡| 2974402665	**1**	CONEXÃO "T"	CONNECTION T	CONEXION T
15	069506P1	➡ 2974402666	**1**	CONEXÃO "T"	CONNECTION T	CONEXION T
16	055177P1		**2**	PARAFUSO BANJO	BANJO BOLT	TORNILLO DIFER
16	069734P1		**4**	ARRUELA	WASHER	ARANDELA
17	069022T1		**1**	MANGUEIRA	HOSE	FLEXIBLE
18	069022T1		**1**	MANGUEIRA	HOSE	FLEXIBLE

Sistema De Combustível
Fuel System
Sistema De Combustivel

10-320

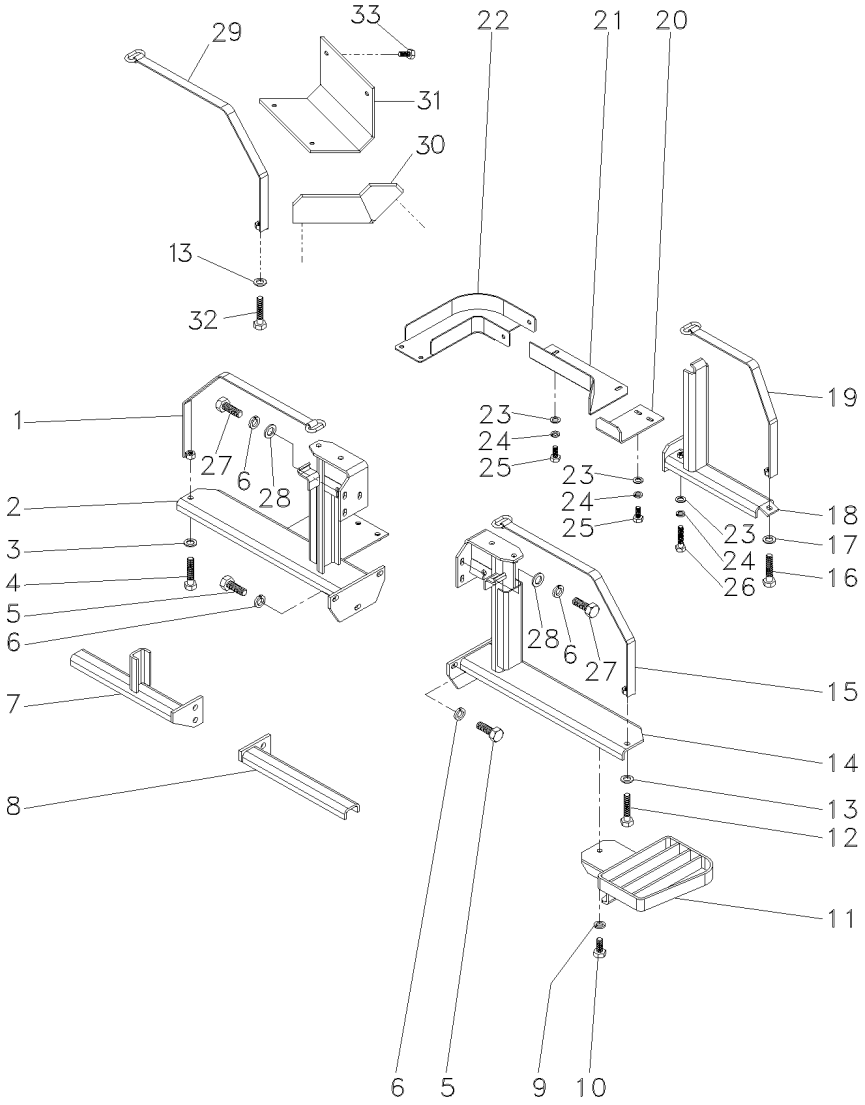

1	053203S1		**1**	CINTA	SURROUND	ENVOLVENTE
2	067117S1	▶	**1**	SUPORTE	SUPPORT	DISPOS.DE SOSTEN
3	339025X1	10.5X2.5X21	**1**	ARRUELA	WASHER	ARANDELA
4	1441865X1	M10X1,5X21X2,5	**2**	PARAFUSO	BOLT	PERNO
5	391375X1	M12X1.75X35	**8**	PARAFUSO	BOLT	PERNO
6	339369X1	M12	**14**	ARRUELA	WASHER	ARANDELA
7	058918S1	▶	**1**	SUPORTE	CLEVIS	GANCHO SEGURI.
8	058915S1	◀	**1**	SUPORTE	CLEVIS	GANCHO SEGURI.
9	339025X1		**3**	ARRUELA	WASHER	ARANDELA
9	339376X1	M10	**7**	ARRUELA	WASHER	ARANDELA
10	3009494X1	M10X1.5X35	**3**	PARAFUSO	BOLT	PERNO
11	064788S1		**1**	DEGRAU	STEP	ESCALON
12	1441865X1		**1**	PARAFUSO	BOLT	PERNO
13	339025X1		**1**	ARRUELA	WASHER	ARANDELA
14	064421S1	◀	**1**	SUPORTE	CLEVIS	GANCHO SEGURI.
15	053204S1		**1**	CINTA	SURROUND	ENVOLVENTE
16	1441865X1		**1**	PARAFUSO	BOLT	PERNO
17	339025X1		**1**	ARRUELA	WASHER	ARANDELA
18	058889S1	◀	**1**	SUPORTE TRASEIRO	REAR FRAME	CAJA ENGRANAJES
19	053202S1		**1**	CINTA	SURROUND	ENVOLVENTE
20	064813P1		**1**	PROTEÇÃO	GUARD	DEFENSA
21	064810S1		**1**	PROTEÇÃO	GUARD	DEFENSA
22	064802S1		**1**	PROTEÇÃO	GUARD	DEFENSA
23	339374X1	M8	**10**	ARRUELA	WASHER	ARANDELA
24	391166X1	9X17X1.5	**6**	ARRUELA	WASHER	ARANDELA
25	339123X1	M8X1.25X20	**6**	PARAFUSO	BOLT	PERNO
25	339401X1	M10X1.5X25	**2**	PARAFUSO	BOLT	PERNO
26	339745X1	M8X1.25X45	**1**	PARAFUSO	BOLT	PERNO
27	353698X1	9X17X1.5	**6**	PARAFUSO	BOLT	PERNO
28	353758X1	1/2	**6**	ARRUELA	WASHER	ARANDELA
29	053202S1		**1**	CINTA	SURROUND	ENVOLVENTE
30	067146P1		**1**	PROTEÇÃO	GUARD	DEFENSA
31	067147S1	▶	**1**	PROTEÇÃO	GUARD	DEFENSA
32	1441865X1		**1**	PARAFUSO	BOLT	PERNO
33	339761X1		**6**	PARAFUSO	BOLT	PERNO

Tanque De Combustível Fuel Tank Tanque De Combustible	Lado Esquerdo Left Hand Lado Izquierdo	10-325	Plástico Plastic Plastico

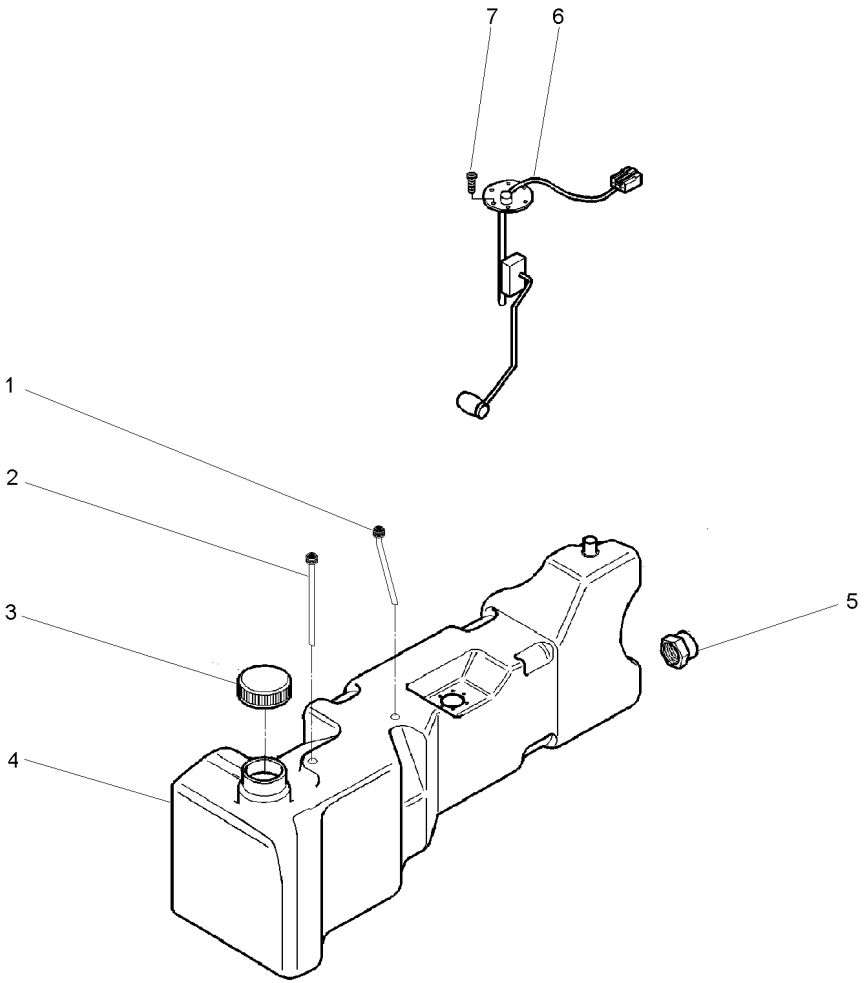

1	056702T1		**1**	TUBO	PIPE	CANO
2	055822T1		**1**	TUBO	PIPE	CANO
3	053243R1		**1**	TAMPA	COVER	CUBIERTA
4	057329P1	◀	**1**	TANQUE	TANK	TANQUE
5	053240R1		**1**	TAMPA	COVER	CUBIERTA
6	057330T1		**1**	SENSOR	SENDER	EMISOR
7	049574R1		**5**	PARAFUSO	BOLT	PERNO

Tanque De Combustível — **Plástico**
Fuel Tank — **Plástico**
Tanque De Combustible — **Plástico**

10-330

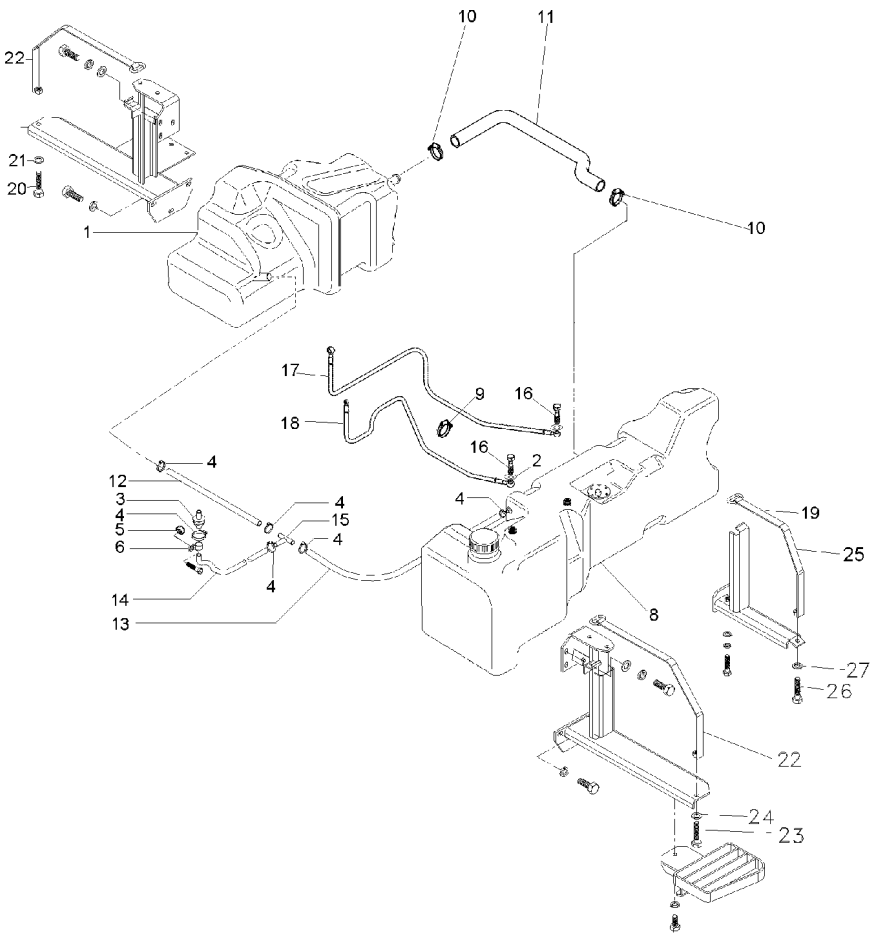

1	071630N1	▶	**1**	TANQUE	TANK	TANQUE
2	069734P1		**4**	ARRUELA	WASHER	ARANDELA
3	3808023M91		**1**	RESPIRO	BREATHER	RESPIRADERO
4	391087X1		**6**	BRAÇADEIRA	CLAMP	ABRAZADERA
5	339169X1		**1**	PORCA	NUT	TUERCA
6	1696473M1		**1**	BRAÇADEIRA	CLAMP	ABRAZADERA
8	057328N1	◀	**1**	TANQUE	TANK	TANQUE
		👁 10-325 No				
9	3225356M1		**3**	BRAÇADEIRA	CLAMP	ABRAZADERA
10	490802M1		**2**	BRAÇADEIRA	CLAMP	ABRAZADERA
11	064616P1		**1**	MANGUEIRA	HOSE	FLEXIBLE
12	053188P1		**1**	MANGUEIRA	HOSE	FLEXIBLE
13	064628P1		**1**	MANGUEIRA	HOSE	FLEXIBLE
14	053188P1		**1**	MANGUEIRA	HOSE	FLEXIBLE
15	069506P1		**1**	CONEXÃO "T"	CONNECTION T	CONEXION T
16	055177P1		**2**	PARAFUSO BANJO	BANJO BOLT	TORNILLO DIFER
17	064627T1		**1**	MANGUEIRA	HOSE	FLEXIBLE
18	064626T1		**1**	MANGUEIRA	HOSE	FLEXIBLE
19	053202S1	▶	**1**	CINTA	SURROUND	ENVOLVENTE
20	1441865X1		**2**	PARAFUSO	BOLT	PERNO
21	339025X1		**1**	ARRUELA	WASHER	ARANDELA
22	053203S1		**2**	CINTA	SURROUND	ENVOLVENTE
23	1441865X1		**1**	PARAFUSO	BOLT	PERNO
24	339025X1		**1**	ARRUELA	WASHER	ARANDELA
25	053202S1	◀	**1**	CINTA	SURROUND	ENVOLVENTE
26	1441865X1		**1**	PARAFUSO	BOLT	PERNO
27	339025X1		**1**	ARRUELA	WASHER	ARANDELA

Tanque De Combustível
Fuel Tank
Tanque De Combustible

10-335

Tanque Extra-Capacidade P/ Carregador Frontal
Tank Extra-Capacity
Tanque Extra-Capacidad

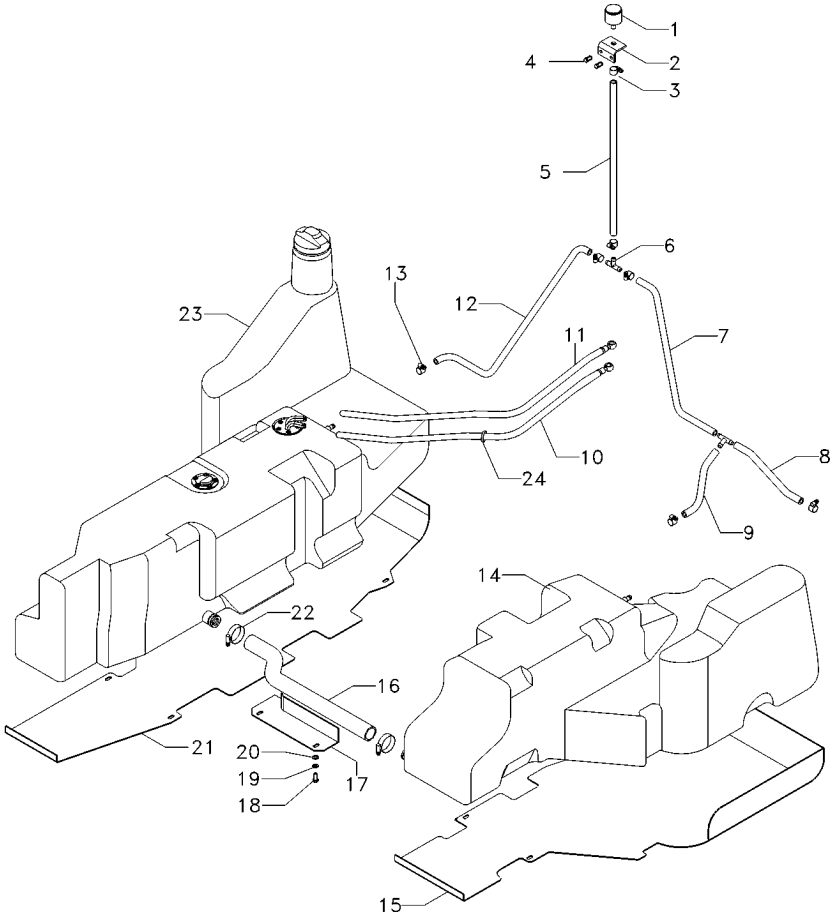

1	022673N1		**1**	FILTRO	FILTER	FILTRO
2	052216S1		**1**	SUPORTE	BRACKET	SOPORTE
3	391087X1		**1**	BRAÇADEIRA	CLAMP	ABRAZADERA
4	353666X1		**2**	PARAFUSO	BOLT	PERNO
5	069547P1		**1**	MANGUEIRA	HOSE	FLEXIBLE
6	069506P1		**1**	CONEXÃO "T"	CONNECTION T	CONEXION T
7	053188P1		**1**	MANGUEIRA	HOSE	FLEXIBLE
8	6204534M1		**1**	MANGUEIRA	HOSE	FLEXIBLE
9	6204533M1		**1**	MANGUEIRA	HOSE	FLEXIBLE
10	6210984M91		**1**	MANGUEIRA	HOSE	FLEXIBLE
11	6204536M91		**1**	CJ. MANGUEIRA	KIT, HOSE	MANGUITOS JUEGO
12	064628P1		**1**	MANGUEIRA	HOSE	FLEXIBLE
13	391087X1		**20**	BRAÇADEIRA	CLAMP	ABRAZADERA
14	073476N1	▶	**1**	TANQUE	TANK	TANQUE
15	6200318M91		**1**	PROTEÇÃO	GUARD	DEFENSA
16	6201678M1		**1**	MANGUEIRA	HOSE	FLEXIBLE
17	064810S1		**1**	PROTEÇÃO	GUARD	DEFENSA
18	339123X1		**2**	PARAFUSO	BOLT	PERNO
19	339374X1		**2**	ARRUELA	WASHER	ARANDELA
20	391166X1		**2**	ARRUELA	WASHER	ARANDELA
21	6200321M91		**1**	PROTEÇÃO	GUARD	DEFENSA
22	490802M1		**2**	BRAÇADEIRA	CLAMP	ABRAZADERA
23	073475N1	10-345 No	**1**	TANQUE	TANK	TANQUE
24	391087X1		**3**	BRAÇADEIRA	CLAMP	ABRAZADERA

Tanque De Combustível
Fuel Tank
Tanque De Combustible

10-340

Tanque Extra-Capacidade P/ Carregador Frontal
Tank Extra-Capacity
Tanque Extra-Capacidad

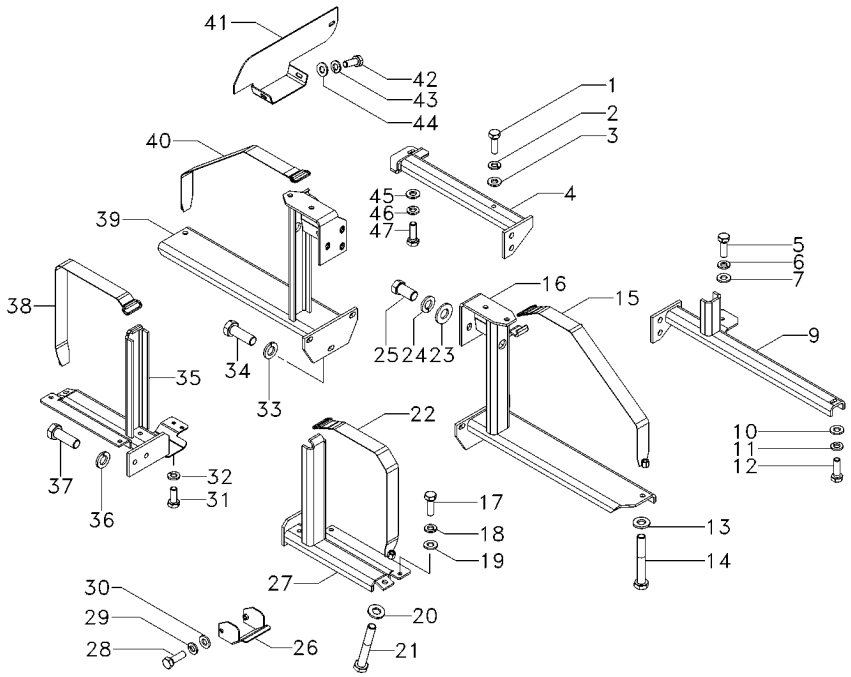

1	339761X1		**1**	PARAFUSO	BOLT	PERNO
2	339374X1		**1**	ARRUELA	WASHER	ARANDELA
3	339024X1		**1**	ARRUELA	WASHER	ARANDELA
4	6200340M91	◀	**1**	SUPORTE	CLEVIS	GANCHO SEGURI.
5	339761X1		**1**	PARAFUSO	BOLT	PERNO
6	339374X1		**1**	ARRUELA	WASHER	ARANDELA
7	339024X1		**1**	ARRUELA	WASHER	ARANDELA
9	6200311M91	▶	**1**	SUPORTE	CLEVIS	GANCHO SEGURI.
10	339024X1		**1**	ARRUELA	WASHER	ARANDELA
11	339374X1		**1**	ARRUELA	WASHER	ARANDELA
12	339761X1		**1**	PARAFUSO	BOLT	PERNO
13	339025X1		**2**	ARRUELA	WASHER	ARANDELA
14	1441865X1		**2**	PARAFUSO	BOLT	PERNO
15	6202192M91		**1**	CINTA	SURROUND	ENVOLVENTE
16	6200317M91	▶	**1**	SUPORTE	CLEVIS	GANCHO SEGURI.
17	339761X1		**3**	PARAFUSO	BOLT	PERNO
18	339374X1		**3**	ARRUELA	WASHER	ARANDELA
19	339024X1		**3**	ARRUELA	WASHER	ARANDELA
20	339025X1		**2**	ARRUELA	WASHER	ARANDELA
21	1441865X1		**2**	PARAFUSO	BOLT	PERNO
22	6202172M91		**1**	CINTA	SURROUND	ENVOLVENTE
23	353758X1		**6**	ARRUELA	WASHER	ARANDELA
24	339369X1		**6**	ARRUELA	WASHER	ARANDELA
25	353698X1		**6**	PARAFUSO	BOLT	PERNO
26	6202376M91		**1**	PROTEÇÃO	GUARD	DEFENSA
27	6200315M91		**1**	SUPORTE	BRACKET	SOPORTE
28	339761X1		**2**	PARAFUSO	BOLT	PERNO
29	339374X1		**2**	ARRUELA	WASHER	ARANDELA
30	339024X1		**2**	ARRUELA	WASHER	ARANDELA
31	339123X1		**4**	PARAFUSO	BOLT	PERNO
32	339374X1		**4**	ARRUELA	WASHER	ARANDELA
33	339369X1		**3**	ARRUELA	WASHER	ARANDELA
34	391375X1		**3**	PARAFUSO	BOLT	PERNO
35	6200315M91		**1**	SUPORTE	BRACKET	SOPORTE
36	339369X1		**2**	ARRUELA	WASHER	ARANDELA
37	391375X1		**2**	PARAFUSO	BOLT	PERNO
38	6202197M91		**1**	CINTA	SURROUND	ENVOLVENTE
39	064421S1		**1**	SUPORTE	CLEVIS	GANCHO SEGURI.
40	6202194M91		**1**	CINTA	SURROUND	ENVOLVENTE
41	6200325M91	◀	**1**	TAMPA	COVER	CUBIERTA
42	339123X1		**2**	PARAFUSO	BOLT	PERNO
43	339374X1		**2**	ARRUELA	WASHER	ARANDELA
44	339024X1		**2**	ARRUELA	WASHER	ARANDELA
45	339024X1		**1**	ARRUELA	WASHER	ARANDELA
46	339374X1		**1**	ARRUELA	WASHER	ARANDELA
47	339761X1		**1**	PARAFUSO	BOLT	PERNO

Tanque De Combustível
Fuel Tank
Tanque De Combustible

Esquerdo
Left
Izquierdo

10-345

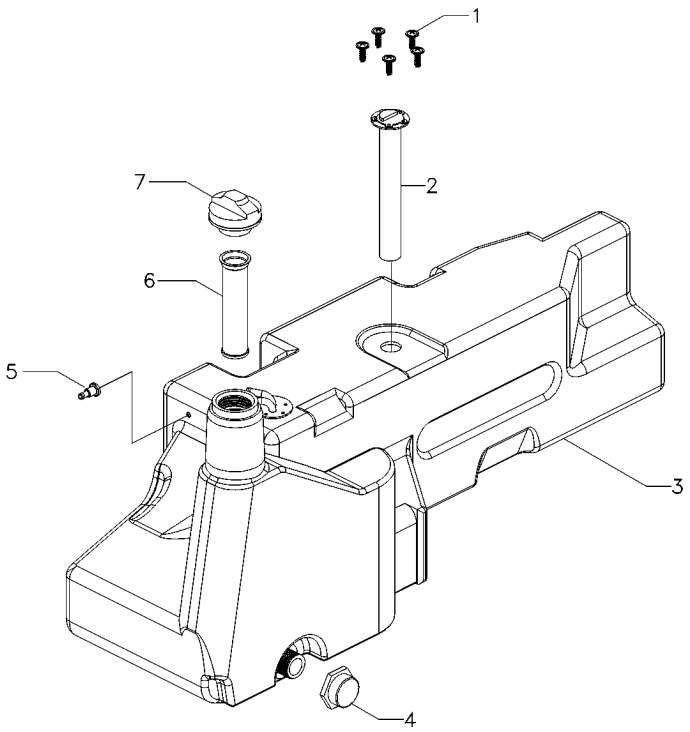

1	049574R1	**5** PARAFUSO	BOLT	PERNO
2	057330T1	**1** SENSOR	SENDER	EMISOR
3	072975P1	**1** TANQUE	TANK	TANQUE
4	053240R1	**1** TAMPA	COVER	CUBIERTA
5	071605T1	**1** CONEXÃO	CONNECTION	CONEXION
6	980574M3	**1** ELEMENTO	ELEMENT	ELEMENTO
7	073217N1	**1** TAMPA	COVER	CUBIERTA

Embreagem Dupla	**13" - Hd - 21 Estrias**	**Disco Cerâmico**
Dual Clutch	**13" - Hd - 21 Furro**	**Ceramic Disk**
Embrague Doble	**13" - Hd - 21 Estrias**	**Disco Cerámico**

20-10

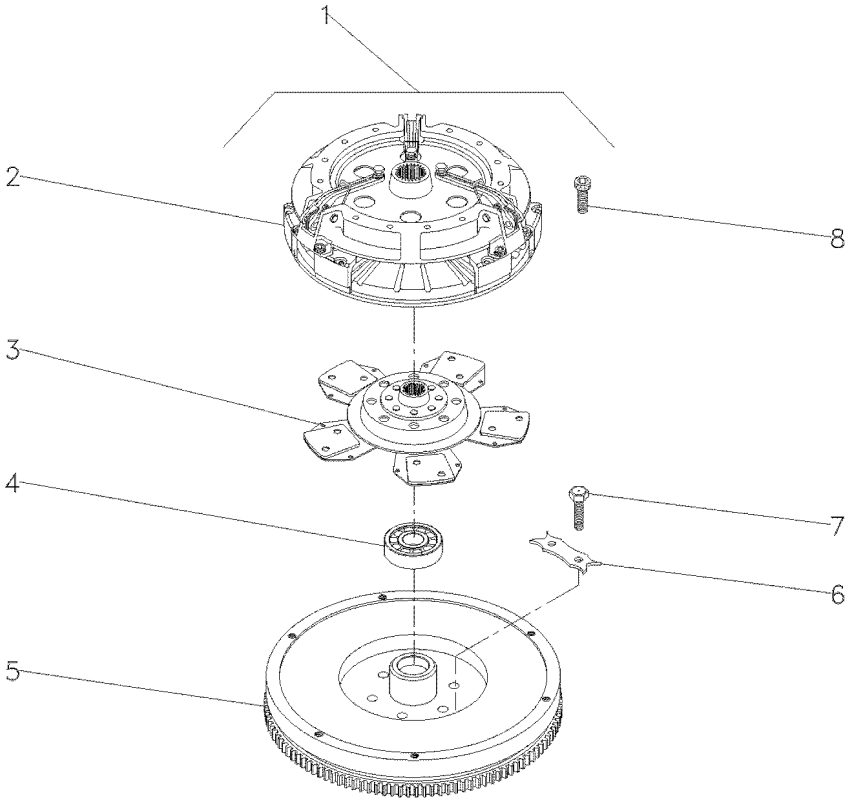

1			022000N1	**1** CJ. EMBREAGEM	KIT, CLUTCH	EMBRAGUE JUEGO
2	3586769M92	1	20-15 No	**1** CJ. EMBREAGEM	KIT, CLUTCH	EMBRAGUE JUEGO
3	1692759M91	1		**1** DISCO	DISC	DISCO
4	488952M4	1		**1** ROLAMENTO	BEARING	COJINETE
5	022156N1	1	10-175 No	**1** VOLANTE MOTOR	FLYWHEEL	VOLANTE MOTOR
6	3408355M1	1		**3** TRAVA	LOCK	RETENEDOR
7	353595X1	1		**6** PARAFUSO	BOLT	PERNO
8	339019X1	1		**6** PARAFUSO	BOLT	PERNO

Embreagem Dupla
Dual Clutch
Embrague Doble

20-15

13"
13"
13"

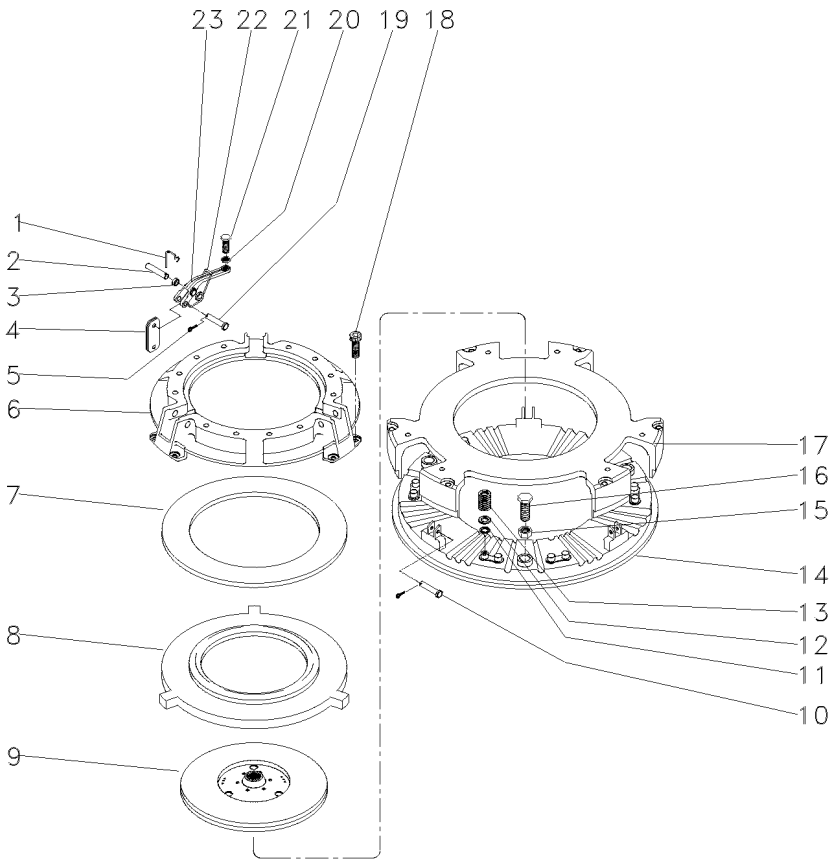

1	891827M1	**3**	GRAMPO	CRAMP	PASADOR
2	891826M1	**3**	PINO	PIN	PASADOR
3	033213R1	**9**	BUCHA	BUSH	CASQUILLO
4	022634R1	**18**	BIELETA	LINK	CONEXION
5	354048X1	**6**	CUPILHA	COTTER PIN	PASADOR DOUBLE
6	3176859M1	**1**	COBERTURA	BONNET	CAPOT
7	887906M1	**1**	MOLA PRATO	SPRING PLATE	PLETINA MUELLE
8	3176863M1	**1**	PLACA	PLATE	PLATO
9	1865836M91	**1**	DISCO	DISC	DISCO
10	887893M1	**3**	PINO	PIN	PASADOR
11	1753751M1	**12**	ARRUELA	WASHER	ARANDELA
12	3175517M1	**12**	ARRUELA	WASHER	ARANDELA
13	3603609M1	**12**	MOLA	SPRING	RESORTE
14	3603608M1	**1**	PLATÔ	PLATE	PLATO
15	353916X1	**3**	PORCA	NUT	TUERCA
16	181124M1	**3**	PARAFUSO	BOLT	PERNO
17	3603607M1	**1**	PLACA	PLATE	PLATO
18	3176867M1	**6**	PARAFUSO	BOLT	PERNO
19	887897M1	**3**	PINO	PIN	PASADOR
20	353430X1	**3**	PORCA	NUT	TUERCA
21	3147178M1	**3**	PARAFUSO	BOLT	PERNO
22	887910M2	**3**	MOLA	SPRING	RESORTE
23	022789R1	**3**	ALAVANCA	LEVER	PALANCA

Embreagem Dupla **Dual Clutch** **Embrague Doble**	**13" - Hd C/Molas - 21 Estrias** **13" - Hd With Springs - 21 Furro** **13" - Hd Con Muelles - 21 Estrias**	**20-20**

Disco Cerâmico
Ceramic Disk
Disco Cerámico

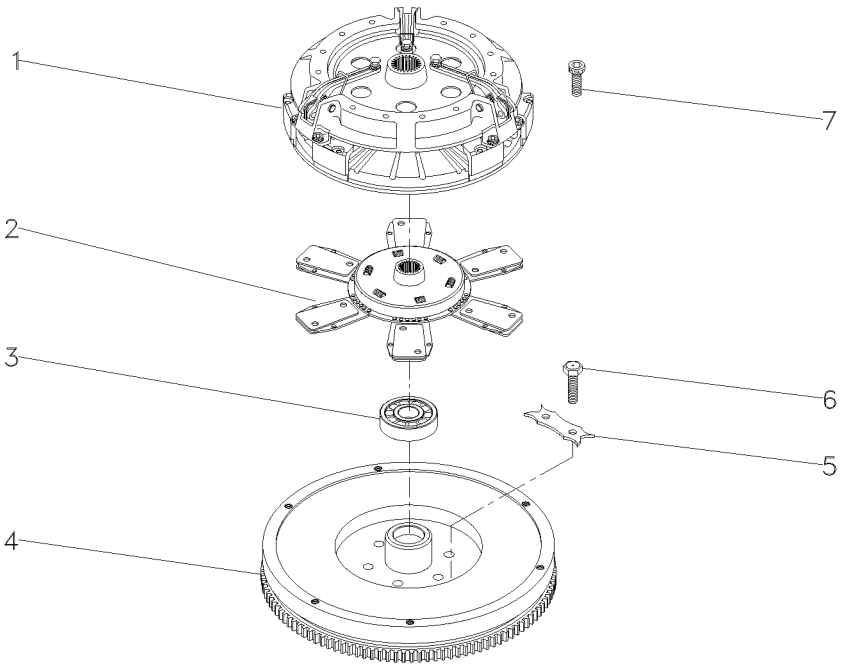

1	044700T1	20-25 No	**1** EMBREAGEM	CLUTCH	EMBRAGUE
2	044705T1		**1** DISCO	DISC	DISCO
3	488952M4		**1** ROLAMENTO	BEARING	COJINETE
4	022156N1	10-175 No	**1** VOLANTE MOTOR	FLYWHEEL	VOLANTE MOTOR
5	3408355M1		**3** TRAVA	LOCK	RETENEDOR
6	353595X1		**6** PARAFUSO	BOLT	PERNO
7	339019X1		**6** PARAFUSO	BOLT	PERNO

Embreagem Dupla Com Molas	**13"**	**20-25**
Dual Cluth With Spring	**13"**	
Embrague Doble Con Resorte	**13"**	

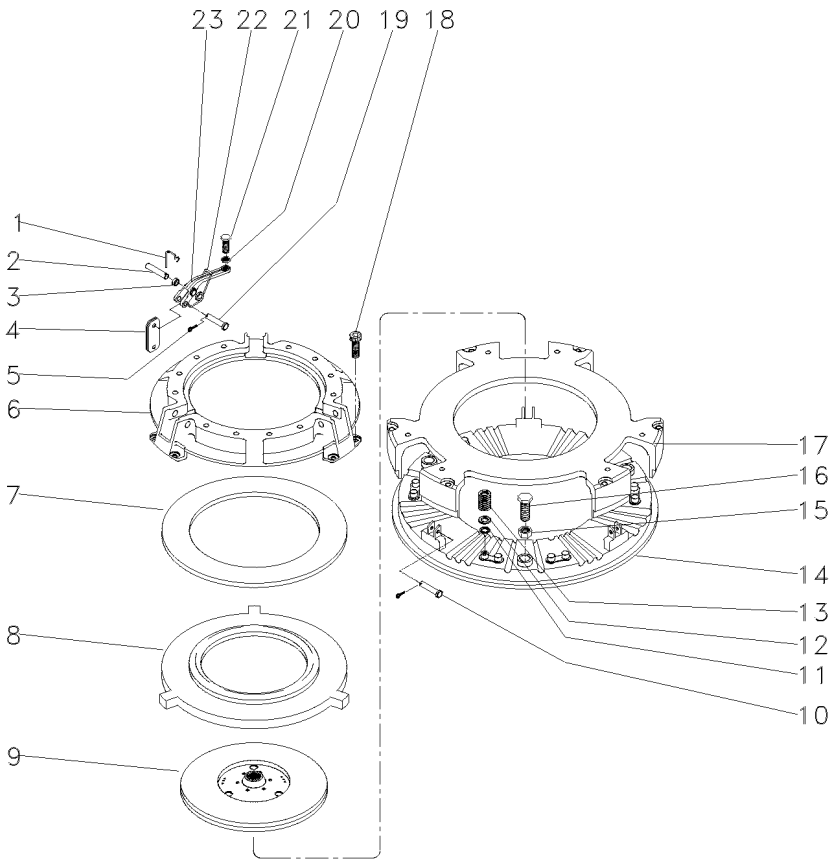

1	891827M1	**3**	GRAMPO	CRAMP	PASADOR
2	891826M1	**3**	PINO	PIN	PASADOR
3	033213R1	**9**	BUCHA	BUSH	CASQUILLO
4	022634R1	**18**	BIELETA	LINK	CONEXION
5	354048X1	**6**	CUPILHA	COTTER PIN	PASADOR DOUBLE
6	3176859M1	**1**	COBERTURA	BONNET	CAPOT
7	887906M1	**1**	MOLA PRATO	SPRING PLATE	PLETINA MUELLE
8	3176863M1	**1**	PLACA	PLATE	PLATO
9	1865836M91	**1**	DISCO	DISC	DISCO
10	887893M1	**3**	PINO	PIN	PASADOR
11	1753751M1	**12**	ARRUELA	WASHER	ARANDELA
12	3175517M1	**12**	ARRUELA	WASHER	ARANDELA
13	3603609M1	**12**	MOLA	SPRING	RESORTE
14	3603608M1	**1**	PLATÔ	PLATE	PLATO
15	353916X1	**3**	PORCA	NUT	TUERCA
16	181124M1	**3**	PARAFUSO	BOLT	PERNO
17	044703R1	**1**	PLACA	PLATE	PLATO
18	3176867M1	**6**	PARAFUSO	BOLT	PERNO
19	887897M1	**3**	PINO	PIN	PASADOR
20	353430X1	**3**	PORCA	NUT	TUERCA
21	3147178M1	**3**	PARAFUSO	BOLT	PERNO
22	887910M2	**3**	MOLA	SPRING	RESORTE
23	3603605M1	**3**	ALAVANCA	LEVER	PALANCA

Embreagem Simples Com Molas	**13"**	
Single Cluth With Spring	**13"**	**20-30**
Embrague Simple Con Resorte	**13"**	

Disco Cerâmico
Ceramic Disk
Disco Cerámico

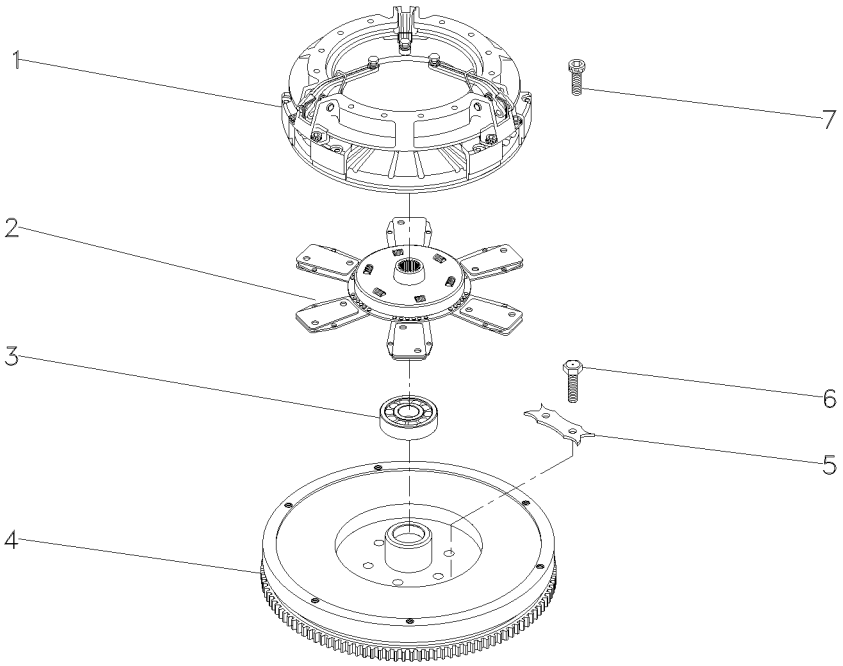

1	022702T2	20-35 No	**1** EMBREAGEM	CLUTCH	EMBRAGUE
2	044705T1		**1** DISCO	DISC	DISCO
3	488952M4		**1** ROLAMENTO	BEARING	COJINETE
4	022156N1	10-175 No	**1** VOLANTE MOTOR	FLYWHEEL	VOLANTE MOTOR
5	3408355M1		**3** TRAVA	LOCK	RETENEDOR
6	353595X1		**6** PARAFUSO	BOLT	PERNO
7	339019X1		**6** PARAFUSO	BOLT	PERNO

Embreagem Simples **13"**
Clutch Single **13"**
Embrague Simple **13"**

20-35

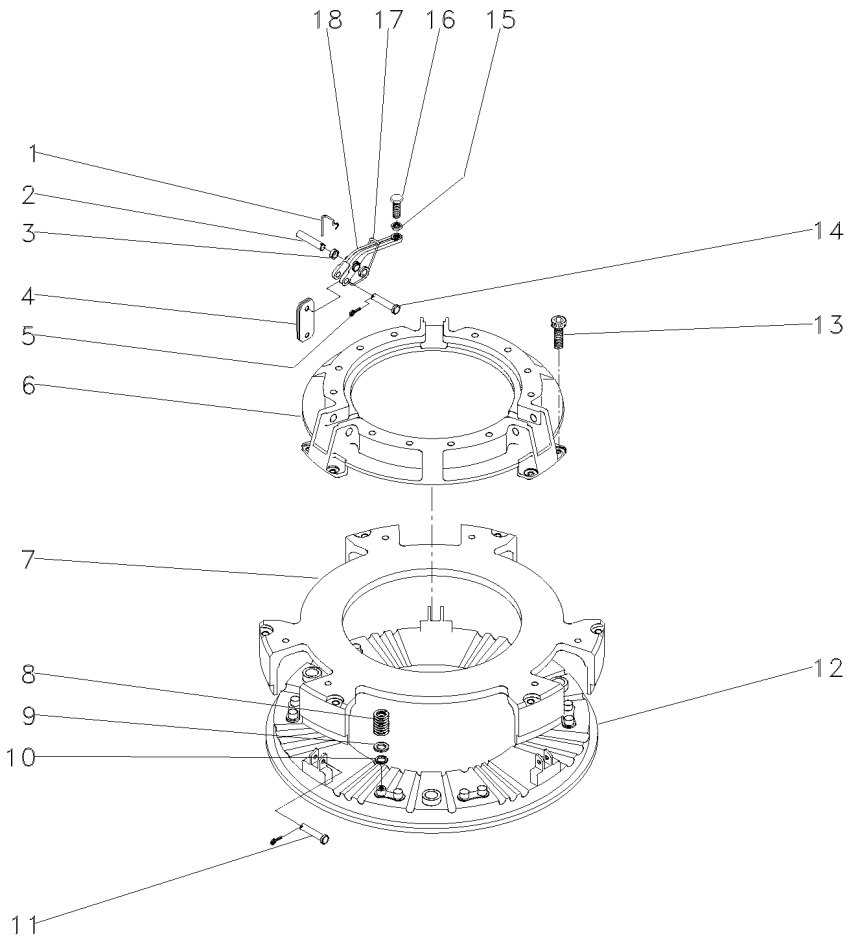

1	891827M1	**3**	GRAMPO	CRAMP	PASADOR
2	891826M1	**3**	PINO	PIN	PASADOR
3	033213R1	**9**	BUCHA	BUSH	CASQUILLO
4	022634R1	**18**	BIELETA	LINK	CONEXION
5	354048X1	**6**	CUPILHA	COTTER PIN	PASADOR DOUBLE
6	3176859M1	**1**	COBERTURA	BONNET	CAPOT
7	3603607M1	**1**	PLACA	PLATE	PLATO
8	3603609M1	**12**	MOLA	SPRING	RESORTE
9	3175517M1	**12**	ARRUELA	WASHER	ARANDELA
10	1753751M1	**12**	ARRUELA	WASHER	ARANDELA
11	887893M1	**3**	PINO	PIN	PASADOR
12	3603608M1	**1**	PLATÔ	PLATE	PLATO
13	3176867M1	**6**	PARAFUSO	BOLT	PERNO
14	887897M1	**3**	PINO	PIN	PASADOR
15	353430X1	**3**	PORCA	NUT	TUERCA
16	3147178M1	**3**	PARAFUSO	BOLT	PERNO
17	887910M2	**3**	MOLA	SPRING	RESORTE
18	022789R1	**3**	ALAVANCA	LEVER	PALANCA

Embreagem Split Torque
Clutch Split Torque
Embrague Split Torque

20-40

13" - Disco Cerâmico
13" - Ceramic Disk
13" - Disco Cerámico

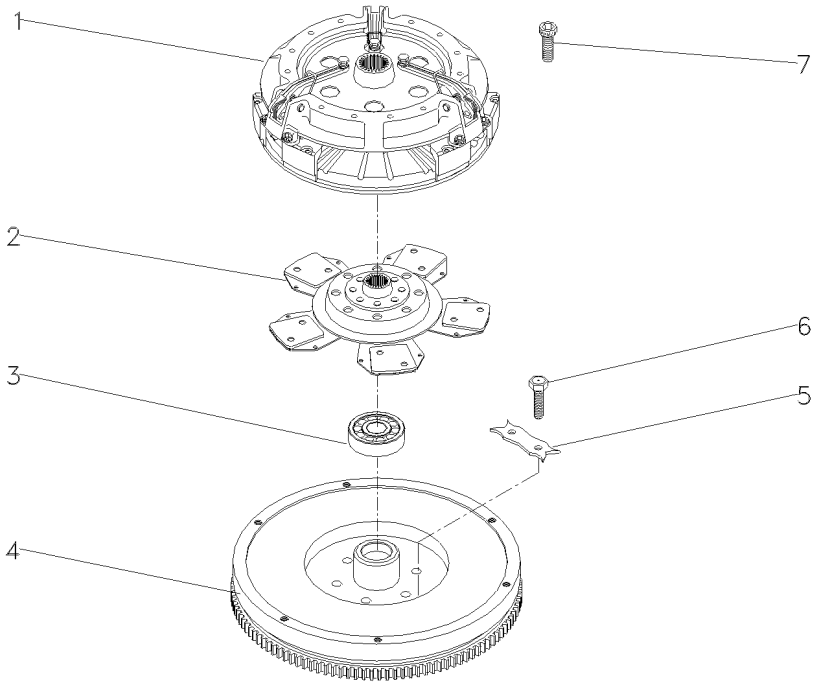

1	039210T1	20-45 No	**1** EMBREAGEM	CLUTCH	EMBRAGUE
2	1692759M91		**1** DISCO	DISC	DISCO
3	488952M4		**1** ROLAMENTO	BEARING	COJINETE
4	022156N1	10-175 No	**1** VOLANTE MOTOR	FLYWHEEL	VOLANTE MOTOR
5	3408355M1		**3** TRAVA	LOCK	RETENEDOR
6	353595X1		**6** PARAFUSO	BOLT	PERNO
7	339019X1		**6** PARAFUSO	BOLT	PERNO

Embreagem Split Torque	**13"**
Clutch Split Torque	**13"**
Embrague Split Torque	**13"**

20-45

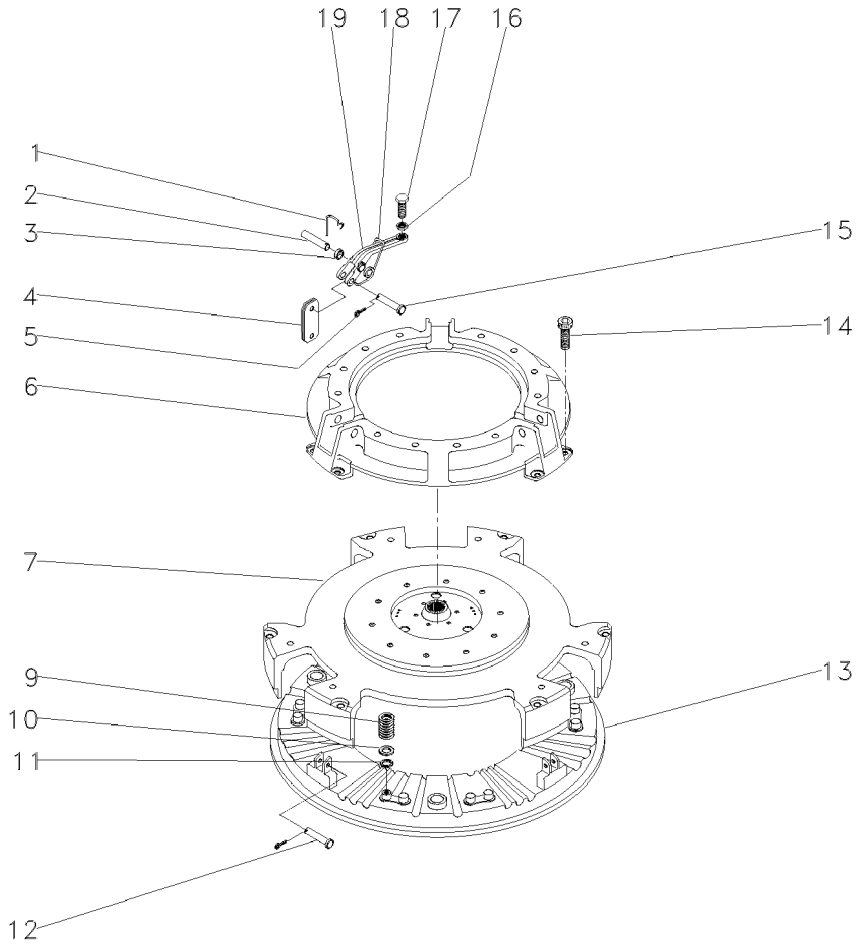

1	891827M1		**3**	GRAMPO	CRAMP	PASADOR
2	887893M1		**3**	PINO	PIN	PASADOR
3		022789R1	**9**	BUCHA	BUSH	CASQUILLO
4	022634R1		**18**	BIELETA	LINK	CONEXION
5	354048X1		**6**	CUPILHA	COTTER PIN	PASADOR DOUBLE
6	3176859M1		**1**	COBERTURA	BONNET	CAPOT
7	044699R1		**1**	PLACA	PLATE	PLATO
9	3603609M1		**12**	MOLA	SPRING	RESORTE
10	3175517M1		**12**	ARRUELA	WASHER	ARANDELA
11	1753751M1		**12**	ARRUELA	WASHER	ARANDELA
12	887897M1		**3**	PINO	PIN	PASADOR
13	3603608M1		**1**	PLATÔ	PLATE	PLATO
14	3176867M1		**6**	PARAFUSO	BOLT	PERNO
15	891826M1		**3**	PINO	PIN	PASADOR
16	353430X1		**3**	PORCA	NUT	TUERCA
17	3147178M1		**3**	PARAFUSO	BOLT	PERNO
18	887910M2		**3**	MOLA	SPRING	RESORTE
19	022789R1		**3**	ALAVANCA	LEVER	PALANCA

Embreagem Split Torque	**13" - Hd C/Molas - 21 Estrias**	**20-50**
Clutch Split Torque	**13" - Hd With Springs - 21 Furro**	
Embrague Split Torque	**13" - Hd Con Muelles - 21 Estrias**	

Disco Cerâmico
Ceramic Disk
Disco Cerámico

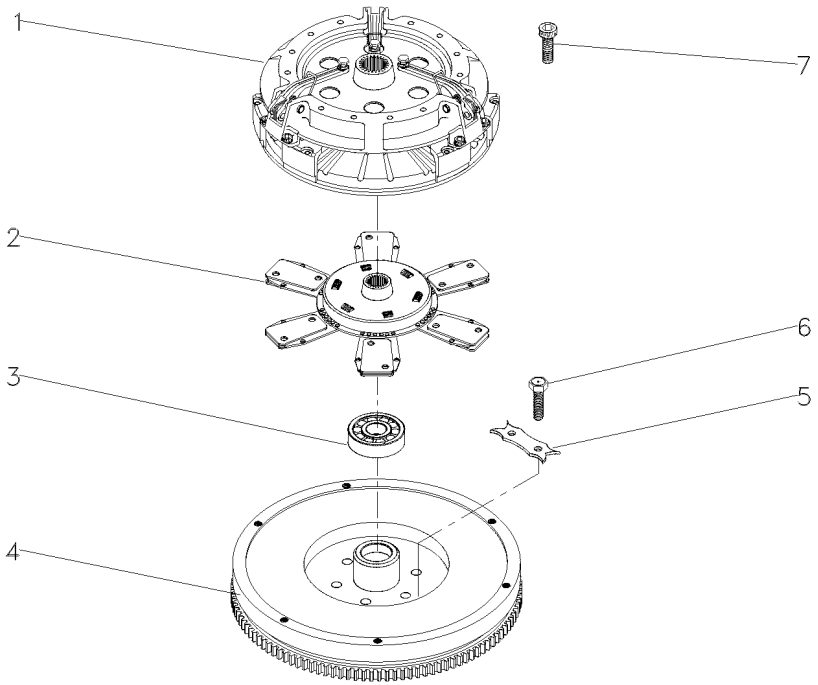

1	039210T1	20-45 No	**1** EMBREAGEM	CLUTCH	EMBRAGUE
2	044705T1		**1** DISCO	DISC	DISCO
3	488952M4		**1** ROLAMENTO	BEARING	COJINETE
4	022156N1	10-175 No	**1** VOLANTE MOTOR	FLYWHEEL	VOLANTE MOTOR
5	3408355M1		**3** TRAVA	LOCK	RETENEDOR
6	353595X1		**6** PARAFUSO	BOLT	PERNO
7	339019X1		**6** PARAFUSO	BOLT	PERNO

Embreagem Split Torque Com Molas **13"**
Clutch Split Torque With Spring **13"**
Embrague Split Torque Con Ressorte **13"**

20-55

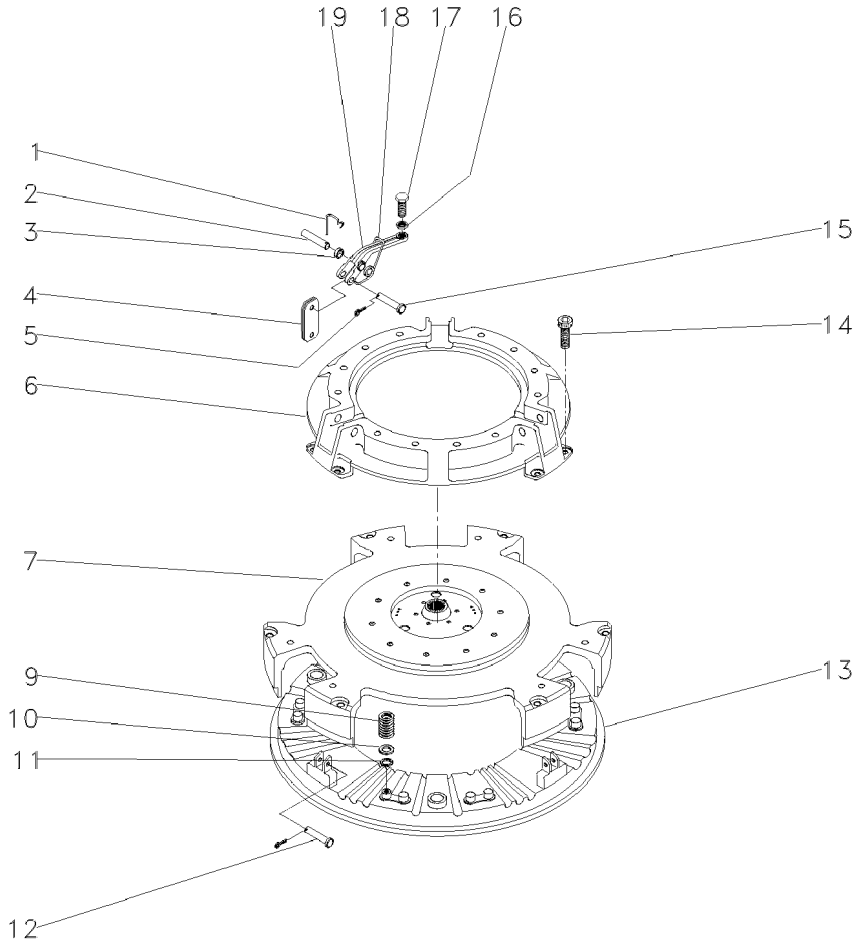

1	891827M1	**3**	GRAMPO	CRAMP	PASADOR
2	887893M1	**3**	PINO	PIN	PASADOR
3	033213R1	**9**	BUCHA	BUSH	CASQUILLO
4	022634R1	**18**	BIELETA	LINK	CONEXION
5	354048X1	**6**	CUPILHA	COTTER PIN	PASADOR DOUBLE
6	3176859M1	**1**	COBERTURA	BONNET	CAPOT
7	044699R1	**1**	PLACA	PLATE	PLATO
9	3603609M1	**12**	MOLA	SPRING	RESORTE
10	3175517M1	**12**	ARRUELA	WASHER	ARANDELA
11	1753751M1	**12**	ARRUELA	WASHER	ARANDELA
12	887897M1	**3**	PINO	PIN	PASADOR
13	3603608M1	**1**	PLATÔ	PLATE	PLATO
14	3176867M1	**6**	PARAFUSO	BOLT	PERNO
15	891826M1	**3**	PINO	PIN	PASADOR
16	353430X1	**3**	PORCA	NUT	TUERCA
17	3147178M1	**3**	PARAFUSO	BOLT	PERNO
18	887910M2	**3**	MOLA	SPRING	RESORTE
19	022789R1	**3**	ALAVANCA	LEVER	PALANCA

Embreagem Split Torque	**345 Mm**	**20-60**	**Disco Cerâmico**
Clutch Split Torque	**345 Mm**		**Ceramic Disk**
Embrague Split Torque	**345 Mm**		**Disco Cerámico**

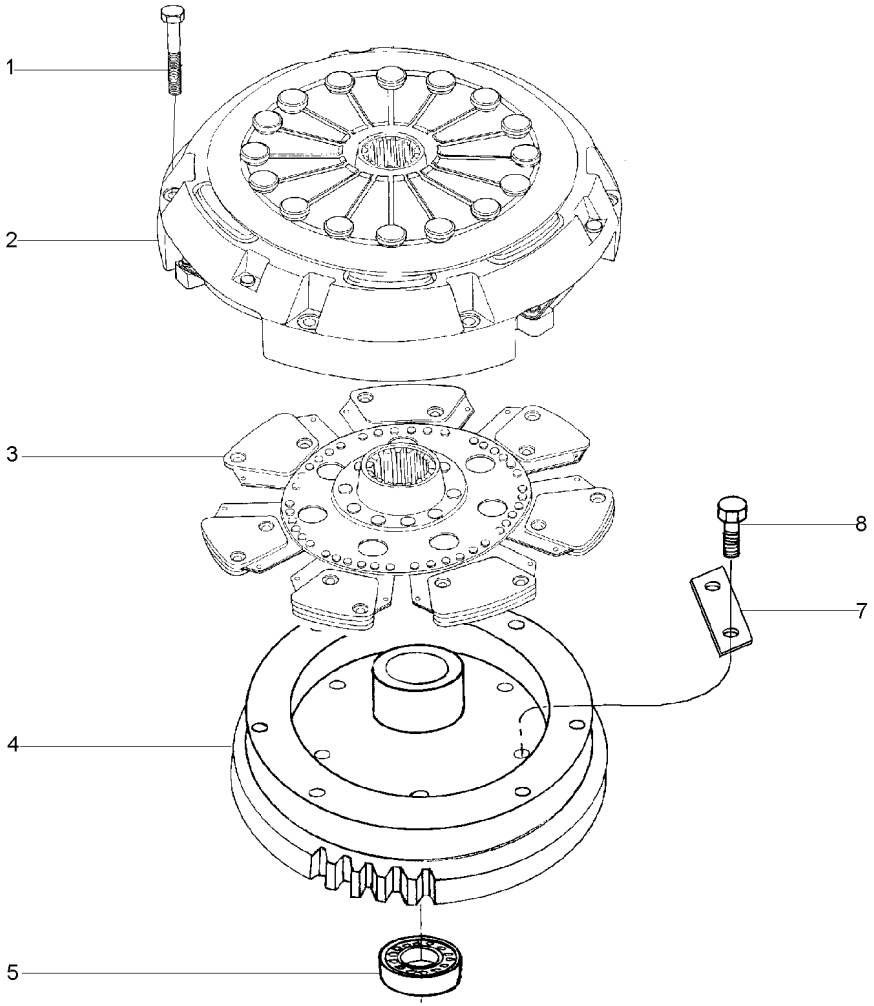

1	339019X1		**6**	PARAFUSO	BOLT	PERNO
2	033543T1		**1**	CJ. EMBREAGEM	KIT, CLUTCH	EMBRAGUE JUEGO
3	034014T1		**1**	DISCO	DISC	DISCO
4	034248N1	10-180 No	**1**	CJ. VOLANTE	FLYWHEEL ASSY.	CJTO.DE VOLANTE
5	488952M4		**1**	ROLAMENTO	BEARING	COJINETE
7	3408355M1		**3**	TRAVA	LOCK	RETENEDOR
8	353595X1		**6**	PARAFUSO	BOLT	PERNO

Embreagem Simples
Clutch Single
Embrague Simple

20-65

13" - Disco Cerâmico
13" - Ceramic Disk
13" - Disco Cerámico

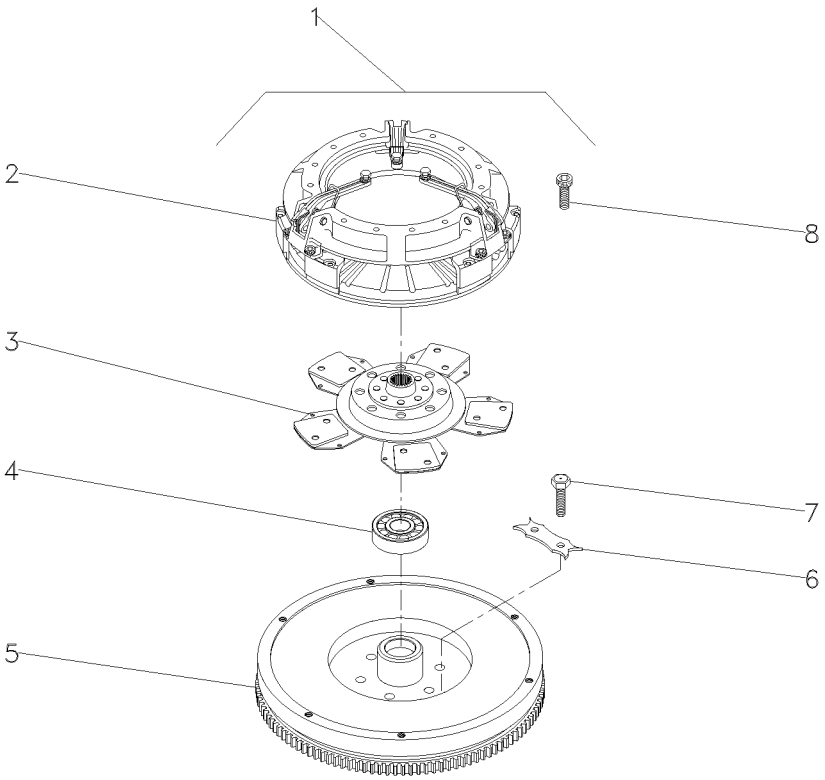

1			022755N1	**1** CJ. EMBREAGEM	KIT, CLUTCH	EMBRAGUE JUEGO
2	022702T2	1	20-35 No	**1** EMBREAGEM	CLUTCH	EMBRAGUE
3	1692759M91	1		**1** DISCO	DISC	DISCO
4	488952M4	1		**1** ROLAMENTO	BEARING	COJINETE
5	022156N1	1	10-175 No	**1** VOLANTE MOTOR	FLYWHEEL	VOLANTE MOTOR
6	3408355M1	1		**3** TRAVA	LOCK	RETENEDOR
7	353595X1	1		**6** PARAFUSO	BOLT	PERNO
8	339019X1	1		**6** PARAFUSO	BOLT	PERNO

Suporte E Alavancas
Bracket And Levers
Soporte Y Palancas

25-10

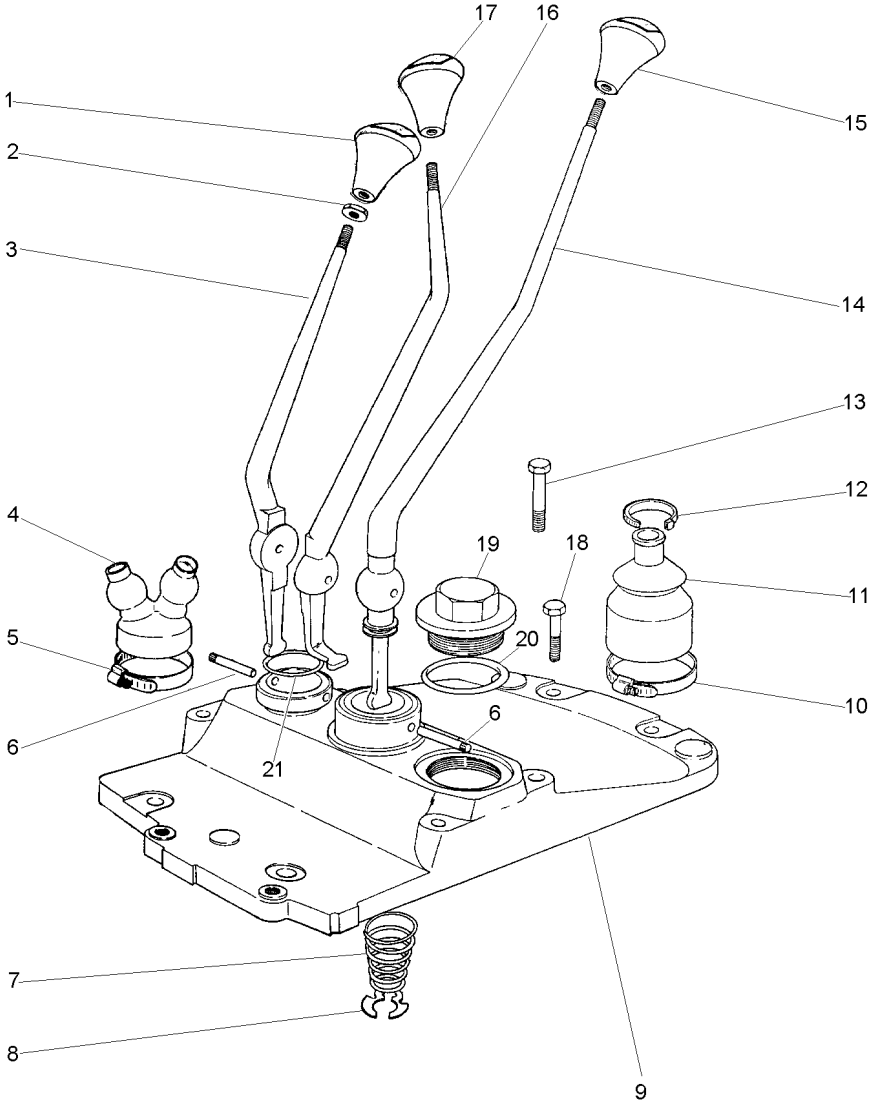

1	027659P1	**1** MANÍPULO	KNOB	POMO
2	339402X1	**3** PORCA	NUT	TUERCA
3	022006P1	**1** ALAVANCA	LEVER	PALANCA
4	022008P1	**1** CAPA	CAP	TAPA
5	1440858X1	**1** BRAÇADEIRA	CLAMP	ABRAZADERA
6	180581M1	**2** PINO	PIN	PASADOR
7	192007M1	**1** MOLA	SPRING	RESORTE
8	368233X1	**1** ANEL	RING	ARO
9	036652P1	**1** TAMPA	COVER	CUBIERTA
10	490804M1	**1** BRAÇADEIRA	CLAMP	ABRAZADERA
11	1678565M3	**1** CAPA	BOOT	PROTECCION
12	3225356M1	**1** BRAÇADEIRA	CLAMP	ABRAZADERA
13	058286P1	**3** PARAFUSO	BOLT	PERNO
14	022005P1	**1** ALAVANCA	LEVER	PALANCA
15	027658P1	**1** MANÍPULO	KNOB	POMO
16	022633P1	**1** ALAVANCA	LEVER	PALANCA
17	027655P1	**1** MANÍPULO	KNOB	POMO
18	058289P1	**4** PARAFUSO	BOLT	PERNO
19	768300M1	**1** BUJÃO	PLUG	TAPON
20	359134X1	**1** ANEL "O"	O RING	JUNTA TORICA
21	831527M1	**1** ANEL "O"	O RING	JUNTA TORICA

Transmissão 12 Velocidades — **Sincronizada**
12 Speed Transmission — **Syncromesh**
Transmision 12 Velocidades — **Sincronizada**

25-15

Tdp 540/1000 Rpm
Pto 540/1000 Rpm
Tdf 540/1000 Rpm

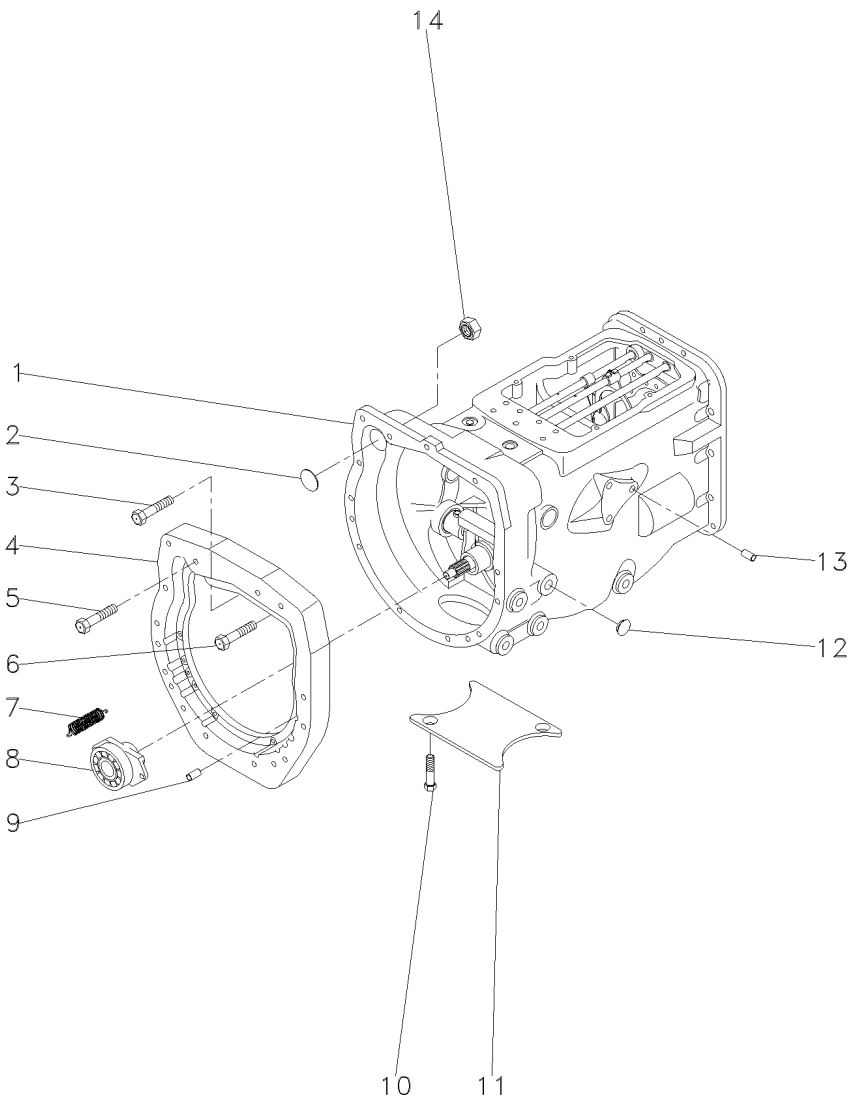

1	063291N1		**1**	CX. TRANSMISSÃO	TRANSMISSION	TRANSMISION
2	036310P1		**1**	BUJÃO	PLUG	TAPON
3	362479X1		**1**	PARAFUSO	BOLT	PERNO
4	036165P1		**1**	PLACA	PLATE	PLATO
5	377184X1		**1**	PARAFUSO	BOLT	PERNO
6	3145868M1		**13**	PARAFUSO	BOLT	PERNO
7	193334M1		**2**	MOLA	SPRING	RESORTE
7	3700450M1		**2**	MOLA	SPRING	RESORTE
8	063142N1	25-25 No	**1**	PORTA ROLAMENTO	BEARING FLANGE	BEARING FLANGE
9	191314M1		**2**	PINO	PIN	PASADOR
10	354441X1	[A]	**2**	PARAFUSO	BOLT	PERNO
11	021020P2	[A]	**1**	TAMPA	COVER	CUBIERTA
12	027014P1		**4**	TAMPÃO	PAD	ALMOHADILLA
13	899297M1		**1**	BUJÃO	PLUG	TAPON
14	355645X1		**1**	PORCA	NUT	TUERCA

[A] 2 RODAS MOTRIZES
2 WHEELS DRIVE
2 RUEDAS MOTRIZ

Transmissão 12 Velocidades — **Sincronizada**
12 Speed Transmission — **Syncromesh**
Transmision 12 Velocidades — **Sincronizada**

25-20

540 / 1000 Rpm
540 / 1000 Rpm
540 / 1000 Rpm

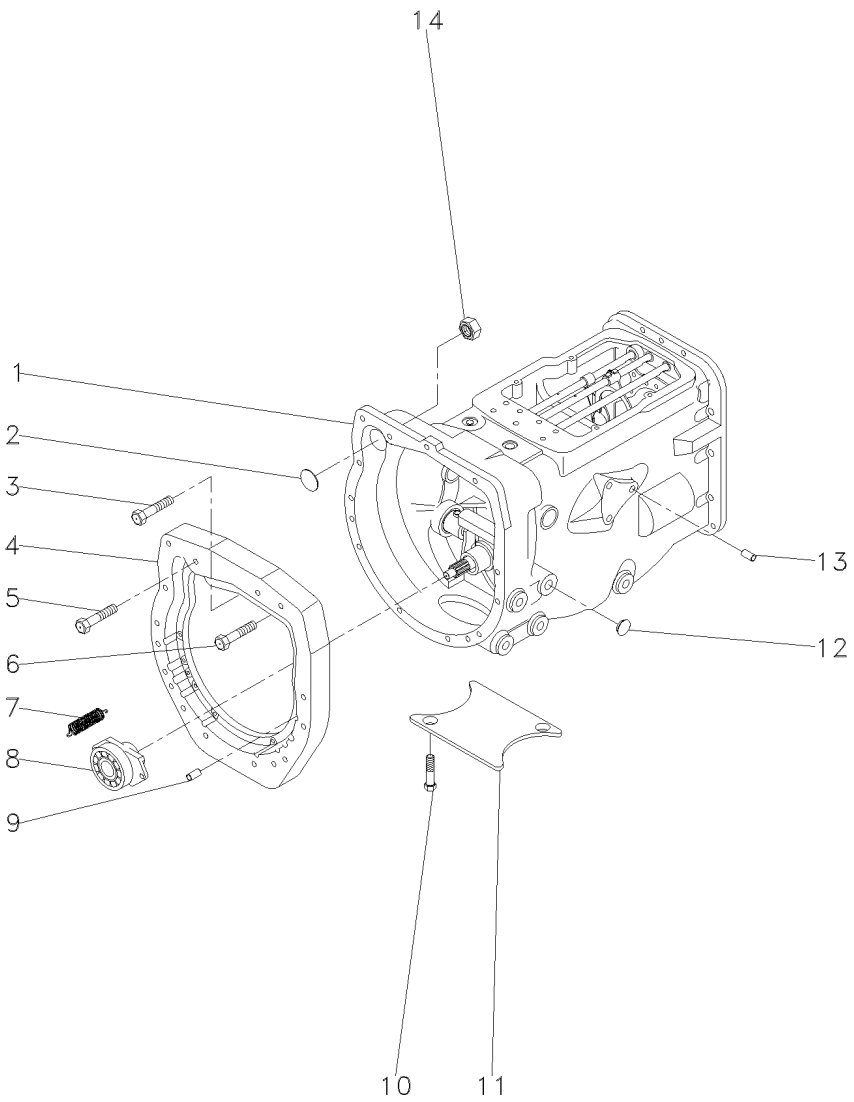

1	063291N1	25-45 No	**1**	CX. TRANSMISSÃO	TRANSMISSION	TRANSMISION
2	036310P1		**1**	BUJÃO	PLUG	TAPON
4	036165P1		**1**	PLACA	PLATE	PLATO
5	377184X1		**1**	PARAFUSO	BOLT	PERNO
6	3145868M1		**13**	PARAFUSO	BOLT	PERNO
7	193334M1		**2**	MOLA	SPRING	RESORTE
7	3700450M1		**2**	MOLA	SPRING	RESORTE
8	063142N1	25-25 No	**1**	PORTA ROLAMENTO	BEARING FLANGE	BEARING FLANGE
9	191314M1		**2**	PINO	PIN	PASADOR
10	354441X1		**2**	PARAFUSO	BOLT	PERNO
11	021020P2		**1**	TAMPA	COVER	CUBIERTA
12	027014P1		**4**	TAMPÃO	PAD	ALMOHADILLA
13	899297M1		**1**	BUJÃO	PLUG	TAPON
14	355645X1		**1**	PORCA	NUT	TUERCA

Porta
Door
Puerta

25-25

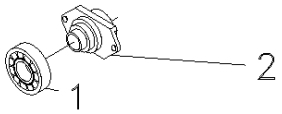

1	3700527M1	**1**	ROLAMENTO	BEARING	COJINETE
2	886727M2	**1**	COLAR	COLLAR	COLLAR

Transmissão 12 Velocidades	**Sincronizada**	**540 / 1000 Rpm**
12 Speed Transmission	**Syncromesh**	**540 / 1000 Rpm**
Transmision 12 Velocidades	**Sincronizada**	**540 / 1000 Rpm**

25-30

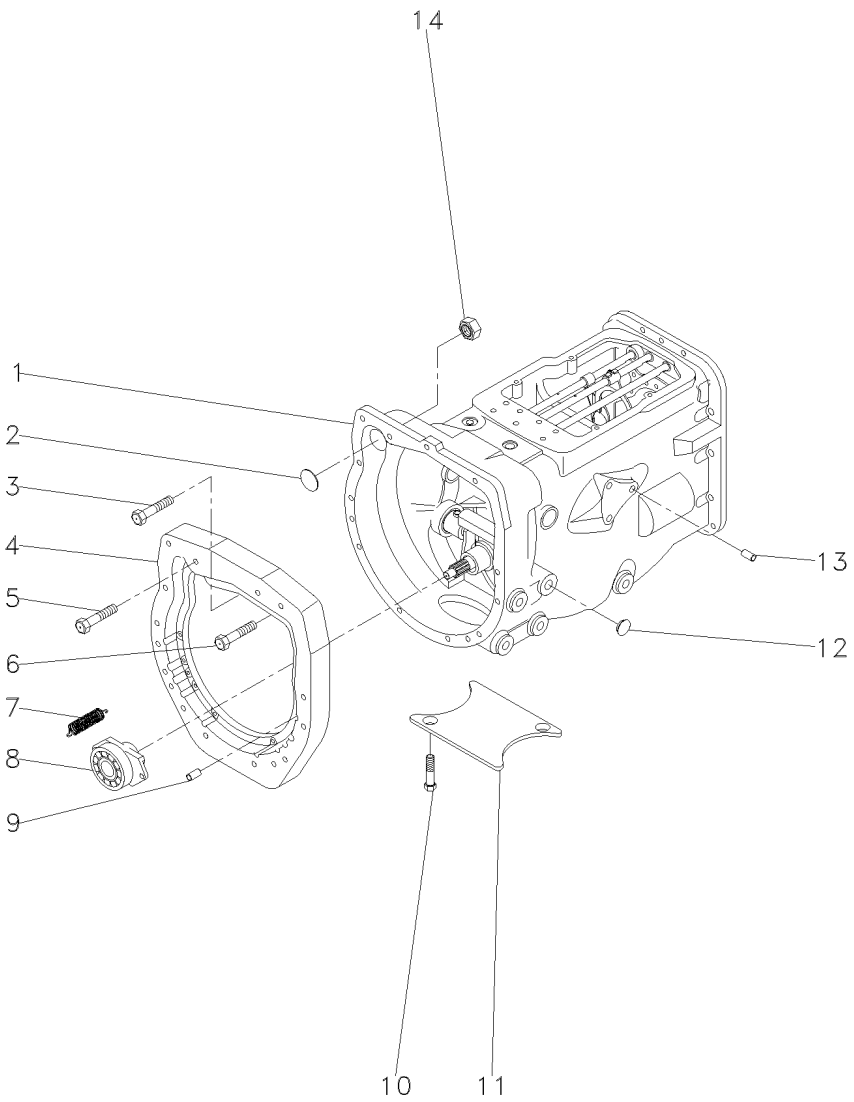

1	063291N1		**1**	CX. TRANSMISSÃO	TRANSMISSION	TRANSMISION
2	036310P1		**1**	BUJÃO	PLUG	TAPON
4	036165P1		**1**	PLACA	PLATE	PLATO
5	377184X1		**1**	PARAFUSO	BOLT	PERNO
6	3145868M1		**13**	PARAFUSO	BOLT	PERNO
7	3700450M1		**2**	MOLA	SPRING	RESORTE
8	063141N1	25-35 No	**1**	PORTA ROLAMENTO	BEARING FLANGE	BEARING FLANGE
9	191314M1		**2**	PINO	PIN	PASADOR
10	354441X1		**2**	PARAFUSO	BOLT	PERNO
11	021020P2		**1**	TAMPA	COVER	CUBIERTA
12	027014P1		**4**	TAMPÃO	PAD	ALMOHADILLA
13	899297M1		**1**	BUJÃO	PLUG	TAPON
14	355645X1		**1**	PORCA	NUT	TUERCA

Porta
Door
Puerta

25-35



1	3700527M1	**1**	ROLAMENTO	BEARING	COJINETE
2	033439P1	**1**	COLAR	COLLAR	COLLAR

Transmissão 12 Velocidades — **Sincronizada - Tdp/Tdpi 540/1000**
12 Speed Transmission — **Syncromesh - Tdp/Tdpi 540/1000**
Transmision 12 Velocidades — **Sincronizada - Tdp/Tdpi 540/1000**

25-40

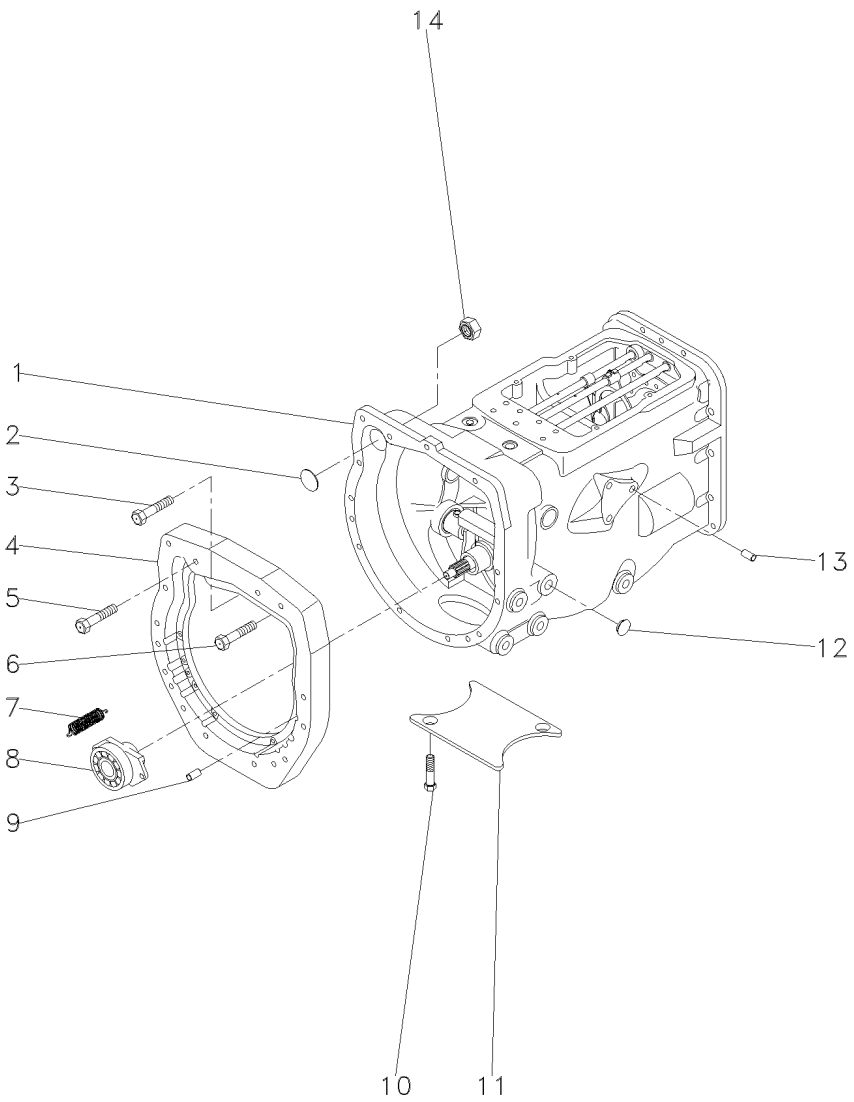

1	063291N1	25-45 No	**1**	CX. TRANSMISSÃO	TRANSMISSION	TRANSMISION
2	036310P1		**1**	BUJÃO	PLUG	TAPON
4	036165P1		**1**	PLACA	PLATE	PLATO
5	377184X1		**1**	PARAFUSO	BOLT	PERNO
6	3145868M1		**13**	PARAFUSO	BOLT	PERNO
7	3700450M1		**2**	MOLA	SPRING	RESORTE
8	063141N1	25-35 No	**1**	PORTA ROLAMENTO	BEARING FLANGE	BEARING FLANGE
9	191314M1		**2**	PINO	PIN	PASADOR
10	354441X1		**2**	PARAFUSO	BOLT	PERNO
11	021020P2		**1**	TAMPA	COVER	CUBIERTA
12	027014P1		**4**	TAMPÃO	PAD	ALMOHADILLA
13	899297M1		**1**	BUJÃO	PLUG	TAPON
14	355645X1		**1**	PORCA	NUT	TUERCA

Transmissão 12 Velocidades-Sincronizada — **Carcaça**
12 Speed Transmission - Syncro — **Housing**
Transmision 12 Velocidades - Sincr — **Caja**

25-45

540 / 1000 Rpm
540 / 1000 Rpm
540 / 1000 Rpm

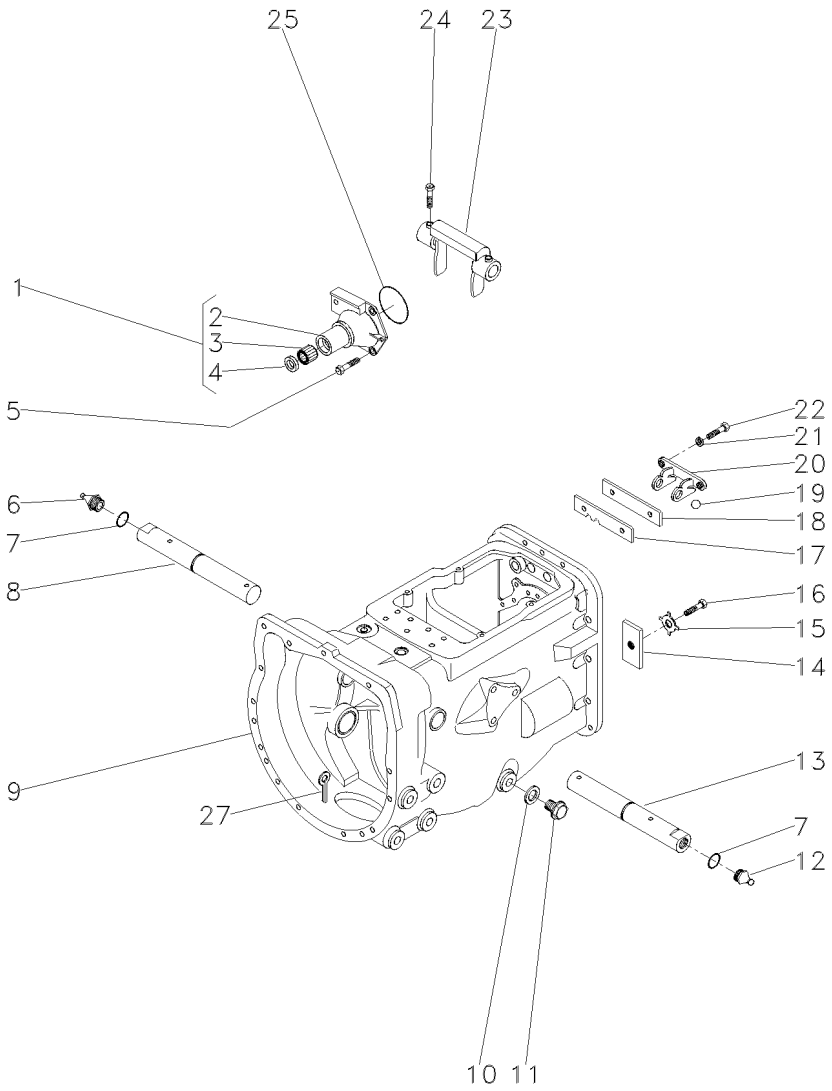

1	1860890M91			**1**	FLANGE	FLANGE	PLETINA
2	1860876M1	1		**1**	FLANGE	FLANGE	PLETINA
3	886668M1	1		**1**	ROLAMENTO	BEARING	COJINETE
4	1860867M3	1		**1**	RETENTOR	SEAL	RETEN
5	377477X1			**3**	PARAFUSO	BOLT	PERNO
5	377480X1			**1**	PARAFUSO	BOLT	PERNO
6	29951X			**1**	GRAXEIRA	GREASER	ENGRASADOR
7	364784X1			**2**	ANEL "O"	O RING	JUNTA TORICA
8	058424P1			**1**	EIXO	SHAFT	ARBOL
9	488156M97		25-85 No	**1**	CJ. CARCAÇA	HOUSE ASSY	CONJ. CARTER
10	180474M1			**1**	ARRUELA	WASHER	ARANDELA
11	050698T1			**1**	BUJÃO	PLUG	TAPON
12	13811X			**1**	GRAXEIRA	GREASER	ENGRASADOR
13	058424P1			**1**	EIXO	SHAFT	ARBOL
14	184789M1			**1**	TRAVA	LOCK	RETENEDOR
15	828020M1			**1**	ARRUELA	WASHER	ARANDELA
16	353691X1			**1**	PARAFUSO	BOLT	PERNO
17	1860764M2			**1**	PLACA	PLATE	PLATO
18	1860765M1			**1**	ESPAÇADOR	SPACER	PIEZA DISTANCIA
19	391838X1		∅ 12MM	**1**	ESFERA	BALL	BOLA
20	1860761M1			**1**	SUPORTE	CLEVIS	GANCHO SEGURI.
21	353434X1			**2**	ARRUELA	WASHER	ARANDELA
22	362443X1			**2**	PARAFUSO	BOLT	PERNO
23	886719M1			**1**	GARFO	FORK	HORQUILLA
24	180002M1			**4**	PARAFUSO	BOLT	PERNO
25	886089M1			**1**	ANEL "O"	O RING	JUNTA TORICA
27	354076X1			**1**	CUPILHA	COTTER PIN	PASADOR DOUBLE

Transmissão 12 Velocidades-Sincronizada
12 Speed Transmission - Syncro
Transmision 12 Velocidades - Sincr

Eixos E Garfos
Shafts & Forks
Ejes Y Horquillas

25-50

540 / 1000 Rpm
540 / 1000 Rpm
540 / 1000 Rpm

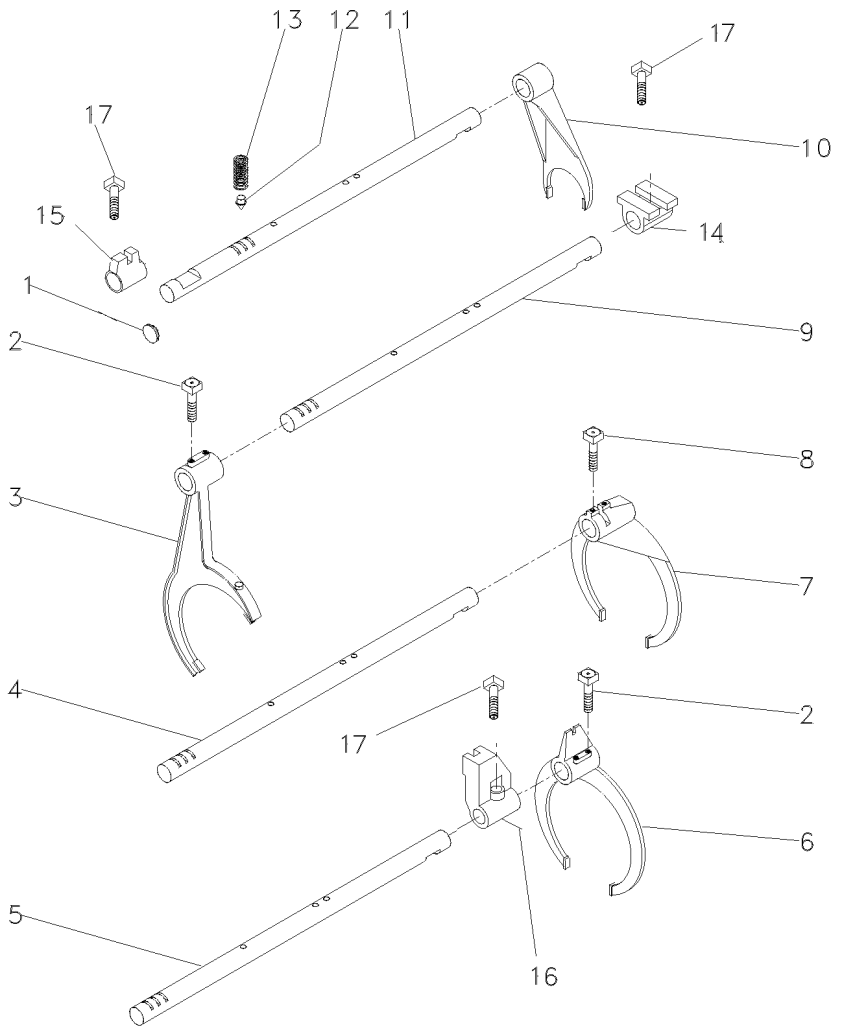

1	2950X	**1**	BUJÃO	PLUG	TAPON
2	1675367M2	**4**	PARAFUSO	BOLT	PERNO
3	023424R1	**1**	GARFO	FORK	HORQUILLA
4	1693824M1	**1**	EIXO	SHAFT	ARBOL
5	1693823M1	**1**	EIXO	SHAFT	ARBOL
6	023414R1	**1**	GARFO	FORK	HORQUILLA
7	039404P1	**1**	GARFO	FORK	HORQUILLA
8	180002M1	**2**	PARAFUSO	BOLT	PERNO
9	1693822M1	**1**	EIXO	SHAFT	ARBOL
10	897065M2	**1**	GARFO	FORK	HORQUILLA
11	1693818M1	**1**	EIXO	SHAFT	ARBOL
12	180418M2	**4**	PINO	PIN	PASADOR
13	191221M1	**4**	MOLA	SPRING	RESORTE
14	023417R1	**1**	SELETOR	SELECTOR	SELECTOR
15	023416R1	**1**	SELETOR	SELECTOR	SELECTOR
16	023425R1	**1**	SELETOR	SELECTOR	SELECTOR
17	180002M1	**2**	PARAFUSO	BOLT	PERNO

Transmissão 12 Velocidades-Sincronizada
12 Speed Transmission - Syncro
Transmision 12 Velocidades - Sincr

Árvore De Entrada
Input Shaft
Arbol De Entrada

25-55

540 / 1000 Rpm
540 / 1000 Rpm
540 / 1000 Rpm

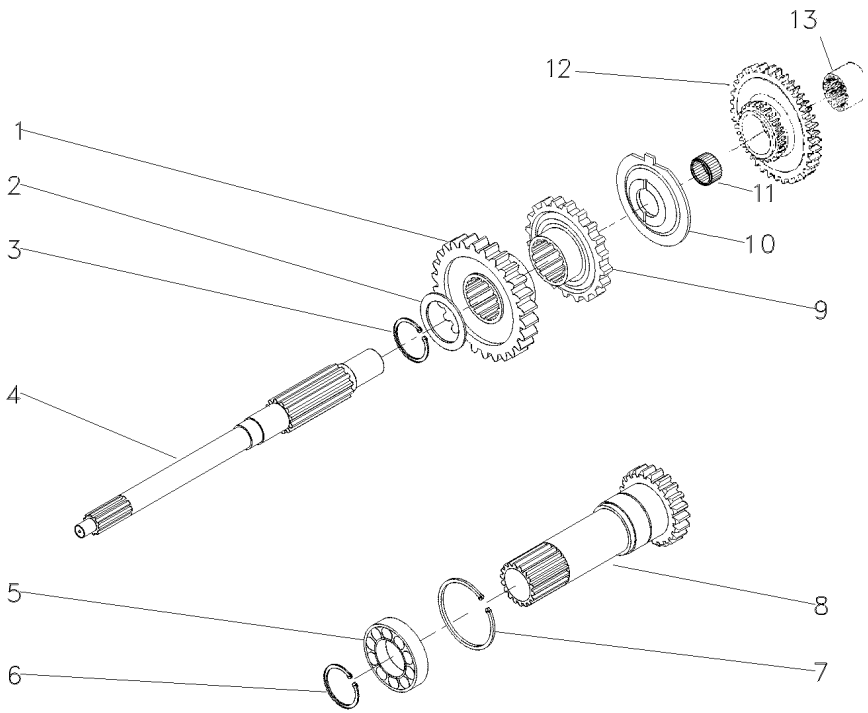

1	049172P1	26	**1** ENGRENAGEM	GEAR	ENGRANAJE
2	1677742M1		**1** ARRUELA	WASHER	ARANDELA
3	358969X1		**1** ANEL TRAVA	CIRCLIP	CIRCULITO
4	039423P1		**1** EIXO	SHAFT	ARBOL
5	3761292M1		**1** ROLAMENTO	BEARING	COJINETE
6	762101M1		**1** ANEL TRAVA	CIRCLIP	CIRCULITO
7	377631X1		**1** ANEL TRAVA	CIRCLIP	CIRCULITO
8	1677746M92	PTO1000RPM	**1** CJ. EIXO	KIT, AXLE	JUEGO DE EJE
9	049169P1		**1** ENGRENAGEM	GEAR	ENGRANAJE
10	1674668M3		**1** ESPAÇADOR	SPACER	PIEZA DISTANCIA
11	2700273M1		**1** ROLAMENTO AGULHA	BEARING NEEDLE	COJINETA AGUJAS
12	053353N1		**1** CJ. ENGRENAGEM	KIT, GEAR	ENGRANAJES JUEGO
13	039396P1		**1** LUVA	SLEEVE	MANCHA

Transmissão 12 Velocidades-Sincronizada
12 Speed Transmission - Syncro
Transmision 12 Velocidades - Sincr

Árvore Principal
Main Shaft
Eje Principale

25-60

540 / 1000 Rpm
540 / 1000 Rpm
540 / 1000 Rpm

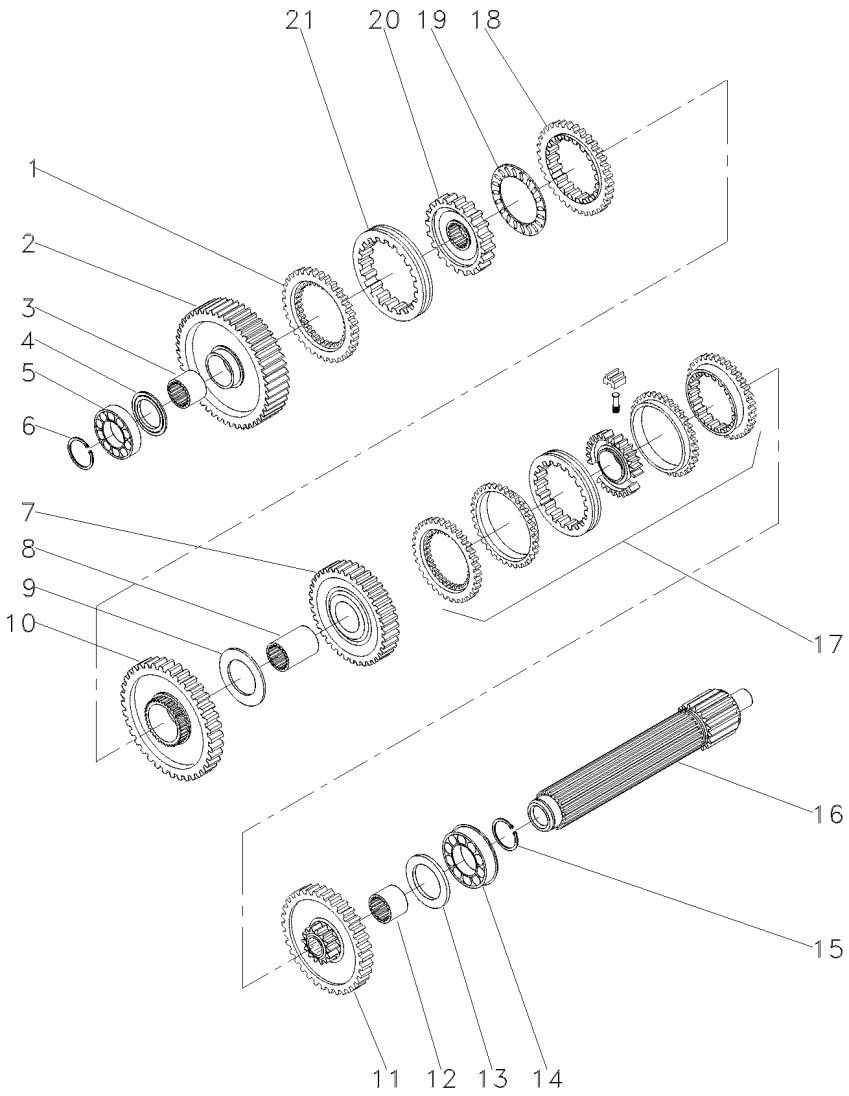

1	1686458M1		**1**	ANEL	RING	ARO
2	049163N1	56	**1**	ENGRENAGEM	GEAR	ENGRANAJE
3	039397P1		**1**	LUVA	SLEEVE	MANCHA
4	1671888M2	4.14-4.19MM	**1**	CALÇO	SHIM	CALCE
4	1671889M1	4,39-4,45MM	**1**	ARRUELA	WASHER	ARANDELA
4	1671890M2	4.62-4.67MM	**1**	ARRUELA	WASHER	ARANDELA
4	1671891M2	4.85-4.90MM	**1**	ARRUELA	WASHER	ARANDELA
5	039544R1		**1**	ROLAMENTO	BEARING	COJINETE
6	039545R1		**1**	ANEL TRAVA	CIRCLIP	CIRCULITO
7	053354N1	45	**1**	CJ. ENGRENAGEM	KIT, GEAR	ENGRANAJES JUEGO
8	039398P1		**1**	LUVA	SLEEVE	MANCHA
9	023422R1		**1**	ARRUELA	WASHER	ARANDELA
10	053355N1	51	**1**	CJ. ENGRENAGEM	KIT, GEAR	ENGRANAJES JUEGO
11	053353N1	44	**1**	CJ. ENGRENAGEM	KIT, GEAR	ENGRANAJES JUEGO
12	039396P1		**1**	LUVA	SLEEVE	MANCHA
13	1867259M1		**1**	ARRUELA	WASHER	ARANDELA
14	3761291M1		**2**	ROLAMENTO	BEARING	COJINETE
15	195363M1		**2**	ANEL TRAVA	CIRCLIP	CIRCULITO
16	039542P1		**1**	EIXO	SHAFT	ARBOL
17	039400N2	25-65 No	**1**	CJ. SINCRONIZADO	SYNCHRO UNIT	SINCRONIZ ADORA
18	1686459M1		**1**	ANEL	RING	ARO
19	1663796M1		**1**	ROLAMENTO	BEARING	COJINETE
20	039402P1		**1**	CUBO	HUB	CUBO
21	039425P1		**1**	LUVA	SLEEVE	MANCHA

Sincronizada
Syncromesh
Sincronizada

25-65

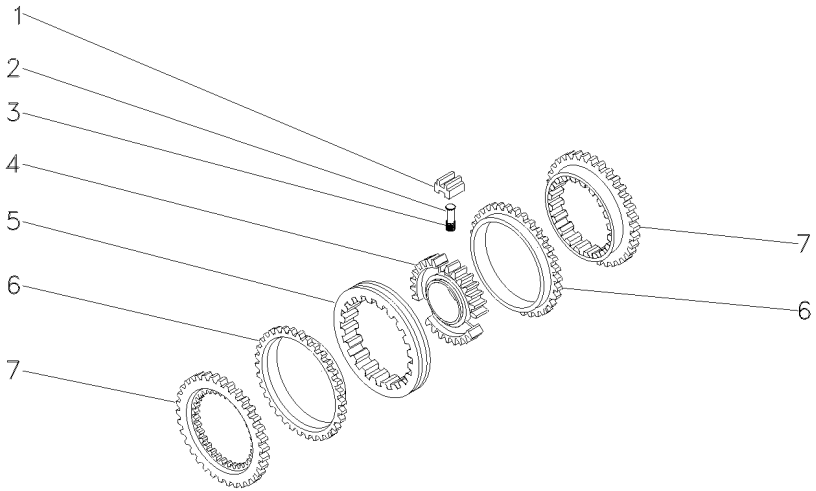

1	023485R1	**3** BLOCO	BLOCK	BLOQUE
2	023483R1	**3** PINO	PIN	PASADOR
3	023484R2	**3** MOLA	SPRING	RESORTE
4	040752P1	**1** CUBO	HUB	CUBO
5	023486R1	**1** LUVA	SLEEVE	MANCHA
6	023487R1	**2** ANEL	RING	ARO
7	023488R1	**2** CONE	CONE	CONO

Transmissão 12 Velocidades-Sincronizada
12 Speed Transmission - Syncro
Transmision 12 Velocidades - Sincr

Árvore Secundária
Secundary Shaft
Eje Secundaria

25-70

540 / 1000 Rpm
540 / 1000 Rpm
540 / 1000 Rpm

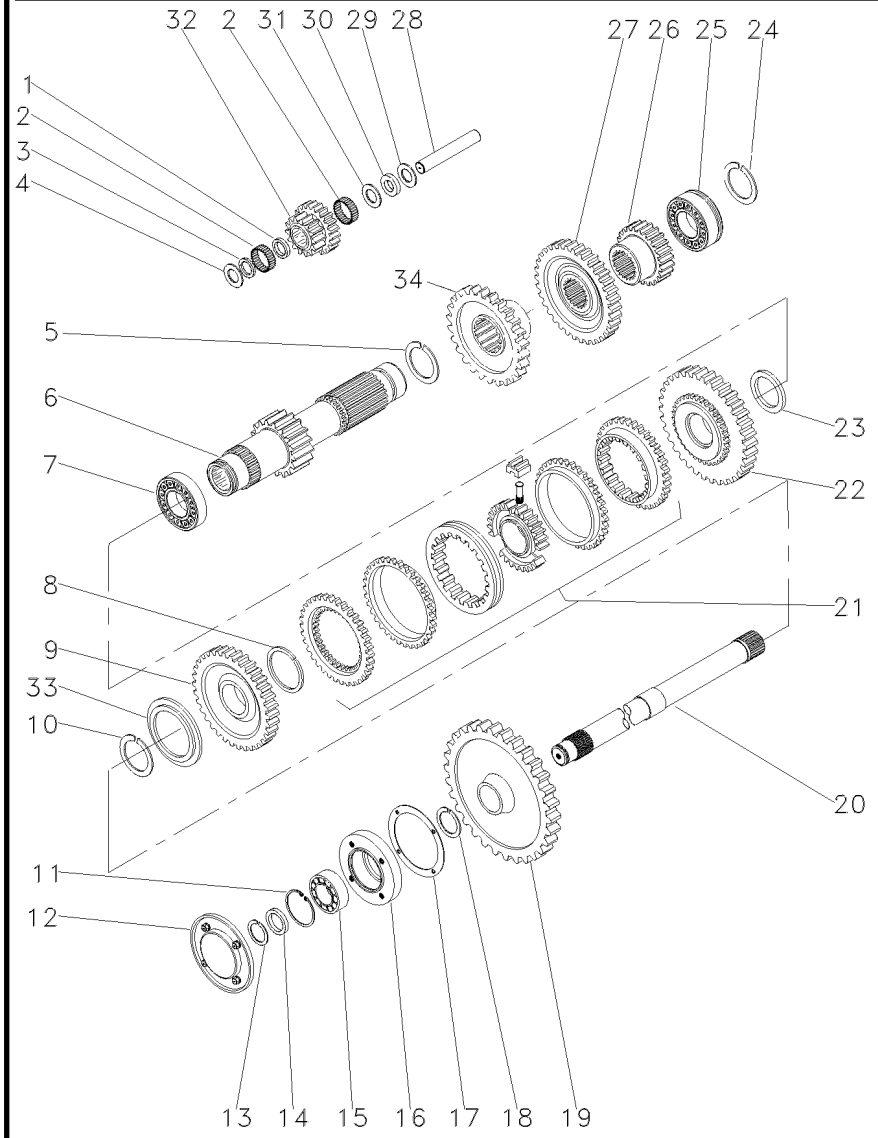

1	1688131M1		**1**	ESPAÇADOR	SPACER	PIEZA DISTANCIA
2	183039M1		**56**	ROLETE	ROLLER	RODILLO
3	183037M1		**1**	ARRUELA	WASHER	ARANDELA
4	1688132M1		**2**	ARRUELA	WASHER	ARANDELA
5	195500M1		**1**	ANEL TRAVA	CIRCLIP	CIRCULITO
6	049165N1	19	**1**	EIXO	SHAFT	ARBOL
7	3003372X1		**1**	ROLAMENTO	BEARING	COJINETE
8	1440873X1		**1**	ANEL TRAVA	CIRCLIP	CIRCULITO
9	049167N1	33	**1**	ENGRENAGEM	GEAR	ENGRANAJE
10	831581M2		**1**	ANEL TRAVA	CIRCLIP	CIRCULITO
11	355988X1		**1**	ANEL TRAVA	CIRCLIP	CIRCULITO
12	1683386M91	25-210 No	**1**	TAMPA	COVER	CUBIERTA
13	899385M1		**1**	ANEL	RING	ARO
14	881122M2		**1**	ANEL	RING	ARO
15	899377M2		**1**	ROLAMENTO	BEARING	COJINETE
16	899331M1		**1**	FLANGE	FLANGE	PLETINA
17	180432M1		**1**	JUNTA	GASKET	EMPAQUETADURA.
18	358913X1		**1**	ANEL TRAVA	CIRCLIP	CIRCULITO
19	1869708M1	38	**1**	ENGRENAGEM	GEAR	ENGRANAJE
20	1869279M1		**1**	EIXO	SHAFT	ARBOL
21	039410N2	25-75 No	**1**	CJ. SINCRONIZADO	SYNCHRO UNIT	SINCRONIZ ADORA
22	049170N1	37	**1**	ENGRENAGEM	GEAR	ENGRANAJE
23	039413P1		**1**	ARRUELA	WASHER	ARANDELA
24	831581M2		**1**	ANEL TRAVA	CIRCLIP	CIRCULITO
25	3761291M1		**1**	ROLAMENTO	BEARING	COJINETE
26	053316P1		**1**	ENGRENAGEM	GEAR	ENGRANAJE
27	053312P1	42	**1**	ENGRENAGEM	GEAR	ENGRANAJE
28	180445M1		**1**	EIXO	SHAFT	ARBOL
29	1688130M1		**1**	ARRUELA	WASHER	ARANDELA
30	1688129M1		**1**	MOLA PRATO	SPRING PLATE	PLETINA MUELLE
31	1688128M1		**1**	ARRUELA	WASHER	ARANDELA
32	053310P1	20/15	**1**	ENGRENAGEM	GEAR	ENGRANAJE
33	039408P1		**1**	ARRUELA	WASHER	ARANDELA
33	039409P1		**1**	ARRUELA	WASHER	ARANDELA
34	053316P1		**1**	ENGRENAGEM	GEAR	ENGRANAJE

Sincronizada
Syncromesh
Sincronizada

25-75

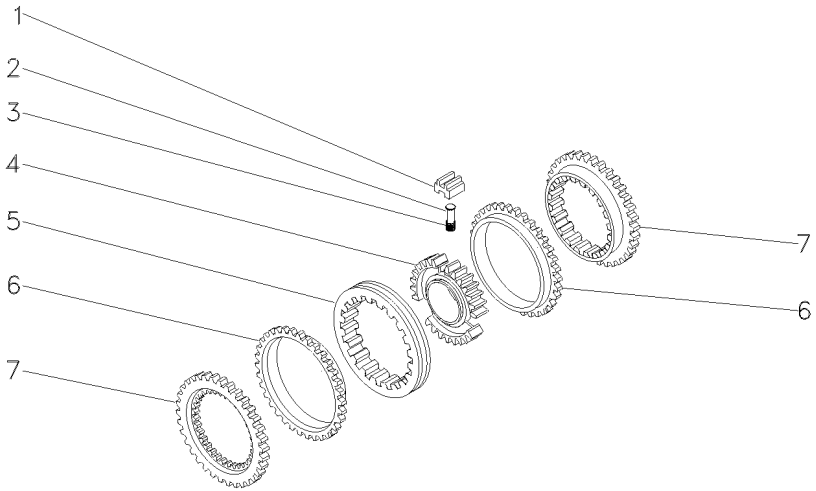

1	023485R1		**3** BLOCO	BLOCK	BLOQUE
2	023483R1		**3** PINO	PIN	PASADOR
3	023484R2		**3** MOLA	SPRING	RESORTE
4	040753P1		**1** CUBO	HUB	CUBO
5	023486R1		**1** LUVA	SLEEVE	MANCHA
6	023487R1		**2** ANEL	RING	ARO
7	023488R1		**2** CONE	CONE	CONO
		027341R1			

Transmissão 12 Velocidades-Sincronizada
12 Speed Transmission - Syncro
Transmision 12 Velocidades - Sincr

Redutor Epicicloidal
Epicyclic Unit
Unidad Epicicloidal

25-80

540 / 1000 Rpm
540 / 1000 Rpm
540 / 1000 Rpm

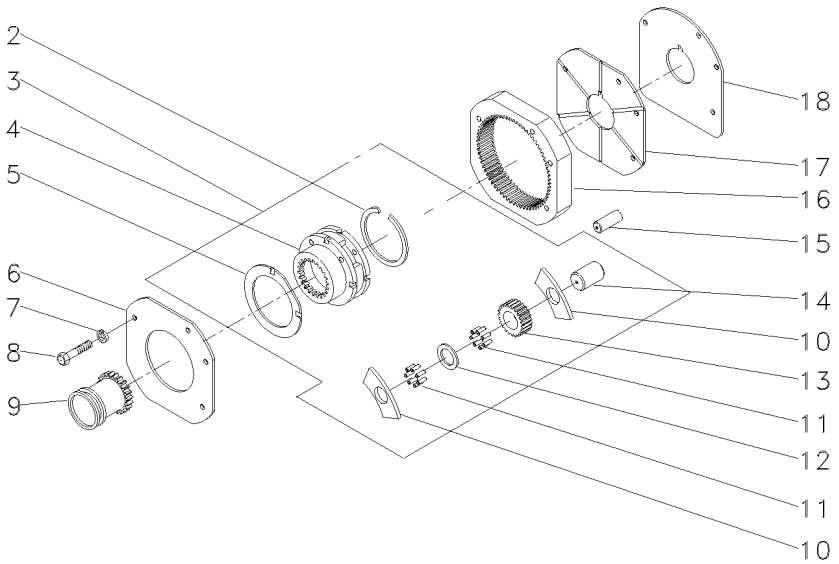

2	377424X1		**1**	ANEL TRAVA	CIRCLIP	CIRCULITO
3	022638N1		**1**	CJ. REDUTOR	KIT, CARRIER	JUEGO PORTADOR
4		3 023404N1	**1**	PORTA ENGRENAGEM	CARRIER	PORTADOR
5	1866545M2	3	**2**	ARRUELA	WASHER	ARANDELA
6	184012M4		**1**	PLACA	PLATE	PLATO
7	353434X1		**3**	ARRUELA	WASHER	ARANDELA
8	362684X1		**4**	PARAFUSO	BOLT	PERNO
9	1866557M1		**1**	LUVA	SLEEVE	MANCHA
10	1866542M1		**8**	ARRUELA	WASHER	ARANDELA
11	1866553M2		**128**	ROLETE	ROLLER	RODILLO
12	023406R1		**3**	ARRUELA	WASHER	ARANDELA
13	023405P1	23	**3**	ENGRENAGEM	GEAR	ENGRANAJE
14	1866538M2		**3**	EIXO	SHAFT	ARBOL
15	180409M1		**2**	PINO	PIN	PASADOR
16	1867424M2	68	**1**	COROA	ANNULAR GEAR	ENGRANAJE ANULAR
17	1867425M1		**1**	PLACA	PLATE	PLATO
18	1867426M1		**1**	CALÇO	SHIM	CALCE

Carcaça
Housing
Carter

25-85

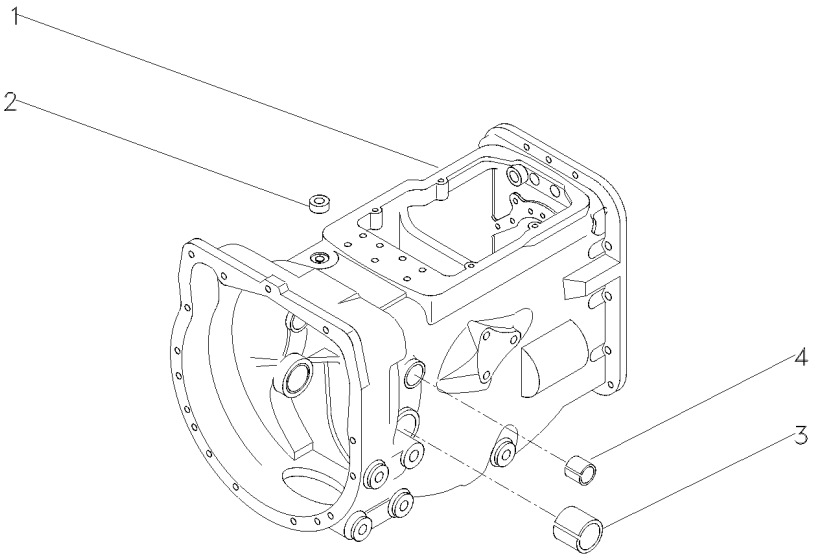

1	052462P1	**1**	CARCAÇA	HOUSING	ALOJAMIENTO
2	183071M1	**1**	BUJÃO	PLUG	TAPON
3	180801M1	**2**	BUCHA	BUSH	CASQUILLO
4	184592M1	**2**	BUCHA	BUSH	CASQUILLO

Transmissões	**Constant Mesh**	**12 Velocidades - Constant Mesch - Tdp 540 Rpm**
Transmission	**Constant Mesh**	**12 Speed - Constant Mesch - Pto 540 Rpm**
Transmisión	**Constant Mesh**	**12 Velocidades - Constant Mesch - Tdf 540 Rpm**

25-90

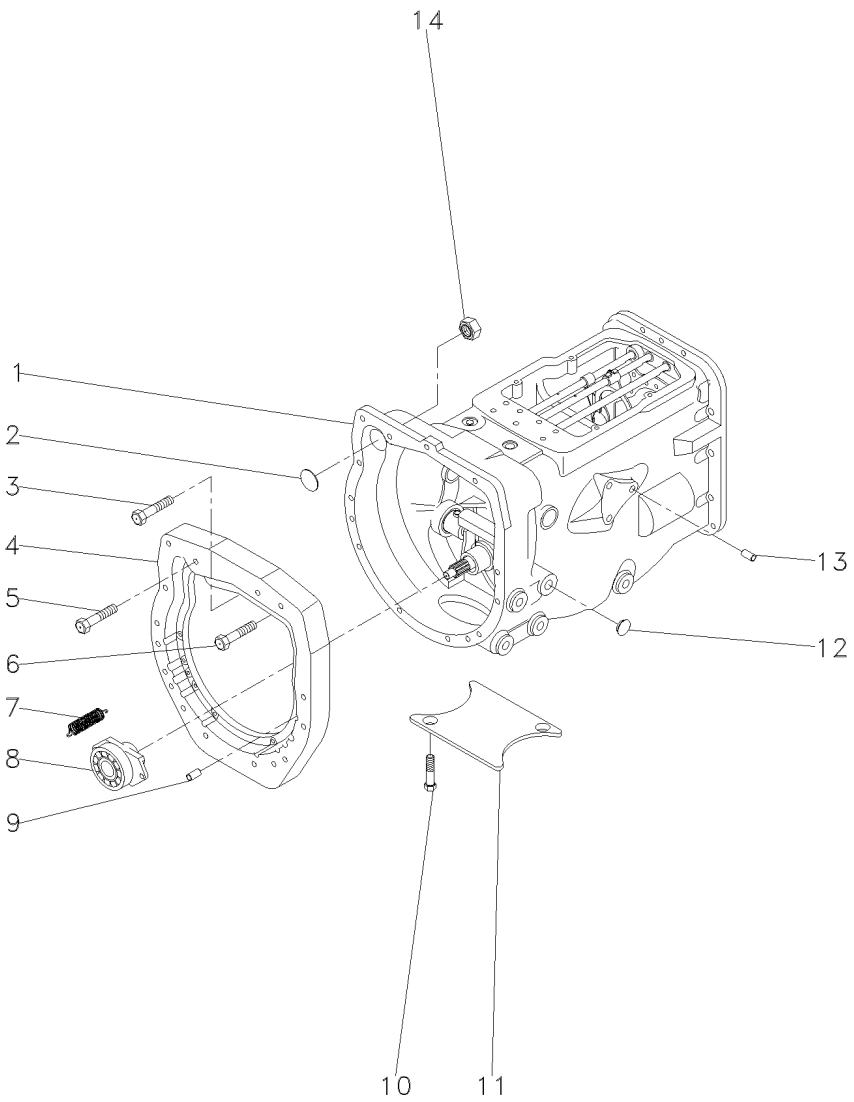

1	063292N1	25-110 No	**1**	CX. TRANSMISSÃO	TRANSMISSION	TRANSMISION
2	036310P1		**1**	BUJÃO	PLUG	TAPON
4	036165P1		**1**	PLACA	PLATE	PLATO
5	377184X1		**1**	PARAFUSO	BOLT	PERNO
6	3145868M1		**13**	PARAFUSO	BOLT	PERNO
7	3700450M1		**2**	MOLA	SPRING	RESORTE
8	063142N1	25-25 No	**1**	PORTA ROLAMENTO	BEARING FLANGE	BEARING FLANGE
9	191314M1		**2**	PINO	PIN	PASADOR
10	354441X1		**2**	PARAFUSO	BOLT	PERNO
11	021020P2		**1**	TAMPA	COVER	CUBIERTA
12	027014P1		**4**	TAMPÃO	PAD	ALMOHADILLA
13	899297M1		**1**	BUJÃO	PLUG	TAPON
14	355645X1		**1**	PORCA	NUT	TUERCA

Transmissões	Constant Mesh
Transmission	Constant Mesh
Transmisión	Constant Mesh

25-95

12 Velocidades - Constant Mesch - Tdp 540 Rpm
12 Speed - Constant Mesch - Pto 540 Rpm
12 Velocidades - Constant Mesch - Tdf 540 Rpm

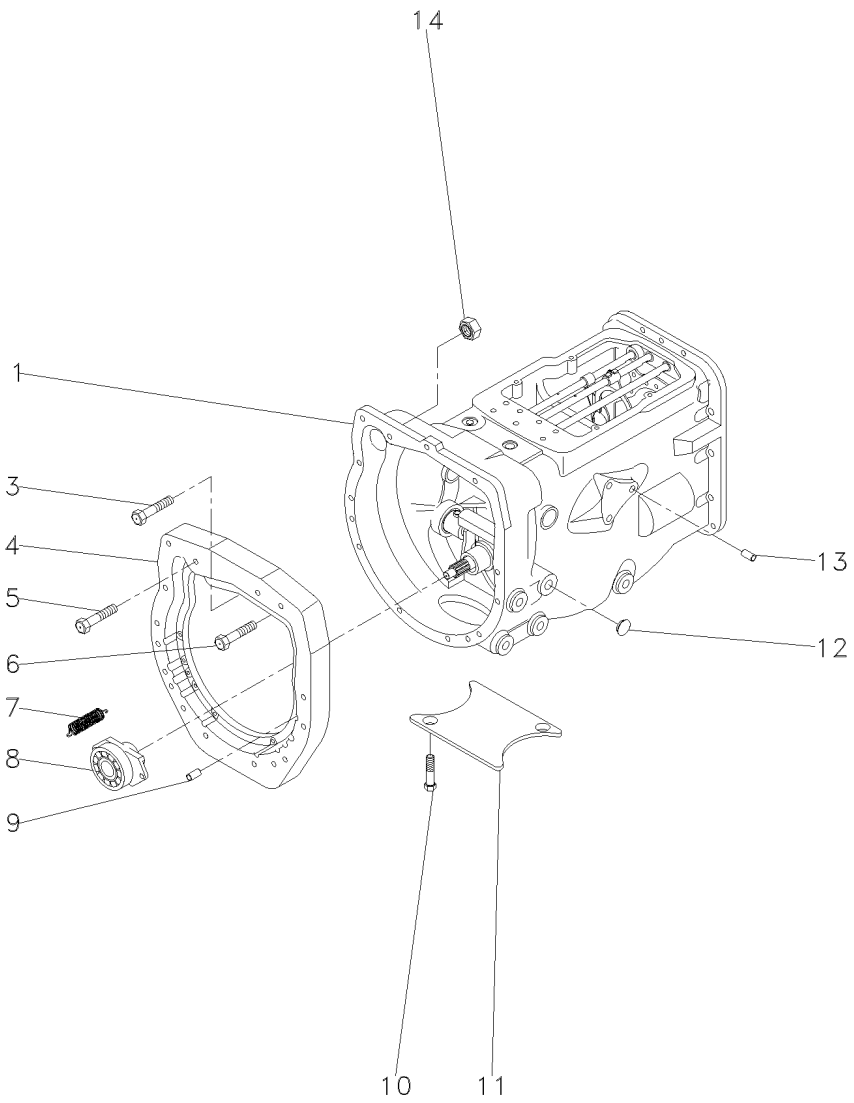

1	063292N1	25-110 No	**1**	CX. TRANSMISSÃO	TRANSMISSION	TRANSMISION
3	362479X1		**1**	PARAFUSO	BOLT	PERNO
4	036165P1		**1**	PLACA	PLATE	PLATO
5	377184X1		**1**	PARAFUSO	BOLT	PERNO
6	3145868M1		**13**	PARAFUSO	BOLT	PERNO
7	3700450M1		**2**	MOLA	SPRING	RESORTE
8	063142N1	25-25 No	**1**	PORTA ROLAMENTO	BEARING FLANGE	BEARING FLANGE
9	191314M1		**2**	PINO	PIN	PASADOR
10	354441X1		**2**	PARAFUSO	BOLT	PERNO
11	021020P2		**1**	TAMPA	COVER	CUBIERTA
12	027014P1		**4**	TAMPÃO	PAD	ALMOHADILLA
13	899297M1		**1**	BUJÃO	PLUG	TAPON
14	355645X1		**1**	PORCA	NUT	TUERCA

Transmissão 12 Velocidades — **Constant Mesh**
12 Speed Transmission — **Constant Mesh**
Transmision 12 Velocidades — **Constant Mesh**

25-100

Tdp 540 Rpm
Pto 540 Rpm
Tdf 540 Rpm

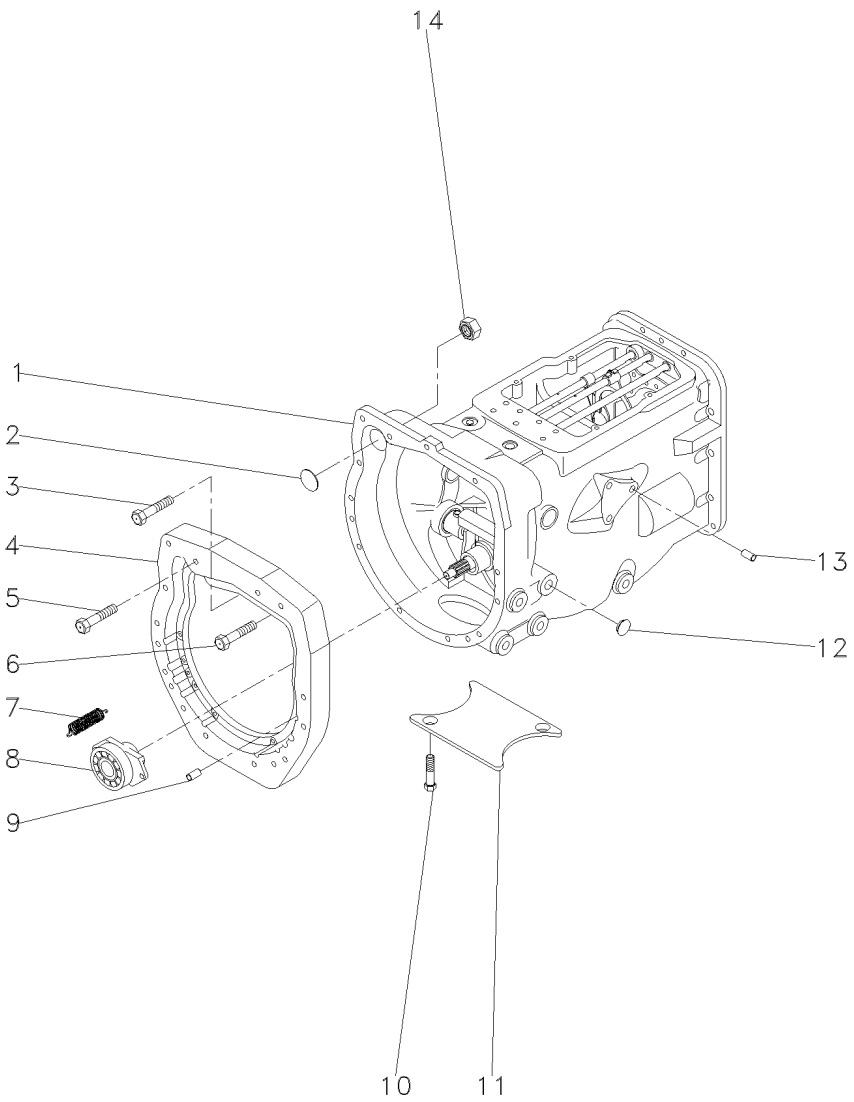

1	063292N1	25-110 No	**1**	CX. TRANSMISSÃO	TRANSMISSION	TRANSMISION
2	036310P1		**1**	BUJÃO	PLUG	TAPON
3	377184X1		**1**	PARAFUSO	BOLT	PERNO
4	036165P1		**1**	PLACA	PLATE	PLATO
6	3145868M1		**13**	PARAFUSO	BOLT	PERNO
7	3700450M1		**2**	MOLA	SPRING	RESORTE
8	063141N1	25-35 No	**1**	PORTA ROLAMENTO	BEARING FLANGE	BEARING FLANGE
9	191314M1		**2**	PINO	PIN	PASADOR
10	354441X1	[B]	**2**	PARAFUSO	BOLT	PERNO
11	021020P2	[B]	**1**	TAMPA	COVER	CUBIERTA
12	027014P1		**4**	TAMPÃO	PAD	ALMOHADILLA
13	899297M1		**1**	BUJÃO	PLUG	TAPON
14	355645X1		**1**	PORCA	NUT	TUERCA

[B] 2 RODAS MOTRIZES
2 WHEELS DRIVE
2 RUEDAS MOTRIZ

Transmissões — **Constant Mesh**
Transmission — **Constant Mesh**
Transmisión — **Constant Mesh**

25-105

12 Velocidades - Constant Mesch - Tdp 540 Rpm
12 Speed - Constant Mesch - Pto 540 Rpm
12 Velocidades - Constant Mesch - Tdf 540 Rpm

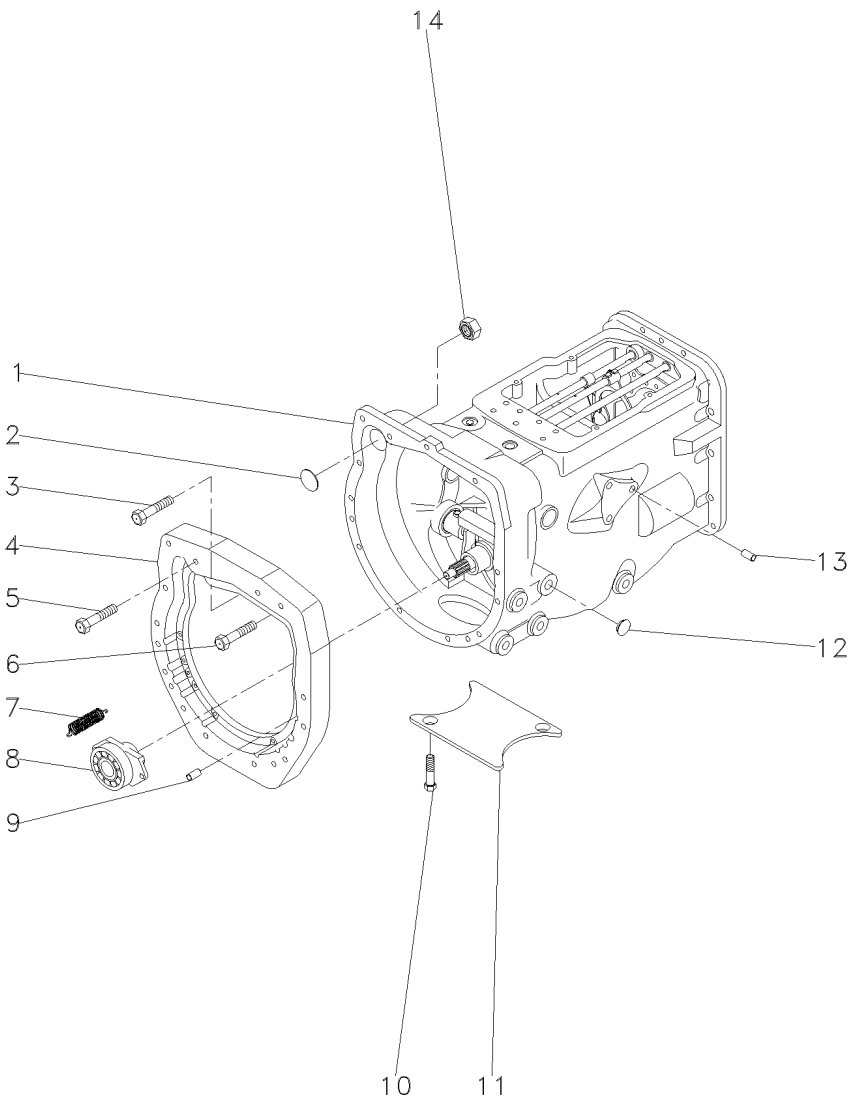

1	063292N1	25-110 No	**1**	CX. TRANSMISSÃO	TRANSMISSION	TRANSMISION
2	036310P1		**1**	BUJÃO	PLUG	TAPON
4	036165P1		**1**	PLACA	PLATE	PLATO
5	377184X1		**1**	PARAFUSO	BOLT	PERNO
6	3145868M1		**13**	PARAFUSO	BOLT	PERNO
7	3700450M1		**2**	MOLA	SPRING	RESORTE
8	063141N1	25-35 No	**1**	PORTA ROLAMENTO	BEARING FLANGE	BEARING FLANGE
9	191314M1		**2**	PINO	PIN	PASADOR
10	354441X1		**2**	PARAFUSO	BOLT	PERNO
11	021020P2		**1**	TAMPA	COVER	CUBIERTA
12	027014P1		**4**	TAMPÃO	PAD	ALMOHADILLA
13	899297M1		**1**	BUJÃO	PLUG	TAPON
14	355645X1		**1**	PORCA	NUT	TUERCA

Transmissão 12 Velocidades-Sincronizada — **Carcaça**
12 Speed Transmission - Syncro — **Housing**
Transmision 12 Velocidades - Sincr — **Caja**

25-110

540 Rpm
540 Rpm
540 Rpm

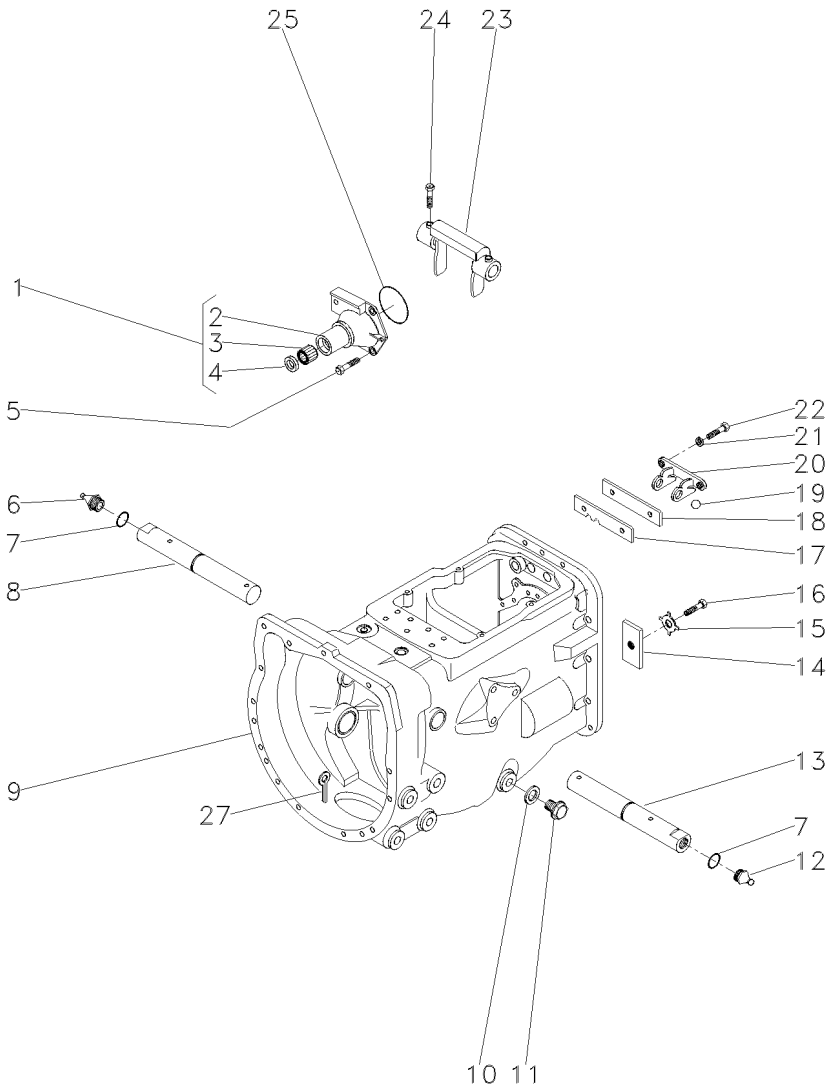

1	1860890M91			**1**	FLANGE	FLANGE	PLETINA
2	1860876M1	1		**1**	FLANGE	FLANGE	PLETINA
3	886668M1	1		**1**	ROLAMENTO	BEARING	COJINETE
4	1860867M3	1		**1**	RETENTOR	SEAL	RETEN
5	377477X1			**3**	PARAFUSO	BOLT	PERNO
5	377480X1			**1**	PARAFUSO	BOLT	PERNO
6	29951X			**1**	GRAXEIRA	GREASER	ENGRASADOR
7	364784X1			**2**	ANEL "O"	O RING	JUNTA TORICA
8	058424P1		▶	**1**	EIXO	SHAFT	ARBOL
9	488156M97		👁 25-85 No	**1**	CJ. CARCAÇA	HOUSE ASSY	CONJ. CARTER
10	180474M1			**1**	ARRUELA	WASHER	ARANDELA
11	050698T1			**1**	BUJÃO	PLUG	TAPON
12	13811X			**1**	GRAXEIRA	GREASER	ENGRASADOR
13	058424P1		◀	**1**	EIXO	SHAFT	ARBOL
14	184789M1			**1**	TRAVA	LOCK	RETENEDOR
15	828020M1			**1**	ARRUELA	WASHER	ARANDELA
16	353691X1			**1**	PARAFUSO	BOLT	PERNO
17	1860764M2			**1**	PLACA	PLATE	PLATO
18	1860765M1			**1**	ESPAÇADOR	SPACER	PIEZA DISTANCIA
19	391838X1		∅ 12MM	**1**	ESFERA	BALL	BOLA
20	1860761M1			**1**	SUPORTE	CLEVIS	GANCHO SEGURI.
21	353434X1			**2**	ARRUELA	WASHER	ARANDELA
22	362443X1			**2**	PARAFUSO	BOLT	PERNO
23	886719M1			**1**	GARFO	FORK	HORQUILLA
24	180002M1			**4**	PARAFUSO	BOLT	PERNO
25	886089M1			**1**	ANEL "O"	O RING	JUNTA TORICA
27	354076X1			**1**	CUPILHA	COTTER PIN	PASADOR DOUBLE

Transmissão 12 Velocidades-Sincronizada
12 Speed Transmission - Syncro
Transmision 12 Velocidades - Sincr

Eixos E Garfos
Shafts & Forks
Ejes Y Horquillas

25-115

540 Rpm
540 Rpm
540 Rpm

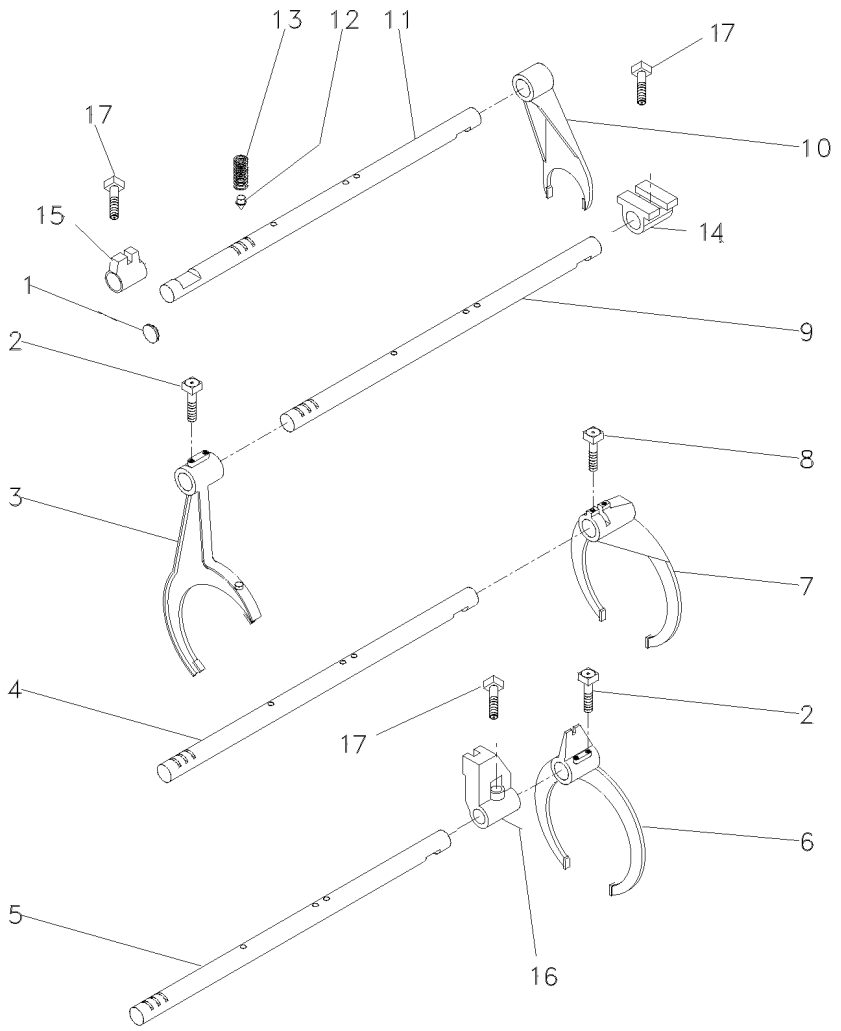

1	2950X	**1**	BUJÃO	PLUG	TAPON
2	1675367M2	**4**	PARAFUSO	BOLT	PERNO
3	027923P1	**1**	GARFO	FORK	HORQUILLA
4	1693824M1	**1**	EIXO	SHAFT	ARBOL
5	027920P2	**1**	EIXO	SHAFT	ARBOL
6	027922P1	**1**	GARFO	FORK	HORQUILLA
7	039404P1	**1**	GARFO	FORK	HORQUILLA
8	180002M1	**2**	PARAFUSO	BOLT	PERNO
9	897065M2	**1**	GARFO	FORK	HORQUILLA
10	027919P2	**1**	EIXO	SHAFT	ARBOL
11	1693818M1	**1**	EIXO	SHAFT	ARBOL
12	180418M2	**4**	PINO	PIN	PASADOR
13	191221M1	**4**	MOLA	SPRING	RESORTE
14	023417R1	**1**	SELETOR	SELECTOR	SELECTOR
15	023416R1	**1**	SELETOR	SELECTOR	SELECTOR
16	023425R1	**1**	SELETOR	SELECTOR	SELECTOR
17	180002M1	**2**	PARAFUSO	BOLT	PERNO

Transmissão 12 Velocidades-Sincronizada
12 Speed Transmission - Syncro
Transmision 12 Velocidades - Sincr

Árvore De Entrada
Input Shaft
Arbol De Entrada

25-120

540 Rpm
540 Rpm
540 Rpm

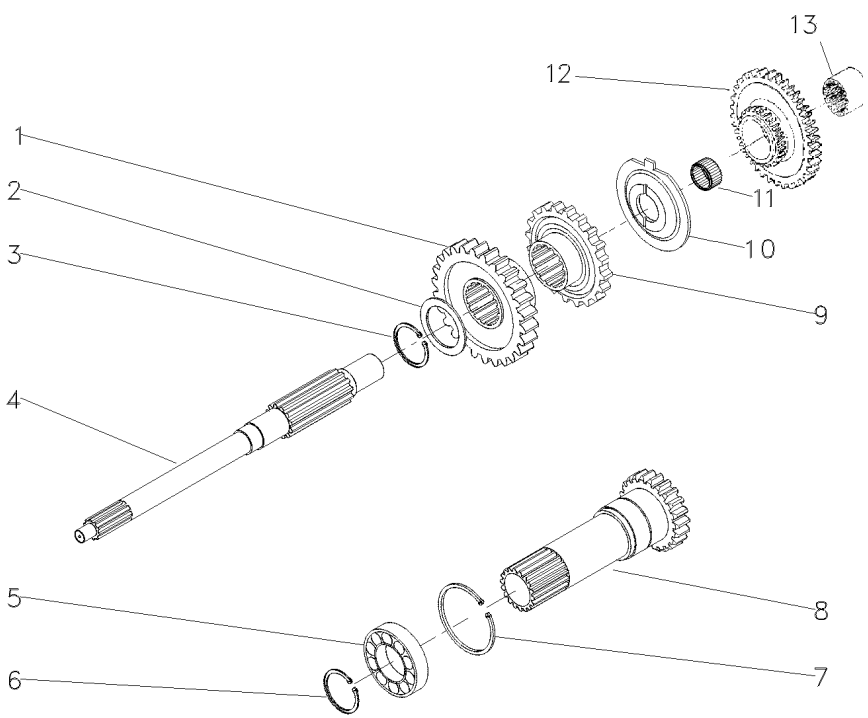

1	049172P1	26	**1** ENGRENAGEM	GEAR	ENGRANAJE
2	1677742M1		**1** ARRUELA	WASHER	ARANDELA
3	358969X1		**1** ANEL TRAVA	CIRCLIP	CIRCULITO
4	039423P1		**1** EIXO	SHAFT	ARBOL
5	3761292M1		**1** ROLAMENTO	BEARING	COJINETE
6	762101M1		**1** ANEL TRAVA	CIRCLIP	CIRCULITO
7	377631X1		**1** ANEL TRAVA	CIRCLIP	CIRCULITO
8	049834N1	PTO540RPM	**1** CJ. EIXO	KIT, AXLE	JUEGO DE EJE
9	049169P1		**1** ENGRENAGEM	GEAR	ENGRANAJE
10	1674668M3		**1** ESPAÇADOR	SPACER	PIEZA DISTANCIA
11	2700273M1		**1** ROLAMENTO AGULHA	BEARING NEEDLE	COJINETA AGUJAS
12	053353N1		**1** CJ. ENGRENAGEM	KIT, GEAR	ENGRANAJES JUEGO
13	039396P1		**1** LUVA	SLEEVE	MANCHA

Transmissão 12 Velocidades-Sincronizada
12 Speed Transmission - Syncro
Transmision 12 Velocidades - Sincr

Árvore Principal
Main Shaft
Eje Principale

25-125

540 Rpm
540 Rpm
540 Rpm

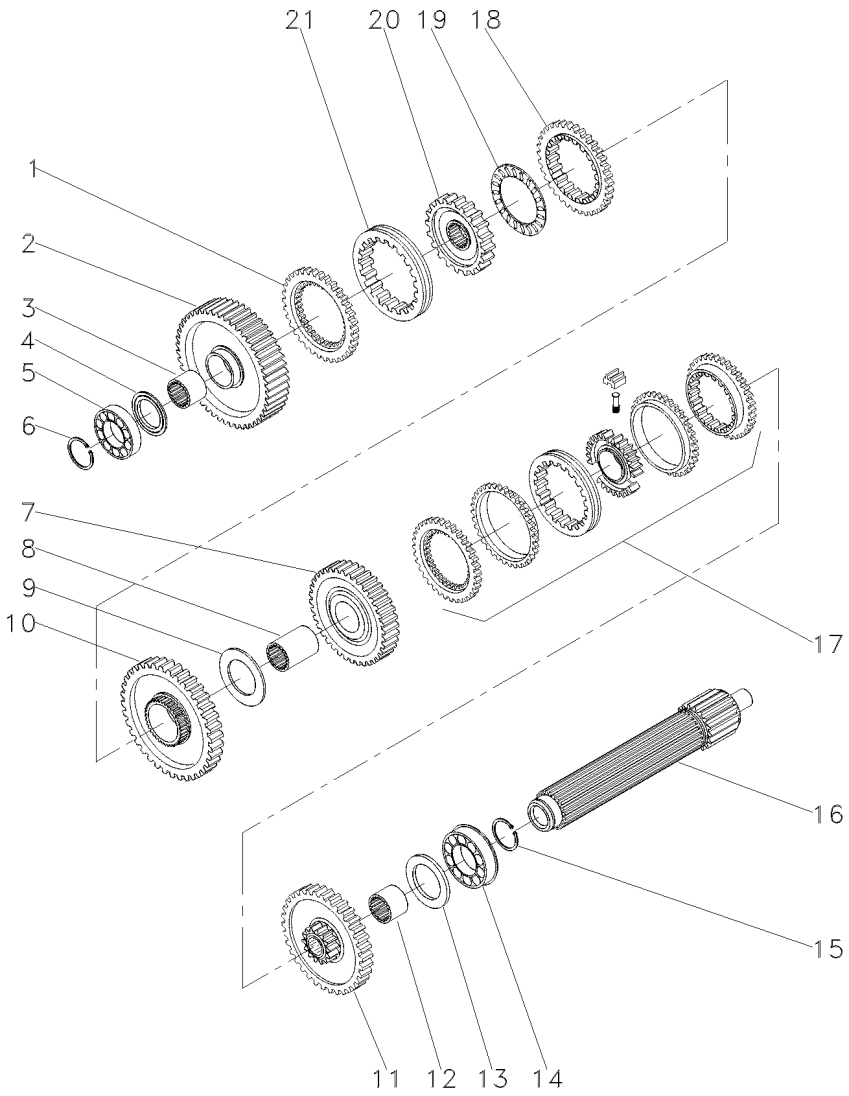

1	1686458M1		**1**	ANEL	RING	ARO
2	049163N1	56	**1**	ENGRENAGEM	GEAR	ENGRANAJE
3	039397P1		**1**	LUVA	SLEEVE	MANCHA
4	1671888M2	4.14-4.19MM	**1**	CALÇO	SHIM	CALCE
4	1671889M1	4,39-4,45MM	**1**	ARRUELA	WASHER	ARANDELA
4	1671890M2	4.62-4.67MM	**1**	ARRUELA	WASHER	ARANDELA
4	1671891M2	4.85-4.90MM	**1**	ARRUELA	WASHER	ARANDELA
5	039544R1		**1**	ROLAMENTO	BEARING	COJINETE
6	039545R1		**1**	ANEL TRAVA	CIRCLIP	CIRCULITO
7	053354N1	45	**1**	CJ. ENGRENAGEM	KIT, GEAR	ENGRANAJES JUEGO
8	039398P1		**1**	LUVA	SLEEVE	MANCHA
9	023422R1		**1**	ARRUELA	WASHER	ARANDELA
10	053355N1	51	**1**	CJ. ENGRENAGEM	KIT, GEAR	ENGRANAJES JUEGO
11	053311P1	10	**1**	ENGRENAGEM	GEAR	ENGRANAJE
12	1867250M1	10	**1**	BUCHA	BUSH	CASQUILLO
13	1867259M1		**1**	ARRUELA	WASHER	ARANDELA
14	3761291M1		**2**	ROLAMENTO	BEARING	COJINETE
15	195363M1		**2**	ANEL TRAVA	CIRCLIP	CIRCULITO
16	039542P1		**1**	EIXO	SHAFT	ARBOL
17	039440N1	25-130 No	**1**	CJ. SINCRONIZADO	SYNCHRO UNIT	SINCRONIZ ADORA
18	1686459M1		**1**	ANEL	RING	ARO
19	1663796M1		**1**	ROLAMENTO	BEARING	COJINETE
20	039402P1		**1**	CUBO	HUB	CUBO
21	039425P1		**1**	LUVA	SLEEVE	MANCHA

Luva E Cubo
Sleeve And Hub
Manguito Y Cubo

25-130

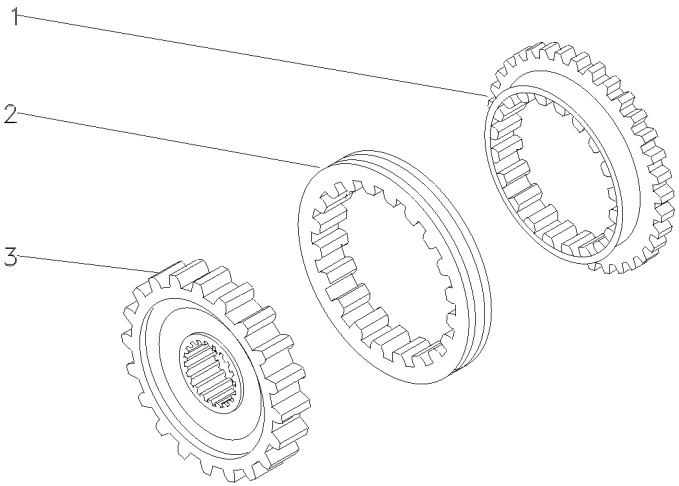

1	027925P1	**2** ANEL	RING	ARO
2	027924P1	**1** LUVA	SLEEVE	MANCHA
3	040751P1	**1** CUBO	HUB	CUBO

Transmissão 12 Velocidades-Sincronizada
12 Speed Transmission - Syncro
Transmision 12 Velocidades - Sincr

Árvore Secundária
Secundary Shaft
Eje Secundaria

25-135

540 Rpm
540 Rpm
540 Rpm

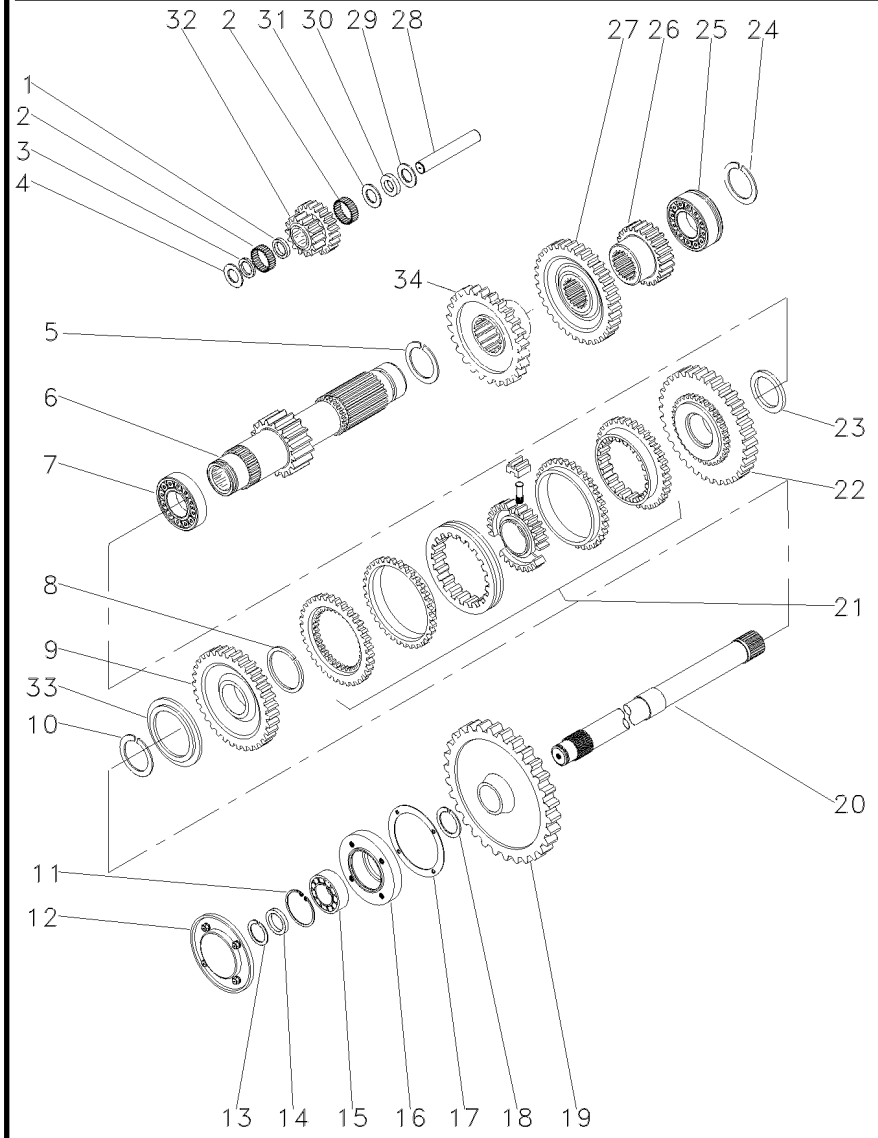

1	1688131M1		**1**	ESPAÇADOR	SPACER	PIEZA DISTANCIA
2	183039M1		**56**	ROLETE	ROLLER	RODILLO
3	183037M1		**1**	ARRUELA	WASHER	ARANDELA
4	1688132M1		**2**	ARRUELA	WASHER	ARANDELA
5	195500M1		**1**	ANEL TRAVA	CIRCLIP	CIRCULITO
6	049165N1	19	**1**	EIXO	SHAFT	ARBOL
7	3003372X1		**1**	ROLAMENTO	BEARING	COJINETE
8	1440873X1		**1**	ANEL TRAVA	CIRCLIP	CIRCULITO
9	049167N1	33	**1**	ENGRENAGEM	GEAR	ENGRANAJE
10	831581M2		**1**	ANEL TRAVA	CIRCLIP	CIRCULITO
11	355988X1		**1**	ANEL TRAVA	CIRCLIP	CIRCULITO
12	1683386M91	25-210 No	**1**	TAMPA	COVER	CUBIERTA
13	899385M1		**1**	ANEL	RING	ARO
14	881122M2		**1**	ANEL	RING	ARO
15	899377M2		**1**	ROLAMENTO	BEARING	COJINETE
16	899331M1		**1**	FLANGE	FLANGE	PLETINA
17	180432M1		**1**	JUNTA	GASKET	EMPAQUETADURA.
18	358913X1		**1**	ANEL TRAVA	CIRCLIP	CIRCULITO
19	9004882M1	53	**1**	ENGRENAGEM	GEAR	ENGRANAJE
20	1869279M1		**1**	EIXO	SHAFT	ARBOL
21	039439N1	25-140 No	**1**	CJ. SINCRONIZADO	SYNCHRO UNIT	SINCRONIZ ADORA
22	049170N1	37	**1**	ENGRENAGEM	GEAR	ENGRANAJE
23	039413P1		**1**	ARRUELA	WASHER	ARANDELA
24	831581M2		**1**	ANEL TRAVA	CIRCLIP	CIRCULITO
25	3761291M1		**1**	ROLAMENTO	BEARING	COJINETE
26	053316P1		**1**	ENGRENAGEM	GEAR	ENGRANAJE
27	053312P1	42	**1**	ENGRENAGEM	GEAR	ENGRANAJE
28	180445M1		**1**	EIXO	SHAFT	ARBOL
29	1688130M1		**1**	ARRUELA	WASHER	ARANDELA
30	1688129M1		**1**	MOLA PRATO	SPRING PLATE	PLETINA MUELLE
31	1688128M1		**1**	ARRUELA	WASHER	ARANDELA
32	053310P1	20/15	**1**	ENGRENAGEM	GEAR	ENGRANAJE
33	039408P1		**1**	ARRUELA	WASHER	ARANDELA
33	039409P1		**1**	ARRUELA	WASHER	ARANDELA
34	053316P1		**1**	ENGRENAGEM	GEAR	ENGRANAJE

Luva E Cubo
Sleeve And Hub
Manguito Y Cubo

25-140

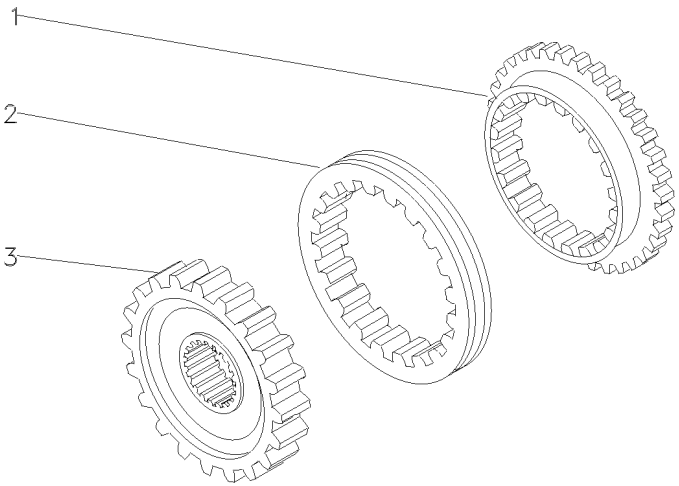

1	027925P1	**2** ANEL	RING	ARO
2	027924P1	**1** LUVA	SLEEVE	MANCHA
3	027927P1	**1** CUBO	HUB	CUBO

Transmissão 12 Velocidades-Sincronizada
12 Speed Transmission - Syncro
Transmision 12 Velocidades - Sincr

Redutor Epicicloidal
Epicyclic Unit
Unidad Epicicloidal

25-145

540 Rpm
540 Rpm
540 Rpm

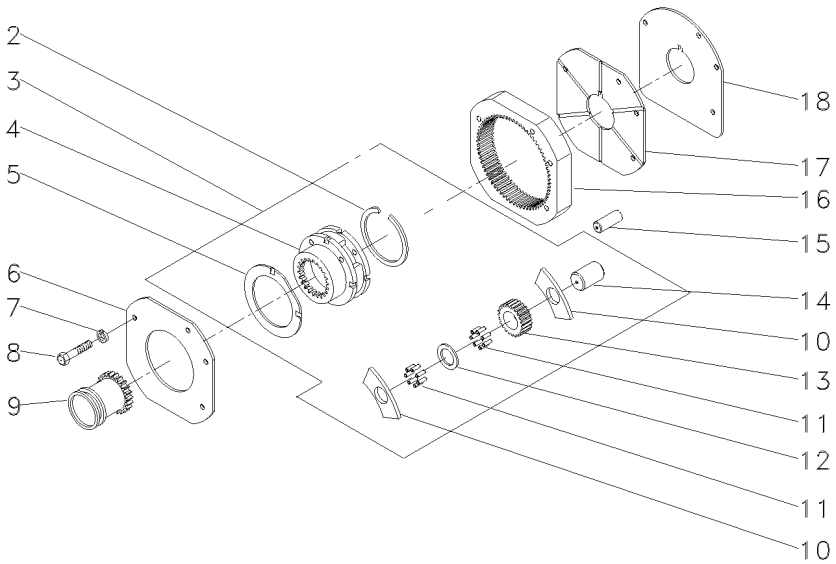

2	377424X1			**1**	ANEL TRAVA	CIRCLIP	CIRCULITO
3	022638N1			**1**	CJ. REDUTOR	KIT, CARRIER	JUEGO PORTADOR
4		3	023404N1	**1**	PORTA ENGRENAGEM	CARRIER	PORTADOR
5	1866545M2	3		**2**	ARRUELA	WASHER	ARANDELA
6	1867423M1			**1**	PLACA	PLATE	PLATO
7	353434X1			**3**	ARRUELA	WASHER	ARANDELA
8	362684X1			**4**	PARAFUSO	BOLT	PERNO
9	1866557M1			**1**	LUVA	SLEEVE	MANCHA
10	035159R1	3		**8**	ARRUELA	WASHER	ARANDELA
11	1866553M2	3		**128**	ROLETE	ROLLER	RODILLO
12	023406R1	3		**3**	ARRUELA	WASHER	ARANDELA
13	023405P1	3	23	**3**	ENGRENAGEM	GEAR	ENGRANAJE
14	1866538M2	3		**3**	EIXO	SHAFT	ARBOL
15	180409M1			**2**	PINO	PIN	PASADOR
16	1867424M2		68	**1**	COROA	ANNULAR GEAR	ENGRANAJE ANULAR
17	1867425M1			**1**	PLACA	PLATE	PLATO
18	1867426M1			**1**	CALÇO	SHIM	CALCE

Alavanca De Câmbio
Shift Levers
Palanca De Cambio

25-150

Com Cabine
With Cab
Con Cabina

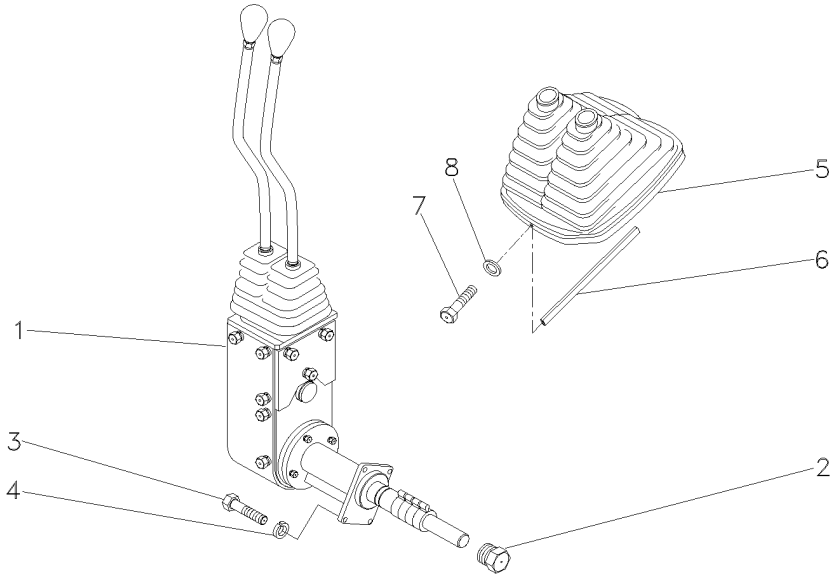

1	070370N1	25-155 No	**1**	CJ. ALAVANCA	KIT, LEVER	JUEGO, PALANCA
2	046851N1		**1**	BUJÃO	PLUG	TAPON
3	339761X1		**4**	PARAFUSO	BOLT	PERNO
4	339374X1		**4**	ARRUELA	WASHER	ARANDELA
5	060003N1		**1**	COIFA	BELLOWS	FUELLE
6	060017P1		**1**	GUARNIÇÃO	BEADING	GUARNICION
7	3580257M1		**2**	PARAFUSO	BOLT	PERNO
8	1427000M1		**2**	ARRUELA	WASHER	ARANDELA

Conjunto De Acionamento
Drive Assembly
Conjunto De Accionamiento

25-155

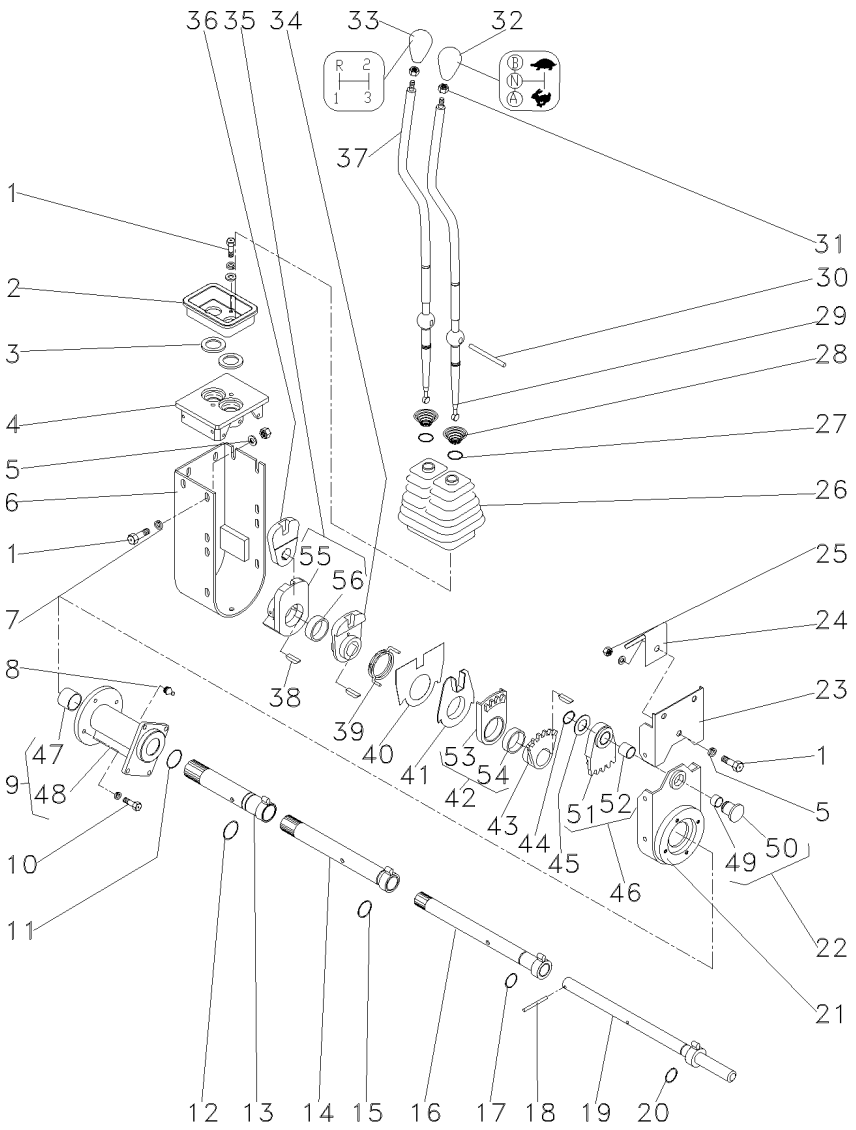

1	339123X1			**18**	PARAFUSO	BOLT	PERNO
2	046097P1	▲		**1**	PLACA	PLATE	PLATO
3	023701P1			**2**	ARRUELA	WASHER	ARANDELA
4	046096P1			**1**	MANCAL	BEARING	COJINETE
5	339024X1			**2**	ARRUELA	WASHER	ARANDELA
6	046092S1			**1**	PROTEÇÃO	GUARD	DEFENSA
7	339374X1			**22**	ARRUELA	WASHER	ARANDELA
8	29951X			**1**	GRAXEIRA	GREASER	ENGRASADOR
9	053272N1			**1**	MANCAL	BEARING	COJINETE
10	339337X1			**4**	PARAFUSO	BOLT	PERNO
11	390948X1			**1**	ANEL	RING	ARO
12	373215X1			**1**	ANEL "O"	O RING	JUNTA TORICA
13	046079S1			**1**	TUBO	PIPE	CANO
14	053270S1			**1**	TUBO	PIPE	CANO
15	832038M1			**1**	ANEL "O"	O RING	JUNTA TORICA
16	046073S1			**1**	TUBO	PIPE	CANO
17	364101X1			**1**	ANEL "O"	O RING	JUNTA TORICA
18	390383X1			**1**	PINO	PIN	PASADOR
19	046070S1			**1**	EIXO	SHAFT	ARBOL
20	196174M1			**12**	ANEL "O"	O RING	JUNTA TORICA
21	053278P1			**1**	BASE	BOWL	TAZA
22	046069P1			**1**	PINO	PIN	PASADOR
23	046090S1			**1**	PROTEÇÃO	GUARD	DEFENSA
24	049162P1			**1**	MOLA	SPRING	RESORTE
25	339169X1			**1**	PORCA	NUT	TUERCA
26	049175P1			**1**	PROTEÇÃO	GUARD	DEFENSA
27	368233X1			**2**	ANEL	RING	ARO
28	192007M1			**2**	MOLA	SPRING	RESORTE
29	064439P1			**1**	ALAVANCA	LEVER	PALANCA
30	046105P1			**1**	PINO	PIN	PASADOR
31	353430X1			**2**	PORCA	NUT	TUERCA
32	046673P1			**1**	MANÍPULO	KNOB	POMO
33	027658P1			**1**	MANÍPULO	KNOB	POMO
34	046087P1			**1**	ALAVANCA	LEVER	PALANCA
35	046088N1			**1**	ALAVANCA	LEVER	PALANCA
36	046089P1			**1**	ALAVANCA	LEVER	PALANCA
37	064438P1			**1**	ALAVANCA	LEVER	PALANCA
38	044374P1			**4**	CHAVETA	KEY	CLAVE
39	046086P1			**1**	MOLA	SPRING	RESORTE
40	046669P1			**1**	PLACA	PLATE	PLATO
41	046085P1			**1**	ANEL	RING	ARO
42	046084N1	▼		**1**	SEGMENTO	SEGMENT	SEGMENTO
43	046083P1			**1**	ALAVANCA	LEVER	PALANCA
44	352438X1			**1**	ANEL TRAVA	CIRCLIP	CIRCULITO
45	1669096M2			**1**	CALÇO	SHIM	CALCE
46	046082N1	▲		**1**	SEGMENTO	SEGMENT	SEGMENTO
47	044012P1	9		**2**	BUCHA	BUSH	CASQUILLO
48	053273P1	9		**1**	MANCAL	BEARING	COJINETE
49	023767P1	22		**1**	BUCHA	BUSH	CASQUILLO
50	046852P1	22		**1**	BUJÃO	PLUG	TAPON

Conjunto De Acionamento
Drive Assembly
Conjunto De Accionamiento

25-155

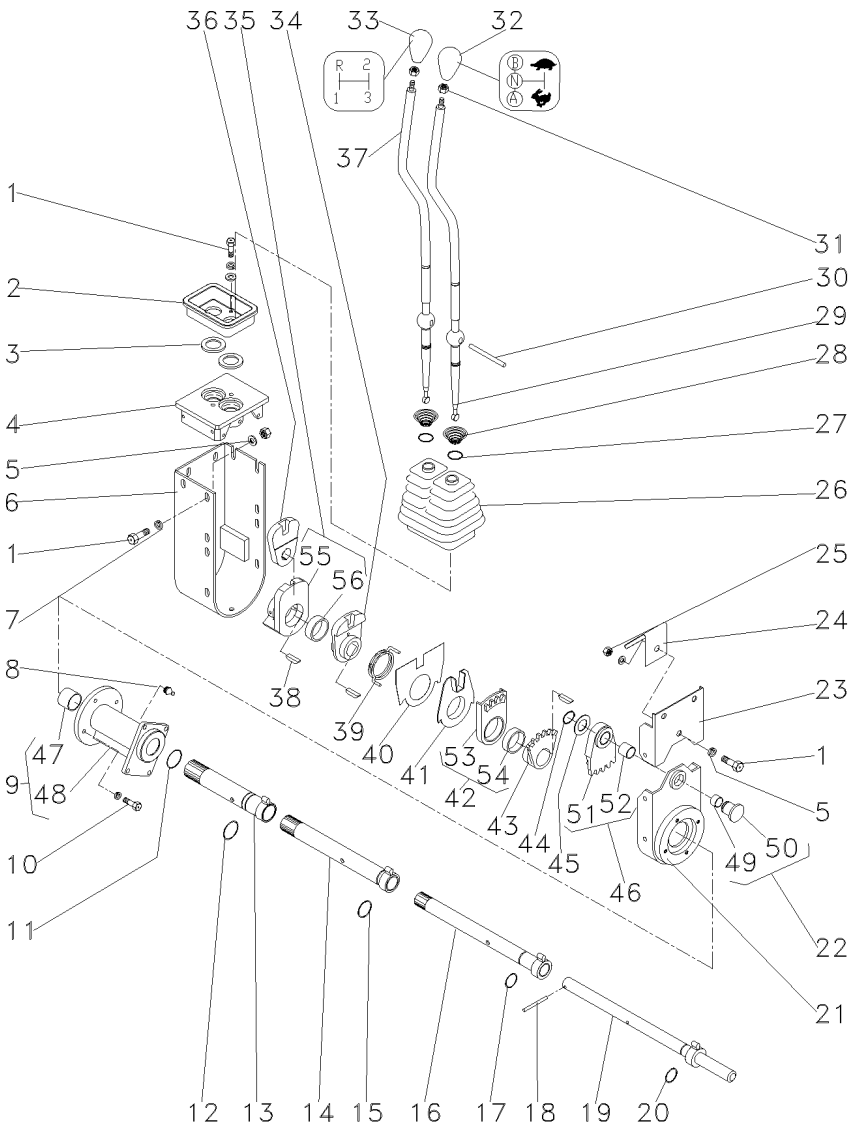

51	046820P1	46	**1**	SEGMENTO	SEGMENT	SEGMENTO
52	046819P1	46	**1**	BUCHA	BUSH	CASQUILLO
53	046818P1	42	**1**	SEGMENTO	SEGMENT	SEGMENTO
54	046817P1	42	**1**	BUCHA	BUSH	CASQUILLO
55	046816P1	35	**1**	ALAVANCA	LEVER	PALANCA
56	046817P1	35	**1**	BUCHA	BUSH	CASQUILLO

Transmissão 12 Velocidades — **Sincronizada**
12 Speed Transmission — **Syncromesh**
Transmision 12 Velocidades — **Sincronizada**

25-160

Tdp 540 Rpm
Pto 540 Rpm
Tdf 540 Rpm

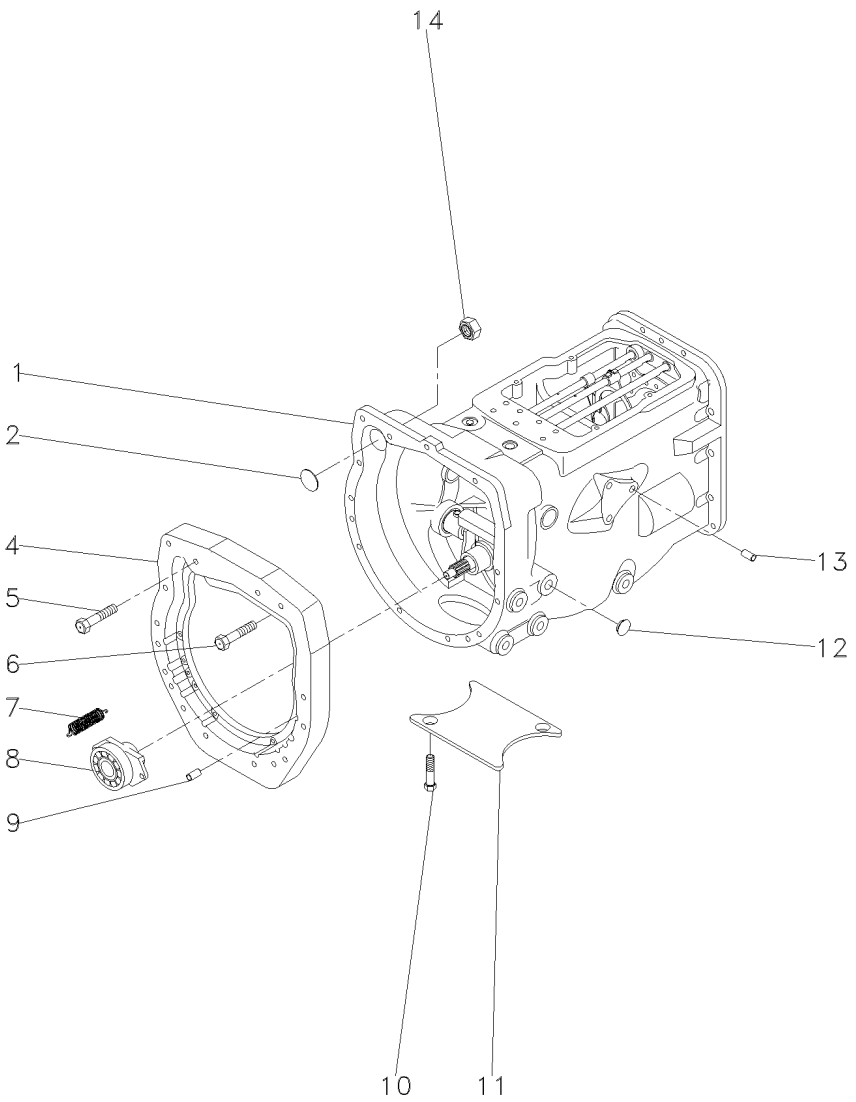

1	063293N1	25-180 No	**1**	CX. TRANSMISSÃO	TRANSMISSION	TRANSMISION
2	036310P1		**1**	BUJÃO	PLUG	TAPON
4	036165P1		**1**	PLACA	PLATE	PLATO
5	377184X1		**1**	PARAFUSO	BOLT	PERNO
6	3145868M1		**13**	PARAFUSO	BOLT	PERNO
7	193334M1		**2**	MOLA	SPRING	RESORTE
8	063142N1	25-25 No	**1**	PORTA ROLAMENTO	BEARING FLANGE	BEARING FLANGE
9	191314M1		**2**	PINO	PIN	PASADOR
10	354441X1	[A]	**2**	PARAFUSO	BOLT	PERNO
11	021020P2	[A]	**1**	TAMPA	COVER	CUBIERTA
12	027014P1		**4**	TAMPÃO	PAD	ALMOHADILLA
13	899297M1		**1**	BUJÃO	PLUG	TAPON
14	355645X1		**1**	PORCA	NUT	TUERCA

[A] 2 RODAS MOTRIZES
2 WHEELS DRIVE
2 RUEDAS MOTRIZ

Transmissão 12 Velocidades — **Sincronizada**
12 Speed Transmission — **Syncromesh**
Transmision 12 Velocidades — **Sincronizada**

25-165

540 Rpm
540 Rpm
540 Rpm

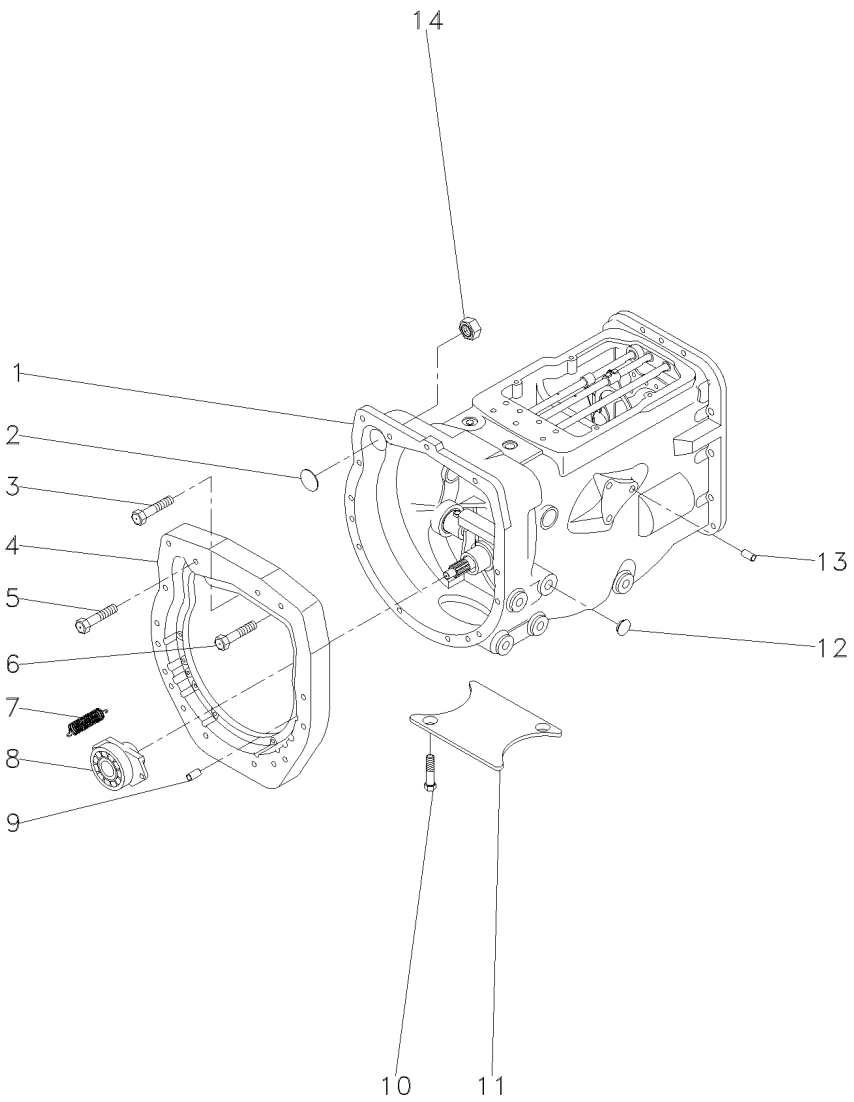

1	063293N1	25-180 No	**1**	CX. TRANSMISSÃO	TRANSMISSION	TRANSMISION
2	036310P1		**1**	BUJÃO	PLUG	TAPON
4	036165P1		**1**	PLACA	PLATE	PLATO
5	377184X1		**1**	PARAFUSO	BOLT	PERNO
6	3145868M1		**13**	PARAFUSO	BOLT	PERNO
7	3700450M1		**2**	MOLA	SPRING	RESORTE
8	063142N1	25-25 No	**1**	PORTA ROLAMENTO	BEARING FLANGE	BEARING FLANGE
9	191314M1		**2**	PINO	PIN	PASADOR
10	354441X1		**2**	PARAFUSO	BOLT	PERNO
11	021020P2		**1**	TAMPA	COVER	CUBIERTA
12	027014P1		**4**	TAMPÃO	PAD	ALMOHADILLA
13	899297M1		**1**	BUJÃO	PLUG	TAPON
14	355645X1		**1**	PORCA	NUT	TUERCA

Transmissão 12 Velocidades	**Sincronizada**	**540 Rpm**
12 Speed Transmission	**Syncromesh**	**540 Rpm**
Transmision 12 Velocidades	**Sincronizada**	**540 Rpm**

25-170

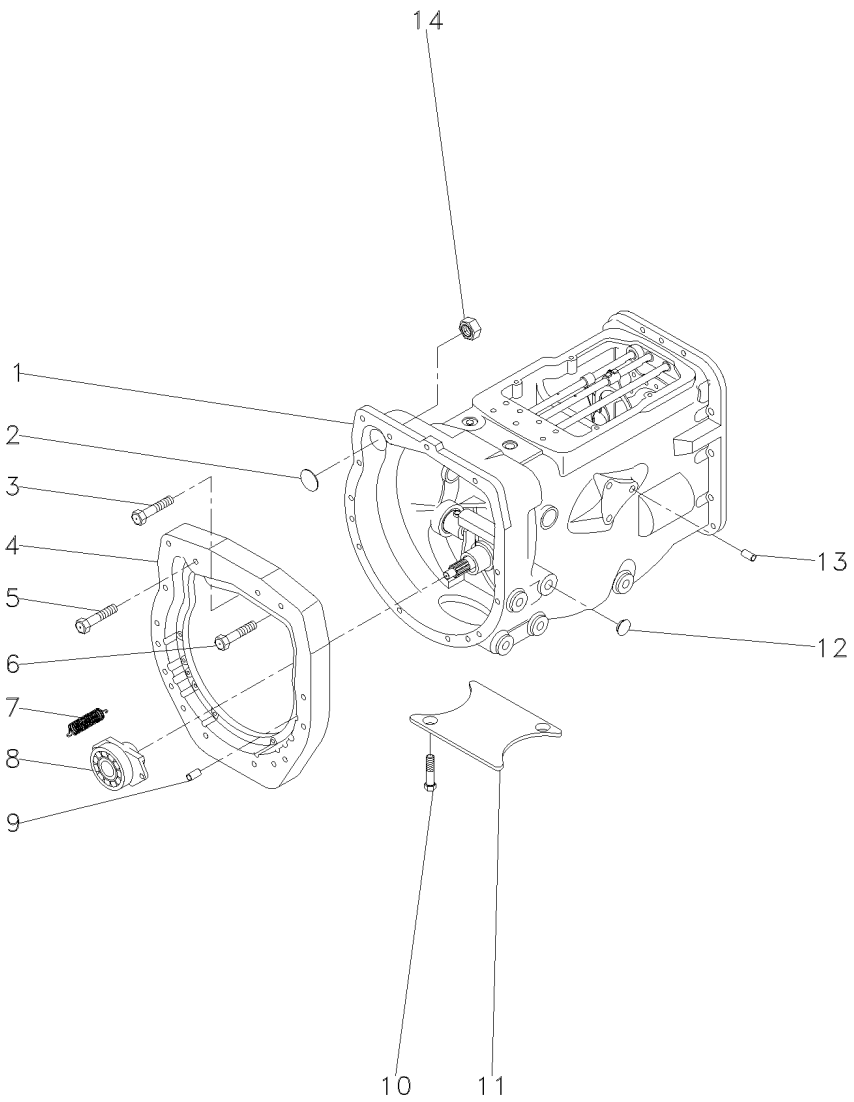

1	063293N1	25-180 No	**1**	CX. TRANSMISSÃO	TRANSMISSION	TRANSMISION
2	036310P1		**1**	BUJÃO	PLUG	TAPON
4	036165P1		**1**	PLACA	PLATE	PLATO
5	377184X1		**1**	PARAFUSO	BOLT	PERNO
6	3145868M1		**13**	PARAFUSO	BOLT	PERNO
7	3700450M1		**2**	MOLA	SPRING	RESORTE
8	063141N1	25-35 No	**1**	PORTA ROLAMENTO	BEARING FLANGE	BEARING FLANGE
9	191314M1		**2**	PINO	PIN	PASADOR
10	354441X1		**2**	PARAFUSO	BOLT	PERNO
11	021020P2		**1**	TAMPA	COVER	CUBIERTA
12	027014P1		**4**	TAMPÃO	PAD	ALMOHADILLA
13	899297M1		**1**	BUJÃO	PLUG	TAPON
14	355645X1		**1**	PORCA	NUT	TUERCA

Transmissão 12 Velocidades
12 Speed Transmission
Transmision 12 Velocidades

Sincronizada - C/Tdp 540rpm
Syncromesh - C/Pto 540rpm
Sincronizada - C/Tdp 540rpm

25-175

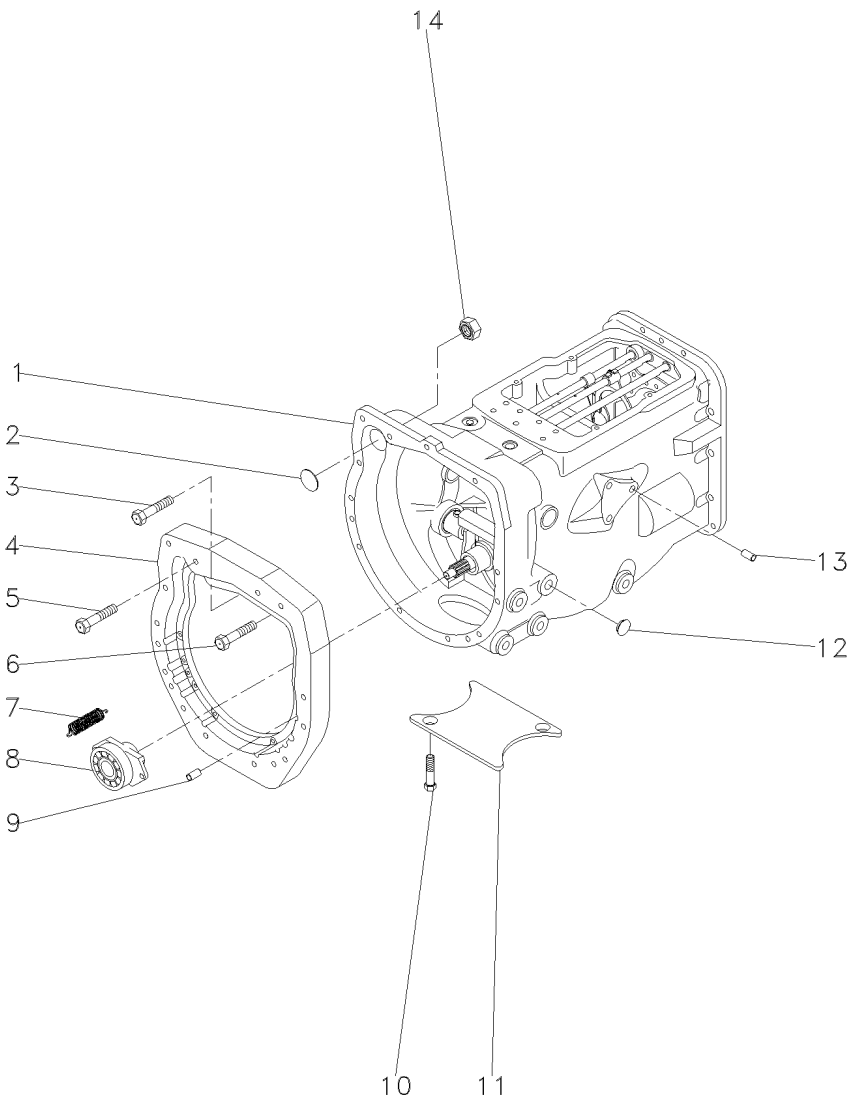

1	063293N1	25-180 No	**1**	CX. TRANSMISSÃO	TRANSMISSION	TRANSMISION
2	036310P1		**1**	BUJÃO	PLUG	TAPON
3	362479X1		**1**	PARAFUSO	BOLT	PERNO
4	036165P1		**1**	PLACA	PLATE	PLATO
5	377184X1		**1**	PARAFUSO	BOLT	PERNO
6	3145868M1		**12**	PARAFUSO	BOLT	PERNO
7	3700450M1		**2**	MOLA	SPRING	RESORTE
8	063141N1	25-35 No	**1**	PORTA ROLAMENTO	BEARING FLANGE	BEARING FLANGE
9	191314M1		**2**	PINO	PIN	PASADOR
10	354441X1		**2**	PARAFUSO	BOLT	PERNO
11	021020P2		**1**	TAMPA	COVER	CUBIERTA
12	027014P1		**4**	TAMPÃO	PAD	ALMOHADILLA
13	899297M1		**1**	BUJÃO	PLUG	TAPON
14	355645X1		**1**	PORCA	NUT	TUERCA

Transmissão 12 Velocidades-Sincronizada — **Carcaça**
12 Speed Transmission - Syncro — **Housing**
Transmision 12 Velocidades - Sincr — **Caja**

25-180

540 Rpm
540 Rpm
540 Rpm

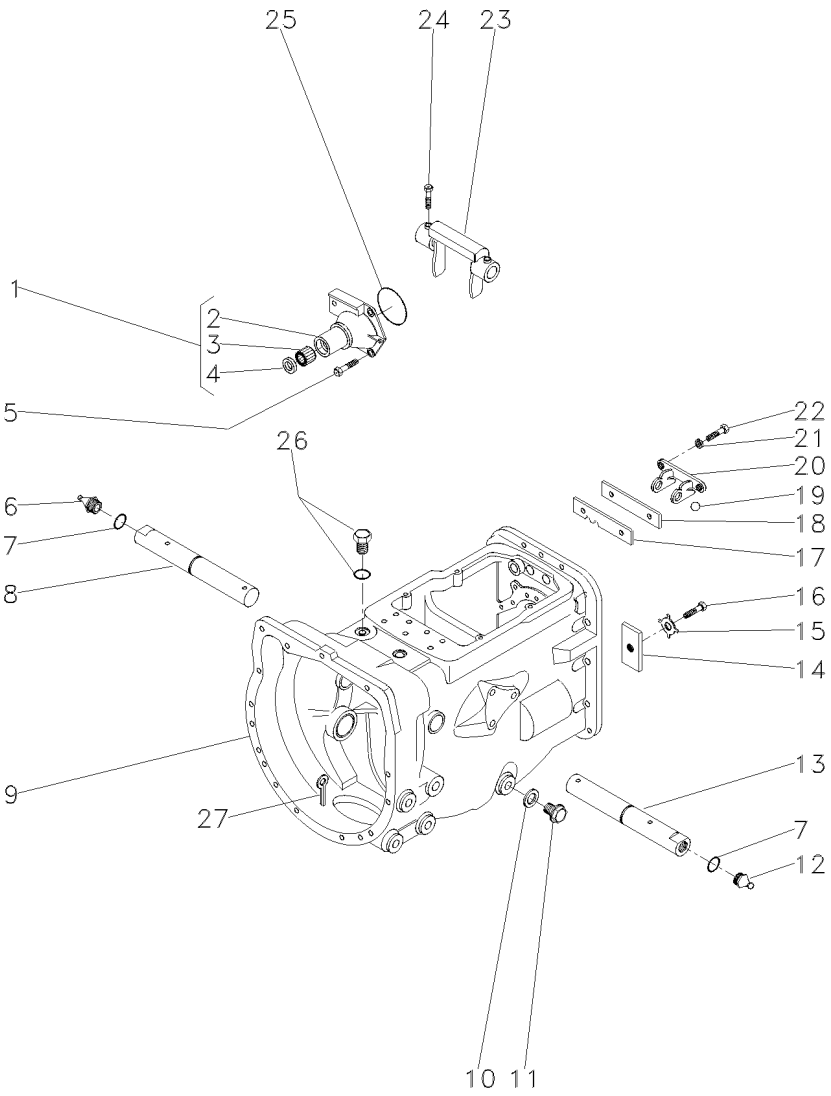

1	1860890M91			**1**	FLANGE	FLANGE	PLETINA
2	1860876M1	1		**1**	FLANGE	FLANGE	PLETINA
3	886668M1	1		**1**	ROLAMENTO	BEARING	COJINETE
4	1860867M3	1		**1**	RETENTOR	SEAL	RETEN
5	377477X1			**3**	PARAFUSO	BOLT	PERNO
5	377480X1			**1**	PARAFUSO	BOLT	PERNO
6	29951X			**1**	GRAXEIRA	GREASER	ENGRASADOR
7	364784X1			**2**	ANEL "O"	O RING	JUNTA TORICA
8	058424P1			**1**	EIXO	SHAFT	ARBOL
9	488156M97		25-85 No	**1**	CJ. CARCAÇA	HOUSE ASSY	CONJ. CARTER
10	180474M1			**1**	ARRUELA	WASHER	ARANDELA
11	050698T1			**1**	BUJÃO	PLUG	TAPON
12	13811X			**1**	GRAXEIRA	GREASER	ENGRASADOR
13	058424P1			**1**	EIXO	SHAFT	ARBOL
14	184789M1			**1**	TRAVA	LOCK	RETENEDOR
15	828020M1			**1**	ARRUELA	WASHER	ARANDELA
16	353691X1			**1**	PARAFUSO	BOLT	PERNO
17	1860764M2			**1**	PLACA	PLATE	PLATO
18	1860765M1			**1**	ESPAÇADOR	SPACER	PIEZA DISTANCIA
19	391838X1		∅ 12MM	**1**	ESFERA	BALL	BOLA
20	1860761M1			**1**	SUPORTE	CLEVIS	GANCHO SEGURI.
21	353434X1			**2**	ARRUELA	WASHER	ARANDELA
22	362443X1			**2**	PARAFUSO	BOLT	PERNO
23	886719M1			**1**	GARFO	FORK	HORQUILLA
24	180002M1			**4**	PARAFUSO	BOLT	PERNO
25	886089M1			**1**	ANEL "O"	O RING	JUNTA TORICA
26	052197P1			**1**	TAMPÃO	PAD	ALMOHADILLA
27	354076X1			**1**	CUPILHA	COTTER PIN	PASADOR DOUBLE

Transmissão 12 Velocidades-Sincronizada
12 Speed Transmission - Syncro
Transmision 12 Velocidades - Sincr

Eixos E Garfos
Shafts & Forks
Ejes Y Horquillas

25-185

540 Rpm
540 Rpm
540 Rpm

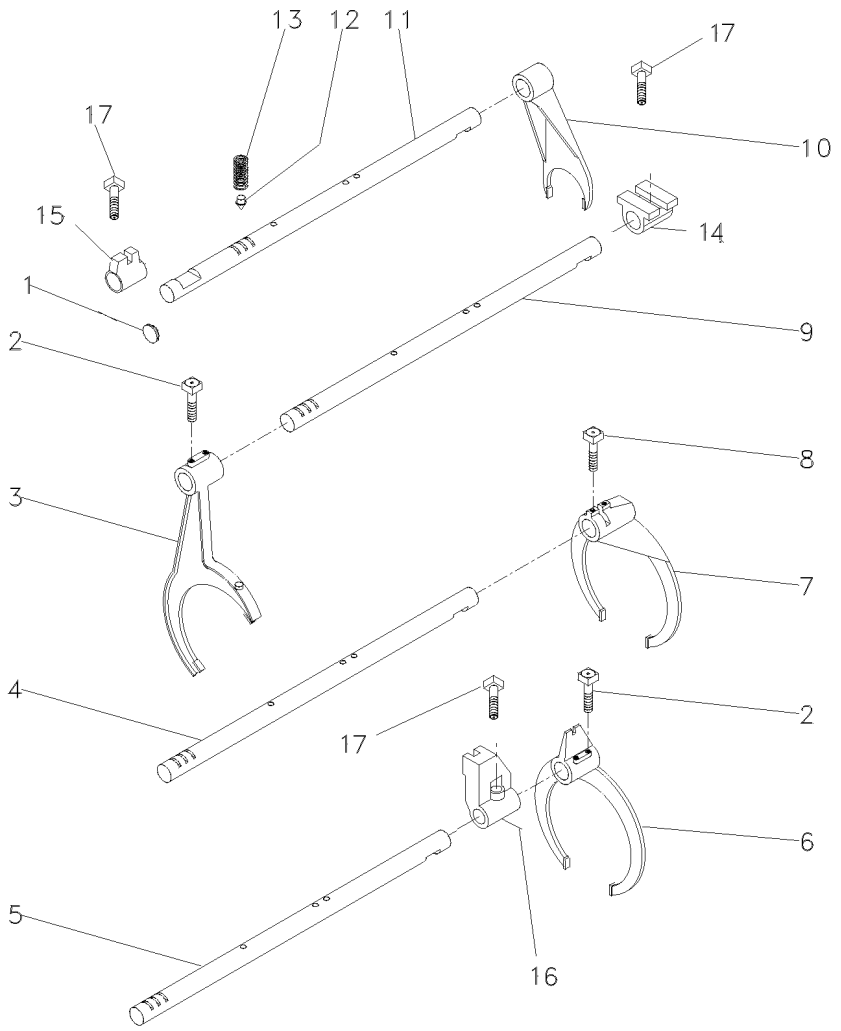

1	2950X	**1**	BUJÃO	PLUG	TAPON
2	1675367M2	**4**	PARAFUSO	BOLT	PERNO
3	023424R1	**1**	GARFO	FORK	HORQUILLA
4	1693824M1	**1**	EIXO	SHAFT	ARBOL
5	1693823M1	**1**	EIXO	SHAFT	ARBOL
6	023414R1	**1**	GARFO	FORK	HORQUILLA
7	039404P1	**1**	GARFO	FORK	HORQUILLA
8	180002M1	**2**	PARAFUSO	BOLT	PERNO
9	1693822M1	**1**	EIXO	SHAFT	ARBOL
10	897065M2	**1**	GARFO	FORK	HORQUILLA
11	1693818M1	**1**	EIXO	SHAFT	ARBOL
12	180418M2	**4**	PINO	PIN	PASADOR
13	191221M1	**4**	MOLA	SPRING	RESORTE
14	023417R1	**1**	SELETOR	SELECTOR	SELECTOR
15	023416R1	**1**	SELETOR	SELECTOR	SELECTOR
16	023425R1	**1**	SELETOR	SELECTOR	SELECTOR
17	180002M1	**2**	PARAFUSO	BOLT	PERNO

Transmissão 12 Velocidades-Sincronizada
12 Speed Transmission - Syncro
Transmision 12 Velocidades - Sincr

Árvore De Entrada
Input Shaft
Arbol De Entrada

25-190

540 Rpm
540 Rpm
540 Rpm

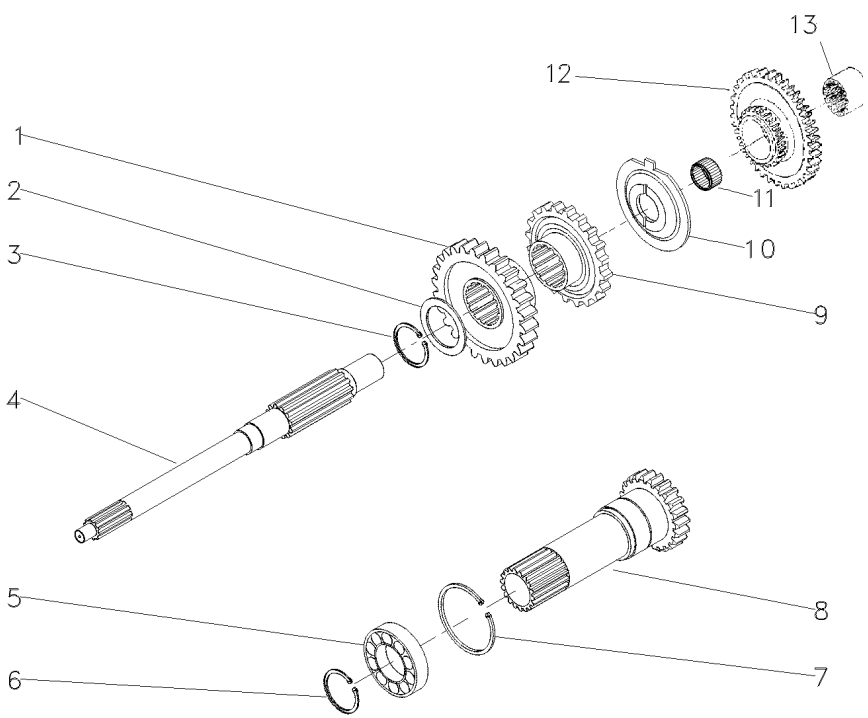

1	049172P1	26	**1**	ENGRENAGEM	GEAR	ENGRANAJE
2	1677742M1		**1**	ARRUELA	WASHER	ARANDELA
3	358969X1		**1**	ANEL TRAVA	CIRCLIP	CIRCULITO
4	039423P1		**1**	EIXO	SHAFT	ARBOL
5	3761292M1		**1**	ROLAMENTO	BEARING	COJINETE
6	762101M1		**1**	ANEL TRAVA	CIRCLIP	CIRCULITO
7	377631X1		**1**	ANEL TRAVA	CIRCLIP	CIRCULITO
8	049834N1	PTO540RPM	**1**	CJ. EIXO	KIT, AXLE	JUEGO DE EJE
9	049169P1		**1**	ENGRENAGEM	GEAR	ENGRANAJE
10	1674668M3		**1**	ESPAÇADOR	SPACER	PIEZA DISTANCIA
11	2700273M1		**1**	ROLAMENTO AGULHA	BEARING NEEDLE	COJINETA AGUJAS
12	053353N1		**1**	CJ. ENGRENAGEM	KIT, GEAR	ENGRANAJES JUEGO
13	039396P1		**1**	LUVA	SLEEVE	MANCHA

Transmissão 12 Velocidades-Sincronizada
12 Speed Transmission - Syncro
Transmision 12 Velocidades - Sincr

Árvore Principal
Main Shaft
Eje Principale

25-195

540 Rpm
540 Rpm
540 Rpm

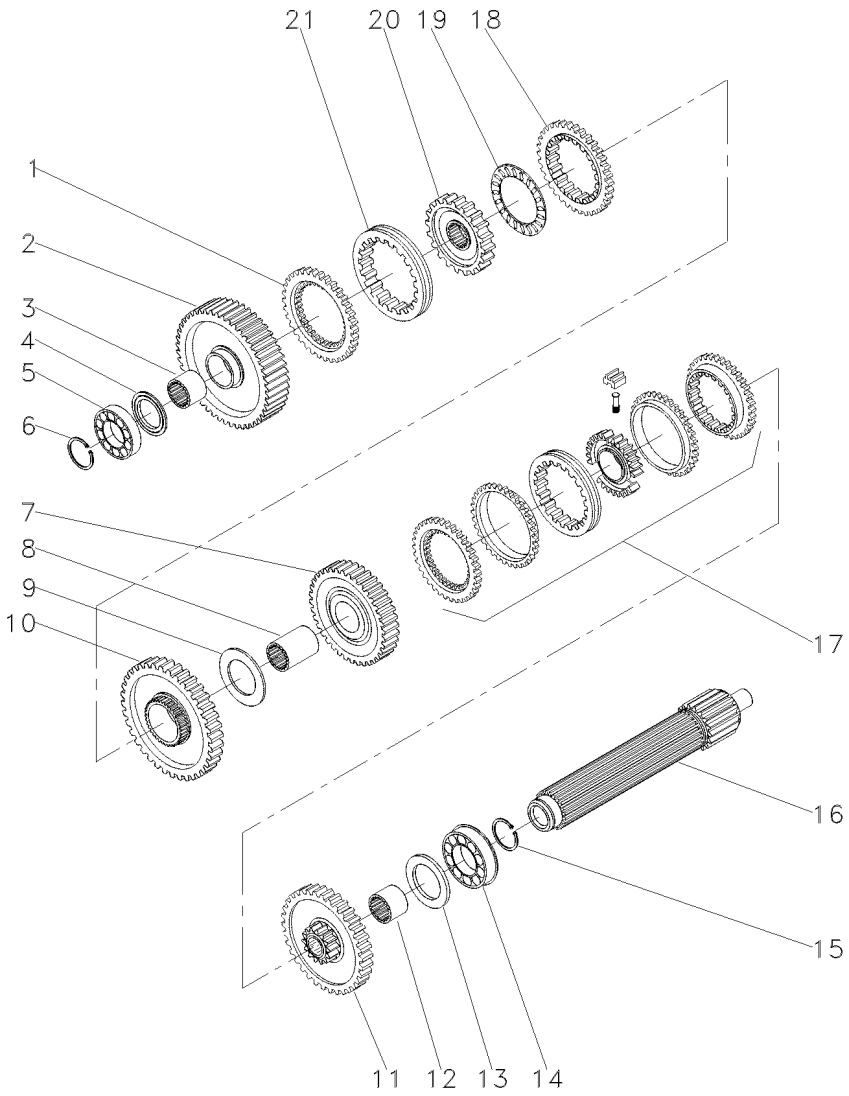

1	1686458M1		**1**	ANEL	RING	ARO
2	049163N1	56	**1**	ENGRENAGEM	GEAR	ENGRANAJE
3	039397P1		**1**	LUVA	SLEEVE	MANCHA
4	1671888M2	4.14-4.19MM	**1**	CALÇO	SHIM	CALCE
4	1671889M1	4,39-4,45MM	**1**	ARRUELA	WASHER	ARANDELA
4	1671890M2	4.62-4.67MM	**1**	ARRUELA	WASHER	ARANDELA
4	1671891M2	4.85-4.90MM	**1**	ARRUELA	WASHER	ARANDELA
5	039544R1		**1**	ROLAMENTO	BEARING	COJINETE
6	039545R1		**1**	ANEL TRAVA	CIRCLIP	CIRCULITO
7	053354N1	45	**1**	CJ. ENGRENAGEM	KIT, GEAR	ENGRANAJES JUEGO
8	039398P1		**1**	LUVA	SLEEVE	MANCHA
9	023422R1		**1**	ARRUELA	WASHER	ARANDELA
10	053355N1	51	**1**	CJ. ENGRENAGEM	KIT, GEAR	ENGRANAJES JUEGO
11	039403N1		**1**	ENGRENAGEM	GEAR	ENGRANAJE
12	039397P1		**1**	LUVA	SLEEVE	MANCHA
13	1867259M1		**1**	ARRUELA	WASHER	ARANDELA
14	3761291M1		**2**	ROLAMENTO	BEARING	COJINETE
15	195363M1		**2**	ANEL TRAVA	CIRCLIP	CIRCULITO
16	039542P1		**1**	EIXO	SHAFT	ARBOL
17	039400N2	25-65 No	**1**	CJ. SINCRONIZADO	SYNCHRO UNIT	SINCRONIZ ADORA
18	1686459M1		**1**	ANEL	RING	ARO
19	1663796M1		**1**	ROLAMENTO	BEARING	COJINETE
20	039402P1		**1**	CUBO	HUB	CUBO
21	039425P1		**1**	LUVA	SLEEVE	MANCHA

Transmissão 12 Velocidades-Sincronizada
12 Speed Transmission - Syncro
Transmision 12 Velocidades - Sincr

Árvore Secundária
Secundary Shaft
Eje Secundaria

25-200

540 Rpm
540 Rpm
540 Rpm

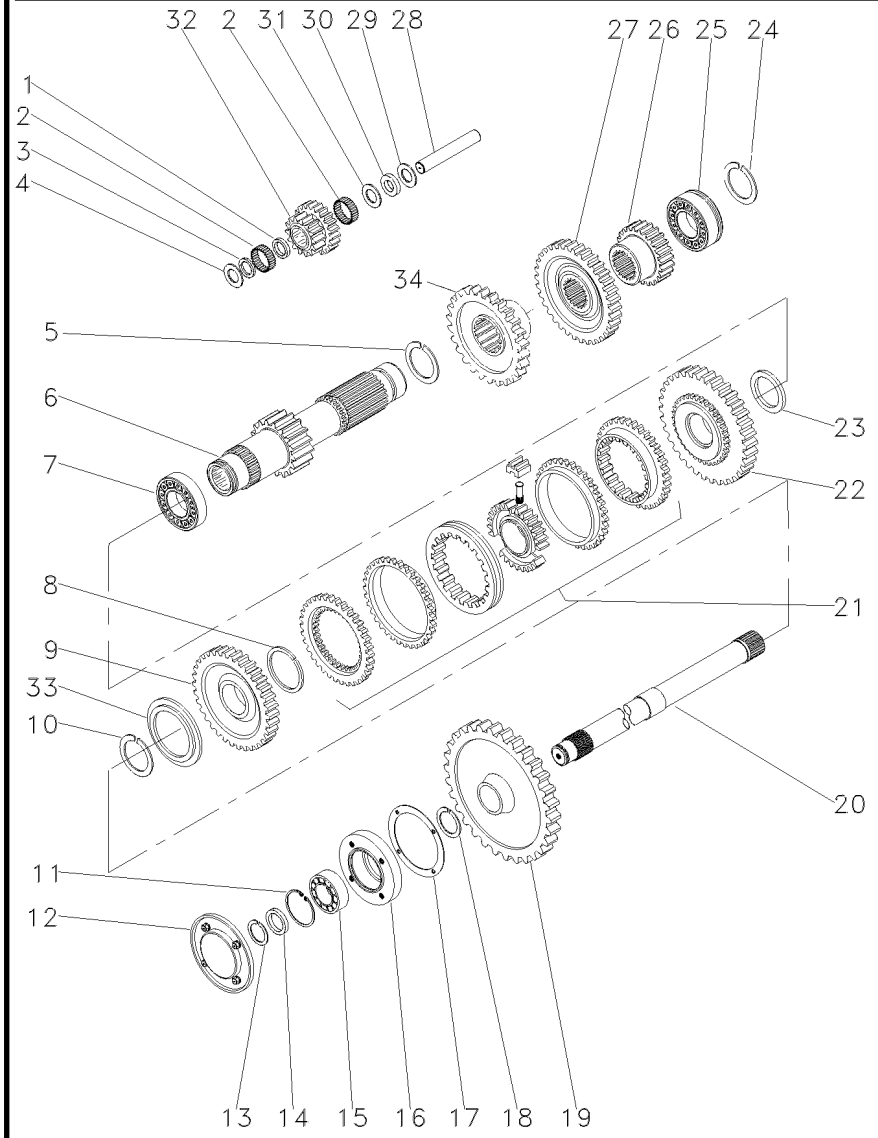

1	1688131M1		**1**	ESPAÇADOR	SPACER	PIEZA DISTANCIA
2	183039M1		**56**	ROLETE	ROLLER	RODILLO
3	183037M1		**1**	ARRUELA	WASHER	ARANDELA
4	1688132M1		**2**	ARRUELA	WASHER	ARANDELA
5	195500M1		**1**	ANEL TRAVA	CIRCLIP	CIRCULITO
6	049165N1	19	**1**	EIXO	SHAFT	ARBOL
7	3003372X1		**1**	ROLAMENTO	BEARING	COJINETE
8	1440873X1		**1**	ANEL TRAVA	CIRCLIP	CIRCULITO
9	049167N1	33	**1**	ENGRENAGEM	GEAR	ENGRANAJE
10	831581M2		**1**	ANEL TRAVA	CIRCLIP	CIRCULITO
11	355988X1		**1**	ANEL TRAVA	CIRCLIP	CIRCULITO
12	1683386M91	25-210 No	**1**	TAMPA	COVER	CUBIERTA
13	899385M1		**1**	ANEL	RING	ARO
14	881122M2		**1**	ANEL	RING	ARO
15	899377M2		**1**	ROLAMENTO	BEARING	COJINETE
16	899331M1		**1**	FLANGE	FLANGE	PLETINA
17	180432M1		**1**	JUNTA	GASKET	EMPAQUETADURA.
18	358913X1		**1**	ANEL TRAVA	CIRCLIP	CIRCULITO
19	9004882M1	53	**1**	ENGRENAGEM	GEAR	ENGRANAJE
20	1869279M1		**1**	EIXO	SHAFT	ARBOL
21	039410N2	25-75 No	**1**	CJ. SINCRONIZADO	SYNCHRO UNIT	SINCRONIZ ADORA
22	049170N1	37	**1**	ENGRENAGEM	GEAR	ENGRANAJE
23	039413P1		**1**	ARRUELA	WASHER	ARANDELA
24	831581M2		**1**	ANEL TRAVA	CIRCLIP	CIRCULITO
25	3761291M1		**1**	ROLAMENTO	BEARING	COJINETE
26	053316P1		**1**	ENGRENAGEM	GEAR	ENGRANAJE
27	053312P1	42	**1**	ENGRENAGEM	GEAR	ENGRANAJE
28	180445M1		**1**	EIXO	SHAFT	ARBOL
29	1688130M1		**1**	ARRUELA	WASHER	ARANDELA
30	1688129M1		**1**	MOLA PRATO	SPRING PLATE	PLETINA MUELLE
31	1688128M1		**1**	ARRUELA	WASHER	ARANDELA
32	053310P1	20/15	**1**	ENGRENAGEM	GEAR	ENGRANAJE
33	039408P1		**1**	ARRUELA	WASHER	ARANDELA
33	039409P1		**1**	ARRUELA	WASHER	ARANDELA
34	053316P1		**1**	ENGRENAGEM	GEAR	ENGRANAJE

Transmissão 12 Velocidades-Sincronizada
12 Speed Transmission - Syncro
Transmision 12 Velocidades - Sincr

Redutor Epicicloidal
Epicyclic Unit
Unidad Epicicloidal

25-205

540 Rpm
540 Rpm
540 Rpm

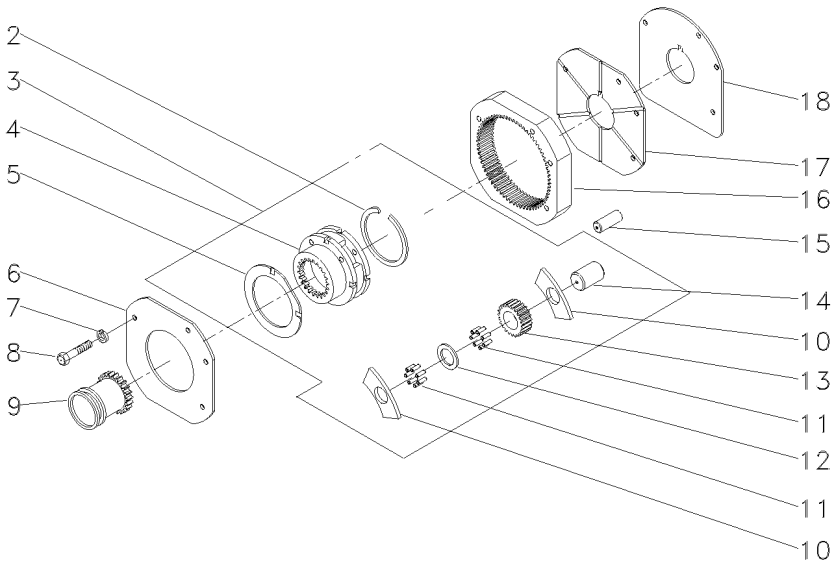

2	377424X1	3		**1**	ANEL TRAVA	CIRCLIP	CIRCULITO
3	023404N1			**1**	PORTA ENGRENAGEM	CARRIER	PORTADOR
4		3	023404N1	**1**	PORTA ENGRENAGEM	CARRIER	PORTADOR
5	1866545M2	3		**2**	ARRUELA	WASHER	ARANDELA
6	184012M4			**1**	PLACA	PLATE	PLATO
7	353434X1			**3**	ARRUELA	WASHER	ARANDELA
8	362684X1			**4**	PARAFUSO	BOLT	PERNO
9	1866557M1			**1**	LUVA	SLEEVE	MANCHA
10	1866542M1	3		**8**	ARRUELA	WASHER	ARANDELA
11	1866553M2	3		**128**	ROLETE	ROLLER	RODILLO
12	023406R1	3		**3**	ARRUELA	WASHER	ARANDELA
13	023405P1	3	23	**3**	ENGRENAGEM	GEAR	ENGRANAJE
14	1866538M2	3		**3**	EIXO	SHAFT	ARBOL
15	180409M1			**2**	PINO	PIN	PASADOR
16	1867424M2		68	**1**	COROA	ANNULAR GEAR	ENGRANAJE ANULAR
17	1867425M1			**1**	PLACA	PLATE	PLATO
18	1867426M1			**1**	CALÇO	SHIM	CALCE

Tampa De Rolamento
Bearing Cover
Tapa De Cojinete

25-210

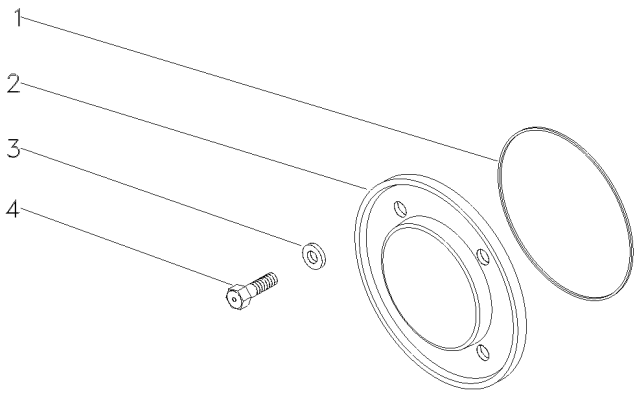

1	1004633M1	**1** ANEL "O"	O RING	JUNTA TORICA
2	883620M1	**1** TAMPA	COVER	CUBIERTA
3	376703X1	**4** ARRUELA	WASHER	ARANDELA
4	377479X1	**4** PARAFUSO	BOLT	PERNO

Transmissões — **Constant Mesh**
Transmission
Transmisión

25-215

540 Rpm
540 Rpm
540 Rpm

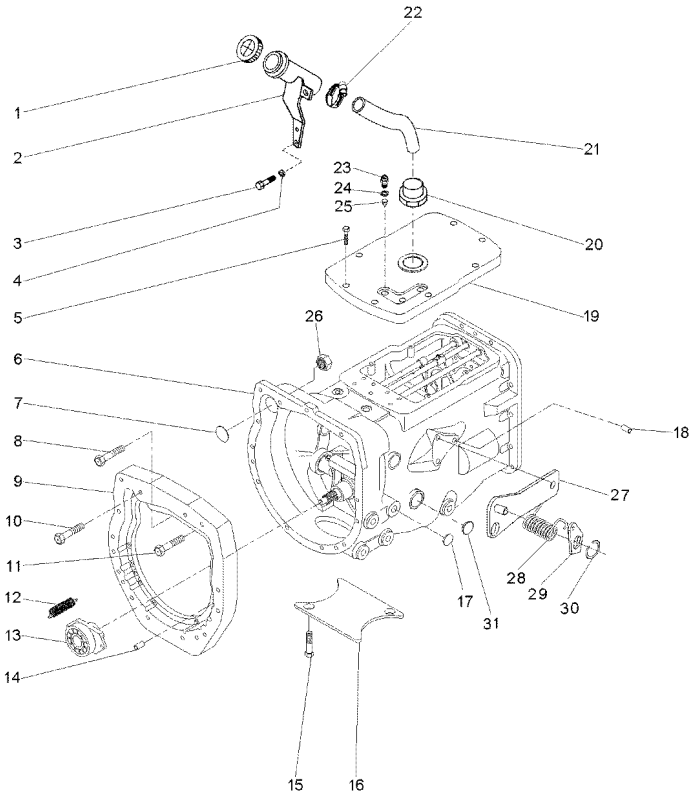

1	3149550M92		**1**	TAMPA	COVER	CUBIERTA
2	070430S1		**1**	BOCAL	FILLER	RELLENADOR
3	339123X1		**2**	PARAFUSO	BOLT	PERNO
4	353446X1		**2**	ARRUELA	WASHER	ARANDELA
5	058286P1		**8**	PARAFUSO	BOLT	PERNO
6	070289N1		**1**	CJ. TRANSMISSÃO	KIT,TRANSMISSION	JGO.TRANSMISION
7	036310P1		**1**	BUJÃO	PLUG	TAPON
8	362479X1		**1**	PARAFUSO	BOLT	PERNO
9	036165P1		**1**	PLACA	PLATE	PLATO
10	377184X1		**1**	PARAFUSO	BOLT	PERNO
11	3145868M1		**12**	PARAFUSO	BOLT	PERNO
12	3700450M1		**2**	MOLA	SPRING	RESORTE
13	063142N1	25-25 No	**1**	PORTA ROLAMENTO	BEARING FLANGE	BEARING FLANGE
14	191314M1		**2**	PINO	PIN	PASADOR
15	354441X1		**2**	PARAFUSO	BOLT	PERNO
16	021020P2		**1**	TAMPA	COVER	CUBIERTA
17	027014P1		**4**	TAMPÃO	PAD	ALMOHADILLA
18	899297M1		**1**	BUJÃO	PLUG	TAPON
19	053169P1		**1**	TAMPA	COVER	CUBIERTA
20	064932P1		**1**	CONEXÃO	CONNECTION	CONEXION
21	069722P1		**1**	MANGUEIRA	HOSE	FLEXIBLE
22	490802M1		**2**	BRAÇADEIRA	CLAMP	ABRAZADERA
23	037171T2		**3**	INTERRUPTOR	SWITCH	INTERRUPTOR
24	181142M1		**3**	ARRUELA	WASHER	ARANDELA
25	046569P1		**3**	EXTENSÃO	EXTENSION	EXTENSION
26	355645X1		**1**	PORCA	NUT	TUERCA
27	073529S1		**1**	CJ. SUPORTE	KIT, BRACKET	JUEGO SOPORTE
28	3700585M1		**1**	MOLA	SPRING	RESORTE
29	058423P1		**1**	PLACA	PLATE	PLATO
30	352438X1		**1**	ANEL TRAVA	CIRCLIP	CIRCULITO
31	036310P1		**2**	BUJÃO	PLUG	TAPON

Fixação Eixo Traseiro - Transmissão
Rear Axle - Transmission
Eje Trasero - Transmisión

4 Rodas Motrizes
4 Wheels Drive
4 Ruedas Motriz

30-10

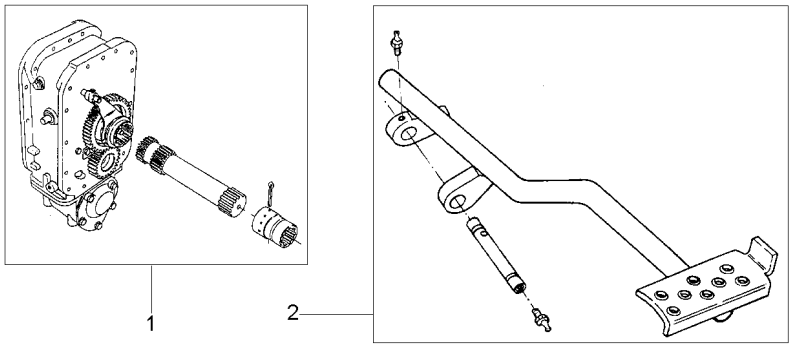

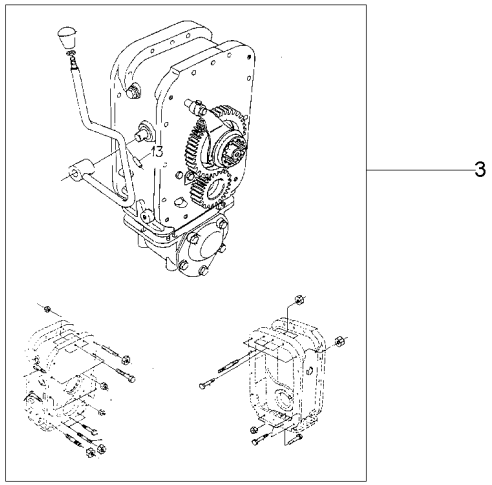

1	022111N1	30-15 No	**1** EIXO	SHAFT	ARBOL
2	062926N1	30-45 No	**1** PEDAL	PEDAL	PEDAL
3	039880N1	30-20 No	**1** FIXAÇÃO	FASTENER	CIERRE

Eixo Propulsor
Propeller Axle
Eje Propulsor

30-15

4 Rodas Motrizes - Tração Central - 12 Velocidades
4 Wheels Drive - Central Traction - 12 Speed
4 Ruedas Motriz - Tracción Centra - 12 Velocidades

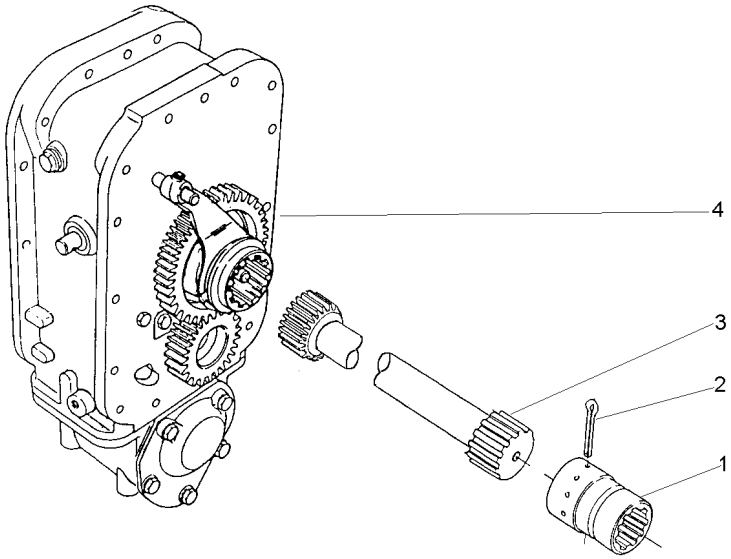

1	3611473M1		**1**	LUVA	SLEEVE	MANCHA
2	355342X1		**1**	CUPILHA	COTTER PIN	PASADOR DOUBLE
3	048389N1	30-40 No	**1**	CJ. EIXO	KIT, AXLE	JUEGO DE EJE
4	022113N1	30-25 No	**1**	CJ. ESPAÇADOR	KIT, SPACER	JUEGO ESPACIADOR

Fixação Eixo Traseiro - Transmissão
Rear Axle - Transmission
Eje Trasero - Transmisión

4 Rodas Motrizes
4 Wheels Drive
4 Ruedas Motriz

30-20

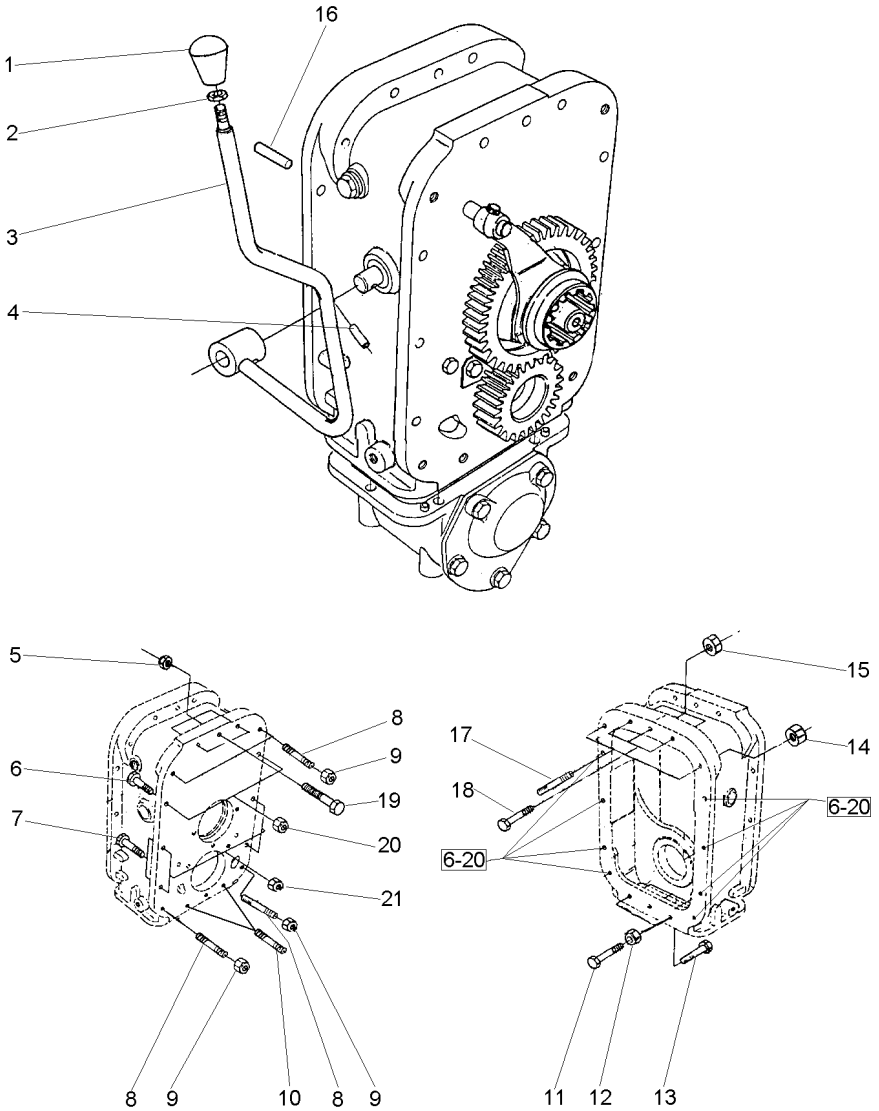

1	3410152M1	**1**	MANÍPULO	KNOB	POMO
2	353430X1	**1**	PORCA	NUT	TUERCA
3	027398S1	**1**	ALAVANCA	LEVER	PALANCA
4	357660X1	**1**	PINO	PIN	PASADOR
5	069676T1	**3**	PORCA	NUT	TUERCA
6	377561X1	**10**	PARAFUSO	BOLT	PERNO
7	377561X1	**4**	PARAFUSO	BOLT	PERNO
8	3589429M1	**5**	PRISIONEIRO	STUD	ESPARRAGO
9	069676T1	**5**	PORCA	NUT	TUERCA
10	3589429M1	**2**	PRISIONEIRO	STUD	ESPARRAGO
11	3145869M1	**2**	PARAFUSO	BOLT	PERNO
12	069676T1	**2**	PORCA	NUT	TUERCA
13	377184X1	**1**	PARAFUSO	BOLT	PERNO
14	069676T1	**2**	PORCA	NUT	TUERCA
15	069676T1	**3**	PORCA	NUT	TUERCA
16	191314M1	**2**	PINO	PIN	PASADOR
17	3589428M1	**2**	PRISIONEIRO	STUD	ESPARRAGO
18	377563X1	**3**	PARAFUSO	BOLT	PERNO
19	3408222M1	**3**	PARAFUSO	BOLT	PERNO
20	069676T1	**10**	PORCA	NUT	TUERCA
21	069676T1	**4**	PORCA	NUT	TUERCA

Espaçador
Spacer
Espaciador

30-25

4 Rodas Motrizes - Tração Central - 12 Velocidades
4 Wheels Drive - Central Traction - 12 Speed
4 Ruedas Motriz - Tracción Centra - 12 Velocidades

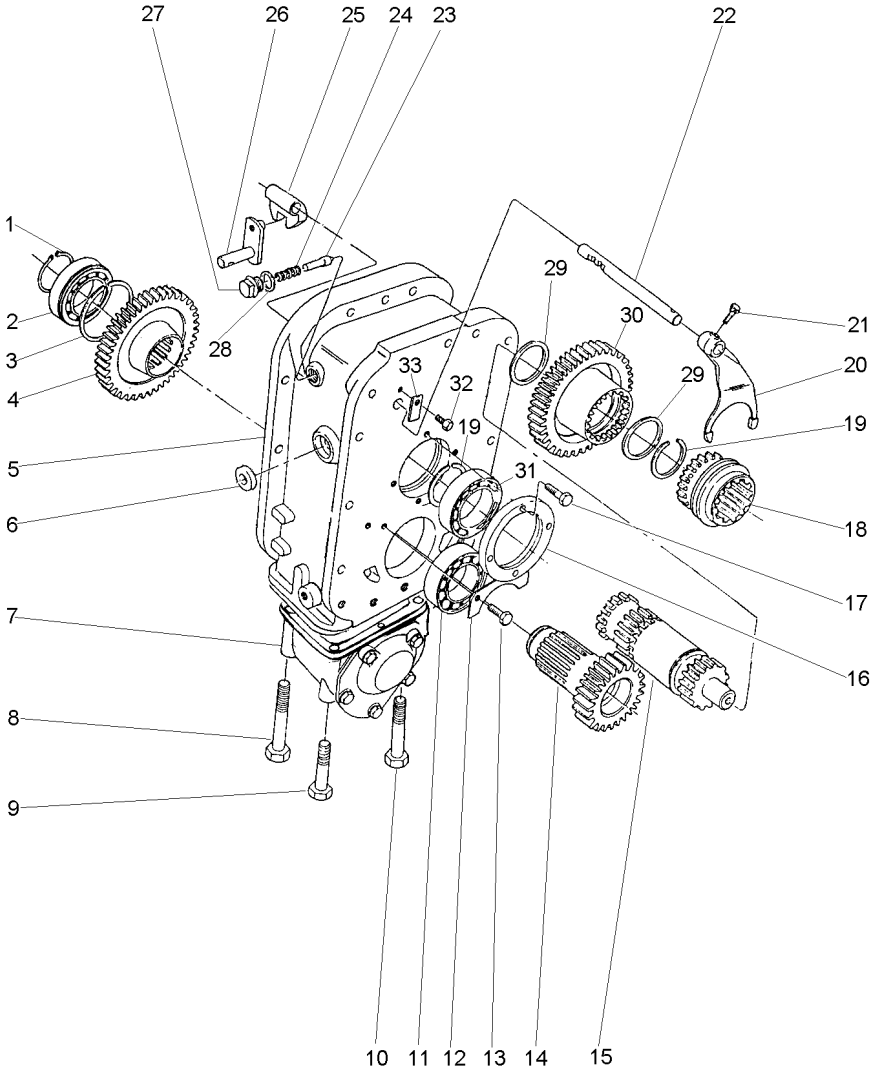

1	391129X1		**1**	ANEL TRAVA	CIRCLIP	CIRCULITO
2	1692592M1		**1**	ROLAMENTO	BEARING	COJINETE
3	1443565X1		**1**	ANEL	RING	ARO
4	027843T1	38	**1**	ENGRENAGEM	GEAR	ENGRANAJE
5	3410421M1		**1**	CARCAÇA	HOUSING	ALOJAMIENTO
6	894307M1		**1**	RETENTOR	OIL SEAL	BUJE RETENACEITE
7	033847N1	30-35 No	**1**	CARCAÇA	HOUSING	ALOJAMIENTO
8	391908X1		**1**	PARAFUSO	BOLT	PERNO
9	1444032X1		**1**	PARAFUSO	BOLT	PERNO
10	1444978X1		**4**	PARAFUSO	BOLT	PERNO
11	1692590M1		**1**	ROLAMENTO	BEARING	COJINETE
12	1692550M1		**1**	CHAPA	PLATE	CHAPA
13	339124X1		**2**	PARAFUSO	BOLT	PERNO
14	3410154M1	23	**1**	ENGRENAGEM	GEAR	ENGRANAJE
15	3585313M91	30-30 No	**1**	CJ. EIXO	KIT, AXLE	JUEGO DE EJE
16	1692549M1		**1**	CAPA	CAP	TAPA
17	339761X1		**4**	PARAFUSO	BOLT	PERNO
18	3585343M3		**1**	LUVA	SLEEVE	MANCHA
19	339470X1		**2**	ANEL	RING	ARO
20	3585335M3		**1**	GARFO	FORK	HORQUILLA
21	180002M1		**2**	PARAFUSO	BOLT	PERNO
22	3585331M2		**1**	EIXO	SHAFT	ARBOL
23	180418M2		**1**	PINO	PIN	PASADOR
24	3585797M1		**1**	MOLA	SPRING	RESORTE
25	180446M1		**1**	SELETOR	SELECTOR	SELECTOR
26	3410533M92		**1**	ALAVANCA	LEVER	PALANCA
27	1692580M1		**1**	BUJÃO	PLUG	TAPON
28	3409613M1		**1**	ARRUELA	WASHER	ARANDELA
29	3585332M1		**2**	ANEL	RING	ARO
30	3585342M1	36	**1**	ENGRENAGEM	GEAR	ENGRANAJE
31	1692601M1		**1**	ROLAMENTO	BEARING	COJINETE
32	339123X1		**1**	PARAFUSO	BOLT	PERNO
33	3410726M1		**1**	BATENTE	STOP	PARO

Eixo
Shaft
Eje

30-30

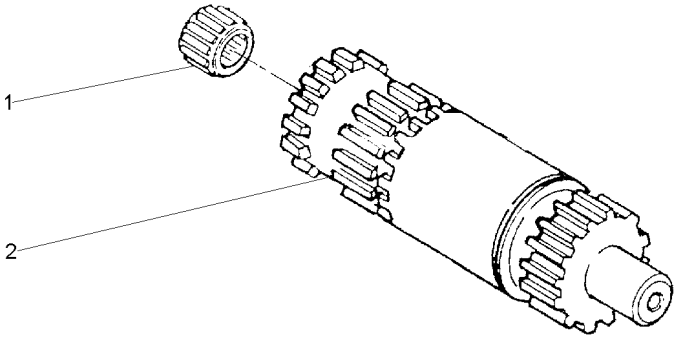

1	195513M1	**1** ROLAMENTO AGULHA	BEARING NEEDLE	COJINETA AGUJAS
2	3585340M1	**1** EIXO	SHAFT	ARBOL

Carcaça
Housing
Caja

30-35

4 Rodas Motrizes - Tração Central
4 Wheels Drive - Central Traction
4 Ruedas Motriz - Tracción Central

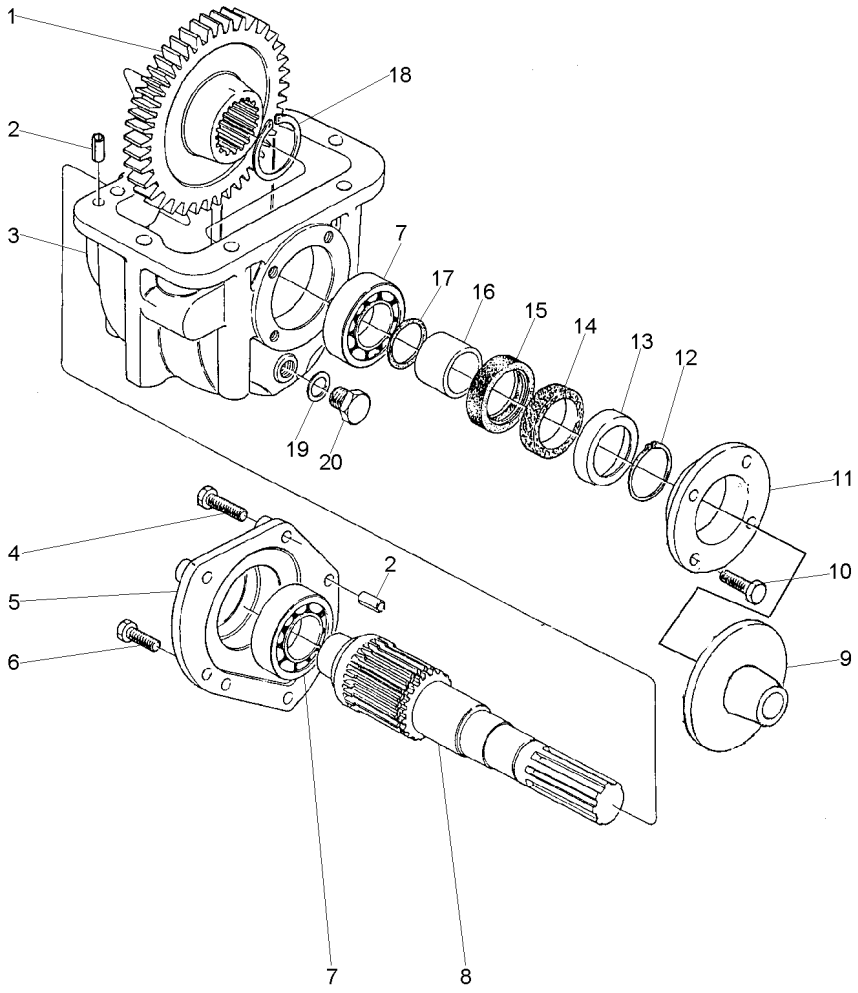

1	027842T1	37	**1**	ENGRENAGEM	GEAR	ENGRANAJE
2	3409615M1		**4**	PINO	PIN	PASADOR
3	1692552M1		**1**	CARCAÇA	HOUSING	ALOJAMIENTO
4	339814X1		**3**	PARAFUSO	BOLT	PERNO
5	3410525M1		**1**	TAMPA	COVER	CUBIERTA
6	339287X1		**3**	PARAFUSO	BOLT	PERNO
7	1692582M1		**2**	ROLAMENTO	BEARING	COJINETE
8	033063P1		**1**	EIXO	SHAFT	ARBOL
9	042997P1		**1**	DEFLETOR	DEFLECTOR	DEFLECTOR
10	339761X1		**6**	PARAFUSO	BOLT	PERNO
11	1692553M1		**1**	CARCAÇA	HOUSING	ALOJAMIENTO
12	339469X1		**1**	ANEL TRAVA	CIRCLIP	CIRCULITO
13	1692603M1		**1**	ANEL	RING	ARO
14	1692604M1		**1**	FELTRO	FELT	FIELTRO
15	3409619M1		**1**	RETENTOR	SEAL	RETEN
16	1692554M1		**1**	COLAR	COLLAR	COLLAR
17	1441271X1		**1**	ANEL "O"	O RING	JUNTA TORICA
18	339470X1		**1**	ANEL	RING	ARO
19	3409614M1		**1**	ARRUELA	WASHER	ARANDELA
20	3409616M1		**1**	BUJÃO	PLUG	TAPON

Eixo Propulsor Propeller Axle Eje Propulsor	30-40	4 Rodas Motrizes 4 Wheels Drive 4 Ruedas Motriz

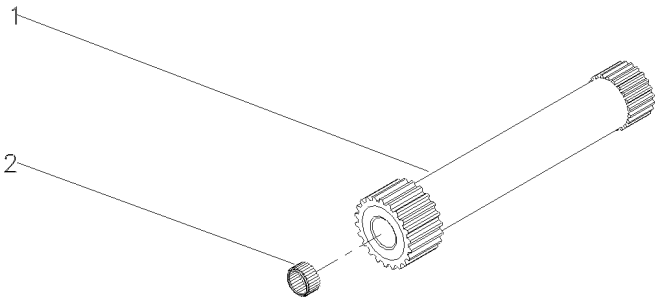

1	048384P1	**1**	EIXO	SHAFT	ARBOL
2	195513M1	**1**	ROLAMENTO AGULHA	BEARING NEEDLE	COJINETA AGUJAS

Pedal De Bloqueio Do Diferencial Eixo Traseiro
Rear Axle- Differential Lock Pedal
Eje Trasero Con Blocaje Diferencial-Pedal

30-45

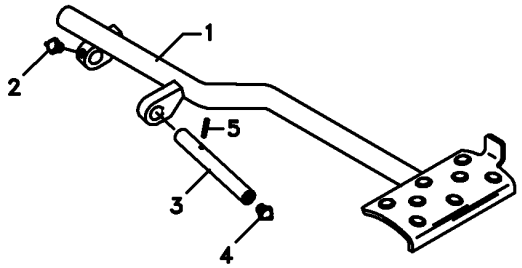

1	062924S1		**1**	PEDAL	PEDAL	PEDAL
2	13811X	1/4"-28	**1**	GRAXEIRA	GREASER	ENGRASADOR
3	072292P1		**1**	EIXO	SHAFT	ARBOL
4	13811X	1/4"-28	**1**	GRAXEIRA	GREASER	ENGRASADOR
5	357632X1		**1**	PINO	PIN	PASADOR

Fixação Eixo Traseiro - Transmissão
Rear Axle - Transmission
Eje Trasero - Transmisión

30-50

2 Rodas Motrizes
2 Wheels Drive
2 Ruedas Motriz

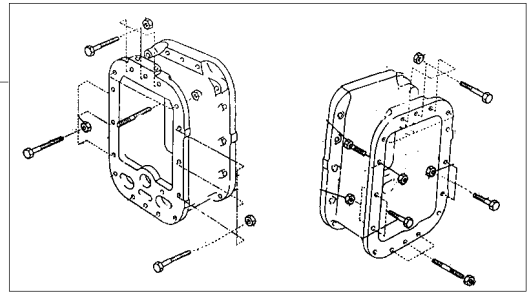

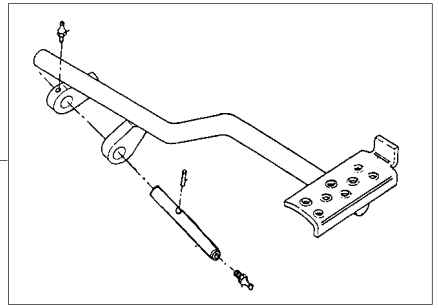

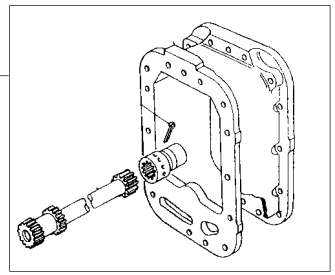

1	3589421M91	30-55 No	**1** FIXAÇÃO	FASTENER	CIERRE
2	062926N1	30-45 No	**1** PEDAL	PEDAL	PEDAL
3	3411827M91	30-60 No	**1** CJ. EIXO	KIT, AXLE	JUEGO DE EJE

Fixação Eixo Traseiro - Transmissão
Fastener Rear Axle - Transmisson
Fijación Eje Trasero - Transmissón

30-55

2 Rodas Motrizes
2 Wheels Drive
2 Ruedas Motriz

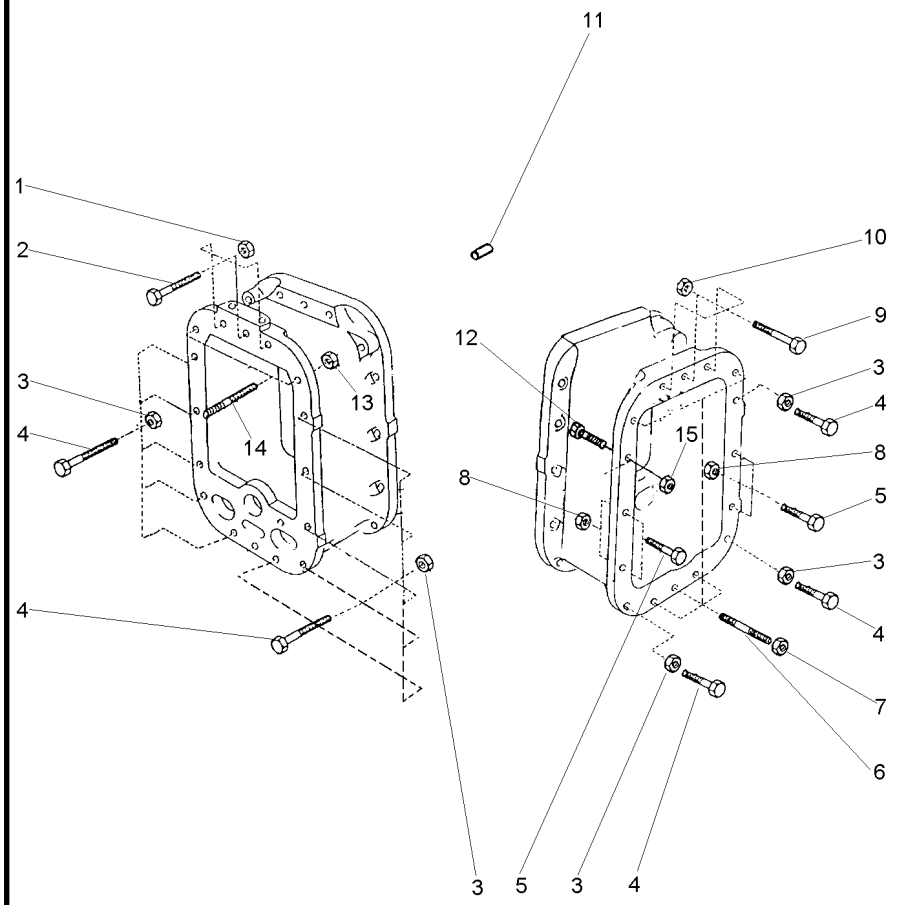

1	069676T1	7/16X20	**3** PORCA	NUT	TUERCA
2	377563X1	7/16X20X2.3/4	**3** PARAFUSO	BOLT	PERNO
3	069676T1		**13** PORCA	NUT	TUERCA
4	377561X1	7/16X20X2"	**13** PARAFUSO	BOLT	PERNO
5	377561X1	7/16X20X2"	**4** PARAFUSO	BOLT	PERNO
6	3589429M1		**6** PRISIONEIRO	STUD	ESPARRAGO
7	069676T1		**6** PORCA	NUT	TUERCA
8	069676T1		**4** PORCA	NUT	TUERCA
9	3408222M1	7/16X20X3.1/8	**3** PARAFUSO	BOLT	PERNO
10	069676T1		**3** PORCA	NUT	TUERCA
11	191314M1		**2** PINO	PIN	PASADOR
12	377561X1		**1** PARAFUSO	BOLT	PERNO
13	069676T1		**2** PORCA	NUT	TUERCA
14	3589428M1		**2** PRISIONEIRO	STUD	ESPARRAGO
15	069676T1		**1** PORCA	NUT	TUERCA

Eixo Propulsor
Propeller Axle
Eje Propulsor

30-60

2 Rodas Motrizes - 12 Velocidades
2 Wheels Drive - 12 Speed
2 Ruedas Motriz - 12 Velocidades

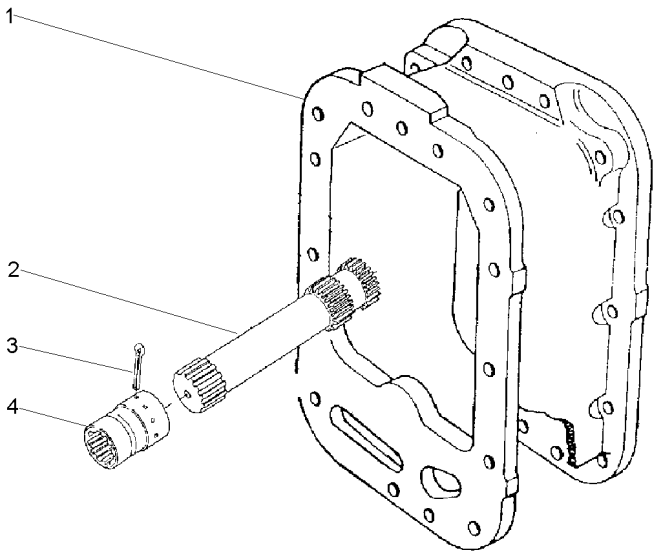

1	027848P2		**1** CARCAÇA	HOUSING	ALOJAMIENTO
2	048387N1	30-65 No	**1** CJ. EIXO	KIT, AXLE	JUEGO DE EJE
3	355342X1		**1** CUPILHA	COTTER PIN	PASADOR DOUBLE
4	3611473M1		**1** LUVA	SLEEVE	MANCHA

Eixo Propulsor
Propeller Axle
Eje Propulsor

30-65

2 Rodas Motrizes
2 Wheels Drive
2 Ruedas Motriz

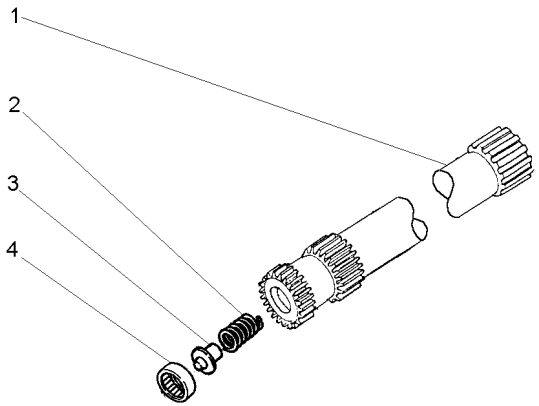

1	048382P1	**1** EIXO	SHAFT	ARBOL
2	886352M1	**1** MOLA	SPRING	RESORTE
3	886353M1	**1** ASSENTO	SEAT	ASIENTO
4	195513M1	**1** ROLAMENTO AGULHA	BEARING NEEDLE	COJINETA AGUJAS

Fixação Eixo Traseiro - Transmissão
Fastener Rear Axle - Transmisson
Fijación Eje Trasero - Transmissón

30-70

4 Rodas Motrizes - Com Cabina
4 Wheels Drive - With Cab
4 Ruedas Motriz - Con Cabina

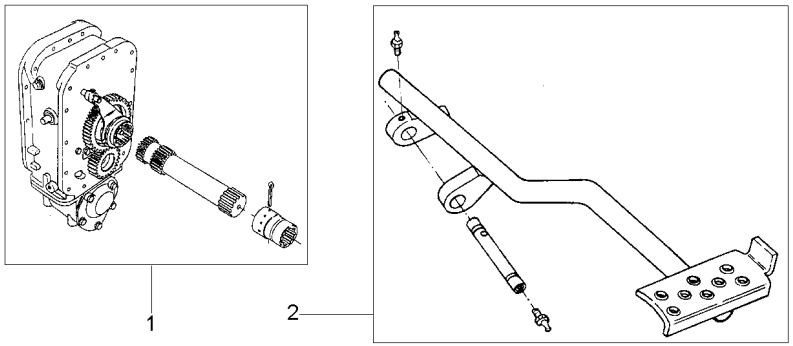

1	071167N1	30-75 No	**1** CJ. EIXO	KIT, AXLE	JUEGO DE EJE
2	071049N1	30-80 No	**1** PEDAL	PEDAL	PEDAL
3	071059N1	30-85 No	**1** FIXAÇÃO	CATCH	FIJADOR

Eixo Propulsor Com Espaçador
Propeller Axle With Spacer
Eje Propulsor Con Espaciador

30-75

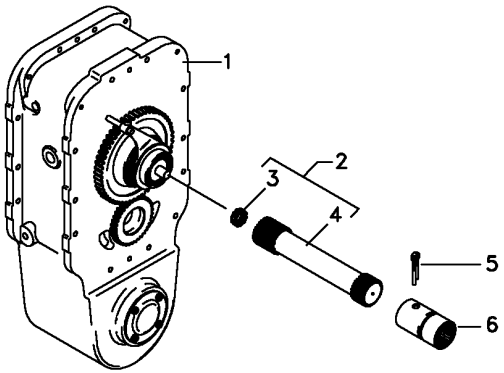

2	048389N1	**1**	CJ. EIXO	KIT, AXLE	JUEGO DE EJE
3	195513M1	**1**	ROLAMENTO AGULHA	BEARING NEEDLE	COJINETA AGUJAS
4	048384P1	**1**	EIXO	SHAFT	ARBOL
5	355342X1	**1**	CUPILHA	COTTER PIN	PASADOR DOUBLE
6	3611473M1	**1**	LUVA	SLEEVE	MANCHA

Bloqueio Diferencial
Differential Lock
Bloqueo Del Diferencial

30-80

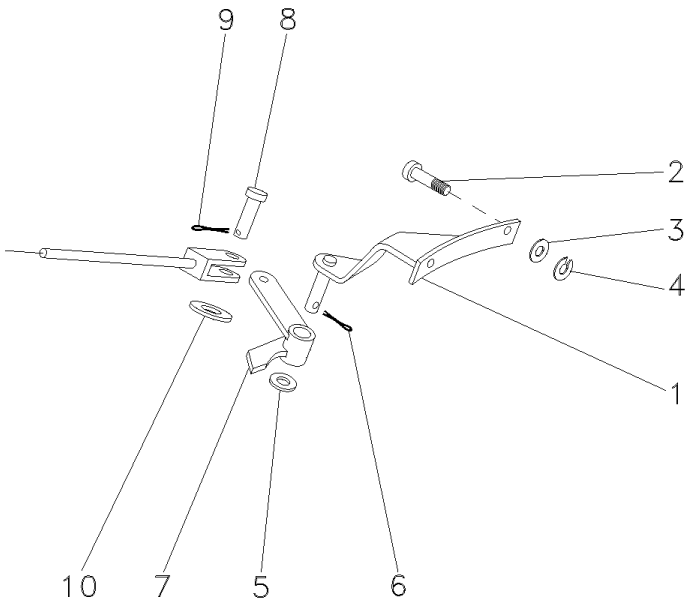

1	065990S1	**1** SUPORTE	BRACKET	SOPORTE
2	366909X1	**2** PARAFUSO	BOLT	PERNO
3	353758X1	**2** ARRUELA	WASHER	ARANDELA
4	353439X1	**2** ARRUELA	WASHER	ARANDELA
5	353758X1	**1** ARRUELA	WASHER	ARANDELA
6	354059X1	**1** CONTRAPINO	DOWEL	CENTRAJE
7	033298S1	**1** ALAVANCA	LEVER	PALANCA
8	832813M1	**1** PINO	PIN	PASADOR
9	354059X1	**1** CONTRAPINO	DOWEL	CENTRAJE
10	353758X1	**1** ARRUELA	WASHER	ARANDELA

Fixação Eixo Traseiro
Rear Axle
Eje Trasero

30-85

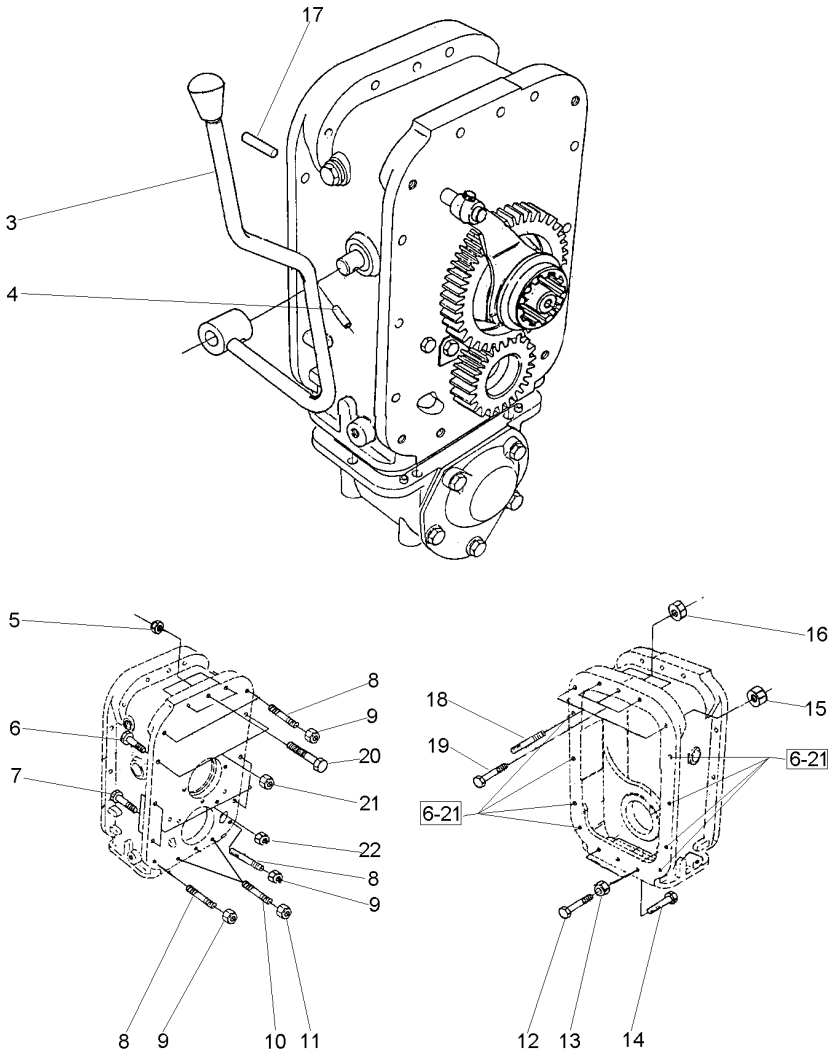

3	070010N1	**1**	ALAVANCA	LEVER	PALANCA
4	357660X1	**1**	PINO	PIN	PASADOR
5	3589412M1	**3**	PORCA	NUT	TUERCA
6	377561X1	**10**	PARAFUSO	BOLT	PERNO
7	377561X1	**4**	PARAFUSO	BOLT	PERNO
8	3589429M1	**5**	PRISIONEIRO	STUD	ESPARRAGO
9	3589412M1	**5**	PORCA	NUT	TUERCA
10	3589429M1	**2**	PRISIONEIRO	STUD	ESPARRAGO
11	3589412M1	**2**	PORCA	NUT	TUERCA
12	3145869M1	**2**	PARAFUSO	BOLT	PERNO
13	3589412M1	**2**	PORCA	NUT	TUERCA
14	377184X1	**1**	PARAFUSO	BOLT	PERNO
15	3589412M1	**2**	PORCA	NUT	TUERCA
16	3589412M1	**3**	PORCA	NUT	TUERCA
17	191314M1	**2**	PINO	PIN	PASADOR
18	3589428M1	**2**	PRISIONEIRO	STUD	ESPARRAGO
19	377563X1	**3**	PARAFUSO	BOLT	PERNO
20	3408222M1	**3**	PARAFUSO	BOLT	PERNO
21	3589412M1	**10**	PORCA	NUT	TUERCA
22	3589412M1	**4**	PORCA	NUT	TUERCA

Fixação Eixo Traseiro - Transmissão
Fastener Rear Axle - Transmisson
Fijación Eje Trasero - Transmissón

30-90

2 Rodas Motrizes - Com Cabina
2 Wheels Drive - With Cab
2 Ruedas Motriz - Con Cabina

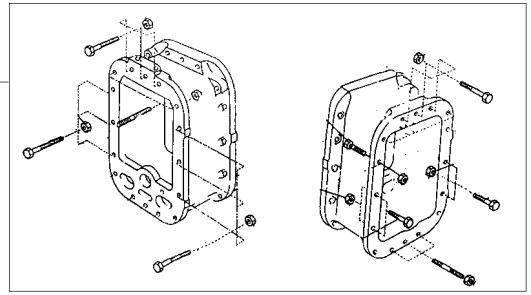

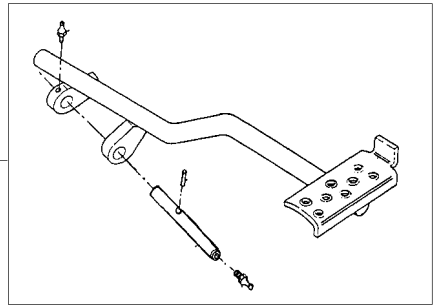

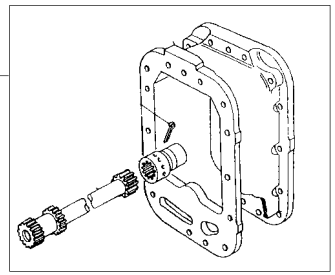

1	3589421M91	30-55 No	**1** FIXAÇÃO	FASTENER	CIERRE
2	071049N1	30-80 No	**1** PEDAL	PEDAL	PEDAL
3	3411827M91	30-60 No	**1** CJ. EIXO	KIT, AXLE	JUEGO DE EJE

Carcaça Central
Middle Body
Carcaza Central

30-95

Tdp 540/1000 Rpm
Pto 540/1000 Rpm
Tdf 540/1000 Rpm

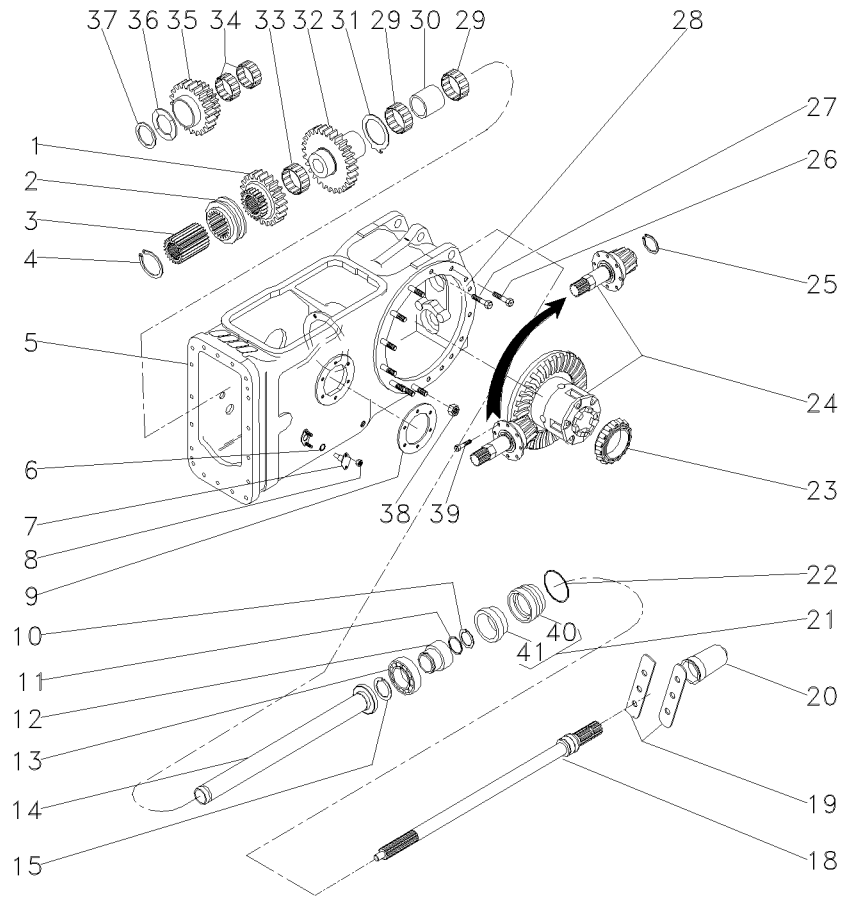

1	1660713M1		**1**	ENGRENAGEM	GEAR	ENGRANAJE
2	532889M1		**1**	COLAR	COLLAR	COLLAR
3	532891M1		**1**	CUBO	HUB	CUBO
4	352699X1		**1**	ANEL TRAVA	CIRCLIP	CIRCULITO
5	048005N1	30-100 No	**1**	CARCAÇA	HOUSING	ALOJAMIENTO
6	762026M1		**2**	ANEL "O"	O RING	JUNTA TORICA
7	898643M1		**2**	PINO	PIN	PASADOR
8	353916X1		**4**	PORCA	NUT	TUERCA
9	181217M1		**1**	JUNTA	GASKET	EMPAQUETADURA.
10	1662726M1		**1**	ANEL TRAVA	CIRCLIP	CIRCULITO
11	3008359X1		**1**	ANEL "O"	O RING	JUNTA TORICA
12	3598999M1		**1**	LUVA	SLEEVE	MANCHA
13	3911162X1		**1**	ROLAMENTO	BEARING	COJINETE
14	532877M92		**1**	TUBO	PIPE	CANO
15	831581M2		**1**	ANEL TRAVA	CIRCLIP	CIRCULITO
18	3599000M1	540 RPM	**1**	EIXO	SHAFT	ARBOL
19	3149348M1		**2**	CHAPA	PLATE	CHAPA
20	035678T1		**1**	TAMPA	COVER	CUBIERTA
21	3611134M93		**1**	LUVA	SLEEVE	MANCHA
22	1004633M1		**1**	ANEL "O"	O RING	JUNTA TORICA
23	1850909M91		**1**	CJ. ROLAMENTO	BEARING ASSY	RODAMIENTO RAD
24	035290N1	30-105 No	**1**	DIFERENCIAL	DIFFERENTIAL	DIFERENCIAL
25	366442X1		**1**	ANEL TRAVA	CIRCLIP	CIRCULITO
26	377622X1		**2**	PARAFUSO	BOLT	PERNO
27	354648X1		**2**	PARAFUSO	BOLT	PERNO
28	353439X1		**2**	ARRUELA	WASHER	ARANDELA
29	022199T1		**2**	ROLAMENTO	BEARING	COJINETE
30	532876M2		**1**	ESPAÇADOR	SPACER	PIEZA DISTANCIA
31	1663312M2		**1**	ARRUELA	WASHER	ARANDELA
32	1679306M1		**1**	ENGRENAGEM	GEAR	ENGRANAJE
33	842921M1		**1**	ROLAMENTO	BEARING	COJINETE
34	842922M1		**2**	ROLAMENTO	BEARING	COJINETE
35	1679310M1		**1**	ENGRENAGEM	GEAR	ENGRANAJE
36	532882M1		**1**	ARRUELA	WASHER	ARANDELA
37	339470X1		**1**	ANEL	RING	ARO
38	353437X1		**18**	PORCA	NUT	TUERCA
39	899199M1		**6**	PARAFUSO	BOLT	PERNO
40	3599002M3	21	**1**	LUVA	SLEEVE	MANCHA
41	3699801M1	21	**1**	RETENTOR	OIL SEAL	BUJE RETENACEITE

Carcaça Central
Middle Body
Carcaza Central

30-100

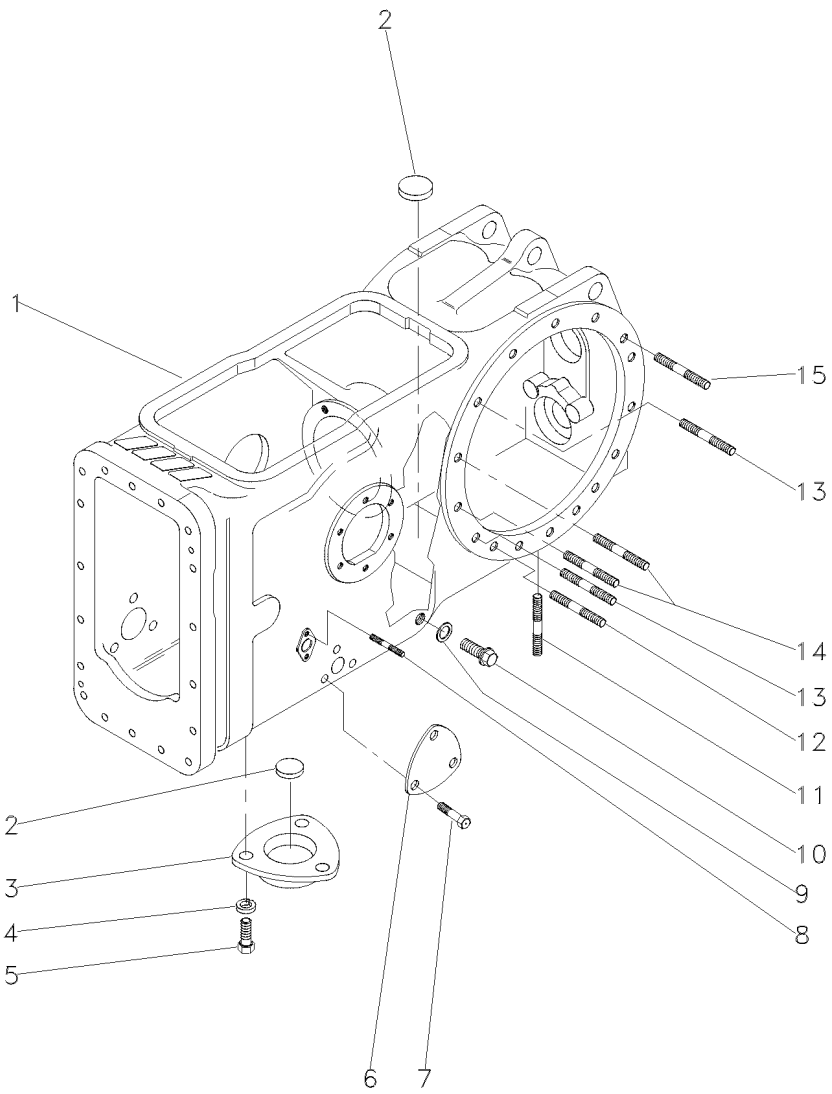

1	048004P1	**1**	CARCAÇA	HOUSING	ALOJAMIENTO
2	020468T1	**3**	MAGNÉTICO	MAGNET	IMAN
3	1869491M1	**1**	TAMPA	COVER	CUBIERTA
4	353446X1	**3**	ARRUELA	WASHER	ARANDELA
5	353676X1	**3**	PARAFUSO	BOLT	PERNO
6	3411758M1	**1**	TAMPA	COVER	CUBIERTA
7	353691X1	**3**	PARAFUSO	BOLT	PERNO
8	195569M1	**4**	PRISIONEIRO	STUD	ESPARRAGO
9	180474M1	**1**	ARRUELA	WASHER	ARANDELA
10	3409712M1	**1**	BUJÃO	PLUG	TAPON
11	490808M1	**4**	PRISIONEIRO	STUD	ESPARRAGO
12	1860900M1	**2**	PRISIONEIRO	STUD	ESPARRAGO
13	1860900M1	**12**	PRISIONEIRO	STUD	ESPARRAGO
14	377616X1	**4**	PRISIONEIRO	STUD	ESPARRAGO
15	1860900M1	**4**	PRISIONEIRO	STUD	ESPARRAGO

Pinhão E Diferencial
Pinion And Diferential
Piñon Y Diferencial

30-105

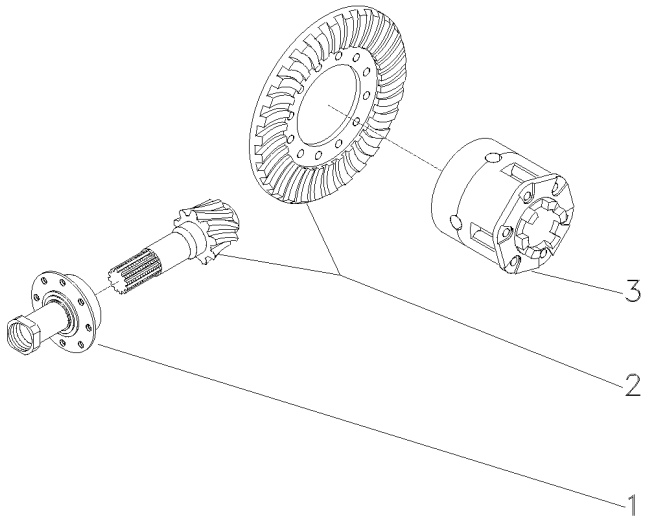

1	1872858M93	30-110 No	**1**	FLANGE	FLANGE	PLETINA
2	4200008M91	9/35	**1**	COROA E PINHÃO	KIT, BEVEL GEAR	CORONA Y PINON
3	1481423M94	30-115 No	**1**	CJ. DIFERENCIAL	KIT,DIFFERENTIAL	JGO.DIFERENCIAL.

Flange E Pinhão
Flange And Pinion
Pletina Y Piñon

30-110

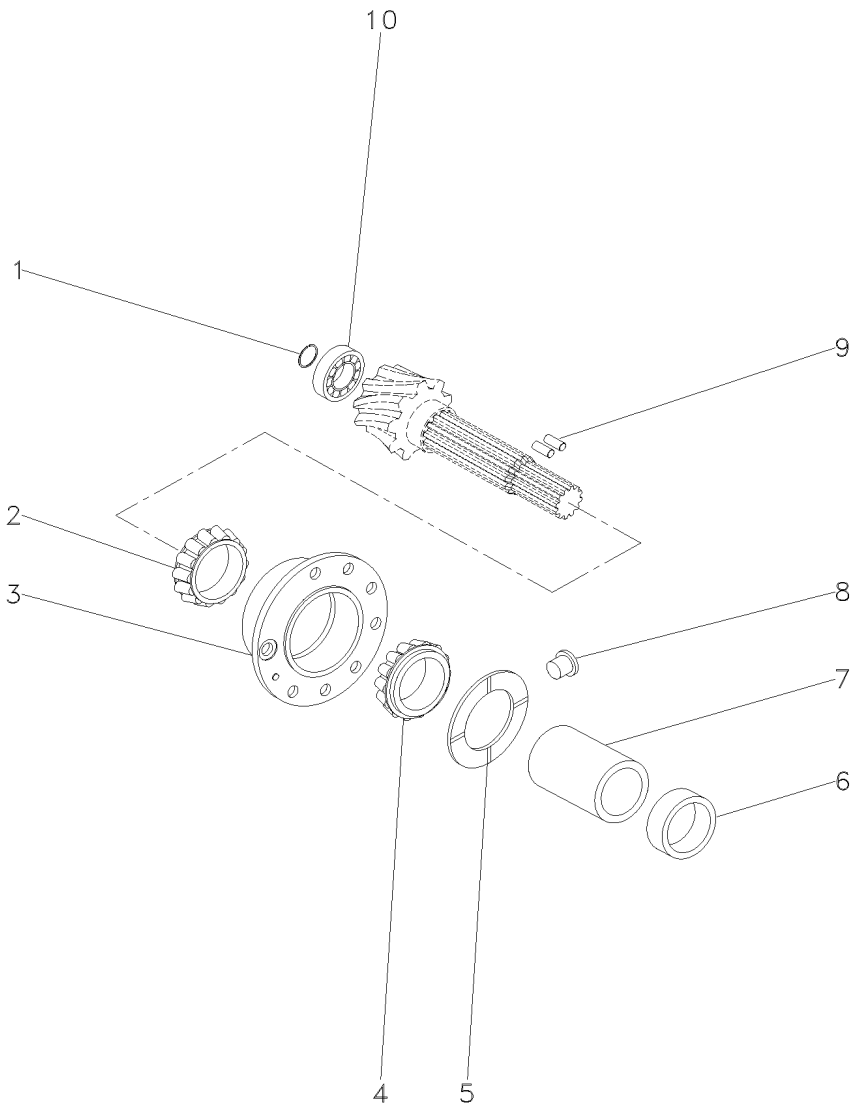

1	366442X1	**1**	ANEL TRAVA	CIRCLIP	CIRCULITO
2	3176710M91	**1**	ROLAMENTO	BEARING	COJINETE
3	507565M91	**1**	FLANGE	FLANGE	PLETINA
4	3176708M91	**1**	ROLAMENTO	BEARING	COJINETE
5	516377M1	**1**	ARRUELA	WASHER	ARANDELA
6	048363P2	**1**	ESPAÇADOR	SPACER	PIEZA DISTANCIA
7	532893M1	**1**	ESPAÇADOR	SPACER	PIEZA DISTANCIA
8	532910M1	**1**	TRAVA	LOCK	RETENEDOR
9	3612442M1	**2**	ROLETE	ROLLER	RODILLO
10	834733M1	**1**	ROLAMENTO	BEARING	COJINETE

Diferencial
Differential
Differencial

30-115

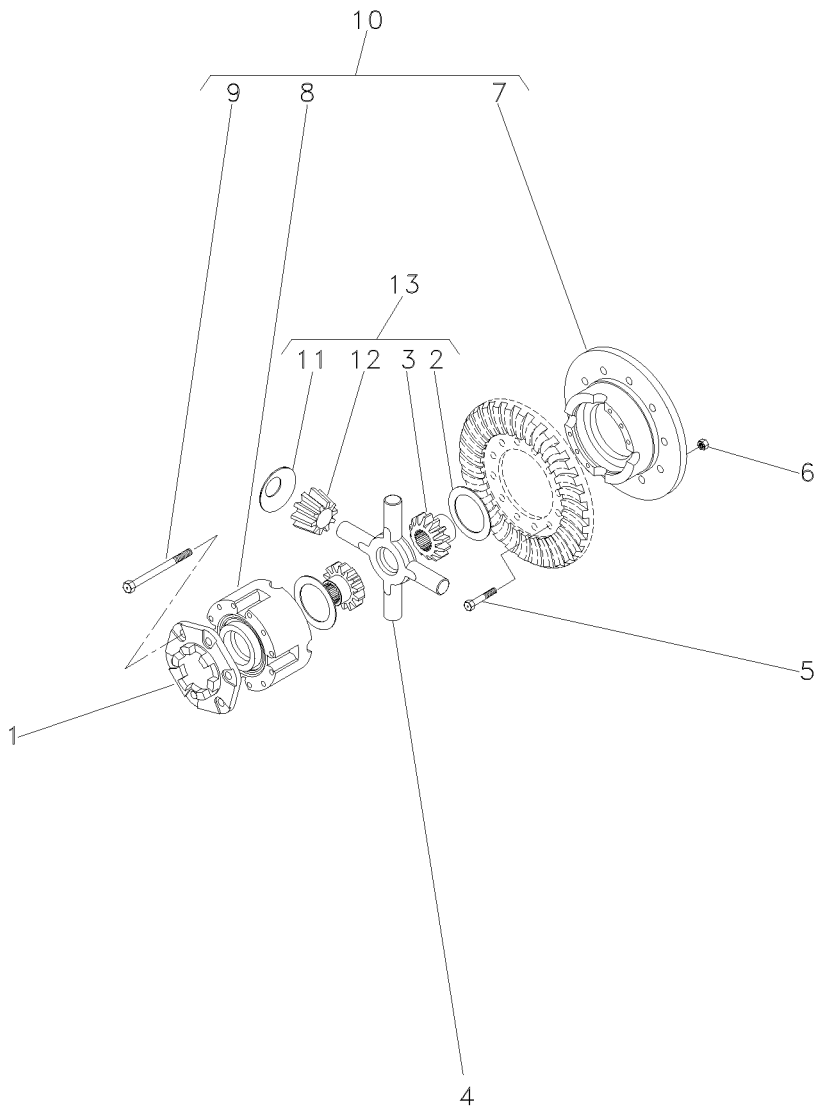

1	898712M2		
2	897726M1	13	
3	072073P1	13	EATON
3	072072P1	13	RAYTON
4	894302M5		
5	825776M1		1/2X20X1,720
6	891947M1		1/2X20
7		10	10
8		10	10
9	490001M1	10	1/2X13X4"
10	2800781M92		
11	038730P1	13	
12	072075P1	13	EATON
12	072074P1	13	RAYTON
13	4200009M91	10	

1	FLANGE	FLANGE	PLETINA
2	ARRUELA	WASHER	ARANDELA
2	ENGRENAGEM	GEAR	ENGRANAJE
2	ENGRENAGEM	GEAR	ENGRANAJE
1	CRUZETA	SPIDER	CRUCETA
12	PARAFUSO	BOLT	PERNO
12	PORCA	NUT	TUERCA
1	MEIA CAIXA	STOCKING BOX	MEDIA CAJA
1	MEIA CAIXA	STOCKING BOX	MEDIA CAJA
8	PARAFUSO	BOLT	PERNO
1	CJ. CAIXA	KIT, BOX	JUEGO DE CAJA
4	ARRUELA	WASHER	ARANDELA
4	SATÉLITE	SATELLITE	SATELITE
4	SATÉLITE	SATELLITE	SATELITE
1	CJ. ENGRENAGEM	KIT, GEAR	ENGRANAJES JUEGO

Carcaça Central
Middle Body
Carcaza Central

30-120

Sem Tdp
Without Tdp
Sin Tdf

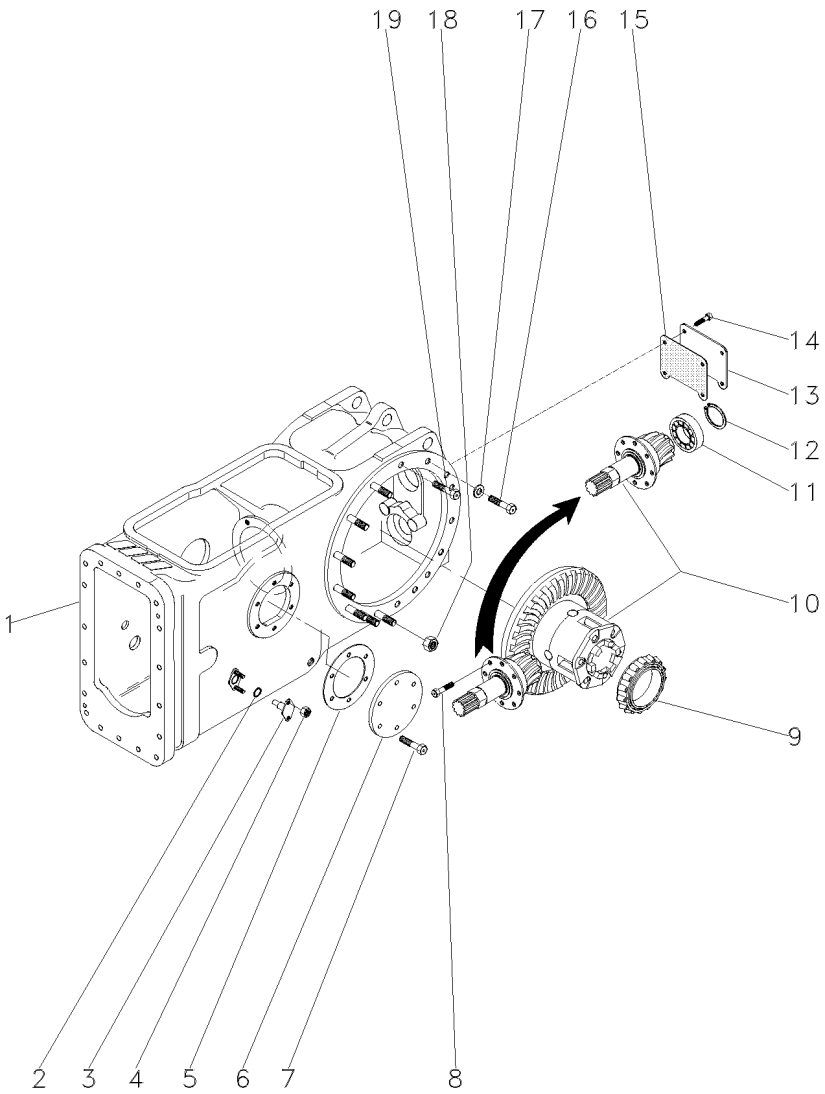

1	048005N1	👁	30-100 No	**1**	CARCAÇA	HOUSING	ALOJAMIENTO
2	851258M1			**2**	ANEL "O"	O RING	JUNTA TORICA
3	898643M1			**2**	PINO	PIN	PASADOR
4	353916X1			**4**	PORCA	NUT	TUERCA
5	181217M1			**1**	JUNTA	GASKET	EMPAQUETADURA.
6	022942P1	◀		**1**	TAMPA	COVER	CUBIERTA
7	353698X1			**6**	PARAFUSO	BOLT	PERNO
8	899199M1			**6**	PARAFUSO	BOLT	PERNO
9	1850909M91			**1**	CJ. ROLAMENTO	BEARING ASSY	RODAMIENTO RAD
10	035426N1	👁	30-125 No	**1**	DIFERENCIAL	DIFFERENTIAL	DIFERENCIAL
11	834733M1			**1**	ROLAMENTO	BEARING	COJINETE
12	366442X1			**1**	ANEL TRAVA	CIRCLIP	CIRCULITO
13	488253M4			**1**	TAMPA	COVER	CUBIERTA
14	353723X1			**4**	PARAFUSO	BOLT	PERNO
15	488254M2			**1**	JUNTA	GASKET	EMPAQUETADURA.
16	354648X1			**2**	PARAFUSO	BOLT	PERNO
17	353439X1			**2**	ARRUELA	WASHER	ARANDELA
18	353437X1			**18**	PORCA	NUT	TUERCA
19	377622X1			**2**	PARAFUSO	BOLT	PERNO

Pinhão E Diferencial
Pinion And Diferential
Piñon Y Diferencial

30-125

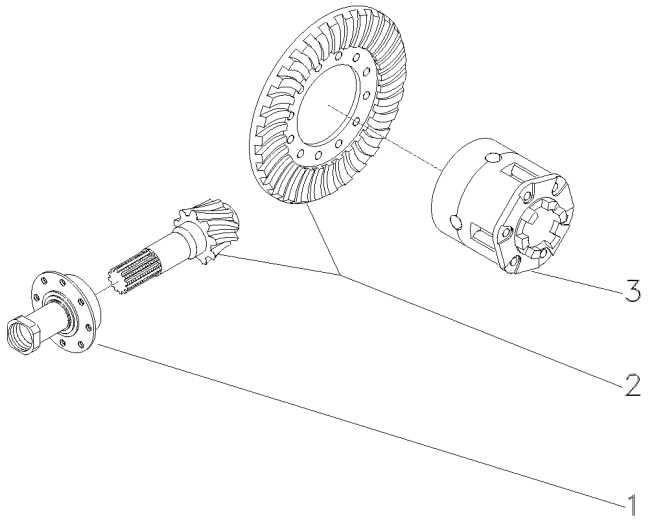

1	3147511M93	30-130 No	**1**	FLANGE	FLANGE	PLETINA
2	4200008M91	9/35	**1**	COROA E PINHÃO	KIT, BEVEL GEAR	CORONA Y PINON
3	1481423M94	30-115 No	**1**	CJ. DIFERENCIAL	KIT,DIFFERENTIAL	JGO.DIFERENCIAL.

Flange E Pinhão
Flange And Pinion
Pletina Y Piñon

30-130

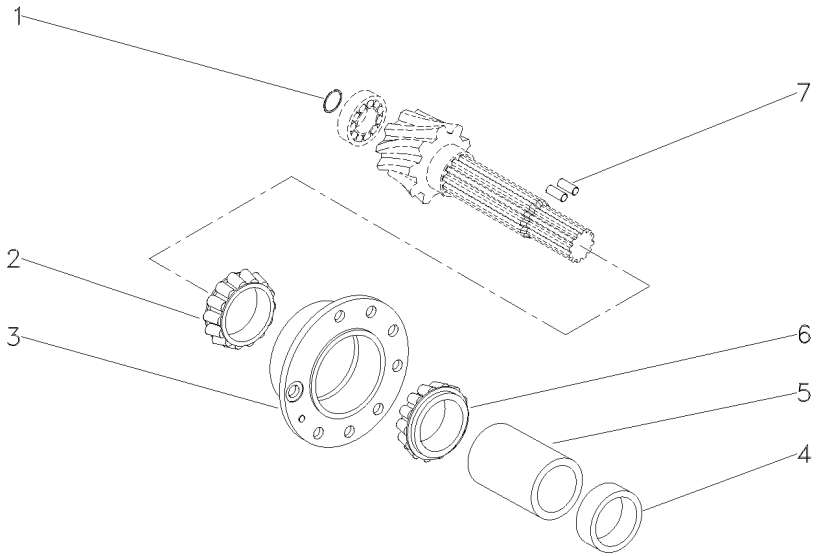

1	196097M1	**1** ANEL	RING	ARO
2	3176710M91	**1** ROLAMENTO	BEARING	COJINETE
3	507565M91	**1** FLANGE	FLANGE	PLETINA
4	048363P2	**1** ESPAÇADOR	SPACER	PIEZA DISTANCIA
5	1661065M2	**1** ESPAÇADOR	SPACER	PIEZA DISTANCIA
6	3176708M91	**1** ROLAMENTO	BEARING	COJINETE
7	3612442M1	**2** ROLETE	ROLLER	RODILLO

Carcaça Central	**540 Rpm**
Middle Body	**540 Rpm**
Carcaza Central	**540 Rpm**

30-135

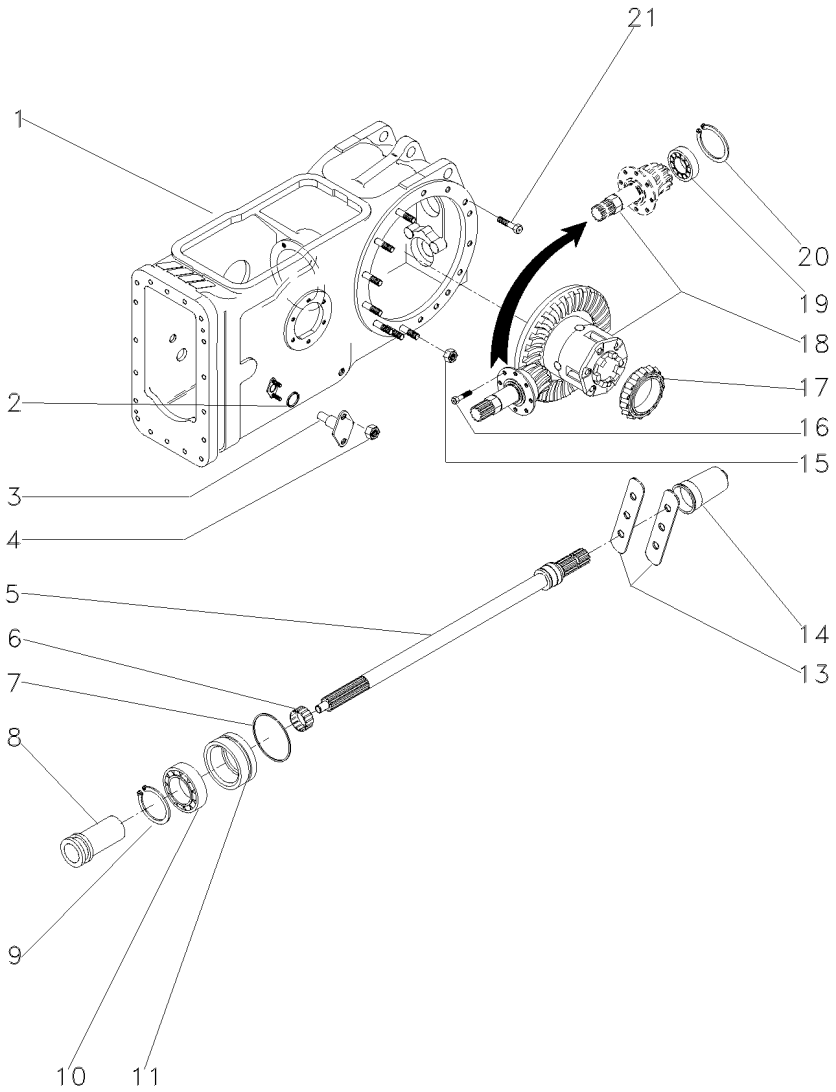

1	071166N1		**1**	CJ. CARCAÇA	HOUSE ASSY	CONJ. CARTER
2	851258M1		**2**	ANEL "O"	O RING	JUNTA TORICA
3	898643M1		**2**	PINO	PIN	PASADOR
4	353916X1		**4**	PORCA	NUT	TUERCA
5	3599003M92	30-140 No	**1**	EIXO	SHAFT	ARBOL
6	195453M1		**1**	ROLAMENTO AGULHA	BEARING NEEDLE	COJINETA AGUJAS
7	1004633M1		**1**	ANEL "O"	O RING	JUNTA TORICA
8	532898M1		**1**	LUVA	SLEEVE	MANCHA
9	831581M2		**1**	ANEL TRAVA	CIRCLIP	CIRCULITO
10	391162X1		**1**	ROLAMENTO	BEARING	COJINETE
11	3611134M93	30-145 No	**1**	LUVA	SLEEVE	MANCHA
13	3149348M1		**2**	CHAPA	PLATE	CHAPA
14	035678T1		**1**	TAMPA	COVER	CUBIERTA
15	353437X1		**18**	PORCA	NUT	TUERCA
16	899199M1		**6**	PARAFUSO	BOLT	PERNO
17	1850909M91		**1**	CJ. ROLAMENTO	BEARING ASSY	RODAMIENTO RAD
18	035426N1	30-125 No	**1**	DIFERENCIAL	DIFFERENTIAL	DIFERENCIAL
19	834733M1		**1**	ROLAMENTO	BEARING	COJINETE
20	196097M1		**1**	ANEL	RING	ARO
21	377622X1		**2**	PARAFUSO	BOLT	PERNO
21	354648X1		**2**	PARAFUSO	BOLT	PERNO
21	353439X1		**2**	ARRUELA	WASHER	ARANDELA

Eixo Da Tdp
Pto Shaft
Eje Toma De Fuerza

30-140

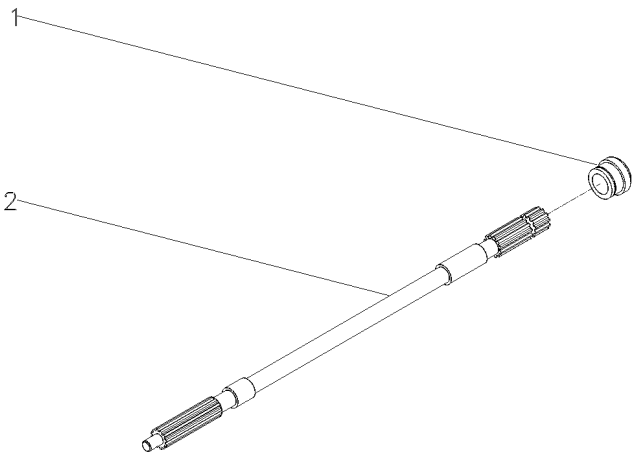

1	072295P1	**1** COLAR	COLLAR	COLLAR
2	1871628M1	**1** EIXO	SHAFT	ARBOL

Luva/Anel
Pto Seal
Sello De Tdf

30-145

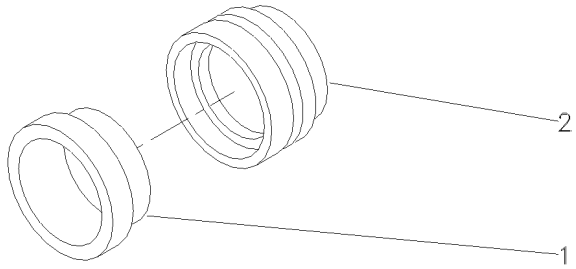

1	3699801M1	**1**	RETENTOR	OIL SEAL	BUJE RETENACEITE
2	3599002M3	**1**	LUVA	SLEEVE	MANCHA

Fixação Tampas Laterais
Couver Fixation
Fixacion Tapa

30-150

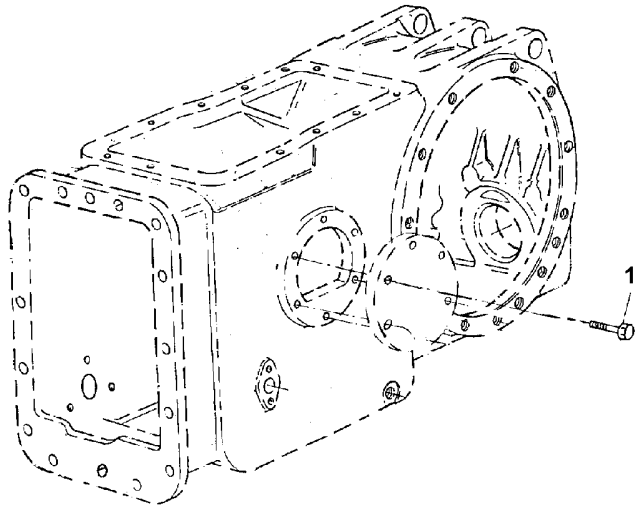

1	353698X1	**12** PARAFUSO	BOLT	PERNO

Tampa
Cover
Tapa

Sem Levante
Without Lift
Sin Levante

30-155

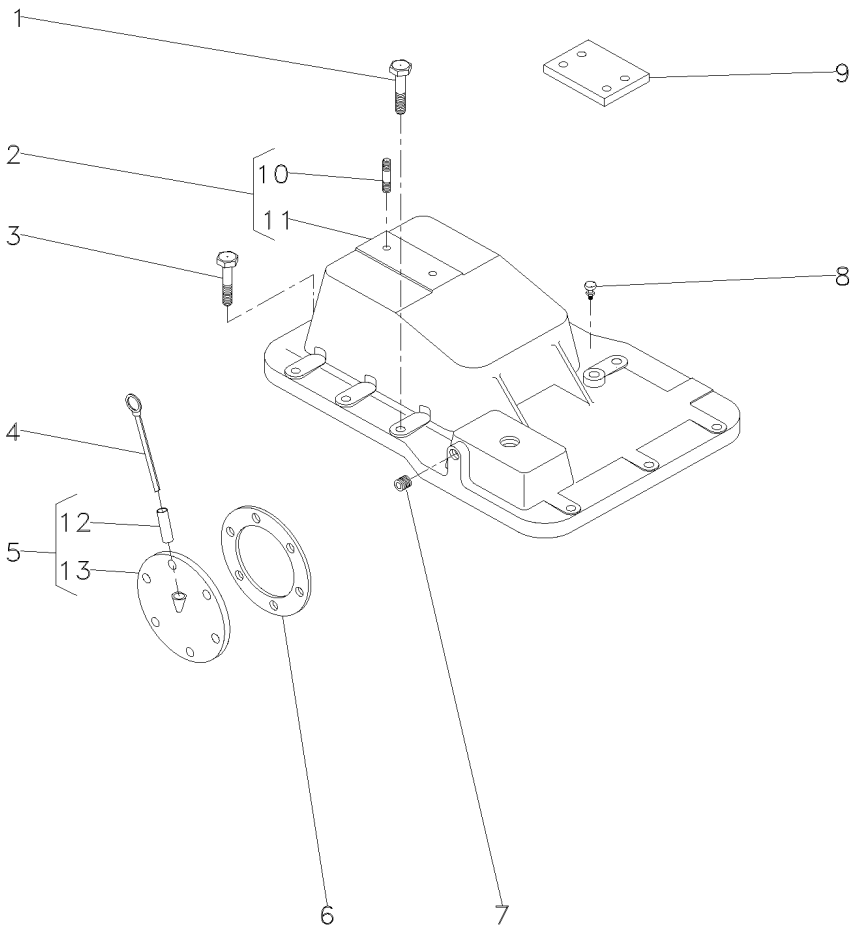

1	058281P1		**5**	PARAFUSO	BOLT	PERNO
2	3145272M92		**1**	TAMPA	COVER	CUBIERTA
3	058287P1		**8**	PARAFUSO	BOLT	PERNO
4	1665962M91		**1**	VARETA	ROD	VARILLA
5	181218M91		**1**	CJ. TAMPA	KIT, COVER	JUEGO DE TAPA
6	181217M1		**1**	JUNTA	GASKET	EMPAQUETADURA.
7	195387M1		**2**	BUJÃO	PLUG	TAPON
8	182099M91		**1**	RESPIRO	BREATHER	RESPIRADERO
9	022747P1		**2**	PLACA	PLATE	PLATO
10	3146844M1	2	**1**	PRISIONEIRO	STUD	ESPARRAGO
11	3145276M1	2	**1**	TAMPA	COVER	CUBIERTA
12	898207M1	5	**1**	TUBO	PIPE	CANO
13	181219M1	5	**1**	TAMPA	COVER	CUBIERTA

Cj. Tampa
Cover
Tapa

30-160

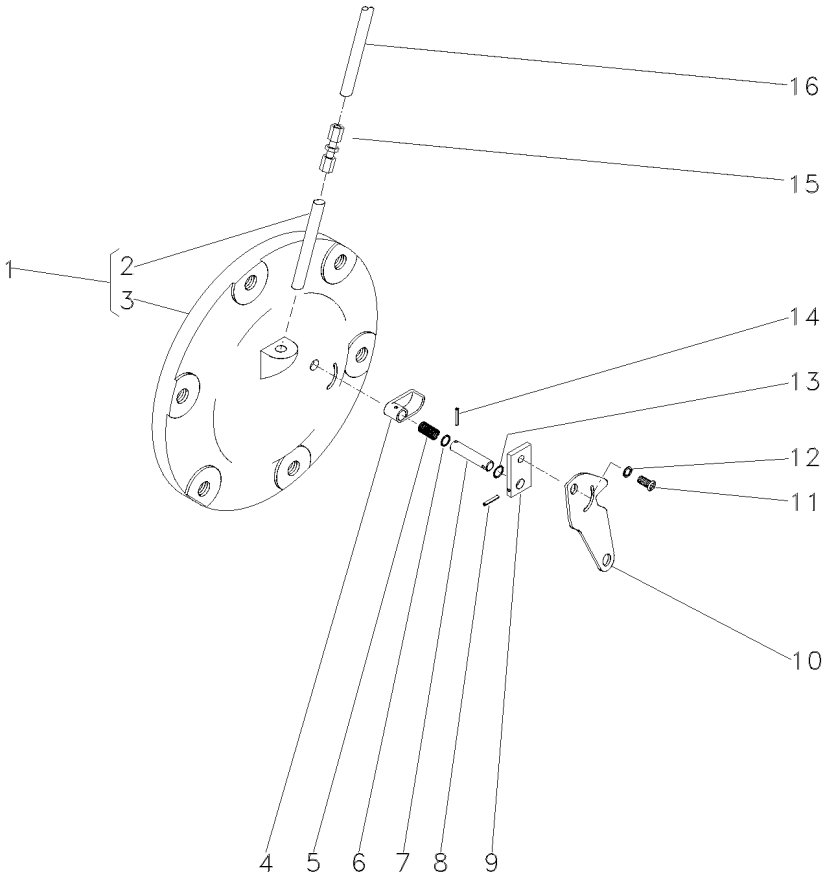

1	063254N2		**1**	CJ. TAMPA	KIT, CAP	JUEGO DE TAPON
2	049179P1	1	**1**	TUBO	PIPE	CANO
3		1 ➡ 065247N1	**1**	TAMPA	COVER	CUBIERTA
4	1869134M2		**1**	ATUADOR	ACTUATOR	ACTUADOR
5	1869136M1		**1**	MOLA	SPRING	RESORTE
6	1001833M1		**1**	ANEL "O"	O RING	JUNTA TORICA
7	1869407M1		**1**	EIXO	SHAFT	ARBOL
8	357616X1		**1**	PINO	PIN	PASADOR
9	1869408M1		**1**	PLACA	PLATE	PLATO
10	6209491M1		**1**	ALAVANCA	LEVER	PALANCA
11	1869138M1		**1**	PARAFUSO	BOLT	PERNO
12	353753X1		**1**	ARRUELA	WASHER	ARANDELA
13	377426X1		**1**	ANEL TRAVA	CIRCLIP	CIRCULITO
14	2801719M1		**1**	PINO	PIN	PASADOR
15	3412001M91		**1**	CONEXÃO	CONNECTION	CONEXION
16	046213P1		**1**	TUBO	PIPE	CANO

Redução Final Traseira
Rear Final Drive
Reduccion Final Trasera

30-165

12 Velocidades
12 Speed
12 Velocidades

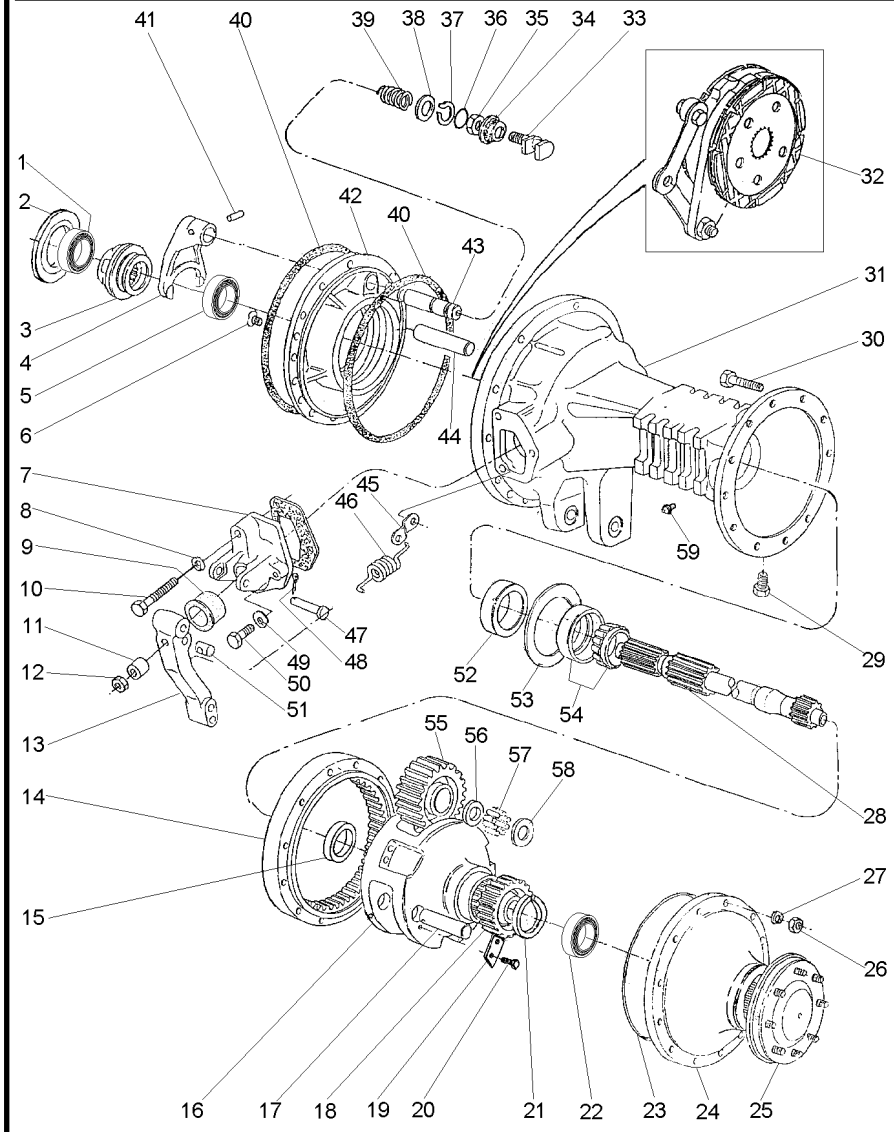

T0260010 **EC62Z002** **C029702 E03 (1)** **12/05** **30-165**

1	185775M1			**1**	CONE	CONE	CONO
2	187689M1	⧗	0.73/0.78MM	**X**	CALÇO	SHIM	CALCE
2	521401M1	⧗	0.60/0.66MM	**X**	CALÇO	SHIM	CALCE
2	892170M1	⧗	1.24/1.29MM	**X**	CALÇO	SHIM	CALCE
2	892171M1	⧗	1.11/1.16MM	**X**	CALÇO	SHIM	CALCE
2	892172M1	⧗	0.99/1.04MM	**X**	CALÇO	SHIM	CALCE
2	892173M1	⧗	0.86/0.91MM	**X**	CALÇO	SHIM	CALCE
3	897003M3			**1**	LUVA	SLEEVE	MANCHA
4	906807M1			**1**	GARFO	FORK	HORQUILLA
5	1851533M91			**1**	ROLAMENTO	BEARING	COJINETE
6	034013P1			**4**	PARAFUSO	BOLT	PERNO
7	1860970M1	◀		**1**	SUPORTE	BRACKET	SOPORTE
7	3409713M1	▶		**1**	SUPORTE	BRACKET	SOPORTE
8	353434X1			**2**	ARRUELA	WASHER	ARANDELA
9	1860959M1			**2**	CAPA	CAP	TAPA
10	354269X1			**2**	PARAFUSO	BOLT	PERNO
11	1865002M1			**2**	ESPAÇADOR	SPACER	PIEZA DISTANCIA
12	330797X1			**2**	PORCA	NUT	TUERCA
13	046808P1			**2**	ALAVANCA	LEVER	PALANCA
14	1692735M2			**2**	COROA	SPROCKET	RUEDA DE CADENA
15	894778M1			**2**	BUCHA	BUSH	CASQUILLO
16	6201926M1			**2**	PORTA ENGRENAGEM	CARRIER	PORTADOR
17	516390M1			**6**	EIXO	SHAFT	ARBOL
18	1692737M1			**2**	ENGRENAGEM	GEAR	ENGRANAJE
19	189765M2			**6**	TRAVA	LOCK	RETENEDOR
20	3148503M2			**6**	PARAFUSO	BOLT	PERNO
21	022351P1			**2**	ANEL TRAVA	CIRCLIP	CIRCULITO
22	1860503M92			**2**	ROLAMENTO	BEARING	COJINETE
23	068135T1			**X**	ADESIVO	ADHESIVE	ADHESIVO
24	022353N1	👁	30-175 No	**2**	CJ. TAMPA	KIT, COVER	JUEGO DE TAPA
25	022354N3	👁	30-170 No	**2**	EIXO	SHAFT	ARBOL
26	338600X1			**24**	PORCA	NUT	TUERCA
27	353432X1			**24**	ARRUELA	WASHER	ARANDELA
28	3585915M1			**2**	EIXO	SHAFT	ARBOL
29	2412X			**2**	BUJÃO	PLUG	TAPON
30	338598X1			**24**	PARAFUSO	BOLT	PERNO
31	3147506M2	▶		**1**	CARCAÇA	HOUSING	ALOJAMIENTO
31	052594P2	◀		**1**	CARCAÇA	HOUSING	ALOJAMIENTO
32	3148715M91	👁	30-180 No	**2**	CJ. FREIO	KIT, BRAKE	FRENOS JUEGO
33	1865014M1			**1**	GARFO	FORK	HORQUILLA
34	906811M1			**1**	PROTETOR	PROTECTOR	PROTECTOR
35	353426X1			**1**	PORCA	NUT	TUERCA
36	851258M1			**1**	ANEL "O"	O RING	JUNTA TORICA
37	358950X1			**1**	ANEL TRAVA	CIRCLIP	CIRCULITO
38	1864764M1			**1**	ARRUELA	WASHER	ARANDELA
39	906808M1			**1**	MOLA	SPRING	RESORTE
40	1860838M2			**4**	ANEL "O"	O RING	JUNTA TORICA
41	420407M1			**1**	PINO	PIN	PASADOR
42	1860881M1	▶		**1**	PLACA	PLATE	PLATO
42	1860884M1	◀		**1**	PLACA	PLATE	PLATO

Redução Final Traseira
Rear Final Drive
Reduccion Final Trasera

30-165

12 Velocidades
12 Speed
12 Velocidades

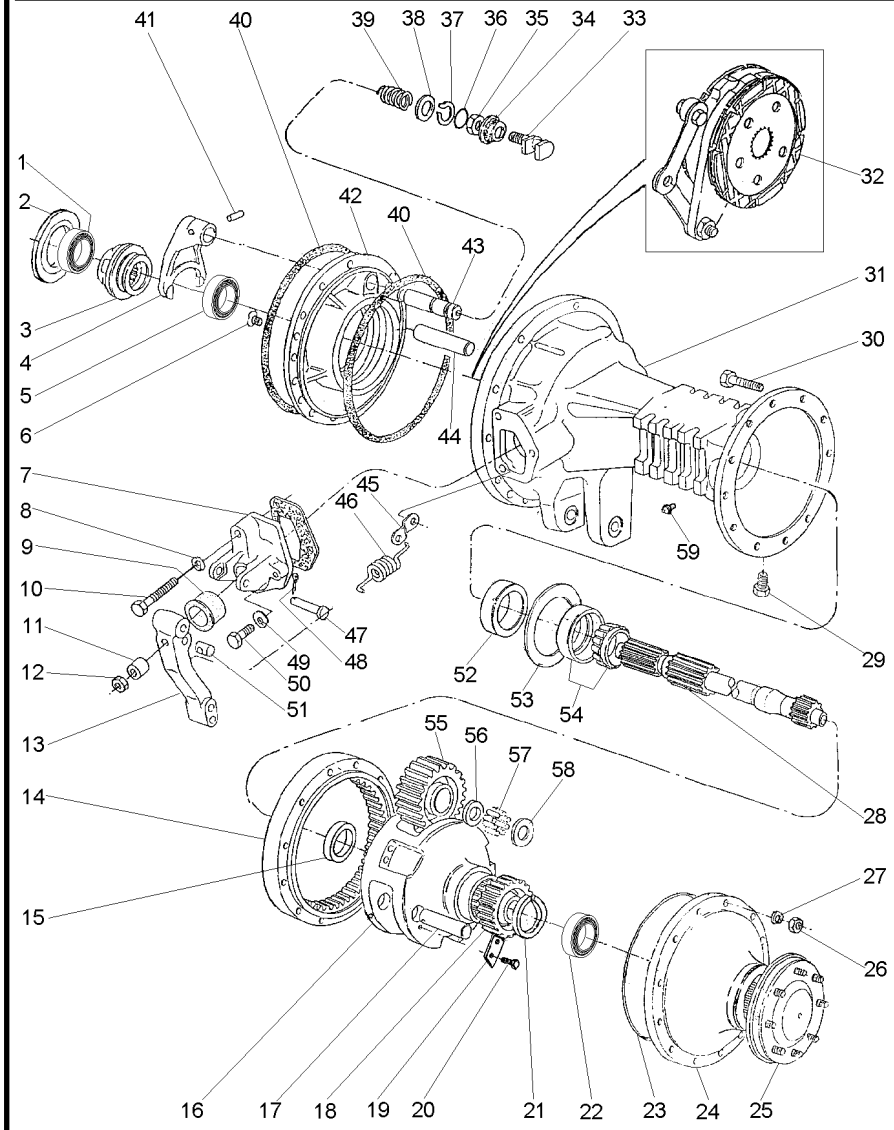

43	1864763M1	
44	1860956M1	
45	3699971M1	
46	184171M1	
47	363459X1	
48	354059X1	
49	353434X1	
50	362455X1	
51	1865003M1	
52	1860954M1	
53	894757M1	⧗ 0.05MM
53	894758M1	⧗ 0.10MM
53	894759M1	⧗ 0.15MM
54	1881931M91	
55	1692736M1	
56	1686989M1	
57	022323P1	
58	516391M1	
59	182099M91	

1	EIXO	SHAFT	ARBOL
2	EIXO	SHAFT	ARBOL
2	ALÇA	STRAP	FAJA
2	MOLA	SPRING	RESORTE
2	PINO	PIN	PASADOR
2	CONTRAPINO	DOWEL	CENTRAJE
4	ARRUELA	WASHER	ARANDELA
4	PARAFUSO	BOLT	PERNO
2	PINO	PIN	PASADOR
2	RETENTOR	OIL SEAL	BUJE RETENACEITE
X	CALÇO	SHIM	CALCE
X	CALÇO	SHIM	CALCE
X	CALÇO	SHIM	CALCE
2	ROLAMENTO	BEARING	COJINETE
6	PINHÃO	PINION	PINON
6	ARRUELA	WASHER	ARANDELA
240	ROLETE	ROLLER	RODILLO
12	ARRUELA	WASHER	ARANDELA
2	RESPIRO	BREATHER	RESPIRADERO

Semi-Árvore
Shaft-Half
Semieje

30-170

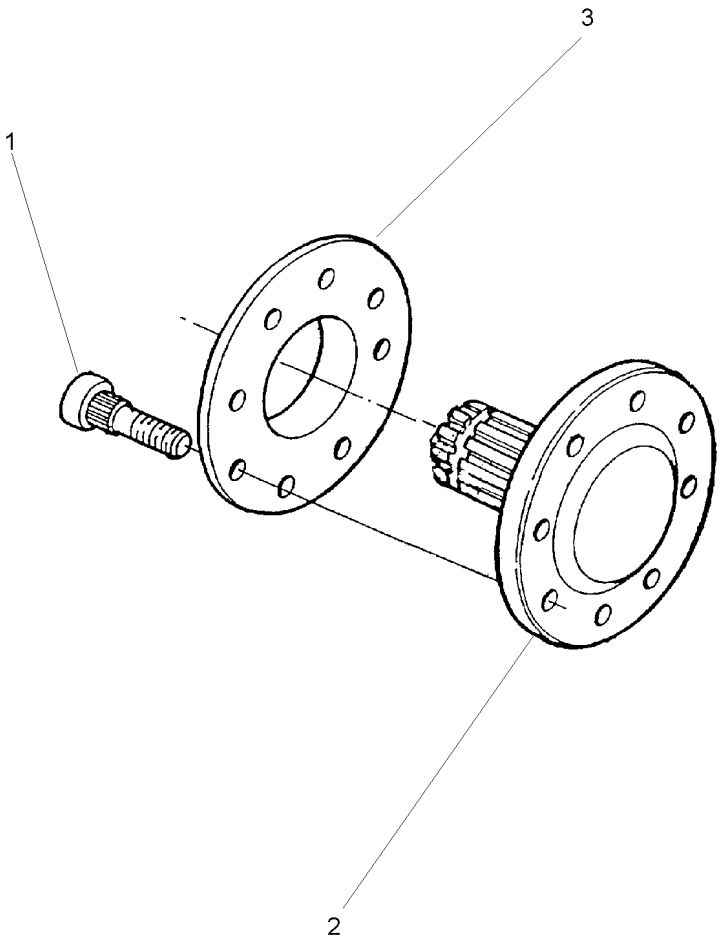

1	3412644M2	**8** PARAFUSO	BOLT	PERNO
2	022415P3	**1** EIXO	SHAFT	ARBOL
3	894756M1	**1** ESPAÇADOR	SPACER	PIEZA DISTANCIA

Tampa Da Redução Final
Final Drive Cover
Tapa Da Reduccion Final

30-175

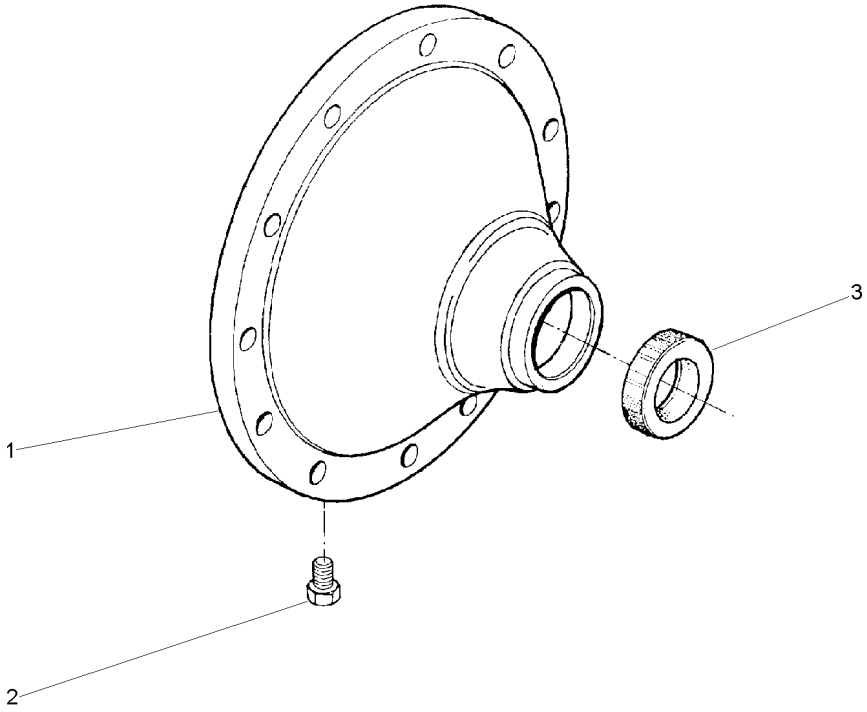

1	022514P2	**1** TAMPA	COVER	CUBIERTA
2	490075M1	**1** BUJÃO	PLUG	TAPON
3	022517P1	**1** RETENTOR	SEAL	RETEN

Freio
Brake
Freno

30-180

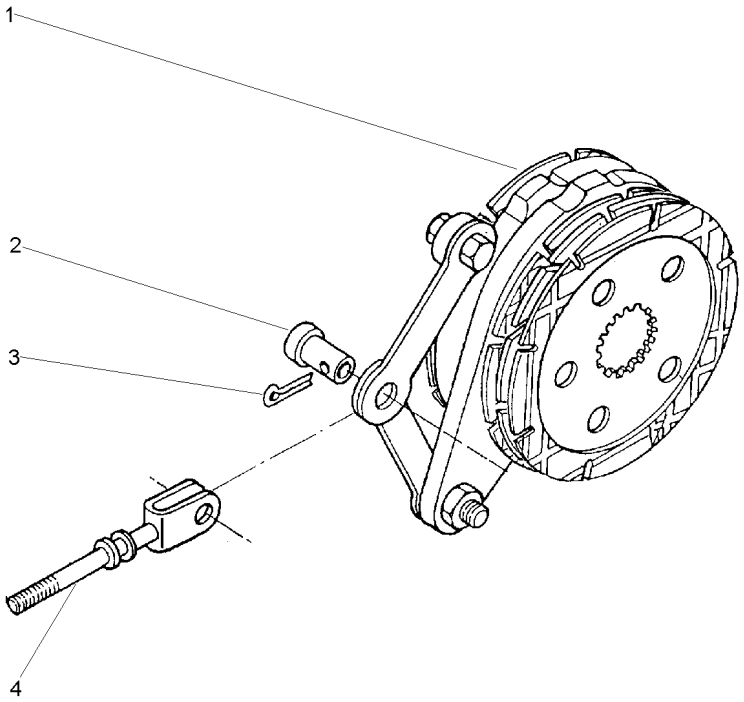

1	1861058M92	30-185 No	**1**	CJ. FREIO	KIT, BRAKE	FRENOS JUEGO
2	195348M1		**1**	PINO	PIN	PASADOR
3	354068X1	1.1/4X5/32	**1**	CONTRAPINO	DOWEL	CENTRAJE
4	1861676M91		**1**	TIRANTE	ROD	VARILLA

Freio Brake Freno	Comando E Disco Drive Plate And Disc Mando E Disco	30-185	

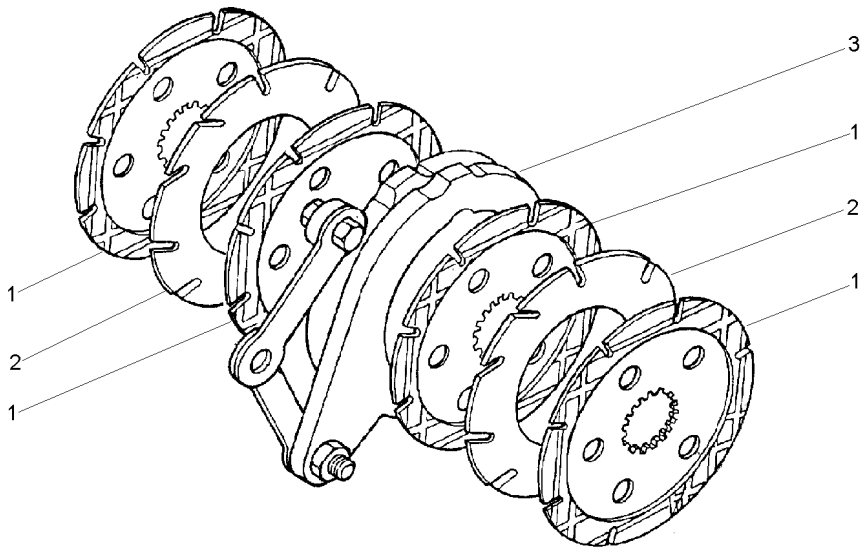

1	060429P2	1860964M2	**4** DISCO	DISC	DISCO
2	035670T1		**2** DISCO	DISC	DISCO
3	1860963M91	30-190 No	**1** CJ. COMANDO	KIT, ACTUATOR	JUEGO ACTUADOR

Comando Do Freio
Brake Drive
Mando De Freno

30-190

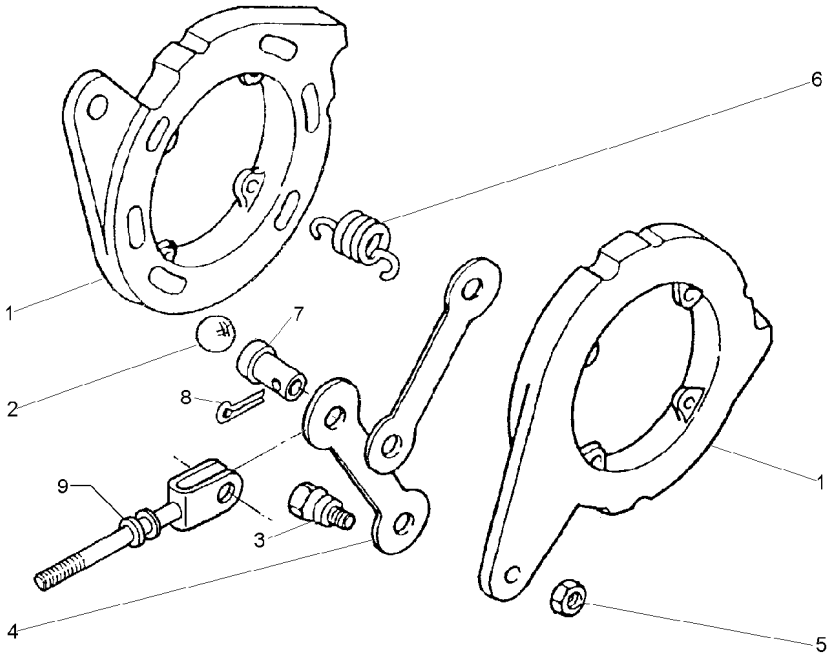

1		1860963M92	**2** DISCO	DISC	DISCO
2	16779X		**6** ESFERA	BALL	BOLA
3	1481654M1	1/2	**2** PARAFUSO	BOLT	PERNO
4	1481653M1		**2** BRAÇO	ARM	BRAZO
5	353438X1	1/2X20	**2** PORCA	NUT	TUERCA
6	1853148M1		**4** MOLA	SPRING	RESORTE
7	195348M1		**1** PINO	PIN	PASADOR
8	354068X1		**1** CONTRAPINO	DOWEL	CENTRAJE
9	1861676M91		**1** TIRANTE	ROD	VARILLA

Viga Mestra
Master Bean
Viga Miestra

40-10

Tanque Extra-Capacidade
Tank Extra-Capacity
Tanque Extra-Capacidad

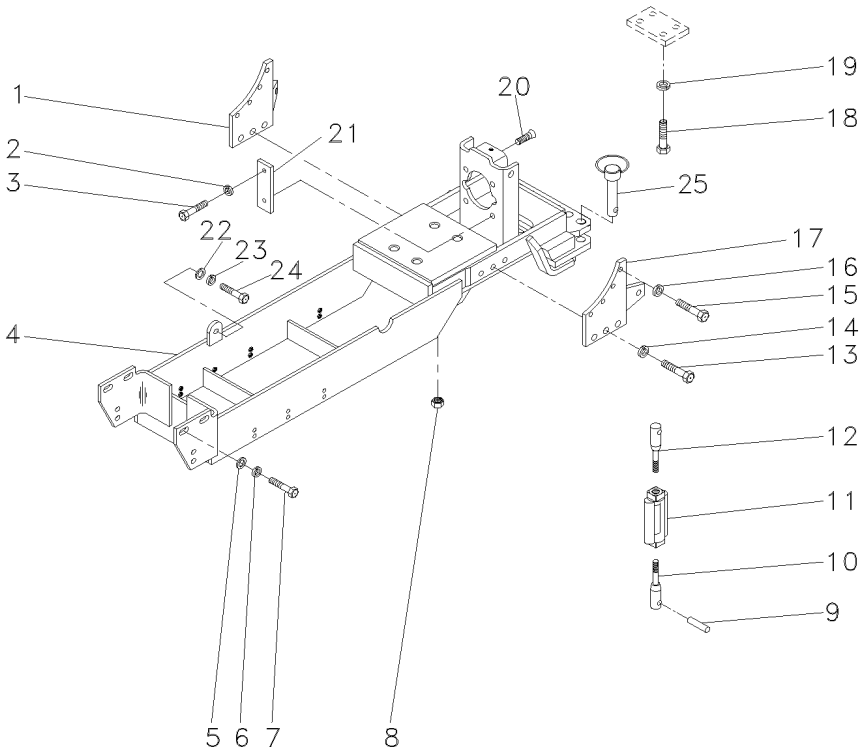

1	067052P1	▶	**1**	CHAPA	PLATE	CHAPA
2	353439X1		**4**	ARRUELA	WASHER	ARANDELA
3	354277X1		**4**	PARAFUSO	BOLT	PERNO
4	059099S1		**1**	VIGA	BEAM	VIGA
5	3585377M1		**2**	ARRUELA	WASHER	ARANDELA
6	353433X1		**2**	ARRUELA	WASHER	ARANDELA
7	353726X1		**2**	PARAFUSO	BOLT	PERNO
8	909718M1		**4**	PORCA	NUT	TUERCA
9	1482906M1		**1**	PINO	PIN	PASADOR
10	1482919M91	40-55 No	**1**	CJ. TIRANTE	KIT, ROD	JUEGO DE BIELAS
11	490521M3		**1**	ARTICULAÇÃO	KNUCKLE	CHARNELA
12	1482922M91	40-50 No	**1**	CJ. TIRANTE	KIT, ROD	JUEGO DE BIELAS
13	353726X1		**6**	PARAFUSO	BOLT	PERNO
14	353433X1		**6**	ARRUELA	WASHER	ARANDELA
15	354651X1		**8**	PARAFUSO	SCREW	TORNILLO
16	353439X1		**8**	ARRUELA	WASHER	ARANDELA
17	067052P1	◀	**1**	CHAPA	PLATE	CHAPA
18	354290X1		**1**	PARAFUSO	BOLT	PERNO
19	353433X1		**1**	ARRUELA	WASHER	ARANDELA
20	040370P1		**2**	PARAFUSO	BOLT	PERNO
21	3149348M1		**2**	CHAPA	PLATE	CHAPA
22	353439X1		**2**	ARRUELA	WASHER	ARANDELA
23	353758X1		**2**	ARRUELA	WASHER	ARANDELA
24	354277X1		**2**	PARAFUSO	BOLT	PERNO
25	036435N1		**2**	PINO	PIN	PASADOR

Viga Mestra
Master Bean
Viga Miestra

40-15

Tanque Extra-Capacidade / 2rm
Tank Extra-Capacity / 2rm
Tanque Extra-Capacidad / 2rm

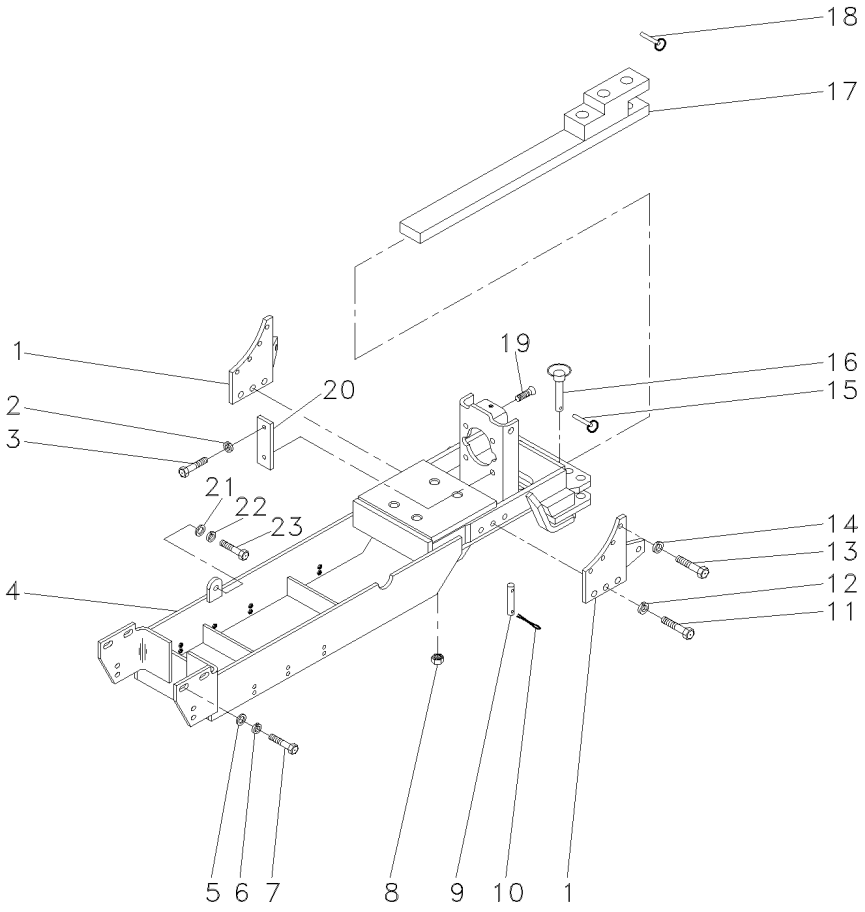

1	067052P1		**2**	CHAPA	PLATE	CHAPA
2	353439X1		**4**	ARRUELA	WASHER	ARANDELA
3	354277X1		**4**	PARAFUSO	BOLT	PERNO
4	059099S1		**1**	VIGA	BEAM	VIGA
5	353433X1		**2**	ARRUELA	WASHER	ARANDELA
6	3585377M1		**2**	ARRUELA	WASHER	ARANDELA
7	353726X1		**2**	PARAFUSO	BOLT	PERNO
8	909718M1		**4**	PORCA	NUT	TUERCA
9	1482916M2		**1**	PINO	PIN	PASADOR
10	195708M1		**2**	GRAMPO	CRAMP	PASADOR
11	353726X1		**6**	PARAFUSO	BOLT	PERNO
12	353433X1		**6**	ARRUELA	WASHER	ARANDELA
13	354651X1		**8**	PARAFUSO	SCREW	TORNILLO
14	353439X1		**8**	ARRUELA	WASHER	ARANDELA
15	810285M92		**2**	PINO	PIN	PASADOR
16	036435N1		**2**	PINO	PIN	PASADOR
17	3147778M91	40-65 No	**1**	BARRA DE TRAÇÃO	DRAWBAR	BARRA DE TIRO
18	810285M92		**1**	PINO	PIN	PASADOR
19	040370P1		**2**	PARAFUSO	BOLT	PERNO
20	3149348M1		**2**	CHAPA	PLATE	CHAPA
21	353439X1		**2**	ARRUELA	WASHER	ARANDELA
22	353758X1		**2**	ARRUELA	WASHER	ARANDELA
23	354277X1		**2**	PARAFUSO	BOLT	PERNO

Viga Mestra E Barra De Tração **Master Beam And Drawbar** **Viga Mestra Y Barra De Tiro**	**2 Rm** **2 Wd** **2 Rm**	**40-20**

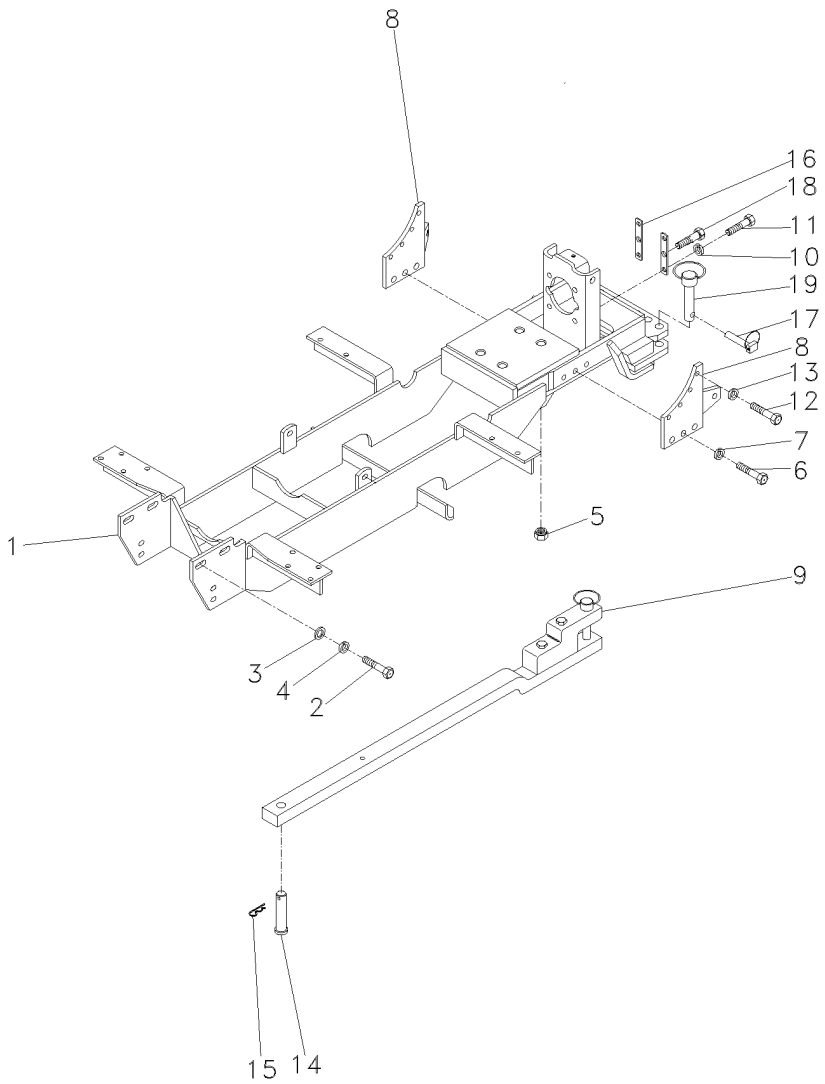

1	3589242M91	**1**	ESTRUTURA	STRUCTURE	ESTRUCTURA
2	353726X1	**2**	PARAFUSO	BOLT	PERNO
3	3585377M1	**2**	ARRUELA	WASHER	ARANDELA
4	353433X1	**2**	ARRUELA	WASHER	ARANDELA
5	909718M1	**4**	PORCA	NUT	TUERCA
6	353726X1	**6**	PARAFUSO	BOLT	PERNO
7	353433X1	**6**	ARRUELA	WASHER	ARANDELA
8	067052P1	**2**	CHAPA	PLATE	CHAPA
9	3147778M91	**1**	BARRA DE TRAÇÃO	DRAWBAR	BARRA DE TIRO
10	353439X1	**4**	ARRUELA	WASHER	ARANDELA
11	354277X1	**4**	PARAFUSO	BOLT	PERNO
12	354651X1	**8**	PARAFUSO	SCREW	TORNILLO
13	353439X1	**8**	ARRUELA	WASHER	ARANDELA
14	1482916M2	**1**	PINO	PIN	PASADOR
15	195708M1	**2**	GRAMPO	CRAMP	PASADOR
16	3149348M1	**2**	CHAPA	PLATE	CHAPA
17	810285M92	**3**	PINO	PIN	PASADOR
18	040370P1	**2**	PARAFUSO	BOLT	PERNO
19	036435N1	**2**	PINO	PIN	PASADOR

Viga Mestra E Barra De Tração	4 Rm
Master Beam And Drawbar	4 Wd
Viga Mestra Y Barra De Tiro	4 Rm

40-25

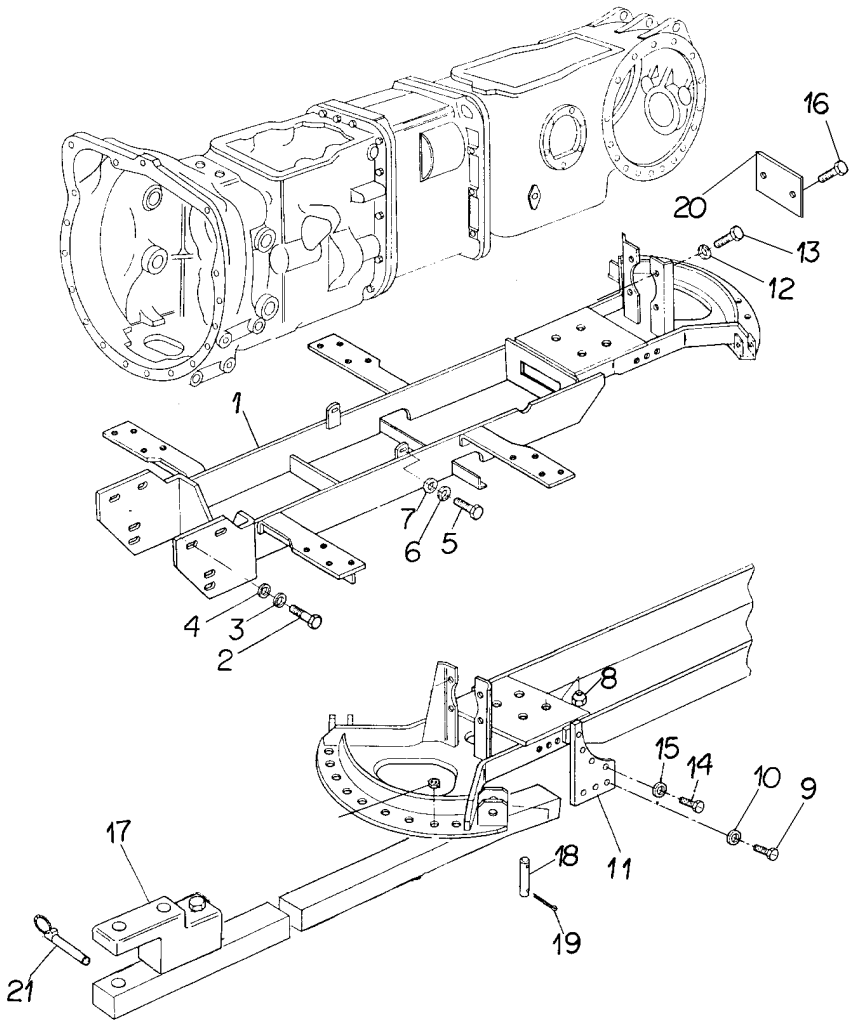

1	3589242M91	**1**	ESTRUTURA	STRUCTURE	ESTRUCTURA
2	353726X1	**2**	PARAFUSO	BOLT	PERNO
3	3585377M1	**2**	ARRUELA	WASHER	ARANDELA
4	353433X1	**2**	ARRUELA	WASHER	ARANDELA
5	354277X1	**2**	PARAFUSO	BOLT	PERNO
6	353439X1	**2**	ARRUELA	WASHER	ARANDELA
7	353758X1	**2**	ARRUELA	WASHER	ARANDELA
8	909718M1	**4**	PORCA	NUT	TUERCA
9	353726X1	**6**	PARAFUSO	BOLT	PERNO
10	353433X1	**6**	ARRUELA	WASHER	ARANDELA
11	067052P1	**2**	CHAPA	PLATE	CHAPA
12	353439X1	**4**	ARRUELA	WASHER	ARANDELA
13	354277X1	**4**	PARAFUSO	BOLT	PERNO
14	354651X1	**8**	PARAFUSO	SCREW	TORNILLO
15	353439X1	**8**	ARRUELA	WASHER	ARANDELA
16	040370P1	**2**	PARAFUSO	BOLT	PERNO
17	3147778M91	**1**	BARRA DE TRAÇÃO	DRAWBAR	BARRA DE TIRO
18	1482916M2	**1**	PINO	PIN	PASADOR
19	195708M1	**2**	GRAMPO	CRAMP	PASADOR
20	3149348M1	**2**	CHAPA	PLATE	CHAPA
21	810285M92	**1**	PINO	PIN	PASADOR

Viga Mestra E Barra De Tração
Master Beam And Drawbar
Viga Mestra Y Barra De Tiro

40-30

Sem Levante
Without Lift
Sin Levante

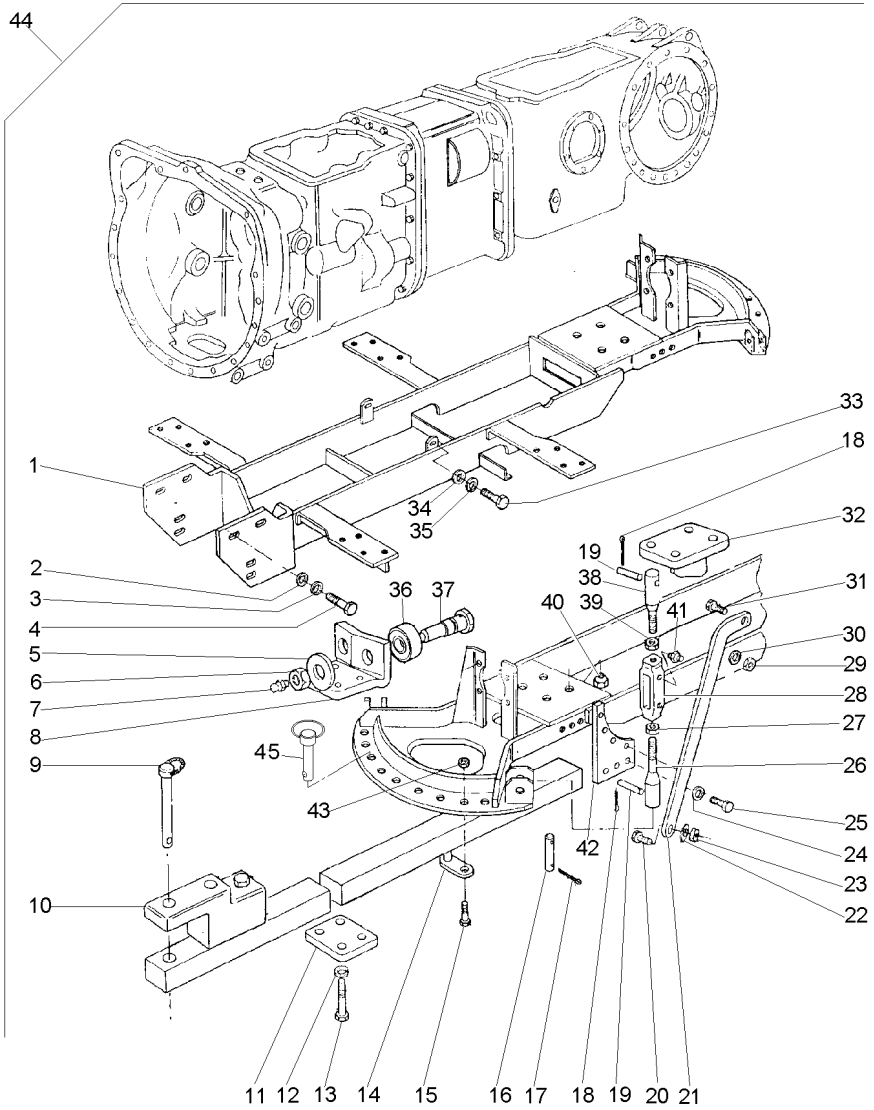

1	059099S1	44		1	VIGA	BEAM	VIGA
2	353433X1	44		2	ARRUELA	WASHER	ARANDELA
3	3585377M1	44		2	ARRUELA	WASHER	ARANDELA
4	353726X1	44		2	PARAFUSO	BOLT	PERNO
5	353443X1	44		2	ARRUELA	WASHER	ARANDELA
6	375115X1	44		2	PORCA	NUT	TUERCA
7	MP1056	44		2	GRAXEIRA	GREASER	ENGRASADOR
8	1482918M1	44		1	SUPORTE	BRACKET	SOPORTE
9	3146131M92	44		1	PINO	PIN	PASADOR
10	2800014M92	44	40-60 No	1	BARRA DE TRAÇÃO	DRAWBAR	BARRA DE TIRO
11	1482917M1	44		1	PLACA	PLATE	PLATO
12	353433X1	44		4	ARRUELA	WASHER	ARANDELA
13	354290X1	44		4	PARAFUSO	BOLT	PERNO
14	517960M91	44		2	APOIO	BASE	BASE
15	362600X1	44		2	PARAFUSO	BOLT	PERNO
16	1482916M2	44		1	PINO	PIN	PASADOR
17	195708M1	44		2	GRAMPO	CRAMP	PASADOR
18	354068X1	44		8	CONTRAPINO	DOWEL	CENTRAJE
19	1482906M1	44		4	PINO	PIN	PASADOR
20	353613X1	44		2	PARAFUSO	BOLT	PERNO
21	1481972M1	44	▶	1	BRAÇO	ARM	BRAZO
21	1481973M1	44	◀	1	BRAÇO	ARM	BRAZO
22	353433X1	44		2	ARRUELA	WASHER	ARANDELA
23	353427X1	44		2	PORCA	NUT	TUERCA
24	353439X1	44		8	ARRUELA	WASHER	ARANDELA
25	354651X1	44		8	PARAFUSO	SCREW	TORNILLO
26	1482919M91	44		2	CJ. TIRANTE	KIT, ROD	JUEGO DE BIELAS
27	490532M1	44		2	PORCA	NUT	TUERCA
28	490521M3	44		2	ARTICULAÇÃO	KNUCKLE	CHARNELA
29	353435X1	44		2	PORCA	NUT	TUERCA
30	353440X1	44		2	ARRUELA	WASHER	ARANDELA
31	490481M1	44		2	PARAFUSO	BOLT	PERNO
32	3149348M1			2	CHAPA	PLATE	CHAPA
33	354277X1	44		2	PARAFUSO	BOLT	PERNO
34	353758X1	44		2	ARRUELA	WASHER	ARANDELA
35	353439X1	44		2	ARRUELA	WASHER	ARANDELA
36	762234M2	44		2	ROLETE	ROLLER	RODILLO
37	762235M1	44		2	PINO	PIN	PASADOR
38	1482922M91	44	40-50 No	2	CJ. TIRANTE	KIT, ROD	JUEGO DE BIELAS
39	375100X1	44		2	PORCA	NUT	TUERCA
40	909718M1	44		4	PORCA	NUT	TUERCA
41	13811X1	44		2	ENGRAXADEIRA	SHOES	ZAPATAS
42	067052P1	44		2	CHAPA	PLATE	CHAPA
43	375100X1			2	PORCA	NUT	TUERCA
44			3410380M91	1	CJ. BARRA	KIT, DRAWBAR	JGO.BARRA TIRO
45	036435N1			1	PINO	PIN	PASADOR

Viga Mestra E Barra De Tração
Master Beam And Drawbar
Viga Mestra Y Barra De Tiro

40-35

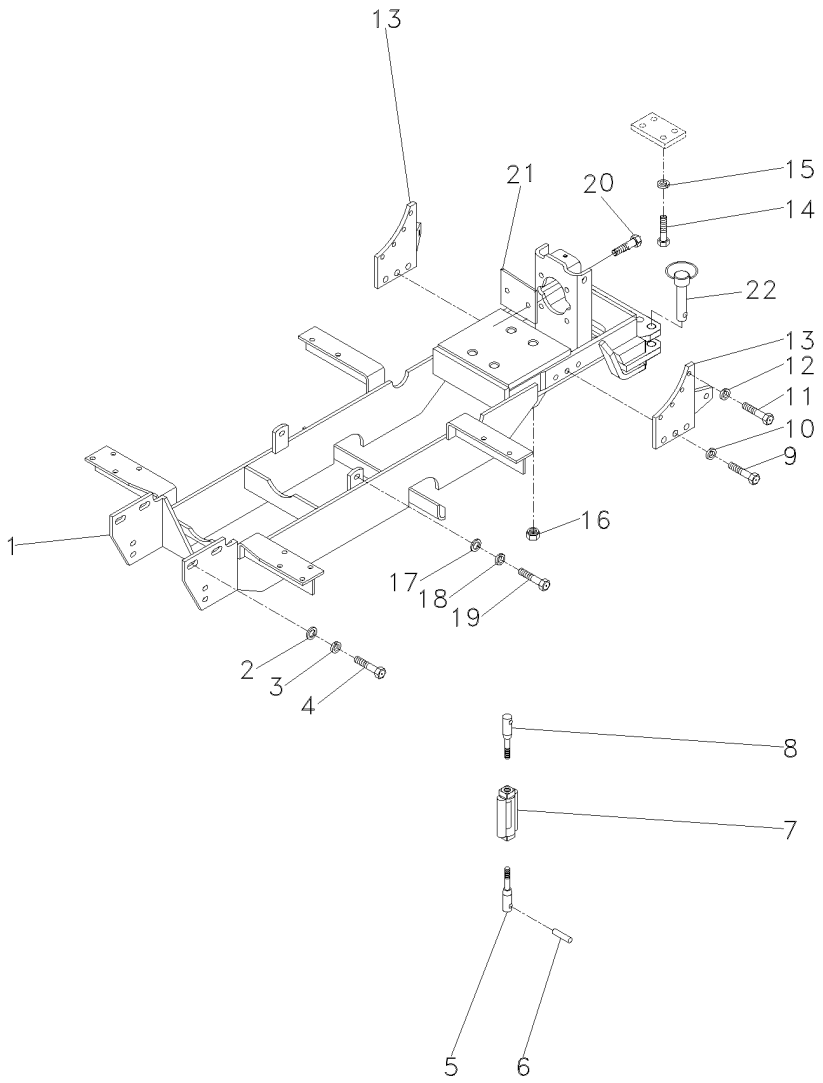

1	3589242M92		**1**	VIGA	BEAM	VIGA
2	3585377M1		**2**	ARRUELA	WASHER	ARANDELA
3	353433X1		**2**	ARRUELA	WASHER	ARANDELA
4	353726X1		**2**	PARAFUSO	BOLT	PERNO
5	1482919M91	40-55 No	**1**	CJ. TIRANTE	KIT, ROD	JUEGO DE BIELAS
6	1482906M1		**1**	PINO	PIN	PASADOR
7	490521M3		**1**	ARTICULAÇÃO	KNUCKLE	CHARNELA
8	1482922M91	40-50 No	**1**	CJ. TIRANTE	KIT, ROD	JUEGO DE BIELAS
9	353726X1		**6**	PARAFUSO	BOLT	PERNO
10	353433X1		**6**	ARRUELA	WASHER	ARANDELA
11	354651X1		**8**	PARAFUSO	SCREW	TORNILLO
12	353439X1		**8**	ARRUELA	WASHER	ARANDELA
13	067052P1		**2**	CHAPA	PLATE	CHAPA
14	354290X1		**1**	PARAFUSO	BOLT	PERNO
15	353433X1		**1**	ARRUELA	WASHER	ARANDELA
16	909718M1		**4**	PORCA	NUT	TUERCA
17	353758X1		**2**	ARRUELA	WASHER	ARANDELA
18	353439X1		**2**	ARRUELA	WASHER	ARANDELA
19	354277X1		**2**	PARAFUSO	BOLT	PERNO
20	040370P1		**2**	PARAFUSO	BOLT	PERNO
21	3149348M1		**2**	CHAPA	PLATE	CHAPA
22	036435N1		**2**	PINO	PIN	PASADOR

Viga Mestra E Barra De Tração
Master Beam And Drawbar
Viga Mestra Y Barra De Tiro

40-40

Tanque Extra-Capacidade / 4rm
Tank Extra-Capacity / 4rm
Tanque Extra-Capacidad / 4rm

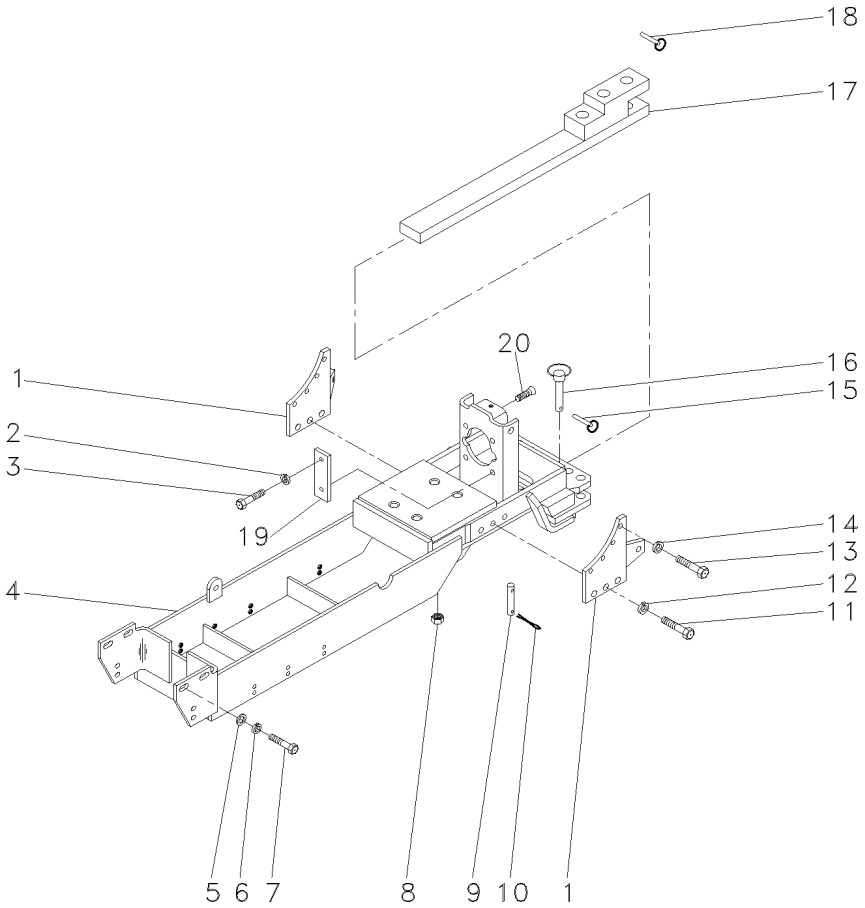

1	067052P1		**2**	CHAPA	PLATE	CHAPA
2	353439X1		**4**	ARRUELA	WASHER	ARANDELA
3	354277X1		**4**	PARAFUSO	BOLT	PERNO
4	059099S1		**1**	VIGA	BEAM	VIGA
5	353433X1		**2**	ARRUELA	WASHER	ARANDELA
6	3585377M1		**2**	ARRUELA	WASHER	ARANDELA
7	353726X1		**2**	PARAFUSO	BOLT	PERNO
8	909718M1		**4**	PORCA	NUT	TUERCA
9	1482916M2		**1**	PINO	PIN	PASADOR
10	195708M1		**2**	GRAMPO	CRAMP	PASADOR
11	353726X1		**6**	PARAFUSO	BOLT	PERNO
12	353433X1		**6**	ARRUELA	WASHER	ARANDELA
13	354651X1		**8**	PARAFUSO	SCREW	TORNILLO
14	353439X1		**8**	ARRUELA	WASHER	ARANDELA
15	810285M92		**2**	PINO	PIN	PASADOR
16	036435N1		**2**	PINO	PIN	PASADOR
17	3147778M91	40-65 No	**1**	BARRA DE TRAÇÃO	DRAWBAR	BARRA DE TIRO
18	810285M92		**1**	PINO	PIN	PASADOR
19	3149348M1		**2**	CHAPA	PLATE	CHAPA
20	040370P1		**2**	PARAFUSO	BOLT	PERNO

Viga Mestra E Barra De Tração
Master Beam And Drawbar
Viga Mestra Y Barra De Tiro

40-45

Tanque Extra-Capacidade / Sem Hidráulico
Tank Extra-Capacity / Without Hydraulic
Tanque Extra-Capacidad / Sin Hidraulico

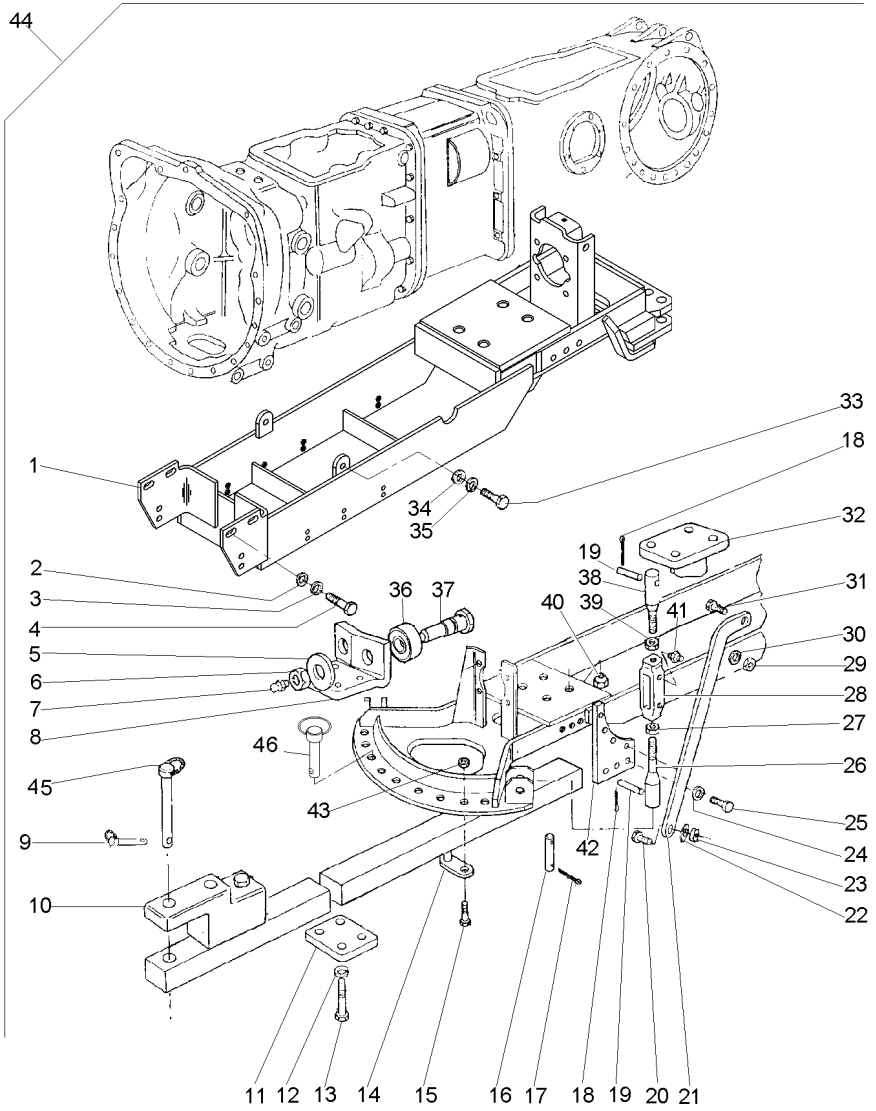

1	064952S1	44		**1**	VIGA	BEAM	VIGA
2	353433X1	44		**8**	ARRUELA	WASHER	ARANDELA
3	3585377M1	44		**2**	ARRUELA	WASHER	ARANDELA
4	353726X1	44		**8**	PARAFUSO	BOLT	PERNO
5	353443X1	44		**2**	ARRUELA	WASHER	ARANDELA
6	375115X1	44		**2**	PORCA	NUT	TUERCA
7	MP1056	44		**2**	GRAXEIRA	GREASER	ENGRASADOR
8	1482918M1	44		**1**	SUPORTE	BRACKET	SOPORTE
9	810285M92	44		**1**	PINO	PIN	PASADOR
10	2800014M92	44	40-60 No	**1**	BARRA DE TRAÇÃO	DRAWBAR	BARRA DE TIRO
11	1482917M1	44		**1**	PLACA	PLATE	PLATO
12	353433X1	44		**4**	ARRUELA	WASHER	ARANDELA
13	354290X1	44		**4**	PARAFUSO	BOLT	PERNO
14	517960M91	44		**2**	APOIO	BASE	BASE
15	362600X1	44		**2**	PARAFUSO	BOLT	PERNO
16	1482916M2	44		**1**	PINO	PIN	PASADOR
17	195708M1	44		**2**	GRAMPO	CRAMP	PASADOR
18	354068X1	44		**8**	CONTRAPINO	DOWEL	CENTRAJE
19	1482906M1	44		**4**	PINO	PIN	PASADOR
20	353613X1	44		**2**	PARAFUSO	BOLT	PERNO
21	1481972M1	44	▶	**1**	BRAÇO	ARM	BRAZO
21	1481973M1	44	◀	**1**	BRAÇO	ARM	BRAZO
22	353433X1	44		**2**	ARRUELA	WASHER	ARANDELA
23	353427X1	44		**2**	PORCA	NUT	TUERCA
24	353439X1	44		**8**	ARRUELA	WASHER	ARANDELA
25	354651X1	44		**8**	PARAFUSO	SCREW	TORNILLO
26	1482919M91	44	40-55 No	**2**	CJ. TIRANTE	KIT, ROD	JUEGO DE BIELAS
27	490532M1	44		**2**	PORCA	NUT	TUERCA
28	490521M3	44		**2**	ARTICULAÇÃO	KNUCKLE	CHARNELA
29	353435X1	44		**2**	PORCA	NUT	TUERCA
30	353440X1	44		**2**	ARRUELA	WASHER	ARANDELA
31	490481M1	44		**2**	PARAFUSO	BOLT	PERNO
32	1482924M91	44	◀	**1**	SUPORTE	BRACKET	SOPORTE
32	1482925M91	44	▶	**1**	SUPORTE	BRACKET	SOPORTE
33	354277X1	44		**6**	PARAFUSO	BOLT	PERNO
34	353758X1	44		**2**	ARRUELA	WASHER	ARANDELA
35	353439X1	44		**6**	ARRUELA	WASHER	ARANDELA
36	762234M2	44		**2**	ROLETE	ROLLER	RODILLO
37	762235M1	44		**2**	PINO	PIN	PASADOR
38	1482922M91	44	40-50 No	**2**	CJ. TIRANTE	KIT, ROD	JUEGO DE BIELAS
39	375100X1	44		**2**	PORCA	NUT	TUERCA
40	909718M1	44		**4**	PORCA	NUT	TUERCA
41	13811X1	44		**2**	ENGRAXADEIRA	SHOES	ZAPATAS
42	067052P1	44		**2**	CHAPA	PLATE	CHAPA
43	375100X1	44		**2**	PORCA	NUT	TUERCA
44			T0281029	**1**	CJ. BARRA	KIT, DRAWBAR	JGO.BARRA TIRO
45	3146131M92	44		**1**	PINO	PIN	PASADOR
46	036435N1			**2**	PINO	PIN	PASADOR

Tirante
Rod
Varilla

40-50

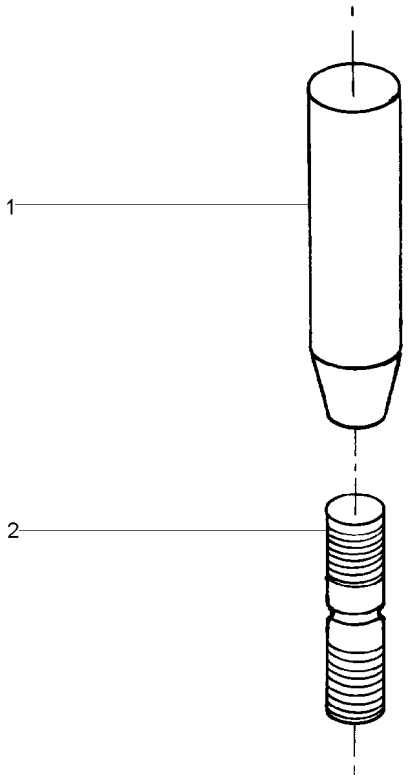

1	1482920M1	**1** CORPO	BODY	CUERPO
2	1482923M1	**1** PINO	PIN	PASADOR

Tirante
Rod
Varilla

40-55

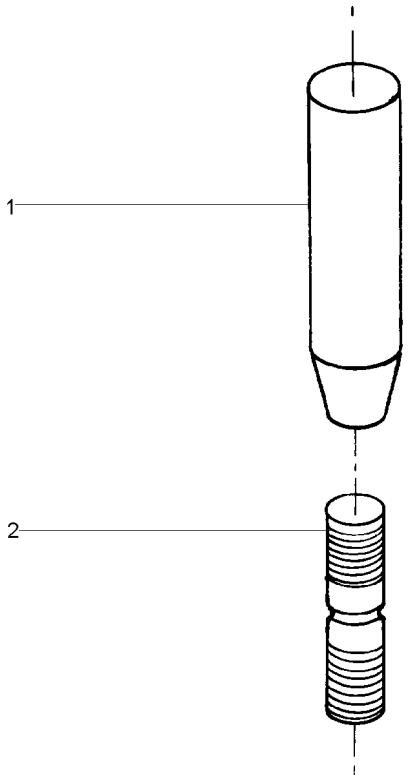

1	1482920M1	**1** CORPO	BODY	CUERPO
2	1482921M1	**1** PINO	PIN	PASADOR

Barra De Tração
Drawbar
Barra De Tiro

40-60

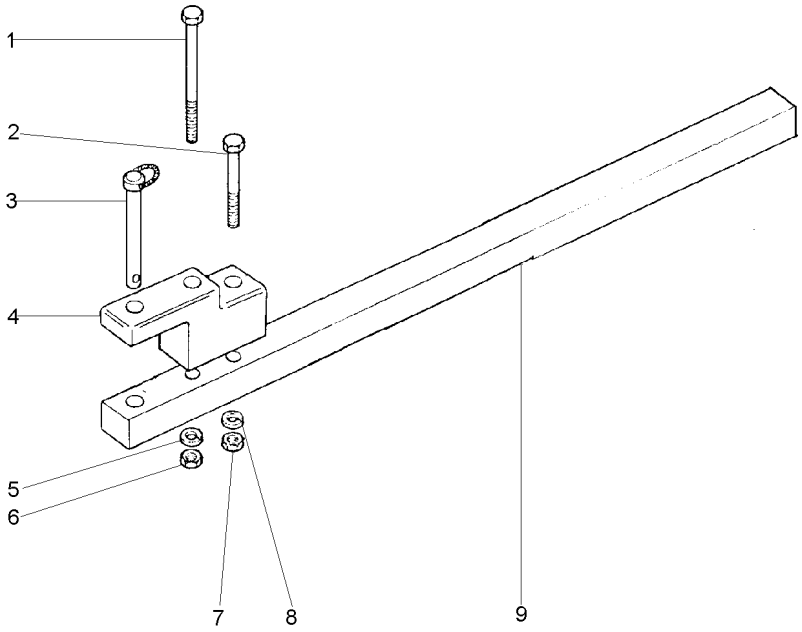

1	080240H1	**1** PARAFUSO	BOLT	PERNO
2	080241H1	**1** PARAFUSO	BOLT	PERNO
3	3146131M92	**1** PINO	PIN	PASADOR
4	490059M3	**1** SUPORTE	BRACKET	SOPORTE
5	3585377M1	**1** ARRUELA	WASHER	ARANDELA
6	368123X1	**1** PORCA	NUT	TUERCA
7	368123X1	**1** PORCA	NUT	TUERCA
8	3585377M1	**1** ARRUELA	WASHER	ARANDELA
9	1484988M1	**1** BARRA	BAR	BARRA

Barra De Tração
Drawbar
Barra De Tiro

40-65

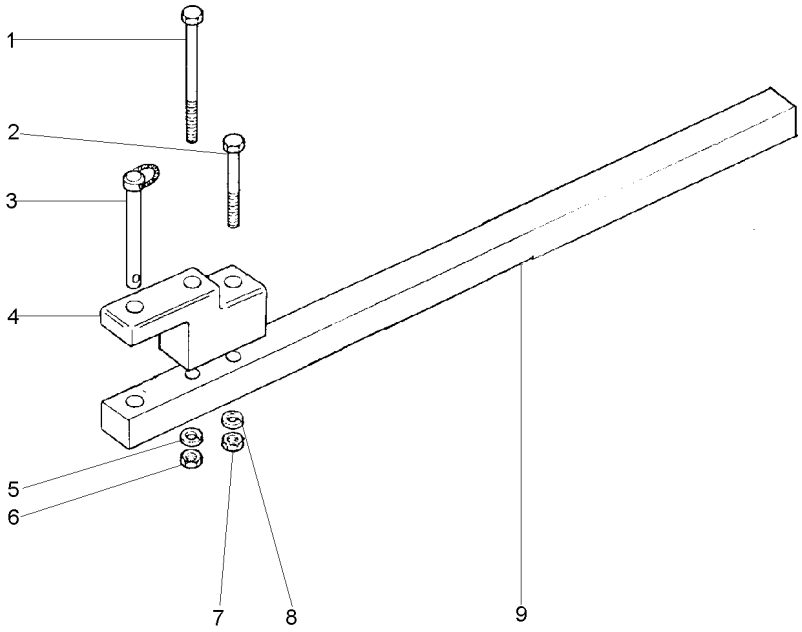

1	080240H1	**1** PARAFUSO	BOLT	PERNO
2	080241H1	**1** PARAFUSO	BOLT	PERNO
3	3146131M92	**1** PINO	PIN	PASADOR
4	490059M3	**1** SUPORTE	BRACKET	SOPORTE
5	3585377M1	**1** ARRUELA	WASHER	ARANDELA
6	368123X1	**1** PORCA	NUT	TUERCA
7	368123X1	**1** PORCA	NUT	TUERCA
8	3585377M1	**1** ARRUELA	WASHER	ARANDELA
9	1484988M1	**1** BARRA	BAR	BARRA

Braços Hidráulicos
Hydraulic Arms
Brazos Hidráulicos

40-70

Nd
Nd
Nd

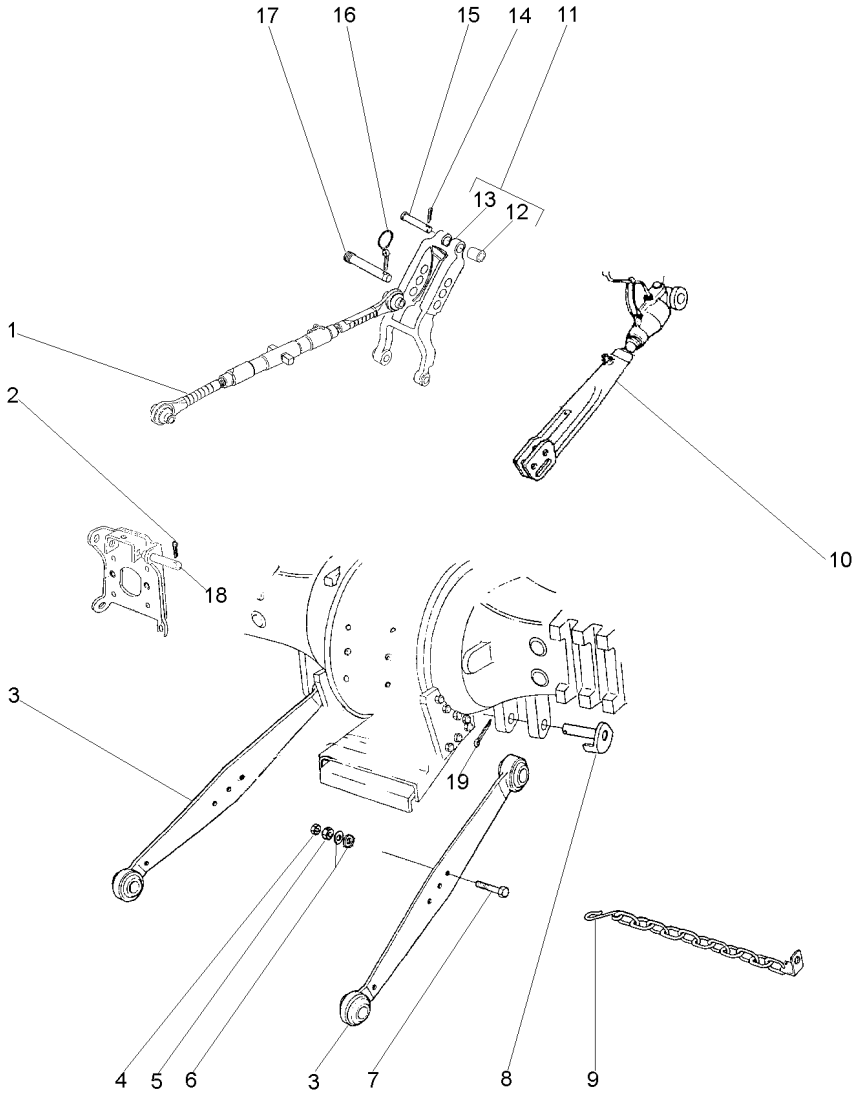

1	020091N2	👁	40-75 No	**1**	CJ. BRAÇO	KIT, ARM	JUEGO DE BRAZO
2	354089X1			**2**	CUPILHA	COTTER PIN	PASADOR DOUBLE
3	057817T1	▶		**1**	BRAÇO	ARM	BRAZO
3	057818T1	◀		**1**	BRAÇO	ARM	BRAZO
4	353436X1			**2**	PORCA	NUT	TUERCA
5	353435X1			**2**	PORCA	NUT	TUERCA
6	353775X1			**4**	ARRUELA	WASHER	ARANDELA
7	353934X1			**2**	PARAFUSO	BOLT	PERNO
8	1482934M92			**2**	PINO	PIN	PASADOR
9	3148840M91			**2**	CJ. CORRENTE	KIT, CHAIN	CADENA JUEGO
10	3585879M91	👁	40-80 No	**1**	CJ. BRAÇO	KIT, ARM	JUEGO DE BRAZO
11	1863393M93			**1**	VIGA	BEAM	VIGA
12	1860913M1	11		**2**	BUCHA	BUSH	CASQUILLO
13	1863391M3	11		**1**	VIGA	BEAM	VIGA
14	354068X1			**1**	CONTRAPINO	DOWEL	CENTRAJE
15	893567M1			**1**	PINO	PIN	PASADOR
16	810285M92			**1**	PINO	PIN	PASADOR
17	035777P1			**1**	PINO	PIN	PASADOR
18	1481712M1			**2**	PINO	PIN	PASADOR
19	354092X1			**2**	CUPILHA	COTTER PIN	PASADOR DOUBLE

Braço Do Terceiro Ponto
Arm Rest
Brazo De Apoyo

40-75

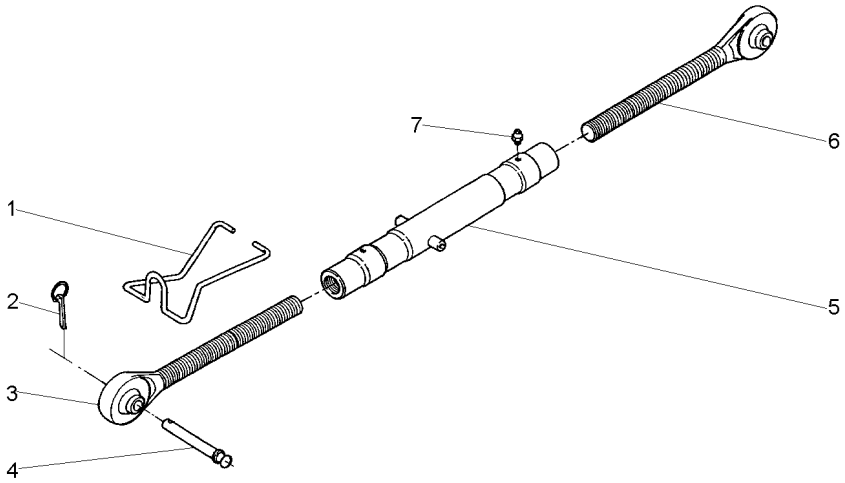

1	036607P1		**1**	MOLA	SPRING	RESORTE
2	810285M92		**1**	PINO	PIN	PASADOR
3	020094N1	◀	**1**	TERMINAL	END	EXTREMO
4	035777P1		**1**	PINO	PIN	PASADOR
5	020098S2		**1**	TUBO	PIPE	CANO
6	020093N1	▶	**1**	TERMINAL	END	EXTREMO
7	339003X1		**2**	GRAXEIRA	GREASER	ENGRASADOR

Braços
Links
Brazos

40-80

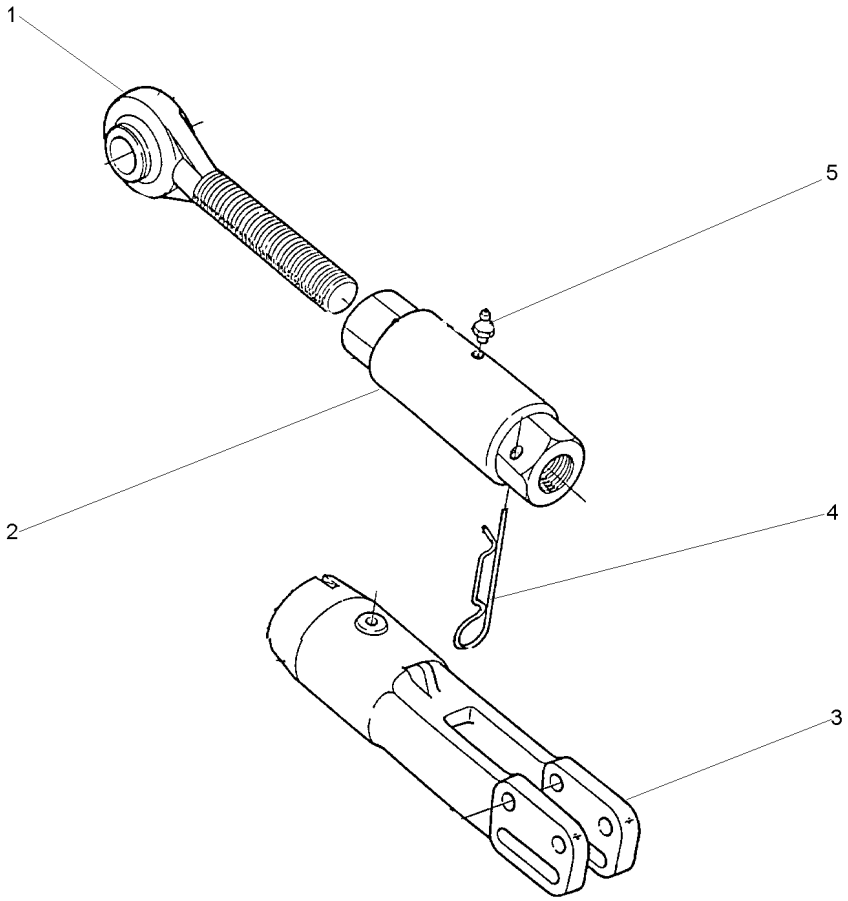

1	3585877M91		**1**	TERMINAL	END	EXTREMO
2	3585463M1		**1**	BUCHA	BUSH	CASQUILLO
3	3585878M91	40-85 No	**1**	GARFO	FORK	HORQUILLA
4	3585408M1		**1**	GRAMPO	CRAMP	PASADOR
5	339003X1		**1**	GRAXEIRA	GREASER	ENGRASADOR

Corpo Body Cuerps	Braços Do Levante Lift Arms Brazos De Levante	40-85	

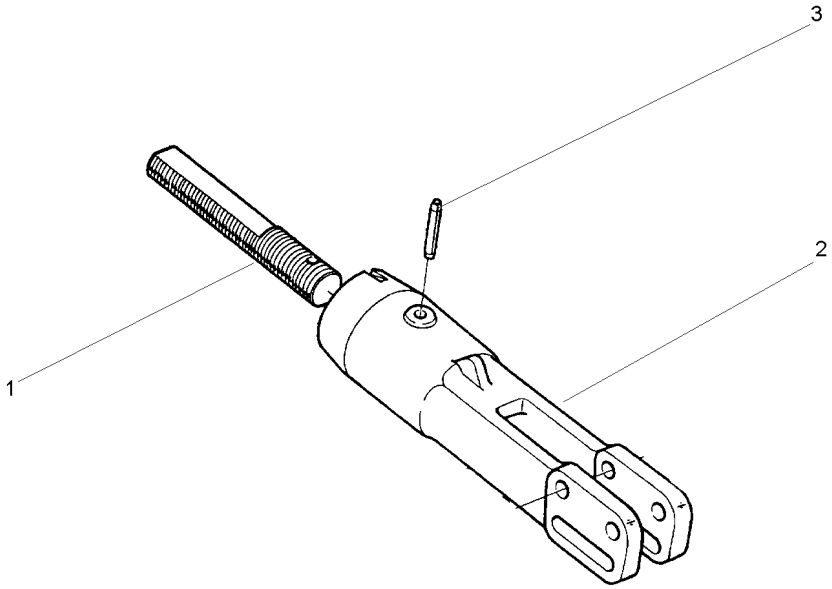

1	3585407M1	**1** TIRANTE	ROD	VARILLA
2	3412246M2	**1** GARFO	FORK	HORQUILLA
3	020124T1	**1** PINO	PIN	PASADOR

Braços Hidráulicos
Hydraulic Arms
Brazos Hidráulicos

40-90

Hd
Hd
Hd

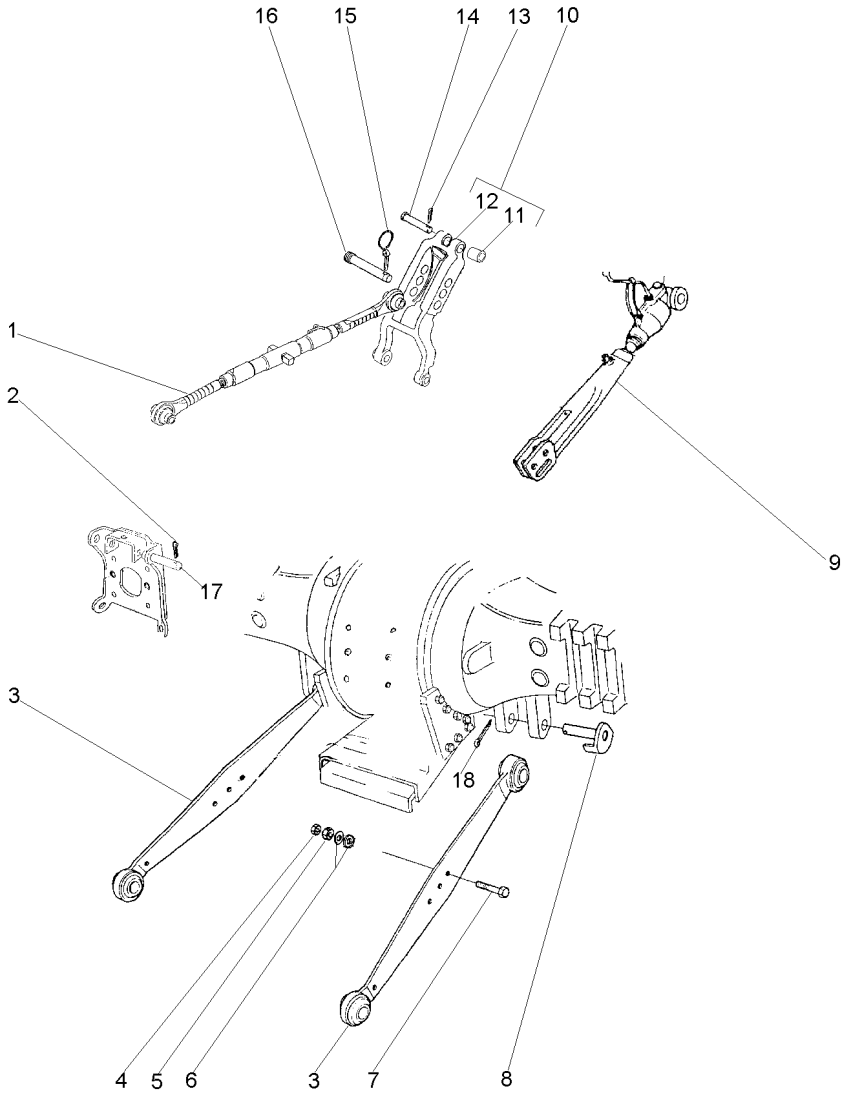

1	020091N2	👁	40-75 No	**1**	CJ. BRAÇO	KIT, ARM	JUEGO DE BRAZO
2	354089X1			**2**	CUPILHA	COTTER PIN	PASADOR DOUBLE
3	057817T1	▶▼		**1**	BRAÇO	ARM	BRAZO
3	057818T1	◀▼		**1**	BRAÇO	ARM	BRAZO
4	353436X1			**6**	PORCA	NUT	TUERCA
5	353435X1			**2**	PORCA	NUT	TUERCA
6	353775X1			**4**	ARRUELA	WASHER	ARANDELA
7	353934X1			**2**	PARAFUSO	BOLT	PERNO
7	490481M1			**2**	PARAFUSO	BOLT	PERNO
8	1482934M92			**2**	PINO	PIN	PASADOR
9	3585879M91	👁	40-80 No	**2**	CJ. BRAÇO	KIT, ARM	JUEGO DE BRAZO
10	1863393M93			**1**	VIGA	BEAM	VIGA
11	1860913M1	10		**2**	BUCHA	BUSH	CASQUILLO
12	1863391M3	10		**1**	VIGA	BEAM	VIGA
13	354068X1			**1**	CONTRAPINO	DOWEL	CENTRAJE
14	893567M1			**1**	PINO	PIN	PASADOR
15	810285M92			**1**	PINO	PIN	PASADOR
16	035777P1			**1**	PINO	PIN	PASADOR
17	1481712M1			**2**	PINO	PIN	PASADOR
18	354092X1			**2**	CUPILHA	COTTER PIN	PASADOR DOUBLE

Braços Hidráulicos
Hydraulic Arms
Brazos Hidráulicos

40-95

Estabilizador Telescópico
Telescopic Stabilizer
Estabilizador Telescopico

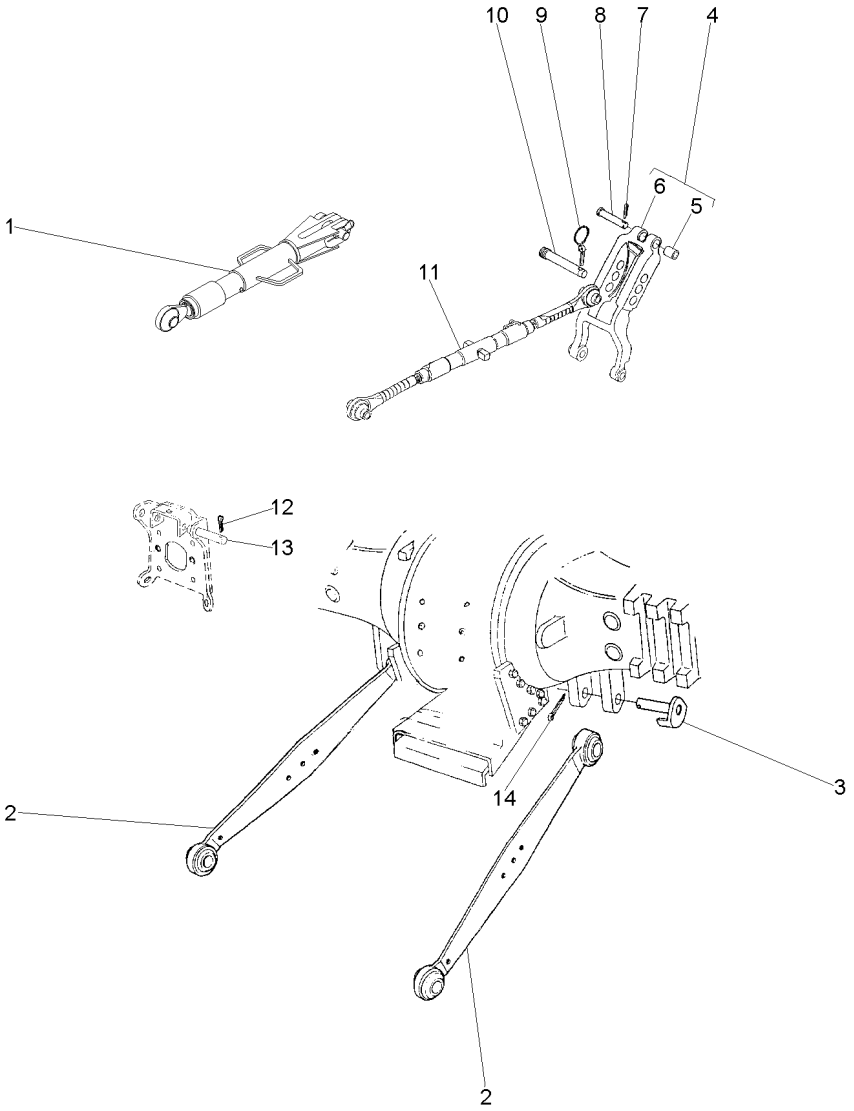

1	060500T1	👁 40-100 No	**2** CJ. BRAÇO	KIT, ARM	JUEGO DE BRAZO
2	060685T1	▼ ▶	**1** CJ. BRAÇO	KIT, ARM	JUEGO DE BRAZO
2	060684T1	▼ ◀	**1** CJ. BRAÇO	KIT, ARM	JUEGO DE BRAZO
3	1482934M92		**2** PINO	PIN	PASADOR
4	1863393M93		**1** VIGA	BEAM	VIGA
5	1860913M1	4	**2** BUCHA	BUSH	CASQUILLO
6	1863391M3	4	**1** VIGA	BEAM	VIGA
7	354068X1		**1** CONTRAPINO	DOWEL	CENTRAJE
8	893567M1		**1** PINO	PIN	PASADOR
9	810285M92		**1** PINO	PIN	PASADOR
10	035777P1		**1** PINO	PIN	PASADOR
11	020091N2	▲ 👁 40-75 No	**1** CJ. BRAÇO	KIT, ARM	JUEGO DE BRAZO
12	354089X1		**2** CUPILHA	COTTER PIN	PASADOR DOUBLE
13	1481712M1		**2** PINO	PIN	PASADOR
14	354092X1		**2** CUPILHA	COTTER PIN	PASADOR DOUBLE

Braço Nivelador
Levelling Arm
Brazo Nivelación

40-100

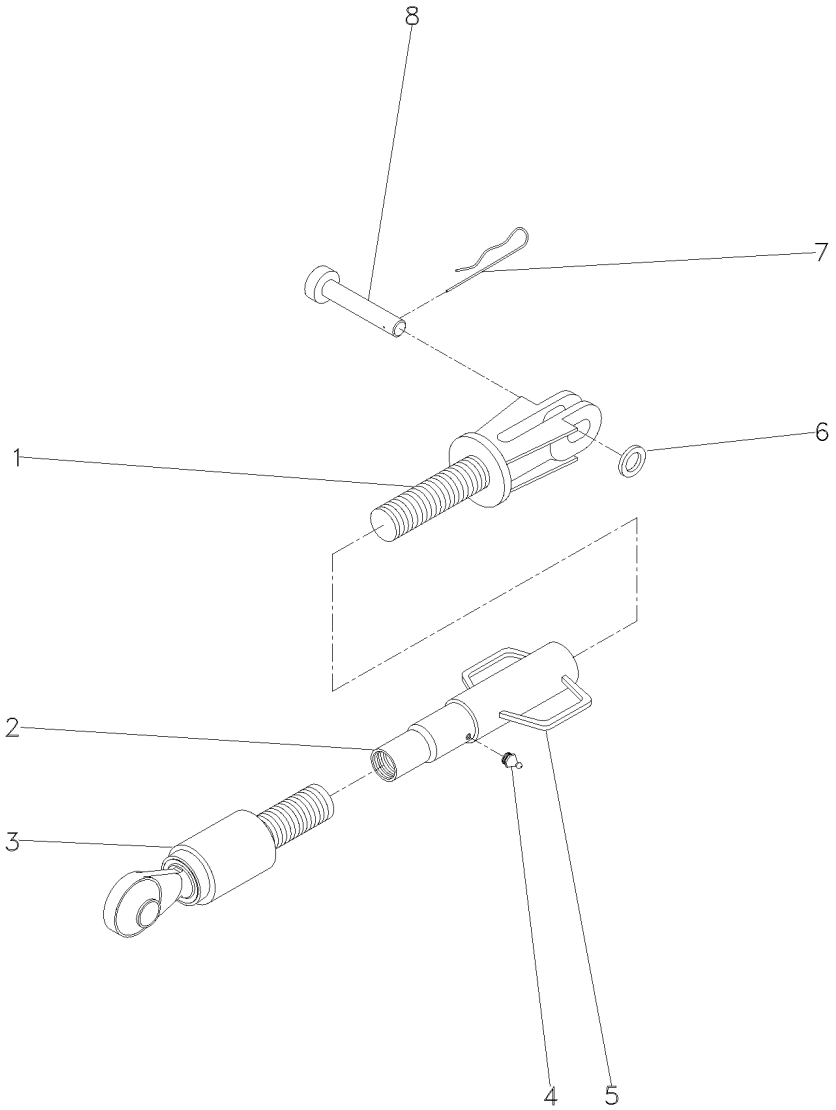

1	060688R1	**1** GARFO	FORK	HORQUILLA
2	060689R1	**1** TUBO	PIPE	CANO
3	055511R1	**1** TERMINAL	END	EXTREMO
4	055513R1	**1** GRAXEIRA	GREASER	ENGRASADOR
5	055514R1	**1** ALÇA	STRAP	FAJA
6	060666R1	**1** GUIA	GUIDE	GUIA
7	056632R1	**1** GRAMPO	CRAMP	PASADOR
8	060661R1	**1** PINO	PIN	PASADOR

Estabilizador Telescópico
Telescopic Stabiliser
Estabilizador Telescópico

40-105

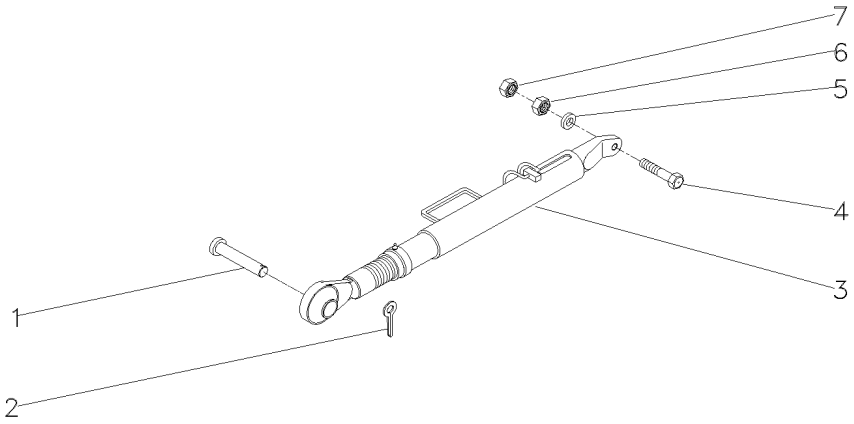

1	037549P1		**2**	PINO	PIN	PASADOR
2	354068X1		**2**	CONTRAPINO	DOWEL	CENTRAJE
3	054887T1	40-110 No	**2**	CJ.ESTABILIZADOR	KIT, STABILISER	ESTABILIZAD JUEG
4	354575X1		**2**	PARAFUSO	BOLT	PERNO
5	353775X1		**4**	ARRUELA	WASHER	ARANDELA
6	353435X1		**2**	PORCA	NUT	TUERCA
7	353436X1		**2**	PORCA	NUT	TUERCA

Estabilizador Telescópico
Telescopic Stabiliser
Estabilizador Telescópico

40-110

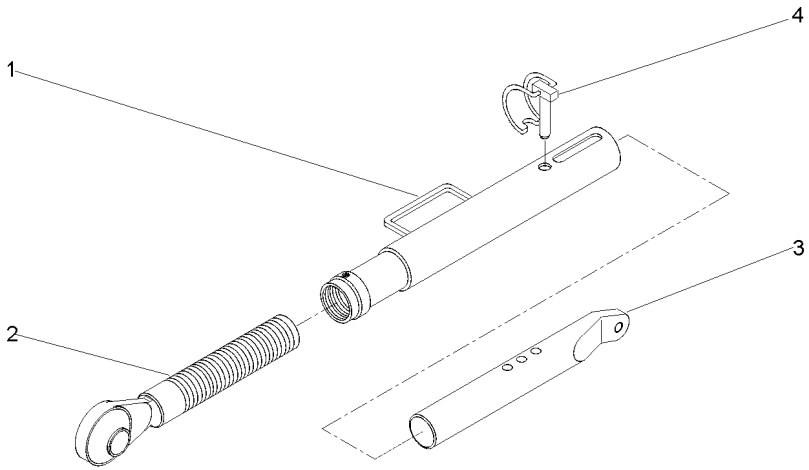

1	055510R1	**1** TUBO	PIPE	CANO
2	037682R1	**1** TERMINAL	END	EXTREMO
3	039057R1	**1** TERMINAL	END	EXTREMO
4	037676R1	**1** PINO	PIN	PASADOR

Estabilizador Com Corrente
Stabiliser With Chain
Estabilizador Con Cadena

40-115

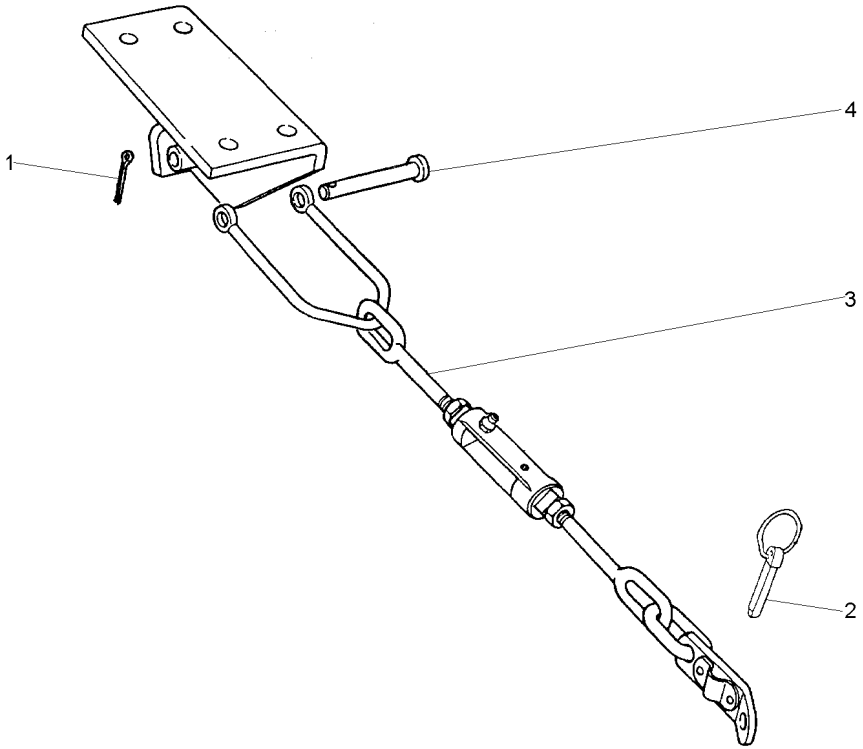

1	354089X1		**2**	CUPILHA	COTTER PIN	PASADOR DOUBLE
2	810285M92		**2**	PINO	PIN	PASADOR
3	3411526M91	40-125 No	**2**	CJ.ESTABILIZADOR	KIT, STABILISER	ESTABILIZAD JUEG
4	1481712M1		**2**	PINO	PIN	PASADOR

Estabilizador
Stabiliser
Estabilizador

40-120

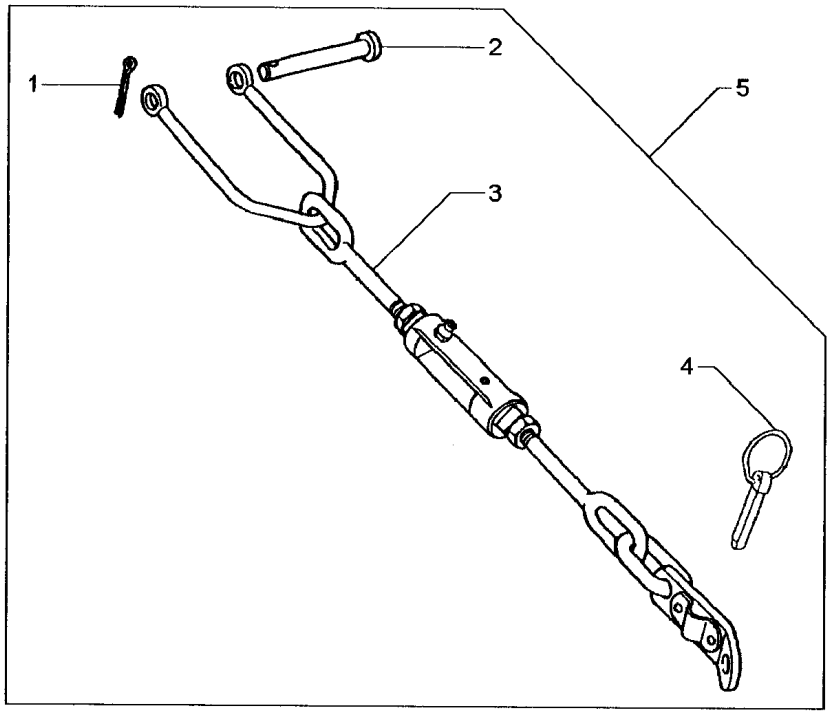

1	354089X1	5		**2** CUPILHA	COTTER PIN	PASADOR DOUBLE
2	1481712M1	5		**2** PINO	PIN	PASADOR
3	3411526M91	5	40-125 No	**2** CJ.ESTABILIZADOR	KIT, STABILISER	ESTABILIZAD JUEG
4	810285M92	5		**2** PINO	PIN	PASADOR
5			3410016M91	**2** CJ.ESTABILIZADOR	KIT, STABILISER	ESTABILIZAD JUEG

Estabilizador
Stabiliser
Estabilizador

40-125

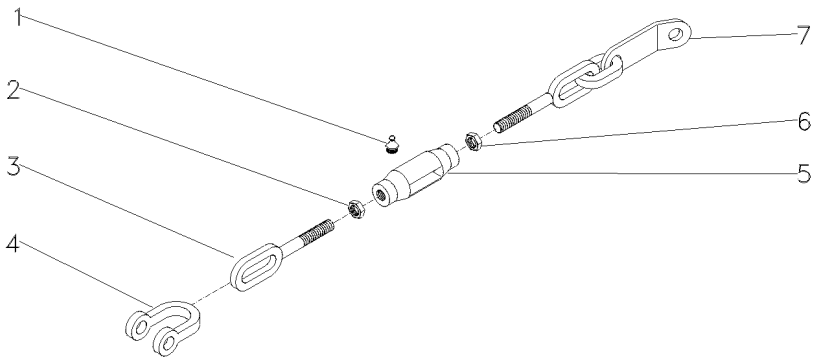

1	13811X		**2**	GRAXEIRA	GREASER	ENGRASADOR
2	375100X1		**1**	PORCA	NUT	TUERCA
3	490522M1	◄	**1**	TERMINAL	END	EXTREMO
4	490465M1		**1**	GARFO	FORK	HORQUILLA
5	490521M3		**1**	ARTICULAÇÃO	KNUCKLE	CHARNELA
6	490532M1		**1**	PORCA	NUT	TUERCA
7	3411525M91		**1**	TERMINAL	END	EXTREMO

Tomada De Força Independente
Independent Power Take Off
Toma De Fuerza Independente

50-10

540 Rpm
540 Rpm
540 Rpm

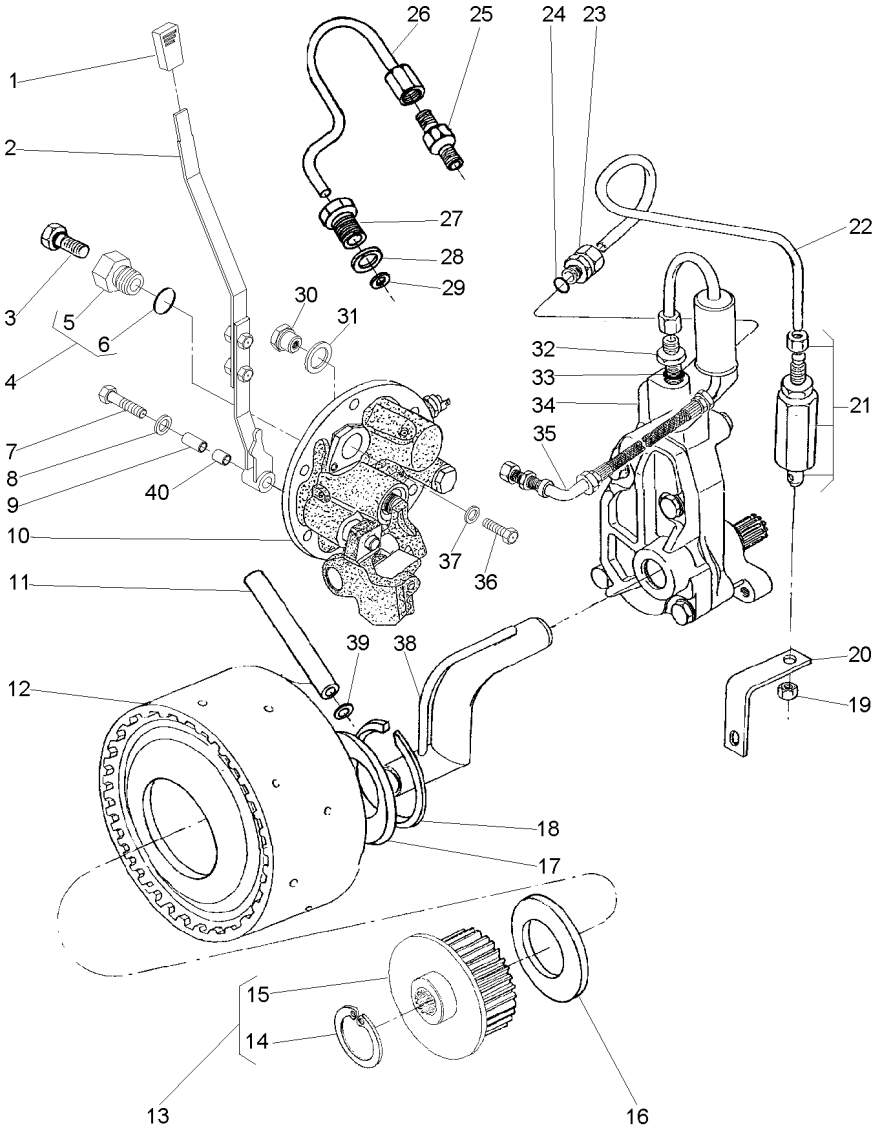

1	068078P1			**1**	MANÍPULO	KNOB	POMO
2	063423N1			**1**	CJ. ALAVANCA	KIT, LEVER	JUEGO, PALANCA
3	358720X91			**1**	TAMPÃO	PAD	ALMOHADILLA
4	3697609M91			**1**	TAMPÃO	PAD	ALMOHADILLA
5	3697608M1	4		**1**	BUJÃO	PLUG	TAPON
6	3019397X1	4		**1**	ANEL	RING	ARO
7	353714X1			**1**	PARAFUSO	BOLT	PERNO
8	390597X1			**1**	ARRUELA	WASHER	ARANDELA
9	061932P1			**1**	BUCHA	INSERT	INSERCION
10	061928N1		50-30 No	**1**	TAMPA	COVER	CUBIERTA
11	3610929M1			**1**	TUBO	PIPE	CANO
12	4200050M91		50-35 No	**1**	CJ. EMBREAGEM	KIT, CLUTCH	EMBRAGUE JUEGO
13	061060N1			**1**	CJ. CUBO	KIT, HUB	JUEGO DE CUBO
14	391076X1	13		**1**	ANEL	RING	ARO
15	051384S1	13		**1**	CUBO	HUB	CUBO
16	3613267M1			**1**	ARRUELA	WASHER	ARANDELA
17	037656P1			**1**	ARRUELA	WASHER	ARANDELA
18	352699X1			**1**	ANEL TRAVA	CIRCLIP	CIRCULITO
19	355830X1			**1**	PORCA	NUT	TUERCA
20	026955P1			**1**	SUPORTE	BRACKET	SOPORTE
21	3401801M91			**1**	VÁLVULA	VALVE	VALVULA
22	3589457M1			**1**	TUBO	PIPE	CANO
23	3411947M91			**2**	CONEXÃO	CONNECTION	CONEXION
24	831452M1			**2**	ANEL "O"	O RING	JUNTA TORICA
25	037659T1			**1**	CONEXÃO	CONNECTION	CONEXION
26	037566P1			**1**	TUBO	PIPE	CANO
27	037567P1			**1**	CONEXÃO	CONNECTION	CONEXION
28	1440702X1			**1**	ARRUELA	WASHER	ARANDELA
29	3007188X1			**1**	ARRUELA	WASHER	ARANDELA
30	061987P1			**1**	BUJÃO	PLUG	TAPON
31	3409614M1			**1**	ARRUELA	WASHER	ARANDELA
32	035828T1			**1**	CONEXÃO	CONNECTION	CONEXION
33	831452M1			**1**	ANEL "O"	O RING	JUNTA TORICA
34	886821M94		50-45 No	**1**	CJ. BOMBA	KIT, PUMP	BOMBA JUEGO
35	037559N1		50-50 No	**1**	CJ. TUBO	TUBE ASSY	CONJ.DE TUBO
36	339081X1			**1**	PARAFUSO	BOLT	PERNO
37	390597X1			**1**	ARRUELA	WASHER	ARANDELA
38	1872170M91			**1**	CJ. TUBO	TUBE ASSY	CONJ.DE TUBO
39	195561M1			**1**	ANEL "O"	O RING	JUNTA TORICA
40	068966P1			**1**	BUCHA	BUSH	CASQUILLO

Tomada De Força Independente
Independent Power Take Off
Toma De Fuerza Independente

50-15

540 Rpm
540 Rpm
540 Rpm

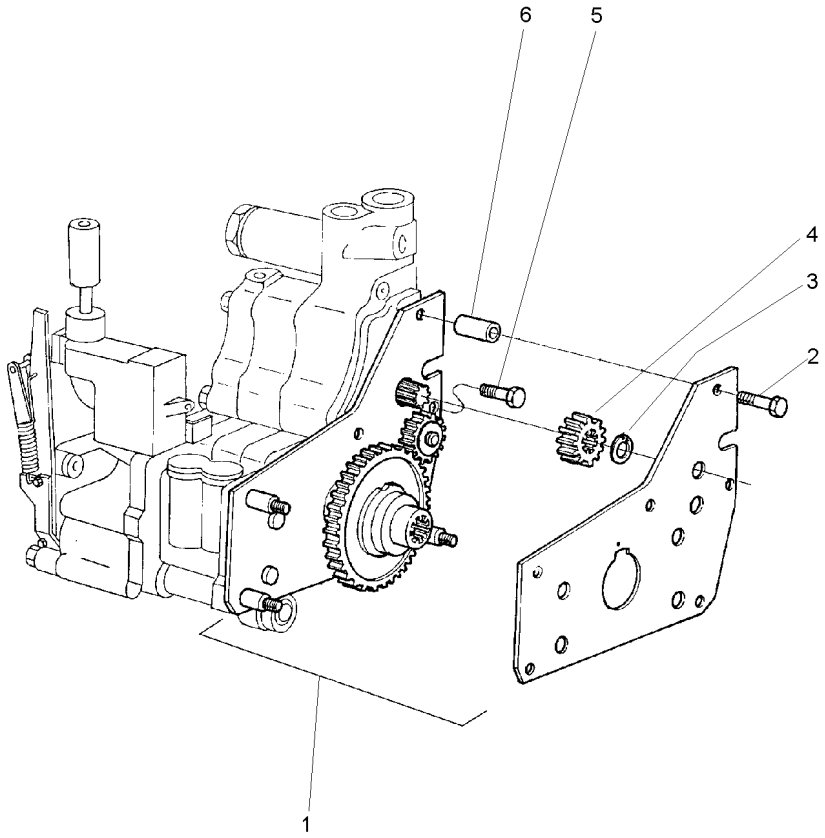

1	4200134M91	**1**	CJ. ENGRENAGEM	KIT, GEAR	ENGRANAJES JUEGO
2	516259M2	**2**	PARAFUSO	BOLT	PERNO
3	353213X1	**1**	ANEL TRAVA	CIRCLIP	CIRCULITO
4	515961M1	**1**	ENGRENAGEM	GEAR	ENGRANAJE
5	357852X1	**1**	PARAFUSO	BOLT	PERNO
6	366045X1	**2**	ESPAÇADOR	SPACER	PIEZA DISTANCIA

Tomada De Força Independente
Independent Power Take Off
Toma De Fuerza Independente

50-20

540 / 1000 Rpm
540 / 1000 Rpm
540 / 1000 Rpm

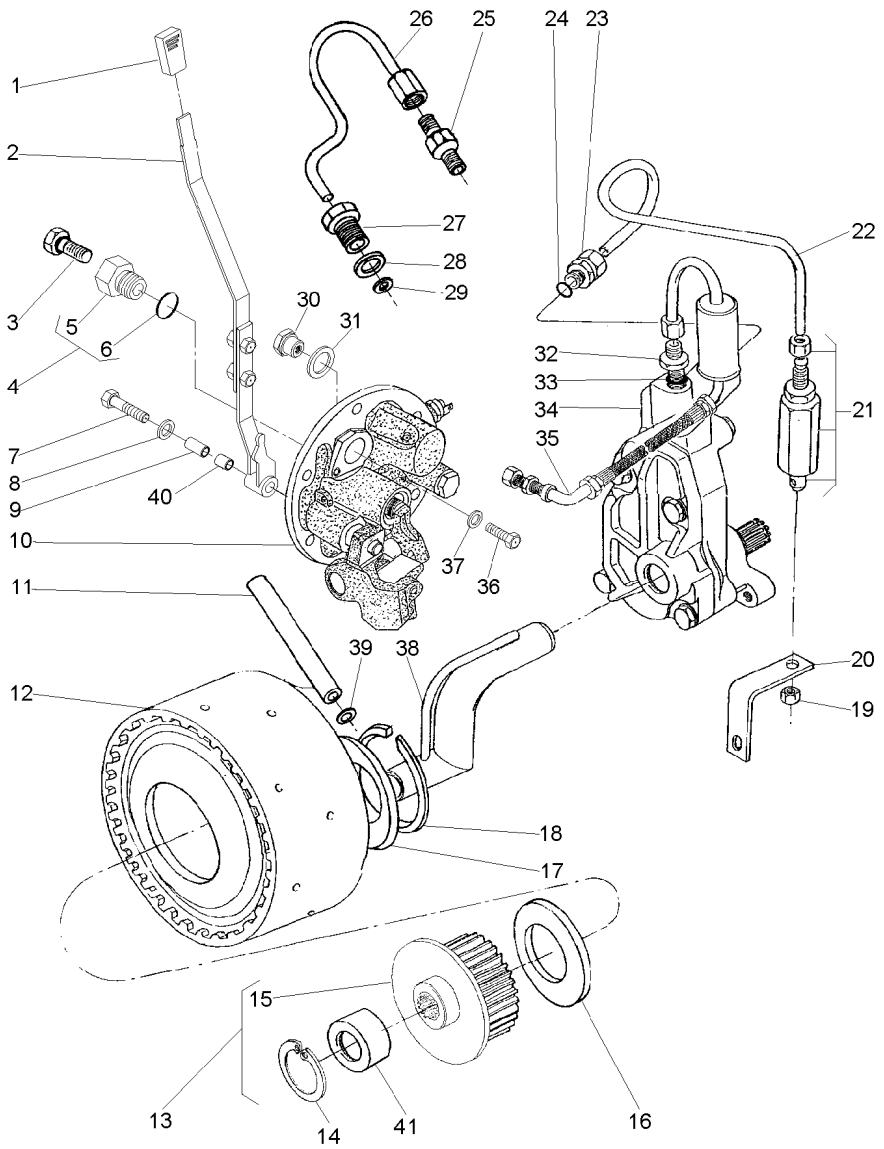

1	035972P1			**1**	MANÍPULO	KNOB	POMO
2	063423N1			**1**	CJ. ALAVANCA	KIT, LEVER	JUEGO, PALANCA
3	358720X91			**1**	TAMPÃO	PAD	ALMOHADILLA
4	3697609M91			**1**	TAMPÃO	PAD	ALMOHADILLA
5	3697608M1	4		**1**	BUJÃO	PLUG	TAPON
6	3019397X1	4		**1**	ANEL	RING	ARO
7	353714X1			**1**	PARAFUSO	BOLT	PERNO
8	390597X1			**1**	ARRUELA	WASHER	ARANDELA
9	061932P1			**1**	BUCHA	INSERT	INSERCION
10	061927N1		50-25 No	**1**	TAMPA	COVER	CUBIERTA
11	3610929M1			**1**	TUBO	PIPE	CANO
12	4200050M91		50-35 No	**1**	CJ. EMBREAGEM	KIT, CLUTCH	EMBRAGUE JUEGO
13	042256N1			**1**	CJ. CUBO	KIT, HUB	JUEGO DE CUBO
14	391076X1	13		**1**	ANEL	RING	ARO
15	051384S1	13		**1**	CUBO	HUB	CUBO
16	3613267M1			**1**	ARRUELA	WASHER	ARANDELA
17	037656P1			**1**	ARRUELA	WASHER	ARANDELA
18	352699X1			**1**	ANEL TRAVA	CIRCLIP	CIRCULITO
19	355830X1			**1**	PORCA	NUT	TUERCA
20	026955P1			**1**	SUPORTE	BRACKET	SOPORTE
21	3401801M91			**1**	VÁLVULA	VALVE	VALVULA
22	3589457M1			**1**	TUBO	PIPE	CANO
23	3411947M91			**2**	CONEXÃO	CONNECTION	CONEXION
24	831452M1			**2**	ANEL "O"	O RING	JUNTA TORICA
25	037659T1			**1**	CONEXÃO	CONNECTION	CONEXION
26	037566P1			**1**	TUBO	PIPE	CANO
27	037567P1			**1**	CONEXÃO	CONNECTION	CONEXION
28	1440702X1			**1**	ARRUELA	WASHER	ARANDELA
29	3007188X1			**1**	ARRUELA	WASHER	ARANDELA
30	061987P1			**1**	BUJÃO	PLUG	TAPON
31	3409614M1			**1**	ARRUELA	WASHER	ARANDELA
32	035828T1			**1**	CONEXÃO	CONNECTION	CONEXION
33	831452M1			**1**	ANEL "O"	O RING	JUNTA TORICA
34	886821M94		50-45 No	**1**	CJ. BOMBA	KIT, PUMP	BOMBA JUEGO
35	037559N1		50-50 No	**1**	CJ. TUBO	TUBE ASSY	CONJ.DE TUBO
36	339081X1			**1**	PARAFUSO	BOLT	PERNO
37	390597X1			**1**	ARRUELA	WASHER	ARANDELA
38	1872170M91			**1**	CJ. TUBO	TUBE ASSY	CONJ.DE TUBO
39	195561M1			**2**	ANEL "O"	O RING	JUNTA TORICA
40	068966P1			**1**	BUCHA	BUSH	CASQUILLO
41	039719P1	13		**1**	LUVA	SLEEVE	MANCHA

Conjunto Tampa Lateral **540 Rpm**
Side Cover Assembly **540 Rpm**
Conjunto Cubierta Lateral **540 Rpm**

50-25

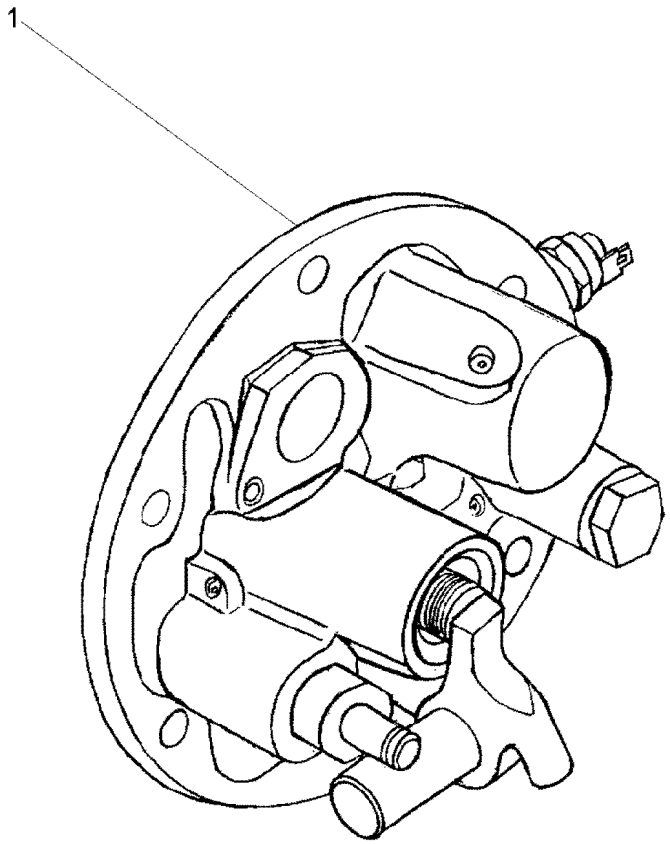

1	061928N1	50-30 No	**1** TAMPA	COVER	CUBIERTA

Tampa Da Tomada De Potência Independente
Independent Power Take Off Cover
Tapa De La Toma De Potencia Indenpendente

50-30

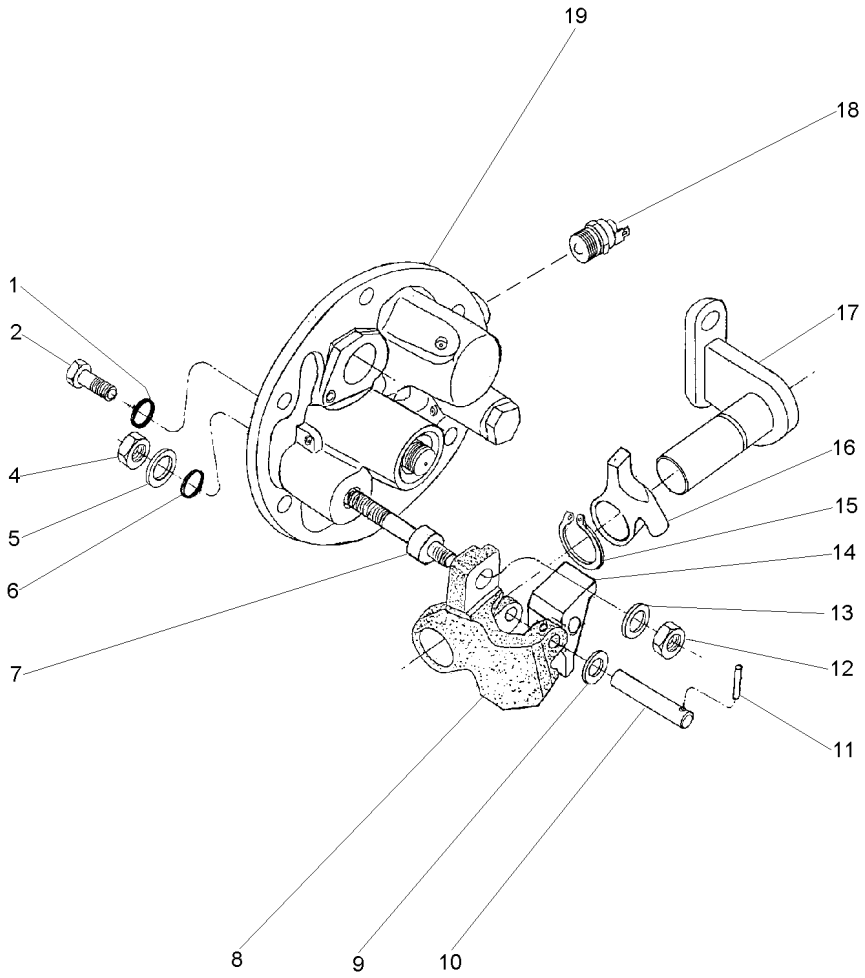

1	369132X1		**2**	ANEL "O"	O RING	JUNTA TORICA
2	3009194X1	M8	**2**	PARAFUSO	BOLT	PERNO
4	339402X1	M10	**1**	PORCA	NUT	TUERCA
5	390734X1	M10	**1**	ARRUELA	WASHER	ARANDELA
6	195562M1		**1**	ANEL "O"	O RING	JUNTA TORICA
7	063616P1		**1**	EIXO	SHAFT	ARBOL
8	3614292M1		**1**	PIVÔ	PIVOT	PIVOTE
9	3697982M1	M8X15X0,5	**1**	ARRUELA	WASHER	ARANDELA
10	3614294M1		**1**	PINO	PIN	PASADOR
11	3009322X1		**1**	PINO	PIN	PASADOR
12	1440329X1	M10	**1**	PORCA	NUT	TUERCA
13	3699552M1		**1**	ARRUELA	WASHER	ARANDELA
14	3614290M1		**1**	ALAVANCA	LEVER	PALANCA
15	1440523X1	∅ 22	**1**	ANEL TRAVA	CIRCLIP	CIRCULITO
16	3614289M1		**1**	ALAVANCA	LEVER	PALANCA
17	3697956M91		**1**	SUPORTE	BRACKET	SOPORTE
18	3761983M91		**1**	INTERRUPTOR	SWITCH	INTERRUPTOR
19	061929N1		**1**	TAMPA	COVER	CUBIERTA

Embreagem Da Tomada De Força Independente
Independent Power Take-Off Clutch
Embrague De La Toma De Fuerza Independente

50-35

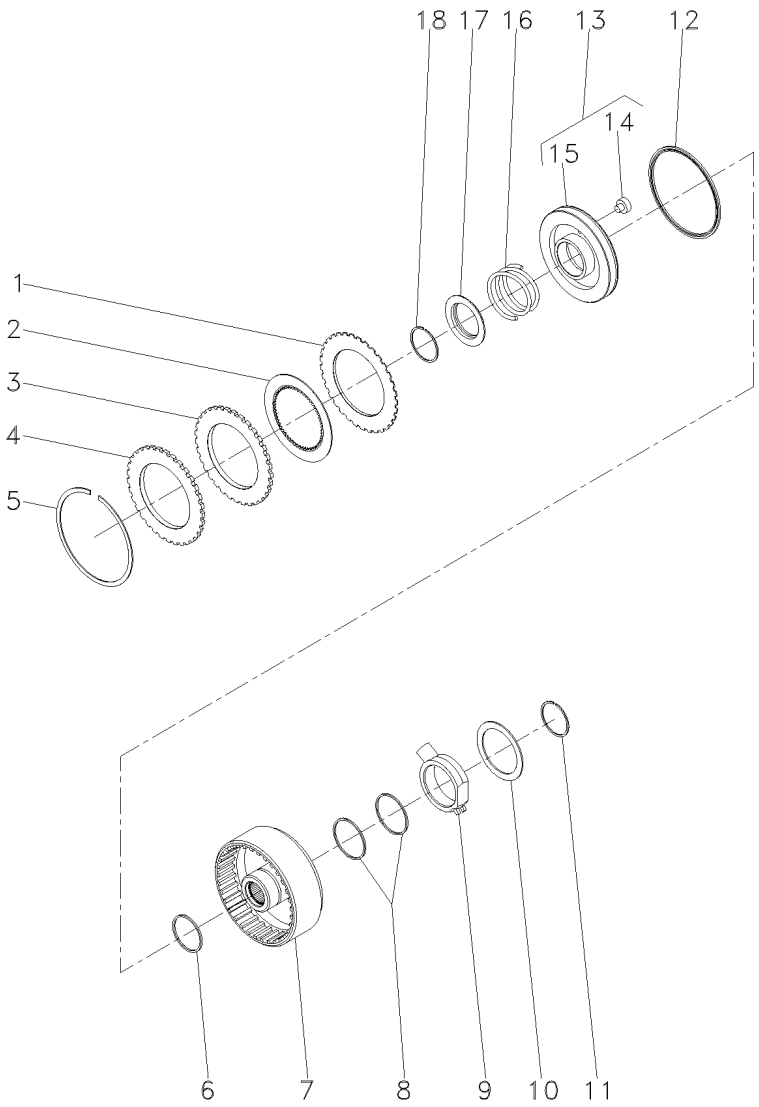

1	1870860M1			**7**	DISCO	DISC	DISCO
2	1688532M1			**7**	DISCO	DISC	DISCO
3	1870011M1			**1**	CALÇO	SHIM	CALCE
4	3699355M1			**1**	PLACA	PLATE	PLATO
5	364689X1			**1**	ANEL	RING	ARO
6	186198M1	⊸	3699909M1	**1**	ANEL	RING	ARO
7	3701442M1			**1**	CARCAÇA	HOUSING	ALOJAMIENTO
8	3612141M1			**2**	ANEL	RING	ARO
9	3610279M2			**1**	FLANGE	FLANGE	PLETINA
10	3699433M1			**1**	ARRUELA	WASHER	ARANDELA
11	391129X1			**1**	ANEL TRAVA	CIRCLIP	CIRCULITO
12	1870859M1			**1**	RETENTOR	SEAL	RETEN
13	3599601M93			**1**	CJ. PISTÃO	KIT, PISTON	JUEGO DE PISTON
14	3699353M1	13		**1**	BUJÃO	PLUG	TAPON
15	3699313M1	13		**1**	PISTÃO	PISTON	PISTON
16	3599507M2			**1**	MOLA	SPRING	RESORTE
17	1691307M2			**1**	ANEL	RING	ARO
18	1442512X1			**1**	ANEL	RING	ARO

Tomada De Força Independente
Independent Power Take Off
Toma De Fuerza Independente

50-40

540 / 1000 Rpm
540 / 1000 Rpm
540 / 1000 Rpm

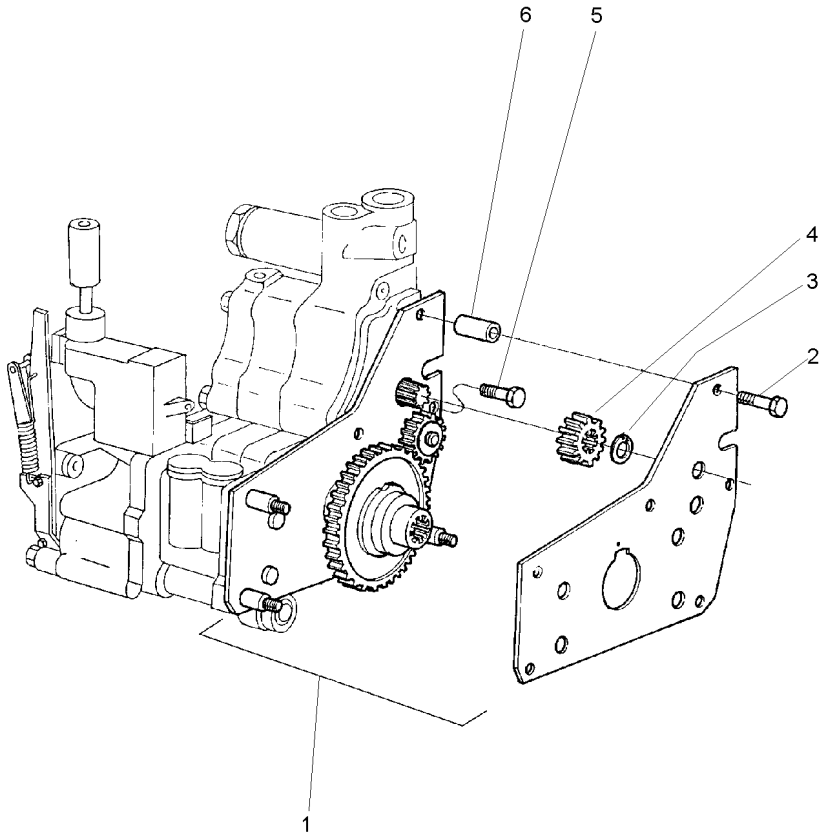

1	4200134M91	**1**	CJ. ENGRENAGEM	KIT, GEAR	ENGRANAJES JUEGO
2	516259M2	**2**	PARAFUSO	BOLT	PERNO
3	353213X1	**1**	ANEL TRAVA	CIRCLIP	CIRCULITO
4	515961M1	**1**	ENGRENAGEM	GEAR	ENGRANAJE
5	357852X1	**1**	PARAFUSO	BOLT	PERNO
6	366045X1	**2**	ESPAÇADOR	SPACER	PIEZA DISTANCIA

Bomba Hidráulica Auxiliar
Hydraulic Pump Auxiliary
Bomba Hidráulica Auxiliar

50-45

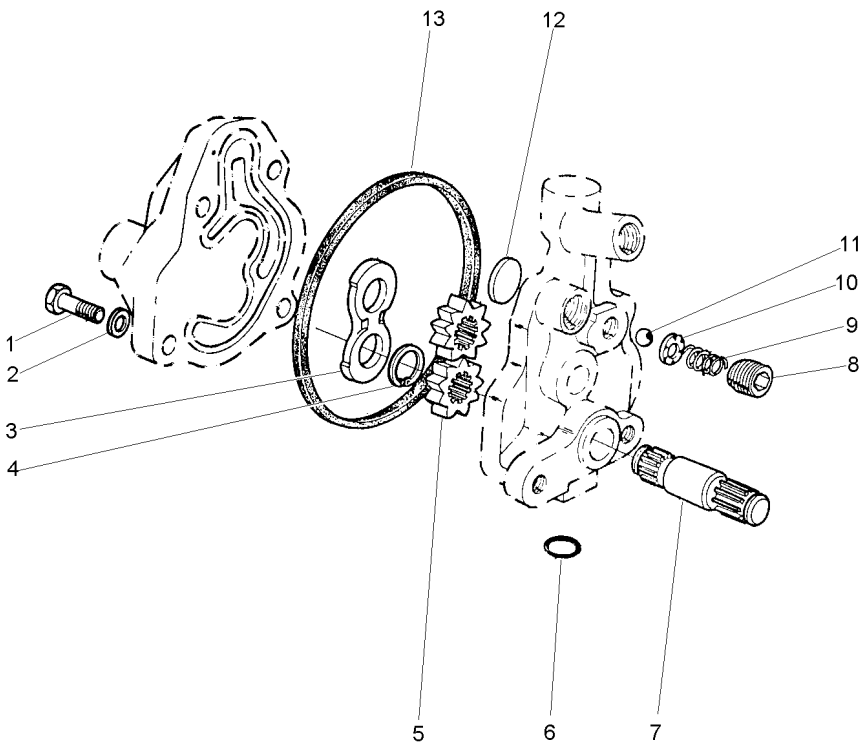

1	353517X1	5/16x24x3/4	**1**	PARAFUSO	BOLT	PERNO
2	353446X1		**4**	ARRUELA	WASHER	ARANDELA
3	1885307M1		**1**	PLACA	PLATE	PLATO
4	1885484M1		**1**	ANEL	RING	ARO
5		886821M94	**2**	ENGRENAGEM	GEAR	ENGRANAJE
6	359002X1		**1**	ANEL "O"	O RING	JUNTA TORICA
7		886821M94	**1**	EIXO	SHAFT	ARBOL
8	1885582M1		**1**	TAMPÃO	PAD	ALMOHADILLA
9	1886511M1		**1**	MOLA	SPRING	RESORTE
10	1885788M1		**1**	GUIA	GUIDE	GUIA
11	22206X		**1**	ESFERA	BALL	BOLA
12	1889318M1		**1**	PLACA	PLATE	PLATO
13	1885310M1		**1**	JUNTA	GASKET	EMPAQUETADURA.

Tubo E Filtro
Pipe And Filter
Tubo Y Filtro

50-50

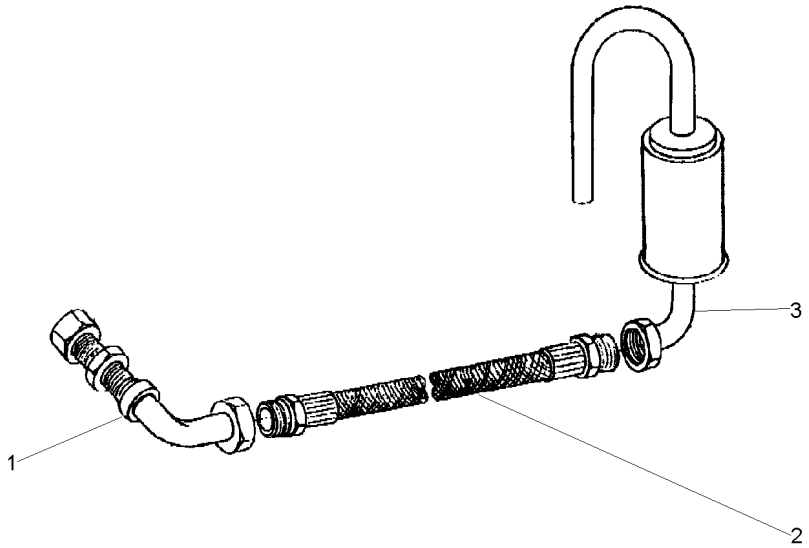

1	049037T1	**1** CJ. TUBO	KIT, PIPE	JUEGO CANO
2	049038T1	**1** MANGUEIRA	HOSE	FLEXIBLE
3	048709S1	**1** FILTRO	FILTER	FILTRO

Conjunto Alavanca De Acionamento Da Tdpi
Drive Lever Of The Ipto
Palanca Acionamiento De La Tdfi

50-55

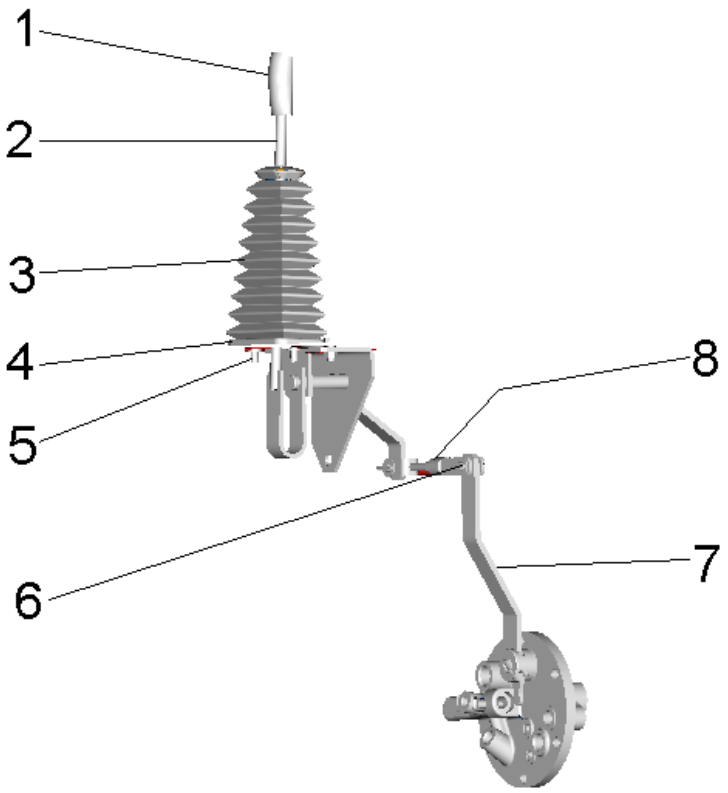

1	3712975M1	**1**	MANÍPULO	KNOB	POMO
2	068942S1	**1**	ALAVANCA	LEVER	PALANCA
3	069845P1	**1**	COIFA	BELLOWS	FUELLE
4	068851S1	**1**	TRAVA	LOCK	RETENEDOR
5	339123X1	**2**	PARAFUSO	BOLT	PERNO
5	339374X1	**4**	ARRUELA	WASHER	ARANDELA
6	353756X1	**2**	ARRUELA	WASHER	ARANDELA
6	354059X1	**2**	CONTRAPINO	DOWEL	CENTRAJE
6	832813M1	**2**	PINO	PIN	PASADOR
7	069774S1	**1**	ALAVANCA	LEVER	PALANCA
8	070464N1	**1**	CJ. TIRANTE	KIT, ROD	JUEGO DE BIELAS

Tomada De Força Independente
Independent Power Take Off
Toma De Fuerza Independente

50-60

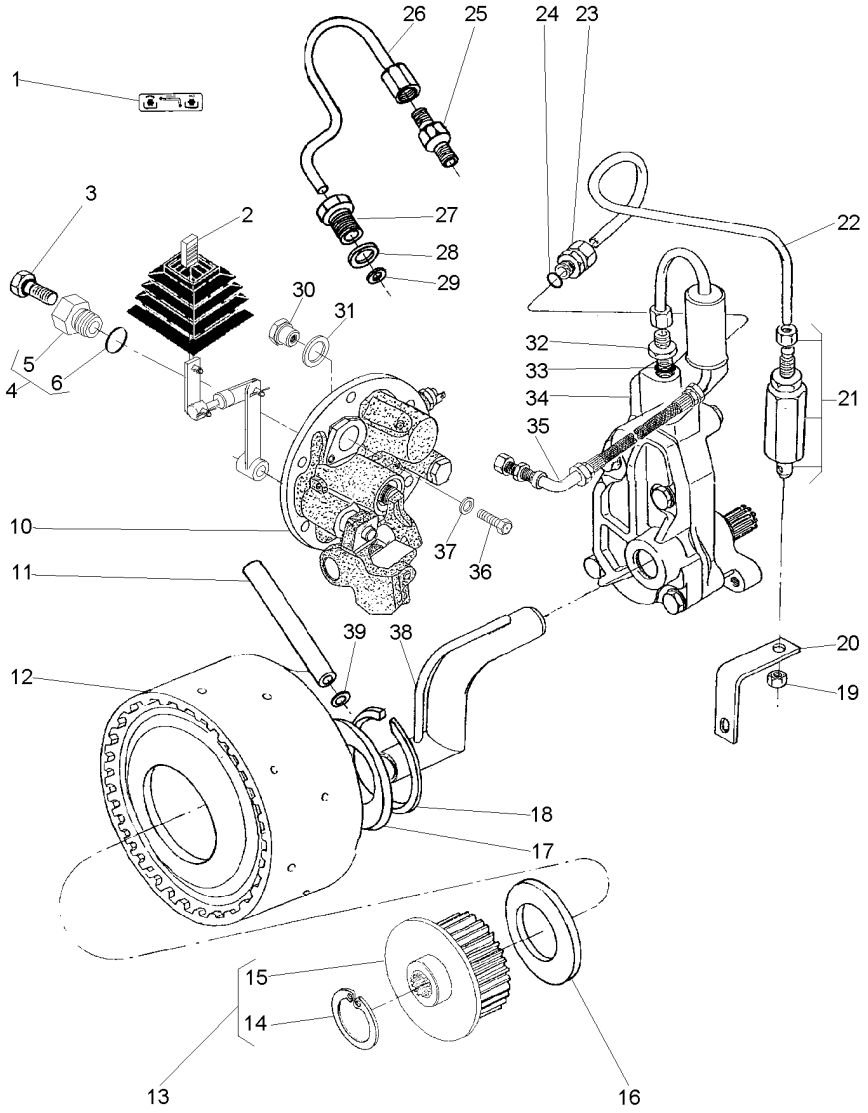

1	071036P1			**1**	DECAL	DECAL	CALCOMANIA
2	071027N1		50-55 No	**1**	CJ. ALAVANCA	KIT, LEVER	JUEGO, PALANCA
3	358720X91			**1**	TAMPÃO	PAD	ALMOHADILLA
4	3697609M91			**1**	TAMPÃO	PAD	ALMOHADILLA
5	3697608M1	4		**1**	BUJÃO	PLUG	TAPON
6	3019397X1	4		**1**	ANEL	RING	ARO
10	061482N1		50-70 No	**1**	CJ. TAMPA	KIT, CAP	JUEGO DE TAPON
11	3610929M1			**1**	TUBO	PIPE	CANO
12	4200050M91		50-35 No	**1**	CJ. EMBREAGEM	KIT, CLUTCH	EMBRAGUE JUEGO
13	061060N1			**1**	CJ. CUBO	KIT, HUB	JUEGO DE CUBO
14	391076X1	13		**1**	ANEL	RING	ARO
15	051384S1	13		**1**	CUBO	HUB	CUBO
16	3613267M1			**1**	ARRUELA	WASHER	ARANDELA
17	037656P1			**1**	ARRUELA	WASHER	ARANDELA
18	352699X1			**1**	ANEL TRAVA	CIRCLIP	CIRCULITO
19	355830X1			**1**	PORCA	NUT	TUERCA
20	026955P1			**1**	SUPORTE	BRACKET	SOPORTE
21	3401801M91			**1**	VÁLVULA	VALVE	VALVULA
22	069688P1			**1**	TUBO	PIPE	CANO
23	3411947M91			**1**	CONEXÃO	CONNECTION	CONEXION
24	831452M1			**1**	ANEL "O"	O RING	JUNTA TORICA
25	037659T1			**1**	CONEXÃO	CONNECTION	CONEXION
26	037566P1			**1**	TUBO	PIPE	CANO
27	037567P1			**1**	CONEXÃO	CONNECTION	CONEXION
28	1440702X1			**1**	ARRUELA	WASHER	ARANDELA
29	3007188X1			**1**	ARRUELA	WASHER	ARANDELA
30	061987P1			**1**	BUJÃO	PLUG	TAPON
31	3409614M1			**1**	ARRUELA	WASHER	ARANDELA
32	035828T1			**1**	CONEXÃO	CONNECTION	CONEXION
33	831452M1			**1**	ANEL "O"	O RING	JUNTA TORICA
34	886821M94		50-45 No	**1**	CJ. BOMBA	KIT, PUMP	BOMBA JUEGO
35	037559N1		50-50 No	**1**	CJ. TUBO	TUBE ASSY	CONJ.DE TUBO
36	339081X1			**1**	PARAFUSO	BOLT	PERNO
37	390597X1			**1**	ARRUELA	WASHER	ARANDELA
38	1872170M91			**1**	CJ. TUBO	TUBE ASSY	CONJ.DE TUBO
39	195561M1			**1**	ANEL "O"	O RING	JUNTA TORICA

Tomada De Força Independente
Independent Power Take Off
Toma De Fuerza Independente

50-65

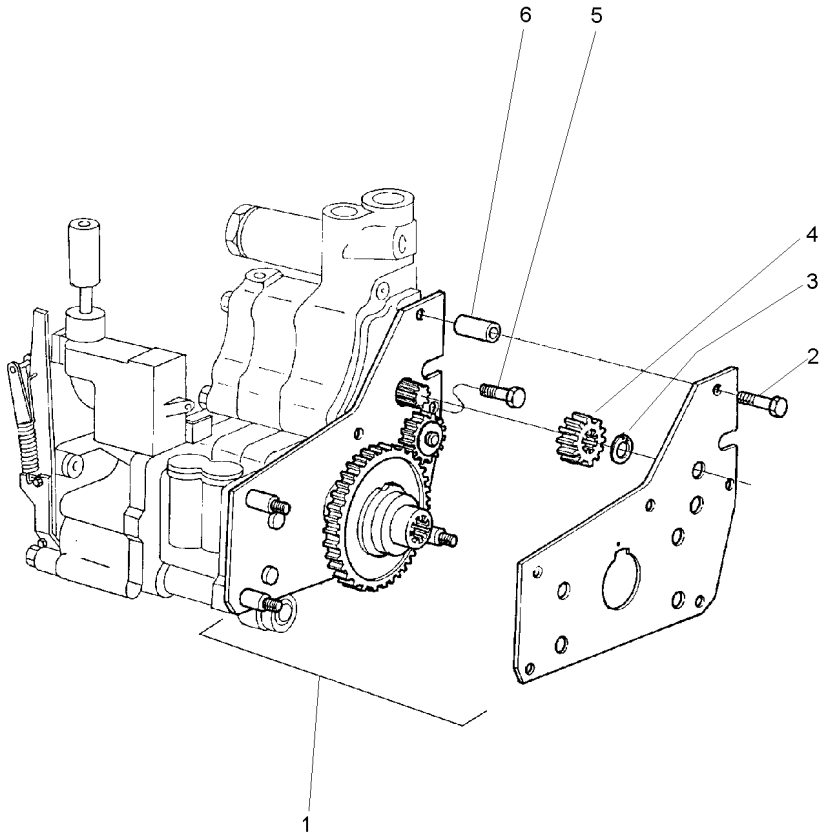

1	4200134M91	**1**	CJ. ENGRENAGEM	KIT, GEAR	ENGRANAJES JUEGO
2	516259M2	**2**	PARAFUSO	BOLT	PERNO
3	353213X1	**1**	ANEL TRAVA	CIRCLIP	CIRCULITO
4	515961M1	**1**	ENGRENAGEM	GEAR	ENGRANAJE
5	357852X1	**1**	PARAFUSO	BOLT	PERNO
6	366045X1	**2**	ESPAÇADOR	SPACER	PIEZA DISTANCIA

Tampa E Controles
Cover And Controls
Tapa Y Mandos

50-70

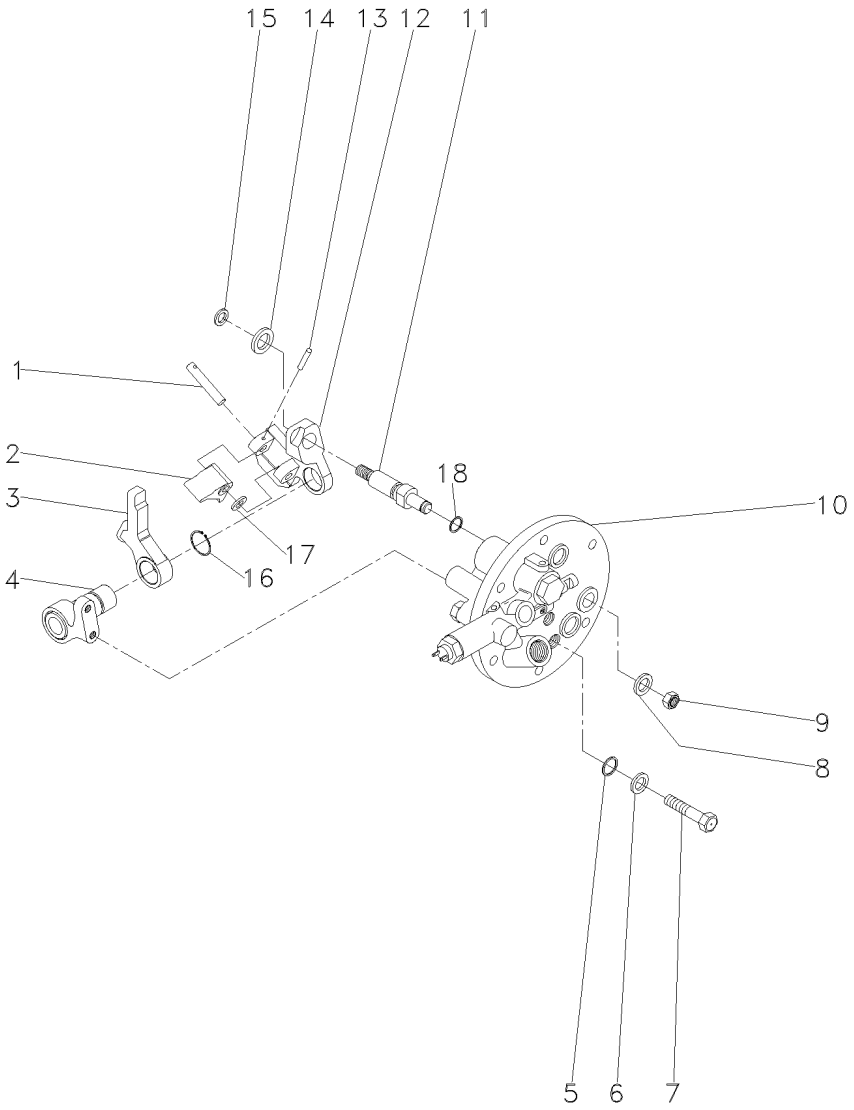

1	3614294M1		**1**	PINO	PIN	PASADOR
2	3614290M1		**1**	ALAVANCA	LEVER	PALANCA
3	3614289M1		**1**	ALAVANCA	LEVER	PALANCA
4	3697956M91		**1**	SUPORTE	BRACKET	SOPORTE
5	3009740X1		**2**	ANEL "O"	O RING	JUNTA TORICA
6	390972X1		**2**	ARRUELA	WASHER	ARANDELA
7	3610961M1		**2**	PARAFUSO	BOLT	PERNO
8	390734X1		**1**	ARRUELA	WASHER	ARANDELA
9	339402X1		**1**	PORCA	NUT	TUERCA
10	3760527M93	50-75 No	**1**	TAMPA	COVER	CUBIERTA
11	3697950M2		**1**	EIXO	SHAFT	ARBOL
12	3614292M1		**1**	PIVÔ	PIVOT	PIVOTE
13	3009322X1		**1**	PINO	PIN	PASADOR
14	3699552M1		**1**	ARRUELA	WASHER	ARANDELA
15	339710X1		**1**	ANEL	RING	ARO
16	1440523X1		**1**	ANEL TRAVA	CIRCLIP	CIRCULITO
17	3697982M1		**1**	ARRUELA	WASHER	ARANDELA
18	195562M1		**1**	ANEL "O"	O RING	JUNTA TORICA

Tampa Lateral
Cover
Tapa

50-75

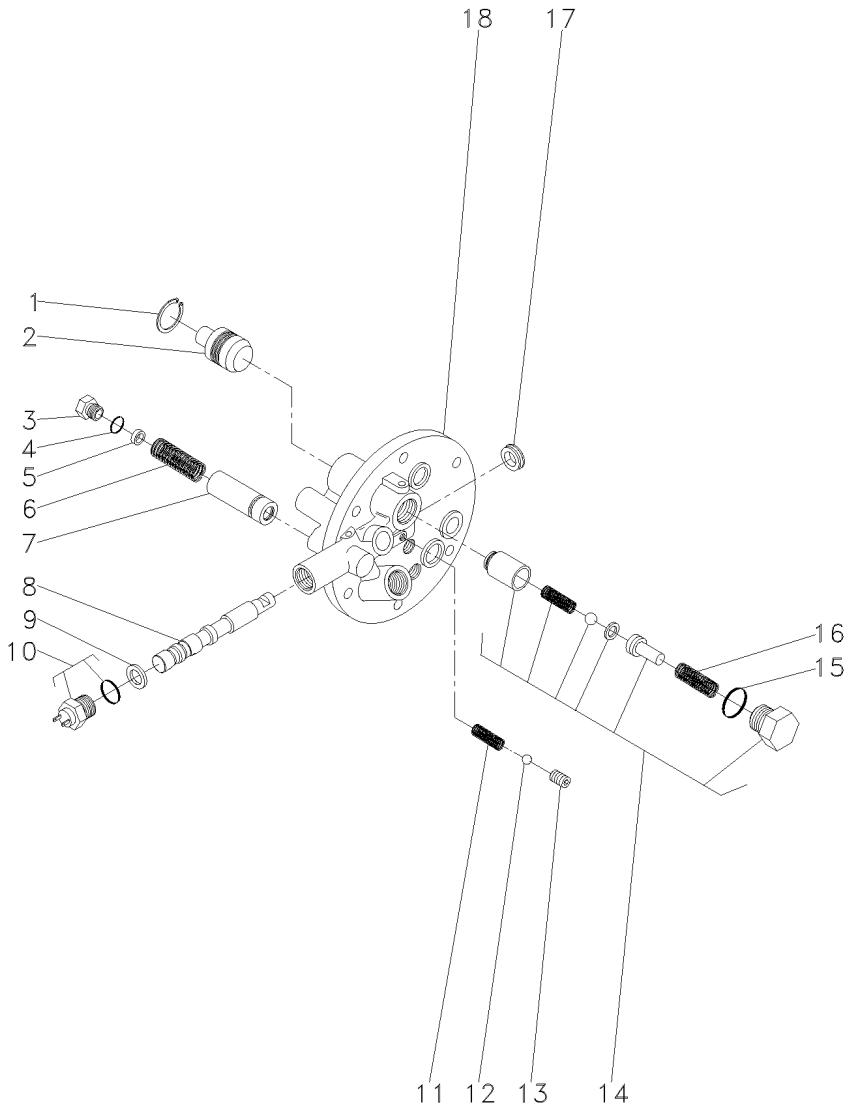

1	339361X1			**1**	ANEL	RING	ARO
2	3697275M1			**1**	PISTÃO	PISTON	PISTON
3	3610598M1			**1**	TAMPÃO	PAD	ALMOHADILLA
4	3019394X1			**1**	ANEL "O"	O RING	JUNTA TORICA
5	3610926M1			**X**	CALÇO	SHIM	CALCE
6	3610555M1			**1**	MOLA	SPRING	RESORTE
7	3610600M91			**1**	VÁLVULA	VALVE	VALVULA
8			3760527M93	**1**	EIXO	SHAFT	ARBOL
9	3019839X1			**1**	ANEL	RING	ARO
10	3761983M91			**1**	INTERRUPTOR	SWITCH	INTERRUPTOR
11	3610554M1			**1**	MOLA	SPRING	RESORTE
12	3003593X1			**1**	ESFERA	BALL	BOLA
13	3760739M1			**1**	PRISIONEIRO	STUD	ESPARRAGO
14	3762311M92			**1**	JG. REPARO	KIT, REPAIR	JUEGO REPARACION
15	3019398X1	14		**1**	ANEL "O"	O RING	JUNTA TORICA
16	3610923M1	14		**1**	MOLA	SPRING	RESORTE
17	3760738M1			**1**	RETENTOR	SEAL	RETEN
18			3760527M93	**1**	TAMPA	COVER	CUBIERTA

Tampa E Alavancas
Cover And Levers
Tapa Y Palancas

50-80

Sem Controle Remoto
Without Remote Control
Sin Controle Remoto

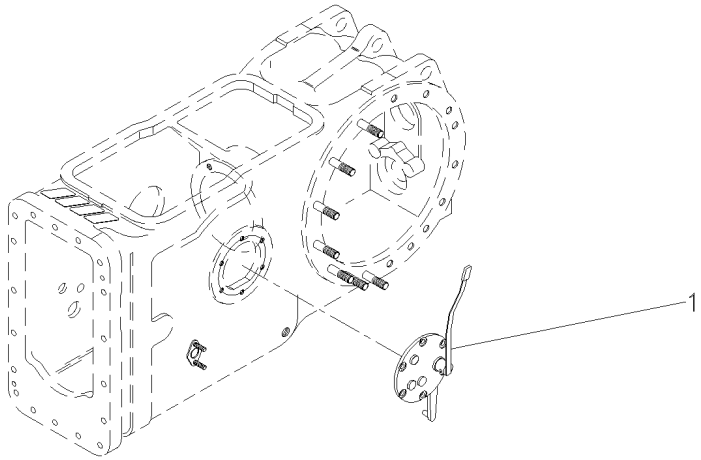

1	060043N1	👁	50-110 No	**1**	CJ. TAMPA	KIT, CAP	JUEGO DE TAPON

Tampa Da Tomada De Potência
Power Take Off Cover
Tapa De La Toma De Potência

50-85

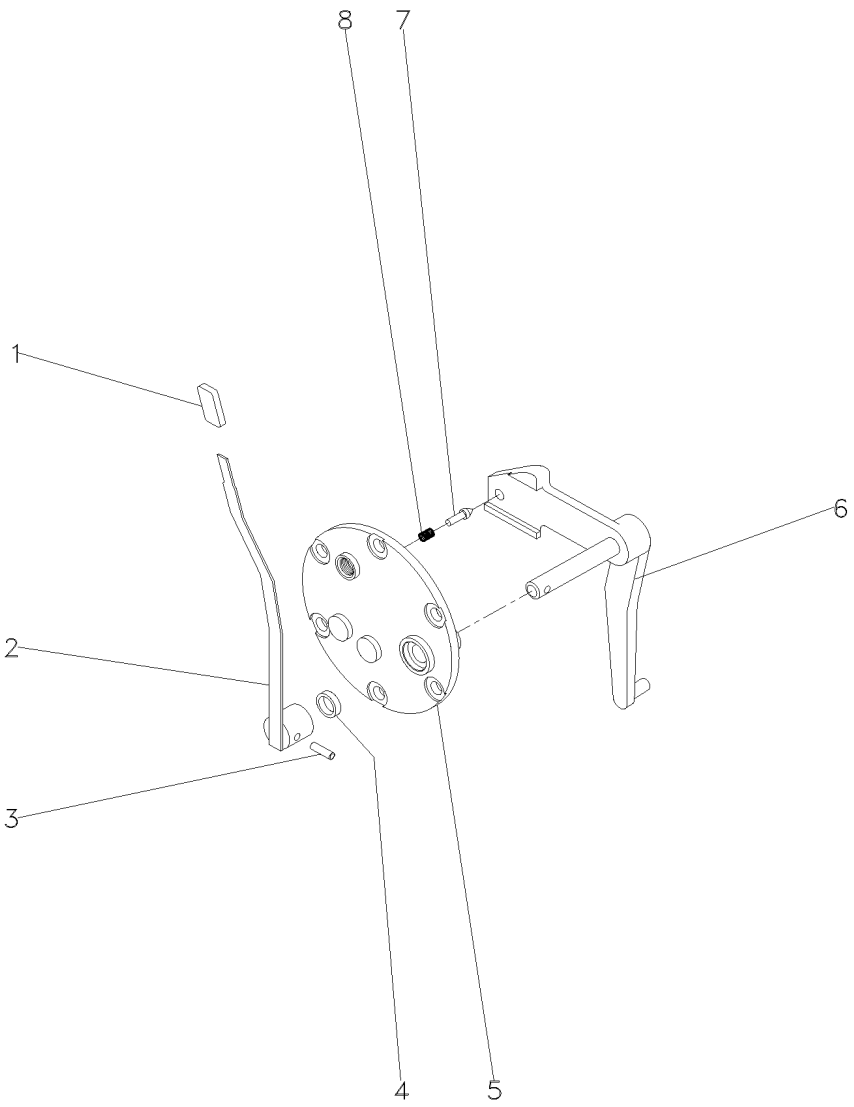

1	068078P1		**1**	MANÍPULO	KNOB	POMO
2	069516N1	50-120 No	**1**	CJ. ALAVANCA	KIT, LEVER	JUEGO, PALANCA
3	357660X1		**1**	PINO	PIN	PASADOR
4	894307M1		**1**	RETENTOR	OIL SEAL	BUJE RETENACEITE
5	3149447M92		**1**	TAMPA	COVER	CUBIERTA
6	069215S1		**1**	ALAVANCA	LEVER	PALANCA
7	180418M2		**1**	PINO	PIN	PASADOR
8	3585797M1		**1**	MOLA	SPRING	RESORTE

Tampa E Alavancas
Cover And Levers
Tapa Y Palancas

50-90

Com Controle Remoto
With Remote Control
Con Controle Remoto

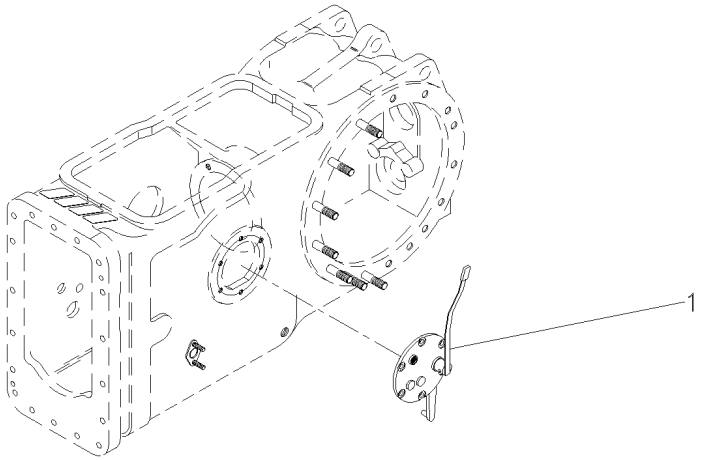

1	063858N1	50-85 No	**1**	TAMPA	COVER	CUBIERTA

Eixo Da Tomada De Força	1000 Rpm
Power Take-Off Shaft	1000 Rpm
Eje De La Toma De Fuerza	1000 Rpm

50-95

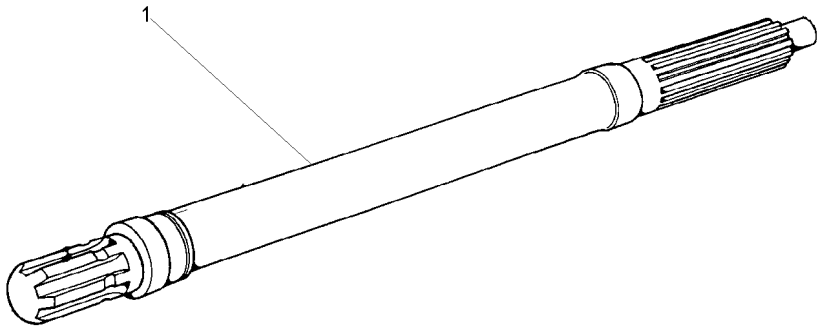

1	3610936M1	1000RPM	**1**	EIXO	SHAFT	ARBOL

Eixo Intermediário Da Tdp
Shaft
Eje

50-100

Com Tdp - Sem Hidráulico
With Tdp - Without Hydraulic
Con Tdf - Sin Hidraulico

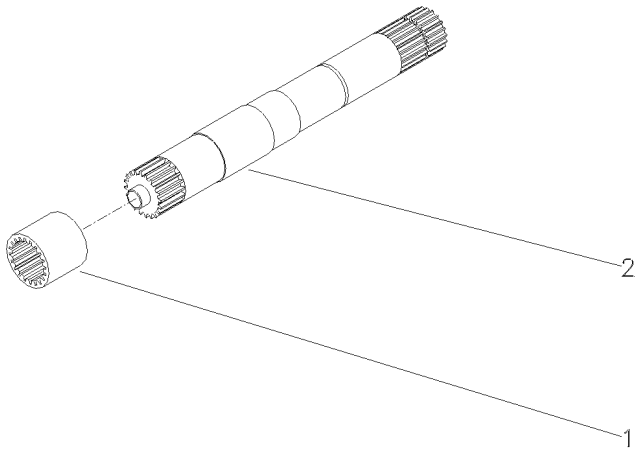

1	1868538M4	540 RPM	**1** LUVA	SLEEVE	MANCHA
1	3610189M1	540/1000 RPM	**1** LUVA	SLEEVE	MANCHA
2	028362N1	540 RPM	**1** CJ. EIXO	KIT, AXLE	JUEGO DE EJE
		👁 50-105 No			
2	049642N1	540/1000 RPM	**1** CJ. EIXO	KIT, AXLE	JUEGO DE EJE

Eixo
Shaft
Eje

50-105

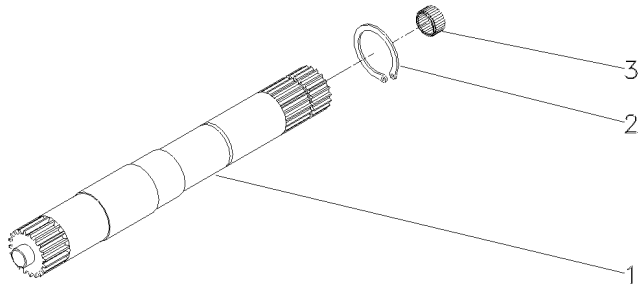

1	028363P2	540 RPM	**1**	EIXO	SHAFT	ARBOL
1	046396P1	540/1000 RPM	**1**	EIXO	SHAFT	ARBOL
2	352699X1		**1**	ANEL TRAVA	CIRCLIP	CIRCULITO
3	1000251M1		**1**	ROLAMENTO	BEARING	COJINETE

Tampa Da Tomada De Potência
Power Take Off Cover
Tapa De La Toma De Potência

50-110

Sem Controle Remoto
Without Remote Control
Sin Controle Remoto

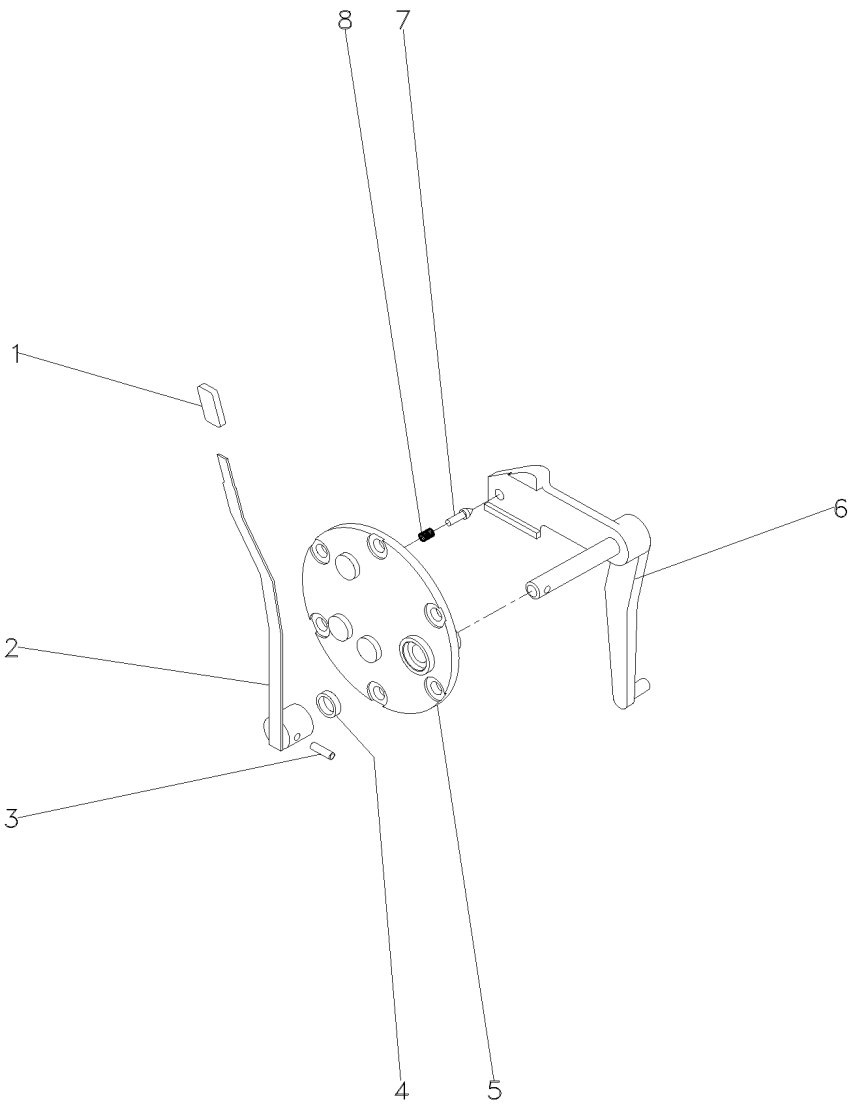

1	068078P1		**1**	MANÍPULO	KNOB	POMO
2	069516N1	50-120 No	**1**	CJ. ALAVANCA	KIT, LEVER	JUEGO, PALANCA
3	357660X1		**1**	PINO	PIN	PASADOR
4	894307M1		**1**	RETENTOR	OIL SEAL	BUJE RETENACEITE
5	3149447M92		**1**	TAMPA	COVER	CUBIERTA
6	022245S1		**1**	ALAVANCA	LEVER	PALANCA
7	180418M2		**1**	PINO	PIN	PASADOR
8	3585797M1		**1**	MOLA	SPRING	RESORTE

Protetor Da Tdpi / Tdp
Protector Ipto / Pto
Protetor Tdfi / Tdf

50-115

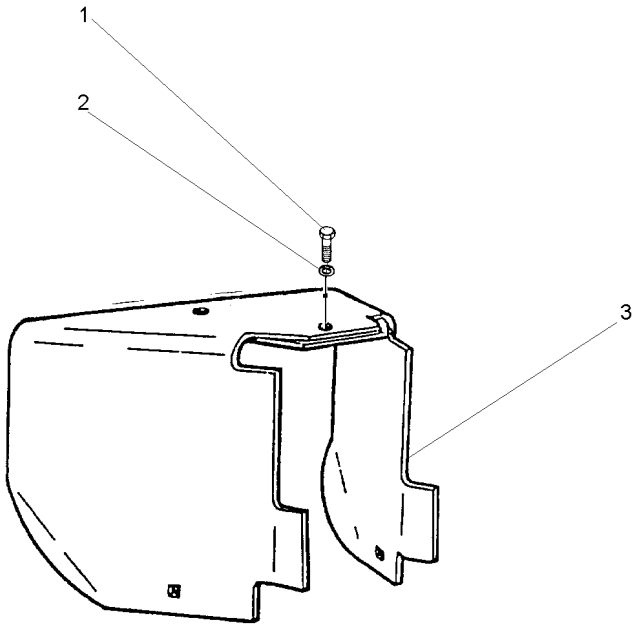

1	353560X1	7/16x20x1.1/8	**1** PARAFUSO	BOLT	PERNO
2	353432X1		**1** ARRUELA	WASHER	ARANDELA
3	1869009M95		**1** PROTEÇÃO	GUARD	DEFENSA

Conjunto Alavanca
Lever Assembly
Conjunto Palanca

50-120

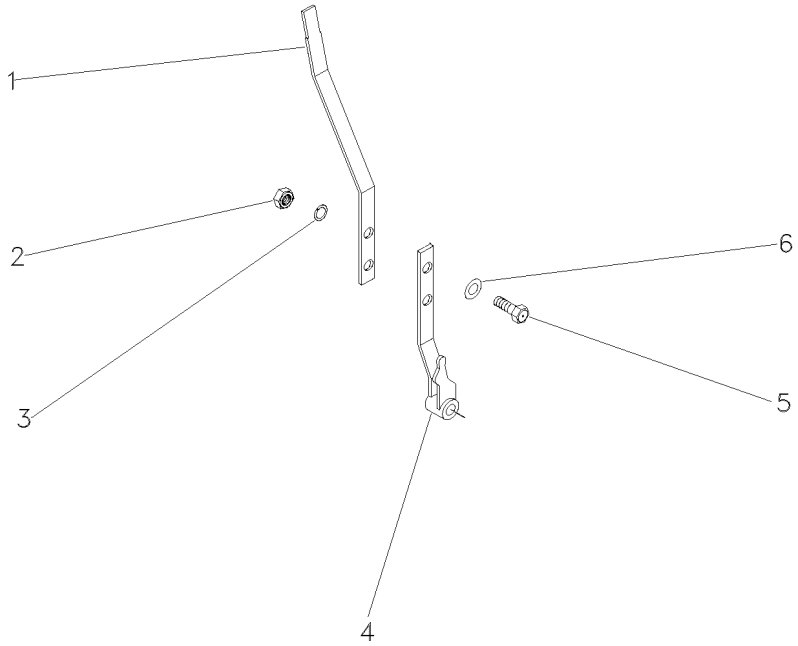

1	069095P1		**1** ALAVANCA	LEVER	PALANCA
2	339169X1		**2** PORCA	NUT	TUERCA
3	353446X1	12.1x6.1x1.6	**2** ARRUELA	WASHER	ARANDELA
4	068984S1		**1** ALAVANCA	LEVER	PALANCA
5	339123X1		**2** PARAFUSO	BOLT	PERNO
6	829185M1	12.5x6.4x1.0	**2** ARRUELA	WASHER	ARANDELA

Eixo Dianteiro 2 Rodas Motrizes Front Axle 2 Wheel Drive Eje Delantero 2 Ruedas Motrices	Suporte Support Soporte	60-10	

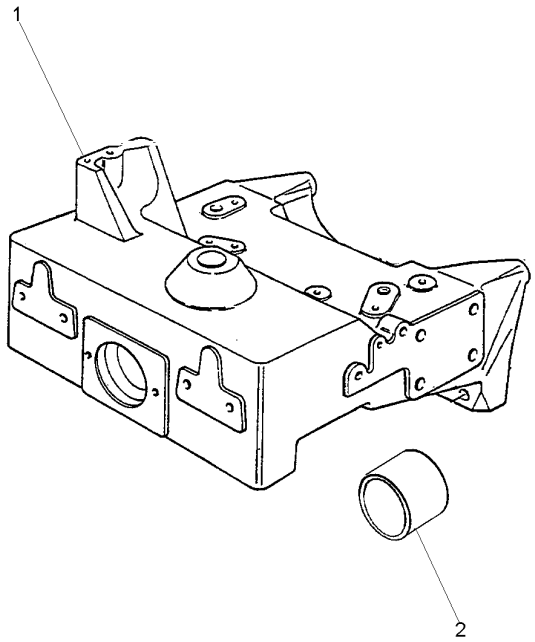

1	047912P1	**1** SUPORTE	BRACKET	SOPORTE
2	503938M1	**1** BUCHA	BUSH	CASQUILLO

Fixação Do Eixo Dianteiro
Front Axle
Eje Delantero

60-15

2 Rodas Motrizes
2 Wheels Drive
2 Ruedas Motriz

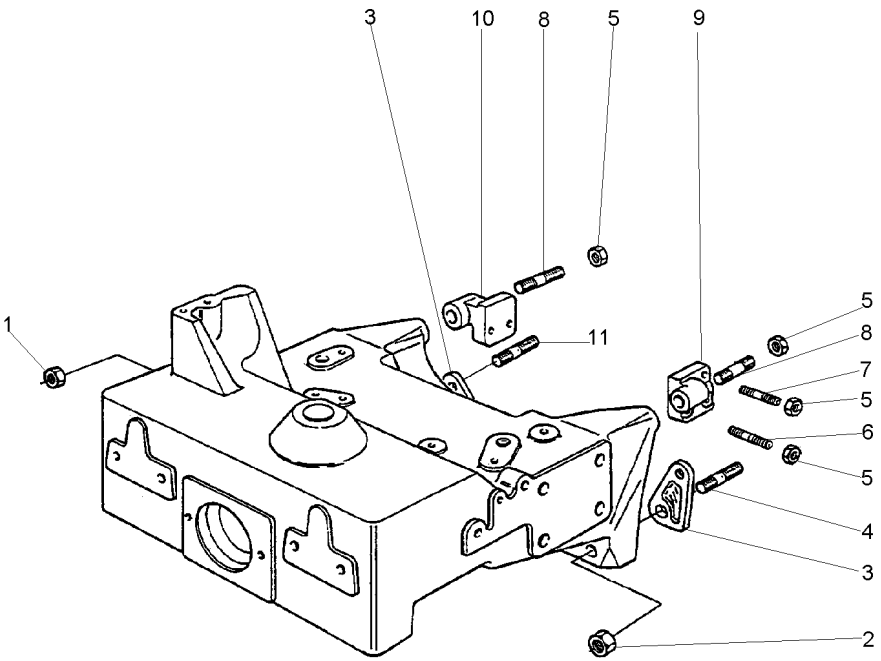

1	021083P1		**2**	PORCA	NUT	TUERCA
2	3146574M1		**2**	PORCA	NUT	TUERCA
3	3145197M2		**2**	ESPAÇADOR	SPACER	PIEZA DISTANCIA
4	047663P1		**2**	PRISIONEIRO	STUD	ESPARRAGO
5	368748X1		**6**	PORCA	NUT	TUERCA
6	047899P1		**4**	PRISIONEIRO	STUD	ESPARRAGO
7	047900P1		**2**	PRISIONEIRO	STUD	ESPARRAGO
8	3587665M1		**2**	PRISIONEIRO	STUD	ESPARRAGO
8	368748X1		**2**	PORCA	NUT	TUERCA
9	3145139M2	◀	**1**	SUPORTE	BRACKET	SOPORTE
10	3145138M1	▶	**1**	SUPORTE	BRACKET	SOPORTE
11	047662P1		**2**	PRISIONEIRO	STUD	ESPARRAGO

Fixação Do Eixo Dianteiro
Front Axle
Eje Delantero

60-20

4 Rodas Motrizes
4 Wheels Drive
4 Ruedas Motriz

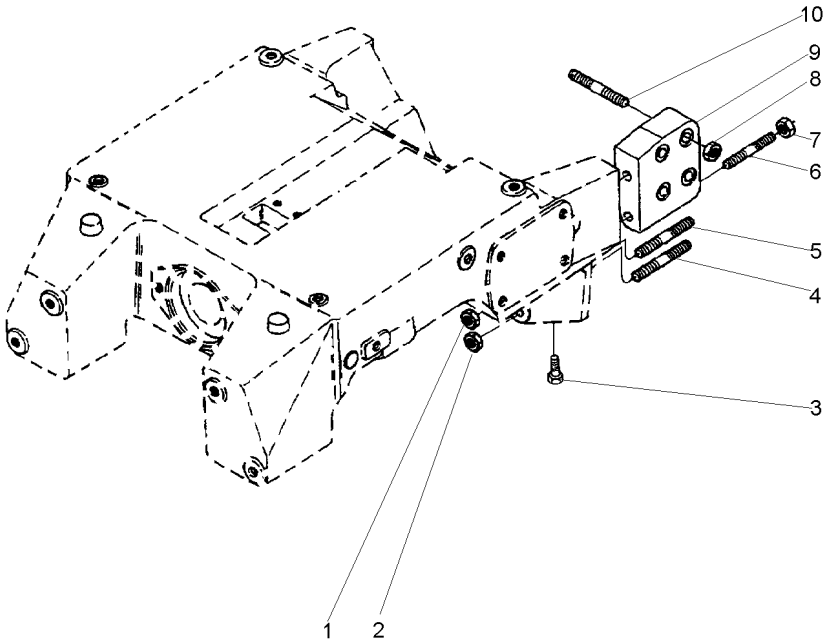

1	3146574M1		**2**	PORCA	NUT	TUERCA
2	021083P1		**2**	PORCA	NUT	TUERCA
3	369363X1		**2**	PARAFUSO	BOLT	PERNO
4	047663P1		**2**	PRISIONEIRO	STUD	ESPARRAGO
5	047662P1		**2**	PRISIONEIRO	STUD	ESPARRAGO
6	020332P1		**4**	PRISIONEIRO	STUD	ESPARRAGO
7	368748X1		**4**	PORCA	NUT	TUERCA
8	368748X1		**8**	PORCA	NUT	TUERCA
9	036161P1	▶	**1**	SUPORTE	BRACKET	SOPORTE
9	036162P1	◀	**1**	SUPORTE	BRACKET	SOPORTE
10	036660P1		**8**	PRISIONEIRO	STUD	ESPARRAGO

Eixo Dianteiro 2 Rodas Motrizes
Front Axle 2 Wheel Drive
Eje Delantero 2 Ruedas Motrices

Suporte
Support
Soporte

60-25

Cubo Médio
Cube Medium
Cubo Medio

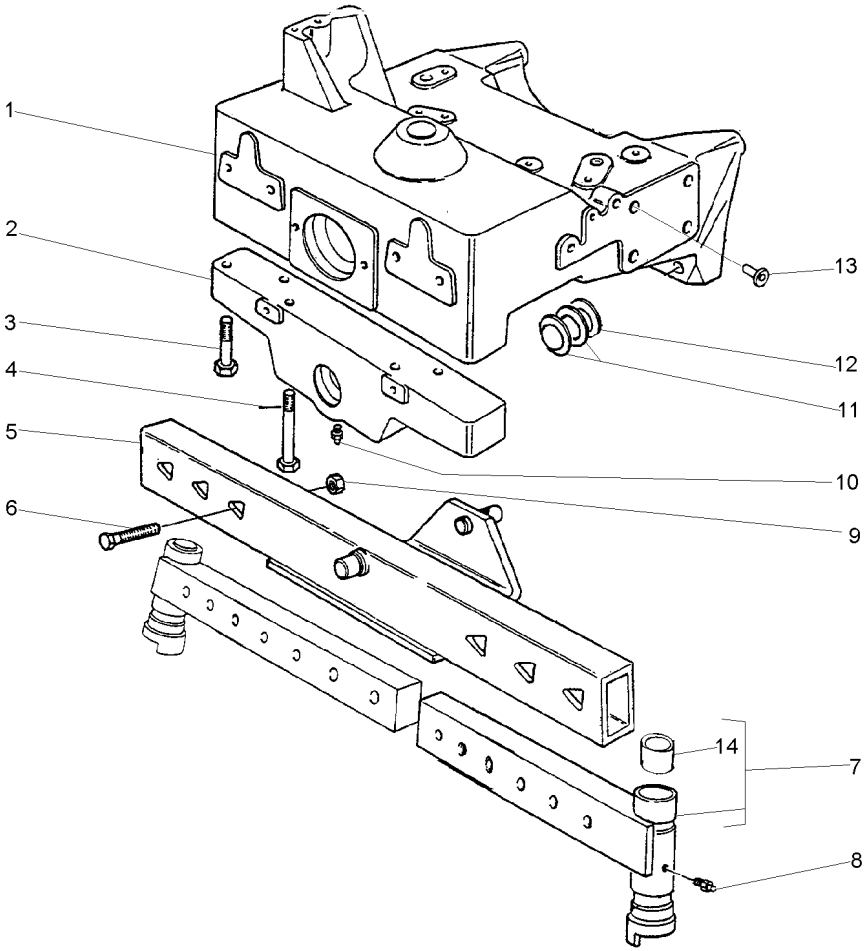

1	047911N1	60-10 No	**1**	SUPORTE	BRACKET	SOPORTE
2	1488373M91	▼	**1**	SUPORTE	BRACKET	SOPORTE
3	354290X1		**4**	PARAFUSO	BOLT	PERNO
4	344687X1		**2**	PARAFUSO	BOLT	PERNO
5	3145057M92		**1**	EIXO	SHAFT	ARBOL
6	356998X1		**6**	PARAFUSO	BOLT	PERNO
7	3145076M91	▶	**1**	BRAÇO	ARM	BRAZO
7	3145077M91	◀	**1**	BRAÇO	ARM	BRAZO
8	29951X		**2**	GRAXEIRA	GREASER	ENGRASADOR
9	375101X1		**6**	PORCA	NUT	TUERCA
10	13811X		**2**	GRAXEIRA	GREASER	ENGRASADOR
11	1488396M1		**X**	CALÇO	SHIM	CALCE
12	3147952M1		**2**	ARRUELA	WASHER	ARANDELA
13	027030P1		**14**	TAMPÃO	PAD	ALMOHADILLA
14	3145095M1	7	**2**	BUCHA	BUSH	CASQUILLO

Eixo Dianteiro 2 Rodas Motrizes Front Axle 2 Wheel Drive Eje Delantero 2 Ruedas Motrices	Suporte Support Soporte	60-30	Cubo Grande Cube Big Cubo Grande

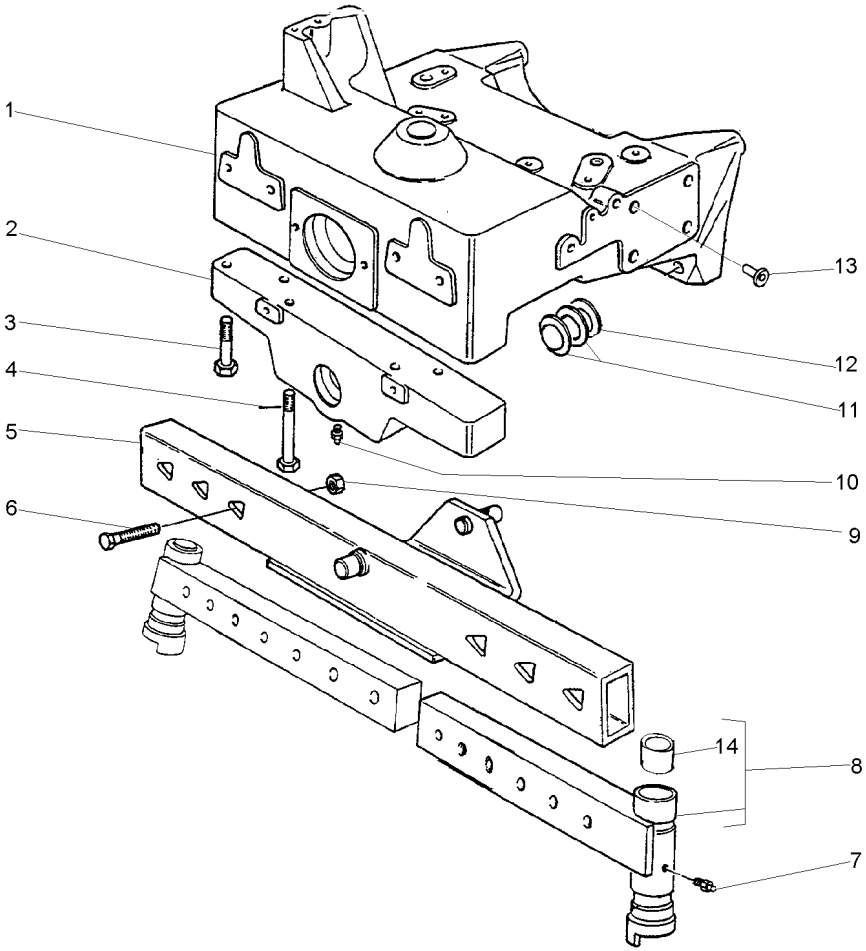

1	047911N1	60-10 No	**1**	SUPORTE	BRACKET	SOPORTE
2	1488373M91	▼	**1**	SUPORTE	BRACKET	SOPORTE
3	354290X1		**4**	PARAFUSO	BOLT	PERNO
4	344687X1		**2**	PARAFUSO	BOLT	PERNO
5	3145057M92		**1**	EIXO	SHAFT	ARBOL
6	356998X1		**6**	PARAFUSO	BOLT	PERNO
7	29951X		**2**	GRAXEIRA	GREASER	ENGRASADOR
8	3145076M91		**1**	BRAÇO	ARM	BRAZO
8	3145077M91		**1**	BRAÇO	ARM	BRAZO
9	375101X1		**6**	PORCA	NUT	TUERCA
10	13811X		**2**	GRAXEIRA	GREASER	ENGRASADOR
11	1488396M1		**X**	CALÇO	SHIM	CALCE
12	3147952M1		**2**	ARRUELA	WASHER	ARANDELA
13	027030P1		**14**	TAMPÃO	PAD	ALMOHADILLA
14	3145095M1	8	**2**	BUCHA	BUSH	CASQUILLO

Eixo Dianteiro - 2 Rodas Motrizes
Front Axis - 2 Wheels Drive
Eje Delantero - 2 Ruedas Motriz

Eixo Principal De Direção
Main Axis Of Direction
Eje Principal De Dirección

60-35

Cubo Médio
Cube Medium
Cubo Medio

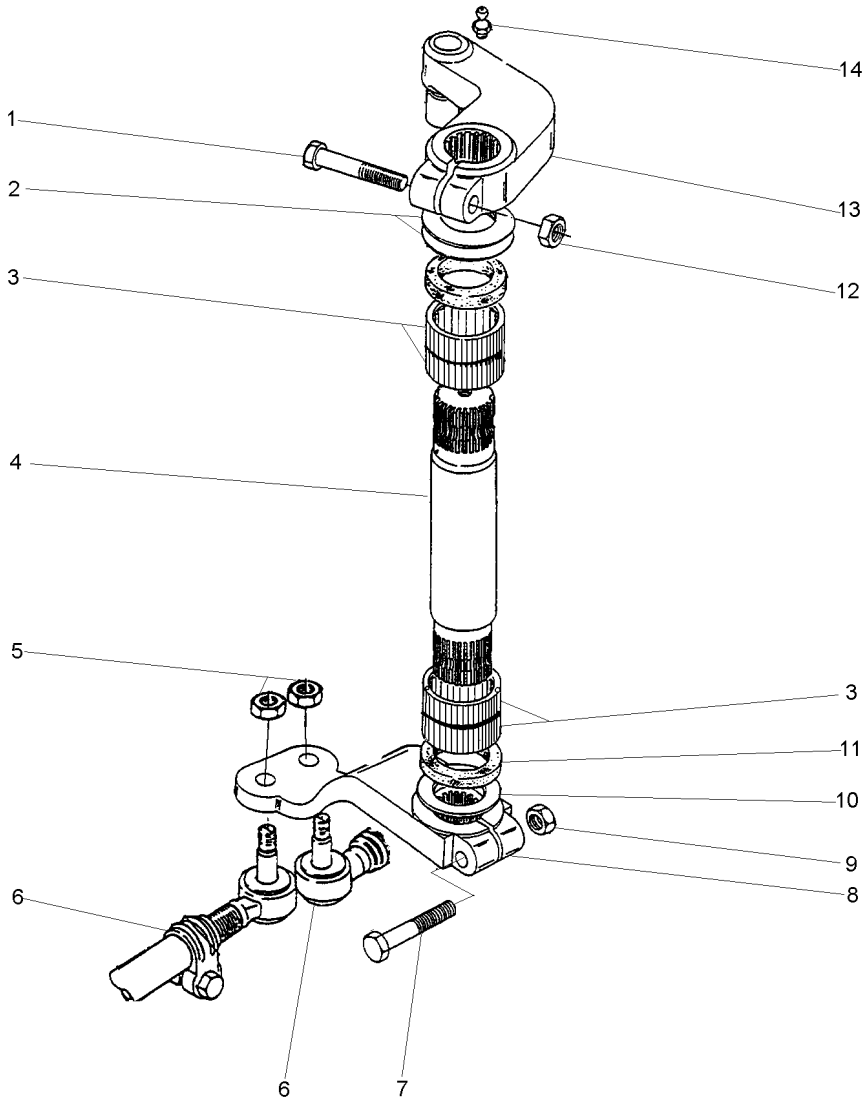

1	361859X1		**1**	PARAFUSO	BOLT	PERNO
2	1488397M1		**X**	CALÇO	SHIM	CALCE
3	022199T1		**4**	ROLAMENTO	BEARING	COJINETE
4	1488394M3		**1**	EIXO	SHAFT	ARBOL
5	353429X1		**4**	PORCA	NUT	TUERCA
6	033902T1	▶	**1**	BARRA	BAR	BARRA
6	033903T1	◀	**1**	BARRA	BAR	BARRA
7	361859X1		**1**	PARAFUSO	BOLT	PERNO
8	3148174M1		**1**	BRAÇO	ARM	BRAZO
9	195556M2		**1**	PORCA	NUT	TUERCA
10	3147952M1		**1**	ARRUELA	WASHER	ARANDELA
11	1488401M1		**2**	VEDADOR	SEAL	RETEN
12	353427X1		**1**	PORCA	NUT	TUERCA
13	1488392M91	▲	**1**	BRAÇO	ARM	BRAZO
14	13223X		**1**	GRAXEIRA	GREASER	ENGRASADOR

Eixo Dianteiro 2 Rodas Motrizes
Axis Front 2 Motive Wheels
El Frente Del Eje 2 Ruedas Del Motivo

Cubo E Coluna De Direção
Cube And Column Of Direct
Cubo Y Columna De Dirección

60-40

Cubo Grande
Cube Big
Cubo Grande

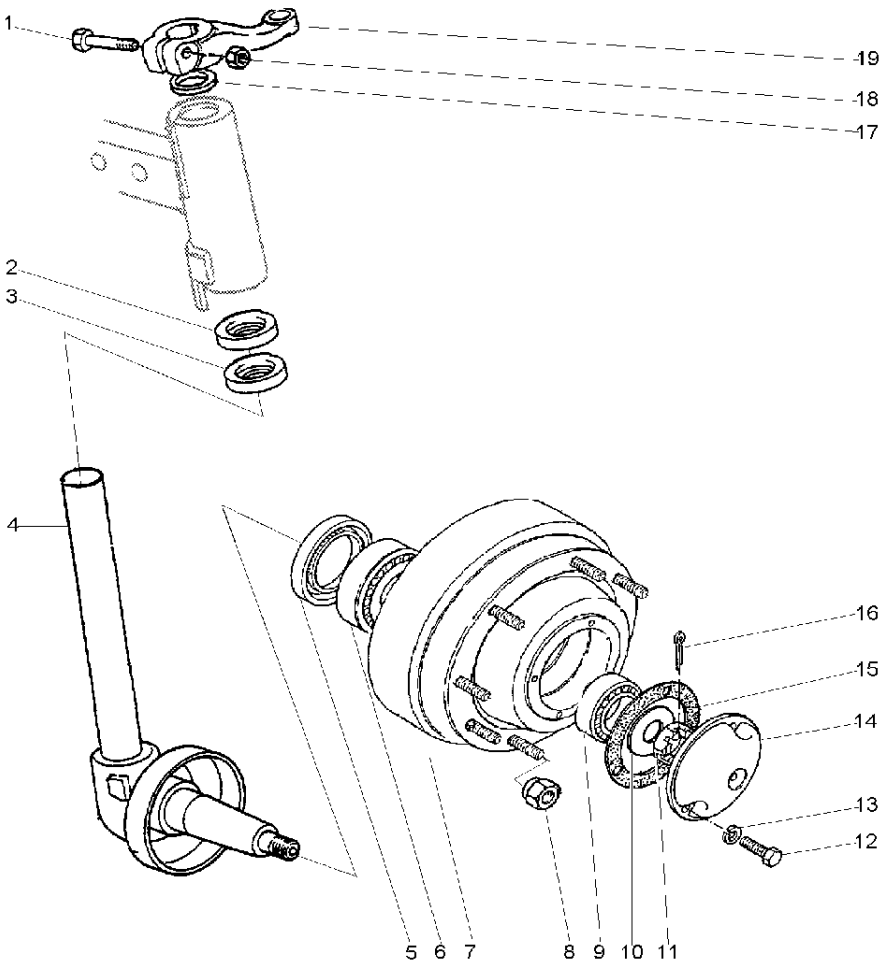

1	361859X1		**2**	PARAFUSO	BOLT	PERNO
2	3148442M1		**2**	ARRUELA	WASHER	ARANDELA
3	3148443M1		**2**	ARRUELA	WASHER	ARANDELA
4	3145066M91	▶	**1**	PONTA EIXO	STEERING SPINDLE	MANGUETA DIRECC
4	3145067M91	◀	**1**	PONTA EIXO	STEERING SPINDLE	MANGUETA DIRECC
5	882261M1		**2**	RETENTOR	SEAL	RETEN
6	882554M91		**2**	ROLAMENTO	BEARING	COJINETE
7	2801334M2		**2**	CUBO	HUB	CUBO
8	881162M2		**12**	PORCA	NUT	TUERCA
9	881762M1		**2**	ROLAMENTO	BEARING	COJINETE
10	881384M1		**2**	ARRUELA	WASHER	ARANDELA
11	882263M1		**2**	PORCA	NUT	TUERCA
12	353679X1		**8**	PARAFUSO	BOLT	PERNO
13	353446X1		**8**	ARRUELA	WASHER	ARANDELA
14	489173M91		**2**	CALOTA	CAP	TAPA
15	882282M1		**2**	JUNTA	GASKET	EMPAQUETADURA.
16	354415X1		**2**	CUPILHA	COTTER PIN	PASADOR DOUBLE
17	3410391M1		**2**	VEDADOR	SEAL	RETEN
18	353427X1		**2**	PORCA	NUT	TUERCA
19	3145098M1	▶	**1**	BRAÇO	ARM	BRAZO
19	3145099M1	◀	**1**	BRAÇO	ARM	BRAZO

Eixo Dianteiro 2 Rodas Motrizes
Axis Front 2 Motive Wheels
El Frente Del Eje 2 Ruedas Del Motivo

Cubo E Coluna De Direção
Cube And Column Of Direct
Cubo Y Columna De Dirección

60-45

Cubo Médio
Cube Medium
Cubo Medio

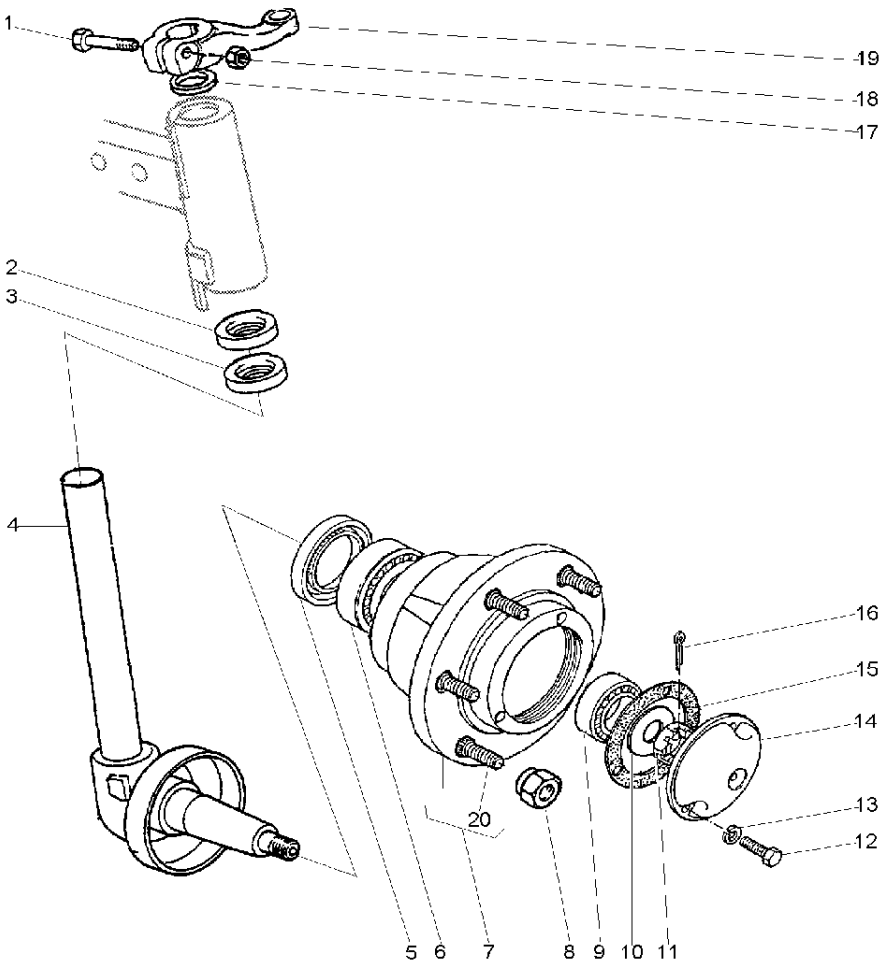

1	361859X1		**2**	PARAFUSO	BOLT	PERNO
2	3148442M1		**2**	ARRUELA	WASHER	ARANDELA
3	3148443M1		**2**	ARRUELA	WASHER	ARANDELA
4	3145066M91	▶	**1**	PONTA EIXO	STEERING SPINDLE	MANGUETA DIRECC
4	3145067M91	◀	**1**	PONTA EIXO	STEERING SPINDLE	MANGUETA DIRECC
5	882261M1		**2**	RETENTOR	SEAL	RETEN
6	882554M91		**2**	ROLAMENTO	BEARING	COJINETE
7	882254M1		**2**	CUBO	HUB	CUBO
8	881162M2		**12**	PORCA	NUT	TUERCA
9	881762M1		**2**	ROLAMENTO	BEARING	COJINETE
10	881384M1		**2**	ARRUELA	WASHER	ARANDELA
11	882263M1		**2**	PORCA	NUT	TUERCA
12	353679X1		**8**	PARAFUSO	BOLT	PERNO
13	353446X1		**8**	ARRUELA	WASHER	ARANDELA
14	489173M91		**2**	CALOTA	CAP	TAPA
15	882282M1		**2**	JUNTA	GASKET	EMPAQUETADURA.
16	354415X1		**2**	CUPILHA	COTTER PIN	PASADOR DOUBLE
17	3410391M1		**2**	VEDADOR	SEAL	RETEN
18	353427X1		**2**	PORCA	NUT	TUERCA
19	3145098M1	▶	**1**	BRAÇO	ARM	BRAZO
19	3145099M1	◀	**1**	BRAÇO	ARM	BRAZO
20	882572M1	7	**12**	PARAFUSO	BOLT	PERNO

Eixo Dianteiro
Front Axle
Eje Delantero

60-50

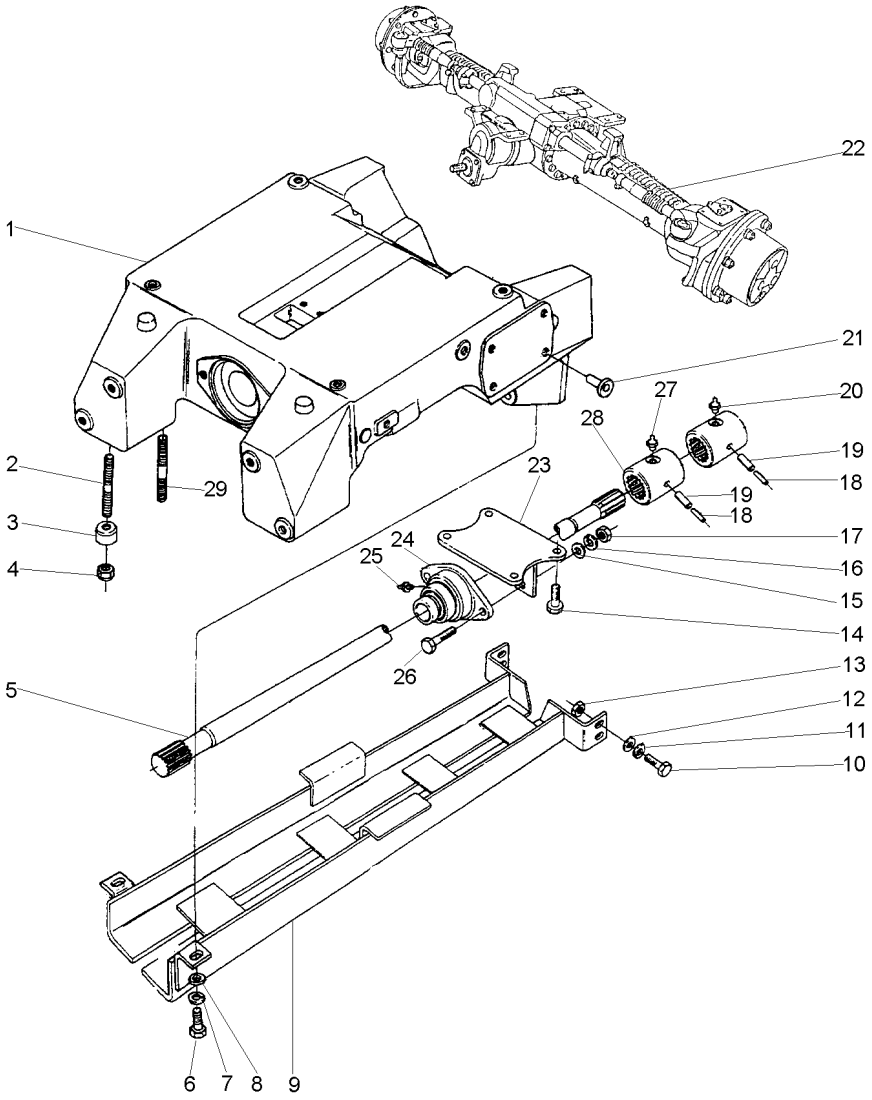

1	047407P1		**1**	SUPORTE	BRACKET	SOPORTE
2	3585615M1		**4**	PRISIONEIRO	STUD	ESPARRAGO
3	3411830M1		**4**	BUCHA	BUSH	CASQUILLO
4	3410728M1		**8**	PORCA	NUT	TUERCA
5	033074P1		**1**	EIXO	SHAFT	ARBOL
6	353691X1		**2**	PARAFUSO	BOLT	PERNO
7	353434X1		**2**	ARRUELA	WASHER	ARANDELA
8	353756X1		**2**	ARRUELA	WASHER	ARANDELA
9	3585529M91		**1**	PROTEÇÃO	GUARD	DEFENSA
10	353725X1		**3**	PARAFUSO	BOLT	PERNO
11	353439X1		**3**	ARRUELA	WASHER	ARANDELA
12	353758X1		**6**	ARRUELA	WASHER	ARANDELA
13	375098X1		**6**	PORCA	NUT	TUERCA
14	353726X1		**4**	PARAFUSO	BOLT	PERNO
15	353757X1		**2**	ARRUELA	WASHER	ARANDELA
16	353432X1		**2**	ARRUELA	WASHER	ARANDELA
17	353564X1		**2**	PARAFUSO	BOLT	PERNO
18	339249X1		**2**	PINO	PIN	PASADOR
19	339194X1		**2**	PINO	PIN	PASADOR
20	13811X		**1**	GRAXEIRA	GREASER	ENGRASADOR
21	027030P1		**8**	TAMPÃO	PAD	ALMOHADILLA
22	044071T1	60-55 No	**1**	EIXO DIANTEIRO	FRONT AXLE	EJE DELANTERO
23	3409813M91		**1**	TAMPA	COVER	CUBIERTA
24	3409940M91		**1**	MANCAL	BEARING	COJINETE
25	3587544M1		**1**	GRAXEIRA	GREASER	ENGRASADOR
26	353563X1		**2**	PARAFUSO	BOLT	PERNO
27	13811X		**1**	GRAXEIRA	GREASER	ENGRASADOR
28	3409609M2		**2**	LUVA	SLEEVE	MANCHA
29	3585532M1		**4**	PRISIONEIRO	STUD	ESPARRAGO

Eixo Dianteiro
Front Axle
Eje Delantero

60-55

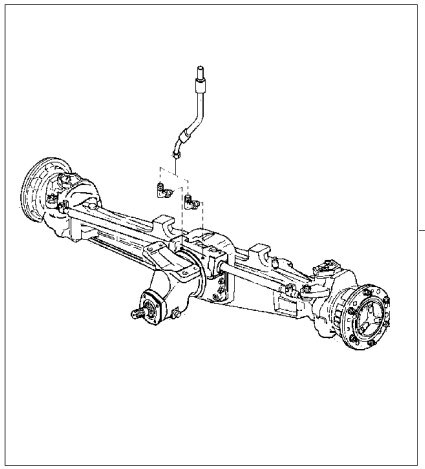

1	044069N1	ZF BRASIL 60-60 No	**1** EIXO DIANTEIRO	FRONT AXLE	EJE DELANTERO
1	044067N1	CARRARO 60-125 No	**1** EIXO DIANTEIRO	FRONT AXLE	EJE DELANTERO

Eixo Dianteiro
Front Axle
Eje Delantero

Zf - Tração Central
Zf - Middle Drive
Zf - Tracción Central

60-60

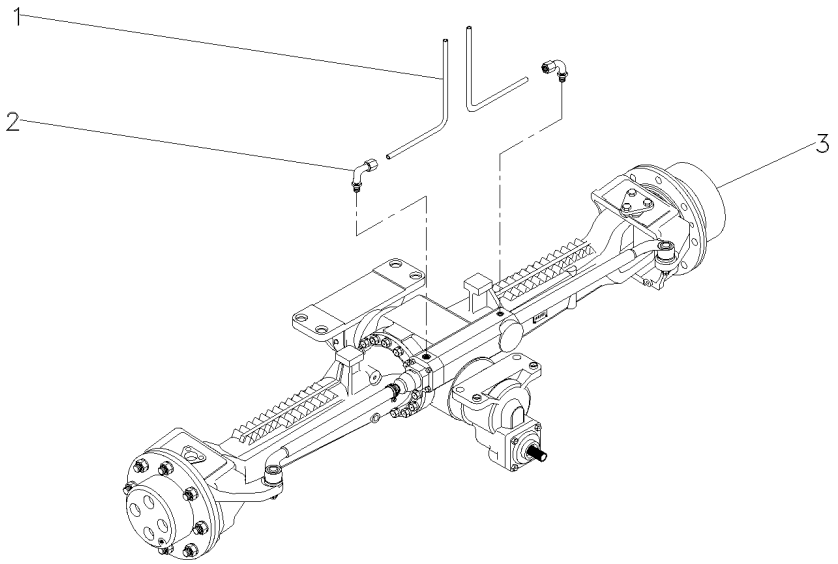

1	022313T2		**2**	MANGUEIRA	HOSE	FLEXIBLE
2	3412299M91		**2**	CONEXÃO	CONNECTION	CONEXION
3	022560T2	[A]	**1**	EIXO	SHAFT	ARBOL
		👁 60-65 No				
3		👁 60-70 No	**1**	EIXO	SHAFT	ARBOL
3		👁 60-75 No	**1**	EIXO	SHAFT	ARBOL
3		👁 60-80 No	**1**	EIXO	SHAFT	ARBOL
3		👁 60-85 No	**1**	EIXO	SHAFT	ARBOL
3	6202992M91	[B]	**1**	EIXO DIANTEIRO	FRONT AXLE	EJE DELANTERO
		👁 60-90 No				
3		👁 60-95 No	**1**	EIXO DIANTEIRO	FRONT AXLE	EJE DELANTERO
3		👁 60-100 No	**1**	EIXO DIANTEIRO	FRONT AXLE	EJE DELANTERO
3		👁 60-105 No	**1**	EIXO DIANTEIRO	FRONT AXLE	EJE DELANTERO
3		👁 60-110 No	**1**	EIXO DIANTEIRO	FRONT AXLE	EJE DELANTERO
3		👁 60-115 No	**1**	EIXO DIANTEIRO	FRONT AXLE	EJE DELANTERO
3		👁 60-120 No	**1**	EIXO DIANTEIRO	FRONT AXLE	EJE DELANTERO

[A] ZF - APL350
ZF - APL350
ZF - APL350

[B] ZF - AS3050
ZF - AS3050
ZF - AS3050

Eixo Dianteiro **Front Axle** **Eje Delantero**	**Zf - Tração Central** **Zf - Middle Drive** **Zf - Tracción Central**	**60-65**

Apl 350
Apl 350
Apl 350

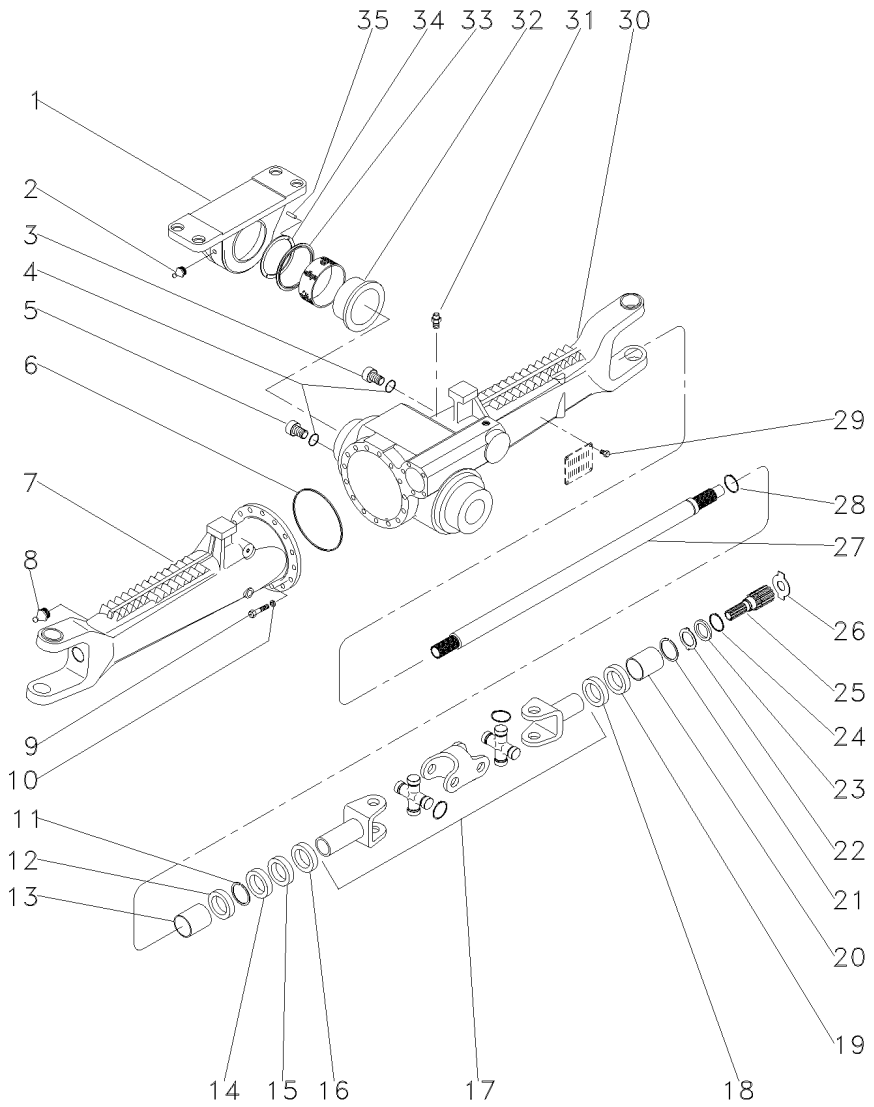

1	3588078M91		**1**	MANCAL	BEARING	COJINETE
2	3603229M1		**1**	GRAXEIRA	GREASER	ENGRASADOR
3	056600R1		**1**	BUJÃO	PLUG	TAPON
4	033556R1		**2**	ANEL "O"	O RING	JUNTA TORICA
5	3603226M1		**1**	BUJÃO	PLUG	TAPON
6	3176257M1		**1**	ANEL "O"	O RING	JUNTA TORICA
7	033553R1	◀	**1**	CARCAÇA	HOUSING	ALOJAMIENTO
8	033606R1		**2**	GRAXEIRA	GREASER	ENGRASADOR
9	3588082M1		**16**	PARAFUSO	BOLT	PERNO
10	3588081M1		**16**	ARRUELA	WASHER	ARANDELA
11	027544R1		**2**	ANEL TRAVA	CIRCLIP	CIRCULITO
12	3587946M1		**2**	RETENTOR	SEAL	RETEN
13	3603228M1		**2**	BUCHA	BUSH	CASQUILLO
14	027539R1		**2**	RETENTOR	OIL SEAL	BUJE RETENACEITE
15	027537R1		**2**	RETENTOR	OIL SEAL	BUJE RETENACEITE
16	3588112M1		**2**	PROTETOR	PROTECTOR	PROTECTOR
17	033550R1		**2**	ARTICULAÇÃO	KNUCKLE	CHARNELA
18	027537R1		**2**	RETENTOR	OIL SEAL	BUJE RETENACEITE
19	027536R1		**2**	RETENTOR	SEAL	RETEN
20	3603235M1		**2**	BUCHA	BUSH	CASQUILLO
21	027562R1		**2**	ANEL	RING	ARO
22	3176337M1		**2**	ARRUELA	WASHER	ARANDELA
23	3176348M1		**2**	ARRUELA	WASHER	ARANDELA
24	033549R1		**2**	ANEL TRAVA	CIRCLIP	CIRCULITO
25	3176336M1		**2**	EIXO	SHAFT	ARBOL
26	033618R1	⧗ 2,2MM	**X**	ARRUELA	WASHER	ARANDELA
26	3176343M1	⧗ 1,5MM	**X**	ARRUELA	WASHER	ARANDELA
26	3176344M1	⧗ 2,0MM	**X**	ARRUELA	WASHER	ARANDELA
26	3603293M1	⧗ 2,5MM	**X**	ARRUELA	WASHER	ARANDELA
26	3603294M1	⧗ 3,0MM	**X**	ARRUELA	WASHER	ARANDELA
26	3603295M1	⧗ 1,7MM	**X**	ARRUELA	WASHER	ARANDELA
26	3603296M1	⧗ 2,2MM	**X**	ARRUELA	WASHER	ARANDELA
27	043754R1		**2**	EIXO	SHAFT	ARBOL
28	027562R1		**2**	ANEL	RING	ARO
29	040945R1		**4**	REBITE	RIVET	REMACHE
30	033552R1	▶	**1**	CARCAÇA	HOUSING	ALOJAMIENTO
31	033609R1		**1**	VÁLVULA	CONTROL VALVE	VALVULA CONTROL
32	3588080M1		**1**	BUCHA	BUSH	CASQUILLO
33	3585571M1		**1**	ANEL	RING	ARO
34	3603230M1	⧗ 3,75MM	**X**	CALÇO	SHIM	CALCE
34	3603245M1	⧗ 3,85MM	**X**	CALÇO	SHIM	CALCE
34	3603246M1	⧗ 3,95MM	**X**	CALÇO	SHIM	CALCE
34	3603247M1	⧗ 4,05MM	**X**	CALÇO	SHIM	CALCE
34	3603248M1	⧗ 4,15MM	**X**	CALÇO	SHIM	CALCE
34	3603249M1	⧗ 4,25MM	**X**	CALÇO	SHIM	CALCE
34	3603250M1	⧗ 4,35MM	**X**	CALÇO	SHIM	CALCE
34	3603251M1	⧗ 4,45MM	**X**	CALÇO	SHIM	CALCE
34	3603252M1	⧗ 4,55MM	**X**	CALÇO	SHIM	CALCE
34	3603253M1	⧗ 4,60MM	**X**	CALÇO	SHIM	CALCE
35	3588079M1		**2**	PINO	PIN	PASADOR

Eixo Dianteiro	Zf - Tração Central	60-70	Apl 350
Front Axle	Zf - Middle Drive		Apl 350
Eje Delantero	Zf - Tracción Central		Apl 350

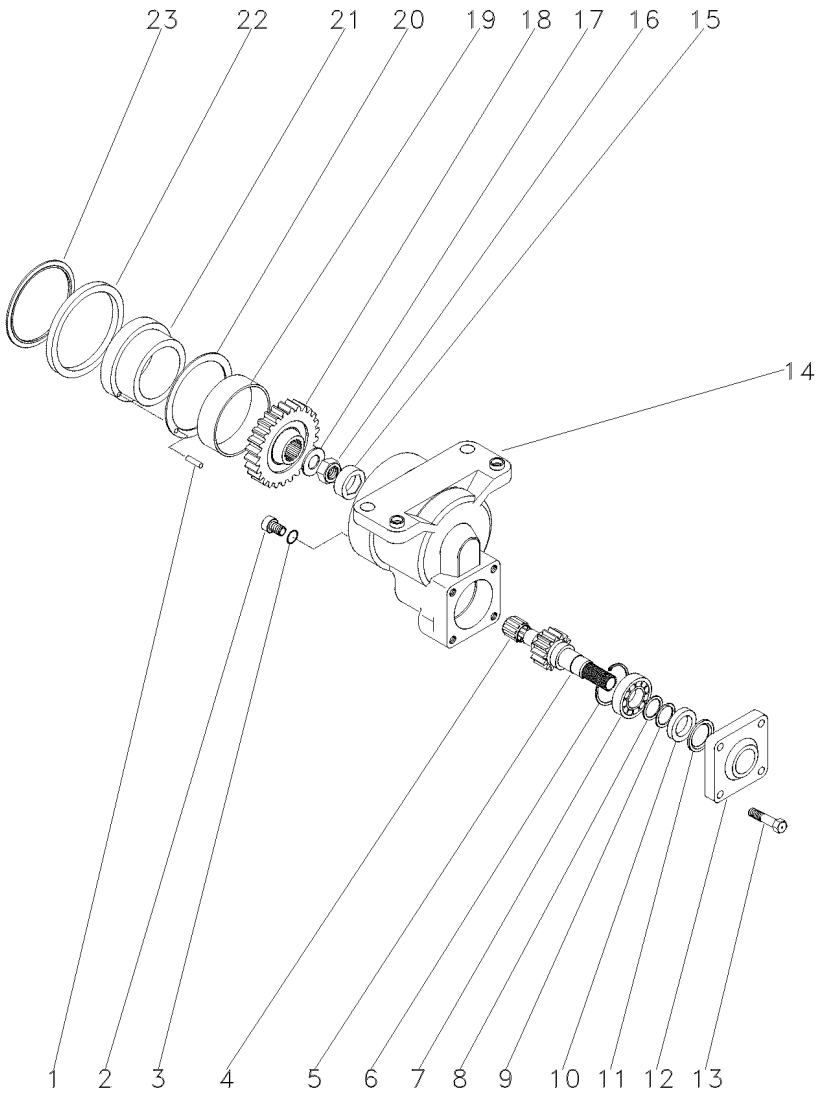

1	3603244M1		**2**	PINO	PIN	PASADOR
2	3603222M1		**1**	BUJÃO	PLUG	TAPON
3	3603223M1		**1**	ANEL "O"	O RING	JUNTA TORICA
4	3588135M1		**1**	ROLAMENTO	BEARING	COJINETE
5	3603219M1	19	**1**	EIXO	SHAFT	ARBOL
6	3588138M1		**1**	ANEL	RING	ARO
7	354920X1		**1**	ROLAMENTO	BEARING	COJINETE
8	3588148M1		**1**	ARRUELA	WASHER	ARANDELA
9	3588140M1		**1**	ANEL	RING	ARO
10	3176216M1		**1**	RETENTOR	OIL SEAL	BUJE RETENACEITE
11	3176217M1		**1**	ARRUELA	WASHER	ARANDELA
12	3176218M1		**1**	TAMPA	COVER	CUBIERTA
13	3176219M1		**4**	PARAFUSO	BOLT	PERNO
14	3587986M91	ZF - 44696	**1**	CARCAÇA	HOUSING	ALOJAMIENTO
14	6210319M91	ZF - 44697	**1**	CARCAÇA	HOUSING	ALOJAMIENTO
15	3587983M1		**1**	TRAVA	LOCK	RETENEDOR
16	033551R1		**1**	PORCA	NUT	TUERCA
17	3587981M1		**1**	ARRUELA	WASHER	ARANDELA
18	3603216M1	32	**1**	ENGRENAGEM	GEAR	ENGRANAJE
19	3603215M1		**1**	BUCHA	BUSH	CASQUILLO
20	3588024M1		**1**	ARRUELA	WASHER	ARANDELA
21	3588025M1	ZF - 44696	**1**	BUCHA	BUSH	CASQUILLO
21	6210006M1	ZF - 44697	**1**	BUCHA	BUSH	CASQUILLO
22	3176203M1	ZF - 44696	**1**	ANEL	RING	ARO
22	6204505M1	ZF - 44697	**1**	ANEL "O"	O RING	JUNTA TORICA
23	3176202M1		**1**	ANEL	RING	ARO

Eixo Dianteiro Front Axle Eje Delantero	Zf - Tração Central Zf - Middle Drive Zf - Tracción Central	60-75	Apl 350 Apl 350 Apl 350

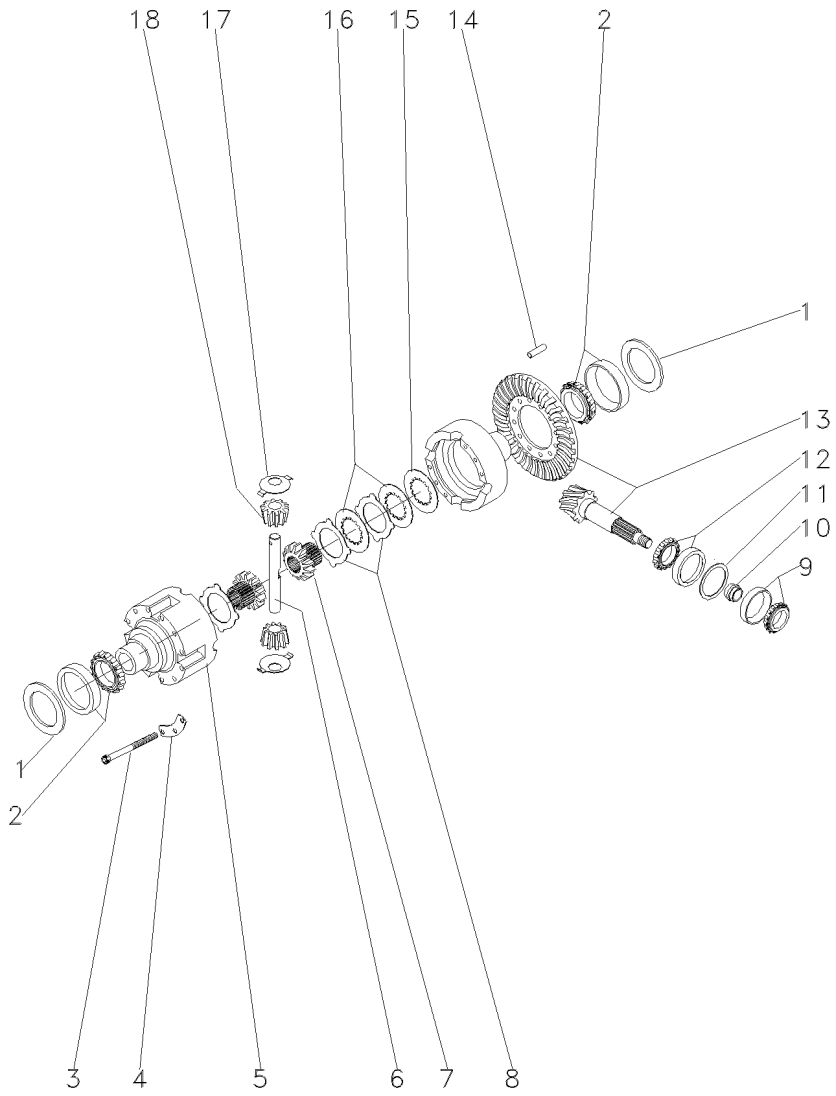

1	3176223M1	⧗	2,00MM	X	CALÇO	SHIM	CALCE
1	3176225M1	⧗	1,95MM	X	CALÇO	SHIM	CALCE
1	3176226M1	⧗	1,20MM	X	CALÇO	SHIM	CALCE
1	3176227M1	⧗	1,90MM	X	CALÇO	SHIM	CALCE
1	3176228M1	⧗	1,00MM	X	CALÇO	SHIM	CALCE
1	3176229M1	⧗	1,85MM	X	CALÇO	SHIM	CALCE
1	3176230M1	⧗	0,80MM	X	CALÇO	SHIM	CALCE
1	3176231M1	⧗	1,80MM	X	CALÇO	SHIM	CALCE
1	3176232M1	⧗	0,60MM	X	CALÇO	SHIM	CALCE
1	3176233M1	⧗	1,75MM	X	CALÇO	SHIM	CALCE
1	3176234M1	⧗	0,50MM	X	CALÇO	SHIM	CALCE
1	3176235M1	⧗	1,70MM	X	CALÇO	SHIM	CALCE
1	3176236M1	⧗	0,40MM	X	CALÇO	SHIM	CALCE
1	3176237M1	⧗	1,65MM	X	CALÇO	SHIM	CALCE
1	3176238M1	⧗	0,30MM	X	CALÇO	SHIM	CALCE
1	3176239M1	⧗	1,60MM	X	CALÇO	SHIM	CALCE
1	3176240M1	⧗	0,20MM	X	CALÇO	SHIM	CALCE
1	3176241M1	⧗	1,65MM	X	CALÇO	SHIM	CALCE
1	3176242M1	⧗	0,10MM	X	CALÇO	SHIM	CALCE
1	3176243M1	⧗	1,50MM	X	CALÇO	SHIM	CALCE
1	3176244M1	⧗	1,45MM	X	CALÇO	SHIM	CALCE
1	3176245M1	⧗	1,40MM	X	CALÇO	SHIM	CALCE
1	3176246M1	⧗	0,65MM	X	CALÇO	SHIM	CALCE
1	3176247M1	⧗	0,70MM	X	CALÇO	SHIM	CALCE
1	3176248M1	⧗	0,75MM	X	CALÇO	SHIM	CALCE
1	3176249M1	⧗	0,85MM	X	CALÇO	SHIM	CALCE
1	3176250M1	⧗	0,90MM	X	CALÇO	SHIM	CALCE
1	3176251M1	⧗	0,95MM	X	CALÇO	SHIM	CALCE
1	3176252M1	⧗	1,10MM	X	CALÇO	SHIM	CALCE
1	3176253M1	⧗	1,15MM	X	CALÇO	SHIM	CALCE
1	3176254M1	⧗	1,25MM	X	CALÇO	SHIM	CALCE
1	3176255M1	⧗	1,30MM	X	CALÇO	SHIM	CALCE
1	3176256M1	⧗	1,35MM	X	CALÇO	SHIM	CALCE
2	390503X1			2	ROLAMENTO	BEARING	COJINETE
3	3588032M1			12	PARAFUSO	BOLT	PERNO
4	3588031M1			4	TRAVA	LOCK	RETENEDOR
5	3176293M1			1	CARCAÇA	HOUSING	ALOJAMIENTO
6	3603292M1			2	EIXO	SHAFT	ARBOL
7	3176302M1			2	ENGRENAGEM	GEAR	ENGRANAJE
8	3176294M1	⧗	1,3MM	X	DISCO	DISC	DISCO
8	3588033M1	⧗	1,2MM	X	DISCO	DISC	DISCO
8	3588035M1	⧗	1,4MM	X	DISCO	DISC	DISCO
9	026778N1			1	ROLAMENTO	BEARING	COJINETE
10	3603255M1	⧗	11,30MM	X	ANEL	RING	ARO
10	3603256M1	⧗	11,33MM	X	ANEL	RING	ARO
10	3603257M1	⧗	11,36MM	X	ANEL	RING	ARO
10	3603258M1	⧗	11,39MM	X	ANEL	RING	ARO
10	3603259M1	⧗	11,42MM	X	ANEL	RING	ARO
10	3603260M1	⧗	11,45MM	X	ANEL	RING	ARO
10	3603261M1	⧗	11,48MM	X	ANEL	RING	ARO

Eixo Dianteiro Front Axle Eje Delantero	Zf - Tração Central Zf - Middle Drive Zf - Tracción Central	60-75	Apl 350 Apl 350 Apl 350

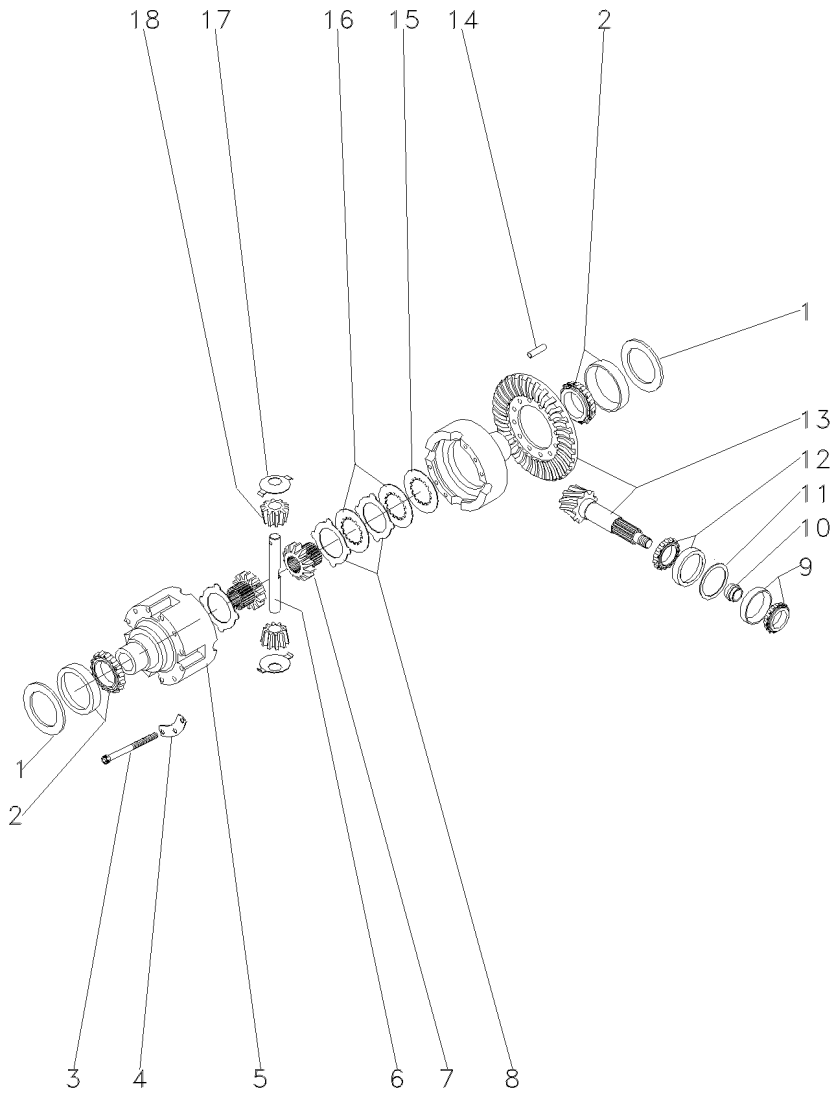

10	3603262M1	⧗	11,51MM	X	ANEL	RING	ARO
10	3603263M1	⧗	11,54MM	X	ANEL	RING	ARO
10	3603264M1	⧗	11,57MM	X	ANEL	RING	ARO
10	3603265M1	⧗	11,60MM	X	ANEL	RING	ARO
10	3603266M1	⧗	11,63MM	X	ANEL	RING	ARO
10	3603267M1	⧗	11,66MM	X	ANEL	RING	ARO
10	3603268M1	⧗	11,69MM	X	ANEL	RING	ARO
10	3603269M1	⧗	11,72MM	X	ANEL	RING	ARO
10	3603270M1	⧗	11,75MM	X	ANEL	RING	ARO
10	3603271M1	⧗	11,78MM	X	ANEL	RING	ARO
10	3603272M1	⧗	11,81MM	X	ANEL	RING	ARO
10	3603273M1	⧗	11,84MM	X	ANEL	RING	ARO
10	3603274M1	⧗	11,87MM	X	ANEL	RING	ARO
10	3603275M1	⧗	11,90MM	X	ANEL	RING	ARO
10	3603276M1	⧗	11,93MM	X	ANEL	RING	ARO
10	3603277M1	⧗	11,96MM	X	ANEL	RING	ARO
10	3603278M1	⧗	11,99MM	X	ANEL	RING	ARO
10	3603279M1	⧗	12,02MM	X	ANEL	RING	ARO
10	3603280M1	⧗	12,05MM	X	ANEL	RING	ARO
10	3603281M1	⧗	12,08MM	X	ANEL	RING	ARO
10	3603282M1	⧗	12,11MM	X	ANEL	RING	ARO
10	3603283M1	⧗	12,14MM	X	ANEL	RING	ARO
10	3603284M1	⧗	12,17MM	X	ANEL	RING	ARO
10	3603285M1	⧗	12,20MM	X	ANEL	RING	ARO
10	3603286M1	⧗	12,23MM	X	ANEL	RING	ARO
10	3603287M1	⧗	12,26MM	X	ANEL	RING	ARO
10	3603288M1	⧗	12,29MM	X	ANEL	RING	ARO
10	3603289M1	⧗	12,32MM	X	ANEL	RING	ARO
10	3603290M1	⧗	12,35MM	X	ANEL	RING	ARO
10	3603291M1	⧗	12,38MM	X	ANEL	RING	ARO
11	3176271M1	⧗	1,00MM	X	CALÇO	SHIM	CALCE
11	3176272M1	⧗	1,05MM	X	CALÇO	SHIM	CALCE
11	3176273M1	⧗	1,10MM	X	CALÇO	SHIM	CALCE
11	3176274M1	⧗	1,15MM	X	CALÇO	SHIM	CALCE
11	3176275M1	⧗	1,20MM	X	CALÇO	SHIM	CALCE
11	3176276M1	⧗	1,25MM	X	CALÇO	SHIM	CALCE
11	3176277M1	⧗	1,30MM	X	CALÇO	SHIM	CALCE
11	3176278M1	⧗	1,35MM	X	CALÇO	SHIM	CALCE
11	3176279M1	⧗	1,40MM	X	CALÇO	SHIM	CALCE
11	3176280M1	⧗	1,45MM	X	CALÇO	SHIM	CALCE
11	3176281M1	⧗	1,50MM	X	CALÇO	SHIM	CALCE
11	3176282M1	⧗	1,55MM	X	CALÇO	SHIM	CALCE
11	3176283M1	⧗	1,60MM	X	CALÇO	SHIM	CALCE
11	3176284M1	⧗	0,90MM	X	CALÇO	SHIM	CALCE
11	3176285M1	⧗	0,95MM	X	CALÇO	SHIM	CALCE
11	3176286M1	⧗	0,65MM	X	CALÇO	SHIM	CALCE
11	3176287M1	⧗	0,70MM	X	CALÇO	SHIM	CALCE
11	3176288M1	⧗	0,75MM	X	CALÇO	SHIM	CALCE
11	3176289M1	⧗	0,85MM	X	CALÇO	SHIM	CALCE
12	026779N1			1	ROLAMENTO	BEARING	COJINETE

Eixo Dianteiro	Zf - Tração Central	60-75	Apl 350
Front Axle	Zf - Middle Drive		Apl 350
Eje Delantero	Zf - Tracción Central		Apl 350

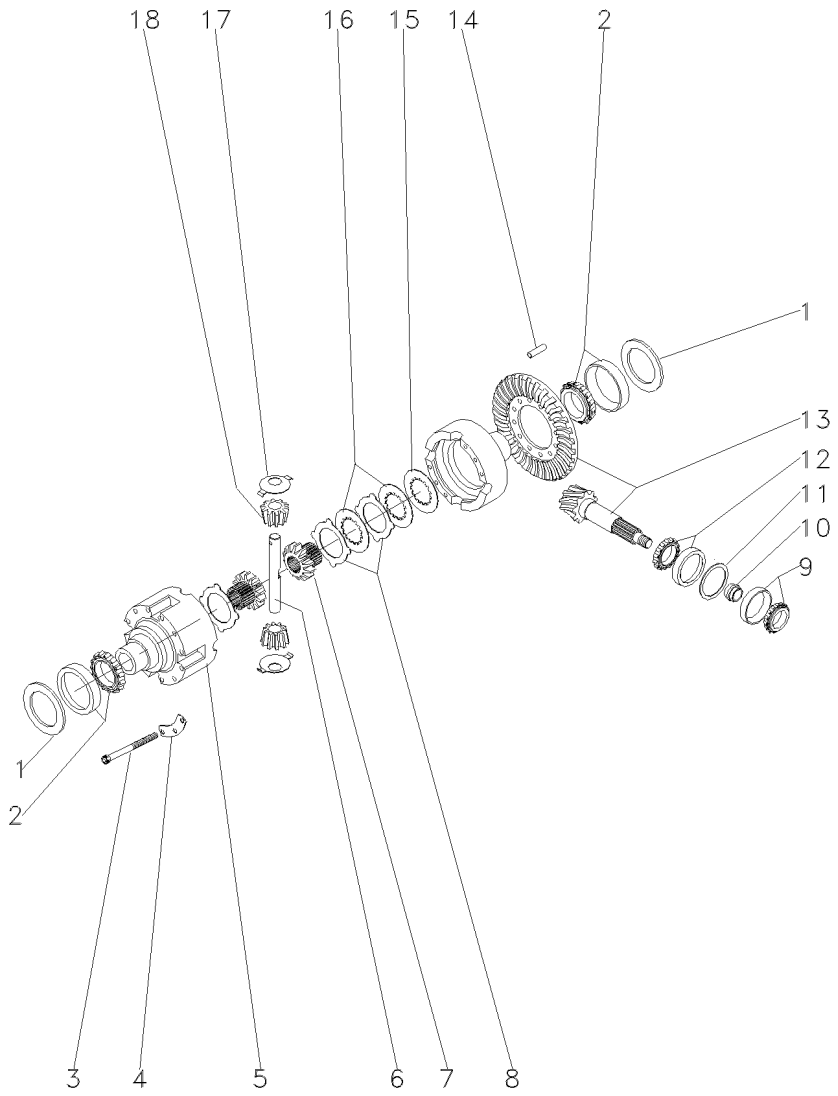

13	050670R1	33/15	**1**	COROA E PINHÃO	KIT, CROWNWHEEL	JUEGO CORONA
14	3176307M1		**4**	PINO	PIN	PASADOR
15	3588029M1		**2**	ARRUELA	WASHER	ARANDELA
16	036377R1		**8**	DISCO	DISC	DISCO
17	3176304M1		**4**	ARRUELA	WASHER	ARANDELA
18	040662R1		**4**	ENGRENAGEM	GEAR	ENGRANAJE

Eixo Dianteiro Front Axle Eje Delantero	Zf - Tração Central Zf - Middle Drive Zf - Tracción Central	60-80	Apl 350 Apl 350 Apl 350

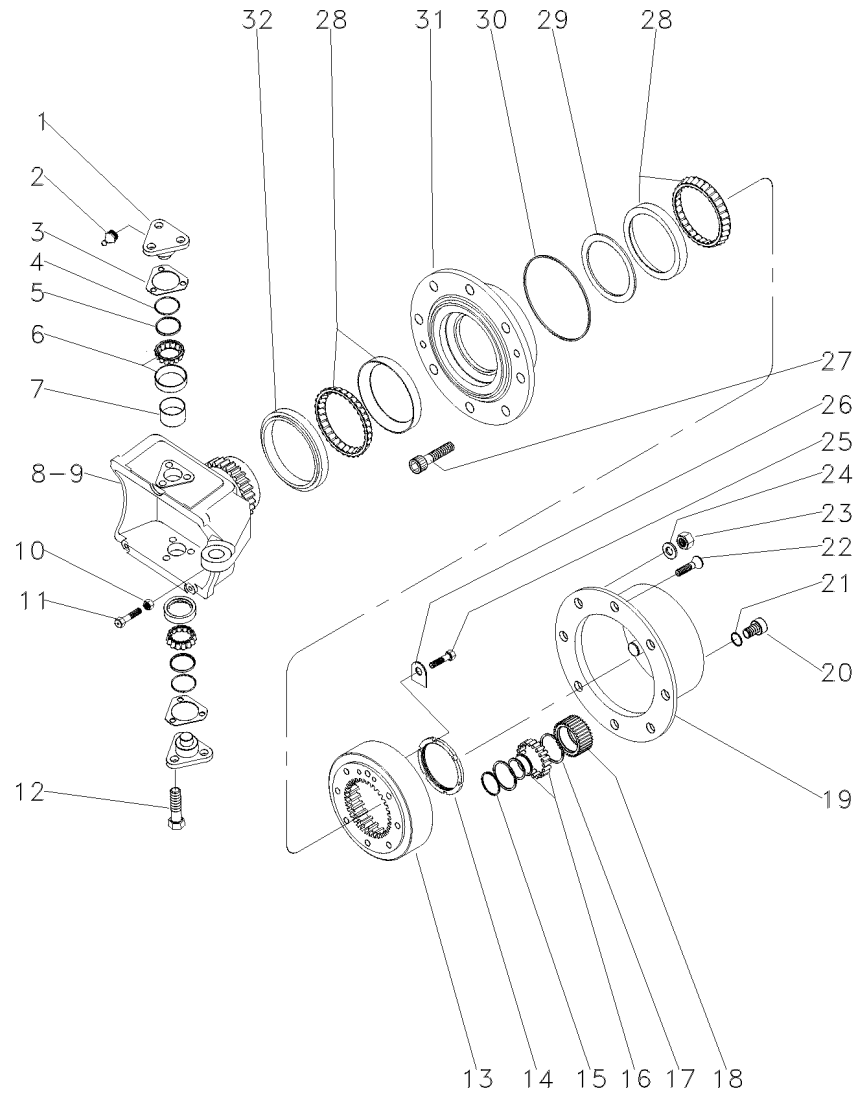

1	3176321M1			4	PINO	PIN	PASADOR
2	3176390M1			4	GRAXEIRA	GREASER	ENGRASADOR
3	3176313M1	⧗	0,6MM	X	CALÇO	SHIM	CALCE
3	3176314M1	⧗	1,0MM	X	CALÇO	SHIM	CALCE
3	3176315M1	⧗	1,4MM	X	CALÇO	SHIM	CALCE
3	3176319M1	⧗	0,4MM	X	CALÇO	SHIM	CALCE
3	3176320M1	⧗	0,8MM	X	CALÇO	SHIM	CALCE
3	3588106M1	⧗	0,2MM	X	CALÇO	SHIM	CALCE
3	3588107M1	⧗	0,3MM	X	CALÇO	SHIM	CALCE
4	3588108M1			4	ANEL "O"	O RING	JUNTA TORICA
5	3588109M1			4	CAPA	CAP	TAPA
6	3247060M1			4	ROLAMENTO	BEARING	COJINETE
7	3588111M1			4	TAMPÃO	PAD	ALMOHADILLA
8	033554R1	◀		1	CARCAÇA	HOUSING	ALOJAMIENTO
9	033555R1	▶		1	CARCAÇA	HOUSING	ALOJAMIENTO
10	033608R1			2	PORCA	NUT	TUERCA
11	033607R1			2	PARAFUSO	BOLT	PERNO
12	3588113M1			12	PARAFUSO	BOLT	PERNO
13	3176335M1			2	ENGRENAGEM	GEAR	ENGRANAJE
14	3176334M1			2	PORCA	NUT	TUERCA
15	3587936M1			8	ANEL TRAVA	CIRCLIP	CIRCULITO
16	3176341M1			8	ROLAMENTO	BEARING	COJINETE
17	3176342M1			16	ANEL	RING	ARO
18	3176340M1			8	ENGRENAGEM	GEAR	ENGRANAJE
19	3603350M1			2	CARCAÇA	HOUSING	ALOJAMIENTO
20	3176345M1			2	BUJÃO	PLUG	TAPON
21	3176346M1			2	ANEL "O"	O RING	JUNTA TORICA
22	3176347M1			4	PARAFUSO	BOLT	PERNO
23	3176351M1			16	PORCA	NUT	TUERCA
24	3176350M1			16	ARRUELA	WASHER	ARANDELA
25	3176333M1			4	PARAFUSO	BOLT	PERNO
26	3176332M1			2	ANEL "O"	O RING	JUNTA TORICA
27	020813R1			16	PARAFUSO	BOLT	PERNO
28	3176330M1			4	ROLAMENTO	BEARING	COJINETE
29	033559R1	⧗	14,714MM	X	ANEL	RING	ARO
29	033560R1	⧗	14,689MM	X	ANEL	RING	ARO
29	033561R1	⧗	14,664MM	X	ANEL	RING	ARO
29	033562R1	⧗	14,639MM	X	ANEL	RING	ARO
29	033563R1	⧗	14,614MM	X	ANEL	RING	ARO
29	033564R1	⧗	14,589MM	X	ANEL	RING	ARO
29	033565R1	⧗	14,564MM	X	ANEL	RING	ARO
29	033566R1	⧗	14,539MM	X	ANEL	RING	ARO
29	033567R1	⧗	14,514MM	X	ANEL	RING	ARO
29	033568R1	⧗	14,489MM	X	ANEL	RING	ARO
29	033569R1	⧗	14,464MM	X	ANEL	RING	ARO
29	033570R1	⧗	14,439MM	X	ANEL	RING	ARO
29	033571R1	⧗	14,414MM	X	ANEL	RING	ARO
29	033572R1	⧗	14,389MM	X	ANEL	RING	ARO
29	033573R1	⧗	14,364MM	X	ANEL	RING	ARO
29	033574R1	⧗	14,339MM	X	ANEL	RING	ARO

Eixo Dianteiro **Front Axle** **Eje Delantero**	**Zf - Tração Central** **Zf - Middle Drive** **Zf - Tracción Central**	**60-80**

Apl 350
Apl 350
Apl 350

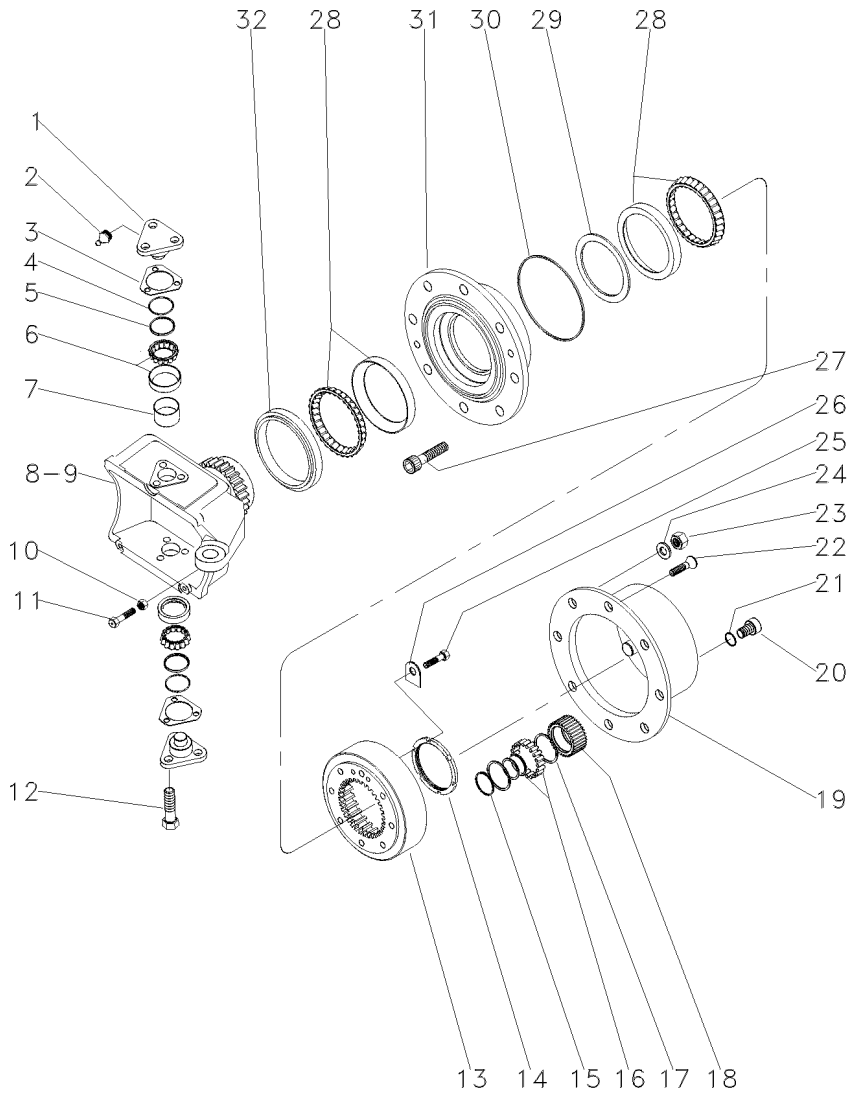

29	033575R1	⧗ 14,314MM	**X** ANEL	RING	ARO
29	033576R1	⧗ 14,289MM	**X** ANEL	RING	ARO
29	033577R1	⧗ 14,364MM	**X** ANEL	RING	ARO
29	033578R1	⧗ 14,239MM	**X** ANEL	RING	ARO
29	033579R1	⧗ 14,214MM	**X** ANEL	RING	ARO
29	033580R1	⧗ 14,189MM	**X** ANEL	RING	ARO
29	033581R1	⧗ 14,164MM	**X** ANEL	RING	ARO
29	033582R1	⧗ 14,139MM	**X** ANEL	RING	ARO
29	033583R1	⧗ 14,114MM	**X** ANEL	RING	ARO
29	033584R1	⧗ 14,089MM	**X** ANEL	RING	ARO
29	033585R1	⧗ 14,064MM	**X** ANEL	RING	ARO
29	033586R1	⧗ 14,039MM	**X** ANEL	RING	ARO
29	033587R1	⧗ 14,014MM	**X** ANEL	RING	ARO
29	033588R1	⧗ 13,989MM	**X** ANEL	RING	ARO
29	033589R1	⧗ 13,964MM	**X** ANEL	RING	ARO
30	3176331M1		**2** ANEL "O"	O RING	JUNTA TORICA
31	3176326M1		**2** CUBO	HUB	CUBO
32	033548R1		**2** RETENTOR	SEAL	RETEN

Eixo Dianteiro	Zf - Tração Central	60-85	Apl 350
Front Axle	Zf - Middle Drive		Apl 350
Eje Delantero	Zf - Tracción Central		Apl 350

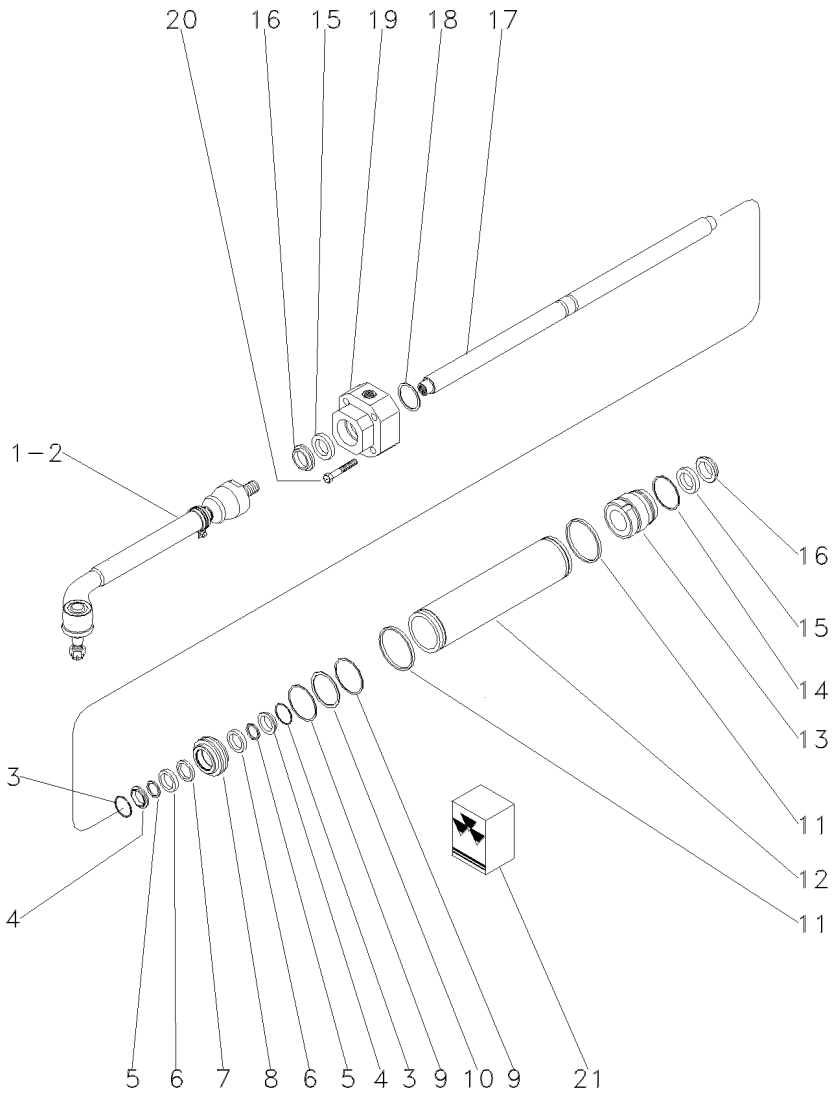

1	3588180M1	▶		1	BARRA	BAR	BARRA
2	3588185M1	◀		1	BARRA	BAR	BARRA
3	3176359M1			2	ANEL	RING	ARO
4	3176357M1			2	ANEL	RING	ARO
5	3176358M1			2	ANEL	RING	ARO
6	3176356M1			2	ARRUELA	WASHER	ARANDELA
7	3588184M1			1	ANEL "O"	O RING	JUNTA TORICA
8	3176355M1			1	PISTÃO	PISTON	PISTON
9	3176360M1	21		2	ANEL	RING	ARO
10	3588181M1			1	ANEL	RING	ARO
11	3588173M1			2	ANEL "O"	O RING	JUNTA TORICA
12	3176352M1			1	CILINDRO	CYLINDER	CILINDRO
13	3176353M1			1	GUIA	THIMBLE	DEDAL
14	3588178M1			1	ANEL "O"	O RING	JUNTA TORICA
15	3588153M1			2	ANEL	RING	ARO
16	3588154M1			2	REPARO	REPAIR	REPARO
17	3176354M1			1	HASTE	SPINDLE	MANGUETA
18	3176361M1	⧗	1,0MM	X	CALÇO	SHIM	CALCE
18	3176362M1	⧗	1,1MM	X	CALÇO	SHIM	CALCE
18	3176363M1	⧗	1,2MM	X	CALÇO	SHIM	CALCE
18	3176364M1	⧗	1,3MM	X	ANEL "O"	O RING	JUNTA TORICA
18	3176365M1	⧗	1,4MM	X	CALÇO	SHIM	CALCE
18	3176366M1	⧗	1,5MM	X	CALÇO	SHIM	CALCE
18	3176367M1	⧗	1,6MM	X	CALÇO	SHIM	CALCE
18	3176368M1	⧗	1,7MM	X	CALÇO	SHIM	CALCE
18	3176369M1	⧗	1,8MM	X	CALÇO	SHIM	CALCE
18	3176370M1	⧗	0,5MM	X	CALÇO	SHIM	CALCE
18	3176371M1	⧗	0,6MM	X	CALÇO	SHIM	CALCE
18	3176372M1	⧗	0,7MM	X	CALÇO	SHIM	CALCE
18	3176373M1	⧗	0,8MM	X	CALÇO	SHIM	CALCE
18	3176374M1	⧗	0,9MM	X	CALÇO	SHIM	CALCE
19	3176375M1			1	GUIA	GUIDE	GUIA
20	033558R1			5	PARAFUSO	BOLT	PERNO
21	3176378M91			1	JG. REPARO	KIT, REPAIR	JUEGO REPARACION

Eixo Dianteiro
Front Axle
Eje Delantero

60-90

Zf - As 3050
Zf - As 3050
Zf - As 3050

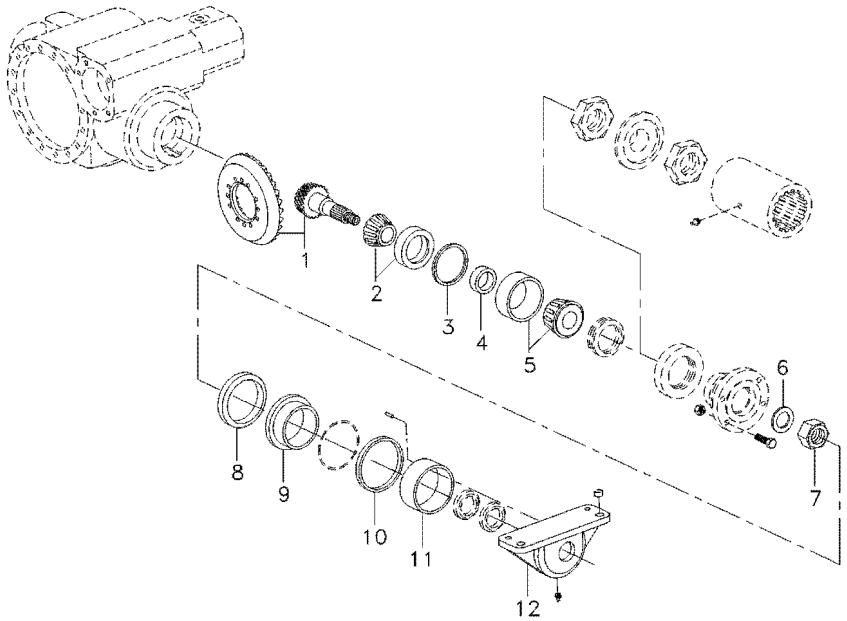

1	6209996M91			**1**	COROA E PINHÃO	KIT, BEVEL GEAR	CORONA Y PINON
2	026779N1			**1**	ROLAMENTO	BEARING	COJINETE
2	6210264M1			**1**	ROLAMENTO	BEARING	COJINETE
2	6210265M1			**1**	ROLAMENTO	BEARING	COJINETE
2	6210267M1			**1**	ROLAMENTO	BEARING	COJINETE
2	6210268M1			**1**	ROLAMENTO	BEARING	COJINETE
3	3176286M1	⧗	0,65MM	**X**	CALÇO	SHIM	CALCE
3	3176287M1	⧗	0,7MM	**X**	CALÇO	SHIM	CALCE
3	3176288M1	⧗	0,75MM	**X**	CALÇO	SHIM	CALCE
3	6209997M1	⧗	0,8MM	**X**	CALÇO	SHIM	CALCE
3	3176289M1	⧗	0,85MM	**X**	CALÇO	SHIM	CALCE
3	3176284M1	⧗	0,9MM	**X**	CALÇO	SHIM	CALCE
3	3176285M1	⧗	0,95MM	**X**	CALÇO	SHIM	CALCE
3	3176271M1	⧗	1,0MM	**X**	CALÇO	SHIM	CALCE
3	3176272M1	⧗	1,05MM	**X**	CALÇO	SHIM	CALCE
3	3176273M1	⧗	1,1MM	**X**	CALÇO	SHIM	CALCE
3	3176274M1	⧗	1,15MM	**X**	CALÇO	SHIM	CALCE
3	3176275M1	⧗	1,2MM	**X**	CALÇO	SHIM	CALCE
3	3176276M1	⧗	1,25MM	**X**	CALÇO	SHIM	CALCE
3	3176277M1	⧗	1,3MM	**X**	CALÇO	SHIM	CALCE
3	3176278M1	⧗	1,35MM	**X**	CALÇO	SHIM	CALCE
3	3176279M1	⧗	1,4MM	**X**	CALÇO	SHIM	CALCE
3	3176280M1	⧗	1,45MM	**X**	CALÇO	SHIM	CALCE
3	3176281M1	⧗	1,5MM	**X**	CALÇO	SHIM	CALCE
3	3176282M1	⧗	1,55MM	**X**	CALÇO	SHIM	CALCE
3	3176283M1	⧗	1,6MM	**X**	CALÇO	SHIM	CALCE
4	6209998M1	⧗	11,15MM	**X**	ANEL	RING	ARO
4	6209999M1	⧗	11,18MM	**X**	ANEL	RING	ARO
4	6210000M1	⧗	11,21MM	**X**	ANEL	RING	ARO
4	6210001M1	⧗	11,24MM	**X**	ANEL	RING	ARO
4	6210002M1	⧗	11,27MM	**X**	ANEL	RING	ARO
4	3603255M1	⧗	11,30MM	**X**	ANEL	RING	ARO
4	3603256M1	⧗	11,33MM	**X**	ANEL	RING	ARO
4	3603257M1	⧗	11,36MM	**X**	ANEL	RING	ARO
4	3603258M1	⧗	11,39MM	**X**	ANEL	RING	ARO
4	3603259M1	⧗	11,42MM	**X**	ANEL	RING	ARO
4	3603260M1	⧗	11,45MM	**X**	ANEL	RING	ARO
4	3603261M1	⧗	11,48MM	**X**	ANEL	RING	ARO
4	3603262M1	⧗	11,51MM	**X**	ANEL	RING	ARO
4	3603263M1	⧗	11,54MM	**X**	ANEL	RING	ARO
4	3603264M1	⧗	11,57MM	**X**	ANEL	RING	ARO
4	3603265M1	⧗	11,60MM	**X**	ANEL	RING	ARO
4	3603266M1	⧗	11,63MM	**X**	ANEL	RING	ARO
4	3603267M1	⧗	11,66MM	**X**	ANEL	RING	ARO
4	3603268M1	⧗	11,69MM	**X**	ANEL	RING	ARO
4	3603269M1	⧗	11,72MM	**X**	ANEL	RING	ARO
4	3603270M1	⧗	11,75MM	**X**	ANEL	RING	ARO
4	3603271M1	⧗	11,78MM	**X**	ANEL	RING	ARO
4	3603272M1	⧗	11,81MM	**X**	ANEL	RING	ARO
4	3603273M1	⧗	11,84MM	**X**	ANEL	RING	ARO

Eixo Dianteiro
Front Axle
Eje Delantero

60-90

Zf - As 3050
Zf - As 3050
Zf - As 3050

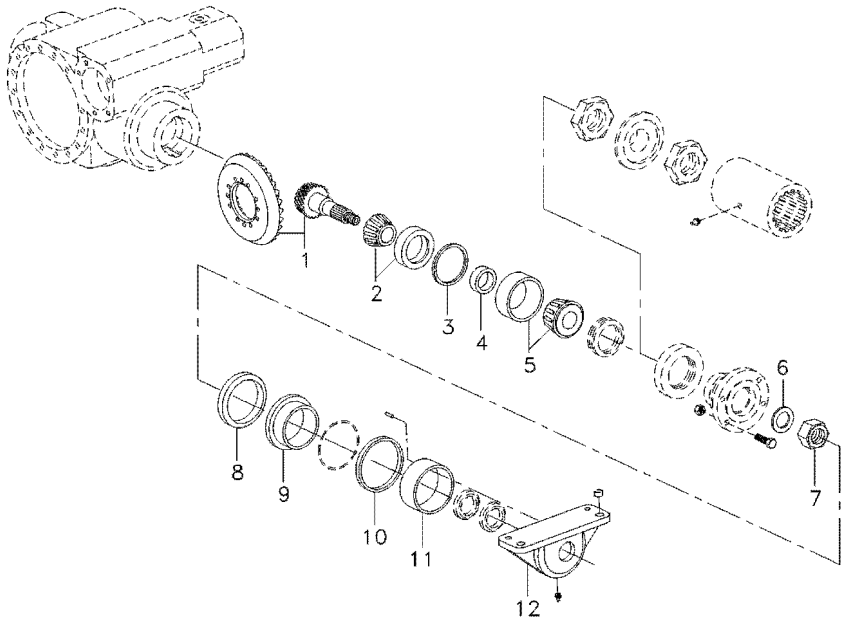

4	3603274M1	⧗	11,87MM	**X**	ANEL	RING	ARO
4	3603275M1	⧗	11,90MM	**X**	ANEL	RING	ARO
4	3603276M1	⧗	11,93MM	**X**	ANEL	RING	ARO
4	3603277M1	⧗	11,96MM	**X**	ANEL	RING	ARO
4	3603278M1	⧗	11,99MM	**X**	ANEL	RING	ARO
4	3603279M1	⧗	12,02MM	**X**	ANEL	RING	ARO
4	3603280M1	⧗	12,05MM	**X**	ANEL	RING	ARO
4	3603281M1	⧗	12,08MM	**X**	ANEL	RING	ARO
4	3603282M1	⧗	12,11MM	**X**	ANEL	RING	ARO
4	3603283M1	⧗	12,14MM	**X**	ANEL	RING	ARO
4	3603284M1	⧗	12,17MM	**X**	ANEL	RING	ARO
4	3603285M1	⧗	12,20MM	**X**	ANEL	RING	ARO
4	3603286M1	⧗	12,23MM	**X**	ANEL	RING	ARO
5	6210003M91			**1**	ROLAMENTO	BEARING	COJINETE
5	6210276M91			**1**	ROLAMENTO	BEARING	COJINETE
5	6210277M91			**1**	ROLAMENTO	BEARING	COJINETE
6	6210005M1			**1**	ARRUELA	WASHER	ARANDELA
7	6210004M1			**1**	PORCA	NUT	TUERCA
8	6210013M1			**1**	ANEL	RING	ARO
9	6210006M1			**1**	BUCHA	BUSH	CASQUILLO
10	3588024M1			**1**	ARRUELA	WASHER	ARANDELA
11	3603215M1			**1**	BUCHA	BUSH	CASQUILLO
12	6210188M1			**1**	CARCAÇA	HOUSING	ALOJAMIENTO

Eixo Dianteiro
Front Axle
Eje Delantero

60-95

Zf - As 3050
Zf - As 3050
Zf - As 3050

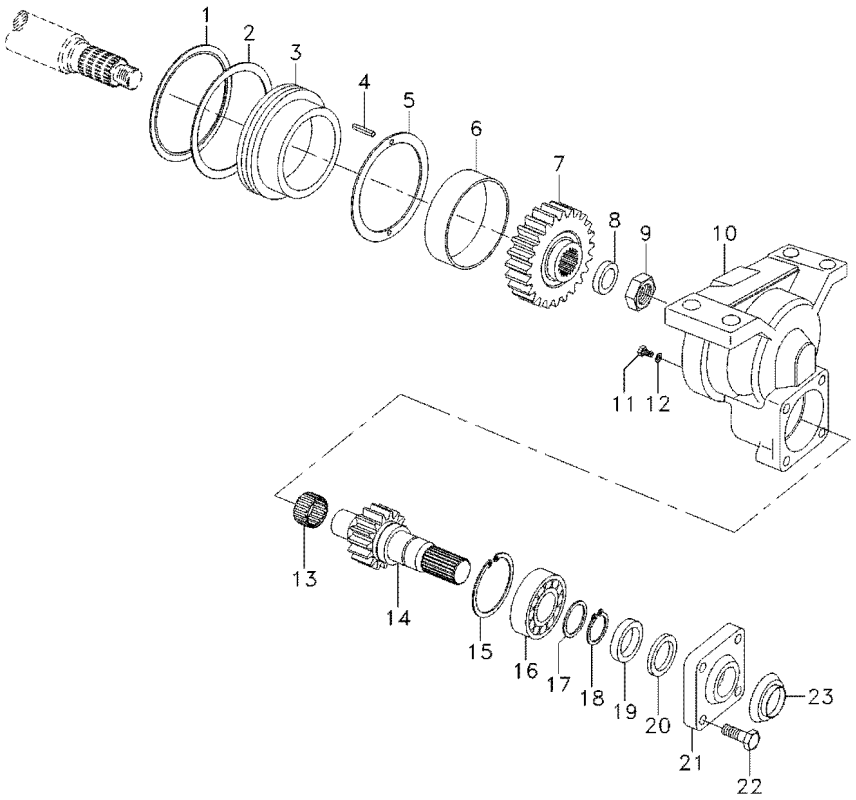

1	6210013M1	**1** ANEL	RING	ARO
2	6204505M1	**1** ANEL "O"	O RING	JUNTA TORICA
3	6210006M1	**1** BUCHA	BUSH	CASQUILLO
4	6210856M1	**2** PINO	PIN	PASADOR
5	3588024M1	**1** ARRUELA	WASHER	ARANDELA
6	6210237M1	**1** ANEL	RING	ARO
7	3603216M1	**1** ENGRENAGEM	GEAR	ENGRANAJE
8	6210005M1	**1** ARRUELA	WASHER	ARANDELA
9	6210004M1	**1** PORCA	NUT	TUERCA
10	6210007M1	**1** CARCAÇA	HOUSING	ALOJAMIENTO
11	6210014M1	**1** BUJÃO	PLUG	TAPON
12	3603223M1	**1** ANEL "O"	O RING	JUNTA TORICA
13	3588135M1	**1** ROLAMENTO	BEARING	COJINETE
14	3603219M1	**1** EIXO	SHAFT	ARBOL
15	3588138M1	**1** ANEL	RING	ARO
16	6210009M91	**1** ROLAMENTO	BEARING	COJINETE
17	3588148M1	**1** ARRUELA	WASHER	ARANDELA
18	3588140M1	**1** ANEL	RING	ARO
19	6210010M1	**1** RETENTOR	SEAL	RETEN
20	6210012M1	**1** RETENTOR	SEAL	RETEN
21	3176218M1	**1** TAMPA	COVER	CUBIERTA
22	3176219M1	**4** PARAFUSO	BOLT	PERNO
23	6210011M1	**1** CHAPA	PLATE	CHAPA

Eixo Dianteiro
Front Axle
Eje Delantero

60-100

Zf - As 3050
Zf - As 3050
Zf - As 3050

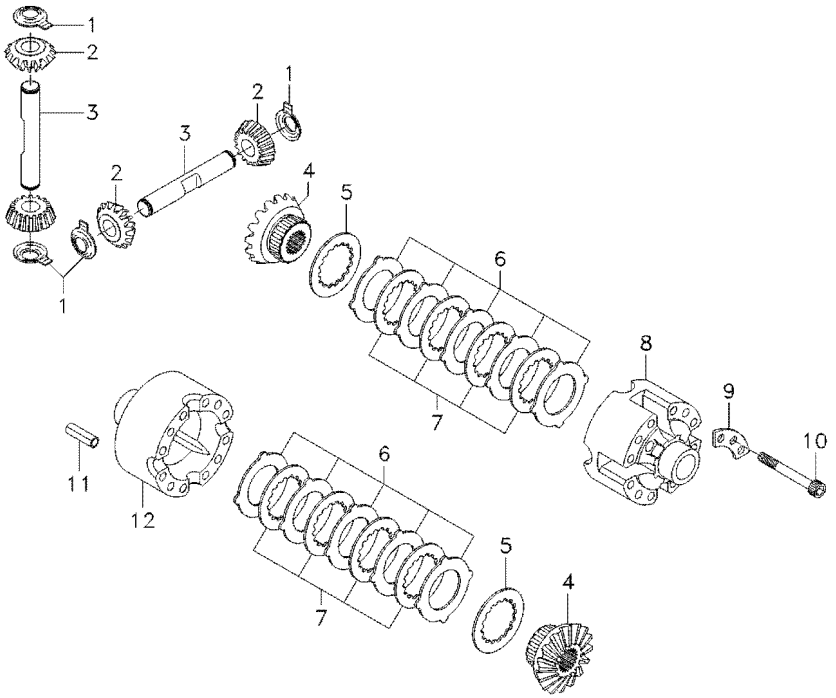

1	3176304M1		**4**	ARRUELA	WASHER	ARANDELA
2	6210016M1		**4**	ENGRENAGEM	GEAR	ENGRANAJE
3	3603292M1		**2**	EIXO	SHAFT	ARBOL
4	6210015M1		**2**	ENGRENAGEM	GEAR	ENGRANAJE
5	3588029M1		**2**	ARRUELA	WASHER	ARANDELA
6	3588033M1	⧗ 1,2MM	**X**	DISCO	DISC	DISCO
6	3176294M1	⧗ 1,3MM	**X**	DISCO	DISC	DISCO
6	3588035M1	⧗ 1,4MM	**X**	DISCO	DISC	DISCO
7	3176295M1		**8**	CALÇO	SHIM	CALCE
8	3176293M1		**1**	CARCAÇA	HOUSING	ALOJAMIENTO
9	3588031M1		**4**	TRAVA	LOCK	RETENEDOR
10	3588032M1		**12**	PARAFUSO	BOLT	PERNO
11	3176307M1		**4**	PINO	PIN	PASADOR
12	027562R1		**2**	ANEL	RING	ARO

Eixo Dianteiro
Front Axle
Eje Delantero

60-105

Zf - As 3050
Zf - As 3050
Zf - As 3050

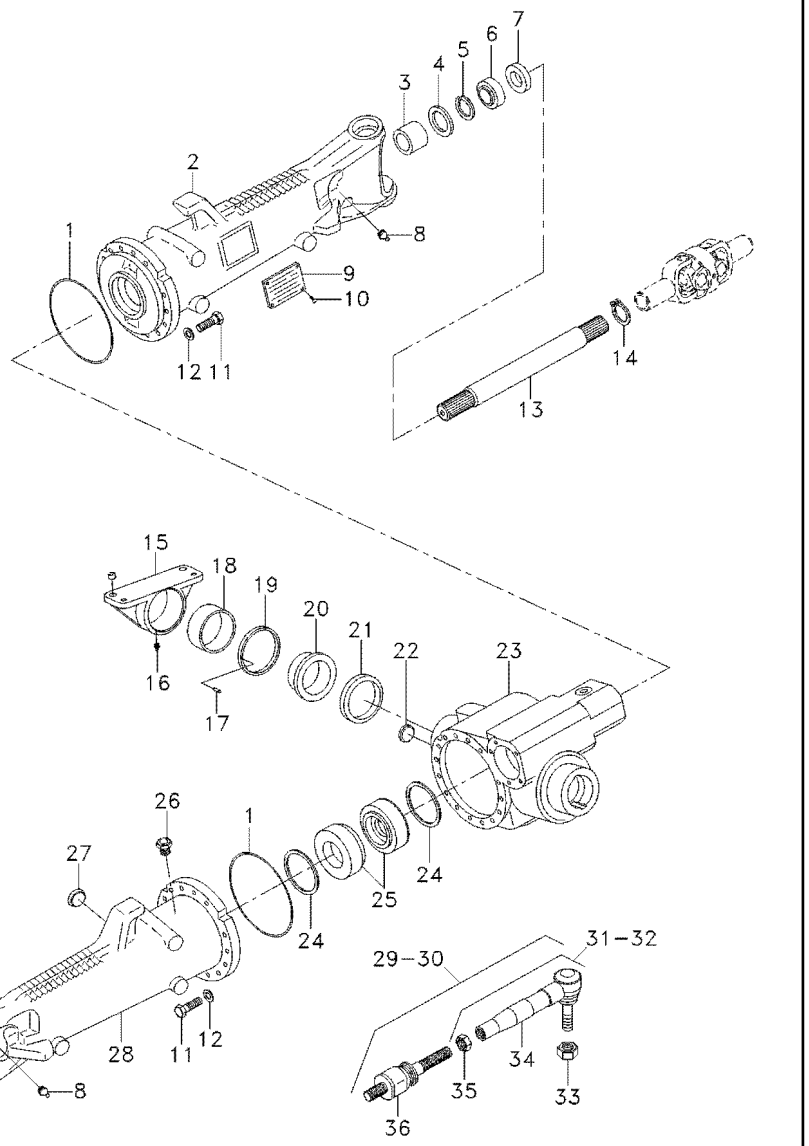

1	3176257M1		**2**	ANEL "O"	O RING	JUNTA TORICA
2	6210018M1		**1**	CARCAÇA	HOUSING	ALOJAMIENTO
3	3603215M1		**1**	BUCHA	BUSH	CASQUILLO
4	027536R1		**4**	RETENTOR	SEAL	RETEN
4	6210204M1		**2**	RETENTOR	SEAL	RETEN
5	027544R1		**2**	ANEL TRAVA	CIRCLIP	CIRCULITO
6	027539R1		**2**	RETENTOR	OIL SEAL	BUJE RETENACEITE
7	033227R1		**2**	PROTETOR	PROTECTOR	PROTECTOR
8	6210187M1		**2**	BOCAL	FILLER	RELLENADOR
9	3588127M1		**1**	PLACA	PLATE	PLATO
10	6210028M1		**4**	REBITE	RIVET	REMACHE
11	6210027M1		**32**	PARAFUSO	BOLT	PERNO
12	3588081M1		**32**	ARRUELA	WASHER	ARANDELA
13	6210030M1		**2**	EIXO	SHAFT	ARBOL
14	027562R1		**2**	ANEL	RING	ARO
15	6210188M1		**1**	CARCAÇA	HOUSING	ALOJAMIENTO
16	3603229M1		**1**	GRAXEIRA	GREASER	ENGRASADOR
17	3588079M1		**2**	PINO	PIN	PASADOR
18	6210279M1		**1**	BUCHA	BUSH	CASQUILLO
19	3603245M1	3,85MM	**X**	CALÇO	SHIM	CALCE
19	3603246M1	3,95MM	**X**	CALÇO	SHIM	CALCE
19	3603247M1	4,05MM	**X**	CALÇO	SHIM	CALCE
19	3603248M1	4,15MM	**X**	CALÇO	SHIM	CALCE
19	3603249M1	4,25MM	**X**	CALÇO	SHIM	CALCE
19	3603250M1	4,35MM	**X**	CALÇO	SHIM	CALCE
19	3603251M1	4,45MM	**X**	CALÇO	SHIM	CALCE
19	3603252M1	4,55MM	**X**	CALÇO	SHIM	CALCE
19	3603253M1	4,60MM	**X**	CALÇO	SHIM	CALCE
20	3588080M1		**1**	BUCHA	BUSH	CASQUILLO
21	6210198M1		**1**	ANEL	RING	ARO
21	3603212M1		**1**	ANEL	RING	ARO
21	6210199M1		**1**	ANEL	RING	ARO
22	6210029M1		**1**	BUJÃO	PLUG	TAPON
23	6210019M1		**1**	CARCAÇA	HOUSING	ALOJAMIENTO
24	3176242M1	0,1MM	**X**	CALÇO	SHIM	CALCE
24	3176240M1	0,2MM	**X**	CALÇO	SHIM	CALCE
24	3176238M1	0,3MM	**X**	CALÇO	SHIM	CALCE
24	6210020M1	0,45MM	**X**	CALÇO	SHIM	CALCE
24	3176234M1	0,5MM	**X**	CALÇO	SHIM	CALCE
24	3176232M1	0,6MM	**X**	CALÇO	SHIM	CALCE
24	6210021M1	0,7MM	**X**	CALÇO	SHIM	CALCE
24	3176230M1	0,8MM	**X**	CALÇO	SHIM	CALCE
24	6210022M1	0,85MM	**X**	CALÇO	SHIM	CALCE
24	6210023M1	0,9MM	**X**	CALÇO	SHIM	CALCE
24	3176228M1	1,0MM	**X**	CALÇO	SHIM	CALCE
24	6210024M1	1,1MM	**X**	CALÇO	SHIM	CALCE
24	6210025M1	1,15MM	**X**	CALÇO	SHIM	CALCE
25	6210271M1		**2**	ROLAMENTO	BEARING	COJINETE
25	6210026M91		**2**	ROLAMENTO	BEARING	COJINETE
25	6210272M1		**2**	ROLAMENTO	BEARING	COJINETE

Eixo Dianteiro
Front Axle
Eje Delantero

60-105

Zf - As 3050
Zf - As 3050
Zf - As 3050

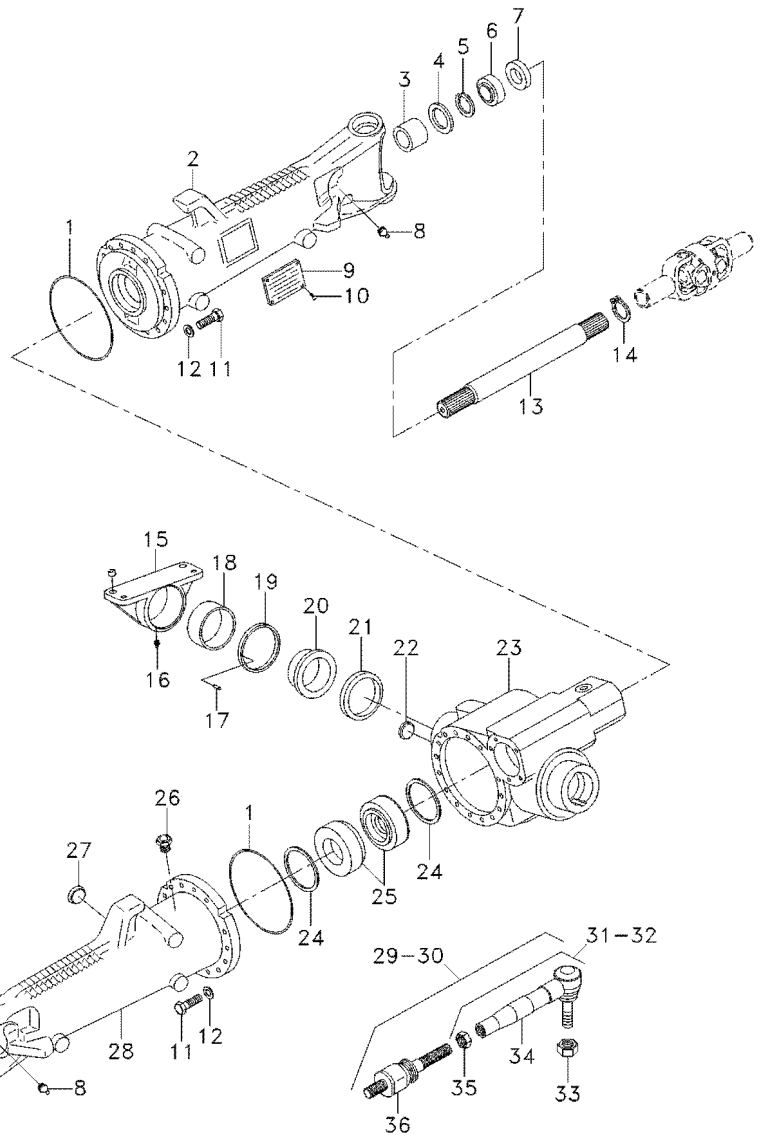

25	6210273M1	**2**	ROLAMENTO	BEARING	COJINETE
26	033609R1	**1**	VÁLVULA	CONTROL VALVE	VALVULA CONTROL
27	6210029M1	**1**	BUJÃO	PLUG	TAPON
28	6210017M1	**1**	CARCAÇA	HOUSING	ALOJAMIENTO
29	6210189M91	**1**	BARRA	BAR	BARRA
30	6210195M91	**1**	BARRA	BAR	BARRA
31	6210191M91	**1**	TUBO	PIPE	CANO
32	6210196M91	**1**	TERMINAL	END	EXTREMO
33	6210193M1	**2**	PORCA	NUT	TUERCA
34	6210192M1	**1**	TERMINAL	END	EXTREMO
34	6210197M1	**1**	TERMINAL	END	EXTREMO
35	6210194M1	**2**	PORCA	NUT	TUERCA
36	6210190M91	**2**	TERMINAL	END	EXTREMO

Eixo Dianteiro
Front Axle
Eje Delantero

60-110

Zf - As 3050
Zf - As 3050
Zf - As 3050

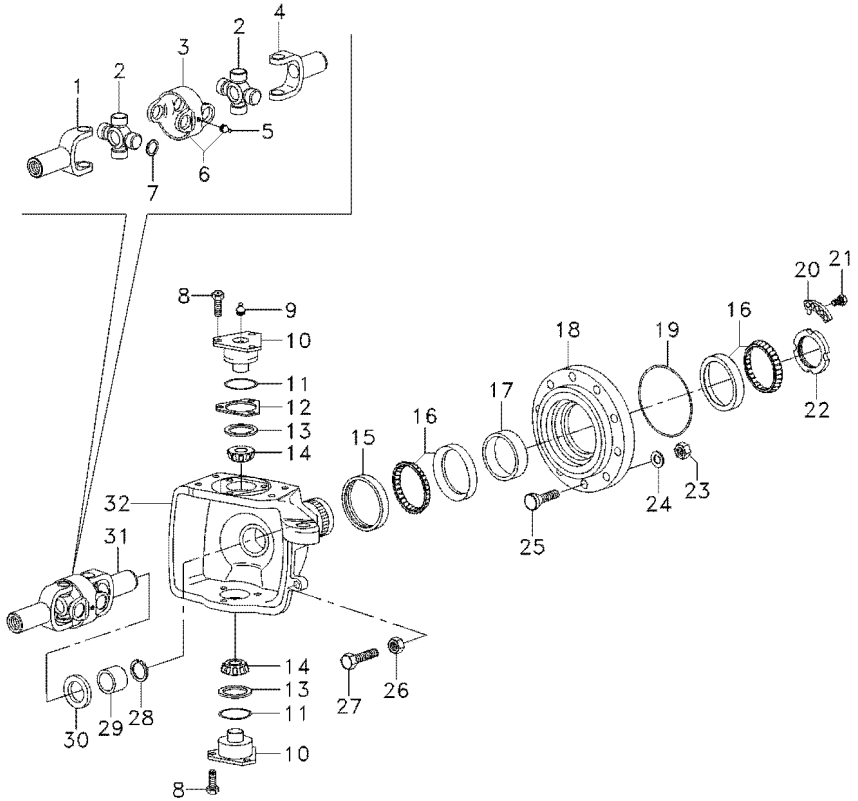

1	6210212M1		**2**	GARFO	FORK	HORQUILLA
2	6210213M1		**4**	CRUZETA	SPIDER	CRUCETA
3	6210210M1		**2**	GARFO	FORK	HORQUILLA
4	6210214M1		**2**	GARFO	FORK	HORQUILLA
5	6210211M1		**4**	GRAXEIRA	GREASER	ENGRASADOR
6	6210209M91		**2**	GARFO	FORK	HORQUILLA
7	6210206M1	1,1MM	**16**	ANEL	RING	ARO
7	6210207M1	1,2MM	**16**	ANEL	RING	ARO
7	6210208M1	1,5MM	**16**	ANEL	RING	ARO
8	3588113M1		**12**	PARAFUSO	BOLT	PERNO
9	3176390M1		**4**	GRAXEIRA	GREASER	ENGRASADOR
10	3176321M1		**4**	PINO	PIN	PASADOR
11	3588108M1		**4**	ANEL "O"	O RING	JUNTA TORICA
12	3588106M1	0,2MM	**X**	CALÇO	SHIM	CALCE
12	3588107M1	0,3MM	**X**	CALÇO	SHIM	CALCE
12	3176319M1	0,4MM	**X**	CALÇO	SHIM	CALCE
12	3176314M1	1,0MM	**X**	CALÇO	SHIM	CALCE
13	3588109M1		**4**	CAPA	CAP	TAPA
14	3247060M1		**4**	ROLAMENTO	BEARING	COJINETE
15	6210216M1		**2**	RETENTOR	SEAL	RETEN
15	033548R1		**2**	RETENTOR	SEAL	RETEN
16	6210217M1		**4**	ROLAMENTO	BEARING	COJINETE
16	6210218M1		**4**	ROLAMENTO	BEARING	COJINETE
16	6210219M1		**4**	ROLAMENTO	BEARING	COJINETE
16	6210220M1		**4**	ROLAMENTO	BEARING	COJINETE
16	3176330M1		**4**	ROLAMENTO	BEARING	COJINETE
17	033584R1	14,089MM	**X**	ANEL	RING	ARO
17	033583R1	14,114MM	**X**	ANEL	RING	ARO
17	033582R1	14,139MM	**X**	ANEL	RING	ARO
17	033581R1	14,164MM	**X**	ANEL	RING	ARO
17	033580R1	14,189MM	**X**	ANEL	RING	ARO
17	033579R1	14,214MM	**X**	ANEL	RING	ARO
17	033578R1	14,239MM	**X**	ANEL	RING	ARO
17	033577R1	14,264MM	**X**	ANEL	RING	ARO
17	033576R1	14,289MM	**X**	ANEL	RING	ARO
17	033575R1	14,314MM	**X**	ANEL	RING	ARO
17	033574R1	14,339MM	**X**	ANEL	RING	ARO
17	033573R1	14,364MM	**X**	ANEL	RING	ARO
17	033572R1	14,389MM	**X**	ANEL	RING	ARO
17	033571R1	14,414MM	**X**	ANEL	RING	ARO
17	033570R1	14,439MM	**X**	ANEL	RING	ARO
17	033569R1	14,464MM	**X**	ANEL	RING	ARO
17	033568R1	14,489MM	**X**	ANEL	RING	ARO
17	033567R1	14,514MM	**X**	ANEL	RING	ARO
17	033566R1	14,539MM	**X**	ANEL	RING	ARO
17	033565R1	14,564MM	**X**	ANEL	RING	ARO
17	033564R1	14,589MM	**X**	ANEL	RING	ARO
17	033563R1	14,614MM	**X**	ANEL	RING	ARO
17	033562R1	14,639MM	**X**	ANEL	RING	ARO
17	033561R1	14,664MM	**X**	ANEL	RING	ARO

Eixo Dianteiro
Front Axle
Eje Delantero

60-110

Zf - As 3050
Zf - As 3050
Zf - As 3050

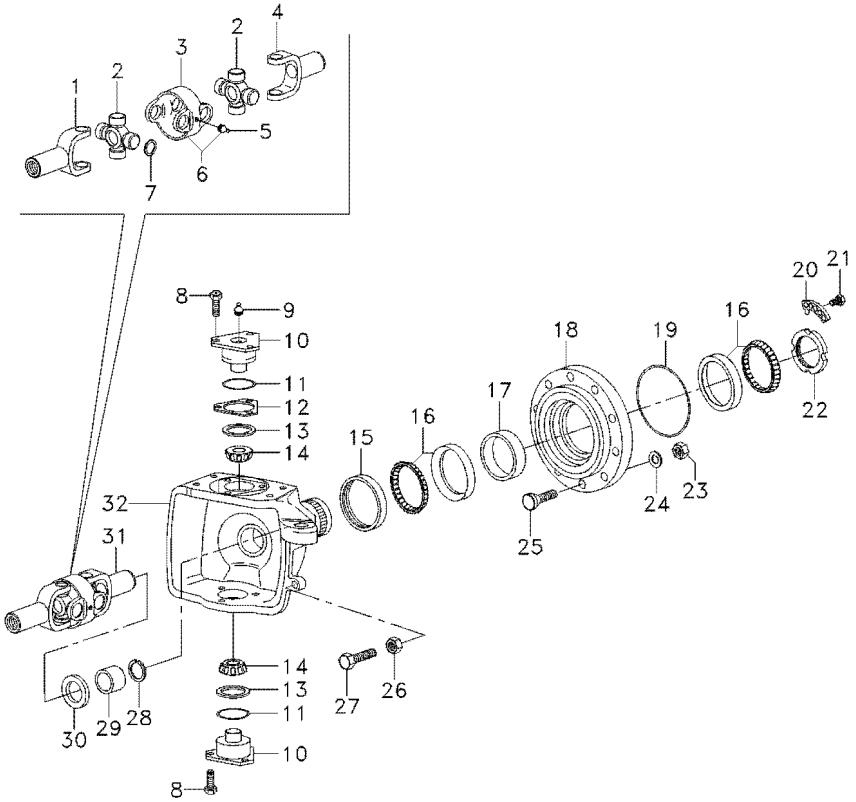

17	033560R1	⧗	14,689MM	**X**	ANEL	RING	ARO
17	033559R1	⧗	14,714MM	**X**	ANEL	RING	ARO
18	3176326M1			**2**	CUBO	HUB	CUBO
19	3176331M1			**2**	ANEL "O"	O RING	JUNTA TORICA
20	3176332M1			**2**	ANEL "O"	O RING	JUNTA TORICA
21	3176333M1			**4**	PARAFUSO	BOLT	PERNO
22	3176334M1			**2**	PORCA	NUT	TUERCA
23	3176351M1			**16**	PORCA	NUT	TUERCA
24	3176350M1			**16**	ARRUELA	WASHER	ARANDELA
25	6210221M1			**16**	PINO	PIN	PASADOR
25	6210221M1			**16**	PINO	PIN	PASADOR
26	033608R1			**2**	PORCA	NUT	TUERCA
27	6210215M1			**2**	PARAFUSO	SCREW	TORNILLO
28	027562R1			**2**	ANEL	RING	ARO
29	6210203M1			**2**	BUCHA	BUSH	CASQUILLO
30	027537R1			**2**	RETENTOR	OIL SEAL	BUJE RETENACEITE
31	6210205M91			**2**	ARTICULAÇÃO	KNUCKLE	CHARNELA
32	6210201M1	◀		**1**	CARCAÇA	HOUSING	ALOJAMIENTO
32	6210200M1	▶		**1**	CARCAÇA	HOUSING	ALOJAMIENTO

Eixo Dianteiro
Front Axle
Eje Delantero

60-115

Zf - As 3050
Zf - As 3050
Zf - As 3050

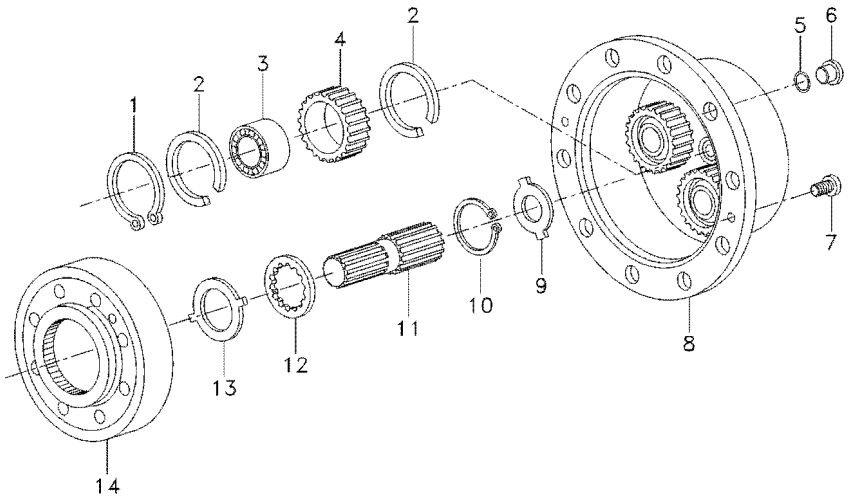

1	3587936M1		**8**	ANEL TRAVA	CIRCLIP	CIRCULITO
2	3587938M1		**12**	ANEL TRAVA	CIRCLIP	CIRCULITO
2	6210227M1		**12**	ANEL TRAVA	CIRCLIP	CIRCULITO
2	6210228M1		**12**	ANEL TRAVA	CIRCLIP	CIRCULITO
3	3176341M1		**6**	ROLAMENTO	BEARING	COJINETE
3	6210225M1		**6**	ROLAMENTO	BEARING	COJINETE
3	6210226M1		**6**	ROLAMENTO	BEARING	COJINETE
4	6210224M1		**6**	PLANETÁRIA	PLANET	PLANETARIO
5	6210229M1		**2**	ANEL "O"	O RING	JUNTA TORICA
6	3176345M1		**2**	BUJÃO	PLUG	TAPON
7	3176347M1		**4**	PARAFUSO	BOLT	PERNO
8	3603350M1		**2**	CARCAÇA	HOUSING	ALOJAMIENTO
9	3176343M1	1,5MM	**X**	ARRUELA	WASHER	ARANDELA
9	3603295M1	1,7MM	**X**	ARRUELA	WASHER	ARANDELA
9	3176344M1	2,0MM	**X**	ARRUELA	WASHER	ARANDELA
9	3603296M1	2,2MM	**X**	ARRUELA	WASHER	ARANDELA
9	3603293M1	2,5MM	**X**	ARRUELA	WASHER	ARANDELA
9	3603294M1	3,0MM	**X**	ARRUELA	WASHER	ARANDELA
10	033549R1		**2**	ANEL TRAVA	CIRCLIP	CIRCULITO
11	6210222M1		**2**	EIXO	SHAFT	ARBOL
12	6210223M1		**2**	ARRUELA	WASHER	ARANDELA
13	3176337M1		**2**	ARRUELA	WASHER	ARANDELA
14	3176335M1		**2**	ENGRENAGEM	GEAR	ENGRANAJE

Eixo Dianteiro
Front Axle
Eje Delantero

60-120

Zf - As 3050
Zf - As 3050
Zf - As 3050

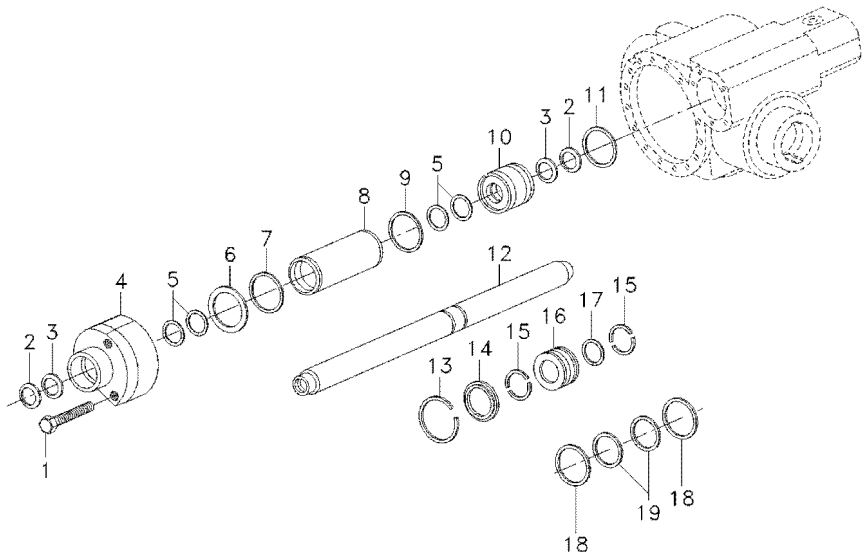

1	033558R1		**5**	PARAFUSO	BOLT	PERNO
2	3588154M1		**2**	REPARO	REPAIR	REPARO
3	3588153M1		**2**	ANEL	RING	ARO
4	6210238M1		**1**	GUIA	GUIDE	GUIA
5	6210234M1		**4**	ARRUELA	WASHER	ARANDELA
6	3176370M1	⧗ 0,5MM	**X**	CALÇO	SHIM	CALCE
6	3176371M1	⧗ 0,6MM	**X**	CALÇO	SHIM	CALCE
6	3176372M1	⧗ 0,7MM	**X**	CALÇO	SHIM	CALCE
6	3176373M1	⧗ 0,8MM	**X**	CALÇO	SHIM	CALCE
6	3176374M1	⧗ 0,9MM	**X**	CALÇO	SHIM	CALCE
7	3588173M1		**1**	ANEL "O"	O RING	JUNTA TORICA
8	3176352M1		**1**	CILINDRO	CYLINDER	CILINDRO
9	6210230M1		**1**	ANEL "O"	O RING	JUNTA TORICA
10	6210231M1		**1**	GUIA	GUIDE	GUIA
11	3588178M1		**1**	ANEL "O"	O RING	JUNTA TORICA
12	6210232M1		**1**	HASTE	RAIL	RIEL
13	6210235M1		**1**	ANEL	RING	ARO
14	3176357M1		**1**	ANEL	RING	ARO
15	3176358M1		**2**	ANEL	RING	ARO
16	6210233M1		**1**	PISTÃO	PISTON	PISTON
17	3588184M1		**1**	ANEL "O"	O RING	JUNTA TORICA
18	6210236M1		**2**	ANEL	RING	ARO
19	6210237M1		**1**	ANEL	RING	ARO

Eixo Dianteiro — **Carraro - 20.21**
Front Axle — **Carraro - 20.21**
Eje Delantero — **Carraro - 20.21**

60-125

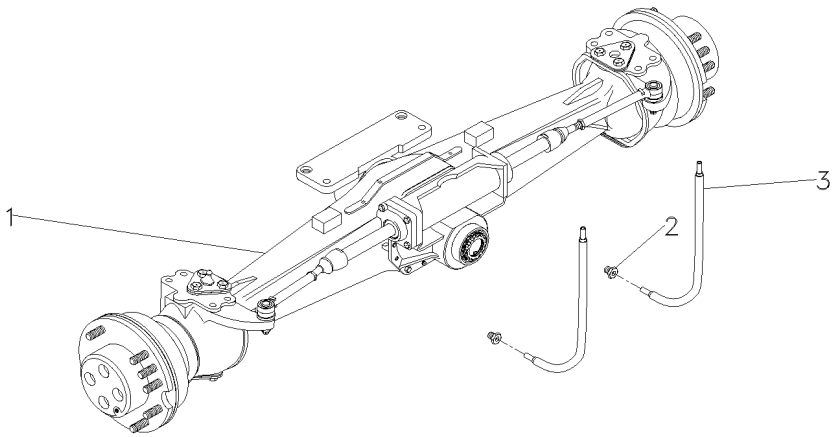

1	044065T1	60-130 No	**1**	EIXO	SHAFT	ARBOL
1		60-135 No	**1**	EIXO	SHAFT	ARBOL
1		60-140 No	**1**	EIXO	SHAFT	ARBOL
1		60-145 No	**1**	EIXO	SHAFT	ARBOL
1		60-150 No	**1**	EIXO	SHAFT	ARBOL
2	043030P1		**2**	CONEXÃO	CONNECTION	CONEXION
3	041019T1		**2**	MANGUEIRA	HOSE	FLEXIBLE

Eixo Dianteiro — **Carraro - 20.21**
Front Axle — **Carraro - 20.21**
Eje Delantero — **Carraro - 20.21**

60-130

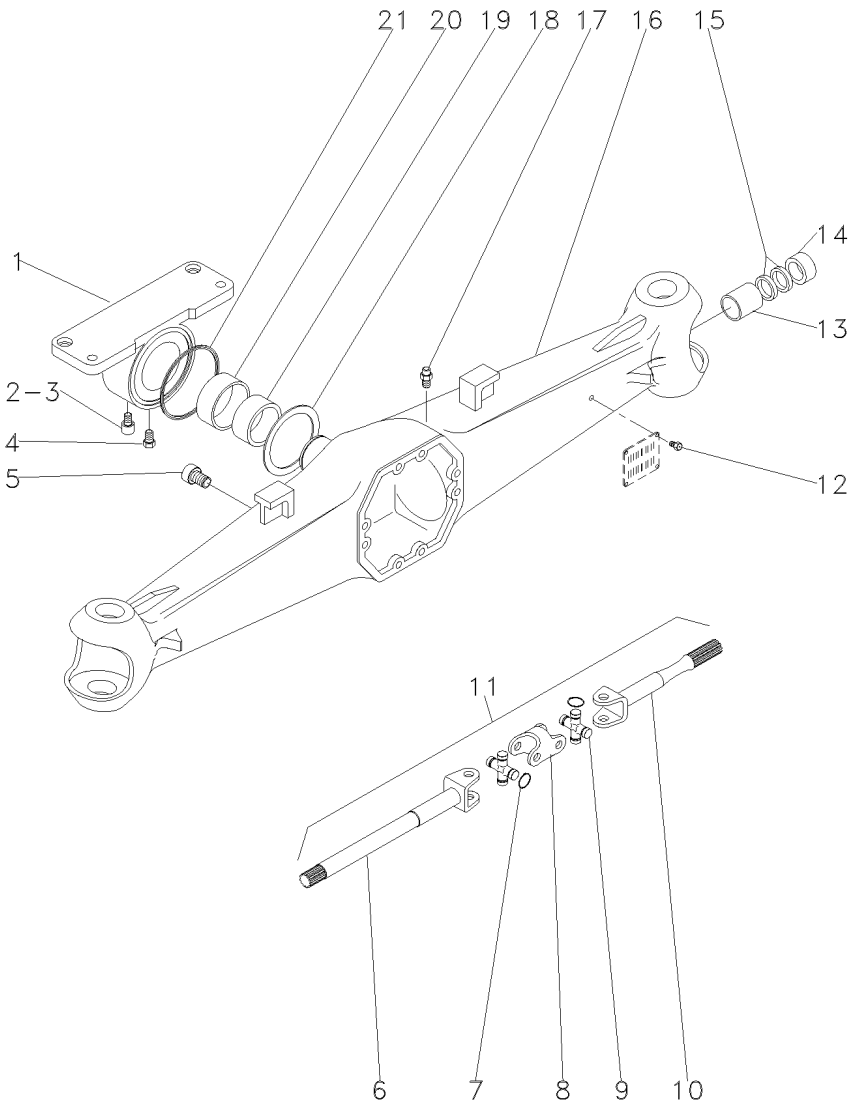

1	040964R1		**1**	SUPORTE	BRACKET	SOPORTE
2	040917R1		**1**	TAMPA	COVER	CUBIERTA
3	040946R1		**1**	GRAXEIRA	GREASER	ENGRASADOR
4	040969R1		**1**	PARAFUSO	BOLT	PERNO
5	3475329M1		**1**	BUJÃO	PLUG	TAPON
6	040972R1	11	**2**	EIXO	SHAFT	ARBOL
7	3476313M1	9	**16**	ANEL	RING	ARO
8	040974R1	11	**2**	GARFO	FORK	HORQUILLA
9	040976R1	11	**4**	CRUZETA	SPIDER	CRUCETA
10	040973R1	11	**2**	EIXO	SHAFT	ARBOL
11	040971R1		**2**	CJ. EIXO	KIT, AXLE	JUEGO DE EJE
12	040945R1		**4**	REBITE	RIVET	REMACHE
13	040956R1		**2**	BUCHA	BUSH	CASQUILLO
14	040963R1	60x38x18	**2**	RETENTOR	SEAL	RETEN
15	040948R1	60x38x6	**4**	RETENTOR	SEAL	RETEN
16	040970R1		**1**	CARCAÇA	HOUSING	ALOJAMIENTO
17	3475328M1		**1**	VÁLVULA	VALVE	VALVULA
18	040966R1		**2**	ARRUELA	WASHER	ARANDELA
19	040953R1		**2**	BUCHA	BUSH	CASQUILLO
20	040968R1		**1**	BUCHA	BUSH	CASQUILLO
21	040965R1		**1**	RETENTOR	SEAL	RETEN

Eixo Dianteiro — **Carraro - 20.21**
Front Axle — **Carraro - 20.21**
Eje Delantero — **Carraro - 20.21**

60-135

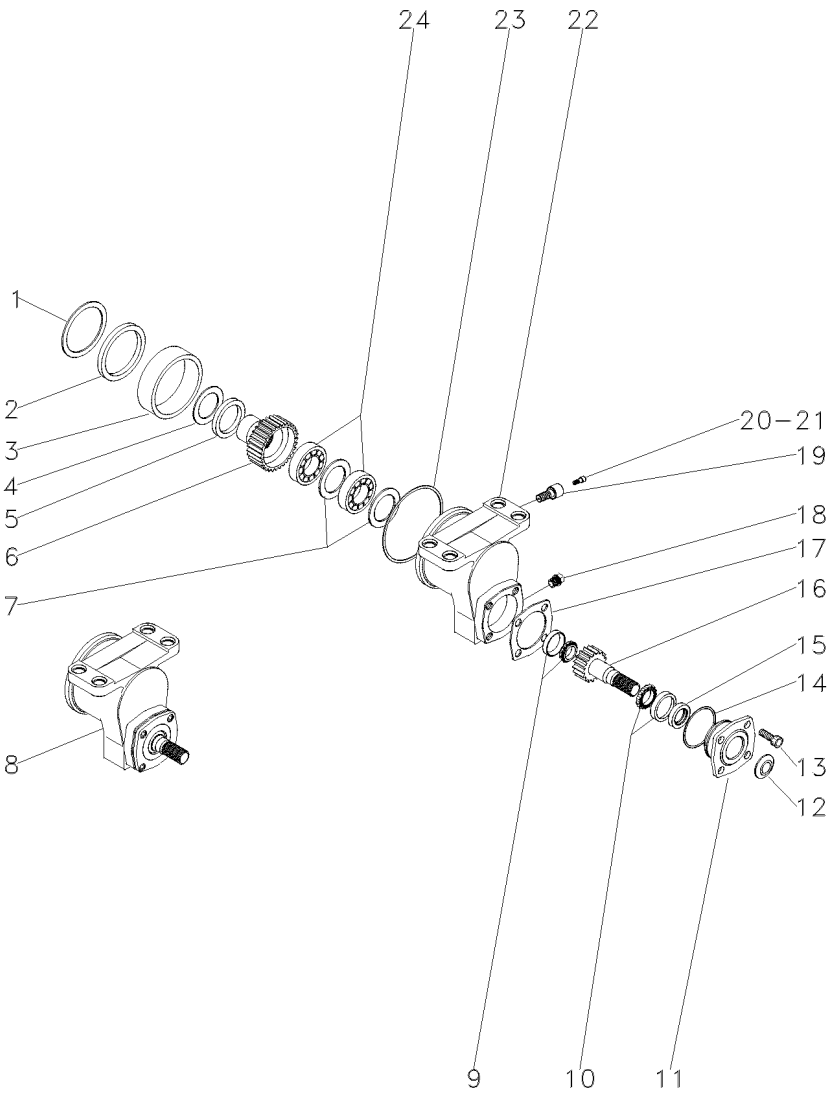

1	040967R1			**1**	ARRUELA	WASHER	ARANDELA
2	040918R1			**1**	RETENTOR	SEAL	RETEN
3	040942R1			**1**	BUCHA	BUSH	CASQUILLO
4	040919R1			**1**	ARRUELA	WASHER	ARANDELA
5	040920R1		0,3MM	**X**	ESPAÇADOR	SPACER	PIEZA DISTANCIA
5	040921R1		0,5MM	**X**	ESPAÇADOR	SPACER	PIEZA DISTANCIA
6	040928R1	8	27	**1**	ENGRENAGEM	GEAR	ENGRANAJE
7	040930R1	8	3MM	**2**	CALÇO	SHIM	CALCE
8	040941R1			**1**	CX. ACIONAMENTO	DRIVE HOUSING	CAJA DE MANDO
9	040923R1	8		**1**	ROLAMENTO	BEARING	COJINETE
10	040927R1	8		**1**	ROLAMENTO	BEARING	COJINETE
11	040933R1	8		**1**	PARAFUSO	BOLT	PERNO
12	040935R1	8		**1**	PLACA	PLATE	PLATO
13	040934R1	8		**4**	PARAFUSO	BOLT	PERNO
14	040937R1	8		**1**	ANEL "O"	O RING	JUNTA TORICA
15	040936R1	8		**1**	RETENTOR	SEAL	RETEN
16	040925R1	8	21	**1**	ENGRENAGEM	GEAR	ENGRANAJE
17	040938R1	8	0,5MM	**X**	CALÇO	SHIM	CALCE
17	040939R1	8	0,3MM	**X**	CALÇO	SHIM	CALCE
17	040940R1	8	0,1MM	**X**	CALÇO	SHIM	CALCE
18	040932R1	8		**1**	TAMPÃO	PAD	ALMOHADILLA
19	040931R1	8		**1**	PARAFUSO	BOLT	PERNO
20	040943R1	8		**1**	TAMPA	COVER	CUBIERTA
21	040944R1	8		**1**	GRAXEIRA	GREASER	ENGRASADOR
22	040924R1	8		**1**	CARCAÇA	HOUSING	ALOJAMIENTO
23	040922R1			**1**	ANEL "O"	O RING	JUNTA TORICA
24	040929R1	8		**2**	ROLAMENTO	BEARING	COJINETE

Eixo Dianteiro — **Carraro - 20.21**
Front Axle — **Carraro - 20.21**
Eje Delantero — **Carraro - 20.21**

60-140

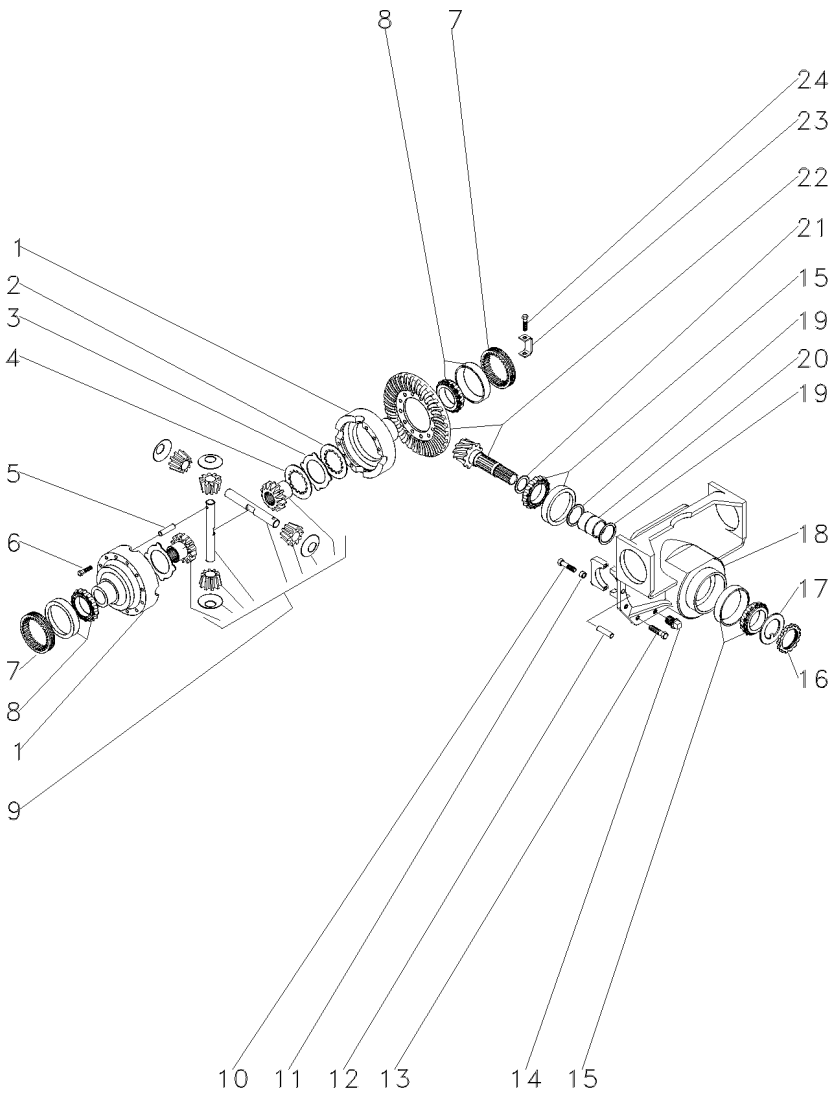

1	041004R1		
2	041055R1		
3	041054R1		
4	041053R1		
5	040995R1		
6	3475587M1		
7	3475584M1		
8	3475585M1		
9	044209R1		60-155 No
10	040962R1	18	
11	3475335M1	18	
12	3475341M1		
13	040961R1		
14	3475329M1		
15	3475567M1		
16	3475570M1	22	
17	3475569M1	22	
18	040960R1		
19	040992R1	22	
20	040991R1	22	
21	040981R1		2,50MM
21	040982R1		2,60MM
21	040983R1		2,70MM
21	040984R1		2,80MM
21	040985R1		2,90MM
21	040986R1		3,00MM
21	040987R1		3,10MM
21	040988R1		3,20MM
21	040989R1		3,30MM
21	040990R1		3,40MM
22	040978R1		11/32
23	3475583M1		
24	040993R1		

1	CJ. CARCAÇA	HOUSE ASSY	CONJ. CARTER
8	DISCO	DISC	DISCO
10	DISCO	DISC	DISCO
2	DISCO	DISC	DISCO
1	PINO	PIN	PASADOR
12	PARAFUSO	BOLT	PERNO
2	PORCA	NUT	TUERCA
2	ROLAMENTO	BEARING	COJINETE
1	CJ. DIFERENCIAL	KIT,DIFFERENTIAL	JGO.DIFERENCIAL.
4	PARAFUSO	BOLT	PERNO
4	BUCHA	BUSH	CASQUILLO
2	PINO	PIN	PASADOR
10	PARAFUSO	BOLT	PERNO
1	BUJÃO	PLUG	TAPON
2	ROLAMENTO	BEARING	COJINETE
1	PORCA	NUT	TUERCA
1	ARRUELA	WASHER	ARANDELA
1	SUPORTE	BRACKET	SOPORTE
2	ARRUELA	WASHER	ARANDELA
1	ESPAÇADOR	SPACER	PIEZA DISTANCIA
X	CALÇO	SHIM	CALCE
X	CALÇO	SHIM	CALCE
X	CALÇO	SHIM	CALCE
X	CALÇO	SHIM	CALCE
X	CALÇO	SHIM	CALCE
X	CALÇO	SHIM	CALCE
X	CALÇO	SHIM	CALCE
X	CALÇO	SHIM	CALCE
X	CALÇO	SHIM	CALCE
X	CALÇO	SHIM	CALCE
1	COROA E PINHÃO	KIT, CROWNWHEEL	JUEGO CORONA
2	CHAPA	PLATE	CHAPA
2	PARAFUSO	BOLT	PERNO

Eixo Dianteiro — **Carraro - 20.21**
Front Axle — **Carraro - 20.21**
Eje Delantero — **Carraro - 20.21**

60-145

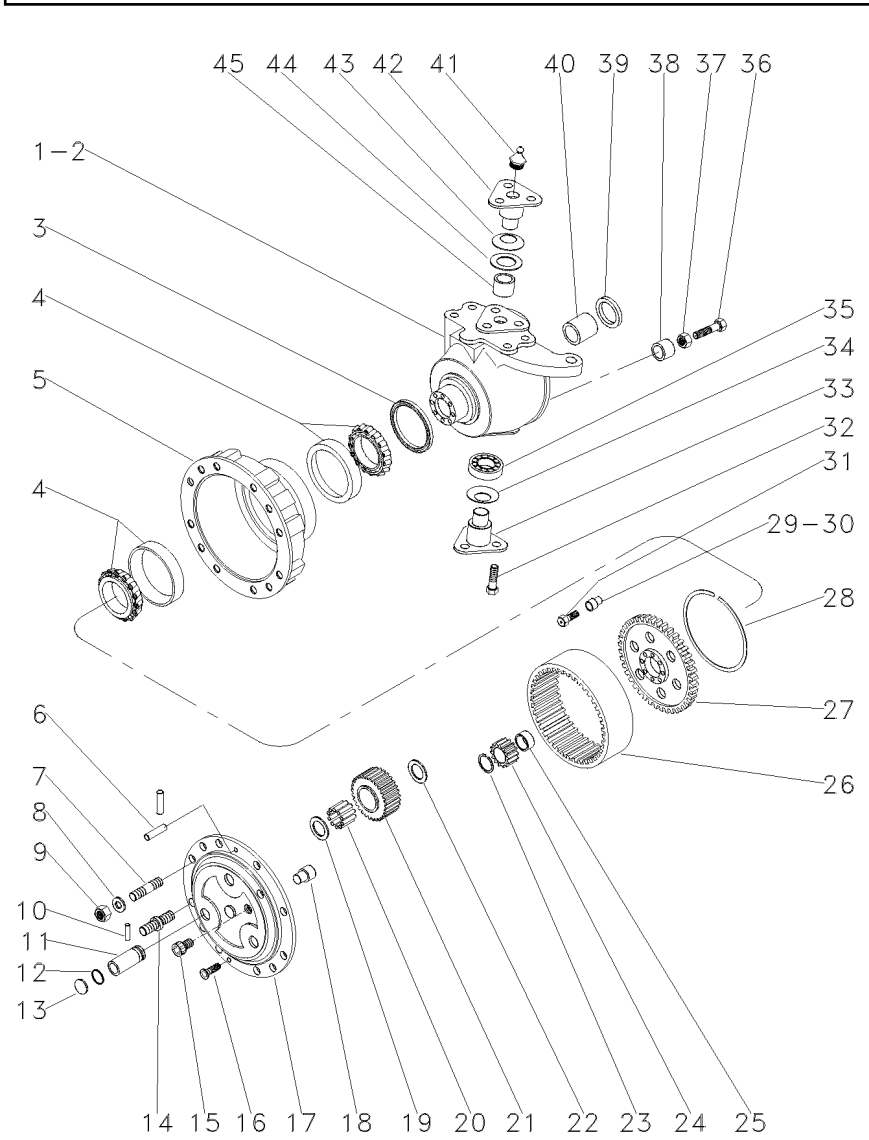

1	041056R1	▶	**1**	CARCAÇA	HOUSING	ALOJAMIENTO
2	041067R1	◀	**1**	CARCAÇA	HOUSING	ALOJAMIENTO
3	040994R1		**2**	RETENTOR	SEAL	RETEN
4	3475599M1		**4**	ROLAMENTO	BEARING	COJINETE
5	6218424M1		**2**	CUBO	HUB	CUBO
6	3475618M1		**4**	PINO	PIN	PASADOR
7	041086R1		**12**	PRISIONEIRO	STUD	ESPARRAGO
8	041087R1		**16**	ARRUELA	WASHER	ARANDELA
9	041088R1		**16**	PORCA	NUT	TUERCA
10	044086R1		**6**	PINO	PIN	PASADOR
11	044087R1		**6**	EIXO	SHAFT	ARBOL
12	044088R1		**6**	ANEL "O"	O RING	JUNTA TORICA
13	044089R1		**6**	TAMPÃO	PAD	ALMOHADILLA
14	041095R1		**4**	PRISIONEIRO	STUD	ESPARRAGO
15	041089R1		**2**	TAMPÃO	PAD	ALMOHADILLA
16	041093R1		**4**	PARAFUSO	BOLT	PERNO
17	044082R1		**2**	PORTA ENGRENAGEM	CARRIER	PORTADOR
18	3475612M1		**2**	PINO	PIN	PASADOR
19	3475625M1		**6**	ARRUELA	WASHER	ARANDELA
20	044083R1		**18**	ROLAMENTO	BEARING	COJINETE
21	044084R1		**6**	ENGRENAGEM	GEAR	ENGRANAJE
22	044085R1		**6**	ARRUELA	WASHER	ARANDELA
23	3475595M1		**2**	ANEL	RING	ARO
24	3475594M1		**2**	ENGRENAGEM	GEAR	ENGRANAJE
25	041098R1		**2**	ESPAÇADOR	SPACER	PIEZA DISTANCIA
26	041084R1		**2**	COROA	SPROCKET	RUEDA DE CADENA
27	041080R1		**2**	SUPORTE	BRACKET	SOPORTE
28	041079R1		**2**	ANEL TRAVA	CIRCLIP	CIRCULITO
29	041081R1		**2**	BUCHA	BUSH	CASQUILLO
30	041082R1		**10**	BUCHA	BUSH	CASQUILLO
31	3475604M1		**12**	PARAFUSO	BOLT	PERNO
32	041065R1		**16**	PARAFUSO	BOLT	PERNO
33	041068R1		**2**	PINO	PIN	PASADOR
34	041052R1		**2**	MOLA	SPRING	RESORTE
35	040949R1		**2**	ROLAMENTO	BEARING	COJINETE
36	041059R1		**2**	PARAFUSO	BOLT	PERNO
37	041060R1		**2**	PORCA	NUT	TUERCA
38	041074R1		**2**	ESPAÇADOR	SPACER	PIEZA DISTANCIA
39	041057R1	65x35x14,5	**2**	RETENTOR	SEAL	RETEN
40	3475535M1		**2**	BUCHA	BUSH	CASQUILLO
41	3475345M1		**4**	GRAXEIRA	GREASER	ENGRASADOR
42	041066R1		**2**	PINO	PIN	PASADOR
43	040947R1		**2**	MOLA PRATO	SPRING PLATE	PLETINA MUELLE
44	040959R1		**2**	ESPAÇADOR	SPACER	PIEZA DISTANCIA
45	040957R1		**2**	BUCHA	BUSH	CASQUILLO

Eixo Dianteiro — **Carraro - 20.21**
Front Axle — **Carraro - 20.21**
Eje Delantero — **Carraro - 20.21**

60-150

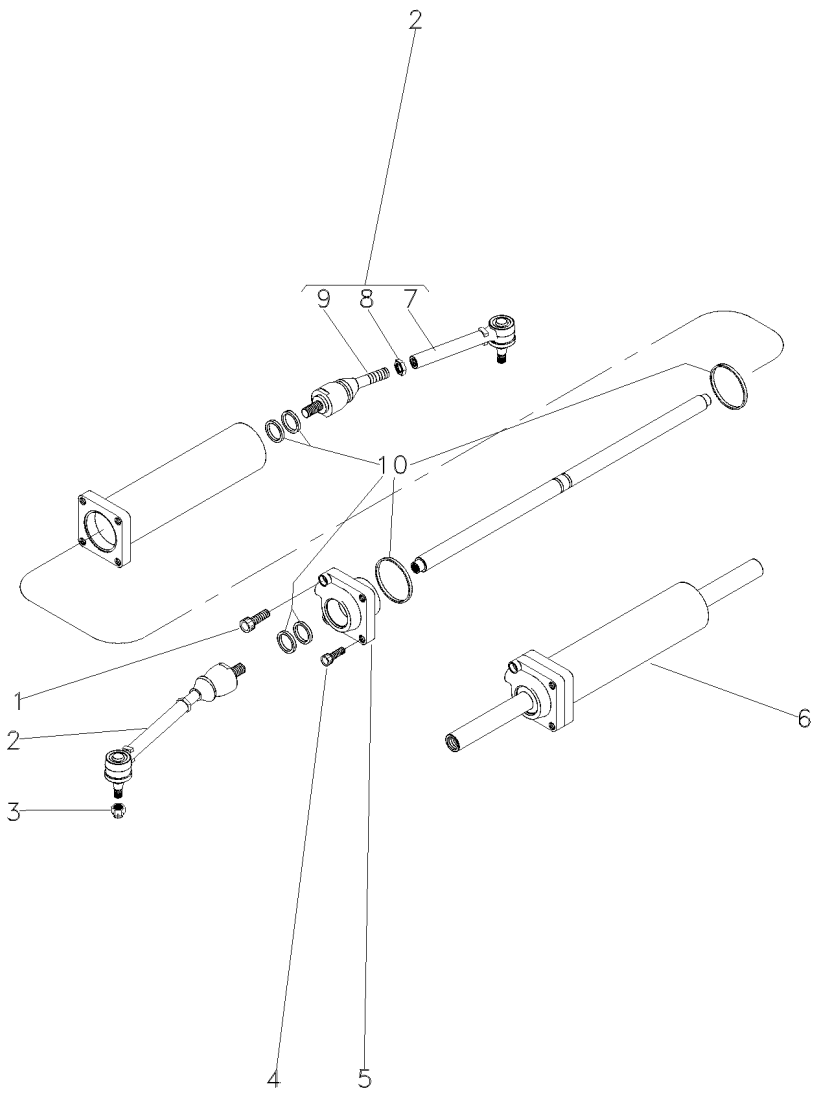

1	041076R1		**1**	PARAFUSO	BOLT	PERNO
2	041064R1		**2**	CJ. BRAÇO	KIT, ARM	JUEGO DE BRAZO
3	041069R1		**2**	PORCA	NUT	TUERCA
4	041070R1		**3**	PARAFUSO	BOLT	PERNO
5	041073R1		**1**	GUIA	GUIDE	GUIA
6	041071R1		**1**	CILINDRO	CYLINDER	CILINDRO
7	041061R1	2	**2**	BRAÇO	ARM	BRAZO
8	041062R1	2	**2**	PORCA	NUT	TUERCA
9	041063R1	2	**2**	ARTICULAÇÃO	KNUCKLE	CHARNELA
10	041072R1		**1**	JG.JUNTAS	KIT, GASKET	JGO.EMPAQUETAD.

Kit Diferencial
Diferential Kit
Kit Diferencial

60-155

Carraro
Carraro
Carraro

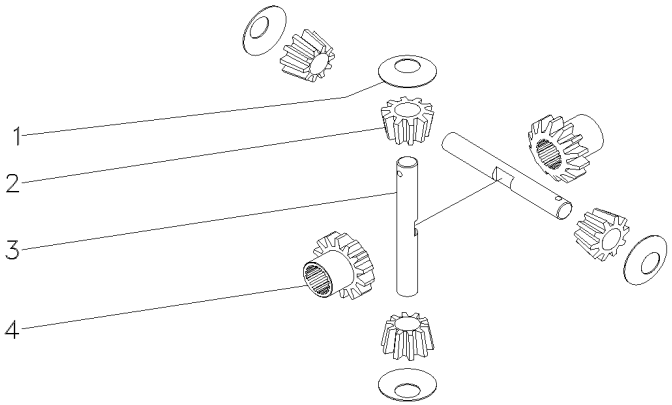

1	3575579M1			
2	3476337M1			
3	044081R1			
4	041005R1			
4	ARRUELA	WASHER	ARANDELA
4	SATÉLITE	SATELLITE	SATELITE
2	EIXO	SHAFT	ARBOL
2	ENGRENAGEM	GEAR	ENGRANAJE

Direção E Controle Remoto	2 Rm
Remote Control And Steering	2 Wd
Dirección Y Controle Remoto	2 Rm

70-10

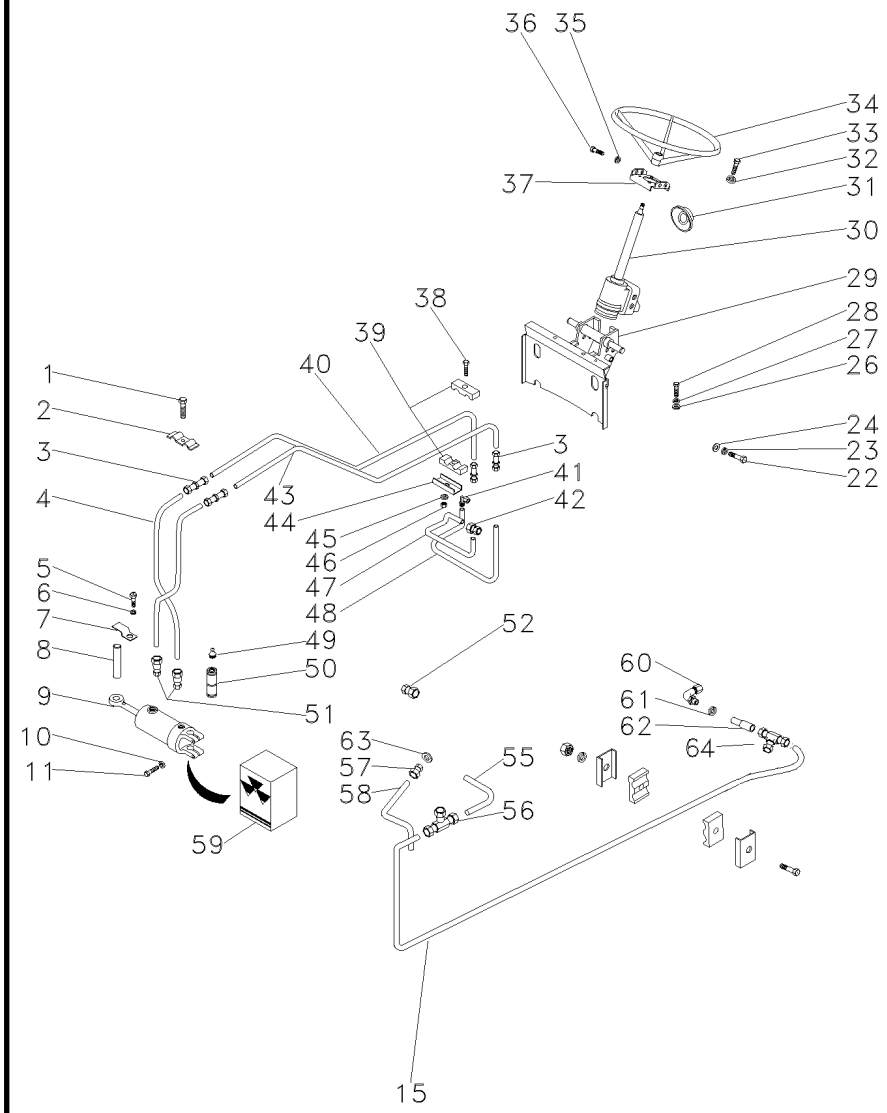

1	368063X1		1	PARAFUSO	BOLT	PERNO
2	3145102M1		1	BRAÇADEIRA	CLAMP	ABRAZADERA
3	3412001M91		4	CONEXÃO	CONNECTION	CONEXION
4	3412609M91		2	MANGUEIRA	HOSE	FLEXIBLE
5	353666X1		1	PARAFUSO	BOLT	PERNO
6	353441X1		1	ARRUELA	WASHER	ARANDELA
7	520703M1		1	GRAMPO	CRAMP	PASADOR
8	1488477M1		1	PINO	PIN	PASADOR
9	3148282M91		1	CILINDRO	CYLINDER	CILINDRO
10	353439X1		2	ARRUELA	WASHER	ARANDELA
11	353725X1		2	PARAFUSO	BOLT	PERNO
15	048126P1		1	TUBO	PIPE	CANO
22	339451X1		2	PARAFUSO	BOLT	PERNO
23	339376X1		2	ARRUELA	WASHER	ARANDELA
24	339025X1		2	ARRUELA	WASHER	ARANDELA
26	353757X1		2	ARRUELA	WASHER	ARANDELA
27	353432X1		2	ARRUELA	WASHER	ARANDELA
28	353698X1		2	PARAFUSO	BOLT	PERNO
29	048396N2		1	SUPORTE	CLEVIS	GANCHO SEGURI.
30	047922N1	70-20 No	1	UN. HIDROSTÁTICA	STEERING UNIT	UNIDAD DIRECCION
31	2801323M1		1	COLAR	COLLAR	COLLAR
32	339376X1		4	ARRUELA	WASHER	ARANDELA
33	339814X1		4	PARAFUSO	BOLT	PERNO
34	040341T1		1	VOLANTE	FLYWHEEL	VOLANTE
35	353434X1		4	ARRUELA	WASHER	ARANDELA
36	353691X1		4	PARAFUSO	BOLT	PERNO
37	047181S1		1	SUPORTE	BRACKET	SOPORTE
38	353508X1		1	PARAFUSO	BOLT	PERNO
39	3146896M1		2	BRAÇADEIRA	CLAMP	ABRAZADERA
40	047957P1		1	TUBO	PIPE	CANO
41	049441N1		1	CONEXÃO	CONNECTION	CONEXION
42	047155T1		1	CONEXÃO	CONNECTION	CONEXION
43	047956P1		1	TUBO	PIPE	CANO
44	3146897M1		1	REFORÇO	REINFORCEMENT	REFUERZO
45	353441X1		1	ARRUELA	WASHER	ARANDELA
46	353918X1		1	PORCA	NUT	TUERCA
47	048122P1		1	TUBO	PIPE	CANO
48	049558P1		1	TUBO	PIPE	CANO
49	850778M1		1	GRAXEIRA	GREASER	ENGRASADOR
50	1488476M1		1	PINO	PIN	PASADOR
51	3411947M91		2	CONEXÃO	CONNECTION	CONEXION
52	047154T1		1	CONEXÃO	CONNECTION	CONEXION
55	038750P1		1	TUBO	PIPE	CANO
56	033308P1		2	CONEXÃO "T"	CONNECTION T	CONEXION T
57	039290T1		1	CONEXÃO	CONNECTION	CONEXION
58	048124P1		1	TUBO	PIPE	CANO
59	3175455M91	9	1	JG. REPARO	KIT, REPAIR	JUEGO REPARACION
60	036590T1		1	CONEXÃO	CONNECTION	CONEXION
61	3409613M1		1	ARRUELA	WASHER	ARANDELA
62	036606T1		1	CONEXÃO	CONNECTION	CONEXION

Direção E Controle Remoto	2 Rm
Remote Control And Steering	2 Wd
Dirección Y Controle Remoto	2 Rm

70-10

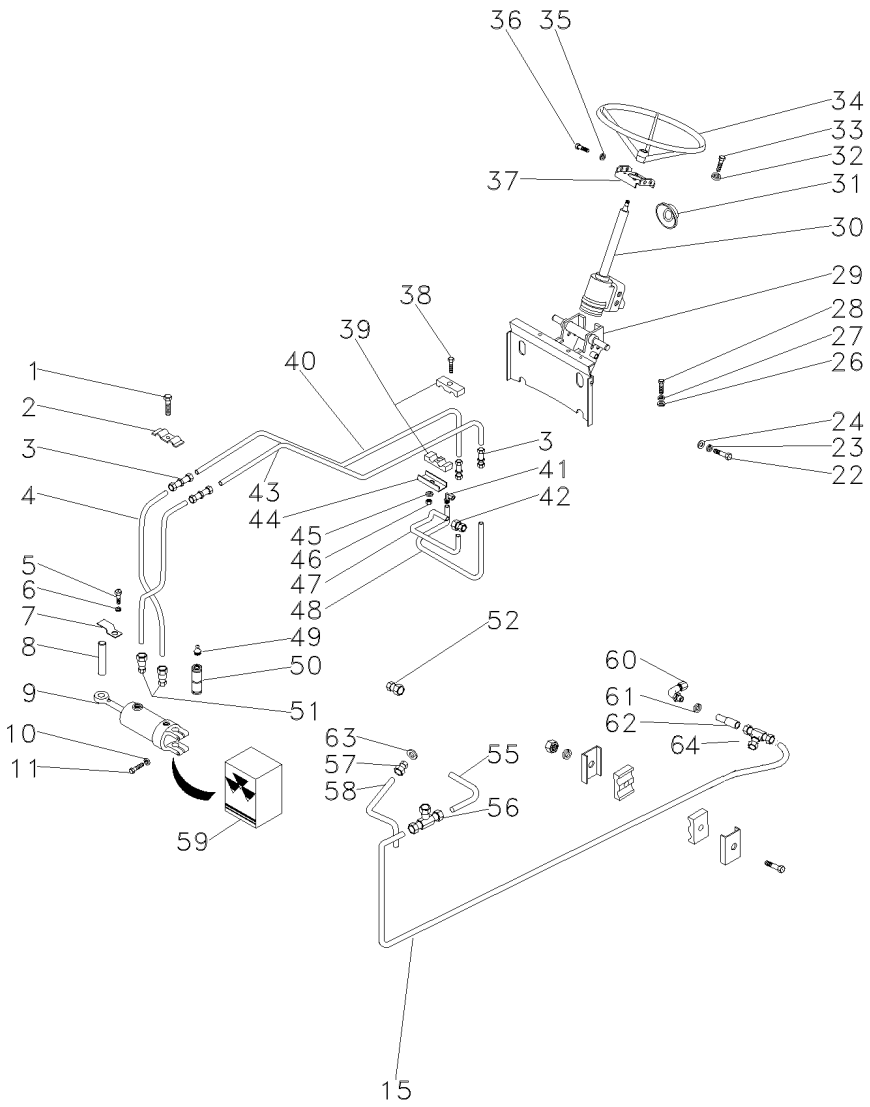

63	835024M1	**2**	ANEL "O"	O RING	JUNTA TORICA
64	3412195M91	**1**	CONEXÃO	CONNECTION	CONEXION

Direção E Controle Remoto	2 Rm
Remote Control And Steering	2 Wd
Dirección Y Controle Remoto	2 Rm

70-15

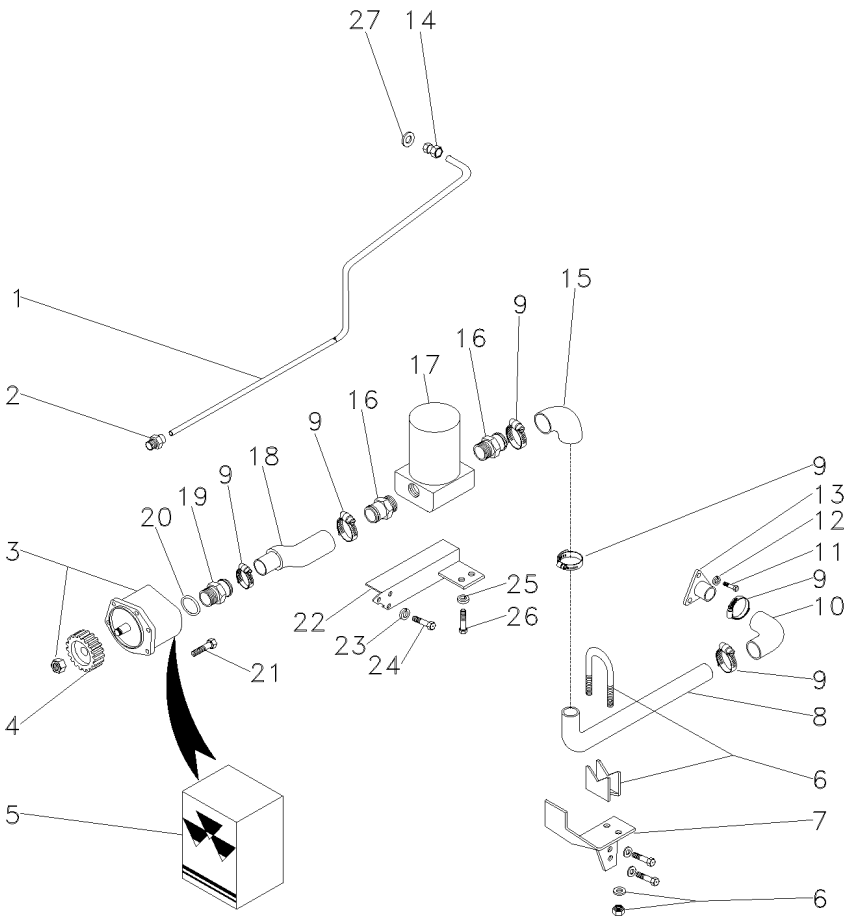

1	048169P1		**1**	TUBO	PIPE	CANO
2	041853T1		**1**	CONEXÃO	CONNECTION	CONEXION
3	041683T2		**1**	BOMBA HIDRÁULICA	HYDRAULIC PUMP	BOMBA HIDRAULICA
4	041176P1		**1**	ENGRENAGEM	GEAR	ENGRANAJE
5	051550R1	3	**1**	JG. REPARO	KIT, REPAIR	JUEGO REPARACION
6	042779N1		**1**	BRAÇADEIRA	CLAMP	ABRAZADERA
7	042543P2		**1**	SUPORTE	BRACKET	SOPORTE
8	041843P2		**1**	TUBO	PIPE	CANO
9	490803M1		**6**	BRAÇADEIRA	CLAMP	ABRAZADERA
10	020528P1		**1**	MANGUEIRA	HOSE	FLEXIBLE
11	353691X1		**3**	PARAFUSO	BOLT	PERNO
12	353434X1		**3**	ARRUELA	WASHER	ARANDELA
13	020380S1		**1**	FLANGE	FLANGE	PLETINA
14	039290T1		**2**	CONEXÃO	CONNECTION	CONEXION
15	020528P1		**1**	MANGUEIRA	HOSE	FLEXIBLE
16	020529P1		**2**	CONEXÃO	CONNECTION	CONEXION
17	020388T2	70-50 No	**1**	CJ. FILTRO	KIT, FILTER	JUEGO FILTRO
18	039999P2		**1**	MANGUEIRA	HOSE	FLEXIBLE
19	1686698M1		**1**	CONEXÃO	CONNECTION	CONEXION
20	831527M1		**1**	ANEL "O"	O RING	JUNTA TORICA
21	339123X1		**5**	PARAFUSO	BOLT	PERNO
22	036733S3		**1**	SUPORTE	BRACKET	SOPORTE
23	339376X1		**2**	ARRUELA	WASHER	ARANDELA
24	339081X1		**2**	PARAFUSO	BOLT	PERNO
25	353446X1		**4**	ARRUELA	WASHER	ARANDELA
26	353677X1		**4**	PARAFUSO	BOLT	PERNO
27	835024M1		**2**	ANEL "O"	O RING	JUNTA TORICA

Direção Hidrostática
Hydrostatic Steering
Direccion Hidrostática

2 Rodas Motrizes
2 Wheels Drive
2 Ruedas Motriz

70-20

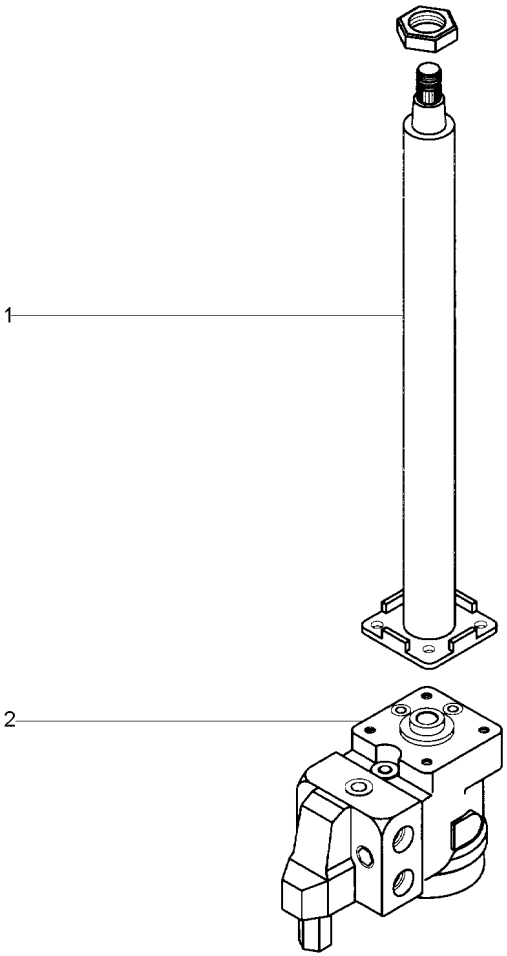

1	047811T1		**1** COLUNA DIREÇÃO	STEERING COLUMN	COLUMNA DIRECC
2	047924T1	70-25 No	**1** UN. HIDROSTÁTICA	STEERING UNIT	UNIDAD DIRECCION

Direção Hidrostática
Hydrostatic Steering
Direccion Hidrostática

70-25

2 Rodas Motrizes - Danfoss
2 Wheels Drive - Danfoss
2 Ruedas Motriz - Danfoss

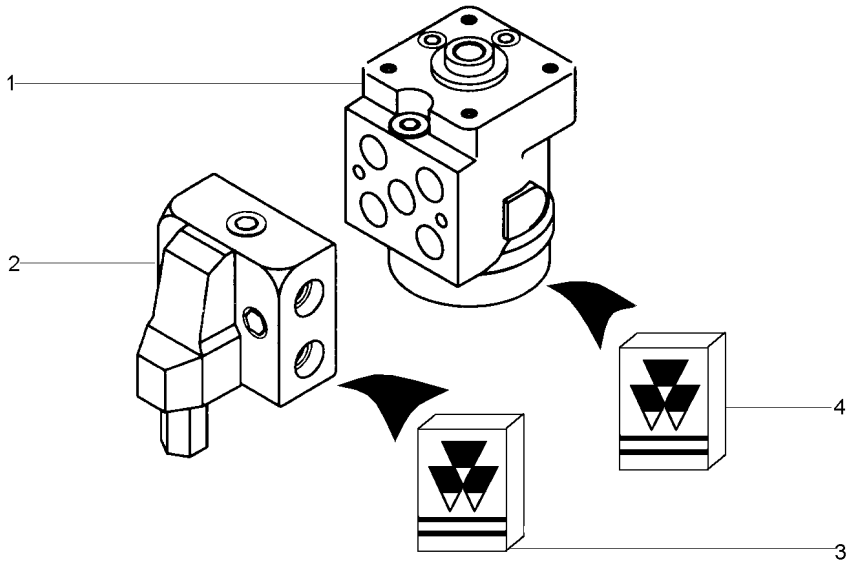

1	047806T1		**1** UN. HIDROSTÁTICA	STEERING UNIT	UNIDAD DIRECCION
2	047805T1		**1** VÁLVULA	VALVE	VALVULA
3	048832R1	2	**1** JG. REPARO	KIT, REPAIR	JUEGO REPARACION
4	048831R1	1	**1** JG. REPARO	KIT, REPAIR	JUEGO REPARACION

Direção E Controle Remoto	4 Rm
Remote Control And Steering	4 Wd
Dirección Y Controle Remoto	4 Rm

70-30

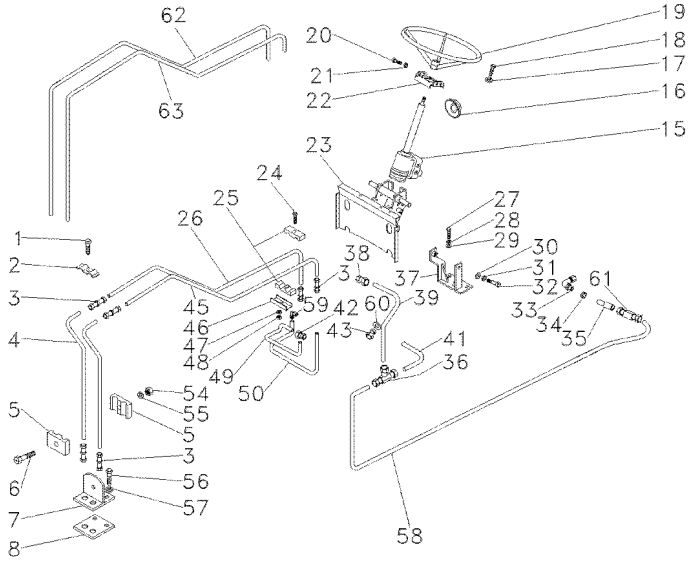

1	368063X1		**1**	PARAFUSO	BOLT	PERNO
2	3145102M1		**1**	BRAÇADEIRA	CLAMP	ABRAZADERA
3	3412001M91	[B]	**6**	CONEXÃO	CONNECTION	CONEXION
		➡ 4C001586				
4	022604P1	[B]	**2**	TUBO	PIPE	CANO
		➡ 4C001586				
5	6204710M1		**2**	BRAÇADEIRA	CLAMP	ABRAZADERA
6	3468414M1		**1**	PARAFUSO	BOLT	PERNO
7	3585070M91		**1**	SUPORTE	BRACKET	SOPORTE
8	3585072M1		**1**	PROTETOR	PROTECTOR	PROTECTOR
15	047923N1	👁 70-40 No	**1**	UN. HIDROSTÁTICA	STEERING UNIT	UNIDAD DIRECCION
16	2801323M1		**1**	COLAR	COLLAR	COLLAR
17	339376X1		**4**	ARRUELA	WASHER	ARANDELA
18	339814X1		**4**	PARAFUSO	BOLT	PERNO
19	040341T1		**1**	VOLANTE	FLYWHEEL	VOLANTE
20	353691X1		**4**	PARAFUSO	BOLT	PERNO
21	353434X1		**4**	ARRUELA	WASHER	ARANDELA
22	047181S1		**1**	SUPORTE	BRACKET	SOPORTE
23	048396N2		**1**	SUPORTE	CLEVIS	GANCHO SEGURI.
24	353508X1		**1**	PARAFUSO	BOLT	PERNO
25	3146896M1		**2**	BRAÇADEIRA	CLAMP	ABRAZADERA
26	047957P1	[B]	**1**	TUBO	PIPE	CANO
		➡ 4C001586				
27	353698X1		**2**	PARAFUSO	BOLT	PERNO
28	353432X1		**2**	ARRUELA	WASHER	ARANDELA
29	353757X1		**2**	ARRUELA	WASHER	ARANDELA
30	339025X1		**2**	ARRUELA	WASHER	ARANDELA
31	339376X1		**2**	ARRUELA	WASHER	ARANDELA
32	339451X1		**2**	PARAFUSO	BOLT	PERNO
33	036590T1		**1**	CONEXÃO	CONNECTION	CONEXION
34	3409613M1		**1**	ARRUELA	WASHER	ARANDELA
35	036606T1		**1**	CONEXÃO	CONNECTION	CONEXION
36	033308P1		**1**	CONEXÃO "T"	CONNECTION T	CONEXION T
37	047640S1		**1**	SUPORTE	BRACKET	SOPORTE
38	047154T1		**1**	CONEXÃO	CONNECTION	CONEXION
39	063677P1		**1**	TUBO	PIPE	CANO
41	038750P1		**1**	TUBO	PIPE	CANO
42	047155T1		**1**	CONEXÃO	CONNECTION	CONEXION
43	039290T1		**1**	CONEXÃO	CONNECTION	CONEXION
45	047956P1	[B]	**1**	TUBO	PIPE	CANO
		➡ 4C001586				
46	3146897M1		**1**	REFORÇO	REINFORCEMENT	REFUERZO
47	353441X1		**1**	ARRUELA	WASHER	ARANDELA
48	353918X1		**1**	PORCA	NUT	TUERCA
49	048122P1		**1**	TUBO	PIPE	CANO
50	049558P1		**1**	TUBO	PIPE	CANO
54	339030X1		**1**	PORCA	NUT	TUERCA
55	339375X1		**1**	ARRUELA	WASHER	ARANDELA
56	353691X1		**2**	PARAFUSO	BOLT	PERNO
57	353434X1		**2**	ARRUELA	WASHER	ARANDELA

Direção E Controle Remoto	4 Rm
Remote Control And Steering	4 Wd
Dirección Y Controle Remoto	4 Rm

70-30

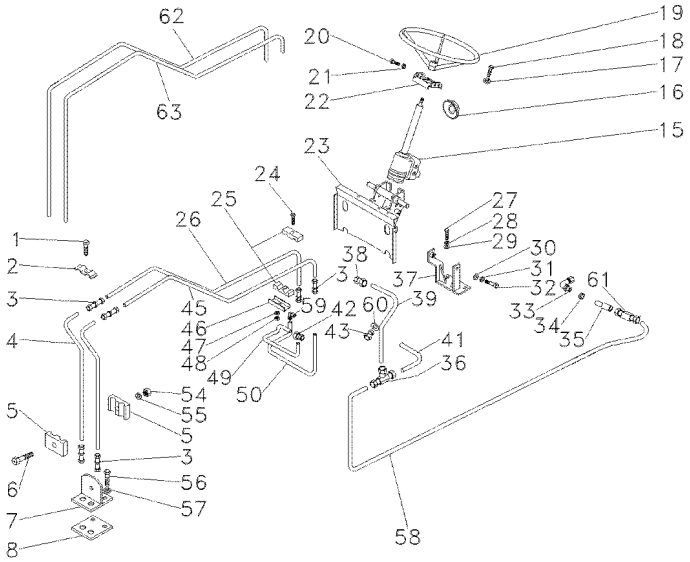

58	048126P1		**1**	TUBO	PIPE	CANO
59	049441N1		**1**	CONEXÃO	CONNECTION	CONEXION
60	835024M1		**1**	ANEL "O"	O RING	JUNTA TORICA
61	3412195M91		**1**	CONEXÃO	CONNECTION	CONEXION
62	6202755M1	[C] ➡ 4C001587	**1**	TUBO	PIPE	CANO
63	6202756M1	[C] ➡ 4C001587	**1**	TUBO	PIPE	CANO

[B] ANTIGO
OLD
ANTIGUO

[C] NOVO
NEW
NUEVO

Direção E Controle Remoto	4 Rm
Remote Control And Steering	4 Wd
Dirección Y Controle Remoto	4 Rm

70-35

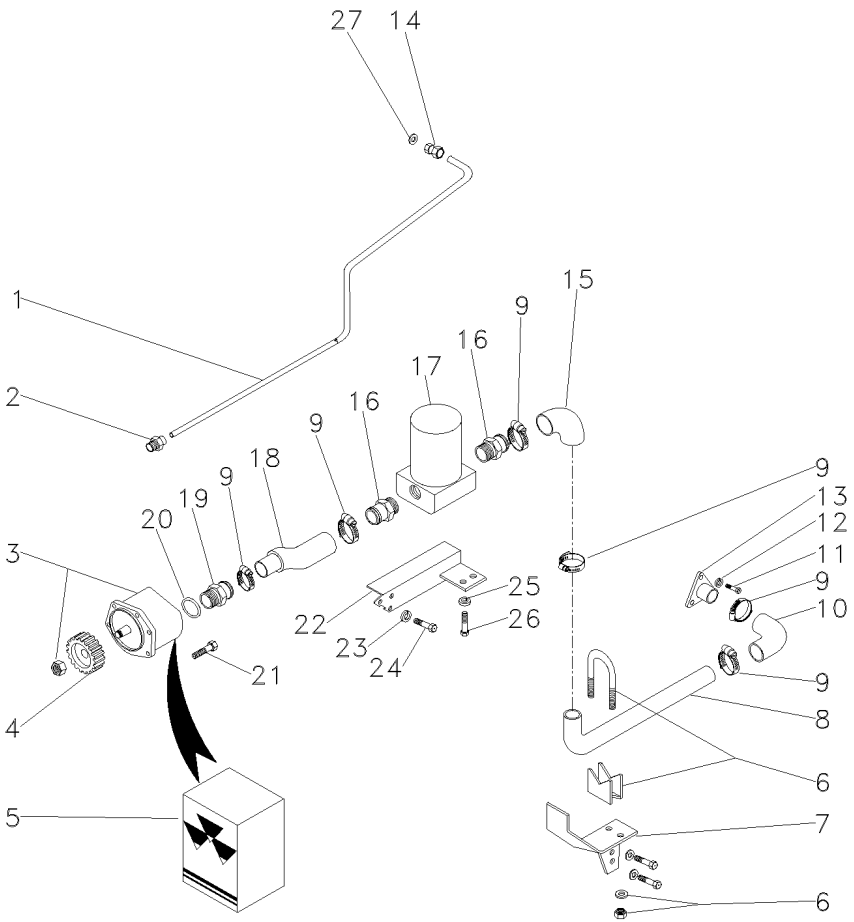

1	048169P1		**1**	TUBO	PIPE	CANO
2	041853T1		**1**	CONEXÃO	CONNECTION	CONEXION
3	041683T2		**1**	BOMBA HIDRÁULICA	HYDRAULIC PUMP	BOMBA HIDRAULICA
4	041176P1		**1**	ENGRENAGEM	GEAR	ENGRANAJE
5	051550R1		**1**	JG. REPARO	KIT, REPAIR	JUEGO REPARACION
6	042779N1		**1**	BRAÇADEIRA	CLAMP	ABRAZADERA
7	042543P1		**1**	SUPORTE	BRACKET	SOPORTE
8	041843P1		**1**	TUBO	PIPE	CANO
9	490803M1		**6**	BRAÇADEIRA	CLAMP	ABRAZADERA
10	020528P1		**1**	MANGUEIRA	HOSE	FLEXIBLE
11	353691X1		**3**	PARAFUSO	BOLT	PERNO
12	353434X1		**3**	ARRUELA	WASHER	ARANDELA
13	020380S1		**1**	FLANGE	FLANGE	PLETINA
14	039290T1		**1**	CONEXÃO	CONNECTION	CONEXION
15	020528P1		**1**	MANGUEIRA	HOSE	FLEXIBLE
16	020529P1		**2**	CONEXÃO	CONNECTION	CONEXION
17	020388T2	70-50 No	**1**	CJ. FILTRO	KIT, FILTER	JUEGO FILTRO
18	039999P1		**1**	MANGUEIRA	HOSE	FLEXIBLE
19	1686698M1		**1**	CONEXÃO	CONNECTION	CONEXION
20	831527M1		**1**	ANEL "O"	O RING	JUNTA TORICA
21	339123X1		**5**	PARAFUSO	BOLT	PERNO
22	036733S2		**1**	SUPORTE	BRACKET	SOPORTE
23	339376X1		**2**	ARRUELA	WASHER	ARANDELA
24	339081X1		**2**	PARAFUSO	BOLT	PERNO
25	353446X1		**4**	ARRUELA	WASHER	ARANDELA
26	353677X1		**4**	PARAFUSO	BOLT	PERNO
27	835024M1		**1**	ANEL "O"	O RING	JUNTA TORICA

Direção Hidrostática
Hydrostatic Steering
Direccion Hidrostática

70-40

4 Rodas Motrizes - Danfoss
4 Wheels Drive - Danfoss
4 Ruedas Motriz - Danfoss

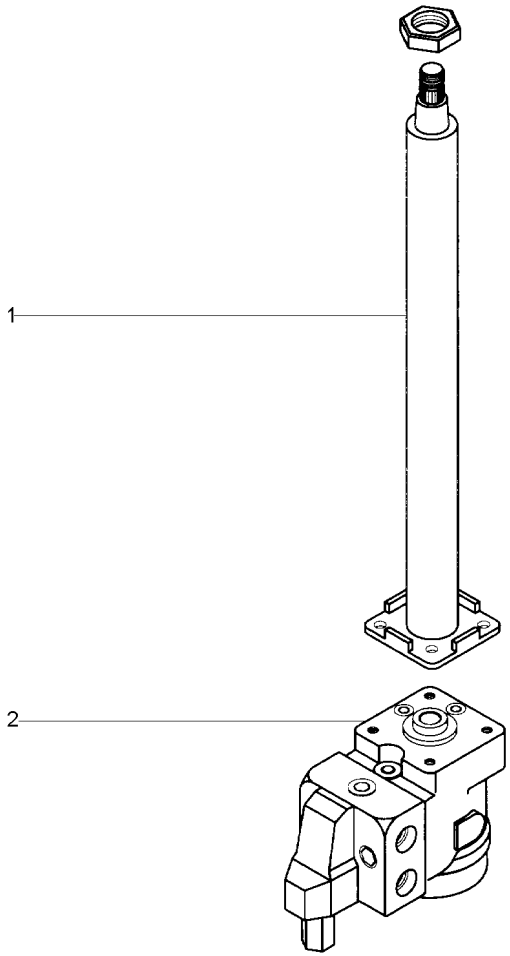

1	047811T1		**1** COLUNA DIREÇÃO	STEERING COLUMN	COLUMNA DIRECC
2	047925T1	70-45 No	**1** UN. HIDROSTÁTICA	STEERING UNIT	UNIDAD DIRECCION

Direção Hidrostática
Hydrostatic Steering
Direccion Hidrostática

70-45

4 Rodas Motrizes - Danfoss
4 Wheels Drive - Danfoss
4 Ruedas Motriz - Danfoss

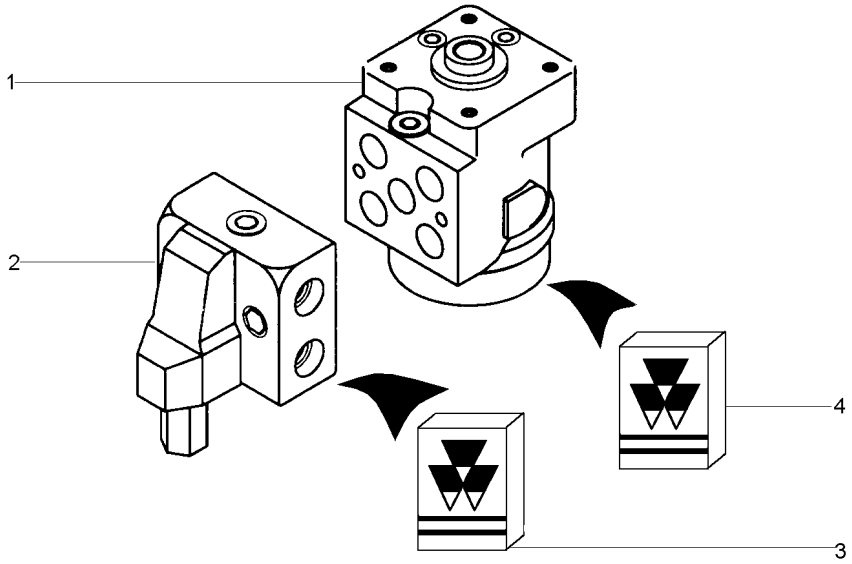

1	047807T1		**1** UN. HIDROSTÁTICA	STEERING UNIT	UNIDAD DIRECCION
2	047805T1		**1** VÁLVULA	VALVE	VALVULA
3	048832R1	2	**1** JG. REPARO	KIT, REPAIR	JUEGO REPARACION
4	048831R1	1	**1** JG. REPARO	KIT, REPAIR	JUEGO REPARACION

Filtro
Filter
Filtro

70-50

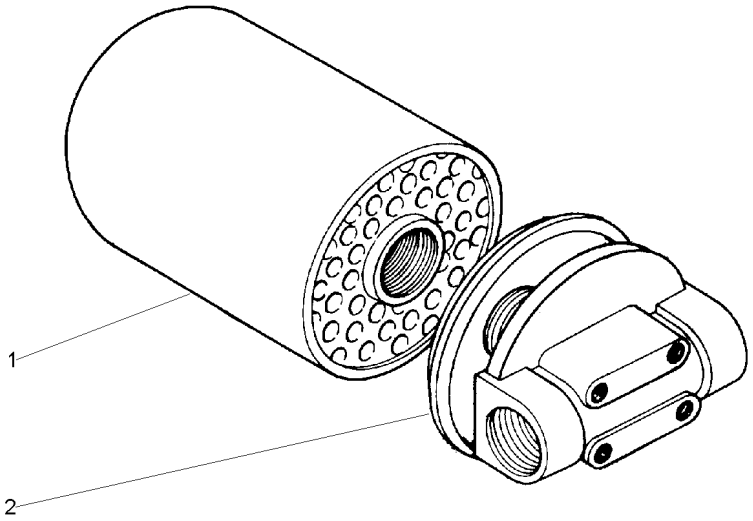

1	034391T1	**1** ELEMENTO	ELEMENT	ELEMENTO
2	020389R1	**1** CABEÇOTE FILTRO	FILTER HEAD	CABEZA DE FILTRO

Direção E Controle Remoto
Remote Control And Steering
Dirección Y Controle Remoto

70-55

Com Cabine
With Cab
Con Cabina

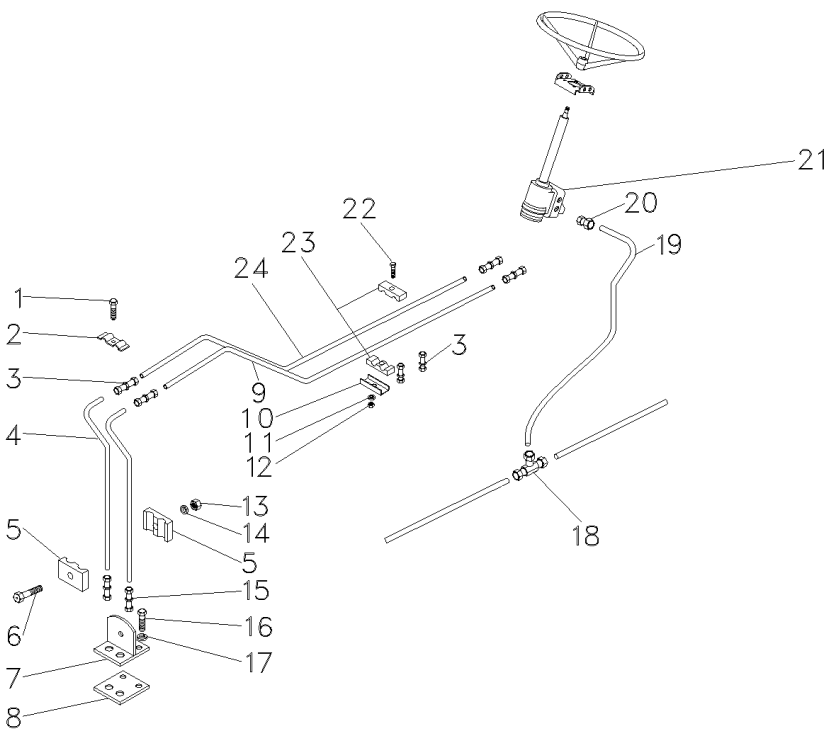

1	353685X1		**5**	PARAFUSO	BOLT	PERNO
2	3585143M1		**10**	BRAÇADEIRA	CLAMP	ABRAZADERA
3	3412195M91		**6**	CONEXÃO	CONNECTION	CONEXION
4	068332T1		**2**	MANGUEIRA	HOSE	FLEXIBLE
5	6204710M1		**2**	BRAÇADEIRA	CLAMP	ABRAZADERA
6	3468414M1		**1**	PARAFUSO	BOLT	PERNO
7	3585070M91		**1**	SUPORTE	BRACKET	SOPORTE
8	3585072M1		**1**	PROTETOR	PROTECTOR	PROTECTOR
9	070689P1		**1**	TUBO	PIPE	CANO
10	3146897M1		**5**	REFORÇO	REINFORCEMENT	REFUERZO
11	353446X1		**5**	ARRUELA	WASHER	ARANDELA
12	355565X1		**5**	PORCA	NUT	TUERCA
13	339030X1		**1**	PORCA	NUT	TUERCA
14	339375X1		**1**	ARRUELA	WASHER	ARANDELA
15	3412001M91		**2**	CONEXÃO	CONNECTION	CONEXION
16	353691X1		**2**	PARAFUSO	BOLT	PERNO
17	353434X1		**2**	ARRUELA	WASHER	ARANDELA
18	033308P1		**2**	CONEXÃO "T"	CONNECTION T	CONEXION T
19	050762P1		**5**	MANGUEIRA	HOSE	FLEXIBLE
20	047155T1		**2**	CONEXÃO	CONNECTION	CONEXION
21	047925T1	70-45 No	**1**	UN. HIDROSTÁTICA	STEERING UNIT	UNIDAD DIRECCION
22	353685X1		**5**	PARAFUSO	BOLT	PERNO
23	3585143M1		**10**	BRAÇADEIRA	CLAMP	ABRAZADERA
24	070690P1		**1**	TUBO	PIPE	CANO

Direção E Controle Remoto
Remote Control And Steering
Dirección Y Controle Remoto

70-60

Com Cabine
With Cab
Con Cabina

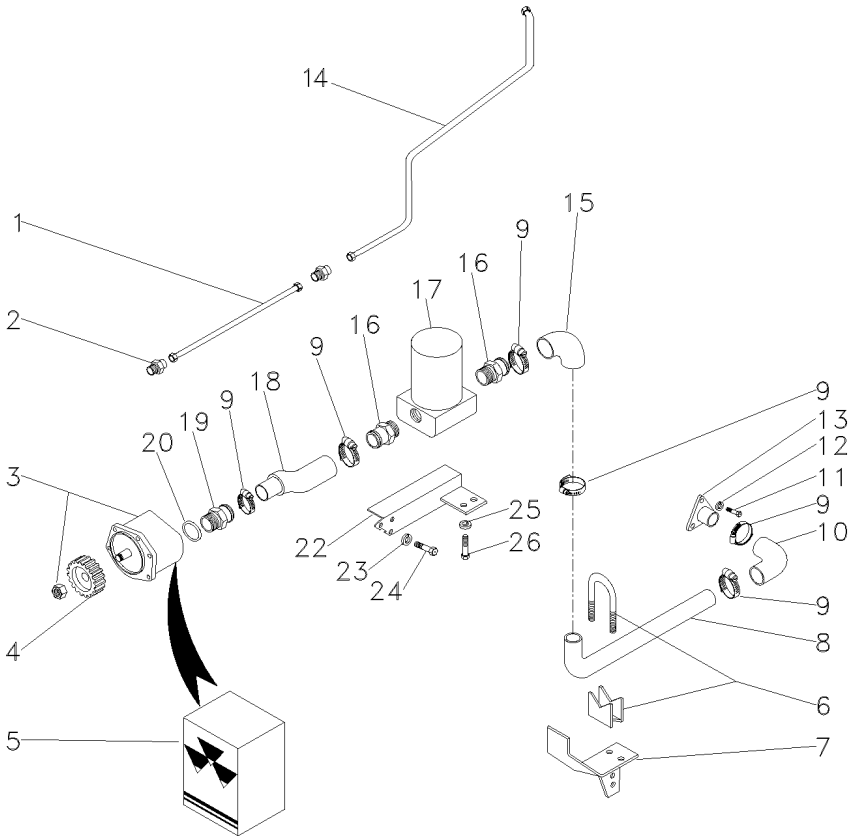

1	070693P1		**1**	TUBO	PIPE	CANO
2	041853T1		**1**	CONEXÃO	CONNECTION	CONEXION
3	041683T2		**1**	BOMBA HIDRÁULICA	HYDRAULIC PUMP	BOMBA HIDRAULICA
4	041176P1		**1**	ENGRENAGEM	GEAR	ENGRANAJE
5	051550R1		**1**	JG. REPARO	KIT, REPAIR	JUEGO REPARACION
6	042779N1		**1**	BRAÇADEIRA	CLAMP	ABRAZADERA
7	042543P1		**1**	SUPORTE	BRACKET	SOPORTE
8	041843P1		**1**	TUBO	PIPE	CANO
9	490803M1		**6**	BRAÇADEIRA	CLAMP	ABRAZADERA
10	020528P1		**1**	MANGUEIRA	HOSE	FLEXIBLE
11	353691X1		**3**	PARAFUSO	BOLT	PERNO
12	353434X1		**3**	ARRUELA	WASHER	ARANDELA
13	020380S1		**1**	FLANGE	FLANGE	PLETINA
14	050762P1		**2**	MANGUEIRA	HOSE	FLEXIBLE
15	020528P1		**1**	MANGUEIRA	HOSE	FLEXIBLE
16	020529P1		**2**	CONEXÃO	CONNECTION	CONEXION
17	020388T2	70-50 No	**1**	CJ. FILTRO	KIT, FILTER	JUEGO FILTRO
18	039999P1		**1**	MANGUEIRA	HOSE	FLEXIBLE
19	1686698M1		**1**	CONEXÃO	CONNECTION	CONEXION
20	831527M1		**1**	ANEL "O"	O RING	JUNTA TORICA
22	036733S2		**1**	SUPORTE	BRACKET	SOPORTE
23	339376X1		**2**	ARRUELA	WASHER	ARANDELA
24	339081X1		**2**	PARAFUSO	BOLT	PERNO
25	353446X1		**4**	ARRUELA	WASHER	ARANDELA
26	353677X1		**4**	PARAFUSO	BOLT	PERNO

Direção E Controle Remoto
Remote Control And Steering
Dirección Y Controle Remoto

70-65

Com Cabine
With Cab
Con Cabina

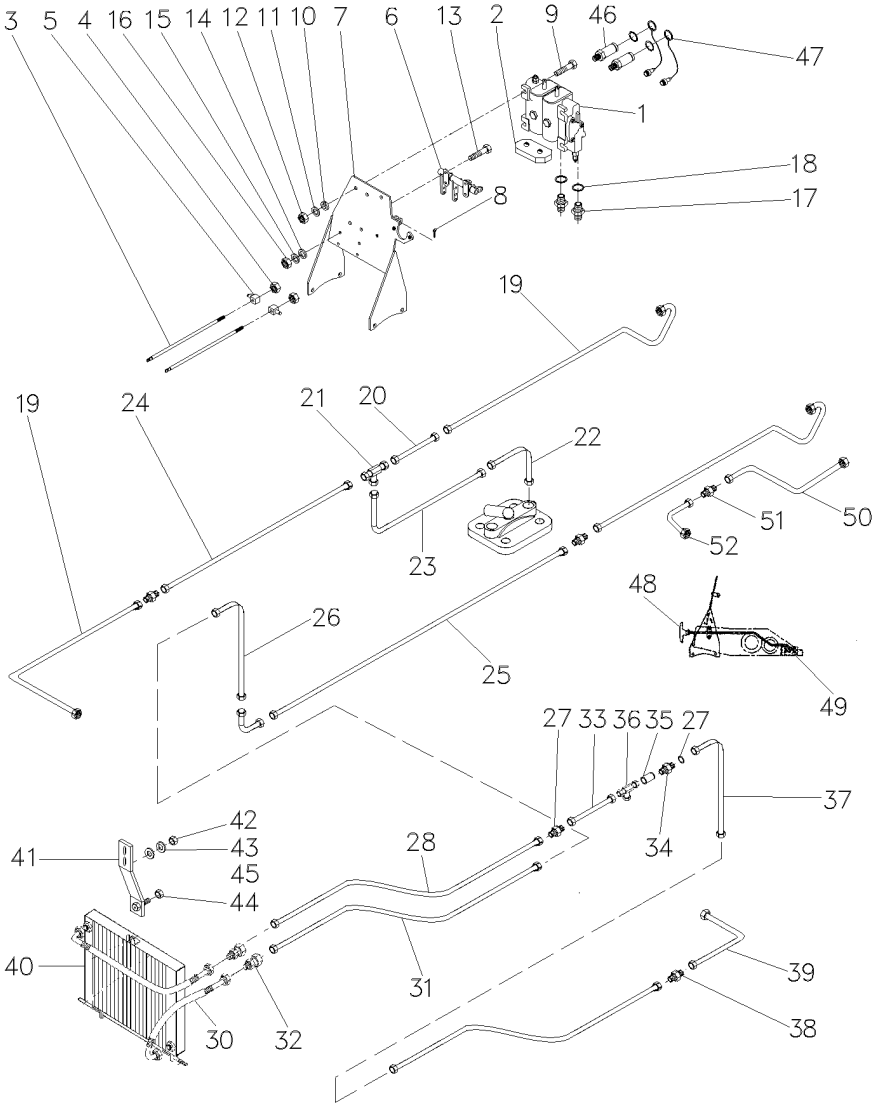

1	065963T1	**1**	CJ. COMANDO	KIT, ACTUATOR	JUEGO ACTUADOR
2	069038P1	**2**	CHAPA	PLATE	CHAPA
3	070315P1	**2**	TIRANTE	ROD	VARILLA
4	1442577X1	**8**	PORCA	NUT	TUERCA
5	1695655M1	**2**	BLOCO	BLOCK	BLOQUE
6	068303N1	**1**	MANCAL	BEARING	COJINETE
7	069130S1	**1**	SUPORTE	CLEVIS	GANCHO SEGURI.
8	1679932M1	**4**	GRAMPO	CRAMP	PASADOR
9	353683X1	**4**	PARAFUSO	BOLT	PERNO
10	339024X1	**8**	ARRUELA	WASHER	ARANDELA
11	353446X1	**4**	ARRUELA	WASHER	ARANDELA
12	355565X1	**4**	PORCA	NUT	TUERCA
13	353679X1	**2**	PARAFUSO	BOLT	PERNO
14	339024X1	**2**	ARRUELA	WASHER	ARANDELA
15	353446X1	**2**	ARRUELA	WASHER	ARANDELA
16	355565X1	**2**	PORCA	NUT	TUERCA
17	3411941M91	**2**	CONEXÃO	CONNECTION	CONEXION
18	831497X1	**2**	ANEL	RING	ARO
19	050762P1	**5**	MANGUEIRA	HOSE	FLEXIBLE
20	059061P1	**1**	TUBO	PIPE	CANO
21	033308P1	**2**	CONEXÃO "T"	CONNECTION T	CONEXION T
22	3412002M91	**1**	CONEXÃO	CONNECTION	CONEXION
23	070688P1	**1**	TUBO	PIPE	CANO
24	070695P1	**1**	TUBO	PIPE	CANO
25	070694P1	**1**	TUBO	PIPE	CANO
26	070692P1	**1**	TUBO	PIPE	CANO
27	1441115X1	**1**	ANEL "O"	O RING	JUNTA TORICA
28	070689P1	**1**	TUBO	PIPE	CANO
30	036702T1	**2**	MANGUEIRA	HOSE	FLEXIBLE
31	070690P1	**1**	TUBO	PIPE	CANO
32	3412195M91	**6**	CONEXÃO	CONNECTION	CONEXION
33	070691P1	**1**	TUBO	PIPE	CANO
34	047154T1	**1**	CONEXÃO	CONNECTION	CONEXION
35	062352P1	**1**	TUBO	PIPE	CANO
36	033308P1	**2**	CONEXÃO "T"	CONNECTION T	CONEXION T
37	070255P1	**1**	TUBO	PIPE	CANO
38	023883T1	**1**	CONEXÃO	CONNECTION	CONEXION
39	070262P1	**1**	TUBO	PIPE	CANO
40	054522T1	**1**	RADIADOR	RADIATOR	RADIADOR
41	070055S1	**1**	SUPORTE	SUPPORT	DISPOS.DE SOSTEN
42	355565X1	**2**	PORCA	NUT	TUERCA
43	353446X1	**2**	ARRUELA	WASHER	ARANDELA
44	880003150120	**1**	PORCA	NUT	TUERCA
45	339024X1	**2**	ARRUELA	WASHER	ARANDELA
46	3772942M1	**4**	VÁLVULA FÊMEA	FEMALE COUPLER	ACOPLADOR HEMBRA
47	3611673M1	**4**	TAMPA	COVER	CUBIERTA
48	071237N1	**1**	VÁLVULA	CONTROL VALVE	VALVULA CONTROL
49	362479X1	**2**	PARAFUSO	BOLT	PERNO
49	353432X1	**2**	ARRUELA	WASHER	ARANDELA
49	353757X1	**2**	ARRUELA	WASHER	ARANDELA

Direção E Controle Remoto
Remote Control And Steering
Dirección Y Controle Remoto

70-65

Com Cabine
With Cab
Con Cabina

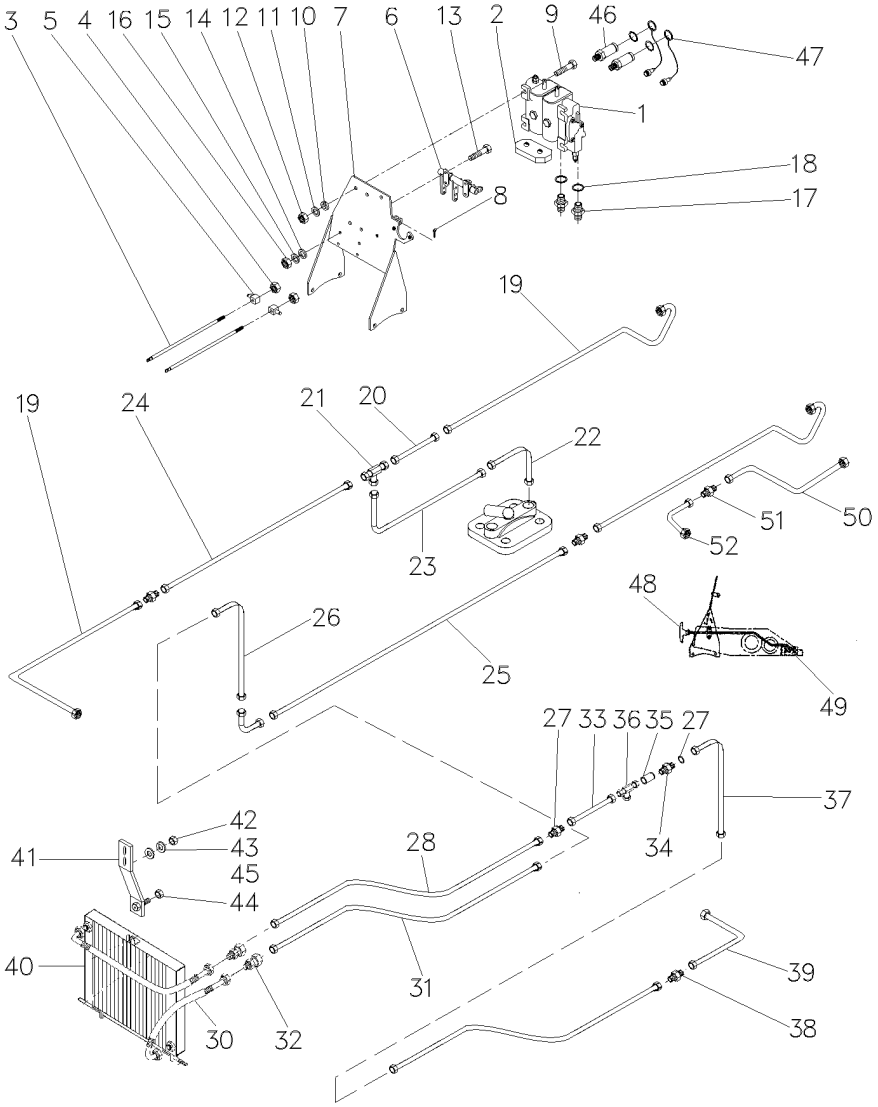

50	843388M3	**1** MANGUEIRA	HOSE	FLEXIBLE
51	3412195M91	**1** CONEXÃO	CONNECTION	CONEXION
52	070687P1	**1** TUBO	PIPE,OIL	MANGUITO ACEITE

Direção E Controle Remoto
Remote Control And Steering
Dirección Y Controle Remoto

70-70

4 Rodas Motrizes - Com Cabina
4 Wheels Drive - With Cab
4 Ruedas Motriz - Con Cabina

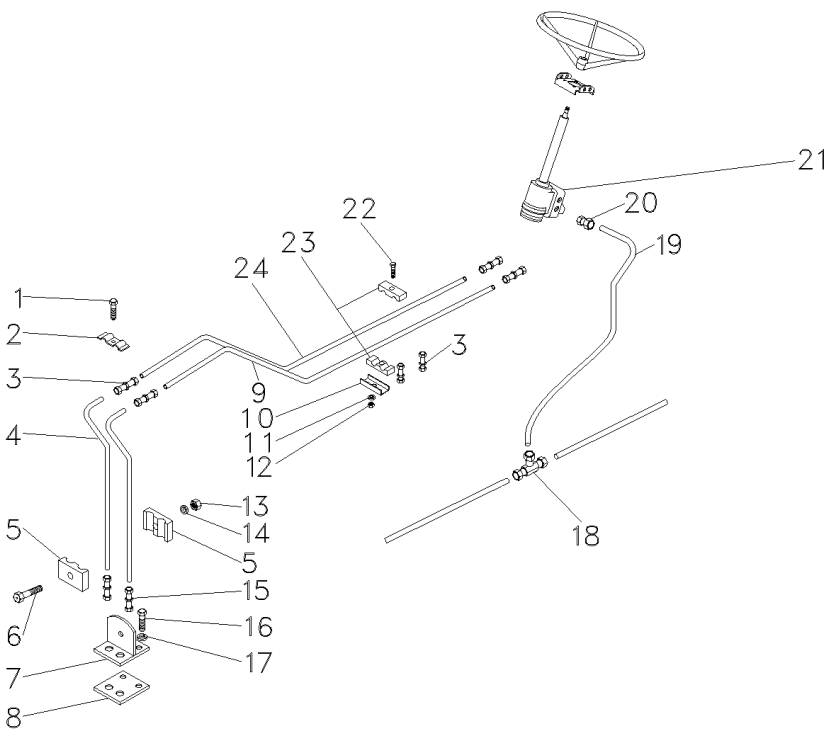

1	353685X1		**2**	PARAFUSO	BOLT	PERNO
2	3585143M1		**4**	BRAÇADEIRA	CLAMP	ABRAZADERA
3	3412195M91		**6**	CONEXÃO	CONNECTION	CONEXION
4	068332T1		**2**	MANGUEIRA	HOSE	FLEXIBLE
5	033212P1		**2**	BRAÇADEIRA	CLAMP	ABRAZADERA
6	3468414M1		**1**	PARAFUSO	BOLT	PERNO
7	3585070M91		**1**	SUPORTE	BRACKET	SOPORTE
8	3585072M1		**1**	PROTETOR	PROTECTOR	PROTECTOR
9	070689P1		**1**	TUBO	PIPE	CANO
10	3146897M1		**5**	REFORÇO	REINFORCEMENT	REFUERZO
11	353446X1		**5**	ARRUELA	WASHER	ARANDELA
12	355565X1		**5**	PORCA	NUT	TUERCA
13	339030X1		**1**	PORCA	NUT	TUERCA
14	339375X1		**1**	ARRUELA	WASHER	ARANDELA
15	3412001M91		**2**	CONEXÃO	CONNECTION	CONEXION
16	353691X1		**2**	PARAFUSO	BOLT	PERNO
17	353434X1		**2**	ARRUELA	WASHER	ARANDELA
18	033308P1		**2**	CONEXÃO "T"	CONNECTION T	CONEXION T
19	050762P1		**5**	MANGUEIRA	HOSE	FLEXIBLE
20	047155T1		**2**	CONEXÃO	CONNECTION	CONEXION
21	047925T1	70-45 No	**1**	UN. HIDROSTÁTICA	STEERING UNIT	UNIDAD DIRECCION
22	353685X1		**5**	PARAFUSO	BOLT	PERNO
23	3585143M1		**10**	BRAÇADEIRA	CLAMP	ABRAZADERA
24	070690P1		**1**	TUBO	PIPE	CANO

Direção E Controle Remoto
Remote Control And Steering
Dirección Y Controle Remoto

70-75

4 Rodas Motrizes - Com Cabina
4 Wheels Drive - With Cab
4 Ruedas Motriz - Con Cabina

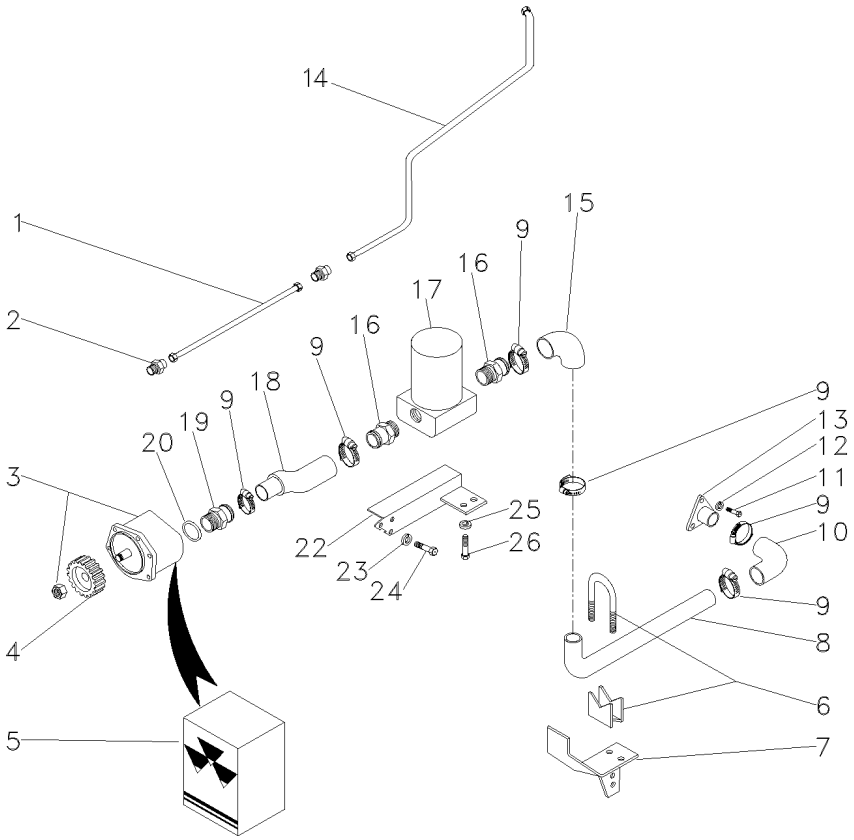

1	070693P1		**1**	TUBO	PIPE	CANO
2	041853T1		**1**	CONEXÃO	CONNECTION	CONEXION
3	041683T2		**1**	BOMBA HIDRÁULICA	HYDRAULIC PUMP	BOMBA HIDRAULICA
4	041176P1		**1**	ENGRENAGEM	GEAR	ENGRANAJE
5	051550R1		**1**	JG. REPARO	KIT, REPAIR	JUEGO REPARACION
6	042779N1		**1**	BRAÇADEIRA	CLAMP	ABRAZADERA
7	042543P1		**1**	SUPORTE	BRACKET	SOPORTE
8	041843P1		**1**	TUBO	PIPE	CANO
9	490803M1		**6**	BRAÇADEIRA	CLAMP	ABRAZADERA
10	020528P1		**1**	MANGUEIRA	HOSE	FLEXIBLE
11	353691X1		**3**	PARAFUSO	BOLT	PERNO
12	353434X1		**3**	ARRUELA	WASHER	ARANDELA
13	020380S1		**1**	FLANGE	FLANGE	PLETINA
14	050762P1		**2**	MANGUEIRA	HOSE	FLEXIBLE
15	020528P1		**1**	MANGUEIRA	HOSE	FLEXIBLE
16	020529P1		**2**	CONEXÃO	CONNECTION	CONEXION
17	020388T2	70-50 No	**1**	CJ. FILTRO	KIT, FILTER	JUEGO FILTRO
18	039999P1		**1**	MANGUEIRA	HOSE	FLEXIBLE
19	1686698M1		**1**	CONEXÃO	CONNECTION	CONEXION
20	831527M1		**1**	ANEL "O"	O RING	JUNTA TORICA
22	036733S2		**1**	SUPORTE	BRACKET	SOPORTE
23	339376X1		**2**	ARRUELA	WASHER	ARANDELA
24	339081X1		**2**	PARAFUSO	BOLT	PERNO
25	353446X1		**4**	ARRUELA	WASHER	ARANDELA
26	353677X1		**4**	PARAFUSO	BOLT	PERNO

Direção E Controle Remoto
Remote Control And Steering
Dirección Y Controle Remoto

70-80

4 Rodas Motrizes - Com Cabina
4 Wheels Drive - With Cab
4 Ruedas Motriz - Con Cabina

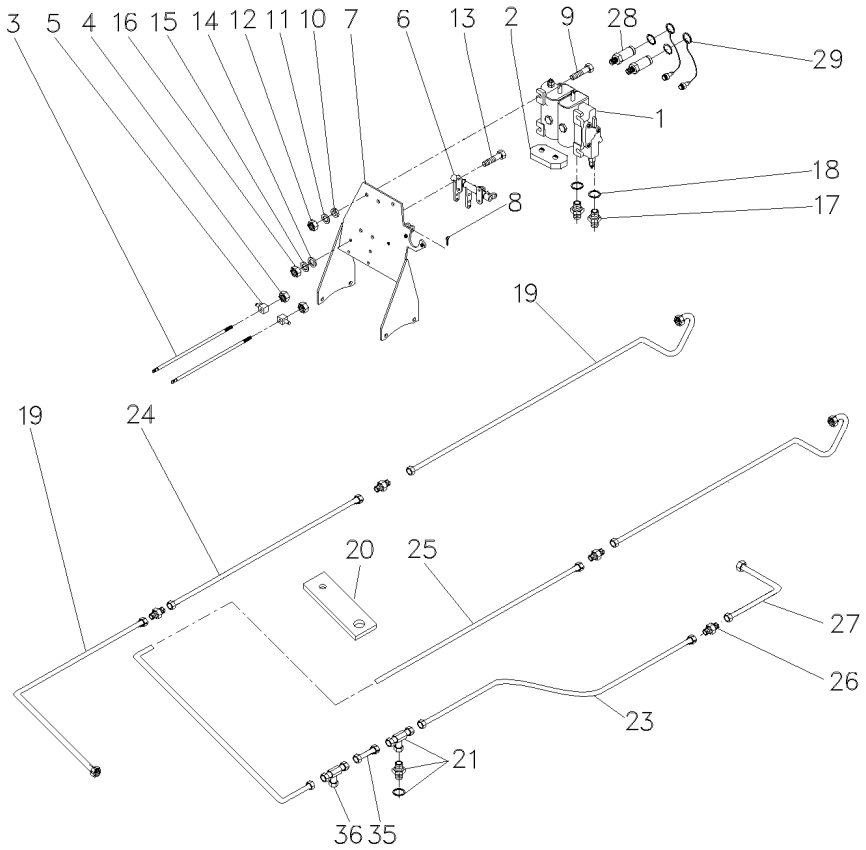

1	065965T1	**1**	CJ. COMANDO	DISTRIBUTOR	DISTRIBUIDOR
2	069038P1	**2**	CHAPA	PLATE	CHAPA
3	070315P1	**2**	TIRANTE	ROD	VARILLA
4	1442577X1	**8**	PORCA	NUT	TUERCA
5	1695655M1	**2**	BLOCO	BLOCK	BLOQUE
6	066656N1	**1**	MANCAL	BEARING	COJINETE
7	069130S1	**1**	SUPORTE	CLEVIS	GANCHO SEGURI.
8	1679932M1	**4**	GRAMPO	CRAMP	PASADOR
9	353683X1	**4**	PARAFUSO	BOLT	PERNO
10	339024X1	**8**	ARRUELA	WASHER	ARANDELA
11	353446X1	**4**	ARRUELA	WASHER	ARANDELA
12	355565X1	**4**	PORCA	NUT	TUERCA
13	353679X1	**2**	PARAFUSO	BOLT	PERNO
14	339024X1	**2**	ARRUELA	WASHER	ARANDELA
15	353446X1	**2**	ARRUELA	WASHER	ARANDELA
16	355565X1	**2**	PORCA	NUT	TUERCA
17	3411941M91	**2**	CONEXÃO	CONNECTION	CONEXION
18	831497X1	**2**	ANEL	RING	ARO
19	050762P1	**5**	MANGUEIRA	HOSE	FLEXIBLE
20	072838P1	**1**	SUPORTE	BRACKET	SOPORTE
21	047154T1	**1**	CONEXÃO	CONNECTION	CONEXION
21	1441115X1	**1**	ANEL "O"	O RING	JUNTA TORICA
21	039368T1	**1**	CONEXÃO	CONNECTION	CONEXION
23	070255P1	**1**	TUBO	PIPE	CANO
24	072841P1	**1**	TUBO	PIPE	CANO
25	072837P1	**1**	TUBO	PIPE	CANO
26	023883T1	**1**	CONEXÃO	CONNECTION	CONEXION
27	070262P1	**1**	TUBO	PIPE	CANO
28	3772942M1	**4**	VÁLVULA FÊMEA	FEMALE COUPLER	ACOPLADOR HEMBRA
29	3611673M1	**4**	TAMPA	COVER	CUBIERTA
35	062352P1	**1**	TUBO	PIPE	CANO
36	033308P1	**2**	CONEXÃO "T"	CONNECTION T	CONEXION T

Direção E Controle Remoto
Remote Control And Steering
Dirección Y Controle Remoto

70-85

Contr. Remoto 2 Corpos / Com Cabina
With 2 Boddy Remote Control / With Cab
Con Contr. Remoto 2 Cuerpos / Con Cabina

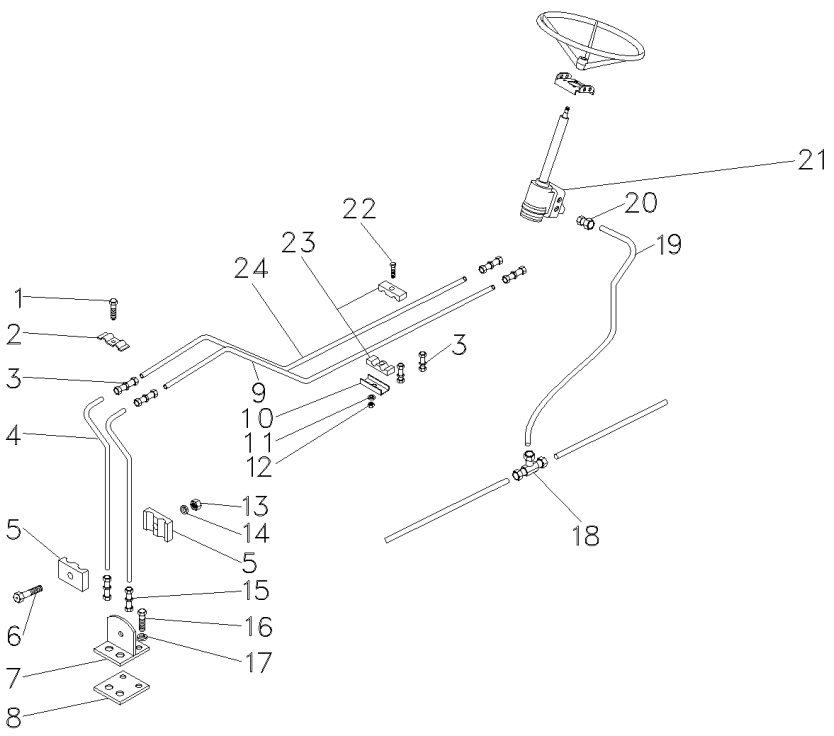

1	353685X1		**2**	PARAFUSO	BOLT	PERNO
2	3585143M1		**4**	BRAÇADEIRA	CLAMP	ABRAZADERA
3	3412195M91		**6**	CONEXÃO	CONNECTION	CONEXION
4	068332T1		**2**	MANGUEIRA	HOSE	FLEXIBLE
5	033212P1		**2**	BRAÇADEIRA	CLAMP	ABRAZADERA
6	3468414M1		**1**	PARAFUSO	BOLT	PERNO
7	3585070M91		**1**	SUPORTE	BRACKET	SOPORTE
8	3585072M1		**1**	PROTETOR	PROTECTOR	PROTECTOR
9	070689P1		**1**	TUBO	PIPE	CANO
10	3146897M1		**5**	REFORÇO	REINFORCEMENT	REFUERZO
11	353446X1		**5**	ARRUELA	WASHER	ARANDELA
12	355565X1		**5**	PORCA	NUT	TUERCA
13	339030X1		**1**	PORCA	NUT	TUERCA
14	339375X1		**1**	ARRUELA	WASHER	ARANDELA
15	3412001M91		**2**	CONEXÃO	CONNECTION	CONEXION
16	353691X1		**2**	PARAFUSO	BOLT	PERNO
17	353434X1		**2**	ARRUELA	WASHER	ARANDELA
18	033308P1		**2**	CONEXÃO "T"	CONNECTION T	CONEXION T
19	050762P1		**5**	MANGUEIRA	HOSE	FLEXIBLE
20	047155T1		**2**	CONEXÃO	CONNECTION	CONEXION
21	047925T1	70-45 No	**1**	UN. HIDROSTÁTICA	STEERING UNIT	UNIDAD DIRECCION
22	353685X1		**5**	PARAFUSO	BOLT	PERNO
23	3585143M1		**10**	BRAÇADEIRA	CLAMP	ABRAZADERA
24	070690P1		**1**	TUBO	PIPE	CANO

Direção E Controle Remoto
Remote Control And Steering
Dirección Y Controle Remoto

70-90

Contr. Remoto 2 Corpos / Com Cabina
With 2 Boddy Remote Control / With Cab
Con Contr. Remoto 2 Cuerpos / Con Cabina

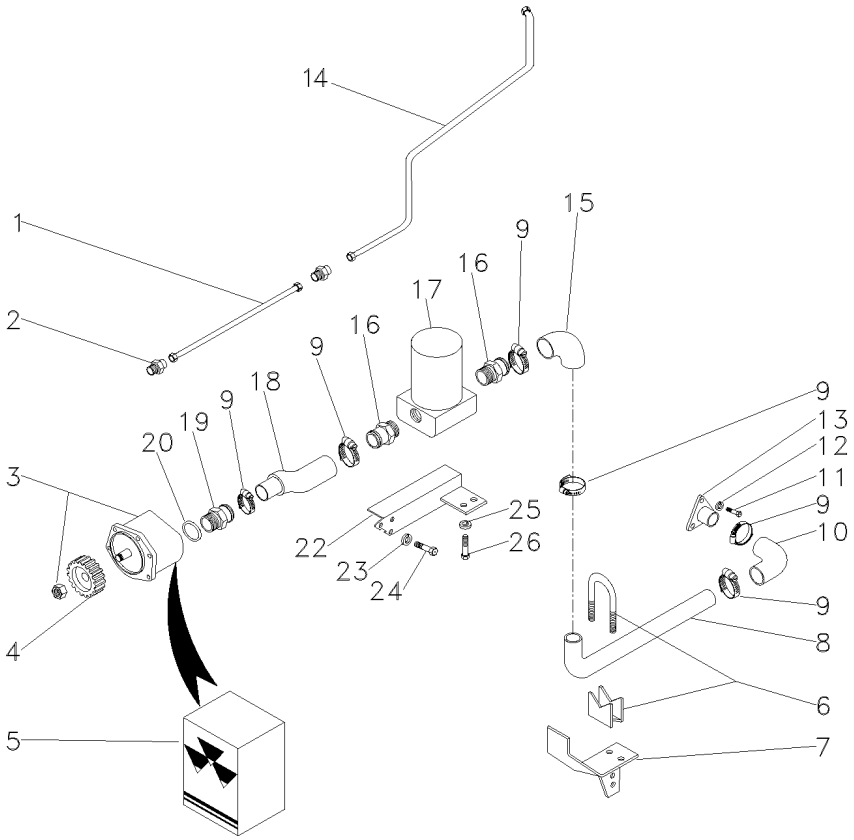

1	070693P1		**1**	TUBO	PIPE	CANO
2	041853T1		**1**	CONEXÃO	CONNECTION	CONEXION
3	041683T2		**1**	BOMBA HIDRÁULICA	HYDRAULIC PUMP	BOMBA HIDRAULICA
4	041176P1		**1**	ENGRENAGEM	GEAR	ENGRANAJE
5	051550R1		**1**	JG. REPARO	KIT, REPAIR	JUEGO REPARACION
6	042779N1		**1**	BRAÇADEIRA	CLAMP	ABRAZADERA
7	042543P1		**1**	SUPORTE	BRACKET	SOPORTE
8	041843P1		**1**	TUBO	PIPE	CANO
9	490803M1		**6**	BRAÇADEIRA	CLAMP	ABRAZADERA
10	020528P1		**1**	MANGUEIRA	HOSE	FLEXIBLE
11	353691X1		**3**	PARAFUSO	BOLT	PERNO
12	353434X1		**3**	ARRUELA	WASHER	ARANDELA
13	020380S1		**1**	FLANGE	FLANGE	PLETINA
14	050762P1		**2**	MANGUEIRA	HOSE	FLEXIBLE
15	020528P1		**1**	MANGUEIRA	HOSE	FLEXIBLE
16	020529P1		**2**	CONEXÃO	CONNECTION	CONEXION
17	020388T2	70-50 No	**1**	CJ. FILTRO	KIT, FILTER	JUEGO FILTRO
18	039999P1		**1**	MANGUEIRA	HOSE	FLEXIBLE
19	1686698M1		**1**	CONEXÃO	CONNECTION	CONEXION
20	831527M1		**1**	ANEL "O"	O RING	JUNTA TORICA
22	036733S2		**1**	SUPORTE	BRACKET	SOPORTE
23	339376X1		**2**	ARRUELA	WASHER	ARANDELA
24	339081X1		**2**	PARAFUSO	BOLT	PERNO
25	353446X1		**4**	ARRUELA	WASHER	ARANDELA
26	353677X1		**4**	PARAFUSO	BOLT	PERNO

Direção E Controle Remoto
Remote Control And Steering
Dirección Y Controle Remoto

70-95

Contr. Remoto 2 Corpos / Com Cabina
With 2 Boddy Remote Control / With Cab
Con Contr. Remoto 2 Cuerpos / Con Cabina

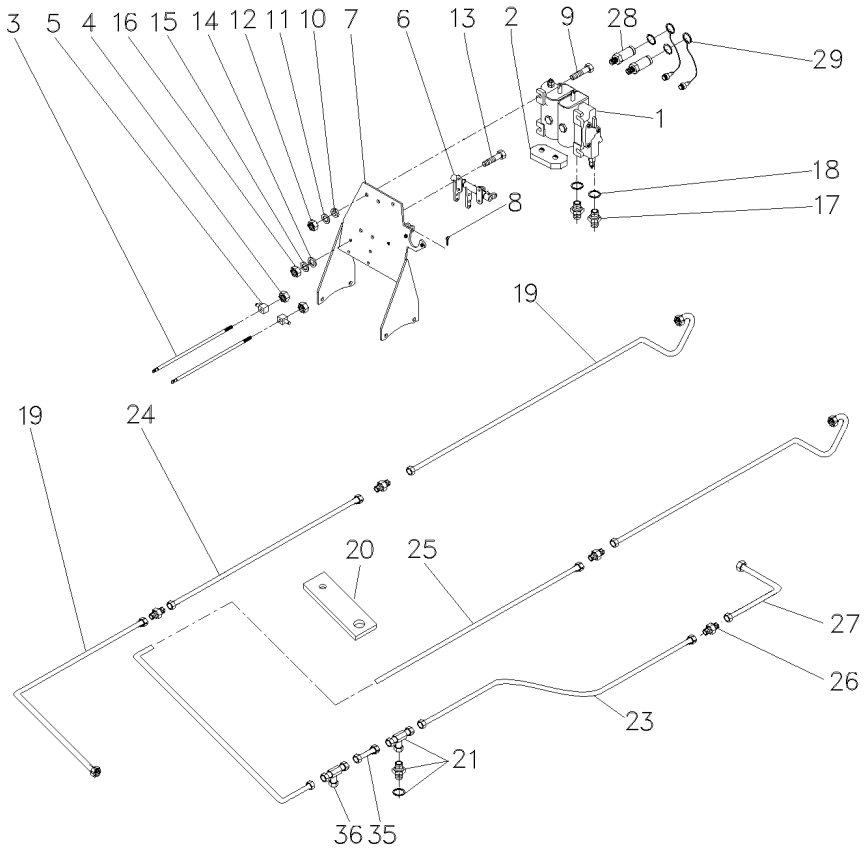

1	065964T1	**1**	CJ. COMANDO	KIT, ACTUATOR	JUEGO ACTUADOR
2	069038P1	**2**	CHAPA	PLATE	CHAPA
3	070315P1	**2**	TIRANTE	ROD	VARILLA
4	1442577X1	**8**	PORCA	NUT	TUERCA
5	1695655M1	**2**	BLOCO	BLOCK	BLOQUE
6	066656N1	**1**	MANCAL	BEARING	COJINETE
7	069130S1	**1**	SUPORTE	CLEVIS	GANCHO SEGURI.
8	1679932M1	**4**	GRAMPO	CRAMP	PASADOR
9	353683X1	**4**	PARAFUSO	BOLT	PERNO
10	339024X1	**8**	ARRUELA	WASHER	ARANDELA
11	353446X1	**4**	ARRUELA	WASHER	ARANDELA
12	355565X1	**4**	PORCA	NUT	TUERCA
13	353679X1	**2**	PARAFUSO	BOLT	PERNO
14	339024X1	**2**	ARRUELA	WASHER	ARANDELA
15	353446X1	**2**	ARRUELA	WASHER	ARANDELA
16	355565X1	**2**	PORCA	NUT	TUERCA
17	3411941M91	**2**	CONEXÃO	CONNECTION	CONEXION
18	831497X1	**2**	ANEL	RING	ARO
19	050762P1	**5**	MANGUEIRA	HOSE	FLEXIBLE
20	072838P1	**1**	SUPORTE	BRACKET	SOPORTE
21	047154T1	**1**	CONEXÃO	CONNECTION	CONEXION
21	1441115X1	**1**	ANEL "O"	O RING	JUNTA TORICA
21	039368T1	**1**	CONEXÃO	CONNECTION	CONEXION
23	070255P1	**1**	TUBO	PIPE	CANO
24	072841P1	**1**	TUBO	PIPE	CANO
25	072837P1	**1**	TUBO	PIPE	CANO
26	023883T1	**1**	CONEXÃO	CONNECTION	CONEXION
27	070262P1	**1**	TUBO	PIPE	CANO
28	3772942M1	**4**	VÁLVULA FÊMEA	FEMALE COUPLER	ACOPLADOR HEMBRA
29	3611673M1	**4**	TAMPA	COVER	CUBIERTA
35	062352P1	**1**	TUBO	PIPE	CANO
36	033308P1	**2**	CONEXÃO "T"	CONNECTION T	CONEXION T

Direção E Controle Remoto
Remote Control And Steering
Dirección Y Controle Remoto

70-100

2 Rodas Motrizes - Com Cabina
2 Wheels Drive - With Cab
2 Ruedas Motriz - Con Cabina

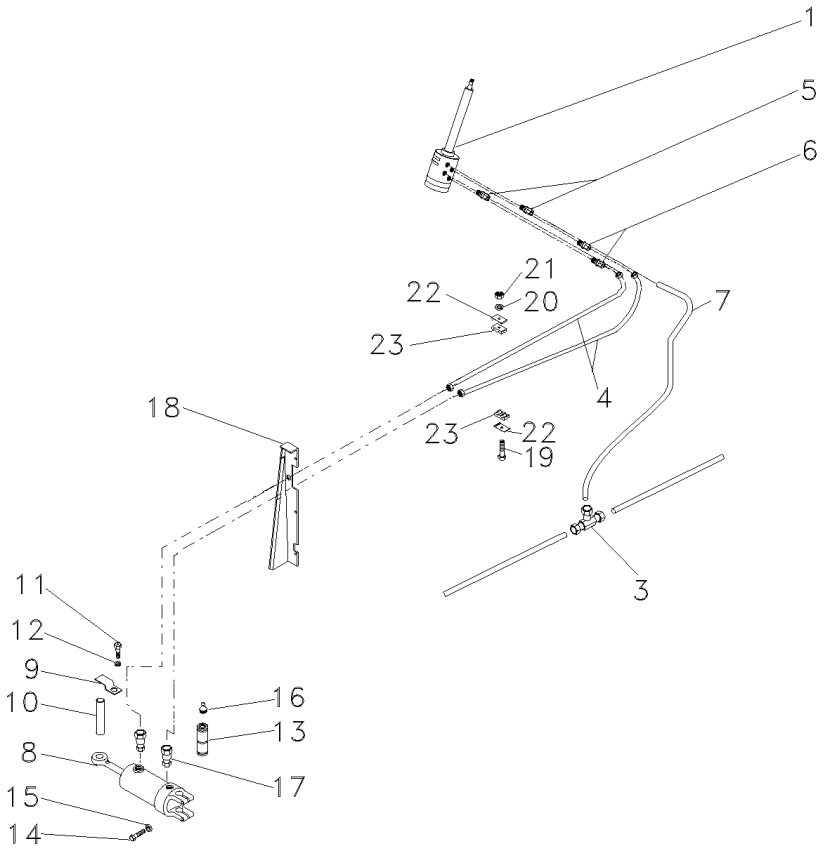

1	047924T1	70-25 No	**1**	UN. HIDROSTÁTICA	STEERING UNIT	UNIDAD DIRECCION
3	033308P1		**1**	CONEXÃO "T"	CONNECTION T	CONEXION T
4	068332T1		**2**	MANGUEIRA	HOSE	FLEXIBLE
5	047154T1		**2**	CONEXÃO	CONNECTION	CONEXION
6	047155T1		**2**	CONEXÃO	CONNECTION	CONEXION
7	050762P1		**1**	MANGUEIRA	HOSE	FLEXIBLE
8	3148282M91		**1**	CILINDRO	CYLINDER	CILINDRO
9	520703M1		**1**	GRAMPO	CRAMP	PASADOR
10	1488477M1		**1**	PINO	PIN	PASADOR
11	353666X1		**1**	PARAFUSO	BOLT	PERNO
12	353441X1		**1**	ARRUELA	WASHER	ARANDELA
13	1488476M1		**1**	PINO	PIN	PASADOR
14	353725X1		**2**	PARAFUSO	BOLT	PERNO
15	353439X1		**2**	ARRUELA	WASHER	ARANDELA
16	850778M1		**1**	GRAXEIRA	GREASER	ENGRASADOR
17	3411947M91		**2**	CONEXÃO	CONNECTION	CONEXION
18	042489S1	▶	**1**	PAINEL	PANEL	PANEL
18	042488S1	◀	**1**	PAINEL	PANEL	PANEL
19	353685X1		**1**	PARAFUSO	BOLT	PERNO
20	353446X1		**1**	ARRUELA	WASHER	ARANDELA
21	355565X1		**1**	PORCA	NUT	TUERCA
22	3146897M1		**1**	REFORÇO	REINFORCEMENT	REFUERZO
23	3585143M1		**2**	BRAÇADEIRA	CLAMP	ABRAZADERA

Direção E Controle Remoto
Remote Control And Steering
Dirección Y Controle Remoto

70-105

2 Rodas Motrizes - Com Cabina
2 Wheels Drive - With Cab
2 Ruedas Motriz - Con Cabina

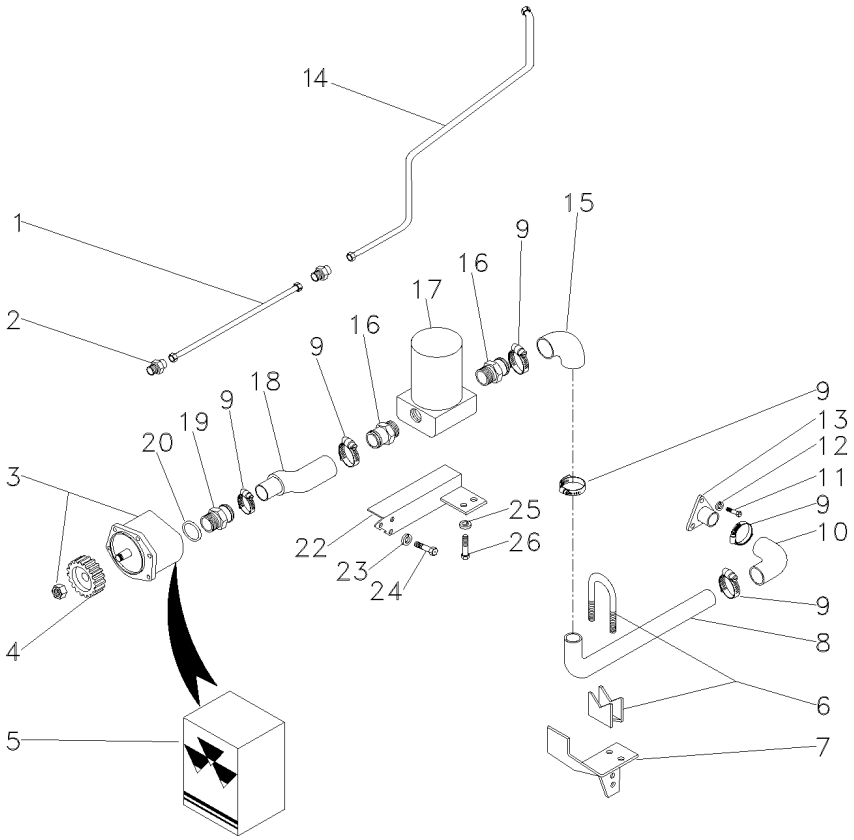

1	070693P1		**1**	TUBO	PIPE	CANO
2	041853T1		**1**	CONEXÃO	CONNECTION	CONEXION
3	041683T2		**1**	BOMBA HIDRÁULICA	HYDRAULIC PUMP	BOMBA HIDRAULICA
4	041176P1		**1**	ENGRENAGEM	GEAR	ENGRANAJE
5	051550R1		**1**	JG. REPARO	KIT, REPAIR	JUEGO REPARACION
6	042779N1		**1**	BRAÇADEIRA	CLAMP	ABRAZADERA
7	042543P1		**1**	SUPORTE	BRACKET	SOPORTE
8	041843P1		**1**	TUBO	PIPE	CANO
9	490803M1		**6**	BRAÇADEIRA	CLAMP	ABRAZADERA
10	020528P1		**1**	MANGUEIRA	HOSE	FLEXIBLE
11	353691X1		**3**	PARAFUSO	BOLT	PERNO
12	353434X1		**3**	ARRUELA	WASHER	ARANDELA
13	020380S1		**1**	FLANGE	FLANGE	PLETINA
14	050762P1		**2**	MANGUEIRA	HOSE	FLEXIBLE
15	020528P1		**1**	MANGUEIRA	HOSE	FLEXIBLE
16	020529P1		**2**	CONEXÃO	CONNECTION	CONEXION
17	020388T2	70-50 No	**1**	CJ. FILTRO	KIT, FILTER	JUEGO FILTRO
18	039999P1		**1**	MANGUEIRA	HOSE	FLEXIBLE
19	1686698M1		**1**	CONEXÃO	CONNECTION	CONEXION
20	831527M1		**1**	ANEL "O"	O RING	JUNTA TORICA
22	036733S2		**1**	SUPORTE	BRACKET	SOPORTE
23	339376X1		**2**	ARRUELA	WASHER	ARANDELA
24	339081X1		**2**	PARAFUSO	BOLT	PERNO
25	353446X1		**4**	ARRUELA	WASHER	ARANDELA
26	353677X1		**4**	PARAFUSO	BOLT	PERNO

Direção E Controle Remoto
Remote Control And Steering
Dirección Y Controle Remoto

70-110

2 Rodas Motrizes - Com Cabina
2 Wheels Drive - With Cab
2 Ruedas Motriz - Con Cabina

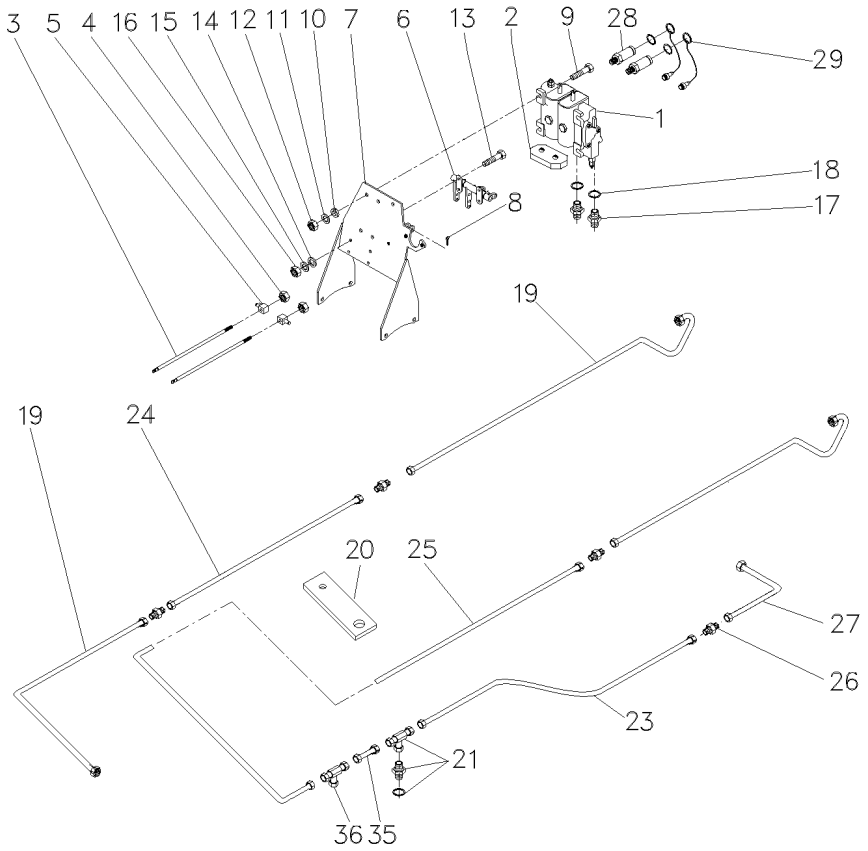

1	065965T1	**1**	CJ. COMANDO	DISTRIBUTOR	DISTRIBUIDOR
2	069038P1	**2**	CHAPA	PLATE	CHAPA
3	070315P1	**2**	TIRANTE	ROD	VARILLA
4	1442577X1	**8**	PORCA	NUT	TUERCA
5	1695655M1	**2**	BLOCO	BLOCK	BLOQUE
6	066656N1	**1**	MANCAL	BEARING	COJINETE
7	069130S1	**1**	SUPORTE	CLEVIS	GANCHO SEGURI.
8	1679932M1	**4**	GRAMPO	CRAMP	PASADOR
9	353683X1	**4**	PARAFUSO	BOLT	PERNO
10	339024X1	**8**	ARRUELA	WASHER	ARANDELA
11	353446X1	**4**	ARRUELA	WASHER	ARANDELA
12	355565X1	**4**	PORCA	NUT	TUERCA
13	353679X1	**2**	PARAFUSO	BOLT	PERNO
14	339024X1	**2**	ARRUELA	WASHER	ARANDELA
15	353446X1	**2**	ARRUELA	WASHER	ARANDELA
16	355565X1	**2**	PORCA	NUT	TUERCA
17	3411941M91	**2**	CONEXÃO	CONNECTION	CONEXION
18	831497X1	**2**	ANEL	RING	ARO
19	050762P1	**5**	MANGUEIRA	HOSE	FLEXIBLE
20	072838P1	**1**	SUPORTE	BRACKET	SOPORTE
21	047154T1	**1**	CONEXÃO	CONNECTION	CONEXION
21	1441115X1	**1**	ANEL "O"	O RING	JUNTA TORICA
21	039368T1	**1**	CONEXÃO	CONNECTION	CONEXION
23	070255P1	**1**	TUBO	PIPE	CANO
24	072841P1	**1**	TUBO	PIPE	CANO
25	072837P1	**1**	TUBO	PIPE	CANO
26	023883T1	**1**	CONEXÃO	CONNECTION	CONEXION
27	070262P1	**1**	TUBO	PIPE	CANO
28	3772942M1	**4**	VÁLVULA FÊMEA	FEMALE COUPLER	ACOPLADOR HEMBRA
29	3611673M1	**4**	TAMPA	COVER	CUBIERTA
35	062352P1	**1**	TUBO	PIPE	CANO
36	033308P1	**2**	CONEXÃO "T"	CONNECTION T	CONEXION T

Direção E Controle Remoto
Remote Control And Steering
Dirección Y Controle Remoto

70-115

Contr. Remoto 2 Corpos / Com Cabina
With 2 Boddy Remote Control / With Cab
Con Contr. Remoto 2 Cuerpos / Con Cabina

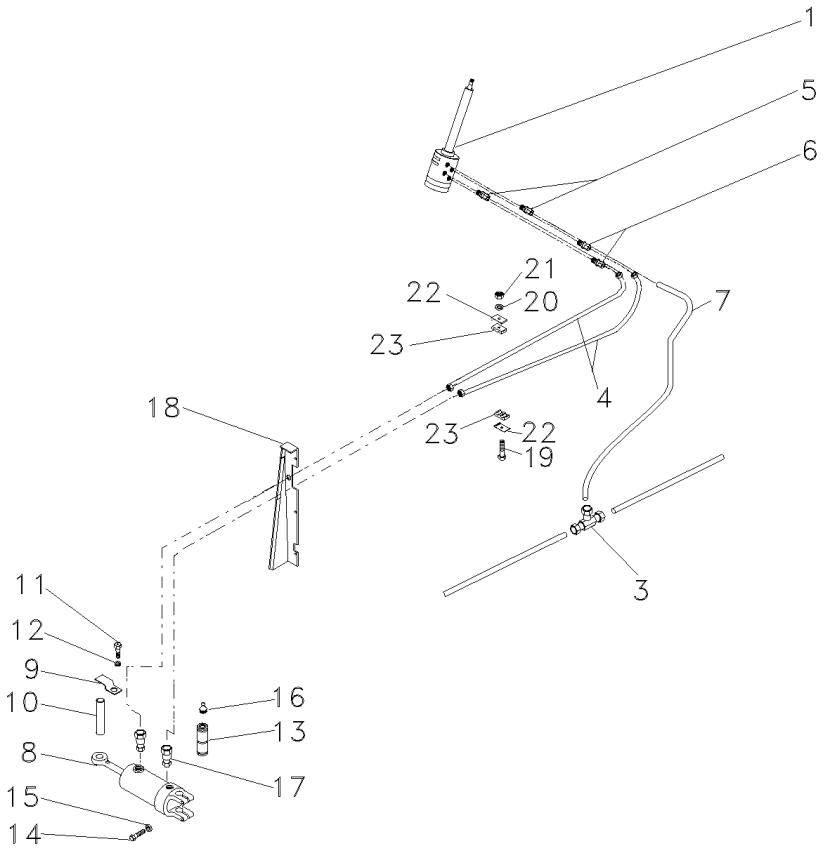

1	047924T1	70-25 No	**1**	UN. HIDROSTÁTICA	STEERING UNIT	UNIDAD DIRECCION
3	033308P1		**1**	CONEXÃO "T"	CONNECTION T	CONEXION T
4	068332T1		**2**	MANGUEIRA	HOSE	FLEXIBLE
5	047154T1		**2**	CONEXÃO	CONNECTION	CONEXION
6	047155T1		**2**	CONEXÃO	CONNECTION	CONEXION
7	050762P1		**1**	MANGUEIRA	HOSE	FLEXIBLE
8	3148282M91		**1**	CILINDRO	CYLINDER	CILINDRO
9	520703M1		**1**	GRAMPO	CRAMP	PASADOR
10	1488477M1		**1**	PINO	PIN	PASADOR
11	353666X1		**1**	PARAFUSO	BOLT	PERNO
12	353441X1		**1**	ARRUELA	WASHER	ARANDELA
13	1488476M1		**1**	PINO	PIN	PASADOR
14	353725X1		**2**	PARAFUSO	BOLT	PERNO
15	353439X1		**2**	ARRUELA	WASHER	ARANDELA
16	850778M1		**1**	GRAXEIRA	GREASER	ENGRASADOR
17	3411947M91		**2**	CONEXÃO	CONNECTION	CONEXION
18	042489S1	▶	**1**	PAINEL	PANEL	PANEL
18	042488S1	▶	**1**	PAINEL	PANEL	PANEL
19	353685X1		**1**	PARAFUSO	BOLT	PERNO
20	353446X1		**1**	ARRUELA	WASHER	ARANDELA
21	355565X1		**1**	PORCA	NUT	TUERCA
22	3146897M1		**1**	REFORÇO	REINFORCEMENT	REFUERZO
23	3585143M1		**2**	BRAÇADEIRA	CLAMP	ABRAZADERA

Direção E Controle Remoto
Remote Control And Steering
Dirección Y Controle Remoto

70-120

Contr. Remoto 2 Corpos / Com Cabina
With 2 Boddy Remote Control / With Cab
Con Contr. Remoto 2 Cuerpos / Con Cabina

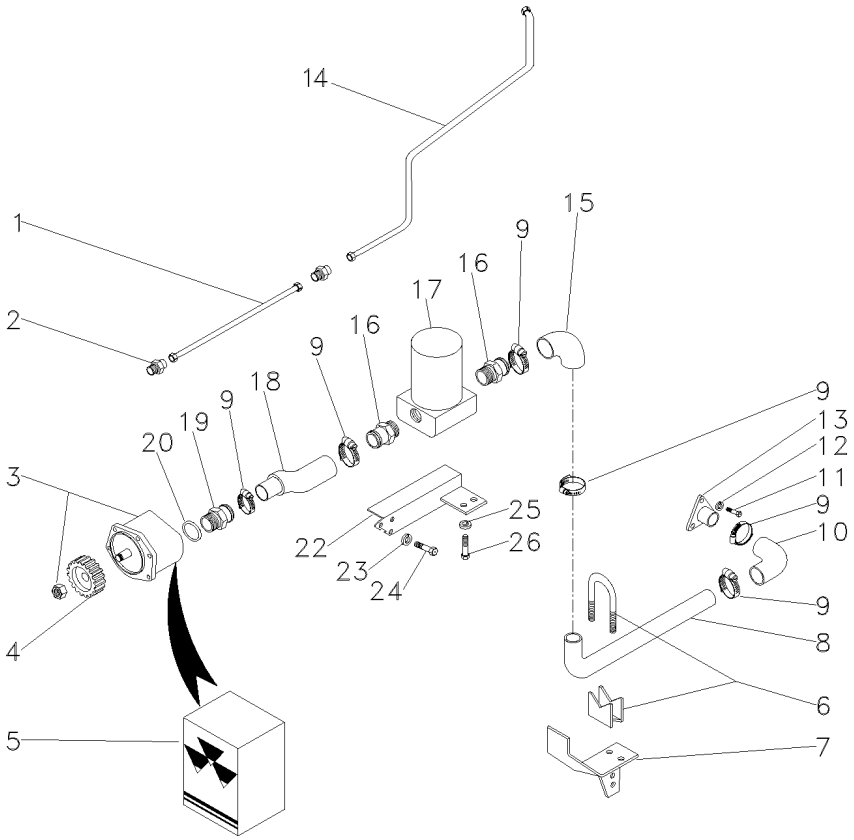

1	070693P1		**1**	TUBO	PIPE	CANO
2	041853T1		**1**	CONEXÃO	CONNECTION	CONEXION
3	041683T2		**1**	BOMBA HIDRÁULICA	HYDRAULIC PUMP	BOMBA HIDRAULICA
4	041176P1		**1**	ENGRENAGEM	GEAR	ENGRANAJE
5	051550R1		**1**	JG. REPARO	KIT, REPAIR	JUEGO REPARACION
6	042779N1		**1**	BRAÇADEIRA	CLAMP	ABRAZADERA
7	042543P1		**1**	SUPORTE	BRACKET	SOPORTE
8	041843P1		**1**	TUBO	PIPE	CANO
9	490803M1		**6**	BRAÇADEIRA	CLAMP	ABRAZADERA
10	020528P1		**1**	MANGUEIRA	HOSE	FLEXIBLE
11	353691X1		**3**	PARAFUSO	BOLT	PERNO
12	353434X1		**3**	ARRUELA	WASHER	ARANDELA
13	020380S1		**1**	FLANGE	FLANGE	PLETINA
14	050762P1		**2**	MANGUEIRA	HOSE	FLEXIBLE
15	020528P1		**1**	MANGUEIRA	HOSE	FLEXIBLE
16	020529P1		**2**	CONEXÃO	CONNECTION	CONEXION
17	020388T2	70-50 No	**1**	CJ. FILTRO	KIT, FILTER	JUEGO FILTRO
18	039999P1		**1**	MANGUEIRA	HOSE	FLEXIBLE
19	1686698M1		**1**	CONEXÃO	CONNECTION	CONEXION
20	831527M1		**1**	ANEL "O"	O RING	JUNTA TORICA
22	036733S2		**1**	SUPORTE	BRACKET	SOPORTE
23	339376X1		**2**	ARRUELA	WASHER	ARANDELA
24	339081X1		**2**	PARAFUSO	BOLT	PERNO
25	353446X1		**4**	ARRUELA	WASHER	ARANDELA
26	353677X1		**4**	PARAFUSO	BOLT	PERNO

Direção E Controle Remoto
Remote Control And Steering
Dirección Y Controle Remoto

70-125

Contr. Remoto 2 Corpos / Com Cabina
With 2 Boddy Remote Control / With Cab
Con Contr. Remoto 2 Cuerpos / Con Cabina

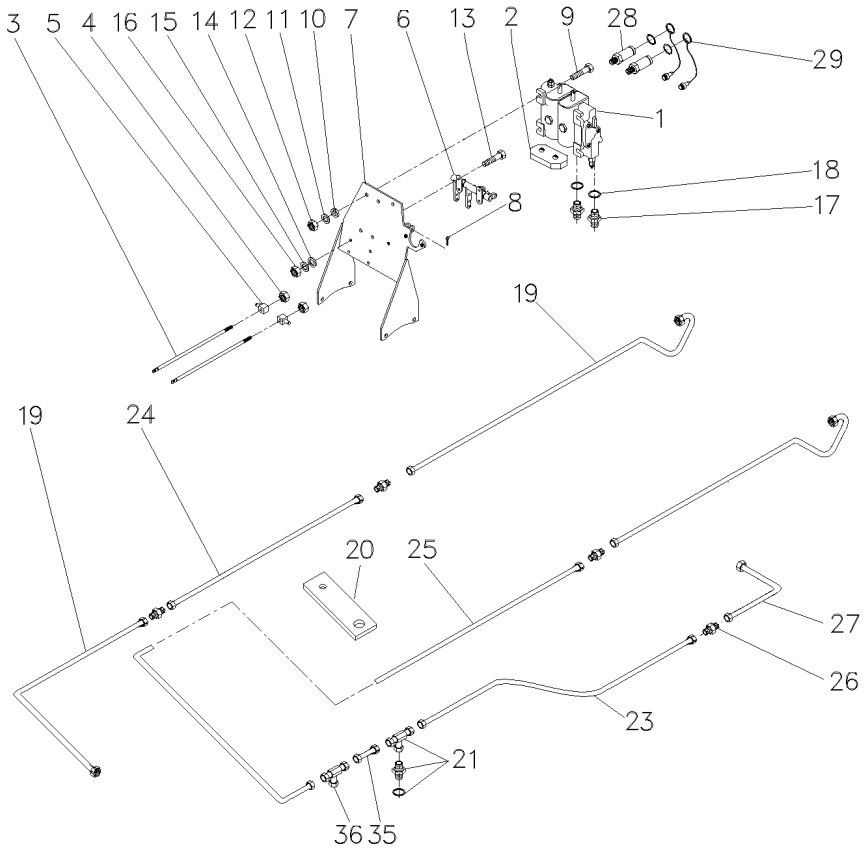

1	065964T1	**1**	CJ. COMANDO	KIT, ACTUATOR	JUEGO ACTUADOR
2	069038P1	**2**	CHAPA	PLATE	CHAPA
3	070315P1	**2**	TIRANTE	ROD	VARILLA
4	1442577X1	**8**	PORCA	NUT	TUERCA
5	1695655M1	**2**	BLOCO	BLOCK	BLOQUE
6	066656N1	**1**	MANCAL	BEARING	COJINETE
7	069130S1	**1**	SUPORTE	CLEVIS	GANCHO SEGURI.
8	1679932M1	**4**	GRAMPO	CRAMP	PASADOR
9	353683X1	**4**	PARAFUSO	BOLT	PERNO
10	339024X1	**8**	ARRUELA	WASHER	ARANDELA
11	353446X1	**4**	ARRUELA	WASHER	ARANDELA
12	355565X1	**4**	PORCA	NUT	TUERCA
13	353679X1	**2**	PARAFUSO	BOLT	PERNO
14	339024X1	**2**	ARRUELA	WASHER	ARANDELA
15	353446X1	**2**	ARRUELA	WASHER	ARANDELA
16	355565X1	**2**	PORCA	NUT	TUERCA
17	3411941M91	**2**	CONEXÃO	CONNECTION	CONEXION
18	831497X1	**2**	ANEL	RING	ARO
19	050762P1	**5**	MANGUEIRA	HOSE	FLEXIBLE
20	072838P1	**1**	SUPORTE	BRACKET	SOPORTE
21	047154T1	**1**	CONEXÃO	CONNECTION	CONEXION
21	1441115X1	**1**	ANEL "O"	O RING	JUNTA TORICA
21	039368T1	**1**	CONEXÃO	CONNECTION	CONEXION
23	070255P1	**1**	TUBO	PIPE	CANO
24	072841P1	**1**	TUBO	PIPE	CANO
25	072837P1	**1**	TUBO	PIPE	CANO
26	023883T1	**1**	CONEXÃO	CONNECTION	CONEXION
27	070262P1	**1**	TUBO	PIPE	CANO
28	3772942M1	**4**	VÁLVULA FÊMEA	FEMALE COUPLER	ACOPLADOR HEMBRA
29	3611673M1	**4**	TAMPA	COVER	CUBIERTA
35	062352P1	**1**	TUBO	PIPE	CANO
36	033308P1	**2**	CONEXÃO "T"	CONNECTION T	CONEXION T

Direção E Controle Remoto
Remote Control And Steering
Dirección Y Controle Remoto

70-130

4 Rodas Motrizes - Com Cabina
4 Wheels Drive - With Cab
4 Ruedas Motriz - Con Cabina

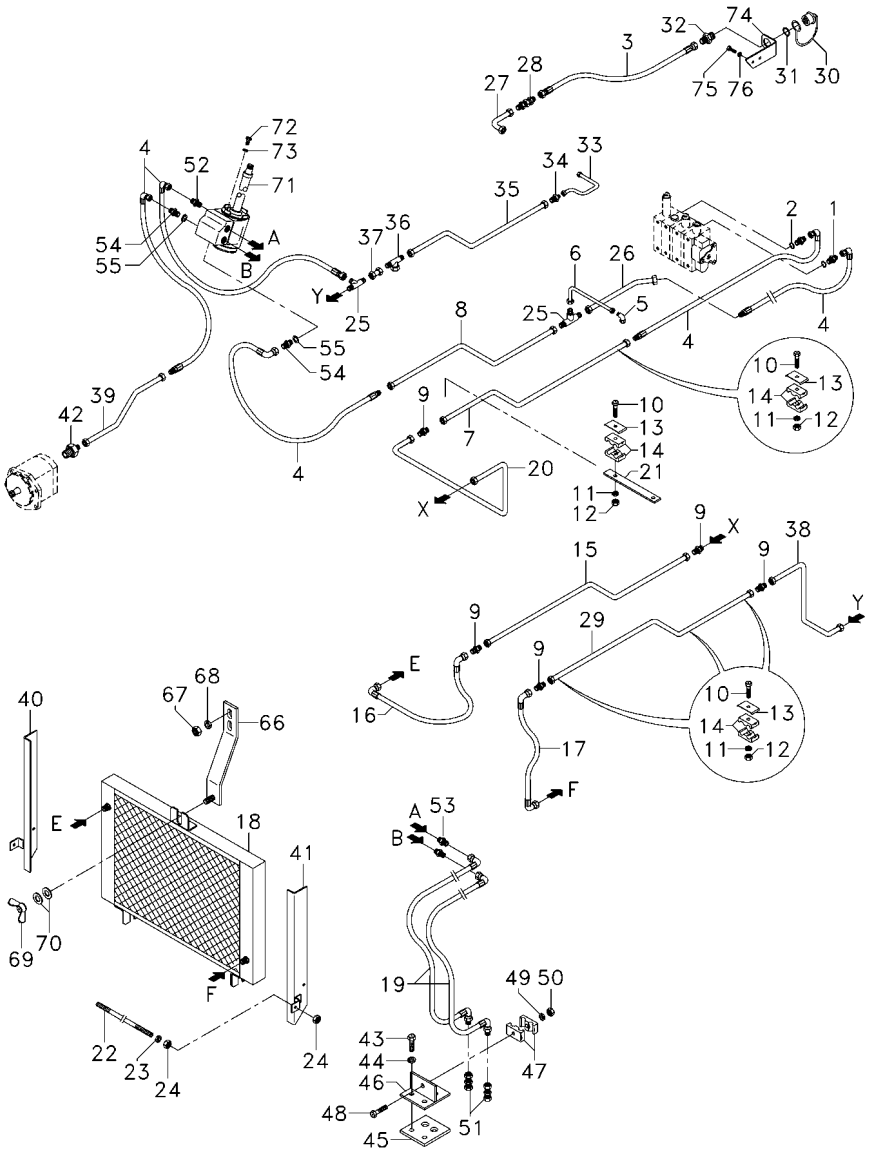

1	3411941M91		**2**	CONEXÃO	CONNECTION	CONEXION
2	831497X1		**2**	ANEL	RING	ARO
3	843388M3		**1**	MANGUEIRA	HOSE	FLEXIBLE
4	050762P1		**5**	MANGUEIRA	HOSE	FLEXIBLE
5	3412002M91		**1**	CONEXÃO	CONNECTION	CONEXION
6	070688P1		**1**	TUBO	PIPE	CANO
7	070694P1		**1**	TUBO	PIPE	CANO
8	070695P1		**1**	TUBO	PIPE	CANO
9	3412195M91		**6**	CONEXÃO	CONNECTION	CONEXION
10	353685X1		**5**	PARAFUSO	BOLT	PERNO
11	353446X1		**5**	ARRUELA	WASHER	ARANDELA
12	355565X1		**5**	PORCA	NUT	TUERCA
13	3146897M1		**5**	REFORÇO	REINFORCEMENT	REFUERZO
14	3585143M1		**10**	BRAÇADEIRA	CLAMP	ABRAZADERA
15	070690P1		**1**	TUBO	PIPE	CANO
16	036702T1		**1**	MANGUEIRA	HOSE	FLEXIBLE
17	036703T1		**1**	MANGUEIRA	HOSE	FLEXIBLE
18	054522T1		**1**	RADIADOR	RADIATOR	RADIADOR
19	068332T1		**2**	MANGUEIRA	HOSE	FLEXIBLE
20	070692P1		**1**	TUBO	PIPE	CANO
21	070697P1		**1**	SUPORTE	CLEVIS	GANCHO SEGURI.
22	042490P1		**1**	TIRANTE	ROD	VARILLA
23	353446X1		**2**	ARRUELA	WASHER	ARANDELA
24	355565X1		**4**	PORCA	NUT	TUERCA
25	033308P1		**2**	CONEXÃO "T"	CONNECTION T	CONEXION T
26	059061P1		**1**	TUBO	PIPE	CANO
27	070687P1		**1**	TUBO	PIPE,OIL	MANGUITO ACEITE
28	062358P1		**1**	CONEXÃO	CONNECTION	CONEXION
29	070689P1		**1**	TUBO	PIPE	CANO
30	3410413M92		**1**	ENGATE	COUPLER	ACOPLADOR
31	390948X1		**1**	ANEL	RING	ARO
32	3412687M1		**1**	CONEXÃO	CONNECTION	CONEXION
33	070262P1		**1**	TUBO	PIPE	CANO
34	023883T1		**1**	CONEXÃO	CONNECTION	CONEXION
35	070255P1		**1**	TUBO	PIPE	CANO
36	039368T1		**1**	CONEXÃO	CONNECTION	CONEXION
37	062352P1		**1**	TUBO	PIPE	CANO
38	070691P1		**1**	TUBO	PIPE	CANO
39	070693P1		**1**	TUBO	PIPE	CANO
40	042489S1	▶	**1**	PAINEL	PANEL	PANEL
41	042488S1	◀	**1**	PAINEL	PANEL	PANEL
42	041853T1		**1**	CONEXÃO	CONNECTION	CONEXION
43	353691X1		**2**	PARAFUSO	BOLT	PERNO
44	353434X1		**2**	ARRUELA	WASHER	ARANDELA
45	3585072M1		**1**	PROTETOR	PROTECTOR	PROTECTOR
46	3585070M91		**1**	SUPORTE	BRACKET	SOPORTE
47	033212P1		**2**	BRAÇADEIRA	CLAMP	ABRAZADERA
48	3468414M1		**1**	PARAFUSO	BOLT	PERNO
49	339375X1		**1**	ARRUELA	WASHER	ARANDELA
50	339030X1		**1**	PORCA	NUT	TUERCA

Direção E Controle Remoto
Remote Control And Steering
Dirección Y Controle Remoto

70-130

4 Rodas Motrizes - Com Cabina
4 Wheels Drive - With Cab
4 Ruedas Motriz - Con Cabina

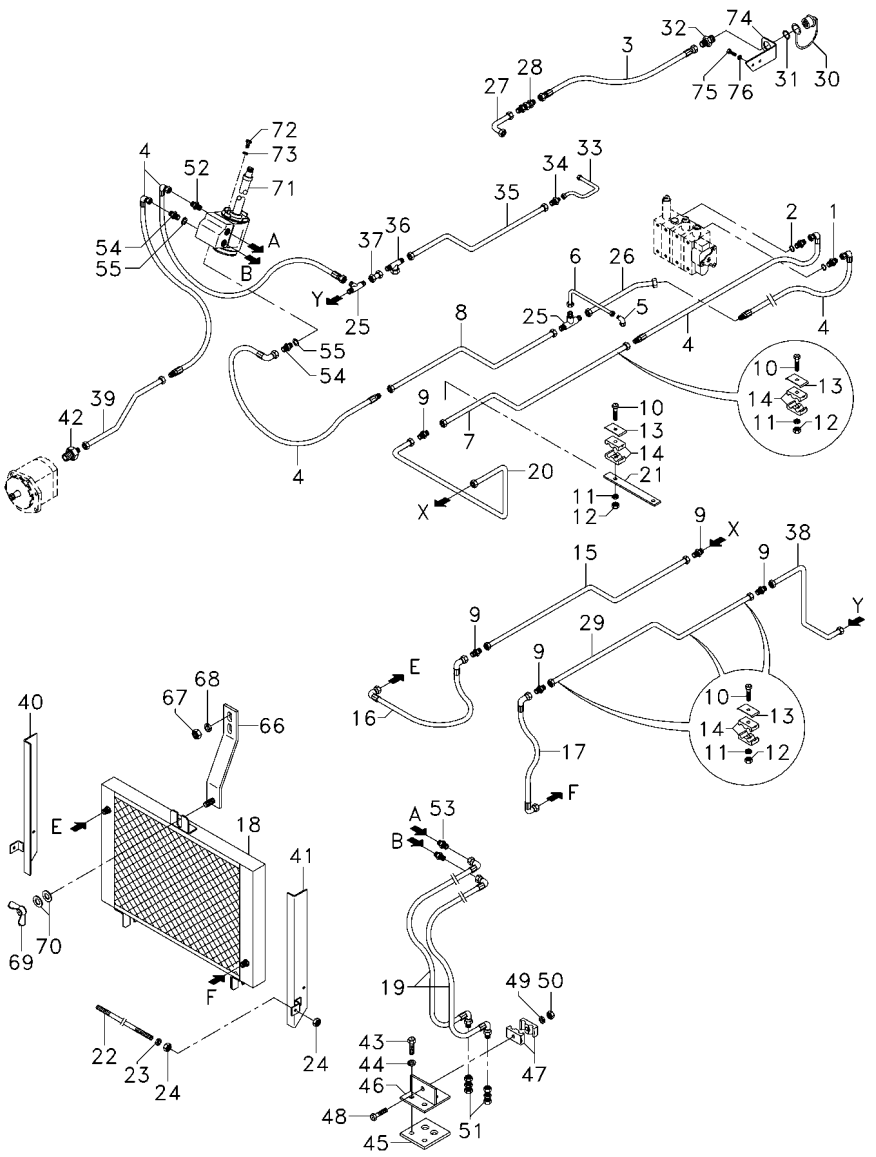

51	3412001M91		**2**	CONEXÃO	CONNECTION	CONEXION
52	047154T1		**1**	CONEXÃO	CONNECTION	CONEXION
53	047155T1		**2**	CONEXÃO	CONNECTION	CONEXION
54	039290T1		**3**	CONEXÃO	CONNECTION	CONEXION
55	039291T1		**3**	ARRUELA	WASHER	ARANDELA
66	070055S1		**1**	SUPORTE	SUPPORT	DISPOS.DE SOSTEN
67	355565X1		**2**	PORCA	NUT	TUERCA
68	353446X1		**2**	ARRUELA	WASHER	ARANDELA
69	880003150120		**1**	PORCA	NUT	TUERCA
70	339024X1		**2**	ARRUELA	WASHER	ARANDELA
71	047925T1	70-45 No	**1**	UN. HIDROSTÁTICA	STEERING UNIT	UNIDAD DIRECCION
72	339814X1		**2**	PARAFUSO	BOLT	PERNO
73	339024X1		**2**	ARRUELA	WASHER	ARANDELA
74	070191P1		**1**	SUPORTE	BRACKET	SOPORTE
75	339123X1		**2**	PARAFUSO	BOLT	PERNO
76	339024X1		**2**	ARRUELA	WASHER	ARANDELA

Direção E Controle Remoto
Remote Control And Steering
Dirección Y Controle Remoto

70-135

4 Rodas Motrizes - Com Cabina
4 Wheels Drive - With Cab
4 Ruedas Motriz - Con Cabina

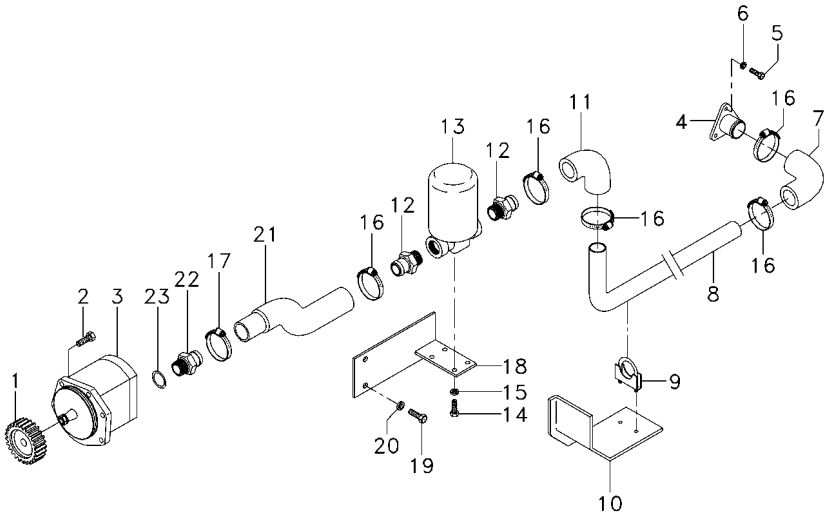

1	041176P1	**1** ENGRENAGEM	GEAR	ENGRANAJE
2	339123X1	**5** PARAFUSO	BOLT	PERNO
3	041683T2	**1** BOMBA HIDRÁULICA	HYDRAULIC PUMP	BOMBA HIDRAULICA
4	020380S1	**1** FLANGE	FLANGE	PLETINA
5	353691X1	**3** PARAFUSO	BOLT	PERNO
6	353434X1	**3** ARRUELA	WASHER	ARANDELA
7	020528P1	**1** MANGUEIRA	HOSE	FLEXIBLE
8	041843P1	**1** TUBO	PIPE	CANO
9	042779N1	**1** BRAÇADEIRA	CLAMP	ABRAZADERA
10	042543P1	**1** SUPORTE	BRACKET	SOPORTE
11	020528P1	**1** MANGUEIRA	HOSE	FLEXIBLE
12	020529P1	**2** CONEXÃO	CONNECTION	CONEXION
13	020388T2	**1** CJ. FILTRO	KIT, FILTER	JUEGO FILTRO
14	353677X1	**4** PARAFUSO	BOLT	PERNO
15	353446X1	**4** ARRUELA	WASHER	ARANDELA
16	490803M1	**5** BRAÇADEIRA	CLAMP	ABRAZADERA
17	490802M1	**1** BRAÇADEIRA	CLAMP	ABRAZADERA
18	036733S2	**1** SUPORTE	BRACKET	SOPORTE
19	339081X1	**2** PARAFUSO	BOLT	PERNO
20	339376X1	**2** ARRUELA	WASHER	ARANDELA
21	039999P1	**1** MANGUEIRA	HOSE	FLEXIBLE
22	1686698M1	**1** CONEXÃO	CONNECTION	CONEXION
23	831527M1	**1** ANEL "O"	O RING	JUNTA TORICA

Direção E Controle Remoto
Remote Control And Steering
Dirección Y Controle Remoto

70-140

4 Rodas Motrizes - Com Cabina
4 Wheels Drive - With Cab
4 Ruedas Motriz - Con Cabina

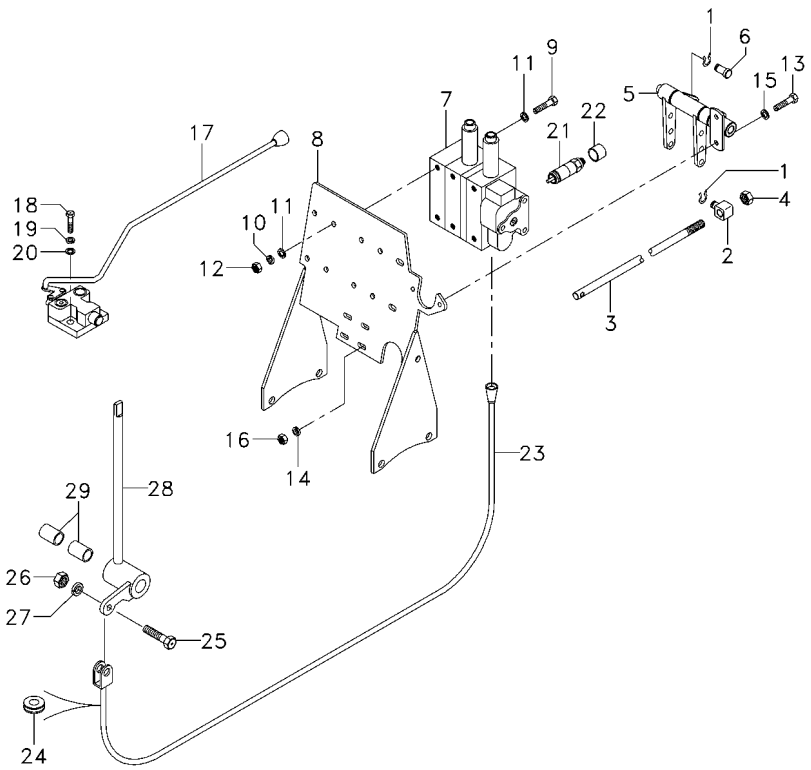

1	1679932M1	**4**	GRAMPO	CRAMP	PASADOR
2	1695655M1	**2**	BLOCO	BLOCK	BLOQUE
3	070315P1	**2**	TIRANTE	ROD	VARILLA
4	1442577X1	**8**	PORCA	NUT	TUERCA
5	066656N1	**1**	MANCAL	BEARING	COJINETE
6	069038P1	**2**	CHAPA	PLATE	CHAPA
7	071671T1	**1**	CJ. COMANDO	KIT, ACTUATOR	JUEGO ACTUADOR
8	069130S1	**1**	SUPORTE	CLEVIS	GANCHO SEGURI.
9	353683X1	**4**	PARAFUSO	BOLT	PERNO
10	353446X1	**4**	ARRUELA	WASHER	ARANDELA
11	339024X1	**8**	ARRUELA	WASHER	ARANDELA
12	355565X1	**4**	PORCA	NUT	TUERCA
13	353679X1	**2**	PARAFUSO	BOLT	PERNO
14	353446X1	**2**	ARRUELA	WASHER	ARANDELA
15	339024X1	**2**	ARRUELA	WASHER	ARANDELA
16	355565X1	**2**	PORCA	NUT	TUERCA
17	071237N1	**1**	VÁLVULA	CONTROL VALVE	VALVULA CONTROL
18	362479X1	**2**	PARAFUSO	BOLT	PERNO
19	353432X1	**2**	ARRUELA	WASHER	ARANDELA
20	353757X1	**2**	ARRUELA	WASHER	ARANDELA
21	3772942M1	**5**	VÁLVULA FÊMEA	FEMALE COUPLER	ACOPLADOR HEMBRA
22	3611673M1	**5**	TAMPA	COVER	CUBIERTA
23	052501T1	**1**	CJ. CABO	KIT, CABLE	CABLES JUEGO
24	059277P1	**1**	PASSA-FIO	GROMMET	PASACABLE
25	339229X1	**2**	PARAFUSO	BOLT	PERNO
26	339030X1	**2**	PORCA	NUT	TUERCA
27	339375X1	**2**	ARRUELA	WASHER	ARANDELA
28	072171S1	**1**	ALAVANCA	LEVER	PALANCA
29	3713905M1	**2**	BUCHA	BUSH	CASQUILLO

Direção E Controle Remoto
Remote Control And Steering
Dirección Y Controle Remoto

70-145

4 Rodas Motrizes - Com Cabina
4 Wheels Drive - With Cab
4 Ruedas Motriz - Con Cabina

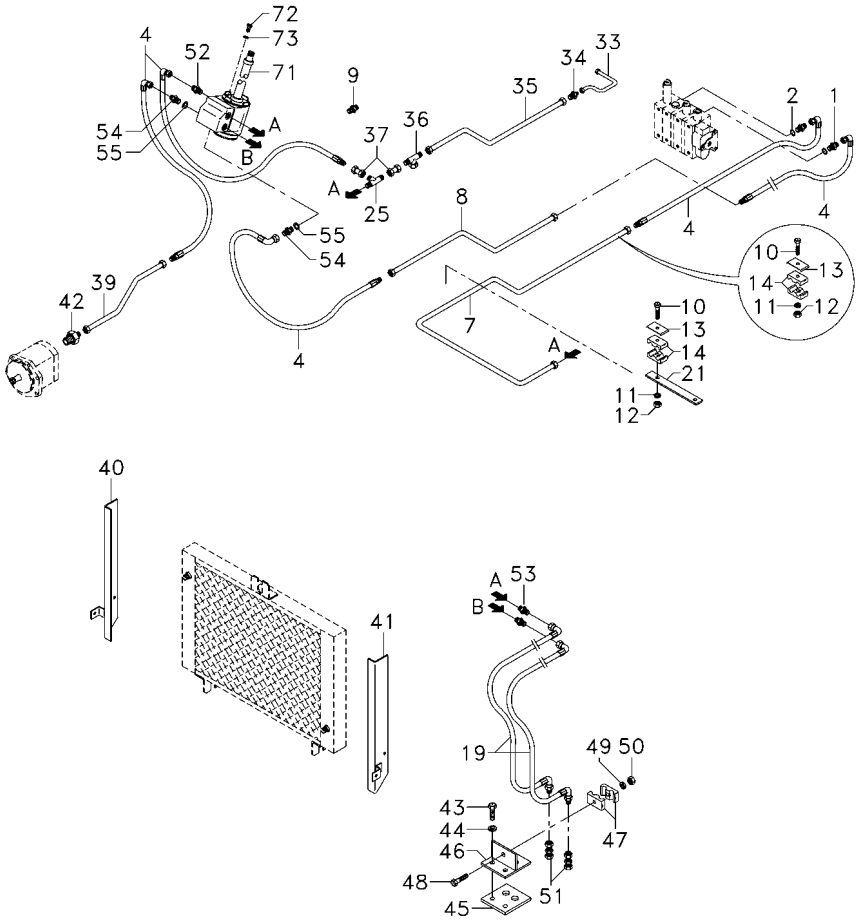

1	3411941M91	**2**	CONEXÃO	CONNECTION	CONEXION
2	831497X1	**2**	ANEL	RING	ARO
4	050762P1	**5**	MANGUEIRA	HOSE	FLEXIBLE
7	072837P1	**1**	TUBO	PIPE	CANO
8	072841P1	**1**	TUBO	PIPE	CANO
9	3412195M91	**2**	CONEXÃO	CONNECTION	CONEXION
10	353685X1	**2**	PARAFUSO	BOLT	PERNO
11	353446X1	**2**	ARRUELA	WASHER	ARANDELA
12	355565X1	**2**	PORCA	NUT	TUERCA
13	3146897M1	**2**	REFORÇO	REINFORCEMENT	REFUERZO
14	3585143M1	**4**	BRAÇADEIRA	CLAMP	ABRAZADERA
19	068332T1	**2**	MANGUEIRA	HOSE	FLEXIBLE
21	072838P1	**1**	SUPORTE	BRACKET	SOPORTE
25	033308P1	**1**	CONEXÃO "T"	CONNECTION T	CONEXION T
33	070262P1	**1**	TUBO	PIPE	CANO
34	023883T1	**1**	CONEXÃO	CONNECTION	CONEXION
35	070255P1	**1**	TUBO	PIPE	CANO
36	039368T1	**1**	CONEXÃO	CONNECTION	CONEXION
37	062352P1	**2**	TUBO	PIPE	CANO
39	070693P1	**1**	TUBO	PIPE	CANO
40	042489S1	**1**	PAINEL	PANEL	PANEL
41	042488S1	**1**	PAINEL	PANEL	PANEL
42	041853T1	**1**	CONEXÃO	CONNECTION	CONEXION
43	353691X1	**2**	PARAFUSO	BOLT	PERNO
44	353434X1	**2**	ARRUELA	WASHER	ARANDELA
45	3585072M1	**1**	PROTETOR	PROTECTOR	PROTECTOR
46	3585070M91	**1**	SUPORTE	BRACKET	SOPORTE
47	033212P1	**2**	BRAÇADEIRA	CLAMP	ABRAZADERA
48	3468414M1	**1**	PARAFUSO	BOLT	PERNO
49	339375X1	**1**	ARRUELA	WASHER	ARANDELA
50	339030X1	**1**	PORCA	NUT	TUERCA
51	3412001M91	**2**	CONEXÃO	CONNECTION	CONEXION
52	047154T1	**1**	CONEXÃO	CONNECTION	CONEXION
53	047155T1	**2**	CONEXÃO	CONNECTION	CONEXION
54	039290T1	**3**	CONEXÃO	CONNECTION	CONEXION
55	039291T1	**3**	ARRUELA	WASHER	ARANDELA
71	047925T1	**1**	UN. HIDROSTÁTICA	STEERING UNIT	UNIDAD DIRECCION
72	339814X1	**2**	PARAFUSO	BOLT	PERNO
73	339024X1	**2**	ARRUELA	WASHER	ARANDELA

Direção E Controle Remoto
Remote Control And Steering
Dirección Y Controle Remoto

70-150

4 Rodas Motrizes - Com Cabina
4 Wheels Drive - With Cab
4 Ruedas Motriz - Con Cabina

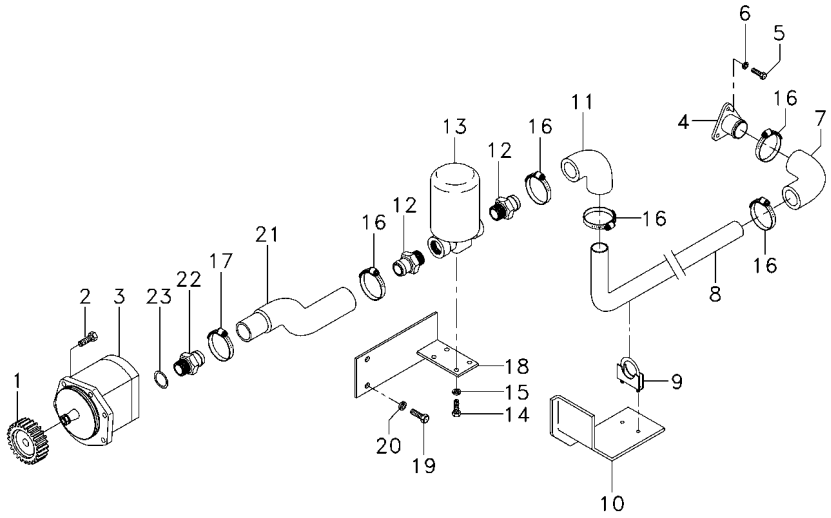

1	041176P1	**1** ENGRENAGEM	GEAR	ENGRANAJE
2	339123X1	**5** PARAFUSO	BOLT	PERNO
3	041683T2	**1** BOMBA HIDRÁULICA	HYDRAULIC PUMP	BOMBA HIDRAULICA
4	020380S1	**1** FLANGE	FLANGE	PLETINA
5	353691X1	**3** PARAFUSO	BOLT	PERNO
6	353434X1	**3** ARRUELA	WASHER	ARANDELA
7	020528P1	**1** MANGUEIRA	HOSE	FLEXIBLE
8	041843P1	**1** TUBO	PIPE	CANO
9	042779N1	**1** BRAÇADEIRA	CLAMP	ABRAZADERA
10	042543P1	**1** SUPORTE	BRACKET	SOPORTE
11	020528P1	**1** MANGUEIRA	HOSE	FLEXIBLE
12	020529P1	**2** CONEXÃO	CONNECTION	CONEXION
13	020388T2	**1** CJ. FILTRO	KIT, FILTER	JUEGO FILTRO
14	353677X1	**4** PARAFUSO	BOLT	PERNO
15	353446X1	**4** ARRUELA	WASHER	ARANDELA
16	490803M1	**5** BRAÇADEIRA	CLAMP	ABRAZADERA
17	490802M1	**1** BRAÇADEIRA	CLAMP	ABRAZADERA
18	036733S2	**1** SUPORTE	BRACKET	SOPORTE
19	339081X1	**2** PARAFUSO	BOLT	PERNO
20	339376X1	**2** ARRUELA	WASHER	ARANDELA
21	039999P1	**1** MANGUEIRA	HOSE	FLEXIBLE
22	1686698M1	**1** CONEXÃO	CONNECTION	CONEXION
23	831527M1	ANEL "O"	O RING	JUNTA TORICA

Direção E Controle Remoto
Remote Control And Steering
Dirección Y Controle Remoto

70-155

4 Rodas Motrizes - Com Cabina
4 Wheels Drive - With Cab
4 Ruedas Motriz - Con Cabina

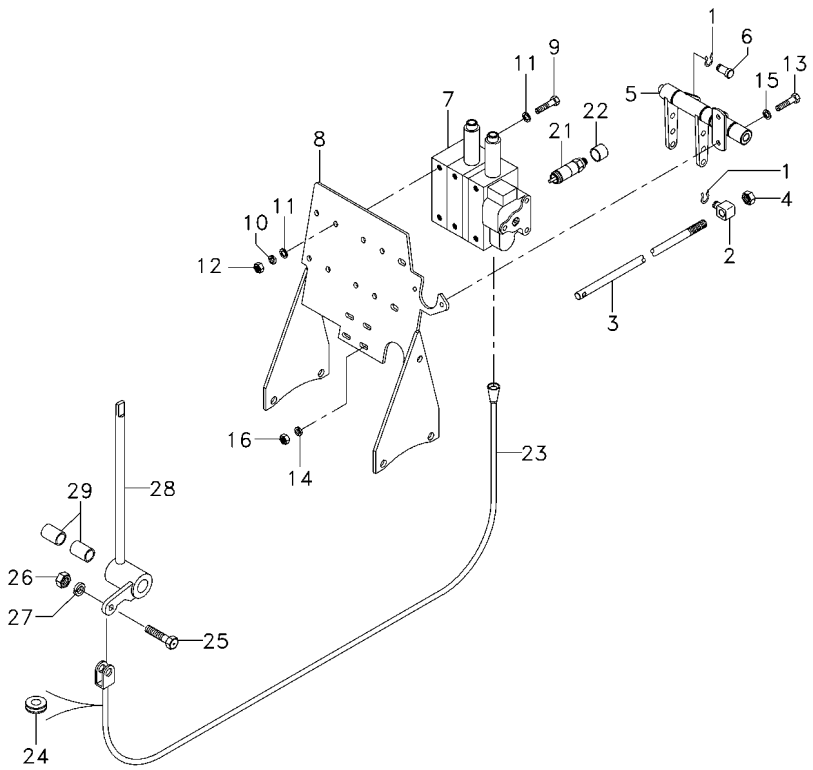

1	1679932M1	**4**	GRAMPO	CRAMP	PASADOR
2	1695655M1	**2**	BLOCO	BLOCK	BLOQUE
3	070315P1	**2**	TIRANTE	ROD	VARILLA
4	1442577X1	**8**	PORCA	NUT	TUERCA
5	073464N1	**1**	MANCAL	BEARING	COJINETE
6	069038P1	**2**	CHAPA	PLATE	CHAPA
7	072021T1	**1**	CJ. COMANDO	KIT, ACTUATOR	JUEGO ACTUADOR
8	069130S1	**1**	SUPORTE	CLEVIS	GANCHO SEGURI.
9	353683X1	**4**	PARAFUSO	BOLT	PERNO
10	353446X1	**4**	ARRUELA	WASHER	ARANDELA
11	339024X1	**8**	ARRUELA	WASHER	ARANDELA
12	355565X1	**4**	PORCA	NUT	TUERCA
13	353679X1	**2**	PARAFUSO	BOLT	PERNO
14	353446X1	**2**	ARRUELA	WASHER	ARANDELA
15	339024X1	**2**	ARRUELA	WASHER	ARANDELA
16	355565X1	**2**	PORCA	NUT	TUERCA
21	3772942M1	**6**	VÁLVULA FÊMEA	FEMALE COUPLER	ACOPLADOR HEMBRA
22	3611673M1	**6**	TAMPA	COVER	CUBIERTA
23	052501T1	**1**	CJ. CABO	KIT, CABLE	CABLES JUEGO
24	059277P1	**1**	PASSA-FIO	GROMMET	PASACABLE
25	339229X1	**2**	PARAFUSO	BOLT	PERNO
26	339030X1	**2**	PORCA	NUT	TUERCA
27	339375X1	**2**	ARRUELA	WASHER	ARANDELA
28	072171S1	**1**	ALAVANCA	LEVER	PALANCA
29	3713905M1	**2**	BUCHA	BUSH	CASQUILLO

Direção E Controle Remoto
Remote Control And Steering
Dirección Y Controle Remoto

70-160

4 Rodas Motrizes - Com Cabina
4 Wheels Drive - With Cab
4 Ruedas Motriz - Con Cabina

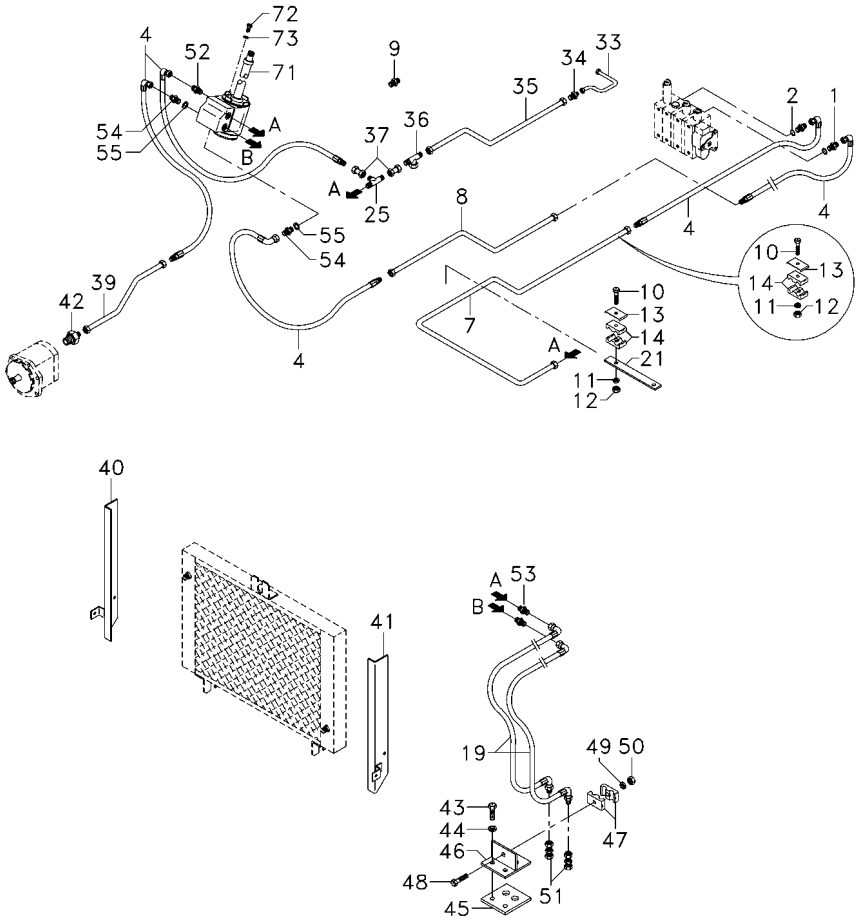

1	3411941M91		**2**	CONEXÃO	CONNECTION	CONEXION
2	831497X1		**2**	ANEL	RING	ARO
4	050762P1		**5**	MANGUEIRA	HOSE	FLEXIBLE
7	072837P1		**1**	TUBO	PIPE	CANO
8	072841P1		**1**	TUBO	PIPE	CANO
9	3412195M91		**2**	CONEXÃO	CONNECTION	CONEXION
10	353685X1		**2**	PARAFUSO	BOLT	PERNO
11	353446X1		**2**	ARRUELA	WASHER	ARANDELA
12	355565X1		**2**	PORCA	NUT	TUERCA
13	3146897M1		**2**	REFORÇO	REINFORCEMENT	REFUERZO
14	3585143M1		**4**	BRAÇADEIRA	CLAMP	ABRAZADERA
19	068332T1		**2**	MANGUEIRA	HOSE	FLEXIBLE
21	072838P1		**1**	SUPORTE	BRACKET	SOPORTE
25	033308P1		**1**	CONEXÃO "T"	CONNECTION T	CONEXION T
33	070262P1		**1**	TUBO	PIPE	CANO
34	023883T1		**1**	CONEXÃO	CONNECTION	CONEXION
35	070255P1		**1**	TUBO	PIPE	CANO
36	039368T1		**1**	CONEXÃO	CONNECTION	CONEXION
37	062352P1		**2**	TUBO	PIPE	CANO
39	070693P1		**1**	TUBO	PIPE	CANO
40	042489S1	▶	**1**	PAINEL	PANEL	PANEL
41	042488S1	◀	**1**	PAINEL	PANEL	PANEL
42	041853T1		**1**	CONEXÃO	CONNECTION	CONEXION
43	353691X1		**2**	PARAFUSO	BOLT	PERNO
44	353434X1		**2**	ARRUELA	WASHER	ARANDELA
45	3585072M1		**1**	PROTETOR	PROTECTOR	PROTECTOR
46	3585070M91		**1**	SUPORTE	BRACKET	SOPORTE
47	033212P1		**2**	BRAÇADEIRA	CLAMP	ABRAZADERA
48	3468414M1		**1**	PARAFUSO	BOLT	PERNO
49	339375X1		**1**	ARRUELA	WASHER	ARANDELA
50	339030X1		**1**	PORCA	NUT	TUERCA
51	3412001M91		**2**	CONEXÃO	CONNECTION	CONEXION
52	047154T1		**1**	CONEXÃO	CONNECTION	CONEXION
53	047155T1		**2**	CONEXÃO	CONNECTION	CONEXION
54	039290T1		**3**	CONEXÃO	CONNECTION	CONEXION
55	039291T1		**3**	ARRUELA	WASHER	ARANDELA
71	047925T1		**1**	UN. HIDROSTÁTICA	STEERING UNIT	UNIDAD DIRECCION
72	339814X1		**2**	PARAFUSO	BOLT	PERNO
73	339024X1		**2**	ARRUELA	WASHER	ARANDELA

Direção E Controle Remoto
Remote Control And Steering
Dirección Y Controle Remoto

70-165

4 Rodas Motrizes - Com Cabina
4 Wheels Drive - With Cab
4 Ruedas Motriz - Con Cabina

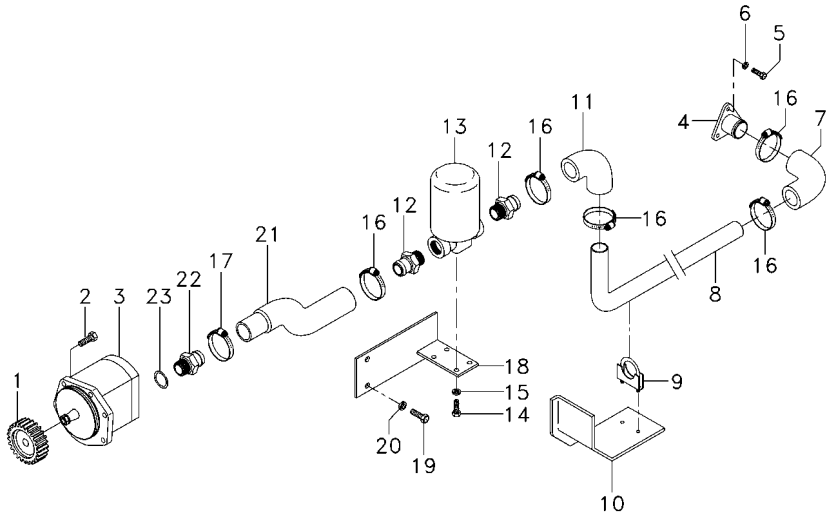

1	041176P1	**1** ENGRENAGEM	GEAR	ENGRANAJE
2	339123X1	**5** PARAFUSO	BOLT	PERNO
3	041683T2	**1** BOMBA HIDRÁULICA	HYDRAULIC PUMP	BOMBA HIDRAULICA
4	020380S1	**1** FLANGE	FLANGE	PLETINA
5	353691X1	**3** PARAFUSO	BOLT	PERNO
6	353434X1	**3** ARRUELA	WASHER	ARANDELA
7	020528P1	**1** MANGUEIRA	HOSE	FLEXIBLE
8	041843P1	**1** TUBO	PIPE	CANO
9	042779N1	**1** BRAÇADEIRA	CLAMP	ABRAZADERA
10	042543P1	**1** SUPORTE	BRACKET	SOPORTE
11	020528P1	**1** MANGUEIRA	HOSE	FLEXIBLE
12	020529P1	**2** CONEXÃO	CONNECTION	CONEXION
13	020388T2	**1** CJ. FILTRO	KIT, FILTER	JUEGO FILTRO
14	353677X1	**4** PARAFUSO	BOLT	PERNO
15	353446X1	**4** ARRUELA	WASHER	ARANDELA
16	490803M1	**5** BRAÇADEIRA	CLAMP	ABRAZADERA
17	490802M1	**1** BRAÇADEIRA	CLAMP	ABRAZADERA
18	036733S2	**1** SUPORTE	BRACKET	SOPORTE
19	339081X1	**2** PARAFUSO	BOLT	PERNO
20	339376X1	**2** ARRUELA	WASHER	ARANDELA
21	039999P1	**1** MANGUEIRA	HOSE	FLEXIBLE
22	1686698M1	**1** CONEXÃO	CONNECTION	CONEXION
23	831527M1	**1** ANEL "O"	O RING	JUNTA TORICA

Direção E Controle Remoto
Remote Control And Steering
Dirección Y Controle Remoto

70-170

2 Rodas Motrizes - Com Cabina
2 Wheels Drive - With Cab
2 Ruedas Motriz - Con Cabina

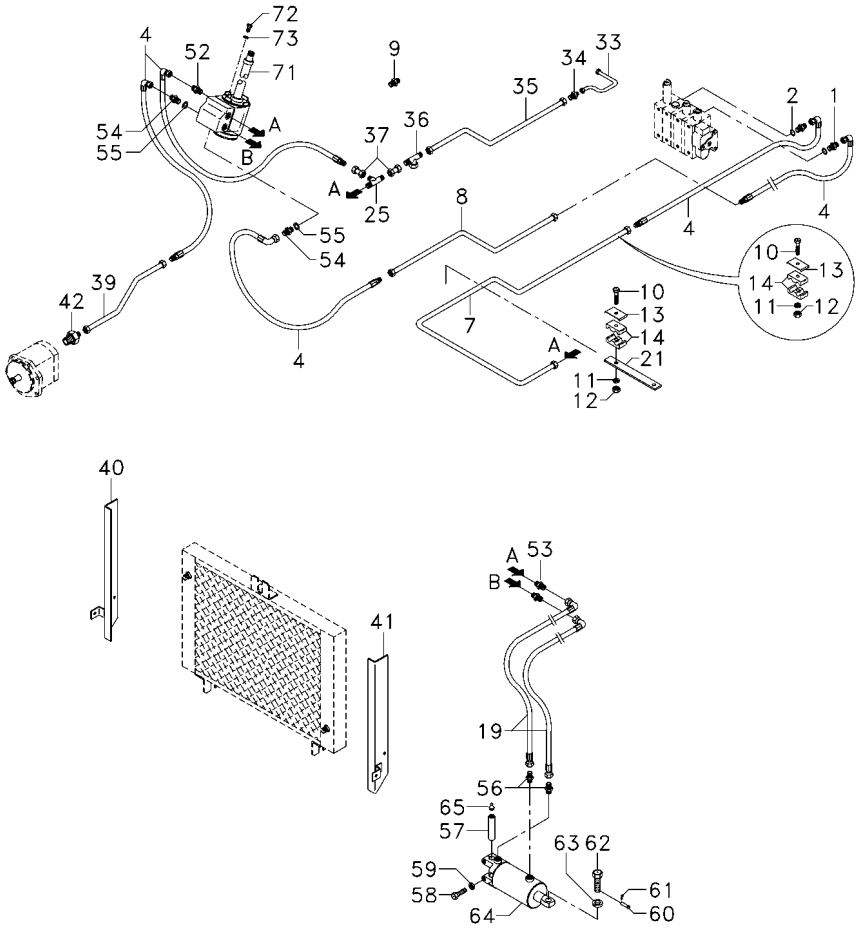

1	3411941M91	**2**	CONEXÃO	CONNECTION	CONEXION
2	831497X1	**2**	ANEL	RING	ARO
4	050762P1	**5**	MANGUEIRA	HOSE	FLEXIBLE
7	072837P1	**1**	TUBO	PIPE	CANO
8	072841P1	**1**	TUBO	PIPE	CANO
9	3412195M91	**2**	CONEXÃO	CONNECTION	CONEXION
10	353685X1	**2**	PARAFUSO	BOLT	PERNO
11	353446X1	**2**	ARRUELA	WASHER	ARANDELA
12	355565X1	**2**	PORCA	NUT	TUERCA
13	3146897M1	**2**	REFORÇO	REINFORCEMENT	REFUERZO
14	3585143M1	**4**	BRAÇADEIRA	CLAMP	ABRAZADERA
19	068332T1	**2**	MANGUEIRA	HOSE	FLEXIBLE
21	072838P1	**1**	SUPORTE	BRACKET	SOPORTE
25	033308P1	**1**	CONEXÃO "T"	CONNECTION T	CONEXION T
33	070262P1	**1**	TUBO	PIPE	CANO
34	023883T1	**1**	CONEXÃO	CONNECTION	CONEXION
35	070255P1	**1**	TUBO	PIPE	CANO
36	039368T1	**1**	CONEXÃO	CONNECTION	CONEXION
37	062352P1	**2**	TUBO	PIPE	CANO
39	070693P1	**1**	TUBO	PIPE	CANO
40	042489S1	**1**	PAINEL	PANEL	PANEL
41	042488S1	**1**	PAINEL	PANEL	PANEL
42	041853T1	**1**	CONEXÃO	CONNECTION	CONEXION
52	047154T1	**1**	CONEXÃO	CONNECTION	CONEXION
53	047155T1	**2**	CONEXÃO	CONNECTION	CONEXION
54	039290T1	**3**	CONEXÃO	CONNECTION	CONEXION
55	039291T1	**3**	ARRUELA	WASHER	ARANDELA
56	3411947M91	**2**	CONEXÃO	CONNECTION	CONEXION
57	1488476M1	**1**	PINO	PIN	PASADOR
58	353725X1	**2**	PARAFUSO	BOLT	PERNO
59	353439X1	**2**	ARRUELA	WASHER	ARANDELA
60	1488477M1	**1**	PINO	PIN	PASADOR
61	520703M1	**1**	GRAMPO	CRAMP	PASADOR
62	353666X1	**1**	PARAFUSO	BOLT	PERNO
63	353441X1	**1**	ARRUELA	WASHER	ARANDELA
64	3148282M91	**1**	CILINDRO	CYLINDER	CILINDRO
65	850778M1	**1**	GRAXEIRA	GREASER	ENGRASADOR
71	047924T1	**1**	UN. HIDROSTÁTICA	STEERING UNIT	UNIDAD DIRECCION
72	339814X1	**2**	PARAFUSO	BOLT	PERNO
73	339024X1	**2**	ARRUELA	WASHER	ARANDELA

Direção E Controle Remoto
Remote Control And Steering
Dirección Y Controle Remoto

70-175

2 Rodas Motrizes - Com Cabina
2 Wheels Drive - With Cab
2 Ruedas Motriz - Con Cabina

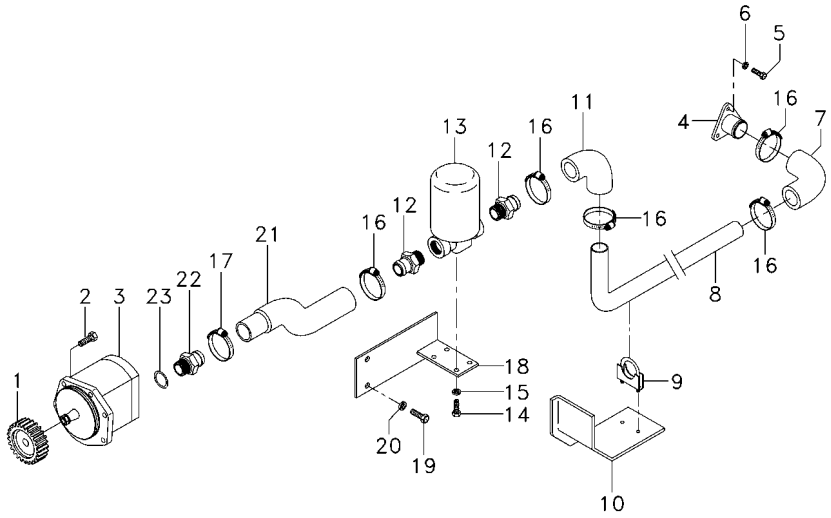

1	041176P1	**1**	ENGRENAGEM	GEAR	ENGRANAJE
2	339123X1	**5**	PARAFUSO	BOLT	PERNO
3	041683T2	**1**	BOMBA HIDRÁULICA	HYDRAULIC PUMP	BOMBA HIDRAULICA
4	020380S1	**1**	FLANGE	FLANGE	PLETINA
5	353691X1	**3**	PARAFUSO	BOLT	PERNO
6	353434X1	**3**	ARRUELA	WASHER	ARANDELA
7	020528P1	**1**	MANGUEIRA	HOSE	FLEXIBLE
8	041843P1	**1**	TUBO	PIPE	CANO
9	042779N1	**1**	BRAÇADEIRA	CLAMP	ABRAZADERA
10	042543P1	**1**	SUPORTE	BRACKET	SOPORTE
11	020528P1	**1**	MANGUEIRA	HOSE	FLEXIBLE
12	020529P1	**2**	CONEXÃO	CONNECTION	CONEXION
13	020388T2	**1**	CJ. FILTRO	KIT, FILTER	JUEGO FILTRO
14	353677X1	**4**	PARAFUSO	BOLT	PERNO
15	353446X1	**4**	ARRUELA	WASHER	ARANDELA
16	490803M1	**5**	BRAÇADEIRA	CLAMP	ABRAZADERA
17	490802M1	**1**	BRAÇADEIRA	CLAMP	ABRAZADERA
18	036733S2	**1**	SUPORTE	BRACKET	SOPORTE
19	339081X1	**2**	PARAFUSO	BOLT	PERNO
20	339376X1	**2**	ARRUELA	WASHER	ARANDELA
21	039999P1	**1**	MANGUEIRA	HOSE	FLEXIBLE
22	1686698M1	**1**	CONEXÃO	CONNECTION	CONEXION
23	831527M1	**1**	ANEL "O"	O RING	JUNTA TORICA

Direção E Controle Remoto
Remote Control And Steering
Dirección Y Controle Remoto

70-180

2 Rodas Motrizes - Com Cabina
2 Wheels Drive - With Cab
2 Ruedas Motriz - Con Cabina

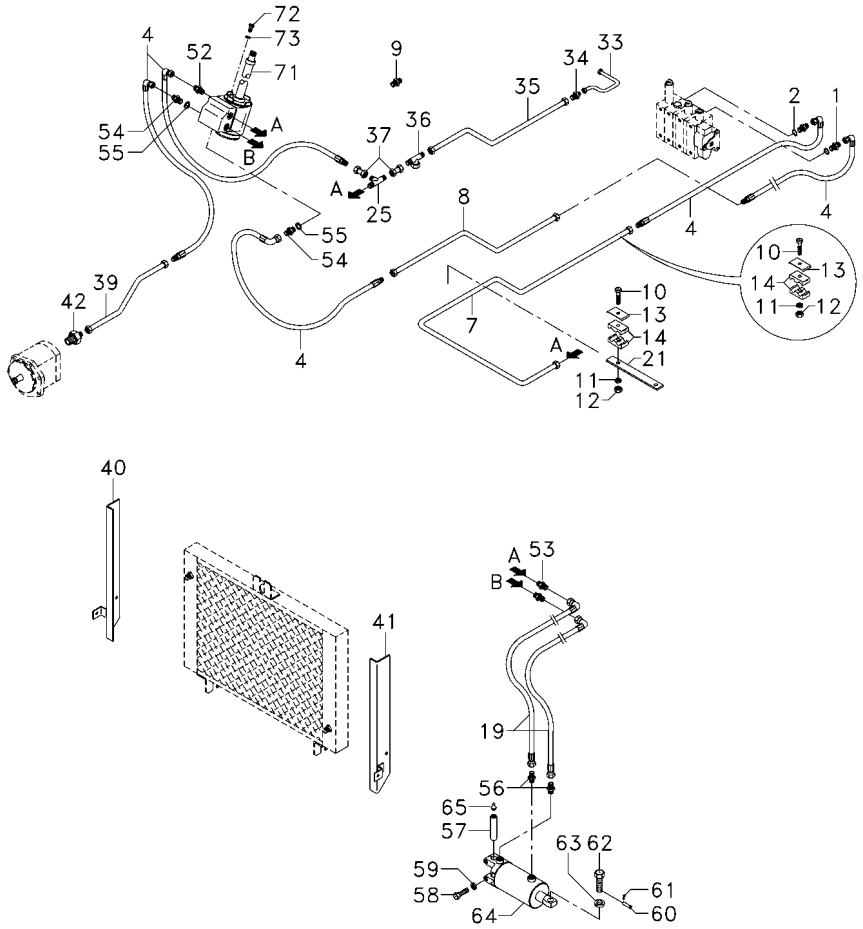

1	3411941M91		**2**	CONEXÃO	CONNECTION	CONEXION
2	831497X1		**2**	ANEL	RING	ARO
4	050762P1		**5**	MANGUEIRA	HOSE	FLEXIBLE
7	072837P1		**1**	TUBO	PIPE	CANO
8	072841P1		**1**	TUBO	PIPE	CANO
9	3412195M91		**2**	CONEXÃO	CONNECTION	CONEXION
10	353685X1		**2**	PARAFUSO	BOLT	PERNO
11	353446X1		**2**	ARRUELA	WASHER	ARANDELA
12	355565X1		**2**	PORCA	NUT	TUERCA
13	3146897M1		**2**	REFORÇO	REINFORCEMENT	REFUERZO
14	3585143M1		**4**	BRAÇADEIRA	CLAMP	ABRAZADERA
19	068332T1		**2**	MANGUEIRA	HOSE	FLEXIBLE
21	072838P1		**1**	SUPORTE	BRACKET	SOPORTE
25	033308P1		**1**	CONEXÃO "T"	CONNECTION T	CONEXION T
33	070262P1		**1**	TUBO	PIPE	CANO
34	023883T1		**1**	CONEXÃO	CONNECTION	CONEXION
35	070255P1		**1**	TUBO	PIPE	CANO
36	039368T1		**1**	CONEXÃO	CONNECTION	CONEXION
37	062352P1		**2**	TUBO	PIPE	CANO
39	070693P1		**1**	TUBO	PIPE	CANO
40	042489S1	▶	**1**	PAINEL	PANEL	PANEL
41	042488S1	◀	**1**	PAINEL	PANEL	PANEL
42	041853T1		**1**	CONEXÃO	CONNECTION	CONEXION
52	047154T1		**1**	CONEXÃO	CONNECTION	CONEXION
53	047155T1		**2**	CONEXÃO	CONNECTION	CONEXION
54	039290T1		**3**	CONEXÃO	CONNECTION	CONEXION
55	039291T1		**3**	ARRUELA	WASHER	ARANDELA
56	3411947M91		**2**	CONEXÃO	CONNECTION	CONEXION
57	1488476M1		**1**	PINO	PIN	PASADOR
58	353725X1		**2**	PARAFUSO	BOLT	PERNO
59	353439X1		**2**	ARRUELA	WASHER	ARANDELA
60	1488477M1		**1**	PINO	PIN	PASADOR
61	520703M1		**1**	GRAMPO	CRAMP	PASADOR
62	353666X1		**1**	PARAFUSO	BOLT	PERNO
63	353441X1		**1**	ARRUELA	WASHER	ARANDELA
64	3148282M91		**1**	CILINDRO	CYLINDER	CILINDRO
65	850778M1		**1**	GRAXEIRA	GREASER	ENGRASADOR
71	047924T1		**1**	UN. HIDROSTÁTICA	STEERING UNIT	UNIDAD DIRECCION
72	339814X1		**2**	PARAFUSO	BOLT	PERNO
73	339024X1		**2**	ARRUELA	WASHER	ARANDELA

Direção E Controle Remoto
Remote Control And Steering
Dirección Y Controle Remoto

70-185

2 Rodas Motrizes - Com Cabina
2 Wheels Drive - With Cab
2 Ruedas Motriz - Con Cabina

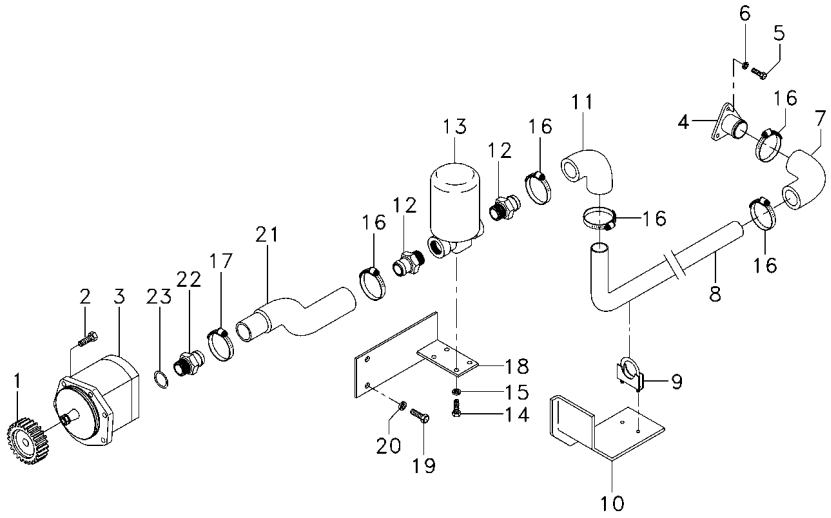

1	041176P1	**1**	ENGRENAGEM	GEAR	ENGRANAJE
2	339123X1	**5**	PARAFUSO	BOLT	PERNO
3	041683T2	**1**	BOMBA HIDRÁULICA	HYDRAULIC PUMP	BOMBA HIDRAULICA
4	020380S1	**1**	FLANGE	FLANGE	PLETINA
5	353691X1	**3**	PARAFUSO	BOLT	PERNO
6	353434X1	**3**	ARRUELA	WASHER	ARANDELA
7	020528P1	**1**	MANGUEIRA	HOSE	FLEXIBLE
8	041843P1	**1**	TUBO	PIPE	CANO
9	042779N1	**1**	BRAÇADEIRA	CLAMP	ABRAZADERA
10	042543P1	**1**	SUPORTE	BRACKET	SOPORTE
11	020528P1	**1**	MANGUEIRA	HOSE	FLEXIBLE
12	020529P1	**2**	CONEXÃO	CONNECTION	CONEXION
13	020388T2	**1**	CJ. FILTRO	KIT, FILTER	JUEGO FILTRO
14	353677X1	**4**	PARAFUSO	BOLT	PERNO
15	353446X1	**4**	ARRUELA	WASHER	ARANDELA
16	490803M1	**5**	BRAÇADEIRA	CLAMP	ABRAZADERA
17	490802M1	**1**	BRAÇADEIRA	CLAMP	ABRAZADERA
18	036733S2	**1**	SUPORTE	BRACKET	SOPORTE
19	339081X1	**2**	PARAFUSO	BOLT	PERNO
20	339376X1	**2**	ARRUELA	WASHER	ARANDELA
21	039999P1	**1**	MANGUEIRA	HOSE	FLEXIBLE
22	1686698M1	**1**	CONEXÃO	CONNECTION	CONEXION
23	831527M1	**1**	ANEL "O"	O RING	JUNTA TORICA

Menu

Símbolos

Controle Remoto | **2 Corpos**
Remote Control | **2 Boddys**
Control Remoto | **2 Cuerpos**

70-190

Com Desarme Automático
With Kick Out
Con Kick Out

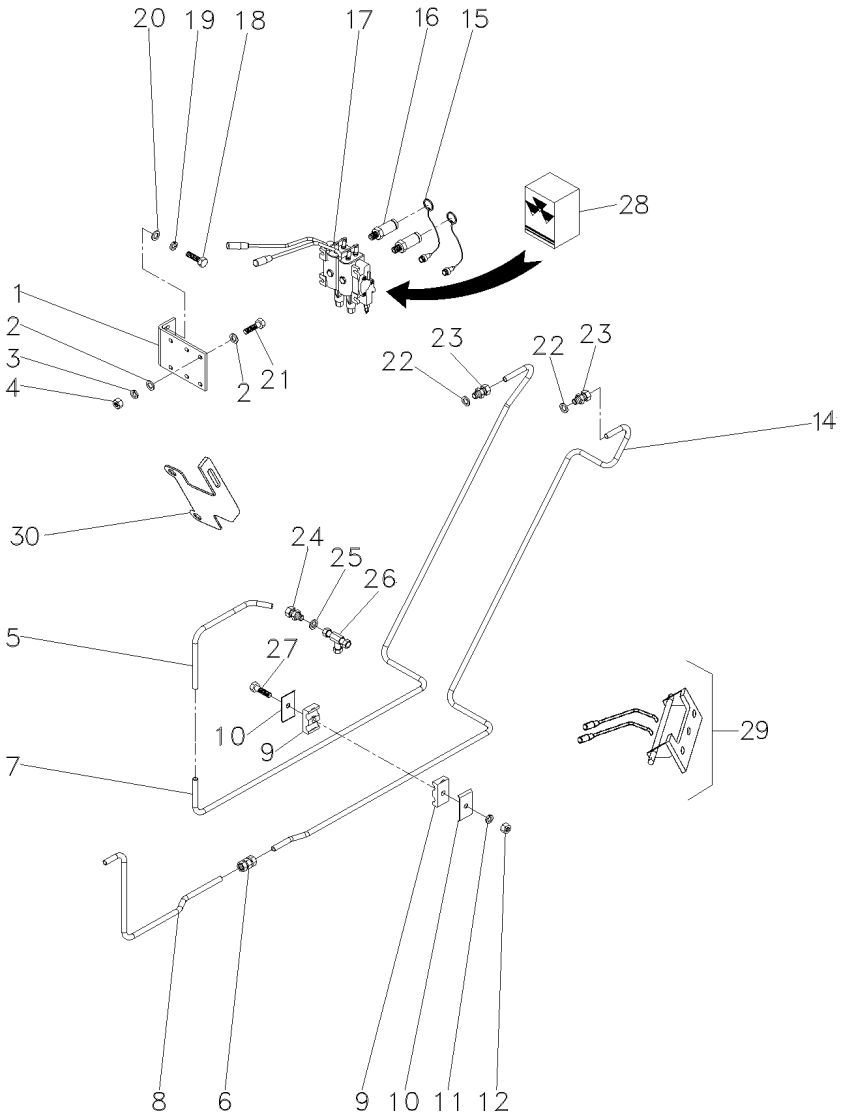

1	063203P1		**1**	SUPORTE	BRACKET	SOPORTE
2	829185M1		**6**	ARRUELA	WASHER	ARANDELA
3	353446X1		**3**	ARRUELA	WASHER	ARANDELA
4	355565X1		**3**	PORCA	NUT	TUERCA
5	063547P1		**1**	TUBO	PIPE	CANO
6	3412195M91		**1**	CONEXÃO	CONNECTION	CONEXION
7	063621P1		**1**	TUBO	PIPE	CANO
8	063547P1		**1**	TUBO	PIPE	CANO
9	3585143M1		**4**	BRAÇADEIRA	CLAMP	ABRAZADERA
10	3146897M1		**4**	REFORÇO	REINFORCEMENT	REFUERZO
11	353446X1		**2**	ARRUELA	WASHER	ARANDELA
12	355565X1		**2**	PORCA	NUT	TUERCA
14	063620P1		**1**	TUBO	PIPE	CANO
15	3611673M1		**4**	TAMPA	COVER	CUBIERTA
16	3772942M1		**4**	VÁLVULA FÊMEA	FEMALE COUPLER	ACOPLADOR HEMBRA
17	062964T1		**1**	CJ. COMANDO	KIT, ACTUATOR	JUEGO ACTUADOR
18	339451X1		**2**	PARAFUSO	BOLT	PERNO
19	339376X1		**2**	ARRUELA	WASHER	ARANDELA
20	390734X1		**2**	ARRUELA	WASHER	ARANDELA
21	353685X1		**3**	PARAFUSO	BOLT	PERNO
22	831497M1		**2**	ANEL "O"	O RING	JUNTA TORICA
23	3411941M91		**2**	CONEXÃO	CONNECTION	CONEXION
24	3411941M91		**1**	CONEXÃO	CONNECTION	CONEXION
25	831497M1		**1**	ANEL "O"	O RING	JUNTA TORICA
26	039368T1		**1**	CONEXÃO	CONNECTION	CONEXION
27	353685X1		**2**	PARAFUSO	BOLT	PERNO
28	062568R1		**1**	JG. REPARO	KIT, REPAIR	JUEGO REPARACION
29	072260N1	70-195 No	**1**	CJ. ALAVANCA	KIT, LEVER	JUEGO, PALANCA
30	071935P1		**1**	SUPORTE	BRACKET	SOPORTE

Alavanca De Controle
Control Levier
Palanca De Controle

70-195

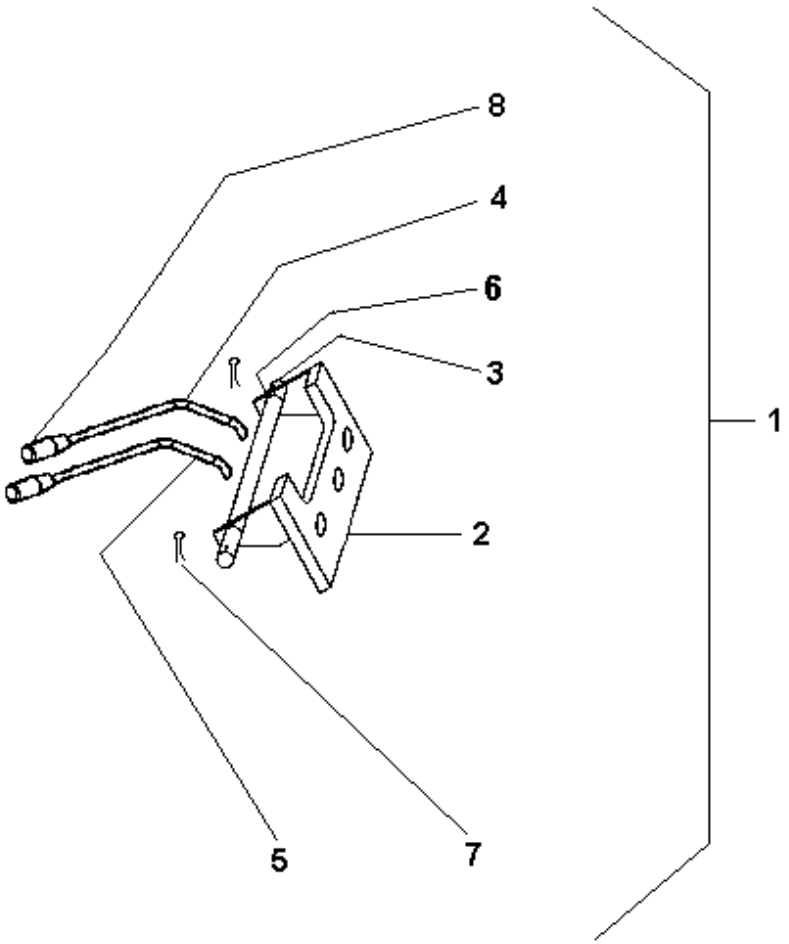

1	072260N1	**1**	CJ. ALAVANCA	KIT, LEVER	JUEGO, PALANCA
2	070591S1	**1**	SUPORTE	BRACKET	SOPORTE
3	070592P1	**1**	PINO	PIN	PASADOR
4	070593S1	**1**	ALAVANCA	LEVER	PALANCA
5	070835S1	**1**	ALAVANCA	LEVER	PALANCA
6	071471P1	**2**	BUCHA	BUSH	CASQUILLO
7	195414M1	**2**	GRAMPO	CRAMP	PASADOR
8	6203802M91	**2**	MANÍPULO	KNOB	POMO

Controle Remoto
Remote Control
Control Remoto

1 Corpo
1 Body
1 Cuerpo

70-200

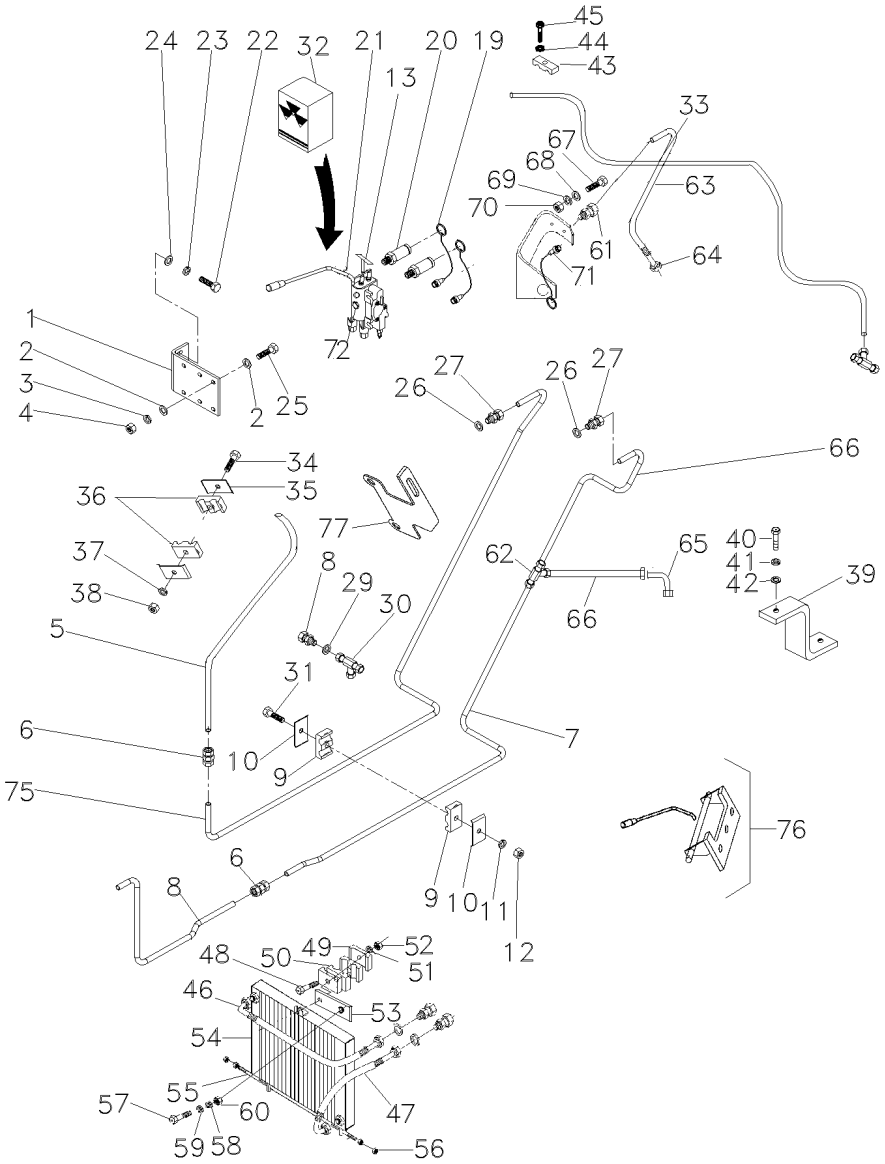

T0254085 **EG74Z018** **C029702 E03 (1)** **12/05** **70- 200**

1	063210P1	**1**	SUPORTE	BRACKET	SOPORTE
2	829185M1	**4**	ARRUELA	WASHER	ARANDELA
3	353446X1	**3**	ARRUELA	WASHER	ARANDELA
4	355565X1	**2**	PORCA	NUT	TUERCA
5	063549P1	**1**	TUBO	PIPE	CANO
6	3412195M91	**4**	CONEXÃO	CONNECTION	CONEXION
7	063545P1	**1**	TUBO	PIPE	CANO
8	063546P1	**1**	TUBO	PIPE	CANO
9	3585143M1	**4**	BRAÇADEIRA	CLAMP	ABRAZADERA
10	3146897M1	**4**	REFORÇO	REINFORCEMENT	REFUERZO
11	353446X1	**2**	ARRUELA	WASHER	ARANDELA
12	355565X1	**2**	PORCA	NUT	TUERCA
13	063421P1	**1**	DECAL	DECAL	CALCOMANIA
19	3611673M1	**4**	TAMPA	COVER	CUBIERTA
20	3772942M1	**4**	VÁLVULA FÊMEA	FEMALE COUPLER	ACOPLADOR HEMBRA
21	072491T1	**1**	CJ. COMANDO	KIT, ACTUATOR	JUEGO ACTUADOR
22	339451X1	**2**	PARAFUSO	BOLT	PERNO
23	339376X1	**2**	ARRUELA	WASHER	ARANDELA
24	390734X1	**2**	ARRUELA	WASHER	ARANDELA
25	353685X1	**3**	PARAFUSO	BOLT	PERNO
26	831497M1	**2**	ANEL "O"	O RING	JUNTA TORICA
27	3411941M91	**2**	CONEXÃO	CONNECTION	CONEXION
29	831497M1	**1**	ANEL "O"	O RING	JUNTA TORICA
30	039368T1	**1**	CONEXÃO	CONNECTION	CONEXION
31	353685X1	**2**	PARAFUSO	BOLT	PERNO
32	063604R1	**1**	JG. REPARO	KIT, REPAIR	JUEGO REPARACION
33	063548P1	**1**	TUBO	PIPE	CANO
34	353685X1	**1**	PARAFUSO	BOLT	PERNO
35	3146897M1	**1**	REFORÇO	REINFORCEMENT	REFUERZO
36	3585143M1	**2**	BRAÇADEIRA	CLAMP	ABRAZADERA
37	353446X1	**1**	ARRUELA	WASHER	ARANDELA
38	355565X1	**1**	PORCA	NUT	TUERCA
39	039700P1	**1**	SUPORTE	BRACKET	SOPORTE
40	353691X1	**1**	PARAFUSO	BOLT	PERNO
41	353434X1	**1**	ARRUELA	WASHER	ARANDELA
42	353756X1	**1**	ARRUELA	WASHER	ARANDELA
43	3412078M1	**1**	BRAÇADEIRA	CLAMP	ABRAZADERA
44	353441X1	**1**	ARRUELA	WASHER	ARANDELA
45	353667X1	**1**	PARAFUSO	BOLT	PERNO
46	036703T1	**1**	MANGUEIRA	HOSE	FLEXIBLE
47	036702T1	**1**	MANGUEIRA	HOSE	FLEXIBLE
48	353508X1	**1**	PARAFUSO	BOLT	PERNO
49	3146897M1	**1**	REFORÇO	REINFORCEMENT	REFUERZO
50	3146896M1	**2**	BRAÇADEIRA	CLAMP	ABRAZADERA
51	353441X1	**1**	ARRUELA	WASHER	ARANDELA
52	355918X1	**1**	PORCA	NUT	TUERCA
53	063356P1	**1**	CHAPA	PLATE	CHAPA
54	020362T4	**1**	RADIADOR	RADIATOR	RADIADOR
55	042490P1	**1**	TIRANTE	ROD	VARILLA
56	355565X1	**4**	PORCA	NUT	TUERCA

Controle Remoto
Remote Control
Control Remoto

1 Corpo
1 Body
1 Cuerpo

70-200

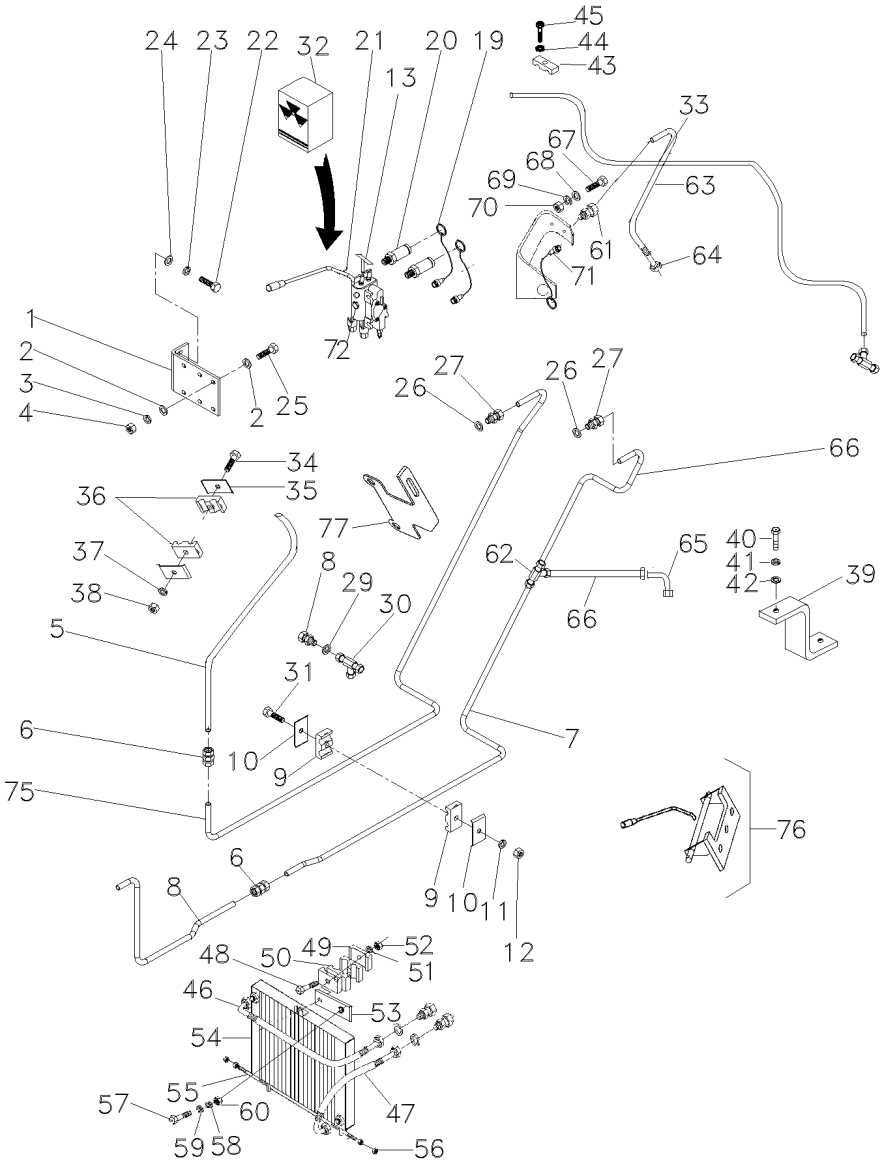

57	339123X1	**1**	PARAFUSO	BOLT	PERNO
58	829185M1	**1**	ARRUELA	WASHER	ARANDELA
59	339374X1	**1**	ARRUELA	WASHER	ARANDELA
60	339169X1	**1**	PORCA	NUT	TUERCA
61	3412687M1	**1**	CONEXÃO	CONNECTION	CONEXION
62	033308P1	**1**	CONEXÃO "T"	CONNECTION T	CONEXION T
63	3148841M91	**1**	MANGUEIRA	HOSE	FLEXIBLE
64	358762X91	**1**	CONEXÃO	CONNECTION	CONEXION
65	3412002M91	**1**	CONEXÃO	CONNECTION	CONEXION
66	039370T1	**2**	MANGUEIRA	HOSE	FLEXIBLE
67	353685X1	**2**	PARAFUSO	BOLT	PERNO
68	353446X1	**2**	ARRUELA	WASHER	ARANDELA
69	829185M1	**4**	ARRUELA	WASHER	ARANDELA
70	355565X1	**2**	PORCA	NUT	TUERCA
71	3410413M92	**1**	ENGATE	COUPLER	ACOPLADOR
72	358724X91	**1**	BUJÃO	PLUG	TAPON
75	063544P1	**1**	TUBO	PIPE	CANO
76	072262N1	**1**	CJ. ALAVANCA	KIT, LEVER	JUEGO, PALANCA
77	071935P1	**1**	SUPORTE	BRACKET	SOPORTE

70-205 No

Controle Remoto
Remote Control
Control Remoto

Alavanca
Lever
Palanca

70-205

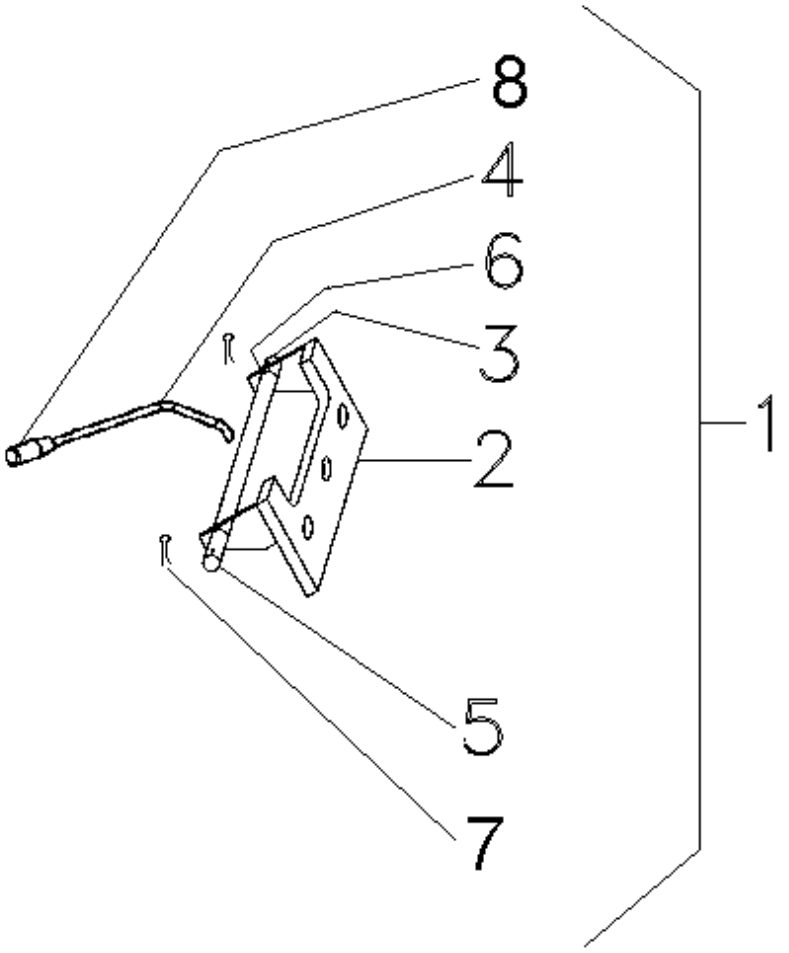

1	072262N1	**1** CJ. ALAVANCA	KIT, LEVER	JUEGO, PALANCA
2	070591S1	**1** SUPORTE	BRACKET	SOPORTE
3	070592P1	**1** PINO	PIN	PASADOR
4	070593S1	**1** ALAVANCA	LEVER	PALANCA
5	070839P1	**1** LUVA	SLEEVE	MANCHA
6	071471P1	**1** BUCHA	BUSH	CASQUILLO
7	354059X1	**2** CONTRAPINO	DOWEL	CENTRAJE
8	6203802M91	**1** MANÍPULO	KNOB	POMO

Kit 2 Válvulas
Kit 2 Valves
Kit 2 Soupape

70-210

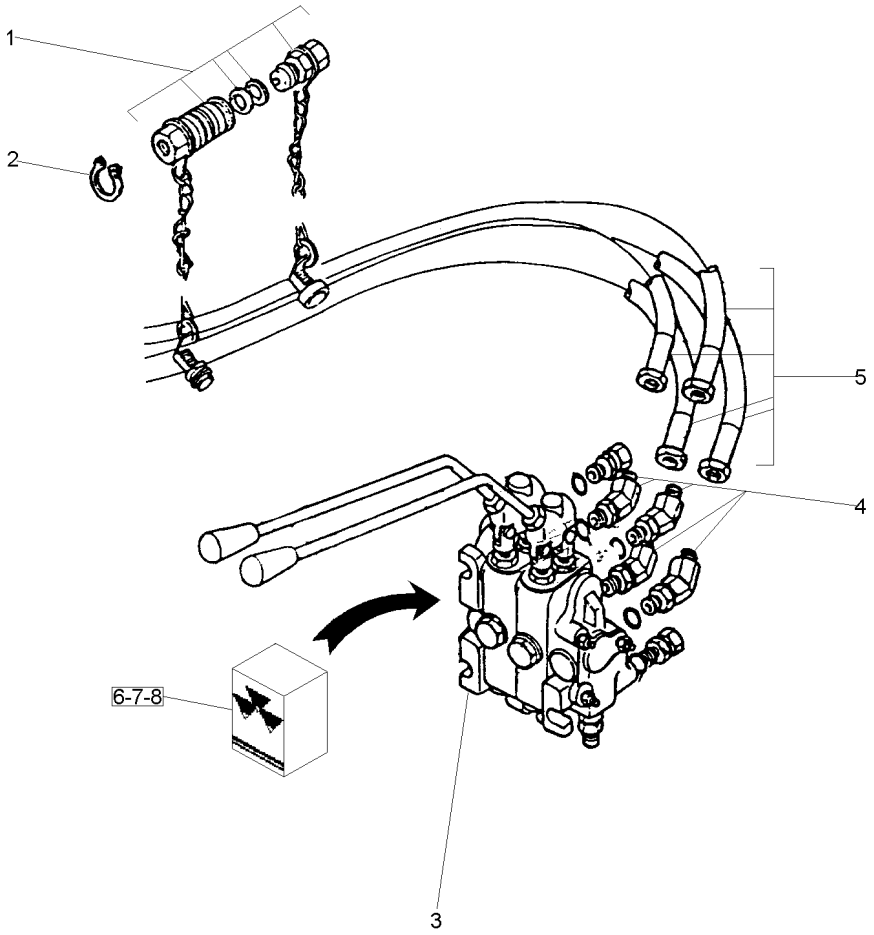

1	3410413M92	70-235 No	**2**	ENGATE	COUPLER	ACOPLADOR
2	390948X1		**4**	ANEL	RING	ARO
3	050379T1	REXROTH	**1**	CJ. COMANDO	KIT, ACTUATOR	JUEGO ACTUADOR
4	358782X91		**2**	CONEXÃO	CONNECTION	CONEXION
5	3410679M91		**2**	MANGUEIRA	HOSE	FLEXIBLE
6	050855R1	3 [A] REXROTH	**1**	JG. REPARO	KIT, REPAIR	JUEGO REPARACION
7	050856R1	3 [B] REXROTH	**1**	JG. REPARO	KIT, REPAIR	JUEGO REPARACION
8	050857R1	3 [C] REXROTH	**1**	JG. REPARO	KIT, REPAIR	JUEGO REPARACION

[A] REPARO DO BLOCO
BLOCK REPAIR
REPARO DEL BLOQUE

[B] REPARO DA VÁLVULA
VALVE REPAIR
REPARO DE LA VALVULA

[C] VEDAÇÃO DO BUJÃO
PLUG SEALING
RETEN DEL TAPÓN

Controle Remoto
Remote Control
Control Remoto

1 Corpo
1 Body
1 Cuerpo

70-215

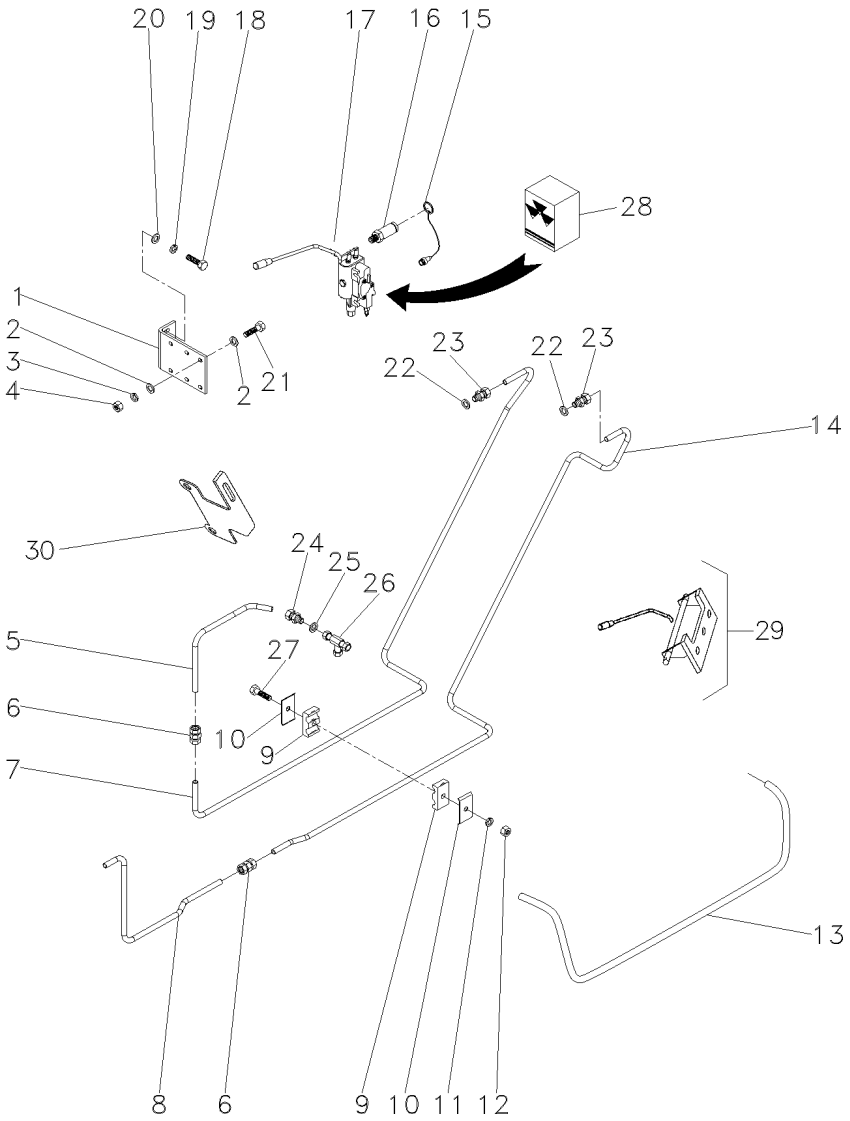

1	063203P1		**1**	SUPORTE	BRACKET	SOPORTE
2	829185M1		**6**	ARRUELA	WASHER	ARANDELA
3	353446X1		**3**	ARRUELA	WASHER	ARANDELA
4	355565X1		**3**	PORCA	NUT	TUERCA
5	063547P1		**1**	TUBO	PIPE	CANO
6	3412195M91		**2**	CONEXÃO	CONNECTION	CONEXION
7	063620P1		**1**	TUBO	PIPE	CANO
8	063546P1		**1**	TUBO	PIPE	CANO
9	3585143M1		**4**	BRAÇADEIRA	CLAMP	ABRAZADERA
10	3146897M1		**4**	REFORÇO	REINFORCEMENT	REFUERZO
11	353446X1		**2**	ARRUELA	WASHER	ARANDELA
12	355565X1		**2**	PORCA	NUT	TUERCA
13	051568P1		**1**	TUBO	PIPE	CANO
14	063620P1		**1**	TUBO	PIPE	CANO
15	3611673M1		**2**	TAMPA	COVER	CUBIERTA
16	3772942M1		**2**	VÁLVULA FÊMEA	FEMALE COUPLER	ACOPLADOR HEMBRA
17	072489T1		**1**	CJ. COMANDO	KIT, ACTUATOR	JUEGO ACTUADOR
18	339451X1		**2**	PARAFUSO	BOLT	PERNO
19	339376X1		**2**	ARRUELA	WASHER	ARANDELA
20	390734X1		**2**	ARRUELA	WASHER	ARANDELA
21	353685X1		**3**	PARAFUSO	BOLT	PERNO
22	831497M1		**2**	ANEL "O"	O RING	JUNTA TORICA
23	3411941M91		**2**	CONEXÃO	CONNECTION	CONEXION
24	3411941M91		**1**	CONEXÃO	CONNECTION	CONEXION
25	831497M1		**1**	ANEL "O"	O RING	JUNTA TORICA
26	039368T1		**1**	CONEXÃO	CONNECTION	CONEXION
27	353685X1		**2**	PARAFUSO	BOLT	PERNO
28	063604R1		**1**	JG. REPARO	KIT, REPAIR	JUEGO REPARACION
29	072262N1	70-205 No	**1**	CJ. ALAVANCA	KIT, LEVER	JUEGO, PALANCA
30	071935P1		**1**	SUPORTE	BRACKET	SOPORTE

Controle Remoto — **1 Corpo**
Remote Control — **1 Body**
Control Remoto — **1 Cuerpo**

70-220

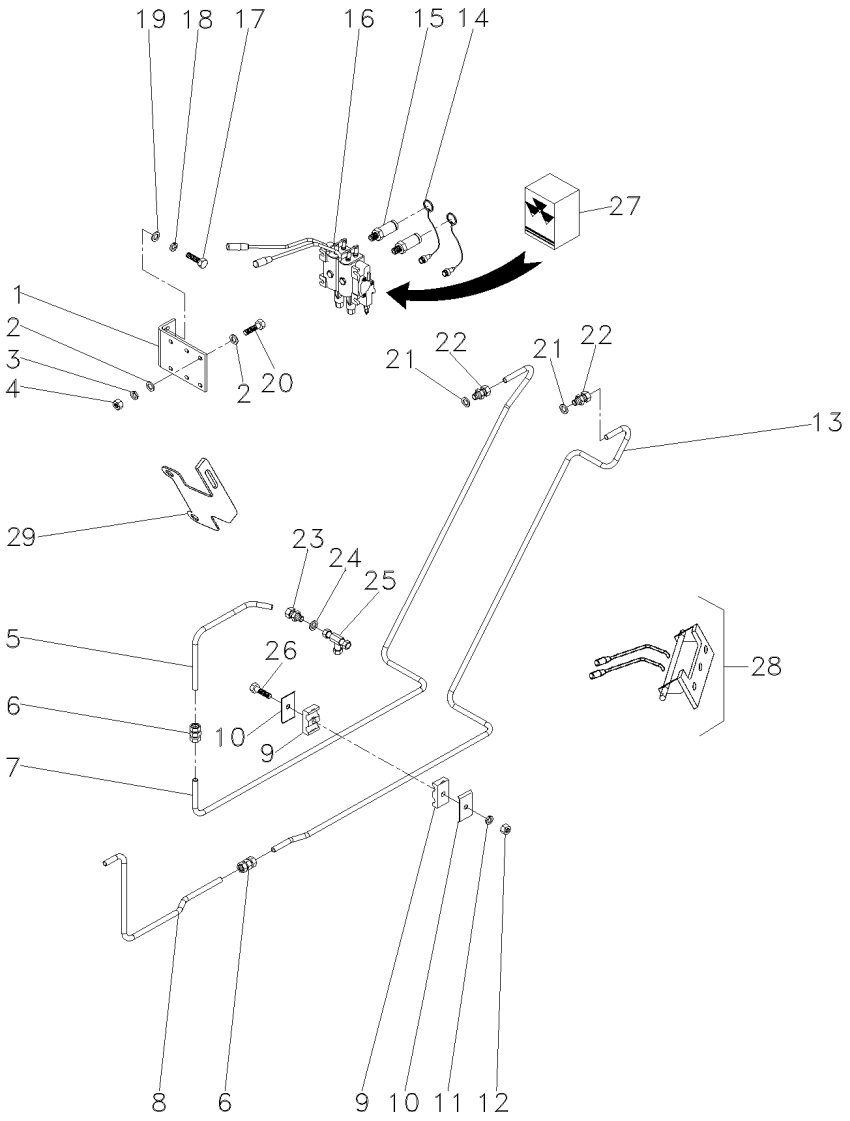

1	063203P1		**1**	SUPORTE	BRACKET	SOPORTE
2	829185M1		**6**	ARRUELA	WASHER	ARANDELA
3	353446X1		**3**	ARRUELA	WASHER	ARANDELA
4	355565X1		**3**	PORCA	NUT	TUERCA
5	063547P1		**1**	TUBO	PIPE	CANO
6	3412195M91		**2**	CONEXÃO	CONNECTION	CONEXION
7	063621P1		**1**	TUBO	PIPE	CANO
8	063546P1		**1**	TUBO	PIPE	CANO
9	3585143M1		**4**	BRAÇADEIRA	CLAMP	ABRAZADERA
10	3146897M1		**4**	REFORÇO	REINFORCEMENT	REFUERZO
11	353446X1		**2**	ARRUELA	WASHER	ARANDELA
12	355565X1		**2**	PORCA	NUT	TUERCA
13	063620P1		**1**	TUBO	PIPE	CANO
14	3611673M1		**4**	TAMPA	COVER	CUBIERTA
15	3772942M1		**4**	VÁLVULA FÊMEA	FEMALE COUPLER	ACOPLADOR HEMBRA
16	072488T1		**1**	CJ. COMANDO	KIT, ACTUATOR	JUEGO ACTUADOR
17	339451X1		**2**	PARAFUSO	BOLT	PERNO
18	339376X1		**2**	ARRUELA	WASHER	ARANDELA
19	390734X1		**2**	ARRUELA	WASHER	ARANDELA
20	353685X1		**3**	PARAFUSO	BOLT	PERNO
21	831497M1		**2**	ANEL "O"	O RING	JUNTA TORICA
22	3411941M91		**2**	CONEXÃO	CONNECTION	CONEXION
23	3411941M91		**1**	CONEXÃO	CONNECTION	CONEXION
24	831497M1		**1**	ANEL "O"	O RING	JUNTA TORICA
25	039368T1		**1**	CONEXÃO	CONNECTION	CONEXION
26	353685X1		**2**	PARAFUSO	BOLT	PERNO
27	063604R1		**1**	JG. REPARO	KIT, REPAIR	JUEGO REPARACION
28	072260N1	70-195 No	**1**	CJ. ALAVANCA	KIT, LEVER	JUEGO, PALANCA
29	071935P1		**1**	SUPORTE	BRACKET	SOPORTE

Controle Remoto
Remote Control
Control Remoto

1 Corpo
1 Body
1 Cuerpo

70-225

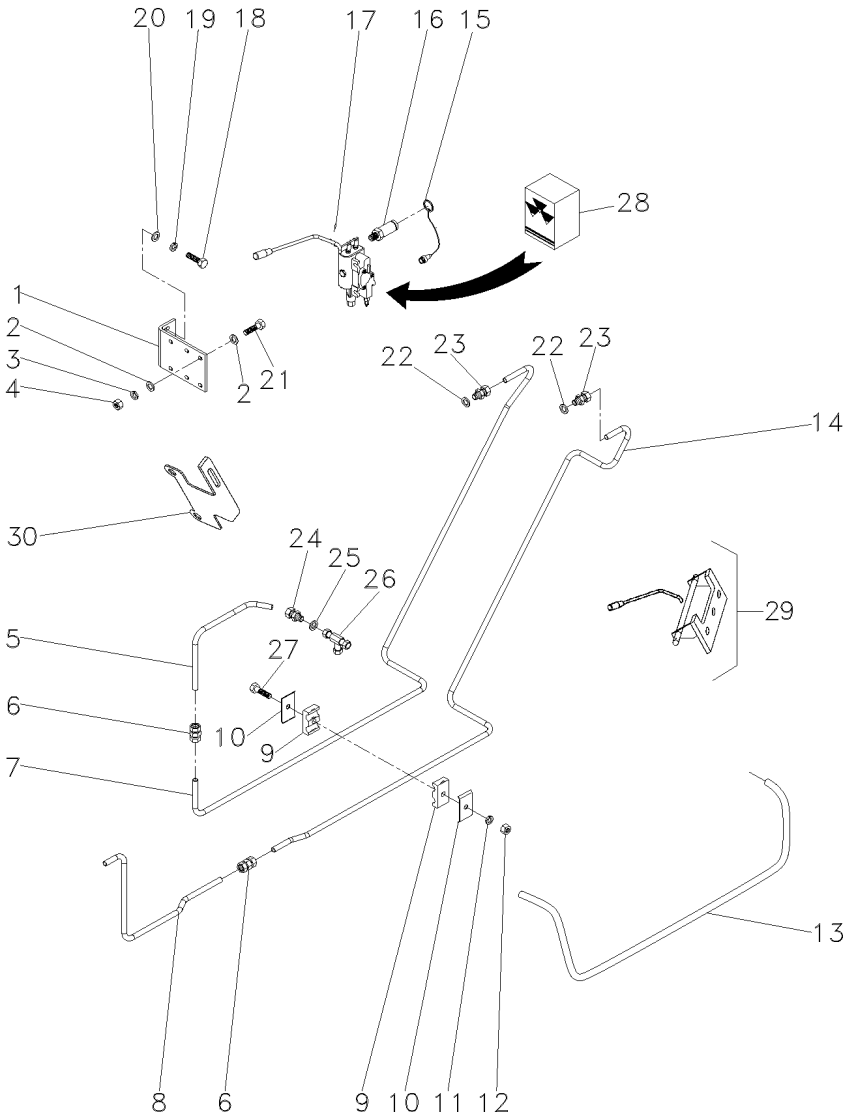

1	063203P1		**1**	SUPORTE	BRACKET	SOPORTE
2	829185M1		**6**	ARRUELA	WASHER	ARANDELA
3	353446X1		**3**	ARRUELA	WASHER	ARANDELA
4	355565X1		**3**	PORCA	NUT	TUERCA
5	063547P1		**1**	TUBO	PIPE	CANO
6	3412195M91		**2**	CONEXÃO	CONNECTION	CONEXION
7	063621P1		**1**	TUBO	PIPE	CANO
8	063546P1		**1**	TUBO	PIPE	CANO
9	3585143M1		**4**	BRAÇADEIRA	CLAMP	ABRAZADERA
10	3146897M1		**4**	REFORÇO	REINFORCEMENT	REFUERZO
11	353446X1		**2**	ARRUELA	WASHER	ARANDELA
12	355565X1		**2**	PORCA	NUT	TUERCA
13	051568P1		**1**	TUBO	PIPE	CANO
14	063620P1		**1**	TUBO	PIPE	CANO
15	3611673M1		**4**	TAMPA	COVER	CUBIERTA
16	3772942M1		**4**	VÁLVULA FÊMEA	FEMALE COUPLER	ACOPLADOR HEMBRA
17	062963T1		**1**	CJ. COMANDO	DISTRIBUTOR	DISTRIBUIDOR
17	072487T1		**1**	CJ. COMANDO	KIT, ACTUATOR	JUEGO ACTUADOR
18	339451X1		**2**	PARAFUSO	BOLT	PERNO
19	339376X1		**2**	ARRUELA	WASHER	ARANDELA
20	390734X1		**2**	ARRUELA	WASHER	ARANDELA
21	353685X1		**3**	PARAFUSO	BOLT	PERNO
22	831497M1		**2**	ANEL "O"	O RING	JUNTA TORICA
23	3411941M91		**2**	CONEXÃO	CONNECTION	CONEXION
24	3411941M91		**1**	CONEXÃO	CONNECTION	CONEXION
25	831497M1		**1**	ANEL "O"	O RING	JUNTA TORICA
26	039368T1		**1**	CONEXÃO	CONNECTION	CONEXION
27	353685X1		**2**	PARAFUSO	BOLT	PERNO
28	063604R1		**1**	JG. REPARO	KIT, REPAIR	JUEGO REPARACION
29	072262N1	70-205 No	**1**	CJ. ALAVANCA	KIT, LEVER	JUEGO, PALANCA
30	071935P1		**1**	SUPORTE	BRACKET	SOPORTE

Engate
Coupler
Acoplador

70-235

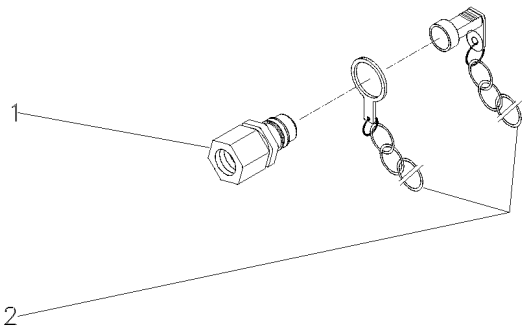

1	3410420M91	**1** ENGATE	COUPLER	ACOPLADOR
2	3410416M91	**1** PROTETOR	PROTECTOR	PROTECTOR

Engate
Coupler
Acoplador

70-240

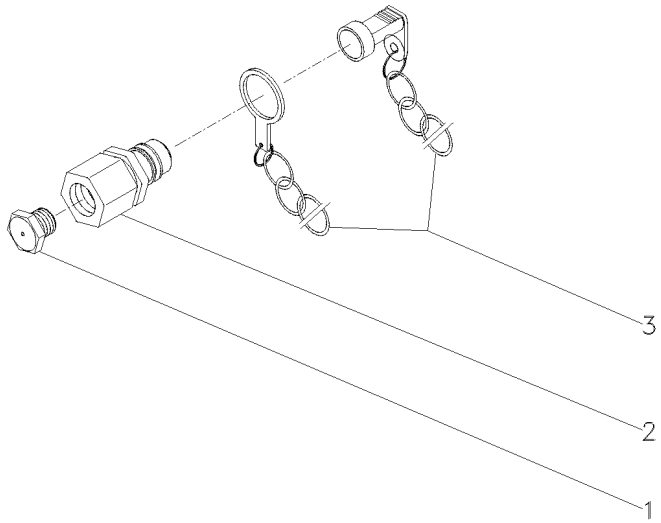

1	3410414M1			
2	3410419M91	**2**	BUJÃO	PLUG	TAPON
3	2410415M91	**2**	ENGATE	COUPLER	ACOPLADOR
		2	PROTETOR	PROTECTOR	PROTECTOR

Engate	2 Válvulas
Coupler	2 Valves
Acoplador	2 Valvulas

70-245

Controle Remoto 2 Corpos / Com Hydrotronic
With 2 Boddy Remote Control / With Hydrotronic
Con Contr. Remoto 2 Cuerpos / Con Hydrotronic

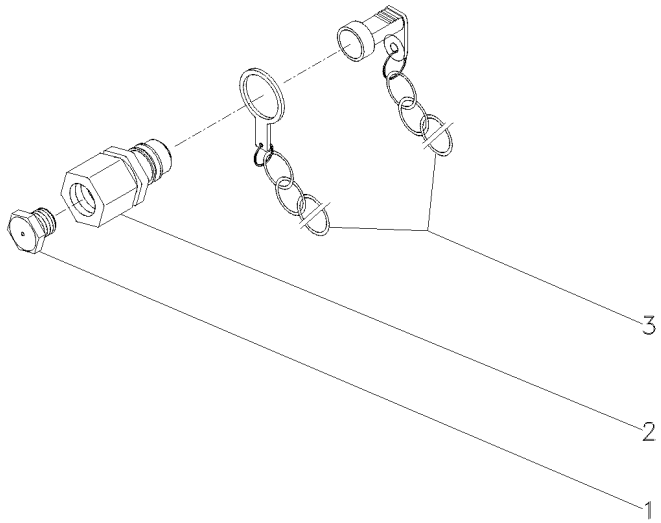

1	3410414M1			
2	3410419M91			
3	2410415M91			
4	BUJÃO	PLUG	TAPON
4	ENGATE	COUPLER	ACOPLADOR
4	PROTETOR	PROTECTOR	PROTECTOR

Tampa Do Levante Hidráulico
Hydraulic Lift Cover
Tapa Levante Hidraulico

70-250

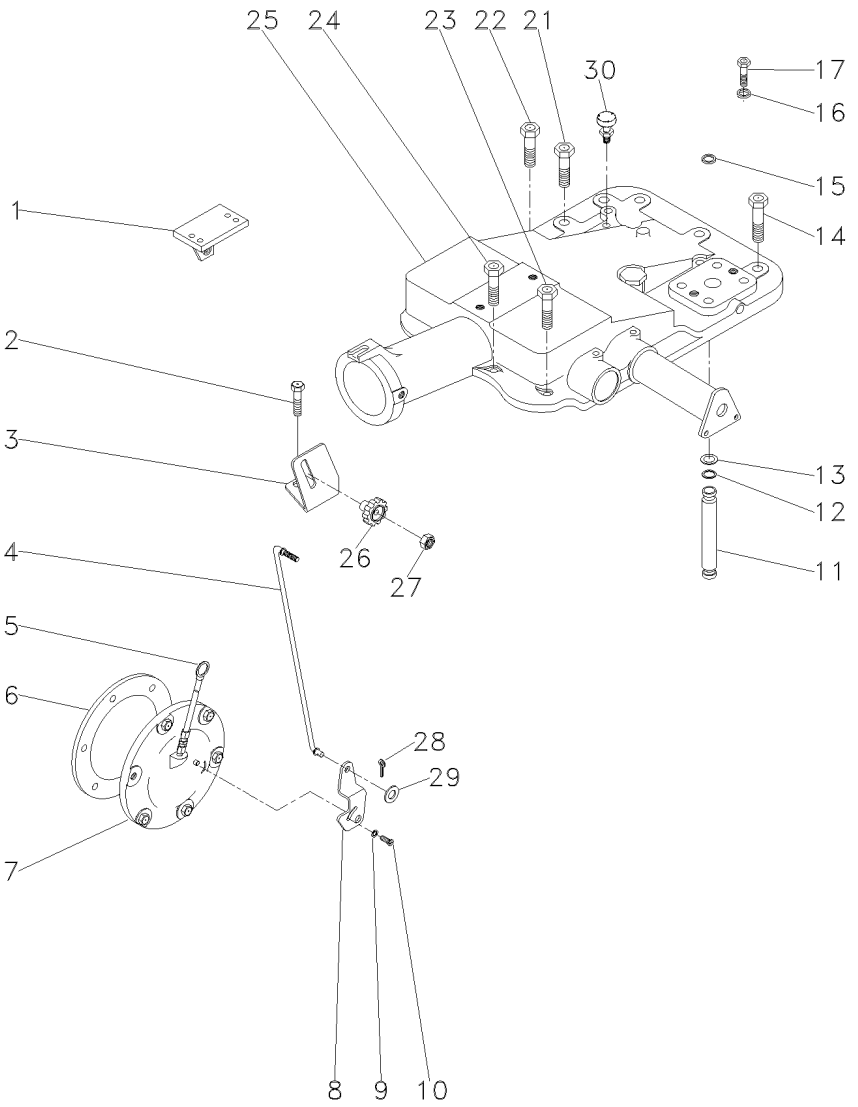

1	022775S1	▶	**1**	SUPORTE	BRACKET	SOPORTE
1	022776S1	◀	**1**	SUPORTE	BRACKET	SOPORTE
2	058292P1		**2**	PARAFUSO	SCREW	TORNILLO
3	061381P1		**1**	SUPORTE	BRACKET	SOPORTE
4	061405S1		**1**	TIRANTE	ROD	VARILLA
5	046115T1		**1**	VARETA	ROD	VARILLA
6	181217M1		**1**	JUNTA	GASKET	EMPAQUETADURA.
7	063253N2	30-160 No	**1**	CJ. TAMPA	KIT, COVER	JUEGO DE TAPA
8	6209491M1		**1**	ALAVANCA	LEVER	PALANCA
9	353753X1		**1**	ARRUELA	WASHER	ARANDELA
10	1869138M1		**1**	PARAFUSO	BOLT	PERNO
11	3808400M1		**1**	TUBO	PIPE	CANO
12	195561M1		**2**	ANEL "O"	O RING	JUNTA TORICA
13	195874M1		**2**	ARRUELA	WASHER	ARANDELA
14	058282P1		**5**	PARAFUSO	BOLT	PERNO
15	195562M1		**1**	ANEL "O"	O RING	JUNTA TORICA
16	353432X1		**2**	ARRUELA	WASHER	ARANDELA
17	362479X1		**2**	PARAFUSO	BOLT	PERNO
21	058283P1		**4**	PARAFUSO	BOLT	PERNO
22	058289P1		**1**	PARAFUSO	BOLT	PERNO
23	058292P1		**3**	PARAFUSO	SCREW	TORNILLO
24	058291P1		**2**	PARAFUSO	BOLT	PERNO
25	3410263M91	70-260 No	**1**	CJ. TAMPA	KIT, COVER	JUEGO DE TAPA
25		70-315 No	**1**	CJ. TAMPA	KIT, CAP	JUEGO DE TAPON
26	1860403M1		**1**	MANÍPULO	KNOB	POMO
27	353918X1		**1**	PORCA	NUT	TUERCA
28	354041X1		**1**	CUPILHA	COTTER PIN	PASADOR DOUBLE
29	353754X1		**1**	ARRUELA	WASHER	ARANDELA
30	182099M91		**1**	RESPIRO	BREATHER	RESPIRADERO

Levante Hidráulico
Hydraulic Lift
Elevador Hidraulico

Quadrante
Quadrant
Cuadrante

70-255

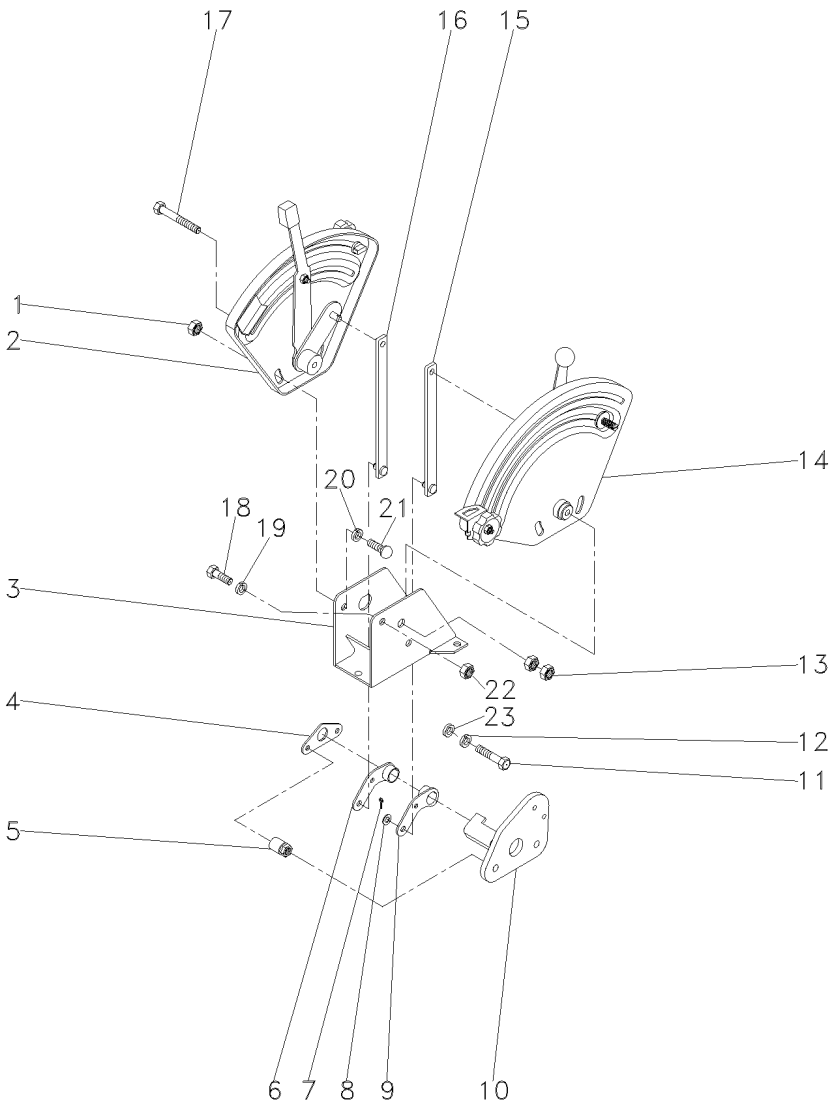

1	339169X1		**4**	PORCA	NUT	TUERCA
2	061474N1	[A]	**1**	CJ. QUADRANTE	KIT, QUADRANT	JUEGO CUADRANTE
		70-305 No				
3	1696971M91		**1**	SUPORTE	BRACKET	SOPORTE
4	044137P1		**1**	PLACA	PLATE	PLATO
5	2802212M91		**2**	ESPAÇADOR	SPACER	PIEZA DISTANCIA
6	049461P1		**1**	ALAVANCA	LEVER	PALANCA
7	195414M1		**4**	GRAMPO	CRAMP	PASADOR
8	339024X1		**4**	ARRUELA	WASHER	ARANDELA
9	049460P1		**1**	ALAVANCA	LEVER	PALANCA
10	061420S1		**1**	SUPORTE	BRACKET	SOPORTE
11	353537X1		**2**	PARAFUSO	BOLT	PERNO
12	353434X1		**2**	ARRUELA	WASHER	ARANDELA
13	353430X1		**2**	PORCA	NUT	TUERCA
14	061475N1	[B]	**1**	CJ. QUADRANTE	KIT, QUADRANT	JUEGO CUADRANTE
		70-310 No				
15	061443S1		**1**	TIRANTE	ROD	VARILLA
16	061444S1		**1**	TIRANTE	ROD	VARILLA
17	339891X1		**1**	PARAFUSO	BOLT	PERNO
18	339123X1		**3**	PARAFUSO	BOLT	PERNO
19	355617X1		**1**	ARRUELA	WASHER	ARANDELA
20	339374X1		**1**	ARRUELA	WASHER	ARANDELA
21	385368X1		**4**	PARAFUSO	BOLT	PERNO
22	394367X1		**1**	PORCA	NUT	TUERCA
23	353756X1		**3**	ARRUELA	WASHER	ARANDELA

[A] CONTROLE DE POSIÇÃO
POSITION CONTROL
CONTROL DE POSICION

[B] CONTROLE DE PROFUNDIDADE
DEPTH CONTROL
CONTROL DE PROFUNDIDAD

Tampa Do Levante Hidráulico
Hydraulic Lift Cover
Tapa Levante Hidraulico

70-260

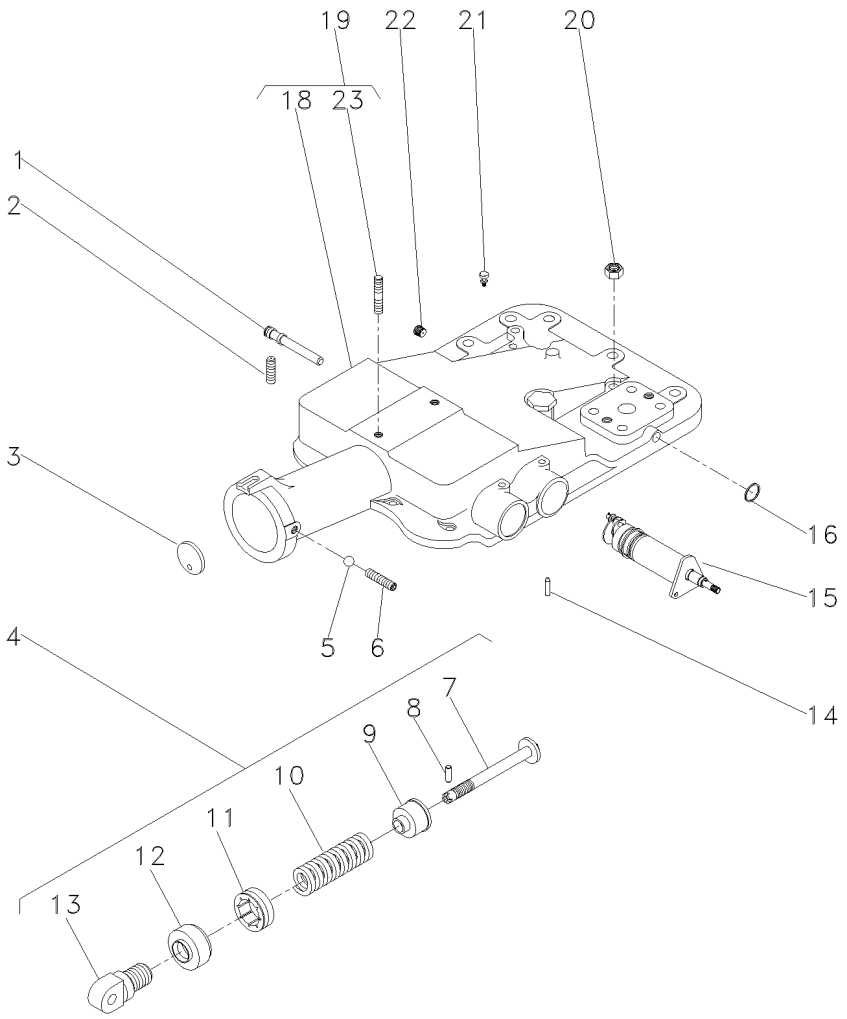

1	180997M2			**1**	EIXO	SHAFT	ARBOL
2	355286X1			**1**	PARAFUSO ALLEN	ALLEN BOLT	TORNILLO ALLEN
3	180981M1			**1**	DISCO	DISC	DISCO
4	023335N1			**1**	CJ. MOLA	KIT, SPRING	RESORTE JUEGO
5	882451M1			**1**	ESFERA	BALL	BOLA
6	355286X1			**1**	PARAFUSO ALLEN	ALLEN BOLT	TORNILLO ALLEN
7	886348M2	4		**1**	PINO	PIN	PASADOR
8	1442142X1	4		**1**	PINO	PIN	PASADOR
9	886351M2	4		**1**	ASSENTO	SEAT	ASIENTO
10	023332P1	4		**1**	MOLA	SPRING	RESORTE
11	180979M2	4		**1**	PORCA	NUT	TUERCA
12	180980M2	4		**1**	CAPA	BOOT	PROTECCION
13	1863389M1	4		**1**	ARTICULADOR	HEAD	CULATA
14	1869074M1			**1**	PINO	PIN	PASADOR
15	1870306M93		70-330 No	**1**	CJ. SUPORTE	KIT, BRACKET	JUEGO SOPORTE
16	195562M1			**1**	ANEL "O"	O RING	JUNTA TORICA
18	2802511M4	19		**1**	TAMPA	COVER	CUBIERTA
19	3410190M92			**1**	CJ. TAMPA	KIT, COVER	JUEGO DE TAPA
20	377765X1			**2**	PORCA	NUT	TUERCA
21	182099M91			**1**	RESPIRO	BREATHER	RESPIRADERO
22	195387M1			**1**	BUJÃO	PLUG	TAPON
23	3146844M1	19		**1**	PRISIONEIRO	STUD	ESPARRAGO

Tampa Do Levante Hidráulico
Hydraulic Lift Cover
Tapa Levante Hidraulico

70-265

Estabilizador Telescópico
Telescopic Stabilizer
Estabilizador Telescopico

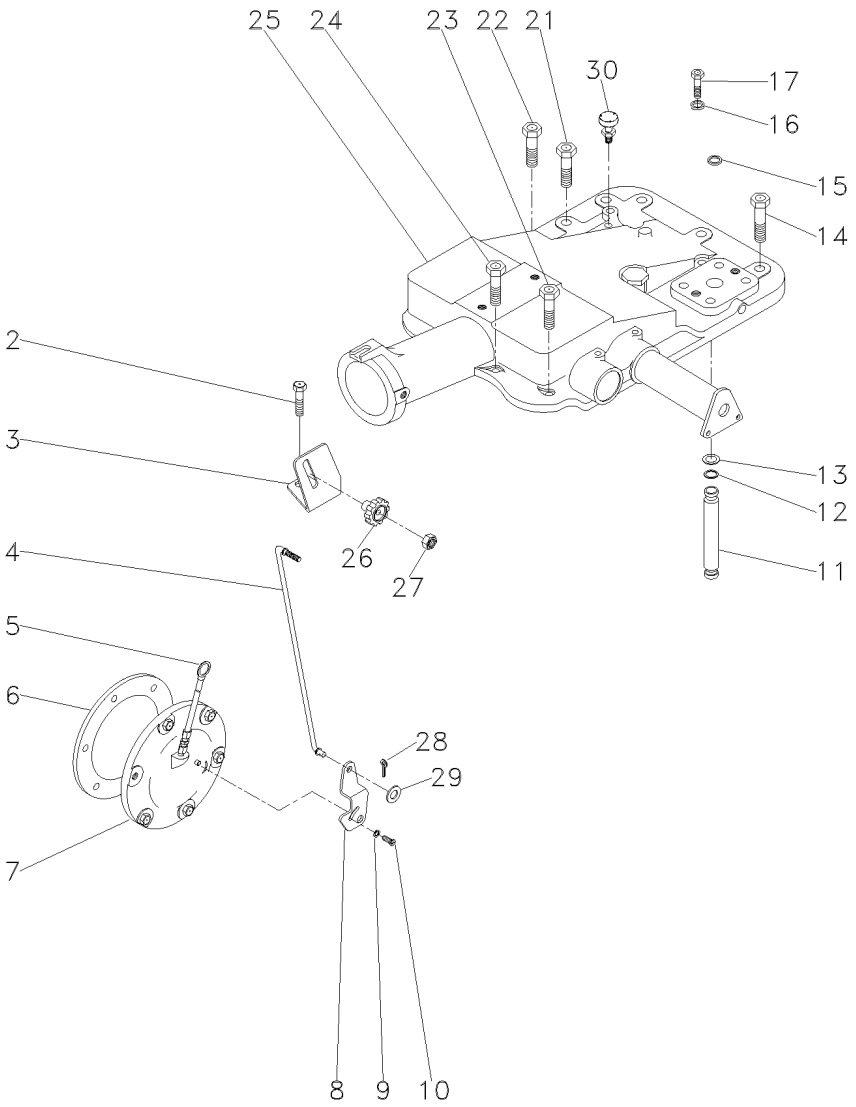

2	058292P1		**2**	PARAFUSO	SCREW	TORNILLO
3	061381P1		**1**	SUPORTE	BRACKET	SOPORTE
4	061405S1		**1**	TIRANTE	ROD	VARILLA
5	046115T1		**1**	VARETA	ROD	VARILLA
6	181217M1		**1**	JUNTA	GASKET	EMPAQUETADURA.
7	063253N2	30-160 No	**1**	CJ. TAMPA	KIT, COVER	JUEGO DE TAPA
8	6209491M1		**1**	ALAVANCA	LEVER	PALANCA
9	353753X1		**1**	ARRUELA	WASHER	ARANDELA
10	1869138M1		**1**	PARAFUSO	BOLT	PERNO
11	3808400M1		**1**	TUBO	PIPE	CANO
12	195561M1		**2**	ANEL "O"	O RING	JUNTA TORICA
13	195874M1		**2**	ARRUELA	WASHER	ARANDELA
14	058282P1		**5**	PARAFUSO	BOLT	PERNO
15	195562M1		**1**	ANEL "O"	O RING	JUNTA TORICA
16	353432X1		**2**	ARRUELA	WASHER	ARANDELA
17	362479X1		**2**	PARAFUSO	BOLT	PERNO
21	058283P1		**4**	PARAFUSO	BOLT	PERNO
22	058289P1		**1**	PARAFUSO	BOLT	PERNO
23	058292P1		**3**	PARAFUSO	SCREW	TORNILLO
24	058291P1		**2**	PARAFUSO	BOLT	PERNO
25	3410263M91	70-260 No	**1**	CJ. TAMPA	KIT, COVER	JUEGO DE TAPA
25		70-315 No	**1**	CJ. TAMPA	KIT, CAP	JUEGO DE TAPON
26	1860403M1		**1**	MANÍPULO	KNOB	POMO
27	353918X1		**1**	PORCA	NUT	TUERCA
28	354041X1		**1**	CUPILHA	COTTER PIN	PASADOR DOUBLE
29	353754X1		**1**	ARRUELA	WASHER	ARANDELA
30	182099M91		**1**	RESPIRO	BREATHER	RESPIRADERO

Levante Hidráulico
Hydraulic Lift
Elevador Hidraulico

Quadrante
Quadrant
Cuadrante

70-270

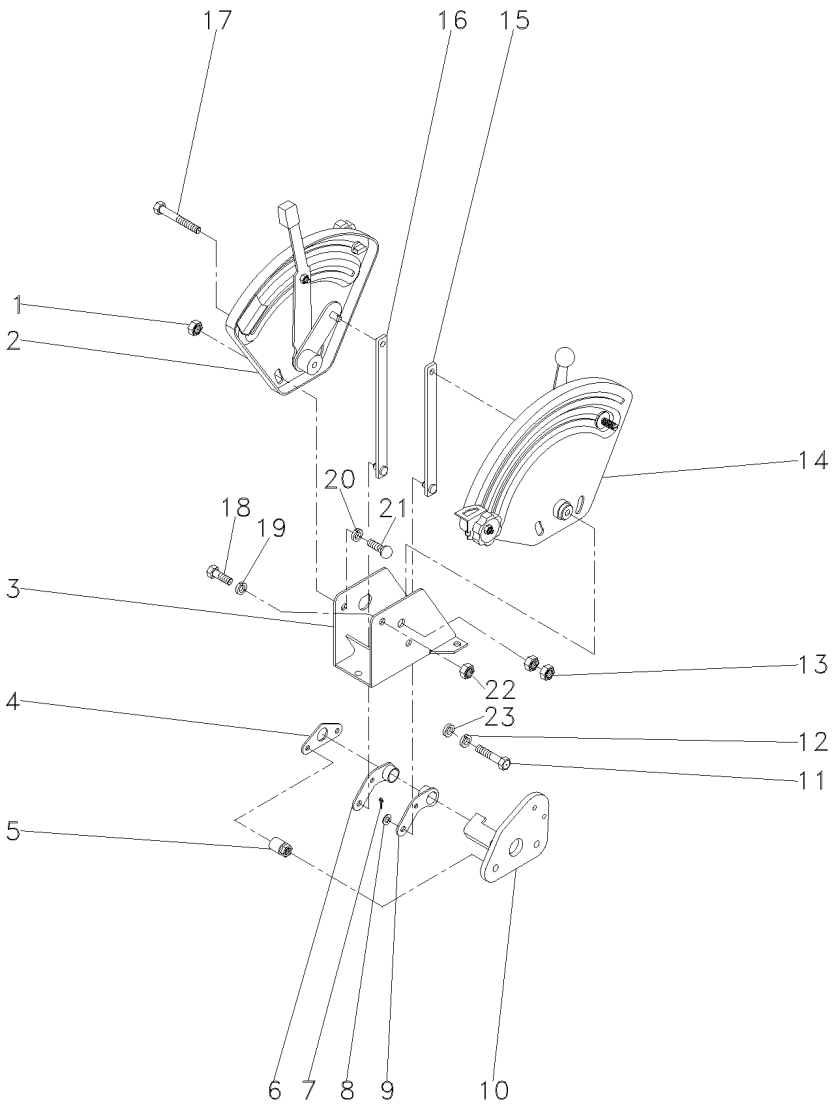

1	339169X1		**4**	PORCA	NUT	TUERCA
2	061474N1	[A]	**1**	CJ. QUADRANTE	KIT, QUADRANT	JUEGO CUADRANTE
		70-305 No				
3	1696971M91		**1**	SUPORTE	BRACKET	SOPORTE
4	044137P1		**1**	PLACA	PLATE	PLATO
5	2802212M91		**2**	ESPAÇADOR	SPACER	PIEZA DISTANCIA
6	049461P1		**1**	ALAVANCA	LEVER	PALANCA
7	195414M1		**4**	GRAMPO	CRAMP	PASADOR
8	339024X1		**4**	ARRUELA	WASHER	ARANDELA
9	049460P1		**1**	ALAVANCA	LEVER	PALANCA
10	061420S1		**1**	SUPORTE	BRACKET	SOPORTE
11	353537X1		**2**	PARAFUSO	BOLT	PERNO
12	353434X1		**2**	ARRUELA	WASHER	ARANDELA
13	353430X1		**2**	PORCA	NUT	TUERCA
14	061475N1	[B]	**1**	CJ. QUADRANTE	KIT, QUADRANT	JUEGO CUADRANTE
		70-310 No				
15	061443S1		**1**	TIRANTE	ROD	VARILLA
16	061444S1		**1**	TIRANTE	ROD	VARILLA
17	339891X1		**1**	PARAFUSO	BOLT	PERNO
18	339123X1		**3**	PARAFUSO	BOLT	PERNO
19	355617X1		**1**	ARRUELA	WASHER	ARANDELA
20	339374X1		**1**	ARRUELA	WASHER	ARANDELA
21	385368X1		**4**	PARAFUSO	BOLT	PERNO
22	394367X1		**1**	PORCA	NUT	TUERCA
23	353756X1		**3**	ARRUELA	WASHER	ARANDELA

[A] CONTROLE DE POSIÇÃO
POSITION CONTROL
CONTROL DE POSICION

[B] CONTROLE DE PROFUNDIDADE
DEPTH CONTROL
CONTROL DE PROFUNDIDAD

Tampa Do Levante Hidráulico
Hydraulic Lift Cover
Tapa Levante Hidraulico

70-275

Hd
Hd
Hd

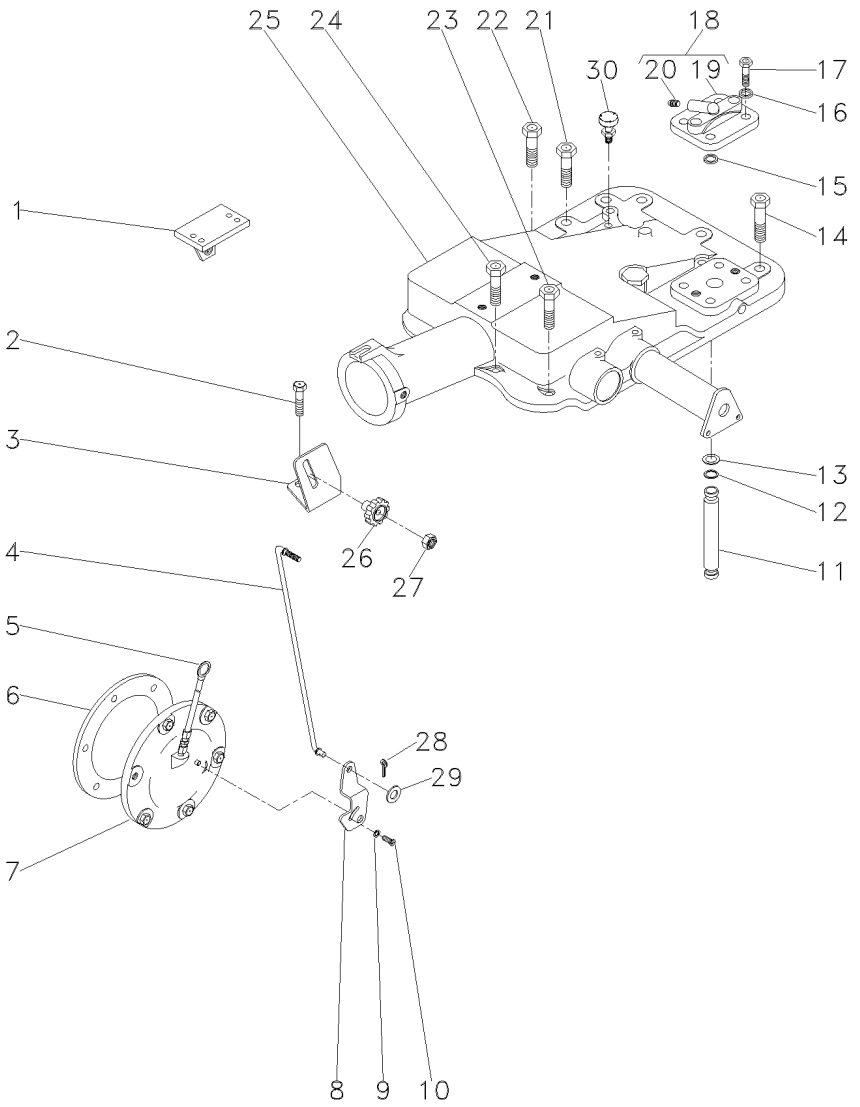

1	022775S1		▶	**1**	SUPORTE	BRACKET	SOPORTE
1	022776S1		◀	**1**	SUPORTE	BRACKET	SOPORTE
2	058292P1			**2**	PARAFUSO	SCREW	TORNILLO
3	061381P1			**1**	SUPORTE	BRACKET	SOPORTE
4	061405S1			**1**	TIRANTE	ROD	VARILLA
5	046115T1			**1**	VARETA	ROD	VARILLA
6	181217M1			**1**	JUNTA	GASKET	EMPAQUETADURA.
7	063253N2		30-160 No	**1**	CJ. TAMPA	KIT, COVER	JUEGO DE TAPA
8	6209491M1			**1**	ALAVANCA	LEVER	PALANCA
9	353753X1			**1**	ARRUELA	WASHER	ARANDELA
10	1869138M1			**1**	PARAFUSO	BOLT	PERNO
11	3808400M1			**1**	TUBO	PIPE	CANO
12	195561M1			**2**	ANEL "O"	O RING	JUNTA TORICA
13	195874M1			**2**	ARRUELA	WASHER	ARANDELA
14	058282P1			**5**	PARAFUSO	BOLT	PERNO
15	195562M1			**1**	ANEL "O"	O RING	JUNTA TORICA
16	353432X1			**2**	ARRUELA	WASHER	ARANDELA
17	362479X1			**2**	PARAFUSO	BOLT	PERNO
18	182373M91			**1**	TAMPA	COVER	CUBIERTA
19	180908M1	18		**1**	TAMPA	COVER	CUBIERTA
20	1482137M1	18		**1**	TAMPÃO	PAD	ALMOHADILLA
21	058283P1			**4**	PARAFUSO	BOLT	PERNO
22	058289P1			**1**	PARAFUSO	BOLT	PERNO
23	058292P1			**3**	PARAFUSO	SCREW	TORNILLO
24	058291P1			**2**	PARAFUSO	BOLT	PERNO
25	3410263M91		70-260 No	**1**	CJ. TAMPA	KIT, COVER	JUEGO DE TAPA
25			70-315 No	**1**	CJ. TAMPA	KIT, CAP	JUEGO DE TAPON
26	1860403M1			**1**	MANÍPULO	KNOB	POMO
27	353918X1			**1**	PORCA	NUT	TUERCA
28	354041X1			**1**	CUPILHA	COTTER PIN	PASADOR DOUBLE
29	353754X1			**1**	ARRUELA	WASHER	ARANDELA
30	182099M91			**1**	RESPIRO	BREATHER	RESPIRADERO

Levante Hidráulico
Hydraulic Lift
Elevador Hidraulico

Quadrante
Quadrant
Cuadrante

70-280

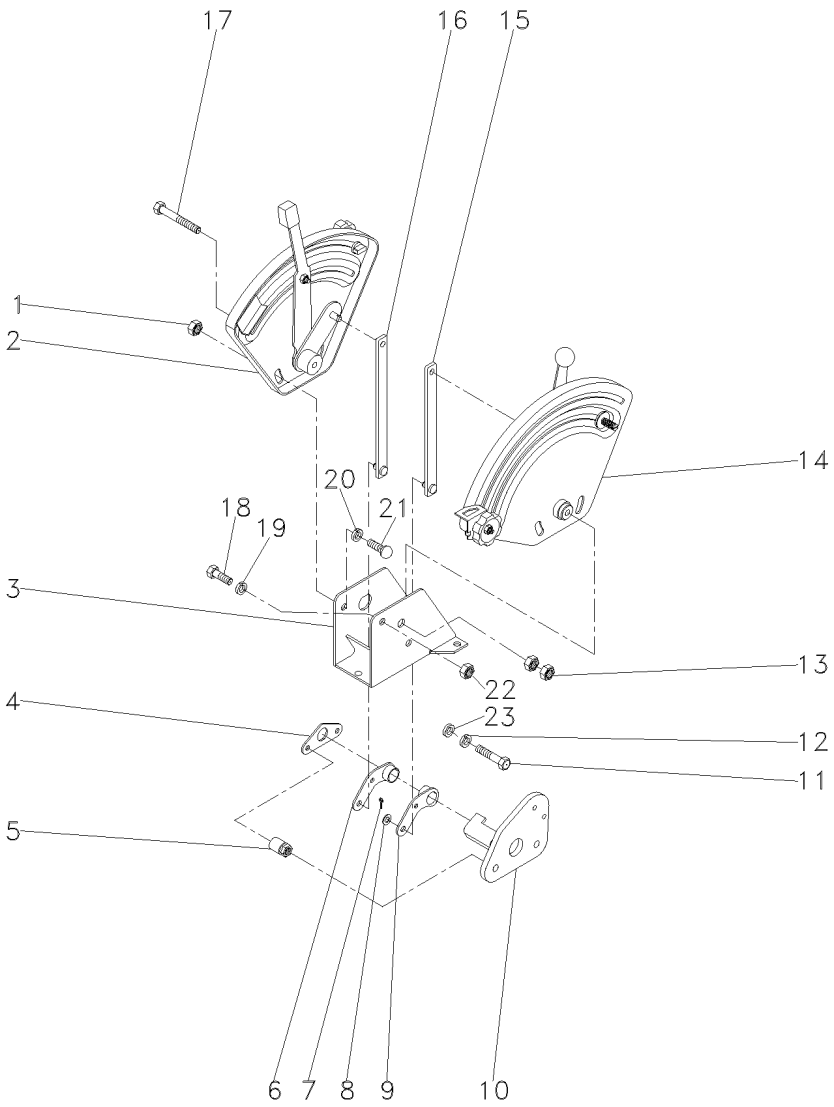

1	339169X1		**4**	PORCA	NUT	TUERCA
2	061474N1	[A]	**1**	CJ. QUADRANTE	KIT, QUADRANT	JUEGO CUADRANTE
		70-305 No				
3	1696971M91		**1**	SUPORTE	BRACKET	SOPORTE
4	044137P1		**1**	PLACA	PLATE	PLATO
5	2802212M91		**2**	ESPAÇADOR	SPACER	PIEZA DISTANCIA
6	049461P1		**1**	ALAVANCA	LEVER	PALANCA
7	195414M1		**4**	GRAMPO	CRAMP	PASADOR
8	339024X1		**4**	ARRUELA	WASHER	ARANDELA
9	049460P1		**1**	ALAVANCA	LEVER	PALANCA
10	061420S1		**1**	SUPORTE	BRACKET	SOPORTE
11	353537X1		**2**	PARAFUSO	BOLT	PERNO
12	353434X1		**2**	ARRUELA	WASHER	ARANDELA
13	353430X1		**2**	PORCA	NUT	TUERCA
14	061475N1	[B]	**1**	CJ. QUADRANTE	KIT, QUADRANT	JUEGO CUADRANTE
		70-310 No				
15	061443S1		**1**	TIRANTE	ROD	VARILLA
16	061444S1		**1**	TIRANTE	ROD	VARILLA
17	339891X1		**1**	PARAFUSO	BOLT	PERNO
18	339123X1		**3**	PARAFUSO	BOLT	PERNO
19	355617X1		**1**	ARRUELA	WASHER	ARANDELA
20	339374X1		**1**	ARRUELA	WASHER	ARANDELA
21	385368X1		**4**	PARAFUSO	BOLT	PERNO
22	394367X1		**1**	PORCA	NUT	TUERCA
23	353756X1		**3**	ARRUELA	WASHER	ARANDELA

[A] CONTROLE DE POSIÇÃO
POSITION CONTROL
CONTROL DE POSICION

[B] CONTROLE DE PROFUNDIDADE
DEPTH CONTROL
CONTROL DE PROFUNDIDAD

Tampa Do Levante Hidráulico
Hydraulic Lift Cover
Tapa Levante Hidraulico

70-285

Nd
Nd
Nd

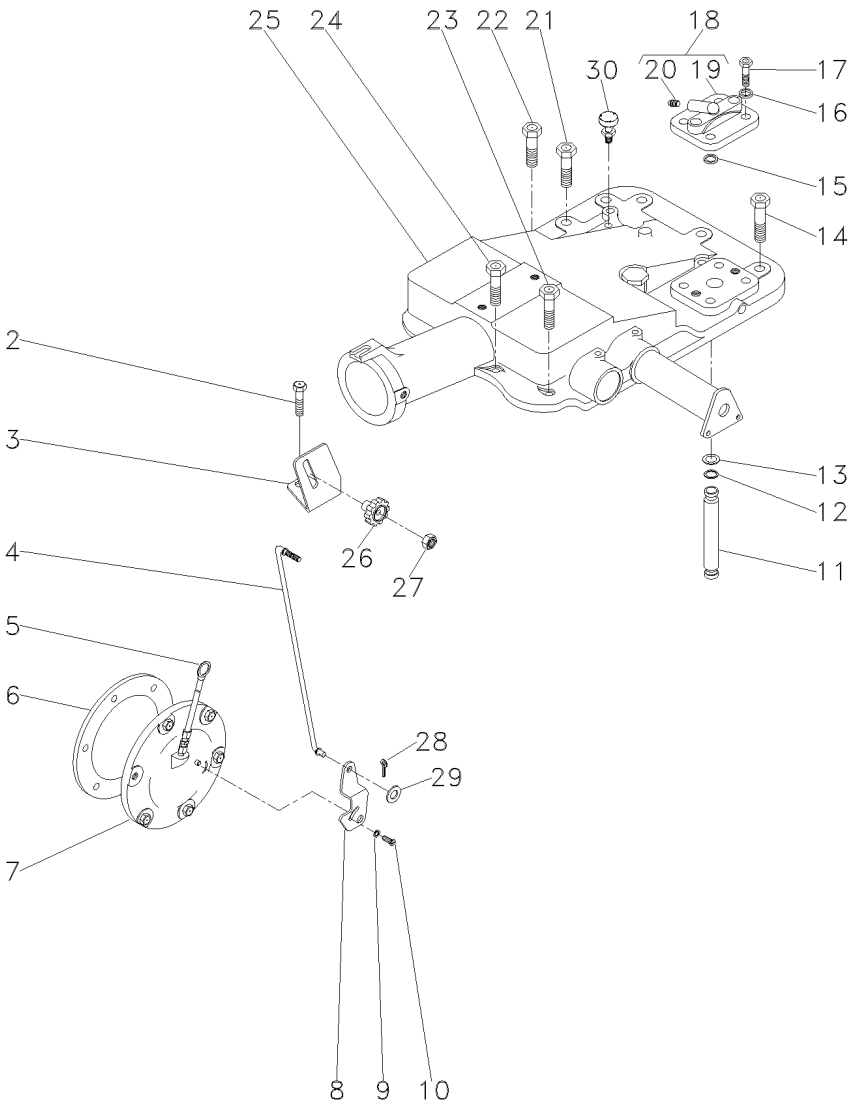

2	058292P1		**3**	PARAFUSO	SCREW	TORNILLO
3	061381P1		**1**	SUPORTE	BRACKET	SOPORTE
4	061405S1		**1**	TIRANTE	ROD	VARILLA
5	046115T1		**1**	VARETA	ROD	VARILLA
6	181217M1		**1**	JUNTA	GASKET	EMPAQUETADURA.
7	063253N2	30-160 No	**1**	CJ. TAMPA	KIT, COVER	JUEGO DE TAPA
8	6209491M1		**1**	ALAVANCA	LEVER	PALANCA
9	353753X1		**1**	ARRUELA	WASHER	ARANDELA
10	1869138M1		**1**	PARAFUSO	BOLT	PERNO
11	3808400M1		**1**	TUBO	PIPE	CANO
12	195561M1		**2**	ANEL "O"	O RING	JUNTA TORICA
13	195874M1		**2**	ARRUELA	WASHER	ARANDELA
14	058282P1		**5**	PARAFUSO	BOLT	PERNO
15	195562M1		**1**	ANEL "O"	O RING	JUNTA TORICA
16	353432X1		**2**	ARRUELA	WASHER	ARANDELA
17	362479X1		**2**	PARAFUSO	BOLT	PERNO
18	182373M91		**1**	TAMPA	COVER	CUBIERTA
19	180908M1	18	**1**	TAMPA	COVER	CUBIERTA
20	1482137M1	18	**1**	TAMPÃO	PAD	ALMOHADILLA
21	058283P1		**4**	PARAFUSO	BOLT	PERNO
22	058289P1		**1**	PARAFUSO	BOLT	PERNO
23	058292P1		**3**	PARAFUSO	SCREW	TORNILLO
24	058291P1		**2**	PARAFUSO	BOLT	PERNO
25	3410263M91	70-260 No	**1**	CJ. TAMPA	KIT, COVER	JUEGO DE TAPA
25		70-315 No	**1**	CJ. TAMPA	KIT, CAP	JUEGO DE TAPON
26	1860403M1		**1**	MANÍPULO	KNOB	POMO
27	353918X1		**1**	PORCA	NUT	TUERCA
28	354041X1		**1**	CUPILHA	COTTER PIN	PASADOR DOUBLE
29	353754X1		**1**	ARRUELA	WASHER	ARANDELA
30	182099M91		**1**	RESPIRO	BREATHER	RESPIRADERO

Tampa Do Levante Hidráulico
Hydraulic Lift Cover
Tapa Levante Hidraulico

70-290

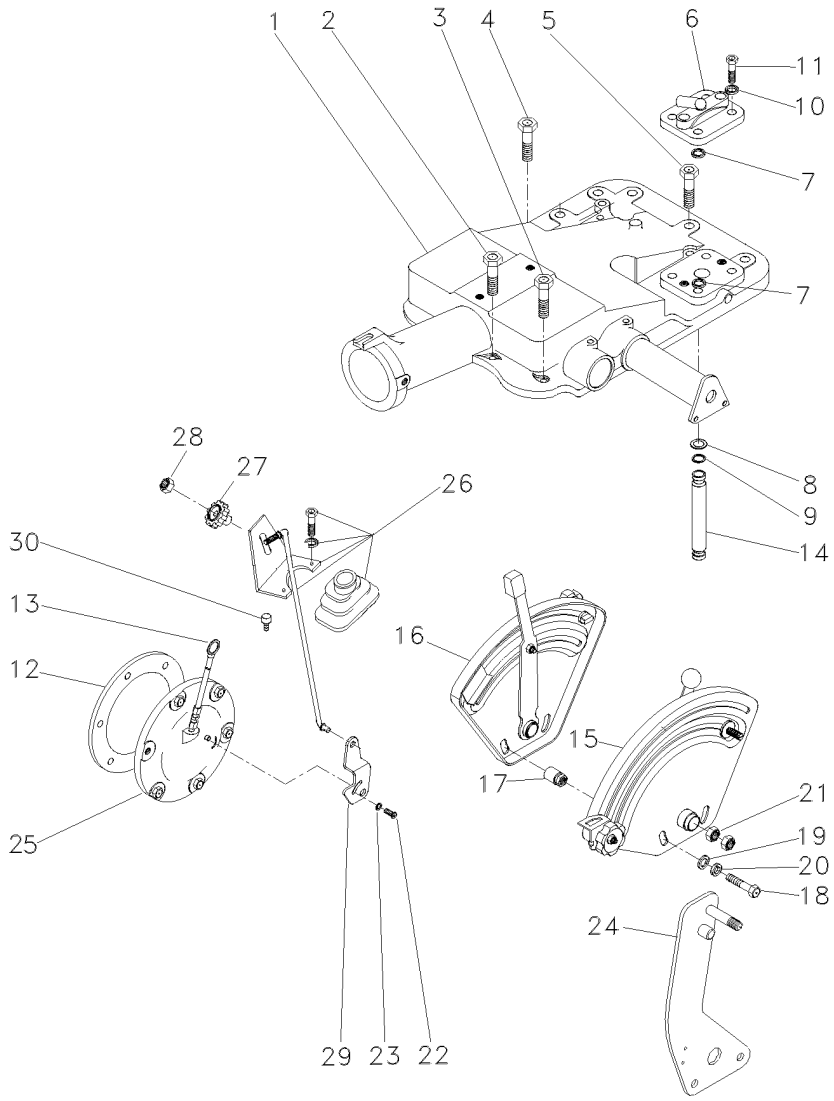

1	6200736M91	👁 70-375 No	**1**	CJ. TAMPA	KIT, CAP	JUEGO DE TAPON
1		👁 70-380 No	**1**	CJ. TAMPA	KIT, CAP	JUEGO DE TAPON
2	058291P1		**2**	PARAFUSO	BOLT	PERNO
3	058292P1		**3**	PARAFUSO	SCREW	TORNILLO
4	058289P1		**1**	PARAFUSO	BOLT	PERNO
5	058283P1		**4**	PARAFUSO	BOLT	PERNO
6	182373M91		**1**	TAMPA	COVER	CUBIERTA
7	195562M1		**1**	ANEL "O"	O RING	JUNTA TORICA
8	195874M1		**2**	ARRUELA	WASHER	ARANDELA
9	195561M1		**2**	ANEL "O"	O RING	JUNTA TORICA
10	353432X1		**2**	ARRUELA	WASHER	ARANDELA
11	362479X1		**2**	PARAFUSO	BOLT	PERNO
12	181217M1		**1**	JUNTA	GASKET	EMPAQUETADURA.
13	046115T1		**1**	VARETA	ROD	VARILLA
14	3808400M1		**1**	TUBO	PIPE	CANO
15	061475N1	👁 70-310 No	**1**	CJ. QUADRANTE	KIT, QUADRANT	JUEGO CUADRANTE
16	061474N1	👁 70-305 No	**1**	CJ. QUADRANTE	KIT, QUADRANT	JUEGO CUADRANTE
17	067058P1		**2**	ESPAÇADOR	SPACER	PIEZA DISTANCIA
18	353537X1		**2**	PARAFUSO	BOLT	PERNO
19	353756X1		**2**	ARRUELA	WASHER	ARANDELA
20	353434X1		**2**	ARRUELA	WASHER	ARANDELA
21	353430X1		**2**	PORCA	NUT	TUERCA
22	1869138M1		**1**	PARAFUSO	BOLT	PERNO
23	353753X1		**1**	ARRUELA	WASHER	ARANDELA
24	070685N1		**1**	CJ. ALAVANCA	KIT, LEVER	JUEGO, PALANCA
25	049762N1		**1**	CJ. TAMPA	KIT, COVER	JUEGO DE TAPA
26	070857N1	👁 105-170 No	**1**	CJ. TIRANTE	KIT, ROD	JUEGO DE BIELAS
27	1860403M1		**1**	MANÍPULO	KNOB	POMO
28	353918X1		**1**	PORCA	NUT	TUERCA
29	6209491M1		**1**	ALAVANCA	LEVER	PALANCA
30	354138X1		**2**	PARAFUSO	BOLT	PERNO

Tampa Do Levante Hidráulico
Hydraulic Lift Cover
Tapa Levante Hidraulico

70-295

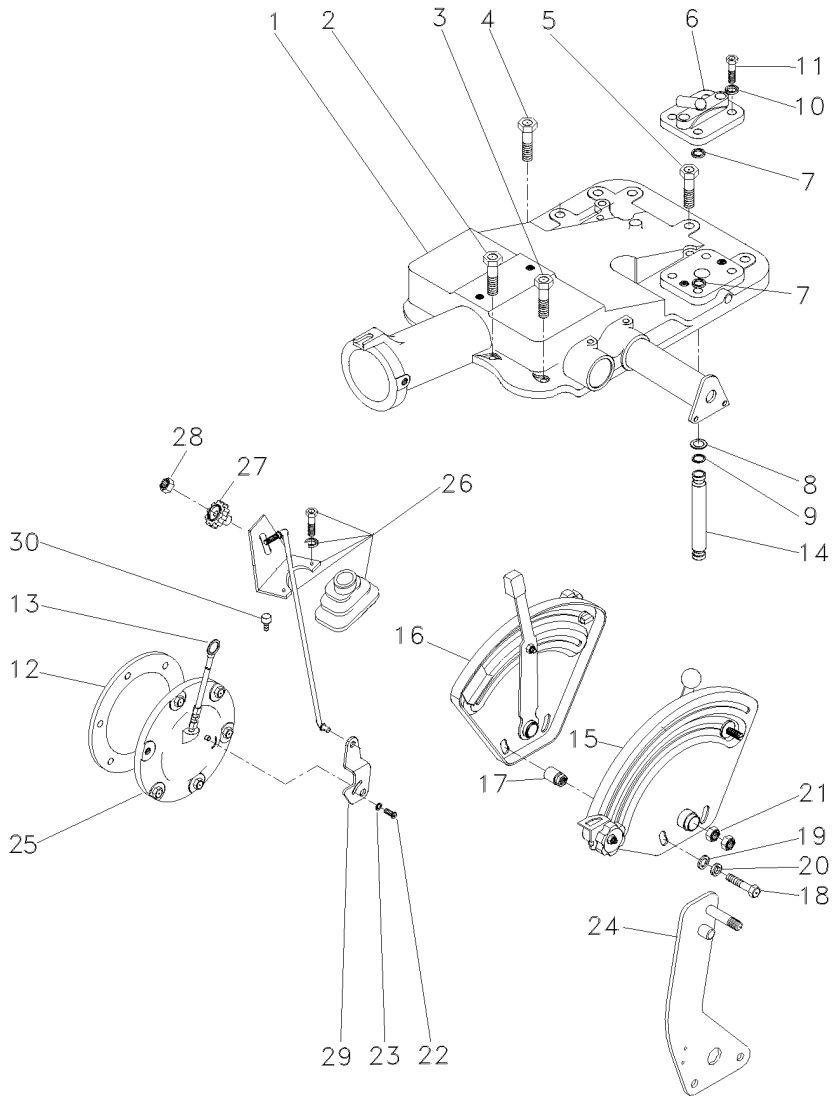

1	6200736M91	👁 70-375 No	**1**	CJ. TAMPA	KIT, CAP	JUEGO DE TAPON
1		👁 70-380 No	**1**	CJ. TAMPA	KIT, CAP	JUEGO DE TAPON
2	058291P1		**2**	PARAFUSO	BOLT	PERNO
3	058292P1		**3**	PARAFUSO	SCREW	TORNILLO
4	058289P1		**1**	PARAFUSO	BOLT	PERNO
5	058283P1		**4**	PARAFUSO	BOLT	PERNO
6	182373M91		**1**	TAMPA	COVER	CUBIERTA
7	195562M1		**1**	ANEL "O"	O RING	JUNTA TORICA
8	195874M1		**2**	ARRUELA	WASHER	ARANDELA
9	195561M1		**2**	ANEL "O"	O RING	JUNTA TORICA
10	353432X1		**2**	ARRUELA	WASHER	ARANDELA
11	362479X1		**2**	PARAFUSO	BOLT	PERNO
12	181217M1		**1**	JUNTA	GASKET	EMPAQUETADURA.
13	046115T1		**1**	VARETA	ROD	VARILLA
14	3808400M1		**1**	TUBO	PIPE	CANO
15	061475N1	👁 70-310 No	**1**	CJ. QUADRANTE	KIT, QUADRANT	JUEGO CUADRANTE
16	061474N1	👁 70-305 No	**1**	CJ. QUADRANTE	KIT, QUADRANT	JUEGO CUADRANTE
17	067058P1		**2**	ESPAÇADOR	SPACER	PIEZA DISTANCIA
18	353537X1		**2**	PARAFUSO	BOLT	PERNO
19	353756X1		**2**	ARRUELA	WASHER	ARANDELA
20	353434X1		**2**	ARRUELA	WASHER	ARANDELA
21	353430X1		**2**	PORCA	NUT	TUERCA
22	1869138M1		**1**	PARAFUSO	BOLT	PERNO
23	353753X1		**1**	ARRUELA	WASHER	ARANDELA
24	070685N1		**1**	CJ. ALAVANCA	KIT, LEVER	JUEGO, PALANCA
25	063253N2		**1**	CJ. TAMPA	KIT, COVER	JUEGO DE TAPA
26	070857N1	👁 105-170 No	**1**	CJ. TIRANTE	KIT, ROD	JUEGO DE BIELAS
27	1860403M1		**1**	MANÍPULO	KNOB	POMO
28	353918X1		**1**	PORCA	NUT	TUERCA
29	6209491M1		**1**	ALAVANCA	LEVER	PALANCA
30	354138X1		**2**	PARAFUSO	BOLT	PERNO

Levante Hidráulico
Hydraulic Lift
Elevador Hidraulico

Quadrante
Quadrant
Cuadrante

70-300

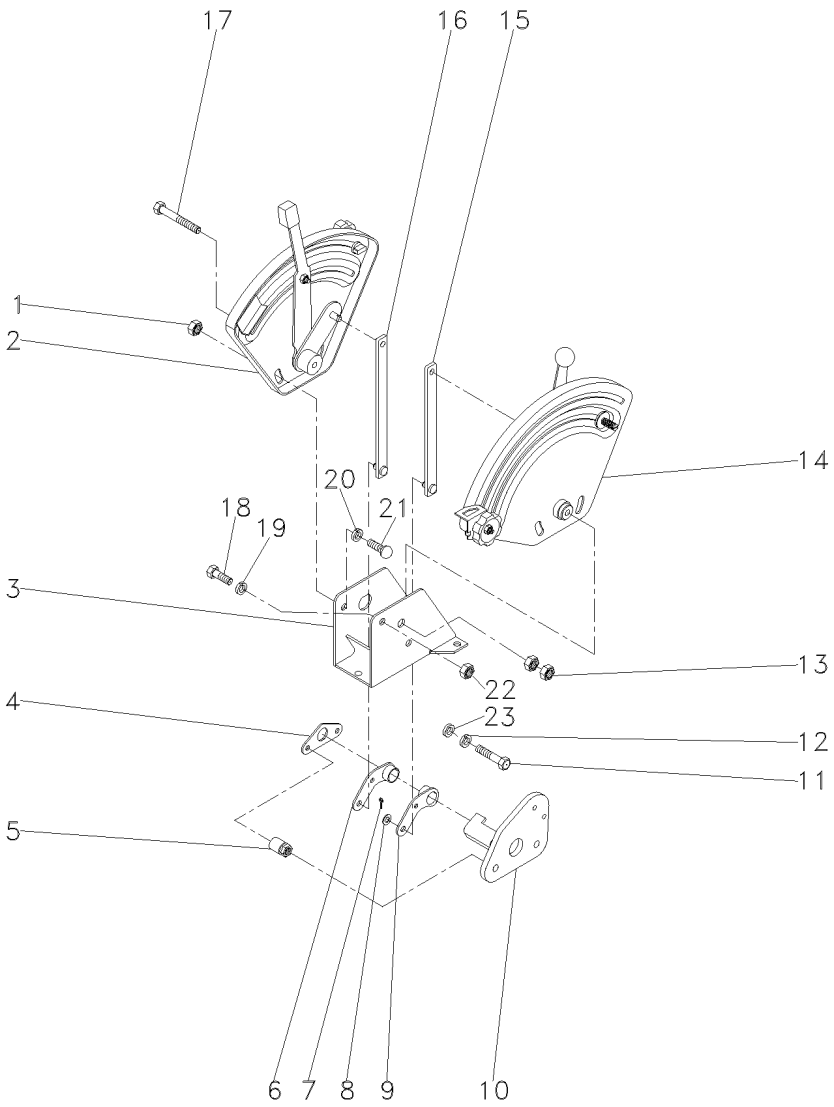

1	339169X1		**4**	PORCA	NUT	TUERCA
2	061474N1	[A]	**1**	CJ. QUADRANTE	KIT, QUADRANT	JUEGO CUADRANTE
		70-305 No				
3	1696971M91		**1**	SUPORTE	BRACKET	SOPORTE
4	044137P1		**1**	PLACA	PLATE	PLATO
5	2802212M91		**2**	ESPAÇADOR	SPACER	PIEZA DISTANCIA
6	049461P1		**1**	ALAVANCA	LEVER	PALANCA
7	195414M1		**4**	GRAMPO	CRAMP	PASADOR
8	339024X1		**4**	ARRUELA	WASHER	ARANDELA
9	049460P1		**1**	ALAVANCA	LEVER	PALANCA
10	061420S1		**1**	SUPORTE	BRACKET	SOPORTE
11	353537X1		**2**	PARAFUSO	BOLT	PERNO
12	353434X1		**2**	ARRUELA	WASHER	ARANDELA
13	353430X1		**2**	PORCA	NUT	TUERCA
14	061475N1	[B]	**1**	CJ. QUADRANTE	KIT, QUADRANT	JUEGO CUADRANTE
		70-310 No				
15	6200687M1		**1**	TIRANTE	ROD	VARILLA
16	6200688M1		**1**	TIRANTE	ROD	VARILLA
17	339891X1		**1**	PARAFUSO	BOLT	PERNO
18	339123X1		**3**	PARAFUSO	BOLT	PERNO
19	355617X1		**1**	ARRUELA	WASHER	ARANDELA
20	339374X1		**1**	ARRUELA	WASHER	ARANDELA
21	385368X1		**4**	PARAFUSO	BOLT	PERNO
22	394367X1		**1**	PORCA	NUT	TUERCA
23	353756X1		**3**	ARRUELA	WASHER	ARANDELA

[A] CONTROLE DE POSIÇÃO
POSITION CONTROL
CONTROL DE POSICION

[B] CONTROLE DE PROFUNDIDADE
DEPTH CONTROL
CONTROL DE PROFUNDIDAD

Quadrante E Alavancas De Posição
Quadrant And Position And Lever
Cuadrant Y Palancas De Posición

70-305

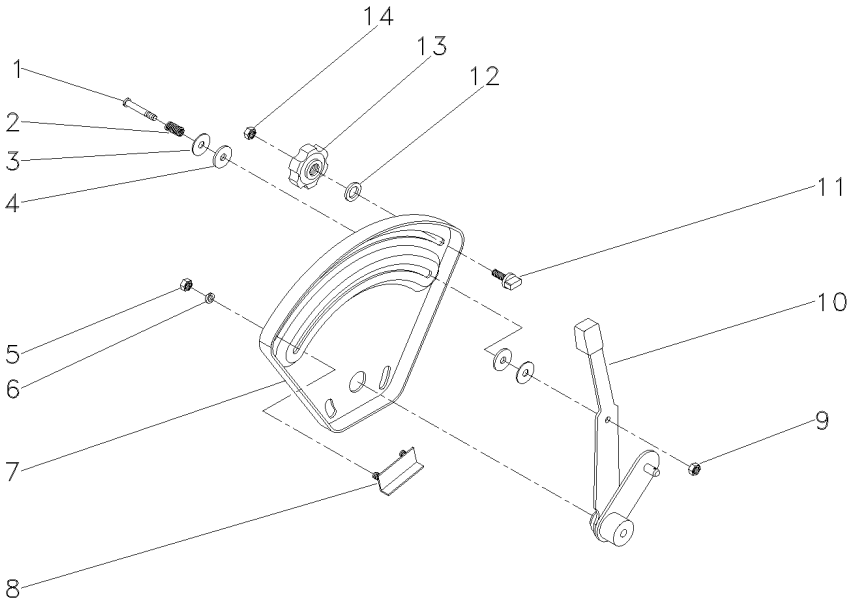

1	377607X1		**1** PARAFUSO	BOLT	PERNO
2	1872240M1		**1** MOLA	SPRING	RESORTE
3	377581X1		**2** ARRUELA	WASHER	ARANDELA
4	3408797M1		**2** ARRUELA	WASHER	ARANDELA
5	355564X1	1/4X28	**2** PORCA	NUT	TUERCA
6	353441X1	1/2X1/4X1/16	**2** ARRUELA	WASHER	ARANDELA
7	026528P1		**1** QUADRANTE	QUADRANT	CUADRANTE
8	898198M91		**1** BATENTE	STOP	PARO
9	353919X1	1/4X28	**1** PORCA	NUT	TUERCA
10	061476N1		**1** ALAVANCA	LEVER	PALANCA
11	026795P1		**1** BATENTE	STOP	PARO
12	355617X1	3/4X5/16X1/16	**1** ARRUELA	WASHER	ARANDELA
13	1860402M1		**1** MANÍPULO	KNOB	POMO
14	353918X1	1/4X28	**1** PORCA	NUT	TUERCA

Quadrante E Alavanca De Profundidade
Quadrant And Depth Levers
Cuadrante Y Palanca Deprofundidade

70-310

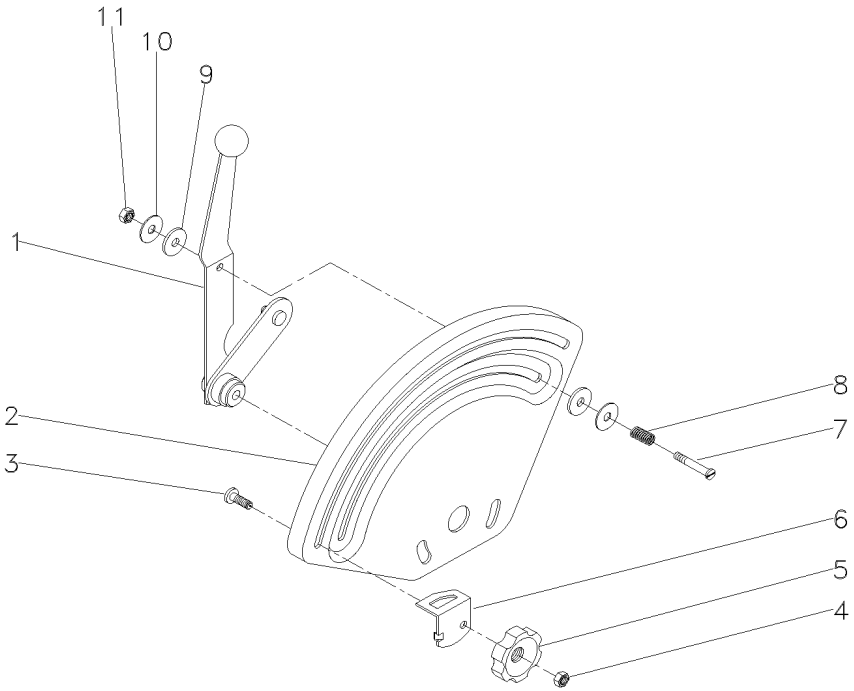

1	061477N1		**1**	ALAVANCA	LEVER	PALANCA
2	033545P1		**1**	QUADRANTE	QUADRANT	CUADRANTE
3	898183M1		**1**	PARAFUSO	BOLT	PERNO
4	353918X1	1/4X28	**1**	PORCA	NUT	TUERCA
5	1860402M1		**1**	MANÍPULO	KNOB	POMO
6	884387M1		**1**	BATENTE	STOP	PARO
7	377607X1	1/4X28	**1**	PARAFUSO	BOLT	PERNO
8	1872240M1		**1**	MOLA	SPRING	RESORTE
9	3408797M1		**2**	ARRUELA	WASHER	ARANDELA
10	377581X1		**2**	ARRUELA	WASHER	ARANDELA
11	353919X1	1/4X28	**1**	PORCA	NUT	TUERCA

Tampa Do Levante Hidráulico
Hydraulic Lift Cover
Tapa Levante Hidraulico

70-315

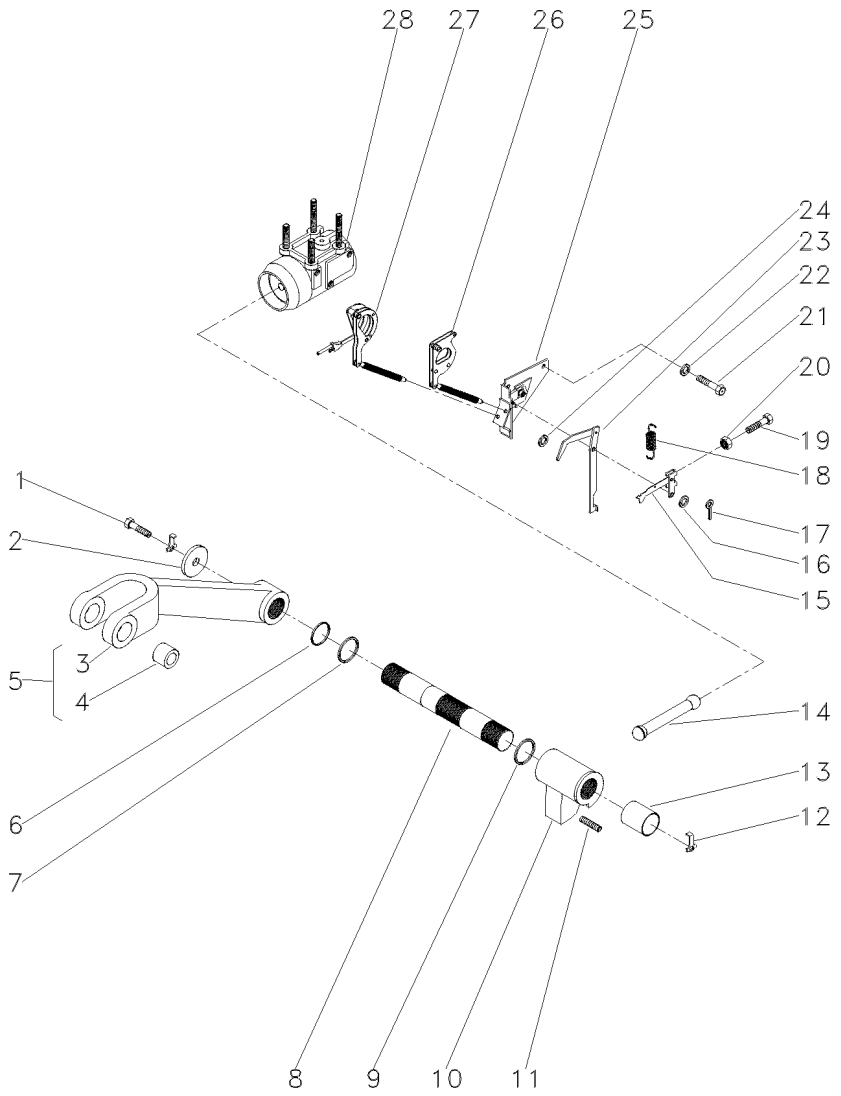

1	353560X1			**2**	PARAFUSO	BOLT	PERNO
2	897580M1			**2**	ARRUELA	WASHER	ARANDELA
3	3408250M1	5		**1**	BRAÇO	ARM	BRAZO
4	885455M1	5		**2**	BUCHA	BUSH	CASQUILLO
5	3408251M91			**2**	CJ. BRAÇO	KIT, ARM	JUEGO DE BRAZO
6	3611557M1			**2**	ANEL "O"	O RING	JUNTA TORICA
7	033928T1			**2**	ANEL "O"	O RING	JUNTA TORICA
8	897567M3			**1**	EIXO	SHAFT	ARBOL
9	2801012M1	⧗	0.20"	**X**	CALÇO	SHIM	CALCE
9	2801013M1	⧗	0.40"	**X**	CALÇO	SHIM	CALCE
9	2801014M1	⧗	0.60"	**X**	CALÇO	SHIM	CALCE
10	886404M2			**1**	BRAÇO	ARM	BRAZO
11	887076M2			**1**	PARAFUSO	BOLT	PERNO
12	897581M3			**2**	PRESILHA	STAPLE	GRAPA
13	3611558M1			**2**	BUCHA	BUSH	CASQUILLO
14	886410M1			**1**	BIELA	CONROD	BIELA
15	1661547M92			**1**	ALAVANCA	LEVER	PALANCA
16	355617X1			**1**	ARRUELA	WASHER	ARANDELA
17	361332X1			**1**	CUPILHA	COTTER PIN	PASADOR DOUBLE
18	898137M1			**1**	MOLA	SPRING	RESORTE
19	2802251M1			**1**	PARAFUSO	BOLT	PERNO
20	354120X1			**1**	PORCA	NUT	TUERCA
21	353688X1			**2**	PARAFUSO	BOLT	PERNO
22	390287X1			**2**	ARRUELA	WASHER	ARANDELA
23	1869093M93			**1**	ALAVANCA	LEVER	PALANCA
24	355617X1			**X**	ARRUELA	WASHER	ARANDELA
25	1870190M92	👁	70-325 No	**1**	SUPORTE	SUPPORT	DISPOS.DE SOSTEN
26	1661918M91			**1**	ARTICULAÇÃO	KNUCKLE	CHARNELA
27	1660324M91	👁	70-335 No	**1**	ARTICULAÇÃO	KNUCKLE	CHARNELA
28	034617N1	👁	70-320 No	**1**	CJ. CILINDRO	KIT, CYLINDER	JUEGO DE CILINDR

Cilindro Hidráulico **Hydraulic Cylinder** **Cilindro Hidráulico**	**Levante Hidráulico** **Hydraulic Lift** **Levante Hidráulico**	**70-320**	**2500 Kgf** **2500 Kgf** **2500 Kgf**

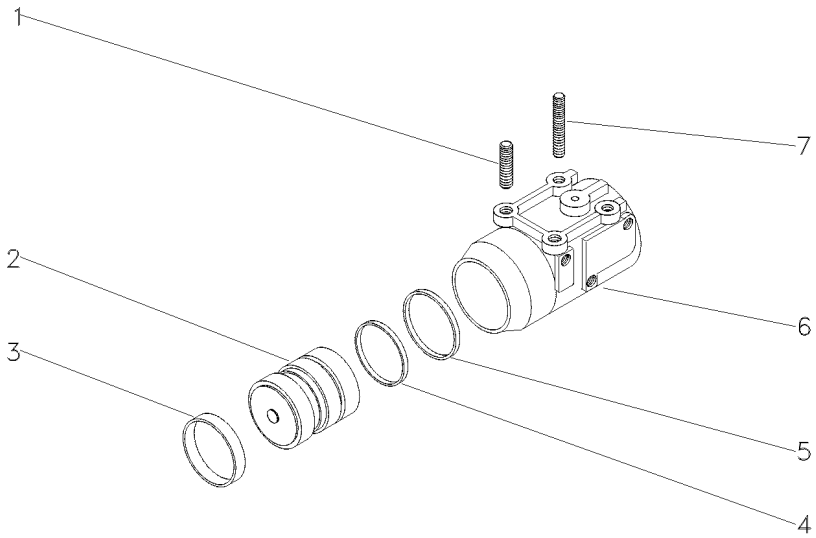

1	1667580M1	**2**	PRISIONEIRO	STUD	ESPARRAGO
2	034604N1	**1**	PISTÃO	PISTON	PISTON
3	034615P1	**1**	ANEL	RING	ARO
4	3412140M1	**1**	ANEL "O"	O RING	JUNTA TORICA
5	3412380M1	**1**	ANEL	RING	ARO
6	516571M3	**1**	CILINDRO	CYLINDER	CILINDRO
7	1481941M2	**2**	PRISIONEIRO	STUD	ESPARRAGO

Levante Hidráulico
Hydraulic Lift
Elevador Hidraulico

Suporte Da Articulação
Hinge Support
Soporte Articulación

70-325

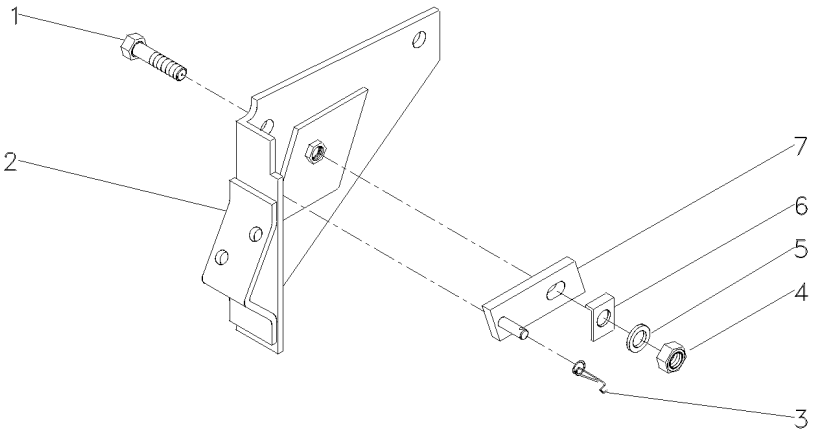

1	361448X1	5/16	**1**	PARAFUSO	BOLT	PERNO
2	1661617M91		**1**	SUPORTE	BRACKET	SOPORTE
3	1872044M1		**1**	MOLA	SPRING	RESORTE
4	353916X1	5/16X24	**1**	PORCA	NUT	TUERCA
5	376702X1	5/16	**1**	ARRUELA	WASHER	ARANDELA
6	1869107M1		**1**	ARRUELA	WASHER	ARANDELA
7	1869104M91		**1**	PIVÔ	PIVOT	PIVOTE

Levante Hidráulico
Hydraulic Lift
Elevador Hidraulico

Suporte Do Quadrante
Quadrant Support
Soporte Cuadrante

70-330

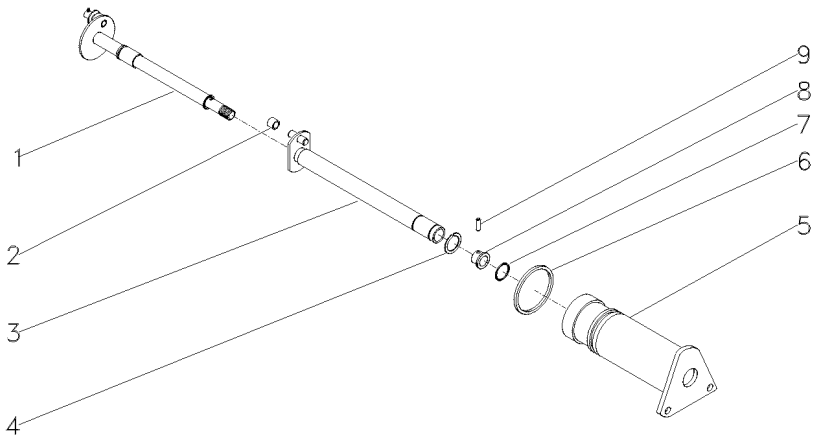

1	1870243M92		**1**	EIXO	SHAFT	ARBOL
2	898189M2		**1**	ROLETE	ROLLER	RODILLO
3	1870219M93		**1**	EIXO	SHAFT	ARBOL
4	358945X1	11/16	**1**	ANEL TRAVA	CIRCLIP	CIRCULITO
5	1870240M1		**1**	SUPORTE	SUPPORT	DISPOS.DE SOSTEN
6	364281X1	17/8	**1**	ANEL "O"	O RING	JUNTA TORICA
7	762026M1	11/16	**1**	ANEL "O"	O RING	JUNTA TORICA
8	1870225M1		**1**	BUCHA	BUSH	CASQUILLO
9	1870244M1		**1**	PINO	PIN	PASADOR

Tampa Do Levante Hidráulico	Articulador
Tampa Do Levante Hidráulico	Link
Tapa Levante Hidraulico	Articulador

70-335

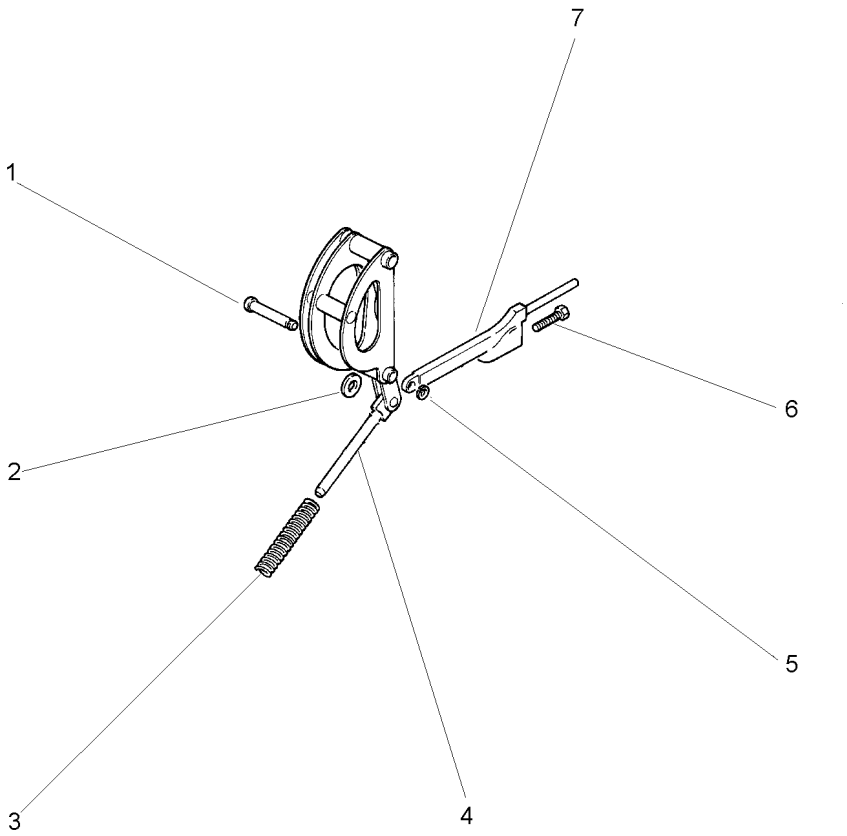

1	180990M1		**1**	PINO	PIN	PASADOR
2	898125M1		**1**	ARRUELA	WASHER	ARANDELA
3	1660323M1		**1**	MOLA	SPRING	RESORTE
4		1660324M91	**1**	ARTICULAÇÃO	KNUCKLE	CHARNELA
4		1660884M91	**1**	ARTICULAÇÃO	KNUCKLE	CHARNELA
5	195575M1		**1**	ANEL	RING	ARO
6	898128M1		**1**	PARAFUSO	BOLT	PERNO
7	898124M1		**1**	HASTE	SPINDLE	MANGUETA

Bomba Hidráulica
Hydraulic Pump
Bomba Hidraulica

C/Levante - S/Tdp
With Lift - Without Ipto
C/ Levante - S/Tdf

70-340

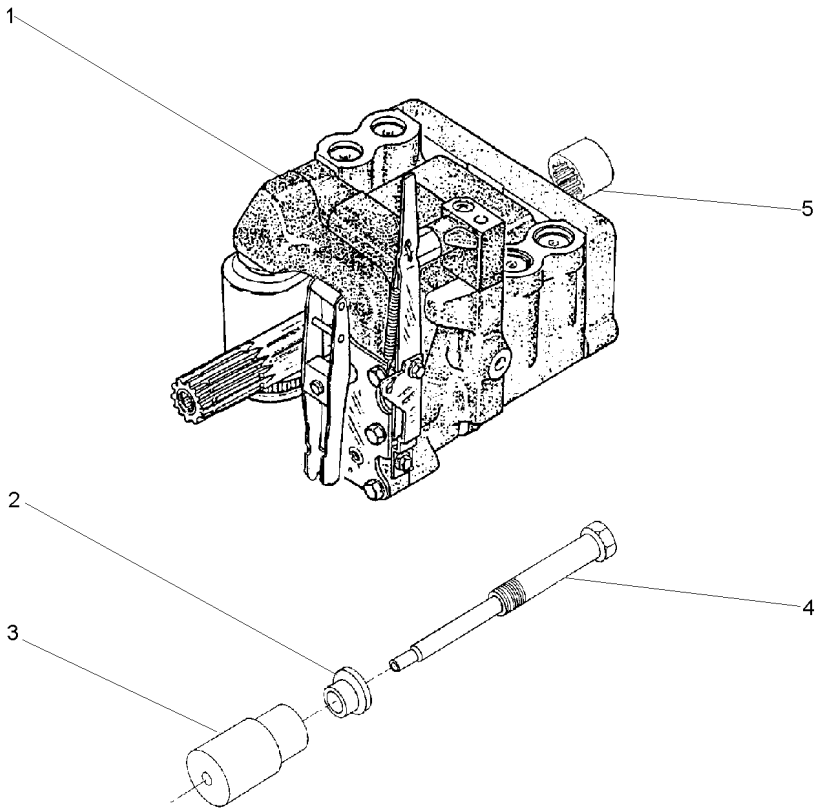

1	3773700M92	70-350 No	**1**	CJ. BOMBA	KIT, PUMP	BOMBA JUEGO
2	532926M1		**1**	ARRUELA	WASHER	ARANDELA
3	532927M1		**1**	SUPORTE	BRACKET	SOPORTE
4	532928M1		**1**	PINO	PIN	PASADOR
5	1868538M4		**1**	LUVA	SLEEVE	MANCHA

Bomba Hidráulica Do Levante
Hydraulic Lift Pump
Bomba Hidraulica Elevador

Isyp - Com Tdp
Isyp - With Ipto
Isyp - Con Tdf

70-345

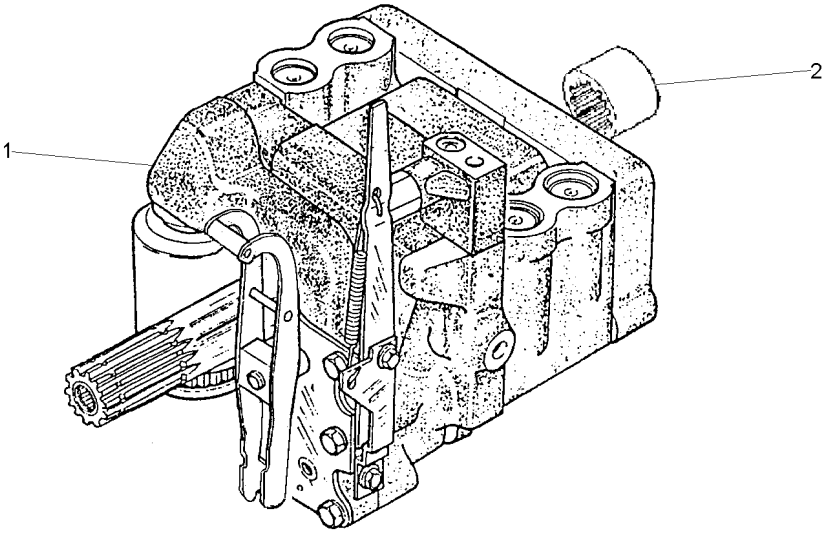

1	3773700M92	UK	**1** CJ. BOMBA	KIT, PUMP	BOMBA JUEGO
		70-350 No			
2	1868538M4		**1** LUVA	SLEEVE	MANCHA

Bomba Hidráulica Hydraulic Pump Bomba Hidraulica	Coletor E Luva Collector And Glove Colecionador Y Guante	70-350	Com Hidráulico With Hydraulic Con Hidraulico

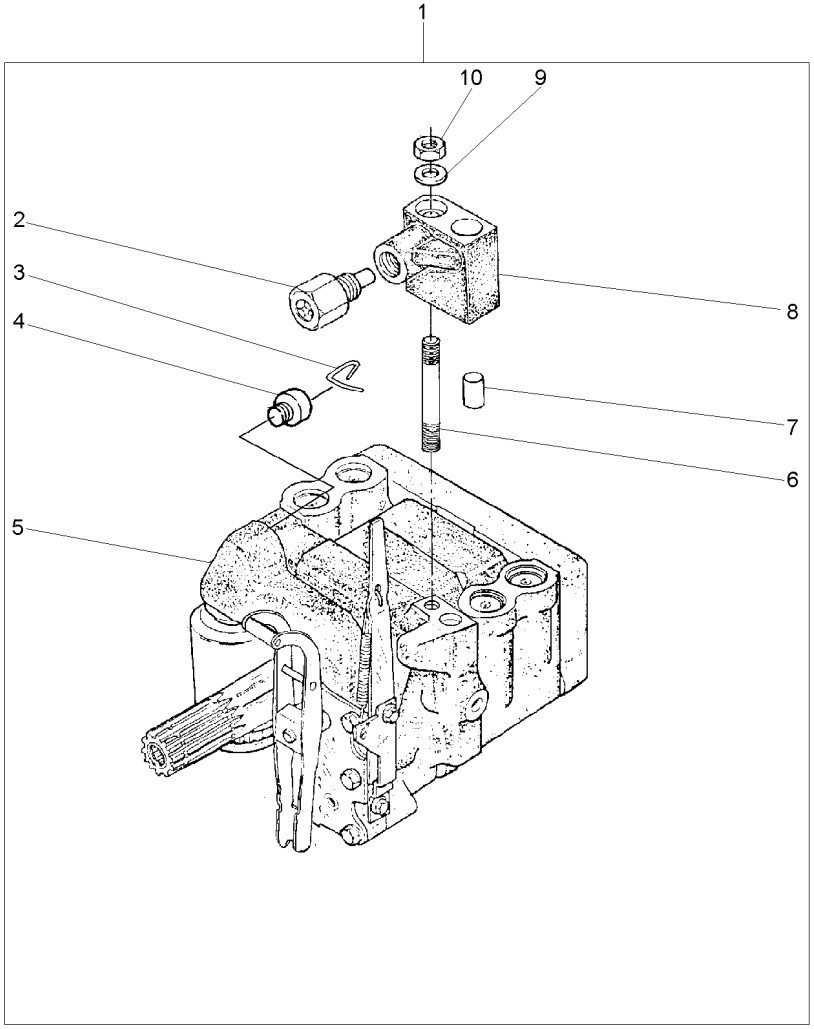

1		3773700M92	**1**	BOMBA	PUMP	BOMBA
2	038639T1	8	**1**	VÁLVULA	VALVE	VALVULA
3	1870819M1	1	**1**	PRESILHA	STAPLE	GRAPA
4	1870820M1	1	**1**	BUJÃO	PLUG	TAPON
5	3773701M92	1 U.K.	**1**	CJ. BOMBA	KIT, PUMP	BOMBA JUEGO
		70-355 No				
6	1694381M1	1	**1**	PRISIONEIRO	STUD	ESPARRAGO
7	377605X1	8	**1**	PINO	PIN	PASADOR
8	3808924M91	1	**1**	COLETOR	COLLECTOR	COLECTOR
9	353756X1	1	**1**	ARRUELA	WASHER	ARANDELA
10	195258M1	1	**1**	PORCA	NUT	TUERCA

Bomba Hidráulica
Hydraulic Pump
Bomba Hidraulica

70-355

Feito No Uk
Made In Uk
Hecho En Uk

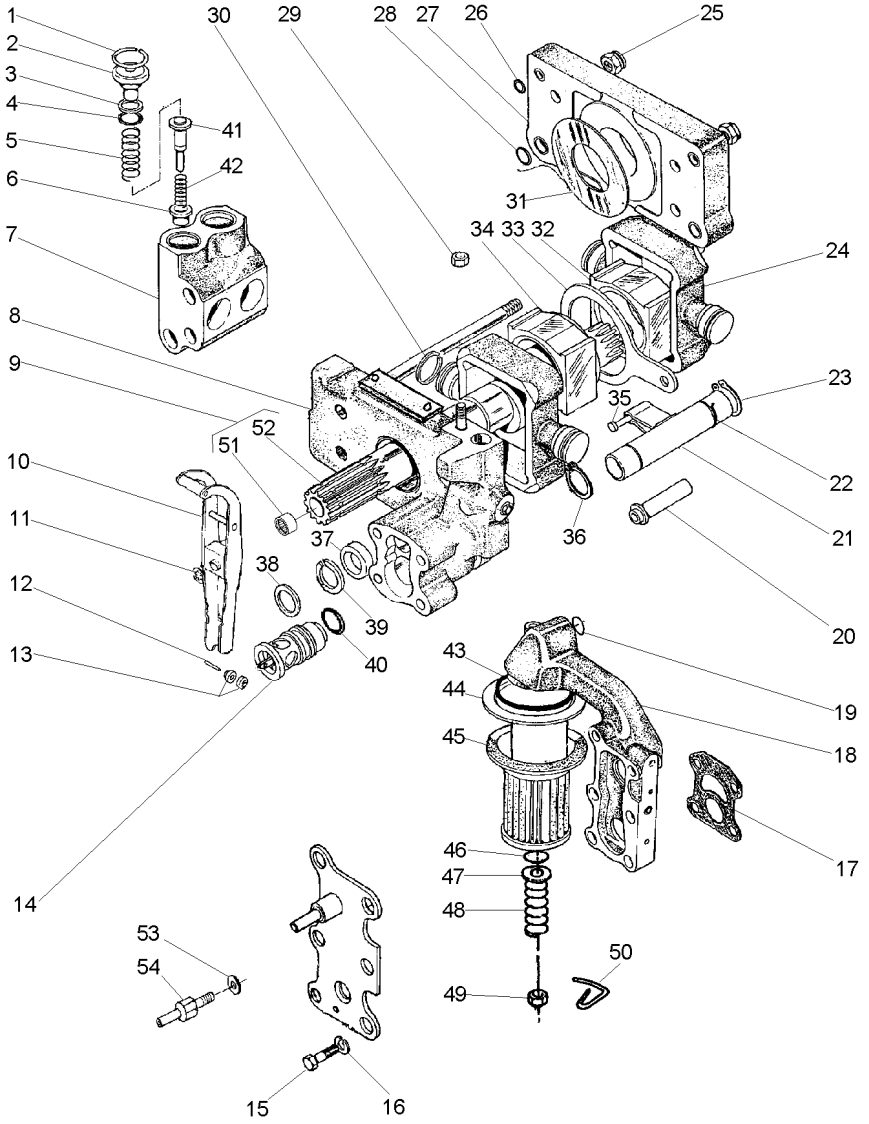

1	1868743M1		4	ANEL TRAVA	CIRCLIP	CIRCULITO
2	1868741M1		4	BUJÃO	PLUG	TAPON
3	1870849M1		4	ARRUELA	WASHER	ARANDELA
4	1868742M1		4	ANEL "O"	O RING	JUNTA TORICA
5	180928M2		4	MOLA	SPRING	RESORTE
6	1660116M1	[A]	4	VÁLVULA	VALVE	VALVULA
7	1868435M3		2	CÂMARA	CHAMBER	CAMARA
8	3808617M91	70-360 No	1	CORPO	BODY	CUERPO
9	1871781M93		1	EIXO	SHAFT	ARBOL
10	3610175M91		1	ALAVANCA	LEVER	PALANCA
11	377493X1		1	ANEL TRAVA	CIRCLIP	CIRCULITO
12	897504M1		1	PINO	PIN	PASADOR
13	897599M1		2	ROLETE	ROLLER	RODILLO
14	3611085M91		1	VÁLVULA	VALVE	VALVULA
15	362403X1		4	PARAFUSO	BOLT	PERNO
16	366719X1		4	ARRUELA	WASHER	ARANDELA
17	1869529M2		1	JUNTA	GASKET	EMPAQUETADURA.
18	3611141M91	70-370 No	1	CARCAÇA	HOUSING	ALOJAMIENTO
19	851134M1		1	ANEL "O"	O RING	JUNTA TORICA
20	1686740M1		1	TUBO	PIPE	CANO
21	1681790M91	70-365 No	1	OSCILADOR	OSCILLATOR	OSCILADOR
22	1671699M1		1	ANEL TRAVA	CIRCLIP	CIRCULITO
23	3000361X1		1	ANEL TRAVA	CIRCLIP	CIRCULITO
24	3148071M1		2	PISTÃO	PISTON	PISTON
25	1871659M1	3/8	2	PORCA	NUT	TUERCA
25	1871660M1		2	PORCA	NUT	TUERCA
26	377494X1		4	ANEL "O"	O RING	JUNTA TORICA
27	1665499M91		1	CORPO	BODY	CUERPO
28	831533M1		4	ANEL "O"	O RING	JUNTA TORICA
29	376448X1	3/8	1	PORCA	NUT	TUERCA
		195258M1				
30	897493M1		4	ANEL	RING	ARO
31	1664589M1		2	ARRUELA	WASHER	ARANDELA
32	180924M2		1	BLOCO	BLOCK	BLOQUE
33	180933M1		1	SEGUIDOR	FOLLOWER	IMPULSOR
34	180925M2		1	BLOCO	BLOCK	BLOQUE
35	831130M1		1	PINO	PIN	PASADOR
36	195946M1		2	ANEL TRAVA	CIRCLIP	CIRCULITO
37	1868486M1		1	ESPAÇADOR	SPACER	PIEZA DISTANCIA
38	377543X1		1	ARRUELA	WASHER	ARANDELA
39	1868485M1		1	ARRUELA	WASHER	ARANDELA
40	377502X1		1	ANEL "O"	O RING	JUNTA TORICA
41	180930M2	[B]	4	VÁLVULA	VALVE	VALVULA
42	180927M2		4	MOLA	SPRING	RESORTE
43	195876M1		1	ANEL "O"	O RING	JUNTA TORICA
44	1671633M1		1	TUBO	PIPE	CANO
45	1870199M92		1	FILTRO	FILTER	FILTRO
46	1007240M1		1	ANEL "O"	O RING	JUNTA TORICA
47	377499X1		1	ARRUELA	WASHER	ARANDELA
48	1868469M1		1	MOLA	SPRING	RESORTE

Bomba Hidráulica
Hydraulic Pump
Bomba Hidraulica

70-355

Feito No Uk
Made In Uk
Hecho En Uk

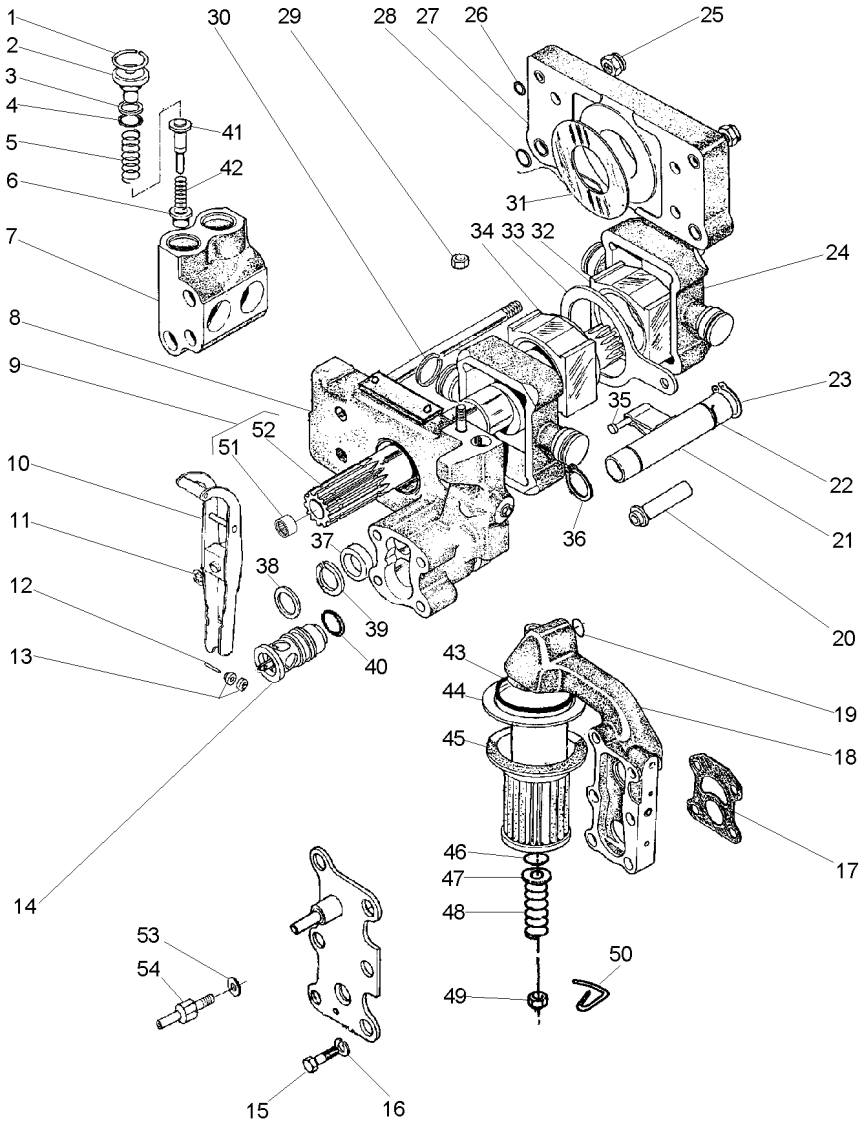

49	375109X1	3/8X16	**1**	PORCA	NUT	TUERCA
50	1870089M1		**1**	PRESILHA	STAPLE	GRAPA
51	1000251M1	9	**1**	ROLAMENTO	BEARING	COJINETE
52	1871782M3	9	**1**	EIXO	SHAFT	ARBOL
53	376719X1		**1**	ARRUELA	WASHER	ARANDELA
54	3610280M1		**1**	PARAFUSO	BOLT	PERNO

[A] ADMISSÃO
INLET
ADMISIÓN

[B] RETORNO
RETURN
RETORNO

Corpo
Body
Cuerpo

70-360

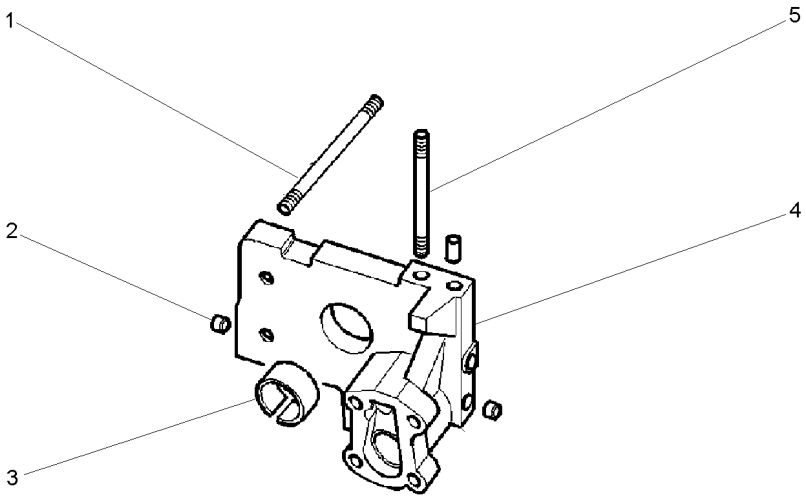

1	377528X1		**4**	PRISIONEIRO	STUD	ESPARRAGO
2	1868431M3		**2**	BUJÃO	PLUG	TAPON
3	1664491M2		**1**	BUCHA	BUSH	CASQUILLO
4		3808617M91	**1**	CORPO	BODY	CUERPO
5	377528X1		**1**	PRISIONEIRO	STUD	ESPARRAGO

Bomba Do Levante Hidráulico
Hydraulic Pump
Bomba Hidralica

Válvula Osciladora
Oscillator Valve
Valvula Osciladora

70-365

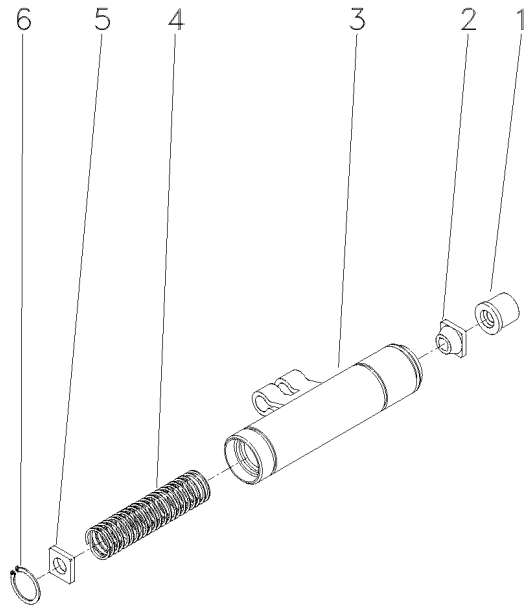

1	1681786M1	**1**	COLAR	COLLAR	COLLAR
2	1862576M2	**1**	GUIA	GUIDE	GUIA
3	1869826M93	**1**	OSCILADOR	OSCILLATOR	OSCILADOR
4	180940M1	**1**	MOLA	SPRING	RESORTE
5	1869830M2	**1**	DISCO	DISC	DISCO
6	1442466X1	**1**	ANEL	RING	ARO

Bomba Do Levante Hidráulico
Hydraulic Lift Pump
Bomba Hidraulica Elevador

Suporte Filtro
Strainer Unit
Soporte Filtro

70-370

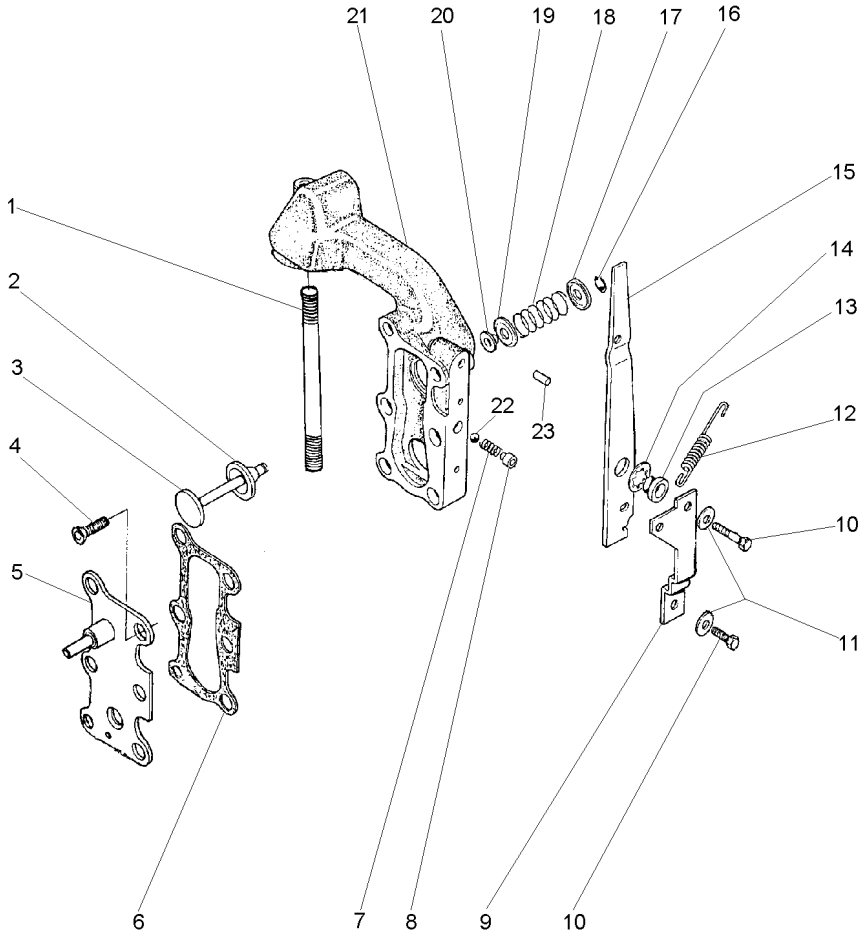

1	377531X1	**1** PRISIONEIRO	STUD	ESPARRAGO
2	1870810M1	**1** ANEL "O"	O RING	JUNTA TORICA
3	1870811M1	**1** VÁLVULA	VALVE	VALVULA
4	358334X1	**2** PARAFUSO	BOLT	PERNO
5	3599748M91	**1** TAMPA	COVER	CUBIERTA
6	1868456M1	**2** JUNTA	GASKET	EMPAQUETADURA.
7	1868452M1	**1** MOLA	SPRING	RESORTE
8	1868451M2	**1** BUCHA	BUSH	CASQUILLO
9	1869831M1	**1** SUPORTE	SUPPORT	DISPOS.DE SOSTEN
10	362352X1	**2** PARAFUSO	BOLT	PERNO
11	359004X1	**2** ARRUELA	WASHER	ARANDELA
12	1868454M2	**1** MOLA	SPRING	RESORTE
13	1868444M1	**1** BUCHA	BUSH	CASQUILLO
14	377500X1	**1** ARRUELA	WASHER	ARANDELA
15	1868453M2	**1** ALAVANCA	LEVER	PALANCA
16	377501X1	**1** ANEL TRAVA	CIRCLIP	CIRCULITO
17	1868464M1	**1** ASSENTO	SEAT	ASIENTO
18	1868465M1	**1** MOLA	SPRING	RESORTE
19	1868460M1	**1** ASSENTO	SEAT	ASIENTO
20	1868466M1	**1** RETENTOR	SEAL	RETEN
21	3599949M1	**1** CARCAÇA	HOUSING	ALOJAMIENTO
22	361023X1	**1** ESFERA	BALL	BOLA
23	377489X1	**1** PINO	PIN	PASADOR

Levante Hidráulico **Hydraulic Lift** **Elevador Hidraulico**	**Tampa** **Lift Cover** **Cubierta Elevador**	**70-375**

2500 Kgf
2500 Kgf
2500 Kgf

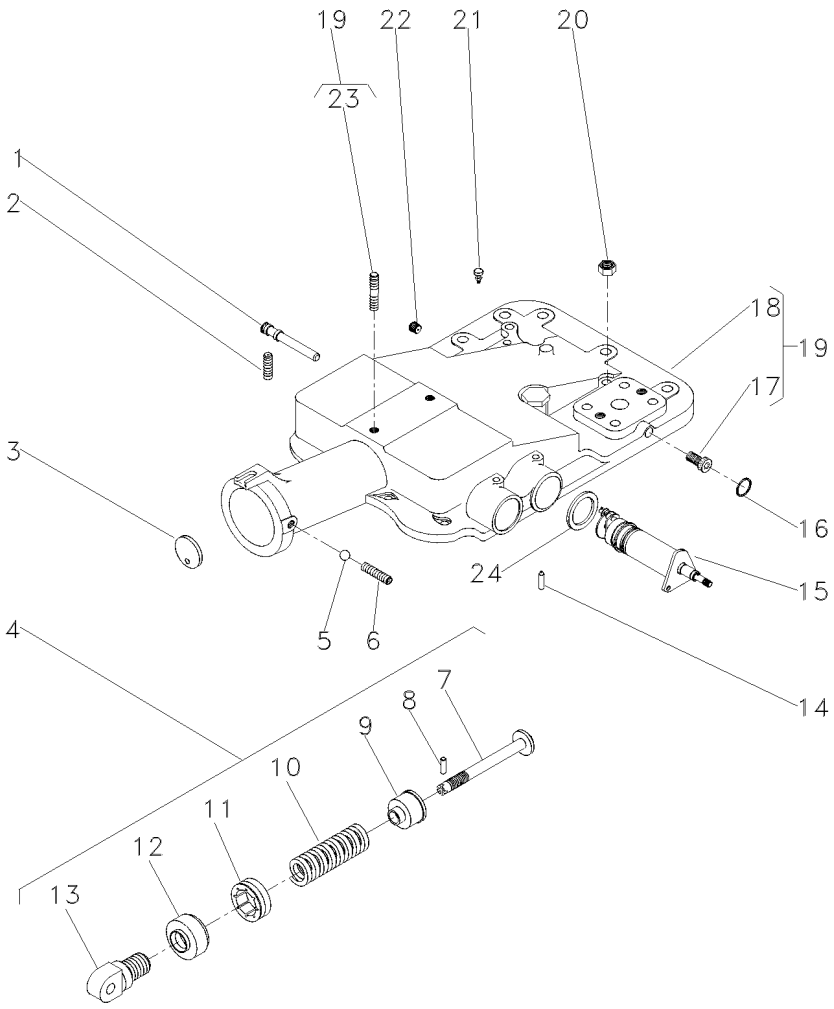

1	180997M2			**1**	EIXO	SHAFT	ARBOL
2	355286X1			**2**	PARAFUSO ALLEN	ALLEN BOLT	TORNILLO ALLEN
3	180981M1			**1**	DISCO	DISC	DISCO
4	023335N1			**1**	CJ. MOLA	KIT, SPRING	RESORTE JUEGO
5	882451M1			**1**	ESFERA	BALL	BOLA
6	355286X1		5/16X18X5/8	**1**	PARAFUSO ALLEN	ALLEN BOLT	TORNILLO ALLEN
7	886348M2	4		**1**	PINO	PIN	PASADOR
8	1442142X1	4		**1**	PINO	PIN	PASADOR
9	886351M2	4		**1**	ASSENTO	SEAT	ASIENTO
10	182582M1	4		**1**	MOLA	SPRING	RESORTE
11	180979M2	4		**1**	PORCA	NUT	TUERCA
12	180980M2	4		**1**	CAPA	BOOT	PROTECCION
13	1863389M1	4		**1**	ARTICULADOR	HEAD	CULATA
14	1869074M1			**1**	PINO	PIN	PASADOR
15	6200715M91			**1**	CJ. SUPORTE	KIT, BRACKET	JUEGO SOPORTE
16	195562M1		∅ 7/16	**1**	ANEL "O"	O RING	JUNTA TORICA
17	195387M1	19		**2**	BUJÃO	PLUG	TAPON
18	2802511M4	19		**1**	TAMPA	COVER	CUBIERTA
19	3410190M92			**1**	CJ. TAMPA	KIT, COVER	JUEGO DE TAPA
20	377765X1		9/16X18	**2**	PORCA	NUT	TUERCA
21	182099M91			**1**	RESPIRO	BREATHER	RESPIRADERO
22	195387M1			**1**	BUJÃO	PLUG	TAPON
23	3146844M1	19		**1**	PRISIONEIRO	STUD	ESPARRAGO
24	1869075M1			**1**	ARRUELA	WASHER	ARANDELA

Levante Hidráulico **Hydraulic Lift** **Elevador Hidraulico**	**Tampa** **Lift Cover** **Cubierta Elevador**	**70-380**

2500 Kgf
2500 Kgf
2500 Kgf

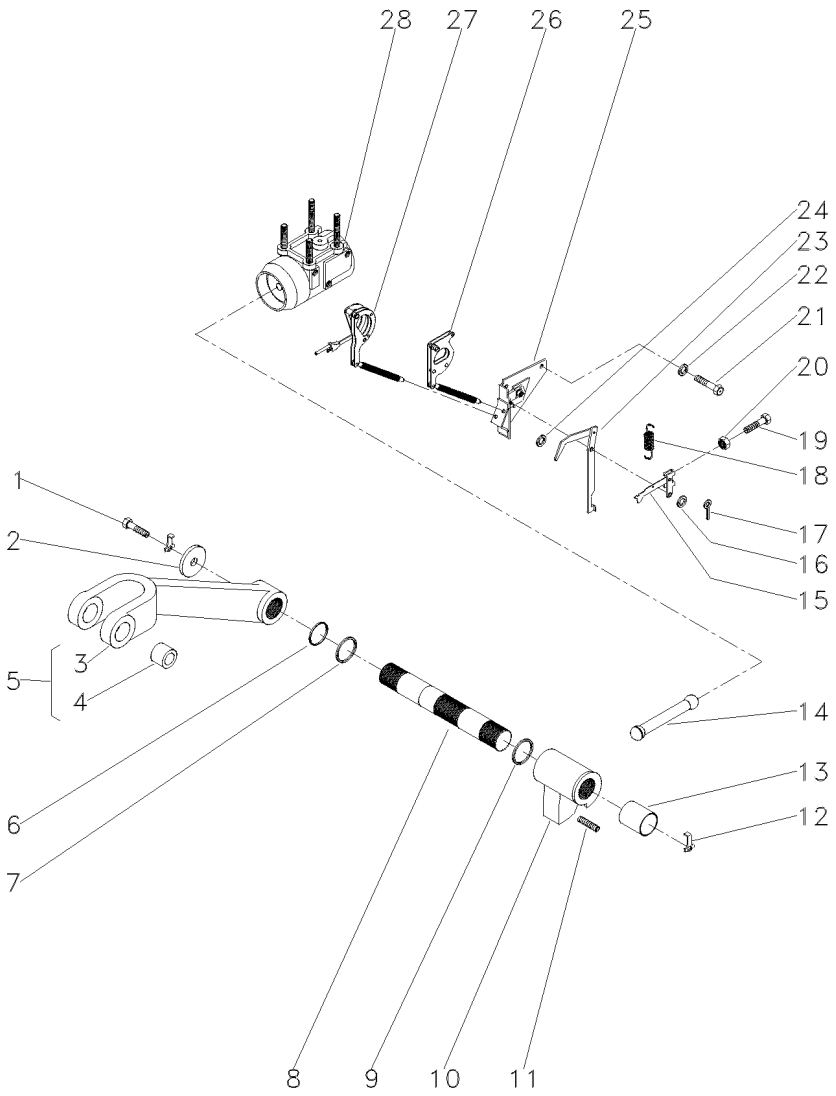

1	353560X1		**2**	PARAFUSO	BOLT	PERNO
2	897580M1		**2**	ARRUELA	WASHER	ARANDELA
3	3408250M1	5	**1**	BRAÇO	ARM	BRAZO
4	885455M1	5	**2**	BUCHA	BUSH	CASQUILLO
5	3408251M91		**2**	CJ. BRAÇO	KIT, ARM	JUEGO DE BRAZO
6	3611557M1		**2**	ANEL "O"	O RING	JUNTA TORICA
7	033928T1		**2**	ANEL "O"	O RING	JUNTA TORICA
8	897567M3		**1**	EIXO	SHAFT	ARBOL
9	2801012M1	⧗ 0.20"	**X**	CALÇO	SHIM	CALCE
9	2801013M1	⧗ 0.40"	**X**	CALÇO	SHIM	CALCE
9	2801014M1	⧗ 0.60"	**X**	CALÇO	SHIM	CALCE
10	886404M2		**1**	BRAÇO	ARM	BRAZO
11	887076M2		**1**	PARAFUSO	BOLT	PERNO
12	897581M3		**2**	PRESILHA	STAPLE	GRAPA
13	3611558M1		**2**	BUCHA	BUSH	CASQUILLO
14	886410M1		**1**	BIELA	CONROD	BIELA
15	1661547M92		**1**	ALAVANCA	LEVER	PALANCA
16	355617X1	3/4X5/16X1/16	**3**	ARRUELA	WASHER	ARANDELA
17	361332X1	1/16 L3/8	**1**	CUPILHA	COTTER PIN	PASADOR DOUBLE
18	898137M1		**1**	MOLA	SPRING	RESORTE
19	2802251M1		**1**	PARAFUSO	BOLT	PERNO
20	354120X1	10X24	**1**	PORCA	NUT	TUERCA
21	353688X1	3/8X16X5/8	**2**	PARAFUSO	BOLT	PERNO
22	390287X1	18,0X10,5X0,9	**2**	ARRUELA	WASHER	ARANDELA
23	1869093M93		**1**	ALAVANCA	LEVER	PALANCA
24	355617X1		**X**	ARRUELA	WASHER	ARANDELA
25	1870190M92	👁 70-325 No	**1**	SUPORTE	SUPPORT	DISPOS.DE SOSTEN
26	1661918M91		**1**	ARTICULAÇÃO	KNUCKLE	CHARNELA
27	1660324M91	👁 70-335 No	**1**	ARTICULAÇÃO	KNUCKLE	CHARNELA
28	034617N1	👁 70-320 No	**1**	CJ. CILINDRO	KIT, CYLINDER	JUEGO DE CILINDR

Cilindro Hidráulico Auxiliar
Auxiliar Hydraulic Cylinder
Cilindro De Levante Auxiliar

70-385

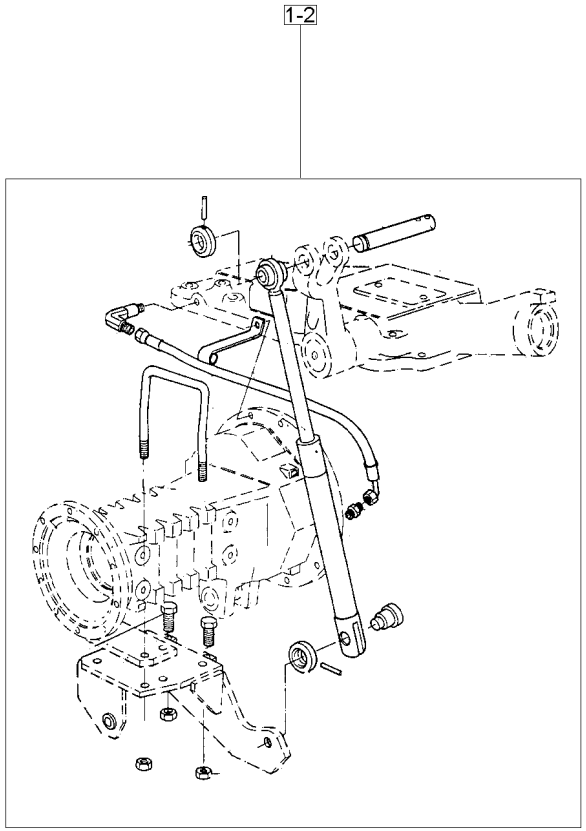

1	027746N1	2 ◀	**1** CILINDRO	CYLINDER	CILINDRO
		70-395 No			
1	027747N1	2 ▶	**1** CILINDRO	CYLINDER	CILINDRO
		70-390 No			
2		21484404	**1** CJ. CILINDRO	KIT, CYLINDER	JUEGO DE CILINDR

Cilindro Auxiliar
Auxiliary Cylinder
Cilindro Auxiliar

Lado Direito
Right Hand
Lado Derecho

70-390

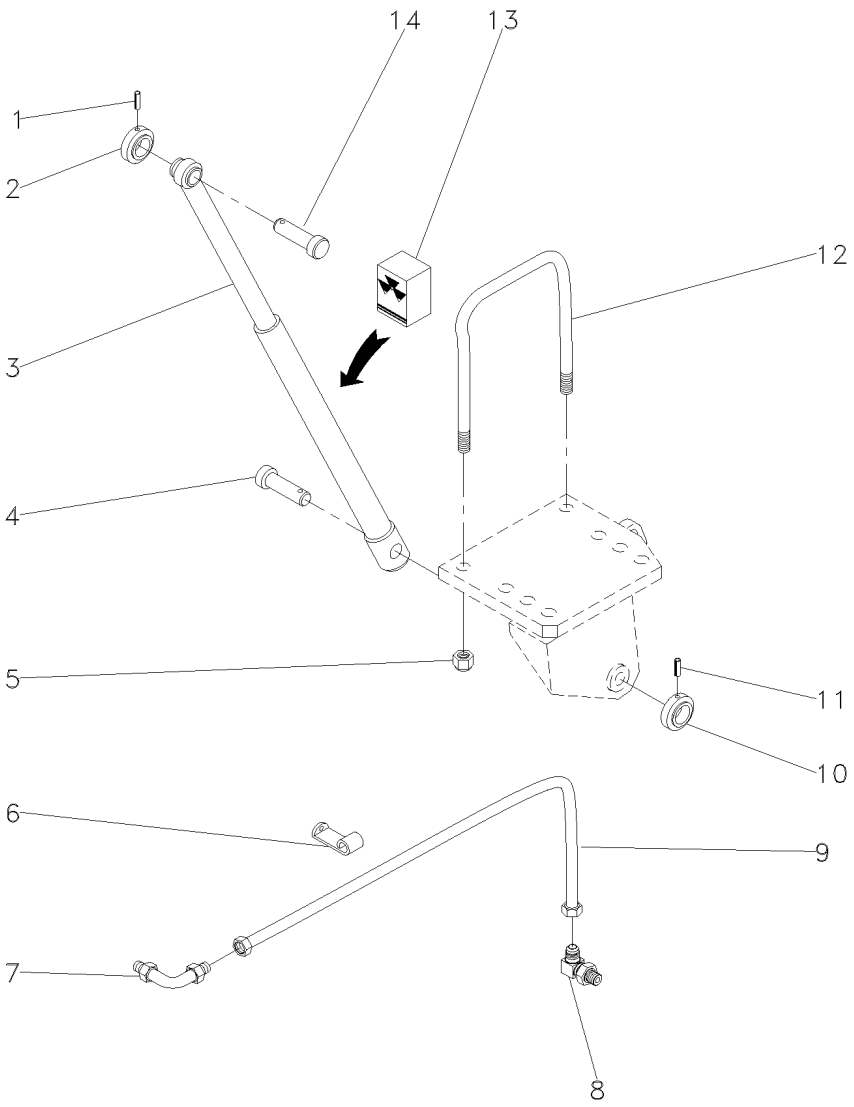

1	195468M1		**1**	PINO	PIN	PASADOR
2	1668542M1		**1**	COLAR	COLLAR	COLLAR
3	3410008M91	▶	**1**	CILINDRO	CYLINDER	CILINDRO
4	1668543M1		**1**	PINO	PIN	PASADOR
5	195556M2		**2**	PORCA	NUT	TUERCA
6	027748P1		**1**	GRAMPO	CRAMP	PASADOR
7	356360X1		**1**	CONEXÃO	CONNECTION	CONEXION
8	033917T1		**1**	CONEXÃO	CONNECTION	CONEXION
9	020151T1		**1**	MANGUEIRA	HOSE	FLEXIBLE
10	1668542M1		**1**	COLAR	COLLAR	COLLAR
11	195468M1		**1**	PINO	PIN	PASADOR
12	026847P1		**1**	PARAFUSO "U"	U BOLT	BRIDA EN U
13	3176568M91	3	**1**	JG. REPARO	KIT, REPAIR	JUEGO REPARACION
14	3410006M1		**1**	PINO	PIN	PASADOR

Cilindro Auxiliar
Auxiliary Cylinder
Cilindro Auxiliar

Lado Esquerdo
Left Hand
Lado Izquierdo

70-395

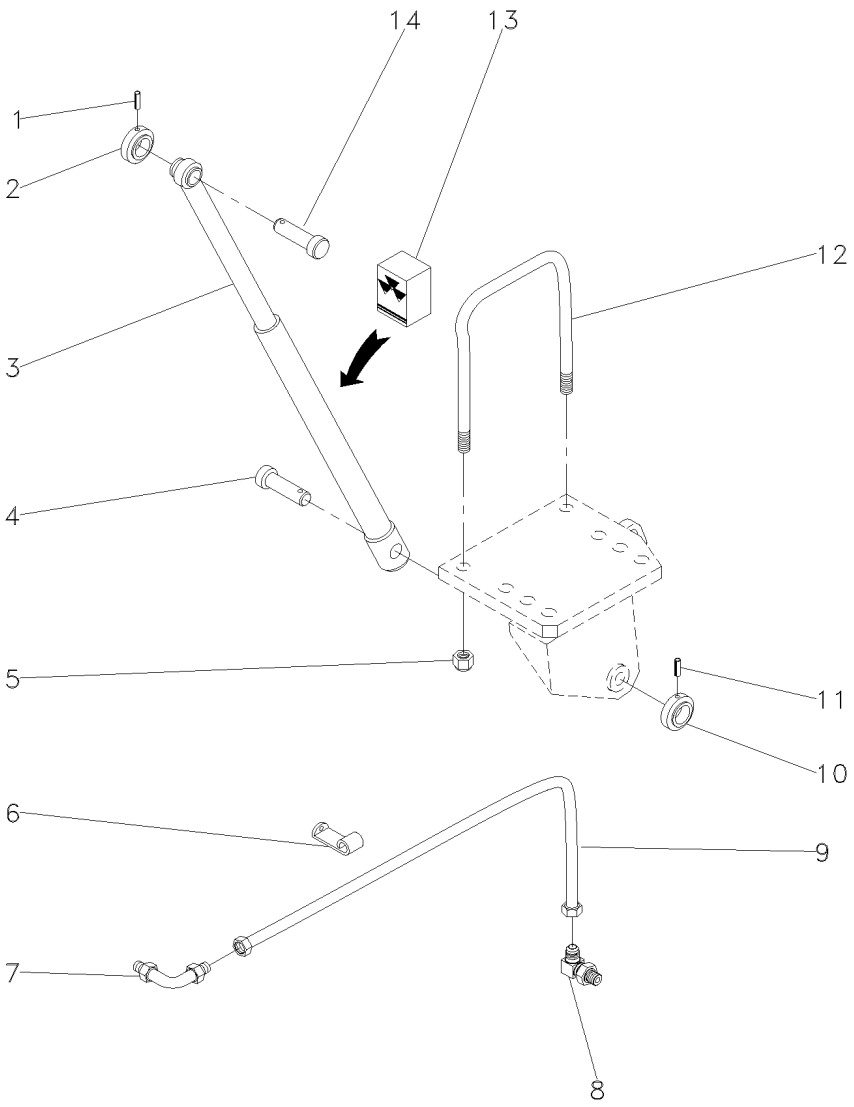

1	195468M1		**1**	PINO	PIN	PASADOR
2	1668542M1		**1**	COLAR	COLLAR	COLLAR
3	3410007M91	◀	**1**	CILINDRO	CYLINDER	CILINDRO
4	1668543M1		**1**	PINO	PIN	PASADOR
5	195556M2		**2**	PORCA	NUT	TUERCA
6	027748P1		**1**	GRAMPO	CRAMP	PASADOR
7	356360X1		**1**	CONEXÃO	CONNECTION	CONEXION
8	033917T1		**1**	CONEXÃO	CONNECTION	CONEXION
9	020151T1		**1**	MANGUEIRA	HOSE	FLEXIBLE
10	1668542M1		**1**	COLAR	COLLAR	COLLAR
11	195468M1		**1**	PINO	PIN	PASADOR
12	026847P1		**1**	PARAFUSO "U"	U BOLT	BRIDA EN U
13	6208252M91	3	**1**	JG. REPARO	KIT, REPAIR	JUEGO REPARACION
14	3410006M1		**1**	PINO	PIN	PASADOR

Bateria
Battery
Bateria

80-10

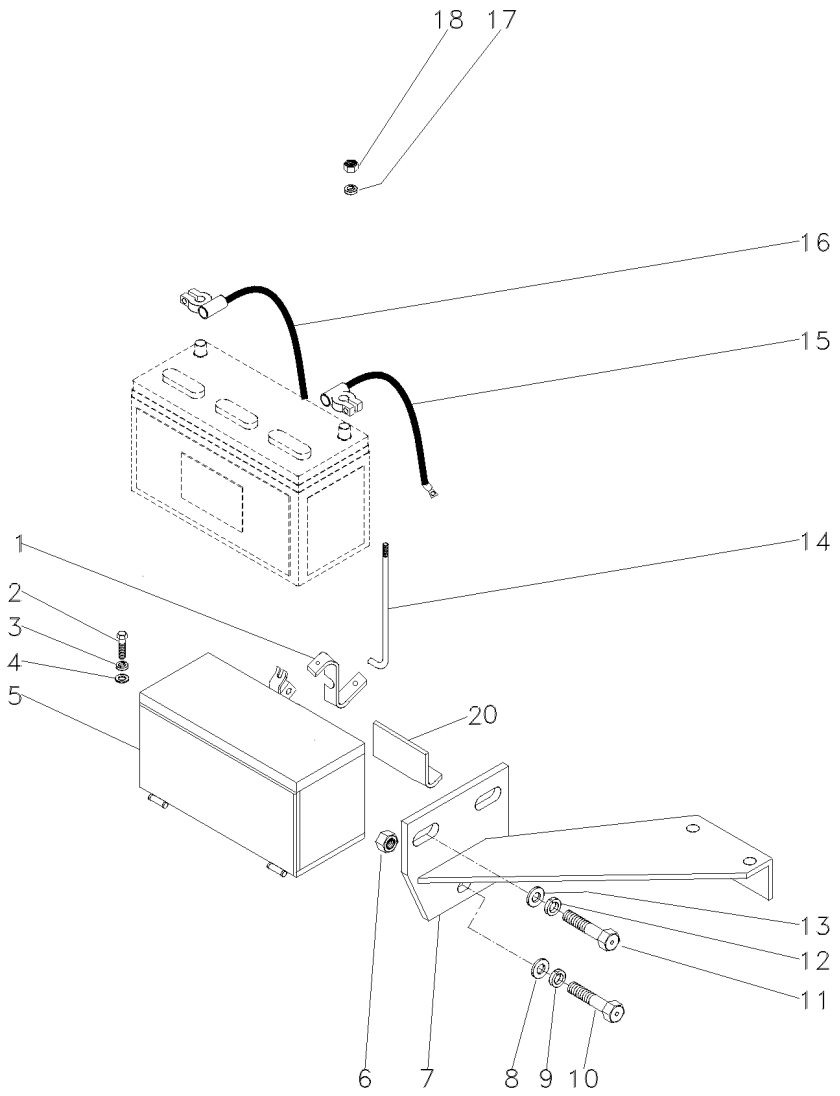

1	047916P1		**1**	SUPORTE	BRACKET	SOPORTE
2	353693X1		**4**	PARAFUSO	BOLT	PERNO
3	353434X1		**4**	ARRUELA	WASHER	ARANDELA
4	353756X1		**4**	ARRUELA	WASHER	ARANDELA
5	047915N1	80-15 No	**1**	CJ. CAIXA	CASE ASSY	CAJA COMPLETA
6	375098X1		**1**	PORCA	NUT	TUERCA
7	047817S1		**1**	SUPORTE	BRACKET	SOPORTE
8	353758X1		**2**	ARRUELA	WASHER	ARANDELA
9	353439X1		**1**	ARRUELA	WASHER	ARANDELA
10	354648X1		**1**	PARAFUSO	BOLT	PERNO
11	3145222M1		**2**	PARAFUSO	BOLT	PERNO
12	353433X1		**2**	ARRUELA	WASHER	ARANDELA
13	3585377M1		**2**	ARRUELA	WASHER	ARANDELA
14	028345P2		**2**	TIRANTE	ROD	VARILLA
15	2800341M91	(+)	**1**	CABO	CABLE	CABLE
16	3148351M91	(-)	**1**	CABO	CABLE	CABLE
17	355617X1		**2**	ARRUELA	WASHER	ARANDELA
18	826760M1		**2**	PORCA	NUT	TUERCA
20	047042P1		**1**	FIXADOR	ATTACHMENT	ADITAMENTO

Bateria
Battery
Bateria

80-15

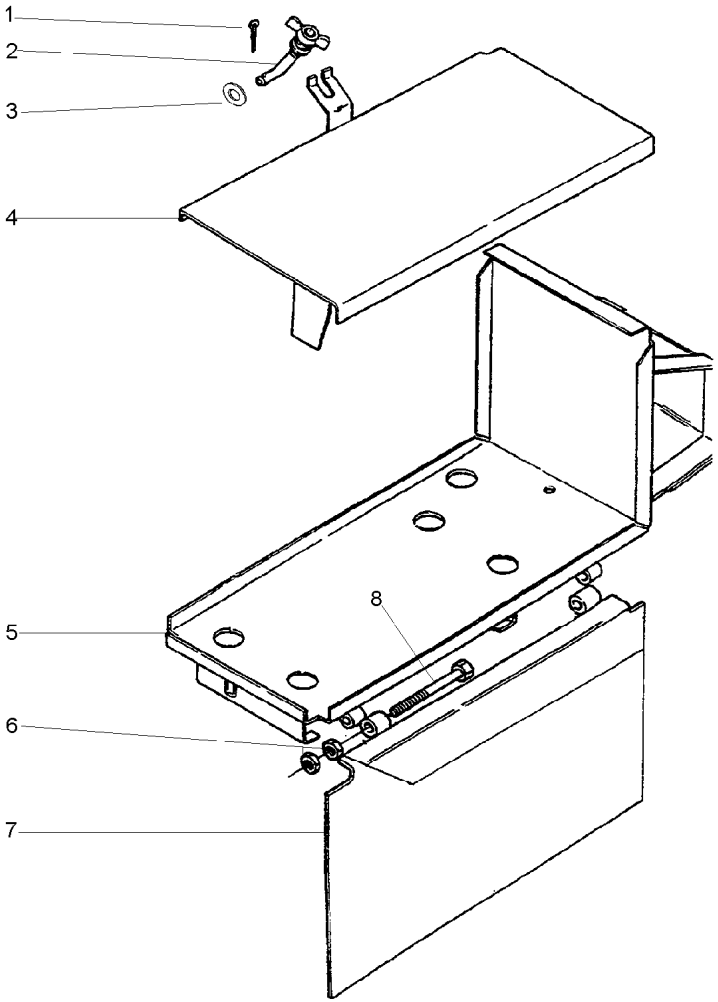

1	354048X1		**1**	CUPILHA	COTTER PIN	PASADOR DOUBLE
2	3147933M91	80-20 No	**1**	TIRANTE	ROD	VARILLA
3	353756X1		**1**	ARRUELA	WASHER	ARANDELA
4	047945S1		**1**	TAMPA	COVER	CUBIERTA
5	047946S1		**1**	SUPORTE	BRACKET	SOPORTE
6	353916X1		**8**	PORCA	NUT	TUERCA
7	3585129M91		**1**	TAMPA	COVER	CUBIERTA
8	353529X1		**4**	PARAFUSO	BOLT	PERNO

Tirante Articulado
Rod
Varilla

80-20

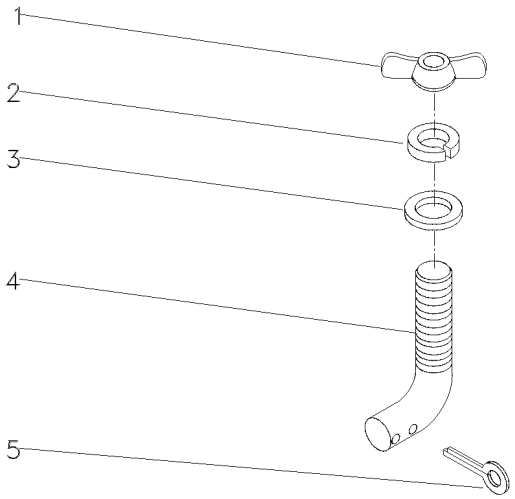

1	3589682M1	**1** PORCA	NUT	TUERCA
2	353434X1	**1** ARRUELA	WASHER	ARANDELA
3	353756X1	**1** ARRUELA	WASHER	ARANDELA
4	3147934M1	**1** TIRANTE	ROD	VARILLA
5	354048X1	**1** CUPILHA	COTTER PIN	PASADOR DOUBLE

Caixa Da Bateria
Batery Box
Caja Da Bateria

80-25

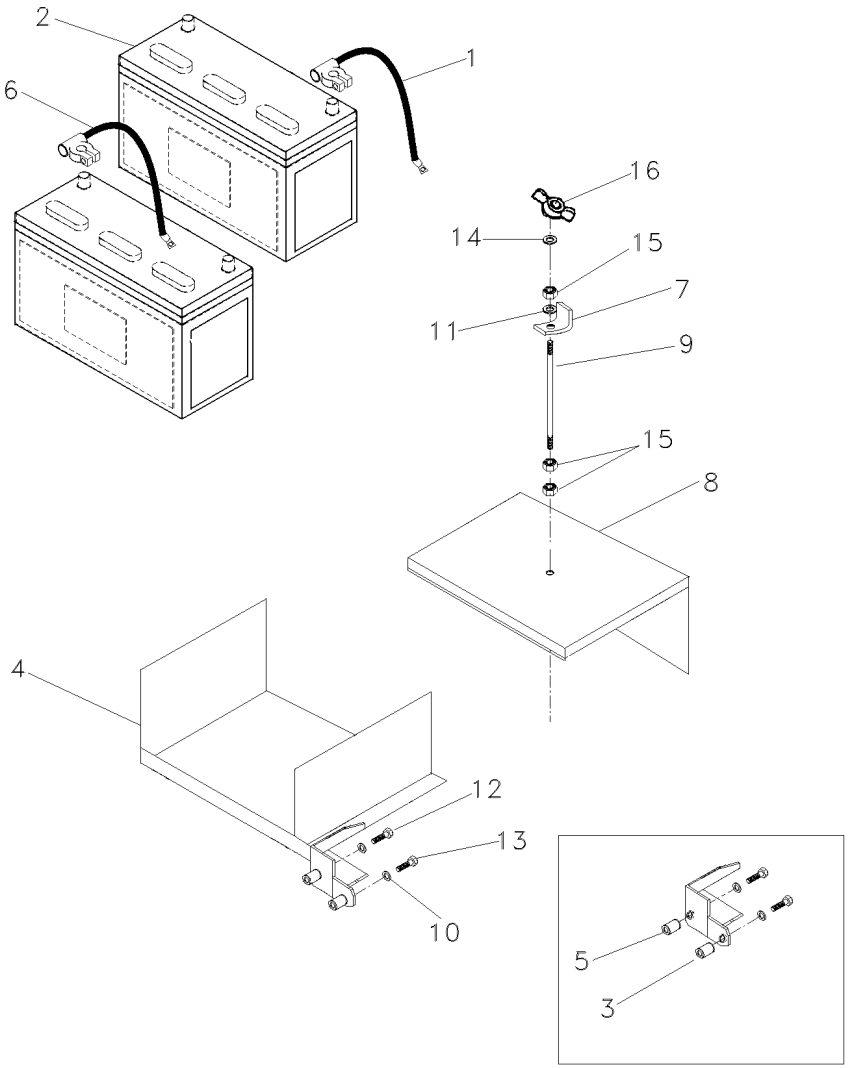

1	053378P1	(-)	**1** CABO DE BATERIA	BATTERY CABLE	CABLE DE BATERIA
2	054121T1		**2** BATERIA	BATTERY	BATERIA
3	064779P1		**1** BUCHA	BUSH	CASQUILLO
4	065876S1		**1** SUPORTE	CLEVIS	GANCHO SEGURI.
5	065954P1		**1** BUCHA	BUSH	CASQUILLO
6	066961P1	(+)	**1** CABO DE BATERIA	BATTERY CABLE	CABLE DE BATERIA
7	066964P1		**1** FIXADOR	ATTACHMENT	ADITAMENTO
8	066967P1		**1** TAMPA	COVER	CUBIERTA
9	067133P1		**1** TIRANTE	ROD	VARILLA
10	353433X1		**2** ARRUELA	WASHER	ARANDELA
11	353434X1		**2** ARRUELA	WASHER	ARANDELA
12	353728X1		**1** PARAFUSO	BOLT	PERNO
13	353730X1		**1** PARAFUSO	BOLT	PERNO
14	353756X1		**1** ARRUELA	WASHER	ARANDELA
15	355566X1		**2** PORCA	NUT	TUERCA
16	3589682M1		**1** PORCA	NUT	TUERCA

Bateria
Battery
Bateria

Seco Carregável
Loader Dry
Seco Cargador

80-30

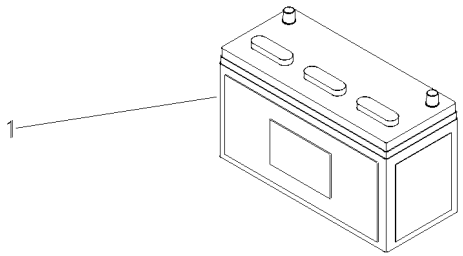

1	3410271M91	**1** BATERIA	BATTERY	BATERIA

Bateria Battery Bateria	Úmido Carregável Loader Cargador	80-35	

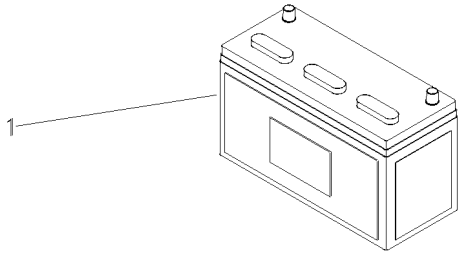

1	3148962M91	**1** BATERIA	BATTERY	BATERIA

Bateria
Battery
Bateria

80-40

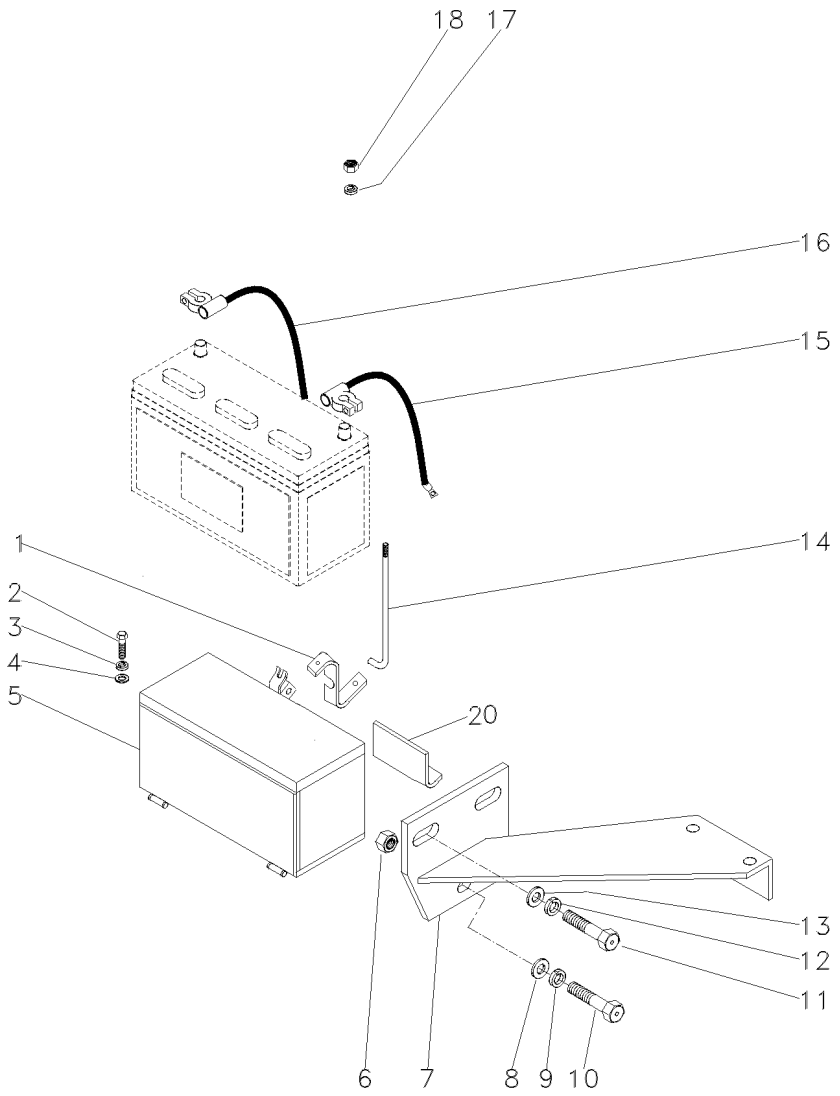

1	047916P1		**1**	SUPORTE	BRACKET	SOPORTE
2	353693X1		**4**	PARAFUSO	BOLT	PERNO
3	353434X1		**4**	ARRUELA	WASHER	ARANDELA
4	353756X1		**4**	ARRUELA	WASHER	ARANDELA
5	047915N1	80-15 No	**1**	CJ. CAIXA	CASE ASSY	CAJA COMPLETA
6	375098X1		**1**	PORCA	NUT	TUERCA
7	047817S1		**1**	SUPORTE	BRACKET	SOPORTE
8	353758X1		**2**	ARRUELA	WASHER	ARANDELA
9	353439X1		**1**	ARRUELA	WASHER	ARANDELA
10	354648X1		**1**	PARAFUSO	BOLT	PERNO
11	3145222M1		**2**	PARAFUSO	BOLT	PERNO
12	353433X1		**2**	ARRUELA	WASHER	ARANDELA
13	3585377M1		**2**	ARRUELA	WASHER	ARANDELA
14	028345P2		**2**	TIRANTE	ROD	VARILLA
15	2800341M91	(+)	**1**	CABO	CABLE	CABLE
16	3148351M91	(-)	**1**	CABO	CABLE	CABLE
17	355617X1		**2**	ARRUELA	WASHER	ARANDELA
18	826760M1		**2**	PORCA	NUT	TUERCA
20	047042P1		**1**	FIXADOR	ATTACHMENT	ADITAMENTO

Caixa Da Bateria
Batery Box
Caja Da Bateria

80-45

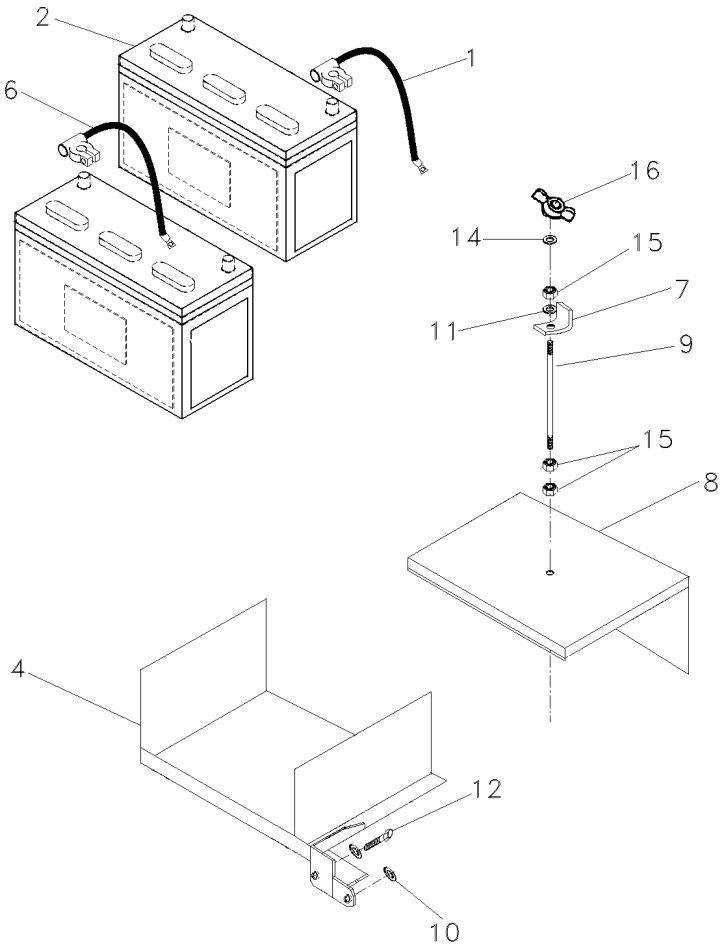

1	053378P1	(-)	**1**	CABO DE BATERIA	BATTERY CABLE	CABLE DE BATERIA
2	054121T1		**2**	BATERIA	BATTERY	BATERIA
4	065918S1		**1**	SUPORTE	CLEVIS	GANCHO SEGURI.
6	066961P1	(+)	**1**	CABO DE BATERIA	BATTERY CABLE	CABLE DE BATERIA
7	066964P1		**1**	FIXADOR	ATTACHMENT	ADITAMENTO
8	066967P1		**1**	TAMPA	COVER	CUBIERTA
9	067133P1		**1**	TIRANTE	ROD	VARILLA
10	339376X1		**3**	ARRUELA	WASHER	ARANDELA
11	353434X1		**2**	ARRUELA	WASHER	ARANDELA
12	3009493X1		**3**	PARAFUSO	BOLT	PERNO
14	339025X1		**1**	ARRUELA	WASHER	ARANDELA
15	355566X1		**2**	PORCA	NUT	TUERCA
16	3589682M1		**1**	PORCA	NUT	TUERCA

Painel De Instrumentos
Instrument Panel
Tablero De Instrumentos

80-50

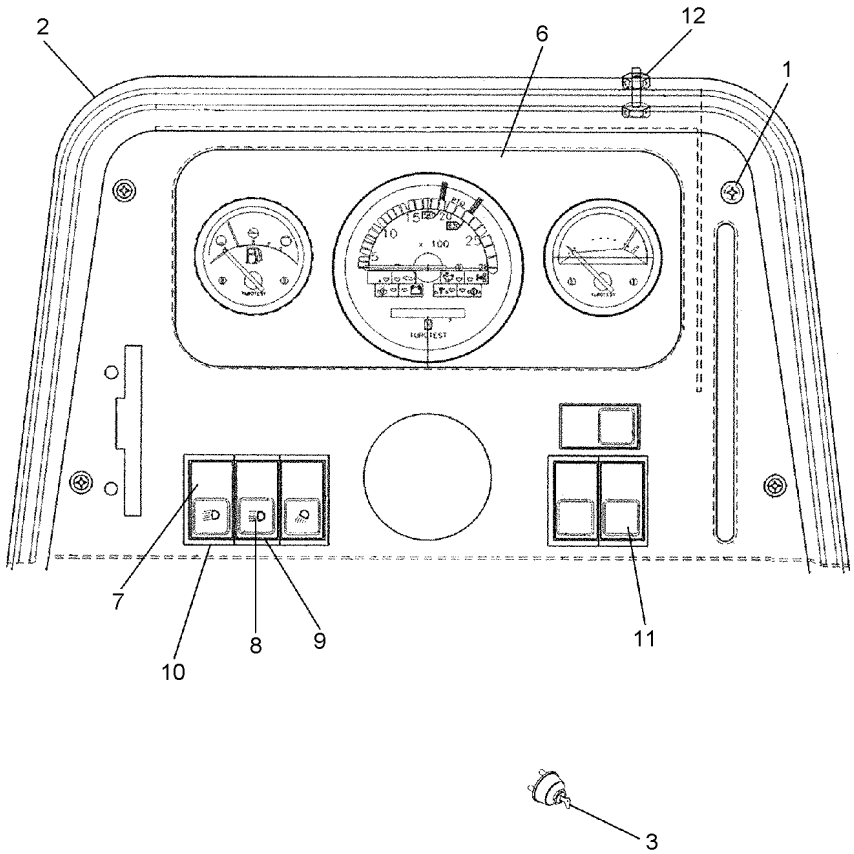

1	355863X1		**4**	PARAFUSO	BOLT	PERNO
2	062778S1		**1**	PAINEL	PANEL	PANEL
3	1874535M3		**1**	INTERRUPTOR	SWITCH	INTERRUPTOR
3	3019881X1		**1**	ARRUELA	WASHER	ARANDELA
3	052437P1		**1**	PORCA	NUT	TUERCA
3	3813361M1		**2**	CHAVE INTERRUPT.	KEY SWITCH	LLAVE INTERRUPT.
6	067264T1		**1**	PAINEL INSTRUM.	INSTRUMENT PANEL	PANEL INSTRUMENT
7	042610T1	[A]	**1**	INTERRUPTOR	SWITCH	INTERRUPTOR
8	042609T1	[B]	**1**	INTERRUPTOR	SWITCH	INTERRUPTOR
9	049173T1		**1**	MOLDURA	MOULDING	BORDON
10	049174T1		**4**	MOLDURA	MOULDING	BORDON
11	042603T1		**1**	TAMPA	COVER	CUBIERTA
12	3408768M1		**4**	PARAFUSO	BOLT	PERNO
12	354120X1		**4**	PORCA	NUT	TUERCA
12	353445X1		**4**	ARRUELA	WASHER	ARANDELA

[A] SINALEIRA / FAROL
LAMP / LANTERN
SENALADORA / FAROL

[B] FAROL ALTO
HIGHT LIGHT
FARO ALTO

Painel De Instrumentos
Instruments Panel
Tablero De Instrumentos

80-55

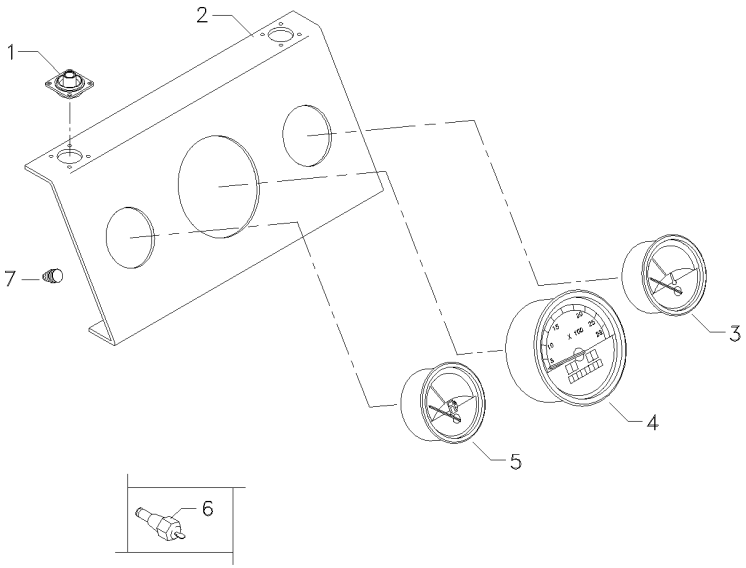

1	3408984M1	**4**	COXIM	MOUNTING	MONTANTE
2	062784R1	**1**	PAINEL	PANEL	PANEL
3	062782R1	**1**	TERMÔMETRO	THERMOMETER	TERMOMETRO
4	067265R1	**1**	TRATÔMETRO	TRACTORMETER	TRACTOMETRO
5	069105R1	**1**	INDICADOR	GAUGE	APARAT INDICADOR
6	3147425M1	**1**	SENSOR	SENDER	EMISOR
7	067268R1	**10**	FIXADOR	ATTACHMENT	ADITAMENTO

Painel De Instrumentos
Instrument Panel
Tablero De Instrumentos

80-60

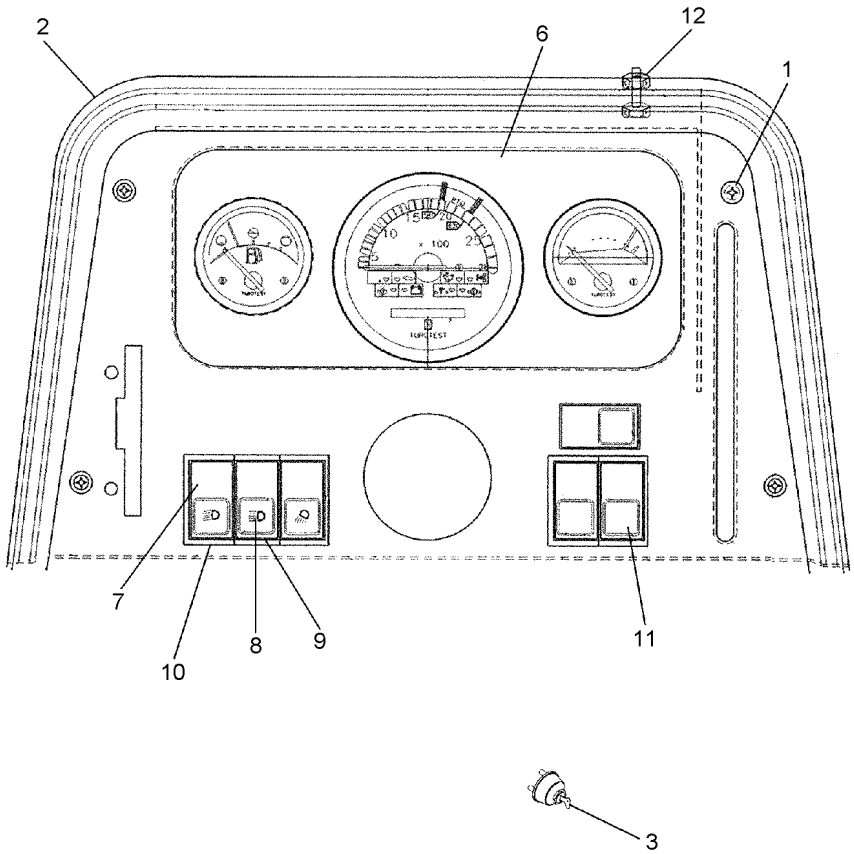

1	355863X1		**4**	PARAFUSO	BOLT	PERNO
2	062778S1		**1**	PAINEL	PANEL	PANEL
3	1874535M3		**1**	INTERRUPTOR	SWITCH	INTERRUPTOR
3	3019881X1		**1**	ARRUELA	WASHER	ARANDELA
3	052437P1		**1**	PORCA	NUT	TUERCA
3	3813361M1		**2**	CHAVE INTERRUPT.	KEY SWITCH	LLAVE INTERRUPT.
6	069104T1	80-65 No	**1**	PAINEL INSTRUM.	INSTRUMENT PANEL	PANEL INSTRUMENT
7	042610T1		**1**	INTERRUPTOR	SWITCH	INTERRUPTOR
8	042609T1		**1**	INTERRUPTOR	SWITCH	INTERRUPTOR
9	049173T1		**1**	MOLDURA	MOULDING	BORDON
10	049174T1		**4**	MOLDURA	MOULDING	BORDON
11	042603T1		**3**	TAMPA	COVER	CUBIERTA
12	3408768M1		**4**	PARAFUSO	BOLT	PERNO
12	354120X1		**4**	PORCA	NUT	TUERCA
12	353445X1		**4**	ARRUELA	WASHER	ARANDELA

Painel De Instrumentos
Instruments Panel
Tablero De Instrumentos

80-65

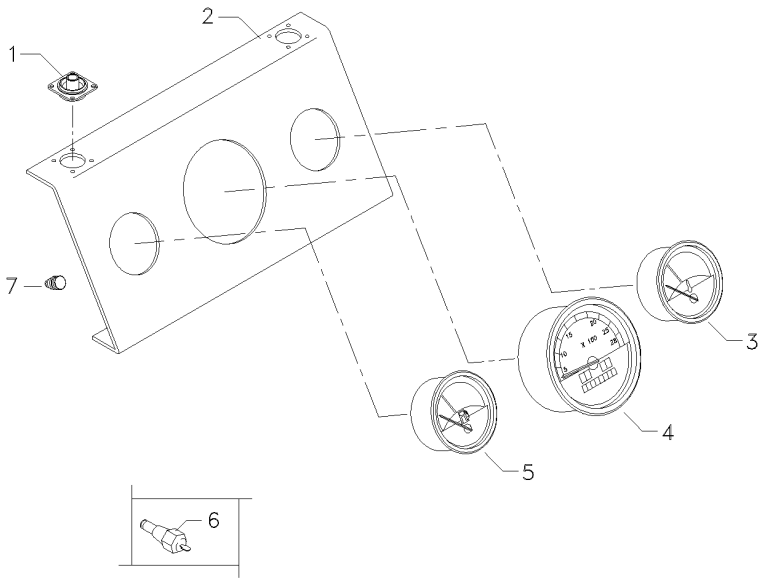

1	3408984M1	**4**	COXIM	MOUNTING	MONTANTE
2	062784R1	**1**	PAINEL	PANEL	PANEL
3	062782R1	**1**	TERMÔMETRO	THERMOMETER	TERMOMETRO
4	067265R1	**1**	TRATÔMETRO	TRACTORMETER	TRACTOMETRO
5	069105R1	**1**	INDICADOR	GAUGE	APARAT INDICADOR
6	3147425M1	**1**	SENSOR	SENDER	EMISOR
7	067268R1	**10**	FIXADOR	ATTACHMENT	ADITAMENTO

Bloco Ótico
Headlamp
Bloco Ocular

Foco Lado Esquerdo
Left Hand Light
Foco Lado Izquierdo

80-70

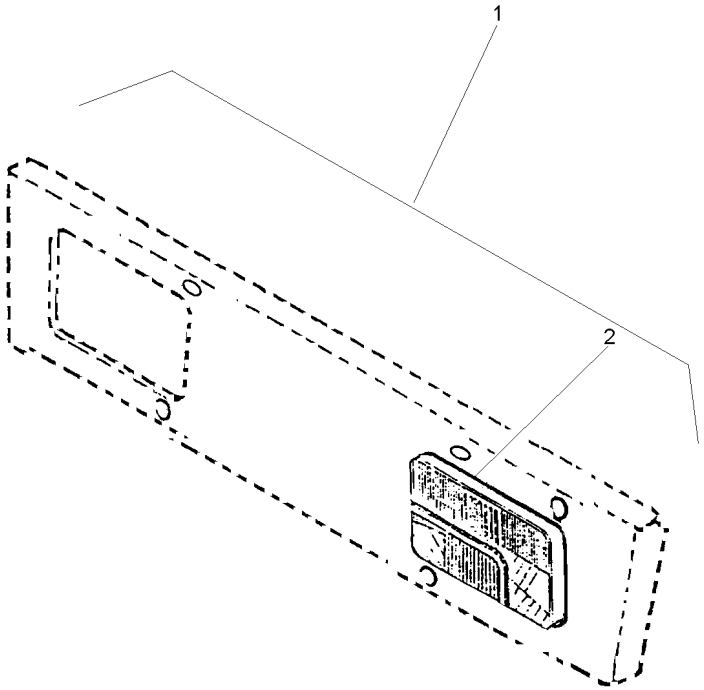

1		022360N1	**1**	BLOCO ÓTICO	KIT, LAMP	JUEGO LAMPARA
2	022336N1	1 80-80 No	**2**	FAROL DIANTEIRO	FRONT LIGHT	FRONT LIGHT

Bloco Ótico
Headlamp
Faro

80-75

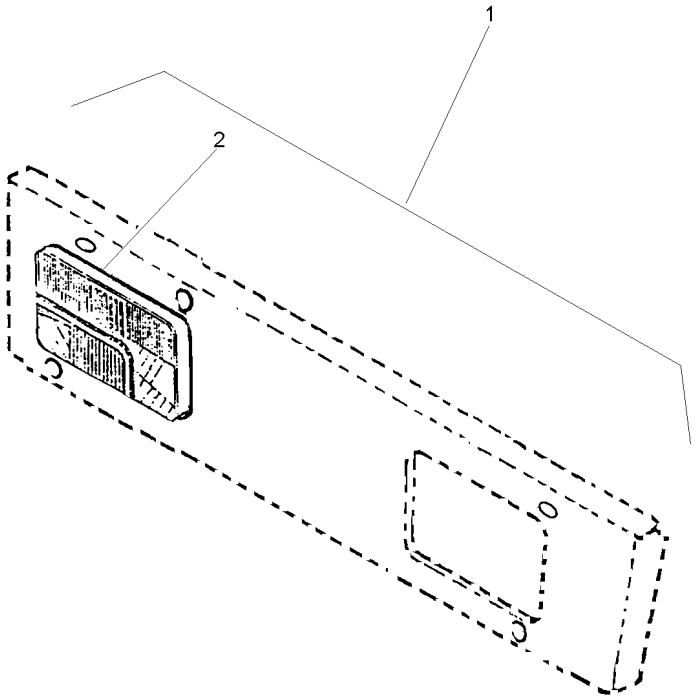

1		022359N1	**1**	BLOCO ÓTICO	KIT, LAMP	JUEGO LAMPARA
2	022335N1	1 80-85 No	**2**	FAROL DIANTEIRO	FRONT LIGHT	FRONT LIGHT

Bloco Ótico
Headlamp
Bloco Ocular

80-80

Lado Esquerdo
Left Hand
Izquierdo

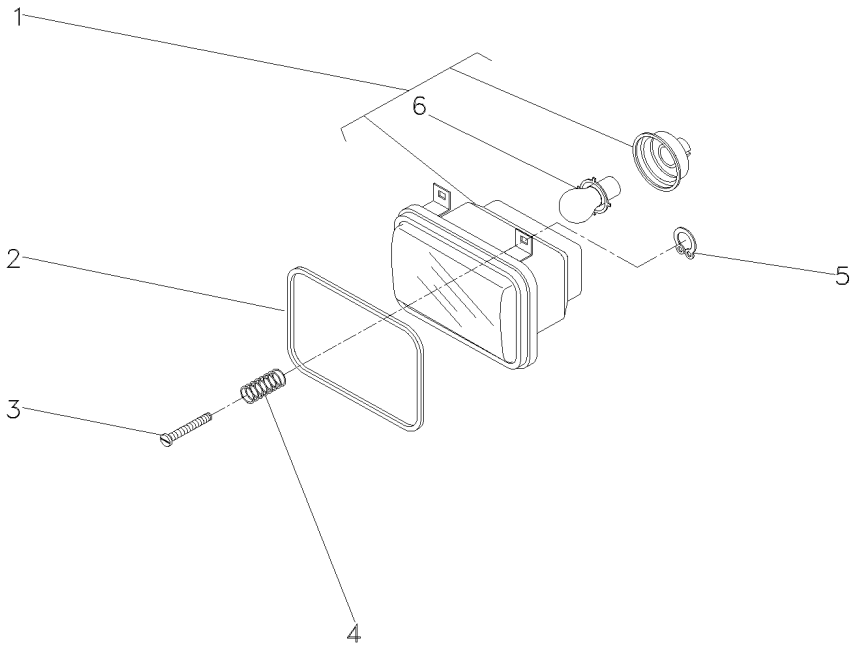

1	3410474M91		**1**	BLOCO ÓTICO	KIT, LAMP	JUEGO LAMPARA
2	3410450M1		**2**	GUARNIÇÃO	FOAM	ESPUMA
3	2802112M1	10x32x1.3/8	**6**	PARAFUSO	BOLT	PERNO
4	963441M1		**6**	MOLA	SPRING	RESORTE
5	963442M1		**6**	ANEL TRAVA	CIRCLIP	CIRCULITO
6	2710838M1	1	**1**	LÂMPADA	BULB	LAMPARA

Bloco Ótico
Headlamp
Faro

80-85

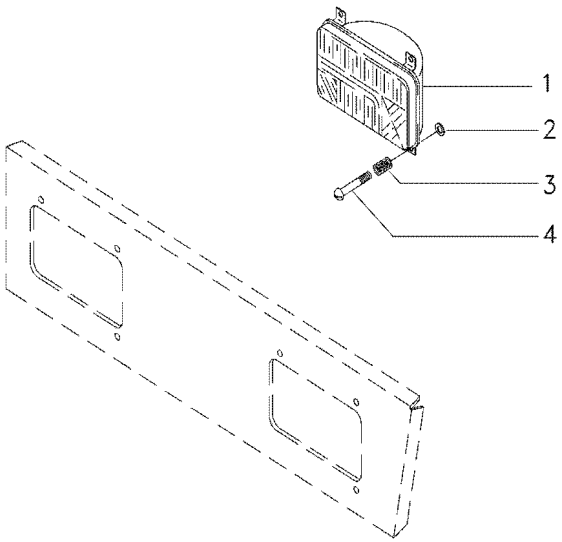

1	3410451M91		**2**	BLOCO ÓTICO	KIT, LAMP	JUEGO LAMPARA
2	963442M1		**6**	ANEL TRAVA	CIRCLIP	CIRCULITO
3	963441M1		**6**	MOLA	SPRING	RESORTE
4	2802112M1	10X32X1.3/8	**6**	PARAFUSO	BOLT	PERNO

Sistema Elétrico Dianteiro
Front Electric System
Sistema Electrico Delantero

80-90

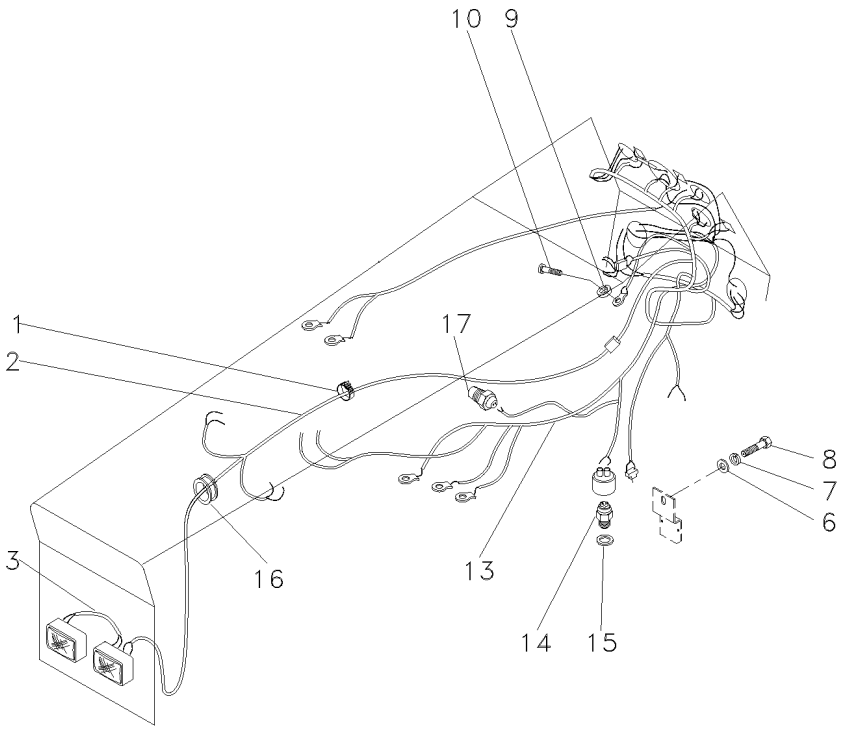

1	3225356M1	**20**	BRAÇADEIRA	CLAMP	ABRAZADERA
2	057795T3	**1**	CHICOTE	HARNESS	MAZO CABLES
3	052109P2	**1**	CHICOTE	HARNESS	MAZO CABLES
6	353756X1	**4**	ARRUELA	WASHER	ARANDELA
7	353434X1	**4**	ARRUELA	WASHER	ARANDELA
8	353691X1	**4**	PARAFUSO	BOLT	PERNO
9	353445X1	**3**	ARRUELA	WASHER	ARANDELA
10	355125X1	**3**	PARAFUSO	BOLT	PERNO
13	067200N2	**1**	CHICOTE	HARNESS	MAZO CABLES
14	037171T2	**1**	INTERRUPTOR	SWITCH	INTERRUPTOR
15	181142M1	**1**	ARRUELA	WASHER	ARANDELA
16	832882M1	**1**	PASSA-FIO	GROMMET	PASACABLE
17	026697T1	**1**	SENSOR	SENDER	EMISOR

Sistema Elétrico Dianteiro
Front Electric System
Sistema Electrico Delantero

80-95

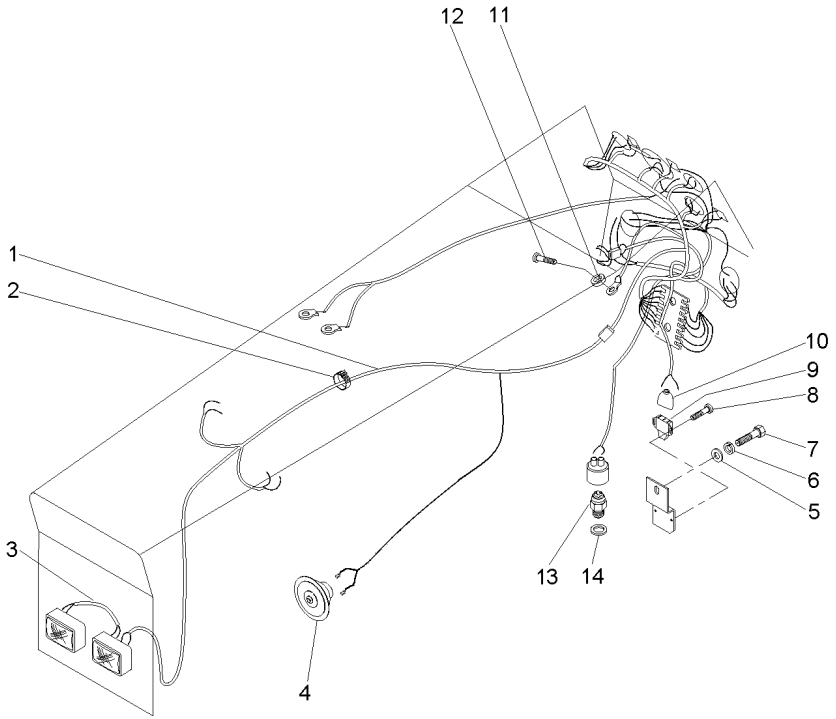

1	069781P1	**1**	CHICOTE	HARNESS	MAZO CABLES
2	3225356M1	**20**	BRAÇADEIRA	CLAMP	ABRAZADERA
3	052109P2	**1**	CHICOTE	HARNESS	MAZO CABLES
4	2802862M91	**1**	BUZINA	HORN	BOCINA
5	353756X1	**1**	ARRUELA	WASHER	ARANDELA
6	353434X1	**1**	ARRUELA	WASHER	ARANDELA
7	353691X1	**1**	PARAFUSO	BOLT	PERNO
8	339665X1	**2**	PARAFUSO	BOLT	PERNO
9	046552T1	**1**	INTERRUPTOR	SWITCH	INTERRUPTOR
10	2801383M1	**1**	CAPA	CAP	TAPA
11	353445X1	**1**	ARRUELA	WASHER	ARANDELA
12	355125X1	**1**	PARAFUSO	BOLT	PERNO
13	037171T2	**1**	INTERRUPTOR	SWITCH	INTERRUPTOR
14	181142M1	**1**	ARRUELA	WASHER	ARANDELA

Sistema Elétrico
Electric System
Sistema Eléctrico

80-100

Sem Pisca Alerta E Com Seta Direcional
Without Hazard Light And With Turn Light
Sin La Luz De Riesgo Y Con La Luz Del Giro

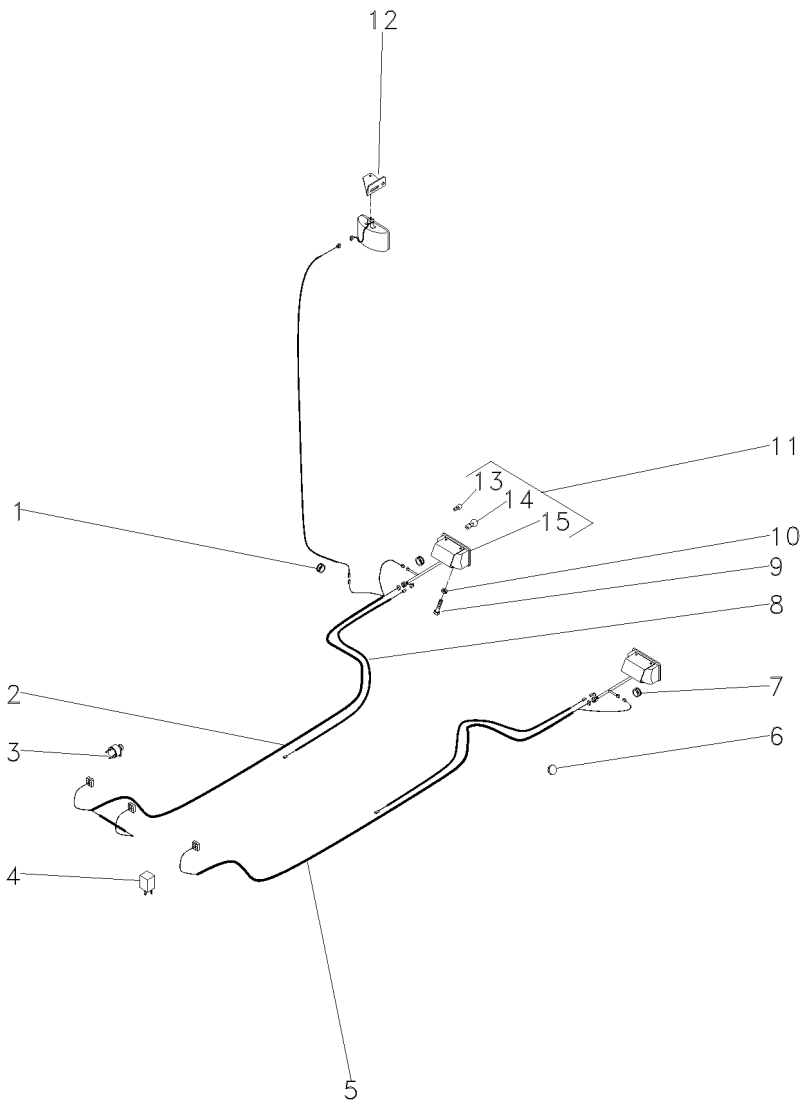

1	834096M1		**1**	PASSA-FIO	GROMMET	PASACABLE
2	052117P1	▶	**1**	CHICOTE	HARNESS	MAZO CABLES
3	3412847M91		**1**	INTERRUPTOR	SWITCH	INTERRUPTOR
4	3412137M1		**1**	RELÉ	RELAY	RELE
5	052118P1	◀	**2**	CHICOTE	HARNESS	MAZO CABLES
6	2801324M1		**3**	BUJÃO	PLUG	TAPON
7	832882M1		**2**	PASSA-FIO	GROMMET	PASACABLE
8	052591P1		**2**	CHICOTE	HARNESS	MAZO CABLES
9	353666X1		**4**	PARAFUSO	BOLT	PERNO
10	353441X1		**4**	ARRUELA	WASHER	ARANDELA
11	022193T1		**2**	CJ. LANTERNA	LANTERN	LINTERNA
12	033089P1		**1**	SUPORTE	BRACKET	SOPORTE
13	2801348N1	11	**2**	LÂMPADA	BULB	LAMPARA
14	3175270M1	11	**2**	LÂMPADA	BULB	LAMPARA
15		11	**2**	CJ. LANTERNA	LANTERN	LINTERNA

Sistema Elétrico Traseiro Rear Electrical System Sistema Electrico Trasero	C/Pisca Alerta & S/Seta Direciona With/Warning Ligths & W/Direccio C/Luzes Atencion Y S/Intermitente	80-105

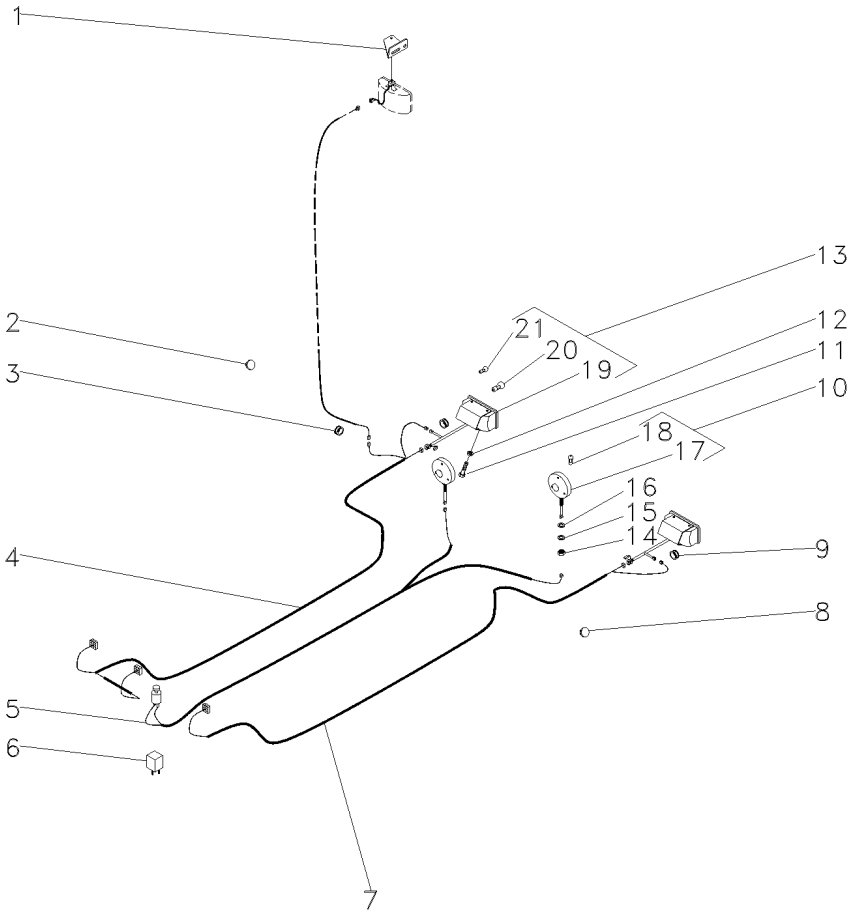

1	033089P1			1	SUPORTE	BRACKET	SOPORTE
2	3146286M1			1	TAMPÃO	PAD	ALMOHADILLA
3	834096M1			1	PASSA-FIO	GROMMET	PASACABLE
4	052117P1	▶		1	CHICOTE	HARNESS	MAZO CABLES
5	052123N1			1	CHICOTE	HARNESS	MAZO CABLES
6	3412137M1			1	RELÉ	RELAY	RELE
7	052118P1	◀		1	CHICOTE	HARNESS	MAZO CABLES
8	2801324M1			1	BUJÃO	PLUG	TAPON
9	832882M1			2	PASSA-FIO	GROMMET	PASACABLE
10	022197T1			2	CJ. LANTERNA	LANTERN	LINTERNA
11	353666X1			4	PARAFUSO	BOLT	PERNO
12	353441X1			4	ARRUELA	WASHER	ARANDELA
13	022182T1			2	LANTERNA	LAMP	FARO
14	339054X1			2	PORCA	NUT	TUERCA
15	339763X1			2	ARRUELA	WASHER	ARANDELA
16	3147503M1			2	ARRUELA	WASHER	ARANDELA
17		10	022197T1	2	CJ. LANTERNA	LANTERN	LINTERNA
18	2710837M1	10		1	LÂMPADA	BULB	LAMPARA
19		13	022182T1	2	CJ. LANTERNA	LANTERN	LINTERNA
20	3175270M1	13		1	LÂMPADA	BULB	LAMPARA
21	2801348M1	13		1	LÂMPADA	BULB	LAMPARA

Sistema Elétrico Electrical System Sistema Electrico	Suporte E Relé Do Pisca Bracket And Warning Relay Soporte Y Rele Intermitente	80-110

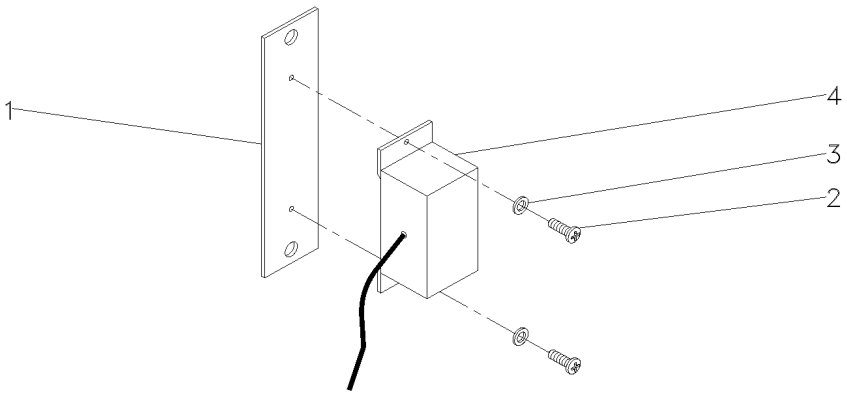

1	062298T1		**1** SUPORTE	BRACKET	SOPORTE
2	3009536X1	M5x0.8	**2** PARAFUSO	BOLT	PERNO
3	390469X1		**2** ARRUELA	WASHER	ARANDELA
4	062299T2		**1** RELÉ	RELAY	RELE

Iluminação Traseira
Lighting Rear
Iluminacion Trasera

80-115

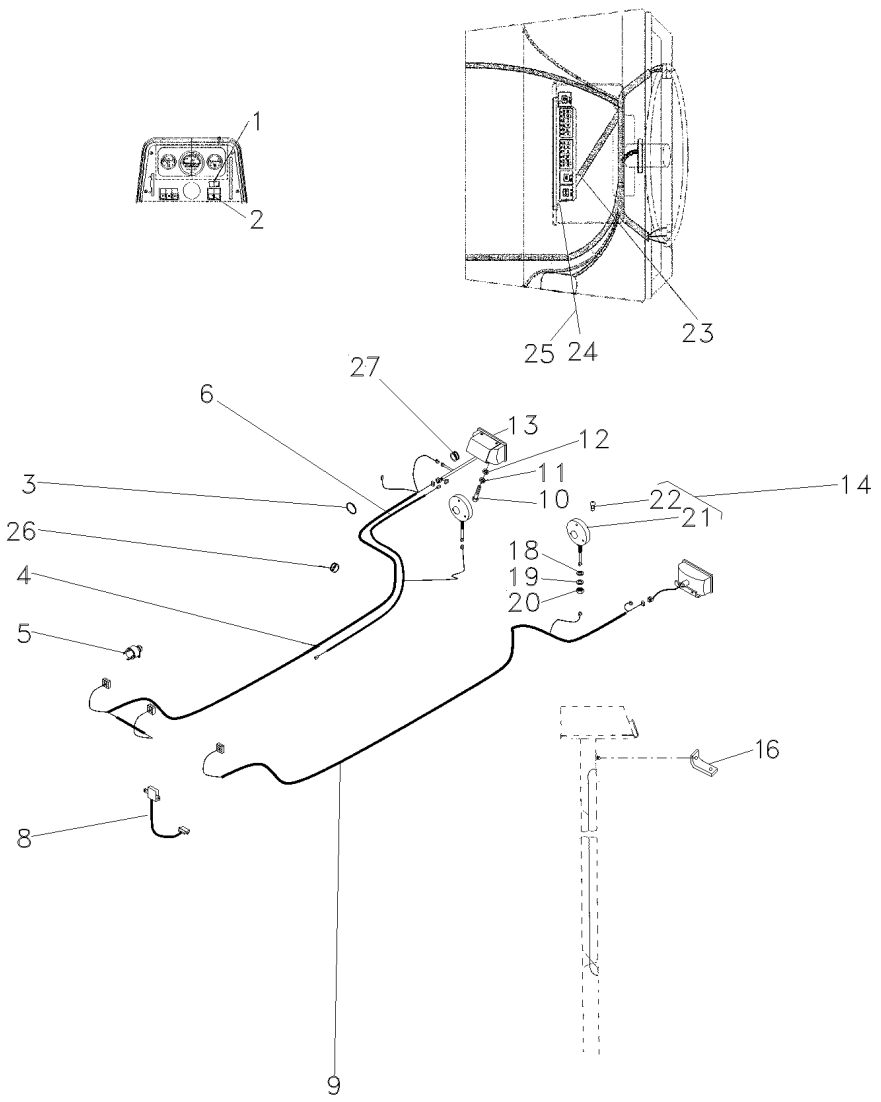

1	042602T1			**1**	INDICADOR	INDICATOR	INDICADOR
2	042604T1			**1**	INTERRUPTOR	SWITCH	INTERRUPTOR
3	3225356M1			**10**	BRAÇADEIRA	CLAMP	ABRAZADERA
4	063343N1	▶		**1**	CHICOTE	HARNESS	MAZO CABLES
5	832882M1			**2**	PASSA-FIO	GROMMET	PASACABLE
6	052591P1			**1**	CHICOTE	HARNESS	MAZO CABLES
8	062297N2	👁 80-110 No		**1**	RELÉ	RELAY	RELE
9	063337T1	◀		**1**	CHICOTE	HARNESS	MAZO CABLES
10	353666X1			**4**	PARAFUSO	BOLT	PERNO
11	353441X1			**4**	ARRUELA	WASHER	ARANDELA
12	3010597X1			**2**	ARRUELA	WASHER	ARANDELA
13	022182T1			**2**	LANTERNA	LAMP	FARO
14	022197T1			**2**	CJ. LANTERNA	LANTERN	LINTERNA
16	033089P1			**1**	SUPORTE	BRACKET	SOPORTE
18	3147503M1			**2**	ARRUELA	WASHER	ARANDELA
19	339763X1			**2**	ARRUELA	WASHER	ARANDELA
20	339054X1			**2**	PORCA	NUT	TUERCA
21		🏷 022197T1		**2**	CJ. LANTERNA	LANTERN	LINTERNA
22	2710837M1	14		**1**	LÂMPADA	BULB	LAMPARA
23	063268N1			**1**	CJ. CHICOTE	KIT, HARNESS	JUEGO DE ARNES
24	390995X1			**2**	PORCA	NUT	TUERCA
25	390469X1			**2**	ARRUELA	WASHER	ARANDELA
26	2801324M1			**3**	BUJÃO	PLUG	TAPON
27	834096M1			**1**	PASSA-FIO	GROMMET	PASACABLE

Iluminação Traseira
Lighting Rear
Iluminacion Trasera

80-120

Sem Pisca Alerta E Sem Seta Direcional
Without Hazard Light And Without Turn Light
Sin La Luz De Riesgo Y Sin La Luz Del Giro

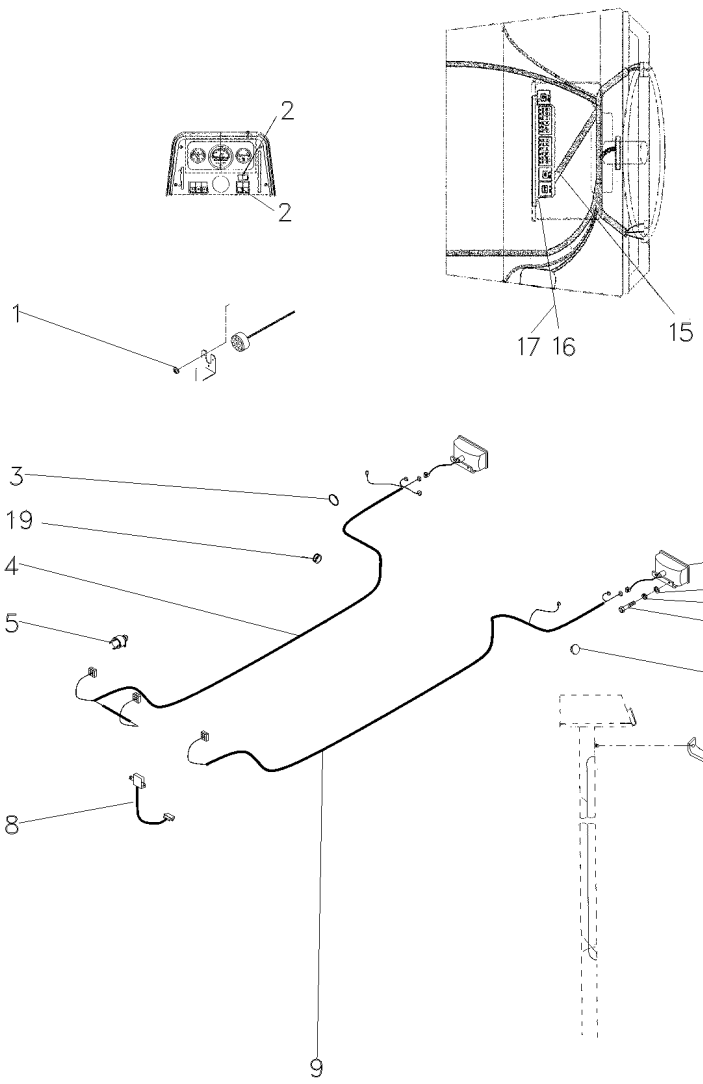

1	3010597X1		**1**	ARRUELA	WASHER	ARANDELA
2	042603T1		**2**	TAMPA	COVER	CUBIERTA
3	3225356M1		**10**	BRAÇADEIRA	CLAMP	ABRAZADERA
4	063343N1	▶	**1**	CHICOTE	HARNESS	MAZO CABLES
5	832882M1		**2**	PASSA-FIO	GROMMET	PASACABLE
8	062297N2	80-110 No	**1**	RELÉ	RELAY	RELE
9	063337T1	◀	**1**	CHICOTE	HARNESS	MAZO CABLES
10	353666X1		**4**	PARAFUSO	BOLT	PERNO
11	353441X1		**4**	ARRUELA	WASHER	ARANDELA
12	3010597X1		**4**	ARRUELA	WASHER	ARANDELA
13	022182T1		**2**	LANTERNA	LAMP	FARO
14	033089P1		**1**	SUPORTE	BRACKET	SOPORTE
15	063265N2	80-135 No	**1**	CJ. CHICOTE	KIT, HARNESS	JUEGO DE ARNES
16	390995X1		**2**	PORCA	NUT	TUERCA
17	390469X1		**2**	ARRUELA	WASHER	ARANDELA
18	2801324M1		**3**	BUJÃO	PLUG	TAPON
19	834096M1		**1**	PASSA-FIO	GROMMET	PASACABLE

Instalação Da Buzina
Horn Assy
Instalación Bocina

80-125

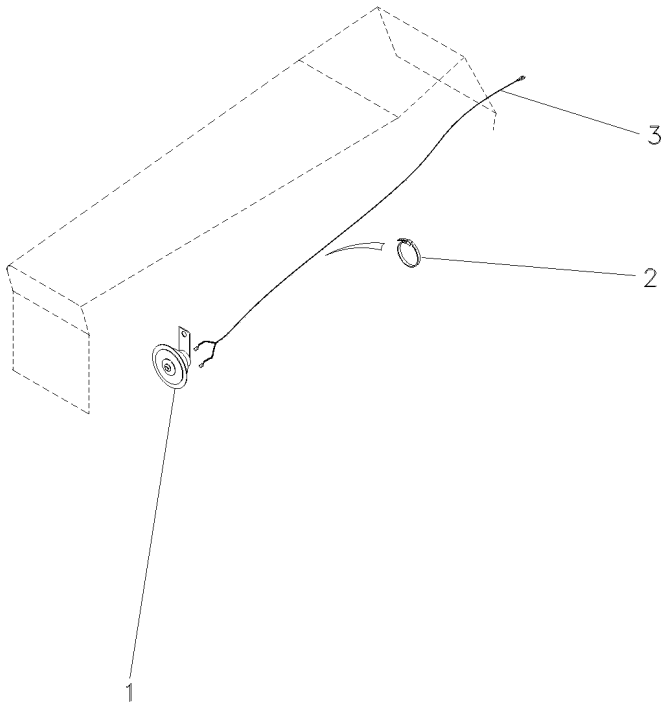

1	2802862M91	**1**	BUZINA	HORN	BOCINA
2	3225536M1	**6**	BRAÇADEIRA	CLAMP	ABRAZADERA
3	063368N1	**1**	CHICOTE	HARNESS	MAZO CABLES

Suporte Iluminação Da Placa
Ilumination Plate Bracket
Soporte Iluminación Placa

80-130

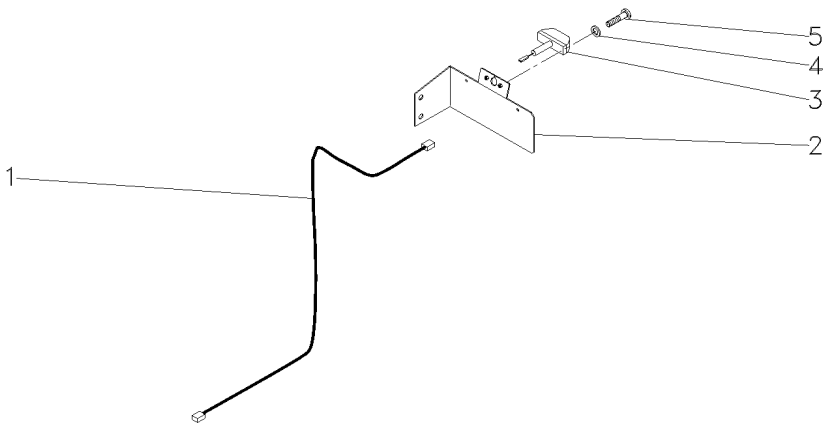

1	022836P1	**1** CHICOTE	HARNESS	MAZO CABLES
2	062987S1	**1** SUPORTE	SUPPORT	DISPOS.DE SOSTEN
3	058340T1	**1** SINALEIRA	SIGNAL	AVISADOR
4	353445X1	**2** ARRUELA	WASHER	ARANDELA
5	355125X1	**2** PARAFUSO	BOLT	PERNO

Cj. Chicote Harness Mazo Cables	Minicapuz Minihood Minicapó	80-135	Sem Pisca Alerta E Sem Seta Direcional Without Hazard Light And Without Turn Light Sin La Luz De Riesgo Y Sin La Luz Del Giro

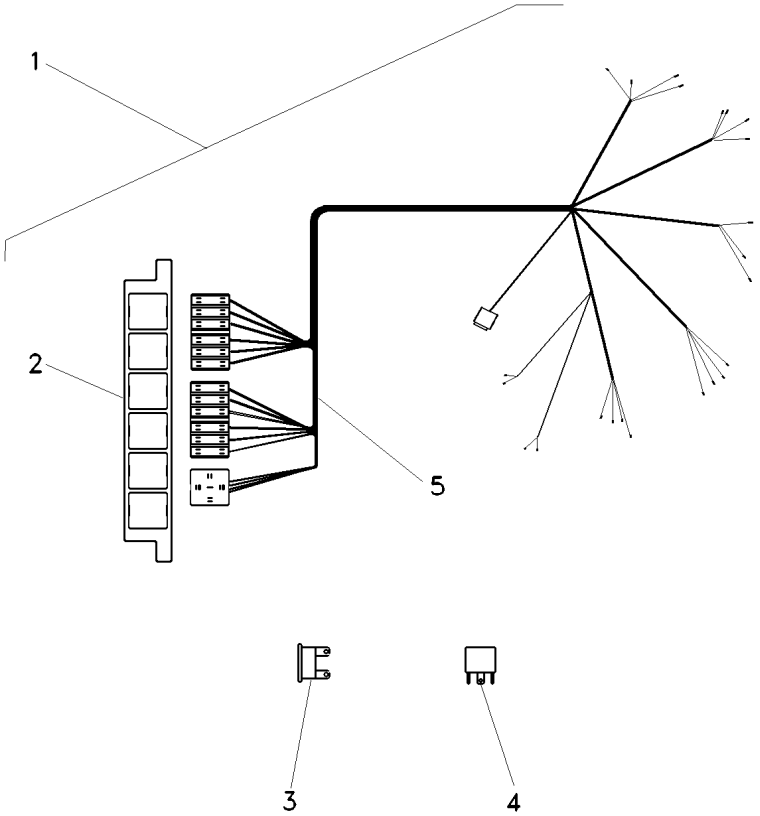

1	063265N2		**1**	CJ. CHICOTE	KIT, HARNESS	JUEGO DE ARNES
2	067279T1		**1**	CX. FUSÍVEIS	FUSE BOX	CAJA FUSIBLES
3	038734T1	5A	**2**	FUSÍVEL	FUSE	FUSIBLE
3	036756T1	10A	**8**	FUSÍVEL	FUSE	FUSIBLE
3	036757T1	15A	**2**	FUSÍVEL	FUSE	FUSIBLE
4	059787T1	[A] 40A	**1**	RELÉ	RELAY	RELE
5		➡ 063265N2	**1**	CHICOTE	HARNESS	MAZO CABLES

[A] FAROL
LIGHTHOUSE
FAROL

Lataria
Sheet Metal
Emplanchados

100-10

4 Rodas Motrizes
4 Wheels Drive
4 Ruedas Motriz

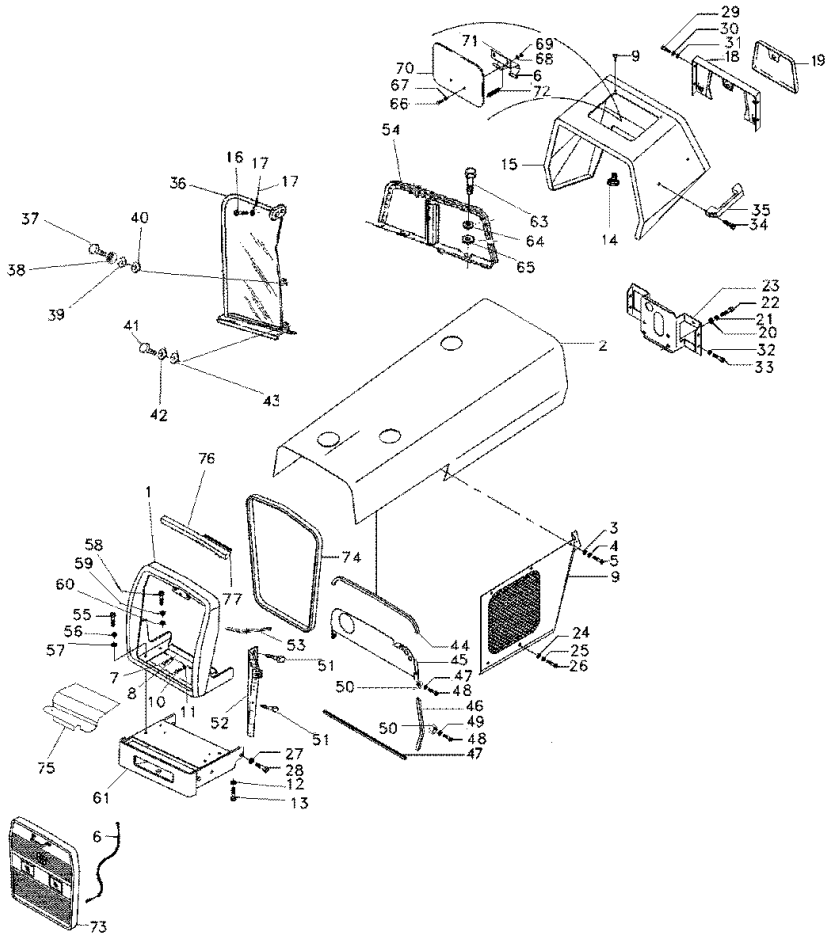

1	068294N1		**1**	ENVOLTÓRIO	NOSE	NARIZ
2	022630S3		**1**	CAPUZ	HOOD	CAPO
3	353676X1	5/16"-18 5/8"	**10**	PARAFUSO	BOLT	PERNO
4	829185M1		**10**	ARRUELA	WASHER	ARANDELA
5	353446X1		**10**	ARRUELA	WASHER	ARANDELA
6	022625N1		**1**	CABO	CABLE	CABLE
7	353726X1	5/8" - 11 1.1/2	**2**	PARAFUSO	BOLT	PERNO
8	353433X1		**2**	ARRUELA	WASHER	ARANDELA
9	3409948M91	▶	**1**	PAINEL	PANEL	PANEL
9	3409949M91	◀	**1**	PAINEL	PANEL	PANEL
10	353726X1		**2**	PARAFUSO	BOLT	PERNO
11	353433X1		**2**	ARRUELA	WASHER	ARANDELA
12	353679X1	5/16" - 18 1"	**2**	PARAFUSO	BOLT	PERNO
13	829185M1		**2**	ARRUELA	WASHER	ARANDELA
14	490742M1		**2**	AMORTECEDOR	DAMPER	AMORTIGUADOR
15	067410S1	▲	**1**	MINICAPUZ	MINIHOOD	MINICAPÓ
16	353679X1		**2**	PARAFUSO	BOLT	PERNO
17	829185M1		**2**	ARRUELA	WASHER	ARANDELA
17	353446X1		**2**	ARRUELA	WASHER	ARANDELA
18	062785S1		**1**	PAINEL	PANEL	PANEL
19	3149352M91	👁 100-40 No	**1**	TAMPA	COVER	CUBIERTA
20	353691X1		**3**	PARAFUSO	BOLT	PERNO
21	353434X1		**3**	ARRUELA	WASHER	ARANDELA
22	353756X1		**3**	ARRUELA	WASHER	ARANDELA
23	068122S1		**1**	SUPORTE	BRACKET	SOPORTE
24	368897X1		**4**	PORCA	NUT	TUERCA
25	829185M1		**4**	ARRUELA	WASHER	ARANDELA
26	353681X1		**4**	PARAFUSO	BOLT	PERNO
27	3145222M1		**2**	PARAFUSO	BOLT	PERNO
28	353433X1		**2**	ARRUELA	WASHER	ARANDELA
29	353666X1		**4**	PARAFUSO	BOLT	PERNO
30	353441X1		**4**	ARRUELA	WASHER	ARANDELA
31	355617X1		**4**	ARRUELA	WASHER	ARANDELA
32	353688X1		**4**	PARAFUSO	BOLT	PERNO
33	353434X1		**4**	ARRUELA	WASHER	ARANDELA
34	360826X1		**2**	PARAFUSO	BOLT	PERNO
35	3589241M1		**1**	ALÇA	STRAP	FAJA
36	047971N1	◀ 👁 100-60 No	**1**	DEFLETOR	DEFLECTOR	DEFLECTOR
36	047972N1	▶	**1**	DEFLETOR	DEFLECTOR	DEFLECTOR
37	353667X1		**2**	PARAFUSO	BOLT	PERNO
38	355564X1		**2**	PORCA	NUT	TUERCA
39	355617X1		**4**	ARRUELA	WASHER	ARANDELA
40	353441X1		**2**	ARRUELA	WASHER	ARANDELA
41	353667X1		**6**	PARAFUSO	BOLT	PERNO
42	355617X1		**6**	ARRUELA	WASHER	ARANDELA
43	353441X1		**6**	ARRUELA	WASHER	ARANDELA
44	3147816M1		**1**	GUARNIÇÃO	FOAM	ESPUMA
45	3412427M91		**1**	PAINEL	PANEL	PANEL
46	026432P1		**1**	GUARNIÇÃO	FOAM	ESPUMA

Lataria
Sheet Metal
Emplanchados

100-10

4 Rodas Motrizes
4 Wheels Drive
4 Ruedas Motriz

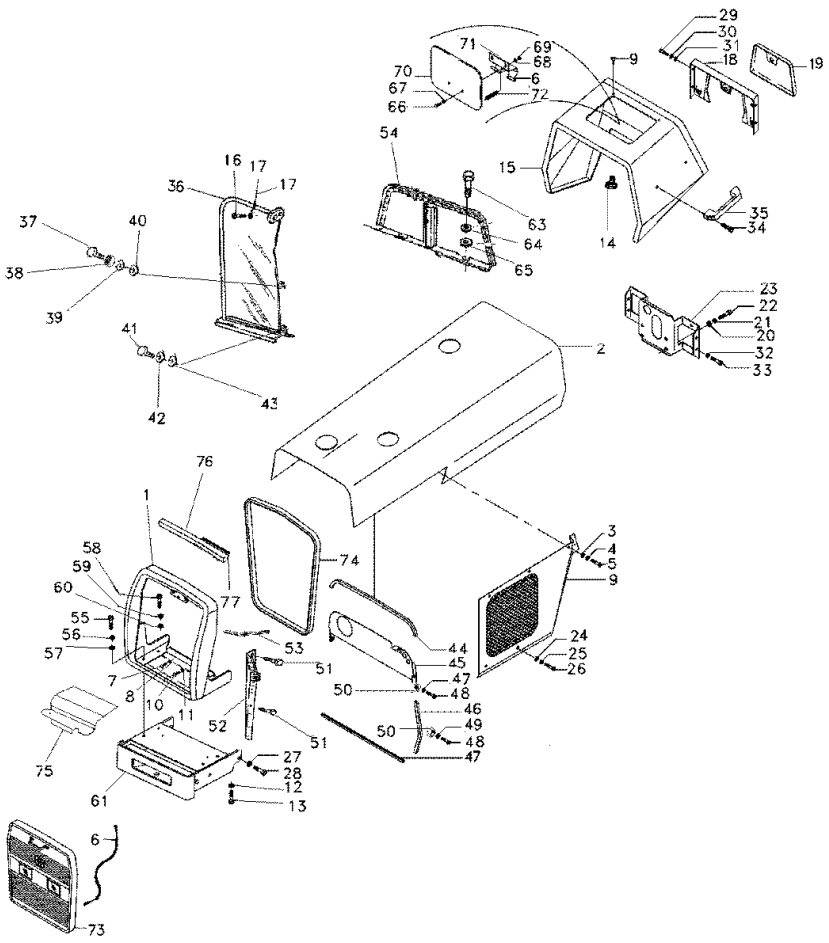

47	026433P1		**1**	GUARNIÇÃO	FOAM	ESPUMA
48	353666X1		**4**	PARAFUSO	BOLT	PERNO
49	355564X1		**4**	PORCA	NUT	TUERCA
50	353441X1		**4**	ARRUELA	WASHER	ARANDELA
51	353664X1		**6**	PARAFUSO	BOLT	PERNO
52	042488S1	◀	**1**	PAINEL	PANEL	PANEL
52	042489S1	▶	**1**	PAINEL	PANEL	PANEL
53	026435P1		**1**	GUARNIÇÃO	FOAM	ESPUMA
54	047910N1	100-50 No	**1**	CHAPA	PLATE	CHAPA
55	353676X1		**2**	PARAFUSO	BOLT	PERNO
56	353446X1		**2**	ARRUELA	WASHER	ARANDELA
57	829185M1		**2**	ARRUELA	WASHER	ARANDELA
58	353688X1		**2**	PARAFUSO	BOLT	PERNO
59	353434X1		**2**	ARRUELA	WASHER	ARANDELA
60	353756X1		**2**	ARRUELA	WASHER	ARANDELA
61	051659S2		**1**	SUPORTE	CLEVIS	GANCHO SEGURI.
63	339761X1		**2**	PARAFUSO	BOLT	PERNO
64	339374X1		**2**	ARRUELA	WASHER	ARANDELA
65	339056X1		**2**	ARRUELA	WASHER	ARANDELA
66	1442175X1		**2**	PARAFUSO	BOLT	PERNO
67	829185M1		**2**	ARRUELA	WASHER	ARANDELA
68	353441X1		**2**	ARRUELA	WASHER	ARANDELA
69	339030X1		**2**	PORCA	NUT	TUERCA
70	067956S1		**1**	TAMPA	COVER	CUBIERTA
71	027852S1		**1**	DOBRADIÇA	HINGE	BISAGRA
72	1706116M1		**1**	MOLA	SPRING	RESORTE
73	068286N1	100-35 No	**1**	GRADE	GRILLE	REJILLA
74	2802221M1		**1**	MOLDURA	MOULDING	BORDON
75	068234P1		**1**	FECHAMENTO	COVER	CUBIERTA
76	065337P1		**1**	GUARNIÇÃO	BEADING	GUARNICION
77	065336P1		**1**	GUARNIÇÃO	BEADING	GUARNICION

Lataria
Sheet Metal
Emplanchados

100-15

2 Rodas Motrizes
2 Wheels Drive
2 Ruedas Motriz

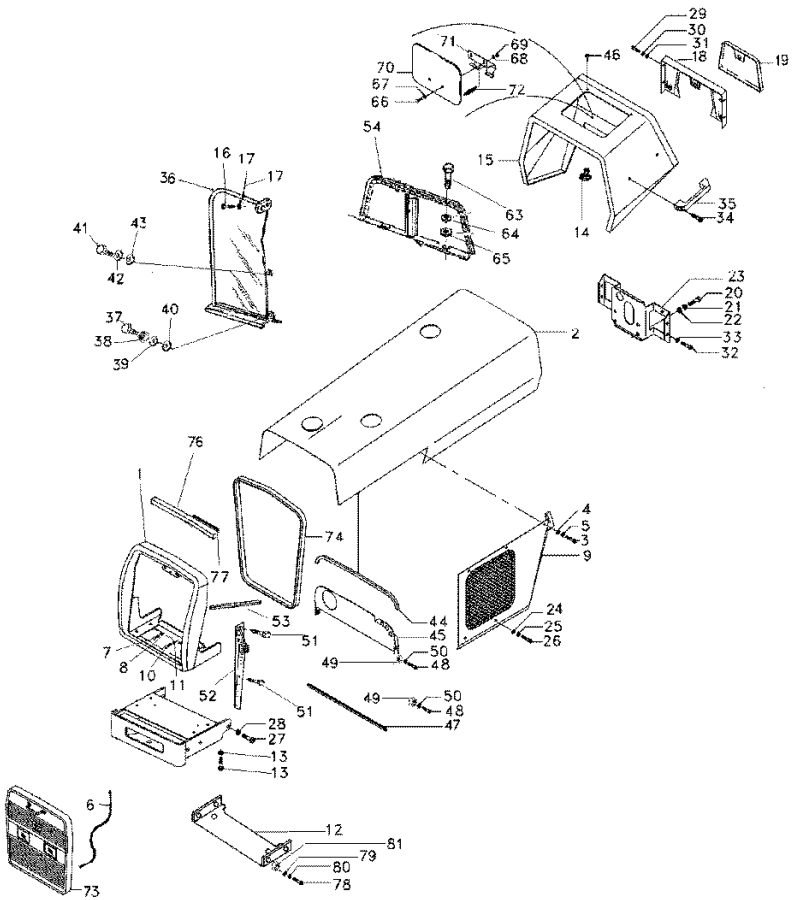

1	068293N1		**1**	ENVOLTÓRIO	NOSE	NARIZ
2	022630S3		**1**	CAPUZ	HOOD	CAPO
3	353676X1	5/16"-18 5/8"	**12**	PARAFUSO	BOLT	PERNO
4	829185M1		**12**	ARRUELA	WASHER	ARANDELA
5	353446X1		**12**	ARRUELA	WASHER	ARANDELA
6	022625N1		**1**	CABO	CABLE	CABLE
7	3145222M1	5/8" - 11 1.1/2	**2**	PARAFUSO	BOLT	PERNO
8	353433X1		**2**	ARRUELA	WASHER	ARANDELA
9	3145218M91	▶	**1**	PAINEL	PANEL	PANEL
9	3145219M91	◀	**1**	PAINEL	PANEL	PANEL
10	353726X1		**2**	PARAFUSO	BOLT	PERNO
11	353433X1		**2**	ARRUELA	WASHER	ARANDELA
12	3589387M1	5/16" - 18 1"	**1**	PLACA	PLATE	PLATO
13	829185M1		**2**	ARRUELA	WASHER	ARANDELA
13	353679X1		**2**	PARAFUSO	BOLT	PERNO
14	490742M1		**2**	AMORTECEDOR	DAMPER	AMORTIGUADOR
15	067410S1	▲	**1**	MINICAPUZ	MINIHOOD	MINICAPÓ
16	353679X1		**2**	PARAFUSO	BOLT	PERNO
17	829185M1		**2**	ARRUELA	WASHER	ARANDELA
17	353446X1		**2**	ARRUELA	WASHER	ARANDELA
18	062785S1		**1**	PAINEL	PANEL	PANEL
19	3149352M91		**1**	TAMPA	COVER	CUBIERTA
20	353691X1		**3**	PARAFUSO	BOLT	PERNO
21	353434X1		**3**	ARRUELA	WASHER	ARANDELA
22	353756X1		**3**	ARRUELA	WASHER	ARANDELA
23	068122S1		**1**	SUPORTE	BRACKET	SOPORTE
24	368897X1		**4**	PORCA	NUT	TUERCA
25	829185M1		**4**	ARRUELA	WASHER	ARANDELA
26	353681X1		**4**	PARAFUSO	BOLT	PERNO
27	3145222M1		**2**	PARAFUSO	BOLT	PERNO
28	353433X1		**2**	ARRUELA	WASHER	ARANDELA
29	353666X1		**4**	PARAFUSO	BOLT	PERNO
30	353441X1		**4**	ARRUELA	WASHER	ARANDELA
31	355617X1		**4**	ARRUELA	WASHER	ARANDELA
32	353688X1		**4**	PARAFUSO	BOLT	PERNO
33	353434X1		**4**	ARRUELA	WASHER	ARANDELA
34	360826X1		**2**	PARAFUSO	BOLT	PERNO
35	3589241M1		**1**	ALÇA	STRAP	FAJA
36	047971N1	◀	**1**	DEFLETOR	DEFLECTOR	DEFLECTOR
		👁 100-60 No				
36	047972N1	▶	**1**	DEFLETOR	DEFLECTOR	DEFLECTOR
37	353667X1		**2**	PARAFUSO	BOLT	PERNO
38	355564X1		**2**	PORCA	NUT	TUERCA
39	355617X1		**4**	ARRUELA	WASHER	ARANDELA
40	353441X1		**2**	ARRUELA	WASHER	ARANDELA
41	353667X1		**6**	PARAFUSO	BOLT	PERNO
42	355617X1		**6**	ARRUELA	WASHER	ARANDELA
43	353441X1		**6**	ARRUELA	WASHER	ARANDELA
44	065336P1		**1**	GUARNIÇÃO	BEADING	GUARNICION
45	026583N1	👁 100-55 No	**1**	PAINEL	PANEL	PANEL

Lataria
Sheet Metal
Emplanchados

100-15

2 Rodas Motrizes
2 Wheels Drive
2 Ruedas Motriz

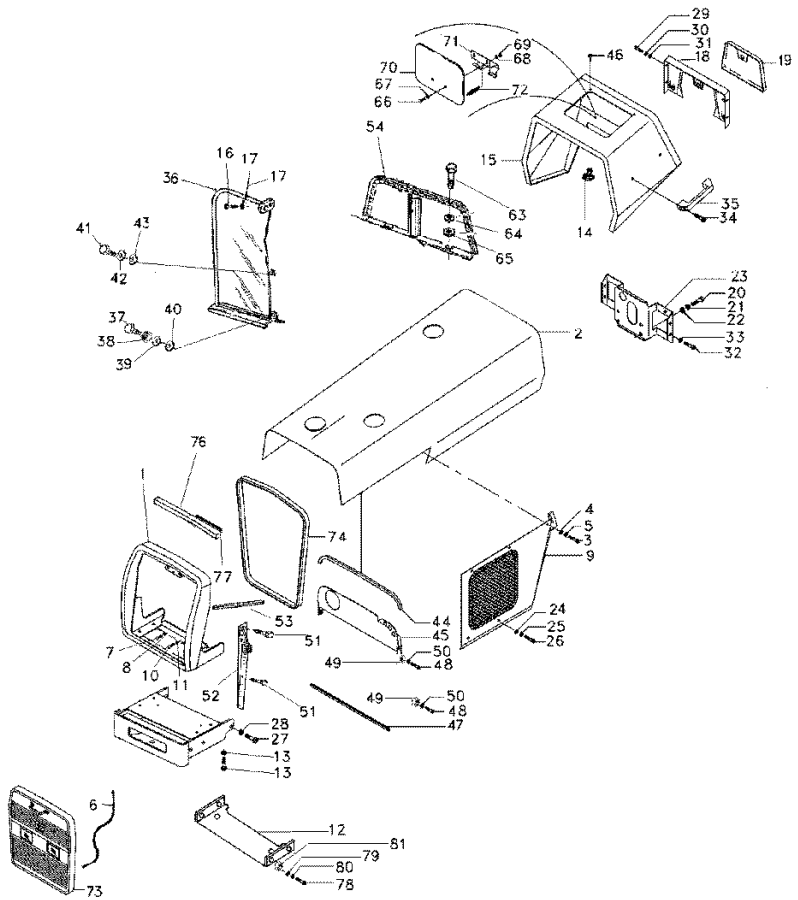

46	490742M1		**2**	AMORTECEDOR	DAMPER	AMORTIGUADOR
47	026433P1		**1**	GUARNIÇÃO	FOAM	ESPUMA
48	353666X1		**4**	PARAFUSO	BOLT	PERNO
49	355564X1		**4**	PORCA	NUT	TUERCA
50	353441X1		**4**	ARRUELA	WASHER	ARANDELA
51	353664X1		**6**	PARAFUSO	BOLT	PERNO
52	042488S1	◀	**1**	PAINEL	PANEL	PANEL
52	042489S1	▶	**1**	PAINEL	PANEL	PANEL
53	3149668M1		**1**	GUARNIÇÃO	FOAM	ESPUMA
54	047910N1		**1**	CHAPA	PLATE	CHAPA
63	339761X1		**2**	PARAFUSO	BOLT	PERNO
64	339374X1		**2**	ARRUELA	WASHER	ARANDELA
65	339056X1		**2**	ARRUELA	WASHER	ARANDELA
66	1442175X1		**2**	PARAFUSO	BOLT	PERNO
67	829185M1		**2**	ARRUELA	WASHER	ARANDELA
68	353441X1		**2**	ARRUELA	WASHER	ARANDELA
69	339030X1		**2**	PORCA	NUT	TUERCA
70	067956S1		**1**	TAMPA	COVER	CUBIERTA
71	027852S1		**1**	DOBRADIÇA	HINGE	BISAGRA
72	1706116M1		**1**	MOLA	SPRING	RESORTE
73	068286N1	👁 100-35 No	**1**	GRADE	GRILLE	REJILLA
74	2802221M1		**1**	MOLDURA	MOULDING	BORDON
76	065337P1		**1**	GUARNIÇÃO	BEADING	GUARNICION
77	065336P1		**1**	GUARNIÇÃO	BEADING	GUARNICION
78	353669X1		**4**	PARAFUSO	BOLT	PERNO
79	355617X1		**4**	ARRUELA	WASHER	ARANDELA
80	353441X1		**4**	ARRUELA	WASHER	ARANDELA
81	355564X1		**4**	PORCA	NUT	TUERCA

Lataria
Sheet Metal
Emplanchados

100-20

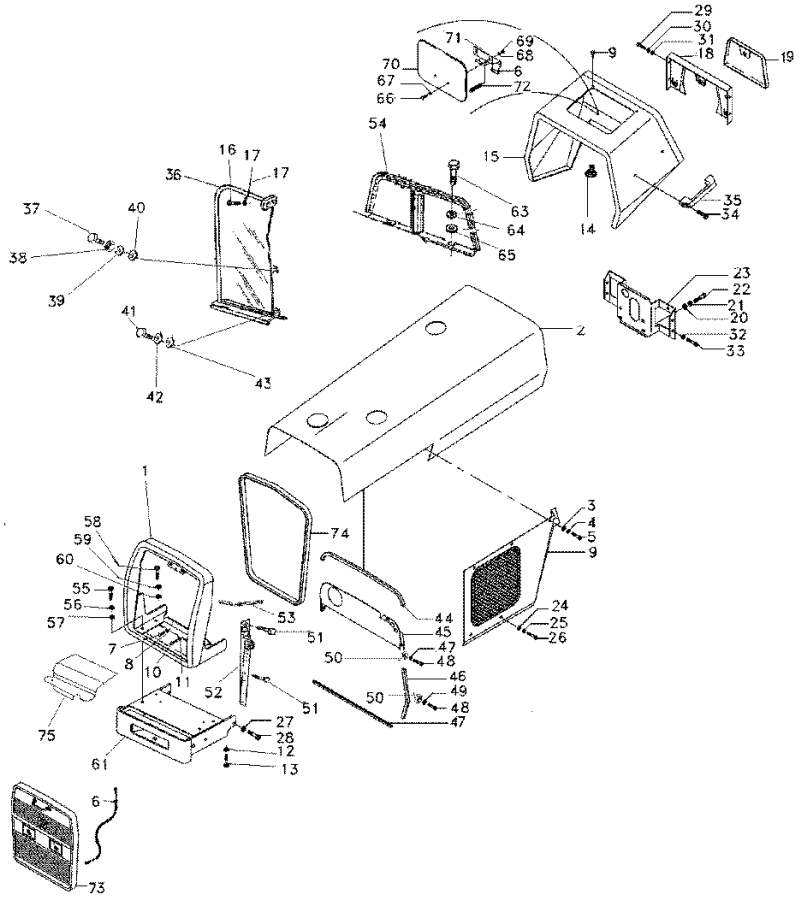

1	068294N1		1	ENVOLTÓRIO	NOSE	NARIZ
2	022630S3		1	CAPUZ	HOOD	CAPO
3	353676X1	5/16"-18 5/8"	10	PARAFUSO	BOLT	PERNO
4	829185M1		10	ARRUELA	WASHER	ARANDELA
5	353446X1		10	ARRUELA	WASHER	ARANDELA
6	022625N1		1	CABO	CABLE	CABLE
7	353726X1	5/8" - 11 1.1/2	2	PARAFUSO	BOLT	PERNO
8	353433X1		2	ARRUELA	WASHER	ARANDELA
9	3409948M91	▶	1	PAINEL	PANEL	PANEL
9	3409949M91	◀	1	PAINEL	PANEL	PANEL
10	353726X1		2	PARAFUSO	BOLT	PERNO
11	353433X1		2	ARRUELA	WASHER	ARANDELA
12	353679X1	5/16" - 18 1"	2	PARAFUSO	BOLT	PERNO
13	829185M1		2	ARRUELA	WASHER	ARANDELA
14	490742M1		2	AMORTECEDOR	DAMPER	AMORTIGUADOR
15	067410S1	▲	1	MINICAPUZ	MINIHOOD	MINICAPÓ
16	353679X1		2	PARAFUSO	BOLT	PERNO
17	829185M1		2	ARRUELA	WASHER	ARANDELA
17	353446X1		2	ARRUELA	WASHER	ARANDELA
18	062785S1		1	PAINEL	PANEL	PANEL
19	3149352M91	👁 100-40 No	1	TAMPA	COVER	CUBIERTA
20	353691X1		3	PARAFUSO	BOLT	PERNO
21	353434X1		3	ARRUELA	WASHER	ARANDELA
22	353756X1		3	ARRUELA	WASHER	ARANDELA
23	068122S1		1	SUPORTE	BRACKET	SOPORTE
24	368897X1		4	PORCA	NUT	TUERCA
25	829185M1		4	ARRUELA	WASHER	ARANDELA
26	353681X1		4	PARAFUSO	BOLT	PERNO
27	3145222M1		2	PARAFUSO	BOLT	PERNO
28	353433X1		2	ARRUELA	WASHER	ARANDELA
29	353666X1		4	PARAFUSO	BOLT	PERNO
30	353441X1		4	ARRUELA	WASHER	ARANDELA
31	355617X1		4	ARRUELA	WASHER	ARANDELA
32	353688X1		4	PARAFUSO	BOLT	PERNO
33	353434X1		4	ARRUELA	WASHER	ARANDELA
34	360826X1		2	PARAFUSO	BOLT	PERNO
35	3589241M1		1	ALÇA	STRAP	FAJA
36	047971N1	◀ 👁 100-60 No	1	DEFLETOR	DEFLECTOR	DEFLECTOR
36	047972N1	▶	1	DEFLETOR	DEFLECTOR	DEFLECTOR
37	353667X1		2	PARAFUSO	BOLT	PERNO
38	355564X1		2	PORCA	NUT	TUERCA
39	355617X1		4	ARRUELA	WASHER	ARANDELA
40	353441X1		2	ARRUELA	WASHER	ARANDELA
41	353667X1		6	PARAFUSO	BOLT	PERNO
42	355617X1		6	ARRUELA	WASHER	ARANDELA
43	353441X1		6	ARRUELA	WASHER	ARANDELA
44	3147816M1		1	GUARNIÇÃO	FOAM	ESPUMA
45	3412427M91		1	PAINEL	PANEL	PANEL
46	026432P1		1	GUARNIÇÃO	FOAM	ESPUMA

Lataria
Sheet Metal
Emplanchados

100-20

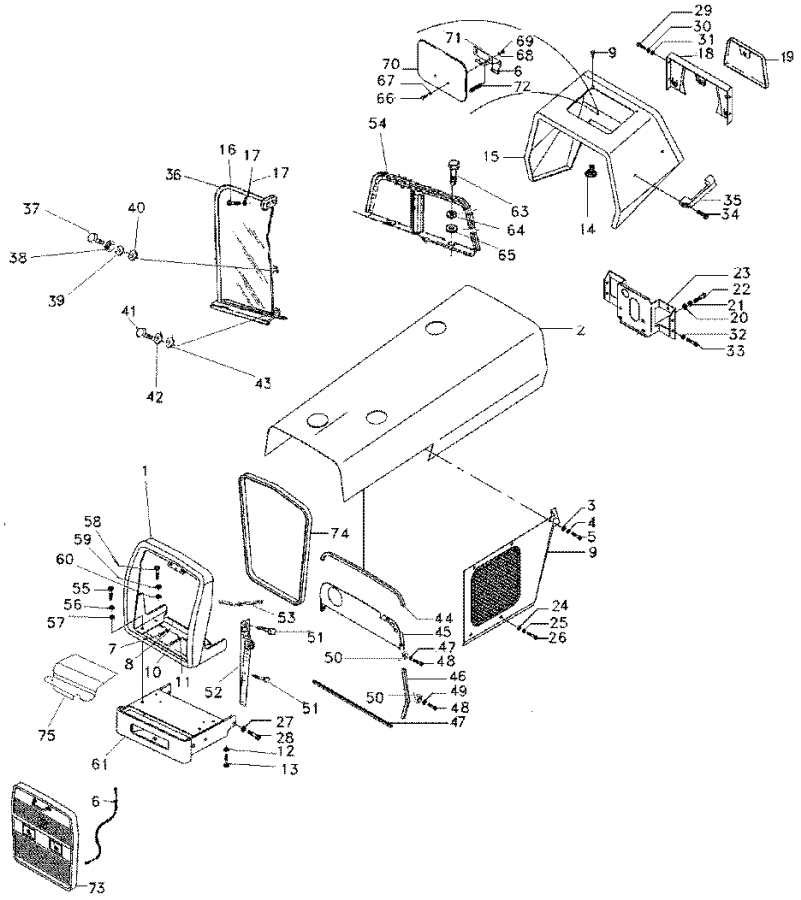

47	026434P1		**1**	GUARNIÇÃO	FOAM	ESPUMA
48	353666X1		**4**	PARAFUSO	BOLT	PERNO
49	355564X1		**4**	PORCA	NUT	TUERCA
50	353441X1		**4**	ARRUELA	WASHER	ARANDELA
51	353664X1		**6**	PARAFUSO	BOLT	PERNO
52	042488S1	◀	**1**	PAINEL	PANEL	PANEL
52	042489S1	▶	**1**	PAINEL	PANEL	PANEL
53	026435P1		**1**	GUARNIÇÃO	FOAM	ESPUMA
54	047910N1	100-50 No	**1**	CHAPA	PLATE	CHAPA
55	353676X1		**2**	PARAFUSO	BOLT	PERNO
56	353446X1		**2**	ARRUELA	WASHER	ARANDELA
57	829185M1		**2**	ARRUELA	WASHER	ARANDELA
58	353688X1		**2**	PARAFUSO	BOLT	PERNO
59	353434X1		**2**	ARRUELA	WASHER	ARANDELA
60	353756X1		**2**	ARRUELA	WASHER	ARANDELA
61	051659S2		**1**	SUPORTE	CLEVIS	GANCHO SEGURI.
63	339761X1		**2**	PARAFUSO	BOLT	PERNO
64	339374X1		**2**	ARRUELA	WASHER	ARANDELA
65	339056X1		**2**	ARRUELA	WASHER	ARANDELA
66	1442175X1		**2**	PARAFUSO	BOLT	PERNO
67	829185M1		**2**	ARRUELA	WASHER	ARANDELA
68	353441X1		**2**	ARRUELA	WASHER	ARANDELA
69	339030X1		**2**	PORCA	NUT	TUERCA
70	067956S1		**1**	TAMPA	COVER	CUBIERTA
71	027852S1		**1**	DOBRADIÇA	HINGE	BISAGRA
72	1706116M1		**1**	MOLA	SPRING	RESORTE
73	068286N1	100-35 No	**1**	GRADE	GRILLE	REJILLA
74	2802221M1		**1**	MOLDURA	MOULDING	BORDON
75	068234P1		**1**	FECHAMENTO	COVER	CUBIERTA

Lataria
Sheet Metal
Emplanchados

100-25

2 Rodas Motrizes - Com Cabina
2 Wheels Drive - With Cab
2 Ruedas Motriz - Con Cabina

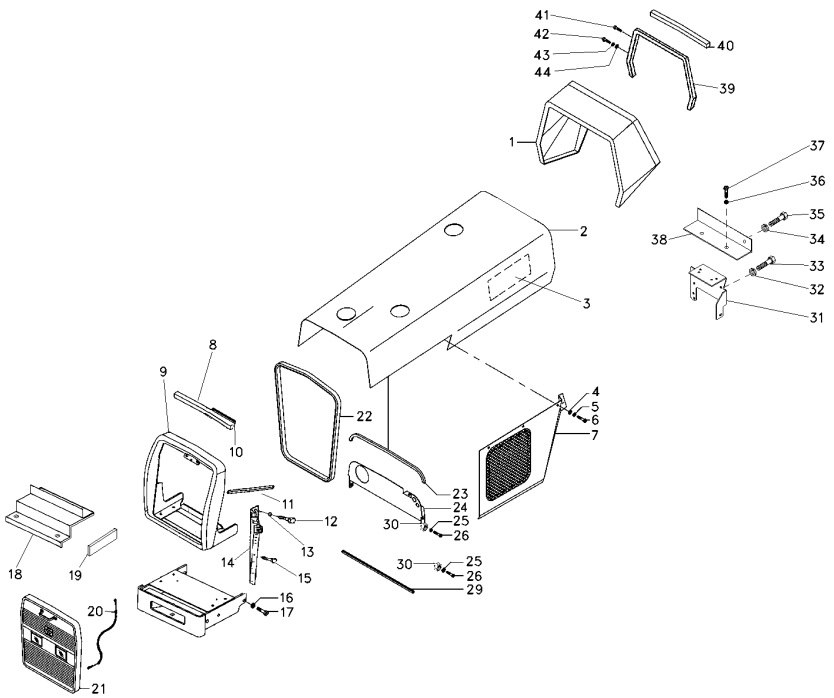

1	073060N1		**1**	MINICAPUZ	MINIHOOD	MINICAPÓ
2	070187S1		**1**	CAPUZ	HOOD	CAPO
3	3587729M1		**1**	ISOLANTE	INSULATOR	PROD.AISLANTE
4	829185M1		**6**	ARRUELA	WASHER	ARANDELA
5	353446X1		**6**	ARRUELA	WASHER	ARANDELA
6	353676X1		**6**	PARAFUSO	BOLT	PERNO
7	3145219M91	◀	**1**	PAINEL	PANEL	PANEL
7	3145218M91	▶	**1**	PAINEL	PANEL	PANEL
8	026432P1		**1**	GUARNIÇÃO	FOAM	ESPUMA
9	068293N1		**1**	ENVOLTÓRIO	NOSE	NARIZ
10	026434P1		**1**	GUARNIÇÃO	FOAM	ESPUMA
11	3149668M1		**2**	GUARNIÇÃO	FOAM	ESPUMA
12	353666X1		**4**	PARAFUSO	BOLT	PERNO
13	355564X1		**4**	PORCA	NUT	TUERCA
14	042488S1	◀	**1**	PAINEL	PANEL	PANEL
14	042489S1	▶	**1**	PAINEL	PANEL	PANEL
14	026435P1		**2**	GUARNIÇÃO	FOAM	ESPUMA
15	353664X1		**6**	PARAFUSO	BOLT	PERNO
16	355564X1		**8**	PORCA	NUT	TUERCA
17	353669X1		**8**	PARAFUSO	BOLT	PERNO
18	3589387M1		**1**	PLACA	PLATE	PLATO
19	3587070M92		**1**	SUPORTE	BRACKET	SOPORTE
20	022625N1		**1**	CABO	CABLE	CABLE
21	068286N1	👁 100-35 No	**1**	GRADE	GRILLE	REJILLA
22	2802221M1		**1**	MOLDURA	MOULDING	BORDON
22	353679M1		**2**	PARAFUSO	BOLT	PERNO
22	829185M1		**2**	ARRUELA	WASHER	ARANDELA
23	065336P1		**1**	GUARNIÇÃO	BEADING	GUARNICION
24	070015S1		**1**	SUPORTE	CLEVIS	GANCHO SEGURI.
25	829185M1		**4**	ARRUELA	WASHER	ARANDELA
26	353681X1		**4**	PARAFUSO	BOLT	PERNO
29	065337P1		**1**	GUARNIÇÃO	BEADING	GUARNICION
30	368897X1		**4**	PORCA	NUT	TUERCA
31	070422S1		**1**	SUPORTE	BRACKET	SOPORTE
32	353688X1		**2**	PARAFUSO	BOLT	PERNO
33	829185M1		**2**	ARRUELA	WASHER	ARANDELA
34	353446X1		**2**	ARRUELA	WASHER	ARANDELA
35	353679X1		**2**	PARAFUSO	BOLT	PERNO
36	829185M1		**2**	ARRUELA	WASHER	ARANDELA
37	353679X1		**2**	PARAFUSO	BOLT	PERNO
38	069048P1		**1**	PERFIL	PROFILE	PERFIL
39	069047S1		**1**	SUPORTE	BRACKET	SOPORTE
40	049141P1		**1**	GUARNIÇÃO	FOAM	ESPUMA
41	355820X1		**4**	PARAFUSO	BOLT	PERNO
42	353679X1		**4**	PARAFUSO	BOLT	PERNO
43	390652X1		**4**	ARRUELA	WASHER	ARANDELA
44	353446X1		**4**	ARRUELA	WASHER	ARANDELA

Lataria
Sheet Metal
Emplanchados

100-30

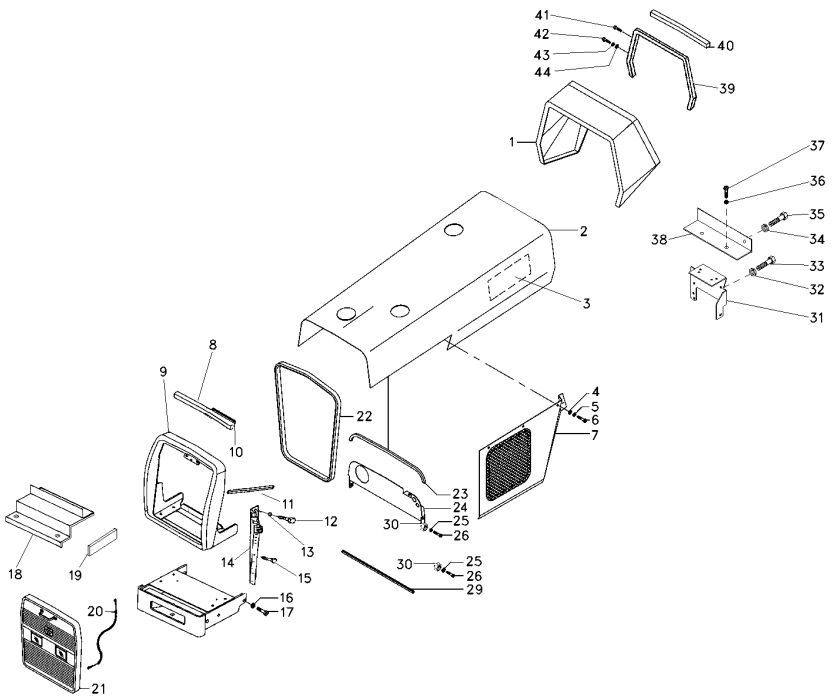

1	073060N1		**1**	MINICAPUZ	MINIHOOD	MINICAPÓ
2	070187S1		**1**	CAPUZ	HOOD	CAPO
3	3587729M1		**1**	ISOLANTE	INSULATOR	PROD.AISLANTE
4	829185M1		**6**	ARRUELA	WASHER	ARANDELA
5	353446X1		**6**	ARRUELA	WASHER	ARANDELA
6	353676X1		**6**	PARAFUSO	BOLT	PERNO
7	3409949M91	◀	**1**	PAINEL	PANEL	PANEL
7	3409948M91	▶	**1**	PAINEL	PANEL	PANEL
8	026432P1		**1**	GUARNIÇÃO	FOAM	ESPUMA
9	068294N1		**1**	ENVOLTÓRIO	NOSE	NARIZ
10	026434P1		**1**	GUARNIÇÃO	FOAM	ESPUMA
11	3149668M1		**2**	GUARNIÇÃO	FOAM	ESPUMA
12	353666X1		**4**	PARAFUSO	BOLT	PERNO
13	355564X1		**4**	PORCA	NUT	TUERCA
14	042488S1	◀	**1**	PAINEL	PANEL	PANEL
14	042489S1	▶	**1**	PAINEL	PANEL	PANEL
14	026435P1		**2**	GUARNIÇÃO	FOAM	ESPUMA
15	353664X1		**6**	PARAFUSO	BOLT	PERNO
16	355564X1		**8**	PORCA	NUT	TUERCA
17	353669X1		**8**	PARAFUSO	BOLT	PERNO
18	068234P1		**1**	FECHAMENTO	COVER	CUBIERTA
19	3587070M92		**1**	SUPORTE	BRACKET	SOPORTE
20	022625N1		**1**	CABO	CABLE	CABLE
21	068286N1	👁 100-35 No	**1**	GRADE	GRILLE	REJILLA
22	2802221M1		**1**	MOLDURA	MOULDING	BORDON
22	353679M1		**2**	PARAFUSO	BOLT	PERNO
22	829185M1		**2**	ARRUELA	WASHER	ARANDELA
23	065336P1		**1**	GUARNIÇÃO	BEADING	GUARNICION
24	070015S1		**1**	SUPORTE	CLEVIS	GANCHO SEGURI.
25	829185M1		**4**	ARRUELA	WASHER	ARANDELA
26	353681X1		**4**	PARAFUSO	BOLT	PERNO
29	065337P1		**1**	GUARNIÇÃO	BEADING	GUARNICION
30	368897X1		**4**	PORCA	NUT	TUERCA
31	070422S1		**1**	SUPORTE	BRACKET	SOPORTE
32	353688X1		**2**	PARAFUSO	BOLT	PERNO
33	829185M1		**2**	ARRUELA	WASHER	ARANDELA
34	353446X1		**2**	ARRUELA	WASHER	ARANDELA
35	353679X1		**2**	PARAFUSO	BOLT	PERNO
36	829185M1		**2**	ARRUELA	WASHER	ARANDELA
37	353679X1		**2**	PARAFUSO	BOLT	PERNO
38	069048P1		**1**	PERFIL	PROFILE	PERFIL
39	069047S1		**1**	SUPORTE	BRACKET	SOPORTE
40	049141P1		**1**	GUARNIÇÃO	FOAM	ESPUMA
41	355820X1		**4**	PARAFUSO	BOLT	PERNO
42	353679X1		**4**	PARAFUSO	BOLT	PERNO
43	390652X1		**4**	ARRUELA	WASHER	ARANDELA
44	353446X1		**4**	ARRUELA	WASHER	ARANDELA

Grade Frontal
Front Grille
Rejilla Delantera

100-35

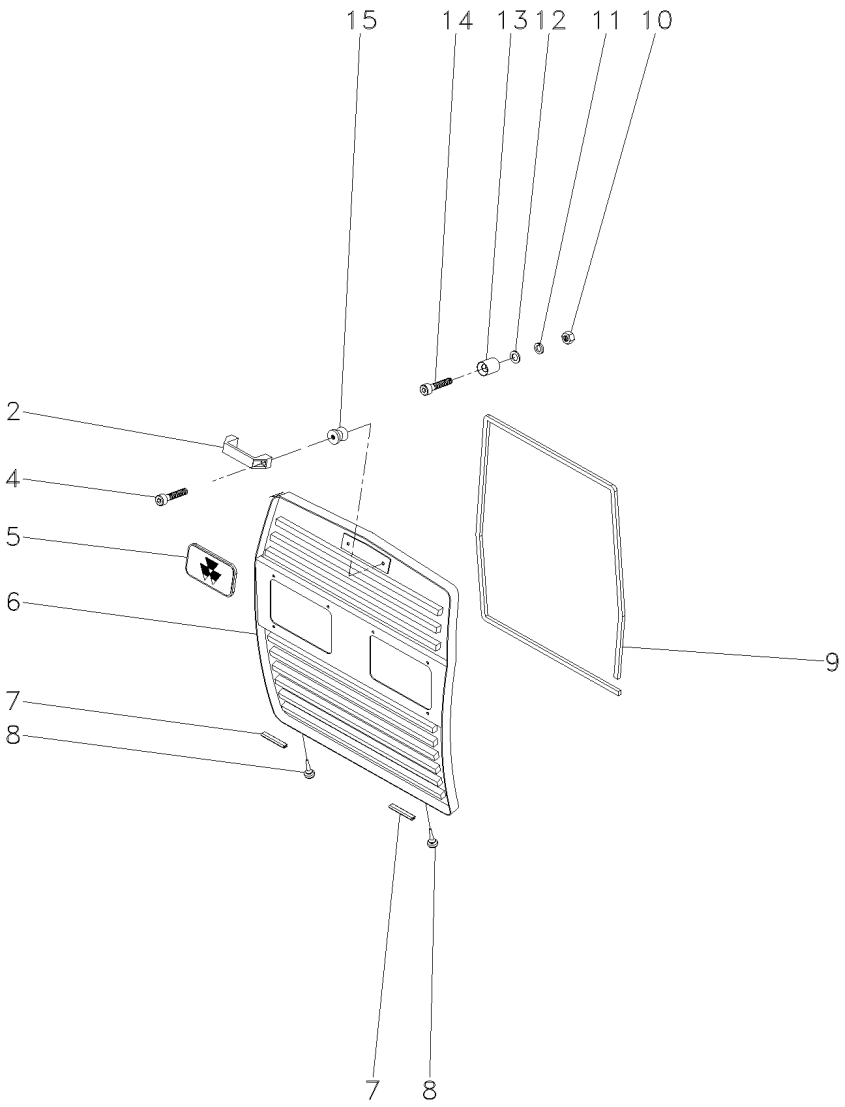

2	6201892M1	**1** ALÇA	STRAP	FAJA
4	3009257X1	**2** PARAFUSO ALLEN	ALLEN BOLT	TORNILLO ALLEN
5	3587203M1	**1** EMBLEMA	EMBLEM	EMBLEMA
6	068856S1	**1** GRADE	GRILLE	REJILLA
7	068502P1	**2** GALÃO	PAD	CIERRE
8	490742M1	**2** AMORTECEDOR	DAMPER	AMORTIGUADOR
9	068288P1	**1** GUARNIÇÃO	FOAM	ESPUMA
10	355565X1	**2** PORCA	NUT	TUERCA
11	829185M1	**2** ARRUELA	WASHER	ARANDELA
12	353446X1	**2** ARRUELA	WASHER	ARANDELA
13	04003413/000	**2** FIXADOR	ATTACHMENT	ADITAMENTO
14	360826X1	**2** PARAFUSO	BOLT	PERNO
15	04003412/000	**2** PINO	PIN	PASADOR

Tampa
Cover
Tapa

100-40

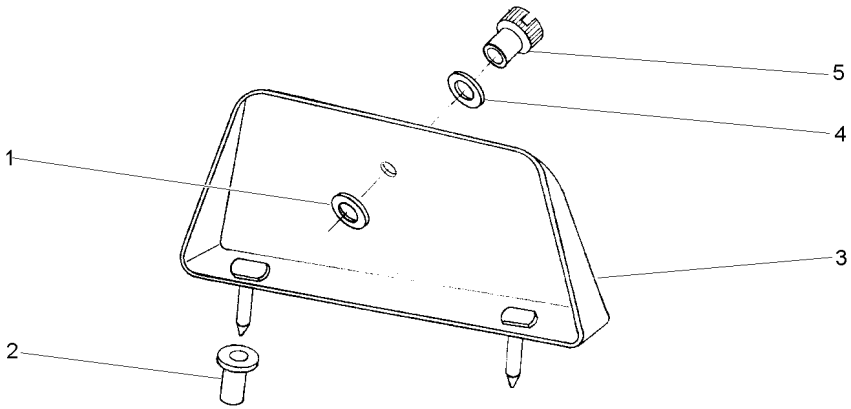

1	829185M1	11/16X3/8X1/16	**1** ARRUELA	WASHER	ARANDELA
2	829251M1		**1** LUVA	SLEEVE	MANCHA
3	3149353M91		**1** TAMPA	COVER	CUBIERTA
4	353756X1	13/16X13/32X1/16	**1** ARRUELA	WASHER	ARANDELA
5	487426M1	1/4X20	**1** PORCA	NUT	TUERCA

Proteção Da Mangueira
Protection Of The Hose
Protección De La Manga

100-45

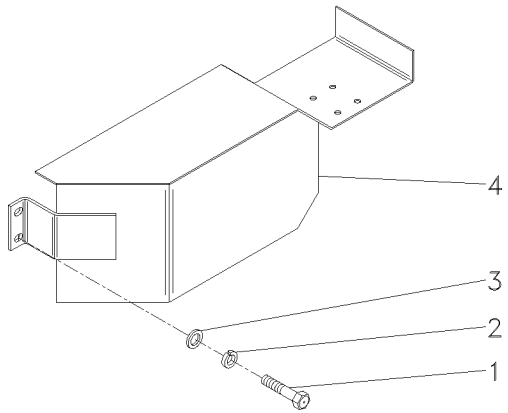

1	339081X1			
2	339376X1			
3	339025X1			
4	052139S1			
2	PARAFUSO	BOLT	PERNO
2	ARRUELA	WASHER	ARANDELA
2	ARRUELA	WASHER	ARANDELA
1	PROTEÇÃO	GUARD	DEFENSA

Chapa Defletora
Defletor
Defletor

100-50

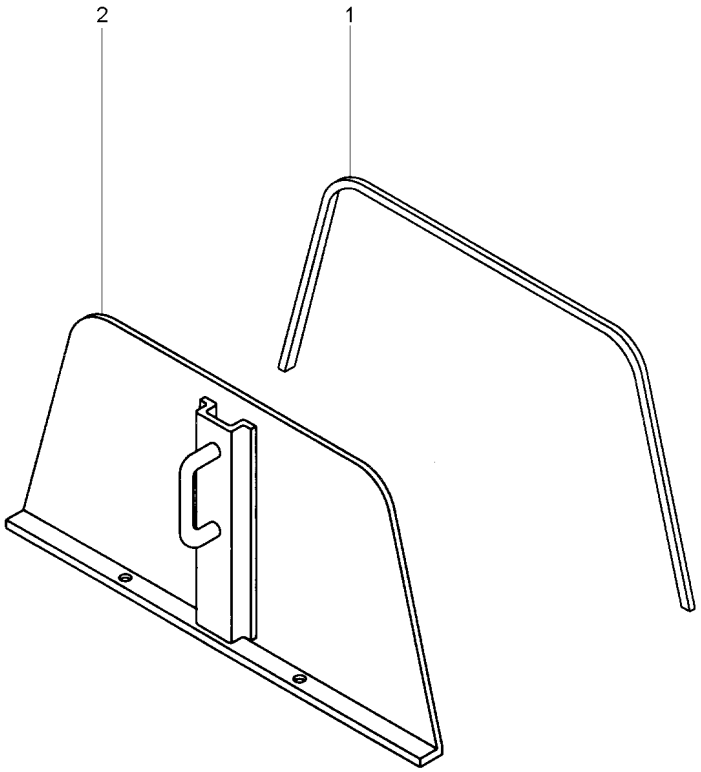

1	022829P1	**1**	GUARNIÇÃO	FOAM	ESPUMA
2	047904S1	**1**	PLACA	PLATE	PLATO

Painel Superior Do Radiador
Panel
Panel

100-55

2 Rodas Motrizes
2 Wheels Drive
2 Ruedas Motriz

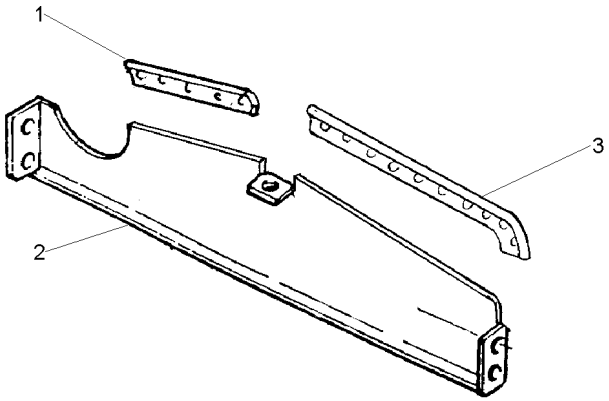

1	026433P1	**1**	GUARNIÇÃO	FOAM	ESPUMA
2	3145226M91	**1**	PAINEL	PANEL	PANEL
3	026432P1	**1**	GUARNIÇÃO	FOAM	ESPUMA

Defletor
Deflector
Deflector

100-60

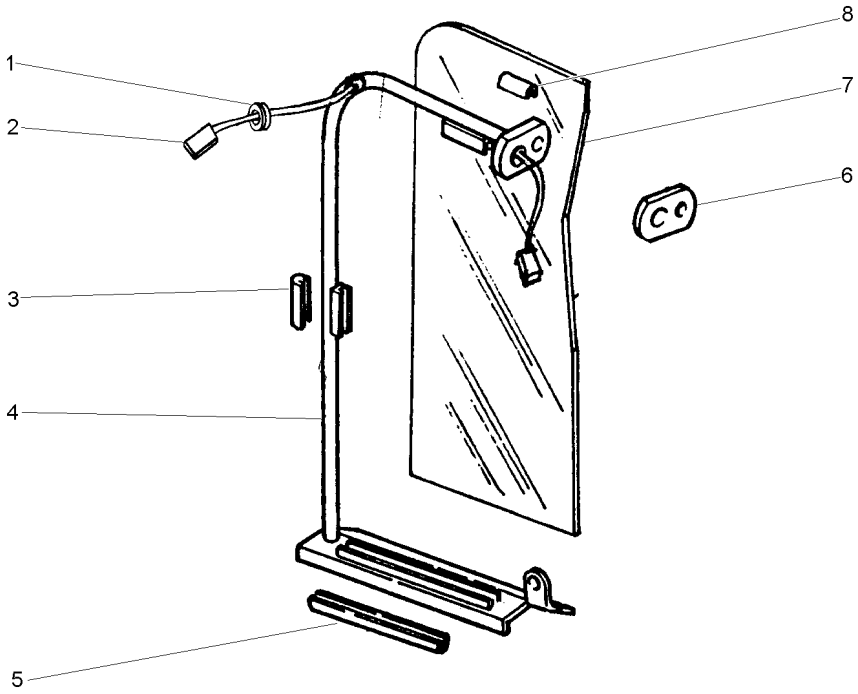

1	033091P1	**1**	PASSA-FIO	GROMMET	PASACABLE
2	027687P1	**1**	CHICOTE	HARNESS	MAZO CABLES
3	026495P1	**1**	GUARNIÇÃO	FOAM	ESPUMA
4	047907S1 ◀	**1**	TUBO	PIPE	CANO
4	047908S1 ▶	**1**	TUBO	PIPE	CANO
5	026496P1	**1**	GUARNIÇÃO	FOAM	ESPUMA
6	026492P1	**1**	LUVA	SLEEVE	MANCHA
7	022994P1	**1**	DEFLETOR	DEFLECTOR	DEFLECTOR
8	026494P1	**1**	GUARNIÇÃO	FOAM	ESPUMA

Decalcomania
Decal
Calcomania

100-65

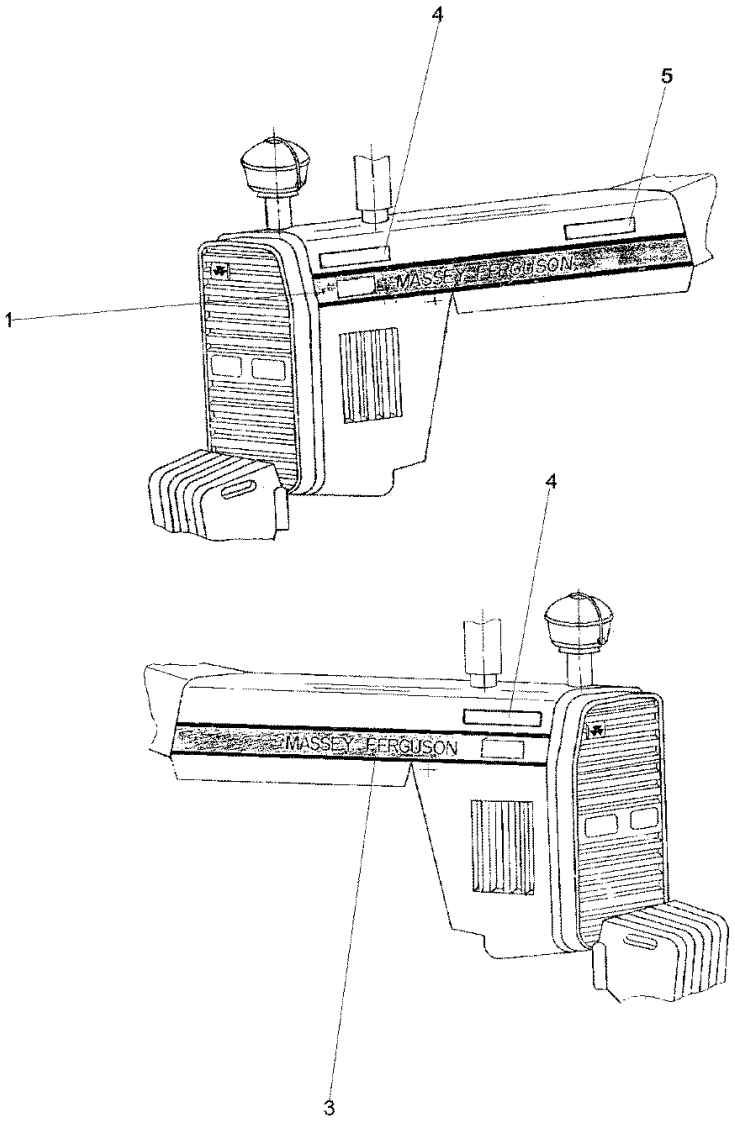

1	069075P1	◀	**1** DECAL	DECAL	CALCOMANIA
3	069069P1	▶	**1** DECAL	DECAL	CALCOMANIA
4	069088P1		**2** DECAL	DECAL	CALCOMANIA
5	068802P1		**1** DECAL	DECAL	CALCOMANIA

Emblemas / Emblems / Emblemas	Espanhol / Spanish / Español	100-70	Espanhol - Com Hidráulico / Spanish - With Hydraulic / Español - Con Hidraulico

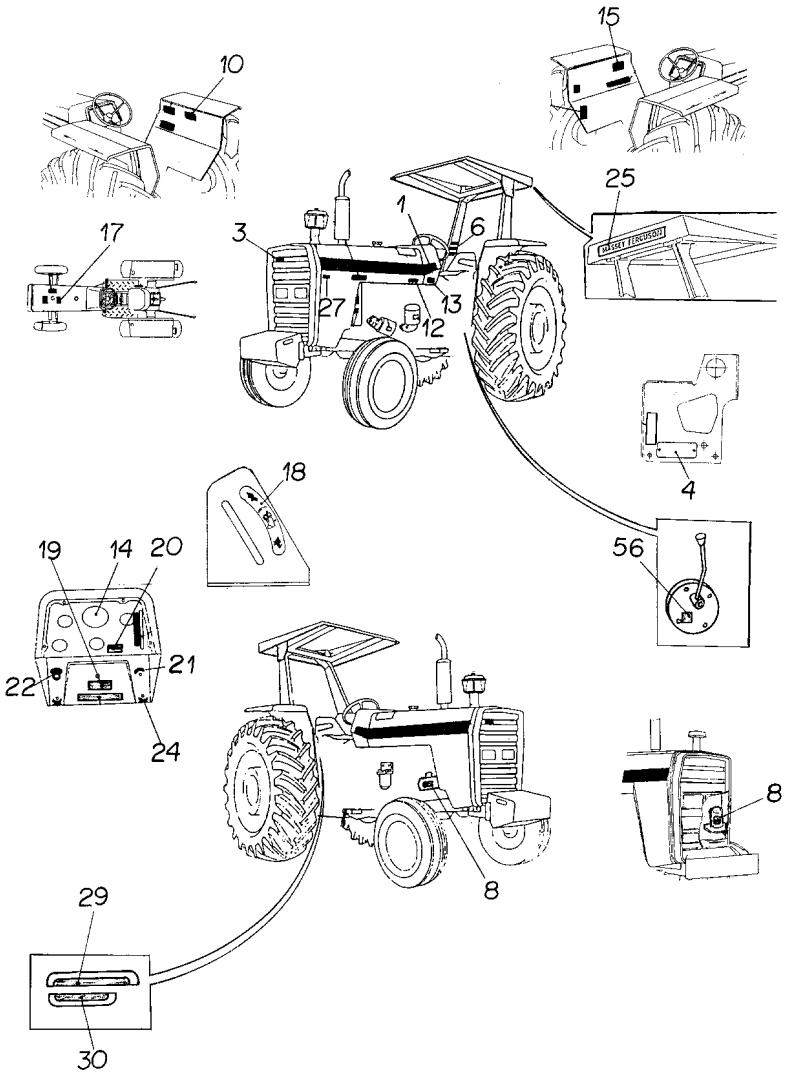

1	022081P1	2	DECAL	DECAL	CALCOMANIA
3	3587203M1	R	EMBLEMA	EMBLEM	EMBLEMA
4	036880P1	1	PLACA	PLATE	PLATO
4	3410581M1	2	REBITE	RIVET	REMACHE
6	022084P1	1	DECAL	DECAL	CALCOMANIA
8	3146299M1	1	DECAL	DECAL	CALCOMANIA
10	3146334M2	1	DECAL	DECAL	CALCOMANIA
12	022092P1	1	DECAL	DECAL	CALCOMANIA
13	3410581M1	4	REBITE	RIVET	REMACHE
13	3697173M1	1	PLACA	PLATE	PLATO
14	3410241M1	1	DECAL	DECAL	CALCOMANIA
15	022101P1	1	DECAL	DECAL	CALCOMANIA
17	022096P1	1	DECAL	DECAL	CALCOMANIA
18	3148214M1	1	EMBLEMA	EMBLEM	EMBLEMA
19	3146298M1	1	DECAL	DECAL	CALCOMANIA
20	022087P1	1	DECAL	DECAL	CALCOMANIA
21	3146011M1	1	EMBLEMA	EMBLEM	EMBLEMA
22	2801186M1	1	EMBLEMA	EMBLEM	EMBLEMA
24	3410245M1	1	EMBLEMA	EMBLEM	EMBLEMA
25	3149677M1	R	DECAL	DECAL	CALCOMANIA
27	022672P1	1	DECAL	DECAL	CALCOMANIA
29	022654P3	1	DECAL	DECAL	CALCOMANIA
30	022659P2	1	DECAL	DECAL	CALCOMANIA
56	3149896M1	R	DECAL	DECAL	CALCOMANIA

Emblemas Emblems Emblemas	Francês French Frances	100-75	Francês - Com Hidráulico French - With Hydraulic Francés - Con Hidraulico

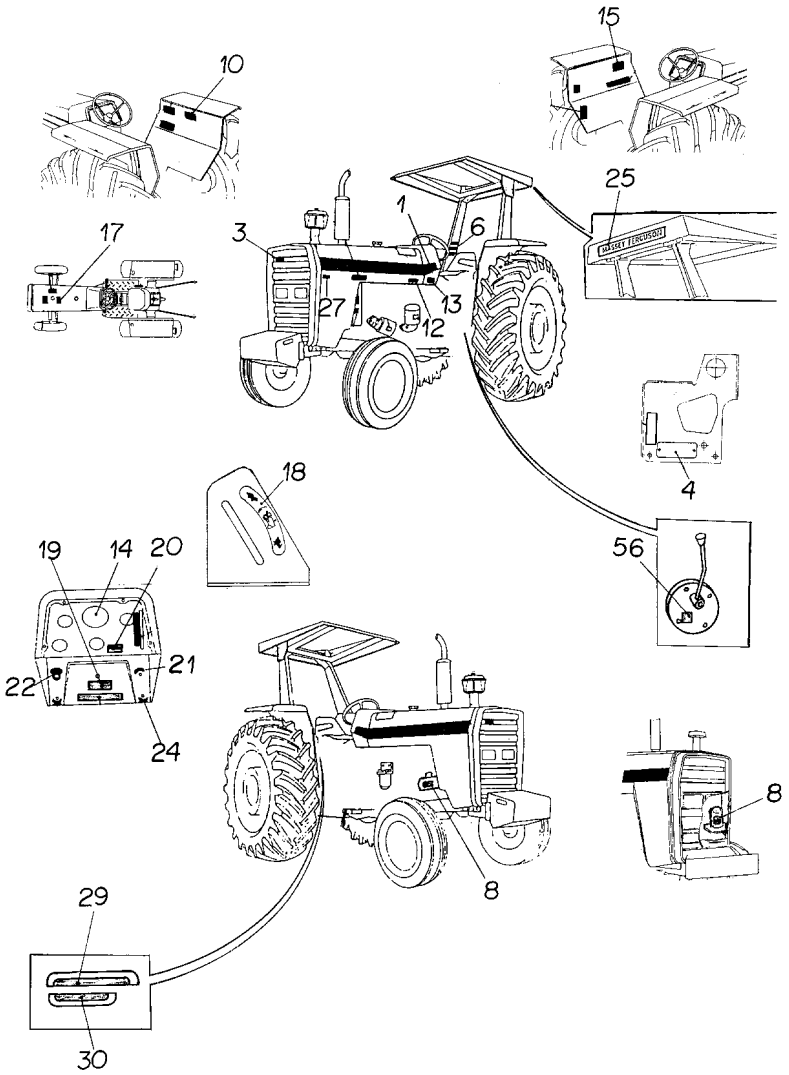

1	022081P1	2	DECAL	DECAL	CALCOMANIA
3	3587203M1	R	EMBLEMA	EMBLEM	EMBLEMA
4	036880P1	1	PLACA	PLATE	PLATO
4	3410581M1	2	REBITE	RIVET	REMACHE
6	022085P1	1	DECAL	DECAL	CALCOMANIA
8	3408125M1	1	DECAL	DECAL	CALCOMANIA
10	3408130M1	1	DECAL	DECAL	CALCOMANIA
12	022091P1	1	DECAL	DECAL	CALCOMANIA
13	3410581M1	4	REBITE	RIVET	REMACHE
13	3697173M1	1	PLACA	PLATE	PLATO
14	3408126M1	1	DECAL	DECAL	CALCOMANIA
15	022103P2	1	DECAL	DECAL	CALCOMANIA
17	022098P1	1	DECAL	DECAL	CALCOMANIA
18	3148214M1	1	EMBLEMA	EMBLEM	EMBLEMA
19	3408155M1	1	DECAL	DECAL	CALCOMANIA
20	022089P1	1	DECAL	DECAL	CALCOMANIA
21	3146011M1	1	EMBLEMA	EMBLEM	EMBLEMA
22	2801186M1	1	EMBLEMA	EMBLEM	EMBLEMA
24	3410245M1	1	EMBLEMA	EMBLEM	EMBLEMA
25	3149677M1	R	DECAL	DECAL	CALCOMANIA
27	022672P1	1	DECAL	DECAL	CALCOMANIA
29	022653P3	1	DECAL	DECAL	CALCOMANIA
30	022658P2	1	DECAL	DECAL	CALCOMANIA
56	3149896M1	R	DECAL	DECAL	CALCOMANIA

Emblemas Emblems Emblemas	Inglês English Ingles	100-80	Inglês - Com Hidráulico English - With Hydraulic Inglés - Con Hidraulico

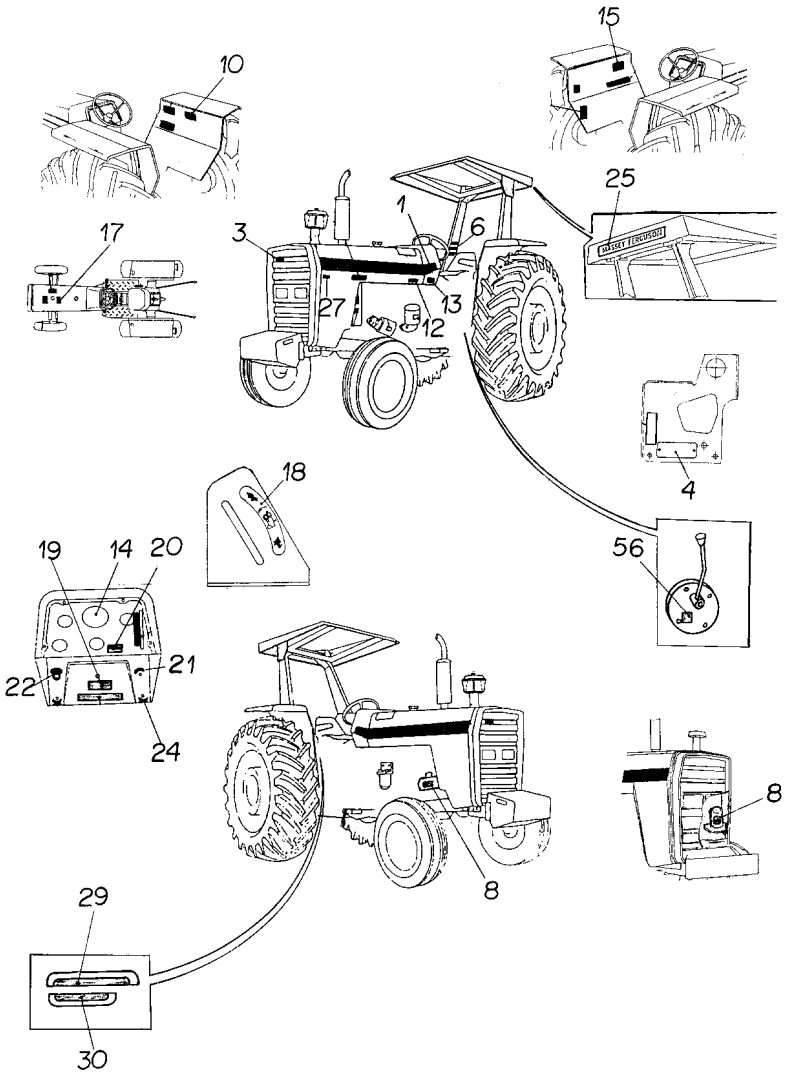

1	022081P1	2	DECAL	DECAL	CALCOMANIA
3	3587203M1	R	EMBLEMA	EMBLEM	EMBLEMA
4	036880P1	1	PLACA	PLATE	PLATO
4	3410581M1	2	REBITE	RIVET	REMACHE
6	3595689M1	1	DECAL	DECAL	CALCOMANIA
8	3146754M1	1	DECAL	DECAL	CALCOMANIA
10	3410239M1	1	DECAL	DECAL	CALCOMANIA
12	022093P1	1	DECAL	DECAL	CALCOMANIA
13	3410581M1	4	REBITE	RIVET	REMACHE
13	3697173M1	1	PLACA	PLATE	PLATO
14	3411432M1	1	DECAL	DECAL	CALCOMANIA
15	022102P2	1	DECAL	DECAL	CALCOMANIA
17	022097P1	1	DECAL	DECAL	CALCOMANIA
18	3148214M1	1	EMBLEMA	EMBLEM	EMBLEMA
19	3146486M1	1	DECAL	DECAL	CALCOMANIA
20	022088P1	1	DECAL	DECAL	CALCOMANIA
21	3146011M1	1	EMBLEMA	EMBLEM	EMBLEMA
22	2801186M1	1	EMBLEMA	EMBLEM	EMBLEMA
24	3410245M1	1	EMBLEMA	EMBLEM	EMBLEMA
25	3149677M1	R	DECAL	DECAL	CALCOMANIA
27	022672P1	1	DECAL	DECAL	CALCOMANIA
29	022652P3	1	DECAL	DECAL	CALCOMANIA
30	022657P2	1	DECAL	DECAL	CALCOMANIA
56	3149896M1	R	DECAL	DECAL	CALCOMANIA

Emblemas — **Português**
Emblems — **Portuguese**
Emblemas — **Português**

100-85

Português - Com Hidráulico
Portuguese - With Hydraulic
Português - Con Hidraulico

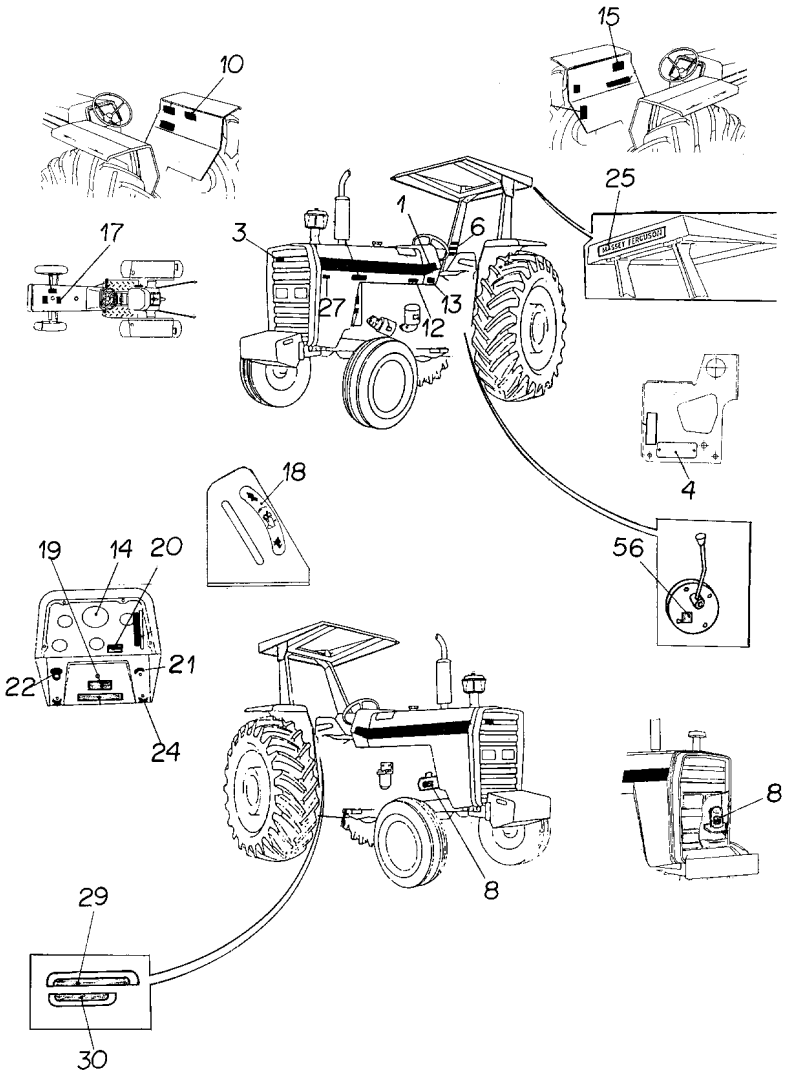

1	022081P1	**2**	DECAL	DECAL	CALCOMANIA
3	3587203M1	**R**	EMBLEMA	EMBLEM	EMBLEMA
4	036880P1	**1**	PLACA	PLATE	PLATO
4	3410581M1	**2**	REBITE	RIVET	REMACHE
6	022083P1	**1**	DECAL	DECAL	CALCOMANIA
8	3146752M1	**1**	DECAL	DECAL	CALCOMANIA
10	3148171M1	**1**	DECAL	DECAL	CALCOMANIA
12	022091P1	**1**	DECAL	DECAL	CALCOMANIA
13	3410581M1	**4**	REBITE	RIVET	REMACHE
13	3697173M1	**1**	PLACA	PLATE	PLATO
14	2800862M1	**1**	DECAL	DECAL	CALCOMANIA
15	022100P2	**1**	DECAL	DECAL	CALCOMANIA
17	3146834M1	**1**	DECAL	DECAL	CALCOMANIA
18	3148214M1	**1**	EMBLEMA	EMBLEM	EMBLEMA
19	3146487M1	**1**	DECAL	DECAL	CALCOMANIA
20	3585962M1	**1**	DECAL	DECAL	CALCOMANIA
21	3146011M1	**1**	EMBLEMA	EMBLEM	EMBLEMA
22	067210P1	**1**	DECAL	DECAL	CALCOMANIA
24	3410245M1	**1**	EMBLEMA	EMBLEM	EMBLEMA
25	3149677M1	**R**	DECAL	DECAL	CALCOMANIA
27	022672P1	**1**	DECAL	DECAL	CALCOMANIA
29	022651P3	**1**	DECAL	DECAL	CALCOMANIA
30	022656P2	**1**	DECAL	DECAL	CALCOMANIA
56	3149896M1	**R**	DECAL	DECAL	CALCOMANIA

Emblemas
Emblems
Emblemas

100-90

Português - Sem Hidráulico
Portuguese - Without Hydraulic
Português - Sin Hidraulico

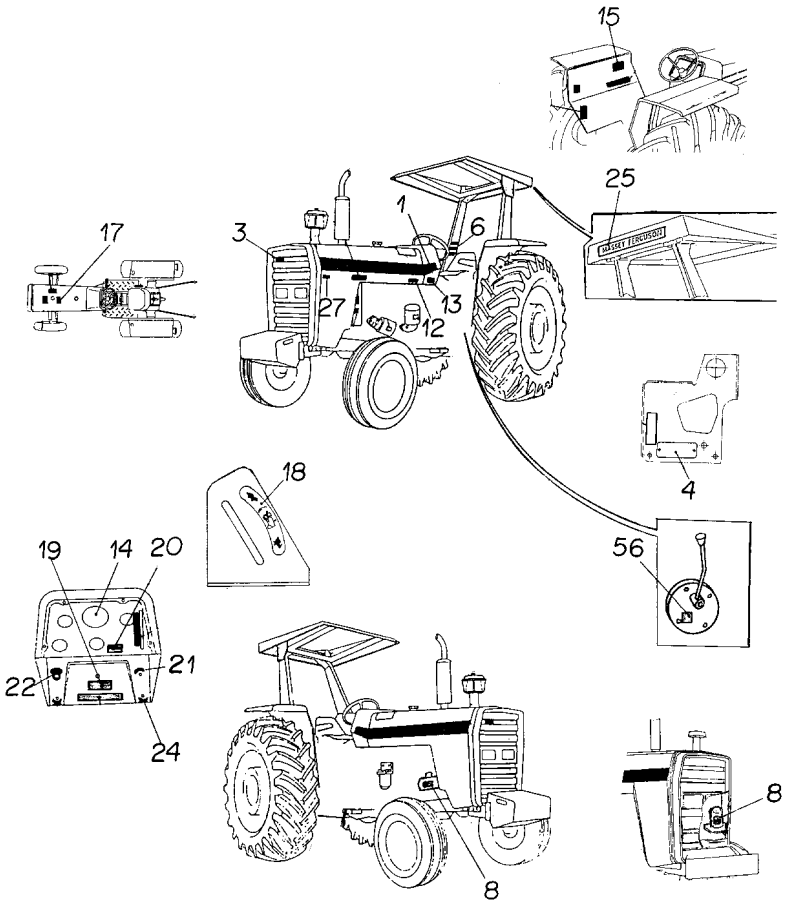

1	022081P1	**2**	DECAL	DECAL	CALCOMANIA
3	3587203M1	**R**	EMBLEMA	EMBLEM	EMBLEMA
4	036880P1	**1**	PLACA	PLATE	PLATO
4	3410581M1	**2**	REBITE	RIVET	REMACHE
6	022083P1	**1**	DECAL	DECAL	CALCOMANIA
8	3146752M1	**1**	DECAL	DECAL	CALCOMANIA
12	022091P1	**1**	DECAL	DECAL	CALCOMANIA
13	3410581M1	**4**	REBITE	RIVET	REMACHE
13	3697173M1	**1**	PLACA	PLATE	PLATO
14	2800862M1	**1**	DECAL	DECAL	CALCOMANIA
15	022100P2	**1**	DECAL	DECAL	CALCOMANIA
17	3146834M1	**1**	DECAL	DECAL	CALCOMANIA
18	3148214M1	**1**	EMBLEMA	EMBLEM	EMBLEMA
19	3146487M1	**1**	DECAL	DECAL	CALCOMANIA
20	3585379M1	**1**	DECAL	DECAL	CALCOMANIA
21	3146011M1	**1**	EMBLEMA	EMBLEM	EMBLEMA
22	2801186M1	**1**	EMBLEMA	EMBLEM	EMBLEMA
24	3410245M1	**1**	EMBLEMA	EMBLEM	EMBLEMA
25	3149677M1	**R**	DECAL	DECAL	CALCOMANIA
27	022672P1	**1**	DECAL	DECAL	CALCOMANIA
56	3149896M1	**R**	DECAL	DECAL	CALCOMANIA

Emblemas
Emblems
Emblemas

100-95

Espanhol - Sem Hidráulico
Spanish - Without Hydraulic
Español - Sin Hidraulico

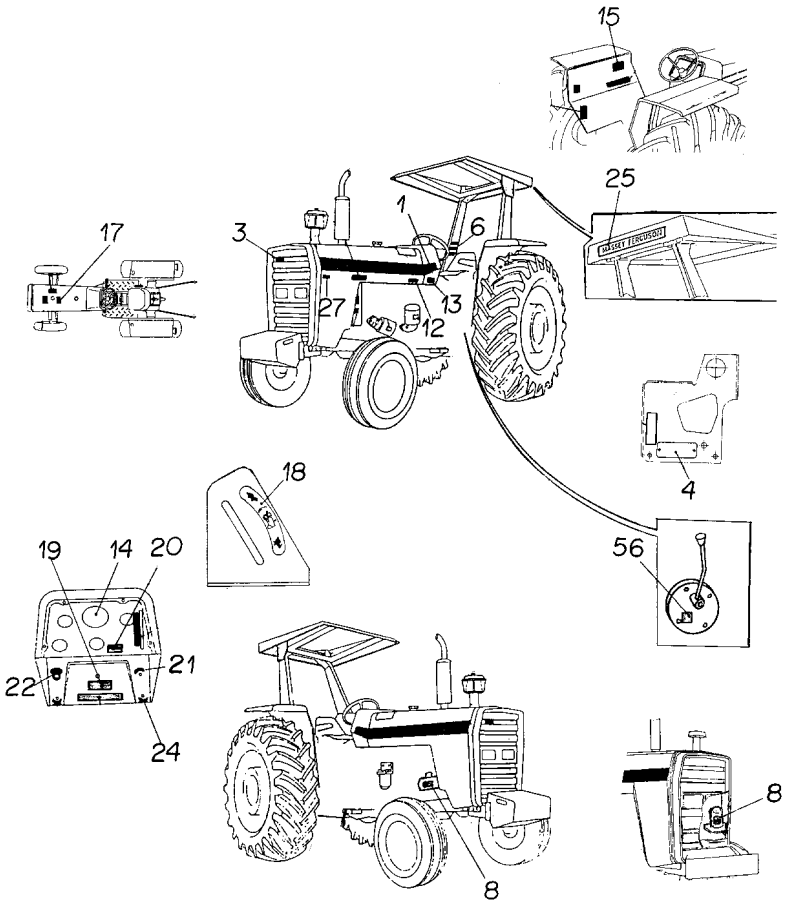

1	022081P1	**2**	DECAL	DECAL	CALCOMANIA
3	3587203M1	**R**	EMBLEMA	EMBLEM	EMBLEMA
4	036880P1	**1**	PLACA	PLATE	PLATO
4	3410581M1	**2**	REBITE	RIVET	REMACHE
6	022084P1	**1**	DECAL	DECAL	CALCOMANIA
8	3146299M1	**1**	DECAL	DECAL	CALCOMANIA
12	022092P1	**1**	DECAL	DECAL	CALCOMANIA
13	3410581M1	**4**	REBITE	RIVET	REMACHE
13	3697173M1	**1**	PLACA	PLATE	PLATO
14	3410241M1	**1**	DECAL	DECAL	CALCOMANIA
15	022101P1	**1**	DECAL	DECAL	CALCOMANIA
17	022096P1	**1**	DECAL	DECAL	CALCOMANIA
18	3148214M1	**1**	EMBLEMA	EMBLEM	EMBLEMA
19	3146298M1	**1**	DECAL	DECAL	CALCOMANIA
20	022087P1	**1**	DECAL	DECAL	CALCOMANIA
21	3146011M1	**1**	EMBLEMA	EMBLEM	EMBLEMA
22	2801186M1	**1**	EMBLEMA	EMBLEM	EMBLEMA
24	3410245M1	**1**	EMBLEMA	EMBLEM	EMBLEMA
25	3149677M1	**R**	DECAL	DECAL	CALCOMANIA
27	022672P1	**1**	DECAL	DECAL	CALCOMANIA
56	3149896M1	**R**	DECAL	DECAL	CALCOMANIA

Emblemas
Emblems
Emblemas

100-100

Inglês - Sem Hidráulico
English - Without Hydraulic
Inglés - Sin Hidraulico

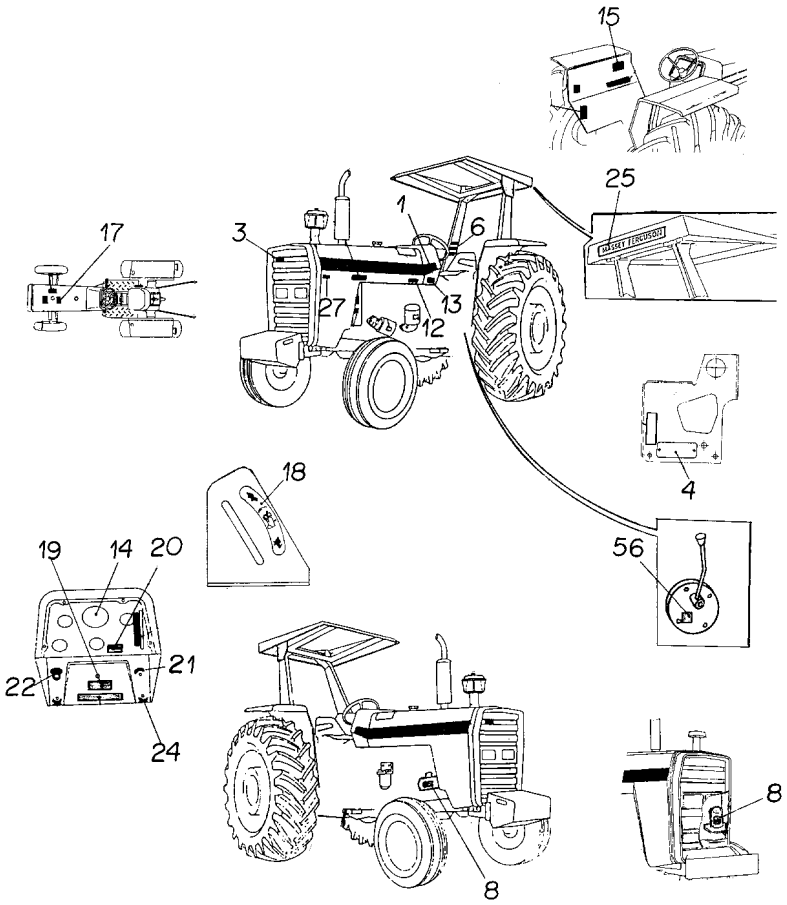

1	022081P1	**2**	DECAL	DECAL	CALCOMANIA
3	3587203M1	**R**	EMBLEMA	EMBLEM	EMBLEMA
4	036880P1	**1**	PLACA	PLATE	PLATO
4	3410581M1	**2**	REBITE	RIVET	REMACHE
6	3595689M1	**1**	DECAL	DECAL	CALCOMANIA
8	3146754M1	**1**	DECAL	DECAL	CALCOMANIA
12	022093P1	**1**	DECAL	DECAL	CALCOMANIA
13	3410581M1	**4**	REBITE	RIVET	REMACHE
13	3697173M1	**1**	PLACA	PLATE	PLATO
14	3411432M1	**1**	DECAL	DECAL	CALCOMANIA
15	022102P2	**1**	DECAL	DECAL	CALCOMANIA
17	022097P1	**1**	DECAL	DECAL	CALCOMANIA
18	3148214M1	**1**	EMBLEMA	EMBLEM	EMBLEMA
19	3146486M1	**1**	DECAL	DECAL	CALCOMANIA
20	022088P1	**1**	DECAL	DECAL	CALCOMANIA
21	3146011M1	**1**	EMBLEMA	EMBLEM	EMBLEMA
22	2801186M1	**1**	EMBLEMA	EMBLEM	EMBLEMA
24	3410245M1	**1**	EMBLEMA	EMBLEM	EMBLEMA
25	3149677M1	**R**	DECAL	DECAL	CALCOMANIA
27	022672P1	**1**	DECAL	DECAL	CALCOMANIA
56	3149896M1	**R**	DECAL	DECAL	CALCOMANIA

Emblemas
Emblems
Emblemas

100-105

Francês - Sem Hidráulico
French - Without Hydraulic
Francés - Sin Hidraulico

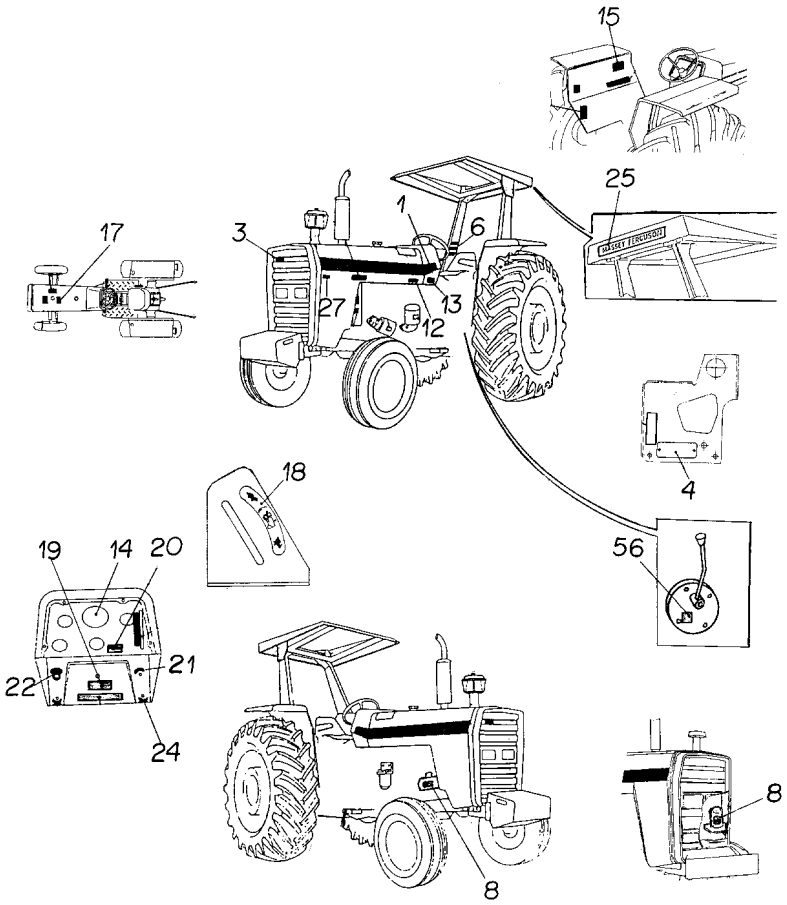

1	022081P1	**2**	DECAL	DECAL	CALCOMANIA
3	3587203M1	**R**	EMBLEMA	EMBLEM	EMBLEMA
4	036880P1	**1**	PLACA	PLATE	PLATO
4	3410581M1	**2**	REBITE	RIVET	REMACHE
6	022085P1	**1**	DECAL	DECAL	CALCOMANIA
8	3408125M1	**1**	DECAL	DECAL	CALCOMANIA
12	022091P1	**1**	DECAL	DECAL	CALCOMANIA
13	3410581M1	**4**	REBITE	RIVET	REMACHE
13	3697173M1	**1**	PLACA	PLATE	PLATO
14	3408126M1	**1**	DECAL	DECAL	CALCOMANIA
15	022103P2	**1**	DECAL	DECAL	CALCOMANIA
17	022098P1	**1**	DECAL	DECAL	CALCOMANIA
18	3148214M1	**1**	EMBLEMA	EMBLEM	EMBLEMA
19	3408155M1	**1**	DECAL	DECAL	CALCOMANIA
20	022089P1	**1**	DECAL	DECAL	CALCOMANIA
21	3146011M1	**1**	EMBLEMA	EMBLEM	EMBLEMA
22	2801186M1	**1**	EMBLEMA	EMBLEM	EMBLEMA
24	3410245M1	**1**	EMBLEMA	EMBLEM	EMBLEMA
25	3149677M1	**R**	DECAL	DECAL	CALCOMANIA
27	022672P1	**1**	DECAL	DECAL	CALCOMANIA
56	3149896M1	**R**	DECAL	DECAL	CALCOMANIA

Decalcomania
Decal
Calcomania

100-110

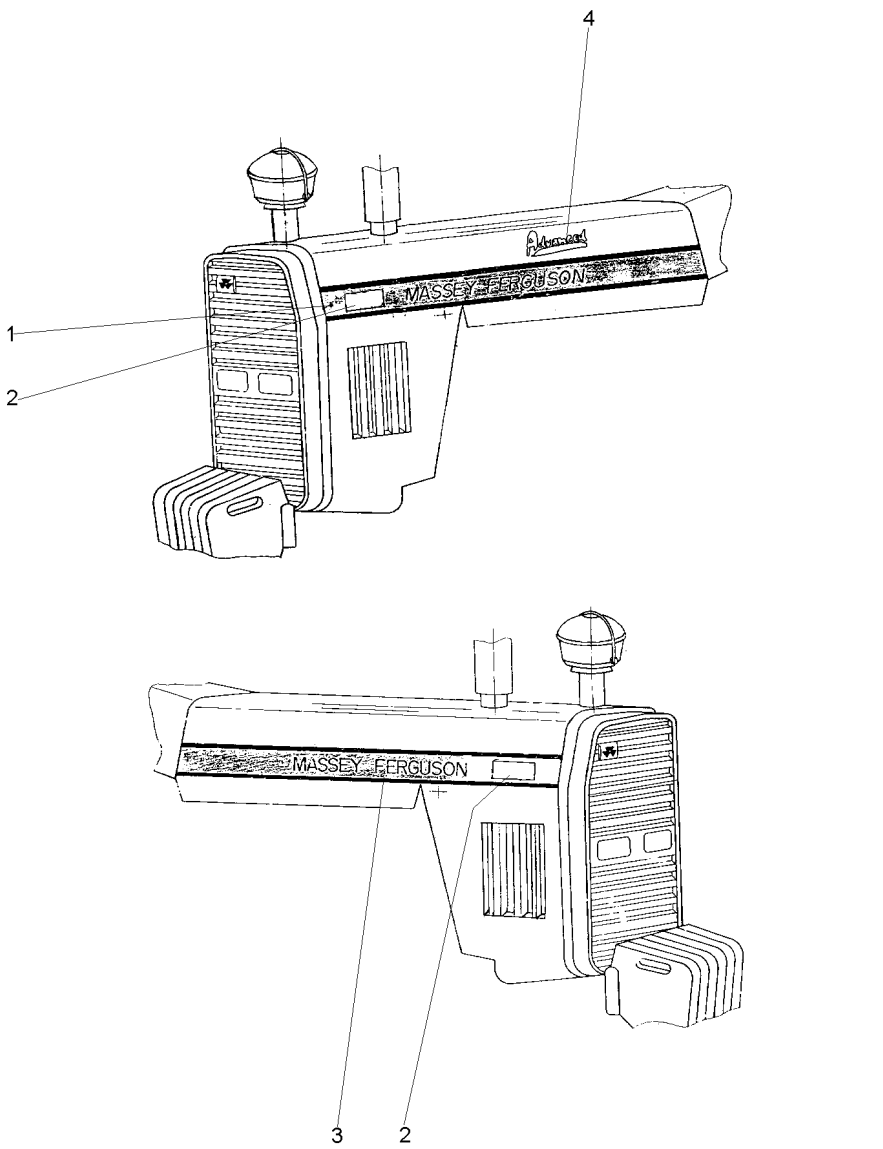

1	070482P1	▶	**1**	DECAL	DECAL	CALCOMANIA
2	069088P1		**2**	DECAL	DECAL	CALCOMANIA
3	070481P1	◀	**1**	DECAL	DECAL	CALCOMANIA
4	068802P1		**1**	DECAL	DECAL	CALCOMANIA

Decalcomania
Decals
Callomanias

100-115

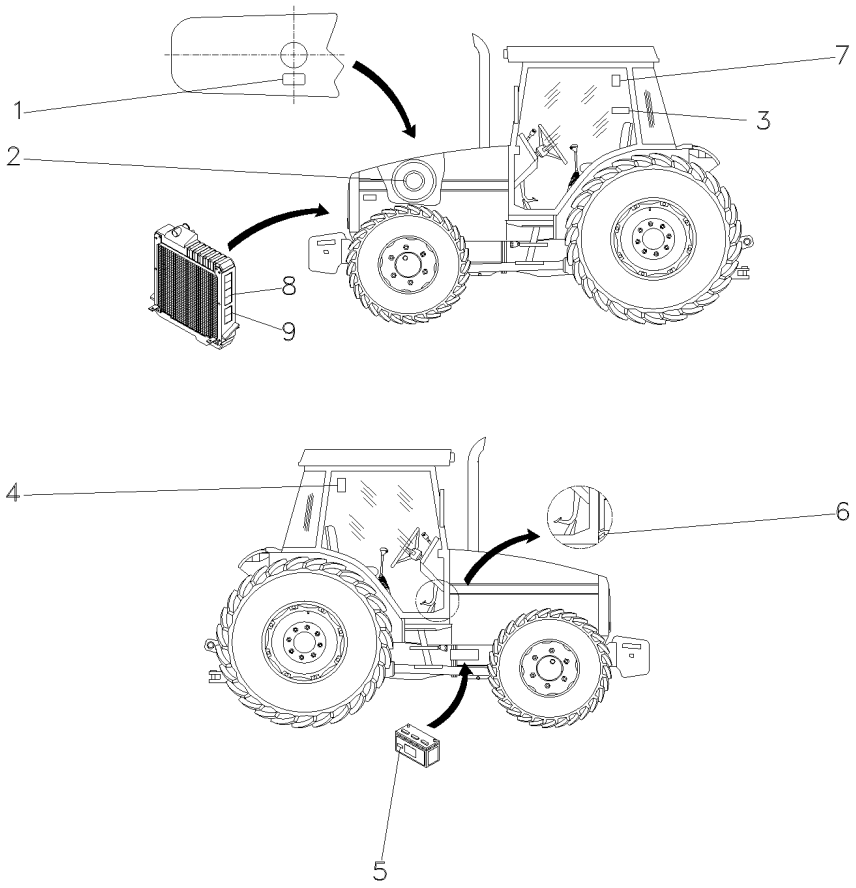

1	3146834M1	**1** DECAL	DECAL	CALCOMANIA
2	022474P1	**1** DECAL	DECAL	CALCOMANIA
3	049101P1	**1** DECAL	DECAL	CALCOMANIA
4	071127P1	**1** DECAL	DECAL	CALCOMANIA
5	056382P1	**1** DECAL	DECAL	CALCOMANIA
6	022091P1	**1** DECAL	DECAL	CALCOMANIA
7	053130P1	**1** DECAL	DECAL	CALCOMANIA
8	3808554M2	**2** DECAL	DECAL	CALCOMANIA
9	3808499M2	**2** DECAL	DECAL	CALCOMANIA

Decalcomania
Decals
Callomanias

100-120

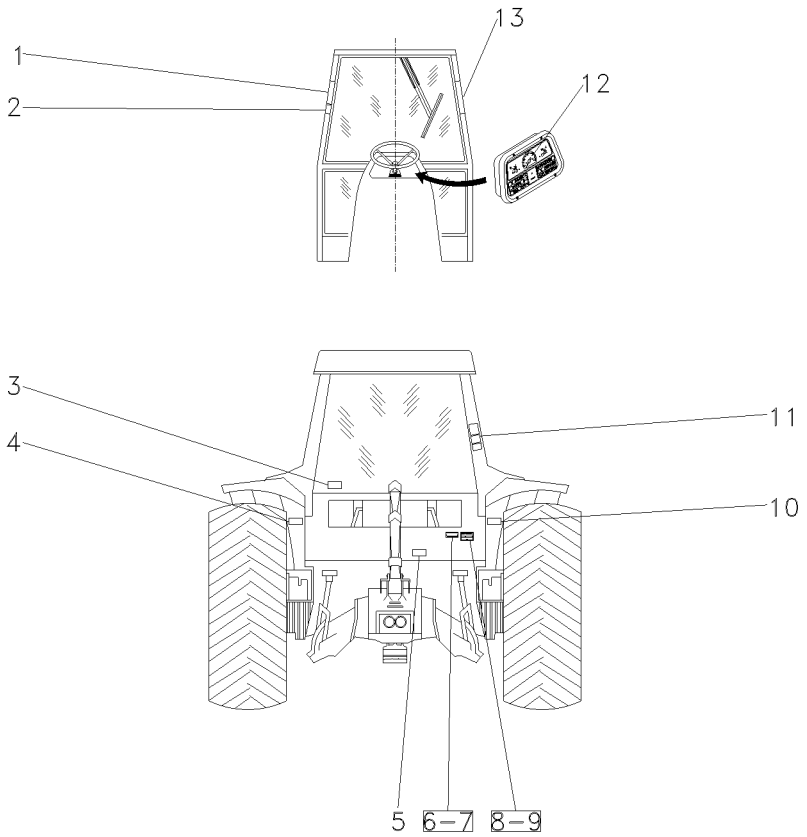

1	3782489M1	**1**	DECAL	DECAL	CALCOMANIA
2	069974P1	**1**	DECAL	DECAL	CALCOMANIA
3	053112P1	**1**	DECAL	DECAL	CALCOMANIA
4	056399P1	**1**	DECAL	DECAL	CALCOMANIA
5	3586819M2	**1**	DECAL	DECAL	CALCOMANIA
6	3697173M1	**X**	PLACA	PLATE	PLATO
7	3410581M1	**X**	REBITE	RIVET	REMACHE
8	036880P1	**X**	PLACA	PLATE	PLATO
9	3410581M1	**X**	REBITE	RIVET	REMACHE
10	056393P1	**1**	DECAL	DECAL	CALCOMANIA
11	022100P2	**1**	DECAL	DECAL	CALCOMANIA
12	2800862M1	**1**	DECAL	DECAL	CALCOMANIA
13	056404P1	**1**	DECAL	DECAL	CALCOMANIA

Escala De Velocidades
Velocity Scale
Escala De Velocidades

100-125

18.4-34r1 (Pavt)
18.4-34r1 (Pavt)
18.4-34r1 (Pavt)

1

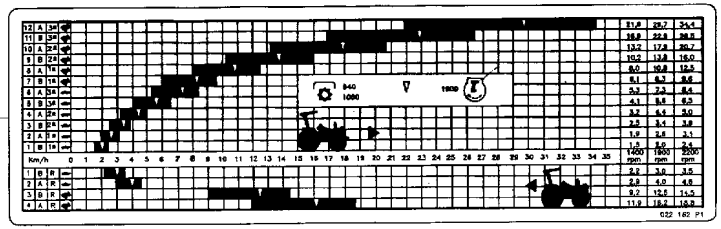

1	036810P1	**1**	DECAL	DECAL	CALCOMANIA

Lataria
Sheet Metal
Emplanchados

100-130

Sem Pré Filtro
Without Pre Filter
Sin Pré Filtro

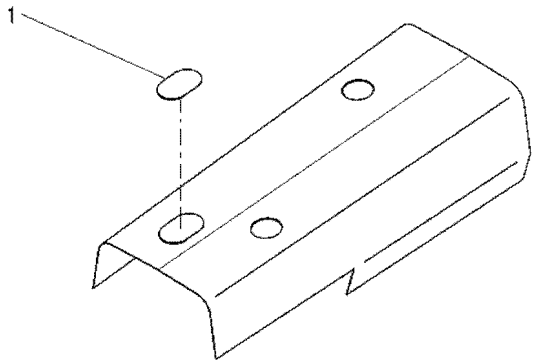

1	6206426M91	**1**	TAMPÃO	PAD	ALMOHADILLA

Acelerador
Throttle
Acelerador

105-10

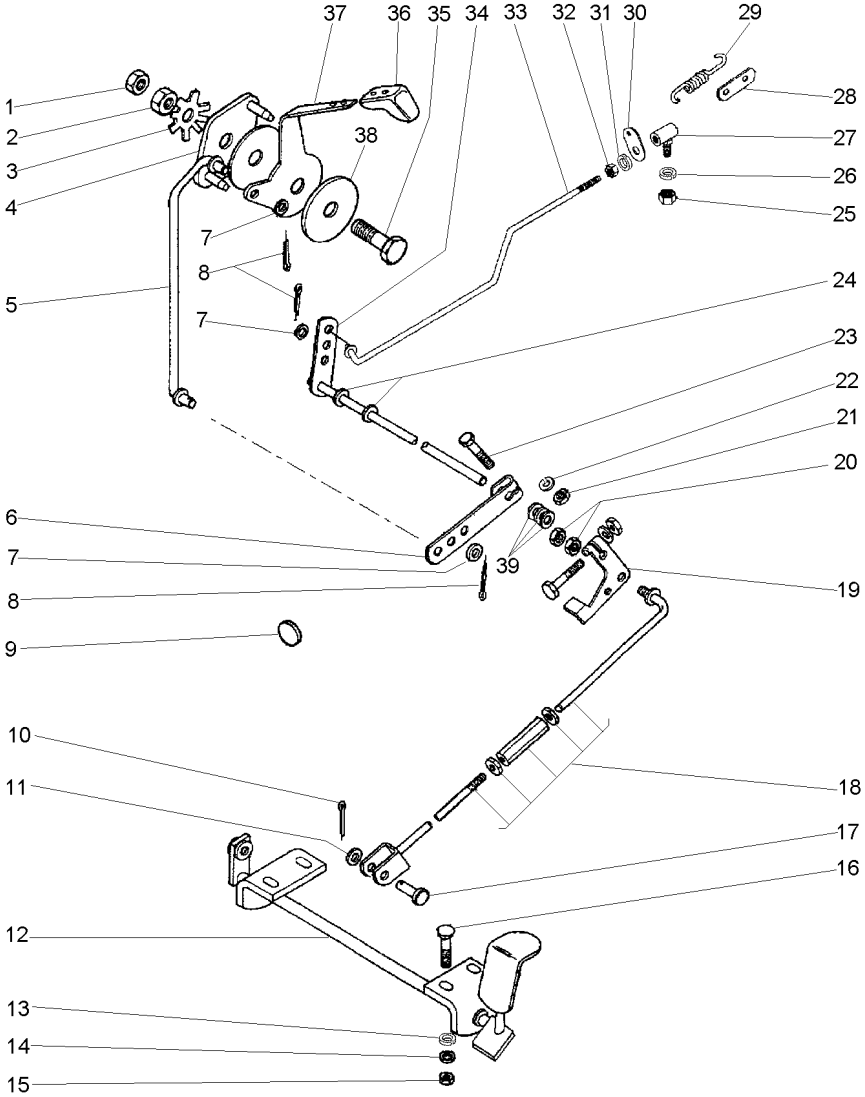

1	353430X1		**1**	PORCA	NUT	TUERCA
2	353431X1		**1**	PORCA	NUT	TUERCA
3	184150M2		**1**	MOLA	SPRING	RESORTE
4	2800299M91		**1**	PLACA	PLATE	PLATO
5	047827S1		**1**	TIRANTE	ROD	VARILLA
6	2800006M1		**1**	ALAVANCA	LEVER	PALANCA
7	355617X1		**3**	ARRUELA	WASHER	ARANDELA
8	354041X1		**3**	CUPILHA	COTTER PIN	PASADOR DOUBLE
9	2801324M1		**1**	BUJÃO	PLUG	TAPON
10	354059X1		**1**	CONTRAPINO	DOWEL	CENTRAJE
11	353756X1		**1**	ARRUELA	WASHER	ARANDELA
12	027983S1		**1**	PEDAL	PEDAL	PEDAL
13	353441X1		**4**	ARRUELA	WASHER	ARANDELA
14	390971X1		**4**	ARRUELA	WASHER	ARANDELA
15	339030X1		**4**	PORCA	NUT	TUERCA
16	1442175X1		**4**	PARAFUSO	BOLT	PERNO
17	832813M1		**1**	PINO	PIN	PASADOR
18	033794N1	105-20 No	**1**	TIRANTE	ROD	VARILLA
19	3146871M2		**1**	ALAVANCA	LEVER	PALANCA
20	375109X1		**2**	PORCA	NUT	TUERCA
21	353918X1		**1**	PORCA	NUT	TUERCA
22	353441X1		**1**	ARRUELA	WASHER	ARANDELA
23	353671X1		**1**	PARAFUSO	BOLT	PERNO
24	196010M1		**2**	ARRUELA	WASHER	ARANDELA
25	353918X1		**4**	PORCA	NUT	TUERCA
26	353441X1		**1**	ARRUELA	WASHER	ARANDELA
27	3589565M91	105-15 No 487077M91	**1**	CONECTOR	CONNECTOR	CONECTOR
28	3145926M1		**1**	SUPORTE	BRACKET	SOPORTE
29	893713M1		**1**	MOLA	SPRING	RESORTE
30	3145925M1		**1**	SUPORTE	BRACKET	SOPORTE
31	353441X1		**1**	ARRUELA	WASHER	ARANDELA
32	353918X1		**1**	PORCA	NUT	TUERCA
33	047740S1		**1**	TIRANTE	ROD	VARILLA
34	1484499M93		**1**	EIXO	SHAFT	ARBOL
35	353540X1		**1**	PARAFUSO	BOLT	PERNO
36	035972P1		**1**	MANÍPULO	KNOB	POMO
37	050043P1		**1**	ALAVANCA	LEVER	PALANCA
38	184149M3		**2**	DISCO	DISC	DISCO
39	353756X1		**3**	ARRUELA	WASHER	ARANDELA

Conector
Ball Joint
Conector

105-15

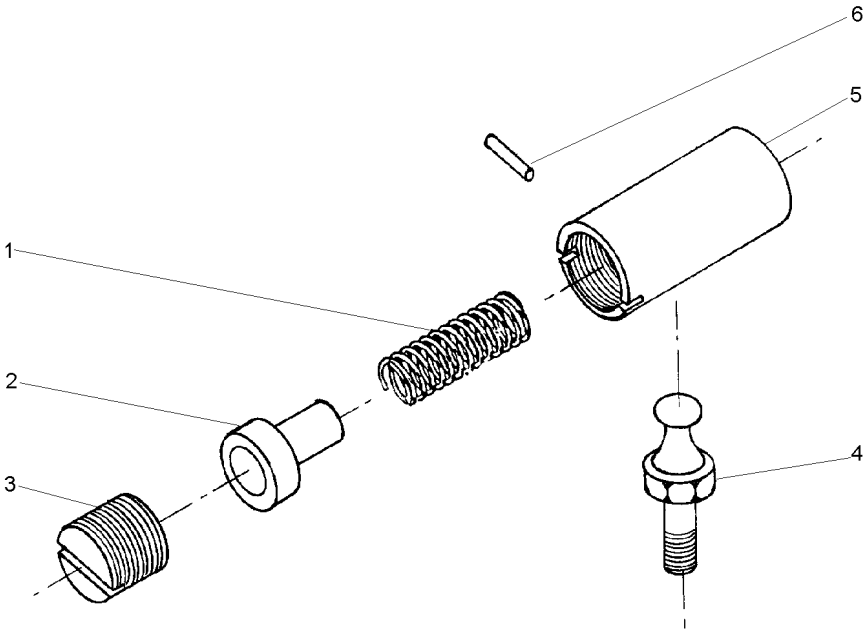

1	487082M1	**1**	MOLA	SPRING	RESORTE
2	487081M1	**1**	ASSENTO	SEAT	ASIENTO
3	3589563M1	**1**	ASSENTO	SEAT	ASIENTO
4	487079M1	**1**	PRISIONEIRO	STUD	ESPARRAGO
5	3589564M1	**1**	CORPO	BODY	CUERPO
6	354039X1	**1**	CUPILHA	COTTER PIN	PASADOR DOUBLE

Tirante
Rod
Varilla

105-20

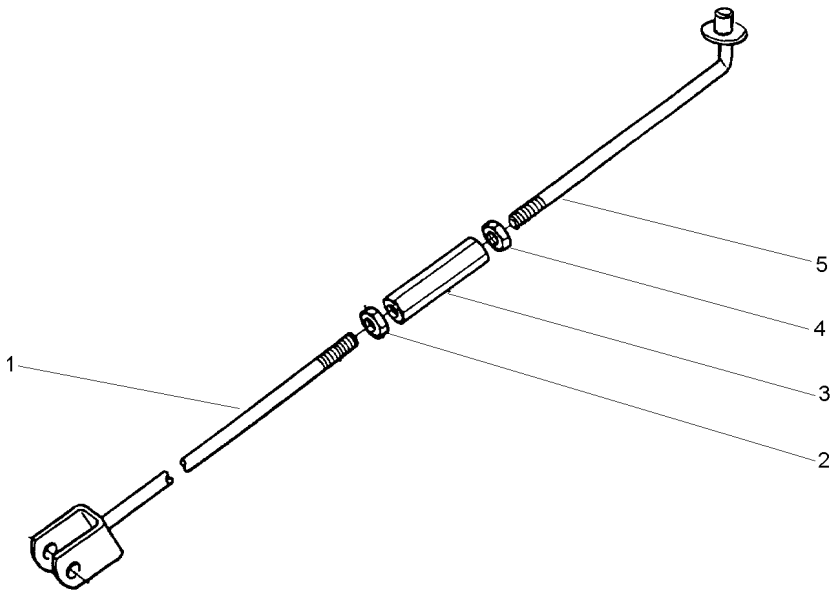

1	033796S1		**1** TIRANTE	ROD	VARILLA
2	3146867M1	3/8X16	**1** PORCA	NUT	TUERCA
3	3146866M1		**1** CONECTOR	CONNECTOR	CONECTOR
4	375109X1	3/8X16	**1** PORCA	NUT	TUERCA
5	022368S1		**1** TIRANTE	ROD	VARILLA

Controle De Aceleração
Throttle Controls
Controles De Aceleración

105-25

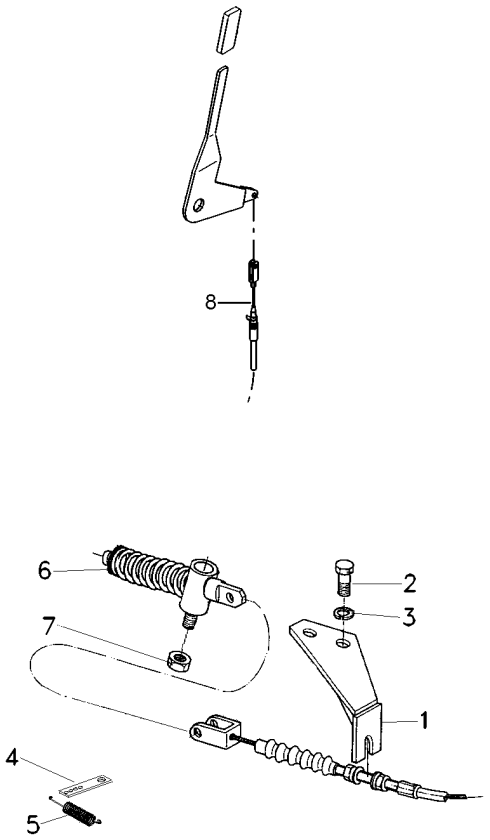

1	036636S1	**1** SUPORTE	BRACKET	SOPORTE
2	339081X1	**2** PARAFUSO	BOLT	PERNO
3	339376X1	**2** ARRUELA	WASHER	ARANDELA
4	3145926M1	**1** SUPORTE	BRACKET	SOPORTE
5	893713M1	**1** MOLA	SPRING	RESORTE
6	020301N1	**1** CJ. MOLA	KIT, SPRING	RESORTE JUEGO
7	353918X1	**1** PORCA	NUT	TUERCA
8	070863T1	**1** CABO	CABLE	CABLE

Controle De Aceleração
Throttle Controls
Controles De Aceleración

105-30

Com Cabine
With Cab
Con Cabina

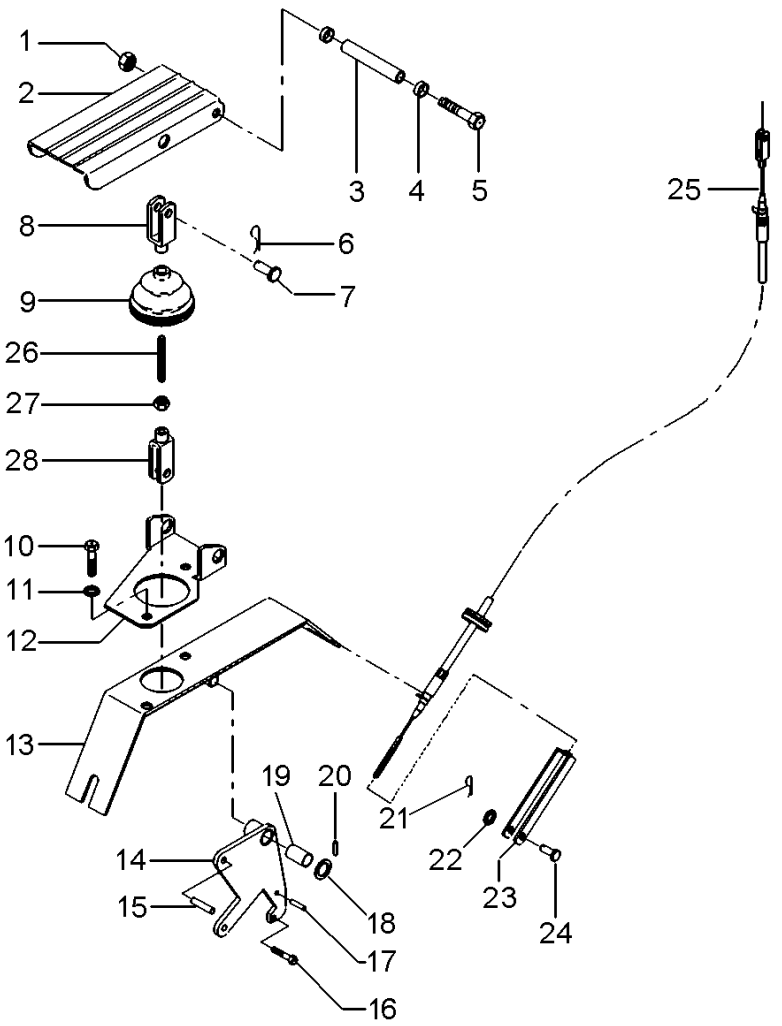

1	1441461X1	**1** PORCA	NUT	TUERCA
2	3712851M91	**1** PEDAL	PEDAL	PEDAL
3	3712867M1	**1** BUCHA	BUSH	CASQUILLO
4	3385913M2	**2** BUCHA	BUSH	CASQUILLO
5	391288X1	**1** PARAFUSO	BOLT	PERNO
6	357145X1	**1** CONTRAPINO	DOWEL	CENTRAJE
7	392235X1	**1** PINO	PIN	PASADOR
8	3009130X1	**1** GARFO	FORK	HORQUILLA
9	3712886M1	**1** COIFA	BELLOWS	FUELLE
10	339124X1	**4** PARAFUSO	BOLT	PERNO
11	339374X1	**2** ARRUELA	WASHER	ARANDELA
11	390972X1	**2** ARRUELA	WASHER	ARANDELA
12	3712852M2	**1** SUPORTE	BRACKET	SOPORTE
13	057702S1	**1** SUPORTE	BRACKET	SOPORTE
14	057706S1	**1** ALAVANCA	LEVER	PALANCA
15	3713042M1	**1** PINO	PIN	PASADOR
16	391883X1	**1** PARAFUSO	BOLT	PERNO
17	339548X1	**1** PINO	PIN	PASADOR
18	1444351X1	**1** ARRUELA	WASHER	ARANDELA
19	3385913M2	**2** BUCHA	BUSH	CASQUILLO
20	1442994X1	**1** PINO	PIN	PASADOR
21	357145X1	**1** CONTRAPINO	DOWEL	CENTRAJE
22	390971X1	**1** ARRUELA	WASHER	ARANDELA
23	3616399M1	**1** GARFO	FORK	HORQUILLA
24	832297M1	**1** PINO	PIN	PASADOR
25	068894T1	**1** CABO	CABLE	CABLE
26	3712866M2	**1** TIRANTE	ROD	VARILLA
27	339030X1	**1** PORCA	NUT	TUERCA
28	392463X1	**1** GARFO	FORK	HORQUILLA

Alavanca Auxiliar Do Hidráulico
Hydraulic Auxiliary Lever
Palanca Auxiliar Del Hidráulico

105-35

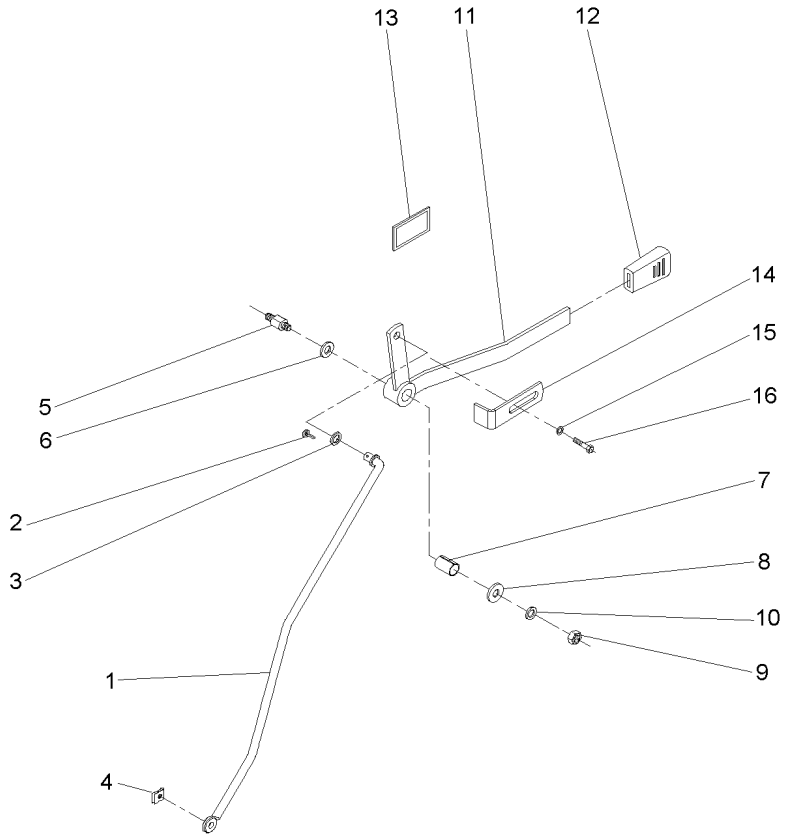

1	061039S1	**1** TIRANTE	ROD	VARILLA
2	354048X1	**1** CUPILHA	COTTER PIN	PASADOR DOUBLE
3	339025X1	**1** ARRUELA	WASHER	ARANDELA
4	354345X1	**1** ANEL TRAVA	CIRCLIP	CIRCULITO
5	3712956M3	**1** EIXO	SHAFT	ARBOL
6	3386514M1	**2** DISCO	DISC	DISCO
7	3713905M1	**1** BUCHA	BUSH	CASQUILLO
8	339024X1	**1** ARRUELA	WASHER	ARANDELA
9	391056X1	**1** PORCA	NUT	TUERCA
10	053733P1	**1** ARRUELA	WASHER	ARANDELA
11	059228S1	**1** ALAVANCA	LEVER	PALANCA
12	035972P1	**1** MANÍPULO	KNOB	POMO
13	061074P1	**1** DECAL	DECAL	CALCOMANIA
14	6203901M1	**1** BATENTE	RETAINER	RETENEDOR
15	339024X1	**1** ARRUELA	WASHER	ARANDELA
16	339123X1	**1** PARAFUSO	BOLT	PERNO

Assento
Seat
Asiento

C/Apoio Braço & C/Cinto Segurança
With Base & With Seat Belt
Con Apoyo & Con Cinturon

105-40

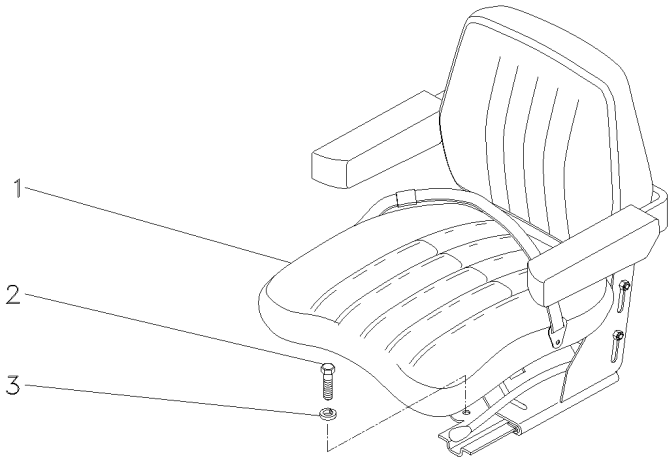

1	059477N1	[A]	**1** ASSENTO	SEAT	ASIENTO
2	339401X1	M10X1,5X25	**4** PARAFUSO	BOLT	PERNO
3	339376X1	18,1X10,1X2,2	**4** ARRUELA	WASHER	ARANDELA

[A] NÃO RETRÁTIL
NO RETRACTOR
NO RETRACTIL

Assento	C/Apoio Braço & C/Cinto Segurança	105-45
Seat	With Base & With Seat Belt	
Asiento	Con Apoyo & Con Cinturon	

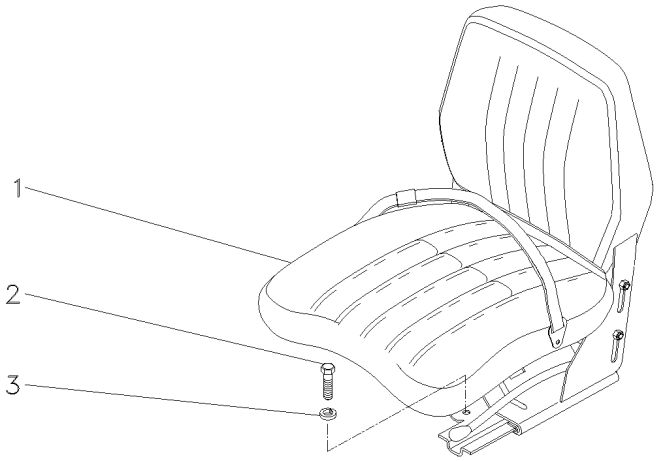

1	069045N1	[A]	**1** CJ. ASSENTO	KIT, SEAT	ASIENTO JUEGO
2	339401X1		**4** PARAFUSO	BOLT	PERNO
3	339376X1		**4** ARRUELA	WASHER	ARANDELA

[A] COM CINTO DE SEGURANÇA RETRÁTIL
WITH SEAT BEALT RETRACTOR
CON CINTURON DE SEGURIDAD RETRACTIL

Assento
Seat
Asiento

S/Apoio Braço & S/Cinto Segurança
Without Base & Without Seat Belt
Sim Apoyo & Sim Cinturon

105-50

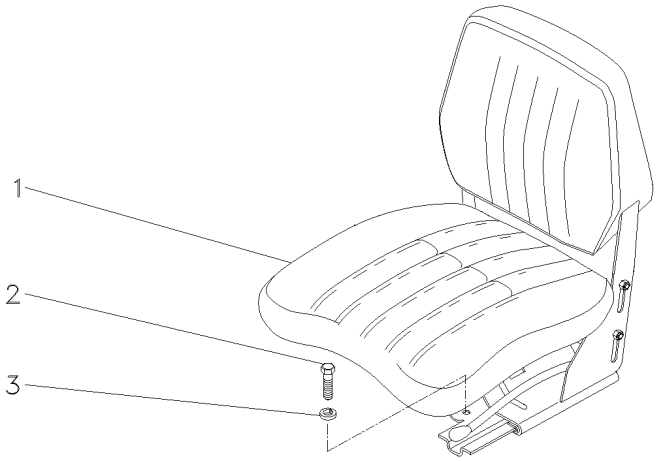

1	069046N1	**1** CJ. ASSENTO	KIT, SEAT	ASIENTO JUEGO
2	339401X1	**4** PARAFUSO	BOLT	PERNO
3	339376X1	**4** ARRUELA	WASHER	ARANDELA

Assento
Seat
Asiento

S/Apoio Braço & S/Cinto Segurança
Without Base & Without Seat Belt
Sim Apoyo & Sim Cinturon

105-55

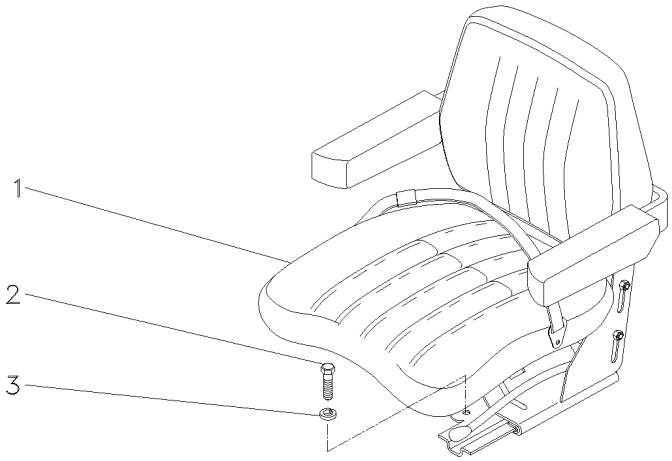

1	059483N1	**1** CJ. ASSENTO	KIT, SEAT	ASIENTO JUEGO
2	339401X1	**4** PARAFUSO	BOLT	PERNO
3	339376X1	**4** ARRUELA	WASHER	ARANDELA

Assento
Seat
Asiento

105-60

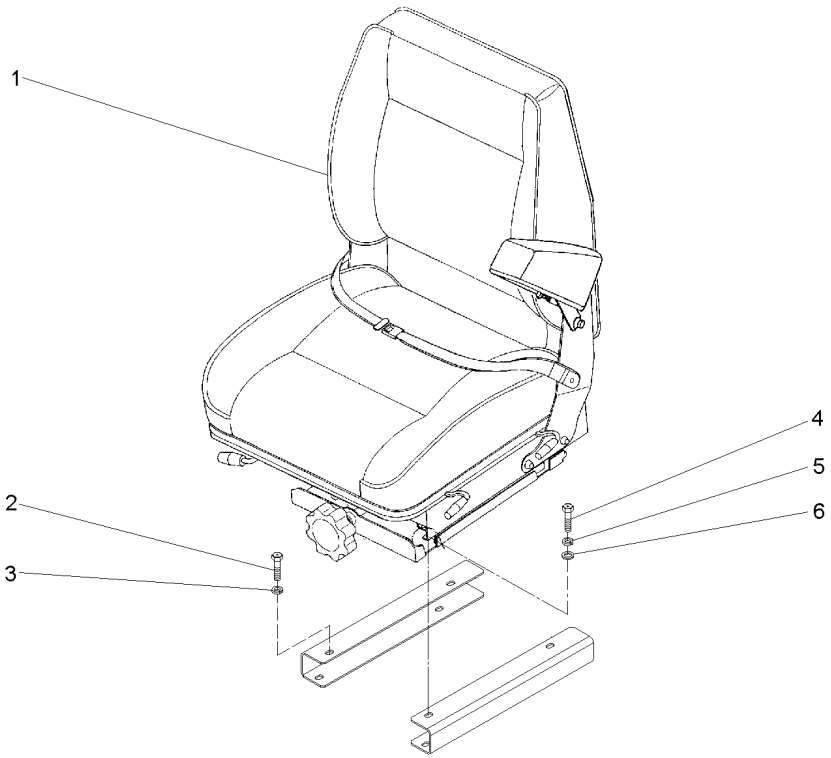

1	059477N1	**1** ASSENTO	SEAT	ASIENTO
2	339402X1	**4** PORCA	NUT	TUERCA
3	339376X1	**4** ARRUELA	WASHER	ARANDELA
4	339761X1	**4** PARAFUSO	BOLT	PERNO
5	339374X1	**4** ARRUELA	WASHER	ARANDELA
6	339024X1	**4** ARRUELA	WASHER	ARANDELA

Alavanca Do Freio
Lever Kit
Juego De Palanca

105-65

Lado Direito
Right Hand
Derecha

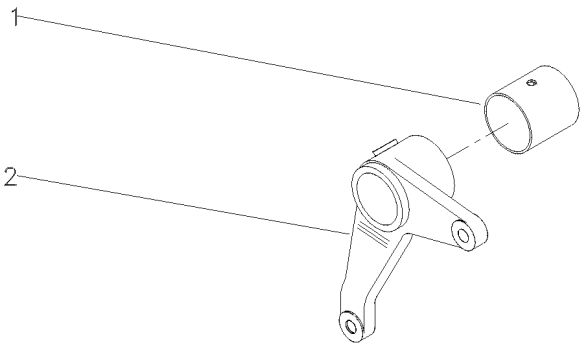

1	195910M1		**1**	BUCHA	BUSH	CASQUILLO
2	2800895M1	▶	**1**	ALAVANCA	LEVER	PALANCA

Embreagem	Pedal
Clutch	Pedal
Embrague	Pedal

105-70

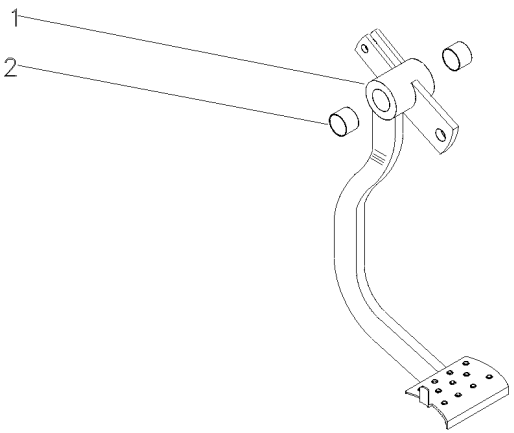

1		022532N1	**1** PEDAL	PEDAL	PEDAL
2	184592M1		**2** BUCHA	BUSH	CASQUILLO

Pedal De Freio
Brake Pedal
Pedal De Freno

Lado Direito
Right Hand
Lado Derecho

105-75

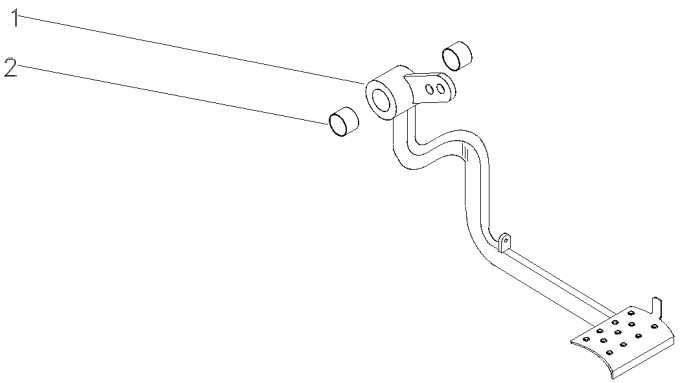

1		027960N1	**1** PEDAL	PEDAL	PEDAL
2	184592M1		**2** BUCHA	BUSH	CASQUILLO

Pedal Do Freio
Brake Pedal
Pedal De Freno

Lado Esquerdo
Left Hand
Lado Izquierdo

105-80

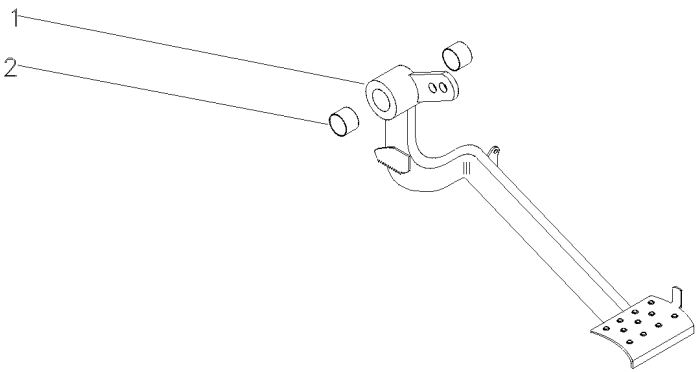

1		027958N2	**1** PEDAL	PEDAL	PEDAL
2	184592M1		**2** BUCHA	BUSH	CASQUILLO

Tirante Rod Varilla	Embreagem Clutch Embrague	105-85	

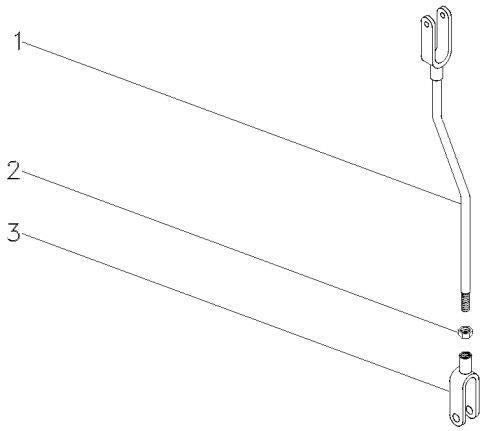

1	026646S1		**1** TIRANTE	ROD	VARILLA
2	353430X1	3/8X24	**1** PORCA	NUT	TUERCA
3	195270M1		**1** GARFO	FORK	HORQUILLA

Pedais Do Freio E Embreagem
Brake Pedals And Clutch
Pedales De Freno Y Embrague

105-90

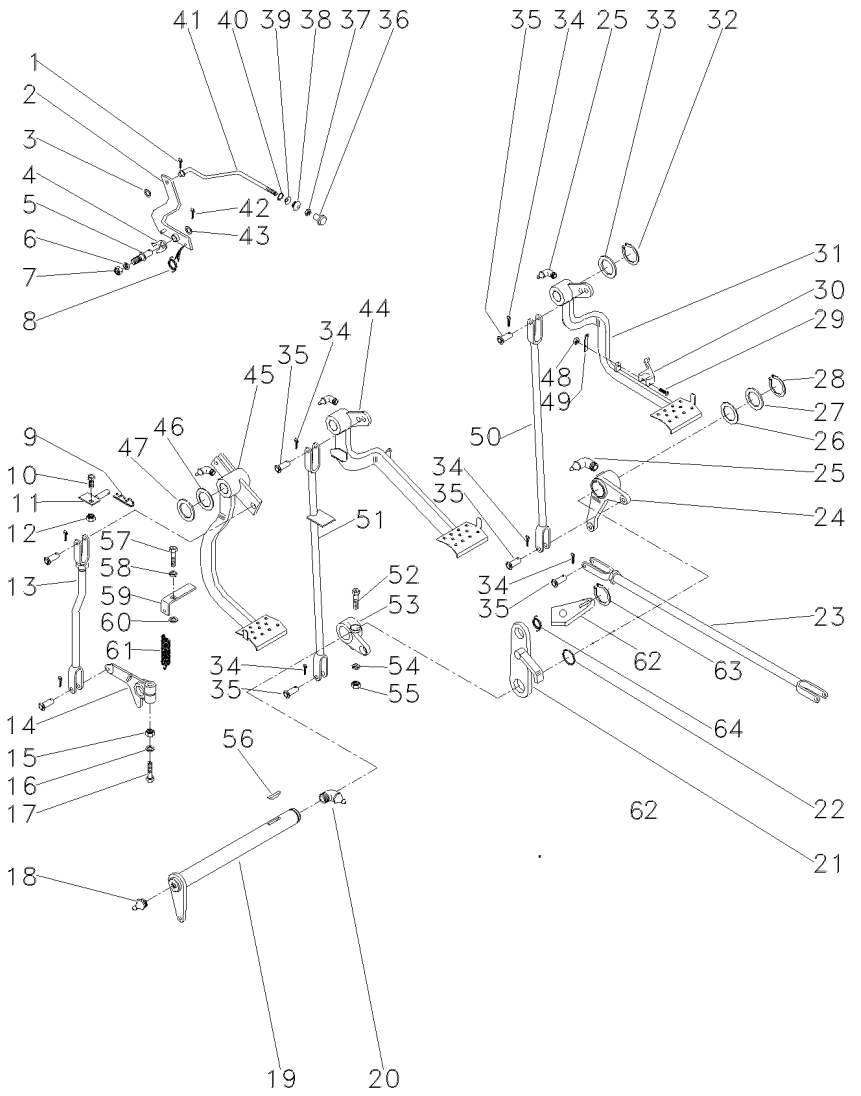

1	361332X1		**1**	CUPILHA	COTTER PIN	PASADOR DOUBLE
2	3589508M91		**1**	ALAVANCA	LEVER	PALANCA
3	353753X1		**1**	ARRUELA	WASHER	ARANDELA
4	181150M1		**1**	TRAVA	LOCK	RETENEDOR
5	3588673M1		**1**	PINO	PIN	PASADOR
6	339376X1		**1**	ARRUELA	WASHER	ARANDELA
7	339402X1		**1**	PORCA	NUT	TUERCA
8	2802224M1		**1**	MOLA	SPRING	RESORTE
9	195708M1		**1**	GRAMPO	CRAMP	PASADOR
10	353540X1		**1**	PARAFUSO	BOLT	PERNO
11	027511S1		**1**	BATENTE	STOP	PARO
12	353430X1		**1**	PORCA	NUT	TUERCA
13	026648N1	105-85 No	**1**	CJ. TIRANTE	KIT, ROD	JUEGO DE BIELAS
14	058425P1		**1**	BRAÇO	ARM	BRAZO
15	353437X1		**1**	PORCA	NUT	TUERCA
16	353439X1		**1**	ARRUELA	WASHER	ARANDELA
17	353888X1		**1**	PARAFUSO	BOLT	PERNO
18	13811X		**1**	GRAXEIRA	GREASER	ENGRASADOR
19	3409161M91		**1**	ALAVANCA	LEVER	PALANCA
20	850778M1		**1**	GRAXEIRA	GREASER	ENGRASADOR
21	2800888M91		**1**	SUPORTE	BRACKET	SOPORTE
22	1001489M1		**2**	ANEL "O"	O RING	JUNTA TORICA
23	3146699M91	105-95 No	**2**	CJ. TIRANTE	KIT, ROD	JUEGO DE BIELAS
24	2802114M91	105-65 No ▶	**1**	ALAVANCA	LEVER	PALANCA
25	29951X		**4**	GRAXEIRA	GREASER	ENGRASADOR
26	1482675M1		**X**	CALÇO	SHIM	CALCE
26	1482676M1		**X**	CALÇO	SHIM	CALCE
26	1482677M1		**X**	CALÇO	SHIM	CALCE
27	1482670M1		**3**	ARRUELA	WASHER	ARANDELA
28	339469X1		**1**	ANEL TRAVA	CIRCLIP	CIRCULITO
29	361203X1		**1**	PARAFUSO	BOLT	PERNO
30	3589503M1		**1**	TRAVA	LOCK	RETENEDOR
31	027960N1	105-75 No ▶	**1**	PEDAL	PEDAL	PEDAL
32	352438X1		**1**	ANEL TRAVA	CIRCLIP	CIRCULITO
33	3145369M1		**2**	ARRUELA	WASHER	ARANDELA
34	354059X1		**10**	CONTRAPINO	DOWEL	CENTRAJE
35	832813M1		**10**	PINO	PIN	PASADOR
36	487096M1		**1**	BOTÃO	BUTTON	PULSADOR
37	357515X1		**1**	PORCA	NUT	TUERCA
38	2801075M1		**1**	PASSADOR	COTTER	PASADOR ABIERTO
39	2801172M1		**1**	ARRUELA	WASHER	ARANDELA
40	2801154M1		**1**	ANEL	RING	ARO
41	3589513M1		**1**	TIRANTE	ROD	VARILLA
42	354048X1		**1**	CUPILHA	COTTER PIN	PASADOR DOUBLE
43	391166X1		**1**	ARRUELA	WASHER	ARANDELA
44	027958N2	105-80 No ◀	**1**	PEDAL	PEDAL	PEDAL
45	022532N1	105-70 No	**1**	PEDAL	PEDAL	PEDAL

Pedais Do Freio E Embreagem
Brake Pedals And Clutch
Pedales De Freno Y Embrague

105-90

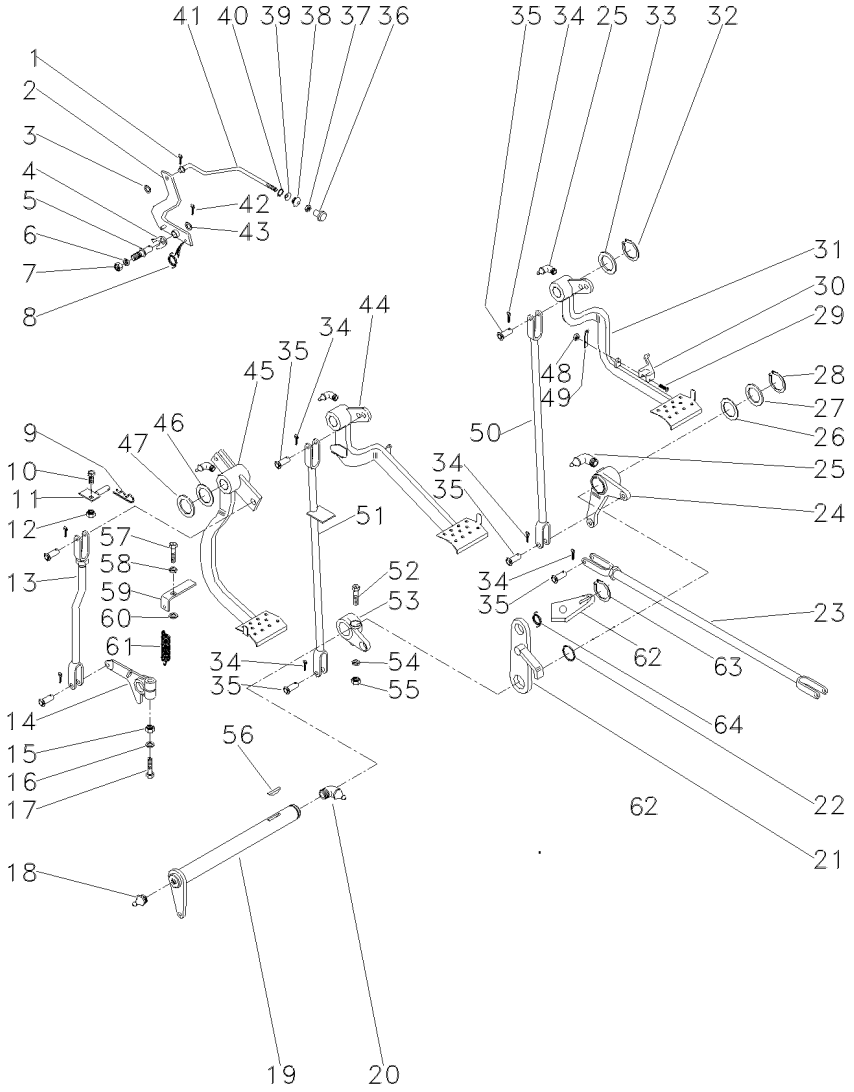

46	1669096M2		**X**	CALÇO	SHIM	CALCE
47	180812M1		**3**	ARRUELA	WASHER	ARANDELA
48	195663M1		**1**	PORCA	NUT	TUERCA
49	181958M1		**1**	MOLA	SPRING	RESORTE
50	022524S1	▶	**1**	TIRANTE	ROD	VARILLA
51	048833S1	◀	**1**	TIRANTE	ROD	VARILLA
52	377563X1		**1**	PARAFUSO	BOLT	PERNO
53	2800894M1	◀	**1**	ALAVANCA	LEVER	PALANCA
54	353432X1		**1**	ARRUELA	WASHER	ARANDELA
55	353426X1		**1**	PORCA	NUT	TUERCA
56	12501X		**1**	CHAVETA	KEY	CLAVE
57	377184X1		**1**	PARAFUSO	BOLT	PERNO
58	353432X1		**1**	ARRUELA	WASHER	ARANDELA
59	022529P1		**1**	SUPORTE	BRACKET	SOPORTE
60	022842P1		**1**	ESPAÇADOR	SPACER	PIEZA DISTANCIA
61	3145514M1		**1**	MOLA	SPRING	RESORTE
62	058423P1		**1**	PLACA	PLATE	PLATO
63	352438X1		**1**	ANEL TRAVA	CIRCLIP	CIRCULITO
64	3700585M1		**1**	MOLA	SPRING	RESORTE

Tirante
Rod
Varilla

105-95

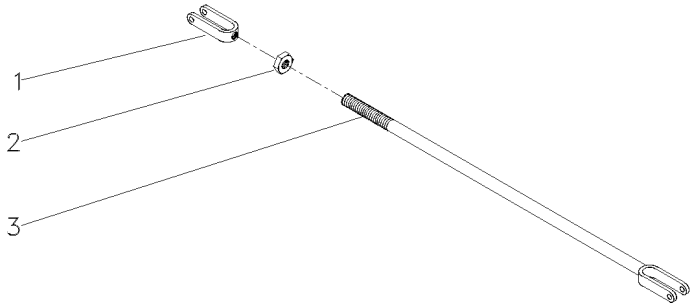

1	195270M1	**1** GARFO	FORK	HORQUILLA
2	353430X1	**1** PORCA	NUT	TUERCA
3	3146704M91	**1** CJ. TIRANTE	KIT, ROD	JUEGO DE BIELAS

Direção
Steering
Direccíon

12v - Com Bloqueio
12v - With Lock
12v - Con Bloqueo

105-100

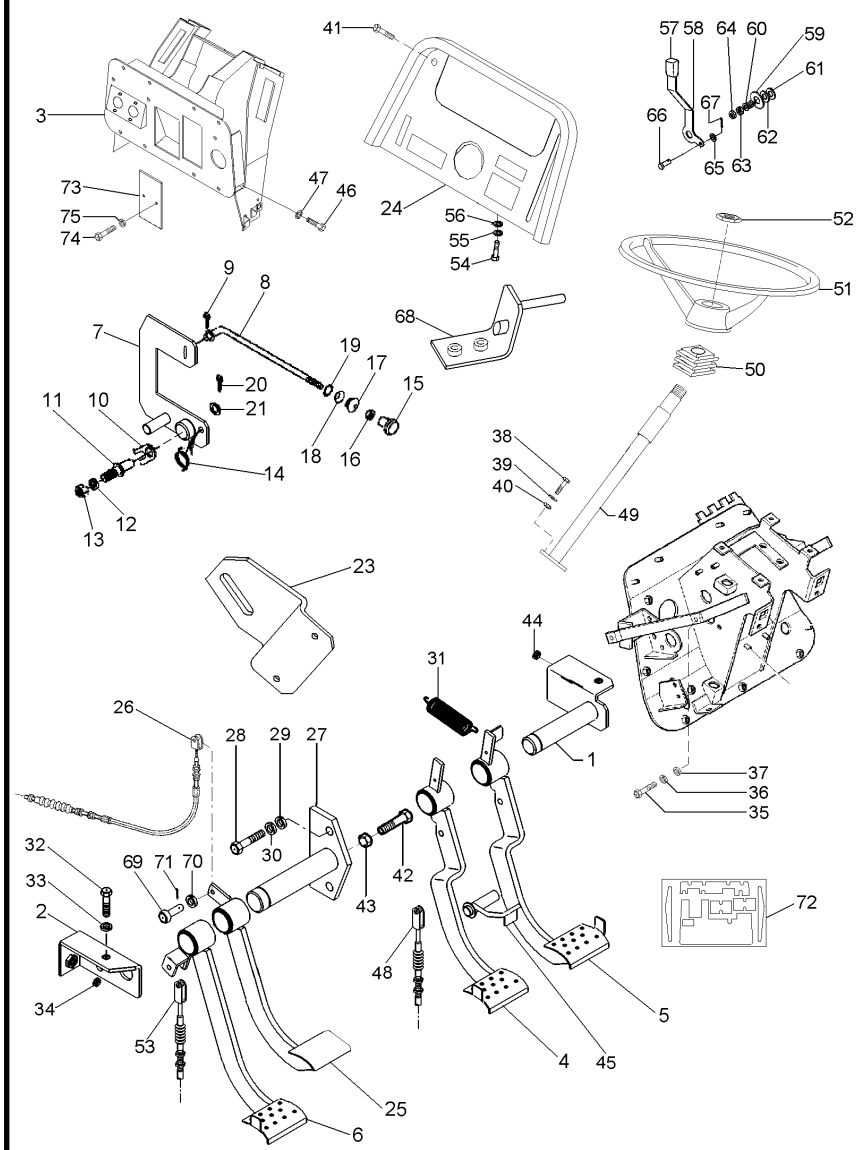

070793N1 **EJ14Z014** **C029702 E03 (1)** **12/05** **105-100**

1	052872S2		**1**	EIXO	SHAFT	ARBOL
2	052875S1		**2**	SUPORTE	BRACKET	SOPORTE
3	063785S1		**1**	SUPORTE	SUPPORT	DISPOS.DE SOSTEN
4	063789N1	◀	**1**	PEDAL	PEDAL	PEDAL
5	063791N1	▶	**1**	PEDAL	PEDAL	PEDAL
6	065987N1	[A]	**1**	PEDAL	PEDAL	PEDAL
7	068520S1		**1**	ALAVAN.FREIO MÃO	HAND BRAKE LEVER	HAND BRAKE LEVER
8	068549P1		**1**	TIRANTE	ROD	VARILLA
9	361332X1		**1**	CUPILHA	COTTER PIN	PASADOR DOUBLE
10	181150M1		**1**	TRAVA	LOCK	RETENEDOR
11	3588673M1		**1**	PINO	PIN	PASADOR
12	339376X1		**1**	ARRUELA	WASHER	ARANDELA
13	339402X1		**1**	PORCA	NUT	TUERCA
14	2802224M1		**1**	MOLA	SPRING	RESORTE
15	487096M1		**1**	BOTÃO	BUTTON	PULSADOR
16	357515X1		**1**	PORCA	NUT	TUERCA
17	2801075M1		**1**	PASSADOR	COTTER	PASADOR ABIERTO
18	2801172M1		**1**	ARRUELA	WASHER	ARANDELA
19	2801154M1		**1**	ANEL	RING	ARO
20	354048X1		**1**	CUPILHA	COTTER PIN	PASADOR DOUBLE
21	391166X1		**1**	ARRUELA	WASHER	ARANDELA
23	068991P1		**1**	SUPORTE	SUPPORT	DISPOS.DE SOSTEN
24	062778S1		**1**	PAINEL	PANEL	PANEL
25	052829N1	[B]	**1**	PEDAL	PEDAL	PEDAL
26	052481T1	[B]	**1**	CABO	CABLE	CABLE
27	052868S1		**1**	EIXO	SHAFT	ARBOL
28	339761X1		**2**	PARAFUSO	BOLT	PERNO
29	339374X1		**2**	ARRUELA	WASHER	ARANDELA
30	352438X1		**1**	ANEL TRAVA	CIRCLIP	CIRCULITO
31	184171M1		**2**	MOLA	SPRING	RESORTE
32	339761X1		**2**	PARAFUSO	BOLT	PERNO
33	339374X1		**2**	ARRUELA	WASHER	ARANDELA
34	1669096M2		**X**	CALÇO	SHIM	CALCE
35	339761X1		**2**	PARAFUSO	BOLT	PERNO
36	339374X1		**2**	ARRUELA	WASHER	ARANDELA
37	339024X1		**2**	ARRUELA	WASHER	ARANDELA
38	339814X1		**2**	PARAFUSO	BOLT	PERNO
39	339024X1		**2**	ARRUELA	WASHER	ARANDELA
40	339402X1		**2**	PORCA	NUT	TUERCA
41	392440X1		**4**	PARAFUSO	BOLT	PERNO
42	880009311395		**1**	PARAFUSO	BOLT	PERNO
43	339402X1		**2**	PORCA	NUT	TUERCA
44	352438X1		**1**	ANEL TRAVA	CIRCLIP	CIRCULITO
45	052878S1		**1**	TRAVA	LOCK	RETENEDOR
46	339761X1		**8**	PARAFUSO	BOLT	PERNO
47	339374X1		**8**	ARRUELA	WASHER	ARANDELA
48	068893T1		**1**	CABO	CABLE	CABLE
49	064187T1		**1**	COLUNA DIREÇÃO	STEERING COLUMN	COLUMNA DIRECC
50	2801323M1		**1**	COLAR	COLLAR	COLLAR
51	037891T1		**1**	VOLANTE DIREÇÃO	STEERING WHEEL	VOLANT DIRECCION

Direção Steering Direccíon	12v - Com Bloqueio 12v - With Lock 12v - Con Bloqueo	105-100

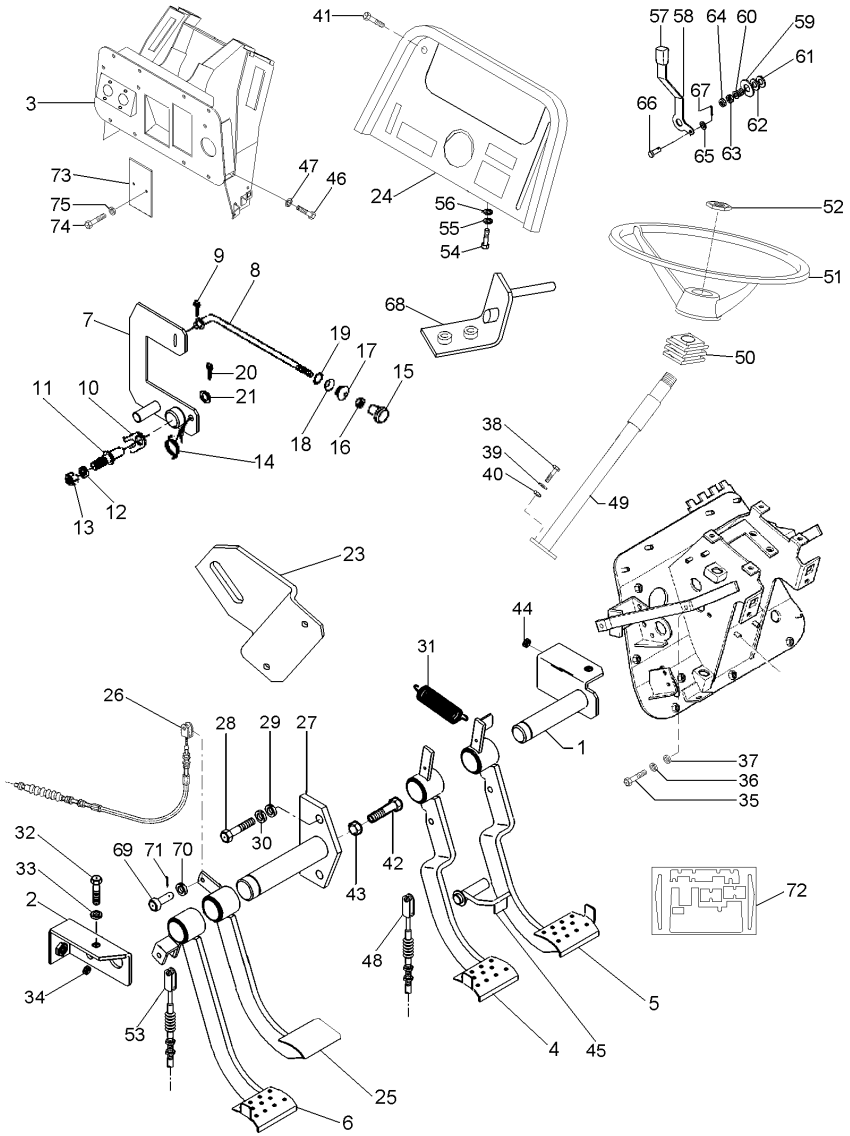

52	061181T1		**1**	EMBLEMA	EMBLEM	EMBLEMA
53	069646T1	[A]	**1**	CABO	CABLE	CABLE
54	339761X1		**2**	PARAFUSO	BOLT	PERNO
55	339374X1		**2**	ARRUELA	WASHER	ARANDELA
56	339024X1		**2**	ARRUELA	WASHER	ARANDELA
57	035972P1		**1**	MANÍPULO	KNOB	POMO
58	068908P1	[C]	**1**	ALAVANCA	LEVER	PALANCA
59	044206P1		**1**	ESPAÇADOR	SPACER	PIEZA DISTANCIA
60	037594P1		**1**	MOLA	SPRING	RESORTE
61	490434M1		**2**	ARRUELA	WASHER	ARANDELA
62	353756X1		**1**	ARRUELA	WASHER	ARANDELA
63	353430X1		**1**	PORCA	NUT	TUERCA
64	353431X1		**1**	PORCA	NUT	TUERCA
65	353753X1		**2**	ARRUELA	WASHER	ARANDELA
66	354186X1		**2**	PINO	PIN	PASADOR
67	354041X1		**2**	CUPILHA	COTTER PIN	PASADOR DOUBLE
68	063886S1		**1**	SUPORTE	SUPPORT	DISPOS.DE SOSTEN
69	070063P1		**4**	PINO	PIN	PASADOR
70	353756X1		**4**	ARRUELA	WASHER	ARANDELA
71	354059X1		**4**	CONTRAPINO	DOWEL	CENTRAJE
72	072153N1		**1**	ISOLANTE	INSULATOR	PROD.AISLANTE
73	052828P1		**2**	TAMPA	COVER	CUBIERTA
74	339560X1		**4**	PARAFUSO	BOLT	PERNO
75	339375X1		**4**	ARRUELA	WASHER	ARANDELA

[A] EMBREAGEM
CLUTCH
EMBRAGUE

[B] BLOQUEIO DIFERENCIAL
DIFFERENTIAL LOCK
BLOQUEO DIFERENCIAL

[C] ACELERADOR
THROTTLE
ACELERADOR

Comando Do Freio
Brake Drive
Mando De Freno

105-105

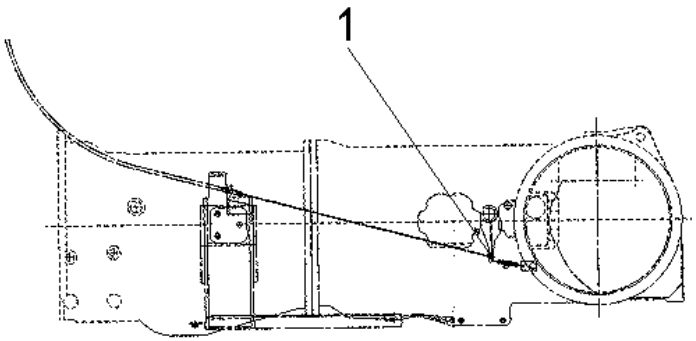

1	832813M1	▶	**2**	PINO	PIN	PASADOR
1	353756X1		**2**	ARRUELA	WASHER	ARANDELA
1	354059X1		**2**	CONTRAPINO	DOWEL	CENTRAJE

Suporte
Support
Soporte

Paralama
Fender
Guardafangos

105-115

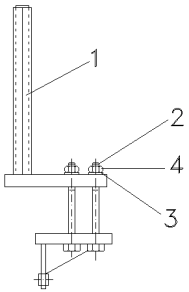

1	063609S1	▶	**1**	SUPORTE	CLEVIS	GANCHO SEGURI.
1	063610S1	◀	**1**	SUPORTE	CLEVIS	GANCHO SEGURI.
2	368547X1		**8**	PARAFUSO	BOLT	PERNO
3	353775X1		**8**	ARRUELA	WASHER	ARANDELA
4	366957X1		**8**	PORCA	NUT	TUERCA

Cj. Soleira
Footsteps
Chapas De Piso

105-120

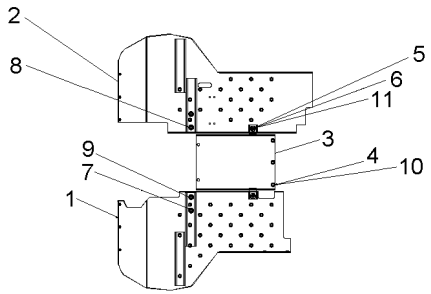

1	064576S1	◀	**1**	SOLEIRA	FOOT REST	REPOSAPIES
2	064577S1	▶	**1**	SOLEIRA	FOOT REST	REPOSAPIES
3	064642S1		**1**	SOLEIRA	FOOT REST	REPOSAPIES
4	1869272M1		**3**	ESPAÇADOR	SPACER	PIEZA DISTANCIA
5	339123X1		**2**	PARAFUSO	BOLT	PERNO
6	339374X1		**2**	ARRUELA	WASHER	ARANDELA
7	339376X1		**4**	ARRUELA	WASHER	ARANDELA
8	339401X1		**4**	PARAFUSO	BOLT	PERNO
9	353756X1		**4**	ARRUELA	WASHER	ARANDELA
10	354648X1		**3**	PARAFUSO	BOLT	PERNO
11	391166X1		**2**	ARRUELA	WASHER	ARANDELA

Soleira
Footsteps
Chapas De Piso

105-125

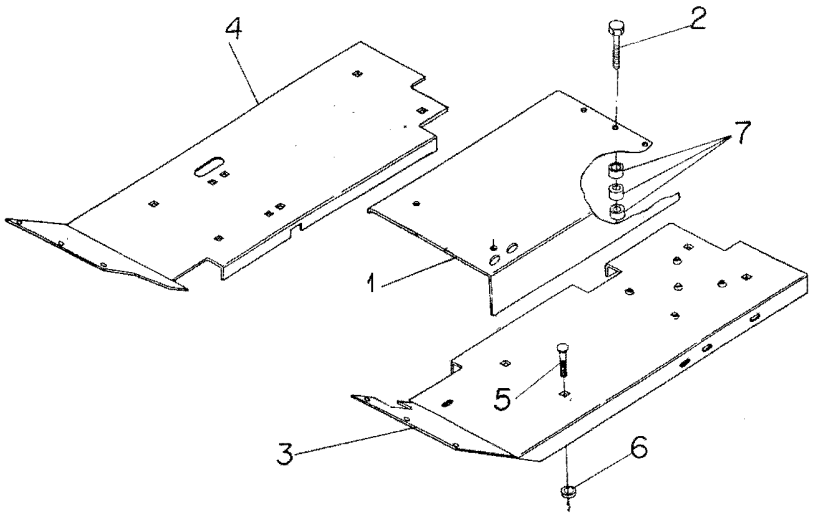

1	027349P1		**1**	SOLEIRA	FOOT REST	REPOSAPIES
2	354648X1		**3**	PARAFUSO	BOLT	PERNO
3	027378S1	◀	**1**	SOLEIRA	FOOT REST	REPOSAPIES
4	033594S1	▶	**1**	SOLEIRA	FOOT REST	REPOSAPIES
5	353688X1		**8**	PARAFUSO	BOLT	PERNO
6	353756X1		**8**	ARRUELA	WASHER	ARANDELA
7	1869272M1		**3**	ESPAÇADOR	SPACER	PIEZA DISTANCIA

Cj. Soleira
Footsteps
Chapas De Piso

105-130

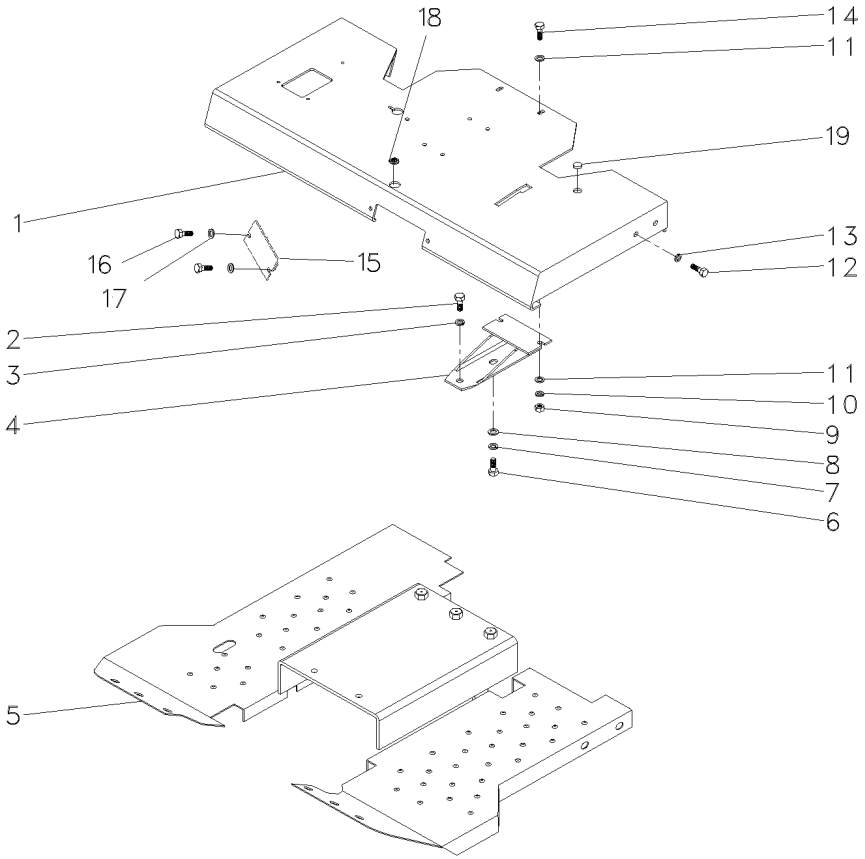

1	069223S1		**1**	PLATAFORMA	TABLE	MESA
2	339401X1		**4**	PARAFUSO	BOLT	PERNO
3	339376X1		**4**	ARRUELA	WASHER	ARANDELA
4	062957S1		**1**	SUPORTE	BRACKET	SOPORTE
5	064951N1	105-120 No	**1**	CJ. SOLEIRA	FOOTSTEP	CHAPAS DE PISO
6	339761X1		**2**	PARAFUSO	BOLT	PERNO
7	339024X1		**4**	ARRUELA	WASHER	ARANDELA
8	339374X1		**2**	ARRUELA	WASHER	ARANDELA
9	339169X1		**2**	PORCA	NUT	TUERCA
10	353432X1		**1**	ARRUELA	WASHER	ARANDELA
11	355619X1		**1**	ARRUELA	WASHER	ARANDELA
12	353699X1		**1**	PARAFUSO	BOLT	PERNO
13	353432X1		**1**	ARRUELA	WASHER	ARANDELA
14	353426X1		**1**	PORCA	NUT	TUERCA
15	068513P1		**1**	TAMPA	COVER	CUBIERTA
16	339123X1		**2**	PARAFUSO	BOLT	PERNO
17	339374X1		**2**	ARRUELA	WASHER	ARANDELA
18	021460P1		**1**	TAMPÃO	PAD	ALMOHADILLA
19	024532P1		**1**	TAMPÃO	PAD	ALMOHADILLA

Soleira
Footstep
Estribos

105-135

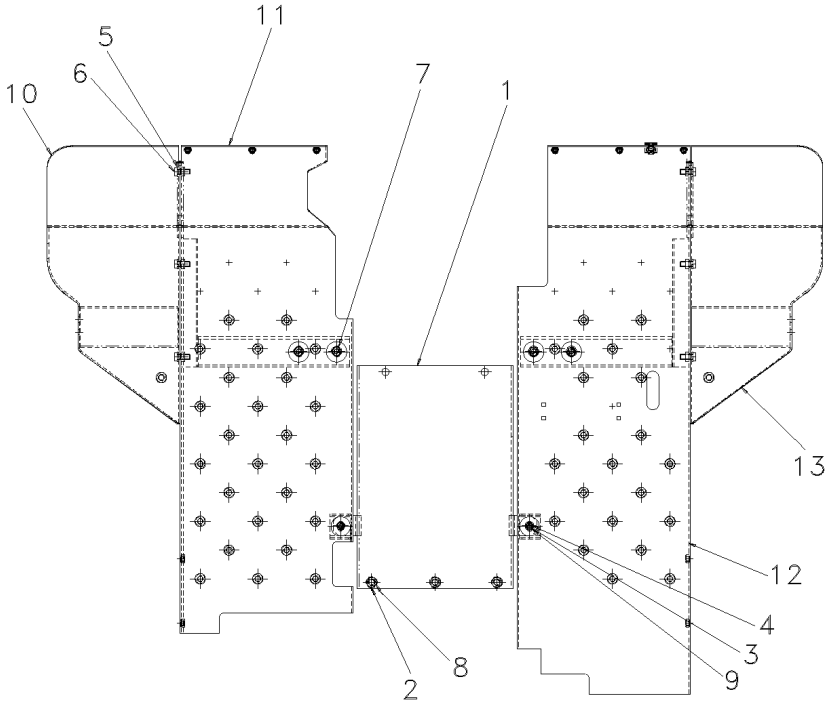

1	064642S1	**1** SOLEIRA	FOOT REST	REPOSAPIES
2	1869272M1	**3** ESPAÇADOR	SPACER	PIEZA DISTANCIA
3	339123X1	**2** PARAFUSO	BOLT	PERNO
4	339374X1	**2** ARRUELA	WASHER	ARANDELA
5	339376X1	**10** ARRUELA	WASHER	ARANDELA
6	339401X1	**10** PARAFUSO	BOLT	PERNO
7	353756X1	**4** ARRUELA	WASHER	ARANDELA
8	354648X1	**3** PARAFUSO	BOLT	PERNO
9	391166X1	**2** ARRUELA	WASHER	ARANDELA
10	6200330M91	**1** EXTENSÃO	EXTENSION	EXTENSION
11	6200333M91	**1** CJ. SOLEIRA	FOOTSTEP	CHAPAS DE PISO
12	6200334M91	**1** CJ. SOLEIRA	FOOTSTEP	CHAPAS DE PISO
13	6200336M91	**1** EXTENSÃO	EXTENSION	EXTENSION

Cj. Soleira
Footsteps
Chapas De Piso

105-140

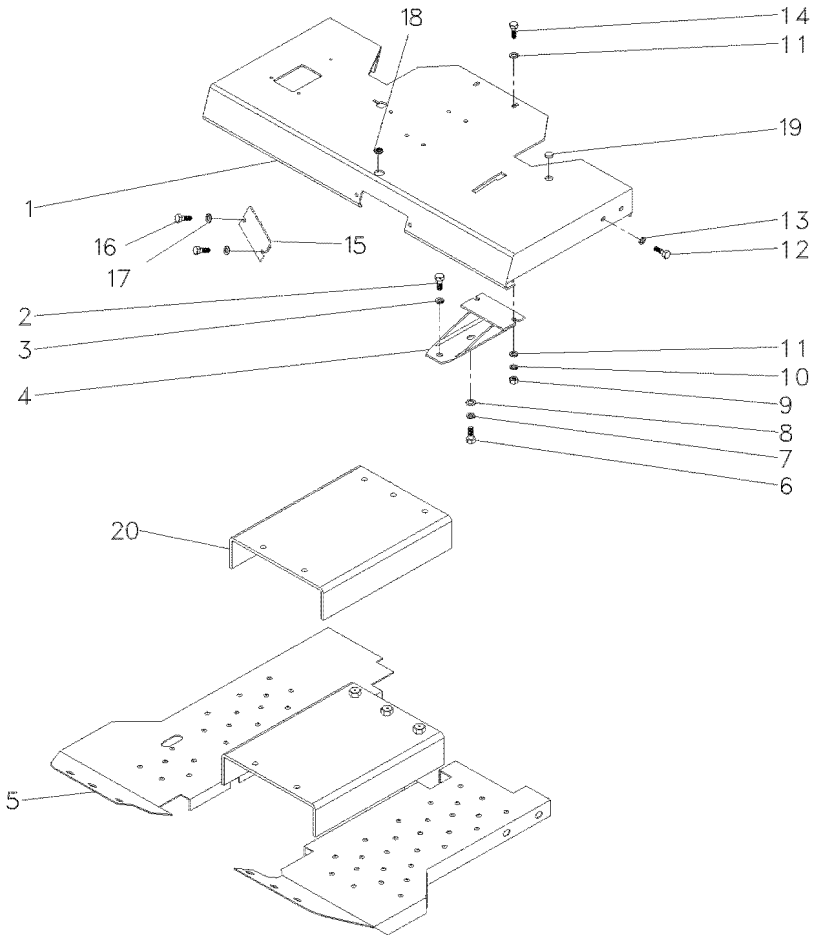

1	069223S1		**1**	PLATAFORMA	TABLE	MESA
2	339401X1		**6**	PARAFUSO	BOLT	PERNO
3	339376X1		**6**	ARRUELA	WASHER	ARANDELA
4	062957S1		**1**	SUPORTE	BRACKET	SOPORTE
5	6200328M91	105-135 No	**1**	CJ. SOLEIRA	FOOTSTEP	CHAPAS DE PISO
6	339761X1		**2**	PARAFUSO	BOLT	PERNO
7	339024X1		**4**	ARRUELA	WASHER	ARANDELA
8	339374X1		**2**	ARRUELA	WASHER	ARANDELA
9	339169X1		**2**	PORCA	NUT	TUERCA
10	353432X1		**1**	ARRUELA	WASHER	ARANDELA
11	355619X1		**1**	ARRUELA	WASHER	ARANDELA
12	353699X1		**1**	PARAFUSO	BOLT	PERNO
13	353432X1		**1**	ARRUELA	WASHER	ARANDELA
14	353426X1		**1**	PORCA	NUT	TUERCA
15	068513P1		**1**	TAMPA	COVER	CUBIERTA
16	339123X1		**2**	PARAFUSO	BOLT	PERNO
17	339374X1		**2**	ARRUELA	WASHER	ARANDELA
18	021460P1		**1**	TAMPÃO	PAD	ALMOHADILLA
19	024532P1		**1**	TAMPÃO	PAD	ALMOHADILLA
20	071085P1		**1**	ISOLANTE	INSULATOR	PROD.AISLANTE

Paralama Dianteiro
Front Mudguard
Guardabarros Delantero

105-145

Para Eixo Carraro
For Axle Carraro
Para El Eje Carraro

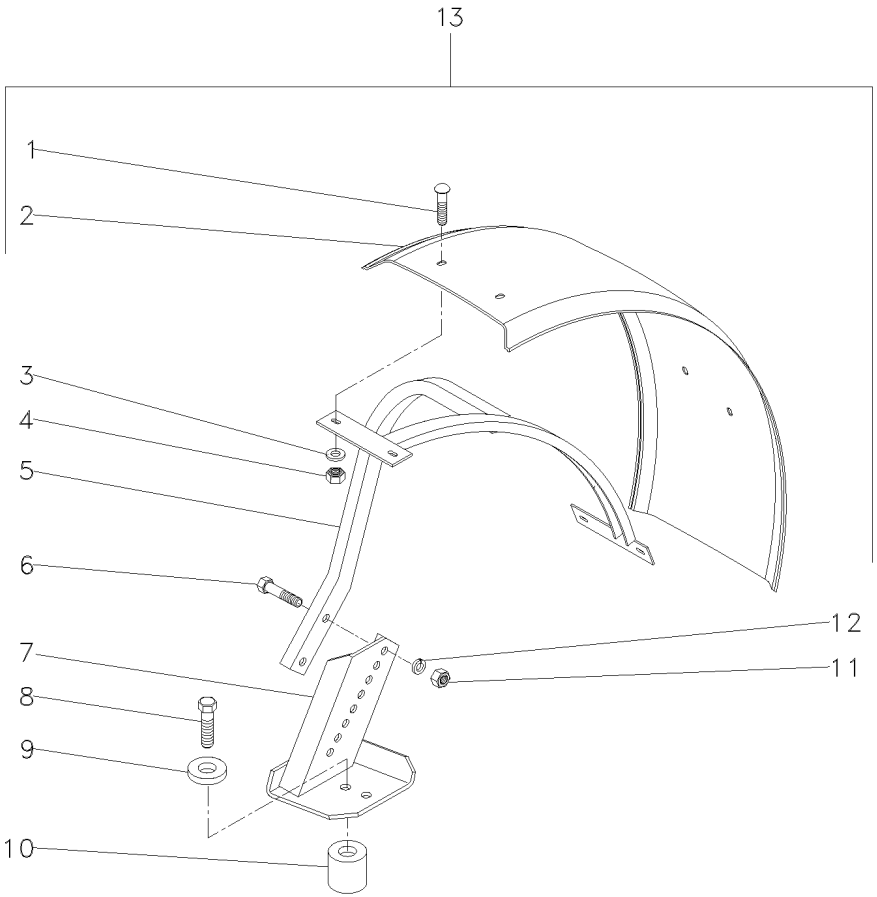

1	353810X1		**8**	PARAFUSO	BOLT	PERNO
2	046406P1		**2**	PÁRA-LAMA	FENDER	GUARDABARRO
3	339534X1		**8**	ARRUELA	WASHER	ARANDELA
4	353431X1		**8**	PORCA	NUT	TUERCA
5	055669S1	◀	**1**	ARMAÇÃO	FRAME	BASTIDOR
5	055670S1	▶	**1**	ARMAÇÃO	FRAME	BASTIDOR
6	353622X1		**4**	PARAFUSO	BOLT	PERNO
7	053070S1	◀	**1**	SUPORTE	BRACKET	SOPORTE
7	053071S1	▶	**1**	SUPORTE	BRACKET	SOPORTE
8	391889X1		**8**	PARAFUSO	BOLT	PERNO
9	024524P1		**8**	ESPAÇADOR	SPACER	PIEZA DISTANCIA
10	041239P1		**8**	ESPAÇADOR	SPACER	PIEZA DISTANCIA
11	353427X1		**4**	PORCA	NUT	TUERCA
12	353433X1		**4**	ARRUELA	WASHER	ARANDELA
13	T0233012		**1**	KIT PÁRA-LAMA	FENDER, KIT	KIT GUARDABARRO

Estrutura De Proteção
Roll- Over Protective
Estructura De Protecion

Rops Basculante
Rops Inclinable
Rops Inclinable

105-150

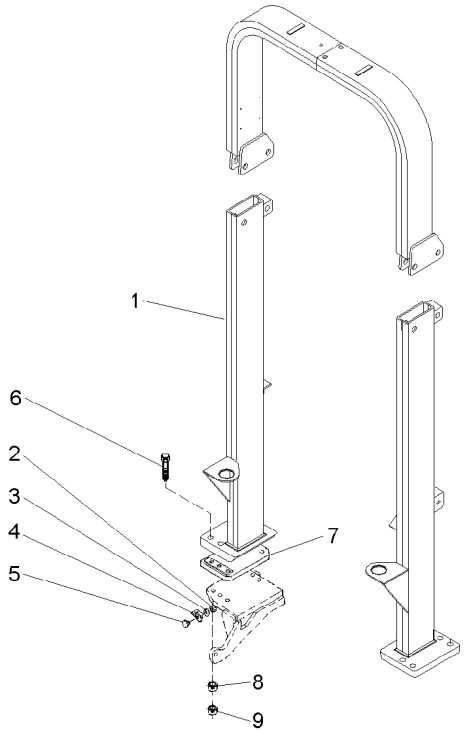

1	063361N1	105-160 No	**1**	ESTRUTURA	STRUCTURE	ESTRUCTURA
2	339030X1		**2**	PORCA	NUT	TUERCA
3	339375X1		**2**	ARRUELA	WASHER	ARANDELA
4	3587343M1	◀	**1**	SUPORTE	BRACKET	SOPORTE
4	3587344M1	▶	**1**	SUPORTE	BRACKET	SOPORTE
5	3587400M91		**2**	REFLETOR	REFLECTOR	CATADIOPTRICO
6	368547X1		**8**	PARAFUSO	BOLT	PERNO
7	022724P1		**2**	CHAPA	PLATE	CHAPA
8	353775X1		**12**	ARRUELA	WASHER	ARANDELA
9	366957X1		**12**	PORCA	NUT	TUERCA

Estrutura De Proteção	Rops Rigido	105-155	
Roll- Over Protective	Rops		
Estructura De Protecion	Rops		

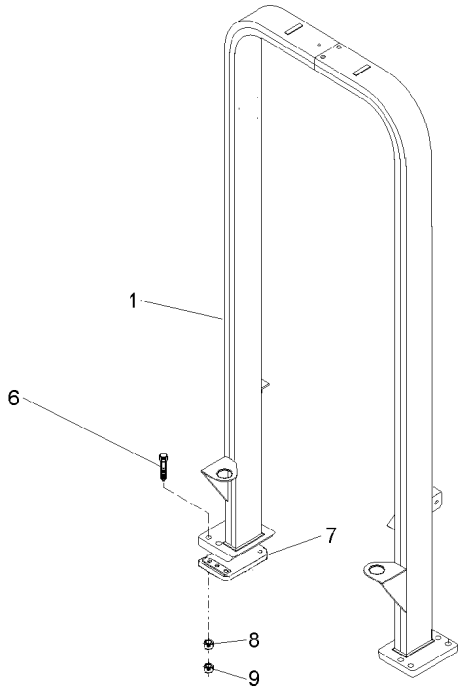

1	063077S1	**1**	ESTRUTURA	STRUCTURE	ESTRUCTURA
6	368547X1	**12**	PARAFUSO	BOLT	PERNO
7	022724P1	**2**	CHAPA	PLATE	CHAPA
8	353775X1	**12**	ARRUELA	WASHER	ARANDELA
9	366957X1	**12**	PORCA	NUT	TUERCA

Estrutura De Proteção
Roll - Over Protective
Estructura De Protecion

105-160

Basculante
Inclinable
Inclinable

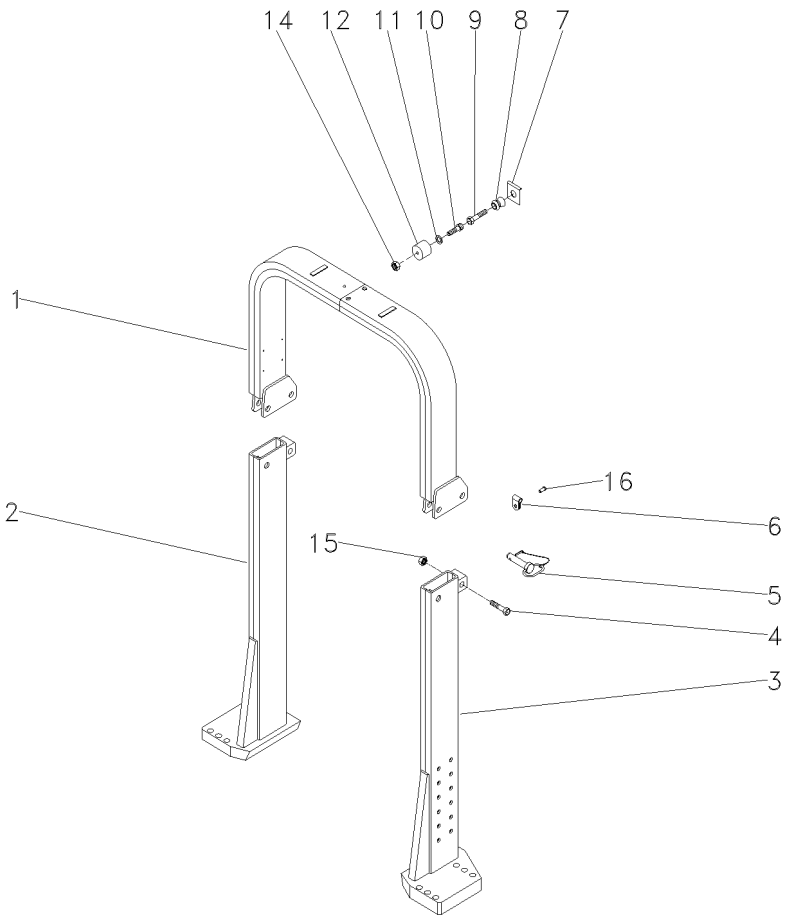

1	063537S1		**1** TUBO	PIPE	CANO
2	063553S1	▶	**1** COLUNA	COLUMN	COLUMNA
3	063554S1	◀	**1** COLUNA	COLUMN	COLUMNA
4	391332X1	M20x2.5x100	**2** PARAFUSO	BOLT	PERNO
5	057930N1		**2** PINO	PIN	PASADOR
6	057931P1		**2** PRESILHA	STAPLE	GRAPA
7	368897X1	5/16x18	**1** PORCA	NUT	TUERCA
8	026638P1		**1** PINO	PIN	PASADOR
9	353681X1	3/8x16x1 1/4	**1** PARAFUSO	BOLT	PERNO
10	360826X1	5/16x18x3/4	**1** PARAFUSO	BOLT	PERNO
11	829185M1	11/16x3/8x1 1/16	**1** ARRUELA	WASHER	ARANDELA
12	026637P1		**1** FIXAÇÃO	FASTENER	CIERRE
14	368897X1	5/16x18	**1** PORCA	NUT	TUERCA
15	1442552X1	M20x2.5	**2** PORCA	NUT	TUERCA
16	2833960M1		**2** REBITE	RIVET	REMACHE

Toldo
Canopy
Toldo

105-165

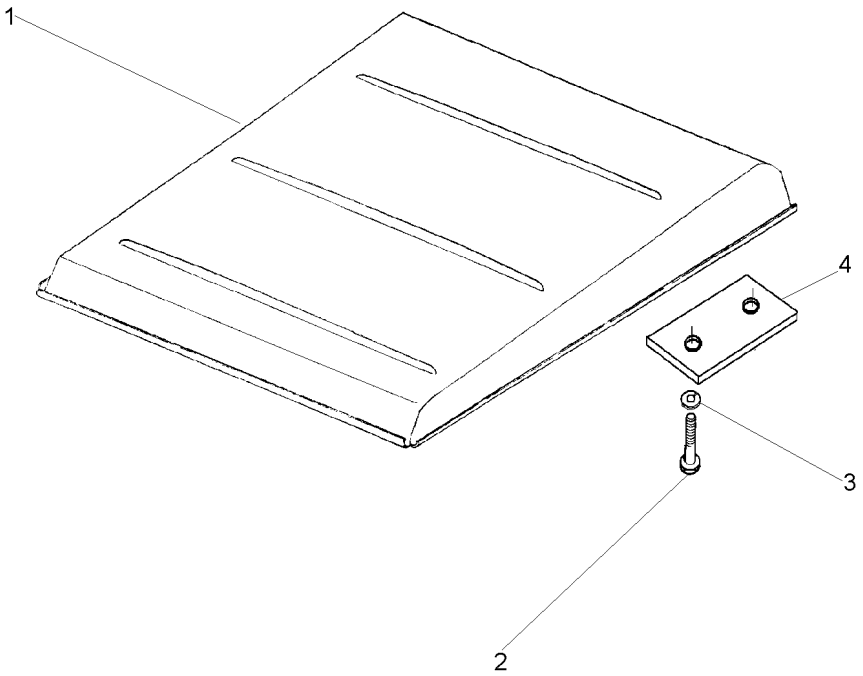

1	047162S1		**1** TOLDO	CANOPY	DOSEL
2	1441368X1	M12x1,25x45	**4** PARAFUSO	BOLT	PERNO
3	339369X1		**4** ARRUELA	WASHER	ARANDELA
4	044808P1		**2** FIXADOR	ATTACHMENT	ADITAMENTO

Cj. Tirante
Rod
Varilla

105-170

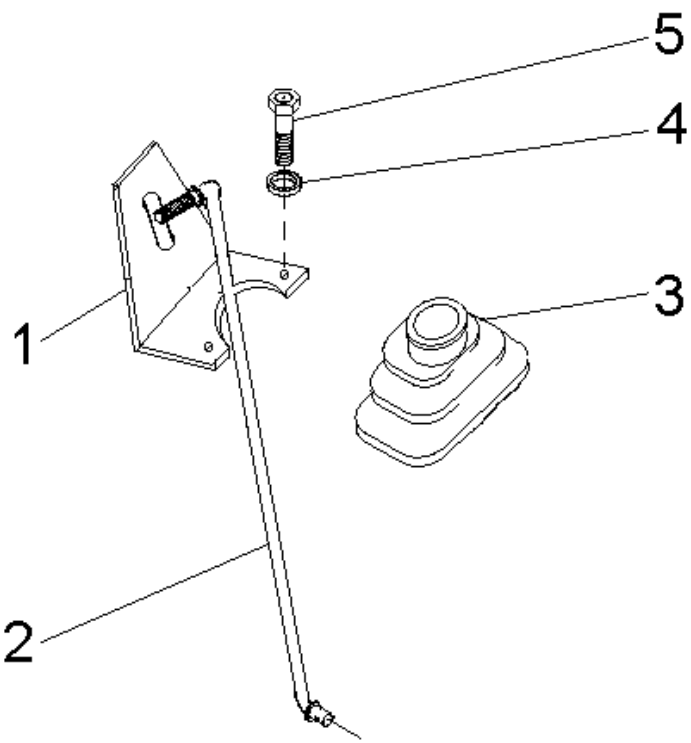

1	070006P1	**1** SUPORTE	BRACKET	SOPORTE
2	070406S1	**1** TIRANTE	ROD	VARILLA
3	069915P1	**1** COIFA	BELLOWS	FUELLE
4	339375X1	**2** ARRUELA	WASHER	ARANDELA
5	339666X1	**2** PARAFUSO	BOLT	PERNO

Ar Condicionado
Air Conditioner
Aire Acondionado

Motor
Engine
Motor

110-10

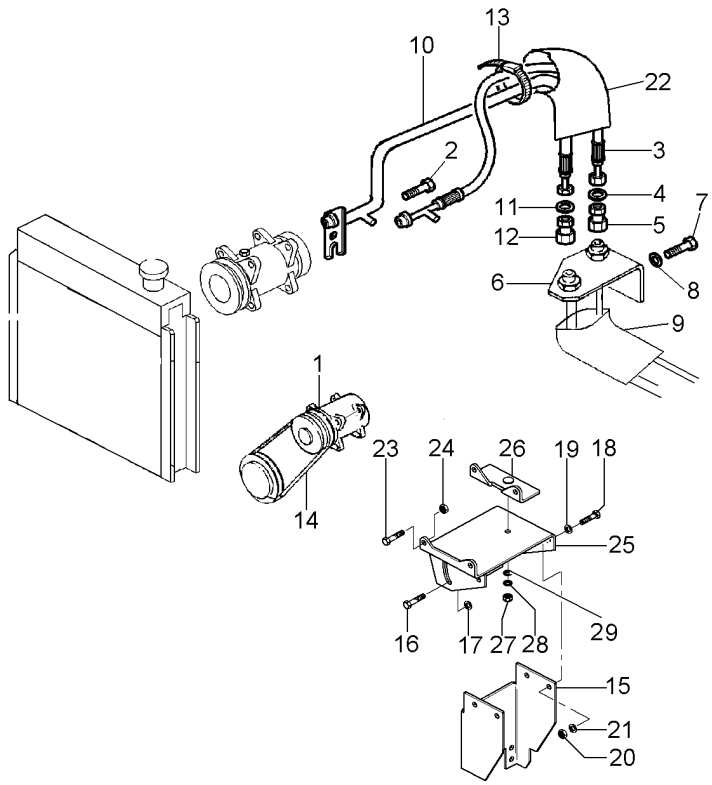

1	3782613M2	**1** COMPRESSOR	COMPRESSOR	COMPRESOR
2	358139X1	**1** PARAFUSO ALLEN	ALLEN BOLT	TORNILLO ALLEN
3	070454P1	**1** MANGUEIRA	HOSE	FLEXIBLE
4	3010502X1	**1** ANEL "O"	O RING	JUNTA TORICA
5	368524X1	**1** CONEXÃO	CONNECTION	CONEXION
6	069929P1	**1** SUPORTE	BRACKET	SOPORTE
7	339123X1	**2** PARAFUSO	BOLT	PERNO
8	339374X1	**2** ARRUELA	WASHER	ARANDELA
9	040368P1	**1** MANGUEIRA	HOSE	FLEXIBLE
10	3712512M1	**1** MANGUEIRA	HOSE	FLEXIBLE
11	3010474X1	**1** ANEL "O"	O RING	JUNTA TORICA
12	368543X1	**1** CONEXÃO	CONNECTION	CONEXION
13	517587M1	**3** BRAÇADEIRA	CLAMP	ABRAZADERA
14	487802M2	**1** CORREIA	BELT	CORREA
15	070316P1	**1** SUPORTE	BRACKET	SOPORTE
16	3009493X1	**2** PARAFUSO	BOLT	PERNO
17	339378X1	**2** ARRUELA	WASHER	ARANDELA
18	3009492X1	**4** PARAFUSO	BOLT	PERNO
19	390597X1	**3** ARRUELA	WASHER	ARANDELA
20	3009693X1	**4** PORCA	NUT	TUERCA
21	391026X1	**1** ARRUELA	WASHER	ARANDELA
22	072867P1	**1** MANGUEIRA	HOSE	FLEXIBLE
23	3009493X1	**2** PARAFUSO	BOLT	PERNO
24	1441932X1	**2** PORCA	NUT	TUERCA
25	3617611M1	**1** SUPORTE	BRACKET	SOPORTE
26	3582055M2	**1** SUPORTE	BRACKET	SOPORTE
27	3009693X1	**1** PORCA	NUT	TUERCA
28	390597X1	**1** ARRUELA	WASHER	ARANDELA
29	339376X1	**1** ARRUELA	WASHER	ARANDELA

Sistema De Calefação Da Cabina
Cab Heating System
Sistema De Calefaccion De Cabina

110-15

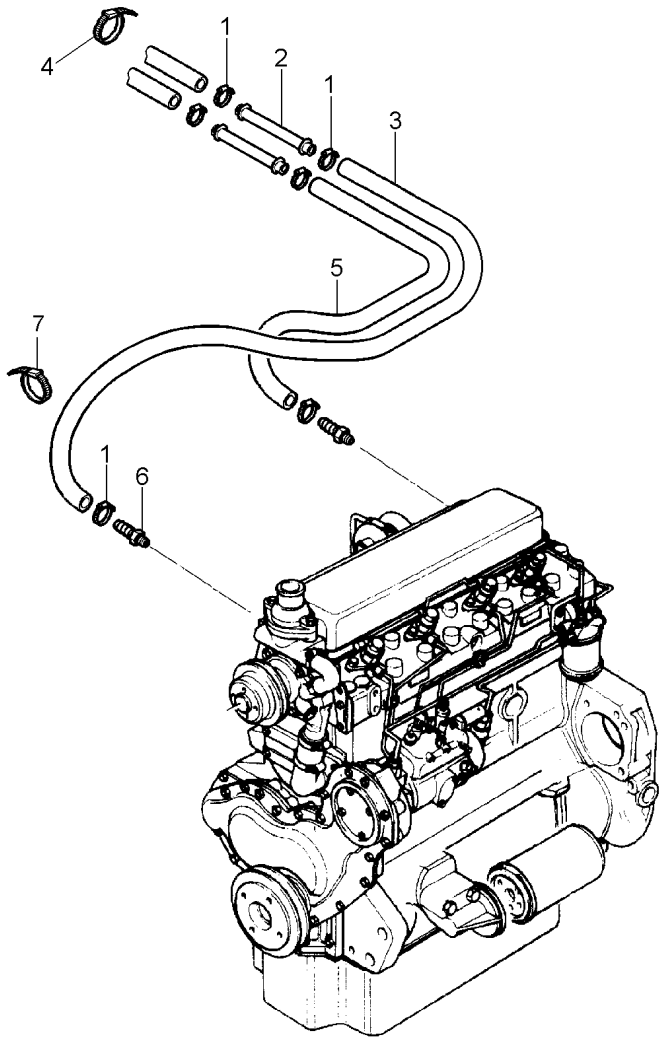

1	3019564X1	**6** BRAÇADEIRA	CLAMP	ABRAZADERA
2	3713469M1	**2** TUBO	PIPE	CANO
3	3779739M1	**1** MANGUEIRA	HOSE	FLEXIBLE
4	3225356M1	**4** BRAÇADEIRA	CLAMP	ABRAZADERA
5	3779742M1	**1** MANGUEIRA	HOSE	FLEXIBLE
6	052614P1	**2** CONEXÃO	CONNECTION	CONEXION
7	371798X1	**1** BRAÇADEIRA	CLAMP	ABRAZADERA

Suporte
Support
Soporte

110-20

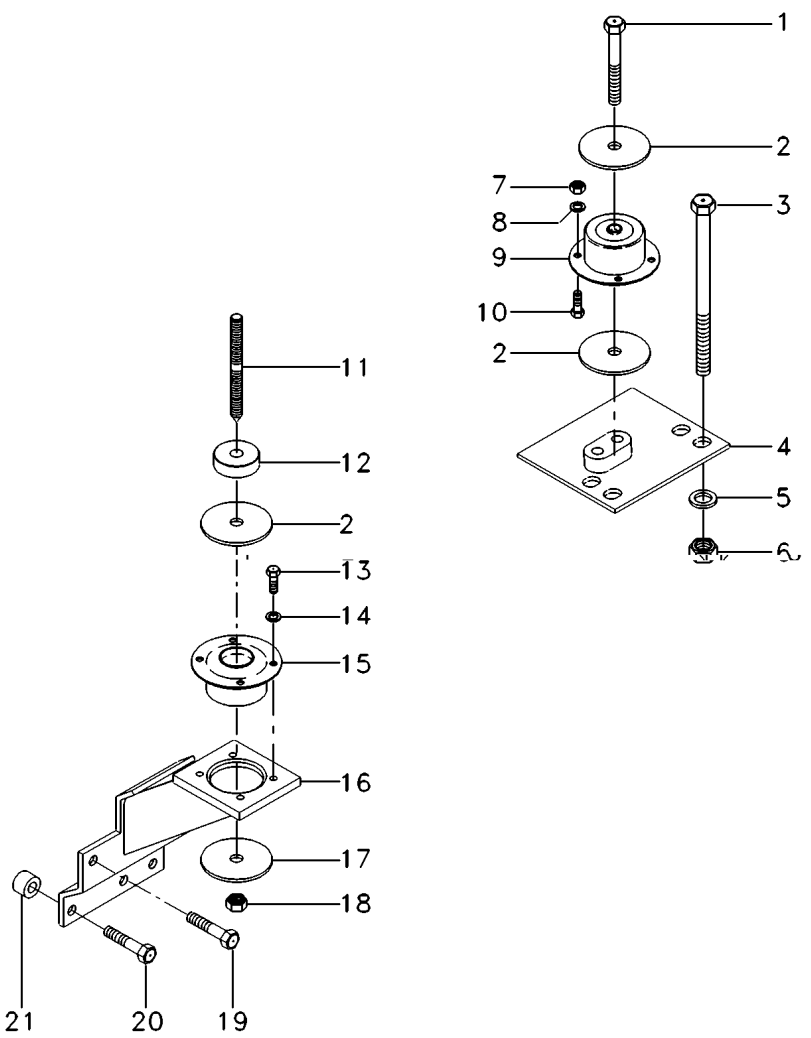

1	339616X1		**2**	PARAFUSO	BOLT	PERNO
2	3388272M1		**4**	ARRUELA	WASHER	ARANDELA
3	373686X1		**8**	PARAFUSO	BOLT	PERNO
4	067586S1	[B] ◀	**1**	SUPORTE	CLEVIS	GANCHO SEGURI.
4	067587S1	[B] ▶	**1**	SUPORTE	CLEVIS	GANCHO SEGURI.
5	353775X1		**8**	ARRUELA	WASHER	ARANDELA
6	366957X1		**8**	PORCA	NUT	TUERCA
7	3009693X1		**8**	PORCA	NUT	TUERCA
8	339376X1		**8**	ARRUELA	WASHER	ARANDELA
9	3715926M1	[B]	**2**	COXIM	MOUNTING	MONTANTE
10	3009492X1		**8**	PARAFUSO	BOLT	PERNO
11	3809002M1		**2**	PRISIONEIRO	STUD	ESPARRAGO
12	057313P1		**2**	ESPAÇADOR	SPACER	PIEZA DISTANCIA
13	3009492X1		**8**	PARAFUSO	BOLT	PERNO
14	390734X1		**8**	ARRUELA	WASHER	ARANDELA
15	3712693M1	[A]	**2**	COXIM	MOUNTING	MONTANTE
16	070416S1	[A] ◀	**1**	SUPORTE	BRACKET	SOPORTE
16	070418S1	[A] ▶	**1**	SUPORTE	BRACKET	SOPORTE
17	059377P1		**4**	ARRUELA	WASHER	ARANDELA
18	339034X1		**2**	PORCA	NUT	TUERCA
19	353901X1		**2**	PARAFUSO	BOLT	PERNO
20	354285X1		**6**	PARAFUSO	BOLT	PERNO
21	1683182M1		**6**	ESPAÇADOR	SPACER	PIEZA DISTANCIA

[A] TRASEIRO
REAR
TRASERO

[B] DIANTEIRO
FRONT
DELANTERO

Porta
Door
Puerta

110-25

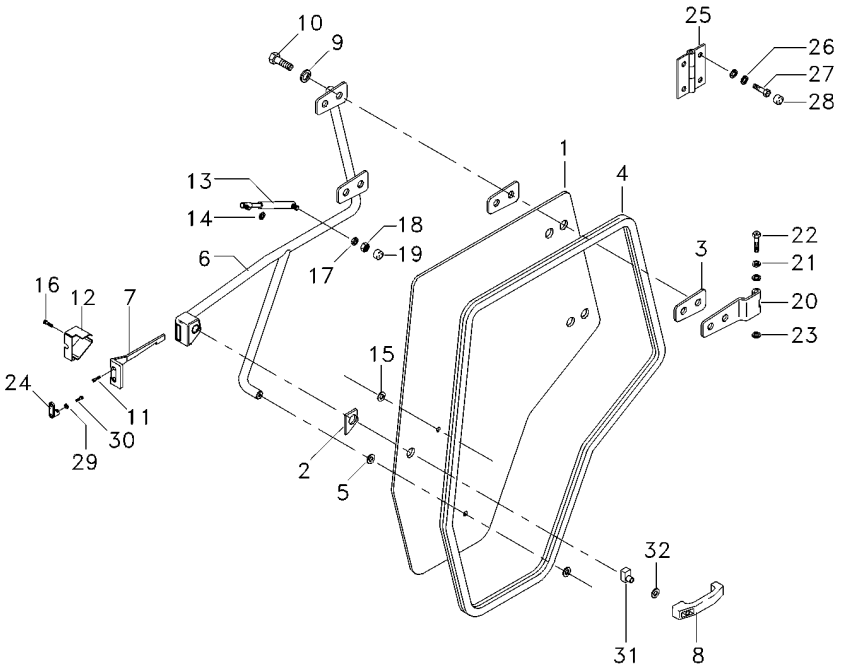

1	066083T1	**1**	VIDRO	GLASS	CRISTAL
2	6200042M1	**1**	JUNTA	JOINT	JUNTA
3	066198T1	**4**	JUNTA	GASKET	EMPAQUETADURA.
4	6211284M1	**1**	GUARNIÇÃO	FOAM	ESPUMA
5	3902365M1	**1**	ARRUELA	WASHER	ARANDELA
6	6204325M91	**1**	MAÇANETA	HANDLE	MANETA
7	3804663M1	**1**	TRINCO	LATCH	CERROJO
8	3902356M91	**1**	MAÇANETA	HANDLE	MANETA
9	390734X1	**12**	ARRUELA	WASHER	ARANDELA
10	3009491X1	**4**	PARAFUSO	BOLT	PERNO
11	3009432X1	**4**	PARAFUSO	BOLT	PERNO
12	3804661M1	**1**	TAMPA	COVER	CUBIERTA
13	6217483M1	**1**	AMORTECEDOR	DAMPER	AMORTIGUADOR
14	391025X1	**1**	ARRUELA	WASHER	ARANDELA
15	3902145M1	**2**	COXIM	MOUNTING	MONTANTE
16	3009431X1	**1**	PARAFUSO	BOLT	PERNO
17	6211360M1	**1**	ARRUELA	WASHER	ARANDELA
18	339169X1	**1**	PORCA	NUT	TUERCA
19	3616277M1	**1**	CAPA	CAP	TAPA
20	6204328M91	**2**	SUPORTE	CLEVIS	GANCHO SEGURI.
21	6211315M1	**4**	ARRUELA	WASHER	ARANDELA
22	6211314M1	**2**	PINO	PIN	PASADOR
23	1440988X1	**2**	ANEL TRAVA	CIRCLIP	CIRCULITO
24	3902372M1	**1**	TRINCO	LATCH	CERROJO
25	066200S1	**2**	DOBRADIÇA	HINGE	BISAGRA
26	1442802X1	**8**	ARRUELA PRESSÃO	PRESSURE WASHER	LAVADOR PRESION
27	3009493X1	**8**	PARAFUSO	BOLT	PERNO
28	3619609M1	**8**	CAPA	CAP	TAPA
29	6207323M1	**2**	ARRUELA	WASHER	ARANDELA
30	6211348M1	**2**	PARAFUSO	BOLT	PERNO
31	6211292M1	**1**	FECHADURA	LOCK	CERRADURA
32	391056X1	**1**	PORCA	NUT	TUERCA

Cabine Trator
Tractor Cab
Cabina Tractor

Janela Traseira
Rear Window
Ventana Trasero

110-30

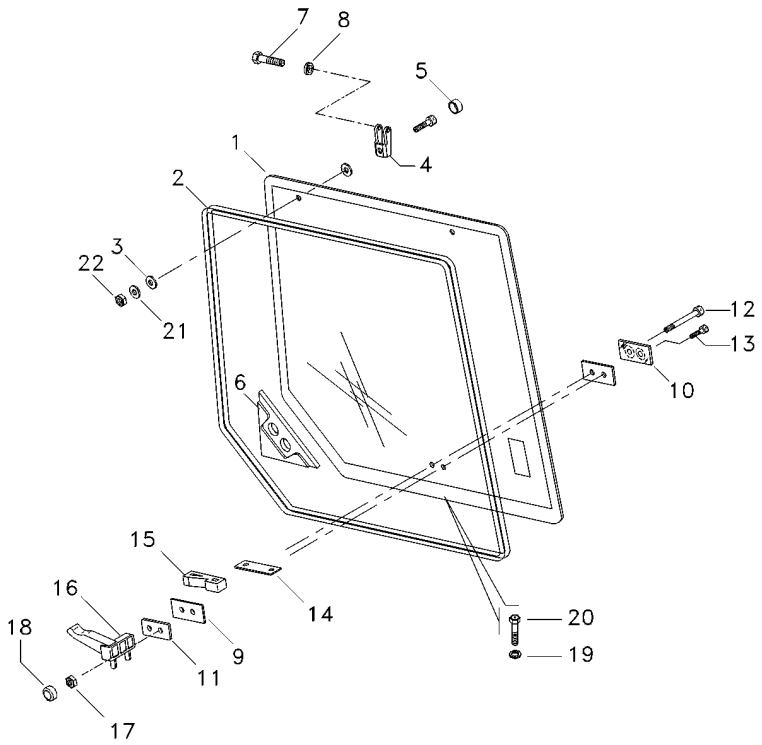

1	6211280M1	**1** VIDRO	GLASS	CRISTAL
2	066103T1	**1** VEDAÇÃO	SEALING	VEDACION
3	3902365M1	**4** ARRUELA	WASHER	ARANDELA
4	3902136M2	**2** GANCHO	HOOK	GANCHO
5	053730N1	**2** PROTEÇÃO	GUARD	DEFENSA
6	3806376M1	**1** VEDADOR	SEAL	RETEN
7	3902137M1	**2** PINO	PIN	PASADOR
8	1440988X1	**2** ANEL TRAVA	CIRCLIP	CIRCULITO
9	6211285M1	**2** CALÇO	SHIM	CALCE
10	6211305M1	**1** CALÇO	SHIM	CALCE
11	3211306M1	**1** CALÇO	SHIM	CALCE
12	1442487X1	**1** PARAFUSO	BOLT	PERNO
13	339814X1	**1** PARAFUSO	BOLT	PERNO
14	6211318M1	**1** CHAPA	PLATE	CHAPA
15	6211307M1	**1** TRAVA	LOCK	RETENEDOR
16	6211290M1	**1** TRAVA	LOCK	RETENEDOR
17	390881X1	**1** PORCA	NUT	TUERCA
18	3619609M1	**2** CAPA	CAP	TAPA
19	6211361M1	**2** ARRUELA	WASHER	ARANDELA
20	3316187M1	**4** PARAFUSO	BOLT	PERNO
21	6211317M1	**2** ARRUELA AJUSTE	ADJUST WASHER	ARRUELA AJUSTE
22	6211355M1	**2** PORCA	NUT	TUERCA

Cabine
Cab
Cabina

110-35

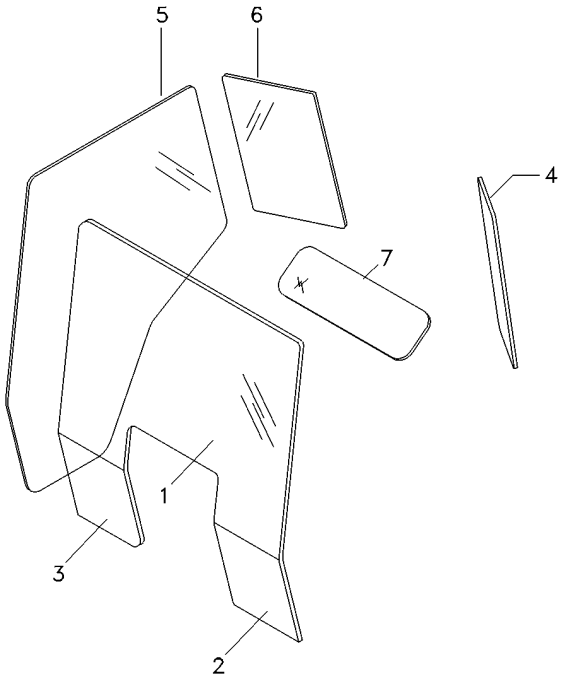

1	066035T1	**1**	VIDRO	GLASS	CRISTAL
2	066051T1	**1**	VIDRO	GLASS	CRISTAL
3	066050T1	**1**	VIDRO	GLASS	CRISTAL
4	066032T1	**1**	VIDRO	GLASS	CRISTAL
5	066033T1	**1**	VIDRO	GLASS	CRISTAL
6	066034T1	**1**	VIDRO	GLASS	CRISTAL
7	066036T1	**1**	VIDRO	GLASS	CRISTAL

Ar Condicionado
Air Conditioner
Aire Acondionado

110-40

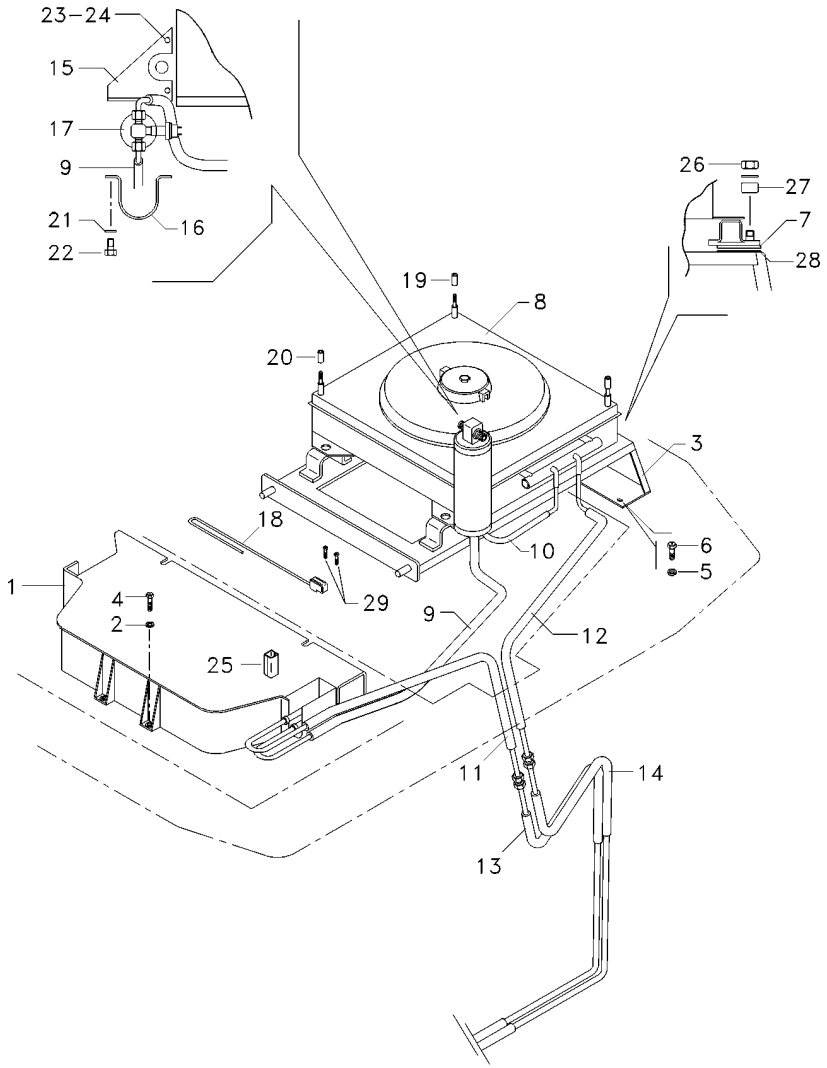

1	6200087M1	110-145 No	**1**	CJ. CONDICIONADO	KIT AIR CONDITI	JUEGO ACON AIRE
2	6211357M1		**1**	ARRUELA	WASHER	ARANDELA
3	066127S1		**1**	SUPORTE	CLEVIS	GANCHO SEGURI.
4	391176X1		**4**	PARAFUSO	BOLT	PERNO
5	6211360M1		**8**	ARRUELA	WASHER	ARANDELA
6	339761X1		**4**	PARAFUSO	BOLT	PERNO
7	066131T1		**4**	JUNTA	GASKET	EMPAQUETADURA.
8	6203560M91		**1**	CONDENSADOR	CAPACITOR	CAPACITOR
9	6204278M1		**1**	MANGUEIRA	HOSE	FLEXIBLE
10	6214825M1		**1**	MANGUEIRA	HOSE	FLEXIBLE
11	6200090M1		**1**	MANGUEIRA	HOSE	FLEXIBLE
12	6214921M1		**1**	MANGUEIRA	HOSE	FLEXIBLE
13	6203558M1		**1**	MANGUEIRA	HOSE	FLEXIBLE
14	6211321M1		**1**	MANGUEIRA	HOSE	FLEXIBLE
15	6207589M91		**1**	CJ. SUPORTE	KIT, BRACKET	JUEGO SOPORTE
16	066169P1		**1**	SUPORTE	CLEVIS	GANCHO SEGURI.
17	6200089M1		**1**	FILTRO	FILTER	FILTRO
18	6200054M1		**1**	TERMOSTATO	THERMOSTAT	TERMOSTATO
19	6211312M1		**2**	BUCHA	BUSH	CASQUILLO
20	6211313M1		**2**	BUCHA	BUSH	CASQUILLO
21	391038X1		**4**	ARRUELA	WASHER	ARANDELA
22	339666X1		**4**	PARAFUSO	BOLT	PERNO
23	353441X1		**2**	ARRUELA	WASHER	ARANDELA
24	339030X1		**2**	PORCA	NUT	TUERCA
25	6211325M1		**1**	PERFIL	PROFILE	PERFIL
26	339169X1		**4**	PORCA	NUT	TUERCA
27	6211316M1		**4**	ESPAÇADOR	SPACER	PIEZA DISTANCIA
28	6211322M1		**4**	JUNTA	GASKET	EMPAQUETADURA.
29	880000841278		**2**	PARAFUSO	BOLT	PERNO

Limpador De Parabrisa
Windscreen Wiper
Varillaje De Limpiaparabrisas

110-45

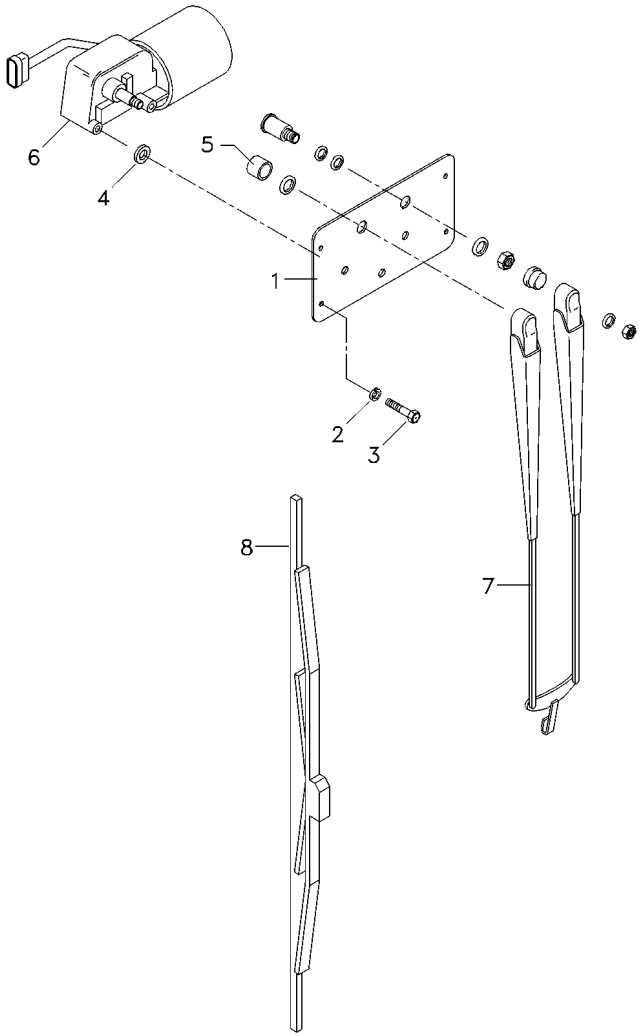

1	066124P1	**1**	TAMPA	COVER	CUBIERTA
2	376718X1	**6**	ARRUELA	WASHER	ARANDELA
3	339666X1	**1**	PARAFUSO	BOLT	PERNO
4	6200073M1	**2**	ESPAÇADOR	SPACER	PIEZA DISTANCIA
5	6200069M1	**1**	BUCHA	BUSH	CASQUILLO
6	066145T1	**1**	MOTOR LIMP.PARAB	WIPER MOTOR	MOTOR L PARABRIS
7	6200046M1	**1**	BRAÇO	ARM	BRAZO
8	6200047M1	**1**	PALHETA	VANE	PALETA

Retrovisor Externo
External Rear-View Mirror
Retrovisor Externo

110-50

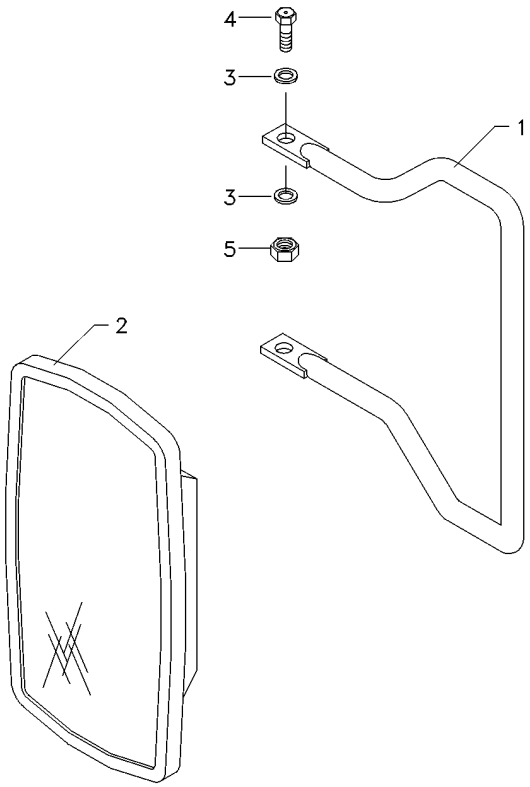

1	066204P1	**1**	SUPORTE ESPELHO	MIRROR ARM ASSY	CJT.BRAZO ESPEJO
2	6200052M1	**1**	ESPELHO	MIRROR	RETROVISOR
3	390972X1	**4**	ARRUELA	WASHER	ARANDELA
4	339123X1	**2**	PARAFUSO	BOLT	PERNO
5	391056X1	**2**	PORCA	NUT	TUERCA

Filtro De Ar
Air Cleaner
Filtro De Aire

110-55

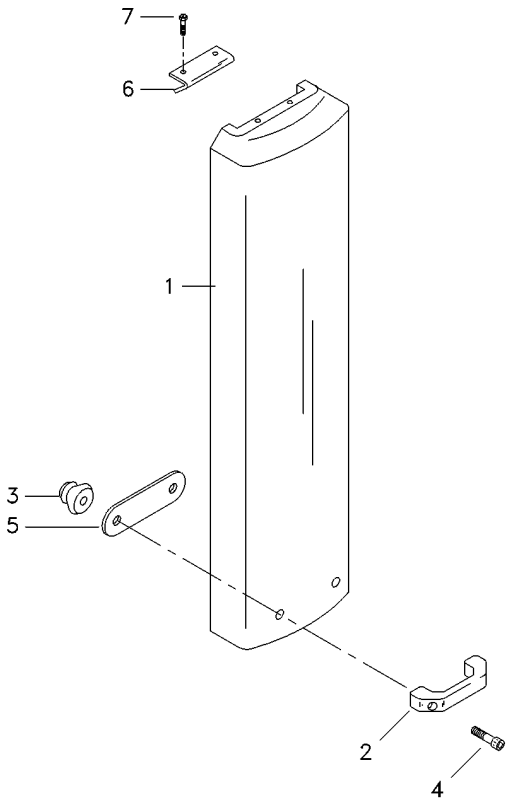

1	62000067M1	**1** SUPORTE FILTRO	FILTER SUPPORT	FILTER SUPPORT
2	6200049M1	**1** ALÇA	STRAP	FAJA
3	6211310M1	**2** FIXADOR	ATTACHMENT	ADITAMENTO
4	6211352M1	**2** PARAFUSO ALLEN	ALLEN BOLT	TORNILLO ALLEN
5	066372P1	**1** REFORÇO	REINFORCEMENT	REFUERZO
6	066373P1	**1** CAPA	CAP	TAPA
7	376820X1	**2** REBITE	RIVET	REMACHE

Filtro De Ar
Air Cleaner
Filtro De Aire

110-60

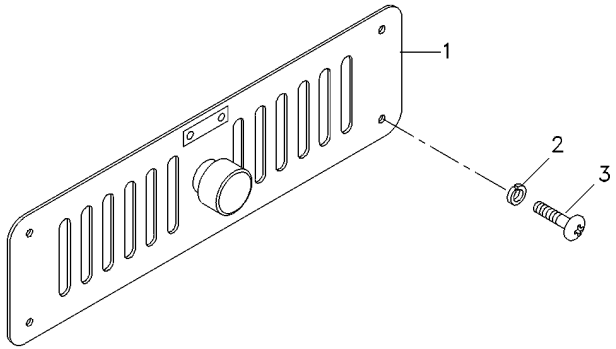

1	6200100M1	**1**	GRADE	GRILLE	REJILLA
2	6207323M1	**4**	ARRUELA	WASHER	ARANDELA
3	6207322M1	**4**	PARAFUSO ALLEN	ALLEN BOLT	TORNILLO ALLEN

Caixa De Ferramentas
Tools Box
Caja De Herramientas

110-65

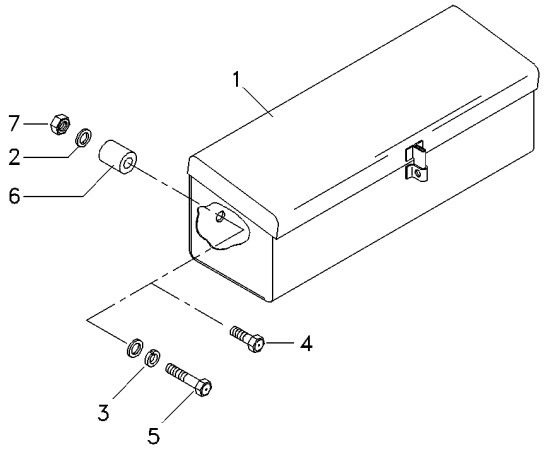

1	3587610M91	**1**	CAIXA	BOX	CAJA
2	390972X1	**3**	ARRUELA	WASHER	ARANDELA
3	6211360M1	**2**	ARRUELA	WASHER	ARANDELA
4	339761X1	**1**	PARAFUSO	BOLT	PERNO
5	391982X1	**1**	PARAFUSO	BOLT	PERNO
6	066275T1	**1**	BUCHA	INSERT	INSERCION
7	339169X1	**1**	PORCA	NUT	TUERCA

Para-Lama
Mudguard
Guardabarros

110-70

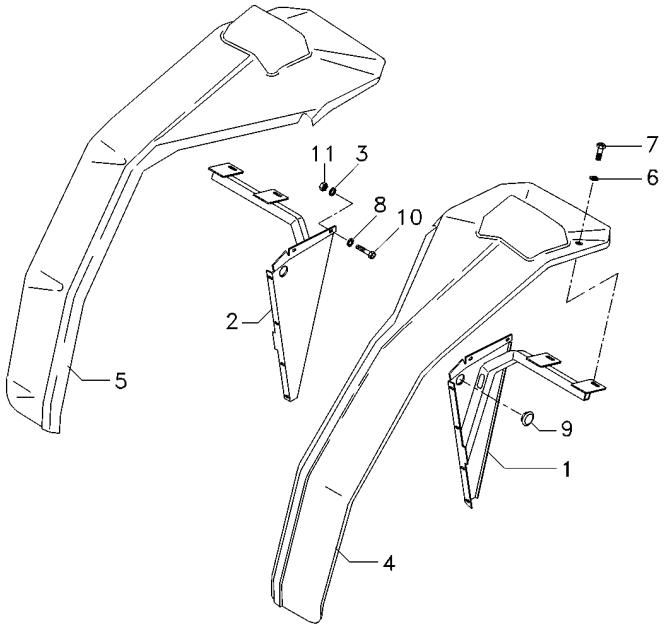

1	6204340M91	**1**	SUPORTE	CLEVIS	GANCHO SEGURI.
2	6204345M91	**1**	SUPORTE	CLEVIS	GANCHO SEGURI.
3	390972X1	**12**	ARRUELA	WASHER	ARANDELA
4	066201T1	**1**	PÁRA-LAMA	FENDER	GUARDABARRO
5	066244T1	**1**	PÁRA-LAMA	FENDER	GUARDABARRO
6	6211356M1	**8**	ARRUELA	WASHER	ARANDELA
7	339761X1	**4**	PARAFUSO	BOLT	PERNO
8	6203540M1	**24**	ARRUELA	WASHER	ARANDELA
9	6211287M1	**4**	PASSA-FIO	GROMMET	PASACABLE
10	339123X1	**4**	PARAFUSO	BOLT	PERNO
11	391056X1	**36**	PORCA	NUT	TUERCA

Revestimento
Cladding
Revestimiento

110-75

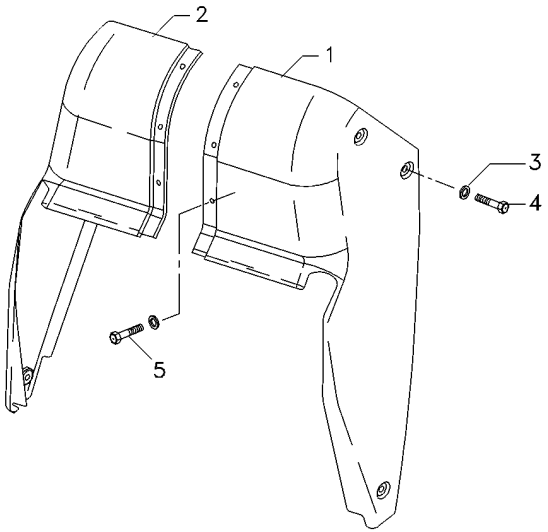

1	066245T1	**1** REVESTIMENTO	MAT	ALFOMBRA
2	066248T1	**1** REVESTIMENTO	MAT	ALFOMBRA
3	6200065M1	**9** ARRUELA	WASHER	ARANDELA
4	6211348M1	**6** PARAFUSO	BOLT	PERNO
5	6211351M1	**3** PARAFUSO	BOLT	PERNO

Fechamento
Stopping
Cerramento

110-80

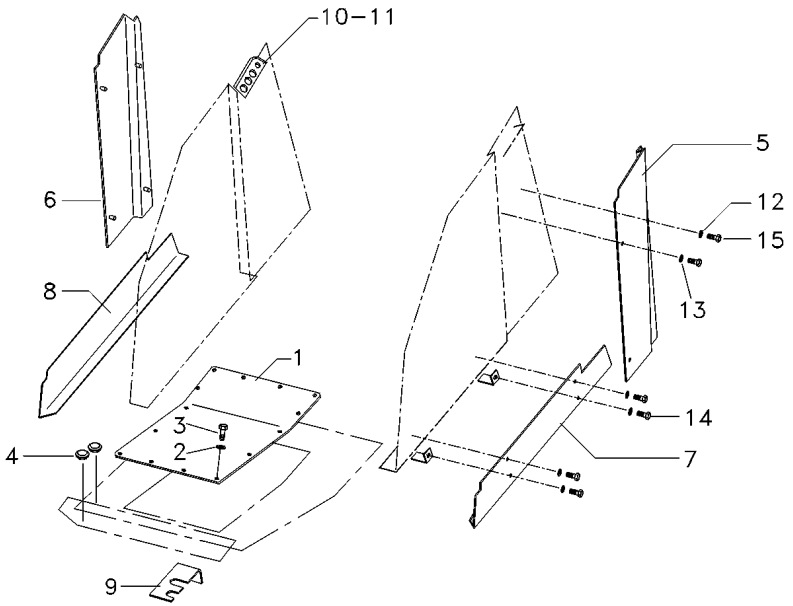

1	6206342M91	**1**	CJ. TAMPA	KIT, CAP	JUEGO DE TAPON
2	6211360M1	**16**	ARRUELA	WASHER	ARANDELA
3	339761X1	**16**	PARAFUSO	BOLT	PERNO
4	066360T1	**2**	TAMPÃO	PAD	ALMOHADILLA
5	066076P1	**1**	FECHAMENTO	COVER	CUBIERTA
6	066077P1	**1**	FECHAMENTO	COVER	CUBIERTA
7	066163P1	**1**	GUARNIÇÃO	FOAM	ESPUMA
8	066164P1	**1**	GUARNIÇÃO	FOAM	ESPUMA
9	053947P1	**1**	SUPORTE	BRACKET	SOPORTE
10	066354T1	**1**	VEDAÇÃO	SEALING	VEDACION
11	066355T1	**1**	VEDAÇÃO	SEALING	VEDACION
12	390971X1	**16**	ARRUELA	WASHER	ARANDELA
13	6211359M1	**8**	ARRUELA	WASHER	ARANDELA
14	391074X1	**4**	PARAFUSO	BOLT	PERNO
15	339666X1	**12**	PARAFUSO	BOLT	PERNO

Dreno
Drain
Dreno

110-85

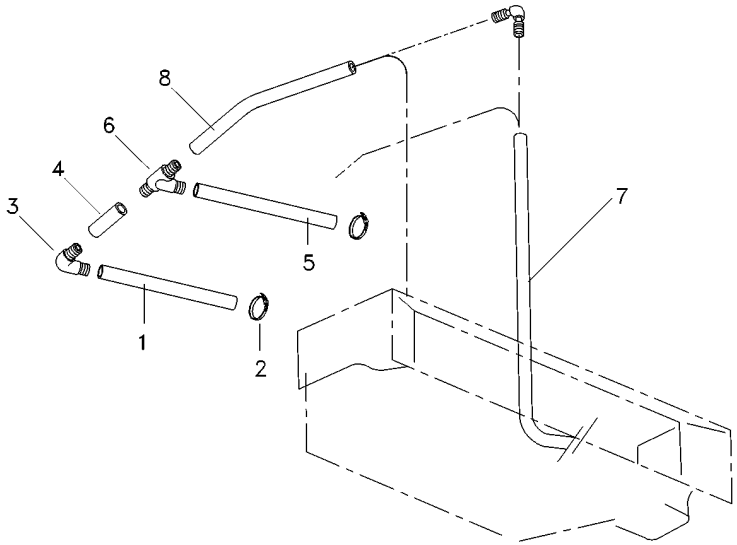

1	6204240M1	**2**	MANGUEIRA	HOSE	FLEXIBLE
2	6200083M1	**4**	BRAÇADEIRA	CLAMP	ABRAZADERA
3	6200093M1	**4**	CONEXÃO	CONNECTION	CONEXION
4	6204241M1	**2**	MANGUEIRA	HOSE	FLEXIBLE
5	6204194M1	**2**	MANGUEIRA	HOSE	FLEXIBLE
6	066402T1	**2**	CONEXÃO "T"	CONNECTION T	CONEXION T
7	6204193M1	**2**	MANGUEIRA	HOSE	FLEXIBLE
8	6204358M1	**2**	MANGUEIRA	HOSE	FLEXIBLE

Tubulação
Plumbing
Tubulación

110-90

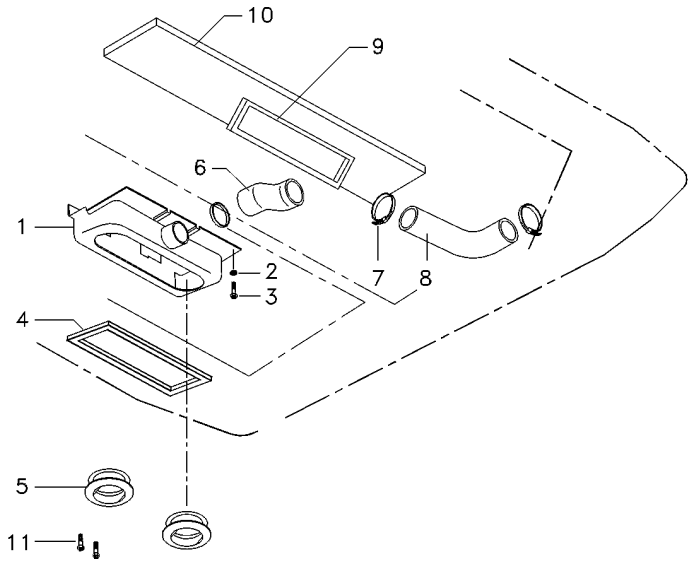

1	066175T1	**1**	CAIXA	BOX	CAJA
2	390469X1	**5**	ARRUELA	WASHER	ARANDELA
3	365920X1	**5**	PARAFUSO	BOLT	PERNO
4	6211282M1	**1**	GUARNIÇÃO	FOAM	ESPUMA
5	6200101M1	**2**	DIFUSOR	BAFFLE	DIFUSOR
6	066421P1	**1**	MANGUEIRA	HOSE	FLEXIBLE
7	6200080M1	**3**	BRAÇADEIRA	CLAMP	ABRAZADERA
8	066422P1	**1**	MANGUEIRA	HOSE	FLEXIBLE
9	066105T1	**1**	GUARNIÇÃO	FOAM	ESPUMA
10	6204255M1	**1**	PROTEÇÃO	GUARD	DEFENSA
11	6211350M1	**6**	PARAFUSO	BOLT	PERNO

Filtro De Ar
Air Cleaner
Filtro De Aire

110-95

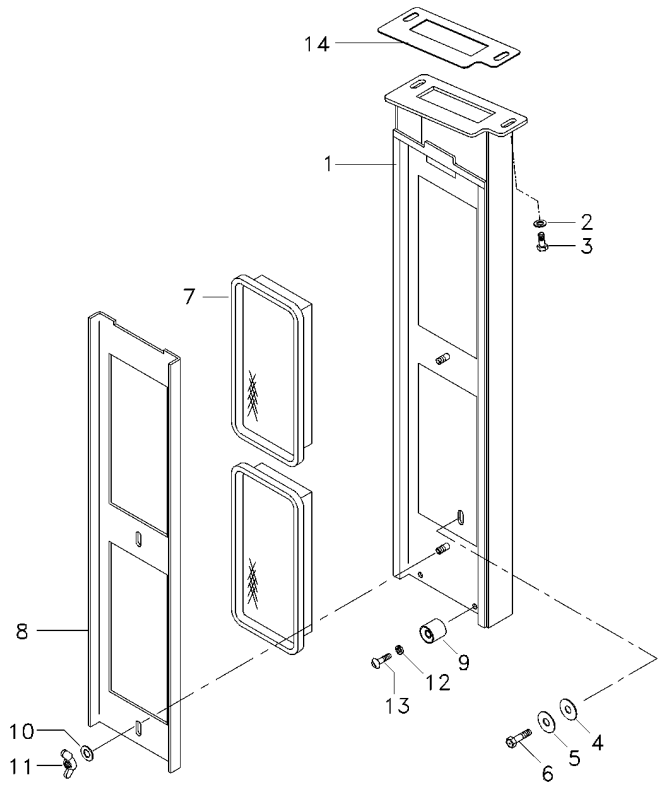

1	066293S1		**1**	CAIXA	BOX	CAJA
2	353441X1		**2**	ARRUELA	WASHER	ARANDELA
3	339666X1		**2**	PARAFUSO	BOLT	PERNO
4	6200043M1		**1**	CALÇO	SHIM	CALCE
5	6211358M1		**1**	ARRUELA	WASHER	ARANDELA
6	339761X1		**1**	PARAFUSO	BOLT	PERNO
7	066294T1		**2**	ELEMENTO DE AR	ELEMENT,AIR FITR	FILTRO AIRE
7	066233T1	[A]	**2**	ELEMENTO DE AR	ELEMENT,AIR FITR	FILTRO AIRE
8	066296P1		**1**	SUPORTE	BRACKET	SOPORTE
9	04003413000		**2**	FIXADOR	ATTACHMENT	ADITAMENTO
10	390972X1		**2**	ARRUELA	WASHER	ARANDELA
11	6211685M1		**2**	PORCA	NUT	TUERCA
12	6207323M1		**2**	ARRUELA	WASHER	ARANDELA
13	6211348M1		**2**	PARAFUSO	BOLT	PERNO
14	6204297M1		**1**	JUNTA	GASKET	EMPAQUETADURA.

[A] ELEMENTO ATIVO PARA FILTRO DE AR
ACTIVE ELEMENT TO AIR FILTER
ELEMENTO ACTIVO PARA FILTRO DE AIRE

Cabine
Cab
Cabina

110-100

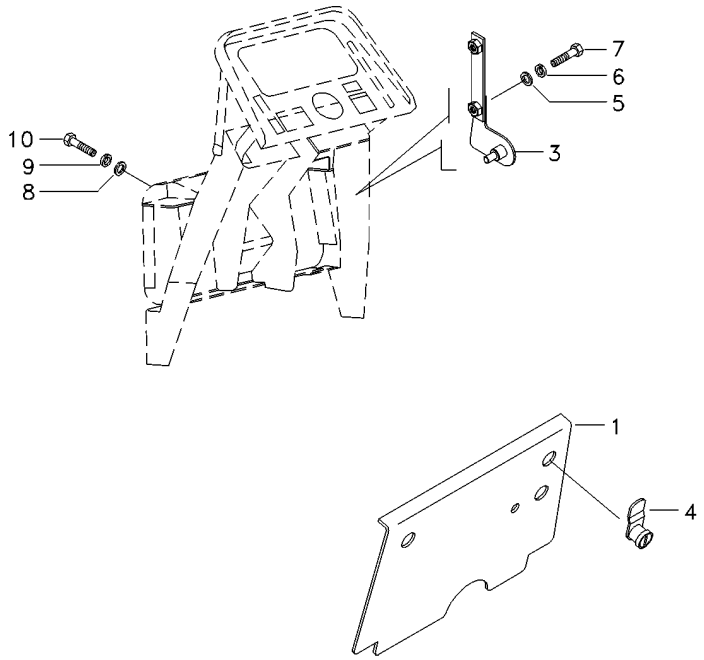

1	066318S1		**1**	TAMPA	COVER	CUBIERTA
3	066323S1	▶	**1**	SUPORTE	BRACKET	SOPORTE
3	066322S1	◀	**1**	SUPORTE	BRACKET	SOPORTE
4	6200081M1		**2**	TRAVA	LOCK	RETENEDOR
5	391038X1		**4**	ARRUELA	WASHER	ARANDELA
6	376718X1		**4**	ARRUELA	WASHER	ARANDELA
7	339666X1		**4**	PARAFUSO	BOLT	PERNO
8	390972X1		**8**	ARRUELA	WASHER	ARANDELA
9	6211360M1		**8**	ARRUELA	WASHER	ARANDELA
10	339123X1		**8**	PARAFUSO	BOLT	PERNO

Proteção
Protection
Protecion

110-105

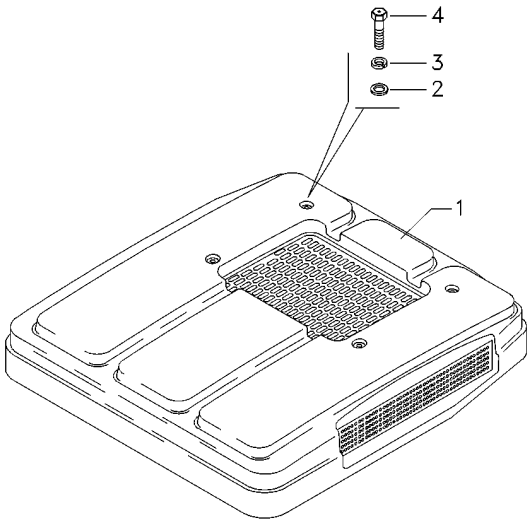

1	066135T1	**1** PROTEÇÃO	GUARD	DEFENSA
2	6203540M1	**4** ARRUELA	WASHER	ARANDELA
3	6211360M1	**4** ARRUELA	WASHER	ARANDELA
4	339761X1	**4** PARAFUSO	BOLT	PERNO

Teto Da Cabina
Cab Roof
Techo De La Cabina

110-110

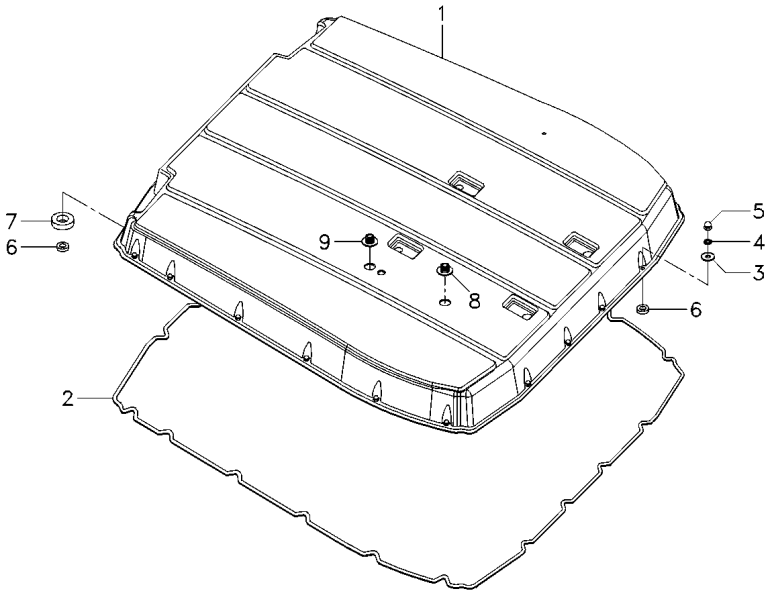

1	066085T1	**1**	TETO	ROOF	TECHO
2	3714883M1	**1**	GUARNIÇÃO	FOAM	ESPUMA
3	6203540M1	**20**	ARRUELA	WASHER	ARANDELA
4	6211360M1	**20**	ARRUELA	WASHER	ARANDELA
5	6211354M1	**20**	PORCA	NUT	TUERCA
6	6211311M1	**22**	ESPAÇADOR	SPACER	PIEZA DISTANCIA
7	6211283M1	**2**	GUARNIÇÃO	FOAM	ESPUMA
8	6211288M1	**1**	TAMPÃO	PAD	ALMOHADILLA
9	6211289M1	**1**	TAMPÃO	PAD	ALMOHADILLA

Reservatório
Container
Deposito

110-115

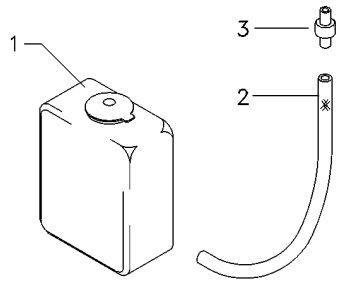

1	6204262M1	**1** RESERVATÓRIO	CONTAINER	CONTENEDOR
2	066419P1	**1** MANGUEIRA	HOSE	FLEXIBLE
3	6204268M1	**1** VÁLVULA	VALVE	VALVULA

Painel De Controle
Control Panel
Tablero De Control

110-120

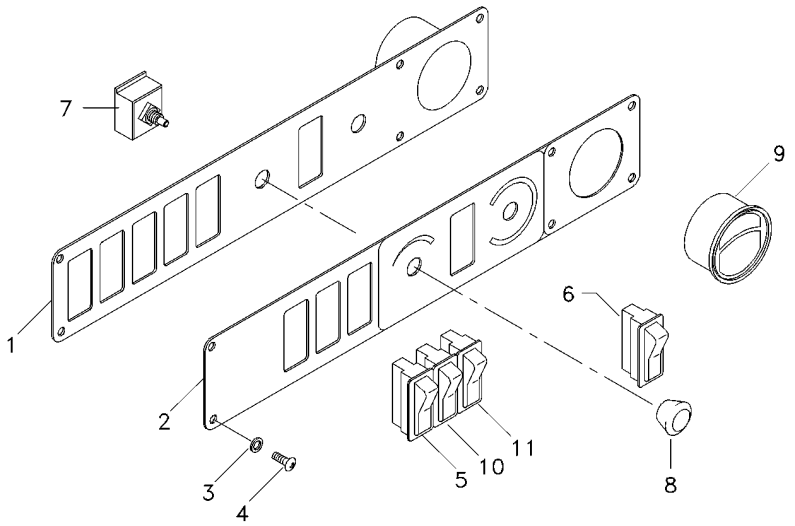

1	066415S1	**1** CHAPA	PLATE	CHAPA
2	6203557M1	**1** ADESIVO	ADHESIVE	ADHESIVO
3	6207323M1	**6** ARRUELA	WASHER	ARANDELA
4	6207322M1	**6** PARAFUSO ALLEN	ALLEN BOLT	TORNILLO ALLEN
5	6204377M1	**1** BOTÃO	BUTTON	PULSADOR
6	6200060M1	**1** BOTÃO	BUTTON	PULSADOR
7	6200056M1	**1** CHAVE INTERRUPT.	KEY SWITCH	LLAVE INTERRUPT.
8	6200055M1	**1** MANÍPULO	KNOB	POMO
9	066367T1	**1** DIFUSOR	BAFFLE	DIFUSOR
10	053173T1	**1** BOTÃO	BUTTON	PULSADOR
11	053176T1	**1** INTERRUPTOR	SWITCH	INTERRUPTOR

Cabine / **Cab** / **Cabina**

Rádio / **Radio** / **Radio**

110-125

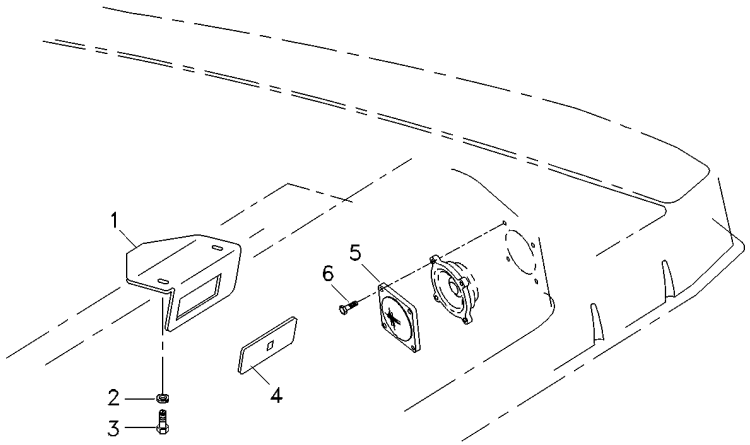

1	066147P1	**1**	SUPORTE	BRACKET	SOPORTE
2	1442802X1	**2**	ARRUELA PRESSÃO	PRESSURE WASHER	LAVADOR PRESION
3	300949X1	**2**	PARAFUSO	SCREW	TORNILLO
4	6203550M1	**1**	TAMPA	COVER	CUBIERTA
5	066075T1	**2**	PROTEÇÃO	GUARD	DEFENSA
6	6204120M1	**8**	PARAFUSO	BOLT	PERNO

Cabine
Cab
Cabina

Revestimento
Cladding
Revestimiento

110-130

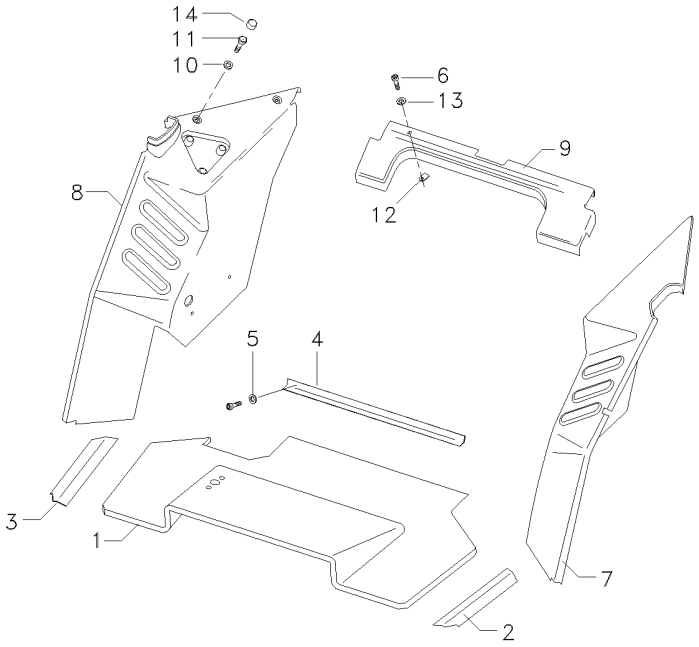

1	066172T1	**1** TAPETE	MATTING	ESTERA
2	066363T1	**1** SOLEIRA	FOOT REST	REPOSAPIES
3	066334T1	**1** SOLEIRA	FOOT REST	REPOSAPIES
4	066362T1	**1** CHAPA	PLATE	CHAPA
5	6207323M1	**9** ARRUELA	WASHER	ARANDELA
6	6211348M1	**29** PARAFUSO	BOLT	PERNO
7	6211299M1	**1** REVESTIMENTO	MAT	ALFOMBRA
8	6211304M1	**1** REVESTIMENTO	MAT	ALFOMBRA
9	066176T1	**1** REVESTIMENTO	LAGGING	REVESTIMIENTO
10	390734X1	**3** ARRUELA	WASHER	ARANDELA
11	3009491X1	**3** PARAFUSO	BOLT	PERNO
12	6200086M1	**20** PRESILHA	STAPLE	GRAPA
13	6200065M1	**20** ARRUELA	WASHER	ARANDELA
14	3619609M1	**3** CAPA	CAP	TAPA

Cabine Cab Cabina	Revestimento Cladding Revestimiento	110-135	

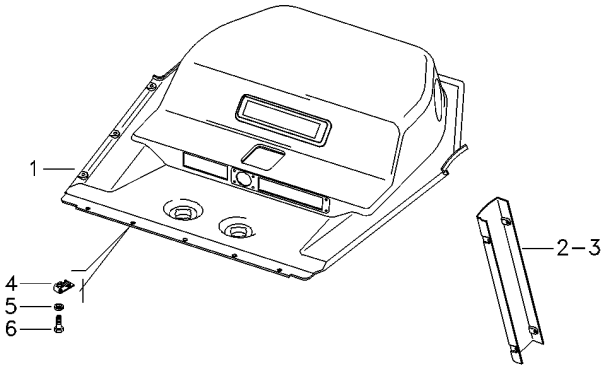

1	6204355M1	**1** REVESTIMENTO	MAT	ALFOMBRA
2	066179T1	**1** REVESTIMENTO	MAT	ALFOMBRA
3	066180T1	**1** REVESTIMENTO	MAT	ALFOMBRA
4	6200086M1	**26** PRESILHA	STAPLE	GRAPA
5	6200065M1	**26** ARRUELA	WASHER	ARANDELA
6	6211348M1	**26** PARAFUSO	BOLT	PERNO

Sistema Elétrico
Electric System
Sistema Eléctrico

110-140

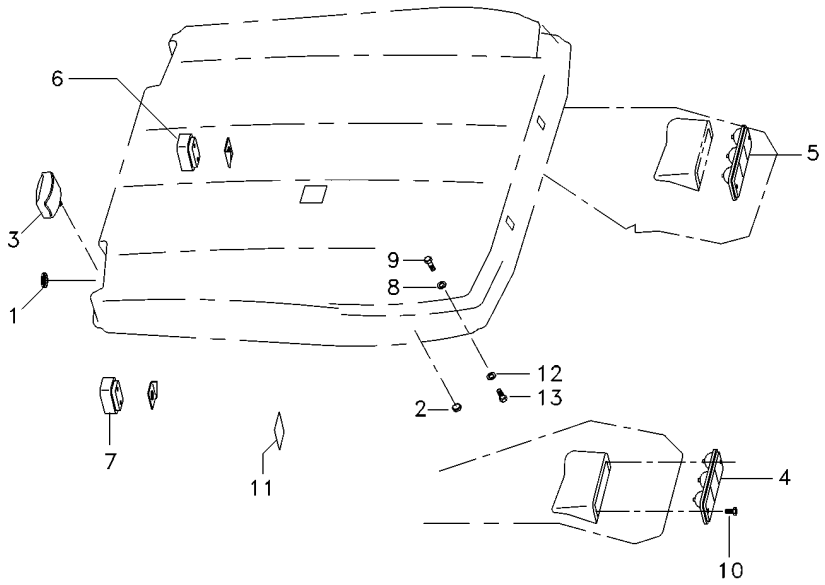

1	066129T1	**5**	TAMPÃO	PAD	ALMOHADILLA
2	066129T1	**2**	TAMPÃO	PAD	ALMOHADILLA
3	6200053M1	**3**	FAROL	LIGHT	ALUMBRADO
4	020363T1	**1**	LANTERNA	LAMP	FARO
5	020364T1	**1**	LANTERNA	LAMP	FARO
6	3714184M91	**1**	LANTERNA	LAMP	FARO
7	6211295M1	**1**	SINALEIRA	SIGNAL	AVISADOR
8	373473X1	**4**	ARRUELA	WASHER	ARANDELA
9	391074X1	**4**	PARAFUSO	BOLT	PERNO
10	6204120M1	**4**	PARAFUSO	BOLT	PERNO
11	6211255M1	**1**	ADESIVO	ADHESIVE	ADHESIVO
12	6211360M1	**3**	ARRUELA	WASHER	ARANDELA
13	339761X1	**3**	PARAFUSO	BOLT	PERNO

Cabine
Cab
Cabina

Ar Condicionado
Air Conditioner
Aire Acondionado

110-145

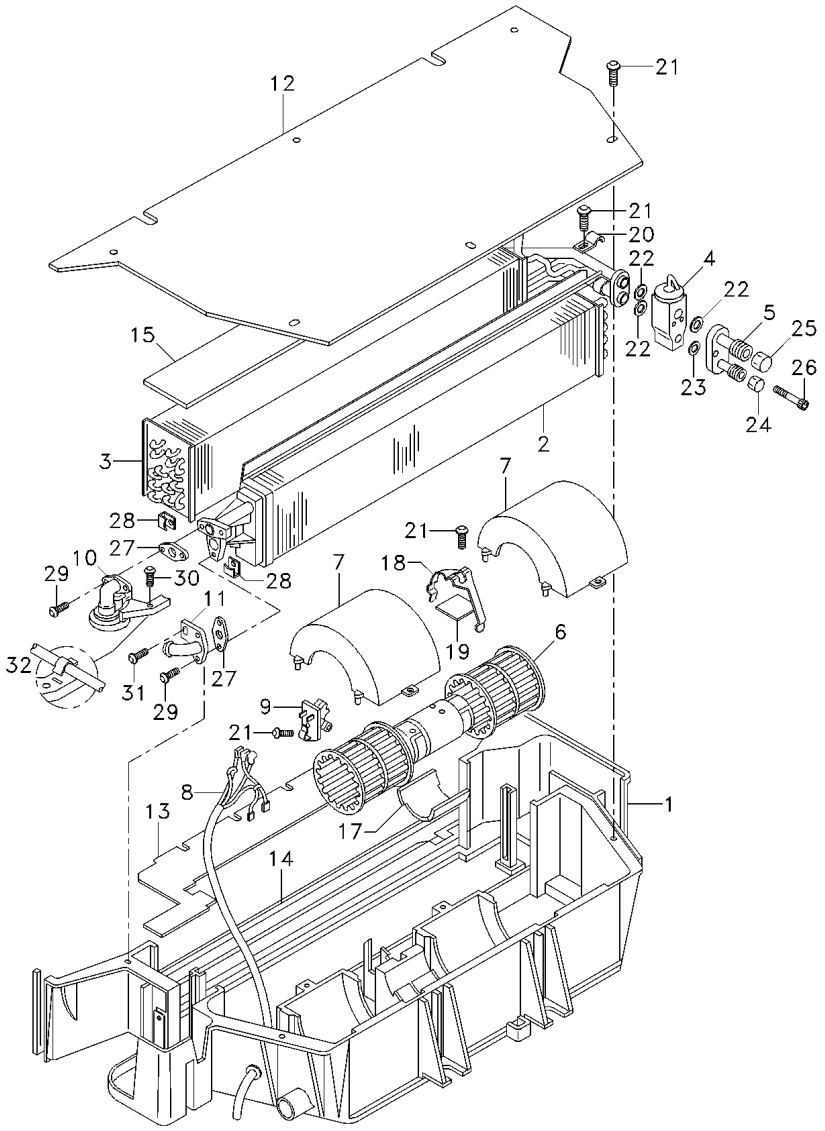

1	6211272M1	**1**	CAIXA	BOX	CAJA
2	3310827M92	**1**	RADIADOR	RADIATOR	RADIADOR
3	3902331M92	**1**	EVAPORADOR	EVAPORATOR	EVAPORADOR
4	3902334M91	**1**	REGULADOR	REGULATOR	REGULADOR
5	6211277M1	**1**	CONEXÃO	CONNECTION	CONEXION
6	3310831M91	**1**	MOTOR	ENGINE	MOTOR
7	3310833M1	**2**	TAMPA	COVER	CUBIERTA
8	3902318M91	**1**	CHICOTE	HARNESS	MAZO CABLES
9	3304510M92	**1**	RESISTOR	RESISTOR	RESISTENCIA
10	6211276M1	**1**	VÁLVULA	VALVE	VALVULA
11	3310946M1	**1**	CONEXÃO	CONNECTION	CONEXION
12	3310839M1	**1**	PLACA	PLATE	PLATO
13	3902329M2	**1**	FECHAMENTO	COVER	CUBIERTA
14	3902322M1	**1**	GUARNIÇÃO	FOAM	ESPUMA
15	3902332M1	**1**	GUARNIÇÃO	FOAM	ESPUMA
17	6211260M1	**1**	CALÇO	SHIM	CALCE
18	3902320M1	**1**	PRESILHA	STAPLE	GRAPA
19	6211274M1	**1**	SUPORTE	CLEVIS	GANCHO SEGURI.
20	6211271M1	**1**	PRESILHA	STAPLE	GRAPA
21	6211343M1	**11**	PARAFUSO	BOLT	PERNO
22	6211346M1	**3**	ANEL "O"	O RING	JUNTA TORICA
23	3902550M1	**1**	ANEL "O"	O RING	JUNTA TORICA
24	6211265M1	**1**	CONEXÃO	CONNECTION	CONEXION
25	6211266M1	**1**	CONEXÃO	CONNECTION	CONEXION
26	880009310258	**2**	PARAFUSO	BOLT	PERNO
27	3902327M1	**2**	JUNTA	GASKET	EMPAQUETADURA.
28	6211268M1	**4**	SUPORTE	CLEVIS	GANCHO SEGURI.
29	3001254X1	**4**	PARAFUSO	BOLT	PERNO
30	6211300M1	**1**	PARAFUSO	BOLT	PERNO
31	6211326M1	**1**	PARAFUSO	BOLT	PERNO
32	6211344M1	**1**	PINO	PIN	PASADOR

Pneu & Câmara	**9.00-16f2 (6l)**	**130-10**	**2 Rodas Motrizes**
Tyre & Chamber	**9.00-16f2 (6l)**		**2 Wheels Drive**
Neum & Camara	**9.00-16f2 (6l)**		**2 Ruedas Motriz**

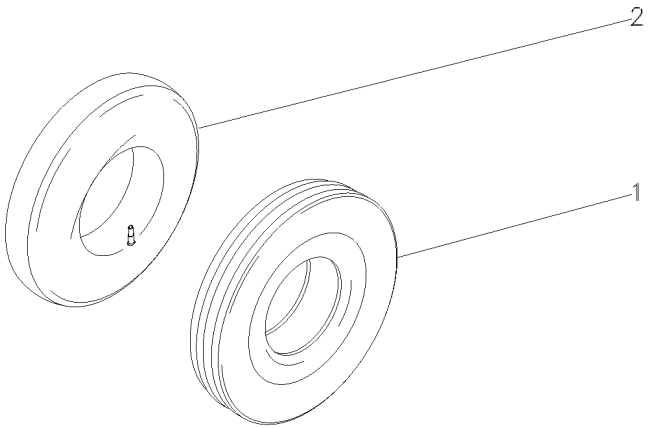

1	3146504M1	9.00X16 10L	**1** PNEU	TYRE	NEUMATICO
2	880481M1	9.00 X 16	**1** CÂMARA	CHAMBER	CAMARA

Pneu & Câmara
Tyre & Chamber
Neum & Camara

130-15

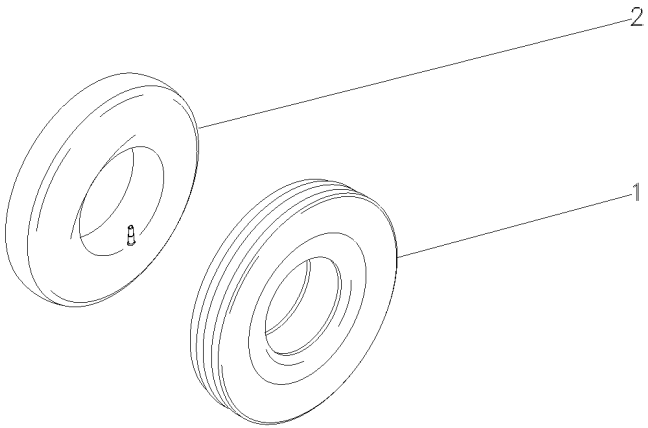

1	843865M1	10.00X16 8L	**1** PNEU	TYRE	NEUMATICO
2	834779M1	10.00X16	**1** CÂMARA	CHAMBER	CAMARA

Rodas Dianteiras	**10.00 X 16 8l**	**130-20**	**Cubo Médio**
Front Wheels	**10.00 X 16 8l**		**Cube Medium**
Ruedas Delanteras	**10.00 X 16 8l**		**Cubo Medio**

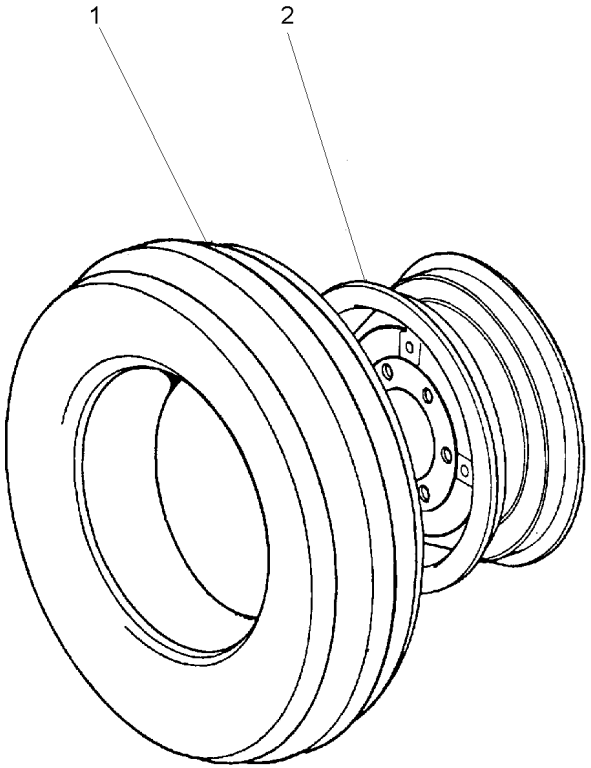

1	843866M91	130-15 No	**2**	CJ.PNEU E CÂMARA	TYRE AND TUBE	NEUM.Y.CAMARA
2	055797S1		**2**	ARO	RIM	LLANTA

Rodas Dianteiras	**9.00-16f2 (10l)**	**130-25**	**Cubo Grande**
Front Wheels	**9.00-16f2 (10l)**		**Cube Big**
Ruedas Delanteras	**9.00-16f2 (10l)**		**Cubo Grande**

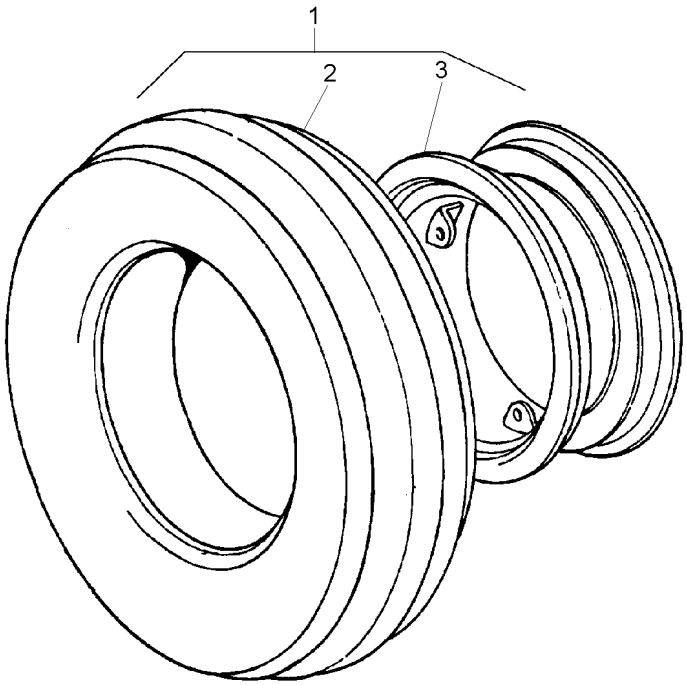

1		3149769M91	**1**	CJ. RODAGEM	WHEELS	RODAJE
2	3146503M91	1 130-10 No	**1**	CJ.PNEU E CÂMARA	TYRE AND TUBE	NEUM.Y.CAMARA
3	2802446M91	1	**1**	ARO	RIM	LLANTA

Rodas Dianteiras	**9.00-16f2 (6l)**	**130-30**	**Cubo Médio**
Front Wheels	**9.00-16f2 (6l)**		**Cube Medium**
Ruedas Delanteras	**9.00-16f2 (6l)**		**Cubo Medio**

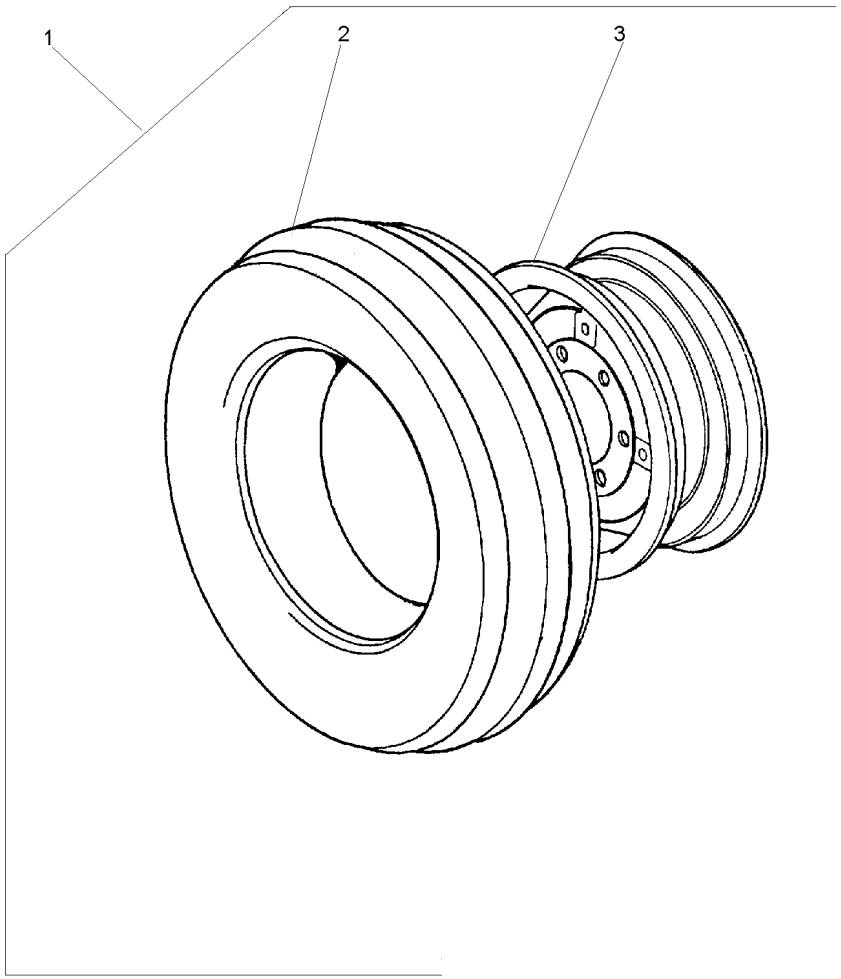

1		3149799M91	**2**	CJ. RODAGEM	WHEELS	RODAJE
2	3146503M91	1 130-10 No	**1**	CJ.PNEU E CÂMARA	TYRE AND TUBE	NEUM.Y.CAMARA
3	489331M91	1 650X16	**1**	ARO	RIM	LLANTA

Rodas Dianteiras **Front Wheels** **Ruedas Delanteras**	**14.9 X 26 R1 6l** **14.9 X 26 R1 6l** **14.9 X 26 R1 6l**	**130-35**	**4 Rodas Motrizes** **4 Wheels Drive** **4 Ruedas Motriz**

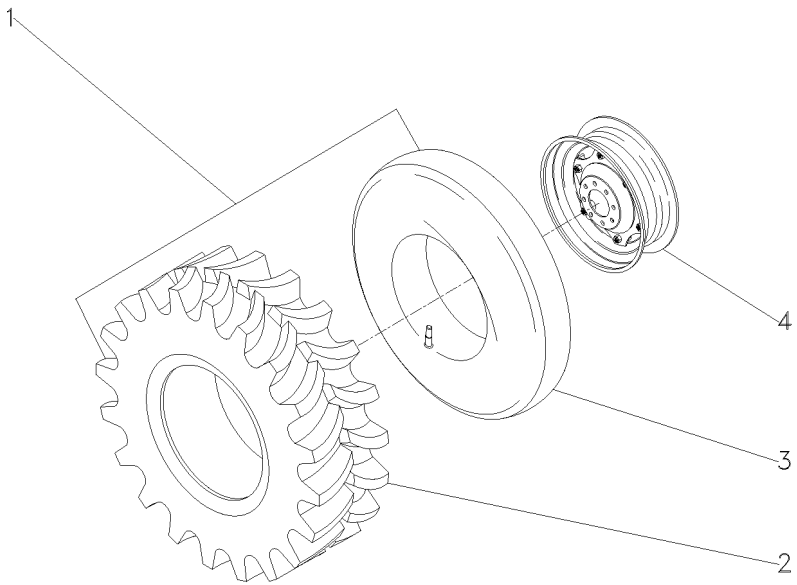

1	035822N1		**1**	CJ.PNEU E CÂMARA	TYRE AND TUBE	NEUM.Y.CAMARA
2	035823P1	1	**1**	PNEU	TYRE	NEUMATICO
3	3410379M1	1	**1**	CÂMARA	CHAMBER	CAMARA
4	3409966M92	130-100 No	**1**	RODA	WHEEL	RUEDA

Rodas Dianteiras	**14.9-24r1 (6l)**	**130-40**
Front Wheels	**14.9-24r1 (6l)**	
Ruedas Delanteras	**14.9-24r1 (6l)**	

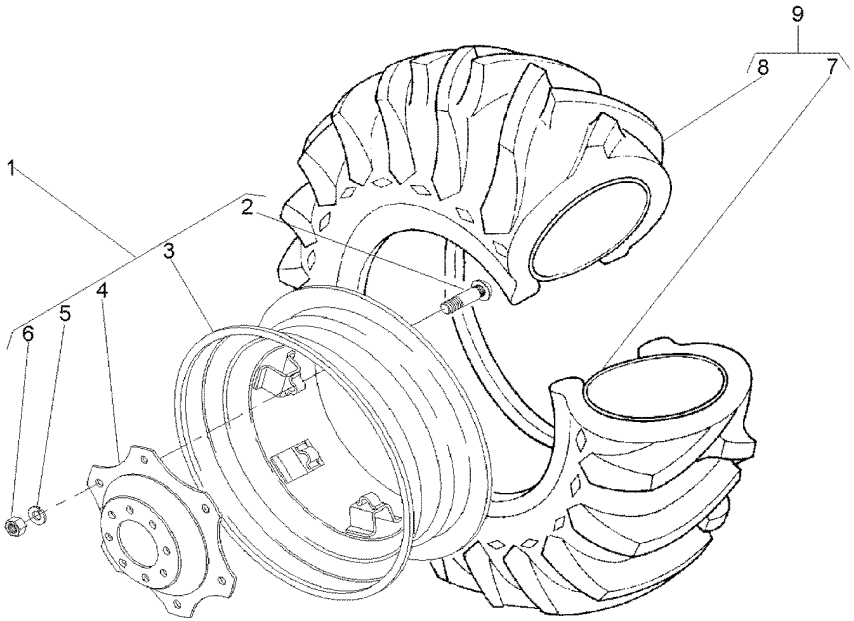

1	3411241M91		**1**	RODA	WHEEL	RUEDA
2	3408246M1	1	**6**	PARAFUSO	BOLT	PERNO
3	487150M92	1	**1**	ARO	RIM	LLANTA
4	3411240M1	1	**1**	DISCO	DISC	DISCO
5	027646P1	1	**8**	ARRUELA	WASHER	ARANDELA
6	353427X1	1	**6**	PORCA	NUT	TUERCA
7	182578M1	9 13X24	**1**	CÂMARA	CHAMBER	CAMARA
8	831521M1	9 14.9/13X24	**1**	PNEU	TYRE	NEUMATICO
9	831522M91		**1**	CJ.PNEU E CÂMARA	TYRE AND TUBE	NEUM.Y.CAMARA

Rodas Dianteiras	**14.9-24r2 (6l)**	**130-45**
Front Wheels	**14.9-24r2 (6l)**	
Ruedas Delanteras	**14.9-24r2 (6l)**	

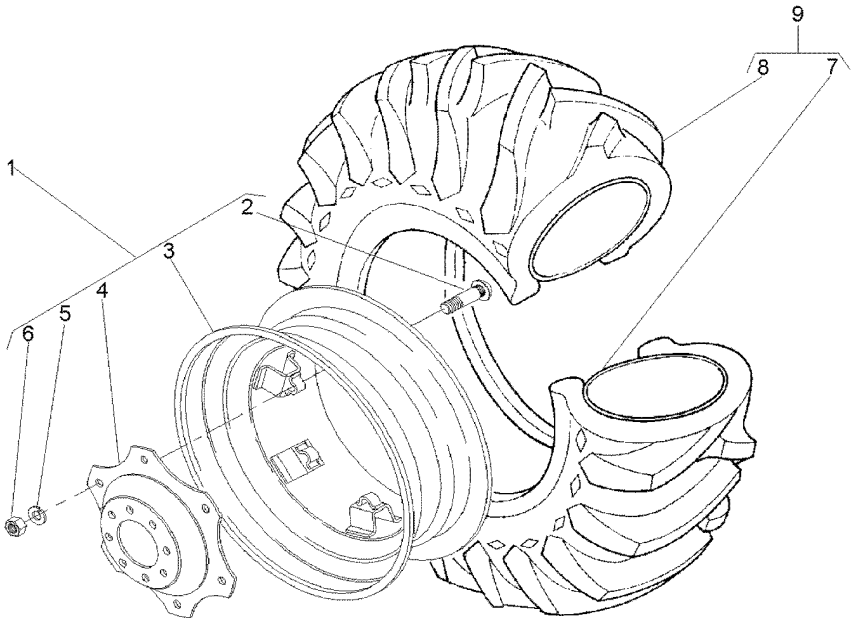

1	3411241M91		**1**	RODA	WHEEL	RUEDA
2	3408246M1	1	**6**	PARAFUSO	BOLT	PERNO
3	487150M92	1	**1**	ARO	RIM	LLANTA
4	3411240M1	1	**1**	DISCO	DISC	DISCO
5	027646P1	1	**6**	ARRUELA	WASHER	ARANDELA
6	353427X1	1	**6**	PORCA	NUT	TUERCA
7	182578M1	9 13X24	**1**	CÂMARA	CHAMBER	CAMARA
8	487173M1	9 14.9/13X24	**1**	PNEU	TYRE	NEUMATICO
9	487174M91		**1**	CJ.PNEU E CÂMARA	TYRE AND TUBE	NEUM.Y.CAMARA

Rodas Dianteiras	**14.9-28r2 (6l)**	**130-50**
Front Wheels	**14.9-28r2 (6l)**	
Ruedas Delanteras	**14.9-28r2 (6l)**	

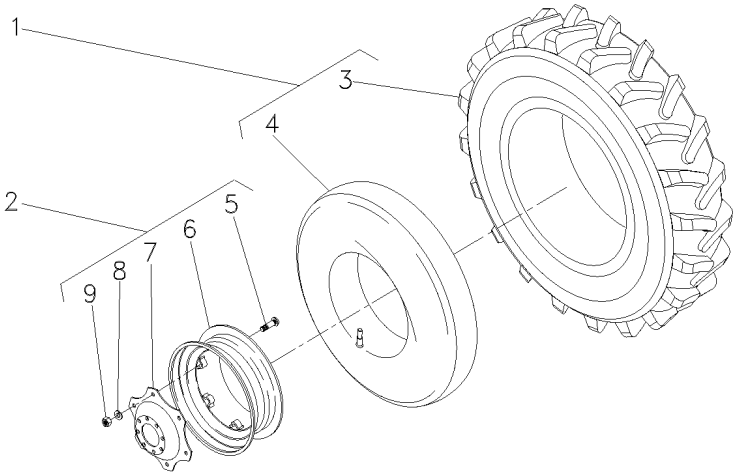

1	487540M91		**2**	CJ.PNEU E CÂMARA	TYRE AND TUBE	NEUM.Y.CAMARA
2	036239N1	12X28	**2**	RODA	WHEEL	RUEDA
3	487539M1	1	**2**	PNEU	TYRE	NEUMATICO
4	828539M1	1	**2**	CÂMARA	CHAMBER	CAMARA
5	3408246M1	2	**8**	PARAFUSO	BOLT	PERNO
6	036240S1	2	**1**	ARO	RIM	LLANTA
7	036241P1	2	**1**	DISCO	DISC	DISCO
8	027646P1	2	**8**	ARRUELA	WASHER	ARANDELA
9	353427X1	2	**8**	PORCA	NUT	TUERCA

Rodas Traseiras	**16.9 X 24 R1 8I**	**130-55**
Rear Wheels	**16.9 X 24 R1 8I**	
Ruedas Traseras	**16.9 X 24 R1 8I**	

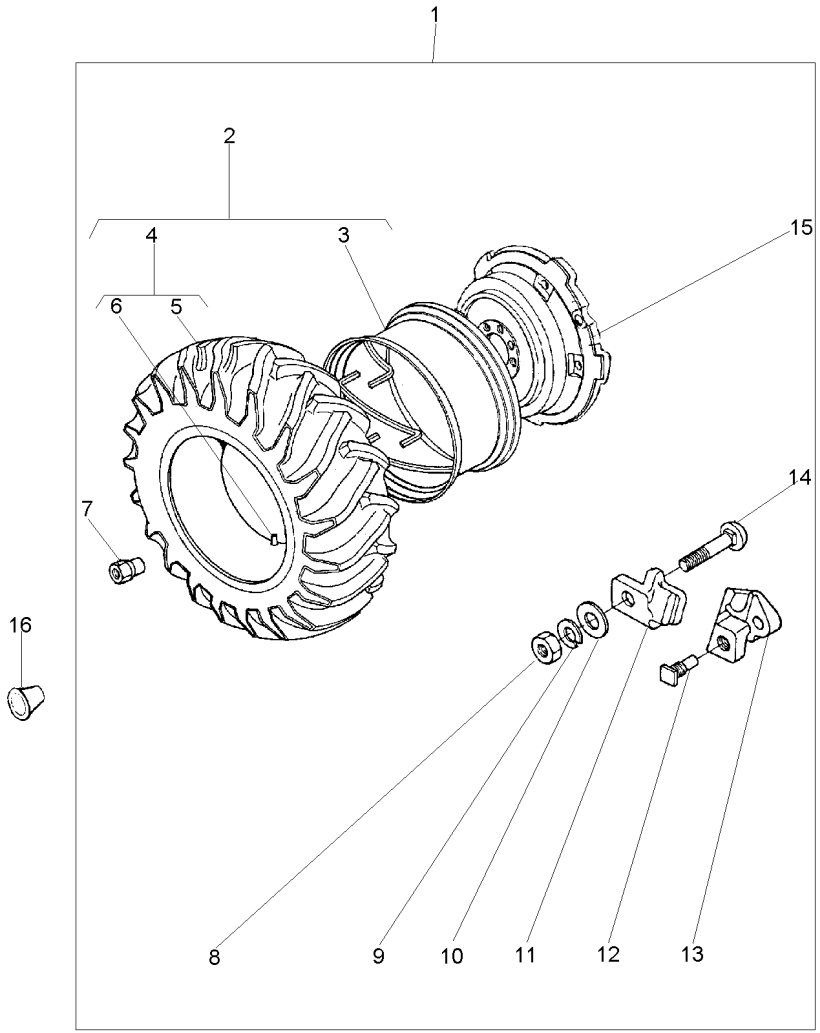

1	1482715M91	18.4 34 R1 PAVT	**2**	RODAGEM	WHEELS	RODAJE
2	1482731M91	1	**2**	CJ. ARO/PNEU	WHEEL AND TYRE	RUEDA Y NEUMATIC
3	3147967M91	2 W16Lx34PAVT	**2**	ARO	RIM	LLANTA
4	834530M91	2 18.4/15x34 6LD	**2**	CJ.PNEU E CÂMARA	TYRE AND TUBE	NEUM.Y.CAMARA
5	3145208M1	4 18.4/15x34	**2**	PNEU	TYRE	NEUMATICO
6	833291M1	4 15x34	**2**	CÂMARA	CHAMBER	CAMARA
7	1481045M1	1	**16**	PORCA	NUT	TUERCA
8	1484541M1	1	**12**	PORCA	NUT	TUERCA
9	353440X1	1	**12**	ARRUELA	WASHER	ARANDELA
10	353775X1	1	**12**	ARRUELA	WASHER	ARANDELA
11	898021M1	1	**12**	GRAMPO	CRAMP	PASADOR
12	1751403M1	1	**4**	PARAFUSO	BOLT	PERNO
13	898022M2	1	**4**	LIMITADOR RODA	LIMITATION WHEEL	LIMITATION WHEEL
14	363296X1	1	**12**	PARAFUSO	BOLT	PERNO
15	3408987M1	1	**2**	DISCO	DISC	DISCO
16	027014P1		**2**	TAMPÃO	PAD	ALMOHADILLA

Rodas Traseiras	**18.4 X 38 R1**
Rear Wheels	**18.4 X 38 R1**
Ruedas Traseras	**18.4 X 38 R1**

130-60

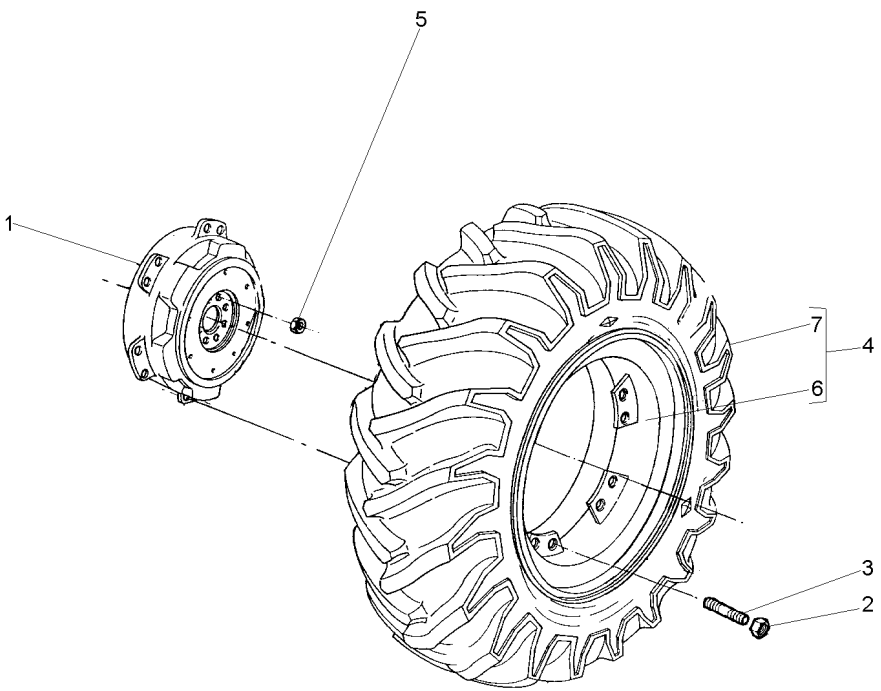

1	3585984M1		**2**	DISCO	DISC	DISCO
2	881162M2		**20**	PORCA	NUT	TUERCA
3	488988M2		**20**	PRISIONEIRO	STUD	ESPARRAGO
4	065498N1		**2**	CJ. RODA	KIT, WHEEL	JUEGO DE RUEDA
5	1487085M1		**16**	PORCA	NUT	TUERCA
6	065500S1	4 W16LX38	**1**	ARO	RIM	LLANTA
7	3410893M91	130-90 No	**1**	CJ.PNEU E CÂMARA	TYRE AND TUBE	NEUM.Y.CAMARA

Rodas Traseiras	**23.1 X 30 R1 10l**	**130-65**	**Disco Fundido**
Rear Wheels	**23.1 X 30 R1 10l**		**Founded Disk**
Ruedas Traseras	**23.1 X 30 R1 10l**		**Disco Fundido**

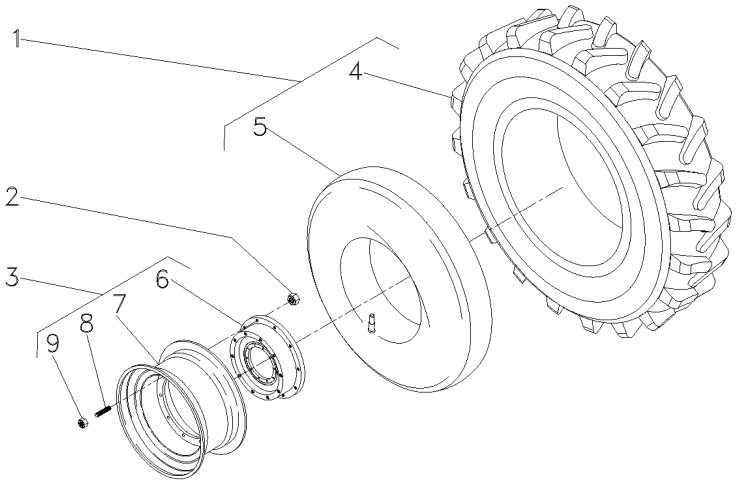

1	834924M91		**2**	CJ.PNEU E CÂMARA	TYRE AND TUBE	NEUM.Y.CAMARA
2	037267P1		**16**	PORCA	NUT	TUERCA
3	3408339M91		**2**	CJ. RODA	KIT, WHEEL	JUEGO DE RUEDA
4	834923M1	1	**1**	PNEU	TYRE	NEUMATICO
5	834337M1	1	**1**	CÂMARA	CHAMBER	CAMARA
6	3149762M1	3	**1**	DISCO	DISC	DISCO
7	046161T1	3	**1**	ARO	RIM	LLANTA
8	488988M2	3	**10**	PRISIONEIRO	STUD	ESPARRAGO
9	184273M1	3	**10**	PORCA	NUT	TUERCA

Rodas Traseiras	**23.1 X 30 R2**
Rear Wheels	**23.1 X 30 R2**
Ruedas Traseras	**23.1 X 30 R2**

130-70

Disco De Chapa
Plate Disk
Disco De Chapa

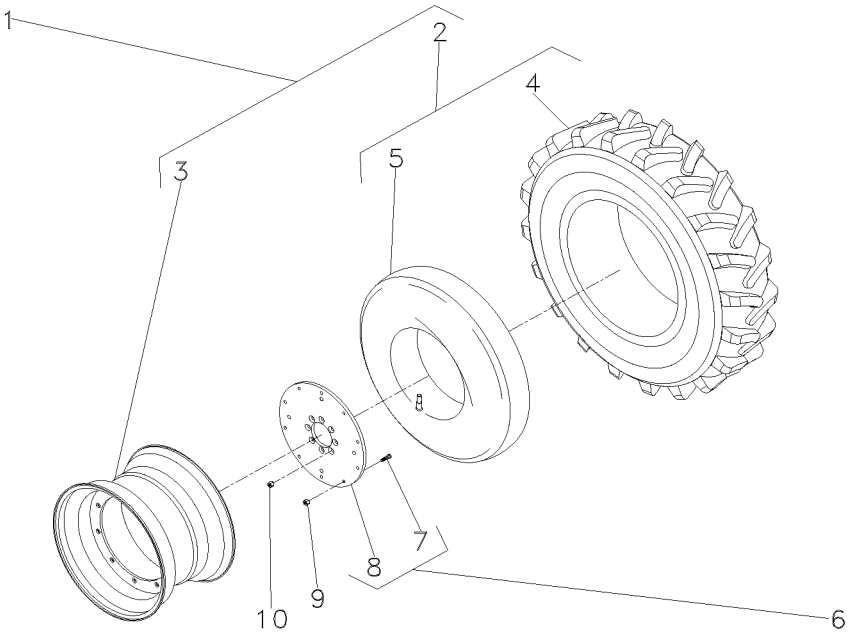

1	021052N1		021053N1	**1**	CJ. RODA	KIT, WHEEL	JUEGO DE RUEDA
2	834341M91	1		**1**	CJ.PNEU E CÂMARA	TYRE AND TUBE	NEUM.Y.CAMARA
3	046161T1	1		**1**	ARO	RIM	LLANTA
4	834340M1	2		**1**	PNEU	TYRE	NEUMATICO
5	834337M1	2		**1**	CÂMARA	CHAMBER	CAMARA
6	059737N1			**2**	CJ. DISCO	KIT, DISC	KIT, DISC
7	893017M2	6		**10**	PARAFUSO	BOLT	PERNO
8	059567P1	6		**1**	DISCO	DISC	DISCO
9	881162M2			**20**	PORCA	NUT	TUERCA
10	037267P1			**16**	PORCA	NUT	TUERCA

Rodas Traseiras	**23.1 X 30 R2 8I**	**130-75**	**Disco Fundido**
Rear Wheels	**23.1 X 30 R2 8I**		**Founded Disk**
Ruedas Traseras	**23.1 X 30 R2 8I**		**Disco Fundido**

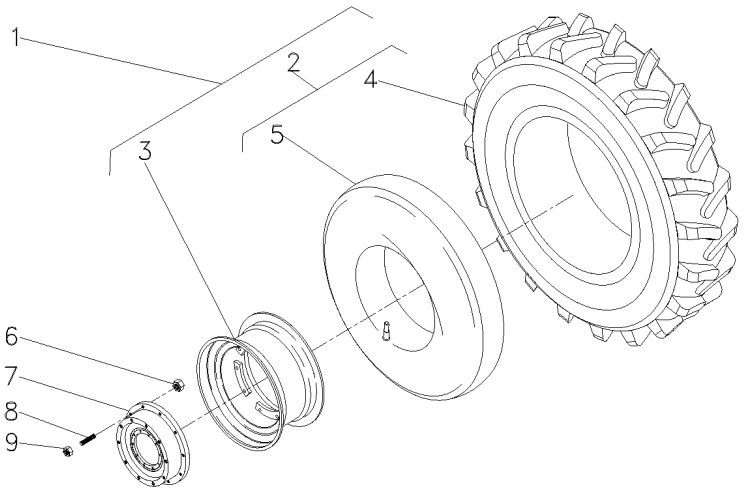

1	021052N1		**1**	CJ. RODA	KIT, WHEEL	JUEGO DE RUEDA
2	834924M91	1	**1**	CJ.PNEU E CÂMARA	TYRE AND TUBE	NEUM.Y.CAMARA
3	046161T1	1	**1**	ARO	RIM	LLANTA
4	834923M1	2	**1**	PNEU	TYRE	NEUMATICO
5	834337M1	2	**1**	CÂMARA	CHAMBER	CAMARA
6	037267P1		**16**	PORCA	NUT	TUERCA
7	3149762M1		**2**	DISCO	DISC	DISCO
8	488988M2		**20**	PRISIONEIRO	STUD	ESPARRAGO
9	881162M2		**20**	PORCA	NUT	TUERCA

Rodas Traseiras	**23.1-26r2 (8l)**	**130-80**
Rear Wheels	**23.1-26r2 (8l)**	
Ruedas Traseras	**23.1-26r2 (8l)**	

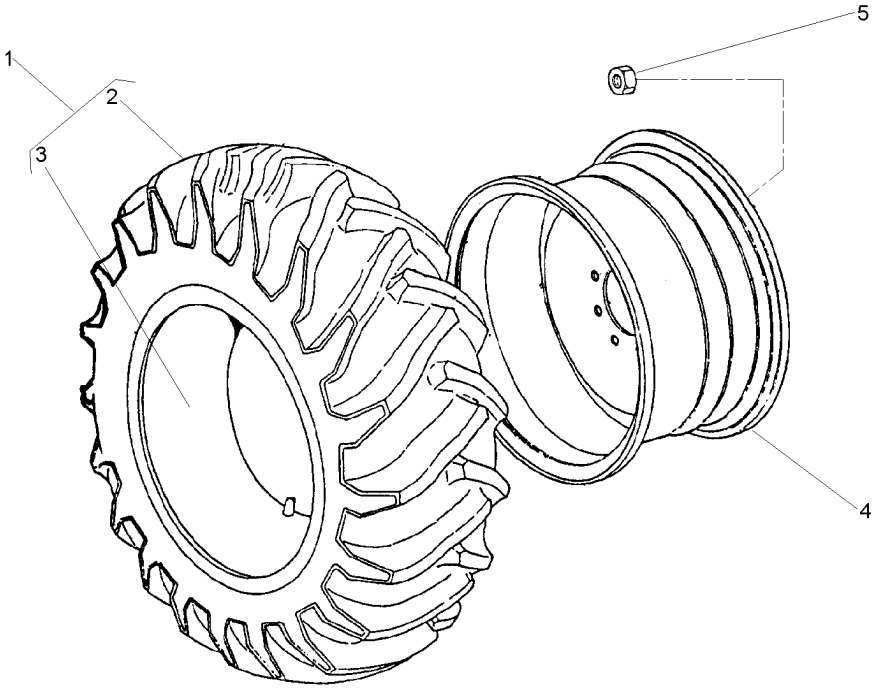

1	490215M91		**2**	CJ.PNEU E CÂMARA	TYRE AND TUBE	NEUM.Y.CAMARA
2	490216M1	1	**1**	PNEU	TYRE	NEUMATICO
3	490217M1	1	**1**	CÂMARA	CHAMBER	CAMARA
4	1481017M92		**2**	ARO	RIM	LLANTA
5	847417M1		**16**	PORCA	NUT	TUERCA
5	3410536M1		**16**	ARRUELA	WASHER	ARANDELA

23.1/18X26
DW20X26

Rodas Traseiras
Rear Wheels
Ruedas De Direccion

130-85

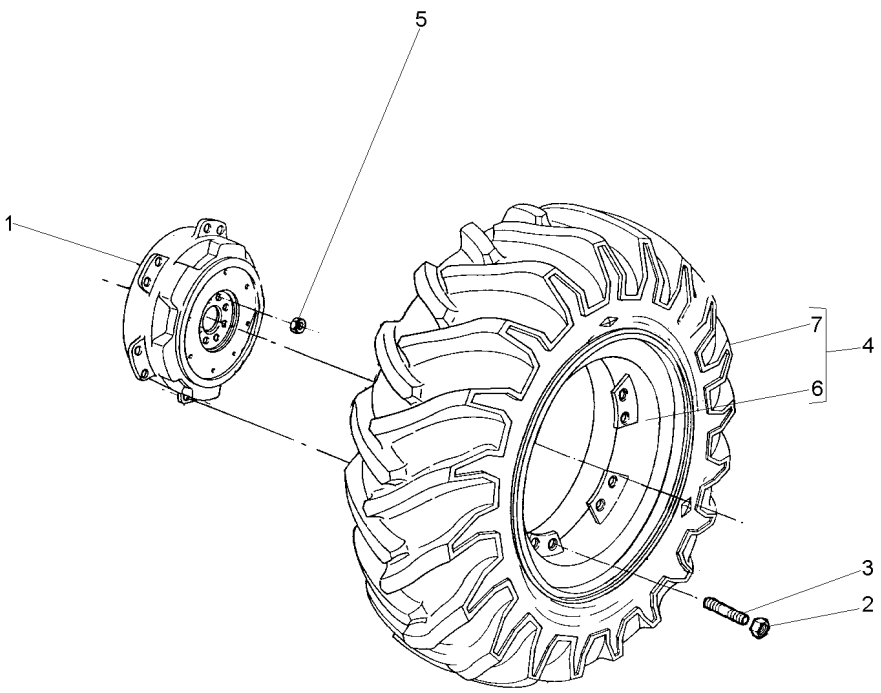

1	3585984M1		**2**	DISCO	DISC	DISCO
2	881162M2		**24**	PORCA	NUT	TUERCA
3	488988M2		**24**	PRISIONEIRO	STUD	ESPARRAGO
4	064954N1		**2**	CJ. RODA	KIT, WHEEL	JUEGO DE RUEDA
5	1487085M1		**16**	PORCA	NUT	TUERCA
6	064816S1	W18LX38	**2**	ARO	RIM	LLANTA
7	3585999M91	130-95 No	**2**	CJ.PNEU E CÂMARA	TYRE AND TUBE	NEUM.Y.CAMARA

Pneu & Câmara	**18.4 X 38 R1 10I**	**130-90**
Tyre & Chamber	**18.4 X 38 R1 10I**	
Neum & Camara	**18.4 X 38 R1 10I**	

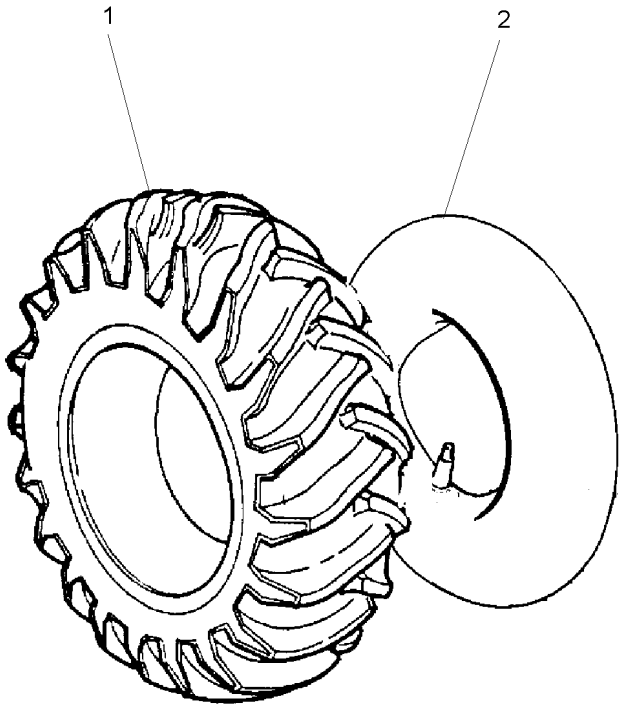

1	3410892M1	**1** PNEU	TYRE	NEUMATICO
2	3410891M1	**1** CÂMARA	CHAMBER	CAMARA

Rodas Traseiras	**20.8 X 38 R1 8I**	**130-95**
Rear Wheels	**20.8 X 38 R1 8I**	
Ruedas Traseras	**20.8 X 38 R1 8I**	

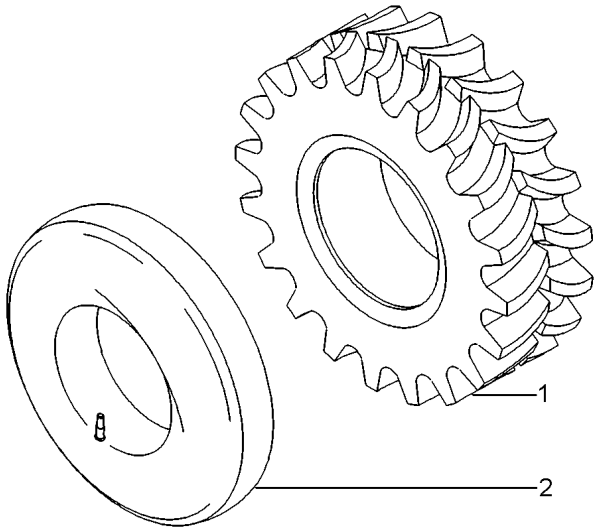

1	3587025M1	20.8X38	**1** PNEU	TYRE	NEUMATICO
2	3587030M1		**1** CÂMARA	CHAMBER	CAMARA

Rodas Dianteiras	**12 X 26**	**130-100**
Front Wheels	**12 X 26**	
Ruedas Delanteras	**12 X 26**	

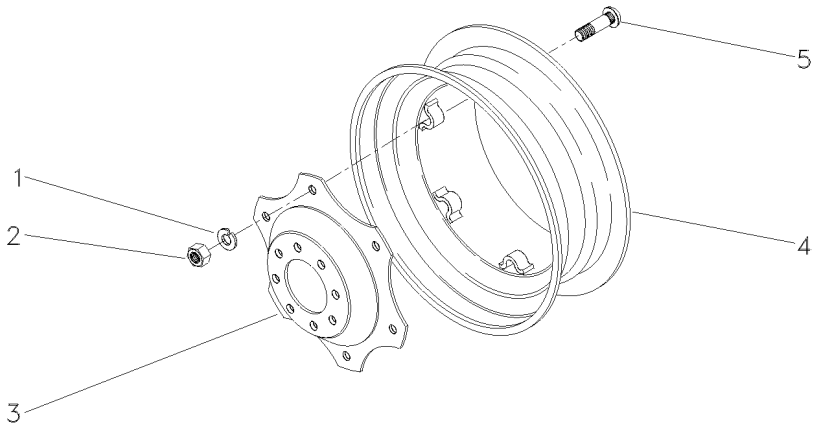

1	027646P1	**6**	ARRUELA	WASHER	ARANDELA
2	353427X1	**6**	PORCA	NUT	TUERCA
3	3411046M1	**1**	DISCO	DISC	DISCO
4	3410274M91	**1**	ARO	RIM	LLANTA
5	3149812M1	**6**	PARAFUSO	BOLT	PERNO

Pesos Dianteiros	**4 Rm**	**130-105**
Front Wheight	**4 Wd**	
Pesos Delanteros	**4 Rm**	

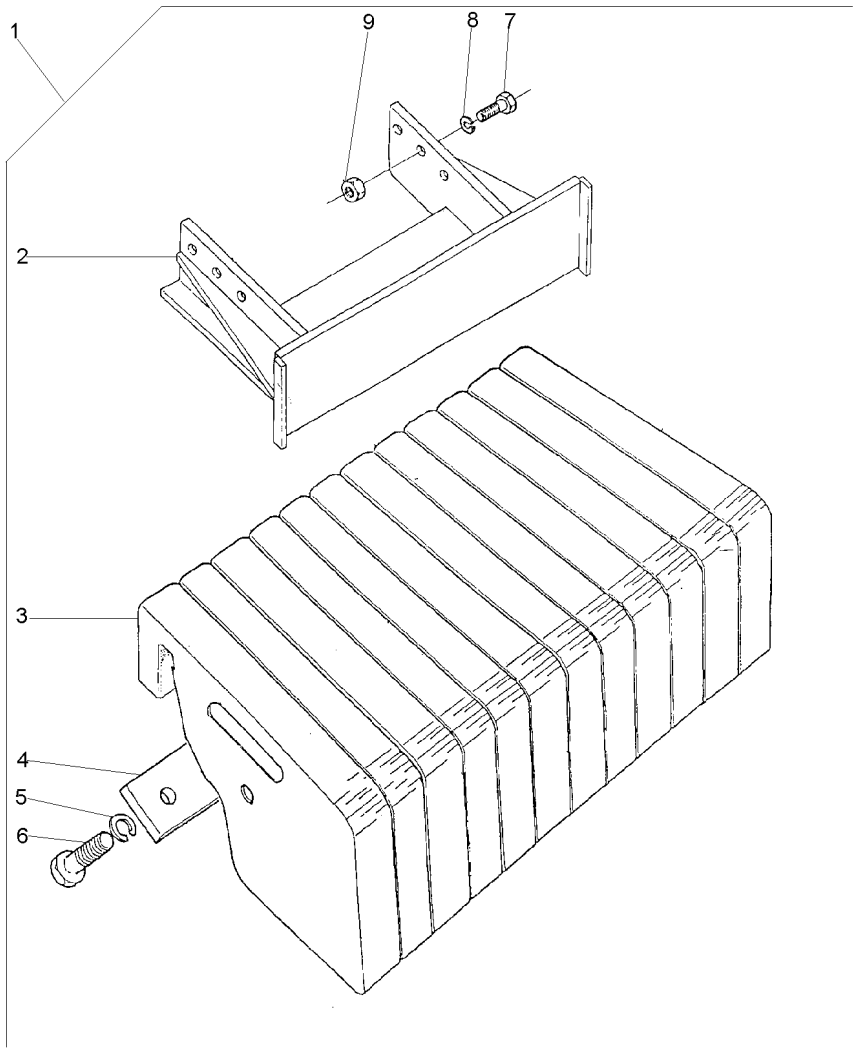

1			3410776M91	**1**	CJ. PESO	WEIGHT	PESA
2	3585444M91	1		**1**	SUPORTE	BRACKET	SOPORTE
3	2802701M2	1		**12**	PESO	WEIGHT	PESA
4	3410775M1	1		**2**	PLACA	PLATE	PLATO
5	353433X1	1		**12**	ARRUELA	WASHER	ARANDELA
6	3145222M1	1		**12**	PARAFUSO	BOLT	PERNO
7	353613X1	1		**6**	PARAFUSO	BOLT	PERNO
8	353433X1	1		**6**	ARRUELA	WASHER	ARANDELA
9	353427X1	1		**6**	PORCA	NUT	TUERCA

Pesos Dianteiros	**8 X 25 Kgf**
Front Wheight	**8 X 25 Kgf**
Pesos Delanteros	**8 X 25 Kgf**

130-110

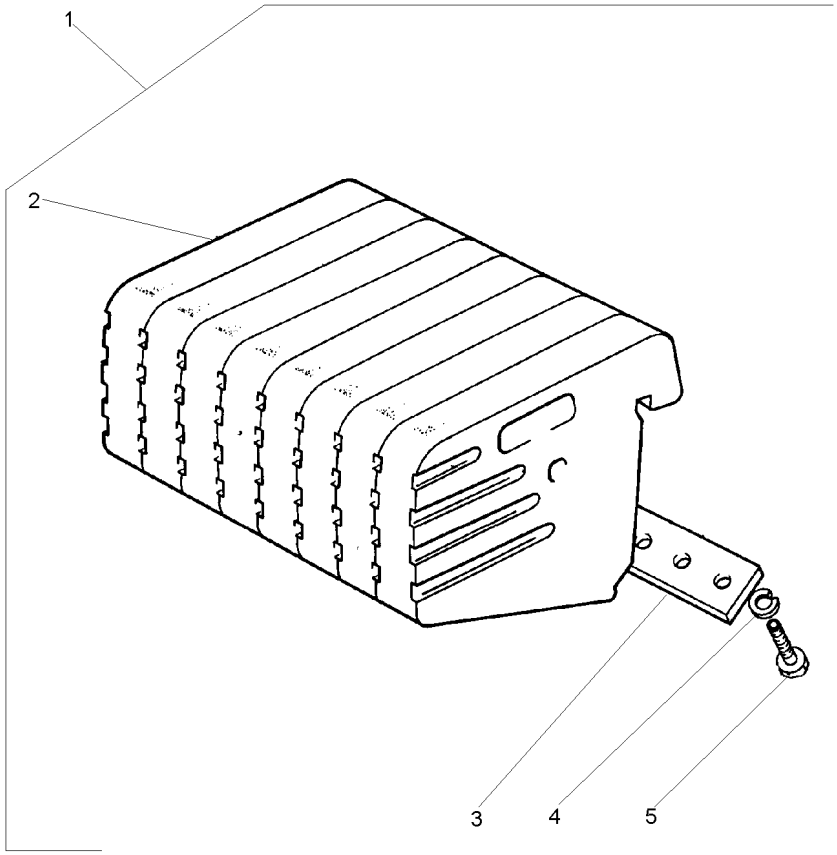

1		2801587M91	**1**	CJ. PESO	WEIGHT	PESA
2	049191P1	1	**8**	PESO	WEIGHT	PESA
3	3148437M1	1	**2**	PLACA	PLATE	PLATO
4	353433X1	1	**8**	ARRUELA	WASHER	ARANDELA
5	353726X1	1 5/8x11x1.1/2	**8**	PARAFUSO	BOLT	PERNO

Suporte **2 Rm**
Support **2 Wd**
Soporte **2 Rm**

130-115

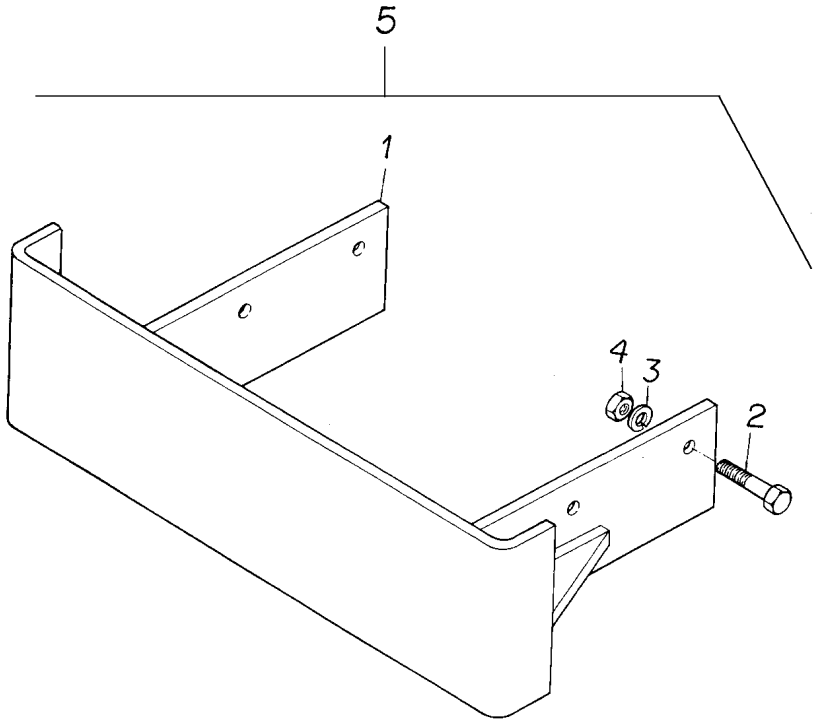

1	2800242M94	5	**1**	SUPORTE	BRACKET	SOPORTE
2	353613X1	5	**6**	PARAFUSO	BOLT	PERNO
3	353433X1	5	**6**	ARRUELA	WASHER	ARANDELA
4	353427X1	5	**6**	PORCA	NUT	TUERCA
5		3146430M91	**1**	SUPORTE	BRACKET	SOPORTE

Suporte E Pesos Dianteiros	2 Rm
Bracket And Front Wheight	2 Wd
Soporte Y Pesos Delanteros	2 Rm

130-120

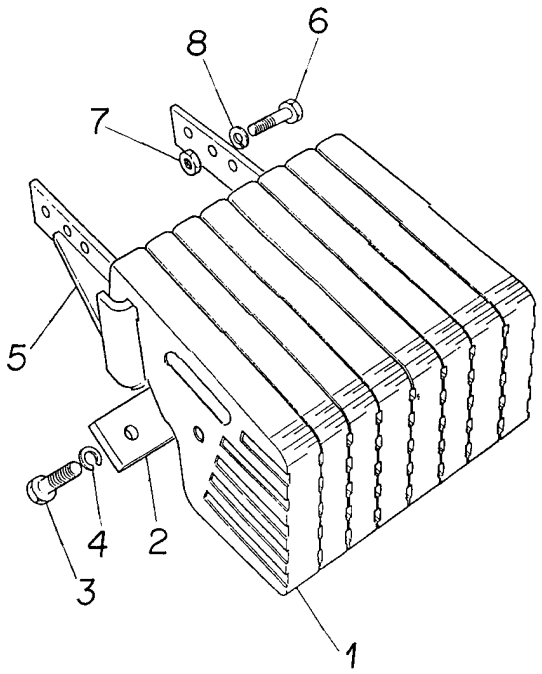

1	2800240M1	9	**8**	PESO	WEIGHT	PESA
2	3148437M1	9	**2**	PLACA	PLATE	PLATO
3	3145222M1	9 5/8X11X1.7/8	**8**	PARAFUSO	BOLT	PERNO
4	353433X1	9 5/8X5/32	**8**	ARRUELA	WASHER	ARANDELA
5	2800242M94	9	**1**	SUPORTE	BRACKET	SOPORTE
6	353613X1	9 5/8X18X1.3/4	**6**	PARAFUSO	BOLT	PERNO
7	353427X1	9 5/8X18	**6**	PORCA	NUT	TUERCA
8	353433X1	9 5/8X5/32	**6**	ARRUELA	WASHER	ARANDELA

Suporte E Pesos Dianteiros **Bracket And Front Wheight** **Soporte Y Pesos Delanteros**	**4 Rm** **4 Wd** **4 Rm**	**130-125**

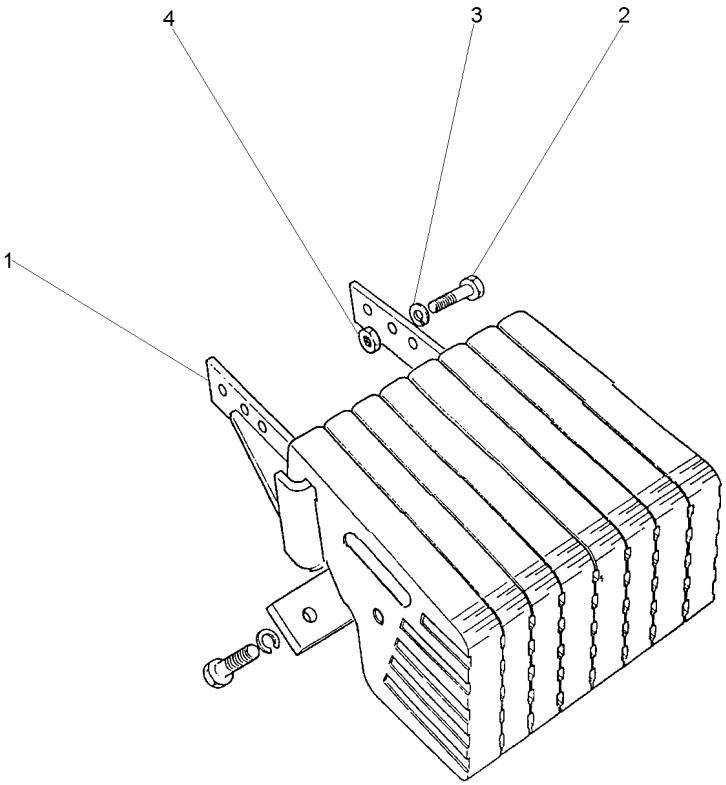

1	3585444M91	**1**	SUPORTE	BRACKET	SOPORTE
2	353613X1	**6**	PARAFUSO	BOLT	PERNO
3	353433X1	**6**	ARRUELA	WASHER	ARANDELA
4	353427X1	**6**	PORCA	NUT	TUERCA

Suporte E Pesos Dianteiros
Bracket And Front Wheight
Soporte Y Pesos Delanteros

130-130

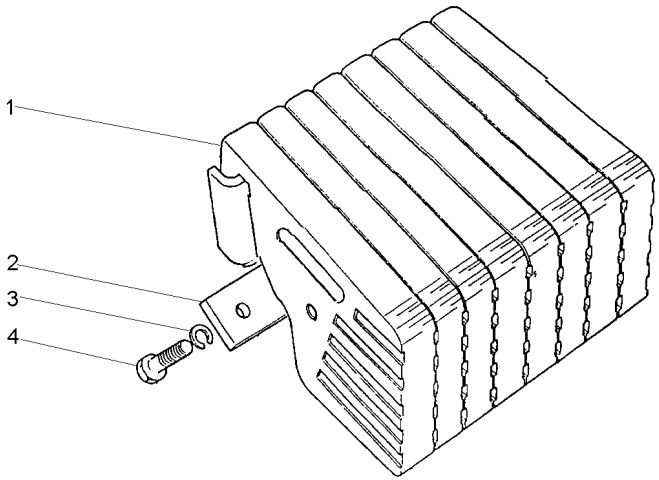

1	049192P1	35 kgf	**12** PESO	WEIGHT	PESA
2	3410775M1		**2** PLACA	PLATE	PLATO
3	353433X1		**12** ARRUELA	WASHER	ARANDELA
4	353726X1		**12** PARAFUSO	BOLT	PERNO

Peso Da Roda Traseira	**1 + 1 X 40 Kgf**
Rear Wheel Weights	**1 + 1 X 40 Kgf**
Contrapesos De La Roda Trasera	**1 + 1 X 40 Kgf**

130-135

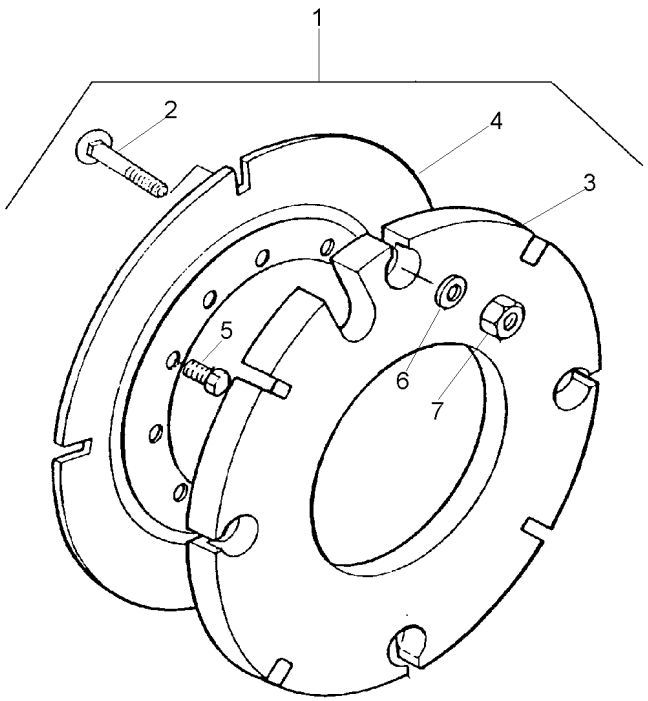

1			027967N1	**1** PESO	WEIGHT	PESA
2	3315210M1	1	M16X2,0X58	**8** PARAFUSO	BOLT	PERNO
3	2801392M2	1	40 kg	**2** CONTRA PESO	COUNTERWEIGHT	CONTRAPESO
4	2801394M2	1		**2** PLACA	PLATE	PLATO
5	353613X1	1	5/8x18x1.3/4	**8** PARAFUSO	BOLT	PERNO
6	3585377M1	1	33.5X17X3.75	**8** ARRUELA	WASHER	ARANDELA
7	880009362160	1	M16	**8** PORCA	NUT	TUERCA

Peso Da Roda Traseira	**1 + 1 X 72 Kg**	**130-140**
Rear Wheel Weights	**1 + 1 X 72 Kg**	
Contrapesos De La Roda Trasera	**1 + 1 X 72 Kg**	

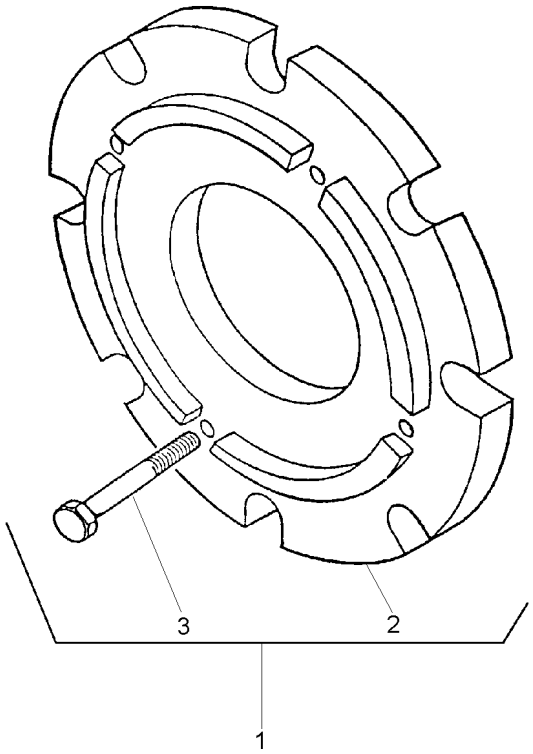

1		3408347M91	**1**	CJ. PESO	WEIGHT	PESA
2	3408287M1	1	**2**	PESO	WEIGHT	PESA
3	354285X1	1	**8**	PARAFUSO	BOLT	PERNO

Peso Da Roda Traseira	**2 + 2 X 72 Kg**
Rear Wheel Weights	**2 + 2 X 72 Kg**
Contrapesos De La Roda Trasera	**2 + 2 X 72 Kg**

130-145

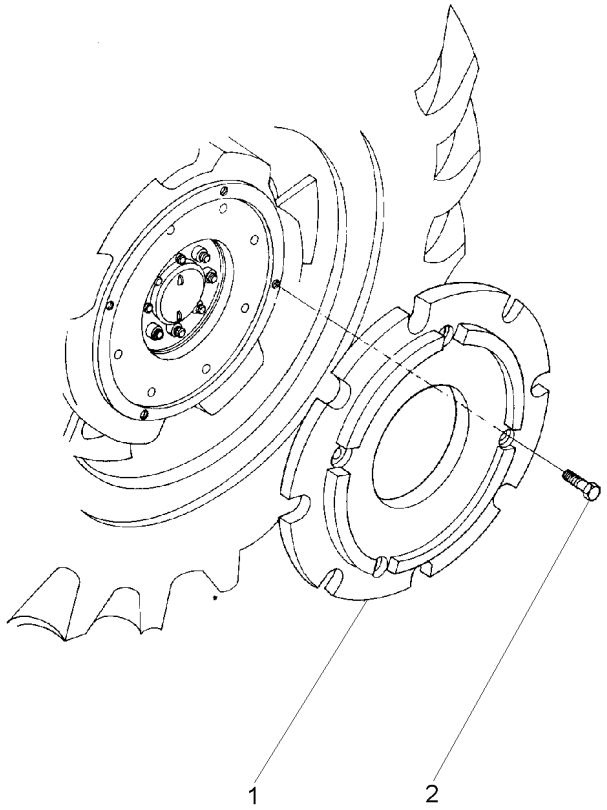

1	3408287M1	**4**	PESO	WEIGHT	PESA
2	354285X1	**16**	PARAFUSO	BOLT	PERNO

Peso Da Roda Traseira	**3 + 3 X 88 Kg**	**130-150**
Rear Wheel Weights	**3 + 3 X 88 Kg**	
Contrapesos De La Roda Traseira	**3 + 3 X 88 Kg**	

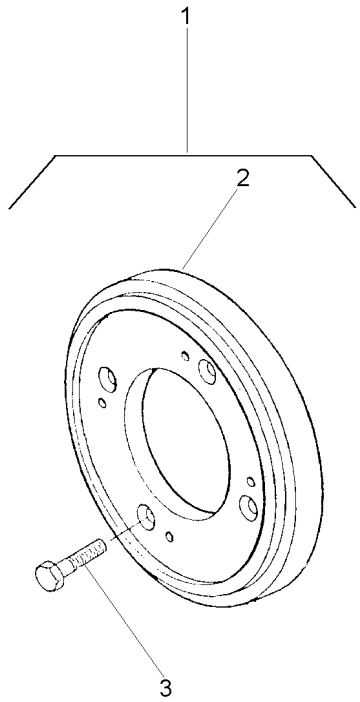

1		3149099M91	**1**	CJ. PESO	WEIGHT	PESA
2	3408287M1	1	**6**	PESO	WEIGHT	PESA
3	354285X1	1	**24**	PARAFUSO	BOLT	PERNO

Peso Da Roda Traseira	**4 + 4 X 72 Kg**
Rear Wheel Weights	**4 + 4 X 72 Kg**
Contrapesos De La Roda Trasera	**4 + 4 X 72 Kg**

130-155

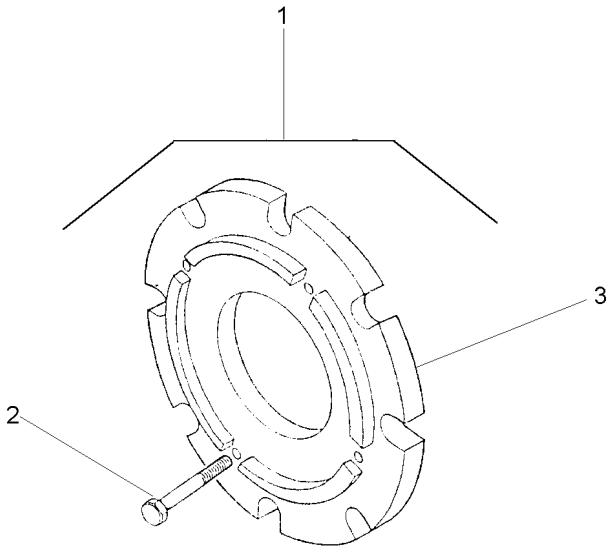

1		027968N1	**1**	CJ. PESO	WEIGHT	PESA
2	354285X1	1	**32**	PARAFUSO	BOLT	PERNO
3	3408287M1	1	**8**	PESO	WEIGHT	PESA

Pesos Traseiro	**2 + 2 X 40 Kg**
Rear Weights	**2 + 2 X 40 Kg**
Contrapesos Traseras	**2 + 2 X 40 Kg**

130-160

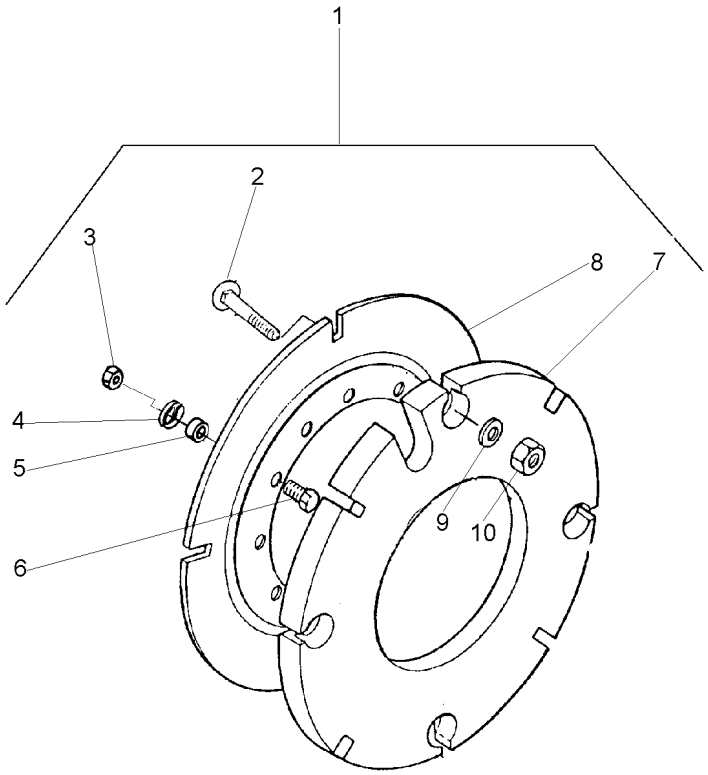

1			3589296M91
2	3315210M1	1	M16X2,0X58
3	353427X1	1	5/8x18
4	3585377M1	1	
5	3589297M1	1	
6	353617X1	1	5/8x18x2.1/4
7	2801392M2	1	
8	2801394M2	1	
9	3585377M1	1	
10	3904660M1	1	M16

1	PESO	WEIGHT	PESA
16	PARAFUSO	BOLT	PERNO
8	PORCA	NUT	TUERCA
8	ARRUELA	WASHER	ARANDELA
8	ESPAÇADOR	SPACER	PIEZA DISTANCIA
8	PARAFUSO	BOLT	PERNO
4	CONTRA PESO	COUNTERWEIGHT	CONTRAPESO
2	PLACA	PLATE	PLATO
16	ARRUELA	WASHER	ARANDELA
16	PORCA	NUT	TUERCA

Kit Da Tdp 540/1000 Rpm
Tdp Kit 540/1000 Rpm
Tdp Kit 540/1000 Rpm

140-10

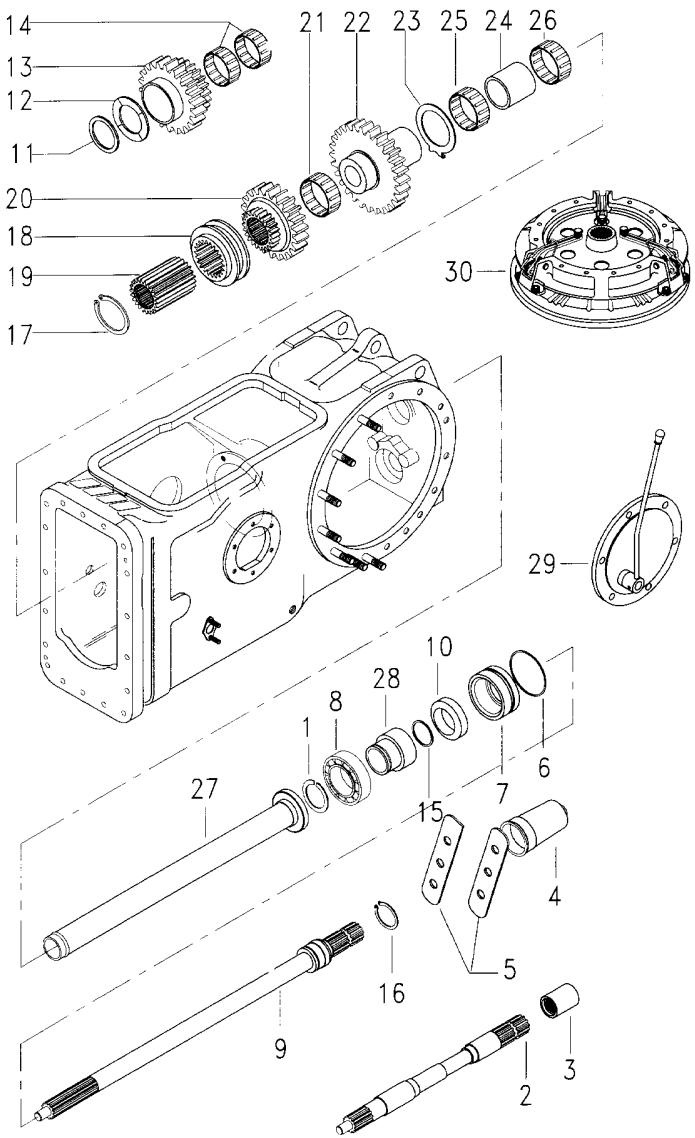

1	831581M2		1	ANEL TRAVA	CIRCLIP	CIRCULITO
2	028362N1	50-105 No	1	CJ. EIXO	KIT, AXLE	JUEGO DE EJE
3	1868538M4		1	LUVA	SLEEVE	MANCHA
4	035678T1		1	TAMPA	COVER	CUBIERTA
5	3149348M1		2	CHAPA	PLATE	CHAPA
6	1004633M1		1	ANEL "O"	O RING	JUNTA TORICA
7	3611134M93		1	LUVA	SLEEVE	MANCHA
8	391162X1		1	ROLAMENTO	BEARING	COJINETE
9	3599000M1		1	EIXO	SHAFT	ARBOL
10	3611135M1		1	RETENTOR	SEAL	RETEN
11	339470X1		1	ANEL	RING	ARO
12	532882M1		1	ARRUELA	WASHER	ARANDELA
13	1679310M1		1	ENGRENAGEM	GEAR	ENGRANAJE
14	842922M1		2	ROLAMENTO	BEARING	COJINETE
15	3008359X1		1	ANEL "O"	O RING	JUNTA TORICA
16	1662726M1		1	ANEL TRAVA	CIRCLIP	CIRCULITO
17	352699X1		1	ANEL TRAVA	CIRCLIP	CIRCULITO
18	532889M1		1	COLAR	COLLAR	COLLAR
19	532891M1		1	CUBO	HUB	CUBO
20	1660713M1		1	ENGRENAGEM	GEAR	ENGRANAJE
21	842921M1		1	ROLAMENTO	BEARING	COJINETE
22	1679306M1		1	ENGRENAGEM	GEAR	ENGRANAJE
23	1663312M1		1	ARRUELA	WASHER	ARANDELA
24	532876M2		1	ESPAÇADOR	SPACER	PIEZA DISTANCIA
25	022199T1		2	ROLAMENTO	BEARING	COJINETE
26	831220M1		2	ROLAMENTO	BEARING	COJINETE
27	532877M92		1	TUBO	PIPE	CANO
28	3598999M1		1	LUVA	SLEEVE	MANCHA
29		21484906	1	TAMPA	COVER	CUBIERTA
30		022000N1	1	EMBREAGEM	CLUTCH	EMBRAGUE

Kit Da Tdp	**540 Rpm**	**140-15**
Tdp Kit	**540 Rpm**	
Tdp Kit	**540 Rpm**	

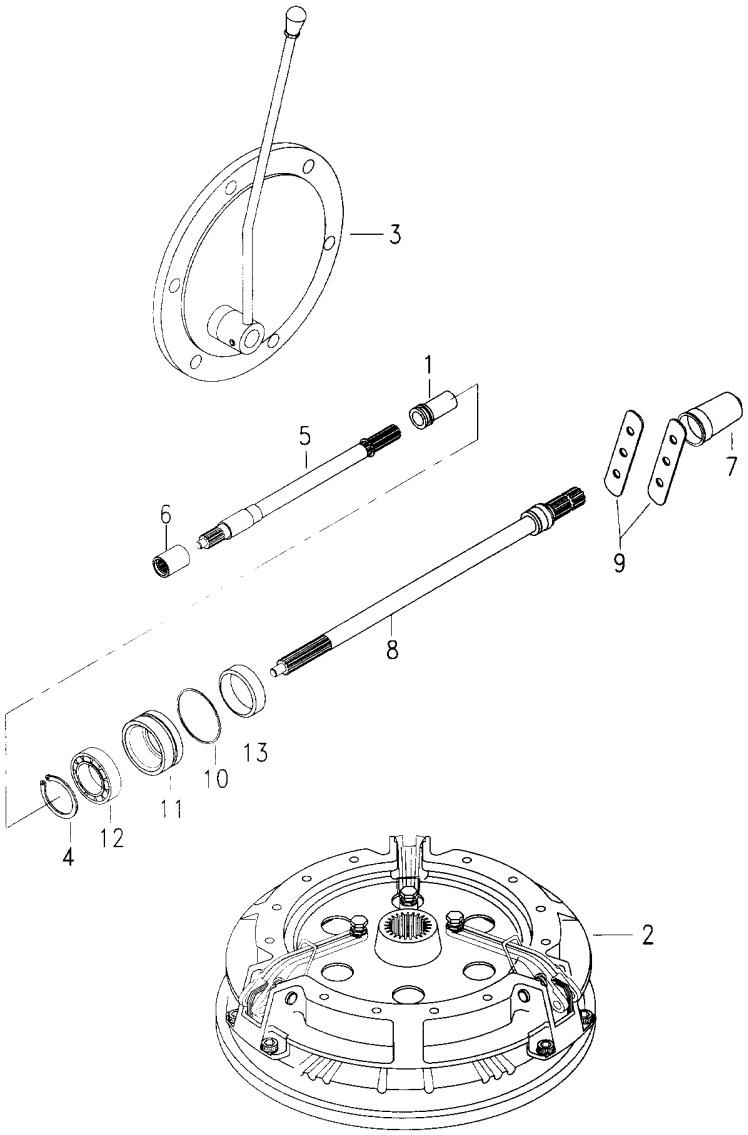

1	532898M1		**1**	LUVA	SLEEVE	MANCHA
2		022000N1	**1**	EMBREAGEM	CLUTCH	EMBRAGUE
3		3145778M91	**1**	TAMPA	COVER	CUBIERTA
4	831581M2		**1**	ANEL TRAVA	CIRCLIP	CIRCULITO
5	028362N1	50-105 No	**1**	CJ. EIXO	KIT, AXLE	JUEGO DE EJE
6	1868538M4		**1**	LUVA	SLEEVE	MANCHA
7	035678T1		**1**	TAMPA	COVER	CUBIERTA
8	3599003M92		**1**	EIXO	SHAFT	ARBOL
9	3149348M1		**2**	CHAPA	PLATE	CHAPA
10	1004633M1		**1**	ANEL "O"	O RING	JUNTA TORICA
11	3611134M93		**1**	LUVA	SLEEVE	MANCHA
12	391162X1		**1**	ROLAMENTO	BEARING	COJINETE
13	3611135M1		**1**	RETENTOR	SEAL	RETEN

Kit Sistema Hidráulico Do Levante
Kit Lift Hydraulic System
Kit Sistema De Levante Hidraulico

140-20

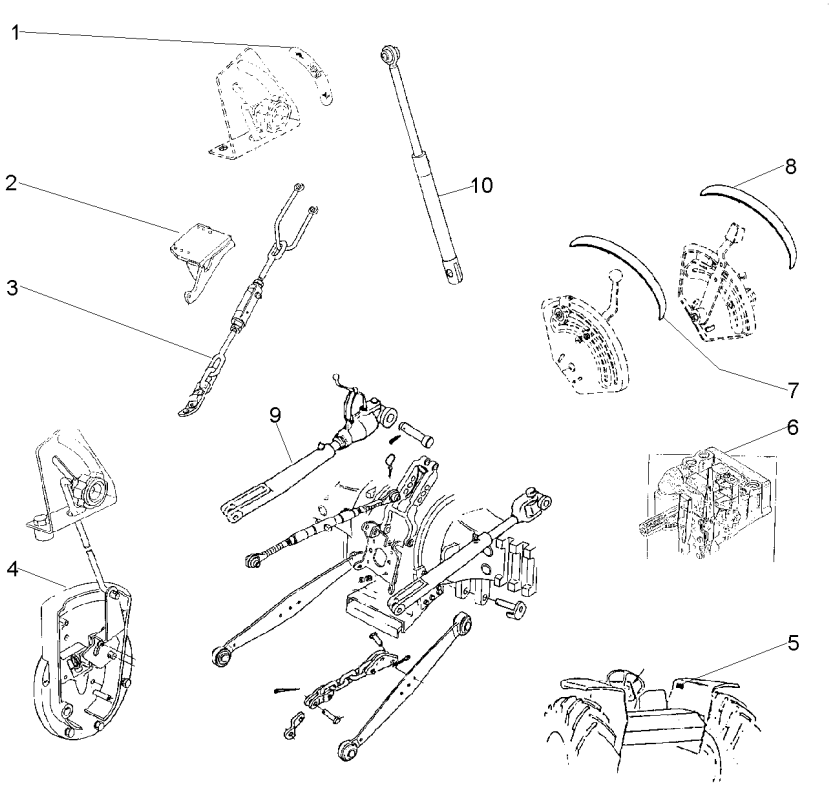

1	3148214M1		**1** EMBLEMA	EMBLEM	EMBLEMA
2	022779S1	◀	**1** SUPORTE	BRACKET	SOPORTE
2	022780S1	▶	**1** SUPORTE	BRACKET	SOPORTE
3		3410016M91	**1** ESTABILIZADOR	STABILISER	ESTABILIZADOR
4		026936N1	**1** TAMPA	COVER	CUBIERTA
5	3148171M1		**1** DECAL	DECAL	CALCOMANIA
6		3773700M92	**1** BOMBA	PUMP	BOMBA
7	022651P3		**1** DECAL	DECAL	CALCOMANIA
8	022656P2		**1** DECAL	DECAL	CALCOMANIA
9	21482531		**1** BRAÇO	ARM	BRAZO
10	21484404	70-385 No	**1** CILINDRO	CYLINDER	CILINDRO

Aquecedor De Partida
Starting Heater
Calentador De Partida

140-25

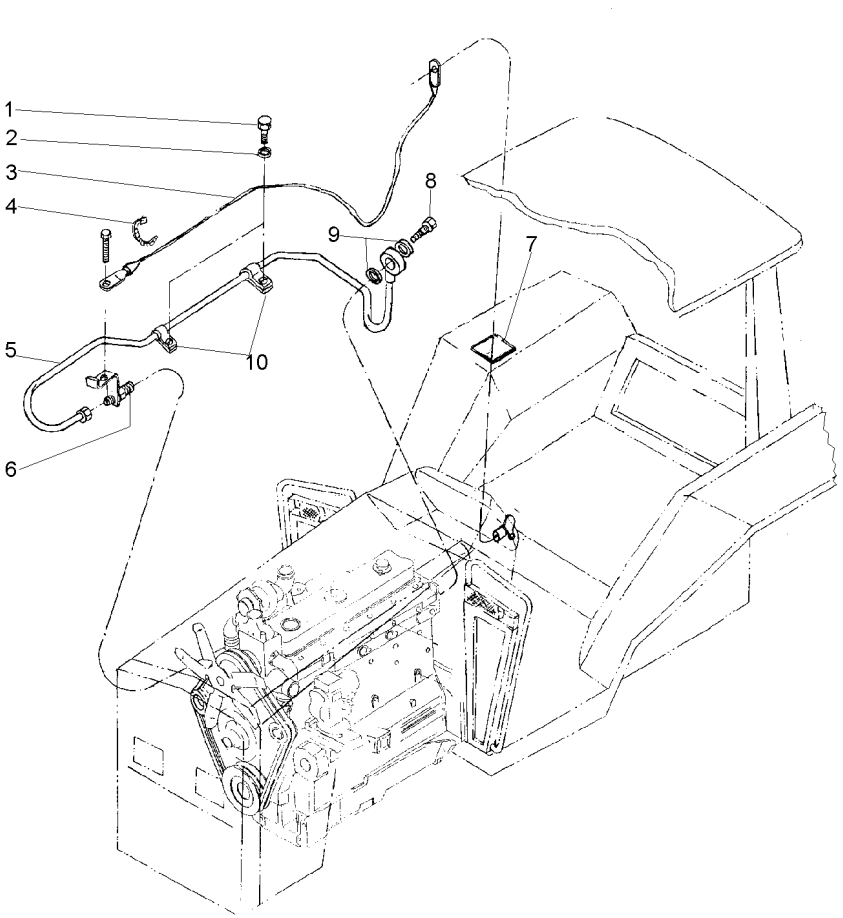

1	353677X1	**2** PARAFUSO	BOLT	PERNO
2	353443X1	**2** ARRUELA	WASHER	ARANDELA
3	037665T1	**1** CJ. CABO	KIT, CABLE	CABLES JUEGO
4	3225356M1	**7** BRAÇADEIRA	CLAMP	ABRAZADERA
5	037666T1	**1** CJ. TUBO	TUBE ASSY	CONJ.DE TUBO
6	2802106M1	**1** VELA AQUECEDORA	INTAKE HEATER	CALENTADOR ADM
7	3149938M1	**1** DECAL	DECAL	CALCOMANIA
8	1481691M1	**1** PARAFUSO	BOLT	PERNO
9	3147545M1	**2** ARRUELA	WASHER	ARANDELA
10	037669P1	**2** PRESILHA	STAPLE	GRAPA

Tomada De Luz Da Carreta
Lighting System
Sistema De Iluminación

140-30

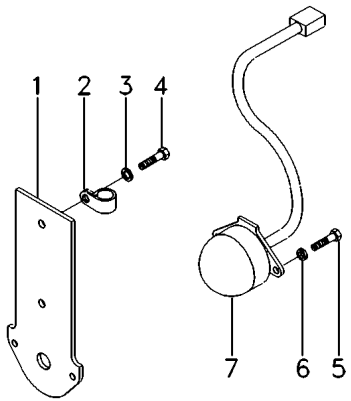

1	3808991M91	[A]	**1** SUPORTE	BRACKET	SOPORTE
2	1873859M1		**1** BRAÇADEIRA	CLAMP	ABRAZADERA
3	390744X1		**2** ARRUELA	WASHER	ARANDELA
4	3009491X1		**2** PARAFUSO	BOLT	PERNO
5	3007933X1	[A]	**3** PARAFUSO	BOLT	PERNO
6	339381X1	[A]	**3** ARRUELA	WASHER	ARANDELA
7	059372T2	[A]	**1** CONECTOR	CONNECTOR	CONECTOR

[A] ISO
ISO
ISO

Tomada De Luz Da Carreta
Lighting System
Sistema De Iluminación

140-35

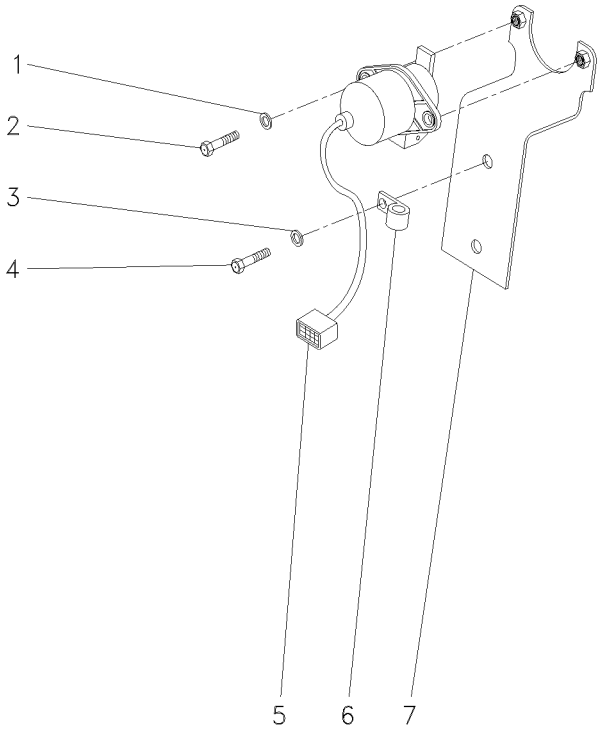

1	390972X1	**2** ARRUELA	WASHER	ARANDELA
2	339123X1	**2** PARAFUSO	BOLT	PERNO
3	390744X1	**2** ARRUELA	WASHER	ARANDELA
4	3009491X1	**2** PARAFUSO	BOLT	PERNO
5	059373T1	**1** CONECTOR	CONNECTOR	CONECTOR
6	1873859M1	**1** BRAÇADEIRA	CLAMP	ABRAZADERA
7	3808990M91	**1** SUPORTE	BRACKET	SOPORTE

Tomada De Luz Da Carreta
Lighting System
Sistema De Iluminación

140-40

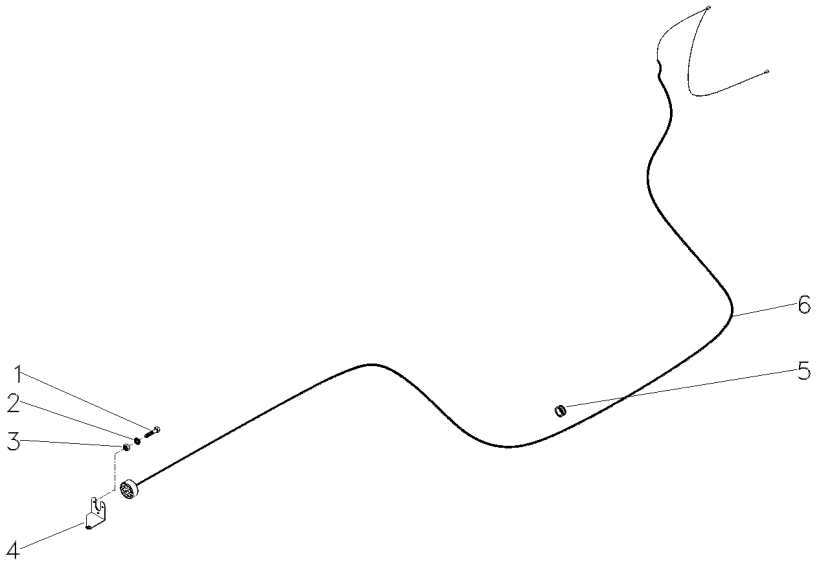

1	3009535X1			
2	3006154X1			
3	339111X1			
4	063706P1			
4	OX19468			
5	3225356M1			
6	052122N3			
3	PARAFUSO	BOLT	PERNO
3	ARRUELA	WASHER	ARANDELA
3	PORCA	NUT	TUERCA
1	SUPORTE	BRACKET	SOPORTE
1	SUPORTE	BRACKET	SOPORTE
1	BRAÇADEIRA	CLAMP	ABRAZADERA
1	CHICOTE	HARNESS	MAZO CABLES

Farol De Serviço
Headlamp
Faro

140-45

Montado No Pára-Lama
Mounted In The Fender
Montado En El Guardabarros

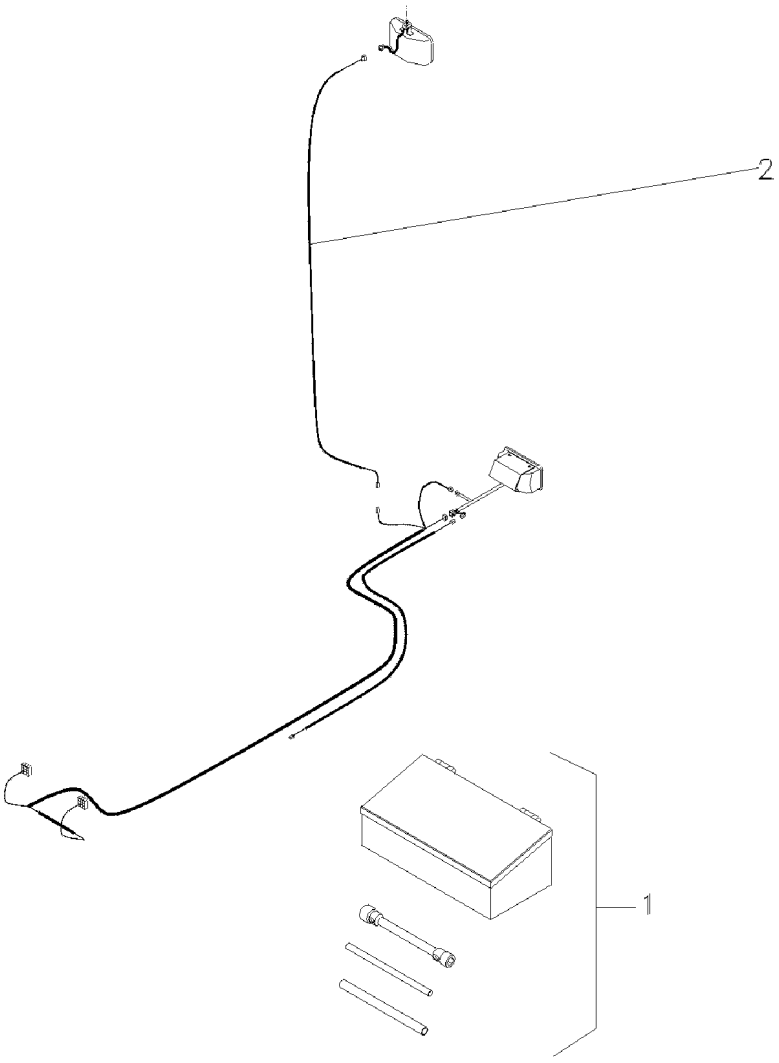

1	049072N1	140-75 No	**1** KIT FERRAMENTAS	KIT, TOOL	JGO.HERRAMIENTAS
2	022836P1		**1** CHICOTE	HARNESS	MAZO CABLES

Farol De Serviço
Headlamp
Faro

140-50

Montado No Pára-Lama
Mounted In The Fender
Montado En El Guardabarros

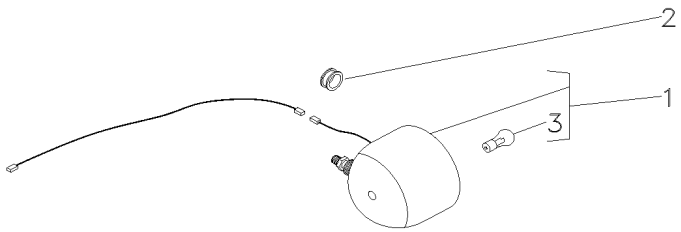

1	3146342M92		**1**	FAROL	LIGHT	ALUMBRADO
2	834096M1		**1**	PASSA-FIO	GROMMET	PASACABLE
3	487387M1	1	**1**	LÂMPADA	BULB	LAMPARA

Farol De Serviço
Headlamp
Faro

140-55

Montado No Pára-Lama
Mounted In The Fender
Montado En El Guardabarros

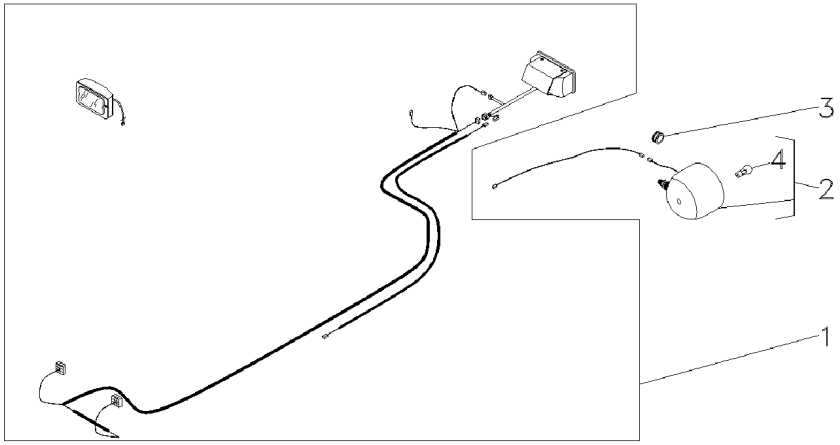

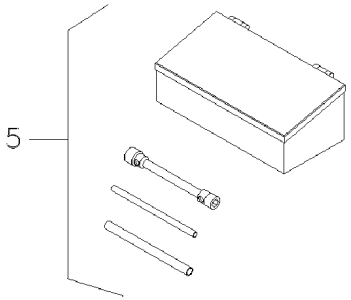

1	049349N1	140-65 No	**1**	FAROL	LIGHT	ALUMBRADO
2	3146342M92		**1**	FAROL	LIGHT	ALUMBRADO
3	834096M1	7/16"	**1**	PASSA-FIO	GROMMET	PASACABLE
4	487387M1	2	**1**	LÂMPADA	BULB	LAMPARA
5	070797N1	140-95 No	**1**	KIT FERRAMENTAS	KIT, TOOL	JGO.HERRAMIENTAS

Farol De Serviço
Headlamp
Faro

140-60

Montado No Rops
Mounted In The Rops
Montado En El Rops

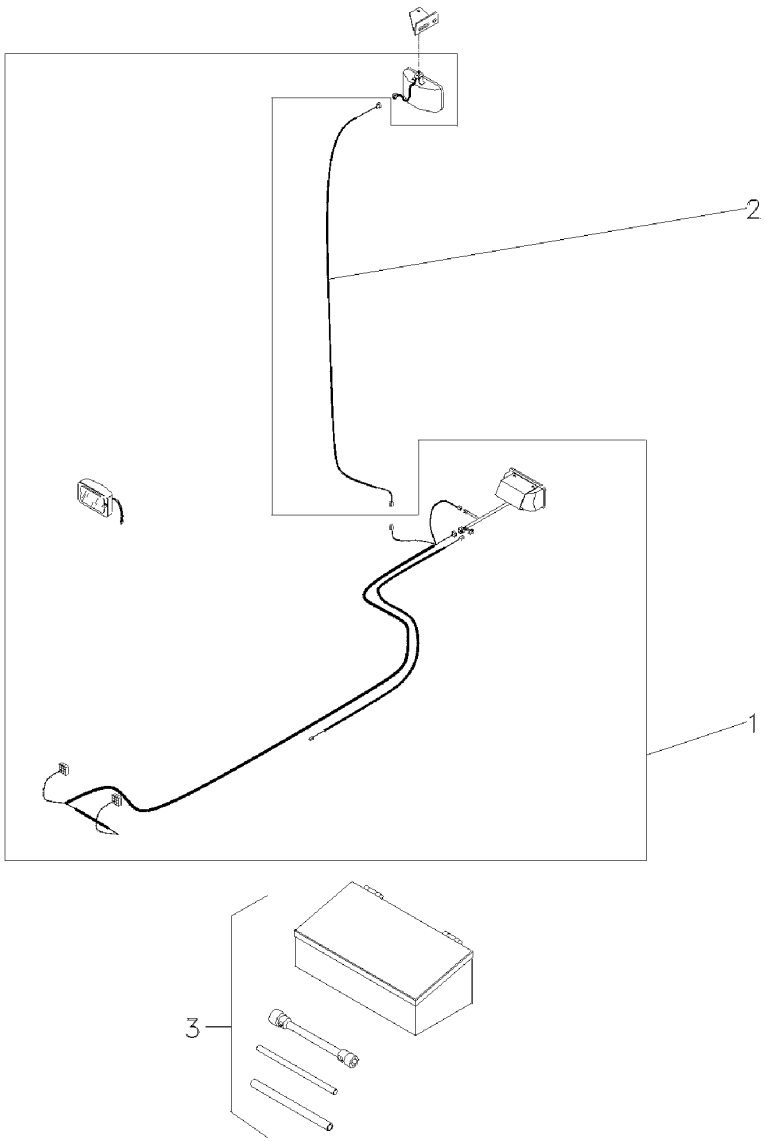

1	049071N1	140-70 No	**1** FAROL	LIGHT	ALUMBRADO
2	022836P1		**1** CHICOTE	HARNESS	MAZO CABLES
3	070797N1	140-95 No	**1** KIT FERRAMENTAS	KIT, TOOL	JGO.HERRAMIENTAS

Farol
Head Lamp
Farol

140-65

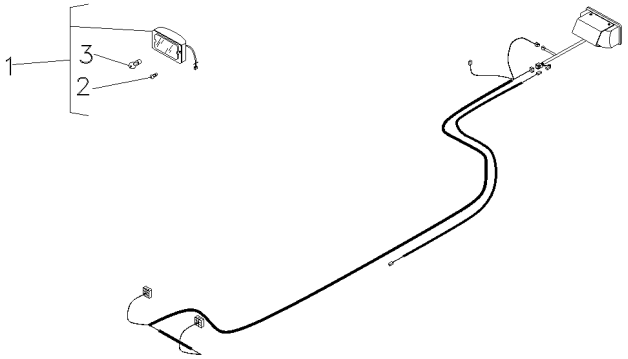

1	022661T1	[A]	**2**	FAROL DIANTEIRO	FRONT LIGHT	FRONT LIGHT
2	2801348M1		**2**	LÂMPADA	BULB	LAMPARA
3	3603706M1	1	**2**	LÂMPADA	BULB	LAMPARA

[A] FAROL AUXILIAR
AUXILIARY LANTERN
FAROL AUXILIAR

Farol
Head Lamp
Farol

140-70

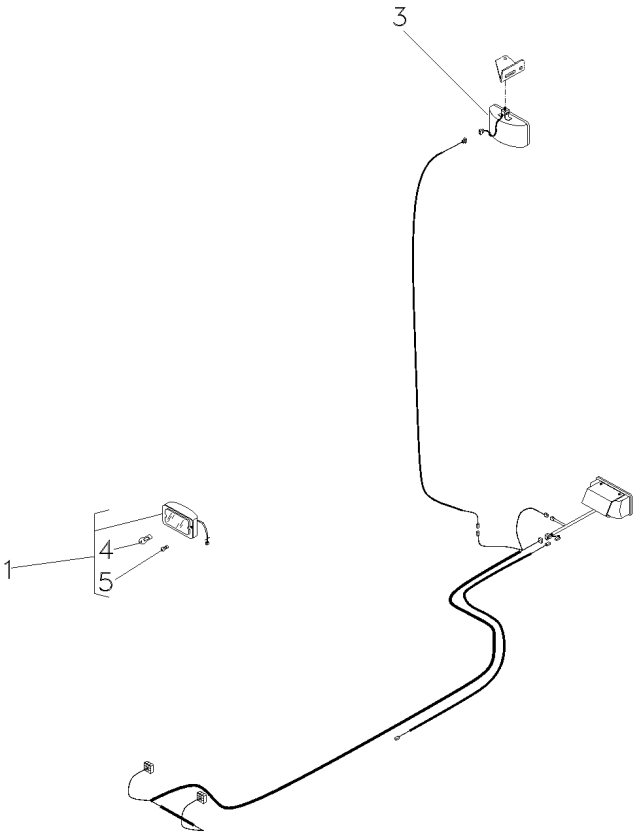

1	022661T1		[A]
3	024393T1		[B]
4	3603706M1	1	
5	2801348M1	1	

[A] FAROL AUXILIAR
AUXILIARY LANTERN
FAROL AUXILIAR

[B] FAROL SERVIÇO
SERVING LANTERN
FAROL SERVICIO

2	FAROL DIANTEIRO	FRONT LIGHT	FRONT LIGHT
1	FAROL	LIGHT	ALUMBRADO
1	LÂMPADA	BULB	LAMPARA
1	LÂMPADA	BULB	LAMPARA

Kit De Ferramentas
Tools
Herramientas

140-75

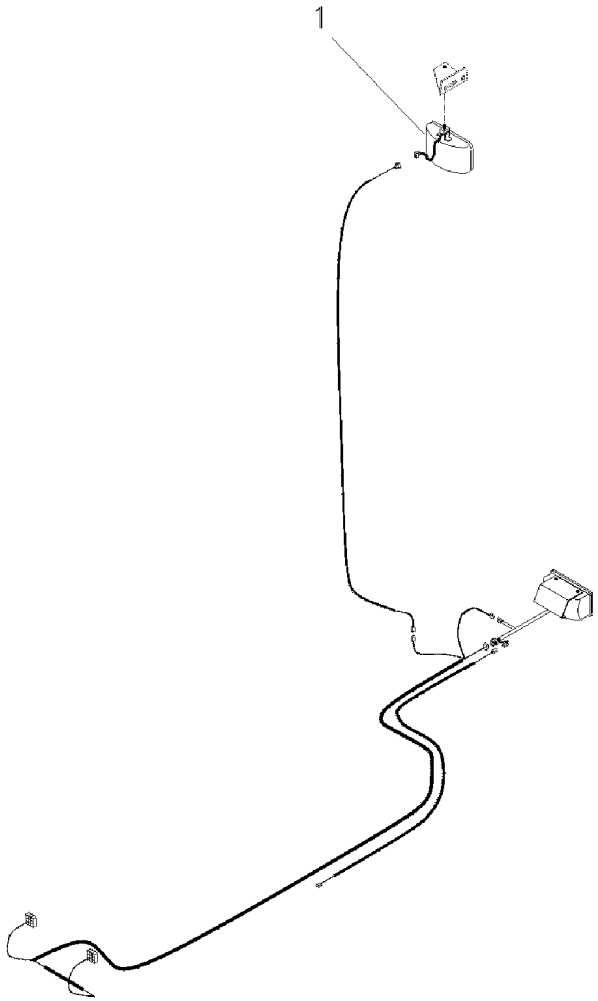

1	024393T1	**1** FAROL	LIGHT	ALUMBRADO

Chaves De Roda
Spanner
Llave Rueda

140-85

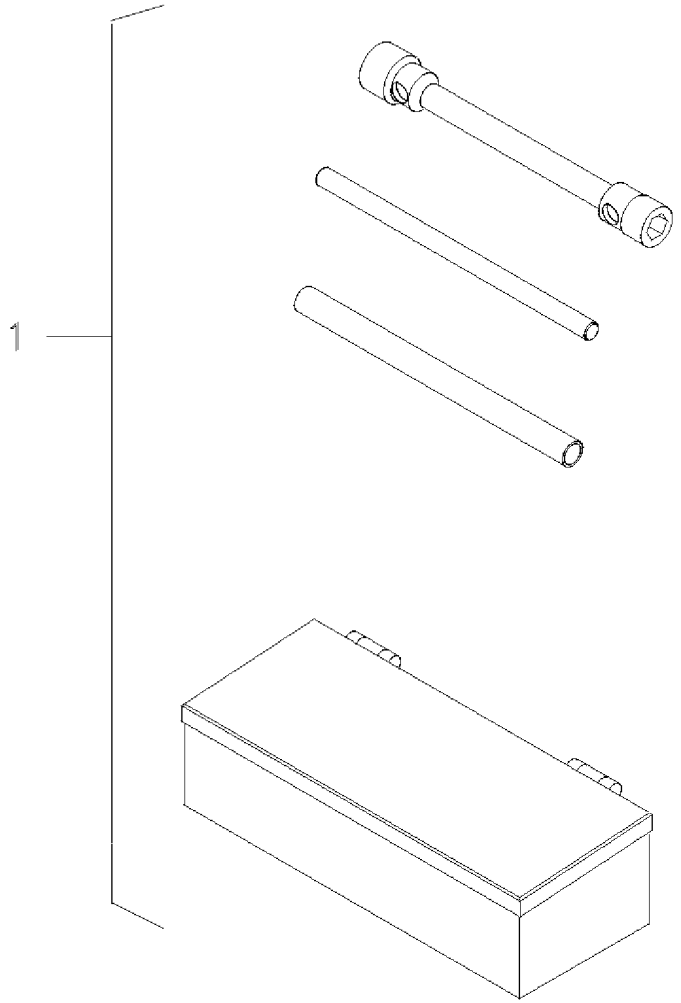

1	070797N1	140-95 No	**1** KIT FERRAMENTAS	KIT, TOOL	JGO.HERRAMIENTAS

Caixa De Ferramentas
Tools Box
Caja De Herramientas

140-90

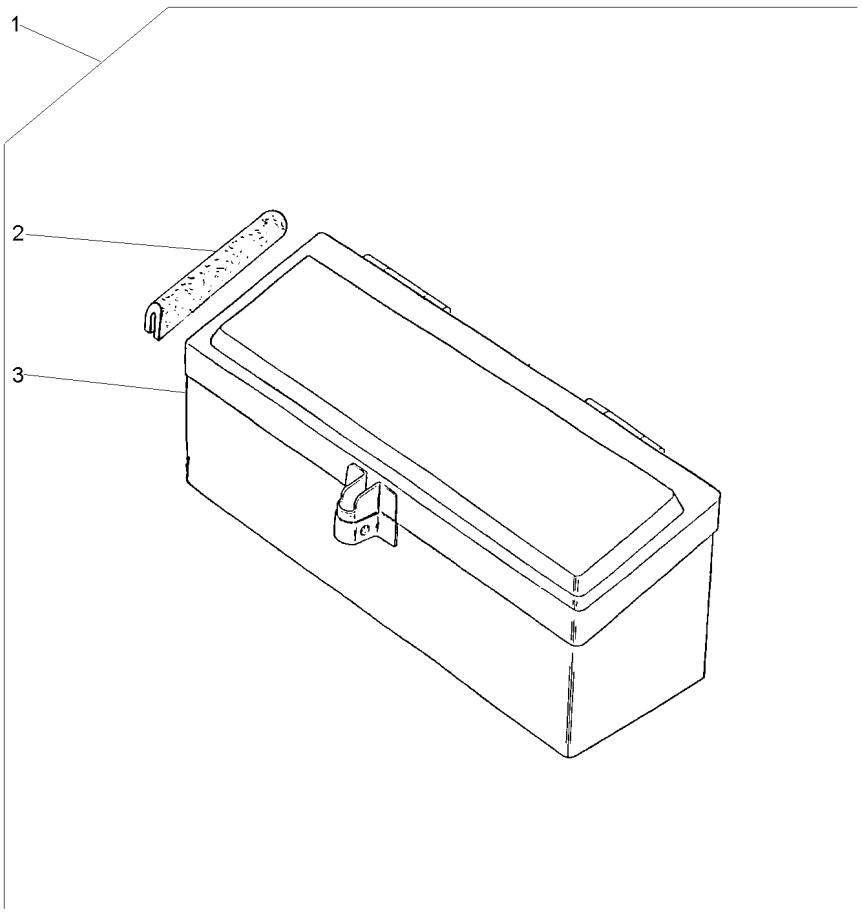

1			027964N1	**1**	CJ. CAIXA	KIT, BOX	JUEGO DE CAJA
2	027998P1	1		**2**	GUARNIÇÃO	FOAM	ESPUMA
3	3587610M91	1		**1**	CAIXA	BOX	CAJA

Kit De Ferramentas
Tools
Herramientas

140-95

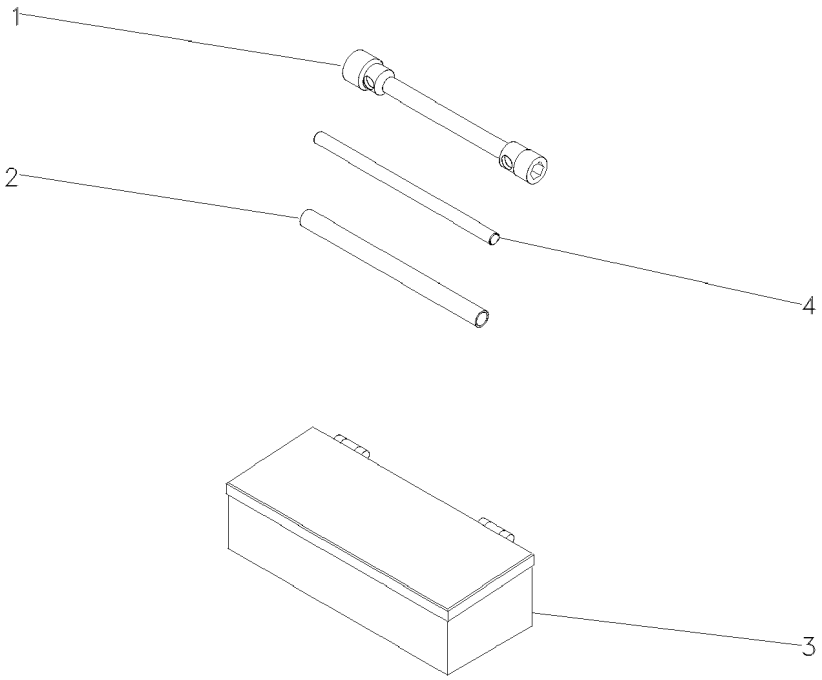

1	876500M1	**1**	CHAVE DE BOCA	SPANNER	LLAVE DE RUEDA
2	3149803M1	**1**	TUBO	PIPE	CANO
3	070798T1	**1**	CAIXA	BOX	CAJA
4	3149804M1	**1**	BARRA	BAR	BARRA

Caixa De Ferramentas
Tools Box
Caja De Herramientas

140-100

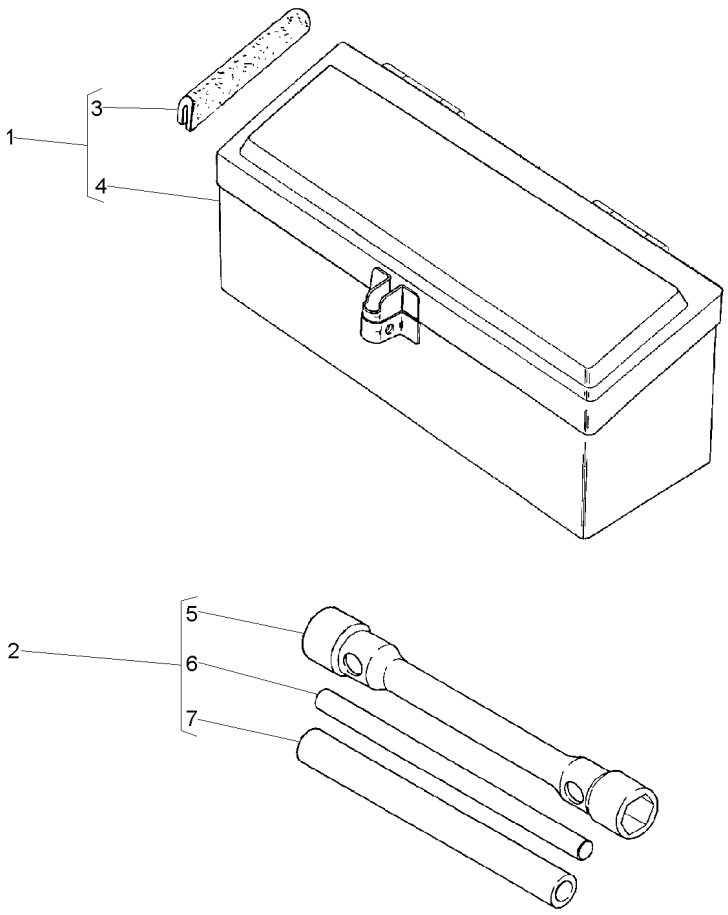

1	027964N1		**1**	CX. FERRAMENTAS	TOOL BOX	CAJA HERRAMIENTA
2	3149635M93		**1**	CHAVE DE RODA	WHEEL KEY	LLAVE DE RUEDA
3	027998P1	1	**2**	GUARNIÇÃO	FOAM	ESPUMA
4	3587610M91	1	**1**	CAIXA	BOX	CAJA
5	3149636M2	2	**1**	CHAVE DE RODA	WHEEL KEY	LLAVE DE RUEDA
6	3149804M1	2	**1**	BARRA	BAR	BARRA
7	3149803M1	2	**1**	TUBO	PIPE	CANO

Kit De Ferramentas
Tools
Herramientas

140-105

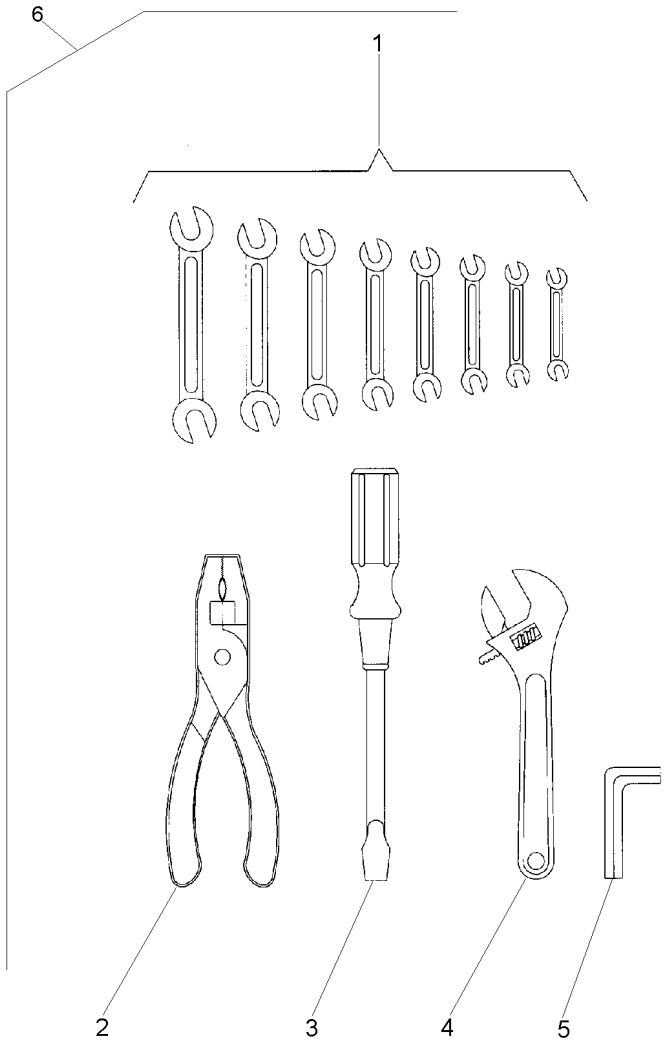

1	3145880M1	6	**1**	CHAVE DE BOCA	SPANNER	LLAVE DE RUEDA
1	3145881M1	6	**1**	CHAVE DE BOCA	SPANNER	LLAVE DE RUEDA
1	3145882M1	6	**1**	CHAVE DE BOCA	SPANNER	LLAVE DE RUEDA
1	3145883M1	6	**1**	CHAVE DE BOCA	SPANNER	LLAVE DE RUEDA
1	3145884M1	6	**1**	CHAVE DE BOCA	SPANNER	LLAVE DE RUEDA
1	3145885M1	6	**1**	CHAVE DE BOCA	SPANNER	LLAVE DE RUEDA
1	3145886M1	6	**1**	CHAVE DE BOCA	SPANNER	LLAVE DE RUEDA
1	3145887M1	6	**1**	CHAVE DE BOCA	SPANNER	LLAVE DE RUEDA
2	3145888M1	6	**1**	ALICATE	PLIERS	PINZAS
3	3145890M1	6	**1**	CHAVE DE FENDA	SCREWDRIVER	DESTORNILLADOR
4	3145889M1	6	**1**	CHAVE DE BOCA	SPANNER	LLAVE DE RUEDA
5	1437379M1	6	**1**	CHAVE ALLEN	ALLEN KEY	LLAVE ALLEN
6		3145959M91	**1**	KIT FERRAMENTAS	KIT, TOOL	JGO.HERRAMIENTAS

Engraxadeira
Greaser
Engrasadera

140-110

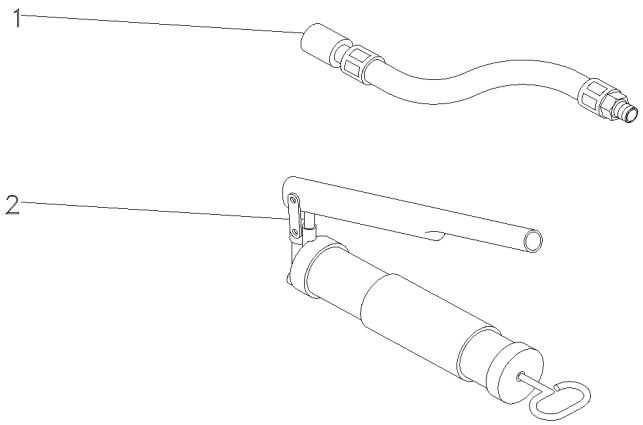

1	036336T1	**1** MANGUEIRA	HOSE	FLEXIBLE
2	036335T1	**1** ENGRAXADEIRA	SHOES	ZAPATAS

Triângulo De Advertência
Warning Triangle
Triángulo De Advertencia

140-115

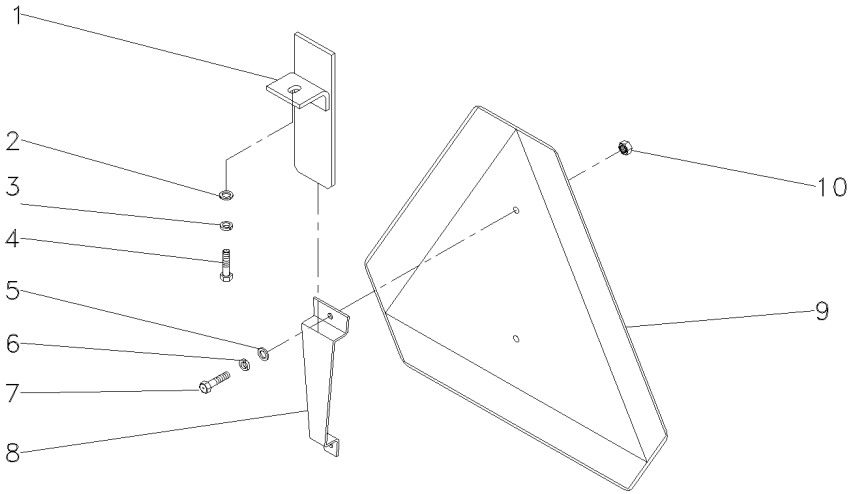

1	059285S1	**1** SUPORTE	BRACKET	SOPORTE
2	339024X1	**1** ARRUELA	WASHER	ARANDELA
3	339374X1	**1** ARRUELA	WASHER	ARANDELA
4	339123X1	**1** PARAFUSO	BOLT	PERNO
5	353753X1	**2** ARRUELA	WASHER	ARANDELA
6	353445X1	**2** ARRUELA	WASHER	ARANDELA
7	355125X1	**2** PARAFUSO	BOLT	PERNO
8	059290P1	**1** SUPORTE	BRACKET	SOPORTE
9	057778P1	**1** TRIÂNGULO	TRIANGLE	TRIANGULO
10	354120X1	**2** PORCA	NUT	TUERCA

Triângulo De Advertência
Warning Triangle
Triángulo De Advertencia

140-120

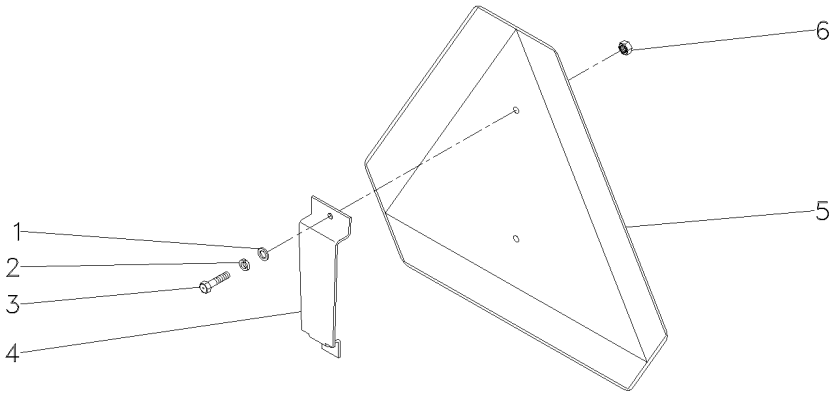

1	353753X1	**2**	ARRUELA	WASHER	ARANDELA
2	353445X1	**2**	ARRUELA	WASHER	ARANDELA
3	355125X1	**2**	PARAFUSO	BOLT	PERNO
4	062989P1	**1**	SUPORTE	BRACKET	SOPORTE
5	057778P1	**1**	TRIÂNGULO	TRIANGLE	TRIANGULO
6	354120X1	**2**	PORCA	NUT	TUERCA

Protetor Auricular
Protector
Protetor

140-125

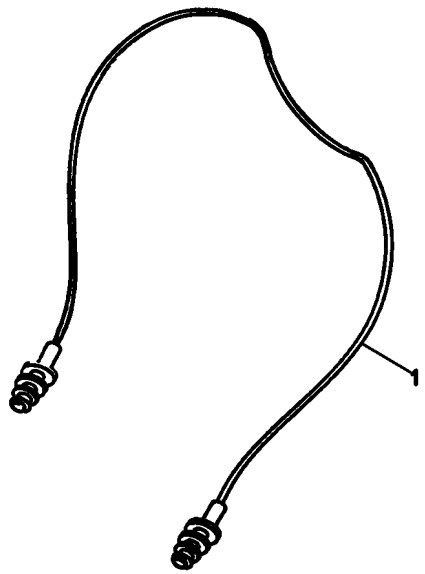

1	T0289054	**1** PROTETOR	PROTECTOR	PROTECTOR