Motor
Engine
Motor

298-02

10-10

MASSEY FERGUSON

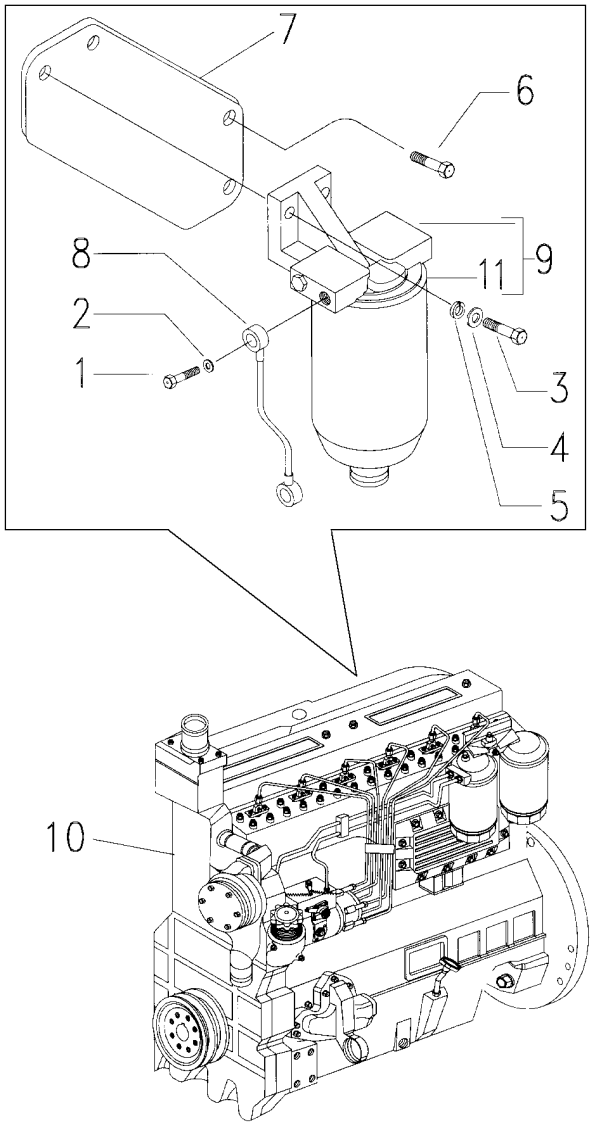

1	1481691M1		**2**	PARAFUSO	BOLT	PERNO
2	1480517M1		**4**	ARRUELA	WASHER	ARANDELA
3	353540X1	3/8"x1"1/4	**2**	PARAFUSO	BOLT	PERNO
4	353756X1	3/8"	**2**	ARRUELA	WASHER	ARANDELA
5	353434X1		**2**	ARRUELA	WASHER	ARANDELA
6	3009194X1		**2**	PARAFUSO	BOLT	PERNO
7	048679P1	M8x1.25x25	**1**	SUPORTE	BRACKET	SOPORTE
8	048700S1		**1**	TUBO	PIPE	CANO
9	048704T1		**1**	FILTRO	FILTER	FILTRO
10	057288T2		**1**	MOTOR	ENGINE	MOTOR
11	048846R1	9	**1**	ELEMENTO	ELEMENT	ELEMENTO

MARÇO 2007

Motor
Engine
Motor

10-20

4 Rodas Motrizes - Com Plataforma Do Operador
4 Wheels Drive - With Operator Plataform
4 Ruedas Motriz - Con Plataforma Del Operador

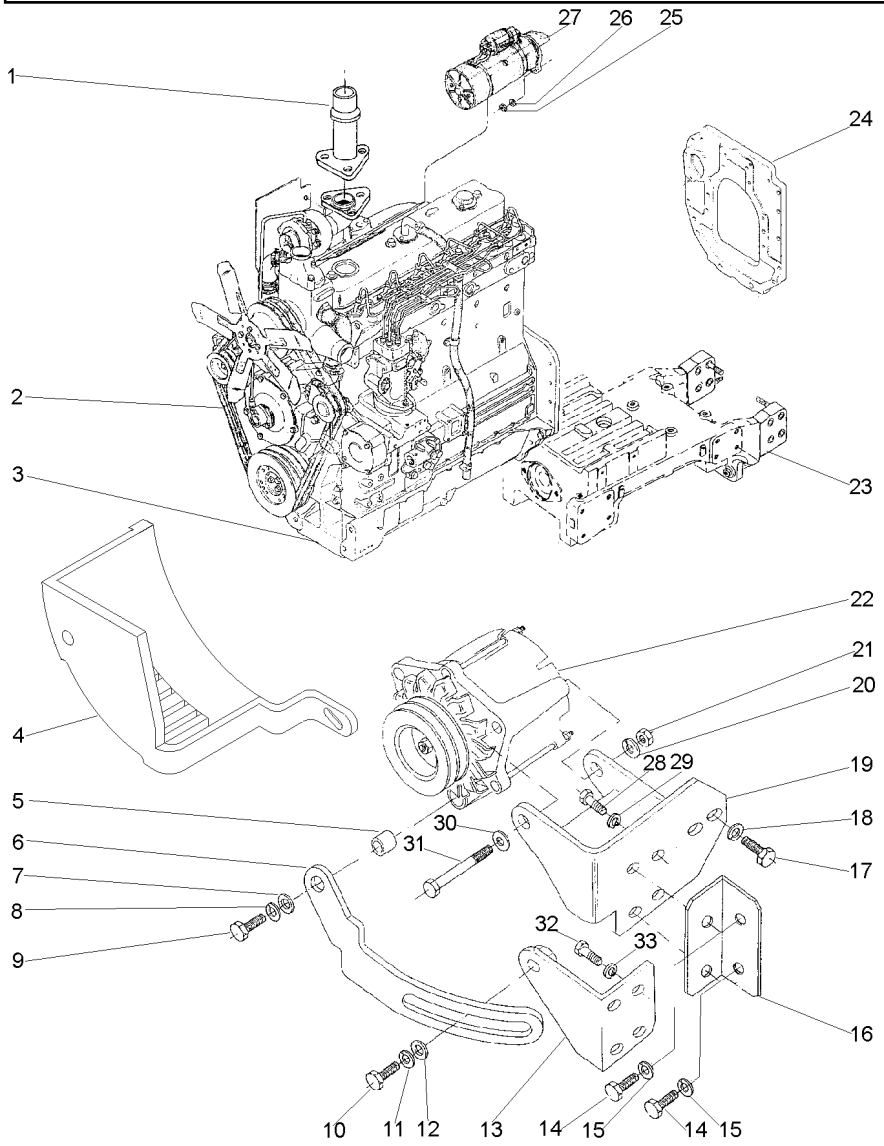

1	048033S1		1	TUBO	PIPE	CANO
2	3145238M1		2	CORREIA	BELT	CORREA
3	036598T1	10-10 No	1	MOTOR	ENGINE	MOTOR
4	049202T1		1	PROTEÇÃO	GUARD	DEFENSA
5	3145137M1		1	ESPAÇADOR	SPACER	PIEZA DISTANCIA
6	036705P1		1	ESTICADOR	TURNBUCKLE	TORNIQUETE
7	353756X1		1	ARRUELA	WASHER	ARANDELA
8	353434X1		1	ARRUELA	WASHER	ARANDELA
9	354264X1		1	PARAFUSO	BOLT	PERNO
10	353691X1		1	PARAFUSO	BOLT	PERNO
11	353434X1		1	ARRUELA	WASHER	ARANDELA
12	353756X1		1	ARRUELA	WASHER	ARANDELA
13	036696S1		1	SUPORTE	BRACKET	SOPORTE
14	390830X1		2	PARAFUSO	BOLT	PERNO
15	353446X1		2	ARRUELA	WASHER	ARANDELA
16	036695P1		1	SUPORTE	BRACKET	SOPORTE
17	339081X1		1	PARAFUSO	BOLT	PERNO
18	339376X1		1	ARRUELA	WASHER	ARANDELA
19	036691S1		1	SUPORTE	BRACKET	SOPORTE
20	353434X1		1	ARRUELA	WASHER	ARANDELA
21	353431X1		1	PORCA	NUT	TUERCA
22	3589442M91	10-150 No	1	ALTERNADOR	ALTERNATOR	ALTERNADOR
23	047668N1	60-50 No	1	FIXAÇÃO	FASTENER	CIERRE
24	036657N1	10-205 No	1	FIXAÇÃO	FASTENER	CIERRE
25	353431X1		2	PORCA	NUT	TUERCA
26	353434X1		2	ARRUELA	WASHER	ARANDELA
27	2834390M91	10-155 No	1	MOTOR PARTIDA	STARTERMOTOR	MOTOR ARRANQUE
28	353679X1		2	PARAFUSO	BOLT	PERNO
29	353446X1		2	ARRUELA	WASHER	ARANDELA
30	353756X1		1	ARRUELA	WASHER	ARANDELA
31	353537X1		1	PARAFUSO	BOLT	PERNO
32	339081X1		2	PARAFUSO	BOLT	PERNO
33	339376X1		2	ARRUELA	WASHER	ARANDELA

Motor
Engine
Motor

10-25

2 Rodas Motrizes - Com Plataforma Do Operador
2 Wheels Drive - With Operator Plataform
2 Ruedas Motriz - Con Plataforma Del Operador

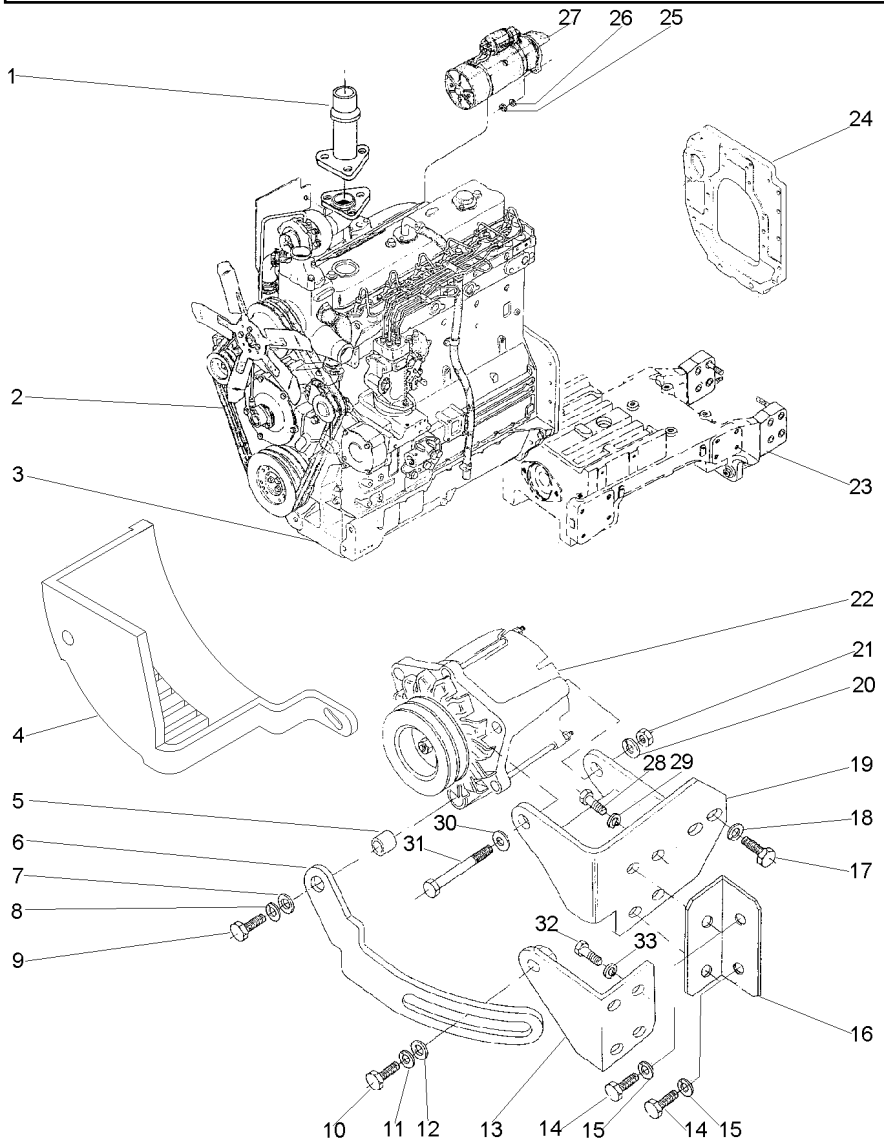

1	048033S1		1	TUBO	PIPE	CANO
2	3145238M1		1	CORREIA	BELT	CORREA
3	036598T1	10-10 No	1	MOTOR	ENGINE	MOTOR
4	049202T1		1	PROTEÇÃO	GUARD	DEFENSA
5	3145137M1		1	ESPAÇADOR	SPACER	PIEZA DISTANCIA
6	036705P1		1	ESTICADOR	TURNBUCKLE	TORNIQUETE
7	353756X1		1	ARRUELA	WASHER	ARANDELA
8	353434X1		1	ARRUELA	WASHER	ARANDELA
9	354264X1		1	PARAFUSO	BOLT	PERNO
10	353691X1		1	PARAFUSO	BOLT	PERNO
11	353434X1		1	ARRUELA	WASHER	ARANDELA
12	353756X1		1	ARRUELA	WASHER	ARANDELA
13	036696S1		1	SUPORTE	BRACKET	SOPORTE
14	390830X1		2	PARAFUSO	BOLT	PERNO
15	353446X1		2	ARRUELA	WASHER	ARANDELA
16	036695P1		1	SUPORTE	BRACKET	SOPORTE
17	339081X1		1	PARAFUSO	BOLT	PERNO
18	339376X1		1	ARRUELA	WASHER	ARANDELA
19	036691S1		1	SUPORTE	BRACKET	SOPORTE
20	353434X1		1	ARRUELA	WASHER	ARANDELA
21	353431X1		1	PORCA	NUT	TUERCA
22	3589442M91	10-150 No	1	ALTERNADOR	ALTERNATOR	ALTERNADOR
23	047919N1	60-25 No	1	FIXAÇÃO	FASTENER	CIERRE
24	036657N1	10-205 No	1	FIXAÇÃO	FASTENER	CIERRE
25	353431X1		2	PORCA	NUT	TUERCA
26	353434X1		2	ARRUELA	WASHER	ARANDELA
27	2834390M91	10-155 No	1	MOTOR PARTIDA	STARTERMOTOR	MOTOR ARRANQUE
28	353679X1		2	PARAFUSO	BOLT	PERNO
29	353446X1		2	ARRUELA	WASHER	ARANDELA
30	353756X1		1	ARRUELA	WASHER	ARANDELA
31	353537X1		1	PARAFUSO	BOLT	PERNO
32	339081X1		2	PARAFUSO	BOLT	PERNO
33	339376X1		2	ARRUELA	WASHER	ARANDELA

Bloco De Cilindros
Cylinder Block
Bloque De Cilindros

10-30

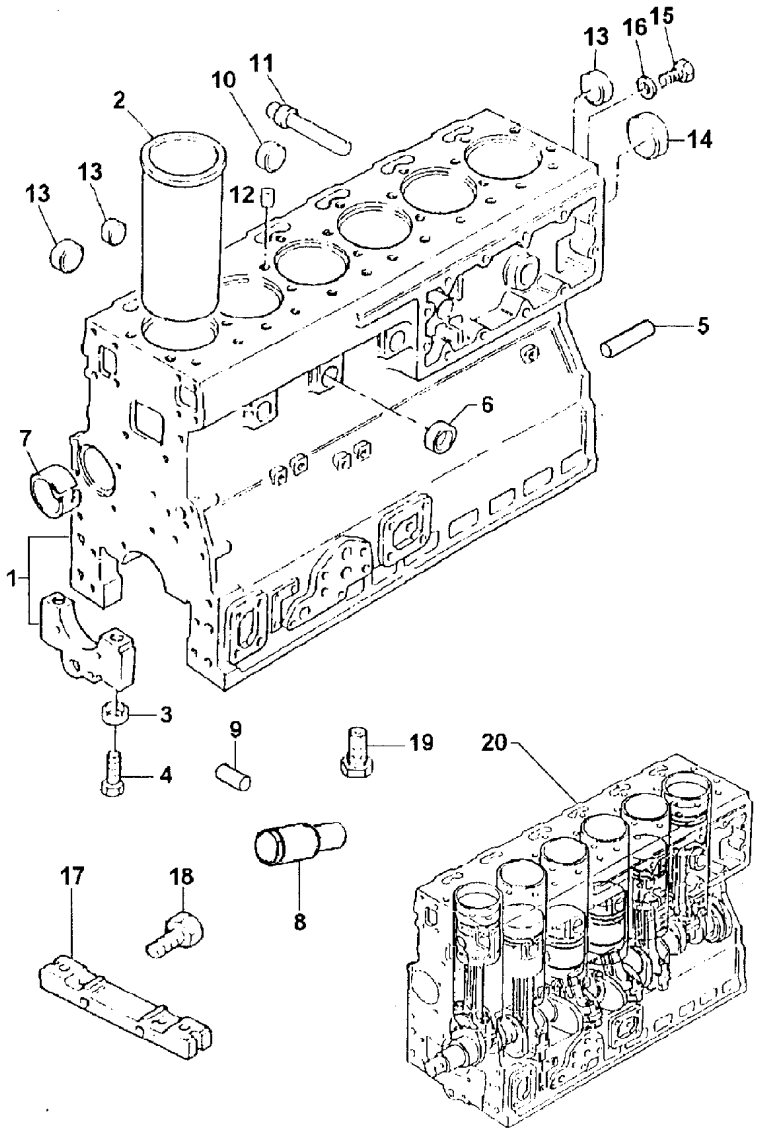

1	S1029		
2	3135X042	1	
2	3135X041		[A]
3	33142111	1	
4	32166329	1	
5	0350009	1	
6	32418122	1	
7	31134165	1	
8	3271H004	1	
9	2116087	1	
10	32416118	1	
11	2485A204	1	
12	32417134	1	
13	32418122	1	
14	32416119	1	
15	32168212	1	
16	3311R003	1	
17	3627P023		
18	2311D039		
19	2487001		
20	S1030		

[A] CAMISA SEMI ACABADA
PARTLY FINISH LINER
CAMISA CASI ACABADA

1	BLOCO CILINDROS	CYLINDER BLOCK	BLOQUE CILINDROS
6	CAMISA	LINER	CAMISA
X	CAMISA	LINER	CAMISA
14	ANEL	RING	ARO
14	PARAFUSO	BOLT	PERNO
2	PINO	PIN	PASADOR
5	BUJÃO	PLUG	TAPON
1	BUCHA	BUSH	CASQUILLO
1	EIXO	SHAFT	ARBOL
1	PINO	PIN	PASADOR
5	BUJÃO	PLUG	TAPON
1	BUJÃO	PLUG	TAPON
1	BUJÃO	PLUG	TAPON
7	BUJÃO	PLUG	TAPON
1	BUJÃO	PLUG	TAPON
1	BUJÃO	PLUG	TAPON
1	ARRUELA	WASHER	ARANDELA
1	PLACA	PLATE	PLATO
2	PARAFUSO	BOLT	PERNO
6	BUJÃO	PLUG	TAPON
1	MOTOR PARCIAL	SHORT ENGINE	BLOQUE EMBIELADO

Árvore De Manivelas
Crankshaft
Ciguenal

10-35

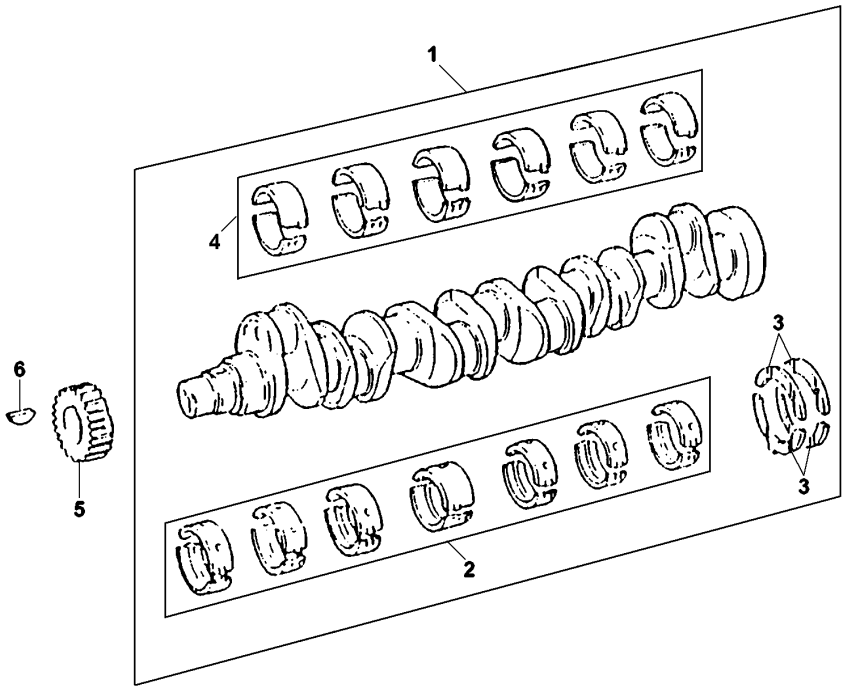

1	S1028			**1**	VIRABREQUIM	CRANKSHAFT	CIGUENAL
2	S1025	1		**1**	JOGO CASQUILHOS	BEARING KIT	JUEGO COJINETES
2	S1025A		+0,10"	**X**	JOGO CASQUILHOS	BEARING KIT	JUEGO COJINETES
2	S1025B		+0,20"	**X**	JOGO CASQUILHOS	BEARING KIT	JUEGO COJINETES
2	S1025C		+0,30"	**X**	JOGO CASQUILHOS	BEARING KIT	JUEGO COJINETES
3	424808	1		**1**	JG. ARRUELAS	KIT, WASHER	JUEGO ARANDELAS
3	424808A		+0,075"	**X**	JG. ARRUELAS	KIT, WASHER	JUEGO ARANDELAS
4	635437	1		**1**	JOGO CASQUILHOS	BEARING KIT	JUEGO COJINETES
4	635437A		+0,10"	**X**	JOGO CASQUILHOS	BEARING KIT	JUEGO COJINETES
4	635437B		+0,20"	**X**	JOGO CASQUILHOS	BEARING KIT	JUEGO COJINETES
4	635437C		+0,30"	**X**	JOGO CASQUILHOS	BEARING KIT	JUEGO COJINETES
5	3117C061			**1**	ENGRENAGEM	GEAR	ENGRANAJE
6	0500012			**1**	CHAVETA	KEY	CLAVE

Pistões E Bielas
Pistons And Connecting Rods
Pistones Y Bielas

10-40

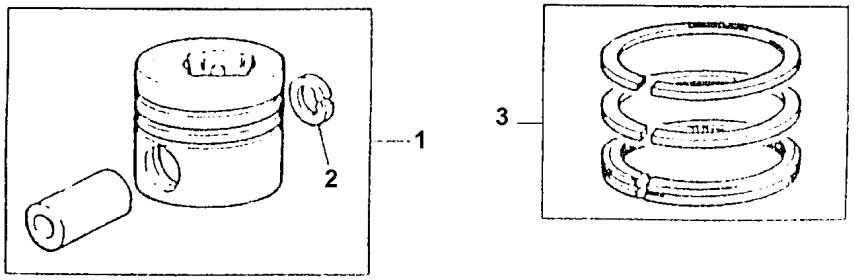

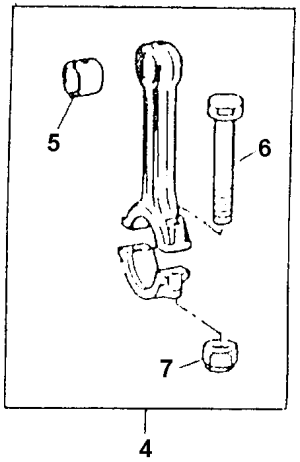

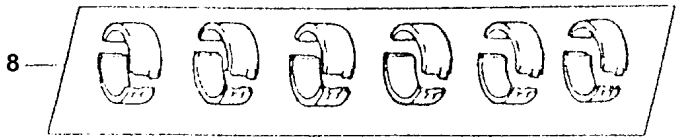

1	S1021			**6**	PISTÃO	PISTON	PISTON
2	70170026	1		**12**	ANEL TRAVA	CIRCLIP	CIRCULITO
3	S1015			**6**	JG. ANÉIS	KIT, RING	AROS JUEGO
4	424804			**6**	BIELA	CONROD	BIELA
5	70998085	4		**6**	BUCHA	BUSH	CASQUILLO
6	32762116	4		**12**	PARAFUSO	BOLT	PERNO
7	70570094	4		**12**	PORCA	NUT	TUERCA
8	635437			**1**	JOGO CASQUILHOS	BEARING KIT	JUEGO COJINETES
8	635437A	⧗	+0,10"	**X**	JOGO CASQUILHOS	BEARING KIT	JUEGO COJINETES
8	635437B	⧗⧗	+0,20"	**X**	JOGO CASQUILHOS	BEARING KIT	JUEGO COJINETES
8	635437C	⧗⧗⧗	+0,30"	**X**	JOGO CASQUILHOS	BEARING KIT	JUEGO COJINETES

Caixa De Distribuição
Timing Case
Caja De Distribución

10-45

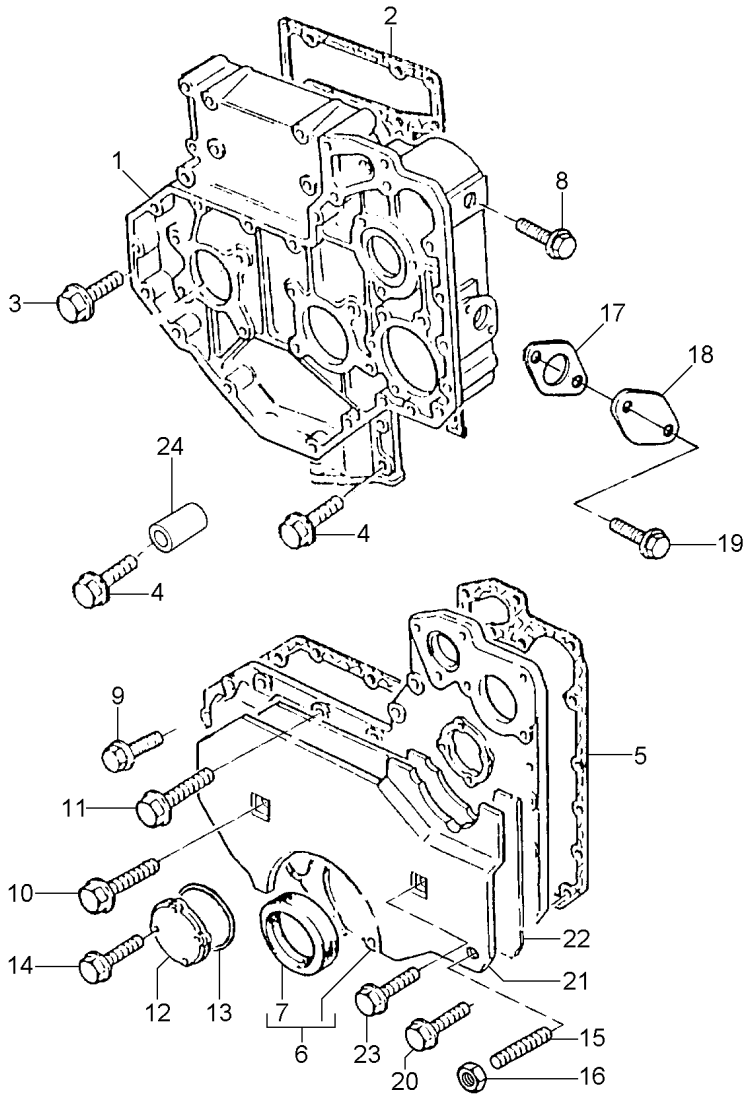

1	3716C242		**1**	CAIXA	BOX	CAJA
2	3681P009		**1**	JUNTA	GASKET	EMPAQUETADURA.
3	2314H003	M8X20	**8**	PARAFUSO	BOLT	PERNO
4	2314H004	M8X25	**5**	PARAFUSO	BOLT	PERNO
5	3681P011		**1**	JUNTA	GASKET	EMPAQUETADURA.
6	4142A171		**1**	TAMPA	COVER	CUBIERTA
7	70730043	6	**1**	RETENTOR	SEAL	RETEN
8	2487C502		**2**	BUJÃO	PLUG	TAPON
9	2314H005	M8X30	**8**	PARAFUSO	BOLT	PERNO
10	2314H034		**2**	PARAFUSO	BOLT	PERNO
11	2314H013	M8X70	**9**	PARAFUSO	BOLT	PERNO
12	4152A002		**1**	TAMPA	COVER	CUBIERTA
13	2415A093	12	**1**	ANEL "O"	O RING	JUNTA TORICA
14	2314F036	M6X25	**4**	PARAFUSO	BOLT	PERNO
15	3211P004		**3**	PRISIONEIRO	STUD	ESPARRAGO
15	3211P004		**3**	PRISIONEIRO	STUD	ESPARRAGO
16	2318A603		**3**	PORCA	NUT	TUERCA
17	3683H006		**1**	JUNTA	GASKET	EMPAQUETADURA.
18	3617A001		**1**	TAMPA	COVER	CUBIERTA
19	2314H003	M8X20	**2**	PARAFUSO	BOLT	PERNO
20	2314J011	M8X60	**4**	PARAFUSO	BOLT	PERNO
21	3781N042		**1**	AMORTECEDOR	DAMPER	AMORTIGUADOR
22	3781N043		**1**	AMORTECEDOR	DAMPER	AMORTIGUADOR
23	2314F003		**2**	PARAFUSO	BOLT	PERNO
24	33131412		**2**	ESPAÇADOR	SPACER	PIEZA DISTANCIA

Eixo Axle Eje	Comando Drive Mando	10-50	

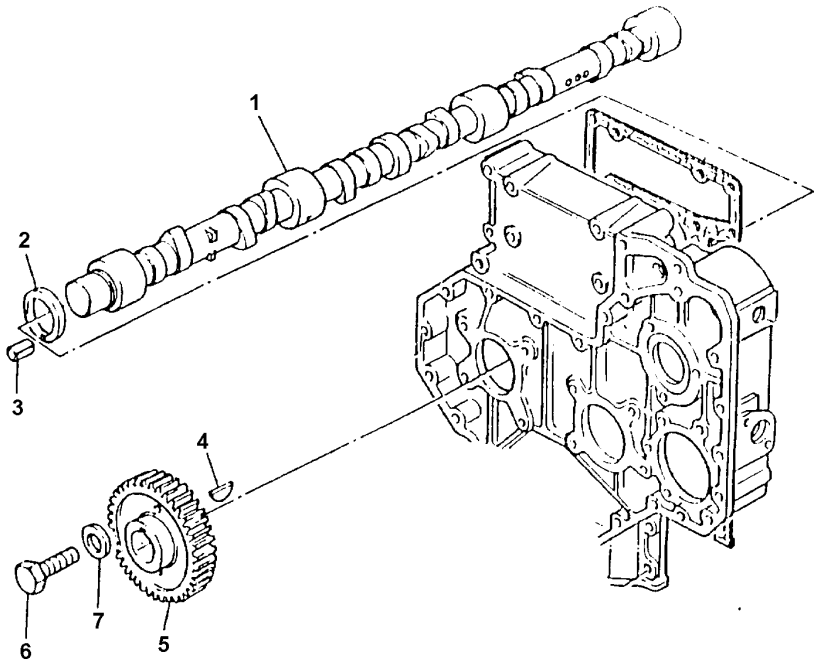

1	31416307		1	EIXO	SHAFT	ARBOL
2	33153135		1	ARRUELA	WASHER	ARANDELA
3	2116053		1	PINO	PIN	PASADOR
4	0500012		1	CHAVETA	KEY	CLAVE
5	3117L012		1	ENGRENAGEM	GEAR	ENGRANAJE
6	2314J606	M12X45	1	PARAFUSO	BOLT	PERNO
7	3321A003		1	ARRUELA	WASHER	ARANDELA

Engrenagens Da Distribuição
Idler Gears
Engrenajes De La Distribuición

10-55

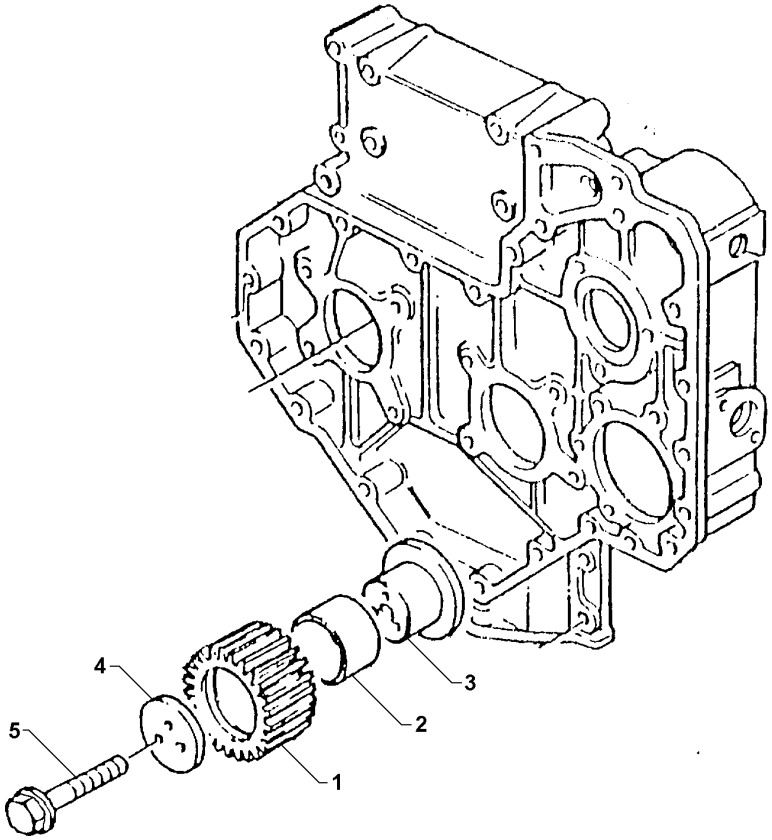

1	41115018		**1**	ENGRENAGEM	GEAR	ENGRANAJE
2	0050345	1	**2**	BUCHA	BUSH	CASQUILLO
3	70450035		**1**	CUBO	HUB	CUBO
4	70940151		**1**	PLACA	PLATE	PLATO
5	2314J010	M10x60	**3**	PARAFUSO	BOLT	PERNO

Tampa Do Cabeçote E Bocal Abastecimento
Cylinder Head Cover And Filler
Tapa De Válvulas Y Boca De Llenado

10-60

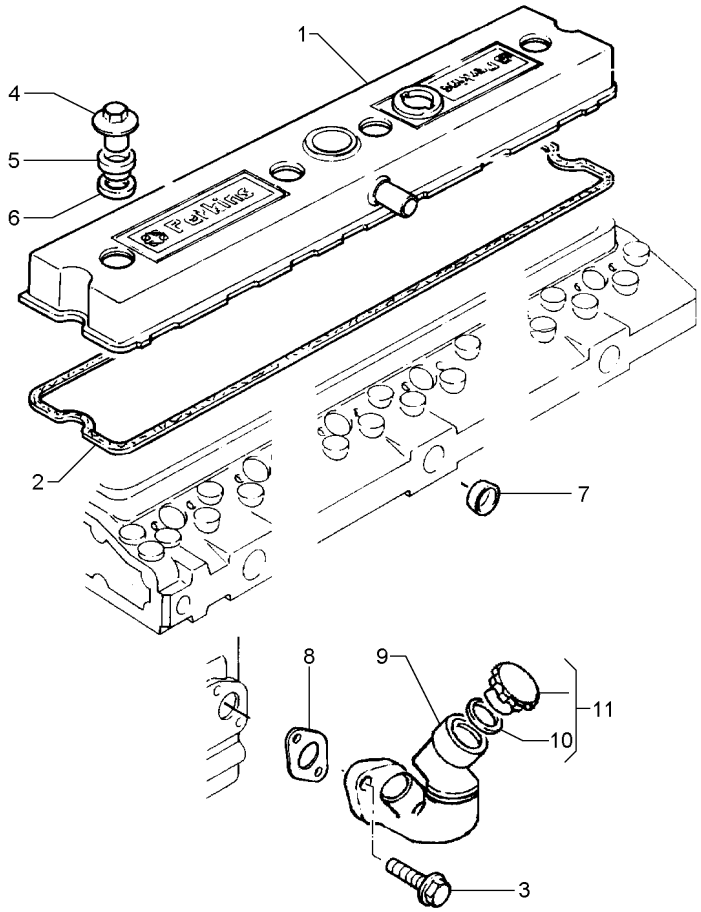

1	4142X062		**1**	TAMPA	COVER	CUBIERTA
2	3681C003	1	**1**	JUNTA	GASKET	EMPAQUETADURA.
3	2314H004	M8X25	**2**	PARAFUSO	BOLT	PERNO
4	3274P003		**4**	PORCA	NUT	TUERCA
5	33817135		**4**	VEDADOR	SEAL	RETEN
6	0920009		**4**	ARRUELA	WASHER	ARANDELA
7	32416118		**1**	BUJÃO	PLUG	TAPON
8	36833152		**1**	JUNTA	GASKET	EMPAQUETADURA.
9	4134C011		**1**	BOCAL	FILLER	RELLENADOR
10	2415633	11	**1**	ANEL "O"	O RING	JUNTA TORICA
11	4142X098		**1**	TAMPA	COVER	CUBIERTA

Válvulas E Balanceiros
Valves And Rockershafts
Válvulas Y Balancines

10-65

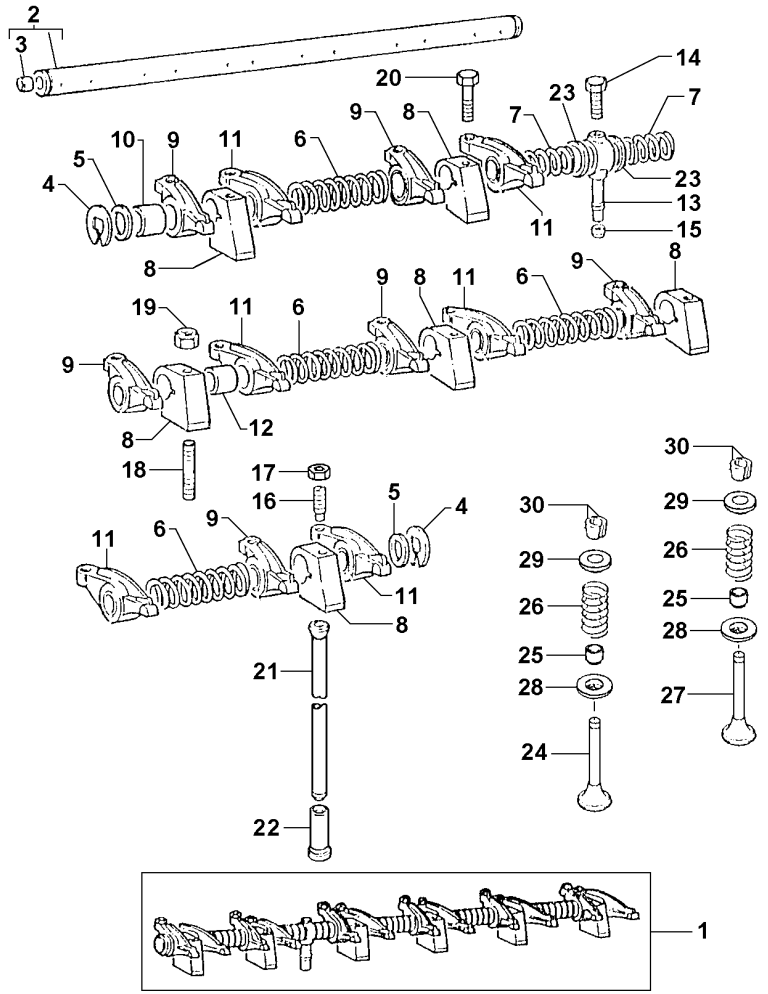

1	S1010		
2	U7LR0003	1	
3	0650507	2	
4	0170151	1	
5	33117434	1	
6	31744123	1	
7	31743108	1	
8	70100716	1	
9	70992757	1	▶
10	2511425	9	
11	70992758	1	◀
12	2511425	11	
13	35511111	1	
14	2233022		
15	33811113		
16	0720579	1	
17	0576052	1	
18	2313H331		
19	2318A605		
20	2314J607	M12X50	
21	70998041		
22	70870001		
23	33117426		
24	70910060		
25	70998120		
26	3174P405		
27	70910059		
28	33415118		
29	3342T007		
30	70998122		

1	EIXO BALANCEIRO	ROCKER SHAFT	EJE BALANCINES
1	EIXO BALANCEIRO	ROCKER SHAFT	EJE BALANCINES
1	BUJÃO	PLUG	TAPON
2	ANEL TRAVA	CIRCLIP	CIRCULITO
2	ARRUELA	WASHER	ARANDELA
4	MOLA	SPRING	RESORTE
2	MOLA	SPRING	RESORTE
6	SUPORTE	BRACKET	SOPORTE
6	BALANCEIRO	ROCKER	BALANCIN
6	BUCHA	BUSH	CASQUILLO
6	BALANCEIRO	ROCKER	BALANCIN
6	BUCHA	BUSH	CASQUILLO
1	TUBO	PIPE	CANO
1	PARAFUSO	BOLT	PERNO
1	OLIVA	OLIVE	OLIVA
12	PARAFUSO	BOLT	PERNO
12	PORCA	NUT	TUERCA
4	PRISIONEIRO	STUD	ESPARRAGO
4	PORCA	NUT	TUERCA
2	PARAFUSO	BOLT	PERNO
12	VARETA	ROD	VARILLA
12	TUCHO	TAPPET	TAQUET
2	ARRUELA	WASHER	ARANDELA
6	VÁLVULA ADMISSÃO	VALVE INLET	VALVULA ADMISION
12	VEDADOR	SEAL	RETEN
12	MOLA	SPRING	RESORTE
6	VÁLVULA ESCAPE	VALVE EXHAUST	VALVULA ESCAPE
12	ARRUELA	WASHER	ARANDELA
12	CAPA	CAP	TAPA
24	TRAVA	LOCK	RETENEDOR

Cabeçote
Cylinder Head
Culata

10-70

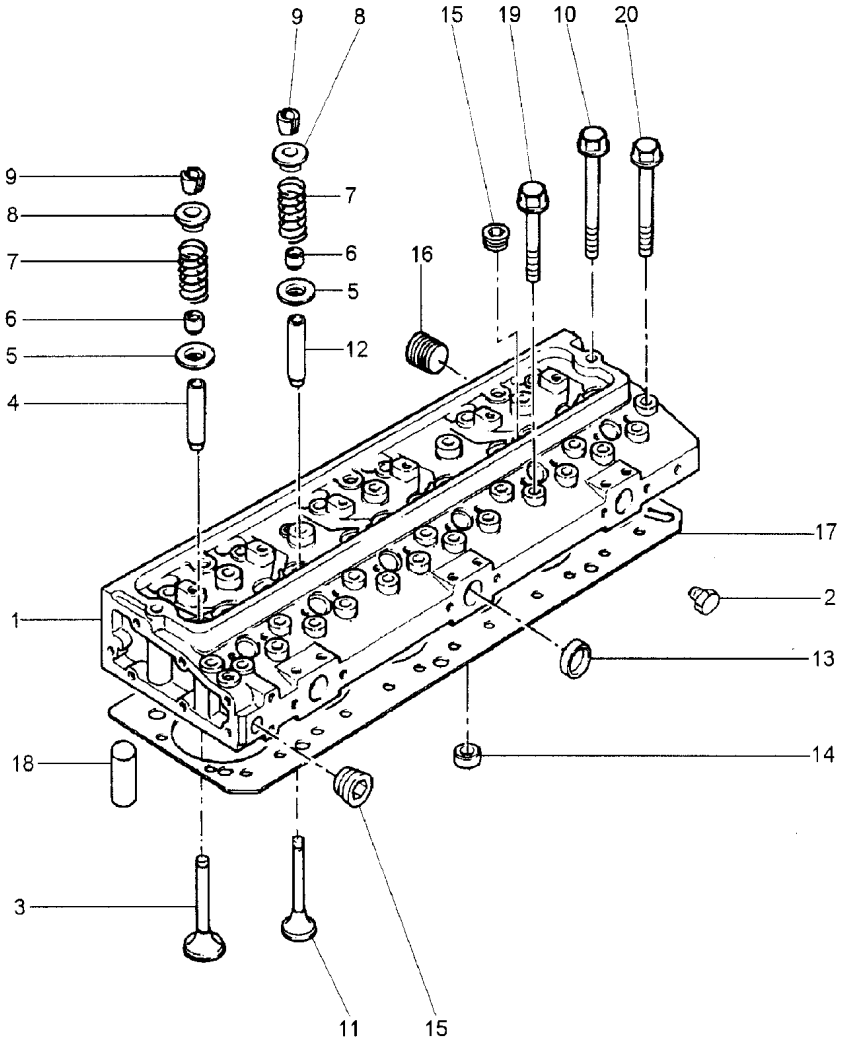

1	S1014	
2	3212P002	
3	70910061	1
4	3343F041	1
5	33415118	1
6	70998120	1
7	3174P405	1
8	3342T007	1
9	70998122	1
10	32166222	
11	70910059	1
12	3343J021	1
13	70650075	1
14	32417156	1
15	70650119	1
16	70650118	1
17	3681H208	
18	2114A046	
19	32166219	
20	32166221	

1	CABEÇOTE	HEAD	CULATA
1	BUJÃO	PLUG	TAPON
6	VÁLVULA ADMISSÃO	VALVE INLET	VALVULA ADMISION
6	GUIA ADMISSÃO	INLET GUIDE	GUIA ADMISION
12	ARRUELA	WASHER	ARANDELA
12	VEDADOR	SEAL	RETEN
12	MOLA	SPRING	RESORTE
12	CAPA	CAP	TAPA
12	TRAVA	LOCK	RETENEDOR
2	PARAFUSO	BOLT	PERNO
6	VÁLVULA ESCAPE	VALVE EXHAUST	VALVULA ESCAPE
6	GUIA ESCAPE	EXHAUST GUIDE	GUIA ESCAPE
3	BUJÃO	PLUG	TAPON
6	BUJÃO	PLUG	TAPON
2	BUJÃO	PLUG	TAPON
6	BUJÃO	PLUG	TAPON
1	JUNTA	GASKET	EMPAQUETADURA.
2	PINO	PIN	PASADOR
12	PARAFUSO	BOLT	PERNO
18	PARAFUSO	BOLT	PERNO

Filtro De Óleo Lubrificante
Lubrificating Oil Filter
Filtro De Aceite Lubrificante

10-75

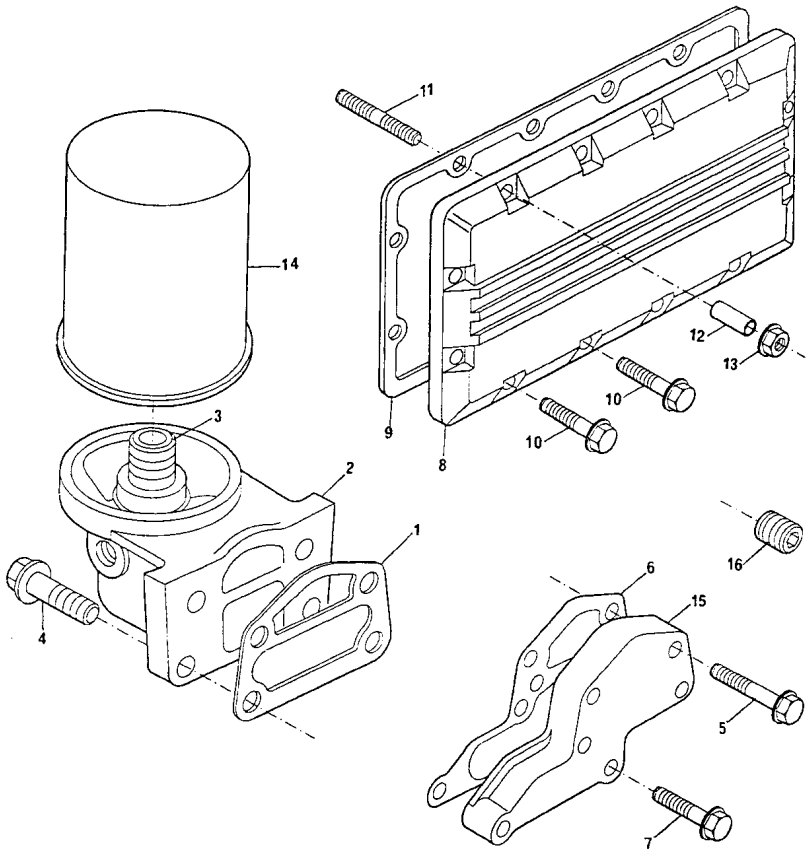

1	3686T006		**1**	JUNTA	GASKET	EMPAQUETADURA.
2	3773K051		**1**	CABEÇOTE FILTRO	FILTER HEAD	CABEZA DE FILTRO
3	33286126	2	**1**	CONEXÃO	CONNECTION	CONEXION
4	2314J004	M10X30	**4**	PARAFUSO	BOLT	PERNO
5	2314J006	M10X40	**2**	PARAFUSO	BOLT	PERNO
6	3687Y002		**1**	JUNTA	GASKET	EMPAQUETADURA.
7	2314J008	M10X50	**4**	PARAFUSO	BOLT	PERNO
8	2486A975		**1**	TAMPA	COVER	CUBIERTA
9	3684R025		**1**	JUNTA	GASKET	EMPAQUETADURA.
10	2314H002	M8X16	**13**	PARAFUSO	BOLT	PERNO
11	2313M058		**3**	PRISIONEIRO	STUD	ESPARRAGO
12	33134418		**3**	ESPAÇADOR	SPACER	PIEZA DISTANCIA
13	2318A603		**3**	PORCA	NUT	TUERCA
14	1447031M1		**1**	FILTRO	FILTER	FILTRO
15	3753R152		**1**	TAMPA	COVER	CUBIERTA
16	0650594		**1**	BUJÃO	PLUG	TAPON

Cárter De Óleo Lubrificante
Lubrificating Oil Pump
Carter Del Aceite Lubrificante

10-80

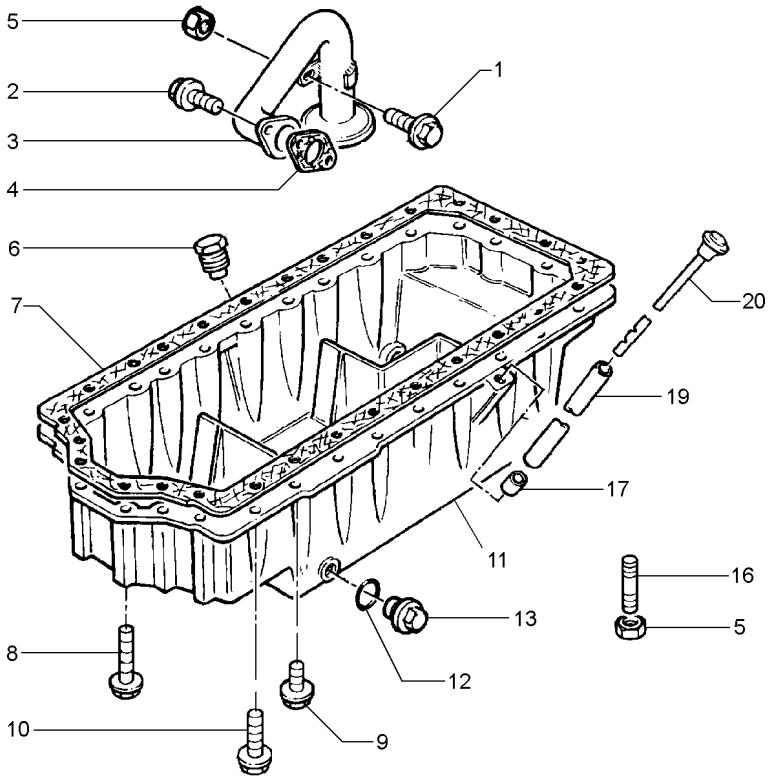

1	2314H002	M8X16	**2**	PARAFUSO	BOLT	PERNO
2	2314H004	M8X25	**2**	PARAFUSO	BOLT	PERNO
3	3575K007		**1**	TUBO	PIPE	CANO
4	3683H005		**1**	JUNTA	GASKET	EMPAQUETADURA.
5	2318A603		**5**	PORCA	NUT	TUERCA
6	2431A016		**1**	BUJÃO	PLUG	TAPON
7	3681M007		**1**	JUNTA	GASKET	EMPAQUETADURA.
8	2314H019	M8X100	**6**	PARAFUSO	BOLT	PERNO
9	1818230C1	M8X65	**3**	PARAFUSO	BOLT	PERNO
10	2314H007	M8X40	**15**	PARAFUSO	BOLT	PERNO
11	3717P171		**1**	CÁRTER	SUMP	CARTER
12	70920109	⊸ 2415715	**1**	ARRUELA	WASHER	ARANDELA
13	32186405		**1**	BUJÃO	PLUG	TAPON
16	3211P005		**4**	PRISIONEIRO	STUD	ESPARRAGO
17	33812116		**1**	OLIVA	OLIVE	OLIVA
19	3577A125		**1**	TUBO	PIPE	CANO
20	70320080		**1**	VARETA	ROD	VARILLA

Bomba De Óleo Lubrificante
Lubrificating Oil Pump
Bomba De Aceite Lubrificante

10-85

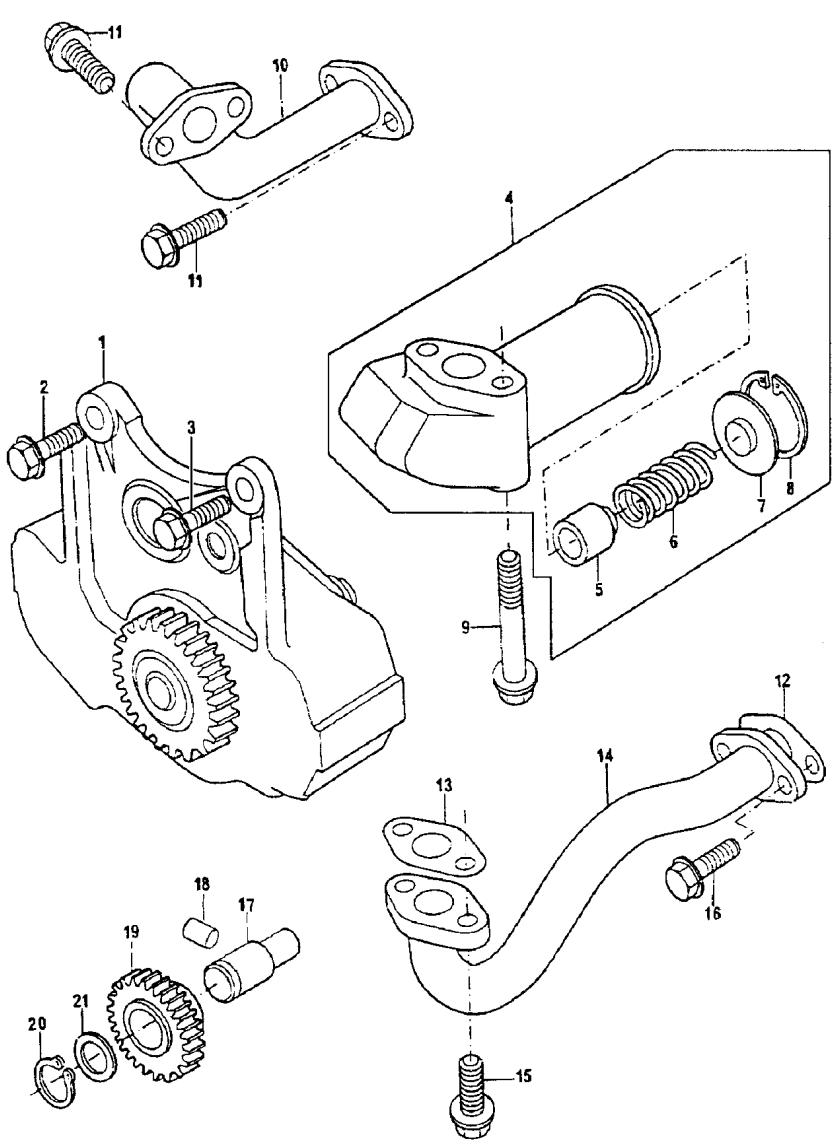

1	4132F043		**1** BOMBA	PUMP	BOMBA
2	2314H004	M8X25	**2** PARAFUSO	BOLT	PERNO
3	2314H002	M8X16	**1** PARAFUSO	BOLT	PERNO
4	4138A034		**1** VÁLVULA	VALVE	VALVULA
5	32712726	4	**1** ÊMBOLO	PLUNGER	EMBOLO
6	31744151	4	**1** MOLA	SPRING	RESORTE
7	32712111	4	**1** CAPA	CAP	TAPA
8	2721130	4	**1** ANEL TRAVA	CIRCLIP	CIRCULITO
9	2314K161	M8X60	**2** PARAFUSO	BOLT	PERNO
10	3571C045		**1** TUBO	PIPE	CANO
11	2314H004	M8X25	**4** PARAFUSO	BOLT	PERNO
12	36831127		**1** JUNTA	GASKET	EMPAQUETADURA.
13	36832143		**1** JUNTA	GASKET	EMPAQUETADURA.
14	3572V013		**1** TUBO	PIPE	CANO
15	2314F004	M6X16	**2** PARAFUSO	BOLT	PERNO
16	2311D038		**2** PARAFUSO	BOLT	PERNO
17	3271H004		**1** EIXO	SHAFT	ARBOL
18	2116087		**1** PINO	PIN	PASADOR
19	4111A008		**1** ENGRENAGEM	GEAR	ENGRANAJE
20	2722A206		**1** ANEL TRAVA	CIRCLIP	CIRCULITO
21	33123125		**1** ARRUELA	WASHER	ARANDELA

Polia Da Árvore De Manivelas
Crankshaft Pulley
Polea Del Cigueñal

10-90

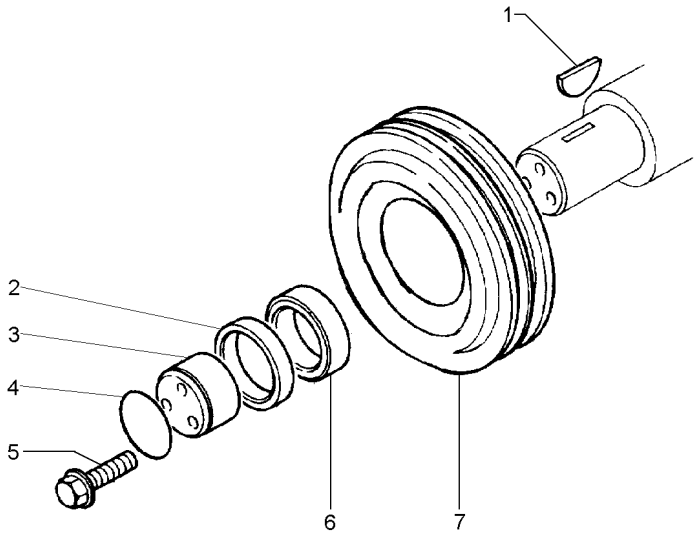

1	0500005	**1**	CHAVETA	KEY	CLAVE
2	2417711	**1**	ANEL TRAVA	CIRCLIP	CIRCULITO
3	32418313	**1**	BLOCO	BLOCK	BLOQUE
4	2415638	**1**	ANEL "O"	O RING	JUNTA TORICA
5	32186137	**3**	PARAFUSO	BOLT	PERNO
6	3311X002	**1**	ESPAÇADOR	SPACER	PIEZA DISTANCIA
7	3115T043	**1**	POLIA	PULLEY	POLEA

Retentor Árvore De Manivelas — **Traseiro**
Crankshaft Oil Seal — **Rear**
Sello De Aceite — **Trasero**

10-95

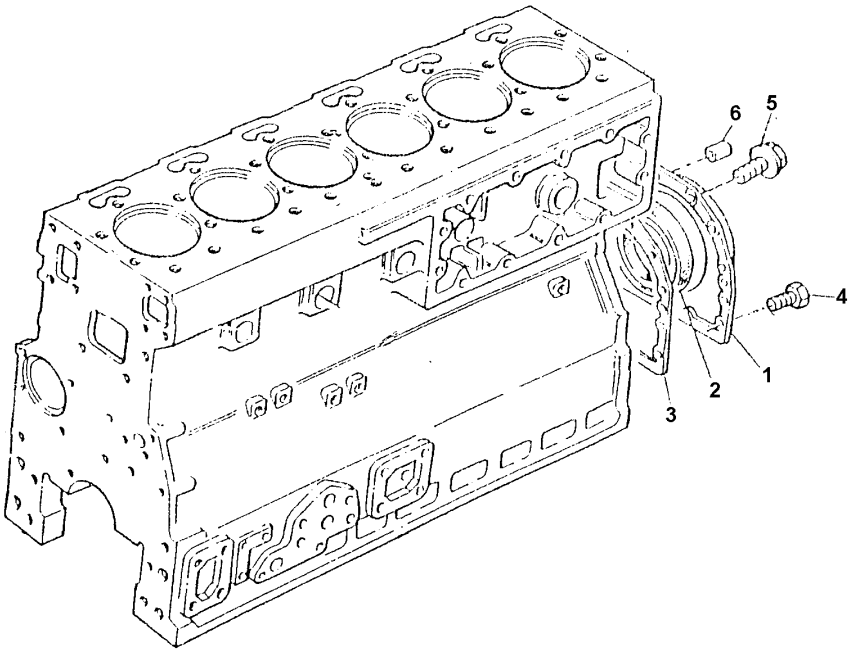

1	4142V066		**1**	CJ. RETENTOR	KIT, SEAL	RETENES JUEGO
2	70730050	1	**1**	RETENTOR	SEAL	RETEN
3	36817181		**1**	JUNTA	GASKET	EMPAQUETADURA.
4	3212V002		**2**	PARAFUSO	BOLT	PERNO
5	2314H003	M8x20	**12**	PARAFUSO	BOLT	PERNO
6	0350012		**2**	PINO	PIN	PASADOR

Ventilador E Extensão
Fan And Extension
Ventilador Y Extensión

10-100

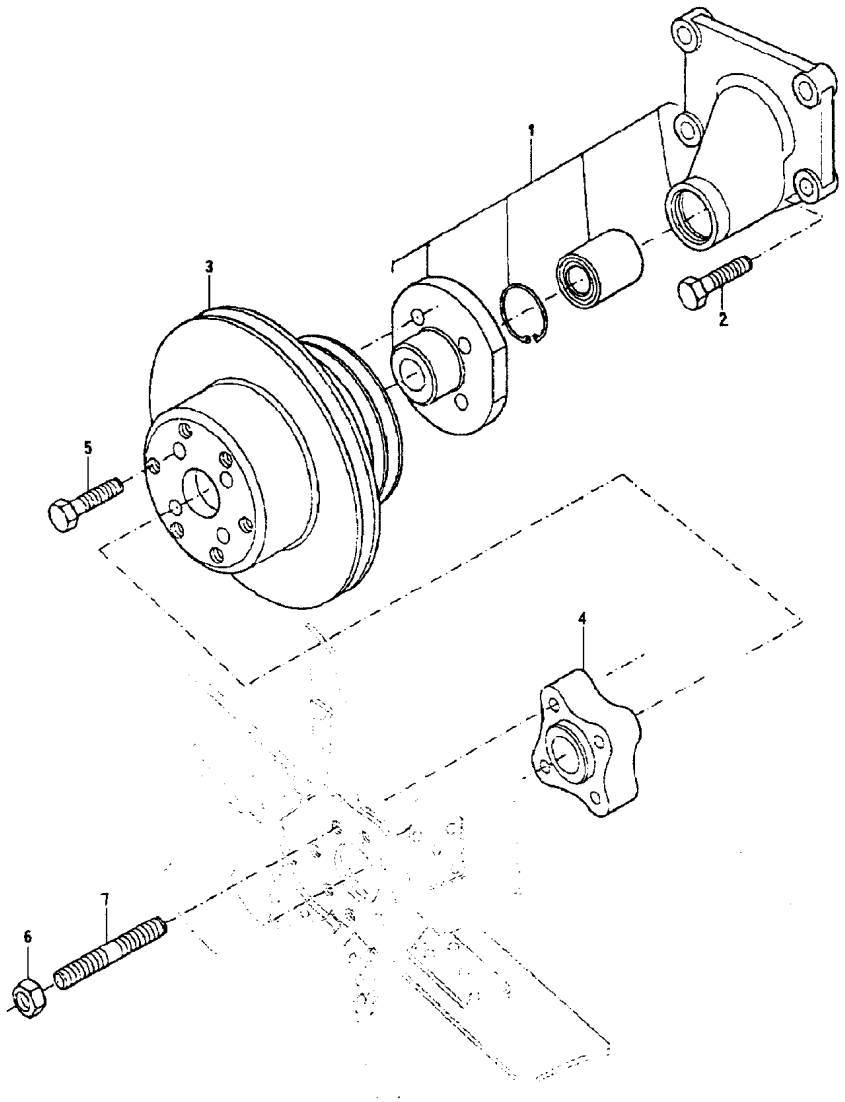

1	4113H053		**1**	ALOJAMENTO	ATOMISER BODY	CUERPO ATOMIZ.
2	2314J004	M10X30	**4**	PARAFUSO	BOLT	PERNO
3	3115C071		**1**	POLIA	PULLEY	POLEA
4	70330026		**1**	ESPAÇADOR	SPACER	PIEZA DISTANCIA
5	2314H005	M8X30	**4**	PARAFUSO	BOLT	PERNO
6	2318D208		**4**	PORCA	NUT	TUERCA
7	2313C063		**4**	PRISIONEIRO	STUD	ESPARRAGO

Ventilador
Fan
Ventilador

10-105

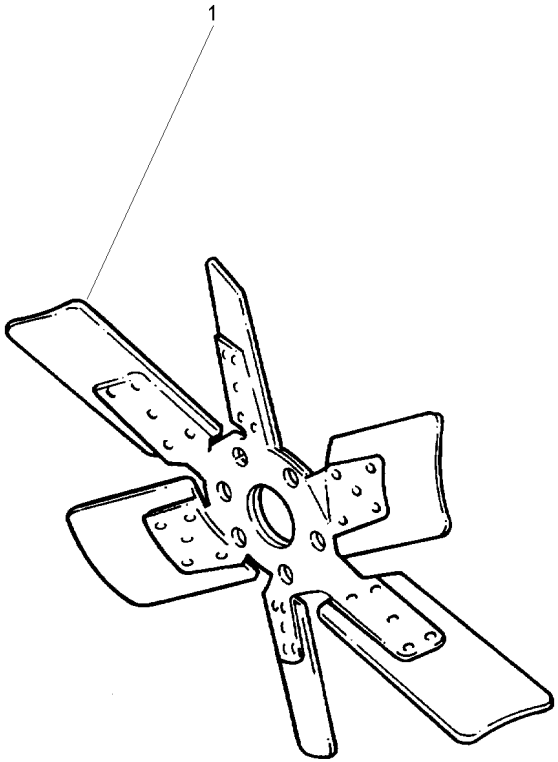

1	739800M1	**1** HÉLICE	FAN	VENTILADOR

Termostato E Carcaça
Thermostato And Housing
Termostato Y Carter

10-110

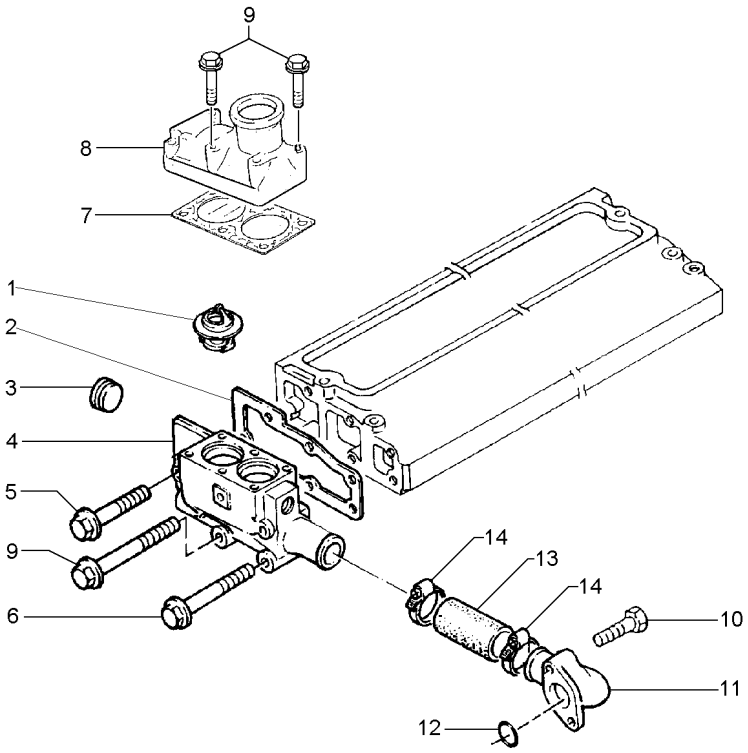

1	70998113		**2**	TERMOSTATO	THERMOSTAT	TERMOSTATO
2	3685F005		**1**	JUNTA	GASKET	EMPAQUETADURA.
3	70650119		**2**	BUJÃO	PLUG	TAPON
4	3771K083		**1**	CARCAÇA	HOUSING	ALOJAMIENTO
5	2314J012	M10x70	**2**	PARAFUSO	BOLT	PERNO
6	2314H008	M8x45	**2**	PARAFUSO	BOLT	PERNO
7	3684A004		**1**	JUNTA	GASKET	EMPAQUETADURA.
8	3771K101		**1**	CONEXÃO	CONNECTION	CONEXION
9	2314H010	M8x55	**8**	PARAFUSO	BOLT	PERNO
10	2314H004	M8x25	**2**	PARAFUSO	BOLT	PERNO
11	4133L012		**1**	CONEXÃO	CONNECTION	CONEXION
12	2415A076	11	**1**	ANEL "O"	O RING	JUNTA TORICA
13	33854114		**1**	CJ. MANGUEIRA	HOSE ASSY	CON.DE MANGUERA
14	70180156		**2**	BRAÇADEIRA	CLAMP	ABRAZADERA

Bomba D'Água
Water Pump
Bomba Del Agua

10-115

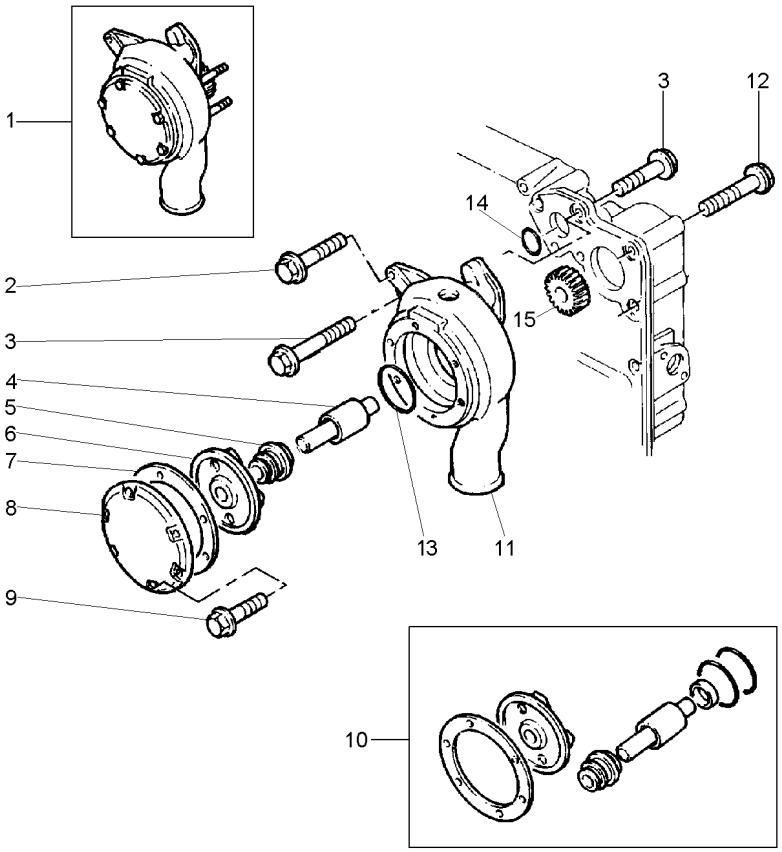

1	4131E018		**1**	BOMBA D'ÁGUA	WATER PUMP	BOMBA DE AGUA
2	2314H015	M8X80	**1**	PARAFUSO	BOLT	PERNO
3	2314H006	M8X35	**2**	PARAFUSO	BOLT	PERNO
4		10	**1**	EIXO	SHAFT	ARBOL
5		10	**1**	VEDADOR	SEAL	RETEN
6		10	**1**	ROTOR	ROTOR	ROTOR
7		10	**1**	JUNTA	GASKET	EMPAQUETADURA.
8		1	**1**	TAMPA	COVER	CUBIERTA
9		1	**6**	PARAFUSO	BOLT	PERNO
10	U7LW0151	1	**1**	JG. REPARO	KIT, REPAIR	JUEGO REPARACION
11		1	**1**	CORPO	BODY	CUERPO
12	2314N043	M8X70	**3**	PARAFUSO	BOLT	PERNO
13	2415B155	10	**1**	ANEL "O"	O RING	JUNTA TORICA
14	2415H494	10	**1**	ANEL	RING	ARO
15		1	**1**	ENGRENAGEM	GEAR	ENGRANAJE

Coletor De Admissão
Induction Manifold
Multiple De Admisión

10-120

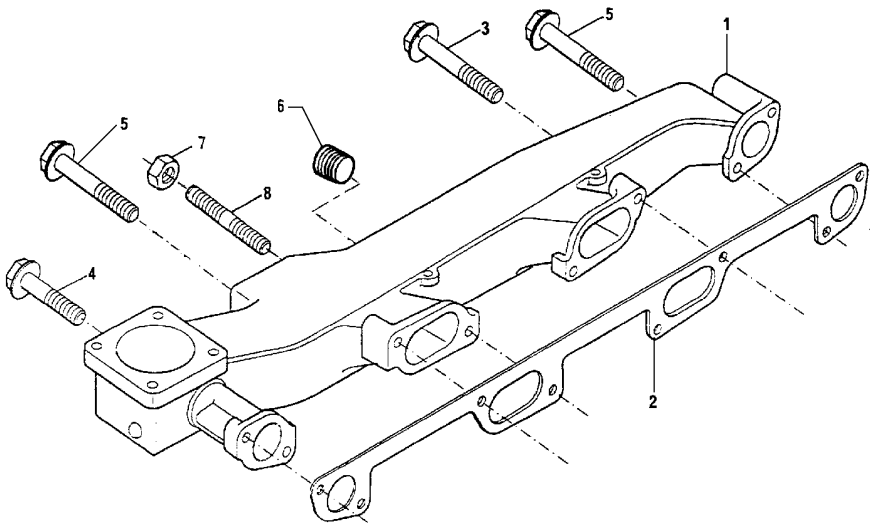

1	3777J122		**1**	COLETOR ADMISSÃO	INDUCT.MANIFOLD	COLECTOR ADMISI.
2	3688C028		**1**	JUNTA	GASKET	EMPAQUETADURA.
3	2314J046	M10X90	**1**	PARAFUSO	BOLT	PERNO
4	2314J038	M10X50	**2**	PARAFUSO	BOLT	PERNO
5	2314J034	M10X30	**3**	PARAFUSO	BOLT	PERNO
6	70650116		**1**	BUJÃO	PLUG	TAPON
7	2318A604		**2**	PORCA	NUT	TUERCA
8	3254K009		**2**	PRISIONEIRO	STUD	ESPARRAGO

Coletor De Escape
Exhaust Manifold
Multiple De Escape

10-125

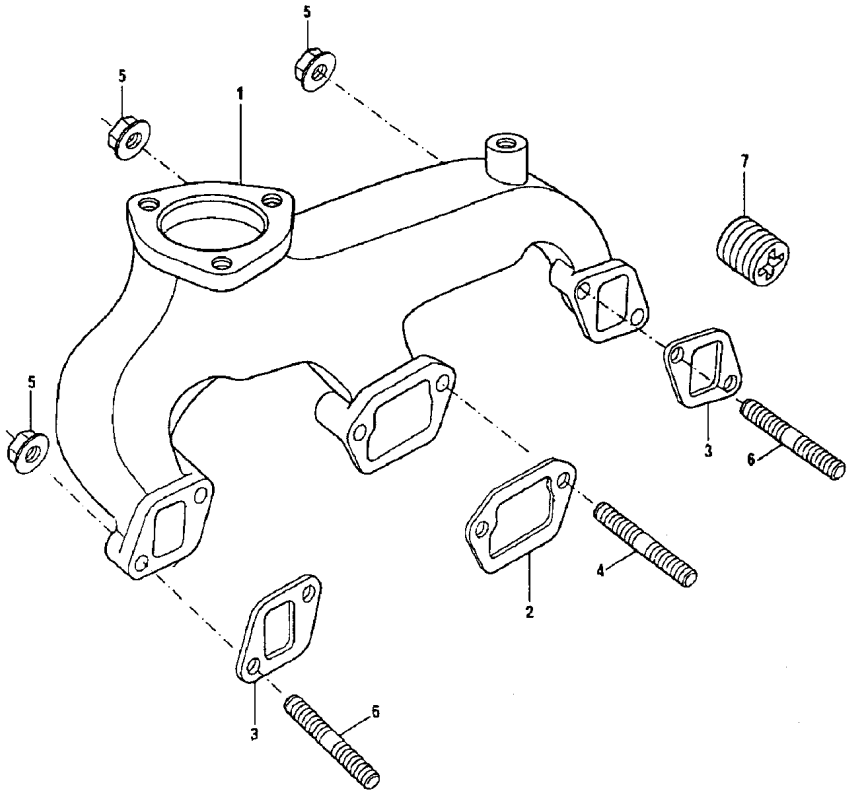

1	37775236		**1** COLETOR	RELIEF VALVE	VALVULA ALIVIO
2	3688C017		**1** JUNTA	GASKET	EMPAQUETADURA.
3	36862191		**2** JUNTA	GASKET	EMPAQUETADURA.
4	2313M087	M10X75	**4** PRISIONEIRO	STUD	ESPARRAGO
5	2318A634		**6** PORCA	NUT	TUERCA
6	2313M083	M10X55	**2** PRISIONEIRO	STUD	ESPARRAGO
7	3212P002		**2** BUJÃO	PLUG	TAPON

Bomba Alimentadora De Combustível
Low Pressure Fuel Pump
Bomba De Combustible A Baja Presión

10-130

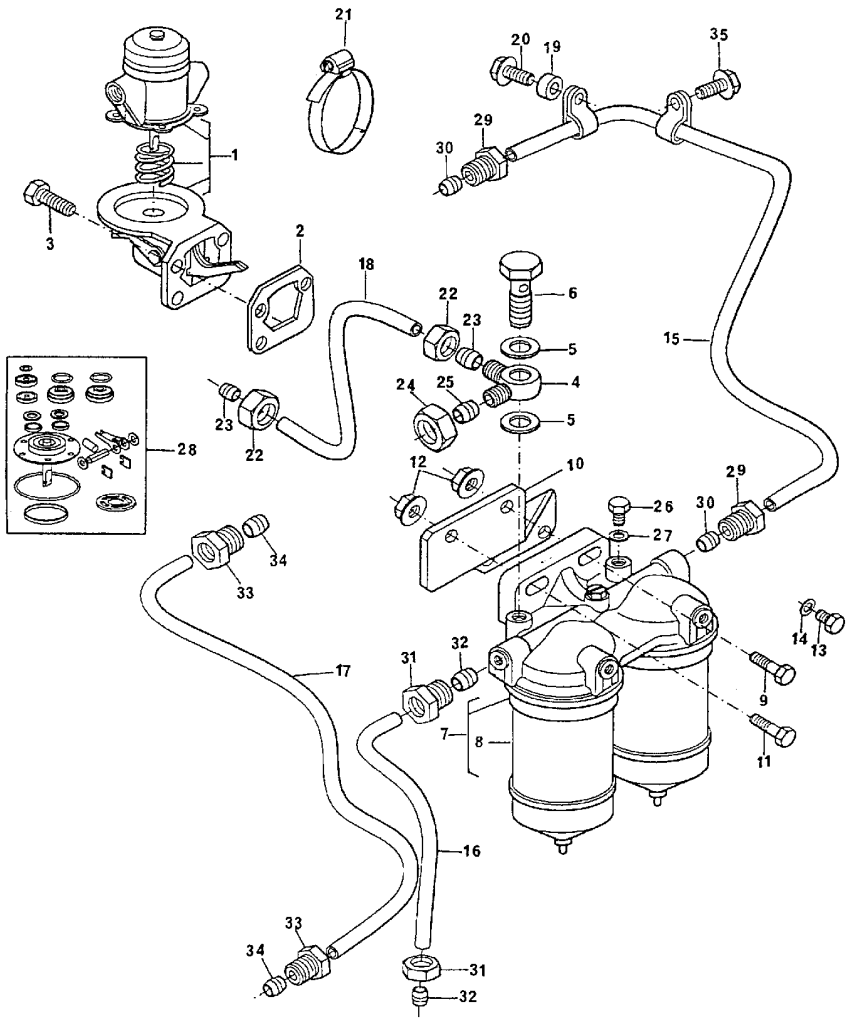

1	72096		**1**	BOMBA	PUMP	BOMBA
2	36856104		**1**	JUNTA	GASKET	EMPAQUETADURA.
3	2314H005	M8X30	**4**	PARAFUSO	BOLT	PERNO
4	31726592		**1**	CONEXÃO	CONNECTION	CONEXION
5	70920120		**2**	ARRUELA	WASHER	ARANDELA
6	0095344		**1**	PARAFUSO BANJO	BANJO BOLT	TORNILLO DIFER
7	72115		**1**	FILTRO	FILTER	FILTRO
8	1896287M91	7	**2**	ELEMENTO	ELEMENT	ELEMENTO
9	2314J002	M10X20	**2**	PARAFUSO	BOLT	PERNO
10	3818D013		**1**	SUPORTE	BRACKET	SOPORTE
11	2314J007	M10X45	**2**	PARAFUSO	BOLT	PERNO
12	2318A604		**2**	PORCA	NUT	TUERCA
13	32184226		**2**	BUJÃO	PLUG	TAPON
14	70920135		**2**	ARRUELA	WASHER	ARANDELA
15	4125T005		**1**	TUBO	PIPE	CANO
16	4122P016		**1**	TUBO	PIPE	CANO
17	4121C021		**1**	TUBO	PIPE	CANO
18	3425M006		**1**	TUBO	PIPE	CANO
19	33135413		**1**	ESPAÇADOR	SPACER	PIEZA DISTANCIA
20	2314H005	M8X30	**1**	PARAFUSO	BOLT	PERNO
21	2481D302		**2**	PRESILHA	STAPLE	GRAPA
22	33225412		**2**	PORCA	NUT	TUERCA
23	33811112		**2**	OLIVA	OLIVE	OLIVA
24	0576113		**1**	PORCA	NUT	TUERCA
25	0566004		**1**	OLIVA	OLIVE	OLIVA
26	0650204		**1**	BUJÃO	PLUG	TAPON
27	70920133		**1**	ARRUELA	WASHER	ARANDELA
28	26410149	1	**1**	JG. REPARO	KIT, REPAIR	JUEGO REPARACION
29	33532129	15	**2**	PORCA	NUT	TUERCA
30	33811114	15	**2**	OLIVA	OLIVE	OLIVA
31	33532129	16	**2**	PORCA	NUT	TUERCA
32	33811114	16	**2**	OLIVA	OLIVE	OLIVA
33	33532129	17	**2**	PORCA	NUT	TUERCA
34	33811114	17	**2**	OLIVA	OLIVE	OLIVA
35	2314H003	M8X20	**1**	PARAFUSO	BOLT	PERNO

Kit Sedimentador E Filtro De Combustível
Kit Sedimentador And Filter Of Fuel
El Equipo Sedimentador Y Filtro De Combustible

10-135

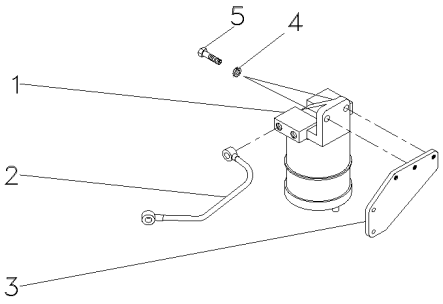

1	054141N1	**1**	FILTRO SEDIMENT.	SEDIMENT BOWL	EMBUDO TRASIEGO
2	040433N1	**1**	CJ. TUBO	TUBE ASSY	CONJ.DE TUBO
3	054139P1	**1**	SUPORTE	BRACKET	SOPORTE
4	353434X1	**2**	ARRUELA	WASHER	ARANDELA
5	353540X1	**2**	PARAFUSO	BOLT	PERNO

Equipamento De Injeção De Combustível
Fuel Injection Equipment
Equipo De Inyeccion

10-140

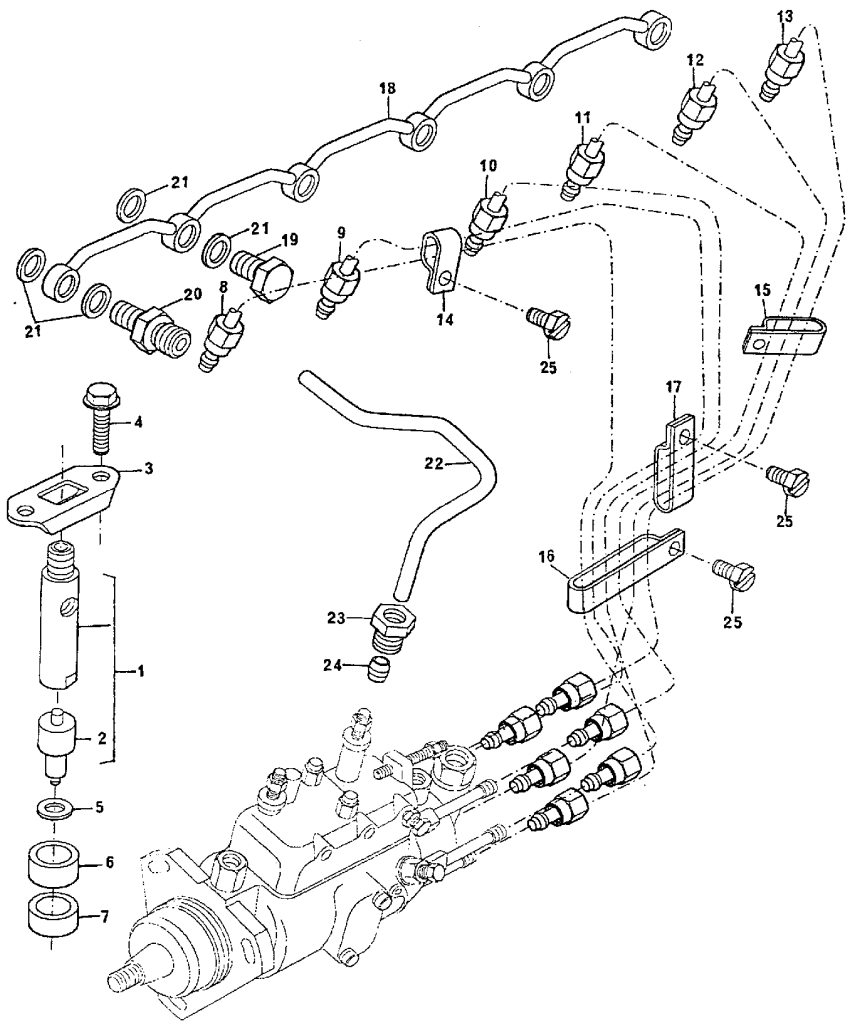

1	2645A020		**6**	CJ. INJETOR	KIT, ATOMISER	JUEGO ATOMIZADOR
2	2645A608	1	**6**	BICO INJETOR	NOZZLE	TOBERA
3	3662K002		**6**	PRESILHA	STAPLE	GRAPA
4	2314H006	M8X35	**12**	PARAFUSO	BOLT	PERNO
5	70920081		**6**	ARRUELA	WASHER	ARANDELA
6	33813129		**6**	ESPAÇADOR	SPACER	PIEZA DISTANCIA
7	33813131		**6**	VEDADOR	SEAL	RETEN
8	3522N034	[A]	**1**	TUBO INJETOR	INJECTION PIPE	TUBO D INYECCION
9	3522N035	[B]	**1**	TUBO INJETOR	INJECTION PIPE	TUBO D INYECCION
10	3522N036	[C]	**1**	TUBO INJETOR	INJECTION PIPE	TUBO D INYECCION
11	3522N037	[D]	**1**	TUBO INJETOR	INJECTION PIPE	TUBO D INYECCION
12	3522N038	[E]	**1**	TUBO INJETOR	INJECTION PIPE	TUBO D INYECCION
13	3522N039	[F]	**1**	TUBO INJETOR	INJECTION PIPE	TUBO D INYECCION
14	2646E006		**1**	PRESILHA	STAPLE	GRAPA
15	2646E007		**1**	PRESILHA	STAPLE	GRAPA
16	2646E009		**1**	PRESILHA	STAPLE	GRAPA
17	2646E010		**1**	PRESILHA	STAPLE	GRAPA
18	3558X021		**1**	TUBO	PIPE	CANO
19	0095315		**4**	PARAFUSO BANJO	BANJO BOLT	TORNILLO DIFER
20	0201526		**2**	CONEXÃO	CONNECTION	CONEXION
21	70920083		**12**	ARRUELA	WASHER	ARANDELA
22	4121C021		**1**	TUBO	PIPE	CANO
23	33225412		**2**	PORCA	NUT	TUERCA
24	33811112		**2**	OLIVA	OLIVE	OLIVA
25	2314C035		**4**	PARAFUSO	BOLT	PERNO

[A] CILINDRO N° 1
CYLINDER N° 1
CILINDRO N° 1

[B] CILINDRO N° 2
CYLINDER N° 2
CILINDRO N° 2

[C] CILINDRO N° 3
CYLINDER N° 3
CILINDRO N° 3

[D] CILINDRO N° 4
CYLINDER N° 4
CILINDRO N° 4

[E] CILINDRO N° 5
CYLINDER N° 5
CILINDRO N° 5

[F] CILINDRO N° 6
CYLINDER N° 6
CILINDRO N° 6

Bomba Injetora De Combustível
Fuel Injection Pump
Bomba De Inyección De Combustible

10-145

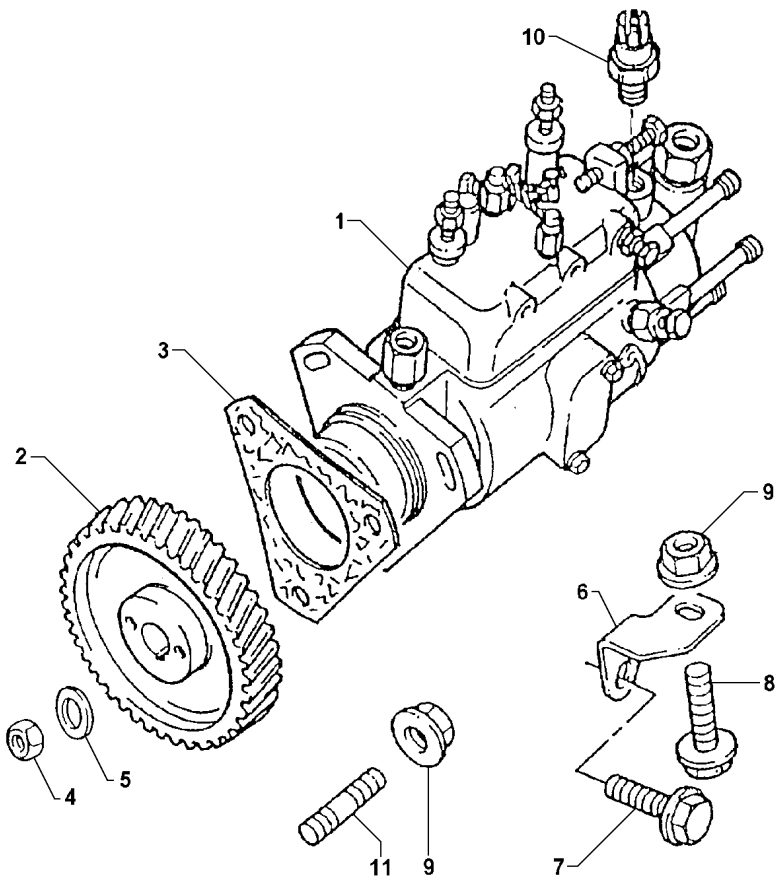

1	2643D802		**1**	BOMBA	PUMP	BOMBA
2	70410088		**1**	ENGRENAGEM	GEAR	ENGRANAJE
3	70490403		**1**	JUNTA	JOINT	JUNTA
4	2318A108		**1**	PORCA	NUT	TUERCA
5	K134AF01		**1**	ARRUELA	WASHER	ARANDELA
6	3645E008		**1**	SUPORTE	BRACKET	SOPORTE
7	2314J002	M10X20	**1**	PARAFUSO	BOLT	PERNO
8	2314H003	M8X20	**1**	PARAFUSO	BOLT	PERNO
9	2318A603		**4**	PORCA	NUT	TUERCA
10	28730179	1	**1**	SOLENÓIDE	SOLENOID	SOLENOIDE
11	2313M059		**3**	PRISIONEIRO	STUD	ESPARRAGO

Alternador
Alternator
Alternador

10-150

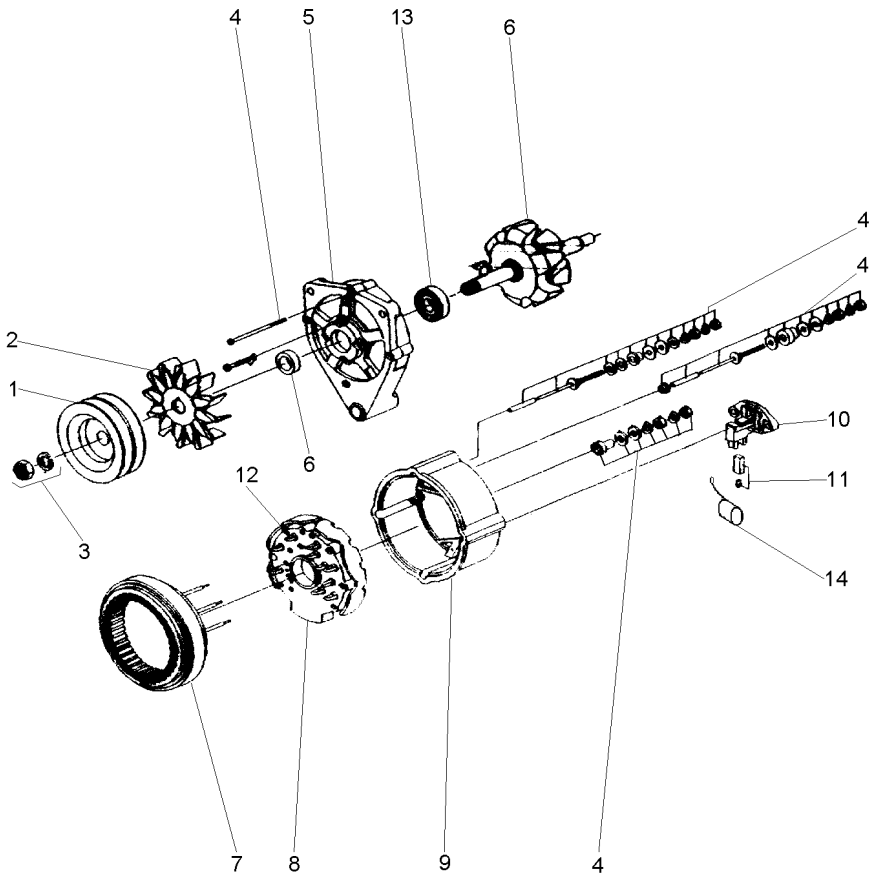

1	071192R1	**1** POLIA	PULLEY	POLEA
2	071200R1	**1** HÉLICE	FAN	VENTILADOR
3	071199R1	**1** FIXAÇÃO	FASTENER	CIERRE
4	071191R1	**1** REPARO	REPAIR	REPARO
5	071196R1	**1** TAMPA	COVER	CUBIERTA
6	071190R1	**1** CJ. ROTOR	KIT, ROTOR ASSY.	JGO.CJTO.ROTOR
7	071198R1	**1** ESTATOR	STATOR	ESTATOR
8	071201R1	**1** RETIFICADOR	RECTIFIER	RECTIFICADOR
9	071195R1	**1** TAMPA	COVER	CUBIERTA
10	071193R1	**1** REGULADOR	REGULATOR	REGULADOR
11	071197R1	**1** CJ. ESCOVA	KIT, BRUSH	ESCOBILLAS JUEGO
12	071189R1	**1** PORTA DIODO	DIODE	PORTA DIODO
13	071194R1	**1** ROLAMENTO	BEARING	COJINETE
14	071206R1	**1** CAPACITOR	CAPACITOR	CAPACITOR

Motor De Partida
Starter Motor
Motor De Partida

10-155

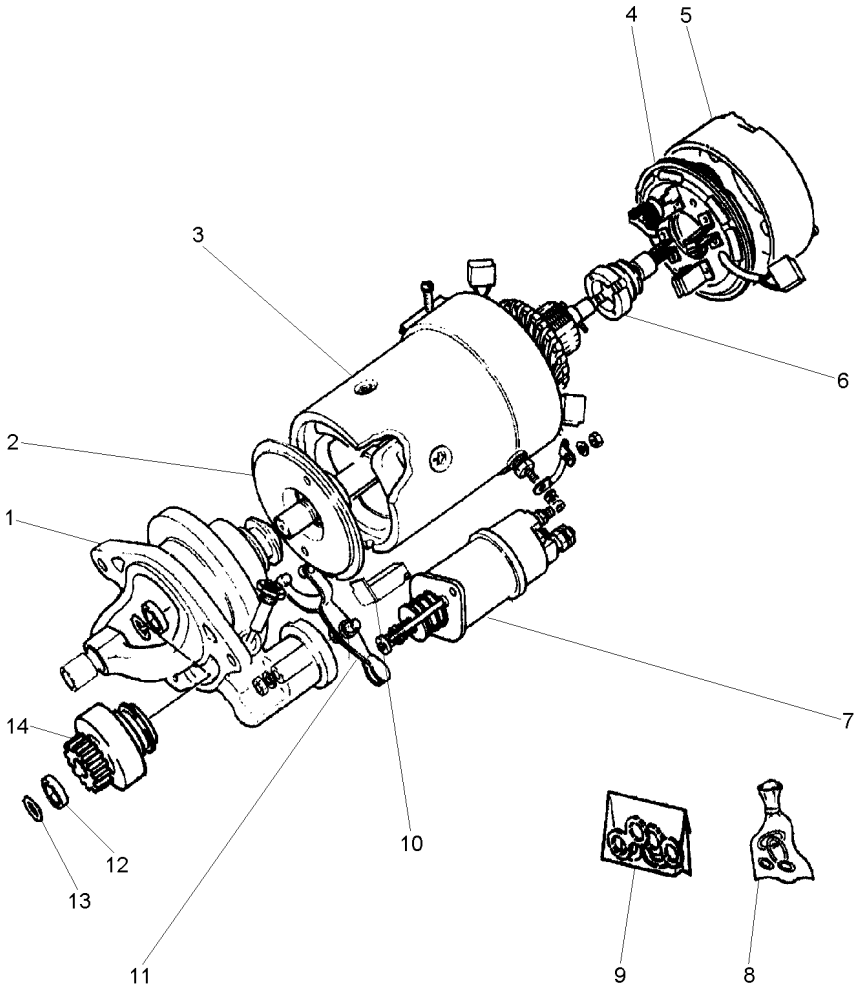

1	070963R1	**1**	MANCAL	BEARING	COJINETE
2	070971R1	**1**	EIXO	SHAFT	ARBOL
3	070964R1	**1**	BOBINA	COIL	BOBINA
4	070968R1	**1**	CJ. PLACA ESCOVA	KIT, BRUSH PLATE	JGO.PLACA ESCOB.
5	070967R1	**1**	TAMPA	COVER	CUBIERTA
6	070957R1	**1**	INDUZIDO	ARMATURE	INDUCIDO
7	070956R1	**1**	SOLENÓIDE	SOLENOID	SOLENOIDE
8	070973R1	**1**	REPARO	REPAIR	REPARO
9	070977R1	**1**	RETENTOR	SEAL	RETEN
10	070978R1	**1**	JUNTA	JOINT	JUNTA
11	070979R1	**1**	CJ. ALAVANCA	KIT, LEVER	JUEGO, PALANCA
12	071025R1	**1**	RETENTOR	SEAL	RETEN
13	070980R1	**1**	ANEL	RING	ARO
14	6210147M91	**1**	IMPULSOR	IMPELLER	TURBINA IMPULS.

Volante
Flywheel
Volante

10-160

13" - Split Torque
13" - Split Torque
13" - Split Torque

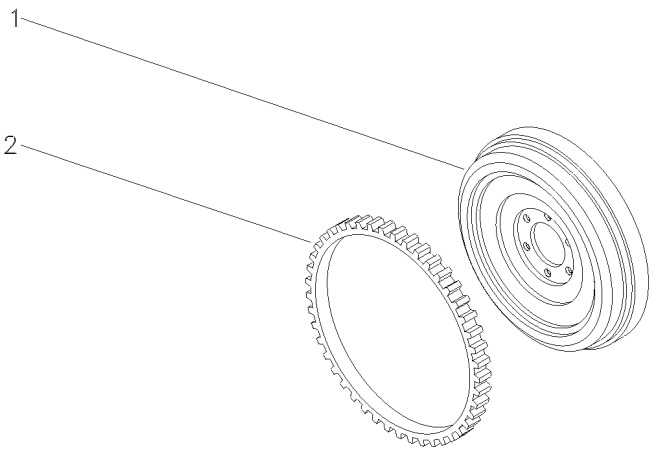

1	022159P1	**1**	VOLANTE MOTOR	FLYWHEEL	VOLANTE MOTOR
2	3408369M1	**1**	CREMALHEIRA	STARTER RING	ARO DE ARRANQUE

Volante
Flywheel
Volante

10-165

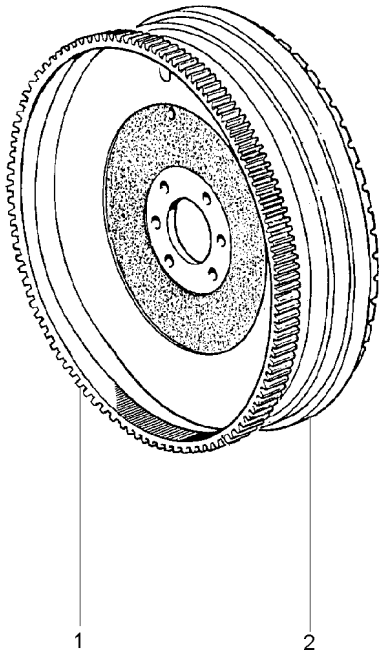

1	3408369M1	**1** CREMALHEIRA	STARTER RING	ARO DE ARRANQUE
2	033541P1	**1** VOLANTE MOTOR	FLYWHEEL	VOLANTE MOTOR

Respiro Do Motor
Engine Breather
Respiradero Del Motor

10-170

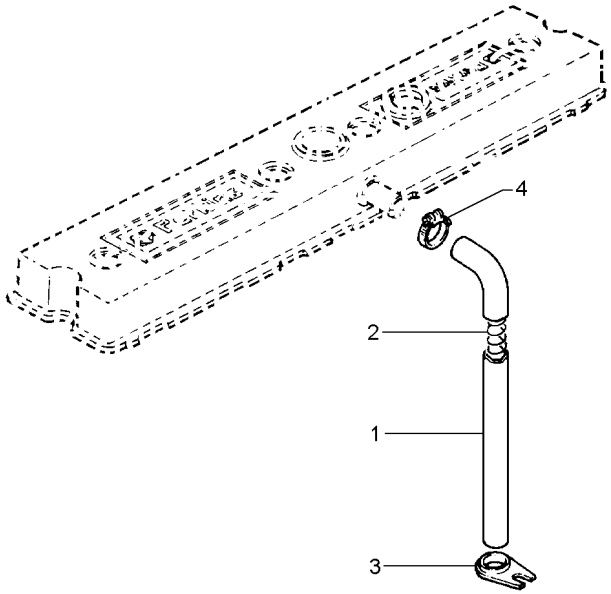

1	33872519	**1**	MANGUEIRA	HOSE	FLEXIBLE
2	31754119	**1**	MOLA	SPRING	RESORTE
3	36241123	**1**	SUPORTE	BRACKET	SOPORTE
4	70180154	**1**	BRAÇADEIRA	CLAMP	ABRAZADERA

Itens De Instalação
Fitting Items
Piezas De Instalación

10-175

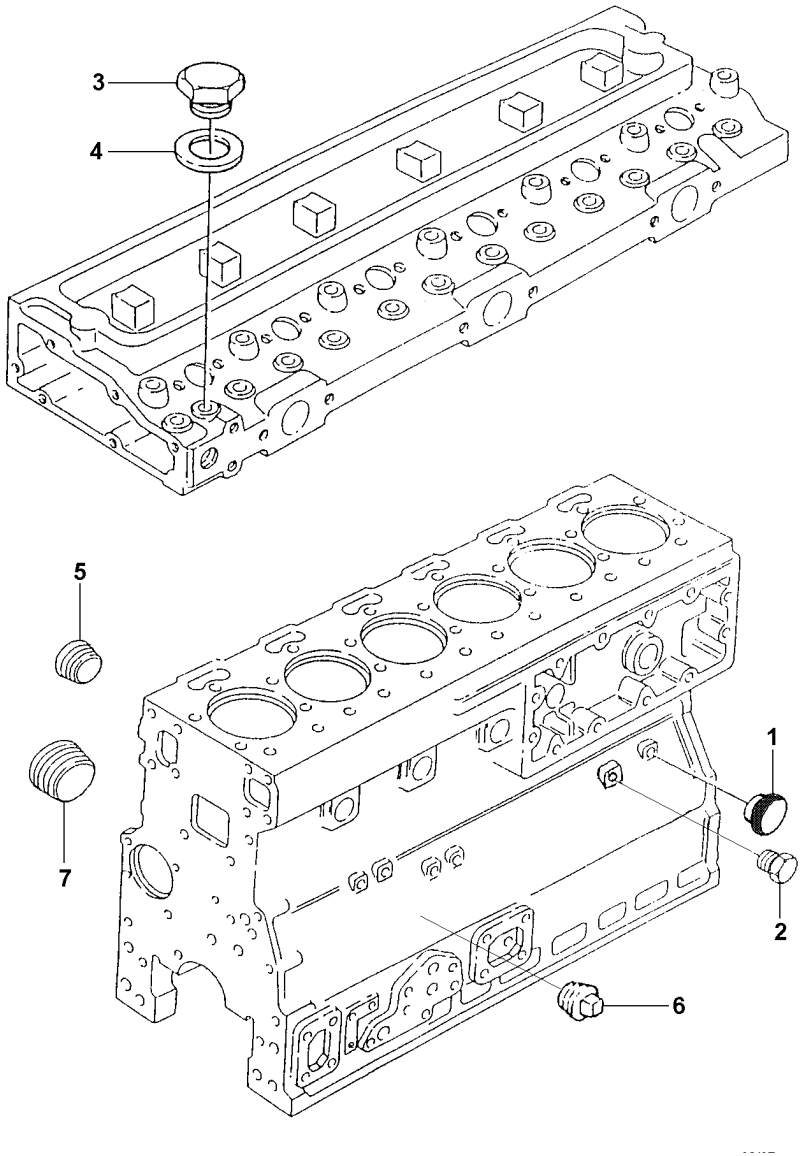

1	70470066	**1** BUJÃO	PLUG	TAPON
2	70650109	**2** BUJÃO	PLUG	TAPON
3	70650138	**1** BUJÃO	PLUG	TAPON
4	70920128	**1** ARRUELA	WASHER	ARANDELA
5	3211P001	**4** BUJÃO	PLUG	TAPON
6	70650118	**1** BUJÃO	PLUG	TAPON
7	70650119	**1** BUJÃO	PLUG	TAPON

Sistema De Escape
Exhaust System
Sistema De Escape

10-180

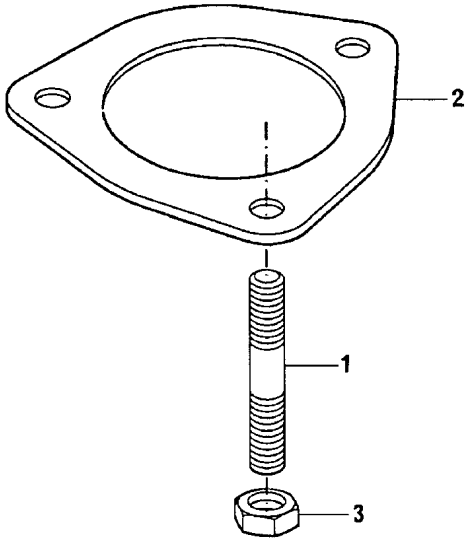

1	2313C078	**3** PRISIONEIRO	STUD	ESPARRAGO
2	3688C018	**1** JUNTA	GASKET	EMPAQUETADURA.
3	2318A634	**3** PORCA	NUT	TUERCA

Sistema De Admissão **Turbo**
Admission System **Turbo**
Sistema De Admission **Turbo**

10-185

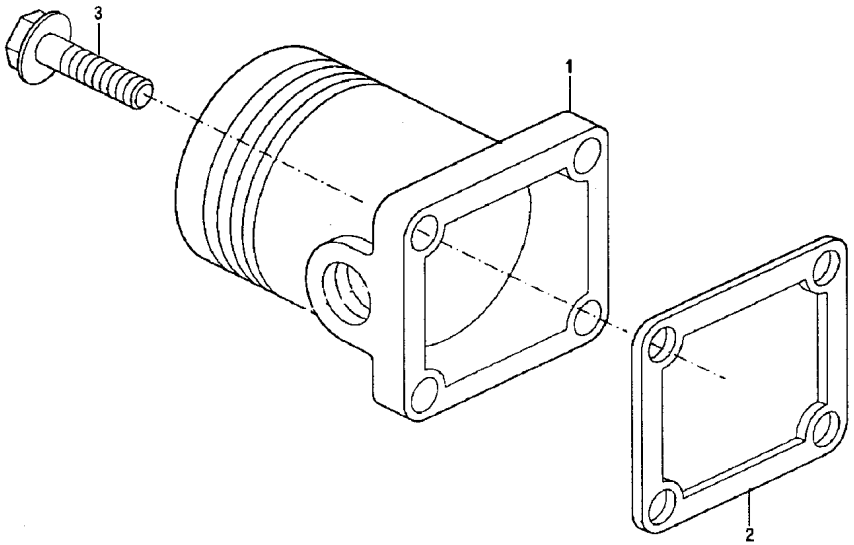

1	3766P071		**1** CONEXÃO	CONNECTION	CONEXION
2	3684N008		**1** JUNTA	GASKET	EMPAQUETADURA.
3	2314J003	M10X25	**4** PARAFUSO	BOLT	PERNO

Tampa Do Cabeçote — **Traseiro**
Cylinder Head Cover — **Rear**
Tapa De Válvulas — **Trasero**

10-190

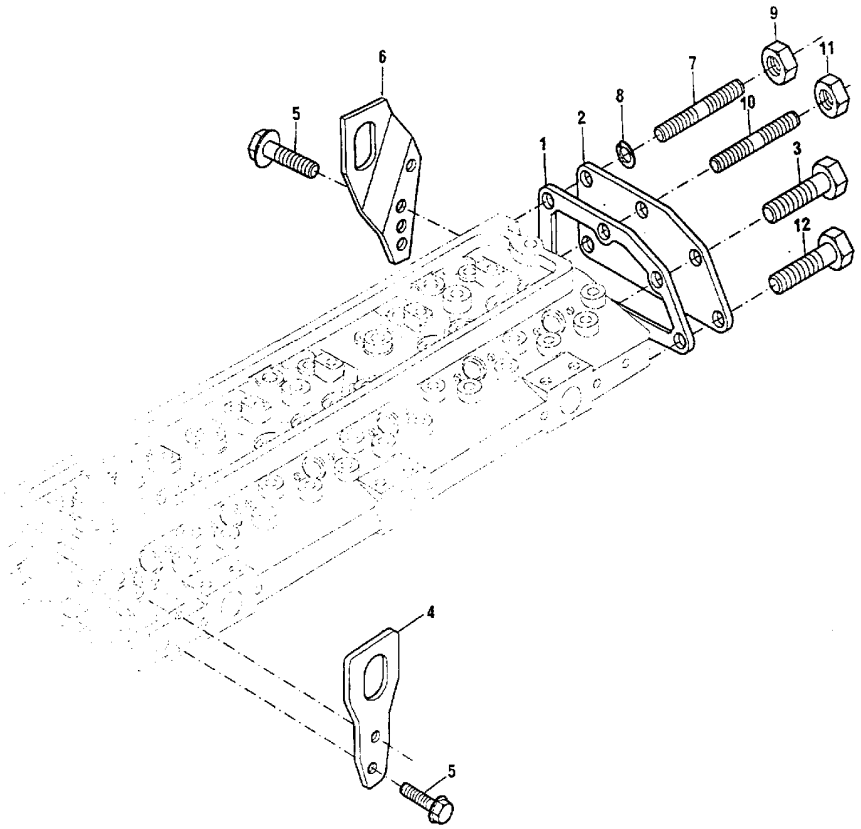

1	3685R005		**1** JUNTA	GASKET	EMPAQUETADURA.
2	3623K007		**1** TAMPA	COVER	CUBIERTA
3	2314H002	M8X16	**1** PARAFUSO	BOLT	PERNO
4	3621X007		**1** ALÇA	STRAP	FAJA
5	2314J003	M10X25	**4** PARAFUSO	BOLT	PERNO
6	3654W003		**1** ALÇA	STRAP	FAJA
7	2313H243		**2** PRISIONEIRO	STUD	ESPARRAGO
8	0920053		**2** ARRUELA	WASHER	ARANDELA
9	2318A603		**2** PORCA	NUT	TUERCA
10	2313C078		**2** PRISIONEIRO	STUD	ESPARRAGO
11	2318A604		**2** PORCA	NUT	TUERCA
12	2314J004	M10X30	**2** PARAFUSO	BOLT	PERNO

Tampa Da Tomada De Potência
Power Take Off Cover
Tapa De La Toma De Potencia

10-195

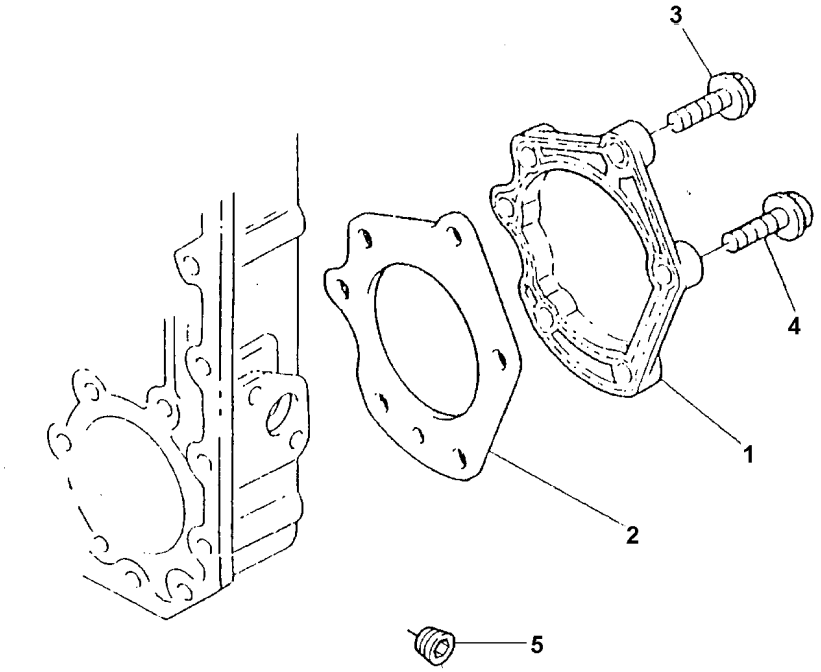

1	3753V018		**1**	PLACA	PLATE	PLATO
2	3687H005		**1**	JUNTA	GASKET	EMPAQUETADURA.
3	2314H032		**5**	PARAFUSO	BOLT	PERNO
4	2314J002	M10x20	**1**	PARAFUSO	BOLT	PERNO
5	70650119		**1**	BUJÃO	PLUG	TAPON

Carcaça Do Volante
Flwheel Housing
Cárter Del Volante

10-200

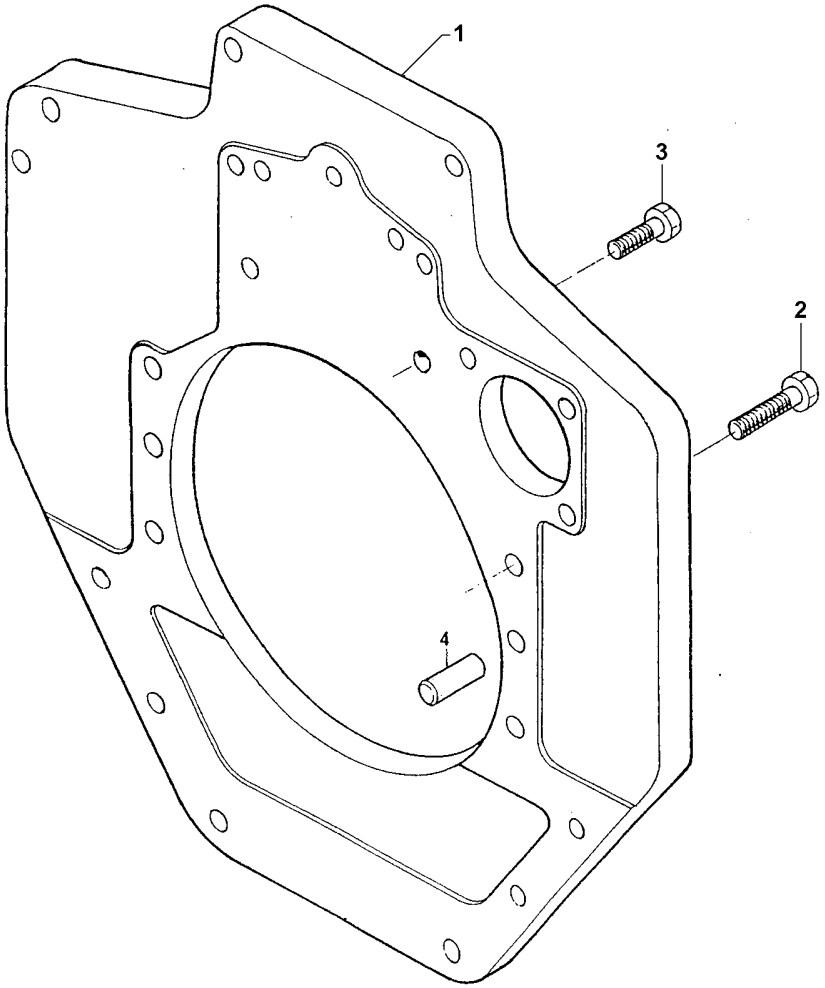

1	70940130		**1** PLACA	PLATE	PLATO
2	2314J004	M10x30	**6** PARAFUSO	BOLT	PERNO
3	70740344	M12x40	**2** PARAFUSO	BOLT	PERNO
4	0350025		**2** PINO	PIN	PASADOR

Fixação Motor - Transmissão
Fixation Engine - Transmission
Fixation Motor - Transmisión

10-205

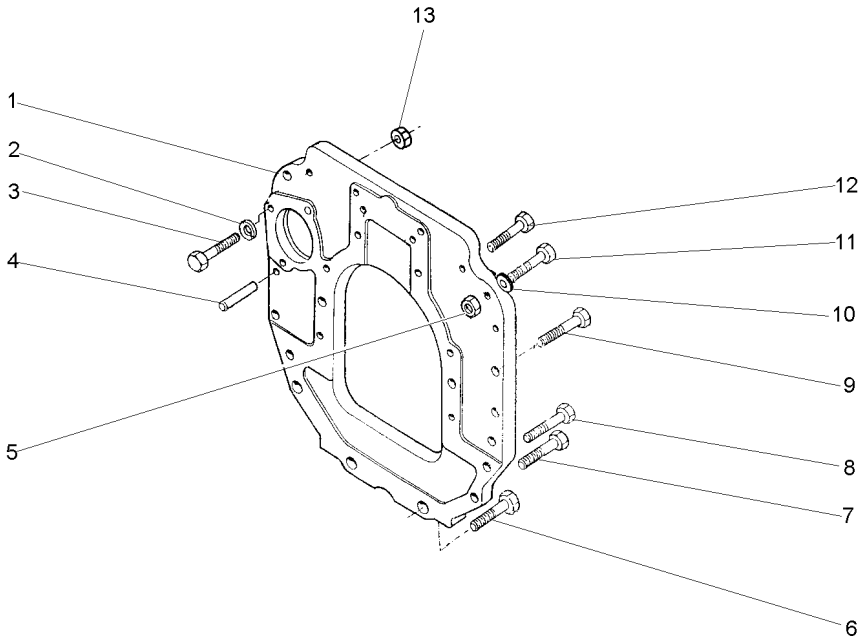

1	048705P1	**1**	PLACA	PLATE	PLATO
2	353434X1	**1**	ARRUELA	WASHER	ARANDELA
3	354511X1	**1**	PARAFUSO	BOLT	PERNO
4	191314M1	**2**	PINO	PIN	PASADOR
5	353426X1	**1**	PORCA	NUT	TUERCA
6	021089P1	**2**	PARAFUSO	BOLT	PERNO
7	021079P1	**2**	PARAFUSO	BOLT	PERNO
8	377583X1	**2**	PARAFUSO	BOLT	PERNO
9	377825X1	**5**	PARAFUSO	BOLT	PERNO
10	353432X1	**1**	ARRUELA	WASHER	ARANDELA
11	338598X1	**1**	PARAFUSO	BOLT	PERNO
12	353711X1	**4**	PARAFUSO	BOLT	PERNO
13	353431X1	**1**	PORCA	NUT	TUERCA

Jogo De Juntas
Joints Set
Juego De Juntas

Cabeçote
Cylinder Head
Culata

10-210

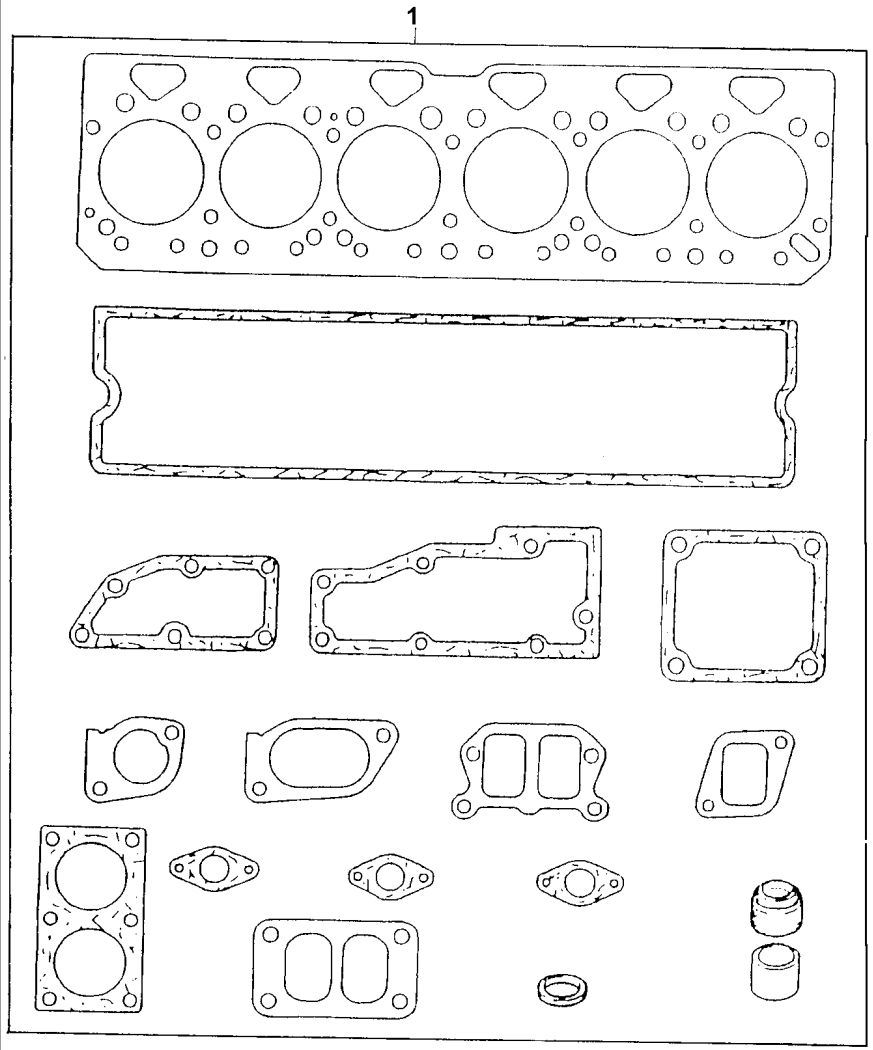

1	S1007	**1**	JG.JUNTAS	KIT, GASKET	JGO.EMPAQUETAD.

Jogo De Juntas
Joints Set
Juego De Juntas

Bloco
Block
Bloque

10-215

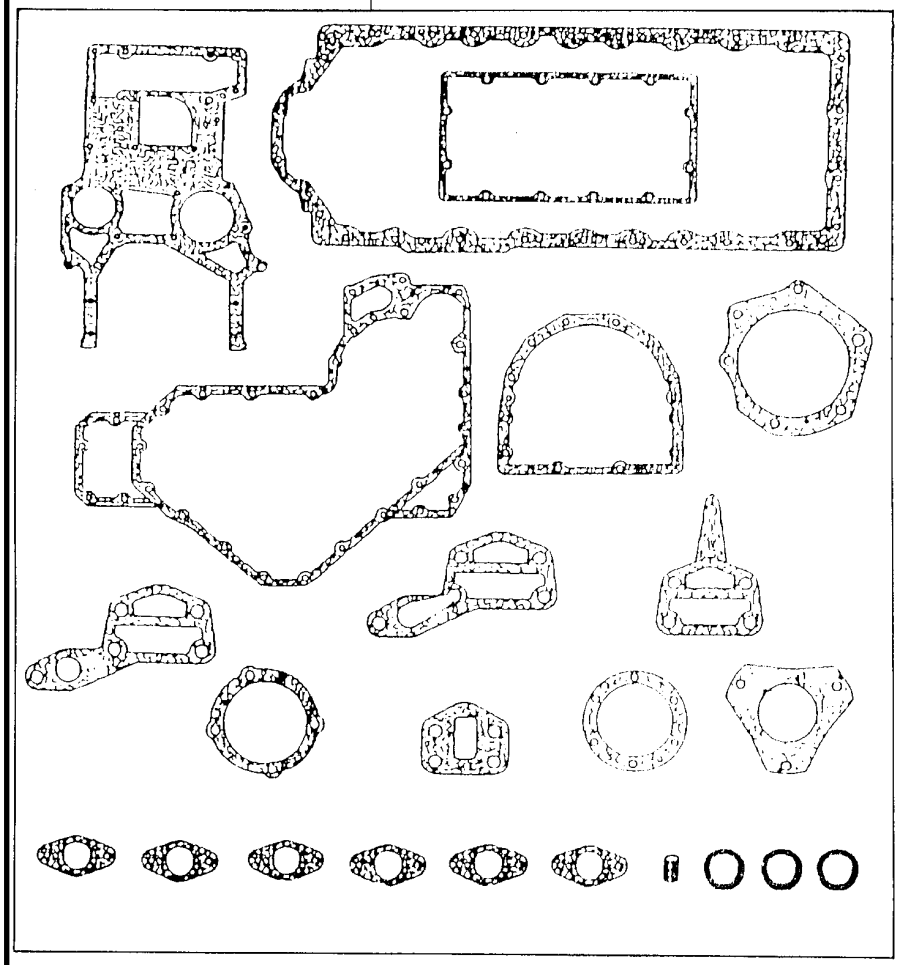

1	S1009	**1** JG.JUNTAS	KIT, GASKET	JGO.EMPAQUETAD.

Filtro De Ar
Air Cleaner
Filtro De Aire

10-220

Elemento Seco
Element Dry
Elemento Seco

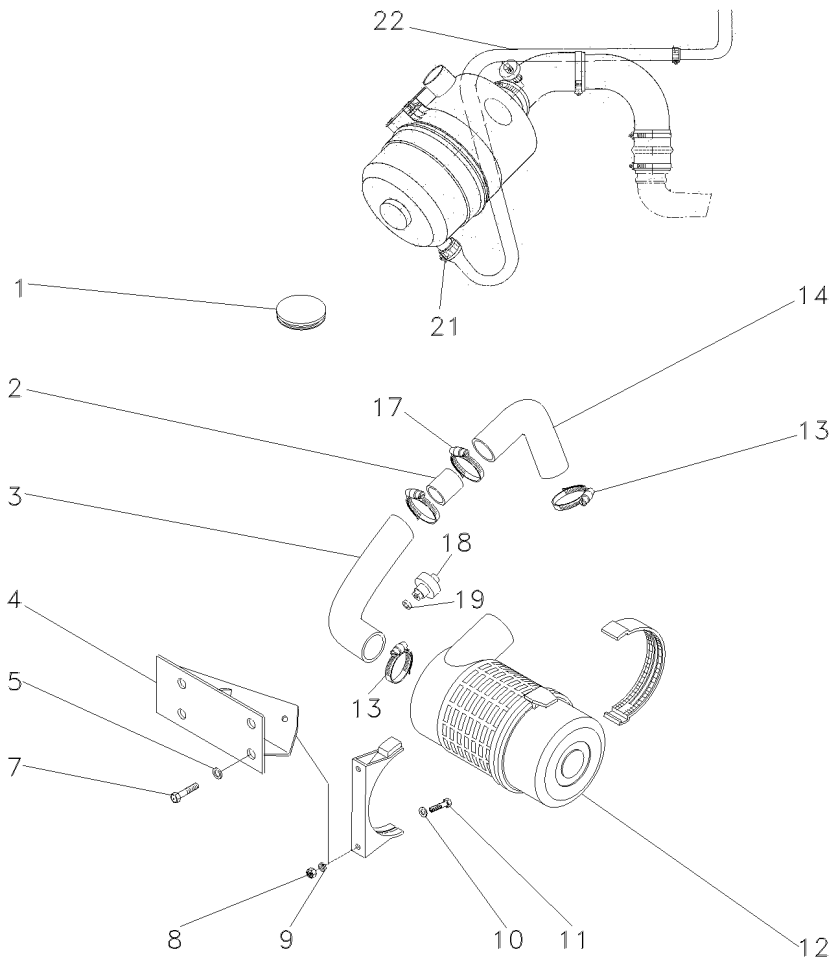

1	054348P1		**1**	TAMPÃO	PAD	ALMOHADILLA
2	047918P1		**1**	TUBO	PIPE	CANO
3	054345N1		**1**	MANGUEIRA	HOSE	FLEXIBLE
4	068261S1		**1**	SUPORTE	CLEVIS	GANCHO SEGURI.
5	353434X1		**2**	ARRUELA	WASHER	ARANDELA
7	353691X1	[B]	**2**	PARAFUSO	BOLT	PERNO
8	339169X1		**2**	PORCA	NUT	TUERCA
9	339374X1		**2**	ARRUELA	WASHER	ARANDELA
10	391039X1		**2**	ARRUELA	WASHER	ARANDELA
11	339287X1		**2**	PARAFUSO	BOLT	PERNO
12	054993T1	10-230 No	**1**	CJ. FILTRO	KIT, FILTER	JUEGO FILTRO
13	023475T1		**2**	BRAÇADEIRA	CLAMP	ABRAZADERA
14	047917P1		**1**	MANGUEIRA	HOSE	FLEXIBLE
17	2800261M1		**2**	BRAÇADEIRA	CLAMP	ABRAZADERA
18	3587008M91		**1**	INTERRUPTOR	SWITCH	INTERRUPTOR
19	1440993X1		**1**	ANEL	RING	ARO
21	1440859X1		**2**	BRAÇADEIRA	CLAMP	ABRAZADERA
22	054304T1		**1**	MANGUEIRA	HOSE	FLEXIBLE

[B] NOVO
NEW
NUEVO

Filtro De Ar
Air Cleaner
Filtro De Aire

10-225

Com Ejetor De Poeira
With Nozzle Dust
Con Tobera Polvo

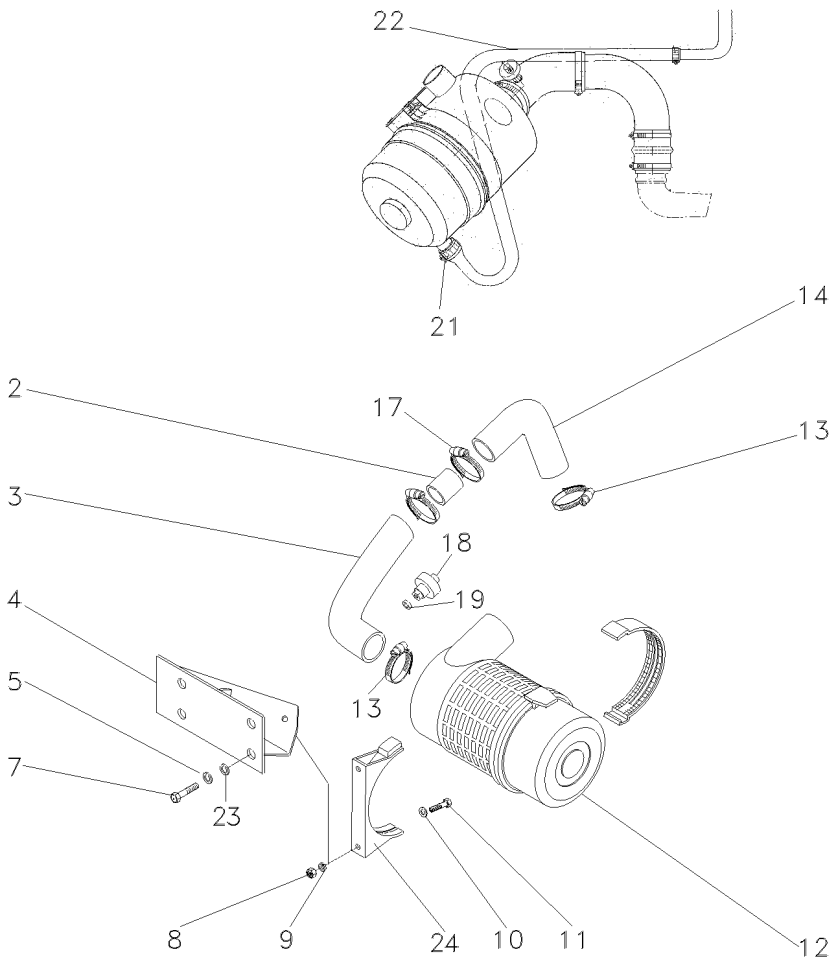

2	047918P1		**1**	TUBO	PIPE	CANO
3	054345N1		**1**	MANGUEIRA	HOSE	FLEXIBLE
4	068261S1		**1**	SUPORTE	CLEVIS	GANCHO SEGURI.
5	353434X1		**4**	ARRUELA	WASHER	ARANDELA
7	353691X1		**4**	PARAFUSO	BOLT	PERNO
8	339169X1		**2**	PORCA	NUT	TUERCA
9	339374X1		**2**	ARRUELA	WASHER	ARANDELA
10	391039X1		**2**	ARRUELA	WASHER	ARANDELA
11	339287X1		**2**	PARAFUSO	BOLT	PERNO
12	054993T1	10-230 No	**1**	CJ. FILTRO	KIT, FILTER	JUEGO FILTRO
13	023475T1		**1**	BRAÇADEIRA	CLAMP	ABRAZADERA
14	047917P1		**1**	MANGUEIRA	HOSE	FLEXIBLE
17	2800261M1		**2**	BRAÇADEIRA	CLAMP	ABRAZADERA
18	3587008M91		**1**	INTERRUPTOR	SWITCH	INTERRUPTOR
19	1440993X1		**1**	ANEL	RING	ARO
21	1440859X1		**2**	BRAÇADEIRA	CLAMP	ABRAZADERA
22	054304T1		**1**	MANGUEIRA	HOSE	FLEXIBLE
23	353756X1		**4**	ARRUELA	WASHER	ARANDELA
24	037693T1		**1**	BRAÇADEIRA	CLAMP	ABRAZADERA

Filtro De Ar
Air Cleaner
Filtro De Aire

10-230

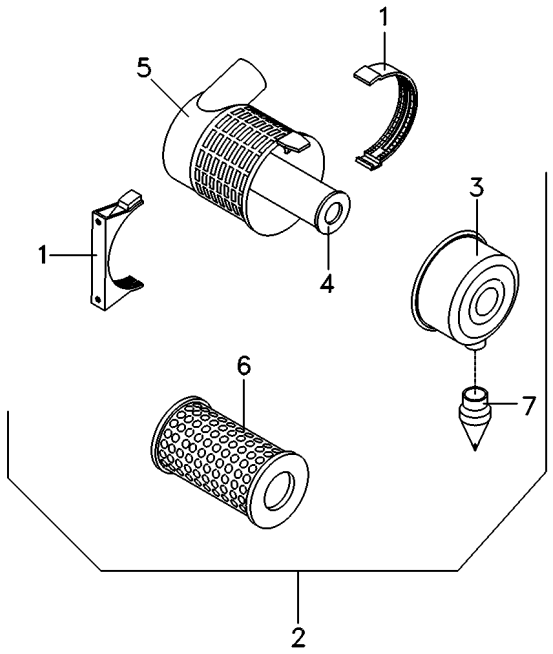

1	055132R1			**1**	SUPORTE	BRACKET	SOPORTE
2	055128R1			**1**	CJ. FILTRO	KIT, FILTER	JUEGO FILTRO
3	055131R1	2		**1**	TAMPA	COVER	CUBIERTA
4	055130R1		[A]	**1**	ELEMENTO	ELEMENT	ELEMENTO
5			⇨ 055128R1	**1**	CJ. FILTRO	KIT, FILTER	JUEGO FILTRO
6	055129R1	2	[B]	**1**	ELEMENTO	ELEMENT	ELEMENTO
7	055126R1	2		**1**	VÁLVULA	VALVE	VALVULA

[A] INTERNO
INNER
INTERNO

[B] EXTERNO
OUTER
EXTERNO

Pré-Filtro De Ar
Air Pre Filter
Prefiltro De Aire

10-235

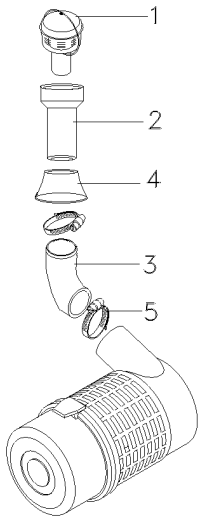

1	073184N1	**1**	PRÉ-FILTRO	PRE FILTER	PRE FILTRO
2	067386P1	**1**	TUBO	PIPE,OIL	MANGUITO ACEITE
3	067388P1	**1**	MANGUEIRA	HOSE	FLEXIBLE
4	067391P1	**1**	VEDADOR	SEAL	RETEN
5	3468400M1	**2**	BRAÇADEIRA	CLAMP	ABRAZADERA

Escapamento Vertical
Exhaust Vertical
Escape Vertical

10-240

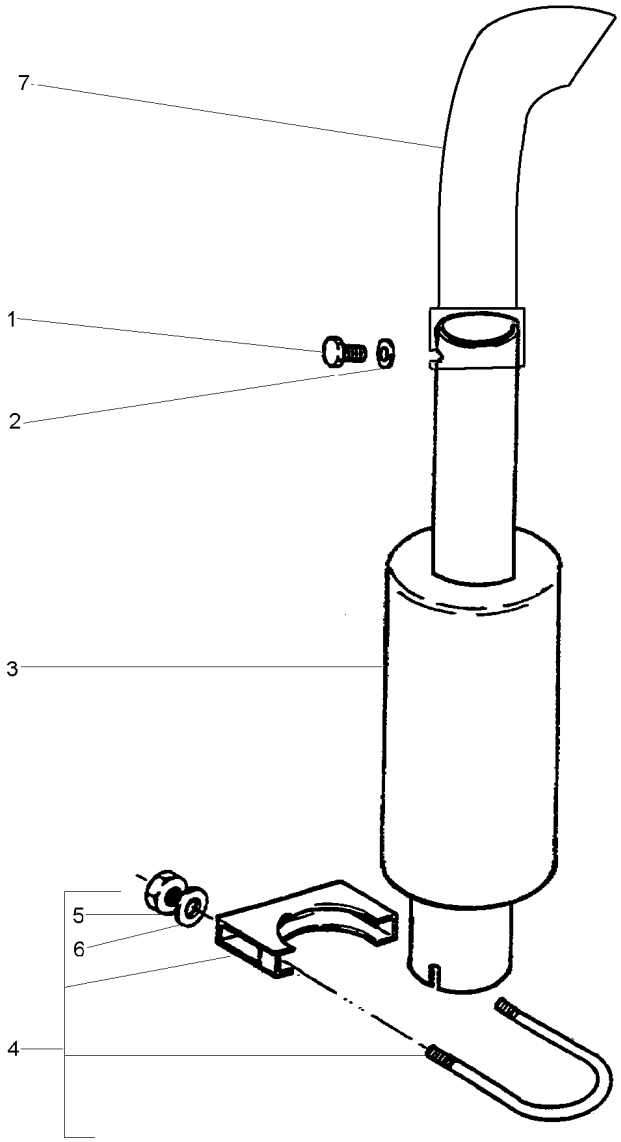

1	353666X1		
2	355617X1		
3	067138T1		
4	3146918M91	4	10-245 No
5	355566X1	4	
6	353434X1	4	
7	071402P1		

2	PARAFUSO	BOLT	PERNO
2	ARRUELA	WASHER	ARANDELA
1	SILENCIOSO	SILENCER	SILENCIADOR
1	BRAÇADEIRA	CLAMP	ABRAZADERA
2	PORCA	NUT	TUERCA
2	ARRUELA	WASHER	ARANDELA
1	PONTEIRA	TOGGLE	TENSOR

Braçadeira
Clamp
Abrazadera

10-245

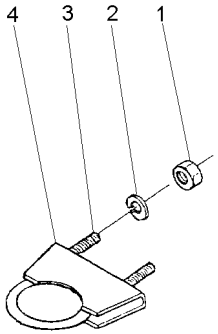

1	355566X1			
2	353434X1			
3	3146919M1			
4	3146920M1			
2	PORCA	NUT	TUERCA
2	ARRUELA	WASHER	ARANDELA
1	PARAFUSO "U"	U BOLT	BRIDA EN U
1	BRAÇADEIRA	CLAMP	ABRAZADERA

Radiador **2 Rm**
Radiator **2 Wd**
Radiador **2 Rm**

10-250

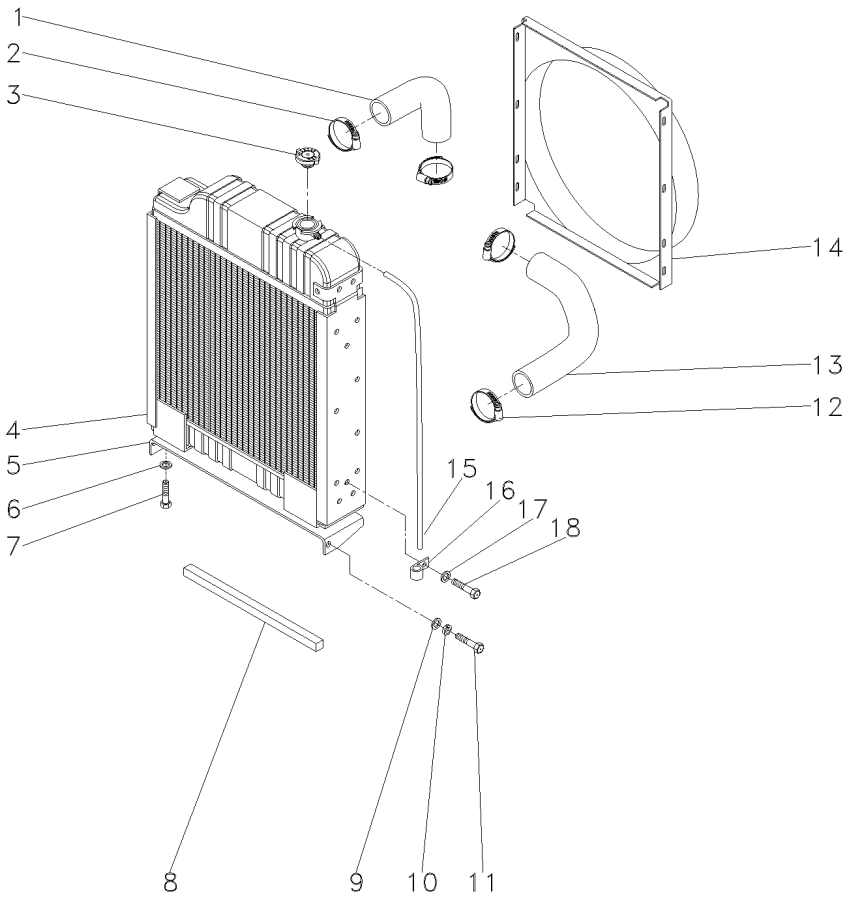

1	047913P1	▲	**1**	MANGUEIRA	HOSE	FLEXIBLE
2	490804M1		**2**	BRAÇADEIRA	CLAMP	ABRAZADERA
3	188462M91		**1**	TAMPA	COVER	CUBIERTA
4	054733T1		**1**	CJ. RADIADOR	KIT, RADIATOR	JUEGO RADIADOR
5	3145209M91		**1**	SUPORTE	BRACKET	SOPORTE
6	353434X1		**4**	ARRUELA	WASHER	ARANDELA
7	353691X1		**4**	PARAFUSO	BOLT	PERNO
8	3147747M1		**1**	GUARNIÇÃO	FOAM	ESPUMA
9	353756X1		**4**	ARRUELA	WASHER	ARANDELA
10	353434X1		**4**	ARRUELA	WASHER	ARANDELA
11	353691X1		**4**	PARAFUSO	BOLT	PERNO
12	2801096M1		**2**	BRAÇADEIRA	CLAMP	ABRAZADERA
13	047914P1	▼	**1**	MANGUEIRA	HOSE	FLEXIBLE
14	022153P1		**1**	DEFLETOR	DEFLECTOR	DEFLECTOR
15	2801087M1		**1**	TUBO	PIPE	CANO
16	2800985M1		**3**	PRESILHA	STAPLE	GRAPA
17	355617X1		**5**	ARRUELA	WASHER	ARANDELA
18	353691X1		**4**	PARAFUSO	BOLT	PERNO

Radiador **4 Rm**
Radiator **4 Wd**
Radiador **4 Rm**

10-255

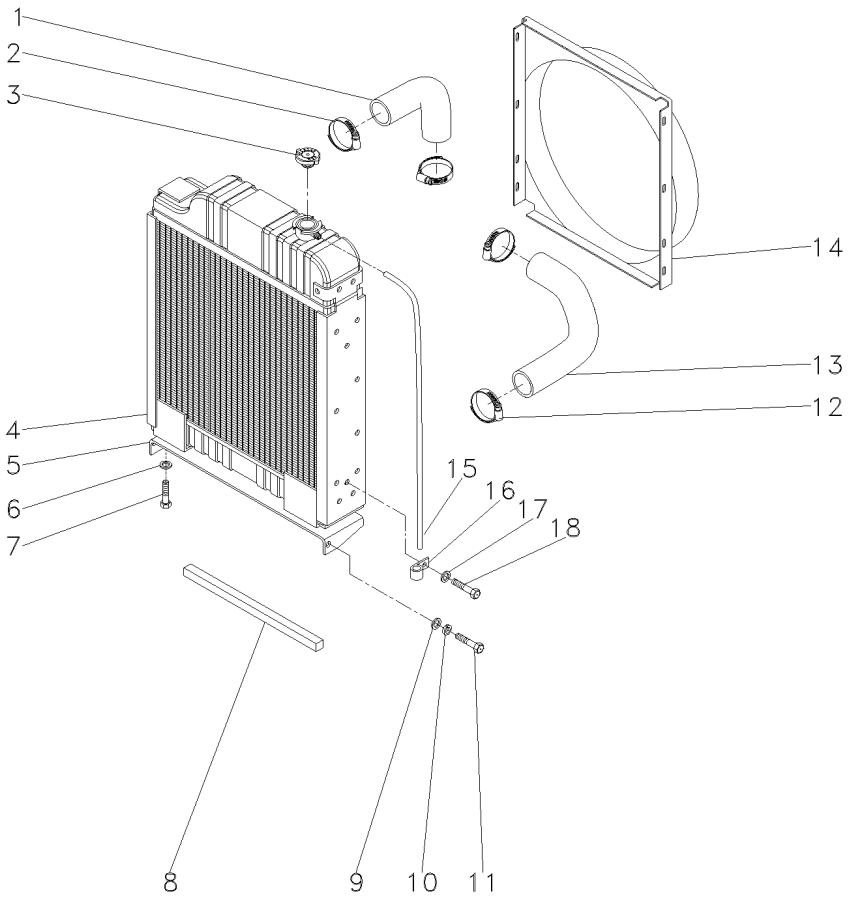

1	047913P1	▲	**1**	MANGUEIRA	HOSE	FLEXIBLE
2	490804M1		**2**	BRAÇADEIRA	CLAMP	ABRAZADERA
3	188462M91		**1**	TAMPA	COVER	CUBIERTA
4	054733T1		**1**	CJ. RADIADOR	KIT, RADIATOR	JUEGO RADIADOR
5	3585339M2		**1**	SUPORTE	BRACKET	SOPORTE
6	353434X1		**4**	ARRUELA	WASHER	ARANDELA
7	353691X1		**4**	PARAFUSO	BOLT	PERNO
8	3147747M1		**1**	GUARNIÇÃO	FOAM	ESPUMA
9	353756X1		**4**	ARRUELA	WASHER	ARANDELA
10	353434X1		**4**	ARRUELA	WASHER	ARANDELA
11	353691X1		**4**	PARAFUSO	BOLT	PERNO
12	2801096M1		**2**	BRAÇADEIRA	CLAMP	ABRAZADERA
13	047914P1	▼	**1**	MANGUEIRA	HOSE	FLEXIBLE
14	022153P1		**1**	DEFLETOR	DEFLECTOR	DEFLECTOR
15	2801087M1		**1**	TUBO	PIPE	CANO
16	2800985M1		**3**	PRESILHA	STAPLE	GRAPA
17	355617X1		**5**	ARRUELA	WASHER	ARANDELA
18	353666X1		**8**	PARAFUSO	BOLT	PERNO

Sistema De Combustível
Fuel System
Sistema De Combustivel

10-260

Metálico
Metal
Metalico

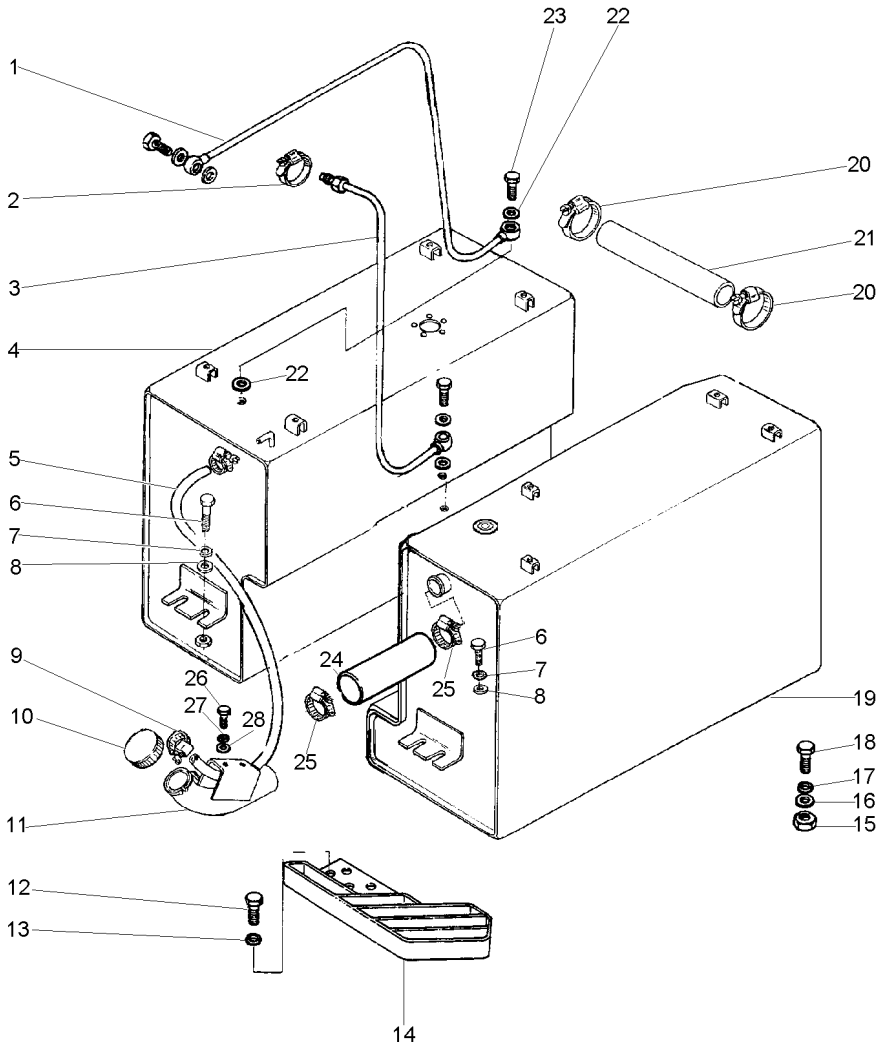

1	021164N1	[A]	**1**	TUBO	PIPE	CANO
2	3225356M1		**1**	BRAÇADEIRA	CLAMP	ABRAZADERA
3	021166N1		**1**	TUBO	PIPE	CANO
4	022588N1	10-265 No ▶	**1**	TANQUE	TANK	TANQUE
5	027403P1		**1**	MANGUEIRA	HOSE	FLEXIBLE
6	354262X1		**2**	PARAFUSO	BOLT	PERNO
7	353434X1		**2**	ARRUELA	WASHER	ARANDELA
8	353756X1		**2**	ARRUELA	WASHER	ARANDELA
9	3408858M1		**2**	BRAÇADEIRA	CLAMP	ABRAZADERA
10	3149550M92		**1**	TAMPA	COVER	CUBIERTA
11	022602S1		**1**	TUBO	PIPE	CANO
12	353693X1		**2**	PARAFUSO	BOLT	PERNO
13	353434X1		**2**	ARRUELA	WASHER	ARANDELA
14	3412978M91		**1**	DEGRAU	STEP	ESCALON
15	355566X1		**2**	PORCA	NUT	TUERCA
16	339025X1		**8**	ARRUELA	WASHER	ARANDELA
17	353434X1		**6**	ARRUELA	WASHER	ARANDELA
18	353693X1		**6**	PARAFUSO	BOLT	PERNO
19	047964N1	10-270 No ◀	**1**	TANQUE	TANK	TANQUE
20	490802M1		**2**	BRAÇADEIRA	CLAMP	ABRAZADERA
21	3408963M1		**1**	MANGUEIRA	HOSE	FLEXIBLE
22	1480517M1		**6**	ARRUELA	WASHER	ARANDELA
23	1481691M1		**3**	PARAFUSO	BOLT	PERNO
24	022598P1		**1**	MANGUEIRA	HOSE	FLEXIBLE
25	1440859X1		**2**	BRAÇADEIRA	CLAMP	ABRAZADERA
26	353666X1		**2**	PARAFUSO	BOLT	PERNO
27	353754X1		**2**	ARRUELA	WASHER	ARANDELA
28	353441X1		**2**	ARRUELA	WASHER	ARANDELA

[A] RETORNO
RETURN
RETORNO

Tanque De Combustível
Fuel Tank
Tanque De Combustible

Lado Direito
Right Hand
Lado Derecho

10-265

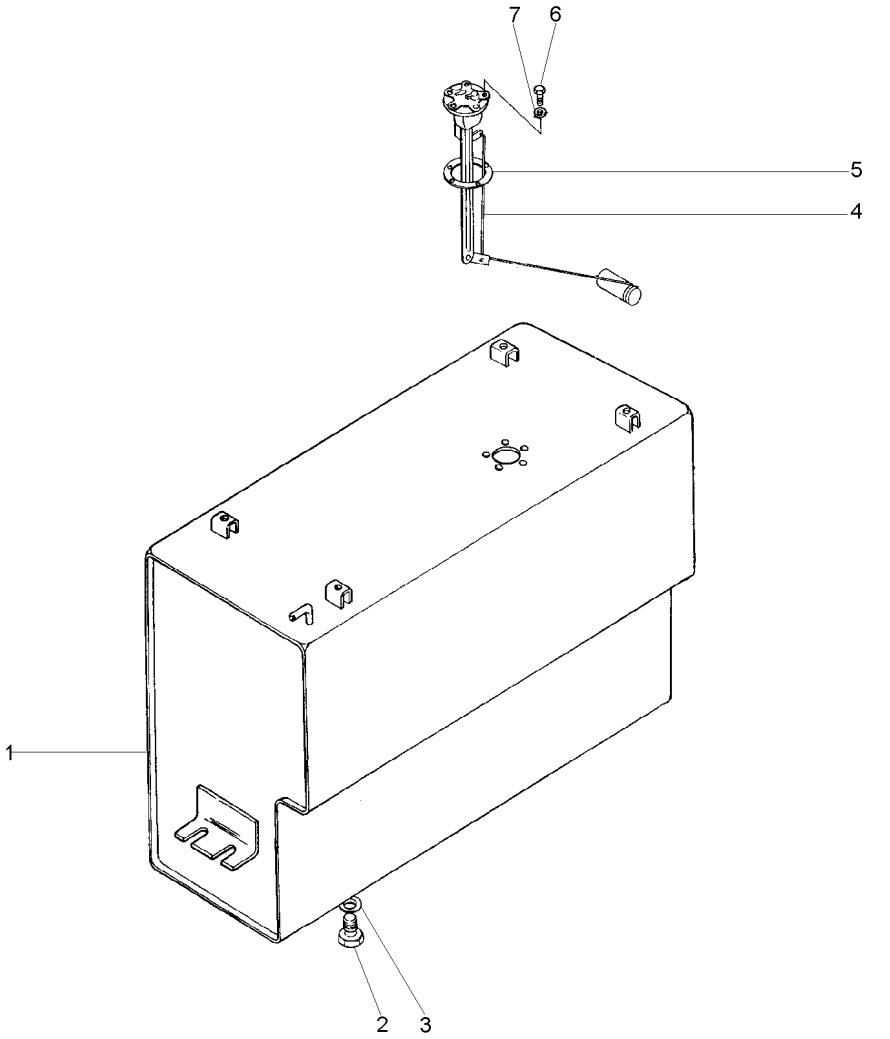

1	022589S1		**1**	TANQUE	TANK	TANQUE
2	503658M91	10-275 No	**1**	BUJÃO	PLUG	TAPON
3	364047X1		**1**	ARRUELA	WASHER	ARANDELA
4	3587719M91		**1**	SENSOR	SENDER	EMISOR
5	3145402M1		**1**	JUNTA	GASKET	EMPAQUETADURA.
6	353984X1		**5**	PARAFUSO	BOLT	PERNO
7	3587711M1		**5**	ARRUELA	WASHER	ARANDELA

Tanque De Combustível
Fuel Tank
Tanque De Combustible

Lado Esquerdo
Left Hand
Lado Izquierdo

10-270

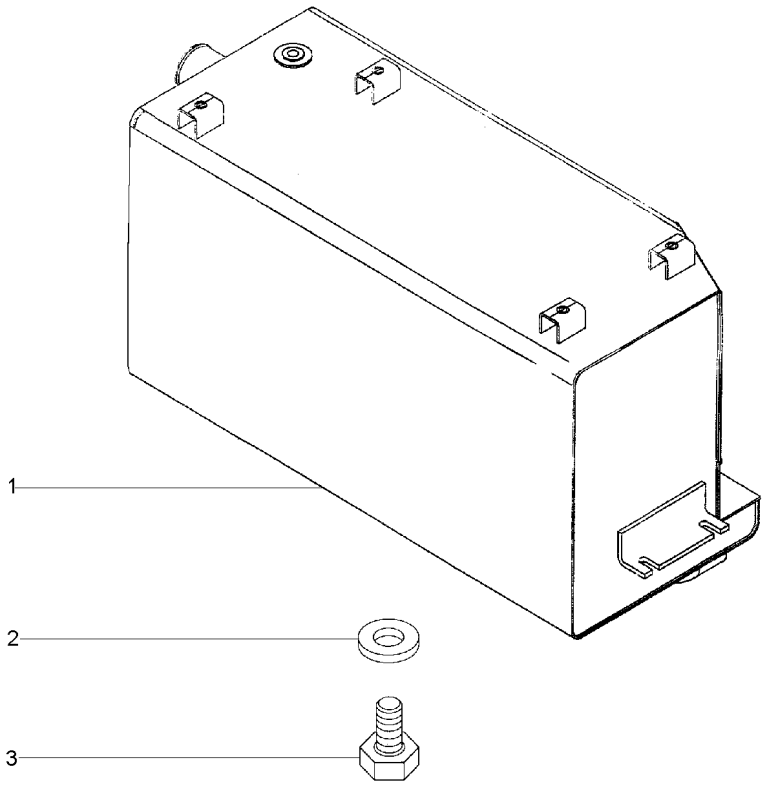

1	047965S1		**1** TANQUE	TANK	TANQUE
2	364047X1		**1** ARRUELA	WASHER	ARANDELA
3	503658M91	10-275 No	**1** BUJÃO	PLUG	TAPON

Bujão De Dreno
Plug
Buchon

10-275

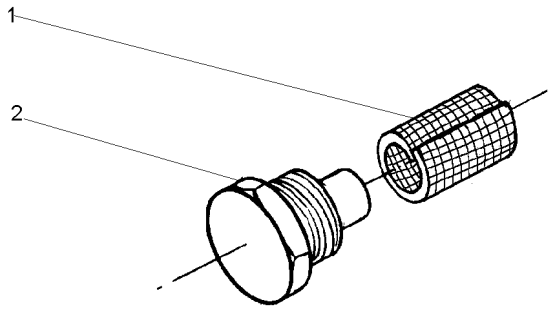

1	503659M1	(30X30)	**1** CJ. TELA	WEB	WEB
2	503668M1		**1** BUJÃO	PLUG	TAPON

Sistema De Combustível Fuel System Sistema De Combustivel	Protetor Protector Protector	10-280	

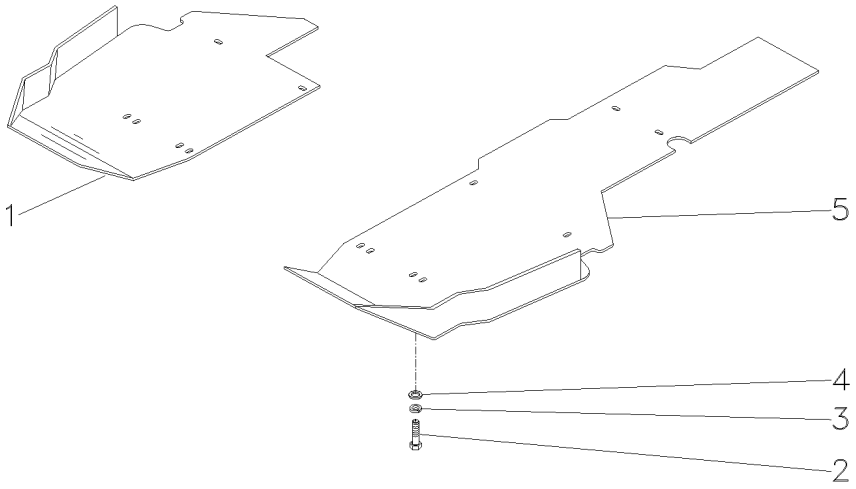

1	067192S1	▶	**1**	PROTEÇÃO	GUARD	DEFENSA
2	339451X1		**8**	PARAFUSO	BOLT	PERNO
3	339376X1		**8**	ARRUELA	WASHER	ARANDELA
4	339025X1		**8**	ARRUELA	WASHER	ARANDELA
5	053189S2	◀	**1**	PROTEÇÃO	GUARD	DEFENSA

Sistema De Combustível
Fuel System
Sistema De Combustivel

10-285

Capacidade Extra
Extra Capacity
Alta Capacidad

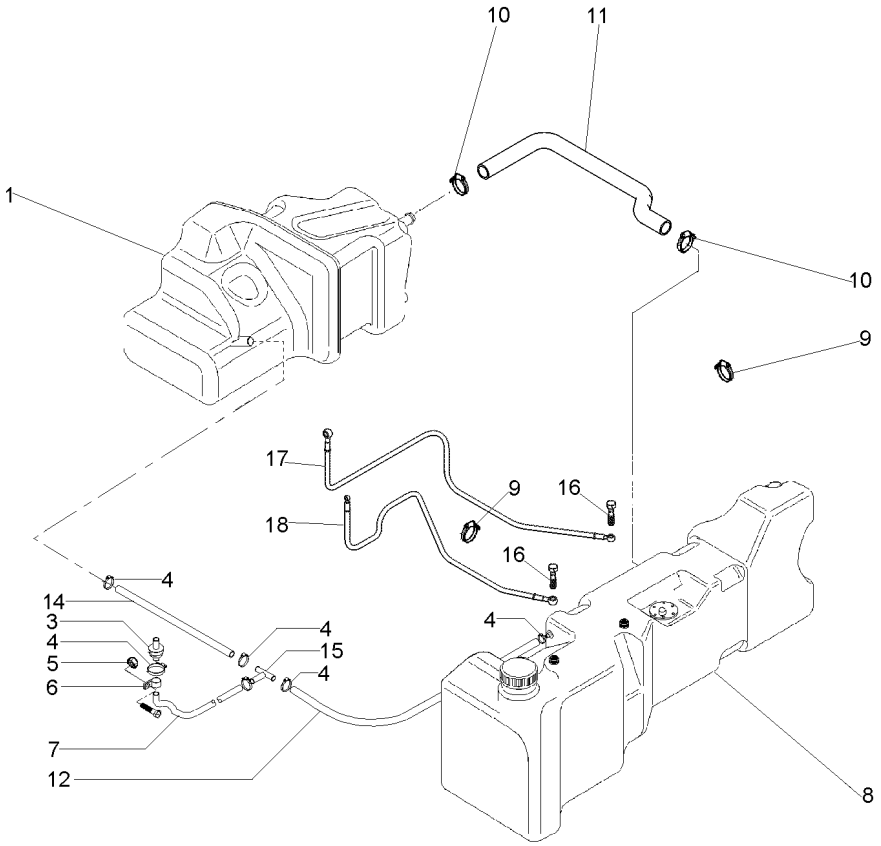

1	065874P1	▶ 2982000007	**1**	TANQUE	TANK	TANQUE
1	071630N1	▶ 2982000008	**1**	TANQUE	TANK	TANQUE
1	065874P1	▶ 2984400000	**1**	TANQUE	TANK	TANQUE
1	071630N1	▶ 2984400001	**1**	TANQUE	TANK	TANQUE
3	3808023M91		**1**	RESPIRO	BREATHER	RESPIRADERO
5	339169X1	M8X1,25	**1**	PORCA	NUT	TUERCA
6	1696473M1		**1**	BRAÇADEIRA	CLAMP	ABRAZADERA
7	064628P1	2982000007	**1**	MANGUEIRA	HOSE	FLEXIBLE
7	069553P1	2982000008	**1**	MANGUEIRA	HOSE	FLEXIBLE
7	064628P1	2984400000	**1**	MANGUEIRA	HOSE	FLEXIBLE
7	069553P1	2984400001	**1**	MANGUEIRA	HOSE	FLEXIBLE
8	6216604M91	◀ 10-295 No	**1**	TANQUE	TANK	TANQUE
9	3225356M1		**3**	BRAÇADEIRA	CLAMP	ABRAZADERA
10	490802M1		**2**	BRAÇADEIRA	CLAMP	ABRAZADERA
11	064616P1		**1**	MANGUEIRA	HOSE	FLEXIBLE
12	053186P1	2982000007	**1**	MANGUEIRA	HOSE	FLEXIBLE
12	064628P1	2982000008	**1**	MANGUEIRA	HOSE	FLEXIBLE
12	053186P1	2984400000	**1**	MANGUEIRA	HOSE	FLEXIBLE
12	064628P1	2984400001	**1**	MANGUEIRA	HOSE	FLEXIBLE
14	067136P1	2982000007	**1**	MANGUEIRA	HOSE	FLEXIBLE
14	069547P1	2982000008	**1**	MANGUEIRA	HOSE	FLEXIBLE
14	067136P1	2984400000	**1**	MANGUEIRA	HOSE	FLEXIBLE
14	069547P1	2984400001	**1**	MANGUEIRA	HOSE	FLEXIBLE
15	3810272M1	2982000007	**1**	CONEXÃO "T"	CONNECTION T	CONEXION T
15	069506P1	2982000008	**1**	CONEXÃO "T"	CONNECTION T	CONEXION T
15	3810272M1	2984400000	**1**	CONEXÃO "T"	CONNECTION T	CONEXION T
15	069506P1	2984400001	**1**	CONEXÃO "T"	CONNECTION T	CONEXION T
16	055177P1		**2**	PARAFUSO BANJO	BANJO BOLT	TORNILLO DIFER
16	069734P1		**4**	ARRUELA	WASHER	ARANDELA
17	069022T1		**1**	MANGUEIRA	HOSE	FLEXIBLE
18	069022T1		**1**	MANGUEIRA	HOSE	FLEXIBLE

Sistema De Combustível
Fuel System
Sistema De Combustivel

10-290

Capacidade Extra
Extra Capacity
Alta Capacidad

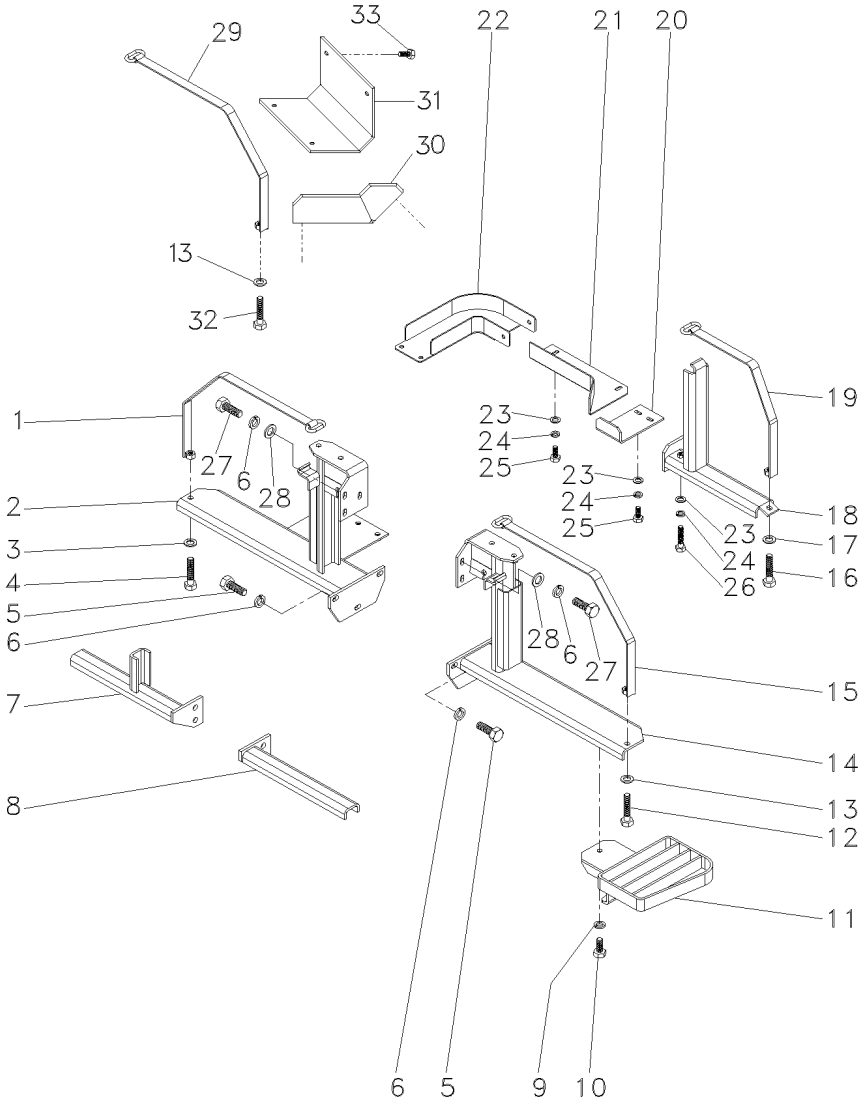

1	053203S1		**1**	CINTA	SURROUND	ENVOLVENTE
2	067117S1	▶	**1**	SUPORTE	SUPPORT	DISPOS.DE SOSTEN
3	339025X1	10.5X2.5X21	**1**	ARRUELA	WASHER	ARANDELA
4	1441865X1	M10X1,5X21X2,5	**2**	PARAFUSO	BOLT	PERNO
5	391375X1	M12X1.75X35	**8**	PARAFUSO	BOLT	PERNO
6	339369X1	M12	**14**	ARRUELA	WASHER	ARANDELA
7	058918S1	▶	**1**	SUPORTE	CLEVIS	GANCHO SEGURI.
8	058915S1	◀	**1**	SUPORTE	CLEVIS	GANCHO SEGURI.
9	339025X1		**3**	ARRUELA	WASHER	ARANDELA
9	339376X1	M10	**7**	ARRUELA	WASHER	ARANDELA
10	3009494X1	M10X1.5X35	**3**	PARAFUSO	BOLT	PERNO
11	064788S1		**1**	DEGRAU	STEP	ESCALON
12	1441865X1		**1**	PARAFUSO	BOLT	PERNO
13	339025X1		**1**	ARRUELA	WASHER	ARANDELA
14	064421S1	◀	**1**	SUPORTE	CLEVIS	GANCHO SEGURI.
15	053204S1		**1**	CINTA	SURROUND	ENVOLVENTE
16	1441865X1		**1**	PARAFUSO	BOLT	PERNO
17	339025X1		**1**	ARRUELA	WASHER	ARANDELA
18	058889S1	◀	**1**	SUPORTE TRASEIRO	REAR FRAME	CAJA ENGRANAJES
19	053202S1		**1**	CINTA	SURROUND	ENVOLVENTE
20	064813P1		**1**	PROTEÇÃO	GUARD	DEFENSA
21	064810S1		**1**	PROTEÇÃO	GUARD	DEFENSA
22	064802S1		**1**	PROTEÇÃO	GUARD	DEFENSA
23	339374X1	M8	**10**	ARRUELA	WASHER	ARANDELA
24	391166X1	9X17X1.5	**6**	ARRUELA	WASHER	ARANDELA
25	339123X1	M8X1.25X20	**6**	PARAFUSO	BOLT	PERNO
25	339401X1	M10X1.5X25	**2**	PARAFUSO	BOLT	PERNO
26	339745X1	M8X1.25X45	**1**	PARAFUSO	BOLT	PERNO
27	353698X1	9X17X1.5	**6**	PARAFUSO	BOLT	PERNO
28	353758X1	1/2	**6**	ARRUELA	WASHER	ARANDELA
29	053202S1		**1**	CINTA	SURROUND	ENVOLVENTE
30	067146P1		**1**	PROTEÇÃO	GUARD	DEFENSA
31	067147S1	▶	**1**	PROTEÇÃO	GUARD	DEFENSA
32	1441865X1		**1**	PARAFUSO	BOLT	PERNO
33	339761X1		**6**	PARAFUSO	BOLT	PERNO

Tanque De Combustível
Fuel Tank
Tanque De Combustible

Lado Esquerdo
Left Hand
Lado Izquierdo

10-295

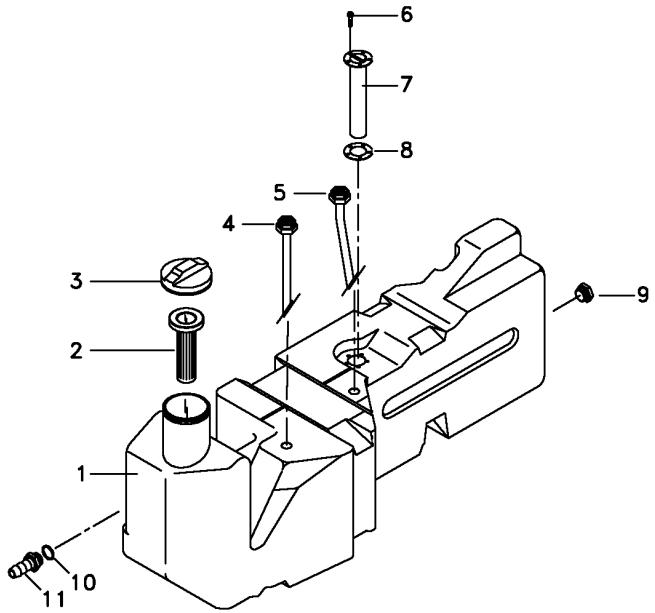

1	057329P1	**1**	TANQUE	TANK	TANQUE
2	6222711M1	**1**	ELEMENTO	ELEMENT	ELEMENTO
3	073217N1	**1**	TAMPA	COVER	CUBIERTA
4	055822T1	**1**	TUBO	PIPE	CANO
5	056702T1	**1**	TUBO	PIPE	CANO
6	3001163X1	**5**	PARAFUSO	BOLT	PERNO
7	057330T1	**1**	SENSOR	SENDER	EMISOR
8	6222336M1	**1**	JUNTA	GASKET	EMPAQUETADURA.
9	053240R1	**1**	TAMPA	COVER	CUBIERTA
10	6222335M1	**1**	ANEL	RING	ARO
11	6222334M1	**1**	ANEL	RING	ARO

Tanque De Combustível
Fuel Tank
Tanque De Combustible

10-300

Tanque Extra-Capacidade P/ Carregador Frontal
Tank Extra-Capacity
Tanque Extra-Capacidad

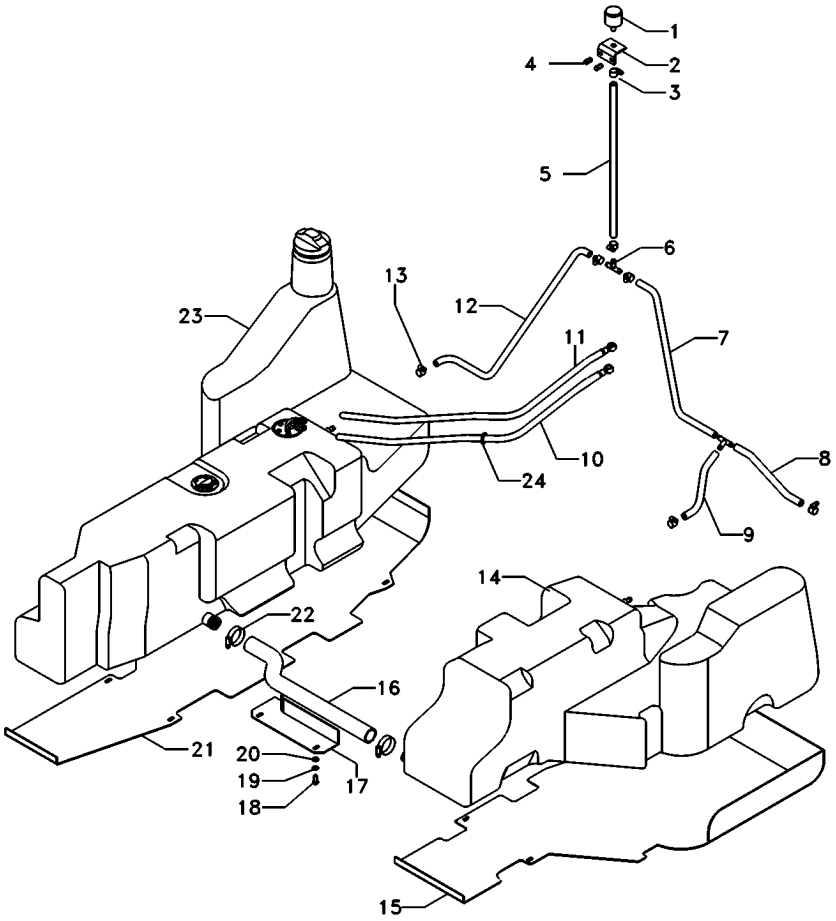

1	022673N1		**1**	FILTRO	FILTER	FILTRO
2	052216S1		**1**	SUPORTE	BRACKET	SOPORTE
3	391087X1		**1**	BRAÇADEIRA	CLAMP	ABRAZADERA
4	353666X1		**2**	PARAFUSO	BOLT	PERNO
5	069553P1		**1**	MANGUEIRA	HOSE	FLEXIBLE
6	069506P1		**1**	CONEXÃO "T"	CONNECTION T	CONEXION T
7	053188P1		**1**	MANGUEIRA	HOSE	FLEXIBLE
8	6204534M1		**1**	MANGUEIRA	HOSE	FLEXIBLE
9	6204533M1		**1**	MANGUEIRA	HOSE	FLEXIBLE
10	6210984M91		**1**	MANGUEIRA	HOSE	FLEXIBLE
11	6204536M91		**1**	CJ. MANGUEIRA	KIT, HOSE	MANGUITOS JUEGO
12	069547P1		**1**	MANGUEIRA	HOSE	FLEXIBLE
13	391087X1		**20**	BRAÇADEIRA	CLAMP	ABRAZADERA
14	073476N1	▶	**1**	TANQUE	TANK	TANQUE
15	6200318M91		**1**	PROTEÇÃO	GUARD	DEFENSA
16	6201678M1		**1**	MANGUEIRA	HOSE	FLEXIBLE
17	064810S1		**1**	PROTEÇÃO	GUARD	DEFENSA
18	339123X1		**2**	PARAFUSO	BOLT	PERNO
19	339374X1		**2**	ARRUELA	WASHER	ARANDELA
20	391166X1		**2**	ARRUELA	WASHER	ARANDELA
21	6200321M91		**1**	PROTEÇÃO	GUARD	DEFENSA
22	490802M1		**2**	BRAÇADEIRA	CLAMP	ABRAZADERA
23	073475N1	10-310 No	**1**	TANQUE	TANK	TANQUE
24	391087X1		**3**	BRAÇADEIRA	CLAMP	ABRAZADERA

Tanque De Combustível
Fuel Tank
Tanque De Combustible

10-305

Tanque Extra-Capacidade P/ Carregador Frontal
Tank Extra-Capacity
Tanque Extra-Capacidad

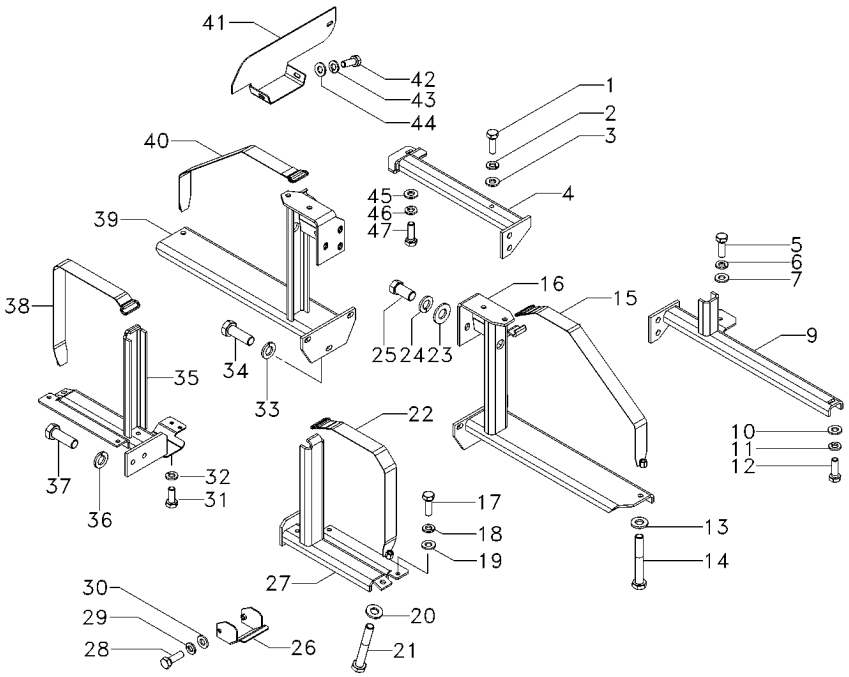

1	339761X1		**1**	PARAFUSO	BOLT	PERNO
2	339374X1		**1**	ARRUELA	WASHER	ARANDELA
3	339024X1		**1**	ARRUELA	WASHER	ARANDELA
4	6200340M91	◀	**1**	SUPORTE	CLEVIS	GANCHO SEGURI.
5	339761X1		**1**	PARAFUSO	BOLT	PERNO
6	339374X1		**1**	ARRUELA	WASHER	ARANDELA
7	339024X1		**1**	ARRUELA	WASHER	ARANDELA
9	6200311M91	▶	**1**	SUPORTE	CLEVIS	GANCHO SEGURI.
10	339024X1		**1**	ARRUELA	WASHER	ARANDELA
11	339374X1		**1**	ARRUELA	WASHER	ARANDELA
12	339761X1		**1**	PARAFUSO	BOLT	PERNO
13	339025X1		**2**	ARRUELA	WASHER	ARANDELA
14	1441865X1		**2**	PARAFUSO	BOLT	PERNO
15	6202192M91		**1**	CINTA	SURROUND	ENVOLVENTE
16	6200317M91	▶	**1**	SUPORTE	CLEVIS	GANCHO SEGURI.
17	339761X1		**3**	PARAFUSO	BOLT	PERNO
18	339374X1		**3**	ARRUELA	WASHER	ARANDELA
19	339024X1		**3**	ARRUELA	WASHER	ARANDELA
20	339025X1		**2**	ARRUELA	WASHER	ARANDELA
21	1441865X1		**2**	PARAFUSO	BOLT	PERNO
22	6202172M91		**1**	CINTA	SURROUND	ENVOLVENTE
23	353758X1		**6**	ARRUELA	WASHER	ARANDELA
24	339369X1		**6**	ARRUELA	WASHER	ARANDELA
25	353698X1		**6**	PARAFUSO	BOLT	PERNO
26	6202376M91		**1**	PROTEÇÃO	GUARD	DEFENSA
27	6200315M91		**1**	SUPORTE	BRACKET	SOPORTE
28	339761X1		**2**	PARAFUSO	BOLT	PERNO
29	339374X1		**2**	ARRUELA	WASHER	ARANDELA
30	339024X1		**2**	ARRUELA	WASHER	ARANDELA
31	339123X1		**4**	PARAFUSO	BOLT	PERNO
32	339374X1		**4**	ARRUELA	WASHER	ARANDELA
33	339369X1		**3**	ARRUELA	WASHER	ARANDELA
34	391375X1		**3**	PARAFUSO	BOLT	PERNO
35	6200315M91		**1**	SUPORTE	BRACKET	SOPORTE
36	339369X1		**2**	ARRUELA	WASHER	ARANDELA
37	391375X1		**2**	PARAFUSO	BOLT	PERNO
38	6202197M91		**1**	CINTA	SURROUND	ENVOLVENTE
39	064421S1		**1**	SUPORTE	CLEVIS	GANCHO SEGURI.
40	6202194M91		**1**	CINTA	SURROUND	ENVOLVENTE
41	6200325M91	◀	**1**	TAMPA	COVER	CUBIERTA
42	339123X1		**2**	PARAFUSO	BOLT	PERNO
43	339374X1		**2**	ARRUELA	WASHER	ARANDELA
44	339024X1		**2**	ARRUELA	WASHER	ARANDELA
45	339024X1		**1**	ARRUELA	WASHER	ARANDELA
46	339374X1		**1**	ARRUELA	WASHER	ARANDELA
47	339761X1		**1**	PARAFUSO	BOLT	PERNO

Tanque De Combustível
Fuel Tank
Tanque De Combustible

Esquerdo
Left
Izquierdo

10-310

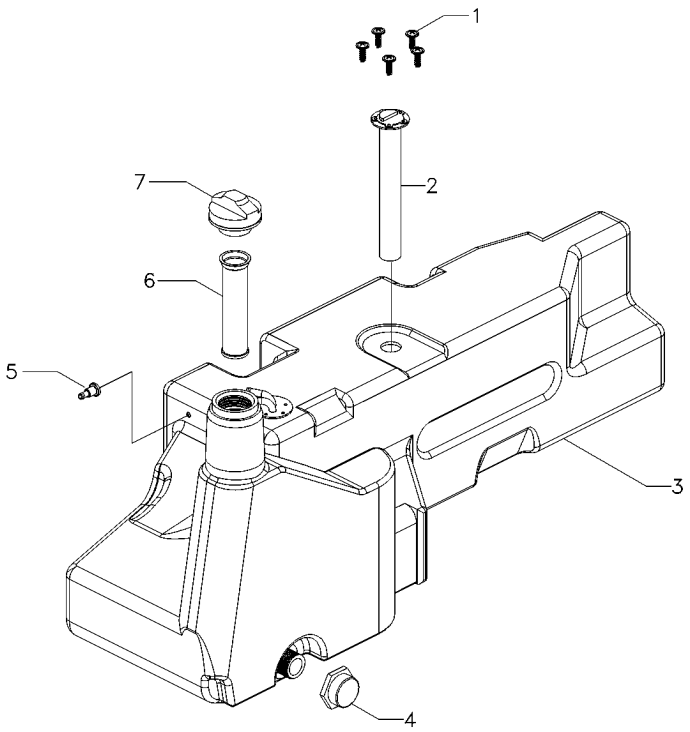

1	049574R1	**5**	PARAFUSO	BOLT	PERNO
2	057330T1	**1**	SENSOR	SENDER	EMISOR
3	072975P1	**1**	TANQUE	TANK	TANQUE
4	053240R1	**1**	TAMPA	COVER	CUBIERTA
5	071605T1	**1**	CONEXÃO	CONNECTION	CONEXION
6	980574M3	**1**	ELEMENTO	ELEMENT	ELEMENTO
7	073217N1	**1**	TAMPA	COVER	CUBIERTA

Embreagem Dupla	**13" - Hd - 21 Estrias**	**Disco Cerâmico**
Dual Clutch	**13" - Hd - 21 Furro**	**Ceramic Disk**
Embrague Doble	**13" - Hd - 21 Estrias**	**Disco Cerámico**

20-10

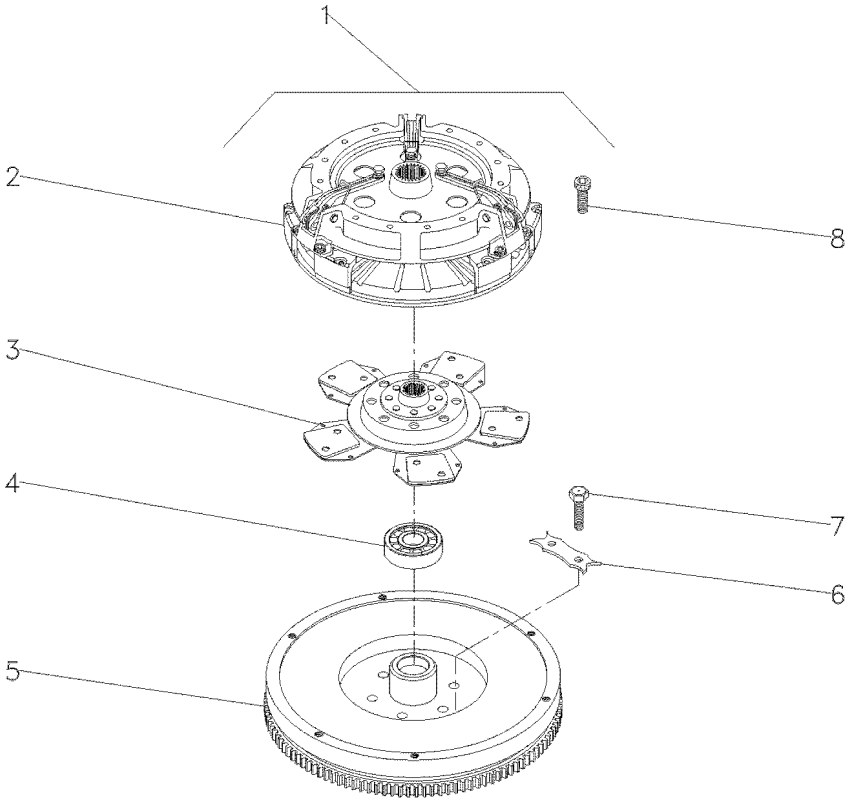

1			022000N1	**1** CJ. EMBREAGEM	KIT, CLUTCH	EMBRAGUE JUEGO
2	3586769M92	1	20-15 No	**1** CJ. EMBREAGEM	KIT, CLUTCH	EMBRAGUE JUEGO
3	1692759M91	1		**1** DISCO	DISC	DISCO
4	488952M4	1		**1** ROLAMENTO	BEARING	COJINETE
5	022156N1	1	10-160 No	**1** VOLANTE MOTOR	FLYWHEEL	VOLANTE MOTOR
6	3408355M1	1		**3** TRAVA	LOCK	RETENEDOR
7	353595X1	1		**6** PARAFUSO	BOLT	PERNO
8	339019X1	1		**6** PARAFUSO	BOLT	PERNO

Embreagem Dupla
Dual Clutch
Embrague Doble

20-15

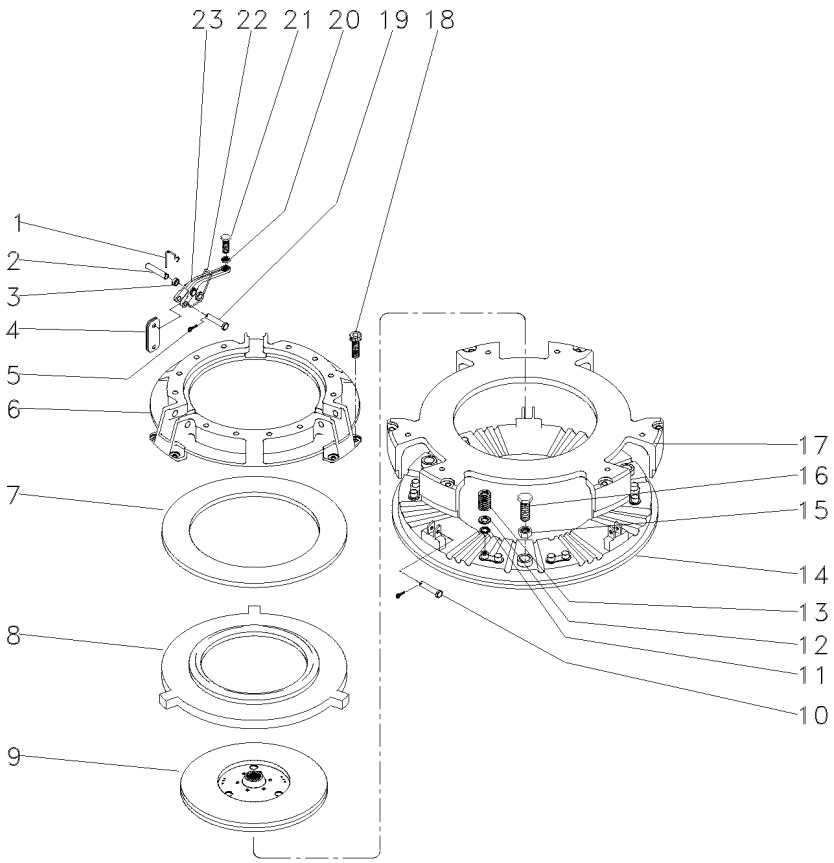

1	891827M1		**3**	GRAMPO	CRAMP	PASADOR
2	891826M1		**3**	PINO	PIN	PASADOR
3		23	**9**	BUCHA	BUSH	CASQUILLO
4	022634R1		**18**	BIELETA	LINK	CONEXION
5	354048X1		**6**	CUPILHA	COTTER PIN	PASADOR DOUBLE
6	3176859M1		**1**	COBERTURA	BONNET	CAPOT
7	887906M1		**1**	MOLA PRATO	SPRING PLATE	PLETINA MUELLE
8	3176863M1		**1**	PLACA	PLATE	PLATO
9	1865836M91		**1**	DISCO	DISC	DISCO
10	887893M1		**3**	PINO	PIN	PASADOR
11	1753751M1		**12**	ARRUELA	WASHER	ARANDELA
12	3175517M1		**12**	ARRUELA	WASHER	ARANDELA
13	3603609M1		**12**	MOLA	SPRING	RESORTE
14	3603608M1		**1**	PLATÔ	PLATE	PLATO
15	353916X1		**3**	PORCA	NUT	TUERCA
16	181124M1		**3**	PARAFUSO	BOLT	PERNO
17	3603607M1		**1**	PLACA	PLATE	PLATO
18	3176867M1		**6**	PARAFUSO	BOLT	PERNO
19	887897M1		**3**	PINO	PIN	PASADOR
20	353430X1		**3**	PORCA	NUT	TUERCA
21	3147178M1		**3**	PARAFUSO	BOLT	PERNO
22	887910M2		**3**	MOLA	SPRING	RESORTE
23	022789R1		**3**	ALAVANCA	LEVER	PALANCA

Embreagem Split Torque
Clutch Split Torque
Embrague Split Torque

20-20

13" - Disco Cerâmico
13" - Ceramic Disk
13" - Disco Cerámico

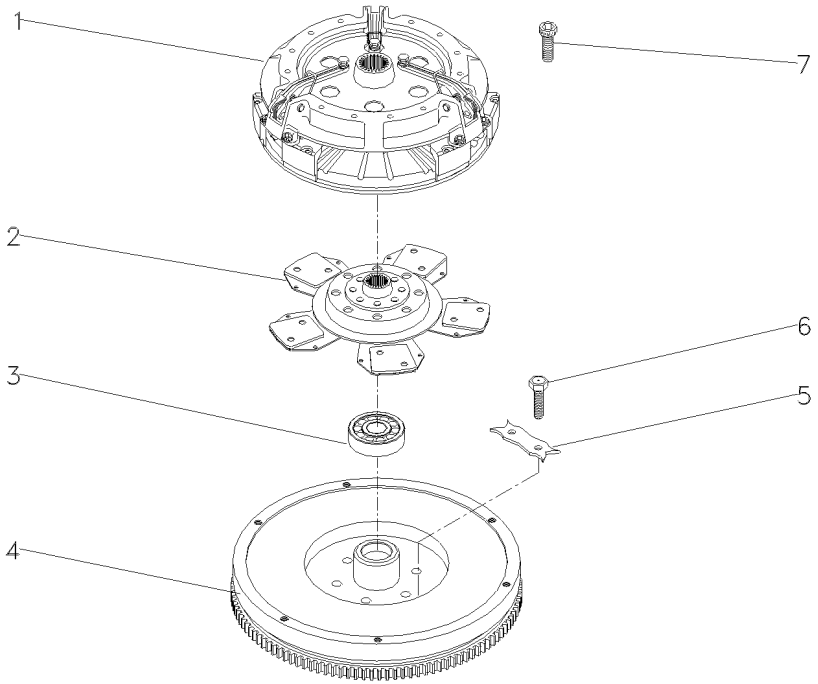

1	039210T1	20-25 No	**1** EMBREAGEM	CLUTCH	EMBRAGUE
2	1692759M91		**1** DISCO	DISC	DISCO
3	488952M4		**1** ROLAMENTO	BEARING	COJINETE
4	022156N1	10-160 No	**1** VOLANTE MOTOR	FLYWHEEL	VOLANTE MOTOR
5	3408355M1		**3** TRAVA	LOCK	RETENEDOR
6	353595X1		**6** PARAFUSO	BOLT	PERNO
7	339019X1		**6** PARAFUSO	BOLT	PERNO

Embreagem Split Torque	**13"**
Clutch Split Torque	**13"**
Embrague Split Torque	**13"**

20-25

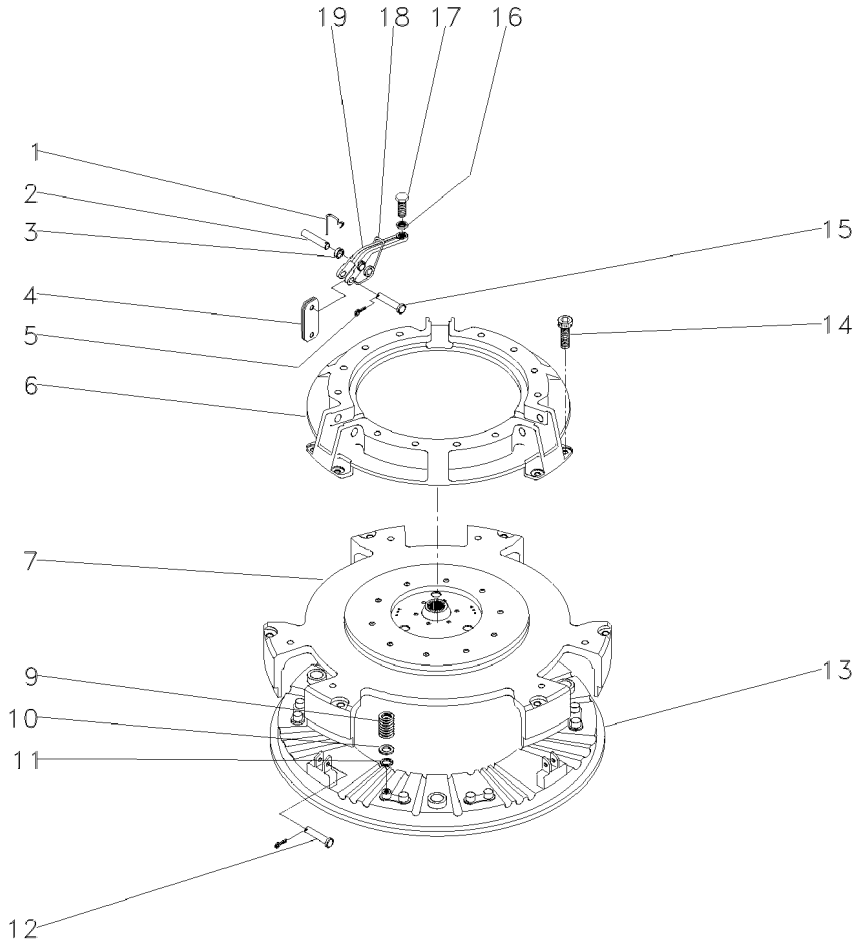

1	891827M1		**3**	GRAMPO	CRAMP	PASADOR
2	887893M1		**3**	PINO	PIN	PASADOR
3		022789R1	**9**	BUCHA	BUSH	CASQUILLO
4	3900547M1		**18**	BIELETA	LINK	CONEXION
5	354048X1		**6**	CUPILHA	COTTER PIN	PASADOR DOUBLE
6	3176859M1		**1**	COBERTURA	BONNET	CAPOT
7	044699R1		**1**	PLACA	PLATE	PLATO
9	3603609M1		**12**	MOLA	SPRING	RESORTE
10	3175517M1		**12**	ARRUELA	WASHER	ARANDELA
11	1753751M1		**12**	ARRUELA	WASHER	ARANDELA
12	887897M1		**3**	PINO	PIN	PASADOR
13	3603608M1		**1**	PLATÔ	PLATE	PLATO
14	3176867M1		**6**	PARAFUSO	BOLT	PERNO
15	891826M1		**3**	PINO	PIN	PASADOR
16	353430X1		**3**	PORCA	NUT	TUERCA
17	3147178M1		**3**	PARAFUSO	BOLT	PERNO
18	887910M2		**3**	MOLA	SPRING	RESORTE
19	022789R1		**3**	ALAVANCA	LEVER	PALANCA

Embreagem Dupla — **13" - Hd C/Molas - 21 Estrias**
Dual Clutch — **13" - Hd With Springs - 21 Furro**
Embrague Doble — **13" - Hd Con Muelles - 21 Estrias**

20-30

Disco Cerâmico
Ceramic Disk
Disco Cerámico

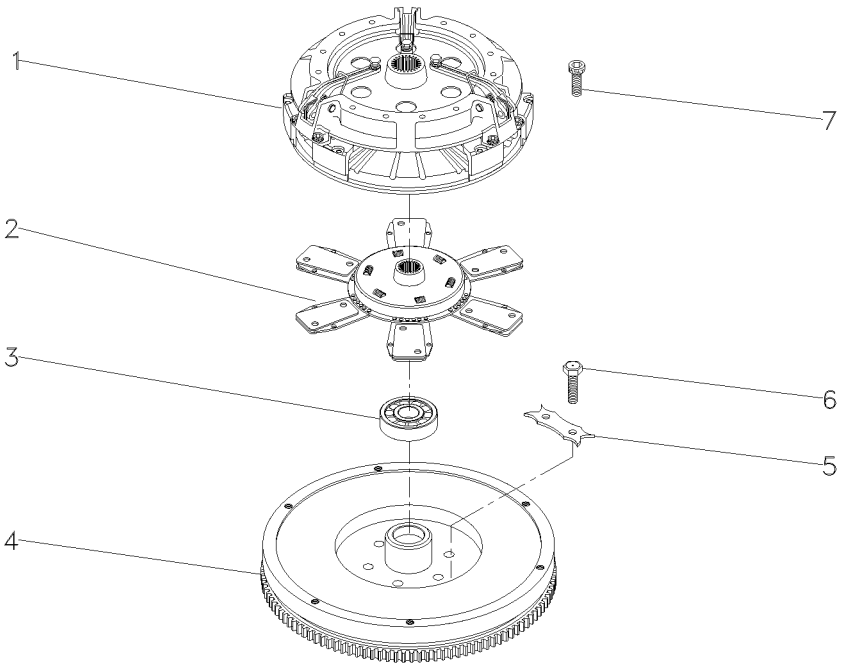

1	044700T1	20-35 No	**1** EMBREAGEM	CLUTCH	EMBRAGUE
2	044705T1		**1** DISCO	DISC	DISCO
3	488952M4		**1** ROLAMENTO	BEARING	COJINETE
4	022156N1	10-160 No	**1** VOLANTE MOTOR	FLYWHEEL	VOLANTE MOTOR
5	3408355M1		**3** TRAVA	LOCK	RETENEDOR
6	353595X1		**6** PARAFUSO	BOLT	PERNO
7	339019X1		**6** PARAFUSO	BOLT	PERNO

Embreagem Dupla Com Molas 13"
Dual Cluth With Spring 13"
Embrague Doble Con Resorte 13"

20-35

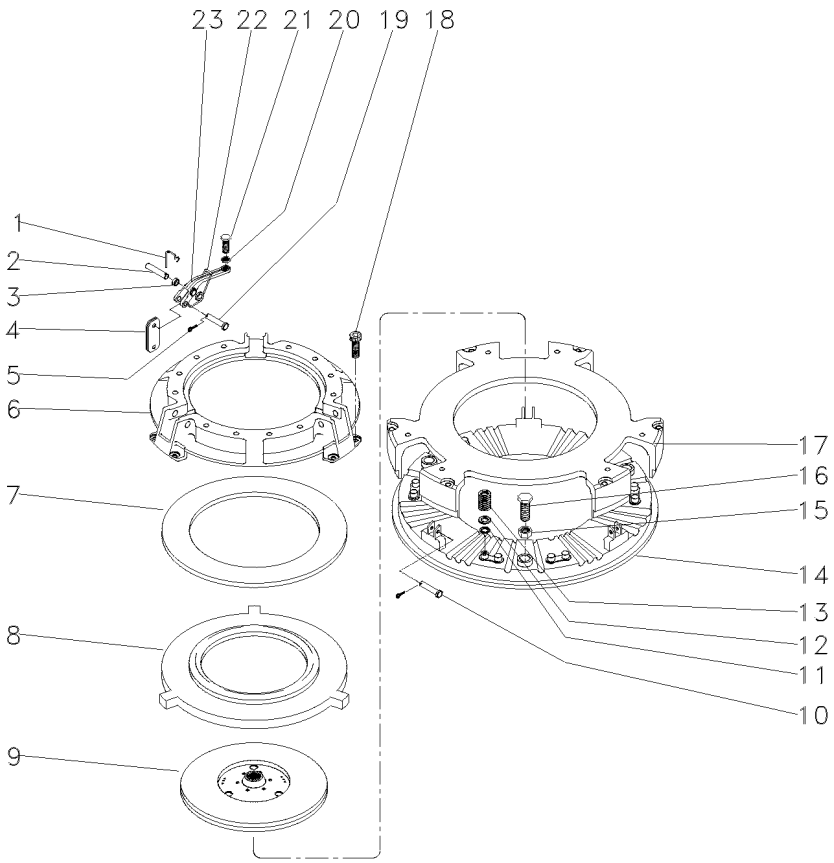

1	891827M1	**3**	GRAMPO	CRAMP	PASADOR
2	891826M1	**3**	PINO	PIN	PASADOR
3	033213R1	**9**	BUCHA	BUSH	CASQUILLO
4	022634R1	**18**	BIELETA	LINK	CONEXION
5	354048X1	**6**	CUPILHA	COTTER PIN	PASADOR DOUBLE
6	3176859M1	**1**	COBERTURA	BONNET	CAPOT
7	887906M1	**1**	MOLA PRATO	SPRING PLATE	PLETINA MUELLE
8	3176863M1	**1**	PLACA	PLATE	PLATO
9	1865836M91	**1**	DISCO	DISC	DISCO
10	887893M1	**3**	PINO	PIN	PASADOR
11	1753751M1	**12**	ARRUELA	WASHER	ARANDELA
12	3175517M1	**12**	ARRUELA	WASHER	ARANDELA
13	3603609M1	**12**	MOLA	SPRING	RESORTE
14	3603608M1	**1**	PLATÔ	PLATE	PLATO
15	353916X1	**3**	PORCA	NUT	TUERCA
16	181124M1	**3**	PARAFUSO	BOLT	PERNO
17	044703R1	**1**	PLACA	PLATE	PLATO
18	3176867M1	**6**	PARAFUSO	BOLT	PERNO
19	887897M1	**3**	PINO	PIN	PASADOR
20	353430X1	**3**	PORCA	NUT	TUERCA
21	3147178M1	**3**	PARAFUSO	BOLT	PERNO
22	887910M2	**3**	MOLA	SPRING	RESORTE
23	3603605M1	**3**	ALAVANCA	LEVER	PALANCA

Embreagem Split Torque **Clutch Split Torque** **Embrague Split Torque**	**13" - Hd C/Molas - 21 Estrias** **13" - Hd With Springs - 21 Furro** **13" - Hd Con Muelles - 21 Estrias**	**20-40**	**Disco Cerâmico** **Ceramic Disk** **Disco Cerámico**

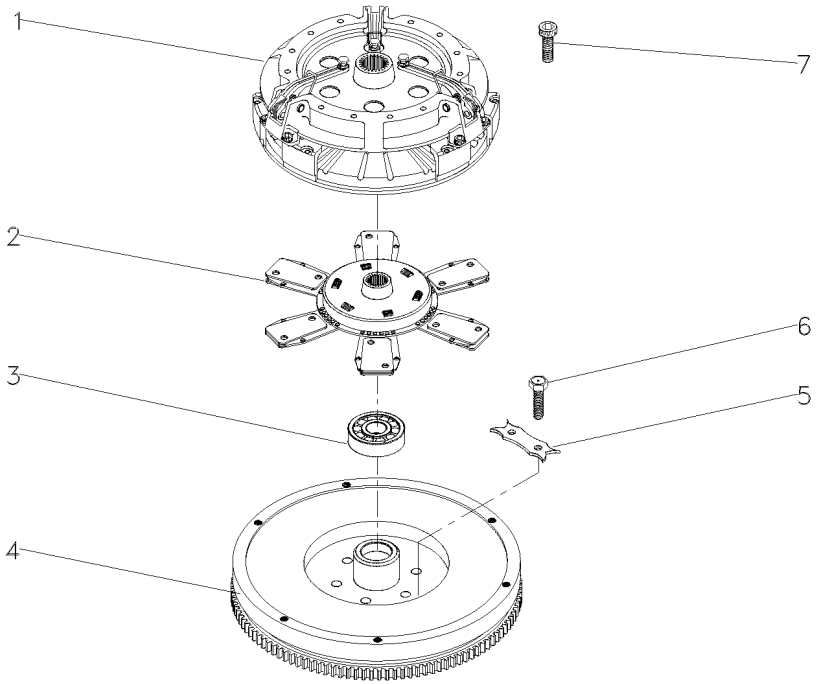

1	039210T1	20-25 No	**1** EMBREAGEM	CLUTCH	EMBRAGUE
2	044705T1		**1** DISCO	DISC	DISCO
3	488952M4		**1** ROLAMENTO	BEARING	COJINETE
4	022156N1	10-160 No	**1** VOLANTE MOTOR	FLYWHEEL	VOLANTE MOTOR
5	3408355M1		**3** TRAVA	LOCK	RETENEDOR
6	353595X1		**6** PARAFUSO	BOLT	PERNO
7	339019X1		**6** PARAFUSO	BOLT	PERNO

Embreagem Simples
Clutch Single
Embrague Simple

20-45

13" - Disco Cerâmico
13" - Ceramic Disk
13" - Disco Cerámico

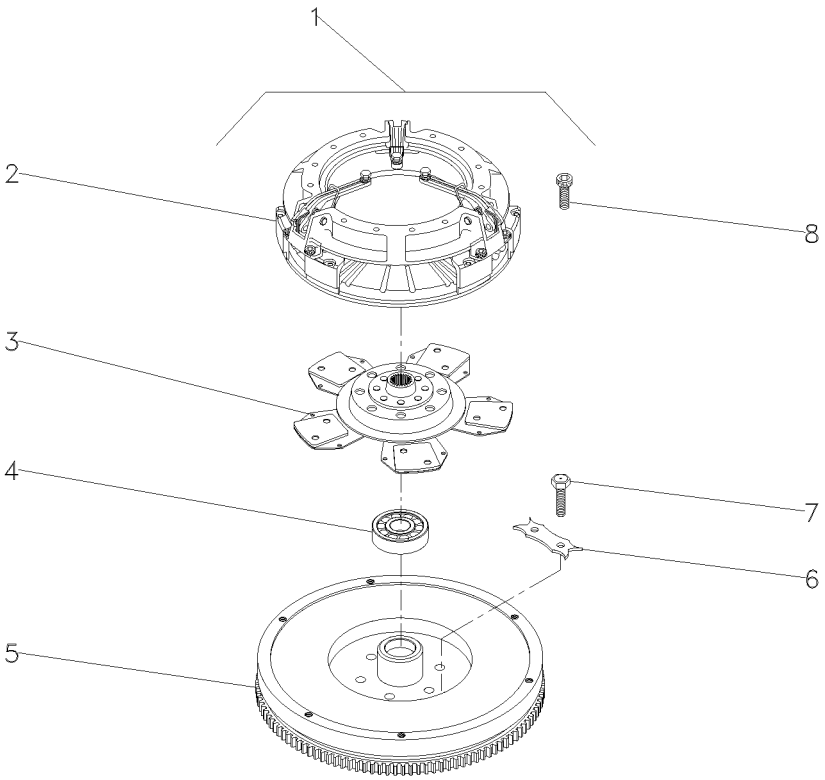

1			022755N1	**1** CJ. EMBREAGEM	KIT, CLUTCH	EMBRAGUE JUEGO
2	022702T2	1	20-50 No	**1** EMBREAGEM	CLUTCH	EMBRAGUE
3	1692759M91	1		**1** DISCO	DISC	DISCO
4	488952M4	1		**1** ROLAMENTO	BEARING	COJINETE
5	022156N1	1	10-160 No	**1** VOLANTE MOTOR	FLYWHEEL	VOLANTE MOTOR
6	3408355M1	1		**3** TRAVA	LOCK	RETENEDOR
7	353595X1	1		**6** PARAFUSO	BOLT	PERNO
8	339019X1	1		**6** PARAFUSO	BOLT	PERNO

Embreagem Simples	**13"**
Clutch Single	**13"**
Embrague Simple	**13"**

20-50

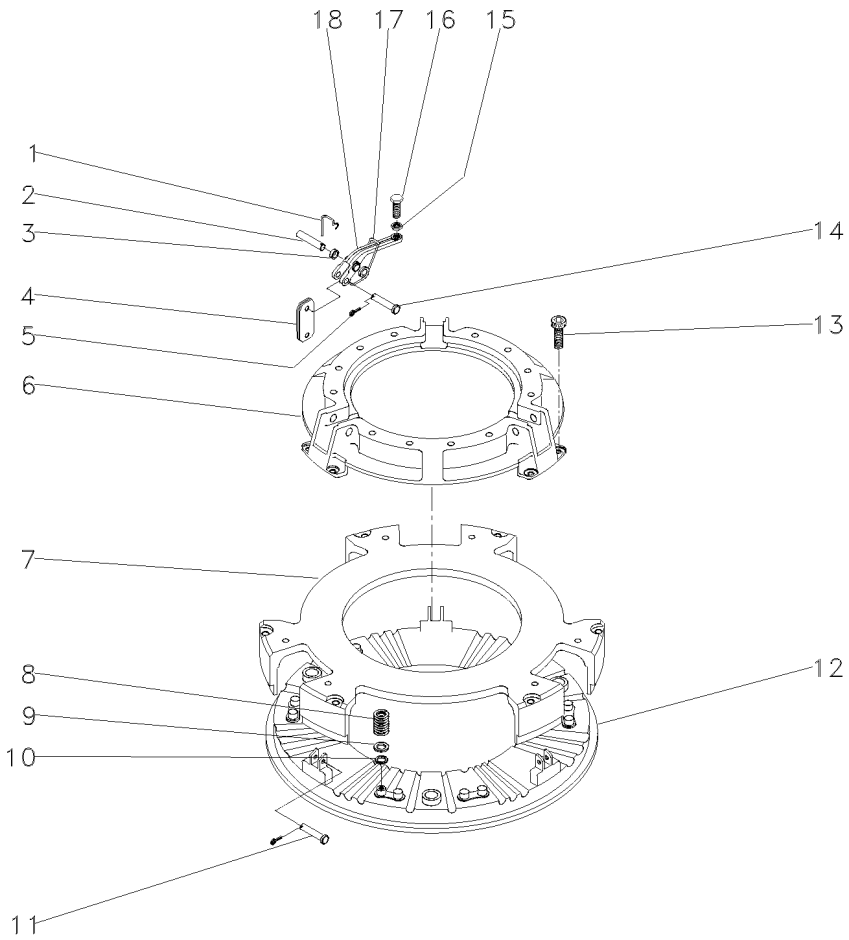

1	891827M1	**3**	GRAMPO	CRAMP	PASADOR
2	891826M1	**3**	PINO	PIN	PASADOR
3	033213R1	**9**	BUCHA	BUSH	CASQUILLO
4	022634R1	**18**	BIELETA	LINK	CONEXION
5	354048X1	**6**	CUPILHA	COTTER PIN	PASADOR DOUBLE
6	3176859M1	**1**	COBERTURA	BONNET	CAPOT
7	3603607M1	**1**	PLACA	PLATE	PLATO
8	3603609M1	**12**	MOLA	SPRING	RESORTE
9	3175517M1	**12**	ARRUELA	WASHER	ARANDELA
10	1753751M1	**12**	ARRUELA	WASHER	ARANDELA
11	887893M1	**3**	PINO	PIN	PASADOR
12	3603608M1	**1**	PLATÔ	PLATE	PLATO
13	3176867M1	**6**	PARAFUSO	BOLT	PERNO
14	887897M1	**3**	PINO	PIN	PASADOR
15	353430X1	**3**	PORCA	NUT	TUERCA
16	3147178M1	**3**	PARAFUSO	BOLT	PERNO
17	887910M2	**3**	MOLA	SPRING	RESORTE
18	022789R1	**3**	ALAVANCA	LEVER	PALANCA

Embreagem Simples Com Molas	**13"**	
Single Cluth With Spring	**13"**	**20-55**
Embrague Simple Con Resorte	**13"**	

Disco Cerâmico
Ceramic Disk
Disco Cerámico

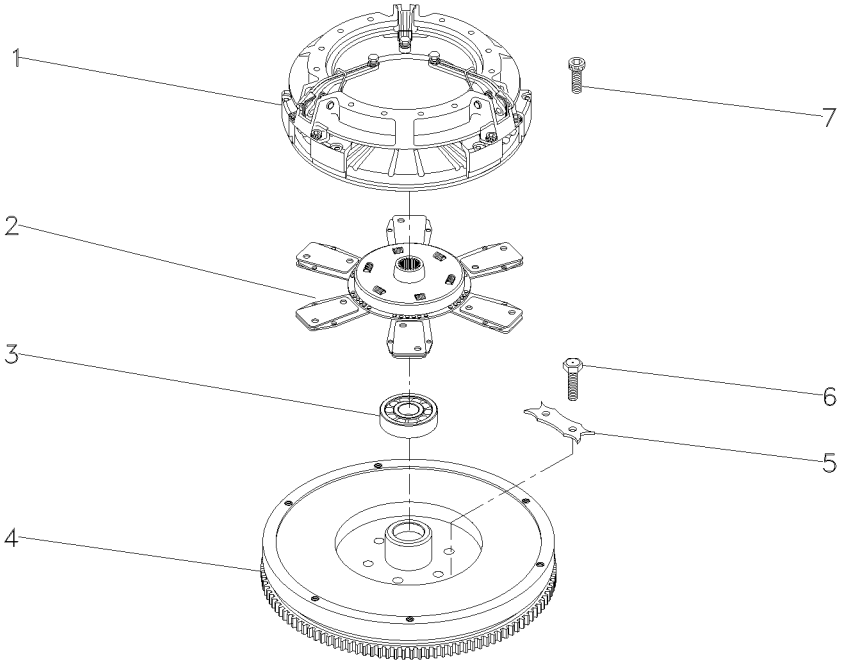

1	022702T2	20-50 No	**1**	EMBREAGEM	CLUTCH	EMBRAGUE
2	044705T1		**1**	DISCO	DISC	DISCO
3	488952M4		**1**	ROLAMENTO	BEARING	COJINETE
4	022156N1	10-160 No	**1**	VOLANTE MOTOR	FLYWHEEL	VOLANTE MOTOR
5	3408355M1		**3**	TRAVA	LOCK	RETENEDOR
6	353595X1		**6**	PARAFUSO	BOLT	PERNO
7	339019X1		**6**	PARAFUSO	BOLT	PERNO

Embreagem Split Torque	**345 Mm**
Clutch Split Torque	**345 Mm**
Embrague Split Torque	**345 Mm**

20-60

Disco Cerâmico
Ceramic Disk
Disco Cerámico

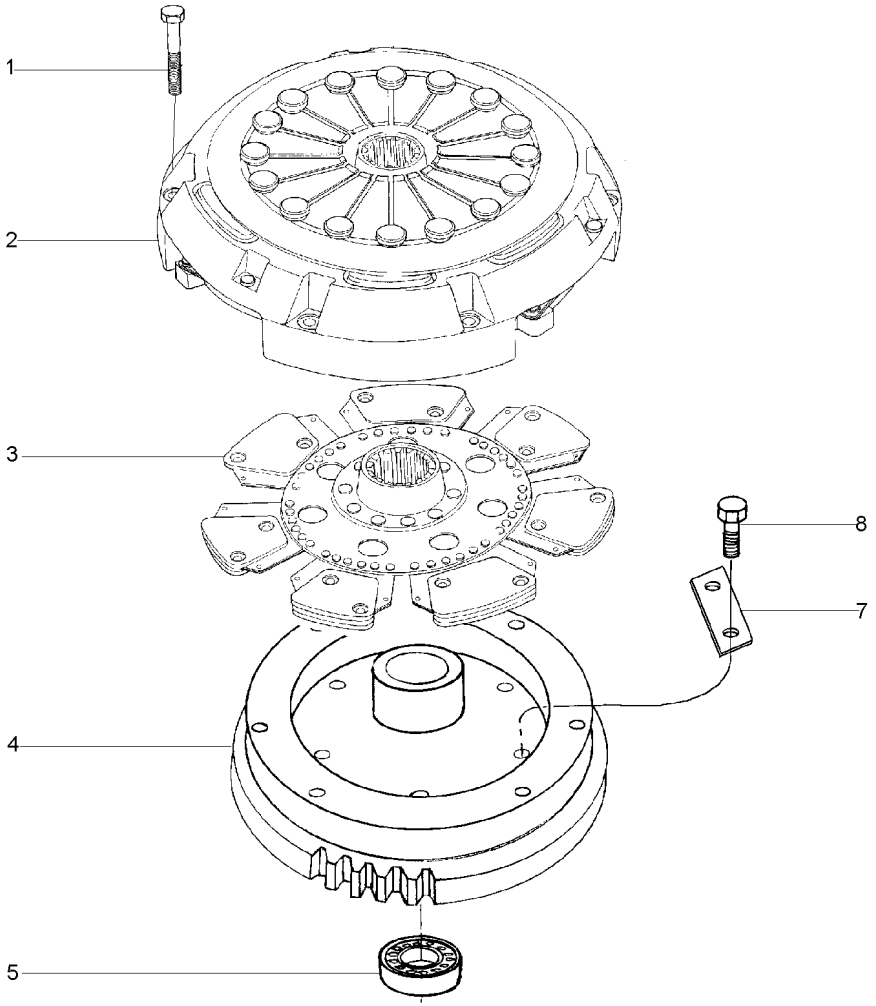

1	339019X1		**6**	PARAFUSO	BOLT	PERNO
2	033543T1		**1**	CJ. EMBREAGEM	KIT, CLUTCH	EMBRAGUE JUEGO
3	034014T1		**1**	DISCO	DISC	DISCO
4	034248N1	10-165 No	**1**	CJ. VOLANTE	FLYWHEEL ASSY.	CJTO.DE VOLANTE
5	488952M4		**1**	ROLAMENTO	BEARING	COJINETE
7	3408355M1		**3**	TRAVA	LOCK	RETENEDOR
8	353595X1		**6**	PARAFUSO	BOLT	PERNO

Suporte E Alavancas
Bracket And Levers
Soporte Y Palancas

25-10

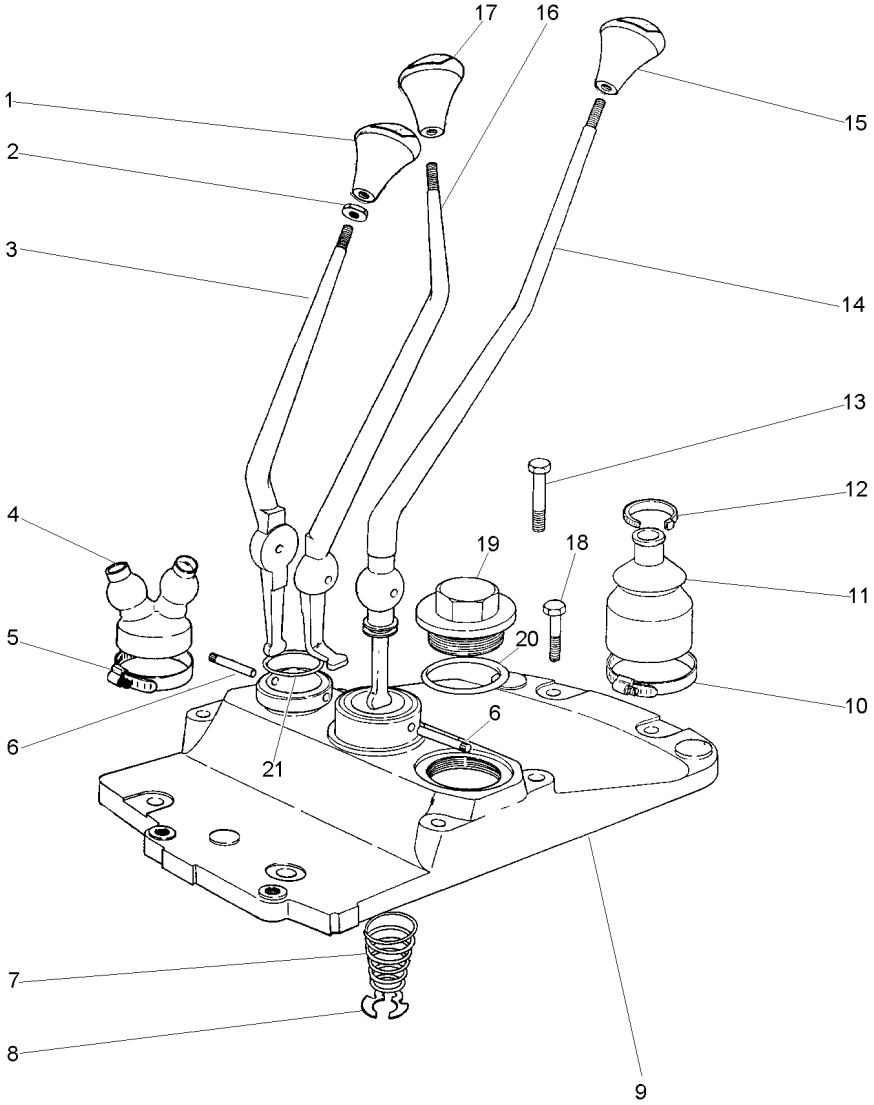

1	027659P1	**1** MANÍPULO	KNOB	POMO
2	339402X1	**3** PORCA	NUT	TUERCA
3	022006P1	**1** ALAVANCA	LEVER	PALANCA
4	022008P1	**1** CAPA	CAP	TAPA
5	1440858X1	**1** BRAÇADEIRA	CLAMP	ABRAZADERA
6	180581M1	**2** PINO	PIN	PASADOR
7	192007M1	**1** MOLA	SPRING	RESORTE
8	368233X1	**1** ANEL	RING	ARO
9	036652P1	**1** TAMPA	COVER	CUBIERTA
10	490804M1	**1** BRAÇADEIRA	CLAMP	ABRAZADERA
11	1678565M3	**1** CAPA	BOOT	PROTECCION
12	3225356M1	**1** BRAÇADEIRA	CLAMP	ABRAZADERA
13	058286P1	**3** PARAFUSO	BOLT	PERNO
14	022005P1	**1** ALAVANCA	LEVER	PALANCA
15	027658P1	**1** MANÍPULO	KNOB	POMO
16	022633P1	**1** ALAVANCA	LEVER	PALANCA
17	027655P1	**1** MANÍPULO	KNOB	POMO
18	058289P1	**4** PARAFUSO	BOLT	PERNO
19	768300M1	**1** BUJÃO	PLUG	TAPON
20	359134X1	**1** ANEL "O"	O RING	JUNTA TORICA
21	831527M1	**1** ANEL "O"	O RING	JUNTA TORICA

Transmissão 12 Velocidades **Sincronizada**
12 Speed Transmission **Syncromesh**
Transmision 12 Velocidades **Sincronizada**

25-15

Tdp 540/1000 Rpm
Pto 540/1000 Rpm
Tdf 540/1000 Rpm

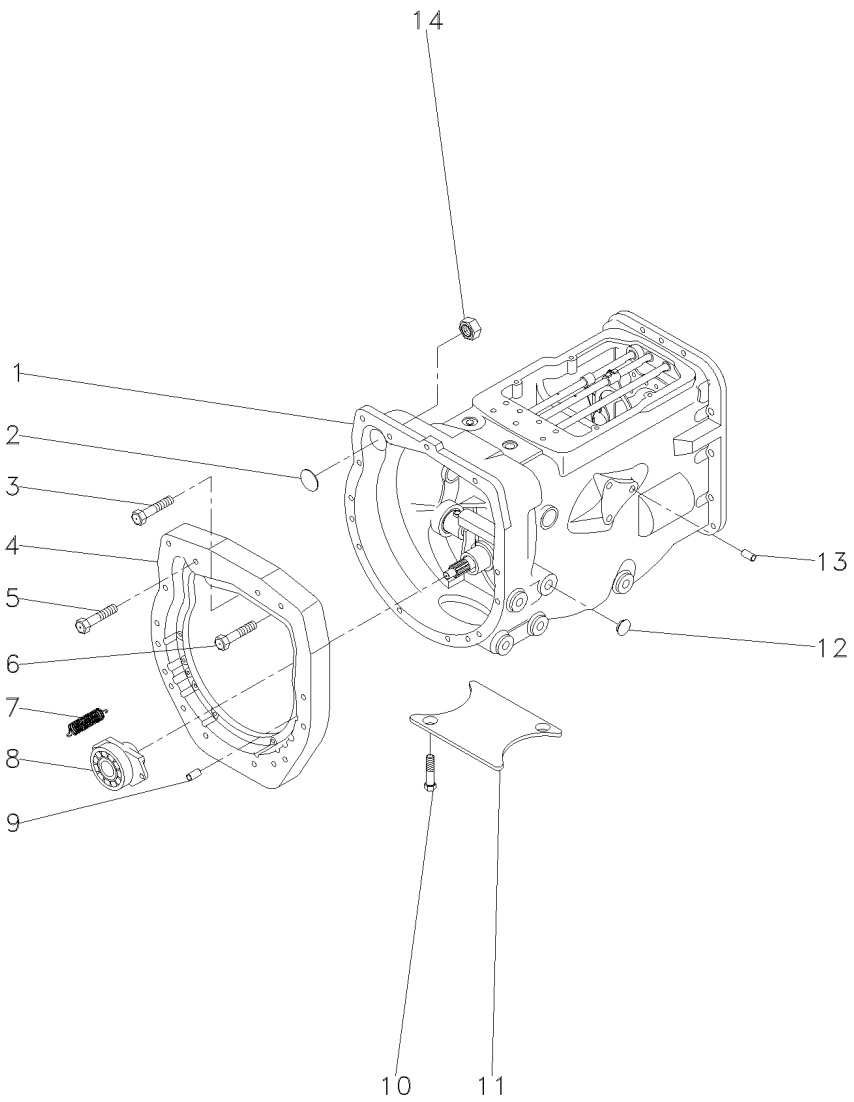

1	063291N1		**1**	CX. TRANSMISSÃO	TRANSMISSION	TRANSMISION
2	036310P1		**1**	BUJÃO	PLUG	TAPON
3	362479X1		**1**	PARAFUSO	BOLT	PERNO
4	036165P1		**1**	PLACA	PLATE	PLATO
5	377184X1		**1**	PARAFUSO	BOLT	PERNO
6	3145868M1		**13**	PARAFUSO	BOLT	PERNO
7	193334M1		**2**	MOLA	SPRING	RESORTE
8	063142N1	25-25 No	**1**	PORTA ROLAMENTO	BEARING FLANGE	BEARING FLANGE
9	191314M1		**2**	PINO	PIN	PASADOR
10	354441X1	[A]	**2**	PARAFUSO	BOLT	PERNO
11	021020P2	[A]	**1**	TAMPA	COVER	CUBIERTA
12	027014P1		**4**	TAMPÃO	PAD	ALMOHADILLA
13	899297M1		**1**	BUJÃO	PLUG	TAPON
14	355645X1		**1**	PORCA	NUT	TUERCA

[A] 2 RODAS MOTRIZES
2 WHEELS DRIVE
2 RUEDAS MOTRIZ

Transmissão 12 Velocidades — **Sincronizada**
12 Speed Transmission — **Syncromesh**
Transmision 12 Velocidades — **Sincronizada**

25-20

12 Velocidades - Tdpi 540/1000 Rpm
12 Speed - Ipto 540/1000 Rpm
12 Velocidades - Tdfi 540/1000 Rpm

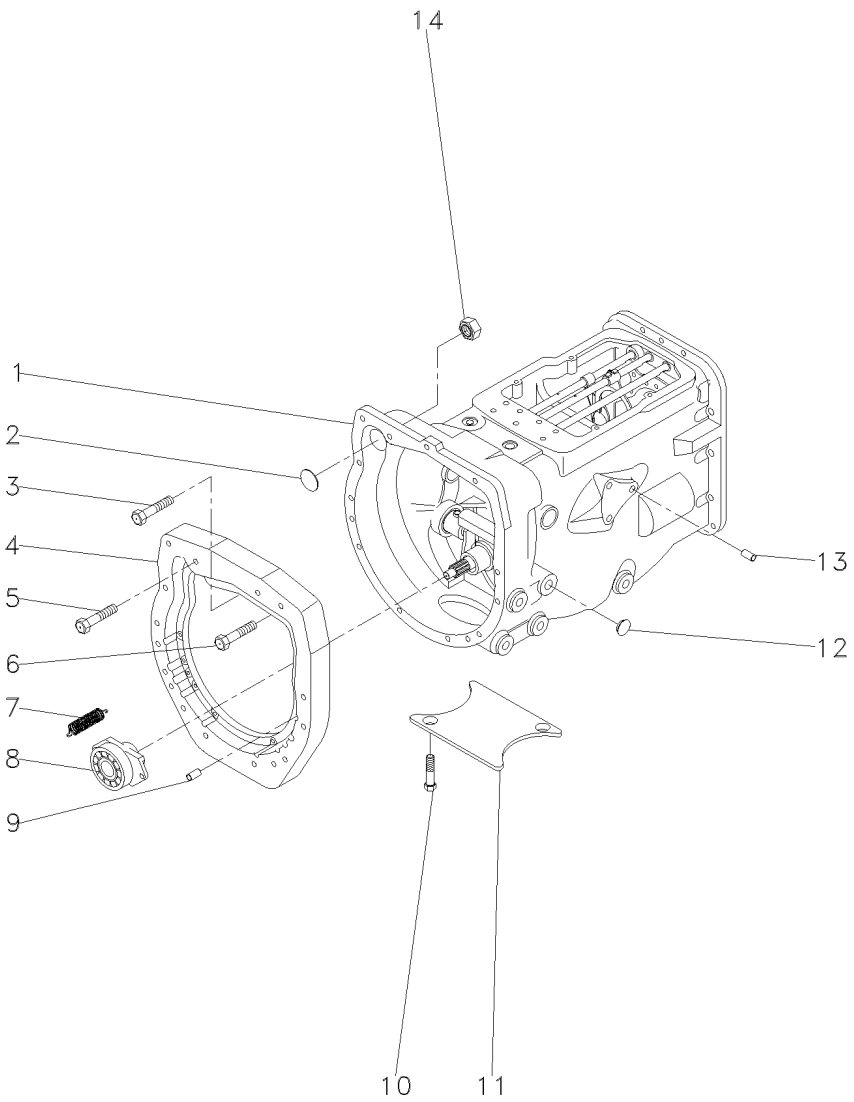

1	063291N1	25-45 No	**1**	CX. TRANSMISSÃO	TRANSMISSION	TRANSMISION
2	036310P1		**1**	BUJÃO	PLUG	TAPON
4	036165P1		**1**	PLACA	PLATE	PLATO
5	377184X1		**1**	PARAFUSO	BOLT	PERNO
6	3145868M1		**13**	PARAFUSO	BOLT	PERNO
7	193334M1		**2**	MOLA	SPRING	RESORTE
8	063142N1	25-25 No	**1**	PORTA ROLAMENTO	BEARING FLANGE	BEARING FLANGE
9	191314M1		**2**	PINO	PIN	PASADOR
10	354441X1		**2**	PARAFUSO	BOLT	PERNO
11	021020P2		**1**	TAMPA	COVER	CUBIERTA
12	027014P1		**4**	TAMPÃO	PAD	ALMOHADILLA
13	899297M1		**1**	BUJÃO	PLUG	TAPON
14	355645X1		**1**	PORCA	NUT	TUERCA

Porta
Door
Puerta

25-25



1	3700527M1	**1** ROLAMENTO	BEARING	COJINETE
2	886727M4	**1** COLAR	COLLAR	COLLAR

Transmissão 12 Velocidades	**Sincronizada**	**540 / 1000 Rpm**
12 Speed Transmission	**Syncromesh**	**540 / 1000 Rpm**
Transmision 12 Velocidades	**Sincronizada**	**540 / 1000 Rpm**

25-30

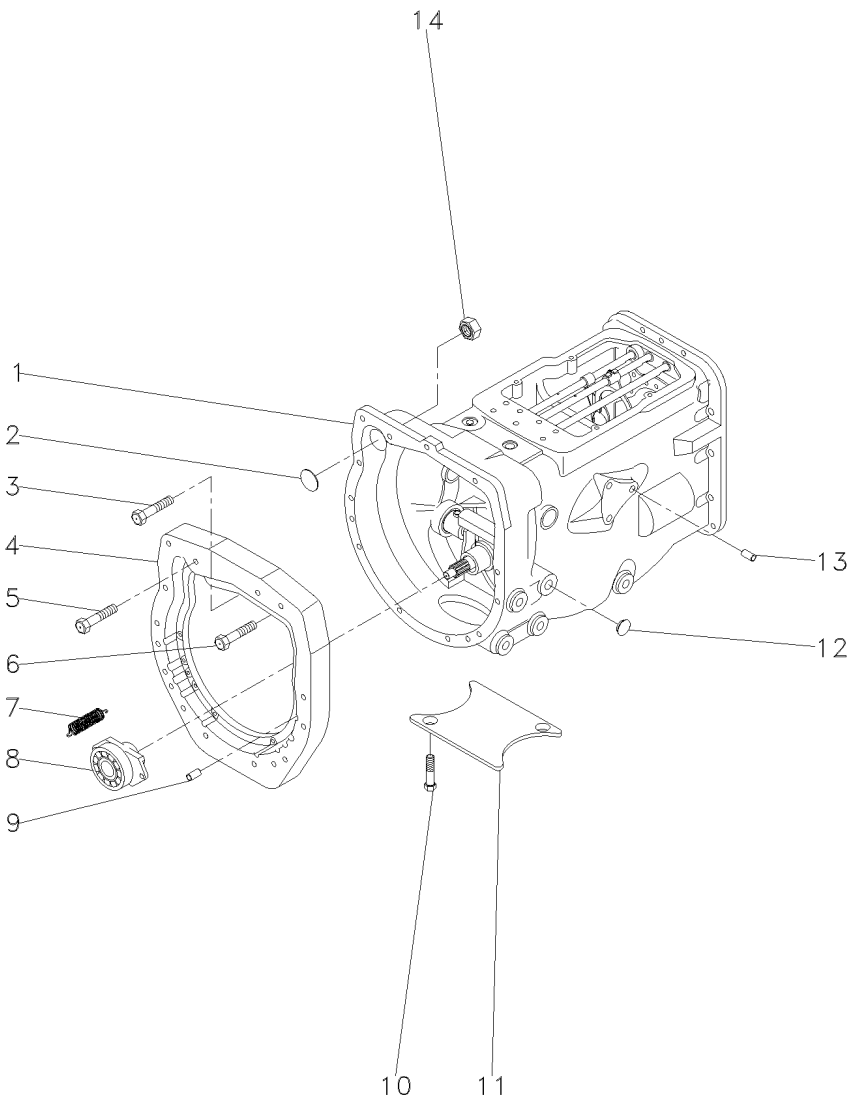

1	063291N1		**1**	CX. TRANSMISSÃO	TRANSMISSION	TRANSMISION
2	036310P1		**1**	BUJÃO	PLUG	TAPON
4	036165P1		**1**	PLACA	PLATE	PLATO
5	377184X1		**1**	PARAFUSO	BOLT	PERNO
6	3145868M1		**13**	PARAFUSO	BOLT	PERNO
7	3700450M1		**2**	MOLA	SPRING	RESORTE
8	063141N1	25-35 No	**1**	PORTA ROLAMENTO	BEARING FLANGE	BEARING FLANGE
9	191314M1		**2**	PINO	PIN	PASADOR
10	354441X1		**2**	PARAFUSO	BOLT	PERNO
11	021020P2		**1**	TAMPA	COVER	CUBIERTA
12	027014P1		**4**	TAMPÃO	PAD	ALMOHADILLA
13	899297M1		**1**	BUJÃO	PLUG	TAPON
14	355645X1		**1**	PORCA	NUT	TUERCA

Porta
Door
Puerta

25-35



1	3700527M1	**1** ROLAMENTO	BEARING	COJINETE
2	033439P1	**1** COLAR	COLLAR	COLLAR

Transmissão 12 Velocidades — **Sincronizada - Tdp/Tdpi 540/1000**
12 Speed Transmission — **Syncromesh - Tdp/Tdpi 540/1000**
Transmision 12 Velocidades — **Sincronizada - Tdp/Tdpi 540/1000**

25-40

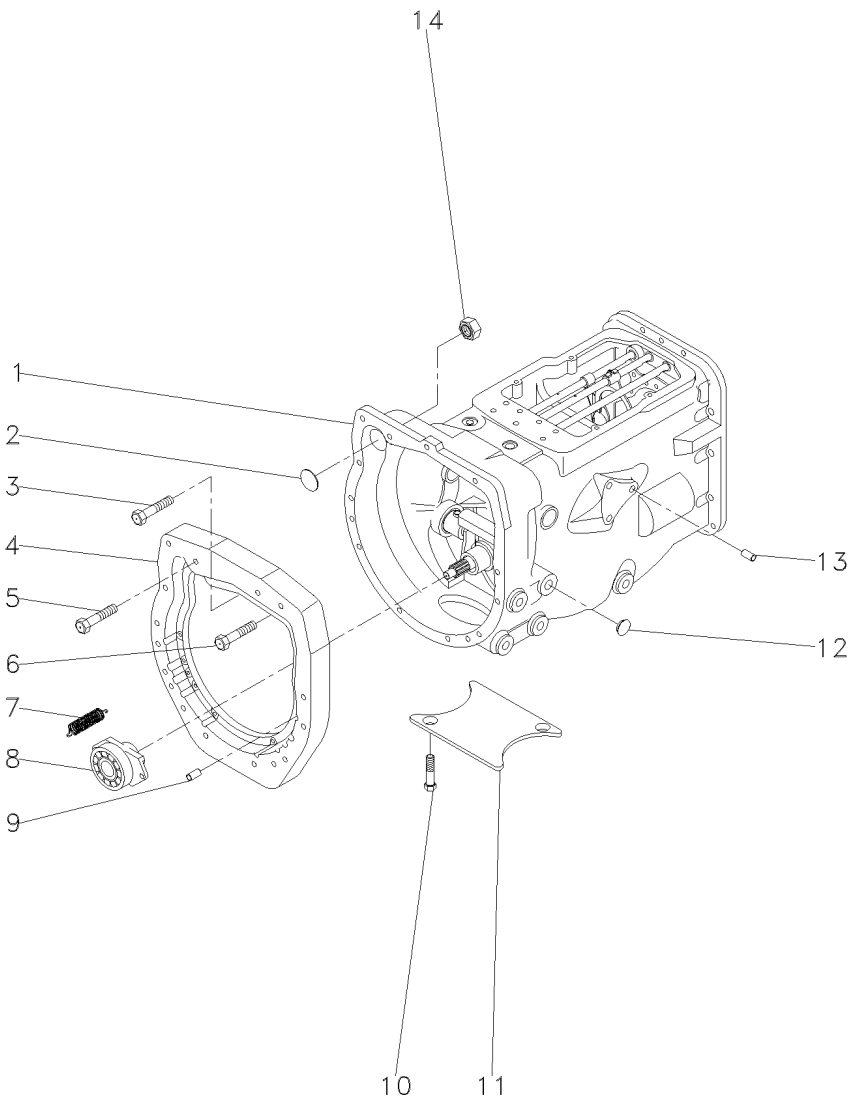

1	063291N1	25-45 No	**1**	CX. TRANSMISSÃO	TRANSMISSION	TRANSMISION
2	036310P1		**1**	BUJÃO	PLUG	TAPON
4	036165P1		**1**	PLACA	PLATE	PLATO
5	377184X1		**1**	PARAFUSO	BOLT	PERNO
6	3145868M1		**13**	PARAFUSO	BOLT	PERNO
7	3700450M1		**2**	MOLA	SPRING	RESORTE
8	063141N1	25-35 No	**1**	PORTA ROLAMENTO	BEARING FLANGE	BEARING FLANGE
9	191314M1		**2**	PINO	PIN	PASADOR
10	354441X1		**2**	PARAFUSO	BOLT	PERNO
11	021020P2		**1**	TAMPA	COVER	CUBIERTA
12	027014P1		**4**	TAMPÃO	PAD	ALMOHADILLA
13	899297M1		**1**	BUJÃO	PLUG	TAPON
14	355645X1		**1**	PORCA	NUT	TUERCA

Transmissão 12 Velocidades-Sincronizada — **Carcaça**
12 Speed Transmission - Syncro — **Housing**
Transmision 12 Velocidades - Sincr — **Caja**

25-45

540 / 1000 Rpm
540 / 1000 Rpm
540 / 1000 Rpm

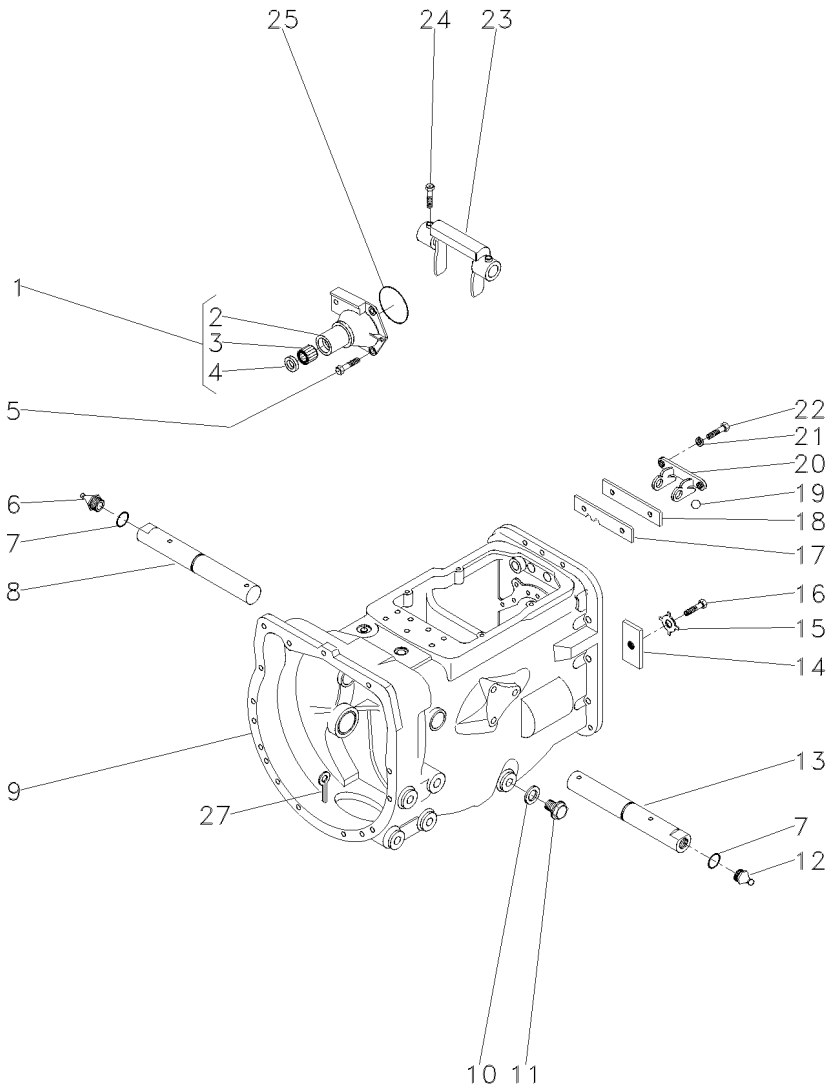

1	1860890M91			**1**	FLANGE	FLANGE	PLETINA
2	1860876M1	1		**1**	FLANGE	FLANGE	PLETINA
3	886668M1	1		**1**	ROLAMENTO	BEARING	COJINETE
4	1860867M3	1		**1**	RETENTOR	SEAL	RETEN
5	377477X1			**3**	PARAFUSO	BOLT	PERNO
5	377480X1			**1**	PARAFUSO	BOLT	PERNO
6	29951X			**1**	GRAXEIRA	GREASER	ENGRASADOR
7	364784X1			**2**	ANEL "O"	O RING	JUNTA TORICA
8	058424P1			**1**	EIXO	SHAFT	ARBOL
9	488156M97		25-65 No	**1**	CJ. CARCAÇA	HOUSE ASSY	CONJ. CARTER
10	180474M1			**1**	ARRUELA	WASHER	ARANDELA
11	050698T1			**1**	BUJÃO	PLUG	TAPON
12	13811X			**1**	GRAXEIRA	GREASER	ENGRASADOR
13	058424P1			**1**	EIXO	SHAFT	ARBOL
14	184789M1			**1**	TRAVA	LOCK	RETENEDOR
15	828020M1			**1**	ARRUELA	WASHER	ARANDELA
16	353691X1			**1**	PARAFUSO	BOLT	PERNO
17	1860764M2			**1**	PLACA	PLATE	PLATO
18	1860765M1			**1**	ESPAÇADOR	SPACER	PIEZA DISTANCIA
19	391838X1		∅ 12MM	**1**	ESFERA	BALL	BOLA
20	1860761M1			**1**	SUPORTE	CLEVIS	GANCHO SEGURI.
21	353434X1			**2**	ARRUELA	WASHER	ARANDELA
22	362443X1			**2**	PARAFUSO	BOLT	PERNO
23	886719M1			**1**	GARFO	FORK	HORQUILLA
24	180002M1			**4**	PARAFUSO	BOLT	PERNO
25	886089M1			**1**	ANEL "O"	O RING	JUNTA TORICA
27	354076X1			**1**	CUPILHA	COTTER PIN	PASADOR DOUBLE

Transmissão 12 Velocidades-Sincronizada
12 Speed Transmission - Syncro
Transmision 12 Velocidades - Sincr

Eixos E Garfos
Shafts & Forks
Ejes Y Horquillas

25-50

540 / 1000 Rpm
540 / 1000 Rpm
540 / 1000 Rpm

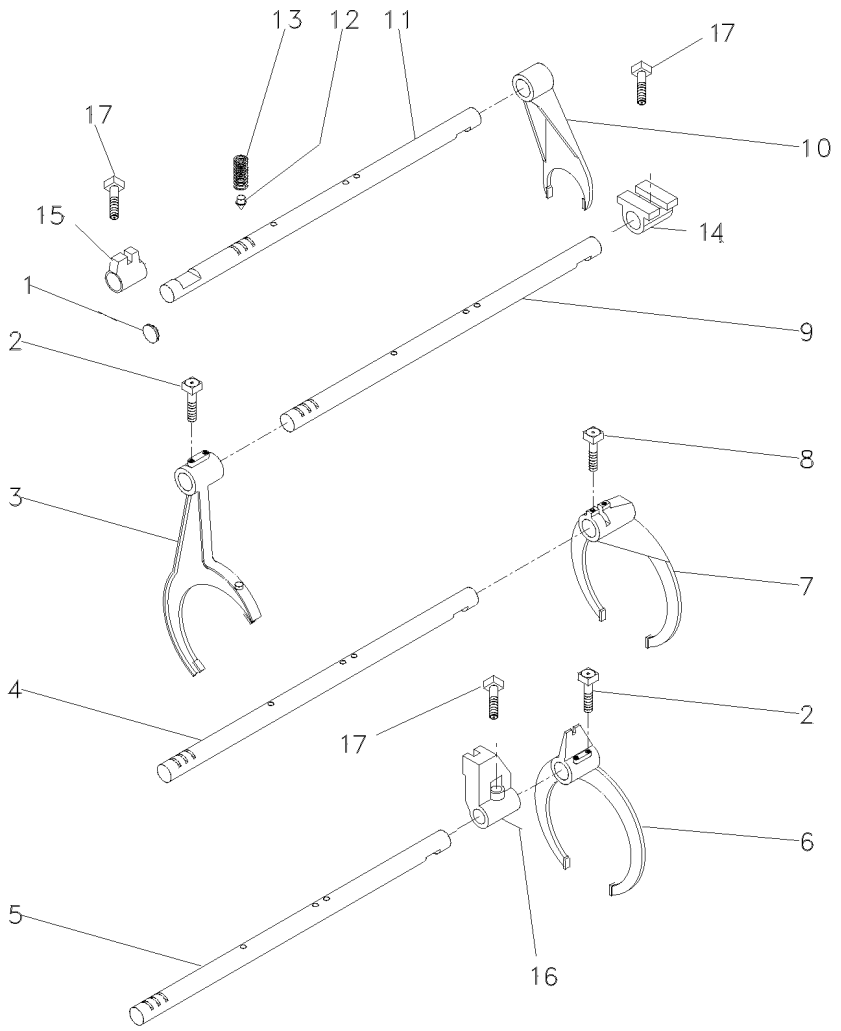

1	2950X	**1**	BUJÃO	PLUG	TAPON
2	1675367M2	**4**	PARAFUSO	BOLT	PERNO
3	023424R1	**1**	GARFO	FORK	HORQUILLA
4	1693824M1	**1**	EIXO	SHAFT	ARBOL
5	1693823M1	**1**	EIXO	SHAFT	ARBOL
6	023414R1	**1**	GARFO	FORK	HORQUILLA
7	039404P2	**1**	GARFO	FORK	HORQUILLA
8	180002M1	**2**	PARAFUSO	BOLT	PERNO
9	1693822M1	**1**	EIXO	SHAFT	ARBOL
10	897065M2	**1**	GARFO	FORK	HORQUILLA
11	1693818M1	**1**	EIXO	SHAFT	ARBOL
12	180418M2	**4**	PINO	PIN	PASADOR
13	191221M1	**4**	MOLA	SPRING	RESORTE
14	023417R1	**1**	SELETOR	SELECTOR	SELECTOR
15	023416R1	**1**	SELETOR	SELECTOR	SELECTOR
16	023425R1	**1**	SELETOR	SELECTOR	SELECTOR
17	180002M1	**2**	PARAFUSO	BOLT	PERNO

Transmissão 12 Velocidades-Sincronizada
12 Speed Transmission - Syncro
Transmision 12 Velocidades - Sincr

Árvore De Entrada
Input Shaft
Arbol De Entrada

25-55

540 / 1000 Rpm
540 / 1000 Rpm
540 / 1000 Rpm

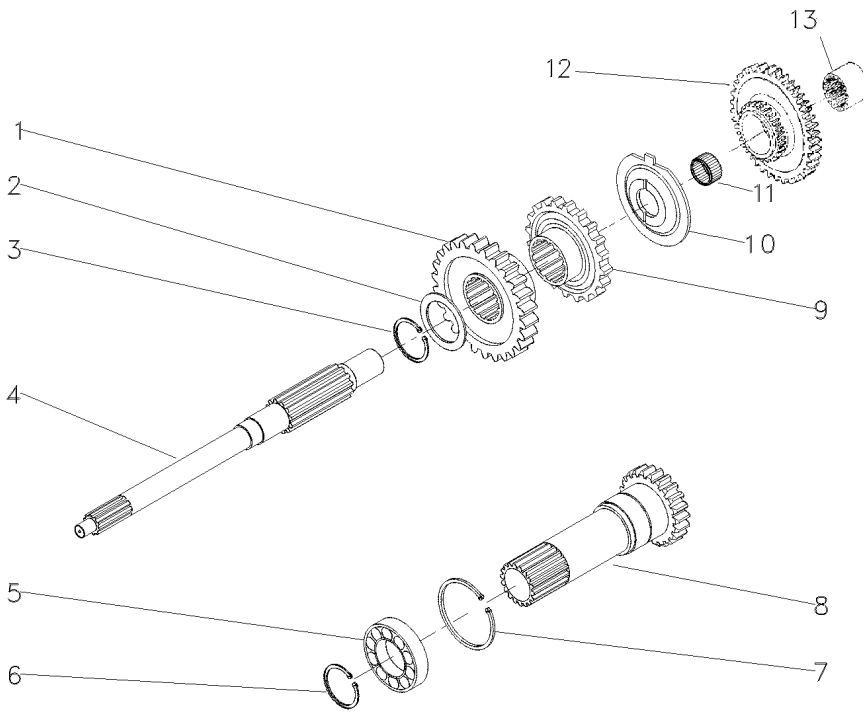

1	049172P1	26	**1** ENGRENAGEM	GEAR	ENGRANAJE
2	1677742M1		**1** ARRUELA	WASHER	ARANDELA
3	358969X1		**1** ANEL TRAVA	CIRCLIP	CIRCULITO
4	039423P1		**1** EIXO	SHAFT	ARBOL
5	3761292M1		**1** ROLAMENTO	BEARING	COJINETE
6	762101M1		**1** ANEL TRAVA	CIRCLIP	CIRCULITO
7	377631X1		**1** ANEL TRAVA	CIRCLIP	CIRCULITO
8	1677746M92	PTO1000RPM	**1** CJ. EIXO	KIT, AXLE	JUEGO DE EJE
9	049169P1		**1** ENGRENAGEM	GEAR	ENGRANAJE
10	1674668M3		**1** ESPAÇADOR	SPACER	PIEZA DISTANCIA
11	2700273M1		**1** ROLAMENTO AGULHA	BEARING NEEDLE	COJINETA AGUJAS
12	053353N1		**1** CJ. ENGRENAGEM	KIT, GEAR	ENGRANAJES JUEGO
13	039396P1		**1** LUVA	SLEEVE	MANCHA

Transmissão 12 Velocidades-Sincronizada
12 Speed Transmission - Syncro
Transmision 12 Velocidades - Sincr

Árvore Principal
Main Shaft
Eje Principale

25-60

540 / 1000 Rpm
540 / 1000 Rpm
540 / 1000 Rpm

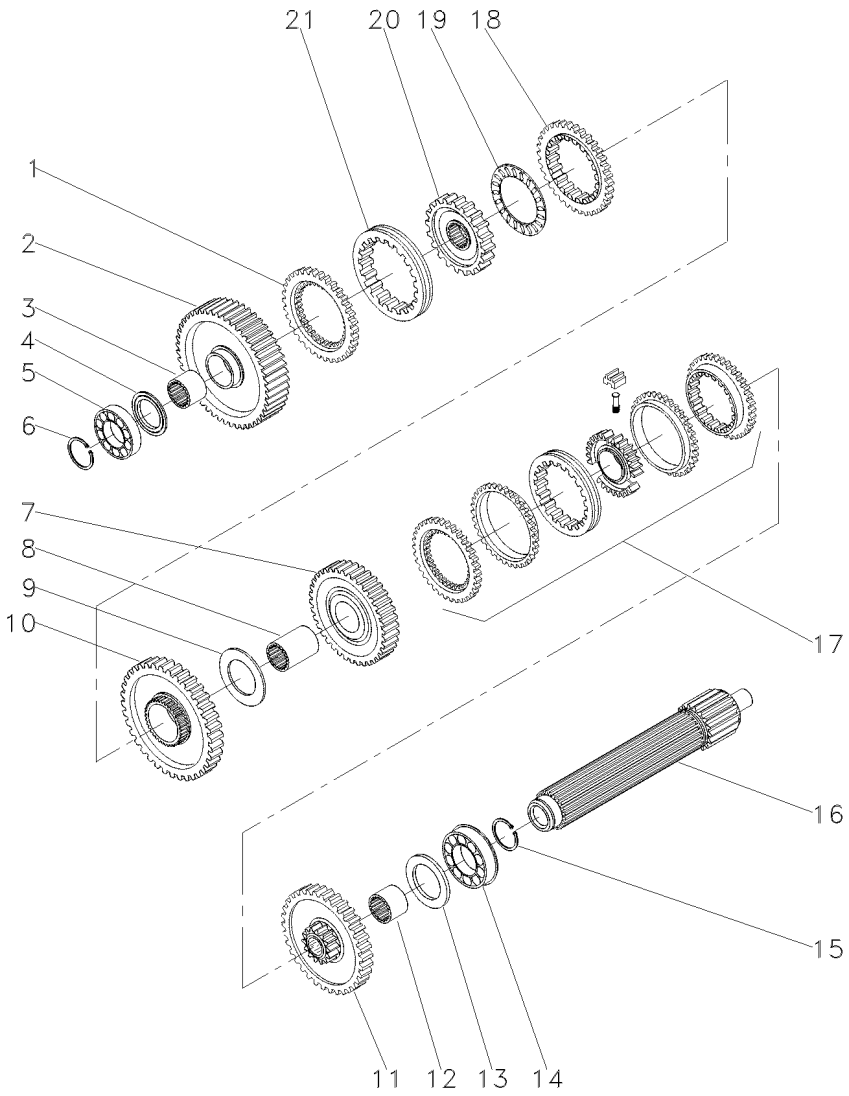

1	1686458M1		**1**	ANEL	RING	ARO
2	049163N1	56	**1**	ENGRENAGEM	GEAR	ENGRANAJE
3	039397P1		**1**	LUVA	SLEEVE	MANCHA
4	1671888M2	4.14-4.19MM	**1**	CALÇO	SHIM	CALCE
4	1671889M1	4,39-4,45MM	**1**	ARRUELA	WASHER	ARANDELA
4	1671890M2	4.62-4.67MM	**1**	ARRUELA	WASHER	ARANDELA
4	1671891M2	4.85-4.90MM	**1**	ARRUELA	WASHER	ARANDELA
5	039544R1		**1**	ROLAMENTO	BEARING	COJINETE
6	039545R1		**1**	ANEL TRAVA	CIRCLIP	CIRCULITO
7	053354N1	45	**1**	CJ. ENGRENAGEM	KIT, GEAR	ENGRANAJES JUEGO
8	039398P1		**1**	LUVA	SLEEVE	MANCHA
9	023422R1		**1**	ARRUELA	WASHER	ARANDELA
10	053355N1	51	**1**	CJ. ENGRENAGEM	KIT, GEAR	ENGRANAJES JUEGO
11	053353N1	44	**1**	CJ. ENGRENAGEM	KIT, GEAR	ENGRANAJES JUEGO
12	039396P1		**1**	LUVA	SLEEVE	MANCHA
13	1867259M1		**1**	ARRUELA	WASHER	ARANDELA
14	3761291M1		**2**	ROLAMENTO	BEARING	COJINETE
15	195363M1		**2**	ANEL TRAVA	CIRCLIP	CIRCULITO
16	039542P1		**1**	EIXO	SHAFT	ARBOL
17	039400N2	25-190 No	**1**	CJ. SINCRONIZADO	SYNCHRO UNIT	SINCRONIZ ADORA
18	1686459M1		**1**	ANEL	RING	ARO
19	1663796M1		**1**	ROLAMENTO	BEARING	COJINETE
20	039402P1		**1**	CUBO	HUB	CUBO
21	039425P1		**1**	LUVA	SLEEVE	MANCHA

Carcaça
Housing
Carter

25-65

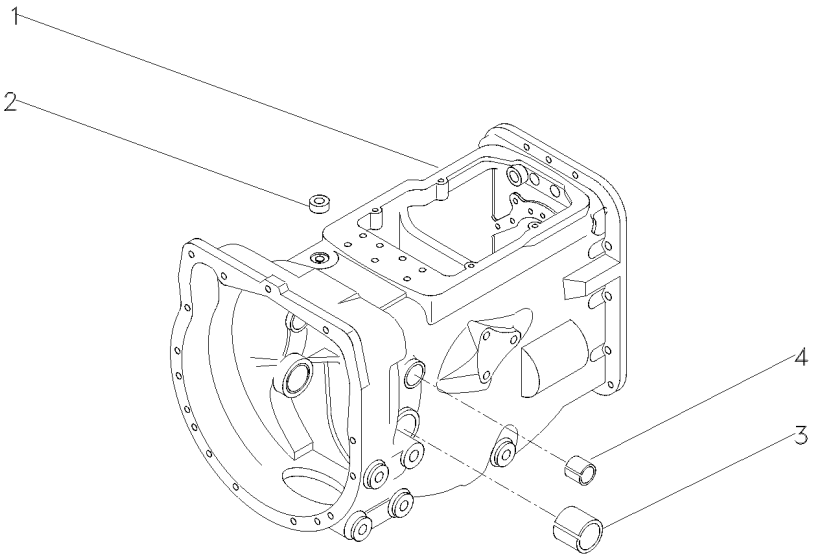

1	052462P1	**1**	CARCAÇA	HOUSING	ALOJAMIENTO
2	183071M1	**1**	BUJÃO	PLUG	TAPON
3	180801M1	**2**	BUCHA	BUSH	CASQUILLO
4	184592M1	**2**	BUCHA	BUSH	CASQUILLO

Transmissão 12 Velocidades-Sincronizada
12 Speed Transmission - Syncro
Transmision 12 Velocidades - Sincr

Árvore Secundária
Secundary Shaft
Eje Secundaria

25-70

540 / 1000 Rpm
540 / 1000 Rpm
540 / 1000 Rpm

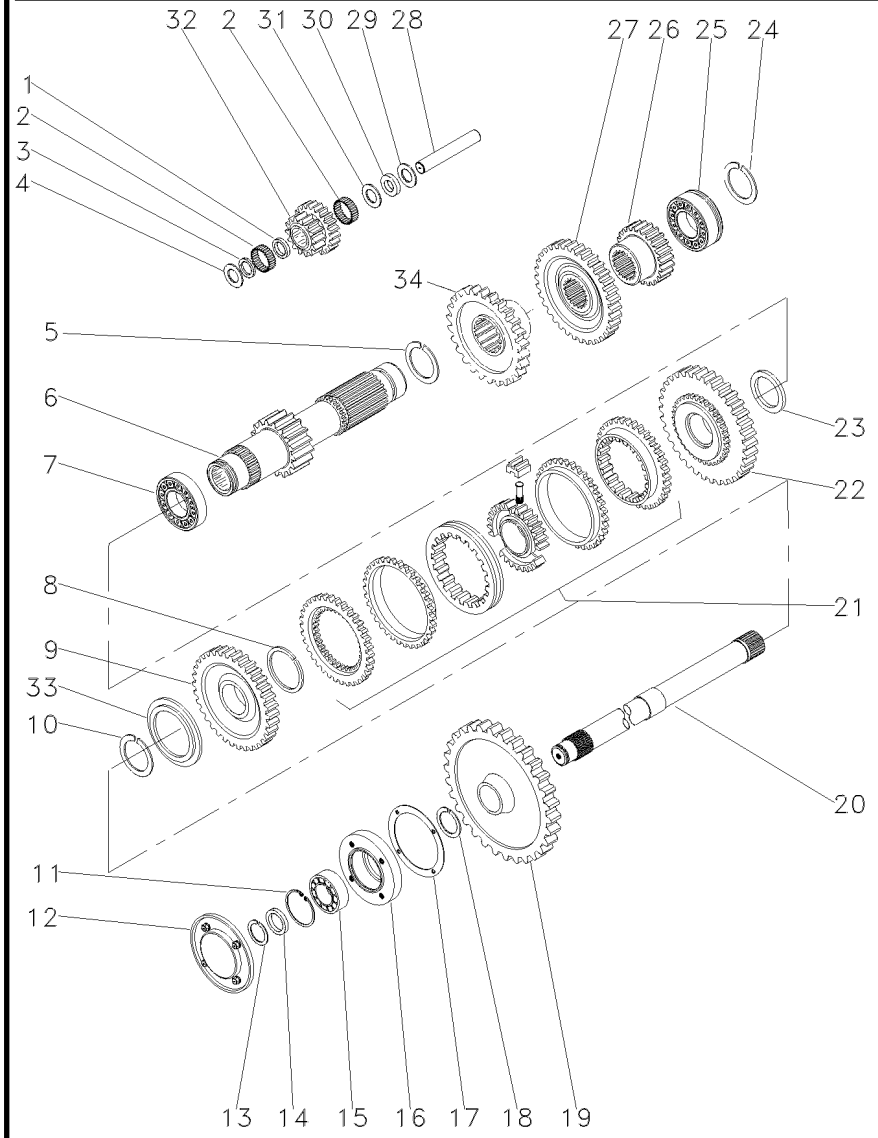

1	1688131M1		**1**	ESPAÇADOR	SPACER	PIEZA DISTANCIA
2	183039M1		**56**	ROLETE	ROLLER	RODILLO
3	183037M1		**1**	ARRUELA	WASHER	ARANDELA
4	1688132M1		**2**	ARRUELA	WASHER	ARANDELA
5	195500M1		**1**	ANEL TRAVA	CIRCLIP	CIRCULITO
6	049165N1	19	**1**	EIXO	SHAFT	ARBOL
7	3003372X1		**1**	ROLAMENTO	BEARING	COJINETE
8	1440873X1		**1**	ANEL TRAVA	CIRCLIP	CIRCULITO
9	049167N1	33	**1**	ENGRENAGEM	GEAR	ENGRANAJE
10	831581M2		**1**	ANEL TRAVA	CIRCLIP	CIRCULITO
11	355988X1		**1**	ANEL TRAVA	CIRCLIP	CIRCULITO
12	1683386M91	25-85 No	**1**	TAMPA	COVER	CUBIERTA
13	899385M1		**1**	ANEL	RING	ARO
14	881122M2		**1**	ANEL	RING	ARO
15	899377M2		**1**	ROLAMENTO	BEARING	COJINETE
16	899331M1		**1**	FLANGE	FLANGE	PLETINA
17	180432M1		**1**	JUNTA	GASKET	EMPAQUETADURA.
18	358913X1		**1**	ANEL TRAVA	CIRCLIP	CIRCULITO
19	1869708M1	38	**1**	ENGRENAGEM	GEAR	ENGRANAJE
20	1869279M1		**1**	EIXO	SHAFT	ARBOL
21	039410N2	25-80 No	**1**	CJ. SINCRONIZADO	SYNCHRO UNIT	SINCRONIZ ADORA
22	049170N1	37	**1**	ENGRENAGEM	GEAR	ENGRANAJE
23	039413P1		**1**	ARRUELA	WASHER	ARANDELA
24	831581M2		**1**	ANEL TRAVA	CIRCLIP	CIRCULITO
25	3761291M1		**1**	ROLAMENTO	BEARING	COJINETE
26	053316P1		**1**	ENGRENAGEM	GEAR	ENGRANAJE
27	053312P1	42	**1**	ENGRENAGEM	GEAR	ENGRANAJE
28	180445M1		**1**	EIXO	SHAFT	ARBOL
29	1688130M1		**1**	ARRUELA	WASHER	ARANDELA
30	1688129M1		**1**	MOLA PRATO	SPRING PLATE	PLETINA MUELLE
31	1688128M1		**1**	ARRUELA	WASHER	ARANDELA
32	053310P1	20/15	**1**	ENGRENAGEM	GEAR	ENGRANAJE
33	039408P1		**1**	ARRUELA	WASHER	ARANDELA
33	039409P1		**1**	ARRUELA	WASHER	ARANDELA
34	053316P1		**1**	ENGRENAGEM	GEAR	ENGRANAJE

Transmissão 12 Velocidades-Sincronizada
12 Speed Transmission - Syncro
Transmision 12 Velocidades - Sincr

Redutor Epicicloidal
Epicyclic Unit
Unidad Epicicloidal

25-75

540 / 1000 Rpm
540 / 1000 Rpm
540 / 1000 Rpm

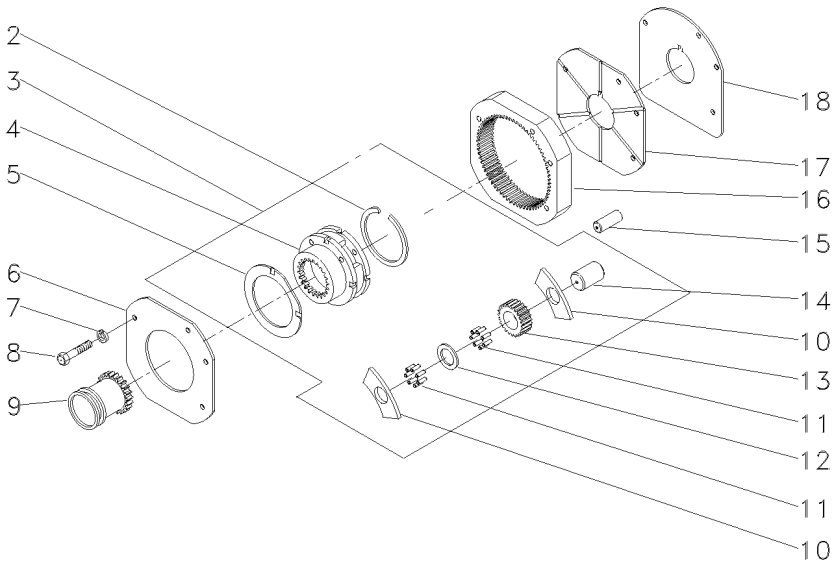

2	377424X1		**1**	ANEL TRAVA	CIRCLIP	CIRCULITO
3	022638N1		**1**	CJ. REDUTOR	KIT, CARRIER	JUEGO PORTADOR
4		3 023404N1	**1**	PORTA ENGRENAGEM	CARRIER	PORTADOR
5	1866545M2	3	**2**	ARRUELA	WASHER	ARANDELA
6	184012M4		**1**	PLACA	PLATE	PLATO
7	353434X1		**3**	ARRUELA	WASHER	ARANDELA
8	362684X1		**4**	PARAFUSO	BOLT	PERNO
9	1866557M1		**1**	LUVA	SLEEVE	MANCHA
10	1866542M1		**8**	ARRUELA	WASHER	ARANDELA
11	1866553M2		**128**	ROLETE	ROLLER	RODILLO
12	023406R1		**3**	ARRUELA	WASHER	ARANDELA
13	023405P1	23	**3**	ENGRENAGEM	GEAR	ENGRANAJE
14	1866538M2		**3**	EIXO	SHAFT	ARBOL
15	180409M1		**2**	PINO	PIN	PASADOR
16	1867424M2	68	**1**	COROA	ANNULAR GEAR	ENGRANAJE ANULAR
17	1867425M1		**1**	PLACA	PLATE	PLATO
18	1867426M1		**1**	CALÇO	SHIM	CALCE

Sincronizada
Syncromesh
Sincronizada

25-80

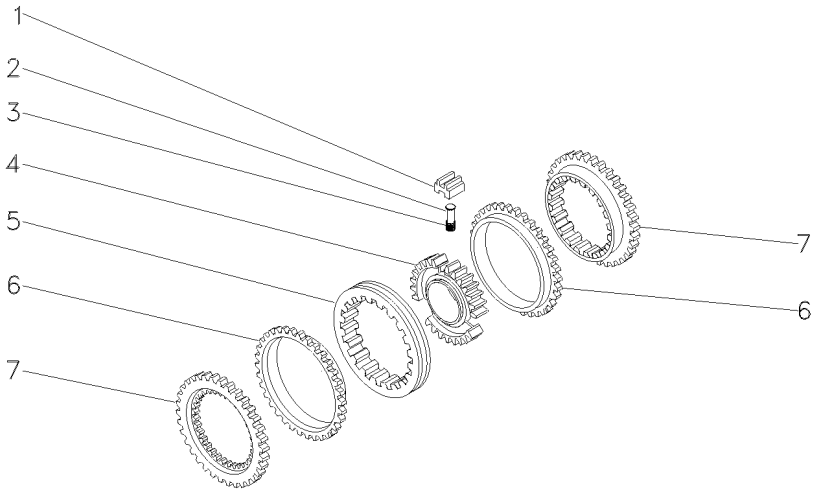

1	023485R1	027341R1	**3** BLOCO	BLOCK	BLOQUE
2	023483R1		**3** PINO	PIN	PASADOR
3	023484R2		**3** MOLA	SPRING	RESORTE
4	040753P1		**1** CUBO	HUB	CUBO
5	023486R1		**1** LUVA	SLEEVE	MANCHA
6	023487R1		**2** ANEL	RING	ARO
7	023488R1		**2** CONE	CONE	CONO

Tampa De Rolamento
Bearing Cover
Tapa De Cojinete

25-85

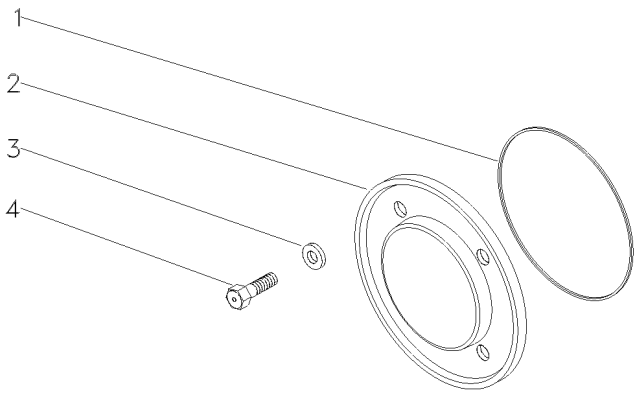

1	1004633M1	**1** ANEL "O"	O RING	JUNTA TORICA
2	883620M1	**1** TAMPA	COVER	CUBIERTA
3	376703X1	**4** ARRUELA	WASHER	ARANDELA
4	377479X1	**4** PARAFUSO	BOLT	PERNO

Transmissões — **Constant Mesh**
Transmission — **Constant Mesh**
Transmisión — **Constant Mesh**

25-90

12 Velocidades - Constant Mesch - Tdp 540 Rpm
12 Speed - Constant Mesch - Pto 540 Rpm
12 Velocidades - Constant Mesch - Tdf 540 Rpm

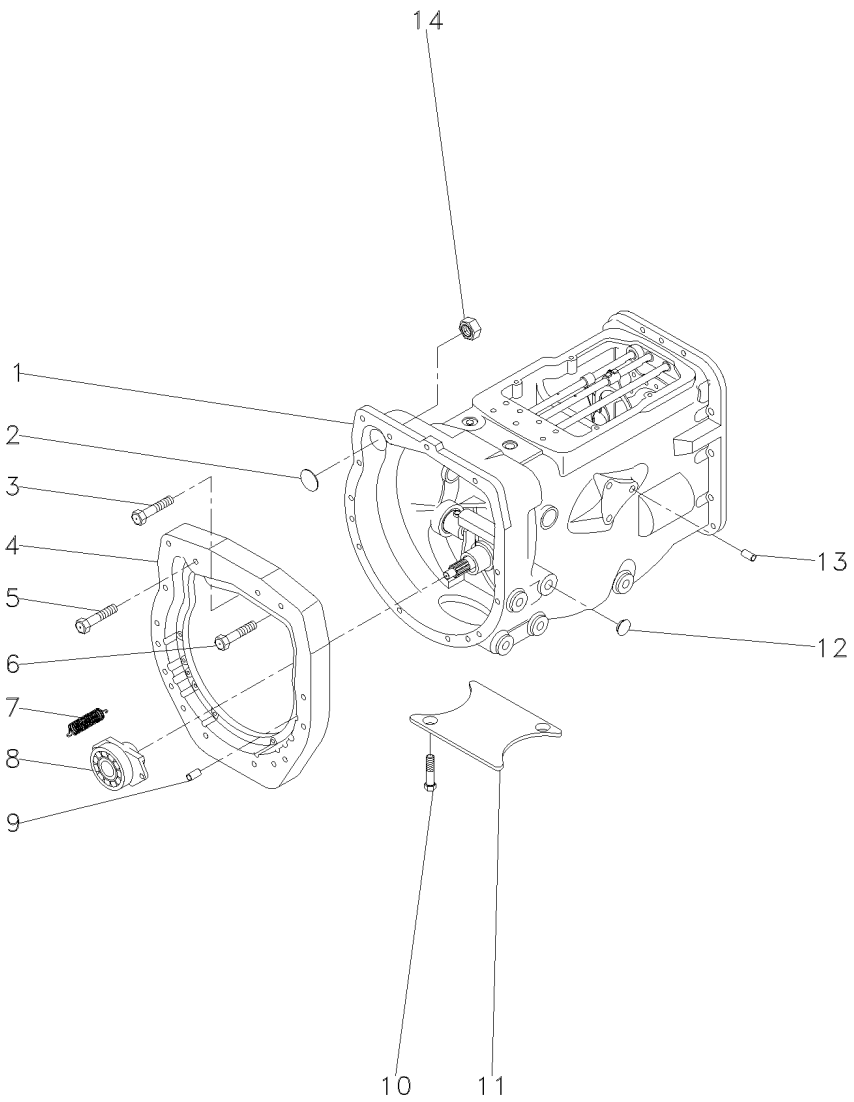

1	063292N1	25-110 No	**1**	CX. TRANSMISSÃO	TRANSMISSION	TRANSMISION
2	036310P1		**1**	BUJÃO	PLUG	TAPON
4	036165P1		**1**	PLACA	PLATE	PLATO
5	377184X1		**1**	PARAFUSO	BOLT	PERNO
6	3145868M1		**13**	PARAFUSO	BOLT	PERNO
7	3700450M1		**2**	MOLA	SPRING	RESORTE
8	063142N1	25-25 No	**1**	PORTA ROLAMENTO	BEARING FLANGE	BEARING FLANGE
9	191314M1		**2**	PINO	PIN	PASADOR
10	354441X1		**2**	PARAFUSO	BOLT	PERNO
11	021020P2		**1**	TAMPA	COVER	CUBIERTA
12	027014P1		**4**	TAMPÃO	PAD	ALMOHADILLA
13	899297M1		**1**	BUJÃO	PLUG	TAPON
14	355645X1		**1**	PORCA	NUT	TUERCA

Transmissões	**Constant Mesh**	**12 Velocidades - Constant Mesch - Tdp 540 Rpm**
Transmission	**Constant Mesh**	**12 Speed - Constant Mesch - Pto 540 Rpm**
Transmisión	**Constant Mesh**	**12 Velocidades - Constant Mesch - Tdf 540 Rpm**

25-95

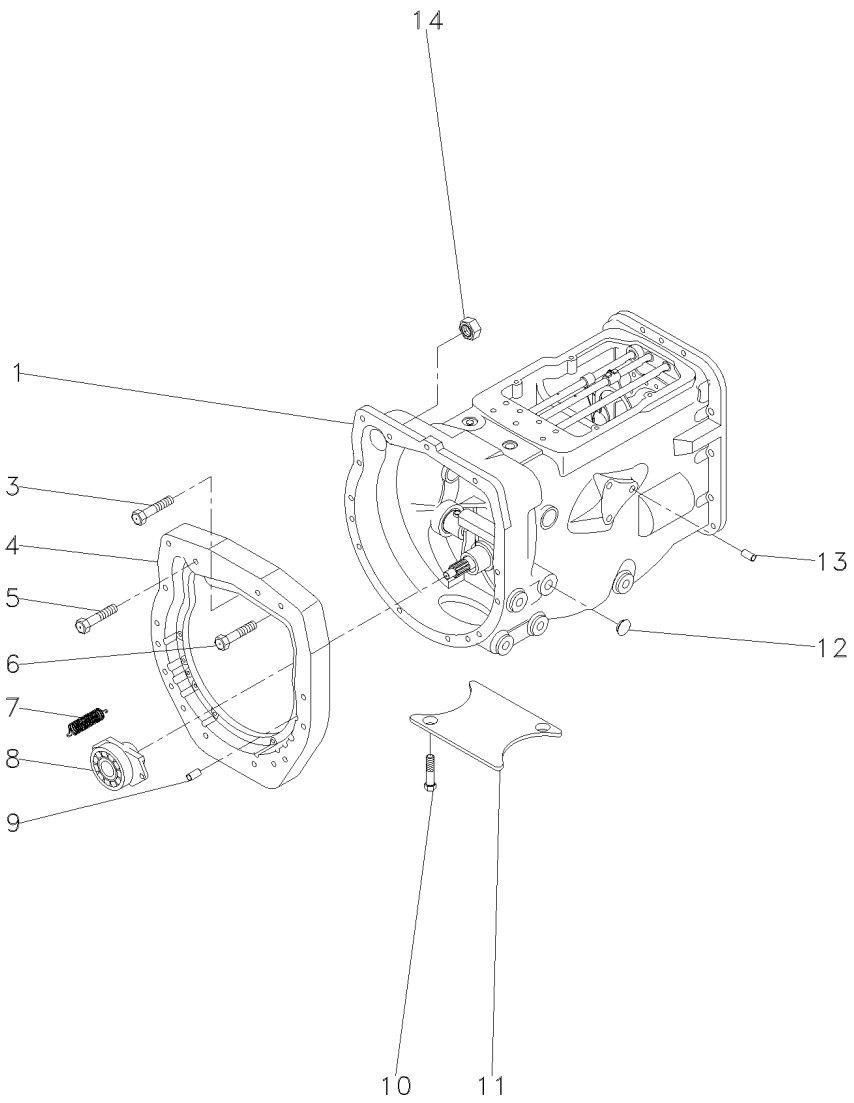

1	063292N1	25-110 No	**1**	CX. TRANSMISSÃO	TRANSMISSION	TRANSMISION
3	362479X1		**1**	PARAFUSO	BOLT	PERNO
4	036165P1		**1**	PLACA	PLATE	PLATO
5	377184X1		**1**	PARAFUSO	BOLT	PERNO
6	3145868M1		**13**	PARAFUSO	BOLT	PERNO
7	3700450M1		**2**	MOLA	SPRING	RESORTE
8	063142N1	25-25 No	**1**	PORTA ROLAMENTO	BEARING FLANGE	BEARING FLANGE
9	191314M1		**2**	PINO	PIN	PASADOR
10	354441X1		**2**	PARAFUSO	BOLT	PERNO
11	021020P2		**1**	TAMPA	COVER	CUBIERTA
12	027014P1		**4**	TAMPÃO	PAD	ALMOHADILLA
13	899297M1		**1**	BUJÃO	PLUG	TAPON
14	355645X1		**1**	PORCA	NUT	TUERCA

Transmissão 12 Velocidades — **Constant Mesh**
12 Speed Transmission — **Constant Mesh**
Transmision 12 Velocidades — **Constant Mesh**

25-100

Tdp 540 Rpm
Pto 540 Rpm
Tdf 540 Rpm

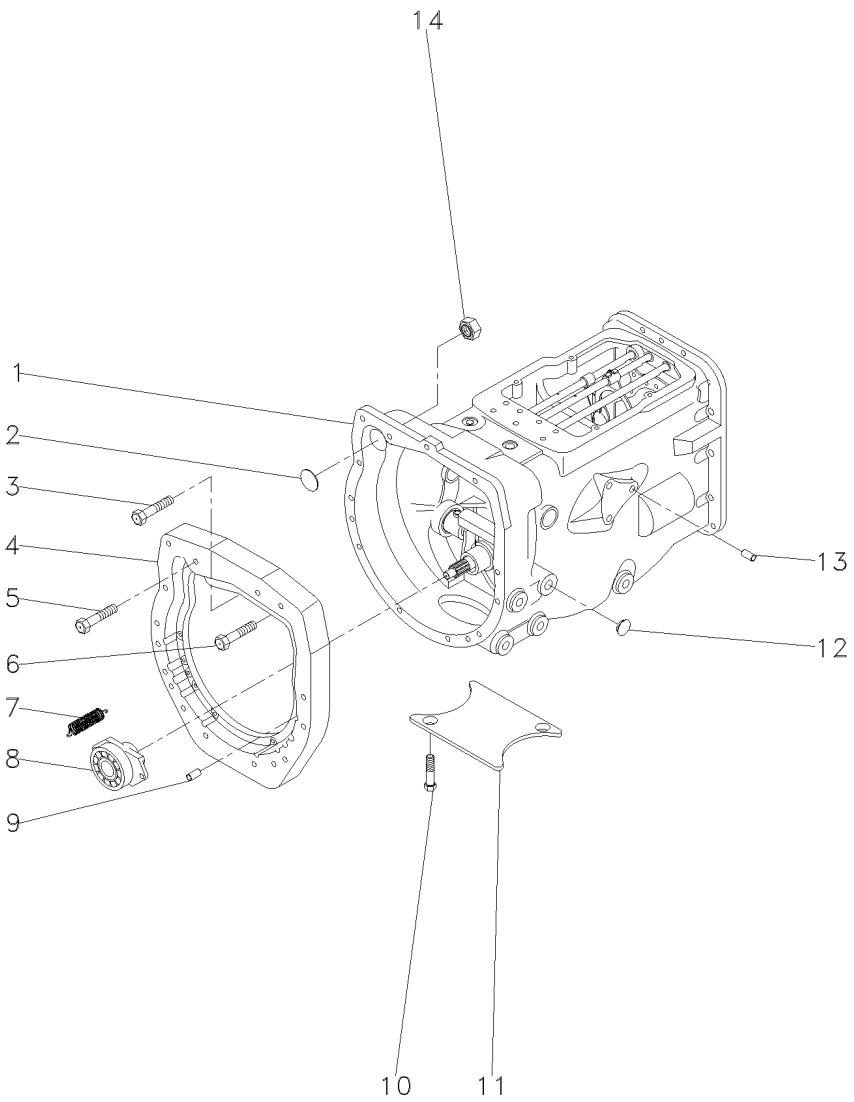

1	063292N1	25-110 No	**1**	CX. TRANSMISSÃO	TRANSMISSION	TRANSMISION
2	036310P1		**1**	BUJÃO	PLUG	TAPON
3	377184X1		**1**	PARAFUSO	BOLT	PERNO
4	036165P1		**1**	PLACA	PLATE	PLATO
6	3145868M1		**13**	PARAFUSO	BOLT	PERNO
7	3700450M1		**2**	MOLA	SPRING	RESORTE
8	063141N1	25-35 No	**1**	PORTA ROLAMENTO	BEARING FLANGE	BEARING FLANGE
9	191314M1		**2**	PINO	PIN	PASADOR
10	354441X1	[B]	**2**	PARAFUSO	BOLT	PERNO
11	021020P2	[B]	**1**	TAMPA	COVER	CUBIERTA
12	027014P1		**4**	TAMPÃO	PAD	ALMOHADILLA
13	899297M1		**1**	BUJÃO	PLUG	TAPON
14	355645X1		**1**	PORCA	NUT	TUERCA

[B] 2 RODAS MOTRIZES
2 WHEELS DRIVE
2 RUEDAS MOTRIZ

Transmissões — **Constant Mesh**
Transmission — **Constant Mesh**
Transmisión — **Constant Mesh**

25-105

12 Velocidades - Constant Mesch - Tdp 540 Rpm
12 Speed - Constant Mesch - Pto 540 Rpm
12 Velocidades - Constant Mesch - Tdf 540 Rpm

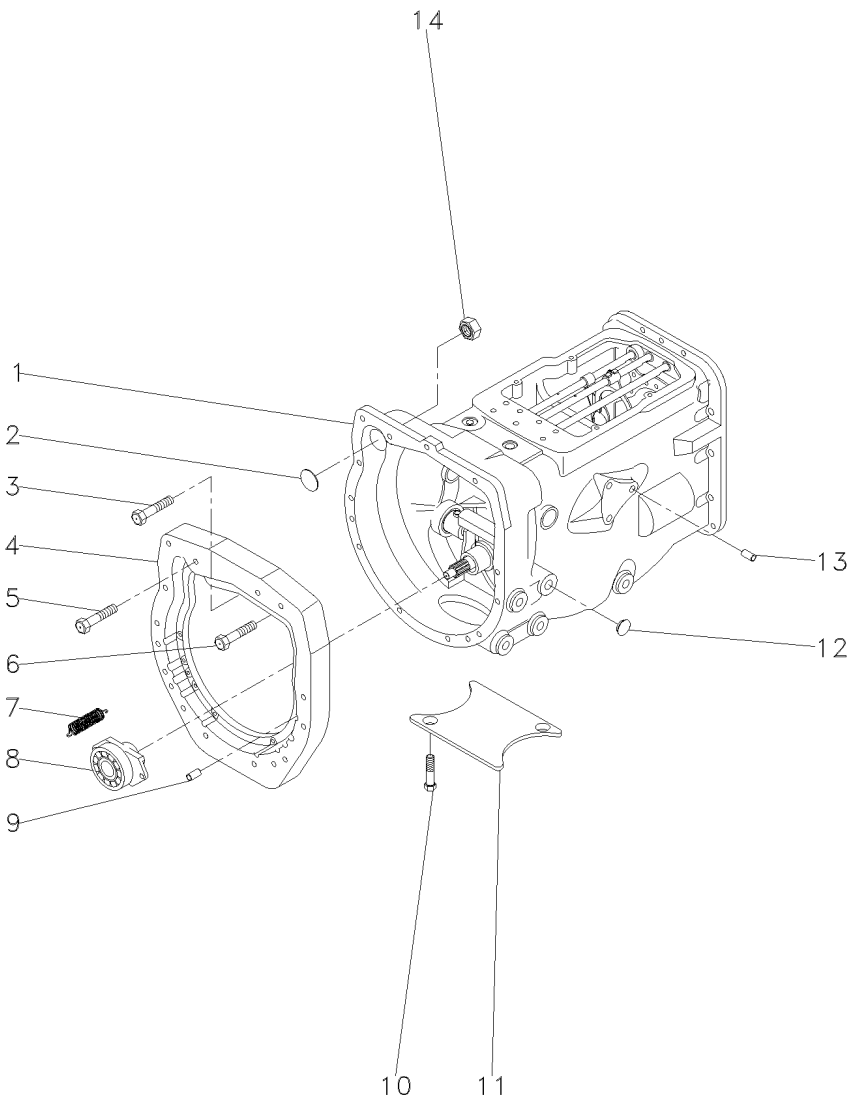

1	063292N1	25-110 No	**1**	CX. TRANSMISSÃO	TRANSMISSION	TRANSMISION
2	036310P1		**1**	BUJÃO	PLUG	TAPON
4	036165P1		**1**	PLACA	PLATE	PLATO
5	377184X1		**1**	PARAFUSO	BOLT	PERNO
6	3145868M1		**13**	PARAFUSO	BOLT	PERNO
7	3700450M1		**2**	MOLA	SPRING	RESORTE
8	063141N1	25-35 No	**1**	PORTA ROLAMENTO	BEARING FLANGE	BEARING FLANGE
9	191314M1		**2**	PINO	PIN	PASADOR
10	354441X1		**2**	PARAFUSO	BOLT	PERNO
11	021020P2		**1**	TAMPA	COVER	CUBIERTA
12	027014P1		**4**	TAMPÃO	PAD	ALMOHADILLA
13	899297M1		**1**	BUJÃO	PLUG	TAPON
14	355645X1		**1**	PORCA	NUT	TUERCA

Transmissão 12 Velocidades-Sincronizada — **Carcaça**
12 Speed Transmission - Syncro — **Housing**
Transmision 12 Velocidades - Sincr — **Caja**

25-110

540 Rpm
540 Rpm
540 Rpm

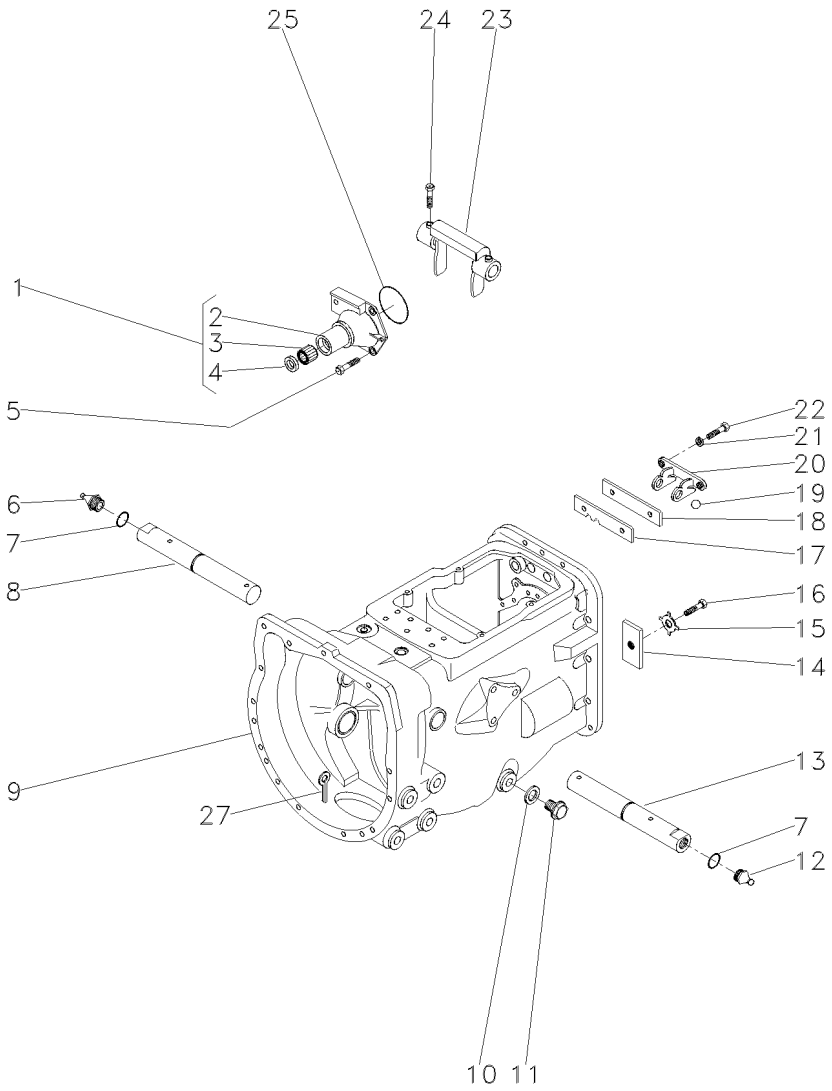

1	1860890M91			**1**	FLANGE	FLANGE	PLETINA
2	1860876M1	1		**1**	FLANGE	FLANGE	PLETINA
3	886668M1	1		**1**	ROLAMENTO	BEARING	COJINETE
4	1860867M3	1		**1**	RETENTOR	SEAL	RETEN
5	377477X1			**3**	PARAFUSO	BOLT	PERNO
5	377480X1			**1**	PARAFUSO	BOLT	PERNO
6	29951X			**1**	GRAXEIRA	GREASER	ENGRASADOR
7	364784X1			**2**	ANEL "O"	O RING	JUNTA TORICA
8	058424P1	▶		**1**	EIXO	SHAFT	ARBOL
9	488156M97	👁	25-65 No	**1**	CJ. CARCAÇA	HOUSE ASSY	CONJ. CARTER
10	180474M1			**1**	ARRUELA	WASHER	ARANDELA
11	050698T1			**1**	BUJÃO	PLUG	TAPON
12	13811X			**1**	GRAXEIRA	GREASER	ENGRASADOR
13	058424P1	◀		**1**	EIXO	SHAFT	ARBOL
14	184789M1			**1**	TRAVA	LOCK	RETENEDOR
15	828020M1			**1**	ARRUELA	WASHER	ARANDELA
16	353691X1			**1**	PARAFUSO	BOLT	PERNO
17	1860764M2			**1**	PLACA	PLATE	PLATO
18	1860765M1			**1**	ESPAÇADOR	SPACER	PIEZA DISTANCIA
19	391838X1	∅	12MM	**1**	ESFERA	BALL	BOLA
20	1860761M1			**1**	SUPORTE	CLEVIS	GANCHO SEGURI.
21	353434X1			**2**	ARRUELA	WASHER	ARANDELA
22	362443X1			**2**	PARAFUSO	BOLT	PERNO
23	886719M1			**1**	GARFO	FORK	HORQUILLA
24	180002M1			**4**	PARAFUSO	BOLT	PERNO
25	886089M1			**1**	ANEL "O"	O RING	JUNTA TORICA
27	354076X1			**1**	CUPILHA	COTTER PIN	PASADOR DOUBLE

Transmissão 12 Velocidades-Sincronizada
12 Speed Transmission - Syncro
Transmision 12 Velocidades - Sincr

Eixos E Garfos
Shafts & Forks
Ejes Y Horquillas

25-115

540 Rpm
540 Rpm
540 Rpm

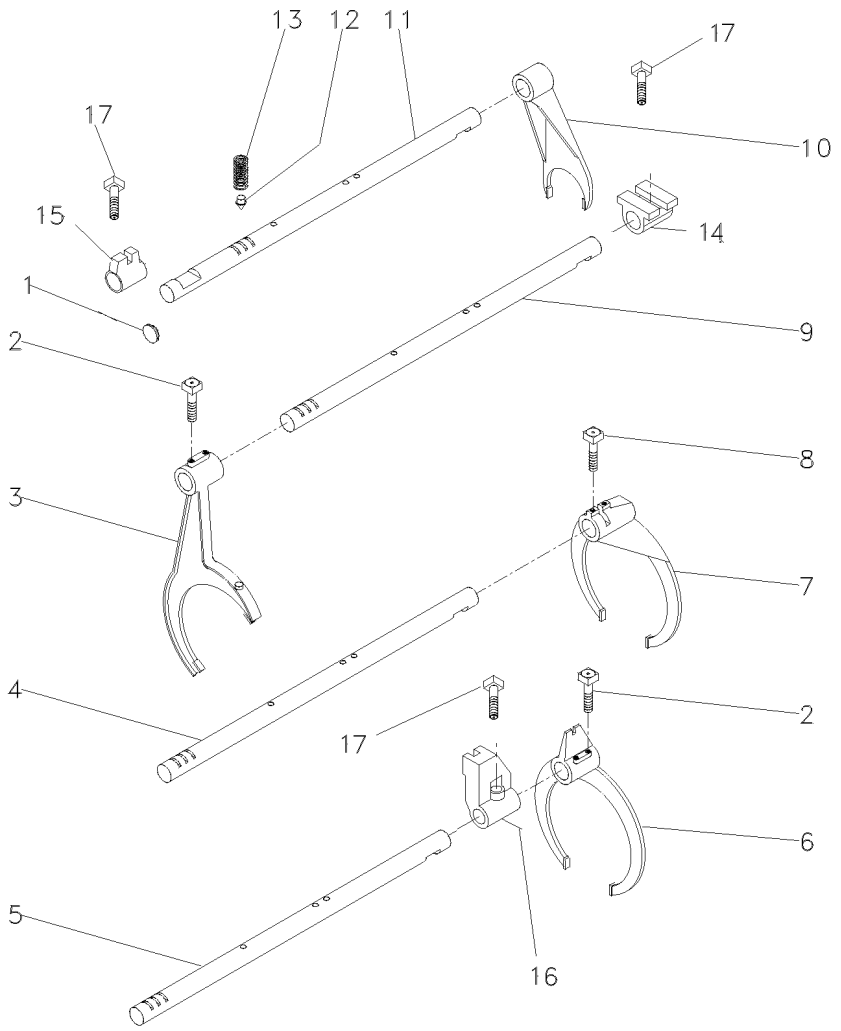

1	2950X	**1**	BUJÃO	PLUG	TAPON
2	1675367M2	**4**	PARAFUSO	BOLT	PERNO
3	027923P1	**1**	GARFO	FORK	HORQUILLA
4	1693824M1	**1**	EIXO	SHAFT	ARBOL
5	027920P2	**1**	EIXO	SHAFT	ARBOL
6	027922P1	**1**	GARFO	FORK	HORQUILLA
7	039404P2	**1**	GARFO	FORK	HORQUILLA
8	180002M1	**2**	PARAFUSO	BOLT	PERNO
9	897065M2	**1**	GARFO	FORK	HORQUILLA
10	027919P2	**1**	EIXO	SHAFT	ARBOL
11	1693818M1	**1**	EIXO	SHAFT	ARBOL
12	180418M2	**4**	PINO	PIN	PASADOR
13	191221M1	**4**	MOLA	SPRING	RESORTE
14	023417R1	**1**	SELETOR	SELECTOR	SELECTOR
15	023416R1	**1**	SELETOR	SELECTOR	SELECTOR
16	023425R1	**1**	SELETOR	SELECTOR	SELECTOR
17	180002M1	**2**	PARAFUSO	BOLT	PERNO

Transmissão 12 Velocidades-Sincronizada — **Árvore De Entrada**
12 Speed Transmission - Syncro — **Input Shaft**
Transmision 12 Velocidades - Sincr — **Arbol De Entrada**

25-120

540 Rpm
540 Rpm
540 Rpm

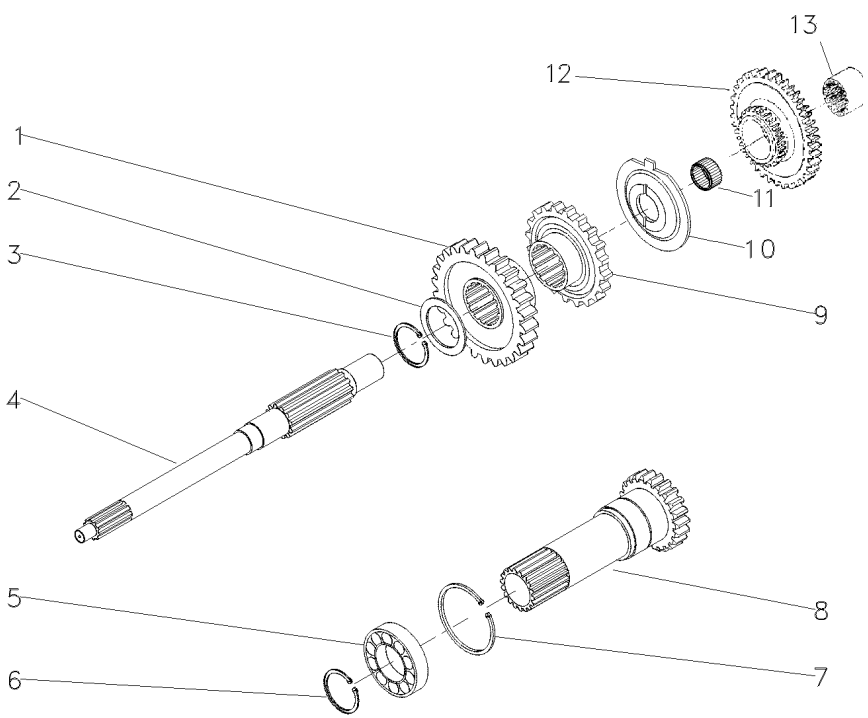

1	049172P1	26	**1**	ENGRENAGEM	GEAR	ENGRANAJE
2	1677742M1		**1**	ARRUELA	WASHER	ARANDELA
3	358969X1		**1**	ANEL TRAVA	CIRCLIP	CIRCULITO
4	039423P1		**1**	EIXO	SHAFT	ARBOL
5	3761292M1		**1**	ROLAMENTO	BEARING	COJINETE
6	762101M1		**1**	ANEL TRAVA	CIRCLIP	CIRCULITO
7	377631X1		**1**	ANEL TRAVA	CIRCLIP	CIRCULITO
8	049834N1	PTO540RPM	**1**	CJ. EIXO	KIT, AXLE	JUEGO DE EJE
9	049169P1		**1**	ENGRENAGEM	GEAR	ENGRANAJE
10	1674668M3		**1**	ESPAÇADOR	SPACER	PIEZA DISTANCIA
11	2700273M1		**1**	ROLAMENTO AGULHA	BEARING NEEDLE	COJINETA AGUJAS
12	053353N1		**1**	CJ. ENGRENAGEM	KIT, GEAR	ENGRANAJES JUEGO
13	039396P1		**1**	LUVA	SLEEVE	MANCHA

Transmissão 12 Velocidades-Sincronizada
12 Speed Transmission - Syncro
Transmision 12 Velocidades - Sincr

Árvore Principal
Main Shaft
Eje Principale

25-125

540 Rpm
540 Rpm
540 Rpm

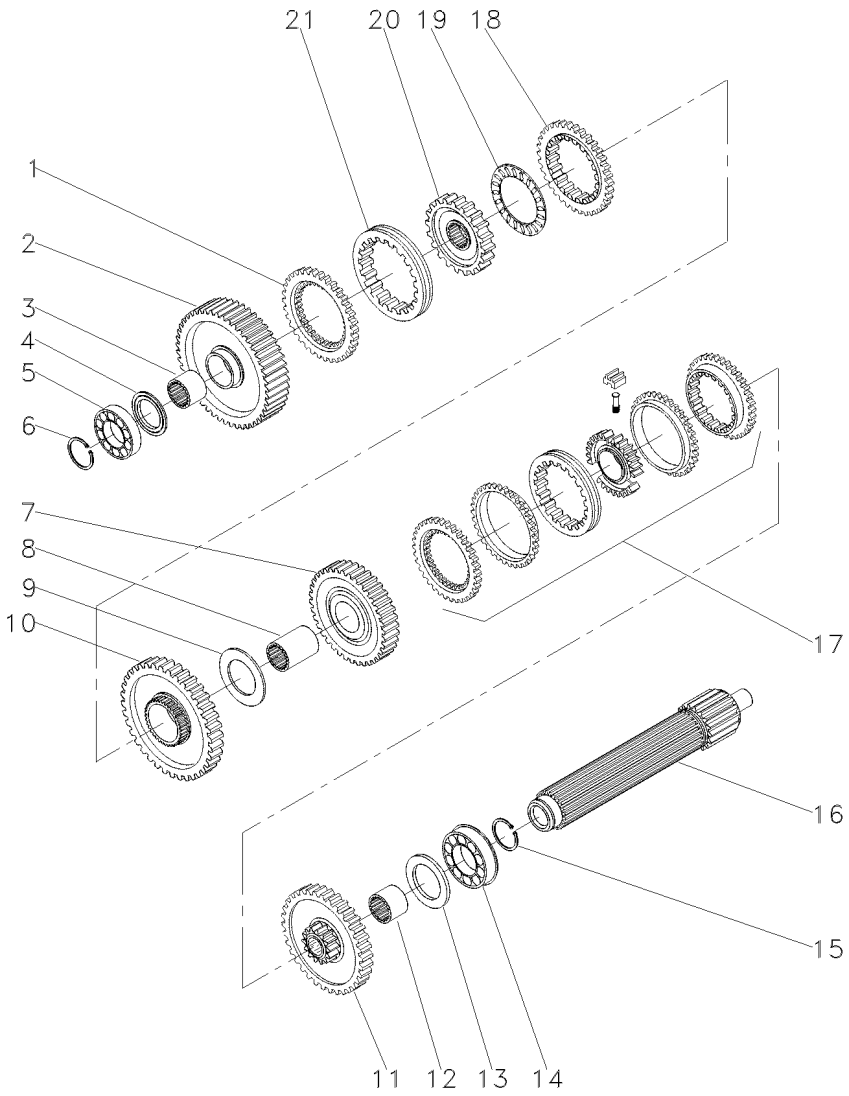

1	1686458M1		**1**	ANEL	RING	ARO
2	049163N1	56	**1**	ENGRENAGEM	GEAR	ENGRANAJE
3	039397P1		**1**	LUVA	SLEEVE	MANCHA
4	1671888M2	4.14-4.19MM	**1**	CALÇO	SHIM	CALCE
4	1671889M1	4,39-4,45MM	**1**	ARRUELA	WASHER	ARANDELA
4	1671890M2	4.62-4.67MM	**1**	ARRUELA	WASHER	ARANDELA
4	1671891M2	4.85-4.90MM	**1**	ARRUELA	WASHER	ARANDELA
5	039544R1		**1**	ROLAMENTO	BEARING	COJINETE
6	039545R1		**1**	ANEL TRAVA	CIRCLIP	CIRCULITO
7	053354N1	45	**1**	CJ. ENGRENAGEM	KIT, GEAR	ENGRANAJES JUEGO
8	039398P1		**1**	LUVA	SLEEVE	MANCHA
9	023422R1		**1**	ARRUELA	WASHER	ARANDELA
10	053355N1	51	**1**	CJ. ENGRENAGEM	KIT, GEAR	ENGRANAJES JUEGO
11	053311P1	10	**1**	ENGRENAGEM	GEAR	ENGRANAJE
12	1867250M1	10	**1**	BUCHA	BUSH	CASQUILLO
13	1867259M1		**1**	ARRUELA	WASHER	ARANDELA
14	3761291M1		**2**	ROLAMENTO	BEARING	COJINETE
15	195363M1		**2**	ANEL TRAVA	CIRCLIP	CIRCULITO
16	039542P1		**1**	EIXO	SHAFT	ARBOL
17	039440N1	25-130 No	**1**	CJ. SINCRONIZADO	SYNCHRO UNIT	SINCRONIZ ADORA
18	1686459M1		**1**	ANEL	RING	ARO
19	1663796M1		**1**	ROLAMENTO	BEARING	COJINETE
20	039402P1		**1**	CUBO	HUB	CUBO
21	039425P1		**1**	LUVA	SLEEVE	MANCHA

Luva E Cubo
Sleeve And Hub
Manguito Y Cubo

25-130

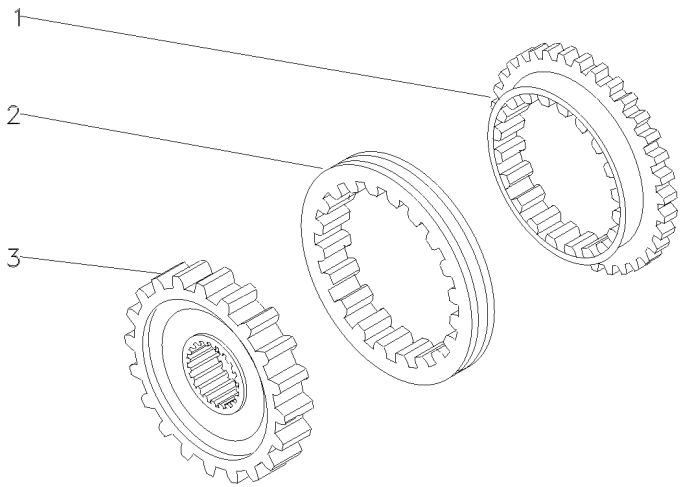

1	027925P1	**2** ANEL	RING	ARO
2	027924P1	**1** LUVA	SLEEVE	MANCHA
3	040751P1	**1** CUBO	HUB	CUBO

Transmissão 12 Velocidades-Sincronizada
12 Speed Transmission - Syncro
Transmision 12 Velocidades - Sincr

Árvore Secundária
Secundary Shaft
Eje Secundaria

25-135

540 Rpm
540 Rpm
540 Rpm

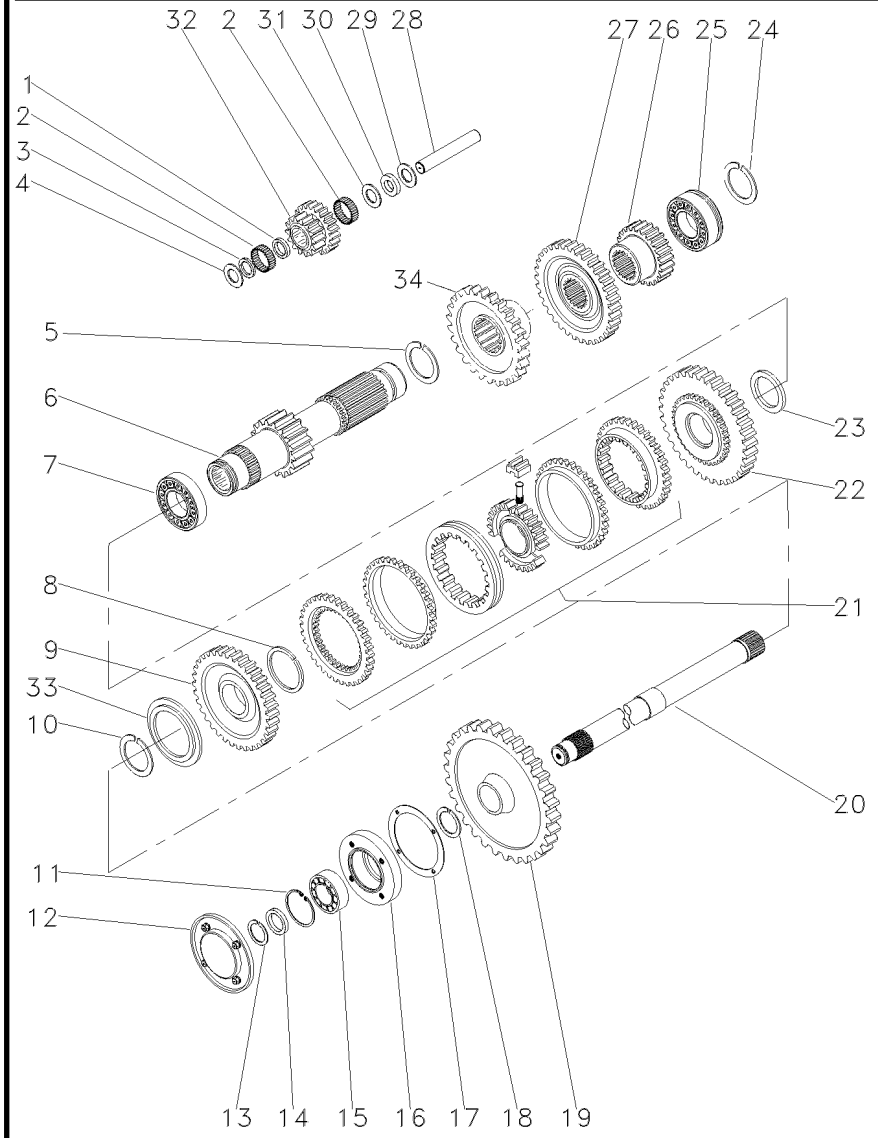

1	1688131M1		**1**	ESPAÇADOR	SPACER	PIEZA DISTANCIA
2	183039M1		**56**	ROLETE	ROLLER	RODILLO
3	183037M1		**1**	ARRUELA	WASHER	ARANDELA
4	1688132M1		**2**	ARRUELA	WASHER	ARANDELA
5	195500M1		**1**	ANEL TRAVA	CIRCLIP	CIRCULITO
6	049165N1	19	**1**	EIXO	SHAFT	ARBOL
7	3003372X1		**1**	ROLAMENTO	BEARING	COJINETE
8	1440873X1		**1**	ANEL TRAVA	CIRCLIP	CIRCULITO
9	049167N1	33	**1**	ENGRENAGEM	GEAR	ENGRANAJE
10	831581M2		**1**	ANEL TRAVA	CIRCLIP	CIRCULITO
11	355988X1		**1**	ANEL TRAVA	CIRCLIP	CIRCULITO
12	1683386M91	25-85 No	**1**	TAMPA	COVER	CUBIERTA
13	899385M1		**1**	ANEL	RING	ARO
14	881122M2		**1**	ANEL	RING	ARO
15	899377M2		**1**	ROLAMENTO	BEARING	COJINETE
16	899331M1		**1**	FLANGE	FLANGE	PLETINA
17	180432M1		**1**	JUNTA	GASKET	EMPAQUETADURA.
18	358913X1		**1**	ANEL TRAVA	CIRCLIP	CIRCULITO
19	9004882M1	53	**1**	ENGRENAGEM	GEAR	ENGRANAJE
20	1869279M1		**1**	EIXO	SHAFT	ARBOL
21	039439N1	25-145 No	**1**	CJ. SINCRONIZADO	SYNCHRO UNIT	SINCRONIZ ADORA
22	049170N1	37	**1**	ENGRENAGEM	GEAR	ENGRANAJE
23	039413P1		**1**	ARRUELA	WASHER	ARANDELA
24	831581M2		**1**	ANEL TRAVA	CIRCLIP	CIRCULITO
25	3761291M1		**1**	ROLAMENTO	BEARING	COJINETE
26	053316P1		**1**	ENGRENAGEM	GEAR	ENGRANAJE
27	053312P1	42	**1**	ENGRENAGEM	GEAR	ENGRANAJE
28	180445M1		**1**	EIXO	SHAFT	ARBOL
29	1688130M1		**1**	ARRUELA	WASHER	ARANDELA
30	1688129M1		**1**	MOLA PRATO	SPRING PLATE	PLETINA MUELLE
31	1688128M1		**1**	ARRUELA	WASHER	ARANDELA
32	053310P1	20/15	**1**	ENGRENAGEM	GEAR	ENGRANAJE
33	039408P1		**1**	ARRUELA	WASHER	ARANDELA
33	039409P1		**1**	ARRUELA	WASHER	ARANDELA
34	053316P1		**1**	ENGRENAGEM	GEAR	ENGRANAJE

Transmissão 12 Velocidades-Sincronizada
12 Speed Transmission - Syncro
Transmision 12 Velocidades - Sincr

Redutor Epicicloidal
Epicyclic Unit
Unidad Epicicloidal

25-140

540 Rpm
540 Rpm
540 Rpm

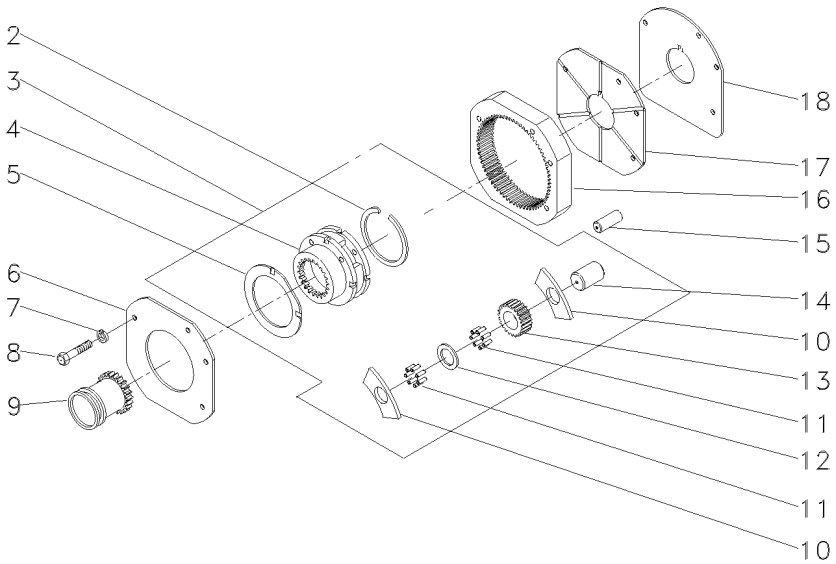

2	377424X1		**1**	ANEL TRAVA	CIRCLIP	CIRCULITO
3	022638N1		**1**	CJ. REDUTOR	KIT, CARRIER	JUEGO PORTADOR
4		3 023404N1	**1**	PORTA ENGRENAGEM	CARRIER	PORTADOR
5	1866545M2	3	**2**	ARRUELA	WASHER	ARANDELA
6	1867423M1		**1**	PLACA	PLATE	PLATO
7	353434X1		**3**	ARRUELA	WASHER	ARANDELA
8	362684X1		**4**	PARAFUSO	BOLT	PERNO
9	1866557M1		**1**	LUVA	SLEEVE	MANCHA
10	035159R1	3	**8**	ARRUELA	WASHER	ARANDELA
11	1866553M2	3	**128**	ROLETE	ROLLER	RODILLO
12	023406R1	3	**3**	ARRUELA	WASHER	ARANDELA
13	023405P1	3 23	**3**	ENGRENAGEM	GEAR	ENGRANAJE
14	1866538M2	3	**3**	EIXO	SHAFT	ARBOL
15	180409M1		**2**	PINO	PIN	PASADOR
16	1867424M2	68	**1**	COROA	ANNULAR GEAR	ENGRANAJE ANULAR
17	1867425M1		**1**	PLACA	PLATE	PLATO
18	1867426M1		**1**	CALÇO	SHIM	CALCE

Luva E Cubo
Sleeve And Hub
Manguito Y Cubo

25-145

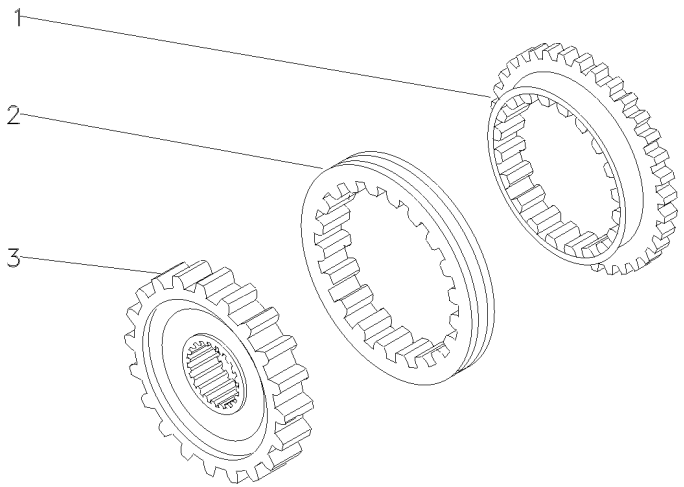

1	027925P1	**2** ANEL	RING	ARO
2	027924P1	**1** LUVA	SLEEVE	MANCHA
3	027927P1	**1** CUBO	HUB	CUBO

Transmissão 12 Velocidades — **Sincronizada**
12 Speed Transmission — **Syncromesh**
Transmision 12 Velocidades — **Sincronizada**

25-150

Tdp 540 Rpm
Pto 540 Rpm
Tdf 540 Rpm

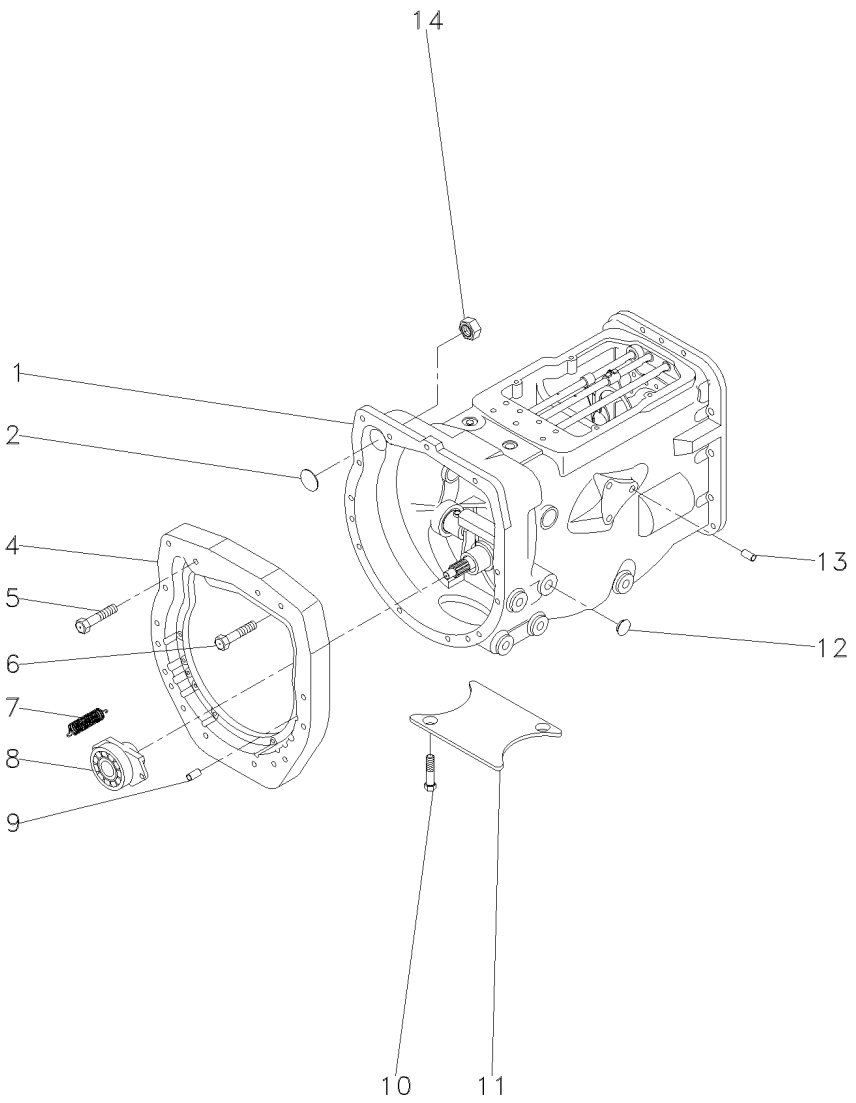

1	063293N1		**1**	CX. TRANSMISSÃO	TRANSMISSION	TRANSMISION
1		25-170 No	**1**	CX. TRANSMISSÃO	TRANSMISSION	TRANSMISION
1		25-175 No	**1**	CX. TRANSMISSÃO	TRANSMISSION	TRANSMISION
1		25-180 No	**1**	CX. TRANSMISSÃO	TRANSMISSION	TRANSMISION
1		25-185 No	**1**	CX. TRANSMISSÃO	TRANSMISSION	TRANSMISION
1		25-195 No	**1**	CX. TRANSMISSÃO	TRANSMISSION	TRANSMISION
1		25-200 No	**1**	CX. TRANSMISSÃO	TRANSMISSION	TRANSMISION
2	036310P1		**1**	BUJÃO	PLUG	TAPON
4	036165P1		**1**	PLACA	PLATE	PLATO
5	377184X1		**1**	PARAFUSO	BOLT	PERNO
6	3145868M1		**13**	PARAFUSO	BOLT	PERNO
7	193334M1		**2**	MOLA	SPRING	RESORTE
8	063142N1	25-25 No	**1**	PORTA ROLAMENTO	BEARING FLANGE	BEARING FLANGE
9	191314M1		**2**	PINO	PIN	PASADOR
10	354441X1	[A]	**2**	PARAFUSO	BOLT	PERNO
11	021020P2	[A]	**1**	TAMPA	COVER	CUBIERTA
12	027014P1		**4**	TAMPÃO	PAD	ALMOHADILLA
13	899297M1		**1**	BUJÃO	PLUG	TAPON
14	355645X1		**1**	PORCA	NUT	TUERCA

[A] 2 RODAS MOTRIZES
2 WHEELS DRIVE
2 RUEDAS MOTRIZ

Transmissão 12 Velocidades	**Sincronizada**	**540 Rpm**
12 Speed Transmission	**Syncromesh**	**540 Rpm**
Transmision 12 Velocidades	**Sincronizada**	**540 Rpm**

25-155

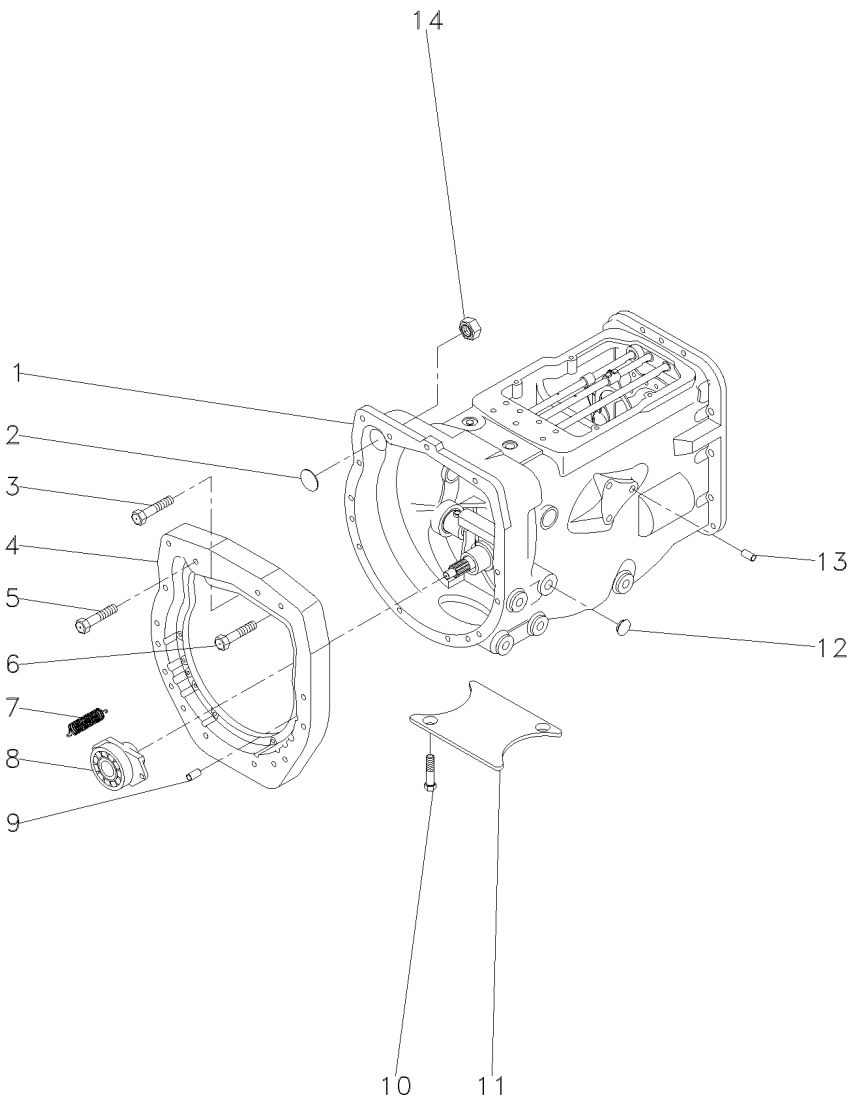

1	063293N1	25-170 No	**1**	CX. TRANSMISSÃO	TRANSMISSION	TRANSMISION
2	036310P1		**1**	BUJÃO	PLUG	TAPON
4	036165P1		**1**	PLACA	PLATE	PLATO
5	377184X1		**1**	PARAFUSO	BOLT	PERNO
6	3145868M1		**13**	PARAFUSO	BOLT	PERNO
7	3700450M1		**2**	MOLA	SPRING	RESORTE
8	063142N1	25-25 No	**1**	PORTA ROLAMENTO	BEARING FLANGE	BEARING FLANGE
9	191314M1		**2**	PINO	PIN	PASADOR
10	354441X1		**2**	PARAFUSO	BOLT	PERNO
11	021020P2		**1**	TAMPA	COVER	CUBIERTA
12	027014P1		**4**	TAMPÃO	PAD	ALMOHADILLA
13	899297M1		**1**	BUJÃO	PLUG	TAPON
14	355645X1		**1**	PORCA	NUT	TUERCA

Transmissão 12 Velocidades	**Sincronizada**	**540 Rpm**
12 Speed Transmission	**Syncromesh**	**540 Rpm**
Transmision 12 Velocidades	**Sincronizada**	**540 Rpm**

25-160

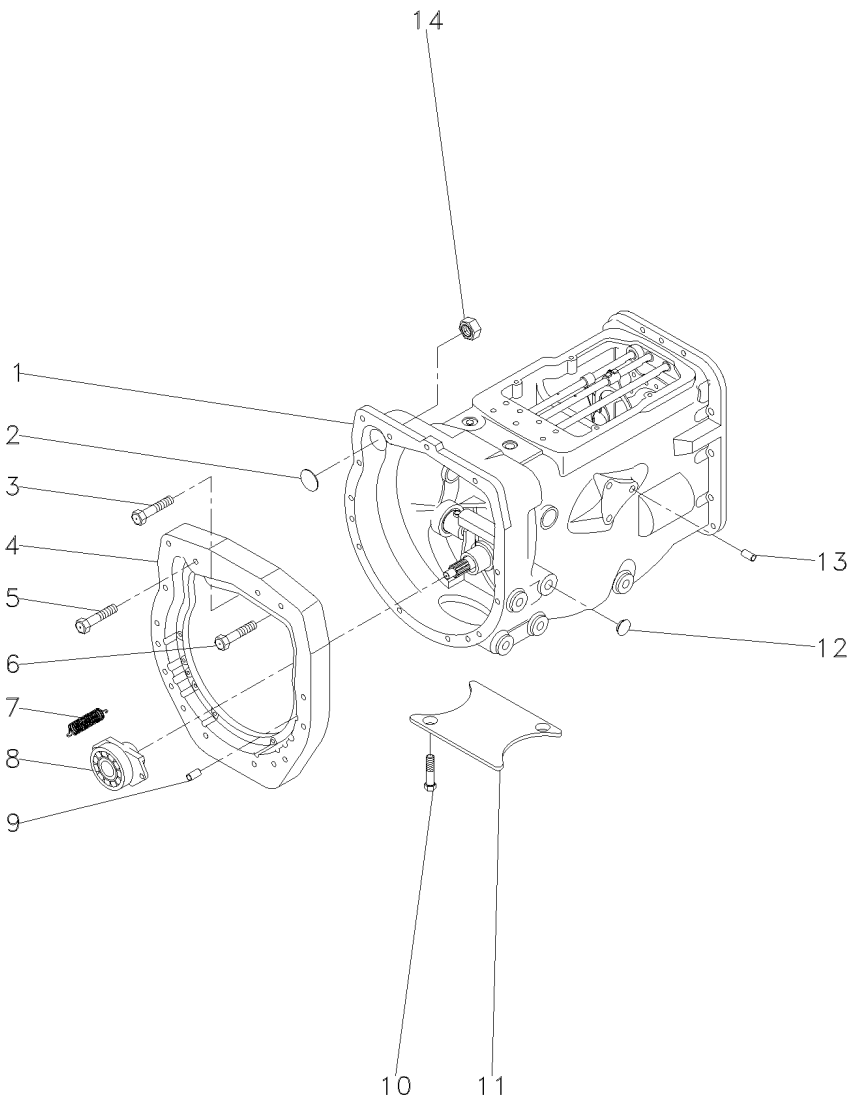

1	063293N1	25-170 No	**1**	CX. TRANSMISSÃO	TRANSMISSION	TRANSMISION
2	036310P1		**1**	BUJÃO	PLUG	TAPON
4	036165P1		**1**	PLACA	PLATE	PLATO
5	377184X1		**1**	PARAFUSO	BOLT	PERNO
6	3145868M1		**13**	PARAFUSO	BOLT	PERNO
7	3700450M1		**2**	MOLA	SPRING	RESORTE
8	063141N1	25-35 No	**1**	PORTA ROLAMENTO	BEARING FLANGE	BEARING FLANGE
9	191314M1		**2**	PINO	PIN	PASADOR
10	354441X1		**2**	PARAFUSO	BOLT	PERNO
11	021020P2		**1**	TAMPA	COVER	CUBIERTA
12	027014P1		**4**	TAMPÃO	PAD	ALMOHADILLA
13	899297M1		**1**	BUJÃO	PLUG	TAPON
14	355645X1		**1**	PORCA	NUT	TUERCA

Transmissão 12 Velocidades
12 Speed Transmission
Transmision 12 Velocidades

Sincronizada - C/Tdp 540rpm
Syncromesh - C/Pto 540rpm
Sincronizada - C/Tdp 540rpm

25-165

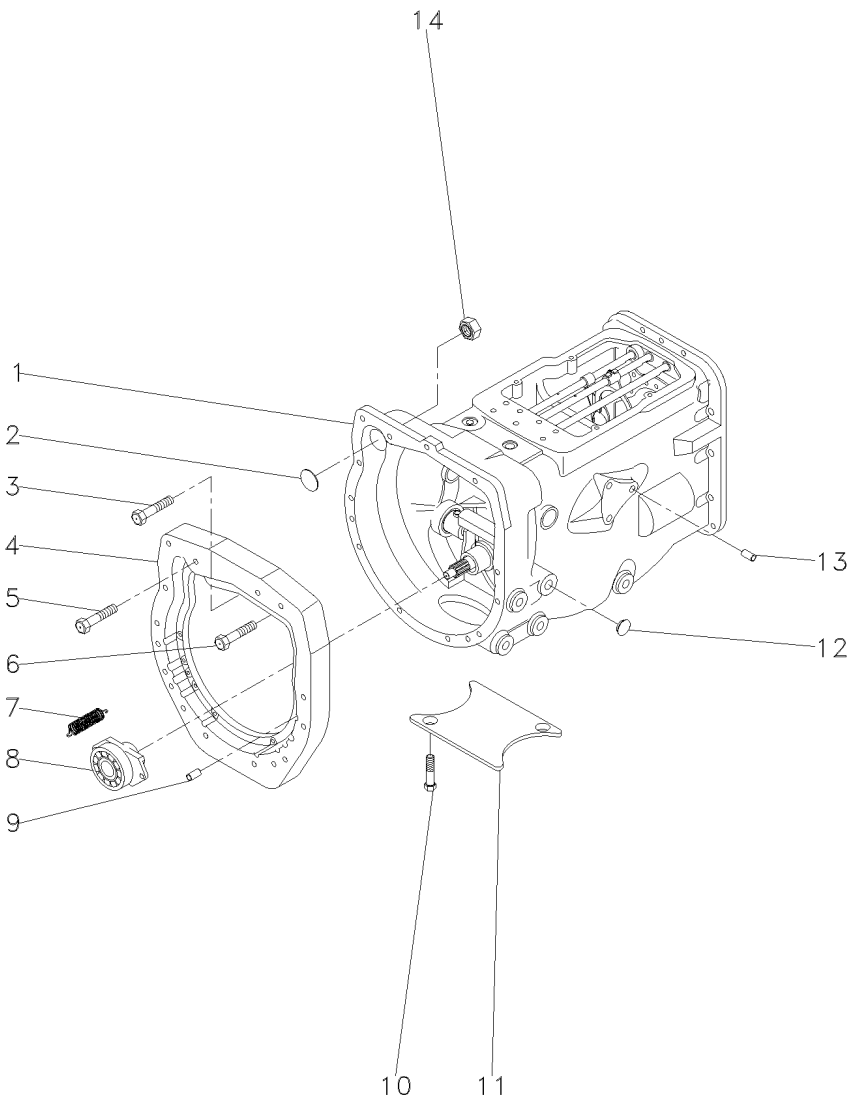

1	063293N1	25-170 No	**1**	CX. TRANSMISSÃO	TRANSMISSION	TRANSMISION
2	036310P1		**1**	BUJÃO	PLUG	TAPON
3	362479X1		**1**	PARAFUSO	BOLT	PERNO
4	036165P1		**1**	PLACA	PLATE	PLATO
5	377184X1		**1**	PARAFUSO	BOLT	PERNO
6	3145868M1		**12**	PARAFUSO	BOLT	PERNO
7	3700450M1		**2**	MOLA	SPRING	RESORTE
8	063141N1	25-35 No	**1**	PORTA ROLAMENTO	BEARING FLANGE	BEARING FLANGE
9	191314M1		**2**	PINO	PIN	PASADOR
10	354441X1		**2**	PARAFUSO	BOLT	PERNO
11	021020P2		**1**	TAMPA	COVER	CUBIERTA
12	027014P1		**4**	TAMPÃO	PAD	ALMOHADILLA
13	899297M1		**1**	BUJÃO	PLUG	TAPON
14	355645X1		**1**	PORCA	NUT	TUERCA

Transmissão 12 Velocidades-Sincronizada — **Carcaça**
12 Speed Transmission - Syncro — **Housing**
Transmision 12 Velocidades - Sincr — **Caja**

25-170

540 Rpm
540 Rpm
540 Rpm

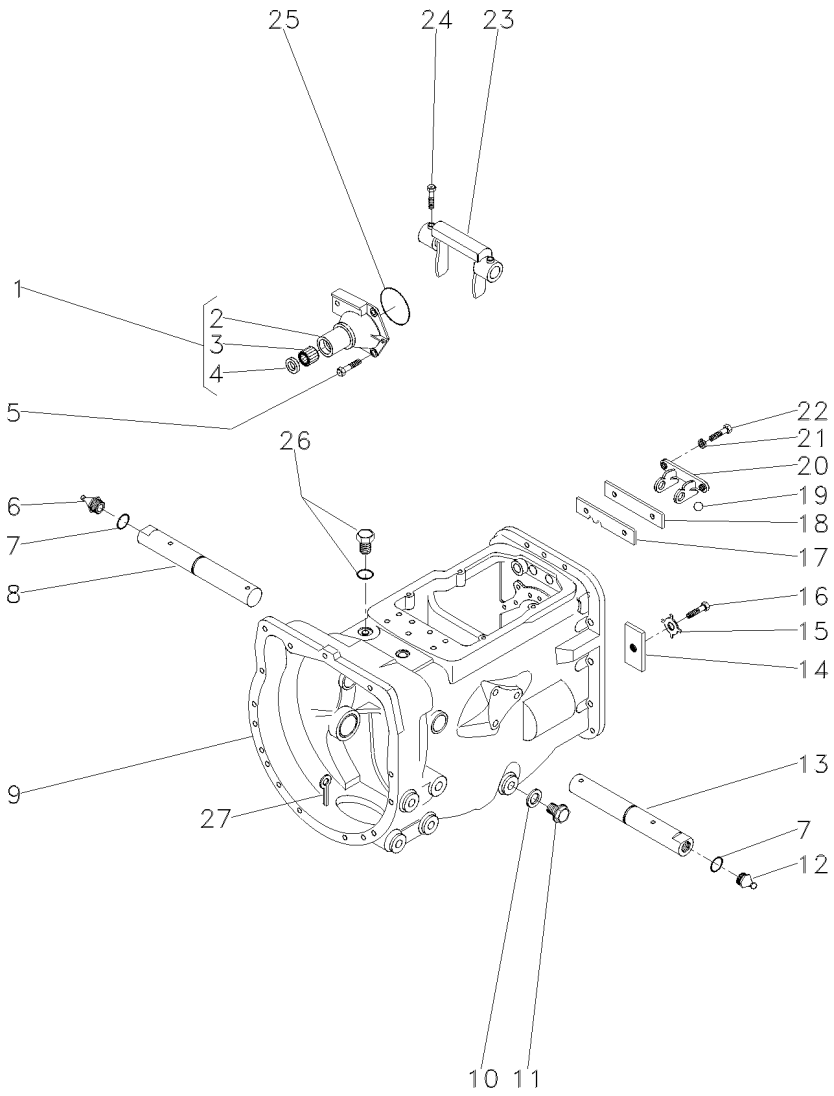

1	1860890M91		**1**	FLANGE	FLANGE	PLETINA
2	1860876M1	1	**1**	FLANGE	FLANGE	PLETINA
3	886668M1	1	**1**	ROLAMENTO	BEARING	COJINETE
4	1860867M3	1	**1**	RETENTOR	SEAL	RETEN
5	377477X1		**3**	PARAFUSO	BOLT	PERNO
5	377480X1		**1**	PARAFUSO	BOLT	PERNO
6	29951X		**1**	GRAXEIRA	GREASER	ENGRASADOR
7	364784X1		**2**	ANEL "O"	O RING	JUNTA TORICA
8	058424P1		**1**	EIXO	SHAFT	ARBOL
9	488156M97	👁 25-65 No	**1**	CJ. CARCAÇA	HOUSE ASSY	CONJ. CARTER
10	180474M1		**1**	ARRUELA	WASHER	ARANDELA
11	050698T1		**1**	BUJÃO	PLUG	TAPON
12	13811X		**1**	GRAXEIRA	GREASER	ENGRASADOR
13	058424P1		**1**	EIXO	SHAFT	ARBOL
14	184789M1		**1**	TRAVA	LOCK	RETENEDOR
15	828020M1		**1**	ARRUELA	WASHER	ARANDELA
16	353691X1		**1**	PARAFUSO	BOLT	PERNO
17	1860764M2		**1**	PLACA	PLATE	PLATO
18	1860765M1		**1**	ESPAÇADOR	SPACER	PIEZA DISTANCIA
19	391838X1	∅ 12MM	**1**	ESFERA	BALL	BOLA
20	1860761M1		**1**	SUPORTE	CLEVIS	GANCHO SEGURI.
21	353434X1		**2**	ARRUELA	WASHER	ARANDELA
22	362443X1		**2**	PARAFUSO	BOLT	PERNO
23	886719M1		**1**	GARFO	FORK	HORQUILLA
24	180002M1		**4**	PARAFUSO	BOLT	PERNO
25	886089M1		**1**	ANEL "O"	O RING	JUNTA TORICA
26	052197P1		**1**	TAMPÃO	PAD	ALMOHADILLA
27	354076X1		**1**	CUPILHA	COTTER PIN	PASADOR DOUBLE

Transmissão 12 Velocidades-Sincronizada
12 Speed Transmission - Syncro
Transmision 12 Velocidades - Sincr

Eixos E Garfos
Shafts & Forks
Ejes Y Horquillas

25-175

540 Rpm
540 Rpm
540 Rpm

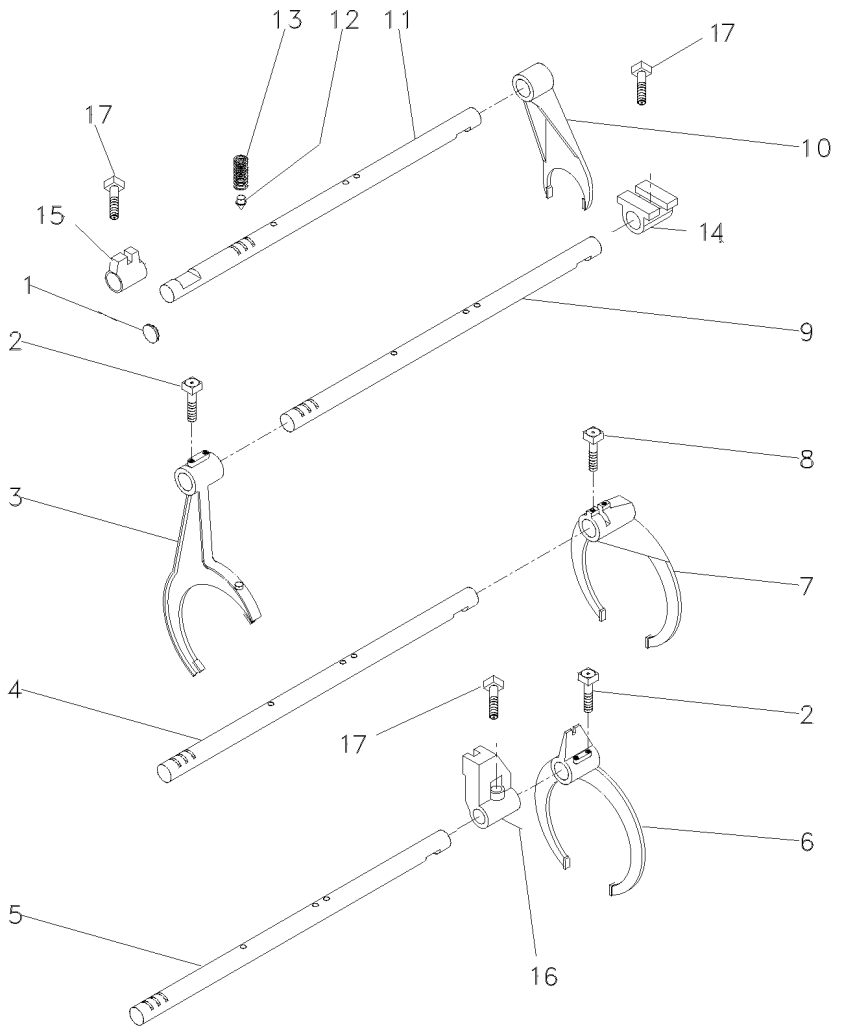

1	2950X	**1**	BUJÃO	PLUG	TAPON
2	1675367M2	**4**	PARAFUSO	BOLT	PERNO
3	023424R1	**1**	GARFO	FORK	HORQUILLA
4	1693824M1	**1**	EIXO	SHAFT	ARBOL
5	1693823M1	**1**	EIXO	SHAFT	ARBOL
6	023414R1	**1**	GARFO	FORK	HORQUILLA
7	039404P2	**1**	GARFO	FORK	HORQUILLA
8	180002M1	**2**	PARAFUSO	BOLT	PERNO
9	1693822M1	**1**	EIXO	SHAFT	ARBOL
10	897065M2	**1**	GARFO	FORK	HORQUILLA
11	1693818M1	**1**	EIXO	SHAFT	ARBOL
12	180418M2	**4**	PINO	PIN	PASADOR
13	191221M1	**4**	MOLA	SPRING	RESORTE
14	023417R1	**1**	SELETOR	SELECTOR	SELECTOR
15	023416R1	**1**	SELETOR	SELECTOR	SELECTOR
16	023425R1	**1**	SELETOR	SELECTOR	SELECTOR
17	180002M1	**2**	PARAFUSO	BOLT	PERNO

Transmissão 12 Velocidades-Sincronizada
12 Speed Transmission - Syncro
Transmision 12 Velocidades - Sincr

Árvore De Entrada
Input Shaft
Arbol De Entrada

25-180

540 Rpm
540 Rpm
540 Rpm

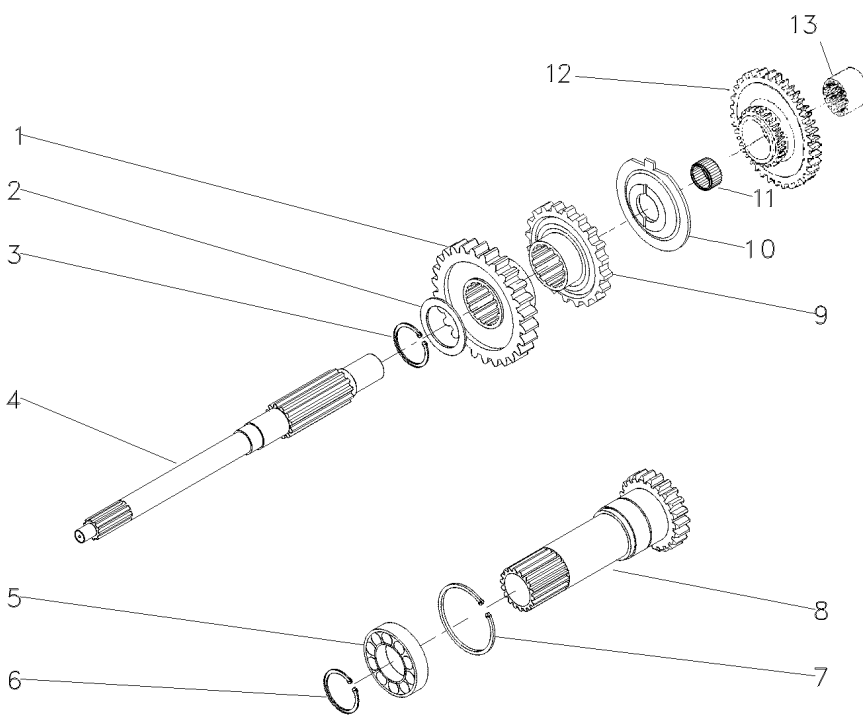

1	049172P1	26	**1** ENGRENAGEM	GEAR	ENGRANAJE
2	1677742M1		**1** ARRUELA	WASHER	ARANDELA
3	358969X1		**1** ANEL TRAVA	CIRCLIP	CIRCULITO
4	039423P1		**1** EIXO	SHAFT	ARBOL
5	3761292M1		**1** ROLAMENTO	BEARING	COJINETE
6	762101M1		**1** ANEL TRAVA	CIRCLIP	CIRCULITO
7	377631X1		**1** ANEL TRAVA	CIRCLIP	CIRCULITO
8	049834N1	PTO540RPM	**1** CJ. EIXO	KIT, AXLE	JUEGO DE EJE
9	049169P1		**1** ENGRENAGEM	GEAR	ENGRANAJE
10	1674668M3		**1** ESPAÇADOR	SPACER	PIEZA DISTANCIA
11	2700273M1		**1** ROLAMENTO AGULHA	BEARING NEEDLE	COJINETA AGUJAS
12	053353N1		**1** CJ. ENGRENAGEM	KIT, GEAR	ENGRANAJES JUEGO
13	039396P1		**1** LUVA	SLEEVE	MANCHA

Transmissão 12 Velocidades-Sincronizada
12 Speed Transmission - Syncro
Transmision 12 Velocidades - Sincr

Árvore Principal
Main Shaft
Eje Principale

25-185

540 Rpm
540 Rpm
540 Rpm

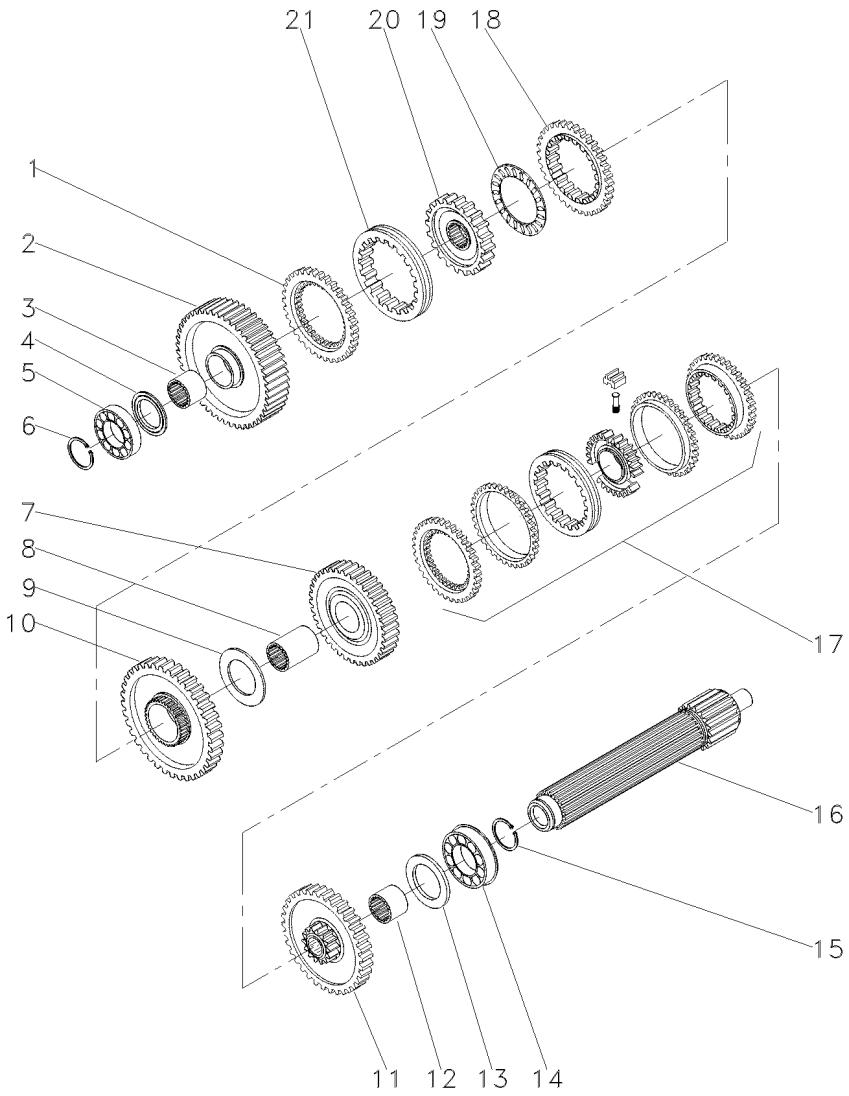

1	1686458M1		**1**	ANEL	RING	ARO
2	049163N1	56	**1**	ENGRENAGEM	GEAR	ENGRANAJE
3	039397P1		**1**	LUVA	SLEEVE	MANCHA
4	1671888M2	4.14-4.19MM	**1**	CALÇO	SHIM	CALCE
4	1671889M1	4,39-4,45MM	**1**	ARRUELA	WASHER	ARANDELA
4	1671890M2	4.62-4.67MM	**1**	ARRUELA	WASHER	ARANDELA
4	1671891M2	4.85-4.90MM	**1**	ARRUELA	WASHER	ARANDELA
5	039544R1		**1**	ROLAMENTO	BEARING	COJINETE
6	039545R1		**1**	ANEL TRAVA	CIRCLIP	CIRCULITO
7	053354N1	45	**1**	CJ. ENGRENAGEM	KIT, GEAR	ENGRANAJES JUEGO
8	039398P1		**1**	LUVA	SLEEVE	MANCHA
9	023422R1		**1**	ARRUELA	WASHER	ARANDELA
10	053355N1	51	**1**	CJ. ENGRENAGEM	KIT, GEAR	ENGRANAJES JUEGO
11	039403N1		**1**	ENGRENAGEM	GEAR	ENGRANAJE
12	039397P1		**1**	LUVA	SLEEVE	MANCHA
13	1867259M1		**1**	ARRUELA	WASHER	ARANDELA
14	3761291M1		**2**	ROLAMENTO	BEARING	COJINETE
15	195363M1		**2**	ANEL TRAVA	CIRCLIP	CIRCULITO
16	039542P1		**1**	EIXO	SHAFT	ARBOL
17	039400N2	25-190 No	**1**	CJ. SINCRONIZADO	SYNCHRO UNIT	SINCRONIZ ADORA
18	1686459M1		**1**	ANEL	RING	ARO
19	1663796M1		**1**	ROLAMENTO	BEARING	COJINETE
20	039402P1		**1**	CUBO	HUB	CUBO
21	039425P1		**1**	LUVA	SLEEVE	MANCHA

Sincronizada
Syncromesh
Sincronizada

25-190

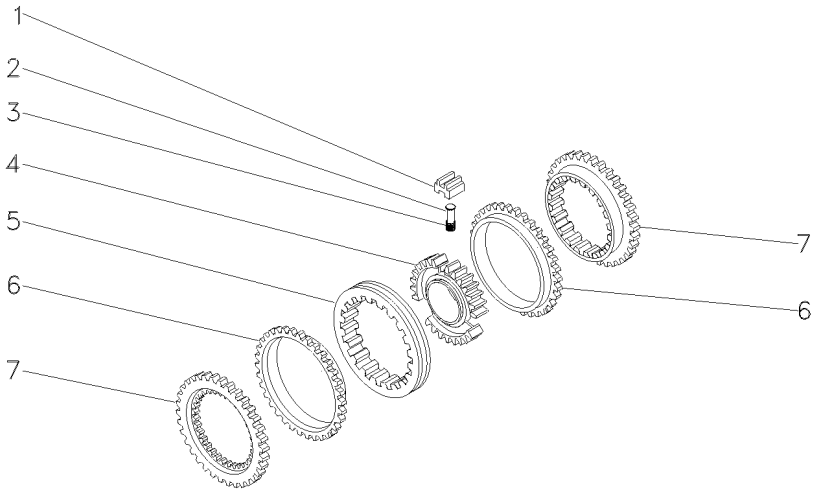

1	023485R1	**3**	BLOCO	BLOCK	BLOQUE
2	023483R1	**3**	PINO	PIN	PASADOR
3	023484R2	**3**	MOLA	SPRING	RESORTE
4	040752P1	**1**	CUBO	HUB	CUBO
5	023486R1	**1**	LUVA	SLEEVE	MANCHA
6	023487R1	**2**	ANEL	RING	ARO
7	023488R1	**2**	CONE	CONE	CONO

Transmissão 12 Velocidades-Sincronizada
12 Speed Transmission - Syncro
Transmision 12 Velocidades - Sincr

Árvore Secundária
Secundary Shaft
Eje Secundaria

25-195

540 Rpm
540 Rpm
540 Rpm

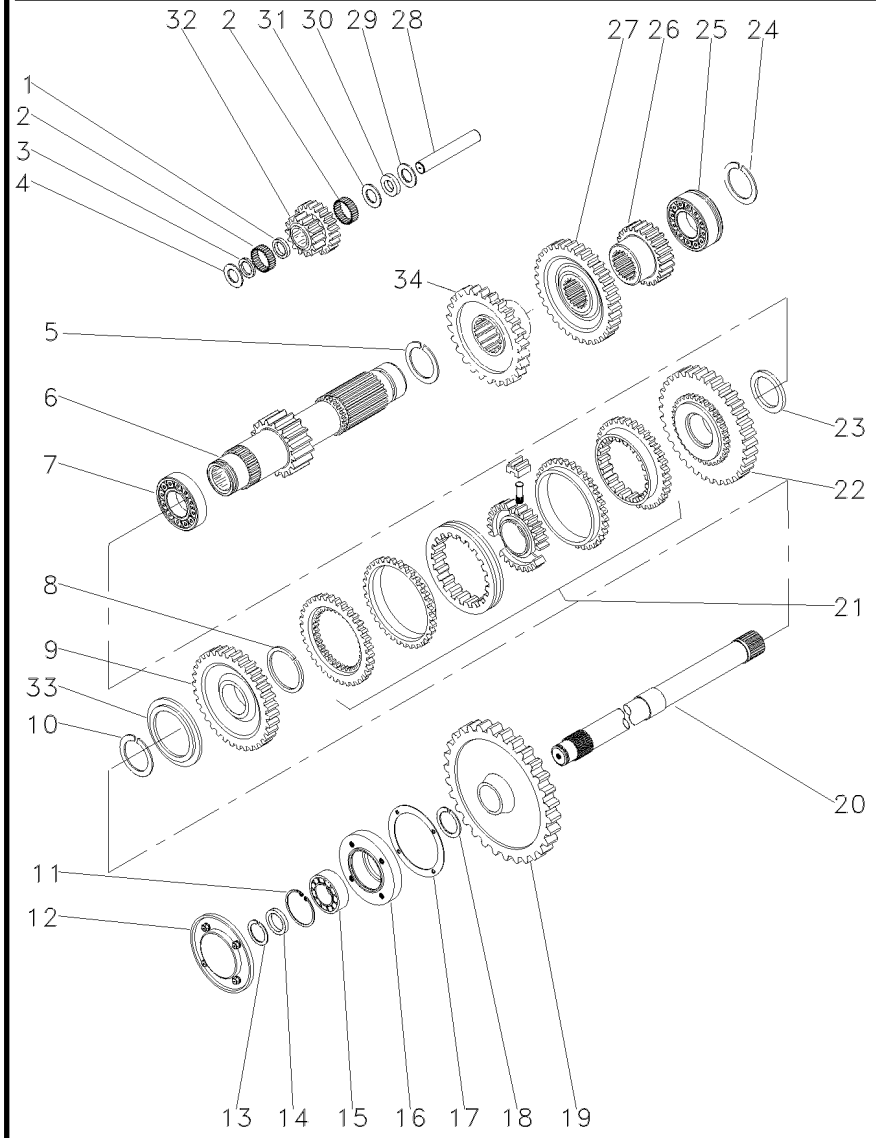

1	1688131M1		**1**	ESPAÇADOR	SPACER	PIEZA DISTANCIA
2	183039M1		**56**	ROLETE	ROLLER	RODILLO
3	183037M1		**1**	ARRUELA	WASHER	ARANDELA
4	1688132M1		**2**	ARRUELA	WASHER	ARANDELA
5	195500M1		**1**	ANEL TRAVA	CIRCLIP	CIRCULITO
6	049165N1	19	**1**	EIXO	SHAFT	ARBOL
7	3003372X1		**1**	ROLAMENTO	BEARING	COJINETE
8	1440873X1		**1**	ANEL TRAVA	CIRCLIP	CIRCULITO
9	049167N1	33	**1**	ENGRENAGEM	GEAR	ENGRANAJE
10	831581M2		**1**	ANEL TRAVA	CIRCLIP	CIRCULITO
11	355988X1		**1**	ANEL TRAVA	CIRCLIP	CIRCULITO
12	1683386M91	25-85 No	**1**	TAMPA	COVER	CUBIERTA
13	899385M1		**1**	ANEL	RING	ARO
14	881122M2		**1**	ANEL	RING	ARO
15	899377M2		**1**	ROLAMENTO	BEARING	COJINETE
16	899331M1		**1**	FLANGE	FLANGE	PLETINA
17	180432M1		**1**	JUNTA	GASKET	EMPAQUETADURA.
18	358913X1		**1**	ANEL TRAVA	CIRCLIP	CIRCULITO
19	9004882M1	53	**1**	ENGRENAGEM	GEAR	ENGRANAJE
20	1869279M1		**1**	EIXO	SHAFT	ARBOL
21	039410N2	25-80 No	**1**	CJ. SINCRONIZADO	SYNCHRO UNIT	SINCRONIZ ADORA
22	049170N1	37	**1**	ENGRENAGEM	GEAR	ENGRANAJE
23	039413P1		**1**	ARRUELA	WASHER	ARANDELA
24	831581M2		**1**	ANEL TRAVA	CIRCLIP	CIRCULITO
25	3761291M1		**1**	ROLAMENTO	BEARING	COJINETE
26	053316P1		**1**	ENGRENAGEM	GEAR	ENGRANAJE
27	053312P1	42	**1**	ENGRENAGEM	GEAR	ENGRANAJE
28	180445M1		**1**	EIXO	SHAFT	ARBOL
29	1688130M1		**1**	ARRUELA	WASHER	ARANDELA
30	1688129M1		**1**	MOLA PRATO	SPRING PLATE	PLETINA MUELLE
31	1688128M1		**1**	ARRUELA	WASHER	ARANDELA
32	053310P1	20/15	**1**	ENGRENAGEM	GEAR	ENGRANAJE
33	039408P1		**1**	ARRUELA	WASHER	ARANDELA
33	039409P1		**1**	ARRUELA	WASHER	ARANDELA
34	053316P1		**1**	ENGRENAGEM	GEAR	ENGRANAJE

Transmissão 12 Velocidades-Sincronizada
12 Speed Transmission - Syncro
Transmision 12 Velocidades - Sincr

Redutor Epicicloidal
Epicyclic Unit
Unidad Epicicloidal

25-200

540 Rpm
540 Rpm
540 Rpm

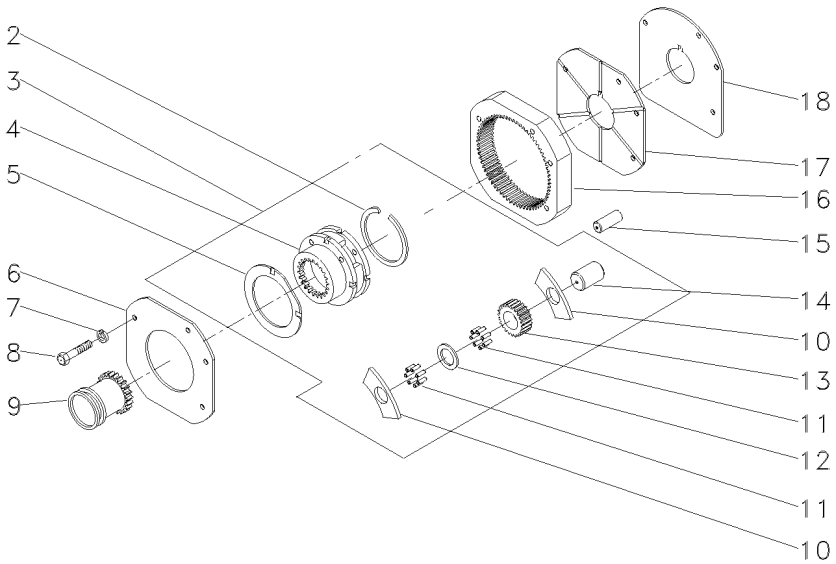

2	377424X1	3		**1**	ANEL TRAVA	CIRCLIP	CIRCULITO
3	023404N1			**1**	PORTA ENGRENAGEM	CARRIER	PORTADOR
4		3	023404N1	**1**	PORTA ENGRENAGEM	CARRIER	PORTADOR
5	1866545M2	3		**2**	ARRUELA	WASHER	ARANDELA
6	184012M4			**1**	PLACA	PLATE	PLATO
7	353434X1			**3**	ARRUELA	WASHER	ARANDELA
8	362684X1			**4**	PARAFUSO	BOLT	PERNO
9	1866557M1			**1**	LUVA	SLEEVE	MANCHA
10	1866542M1	3		**8**	ARRUELA	WASHER	ARANDELA
11	1866553M2	3		**128**	ROLETE	ROLLER	RODILLO
12	023406R1	3		**3**	ARRUELA	WASHER	ARANDELA
13	023405P1	3	23	**3**	ENGRENAGEM	GEAR	ENGRANAJE
14	1866538M2	3		**3**	EIXO	SHAFT	ARBOL
15	180409M1			**2**	PINO	PIN	PASADOR
16	1867424M2		68	**1**	COROA	ANNULAR GEAR	ENGRANAJE ANULAR
17	1867425M1			**1**	PLACA	PLATE	PLATO
18	1867426M1			**1**	CALÇO	SHIM	CALCE

Fixação Eixo Traseiro - Transmissão
Rear Axle - Transmission
Eje Trasero - Transmisión

30-10

2 Rodas Motrizes - Com Plataforma Do Operador
2 Wheels Drive - With Operator Plataform
2 Ruedas Motriz - Con Plataforma Del Operador

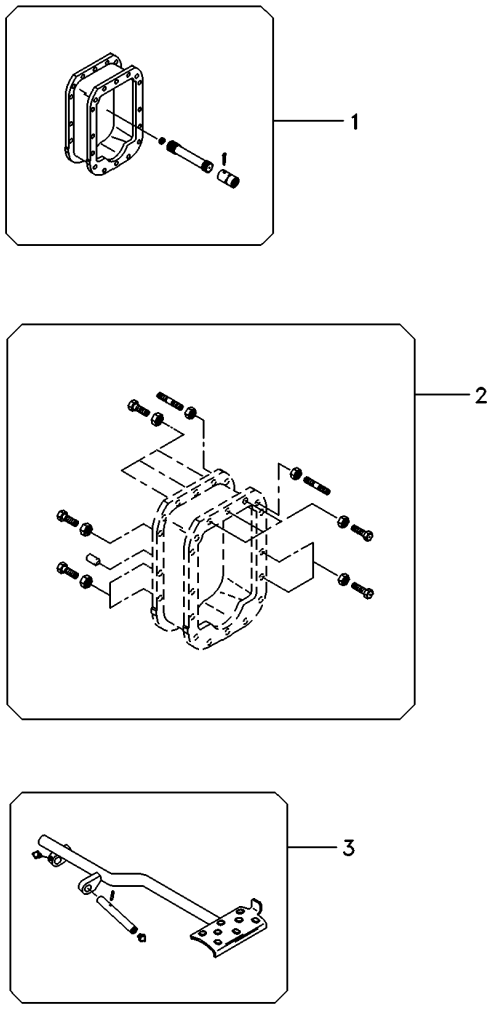

1	3411827M92	30-25 No	**1**	EIXO	SHAFT	ARBOL
2	3589421M92	30-15 No	**1**	FIXAÇÃO	CATCH	FIJADOR
3	062926N1	30-20 No	**1**	PEDAL	PEDAL	PEDAL

Fixação Eixo Traseiro - Transmissão
Fastener Rear Axle - Transmisson
Fijación Eje Trasero - Transmissón

30-15

2 Rodas Motrizes
2 Wheels Drive
2 Ruedas Motriz

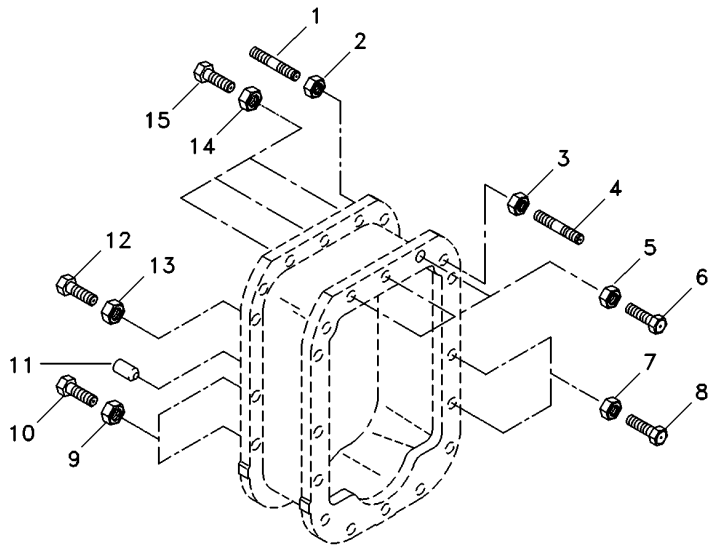

1	3589429M1	**6**	PRISIONEIRO	STUD	ESPARRAGO
2	069676T1	**6**	PORCA	NUT	TUERCA
3	069676T1	**2**	PORCA	NUT	TUERCA
4	3589428M1	**2**	PRISIONEIRO	STUD	ESPARRAGO
5	069676T1	**3**	PORCA	NUT	TUERCA
6	377563X1	**3**	PARAFUSO	BOLT	PERNO
7	069676T1	**13**	PORCA	NUT	TUERCA
8	377561X1	**13**	PARAFUSO	BOLT	PERNO
9	069676T1	**4**	PORCA	NUT	TUERCA
10	377561X1	**4**	PARAFUSO	BOLT	PERNO
11	191314M1	**4**	PINO	PIN	PASADOR
12	377561X1	**1**	PARAFUSO	BOLT	PERNO
13	069676T1	**1**	PORCA	NUT	TUERCA
14	069676T1	**3**	PORCA	NUT	TUERCA
15	3408222M1	**3**	PARAFUSO	BOLT	PERNO

Pedal De Bloqueio Do Diferencial Eixo Traseiro
Rear Axle- Differential Lock Pedal
Eje Trasero Con Blocaje Diferencial-Pedal

30-20

Tratores Com Plataforma Do Operador
Tractors With Operator Plataform
Tractores Con Plataforma Del Operador

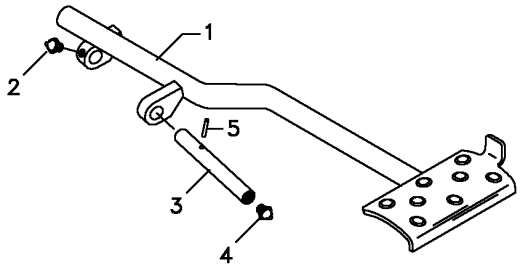

1	062924S1		**1**	PEDAL	PEDAL	PEDAL
2	13811X	1/4"-28	**1**	GRAXEIRA	GREASER	ENGRASADOR
3	072292P1		**1**	EIXO	SHAFT	ARBOL
4	13811X	1/4"-28	**1**	GRAXEIRA	GREASER	ENGRASADOR
5	357632X1		**1**	PINO	PIN	PASADOR

Eixo Propulsor
Drive Shaft
Eje De Mando

30-25

2 Rodas Motrizes
2 Wheels Drive
2 Ruedas Motriz

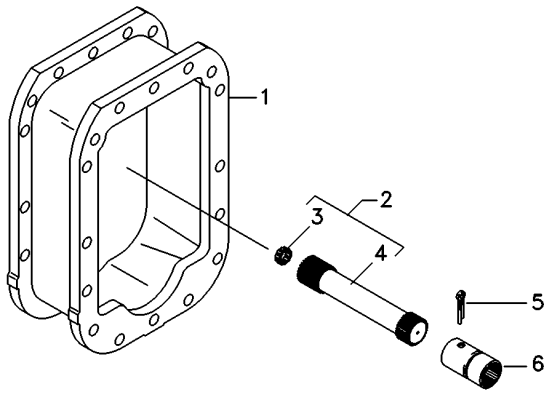

1	027848P3	**1**	ESPAÇADOR	SPACER	PIEZA DISTANCIA
2	048387N1	**1**	CJ. EIXO	KIT, AXLE	JUEGO DE EJE
3	195513M1	**1**	ROLAMENTO AGULHA	BEARING NEEDLE	COJINETA AGUJAS
4	048382P1	**1**	EIXO	SHAFT	ARBOL
5	355342X1	**1**	CUPILHA	COTTER PIN	PASADOR DOUBLE
6	3611473M1	**1**	LUVA	SLEEVE	MANCHA

Eixo Propulsor
Propeller Axle
Eje Propulsor

30-30

2 Rodas Motrizes
2 Wheels Drive
2 Ruedas Motriz

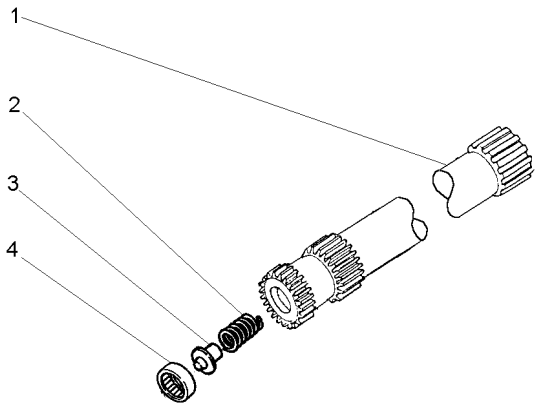

1	048382P1	**1**	EIXO	SHAFT	ARBOL
1	048382P1	**1**	EIXO	SHAFT	ARBOL
2	886352M1	**1**	MOLA	SPRING	RESORTE
3	886353M1	**1**	ASSENTO	SEAT	ASIENTO
4	195513M1	**1**	ROLAMENTO AGULHA	BEARING NEEDLE	COJINETA AGUJAS

Fixações
Fasteners
Fijación

4 Rodas Motrizes
4 Wheels Drive
4 Ruedas Motriz

30-35

Tratores Com Plataforma Do Operador
Tractors With Operator Plataform
Tractores Con Plataforma Del Operador

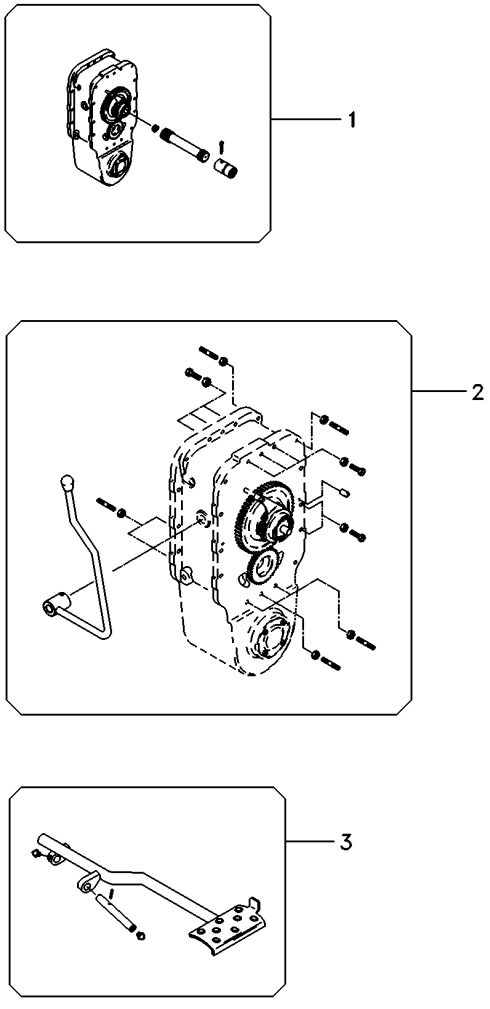

1	6208834M91	30-45 No	**1**	EIXO	SHAFT	ARBOL
2	6208572M92	30-40 No	**1**	FIXAÇÃO	CATCH	FIJADOR
3	062926N1	30-20 No	**1**	PEDAL	PEDAL	PEDAL

Fixação Eixo Traseiro - Transmissão
Fastener Rear Axle - Transmisson
Fijación Eje Trasero - Transmissón

30-40

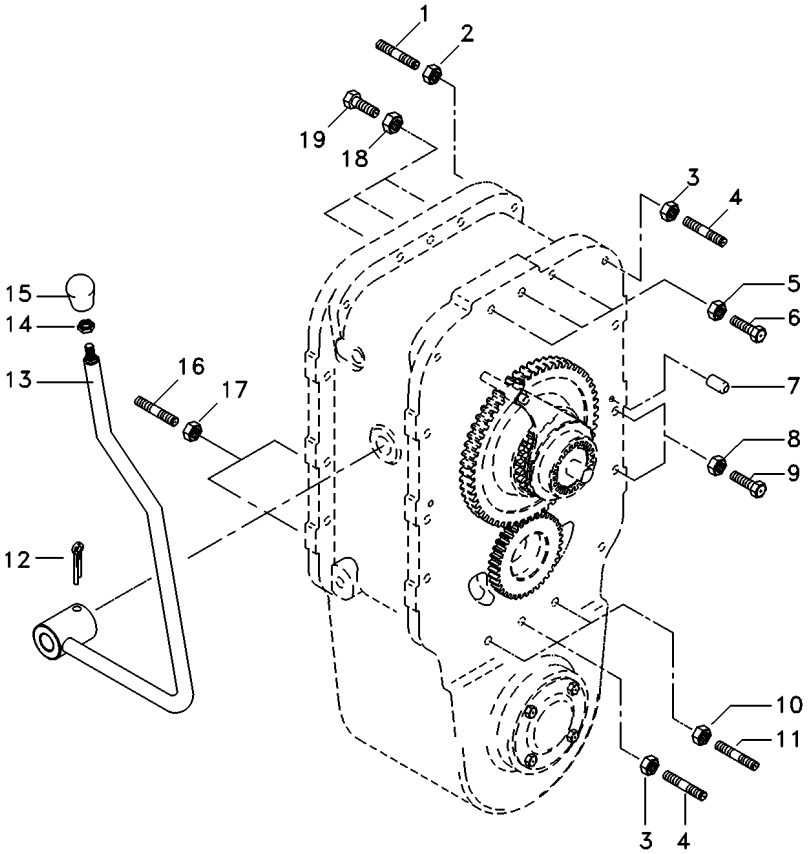

1	3589428M1	**2**	PRISIONEIRO	STUD	ESPARRAGO
2	069676T1	**2**	PORCA	NUT	TUERCA
3	069676T1	**5**	PORCA	NUT	TUERCA
4	3589429M1	**5**	PRISIONEIRO	STUD	ESPARRAGO
5	069676T1	**3**	PORCA	NUT	TUERCA
6	3408222M1	**3**	PARAFUSO	BOLT	PERNO
7	191314M1	**4**	PINO	PIN	PASADOR
8	069676T1	**14**	PORCA	NUT	TUERCA
9	377561X1	**14**	PARAFUSO	BOLT	PERNO
10	069676T1	**2**	PORCA	NUT	TUERCA
11	3589414M1	**2**	PRISIONEIRO	STUD	ESPARRAGO
12	357660X1	**1**	PINO	PIN	PASADOR
13	027398S1	**1**	ALAVANCA	LEVER	PALANCA
14	353430X1	**1**	PORCA	NUT	TUERCA
15	3410152M1	**1**	MANÍPULO	KNOB	POMO
16	033849P1	**2**	PRISIONEIRO	STUD	ESPARRAGO
17	069676T1	**2**	PORCA	NUT	TUERCA
18	069676T1	**3**	PORCA	NUT	TUERCA
19	377563X1	**3**	PARAFUSO	BOLT	PERNO

Eixo Propulsor Com Espaçador
Propeller Axle With Spacer
Eje Propulsor Con Espaciador

30-45

4 Rodas Motrizes - Com Plataforma Do Operador
4 Wheels Drive - With Operator Plataform
4 Ruedas Motriz - Con Plataforma Del Operador

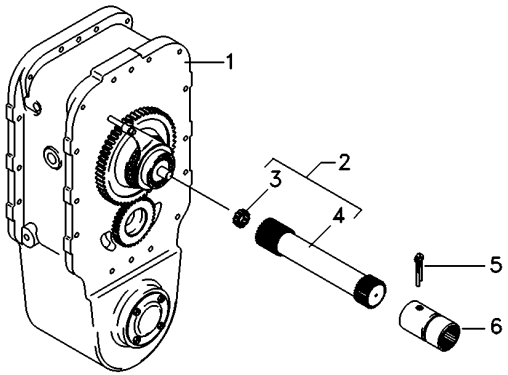

1	3410155M91	[A]	**1** CJ. ESPAÇADOR	KIT, SPACER	JUEGO ESPACIADOR
		30-50 No			
1	6207273M91	[B]	**1** CJ. ESPAÇADOR	KIT, SPACER	JUEGO ESPACIADOR
		30-55 No			
2	048389N1		**1** CJ. EIXO	KIT, AXLE	JUEGO DE EJE
3	195513M1		**1** ROLAMENTO AGULHA	BEARING NEEDLE	COJINETA AGUJAS
4	048384P1		**1** EIXO	SHAFT	ARBOL
5	355342X1		**1** CUPILHA	COTTER PIN	PASADOR DOUBLE
6	3611473M1		**1** LUVA	SLEEVE	MANCHA

[A] CARCAÇA - 2 PARTES
HOUSING - 2 PARTS
ALOJAMIENTO - 2 PARTES

[B] CARCAÇA UNIFICADA
HOUSING - 1 PART
ALOJAMIENTO UNIFICADA

Espaçador
Spacer
Espaciador

30-50

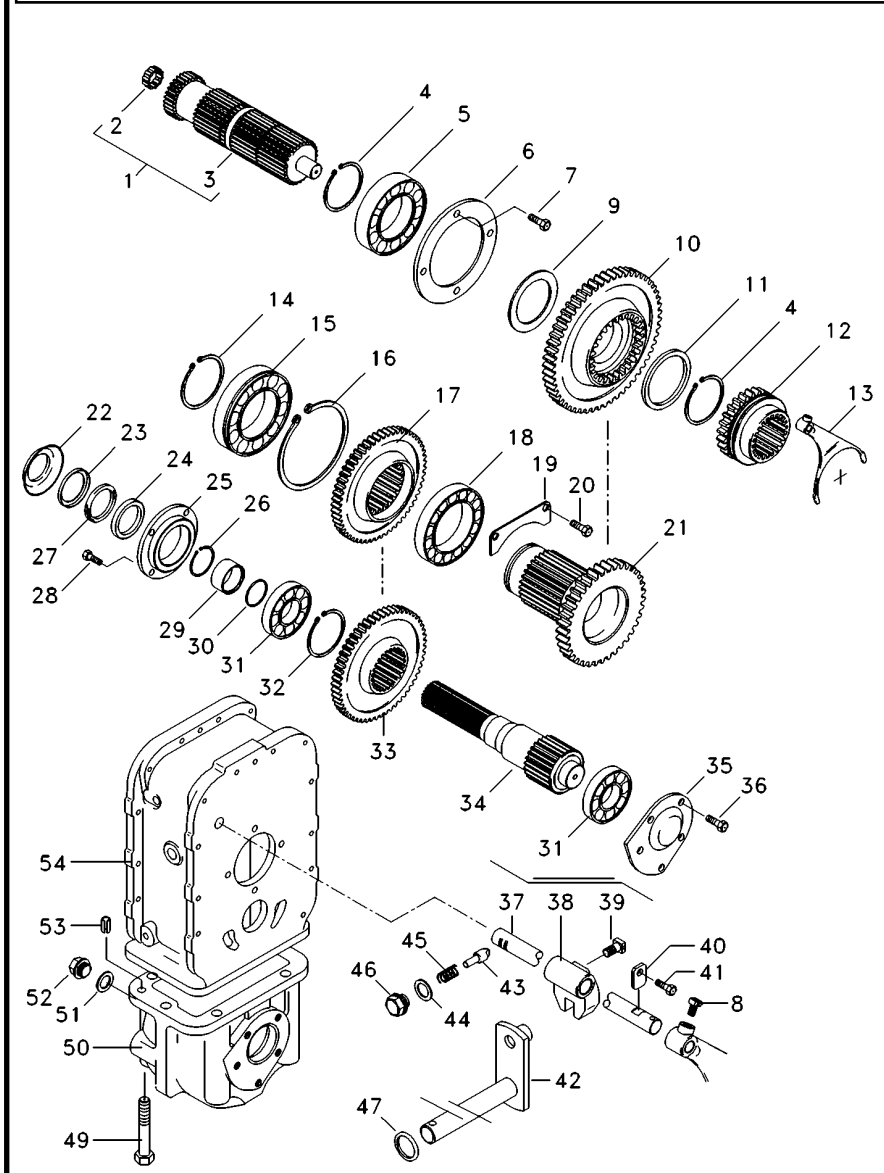

3410155M91 EA58Z007 C029802 E04 (1) 03/07 30- 50

1	3585313M91		1	CJ. EIXO	KIT, AXLE	JUEGO DE EJE
2	195513M1		1	ROLAMENTO AGULHA	BEARING NEEDLE	COJINETA AGUJAS
3	3585340M1		1	EIXO	SHAFT	ARBOL
4	339470X1		2	ANEL	RING	ARO
5	1692601M1		1	ROLAMENTO	BEARING	COJINETE
6	1692549M1		1	CAPA	CAP	TAPA
7	339761X1		4	PARAFUSO	BOLT	PERNO
8	180002M1		2	PARAFUSO	BOLT	PERNO
9	3585332M1		2	ANEL	RING	ARO
10	3585342M1	36	1	ENGRENAGEM	GEAR	ENGRANAJE
11	3585332M1		2	ANEL	RING	ARO
12	3585343M3		1	LUVA	SLEEVE	MANCHA
13	3585335M3		1	GARFO	FORK	HORQUILLA
14	391129X1		1	ANEL TRAVA	CIRCLIP	CIRCULITO
15	1692592M1		1	ROLAMENTO	BEARING	COJINETE
16	1443565X1		1	ANEL	RING	ARO
17	3409711M2	37	1	ENGRENAGEM	GEAR	ENGRANAJE
18	1692590M1		1	ROLAMENTO	BEARING	COJINETE
19	1692550M1		1	CHAPA	PLATE	CHAPA
20	339124X1		2	PARAFUSO	BOLT	PERNO
21	3410154M1	23	1	ENGRENAGEM	GEAR	ENGRANAJE
22	042997P1		1	DEFLETOR	DEFLECTOR	DEFLECTOR
23	1692603M1		1	ANEL	RING	ARO
24	3409619M1		1	RETENTOR	SEAL	RETEN
25	1692553M1		1	CARCAÇA	HOUSING	ALOJAMIENTO
26	339469X1		1	ANEL TRAVA	CIRCLIP	CIRCULITO
27	1692604M1		1	FELTRO	FELT	FIELTRO
28	339761X1		4	PARAFUSO	BOLT	PERNO
29	1692554M1		1	COLAR	COLLAR	COLLAR
30	1441271X1		1	ANEL "O"	O RING	JUNTA TORICA
31	1692582M1		2	ROLAMENTO	BEARING	COJINETE
32	339470X1		1	ANEL	RING	ARO
33	027842T1	37	1	ENGRENAGEM	GEAR	ENGRANAJE
34	033063P1		1	EIXO	SHAFT	ARBOL
35	3410525M1		1	TAMPA	COVER	CUBIERTA
36	339451X1	M10x1.5x30 8.8	2	PARAFUSO	BOLT	PERNO
37	3585331M2		1	EIXO	SHAFT	ARBOL
38	180446M1		1	SELETOR	SELECTOR	SELECTOR
39	180002M1		2	PARAFUSO	BOLT	PERNO
40	3410726M1		1	BATENTE	STOP	PARO
41	339123X1		1	PARAFUSO	BOLT	PERNO
42	3410533M92		1	ALAVANCA	LEVER	PALANCA
43	180418M2		1	PINO	PIN	PASADOR
44	3409613M1		1	ARRUELA	WASHER	ARANDELA
45	3585797M1		1	MOLA	SPRING	RESORTE
46	1692580M1		1	BUJÃO	PLUG	TAPON
47	894307M1		1	RETENTOR	OIL SEAL	BUJE RETENACEITE
49	391908X1	M12x110 8.8	1	PARAFUSO	BOLT	PERNO
49	1444032X1	M12x170 8.8	1	PARAFUSO	BOLT	PERNO
49	1444978X1	M12x150 8.8	1	PARAFUSO	BOLT	PERNO

Espaçador
Spacer
Espaciador

30-50

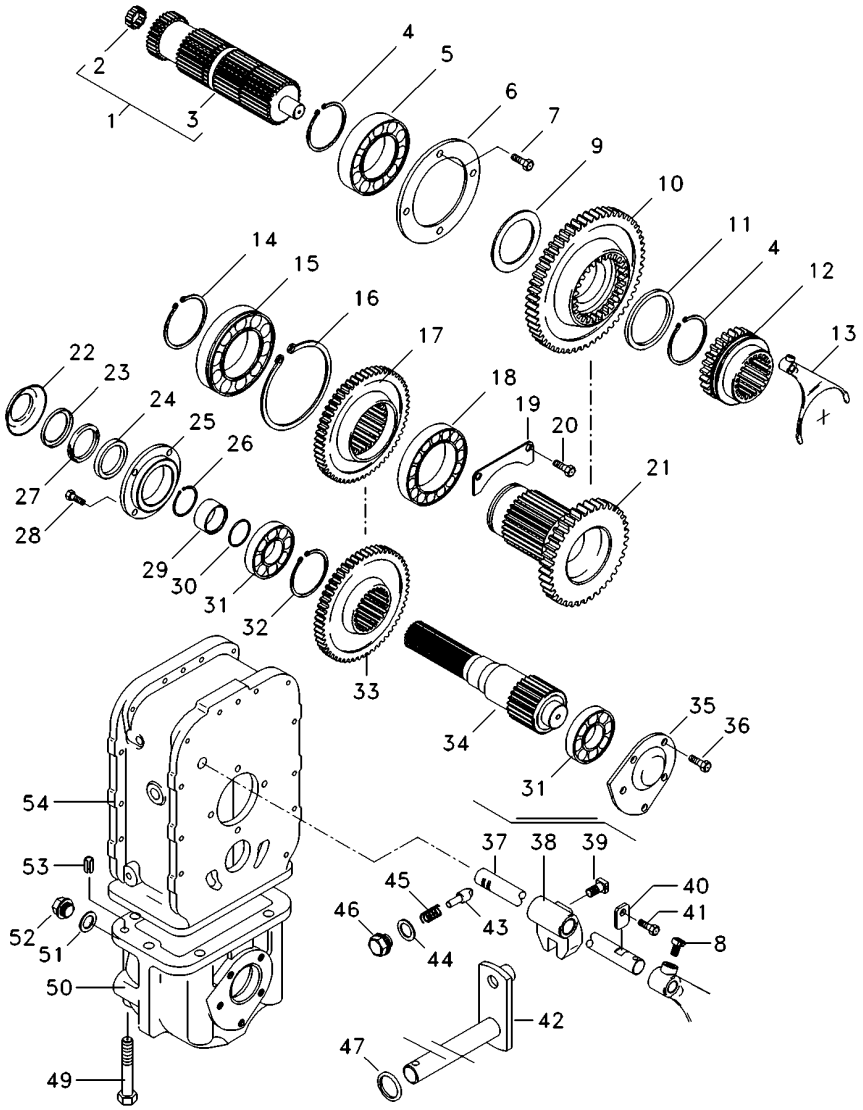

50	1692552M1	**1**	CARCAÇA	HOUSING	ALOJAMIENTO
51	3409614M1	**1**	ARRUELA	WASHER	ARANDELA
52	3409616M1	**1**	BUJÃO	PLUG	TAPON
53	3409615M1	**4**	PINO	PIN	PASADOR
54	3410421M1	**1**	CARCAÇA	HOUSING	ALOJAMIENTO

Espaçador
Spacer
Espaciador

30-55

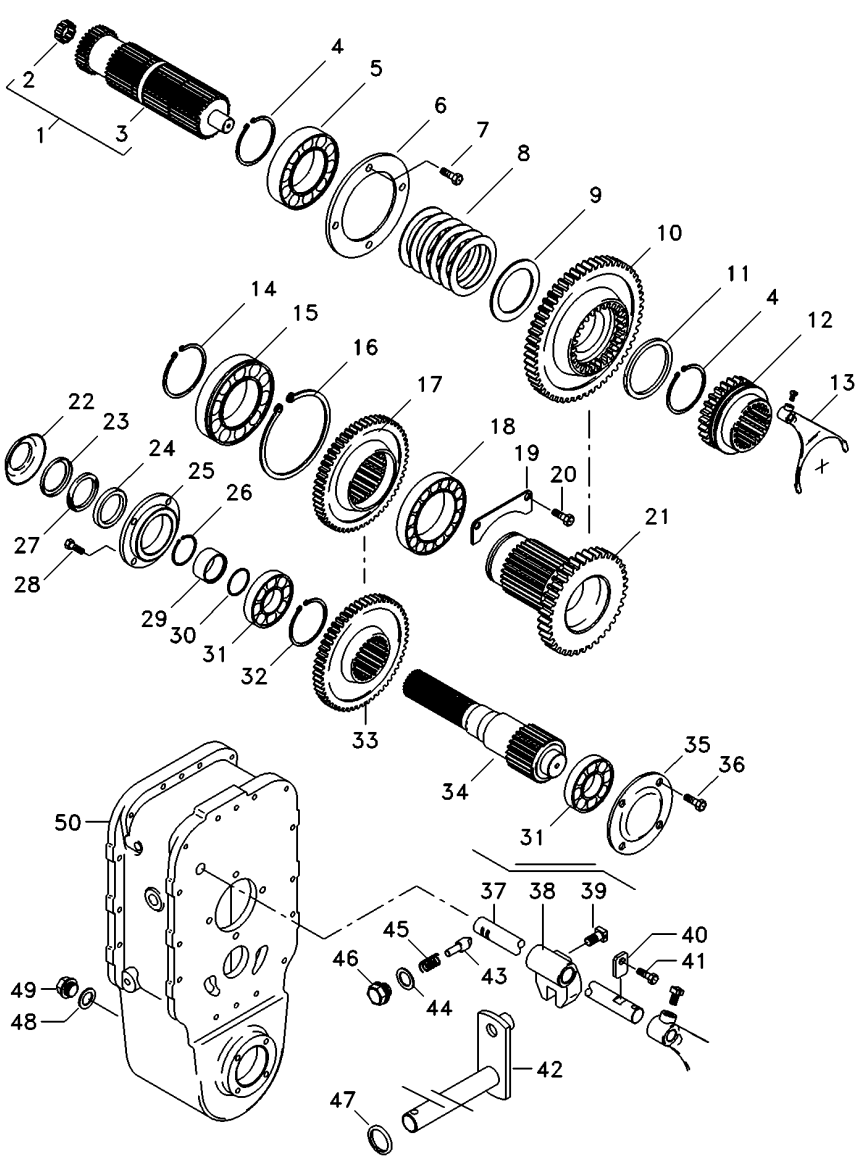

1	6207276M91		1	CJ. EIXO	KIT, AXLE	JUEGO DE EJE
2	195513M1		1	ROLAMENTO AGULHA	BEARING NEEDLE	COJINETA AGUJAS
3	6212050M1		1	EIXO	SHAFT	ARBOL
4	339470X1		2	ANEL	RING	ARO
5	1692601M1		1	ROLAMENTO	BEARING	COJINETE
6	1692549M1		1	CAPA	CAP	TAPA
7	339761X1		4	PARAFUSO	BOLT	PERNO
8	6207280M1		6	MOLA PRATO	SPRING PLATE	PLETINA MUELLE
9	6207387M1		1	ANEL	RING	ARO
10	6207274M1	36	1	ENGRENAGEM	GEAR	ENGRANAJE
11	6211327M1		1	ANEL	RING	ARO
12	3585343M3		1	LUVA	SLEEVE	MANCHA
13	3585335M3		1	GARFO	FORK	HORQUILLA
14	391129X1		1	ANEL TRAVA	CIRCLIP	CIRCULITO
15	1692592M1		1	ROLAMENTO	BEARING	COJINETE
16	1443565X1		1	ANEL	RING	ARO
17	3410458M2	38	1	ENGRENAGEM	GEAR	ENGRANAJE
18	1692590M1		1	ROLAMENTO	BEARING	COJINETE
19	1692550M1		1	CHAPA	PLATE	CHAPA
20	339124X1		2	PARAFUSO	BOLT	PERNO
21	6207275M1	23	1	ENGRENAGEM	GEAR	ENGRANAJE
22	042997P1		1	DEFLETOR	DEFLECTOR	DEFLECTOR
23	1692603M1		1	ANEL	RING	ARO
24	3409619M1		1	RETENTOR	SEAL	RETEN
25	1692553M1		1	CARCAÇA	HOUSING	ALOJAMIENTO
26	339469X1		1	ANEL TRAVA	CIRCLIP	CIRCULITO
27	1692604M1		1	FELTRO	FELT	FIELTRO
28	339761X1		6	PARAFUSO	BOLT	PERNO
29	1692554M1		1	COLAR	COLLAR	COLLAR
30	1441271X1		1	ANEL "O"	O RING	JUNTA TORICA
31	1692582M1		2	ROLAMENTO	BEARING	COJINETE
32	339470X1		1	ANEL	RING	ARO
33	3409711M2	37	1	ENGRENAGEM	GEAR	ENGRANAJE
34	033063P1		1	EIXO	SHAFT	ARBOL
35	069507P1		1	TAMPA	COVER	CUBIERTA
36	390379X1		4	PARAFUSO	BOLT	PERNO
37	3585331M2		1	EIXO	SHAFT	ARBOL
38	180446M1		1	SELETOR	SELECTOR	SELECTOR
39	180002M1		2	PARAFUSO	BOLT	PERNO
40	3410726M1		1	BATENTE	STOP	PARO
41	339126X1		1	ANEL TRAVA	CIRCLIP	CIRCULITO
42	3410533M92		1	ALAVANCA	LEVER	PALANCA
43	180418M2		1	PINO	PIN	PASADOR
44	3409613M1		1	ARRUELA	WASHER	ARANDELA
45	3585797M1		1	MOLA	SPRING	RESORTE
46	1692580M1		1	BUJÃO	PLUG	TAPON
47	894307M1		1	RETENTOR	OIL SEAL	BUJE RETENACEITE
48	3409614M1		1	ARRUELA	WASHER	ARANDELA
49	3409616M1		1	BUJÃO	PLUG	TAPON
50	064176P1		1	CARCAÇA	HOUSING	ALOJAMIENTO

Carcaça
Housing
Caja

30-60

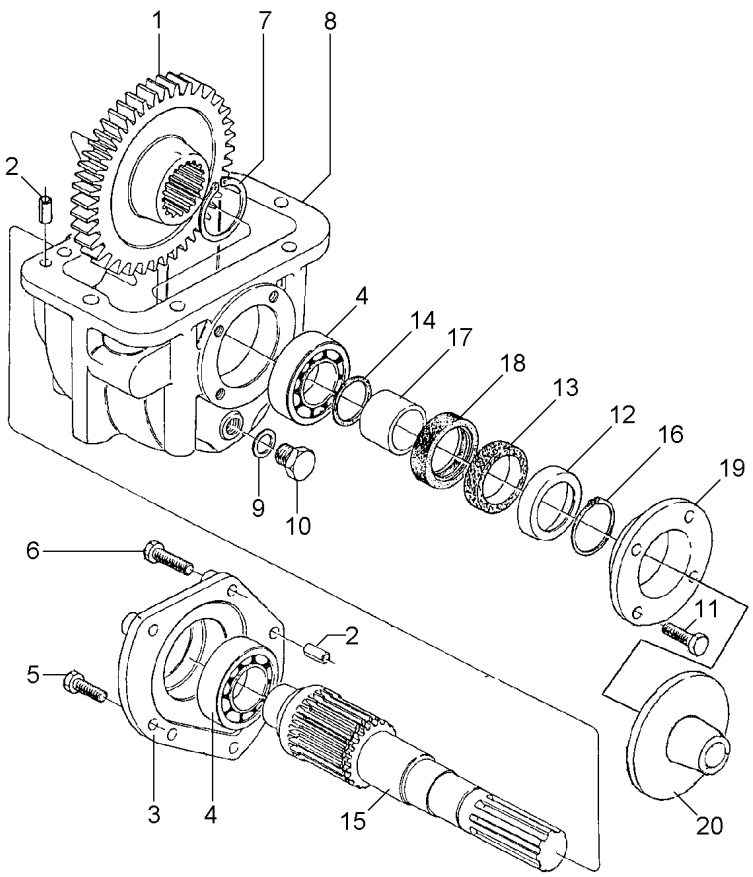

1	3410458M2	38	**1**	ENGRENAGEM	GEAR	ENGRANAJE
2	3409615M1		**4**	PINO	PIN	PASADOR
3	3410525M1		**1**	TAMPA	COVER	CUBIERTA
4	1692582M1		**2**	ROLAMENTO	BEARING	COJINETE
5	339451X1		**2**	PARAFUSO	BOLT	PERNO
6	339814X1		**3**	PARAFUSO	BOLT	PERNO
7	339470X1		**1**	ANEL	RING	ARO
8	1692552M1		**1**	CARCAÇA	HOUSING	ALOJAMIENTO
9	3409614M1		**1**	ARRUELA	WASHER	ARANDELA
10	3409616M1		**1**	BUJÃO	PLUG	TAPON
11	339761X1		**4**	PARAFUSO	BOLT	PERNO
12	1692603M1		**1**	ANEL	RING	ARO
13	1692604M1		**1**	FELTRO	FELT	FIELTRO
14	1441271X1		**1**	ANEL "O"	O RING	JUNTA TORICA
15	033063P1		**1**	EIXO	SHAFT	ARBOL
16	339469X1		**1**	ANEL TRAVA	CIRCLIP	CIRCULITO
17	1692554M1		**1**	COLAR	COLLAR	COLLAR
18	3409619M1		**1**	RETENTOR	SEAL	RETEN
19	1692553M1		**1**	CARCAÇA	HOUSING	ALOJAMIENTO
20	042997P1		**1**	DEFLETOR	DEFLECTOR	DEFLECTOR

Carcaça Central
Middle Body
Carcaza Central

30-65

Sem Tdp
Without Tdp
Sin Tdf

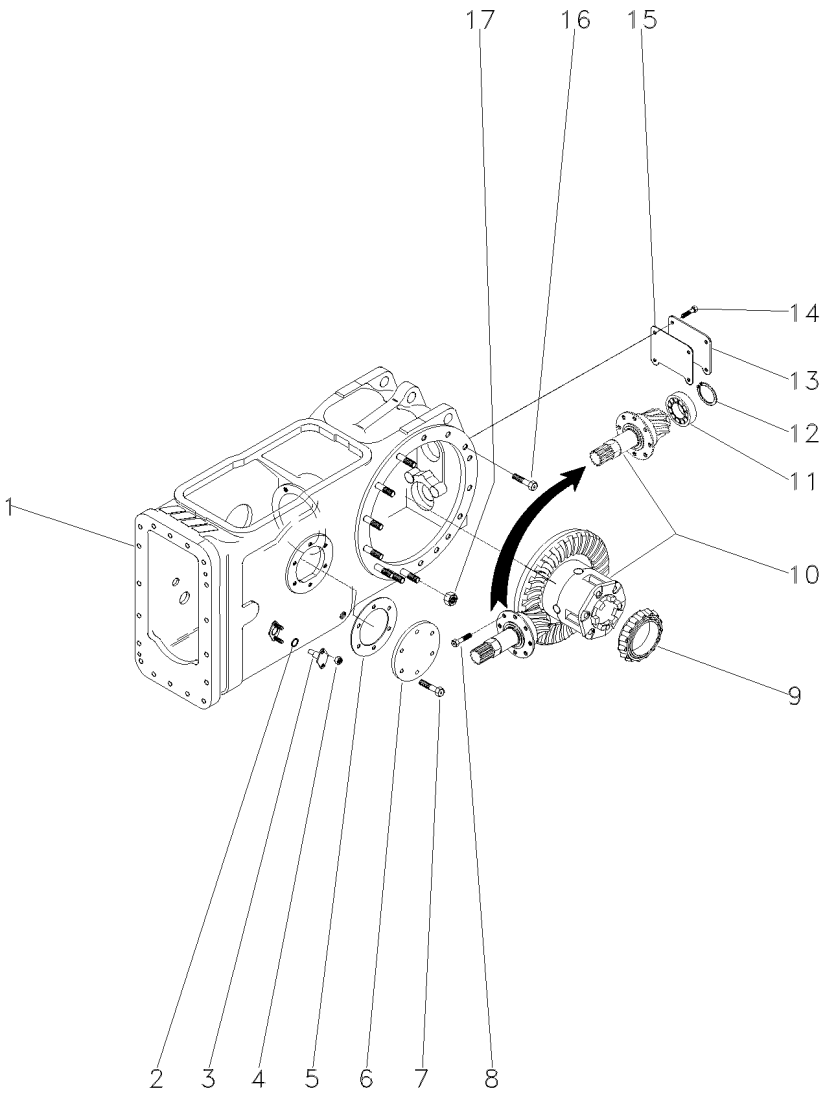

1	048005N1	30-70 No	**1**	CARCAÇA	HOUSING	ALOJAMIENTO
2	851258M1		**2**	ANEL "O"	O RING	JUNTA TORICA
3	898643M1		**2**	PINO	PIN	PASADOR
4	353916X1		**4**	PORCA	NUT	TUERCA
5	181217M1		**1**	JUNTA	GASKET	EMPAQUETADURA.
6	022942P1	◀	**1**	TAMPA	COVER	CUBIERTA
7	353698X1		**6**	PARAFUSO	BOLT	PERNO
8	899199M1		**6**	PARAFUSO	BOLT	PERNO
9	1850909M91		**1**	CJ. ROLAMENTO	BEARING ASSY	RODAMIENTO RAD
10	3147514M93	30-75 No	**1**	CJ. DIFERENCIAL	KIT,DIFFERENTIAL	JGO.DIFERENCIAL.
11	834733M1		**1**	ROLAMENTO	BEARING	COJINETE
12	366442X1		**1**	ANEL TRAVA	CIRCLIP	CIRCULITO
13	488253M4		**1**	TAMPA	COVER	CUBIERTA
14	353723X1		**4**	PARAFUSO	BOLT	PERNO
15	488254M2		**1**	JUNTA	GASKET	EMPAQUETADURA.
16	377622X1		**4**	PARAFUSO	BOLT	PERNO
17	353437X1		**18**	PORCA	NUT	TUERCA

Carcaça Central
Middle Body
Carcaza Central

30-70

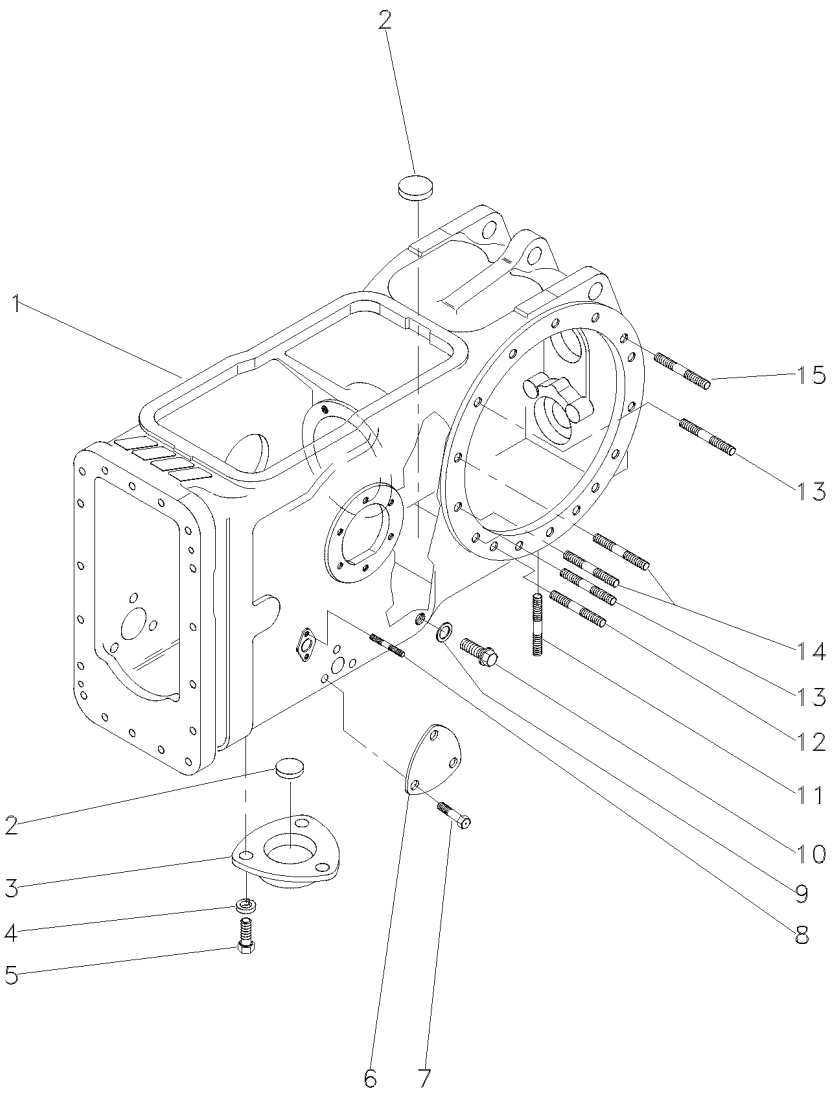

1	048004P1	**1**	CARCAÇA	HOUSING	ALOJAMIENTO
2	020468T1	**3**	MAGNÉTICO	MAGNET	IMAN
3	1869491M1	**1**	TAMPA	COVER	CUBIERTA
4	353446X1	**3**	ARRUELA	WASHER	ARANDELA
5	353676X1	**3**	PARAFUSO	BOLT	PERNO
6	3411758M1	**1**	TAMPA	COVER	CUBIERTA
7	353691X1	**3**	PARAFUSO	BOLT	PERNO
8	195569M2	**4**	PRISIONEIRO	STUD	ESPARRAGO
9	180474M1	**1**	ARRUELA	WASHER	ARANDELA
10	3409712M1	**1**	BUJÃO	PLUG	TAPON
11	490808M1	**4**	PRISIONEIRO	STUD	ESPARRAGO
12	1860900M1	**2**	PRISIONEIRO	STUD	ESPARRAGO
13	1860900M1	**12**	PRISIONEIRO	STUD	ESPARRAGO
14	377616X1	**4**	PRISIONEIRO	STUD	ESPARRAGO
15	1860900M1	**4**	PRISIONEIRO	STUD	ESPARRAGO

Pinhão E Diferencial
Pinion And Diferential
Piñon Y Diferencial

30-75

Tdp 540 Rpm
Pto 540 Rpm
Tdf 540 Rpm

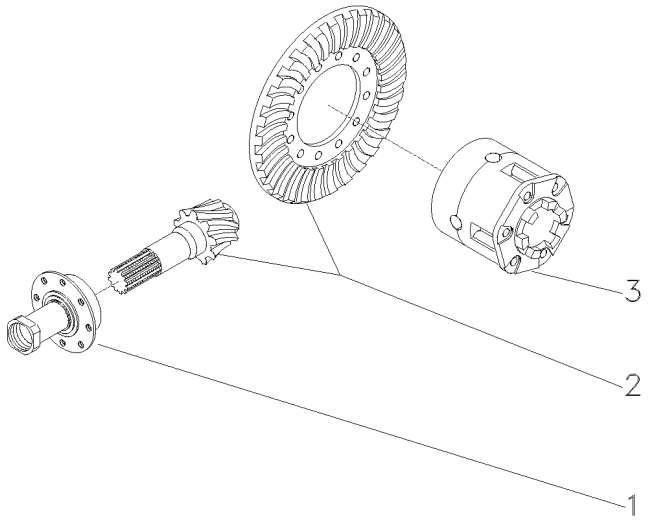

1	3147511M93	30-80 No	**1**	FLANGE	FLANGE	PLETINA
2	4200008M91	9/35	**1**	COROA E PINHÃO	KIT, BEVEL GEAR	CORONA Y PINON
3	1481423M94	30-85 No	**1**	CJ. DIFERENCIAL	KIT,DIFFERENTIAL	JGO.DIFERENCIAL.

Flange E Pinhão
Flange And Pinion
Pletina Y Piñon

30-80

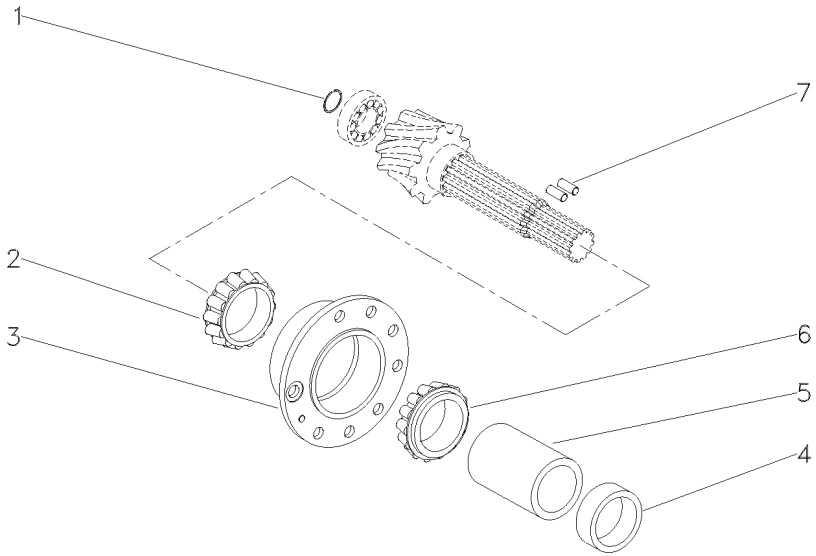

1	196097M1	**1** ANEL	RING	ARO
2	3176710M91	**1** ROLAMENTO	BEARING	COJINETE
3	507565M91	**1** FLANGE	FLANGE	PLETINA
4	048363P2	**1** ESPAÇADOR	SPACER	PIEZA DISTANCIA
5	1661065M2	**1** ESPAÇADOR	SPACER	PIEZA DISTANCIA
6	3176708M91	**1** ROLAMENTO	BEARING	COJINETE
7	3612442M1	**2** ROLETE	ROLLER	RODILLO

Diferencial
Differential
Differencial

30-85

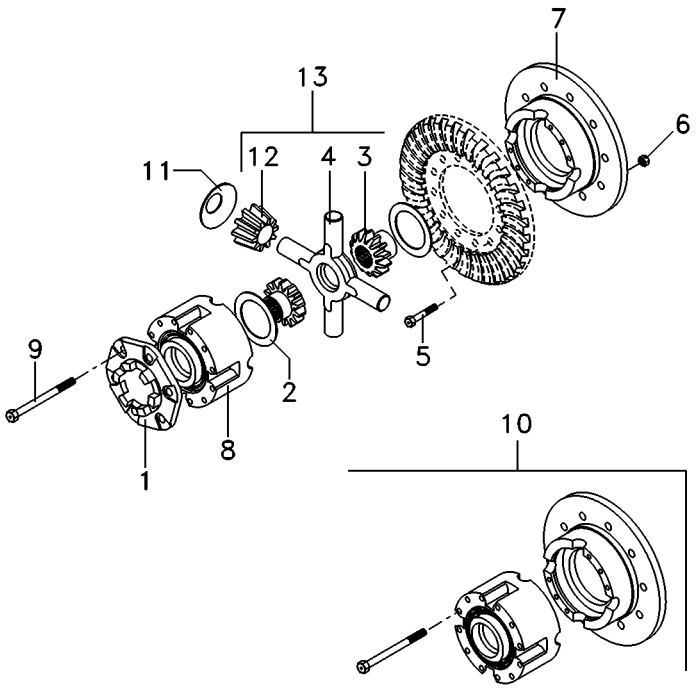

1	898712M2		
2	897726M1		
3	885518M1	13	
4	894302M5	13	
5	825776M1		1/2X20X1,720
6	891947M1		1/2X20
7		10	10
8		10	10
9	490001M1	10	1/2X13X4"
10	2800781M92		
11	038730P1		
12	897725M3	13	
13	4200009M91		

1	FLANGE	FLANGE	PLETINA
2	ARRUELA	WASHER	ARANDELA
2	ENGRENAGEM	GEAR	ENGRANAJE
1	CRUZETA	SPIDER	CRUCETA
12	PARAFUSO	BOLT	PERNO
12	PORCA	NUT	TUERCA
1	MEIA CAIXA	STOCKING BOX	MEDIA CAJA
1	MEIA CAIXA	STOCKING BOX	MEDIA CAJA
8	PARAFUSO	BOLT	PERNO
1	CJ. CAIXA	KIT, BOX	JUEGO DE CAJA
4	ARRUELA	WASHER	ARANDELA
4	SATÉLITE	SATELLITE	SATELITE
1	CJ. ENGRENAGEM	KIT, GEAR	ENGRANAJES JUEGO

Fixação Tampas Laterais
Couver Fixation
Fixacion Tapa

30-90

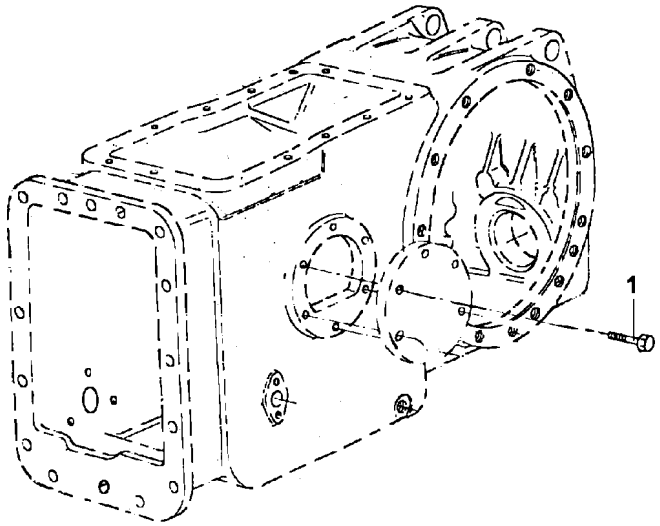

1	353698X1	**12** PARAFUSO	BOLT	PERNO

Carcaça Central
Middle Body
Carcaza Central

30-95

540 / 1000 Rpm
540 / 1000 Rpm
540 / 1000 Rpm

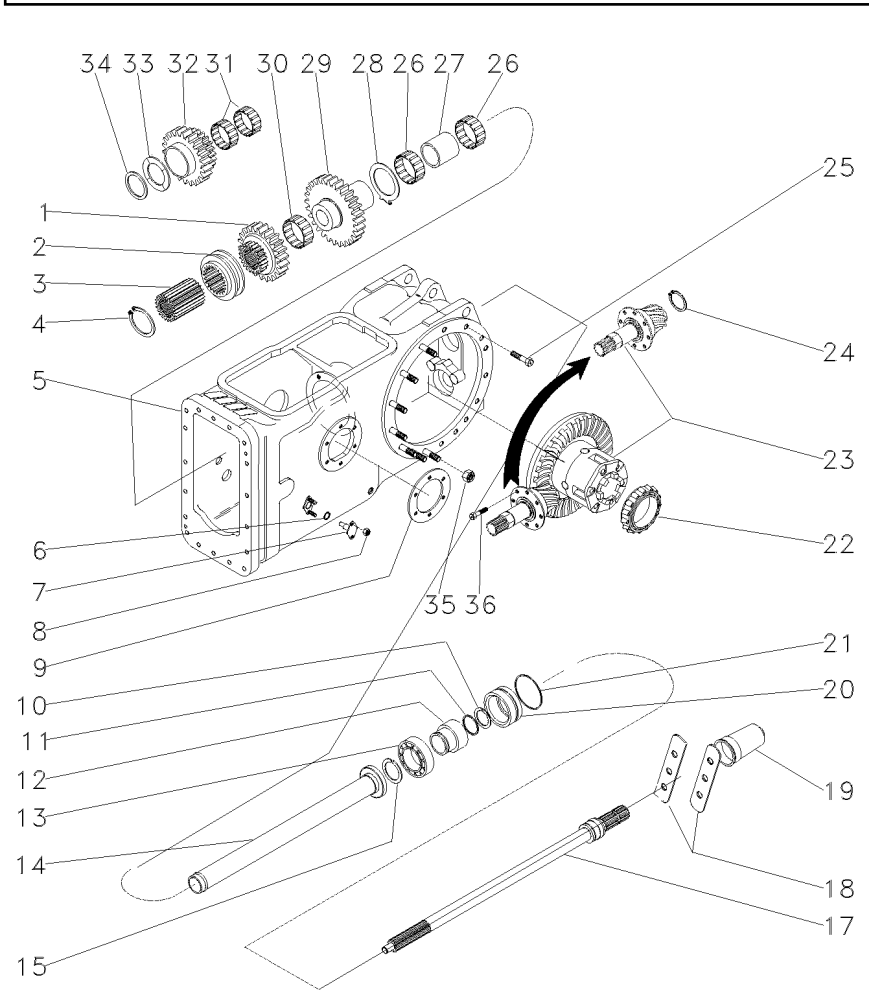

1	1660713M1		**1**	ENGRENAGEM	GEAR	ENGRANAJE
2	532889M1		**1**	COLAR	COLLAR	COLLAR
3	532891M1		**1**	CUBO	HUB	CUBO
4	352699X1		**1**	ANEL TRAVA	CIRCLIP	CIRCULITO
5	048005N1	30-70 No	**1**	CARCAÇA	HOUSING	ALOJAMIENTO
6	851258M1		**2**	ANEL "O"	O RING	JUNTA TORICA
7	898643M1		**2**	PINO	PIN	PASADOR
8	353916X1		**4**	PORCA	NUT	TUERCA
9	181217M1		**1**	JUNTA	GASKET	EMPAQUETADURA.
10	1662726M2		**1**	ANEL	RING	ARO
11	3008359X1		**1**	ANEL "O"	O RING	JUNTA TORICA
12	6216126M1		**1**	LUVA	SLEEVE	MANCHA
13	391162X1		**1**	ROLAMENTO	BEARING	COJINETE
14	532877M92		**1**	TUBO	PIPE	CANO
15	831581M2		**1**	ANEL TRAVA	CIRCLIP	CIRCULITO
17	3599000M1	540/1000 RPM	**1**	EIXO	SHAFT	ARBOL
18	3149348M1		**2**	CHAPA	PLATE	CHAPA
19	035678T1		**1**	TAMPA	COVER	CUBIERTA
20	3611134M93	30-100 No	**1**	LUVA	SLEEVE	MANCHA
21	1004633M1		**1**	ANEL "O"	O RING	JUNTA TORICA
22	1850909M91		**1**	CJ. ROLAMENTO	BEARING ASSY	RODAMIENTO RAD
23	022173N2	30-110 No	**1**	CJ. DIFERENCIAL	KIT,DIFFERENTIAL	JGO.DIFERENCIAL.
24	366442X1		**1**	ANEL TRAVA	CIRCLIP	CIRCULITO
25	377622X1		**4**	PARAFUSO	BOLT	PERNO
26	022199T1		**2**	ROLAMENTO	BEARING	COJINETE
27	532876M2		**1**	ESPAÇADOR	SPACER	PIEZA DISTANCIA
28	1663312M2		**1**	ARRUELA	WASHER	ARANDELA
29	1679306M1		**1**	ENGRENAGEM	GEAR	ENGRANAJE
30	842921M1		**1**	ROLAMENTO	BEARING	COJINETE
31	842922M1		**2**	ROLAMENTO	BEARING	COJINETE
32	1679310M1		**1**	ENGRENAGEM	GEAR	ENGRANAJE
33	532882M1		**1**	ARRUELA	WASHER	ARANDELA
34	339470X1		**1**	ANEL	RING	ARO
35	353437X1		**18**	PORCA	NUT	TUERCA
36	899199M1		**6**	PARAFUSO	BOLT	PERNO

Luva/Anel
Pto Seal
Sello De Tdf

30-100

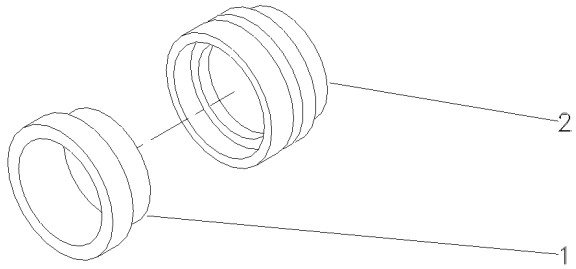

1	3699801M1	**1** RETENTOR	OIL SEAL	BUJE RETENACEITE
2	3599002M3	**1** LUVA	SLEEVE	MANCHA

Carcaça Central
Middle Body
Carcaza Central

30-105

Tdp 540 Rpm
Pto 540 Rpm
Tdf 540 Rpm

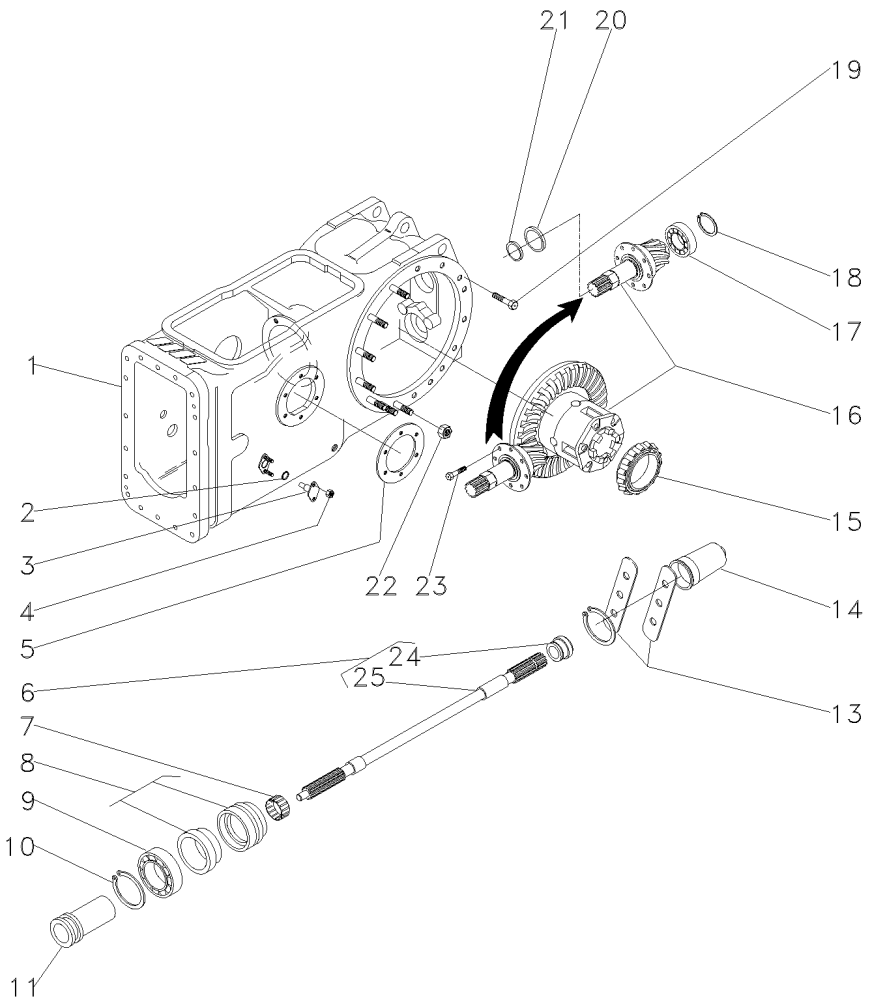

1	048005N1		30-70 No	**1**	CARCAÇA	HOUSING	ALOJAMIENTO
2	762026M1			**2**	ANEL "O"	O RING	JUNTA TORICA
3	898643M1			**2**	PINO	PIN	PASADOR
4	353916X1			**4**	PORCA	NUT	TUERCA
5	181217M1			**1**	JUNTA	GASKET	EMPAQUETADURA.
6	3599003M92			**1**	EIXO	SHAFT	ARBOL
7	195453M1			**1**	ROLAMENTO AGULHA	BEARING NEEDLE	COJINETA AGUJAS
8	3611134M93		30-100 No	**1**	LUVA	SLEEVE	MANCHA
9	391162X1			**1**	ROLAMENTO	BEARING	COJINETE
10	831581M2			**1**	ANEL TRAVA	CIRCLIP	CIRCULITO
11	532898M1			**1**	LUVA	SLEEVE	MANCHA
13	3149348M1			**2**	CHAPA	PLATE	CHAPA
14	035678T1			**1**	TAMPA	COVER	CUBIERTA
15	1850909M91			**1**	CJ. ROLAMENTO	BEARING ASSY	RODAMIENTO RAD
16	3147514M93		30-75 No	**1**	CJ. DIFERENCIAL	KIT,DIFFERENTIAL	JGO.DIFERENCIAL.
17	834733M1			**1**	ROLAMENTO	BEARING	COJINETE
18	366442X1			**1**	ANEL TRAVA	CIRCLIP	CIRCULITO
19	377622X1			**4**	PARAFUSO	BOLT	PERNO
20	532882M1			**1**	ARRUELA	WASHER	ARANDELA
21	339470X1			**1**	ANEL	RING	ARO
22	353437X1			**18**	PORCA	NUT	TUERCA
23	899199M1			**6**	PARAFUSO	BOLT	PERNO
24	072295P1	6		**1**	COLAR	COLLAR	COLLAR
25		6	3599003M92	**1**	EIXO	SHAFT	ARBOL

Pinhão E Diferencial
Pinion And Diferential
Piñon Y Diferencial

30-110

540 / 1000 Rpm
540 / 1000 Rpm
540 / 1000 Rpm

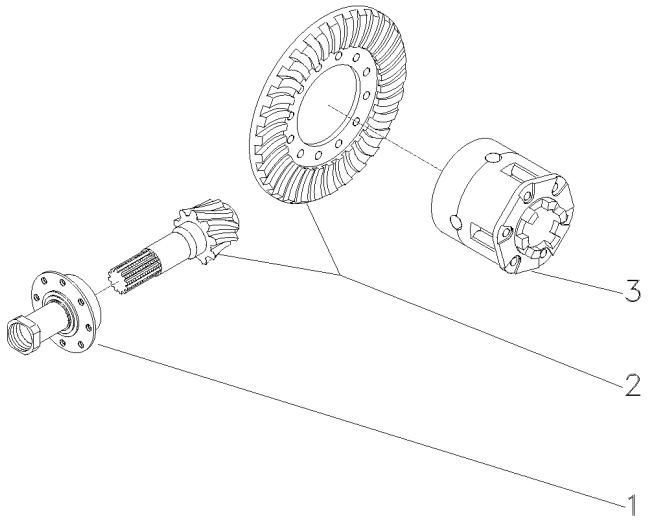

1	1872858M93	30-115 No	**1**	FLANGE	FLANGE	PLETINA
2	4200008M91	9/35	**1**	COROA E PINHÃO	KIT, BEVEL GEAR	CORONA Y PINON
3	1481423M94	30-85 No	**1**	CJ. DIFERENCIAL	KIT,DIFFERENTIAL	JGO.DIFERENCIAL.

Flange E Pinhão
Flange And Pinion
Pletina Y Piñon

30-115

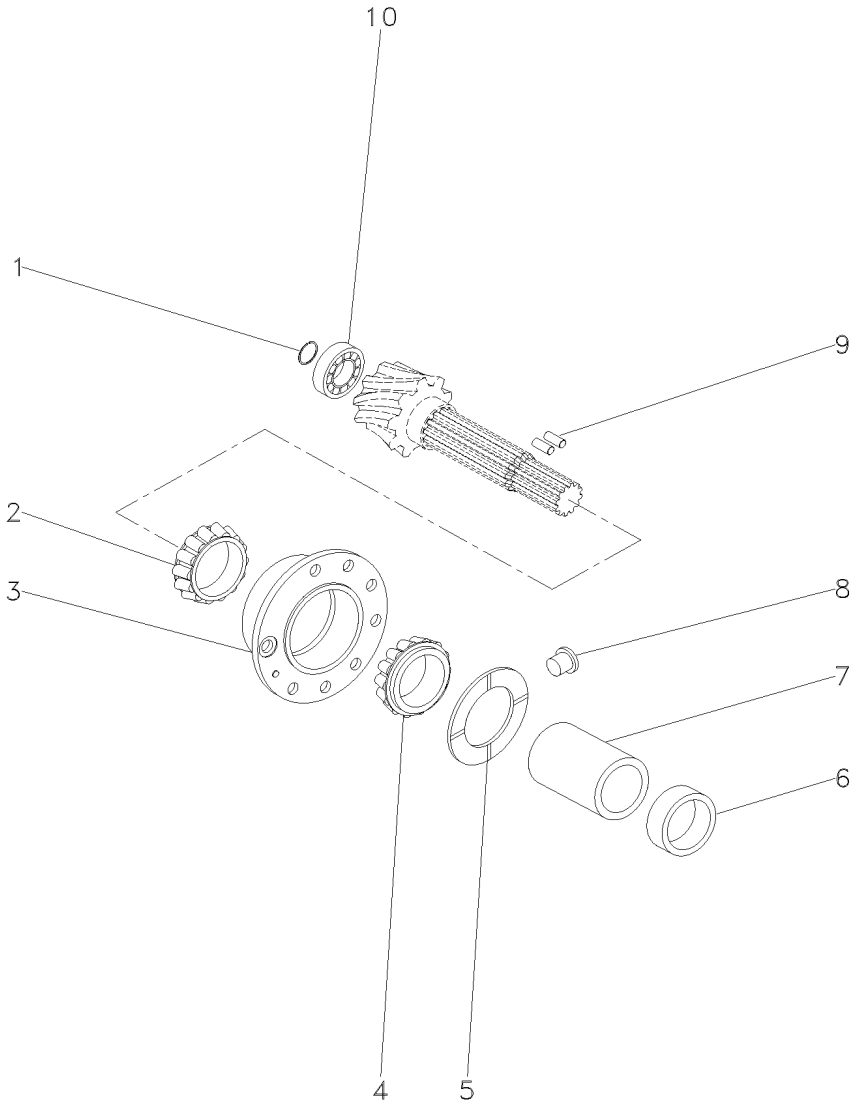

1	366442X1	**1**	ANEL TRAVA	CIRCLIP	CIRCULITO
2	3176710M91	**1**	ROLAMENTO	BEARING	COJINETE
3	507565M91	**1**	FLANGE	FLANGE	PLETINA
4	3176708M91	**1**	ROLAMENTO	BEARING	COJINETE
5	516377M1	**1**	ARRUELA	WASHER	ARANDELA
6	048363P2	**1**	ESPAÇADOR	SPACER	PIEZA DISTANCIA
7	532893M1	**1**	ESPAÇADOR	SPACER	PIEZA DISTANCIA
8	532910M1	**1**	TRAVA	LOCK	RETENEDOR
9	3612442M1	**2**	ROLETE	ROLLER	RODILLO
10	834733M1	**1**	ROLAMENTO	BEARING	COJINETE

Carcaça Central
Middle Body
Carcaza Central

30-120

540 / 1000 Rpm
540 / 1000 Rpm
540 / 1000 Rpm

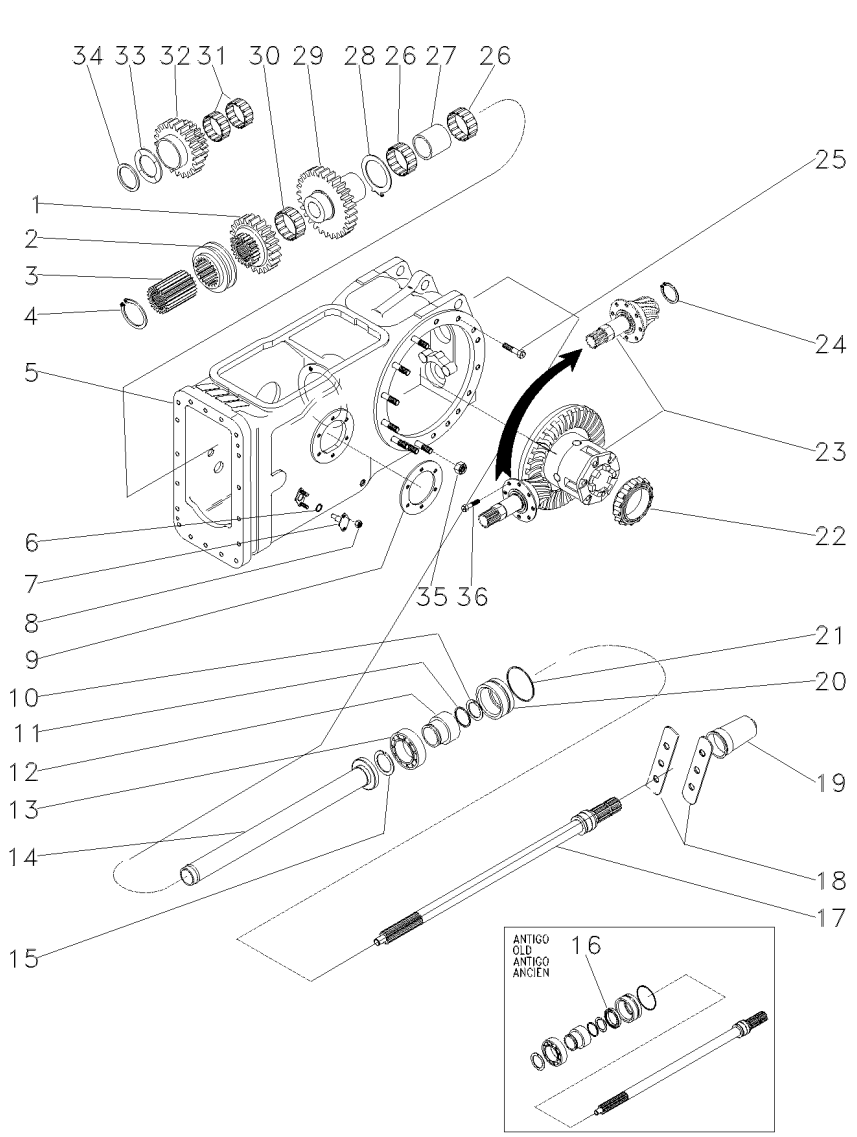

1	1660713M1		**1**	ENGRENAGEM	GEAR	ENGRANAJE
2	532889M1		**1**	COLAR	COLLAR	COLLAR
3	532891M1		**1**	CUBO	HUB	CUBO
4	352699X1		**1**	ANEL TRAVA	CIRCLIP	CIRCULITO
5	048005N1	30-70 No	**1**	CARCAÇA	HOUSING	ALOJAMIENTO
6	851258M1		**2**	ANEL "O"	O RING	JUNTA TORICA
7	898643M1		**2**	PINO	PIN	PASADOR
8	353916X1		**4**	PORCA	NUT	TUERCA
9	181217M1		**1**	JUNTA	GASKET	EMPAQUETADURA.
10	1662726M2		**1**	ANEL	RING	ARO
11	3008359X1		**1**	ANEL "O"	O RING	JUNTA TORICA
12	6216126M1		**1**	LUVA	SLEEVE	MANCHA
13	391162X1		**1**	ROLAMENTO	BEARING	COJINETE
14	532877M92		**1**	TUBO	PIPE	CANO
15	831581M2		**1**	ANEL TRAVA	CIRCLIP	CIRCULITO
16	3611135M1		**1**	RETENTOR	SEAL	RETEN
17	3599000M1	540/1000 RPM	**1**	EIXO	SHAFT	ARBOL
18	3149348M1		**2**	CHAPA	PLATE	CHAPA
19	035678T1		**1**	TAMPA	COVER	CUBIERTA
20	3611134M93		**1**	LUVA	SLEEVE	MANCHA
21	1004633M1		**1**	ANEL "O"	O RING	JUNTA TORICA
22	1850909M91		**1**	CJ. ROLAMENTO	BEARING ASSY	RODAMIENTO RAD
23	022173N2	30-110 No	**1**	CJ. DIFERENCIAL	KIT,DIFFERENTIAL	JGO.DIFERENCIAL.
24	366442X1		**1**	ANEL TRAVA	CIRCLIP	CIRCULITO
25	377622X1		**4**	PARAFUSO	BOLT	PERNO
26	022199T1		**2**	ROLAMENTO	BEARING	COJINETE
27	532876M2		**1**	ESPAÇADOR	SPACER	PIEZA DISTANCIA
28	1663312M2		**1**	ARRUELA	WASHER	ARANDELA
29	1679306M1		**1**	ENGRENAGEM	GEAR	ENGRANAJE
30	842921M1		**1**	ROLAMENTO	BEARING	COJINETE
31	842922M1		**2**	ROLAMENTO	BEARING	COJINETE
32	1679310M1		**1**	ENGRENAGEM	GEAR	ENGRANAJE
33	532882M1		**1**	ARRUELA	WASHER	ARANDELA
34	339470X1		**1**	ANEL	RING	ARO
35	353437X1		**18**	PORCA	NUT	TUERCA
36	899199M1		**6**	PARAFUSO	BOLT	PERNO

Carcaça Central
Middle Body
Carcaza Central

30-125

Tdp 540 Rpm
Pto 540 Rpm
Tdf 540 Rpm

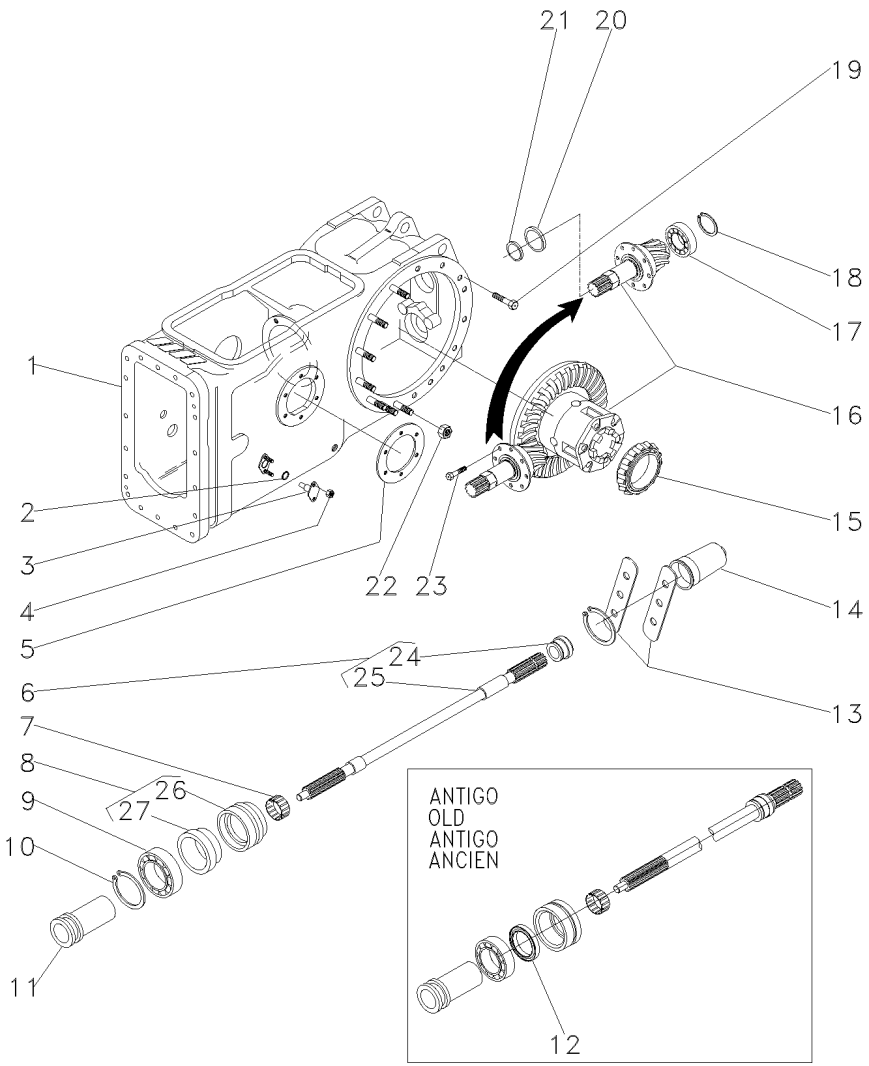

1	048005N1		30-70 No	**1**	CARCAÇA	HOUSING	ALOJAMIENTO
2	851258M1			**2**	ANEL "O"	O RING	JUNTA TORICA
3	898643M1			**2**	PINO	PIN	PASADOR
4	353916X1			**4**	PORCA	NUT	TUERCA
5	181217M1			**1**	JUNTA	GASKET	EMPAQUETADURA.
6	3599003M92			**1**	EIXO	SHAFT	ARBOL
7	195453M1			**1**	ROLAMENTO AGULHA	BEARING NEEDLE	COJINETA AGUJAS
8	3611134M93			**1**	LUVA	SLEEVE	MANCHA
9	391162X1			**1**	ROLAMENTO	BEARING	COJINETE
10	831581M2			**1**	ANEL TRAVA	CIRCLIP	CIRCULITO
11	532898M1			**1**	LUVA	SLEEVE	MANCHA
12	3611135M1			**1**	RETENTOR	SEAL	RETEN
13	3149348M1			**2**	CHAPA	PLATE	CHAPA
14	035678T1			**1**	TAMPA	COVER	CUBIERTA
15	1850909M91			**1**	CJ. ROLAMENTO	BEARING ASSY	RODAMIENTO RAD
16	3147514M93		30-75 No	**1**	CJ. DIFERENCIAL	KIT,DIFFERENTIAL	JGO.DIFERENCIAL.
17	834733M1			**1**	ROLAMENTO	BEARING	COJINETE
18	366442X1			**1**	ANEL TRAVA	CIRCLIP	CIRCULITO
19	377622X1			**4**	PARAFUSO	BOLT	PERNO
20	532882M1			**1**	ARRUELA	WASHER	ARANDELA
21	339470X1			**1**	ANEL	RING	ARO
22	353437X1			**18**	PORCA	NUT	TUERCA
23	899199M1			**6**	PARAFUSO	BOLT	PERNO
24	072295P1	6		**1**	COLAR	COLLAR	COLLAR
25		6	3599003M92	**1**	EIXO	SHAFT	ARBOL
26	3599002M3	8		**1**	LUVA	SLEEVE	MANCHA
27	3699801M1	8		**1**	RETENTOR	OIL SEAL	BUJE RETENACEITE

Cj. Tampa
Cover
Tapa

30-130

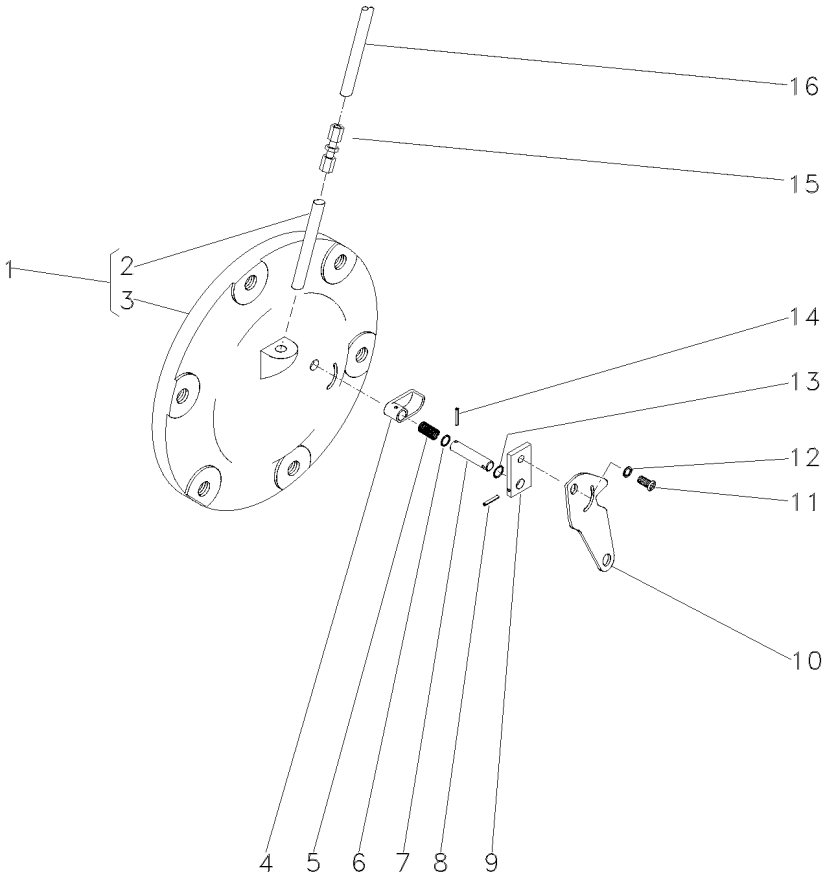

1	063254N2		**1**	CJ. TAMPA	KIT, CAP	JUEGO DE TAPON
2	049179P1	1	**1**	TUBO	PIPE	CANO
3		1 ➡ 065247N1	**1**	TAMPA	COVER	CUBIERTA
4	1869134M2		**1**	ATUADOR	ACTUATOR	ACTUADOR
5	1869136M1		**1**	MOLA	SPRING	RESORTE
6	1001833M1		**1**	ANEL "O"	O RING	JUNTA TORICA
7	1869407M1		**1**	EIXO	SHAFT	ARBOL
8	357616X1		**1**	PINO	PIN	PASADOR
9	1869408M1		**1**	PLACA	PLATE	PLATO
10	6209491M1		**1**	ALAVANCA	LEVER	PALANCA
11	1869138M1		**1**	PARAFUSO	BOLT	PERNO
12	353753X1		**1**	ARRUELA	WASHER	ARANDELA
13	377426X1		**1**	ANEL TRAVA	CIRCLIP	CIRCULITO
14	2801719M1		**1**	PINO	PIN	PASADOR
15	3412001M91		**1**	CONEXÃO	CONNECTION	CONEXION
16	046213P1		**1**	TUBO	PIPE	CANO

Tampa
Cover
Tapa

30-135

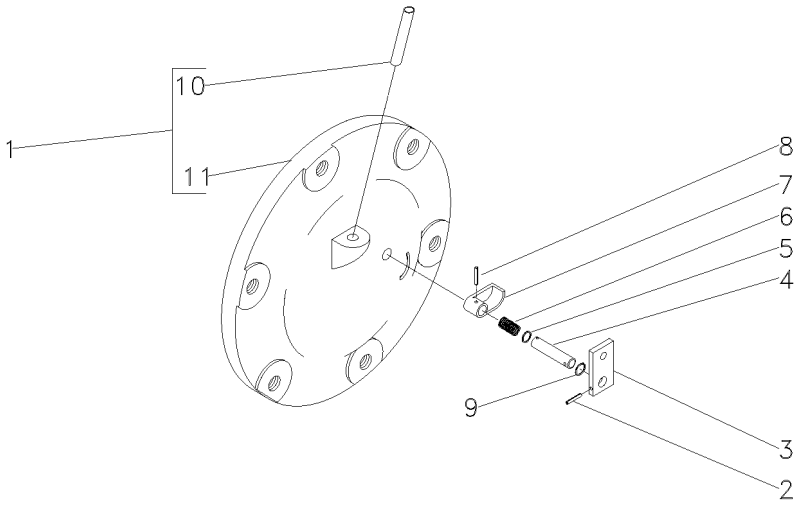

1	048707N1		**1**	CJ. TAMPA	KIT, COVER	JUEGO DE TAPA
2	357616X1	3/32"x3/4"	**1**	PINO	PIN	PASADOR
3	1869408M1		**1**	PLACA	PLATE	PLATO
4	1869407M1		**1**	EIXO	SHAFT	ARBOL
5	1001833M1	1/16	**1**	ANEL "O"	O RING	JUNTA TORICA
6	1869136M1		**1**	MOLA	SPRING	RESORTE
7	1869134M2		**1**	ATUADOR	ACTUATOR	ACTUADOR
8	2801719M1	1/8x11/8	**1**	PINO	PIN	PASADOR
9	377426X1		**1**	ANEL TRAVA	CIRCLIP	CIRCULITO
10	049179P1	1	**1**	TUBO	PIPE	CANO
11	048708P1	1	**1**	TAMPA	COVER	CUBIERTA

Tampa
Cover
Tapa

Sem Levante
Without Lift
Sin Levante

30-140

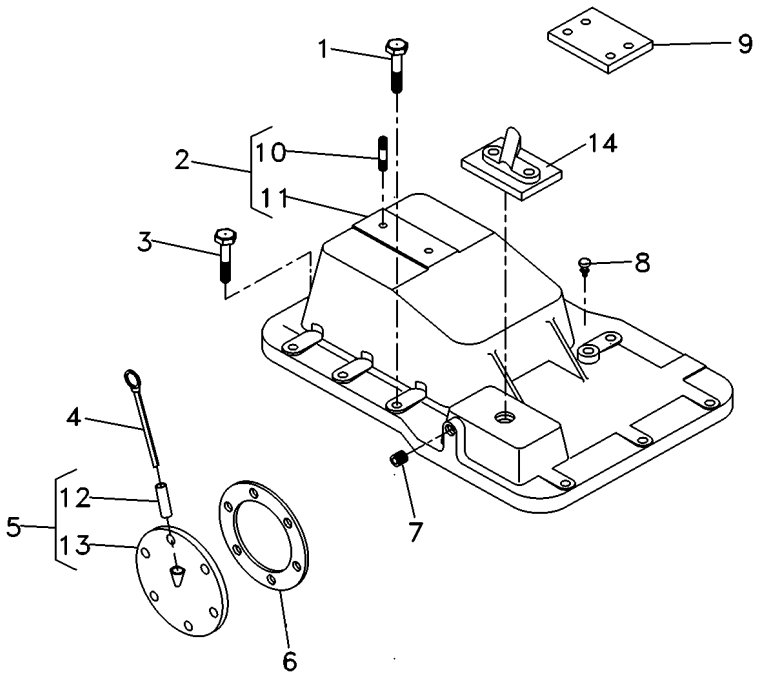

1	058281P1		**5**	PARAFUSO	BOLT	PERNO
2	3145272M92		**1**	TAMPA	COVER	CUBIERTA
3	058287P1		**8**	PARAFUSO	BOLT	PERNO
4	1665962M91		**1**	VARETA	ROD	VARILLA
5	181218M91		**1**	CJ. TAMPA	KIT, COVER	JUEGO DE TAPA
6	181217M1		**1**	JUNTA	GASKET	EMPAQUETADURA.
7	195387M1		**2**	BUJÃO	PLUG	TAPON
8	182099M91		**1**	RESPIRO	BREATHER	RESPIRADERO
9	022747P1		**2**	PLACA	PLATE	PLATO
10	3146844M1	2	**1**	PRISIONEIRO	STUD	ESPARRAGO
11	3145276M1	2	**1**	TAMPA	COVER	CUBIERTA
12	898207M1	5	**1**	TUBO	PIPE	CANO
13	181219M1	5	**1**	TAMPA	COVER	CUBIERTA
14	070467N1		**1**	CJ. TAMPA	KIT, CAP	JUEGO DE TAPON

Redução Final Traseira
Rear Final Drive
Reduccion Final Trasera

30-145

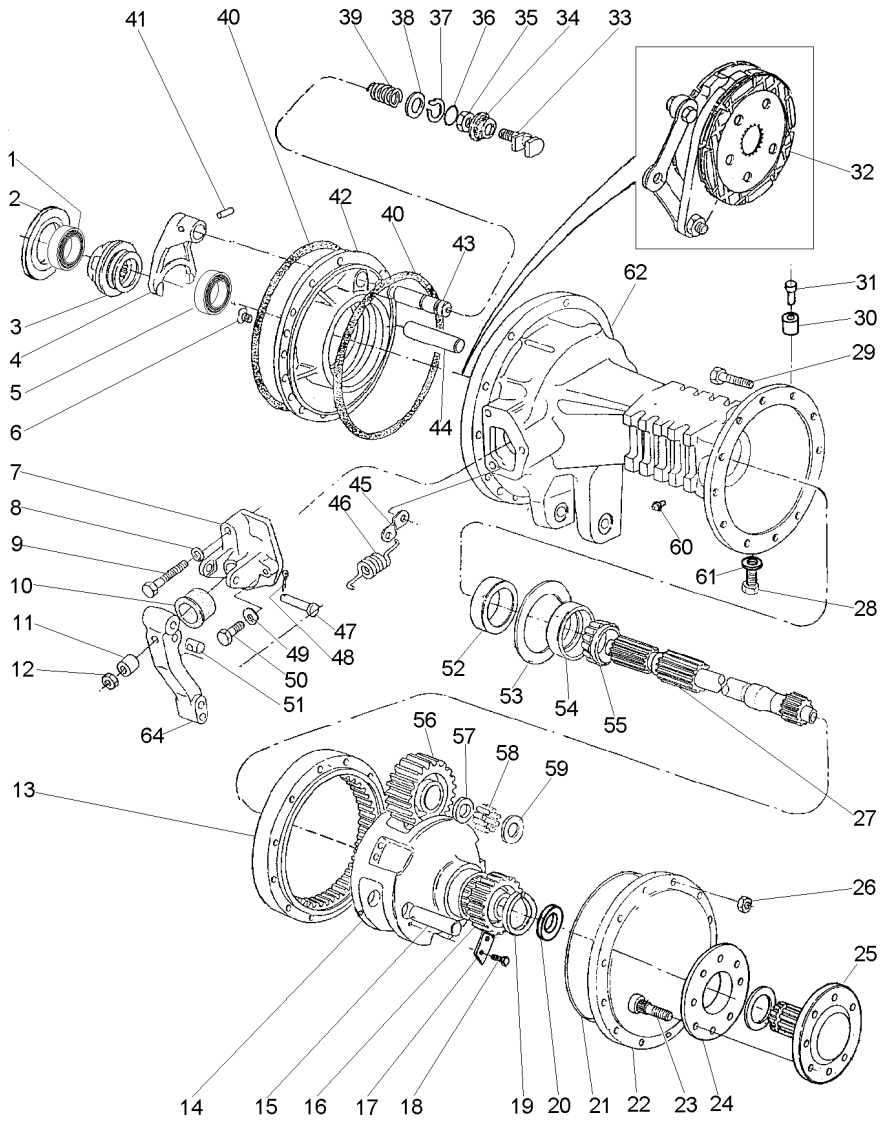

1	185775M1			1	CONE	CONE	CONO
2	187689M1	⧗	0.73/0.78MM	X	CALÇO	SHIM	CALCE
2	521401M1	⧗	0.60/0.66MM	X	CALÇO	SHIM	CALCE
2	892170M1	⧗	1.24/1.29MM	X	CALÇO	SHIM	CALCE
2	892171M1	⧗	1.11/1.16MM	X	CALÇO	SHIM	CALCE
2	892172M1	⧗	0.99/1.04MM	X	CALÇO	SHIM	CALCE
2	892173M1	⧗	0.86/0.91MM	X	CALÇO	SHIM	CALCE
3	897003M3			1	LUVA	SLEEVE	MANCHA
4	906807M1			1	GARFO	FORK	HORQUILLA
5		▰	1851533M91	1	ROLAMENTO	BEARING	COJINETE
6	034013P1			4	PARAFUSO	BOLT	PERNO
7	1860970M1	◀		1	SUPORTE	BRACKET	SOPORTE
7	3409713M1	▶		1	SUPORTE	BRACKET	SOPORTE
8	353434X1			2	ARRUELA	WASHER	ARANDELA
9	354269X1			2	PARAFUSO	BOLT	PERNO
10	1860959M1			2	CAPA	CAP	TAPA
11	1865002M1			2	ESPAÇADOR	SPACER	PIEZA DISTANCIA
12	330797X1			2	PORCA	NUT	TUERCA
13	036922P1			2	COROA	SPROCKET	RUEDA DE CADENA
14	022348N2	👁	30-155 No	2	PORTA ENGRENAGEM	CARRIER	PORTADOR
15	1487073M1			6	EIXO	SHAFT	ARBOL
16	022508P1			2	ENGRENAGEM	GEAR	ENGRANAJE
17	3149278M1			6	CHAPA	PLATE	CHAPA
18	3148503M2			12	PARAFUSO	BOLT	PERNO
19	1487077M1			2	ANEL	RING	ARO
20	022518P1			2	RETENTOR	SEAL	RETEN
21	1487082M1			2	ANEL "O"	O RING	JUNTA TORICA
22	022198P1			2	TAMPA	COVER	CUBIERTA
23	020928P1			16	PARAFUSO	BOLT	PERNO
24	894756M1			2	ESPAÇADOR	SPACER	PIEZA DISTANCIA
25	020373P2			2	EIXO	SHAFT	ARBOL
26	338600X1			24	PORCA	NUT	TUERCA
27	3585914M1			2	EIXO	SHAFT	ARBOL
28	3409712M1			4	BUJÃO	PLUG	TAPON
29	338598X1			24	PARAFUSO	BOLT	PERNO
30	1488046M1			2	PINO	PIN	PASADOR
31	1486164M1			2	TAMPÃO	PAD	ALMOHADILLA
32	3148789M91	👁	30-160 No	2	CJ. FREIO	KIT, BRAKE	FRENOS JUEGO
33	1865014M1			1	GARFO	FORK	HORQUILLA
34	906811M1			1	PROTETOR	PROTECTOR	PROTECTOR
35	338600X1			1	PORCA	NUT	TUERCA
36	851258M1			1	ANEL "O"	O RING	JUNTA TORICA
37	358950X1			1	ANEL TRAVA	CIRCLIP	CIRCULITO
38	1864764M1			1	ARRUELA	WASHER	ARANDELA
39	906808M1			1	MOLA	SPRING	RESORTE
40	1860838M2			4	ANEL "O"	O RING	JUNTA TORICA
41	420407M1			1	PINO	PIN	PASADOR
42	1860882M1	▶		1	PLACA	PLATE	PLATO
42	1860885M1	◀		1	PLACA	PLATE	PLATO
43	1864763M1			1	EIXO	SHAFT	ARBOL

Redução Final Traseira
Rear Final Drive
Reduccion Final Trasera

30-145

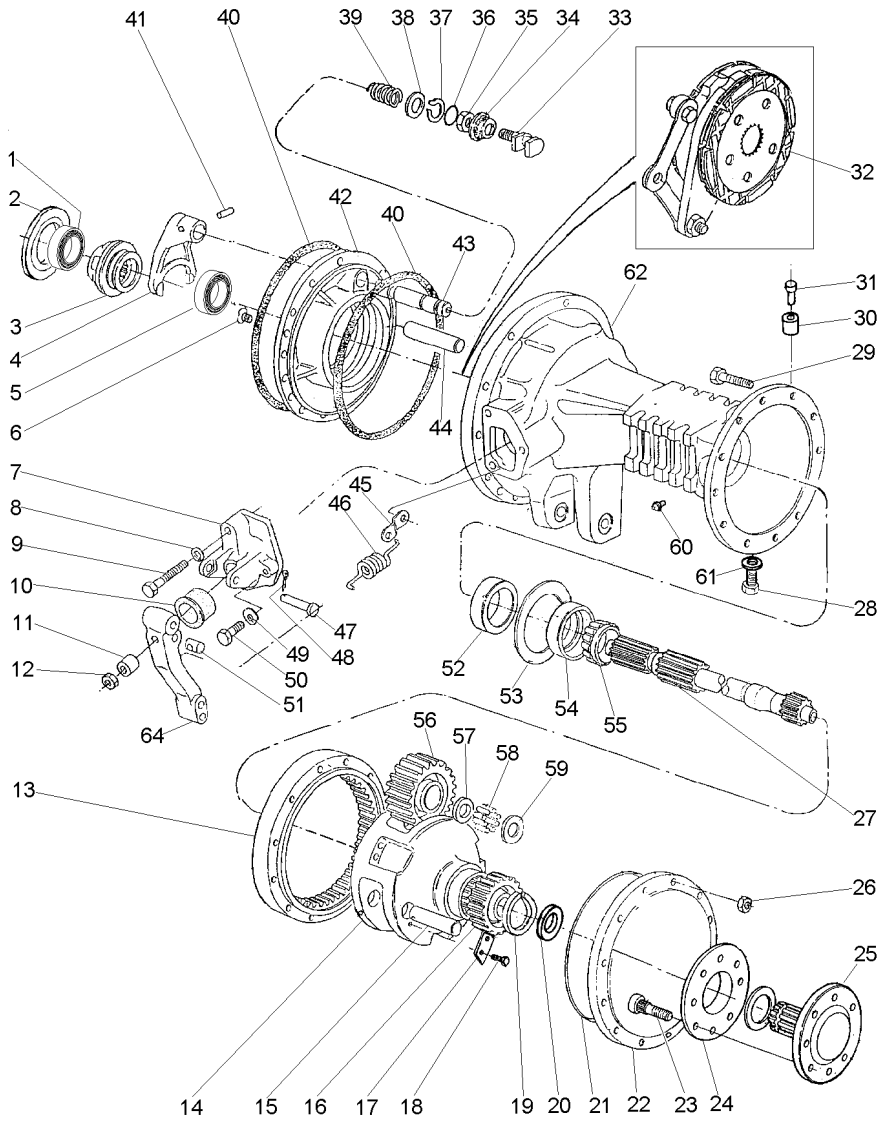

44	1860956M1		**2**	EIXO	SHAFT	ARBOL
45	184310M1		**2**	ALÇA	STRAP	FAJA
46	184171M1		**2**	MOLA	SPRING	RESORTE
47	363459X1		**2**	PINO	PIN	PASADOR
48	354059X1		**2**	CONTRAPINO	DOWEL	CENTRAJE
49	353434X1		**4**	ARRUELA	WASHER	ARANDELA
50	362455X1		**4**	PARAFUSO	BOLT	PERNO
51	1865003M1		**2**	PINO	PIN	PASADOR
52	1860954M1		**2**	RETENTOR	OIL SEAL	BUJE RETENACEITE
53	894757M1	0.05MM	**X**	CALÇO	SHIM	CALCE
53	894758M1	0.10MM	**X**	CALÇO	SHIM	CALCE
53	894759M1	0.15MM	**X**	CALÇO	SHIM	CALCE
54		1881931M91	**4**	CAPA	CAP	TAPA
55	1881931M91		**4**	ROLAMENTO	BEARING	COJINETE
56	1487075M1		**6**	PINHÃO	PINION	PINON
57	1487062M1		**18**	ARRUELA	WASHER	ARANDELA
58	490016M1		**336**	ROLETE	ROLLER	RODILLO
59	1487072M2		**12**	ARRUELA	WASHER	ARANDELA
60	182099M91		**2**	RESPIRO	BREATHER	RESPIRADERO
61	180474M1		**4**	ARRUELA	WASHER	ARANDELA
62	036920P1	▶	**1**	CARCAÇA	HOUSING	ALOJAMIENTO
62	036921P1	◀	**1**	CARCAÇA	HOUSING	ALOJAMIENTO
64	1861665M1	▶	**1**	ALAVANCA	LEVER	PALANCA
64	1861666M1	◀	**1**	ALAVANCA	LEVER	PALANCA

Redução Final Traseira
Rear Final Drive
Reduccion Final Trasera

30-150

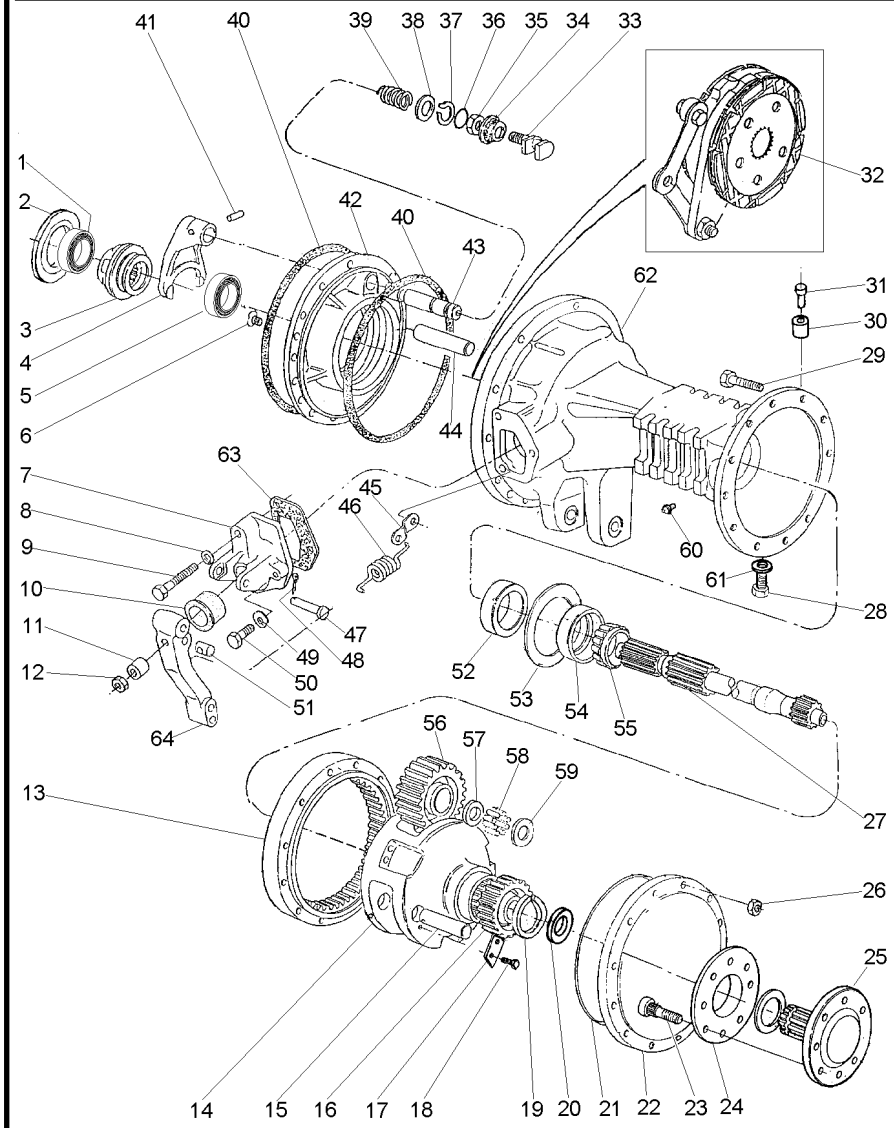

1	185775M1		1	CONE	CONE	CONO
2	187689M1	0.73/0.78MM	X	CALÇO	SHIM	CALCE
2	521401M1	0.60/0.66MM	X	CALÇO	SHIM	CALCE
2	892170M1	1.24/1.29MM	X	CALÇO	SHIM	CALCE
2	892171M1	1.11/1.16MM	X	CALÇO	SHIM	CALCE
2	892172M1	0.99/1.04MM	X	CALÇO	SHIM	CALCE
2	892173M1	0.86/0.91MM	X	CALÇO	SHIM	CALCE
3	897003M3		1	LUVA	SLEEVE	MANCHA
4	906807M1		1	GARFO	FORK	HORQUILLA
5		1851533M91	1	ROLAMENTO	BEARING	COJINETE
6	034013P1		4	PARAFUSO	BOLT	PERNO
7	1860970M1	◀	1	SUPORTE	BRACKET	SOPORTE
7	3409713M1	▶	1	SUPORTE	BRACKET	SOPORTE
8	353434X1		2	ARRUELA	WASHER	ARANDELA
9	354269X1		2	PARAFUSO	BOLT	PERNO
10	1860959M1		2	CAPA	CAP	TAPA
11	1865002M1		2	ESPAÇADOR	SPACER	PIEZA DISTANCIA
12	330797X1		2	PORCA	NUT	TUERCA
13	036922P1		2	COROA	SPROCKET	RUEDA DE CADENA
14	022348N2	30-155 No	2	PORTA ENGRENAGEM	CARRIER	PORTADOR
15	1487073M1		6	EIXO	SHAFT	ARBOL
16	022508P1		2	ENGRENAGEM	GEAR	ENGRANAJE
17	3149278M1		6	CHAPA	PLATE	CHAPA
18	3148503M2		12	PARAFUSO	BOLT	PERNO
19	1487077M1		2	ANEL	RING	ARO
20	022518P1		2	RETENTOR	SEAL	RETEN
21	1487082M1		2	ANEL "O"	O RING	JUNTA TORICA
22	022198P1		2	TAMPA	COVER	CUBIERTA
23	020928P1		16	PARAFUSO	BOLT	PERNO
24	894756M1		2	ESPAÇADOR	SPACER	PIEZA DISTANCIA
25	020373P2		2	EIXO	SHAFT	ARBOL
26	338600X1		24	PORCA	NUT	TUERCA
27	3585914M1		2	EIXO	SHAFT	ARBOL
28	3409712M1		4	BUJÃO	PLUG	TAPON
29	338598X1		24	PARAFUSO	BOLT	PERNO
30	1488046M1		2	PINO	PIN	PASADOR
31	1486164M1		2	TAMPÃO	PAD	ALMOHADILLA
32	3148789M91	30-160 No	2	CJ. FREIO	KIT, BRAKE	FRENOS JUEGO
33	1865014M1		1	GARFO	FORK	HORQUILLA
34	906811M1		1	PROTETOR	PROTECTOR	PROTECTOR
35	338600X1		1	PORCA	NUT	TUERCA
36	851258M1		1	ANEL "O"	O RING	JUNTA TORICA
37	358950X1		1	ANEL TRAVA	CIRCLIP	CIRCULITO
38	1864764M1		1	ARRUELA	WASHER	ARANDELA
39	906808M1		1	MOLA	SPRING	RESORTE
40	1860838M2		4	ANEL "O"	O RING	JUNTA TORICA
41	420407M1		1	PINO	PIN	PASADOR
42	1860882M1	▶	1	PLACA	PLATE	PLATO
42	1860885M1	◀	1	PLACA	PLATE	PLATO
43	1864763M1		1	EIXO	SHAFT	ARBOL

Redução Final Traseira
Rear Final Drive
Reduccion Final Trasera

30-150

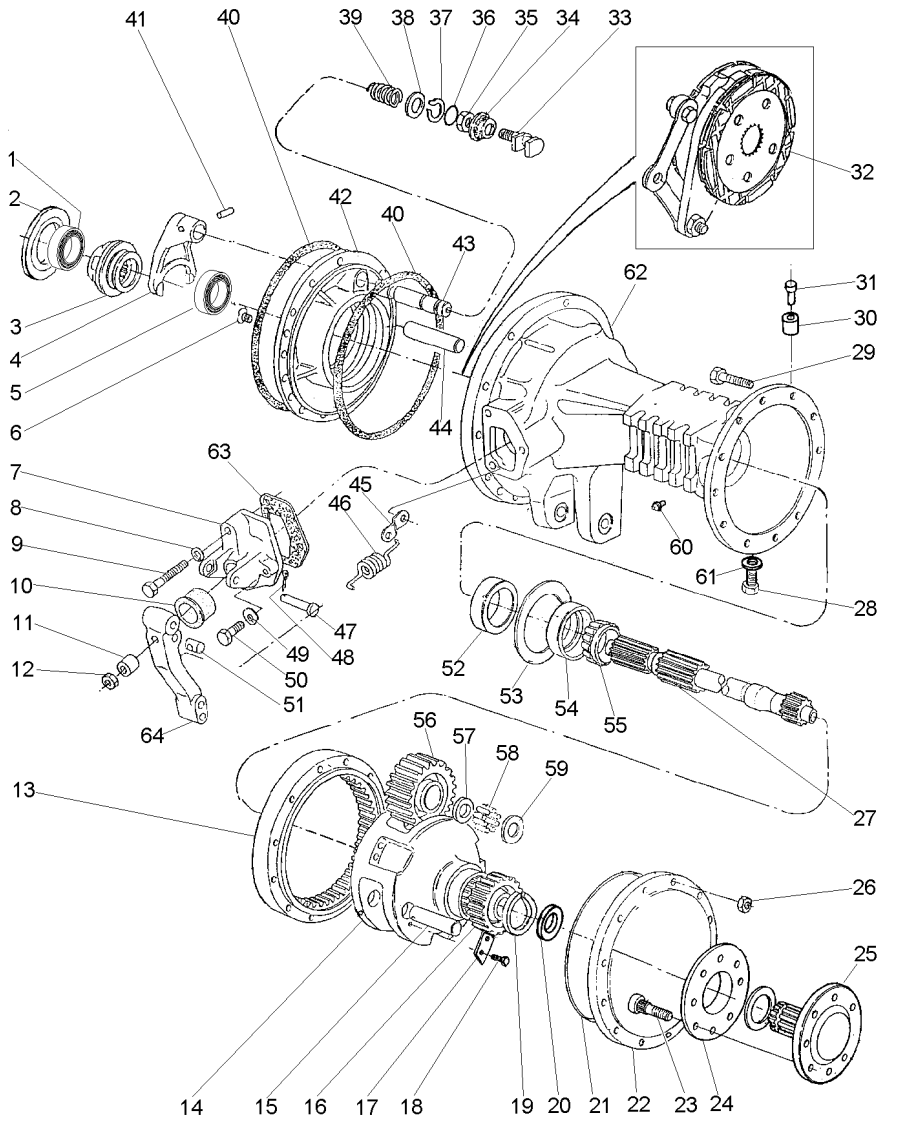

44	1860956M1		**2**	EIXO	SHAFT	ARBOL
45	184310M1		**2**	ALÇA	STRAP	FAJA
46	184171M1		**2**	MOLA	SPRING	RESORTE
47	363459X1		**2**	PINO	PIN	PASADOR
48	354059X1		**2**	CONTRAPINO	DOWEL	CENTRAJE
49	353434X1		**4**	ARRUELA	WASHER	ARANDELA
50	362455X1		**4**	PARAFUSO	BOLT	PERNO
51	1865003M1		**2**	PINO	PIN	PASADOR
52	1860954M1		**2**	RETENTOR	OIL SEAL	BUJE RETENACEITE
53	894757M1	⧓ 0.05MM	**X**	CALÇO	SHIM	CALCE
53	894758M1	⧓ 0.10MM	**X**	CALÇO	SHIM	CALCE
53	894759M1	⧓ 0.15MM	**X**	CALÇO	SHIM	CALCE
54	1881931M91		**4**	ROLAMENTO	BEARING	COJINETE
55	1881931M91		**1**	ROLAMENTO	BEARING	COJINETE
56	1487075M1		**6**	PINHÃO	PINION	PINON
57	1487062M1		**18**	ARRUELA	WASHER	ARANDELA
58	490016M1		**336**	ROLETE	ROLLER	RODILLO
59	1487072M2		**12**	ARRUELA	WASHER	ARANDELA
60	182099M91		**2**	RESPIRO	BREATHER	RESPIRADERO
61	180474M1		**4**	ARRUELA	WASHER	ARANDELA
62	036920P1	▶	**1**	CARCAÇA	HOUSING	ALOJAMIENTO
62	036921P1	◀	**1**	CARCAÇA	HOUSING	ALOJAMIENTO
63	1860960M2	[A]	**2**	JUNTA	GASKET	EMPAQUETADURA.
64	1861665M1	▶	**1**	ALAVANCA	LEVER	PALANCA
64	1861666M1	◀	**1**	ALAVANCA	LEVER	PALANCA

[A] ANTIGO
OLD
ANTIGUO

Porta-Engrenagem
Gear Holder
Portaengranje

30-155

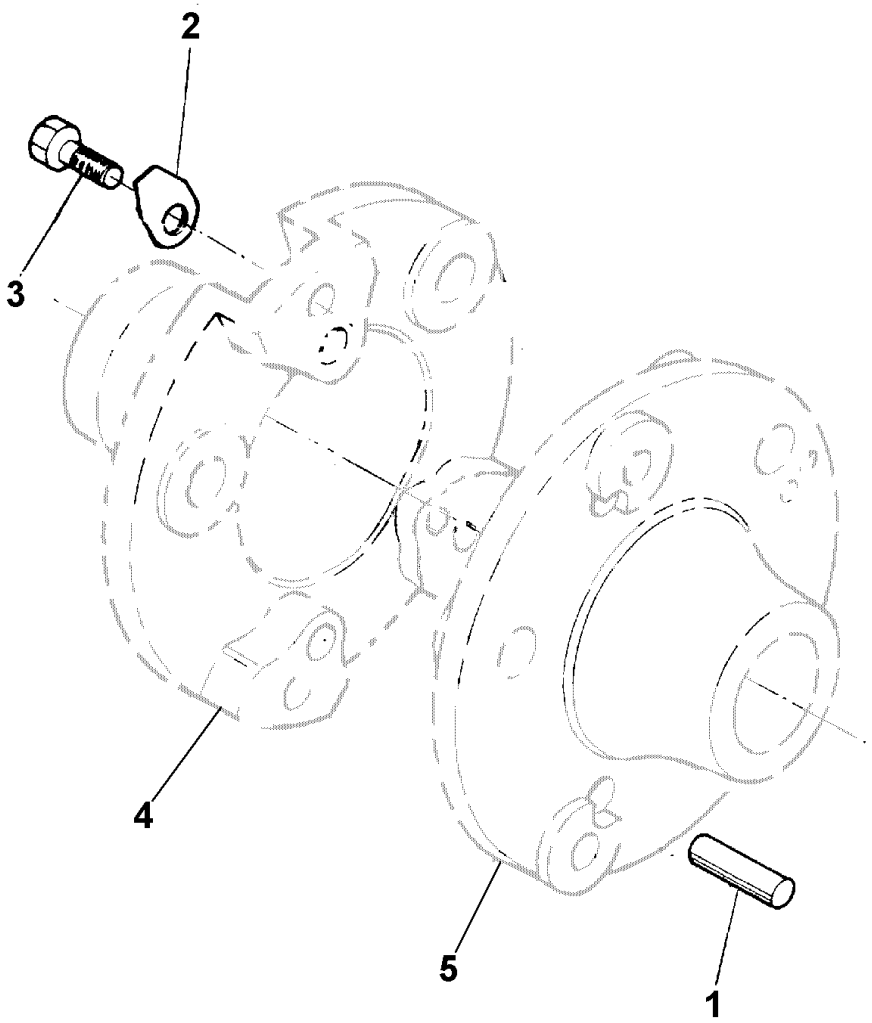

1	1487063M1	**3** PINO	PIN	PASADOR
2	1487064M3	**3** TRAVA	LOCK	RETENEDOR
3	3149871M1	**3** PARAFUSO	BOLT	PERNO
4	1487068M4	**1** PORTA ENGRENAGEM	CARRIER	PORTADOR
5	022670P1	**1** PORTA ENGRENAGEM	CARRIER	PORTADOR

Freio
Brake
Freno

A Banho De Óleo
Oil Cooled
En Banho De Aceite

30-160

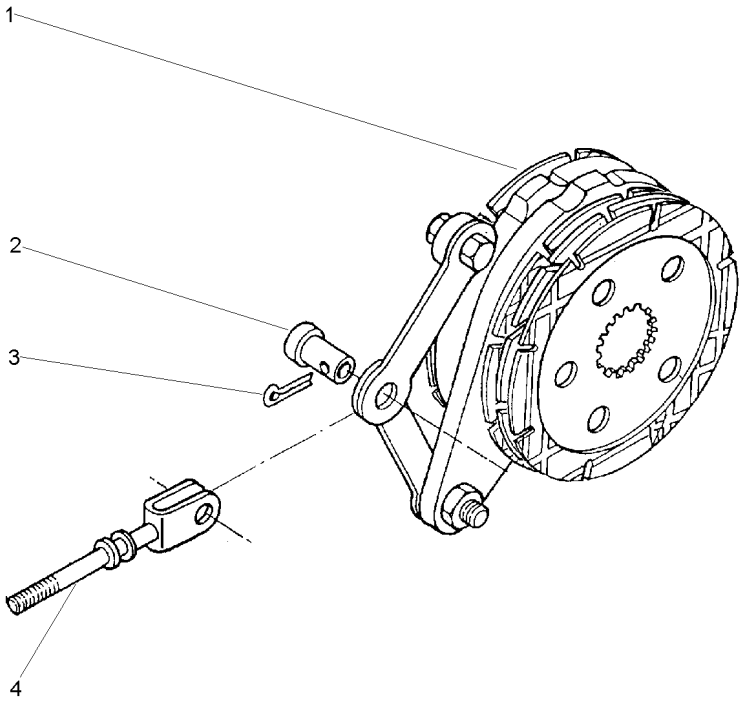

1	1861059M92	30-165 No	**1**	FREIO	BRAKE	FRENO
2	195348M1		**1**	PINO	PIN	PASADOR
3	354068X1	1.1/4X5/32	**1**	CONTRAPINO	DOWEL	CENTRAJE
4	1861676M91		**1**	TIRANTE	ROD	VARILLA

Freio A Banho De Óleo
Brake Oil Cooled
Freno En Banho De Aceite

30-165

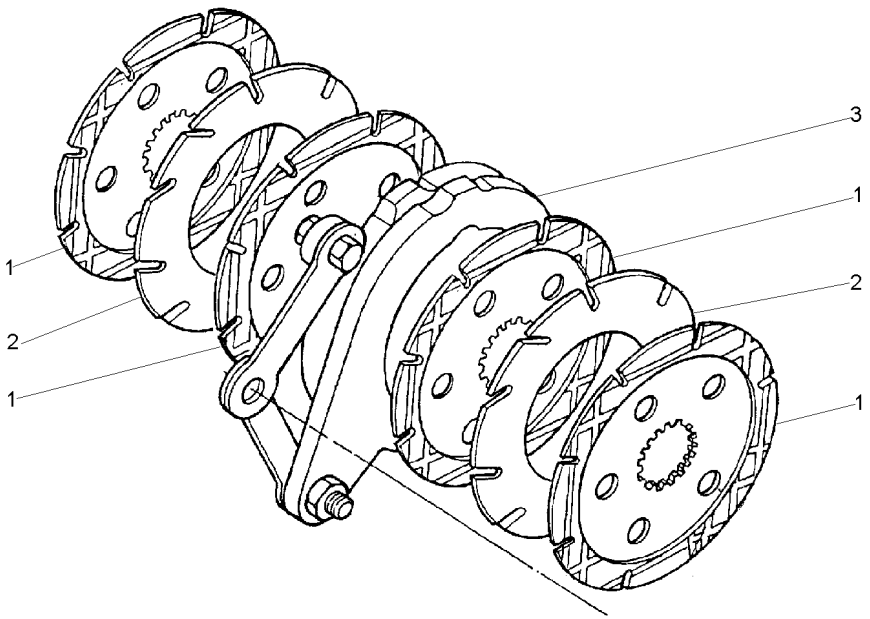

1	060429P2	[A]	**5**	DISCO	DISC	DISCO
2	035670T1	[B]	**3**	DISCO	DISC	DISCO
3	1860963M91	👁 30-170 No	**1**	CJ. COMANDO	KIT, ACTUATOR	JUEGO ACTUADOR

[A] FRICÇÃO
FRICTION
FRICCION

[B] INTERMEDIÁRIO
INTERMEDIARY
INTERMEDIARIO

Comando Do Freio
Brake Drive
Mando De Freno

30-170

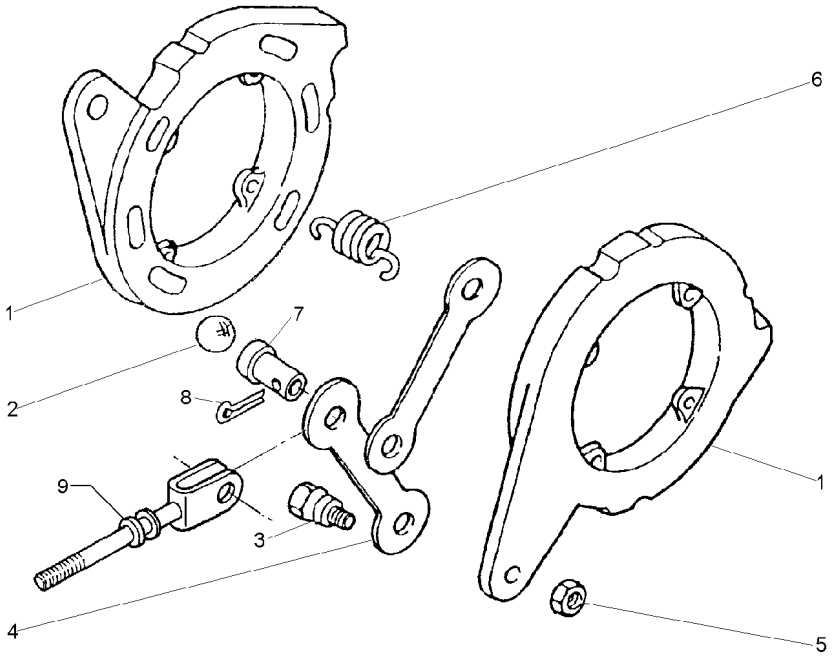

1		1860963M91	**2** DISCO	DISC	DISCO
2	16779X		**6** ESFERA	BALL	BOLA
3	1481654M1	1/2	**2** PARAFUSO	BOLT	PERNO
4	1481653M1		**2** BRAÇO	ARM	BRAZO
5	353438X1	1/2X20	**2** PORCA	NUT	TUERCA
6	1853148M1		**4** MOLA	SPRING	RESORTE
7	195348M1		**1** PINO	PIN	PASADOR
8	354068X1		**1** CONTRAPINO	DOWEL	CENTRAJE
9	1861676M91		**1** TIRANTE	ROD	VARILLA

Barra De Tração
Drawbar
Barra De Tiro

40-10

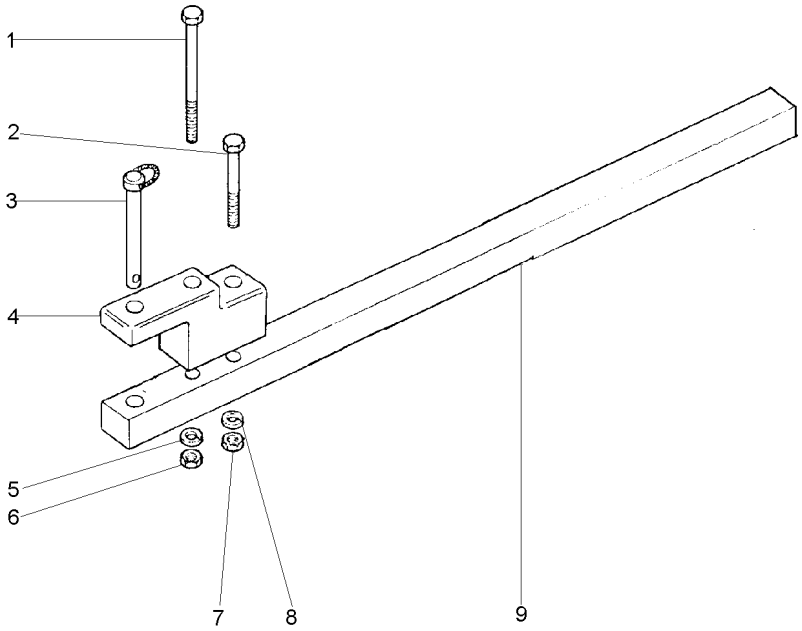

1	080240H1	**1** PARAFUSO	BOLT	PERNO
2	080241H1	**1** PARAFUSO	BOLT	PERNO
3	3146131M92	**1** PINO	PIN	PASADOR
4	490059M3	**1** SUPORTE	BRACKET	SOPORTE
5	3585377M1	**1** ARRUELA	WASHER	ARANDELA
6	368123X1	**1** PORCA	NUT	TUERCA
7	368123X1	**1** PORCA	NUT	TUERCA
8	3585377M1	**1** ARRUELA	WASHER	ARANDELA
9	1484988M1	**1** BARRA	BAR	BARRA

Viga Mestra E Barra De Tração **4 Rm**
Master Beam And Drawbar **4 Wd**
Viga Mestra Y Barra De Tiro **4 Rm**

40-15

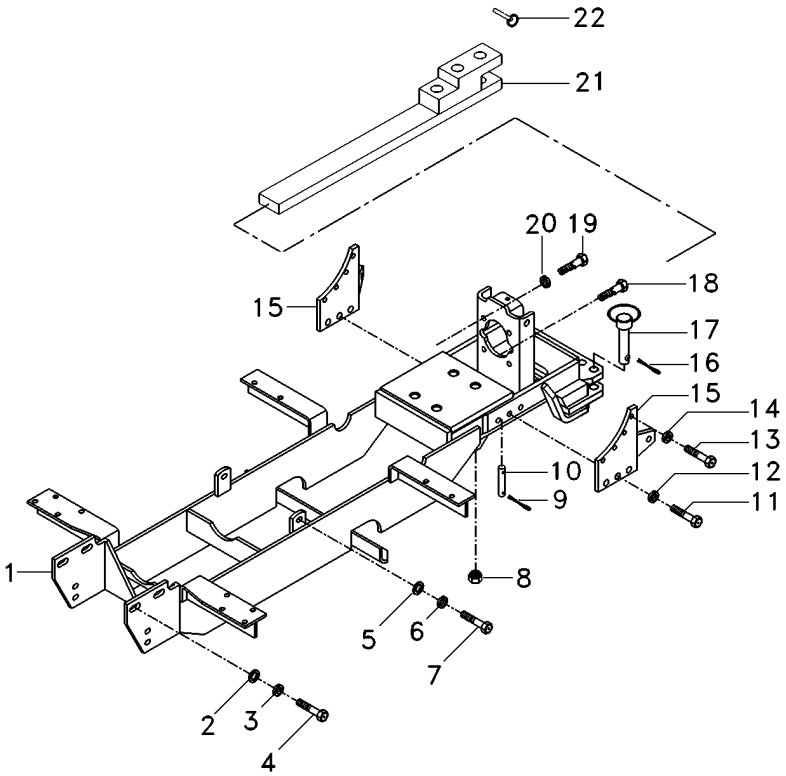

1	3589242M92	**1**	VIGA	BEAM	VIGA
2	3585377M1	**2**	ARRUELA	WASHER	ARANDELA
3	353433X1	**2**	ARRUELA	WASHER	ARANDELA
4	353726X1	**2**	PARAFUSO	BOLT	PERNO
5	353758X1	**2**	ARRUELA	WASHER	ARANDELA
6	353439X1	**2**	ARRUELA	WASHER	ARANDELA
7	354277X1	**2**	PARAFUSO	BOLT	PERNO
8	909718M1	**4**	PORCA	NUT	TUERCA
9	195708M1	**2**	GRAMPO	CRAMP	PASADOR
10	1482916M2	**1**	PINO	PIN	PASADOR
11	353726X1	**6**	PARAFUSO	BOLT	PERNO
12	353433X1	**6**	ARRUELA	WASHER	ARANDELA
13	354651X1	**8**	PARAFUSO	SCREW	TORNILLO
14	353439X1	**8**	ARRUELA	WASHER	ARANDELA
15	067052P1	**2**	CHAPA	PLATE	CHAPA
16	810285M92	**2**	PINO	PIN	PASADOR
17	036435N1	**2**	PINO	PIN	PASADOR
18	040370P1	**2**	PARAFUSO	BOLT	PERNO
19	354277X1	**4**	PARAFUSO	BOLT	PERNO
20	353439X1	**4**	ARRUELA	WASHER	ARANDELA
21	1484988M1	**1**	BARRA	BAR	BARRA
22	810285M92	**1**	PINO	PIN	PASADOR

Viga Mestra E Barra De Tração	**2 Rm**	**40-20**
Master Beam And Drawbar	**2 Wd**	
Viga Mestra Y Barra De Tiro	**2 Rm**	

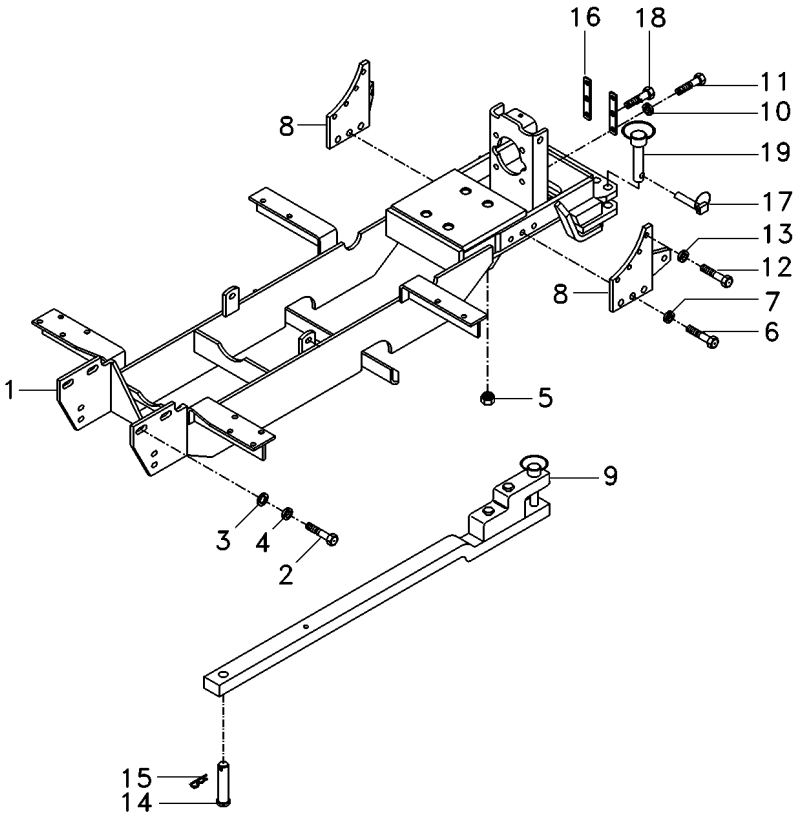

1	3589242M92	**1**	VIGA	BEAM	VIGA
2	353726X1	**2**	PARAFUSO	BOLT	PERNO
3	3585377M1	**2**	ARRUELA	WASHER	ARANDELA
4	353433X1	**2**	ARRUELA	WASHER	ARANDELA
5	909718M1	**4**	PORCA	NUT	TUERCA
6	353726X1	**6**	PARAFUSO	BOLT	PERNO
7	353433X1	**6**	ARRUELA	WASHER	ARANDELA
8	067052P1	**2**	CHAPA	PLATE	CHAPA
9	3147778M91	**1**	BARRA DE TRAÇÃO	DRAWBAR	BARRA DE TIRO
10	353439X1	**4**	ARRUELA	WASHER	ARANDELA
11	354277X1	**4**	PARAFUSO	BOLT	PERNO
12	354651X1	**8**	PARAFUSO	SCREW	TORNILLO
13	353439X1	**8**	ARRUELA	WASHER	ARANDELA
14	1482916M2	**1**	PINO	PIN	PASADOR
15	195708M1	**2**	GRAMPO	CRAMP	PASADOR
16	3149348M1	**2**	CHAPA	PLATE	CHAPA
17	810285M92	**2**	PINO	PIN	PASADOR
18	040370P1	**2**	PARAFUSO	BOLT	PERNO
19	036435N1	**2**	PINO	PIN	PASADOR

Viga Mestra E Barra De Tração
Master Beam And Drawbar
Viga Mestra Y Barra De Tiro

40-25

Sem Levante
Without Lift
Sin Levante

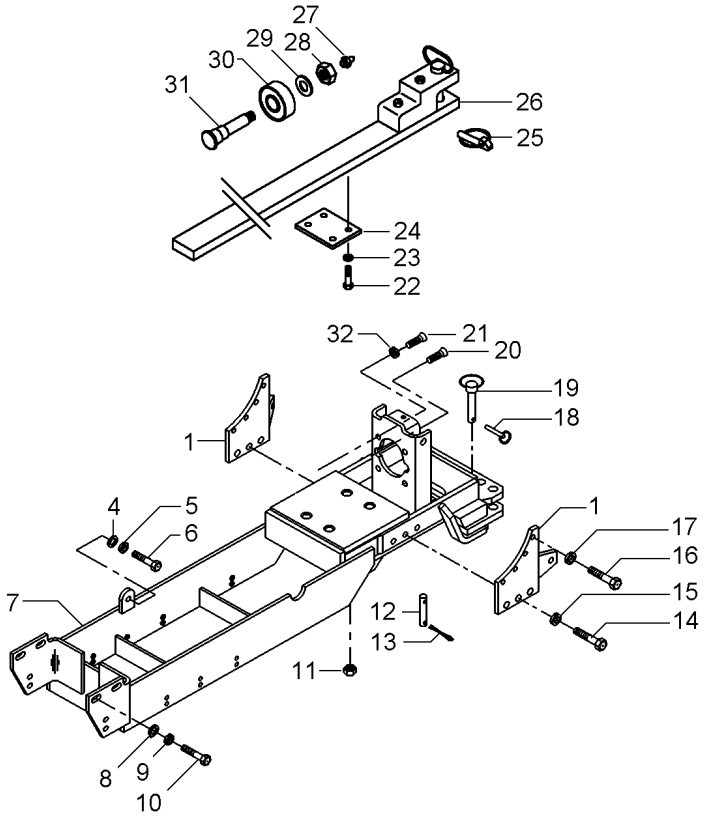

1	067052P1	**1** CHAPA	PLATE	CHAPA
4	353758X1	**2** ARRUELA	WASHER	ARANDELA
5	353439X1	**2** ARRUELA	WASHER	ARANDELA
6	354277X1	**2** PARAFUSO	BOLT	PERNO
7	059099S1	**1** VIGA	BEAM	VIGA
8	3585377M1	**2** ARRUELA	WASHER	ARANDELA
9	353433X1	**2** ARRUELA	WASHER	ARANDELA
10	353726X1	**2** PARAFUSO	BOLT	PERNO
11	909718M1	**4** PORCA	NUT	TUERCA
12	1482916M2	**1** PINO	PIN	PASADOR
13	195708M1	**2** GRAMPO	CRAMP	PASADOR
14	353726X1	**6** PARAFUSO	BOLT	PERNO
15	353433X1	**6** ARRUELA	WASHER	ARANDELA
16	354651X1	**8** PARAFUSO	SCREW	TORNILLO
17	353439X1	**8** ARRUELA	WASHER	ARANDELA
18	810285M92	**2** PINO	PIN	PASADOR
19	036435N1	**2** PINO	PIN	PASADOR
20	040370P1	**2** PARAFUSO	BOLT	PERNO
21	354277X1	**4** PARAFUSO	BOLT	PERNO
22	354290X1	**4** PARAFUSO	BOLT	PERNO
23	353433X1	**4** ARRUELA	WASHER	ARANDELA
24	1482917M1	**1** PLACA	PLATE	PLATO
25	810285M92	**1** PINO	PIN	PASADOR
26	1484988M1	**1** BARRA	BAR	BARRA
27	MP1056	**2** GRAXEIRA	GREASER	ENGRASADOR
28	375115X1	**2** PORCA	NUT	TUERCA
29	353443X1	**2** ARRUELA	WASHER	ARANDELA
30	762234M2	**2** ROLETE	ROLLER	RODILLO
31	762235M1	**2** PINO	PIN	PASADOR
32	353439X1	**4** ARRUELA	WASHER	ARANDELA

Tirante
Rod
Varilla

40-30

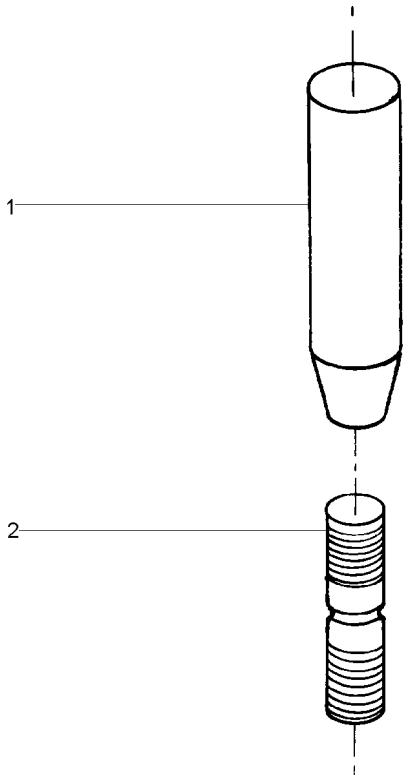

1	1482920M1	**1** CORPO	BODY	CUERPO
2	1482921M1	**1** PINO	PIN	PASADOR

Tirante
Rod
Varilla

40-35

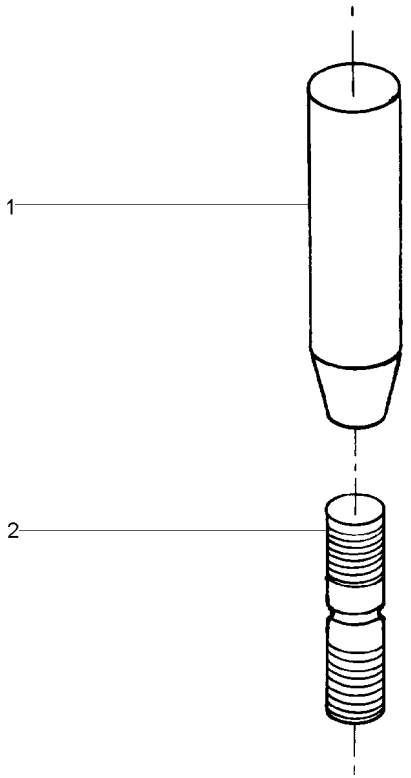

1	1482920M1	**1**	CORPO	BODY	CUERPO
2	1482923M1	**1**	PINO	PIN	PASADOR

Viga Mestra E Barra De Tração
Master Beam And Drawbar
Viga Mestra Y Barra De Tiro

40-40

Sem Barra De Tração
Without Drawbar
Sin Barra De Tiro

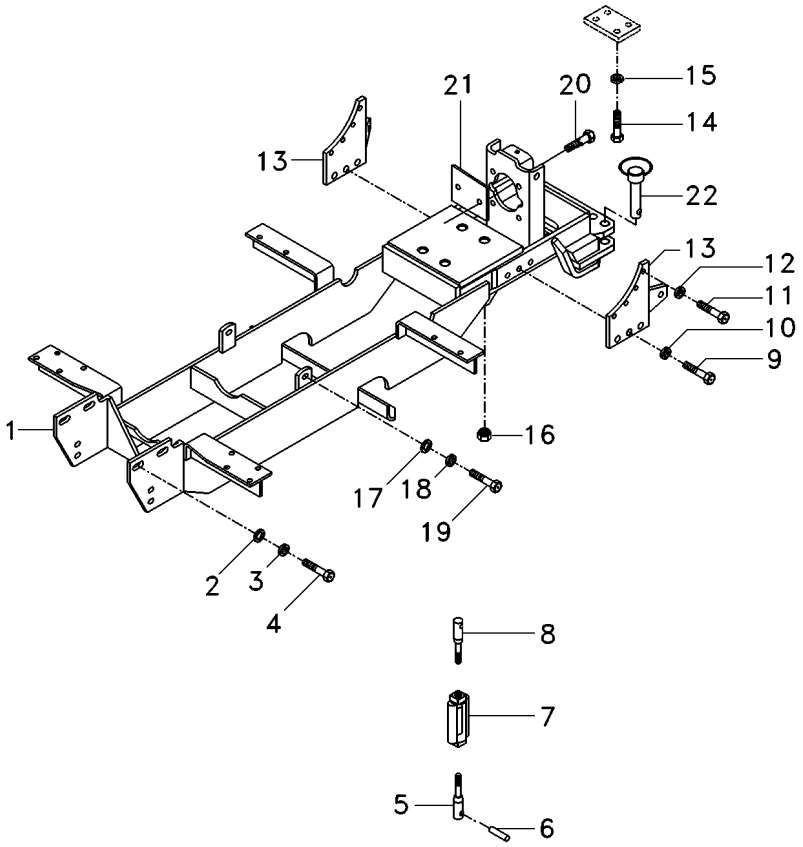

1	3589242M92	**1** VIGA	BEAM	VIGA
2	3585377M1	**2** ARRUELA	WASHER	ARANDELA
3	353433X1	**2** ARRUELA	WASHER	ARANDELA
4	353726X1	**2** PARAFUSO	BOLT	PERNO
5	1482919M91	**1** CJ. TIRANTE	KIT, ROD	JUEGO DE BIELAS
6	1482906M1	**1** PINO	PIN	PASADOR
7	490521M3	**1** ARTICULAÇÃO	KNUCKLE	CHARNELA
8	1482922M91	**1** CJ. TIRANTE	KIT, ROD	JUEGO DE BIELAS
9	353726X1	**6** PARAFUSO	BOLT	PERNO
10	353433X1	**6** ARRUELA	WASHER	ARANDELA
11	354651X1	**8** PARAFUSO	SCREW	TORNILLO
12	353439X1	**8** ARRUELA	WASHER	ARANDELA
13	067052P1	**2** CHAPA	PLATE	CHAPA
14	354290X1	**1** PARAFUSO	BOLT	PERNO
15	353433X1	**1** ARRUELA	WASHER	ARANDELA
16	909718M1	**4** PORCA	NUT	TUERCA
17	353758X1	**2** ARRUELA	WASHER	ARANDELA
18	353439X1	**2** ARRUELA	WASHER	ARANDELA
19	354277X1	**2** PARAFUSO	BOLT	PERNO
20	040370P1	**2** PARAFUSO	BOLT	PERNO
21	3149348M1	**2** CHAPA	PLATE	CHAPA
22	036435N1	**2** PINO	PIN	PASADOR

Viga Mestra
Master Bean
Viga Miestra

40-45

Tanque Extra-Capacidade / 4rm
Tank Extra-Capacity / 4rm
Tanque Extra-Capacidad / 4rm

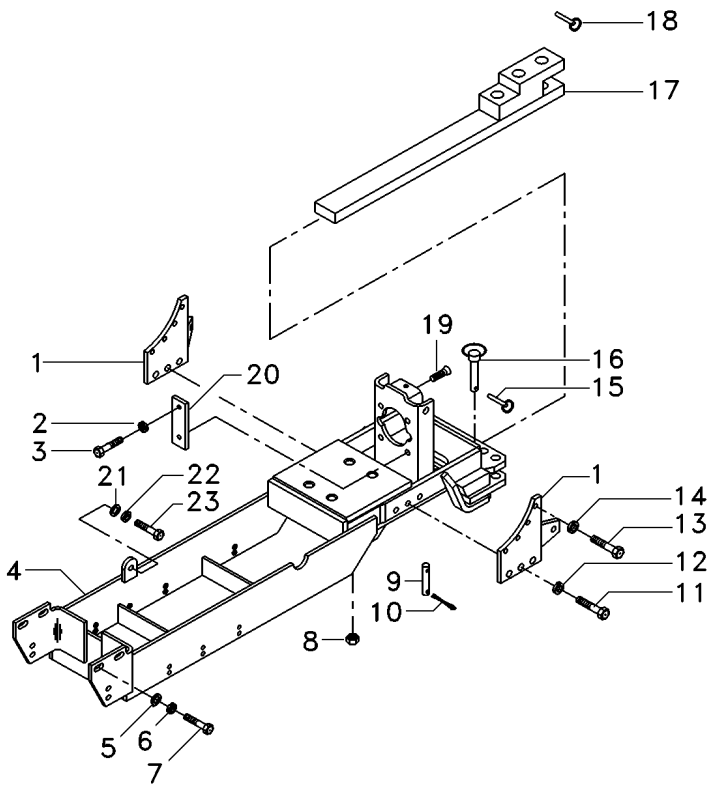

1	067052P1	**2**	CHAPA	PLATE	CHAPA
2	353439X1	**4**	ARRUELA	WASHER	ARANDELA
3	354277X1	**4**	PARAFUSO	BOLT	PERNO
4	059099S1	**1**	VIGA	BEAM	VIGA
5	353433X1	**2**	ARRUELA	WASHER	ARANDELA
6	3585377M1	**2**	ARRUELA	WASHER	ARANDELA
7	353726X1	**2**	PARAFUSO	BOLT	PERNO
8	909718M1	**4**	PORCA	NUT	TUERCA
9	1482916M2	**1**	PINO	PIN	PASADOR
10	195708M1	**2**	GRAMPO	CRAMP	PASADOR
11	353726X1	**6**	PARAFUSO	BOLT	PERNO
12	353433X1	**6**	ARRUELA	WASHER	ARANDELA
13	354651X1	**8**	PARAFUSO	SCREW	TORNILLO
14	353439X1	**8**	ARRUELA	WASHER	ARANDELA
15	810285M92	**2**	PINO	PIN	PASADOR
16	036435N1	**2**	PINO	PIN	PASADOR
17	3147778M91	**1**	BARRA DE TRAÇÃO	DRAWBAR	BARRA DE TIRO
18	810285M92	**1**	PINO	PIN	PASADOR
19	040370P1	**2**	PARAFUSO	BOLT	PERNO
20	3149348M1	**2**	CHAPA	PLATE	CHAPA
21	353439X1	**2**	ARRUELA	WASHER	ARANDELA
22	353758X1	**2**	ARRUELA	WASHER	ARANDELA
23	354277X1	**2**	PARAFUSO	BOLT	PERNO

Viga Mestra E Barra De Tração
Master Beam And Drawbar
Viga Mestra Y Barra De Tiro

40-50

Tanque Extra-Capacidade / 2rm
Tank Extra-Capacity / 2rm
Tanque Extra-Capacidad / 2rm

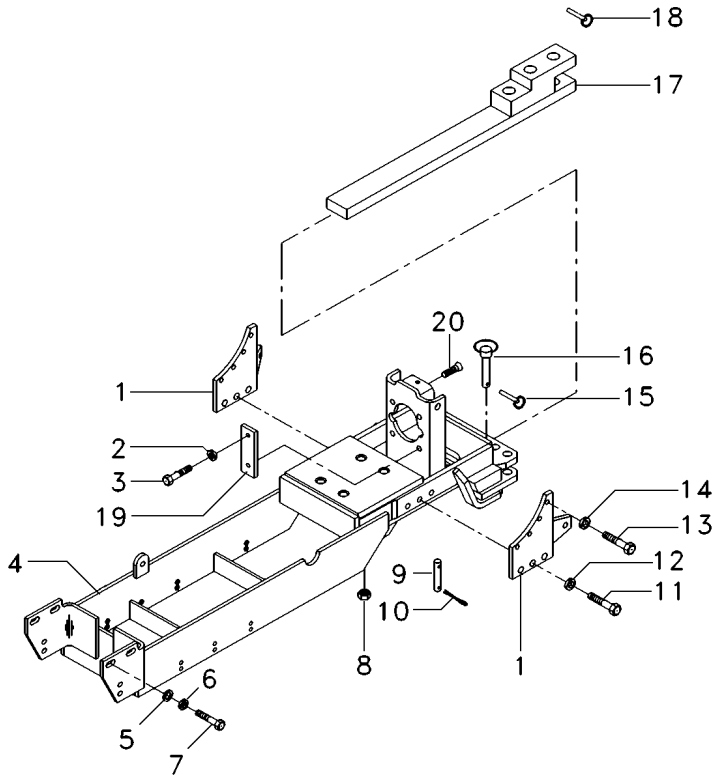

1	067052P1	**2**	CHAPA	PLATE	CHAPA
2	353439X1	**4**	ARRUELA	WASHER	ARANDELA
3	354277X1	**4**	PARAFUSO	BOLT	PERNO
4	059099S1	**1**	VIGA	BEAM	VIGA
5	353433X1	**2**	ARRUELA	WASHER	ARANDELA
6	3585377M1	**2**	ARRUELA	WASHER	ARANDELA
7	353726X1	**2**	PARAFUSO	BOLT	PERNO
8	909718M1	**4**	PORCA	NUT	TUERCA
9	1482916M2	**1**	PINO	PIN	PASADOR
10	195708M1	**2**	GRAMPO	CRAMP	PASADOR
11	353726X1	**6**	PARAFUSO	BOLT	PERNO
12	353433X1	**6**	ARRUELA	WASHER	ARANDELA
13	354651X1	**8**	PARAFUSO	SCREW	TORNILLO
14	353439X1	**8**	ARRUELA	WASHER	ARANDELA
15	810285M92	**2**	PINO	PIN	PASADOR
16	036435N1	**2**	PINO	PIN	PASADOR
17	3147778M91	**1**	BARRA DE TRAÇÃO	DRAWBAR	BARRA DE TIRO
18	810285M92	**1**	PINO	PIN	PASADOR
19	3149348M1	**2**	CHAPA	PLATE	CHAPA
20	040370P1	**2**	PARAFUSO	BOLT	PERNO

Viga Mestra
Master Bean
Viga Miestra

40-55

Tanque Extra-Capacidade
Tank Extra-Capacity
Tanque Extra-Capacidad

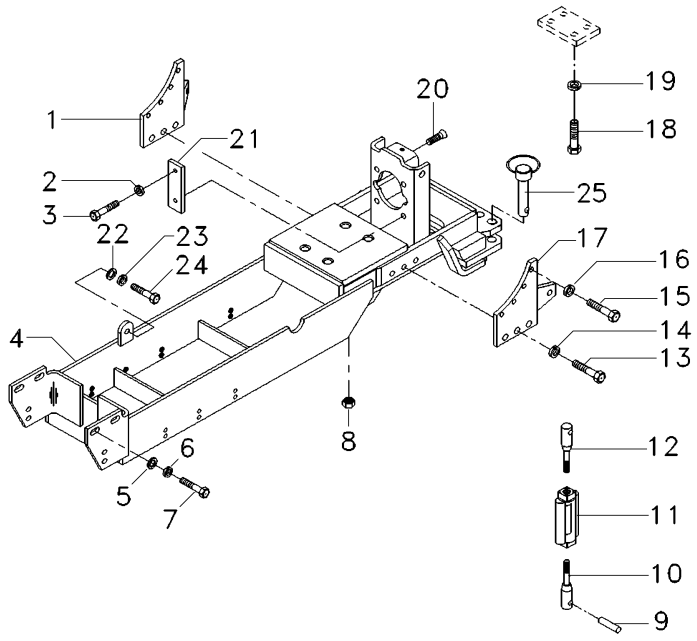

1	067052P1	**1**	CHAPA	PLATE	CHAPA
2	353439X1	**4**	ARRUELA	WASHER	ARANDELA
3	354277X1	**4**	PARAFUSO	BOLT	PERNO
4	059099S1	**1**	VIGA	BEAM	VIGA
5	3585377M1	**2**	ARRUELA	WASHER	ARANDELA
6	353433X1	**2**	ARRUELA	WASHER	ARANDELA
7	353726X1	**2**	PARAFUSO	BOLT	PERNO
8	909718M1	**4**	PORCA	NUT	TUERCA
9	1482906M1	**1**	PINO	PIN	PASADOR
10	1482919M91	**1**	CJ. TIRANTE	KIT, ROD	JUEGO DE BIELAS
11	490521M3	**1**	ARTICULAÇÃO	KNUCKLE	CHARNELA
12	1482922M91	**1**	CJ. TIRANTE	KIT, ROD	JUEGO DE BIELAS
13	353726X1	**6**	PARAFUSO	BOLT	PERNO
14	353433X1	**6**	ARRUELA	WASHER	ARANDELA
15	354651X1	**8**	PARAFUSO	SCREW	TORNILLO
16	353439X1	**8**	ARRUELA	WASHER	ARANDELA
17	067052P1	**1**	CHAPA	PLATE	CHAPA
18	354290X1	**1**	PARAFUSO	BOLT	PERNO
19	353433X1	**1**	ARRUELA	WASHER	ARANDELA
20	040370P1	**2**	PARAFUSO	BOLT	PERNO
21	3149348M1	**2**	CHAPA	PLATE	CHAPA
22	353439X1	**2**	ARRUELA	WASHER	ARANDELA
23	353758X1	**2**	ARRUELA	WASHER	ARANDELA
24	354277X1	**2**	PARAFUSO	BOLT	PERNO
25	036435N1	**2**	PINO	PIN	PASADOR

Viga Mestra E Barra De Tração
Master Beam And Drawbar
Viga Mestra Y Barra De Tiro

40-60

Tanque Extra-Capacidade / Sem Hidráulico
Tank Extra-Capacity / Without Hydraulic
Tanque Extra-Capacidad / Sin Hidraulico

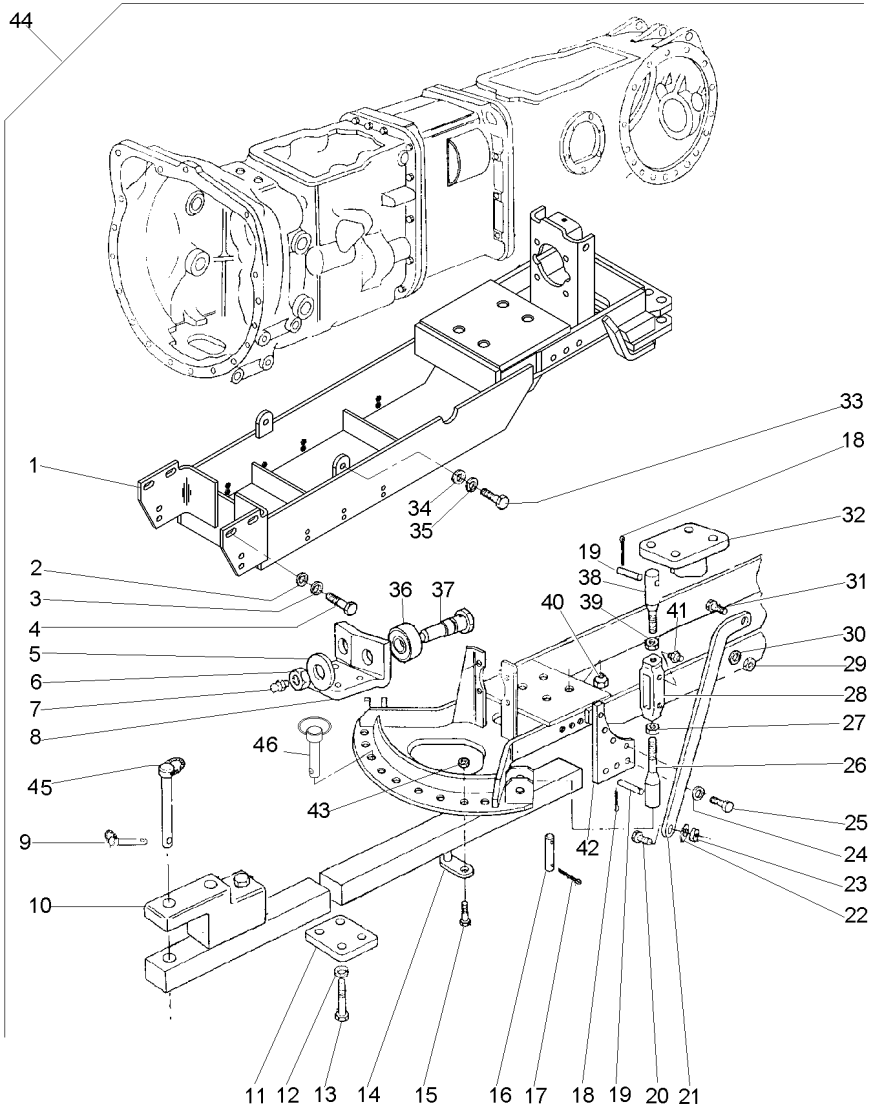

1	064952S1	44		1	VIGA	BEAM	VIGA
2	353433X1	44		8	ARRUELA	WASHER	ARANDELA
3	3585377M1	44		2	ARRUELA	WASHER	ARANDELA
4	353726X1	44		8	PARAFUSO	BOLT	PERNO
5	353443X1	44		2	ARRUELA	WASHER	ARANDELA
6	375115X1	44		2	PORCA	NUT	TUERCA
7	MP1056	44		2	GRAXEIRA	GREASER	ENGRASADOR
8	1482918M1	44		1	SUPORTE	BRACKET	SOPORTE
9	810285M92	44		1	PINO	PIN	PASADOR
10	2800014M92	44	40-65 No	1	BARRA DE TRAÇÃO	DRAWBAR	BARRA DE TIRO
11	1482917M1	44		1	PLACA	PLATE	PLATO
12	353433X1	44		4	ARRUELA	WASHER	ARANDELA
13	354290X1	44		4	PARAFUSO	BOLT	PERNO
14	517960M91	44		2	APOIO	BASE	BASE
15	362600X1	44		2	PARAFUSO	BOLT	PERNO
16	1482916M2	44		1	PINO	PIN	PASADOR
17	195708M1	44		2	GRAMPO	CRAMP	PASADOR
18	354068X1	44		8	CONTRAPINO	DOWEL	CENTRAJE
19	1482906M1	44		4	PINO	PIN	PASADOR
20	353613X1	44		2	PARAFUSO	BOLT	PERNO
21	1481972M1	44	▶	1	BRAÇO	ARM	BRAZO
21	1481973M1	44	◀	1	BRAÇO	ARM	BRAZO
22	353433X1	44		2	ARRUELA	WASHER	ARANDELA
23	353427X1	44		2	PORCA	NUT	TUERCA
24	353439X1	44		8	ARRUELA	WASHER	ARANDELA
25	354651X1	44		8	PARAFUSO	SCREW	TORNILLO
26	1482919M91	44	40-30 No	2	CJ. TIRANTE	KIT, ROD	JUEGO DE BIELAS
27	490532M1	44		2	PORCA	NUT	TUERCA
28	490521M3	44		2	ARTICULAÇÃO	KNUCKLE	CHARNELA
29	353435X1	44		2	PORCA	NUT	TUERCA
30	353440X1	44		2	ARRUELA	WASHER	ARANDELA
31	490481M1	44		2	PARAFUSO	BOLT	PERNO
32	1482924M91	44	◀	1	SUPORTE	BRACKET	SOPORTE
32	1482925M91	44	▶	1	SUPORTE	BRACKET	SOPORTE
33	354277X1	44		6	PARAFUSO	BOLT	PERNO
34	353758X1	44		2	ARRUELA	WASHER	ARANDELA
35	353439X1	44		6	ARRUELA	WASHER	ARANDELA
36	762234M2	44		2	ROLETE	ROLLER	RODILLO
37	762235M1	44		2	PINO	PIN	PASADOR
38	1482922M91	44	40-35 No	2	CJ. TIRANTE	KIT, ROD	JUEGO DE BIELAS
39	375100X1	44		2	PORCA	NUT	TUERCA
40	909718M1	44		4	PORCA	NUT	TUERCA
41	13811X1	44		2	ENGRAXADEIRA	SHOES	ZAPATAS
42	067052P1	44		2	CHAPA	PLATE	CHAPA
43	375100X1	44		2	PORCA	NUT	TUERCA
44			T0281029	1	CJ. BARRA	KIT, DRAWBAR	JGO.BARRA TIRO
45	3146131M92	44		1	PINO	PIN	PASADOR
46	036435N1			2	PINO	PIN	PASADOR

Barra De Tração
Drawbar
Barra De Tiro

40-65

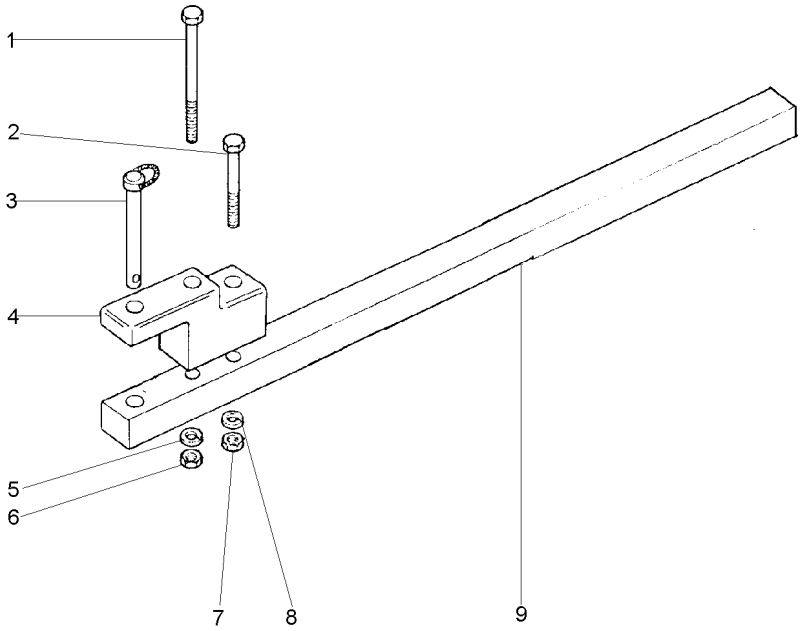

1	080240H1	**1** PARAFUSO	BOLT	PERNO
2	080241H1	**1** PARAFUSO	BOLT	PERNO
3	3146131M92	**1** PINO	PIN	PASADOR
4	490059M3	**1** SUPORTE	BRACKET	SOPORTE
5	3585377M1	**1** ARRUELA	WASHER	ARANDELA
6	368123X1	**1** PORCA	NUT	TUERCA
7	368123X1	**1** PORCA	NUT	TUERCA
8	3585377M1	**1** ARRUELA	WASHER	ARANDELA
9	1484988M1	**1** BARRA	BAR	BARRA

Braços Hidráulicos
Hydraulic Arms
Brazos Hidráulicos

40-70

Estabilizador Telescópico
Telescopic Stabilizer
Estabilizador Telescopico

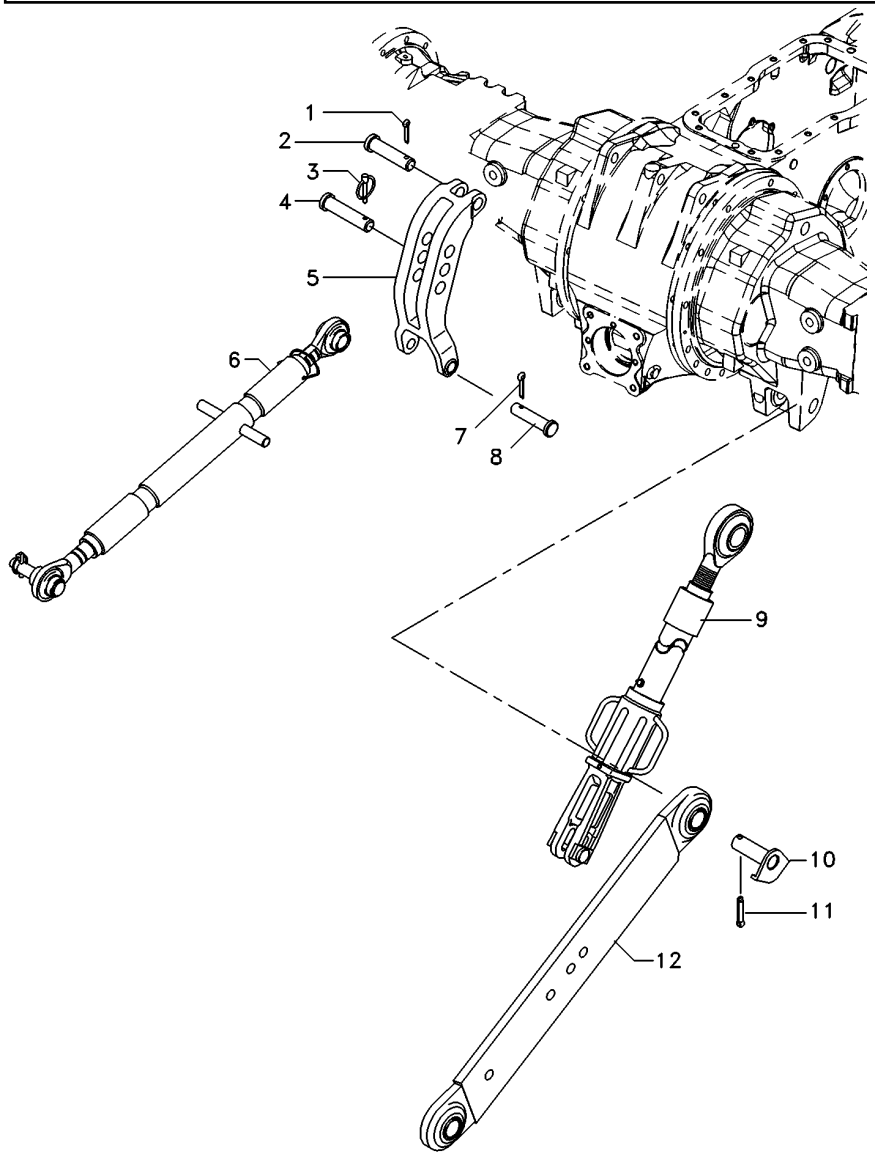

1	354068X1		**1** CONTRAPINO	DOWEL	CENTRAJE
2	893567M1		**1** PINO	PIN	PASADOR
3	810285M92		**1** PINO	PIN	PASADOR
4	035777P1		**1** PINO	PIN	PASADOR
5	1863393M93		**1** VIGA	BEAM	VIGA
6	020091N2	40-80 No	**1** CJ. BRAÇO	KIT, ARM	JUEGO DE BRAZO
7	354089X1		**2** CUPILHA	COTTER PIN	PASADOR DOUBLE
8	1481712M1		**2** PINO	PIN	PASADOR
9	060500T1	40-75 No	**2** CJ. BRAÇO	KIT, ARM	JUEGO DE BRAZO
10	063662S1		**2** PINO	PIN	PASADOR
11	354092X1		**2** CUPILHA	COTTER PIN	PASADOR DOUBLE
12	060684T1	◀	**1** CJ. BRAÇO	KIT, ARM	JUEGO DE BRAZO
12	060685T1	▶	**1** CJ. BRAÇO	KIT, ARM	JUEGO DE BRAZO

Braço Nivelador
Levelling Arm
Brazo Nivelación

40-75

Hd
Hd
Hd

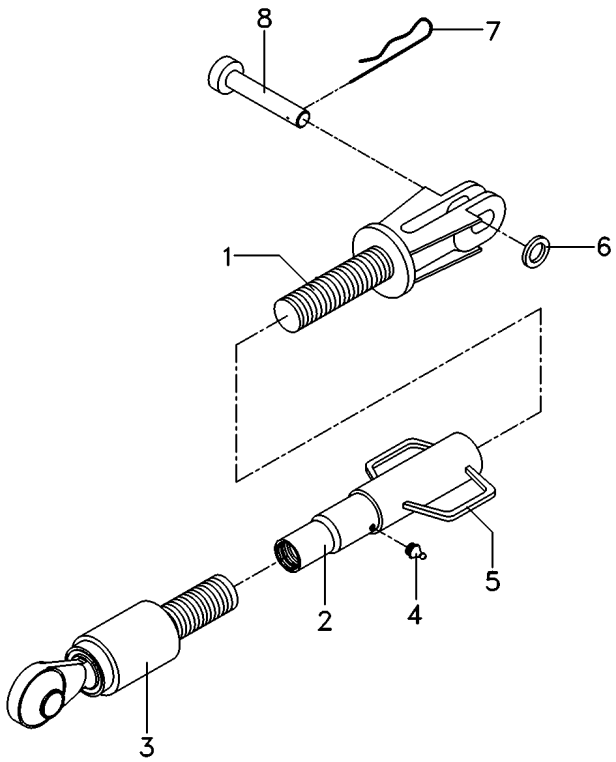

1	060688R1	**1** GARFO	FORK	HORQUILLA
2	060689R1	**1** TUBO	PIPE	CANO
3	055511R1	**1** TERMINAL	END	EXTREMO
4	055513R1	**1** GRAXEIRA	GREASER	ENGRASADOR
5	055514R1	**1** ALÇA	STRAP	FAJA
6	060666R1	**1** GUIA	GUIDE	GUIA
7	056632R1	**1** GRAMPO	CRAMP	PASADOR
8	060661R1	**1** PINO	PIN	PASADOR

Braço Do Terceiro Ponto
Arm Rest
Brazo De Apoyo

40-80

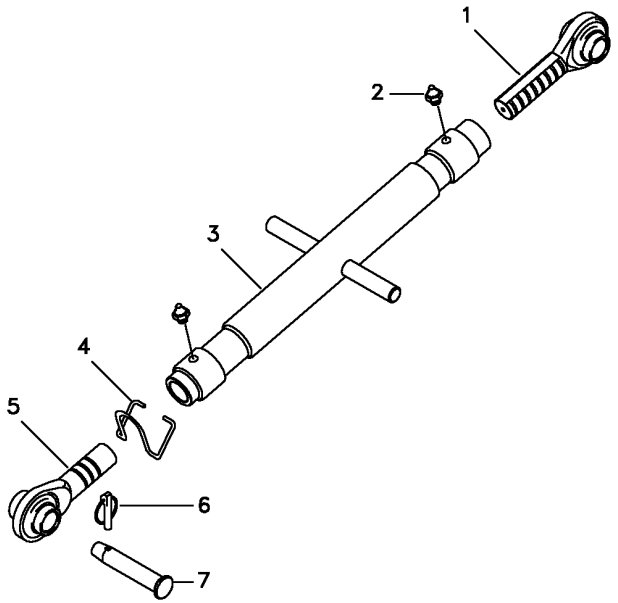

1	020093N1	**1**	TERMINAL	END	EXTREMO
2	339003X1	**2**	GRAXEIRA	GREASER	ENGRASADOR
3	020098S2	**1**	TUBO	PIPE	CANO
4	036607P1	**1**	MOLA	SPRING	RESORTE
5	020094N1	**1**	TERMINAL	END	EXTREMO
6	810285M92	**1**	PINO	PIN	PASADOR
7	035777P1	**1**	PINO	PIN	PASADOR

Braços Hidráulicos **Hd**
Hydraulic Arms **Hd**
Brazos Hidráulicos **Hd**

40-85

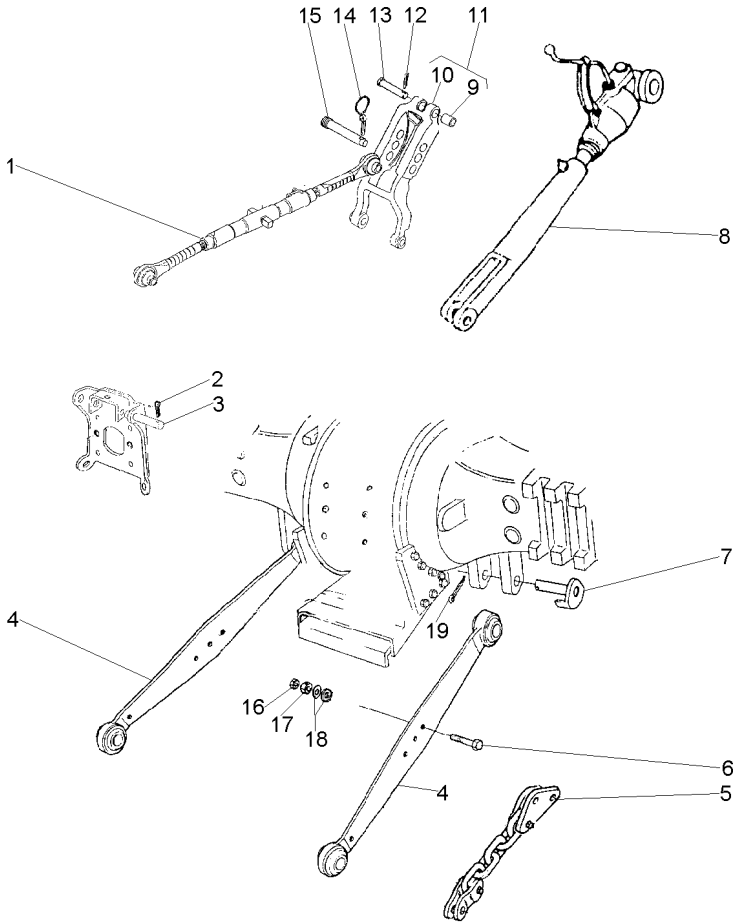

1	020091N2		40-80 No	**1**	CJ. BRAÇO	KIT, ARM	JUEGO DE BRAZO
2	354089X1			**2**	CUPILHA	COTTER PIN	PASADOR DOUBLE
3	1481712M1			**2**	PINO	PIN	PASADOR
4	490473M92		40-90 No	**2**	CJ. BRAÇO	KIT, ARM	JUEGO DE BRAZO
5	3147781M92			**2**	CORRENTE	CHAIN	CADENA
6	353934X1			**2**	PARAFUSO	BOLT	PERNO
7	1482939M91			**2**	PINO	PIN	PASADOR
8	3585879M91		40-95 No	**2**	CJ. BRAÇO	KIT, ARM	JUEGO DE BRAZO
9	1860913M1	11		**2**	BUCHA	BUSH	CASQUILLO
10	1863391M3	11		**1**	VIGA	BEAM	VIGA
11	1863393M93			**1**	VIGA	BEAM	VIGA
12	354068X1			**1**	CONTRAPINO	DOWEL	CENTRAJE
13	893567M1			**1**	PINO	PIN	PASADOR
14	810285M92			**1**	PINO	PIN	PASADOR
15	892476M2			**1**	PINO	PIN	PASADOR
16	353436X1			**2**	PORCA	NUT	TUERCA
17	353435X1			**2**	PORCA	NUT	TUERCA
18	353775X1			**4**	ARRUELA	WASHER	ARANDELA
19	354092X1			**2**	CUPILHA	COTTER PIN	PASADOR DOUBLE

Braços
Links
Brazos

40-90

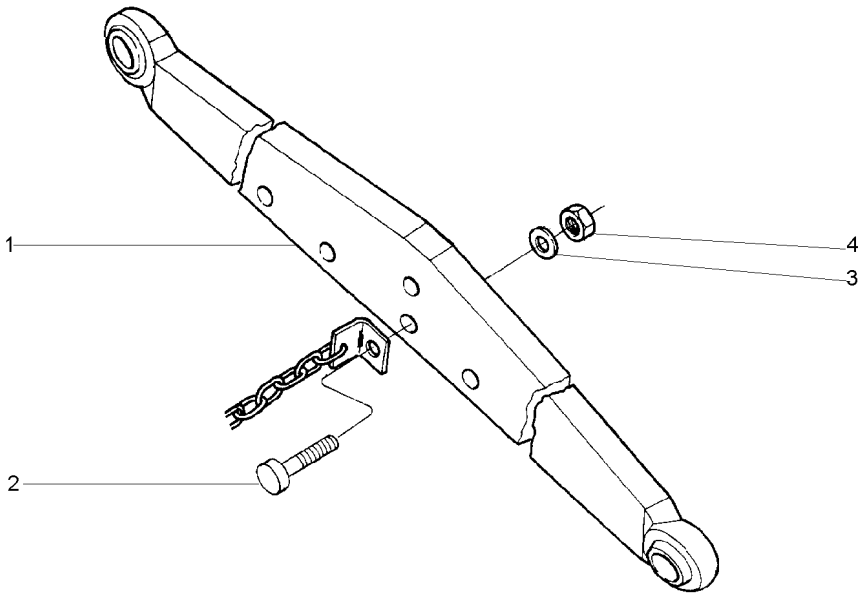

1	490474M92	**1**	BRAÇO	ARM	BRAZO
2	490481M1	**1**	PARAFUSO	BOLT	PERNO
3	376326X1	**1**	ARRUELA	WASHER	ARANDELA
4	353435X1	**1**	PORCA	NUT	TUERCA

Braços
Links
Brazos

40-95

Nd
Nd
Nd

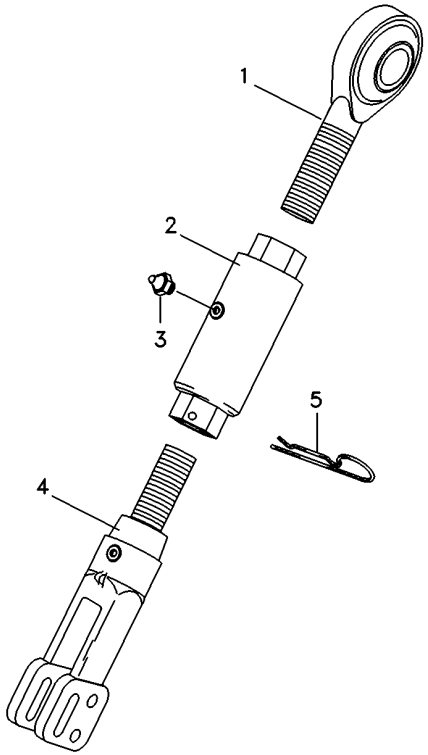

1	3585877M91	**1** TERMINAL	END	EXTREMO
2	3585463M1	**1** BUCHA	BUSH	CASQUILLO
3	339003X1	**1** GRAXEIRA	GREASER	ENGRASADOR
4	3585878M91	**1** GARFO	FORK	HORQUILLA
5	3585408M1	**1** GRAMPO	CRAMP	PASADOR

Corpo
Body
Cuerps

Braços Do Levante
Lift Arms
Brazos De Levante

40-100

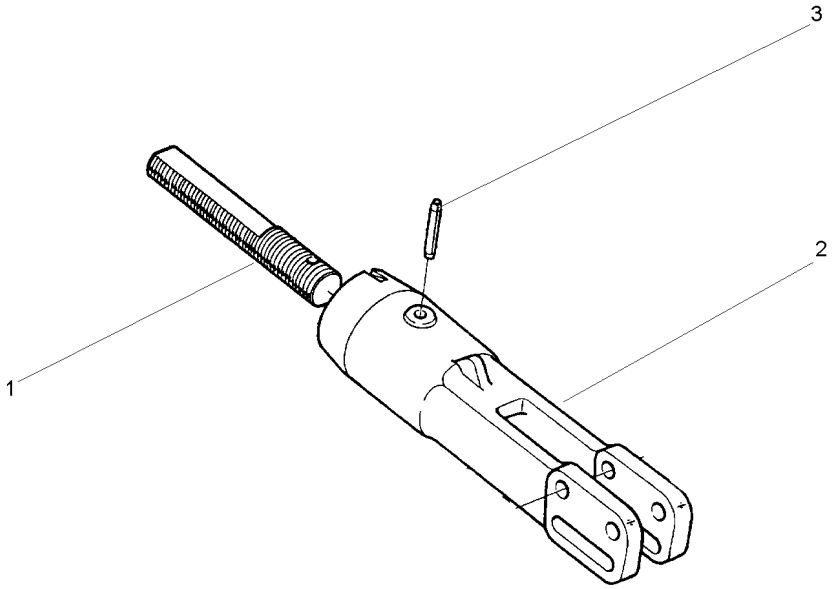

1	3585407M1	**1** TIRANTE	ROD	VARILLA
2	3412246M2	**1** GARFO	FORK	HORQUILLA
3	020124T1	**1** PINO	PIN	PASADOR

Braços Hidráulicos Nd
Hydraulic Arms Nd
Brazos Hidráulicos Nd

40-105

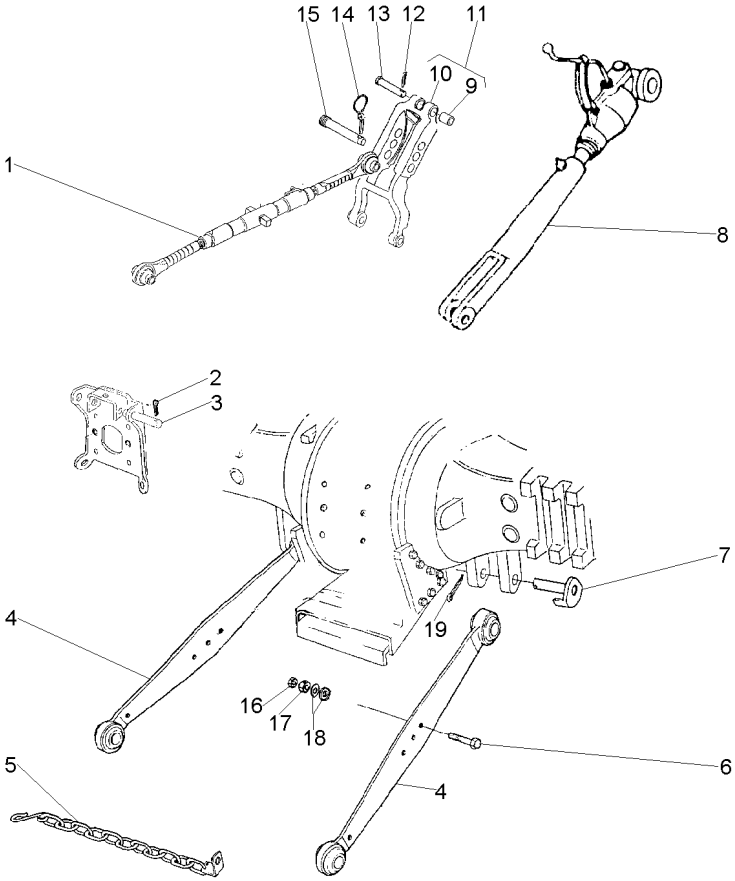

1	020091N2	▲ 40-80 No	**1**	CJ. BRAÇO	KIT, ARM	JUEGO DE BRAZO
2	354089X1		**2**	CUPILHA	COTTER PIN	PASADOR DOUBLE
3	1481712M1		**2**	PINO	PIN	PASADOR
4	057817T1	▶	**1**	BRAÇO	ARM	BRAZO
4	057818T1	◀	**1**	BRAÇO	ARM	BRAZO
5	3148840M91		**2**	CJ. CORRENTE	KIT, CHAIN	CADENA JUEGO
6	353934X1		**2**	PARAFUSO	BOLT	PERNO
7	1482939M91		**2**	PINO	PIN	PASADOR
8	3585879M91	40-95 No	**2**	CJ. BRAÇO	KIT, ARM	JUEGO DE BRAZO
9	1860913M1	11	**2**	BUCHA	BUSH	CASQUILLO
10	1863391M3	11	**1**	VIGA	BEAM	VIGA
11	1863393M93		**1**	VIGA	BEAM	VIGA
12	354068X1		**1**	CONTRAPINO	DOWEL	CENTRAJE
13	893567M1		**1**	PINO	PIN	PASADOR
14	810285M92		**1**	PINO	PIN	PASADOR
15	892476M2		**1**	PINO	PIN	PASADOR
16	353436X1		**2**	PORCA	NUT	TUERCA
17	353435X1		**2**	PORCA	NUT	TUERCA
18	353775X1		**4**	ARRUELA	WASHER	ARANDELA
19	354092X1		**2**	CUPILHA	COTTER PIN	PASADOR DOUBLE

Estabilizador Telescópico
Telescopic Stabiliser
Estabilizador Telescópico

40-110

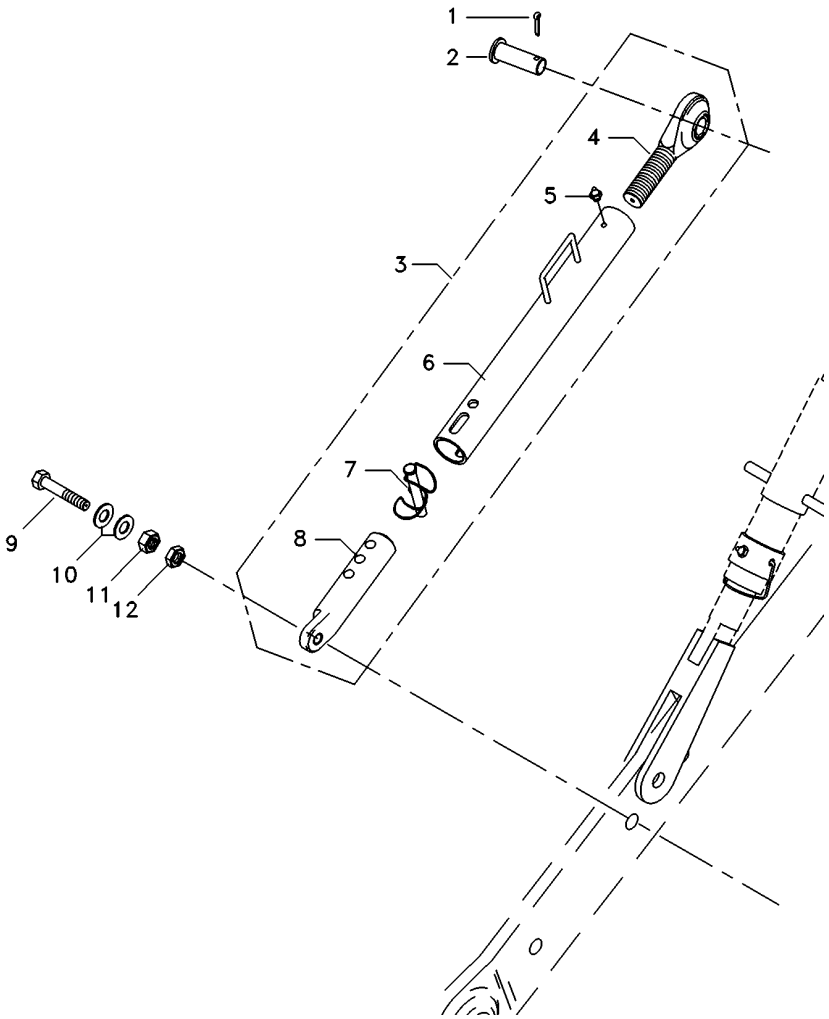

1	354068X1	**2** CONTRAPINO	DOWEL	CENTRAJE
2	037549P1	**2** PINO	PIN	PASADOR
3	054887T1	**2** CJ.ESTABILIZADOR	KIT, STABILISER	ESTABILIZAD JUEG
4	037682R1	**1** TERMINAL	END	EXTREMO
5	13811X	**1** GRAXEIRA	GREASER	ENGRASADOR
6	055510R1	**1** TUBO	PIPE	CANO
7	037676R1	**1** PINO	PIN	PASADOR
8	039057R1	**1** TERMINAL	END	EXTREMO
9	354575X1	**2** PARAFUSO	BOLT	PERNO
10	353775X1	**4** ARRUELA	WASHER	ARANDELA
11	353435X1	**2** PORCA	NUT	TUERCA
12	353436X1	**2** PORCA	NUT	TUERCA

Estabilizador Telescópico
Telescopic Stabiliser
Estabilizador Telescópico

40-115

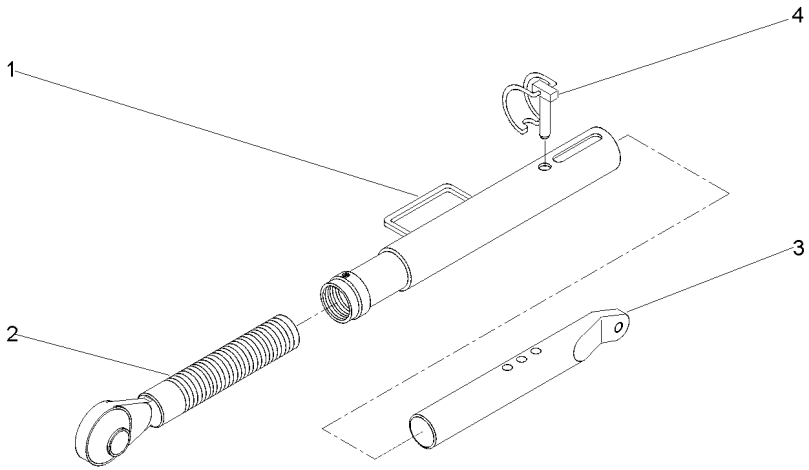

1	055510R1	**1** TUBO	PIPE	CANO
2	037682R1	**1** TERMINAL	END	EXTREMO
3	039057R1	**1** TERMINAL	END	EXTREMO
4	037676R1	**1** PINO	PIN	PASADOR

Estabilizador
Stabiliser
Estabilizador

40-120

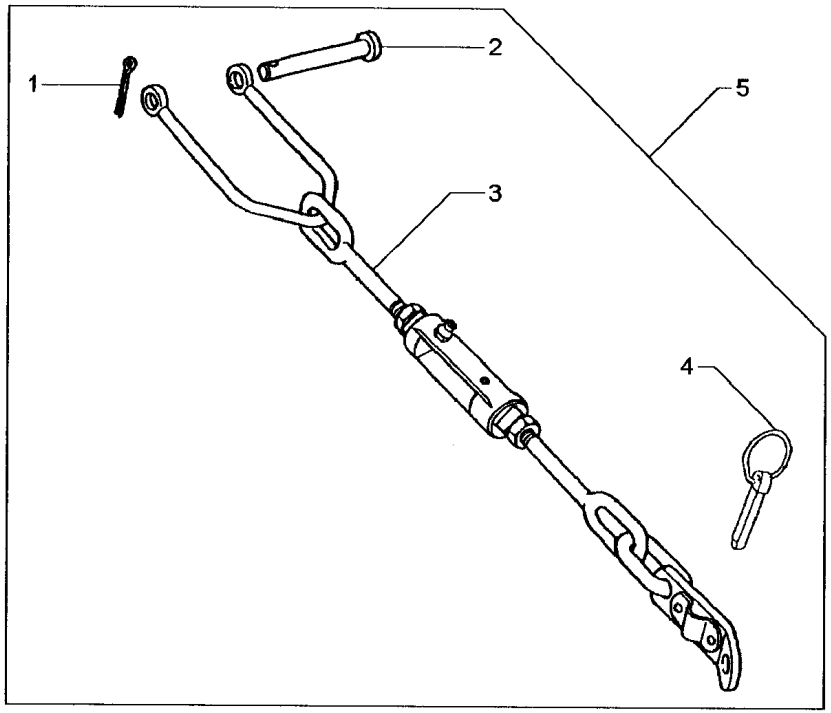

1	354089X1	5		**2** CUPILHA	COTTER PIN	PASADOR DOUBLE
2	1481712M1	5		**2** PINO	PIN	PASADOR
3	3411526M91	5	40-130 No	**2** CJ.ESTABILIZADOR	KIT, STABILISER	ESTABILIZAD JUEG
4	810285M92	5		**2** PINO	PIN	PASADOR
5			3410016M91	**2** CJ.ESTABILIZADOR	KIT, STABILISER	ESTABILIZAD JUEG

Estabilizador Com Corrente
Stabiliser With Chain
Estabilizador Con Cadena

40-125

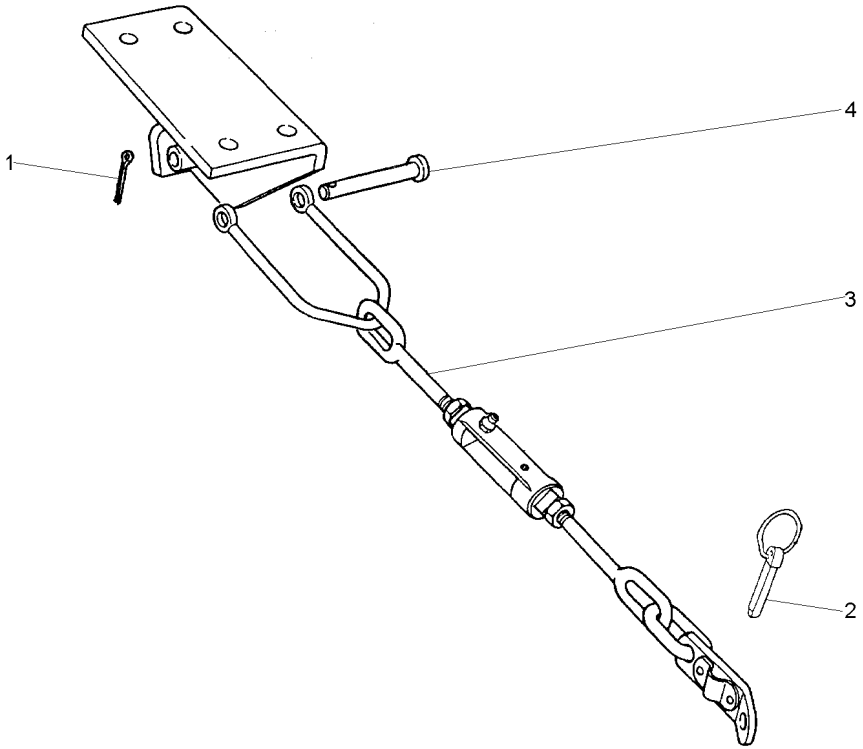

1	354089X1		**2**	CUPILHA	COTTER PIN	PASADOR DOUBLE
2	810285M92		**2**	PINO	PIN	PASADOR
3	3411526M91	40-130 No	**2**	CJ.ESTABILIZADOR	KIT, STABILISER	ESTABILIZAD JUEG
4	1481712M1		**2**	PINO	PIN	PASADOR

Estabilizador
Stabiliser
Estabilizador

40-130

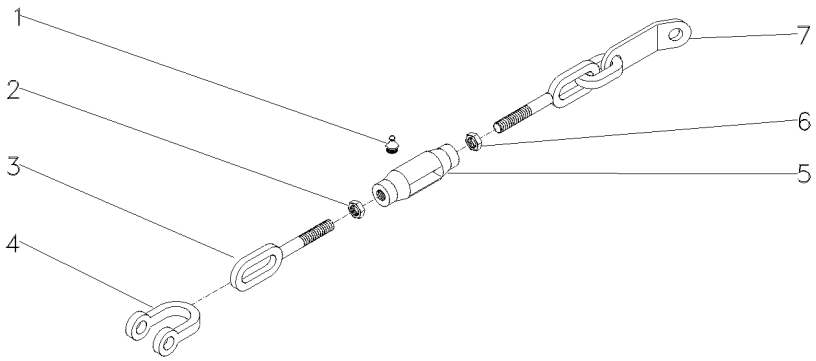

1	13811X		**2**	GRAXEIRA	GREASER	ENGRASADOR
2	375100X1		**1**	PORCA	NUT	TUERCA
3	490522M1	◄	**1**	TERMINAL	END	EXTREMO
4	490465M1		**1**	GARFO	FORK	HORQUILLA
5	490521M3		**1**	ARTICULAÇÃO	KNUCKLE	CHARNELA
6	490532M1		**1**	PORCA	NUT	TUERCA
7	3411525M91		**1**	TERMINAL	END	EXTREMO

Tomada De Força Independente
Independent Power Take Off
Toma De Fuerza Independente

50-10

540 Rpm
540 Rpm
540 Rpm

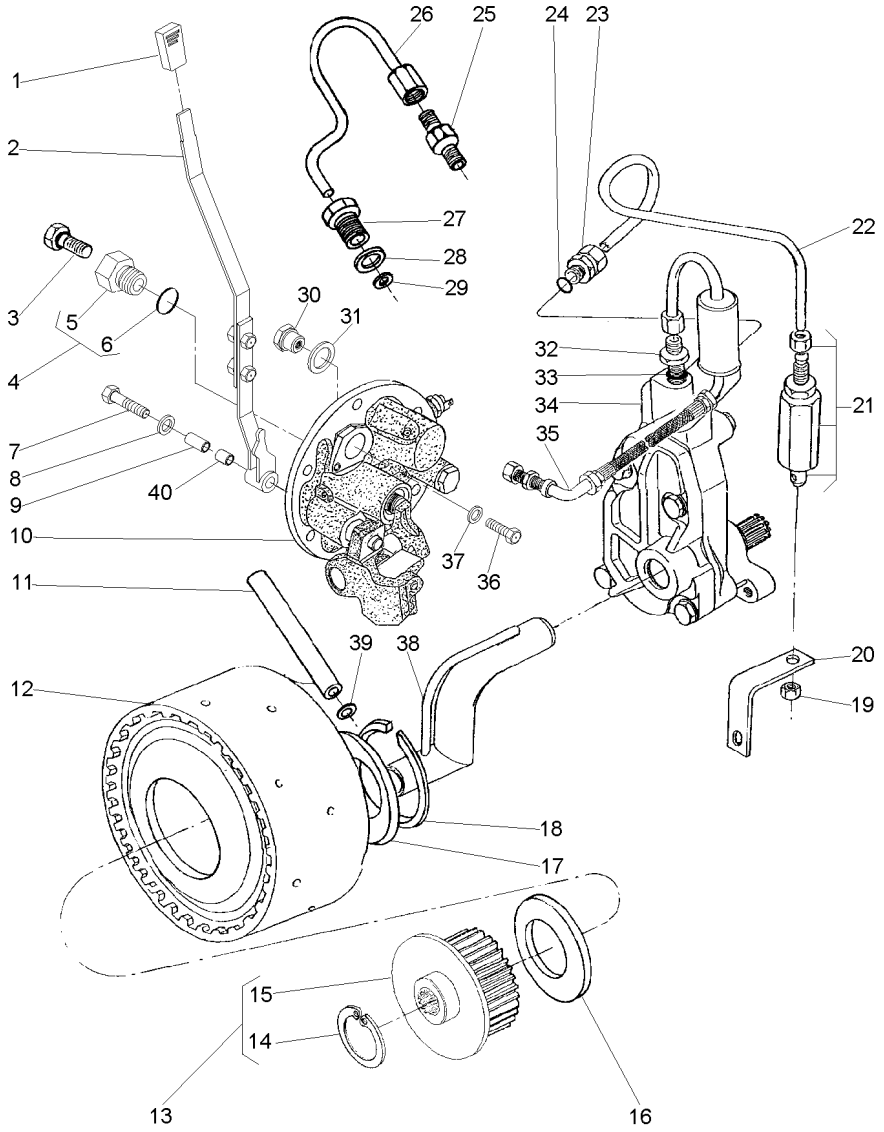

1	068078P3			**1**	MANÍPULO	KNOB	POMO
2	063423N1			**1**	CJ. ALAVANCA	KIT, LEVER	JUEGO, PALANCA
3	358720X91			**1**	TAMPÃO	PAD	ALMOHADILLA
4	3697609M91			**1**	TAMPÃO	PAD	ALMOHADILLA
5	3697608M1	4		**1**	BUJÃO	PLUG	TAPON
6	3019397X1	4		**1**	ANEL	RING	ARO
7	353714X1			**1**	PARAFUSO	BOLT	PERNO
8	390597X1			**1**	ARRUELA	WASHER	ARANDELA
9	061932P1			**1**	BUCHA	INSERT	INSERCION
10	061928N1		50-25 No	**1**	TAMPA	COVER	CUBIERTA
11	3610929M1			**1**	TUBO	PIPE	CANO
12	4200050M91		50-15 No	**1**	CJ. EMBREAGEM	KIT, CLUTCH	EMBRAGUE JUEGO
13	061060N1			**1**	CJ. CUBO	KIT, HUB	JUEGO DE CUBO
14	391076X1	13		**1**	ANEL	RING	ARO
15	051384S1	13		**1**	CUBO	HUB	CUBO
16	6222485M1			**1**	ARRUELA AJUSTE	ADJUST WASHER	ARRUELA AJUSTE
17	037656P1			**1**	ARRUELA	WASHER	ARANDELA
18	352699X1			**1**	ANEL TRAVA	CIRCLIP	CIRCULITO
19	355830X1			**1**	PORCA	NUT	TUERCA
20	026955P1			**1**	SUPORTE	BRACKET	SOPORTE
21	3401801M91			**1**	VÁLVULA	VALVE	VALVULA
22	3589457M1			**1**	TUBO	PIPE	CANO
23	3411947M91			**2**	CONEXÃO	CONNECTION	CONEXION
24	831452M1			**2**	ANEL "O"	O RING	JUNTA TORICA
25	037659T1			**1**	CONEXÃO	CONNECTION	CONEXION
26	037566P1			**1**	TUBO	PIPE	CANO
27	037567P1			**1**	CONEXÃO	CONNECTION	CONEXION
28	1440702X1			**1**	ARRUELA	WASHER	ARANDELA
29	3007188X1			**1**	ARRUELA	WASHER	ARANDELA
30	061987P1			**1**	BUJÃO	PLUG	TAPON
31	3409614M1			**1**	ARRUELA	WASHER	ARANDELA
32	035828T1			**1**	CONEXÃO	CONNECTION	CONEXION
33	831452M1			**1**	ANEL "O"	O RING	JUNTA TORICA
34	886821M94		50-30 No	**1**	CJ. BOMBA	KIT, PUMP	BOMBA JUEGO
35	037559N1		50-50 No	**1**	CJ. TUBO	TUBE ASSY	CONJ.DE TUBO
36	339081X1			**1**	PARAFUSO	BOLT	PERNO
37	390597X1			**1**	ARRUELA	WASHER	ARANDELA
38	1872170M91			**1**	CJ. TUBO	TUBE ASSY	CONJ.DE TUBO
39	195561M1			**1**	ANEL "O"	O RING	JUNTA TORICA
40	068966P1			**1**	BUCHA	BUSH	CASQUILLO

Embreagem Da Tomada De Força Independente
Independent Power Take-Off Clutch
Embrague De La Toma De Fuerza Independente

50-15

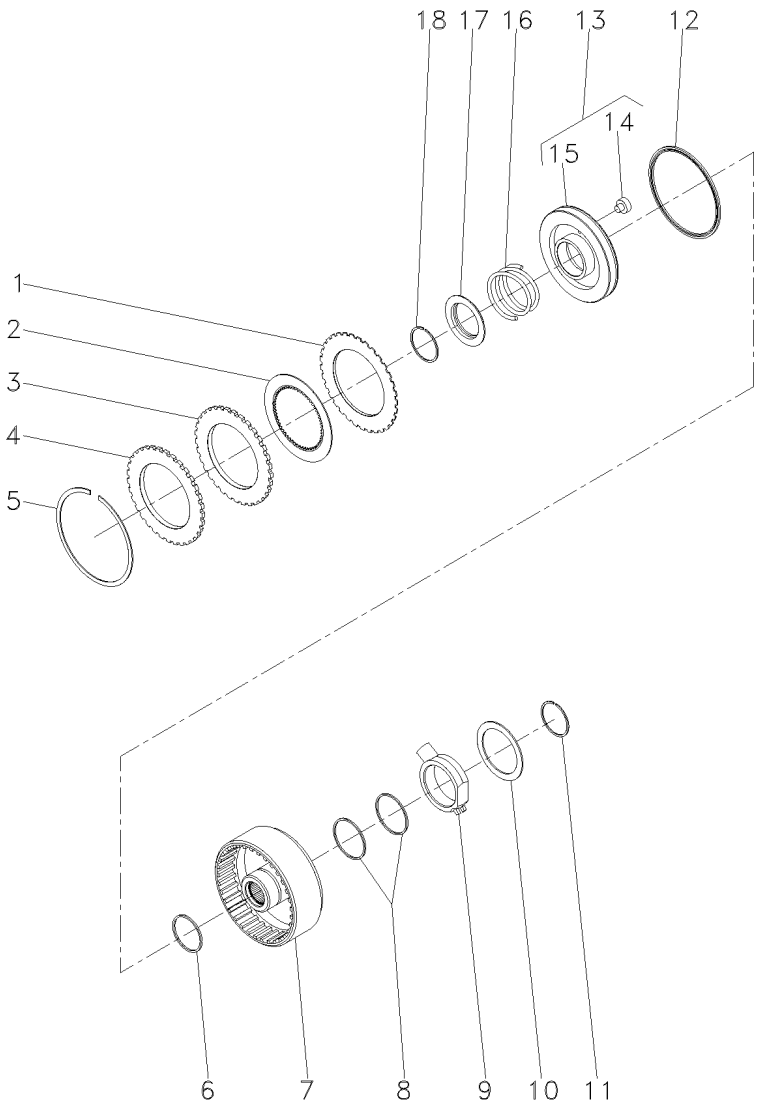

1	1870860M1			**7**	DISCO	DISC	DISCO
2	1688532M1			**7**	DISCO	DISC	DISCO
3	1870011M1			**1**	CALÇO	SHIM	CALCE
4	3699355M1			**1**	PLACA	PLATE	PLATO
5	364689X1			**1**	ANEL	RING	ARO
6	186198M1	⊸	3699909M1	**1**	ANEL	RING	ARO
7	3701442M1			**1**	CARCAÇA	HOUSING	ALOJAMIENTO
8	3612141M1			**2**	ANEL	RING	ARO
9	3610279M2			**1**	FLANGE	FLANGE	PLETINA
10	3699433M1			**1**	ARRUELA	WASHER	ARANDELA
11	391129X1			**1**	ANEL TRAVA	CIRCLIP	CIRCULITO
12	1870859M1			**1**	RETENTOR	SEAL	RETEN
13	3599601M93			**1**	CJ. PISTÃO	KIT, PISTON	JUEGO DE PISTON
14	3699353M1	13		**1**	BUJÃO	PLUG	TAPON
15	3699313M1	13		**1**	PISTÃO	PISTON	PISTON
16	3599507M2			**1**	MOLA	SPRING	RESORTE
17	1691307M2			**1**	ANEL	RING	ARO
18	1442512X1			**1**	ANEL	RING	ARO

Tomada De Força Independente
Independent Power Take Off
Toma De Fuerza Independente

50-20

540 Rpm
540 Rpm
540 Rpm

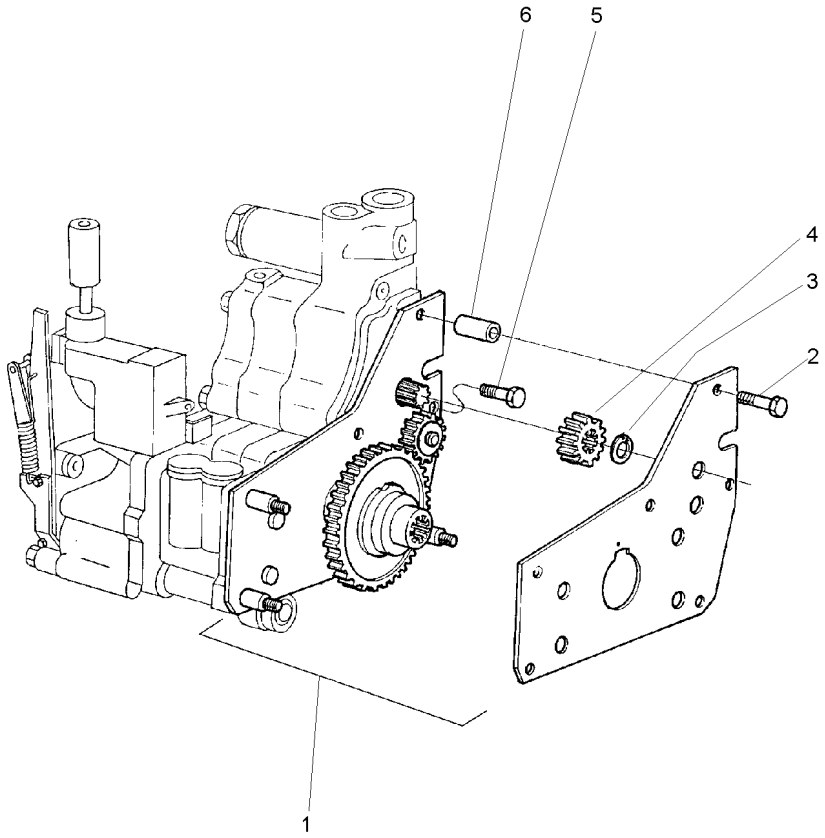

1	4200134M91	**1**	CJ. ENGRENAGEM	KIT, GEAR	ENGRANAJES JUEGO
2	516259M2	**2**	PARAFUSO	BOLT	PERNO
3	353213X1	**1**	ANEL TRAVA	CIRCLIP	CIRCULITO
4	515961M1	**1**	ENGRENAGEM	GEAR	ENGRANAJE
5	357852X1	**1**	PARAFUSO	BOLT	PERNO
6	366045X1	**2**	ESPAÇADOR	SPACER	PIEZA DISTANCIA

Tampa Da Tomada De Potência Independente
Independent Power Take Off Cover
Tapa De La Toma De Potencia Indenpendente

50-25

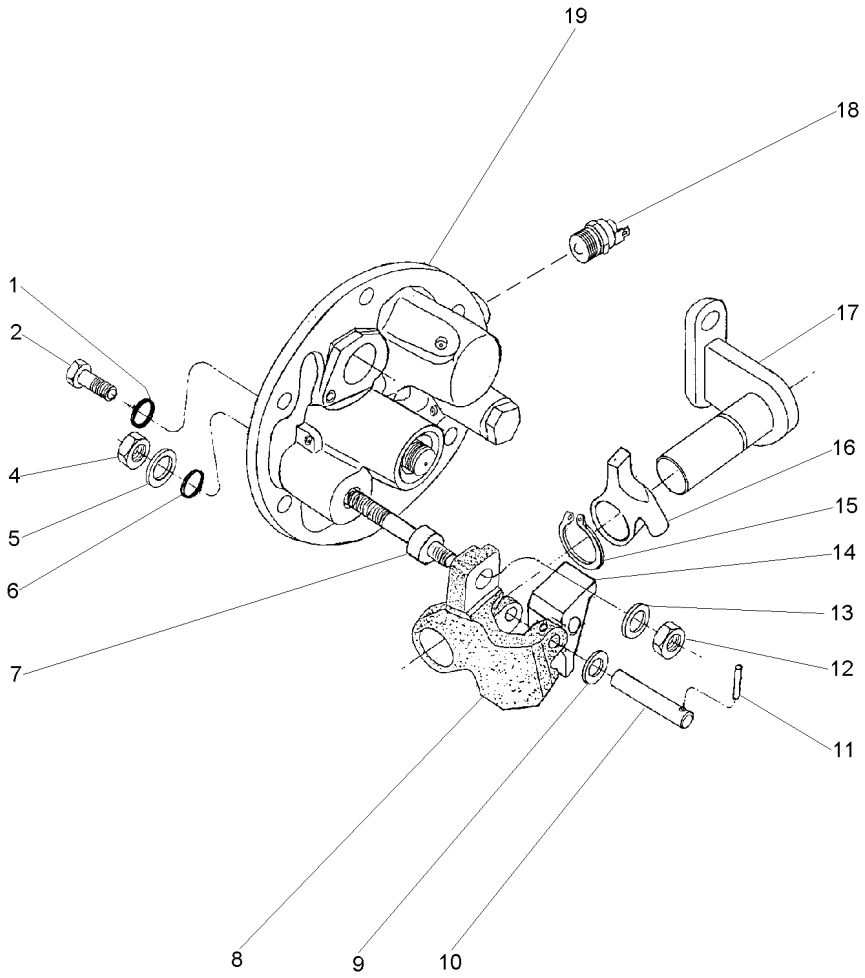

1	369132X1		**2**	ANEL "O"	O RING	JUNTA TORICA
2	3009194X1	M8	**2**	PARAFUSO	BOLT	PERNO
4	339402X1	M10	**1**	PORCA	NUT	TUERCA
5	390734X1	M10	**1**	ARRUELA	WASHER	ARANDELA
6	195562M1		**1**	ANEL "O"	O RING	JUNTA TORICA
7	063616P1		**1**	EIXO	SHAFT	ARBOL
8	3614292M1		**1**	PIVÔ	PIVOT	PIVOTE
9	3697982M1	M8X15X0,5	**1**	ARRUELA	WASHER	ARANDELA
10	3614294M1		**1**	PINO	PIN	PASADOR
11	3009322X1		**1**	PINO	PIN	PASADOR
12	1440329X1	M10	**1**	PORCA	NUT	TUERCA
13	3699552M1		**1**	ARRUELA	WASHER	ARANDELA
14	3614290M1		**1**	ALAVANCA	LEVER	PALANCA
15	1440523X1	∅ 22	**1**	ANEL TRAVA	CIRCLIP	CIRCULITO
16	3614289M1		**1**	ALAVANCA	LEVER	PALANCA
17	3697956M91		**1**	SUPORTE	BRACKET	SOPORTE
18	6216774M1		**1**	INTERRUPTOR	SWITCH	INTERRUPTOR
19	061929N1	👁 50-100 No	**1**	TAMPA	COVER	CUBIERTA

Bomba Hidráulica Auxiliar
Hydraulic Pump Auxiliary
Bomba Hidráulica Auxiliar

50-30

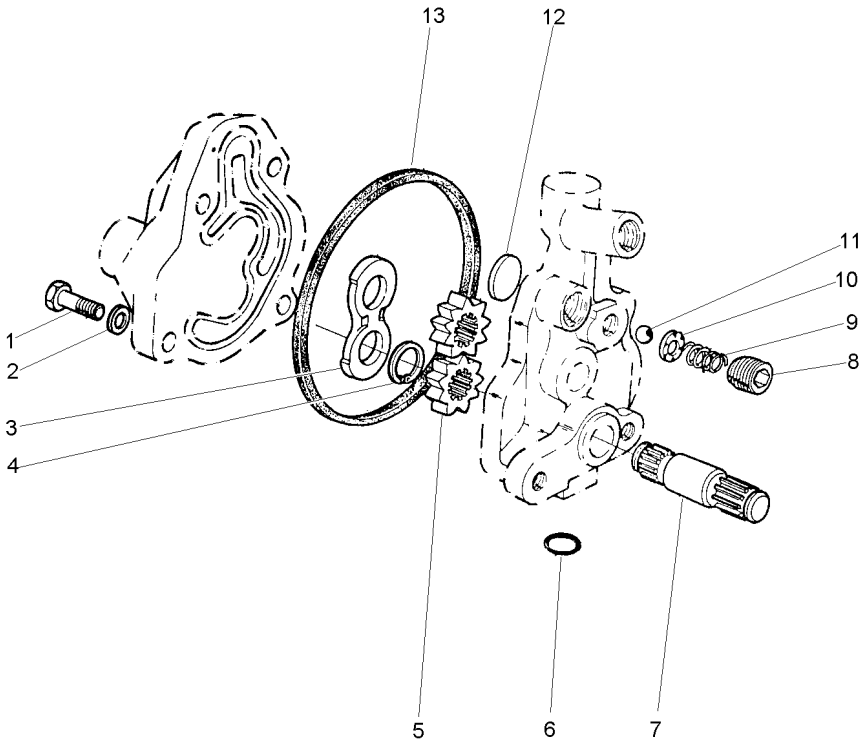

1	353517X1	5/16x24x3/4	**1**	PARAFUSO	BOLT	PERNO
2	353446X1		**4**	ARRUELA	WASHER	ARANDELA
3	1885307M1		**1**	PLACA	PLATE	PLATO
4	1885484M1		**1**	ANEL	RING	ARO
5		886821M94	**2**	ENGRENAGEM	GEAR	ENGRANAJE
6	359002X1		**1**	ANEL "O"	O RING	JUNTA TORICA
7		886821M94	**1**	EIXO	SHAFT	ARBOL
8	1885582M1		**1**	TAMPÃO	PAD	ALMOHADILLA
9	1886511M1		**1**	MOLA	SPRING	RESORTE
10	1885788M1		**1**	GUIA	GUIDE	GUIA
11	22206X		**1**	ESFERA	BALL	BOLA
12	1889318M1		**1**	PLACA	PLATE	PLATO
13	1885310M1		**1**	JUNTA	GASKET	EMPAQUETADURA.

Tomada De Força Independente
Independent Power Take Off
Toma De Fuerza Independente

50-35

540 / 1000 Rpm
540 / 1000 Rpm
540 / 1000 Rpm

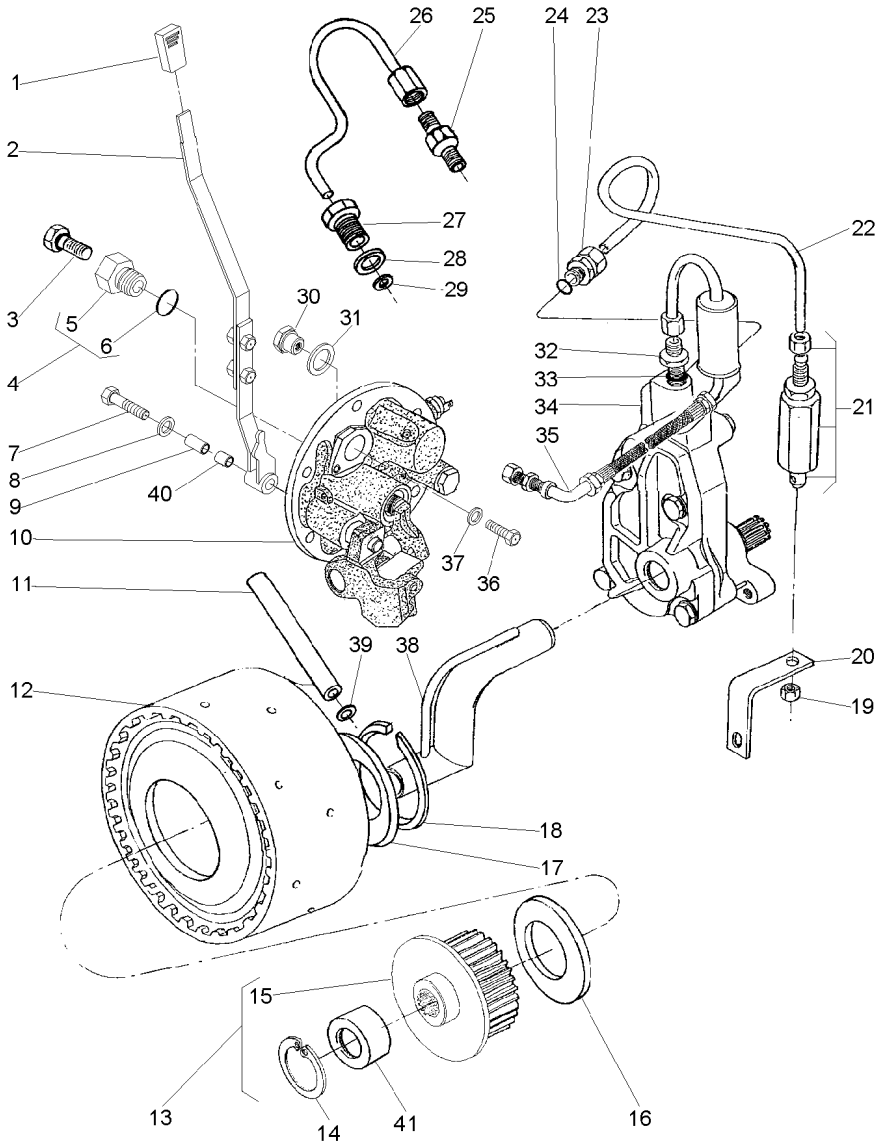

1	035972P1			**1**	MANÍPULO	KNOB	POMO
2	063423N1			**1**	CJ. ALAVANCA	KIT, LEVER	JUEGO, PALANCA
3	358720X91			**1**	TAMPÃO	PAD	ALMOHADILLA
4	3697609M91			**1**	TAMPÃO	PAD	ALMOHADILLA
5	3697608M1	4		**1**	BUJÃO	PLUG	TAPON
6	3019397X1	4		**1**	ANEL	RING	ARO
7	353714X1			**1**	PARAFUSO	BOLT	PERNO
8	390597X1			**1**	ARRUELA	WASHER	ARANDELA
9	061932P1			**1**	BUCHA	INSERT	INSERCION
10	061928N1		50-25 No	**1**	TAMPA	COVER	CUBIERTA
11	3610929M1			**1**	TUBO	PIPE	CANO
12	4200050M91		50-15 No	**1**	CJ. EMBREAGEM	KIT, CLUTCH	EMBRAGUE JUEGO
13	038083S1			**1**	CUBO	HUB	CUBO
14	391076X1	13		**1**	ANEL	RING	ARO
15		13		**1**	CUBO	HUB	CUBO
16	6222485M1			**1**	ARRUELA AJUSTE	ADJUST WASHER	ARRUELA AJUSTE
17	037656P1			**1**	ARRUELA	WASHER	ARANDELA
18	352699X1			**1**	ANEL TRAVA	CIRCLIP	CIRCULITO
19	355830X1			**1**	PORCA	NUT	TUERCA
20	026955P1			**1**	SUPORTE	BRACKET	SOPORTE
21	3401801M91			**1**	VÁLVULA	VALVE	VALVULA
22	3589457M1			**1**	TUBO	PIPE	CANO
23	3411947M91			**2**	CONEXÃO	CONNECTION	CONEXION
24	831452M1			**2**	ANEL "O"	O RING	JUNTA TORICA
25	037659T1			**1**	CONEXÃO	CONNECTION	CONEXION
26	037566P1			**1**	TUBO	PIPE	CANO
27	037567P1			**1**	CONEXÃO	CONNECTION	CONEXION
28	1440702X1			**1**	ARRUELA	WASHER	ARANDELA
29	3007188X1			**1**	ARRUELA	WASHER	ARANDELA
30	061987P1			**1**	BUJÃO	PLUG	TAPON
31	3409614M1			**1**	ARRUELA	WASHER	ARANDELA
32	035828T1			**1**	CONEXÃO	CONNECTION	CONEXION
33	831452M1			**1**	ANEL "O"	O RING	JUNTA TORICA
34	886821M94		50-30 No	**1**	CJ. BOMBA	KIT, PUMP	BOMBA JUEGO
35	037559N1		50-50 No	**1**	CJ. TUBO	TUBE ASSY	CONJ.DE TUBO
36	339081X1			**1**	PARAFUSO	BOLT	PERNO
37	390597X1			**1**	ARRUELA	WASHER	ARANDELA
38	1872170M91			**1**	CJ. TUBO	TUBE ASSY	CONJ.DE TUBO
39	195561M1			**2**	ANEL "O"	O RING	JUNTA TORICA
40	068966P1			**1**	BUCHA	BUSH	CASQUILLO
41	039719P1	13		**1**	LUVA	SLEEVE	MANCHA

Tomada De Força Independente
Independent Power Take Off
Toma De Fuerza Independente

50-40

540 / 1000 Rpm
540 / 1000 Rpm
540 / 1000 Rpm

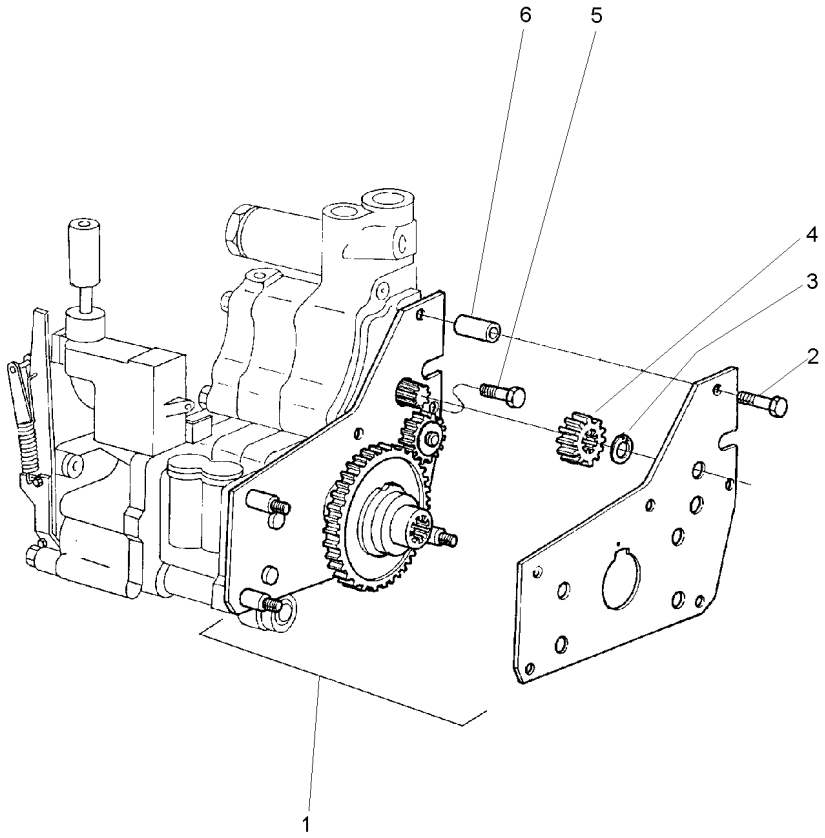

1	4200134M91	**1**	CJ. ENGRENAGEM	KIT, GEAR	ENGRANAJES JUEGO
2	516259M2	**2**	PARAFUSO	BOLT	PERNO
3	353213X1	**1**	ANEL TRAVA	CIRCLIP	CIRCULITO
4	515961M1	**1**	ENGRENAGEM	GEAR	ENGRANAJE
5	357852X1	**1**	PARAFUSO	BOLT	PERNO
6	366045X1	**2**	ESPAÇADOR	SPACER	PIEZA DISTANCIA

Conjunto Tampa Lateral **540 Rpm**
Side Cover Assembly **540 Rpm**
Conjunto Cubierta Lateral **540 Rpm**

50-45

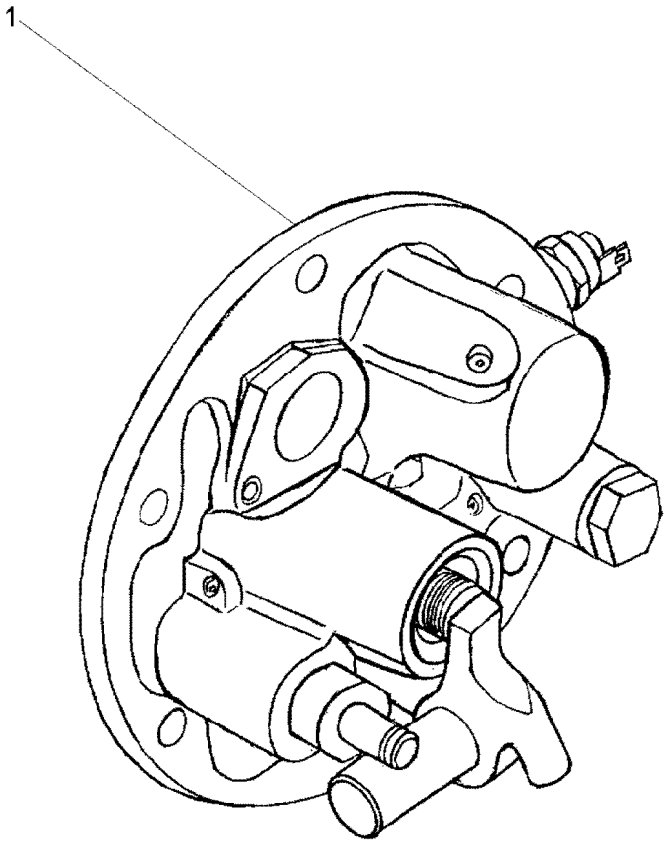

1	061928N1	50-25 No	**1** TAMPA	COVER	CUBIERTA

Tubo E Filtro
Pipe And Filter
Tubo Y Filtro

50-50

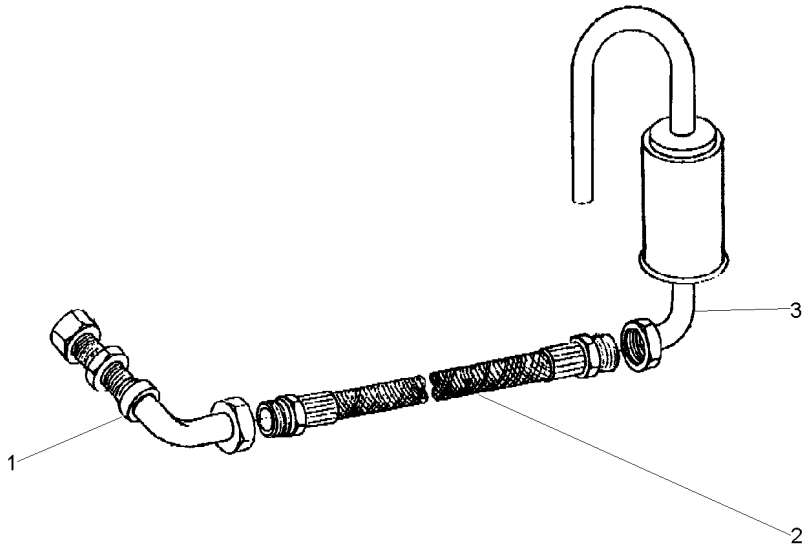

1	049037T1	**1** CJ. TUBO	KIT, PIPE	JUEGO CANO
2	049038T1	**1** MANGUEIRA	HOSE	FLEXIBLE
3	048709S1	**1** FILTRO	FILTER	FILTRO

Tampa E Alavancas
Cover And Levers
Tapa Y Palancas

50-55

Tdp 540/1000 Rpm
Pto 540/1000 Rpm
Tdf 540/1000 Rpm

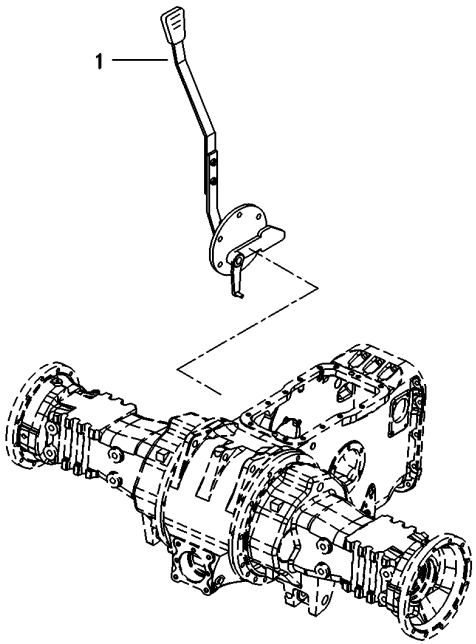

1	060043N1	50-70 No	**1** CJ. TAMPA	KIT, CAP	JUEGO DE TAPON

Tampa E Alavancas
Cover And Levers
Tapa Y Palancas

50-60

Tdp 540 Rpm
Pto 540 Rpm
Tdf 540 Rpm

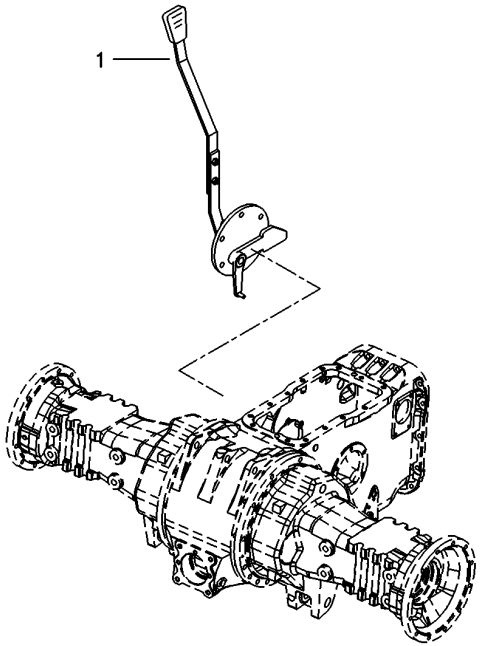

1	063858N1	50-65 No	**1** TAMPA	COVER	CUBIERTA

Tampa Da Tomada De Potência
Power Take Off Cover
Tapa De La Toma De Potência

50-65

Tdp 540 Rpm
Pto 540 Rpm
Tdf 540 Rpm

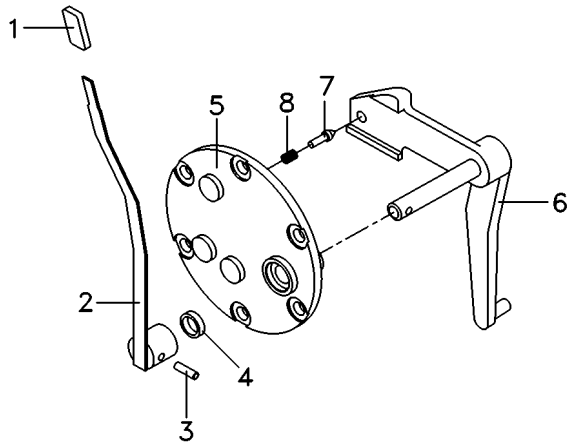

1	068078P3		**1**	MANÍPULO	KNOB	POMO
2	069516N1	50-95 No	**1**	CJ. ALAVANCA	KIT, LEVER	JUEGO, PALANCA
3	357660X1		**1**	PINO	PIN	PASADOR
4	894307M1		**1**	RETENTOR	OIL SEAL	BUJE RETENACEITE
5	3149447M92		**1**	TAMPA	COVER	CUBIERTA
6	069215S1		**1**	ALAVANCA	LEVER	PALANCA
7	180418M2		**1**	PINO	PIN	PASADOR
8	3585797M1		**1**	MOLA	SPRING	RESORTE

Tampa Da Tomada De Potência
Power Take Off Cover
Tapa De La Toma De Potência

50-70

Tdp 540/1000 Rpm
Pto 540/1000 Rpm
Tdf 540/1000 Rpm

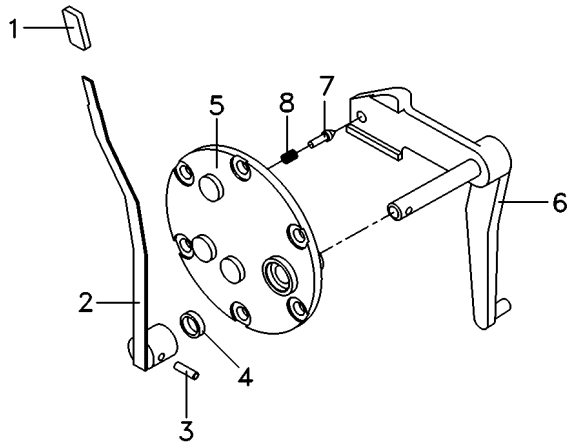

1	068078P3		**1**	MANÍPULO	KNOB	POMO
2	069516N1	50-95 No	**1**	CJ. ALAVANCA	KIT, LEVER	JUEGO, PALANCA
3	357660X1		**1**	PINO	PIN	PASADOR
4	894307M1		**1**	RETENTOR	OIL SEAL	BUJE RETENACEITE
5	3149447M92		**1**	TAMPA	COVER	CUBIERTA
6	022245S1		**1**	ALAVANCA	LEVER	PALANCA
7	180418M2		**1**	PINO	PIN	PASADOR
8	3585797M1		**1**	MOLA	SPRING	RESORTE

Eixo Intermediário Da Tdp
Shaft
Eje

50-75

Com Tdp - Sem Hidráulico
With Tdp - Without Hydraulic
Con Tdf - Sin Hidraulico

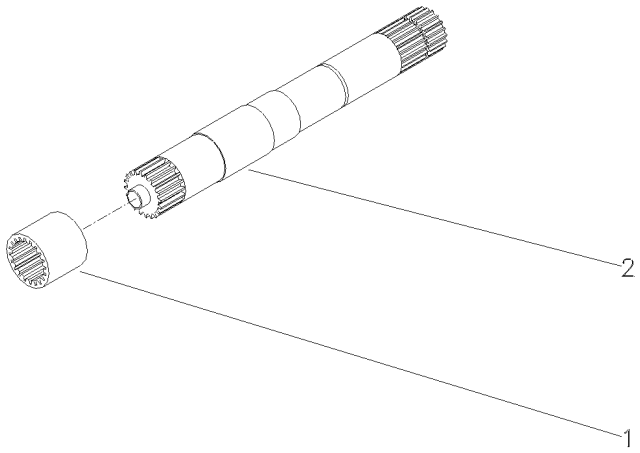

1	1868538M4	540 RPM	**1**	LUVA	SLEEVE	MANCHA
1	3610189M2	540/1000 RPM	**1**	LUVA	SLEEVE	MANCHA
2	028362N1	540 RPM	**1**	CJ. EIXO	KIT, AXLE	JUEGO DE EJE
		👁 50-80 No				
2	049642N1	540/1000 RPM	**1**	CJ. EIXO	KIT, AXLE	JUEGO DE EJE

Eixo
Shaft
Eje

50-80

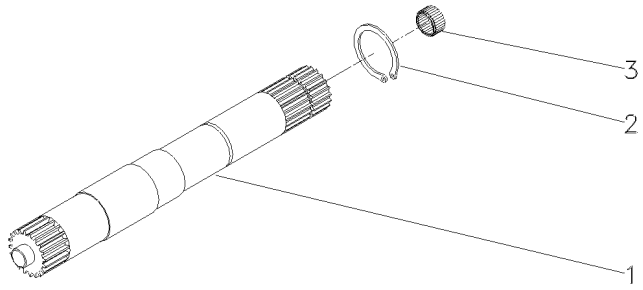

1	028363P2	540 RPM	**1** EIXO	SHAFT	ARBOL
1	046396P1	540/1000 RPM	**1** EIXO	SHAFT	ARBOL
2	352699X1		**1** ANEL TRAVA	CIRCLIP	CIRCULITO
3	1000251M1		**1** ROLAMENTO	BEARING	COJINETE

Eixo Da Tomada De Força	**1000 Rpm**
Power Take-Off Shaft	**1000 Rpm**
Eje De La Toma De Fuerza	**1000 Rpm**

50-85

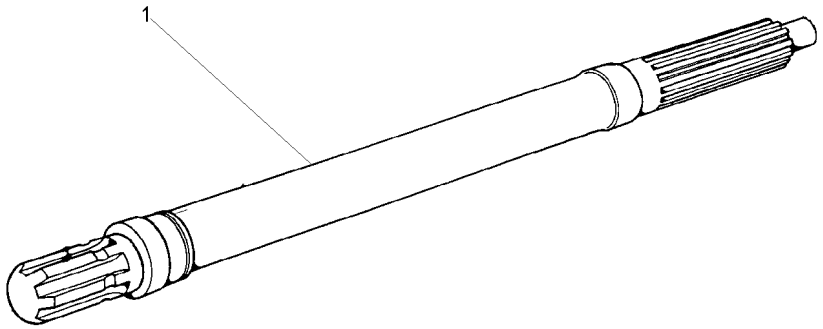

1	3610936M1	1000RPM	**1** EIXO	SHAFT	ARBOL

Protetor Da Tdpi / Tdp
Protector Ipto / Pto
Protetor Tdfi / Tdf

50-90

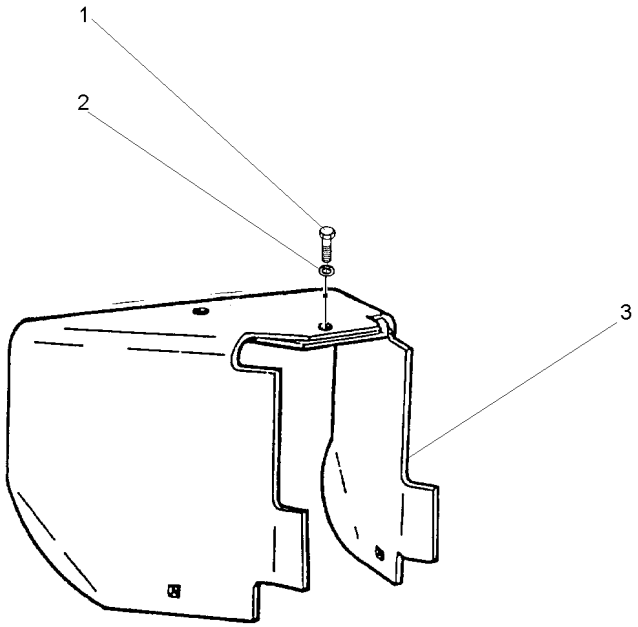

1	353560X1	7/16x20x1.1/8	**1** PARAFUSO	BOLT	PERNO
2	353432X1		**1** ARRUELA	WASHER	ARANDELA
3	1869009M95		**1** PROTEÇÃO	GUARD	DEFENSA

Conjunto Alavanca
Lever Assembly
Conjunto Palanca

50-95

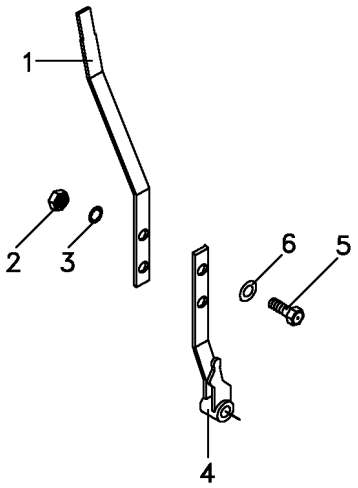

1	069095P1		**1** ALAVANCA	LEVER	PALANCA
2	339169X1		**2** PORCA	NUT	TUERCA
3	353446X1	12.1x6.1x1.6	**2** ARRUELA	WASHER	ARANDELA
4	068984S1		**1** ALAVANCA	LEVER	PALANCA
5	339123X1		**2** PARAFUSO	BOLT	PERNO
6	829185M1	12.5x6.4x1.0	**2** ARRUELA	WASHER	ARANDELA

Tampa E Controles
Cover And Controls
Tapa Y Mandos

50-100

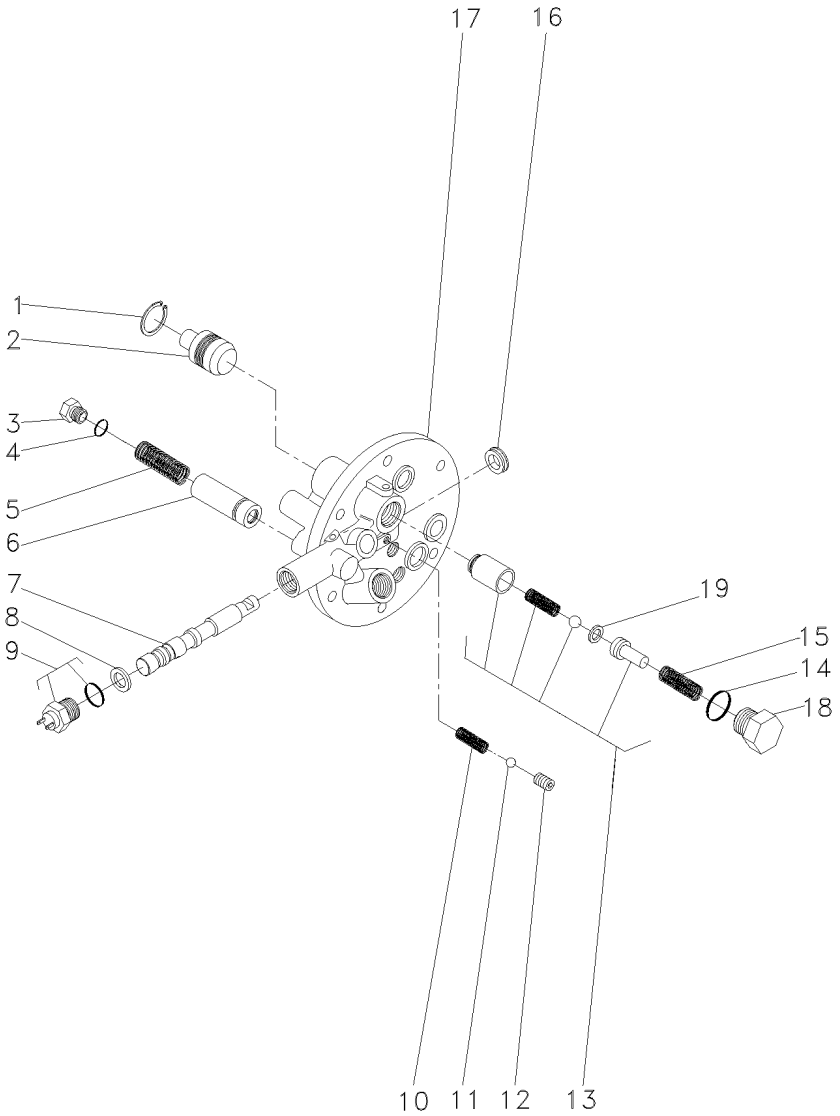

1	339361X1	**1** ANEL	RING	ARO
2	3697275M1	**1** PISTÃO	PISTON	PISTON
3	3762215M1	**1** TAMPÃO	PAD	ALMOHADILLA
4	3019398X1	**1** ANEL "O"	O RING	JUNTA TORICA
5	3610923M1	**1** MOLA	SPRING	RESORTE
6	3762216M92	**1** VÁLVULA	VALVE	VALVULA
7	3760735M1	**1** BOBINA	COIL	BOBINA
8	3019839X1	**1** ANEL	RING	ARO
9	6216774M1	**1** INTERRUPTOR	SWITCH	INTERRUPTOR
10	3610554M1	**1** MOLA	SPRING	RESORTE
11	3003593X1	**1** ESFERA	BALL	BOLA
12	3760739M1	**1** PRISIONEIRO	STUD	ESPARRAGO
13	3610600M91	**1** VÁLVULA	VALVE	VALVULA
14	3019394X1	**1** ANEL "O"	O RING	JUNTA TORICA
15	3610555M1	**1** MOLA	SPRING	RESORTE
16	3760738M1	**1** RETENTOR	SEAL	RETEN
17	3760736M1	**1** TAMPA	COVER	CUBIERTA
18	3610598M1	**1** TAMPÃO	PAD	ALMOHADILLA
19	3610926M1	**1** CALÇO	SHIM	CALCE

Eixo Dianteiro 2 Rodas Motrizes Front Axle 2 Wheel Drive Eje Delantero 2 Ruedas Motrices	Suporte Support Soporte	60-10	Cubo Médio Cube Medium Cubo Medio

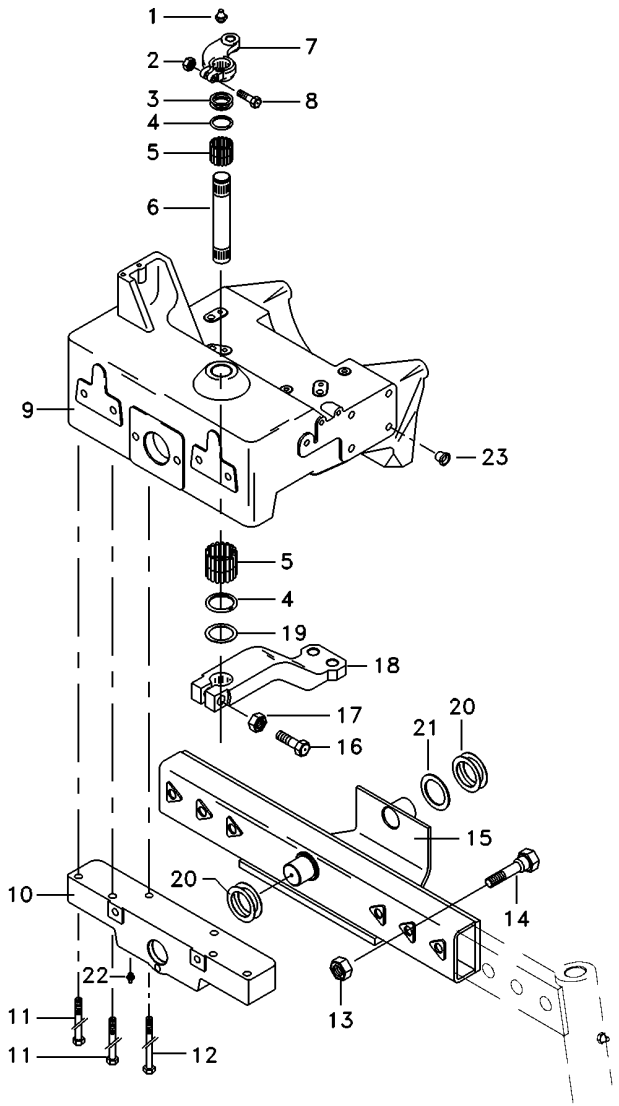

1	13223X	1	GRAXEIRA	GREASER	ENGRASADOR
2	353427X1	1	PORCA	NUT	TUERCA
3	1488397M1	X	CALÇO	SHIM	CALCE
4	1488401M1	2	VEDADOR	SEAL	RETEN
5	831220M1	4	ROLAMENTO	BEARING	COJINETE
6	1488394M3	1	EIXO	SHAFT	ARBOL
7	1488392M91	1	BRAÇO	ARM	BRAZO
8	361859X1	1	PARAFUSO	BOLT	PERNO
9	047911N1	1	SUPORTE	BRACKET	SOPORTE
10	1488373M91	1	SUPORTE	BRACKET	SOPORTE
11	354290X1	4	PARAFUSO	BOLT	PERNO
12	354687X1	2	PARAFUSO	BOLT	PERNO
13	375101X1	6	PORCA	NUT	TUERCA
14	356998X1	6	PARAFUSO	BOLT	PERNO
15	3145057M92	1	EIXO	SHAFT	ARBOL
16	361859X1	1	PARAFUSO	BOLT	PERNO
17	195556M2	1	PORCA	NUT	TUERCA
18	3148174M1	1	BRAÇO	ARM	BRAZO
19	3147952M1	1	ARRUELA	WASHER	ARANDELA
20	3147952M1	2	ARRUELA	WASHER	ARANDELA
21	1488396M1	X	CALÇO	SHIM	CALCE
22	13811X	2	GRAXEIRA	GREASER	ENGRASADOR
23	027030P1	14	TAMPÃO	PAD	ALMOHADILLA

Eixo Dianteiro 2 Rodas Motrizes Front Axle 2 Wheel Drive Eje Delantero 2 Ruedas Motrices	Suporte Support Soporte	60-15	Cubo Grande Cube Big Cubo Grande

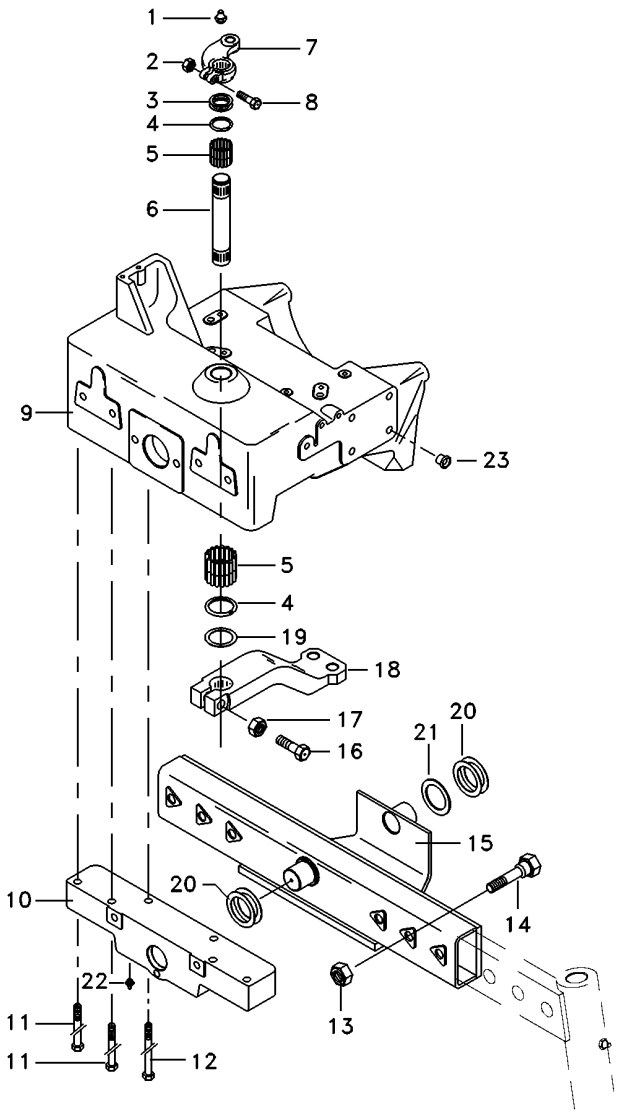

1	13223X	1	GRAXEIRA	GREASER	ENGRASADOR
2	353427X1	1	PORCA	NUT	TUERCA
3	1488397M1	X	CALÇO	SHIM	CALCE
4	1488401M1	2	VEDADOR	SEAL	RETEN
5	831220M1	4	ROLAMENTO	BEARING	COJINETE
6	1488394M3	1	EIXO	SHAFT	ARBOL
7	1488392M91	1	BRAÇO	ARM	BRAZO
8	361859X1	1	PARAFUSO	BOLT	PERNO
9	047911N1	1	SUPORTE	BRACKET	SOPORTE
10	1488373M91	1	SUPORTE	BRACKET	SOPORTE
11	354290X1	4	PARAFUSO	BOLT	PERNO
12	354687X1	2	PARAFUSO	BOLT	PERNO
13	375101X1	6	PORCA	NUT	TUERCA
14	356998X1	6	PARAFUSO	BOLT	PERNO
15	3145057M92	1	EIXO	SHAFT	ARBOL
16	361859X1	1	PARAFUSO	BOLT	PERNO
17	195556M2	1	PORCA	NUT	TUERCA
18	3148174M1	1	BRAÇO	ARM	BRAZO
19	3147952M1	1	ARRUELA	WASHER	ARANDELA
20	3147952M1	2	ARRUELA	WASHER	ARANDELA
21	1488396M1	X	CALÇO	SHIM	CALCE
22	13811X	2	GRAXEIRA	GREASER	ENGRASADOR
23	027030P1	14	TAMPÃO	PAD	ALMOHADILLA

Eixo Dianteiro 2 Rodas Motrizes Front Axle 2 Wheel Drive Eje Delantero 2 Ruedas Motrices	Suporte Support Soporte	60-20	

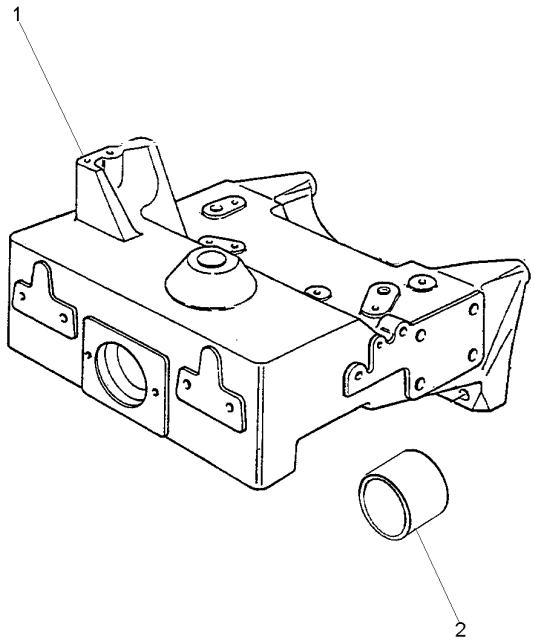

1	047912P1	**1** SUPORTE	BRACKET	SOPORTE
2	503938M1	**1** BUCHA	BUSH	CASQUILLO

Fixação Do Eixo Dianteiro
Front Axle
Eje Delantero

60-25

2 Rodas Motrizes
2 Wheels Drive
2 Ruedas Motriz

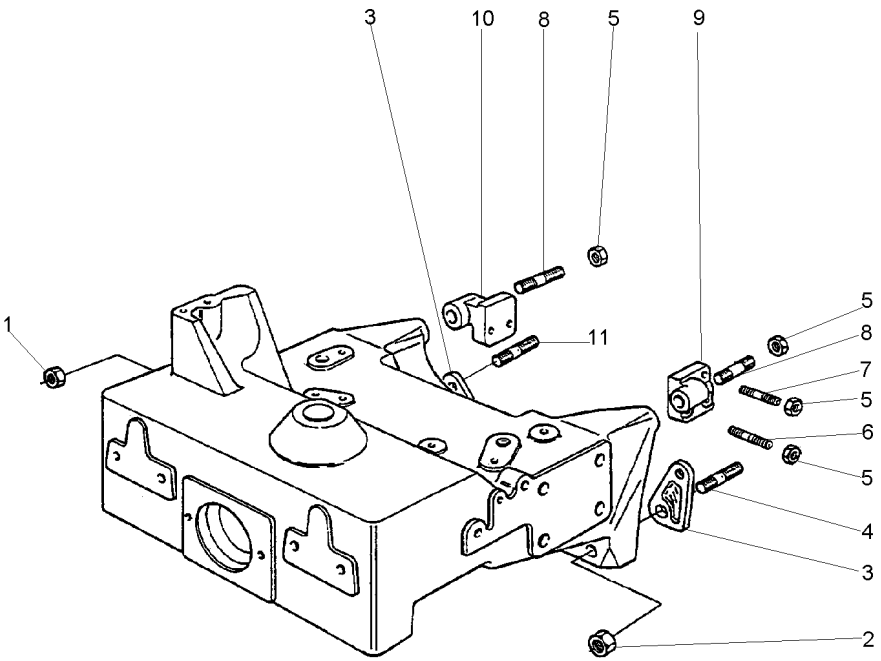

1	021083P1		**2**	PORCA	NUT	TUERCA
2	3146574M1		**2**	PORCA	NUT	TUERCA
3	3145197M2		**2**	ESPAÇADOR	SPACER	PIEZA DISTANCIA
4	047663P1		**2**	PRISIONEIRO	STUD	ESPARRAGO
5	368748X1		**6**	PORCA	NUT	TUERCA
6	047899P1		**4**	PRISIONEIRO	STUD	ESPARRAGO
7	047900P1		**2**	PRISIONEIRO	STUD	ESPARRAGO
8	3587665M1		**2**	PRISIONEIRO	STUD	ESPARRAGO
8	368748X1		**2**	PORCA	NUT	TUERCA
9	3145139M2	◀	**1**	SUPORTE	BRACKET	SOPORTE
10	3145138M1	▶	**1**	SUPORTE	BRACKET	SOPORTE
11	047662P1		**2**	PRISIONEIRO	STUD	ESPARRAGO

Eixo Dianteiro 2 Rodas Motrizes
Axis Front 2 Motive Wheels
El Frente Del Eje 2 Ruedas Del Motivo

Cubo E Coluna De Direção
Cube And Column Of Direct
Cubo Y Columna De Dirección

60-30

Cubo Médio
Cube Medium
Cubo Medio

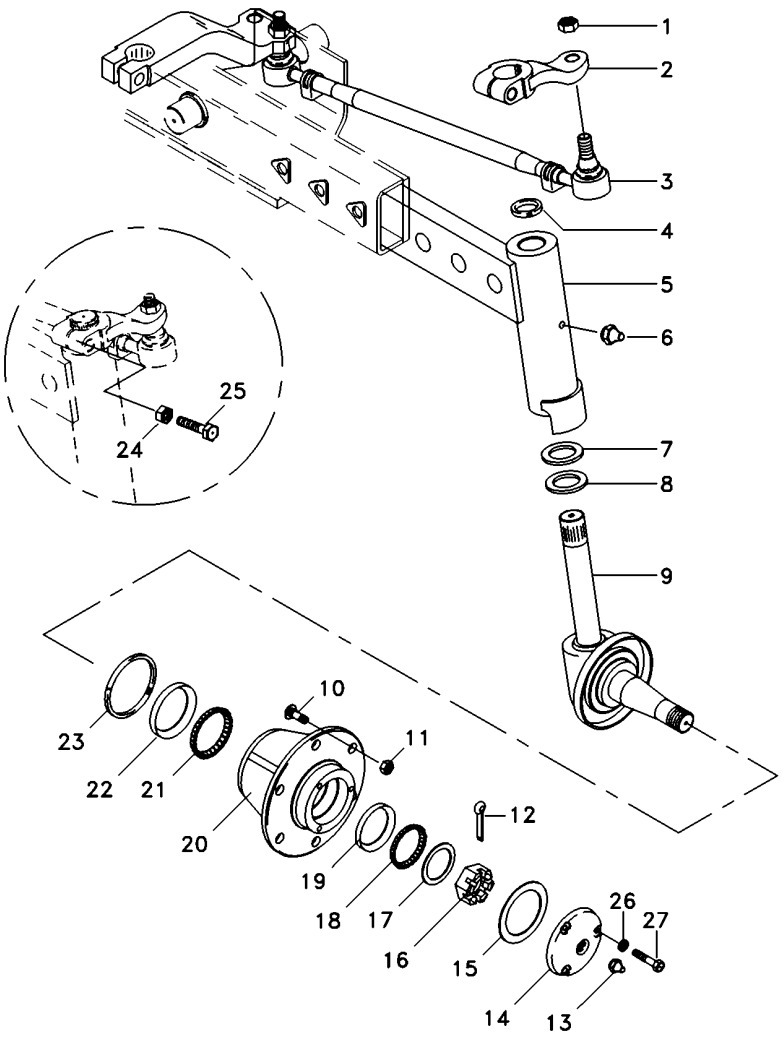

1	353429X1		4	PORCA	NUT	TUERCA
2	3145098M1	▶	1	BRAÇO	ARM	BRAZO
2	3145099M1	◀	1	BRAÇO	ARM	BRAZO
3	033902T1	▶	1	BARRA	BAR	BARRA
3	033903T1	◀	1	BARRA	BAR	BARRA
4	3410391M1		2	VEDADOR	SEAL	RETEN
5	3145076M91	▶	1	BRAÇO	ARM	BRAZO
5	3145077M91	◀	1	BRAÇO	ARM	BRAZO
6	29951X		2	GRAXEIRA	GREASER	ENGRASADOR
7	3148442M1		2	ARRUELA	WASHER	ARANDELA
8	3148443M1		2	ARRUELA	WASHER	ARANDELA
9	3145066M91	▶	1	PONTA EIXO	STEERING SPINDLE	MANGUETA DIRECC
9	3145067M91	◀	1	PONTA EIXO	STEERING SPINDLE	MANGUETA DIRECC
10	882572M1		12	PARAFUSO	BOLT	PERNO
11	881162M2		12	PORCA	NUT	TUERCA
12	354415X1		2	CUPILHA	COTTER PIN	PASADOR DOUBLE
14	489173M91		2	CALOTA	CAP	TAPA
15	882282M1		2	JUNTA	GASKET	EMPAQUETADURA.
16	882263M1		2	PORCA	NUT	TUERCA
17	881384M1		2	ARRUELA	WASHER	ARANDELA
18	881762M1		2	ROLAMENTO	BEARING	COJINETE
20	882253M91		2	CUBO	HUB	CUBO
21	881767M1		2	ROLAMENTO	BEARING	COJINETE
23	882261M1		2	RETENTOR	SEAL	RETEN
24	353427X1		2	PORCA	NUT	TUERCA
25	361859X1		2	PARAFUSO	BOLT	PERNO
26	353446X1		8	ARRUELA	WASHER	ARANDELA
27	353679X1		8	PARAFUSO	BOLT	PERNO

Eixo Dianteiro 2 Rodas Motrizes Axis Front 2 Motive Wheels El Frente Del Eje 2 Ruedas Del Motivo	Cubo E Coluna De Direção Cube And Column Of Direct Cubo Y Columna De Dirección	**60-35**	Cubo Grande Cube Big Cubo Grande

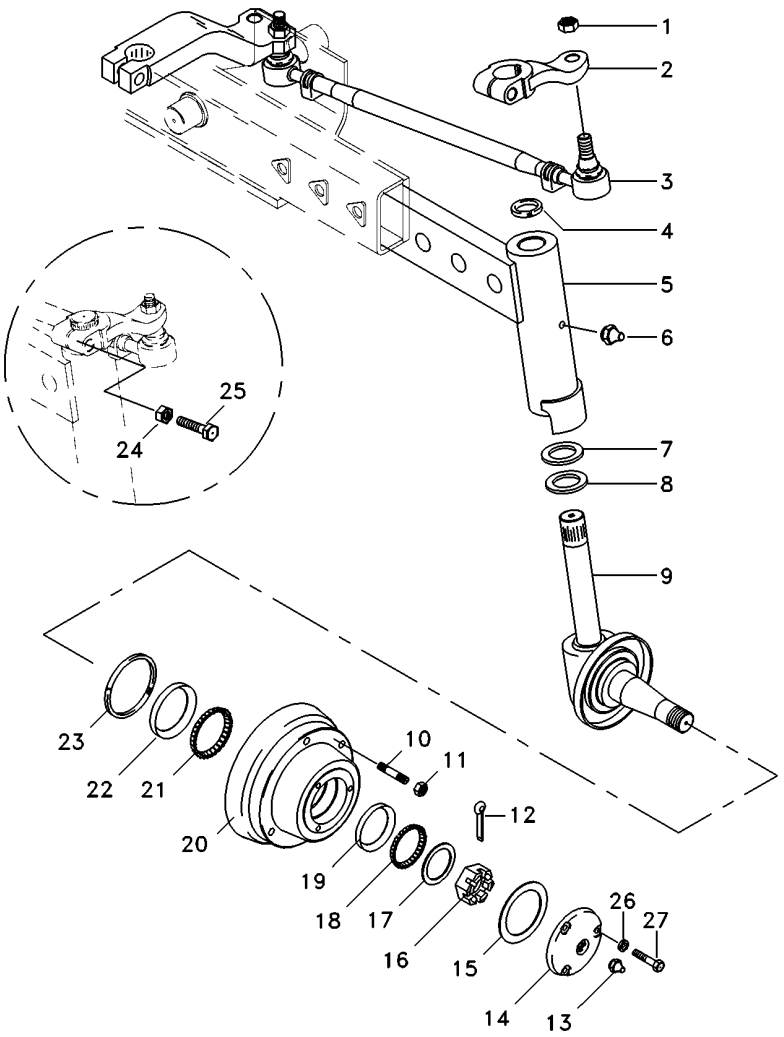

1	353429X1		**4**	PORCA	NUT	TUERCA
2	3145098M1	▶	**1**	BRAÇO	ARM	BRAZO
2	3145099M1	◀	**1**	BRAÇO	ARM	BRAZO
3	033902T1	▶	**1**	BARRA	BAR	BARRA
3	033903T1	◀	**1**	BARRA	BAR	BARRA
4	3410391M1		**2**	VEDADOR	SEAL	RETEN
5	3145076M91	▶	**1**	BRAÇO	ARM	BRAZO
5	3145077M91	◀	**1**	BRAÇO	ARM	BRAZO
6	29951X		**2**	GRAXEIRA	GREASER	ENGRASADOR
7	3148442M1		**2**	ARRUELA	WASHER	ARANDELA
8	3148443M1		**2**	ARRUELA	WASHER	ARANDELA
9	3145066M91	▶	**1**	PONTA EIXO	STEERING SPINDLE	MANGUETA DIRECC
9	3145067M91	◀	**1**	PONTA EIXO	STEERING SPINDLE	MANGUETA DIRECC
10	882572M1		**12**	PARAFUSO	BOLT	PERNO
11	881162M2		**12**	PORCA	NUT	TUERCA
12	354415X1		**2**	CUPILHA	COTTER PIN	PASADOR DOUBLE
14	489173M91		**2**	CALOTA	CAP	TAPA
15	882282M1		**2**	JUNTA	GASKET	EMPAQUETADURA.
16	882263M1		**2**	PORCA	NUT	TUERCA
17	881384M1		**2**	ARRUELA	WASHER	ARANDELA
18	881762M1		**2**	ROLAMENTO	BEARING	COJINETE
20	2801333M92		**2**	CJ. CUBO	KIT, HUB	JUEGO DE CUBO
21	881767M1		**2**	ROLAMENTO	BEARING	COJINETE
23	882261M1		**2**	RETENTOR	SEAL	RETEN
24	353427X1		**2**	PORCA	NUT	TUERCA
25	361859X1		**2**	PARAFUSO	BOLT	PERNO
26	353446X1		**8**	ARRUELA	WASHER	ARANDELA
27	353679X1		**8**	PARAFUSO	BOLT	PERNO

Eixo Dianteiro
Front Axle
Eje Delantero

60-45

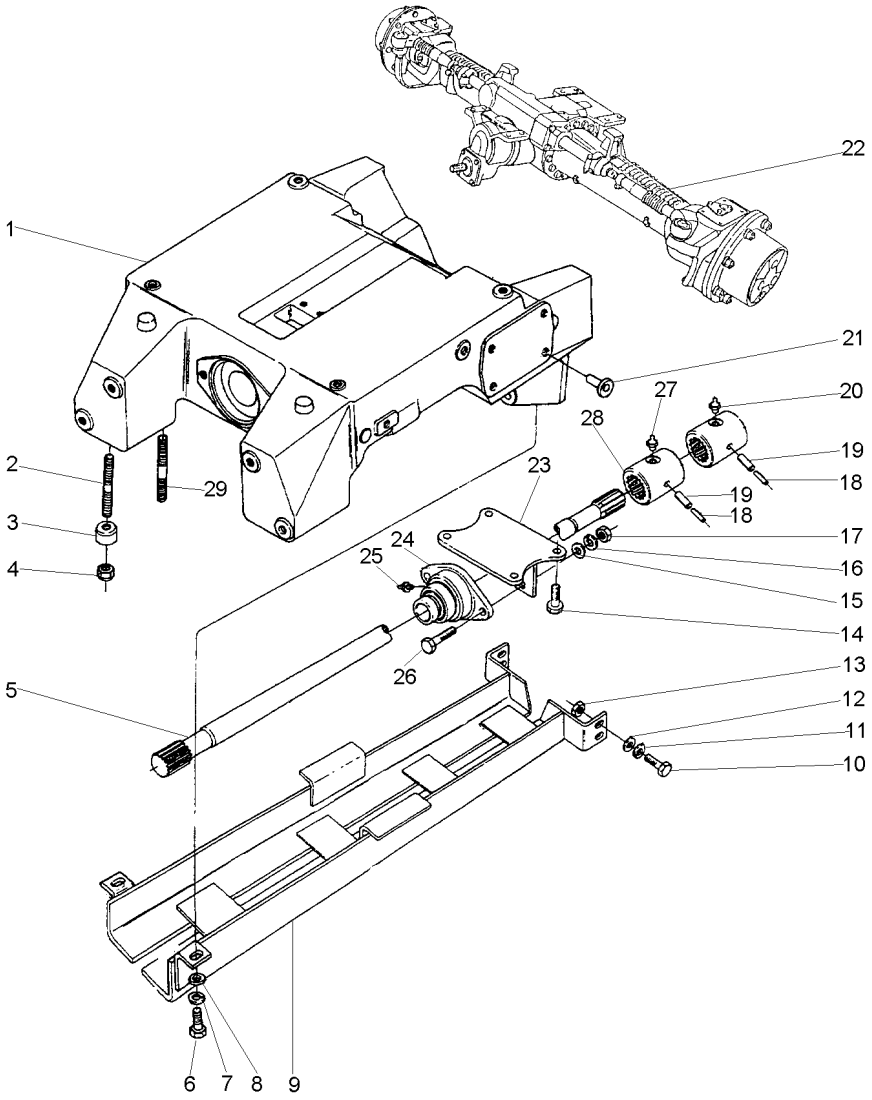

1	047407P1		**1**	SUPORTE	BRACKET	SOPORTE
2	3585615M1		**4**	PRISIONEIRO	STUD	ESPARRAGO
3	3411830M1		**4**	BUCHA	BUSH	CASQUILLO
4	3410728M1		**8**	PORCA	NUT	TUERCA
5	033074P1		**1**	EIXO	SHAFT	ARBOL
6	353691X1		**2**	PARAFUSO	BOLT	PERNO
7	353434X1		**2**	ARRUELA	WASHER	ARANDELA
8	353756X1		**2**	ARRUELA	WASHER	ARANDELA
9	3585529M91		**1**	PROTEÇÃO	GUARD	DEFENSA
10	353725X1		**4**	PARAFUSO	BOLT	PERNO
11	353439X1		**4**	ARRUELA	WASHER	ARANDELA
12	353758X1		**8**	ARRUELA	WASHER	ARANDELA
13	375098X1		**4**	PORCA	NUT	TUERCA
14	353726X1		**4**	PARAFUSO	BOLT	PERNO
15	353757X1		**2**	ARRUELA	WASHER	ARANDELA
16	353432X1		**2**	ARRUELA	WASHER	ARANDELA
17	353426X1		**2**	PORCA	NUT	TUERCA
18	339249X1		**2**	PINO	PIN	PASADOR
19	339194X1		**2**	PINO	PIN	PASADOR
20	13811X		**1**	GRAXEIRA	GREASER	ENGRASADOR
21	027030P1		**8**	TAMPÃO	PAD	ALMOHADILLA
22	057512N1	👁 60-55 No ZF	**1**	EIXO	SHAFT	ARBOL
22	057513N1	👁 60-120 No CARRARO	**1**	EIXO	SHAFT	ARBOL
23	3409813M91		**1**	TAMPA	COVER	CUBIERTA
24	3409940M91		**1**	MANCAL	BEARING	COJINETE
25	3587544M1		**1**	GRAXEIRA	GREASER	ENGRASADOR
26	353564X1		**2**	PARAFUSO	BOLT	PERNO
27	13811X		**1**	GRAXEIRA	GREASER	ENGRASADOR
28	3409609M2		**2**	LUVA	SLEEVE	MANCHA
29	3585532M1		**4**	PRISIONEIRO	STUD	ESPARRAGO

Fixação Do Eixo Dianteiro
Front Axle
Eje Delantero

60-50

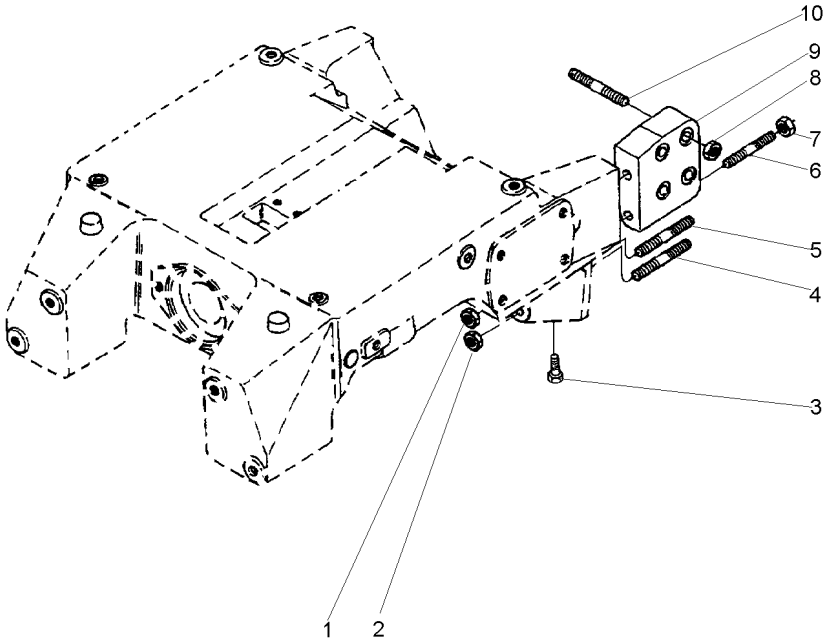

1	3146574M1		**2**	PORCA	NUT	TUERCA
2	021083P1		**2**	PORCA	NUT	TUERCA
3	369363X1		**2**	PARAFUSO	BOLT	PERNO
4	047663P1		**2**	PRISIONEIRO	STUD	ESPARRAGO
5	047662P1		**2**	PRISIONEIRO	STUD	ESPARRAGO
6	020332P1		**4**	PRISIONEIRO	STUD	ESPARRAGO
7	368748X1		**4**	PORCA	NUT	TUERCA
8	368748X1		**8**	PORCA	NUT	TUERCA
9	036161P1	▶	**1**	SUPORTE	BRACKET	SOPORTE
9	036162P1	◀	**1**	SUPORTE	BRACKET	SOPORTE
10	036660P1		**8**	PRISIONEIRO	STUD	ESPARRAGO

Eixo Dianteiro
Front Axle
Eje Delantero

Zf - Tração Central
Zf - Middle Drive
Zf - Tracción Central

60-55

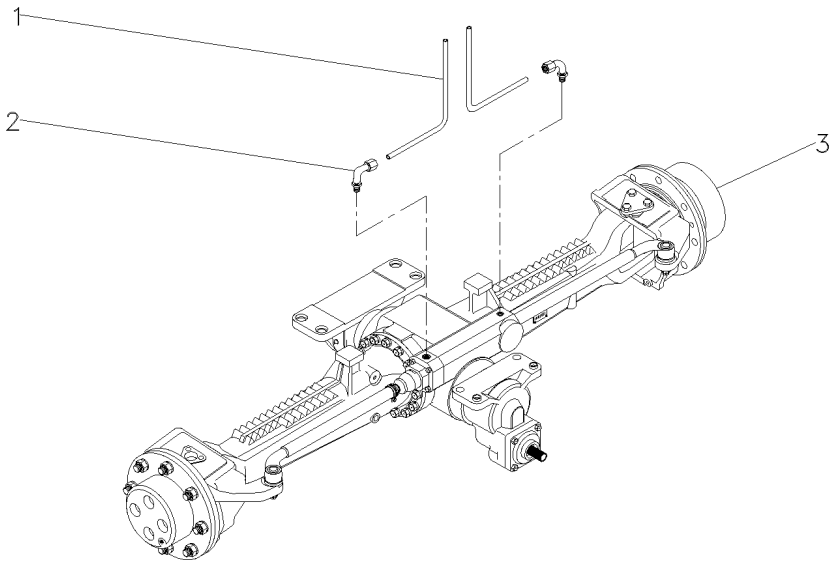

1	023834T1		**2**	MANGUEIRA	HOSE	FLEXIBLE
2	3412299M91		**2**	CONEXÃO	CONNECTION	CONEXION
3	022559T2	[A]	**1**	CJ. EIXO DIANT.	FRONT AXLE ASSY	CONJ. EJE DELANT
		👁 60-60 No				
3		👁 60-65 No	**1**	CJ. EIXO DIANT.	FRONT AXLE ASSY	CONJ. EJE DELANT
3		👁 60-70 No	**1**	CJ. EIXO DIANT.	FRONT AXLE ASSY	CONJ. EJE DELANT
3		👁 60-75 No	**1**	CJ. EIXO DIANT.	FRONT AXLE ASSY	CONJ. EJE DELANT
3		👁 60-80 No	**1**	CJ. EIXO DIANT.	FRONT AXLE ASSY	CONJ. EJE DELANT
3	6202993M91	[B]	**1**	EIXO DIANTEIRO	FRONT AXLE	EJE DELANTERO
		👁 60-85 No				
3		👁 60-90 No	**1**	EIXO DIANTEIRO	FRONT AXLE	EJE DELANTERO
3		👁 60-95 No	**1**	EIXO DIANTEIRO	FRONT AXLE	EJE DELANTERO
3		👁 60-100 No	**1**	EIXO DIANTEIRO	FRONT AXLE	EJE DELANTERO
3		👁 60-105 No	**1**	EIXO DIANTEIRO	FRONT AXLE	EJE DELANTERO
3		👁 60-110 No	**1**	EIXO DIANTEIRO	FRONT AXLE	EJE DELANTERO
3		👁 60-115 No	**1**	EIXO DIANTEIRO	FRONT AXLE	EJE DELANTERO

[A] ZF - APL350
ZF - APL350
ZF - APL350

[B] ZF - AS3050
ZF - AS3050
ZF - AS3050

Eixo Dianteiro **Front Axle** **Eje Delantero**	**Zf - Tração Central** **Zf - Middle Drive** **Zf - Tracción Central**	**60-60**

Apl 350
Apl 350
Apl 350

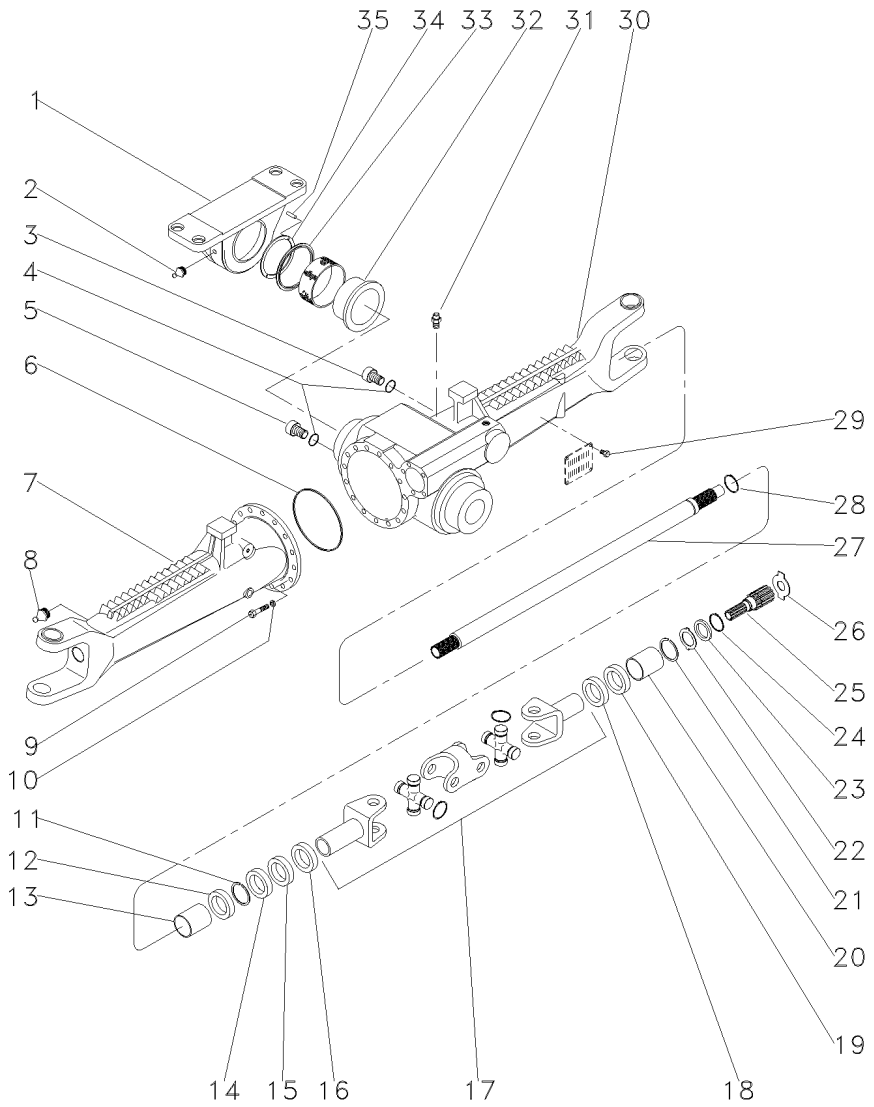

1	3588078M91		**1**	MANCAL	BEARING	COJINETE
2	3603229M1		**1**	GRAXEIRA	GREASER	ENGRASADOR
3	3176258M1		**1**	BUJÃO	PLUG	TAPON
4	033556R1		**2**	ANEL "O"	O RING	JUNTA TORICA
5	3603226M1		**1**	BUJÃO	PLUG	TAPON
6	3176257M1		**1**	ANEL "O"	O RING	JUNTA TORICA
7	033553R1	◀	**1**	CARCAÇA	HOUSING	ALOJAMIENTO
8	033606R1		**2**	GRAXEIRA	GREASER	ENGRASADOR
9	3588082M1		**16**	PARAFUSO	BOLT	PERNO
10	3588081M1		**16**	ARRUELA	WASHER	ARANDELA
11	027544R1		**2**	ANEL TRAVA	CIRCLIP	CIRCULITO
12	3587946M1		**2**	RETENTOR	SEAL	RETEN
13	3603228M1		**2**	BUCHA	BUSH	CASQUILLO
14	027539R1		**2**	RETENTOR	OIL SEAL	BUJE RETENACEITE
15	027537R1		**2**	RETENTOR	OIL SEAL	BUJE RETENACEITE
16	3588112M1		**2**	PROTETOR	PROTECTOR	PROTECTOR
17	033550R1		**2**	ARTICULAÇÃO	KNUCKLE	CHARNELA
18	027537R1		**2**	RETENTOR	OIL SEAL	BUJE RETENACEITE
19	027536R1		**2**	RETENTOR	SEAL	RETEN
20	3603235M1		**2**	BUCHA	BUSH	CASQUILLO
21	027562R1		**2**	ANEL	RING	ARO
22	3176337M1		**2**	ARRUELA	WASHER	ARANDELA
23	3176348M1		**2**	ARRUELA	WASHER	ARANDELA
24	033549R1		**2**	ANEL TRAVA	CIRCLIP	CIRCULITO
25	3587947M1		**2**	EIXO	SHAFT	ARBOL
26	3176343M1	⧗ 1,5MM	**X**	ARRUELA	WASHER	ARANDELA
26	3176344M1	⧗ 2,0MM	**X**	ARRUELA	WASHER	ARANDELA
26	3603293M1	⧗ 2,5MM	**X**	ARRUELA	WASHER	ARANDELA
26	3603294M1	⧗ 3,0MM	**X**	ARRUELA	WASHER	ARANDELA
26	3603295M1	⧗ 1,7MM	**X**	ARRUELA	WASHER	ARANDELA
26	3603296M1	⧗ 2,2MM	**X**	ARRUELA	WASHER	ARANDELA
26	033618R1		**X**	ARRUELA	WASHER	ARANDELA
27	043754R1		**2**	EIXO	SHAFT	ARBOL
28	027562R1		**2**	ANEL	RING	ARO
29	3588126M1		**1**	REBITE	RIVET	REMACHE
30	033552R1	▶	**1**	CARCAÇA	HOUSING	ALOJAMIENTO
31	033609R1		**1**	VÁLVULA	CONTROL VALVE	VALVULA CONTROL
32	3588080M1		**1**	BUCHA	BUSH	CASQUILLO
33	3585571M1		**1**	ANEL	RING	ARO
34	3603230M1	⧗ 3,75MM	**X**	CALÇO	SHIM	CALCE
34	3603245M1	⧗ 3,85MM	**X**	CALÇO	SHIM	CALCE
34	3603246M1	⧗ 3,95MM	**X**	CALÇO	SHIM	CALCE
34	3603247M1	⧗ 4,05MM	**X**	CALÇO	SHIM	CALCE
34	3603248M1	⧗ 4,15MM	**X**	CALÇO	SHIM	CALCE
34	3603249M1	⧗ 4,25MM	**X**	CALÇO	SHIM	CALCE
34	3603250M1	⧗ 4,35MM	**X**	CALÇO	SHIM	CALCE
34	3603251M1	⧗ 4,45MM	**X**	CALÇO	SHIM	CALCE
34	3603252M1	⧗ 4,55MM	**X**	CALÇO	SHIM	CALCE
34	3603253M1	⧗ 4,60MM	**X**	CALÇO	SHIM	CALCE
35	3588079M1		**2**	PINO	PIN	PASADOR

Eixo Dianteiro | **Front Axle** | **Eje Delantero**

Zf - Tração Central | **Zf - Middle Drive** | **Zf - Tracción Central**

60-65

Apl 350 | **Apl 350** | **Apl 350**

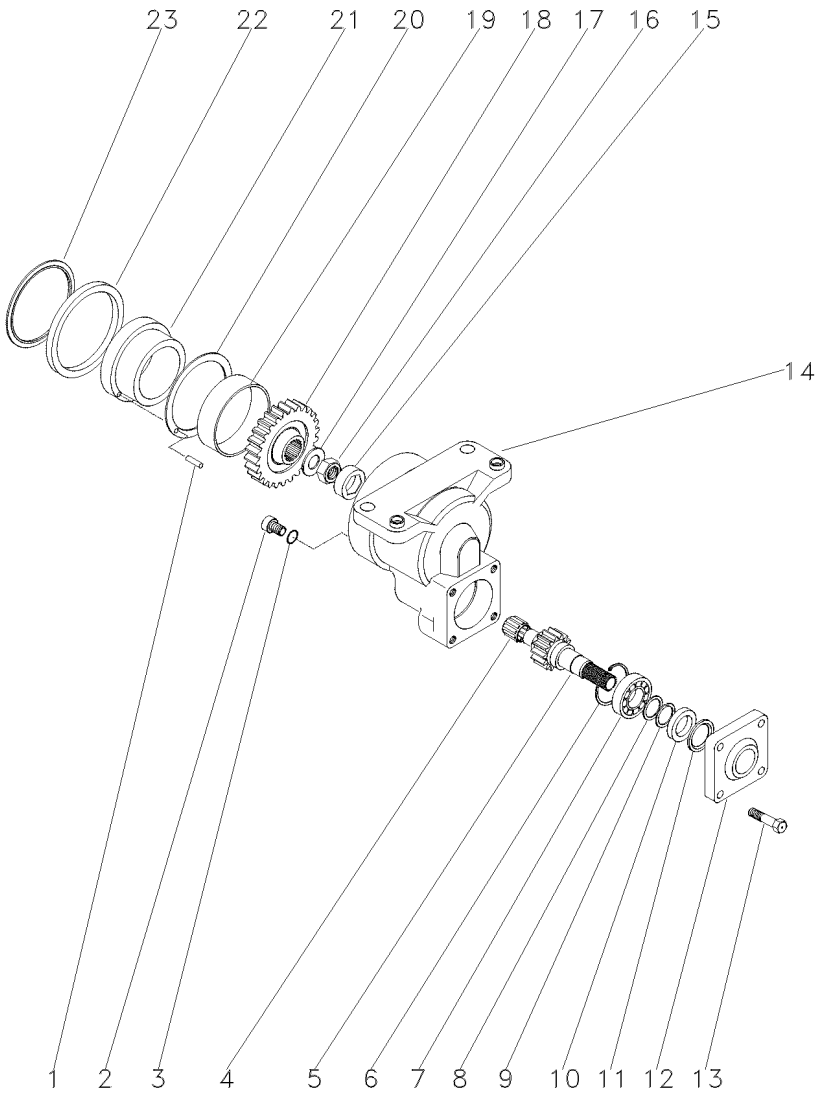

1	3603244M1		**2**	PINO	PIN	PASADOR
2	3603222M1		**1**	BUJÃO	PLUG	TAPON
3	3603223M1		**1**	ANEL "O"	O RING	JUNTA TORICA
4	3588135M1		**1**	ROLAMENTO	BEARING	COJINETE
5	022565R1	17	**1**	EIXO	SHAFT	ARBOL
6	3588138M1		**1**	ANEL	RING	ARO
7	354920X1		**1**	ROLAMENTO	BEARING	COJINETE
8	3588148M1		**1**	ARRUELA	WASHER	ARANDELA
9	3588140M1		**1**	ANEL	RING	ARO
10	3176216M1		**1**	RETENTOR	OIL SEAL	BUJE RETENACEITE
11	3176217M1		**1**	ARRUELA	WASHER	ARANDELA
12	3176218M1		**1**	TAMPA	COVER	CUBIERTA
13	3176219M1		**4**	PARAFUSO	BOLT	PERNO
14	3587986M91	ZF - 45179	**1**	CARCAÇA	HOUSING	ALOJAMIENTO
14	6210319M91	ZF - 45180	**1**	CARCAÇA	HOUSING	ALOJAMIENTO
15	3587983M1		**1**	TRAVA	LOCK	RETENEDOR
16	033551R1		**1**	PORCA	NUT	TUERCA
17	3587981M1		**1**	ARRUELA	WASHER	ARANDELA
18	022564R1	34	**1**	ENGRENAGEM	GEAR	ENGRANAJE
19	3603215M1		**1**	BUCHA	BUSH	CASQUILLO
20	3588024M1		**1**	ARRUELA	WASHER	ARANDELA
21	3588025M1	ZF - 45179	**1**	BUCHA	BUSH	CASQUILLO
21	6210006M1	ZF - 45180	**1**	BUCHA	BUSH	CASQUILLO
22	3176203M1	ZF - 45179	**1**	ANEL	RING	ARO
22	6204505M1	ZF - 45180	**1**	ANEL "O"	O RING	JUNTA TORICA
23	3176269M1		**1**	ANEL	RING	ARO

Eixo Dianteiro Front Axle Eje Delantero	Zf - Tração Central Zf - Middle Drive Zf - Tracción Central	60-70	Apl 350 Apl 350 Apl 350

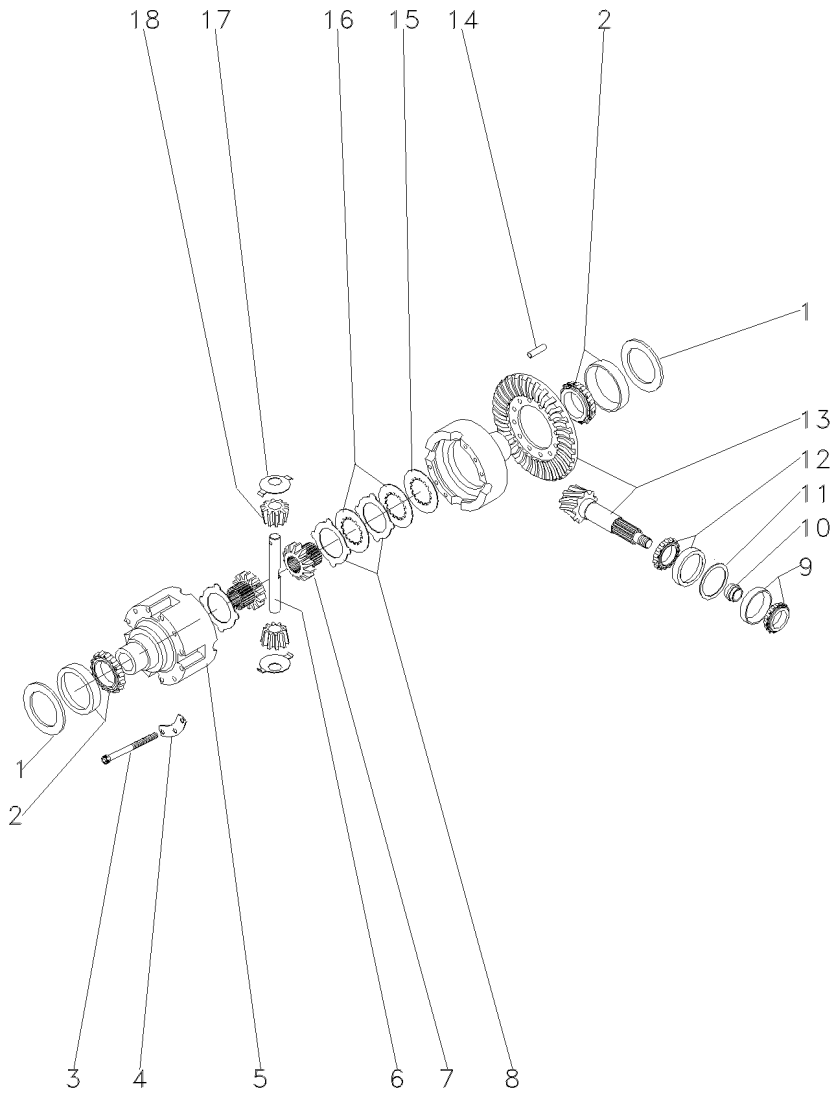

1	3176223M1	⧗	2,00 MM	X	CALÇO	SHIM	CALCE
1	3176225M1	⧗	1,95 MM	X	CALÇO	SHIM	CALCE
1	3176227M1	⧗	1,90 MM	X	CALÇO	SHIM	CALCE
1	3176229M1	⧗	1,85 MM	X	CALÇO	SHIM	CALCE
1	3176231M1	⧗	1,80 MM	X	CALÇO	SHIM	CALCE
1	3176233M1	⧗	1,75 MM	X	CALÇO	SHIM	CALCE
1	3176235M1	⧗	1,70 MM	X	CALÇO	SHIM	CALCE
1	3176237M1	⧗	1,65 MM	X	CALÇO	SHIM	CALCE
1	3176239M1	⧗	1,60 MM	X	CALÇO	SHIM	CALCE
1	3176241M1	⧗	1,55 MM	X	CALÇO	SHIM	CALCE
1	3176243M1	⧗	1,50 MM	X	CALÇO	SHIM	CALCE
1	3176244M1	⧗	1,45 MM	X	CALÇO	SHIM	CALCE
1	3176245M1	⧗	1,40 MM	X	CALÇO	SHIM	CALCE
1	3176226M1	⧗	1,20 MM	X	CALÇO	SHIM	CALCE
1	3176228M1	⧗	1,00 MM	X	CALÇO	SHIM	CALCE
1	3176230M1	⧗	0,80 MM	X	CALÇO	SHIM	CALCE
1	3176232M1	⧗	0,60 MM	X	CALÇO	SHIM	CALCE
1	3176234M1	⧗	0,50 MM	X	CALÇO	SHIM	CALCE
1	3176236M1	⧗	0,40 MM	X	CALÇO	SHIM	CALCE
1	3176238M1	⧗	0,30 MM	X	CALÇO	SHIM	CALCE
1	3176240M1	⧗	0,20 MM	X	CALÇO	SHIM	CALCE
1	3176242M1	⧗	0,10 MM	X	CALÇO	SHIM	CALCE
1	3176246M1	⧗	0,65 MM	X	CALÇO	SHIM	CALCE
1	3176247M1	⧗	0,70 MM	X	CALÇO	SHIM	CALCE
1	3176248M1	⧗	0,75 MM	X	CALÇO	SHIM	CALCE
1	3176249M1	⧗	0,85 MM	X	CALÇO	SHIM	CALCE
1	3176250M1	⧗	0,90 MM	X	CALÇO	SHIM	CALCE
1	3176251M1	⧗	0,95 MM	X	CALÇO	SHIM	CALCE
1	3176252M1	⧗	1,10 MM	X	CALÇO	SHIM	CALCE
1	3176253M1	⧗	1,15 MM	X	CALÇO	SHIM	CALCE
1	3176254M1	⧗	1,25 MM	X	CALÇO	SHIM	CALCE
1	3176255M1	⧗	1,30 MM	X	CALÇO	SHIM	CALCE
1	3176256M1	⧗	1,35 MM	X	CALÇO	SHIM	CALCE
2	390503X1			2	ROLAMENTO	BEARING	COJINETE
3	3588032M1			12	PARAFUSO	BOLT	PERNO
4	3588031M1			4	TRAVA	LOCK	RETENEDOR
5	3176293M1			1	CARCAÇA	HOUSING	ALOJAMIENTO
6	3603292M1			2	EIXO	SHAFT	ARBOL
7	3588037M1			2	ENGRENAGEM	GEAR	ENGRANAJE
8	3588033M1	⧗	1,2 MM	X	DISCO	DISC	DISCO
8	3176294M1	⧗	1,3 MM	X	DISCO	DISC	DISCO
9	026778N1			1	ROLAMENTO	BEARING	COJINETE
10	3603255M1	⧗	11,30 MM	X	ANEL	RING	ARO
10	3603256M1	⧗	11,33 MM	X	ANEL	RING	ARO
10	3603257M1	⧗	11,36 MM	X	ANEL	RING	ARO
10	3603258M1	⧗	11,39 MM	X	ANEL	RING	ARO
10	3603259M1	⧗	11,42 MM	X	ANEL	RING	ARO
10	3603260M1	⧗	11,45 MM	X	ANEL	RING	ARO
10	3603261M1	⧗	11,48 MM	X	ANEL	RING	ARO
10	3603262M1	⧗	11,51 MM	X	ANEL	RING	ARO

Eixo Dianteiro Front Axle Eje Delantero	Zf - Tração Central Zf - Middle Drive Zf - Tracción Central	60-70	Apl 350 Apl 350 Apl 350

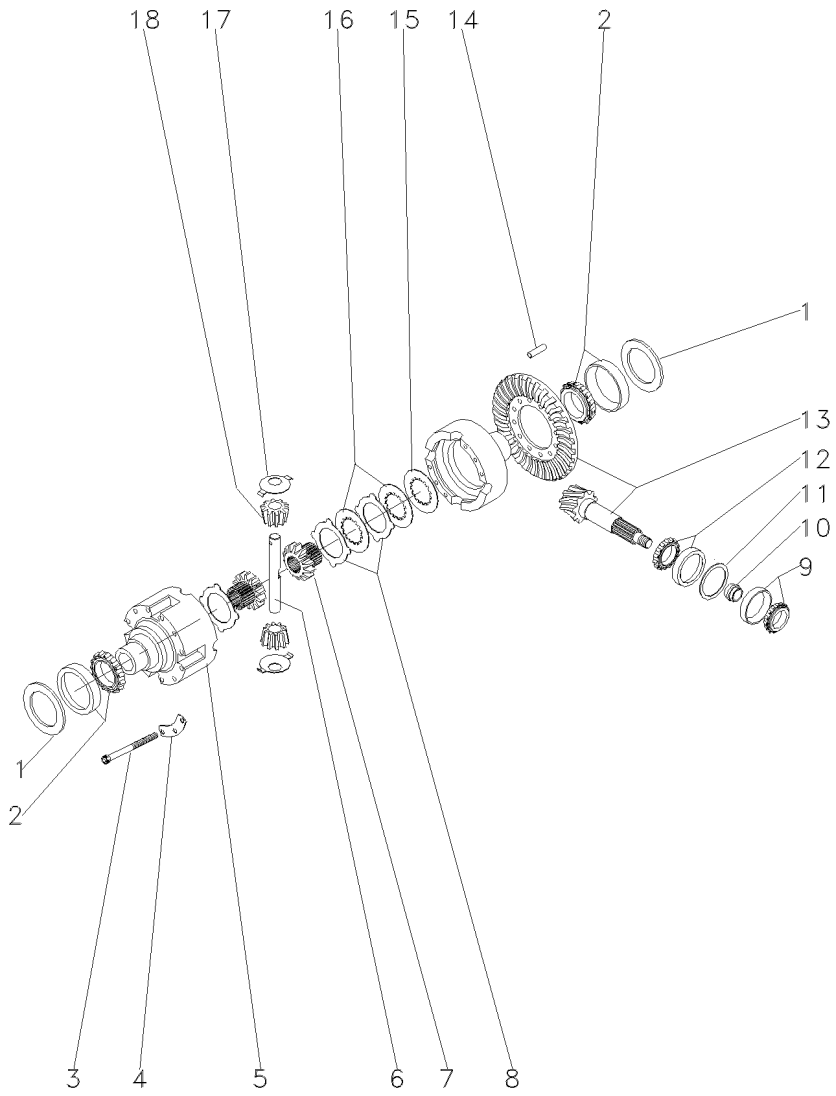

10	3603263M1	⧗	11,54 MM	X	ANEL	RING	ARO
10	3603264M1	⧗	11,57 MM	X	ANEL	RING	ARO
10	3603265M1	⧗	11,60 MM	X	ANEL	RING	ARO
10	3603266M1	⧗	11,63 MM	X	ANEL	RING	ARO
10	3603267M1	⧗	11,66 MM	X	ANEL	RING	ARO
10	3603268M1	⧗	11,69 MM	X	ANEL	RING	ARO
10	3603269M1	⧗	11,72 MM	X	ANEL	RING	ARO
10	3603270M1	⧗	11,75 MM	X	ANEL	RING	ARO
10	3603271M1	⧗	11,78 MM	X	ANEL	RING	ARO
10	3603272M1	⧗	11,81 MM	X	ANEL	RING	ARO
10	3603273M1	⧗	11,84 MM	X	ANEL	RING	ARO
10	3603274M1	⧗	11,87 MM	X	ANEL	RING	ARO
10	3603275M1	⧗	11,90 MM	X	ANEL	RING	ARO
10	3603276M1	⧗	11,93 MM	X	ANEL	RING	ARO
10	3603277M1	⧗	11,96 MM	X	ANEL	RING	ARO
10	3603278M1	⧗	11,99 MM	X	ANEL	RING	ARO
10	3603279M1	⧗	12,02 MM	X	ANEL	RING	ARO
10	3603280M1	⧗	12,05 MM	X	ANEL	RING	ARO
10	3603281M1	⧗	12,08 MM	X	ANEL	RING	ARO
10	3603282M1	⧗	12,11 MM	X	ANEL	RING	ARO
10	3603283M1	⧗	12,14 MM	X	ANEL	RING	ARO
10	3603284M1	⧗	12,17 MM	X	ANEL	RING	ARO
10	3603285M1	⧗	12,20 MM	X	ANEL	RING	ARO
10	3603286M1	⧗	12,23 MM	X	ANEL	RING	ARO
10	3603287M1	⧗	12,26 MM	X	ANEL	RING	ARO
10	3603288M1	⧗	12,88 MM	X	ANEL	RING	ARO
10	3603289M1	⧗	12,32 MM	X	ANEL	RING	ARO
10	3603290M1	⧗	12,35 MM	X	ANEL	RING	ARO
10	3603291M1	⧗	12,38 MM	X	ANEL	RING	ARO
11	3176271M1	⧗	1,00 MM	X	CALÇO	SHIM	CALCE
11	3176272M1	⧗	1,05 MM	X	CALÇO	SHIM	CALCE
11	3176273M1	⧗	1,10 MM	X	CALÇO	SHIM	CALCE
11	3176274M1	⧗	1,15 MM	X	CALÇO	SHIM	CALCE
11	3176275M1	⧗	1,20 MM	X	CALÇO	SHIM	CALCE
11	3176276M1	⧗	1,25 MM	X	CALÇO	SHIM	CALCE
11	3176277M1	⧗	1,30 MM	X	CALÇO	SHIM	CALCE
11	3176278M1	⧗	1,35 MM	X	CALÇO	SHIM	CALCE
11	3176279M1	⧗	1,40 MM	X	CALÇO	SHIM	CALCE
11	3176280M1	⧗	1,45 MM	X	CALÇO	SHIM	CALCE
11	3176281M1	⧗	1,50 MM	X	CALÇO	SHIM	CALCE
11	3176282M1	⧗	1,55 MM	X	CALÇO	SHIM	CALCE
11	3176283M1	⧗	1,60 MM	X	CALÇO	SHIM	CALCE
11	3176284M1	⧗	0,90 MM	X	CALÇO	SHIM	CALCE
11	3176285M1	⧗	0,95 MM	X	CALÇO	SHIM	CALCE
11	3176286M1	⧗	0,65 MM	X	CALÇO	SHIM	CALCE
11	3176287M1	⧗	0,70 MM	X	CALÇO	SHIM	CALCE
11	3176288M1	⧗	0,75 MM	X	CALÇO	SHIM	CALCE
11	3176289M1	⧗	0,85 MM	X	CALÇO	SHIM	CALCE
12	026779N1			1	ROLAMENTO	BEARING	COJINETE
13	050670R1		33/15	1	COROA E PINHÃO	KIT, CROWNWHEEL	JUEGO CORONA

Eixo Dianteiro **Front Axle** **Eje Delantero**	**Zf - Tração Central** **Zf - Middle Drive** **Zf - Tracción Central**	**60-70**	**Apl 350** **Apl 350** **Apl 350**

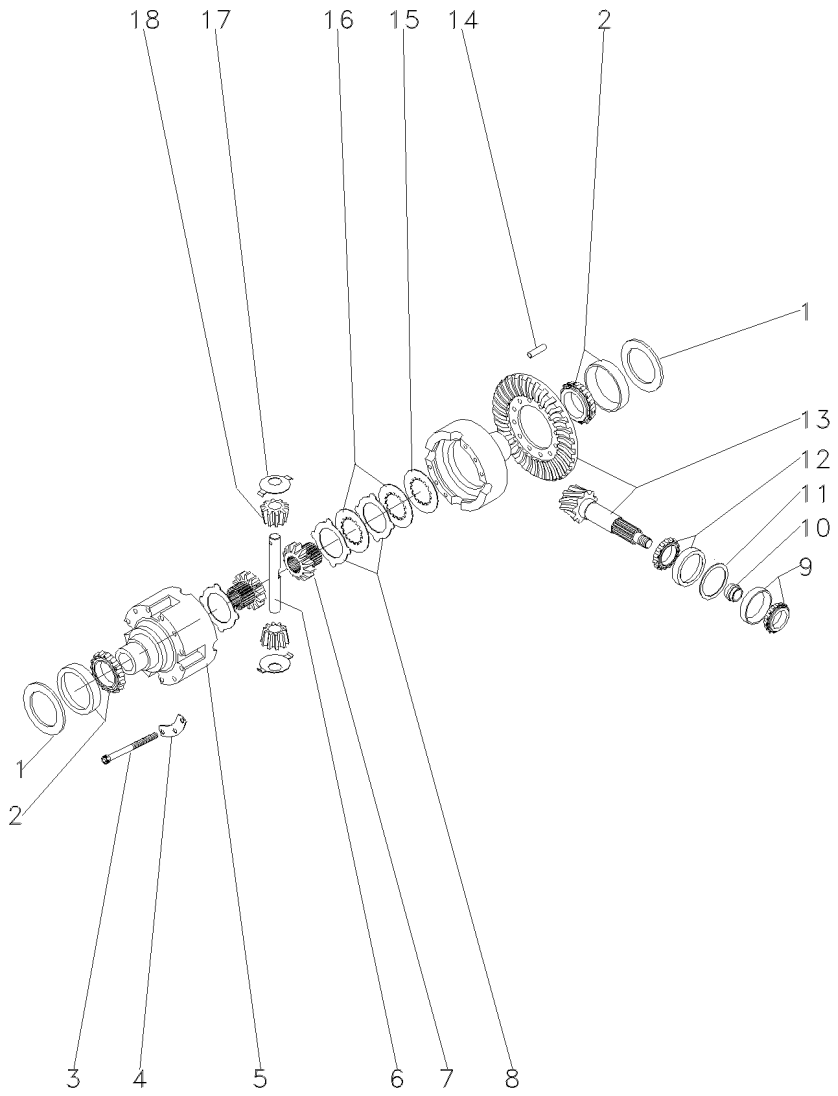

14	3176307M1	**4** PINO	PIN	PASADOR
15	3588029M1	**2** ARRUELA	WASHER	ARANDELA
16	3176295M1	**8** CALÇO	SHIM	CALCE
17	3176304M1	**4** ARRUELA	WASHER	ARANDELA
18	3588038M1	**4** ENGRENAGEM	GEAR	ENGRANAJE

Eixo Dianteiro
Front Axle
Eje Delantero

Zf - Tração Central
Zf - Middle Drive
Zf - Tracción Central

60-75

Apl 350
Apl 350
Apl 350

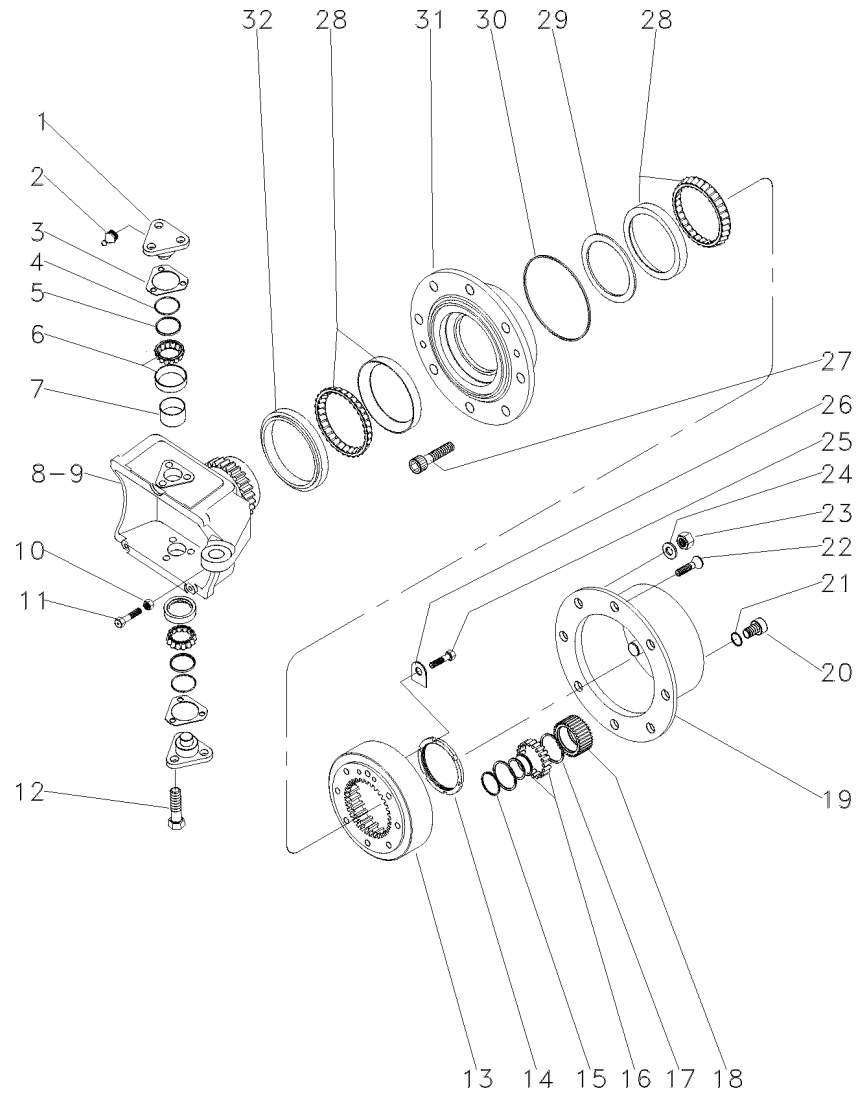

1	3176321M1			4	PINO	PIN	PASADOR
2	3176390M1			4	GRAXEIRA	GREASER	ENGRASADOR
3	3176313M1	⧗	0,6 MM	X	CALÇO	SHIM	CALCE
3	3176314M1	⧗	1,0 MM	X	CALÇO	SHIM	CALCE
3	3176315M1	⧗	1,4 MM	X	CALÇO	SHIM	CALCE
3	3176319M1	⧗	0,4 MM	X	CALÇO	SHIM	CALCE
3	3176320M1	⧗	0,8 MM	X	CALÇO	SHIM	CALCE
3	3588106M1	⧗	0,2 MM	X	CALÇO	SHIM	CALCE
3	3588107M1	⧗	0,3 MM	X	CALÇO	SHIM	CALCE
4	3588108M1			4	ANEL "O"	O RING	JUNTA TORICA
5	3588109M1			4	CAPA	CAP	TAPA
6	3247060M1			4	ROLAMENTO	BEARING	COJINETE
7	3588111M1			4	TAMPÃO	PAD	ALMOHADILLA
8	033554R1	◀		1	CARCAÇA	HOUSING	ALOJAMIENTO
9	033555R1	▶		1	CARCAÇA	HOUSING	ALOJAMIENTO
10	033608R1			2	PORCA	NUT	TUERCA
11	033607R1			2	PARAFUSO	BOLT	PERNO
12	3588113M1			12	PARAFUSO	BOLT	PERNO
13	3176335M1			2	ENGRENAGEM	GEAR	ENGRANAJE
14	3176334M1			2	PORCA	NUT	TUERCA
15	3587936M1			8	ANEL TRAVA	CIRCLIP	CIRCULITO
16	3176341M1			8	ROLAMENTO	BEARING	COJINETE
17	3587938M1			16	ANEL TRAVA	CIRCLIP	CIRCULITO
18	3587932M91			8	ENGRENAGEM	GEAR	ENGRANAJE
19	3603350M1			2	CARCAÇA	HOUSING	ALOJAMIENTO
20	3176345M1			2	BUJÃO	PLUG	TAPON
21	3176346M1			2	ANEL "O"	O RING	JUNTA TORICA
22	3176347M1			4	PARAFUSO	BOLT	PERNO
23	3176351M1			16	PORCA	NUT	TUERCA
24	3176350M1			16	ARRUELA	WASHER	ARANDELA
25	3176333M1	◀		4	PARAFUSO	BOLT	PERNO
26	3176332M1			2	ANEL "O"	O RING	JUNTA TORICA
27	020813R1			16	PARAFUSO	BOLT	PERNO
28	3176330M1			4	ROLAMENTO	BEARING	COJINETE
29	033559R1	⧗	14,714 MM	X	ANEL	RING	ARO
29	033560R1	⧗	14,689 MM	X	ANEL	RING	ARO
29	033561R1	⧗	14,664 MM	X	ANEL	RING	ARO
29	033562R1	⧗	14,639 MM	X	ANEL	RING	ARO
29	033563R1	⧗	14,614 MM	X	ANEL	RING	ARO
29	033564R1	⧗	14,589 MM	X	ANEL	RING	ARO
29	033565R1	⧗	14,564 MM	X	ANEL	RING	ARO
29	033566R1	⧗	14,539 MM	X	ANEL	RING	ARO
29	033567R1	⧗	14,514 MM	X	ANEL	RING	ARO
29	033568R1	⧗	14,489 MM	X	ANEL	RING	ARO
29	033569R1	⧗	14,464 MM	X	ANEL	RING	ARO
29	033570R1	⧗	14,439 MM	X	ANEL	RING	ARO
29	033571R1	⧗	14,414 MM	X	ANEL	RING	ARO
29	033572R1	⧗	14,389 MM	X	ANEL	RING	ARO
29	033573R1	⧗	14,364 MM	X	ANEL	RING	ARO
29	033574R1	⧗	14,339 MM	X	ANEL	RING	ARO

Eixo Dianteiro **Front Axle** **Eje Delantero**	**Zf - Tração Central** **Zf - Middle Drive** **Zf - Tracción Central**	**60-75**	**Apl 350** **Apl 350** **Apl 350**

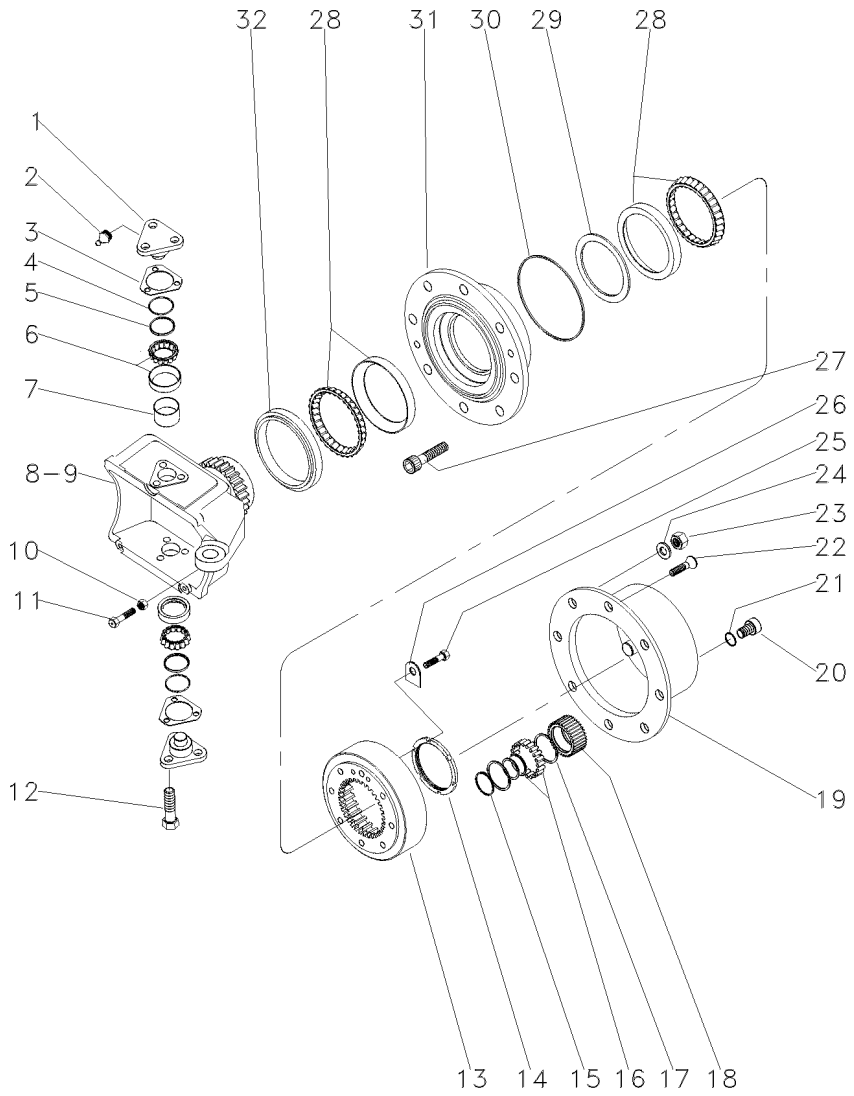

29	033575R1	⧗ 14,314 MM	**X**	ANEL	RING	ARO
29	033576R1	⧗ 14,289 MM	**X**	ANEL	RING	ARO
29	033577R1	⧗ 14,264 MM	**X**	ANEL	RING	ARO
29	033578R1	⧗ 14,239 MM	**X**	ANEL	RING	ARO
29	033579R1	⧗ 14,214 MM	**X**	ANEL	RING	ARO
29	033580R1	⧗ 14,189 MM	**X**	ANEL	RING	ARO
29	033581R1	⧗ 14,164 MM	**X**	ANEL	RING	ARO
29	033582R1	⧗ 14,139 MM	**X**	ANEL	RING	ARO
29	033583R1	⧗ 14,114 MM	**X**	ANEL	RING	ARO
29	033584R1	⧗ 14,089 MM	**X**	ANEL	RING	ARO
29	033585R1	⧗ 14,064 MM	**X**	ANEL	RING	ARO
29	033586R1	⧗ 14,039 MM	**X**	ANEL	RING	ARO
29	033587R1	⧗ 14,014 MM	**X**	ANEL	RING	ARO
29	033588R1	⧗ 13,989 MM	**X**	ANEL	RING	ARO
29	033589R1	⧗ 13,964 MM	**X**	ANEL	RING	ARO
30	3176331M1		**2**	ANEL "O"	O RING	JUNTA TORICA
31	3176326M1	⧗ 0,6 MM	**2**	CUBO	HUB	CUBO
32	033548R1		**2**	RETENTOR	SEAL	RETEN

Eixo Dianteiro	Zf - Tração Central	60-80	Apl 350
Front Axle	Zf - Middle Drive		Apl 350
Eje Delantero	Zf - Tracción Central		Apl 350

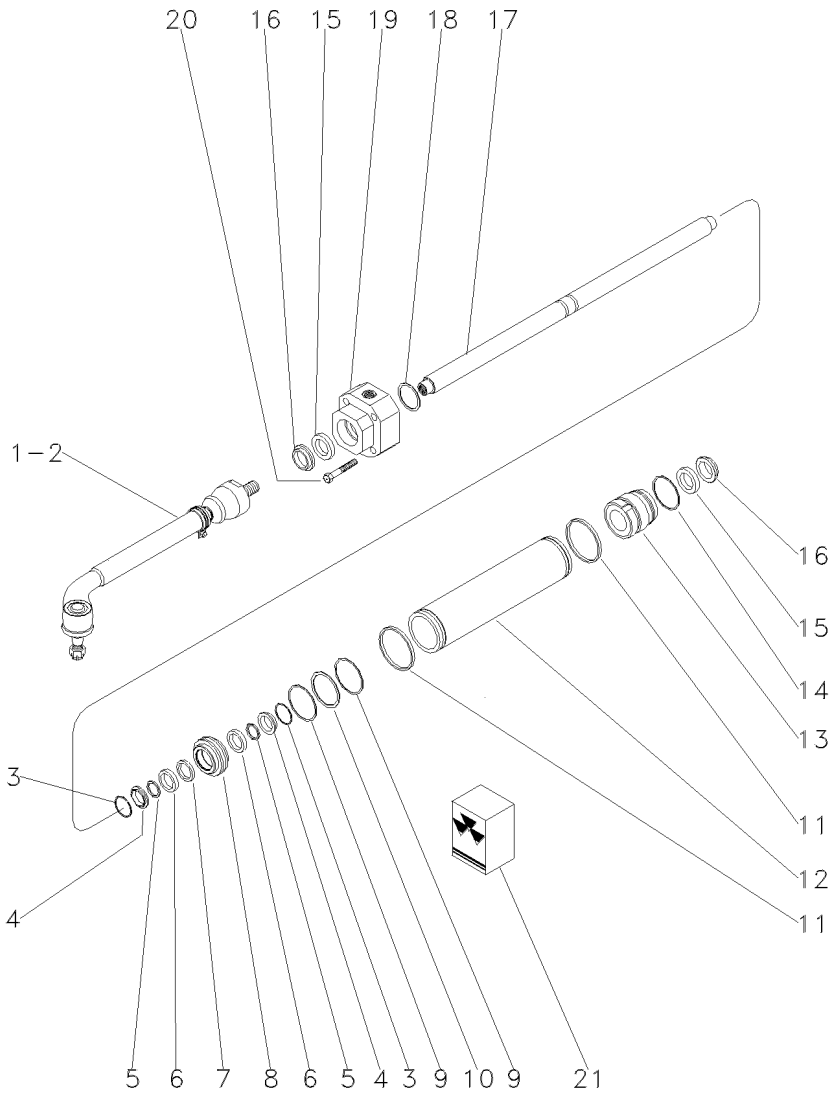

1	3588180M1	▶		1	BARRA	BAR	BARRA
2	3588185M1	◀		1	BARRA	BAR	BARRA
3	3176359M1			2	ANEL	RING	ARO
4	3176357M1			2	ANEL	RING	ARO
5	3176358M1			2	ANEL	RING	ARO
6	3176356M1			2	ARRUELA	WASHER	ARANDELA
7	3588184M1			1	ANEL "O"	O RING	JUNTA TORICA
8	3176355M1			1	PISTÃO	PISTON	PISTON
9	3176360M1			2	ANEL	RING	ARO
10	3588181M1			1	ANEL	RING	ARO
11	3588173M1			2	ANEL "O"	O RING	JUNTA TORICA
12	3176352M1			1	CILINDRO	CYLINDER	CILINDRO
13	3176353M1			1	GUIA	THIMBLE	DEDAL
14	3588178M1			1	ANEL "O"	O RING	JUNTA TORICA
15	3588153M1			2	ANEL	RING	ARO
16	3588154M1	◀		2	REPARO	REPAIR	REPARO
17	3176354M1			1	HASTE	SPINDLE	MANGUETA
18	3176361M1	⧗	1,0 MM	X	CALÇO	SHIM	CALCE
18	3176362M1	⧗	1,1 MM	X	CALÇO	SHIM	CALCE
18	3176363M1	⧗	1,2 MM	X	CALÇO	SHIM	CALCE
18	3176364M1	⧗	1,3 MM	X	ANEL "O"	O RING	JUNTA TORICA
18	3176365M1	⧗	1,4 MM	X	CALÇO	SHIM	CALCE
18	3176366M1	⧗	1,5 MM	X	CALÇO	SHIM	CALCE
18	3176367M1	⧗	1,6 MM	X	CALÇO	SHIM	CALCE
18	3176368M1	⧗	1,7 MM	X	CALÇO	SHIM	CALCE
18	3176369M1	⧗	1,8 MM	X	CALÇO	SHIM	CALCE
18	3176370M1	⧗	0,5 MM	X	CALÇO	SHIM	CALCE
18	3176371M1	⧗	0,6 MM	X	CALÇO	SHIM	CALCE
18	3176372M1	⧗	0,7 MM	X	CALÇO	SHIM	CALCE
18	3176373M1	⧗	0,8 MM	X	CALÇO	SHIM	CALCE
18	3176374M1	⧗	0,9 MM	X	CALÇO	SHIM	CALCE
19	3176375M1			1	GUIA	GUIDE	GUIA
20	033558R1			5	PARAFUSO	BOLT	PERNO
21	3176378M91			1	JG. REPARO	KIT, REPAIR	JUEGO REPARACION

Eixo Dianteiro
Front Axle
Eje Delantero

60-85

Zf - As 3050
Zf - As 3050
Zf - As 3050

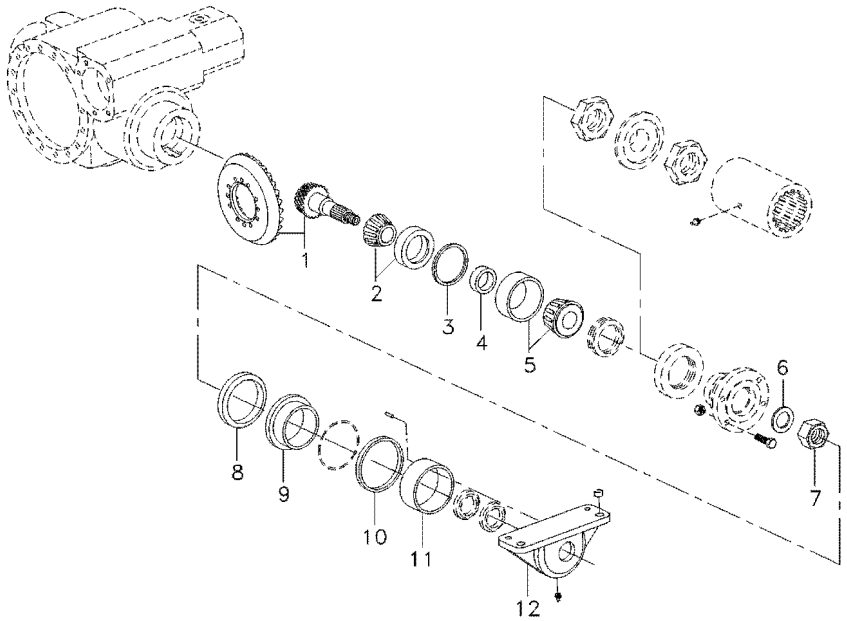

1	6209996M91			**1**	COROA E PINHÃO	KIT, BEVEL GEAR	CORONA Y PINON
2	026779N1			**1**	ROLAMENTO	BEARING	COJINETE
2	6210264M1			**1**	ROLAMENTO	BEARING	COJINETE
2	6210265M1			**1**	ROLAMENTO	BEARING	COJINETE
2	6210267M1			**1**	ROLAMENTO	BEARING	COJINETE
2	6210268M1			**1**	ROLAMENTO	BEARING	COJINETE
3	3176286M1	⧗	0,65MM	**X**	CALÇO	SHIM	CALCE
3	3176287M1	⧗	0,7MM	**X**	CALÇO	SHIM	CALCE
3	3176288M1	⧗	0,75MM	**X**	CALÇO	SHIM	CALCE
3	6209997M1	⧗	0,8MM	**X**	CALÇO	SHIM	CALCE
3	3176289M1	⧗	0,85MM	**X**	CALÇO	SHIM	CALCE
3	3176284M1	⧗	0,9MM	**X**	CALÇO	SHIM	CALCE
3	3176285M1	⧗	0,95MM	**X**	CALÇO	SHIM	CALCE
3	3176271M1	⧗	1,0MM	**X**	CALÇO	SHIM	CALCE
3	3176272M1	⧗	1,05MM	**X**	CALÇO	SHIM	CALCE
3	3176273M1	⧗	1,1MM	**X**	CALÇO	SHIM	CALCE
3	3176274M1	⧗	1,15MM	**X**	CALÇO	SHIM	CALCE
3	3176275M1	⧗	1,2MM	**X**	CALÇO	SHIM	CALCE
3	3176276M1	⧗	1,25MM	**X**	CALÇO	SHIM	CALCE
3	3176277M1	⧗	1,3MM	**X**	CALÇO	SHIM	CALCE
3	3176278M1	⧗	1,35MM	**X**	CALÇO	SHIM	CALCE
3	3176279M1	⧗	1,4MM	**X**	CALÇO	SHIM	CALCE
3	3176280M1	⧗	1,45MM	**X**	CALÇO	SHIM	CALCE
3	3176281M1	⧗	1,5MM	**X**	CALÇO	SHIM	CALCE
3	3176282M1	⧗	1,55MM	**X**	CALÇO	SHIM	CALCE
3	3176283M1	⧗	1,6MM	**X**	CALÇO	SHIM	CALCE
4	6209998M1	⧗	11,15MM	**X**	ANEL	RING	ARO
4	6209999M1	⧗	11,18MM	**X**	ANEL	RING	ARO
4	6210000M1	⧗	11,21MM	**X**	ANEL	RING	ARO
4	6210001M1	⧗	11,24MM	**X**	ANEL	RING	ARO
4	6210002M1	⧗	11,27MM	**X**	ANEL	RING	ARO
4	3603255M1	⧗	11,30MM	**X**	ANEL	RING	ARO
4	3603256M1	⧗	11,33MM	**X**	ANEL	RING	ARO
4	3603257M1	⧗	11,36MM	**X**	ANEL	RING	ARO
4	3603258M1	⧗	11,39MM	**X**	ANEL	RING	ARO
4	3603259M1	⧗	11,42MM	**X**	ANEL	RING	ARO
4	3603260M1	⧗	11,45MM	**X**	ANEL	RING	ARO
4	3603261M1	⧗	11,48MM	**X**	ANEL	RING	ARO
4	3603262M1	⧗	11,51MM	**X**	ANEL	RING	ARO
4	3603263M1	⧗	11,54MM	**X**	ANEL	RING	ARO
4	3603264M1	⧗	11,57MM	**X**	ANEL	RING	ARO
4	3603265M1	⧗	11,60MM	**X**	ANEL	RING	ARO
4	3603266M1	⧗	11,63MM	**X**	ANEL	RING	ARO
4	3603267M1	⧗	11,66MM	**X**	ANEL	RING	ARO
4	3603268M1	⧗	11,69MM	**X**	ANEL	RING	ARO
4	3603269M1	⧗	11,72MM	**X**	ANEL	RING	ARO
4	3603270M1	⧗	11,75MM	**X**	ANEL	RING	ARO
4	3603271M1	⧗	11,78MM	**X**	ANEL	RING	ARO
4	3603272M1	⧗	11,81MM	**X**	ANEL	RING	ARO
4	3603273M1	⧗	11,84MM	**X**	ANEL	RING	ARO

Eixo Dianteiro
Front Axle
Eje Delantero

60-85

Zf - As 3050
Zf - As 3050
Zf - As 3050

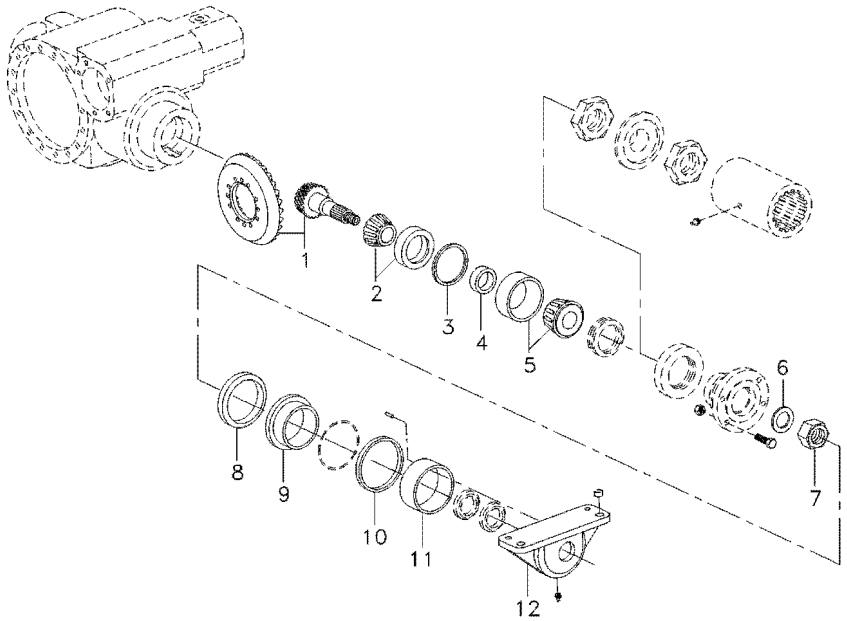

4	3603274M1	⧗ 11,87MM	**X** ANEL	RING	ARO
4	3603275M1	⧗ 11,90MM	**X** ANEL	RING	ARO
4	3603276M1	⧗ 11,93MM	**X** ANEL	RING	ARO
4	3603277M1	⧗ 11,96MM	**X** ANEL	RING	ARO
4	3603278M1	⧗ 11,99MM	**X** ANEL	RING	ARO
4	3603279M1	⧗ 12,02MM	**X** ANEL	RING	ARO
4	3603280M1	⧗ 12,05MM	**X** ANEL	RING	ARO
4	3603281M1	⧗ 12,08MM	**X** ANEL	RING	ARO
4	3603282M1	⧗ 12,11MM	**X** ANEL	RING	ARO
4	3603283M1	⧗ 12,14MM	**X** ANEL	RING	ARO
4	3603284M1	⧗ 12,17MM	**X** ANEL	RING	ARO
4	3603285M1	⧗ 12,20MM	**X** ANEL	RING	ARO
4	3603286M1	⧗ 12,23MM	**X** ANEL	RING	ARO
5	6210003M91		**1** ROLAMENTO	BEARING	COJINETE
5	6210276M91		**1** ROLAMENTO	BEARING	COJINETE
5	6210277M91		**1** ROLAMENTO	BEARING	COJINETE
6	6210005M1		**1** ARRUELA	WASHER	ARANDELA
7	6210004M1		**1** PORCA	NUT	TUERCA
8	6210013M1		**1** ANEL	RING	ARO
9	6210006M1		**1** BUCHA	BUSH	CASQUILLO
10	3588024M1		**1** ARRUELA	WASHER	ARANDELA
11	3603215M1		**1** BUCHA	BUSH	CASQUILLO
12	6210007M1		**1** CARCAÇA	HOUSING	ALOJAMIENTO

Eixo Dianteiro
Front Axle
Eje Delantero

60-90

Zf - As 3050
Zf - As 3050
Zf - As 3050

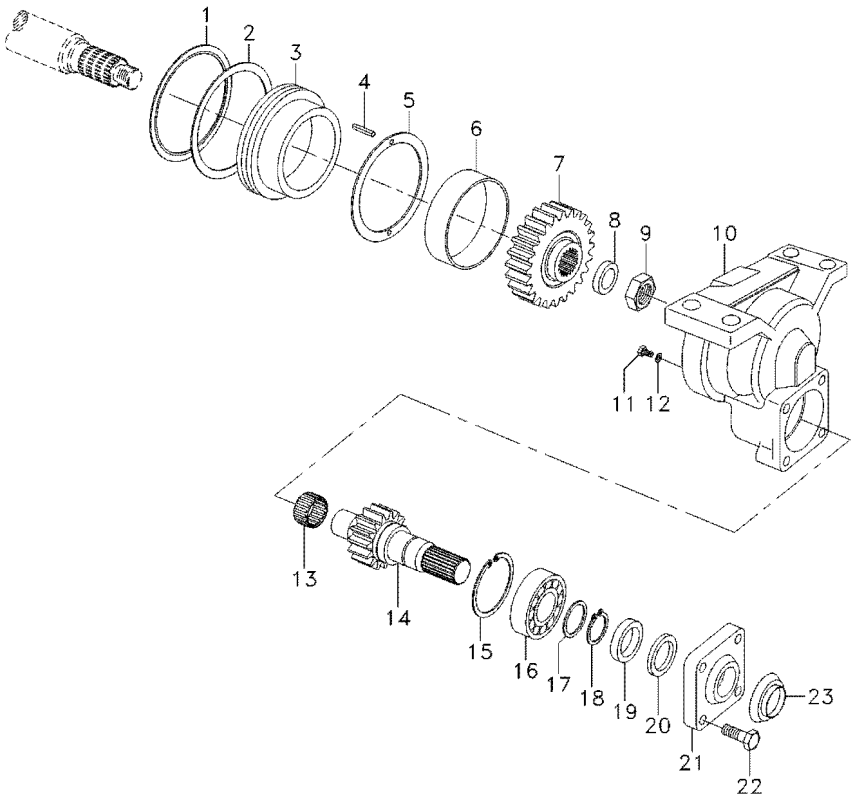

1	6210013M1	**1** ANEL	RING	ARO
2	6204505M1	**1** ANEL "O"	O RING	JUNTA TORICA
3	6210006M1	**1** BUCHA	BUSH	CASQUILLO
4	6210856M1	**2** PINO	PIN	PASADOR
5	3588024M1	**1** ARRUELA	WASHER	ARANDELA
6	3603215M1	**1** BUCHA	BUSH	CASQUILLO
7	022564R1	**1** ENGRENAGEM	GEAR	ENGRANAJE
8	6210005M1	**1** ARRUELA	WASHER	ARANDELA
9	6210004M1	**1** PORCA	NUT	TUERCA
10	6210007M1	**1** CARCAÇA	HOUSING	ALOJAMIENTO
11	6210014M1	**1** BUJÃO	PLUG	TAPON
12	3603223M1	**1** ANEL "O"	O RING	JUNTA TORICA
13	3588135M1	**1** ROLAMENTO	BEARING	COJINETE
14	022565R1	**1** EIXO	SHAFT	ARBOL
15	3588138M1	**1** ANEL	RING	ARO
16	6210009M91	**1** ROLAMENTO	BEARING	COJINETE
17	3588148M1	**1** ARRUELA	WASHER	ARANDELA
18	3588140M1	**1** ANEL	RING	ARO
19	6210010M1	**1** RETENTOR	SEAL	RETEN
20	6210012M1	**1** RETENTOR	SEAL	RETEN
21	3176218M1	**1** TAMPA	COVER	CUBIERTA
22	3176219M1	**4** PARAFUSO	BOLT	PERNO
23	6210011M1	**1** CHAPA	PLATE	CHAPA

Eixo Dianteiro
Front Axle
Eje Delantero

60-95

Zf - As 3050
Zf - As 3050
Zf - As 3050

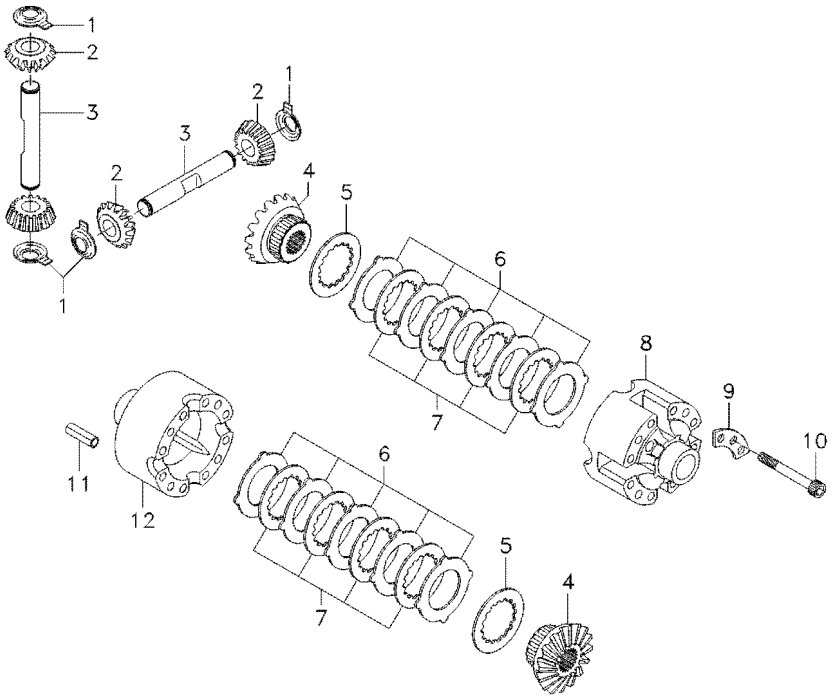

1	3176304M1		**4**	ARRUELA	WASHER	ARANDELA
2	6210016M1		**4**	ENGRENAGEM	GEAR	ENGRANAJE
3	3603292M1		**2**	EIXO	SHAFT	ARBOL
4	6210015M1		**2**	ENGRENAGEM	GEAR	ENGRANAJE
5	3588029M1		**2**	ARRUELA	WASHER	ARANDELA
6	3588033M1	⧗ 1,2MM	**X**	DISCO	DISC	DISCO
6	3176294M1	⧗ 1,3MM	**X**	DISCO	DISC	DISCO
6	3588035M1	⧗ 1,4MM	**X**	DISCO	DISC	DISCO
7	3176295M1		**8**	CALÇO	SHIM	CALCE
8	3176293M1		**1**	CARCAÇA	HOUSING	ALOJAMIENTO
9	3588031M1		**4**	TRAVA	LOCK	RETENEDOR
10	3588032M1		**12**	PARAFUSO	BOLT	PERNO
11	3176307M1		**4**	PINO	PIN	PASADOR
12	027562R1		**2**	ANEL	RING	ARO

Eixo Dianteiro
Front Axle
Eje Delantero

60-100

Zf - As 3050
Zf - As 3050
Zf - As 3050

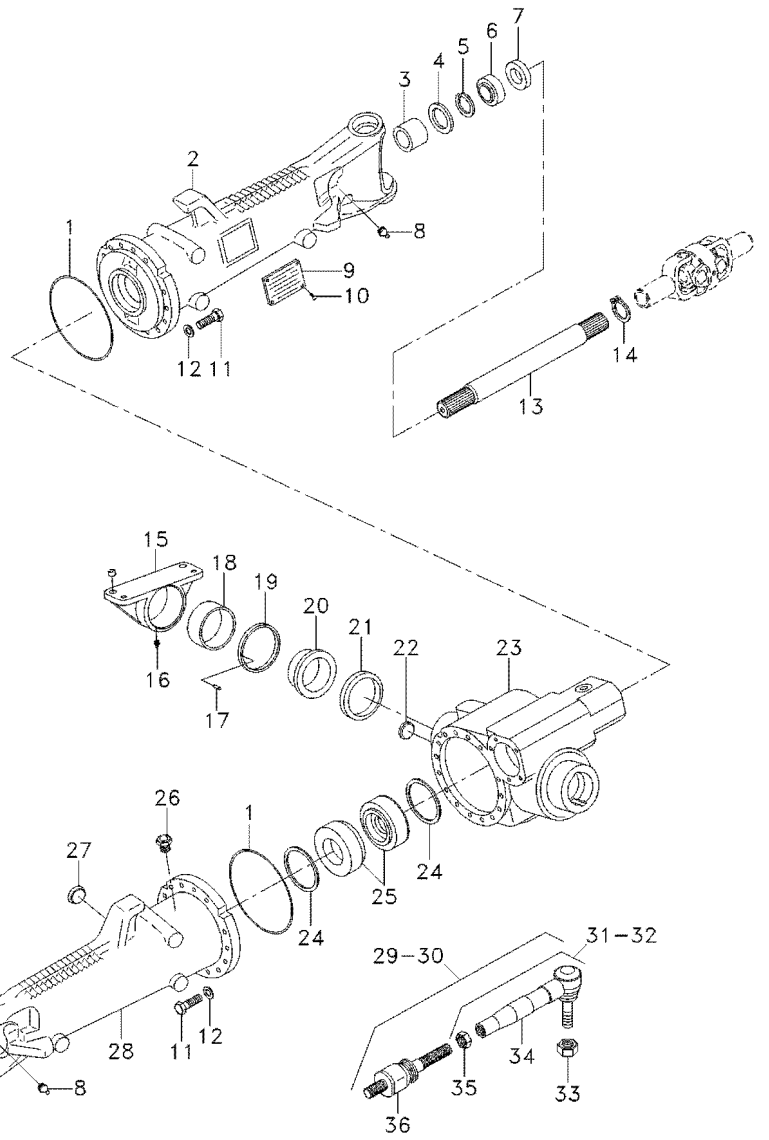

1	3176257M1			**2**	ANEL "O"	O RING	JUNTA TORICA
2	6210018M1			**1**	CARCAÇA	HOUSING	ALOJAMIENTO
3	3603215M1			**1**	BUCHA	BUSH	CASQUILLO
4	027536R1			**4**	RETENTOR	SEAL	RETEN
4	6210204M1			**2**	RETENTOR	SEAL	RETEN
5	027544R1			**2**	ANEL TRAVA	CIRCLIP	CIRCULITO
6	027539R1			**2**	RETENTOR	OIL SEAL	BUJE RETENACEITE
7	033227R1			**2**	PROTETOR	PROTECTOR	PROTECTOR
8	6210187M1			**2**	BOCAL	FILLER	RELLENADOR
9	3588127M1			**1**	PLACA	PLATE	PLATO
10	6210028M1			**4**	REBITE	RIVET	REMACHE
11	6210027M1			**32**	PARAFUSO	BOLT	PERNO
12	3588081M1			**32**	ARRUELA	WASHER	ARANDELA
13	6210030M1			**2**	EIXO	SHAFT	ARBOL
14	027562R1			**2**	ANEL	RING	ARO
15	6210188M1			**1**	CARCAÇA	HOUSING	ALOJAMIENTO
16	3603229M1			**1**	GRAXEIRA	GREASER	ENGRASADOR
17	3588079M1			**2**	PINO	PIN	PASADOR
18	6210279M1			**1**	BUCHA	BUSH	CASQUILLO
19	3603245M1	⧗	3,85MM	**X**	CALÇO	SHIM	CALCE
19	3603246M1	⧗	3,95MM	**X**	CALÇO	SHIM	CALCE
19	3603247M1	⧗	4,05MM	**X**	CALÇO	SHIM	CALCE
19	3603248M1	⧗	4,15MM	**X**	CALÇO	SHIM	CALCE
19	3603249M1	⧗	4,25MM	**X**	CALÇO	SHIM	CALCE
19	3603250M1	⧗	4,35MM	**X**	CALÇO	SHIM	CALCE
19	3603251M1	⧗	4,45MM	**X**	CALÇO	SHIM	CALCE
19	3603252M1	⧗	4,55MM	**X**	CALÇO	SHIM	CALCE
19	3603253M1	⧗	4,60MM	**X**	CALÇO	SHIM	CALCE
20	3588080M1			**1**	BUCHA	BUSH	CASQUILLO
21	6210198M1			**1**	ANEL	RING	ARO
21	3585571M1			**1**	ANEL	RING	ARO
21	6210199M1			**1**	ANEL	RING	ARO
22	6210029M1			**1**	BUJÃO	PLUG	TAPON
23	6210019M1			**1**	CARCAÇA	HOUSING	ALOJAMIENTO
24	3176242M1	⧗	0,1MM	**X**	CALÇO	SHIM	CALCE
24	3176240M1	⧗	0,2MM	**X**	CALÇO	SHIM	CALCE
24	3176238M1	⧗	0,3MM	**X**	CALÇO	SHIM	CALCE
24	6210020M1	⧗	0,45MM	**X**	CALÇO	SHIM	CALCE
24	3176234M1	⧗	0,5MM	**X**	CALÇO	SHIM	CALCE
24	3176232M1	⧗	0,6MM	**X**	CALÇO	SHIM	CALCE
24	6210021M1	⧗	0,7MM	**X**	CALÇO	SHIM	CALCE
24	3176230M1	⧗	0,8MM	**X**	CALÇO	SHIM	CALCE
24	6210022M1	⧗	0,85MM	**X**	CALÇO	SHIM	CALCE
24	6210023M1	⧗	0,9MM	**X**	CALÇO	SHIM	CALCE
24	3176228M1	⧗	1,0MM	**X**	CALÇO	SHIM	CALCE
24	6210024M1	⧗	1,1MM	**X**	CALÇO	SHIM	CALCE
24	6210025M1	⧗	1,15MM	**X**	CALÇO	SHIM	CALCE
25	6210271M1			**2**	ROLAMENTO	BEARING	COJINETE
25	6210026M91			**2**	ROLAMENTO	BEARING	COJINETE
25	6210272M1			**2**	ROLAMENTO	BEARING	COJINETE

Eixo Dianteiro
Front Axle
Eje Delantero

60-100

Zf - As 3050
Zf - As 3050
Zf - As 3050

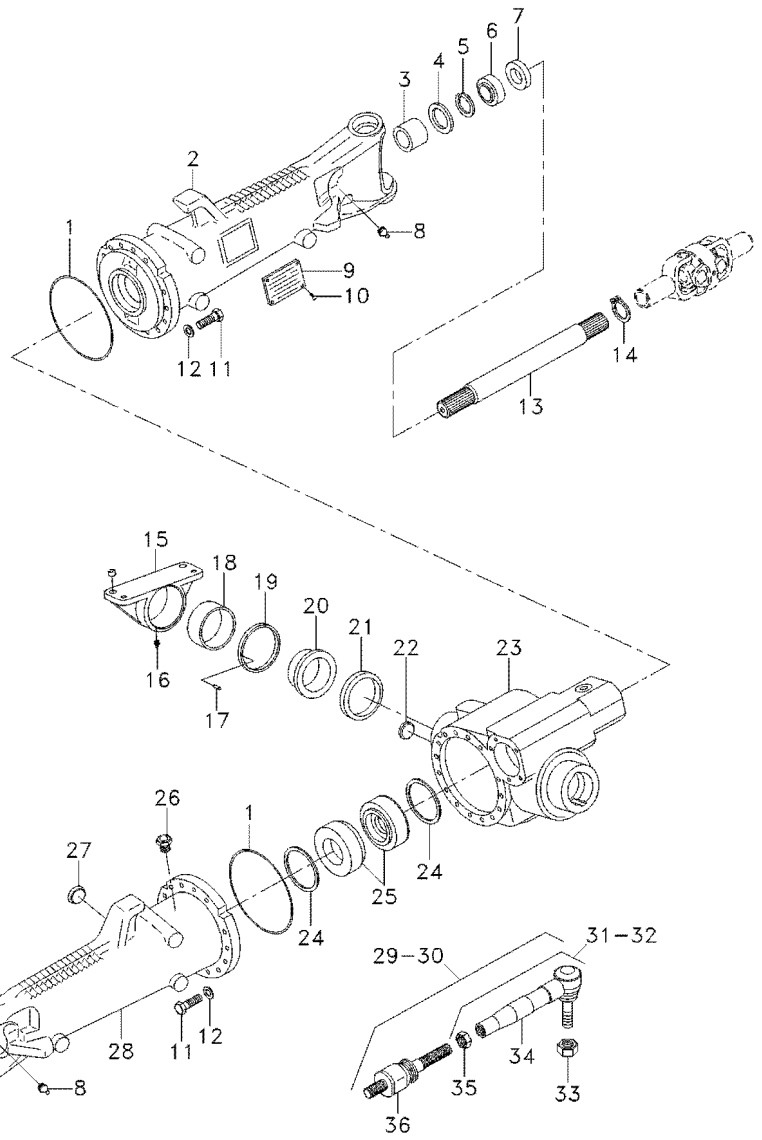

25	6210273M1	**2**	ROLAMENTO	BEARING	COJINETE
26	033609R1	**1**	VÁLVULA	CONTROL VALVE	VALVULA CONTROL
27	6210029M1	**1**	BUJÃO	PLUG	TAPON
28	6210017M1	**1**	CARCAÇA	HOUSING	ALOJAMIENTO
29	6210189M91	**1**	BARRA	BAR	BARRA
30	6210195M91	**1**	BARRA	BAR	BARRA
31	6210191M91	**1**	TUBO	PIPE	CANO
32	6210196M91	**1**	TERMINAL	END	EXTREMO
33	6210193M1	**2**	PORCA	NUT	TUERCA
34	6210192M1	**1**	TERMINAL	END	EXTREMO
34	6210197M1	**1**	TERMINAL	END	EXTREMO
35	6210194M1	**2**	PORCA	NUT	TUERCA
36	6210190M91	**2**	TERMINAL	END	EXTREMO

Eixo Dianteiro
Front Axle
Eje Delantero

60-105

Zf - As 3050
Zf - As 3050
Zf - As 3050

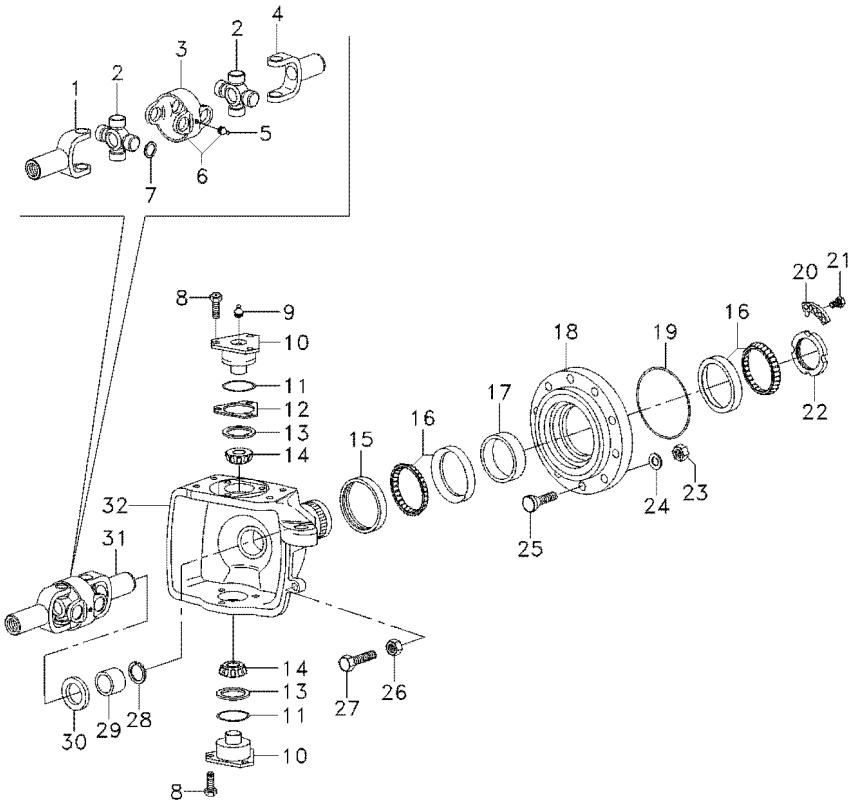

1	6210212M1		**2**	GARFO	FORK	HORQUILLA
2	6210213M1		**4**	CRUZETA	SPIDER	CRUCETA
3	6210210M1		**2**	GARFO	FORK	HORQUILLA
4	6210214M1		**2**	GARFO	FORK	HORQUILLA
5	6210211M1		**4**	GRAXEIRA	GREASER	ENGRASADOR
6	6210209M91		**2**	GARFO	FORK	HORQUILLA
7	6210206M1	1,1MM	**16**	ANEL	RING	ARO
7	6210207M1	1,2MM	**16**	ANEL	RING	ARO
7	6210208M1	1,5MM	**16**	ANEL	RING	ARO
8	3588113M1		**12**	PARAFUSO	BOLT	PERNO
9	3176390M1		**4**	GRAXEIRA	GREASER	ENGRASADOR
10	3176321M1		**4**	PINO	PIN	PASADOR
11	3588108M1		**4**	ANEL "O"	O RING	JUNTA TORICA
12	3588106M1	0,2MM	**X**	CALÇO	SHIM	CALCE
12	3588107M1	0,3MM	**X**	CALÇO	SHIM	CALCE
12	3176319M1	0,4MM	**X**	CALÇO	SHIM	CALCE
12	3176314M1	1,0MM	**X**	CALÇO	SHIM	CALCE
13	3588109M1		**4**	CAPA	CAP	TAPA
14	3247060M1		**4**	ROLAMENTO	BEARING	COJINETE
15	6210216M1		**2**	RETENTOR	SEAL	RETEN
15	033548R1		**2**	RETENTOR	SEAL	RETEN
16	6210217M1		**4**	ROLAMENTO	BEARING	COJINETE
16	6210218M1		**4**	ROLAMENTO	BEARING	COJINETE
16	6210219M1		**4**	ROLAMENTO	BEARING	COJINETE
16	6210220M1		**4**	ROLAMENTO	BEARING	COJINETE
16	3176330M1		**4**	ROLAMENTO	BEARING	COJINETE
17	033584R1	14,089MM	**X**	ANEL	RING	ARO
17	033583R1	14,114MM	**X**	ANEL	RING	ARO
17	033582R1	14,139MM	**X**	ANEL	RING	ARO
17	033581R1	14,164MM	**X**	ANEL	RING	ARO
17	033580R1	14,189MM	**X**	ANEL	RING	ARO
17	033579R1	14,214MM	**X**	ANEL	RING	ARO
17	033578R1	14,239MM	**X**	ANEL	RING	ARO
17	033577R1	14,264MM	**X**	ANEL	RING	ARO
17	033576R1	14,289MM	**X**	ANEL	RING	ARO
17	033575R1	14,314MM	**X**	ANEL	RING	ARO
17	033574R1	14,339MM	**X**	ANEL	RING	ARO
17	033573R1	14,364MM	**X**	ANEL	RING	ARO
17	033572R1	14,389MM	**X**	ANEL	RING	ARO
17	033571R1	14,414MM	**X**	ANEL	RING	ARO
17	033570R1	14,439MM	**X**	ANEL	RING	ARO
17	033569R1	14,464MM	**X**	ANEL	RING	ARO
17	033568R1	14,489MM	**X**	ANEL	RING	ARO
17	033567R1	14,514MM	**X**	ANEL	RING	ARO
17	033566R1	14,539MM	**X**	ANEL	RING	ARO
17	033565R1	14,564MM	**X**	ANEL	RING	ARO
17	033564R1	14,589MM	**X**	ANEL	RING	ARO
17	033563R1	14,614MM	**X**	ANEL	RING	ARO
17	033562R1	14,639MM	**X**	ANEL	RING	ARO
17	033561R1	14,664MM	**X**	ANEL	RING	ARO

Eixo Dianteiro
Front Axle
Eje Delantero

60-105

Zf - As 3050
Zf - As 3050
Zf - As 3050

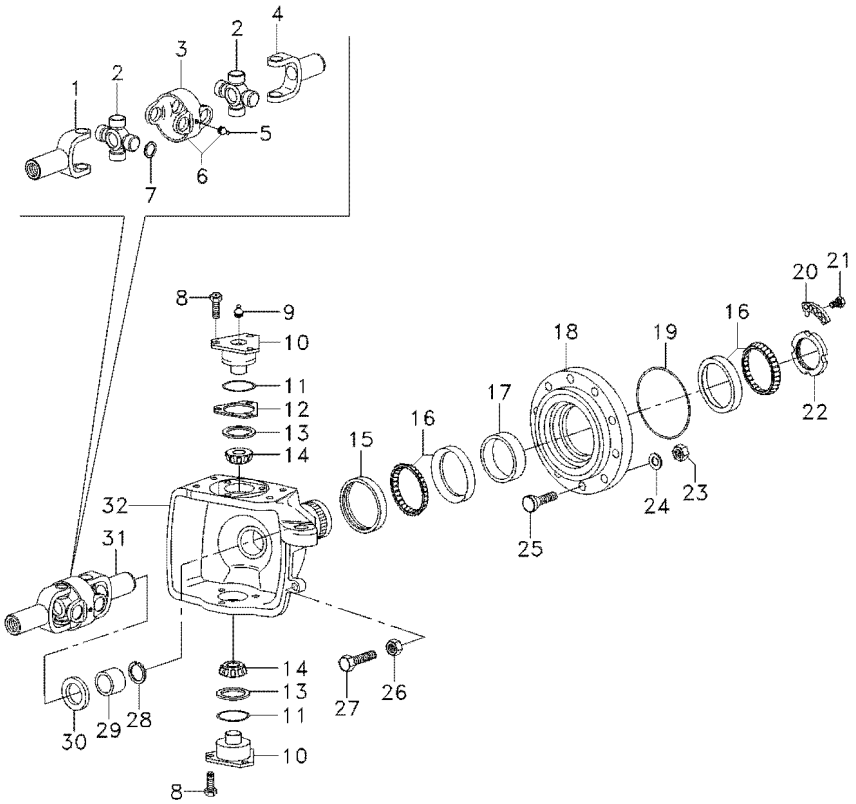

17	033560R1	⧗	14,689MM	**X**	ANEL	RING	ARO
17	033559R1	⧗	14,714MM	**X**	ANEL	RING	ARO
18	3176326M1			**2**	CUBO	HUB	CUBO
19	3176331M1			**2**	ANEL "O"	O RING	JUNTA TORICA
20	3176332M1			**2**	ANEL "O"	O RING	JUNTA TORICA
21	3176333M1			**4**	PARAFUSO	BOLT	PERNO
22	3176334M1			**2**	PORCA	NUT	TUERCA
23	3176351M1			**16**	PORCA	NUT	TUERCA
24	3176350M1			**16**	ARRUELA	WASHER	ARANDELA
25	6210221M1			**16**	PARAFUSO	BOLT	PERNO
25	6210221M1			**16**	PARAFUSO	BOLT	PERNO
26	033608R1			**2**	PORCA	NUT	TUERCA
27	6210215M1			**2**	PARAFUSO	SCREW	TORNILLO
28	027562R1			**2**	ANEL	RING	ARO
29	6210203M1			**2**	BUCHA	BUSH	CASQUILLO
30	027537R1			**2**	RETENTOR	OIL SEAL	BUJE RETENACEITE
31	6210205M91			**2**	ARTICULAÇÃO	KNUCKLE	CHARNELA
32	6210201M1	◀		**1**	CARCAÇA	HOUSING	ALOJAMIENTO
32	6210200M1	▶		**1**	CARCAÇA	HOUSING	ALOJAMIENTO

Eixo Dianteiro
Front Axle
Eje Delantero

60-110

Zf - As 3050
Zf - As 3050
Zf - As 3050

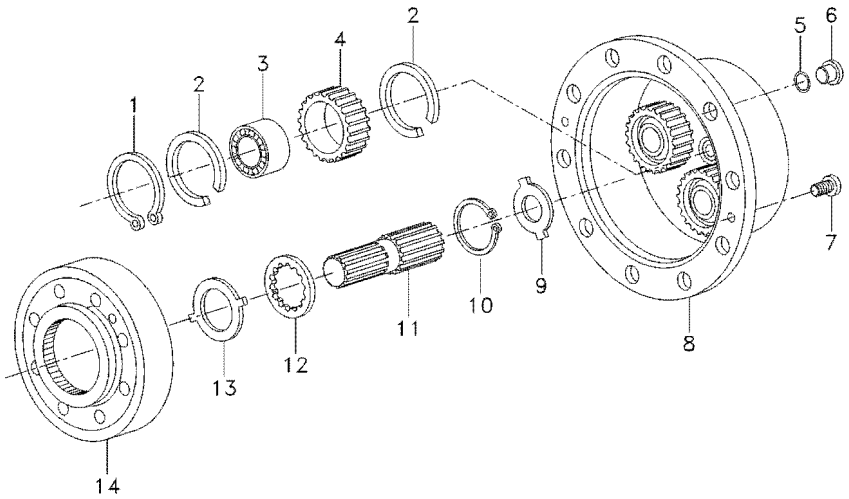

1	3587936M1		**8**	ANEL TRAVA	CIRCLIP	CIRCULITO
2	3587938M1		**12**	ANEL TRAVA	CIRCLIP	CIRCULITO
2	6210227M1		**12**	ANEL TRAVA	CIRCLIP	CIRCULITO
2	6210228M1		**12**	ANEL TRAVA	CIRCLIP	CIRCULITO
3	3176341M1		**6**	ROLAMENTO	BEARING	COJINETE
3	6210225M1		**6**	ROLAMENTO	BEARING	COJINETE
3	6210226M1		**6**	ROLAMENTO	BEARING	COJINETE
4	6210224M1		**6**	PLANETÁRIA	PLANET	PLANETARIO
5	6210229M1		**2**	ANEL "O"	O RING	JUNTA TORICA
6	3176345M1		**2**	BUJÃO	PLUG	TAPON
7	3176347M1		**4**	PARAFUSO	BOLT	PERNO
8	3603350M1		**2**	CARCAÇA	HOUSING	ALOJAMIENTO
9	3176343M1	1,5MM	**X**	ARRUELA	WASHER	ARANDELA
9	3603295M1	1,7MM	**X**	ARRUELA	WASHER	ARANDELA
9	3176344M1	2,0MM	**X**	ARRUELA	WASHER	ARANDELA
9	3603296M1	2,2MM	**X**	ARRUELA	WASHER	ARANDELA
9	3603293M1	2,5MM	**X**	ARRUELA	WASHER	ARANDELA
9	3603294M1	3,0MM	**X**	ARRUELA	WASHER	ARANDELA
10	033549R1		**2**	ANEL TRAVA	CIRCLIP	CIRCULITO
11	6210222M1		**2**	EIXO	SHAFT	ARBOL
12	6210223M1		**2**	ARRUELA	WASHER	ARANDELA
13	3176337M1		**2**	ARRUELA	WASHER	ARANDELA
14	3176335M1		**2**	ENGRENAGEM	GEAR	ENGRANAJE

Eixo Dianteiro
Front Axle
Eje Delantero

60-115

Zf - As 3050
Zf - As 3050
Zf - As 3050

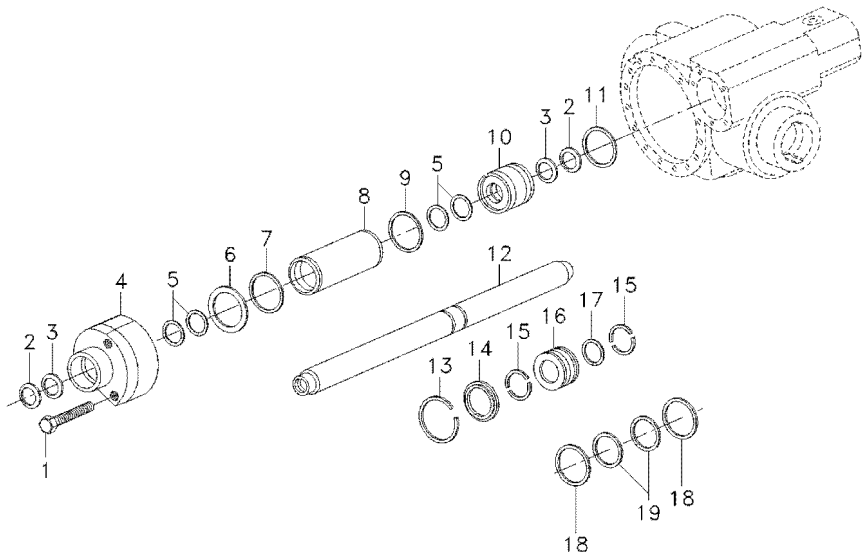

1	033558R1		**5**	PARAFUSO	BOLT	PERNO
2	3588154M1		**2**	REPARO	REPAIR	REPARO
3	3588153M1		**2**	ANEL	RING	ARO
4	6210238M1		**1**	GUIA	GUIDE	GUIA
5	6210234M1		**4**	ARRUELA	WASHER	ARANDELA
6	3176370M1	⧗ 0,5MM	**X**	CALÇO	SHIM	CALCE
6	3176371M1	⧗ 0,6MM	**X**	CALÇO	SHIM	CALCE
6	3176372M1	⧗ 0,7MM	**X**	CALÇO	SHIM	CALCE
6	3176373M1	⧗ 0,8MM	**X**	CALÇO	SHIM	CALCE
6	3176374M1	⧗ 0,9MM	**X**	CALÇO	SHIM	CALCE
7	3588173M1		**1**	ANEL "O"	O RING	JUNTA TORICA
8	3176352M1		**1**	CILINDRO	CYLINDER	CILINDRO
9	6210230M1		**1**	ANEL "O"	O RING	JUNTA TORICA
10	6210231M1		**1**	GUIA	GUIDE	GUIA
11	3588178M1		**1**	ANEL "O"	O RING	JUNTA TORICA
12	6210232M1		**1**	HASTE	RAIL	RIEL
13	6210235M1		**1**	ANEL	RING	ARO
14	3176357M1		**1**	ANEL	RING	ARO
15	3176358M1		**2**	ANEL	RING	ARO
16	6210233M1		**1**	PISTÃO	PISTON	PISTON
17	3588184M1		**1**	ANEL "O"	O RING	JUNTA TORICA
18	6210236M1		**2**	ANEL	RING	ARO
19	6210237M1		**1**	ANEL	RING	ARO

Eixo Dianteiro — **Carraro - 20.21**
Front Axle — **Carraro - 20.21**
Eje Delantero — **Carraro - 20.21**

60-120

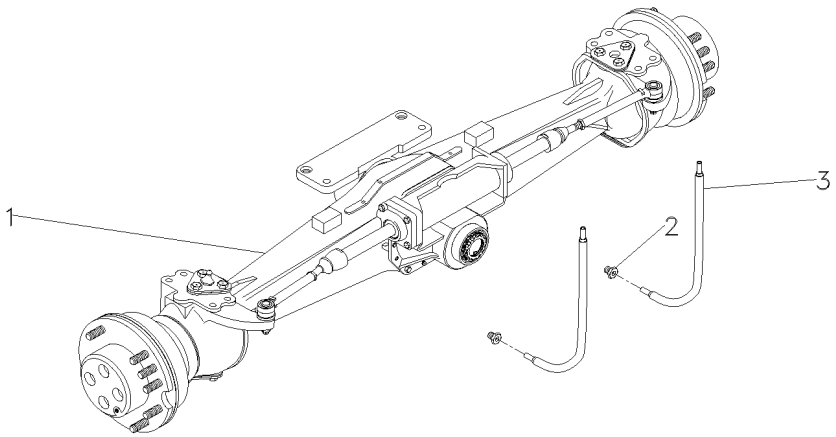

1	044066T1	60-125 No	**1**	EIXO DIANTEIRO	FRONT AXLE	EJE DELANTERO
1		60-130 No	**1**	EIXO DIANTEIRO	FRONT AXLE	EJE DELANTERO
1		60-135 No	**1**	EIXO DIANTEIRO	FRONT AXLE	EJE DELANTERO
1		60-140 No	**1**	EIXO DIANTEIRO	FRONT AXLE	EJE DELANTERO
1		60-145 No	**1**	EIXO DIANTEIRO	FRONT AXLE	EJE DELANTERO
2	043030P1		**2**	CONEXÃO	CONNECTION	CONEXION
3	041019T1		**2**	MANGUEIRA	HOSE	FLEXIBLE

Eixo Dianteiro — **Carraro - 20.21**
Front Axle — **Carraro - 20.21**
Eje Delantero — **Carraro - 20.21**

60-125

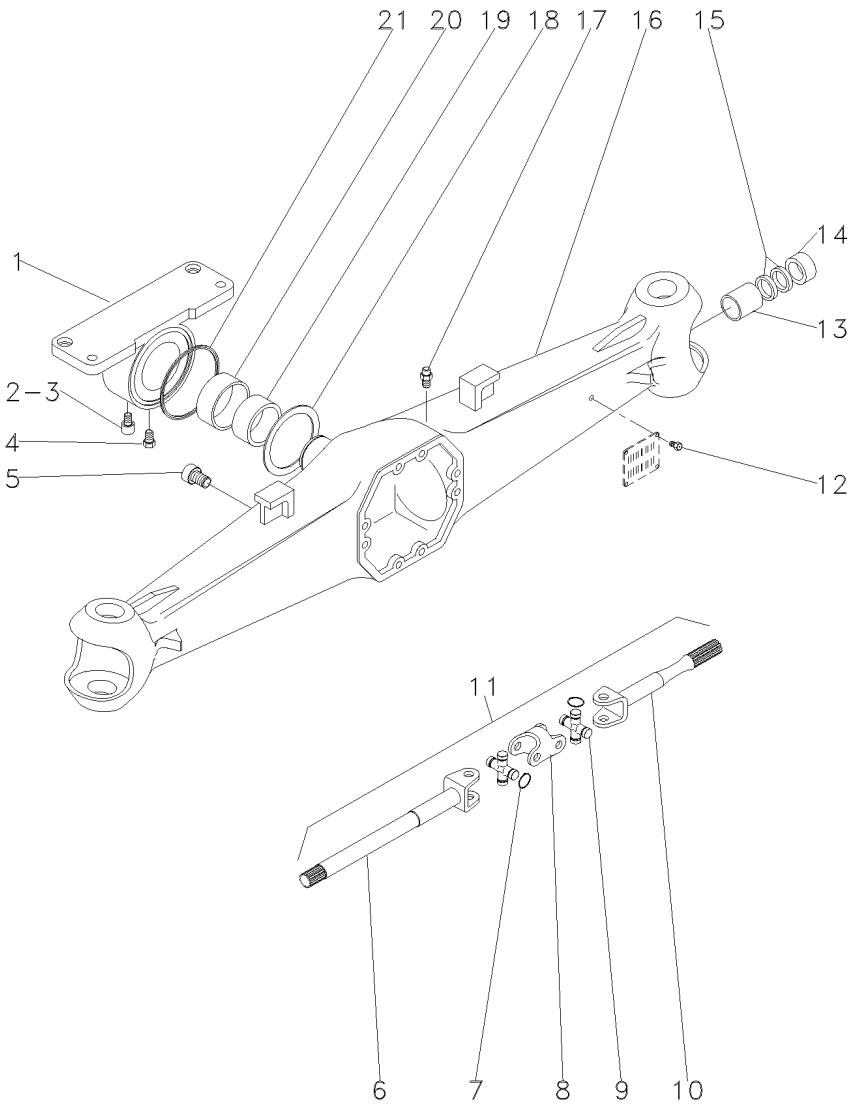

1	040964R1		**1**	SUPORTE	BRACKET	SOPORTE
2	040917R1		**1**	TAMPA	COVER	CUBIERTA
3	040946R1		**1**	GRAXEIRA	GREASER	ENGRASADOR
4	040969R1		**1**	PARAFUSO	BOLT	PERNO
5	3475329M1		**1**	BUJÃO	PLUG	TAPON
6	040972R1	11	**2**	EIXO	SHAFT	ARBOL
7	3476313M1	9	**16**	ANEL	RING	ARO
8	040974R1	11	**2**	GARFO	FORK	HORQUILLA
9	040976R1	11	**4**	CRUZETA	SPIDER	CRUCETA
10	040973R1	11	**2**	EIXO	SHAFT	ARBOL
11	040971R1		**2**	CJ. EIXO	KIT, AXLE	JUEGO DE EJE
12	040945R1		**4**	REBITE	RIVET	REMACHE
13	040956R1		**2**	BUCHA	BUSH	CASQUILLO
14	040963R1	60x38x18	**2**	RETENTOR	SEAL	RETEN
15	040948R1	60x38x6	**4**	RETENTOR	SEAL	RETEN
16	040970R1		**1**	CARCAÇA	HOUSING	ALOJAMIENTO
17	3475328M1		**1**	VÁLVULA	VALVE	VALVULA
18	040966R1		**2**	ARRUELA	WASHER	ARANDELA
19	040953R1		**2**	BUCHA	BUSH	CASQUILLO
20	040968R1		**1**	BUCHA	BUSH	CASQUILLO
21	040965R1		**1**	RETENTOR	SEAL	RETEN

Eixo Dianteiro — **Carraro - 20.21**
Front Axle — **Carraro - 20.21**
Eje Delantero — **Carraro - 20.21**

60-130

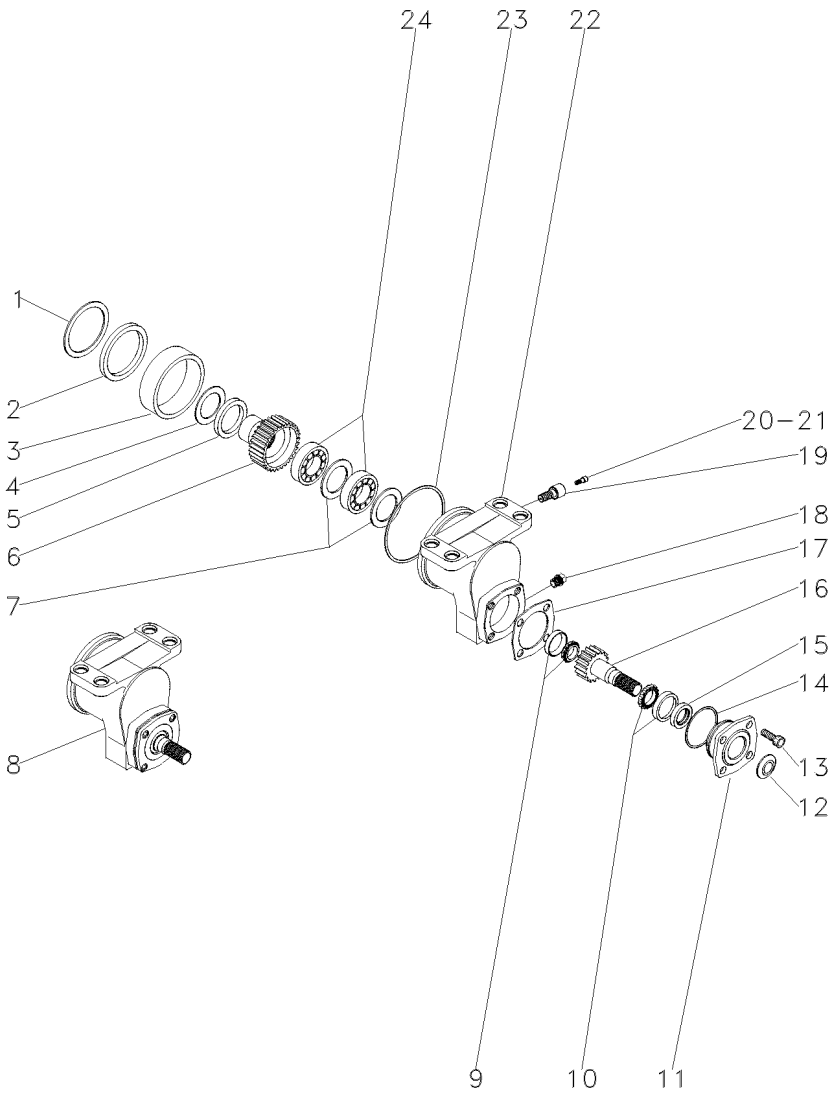

1	040967R1			**1**	ARRUELA	WASHER	ARANDELA
2	040918R1			**1**	RETENTOR	SEAL	RETEN
3	040942R1			**1**	BUCHA	BUSH	CASQUILLO
4	040919R1			**1**	ARRUELA	WASHER	ARANDELA
5	040920R1		⧗ 0,3MM	**X**	ESPAÇADOR	SPACER	PIEZA DISTANCIA
5	040921R1		⧗ 0,5MM	**X**	ESPAÇADOR	SPACER	PIEZA DISTANCIA
6	044079R1	8	29	**1**	ENGRENAGEM	GEAR	ENGRANAJE
7	040930R1	8		**2**	CALÇO	SHIM	CALCE
8	044080R1			**1**	MANCAL	BEARING	COJINETE
9	040923R1	8		**1**	ROLAMENTO	BEARING	COJINETE
10	040927R1	8		**1**	ROLAMENTO	BEARING	COJINETE
11	040933R1	8		**1**	FLANGE	FLANGE	PLETINA
12	040935R1	8		**1**	PLACA	PLATE	PLATO
13	040934R1	8		**4**	PARAFUSO	BOLT	PERNO
14	040937R1	8		**1**	ANEL "O"	O RING	JUNTA TORICA
15	040936R1	8		**1**	RETENTOR	SEAL	RETEN
16	044078R1	8	19	**1**	ENGRENAGEM	GEAR	ENGRANAJE
17	040938R1	8	⧗ 0,5MM	**X**	CALÇO	SHIM	CALCE
17	040939R1	8	⧗ 0,3MM	**X**	CALÇO	SHIM	CALCE
17	040940R1	8	⧗ 0,1MM	**X**	CALÇO	SHIM	CALCE
18	040932R1	8		**1**	TAMPÃO	PAD	ALMOHADILLA
19	040931R1	8		**1**	PARAFUSO	BOLT	PERNO
20	040943R1	8		**1**	TAMPA	COVER	CUBIERTA
21	040944R1	8		**1**	GRAXEIRA	GREASER	ENGRASADOR
22	040924R1	8		**1**	CARCAÇA	HOUSING	ALOJAMIENTO
23	040922R1			**1**	ANEL "O"	O RING	JUNTA TORICA
24	040929R1	8		**2**	ROLAMENTO	BEARING	COJINETE

Eixo Dianteiro — **Carraro - 20.21**
Front Axle — **Carraro - 20.21**
Eje Delantero — **Carraro - 20.21**

60-135

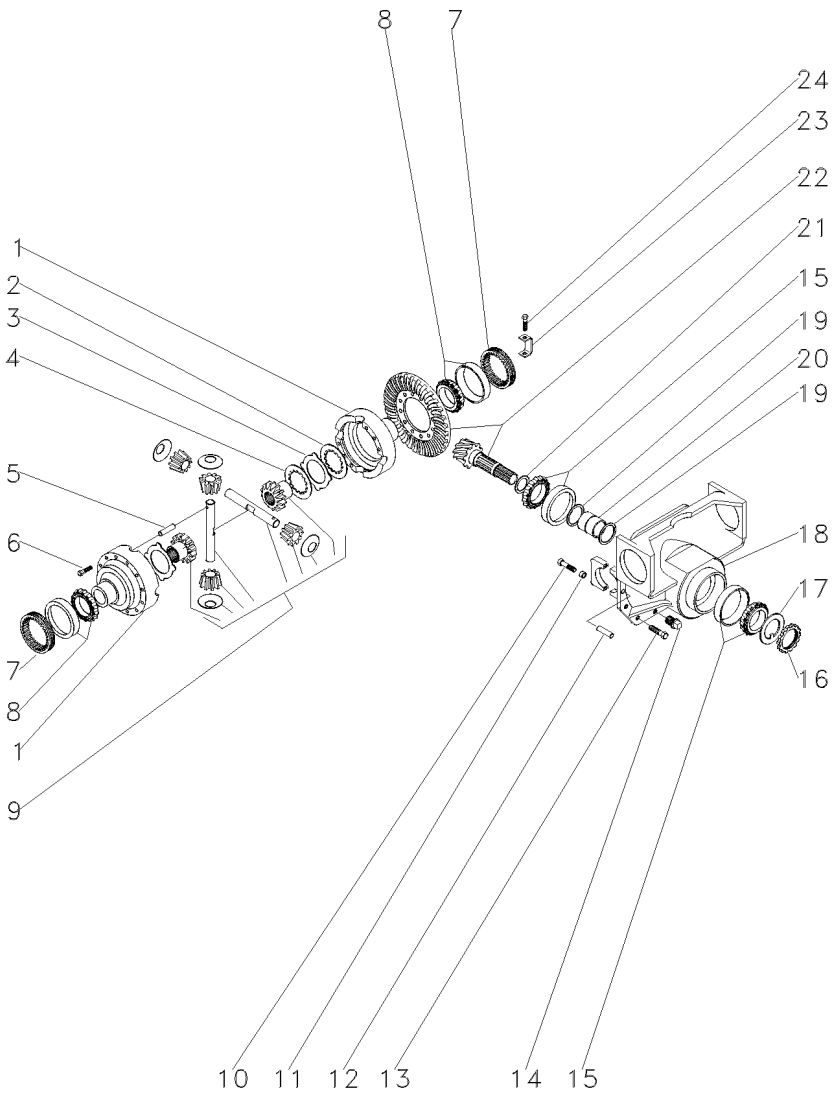

1	041004R1			**1**	CJ. CARCAÇA	HOUSE ASSY	CONJ. CARTER
2	041055R1			**8**	DISCO	DISC	DISCO
3	041054R1			**10**	DISCO	DISC	DISCO
4	041053R1			**2**	DISCO	DISC	DISCO
5	040995R1			**1**	PINO	PIN	PASADOR
6	3475587M1			**12**	PARAFUSO	BOLT	PERNO
7	3475584M1			**2**	PORCA	NUT	TUERCA
8	3475585M1			**2**	ROLAMENTO	BEARING	COJINETE
9	044209R1		60-150 No	**1**	CJ. DIFERENCIAL	KIT,DIFFERENTIAL	JGO.DIFERENCIAL.
10	040962R1	18		**4**	PARAFUSO	BOLT	PERNO
11	3475335M1	18		**4**	BUCHA	BUSH	CASQUILLO
12	3475341M1			**2**	PINO	PIN	PASADOR
13	040961R1			**10**	PARAFUSO	BOLT	PERNO
14	3475329M1			**1**	BUJÃO	PLUG	TAPON
15	3475567M1			**2**	ROLAMENTO	BEARING	COJINETE
16	3475570M1	22		**1**	PORCA	NUT	TUERCA
17	3475569M1	22		**1**	ARRUELA	WASHER	ARANDELA
18	040960R1			**1**	SUPORTE	BRACKET	SOPORTE
19	040992R1	22		**2**	ARRUELA	WASHER	ARANDELA
20	040991R1	22		**1**	ESPAÇADOR	SPACER	PIEZA DISTANCIA
21	040981R1		2,50MM	**X**	CALÇO	SHIM	CALCE
21	040982R1		2,60MM	**X**	CALÇO	SHIM	CALCE
21	040983R1		2,70MM	**X**	CALÇO	SHIM	CALCE
21	040984R1		2,80MM	**X**	CALÇO	SHIM	CALCE
21	040985R1		2,90MM	**X**	CALÇO	SHIM	CALCE
21	040986R1		3,00MM	**X**	CALÇO	SHIM	CALCE
21	040987R1		3,10MM	**X**	CALÇO	SHIM	CALCE
21	040988R1		3,20MM	**X**	CALÇO	SHIM	CALCE
21	040989R1		3,30MM	**X**	CALÇO	SHIM	CALCE
21	040990R1		3,40MM	**X**	CALÇO	SHIM	CALCE
22	040978R1		11/32	**1**	COROA E PINHÃO	KIT, CROWNWHEEL	JUEGO CORONA
23	3475583M1			**2**	CHAPA	PLATE	CHAPA
24	040993R1			**2**	PARAFUSO	BOLT	PERNO

Eixo Dianteiro — **Carraro - 20.21**
Front Axle — **Carraro - 20.21**
Eje Delantero — **Carraro - 20.21**

60-140

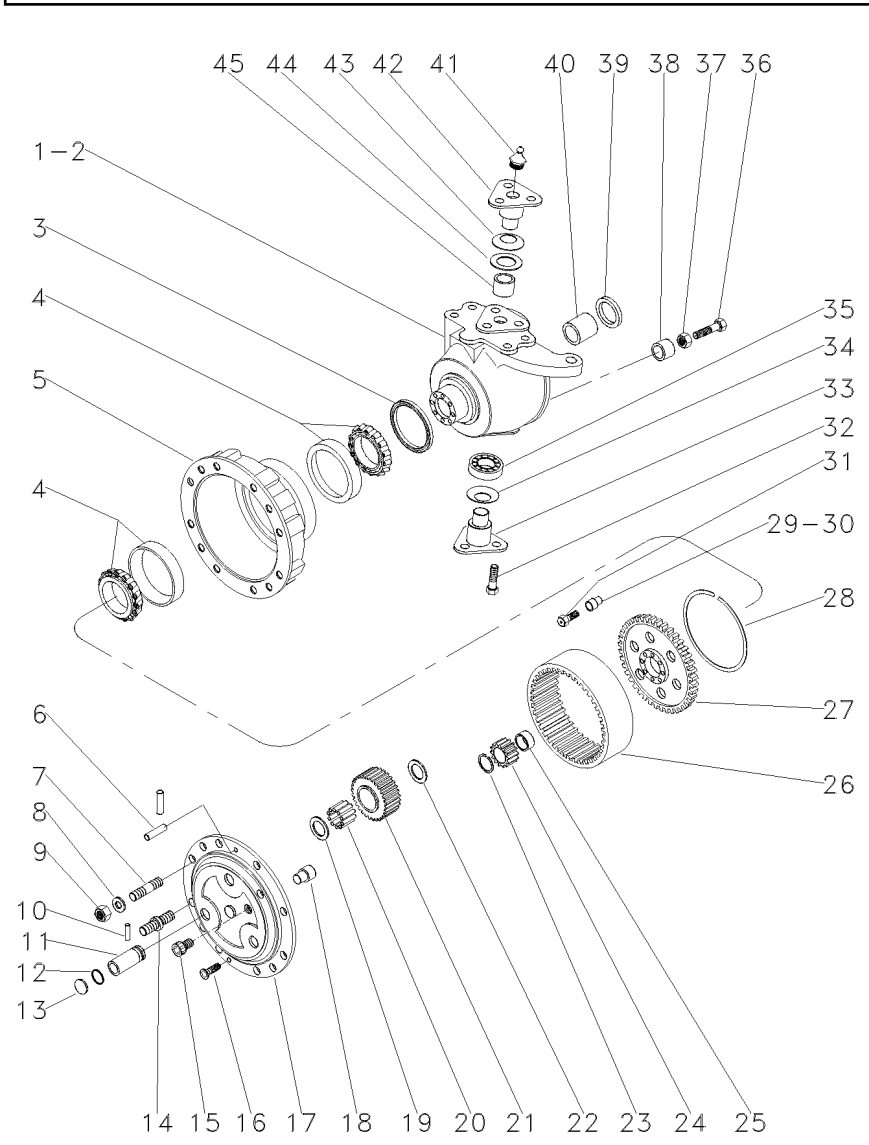

1	041056R1	▶	**1**	CARCAÇA	HOUSING	ALOJAMIENTO
2	041067R1	◀	**1**	CARCAÇA	HOUSING	ALOJAMIENTO
3	040994R1	150x176x16mm	**2**	RETENTOR	SEAL	RETEN
3	053850R1	150X180X14.5mm	**2**	RETENTOR	SEAL	RETEN
4	3475599M1		**4**	ROLAMENTO	BEARING	COJINETE
5	6218424M1		**2**	CUBO	HUB	CUBO
6	3475618M1		**4**	PINO	PIN	PASADOR
7	041086R1		**12**	PRISIONEIRO	STUD	ESPARRAGO
8	041087R1		**16**	ARRUELA	WASHER	ARANDELA
9	041088R1		**16**	PORCA	NUT	TUERCA
10	044086R1		**6**	PINO	PIN	PASADOR
11	044087R1		**6**	EIXO	SHAFT	ARBOL
12	044088R1		**6**	ANEL "O"	O RING	JUNTA TORICA
13	044089R1		**6**	TAMPÃO	PAD	ALMOHADILLA
14	041095R1		**4**	PRISIONEIRO	STUD	ESPARRAGO
15	041089R1		**2**	TAMPÃO	PAD	ALMOHADILLA
16	041093R1		**4**	PARAFUSO	BOLT	PERNO
17	044082R1		**2**	PORTA ENGRENAGEM	CARRIER	PORTADOR
18	3475612M1		**2**	PINO	PIN	PASADOR
19	3475625M1		**6**	ARRUELA	WASHER	ARANDELA
20	044083R1		**18**	ROLAMENTO	BEARING	COJINETE
21	044084R1		**6**	ENGRENAGEM	GEAR	ENGRANAJE
22	044085R1		**6**	ARRUELA	WASHER	ARANDELA
23	3475595M1		**2**	ANEL	RING	ARO
24	3475594M1		**2**	ENGRENAGEM	GEAR	ENGRANAJE
25	041098R1		**2**	ESPAÇADOR	SPACER	PIEZA DISTANCIA
26	041084R1		**2**	COROA	SPROCKET	RUEDA DE CADENA
27	041080R1		**2**	SUPORTE	BRACKET	SOPORTE
28	041079R1		**2**	ANEL TRAVA	CIRCLIP	CIRCULITO
29	041081R1		**2**	BUCHA	BUSH	CASQUILLO
30	041082R1		**10**	BUCHA	BUSH	CASQUILLO
31	3475604M1		**12**	PARAFUSO	BOLT	PERNO
32	041065R1		**16**	PARAFUSO	BOLT	PERNO
33	041068R1		**2**	PINO	PIN	PASADOR
34	041052R1		**2**	MOLA	SPRING	RESORTE
35	040949R1		**2**	ROLAMENTO	BEARING	COJINETE
36	041059R1		**2**	PARAFUSO	BOLT	PERNO
37	041060R1		**2**	PORCA	NUT	TUERCA
38	041074R1		**2**	ESPAÇADOR	SPACER	PIEZA DISTANCIA
39	041057R1	65x35x14,5	**2**	RETENTOR	SEAL	RETEN
40	3475535M1		**2**	BUCHA	BUSH	CASQUILLO
41	3475345M1		**4**	GRAXEIRA	GREASER	ENGRASADOR
42	041066R1		**2**	PINO	PIN	PASADOR
43	040947R1		**2**	MOLA PRATO	SPRING PLATE	PLETINA MUELLE
44	040959R1		**2**	ESPAÇADOR	SPACER	PIEZA DISTANCIA
45	040957R1		**2**	BUCHA	BUSH	CASQUILLO

Eixo Dianteiro — **Carraro - 20.21**
Front Axle — **Carraro - 20.21**
Eje Delantero — **Carraro - 20.21**

60-145

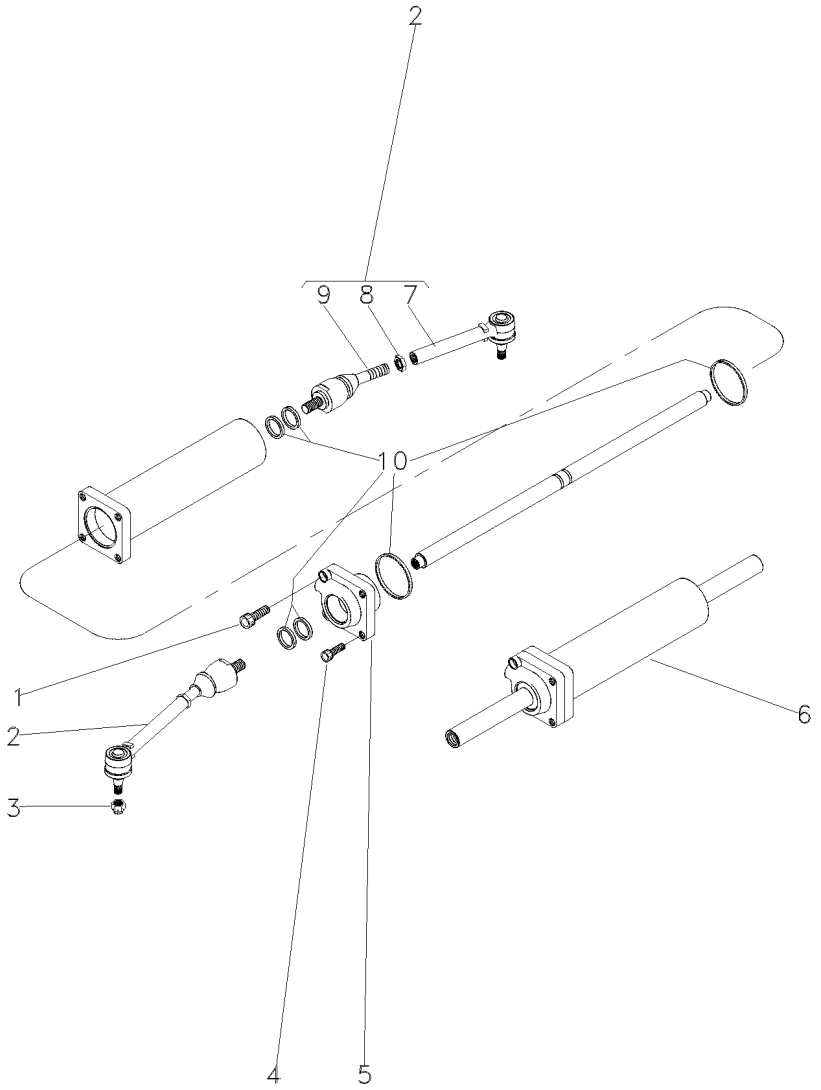

1	041076R1		**1** PARAFUSO	BOLT	PERNO
2	041064R1		**2** CJ. BRAÇO	KIT, ARM	JUEGO DE BRAZO
3	041069R1		**2** PORCA	NUT	TUERCA
4	041070R1		**3** PARAFUSO	BOLT	PERNO
5	041073R1		**1** GUIA	GUIDE	GUIA
6	041071R1		**1** CILINDRO	CYLINDER	CILINDRO
7	041061R1	2	**2** BRAÇO	ARM	BRAZO
8	041062R1	2	**2** PORCA	NUT	TUERCA
9	041063R1	2	**2** ARTICULAÇÃO	KNUCKLE	CHARNELA
10	041072R1		**1** JG.JUNTAS	KIT, GASKET	JGO.EMPAQUETAD.

Kit Diferencial
Diferential Kit
Kit Diferencial

60-150

Carraro
Carraro
Carraro

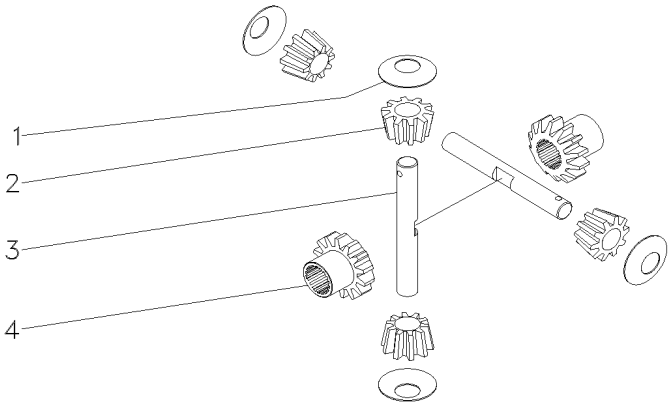

1	3575579M1			
2	3476337M1			
3	044081R1			
4	041005R1			
4	ARRUELA	WASHER	ARANDELA
4	SATÉLITE	SATELLITE	SATELITE
2	EIXO	SHAFT	ARBOL
2	ENGRENAGEM	GEAR	ENGRANAJE

Direção E Controle Remoto	**2 Rm**	**A Partir Da Série 02c000009**
Remote Control And Steering	**2 Wd**	**From Serial 02c000009**
Dirección Y Controle Remoto	**2 Rm**	**Desde De La Serie 02c000009**

70-10

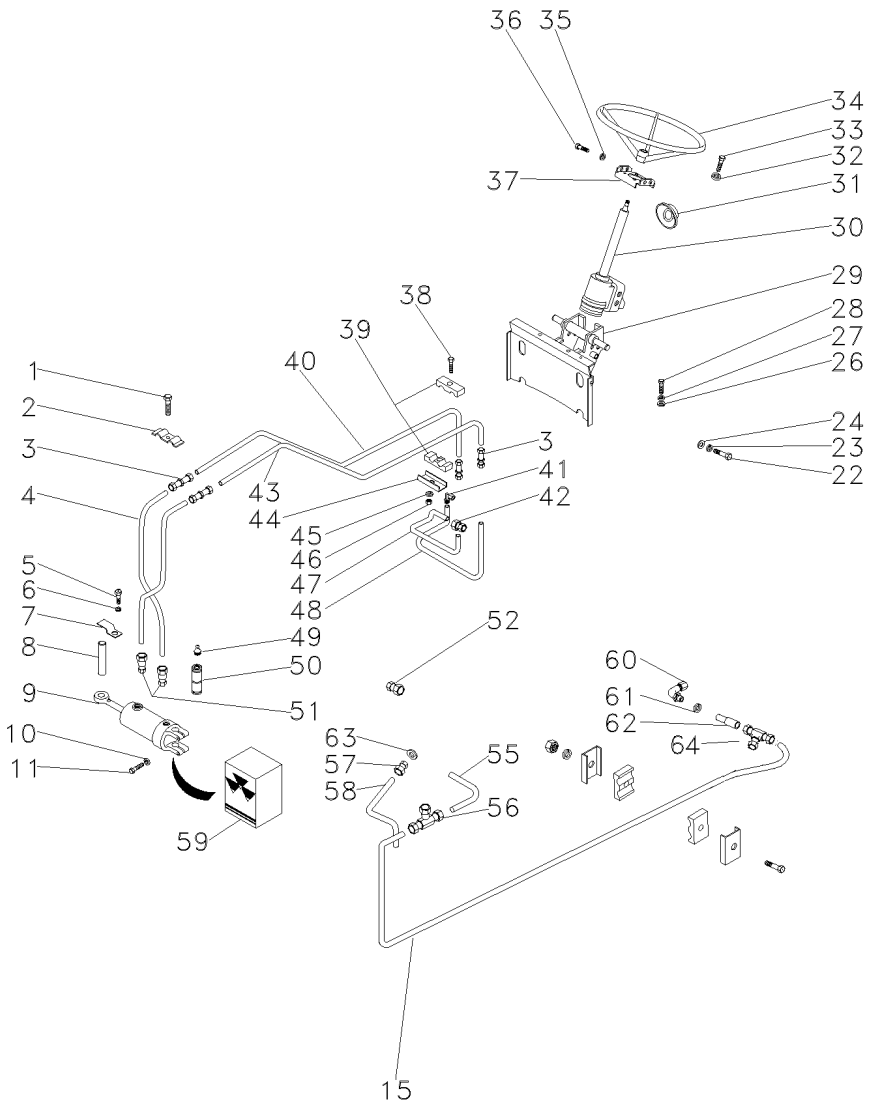

1	368063X1		**1**	PARAFUSO	BOLT	PERNO
2	3145102M1		**1**	BRAÇADEIRA	CLAMP	ABRAZADERA
3	3412001M91		**4**	CONEXÃO	CONNECTION	CONEXION
4	3412609M91		**2**	MANGUEIRA	HOSE	FLEXIBLE
5	353666X1		**1**	PARAFUSO	BOLT	PERNO
6	353441X1		**1**	ARRUELA	WASHER	ARANDELA
7	520703M1		**1**	GRAMPO	CRAMP	PASADOR
8	1488477M1		**1**	PINO	PIN	PASADOR
9	3148282M91		**1**	CILINDRO	CYLINDER	CILINDRO
10	353439X1		**2**	ARRUELA	WASHER	ARANDELA
11	353725X1		**2**	PARAFUSO	BOLT	PERNO
15	048126P1		**1**	TUBO	PIPE	CANO
22	339451X1		**2**	PARAFUSO	BOLT	PERNO
23	339376X1		**2**	ARRUELA	WASHER	ARANDELA
24	339025X1		**2**	ARRUELA	WASHER	ARANDELA
26	353757X1		**2**	ARRUELA	WASHER	ARANDELA
27	353432X1		**2**	ARRUELA	WASHER	ARANDELA
28	353698X1		**2**	PARAFUSO	BOLT	PERNO
29	048396N2		**1**	SUPORTE	CLEVIS	GANCHO SEGURI.
30	047922N1	70-15 No	**1**	UN. HIDROSTÁTICA	STEERING UNIT	UNIDAD DIRECCION
31	2801323M1		**1**	COLAR	COLLAR	COLLAR
32	339376X1		**4**	ARRUELA	WASHER	ARANDELA
33	339814X1		**4**	PARAFUSO	BOLT	PERNO
34	040341T1		**1**	VOLANTE	FLYWHEEL	VOLANTE
35	353434X1		**4**	ARRUELA	WASHER	ARANDELA
36	353691X1		**4**	PARAFUSO	BOLT	PERNO
37	047181S1		**1**	SUPORTE	BRACKET	SOPORTE
38	353508X1		**1**	PARAFUSO	BOLT	PERNO
39	3146896M1		**2**	BRAÇADEIRA	CLAMP	ABRAZADERA
40	047957P1		**1**	TUBO	PIPE	CANO
41	049441N1		**1**	CONEXÃO	CONNECTION	CONEXION
42	047155T1		**1**	CONEXÃO	CONNECTION	CONEXION
43	047956P1		**1**	TUBO	PIPE	CANO
44	3146897M1		**1**	REFORÇO	REINFORCEMENT	REFUERZO
45	353441X1		**1**	ARRUELA	WASHER	ARANDELA
46	353918X1		**1**	PORCA	NUT	TUERCA
47	048122P1		**1**	TUBO	PIPE	CANO
48	049558P1		**1**	TUBO	PIPE	CANO
49	850778M1		**1**	GRAXEIRA	GREASER	ENGRASADOR
50	1488476M1		**1**	PINO	PIN	PASADOR
51	3411947M91		**2**	CONEXÃO	CONNECTION	CONEXION
52	047154T1		**1**	CONEXÃO	CONNECTION	CONEXION
55	038750P1		**1**	TUBO	PIPE	CANO
56	033308P1		**2**	CONEXÃO "T"	CONNECTION T	CONEXION T
57	039290T1		**1**	CONEXÃO	CONNECTION	CONEXION
58	048124P1		**1**	TUBO	PIPE	CANO
59	3175455M91	9	**1**	JG. REPARO	KIT, REPAIR	JUEGO REPARACION
60	036590T1		**1**	CONEXÃO	CONNECTION	CONEXION
61	3409613M1		**1**	ARRUELA	WASHER	ARANDELA
62	036606T1		**1**	CONEXÃO	CONNECTION	CONEXION

Direção E Controle Remoto Remote Control And Steering Dirección Y Controle Remoto	2 Rm 2 Wd 2 Rm	70-10	A Partir Da Série 02c000009 From Serial 02c000009 Desde De La Serie 02c000009

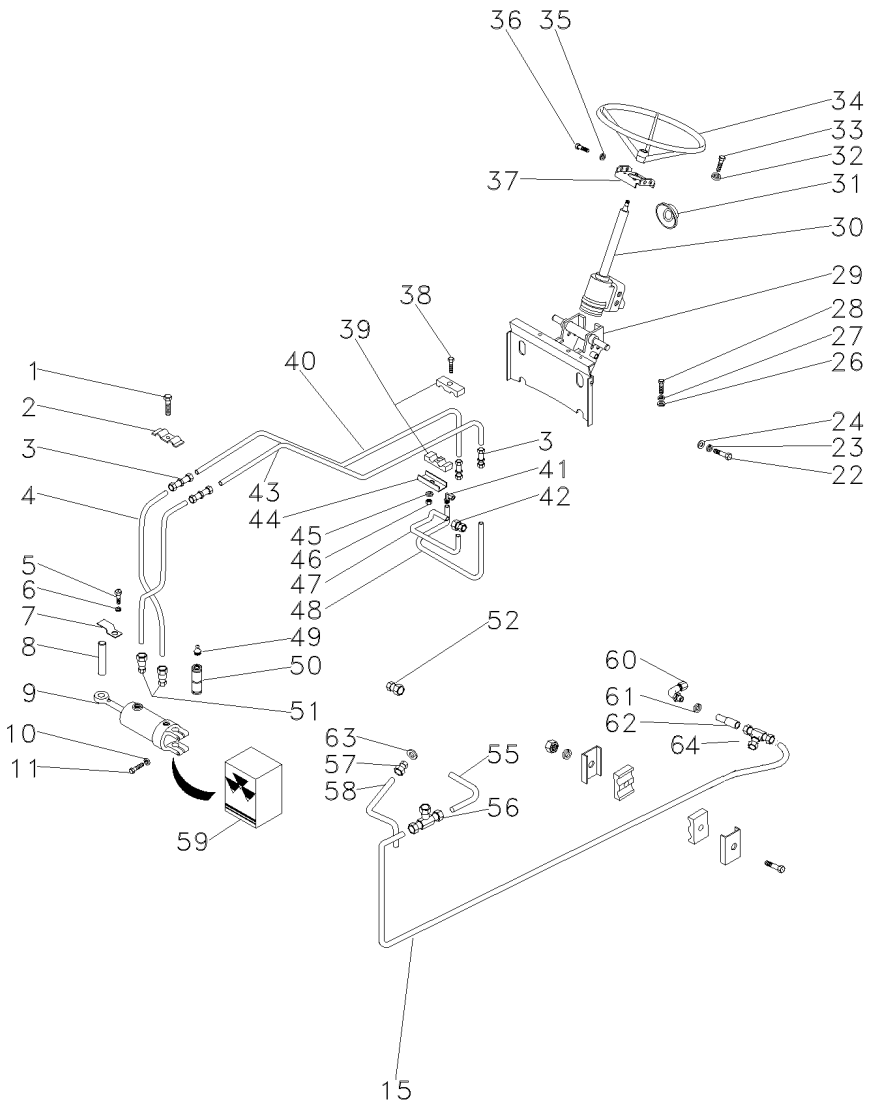

63	835024M1	**2**	ANEL "O"	O RING	JUNTA TORICA
64	3412195M91	**1**	CONEXÃO	CONNECTION	CONEXION

Direção Hidrostática
Hydrostatic Steering
Direccion Hidrostática

2 Rodas Motrizes
2 Wheels Drive
2 Ruedas Motriz

70-15

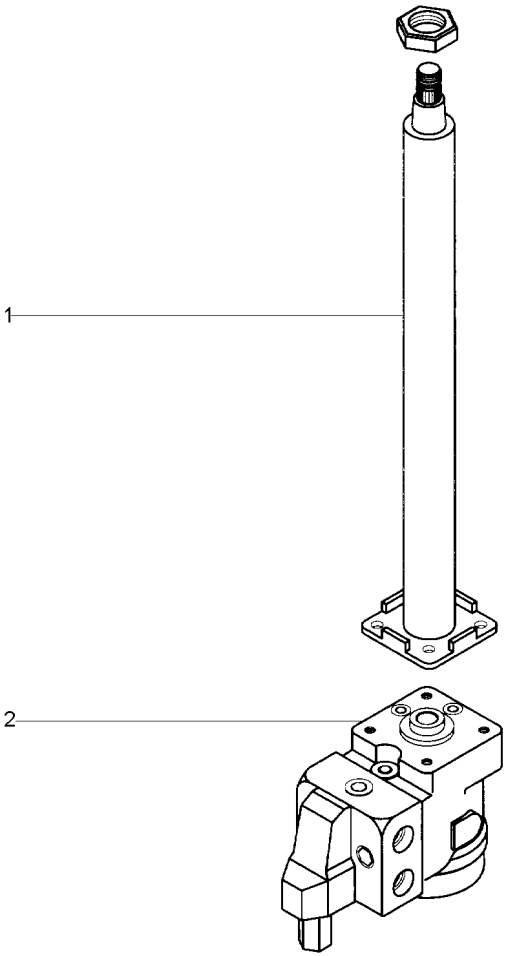

1	047811T1		**1** COLUNA DIREÇÃO	STEERING COLUMN	COLUMNA DIRECC
2	047924T1	70-20 No	**1** UN. HIDROSTÁTICA	STEERING UNIT	UNIDAD DIRECCION

Direção Hidrostática
Hydrostatic Steering
Direccion Hidrostática

70-20

2 Rodas Motrizes - Danfoss
2 Wheels Drive - Danfoss
2 Ruedas Motriz - Danfoss

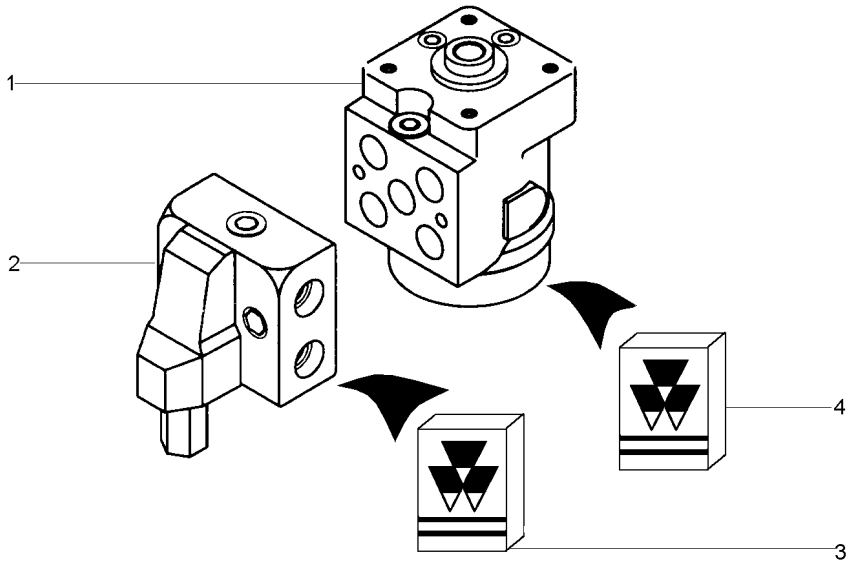

1	047806T1		**1** UN. HIDROSTÁTICA	STEERING UNIT	UNIDAD DIRECCION
2	047805T1		**1** VÁLVULA	VALVE	VALVULA
3	048832R1	2	**1** JG. REPARO	KIT, REPAIR	JUEGO REPARACION
4	048831R1	1	**1** JG. REPARO	KIT, REPAIR	JUEGO REPARACION

Quadrante E Alavancas De Posição
Quadrant And Position And Lever
Cuadrant Y Palancas De Posición

70-25

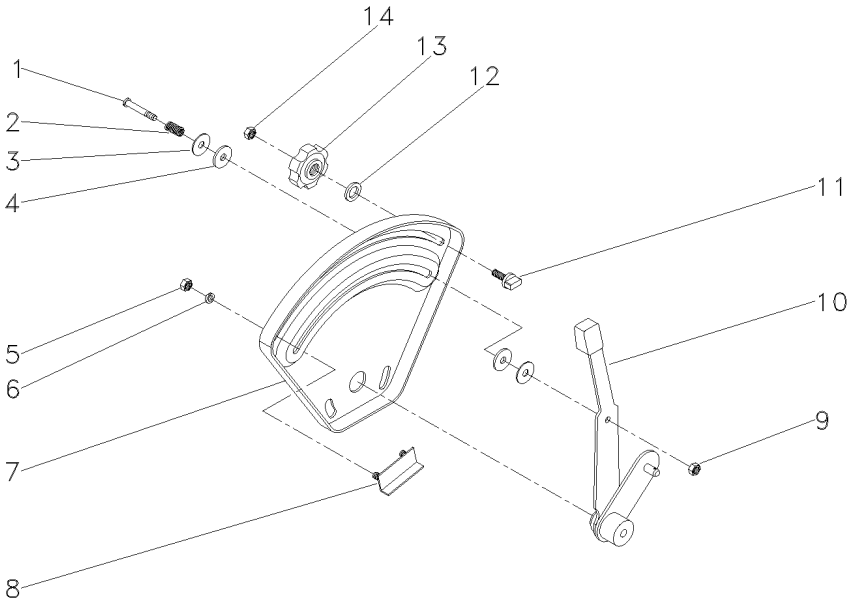

1	377607X1		**1** PARAFUSO	BOLT	PERNO
2	1872240M1		**1** MOLA	SPRING	RESORTE
3	377581X1		**2** ARRUELA	WASHER	ARANDELA
4	3408797M1		**2** ARRUELA	WASHER	ARANDELA
5	355564X1	1/4X28	**2** PORCA	NUT	TUERCA
6	353441X1	1/2X1/4X1/16	**2** ARRUELA	WASHER	ARANDELA
7	026528P1		**1** QUADRANTE	QUADRANT	CUADRANTE
8	898198M91		**1** BATENTE	STOP	PARO
9	353919X1	1/4X28	**1** PORCA	NUT	TUERCA
10	061476N1		**1** ALAVANCA	LEVER	PALANCA
11	026795P1		**1** BATENTE	STOP	PARO
12	355617X1	3/4X5/16X1/16	**1** ARRUELA	WASHER	ARANDELA
13	1860402M1		**1** MANÍPULO	KNOB	POMO
14	353918X1	1/4X28	**1** PORCA	NUT	TUERCA

Direção E Controle Remoto Remote Control And Steering Dirección Y Controle Remoto	2 Rm 2 Wd 2 Rm	70-30	A Partir Da Série 02c000009 From Serial 02c000009 Desde De La Serie 02c000009

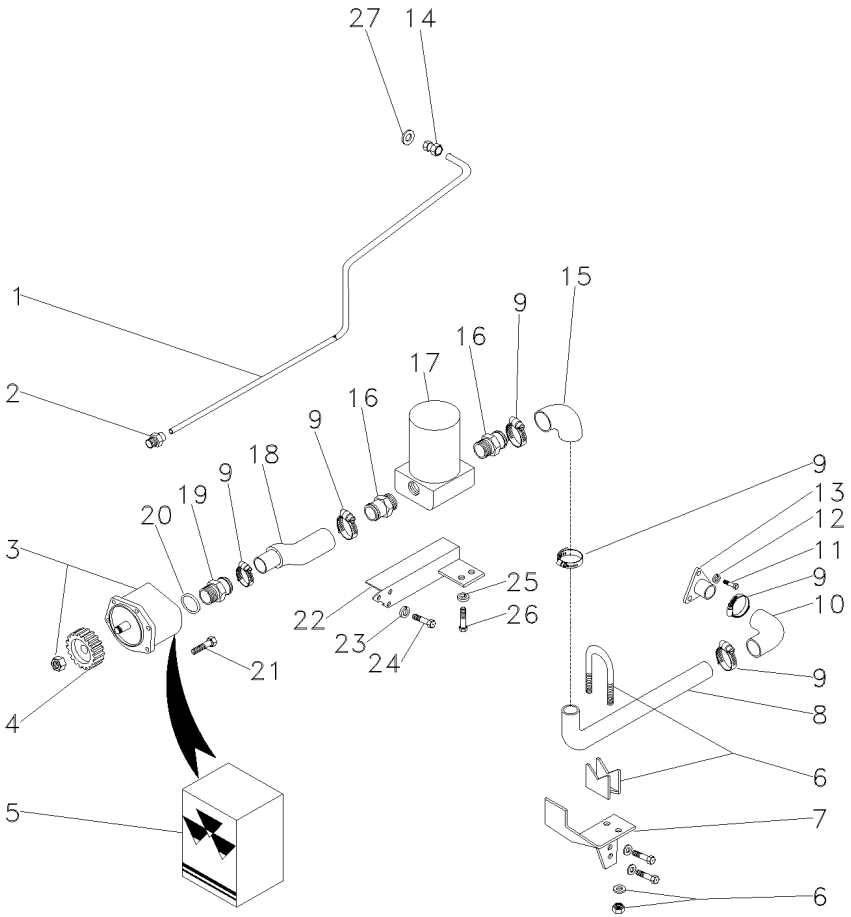

1	048169P1		**1**	TUBO	PIPE	CANO
2	041853T1		**1**	CONEXÃO	CONNECTION	CONEXION
3	041683T2		**1**	BOMBA HIDRÁULICA	HYDRAULIC PUMP	BOMBA HIDRAULICA
4	041176P1		**1**	ENGRENAGEM	GEAR	ENGRANAJE
5	051550R1	3	**1**	JG. REPARO	KIT, REPAIR	JUEGO REPARACION
6	042779N1		**1**	BRAÇADEIRA	CLAMP	ABRAZADERA
7	042543P2		**1**	SUPORTE	BRACKET	SOPORTE
8	041843P2		**1**	TUBO	PIPE	CANO
9	490803M1		**6**	BRAÇADEIRA	CLAMP	ABRAZADERA
10	020528P1		**1**	MANGUEIRA	HOSE	FLEXIBLE
11	353691X1		**3**	PARAFUSO	BOLT	PERNO
12	353434X1		**3**	ARRUELA	WASHER	ARANDELA
13	020380S1		**1**	FLANGE	FLANGE	PLETINA
14	039290T1		**2**	CONEXÃO	CONNECTION	CONEXION
15	020528P1		**1**	MANGUEIRA	HOSE	FLEXIBLE
16	020529P1		**2**	CONEXÃO	CONNECTION	CONEXION
17	020388T2	70-45 No	**1**	CJ. FILTRO	KIT, FILTER	JUEGO FILTRO
18	039999P2		**1**	MANGUEIRA	HOSE	FLEXIBLE
19	1686698M1		**1**	CONEXÃO	CONNECTION	CONEXION
20	831527M1		**1**	ANEL "O"	O RING	JUNTA TORICA
21	339123X1		**5**	PARAFUSO	BOLT	PERNO
22	036733S3		**1**	SUPORTE	BRACKET	SOPORTE
23	339376X1		**2**	ARRUELA	WASHER	ARANDELA
24	339081X1		**2**	PARAFUSO	BOLT	PERNO
25	353446X1		**4**	ARRUELA	WASHER	ARANDELA
26	353677X1		**4**	PARAFUSO	BOLT	PERNO
27	835024M1		**2**	ANEL "O"	O RING	JUNTA TORICA

Direção E Controle Remoto — **4 Rm**
Remote Control And Steering — **4 Wd**
Dirección Y Controle Remoto — **4 Rm**

70-35

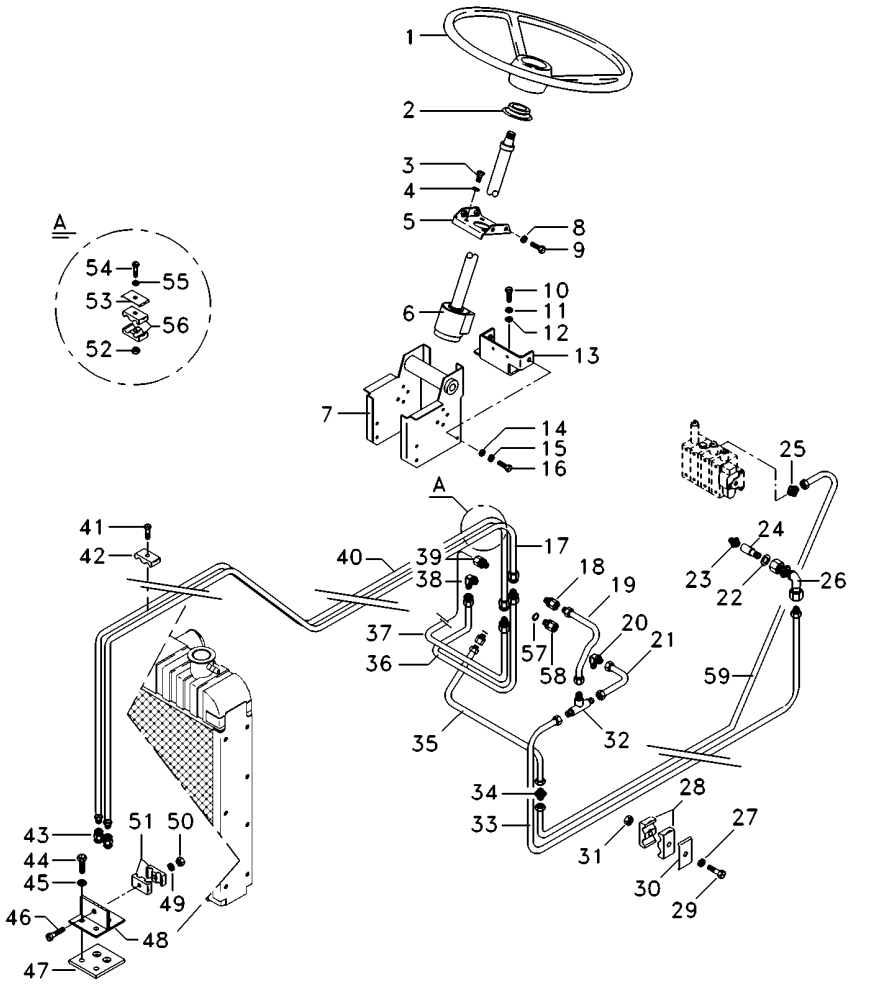

1	040341T1		**1**	VOLANTE	FLYWHEEL	VOLANTE
2	2801323M1		**1**	COLAR	COLLAR	COLLAR
3	339814X1		**4**	PARAFUSO	BOLT	PERNO
4	339376X1		**4**	ARRUELA	WASHER	ARANDELA
5	047181S1		**1**	SUPORTE	BRACKET	SOPORTE
6	047923N1	70-50 No	**1**	UN. HIDROSTÁTICA	STEERING UNIT	UNIDAD DIRECCION
7	048396N2		**1**	SUPORTE	CLEVIS	GANCHO SEGURI.
8	353434X1		**4**	ARRUELA	WASHER	ARANDELA
9	353691X1		**2**	PARAFUSO	BOLT	PERNO
10	353698X1		**2**	PARAFUSO	BOLT	PERNO
11	353432X1		**2**	ARRUELA	WASHER	ARANDELA
12	353757X1		**2**	ARRUELA	WASHER	ARANDELA
13	047640S1		**1**	SUPORTE	BRACKET	SOPORTE
14	339025X1		**2**	ARRUELA	WASHER	ARANDELA
15	339376X1		**2**	ARRUELA	WASHER	ARANDELA
16	339451X1		**2**	PARAFUSO	BOLT	PERNO
17	6202756M1		**1**	TUBO	PIPE	CANO
18	047154T1		**1**	CONEXÃO	CONNECTION	CONEXION
19	063677P1		**1**	TUBO	PIPE	CANO
20	3412002M91		**1**	CONEXÃO	CONNECTION	CONEXION
21	038750P1		**1**	TUBO	PIPE	CANO
22	3409613M1		**1**	ARRUELA	WASHER	ARANDELA
23	3412195M91		**1**	CONEXÃO	CONNECTION	CONEXION
24	036606T1		**1**	CONEXÃO	CONNECTION	CONEXION
25	3411941M91		**2**	CONEXÃO	CONNECTION	CONEXION
26	036590T1		**1**	CONEXÃO	CONNECTION	CONEXION
27	353446X1		**2**	ARRUELA	WASHER	ARANDELA
28	3585143M1		**4**	BRAÇADEIRA	CLAMP	ABRAZADERA
29	353685X1		**2**	PARAFUSO	BOLT	PERNO
30	3146897M1		**4**	REFORÇO	REINFORCEMENT	REFUERZO
31	355565X1		**2**	PORCA	NUT	TUERCA
32	033308P1		**1**	CONEXÃO "T"	CONNECTION T	CONEXION T
33	048126P1		**1**	TUBO	PIPE	CANO
34	3412195M91		**1**	CONEXÃO	CONNECTION	CONEXION
35	048124P1		**1**	TUBO	PIPE	CANO
36	049558P1		**1**	TUBO	PIPE	CANO
37	048122P1		**1**	TUBO	PIPE	CANO
38	049441N1		**1**	CONEXÃO	CONNECTION	CONEXION
39	047155T1		**1**	CONEXÃO	CONNECTION	CONEXION
40	6202755M1		**1**	TUBO	PIPE	CANO
41	368063X1		**1**	PARAFUSO	BOLT	PERNO
42	3145102M1		**1**	BRAÇADEIRA	CLAMP	ABRAZADERA
43	3412001M91		**4**	CONEXÃO	CONNECTION	CONEXION
44	353691X1		**2**	PARAFUSO	BOLT	PERNO
45	353434X1		**2**	ARRUELA	WASHER	ARANDELA
46	3468414M1		**1**	PARAFUSO	BOLT	PERNO
47	3585072M1		**1**	PROTETOR	PROTECTOR	PROTECTOR
48	3585070M91		**1**	SUPORTE	BRACKET	SOPORTE
49	339375X1		**1**	ARRUELA	WASHER	ARANDELA
50	339030X1		**1**	PORCA	NUT	TUERCA

Direção E Controle Remoto Remote Control And Steering Dirección Y Controle Remoto	4 Rm 4 Wd 4 Rm	70-35

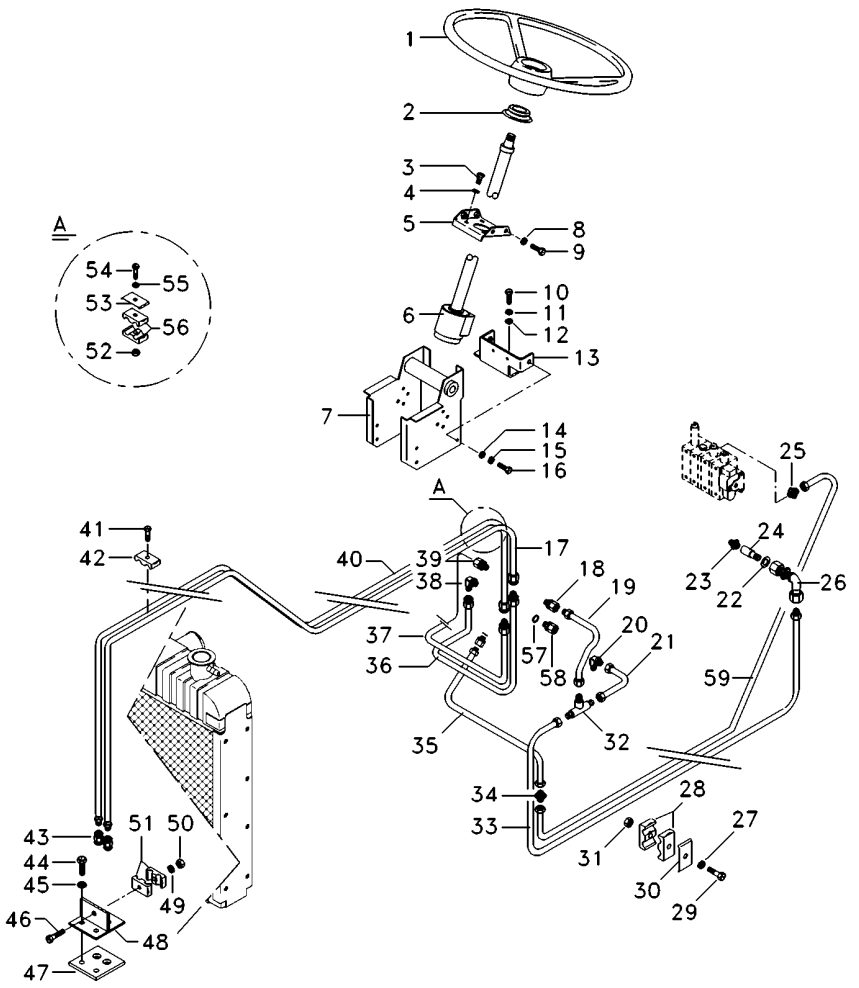

51	6204710M1	**1**	BRAÇADEIRA	CLAMP	ABRAZADERA
52	353918X1	**1**	PORCA	NUT	TUERCA
53	3146897M1	**1**	REFORÇO	REINFORCEMENT	REFUERZO
54	353508X1	**1**	PARAFUSO	BOLT	PERNO
55	353441X1	**1**	ARRUELA	WASHER	ARANDELA
56	3146896M1	**2**	BRAÇADEIRA	CLAMP	ABRAZADERA
57	835024M1	**2**	ANEL "O"	O RING	JUNTA TORICA
58	039290T1	**2**	CONEXÃO	CONNECTION	CONEXION
59	048127P1	**1**	TUBO	PIPE	CANO

Direção E Controle Remoto	4 Rm
Remote Control And Steering	4 Wd
Dirección Y Controle Remoto	4 Rm

70-40

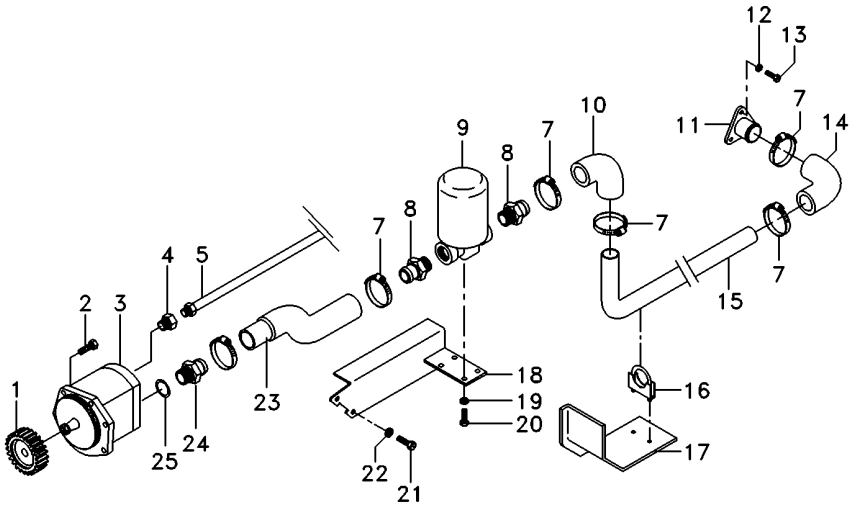

1	041176P1		**1**	ENGRENAGEM	GEAR	ENGRANAJE
2	339123X1		**5**	PARAFUSO	BOLT	PERNO
3	041683T2		**1**	BOMBA HIDRÁULICA	HYDRAULIC PUMP	BOMBA HIDRAULICA
3	051550R1		**1**	JG. REPARO	KIT, REPAIR	JUEGO REPARACION
4	041853T1		**1**	CONEXÃO	CONNECTION	CONEXION
5	048169P1		**1**	TUBO	PIPE	CANO
7	490803M1		**6**	BRAÇADEIRA	CLAMP	ABRAZADERA
8	020529P1		**2**	CONEXÃO	CONNECTION	CONEXION
9	020388T2	70-45 No	**1**	CJ. FILTRO	KIT, FILTER	JUEGO FILTRO
10	020528P1		**1**	MANGUEIRA	HOSE	FLEXIBLE
11	020380S1		**1**	FLANGE	FLANGE	PLETINA
12	353434X1		**3**	ARRUELA	WASHER	ARANDELA
13	353691X1		**3**	PARAFUSO	BOLT	PERNO
14	020528P1		**1**	MANGUEIRA	HOSE	FLEXIBLE
15	041843P2		**1**	TUBO	PIPE	CANO
16	042779N1		**1**	BRAÇADEIRA	CLAMP	ABRAZADERA
17	042543P2		**1**	SUPORTE	BRACKET	SOPORTE
18	036733S3		**1**	SUPORTE	BRACKET	SOPORTE
19	353446X1		**4**	ARRUELA	WASHER	ARANDELA
20	353677X1		**4**	PARAFUSO	BOLT	PERNO
21	339081X1		**2**	PARAFUSO	BOLT	PERNO
22	339376X1		**2**	ARRUELA	WASHER	ARANDELA
23	039999P2		**1**	MANGUEIRA	HOSE	FLEXIBLE
24	1686698M1		**1**	CONEXÃO	CONNECTION	CONEXION
25	831527M1		**1**	ANEL "O"	O RING	JUNTA TORICA

Filtro
Filter
Filtro

70-45

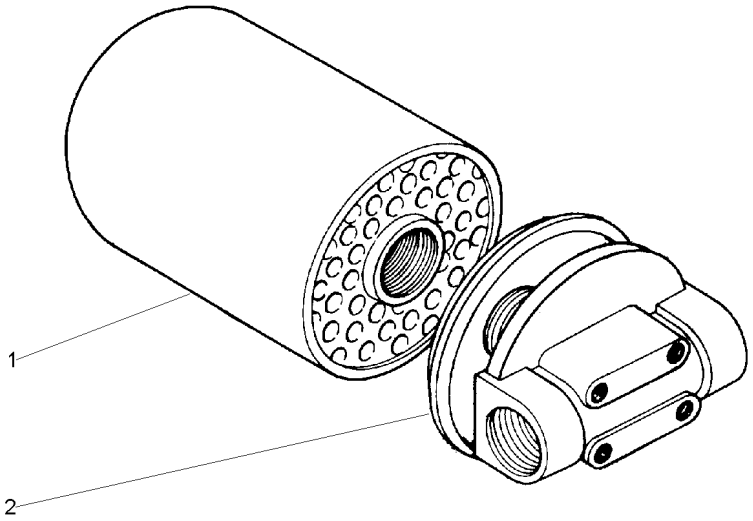

1	034391T1	**1** ELEMENTO	ELEMENT	ELEMENTO
2	020389R1	**1** CABEÇOTE FILTRO	FILTER HEAD	CABEZA DE FILTRO

Direção Hidrostática
Hydrostatic Steering
Direccion Hidrostática

70-50

4 Rodas Motrizes - Danfoss
4 Wheels Drive - Danfoss
4 Ruedas Motriz - Danfoss

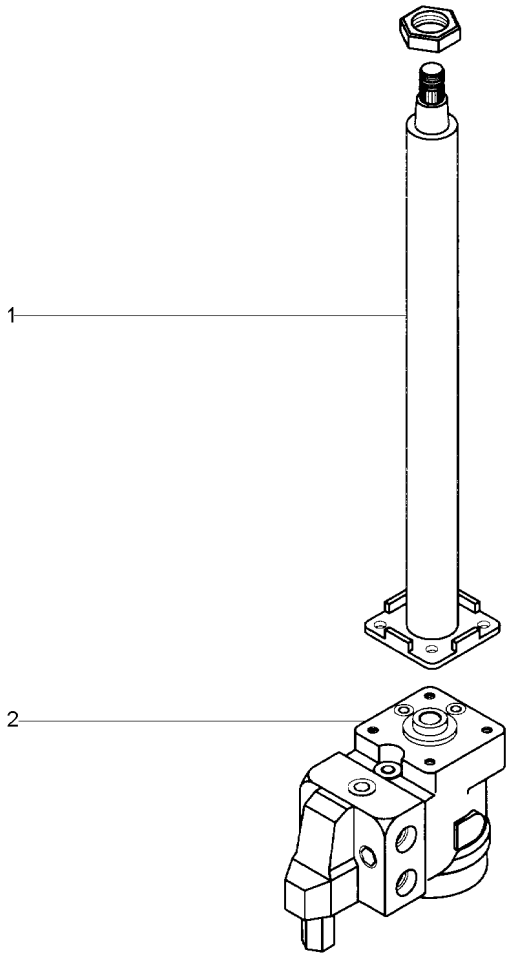

1	047811T1		**1** COLUNA DIREÇÃO	STEERING COLUMN	COLUMNA DIRECC
2	047925T1	70-55 No	**1** UN. HIDROSTÁTICA	STEERING UNIT	UNIDAD DIRECCION

Direção Hidrostática
Hydrostatic Steering
Direccion Hidrostática

70-55

4 Rodas Motrizes - Danfoss
4 Wheels Drive - Danfoss
4 Ruedas Motriz - Danfoss

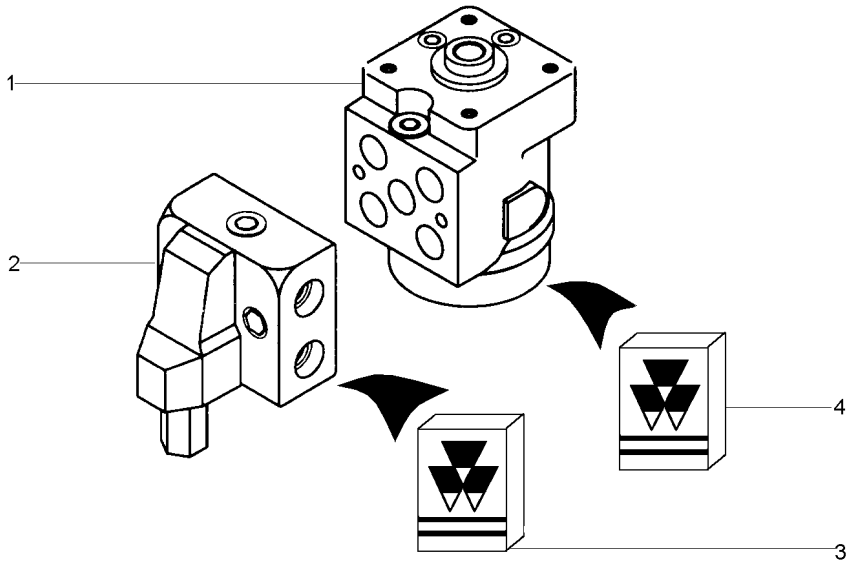

1	047807T1		**1** UN. HIDROSTÁTICA	STEERING UNIT	UNIDAD DIRECCION
2	047805T1		**1** VÁLVULA	VALVE	VALVULA
3	048832R1	2	**1** JG. REPARO	KIT, REPAIR	JUEGO REPARACION
4	048831R1	1	**1** JG. REPARO	KIT, REPAIR	JUEGO REPARACION

Controle Remoto **Remote Control** **Control Remoto**	**2 Corpos** **2 Boddys** **2 Cuerpos**	**70-60**

Com Desarme Automático
With Kick Out
Con Kick Out

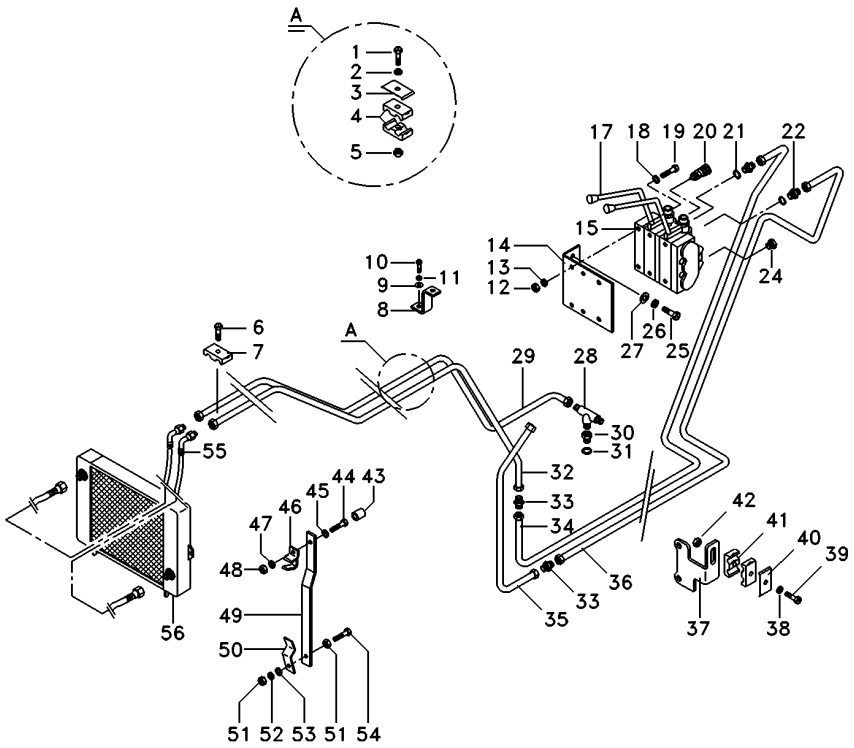

1	353685X1	**2**	PARAFUSO	BOLT	PERNO
2	353446X1	**2**	ARRUELA	WASHER	ARANDELA
3	3146897M1	**4**	REFORÇO	REINFORCEMENT	REFUERZO
4	3585143M1	**4**	BRAÇADEIRA	CLAMP	ABRAZADERA
5	355565X1	**2**	PORCA	NUT	TUERCA
6	353673X1	**1**	PARAFUSO	BOLT	PERNO
7	3146897M1	**1**	REFORÇO	REINFORCEMENT	REFUERZO
8	039700P1	**1**	SUPORTE	BRACKET	SOPORTE
9	353756X1	**1**	ARRUELA	WASHER	ARANDELA
10	353691X1	**1**	PARAFUSO	BOLT	PERNO
11	353434X1	**1**	ARRUELA	WASHER	ARANDELA
12	355565X1	**2**	PORCA	NUT	TUERCA
13	353446X1	**2**	ARRUELA	WASHER	ARANDELA
14	063203P1	**1**	SUPORTE	BRACKET	SOPORTE
15	072490T1	**1**	CJ. COMANDO	KIT, ACTUATOR	JUEGO ACTUADOR
17	072260N1	**1**	CJ. ALAVANCA	KIT, LEVER	JUEGO, PALANCA
18	829185M1	**4**	ARRUELA	WASHER	ARANDELA
19	353685X1	**2**	PARAFUSO	BOLT	PERNO
20	3772942M1	**4**	VÁLVULA FÊMEA	FEMALE COUPLER	ACOPLADOR HEMBRA
21	831497M1	**2**	ANEL "O"	O RING	JUNTA TORICA
22	3411941M91	**2**	CONEXÃO	CONNECTION	CONEXION
24	3611673M1	**4**	TAMPÃO	PAD	ALMOHADILLA
25	339451X1	**2**	PARAFUSO	BOLT	PERNO
26	339376X1	**2**	ARRUELA	WASHER	ARANDELA
27	390734X1	**2**	ARRUELA	WASHER	ARANDELA
28	039368T1	**1**	CONEXÃO	CONNECTION	CONEXION
29	063548P1	**1**	TUBO	PIPE	CANO
30	3411941M91	**1**	CONEXÃO	CONNECTION	CONEXION
31	831497M1	**1**	ANEL "O"	O RING	JUNTA TORICA
32	063549P1	**1**	TUBO	PIPE	CANO
33	3412195M91	**4**	CONEXÃO	CONNECTION	CONEXION
34	063544P1	**1**	TUBO	PIPE	CANO
35	063546P1	**1**	TUBO	PIPE	CANO
36	063621P1	**1**	TUBO	PIPE	CANO
37	071935P1	**1**	SUPORTE	BRACKET	SOPORTE
38	353446X1	**2**	ARRUELA	WASHER	ARANDELA
39	353685X1	**2**	PARAFUSO	BOLT	PERNO
40	3146897M1	**4**	REFORÇO	REINFORCEMENT	REFUERZO
41	3585143M1	**4**	BRAÇADEIRA	CLAMP	ABRAZADERA
42	355565X1	**2**	PORCA	NUT	TUERCA
43	3145137M1	**1**	ESPAÇADOR	SPACER	PIEZA DISTANCIA
44	391176X1	**1**	PARAFUSO	BOLT	PERNO
45	339056X1	**1**	ARRUELA	WASHER	ARANDELA
46	6215849M91	**1**	GRAMPO	CRAMP	PASADOR
47	339374X1	**1**	ARRUELA	WASHER	ARANDELA
48	339169X1	**1**	PORCA	NUT	TUERCA
49	6215850M1	**1**	HASTE	RAIL	RIEL
50	6215996M91	**1**	GRAMPO	CRAMP	PASADOR
51	339169X1	**2**	PORCA	NUT	TUERCA
52	339374X1	**1**	ARRUELA	WASHER	ARANDELA

Controle Remoto **Remote Control** **Control Remoto**	**2 Corpos** **2 Boddys** **2 Cuerpos**	**70-60**

Com Desarme Automático
With Kick Out
Con Kick Out

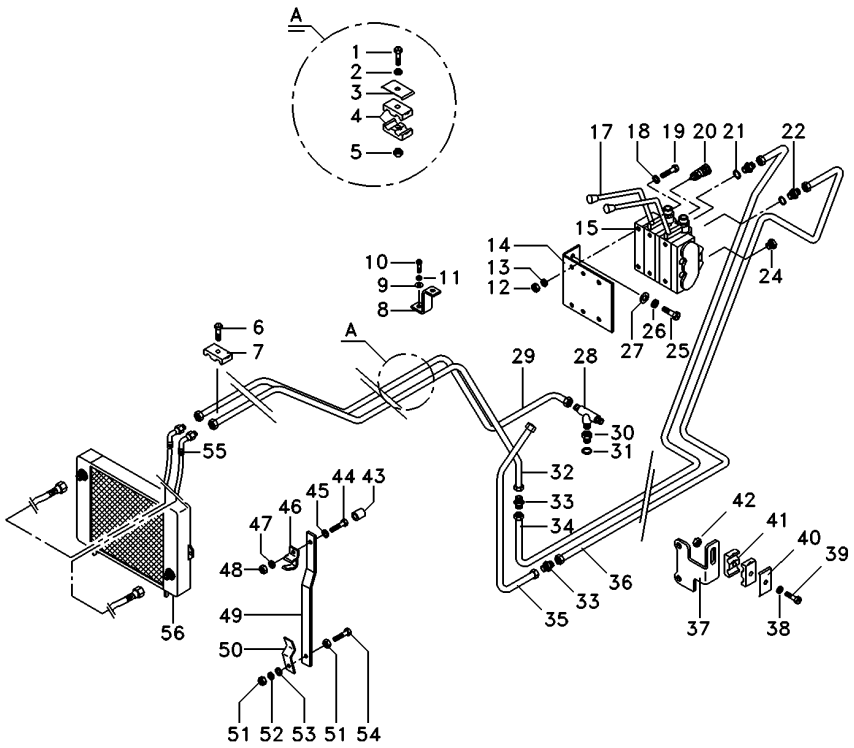

53	339056X1	**1**	ARRUELA	WASHER	ARANDELA
54	391176X1	**1**	PARAFUSO	BOLT	PERNO
55	6215979M91	**2**	MANGUEIRA	HOSE	FLEXIBLE
56	3780458M1	**1**	RADIADOR	RADIATOR	RADIADOR

Alavanca De Controle
Control Levier
Palanca De Controle

70-65

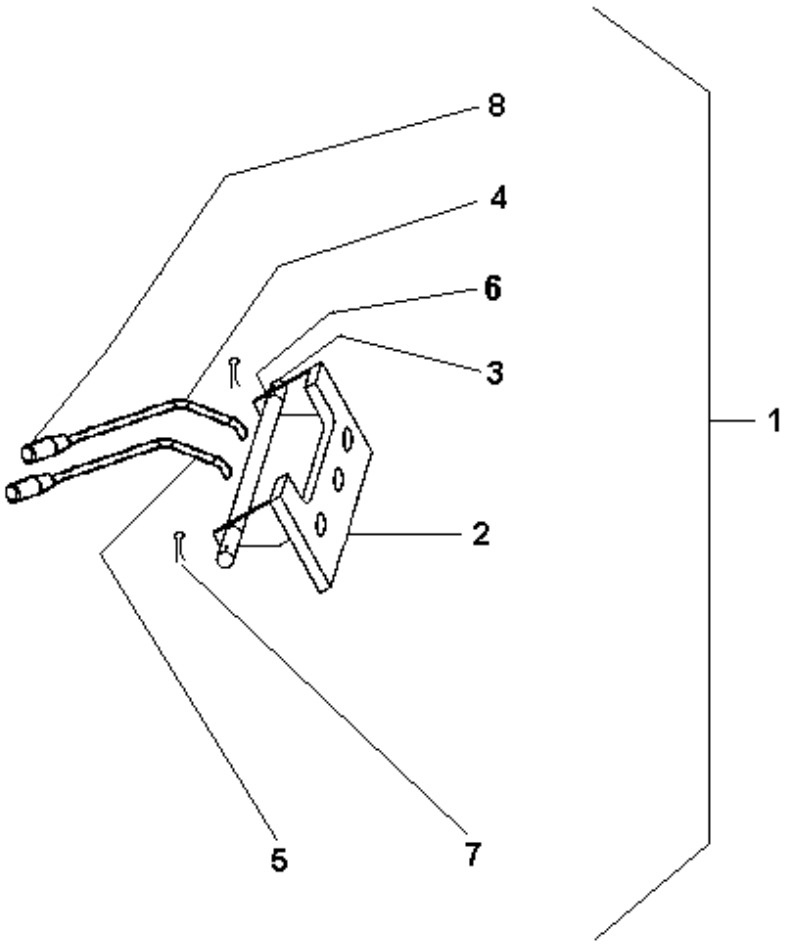

1	072260N1	**1**	CJ. ALAVANCA	KIT, LEVER	JUEGO, PALANCA
2	070591S1	**1**	SUPORTE	BRACKET	SOPORTE
3	070592P1	**1**	PINO	PIN	PASADOR
4	070593S1	**1**	ALAVANCA	LEVER	PALANCA
5	070835S1	**1**	ALAVANCA	LEVER	PALANCA
6	071471P1	**2**	BUCHA	BUSH	CASQUILLO
7	195414M1	**2**	GRAMPO	CRAMP	PASADOR
8	6203802M91	**2**	MANÍPULO	KNOB	POMO

Controle Remoto — **1 Corpo**
Remote Control — **1 Body**
Control Remoto — **1 Cuerpo**

70-70

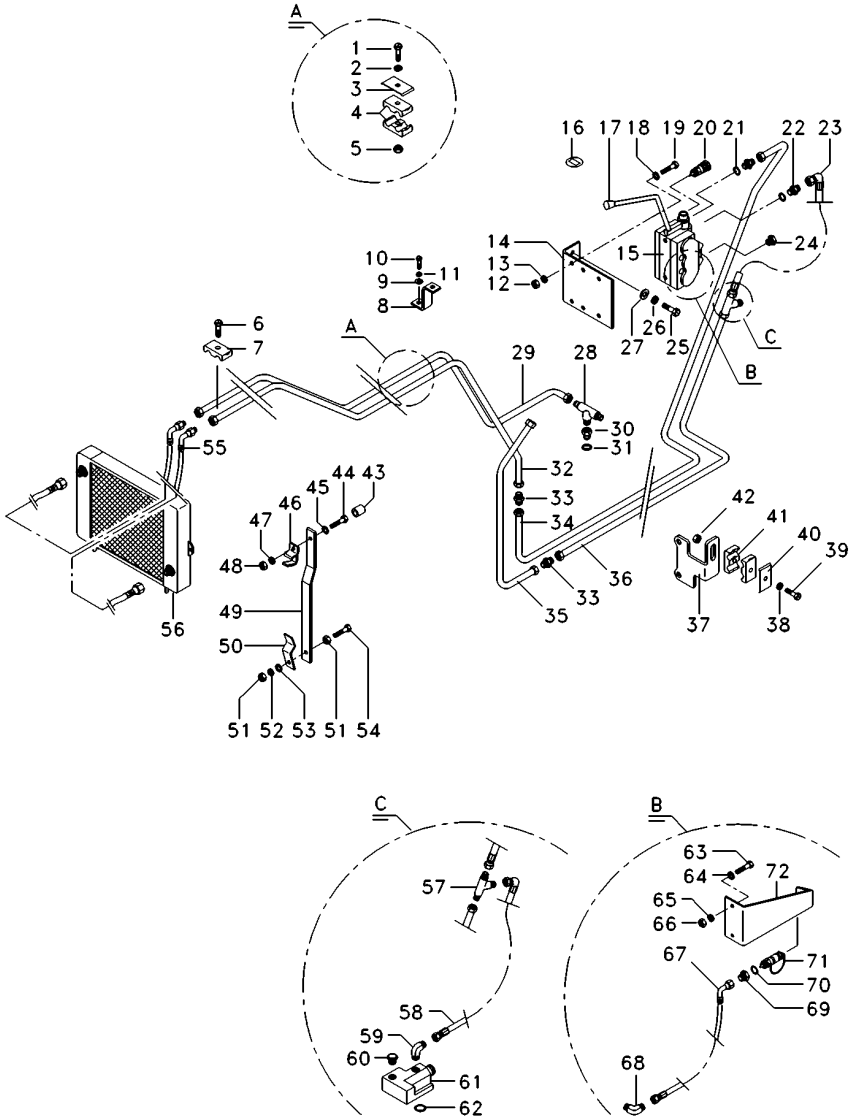

1	353685X1	**2**	PARAFUSO	BOLT	PERNO
2	353446X1	**2**	ARRUELA	WASHER	ARANDELA
3	3146897M1	**4**	REFORÇO	REINFORCEMENT	REFUERZO
4	3585143M1	**4**	BRAÇADEIRA	CLAMP	ABRAZADERA
5	355565X1	**2**	PORCA	NUT	TUERCA
6	353673X1	**1**	PARAFUSO	BOLT	PERNO
7	3146897M1	**1**	REFORÇO	REINFORCEMENT	REFUERZO
8	039700P1	**1**	SUPORTE	BRACKET	SOPORTE
9	353756X1	**1**	ARRUELA	WASHER	ARANDELA
10	353691X1	**1**	PARAFUSO	BOLT	PERNO
11	353434X1	**1**	ARRUELA	WASHER	ARANDELA
12	355565X1	**2**	PORCA	NUT	TUERCA
13	353446X1	**2**	ARRUELA	WASHER	ARANDELA
14	063210P1	**1**	SUPORTE	BRACKET	SOPORTE
15	072491T1	**1**	CJ. COMANDO	KIT, ACTUATOR	JUEGO ACTUADOR
16	063421P1	**1**	DECAL	DECAL	CALCOMANIA
17	072261N1	**1**	CJ. ALAVANCA	KIT, LEVER	JUEGO, PALANCA
18	829185M1	**4**	ARRUELA	WASHER	ARANDELA
19	353685X1	**2**	PARAFUSO	BOLT	PERNO
20	3772942M1	**4**	VÁLVULA FÊMEA	FEMALE COUPLER	ACOPLADOR HEMBRA
21	831497M1	**2**	ANEL "O"	O RING	JUNTA TORICA
22	3411941M91	**2**	CONEXÃO	CONNECTION	CONEXION
23	039756T1	**1**	MANGUEIRA	HOSE	FLEXIBLE
24	3611673M1	**4**	TAMPÃO	PAD	ALMOHADILLA
25	339451X1	**2**	PARAFUSO	BOLT	PERNO
26	339376X1	**2**	ARRUELA	WASHER	ARANDELA
27	390734X1	**2**	ARRUELA	WASHER	ARANDELA
28	039368T1	**1**	CONEXÃO	CONNECTION	CONEXION
29	063548P1	**1**	TUBO	PIPE	CANO
30	3411941M91	**1**	CONEXÃO	CONNECTION	CONEXION
31	831497M1	**1**	ANEL "O"	O RING	JUNTA TORICA
32	063549P1	**1**	TUBO	PIPE	CANO
33	3412195M91	**4**	CONEXÃO	CONNECTION	CONEXION
34	063544P1	**1**	TUBO	PIPE	CANO
35	063546P1	**1**	TUBO	PIPE	CANO
36	063545P2	**1**	TUBO	PIPE	CANO
37	071935P1	**1**	SUPORTE	BRACKET	SOPORTE
38	353446X1	**2**	ARRUELA	WASHER	ARANDELA
39	353685X1	**2**	PARAFUSO	BOLT	PERNO
40	3146897M1	**4**	REFORÇO	REINFORCEMENT	REFUERZO
41	3585143M1	**4**	BRAÇADEIRA	CLAMP	ABRAZADERA
42	355565X1	**2**	PORCA	NUT	TUERCA
43	3145137M1	**1**	ESPAÇADOR	SPACER	PIEZA DISTANCIA
44	391176X1	**1**	PARAFUSO	BOLT	PERNO
45	339056X1	**1**	ARRUELA	WASHER	ARANDELA
46	6215849M91	**1**	GRAMPO	CRAMP	PASADOR
47	339374X1	**1**	ARRUELA	WASHER	ARANDELA
48	339169X1	**1**	PORCA	NUT	TUERCA
49	6215850M1	**1**	HASTE	RAIL	RIEL
50	6215996M91	**1**	GRAMPO	CRAMP	PASADOR

Controle Remoto — **1 Corpo**
Remote Control — **1 Body**
Control Remoto — **1 Cuerpo**

70-70

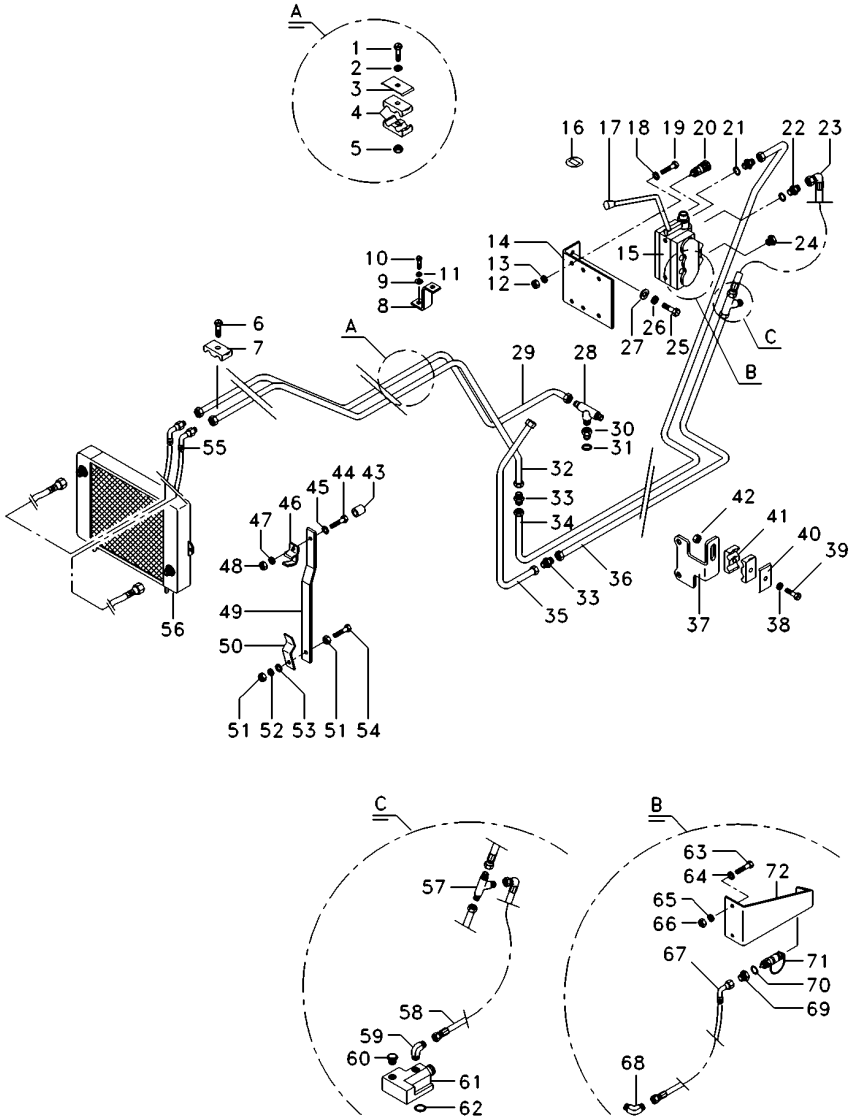

51	339169X1	**2**	PORCA	NUT	TUERCA
52	339374X1	**1**	ARRUELA	WASHER	ARANDELA
53	339056X1	**1**	ARRUELA	WASHER	ARANDELA
54	391176X1	**1**	PARAFUSO	BOLT	PERNO
55	6215979M91	**2**	MANGUEIRA	HOSE	FLEXIBLE
56	3780458M1	**1**	RADIADOR	RADIATOR	RADIADOR
57	033308P1	**1**	CONEXÃO "T"	CONNECTION T	CONEXION T
58	039370T1	**1**	MANGUEIRA	HOSE	FLEXIBLE
59	3412002M91	**1**	CONEXÃO	CONNECTION	CONEXION
60	358724X91	**1**	BUJÃO	PLUG	TAPON
61	033909T1	**1**	VÁLVULA	VALVE	VALVULA
62	195561M1	**2**	ANEL "O"	O RING	JUNTA TORICA
63	353685X1	**2**	PARAFUSO	BOLT	PERNO
64	829185M1	**4**	ARRUELA	WASHER	ARANDELA
65	353446X1	**2**	ARRUELA	WASHER	ARANDELA
66	355565X1	**2**	PORCA	NUT	TUERCA
67	3148841M91	**1**	MANGUEIRA	HOSE	FLEXIBLE
68	6211998M1	**1**	CONEXÃO	CONNECTION	CONEXION
69	3412687M1	**1**	CONEXÃO	CONNECTION	CONEXION
70	390948X1	**2**	ANEL	RING	ARO
71	3410413M92	**1**	ENGATE	COUPLER	ACOPLADOR
72	068514P1	**1**	SUPORTE	BRACKET	SOPORTE

Controle Remoto
Remote Control
Control Remoto

Alavanca
Lever
Palanca

70-75

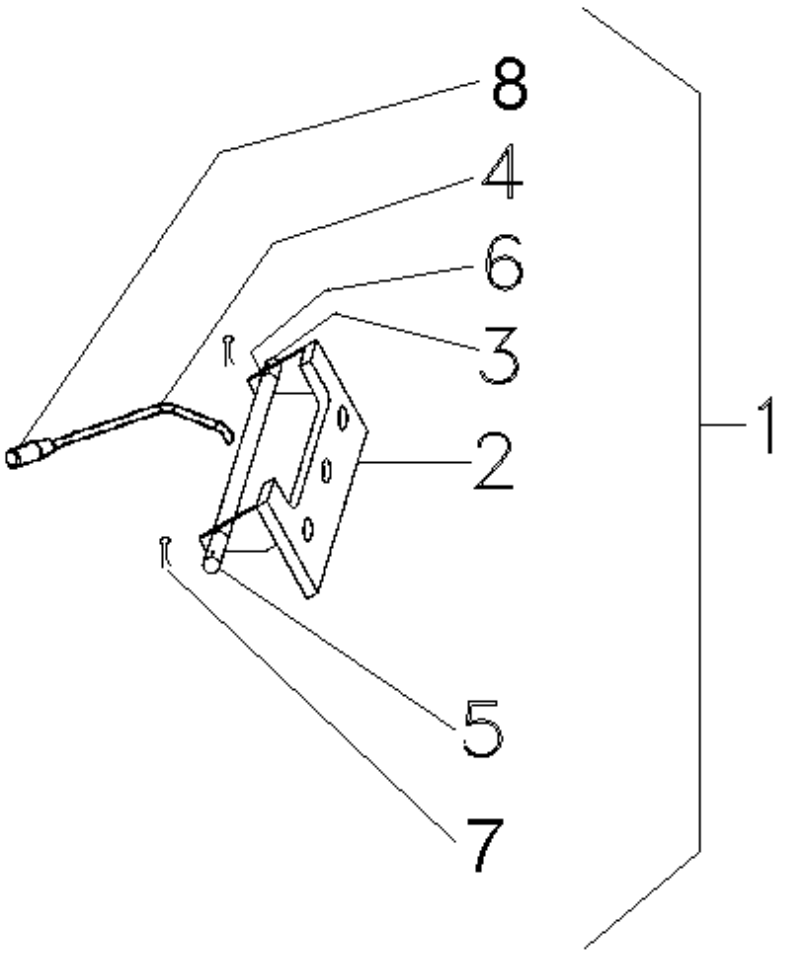

1	072262N1	**1** CJ. ALAVANCA	KIT, LEVER	JUEGO, PALANCA
2	070591S1	**1** SUPORTE	BRACKET	SOPORTE
3	070592P1	**1** PINO	PIN	PASADOR
4	070593S1	**1** ALAVANCA	LEVER	PALANCA
5	070839P1	**1** LUVA	SLEEVE	MANCHA
6	071471P1	**1** BUCHA	BUSH	CASQUILLO
7	354059X1	**2** CONTRAPINO	DOWEL	CENTRAJE
8	6203802M91	**1** MANÍPULO	KNOB	POMO

Controle Remoto — **1 Corpo**
Remote Control — **1 Body**
Control Remoto — **1 Cuerpo**

70-80

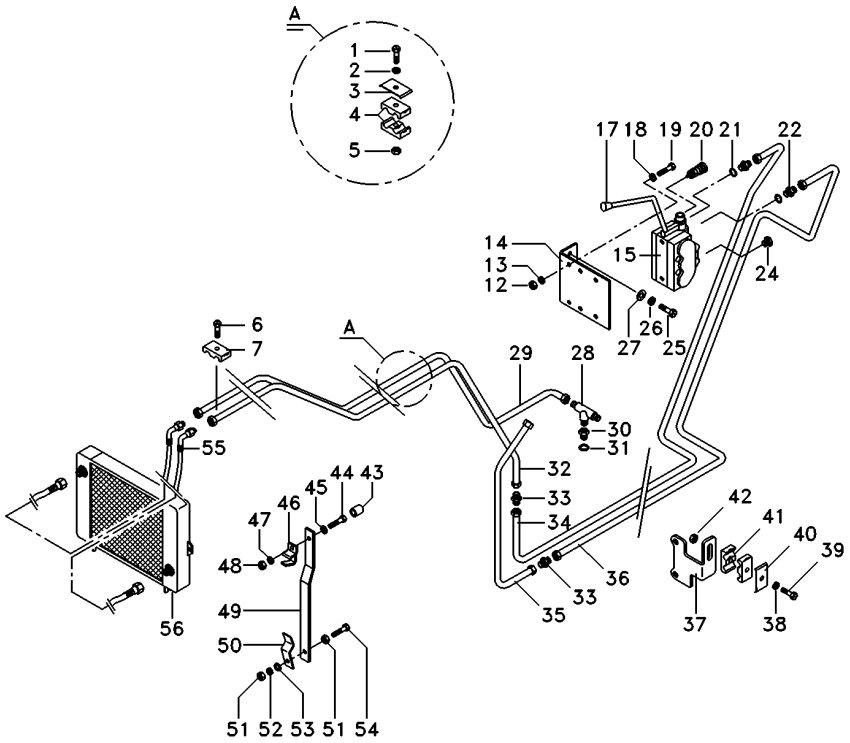

1	353685X1	**2** PARAFUSO	BOLT	PERNO
2	353446X1	**2** ARRUELA	WASHER	ARANDELA
3	3146897M1	**4** REFORÇO	REINFORCEMENT	REFUERZO
4	3585143M1	**4** BRAÇADEIRA	CLAMP	ABRAZADERA
5	355565X1	**2** PORCA	NUT	TUERCA
6	353673X1	**1** PARAFUSO	BOLT	PERNO
7	3146897M1	**1** REFORÇO	REINFORCEMENT	REFUERZO
12	355565X1	**2** PORCA	NUT	TUERCA
13	353446X1	**2** ARRUELA	WASHER	ARANDELA
14	063203P1	**1** SUPORTE	BRACKET	SOPORTE
15	072489T1	**1** CJ. COMANDO	KIT, ACTUATOR	JUEGO ACTUADOR
17	072262N1	**1** CJ. ALAVANCA	KIT, LEVER	JUEGO, PALANCA
18	829185M1	**4** ARRUELA	WASHER	ARANDELA
19	353685X1	**2** PARAFUSO	BOLT	PERNO
20	3772942M1	**4** VÁLVULA FÊMEA	FEMALE COUPLER	ACOPLADOR HEMBRA
21	831497M1	**2** ANEL "O"	O RING	JUNTA TORICA
22	3411941M91	**2** CONEXÃO	CONNECTION	CONEXION
24	3611673M1	**4** TAMPÃO	PAD	ALMOHADILLA
25	339451X1	**2** PARAFUSO	BOLT	PERNO
26	339376X1	**2** ARRUELA	WASHER	ARANDELA
27	390734X1	**2** ARRUELA	WASHER	ARANDELA
28	039368T1	**1** CONEXÃO	CONNECTION	CONEXION
29	063548P1	**1** TUBO	PIPE	CANO
30	3411941M91	**1** CONEXÃO	CONNECTION	CONEXION
31	831497M1	**1** ANEL "O"	O RING	JUNTA TORICA
32	063549P1	**1** TUBO	PIPE	CANO
33	3412195M91	**4** CONEXÃO	CONNECTION	CONEXION
34	063544P1	**1** TUBO	PIPE	CANO
35	063546P1	**1** TUBO	PIPE	CANO
36	063620P1	**1** TUBO	PIPE	CANO
37	071935P1	**1** SUPORTE	BRACKET	SOPORTE
38	353446X1	**2** ARRUELA	WASHER	ARANDELA
39	353685X1	**2** PARAFUSO	BOLT	PERNO
40	3146897M1	**4** REFORÇO	REINFORCEMENT	REFUERZO
41	3585143M1	**4** BRAÇADEIRA	CLAMP	ABRAZADERA
42	355565X1	**2** PORCA	NUT	TUERCA
43	3145137M1	**1** ESPAÇADOR	SPACER	PIEZA DISTANCIA
44	391176X1	**1** PARAFUSO	BOLT	PERNO
45	339056X1	**1** ARRUELA	WASHER	ARANDELA
46	6215849M91	**1** GRAMPO	CRAMP	PASADOR
47	339374X1	**1** ARRUELA	WASHER	ARANDELA
48	339169X1	**1** PORCA	NUT	TUERCA
49	6215850M1	**1** HASTE	RAIL	RIEL
50	6215996M91	**1** GRAMPO	CRAMP	PASADOR
51	339169X1	**2** PORCA	NUT	TUERCA
52	339374X1	**1** ARRUELA	WASHER	ARANDELA
53	339056X1	**1** ARRUELA	WASHER	ARANDELA
54	391176X1	**1** PARAFUSO	BOLT	PERNO
55	6215979M91	**2** MANGUEIRA	HOSE	FLEXIBLE
56	3780458M1	**1** RADIADOR	RADIATOR	RADIADOR

Comando Hidráulico
Control Valves
Comando Hidráulico

Hidrover Com Dois Corpos
Hidrover With Two Bodies
Hidrover Con Dos Cuerpos

70-85

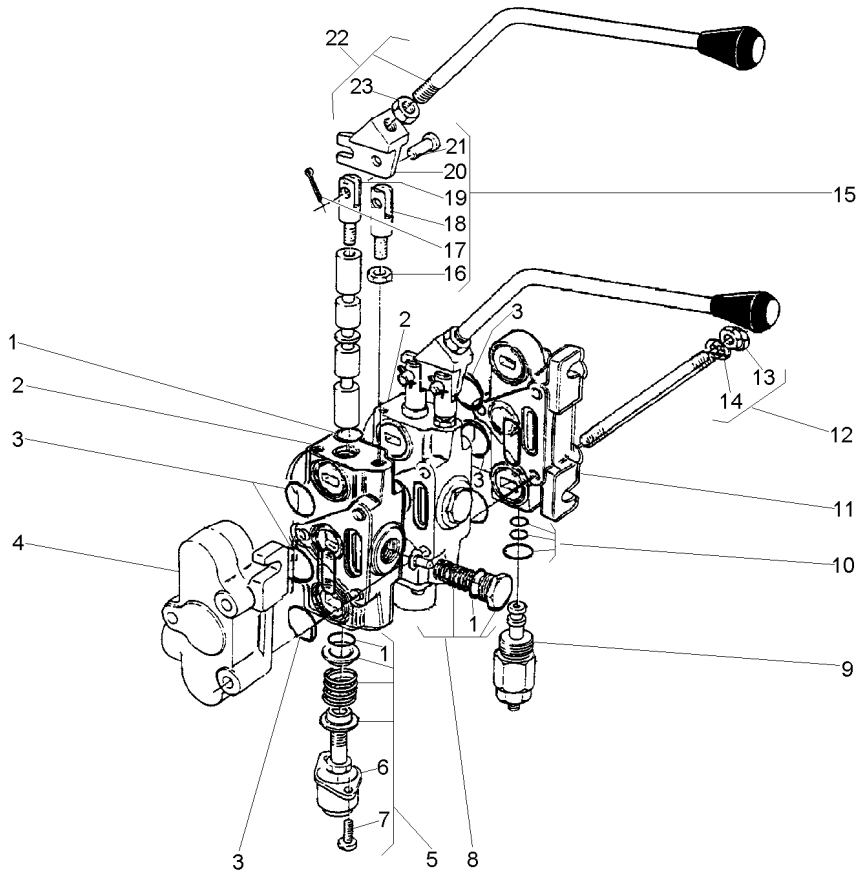

1	3176423M91	2		**1**	JG. REPARO	KIT, REPAIR	JUEGO REPARACION
2	3176422M91		70-220 No	**2**	CORPO	BODY	CUERPO
3	3176421M91	1		**1**	JG. REPARO	KIT, REPAIR	JUEGO REPARACION
4	3176428M91	[B]		**1**	CORPO	BODY	CUERPO
5	3176424M91	2		**1**	CJ. TAMPA	KIT, COVER	JUEGO DE TAPA
6		5	3176424M91	**1**	TAMPA	COVER	CUBIERTA
7	353981X1	5		**2**	PARAFUSO	BOLT	PERNO
8	3176427M91	2		**1**	VÁLVULA	VALVE	VALVULA
9	3176419M91			**1**	VÁLVULA	VALVE	VALVULA
10	3176420M91	11		**1**	JG. REPARO	KIT, REPAIR	JUEGO REPARACION
11	3176418M91	[A]		**1**	CORPO	BODY	CUERPO
12	3176392M91			**3**	PRISIONEIRO	STUD	ESPARRAGO
13	353916X1	12		**6**	PORCA	NUT	TUERCA
14	339374X1	12		**6**	ARRUELA	WASHER	ARANDELA
15	3176425M91	2		**1**	JG. REPARO	KIT, REPAIR	JUEGO REPARACION
16	353438X1	15		**1**	PORCA	NUT	TUERCA
17	354041X1	15		**2**	CUPILHA	COTTER PIN	PASADOR DOUBLE
18		15	3176425M91	**1**	ELO	LINK	ESLABON
19		15	3176425M91	**1**	ELO	LINK	ESLABON
20		15	3176425M91	**1**	SUPORTE	BRACKET	SOPORTE
21		15	3176425M91	**2**	PINO	PIN	PASADOR
22	3176426M91	2		**2**	ALAVANCA	LEVER	PALANCA
23	353438X1	22		**2**	PORCA	NUT	TUERCA

[A] ADMISSÃO
INLET
ADMISIÓN

[B] RETORNO CONEXÃO "TE"
RETURN CONNECTION "TE"
RETORNO CONEXIÓN "TE"

Engate
Coupler
Acoplador

70-90

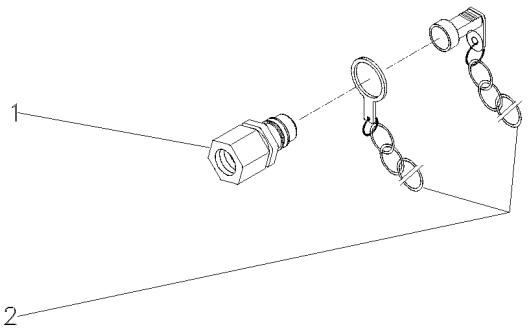

1	3410420M91	**1** ENGATE	COUPLER	ACOPLADOR
2	3410416M91	**1** PROTETOR	PROTECTOR	PROTECTOR

Controle Remoto — **1 Corpo**
Remote Control — **1 Body**
Control Remoto — **1 Cuerpo**

70-95

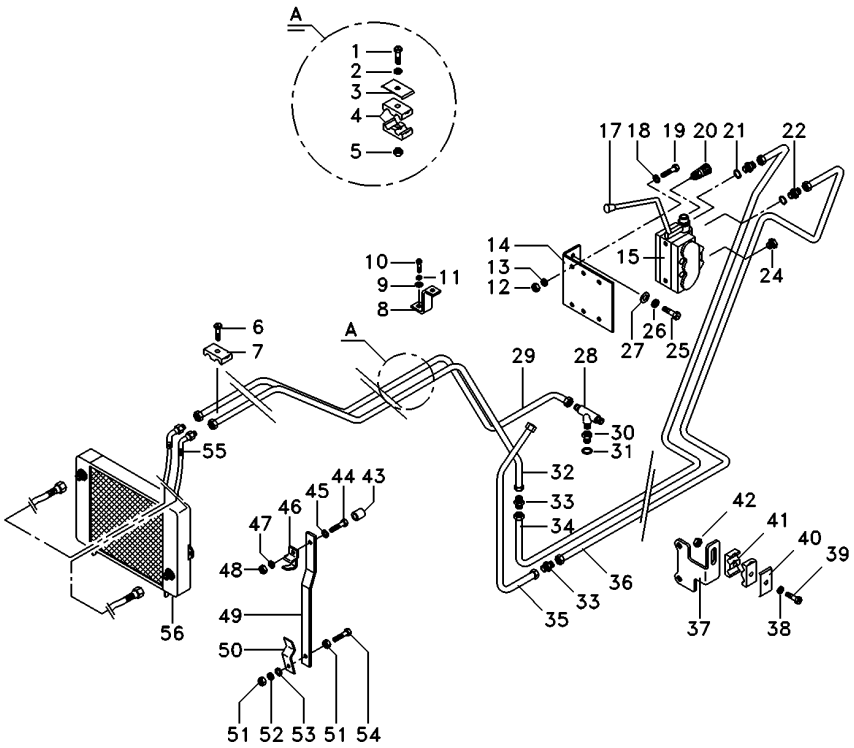

1	353685X1	**2** PARAFUSO	BOLT	PERNO
2	353446X1	**2** ARRUELA	WASHER	ARANDELA
3	3146897M1	**4** REFORÇO	REINFORCEMENT	REFUERZO
4	3585143M1	**4** BRAÇADEIRA	CLAMP	ABRAZADERA
5	355565X1	**2** PORCA	NUT	TUERCA
6	353673X1	**1** PARAFUSO	BOLT	PERNO
7	3146897M1	**1** REFORÇO	REINFORCEMENT	REFUERZO
8	039700P1	**1** SUPORTE	BRACKET	SOPORTE
9	353756X1	**1** ARRUELA	WASHER	ARANDELA
10	353691X1	**1** PARAFUSO	BOLT	PERNO
11	353434X1	**1** ARRUELA	WASHER	ARANDELA
12	355565X1	**2** PORCA	NUT	TUERCA
13	353446X1	**2** ARRUELA	WASHER	ARANDELA
14	063203P1	**1** SUPORTE	BRACKET	SOPORTE
15	072487T1	**1** CJ. COMANDO	KIT, ACTUATOR	JUEGO ACTUADOR
17	072262N1	**1** CJ. ALAVANCA	KIT, LEVER	JUEGO, PALANCA
18	829185M1	**4** ARRUELA	WASHER	ARANDELA
19	353685X1	**2** PARAFUSO	BOLT	PERNO
20	3772942M1	**4** VÁLVULA FÊMEA	FEMALE COUPLER	ACOPLADOR HEMBRA
21	831497M1	**2** ANEL "O"	O RING	JUNTA TORICA
22	3411941M91	**2** CONEXÃO	CONNECTION	CONEXION
24	3611673M1	**4** TAMPÃO	PAD	ALMOHADILLA
25	339451X1	**2** PARAFUSO	BOLT	PERNO
26	339376X1	**2** ARRUELA	WASHER	ARANDELA
27	390734X1	**2** ARRUELA	WASHER	ARANDELA
28	039368T1	**1** CONEXÃO	CONNECTION	CONEXION
29	063548P1	**1** TUBO	PIPE	CANO
30	3411941M91	**1** CONEXÃO	CONNECTION	CONEXION
31	831497M1	**1** ANEL "O"	O RING	JUNTA TORICA
32	063549P1	**1** TUBO	PIPE	CANO
33	3412195M91	**4** CONEXÃO	CONNECTION	CONEXION
34	063544P1	**1** TUBO	PIPE	CANO
35	063546P1	**1** TUBO	PIPE	CANO
36	063620P1	**1** TUBO	PIPE	CANO
37	071935P1	**1** SUPORTE	BRACKET	SOPORTE
38	353446X1	**2** ARRUELA	WASHER	ARANDELA
39	353685X1	**2** PARAFUSO	BOLT	PERNO
40	3146897M1	**4** REFORÇO	REINFORCEMENT	REFUERZO
41	3585143M1	**4** BRAÇADEIRA	CLAMP	ABRAZADERA
42	355565X1	**2** PORCA	NUT	TUERCA
43	3145137M1	**1** ESPAÇADOR	SPACER	PIEZA DISTANCIA
44	391176X1	**1** PARAFUSO	BOLT	PERNO
45	339056X1	**1** ARRUELA	WASHER	ARANDELA
46	6215849M91	**1** GRAMPO	CRAMP	PASADOR
47	339374X1	**1** ARRUELA	WASHER	ARANDELA
48	339169X1	**1** PORCA	NUT	TUERCA
49	6215850M1	**1** HASTE	RAIL	RIEL
50	6215996M91	**1** GRAMPO	CRAMP	PASADOR
51	339169X1	**2** PORCA	NUT	TUERCA
52	339374X1	**1** ARRUELA	WASHER	ARANDELA

Controle Remoto **Remote Control** **Control Remoto**	**1 Corpo** **1 Body** **1 Cuerpo**	**70-95**

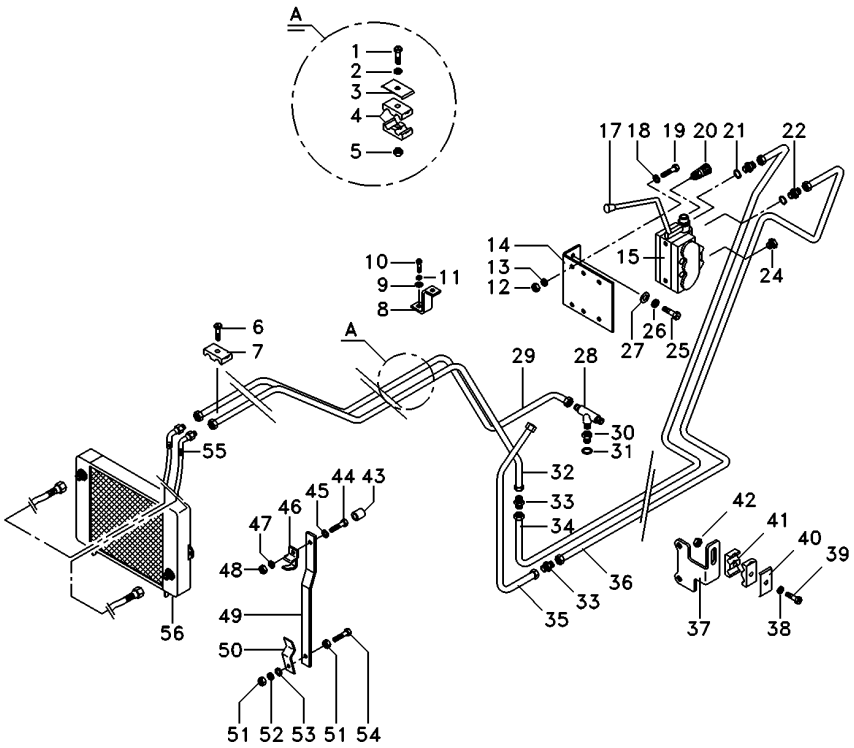

53	339056X1	**1**	ARRUELA	WASHER	ARANDELA
54	391176X1	**1**	PARAFUSO	BOLT	PERNO
55	6215979M91	**2**	MANGUEIRA	HOSE	FLEXIBLE
56	3780458M1	**1**	RADIADOR	RADIATOR	RADIADOR

Kit 2 Válvulas
Kit 2 Valves
Kit 2 Soupape

70-100

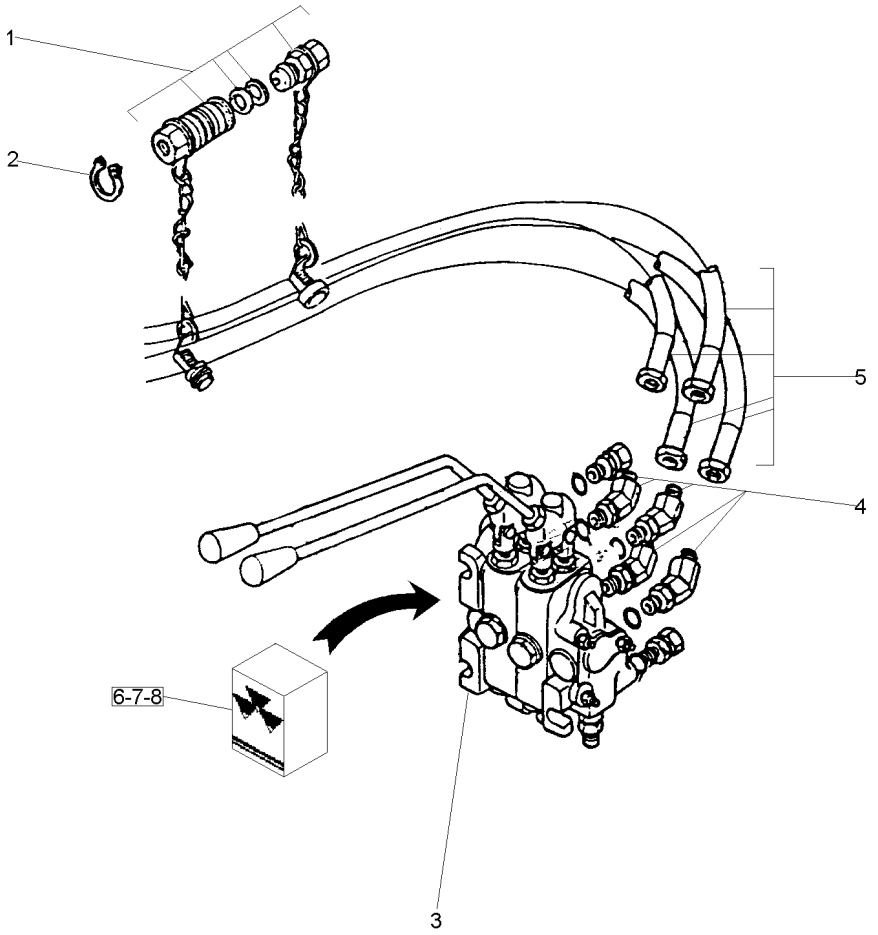

1	3410413M92	👁 70-90 No	**2**	ENGATE	COUPLER	ACOPLADOR
2	390948X1		**4**	ANEL	RING	ARO
3	3409866M91	👁 70-85 No HIDROVER	**1**	CJ. COMANDO	KIT, ACTUATOR	JUEGO ACTUADOR
3	050379T1	REXROTH	**1**	CJ. COMANDO	KIT, ACTUATOR	JUEGO ACTUADOR
4	358782X91		**2**	CONEXÃO	CONNECTION	CONEXION
5	3410679M91		**2**	MANGUEIRA	HOSE	FLEXIBLE
6	050855R1	3 [A] REXROTH	**1**	JG. REPARO	KIT, REPAIR	JUEGO REPARACION
7	050856R1	3 [B] REXROTH	**1**	JG. REPARO	KIT, REPAIR	JUEGO REPARACION
8	050857R1	3 [C] REXROTH	**1**	JG. REPARO	KIT, REPAIR	JUEGO REPARACION

[A] REPARO DO BLOCO
BLOCK REPAIR
REPARO DEL BLOQUE

[B] REPARO DA VÁLVULA
VALVE REPAIR
REPARO DE LA VALVULA

[C] VEDAÇÃO DO BUJÃO
PLUG SEALING
RETEN DEL TAPÓN

Controle Remoto — **1 Corpo**
Remote Control — **1 Body**
Control Remoto — **1 Cuerpo**

70-105

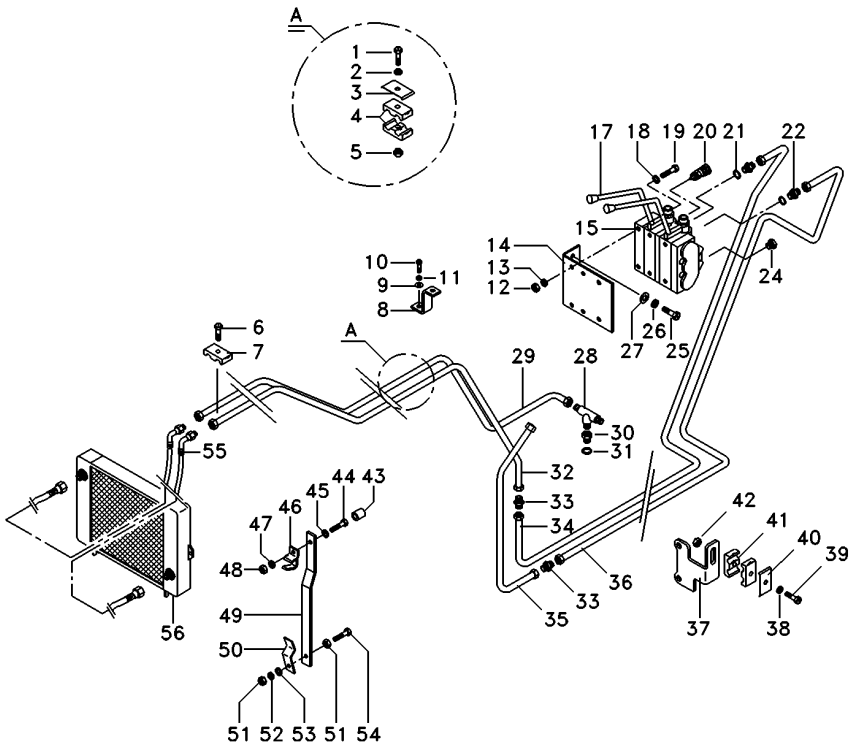

1	353685X1	**2**	PARAFUSO	BOLT	PERNO
2	353446X1	**2**	ARRUELA	WASHER	ARANDELA
3	3146897M1	**4**	REFORÇO	REINFORCEMENT	REFUERZO
4	3585143M1	**4**	BRAÇADEIRA	CLAMP	ABRAZADERA
5	355565X1	**2**	PORCA	NUT	TUERCA
6	353673X1	**1**	PARAFUSO	BOLT	PERNO
7	3146897M1	**1**	REFORÇO	REINFORCEMENT	REFUERZO
8	039700P1	**1**	SUPORTE	BRACKET	SOPORTE
9	353756X1	**1**	ARRUELA	WASHER	ARANDELA
10	353691X1	**1**	PARAFUSO	BOLT	PERNO
11	353434X1	**1**	ARRUELA	WASHER	ARANDELA
12	355565X1	**2**	PORCA	NUT	TUERCA
13	353446X1	**2**	ARRUELA	WASHER	ARANDELA
14	063203P1	**1**	SUPORTE	BRACKET	SOPORTE
15	072488T1	**1**	CJ. COMANDO	KIT, ACTUATOR	JUEGO ACTUADOR
17	072260N1	**1**	CJ. ALAVANCA	KIT, LEVER	JUEGO, PALANCA
18	829185M1	**4**	ARRUELA	WASHER	ARANDELA
19	353685X1	**2**	PARAFUSO	BOLT	PERNO
20	3772942M1	**4**	VÁLVULA FÊMEA	FEMALE COUPLER	ACOPLADOR HEMBRA
21	831497M1	**2**	ANEL "O"	O RING	JUNTA TORICA
22	3411941M91	**2**	CONEXÃO	CONNECTION	CONEXION
24	3611673M1	**4**	TAMPÃO	PAD	ALMOHADILLA
25	339451X1	**2**	PARAFUSO	BOLT	PERNO
26	339376X1	**2**	ARRUELA	WASHER	ARANDELA
27	390734X1	**2**	ARRUELA	WASHER	ARANDELA
28	039368T1	**1**	CONEXÃO	CONNECTION	CONEXION
29	063548P1	**1**	TUBO	PIPE	CANO
30	3411941M91	**1**	CONEXÃO	CONNECTION	CONEXION
31	831497M1	**1**	ANEL "O"	O RING	JUNTA TORICA
32	063549P1	**1**	TUBO	PIPE	CANO
33	3412195M91	**4**	CONEXÃO	CONNECTION	CONEXION
34	063544P1	**1**	TUBO	PIPE	CANO
35	063546P1	**1**	TUBO	PIPE	CANO
36	063621P1	**1**	TUBO	PIPE	CANO
37	071935P1	**1**	SUPORTE	BRACKET	SOPORTE
38	353446X1	**2**	ARRUELA	WASHER	ARANDELA
39	353685X1	**2**	PARAFUSO	BOLT	PERNO
40	3146897M1	**4**	REFORÇO	REINFORCEMENT	REFUERZO
41	3585143M1	**4**	BRAÇADEIRA	CLAMP	ABRAZADERA
42	355565X1	**2**	PORCA	NUT	TUERCA
43	3145137M1	**1**	ESPAÇADOR	SPACER	PIEZA DISTANCIA
44	391176X1	**1**	PARAFUSO	BOLT	PERNO
45	339056X1	**1**	ARRUELA	WASHER	ARANDELA
46	6215849M91	**1**	GRAMPO	CRAMP	PASADOR
47	339374X1	**1**	ARRUELA	WASHER	ARANDELA
48	339169X1	**1**	PORCA	NUT	TUERCA
49	6215850M1	**1**	HASTE	RAIL	RIEL
50	6215996M91	**1**	GRAMPO	CRAMP	PASADOR
51	339169X1	**2**	PORCA	NUT	TUERCA
52	339374X1	**1**	ARRUELA	WASHER	ARANDELA

Controle Remoto **Remote Control** **Control Remoto**	**1 Corpo** **1 Body** **1 Cuerpo**	**70-105**

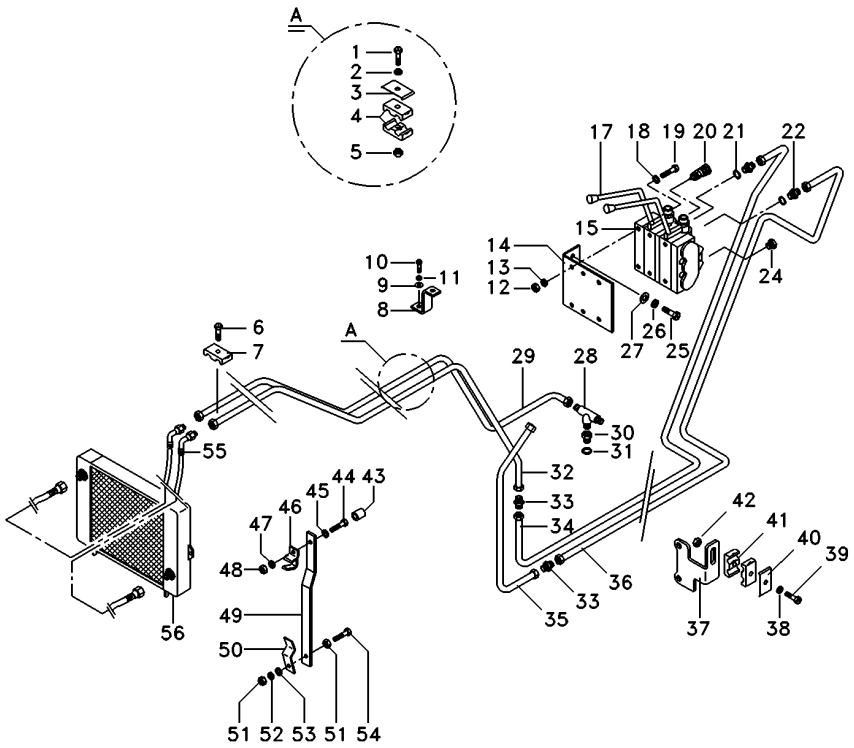

53	339056X1	**1**	ARRUELA	WASHER	ARANDELA
54	391176X1	**1**	PARAFUSO	BOLT	PERNO
55	6215979M91	**2**	MANGUEIRA	HOSE	FLEXIBLE
56	3780458M1	**1**	RADIADOR	RADIATOR	RADIADOR

Engate
Coupler
Acoplador

70-110

1 Corpo
1 Body
1 Cuerpo

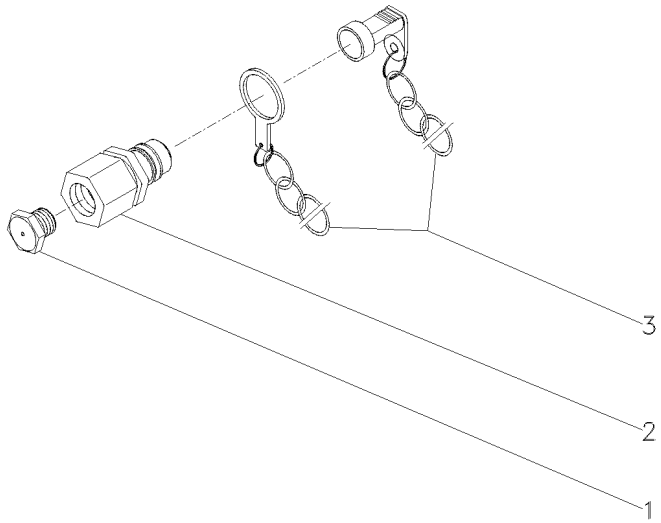

1	3410414M1			
2	3410419M91			
3	3410415M91			
2	BUJÃO	PLUG	TAPON
2	ENGATE	COUPLER	ACOPLADOR
2	PROTETOR	PROTECTOR	PROTECTOR

Engate	**2 Válvulas**	
Coupler	**2 Valves**	**70-115**
Acoplador	**2 Valvulas**	

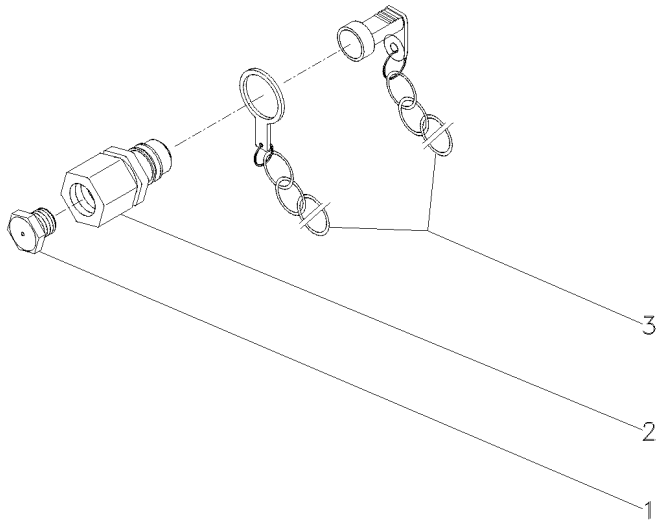

1	3410414M1	**4**	BUJÃO	PLUG	TAPON
2	3410419M91	**4**	ENGATE	COUPLER	ACOPLADOR
3	3410415M91	**4**	PROTETOR	PROTECTOR	PROTECTOR

Tampa Do Levante Hidráulico
Hydraulic Lift Cover
Tapa Levante Hidraulico

70-125

Estabilizador Com Corrente
Stabilizer With Chain
Estabilizador Con La Cadena

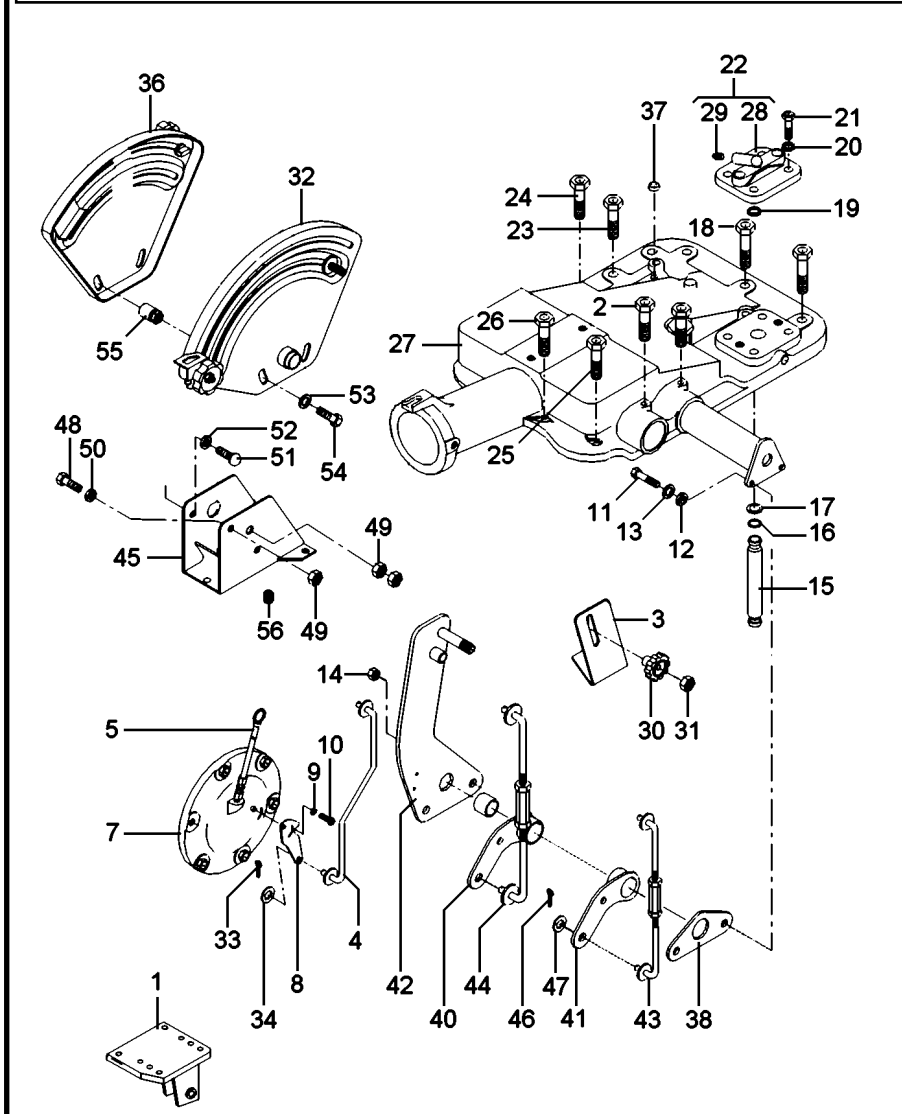

1	022773S1	◀	1	SUPORTE	BRACKET	SOPORTE
1	022774S1	▶	1	SUPORTE	BRACKET	SOPORTE
2	058292P1		2	PARAFUSO	SCREW	TORNILLO
3	061381P1		1	SUPORTE	BRACKET	SOPORTE
4	061405S1		1	TIRANTE	ROD	VARILLA
5	046115T1		1	VARETA	ROD	VARILLA
7	063253N2	30-130 No	1	CJ. TAMPA	KIT, COVER	JUEGO DE TAPA
8	6209491M1		1	ALAVANCA	LEVER	PALANCA
9	353753X1		1	ARRUELA	WASHER	ARANDELA
10	1869138M1		1	PARAFUSO	BOLT	PERNO
11	353898X1		2	PARAFUSO	BOLT	PERNO
12	353434X1		2	ARRUELA	WASHER	ARANDELA
13	353756X1		2	ARRUELA	WASHER	ARANDELA
14	353430X1		2	PORCA	NUT	TUERCA
15	3808400M1		1	TUBO	PIPE	CANO
16	195561M1		2	ANEL "O"	O RING	JUNTA TORICA
17	195874M1		2	ARRUELA	WASHER	ARANDELA
18	058282P1		2	PARAFUSO	BOLT	PERNO
19	195562M1		1	ANEL "O"	O RING	JUNTA TORICA
20	353432X1		2	ARRUELA	WASHER	ARANDELA
21	362479X1		2	PARAFUSO	BOLT	PERNO
22	182373M91		1	TAMPA	COVER	CUBIERTA
23	058283P1		1	PARAFUSO	BOLT	PERNO
24	058289P1		1	PARAFUSO	BOLT	PERNO
25	058292P1		3	PARAFUSO	SCREW	TORNILLO
26	058291P1		2	PARAFUSO	BOLT	PERNO
27	3410263M91	70-130 No	1	CJ. TAMPA	KIT, COVER	JUEGO DE TAPA
27		70-140 No	1	CJ. TAMPA	KIT, CAP	JUEGO DE TAPON
28	180908M1	22	1	TAMPA	COVER	CUBIERTA
29	1482137M1	22	1	TAMPÃO	PAD	ALMOHADILLA
30	1860403M1		1	MANÍPULO	KNOB	POMO
31	353918X1		1	PORCA	NUT	TUERCA
32	061474N1	70-25 No	1	CJ. QUADRANTE	KIT, QUADRANT	JUEGO CUADRANTE
33	354041X1		1	CUPILHA	COTTER PIN	PASADOR DOUBLE
34	353754X1		1	ARRUELA	WASHER	ARANDELA
36	061475N1	70-160 No	1	CJ. QUADRANTE	KIT, QUADRANT	JUEGO CUADRANTE
37	182099M91		1	RESPIRO	BREATHER	RESPIRADERO
38	044137P1		1	PLACA	PLATE	PLATO
40	049460P1		1	ALAVANCA	LEVER	PALANCA
41	049461P1		1	ALAVANCA	LEVER	PALANCA
42	061420S1		1	SUPORTE	BRACKET	SOPORTE
43	061443S1		1	TIRANTE	ROD	VARILLA
44	061444S1		1	TIRANTE	ROD	VARILLA
45	1696971M91		1	SUPORTE	BRACKET	SOPORTE
46	195414M1		4	GRAMPO	CRAMP	PASADOR
47	339024X1		4	ARRUELA	WASHER	ARANDELA
48	339123X1		3	PARAFUSO	BOLT	PERNO
49	339169X1		4	PORCA	NUT	TUERCA
50	339374X1		1	ARRUELA	WASHER	ARANDELA
51	339891X1		1	PARAFUSO	BOLT	PERNO

Tampa Do Levante Hidráulico
Hydraulic Lift Cover
Tapa Levante Hidraulico

70-125

Estabilizador Com Corrente
Stabilizer With Chain
Estabilizador Con La Cadena

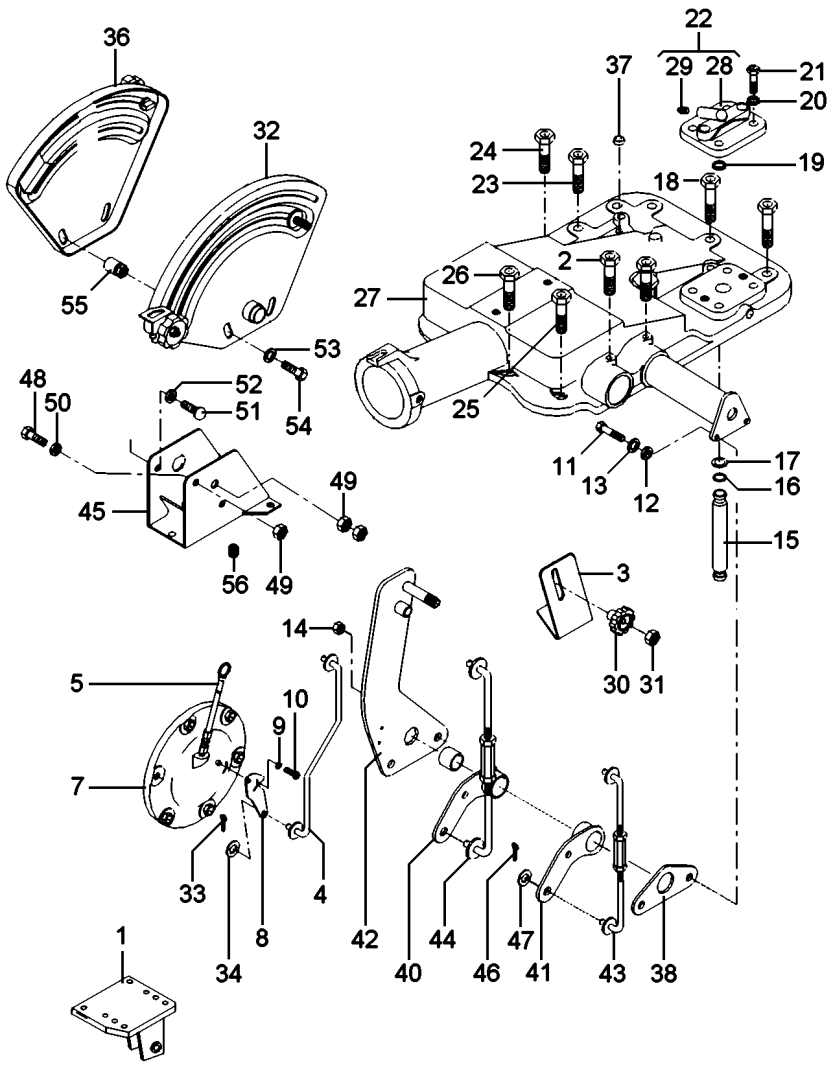

52	353446X1	**7** ARRUELA	WASHER	ARANDELA
53	355617X1	**1** ARRUELA	WASHER	ARANDELA
54	385368X1	**4** PARAFUSO	BOLT	PERNO
55	394367X1	**1** PORCA	NUT	TUERCA
56	354138X1	**2** PARAFUSO	BOLT	PERNO

Tampa Do Levante Hidráulico
Hydraulic Lift Cover
Tapa Levante Hidraulico

70-130

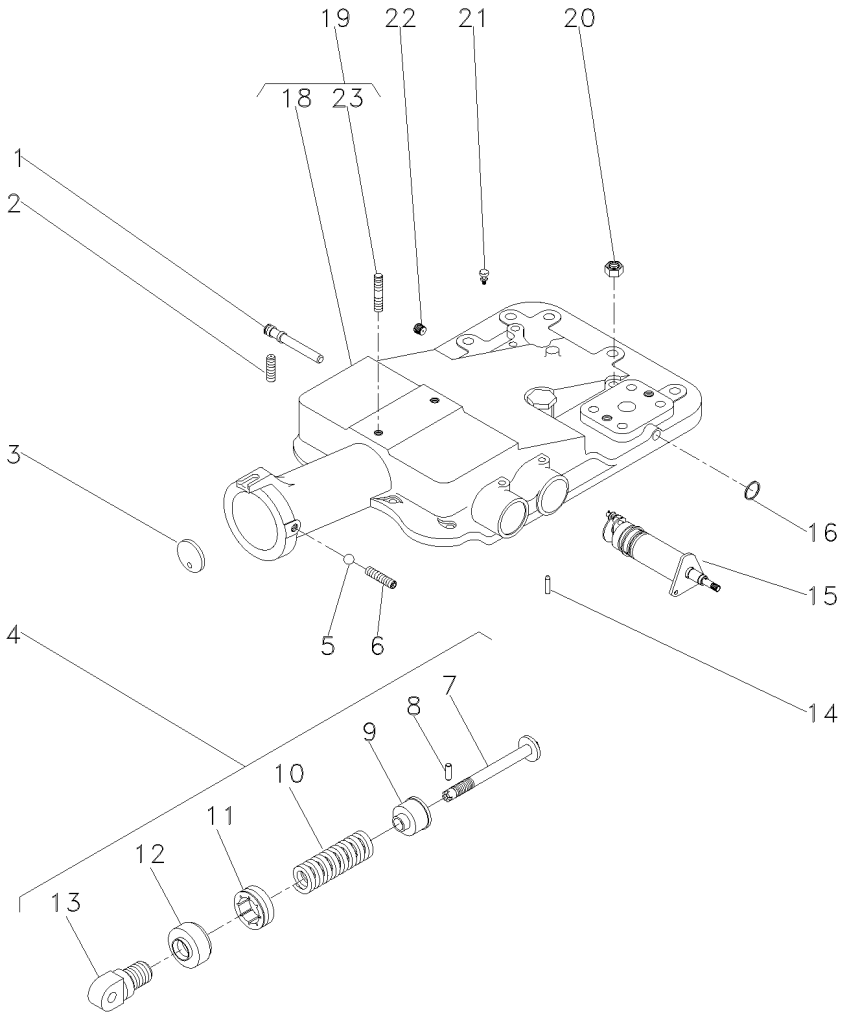

1	180997M2			**1**	EIXO	SHAFT	ARBOL
2	355286X1			**1**	PARAFUSO ALLEN	ALLEN BOLT	TORNILLO ALLEN
3	180981M1			**1**	DISCO	DISC	DISCO
4	023335N1			**1**	CJ. MOLA	KIT, SPRING	RESORTE JUEGO
5	882451M1			**1**	ESFERA	BALL	BOLA
6	355286X1			**1**	PARAFUSO ALLEN	ALLEN BOLT	TORNILLO ALLEN
7	886348M2	4		**1**	PINO	PIN	PASADOR
8	1442142X1	4		**1**	PINO	PIN	PASADOR
9	886351M2	4		**1**	ASSENTO	SEAT	ASIENTO
10	023332P1	4		**1**	MOLA	SPRING	RESORTE
11	180979M2	4		**1**	PORCA	NUT	TUERCA
12	180980M2	4		**1**	CAPA	BOOT	PROTECCION
13	1863389M1	4		**1**	ARTICULADOR	HEAD	CULATA
14	1869074M1			**1**	PINO	PIN	PASADOR
15	1870306M93		70-135 No	**1**	CJ. SUPORTE	KIT, BRACKET	JUEGO SOPORTE
16	195562M1			**1**	ANEL "O"	O RING	JUNTA TORICA
18	2802511M4	19		**1**	TAMPA	COVER	CUBIERTA
19	3410190M92			**1**	CJ. TAMPA	KIT, COVER	JUEGO DE TAPA
20	377765X1			**2**	PORCA	NUT	TUERCA
21	182099M91			**1**	RESPIRO	BREATHER	RESPIRADERO
22	195387M1			**1**	BUJÃO	PLUG	TAPON
23	3146844M1	19		**1**	PRISIONEIRO	STUD	ESPARRAGO

Levante Hidráulico
Hydraulic Lift
Elevador Hidraulico

Suporte Do Quadrante
Quadrant Support
Soporte Cuadrante

70-135

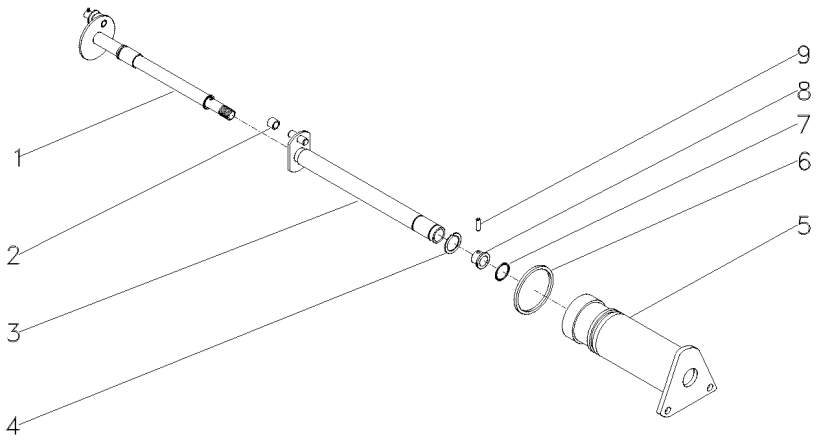

1	1870243M92		**1**	EIXO	SHAFT	ARBOL
2	898189M2		**1**	ROLETE	ROLLER	RODILLO
3	1870219M93		**1**	EIXO	SHAFT	ARBOL
4	358945X1	11/16	**1**	ANEL TRAVA	CIRCLIP	CIRCULITO
5	1870240M1		**1**	SUPORTE	SUPPORT	DISPOS.DE SOSTEN
6	364281X1	17/8	**1**	ANEL "O"	O RING	JUNTA TORICA
7	762026M1	11/16	**1**	ANEL "O"	O RING	JUNTA TORICA
8	1870225M1		**1**	BUCHA	BUSH	CASQUILLO
9	1870244M1		**1**	PINO	PIN	PASADOR

Tampa Do Levante Hidráulico
Hydraulic Lift Cover
Tapa Levante Hidraulico

70-140

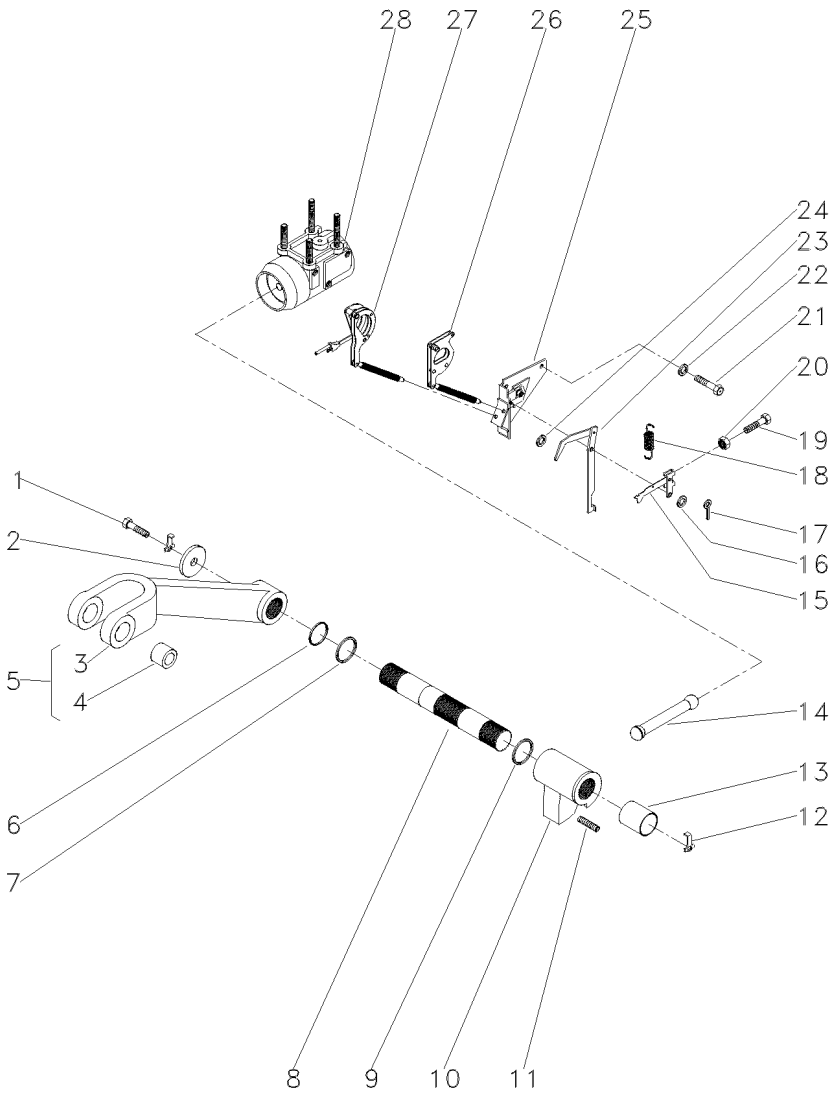

1	353560X1			**2**	PARAFUSO	BOLT	PERNO
2	897580M1			**2**	ARRUELA	WASHER	ARANDELA
3	3408250M1	5		**1**	BRAÇO	ARM	BRAZO
4	885455M1	5		**2**	BUCHA	BUSH	CASQUILLO
5	3408251M91			**2**	CJ. BRAÇO	KIT, ARM	JUEGO DE BRAZO
6	3611557M1			**2**	ANEL "O"	O RING	JUNTA TORICA
7	033928T1			**2**	ANEL "O"	O RING	JUNTA TORICA
8	897567M3			**1**	EIXO	SHAFT	ARBOL
9	2801012M1	⧗	0.20"	**X**	CALÇO	SHIM	CALCE
9	2801013M1	⧗	0.40"	**X**	CALÇO	SHIM	CALCE
9	2801014M1	⧗	0.60"	**X**	CALÇO	SHIM	CALCE
10	886404M2			**1**	BRAÇO	ARM	BRAZO
11	887076M2			**1**	PARAFUSO	BOLT	PERNO
12	897581M3			**2**	PRESILHA	STAPLE	GRAPA
13	3611558M1			**2**	BUCHA	BUSH	CASQUILLO
14	886410M1			**1**	BIELA	CONROD	BIELA
15	1661547M92			**1**	ALAVANCA	LEVER	PALANCA
16	355617X1			**1**	ARRUELA	WASHER	ARANDELA
17	361332X1			**1**	CUPILHA	COTTER PIN	PASADOR DOUBLE
18	898137M1			**1**	MOLA	SPRING	RESORTE
19	2802251M1			**1**	PARAFUSO	BOLT	PERNO
20	354120X1			**1**	PORCA	NUT	TUERCA
21	353688X1			**2**	PARAFUSO	BOLT	PERNO
22	390287X1			**2**	ARRUELA	WASHER	ARANDELA
23	1869093M93			**1**	ALAVANCA	LEVER	PALANCA
24	355617X1			**X**	ARRUELA	WASHER	ARANDELA
25	1870190M92	👁	70-145 No	**1**	SUPORTE	SUPPORT	DISPOS.DE SOSTEN
26	1661918M91			**1**	ARTICULAÇÃO	KNUCKLE	CHARNELA
27	1660324M91	👁	70-150 No	**1**	ARTICULAÇÃO	KNUCKLE	CHARNELA
28	034617N1	👁	70-155 No	**1**	CJ. CILINDRO	KIT, CYLINDER	JUEGO DE CILINDR

Levante Hidráulico
Hydraulic Lift
Elevador Hidraulico

Suporte Da Articulação
Hinge Support
Soporte Articulación

70-145

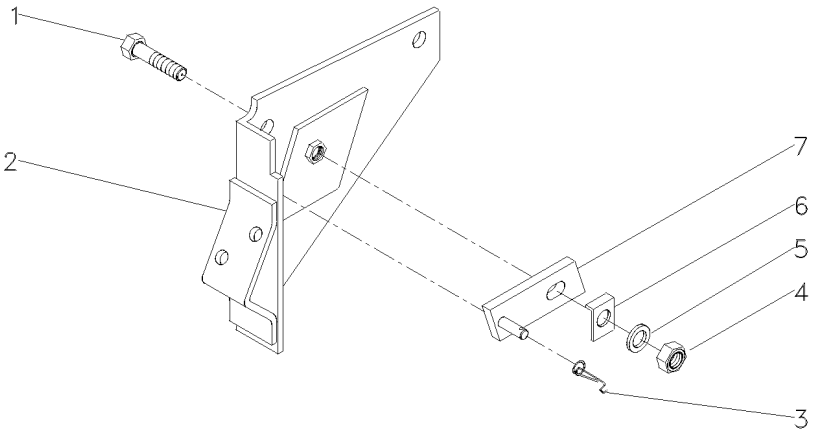

1	361448X1	5/16	**1**	PARAFUSO	BOLT	PERNO
2	1661617M91		**1**	SUPORTE	BRACKET	SOPORTE
3	1872044M1		**1**	MOLA	SPRING	RESORTE
4	353916X1	5/16X24	**1**	PORCA	NUT	TUERCA
5	376702X1	5/16	**1**	ARRUELA	WASHER	ARANDELA
6	1869107M1		**1**	ARRUELA	WASHER	ARANDELA
7	1869104M91		**1**	PIVÔ	PIVOT	PIVOTE

Tampa Do Levante Hidráulico — **Articulador**
Tampa Do Levante Hidráulico — **Link**
Tapa Levante Hidraulico — **Articulador**

70-150

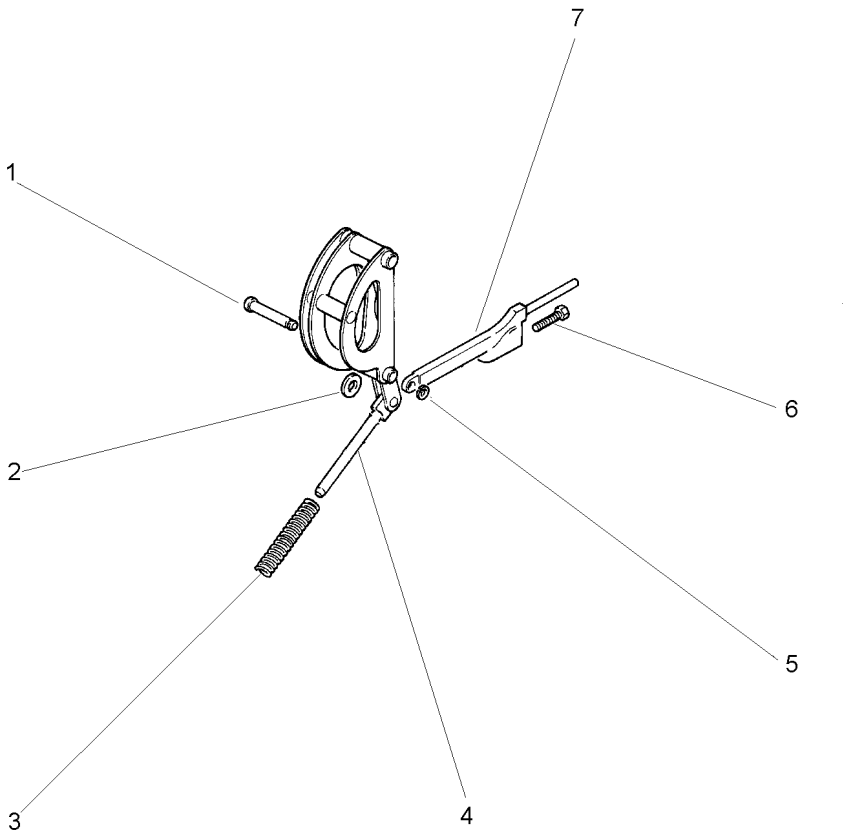

1	180990M1		**1**	PINO	PIN	PASADOR
2	898125M1		**1**	ARRUELA	WASHER	ARANDELA
3	1660323M1		**1**	MOLA	SPRING	RESORTE
4		1660324M91	**1**	ARTICULAÇÃO	KNUCKLE	CHARNELA
4		1660884M91	**1**	ARTICULAÇÃO	KNUCKLE	CHARNELA
5	195575M1		**1**	ANEL	RING	ARO
6	898128M1		**1**	PARAFUSO	BOLT	PERNO
7	898124M1		**1**	HASTE	SPINDLE	MANGUETA

Cilindro Hidráulico **Hydraulic Cylinder** **Cilindro Hidráulico**	**Levante Hidráulico** **Hydraulic Lift** **Levante Hidráulico**	**70-155**	**2500 Kgf** **2500 Kgf** **2500 Kgf**

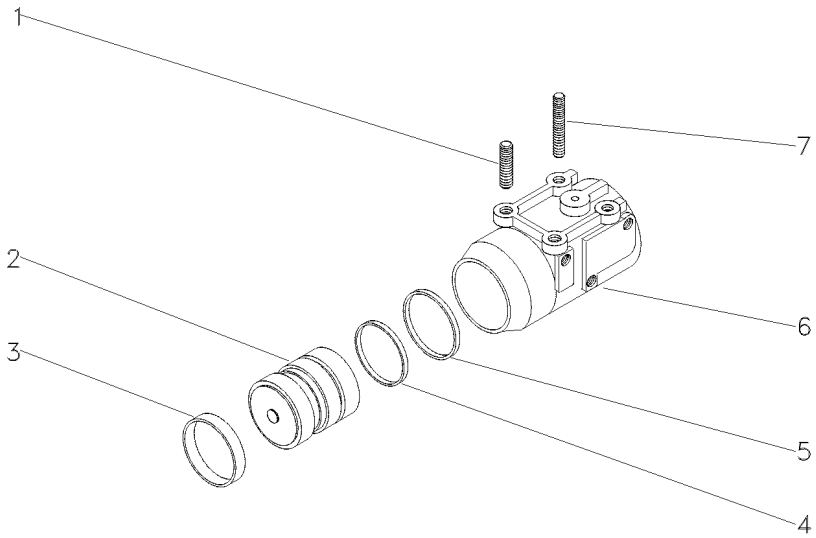

1	1667580M1	**2** PRISIONEIRO	STUD	ESPARRAGO
2	034604N1	**1** PISTÃO	PISTON	PISTON
3	034615P1	**1** ANEL	RING	ARO
4	3412140M1	**1** ANEL "O"	O RING	JUNTA TORICA
5	3412380M1	**1** ANEL	RING	ARO
6	516571M3	**1** CILINDRO	CYLINDER	CILINDRO
7	1481941M2	**2** PRISIONEIRO	STUD	ESPARRAGO

Quadrante E Alavanca De Profundidade
Quadrant And Depth Levers
Cuadrante Y Palanca Deprofundidade

70-160

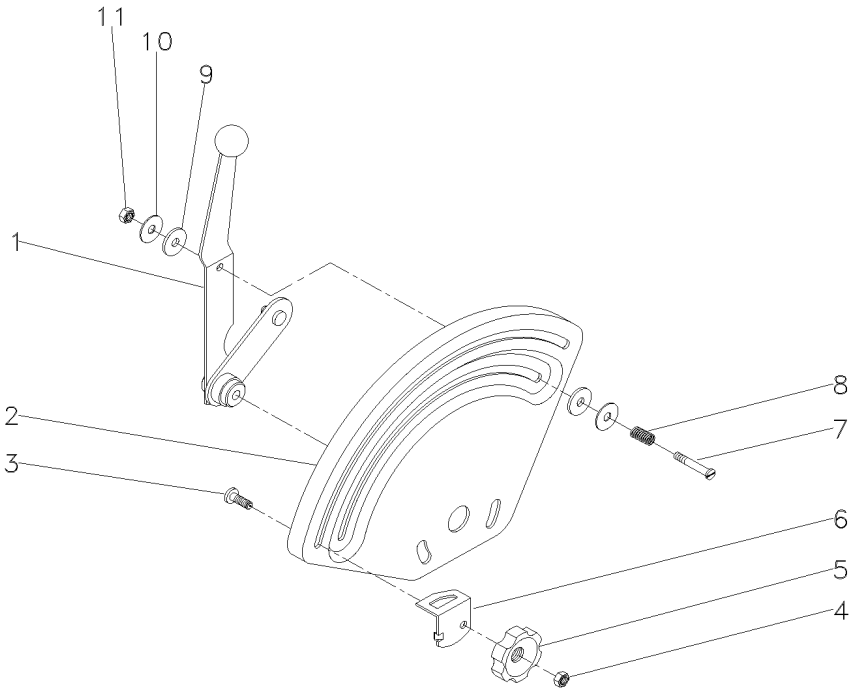

1	061477N1		**1**	ALAVANCA	LEVER	PALANCA
2	033545P1		**1**	QUADRANTE	QUADRANT	CUADRANTE
3	898183M1		**1**	PARAFUSO	BOLT	PERNO
4	353918X1	1/4X28	**1**	PORCA	NUT	TUERCA
5	1860402M1		**1**	MANÍPULO	KNOB	POMO
6	884387M1		**1**	BATENTE	STOP	PARO
7	377607X1	1/4X28	**1**	PARAFUSO	BOLT	PERNO
8	1872240M1		**1**	MOLA	SPRING	RESORTE
9	3408797M1		**2**	ARRUELA	WASHER	ARANDELA
10	377581X1		**2**	ARRUELA	WASHER	ARANDELA
11	353919X1	1/4X28	**1**	PORCA	NUT	TUERCA

Tampa Do Levante Hidráulico
Hydraulic Lift Cover
Tapa Levante Hidraulico

70-165

Estabilizador Telescópico
Telescopic Stabilizer
Estabilizador Telescopico

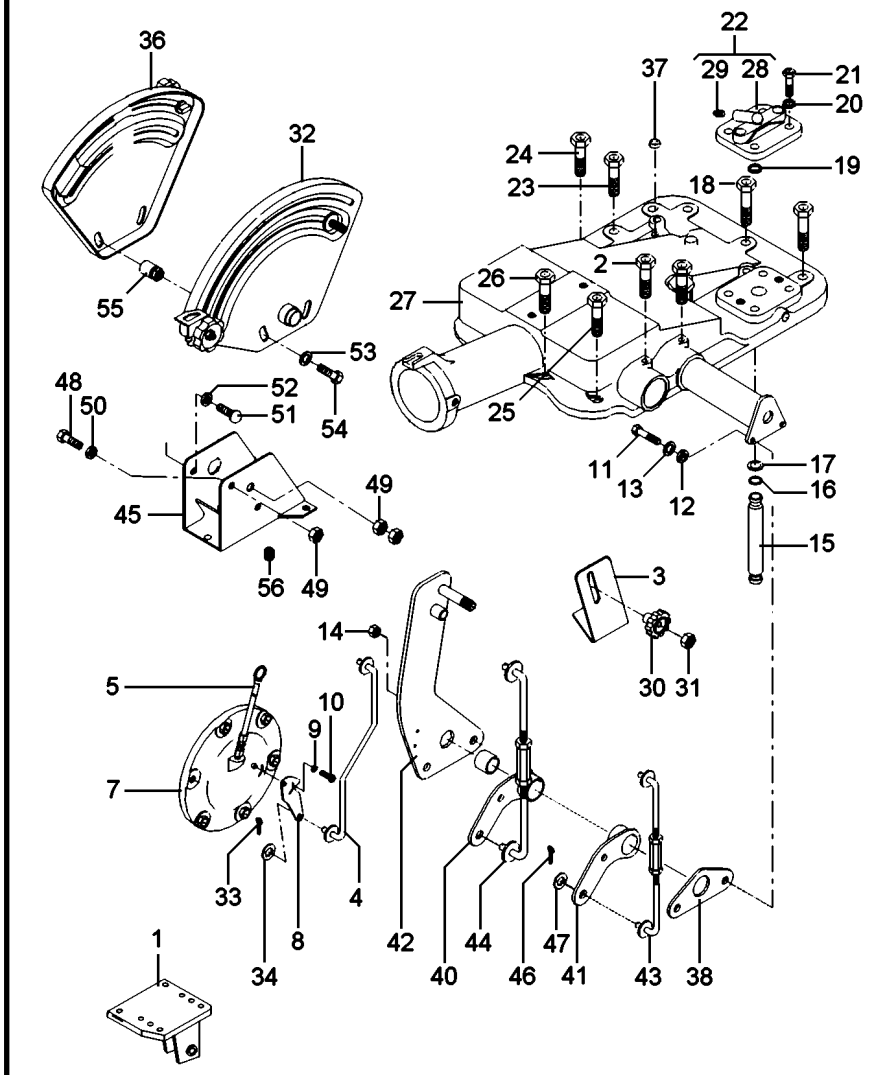

1	057450S1	◀	**1**	SUPORTE	BRACKET	SOPORTE
1	057449S1	▶	**1**	SUPORTE	BRACKET	SOPORTE
2	058292P1		**2**	PARAFUSO	SCREW	TORNILLO
3	061381P1		**1**	SUPORTE	BRACKET	SOPORTE
4	061405S1		**1**	TIRANTE	ROD	VARILLA
5	046115T1		**1**	VARETA	ROD	VARILLA
7	063253N2	30-130 No	**1**	CJ. TAMPA	KIT, COVER	JUEGO DE TAPA
8	6209491M1		**1**	ALAVANCA	LEVER	PALANCA
9	353753X1		**1**	ARRUELA	WASHER	ARANDELA
10	1869138M1		**1**	PARAFUSO	BOLT	PERNO
11	353898X1		**2**	PARAFUSO	BOLT	PERNO
12	353434X1		**2**	ARRUELA	WASHER	ARANDELA
13	353756X1		**2**	ARRUELA	WASHER	ARANDELA
14	353430X1		**2**	PORCA	NUT	TUERCA
15	3808400M1		**1**	TUBO	PIPE	CANO
16	195561M1		**2**	ANEL "O"	O RING	JUNTA TORICA
17	195874M1		**2**	ARRUELA	WASHER	ARANDELA
18	058282P1		**2**	PARAFUSO	BOLT	PERNO
19	195562M1		**1**	ANEL "O"	O RING	JUNTA TORICA
20	353432X1		**2**	ARRUELA	WASHER	ARANDELA
21	362479X1		**2**	PARAFUSO	BOLT	PERNO
22	182373M91		**1**	TAMPA	COVER	CUBIERTA
23	058283P1		**1**	PARAFUSO	BOLT	PERNO
24	058289P1		**1**	PARAFUSO	BOLT	PERNO
25	058292P1		**3**	PARAFUSO	SCREW	TORNILLO
26	058291P1		**2**	PARAFUSO	BOLT	PERNO
27	3410263M91	70-130 No	**1**	CJ. TAMPA	KIT, COVER	JUEGO DE TAPA
27		70-140 No	**1**	CJ. TAMPA	KIT, CAP	JUEGO DE TAPON
28	180908M1	22	**1**	TAMPA	COVER	CUBIERTA
29	1482137M1	22	**1**	TAMPÃO	PAD	ALMOHADILLA
30	1860403M1		**1**	MANÍPULO	KNOB	POMO
31	353918X1		**1**	PORCA	NUT	TUERCA
32	061474N1	70-25 No	**1**	CJ. QUADRANTE	KIT, QUADRANT	JUEGO CUADRANTE
33	354041X1		**1**	CUPILHA	COTTER PIN	PASADOR DOUBLE
34	353754X1		**1**	ARRUELA	WASHER	ARANDELA
36	061475N1	70-160 No	**1**	CJ. QUADRANTE	KIT, QUADRANT	JUEGO CUADRANTE
37	182099M91		**1**	RESPIRO	BREATHER	RESPIRADERO
38	044137P1		**1**	PLACA	PLATE	PLATO
40	049460P1		**1**	ALAVANCA	LEVER	PALANCA
41	049461P1		**1**	ALAVANCA	LEVER	PALANCA
42	061420S1		**1**	SUPORTE	BRACKET	SOPORTE
43	061443S1		**1**	TIRANTE	ROD	VARILLA
44	061444S1		**1**	TIRANTE	ROD	VARILLA
45	1696971M91		**1**	SUPORTE	BRACKET	SOPORTE
46	195414M1		**4**	GRAMPO	CRAMP	PASADOR
47	339024X1		**4**	ARRUELA	WASHER	ARANDELA
48	339123X1		**3**	PARAFUSO	BOLT	PERNO
49	339169X1		**5**	PORCA	NUT	TUERCA
50	339374X1		**1**	ARRUELA	WASHER	ARANDELA
51	339891X1		**1**	PARAFUSO	BOLT	PERNO

Tampa Do Levante Hidráulico
Hydraulic Lift Cover
Tapa Levante Hidraulico

70-165

Estabilizador Telescópico
Telescopic Stabilizer
Estabilizador Telescopico

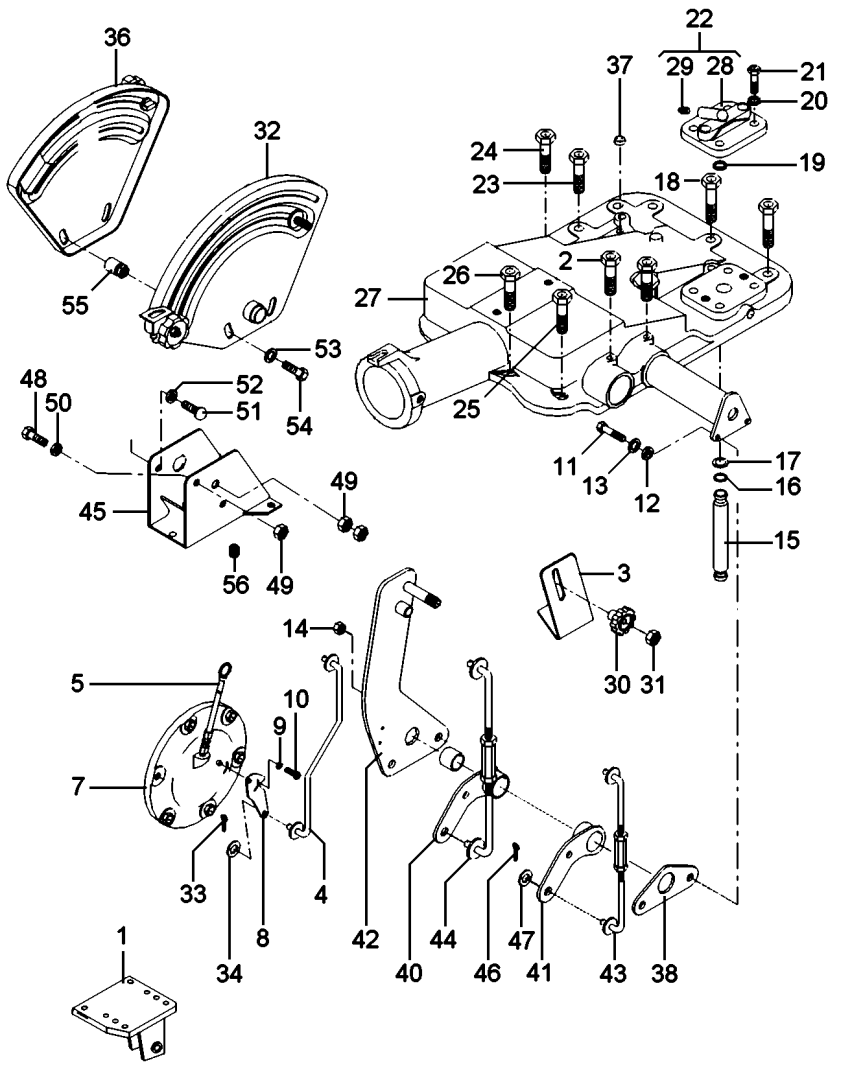

52	353446X1	**7**	ARRUELA	WASHER	ARANDELA
53	355617X1	**1**	ARRUELA	WASHER	ARANDELA
54	385368X1	**4**	PARAFUSO	BOLT	PERNO
55	394367X1	**1**	PORCA	NUT	TUERCA
56	354138X1	**2**	PARAFUSO	BOLT	PERNO

Cilindro Hidráulico Auxiliar
Auxiliar Hydraulic Cylinder
Cilindro De Levante Auxiliar

70-170

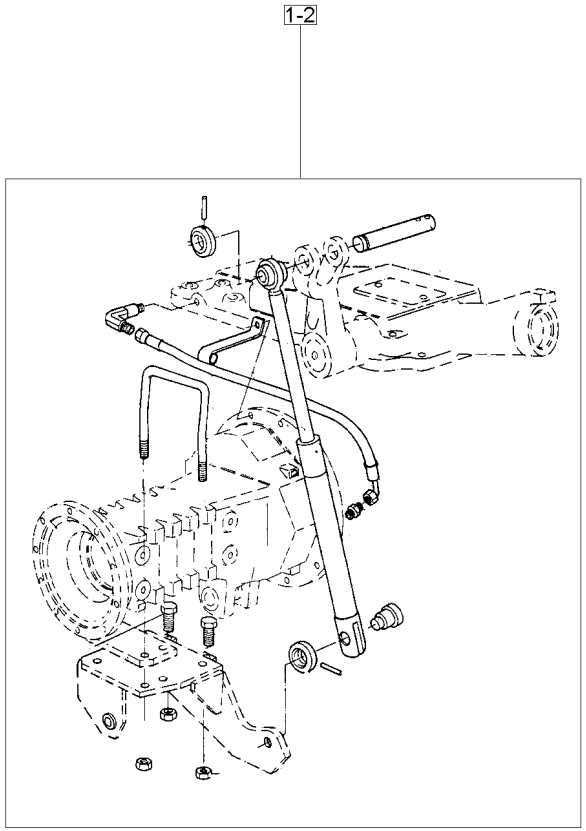

1	027746N1	2 ◀	**1** CILINDRO	CYLINDER	CILINDRO
		70-180 No			
1	027747N1	2 ▶	**1** CILINDRO	CYLINDER	CILINDRO
		70-175 No			
2		21484404	**1** CJ. CILINDRO	KIT, CYLINDER	JUEGO DE CILINDR

Cilindro Auxiliar
Auxiliary Cylinder
Cilindro Auxiliar

Lado Direito
Right Hand
Lado Derecho

70-175

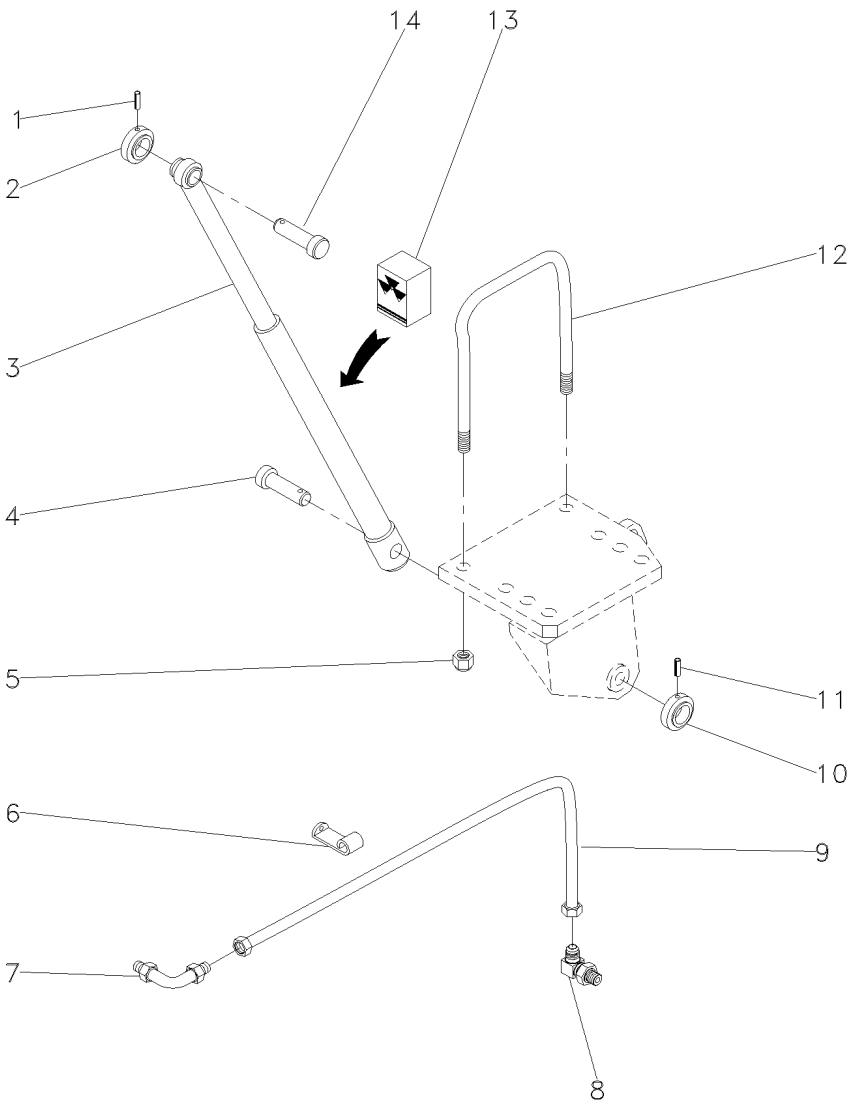

1	195468M1		**1**	PINO	PIN	PASADOR
2	1668542M1		**1**	COLAR	COLLAR	COLLAR
3	3410008M91	▶	**1**	CILINDRO	CYLINDER	CILINDRO
4	1668543M1		**1**	PINO	PIN	PASADOR
5	195556M2		**2**	PORCA	NUT	TUERCA
6	027748P1		**1**	GRAMPO	CRAMP	PASADOR
7	356360X1		**1**	CONEXÃO	CONNECTION	CONEXION
8	033917T1		**1**	CONEXÃO	CONNECTION	CONEXION
9	020151T1		**1**	MANGUEIRA	HOSE	FLEXIBLE
10	1668542M1		**1**	COLAR	COLLAR	COLLAR
11	195468M1		**1**	PINO	PIN	PASADOR
12	026847P1		**1**	PARAFUSO "U"	U BOLT	BRIDA EN U
13	3176568M91	3	**1**	JG. REPARO	KIT, REPAIR	JUEGO REPARACION
14	3410006M1		**1**	PINO	PIN	PASADOR

Cilindro Auxiliar
Auxiliary Cylinder
Cilindro Auxiliar

Lado Esquerdo
Left Hand
Lado Izquierdo

70-180

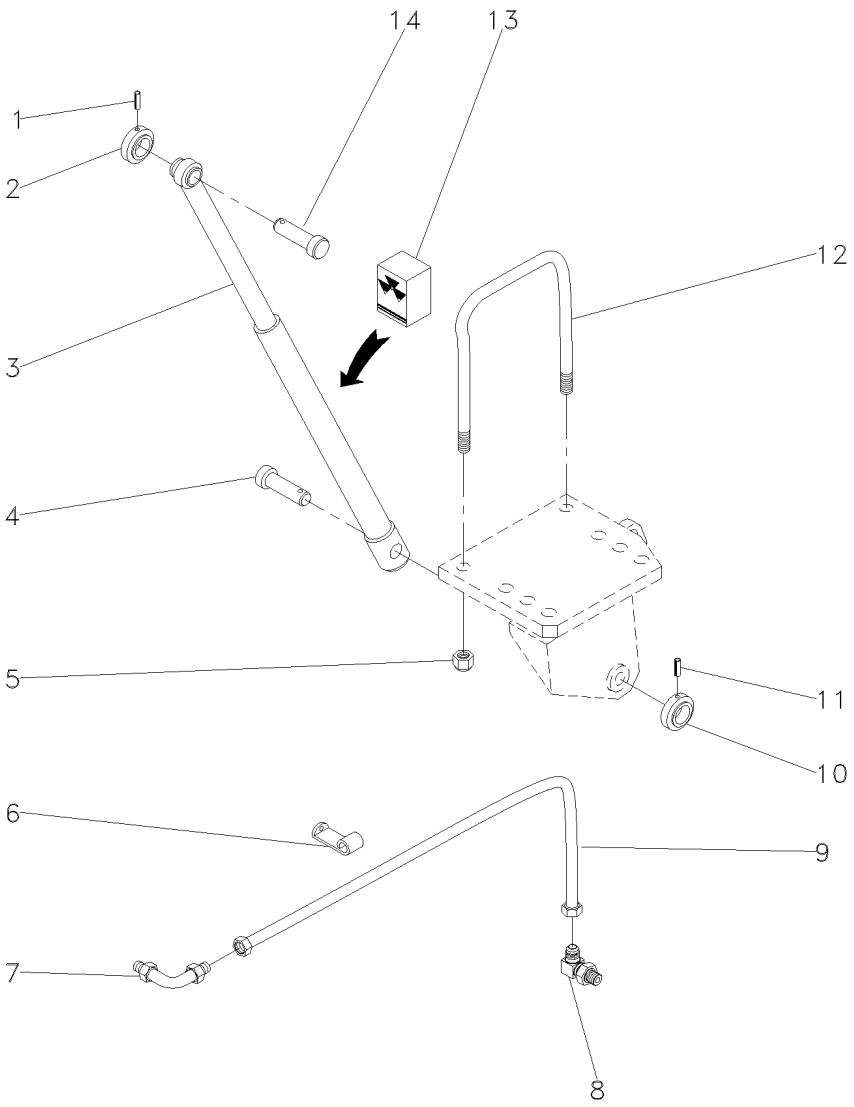

1	195468M1		**1**	PINO	PIN	PASADOR
2	1668542M1		**1**	COLAR	COLLAR	COLLAR
3	3410007M91	◀	**1**	CILINDRO	CYLINDER	CILINDRO
4	1668543M1		**1**	PINO	PIN	PASADOR
5	195556M2		**2**	PORCA	NUT	TUERCA
6	027748P1		**1**	GRAMPO	CRAMP	PASADOR
7	356360X1		**1**	CONEXÃO	CONNECTION	CONEXION
8	033917T1		**1**	CONEXÃO	CONNECTION	CONEXION
9	020151T1		**1**	MANGUEIRA	HOSE	FLEXIBLE
10	1668542M1		**1**	COLAR	COLLAR	COLLAR
11	195468M1		**1**	PINO	PIN	PASADOR
12	026847P1		**1**	PARAFUSO "U"	U BOLT	BRIDA EN U
13	6208252M91	3	**1**	JG. REPARO	KIT, REPAIR	JUEGO REPARACION
14	3410006M1		**1**	PINO	PIN	PASADOR

Bomba Hidráulica Do Levante
Hydraulic Lift Pump
Bomba Hidraulica Elevador

Isyp - Com Tdp
Isyp - With Ipto
Isyp - Con Tdf

70-185

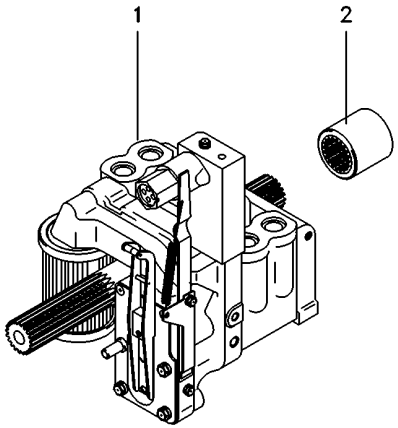

1	3773700M92	70-195 No	**1** CJ. BOMBA	KIT, PUMP	BOMBA JUEGO
2	1868538M4		**1** LUVA	SLEEVE	MANCHA

Bomba Hidráulica
Hydraulic Pump
Bomba Hidraulica

C/Levante - S/Tdp
With Lift - Without Ipto
C/ Levante - S/Tdf

70-190

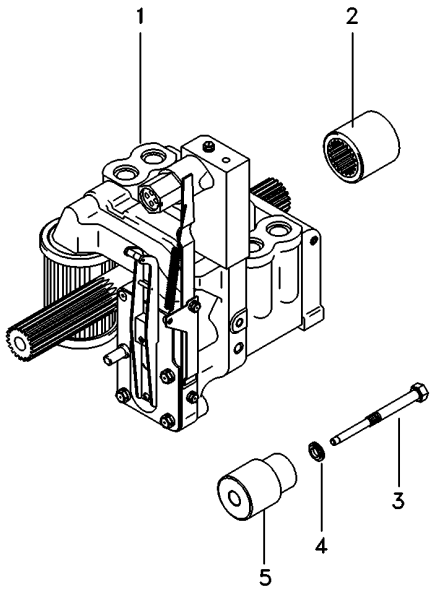

1	3773700M92	70-195 No	**1**	CJ. BOMBA	KIT, PUMP	BOMBA JUEGO
2	1868538M4		**1**	LUVA	SLEEVE	MANCHA
3	532928M1		**1**	PINO	PIN	PASADOR
4	532926M1		**1**	ARRUELA	WASHER	ARANDELA
5	532927M1		**1**	SUPORTE	BRACKET	SOPORTE

Bomba Hidráulica
Hydraulic Pump
Bomba Hidraulica

Coletor E Luva
Collector And Glove
Colecionador Y Guante

70-195

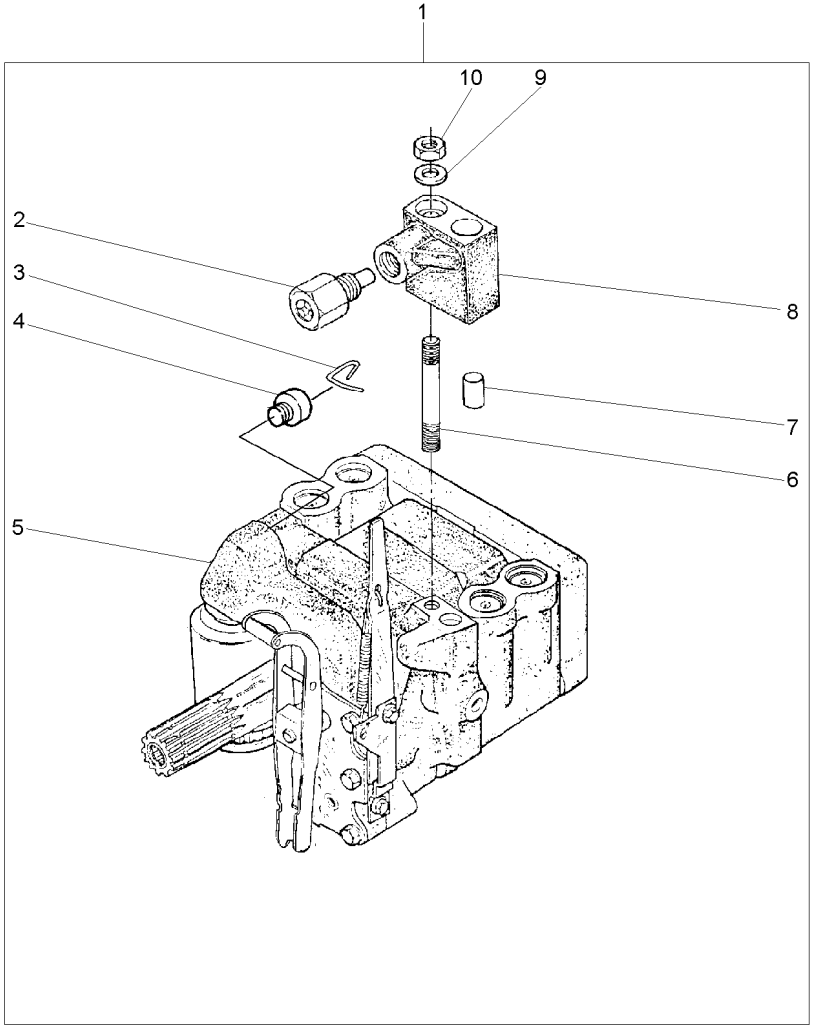

1		3773700M92	**1**	BOMBA	PUMP	BOMBA
2	038639T1	8	**1**	VÁLVULA	VALVE	VALVULA
3	1870819M1	1	**1**	PRESILHA	STAPLE	GRAPA
4	1870820M1	1	**1**	BUJÃO	PLUG	TAPON
5	3773701M92	1 U.K.	**1**	CJ. BOMBA	KIT, PUMP	BOMBA JUEGO
		70-200 No				
6	1694381M1	1	**1**	PRISIONEIRO	STUD	ESPARRAGO
7	377605X1	8	**1**	PINO	PIN	PASADOR
8	3808924M91	1	**1**	COLETOR	COLLECTOR	COLECTOR
9	353756X1	1	**1**	ARRUELA	WASHER	ARANDELA
10	195258M1	1	**1**	PORCA	NUT	TUERCA

Bomba Hidráulica
Hydraulic Pump
Bomba Hidraulica

70-200

Feito No Uk
Made In Uk
Hecho En Uk

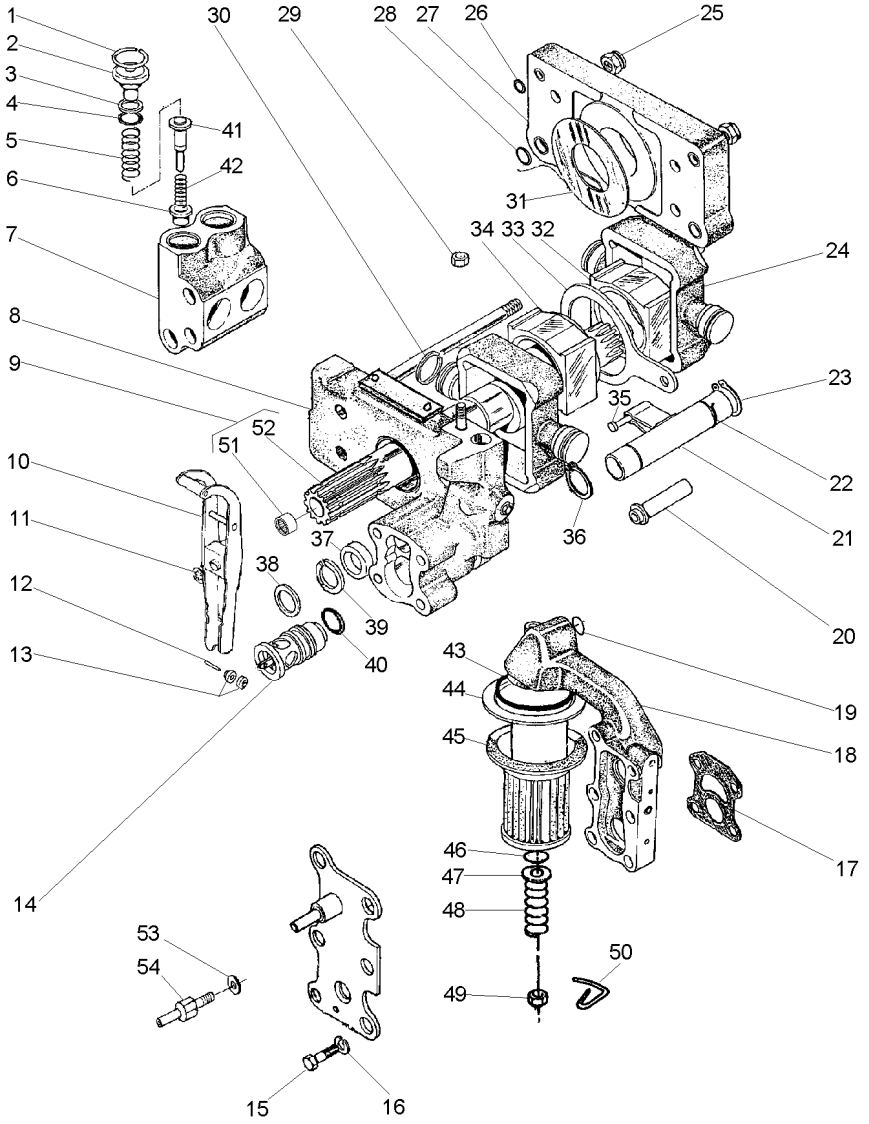

3773701M92 **E078Z002** **C029802 E04 (1)** **03/07** **70- 200**

1	1868743M1		**4**	ANEL TRAVA	CIRCLIP	CIRCULITO
2	1868741M1		**4**	BUJÃO	PLUG	TAPON
3	1870849M1		**4**	ARRUELA	WASHER	ARANDELA
4	1868742M1		**4**	ANEL "O"	O RING	JUNTA TORICA
5	180928M2		**4**	MOLA	SPRING	RESORTE
6	1660116M1	[A]	**4**	VÁLVULA	VALVE	VALVULA
7	1868435M3		**2**	CÂMARA	CHAMBER	CAMARA
8	3808617M91	70-205 No	**1**	CORPO	BODY	CUERPO
9	1871781M93		**1**	EIXO	SHAFT	ARBOL
10	3610175M91		**1**	ALAVANCA	LEVER	PALANCA
11	377493X1		**1**	ANEL TRAVA	CIRCLIP	CIRCULITO
12	897504M1		**1**	PINO	PIN	PASADOR
13	897599M1		**2**	ROLETE	ROLLER	RODILLO
14	3611085M91		**1**	VÁLVULA	VALVE	VALVULA
15	362403X1		**4**	PARAFUSO	BOLT	PERNO
16	366719X1		**4**	ARRUELA	WASHER	ARANDELA
17	1869529M2		**1**	JUNTA	GASKET	EMPAQUETADURA.
18	3611141M91	70-210 No	**1**	CARCAÇA	HOUSING	ALOJAMIENTO
19	851134M1		**1**	ANEL "O"	O RING	JUNTA TORICA
20	1686740M1		**1**	TUBO	PIPE	CANO
21	1681790M91	70-215 No	**1**	OSCILADOR	OSCILLATOR	OSCILADOR
22	1671699M1		**1**	ANEL TRAVA	CIRCLIP	CIRCULITO
23	3000361X1		**1**	ANEL TRAVA	CIRCLIP	CIRCULITO
24	3148071M1		**2**	PISTÃO	PISTON	PISTON
25	1871659M1	3/8	**2**	PORCA	NUT	TUERCA
25	1871660M1		**2**	PORCA	NUT	TUERCA
26	377494X1		**4**	ANEL "O"	O RING	JUNTA TORICA
27	1665499M91		**1**	CORPO	BODY	CUERPO
28	831533M1		**4**	ANEL "O"	O RING	JUNTA TORICA
29	376448X1	3/8	**1**	PORCA	NUT	TUERCA
		195258M1				
30	897493M1		**4**	ANEL	RING	ARO
31	1664589M1		**2**	ARRUELA	WASHER	ARANDELA
32	180924M2		**1**	BLOCO	BLOCK	BLOQUE
33	180933M1		**1**	SEGUIDOR	FOLLOWER	IMPULSOR
34	180925M2		**1**	BLOCO	BLOCK	BLOQUE
35	831130M1		**1**	PINO	PIN	PASADOR
36	195946M1		**2**	ANEL TRAVA	CIRCLIP	CIRCULITO
37	1868486M1		**1**	ESPAÇADOR	SPACER	PIEZA DISTANCIA
38	377543X1		**1**	ARRUELA	WASHER	ARANDELA
39	1868485M1		**1**	ARRUELA	WASHER	ARANDELA
40	377502X1		**1**	ANEL "O"	O RING	JUNTA TORICA
41	180930M2	[B]	**4**	VÁLVULA	VALVE	VALVULA
42	180927M2		**4**	MOLA	SPRING	RESORTE
43	195876M1		**1**	ANEL "O"	O RING	JUNTA TORICA
44	1671633M1		**1**	TUBO	PIPE	CANO
45	1870199M92		**1**	FILTRO	FILTER	FILTRO
46	1007240M1		**1**	ANEL "O"	O RING	JUNTA TORICA
47	377499X1		**1**	ARRUELA	WASHER	ARANDELA
48	1868469M1		**1**	MOLA	SPRING	RESORTE

Bomba Hidráulica
Hydraulic Pump
Bomba Hidraulica

70-200

Feito No Uk
Made In Uk
Hecho En Uk

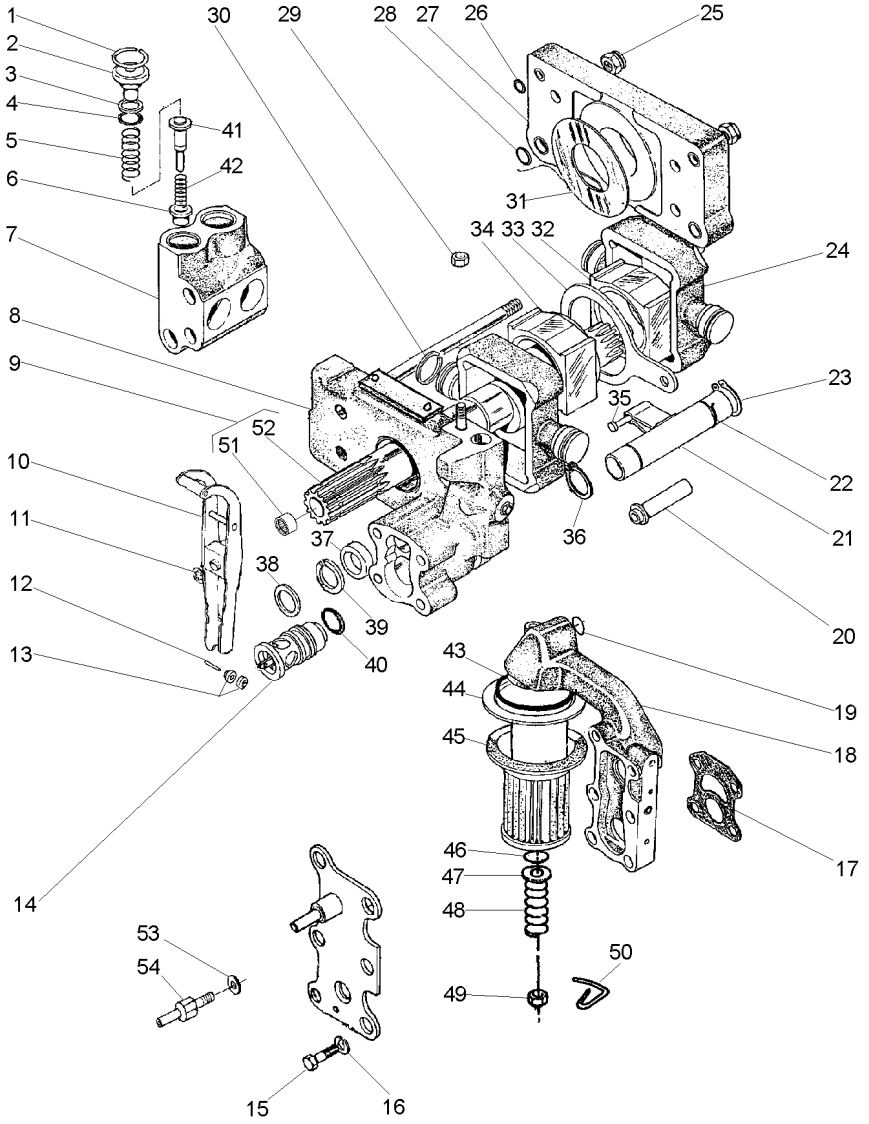

49	375109X1	3/8X16	**1**	PORCA	NUT	TUERCA
50	1870089M1		**1**	PRESILHA	STAPLE	GRAPA
51	1000251M1	9	**1**	ROLAMENTO	BEARING	COJINETE
52	1871782M3	9	**1**	EIXO	SHAFT	ARBOL
53	376719X1		**1**	ARRUELA	WASHER	ARANDELA
54	3610280M1		**1**	PARAFUSO	BOLT	PERNO

[A] ADMISSÃO
INLET
ADMISIÓN

[B] RETORNO
RETURN
RETORNO

Corpo
Body
Cuerpo

70-205

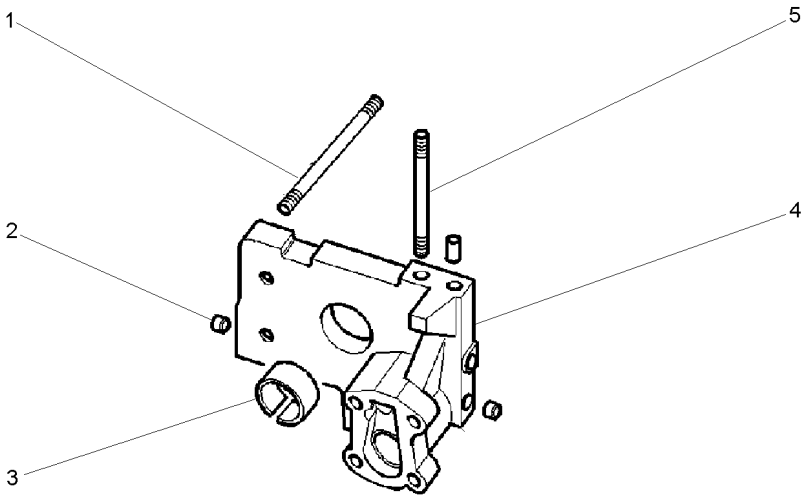

1	377528X1		**4**	PRISIONEIRO	STUD	ESPARRAGO
2	1868431M3		**2**	BUJÃO	PLUG	TAPON
3	1664491M2		**1**	BUCHA	BUSH	CASQUILLO
4		3808617M91	**1**	CORPO	BODY	CUERPO
5	377528X1		**1**	PRISIONEIRO	STUD	ESPARRAGO

Bomba Do Levante Hidráulico
Hydraulic Lift Pump
Bomba Hidraulica Elevador

Suporte Filtro
Strainer Unit
Soporte Filtro

70-210

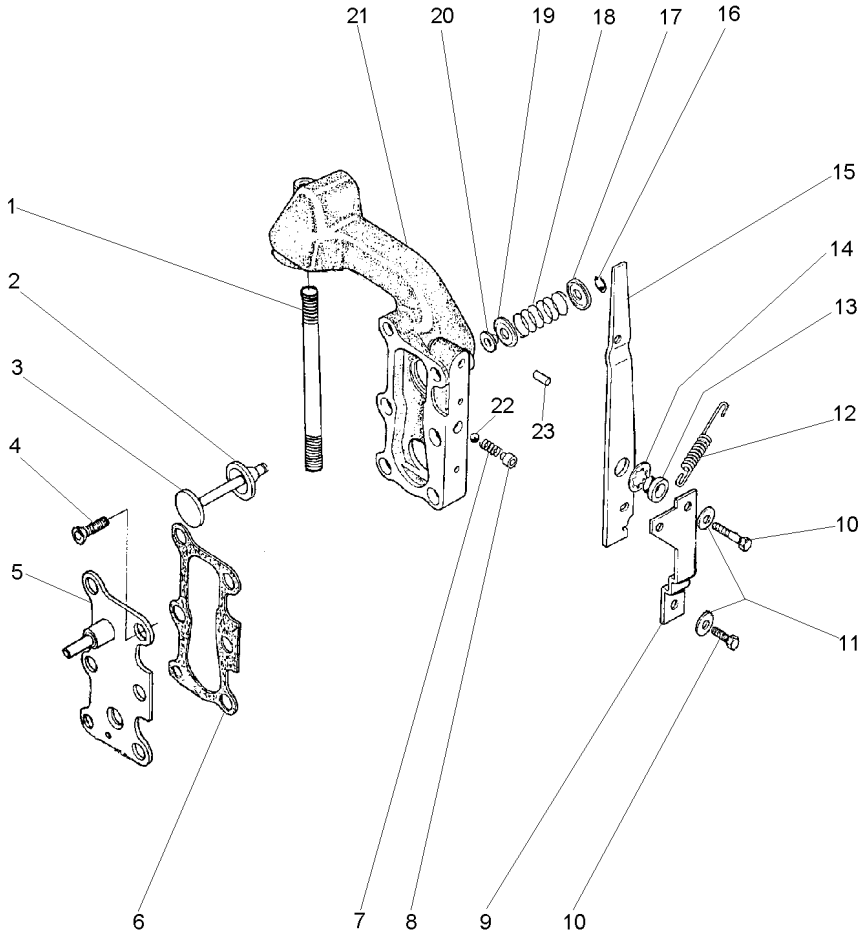

1	377531X1	**1**	PRISIONEIRO	STUD	ESPARRAGO
2	1870810M1	**1**	ANEL "O"	O RING	JUNTA TORICA
3	1870811M1	**1**	VÁLVULA	VALVE	VALVULA
4	358334X1	**2**	PARAFUSO	BOLT	PERNO
5	3599748M91	**1**	TAMPA	COVER	CUBIERTA
6	1868456M1	**2**	JUNTA	GASKET	EMPAQUETADURA.
7	1868452M1	**1**	MOLA	SPRING	RESORTE
8	1868451M2	**1**	BUCHA	BUSH	CASQUILLO
9	1869831M1	**1**	SUPORTE	SUPPORT	DISPOS.DE SOSTEN
10	362352X1	**2**	PARAFUSO	BOLT	PERNO
11	359004X1	**2**	ARRUELA	WASHER	ARANDELA
12	1868454M2	**1**	MOLA	SPRING	RESORTE
13	1868444M1	**1**	BUCHA	BUSH	CASQUILLO
14	377500X1	**1**	ARRUELA	WASHER	ARANDELA
15	1868453M2	**1**	ALAVANCA	LEVER	PALANCA
16	377501X1	**1**	ANEL TRAVA	CIRCLIP	CIRCULITO
17	1868464M1	**1**	ASSENTO	SEAT	ASIENTO
18	1868465M1	**1**	MOLA	SPRING	RESORTE
19	1868460M1	**1**	ASSENTO	SEAT	ASIENTO
20	1868466M1	**1**	RETENTOR	SEAL	RETEN
21	3599949M1	**1**	CARCAÇA	HOUSING	ALOJAMIENTO
22	361023X1	**1**	ESFERA	BALL	BOLA
23	377489X1	**1**	PINO	PIN	PASADOR

Bomba Do Levante Hidráulico
Hydraulic Pump
Bomba Hidralica

Válvula Osciladora
Oscillator Valve
Valvula Osciladora

70-215

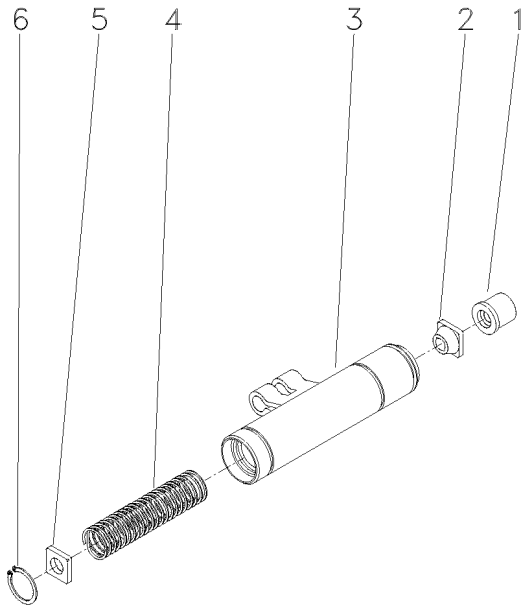

1	1681786M1	**1**	COLAR	COLLAR	COLLAR
2	1862576M2	**1**	GUIA	GUIDE	GUIA
3	1869826M93	**1**	OSCILADOR	OSCILLATOR	OSCILADOR
4	180940M1	**1**	MOLA	SPRING	RESORTE
5	1869830M2	**1**	DISCO	DISC	DISCO
6	1442466X1	**1**	ANEL	RING	ARO

Corpo Central
Centre Body
Cuerpo Central

70-220

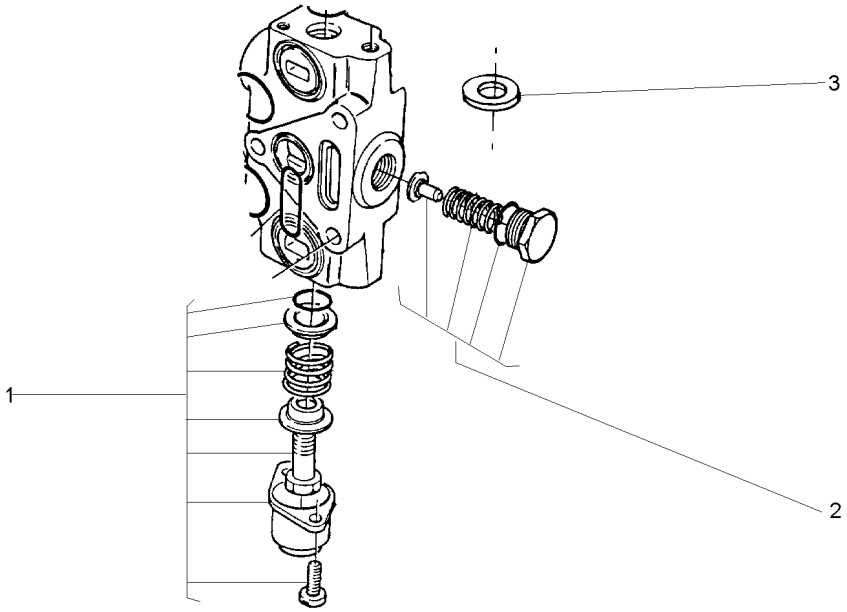

1	3176424M91	**1** CJ. TAMPA	KIT, COVER	JUEGO DE TAPA
2	3176427M91	**1** VÁLVULA	VALVE	VALVULA
3	033530R1	**3** ARRUELA	WASHER	ARANDELA

Bateria Battery Bateria	Úmido Carregável Loader Cargador	80-10

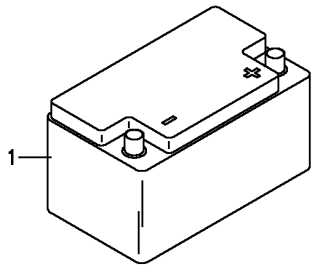

1	3148962M91	**1** BATERIA	BATTERY	BATERIA

Bateria Battery Bateria	Seco Carregável Loader Dry Seco Cargador	80-15	

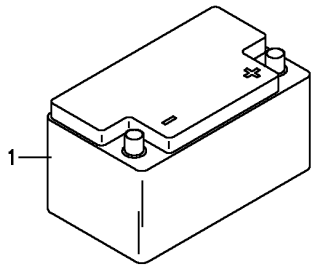

1	3148962M91	**1** BATERIA	BATTERY	BATERIA

Caixa Da Bateria
Batery Box
Caja Da Bateria

80-20

Úmida
Wet
Húmeda

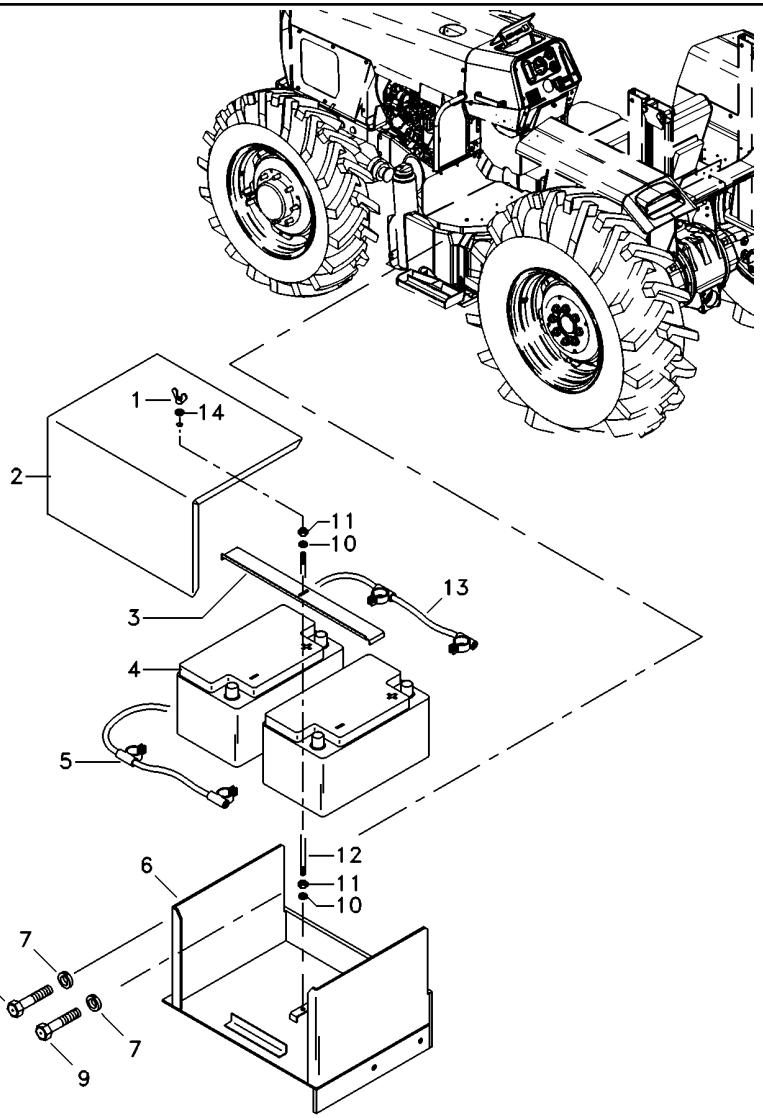

1	3589682M1		**1**	PORCA	NUT	TUERCA
2	066967P1		**1**	TAMPA	COVER	CUBIERTA
3	066964P1		**1**	FIXADOR	ATTACHMENT	ADITAMENTO
4	054121T1		**2**	BATERIA	BATTERY	BATERIA
5	6217120M1	(-)	**1**	CABO	CABLE	CABLE
6	065876S1		**1**	SUPORTE	CLEVIS	GANCHO SEGURI.
7	353433X1		**2**	ARRUELA	WASHER	ARANDELA
8	353730X1		**1**	PARAFUSO	BOLT	PERNO
9	353728X1		**1**	PARAFUSO	BOLT	PERNO
10	353434X1		**2**	ARRUELA	WASHER	ARANDELA
11	355566X1		**2**	PORCA	NUT	TUERCA
12	067133P1		**1**	TIRANTE	ROD	VARILLA
13	066961P1	(+)	**1**	CABO DE BATERIA	BATTERY CABLE	CABLE DE BATERIA
14	353756X1		**1**	ARRUELA	WASHER	ARANDELA

Bateria
Battery
Bateria

80-25

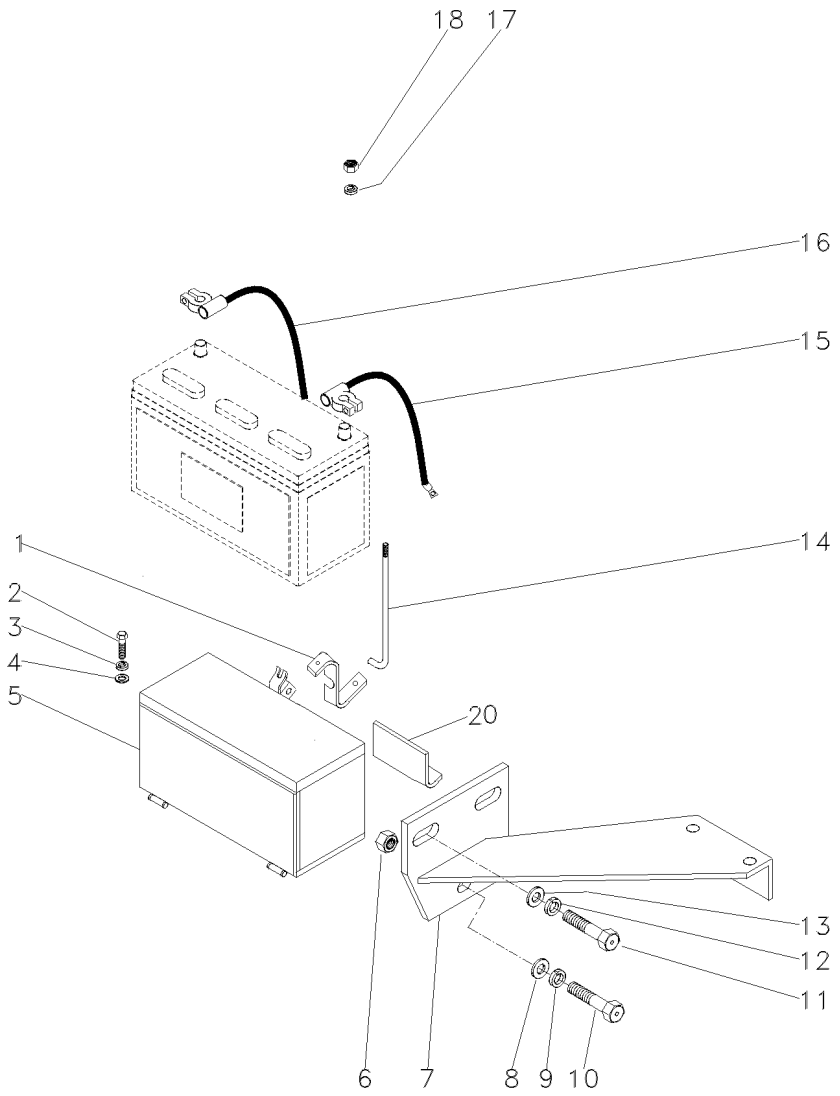

1	047916P1		**1**	SUPORTE	BRACKET	SOPORTE
2	353693X1		**4**	PARAFUSO	BOLT	PERNO
3	353434X1		**4**	ARRUELA	WASHER	ARANDELA
4	353756X1		**4**	ARRUELA	WASHER	ARANDELA
5	047915N1	80-30 No	**1**	CJ. CAIXA	CASE ASSY	CAJA COMPLETA
6	375098X1		**1**	PORCA	NUT	TUERCA
7	047817S1		**1**	SUPORTE	BRACKET	SOPORTE
8	353758X1		**2**	ARRUELA	WASHER	ARANDELA
9	353439X1		**1**	ARRUELA	WASHER	ARANDELA
10	354648X1		**1**	PARAFUSO	BOLT	PERNO
11	3145222M1		**2**	PARAFUSO	BOLT	PERNO
12	353433X1		**2**	ARRUELA	WASHER	ARANDELA
13	3585377M1		**2**	ARRUELA	WASHER	ARANDELA
14	028345P2		**2**	TIRANTE	ROD	VARILLA
15	2800341M91	(+)	**1**	CABO	CABLE	CABLE
16	3148351M91	(-)	**1**	CABO	CABLE	CABLE
17	355617X1		**2**	ARRUELA	WASHER	ARANDELA
18	826760M1		**2**	PORCA	NUT	TUERCA
20	047042P1		**1**	FIXADOR	ATTACHMENT	ADITAMENTO

Bateria
Battery
Bateria

80-30

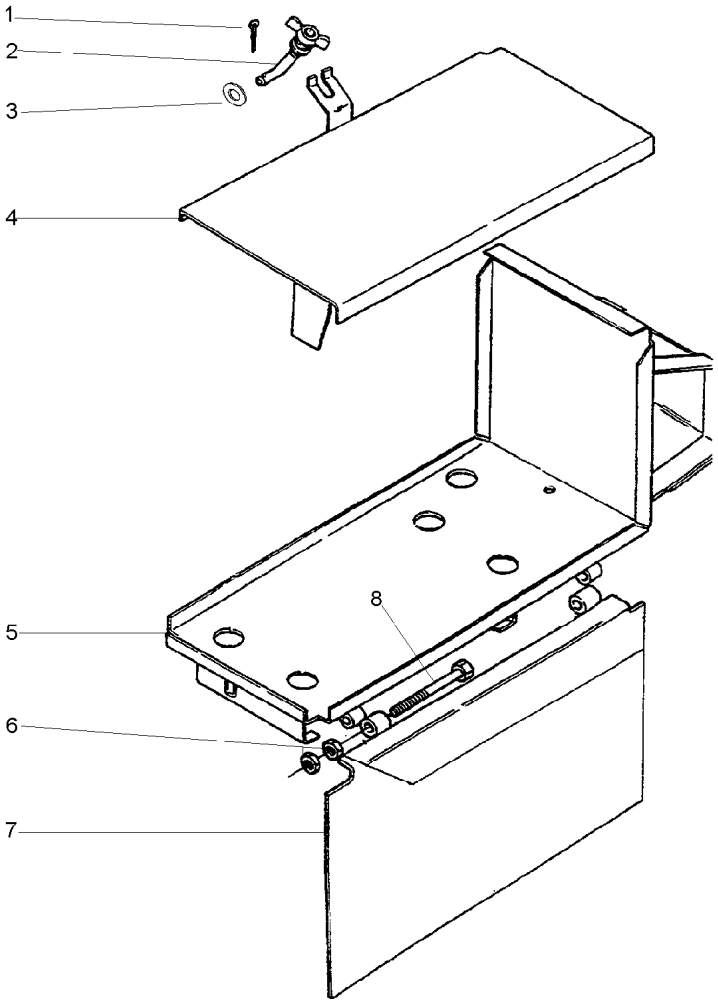

1	354048X1		**1** CUPILHA	COTTER PIN	PASADOR DOUBLE
2	3147933M91	80-35 No	**1** TIRANTE	ROD	VARILLA
3	353756X1		**1** ARRUELA	WASHER	ARANDELA
4	047945S1		**1** TAMPA	COVER	CUBIERTA
5	047946S1		**1** SUPORTE	BRACKET	SOPORTE
6	353916X1		**8** PORCA	NUT	TUERCA
7	3585129M91		**1** TAMPA	COVER	CUBIERTA
8	353529X1		**4** PARAFUSO	BOLT	PERNO

Tirante Articulado
Rod
Varilla

80-35

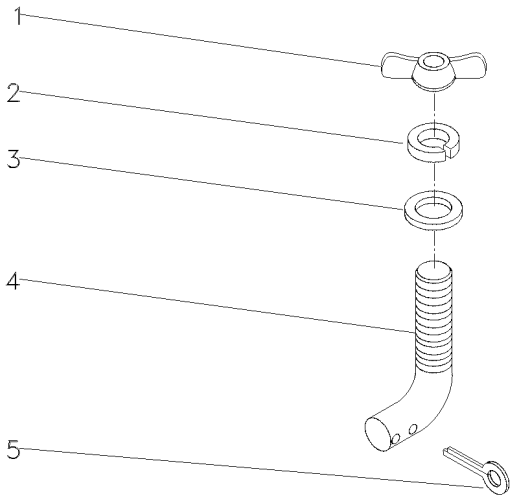

1	3589682M1	**1** PORCA	NUT	TUERCA
2	353434X1	**1** ARRUELA	WASHER	ARANDELA
3	353756X1	**1** ARRUELA	WASHER	ARANDELA
4	3147934M1	**1** TIRANTE	ROD	VARILLA
5	354048X1	**1** CUPILHA	COTTER PIN	PASADOR DOUBLE

Painel De Instrumentos
Instrument Panel
Tablero De Instrumentos

80-40

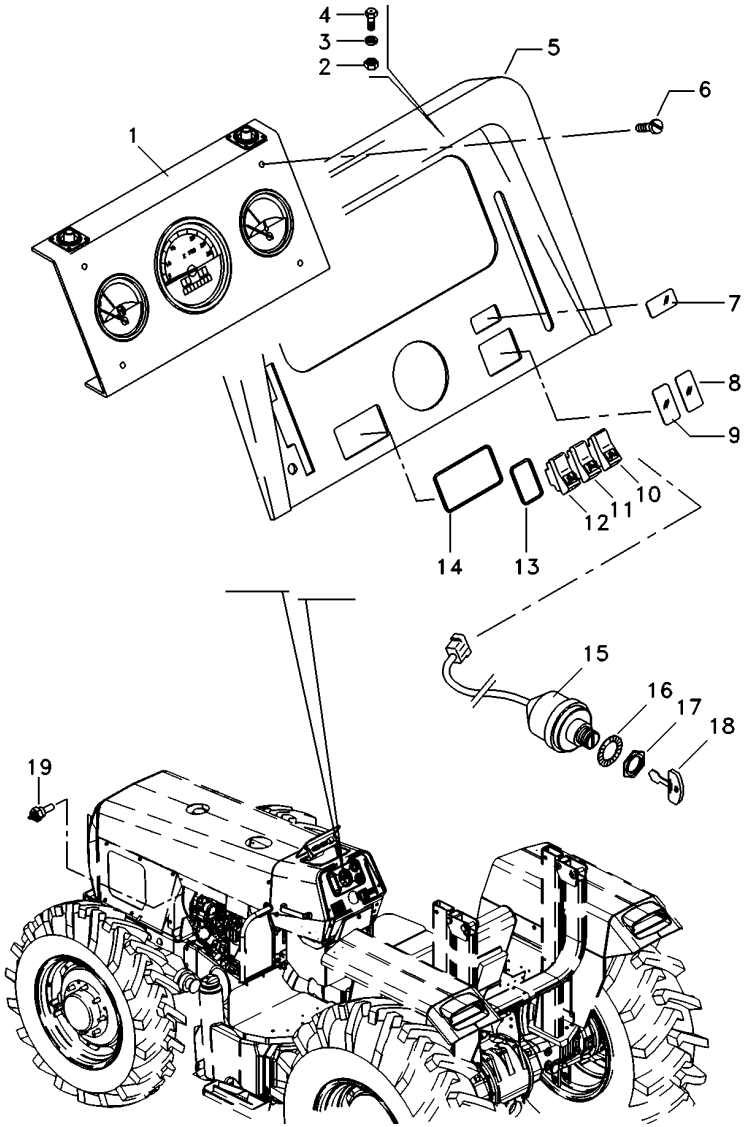

1	067264T1	80-45 No	**1**	PAINEL INSTRUM.	INSTRUMENT PANEL	PANEL INSTRUMENT
2	354120X1		**4**	PORCA	NUT	TUERCA
3	353445X1		**4**	ARRUELA	WASHER	ARANDELA
4	3408768M1		**4**	PARAFUSO	BOLT	PERNO
5	062778S1		**1**	PAINEL	PANEL	PANEL
6	355863X1		**4**	PARAFUSO	BOLT	PERNO
7	042603T1		**1**	TAMPA	COVER	CUBIERTA
8	042603T1		**1**	TAMPA	COVER	CUBIERTA
9	042603T1		**1**	TAMPA	COVER	CUBIERTA
10	042613T1		**1**	INTERRUPTOR	SWITCH	INTERRUPTOR
11	042609T1		**1**	INTERRUPTOR	SWITCH	INTERRUPTOR
12	042610T1		**1**	INTERRUPTOR	SWITCH	INTERRUPTOR
13	049174T1		**4**	MOLDURA	MOULDING	BORDON
14	049173T1		**1**	MOLDURA	MOULDING	BORDON
15	1874535M3		**1**	INTERRUPTOR	SWITCH	INTERRUPTOR
16	3019881X1		**1**	ARRUELA	WASHER	ARANDELA
17	052437P1		**1**	PORCA	NUT	TUERCA
18	3813361M1		**2**	CHAVE INTERRUPT.	KEY SWITCH	LLAVE INTERRUPT.
19	3147425M1		**1**	SENSOR	SENDER	EMISOR

Painel De Instrumentos
Instruments Panel
Tablero De Instrumentos

80-45

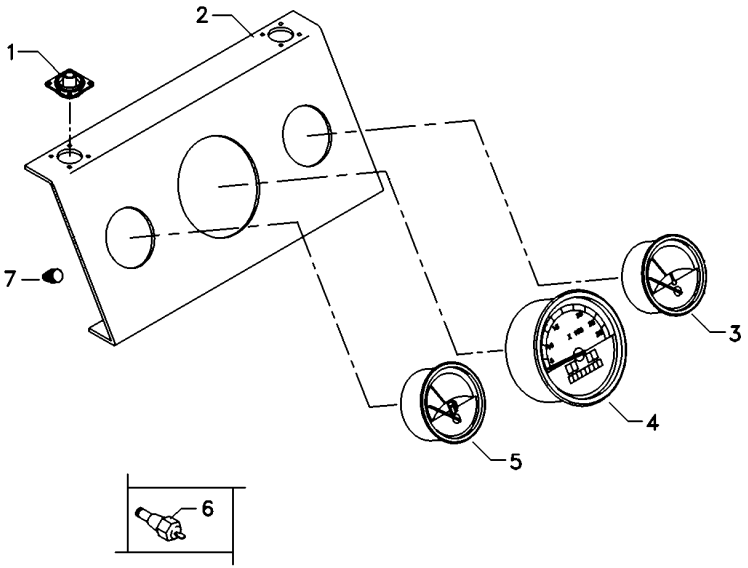

1	3408984M1	**4**	COXIM	MOUNTING	MONTANTE
2	062784R1	**1**	PAINEL	PANEL	PANEL
3	062782R1	**1**	TERMÔMETRO	THERMOMETER	TERMOMETRO
4	067265R1	**1**	TRATÔMETRO	TRACTORMETER	TRACTOMETRO
5	062783R1	**1**	INDICADOR	GAUGE	APARAT INDICADOR
6	3147425M1	**1**	SENSOR	SENDER	EMISOR
7	067268R1	**10**	FIXADOR	ATTACHMENT	ADITAMENTO

Bloco Ótico
Headlamp
Faro

80-50

Foco Lado Direito
Right Hand Light
Foco Lado Derecho

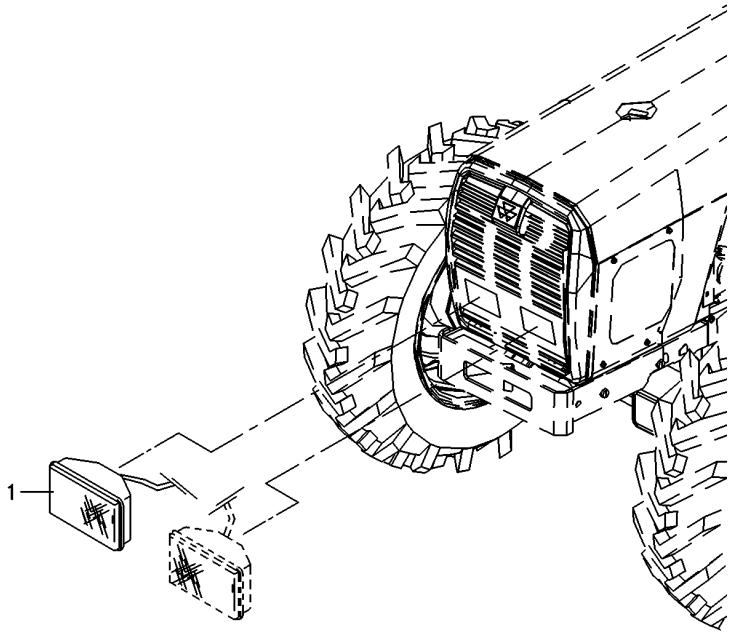

1	022335N1	**1** FAROL DIANTEIRO	FRONT LIGHT	FRONT LIGHT

Bloco Ótico
Headlamp
Bloco Ocular

Foco Lado Esquerdo
Left Hand Light
Foco Lado Izquierdo

80-55

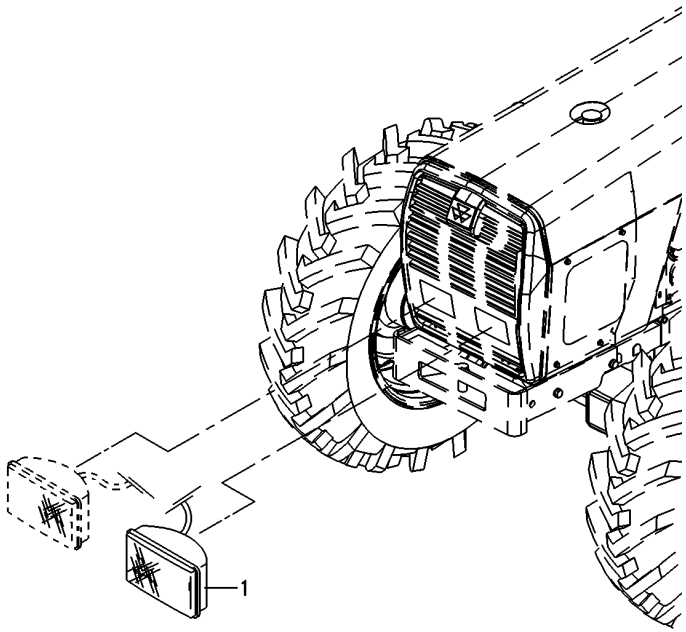

1	022336N1	**1** FAROL DIANTEIRO	FRONT LIGHT	FRONT LIGHT

Bloco Ótico
Headlamp
Faro

80-60

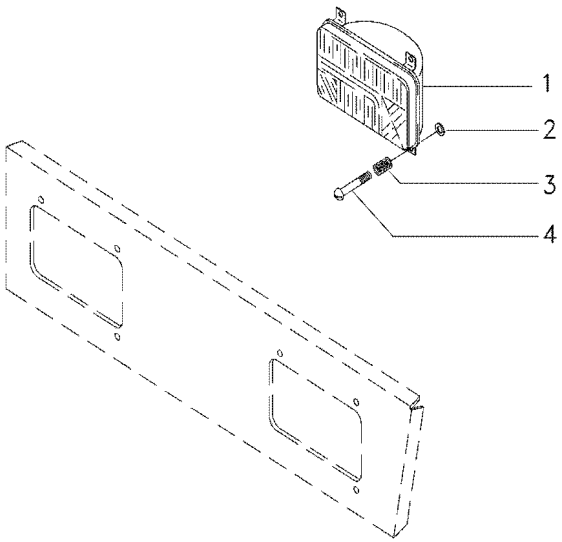

1	3410451M91		**2**	FAROL DIANTEIRO	FRONT LIGHT	FRONT LIGHT
2	963442M1		**6**	ANEL TRAVA	CIRCLIP	CIRCULITO
3	963441M1		**6**	MOLA	SPRING	RESORTE
4	2802112M1	10X32X1.3/8	**6**	PARAFUSO	BOLT	PERNO

Bloco Ótico
Headlamp
Bloco Ocular

80-65

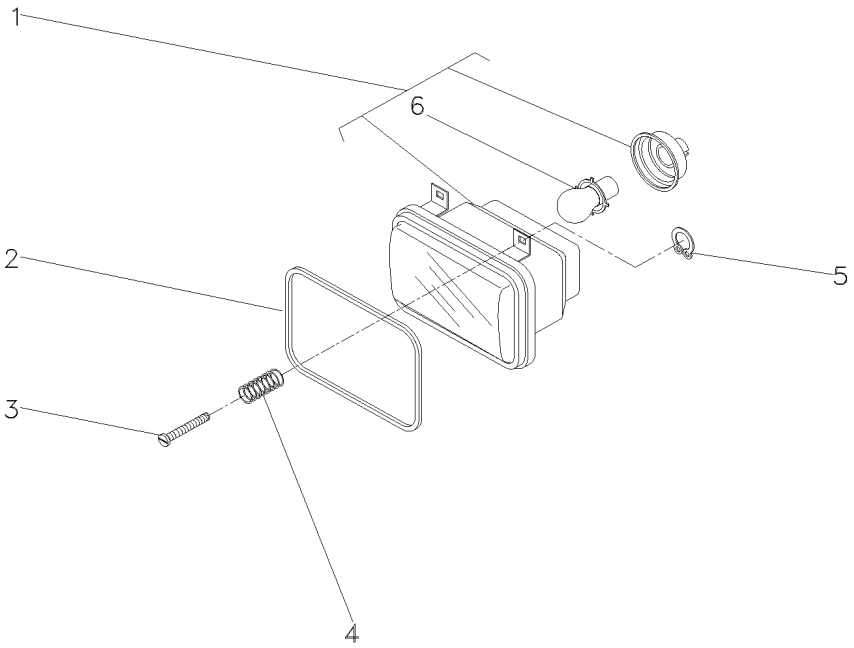

1	3410474M91		**1**	BLOCO ÓTICO	KIT, LAMP	JUEGO LAMPARA
2	3410450M1		**2**	GUARNIÇÃO	FOAM	ESPUMA
3	2802112M1	10x32x1.3/8	**6**	PARAFUSO	BOLT	PERNO
4	963441M1		**6**	MOLA	SPRING	RESORTE
5	963442M1		**6**	ANEL TRAVA	CIRCLIP	CIRCULITO
6	2710838M1	1	**1**	LÂMPADA	BULB	LAMPARA

Sistema Elétrico Dianteiro
Front Electric System
Sistema Electrico Delantero

80-70

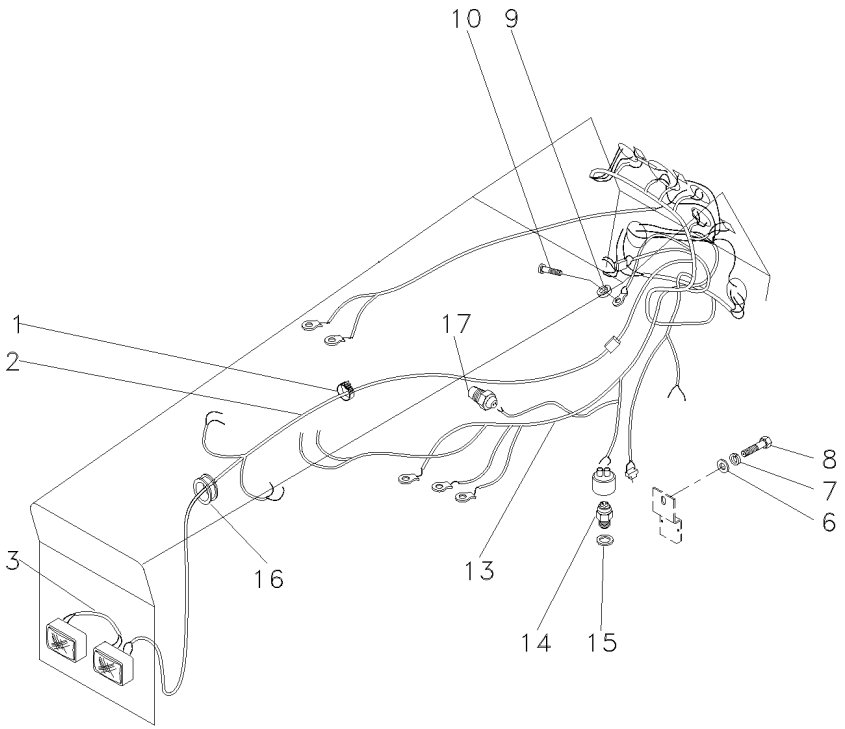

1	3225356M1	**20**	BRAÇADEIRA	CLAMP	ABRAZADERA
2	057795T3	**1**	CHICOTE	HARNESS	MAZO CABLES
3	052109P2	**1**	CHICOTE	HARNESS	MAZO CABLES
6	353756X1	**4**	ARRUELA	WASHER	ARANDELA
7	353434X1	**4**	ARRUELA	WASHER	ARANDELA
8	353691X1	**4**	PARAFUSO	BOLT	PERNO
9	353445X1	**3**	ARRUELA	WASHER	ARANDELA
10	355125X1	**3**	PARAFUSO	BOLT	PERNO
13	067200N2	**1**	CHICOTE	HARNESS	MAZO CABLES
14	037171T2	**1**	INTERRUPTOR	SWITCH	INTERRUPTOR
15	181142M1	**1**	ARRUELA	WASHER	ARANDELA
16	832882M1	**1**	PASSA-FIO	GROMMET	PASACABLE
17	026697T1	**1**	SENSOR	SENDER	EMISOR

Iluminação Traseira
Lighting Rear
Iluminacion Trasera

80-75

Sem Pisca Alerta E Sem Seta Direcional
Without Hazard Light And Without Turn Light
Sin La Luz De Riesgo Y Sin La Luz Del Giro

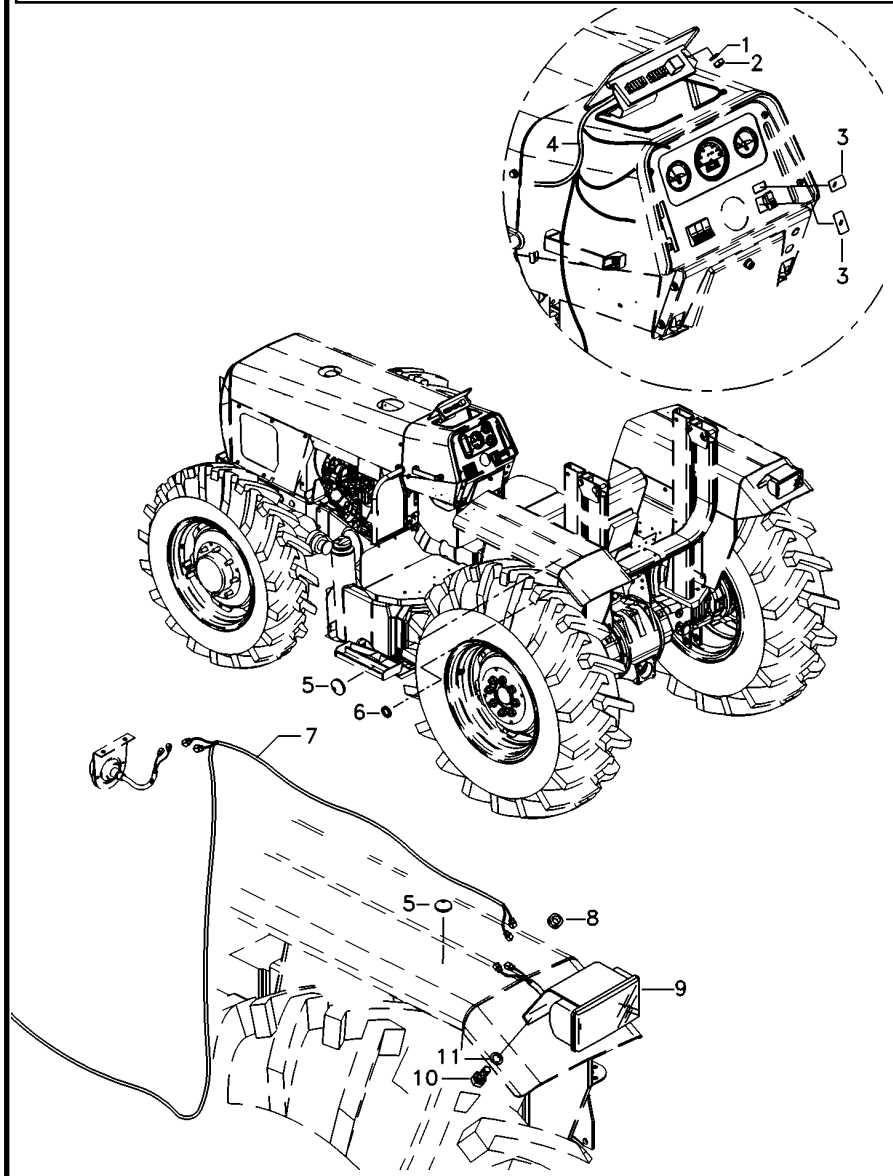

1	390469X1		**2**	ARRUELA	WASHER	ARANDELA
2	390995X1		**2**	PORCA	NUT	TUERCA
3	042603T1		**1**	TAMPA	COVER	CUBIERTA
4	063265N2		**1**	CJ. CHICOTE	KIT, HARNESS	JUEGO DE ARNES
5	2801324M1		**7**	BUJÃO	PLUG	TAPON
6	834096M1		**1**	PASSA-FIO	GROMMET	PASACABLE
7	063337T1	◀	**1**	CHICOTE	HARNESS	MAZO CABLES
7	063343T1	▶	**1**	CHICOTE	HARNESS	MAZO CABLES
8	832882M1		**2**	PASSA-FIO	GROMMET	PASACABLE
9	022182T1		**2**	LANTERNA	LAMP	FARO
10	353666X1		**4**	PARAFUSO	BOLT	PERNO
11	353441X1		**4**	ARRUELA	WASHER	ARANDELA

Iluminação Traseira
Lighting Rear
Iluminacion Trasera

80-80

Com Pisca Alerta E Com Seta Direcional
With Hazard Light And With Turn Light
Con La Luz De Riesgo Y Con La Luz Del Giro

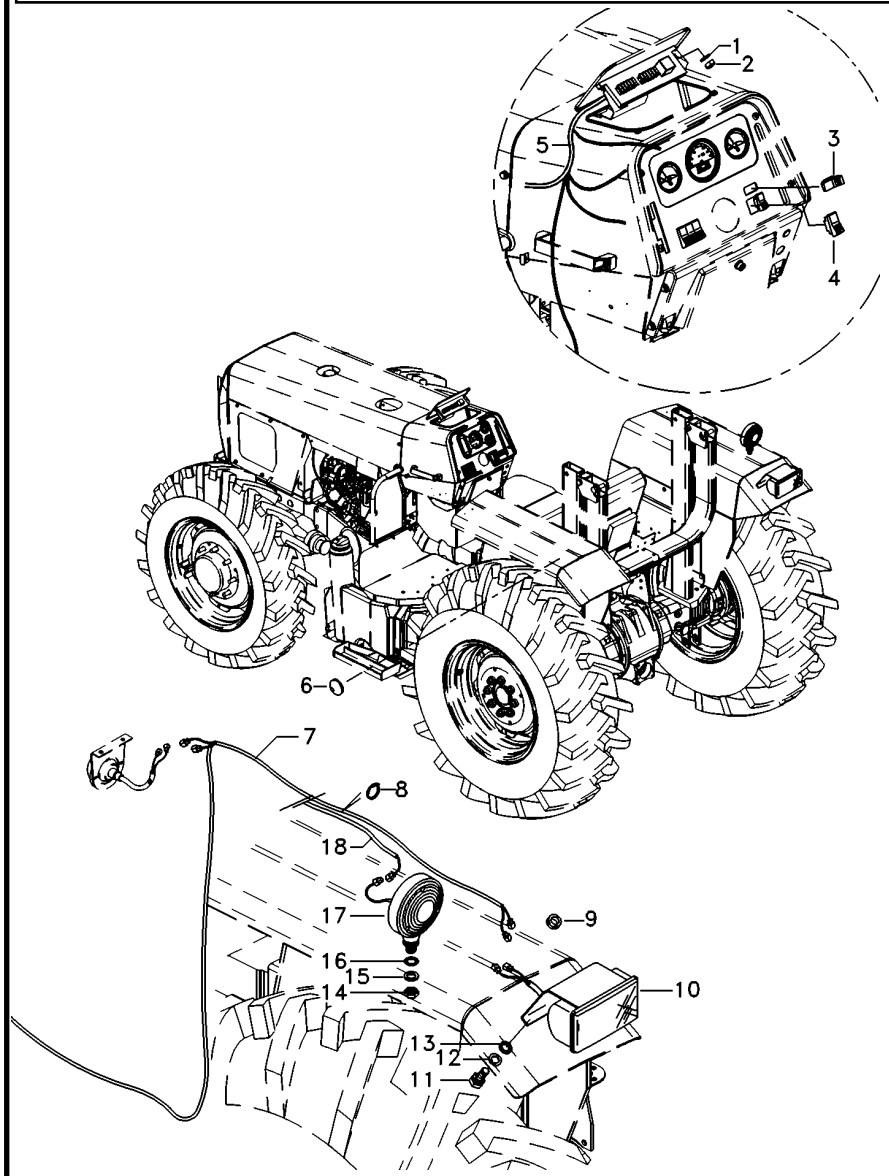

1	390469X1		**2**	ARRUELA	WASHER	ARANDELA
2	390995X1		**2**	PORCA	NUT	TUERCA
3	042602T1		**1**	INDICADOR	INDICATOR	INDICADOR
4	042604T1		**1**	INTERRUPTOR	SWITCH	INTERRUPTOR
5	063268N2		**1**	CJ. CHICOTE	KIT, HARNESS	JUEGO DE ARNES
6	2801324M1		**3**	BUJÃO	PLUG	TAPON
7	063337T1	◀	**1**	CHICOTE	HARNESS	MAZO CABLES
7	063343T1	▶	**1**	CHICOTE	HARNESS	MAZO CABLES
8	3225356M1		**10**	BRAÇADEIRA	CLAMP	ABRAZADERA
9	832882M1		**2**	PASSA-FIO	GROMMET	PASACABLE
10	022182T1		**2**	LANTERNA	LAMP	FARO
11	353666X1		**4**	PARAFUSO	BOLT	PERNO
12	353441X1		**4**	ARRUELA	WASHER	ARANDELA
13	3010597X1		**2**	ARRUELA	WASHER	ARANDELA
14	339054X1		**2**	PORCA	NUT	TUERCA
15	339763X1		**2**	ARRUELA	WASHER	ARANDELA
16	3147503M1		**2**	ARRUELA	WASHER	ARANDELA
17	022197T1		**2**	CJ. LANTERNA	LANTERN	LINTERNA
18	052591P1		**2**	CHICOTE	HARNESS	MAZO CABLES

Sistema Elétrico
Electric System
Sistema Eléctrico

80-90

Com Pisca Alerta E Com Seta Direcional
With Hazard Light And With Turn Light
Con La Luz De Riesgo Y Con La Luz Del Giro

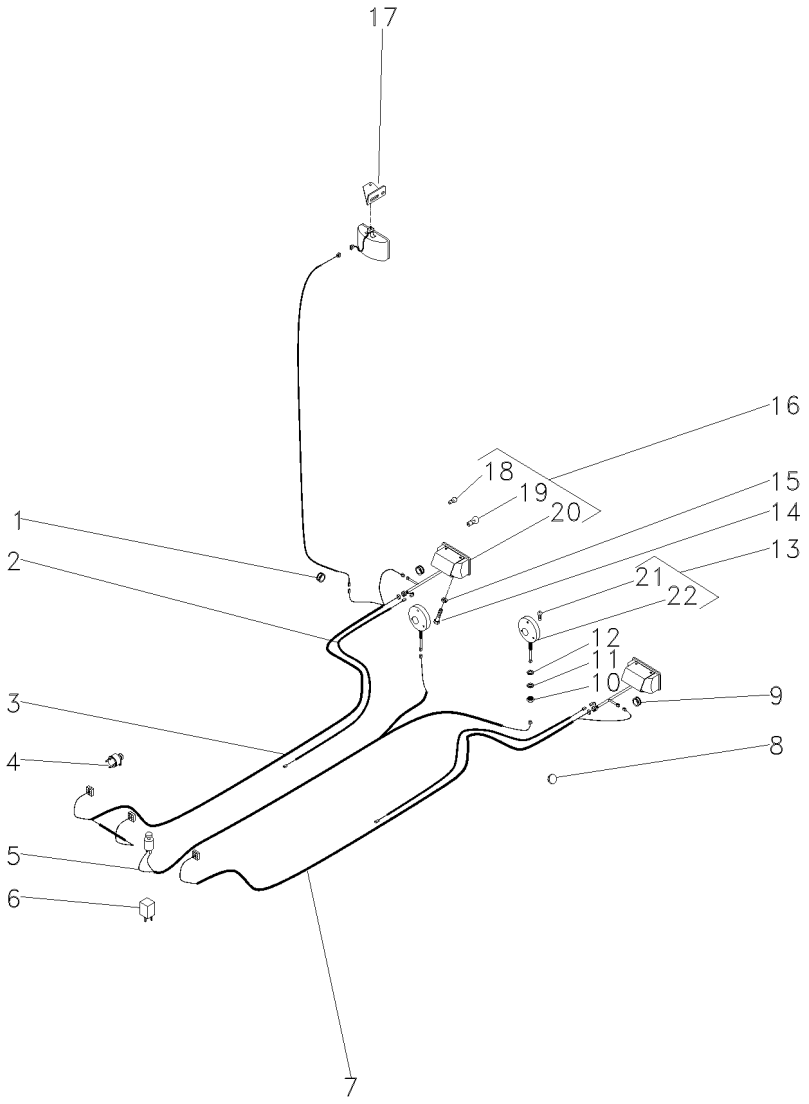

1	834096M1			**1**	PASSA-FIO	GROMMET	PASACABLE
2	052591P1			**2**	CHICOTE	HARNESS	MAZO CABLES
3	052117P1		▶	**1**	CHICOTE	HARNESS	MAZO CABLES
4	3412847M91			**1**	INTERRUPTOR	SWITCH	INTERRUPTOR
5	052123N1			**1**	CHICOTE	HARNESS	MAZO CABLES
6	3412137M1			**1**	RELÉ	RELAY	RELE
7	052118P1		◀	**1**	CHICOTE	HARNESS	MAZO CABLES
8	2801324M1			**3**	BUJÃO	PLUG	TAPON
9	832882M1			**2**	PASSA-FIO	GROMMET	PASACABLE
10	339054X1			**2**	PORCA	NUT	TUERCA
11	339763X1			**2**	ARRUELA	WASHER	ARANDELA
12	3147503M1			**2**	ARRUELA	WASHER	ARANDELA
13	022197T1			**2**	CJ. LANTERNA	LANTERN	LINTERNA
14	353666X1			**4**	PARAFUSO	BOLT	PERNO
15	353441X1			**4**	ARRUELA	WASHER	ARANDELA
16	022193T1			**2**	CJ. LANTERNA	LANTERN	LINTERNA
17	033089P1			**1**	SUPORTE	BRACKET	SOPORTE
18	2801348N1	16		**2**	LÂMPADA	BULB	LAMPARA
19	3175270M1	16		**2**	LÂMPADA	BULB	LAMPARA
20			16	**2**	CJ. LANTERNA	LANTERN	LINTERNA
21	2710937M1	13		**1**	LÂMPADA	BULB	LAMPARA
22			13	**2**	CJ. LANTERNA	LANTERN	LINTERNA

Sistema Elétrico
Electrical System
Sistema Electrico

Suporte E Relé Do Pisca
Bracket And Warning Relay
Soporte Y Rele Intermitente

80-95

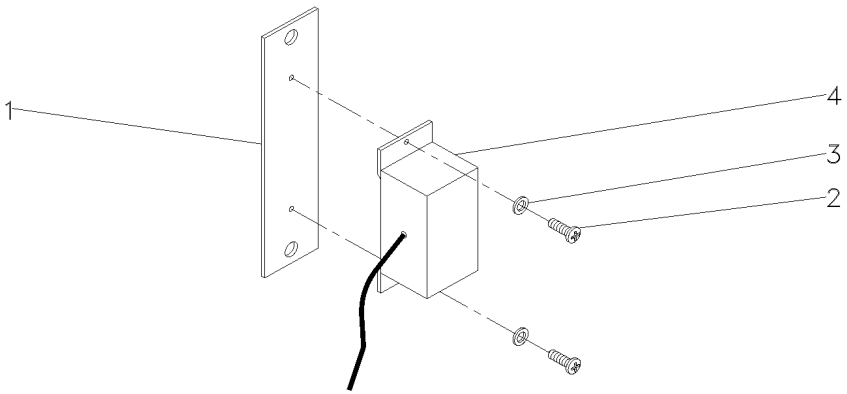

1	062298T1		**1** SUPORTE	BRACKET	SOPORTE
2	3009536X1	M5x0.8	**2** PARAFUSO	BOLT	PERNO
3	390469X1		**2** ARRUELA	WASHER	ARANDELA
4	062299T2		**1** RELÉ	RELAY	RELE

Instalação Da Buzina
Horn Assy
Instalación Bocina

80-100

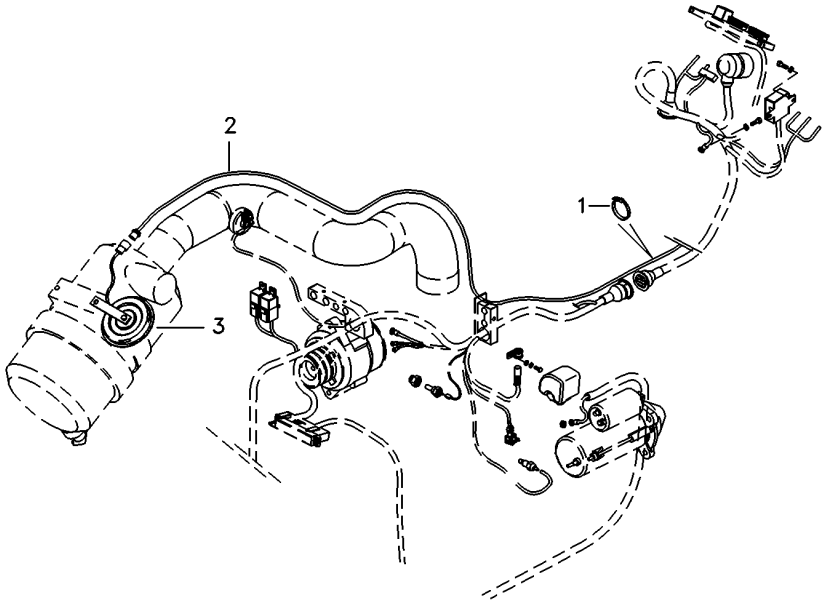

1	3225356M1			
2	063368N1			
3	1678404M1			
6	BRAÇADEIRA	CLAMP	ABRAZADERA
1	CHICOTE	HARNESS	MAZO CABLES
1	BUZINA	HORN	BOCINA

Cj. Chicote Harness Mazo Cables	Minicapuz Minihood Minicapó	80-105	Sem Pisca Alerta E Sem Seta Direcional Without Hazard Light And Without Turn Light Sin La Luz De Riesgo Y Sin La Luz Del Giro

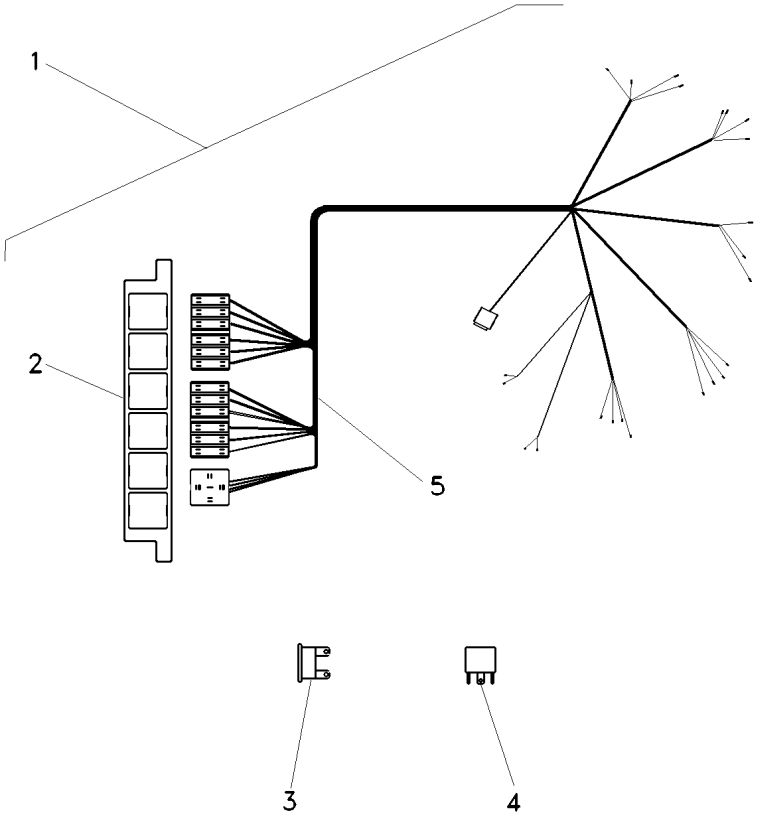

1	063265N2		**1**	CJ. CHICOTE	KIT, HARNESS	JUEGO DE ARNES
2	067279T1		**1**	CX. FUSÍVEIS	FUSE BOX	CAJA FUSIBLES
3	038734T1	5A	**2**	FUSÍVEL	FUSE	FUSIBLE
3	036756T1	10A	**8**	FUSÍVEL	FUSE	FUSIBLE
3	036757T1	15A	**2**	FUSÍVEL	FUSE	FUSIBLE
4	6203146M1	[A] 40A	**1**	RELÉ	RELAY	RELE
5		➡ 063265N2	**1**	CHICOTE	HARNESS	MAZO CABLES

[A] FAROL
LIGHTHOUSE
FAROL

Lataria
Sheet Metal
Emplanchados

100-10

4 Rodas Motrizes
4 Wheels Drive
4 Ruedas Motriz

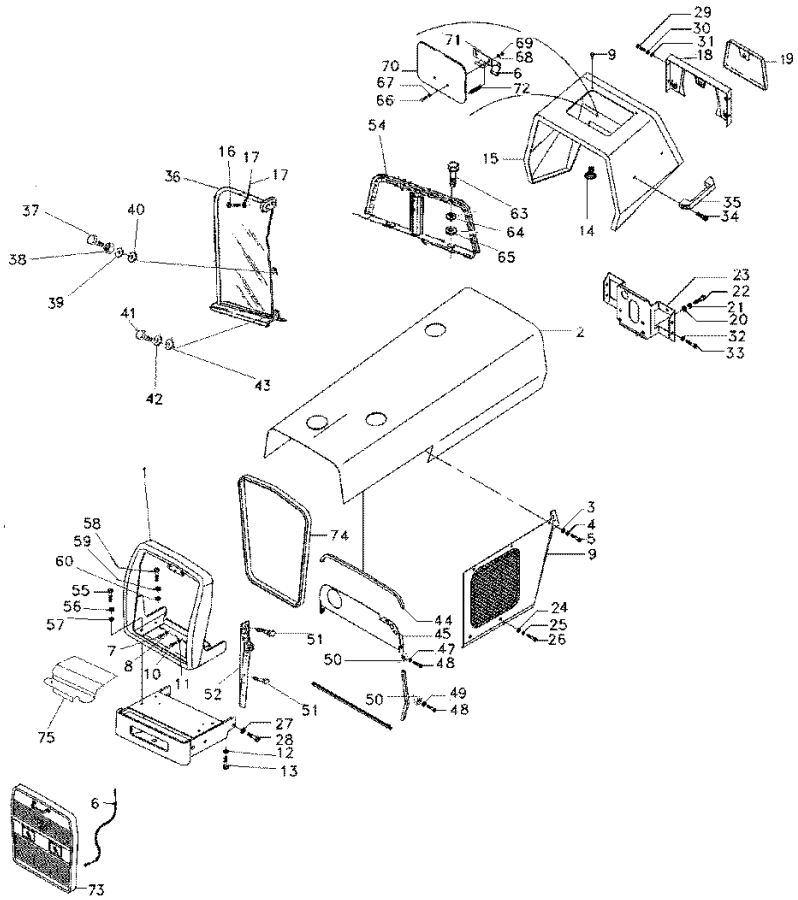

1	068294N1		**1**	ENVOLTÓRIO	NOSE	NARIZ
2	067140S1		**1**	CAPUZ	HOOD	CAPO
3	353676X1	5/16"-18 5/8"	**12**	PARAFUSO	BOLT	PERNO
4	829185M1		**12**	ARRUELA	WASHER	ARANDELA
5	353446X1		**12**	ARRUELA	WASHER	ARANDELA
6	022625N1		**1**	CABO	CABLE	CABLE
7	368761X1	5/8" - 11 1.1/2	**2**	PARAFUSO	BOLT	PERNO
8	353433X1		**2**	ARRUELA	WASHER	ARANDELA
9	3409948M91	▶	**1**	PAINEL	PANEL	PANEL
9	3409949M91	◀	**1**	PAINEL	PANEL	PANEL
10	368761X1		**2**	PARAFUSO	BOLT	PERNO
11	353433X1		**2**	ARRUELA	WASHER	ARANDELA
12	353679X1	5/16" - 18 1"	**2**	PARAFUSO	BOLT	PERNO
13	829185M1		**2**	ARRUELA	WASHER	ARANDELA
14	490742M1		**2**	AMORTECEDOR	DAMPER	AMORTIGUADOR
15	067410S1	▲	**1**	MINICAPUZ	MINIHOOD	MINICAPÓ
16	353679X1		**2**	PARAFUSO	BOLT	PERNO
17	829185M1		**2**	ARRUELA	WASHER	ARANDELA
17	353446X1		**2**	ARRUELA	WASHER	ARANDELA
18	062785S1		**1**	PAINEL	PANEL	PANEL
19	3149352M91		**1**	TAMPA	COVER	CUBIERTA
20	353691X1		**3**	PARAFUSO	BOLT	PERNO
21	353434X1		**3**	ARRUELA	WASHER	ARANDELA
22	353756X1		**3**	ARRUELA	WASHER	ARANDELA
23	068122S1		**1**	SUPORTE	BRACKET	SOPORTE
24	368897X1		**4**	PORCA	NUT	TUERCA
25	829185M1		**4**	ARRUELA	WASHER	ARANDELA
26	353681X1		**4**	PARAFUSO	BOLT	PERNO
27	3145222M1		**2**	PARAFUSO	BOLT	PERNO
28	353433X1		**2**	ARRUELA	WASHER	ARANDELA
29	353666X1		**4**	PARAFUSO	BOLT	PERNO
30	353441X1		**4**	ARRUELA	WASHER	ARANDELA
31	355617X1		**4**	ARRUELA	WASHER	ARANDELA
32	353688X1		**4**	PARAFUSO	BOLT	PERNO
33	353434X1		**4**	ARRUELA	WASHER	ARANDELA
34	360826X1		**2**	PARAFUSO	BOLT	PERNO
35	3589241M1		**1**	ALÇA	STRAP	FAJA
36	047971N1	◀	**1**	DEFLETOR	DEFLECTOR	DEFLECTOR
36	047972N1	▶	**1**	DEFLETOR	DEFLECTOR	DEFLECTOR
37	353667X1		**2**	PARAFUSO	BOLT	PERNO
38	355564X1		**2**	PORCA	NUT	TUERCA
39	355617X1		**4**	ARRUELA	WASHER	ARANDELA
40	353441X1		**2**	ARRUELA	WASHER	ARANDELA
41	353667X1		**6**	PARAFUSO	BOLT	PERNO
42	355617X1		**6**	ARRUELA	WASHER	ARANDELA
43	353441X1		**6**	ARRUELA	WASHER	ARANDELA
44	065336P1		**1**	GUARNIÇÃO	BEADING	GUARNICION
44	065337P1		**1**	GUARNIÇÃO	BEADING	GUARNICION
45	067139N1	👁 100-30 No	**1**	CJ. PAINEL	KIT, PANEL	JUEGO DE PANEL
47	026433P1		**1**	GUARNIÇÃO	FOAM	ESPUMA

Lataria
Sheet Metal
Emplanchados

100-10

4 Rodas Motrizes
4 Wheels Drive
4 Ruedas Motriz

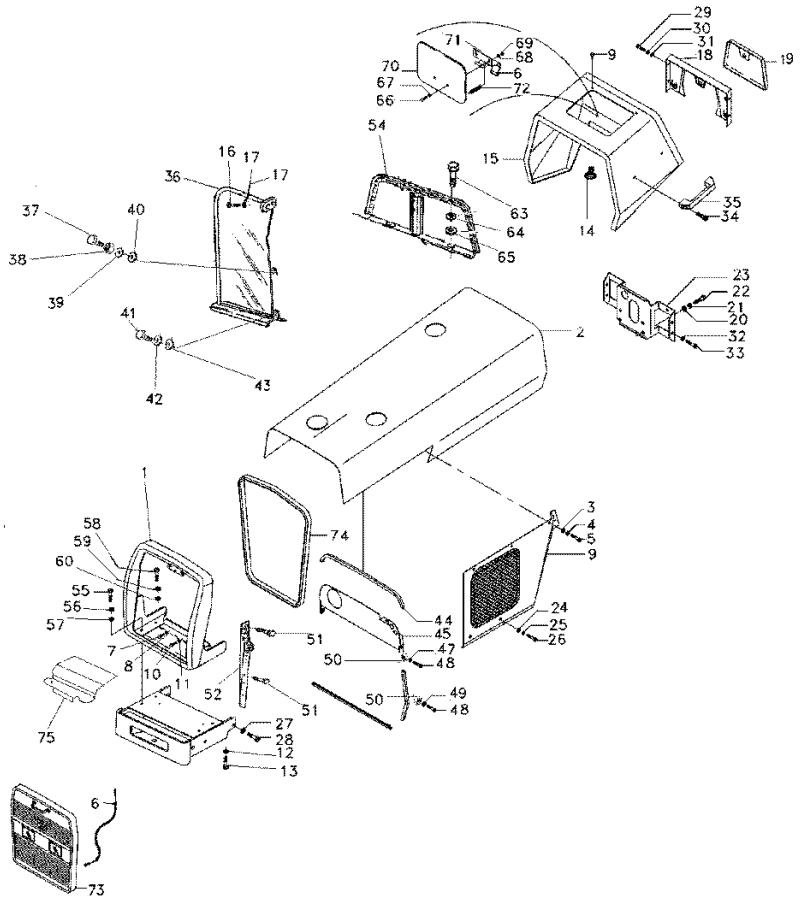

48	353666X1		**4**	PARAFUSO	BOLT	PERNO
49	355564X1		**4**	PORCA	NUT	TUERCA
50	353441X1		**4**	ARRUELA	WASHER	ARANDELA
51	353664X1		**6**	PARAFUSO	BOLT	PERNO
52	042488S1	◀	**1**	PAINEL	PANEL	PANEL
52	042489S1	▶	**1**	PAINEL	PANEL	PANEL
54	047910N1		**1**	CHAPA	PLATE	CHAPA
55	353676X1		**2**	PARAFUSO	BOLT	PERNO
56	353446X1		**2**	ARRUELA	WASHER	ARANDELA
57	829185M1		**2**	ARRUELA	WASHER	ARANDELA
58	353688X1		**2**	PARAFUSO	BOLT	PERNO
59	353434X1		**2**	ARRUELA	WASHER	ARANDELA
60	353756X1		**2**	ARRUELA	WASHER	ARANDELA
63	339761X1		**2**	PARAFUSO	BOLT	PERNO
64	339374X1		**2**	ARRUELA	WASHER	ARANDELA
65	339056X1		**2**	ARRUELA	WASHER	ARANDELA
66	1442175X1		**2**	PARAFUSO	BOLT	PERNO
67	829185M1		**2**	ARRUELA	WASHER	ARANDELA
68	353441X1		**2**	ARRUELA	WASHER	ARANDELA
69	339030X1		**2**	PORCA	NUT	TUERCA
70	067956S1		**1**	TAMPA	COVER	CUBIERTA
71	027852S1		**1**	DOBRADIÇA	HINGE	BISAGRA
72	1706116M1		**1**	MOLA	SPRING	RESORTE
73	068286N1	👁 100-20 No	**1**	GRADE	GRILLE	REJILLA
74	2802221M1		**1**	MOLDURA	MOULDING	BORDON
75	068234P1		**1**	FECHAMENTO	COVER	CUBIERTA

Lataria
Sheet Metal
Emplanchados

100-15

2 Rodas Motrizes
2 Wheels Drive
2 Ruedas Motriz

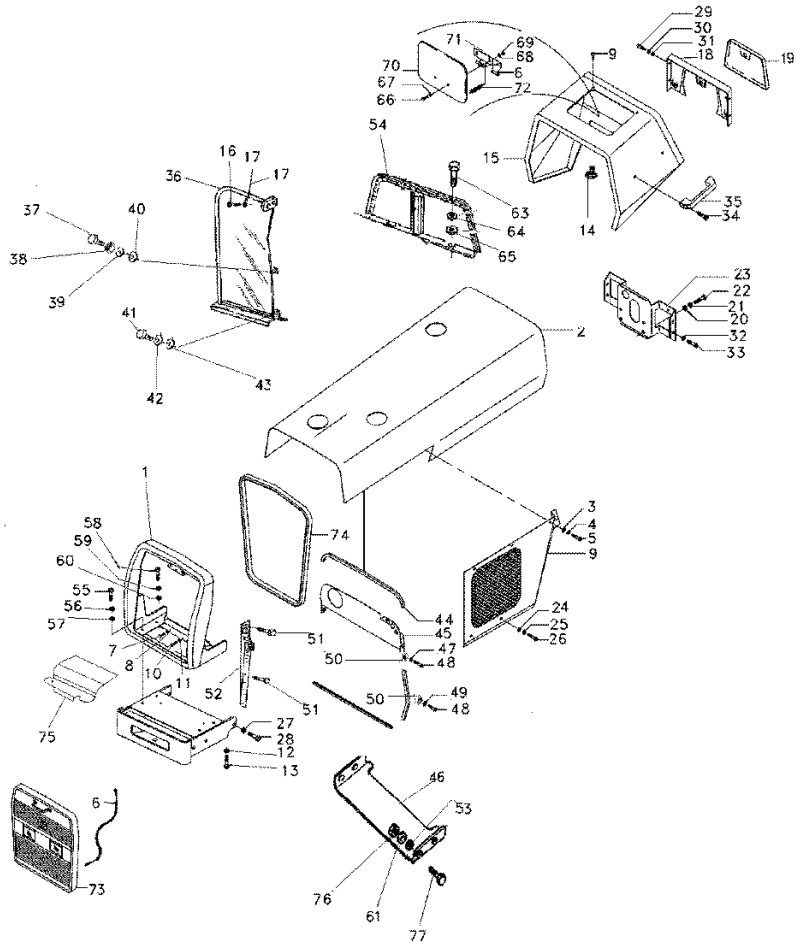

1	068293N1		1 ENVOLTÓRIO	NOSE	NARIZ
2	067140S1		1 CAPUZ	HOOD	CAPO
3	353676X1	5/16"-18 5/8"	12 PARAFUSO	BOLT	PERNO
4	829185M1		12 ARRUELA	WASHER	ARANDELA
5	353446X1		12 ARRUELA	WASHER	ARANDELA
6	022625N1		1 CABO	CABLE	CABLE
7	368761X1	5/8" - 11 1.1/2	2 PARAFUSO	BOLT	PERNO
8	353433X1		2 ARRUELA	WASHER	ARANDELA
9	3409948M91	▶	1 PAINEL	PANEL	PANEL
9	3409949M91	◀	1 PAINEL	PANEL	PANEL
10	368761X1		2 PARAFUSO	BOLT	PERNO
11	353433X1		2 ARRUELA	WASHER	ARANDELA
12	353679X1	5/16" - 18 1"	2 PARAFUSO	BOLT	PERNO
13	829185M1		2 ARRUELA	WASHER	ARANDELA
14	490742M1		2 AMORTECEDOR	DAMPER	AMORTIGUADOR
15	067410S1	▲	1 MINICAPUZ	MINIHOOD	MINICAPÓ
16	353679X1		2 PARAFUSO	BOLT	PERNO
17	829185M1		2 ARRUELA	WASHER	ARANDELA
17	353446X1		2 ARRUELA	WASHER	ARANDELA
18	062785S1		1 PAINEL	PANEL	PANEL
19	3149352M91		1 TAMPA	COVER	CUBIERTA
20	353691X1		3 PARAFUSO	BOLT	PERNO
21	353434X1		3 ARRUELA	WASHER	ARANDELA
22	353756X1		3 ARRUELA	WASHER	ARANDELA
23	068122S1		1 SUPORTE	BRACKET	SOPORTE
24	368897X1		4 PORCA	NUT	TUERCA
25	829185M1		4 ARRUELA	WASHER	ARANDELA
26	353681X1		4 PARAFUSO	BOLT	PERNO
27	3145222M1		2 PARAFUSO	BOLT	PERNO
28	353433X1		2 ARRUELA	WASHER	ARANDELA
29	353666X1		4 PARAFUSO	BOLT	PERNO
30	353441X1		4 ARRUELA	WASHER	ARANDELA
31	355617X1		4 ARRUELA	WASHER	ARANDELA
32	353688X1		4 PARAFUSO	BOLT	PERNO
33	353434X1		4 ARRUELA	WASHER	ARANDELA
34	360826X1		2 PARAFUSO	BOLT	PERNO
35	3589241M1		1 ALÇA	STRAP	FAJA
36	047971N1	◀	1 DEFLETOR	DEFLECTOR	DEFLECTOR
36	047972N1	▶	1 DEFLETOR	DEFLECTOR	DEFLECTOR
37	353667X1		2 PARAFUSO	BOLT	PERNO
38	355564X1		2 PORCA	NUT	TUERCA
39	355617X1		4 ARRUELA	WASHER	ARANDELA
40	353441X1		2 ARRUELA	WASHER	ARANDELA
41	353667X1		6 PARAFUSO	BOLT	PERNO
42	355617X1		6 ARRUELA	WASHER	ARANDELA
43	353441X1		6 ARRUELA	WASHER	ARANDELA
44	065336P1		1 GUARNIÇÃO	BEADING	GUARNICION
44	065337P1		1 GUARNIÇÃO	BEADING	GUARNICION
45	067139N1	👁 100-30 No	1 CJ. PAINEL	KIT, PANEL	JUEGO DE PANEL
46	3589387M1		1 PLACA	PLATE	PLATO

Lataria
Sheet Metal
Emplanchados

100-15

2 Rodas Motrizes
2 Wheels Drive
2 Ruedas Motriz

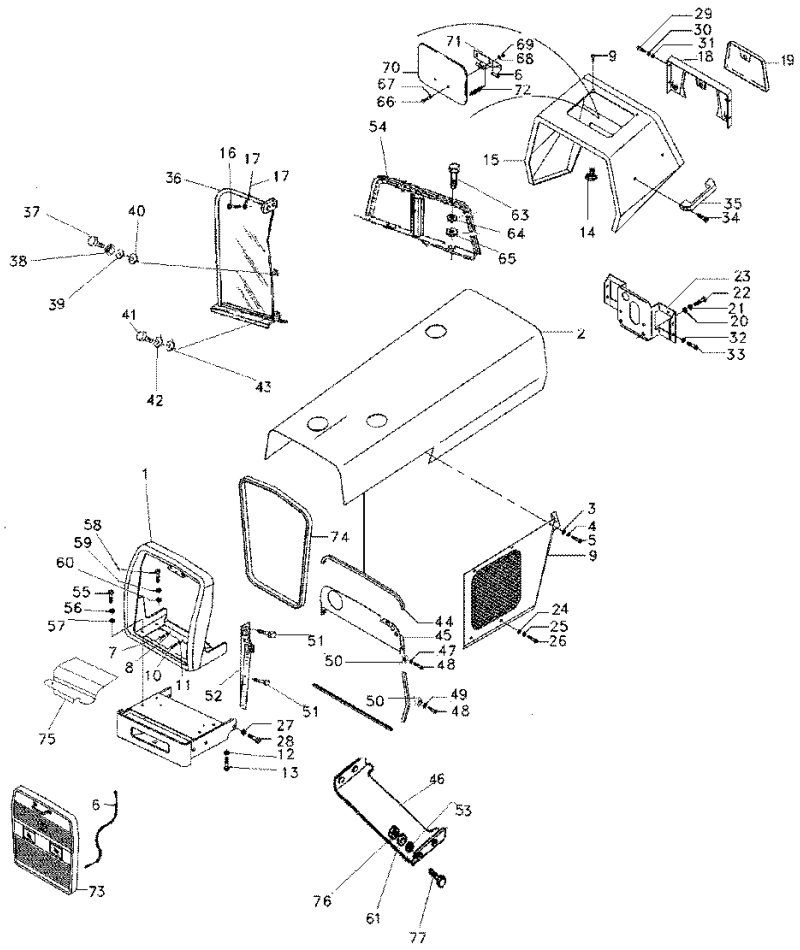

47	026433P1		**1**	GUARNIÇÃO	FOAM	ESPUMA
48	353666X1		**4**	PARAFUSO	BOLT	PERNO
49	355564X1		**4**	PORCA	NUT	TUERCA
50	353441X1		**4**	ARRUELA	WASHER	ARANDELA
51	353664X1		**6**	PARAFUSO	BOLT	PERNO
52	042488S1	◀	**1**	PAINEL	PANEL	PANEL
52	042489S1	▶	**1**	PAINEL	PANEL	PANEL
53	355617X1		**4**	ARRUELA	WASHER	ARANDELA
54	047910N1		**1**	CHAPA	PLATE	CHAPA
55	353676X1		**2**	PARAFUSO	BOLT	PERNO
56	353446X1		**2**	ARRUELA	WASHER	ARANDELA
57	829185M1		**2**	ARRUELA	WASHER	ARANDELA
58	353688X1		**2**	PARAFUSO	BOLT	PERNO
59	353434X1		**2**	ARRUELA	WASHER	ARANDELA
60	353756X1		**2**	ARRUELA	WASHER	ARANDELA
61	353441X1		**4**	ARRUELA	WASHER	ARANDELA
63	339761X1		**2**	PARAFUSO	BOLT	PERNO
64	339374X1		**2**	ARRUELA	WASHER	ARANDELA
65	339056X1		**2**	ARRUELA	WASHER	ARANDELA
66	1442175X1		**2**	PARAFUSO	BOLT	PERNO
67	829185M1		**2**	ARRUELA	WASHER	ARANDELA
68	353441X1		**2**	ARRUELA	WASHER	ARANDELA
69	339030X1		**2**	PORCA	NUT	TUERCA
70	067956S1		**1**	TAMPA	COVER	CUBIERTA
71	027852S1		**1**	DOBRADIÇA	HINGE	BISAGRA
72	1706116M1		**1**	MOLA	SPRING	RESORTE
73	068286N1	👁 100-20 No	**1**	GRADE	GRILLE	REJILLA
74	2802221M1		**1**	MOLDURA	MOULDING	BORDON
75	068234P1		**1**	FECHAMENTO	COVER	CUBIERTA
76	355564X1		**4**	PORCA	NUT	TUERCA
77	353669X1		**4**	PARAFUSO	BOLT	PERNO

Grade Frontal
Front Grille
Rejilla Delantera

100-20

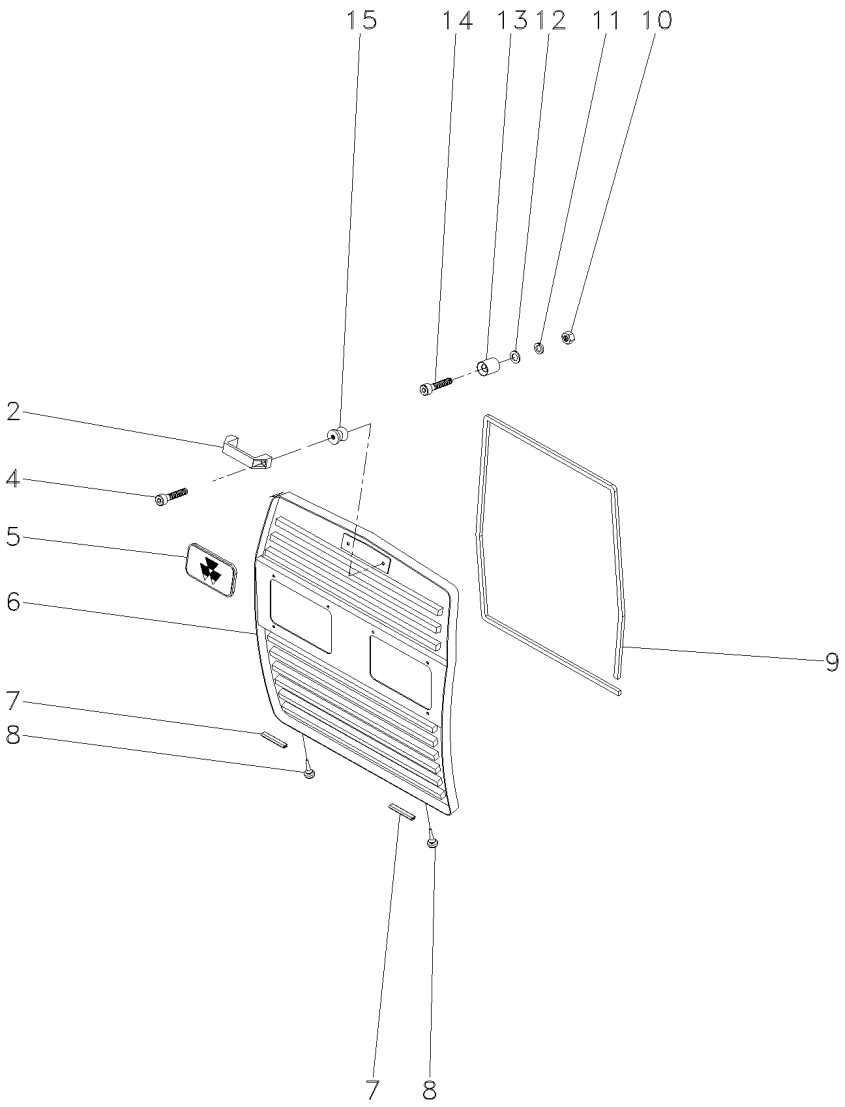

2	6201892M1	**1** ALÇA	STRAP	FAJA
4	3009257X1	**2** PARAFUSO ALLEN	ALLEN BOLT	TORNILLO ALLEN
5	3587203M1	**1** EMBLEMA	EMBLEM	EMBLEMA
6	067056S1	**1** GRADE	GRILLE	REJILLA
7	068502P1	**2** GALÃO	PAD	CIERRE
8	490742M1	**2** AMORTECEDOR	DAMPER	AMORTIGUADOR
9	068288P1	**1** GUARNIÇÃO	FOAM	ESPUMA
10	355565X1	**2** PORCA	NUT	TUERCA
11	829185M1	**2** ARRUELA	WASHER	ARANDELA
12	353446X1	**2** ARRUELA	WASHER	ARANDELA
13	04003413/000	**2** FIXADOR	ATTACHMENT	ADITAMENTO
14	360826X1	**2** PARAFUSO	BOLT	PERNO
15	04003412/000	**2** PINO	PIN	PASADOR

Lataria
Sheet Metal
Emplanchados

100-25

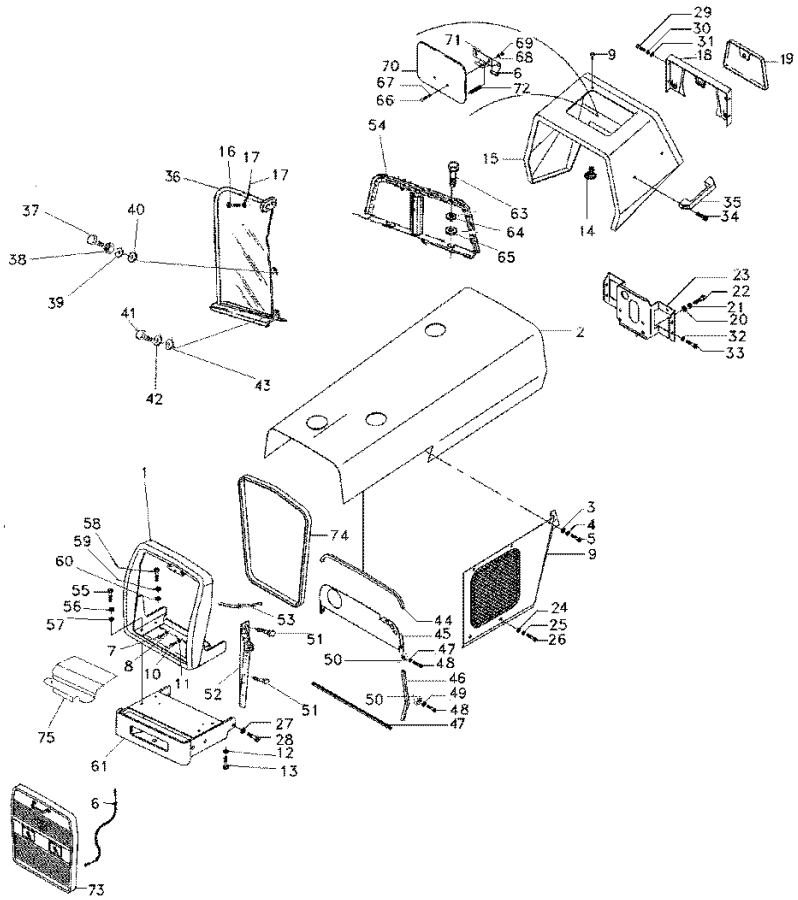

1	068294N1		**1**	ENVOLTÓRIO	NOSE	NARIZ
2	067140S1		**1**	CAPUZ	HOOD	CAPO
3	353676X1	5/16"-18 5/8"	**12**	PARAFUSO	BOLT	PERNO
4	829185M1		**12**	ARRUELA	WASHER	ARANDELA
5	353446X1		**12**	ARRUELA	WASHER	ARANDELA
6	022625N1		**1**	CABO	CABLE	CABLE
7	368761X1	5/8" - 11 1.1/2	**2**	PARAFUSO	BOLT	PERNO
8	353433X1		**2**	ARRUELA	WASHER	ARANDELA
9	3409948M91	▶	**1**	PAINEL	PANEL	PANEL
9	3409949M91	◀	**1**	PAINEL	PANEL	PANEL
10	368761X1		**2**	PARAFUSO	BOLT	PERNO
11	353433X1		**2**	ARRUELA	WASHER	ARANDELA
12	353679X1	5/16" - 18 1"	**2**	PARAFUSO	BOLT	PERNO
13	829185M1		**2**	ARRUELA	WASHER	ARANDELA
14	490742M1		**2**	AMORTECEDOR	DAMPER	AMORTIGUADOR
15	067410S1	▲	**1**	MINICAPUZ	MINIHOOD	MINICAPÓ
16	353679X1		**2**	PARAFUSO	BOLT	PERNO
17	829185M1		**2**	ARRUELA	WASHER	ARANDELA
17	353446X1		**2**	ARRUELA	WASHER	ARANDELA
18	062785S1		**1**	PAINEL	PANEL	PANEL
19	3149352M91		**1**	TAMPA	COVER	CUBIERTA
20	353691X1		**3**	PARAFUSO	BOLT	PERNO
21	353434X1		**3**	ARRUELA	WASHER	ARANDELA
22	353756X1		**3**	ARRUELA	WASHER	ARANDELA
23	068122S1		**1**	SUPORTE	BRACKET	SOPORTE
24	368897X1		**4**	PORCA	NUT	TUERCA
25	829185M1		**4**	ARRUELA	WASHER	ARANDELA
26	353681X1		**4**	PARAFUSO	BOLT	PERNO
27	3145222M1		**2**	PARAFUSO	BOLT	PERNO
28	353433X1		**2**	ARRUELA	WASHER	ARANDELA
29	353666X1		**4**	PARAFUSO	BOLT	PERNO
30	353441X1		**4**	ARRUELA	WASHER	ARANDELA
31	355617X1		**4**	ARRUELA	WASHER	ARANDELA
32	353688X1		**4**	PARAFUSO	BOLT	PERNO
33	353434X1		**4**	ARRUELA	WASHER	ARANDELA
34	360826X1		**2**	PARAFUSO	BOLT	PERNO
35	3589241M1		**1**	ALÇA	STRAP	FAJA
36	047971N1	◀	**1**	DEFLETOR	DEFLECTOR	DEFLECTOR
36	047972N1	▶	**1**	DEFLETOR	DEFLECTOR	DEFLECTOR
37	353667X1		**2**	PARAFUSO	BOLT	PERNO
38	355564X1		**2**	PORCA	NUT	TUERCA
39	355617X1		**4**	ARRUELA	WASHER	ARANDELA
40	353441X1		**2**	ARRUELA	WASHER	ARANDELA
41	353667X1		**6**	PARAFUSO	BOLT	PERNO
42	355617X1		**6**	ARRUELA	WASHER	ARANDELA
43	353441X1		**6**	ARRUELA	WASHER	ARANDELA
44	3147816M1		**1**	GUARNIÇÃO	FOAM	ESPUMA
45	067139N1	👁 100-30 No	**1**	CJ. PAINEL	KIT, PANEL	JUEGO DE PANEL
46	026432P1		**1**	GUARNIÇÃO	FOAM	ESPUMA
47	026433P1		**1**	GUARNIÇÃO	FOAM	ESPUMA

Lataria
Sheet Metal
Emplanchados

100-25

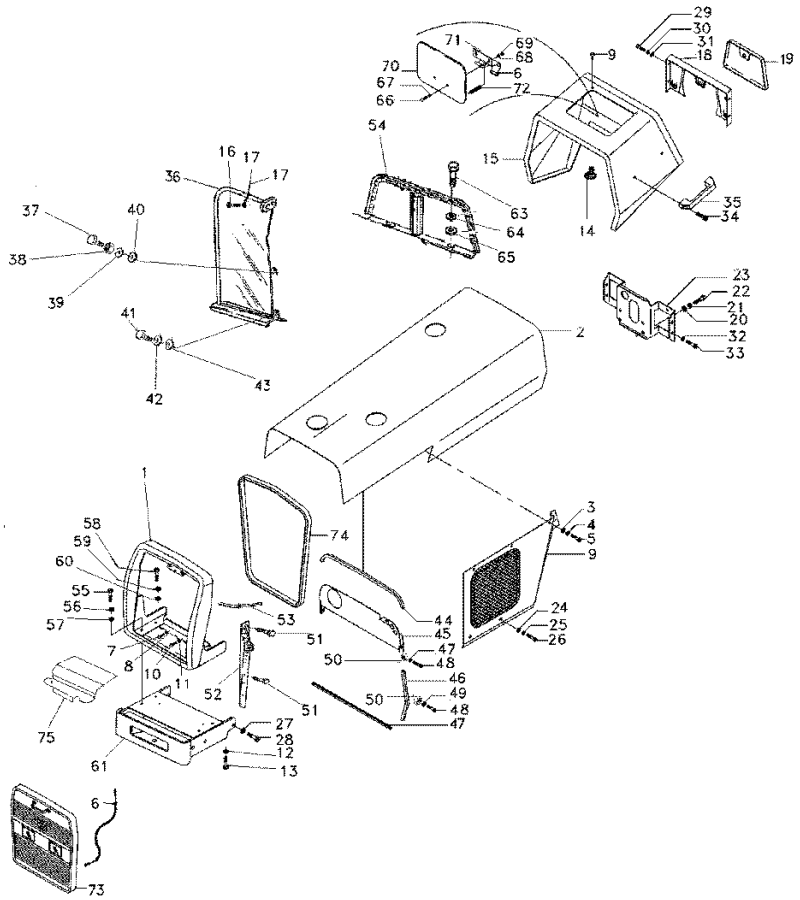

48	353666X1		**4**	PARAFUSO	BOLT	PERNO
49	355564X1		**4**	PORCA	NUT	TUERCA
50	353441X1		**4**	ARRUELA	WASHER	ARANDELA
51	353664X1		**6**	PARAFUSO	BOLT	PERNO
52	042488S1	◀	**1**	PAINEL	PANEL	PANEL
52	042489S1	▶	**1**	PAINEL	PANEL	PANEL
53	026435P1		**1**	GUARNIÇÃO	FOAM	ESPUMA
54	047910N1		**1**	CHAPA	PLATE	CHAPA
55	353676X1		**2**	PARAFUSO	BOLT	PERNO
56	353446X1		**2**	ARRUELA	WASHER	ARANDELA
57	829185M1		**2**	ARRUELA	WASHER	ARANDELA
58	353688X1		**2**	PARAFUSO	BOLT	PERNO
59	353434X1		**2**	ARRUELA	WASHER	ARANDELA
60	353756X1		**2**	ARRUELA	WASHER	ARANDELA
61	051659S2		**1**	SUPORTE	CLEVIS	GANCHO SEGURI.
63	339761X1		**2**	PARAFUSO	BOLT	PERNO
64	339374X1		**2**	ARRUELA	WASHER	ARANDELA
65	339056X1		**2**	ARRUELA	WASHER	ARANDELA
66	1442175X1		**2**	PARAFUSO	BOLT	PERNO
67	829185M1		**2**	ARRUELA	WASHER	ARANDELA
68	353441X1		**2**	ARRUELA	WASHER	ARANDELA
69	339030X1		**2**	PORCA	NUT	TUERCA
70	067956S1		**1**	TAMPA	COVER	CUBIERTA
71	027852S1		**1**	DOBRADIÇA	HINGE	BISAGRA
72	1706116M1		**1**	MOLA	SPRING	RESORTE
73	068286N1	100-20 No	**1**	GRADE	GRILLE	REJILLA
74	2802221M1		**1**	MOLDURA	MOULDING	BORDON
75	068234P1		**1**	FECHAMENTO	COVER	CUBIERTA

Painel Superior Do Radiador
Panel
Panel

100-30

Com Ejetor De Poeira
With Nozzle Dust
Con Tobera Polvo

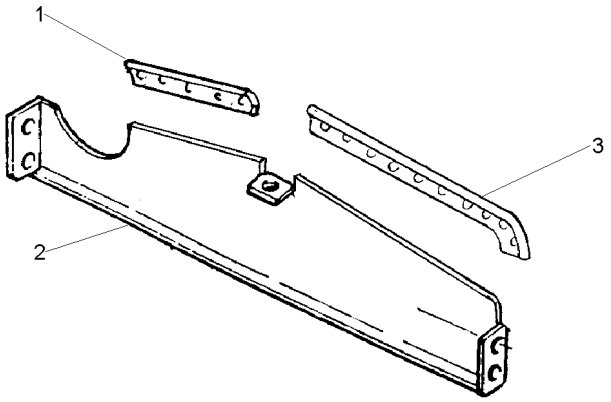

1	026434P1	**1** GUARNIÇÃO	FOAM	ESPUMA
2	3145226M91	**1** PAINEL	PANEL	PANEL
3	026432P1	**1** GUARNIÇÃO	FOAM	ESPUMA

Chapa Defletora
Defletor
Defletor

100-35

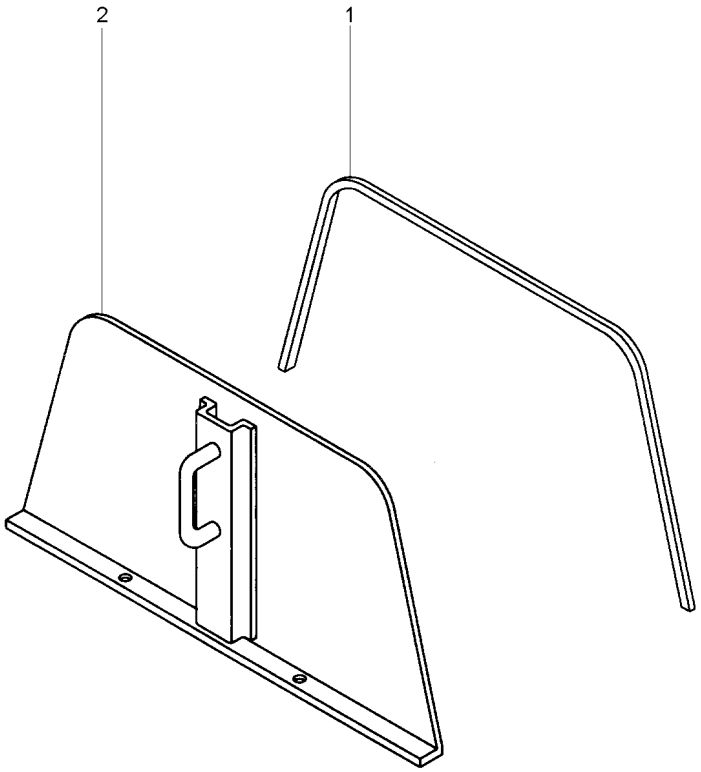

1	022829P1	**1**	GUARNIÇÃO	FOAM	ESPUMA
2	047904S1	**1**	PLACA	PLATE	PLATO

Defletor
Deflector
Deflector

100-40

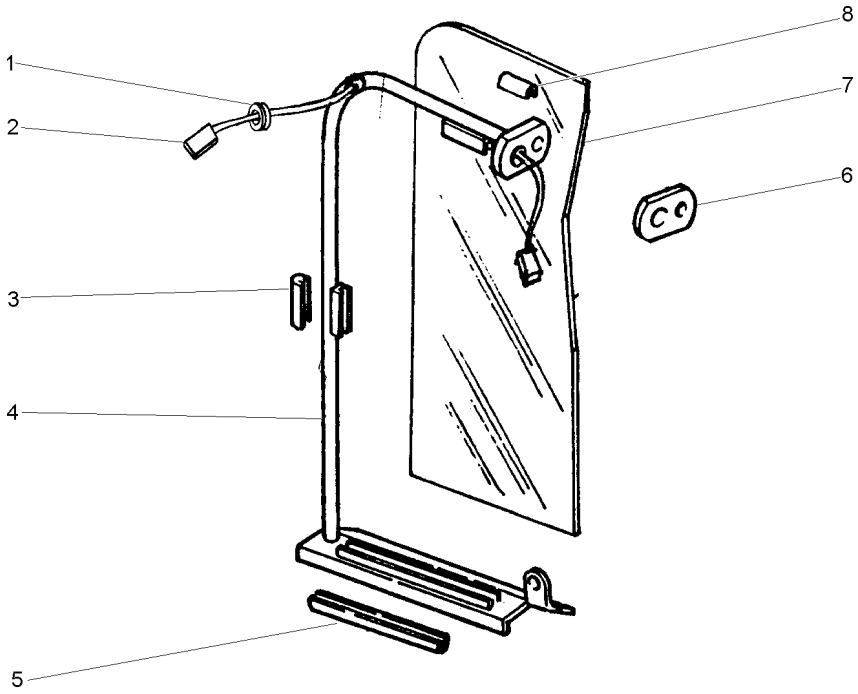

1	033091P1	**1**	PASSA-FIO	GROMMET	PASACABLE
2	027687P1	**1**	CHICOTE	HARNESS	MAZO CABLES
3	026495P1	**1**	GUARNIÇÃO	FOAM	ESPUMA
4	047907S1 ◀	**1**	TUBO	PIPE	CANO
4	047908S1 ▶	**1**	TUBO	PIPE	CANO
5	026496P1	**1**	GUARNIÇÃO	FOAM	ESPUMA
6	026492P1	**1**	LUVA	SLEEVE	MANCHA
7	022994P1	**1**	DEFLETOR	DEFLECTOR	DEFLECTOR
8	026494P1	**1**	GUARNIÇÃO	FOAM	ESPUMA

Proteção Da Mangueira
Protection Of The Hose
Protección De La Manga

100-45

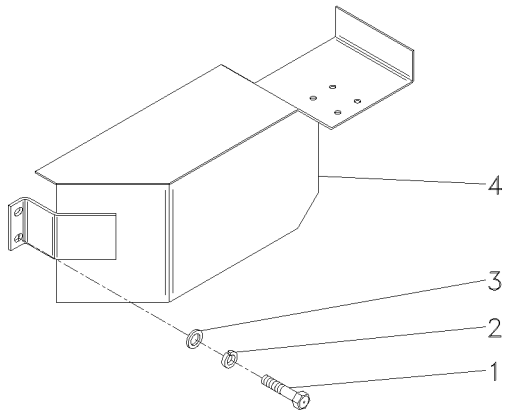

1	339081X1			
2	339376X1			
3	339025X1			
4	052139S1			
2	PARAFUSO	BOLT	PERNO
2	ARRUELA	WASHER	ARANDELA
2	ARRUELA	WASHER	ARANDELA
1	PROTEÇÃO	GUARD	DEFENSA

Tampa
Cover
Tapa

100-50

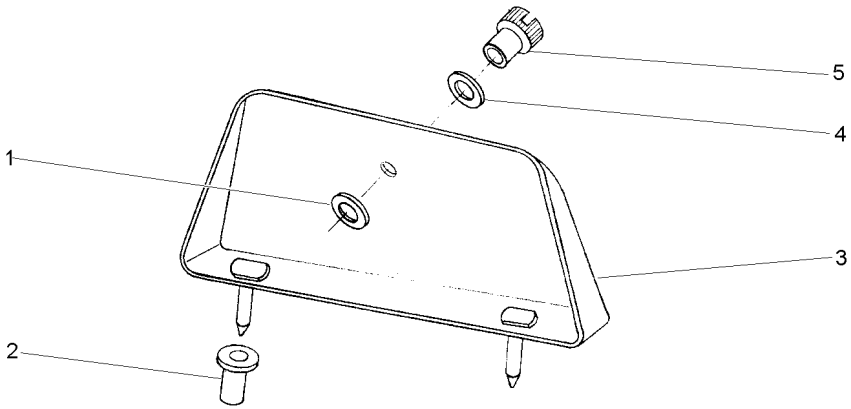

1	829185M1	11/16X3/8X1/16	**1** ARRUELA	WASHER	ARANDELA
2	829251M1		**1** LUVA	SLEEVE	MANCHA
3	3149353M91		**1** TAMPA	COVER	CUBIERTA
4	353756X1	13/16X13/32X1/16	**1** ARRUELA	WASHER	ARANDELA
5	487426M1	1/4X20	**1** PORCA	NUT	TUERCA

Emblemas
Emblems
Emblemas

Português
Portuguese
Português

100-55

Português - Com Hidráulico
Portuguese - With Hydraulic
Portugués - Con Hidraulico

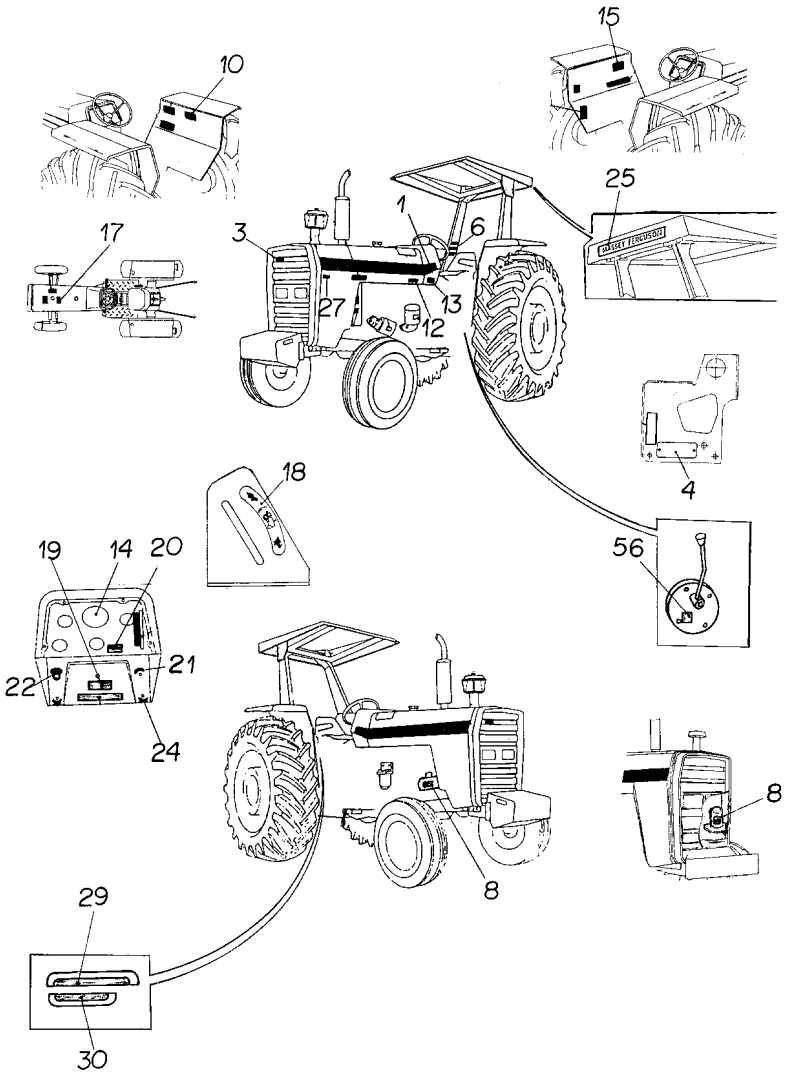

1	022081P1	**2**	DECAL	DECAL	CALCOMANIA
3	3587203M1	**X**	EMBLEMA	EMBLEM	EMBLEMA
4	036880P1	**1**	PLACA	PLATE	PLATO
4	3410581M1	**2**	REBITE	RIVET	REMACHE
6	022083P1	**1**	DECAL	DECAL	CALCOMANIA
8	3146752M1	**1**	DECAL	DECAL	CALCOMANIA
10	3148171M1	**1**	DECAL	DECAL	CALCOMANIA
12	022091P1	**1**	DECAL	DECAL	CALCOMANIA
13	3410581M1	**4**	REBITE	RIVET	REMACHE
13	3697173M1	**1**	PLACA	PLATE	PLATO
14	2800862M1	**1**	DECAL	DECAL	CALCOMANIA
15	022100P2	**1**	DECAL	DECAL	CALCOMANIA
17	3146834M1	**1**	DECAL	DECAL	CALCOMANIA
18	3148214M1	**1**	EMBLEMA	EMBLEM	EMBLEMA
19	3146487M1	**1**	DECAL	DECAL	CALCOMANIA
20	3585962M1	**1**	DECAL	DECAL	CALCOMANIA
21	3146011M1	**1**	EMBLEMA	EMBLEM	EMBLEMA
22	067210P1	**1**	DECAL	DECAL	CALCOMANIA
24	3410245M1	**1**	EMBLEMA	EMBLEM	EMBLEMA
25	3149677M1	**X**	DECAL	DECAL	CALCOMANIA
27	022672P1	**1**	DECAL	DECAL	CALCOMANIA
29	022651P3	**1**	DECAL	DECAL	CALCOMANIA
30	022656P2	**1**	DECAL	DECAL	CALCOMANIA
56	3149896M1	**X**	DECAL	DECAL	CALCOMANIA

Emblemas
Emblems
Emblemas

100-60

Português - Sem Hidráulico
Portuguese - Without Hydraulic
Português - Sin Hidraulico

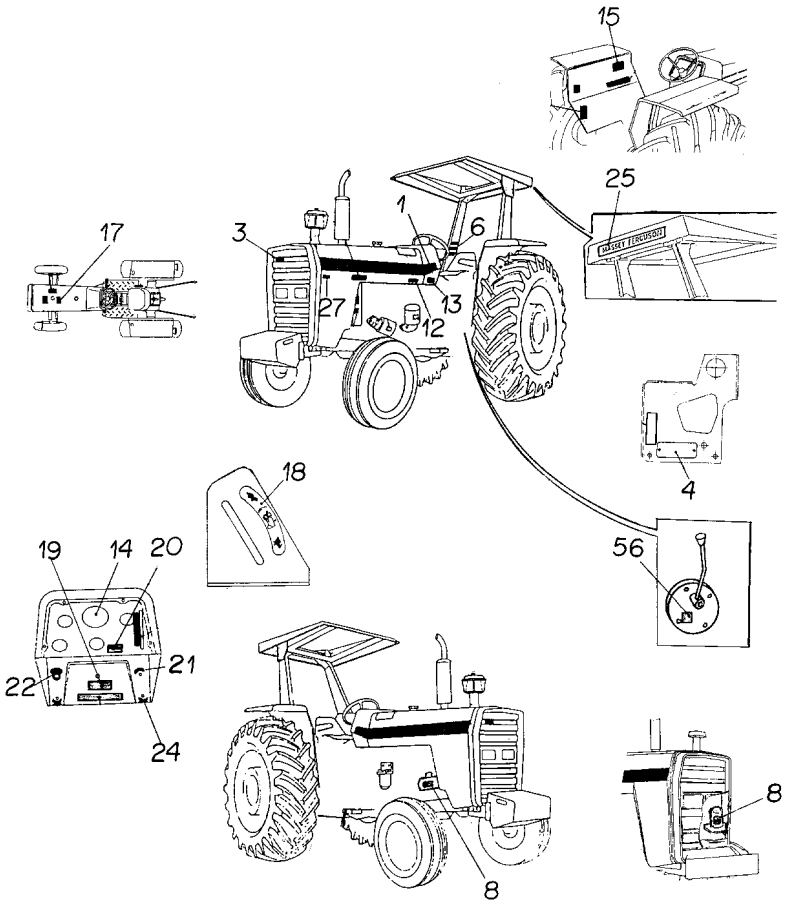

1	022081P1	**2**	DECAL	DECAL	CALCOMANIA
3	3587203M1	**X**	EMBLEMA	EMBLEM	EMBLEMA
4	036880P1	**1**	PLACA	PLATE	PLATO
4	3410581M1	**2**	REBITE	RIVET	REMACHE
6	022083P1	**1**	DECAL	DECAL	CALCOMANIA
8	3146752M1	**1**	DECAL	DECAL	CALCOMANIA
12	022091P1	**1**	DECAL	DECAL	CALCOMANIA
13	3410581M1	**4**	REBITE	RIVET	REMACHE
13	3697173M1	**1**	PLACA	PLATE	PLATO
14	2800862M1	**1**	DECAL	DECAL	CALCOMANIA
15	022100P2	**1**	DECAL	DECAL	CALCOMANIA
17	3146834M1	**1**	DECAL	DECAL	CALCOMANIA
18	3148214M1	**1**	EMBLEMA	EMBLEM	EMBLEMA
19	3146487M1	**1**	DECAL	DECAL	CALCOMANIA
20	3585379M1	**1**	DECAL	DECAL	CALCOMANIA
21	3146011M1	**1**	EMBLEMA	EMBLEM	EMBLEMA
22	2801186M1	**1**	EMBLEMA	EMBLEM	EMBLEMA
24	3410245M1	**1**	EMBLEMA	EMBLEM	EMBLEMA
25	3149677M1	**X**	DECAL	DECAL	CALCOMANIA
27	022672P1	**1**	DECAL	DECAL	CALCOMANIA
56	3149896M1	**X**	DECAL	DECAL	CALCOMANIA

Emblemas / **Emblems** / **Emblemas** — **Espanhol** / **Spanish** / **Español**

100-65

Espanhol - Com Hidráulico
Spanish - With Hydraulic
Español - Con Hidraulico

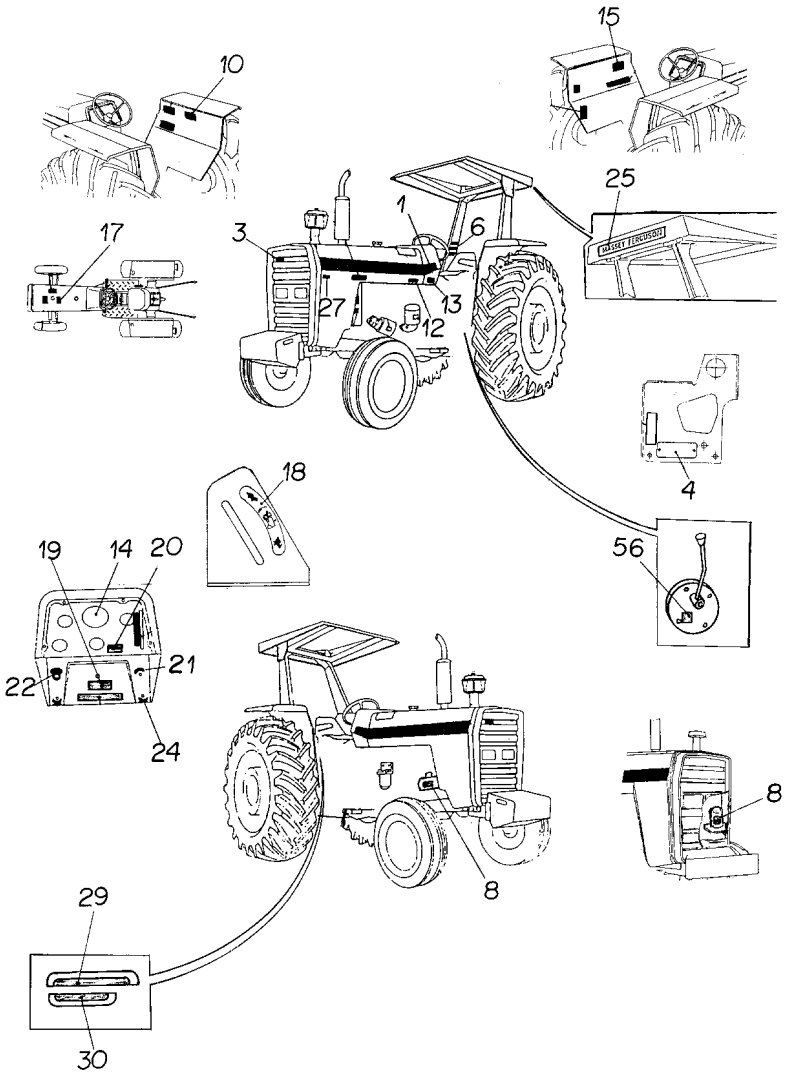

1	022081P1	**2**	DECAL	DECAL	CALCOMANIA
3	3587203M1	**X**	EMBLEMA	EMBLEM	EMBLEMA
4	036880P1	**1**	PLACA	PLATE	PLATO
4	3410581M1	**2**	REBITE	RIVET	REMACHE
6	022084P1	**1**	DECAL	DECAL	CALCOMANIA
8	3146299M1	**1**	DECAL	DECAL	CALCOMANIA
10	3146334M2	**1**	DECAL	DECAL	CALCOMANIA
12	022092P1	**1**	DECAL	DECAL	CALCOMANIA
13	3410581M1	**4**	REBITE	RIVET	REMACHE
13	3697173M1	**1**	PLACA	PLATE	PLATO
14	3410241M1	**1**	DECAL	DECAL	CALCOMANIA
15	022101P1	**1**	DECAL	DECAL	CALCOMANIA
17	022096P1	**1**	DECAL	DECAL	CALCOMANIA
18	3148214M1	**1**	EMBLEMA	EMBLEM	EMBLEMA
19	3146298M1	**1**	DECAL	DECAL	CALCOMANIA
20	022087P1	**1**	DECAL	DECAL	CALCOMANIA
21	3146011M1	**1**	EMBLEMA	EMBLEM	EMBLEMA
22	2801186M1	**1**	EMBLEMA	EMBLEM	EMBLEMA
24	3410245M1	**1**	EMBLEMA	EMBLEM	EMBLEMA
25	3149677M1	**X**	DECAL	DECAL	CALCOMANIA
27	022672P1	**1**	DECAL	DECAL	CALCOMANIA
29	022654P3	**1**	DECAL	DECAL	CALCOMANIA
30	022659P2	**1**	DECAL	DECAL	CALCOMANIA
56	3149896M1	**X**	DECAL	DECAL	CALCOMANIA

Emblemas
Emblems
Emblemas

100-70

Espanhol - Sem Hidráulico
Spanish - Without Hydraulic
Español - Sin Hidraulico

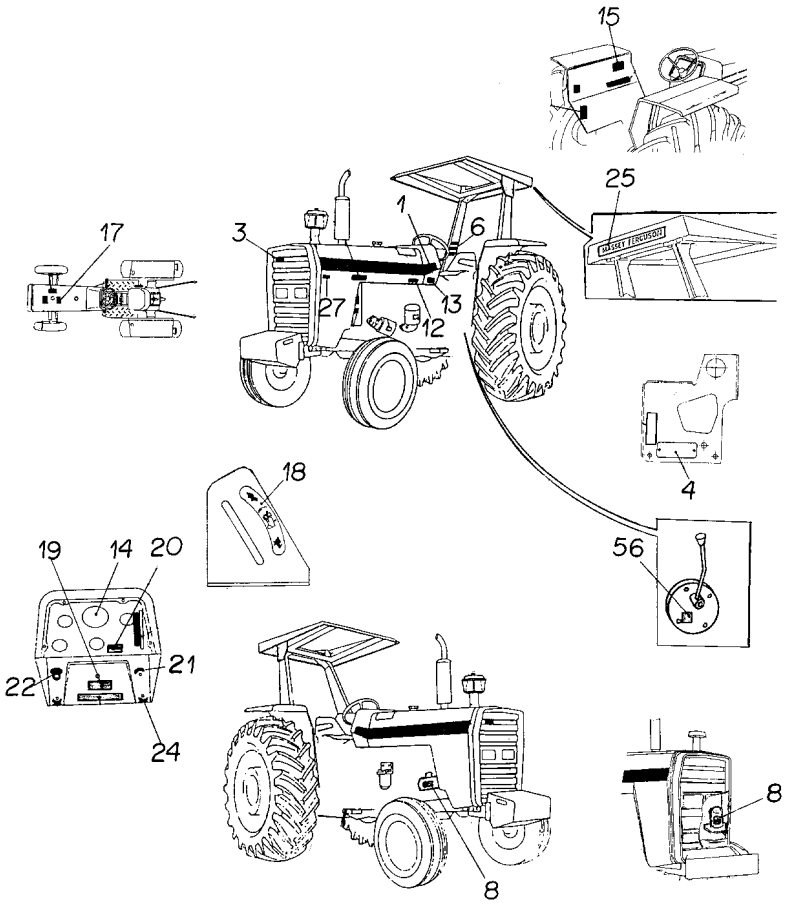

1	022081P1	**2**	DECAL	DECAL	CALCOMANIA
3	3587203M1	**X**	EMBLEMA	EMBLEM	EMBLEMA
4	036880P1	**1**	PLACA	PLATE	PLATO
4	3410581M1	**2**	REBITE	RIVET	REMACHE
6	022084P1	**1**	DECAL	DECAL	CALCOMANIA
8	3146299M1	**1**	DECAL	DECAL	CALCOMANIA
12	022092P1	**1**	DECAL	DECAL	CALCOMANIA
13	3410581M1	**4**	REBITE	RIVET	REMACHE
13	3697173M1	**1**	PLACA	PLATE	PLATO
14	3410241M1	**1**	DECAL	DECAL	CALCOMANIA
15	022101P1	**1**	DECAL	DECAL	CALCOMANIA
17	022096P1	**1**	DECAL	DECAL	CALCOMANIA
18	3148214M1	**1**	EMBLEMA	EMBLEM	EMBLEMA
19	3146298M1	**1**	DECAL	DECAL	CALCOMANIA
20	022087P1	**1**	DECAL	DECAL	CALCOMANIA
21	3146011M1	**1**	EMBLEMA	EMBLEM	EMBLEMA
22	2801186M1	**1**	EMBLEMA	EMBLEM	EMBLEMA
24	3410245M1	**1**	EMBLEMA	EMBLEM	EMBLEMA
25	3149677M1	**X**	DECAL	DECAL	CALCOMANIA
27	022672P1	**1**	DECAL	DECAL	CALCOMANIA
56	3149896M1	**X**	DECAL	DECAL	CALCOMANIA

Emblemas
Emblems
Emblemas

Inglês
English
Ingles

100-75

Inglês - Com Hidráulico
English - With Hydraulic
Inglés - Con Hidraulico

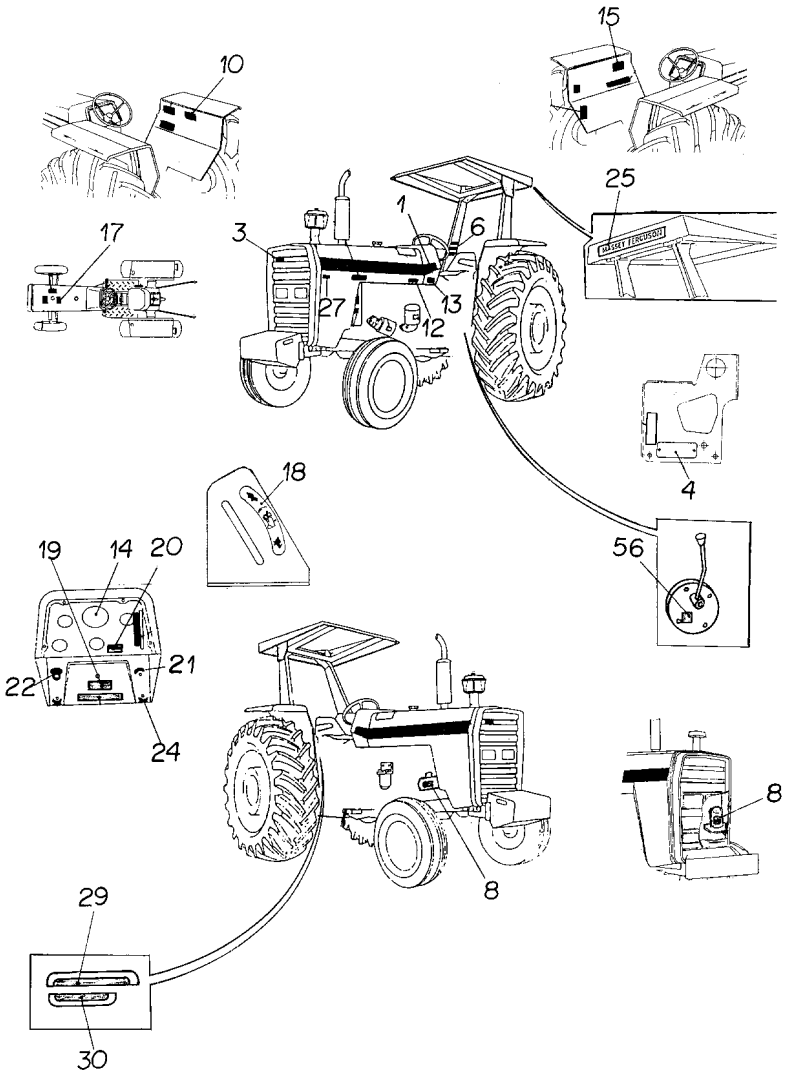

1	022081P1	**2** DECAL	DECAL	CALCOMANIA
3	3587203M1	**X** EMBLEMA	EMBLEM	EMBLEMA
4	036880P1	**1** PLACA	PLATE	PLATO
4	3410581M1	**2** REBITE	RIVET	REMACHE
6	3595689M1	**1** DECAL	DECAL	CALCOMANIA
8	3146754M1	**1** DECAL	DECAL	CALCOMANIA
10	3410239M1	**1** DECAL	DECAL	CALCOMANIA
12	022093P1	**1** DECAL	DECAL	CALCOMANIA
13	3410581M1	**4** REBITE	RIVET	REMACHE
13	3697173M1	**1** PLACA	PLATE	PLATO
14	3411432M1	**1** DECAL	DECAL	CALCOMANIA
15	022102P2	**1** DECAL	DECAL	CALCOMANIA
17	022097P1	**1** DECAL	DECAL	CALCOMANIA
18	3148214M1	**1** EMBLEMA	EMBLEM	EMBLEMA
19	3146486M1	**1** DECAL	DECAL	CALCOMANIA
20	022088P1	**1** DECAL	DECAL	CALCOMANIA
21	3146011M1	**1** EMBLEMA	EMBLEM	EMBLEMA
22	2801186M1	**1** EMBLEMA	EMBLEM	EMBLEMA
24	3410245M1	**1** EMBLEMA	EMBLEM	EMBLEMA
25	3149677M1	**X** DECAL	DECAL	CALCOMANIA
27	022672P1	**1** DECAL	DECAL	CALCOMANIA
29	022652P3	**1** DECAL	DECAL	CALCOMANIA
30	022657P2	**1** DECAL	DECAL	CALCOMANIA
56	3149896M1	**X** DECAL	DECAL	CALCOMANIA

Emblemas
Emblems
Emblemas

100-80

Inglês - Sem Hidráulico
English - Without Hydraulic
Inglés - Sin Hidraulico

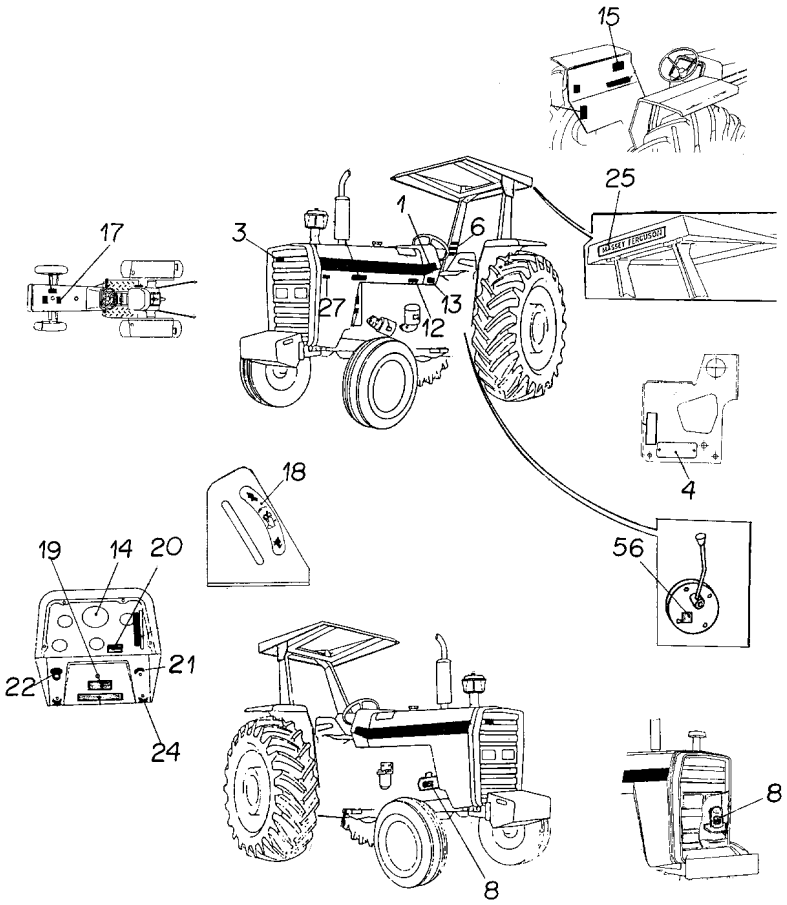

1	022081P1	**2**	DECAL	DECAL	CALCOMANIA
3	3587203M1	**X**	EMBLEMA	EMBLEM	EMBLEMA
4	036880P1	**1**	PLACA	PLATE	PLATO
4	3410581M1	**2**	REBITE	RIVET	REMACHE
6	3595689M1	**1**	DECAL	DECAL	CALCOMANIA
8	3146754M1	**1**	DECAL	DECAL	CALCOMANIA
12	022093P1	**1**	DECAL	DECAL	CALCOMANIA
13	3410581M1	**4**	REBITE	RIVET	REMACHE
13	3697173M1	**1**	PLACA	PLATE	PLATO
14	3411432M1	**1**	DECAL	DECAL	CALCOMANIA
15	022102P2	**1**	DECAL	DECAL	CALCOMANIA
17	022097P1	**1**	DECAL	DECAL	CALCOMANIA
18	3148214M1	**1**	EMBLEMA	EMBLEM	EMBLEMA
19	3146486M1	**1**	DECAL	DECAL	CALCOMANIA
20	022088P1	**1**	DECAL	DECAL	CALCOMANIA
21	3146011M1	**1**	EMBLEMA	EMBLEM	EMBLEMA
22	2801186M1	**1**	EMBLEMA	EMBLEM	EMBLEMA
24	3410245M1	**1**	EMBLEMA	EMBLEM	EMBLEMA
25	3149677M1	**X**	DECAL	DECAL	CALCOMANIA
27	022672P1	**1**	DECAL	DECAL	CALCOMANIA
56	3149896M1	**X**	DECAL	DECAL	CALCOMANIA

Emblemas
Emblems
Emblemas

Francês
French
Frances

100-85

Francês - Com Hidráulico
French - With Hydraulic
Francés - Con Hidraulico

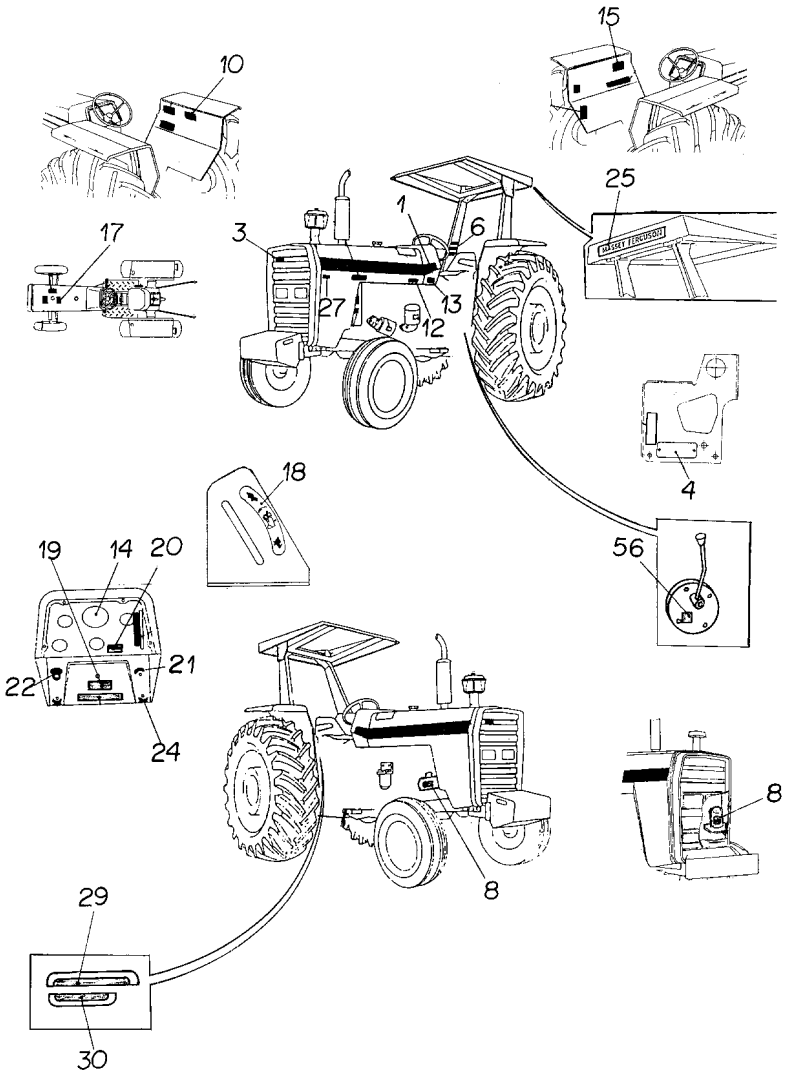

1	022081P1	**2**	DECAL	DECAL	CALCOMANIA
3	3587203M1	**X**	EMBLEMA	EMBLEM	EMBLEMA
4	036880P1	**1**	PLACA	PLATE	PLATO
4	3410581M1	**2**	REBITE	RIVET	REMACHE
6	022085P1	**1**	DECAL	DECAL	CALCOMANIA
8	3408125M1	**1**	DECAL	DECAL	CALCOMANIA
10	3408130M1	**1**	DECAL	DECAL	CALCOMANIA
12	022091P1	**1**	DECAL	DECAL	CALCOMANIA
13	3410581M1	**4**	REBITE	RIVET	REMACHE
13	3697173M1	**1**	PLACA	PLATE	PLATO
14	3408126M1	**1**	DECAL	DECAL	CALCOMANIA
15	022103P2	**1**	DECAL	DECAL	CALCOMANIA
17	022098P1	**1**	DECAL	DECAL	CALCOMANIA
18	3148214M1	**1**	EMBLEMA	EMBLEM	EMBLEMA
19	3408155M1	**1**	DECAL	DECAL	CALCOMANIA
20	022089P1	**1**	DECAL	DECAL	CALCOMANIA
21	3146011M1	**1**	EMBLEMA	EMBLEM	EMBLEMA
22	2801186M1	**1**	EMBLEMA	EMBLEM	EMBLEMA
24	3410245M1	**1**	EMBLEMA	EMBLEM	EMBLEMA
25	3149677M1	**X**	DECAL	DECAL	CALCOMANIA
27	022672P1	**1**	DECAL	DECAL	CALCOMANIA
29	022653P3	**1**	DECAL	DECAL	CALCOMANIA
30	022658P2	**1**	DECAL	DECAL	CALCOMANIA
56	3149896M1	**X**	DECAL	DECAL	CALCOMANIA

Emblemas
Emblems
Emblemas

100-90

Francês - Sem Hidráulico
French - Without Hydraulic
Francés - Sin Hidraulico

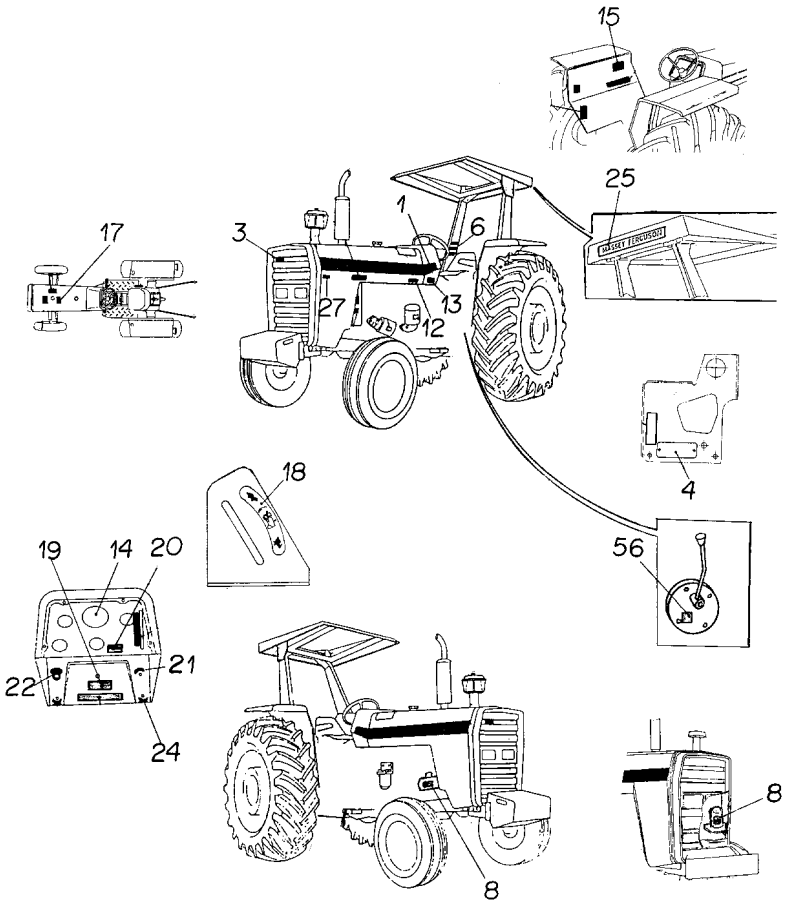

1	022081P1	**2**	DECAL	DECAL	CALCOMANIA
3	3587203M1	**X**	EMBLEMA	EMBLEM	EMBLEMA
4	036880P1	**1**	PLACA	PLATE	PLATO
4	3410581M1	**2**	REBITE	RIVET	REMACHE
6	022085P1	**1**	DECAL	DECAL	CALCOMANIA
8	3408125M1	**1**	DECAL	DECAL	CALCOMANIA
12	022091P1	**1**	DECAL	DECAL	CALCOMANIA
13	3410581M1	**4**	REBITE	RIVET	REMACHE
13	3697173M1	**1**	PLACA	PLATE	PLATO
14	3408126M1	**1**	DECAL	DECAL	CALCOMANIA
15	022103P2	**1**	DECAL	DECAL	CALCOMANIA
17	022098P1	**1**	DECAL	DECAL	CALCOMANIA
18	3148214M1	**1**	EMBLEMA	EMBLEM	EMBLEMA
19	3408155M1	**1**	DECAL	DECAL	CALCOMANIA
20	022089P1	**1**	DECAL	DECAL	CALCOMANIA
21	3146011M1	**1**	EMBLEMA	EMBLEM	EMBLEMA
22	2801186M1	**1**	EMBLEMA	EMBLEM	EMBLEMA
24	3410245M1	**1**	EMBLEMA	EMBLEM	EMBLEMA
25	3149677M1	**X**	DECAL	DECAL	CALCOMANIA
27	022672P1	**1**	DECAL	DECAL	CALCOMANIA
56	3149896M1	**X**	DECAL	DECAL	CALCOMANIA

Decalcomania | **Português**
Decal | **Portuguese**
Calcomania | **Português**

100-95

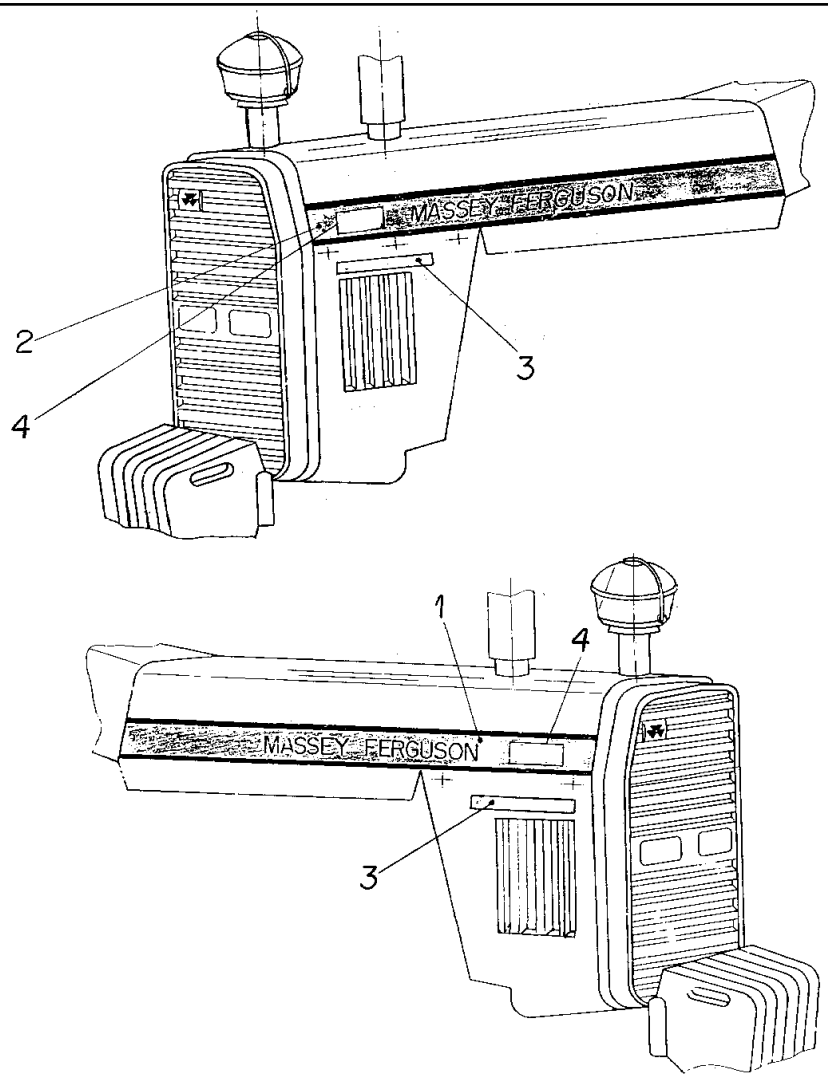

1	069076P1	◀	**1** DECAL	DECAL	CALCOMANIA
2	069069P1	▶	**1** DECAL	DECAL	CALCOMANIA
3	068802P1		**1** DECAL	DECAL	CALCOMANIA
4	069090P1		**2** DECAL	DECAL	CALCOMANIA

Escala De Velocidades **Velocity Scale** **Escala De Velocidades**	**100-100**	**18.4-34r1 Ou 23.1-26r2 Com 540 Rpm** **18.4-34r1 Or 23.1-26r2 With 540 Rpm** **18.4-34r1 O 23.1-26r2 Con 540 Rpm**

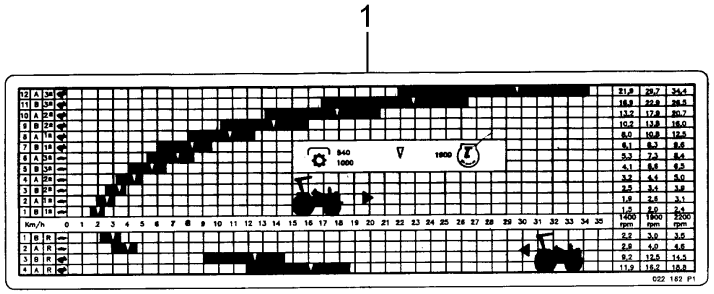

1	048870P1	**1**	DECAL	DECAL	CALCOMANIA

Escala De Velocidades
Velocity Scale
Escala De Velocidades

100-105

18.4-38r1 Ou 23.1-30r1 Ou 23.1-30r2 - 540/1000rpm
18.4-38r1 Or 23.1-30r1 Or 23.1-30r2 - 540/1000rpm
18.4-38r1 O 23.1-30r1 O 23.1-30r2 - 540/1000rpm

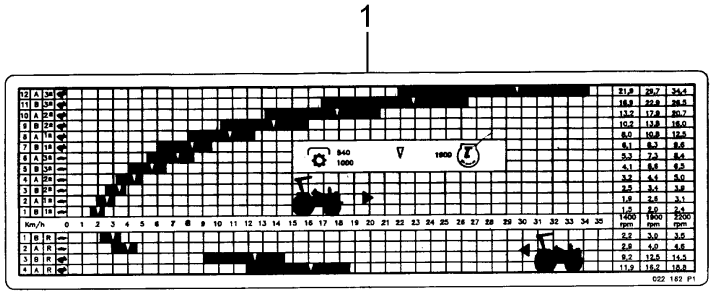

1	048874P1	**1**	DECAL	DECAL	CALCOMANIA

Escala De Velocidades **Velocity Scale** **Escala De Velocidades**	**100-110**	**18.4-38r1 Ou 23.1-30r1 Ou 23.1-30r2 Com 540 Rpm** **18.4-38r1 Or 23.1-30r1 Or 23.1-30r2 With 540 Rpm** **18.4-38r1 O 23.1-30r1 O 23.1-30r2 Con 540 Rpm**

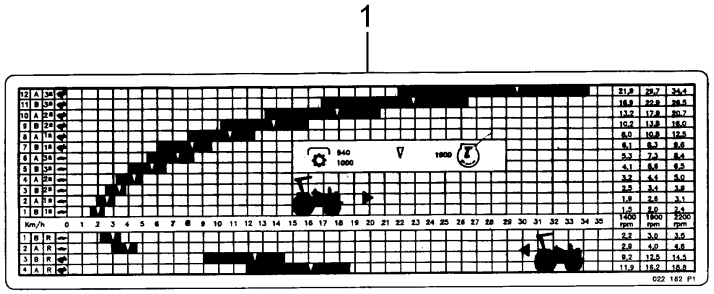

1	048869P1	**1**	DECAL	DECAL	CALCOMANIA

Escala De Velocidades **Velocity Scale** **Escala De Velocidades**	**100-115**	**18.4-38r1 Ou 23.1-26r2 Ou 23.1-30r1 - 540/1000rpm** **18.4-38r1 Or 23.1-26r2 Or 23.1-30r1 - 540/1000rpm** **18.4-38r1 O 23.1-26r2 O 23.1-30r1 - 540/1000rpm**

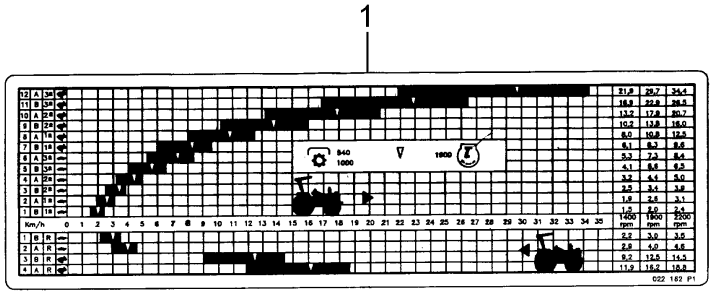

1	048871P1	**1**	DECAL	DECAL	CALCOMANIA

Escala De Velocidades **Velocity Scale** **Escala De Velocidades**	**100-120**	**18.4-38r1 Ou 23.1-30r1 Ou 23.1-30r2 - 540/1000rpm** **18.4-38r1 Or 23.1-30r1 Or 23.1-30r2 - 540/1000rpm** **18.4-38r1 O 23.1-30r1 O 23.1-30r2 - 540/1000rpm**

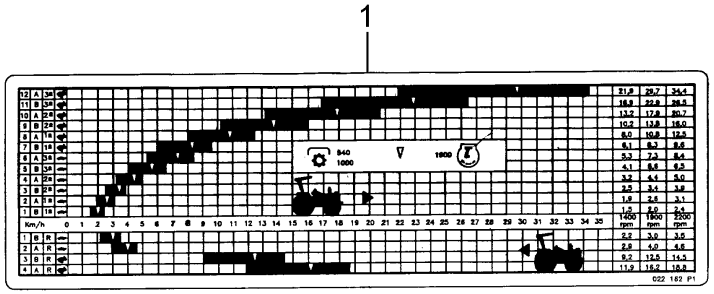

1	048872P1	**1** DECAL	DECAL	CALCOMANIA

Escala De Velocidades **Velocity Scale** **Escala De Velocidades**	**100-125**	**18.4-34r1 Ou 23.1-26r2 Com 540 / 1000 Rpm** **18.4-34r1 Or 23.1-26r2 With 540 / 1000 Rpm** **18.4-34r1 O 23.1-26r2 Con 540 / 1000 Rpm**

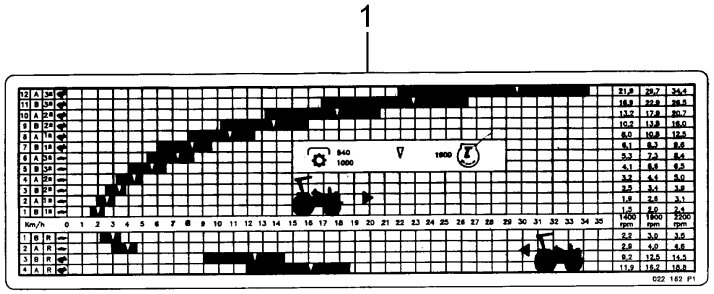

1	048873P1	**1**	DECAL	DECAL	CALCOMANIA

Lataria
Sheet Metal
Emplanchados

100-130

Sem Pré Filtro
Without Pre Filter
Sin Pré Filtro

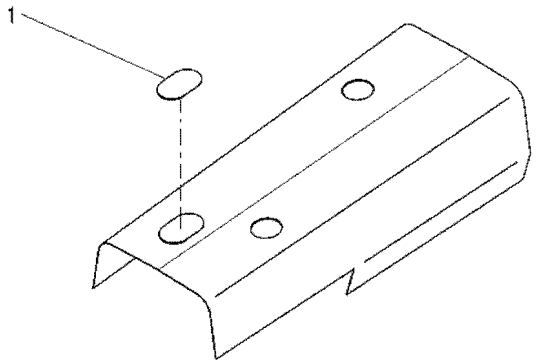

1	6206426M91	**1**	TAMPÃO	PAD	ALMOHADILLA

Acelerador
Throttle
Acelerador

105-10

Tratores Com Plataforma Do Operador
Tractors With Operator Plataform
Tractores Con Plataforma Del Operador

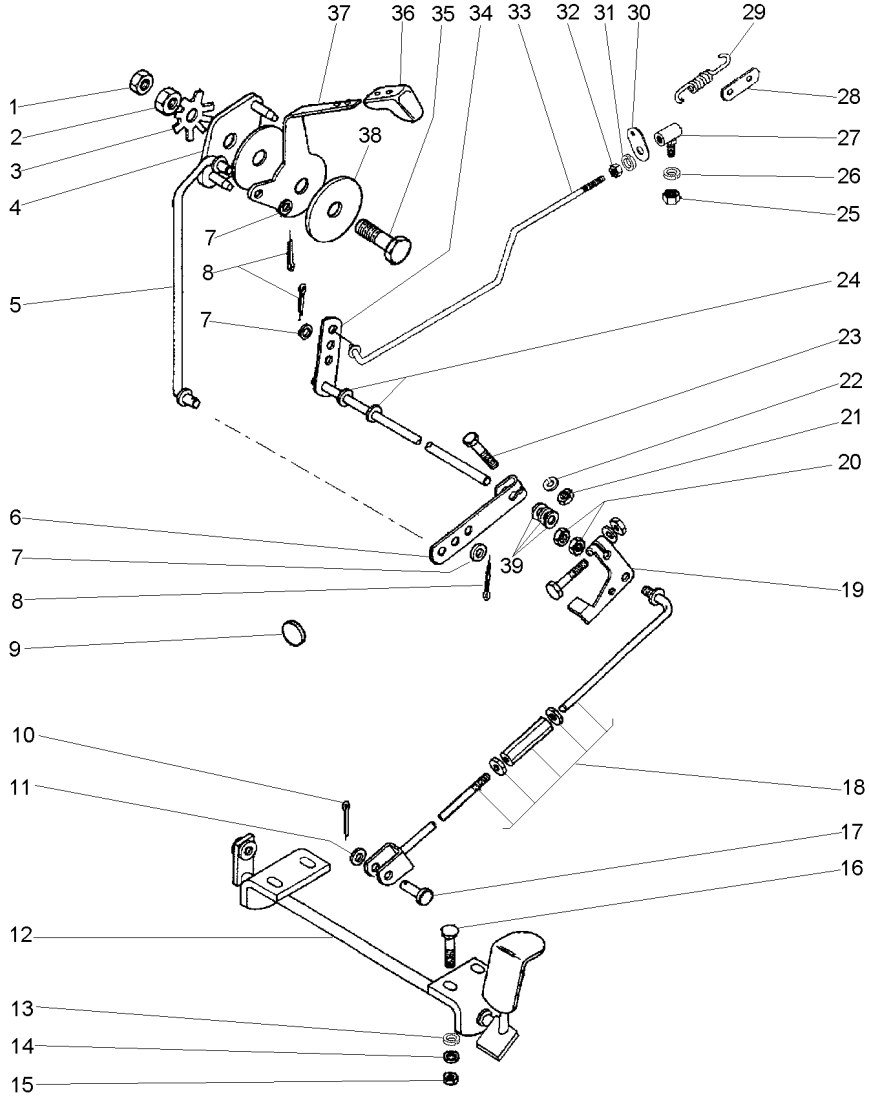

1	353430X1		**1**	PORCA	NUT	TUERCA
2	353431X1		**1**	PORCA	NUT	TUERCA
3	184150M2		**1**	MOLA	SPRING	RESORTE
4	2800299M91		**1**	PLACA	PLATE	PLATO
5	047827S1		**1**	TIRANTE	ROD	VARILLA
6	2800006M1		**1**	ALAVANCA	LEVER	PALANCA
7	355617X1		**3**	ARRUELA	WASHER	ARANDELA
8	354041X1		**3**	CUPILHA	COTTER PIN	PASADOR DOUBLE
9	2801324M1		**1**	BUJÃO	PLUG	TAPON
10	354059X1		**1**	CONTRAPINO	DOWEL	CENTRAJE
11	353756X1		**1**	ARRUELA	WASHER	ARANDELA
12	027983S1		**1**	PEDAL	PEDAL	PEDAL
13	353441X1		**4**	ARRUELA	WASHER	ARANDELA
14	390971X1		**4**	ARRUELA	WASHER	ARANDELA
15	339030X1		**4**	PORCA	NUT	TUERCA
16	1442175X1		**4**	PARAFUSO	BOLT	PERNO
17	832813M1		**1**	PINO	PIN	PASADOR
18	033794N1	105-20 No	**1**	TIRANTE	ROD	VARILLA
19	3146871M2		**1**	ALAVANCA	LEVER	PALANCA
20	375109X1		**2**	PORCA	NUT	TUERCA
21	353918X1		**1**	PORCA	NUT	TUERCA
22	353441X1		**1**	ARRUELA	WASHER	ARANDELA
23	353671X1		**1**	PARAFUSO	BOLT	PERNO
24	196010M1		**2**	ARRUELA	WASHER	ARANDELA
25	353918X1		**4**	PORCA	NUT	TUERCA
26	353441X1		**1**	ARRUELA	WASHER	ARANDELA
27	3589565M91	105-15 No 487077M91	**1**	CONECTOR	CONNECTOR	CONECTOR
28	3145926M1		**1**	SUPORTE	BRACKET	SOPORTE
29	893713M1		**1**	MOLA	SPRING	RESORTE
30	3145925M1		**1**	SUPORTE	BRACKET	SOPORTE
31	353441X1		**1**	ARRUELA	WASHER	ARANDELA
32	353918X1		**1**	PORCA	NUT	TUERCA
33	047740S1		**1**	TIRANTE	ROD	VARILLA
34	1484499M93		**1**	EIXO	SHAFT	ARBOL
35	353540X1		**1**	PARAFUSO	BOLT	PERNO
36	035972P1		**1**	MANÍPULO	KNOB	POMO
37	050043P1		**1**	ALAVANCA	LEVER	PALANCA
38	184149M3		**2**	DISCO	DISC	DISCO
39	353756X1		**3**	ARRUELA	WASHER	ARANDELA

Conector
Ball Joint
Conector

105-15

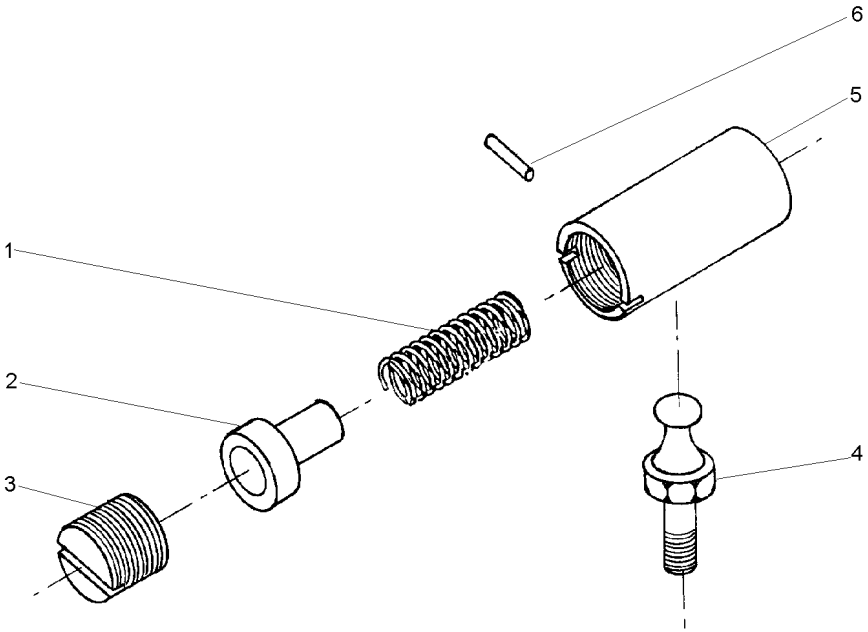

1	487082M1	**1** MOLA	SPRING	RESORTE
2	487081M1	**1** ASSENTO	SEAT	ASIENTO
3	3589563M1	**1** ASSENTO	SEAT	ASIENTO
4	487079M1	**1** PRISIONEIRO	STUD	ESPARRAGO
5	3589564M1	**1** CORPO	BODY	CUERPO
6	354039X1	**1** CUPILHA	COTTER PIN	PASADOR DOUBLE

Tirante
Rod
Varilla

105-20

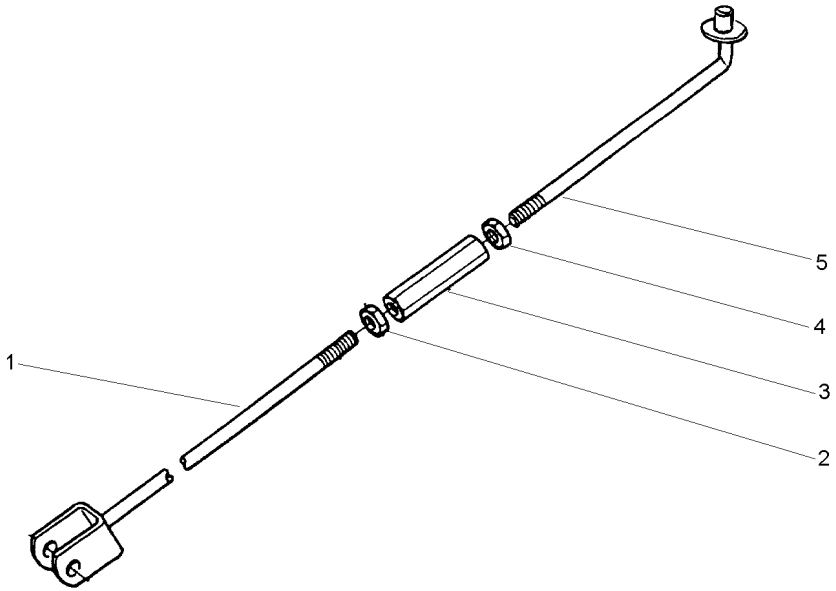

1	033796S1		**1** TIRANTE	ROD	VARILLA
2	3146867M1	3/8X16	**1** PORCA	NUT	TUERCA
3	3146866M1		**1** CONECTOR	CONNECTOR	CONECTOR
4	375109X1	3/8X16	**1** PORCA	NUT	TUERCA
5	022368S1		**1** TIRANTE	ROD	VARILLA

Assento
Seat
Asiento

S/Apoio Braço & S/Cinto Segurança
Without Base & Without Seat Belt
Sim Apoyo & Sim Cinturon

105-25

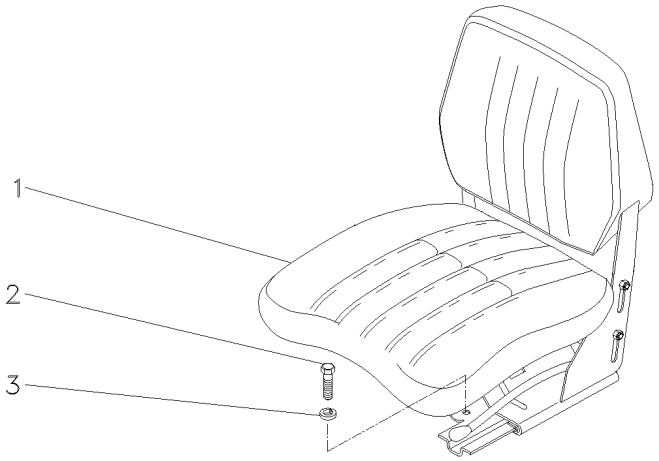

1	069046N1	**1**	CJ. ASSENTO	KIT, SEAT	ASIENTO JUEGO
2	339401X1	**4**	PARAFUSO	BOLT	PERNO
3	339376X1	**4**	ARRUELA	WASHER	ARANDELA

Assento
Seat
Asiento

S/Apoio Braço & S/Cinto Segurança
Without Base & Without Seat Belt
Sim Apoyo & Sim Cinturon

105-30

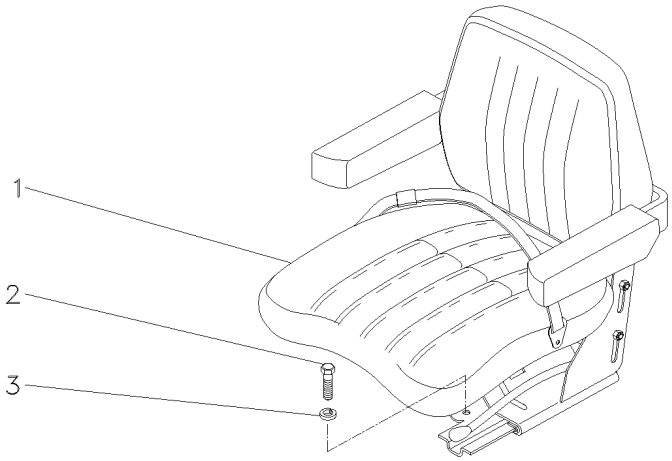

1	059483N1	**1**	CJ. ASSENTO	KIT, SEAT	ASIENTO JUEGO
2	339401X1	**4**	PARAFUSO	BOLT	PERNO
3	339376X1	**4**	ARRUELA	WASHER	ARANDELA

Assento / **Seat** / **Asiento**

C/Apoio Braço & C/Cinto Segurança / **With Base & With Seat Belt** / **Con Apoyo & Con Cinturon**

105-35

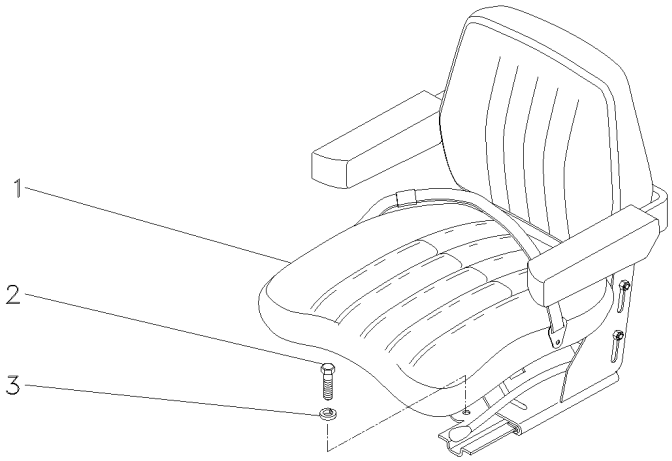

1	059477N1	[A]	**1** ASSENTO	SEAT	ASIENTO
		105-36 No			
1		105-38 No	**1** ASSENTO	SEAT	ASIENTO
2	339401X1	M10X1,5X25	**4** PARAFUSO	BOLT	PERNO
3	339376X1	18,1X10,1X2,2	**4** ARRUELA	WASHER	ARANDELA

[A] NÃO RETRÁTIL
NO RETRACTOR
NO RETRACTIL

Assento
Seat
Asiento

105-36

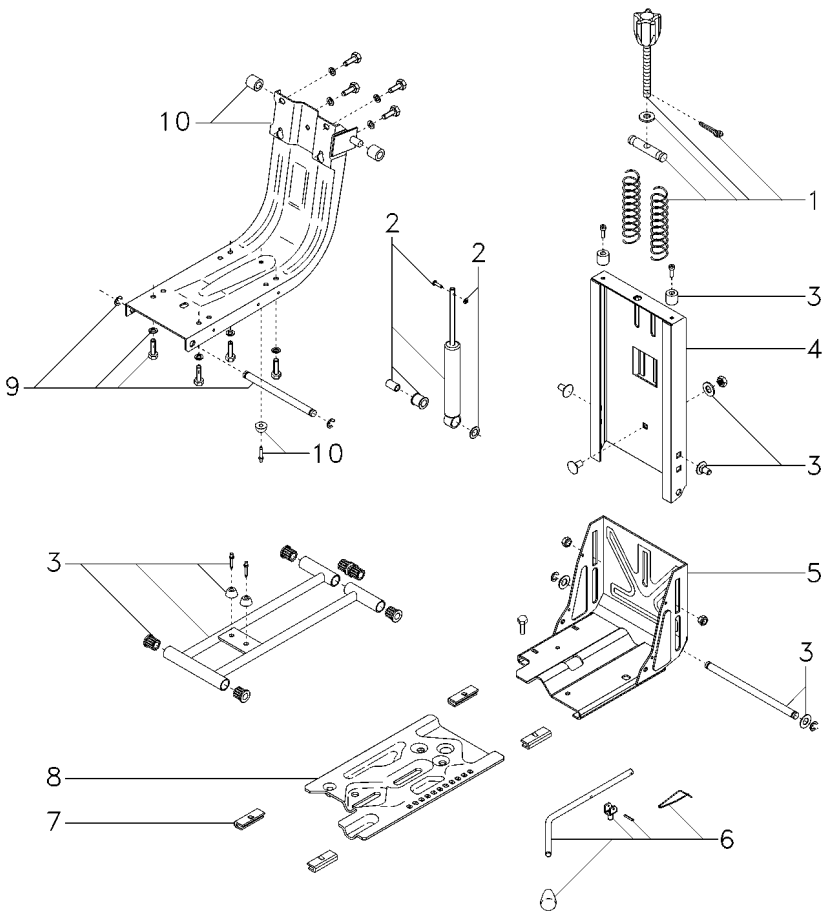

1	6207726M91		**1**	CJ. REGULADOR	KIT, REGULATOR	JUEGO REGULADOR
2	6207728M91		**1**	CJ. AMORTECEDOR	KIT, MOUNTING	JUEGO MONTAJE
3	6207731M91		**1**	CJ. FIXAÇÃO	KIT, CATCH	JUEGO FIJADOR
4	6207734M91		**1**	COLUNA	COLUMN	COLUMNA
5	6207733M91	▲	**1**	CJ. BASE	KIT, BOWL	JUEGO TAZA
6	6207730M91		**1**	CJ. ALAVANCA	KIT, LEVER	JUEGO, PALANCA
7	6207729M91		**1**	JG. SAPATA	KIT, SHOE	JUEGO ZAPATAS
8	6207732M91	▼	**1**	CJ. BASE	KIT, BOWL	JUEGO TAZA
9	6207727M91		**1**	CJ. SUSPENSÃO	KIT, SUSPENSION	JUEGO SUSPENSION
10	6207725M91		**1**	CJ. ESTRUTURA	STRUCTURE	ESTRUCTURA

Assento
Seat
Asiento

105-38

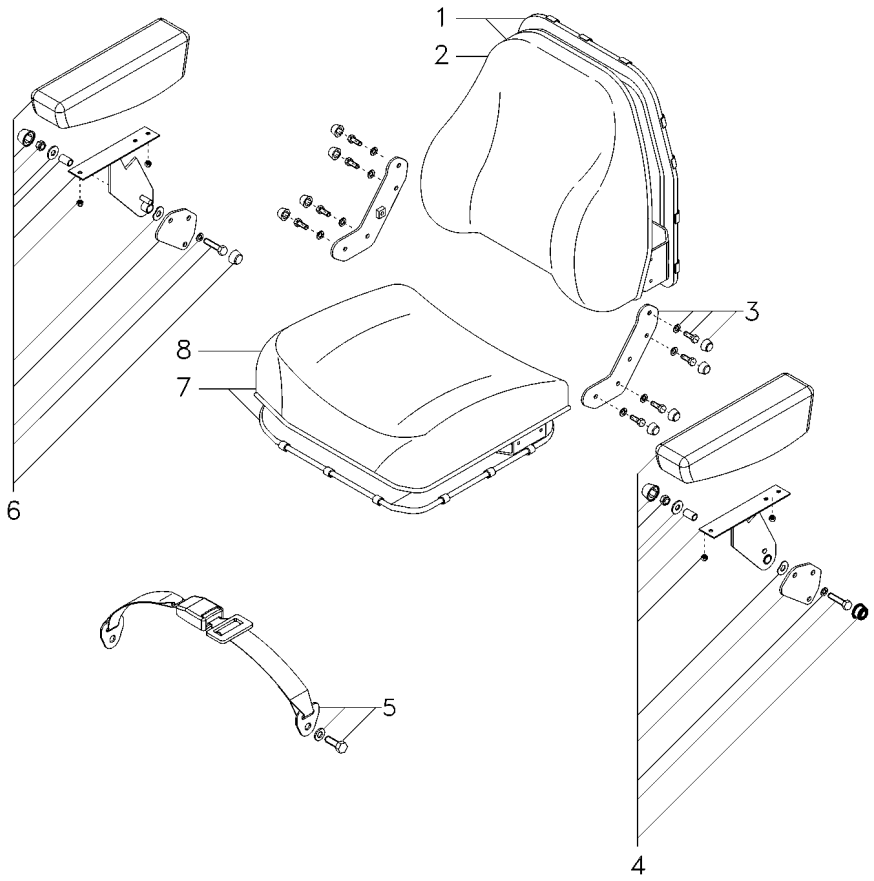

1	6207738M91		**1**	CJ. ENCOSTO	KIT, ABUTMENT	JG. CONTRAFUERTE
2	6207739M91		**1**	ENCOSTO	ABUTMENT	CONTRAFUERTE
3	6207735M91		**1**	CJ. SUPORTE	KIT, BRACKET	JUEGO SOPORTE
4	6207741M91	◄	**1**	CJ. APOIO BRAÇO	KIT, ARMREST	JUEGO APOYABRAZO
5	6207714M91		**1**	CJ. CINTO SEGURA	KIT, SAFETY BELT	JG. CINT. DE SEG
6	6207740M91	►	**1**	CJ. APOIO BRAÇO	KIT, ARMREST	JUEGO APOYABRAZO
7	6207736M91		**1**	CJ. ASSENTO	KIT, SEAT	ASIENTO JUEGO
8	6207737M91		**1**	ASSENTO	SEAT	ASIENTO

Assento / **Seat** / **Asiento**

C/Apoio Braço & C/Cinto Segurança
With Base & With Seat Belt
Con Apoyo & Con Cinturon

105-40

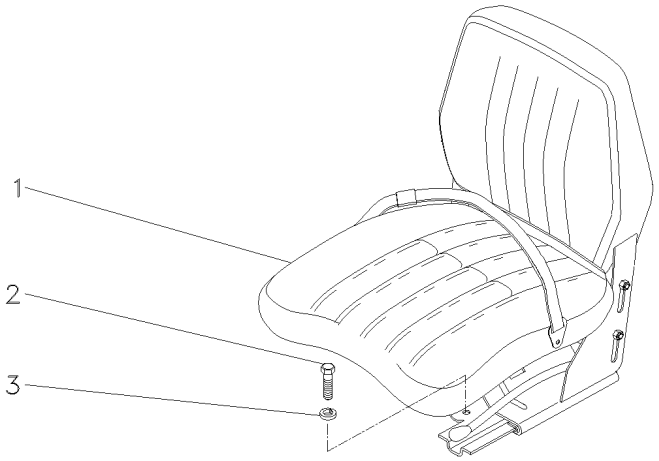

1	069045N1	[A]	**1**	CJ. ASSENTO	KIT, SEAT	ASIENTO JUEGO
2	339401X1		**4**	PARAFUSO	BOLT	PERNO
3	339376X1		**4**	ARRUELA	WASHER	ARANDELA

[A] COM CINTO DE SEGURANÇA RETRÁTIL
WITH SEAT BEALT RETRACTOR
CON CINTURON DE SEGURIDAD RETRACTIL

Pedais Do Freio E Embreagem
Brake Pedals And Clutch
Pedales De Freno Y Embrague

105-45

Tratores Com Plataforma Do Operador
Tractors With Operator Plataform
Tractores Con Plataforma Del Operador

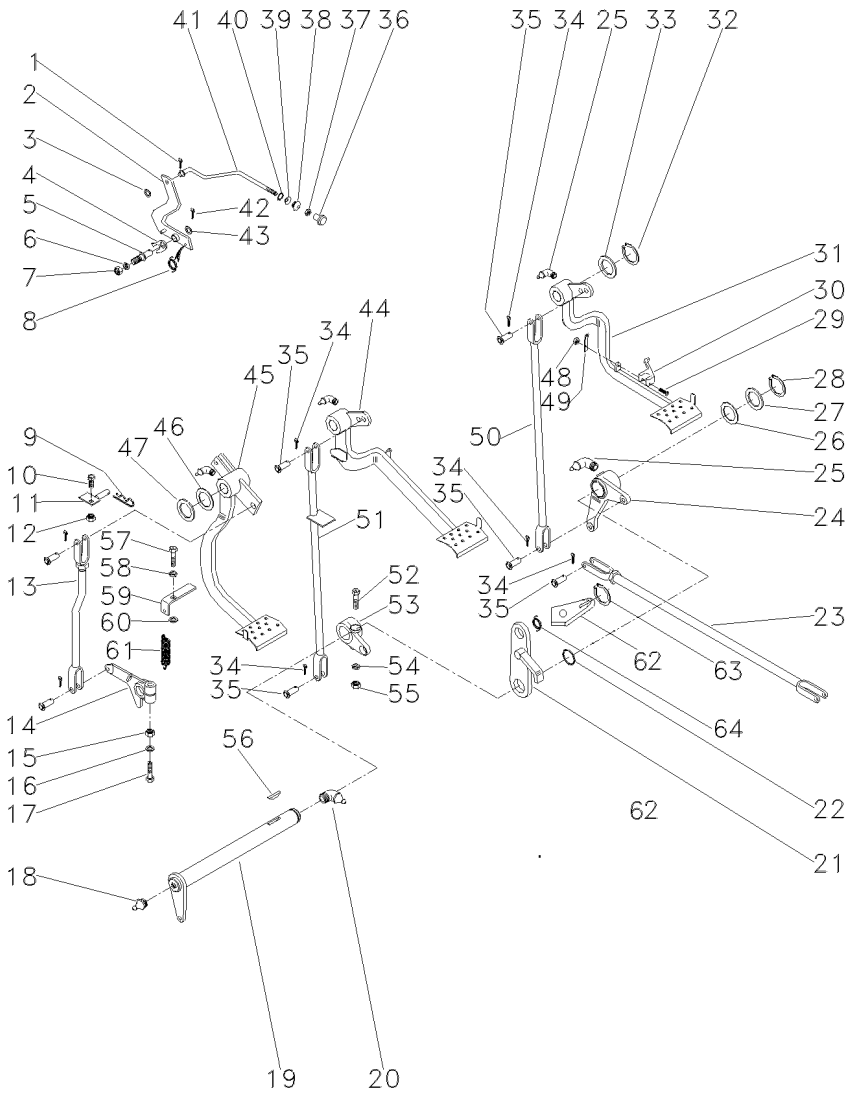

1	361332X1		1	CUPILHA	COTTER PIN	PASADOR DOUBLE
2	3589508M91		1	ALAVANCA	LEVER	PALANCA
3	353753X1		1	ARRUELA	WASHER	ARANDELA
4	181150M1		1	TRAVA	LOCK	RETENEDOR
5	3588673M1		1	PINO	PIN	PASADOR
6	339376X1		1	ARRUELA	WASHER	ARANDELA
7	339402X1		1	PORCA	NUT	TUERCA
8	2802224M1		1	MOLA	SPRING	RESORTE
9	195708M1		1	GRAMPO	CRAMP	PASADOR
10	353540X1		1	PARAFUSO	BOLT	PERNO
11	027511S1		1	BATENTE	STOP	PARO
12	353430X1		1	PORCA	NUT	TUERCA
13	026648N1	105-55 No	1	CJ. TIRANTE	KIT, ROD	JUEGO DE BIELAS
14	058425P1		1	BRAÇO	ARM	BRAZO
15	353437X1		1	PORCA	NUT	TUERCA
16	353439X1		1	ARRUELA	WASHER	ARANDELA
17	353888X1		1	PARAFUSO	BOLT	PERNO
18	13811X		1	GRAXEIRA	GREASER	ENGRASADOR
19	3409161M91		1	ALAVANCA	LEVER	PALANCA
20	850778M1		1	GRAXEIRA	GREASER	ENGRASADOR
21	2800888M91		1	SUPORTE	BRACKET	SOPORTE
22	1001489M1		2	ANEL "O"	O RING	JUNTA TORICA
23	3146699M91	105-75 No	2	CJ. TIRANTE	KIT, ROD	JUEGO DE BIELAS
24	2802114M91	105-70 No ▶	1	ALAVANCA	LEVER	PALANCA
25	29951X		4	GRAXEIRA	GREASER	ENGRASADOR
26	1482675M1		X	CALÇO	SHIM	CALCE
26	1482676M1		X	CALÇO	SHIM	CALCE
26	1482677M1		X	CALÇO	SHIM	CALCE
27	1482670M1		3	ARRUELA	WASHER	ARANDELA
28	339469X1		1	ANEL TRAVA	CIRCLIP	CIRCULITO
29	361203X1		1	PARAFUSO	BOLT	PERNO
30	3589503M1		1	TRAVA	LOCK	RETENEDOR
31	027960N1	105-65 No ▶	1	PEDAL	PEDAL	PEDAL
32	352438X1		1	ANEL TRAVA	CIRCLIP	CIRCULITO
33	3145369M1		2	ARRUELA	WASHER	ARANDELA
34	354059X1		10	CONTRAPINO	DOWEL	CENTRAJE
35	832813M1		10	PINO	PIN	PASADOR
36	487096M1		1	BOTÃO	BUTTON	PULSADOR
37	357515X1		1	PORCA	NUT	TUERCA
38	2801075M1		1	PASSADOR	COTTER	PASADOR ABIERTO
39	2801172M1		1	ARRUELA	WASHER	ARANDELA
40	2801154M1		1	ANEL	RING	ARO
41	3589513M1		1	TIRANTE	ROD	VARILLA
42	354048X1		1	CUPILHA	COTTER PIN	PASADOR DOUBLE
43	391166X1		1	ARRUELA	WASHER	ARANDELA
44	027958N2	105-60 No ◀	1	PEDAL	PEDAL	PEDAL
45	022532N1	105-50 No	1	PEDAL	PEDAL	PEDAL

Pedais Do Freio E Embreagem
Brake Pedals And Clutch
Pedales De Freno Y Embrague

105-45

Tratores Com Plataforma Do Operador
Tractors With Operator Plataform
Tractores Con Plataforma Del Operador

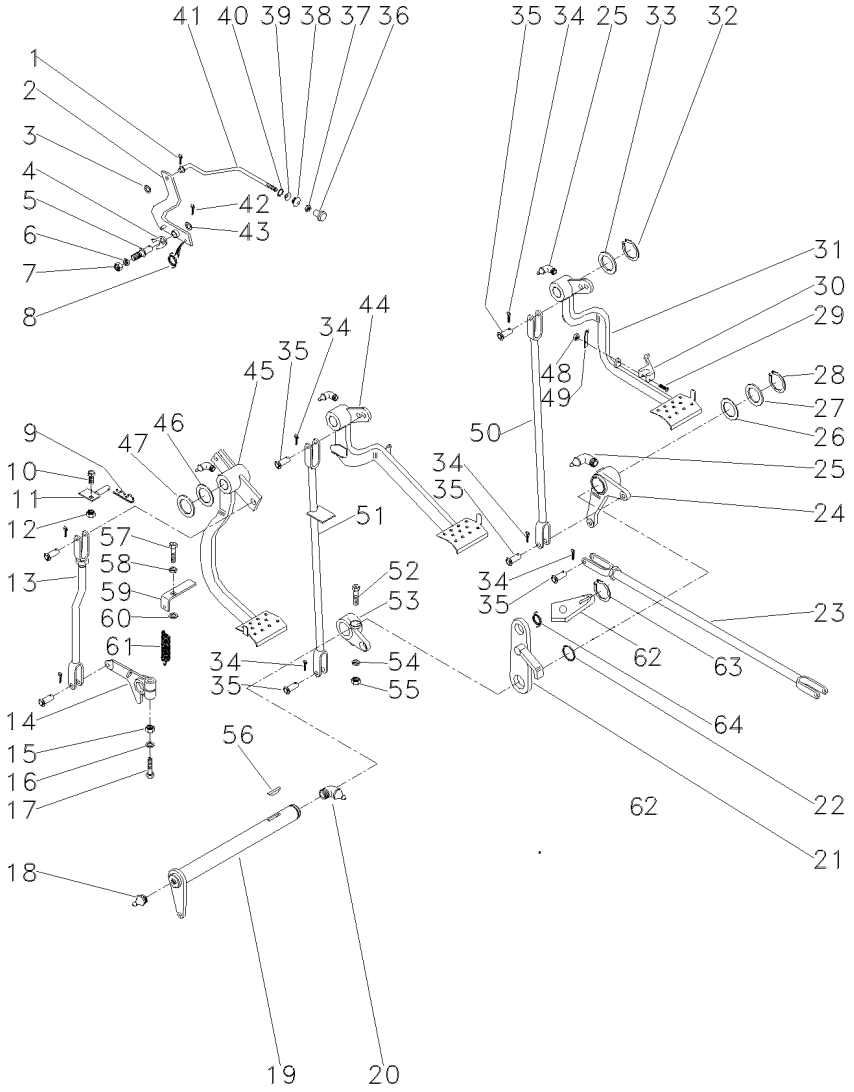

46	1669096M2		**X**	CALÇO	SHIM	CALCE
47	180812M1		**3**	ARRUELA	WASHER	ARANDELA
48	195663M1		**1**	PORCA	NUT	TUERCA
49	181958M1		**1**	MOLA	SPRING	RESORTE
50	022524S1	▶	**1**	TIRANTE	ROD	VARILLA
51	048833S1	◀	**1**	TIRANTE	ROD	VARILLA
52	377563X1		**1**	PARAFUSO	BOLT	PERNO
53	2800894M1	◀	**1**	ALAVANCA	LEVER	PALANCA
54	353432X1		**1**	ARRUELA	WASHER	ARANDELA
55	353426X1		**1**	PORCA	NUT	TUERCA
56	12501X		**1**	CHAVETA	KEY	CLAVE
57	377184X1		**1**	PARAFUSO	BOLT	PERNO
58	353432X1		**1**	ARRUELA	WASHER	ARANDELA
59	022529P1		**1**	SUPORTE	BRACKET	SOPORTE
60	022842P1		**1**	ESPAÇADOR	SPACER	PIEZA DISTANCIA
61	3145514M1		**1**	MOLA	SPRING	RESORTE
62	058423P1		**1**	PLACA	PLATE	PLATO
63	352438X1		**1**	ANEL TRAVA	CIRCLIP	CIRCULITO
64	3700585M1		**1**	MOLA	SPRING	RESORTE

Embreagem	Pedal
Clutch	Pedal
Embrague	Pedal

105-50

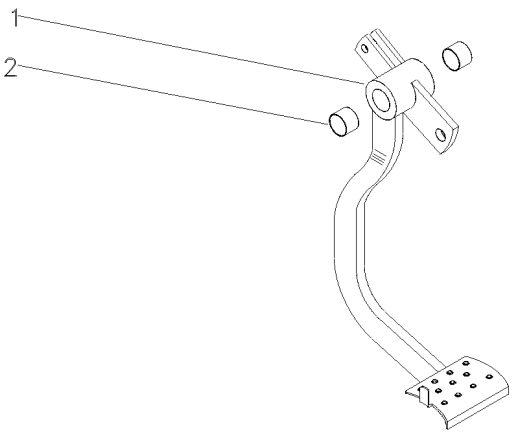

1		022532N1	**1** PEDAL	PEDAL	PEDAL
2	184592M1		**2** BUCHA	BUSH	CASQUILLO

Tirante
Rod
Varilla

Embreagem
Clutch
Embrague

105-55

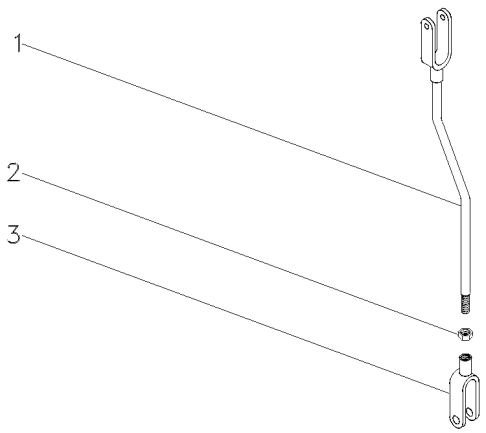

1	026646S1		**1** TIRANTE	ROD	VARILLA
2	353430X1	3/8X24	**1** PORCA	NUT	TUERCA
3	195270M1		**1** GARFO	FORK	HORQUILLA

Pedal Do Freio
Brake Pedal
Pedal De Freno

Lado Esquerdo
Left Hand
Lado Izquierdo

105-60

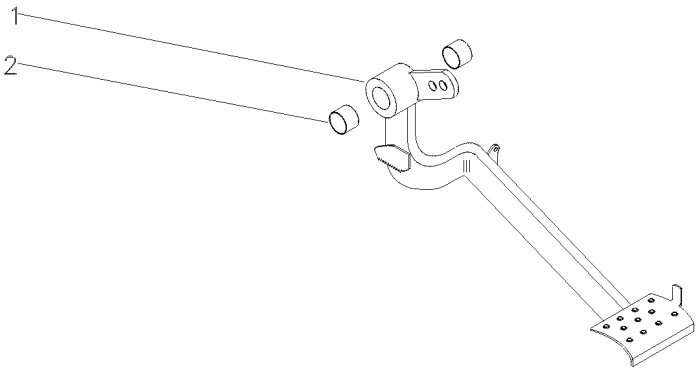

1		027958N2	**1** PEDAL	PEDAL	PEDAL
2	184592M1		**2** BUCHA	BUSH	CASQUILLO

Pedal De Freio
Brake Pedal
Pedal De Freno

Lado Direito
Right Hand
Lado Derecho

105-65

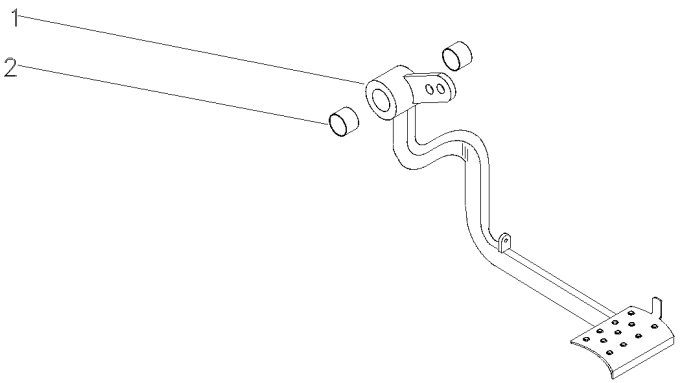

1		027960N1	**1** PEDAL	PEDAL	PEDAL
2	184592M1		**2** BUCHA	BUSH	CASQUILLO

Alavanca Do Freio
Lever Kit
Juego De Palanca

105-70

Lado Direito
Right Side
Lado Derecho

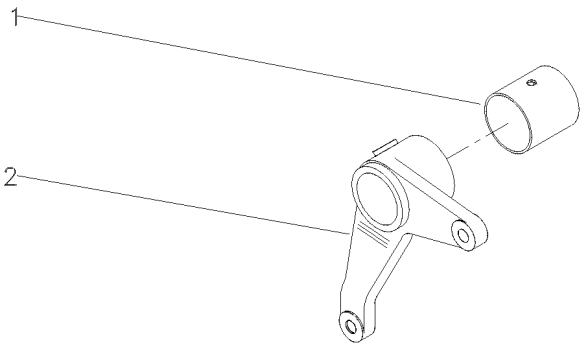

1	195910M1		**1**	BUCHA	BUSH	CASQUILLO
2	2800895M1	▶	**1**	ALAVANCA	LEVER	PALANCA

Tirante
Rod
Varilla

105-75

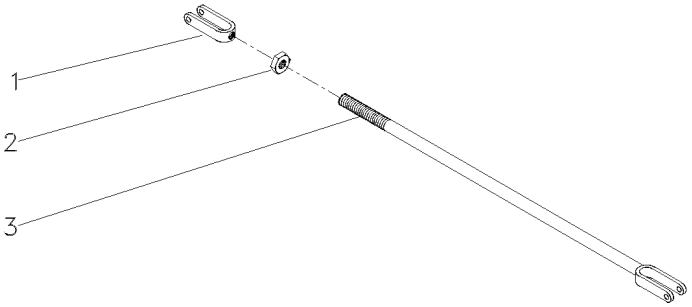

1	195270M1	**1**	GARFO	FORK	HORQUILLA
2	353430X1	**1**	PORCA	NUT	TUERCA
3	3146704M91	**1**	CJ. TIRANTE	KIT, ROD	JUEGO DE BIELAS

Suporte
Support
Soporte

Paralama
Fender
Guardafangos

105-85

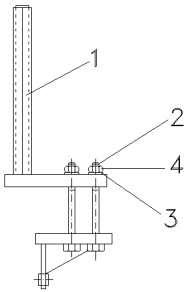

1	063609S1	▶	**1**	SUPORTE	CLEVIS	GANCHO SEGURI.
1	063610S1	◀	**1**	SUPORTE	CLEVIS	GANCHO SEGURI.
2	368547X1		**8**	PARAFUSO	BOLT	PERNO
3	353775X1		**8**	ARRUELA	WASHER	ARANDELA
4	366957X1		**8**	PORCA	NUT	TUERCA

Cj. Soleira
Footsteps
Chapas De Piso

105-90

Tanque Extra-Capacidade P/ Carregador Frontal
Tank Extra-Capacity
Tanque Extra-Capacidad

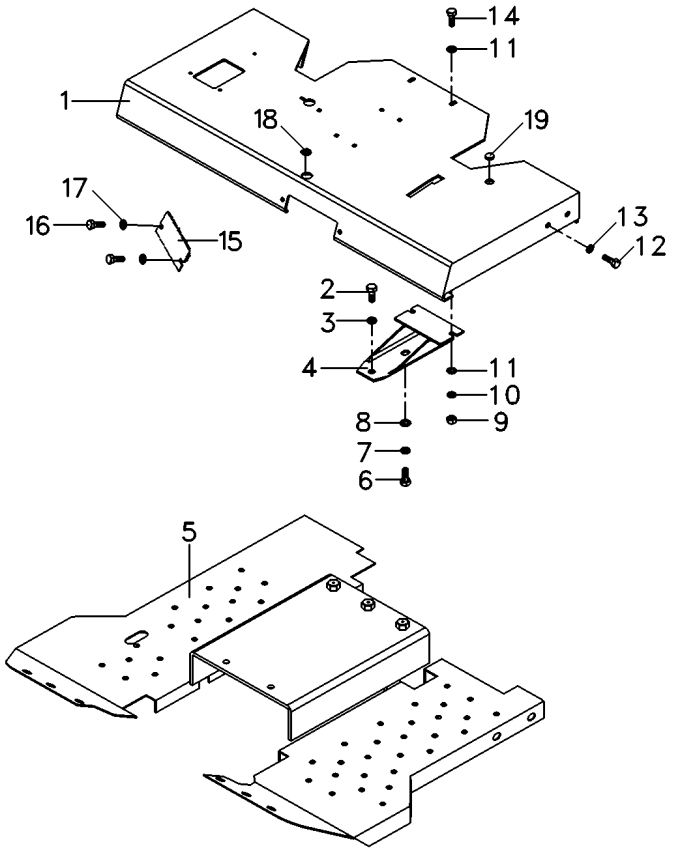

1	069223S1		**1**	PLATAFORMA	TABLE	MESA
2	339401X1		**6**	PARAFUSO	BOLT	PERNO
3	339376X1		**6**	ARRUELA	WASHER	ARANDELA
4	062957S1		**1**	SUPORTE	BRACKET	SOPORTE
5	6200328M91	105-95 No	**1**	CJ. SOLEIRA	FOOTSTEP	CHAPAS DE PISO
6	339761X1		**2**	PARAFUSO	BOLT	PERNO
7	339024X1		**4**	ARRUELA	WASHER	ARANDELA
8	339374X1		**2**	ARRUELA	WASHER	ARANDELA
9	339169X1		**2**	PORCA	NUT	TUERCA
10	353432X1		**1**	ARRUELA	WASHER	ARANDELA
11	355619X1		**1**	ARRUELA	WASHER	ARANDELA
12	353699X1		**1**	PARAFUSO	BOLT	PERNO
13	353432X1		**1**	ARRUELA	WASHER	ARANDELA
14	353426X1		**1**	PORCA	NUT	TUERCA
15	068513P1		**1**	TAMPA	COVER	CUBIERTA
16	339123X1		**2**	PARAFUSO	BOLT	PERNO
17	339374X1		**2**	ARRUELA	WASHER	ARANDELA
18	021460P1		**1**	TAMPÃO	PAD	ALMOHADILLA
19	024532P1		**1**	TAMPÃO	PAD	ALMOHADILLA

Soleira
Footstep
Estribos

105-95

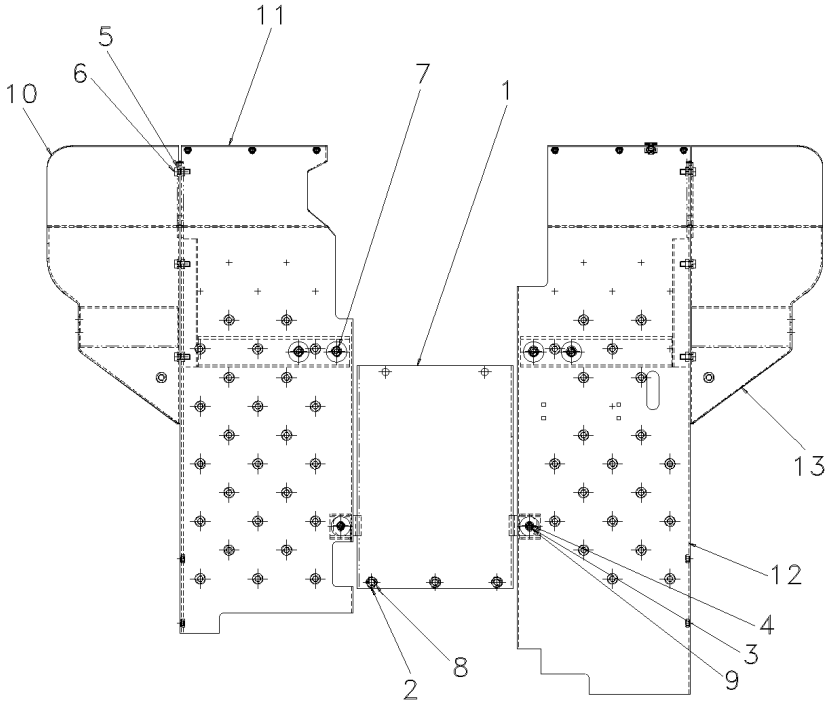

1	064642S1	**1** SOLEIRA	FOOT REST	REPOSAPIES
2	1869272M1	**3** ESPAÇADOR	SPACER	PIEZA DISTANCIA
3	339123X1	**2** PARAFUSO	BOLT	PERNO
4	339374X1	**2** ARRUELA	WASHER	ARANDELA
5	339376X1	**10** ARRUELA	WASHER	ARANDELA
6	339401X1	**10** PARAFUSO	BOLT	PERNO
7	353756X1	**4** ARRUELA	WASHER	ARANDELA
8	354648X1	**3** PARAFUSO	BOLT	PERNO
9	391166X1	**2** ARRUELA	WASHER	ARANDELA
10	6200330M91	**1** EXTENSÃO	EXTENSION	EXTENSION
11	6200333M91	**1** CJ. SOLEIRA	FOOTSTEP	CHAPAS DE PISO
12	6200334M91	**1** CJ. SOLEIRA	FOOTSTEP	CHAPAS DE PISO
13	6200336M91	**1** EXTENSÃO	EXTENSION	EXTENSION

Soleira
Footsteps
Chapas De Piso

105-100

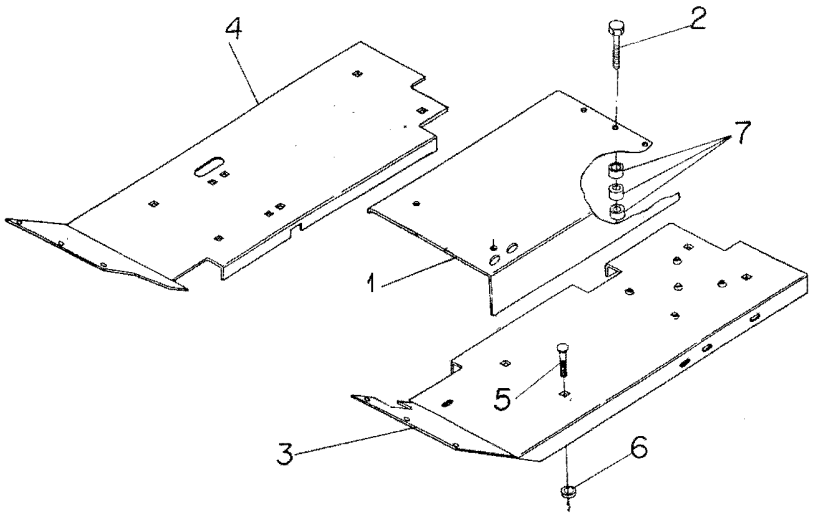

1	027349P1		**1**	SOLEIRA	FOOT REST	REPOSAPIES
2	354648X1		**3**	PARAFUSO	BOLT	PERNO
3	027378S1	◀	**1**	SOLEIRA	FOOT REST	REPOSAPIES
4	033594S1	▶	**1**	SOLEIRA	FOOT REST	REPOSAPIES
5	353688X1		**8**	PARAFUSO	BOLT	PERNO
6	353756X1		**8**	ARRUELA	WASHER	ARANDELA
7	1869272M1		**3**	ESPAÇADOR	SPACER	PIEZA DISTANCIA

Cj. Soleira
Footsteps
Chapas De Piso

105-105

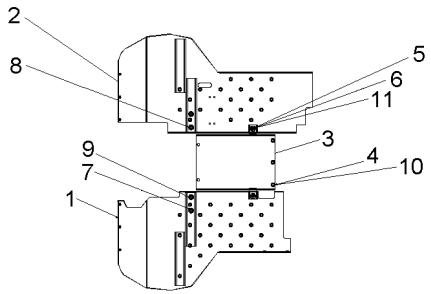

1	064576S1	◀	**1**	SOLEIRA	FOOT REST	REPOSAPIES
2	064577S1	▶	**1**	SOLEIRA	FOOT REST	REPOSAPIES
3	064642S1		**1**	SOLEIRA	FOOT REST	REPOSAPIES
4	1869272M1		**3**	ESPAÇADOR	SPACER	PIEZA DISTANCIA
5	339123X1		**2**	PARAFUSO	BOLT	PERNO
6	339374X1		**2**	ARRUELA	WASHER	ARANDELA
7	339376X1		**4**	ARRUELA	WASHER	ARANDELA
8	339401X1		**4**	PARAFUSO	BOLT	PERNO
9	353756X1		**4**	ARRUELA	WASHER	ARANDELA
10	354648X1		**3**	PARAFUSO	BOLT	PERNO
11	391166X1		**2**	ARRUELA	WASHER	ARANDELA

Cj. Soleira
Footsteps
Chapas De Piso

105-110

Tanque Extra-Capacidade
Tank Extra-Capacity
Tanque Extra-Capacidad

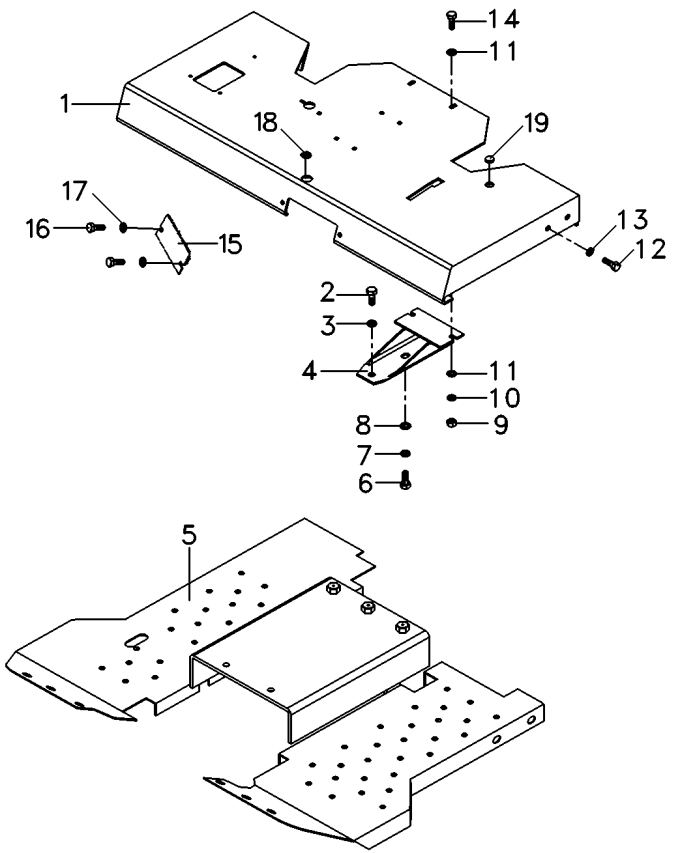

1	069223S1		**1**	PLATAFORMA	TABLE	MESA
2	339401X1		**4**	PARAFUSO	BOLT	PERNO
3	339376X1		**4**	ARRUELA	WASHER	ARANDELA
4	062957S1		**1**	SUPORTE	BRACKET	SOPORTE
5	064951N1	105-105 No	**1**	CJ. SOLEIRA	FOOTSTEP	CHAPAS DE PISO
6	339761X1		**2**	PARAFUSO	BOLT	PERNO
7	339024X1		**4**	ARRUELA	WASHER	ARANDELA
8	339374X1		**2**	ARRUELA	WASHER	ARANDELA
9	339169X1		**2**	PORCA	NUT	TUERCA
10	353432X1		**1**	ARRUELA	WASHER	ARANDELA
11	355619X1		**1**	ARRUELA	WASHER	ARANDELA
12	353699X1		**1**	PARAFUSO	BOLT	PERNO
13	353432X1		**1**	ARRUELA	WASHER	ARANDELA
14	353426X1		**1**	PORCA	NUT	TUERCA
15	068513P1		**1**	TAMPA	COVER	CUBIERTA
16	339123X1		**2**	PARAFUSO	BOLT	PERNO
17	339374X1		**2**	ARRUELA	WASHER	ARANDELA
18	021460P1		**1**	TAMPÃO	PAD	ALMOHADILLA
19	024532P1		**1**	TAMPÃO	PAD	ALMOHADILLA

Para-Lama
Fender
Guardabarros

105-115

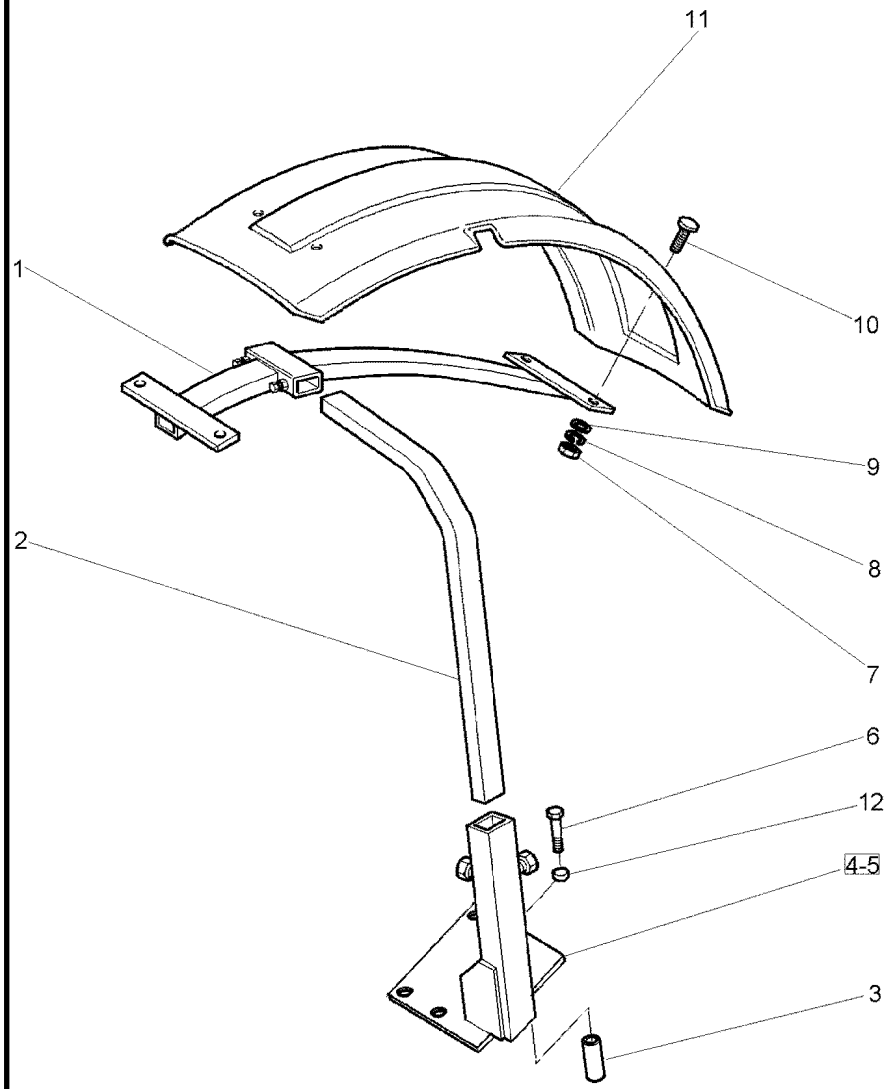

1	3762101M2		**2**	SUPORTE	BRACKET	SOPORTE
2	3771372M2		**2**	TUBO	PIPE	CANO
3	024524P1		**8**	ESPAÇADOR	SPACER	PIEZA DISTANCIA
4	070367S1	◀	**1**	SUPORTE	CLEVIS	GANCHO SEGURI.
5	070368S1	▶	**1**	SUPORTE	CLEVIS	GANCHO SEGURI.
6	391889X1		**8**	PARAFUSO	BOLT	PERNO
7	339030X1		**8**	PORCA	NUT	TUERCA
8	353441X1		**8**	ARRUELA	WASHER	ARANDELA
9	390971X1		**8**	ARRUELA	WASHER	ARANDELA
10	3009331X1		**8**	PARAFUSO	BOLT	PERNO
11	3762104M1	▶	**1**	PÁRA-LAMA	FENDER	GUARDABARRO
11	3762137M1	◀	**1**	PÁRA-LAMA	FENDER	GUARDABARRO
12	041239P1		**8**	ESPAÇADOR	SPACER	PIEZA DISTANCIA

Estrutura De Proteção	**Rops Rigido**	**105-120**
Roll- Over Protective	**Rops**	
Estructura De Protecion	**Rops**	

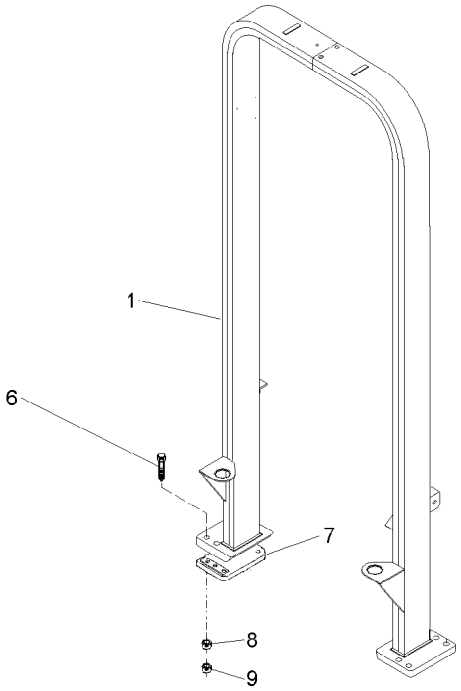

1	063077S1	**1**	ESTRUTURA	STRUCTURE	ESTRUCTURA
6	368547X1	**12**	PARAFUSO	BOLT	PERNO
7	022724P1	**2**	CHAPA	PLATE	CHAPA
8	353775X1	**12**	ARRUELA	WASHER	ARANDELA
9	366957X1	**12**	PORCA	NUT	TUERCA

Estrutura De Proteção
Roll- Over Protective
Estructura De Protecion

Rops Basculante
Rops Inclinable
Rops Inclinable

105-125

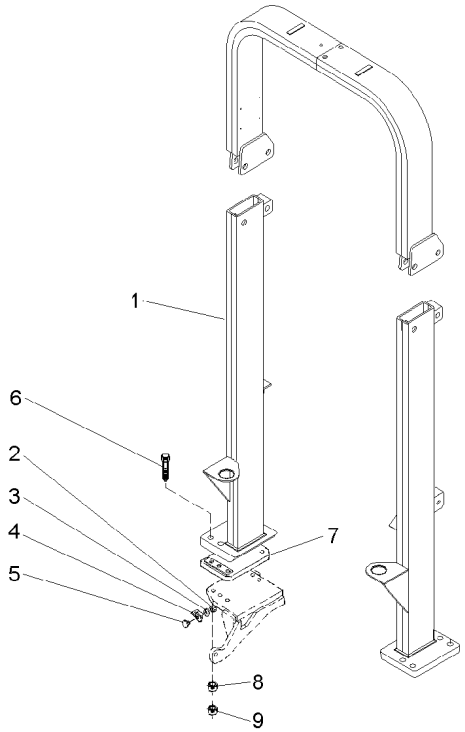

1	063361N1	105-130 No	**1**	ESTRUTURA	STRUCTURE	ESTRUCTURA
2	339030X1		**2**	PORCA	NUT	TUERCA
3	339375X1		**2**	ARRUELA	WASHER	ARANDELA
4	3587343M1	◀	**1**	SUPORTE	BRACKET	SOPORTE
4	3587344M1	▶	**1**	SUPORTE	BRACKET	SOPORTE
5	3587400M91		**2**	REFLETOR	REFLECTOR	CATADIOPTRICO
6	368547X1		**8**	PARAFUSO	BOLT	PERNO
7	022724P1		**2**	CHAPA	PLATE	CHAPA
8	353775X1		**12**	ARRUELA	WASHER	ARANDELA
9	366957X1		**12**	PORCA	NUT	TUERCA

Estrutura De Proteção
Roll - Over Protective
Estructura De Protecion

105-130

Basculante
Inclinable
Inclinable

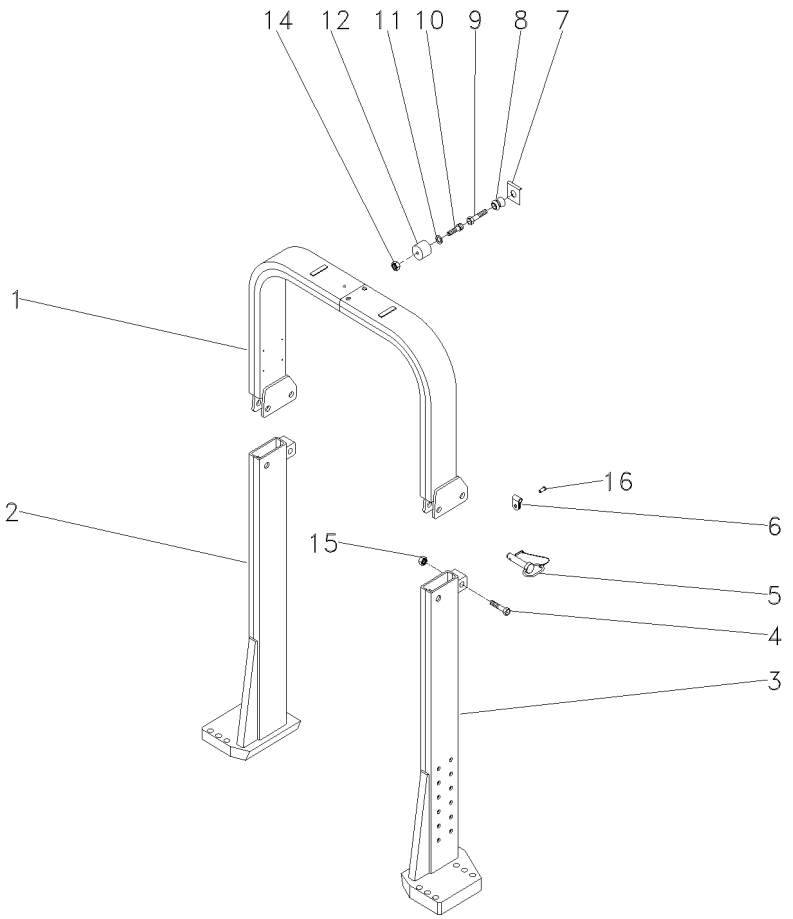

1	063537S1		**1** TUBO	PIPE	CANO
2	063553S1	▶	**1** COLUNA	COLUMN	COLUMNA
3	063554S1	◀	**1** COLUNA	COLUMN	COLUMNA
4	391332X1	M20x2.5x100	**2** PARAFUSO	BOLT	PERNO
5	057930N1		**2** PINO	PIN	PASADOR
6	057931P1		**2** PRESILHA	STAPLE	GRAPA
7	368897X1	5/16x18	**1** PORCA	NUT	TUERCA
8	026638P1		**1** PINO	PIN	PASADOR
9	353681X1	3/8x16x1 1/4	**1** PARAFUSO	BOLT	PERNO
10	360826X1	5/16x18x3/4	**1** PARAFUSO	BOLT	PERNO
11	829185M1	11/16x3/8x1 1/16	**1** ARRUELA	WASHER	ARANDELA
12	026637P1		**1** FIXAÇÃO	FASTENER	CIERRE
14	368897X1	5/16x18	**1** PORCA	NUT	TUERCA
15	1442552X1	M20x2.5	**2** PORCA	NUT	TUERCA
16	2833960M1		**2** REBITE	RIVET	REMACHE

Toldo
Canopy
Toldo

105-135

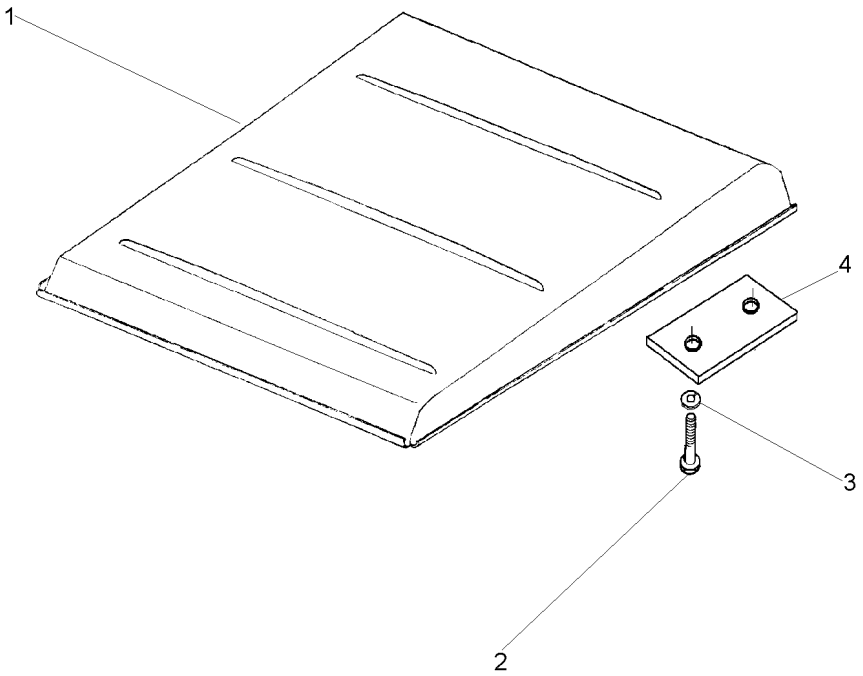

1	047162S1		**1**	TOLDO	CANOPY	DOSEL
2	1441368X1	M12x1,25x45	**4**	PARAFUSO	BOLT	PERNO
3	339369X1		**4**	ARRUELA	WASHER	ARANDELA
4	044808P1		**2**	FIXADOR	ATTACHMENT	ADITAMENTO

Rodas Dianteiras	**9.00-16f2 (10l)**	**130-10**	**Cubo Grande**
Front Wheels	**9.00-16f2 (10l)**		**Cube Big**
Ruedas Delanteras	**9.00-16f2 (10l)**		**Cubo Grande**

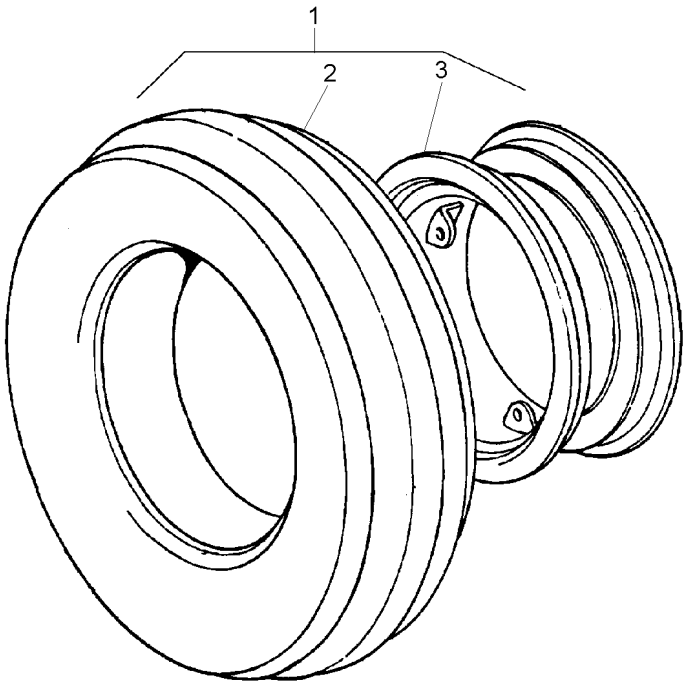

1		3149769M91	**1**	CJ. RODAGEM	WHEELS	RODAJE
2	3146503M91	1 130-30 No	**1**	CJ.PNEU E CÂMARA	TYRE AND TUBE	NEUM.Y.CAMARA
3	2802446M91	1	**1**	ARO	RIM	LLANTA

Rodas Dianteiras	**9.00-16f2 (6l)**	**130-15**	**Cubo Médio**
Front Wheels	**9.00-16f2 (6l)**		**Cube Medium**
Ruedas Delanteras	**9.00-16f2 (6l)**		**Cubo Medio**

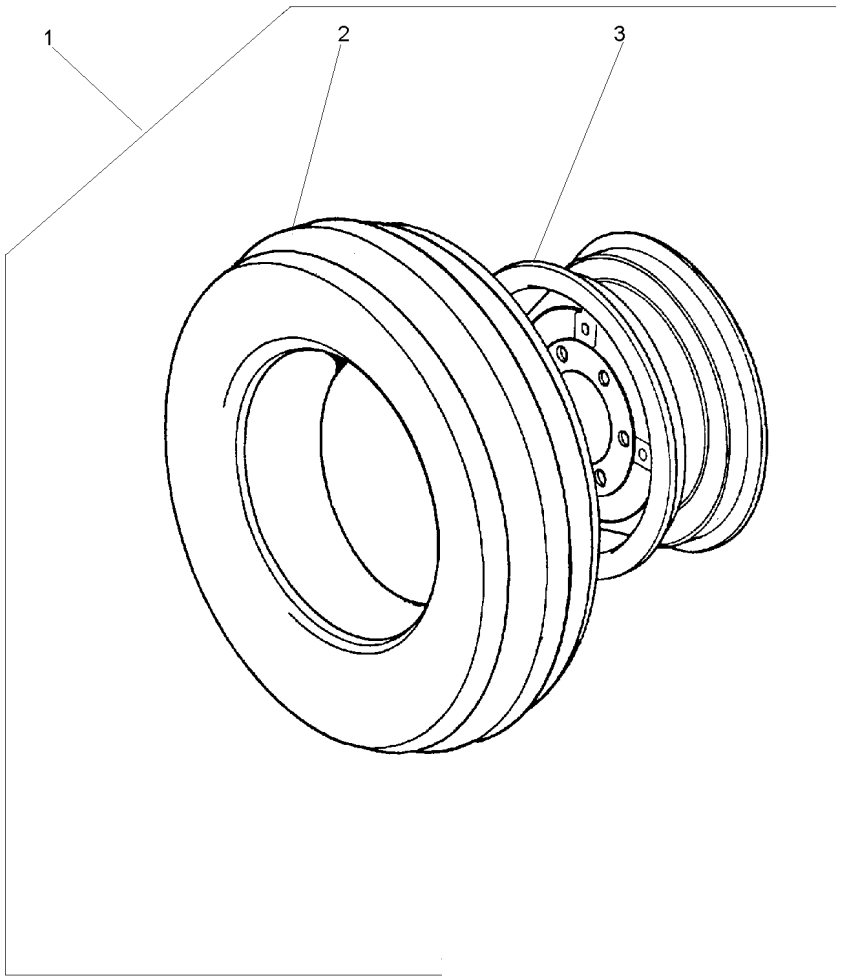

1		3149799M91	**2**	CJ. RODAGEM	WHEELS	RODAJE
2	3146503M91	1 130-30 No	**1**	CJ.PNEU E CÂMARA	TYRE AND TUBE	NEUM.Y.CAMARA
3	489331M91	1 650X16	**1**	ARO	RIM	LLANTA

Rodas Dianteiras	**10.00 X 16 8l**
Front Wheels	**10.00 X 16 8l**
Ruedas Delanteras	**10.00 X 16 8l**

130-20

Cubo Médio
Cube Medium
Cubo Medio

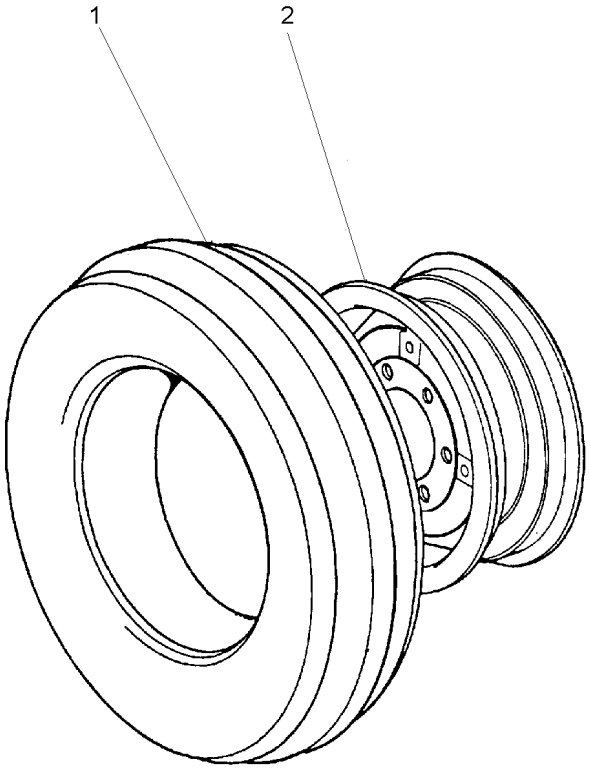

1	843866M91	130-25 No	**2**	CJ.PNEU E CÂMARA	TYRE AND TUBE	NEUM.Y.CAMARA
2	055797S1		**2**	ARO	RIM	LLANTA

Pneu & Câmara
Tyre & Chamber
Neum & Camara

130-25

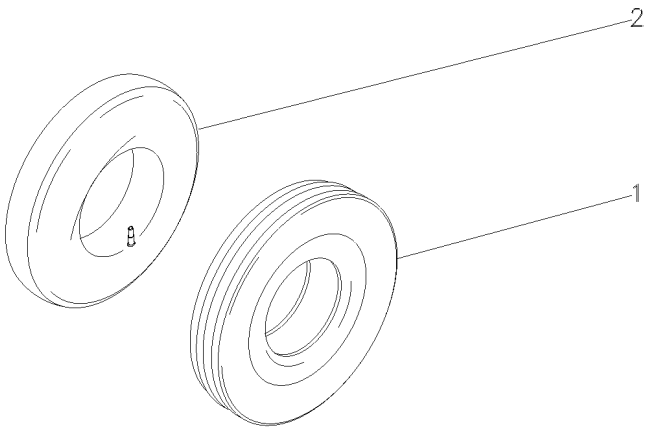

1	843865M1	10.00X16 8L	**1** PNEU	TYRE	NEUMATICO
2	834779M1	10.00X16	**1** CÂMARA	CHAMBER	CAMARA

Pneu & Câmara	**9.00-16f2 (6l)**	**130-30**	**2 Rodas Motrizes**
Tyre & Chamber	**9.00-16f2 (6l)**		**2 Wheels Drive**
Neum & Camara	**9.00-16f2 (6l)**		**2 Ruedas Motriz**

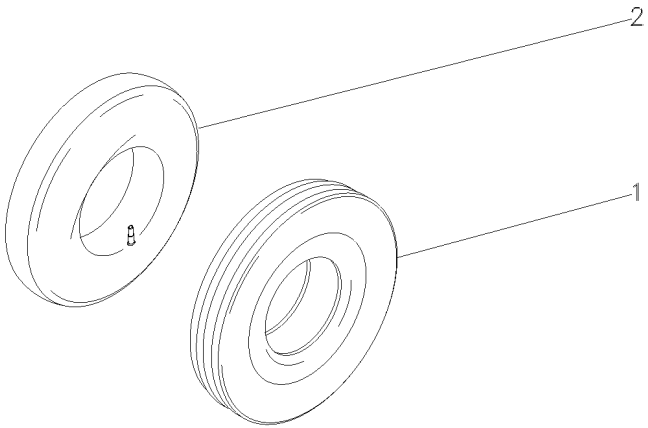

1	3146504M1	9.00X16 10L	**1** PNEU	TYRE	NEUMATICO
2	880481M1	9.00 X 16	**1** CÂMARA	CHAMBER	CAMARA

Rodas Dianteiras	**14.9 X 26 R1 6l**	**130-35**	**4 Rodas Motrizes**
Front Wheels	**14.9 X 26 R1 6l**		**4 Wheels Drive**
Ruedas Delanteras	**14.9 X 26 R1 6l**		**4 Ruedas Motriz**

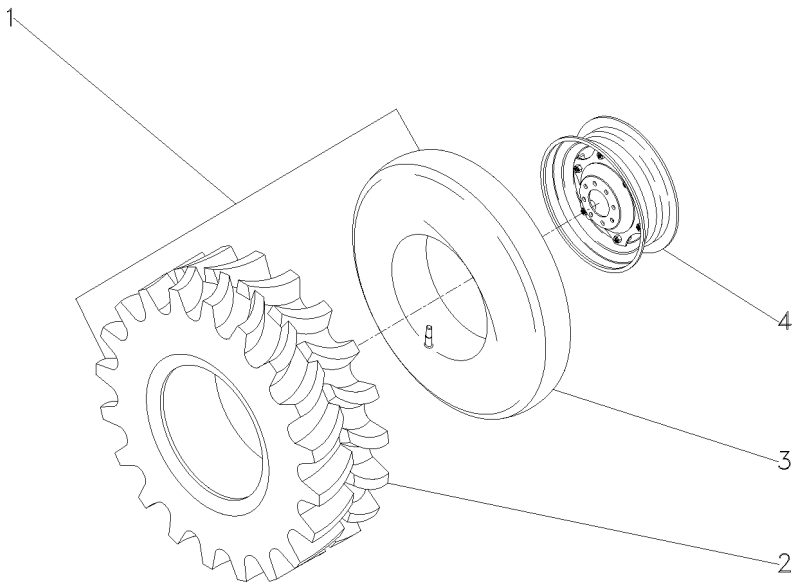

1	035822N1		**1**	CJ.PNEU E CÂMARA	TYRE AND TUBE	NEUM.Y.CAMARA
2	035823P1	1	**1**	PNEU	TYRE	NEUMATICO
3	3410379M1	1	**1**	CÂMARA	CHAMBER	CAMARA
4	3409966M92	130-180 No	**1**	RODA	WHEEL	RUEDA

Rodas Dianteiras **Front Wheels** **Ruedas Delanteras**	**14.9-24r1 (6l)** **14.9-24r1 (6l)** **14.9-24r1 (6l)**	**130-40**	**4 Rodas Motrizes** **4 Wheels Drive** **4 Ruedas Motriz**

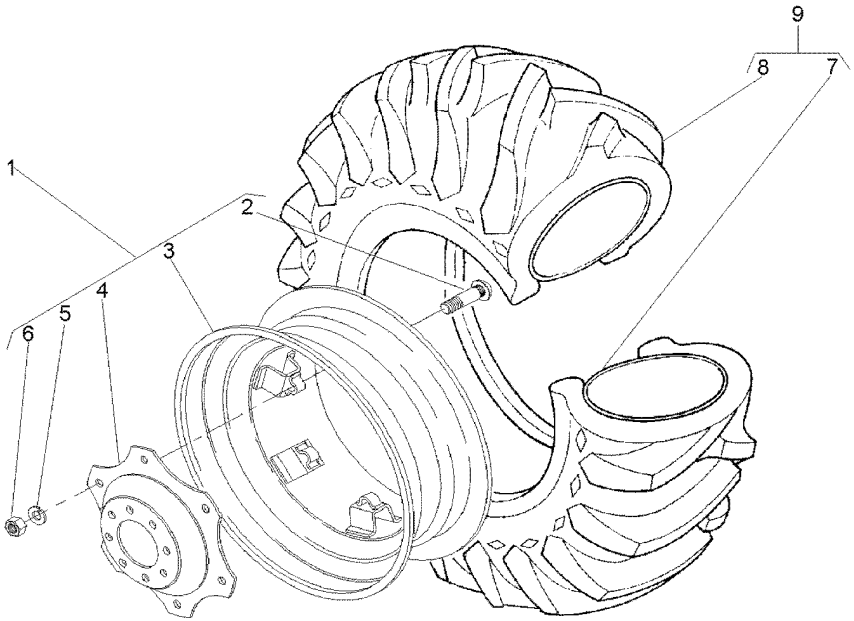

1	3411241M91		**1**	RODA	WHEEL	RUEDA
2	3408246M1	1	**6**	PARAFUSO	BOLT	PERNO
3	487150M92	1	**1**	ARO	RIM	LLANTA
4	3411240M1	1	**1**	DISCO	DISC	DISCO
5	027646P1	1	**8**	ARRUELA	WASHER	ARANDELA
6	353427X1	1	**6**	PORCA	NUT	TUERCA
7	182578M1	9 13X24	**1**	CÂMARA	CHAMBER	CAMARA
8	831521M1	9 14.9/13X24	**1**	PNEU	TYRE	NEUMATICO
9	831522M91		**1**	CJ.PNEU E CÂMARA	TYRE AND TUBE	NEUM.Y.CAMARA

Rodas Dianteiras **Front Wheels** **Ruedas Delanteras**	**14.9-24r2 (6l)** **14.9-24r2 (6l)** **14.9-24r2 (6l)**	**130-45**	**4 Rodas Motrizes** **4 Wheels Drive** **4 Ruedas Motriz**

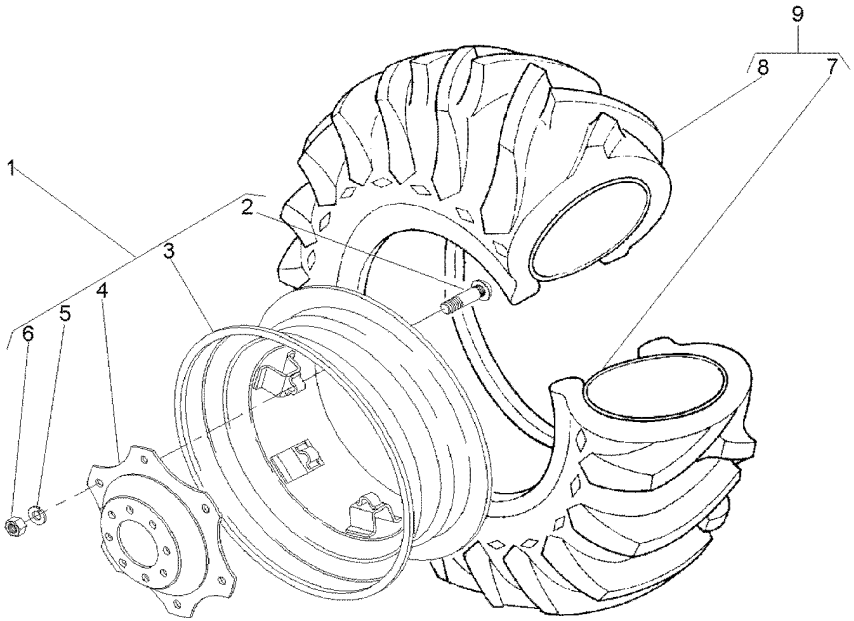

1	3411241M91		**1**	RODA	WHEEL	RUEDA
2	3408246M1	1	**6**	PARAFUSO	BOLT	PERNO
3	487150M92	1	**1**	ARO	RIM	LLANTA
4	3411240M1	1	**1**	DISCO	DISC	DISCO
5	027646P1	1	**6**	ARRUELA	WASHER	ARANDELA
6	353427X1	1	**6**	PORCA	NUT	TUERCA
7	182578M1	9 13X24	**1**	CÂMARA	CHAMBER	CAMARA
8	487173M1	9 14.9/13X24	**1**	PNEU	TYRE	NEUMATICO
9	487174M91		**1**	CJ.PNEU E CÂMARA	TYRE AND TUBE	NEUM.Y.CAMARA

Rodas Dianteiras **Front Wheels** **Ruedas Delanteras**	**14.9-28r2 (6l)** **14.9-28r2 (6l)** **14.9-28r2 (6l)**	**130-50**	**4 Rodas Motrizes** **4 Wheels Drive** **4 Ruedas Motriz**

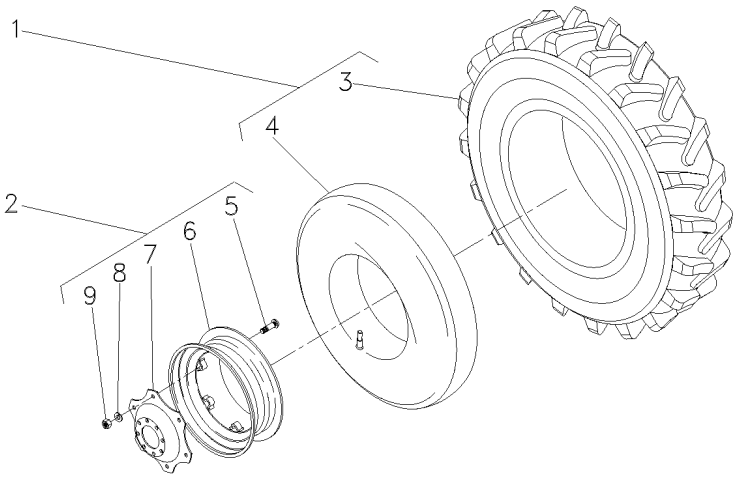

1	487540M91		**2**	CJ.PNEU E CÂMARA	TYRE AND TUBE	NEUM.Y.CAMARA
2	036239N1	12X28	**2**	RODA	WHEEL	RUEDA
3	487539M1	1	**2**	PNEU	TYRE	NEUMATICO
4	828539M1	1	**2**	CÂMARA	CHAMBER	CAMARA
5	3408246M1	2	**8**	PARAFUSO	BOLT	PERNO
6	036240S1	2	**1**	ARO	RIM	LLANTA
7	036241P1	2	**1**	DISCO	DISC	DISCO
8	027646P1	2	**8**	ARRUELA	WASHER	ARANDELA
9	353427X1	2	**8**	PORCA	NUT	TUERCA

Rodas Traseiras	**18.4 X 34 R1**	**130-55**	**18.4-34r1 (Pavt)**
Rear Wheels	**18.4 X 34 R1**		**18.4-34r1 (Pavt)**
Ruedas Traseras	**18.4 X 34 R1**		**18.4-34r1 (Pavt)**

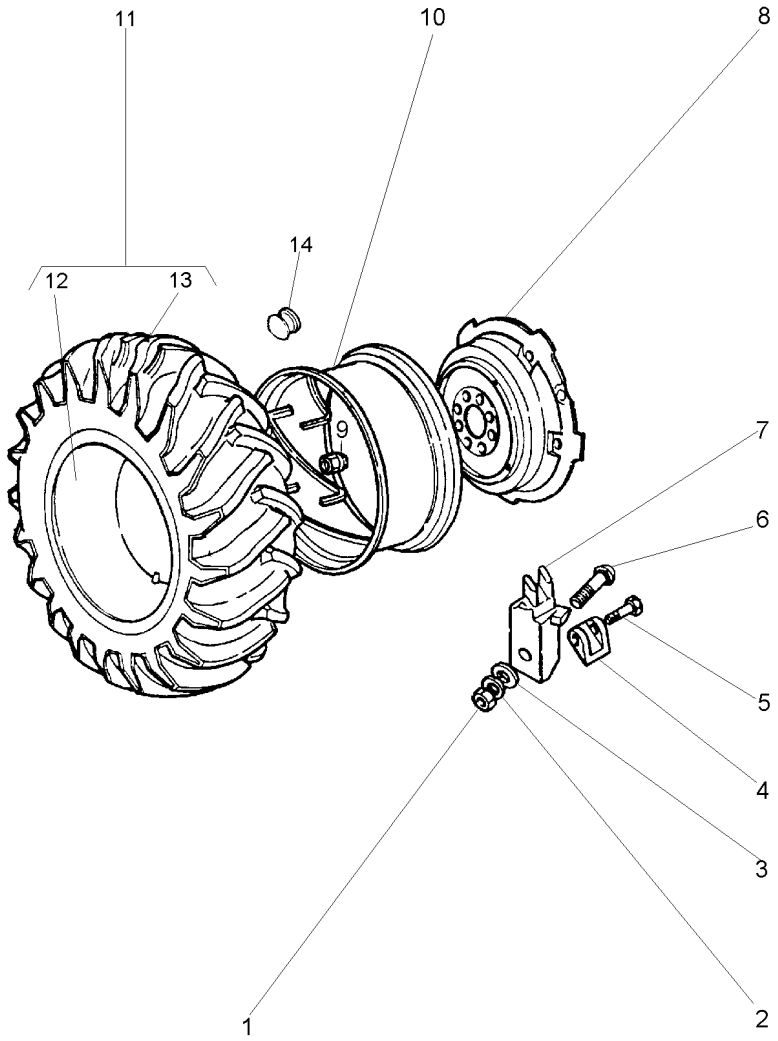

1	1484541M1			
2	353440X1			
3	353775X1			
4	898022M2			
5	1751403M1			
6	364012X1			
7	898021M1			
8	2802881M2			
9	1487085M1			
10	3147967M91			
11	3145207M91			
12	833291M1			
13	3145208M1			
14	490583M1			
12	PORCA	NUT	TUERCA	
12	ARRUELA	WASHER	ARANDELA	
12	ARRUELA	WASHER	ARANDELA	
4	LIMITADOR RODA	LIMITATION WHEEL	LIMITATION WHEEL	
4	PARAFUSO	BOLT	PERNO	
12	PARAFUSO	BOLT	PERNO	
12	GRAMPO	CRAMP	PASADOR	
2	DISCO	DISC	DISCO	
16	PORCA	NUT	TUERCA	
2	ARO	RIM	LLANTA	
2	CJ.PNEU E CÂMARA	TYRE AND TUBE	NEUM.Y.CAMARA	
1	CÂMARA	CHAMBER	CAMARA	
1	PNEU	TYRE	NEUMATICO	
2	BUJÃO	PLUG	TAPON	

Rodas Traseiras **23.1 X 26 R2**
Rear Wheels
Ruedas Traseras

130-60

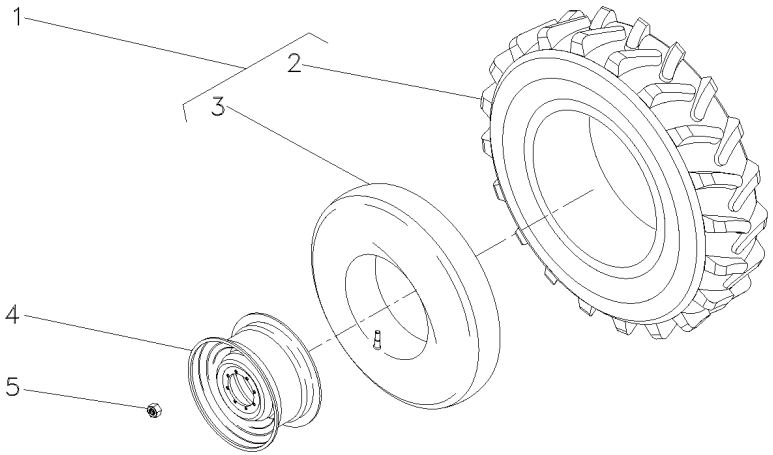

1	490215M91	23.1-26R2	**2**	CJ.PNEU E CÂMARA	TYRE AND TUBE	NEUM.Y.CAMARA
2	490216M1		**1**	PNEU	TYRE	NEUMATICO
3	490217M1	23.1/18x26	**1**	CÂMARA	CHAMBER	CAMARA
4	3145453M92	DW 20x26	**2**	ARO	RIM	LLANTA
5	2802717M1	3/4"-16UNF	**16**	PORCA	NUT	TUERCA

Rodas Traseiras **18.4 X 38 R1 10**
Rear Wheels
Ruedas Traseras

130-65

Disco Fundido
Founded Disk
Disco Fundido

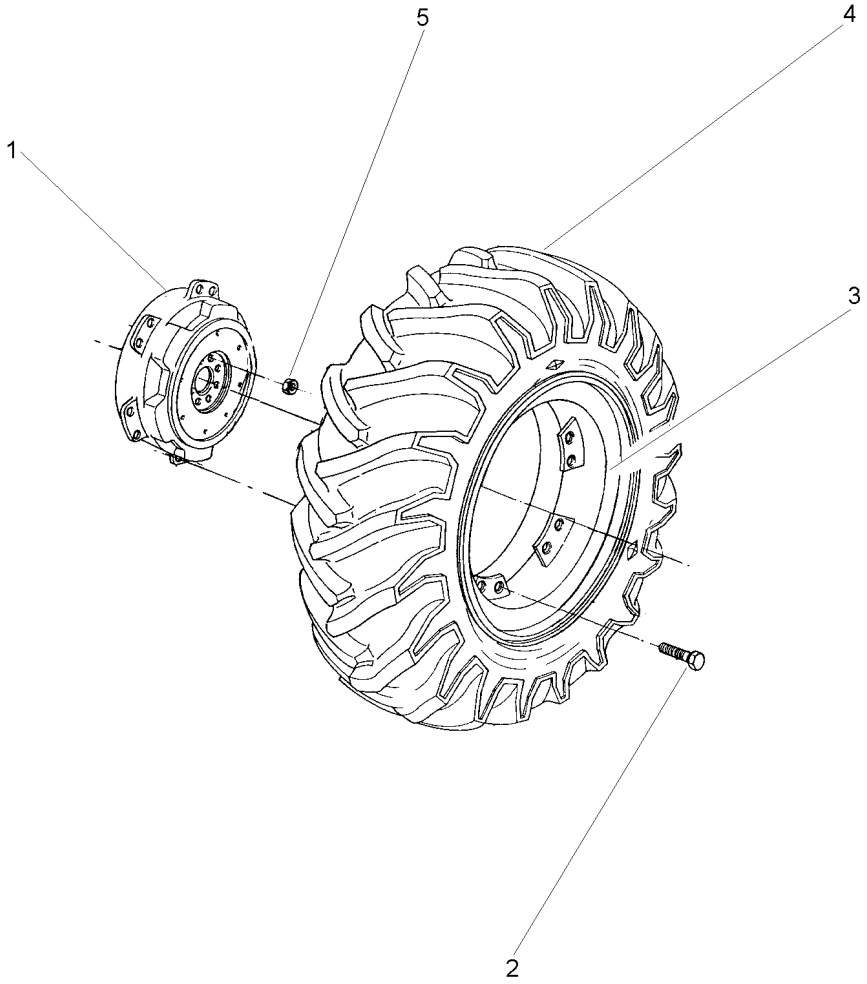

1	3411093M1		**2**	CUBO	HUB	CUBO
2	021722P1		**24**	PARAFUSO	BOLT	PERNO
3	021058S1	(DW16x38)	**2**	ARO	RIM	LLANTA
4	3410893M91	130-90 No	**2**	CJ.PNEU E CÂMARA	TYRE AND TUBE	NEUM.Y.CAMARA
5	1487085M1		**16**	PORCA	NUT	TUERCA

Rodas Traseiras	**23.1 X 30 R2**
Rear Wheels	**23.1 X 30 R2**
Ruedas Traseras	**23.1 X 30 R2**

130-70

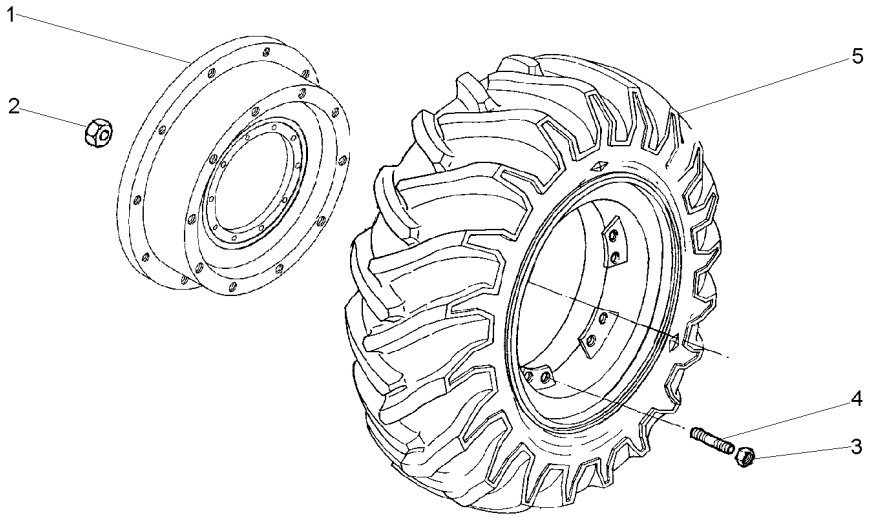

1	3149762M1		**2**	DISCO	DISC	DISCO
2	1487085M1	3/4"UNF	**16**	PORCA	NUT	TUERCA
3	881162M2		**20**	PORCA	NUT	TUERCA
4	488988M2		**20**	PRISIONEIRO	STUD	ESPARRAGO
5	021053N1	130-105 No	**2**	CJ. RODA	KIT, WHEEL	JUEGO DE RUEDA

Rodas Traseiras	**23.1 X 30 R1**
Rear Wheels	**23.1 X 30 R1**
Ruedas Traseras	**23.1 X 30 R1**

130-75

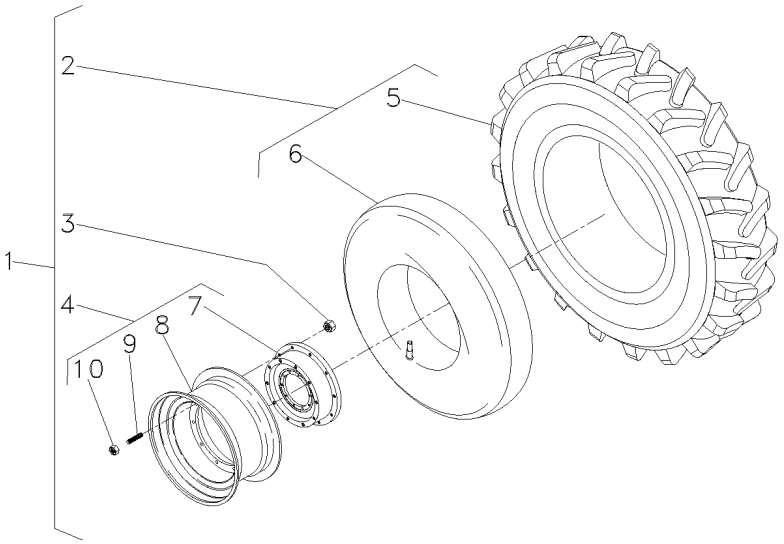

1		➡ 3408637M91	**1**	CJ. RODAGEM	WHEELS	RODAJE
2	834924M91	1	**2**	CJ.PNEU E CÂMARA	TYRE AND TUBE	NEUM.Y.CAMARA
3	1487085M1	1	**16**	PORCA	NUT	TUERCA
4	3408339M91	1	**2**	CJ. RODA	KIT, WHEEL	JUEGO DE RUEDA
5	834923M1	2	**1**	PNEU	TYRE	NEUMATICO
6	834337M1	2	**1**	CÂMARA	CHAMBER	CAMARA
7	3149762M1	4	**1**	DISCO	DISC	DISCO
8	046161T1	4	**1**	ARO	RIM	LLANTA
9	488988M2	4	**10**	PRISIONEIRO	STUD	ESPARRAGO
10	881162M2	4	**10**	PORCA	NUT	TUERCA

Rodas Traseiras
Rear Wheels
Ruedas De Direccion

130-80

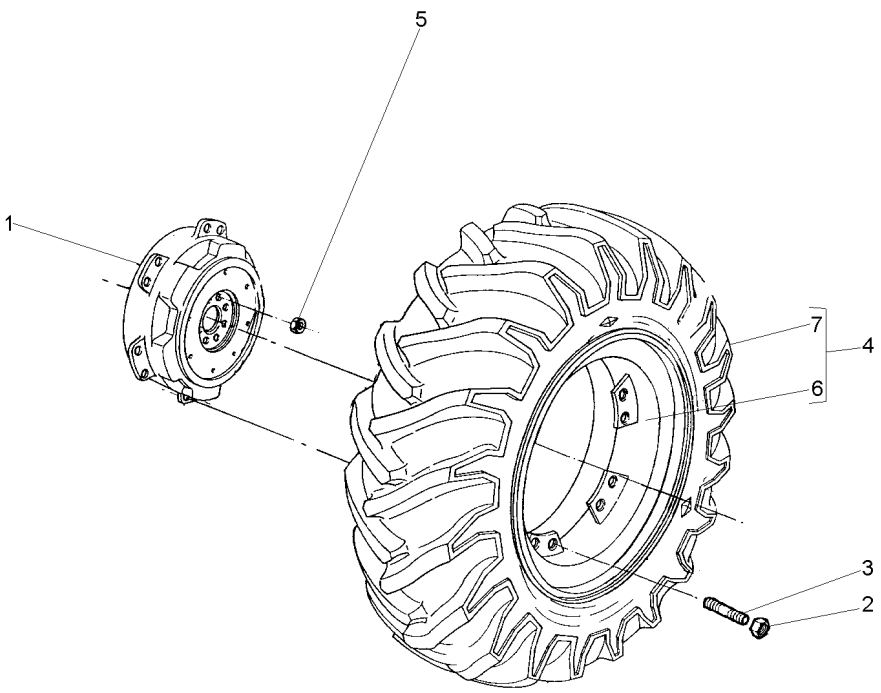

1	3585984M1		**2**	DISCO	DISC	DISCO
2	881162M2		**24**	PORCA	NUT	TUERCA
3	488988M2		**24**	PRISIONEIRO	STUD	ESPARRAGO
4	064954N1		**2**	CJ. RODA	KIT, WHEEL	JUEGO DE RUEDA
5	1487085M1		**16**	PORCA	NUT	TUERCA
6	064816S1	W18LX38	**2**	ARO	RIM	LLANTA
7	3585999M91	130-95 No	**2**	CJ.PNEU E CÂMARA	TYRE AND TUBE	NEUM.Y.CAMARA

Rodas Traseiras	**18.4 X 38 R1**
Rear Wheels	**18.4 X 38 R1**
Ruedas Traseras	**18.4 X 38 R1**

130-85

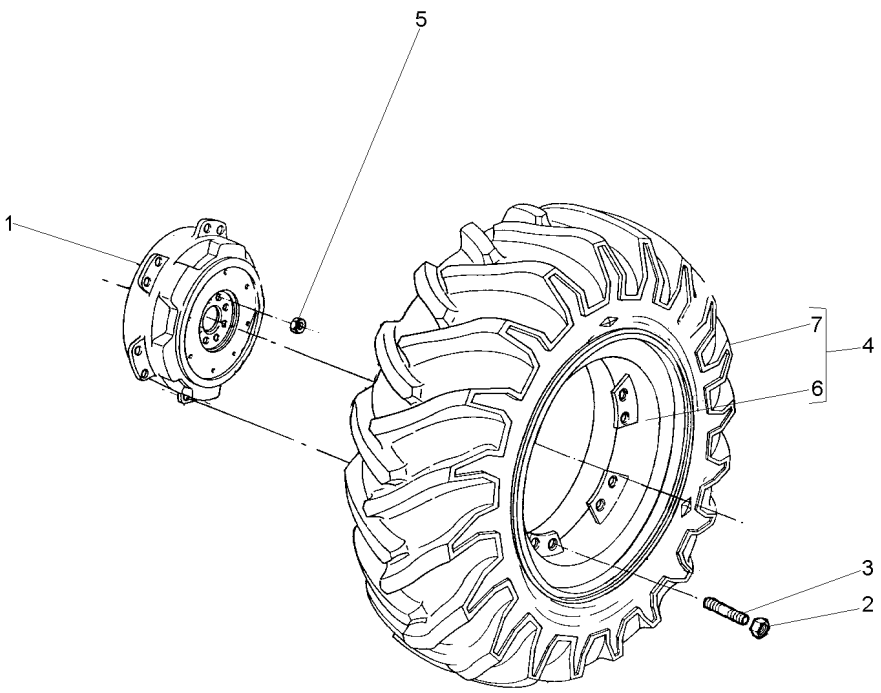

1	3585984M1		**2**	DISCO	DISC	DISCO
2	881162M2		**20**	PORCA	NUT	TUERCA
3	488988M2		**20**	PRISIONEIRO	STUD	ESPARRAGO
4	065498N1		**2**	CJ. RODA	KIT, WHEEL	JUEGO DE RUEDA
5	1487085M1		**16**	PORCA	NUT	TUERCA
6	065500S1	4 W16LX38	**1**	ARO	RIM	LLANTA
7	3410893M91	130-90 No	**1**	CJ.PNEU E CÂMARA	TYRE AND TUBE	NEUM.Y.CAMARA

Pneu & Câmara	**18.4 X 38 R1 10I**	**130-90**
Tyre & Chamber	**18.4 X 38 R1 10I**	
Neum & Camara	**18.4 X 38 R1 10I**	

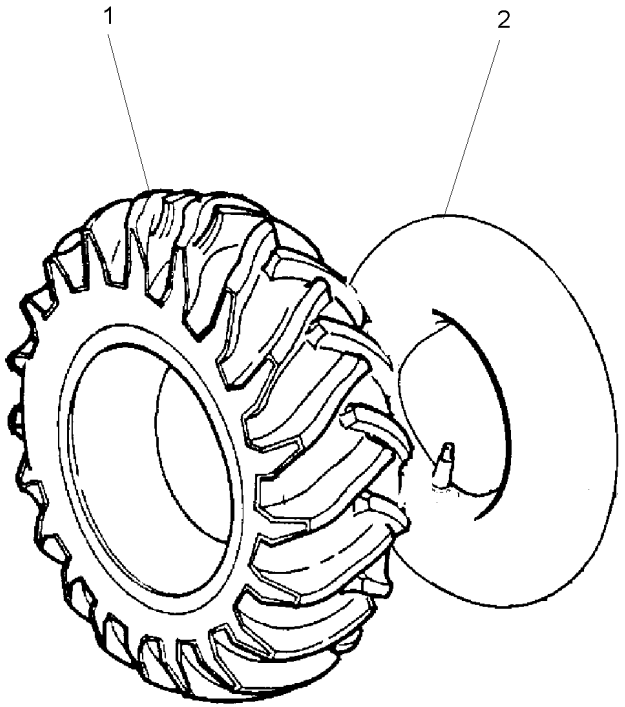

1	3410892M1	**1** PNEU	TYRE	NEUMATICO
2	3410891M1	**1** CÂMARA	CHAMBER	CAMARA

Rodas Traseiras	**20.8 X 38 R1 8I**
Rear Wheels	**20.8 X 38 R1 8I**
Ruedas Traseras	**20.8 X 38 R1 8I**

130-95

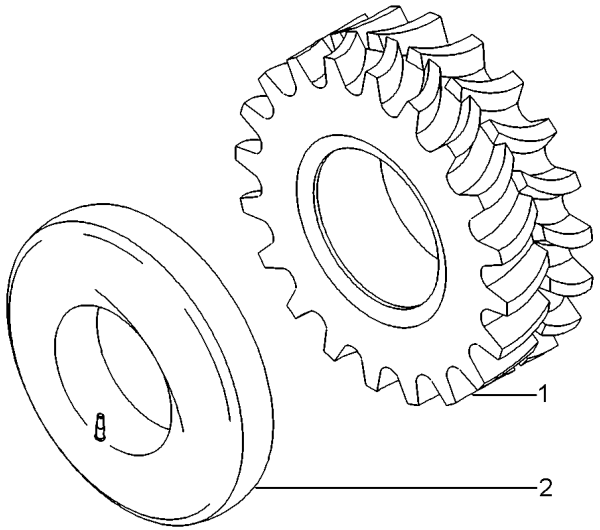

1	3587025M1	20.8X38	**1** PNEU	TYRE	NEUMATICO
2	3587030M1		**1** CÂMARA	CHAMBER	CAMARA

Pneu & Câmara	**23.1 X 30 R2 8I**	**130-100**
Tyre & Chamber	**23.1 X 30 R2 8I**	
Neum & Camara	**23.1 X 30 R2 8I**	

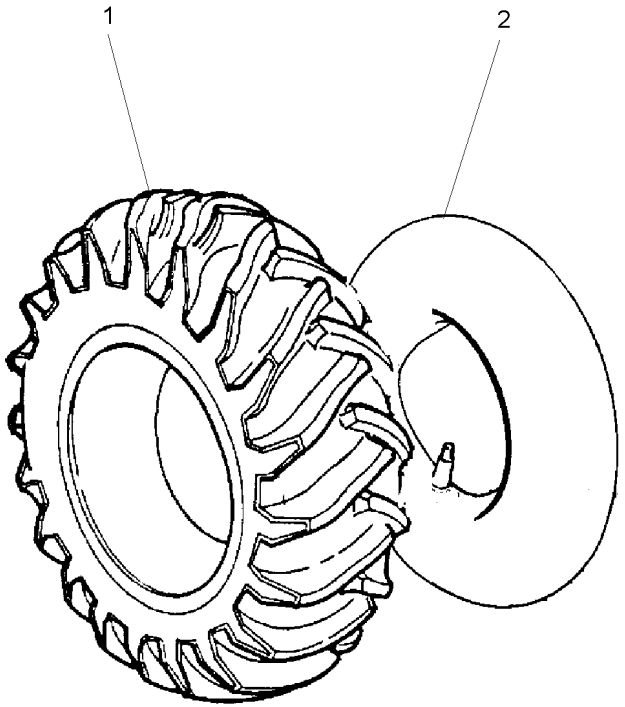

1	834340M1	**1** PNEU	TYRE	NEUMATICO
2	834337M1	**1** CÂMARA	CHAMBER	CAMARA

Rodas Traseiras	**16.9 X 24 R1 8I**
Rear Wheels	**16.9 X 24 R1 8I**
Ruedas Traseras	**16.9 X 24 R1 8I**

130-105

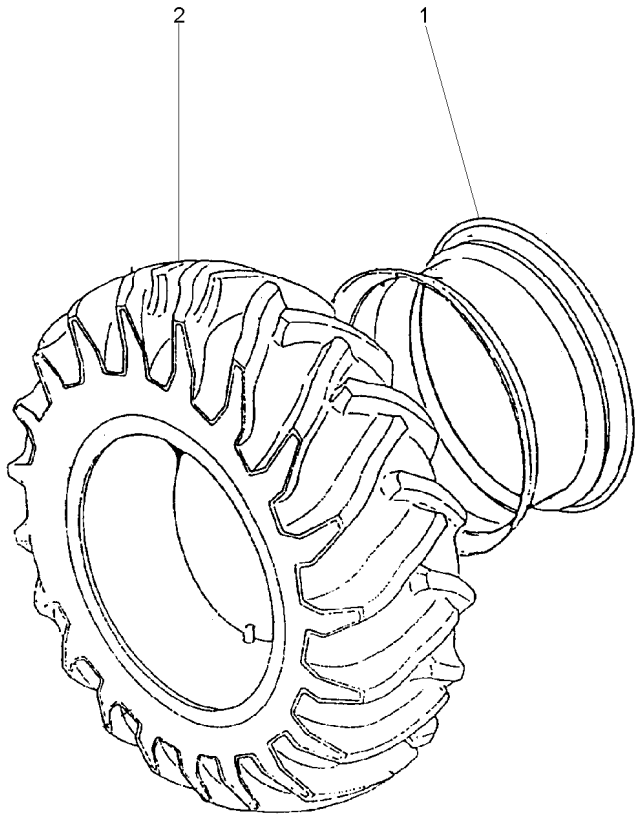

1	046161T1		**1**	ARO	RIM	LLANTA
2	834341M91	130-100 No	**1**	CJ.PNEU E CÂMARA	TYRE AND TUBE	NEUM.Y.CAMARA

Rodas Traseiras	**23.1 X 30 R2**
Rear Wheels	**23.1 X 30 R2**
Ruedas Traseras	**23.1 X 30 R2**

130-110

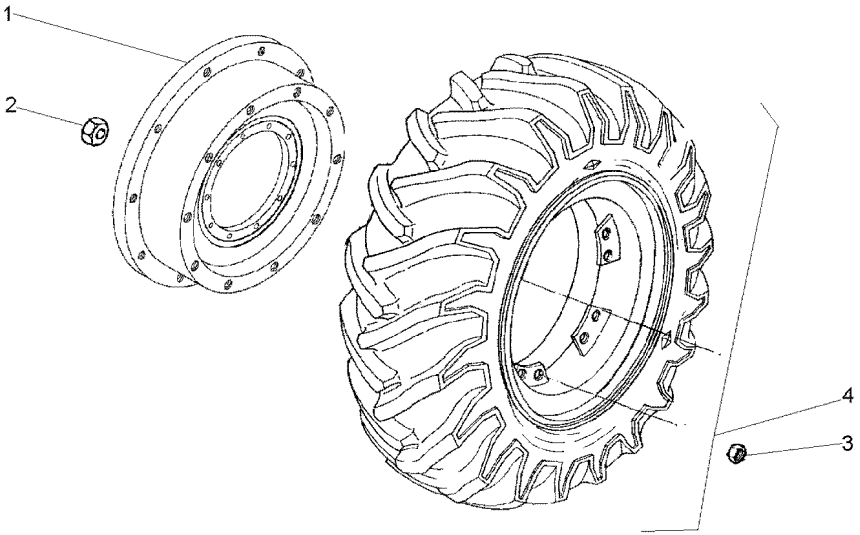

1	059737N1		**2**	CJ. DISCO	KIT, DISC	KIT, DISC
2	1487085M1		**16**	PORCA	NUT	TUERCA
3	881162M2		**20**	PORCA	NUT	TUERCA
4	021052N1	130-115 No	**2**	CJ. RODA	KIT, WHEEL	JUEGO DE RUEDA

Rodas Traseiras	**16.9 X 24 R1 8I**
Rear Wheels	**16.9 X 24 R1 8I**
Ruedas Traseras	**16.9 X 24 R1 8I**

130-115

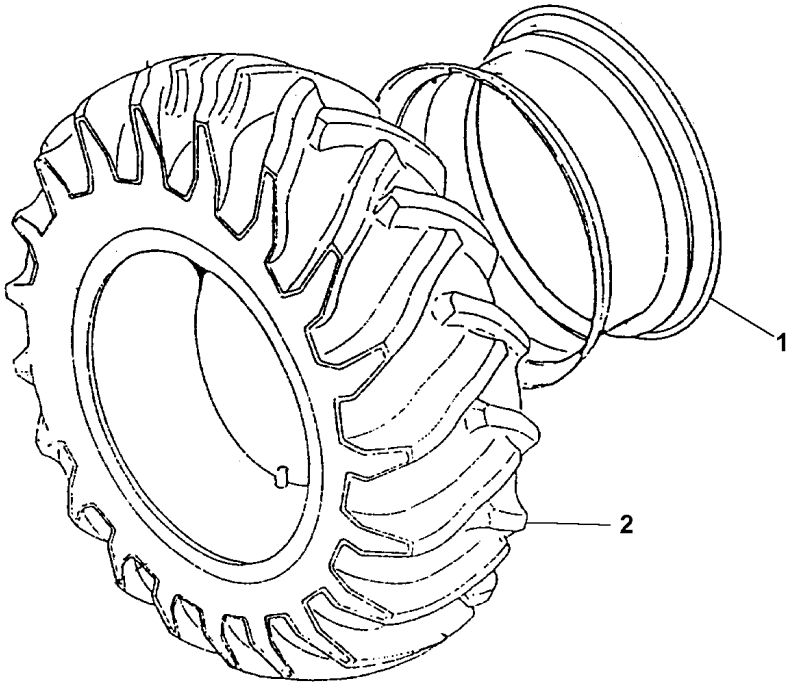

1	3408343M91	**1**	ARO	RIM	LLANTA
2	834924M91	**1**	CJ.PNEU E CÂMARA	TYRE AND TUBE	NEUM.Y.CAMARA

Suporte E Pesos Dianteiros **2 Rm**
Bracket And Front Wheight **2 Wd**
Soporte Y Pesos Delanteros **2 Rm**

130-120

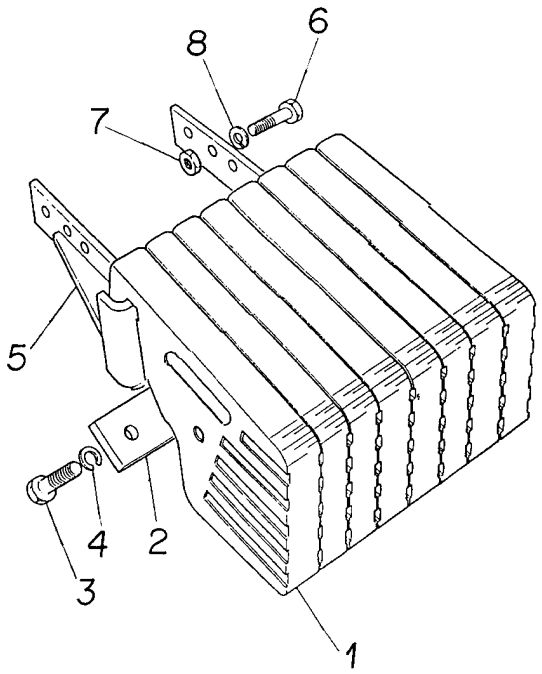

1	2800240M1	9	**8**	PESO	WEIGHT	PESA
2	3148437M1	9	**2**	PLACA	PLATE	PLATO
3	3145222M1	9 5/8X11X1.7/8	**8**	PARAFUSO	BOLT	PERNO
4	353433X1	9 5/8X5/32	**8**	ARRUELA	WASHER	ARANDELA
5	2800242M94	9	**1**	SUPORTE	BRACKET	SOPORTE
6	353613X1	9 5/8X18X1.3/4	**6**	PARAFUSO	BOLT	PERNO
7	353427X1	9 5/8X18	**6**	PORCA	NUT	TUERCA
8	353433X1	9 5/8X5/32	**6**	ARRUELA	WASHER	ARANDELA

Pesos Dianteiros	**8 X 25 Kgf**
Front Wheight	**8 X 25 Kgf**
Pesos Delanteros	**8 X 25 Kgf**

130-125

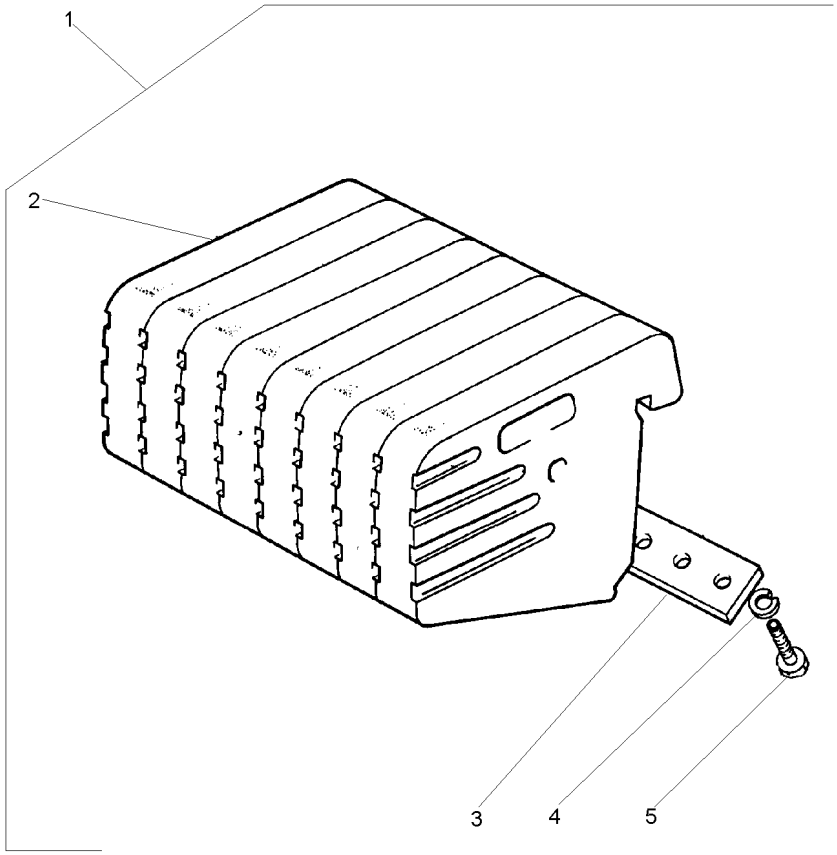

1		2801587M91	**1**	CJ. PESO	WEIGHT	PESA
2	049191P1	1	**8**	PESO	WEIGHT	PESA
3	3148437M1	1	**2**	PLACA	PLATE	PLATO
4	353433X1	1	**8**	ARRUELA	WASHER	ARANDELA
5	353726X1	1 5/8x11x1.1/2	**8**	PARAFUSO	BOLT	PERNO

Suporte **Support** **Soporte**	**2 Rm** **2 Wd** **2 Rm**	**130-130**

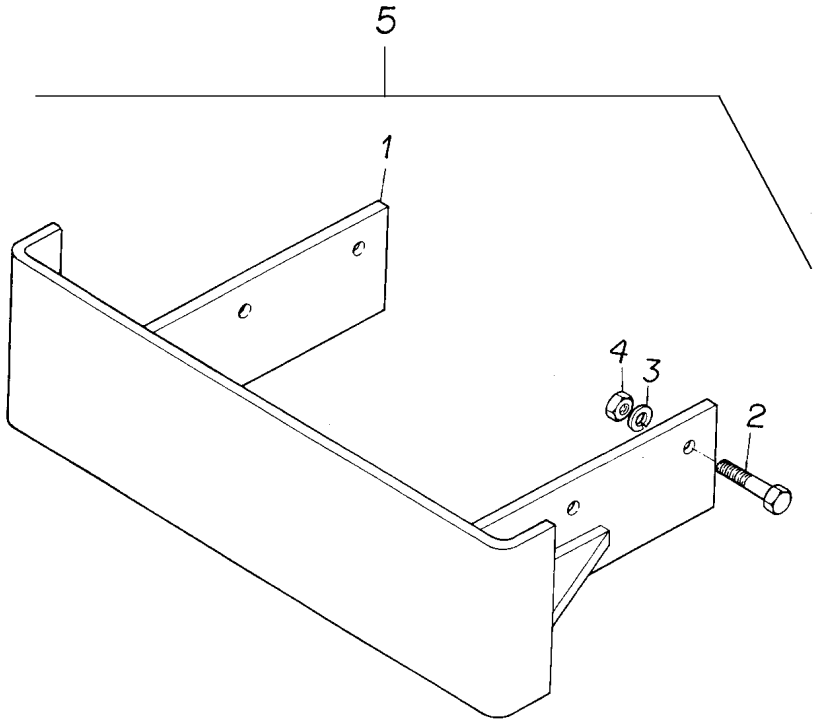

1	2800242M94	5	**1**	SUPORTE	BRACKET	SOPORTE
2	353613X1	5	**6**	PARAFUSO	BOLT	PERNO
3	353433X1	5	**6**	ARRUELA	WASHER	ARANDELA
4	353427X1	5	**6**	PORCA	NUT	TUERCA
5		3146430M91	**1**	SUPORTE	BRACKET	SOPORTE

Pesos Dianteiros — **4 Rm**
Front Wheight — **4 Wd**
Pesos Delanteros — **4 Rm**

130-135

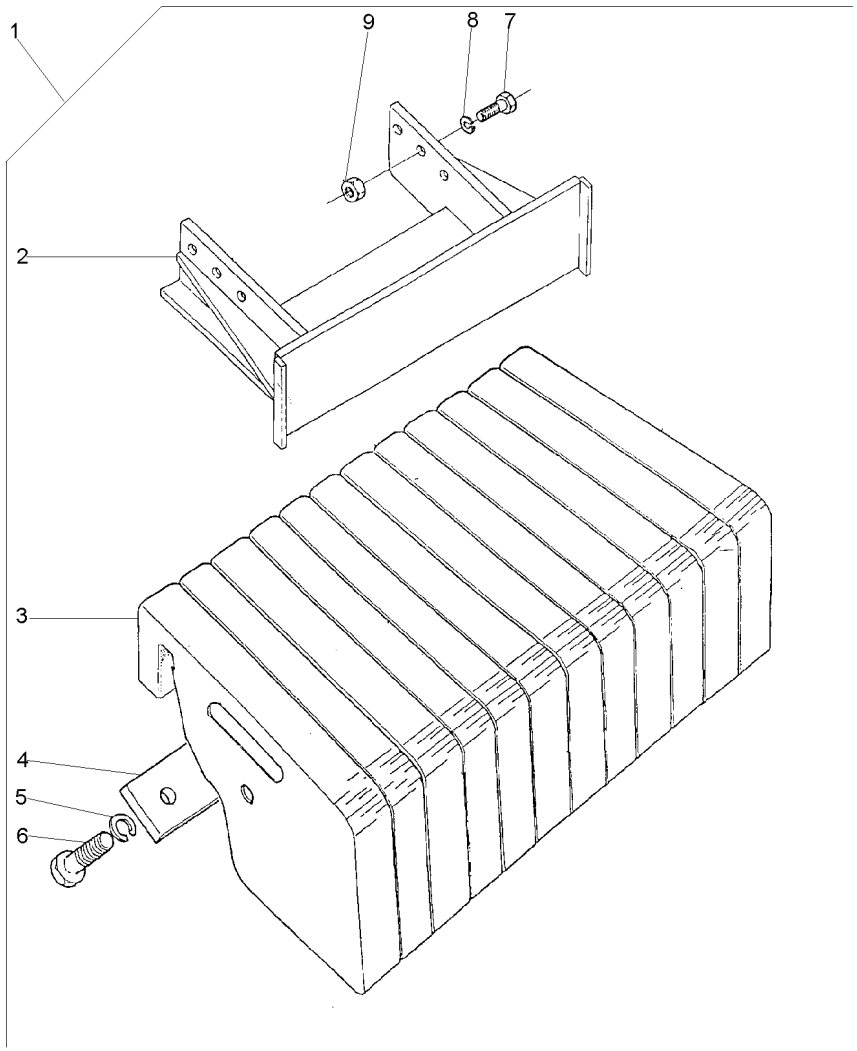

1			3410776M91	**1**	CJ. PESO	WEIGHT	PESA
2	3585444M91	1		**1**	SUPORTE	BRACKET	SOPORTE
3	2802701M2	1		**12**	PESO	WEIGHT	PESA
4	3410775M1	1		**2**	PLACA	PLATE	PLATO
5	353433X1	1		**12**	ARRUELA	WASHER	ARANDELA
6	3145222M1	1		**12**	PARAFUSO	BOLT	PERNO
7	353613X1	1		**6**	PARAFUSO	BOLT	PERNO
8	353433X1	1		**6**	ARRUELA	WASHER	ARANDELA
9	353427X1	1		**6**	PORCA	NUT	TUERCA

Suporte E Pesos Dianteiros — **4 Rm**
Bracket And Front Wheight — **4 Wd**
Soporte Y Pesos Delanteros — **4 Rm**

130-140

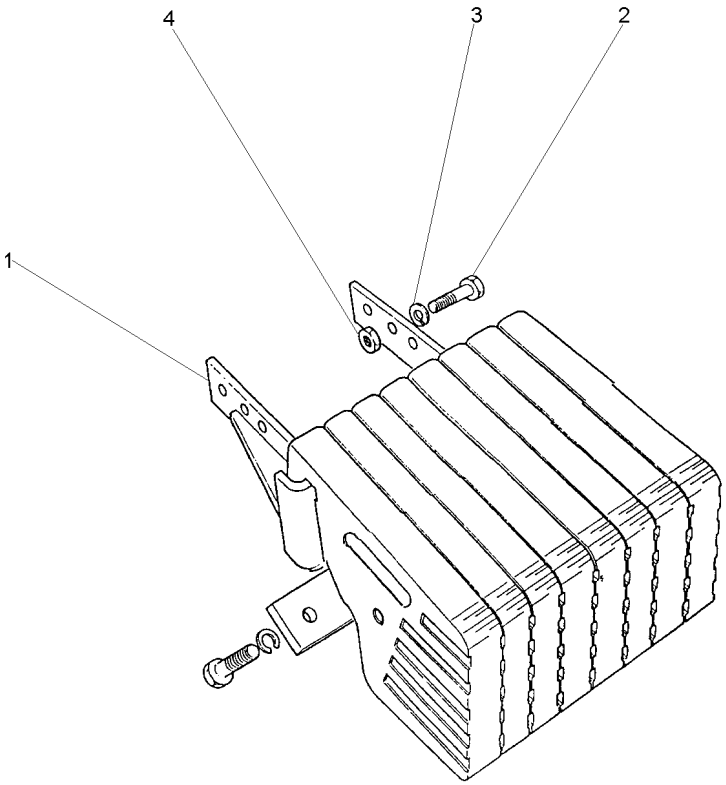

1	3585444M91	**1**	SUPORTE	BRACKET	SOPORTE
2	353613X1	**6**	PARAFUSO	BOLT	PERNO
3	353433X1	**6**	ARRUELA	WASHER	ARANDELA
4	353427X1	**6**	PORCA	NUT	TUERCA

Suporte E Pesos Dianteiros
Bracket And Front Wheight
Soporte Y Pesos Delanteros

130-145

4 Rodas Motrizes
4 Wheels Drive
4 Ruedas Motriz

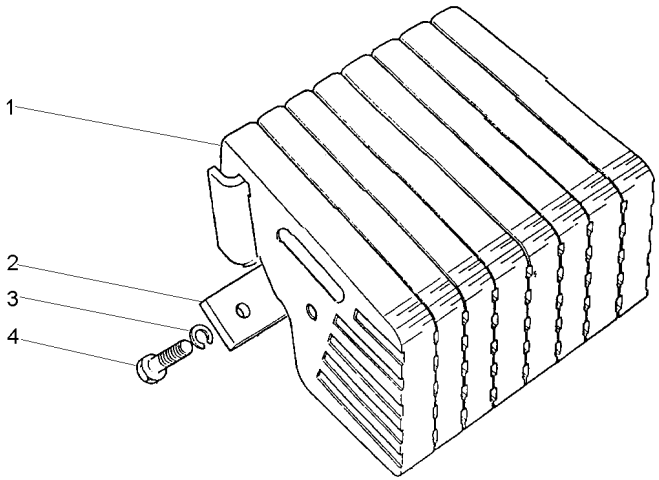

1	049192P1	35 kgf	**12** PESO	WEIGHT	PESA
2	3410775M1		**2** PLACA	PLATE	PLATO
3	353433X1		**12** ARRUELA	WASHER	ARANDELA
4	353726X1		**12** PARAFUSO	BOLT	PERNO

Peso Da Roda Traseira	**2 + 2 X 72 Kg**
Rear Wheel Weights	**2 + 2 X 72 Kg**
Contrapesos De La Roda Trasera	**2 + 2 X 72 Kg**

130-150

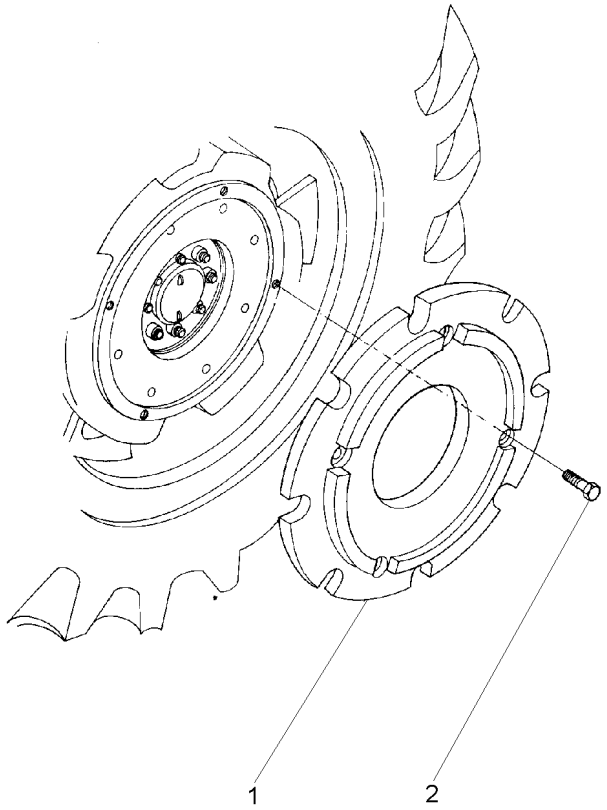

1	3408287M1	**4**	PESO	WEIGHT	PESA
2	354285X1	**16**	PARAFUSO	BOLT	PERNO

Peso Da Roda Traseira	**1 + 1 X 72 Kg**
Rear Wheel Weights	**1 + 1 X 72 Kg**
Contrapesos De La Roda Traseira	**1 + 1 X 72 Kg**

130-155

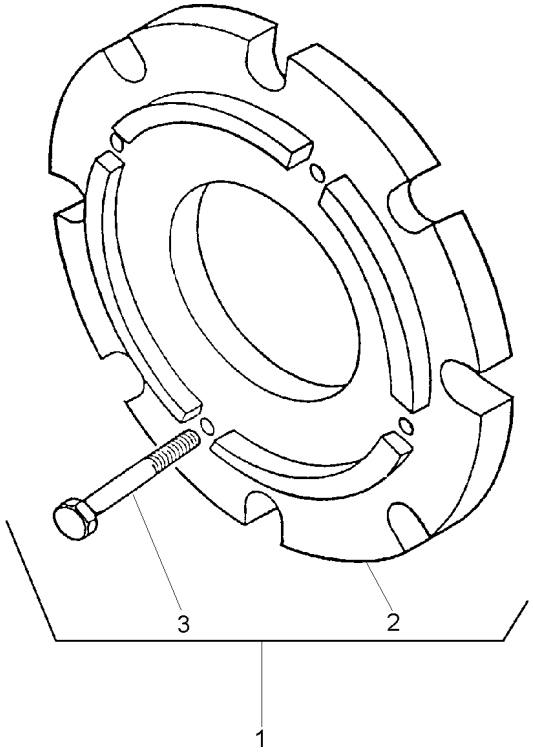

1		3408347M91	**1**	CJ. PESO	WEIGHT	PESA
2	3408287M1	1	**2**	PESO	WEIGHT	PESA
3	354285X1	1	**8**	PARAFUSO	BOLT	PERNO

Peso Da Roda Traseira	**4 + 4 X 72 Kg**
Rear Wheel Weights	**4 + 4 X 72 Kg**
Contrapesos De La Roda Traseira	**4 + 4 X 72 Kg**

130-160

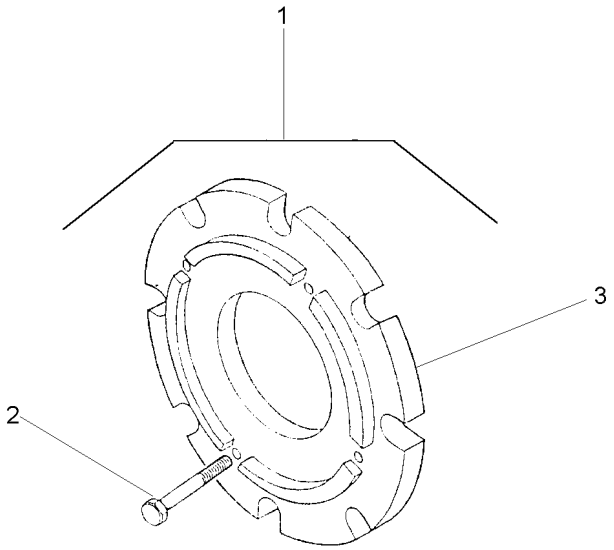

1		027968N1	**1**	CJ. PESO	WEIGHT	PESA
2	354285X1	1	**32**	PARAFUSO	BOLT	PERNO
3	3408287M1	1	**8**	PESO	WEIGHT	PESA

Peso Da Roda Traseira	**1 + 1 X 40 Kgf**
Rear Wheel Weights	**1 + 1 X 40 Kgf**
Contrapesos De La Roda Trasera	**1 + 1 X 40 Kgf**

130-165

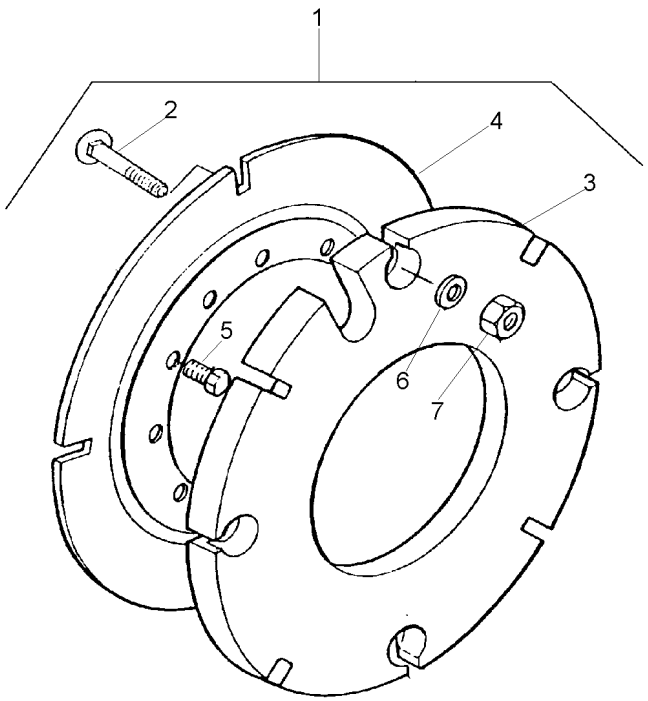

1			027967N1	**1** PESO	WEIGHT	PESA
2	3315210M1	1	M16X2,0X58	**8** PARAFUSO	BOLT	PERNO
3	2801392M2	1	40 kg	**2** CONTRA PESO	COUNTERWEIGHT	CONTRAPESO
4	2801394M2	1		**2** PLACA	PLATE	PLATO
5	353613X1	1	5/8x18x1.3/4	**8** PARAFUSO	BOLT	PERNO
6	3585377M1	1	33.5X17X3.75	**8** ARRUELA	WASHER	ARANDELA
7	880009362160	1	M16	**8** PORCA	NUT	TUERCA

Pesos Traseiro	**2 + 2 X 40 Kg**
Rear Weights	**2 + 2 X 40 Kg**
Contrapesos Traseras	**2 + 2 X 40 Kg**

130-170

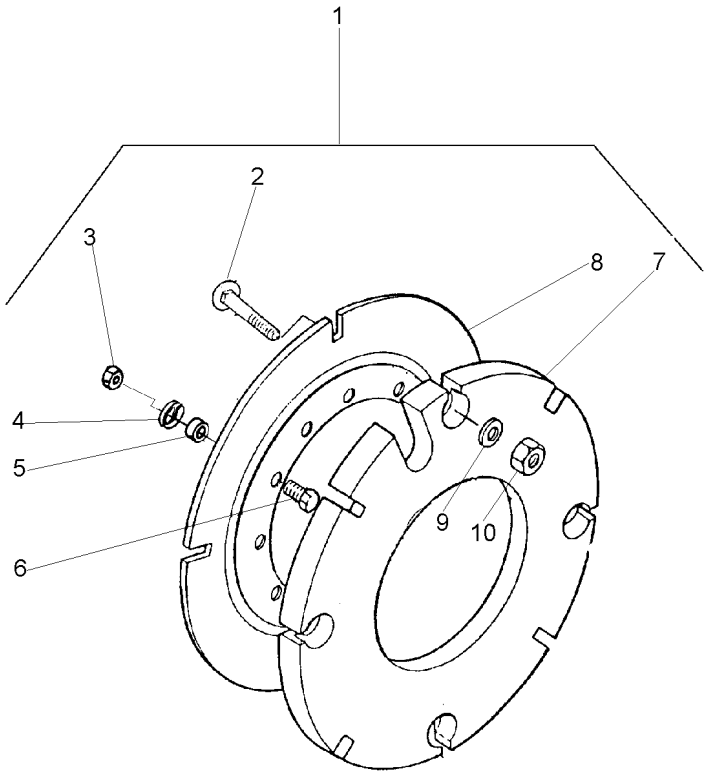

1			3589296M91	**1**	PESO	WEIGHT	PESA
2	3315210M1	1	M16X2,0X58	**16**	PARAFUSO	BOLT	PERNO
3	353427X1	1	5/8x18	**8**	PORCA	NUT	TUERCA
4	3585377M1	1		**8**	ARRUELA	WASHER	ARANDELA
5	3589297M1	1		**8**	ESPAÇADOR	SPACER	PIEZA DISTANCIA
6	353617X1	1	5/8x18x2.1/4	**8**	PARAFUSO	BOLT	PERNO
7	2801392M2	1		**4**	CONTRA PESO	COUNTERWEIGHT	CONTRAPESO
8	2801394M2	1		**2**	PLACA	PLATE	PLATO
9	3585377M1	1		**16**	ARRUELA	WASHER	ARANDELA
10	3904660M1	1	M16	**16**	PORCA	NUT	TUERCA

Peso Da Roda Traseira	**3 + 3 X 88 Kg**
Rear Wheel Weights	**3 + 3 X 88 Kg**
Contrapesos De La Roda Trasera	**3 + 3 X 88 Kg**

130-175

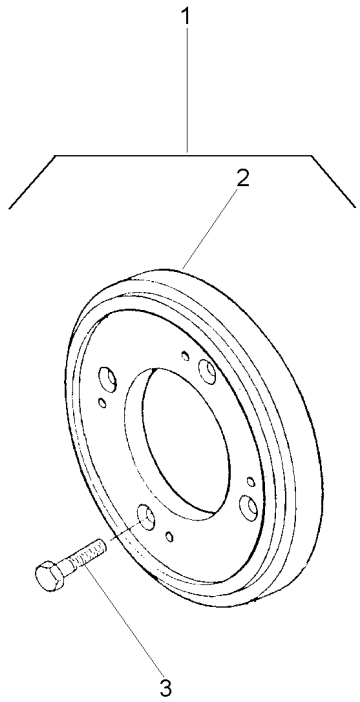

1		3149099M91	**1**	CJ. PESO	WEIGHT	PESA
2	3408287M1	1	**6**	PESO	WEIGHT	PESA
3	354285X1	1	**24**	PARAFUSO	BOLT	PERNO

Rodas Dianteiras	**12 X 26**
Front Wheels	**12 X 26**
Ruedas Delanteras	**12 X 26**

130-180

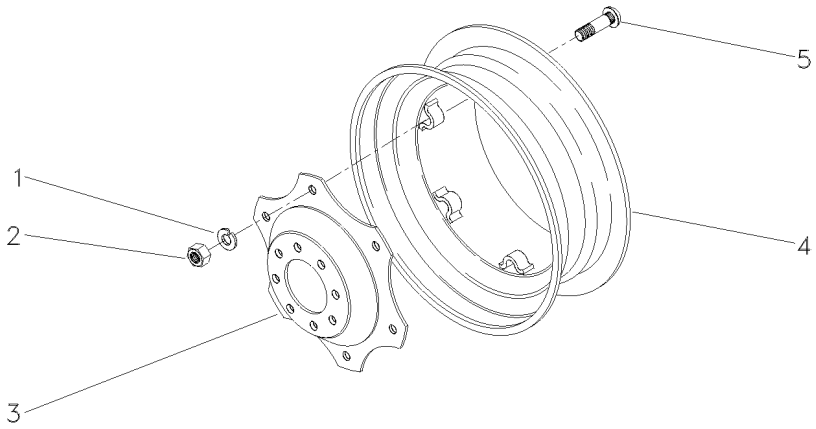

1	027646P1	**6**	ARRUELA	WASHER	ARANDELA
2	353427X1	**6**	PORCA	NUT	TUERCA
3	3411046M1	**1**	DISCO	DISC	DISCO
4	3410274M91	**1**	ARO	RIM	LLANTA
5	3149812M1	**6**	PARAFUSO	BOLT	PERNO

Kit Da Tdp **540/1000 Rpm**
Tdp Kit **540/1000 Rpm**
Tdp Kit **540/1000 Rpm**

140-10

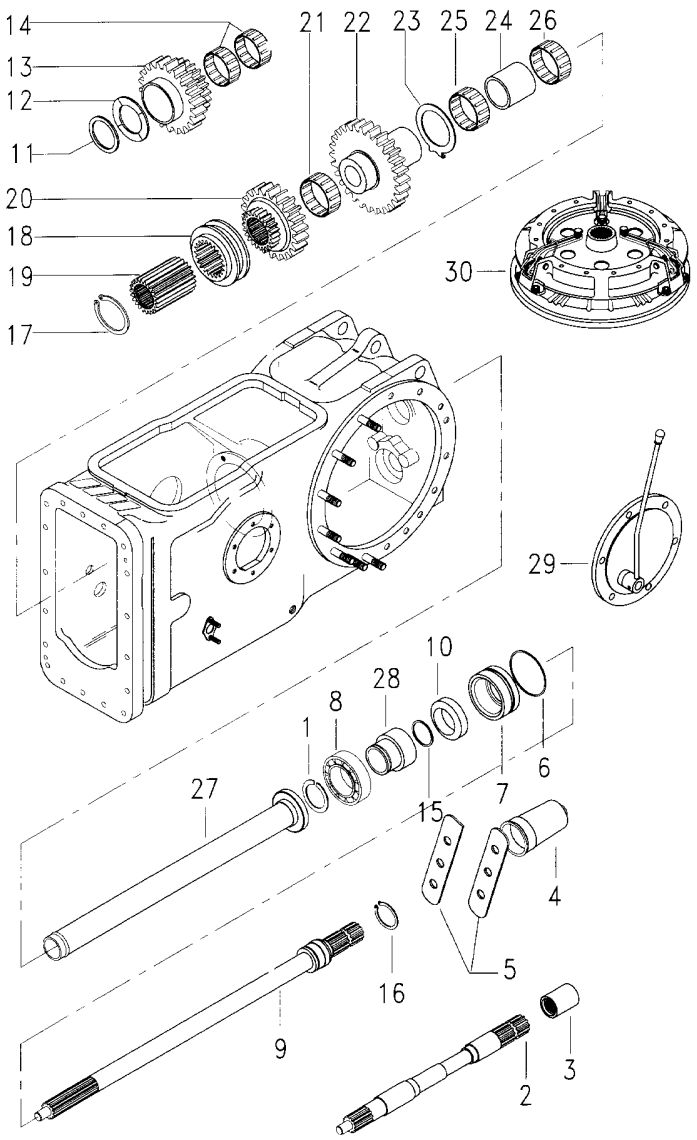

1	831581M2		**1**	ANEL TRAVA	CIRCLIP	CIRCULITO
2	028362N1	50-80 No	**1**	CJ. EIXO	KIT, AXLE	JUEGO DE EJE
3	1868538M4		**1**	LUVA	SLEEVE	MANCHA
4	035678T1		**1**	TAMPA	COVER	CUBIERTA
5	3149348M1		**2**	CHAPA	PLATE	CHAPA
6	1004633M1		**1**	ANEL "O"	O RING	JUNTA TORICA
7	3611134M93		**1**	LUVA	SLEEVE	MANCHA
8	391162X1		**1**	ROLAMENTO	BEARING	COJINETE
9	3599000M1		**1**	EIXO	SHAFT	ARBOL
10	3611135M1		**1**	RETENTOR	SEAL	RETEN
11	339470X1		**1**	ANEL	RING	ARO
12	532882M1		**1**	ARRUELA	WASHER	ARANDELA
13	1679310M1		**1**	ENGRENAGEM	GEAR	ENGRANAJE
14	842922M1		**2**	ROLAMENTO	BEARING	COJINETE
15	3008359X1		**1**	ANEL "O"	O RING	JUNTA TORICA
16	1662726M2		**1**	ANEL	RING	ARO
17	352699X1		**1**	ANEL TRAVA	CIRCLIP	CIRCULITO
18	532889M1		**1**	COLAR	COLLAR	COLLAR
19	532891M1		**1**	CUBO	HUB	CUBO
20	1660713M1		**1**	ENGRENAGEM	GEAR	ENGRANAJE
21	842921M1		**1**	ROLAMENTO	BEARING	COJINETE
22	1679306M1		**1**	ENGRENAGEM	GEAR	ENGRANAJE
23	1663312M2		**1**	ARRUELA	WASHER	ARANDELA
24	532876M2		**1**	ESPAÇADOR	SPACER	PIEZA DISTANCIA
25	022199T1		**2**	ROLAMENTO	BEARING	COJINETE
26	831220M1		**2**	ROLAMENTO	BEARING	COJINETE
27	532877M92		**1**	TUBO	PIPE	CANO
28	6216126M1		**1**	LUVA	SLEEVE	MANCHA
29		21484906	**1**	TAMPA	COVER	CUBIERTA
30		022000N1	**1**	EMBREAGEM	CLUTCH	EMBRAGUE

Kit Da Tdp	**540 Rpm**
Tdp Kit	**540 Rpm**
Tdp Kit	**540 Rpm**

140-15

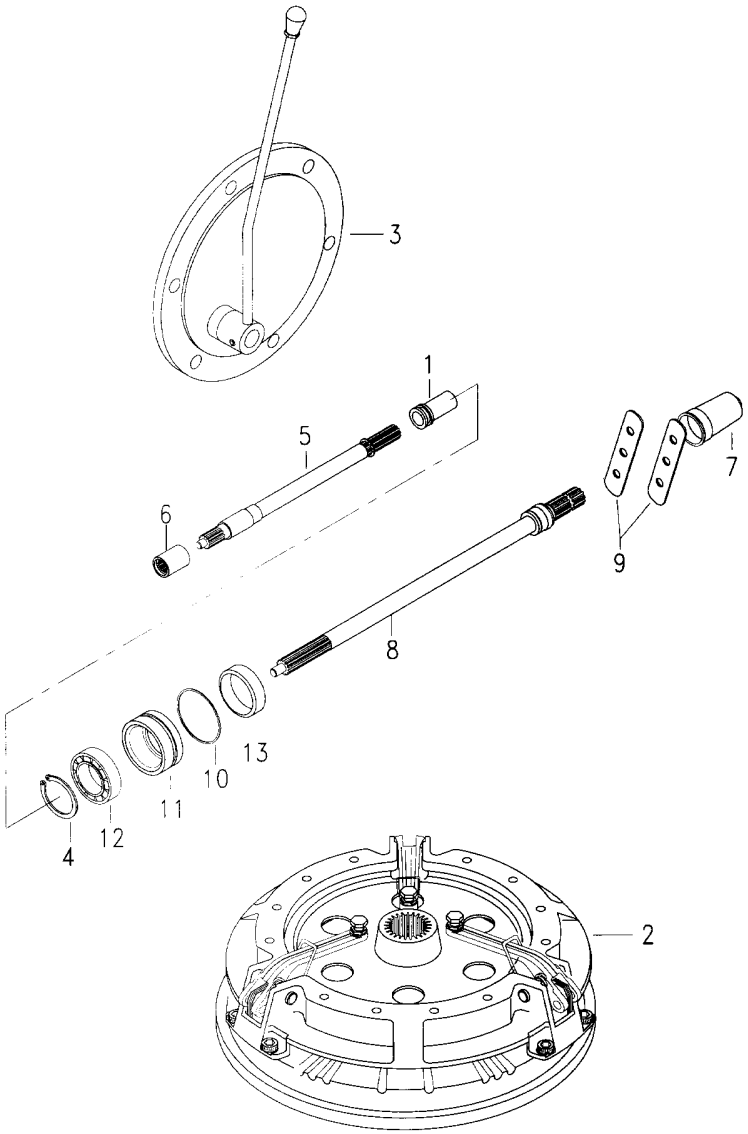

1	532898M1		**1**	LUVA	SLEEVE	MANCHA
2		022000N1	**1**	EMBREAGEM	CLUTCH	EMBRAGUE
3		3145778M91	**1**	TAMPA	COVER	CUBIERTA
4	831581M2		**1**	ANEL TRAVA	CIRCLIP	CIRCULITO
5	028362N1	50-80 No	**1**	CJ. EIXO	KIT, AXLE	JUEGO DE EJE
6	1868538M4		**1**	LUVA	SLEEVE	MANCHA
7	035678T1		**1**	TAMPA	COVER	CUBIERTA
8	3599003M92		**1**	EIXO	SHAFT	ARBOL
9	3149348M1		**2**	CHAPA	PLATE	CHAPA
10	1004633M1		**1**	ANEL "O"	O RING	JUNTA TORICA
11	3611134M93		**1**	LUVA	SLEEVE	MANCHA
12	391162X1		**1**	ROLAMENTO	BEARING	COJINETE
13	3611135M1		**1**	RETENTOR	SEAL	RETEN

Kit Sistema Hidráulico Do Levante
Kit Lift Hydraulic System
Kit Sistema De Levante Hidraulico

140-20

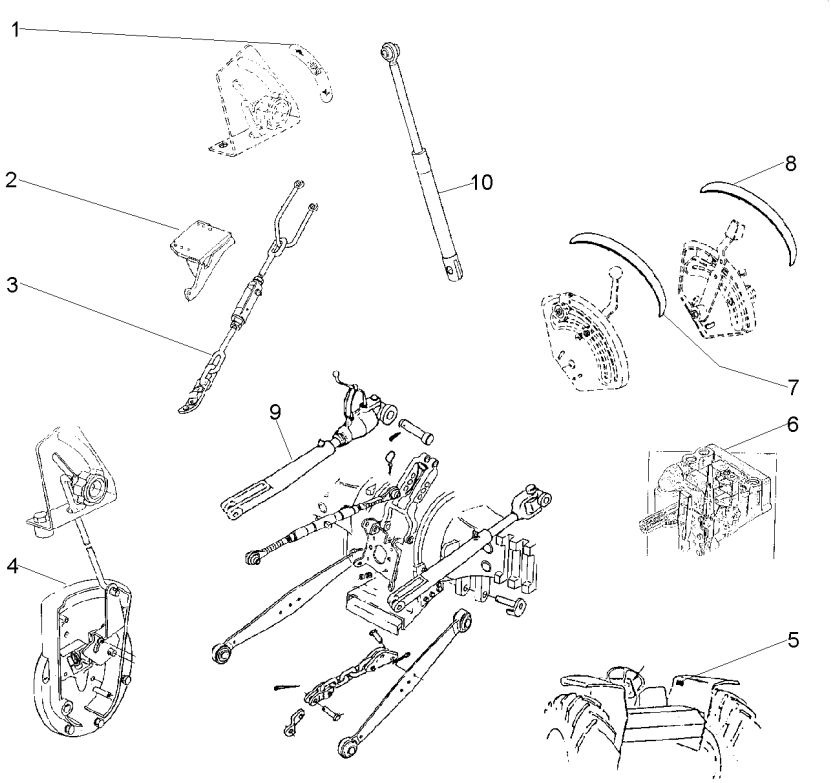

1	3148214M1		**1**	EMBLEMA	EMBLEM	EMBLEMA
2	062695S1	◀	**1**	SUPORTE	CLEVIS	GANCHO SEGURI.
2	062696S1	▶	**1**	SUPORTE	CLEVIS	GANCHO SEGURI.
3		341001M91	**1**	ESTABILIZADOR	STABILISER	ESTABILIZADOR
4		21482695	**1**	TAMPA	COVER	CUBIERTA
5	3148171M1		**1**	DECAL	DECAL	CALCOMANIA
6		3773700M92	**1**	BOMBA	PUMP	BOMBA
7	022651P3		**1**	DECAL	DECAL	CALCOMANIA
8	022656P2		**1**	DECAL	DECAL	CALCOMANIA
9		3410665M91	**1**	BRAÇO	ARM	BRAZO
10	21484404	70-170 No	**1**	CILINDRO	CYLINDER	CILINDRO

Aquecedor De Partida
Starting Heater
Calentador De Partida

140-25

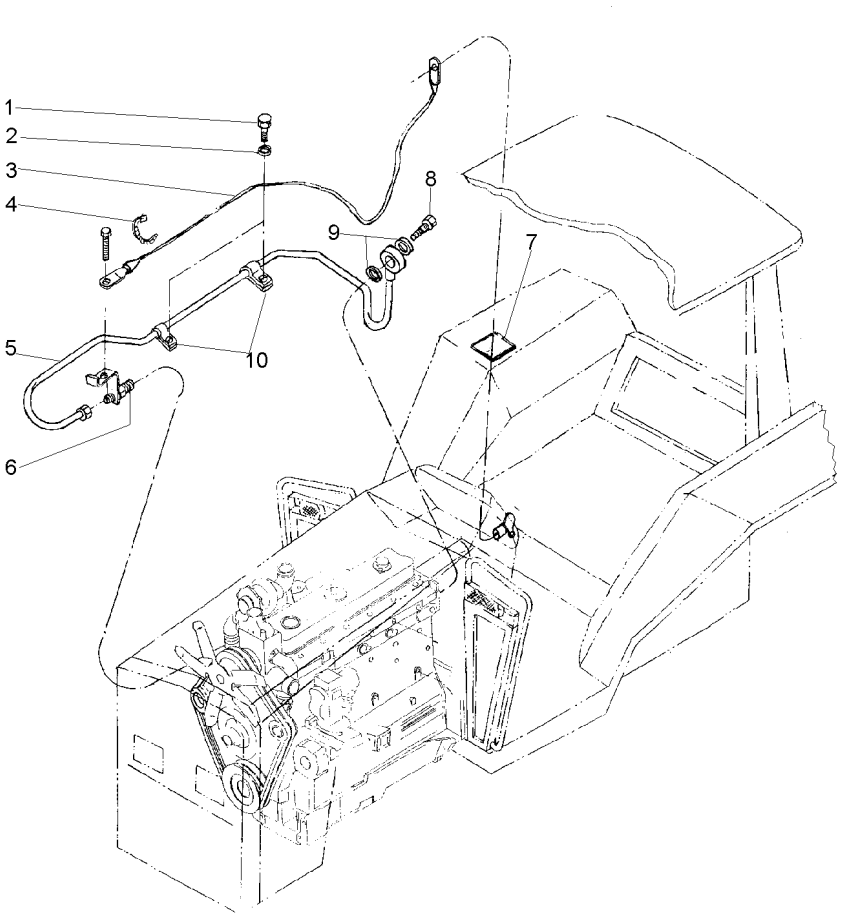

1	353677X1	**2** PARAFUSO	BOLT	PERNO
2	353443X1	**2** ARRUELA	WASHER	ARANDELA
3	037665T1	**1** CJ. CABO	KIT, CABLE	CABLES JUEGO
4	3225356M1	**7** BRAÇADEIRA	CLAMP	ABRAZADERA
5	037666T1	**1** CJ. TUBO	TUBE ASSY	CONJ.DE TUBO
6	2802106M1	**1** VELA AQUECEDORA	INTAKE HEATER	CALENTADOR ADM
7	3149938M1	**1** DECAL	DECAL	CALCOMANIA
8	1481691M1	**1** PARAFUSO	BOLT	PERNO
9	3147545M1	**2** ARRUELA	WASHER	ARANDELA
10	037669P1	**2** PRESILHA	STAPLE	GRAPA

Suporte Iluminação Da Placa
Ilumination Plate Bracket
Soporte Iluminación Placa

140-30

Tratores Com Plataforma Do Operador
Tractors With Operator Plataform
Tractores Con Plataforma Del Operador

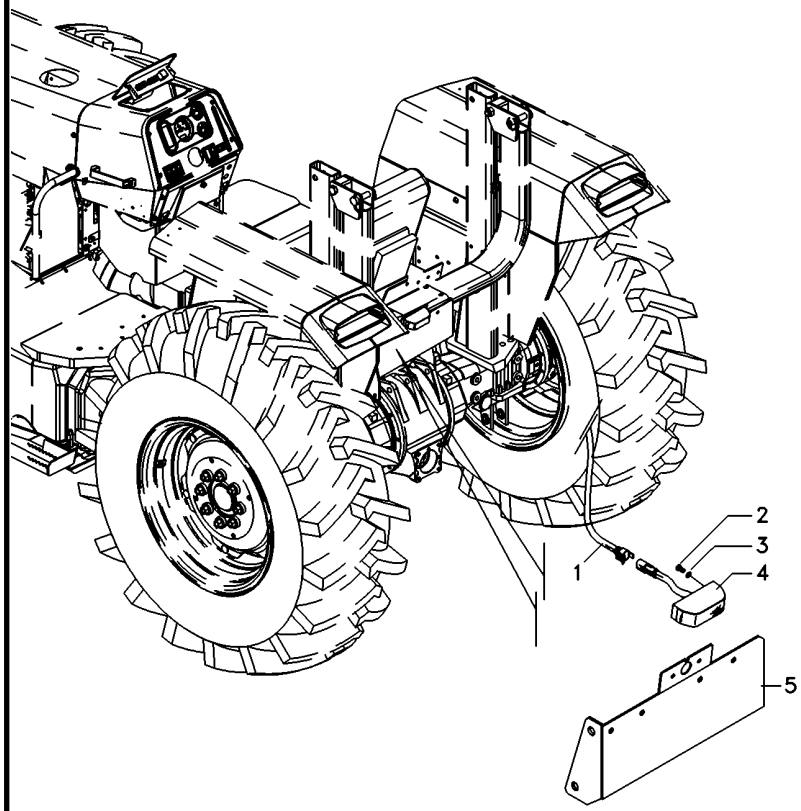

1	022836P1	**1** CHICOTE	HARNESS	MAZO CABLES
2	355125X1	**2** PARAFUSO	BOLT	PERNO
3	353445X1	**2** ARRUELA	WASHER	ARANDELA
4	058340T1	**1** SINALEIRA	SIGNAL	AVISADOR
5	062987S1	**1** SUPORTE	SUPPORT	DISPOS.DE SOSTEN

Tomada De Luz Da Carreta
Lighting System
Sistema De Iluminación

140-35

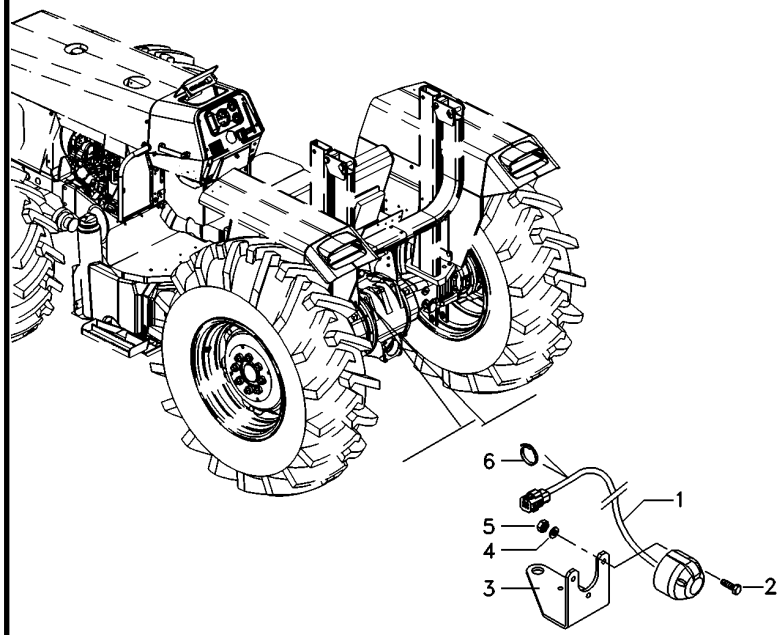

1	052122N3	**1**	CHICOTE	HARNESS	MAZO CABLES
2	3009535X1	**3**	PARAFUSO	BOLT	PERNO
3	063706P1	**1**	SUPORTE	BRACKET	SOPORTE
4	3006154X1	**3**	ARRUELA	WASHER	ARANDELA
5	339111X1	**3**	PORCA	NUT	TUERCA
6	3225356M1	**1**	BRAÇADEIRA	CLAMP	ABRAZADERA

Farol De Serviço
Headlamp
Faro

140-40

Montado No Rops
Mounted In The Rops
Montado En El Rops

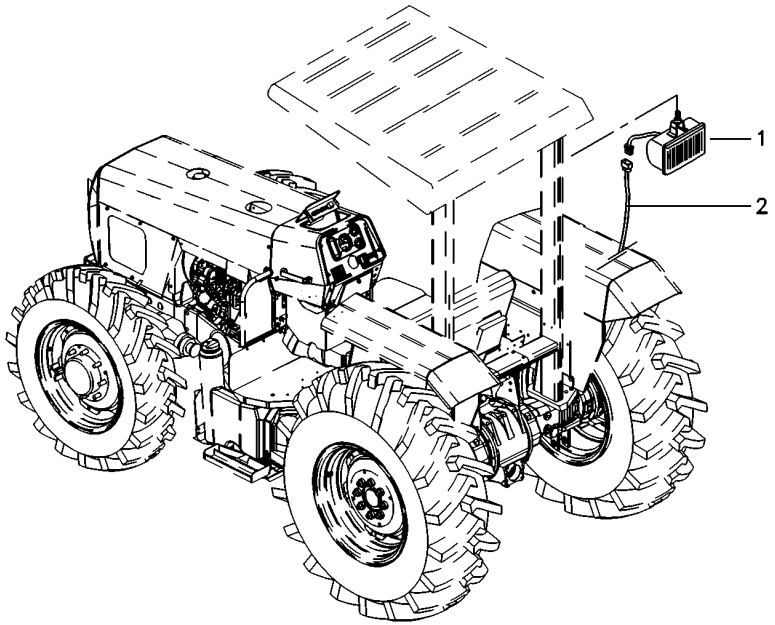

1	049072N1	**1**	FAROL	LIGHT	ALUMBRADO
2	022836P1	**1**	CHICOTE	HARNESS	MAZO CABLES

Farol De Serviço
Headlamp
Faro

140-45

Montado No Pára-Lama
Mounted In The Fender
Montado En El Guardabarros

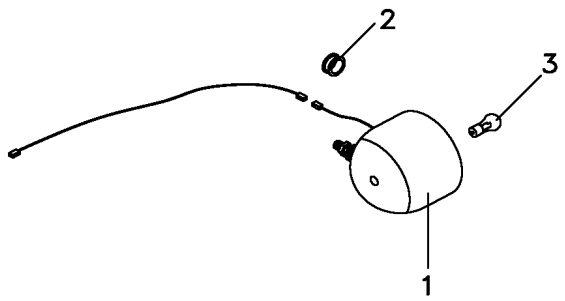

1	3146342M92		**1**	FAROL	LIGHT	ALUMBRADO
2	834096M1		**1**	PASSA-FIO	GROMMET	PASACABLE
3	487387M1	1	**1**	LÂMPADA	BULB	LAMPARA

Farol De Serviço
Headlamp
Faro

140-50

Montado No Rops
Mounted In The Rops
Montado En El Rops

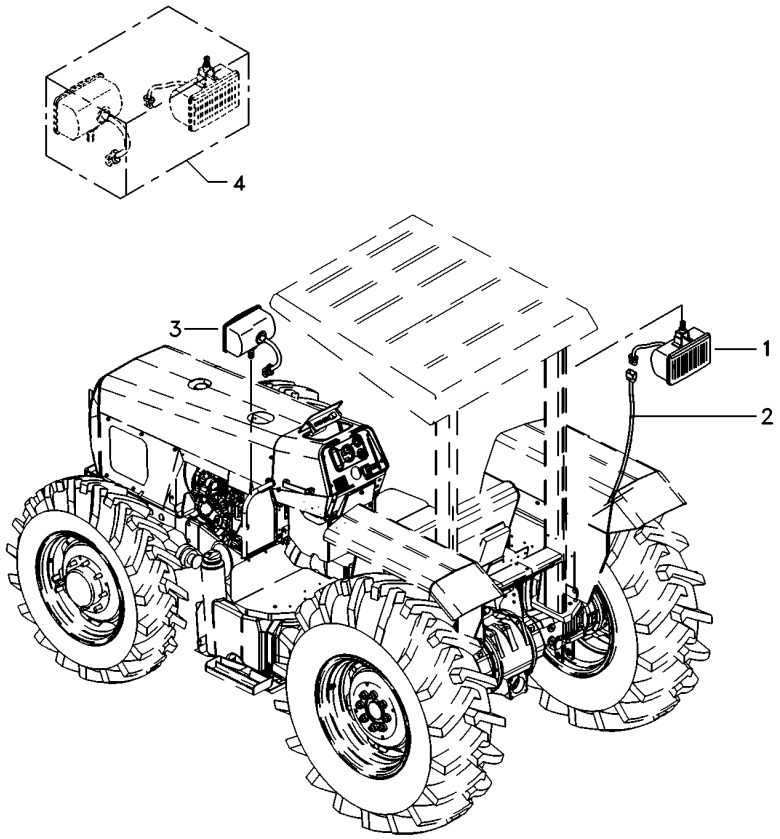

1	024393T1	**1** FAROL	LIGHT	ALUMBRADO
2	022836P1	**1** CHICOTE	HARNESS	MAZO CABLES
3	022661T1	**2** FAROL DIANTEIRO	FRONT LIGHT	FRONT LIGHT
4	049071N1	**1** FAROL	LIGHT	ALUMBRADO

Farol De Serviço
Headlamp
Faro

140-55

Montado No Pára-Lama
Mounted In The Fender
Montado En El Guardabarros

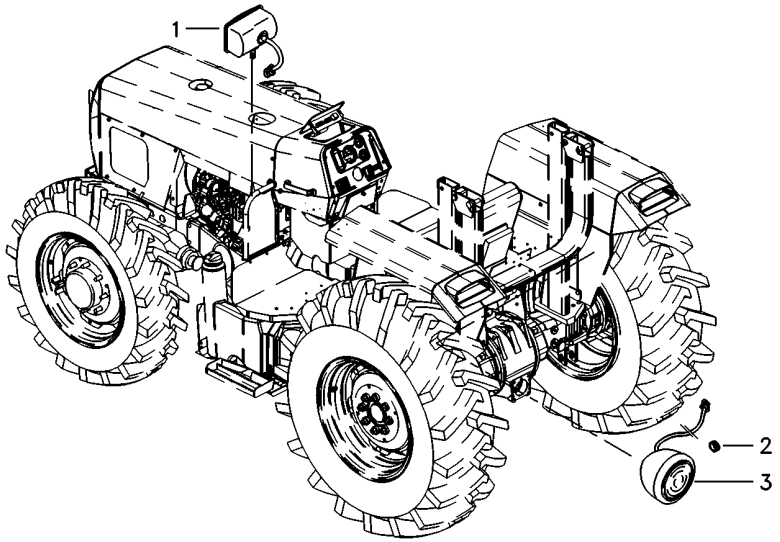

1	022661T1	**2** FAROL DIANTEIRO	FRONT LIGHT	FRONT LIGHT
2	834096M1	**1** PASSA-FIO	GROMMET	PASACABLE
3	3146342M92	**1** FAROL	LIGHT	ALUMBRADO

Farol
Head Lamp
Farol

140-60

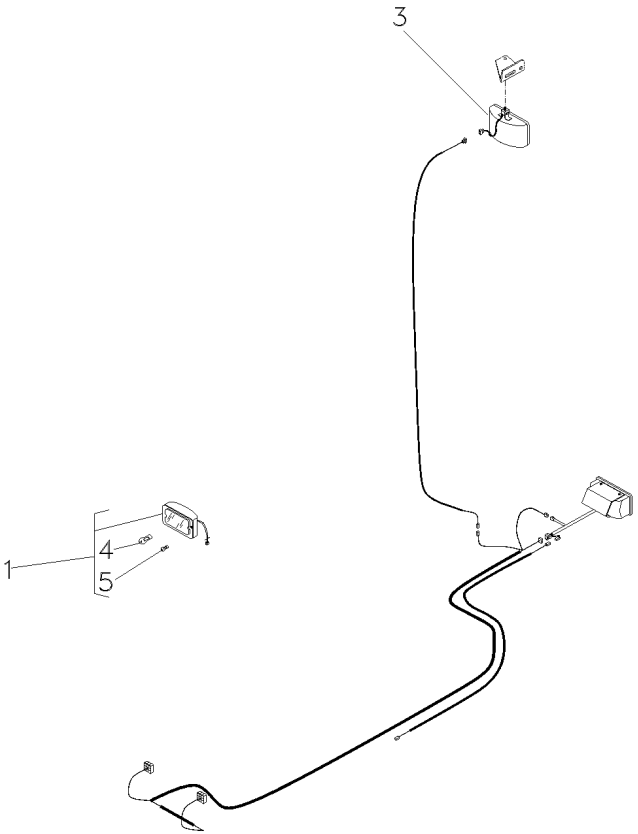

1	022661T1		[A]
3	024393T1		[B]
4	3603706M1	1	
5	2801348M1	1	

[A] FAROL AUXILIAR
AUXILIARY LANTERN
FAROL AUXILIAR

[B] FAROL SERVIÇO
SERVING LANTERN
FAROL SERVICIO

2	FAROL DIANTEIRO	FRONT LIGHT	FRONT LIGHT
1	FAROL	LIGHT	ALUMBRADO
1	LÂMPADA	BULB	LAMPARA
1	LÂMPADA	BULB	LAMPARA

Kit De Ferramentas
Tools
Herramientas

140-65

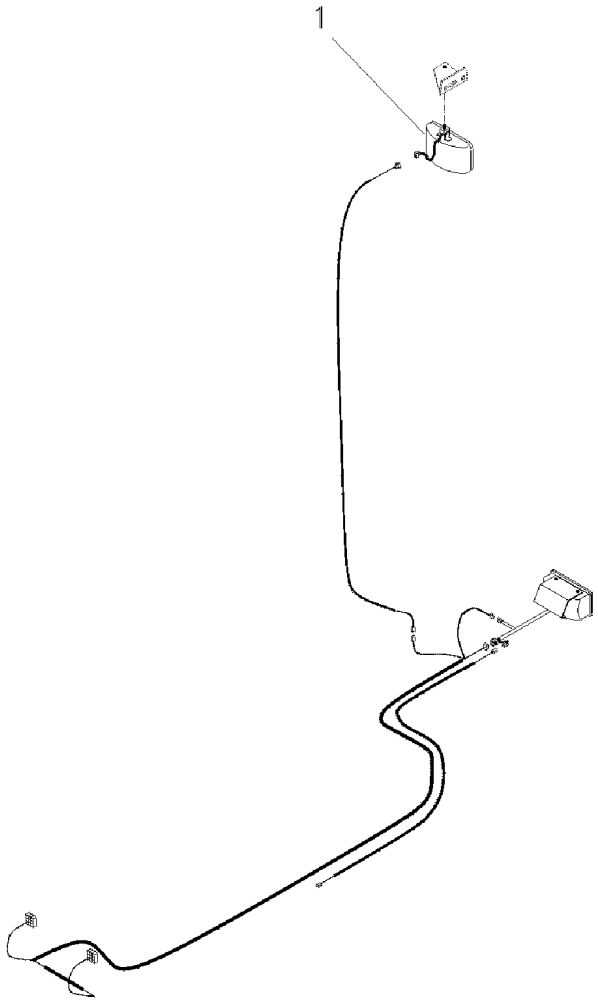

1	024393T1	**1** FAROL	LIGHT	ALUMBRADO

Farol
Head Lamp
Farol

140-70

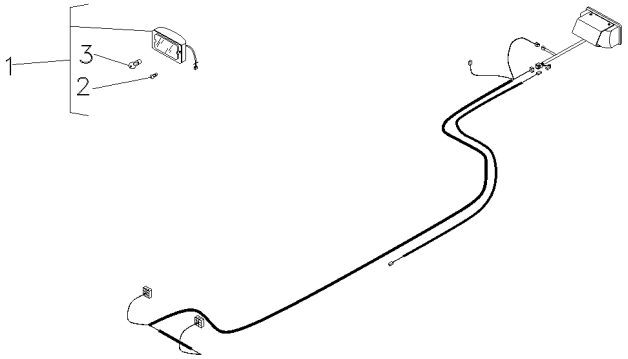

1	022661T1	[A]	**2** FAROL DIANTEIRO	FRONT LIGHT	FRONT LIGHT
2	2801348M1		**2** LÂMPADA	BULB	LAMPARA
3	3603706M1	1	**2** LÂMPADA	BULB	LAMPARA

[A] FAROL AUXILIAR
AUXILIARY LANTERN
FAROL AUXILIAR

Caixa De Ferramentas
Tools Box
Caja De Herramientas

140-75

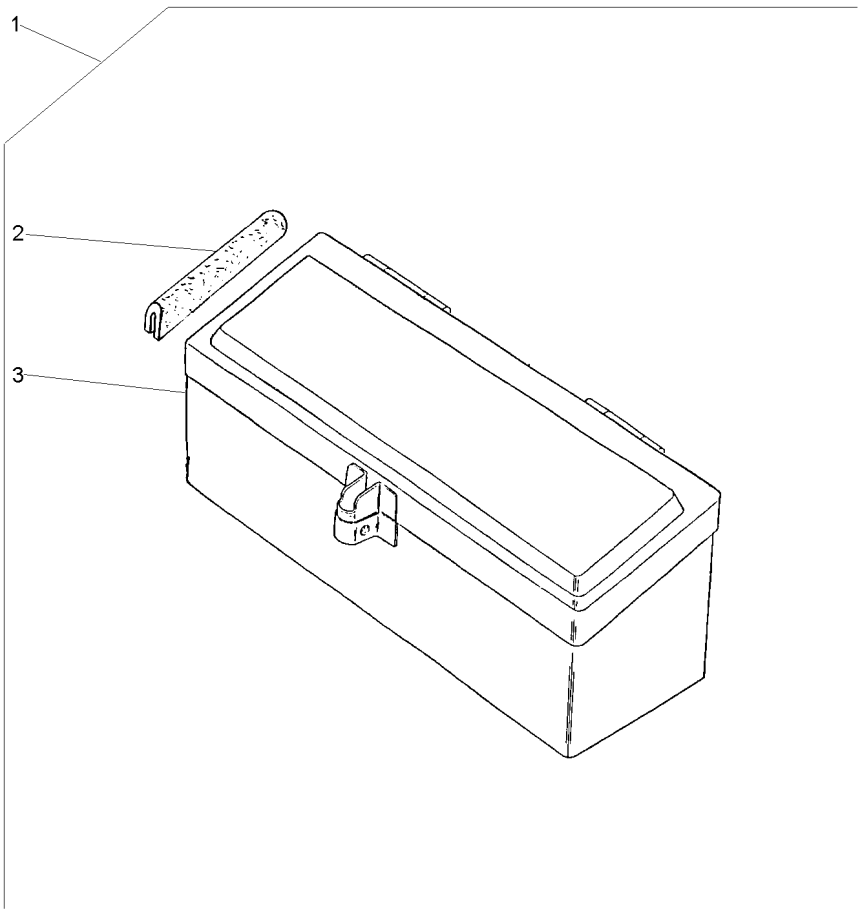

1			027964N1	**1**	CJ. CAIXA	KIT, BOX	JUEGO DE CAJA
2	027998P1	1		**2**	GUARNIÇÃO	FOAM	ESPUMA
3	3587610M91	1		**1**	CAIXA	BOX	CAJA

Kit De Ferramentas
Tools
Herramientas

140-80

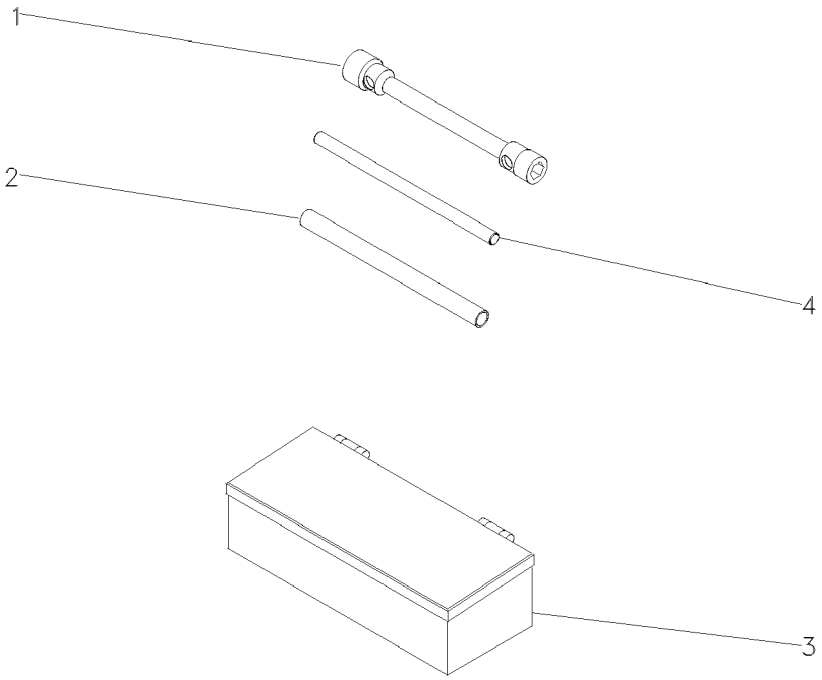

1	876500M1	**1**	CHAVE DE BOCA	SPANNER	LLAVE DE RUEDA
2	3149803M1	**1**	TUBO	PIPE	CANO
3	070798T1	**1**	CAIXA	BOX	CAJA
4	3149804M1	**1**	BARRA	BAR	BARRA

Caixa De Ferramentas
Tools Box
Caja De Herramientas

140-85

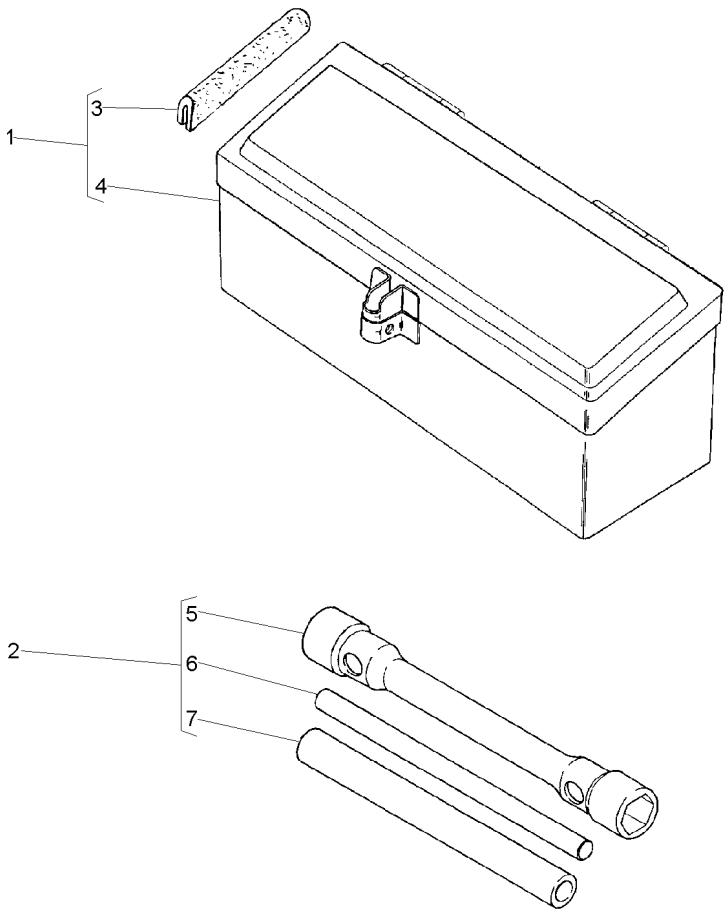

1	027964N1		**1**	CX. FERRAMENTAS	TOOL BOX	CAJA HERRAMIENTA
2	3149635M93		**1**	CHAVE DE RODA	WHEEL KEY	LLAVE DE RUEDA
3	027998P1	1	**2**	GUARNIÇÃO	FOAM	ESPUMA
4	3587610M91	1	**1**	CAIXA	BOX	CAJA
5	3149636M2	2	**1**	CHAVE DE RODA	WHEEL KEY	LLAVE DE RUEDA
6	3149804M1	2	**1**	BARRA	BAR	BARRA
7	3149803M1	2	**1**	TUBO	PIPE	CANO

Chaves De Roda
Spanner
Llave Rueda

140-90

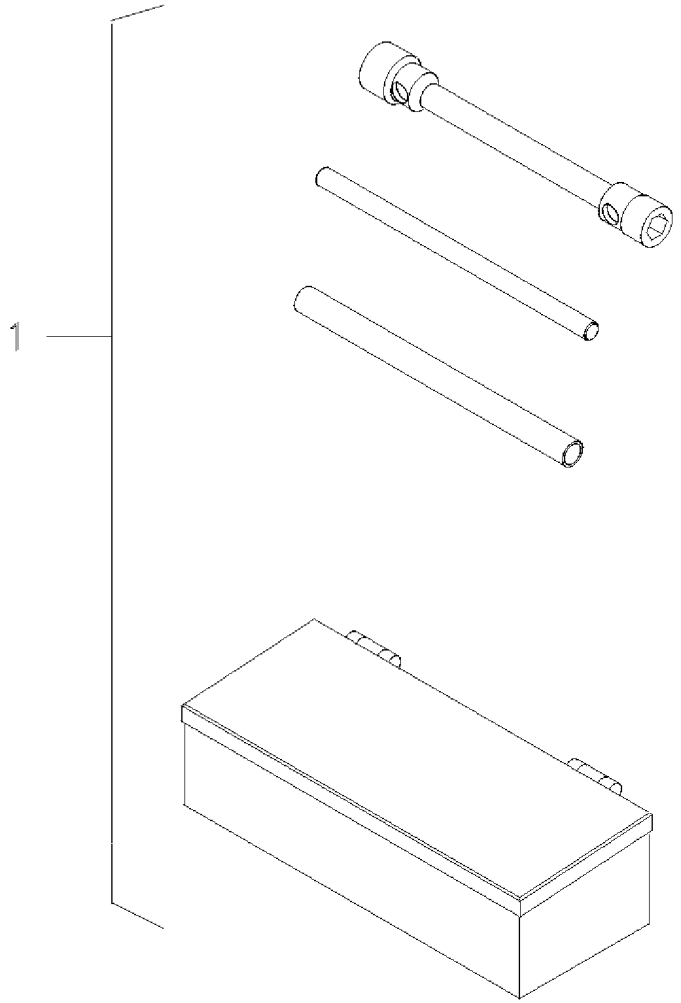

1	070797N1	140-80 No	**1**	KIT FERRAMENTAS	KIT, TOOL	JGO.HERRAMIENTAS

Engraxadeira
Greaser
Engrasadera

140-95

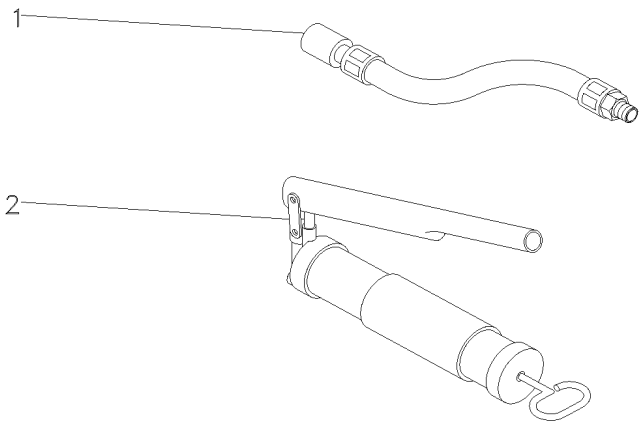

1	036336T1	**1** MANGUEIRA	HOSE	FLEXIBLE
2	036335T1	**1** ENGRAXADEIRA	SHOES	ZAPATAS

Kit De Ferramentas
Tools
Herramientas

140-100

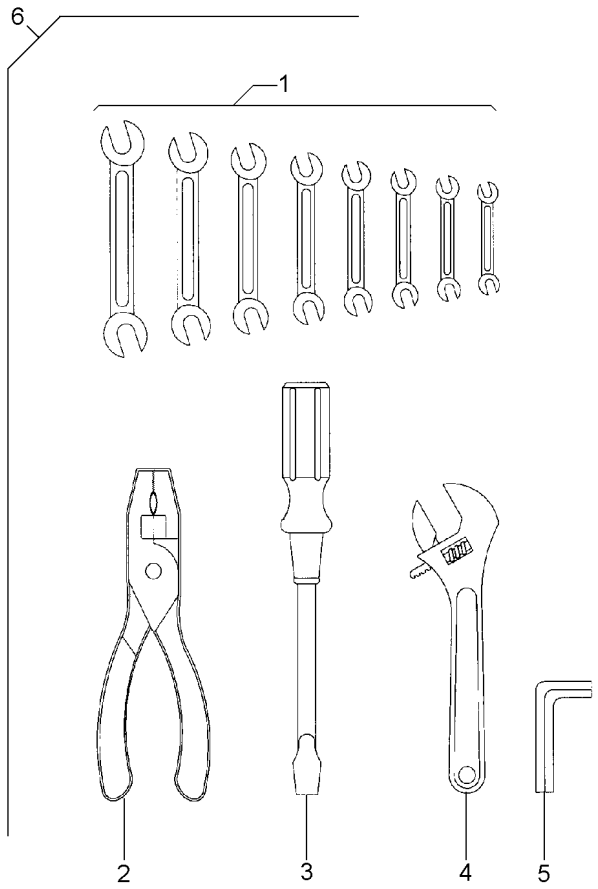

1	3145880M1	6	**1**	CHAVE DE BOCA	SPANNER	LLAVE DE RUEDA
1	3145881M1	6	**1**	CHAVE DE BOCA	SPANNER	LLAVE DE RUEDA
1	3145882M1	6	**1**	CHAVE DE BOCA	SPANNER	LLAVE DE RUEDA
1	3145883M1	6	**1**	CHAVE DE BOCA	SPANNER	LLAVE DE RUEDA
1	3145884M1	6	**1**	CHAVE DE BOCA	SPANNER	LLAVE DE RUEDA
1	3145885M1	6	**1**	CHAVE DE BOCA	SPANNER	LLAVE DE RUEDA
1	3145886M1	6	**1**	CHAVE DE BOCA	SPANNER	LLAVE DE RUEDA
1	3145887M1	6	**1**	CHAVE DE BOCA	SPANNER	LLAVE DE RUEDA
2	3145888M1	6	**1**	ALICATE	PLIERS	PINZAS
3	3145890M1	6	**1**	CHAVE DE FENDA	SCREWDRIVER	DESTORNILLADOR
4	3145889M1	6	**1**	CHAVE DE BOCA	SPANNER	LLAVE DE RUEDA
5	1437379M1	6	**1**	CHAVE ALLEN	ALLEN KEY	LLAVE ALLEN
6		3145959M91	**1**	KIT FERRAMENTAS	KIT, TOOL	JGO.HERRAMIENTAS

Triângulo De Advertência
Warning Triangle
Triángulo De Advertencia

140-105

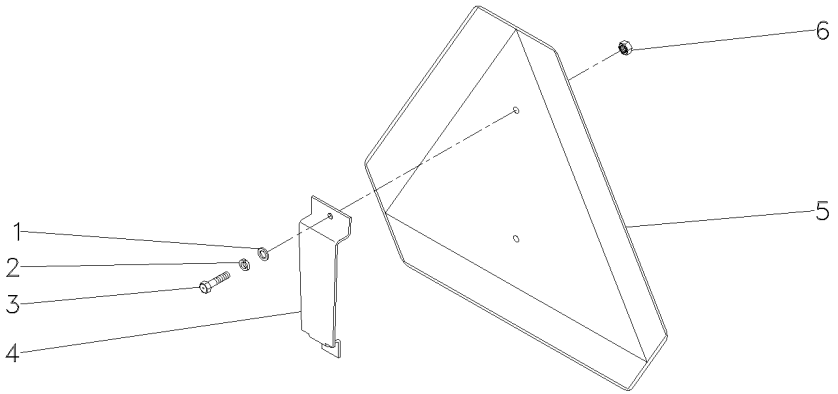

1	353753X1			
2	353445X1			
3	355125X1			
4	062989P1			
5	057778P1			
6	354120X1			
2	ARRUELA	WASHER	ARANDELA
2	ARRUELA	WASHER	ARANDELA
2	PARAFUSO	BOLT	PERNO
1	SUPORTE	BRACKET	SOPORTE
1	TRIÂNGULO	TRIANGLE	TRIANGULO
2	PORCA	NUT	TUERCA

Protetor Auricular
Protector
Protetor

140-110

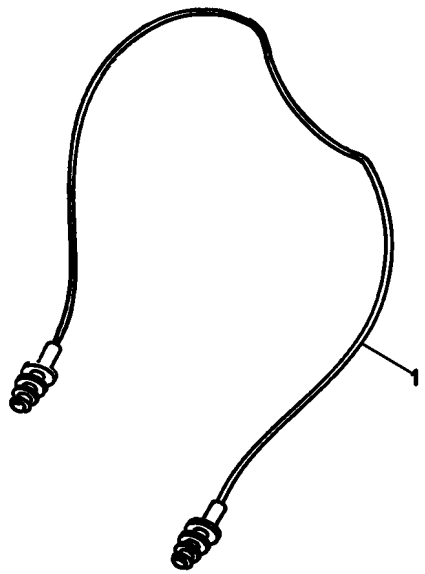

1	T0289054	**1** PROTETOR	PROTECTOR	PROTECTOR