Motor
Engine
Motor

298-04

10-10

2 Rodas Motrizes - Com Plataforma Do Operador
2 Wheels Drive - With Operator Plataform
2 Ruedas Motriz - Con Plataforma Del Operador

MASSEY FERGUSON

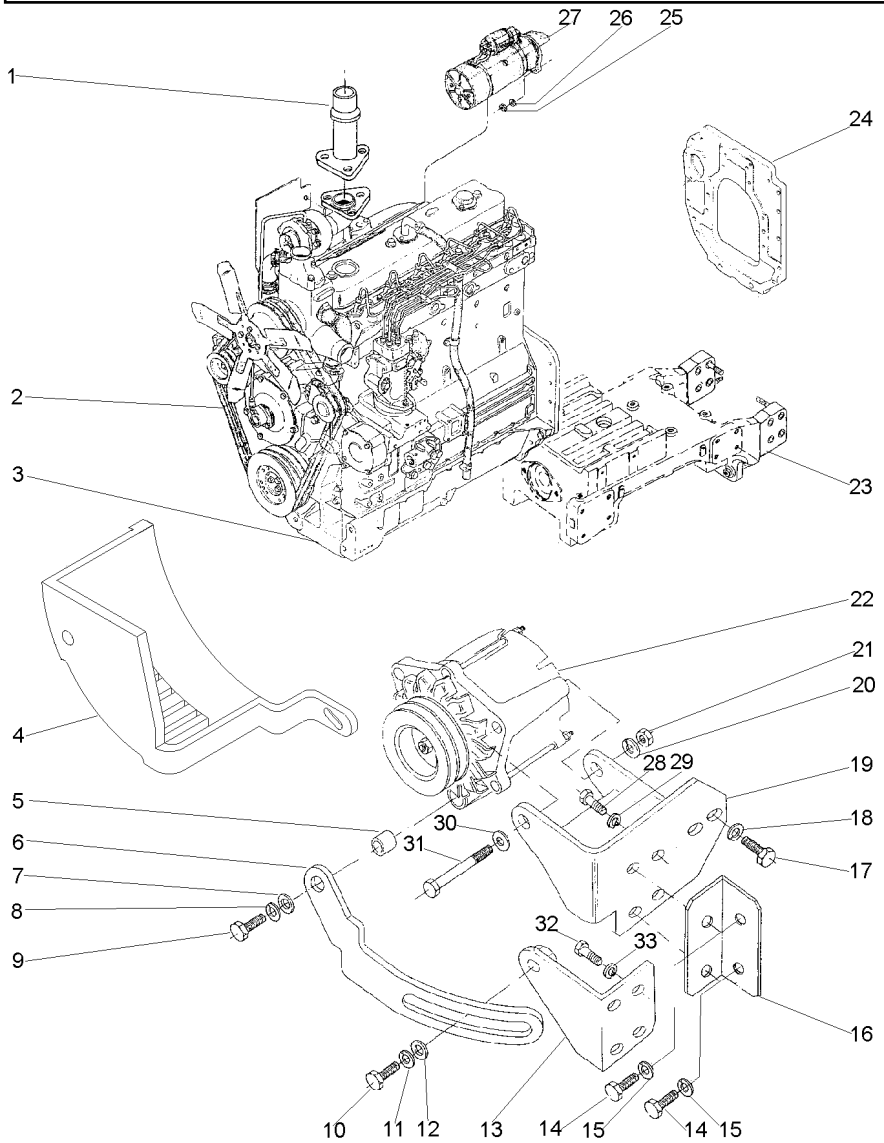

1	048033S1		1 TUBO	PIPE	CANO
2	3145238M1		1 CORREIA	BELT	CORREA
3	036598T1	10-30 No	1 MOTOR	ENGINE	MOTOR
4	049202T1		1 PROTEÇÃO	GUARD	DEFENSA
5	3145137M1		1 ESPAÇADOR	SPACER	PIEZA DISTANCIA
6	036705P1		1 ESTICADOR	TURNBUCKLE	TORNIQUETE
7	353756X1		1 ARRUELA	WASHER	ARANDELA
8	353434X1		1 ARRUELA	WASHER	ARANDELA
9	354264X1		1 PARAFUSO	BOLT	PERNO
10	353691X1		1 PARAFUSO	BOLT	PERNO
11	353434X1		1 ARRUELA	WASHER	ARANDELA
12	353756X1		1 ARRUELA	WASHER	ARANDELA
13	036696S1		1 SUPORTE	BRACKET	SOPORTE
14	390830X1		2 PARAFUSO	BOLT	PERNO
15	353446X1		2 ARRUELA	WASHER	ARANDELA
16	036695P1		1 SUPORTE	BRACKET	SOPORTE
17	339081X1		1 PARAFUSO	BOLT	PERNO
18	339376X1		1 ARRUELA	WASHER	ARANDELA
19	036691S1		1 SUPORTE	BRACKET	SOPORTE
20	353434X1		1 ARRUELA	WASHER	ARANDELA
21	353431X1		1 PORCA	NUT	TUERCA
22	3589442M91	10-195 No	1 ALTERNADOR	ALTERNATOR	ALTERNADOR
22	6228053M91	10-40 No	1 ALTERNADOR	ALTERNATOR	ALTERNADOR
23	047919N1	60-140 No	1 FIXAÇÃO	FASTENER	CIERRE
24	036657N1	10-200 No	1 FIXAÇÃO	FASTENER	CIERRE
25	353431X1		2 PORCA	NUT	TUERCA
26	353434X1		2 ARRUELA	WASHER	ARANDELA
27	2834390M91	10-205 No	1 MOTOR PARTIDA	STARTERMOTOR	MOTOR ARRANQUE
28	353679X1		2 PARAFUSO	BOLT	PERNO
29	353446X1		2 ARRUELA	WASHER	ARANDELA
30	353756X1		1 ARRUELA	WASHER	ARANDELA
31	353537X1		1 PARAFUSO	BOLT	PERNO
32	339081X1		2 PARAFUSO	BOLT	PERNO
33	339376X1		2 ARRUELA	WASHER	ARANDELA

AGOSTO 2008

Motor
Engine
Motor

10-15

4 Rodas Motrizes - Com Plataforma Do Operador
4 Wheels Drive - With Operator Plataform
4 Ruedas Motriz - Con Plataforma Del Operador

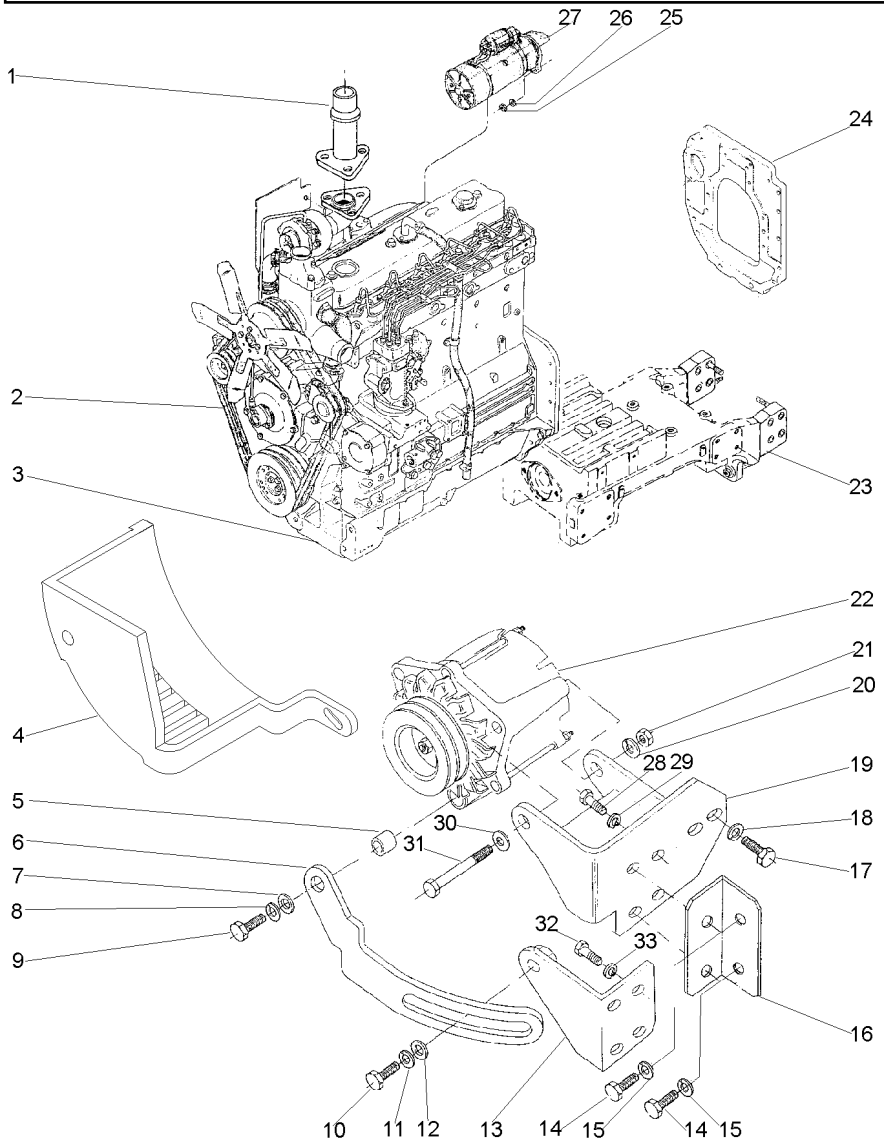

1	048033S1		**1** TUBO	PIPE	CANO
2	3145238M1		**2** CORREIA	BELT	CORREA
3	036598T1	10-30 No	**1** MOTOR	ENGINE	MOTOR
4	049202T1		**1** PROTEÇÃO	GUARD	DEFENSA
5	3145137M1		**1** ESPAÇADOR	SPACER	PIEZA DISTANCIA
6	036705P1		**1** ESTICADOR	TURNBUCKLE	TORNIQUETE
7	353756X1		**1** ARRUELA	WASHER	ARANDELA
8	353434X1		**1** ARRUELA	WASHER	ARANDELA
9	354264X1		**1** PARAFUSO	BOLT	PERNO
10	353691X1		**1** PARAFUSO	BOLT	PERNO
11	353434X1		**1** ARRUELA	WASHER	ARANDELA
12	353756X1		**1** ARRUELA	WASHER	ARANDELA
13	036696S1		**1** SUPORTE	BRACKET	SOPORTE
14	390830X1		**2** PARAFUSO	BOLT	PERNO
15	353446X1		**2** ARRUELA	WASHER	ARANDELA
16	036695P1		**1** SUPORTE	BRACKET	SOPORTE
17	339081X1		**1** PARAFUSO	BOLT	PERNO
18	339376X1		**1** ARRUELA	WASHER	ARANDELA
19	036691S1		**1** SUPORTE	BRACKET	SOPORTE
20	353434X1		**1** ARRUELA	WASHER	ARANDELA
21	353431X1		**1** PORCA	NUT	TUERCA
22	3589442M91	10-195 No	**1** ALTERNADOR	ALTERNATOR	ALTERNADOR
22	6228053M91	10-40 No	**1** ALTERNADOR	ALTERNATOR	ALTERNADOR
23	047668N1	60-145 No	**1** FIXAÇÃO	FASTENER	CIERRE
24	036657N1	10-200 No	**1** FIXAÇÃO	FASTENER	CIERRE
25	353431X1		**2** PORCA	NUT	TUERCA
26	353434X1		**2** ARRUELA	WASHER	ARANDELA
27	2834390M91	10-205 No	**1** MOTOR PARTIDA	STARTERMOTOR	MOTOR ARRANQUE
28	353679X1		**2** PARAFUSO	BOLT	PERNO
29	353446X1		**2** ARRUELA	WASHER	ARANDELA
30	353756X1		**1** ARRUELA	WASHER	ARANDELA
31	353537X1		**1** PARAFUSO	BOLT	PERNO
32	339081X1		**2** PARAFUSO	BOLT	PERNO
33	339376X1		**2** ARRUELA	WASHER	ARANDELA

Motor
Engine
Motor

10-20

2 Rodas Motrizes - Com Cabina
2 Wheels Drive - With Cab
2 Ruedas Motriz - Con Cabina

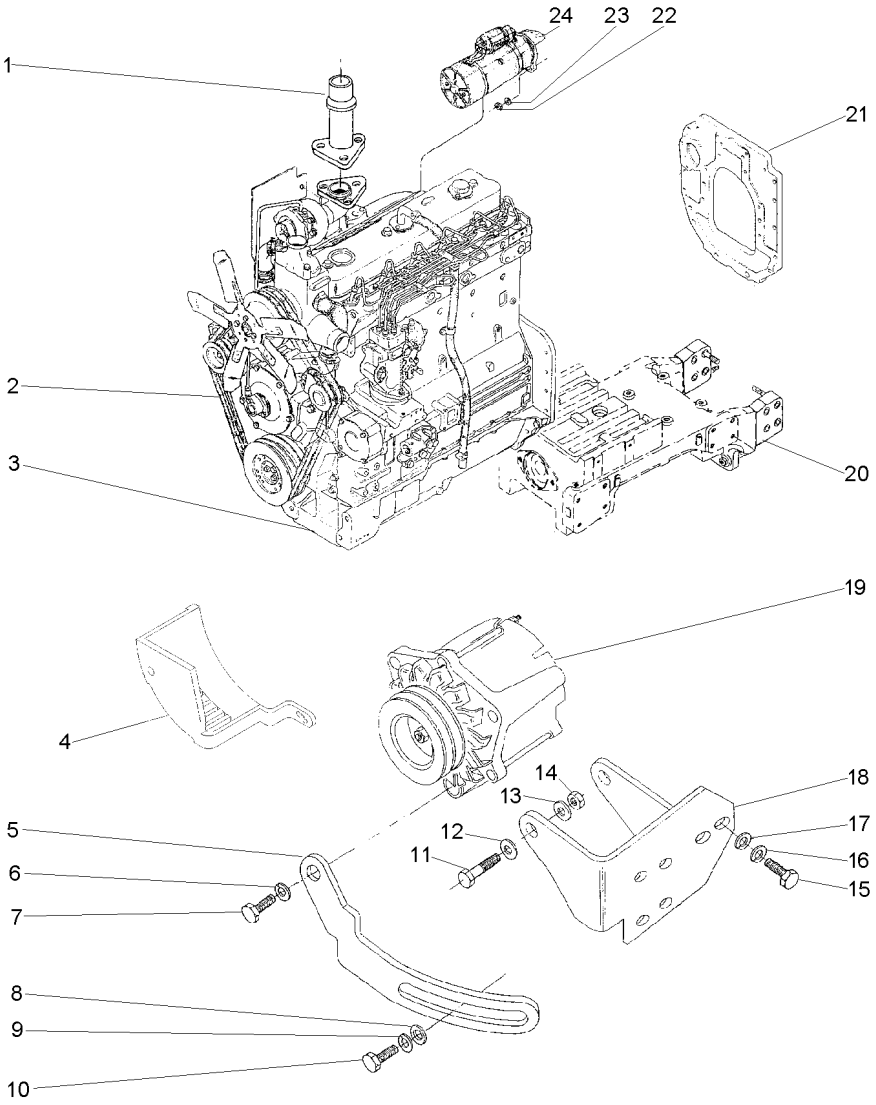

1	048033S1		**1**	TUBO	PIPE	CANO
2	026160T1		**1**	CORREIA	BELT	CORREA
3	036598T1		**1**	MOTOR	ENGINE	MOTOR
4	070292S1		**1**	PROTEÇÃO	GUARD	DEFENSA
5	069012P1		**1**	ESTICADOR	TURNBUCKLE	TORNIQUETE
6	353446X1		**1**	ARRUELA	WASHER	ARANDELA
7	339761X1		**1**	PARAFUSO	BOLT	PERNO
8	339376X1		**1**	ARRUELA	WASHER	ARANDELA
9	353756X1		**1**	ARRUELA	WASHER	ARANDELA
10	390398X1		**1**	PARAFUSO	BOLT	PERNO
11	353683X1		**2**	PARAFUSO	BOLT	PERNO
12	829185M1		**2**	ARRUELA	WASHER	ARANDELA
13	353446X1		**2**	ARRUELA	WASHER	ARANDELA
14	355565X1		**2**	PORCA	NUT	TUERCA
15	339401X1		**3**	PARAFUSO	BOLT	PERNO
16	339376X1		**3**	ARRUELA	WASHER	ARANDELA
17	353756X1		**1**	ARRUELA	WASHER	ARANDELA
18	053417S1		**1**	SUPORTE	BRACKET	SOPORTE
19	071078N1	10-210 No 75A	**1**	ALTERNADOR	ALTERNATOR	ALTERNADOR
19	6201692M91	10-215 No 95A	**1**	ALTERNADOR	ALTERNATOR	ALTERNADOR
20	047919N1	60-140 No	**1**	FIXAÇÃO	FASTENER	CIERRE
21	036657N1	10-200 No	**1**	FIXAÇÃO	FASTENER	CIERRE
22	353431X1		**2**	PORCA	NUT	TUERCA
23	353434X1		**2**	ARRUELA	WASHER	ARANDELA
24	2834390M91	10-205 No	**1**	MOTOR PARTIDA	STARTERMOTOR	MOTOR ARRANQUE

Motor
Engine
Motor

10-25

4 Rodas Motrizes - Com Cabina
4 Wheels Drive - With Cab
4 Ruedas Motriz - Con Cabina

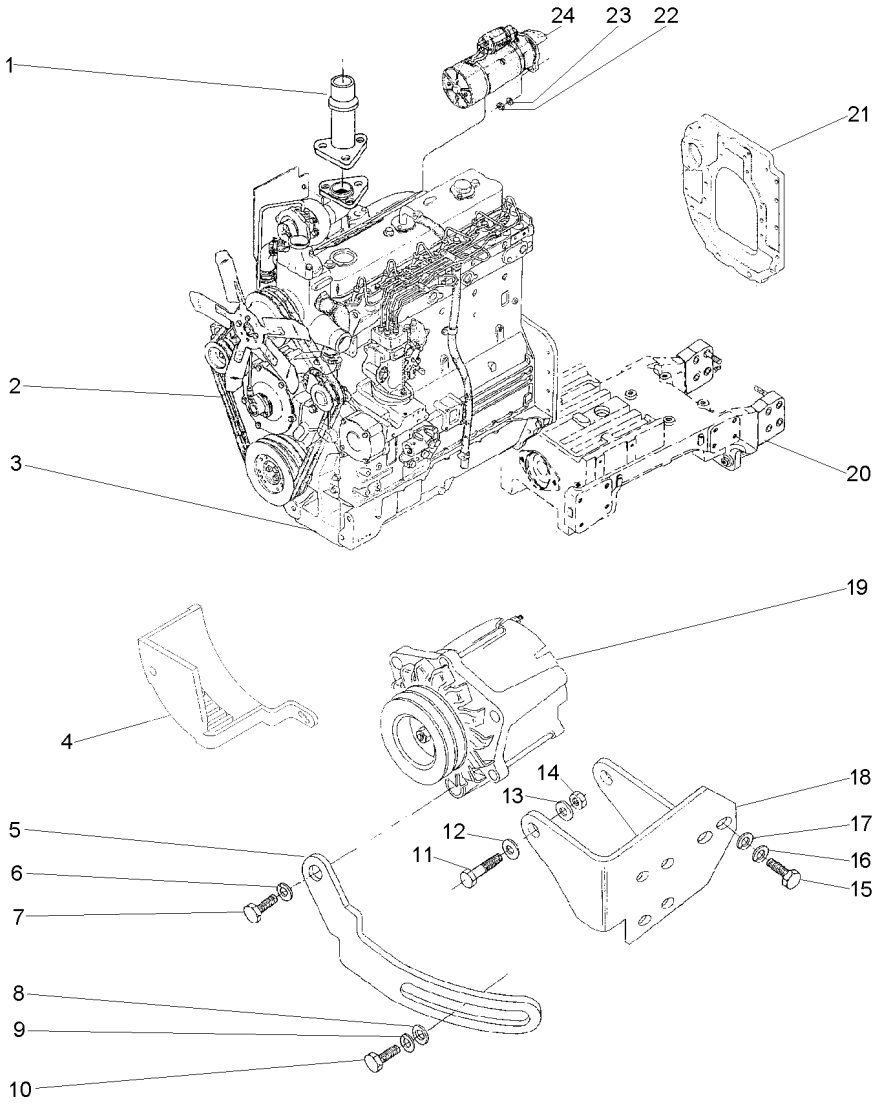

1	048033S1		**1**	TUBO	PIPE	CANO
2	026160T1		**1**	CORREIA	BELT	CORREA
3	036598T1		**1**	MOTOR	ENGINE	MOTOR
4	070292S1		**1**	PROTEÇÃO	GUARD	DEFENSA
5	069012P1		**1**	ESTICADOR	TURNBUCKLE	TORNIQUETE
6	353446X1		**1**	ARRUELA	WASHER	ARANDELA
7	339761X1		**1**	PARAFUSO	BOLT	PERNO
8	339376X1		**1**	ARRUELA	WASHER	ARANDELA
9	353756X1		**1**	ARRUELA	WASHER	ARANDELA
10	1441865X1		**1**	PARAFUSO	BOLT	PERNO
11	353683X1		**2**	PARAFUSO	BOLT	PERNO
12	829185M1		**2**	ARRUELA	WASHER	ARANDELA
13	353446X1		**2**	ARRUELA	WASHER	ARANDELA
14	355565X1		**2**	PORCA	NUT	TUERCA
15	339401X1		**3**	PARAFUSO	BOLT	PERNO
16	339376X1		**3**	ARRUELA	WASHER	ARANDELA
17	353756X1		**1**	ARRUELA	WASHER	ARANDELA
18	053417S1		**1**	SUPORTE	BRACKET	SOPORTE
19	071078N1	10-210 No 75A	**1**	ALTERNADOR	ALTERNATOR	ALTERNADOR
19	6201692M91	10-215 No 95A	**1**	ALTERNADOR	ALTERNATOR	ALTERNADOR
20	047668N1	60-145 No	**1**	FIXAÇÃO	FASTENER	CIERRE
21	036657N1	10-200 No	**1**	FIXAÇÃO	FASTENER	CIERRE
22	353431X1		**2**	PORCA	NUT	TUERCA
23	353434X1		**2**	ARRUELA	WASHER	ARANDELA
24	2834390M91	10-205 No	**1**	MOTOR PARTIDA	STARTERMOTOR	MOTOR ARRANQUE

Motor
Engine
Motor

10-30

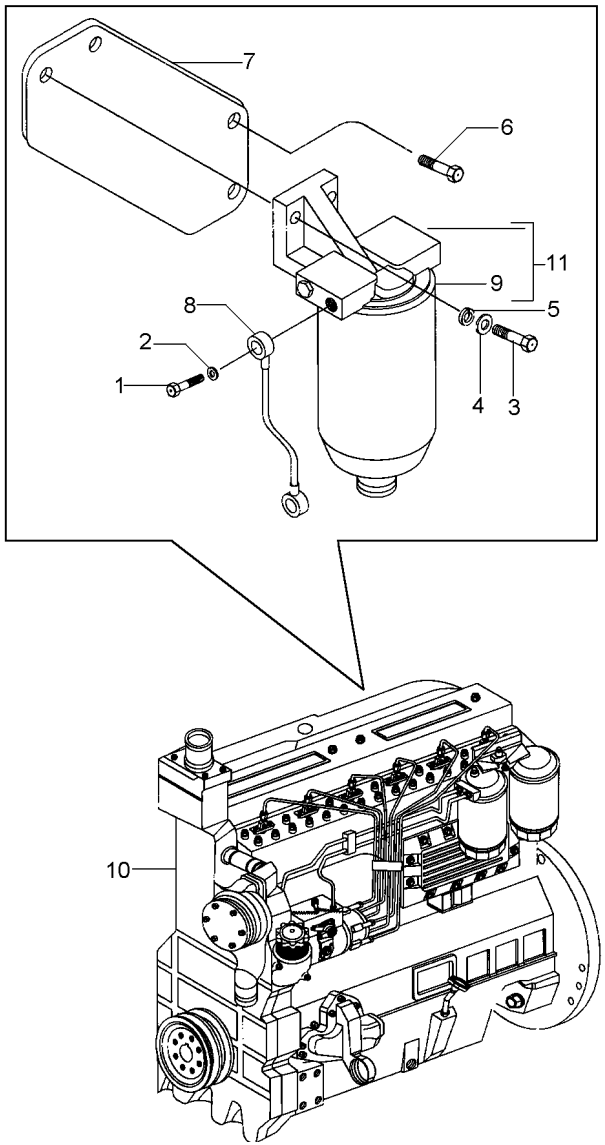

1	1481691M1		**2**	PARAFUSO	BOLT	PERNO
2	1480517M1		**4**	ARRUELA	WASHER	ARANDELA
3	353540X1	3/8"x1"1/4	**2**	PARAFUSO	BOLT	PERNO
4	353756X1	3/8"	**2**	ARRUELA	WASHER	ARANDELA
5	353434X1		**2**	ARRUELA	WASHER	ARANDELA
6	3009194X1		**2**	PARAFUSO	BOLT	PERNO
7	048679P1	M8x1.25x25	**1**	SUPORTE	BRACKET	SOPORTE
8	048700S1		**1**	TUBO	PIPE	CANO
9	048704T1		**1**	FILTRO	FILTER	FILTRO
10	057288T2	10-35 No	**1**	MOTOR	ENGINE	MOTOR
11	048846R1	9	**1**	ELEMENTO	ELEMENT	ELEMENTO

Motor 1006-6
Engine 1006-6
Motor 1006-6

10-35

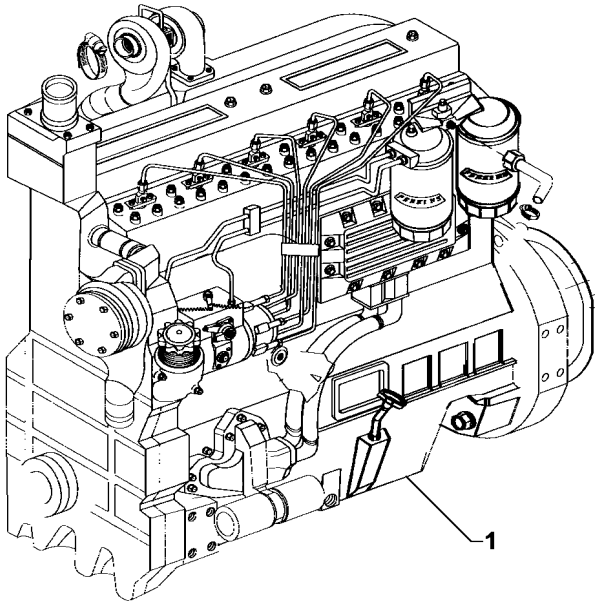

1	057288T2	**1** MOTOR	ENGINE	MOTOR

Alternador
Alternator
Alternador

10-40

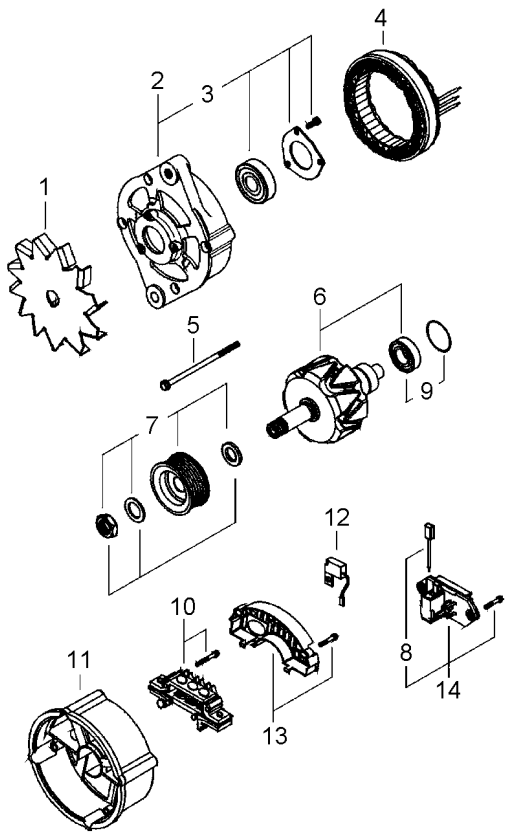

1	6230922M1	**1** CJ. VENTILADOR	KIT, FAN	JUEGO VENTILADOR
2	6230923M1	**1** MANCAL	BEARING	COJINETE
3	6230924M91	**1** ROLAMENTO	BEARING	COJINETE
4	6230925M1	**1** ESTATOR	STATOR	ESTATOR
5	6230926M91	**1** KIT PARAFUSOS	KIT, BOLT	TORNILLOS JUEGO
6	6230927M1	**1** ROTOR	ROTOR	ROTOR
7	6230944M91	**1** CJ. POLIA	KIT, PULLEY	JUEGO DE POLEA
8	6230937M91	**1** CJ. ESCOVA	KIT, BRUSH	ESCOBILLAS JUEGO
9	6230930M91	**1** CJ. ROLAMENTO	BEARING ASSY	RODAMIENTO RAD
10	6230931M91	**1** RETIFICADOR	RECTIFIER	RECTIFICADOR
11	6230932M1	**1** MANCAL	BEARING	COJINETE
12	6230933M1	**1** CAPACITOR	CAPACITOR	CAPACITOR
13	6230934M1	**1** CAPUZ	HOOD	CAPO
14	6230936M91	**1** CJ. ESCOVA	KIT, BRUSH	ESCOBILLAS JUEGO

Bloco De Cilindros
Cylinder Block
Bloque De Cilindros

10-45

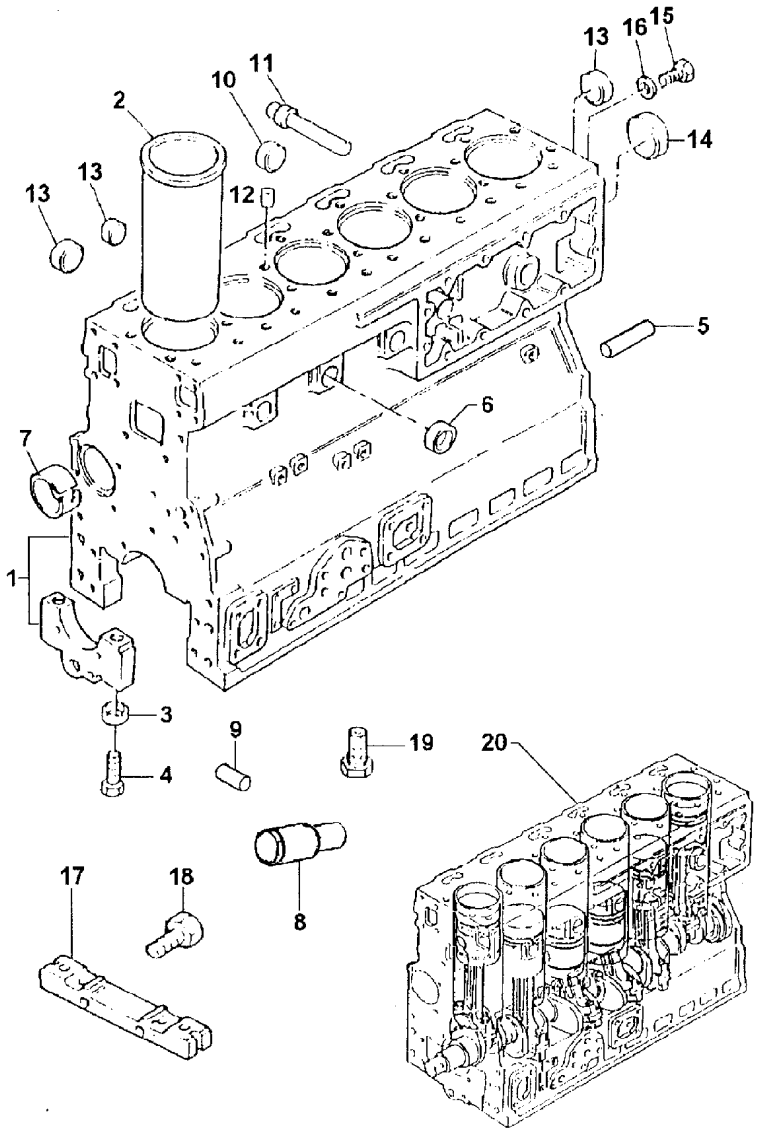

1	S1029		
2	3135X042	1	
2	3135X041		[A]
3	33142111	1	
4	32166329	1	
5	0350009	1	
6	32418122	1	
7	31134165	1	
8	3271H004	1	
9	2116087	1	
10	32416118	1	
11	2485A204	1	
12	32417134	1	
13	32418122	1	
14	32416119	1	
15	32168212	1	
16	3311R003	1	
17	3627P023		
18	2311D039		
19	2487001		
20	S1030		

[A] CAMISA SEMI ACABADA
PARTLY FINISH LINER
CAMISA CASI ACABADA

1	BLOCO CILINDROS	CYLINDER BLOCK	BLOQUE CILINDROS
6	CAMISA	LINER	CAMISA
X	CAMISA	LINER	CAMISA
14	ANEL	RING	ARO
14	PARAFUSO	BOLT	PERNO
2	PINO	PIN	PASADOR
5	BUJÃO	PLUG	TAPON
1	BUCHA	BUSH	CASQUILLO
1	EIXO	SHAFT	ARBOL
1	PINO	PIN	PASADOR
5	BUJÃO	PLUG	TAPON
1	BUJÃO	PLUG	TAPON
1	BUJÃO	PLUG	TAPON
7	BUJÃO	PLUG	TAPON
1	BUJÃO	PLUG	TAPON
1	BUJÃO	PLUG	TAPON
1	ARRUELA	WASHER	ARANDELA
1	PLACA	PLATE	PLATO
2	PARAFUSO	BOLT	PERNO
6	BUJÃO	PLUG	TAPON
1	MOTOR PARCIAL	SHORT ENGINE	BLOQUE EMBIELADO

Árvore De Manivelas
Crankshaft
Ciguenal

10-50

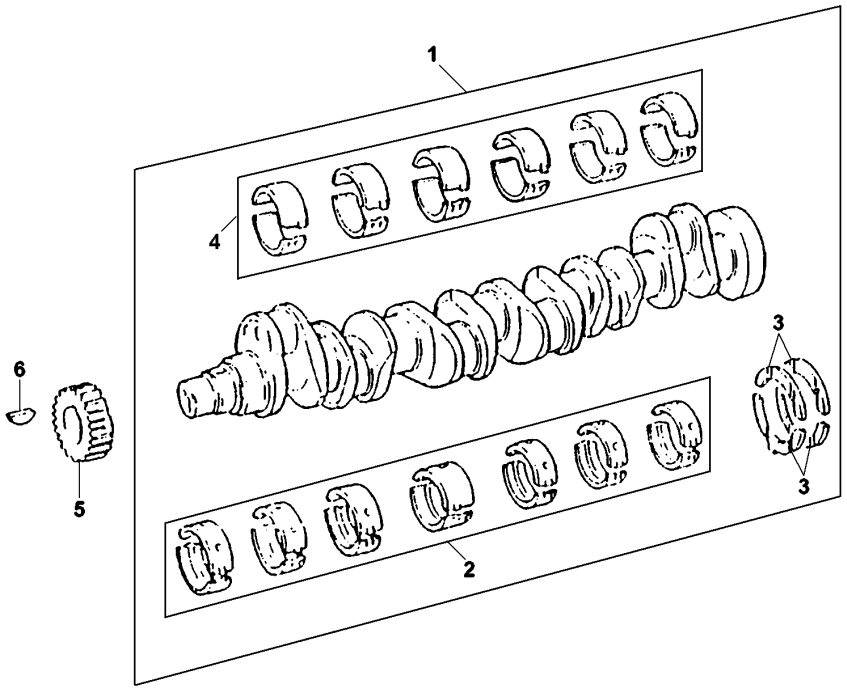

1	S1028			**1**	VIRABREQUIM	CRANKSHAFT	CIGUENAL
2	S1025	1		**1**	JOGO CASQUILHOS	BEARING KIT	JUEGO COJINETES
2	S1025A		+0,10"	**X**	JOGO CASQUILHOS	BEARING KIT	JUEGO COJINETES
2	S1025B		+0,20"	**X**	JOGO CASQUILHOS	BEARING KIT	JUEGO COJINETES
2	S1025C		+0,30"	**X**	JOGO CASQUILHOS	BEARING KIT	JUEGO COJINETES
3	424808	1		**1**	JG. ARRUELAS	KIT, WASHER	JUEGO ARANDELAS
3	424808A		+0,075"	**X**	JG. ARRUELAS	KIT, WASHER	JUEGO ARANDELAS
4	635437	1		**1**	JOGO CASQUILHOS	BEARING KIT	JUEGO COJINETES
4	635437A		+0,10"	**X**	JOGO CASQUILHOS	BEARING KIT	JUEGO COJINETES
4	635437B		+0,20"	**X**	JOGO CASQUILHOS	BEARING KIT	JUEGO COJINETES
4	635437C		+0,30"	**X**	JOGO CASQUILHOS	BEARING KIT	JUEGO COJINETES
5	3117C061			**1**	ENGRENAGEM	GEAR	ENGRANAJE
6	0500012			**1**	CHAVETA	KEY	CLAVE

Pistões E Bielas
Pistons And Connecting Rods
Pistones Y Bielas

10-55

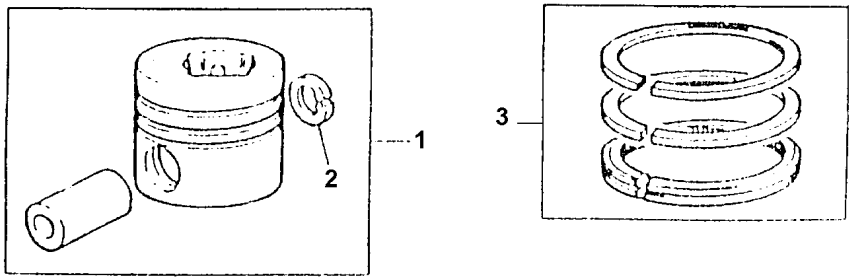

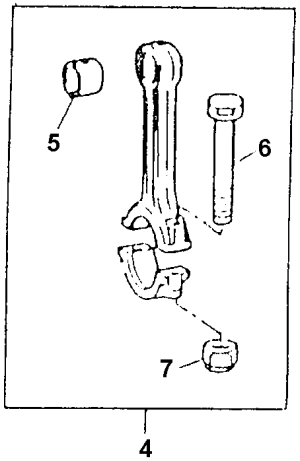

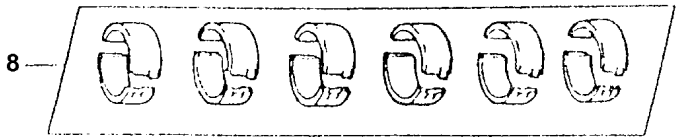

1	S1021			**6**	PISTÃO	PISTON	PISTON
2	70170026	1		**12**	ANEL TRAVA	CIRCLIP	CIRCULITO
3	S1015			**6**	JG. ANÉIS	KIT, RING	AROS JUEGO
4	424804			**6**	BIELA	CONROD	BIELA
5	70998085	4		**6**	BUCHA	BUSH	CASQUILLO
6	32762116	4		**12**	PARAFUSO	BOLT	PERNO
7	70570094	4		**12**	PORCA	NUT	TUERCA
8	635437			**1**	JOGO CASQUILHOS	BEARING KIT	JUEGO COJINETES
8	635437A		+0,10"	**X**	JOGO CASQUILHOS	BEARING KIT	JUEGO COJINETES
8	635437B		+0,20"	**X**	JOGO CASQUILHOS	BEARING KIT	JUEGO COJINETES
8	635437C		+0,30"	**X**	JOGO CASQUILHOS	BEARING KIT	JUEGO COJINETES

Tampa Do Cabeçote E Bocal Abastecimento
Cylinder Head Cover And Filler
Tapa De Válvulas Y Boca De Llenado

10-60

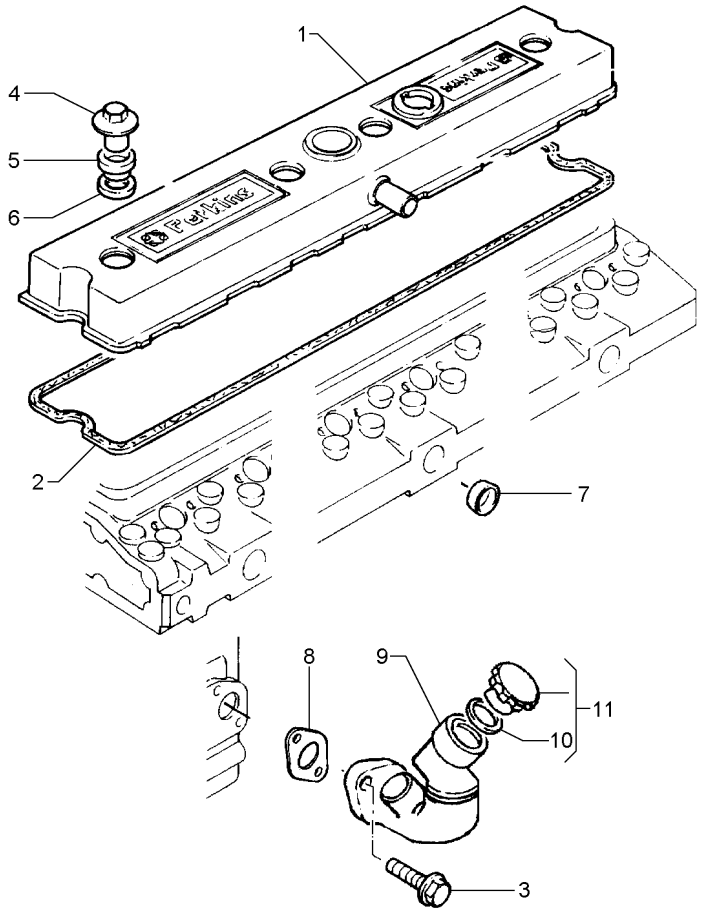

1	4142X062		**1**	TAMPA	COVER	CUBIERTA
2	3681C003	1	**1**	JUNTA	GASKET	EMPAQUETADURA.
3	2314H004	M8X25	**2**	PARAFUSO	BOLT	PERNO
4	3274P003		**4**	PORCA	NUT	TUERCA
5	33817135		**4**	VEDANTE	SEAL	RETEN
6	0920009		**4**	ARRUELA	WASHER	ARANDELA
7	32416118		**1**	BUJÃO	PLUG	TAPON
8	36833152		**1**	JUNTA	GASKET	EMPAQUETADURA.
9	4134C011		**1**	BOCAL	FILLER	RELLENADOR
10	2415633	11	**1**	ANEL "O"	O RING	JUNTA TORICA
11	4142X098		**1**	TAMPA	COVER	CUBIERTA

Válvulas E Balanceiros
Valves And Rockershafts
Válvulas Y Balancines

10-65

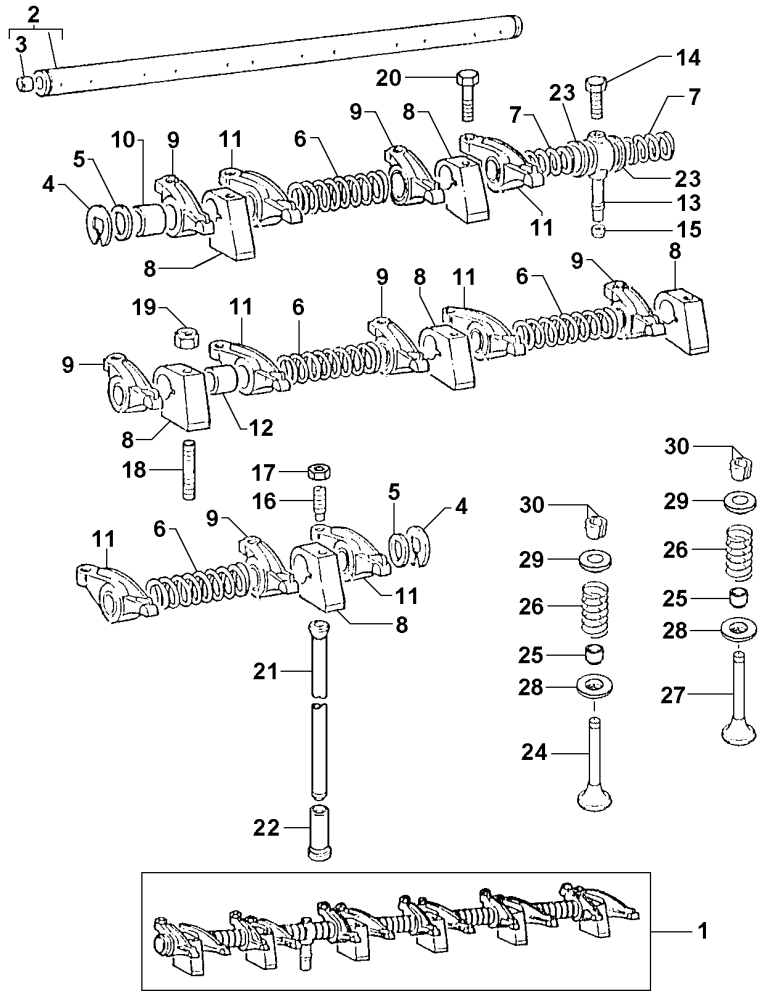

1	S1010		
2	U7LR0003	1	
3	0650507	2	
4	0170151	1	
5	33117434	1	
6	31744123	1	
7	31743108	1	
8	70100716	1	
9	70992757	1	▶
10	2511425	9	
11	70992758	1	◀
12	2511425	11	
13	35511111	1	
14	2233022		
15	33811113		
16	0720579	1	
17	0576052	1	
18	2313H331		
19	2318A605		
20	2314J607	M12X50	
21	70998041		
22	70870001		
23	33117426		
24	70910060		
25	70998120		
26	3174P405		
27	70910059		
28	33415118		
29	3342T007		
30	70998122		

1	EIXO BALANCEIRO	ROCKER SHAFT	EJE BALANCINES
1	EIXO BALANCEIRO	ROCKER SHAFT	EJE BALANCINES
1	BUJÃO	PLUG	TAPON
2	ANEL TRAVA	CIRCLIP	CIRCULITO
2	ARRUELA	WASHER	ARANDELA
4	MOLA	SPRING	RESORTE
2	MOLA	SPRING	RESORTE
6	SUPORTE	BRACKET	SOPORTE
6	BALANCEIRO	ROCKER	BALANCIN
6	BUCHA	BUSH	CASQUILLO
6	BALANCEIRO	ROCKER	BALANCIN
6	BUCHA	BUSH	CASQUILLO
1	TUBO	PIPE	CANO
1	PARAFUSO	BOLT	PERNO
1	OLIVA	OLIVE	OLIVA
12	PARAFUSO	BOLT	PERNO
12	PORCA	NUT	TUERCA
4	PRISIONEIRO	STUD	ESPARRAGO
4	PORCA	NUT	TUERCA
2	PARAFUSO	BOLT	PERNO
12	VARETA	ROD	VARILLA
12	TUCHO	TAPPET	TAQUET
2	ARRUELA	WASHER	ARANDELA
6	VÁLVULA ADMISSÃO	VALVE INLET	VALVULA ADMISION
12	VEDANTE	SEAL	RETEN
12	MOLA	SPRING	RESORTE
6	VÁLVULA ESCAPE	VALVE EXHAUST	VALVULA ESCAPE
12	ARRUELA	WASHER	ARANDELA
12	CAPA	CAP	TAPA
24	TRAVA	LOCK	RETENEDOR

Cabeçote
Cylinder Head
Culata

10-70

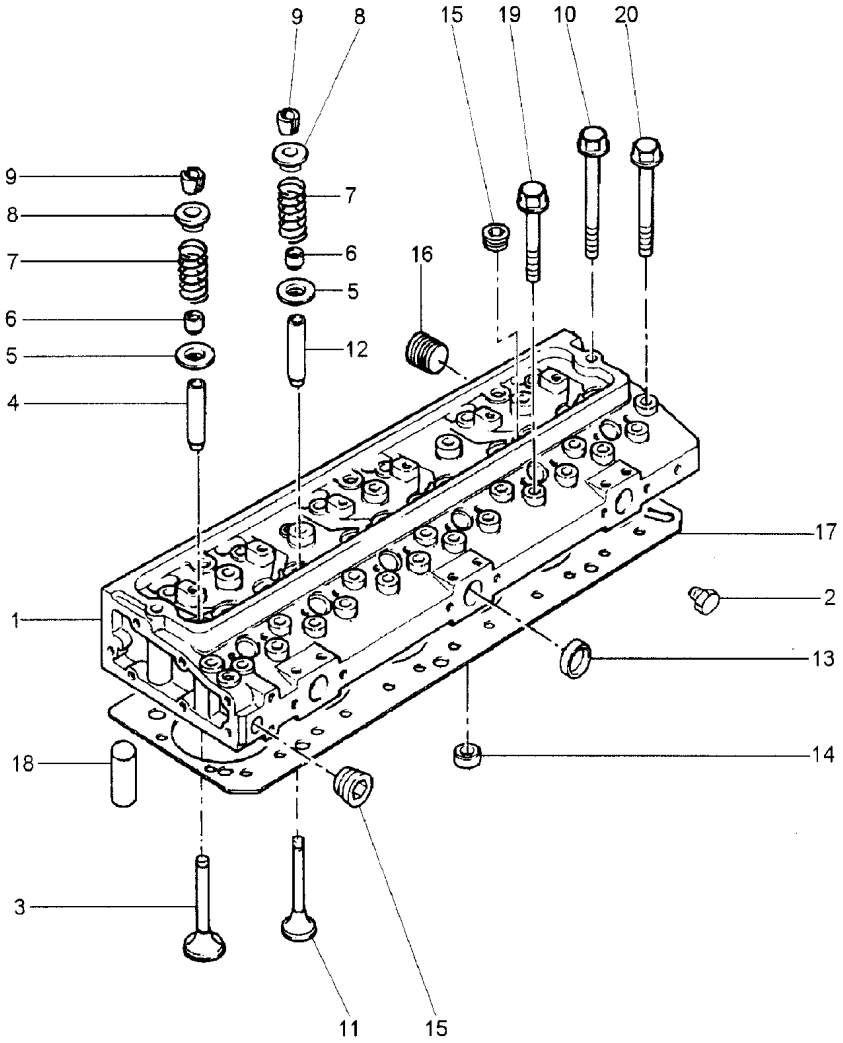

1	S1014	
2	3212P002	
3	70910060	1
4	3343F041	1
5	33415118	1
6	70998120	1
7	3174P405	1
8	3342T007	1
9	70998122	1
10	32166222	
11	70910059	1
12	3343J021	1
13	70650075	1
14	32417156	1
15	70650119	1
16	70650118	1
17	3681H208	
18	2114A046	
19	32166219	
20	32166221	

1	CABEÇOTE	HEAD	CULATA
1	BUJÃO	PLUG	TAPON
6	VÁLVULA ADMISSÃO	VALVE INLET	VALVULA ADMISION
6	GUIA ADMISSÃO	INLET GUIDE	GUIA ADMISION
12	ARRUELA	WASHER	ARANDELA
12	VEDANTE	SEAL	RETEN
12	MOLA	SPRING	RESORTE
12	CAPA	CAP	TAPA
12	TRAVA	LOCK	RETENEDOR
2	PARAFUSO	BOLT	PERNO
6	VÁLVULA ESCAPE	VALVE EXHAUST	VALVULA ESCAPE
6	GUIA ESCAPE	EXHAUST GUIDE	GUIA ESCAPE
3	BUJÃO	PLUG	TAPON
6	BUJÃO	PLUG	TAPON
2	BUJÃO	PLUG	TAPON
6	BUJÃO	PLUG	TAPON
1	JUNTA	GASKET	EMPAQUETADURA.
2	PINO	PIN	PASADOR
12	PARAFUSO	BOLT	PERNO
18	PARAFUSO	BOLT	PERNO

Caixa De Distribuição
Timing Case
Caja De Distribución

10-75

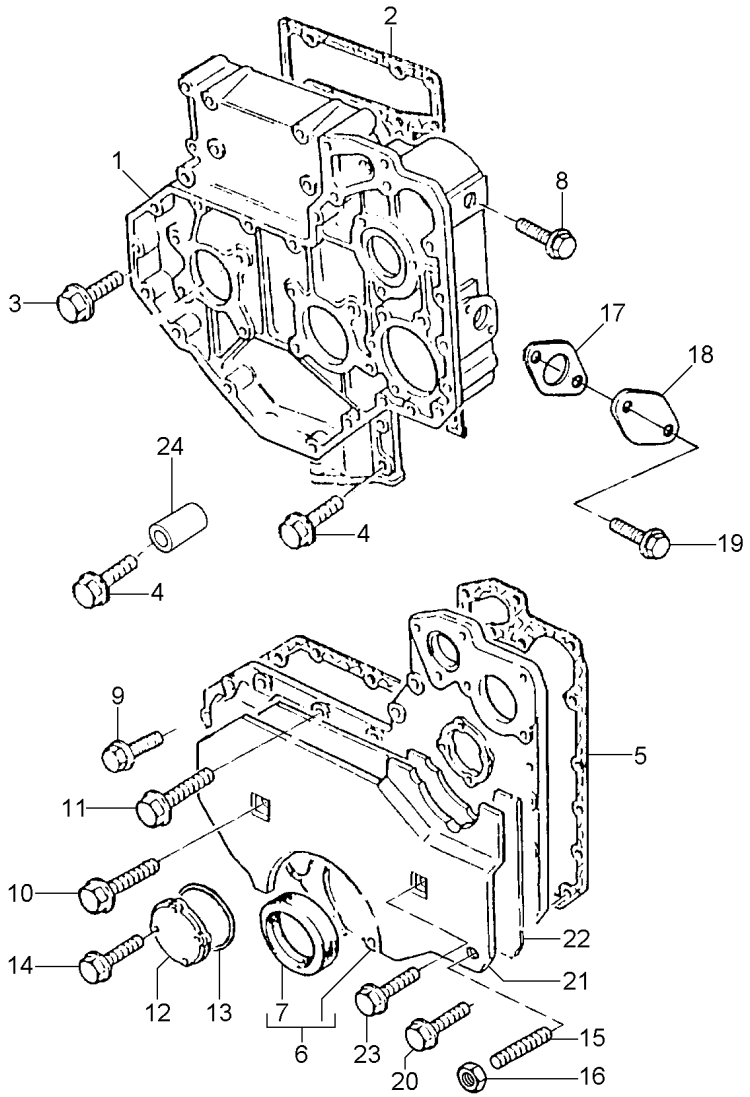

1	3716C242		**1**	CAIXA	BOX	CAJA
2	3681P009		**1**	JUNTA	GASKET	EMPAQUETADURA.
3	2314H003	M8X20	**8**	PARAFUSO	BOLT	PERNO
4	2314H004	M8X25	**5**	PARAFUSO	BOLT	PERNO
5	3681P011		**1**	JUNTA	GASKET	EMPAQUETADURA.
6	4142A171		**1**	TAMPA	COVER	CUBIERTA
7	70730043	6	**1**	RETENTOR	SEAL	RETEN
8	2487C502		**2**	BUJÃO	PLUG	TAPON
9	2314H005	M8X30	**8**	PARAFUSO	BOLT	PERNO
10	2314H034		**2**	PARAFUSO	BOLT	PERNO
11	2314H013	M8X70	**9**	PARAFUSO	BOLT	PERNO
12	4152A002		**1**	TAMPA	COVER	CUBIERTA
13	2415A093	12	**1**	ANEL "O"	O RING	JUNTA TORICA
14	2314F036	M6X25	**4**	PARAFUSO	BOLT	PERNO
15	3211P004		**3**	PRISIONEIRO	STUD	ESPARRAGO
15	3211P004		**3**	PRISIONEIRO	STUD	ESPARRAGO
16	2318A603		**3**	PORCA	NUT	TUERCA
17	3683H006		**1**	JUNTA	GASKET	EMPAQUETADURA.
18	3617A001		**1**	TAMPA	COVER	CUBIERTA
19	2314H003	M8X20	**2**	PARAFUSO	BOLT	PERNO
20	2314J011	M8X60	**4**	PARAFUSO	BOLT	PERNO
21	3781N042		**1**	AMORTECEDOR	DAMPER	AMORTIGUADOR
22	3781N043		**1**	AMORTECEDOR	DAMPER	AMORTIGUADOR
23	2314F003		**2**	PARAFUSO	BOLT	PERNO
24	33131412		**2**	ESPAÇADOR	SPACER	PIEZA DISTANCIA

Eixo Axle Eje	Comando Drive Mando	10-80

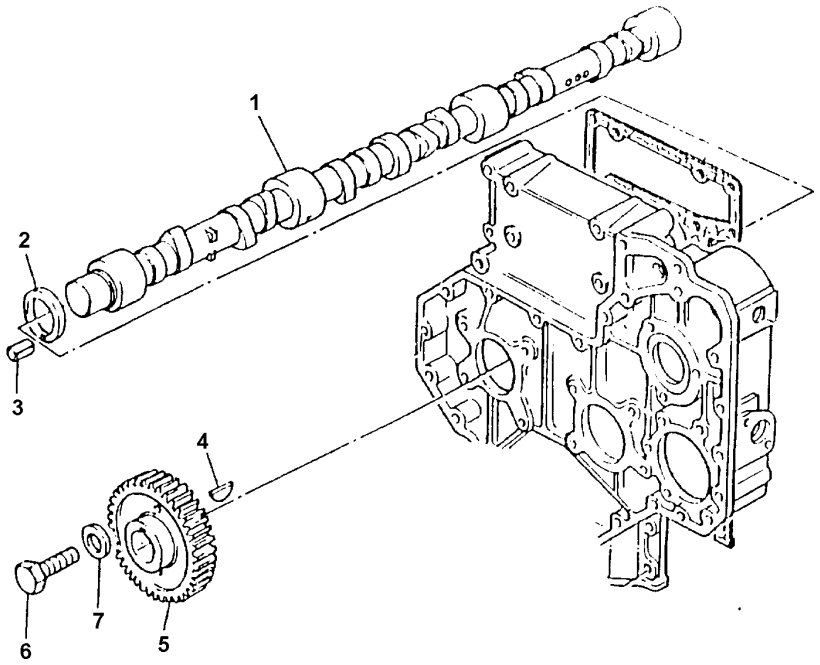

1	31416307		**1**	EIXO	SHAFT	ARBOL
2	33153135		**1**	ARRUELA	WASHER	ARANDELA
3	2116053		**1**	PINO	PIN	PASADOR
4	0500012		**1**	CHAVETA	KEY	CLAVE
5	3117L012		**1**	ENGRENAGEM	GEAR	ENGRANAJE
6	2314J606	M12X45	**1**	PARAFUSO	BOLT	PERNO
7	3321A003		**1**	ARRUELA	WASHER	ARANDELA

Engrenagens Da Distribuição
Idler Gears
Engrenajes De La Distribuición

10-85

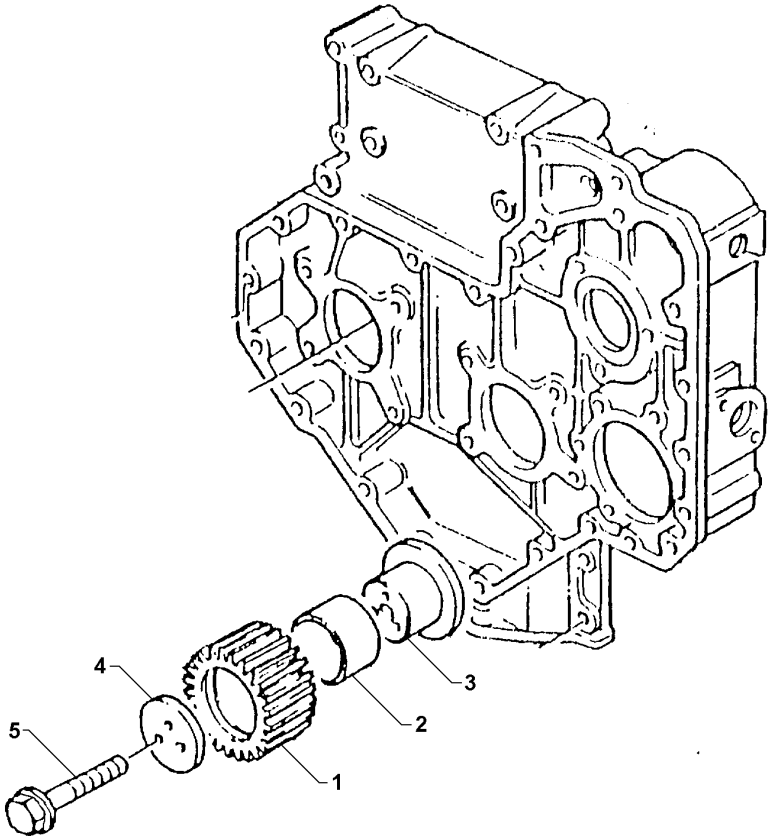

1	41115018		**1** ENGRENAGEM	GEAR	ENGRANAJE
2	0050345	1	**2** BUCHA	BUSH	CASQUILLO
3	70450035		**1** CUBO	HUB	CUBO
4	70940151		**1** PLACA	PLATE	PLATO
5	2314J010	M10x60	**3** PARAFUSO	BOLT	PERNO

Filtro De Óleo Lubrificante
Lubrificating Oil Filter
Filtro De Aceite Lubrificante

10-90

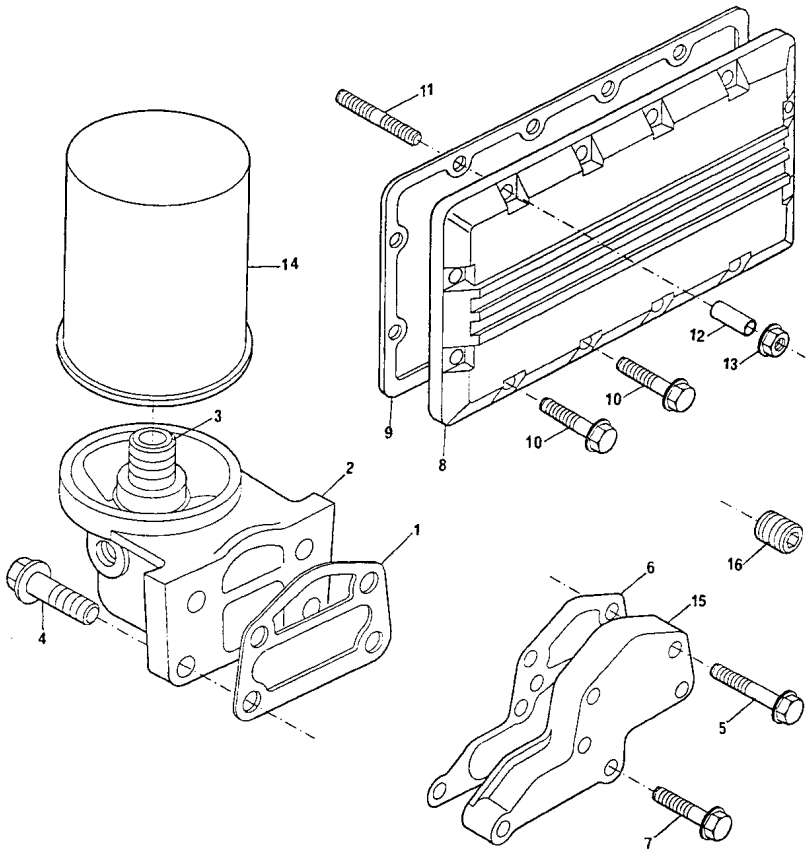

1	3686T006		**1**	JUNTA	GASKET	EMPAQUETADURA.
2	3773K051		**1**	CABEÇOTE FILTRO	FILTER HEAD	CABEZA DE FILTRO
3	33286126	2	**1**	CONEXÃO	CONNECTION	CONEXION
4	2314J004	M10X30	**4**	PARAFUSO	BOLT	PERNO
5	2314J006	M10X40	**2**	PARAFUSO	BOLT	PERNO
6	3687Y002		**1**	JUNTA	GASKET	EMPAQUETADURA.
7	2314J008	M10X50	**4**	PARAFUSO	BOLT	PERNO
8	2486A975		**1**	TAMPA	COVER	CUBIERTA
9	3684R025		**1**	JUNTA	GASKET	EMPAQUETADURA.
10	2314H002	M8X16	**13**	PARAFUSO	BOLT	PERNO
11	2313M058		**3**	PRISIONEIRO	STUD	ESPARRAGO
12	33134418		**3**	ESPAÇADOR	SPACER	PIEZA DISTANCIA
13	2318A603		**3**	PORCA	NUT	TUERCA
14	1447031M1		**1**	FILTRO	FILTER	FILTRO
15	3753R152		**1**	TAMPA	COVER	CUBIERTA
16	0650594		**1**	BUJÃO	PLUG	TAPON

Cárter De Óleo Lubrificante
Lubrificating Oil Pump
Carter Del Aceite Lubrificante

10-95

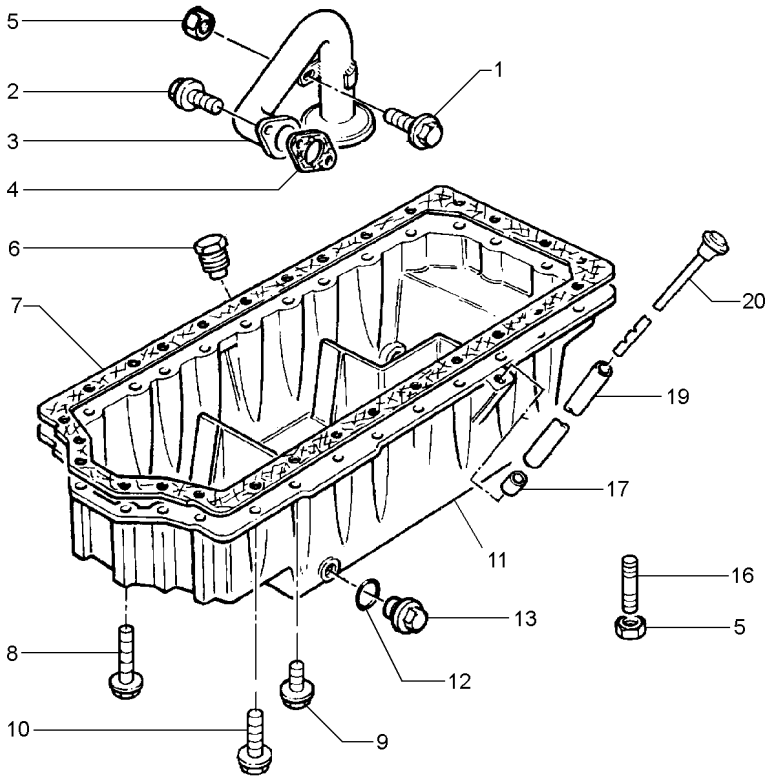

1	2314H002	M8X16	**2**	PARAFUSO	BOLT	PERNO
2	2314H004	M8X25	**2**	PARAFUSO	BOLT	PERNO
3	3575K007		**1**	TUBO	PIPE	CANO
4	3683H005		**1**	JUNTA	GASKET	EMPAQUETADURA.
5	2318A603		**5**	PORCA	NUT	TUERCA
6	2431A016		**1**	BUJÃO	PLUG	TAPON
7	3681M007		**1**	JUNTA	GASKET	EMPAQUETADURA.
8	2314H019	M8X100	**6**	PARAFUSO	BOLT	PERNO
9	1818230C1	M8X65	**3**	PARAFUSO	BOLT	PERNO
10	2314H007	M8X40	**15**	PARAFUSO	BOLT	PERNO
11	3717P171		**1**	CÁRTER	SUMP	CARTER
12	70920109	⊸ 2415715	**1**	ARRUELA	WASHER	ARANDELA
13	32186405		**1**	BUJÃO	PLUG	TAPON
16	3211P005		**4**	PRISIONEIRO	STUD	ESPARRAGO
17	33812116		**1**	OLIVA	OLIVE	OLIVA
19	3577A125		**1**	TUBO	PIPE	CANO
20	70320080		**1**	VARETA	ROD	VARILLA

Bomba De Óleo Lubrificante
Lubricating Oil Pump
Bomba De Aceite Lubrificante

10-100

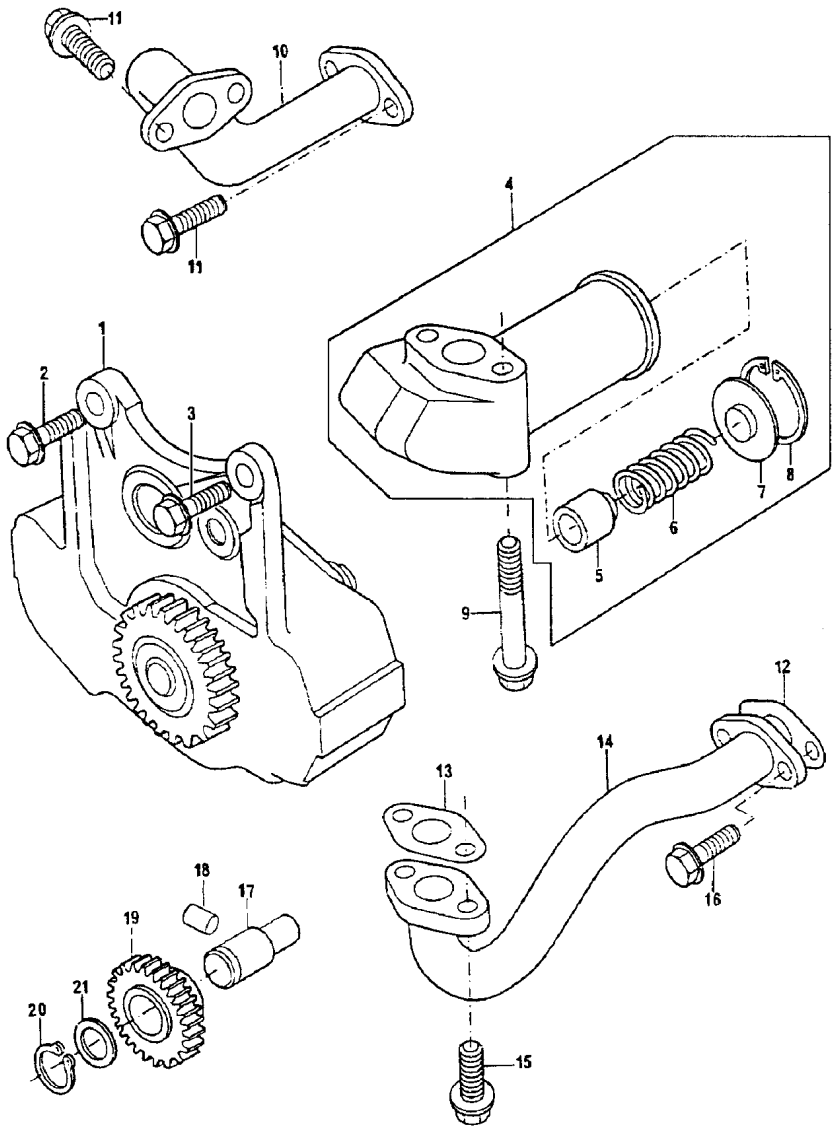

1	4132F043		**1**	BOMBA	PUMP	BOMBA
2	2314H004	M8X25	**2**	PARAFUSO	BOLT	PERNO
3	2314H002	M8X16	**1**	PARAFUSO	BOLT	PERNO
4	4138A034		**1**	VÁLVULA	VALVE	VALVULA
5	32712726	4	**1**	ÊMBOLO	PLUNGER	EMBOLO
6	31744151	4	**1**	MOLA	SPRING	RESORTE
7	32712111	4	**1**	CAPA	CAP	TAPA
8	2721130	4	**1**	ANEL TRAVA	CIRCLIP	CIRCULITO
9	2314K161	M8X60	**2**	PARAFUSO	BOLT	PERNO
10	3571C045		**1**	TUBO	PIPE	CANO
11	2314H004	M8X25	**4**	PARAFUSO	BOLT	PERNO
12	36831127		**1**	JUNTA	GASKET	EMPAQUETADURA.
13	36832143		**1**	JUNTA	GASKET	EMPAQUETADURA.
14	3572V013		**1**	TUBO	PIPE	CANO
15	2314F004	M6X16	**2**	PARAFUSO	BOLT	PERNO
16	2311D038		**2**	PARAFUSO	BOLT	PERNO
17	3271H004		**1**	EIXO	SHAFT	ARBOL
18	2116087		**1**	PINO	PIN	PASADOR
19	4111A008		**1**	ENGRENAGEM	GEAR	ENGRANAJE
20	2722A206		**1**	ANEL TRAVA	CIRCLIP	CIRCULITO
21	33123125		**1**	ARRUELA	WASHER	ARANDELA

Retentor Árvore De Manivelas — **Traseiro**
Crankshaft Oil Seal — **Rear**
Sello De Aceite — **Trasero**

10-105

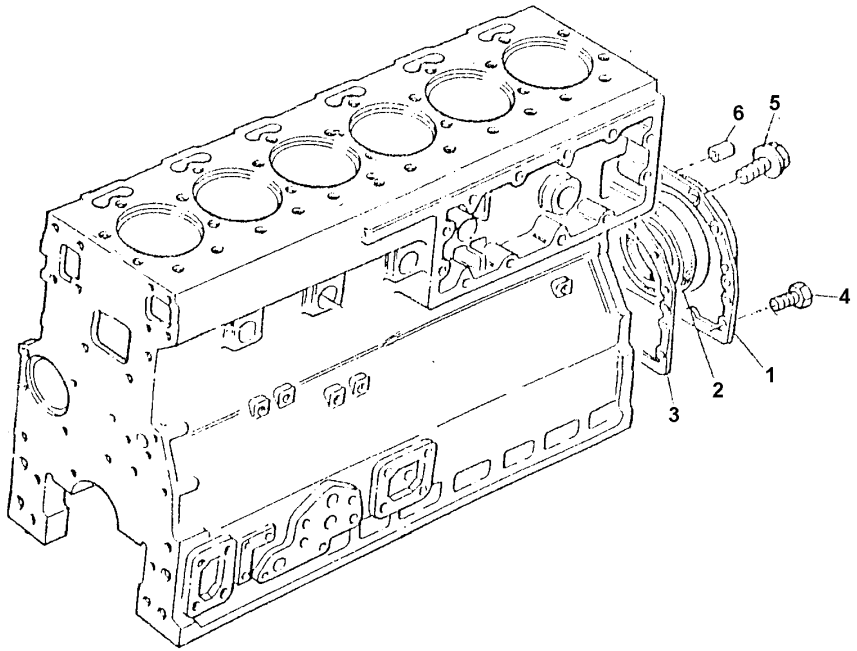

1	4142V066		**1**	CJ. RETENTOR	KIT, SEAL	RETENES JUEGO
2	70730050	1	**1**	RETENTOR	SEAL	RETEN
3	36817181		**1**	JUNTA	GASKET	EMPAQUETADURA.
4	3212V002		**2**	PARAFUSO	BOLT	PERNO
5	2314H003	M8x20	**12**	PARAFUSO	BOLT	PERNO
6	0350012		**2**	PINO	PIN	PASADOR

Polia Da Árvore De Manivelas
Crankshaft Pulley
Polea Del Cigueñal

10-110

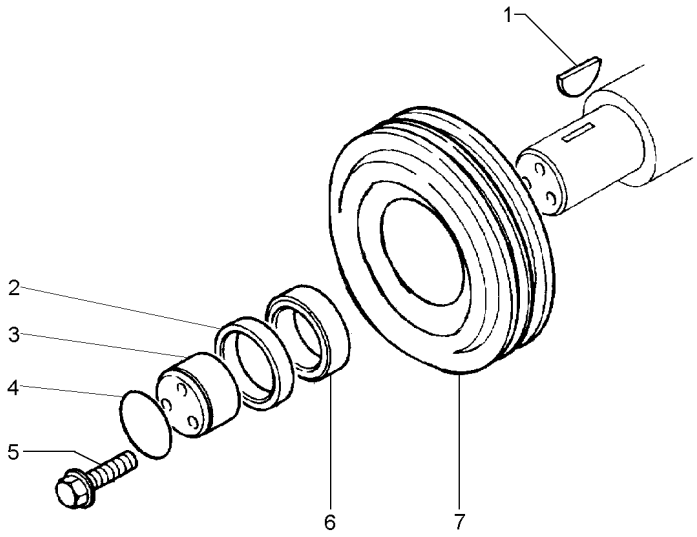

1	0500005	**1**	CHAVETA	KEY	CLAVE
2	2417711	**1**	ANEL TRAVA	CIRCLIP	CIRCULITO
3	32418313	**1**	BLOCO	BLOCK	BLOQUE
4	2415638	**1**	ANEL "O"	O RING	JUNTA TORICA
5	32186137	**3**	PARAFUSO	BOLT	PERNO
6	3311X002	**1**	ESPAÇADOR	SPACER	PIEZA DISTANCIA
7	3115T043	**1**	POLIA	PULLEY	POLEA

Ventilador E Extensão
Fan And Extension
Ventilador Y Extensión

10-115

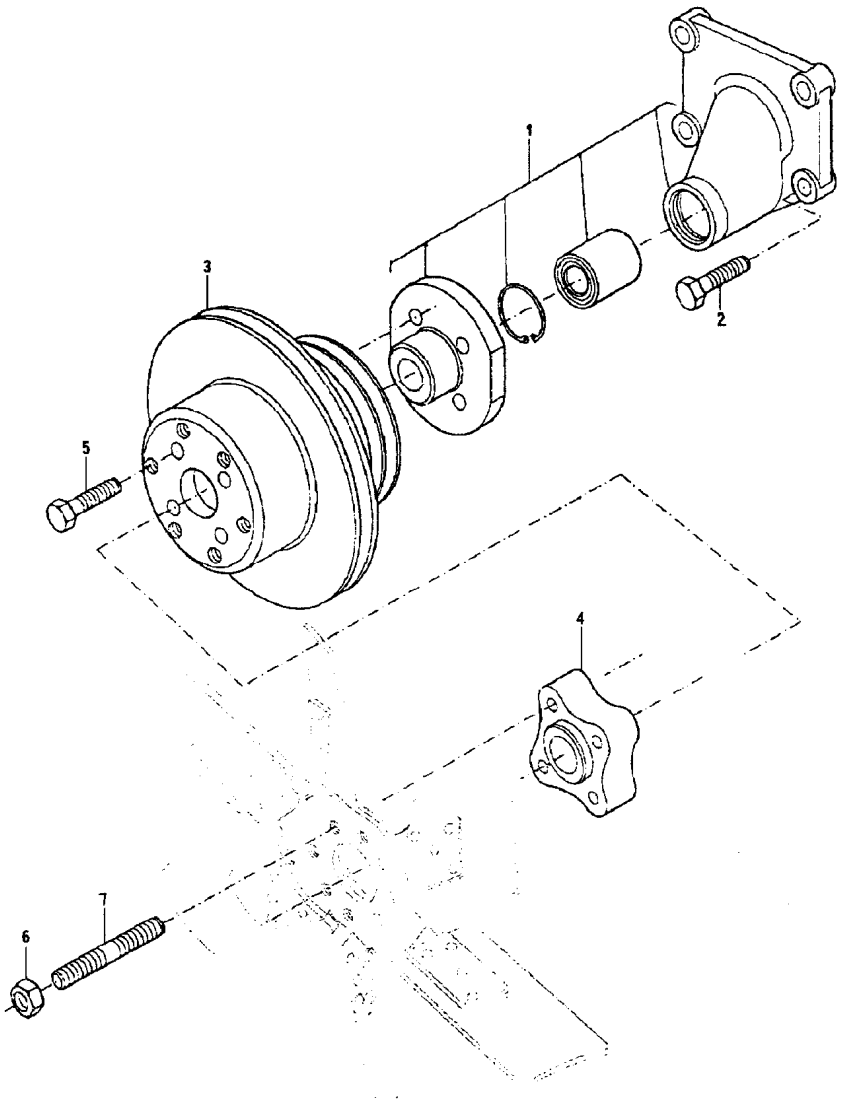

1	4113H053		**1**	ALOJAMENTO	ATOMISER BODY	CUERPO ATOMIZ.
2	2314J004	M10X30	**4**	PARAFUSO	BOLT	PERNO
3	3115C071		**1**	POLIA	PULLEY	POLEA
4	70330026		**1**	ESPAÇADOR	SPACER	PIEZA DISTANCIA
5	2314H005	M8X30	**4**	PARAFUSO	BOLT	PERNO
6	2318D208		**4**	PORCA	NUT	TUERCA
7	2313C063		**4**	PRISIONEIRO	STUD	ESPARRAGO

Tampa Do Cabeçote
Cylinder Head Cover
Tapa De Válvulas

Traseiro
Rear
Trasero

10-120

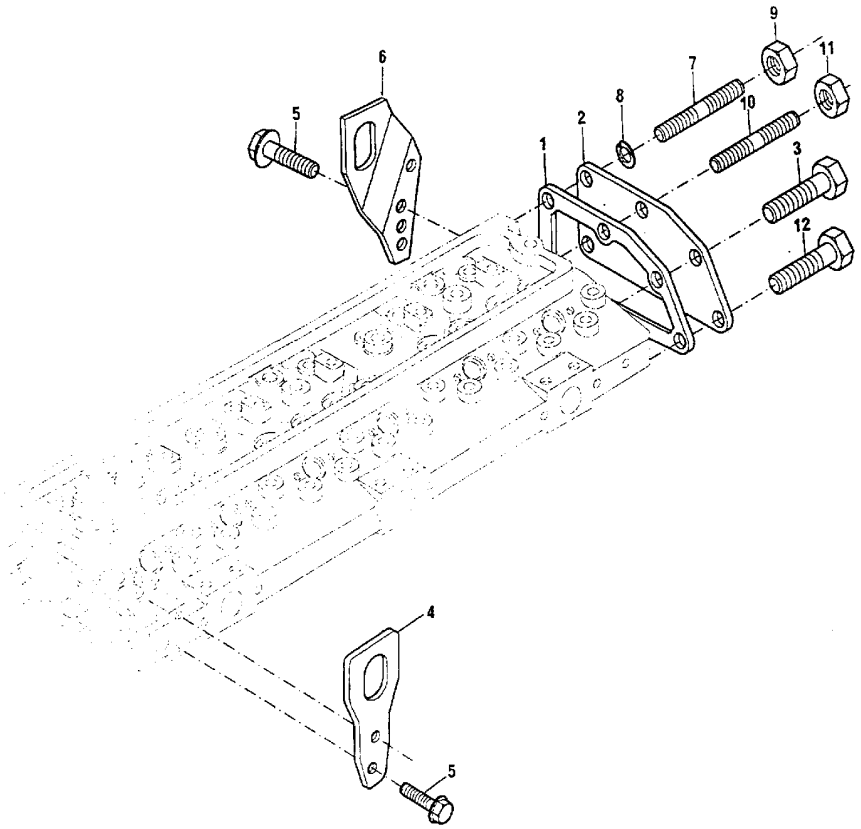

1	3685R005		**1** JUNTA	GASKET	EMPAQUETADURA.
2	3623K007		**1** TAMPA	COVER	CUBIERTA
3	2314H002	M8X16	**1** PARAFUSO	BOLT	PERNO
4	3621X007		**1** ALÇA	STRAP	FAJA
5	2314J003	M10X25	**4** PARAFUSO	BOLT	PERNO
6	3654W003		**1** ALÇA	STRAP	FAJA
7	2313H243		**2** PRISIONEIRO	STUD	ESPARRAGO
8	0920053		**2** ARRUELA	WASHER	ARANDELA
9	2318A603		**2** PORCA	NUT	TUERCA
10	2313C078		**2** PRISIONEIRO	STUD	ESPARRAGO
11	2318A604		**2** PORCA	NUT	TUERCA
12	2314J004	M10X30	**2** PARAFUSO	BOLT	PERNO

Termostato E Carcaça
Thermostato And Housing
Termostato Y Carter

10-125

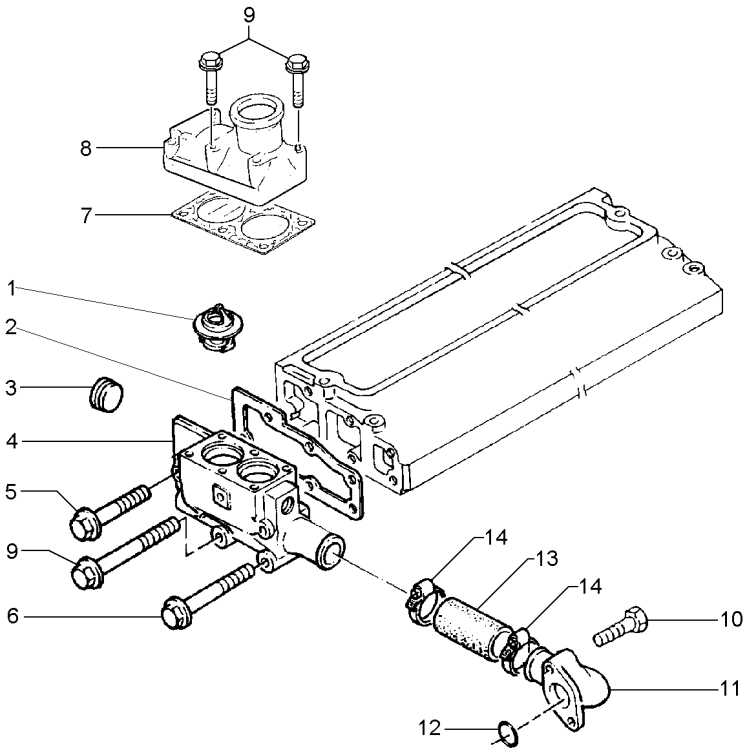

1	70998113		**2**	TERMOSTATO	THERMOSTAT	TERMOSTATO
2	3685F005		**1**	JUNTA	GASKET	EMPAQUETADURA.
3	70650119		**2**	BUJÃO	PLUG	TAPON
4	3771K083		**1**	CARCAÇA	HOUSING	ALOJAMIENTO
5	2314J012	M10x70	**2**	PARAFUSO	BOLT	PERNO
6	2314H008	M8x45	**2**	PARAFUSO	BOLT	PERNO
7	3684A004		**1**	JUNTA	GASKET	EMPAQUETADURA.
8	3771K101		**1**	CONEXÃO	CONNECTION	CONEXION
9	2314H010	M8x55	**8**	PARAFUSO	BOLT	PERNO
10	2314H004	M8x25	**2**	PARAFUSO	BOLT	PERNO
11	4133L012		**1**	CONEXÃO	CONNECTION	CONEXION
12	2415A076	11	**1**	ANEL "O"	O RING	JUNTA TORICA
13	33854114		**1**	CJ. MANGUEIRA	HOSE ASSY	CON.DE MANGUERA
14	70180156		**2**	BRAÇADEIRA	CLAMP	ABRAZADERA

Coletor De Admissão
Induction Manifold
Multiple De Admisión

10-130

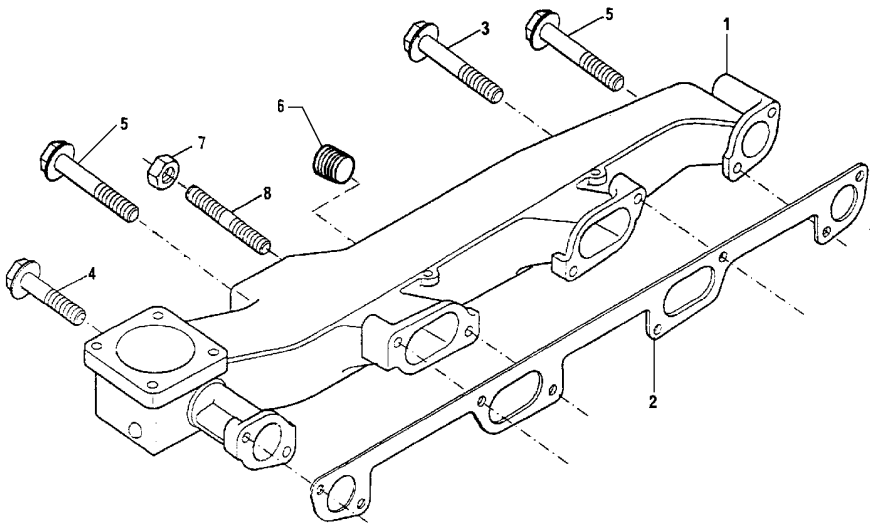

1	3777J122		**1**	COLETOR ADMISSÃO	INDUCT.MANIFOLD	COLECTOR ADMISI.
2	3688C028		**1**	JUNTA	GASKET	EMPAQUETADURA.
3	2314J046	M10X90	**1**	PARAFUSO	BOLT	PERNO
4	2314J038	M10X50	**2**	PARAFUSO	BOLT	PERNO
5	2314J034	M10X30	**3**	PARAFUSO	BOLT	PERNO
6	70650116		**1**	BUJÃO	PLUG	TAPON
7	2318A604		**2**	PORCA	NUT	TUERCA
8	3254K009		**2**	PRISIONEIRO	STUD	ESPARRAGO

Coletor De Escape
Exhaust Manifold
Multiple De Escape

10-135

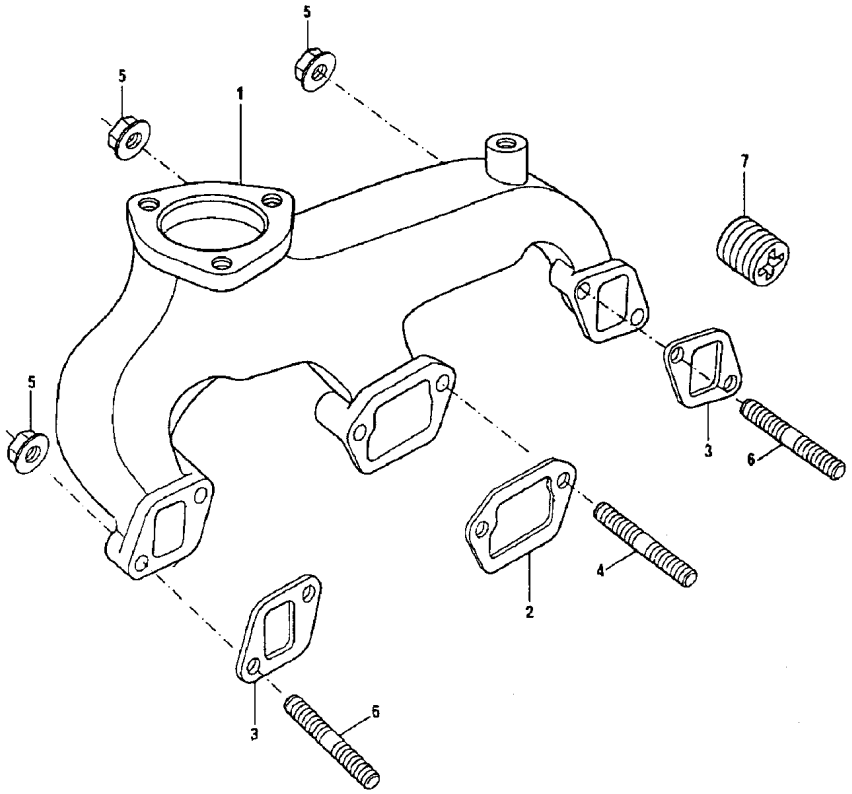

1	37775236		**1**	COLETOR	RELIEF VALVE	VALVULA ALIVIO
2	3688C017		**1**	JUNTA	GASKET	EMPAQUETADURA.
3	36862191		**2**	JUNTA	GASKET	EMPAQUETADURA.
4	2313M087	M10X75	**4**	PRISIONEIRO	STUD	ESPARRAGO
5	2318A634		**6**	PORCA	NUT	TUERCA
6	2313M083	M10X55	**2**	PRISIONEIRO	STUD	ESPARRAGO
7	3212P002		**2**	BUJÃO	PLUG	TAPON

Equipamento De Injeção De Combustível
Fuel Injection Equipment
Equipo De Inyeccion

10-140

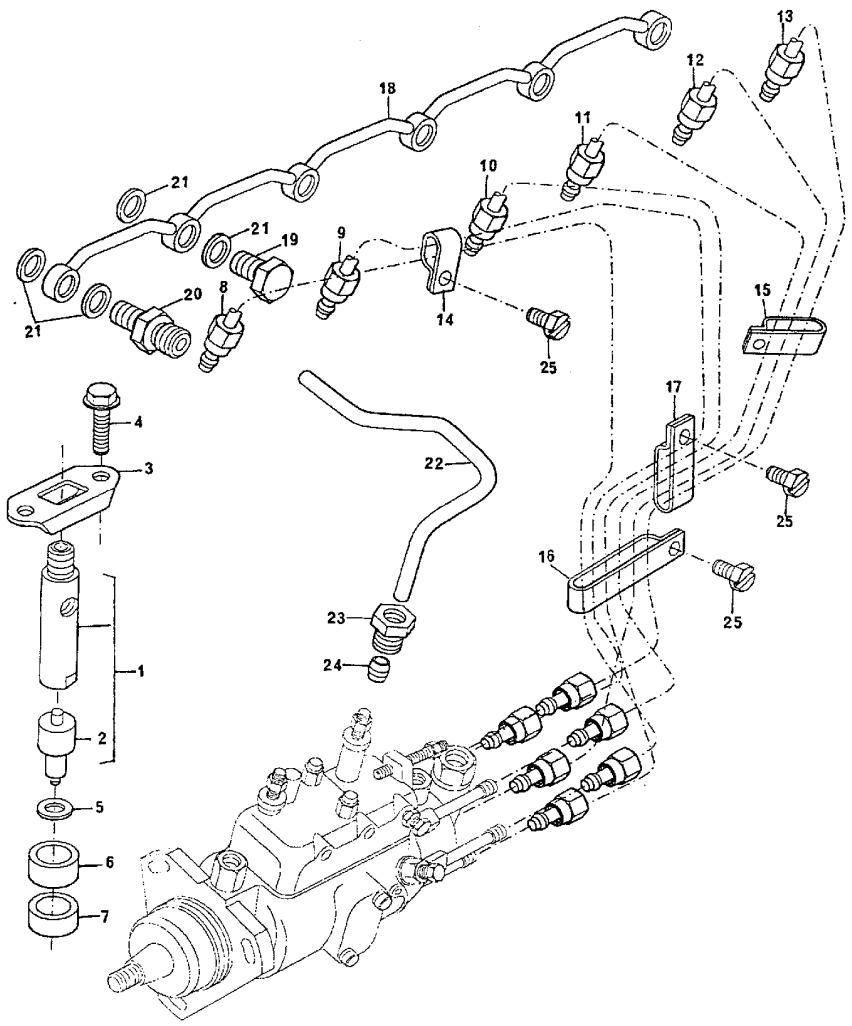

1	2645A020		**6**	CJ. INJETOR	KIT, ATOMISER	JUEGO ATOMIZADOR
2	2645A608	1	**6**	BICO INJETOR	NOZZLE	TOBERA
3	3662K002		**6**	PRESILHA	STAPLE	GRAPA
4	2314H006	M8X35	**12**	PARAFUSO	BOLT	PERNO
5	70920081		**6**	ARRUELA	WASHER	ARANDELA
6	33813129		**6**	ESPAÇADOR	SPACER	PIEZA DISTANCIA
7	33813131		**6**	VEDANTE	SEAL	RETEN
8	3522N034	[A]	**1**	TUBO INJETOR	INJECTION PIPE	TUBO D INYECCION
9	3522N035	[B]	**1**	TUBO INJETOR	INJECTION PIPE	TUBO D INYECCION
10	3522N036	[C]	**1**	TUBO INJETOR	INJECTION PIPE	TUBO D INYECCION
11	3522N037	[D]	**1**	TUBO INJETOR	INJECTION PIPE	TUBO D INYECCION
12	3522N038	[E]	**1**	TUBO INJETOR	INJECTION PIPE	TUBO D INYECCION
13	3522N039	[F]	**1**	TUBO INJETOR	INJECTION PIPE	TUBO D INYECCION
14	2646E006		**1**	PRESILHA	STAPLE	GRAPA
15	2646E007		**1**	PRESILHA	STAPLE	GRAPA
16	2646E009		**1**	PRESILHA	STAPLE	GRAPA
17	2646E010		**1**	PRESILHA	STAPLE	GRAPA
18	3558X021		**1**	TUBO	PIPE	CANO
19	0095315		**4**	PARAFUSO BANJO	BANJO BOLT	TORNILLO DIFER
20	0201526		**2**	CONEXÃO	CONNECTION	CONEXION
21	70920083		**12**	ARRUELA	WASHER	ARANDELA
22	4121C021		**1**	TUBO	PIPE	CANO
23	33225412		**2**	PORCA	NUT	TUERCA
24	33811112		**2**	OLIVA	OLIVE	OLIVA
25	2314C035		**4**	PARAFUSO	BOLT	PERNO

[A] CILINDRO N° 1
CYLINDER N° 1
CILINDRO N° 1

[B] CILINDRO N° 2
CYLINDER N° 2
CILINDRO N° 2

[C] CILINDRO N° 3
CYLINDER N° 3
CILINDRO N° 3

[D] CILINDRO N° 4
CYLINDER N° 4
CILINDRO N° 4

[E] CILINDRO N° 5
CYLINDER N° 5
CILINDRO N° 5

[F] CILINDRO N° 6
CYLINDER N° 6
CILINDRO N° 6

Bomba Injetora De Combustível
Fuel Injection Pump
Bomba De Inyección De Combustible

10-145

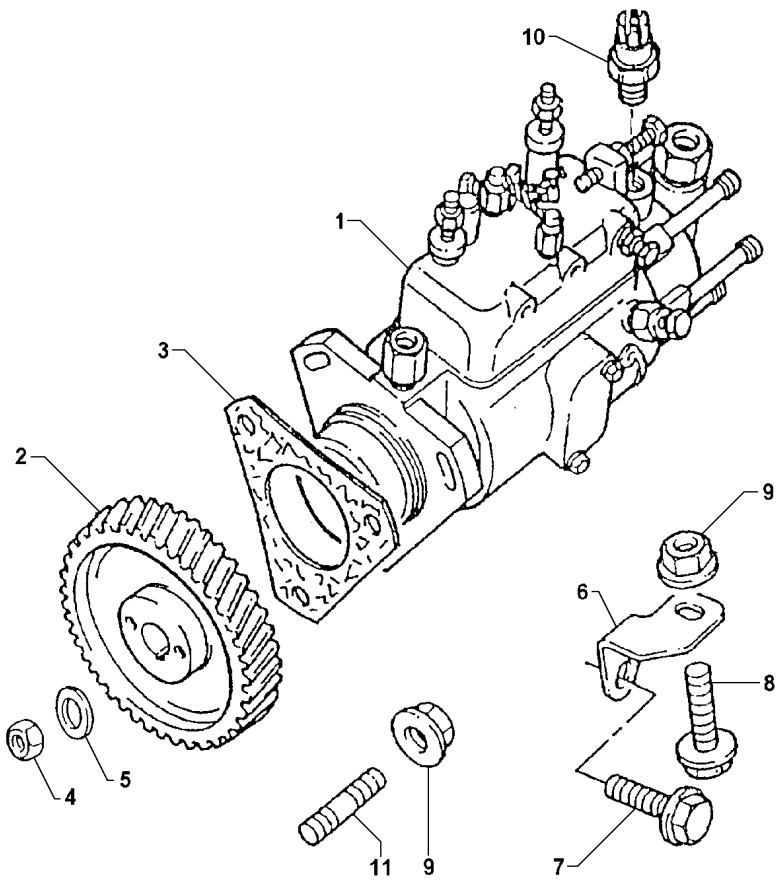

1	2643D802		**1**	BOMBA	PUMP	BOMBA
2	70410088		**1**	ENGRENAGEM	GEAR	ENGRANAJE
3	70490403		**1**	JUNTA	JOINT	JUNTA
4	2318A108		**1**	PORCA	NUT	TUERCA
5	K134AF01		**1**	ARRUELA	WASHER	ARANDELA
6	3645E008		**1**	SUPORTE	BRACKET	SOPORTE
7	2314J002	M10X20	**1**	PARAFUSO	BOLT	PERNO
8	2314H003	M8X20	**1**	PARAFUSO	BOLT	PERNO
9	2318A603		**4**	PORCA	NUT	TUERCA
10	28730179	1	**1**	SOLENÓIDE	SOLENOID	SOLENOIDE
11	2313M059		**3**	PRISIONEIRO	STUD	ESPARRAGO

Bomba Alimentadora De Combustível
Low Pressure Fuel Pump
Bomba De Combustible A Baja Presión

10-150

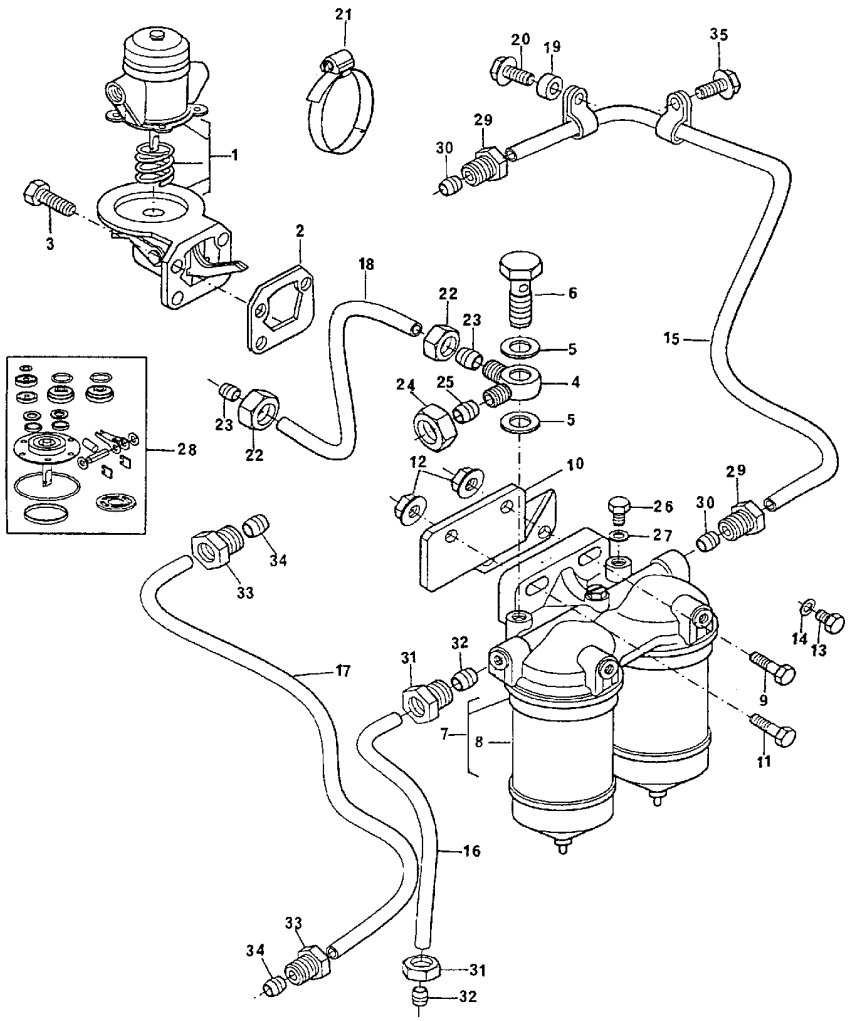

1	72096		**1**	BOMBA	PUMP	BOMBA
2	36856104		**1**	JUNTA	GASKET	EMPAQUETADURA.
3	2314H005	M8X30	**4**	PARAFUSO	BOLT	PERNO
4	31726592		**1**	CONEXÃO	CONNECTION	CONEXION
5	70920120		**2**	ARRUELA	WASHER	ARANDELA
6	0095344		**1**	PARAFUSO BANJO	BANJO BOLT	TORNILLO DIFER
7	72115		**1**	FILTRO	FILTER	FILTRO
8	1851890M91	7 ➡ B001817N	**2**	ELEMENTO COMB.	FUEL ELEMENT	ELEMENTO GASOLEO
8	1896287M91			ELEMENTO	ELEMENT	ELEMENTO
9	2314J002	M10X20	**2**	PARAFUSO	BOLT	PERNO
10	3818D013		**1**	SUPORTE	BRACKET	SOPORTE
11	2314J007	M10X45	**2**	PARAFUSO	BOLT	PERNO
12	2318A604		**2**	PORCA	NUT	TUERCA
13	32184226		**2**	BUJÃO	PLUG	TAPON
14	70920135		**2**	ARRUELA	WASHER	ARANDELA
15	4125T005		**1**	TUBO	PIPE	CANO
16	4122P016		**1**	TUBO	PIPE	CANO
17	4121C021		**1**	TUBO	PIPE	CANO
18	3425M006		**1**	TUBO	PIPE	CANO
19	33135413		**1**	ESPAÇADOR	SPACER	PIEZA DISTANCIA
20	2314H005	M8X30	**1**	PARAFUSO	BOLT	PERNO
21	2481D302		**2**	PRESILHA	STAPLE	GRAPA
22	33225412		**2**	PORCA	NUT	TUERCA
23	33811112		**2**	OLIVA	OLIVE	OLIVA
24	0576113		**1**	PORCA	NUT	TUERCA
25	0566004		**1**	OLIVA	OLIVE	OLIVA
26	0650204		**1**	BUJÃO	PLUG	TAPON
27	70920133		**1**	ARRUELA	WASHER	ARANDELA
28	26410149	1	**1**	JG. REPARO	KIT, REPAIR	JUEGO REPARACION
29	33532129	15	**2**	PORCA	NUT	TUERCA
30	33811114	15	**2**	OLIVA	OLIVE	OLIVA
31	33532129	16	**2**	PORCA	NUT	TUERCA
32	33811114	16	**2**	OLIVA	OLIVE	OLIVA
33	33532129	17	**2**	PORCA	NUT	TUERCA
34	33811114	17	**2**	OLIVA	OLIVE	OLIVA
35	2314H003	M8X20	**1**	PARAFUSO	BOLT	PERNO

Tampa Da Tomada De Potência
Power Take Off Cover
Tapa De La Toma De Potencia

10-155

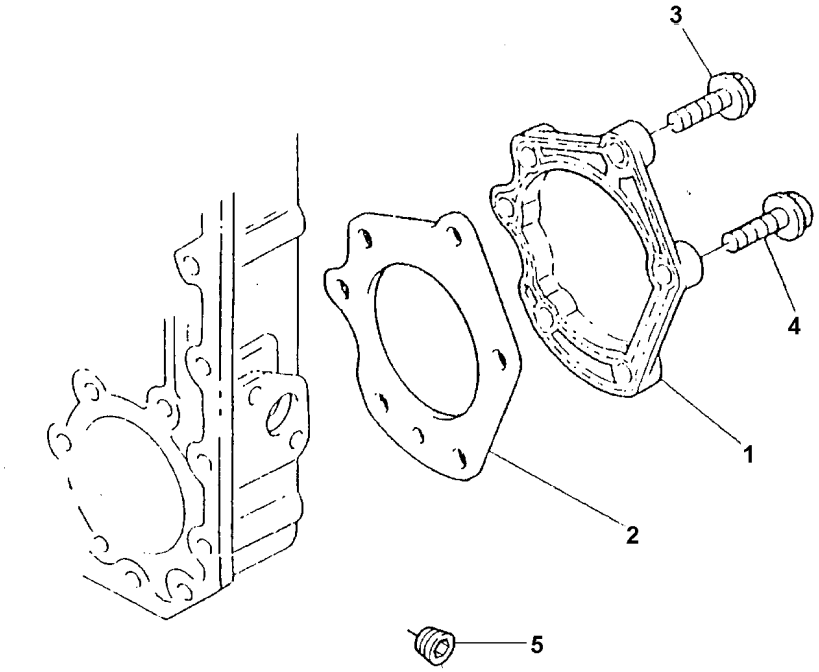

1	3753V018		**1**	PLACA	PLATE	PLATO
2	3687H005		**1**	JUNTA	GASKET	EMPAQUETADURA.
3	2314H032		**5**	PARAFUSO	BOLT	PERNO
4	2314J002	M10x20	**1**	PARAFUSO	BOLT	PERNO
5	70650119		**1**	BUJÃO	PLUG	TAPON

Itens De Instalação
Fitting Items
Piezas De Instalación

10-160

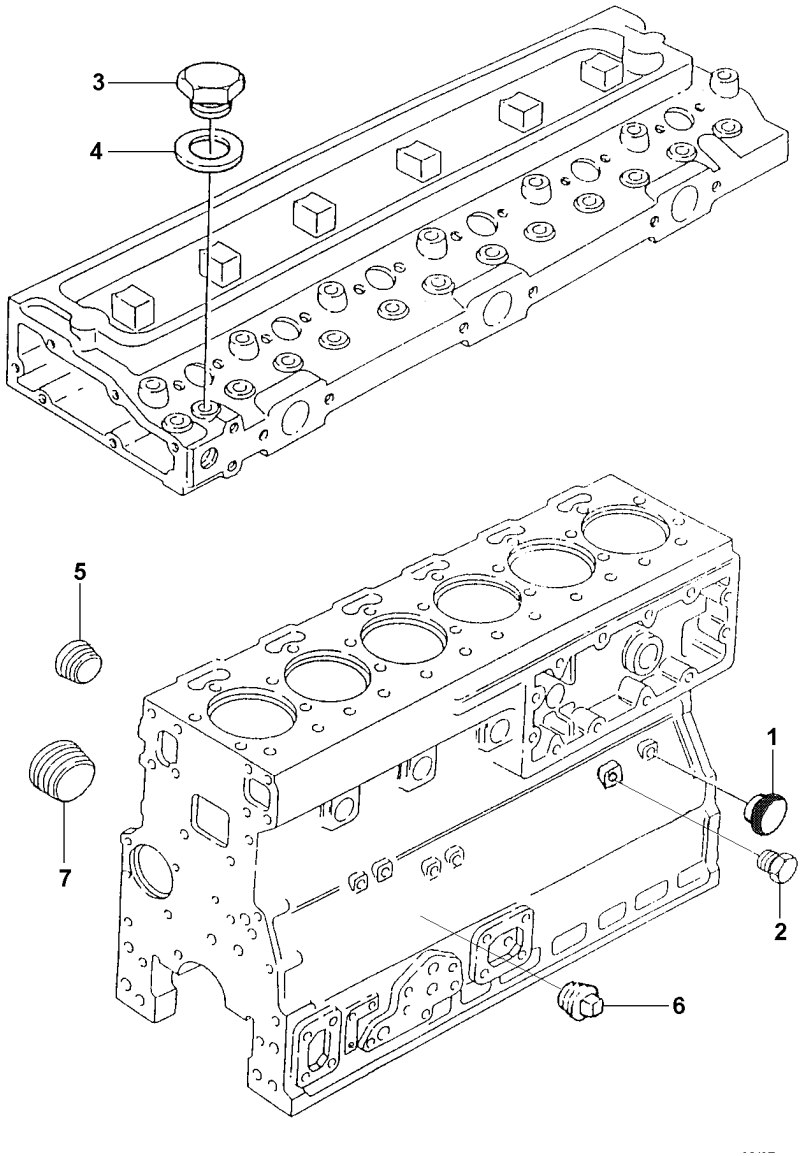

1	70470066	**1** BUJÃO	PLUG	TAPON
2	70650109	**2** BUJÃO	PLUG	TAPON
3	70650138	**1** BUJÃO	PLUG	TAPON
4	70920128	**1** ARRUELA	WASHER	ARANDELA
5	3211P001	**4** BUJÃO	PLUG	TAPON
6	70650118	**1** BUJÃO	PLUG	TAPON
7	70650119	**1** BUJÃO	PLUG	TAPON

Respiro Do Motor
Engine Breather
Respiradero Del Motor

10-165

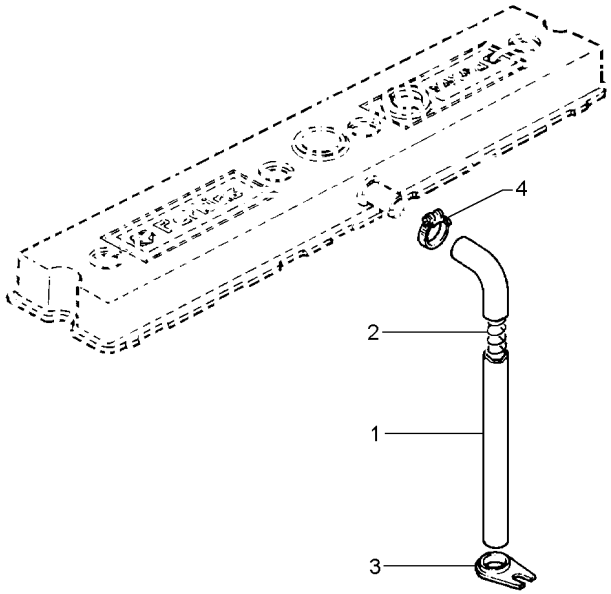

1	33872519	**1**	MANGUEIRA	HOSE	FLEXIBLE
2	31754119	**1**	MOLA	SPRING	RESORTE
3	36241123	**1**	SUPORTE	BRACKET	SOPORTE
4	70180154	**1**	BRAÇADEIRA	CLAMP	ABRAZADERA

Bomba D'Água
Water Pump
Bomba Del Agua

10-170

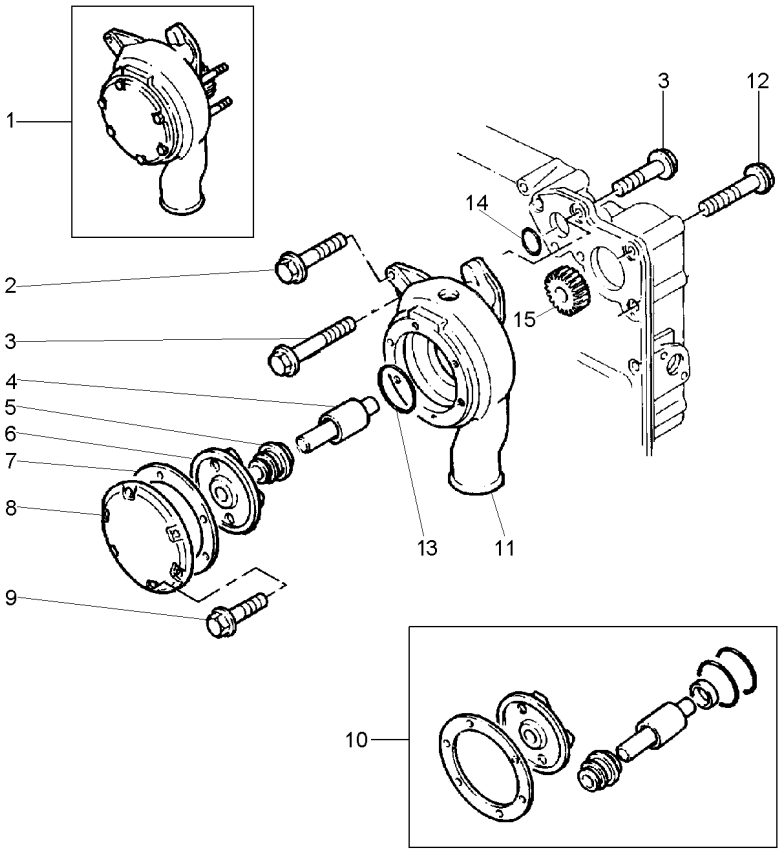

1	4131E018		**1**	BOMBA D'ÁGUA	WATER PUMP	BOMBA DE AGUA
2	2314H015	M8X80	**1**	PARAFUSO	BOLT	PERNO
3	2314H006	M8X35	**2**	PARAFUSO	BOLT	PERNO
4		10	**1**	EIXO	SHAFT	ARBOL
5		10	**1**	VEDANTE	SEAL	RETEN
6		10	**1**	ROTOR	ROTOR	ROTOR
7		10	**1**	JUNTA	GASKET	EMPAQUETADURA.
8		1	**1**	TAMPA	COVER	CUBIERTA
9		1	**6**	PARAFUSO	BOLT	PERNO
10	U7LW0151	1	**1**	JG. REPARO	KIT, REPAIR	JUEGO REPARACION
11		1	**1**	CORPO	BODY	CUERPO
12	2314N043	M8X70	**3**	PARAFUSO	BOLT	PERNO
13	2415B155	10	**1**	ANEL "O"	O RING	JUNTA TORICA
14	2415H494	10	**1**	ANEL	RING	ARO
15		1	**1**	ENGRENAGEM	GEAR	ENGRANAJE

Sistema De Escape
Exhaust System
Sistema De Escape

10-175

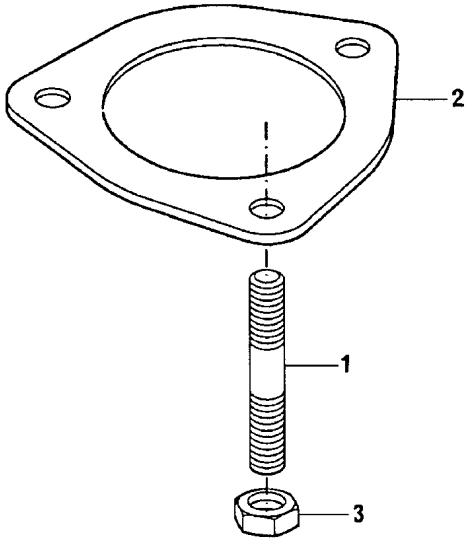

1	2313C078	**3** PRISIONEIRO	STUD	ESPARRAGO
2	3688C018	**1** JUNTA	GASKET	EMPAQUETADURA.
3	2318A634	**3** PORCA	NUT	TUERCA

Sistema De Admissão **Admission System** **Sistema De Admission**	**Turbo** **Turbo** **Turbo**	**10-180**

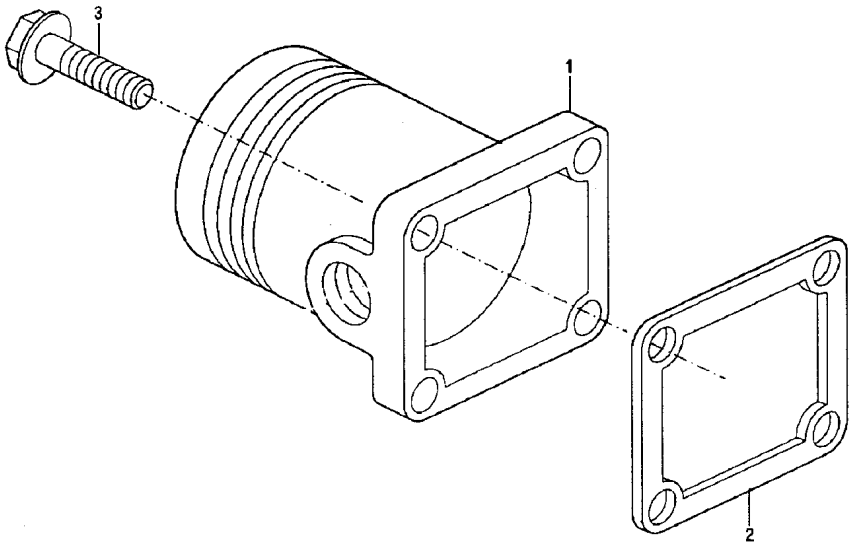

1	3766P071		**1** CONEXÃO	CONNECTION	CONEXION
2	3684N008		**1** JUNTA	GASKET	EMPAQUETADURA.
3	2314J003	M10X25	**4** PARAFUSO	BOLT	PERNO

Carcaça Do Volante
Flwheel Housing
Cárter Del Volante

10-185

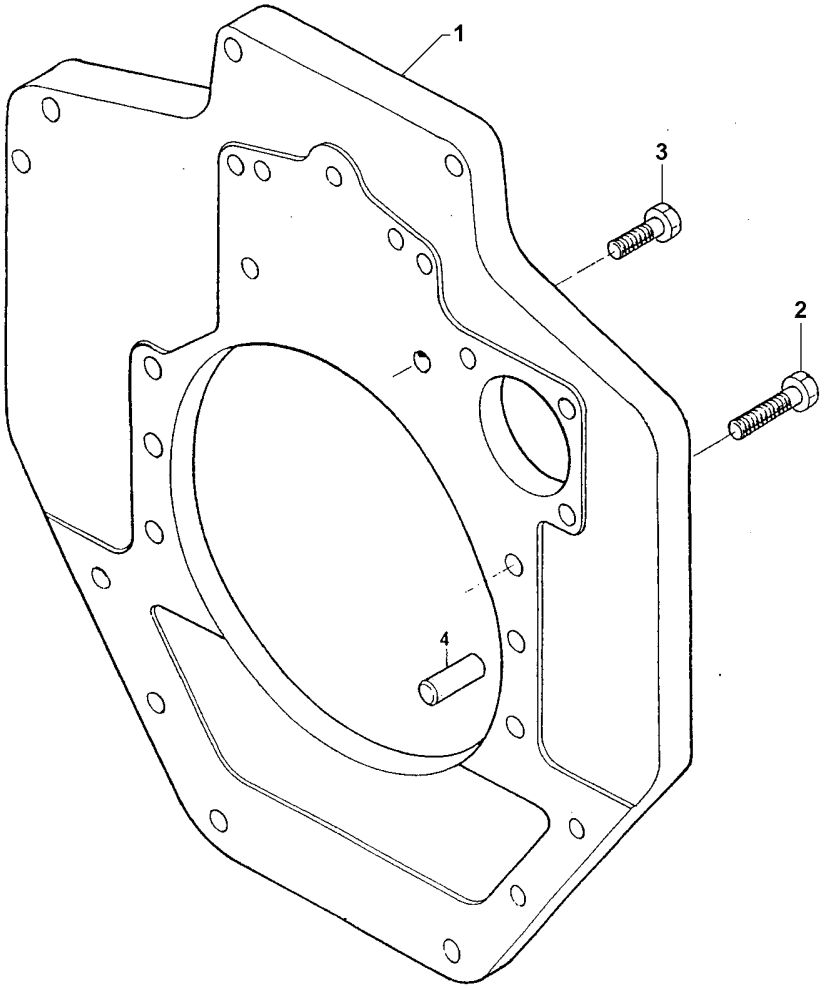

1	70940130		**1** PLACA	PLATE	PLATO
2	2314J004	M10x30	**6** PARAFUSO	BOLT	PERNO
3	70740344	M12x40	**2** PARAFUSO	BOLT	PERNO
4	0350025		**2** PINO	PIN	PASADOR

Kit Sedimentador E Filtro De Combustível
Kit Sedimentador And Filter Of Fuel
El Equipo Sedimentador Y Filtro De Combustible

10-190

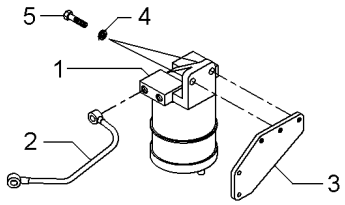

1	054141N1	**1**	FILTRO SEDIMENT.	SEDIMENT BOWL	EMBUDO TRASIEGO
2	040433N1	**1**	CJ. TUBO	TUBE ASSY	CONJ.DE TUBO
3	054139P1	**1**	SUPORTE	BRACKET	SOPORTE
4	353434X1	**2**	ARRUELA	WASHER	ARANDELA
5	353540X1	**2**	PARAFUSO	BOLT	PERNO

Alternador
Alternator
Alternador

10-195

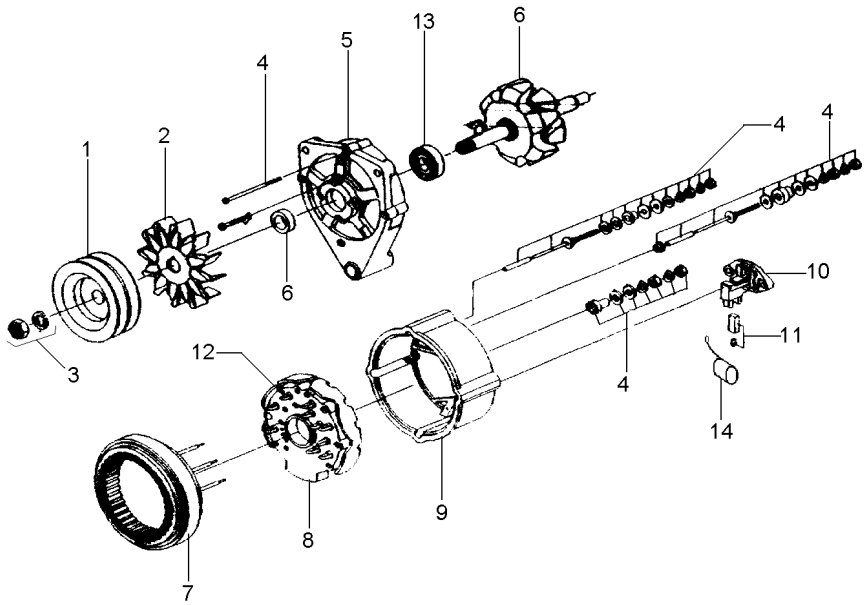

1	071192R1	**1**	POLIA	PULLEY	POLEA
2	071200R1	**1**	HÉLICE	FAN	VENTILADOR
3	071199R1	**1**	FIXAÇÃO	FASTENER	CIERRE
4	071191R1	**1**	REPARO	REPAIR	REPARO
5	071196R1	**1**	TAMPA	COVER	CUBIERTA
6	071190R1	**1**	CJ. ROTOR	KIT, ROTOR ASSY.	JGO.CJTO.ROTOR
7	071198R1	**1**	ESTATOR	STATOR	ESTATOR
8	071201R1	**1**	RETIFICADOR	RECTIFIER	RECTIFICADOR
9	071195R1	**1**	TAMPA	COVER	CUBIERTA
10	071193R1	**1**	REGULADOR	REGULATOR	REGULADOR
11	071197R1	**1**	CJ. ESCOVA	KIT, BRUSH	ESCOBILLAS JUEGO
12	071189R1	**1**	PORTA DIODO	DIODE	PORTA DIODO
13	071194R1	**1**	ROLAMENTO	BEARING	COJINETE
14	071206R1	**1**	CAPACITOR	CAPACITOR	CAPACITOR

Fixação Motor - Transmissão
Fixation Engine - Transmission
Fixation Motor - Transmisión

10-200

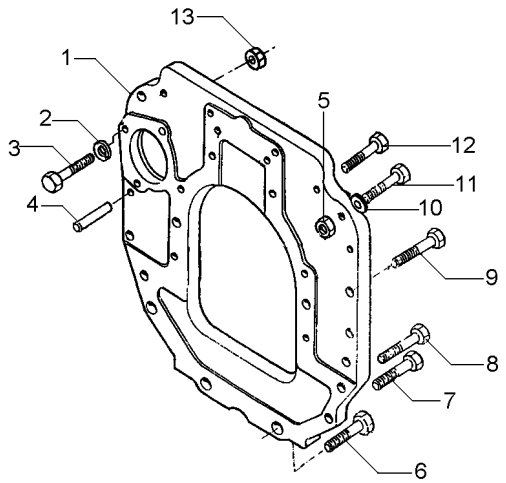

1	048705P1	**1** PLACA	PLATE	PLATO
2	353434X1	**1** ARRUELA	WASHER	ARANDELA
3	354511X1	**1** PARAFUSO	BOLT	PERNO
4	191314M1	**2** PINO	PIN	PASADOR
5	353426X1	**1** PORCA	NUT	TUERCA
6	021089P1	**2** PARAFUSO	BOLT	PERNO
7	021079P1	**2** PARAFUSO	BOLT	PERNO
8	377583X1	**2** PARAFUSO	BOLT	PERNO
9	377825X1	**5** PARAFUSO	BOLT	PERNO
10	353432X1	**1** ARRUELA PRESSÃO	PRESSURE WASHER	LAVADOR PRESION
11	338598X1	**1** PARAFUSO	BOLT	PERNO
12	353711X1	**4** PARAFUSO	BOLT	PERNO
13	353431X1	**1** PORCA	NUT	TUERCA

Motor De Partida
Starter Motor
Motor De Partida

10-205

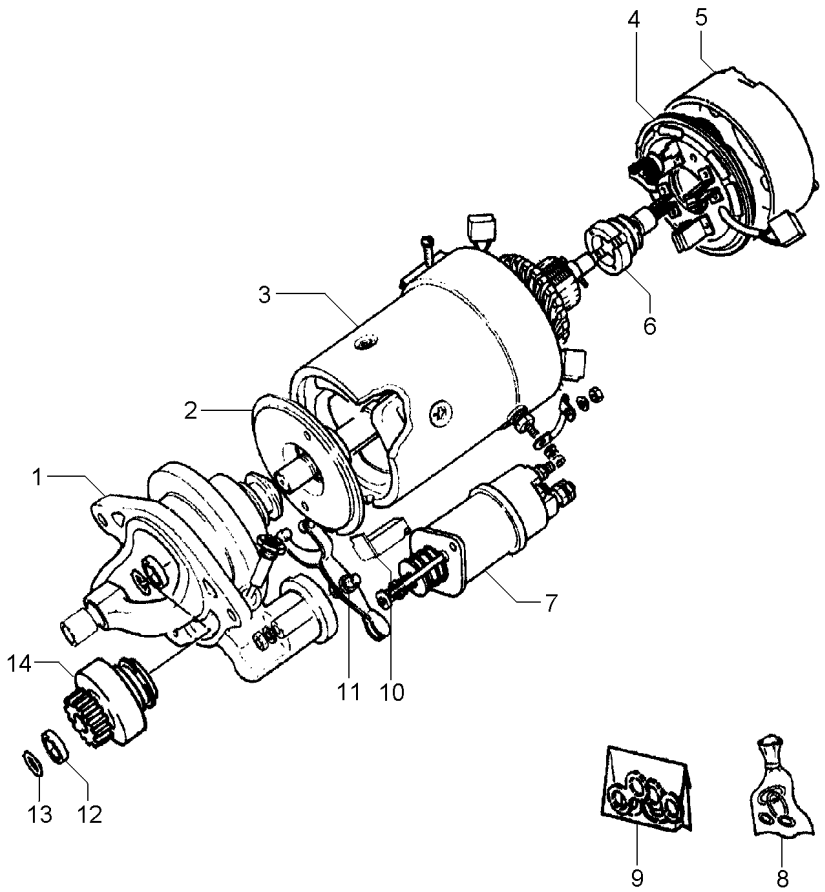

1	070963R1	**1** MANCAL	BEARING	COJINETE
2	070971R1	**1** EIXO	SHAFT	ARBOL
3	070964R1	**1** BOBINA	COIL	BOBINA
4	070968R1	**1** CJ. PLACA ESCOVA	KIT, BRUSH PLATE	JGO.PLACA ESCOB.
5	070967R1	**1** TAMPA	COVER	CUBIERTA
6	070957R1	**1** INDUZIDO	ARMATURE	INDUCIDO
7	070956R1	**1** SOLENÓIDE	SOLENOID	SOLENOIDE
8	070973R1	**1** REPARO	REPAIR	REPARO
9	070977R1	**1** RETENTOR	SEAL	RETEN
10	070978R1	**1** JUNTA	JOINT	JUNTA
11	070979R1	**1** CJ. ALAVANCA	KIT, LEVER	JUEGO, PALANCA
12	071025R1	**1** RETENTOR	SEAL	RETEN
13	070980R1	**1** ANEL	RING	ARO
14	6210147M91	**1** IMPULSOR	IMPELLER	TURBINA IMPULS.

Alternador
Alternator
Alternador

10-210

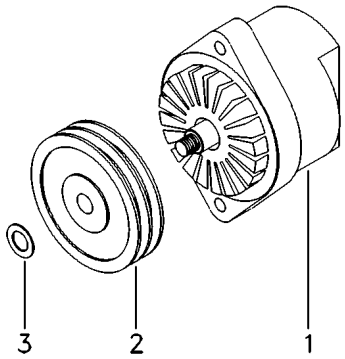

1	060074T1	75A 10-280 No	**1** ALTERNADOR	ALTERNATOR	ALTERNADOR
2	070457P1	∅ 1/2"	**1** POLIA ALTERNADOR	PULLEY,ALTERNATR	POLEA ALTERNADOR
3	390346X1	18x30x3	**1** ARRUELA	WASHER	ARANDELA

Alternador
Alternator
Alternador

10-215

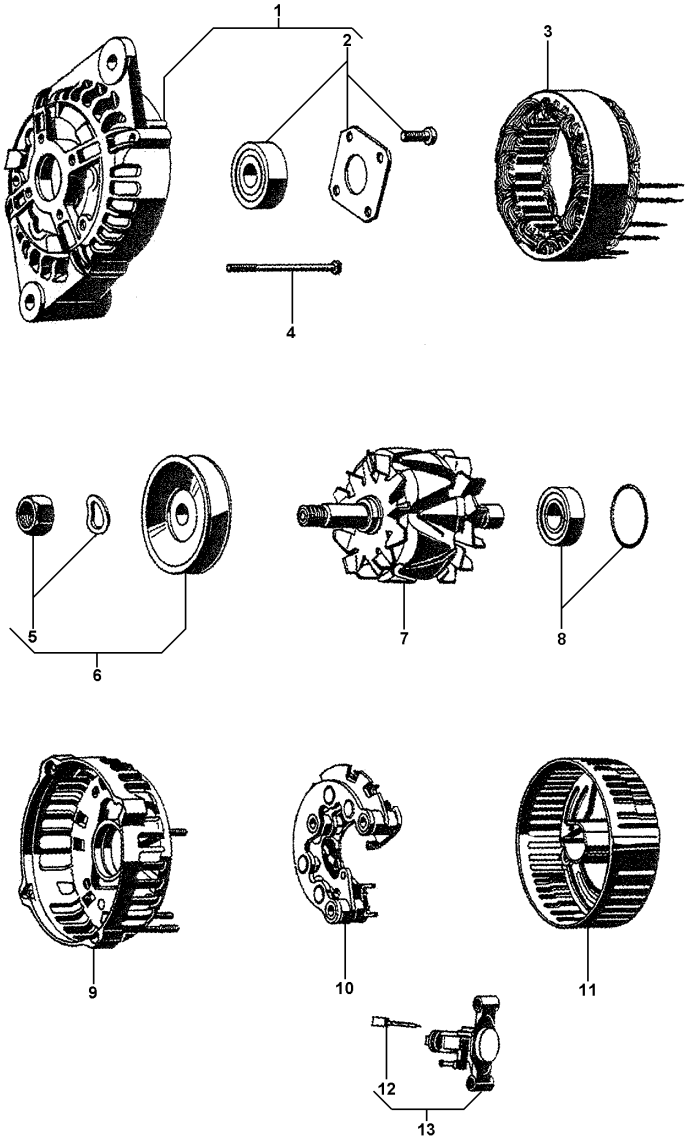

1	6201694M1		
2	6201695M91		
3	6201696M91		
4	3904380M91		
5	6201704M1		
6	6201706M91		
7	6201697M91		
8	3904382M91		
9	6201699M91		
10	6201698M91		
11	3904384M1		
12	6201700M91		
13	6201701M91	[A]	

[A] VOLTAGEM
VOLTAGE
VOLTAJE

1	TAMPA	COVER	CUBIERTA
1	CJ. ROLAMENTO	BEARING ASSY	RODAMIENTO RAD
1	ESTATOR	STATOR	ESTATOR
4	PARAFUSO	BOLT	PERNO
1	POLIA ALTERNADOR	PULLEY,ALTERNATR	POLEA ALTERNADOR
1	PORCA	NUT	TUERCA
1	ROTOR	ROTOR	ROTOR
1	CJ. ROLAMENTO	BEARING ASSY	RODAMIENTO RAD
1	TAMPA	COVER	CUBIERTA
1	RETIFICADOR	RECTIFIER	RECTIFICADOR
1	TAMPA	COVER	CUBIERTA
1	CJ. ESCOVA	KIT, BRUSH	ESCOBILLAS JUEGO
1	REGULADOR	REGULATOR	REGULADOR

Ventilador
Fan
Ventilador

10-220

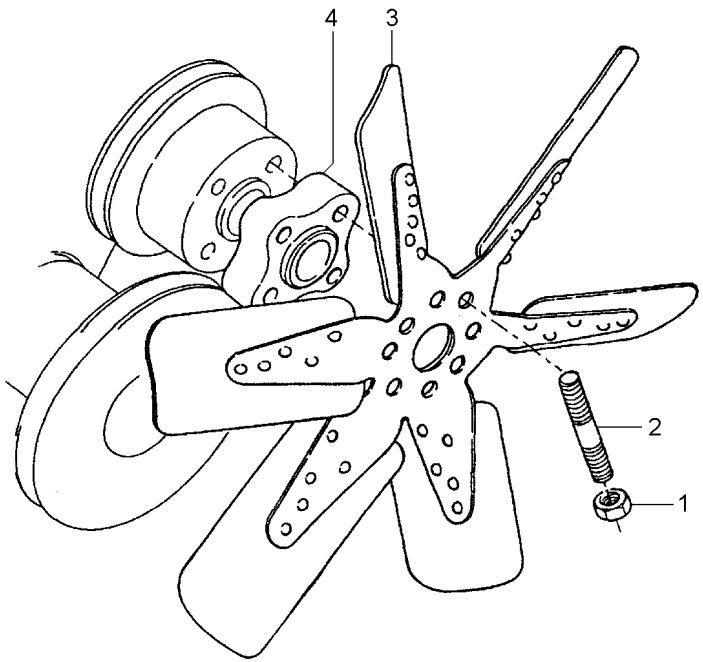

1	052725G1			
2	3808726M2			
3	739800M1			
4	048599P1			
4	PORCA	NUT	TUERCA
4	PRISIONEIRO	STUD	ESPARRAGO
1	HÉLICE	FAN	VENTILADOR
1	EXTENSÃO	EXTENSION	EXTENSION

Cj. Ventilador Kit, Fan Juego Ventilador	10-225	Com Cabine With Cab Con Cabina

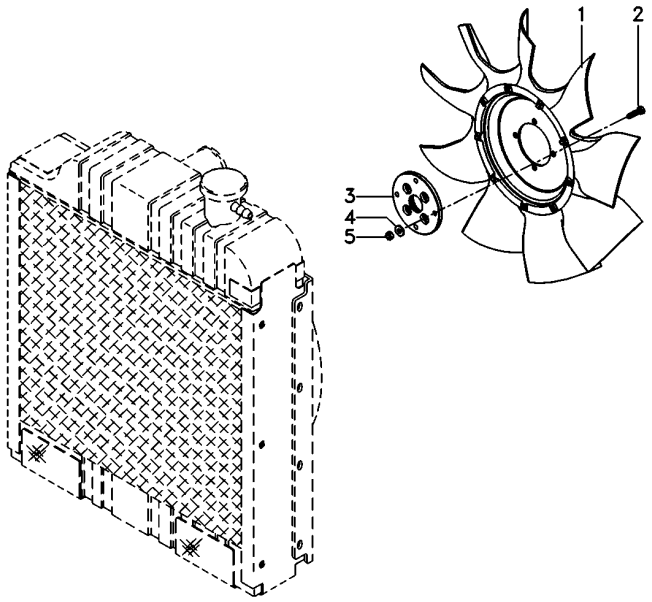

1	6222309M1	**1**	HÉLICE	FAN	VENTILADOR
2	339337X1	**4**	PARAFUSO	BOLT	PERNO
3	073149P1	**1**	ADAPTADOR	ADAPTOR	ADAPTADOR
4	339056X1	**4**	ARRUELA	WASHER	ARANDELA
5	394367X1	**4**	PORCA	NUT	TUERCA

Escapamento Vertical
Exhaust Vertical
Escape Vertical

10-230

Com Ejetor De Poeira
With Nozzle Dust
Con Tobera Polvo

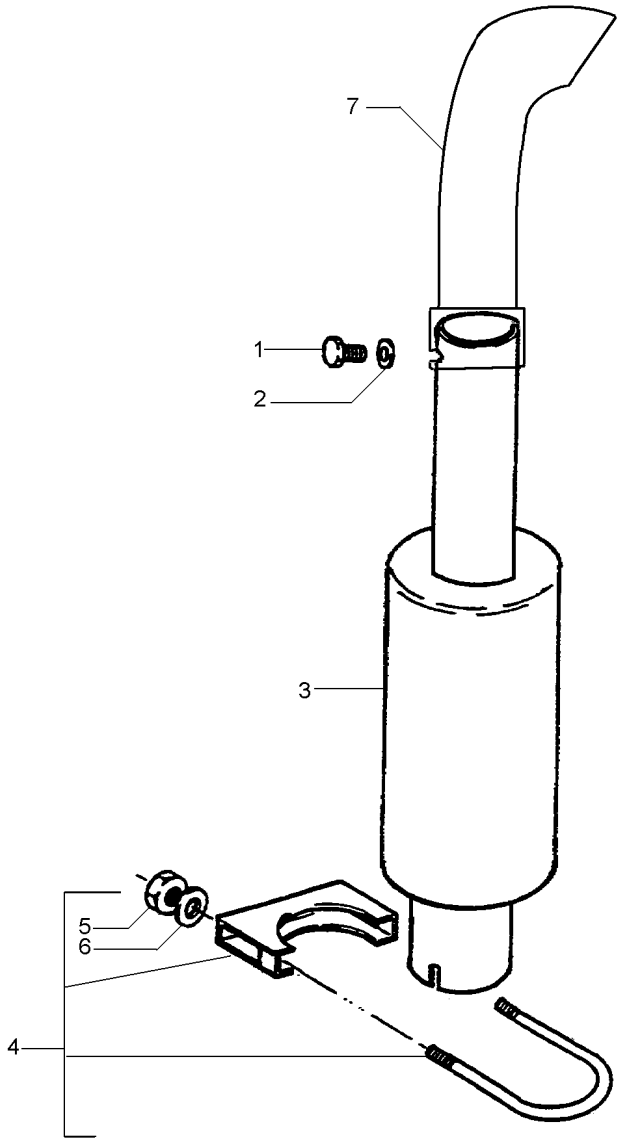

1	353666X1		**2**	PARAFUSO	BOLT	PERNO
2	355617X1		**2**	ARRUELA	WASHER	ARANDELA
3	067138T1		**1**	SILENCIOSO	SILENCER	SILENCIADOR
4	3146918M91	10-235 No 4	**1**	BRAÇADEIRA	CLAMP	ABRAZADERA
5	355566X1	4	**2**	PORCA	NUT	TUERCA
6	353434X1	4	**2**	ARRUELA	WASHER	ARANDELA
7	071402P1		**1**	PONTEIRA	TOGGLE	TENSOR

Braçadeira
Clamp
Abrazadera

10-235

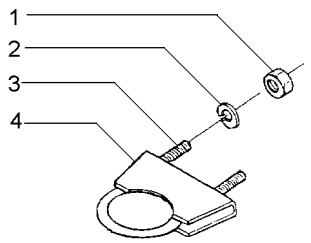

1	355566X1	**2**	PORCA	NUT	TUERCA
2	353434X1	**2**	ARRUELA	WASHER	ARANDELA
3	3146919M1	**1**	PARAFUSO "U"	U BOLT	BRIDA EN U
4	3146920M1	**1**	BRAÇADEIRA	CLAMP	ABRAZADERA

Sistema De Arrefecimento
Cooling System
Sistema Enfriamiento

10-240

2 Rodas Motrizes
2 Wheels Drive
2 Ruedas Motriz

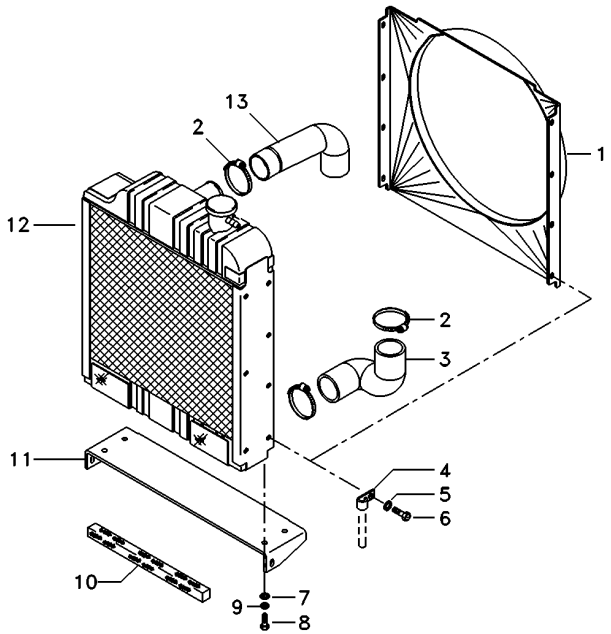

1	022153P1	**1** DEFLETOR	DEFLECTOR	DEFLECTOR
2	490804M1	**4** BRAÇADEIRA	CLAMP	ABRAZADERA
3	6219275M1	**1** MANGUEIRA	HOSE	FLEXIBLE
4	2800985M1	**3** PRESILHA	STAPLE	GRAPA
5	355617X1	**8** ARRUELA	WASHER	ARANDELA
6	353666X1	**8** PARAFUSO	BOLT	PERNO
7	353756X1	**4** ARRUELA	WASHER	ARANDELA
8	353691X1	**8** PARAFUSO	BOLT	PERNO
9	353434X1	**8** ARRUELA	WASHER	ARANDELA
10	068580P1	**1** VEDAÇÃO	SEALING	VEDACION
11	6223606M91	**1** SUPORTE	BRACKET	SOPORTE
12	6215001M91	**1** RADIADOR	RADIATOR	RADIADOR
13	6222310M1	**1** MANGUEIRA	HOSE	FLEXIBLE

Sistema De Arrefecimento
Cooling System
Sistema Enfriamiento

10-245

4 Rodas Motrizes
4 Wheels Drive
4 Ruedas Motriz

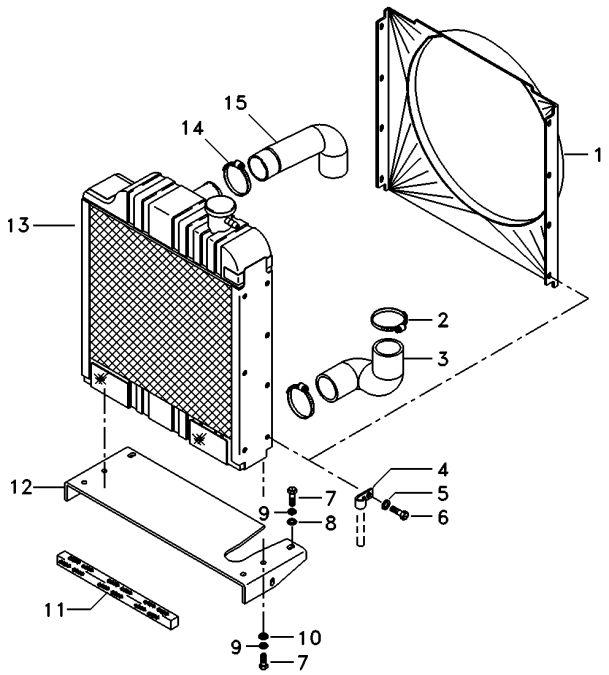

1	022153P1	**1** DEFLETOR	DEFLECTOR	DEFLECTOR
2	2801096M1	**2** BRAÇADEIRA	CLAMP	ABRAZADERA
3	6219275M1	**1** MANGUEIRA	HOSE	FLEXIBLE
4	2800985M1	**3** PRESILHA	STAPLE	GRAPA
5	355617X1	**8** ARRUELA	WASHER	ARANDELA
6	353666X1	**8** PARAFUSO	BOLT	PERNO
7	353691X1	**8** PARAFUSO	BOLT	PERNO
8	1440264X1	**2** ARRUELA	WASHER	ARANDELA
9	353434X1	**8** ARRUELA	WASHER	ARANDELA
10	353756X1	**4** ARRUELA	WASHER	ARANDELA
11	068580P1	**1** VEDAÇÃO	SEALING	VEDACION
12	6219215M1	**1** SUPORTE	CLEVIS	GANCHO SEGURI.
13	6215001M91	**1** RADIADOR	RADIATOR	RADIADOR
14	490804M1	**2** BRAÇADEIRA	CLAMP	ABRAZADERA
15	6222310M1	**1** MANGUEIRA	HOSE	FLEXIBLE

Filtro De Ar
Air Cleaner
Filtro De Aire

10-250

Com Ejetor De Poeira
With Nozzle Dust
Con Tobera Polvo

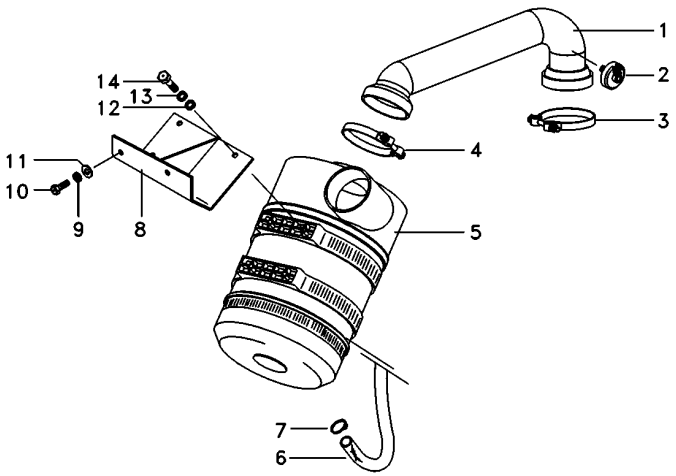

1	6223609M91		**1**	MANGUEIRA	HOSE	FLEXIBLE
2	3808461M1		**1**	INTERRUPTOR	SWITCH	INTERRUPTOR
3	037693T1		**1**	BRAÇADEIRA	CLAMP	ABRAZADERA
4	023475T1		**1**	BRAÇADEIRA	CLAMP	ABRAZADERA
5	6223620M91		**1**	FILTRO DE AR	AIR FILTER	FILTRO DE AIRE
5	6223615M1	[A]	**1**	ELEMENTO	ELEMENT	ELEMENTO
5	6223614M1	[B]		ELEMENTO	ELEMENT	ELEMENTO
6	054304T1		**1**	MANGUEIRA	HOSE	FLEXIBLE
7	490802M1		**2**	BRAÇADEIRA	CLAMP	ABRAZADERA
8	6220009M91		**1**	SUPORTE FILTRO	FILTER SUPPORT	FILTER SUPPORT
9	353434X1		**2**	ARRUELA	WASHER	ARANDELA
10	353691X1		**2**	PARAFUSO	BOLT	PERNO
11	353756X1		**2**	ARRUELA	WASHER	ARANDELA
12	391039X1		**3**	ARRUELA	WASHER	ARANDELA
13	339374X1		**3**	ARRUELA	WASHER	ARANDELA
14	339337X1		**3**	PARAFUSO	BOLT	PERNO

[A] SEGURANÇA
SECURITY
SEGURIDAD

[B] PRINCIPAL
PRINCIPAL
PRINCIPAL

Pré-Filtro
Pre-Filter
Pré-Filtro

10-255

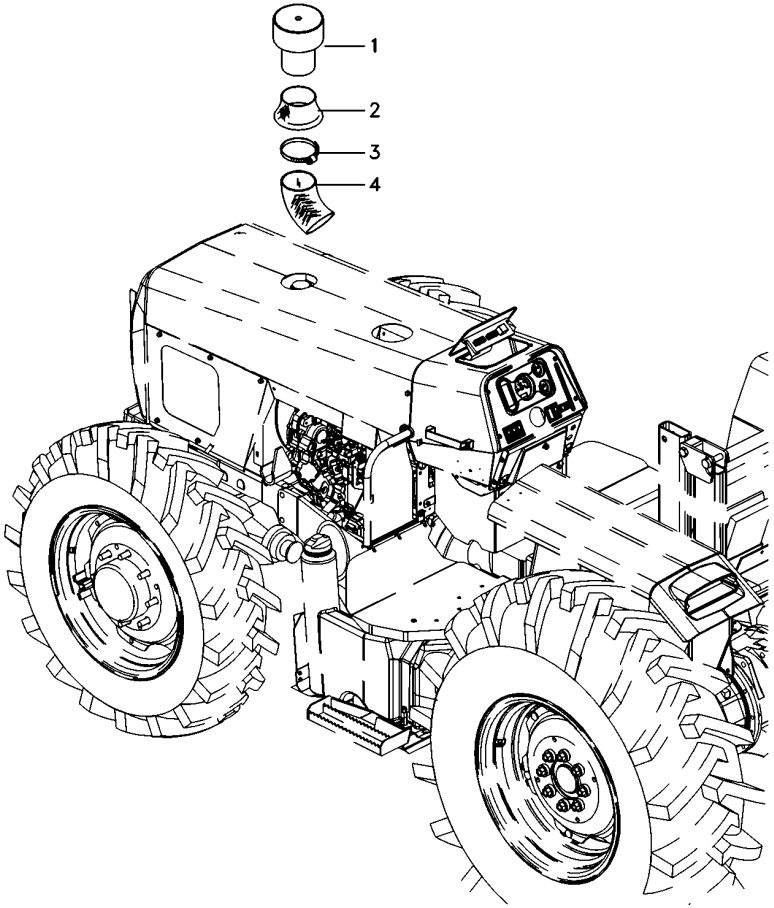

1	6223658M91	**1**	PRÉ-FILTRO	PRE FILTER	PRE FILTRO
2	067391P1	**1**	VEDANTE	SEAL	RETEN
3	3468400M1	**2**	BRAÇADEIRA	CLAMP	ABRAZADERA
4	6223663M1	**1**	MANGUEIRA	HOSE	FLEXIBLE

Lataria
Sheet Metal
Emplanchados

10-260

Sem Pré Filtro
Without Pre Filter
Sin Pré Filtro

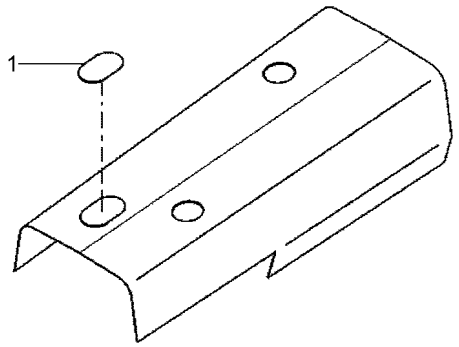

1	6231091M1	**1**	TAMPÃO	PAD	ALMOHADILLA

Aquecedor De Partida
Starting Heater
Calentador De Partida

10-265

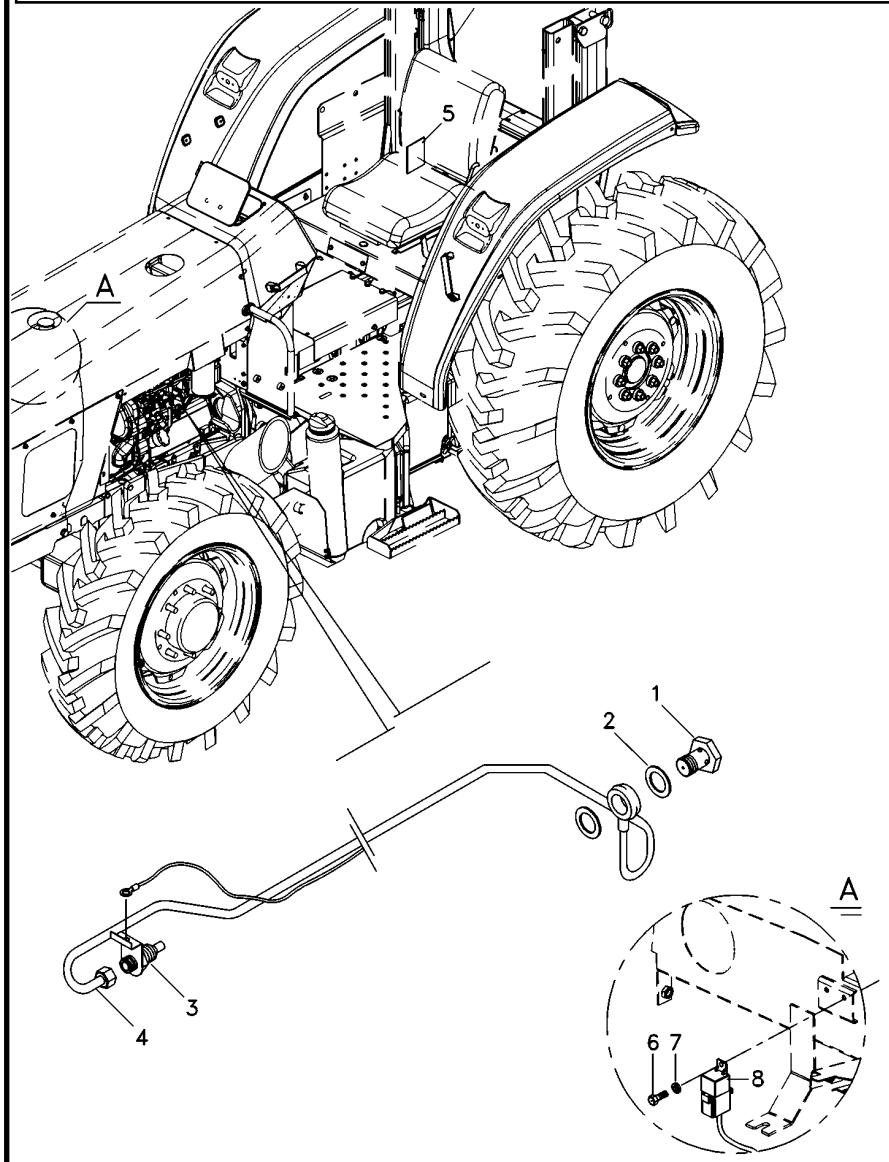

1	1481691M1	**1** PARAFUSO	BOLT	PERNO
2	3147545M1	**2** ARRUELA	WASHER	ARANDELA
3	6203403M1	**1** VELA AQUECEDORA	INTAKE HEATER	CALENTADOR ADM
4	037666T1	**1** CJ. TUBO	TUBE ASSY	CONJ.DE TUBO
5	3149938M1	**1** DECAL	DECAL	CALCOMANIA
6	3009536X1	**1** PARAFUSO	BOLT	PERNO
7	390469X1	**1** ARRUELA	WASHER	ARANDELA
8	6210631M1	**1** RELÉ	RELAY	RELE

Jogo De Juntas
Joints Set
Juego De Juntas

Cabeçote
Cylinder Head
Culata

10-270

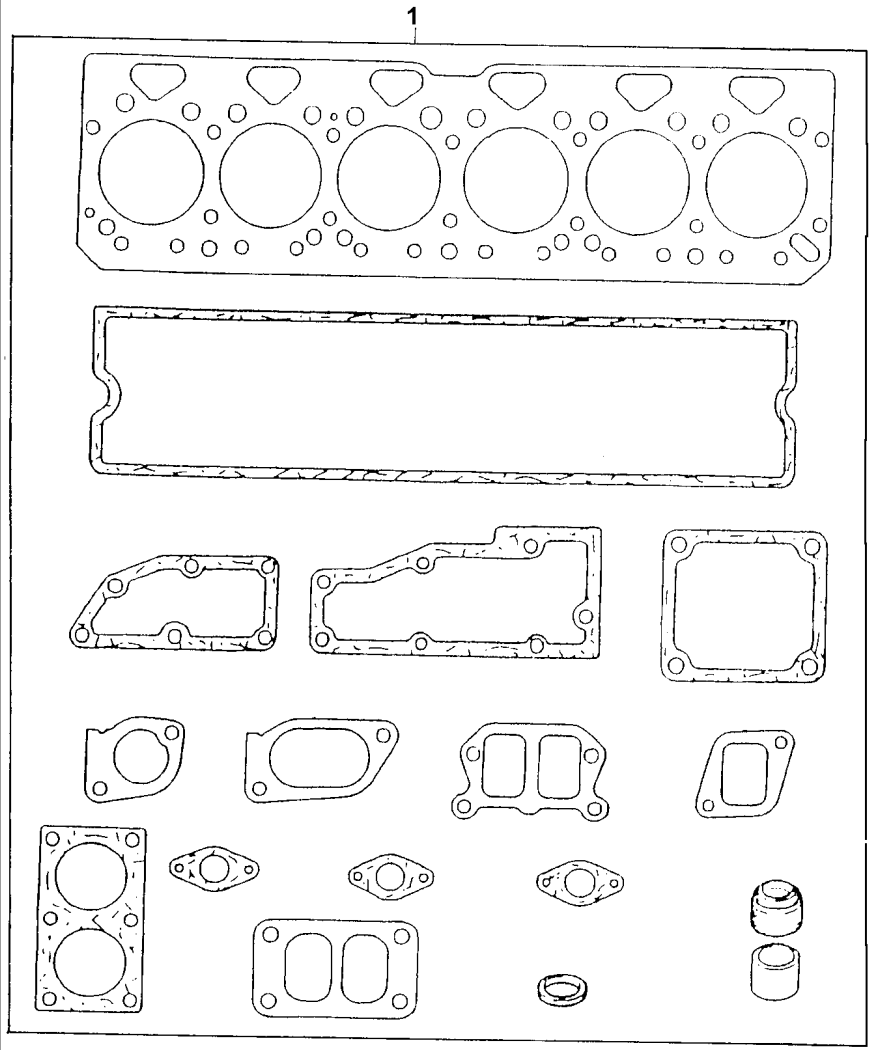

1	S1007	**1**	JG.JUNTAS	KIT, GASKET	JGO.EMPAQUETAD.

Jogo De Juntas
Joints Set
Juego De Juntas

Bloco
Block
Bloque

10-275

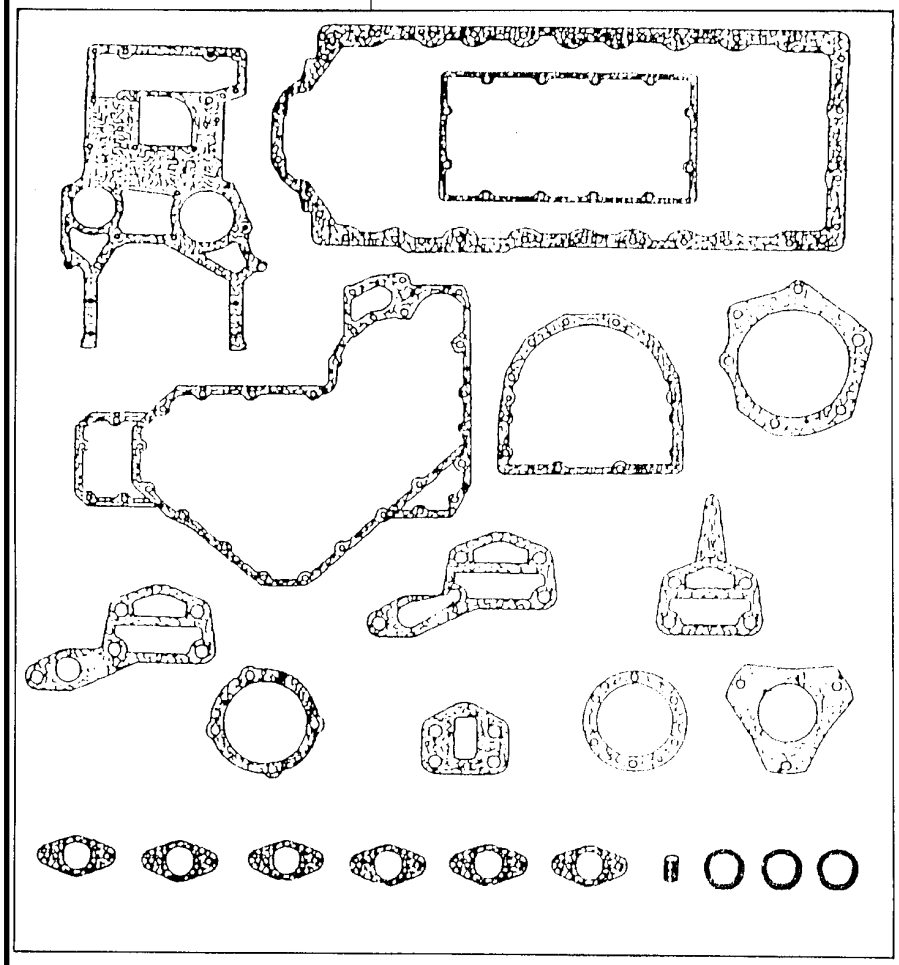

1	S1009	**1** JG.JUNTAS	KIT, GASKET	JGO.EMPAQUETAD.

Alternador — **Bosch**
Alternator — **Bosch**
Alternador — **Bosch**

10-280

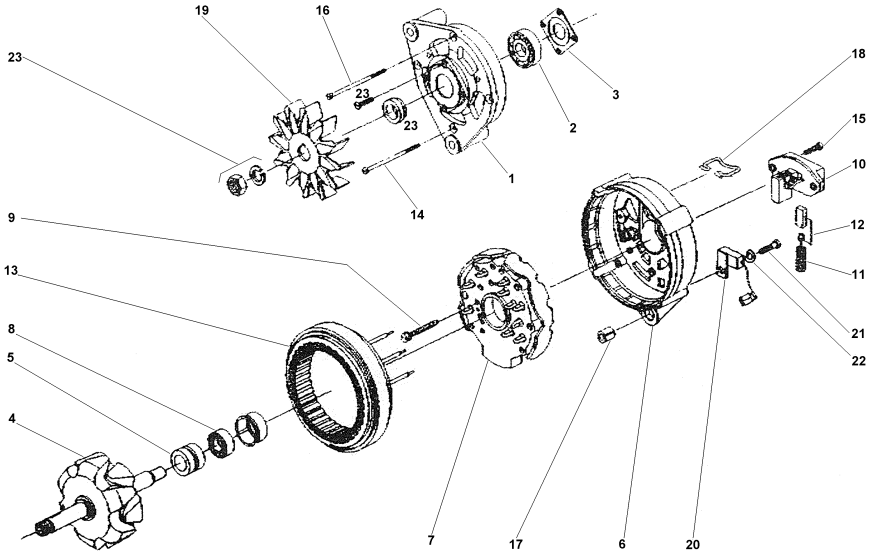

1	072242R1	**1** MANCAL	BEARING	COJINETE
2	072243R1	**1** ROLAMENTO	BEARING	COJINETE
3	072244R1	**1** PLACA	PLATE	PLATO
4	072245R1	**1** ROTOR	ROTOR	ROTOR
5	072246R1	**1** ROLAMENTO	BEARING	COJINETE
6	072247R1	**1** MANCAL	BEARING	COJINETE
7	072248R1	**1** RETIFICADOR	RECTIFIER	RECTIFICADOR
8	072249R1	**1** ANEL	RING	ARO
9	072250R1	**4** PARAFUSO	BOLT	PERNO
10	072251R1	**1** REGULADOR	REGULATOR	REGULADOR
11	072252R1	**2** MOLA	SPRING	RESORTE
12	072253R1	**1** CJ. ESCOVA	KIT, BRUSH	ESCOBILLAS JUEGO
13	072254R1	**1** ESTATOR	STATOR	ESTATOR
14	072255R1	**3** PARAFUSO	BOLT	PERNO
15	072256R1	**2** PARAFUSO	BOLT	PERNO
16	072255R1	**1** PARAFUSO	BOLT	PERNO
17	072258R1	**1** BUCHA	BUSH	CASQUILLO
18	072259R1	**1** GRAMPO	CRAMP	PASADOR
19	072260R1	**1** HÉLICE	FAN	VENTILADOR
20	072261R1	**1** CAPACITOR	CAPACITOR	CAPACITOR
21	072262R1	**1** PARAFUSO	BOLT	PERNO
22	072263R1	**1** ARRUELA	WASHER	ARANDELA
23	072264R1	**1** FIXAÇÃO	FASTENER	CIERRE

Tanque De Combustível
Fuel Tank
Tanque De Combustible

10-285

Tanque Extra-Capacidade P/ Carregador Frontal
Tank Extra-Capacity
Tanque Extra-Capacidad

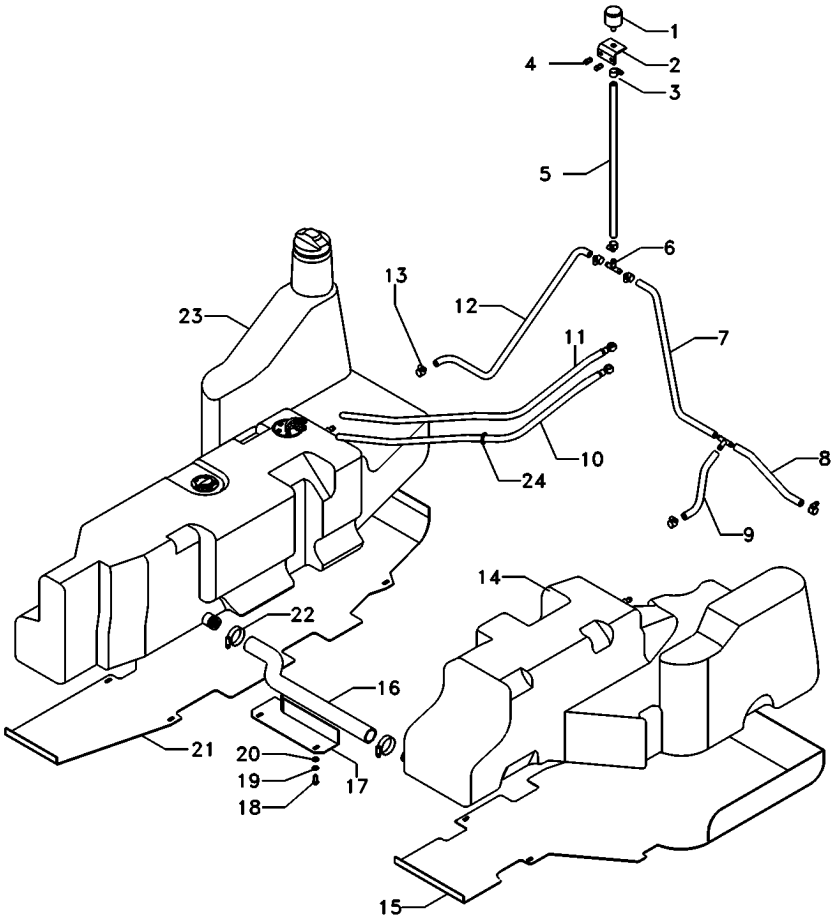

1	022673N1		**1**	FILTRO	FILTER	FILTRO
2	052216S1		**1**	SUPORTE	BRACKET	SOPORTE
3	391087X1		**12**	BRAÇADEIRA	CLAMP	ABRAZADERA
4	353666X1		**2**	PARAFUSO	BOLT	PERNO
5	069553P1		**1**	MANGUEIRA	HOSE	FLEXIBLE
6	069506P1		**1**	CONEXÃO "T"	CONNECTION T	CONEXION T
7	064628P1		**1**	MANGUEIRA	HOSE	FLEXIBLE
8	6204534M1		**1**	MANGUEIRA	HOSE	FLEXIBLE
9	6204533M1		**1**	MANGUEIRA	HOSE	FLEXIBLE
10	6210984M91		**1**	MANGUEIRA	HOSE	FLEXIBLE
11	6204536M91		**1**	CJ. MANGUEIRA	KIT, HOSE	MANGUITOS JUEGO
12	069547P1		**1**	MANGUEIRA	HOSE	FLEXIBLE
13	391087X1		**20**	BRAÇADEIRA	CLAMP	ABRAZADERA
14	073476N1	▶	**1**	TANQUE	TANK	TANQUE
15	6200318M91		**1**	PROTEÇÃO	GUARD	DEFENSA
16	6201678M1		**1**	MANGUEIRA	HOSE	FLEXIBLE
17	064810S1		**1**	PROTEÇÃO	GUARD	DEFENSA
18	339123X1		**2**	PARAFUSO	BOLT	PERNO
19	339374X1		**2**	ARRUELA	WASHER	ARANDELA
20	391166X1		**2**	ARRUELA	WASHER	ARANDELA
21	6200321M91		**1**	PROTEÇÃO	GUARD	DEFENSA
22	490802M1		**2**	BRAÇADEIRA	CLAMP	ABRAZADERA
23	073475N1	10-295 No	**1**	TANQUE	TANK	TANQUE
24	3225356M1		**3**	BRAÇADEIRA	CLAMP	ABRAZADERA

Tanque De Combustível
Fuel Tank
Tanque De Combustible

10-290

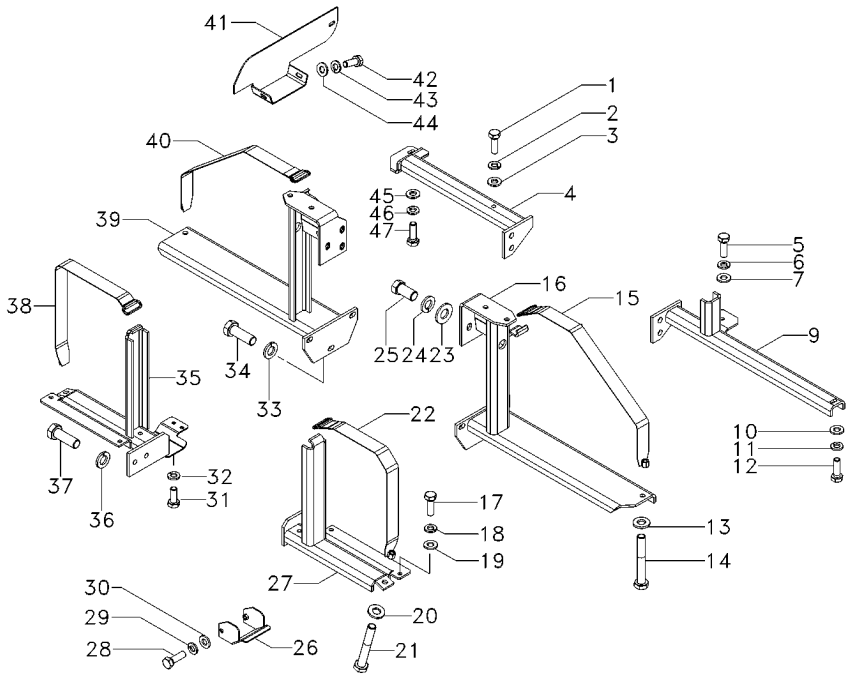

1	339761X1		**1**	PARAFUSO	BOLT	PERNO
2	339374X1		**1**	ARRUELA	WASHER	ARANDELA
3	339024X1		**1**	ARRUELA	WASHER	ARANDELA
4	6200340M91	◀	**1**	SUPORTE	CLEVIS	GANCHO SEGURI.
5	339761X1		**1**	PARAFUSO	BOLT	PERNO
6	339374X1		**1**	ARRUELA	WASHER	ARANDELA
7	339024X1		**1**	ARRUELA	WASHER	ARANDELA
9	6200311M91	▶	**1**	SUPORTE	CLEVIS	GANCHO SEGURI.
10	339024X1		**1**	ARRUELA	WASHER	ARANDELA
11	339374X1		**1**	ARRUELA	WASHER	ARANDELA
12	339761X1		**1**	PARAFUSO	BOLT	PERNO
13	339025X1		**2**	ARRUELA	WASHER	ARANDELA
14	1441865X1		**2**	PARAFUSO	BOLT	PERNO
15	6202192M91		**1**	CINTA	SURROUND	ENVOLVENTE
16	6200317M91	▶	**1**	SUPORTE	CLEVIS	GANCHO SEGURI.
17	339761X1		**3**	PARAFUSO	BOLT	PERNO
18	339374X1		**3**	ARRUELA	WASHER	ARANDELA
19	339024X1		**3**	ARRUELA	WASHER	ARANDELA
20	339025X1		**2**	ARRUELA	WASHER	ARANDELA
21	1441865X1		**2**	PARAFUSO	BOLT	PERNO
22	6202172M91		**1**	CINTA	SURROUND	ENVOLVENTE
23	353758X1		**6**	ARRUELA	WASHER	ARANDELA
24	339369X1		**6**	ARRUELA	WASHER	ARANDELA
25	353698X1		**6**	PARAFUSO	BOLT	PERNO
26	6202376M91		**1**	PROTEÇÃO	GUARD	DEFENSA
27	6200315M91		**1**	SUPORTE	BRACKET	SOPORTE
28	339761X1		**2**	PARAFUSO	BOLT	PERNO
29	339374X1		**2**	ARRUELA	WASHER	ARANDELA
30	339024X1		**2**	ARRUELA	WASHER	ARANDELA
31	339123X1		**4**	PARAFUSO	BOLT	PERNO
32	339374X1		**4**	ARRUELA	WASHER	ARANDELA
33	339369X1		**3**	ARRUELA	WASHER	ARANDELA
34	391375X1		**3**	PARAFUSO	BOLT	PERNO
35	6223668M91		**1**	SUPORTE	BRACKET	SOPORTE
36	339369X1		**2**	ARRUELA	WASHER	ARANDELA
37	391375X1		**2**	PARAFUSO	BOLT	PERNO
38	6202197M91		**1**	CINTA	SURROUND	ENVOLVENTE
39	064421S1		**1**	SUPORTE	CLEVIS	GANCHO SEGURI.
40	6202194M91		**1**	CINTA	SURROUND	ENVOLVENTE
41	6200325M91	◀	**1**	TAMPA	COVER	CUBIERTA
42	339123X1		**2**	PARAFUSO	BOLT	PERNO
43	339374X1		**2**	ARRUELA	WASHER	ARANDELA
44	339024X1		**2**	ARRUELA	WASHER	ARANDELA
45	339024X1		**1**	ARRUELA	WASHER	ARANDELA
46	339374X1		**1**	ARRUELA	WASHER	ARANDELA
47	339761X1		**1**	PARAFUSO	BOLT	PERNO

Tanque De Combustível / **Fuel Tank** / **Tanque De Combustible**

Esquerdo / **Left** / **Izquierdo**

10-295

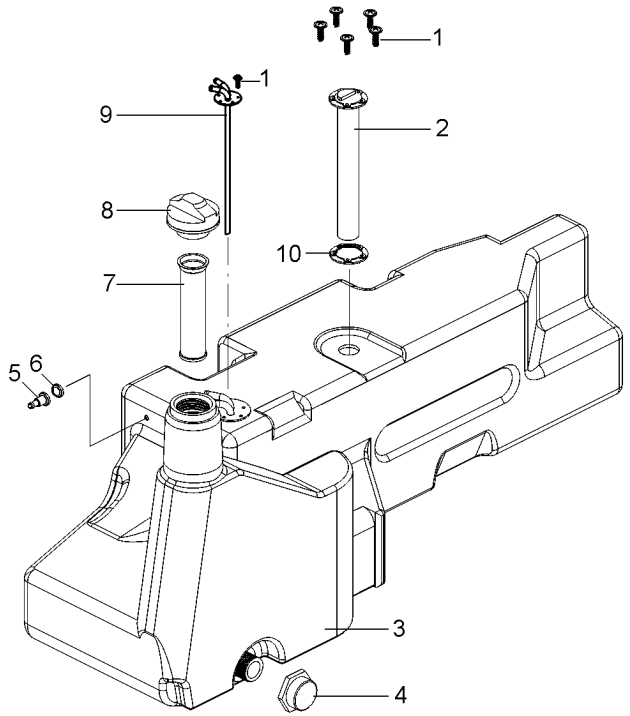

1	3001163X1	**10**	PARAFUSO	BOLT	PERNO
2	057330T1	**1**	SENSOR	SENDER	EMISOR
3	072975P1	**1**	TANQUE	TANK	TANQUE
4	053240R1	**1**	TAMPA	COVER	CUBIERTA
5	6222334M1	**1**	ANEL	RING	ARO
6	6222335M1	**1**	ANEL	RING	ARO
7	6209575M1	**1**	FILTRO	FILTER	FILTRO
8	073217N1	**1**	TAMPA	COVER	CUBIERTA
9	6200461M91	**1**	RETORNO FLUXO	RETURN FLOW	RETURN FLOW
10	6222336M1	**2**	JUNTA	GASKET	EMPAQUETADURA.

Embreagem Simples
Clutch Single
Embrague Simple

20-10

13" - Disco Cerâmico
13" - Ceramic Disk
13" - Disco Cerámico

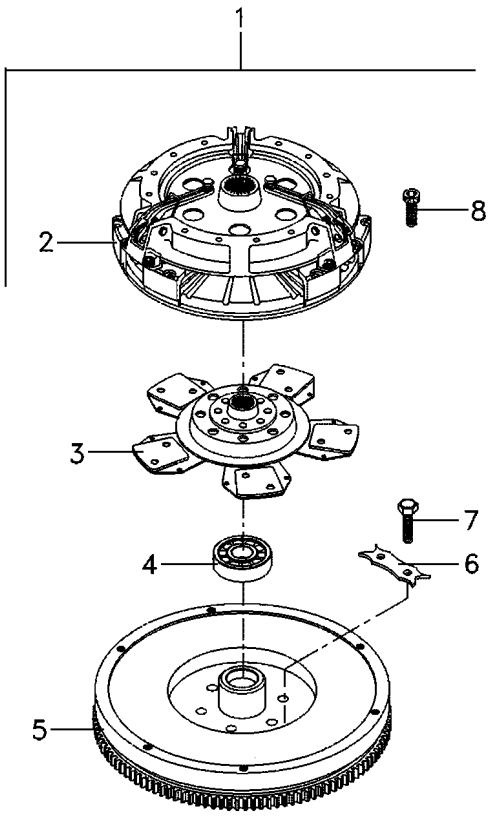

1			022755N1	**1**	CJ. EMBREAGEM	KIT, CLUTCH	EMBRAGUE JUEGO
2	022702T2	1	20-45 No	**1**	EMBREAGEM	CLUTCH	EMBRAGUE
3	1692759M91	1		**1**	DISCO	DISC	DISCO
4	488952M4	1		**1**	ROLAMENTO	BEARING	COJINETE
5	022156N1	1	20-50 No	**1**	VOLANTE MOTOR	FLYWHEEL	VOLANTE MOTOR
6	3408355M1	1		**3**	TRAVA	LOCK	RETENEDOR
7	353595X1	1		**6**	PARAFUSO	BOLT	PERNO
8	339019X1	1		**6**	PARAFUSO	BOLT	PERNO

Embreagem Simples Com Molas	**13"**	**Disco Cerâmico**
Single Cluth With Spring	**13"**	**Ceramic Disk**
Embrague Simple Con Resorte	**13"**	**Disco Cerámico**

20-15

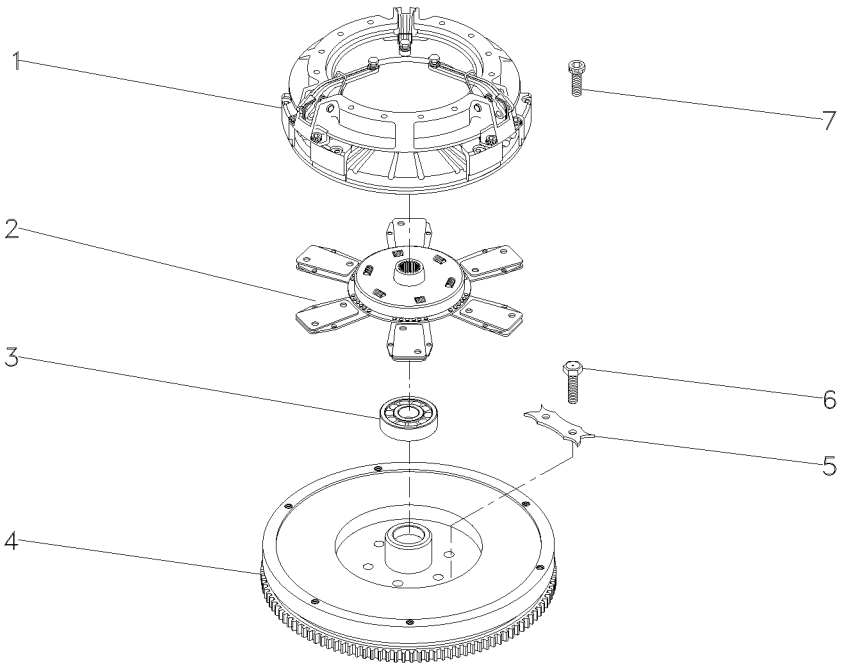

1	022702T2	20-45 No	**1** EMBREAGEM	CLUTCH	EMBRAGUE
2	6211543M91		**1** DISCO	DISC	DISCO
3	488952M4		**1** ROLAMENTO	BEARING	COJINETE
4	022156N1	20-50 No	**1** VOLANTE MOTOR	FLYWHEEL	VOLANTE MOTOR
5	3408355M1		**3** TRAVA	LOCK	RETENEDOR
6	353595X1		**6** PARAFUSO	BOLT	PERNO
7	339019X1		**6** PARAFUSO	BOLT	PERNO

Embreagem Split Torque
Clutch Split Torque
Embrague Split Torque

20-20

13" - Disco Cerâmico
13" - Ceramic Disk
13" - Disco Cerámico

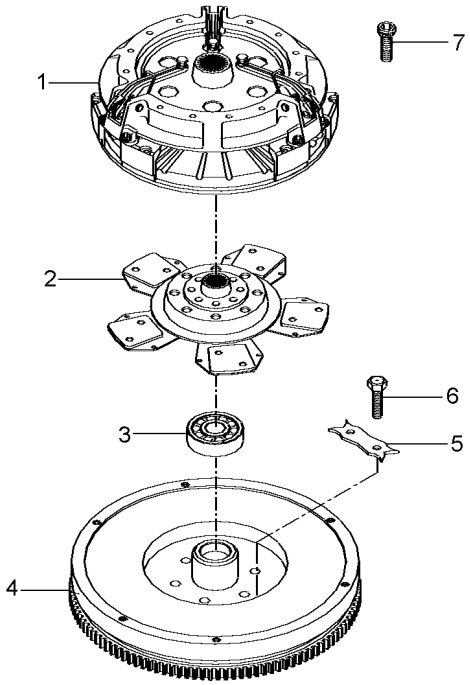

1	039210T1	20-55 No	**1** EMBREAGEM	CLUTCH	EMBRAGUE
2	1692759M91		**1** DISCO	DISC	DISCO
3	488952M4		**1** ROLAMENTO	BEARING	COJINETE
4	022156N1	20-50 No	**1** VOLANTE MOTOR	FLYWHEEL	VOLANTE MOTOR
5	3408355M1		**3** TRAVA	LOCK	RETENEDOR
6	353595X1		**6** PARAFUSO	BOLT	PERNO
7	339019X1		**6** PARAFUSO	BOLT	PERNO

Embreagem Dupla	**13" - Hd - 21 Estrias**	**Disco Cerâmico**
Dual Clutch	**13" - Hd - 21 Furro**	**Ceramic Disk**
Embrague Doble	**13" - Hd - 21 Estrias**	**Disco Cerámico**

20-25

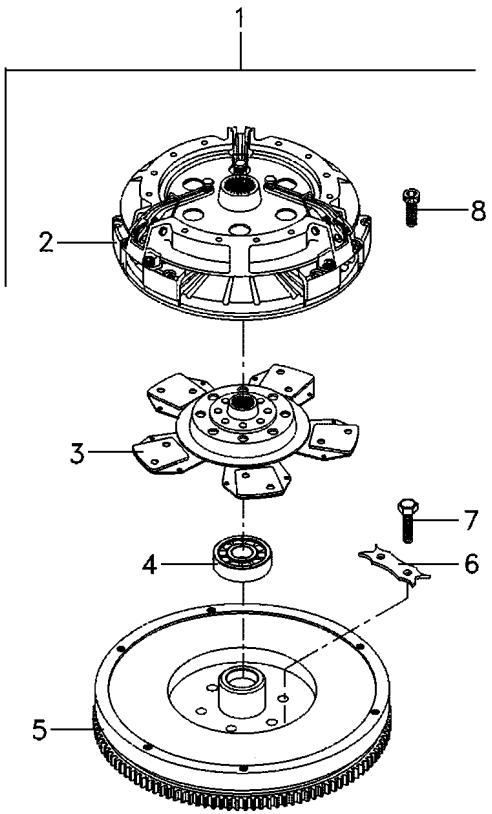

1			022000N1	**1** CJ. EMBREAGEM	KIT, CLUTCH	EMBRAGUE JUEGO
2	3586769M92	1	20-60 No	**1** CJ. EMBREAGEM	KIT, CLUTCH	EMBRAGUE JUEGO
3	1692759M91	1		**1** DISCO	DISC	DISCO
4	488952M4	1		**1** ROLAMENTO	BEARING	COJINETE
5	022156N1	1	20-50 No	**1** VOLANTE MOTOR	FLYWHEEL	VOLANTE MOTOR
6	3408355M1	1		**3** TRAVA	LOCK	RETENEDOR
7	353595X1	1		**6** PARAFUSO	BOLT	PERNO
8	339019X1	1		**6** PARAFUSO	BOLT	PERNO

Embreagem Dupla **Dual Clutch** **Embrague Doble**	**13" - Hd C/Molas - 21 Estrias** **13" - Hd With Springs - 21 Furro** **13" - Hd Con Muelles - 21 Estrias**	**20-30**

Disco Cerâmico
Ceramic Disk
Disco Cerámico

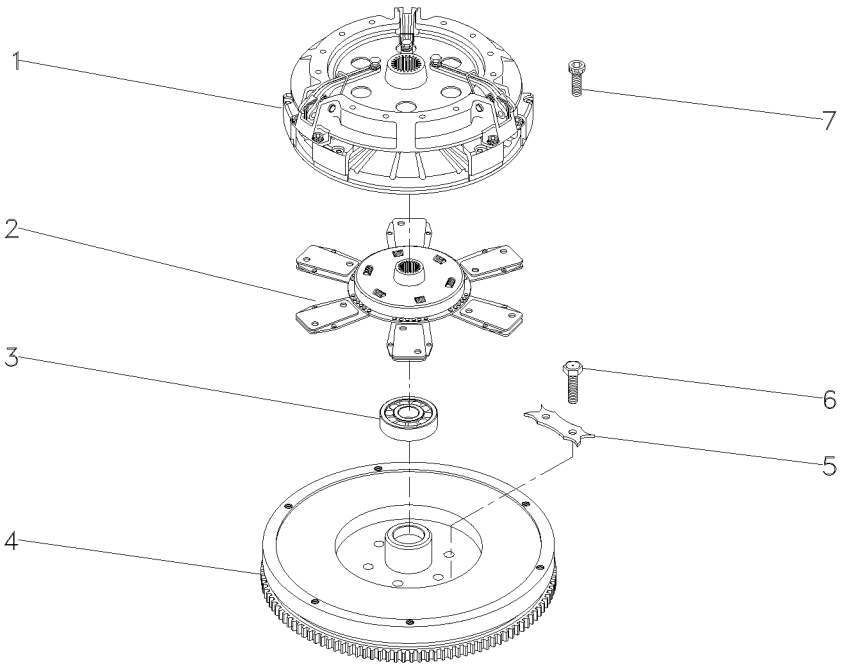

1	044700T1	20-65 No	**1** EMBREAGEM	CLUTCH	EMBRAGUE
2	6211543M91		**1** DISCO	DISC	DISCO
3	488952M4		**1** ROLAMENTO	BEARING	COJINETE
4	022156N1	20-50 No	**1** VOLANTE MOTOR	FLYWHEEL	VOLANTE MOTOR
5	3408355M1		**3** TRAVA	LOCK	RETENEDOR
6	353595X1		**6** PARAFUSO	BOLT	PERNO
7	339019X1		**6** PARAFUSO	BOLT	PERNO

Embreagem Split Torque **Clutch Split Torque** **Embrague Split Torque**	**13" - Hd C/Molas - 21 Estrias** **13" - Hd With Springs - 21 Furro** **13" - Hd Con Muelles - 21 Estrias**	**20-35**	**Disco Cerâmico** **Ceramic Disk** **Disco Cerámico**

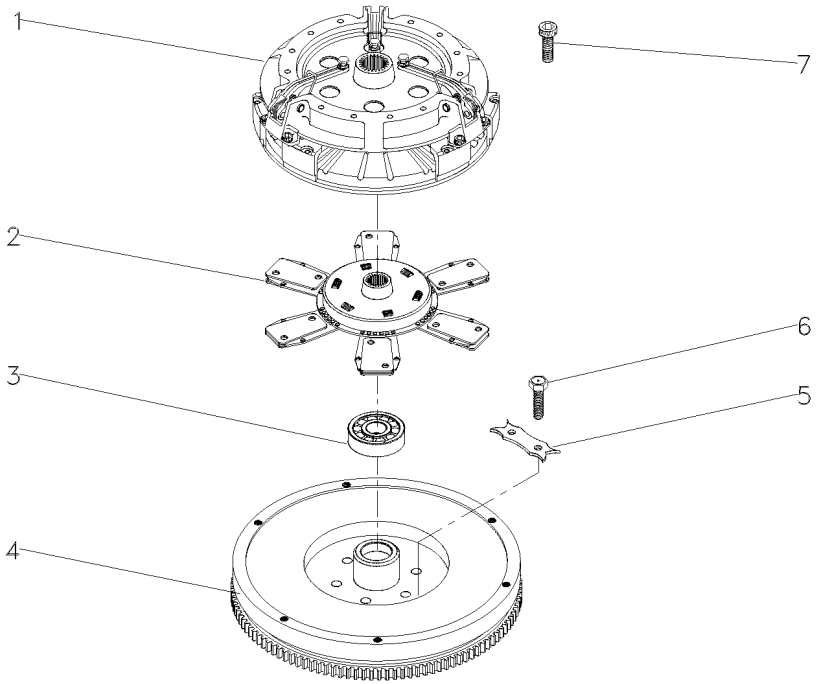

1	039210T1	20-55 No	**1** EMBREAGEM	CLUTCH	EMBRAGUE
2	6211543M91		**1** DISCO	DISC	DISCO
3	488952M4		**1** ROLAMENTO	BEARING	COJINETE
4	022156N1	20-50 No	**1** VOLANTE MOTOR	FLYWHEEL	VOLANTE MOTOR
5	3408355M1		**3** TRAVA	LOCK	RETENEDOR
6	353595X1		**6** PARAFUSO	BOLT	PERNO
7	339019X1		**6** PARAFUSO	BOLT	PERNO

Embreagem Split Torque	**345 Mm**
Clutch Split Torque	**345 Mm**
Embrague Split Torque	**345 Mm**

20-40

Disco Cerâmico
Ceramic Disk
Disco Cerámico

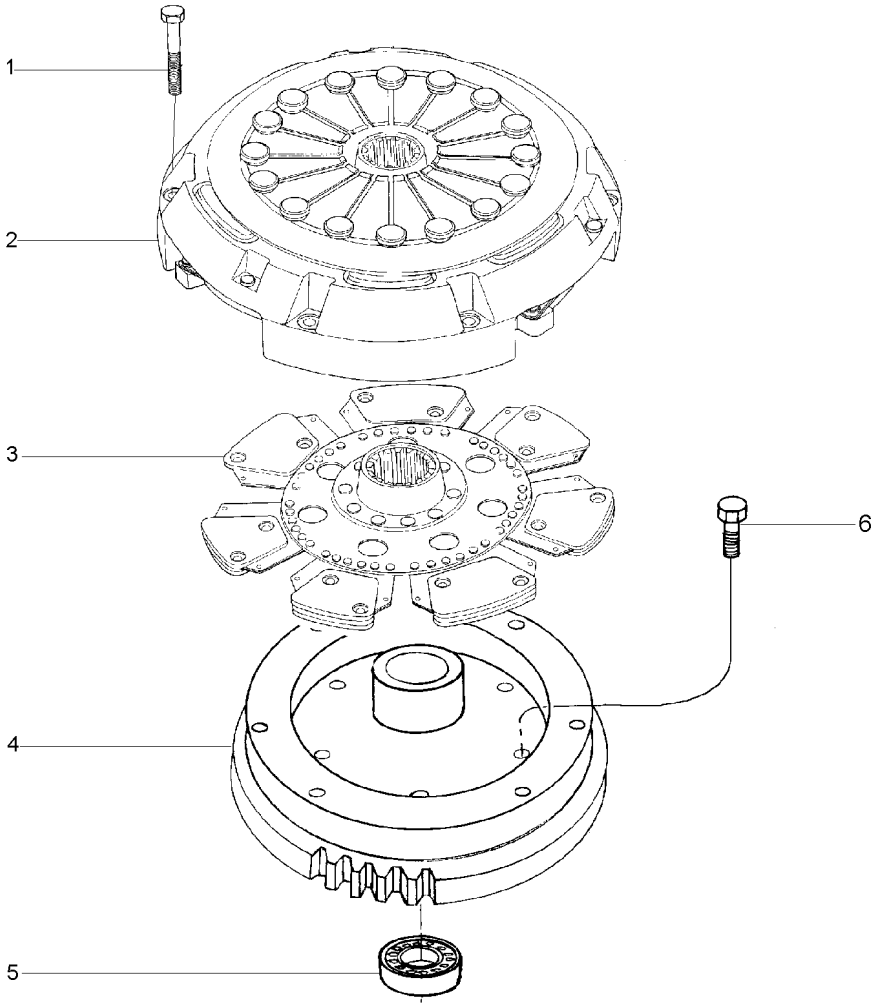

1	339019X1			
2	033543T1			
3	034014T1			
4	034248N1	20-70 No		
5	488952M4			
6	353595X1			

6	PARAFUSO	BOLT	PERNO
1	CJ. EMBREAGEM	KIT, CLUTCH	EMBRAGUE JUEGO
1	DISCO	DISC	DISCO
1	CJ. VOLANTE	FLYWHEEL ASSY.	CJTO.DE VOLANTE
1	ROLAMENTO	BEARING	COJINETE
6	PARAFUSO	BOLT	PERNO

Embreagem Simples	**13"**
Clutch Single	**13"**
Embrague Simple	**13"**

20-45

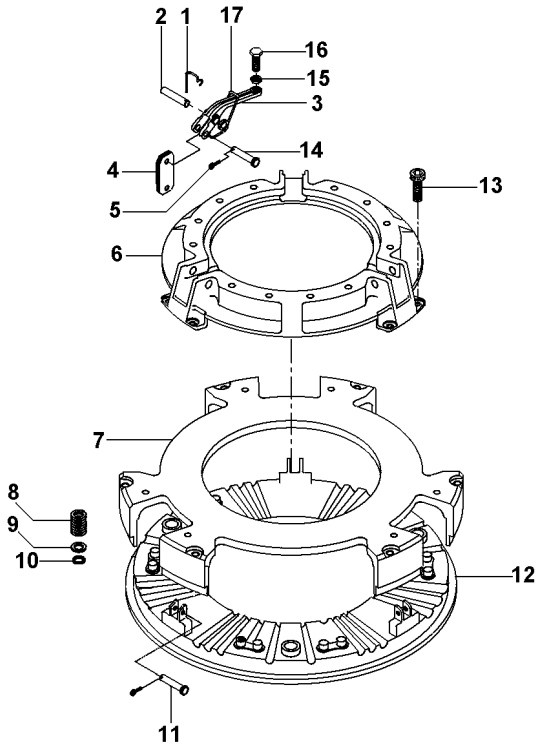

1	891827M1	**3** GRAMPO	CRAMP	PASADOR
2	891826M1	**3** PINO	PIN	PASADOR
3	022789R1	**3** ALAVANCA	LEVER	PALANCA
4	022634R1	**18** BIELETA	LINK	CONEXION
5	354048X1	**6** CUPILHA	COTTER PIN	PASADOR DOUBLE
6	3176859M1	**1** COBERTURA	BONNET	CAPOT
7	3603607M1	**1** PLACA	PLATE	PLATO
8	3603609M1	**12** MOLA	SPRING	RESORTE
9	3175517M1	**12** ARRUELA	WASHER	ARANDELA
10	1753751M1	**12** ARRUELA	WASHER	ARANDELA
11	887893M1	**3** PINO	PIN	PASADOR
12	3603608M1	**1** PLATÔ	PLATE	PLATO
13	3176867M1	**6** PARAFUSO	BOLT	PERNO
14	887897M1	**3** PINO	PIN	PASADOR
15	353430X1	**3** PORCA	NUT	TUERCA
16	3147178M1	**3** PARAFUSO	BOLT	PERNO
17	887910M2	**3** MOLA	SPRING	RESORTE

Volante
Flywheel
Volante

20-50

13" - Split Torque
13" - Split Torque
13" - Split Torque

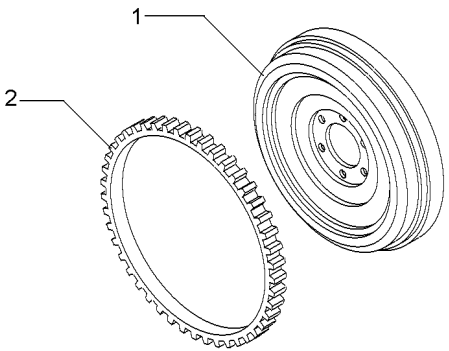

1	022159P1	**1** VOLANTE MOTOR	FLYWHEEL	VOLANTE MOTOR
2	3408369M1	**1** CREMALHEIRA	STARTER RING	ARO DE ARRANQUE

Embreagem Split Torque	**13"**
Clutch Split Torque	**13"**
Embrague Split Torque	**13"**

20-55

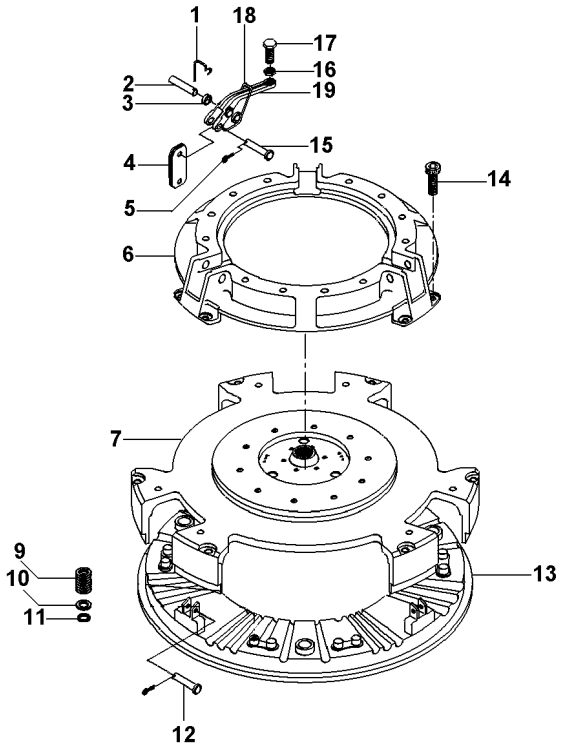

1	891827M1	
2	887893M1	
3		19
4	3900547M1	
5	354048X1	
6	3176859M1	
7	044699R1	
9	3603609M1	
10	3175517M1	
11	1753751M1	
12	887897M1	
13	3603608M1	
14	3176867M1	
15	891826M1	
16	353430X1	
17	3147178M1	
18	887910M2	
19	022789R1	

3	GRAMPO	CRAMP	PASADOR
3	PINO	PIN	PASADOR
9	BUCHA	BUSH	CASQUILLO
18	BIELETA	LINK	CONEXION
6	CUPILHA	COTTER PIN	PASADOR DOUBLE
1	COBERTURA	BONNET	CAPOT
1	PLACA	PLATE	PLATO
12	MOLA	SPRING	RESORTE
12	ARRUELA	WASHER	ARANDELA
12	ARRUELA	WASHER	ARANDELA
3	PINO	PIN	PASADOR
1	PLATÔ	PLATE	PLATO
6	PARAFUSO	BOLT	PERNO
3	PINO	PIN	PASADOR
3	PORCA	NUT	TUERCA
3	PARAFUSO	BOLT	PERNO
3	MOLA	SPRING	RESORTE
3	ALAVANCA	LEVER	PALANCA

Embreagem Dupla
Dual Clutch
Embrague Doble

20-60

13"
13"
13"

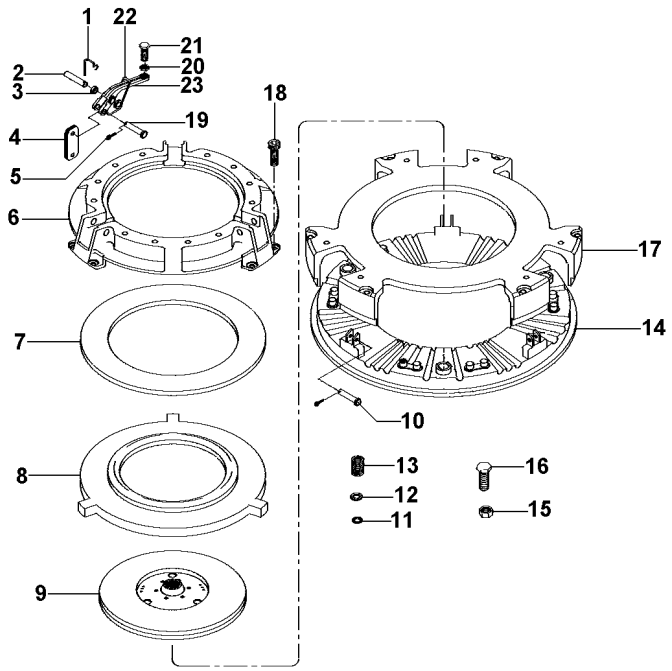

1	891827M1		**3**	GRAMPO	CRAMP	PASADOR
2	891826M1		**3**	PINO	PIN	PASADOR
3		23	**9**	BUCHA	BUSH	CASQUILLO
4	022634R1		**18**	BIELETA	LINK	CONEXION
5	354048X1		**6**	CUPILHA	COTTER PIN	PASADOR DOUBLE
6	3176859M1		**1**	COBERTURA	BONNET	CAPOT
7	887906M1		**1**	MOLA PRATO	SPRING PLATE	PLETINA MUELLE
8	3176863M1		**1**	PLACA	PLATE	PLATO
9	1865836M91		**1**	DISCO	DISC	DISCO
10	887893M1		**3**	PINO	PIN	PASADOR
11	1753751M1		**12**	ARRUELA	WASHER	ARANDELA
12	3175517M1		**12**	ARRUELA	WASHER	ARANDELA
13	3603609M1		**12**	MOLA	SPRING	RESORTE
14	3603608M1		**1**	PLATÔ	PLATE	PLATO
15	353916X1		**3**	PORCA	NUT	TUERCA
16	181124M1		**3**	PARAFUSO	BOLT	PERNO
17	3603607M1		**1**	PLACA	PLATE	PLATO
18	3176867M1		**6**	PARAFUSO	BOLT	PERNO
19	887897M1		**3**	PINO	PIN	PASADOR
20	353430X1		**3**	PORCA	NUT	TUERCA
21	3147178M1		**3**	PARAFUSO	BOLT	PERNO
22	887910M2		**3**	MOLA	SPRING	RESORTE
23	022789R1		**3**	ALAVANCA	LEVER	PALANCA

Embreagem Dupla Com Molas **13"**
Dual Cluth With Spring **13"**
Embrague Doble Con Resorte **13"**

20-65

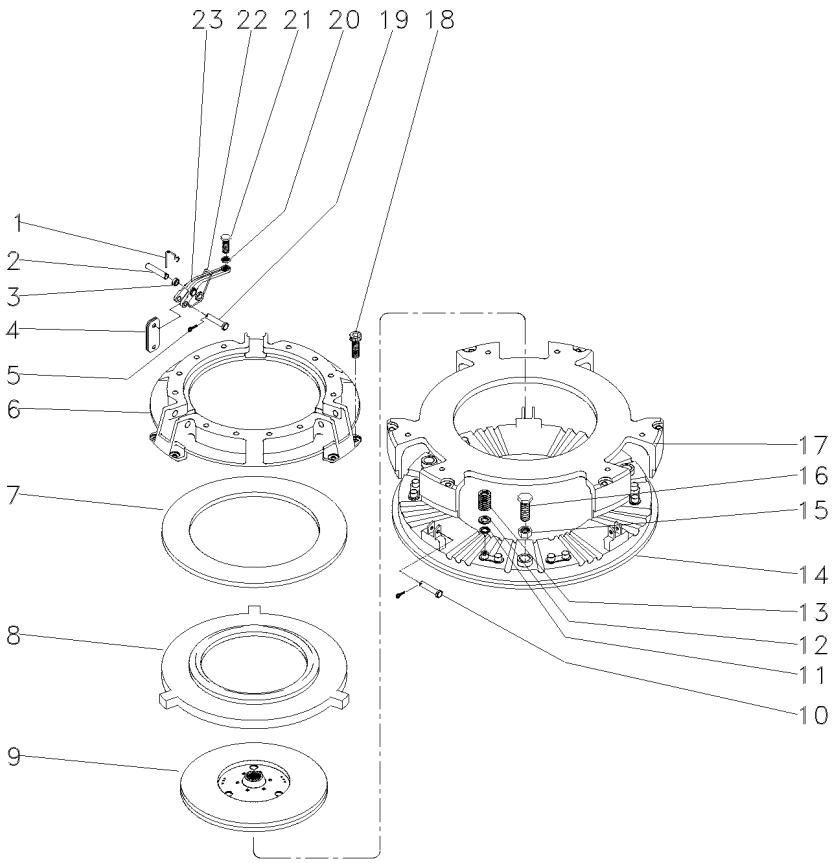

1	891827M1		**3**	GRAMPO	CRAMP	PASADOR
2	891826M1		**3**	PINO	PIN	PASADOR
3		23	**9**	BUCHA	BUSH	CASQUILLO
4	022634R1		**18**	BIELETA	LINK	CONEXION
5	354048X1		**6**	CUPILHA	COTTER PIN	PASADOR DOUBLE
6	3176859M1		**1**	COBERTURA	BONNET	CAPOT
7	887906M1		**1**	MOLA PRATO	SPRING PLATE	PLETINA MUELLE
8	3176863M1		**1**	PLACA	PLATE	PLATO
9	1865836M91		**1**	DISCO	DISC	DISCO
10	887893M1		**3**	PINO	PIN	PASADOR
11	1753751M1		**12**	ARRUELA	WASHER	ARANDELA
12	3175517M1		**12**	ARRUELA	WASHER	ARANDELA
13	3603609M1		**12**	MOLA	SPRING	RESORTE
14	3603608M1		**1**	PLATÔ	PLATE	PLATO
15	353916X1		**3**	PORCA	NUT	TUERCA
16	181124M1		**3**	PARAFUSO	BOLT	PERNO
17	044703R1		**1**	PLACA	PLATE	PLATO
18	3176867M1		**6**	PARAFUSO	BOLT	PERNO
19	887897M1		**3**	PINO	PIN	PASADOR
20	353430X1		**3**	PORCA	NUT	TUERCA
21	3147178M1		**3**	PARAFUSO	BOLT	PERNO
22	887910M2		**3**	MOLA	SPRING	RESORTE
23	3603605M1		**3**	ALAVANCA	LEVER	PALANCA

Volante
Flywheel
Volante

20-70

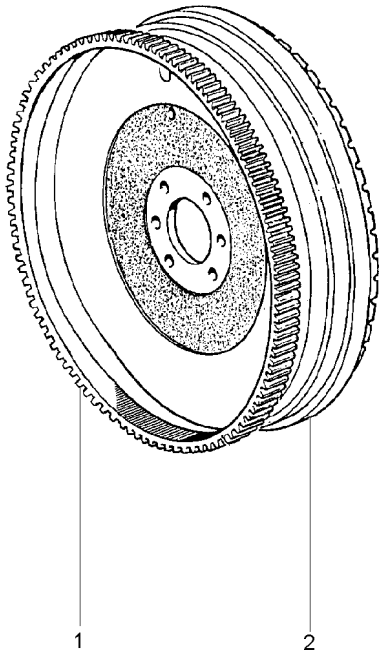

1	3408369M1	**1** CREMALHEIRA	STARTER RING	ARO DE ARRANQUE
2	033541P1	**1** VOLANTE MOTOR	FLYWHEEL	VOLANTE MOTOR

Suporte E Alavancas
Bracket And Levers
Soporte Y Palancas

25-10

12 X 4 - Sem Cabina
12 X 4 - Without Cab
12 X 4 - Sin Cabina

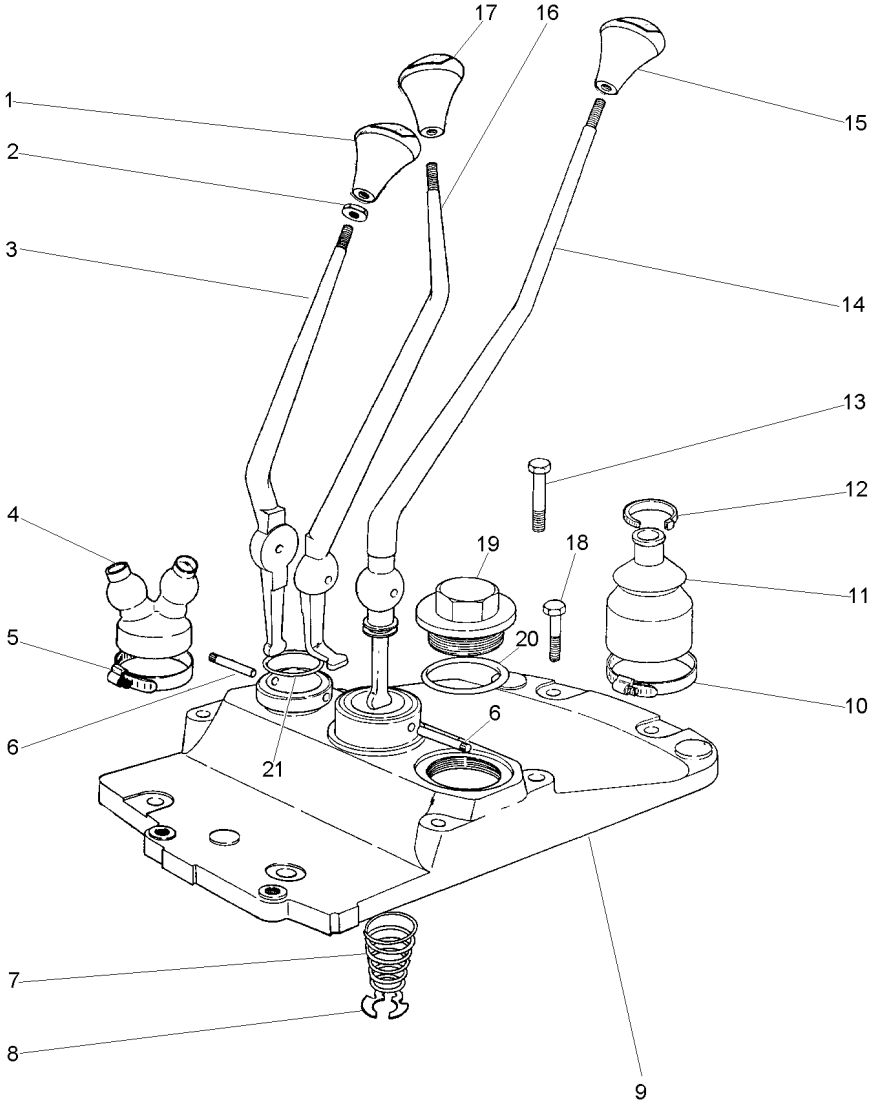

1	6234503M1	**1** MANÍPULO	KNOB	POMO
2	339402X1	**3** PORCA	NUT	TUERCA
3	022006P1	**1** ALAVANCA	LEVER	PALANCA
4	022008P1	**1** COIFA	BELLOWS	FUELLE
5	1440858X1	**1** BRAÇADEIRA	CLAMP	ABRAZADERA
6	180581M1	**2** PINO	PIN	PASADOR
7	192007M1	**1** MOLA	SPRING	RESORTE
8	368233X1	**1** ANEL	RING	ARO
9	036652P1	**1** TAMPA	COVER	CUBIERTA
10	490804M1	**1** BRAÇADEIRA	CLAMP	ABRAZADERA
11	6234299M1	**1** COIFA	BELLOWS	FUELLE
12	3225356M1	**1** BRAÇADEIRA	CLAMP	ABRAZADERA
13	058286P1	**3** PARAFUSO	BOLT	PERNO
14	022005P1	**1** ALAVANCA	LEVER	PALANCA
15	6234502M1	**1** MANÍPULO	KNOB	POMO
16	022633P1	**1** ALAVANCA	LEVER	PALANCA
17	6234500M1	**1** MANÍPULO	KNOB	POMO
18	058289P1	**4** PARAFUSO	BOLT	PERNO
19	768300M1	**1** BUJÃO	PLUG	TAPON
20	359134X1	**1** ANEL "O"	O RING	JUNTA TORICA
21	831527M1	**1** ANEL "O"	O RING	JUNTA TORICA

Alavanca De Câmbio
Shift Levers
Palanca De Cambio

25-15

Com Cabine
With Cab
Con Cabina

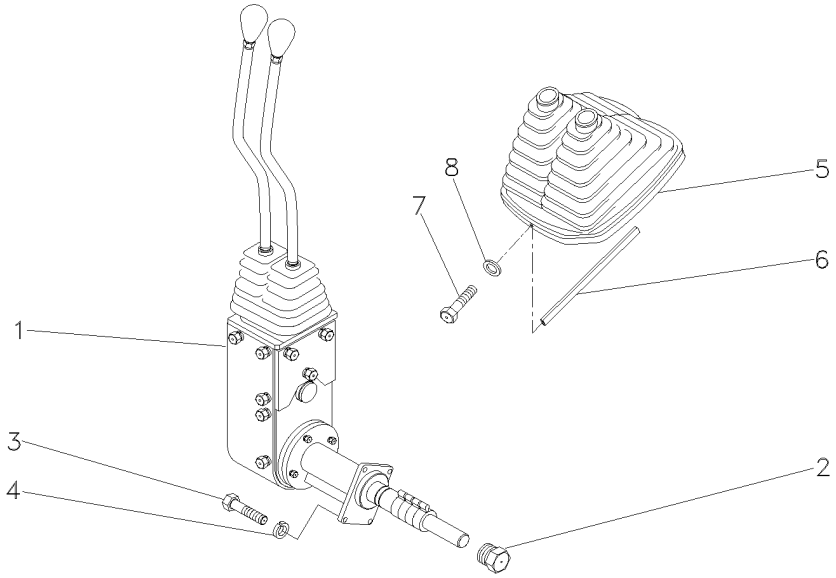

1	070370N1	25-20 No	**1**	CJ. ALAVANCA	KIT, LEVER	JUEGO, PALANCA
2	046851N1		**1**	BUJÃO	PLUG	TAPON
3	339761X1		**4**	PARAFUSO	BOLT	PERNO
4	339374X1		**4**	ARRUELA	WASHER	ARANDELA
5	060003N1		**1**	COIFA	BELLOWS	FUELLE
6	060017P1		**1**	GUARNIÇÃO	BEADING	GUARNICION
7	3580257M1		**2**	PARAFUSO	BOLT	PERNO
8	1427000M1		**2**	ARRUELA	WASHER	ARANDELA

Conjunto De Acionamento
Drive Assembly
Conjunto De Accionamiento

25-20

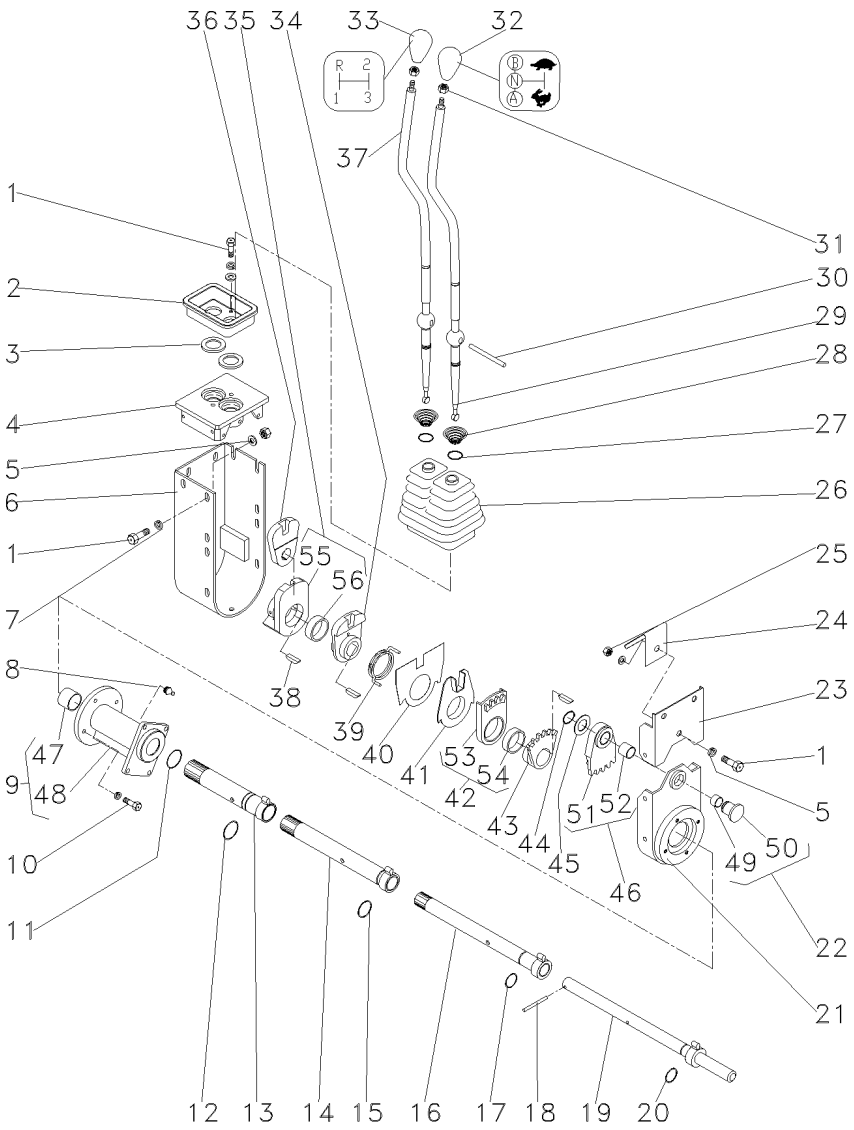

1	339123X1			**18**	PARAFUSO	BOLT	PERNO
2	046097P1	▲		**1**	PLACA	PLATE	PLATO
3	023701P1			**2**	ARRUELA	WASHER	ARANDELA
4	046096P1			**1**	MANCAL	BEARING	COJINETE
5	339024X1			**2**	ARRUELA	WASHER	ARANDELA
6	046092S1			**1**	PROTEÇÃO	GUARD	DEFENSA
7	339374X1			**22**	ARRUELA	WASHER	ARANDELA
8	29951X			**1**	GRAXEIRA	GREASER	ENGRASADOR
9	053272N1			**1**	MANCAL	BEARING	COJINETE
10	339337X1			**4**	PARAFUSO	BOLT	PERNO
11	390948X1			**1**	ANEL	RING	ARO
12	373215X1			**1**	ANEL "O"	O RING	JUNTA TORICA
13	046079S1			**1**	TUBO	PIPE	CANO
14	053270S1			**1**	TUBO	PIPE	CANO
15	832038M1			**1**	ANEL "O"	O RING	JUNTA TORICA
16	046073S1			**1**	TUBO	PIPE	CANO
17	364101X1			**1**	ANEL "O"	O RING	JUNTA TORICA
18	390383X1			**1**	PINO	PIN	PASADOR
19	046070S1			**1**	EIXO	SHAFT	ARBOL
20	196174M1			**12**	ANEL "O"	O RING	JUNTA TORICA
21	053278P1			**1**	BASE	BOWL	TAZA
22	046069P1			**1**	PINO	PIN	PASADOR
23	046090S1			**1**	PROTEÇÃO	GUARD	DEFENSA
24	049162P1			**1**	MOLA	SPRING	RESORTE
25	339169X1			**1**	PORCA	NUT	TUERCA
26	049175P1			**1**	PROTEÇÃO	GUARD	DEFENSA
27	368233X1			**2**	ANEL	RING	ARO
28	192007M1			**2**	MOLA	SPRING	RESORTE
29	064439P1			**1**	ALAVANCA	LEVER	PALANCA
30	046105P1			**1**	PINO	PIN	PASADOR
31	353430X1			**2**	PORCA	NUT	TUERCA
32	6234508M1			**1**	MANÍPULO	KNOB	POMO
33	6234502M1			**1**	MANÍPULO	KNOB	POMO
34	046087P1			**1**	ALAVANCA	LEVER	PALANCA
35	046088N1			**1**	ALAVANCA	LEVER	PALANCA
36	046089P1			**1**	ALAVANCA	LEVER	PALANCA
37	064438P1			**1**	ALAVANCA	LEVER	PALANCA
38	044374P1			**4**	CHAVETA	KEY	CLAVE
39	046086P1			**1**	MOLA	SPRING	RESORTE
40	046669P1			**1**	PLACA	PLATE	PLATO
41	046085P1			**1**	ANEL	RING	ARO
42	046084N1	▼		**1**	SEGMENTO	SEGMENT	SEGMENTO
43	046083P1			**1**	ALAVANCA	LEVER	PALANCA
44	352438X1			**1**	ANEL TRAVA	CIRCLIP	CIRCULITO
45	1669096M2			**1**	ARRUELA	WASHER	ARANDELA
46	046082N1	▲		**1**	SEGMENTO	SEGMENT	SEGMENTO
47	044012P1		9	**2**	BUCHA	BUSH	CASQUILLO
48	053273P1		9	**1**	MANCAL	BEARING	COJINETE
49	023767P1		22	**1**	BUCHA	BUSH	CASQUILLO
50	046852P1		22	**1**	BUJÃO	PLUG	TAPON

Conjunto De Acionamento
Drive Assembly
Conjunto De Accionamiento

25-20

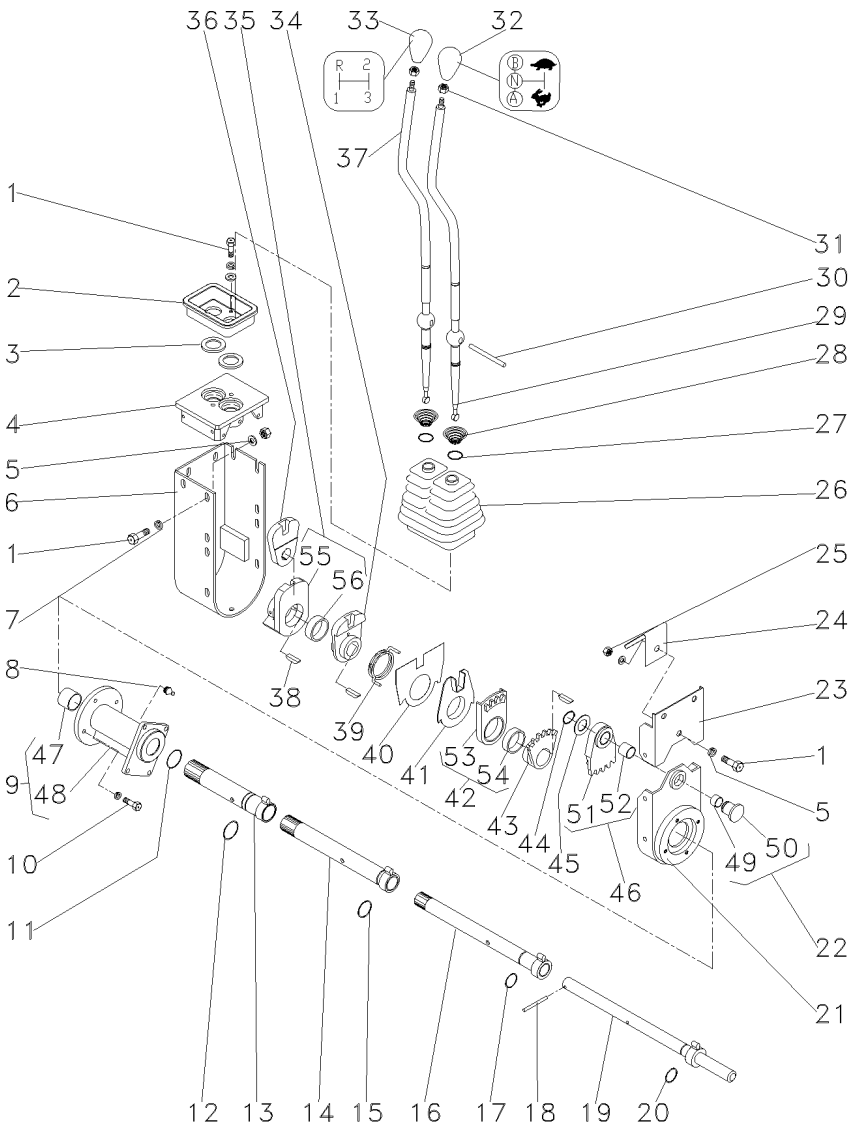

51	046820P1	46	**1**	SEGMENTO	SEGMENT	SEGMENTO
52	046819P1	46	**1**	BUCHA	BUSH	CASQUILLO
53	046818P1	42	**1**	SEGMENTO	SEGMENT	SEGMENTO
54	046817P1	42	**1**	BUCHA	BUSH	CASQUILLO
55	046816P1	35	**1**	ALAVANCA	LEVER	PALANCA
56	046817P1	35	**1**	BUCHA	BUSH	CASQUILLO

Alavanca **Lever** **Palanca**	**12 Velocidades** **12 Speed** **12 Velocidades**	**25-25**

12 Velocidades - Com Plataforma Do Operador
12 Speed - With Operator Plataform
12 Velocidades - Con Plataforma Del Operador

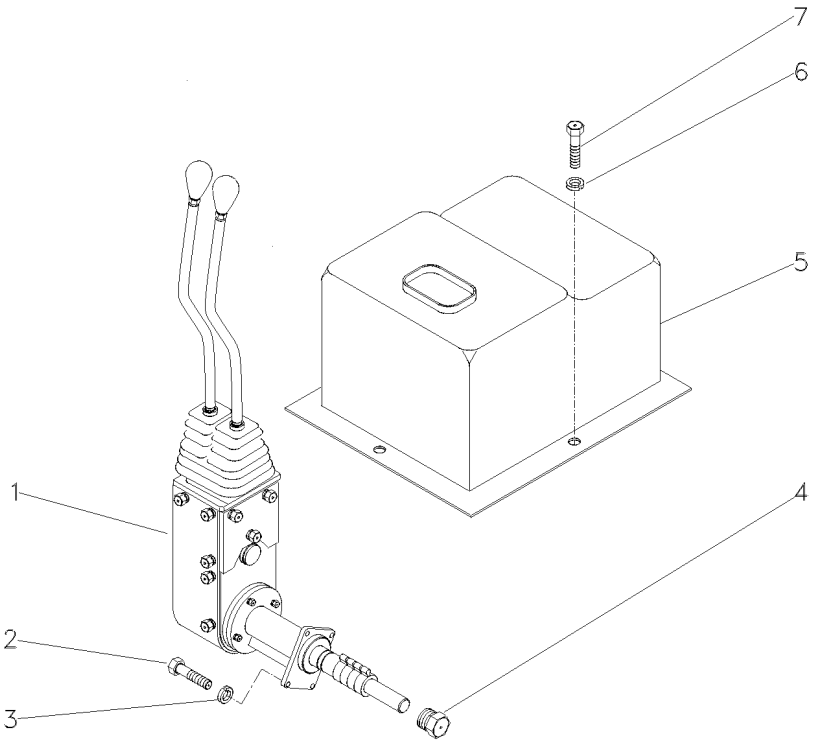

1	6234136M91	25-30 No	**1**	ACIONAMENTO	DRIVE	MANDO
2	339761X1		**4**	PARAFUSO	BOLT	PERNO
3	339374X1		**4**	ARRUELA	WASHER	ARANDELA
4	046851N1		**1**	BUJÃO	PLUG	TAPON

Conjunto De Acionamento
Drive Assembly
Conjunto De Accionamiento

25-30

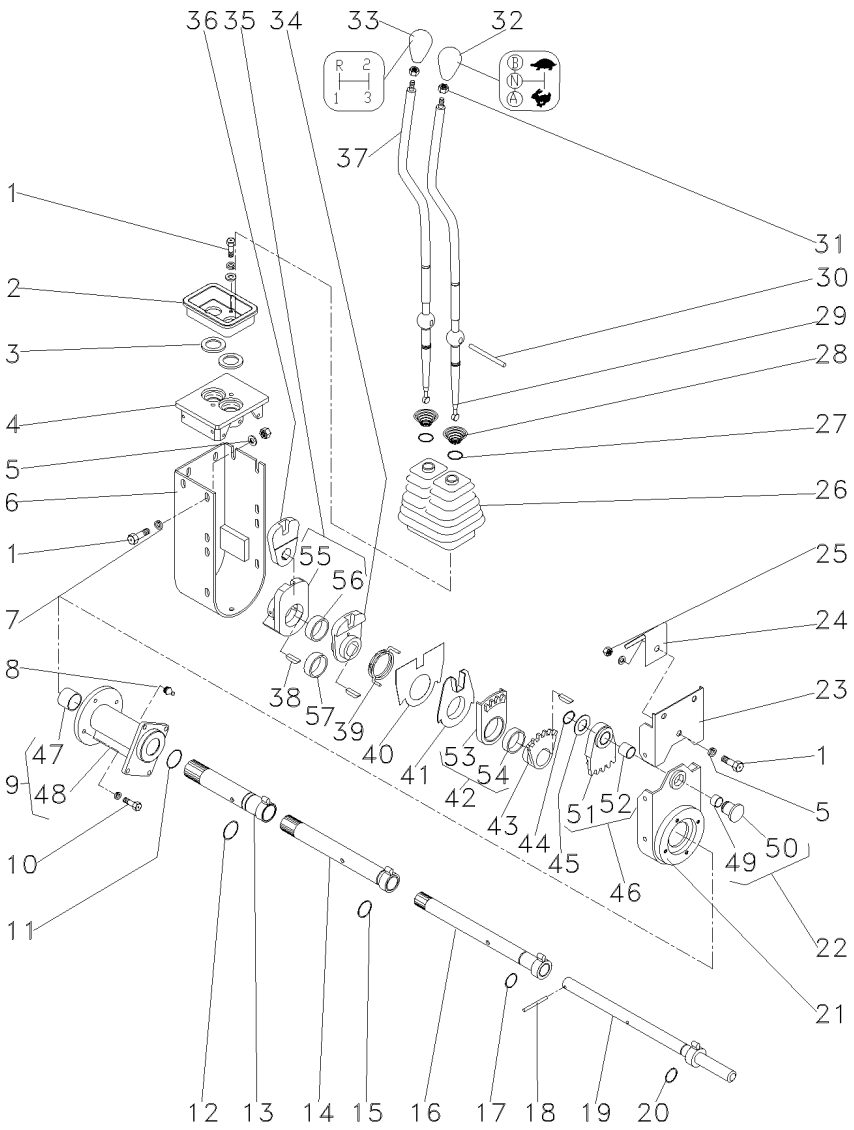

1	339123X1		**18**	PARAFUSO	BOLT	PERNO
2	046097P1	▲	**1**	PLACA	PLATE	PLATO
3	023701P1		**2**	ARRUELA	WASHER	ARANDELA
4	046096P1		**1**	MANCAL	BEARING	COJINETE
5	339024X1		**16**	ARRUELA	WASHER	ARANDELA
6	046092S1		**1**	PROTEÇÃO	GUARD	DEFENSA
7	339374X1		**22**	ARRUELA	WASHER	ARANDELA
8	13811X		**1**	GRAXEIRA	GREASER	ENGRASADOR
9	6234126M91		**1**	MANCAL	BEARING	COJINETE
10	339761X1		**4**	PARAFUSO	BOLT	PERNO
11	390948X1		**1**	ANEL	RING	ARO
12	373215X1		**1**	ANEL "O"	O RING	JUNTA TORICA
13	6234124M91		**1**	CJ. TUBO	TUBE ASSY	CONJ.DE TUBO
14	6234122M91		**1**	CJ. TUBO	TUBE ASSY	CONJ.DE TUBO
15	832038M1		**1**	ANEL "O"	O RING	JUNTA TORICA
16	6234120M91		**1**	CJ. TUBO	TUBE ASSY	CONJ.DE TUBO
17	364101X1		**1**	ANEL "O"	O RING	JUNTA TORICA
18	390383X1		**1**	PINO	PIN	PASADOR
20	363549X1		**1**	ANEL "O"	O RING	JUNTA TORICA
21	046263P1		**1**	BASE	BOWL	TAZA
22	046069P1		**1**	PINO	PIN	PASADOR
23	046090S1		**1**	PROTEÇÃO	GUARD	DEFENSA
24	049162P1		**1**	MOLA	SPRING	RESORTE
25	339169X1		**1**	PORCA	NUT	TUERCA
26	049175P1		**1**	PROTEÇÃO	GUARD	DEFENSA
27	368233X1		**2**	ANEL	RING	ARO
28	192007M1		**2**	MOLA	SPRING	RESORTE
29	6234131M1		**1**	ALAVANCA	LEVER	PALANCA
30	046105P1		**1**	PINO	PIN	PASADOR
31	353430X1		**2**	PORCA	NUT	TUERCA
32	071823P1		**1**	MANÍPULO	KNOB	POMO
33	027658P1		**1**	MANÍPULO	KNOB	POMO
34	046087P1		**1**	ALAVANCA	LEVER	PALANCA
35	046088N1		**1**	ALAVANCA	LEVER	PALANCA
36	046089P1		**1**	ALAVANCA	LEVER	PALANCA
37	6234132M1		**1**	ALAVANCA	LEVER	PALANCA
38	044374P1		**4**	CHAVETA	KEY	CLAVE
39	046086P1		**1**	MOLA	SPRING	RESORTE
40	046669P1		**1**	PLACA	PLATE	PLATO
41	046085P1		**1**	ANEL	RING	ARO
42	046084N1	▼	**1**	SEGMENTO	SEGMENT	SEGMENTO
43	046083P1		**1**	ALAVANCA	LEVER	PALANCA
44	352438X1		**1**	ANEL TRAVA	CIRCLIP	CIRCULITO
45	1669096M2		**1**	ARRUELA	WASHER	ARANDELA
46	046082N1	▲	**1**	SEGMENTO	SEGMENT	SEGMENTO
47	044012P1	9	**2**	BUCHA	BUSH	CASQUILLO
48	6234127M1	9	**1**	MANCAL	BEARING	COJINETE
49	023767P1	22	**1**	BUCHA	BUSH	CASQUILLO
50	046852P1	22	**1**	BUJÃO	PLUG	TAPON
51	046820P1	46	**1**	SEGMENTO	SEGMENT	SEGMENTO

Conjunto De Acionamento
Drive Assembly
Conjunto De Accionamiento

25-30

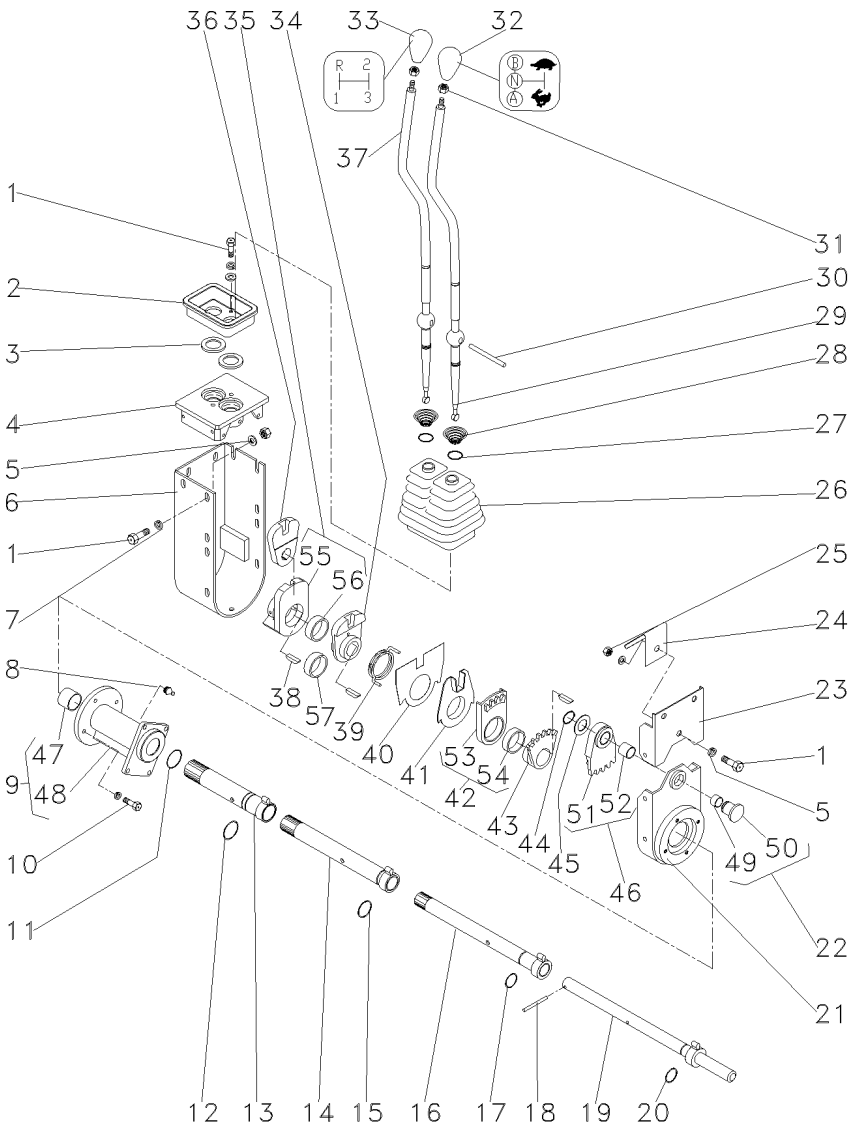

52	046819P1	46	**1**	BUCHA	BUSH	CASQUILLO
53	046818P1	42	**1**	SEGMENTO	SEGMENT	SEGMENTO
54	046817P1	42	**1**	BUCHA	BUSH	CASQUILLO
55	046816P1	35	**1**	ALAVANCA	LEVER	PALANCA
56	046817P1	35	**1**	BUCHA	BUSH	CASQUILLO
57	050193P1		**1**	ESPAÇADOR	SPACER	PIEZA DISTANCIA

Transmissão 12 Velocidades — **Sincronizada - C/Tdp 540rpm**
12 Speed Transmission — **Syncromesh - C/Pto 540rpm**
Transmision 12 Velocidades — **Sincronizada - C/Tdp 540rpm**

25-35

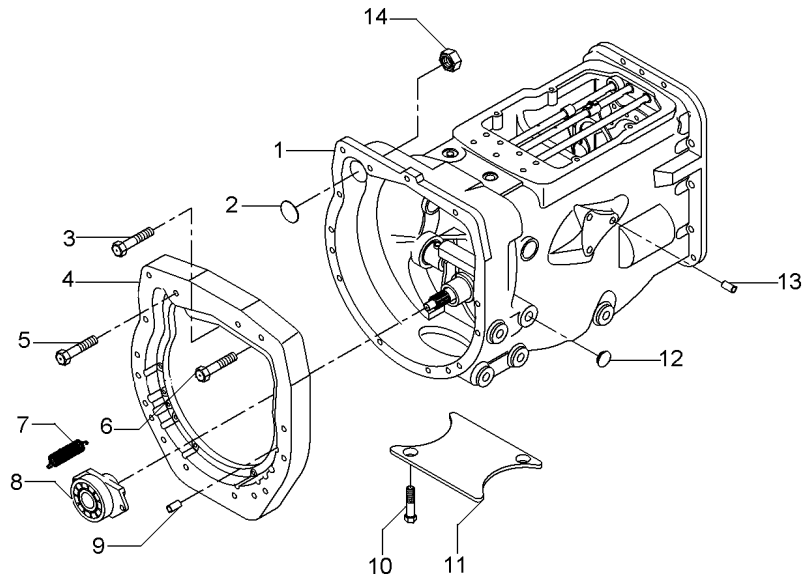

1	063293N1	25-95 No	**1**	CX. TRANSMISSÃO	TRANSMISSION	TRANSMISION
2	036310P1		**1**	BUJÃO	PLUG	TAPON
3	362479X1		**1**	PARAFUSO	BOLT	PERNO
4	036165P1		**1**	PLACA	PLATE	PLATO
5	377184X1		**1**	PARAFUSO	BOLT	PERNO
6	3145868M1		**12**	PARAFUSO	BOLT	PERNO
9	191314M1		**2**	PINO	PIN	PASADOR
10	354441X1		**2**	PARAFUSO	BOLT	PERNO
11	021020P2		**1**	TAMPA	COVER	CUBIERTA
12	027014P1		**4**	TAMPÃO	PAD	ALMOHADILLA
13	899297M1		**1**	BUJÃO	PLUG	TAPON
14	355645X1		**1**	PORCA	NUT	TUERCA

Transmissão 12 Velocidades	**Sincronizada**	**540 Rpm**
12 Speed Transmission	**Syncromesh**	**540 Rpm**
Transmision 12 Velocidades	**Sincronizada**	**540 Rpm**

25-40

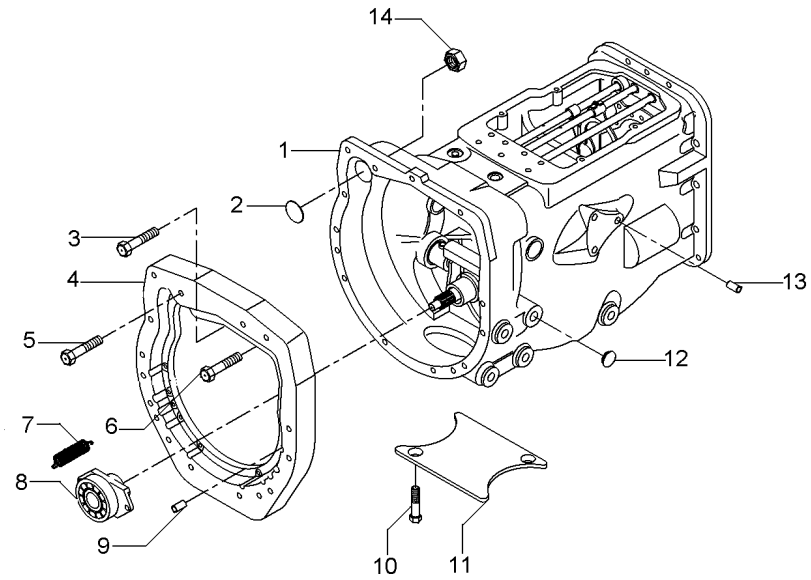

1	063293N1	25-95 No	**1**	CX. TRANSMISSÃO	TRANSMISSION	TRANSMISION
2	036310P1		**1**	BUJÃO	PLUG	TAPON
4	036165P1		**1**	PLACA	PLATE	PLATO
5	377184X1		**1**	PARAFUSO	BOLT	PERNO
6	3145868M1		**13**	PARAFUSO	BOLT	PERNO
7	3700450M1		**2**	MOLA	SPRING	RESORTE
8	6225044M91	25-215 No	**1**	DESTACADOR	SEPARATED	DESTACADOR
9	191314M1		**2**	PINO	PIN	PASADOR
10	354441X1		**2**	PARAFUSO	BOLT	PERNO
11	021020P2		**1**	TAMPA	COVER	CUBIERTA
12	027014P1		**4**	TAMPÃO	PAD	ALMOHADILLA
13	899297M1		**1**	BUJÃO	PLUG	TAPON
14	355645X1		**1**	PORCA	NUT	TUERCA

Transmissão 12 Velocidades — **Sincronizada - Tdp/Tdpi 540/1000**
12 Speed Transmission — **Syncromesh - Tdp/Tdpi 540/1000**
Transmision 12 Velocidades — **Sincronizada - Tdp/Tdpi 540/1000**

25-45

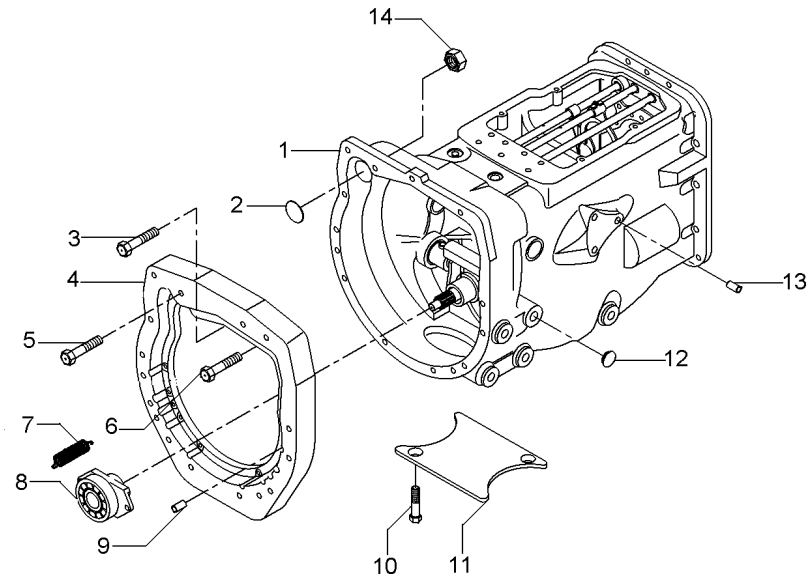

1	063291N1	25-110 No	**1**	CX. TRANSMISSÃO	TRANSMISSION	TRANSMISION
2	036310P1		**1**	BUJÃO	PLUG	TAPON
4	036165P1		**1**	PLACA	PLATE	PLATO
5	377184X1		**1**	PARAFUSO	BOLT	PERNO
6	3145868M1		**13**	PARAFUSO	BOLT	PERNO
8	6225044M91	25-215 No	**1**	DESTACADOR	SEPARATED	DESTACADOR
9	191314M1		**2**	PINO	PIN	PASADOR
10	354441X1		**4**	PARAFUSO	BOLT	PERNO
11	021020P2		**1**	TAMPA	COVER	CUBIERTA
12	027014P1		**4**	TAMPÃO	PAD	ALMOHADILLA
13	899297M1		**1**	BUJÃO	PLUG	TAPON
14	355645X1		**1**	PORCA	NUT	TUERCA

Transmissão 12 Velocidades	**Sincronizada**	**25-50**	**540 / 1000 Rpm**
12 Speed Transmission	**Syncromesh**		**540 / 1000 Rpm**
Transmision 12 Velocidades	**Sincronizada**		**540 / 1000 Rpm**

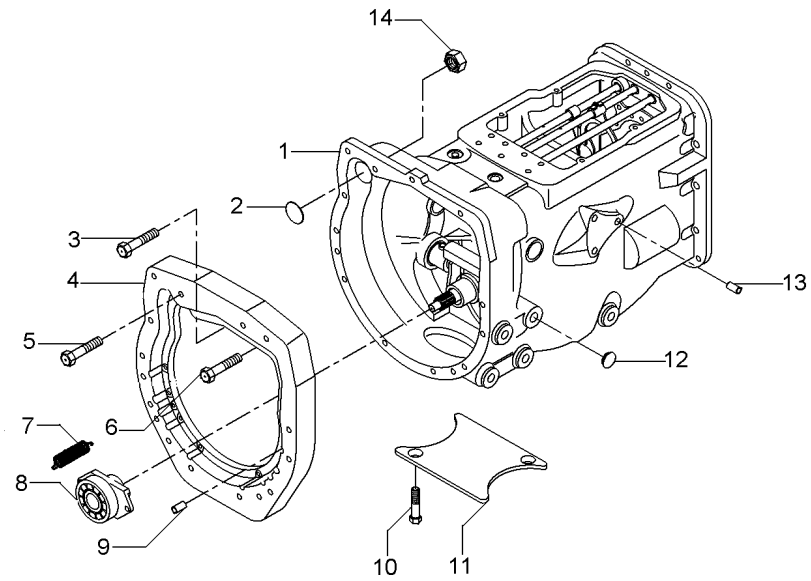

1	063291N1		**1**	CX. TRANSMISSÃO	TRANSMISSION	TRANSMISION
2	036310P1		**1**	BUJÃO	PLUG	TAPON
4	036165P1		**1**	PLACA	PLATE	PLATO
5	377184X1		**1**	PARAFUSO	BOLT	PERNO
6	3145868M1		**13**	PARAFUSO	BOLT	PERNO
7	3700450M1		**2**	MOLA	SPRING	RESORTE
8	6225044M91	25-215 No	**1**	DESTACADOR	SEPARATED	DESTACADOR
9	191314M1		**2**	PINO	PIN	PASADOR
10	354441X1		**4**	PARAFUSO	BOLT	PERNO
11	021020P2		**1**	TAMPA	COVER	CUBIERTA
12	027014P1		**4**	TAMPÃO	PAD	ALMOHADILLA
13	899297M1		**1**	BUJÃO	PLUG	TAPON
14	355645X1		**1**	PORCA	NUT	TUERCA

Transmissão 12 Velocidades **Sincronizada**
12 Speed Transmission **Syncromesh**
Transmision 12 Velocidades **Sincronizada**

25-55

12 Velocidades - Tdpi 540/1000 Rpm
12 Speed - Ipto 540/1000 Rpm
12 Velocidades - Tdfi 540/1000 Rpm

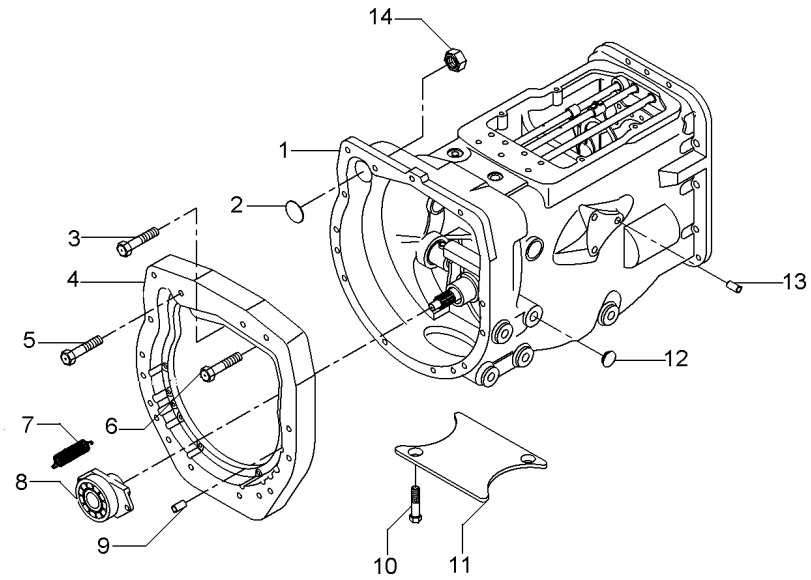

1	063291N1	25-110 No	**1**	CX. TRANSMISSÃO	TRANSMISSION	TRANSMISION
2	036310P1		**1**	BUJÃO	PLUG	TAPON
4	036165P1		**1**	PLACA	PLATE	PLATO
5	377184X1		**1**	PARAFUSO	BOLT	PERNO
6	3145868M1		**13**	PARAFUSO	BOLT	PERNO
7	193334M1		**2**	MOLA	SPRING	RESORTE
8	6226262M91	25-145 No	**1**	DESTACADOR	SEPARATED	DESTACADOR
9	191314M1		**2**	PINO	PIN	PASADOR
10	354441X1		**2**	PARAFUSO	BOLT	PERNO
11	021020P2		**1**	TAMPA	COVER	CUBIERTA
12	027014P1		**4**	TAMPÃO	PAD	ALMOHADILLA
13	899297M1		**1**	BUJÃO	PLUG	TAPON
14	355645X1		**1**	PORCA	NUT	TUERCA

Transmissão 12 Velocidades	**Sincronizada**	**540 Rpm**
12 Speed Transmission	**Syncromesh**	**540 Rpm**
Transmision 12 Velocidades	**Sincronizada**	**540 Rpm**

25-60

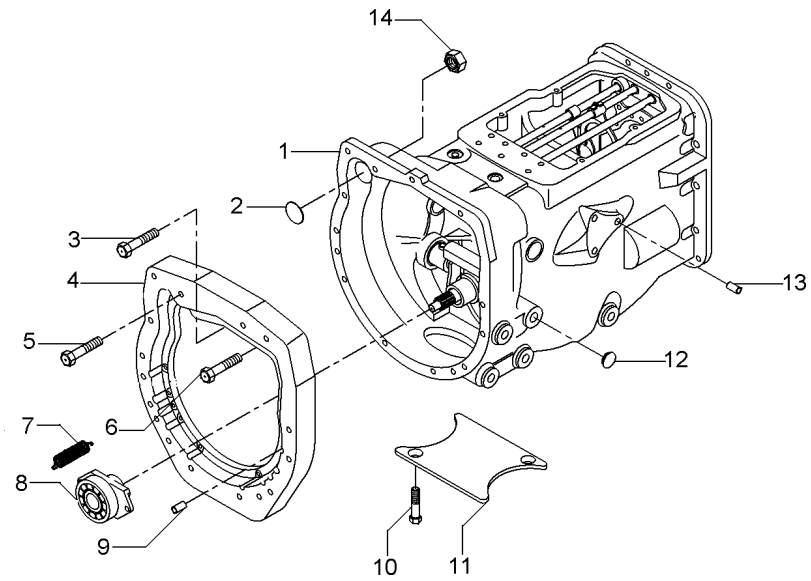

1	063293N1	25-95 No	**1**	CX. TRANSMISSÃO	TRANSMISSION	TRANSMISION
2	036310P1		**1**	BUJÃO	PLUG	TAPON
4	036165P1		**1**	PLACA	PLATE	PLATO
5	377184X1		**1**	PARAFUSO	BOLT	PERNO
6	3145868M1		**13**	PARAFUSO	BOLT	PERNO
7	3700450M1		**2**	MOLA	SPRING	RESORTE
8	6226262M91	25-145 No	**1**	DESTACADOR	SEPARATED	DESTACADOR
9	191314M1		**2**	PINO	PIN	PASADOR
10	354441X1		**2**	PARAFUSO	BOLT	PERNO
11	021020P2		**1**	TAMPA	COVER	CUBIERTA
12	027014P1		**4**	TAMPÃO	PAD	ALMOHADILLA
13	899297M1		**1**	BUJÃO	PLUG	TAPON
14	355645X1		**1**	PORCA	NUT	TUERCA

Transmissão 12 Velocidades	**Sincronizada**	**Tdp 540/1000 Rpm**
12 Speed Transmission	**Syncromesh**	**Pto 540/1000 Rpm**
Transmision 12 Velocidades	**Sincronizada**	**Tdf 540/1000 Rpm**

25-65

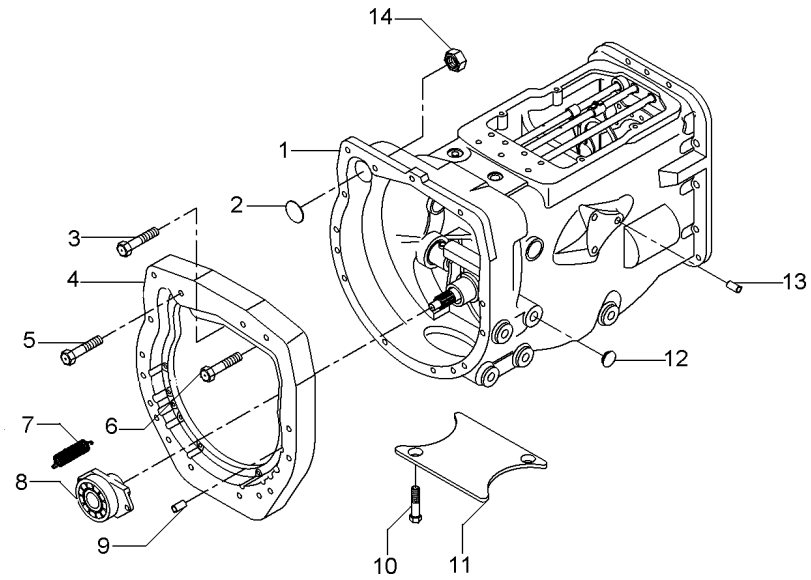

1	063291N1	25-110 No	**1**	CX. TRANSMISSÃO	TRANSMISSION	TRANSMISION
2	036310P1		**1**	BUJÃO	PLUG	TAPON
3	362479X1		**1**	PARAFUSO	BOLT	PERNO
4	036165P1		**1**	PLACA	PLATE	PLATO
5	377184X1		**1**	PARAFUSO	BOLT	PERNO
6	3145868M1		**13**	PARAFUSO	BOLT	PERNO
7	193334M1		**2**	MOLA	SPRING	RESORTE
8	6226262M91		**1**	DESTACADOR	SEPARATED	DESTACADOR
9	191314M1		**2**	PINO	PIN	PASADOR
10	354441X1	[A]	**4**	PARAFUSO	BOLT	PERNO
11	021020P2	[A]	**1**	TAMPA	COVER	CUBIERTA
12	027014P1		**4**	TAMPÃO	PAD	ALMOHADILLA
13	899297M1		**1**	BUJÃO	PLUG	TAPON
14	355645X1		**1**	PORCA	NUT	TUERCA

[A] 2 RODAS MOTRIZES
2 WHEELS DRIVE
2 RUEDAS MOTRIZ

Transmissões	**Constant Mesh**	**12 Velocidades - Constant Mesch - Tdp 540 Rpm**
Transmission	**Constant Mesh**	**12 Speed - Constant Mesch - Pto 540 Rpm**
Transmisión	**Constant Mesh**	**12 Velocidades - Constant Mesch - Tdf 540 Rpm**

25-70

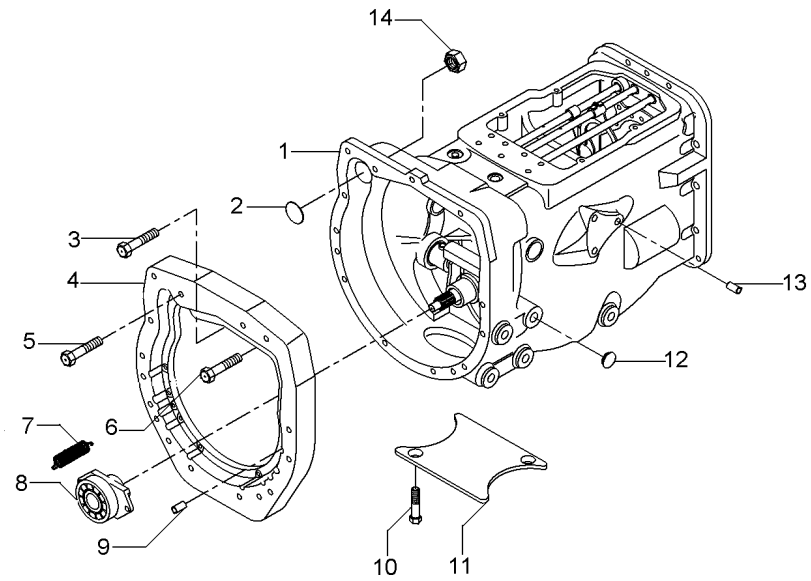

1	063292N1	25-185 No	**1**	CX. TRANSMISSÃO	TRANSMISSION	TRANSMISION
2	036310P1		**1**	BUJÃO	PLUG	TAPON
4	036165P1		**1**	PLACA	PLATE	PLATO
5	377184X1		**1**	PARAFUSO	BOLT	PERNO
6	3145868M1		**13**	PARAFUSO	BOLT	PERNO
7	3700450M1		**2**	MOLA	SPRING	RESORTE
8	6226262M91	25-145 No	**1**	DESTACADOR	SEPARATED	DESTACADOR
9	191314M1		**2**	PINO	PIN	PASADOR
10	354441X1		**4**	PARAFUSO	BOLT	PERNO
11	021020P2		**1**	TAMPA	COVER	CUBIERTA
12	027014P1		**4**	TAMPÃO	PAD	ALMOHADILLA
13	899297M1		**1**	BUJÃO	PLUG	TAPON
14	355645X1		**1**	PORCA	NUT	TUERCA

Transmissões **Constant Mesh**
Transmission
Transmisión

25-75

540 Rpm
540 Rpm
540 Rpm

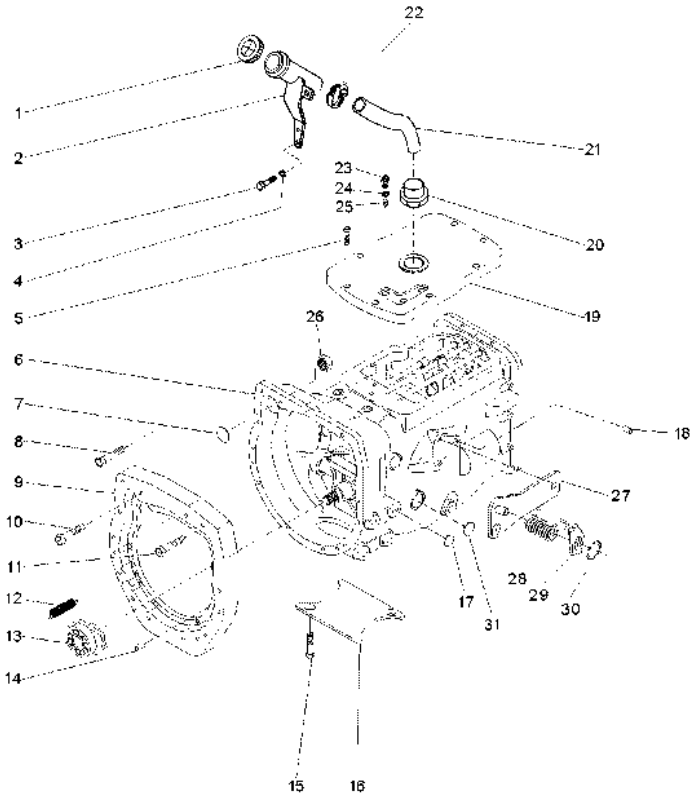

1	3149550M92		**1**	TAMPA	COVER	CUBIERTA
2	070430S1		**1**	BOCAL	FILLER	RELLENADOR
3	339123X1		**2**	PARAFUSO	BOLT	PERNO
4	353446X1		**2**	ARRUELA	WASHER	ARANDELA
5	058286P1		**8**	PARAFUSO	BOLT	PERNO
6	070289N1		**1**	CJ. TRANSMISSÃO	KIT,TRANSMISSION	JGO.TRANSMISION
7	036310P1		**1**	BUJÃO	PLUG	TAPON
8	362479X1		**1**	PARAFUSO	BOLT	PERNO
9	036165P1		**1**	PLACA	PLATE	PLATO
10	377184X1		**1**	PARAFUSO	BOLT	PERNO
11	3145868M1		**12**	PARAFUSO	BOLT	PERNO
12	3700450M1		**2**	MOLA	SPRING	RESORTE
13	063142N1	25-115 No	**1**	PORTA ROLAMENTO	BEARING FLANGE	BEARING FLANGE
14	191314M1		**2**	PINO	PIN	PASADOR
15	354441X1		**4**	PARAFUSO	BOLT	PERNO
16	021020P2		**1**	TAMPA	COVER	CUBIERTA
17	027014P1		**4**	TAMPÃO	PAD	ALMOHADILLA
18	899297M1		**1**	BUJÃO	PLUG	TAPON
19	053169P1		**1**	TAMPA	COVER	CUBIERTA
20	064932P1		**1**	CONEXÃO	CONNECTION	CONEXION
21	069722P1		**1**	MANGUEIRA	HOSE	FLEXIBLE
22	490802M1		**2**	BRAÇADEIRA	CLAMP	ABRAZADERA
23	037171T2		**3**	INTERRUPTOR	SWITCH	INTERRUPTOR
24	181142M1		**3**	ARRUELA	WASHER	ARANDELA
25	046569P1		**3**	EXTENSÃO	EXTENSION	EXTENSION
26	355645X1		**1**	PORCA	NUT	TUERCA
27	073529S1		**1**	CJ. SUPORTE	KIT, BRACKET	JUEGO SOPORTE
28	3700585M1		**1**	MOLA	SPRING	RESORTE
29	058423P1		**1**	PLACA	PLATE	PLATO
30	352438X1		**1**	ANEL TRAVA	CIRCLIP	CIRCULITO
31	036310P1		**2**	BUJÃO	PLUG	TAPON

Transmissão 12 Velocidades — **Constant Mesh**
12 Speed Transmission — **Constant Mesh**
Transmision 12 Velocidades — **Constant Mesh**

25-80

Tdp 540 Rpm
Pto 540 Rpm
Tdf 540 Rpm

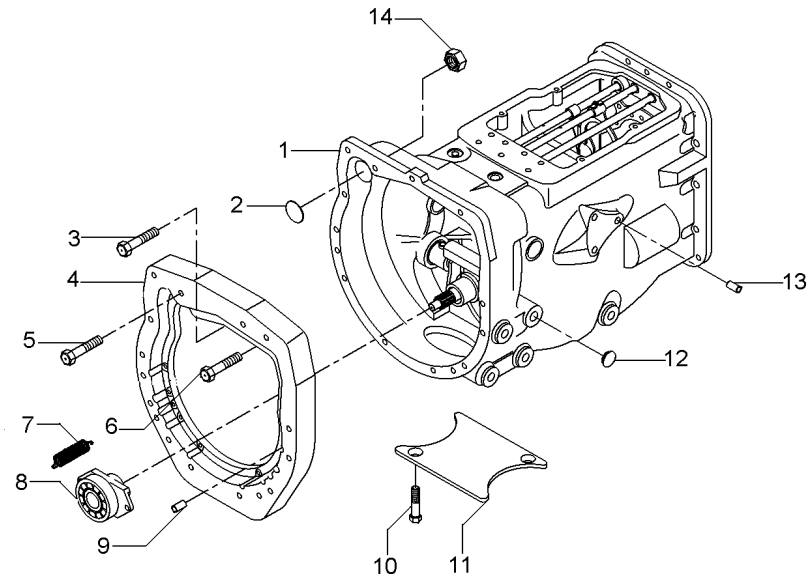

1	063292N1	25-185 No	**1**	CX. TRANSMISSÃO	TRANSMISSION	TRANSMISION
2	036310P1		**1**	BUJÃO	PLUG	TAPON
3	377184X1		**1**	PARAFUSO	BOLT	PERNO
4	036165P1		**1**	PLACA	PLATE	PLATO
5	3145868M1		**13**	PARAFUSO	BOLT	PERNO
6	3145868M1		**13**	PARAFUSO	BOLT	PERNO
7	3700450M1		**2**	MOLA	SPRING	RESORTE
9	191314M1		**2**	PINO	PIN	PASADOR
10	354441X1	[B]	**4**	PARAFUSO	BOLT	PERNO
11	021020P2	[B]	**1**	TAMPA	COVER	CUBIERTA
12	027014P1		**4**	TAMPÃO	PAD	ALMOHADILLA
13	899297M1		**1**	BUJÃO	PLUG	TAPON
14	355645X1		**1**	PORCA	NUT	TUERCA

[B] 2 RODAS MOTRIZES
2 WHEELS DRIVE
2 RUEDAS MOTRIZ

Transmissões	**Constant Mesh**	**12 Velocidades - Constant Mesch - Tdp 540 Rpm**
Transmission	**Constant Mesh**	**12 Speed - Constant Mesch - Pto 540 Rpm**
Transmisión	**Constant Mesh**	**12 Velocidades - Constant Mesch - Tdf 540 Rpm**

25-85

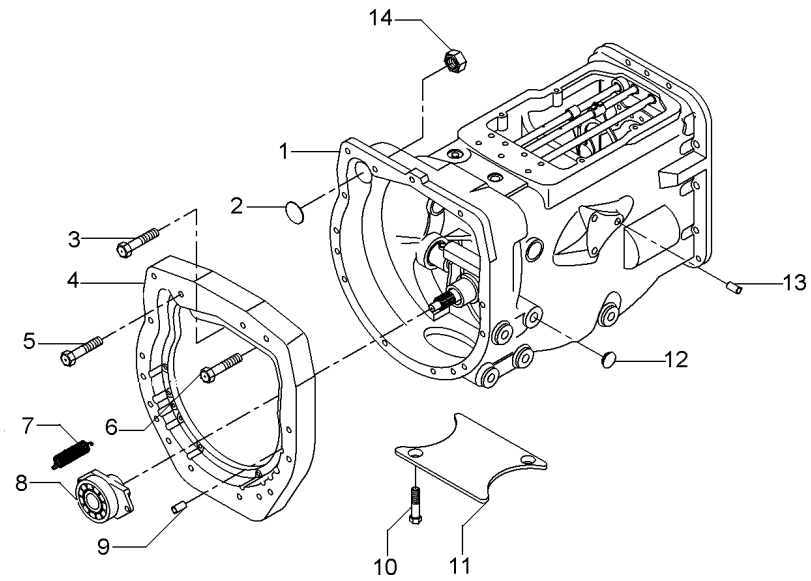

1	063292N1	25-185 No	**1**	CX. TRANSMISSÃO	TRANSMISSION	TRANSMISION
2	036310P1		**1**	BUJÃO	PLUG	TAPON
4	036165P1		**1**	PLACA	PLATE	PLATO
5	377184X1		**1**	PARAFUSO	BOLT	PERNO
6	3145868M1		**13**	PARAFUSO	BOLT	PERNO
7	3700450M1		**2**	MOLA	SPRING	RESORTE
8	063141N1	25-105 No	**1**	PORTA ROLAMENTO	BEARING FLANGE	BEARING FLANGE
9	191314M1		**2**	PINO	PIN	PASADOR
10	354441X1		**2**	PARAFUSO	BOLT	PERNO
11	021020P2		**1**	TAMPA	COVER	CUBIERTA
12	027014P1		**4**	TAMPÃO	PAD	ALMOHADILLA
13	899297M1		**1**	BUJÃO	PLUG	TAPON
14	355645X1		**1**	PORCA	NUT	TUERCA

Transmissões — **Constant Mesh**
Transmission — **Constant Mesh**
Transmisión — **Constant Mesh**

25-90

12 Velocidades - Constant Mesch - Tdp 540 Rpm
12 Speed - Constant Mesch - Pto 540 Rpm
12 Velocidades - Constant Mesch - Tdf 540 Rpm

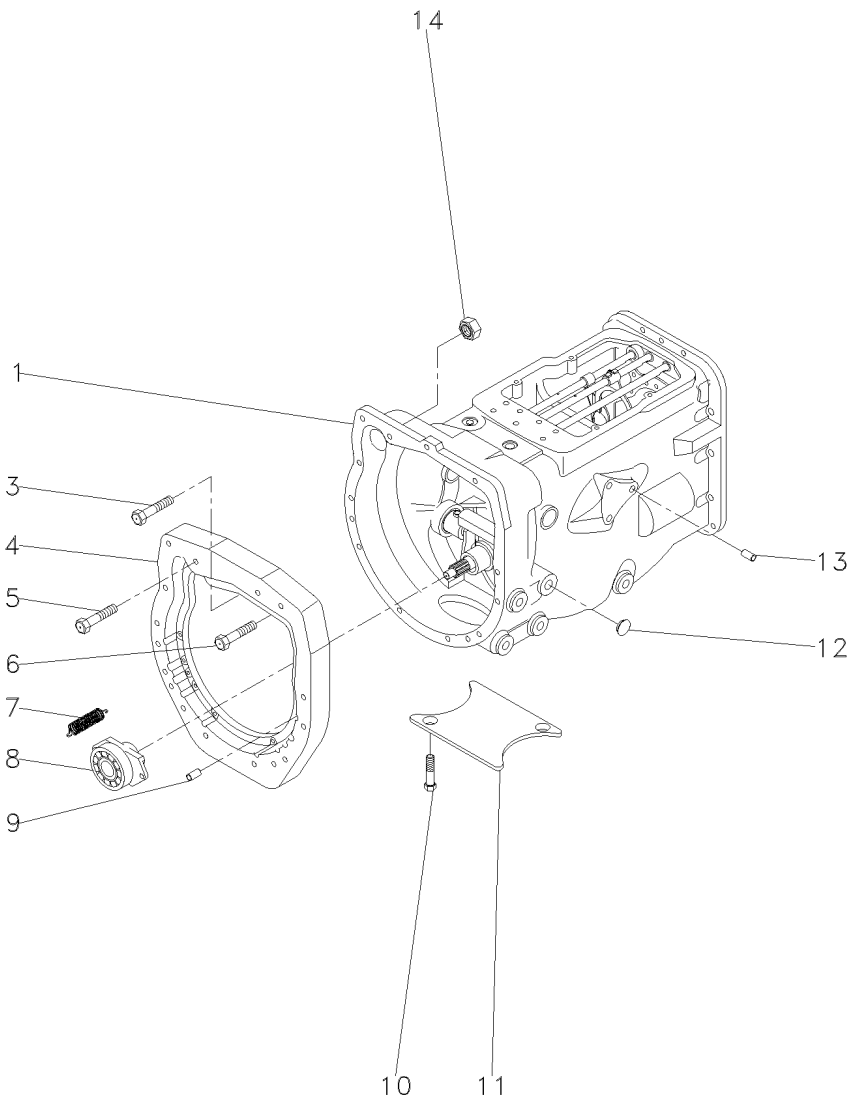

1	063292N1	25-185 No	**1**	CX. TRANSMISSÃO	TRANSMISSION	TRANSMISION
3	362479X1		**1**	PARAFUSO	BOLT	PERNO
4	036165P1		**1**	PLACA	PLATE	PLATO
5	377184X1		**1**	PARAFUSO	BOLT	PERNO
6	3145868M1		**13**	PARAFUSO	BOLT	PERNO
7	3700450M1		**2**	MOLA	SPRING	RESORTE
9	191314M1		**2**	PINO	PIN	PASADOR
10	354441X1		**2**	PARAFUSO	BOLT	PERNO
11	021020P2		**1**	TAMPA	COVER	CUBIERTA
12	027014P1		**4**	TAMPÃO	PAD	ALMOHADILLA
13	899297M1		**1**	BUJÃO	PLUG	TAPON
14	355645X1		**1**	PORCA	NUT	TUERCA

Transmissão 12 Velocidades-Sincronizada	Carcaça	25-95	540 Rpm
12 Speed Transmission - Syncro	Housing		540 Rpm
Transmision 12 Velocidades - Sincr	Caja		540 Rpm

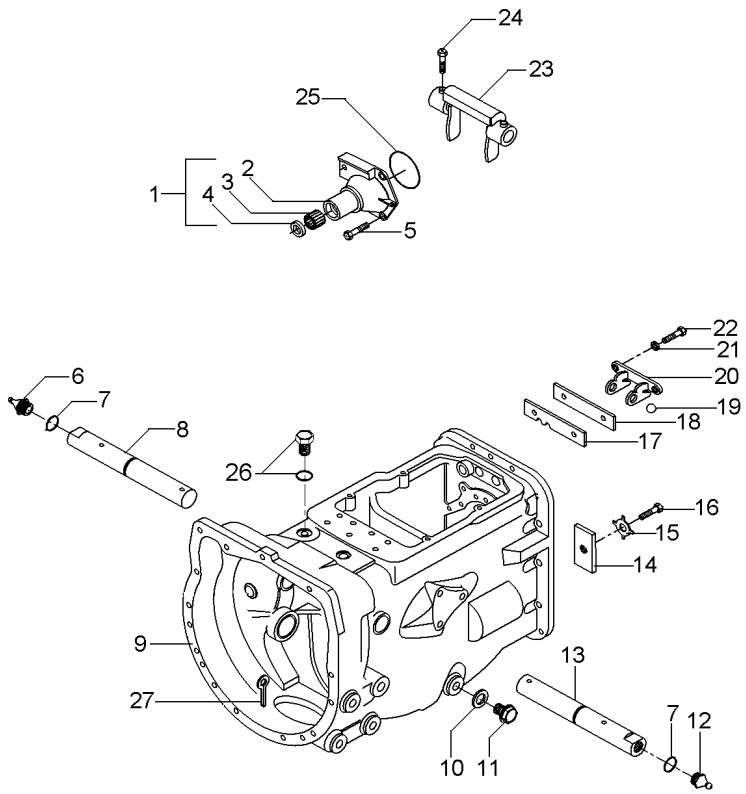

1	1860890M91			**1**	FLANGE	FLANGE	PLETINA
2	1860876M1	1		**1**	FLANGE	FLANGE	PLETINA
3	886668M1	1		**1**	ROLAMENTO	BEARING	COJINETE
4	1860867M3	1		**1**	RETENTOR	SEAL	RETEN
5	377477X1			**3**	PARAFUSO	BOLT	PERNO
5	377480X1			**1**	PARAFUSO	BOLT	PERNO
6	29951X			**1**	GRAXEIRA	GREASER	ENGRASADOR
7	364784X1			**2**	ANEL "O"	O RING	JUNTA TORICA
8	058424P1			**1**	EIXO	SHAFT	ARBOL
9	488156M97		25-160 No	**1**	CJ. CARCAÇA	HOUSE ASSY	CONJ. CARTER
10	180474M1			**1**	ARRUELA	WASHER	ARANDELA
11	050698T1			**1**	BUJÃO	PLUG	TAPON
12	13811X			**1**	GRAXEIRA	GREASER	ENGRASADOR
13	058424P1			**1**	EIXO	SHAFT	ARBOL
14	184789M1			**1**	TRAVA	LOCK	RETENEDOR
15	828020M1			**1**	ARRUELA	WASHER	ARANDELA
16	353691X1			**1**	PARAFUSO	BOLT	PERNO
17	1860764M2			**1**	PLACA	PLATE	PLATO
18	1860765M1			**1**	ESPAÇADOR	SPACER	PIEZA DISTANCIA
19	391838X1		∅ 12MM	**1**	ESFERA	BALL	BOLA
20	1860761M1			**1**	SUPORTE	CLEVIS	GANCHO SEGURI.
21	353434X1			**2**	ARRUELA	WASHER	ARANDELA
22	362443X1			**2**	PARAFUSO	BOLT	PERNO
23	886719M1			**1**	GARFO	FORK	HORQUILLA
24	180002M1			**4**	PARAFUSO	BOLT	PERNO
25	886089M1			**1**	ANEL "O"	O RING	JUNTA TORICA
26	052197P1			**1**	TAMPÃO	PAD	ALMOHADILLA
27	354076X1			**1**	CUPILHA	COTTER PIN	PASADOR DOUBLE

Rolamento Destacador
Bearing
Cojinete

25-100

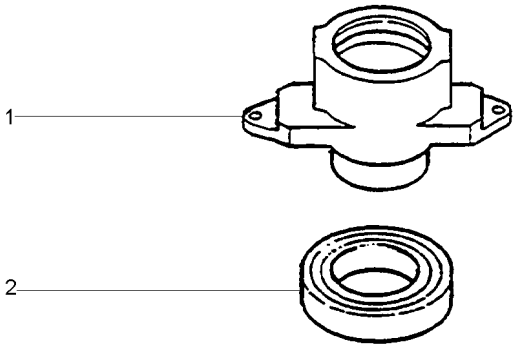

1	033439P1	**1** COLAR	COLLAR	COLLAR
2	3585341M1	**1** ROLAMENTO	BEARING	COJINETE

Porta
Door
Puerta

25-105



1	3700527M1	**1** ROLAMENTO	BEARING	COJINETE
2	033439P1	**1** COLAR	COLLAR	COLLAR

Transmissão 12 Velocidades-Sincronizada	**Carcaça**	**540 / 1000 Rpm**
12 Speed Transmission - Syncro	**Housing**	**540 / 1000 Rpm**
Transmision 12 Velocidades - Sincr	**Caja**	**540 / 1000 Rpm**

25-110

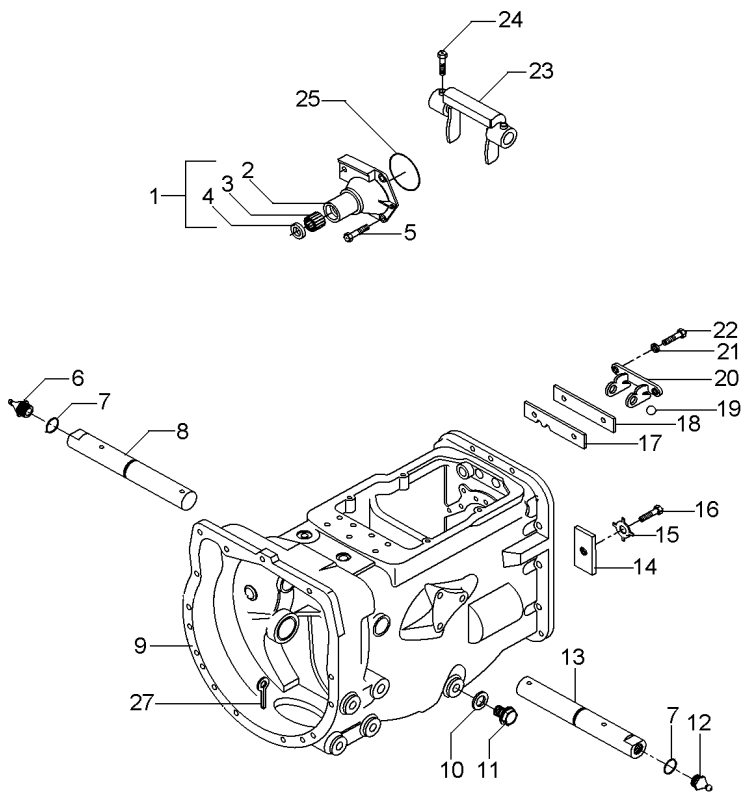

1	1860890M91		**1**	FLANGE	FLANGE	PLETINA
2	1860876M1	1	**1**	FLANGE	FLANGE	PLETINA
3	886668M1	1	**1**	ROLAMENTO	BEARING	COJINETE
4	1860867M3	1	**1**	RETENTOR	SEAL	RETEN
5	377477X1		**3**	PARAFUSO	BOLT	PERNO
5	377480X1		**1**	PARAFUSO	BOLT	PERNO
6	29951X		**1**	GRAXEIRA	GREASER	ENGRASADOR
7	364784X1		**2**	ANEL "O"	O RING	JUNTA TORICA
8	058424P1		**1**	EIXO	SHAFT	ARBOL
9	488156M97	25-160 No	**1**	CJ. CARCAÇA	HOUSE ASSY	CONJ. CARTER
10	180474M1		**1**	ARRUELA	WASHER	ARANDELA
11	050698T1		**1**	BUJÃO	PLUG	TAPON
12	13811X		**1**	GRAXEIRA	GREASER	ENGRASADOR
13	058424P1		**1**	EIXO	SHAFT	ARBOL
14	184789M1		**1**	TRAVA	LOCK	RETENEDOR
15	828020M1		**1**	ARRUELA	WASHER	ARANDELA
16	353691X1		**1**	PARAFUSO	BOLT	PERNO
17	1860764M2		**1**	PLACA	PLATE	PLATO
18	1860765M1		**1**	ESPAÇADOR	SPACER	PIEZA DISTANCIA
19	391838X1	∅ 12MM	**1**	ESFERA	BALL	BOLA
20	1860761M1		**1**	SUPORTE	CLEVIS	GANCHO SEGURI.
21	353434X1		**2**	ARRUELA	WASHER	ARANDELA
22	362443X1		**2**	PARAFUSO	BOLT	PERNO
23	886719M1		**1**	GARFO	FORK	HORQUILLA
24	180002M1		**4**	PARAFUSO	BOLT	PERNO
25	886089M1		**1**	ANEL "O"	O RING	JUNTA TORICA
27	354076X1		**1**	CUPILHA	COTTER PIN	PASADOR DOUBLE

Porta
Door
Puerta

25-115

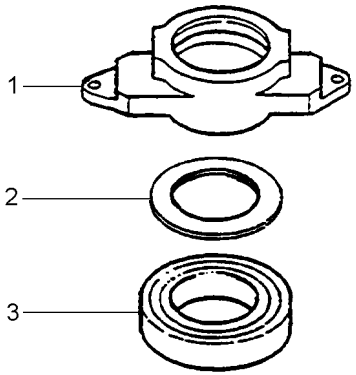

1	886727M4	**1** COLAR	COLLAR	COLLAR
2	3700527M1	**1** ROLAMENTO	BEARING	COJINETE

Transmissão 12 Velocidades-Sincronizada **12 Speed Transmission - Syncro** **Transmision 12 Velocidades - Sincr**	**Árvore De Entrada** **Input Shaft** **Arbol De Entrada**	**25-120**

540 Rpm
540 Rpm
540 Rpm

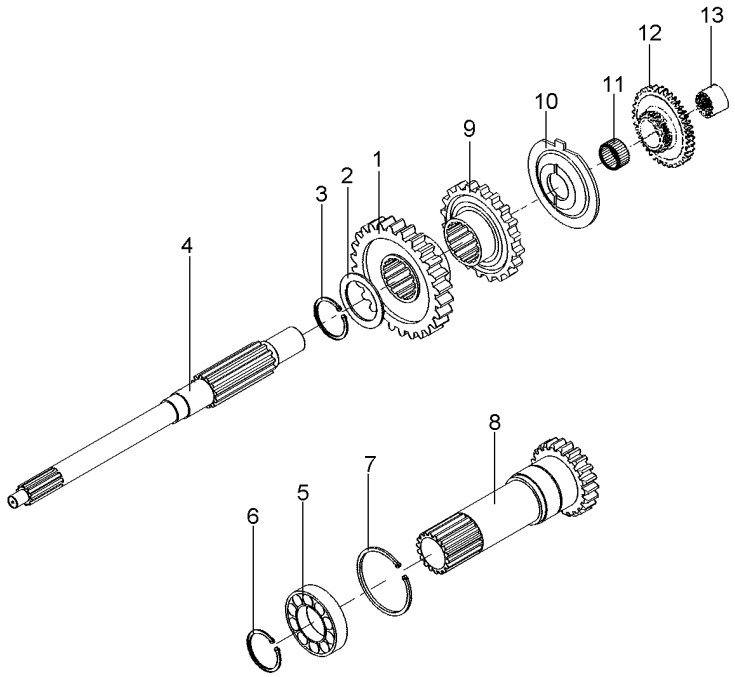

1	049172P1	26	**1**	ENGRENAGEM	GEAR	ENGRANAJE
2	1677742M1		**1**	ARRUELA	WASHER	ARANDELA
3	358969X1		**1**	ANEL TRAVA	CIRCLIP	CIRCULITO
4	039423P1		**1**	EIXO	SHAFT	ARBOL
5	3761292M1		**1**	ROLAMENTO	BEARING	COJINETE
6	762101M1		**1**	ANEL TRAVA	CIRCLIP	CIRCULITO
7	377631X1		**1**	ANEL TRAVA	CIRCLIP	CIRCULITO
8	049834N2	15 PTO 540 RPM 25-165 No	**1**	CJ. EIXO	KIT, AXLE	JUEGO DE EJE
9	049169P1		**1**	ENGRENAGEM	GEAR	ENGRANAJE
10	1674668M3		**1**	ESPAÇADOR	SPACER	PIEZA DISTANCIA
11	2700273M1		**1**	ROLAMENTO AGULHA	BEARING NEEDLE	COJINETA AGUJAS
12	053353N1		**1**	CJ. ENGRENAGEM	KIT, GEAR	ENGRANAJES JUEGO
13	039396P1		**1**	LUVA	SLEEVE	MANCHA

Transmissão 12 Velocidades-Sincronizada
12 Speed Transmission - Syncro
Transmision 12 Velocidades - Sincr

Árvore Principal
Main Shaft
Eje Principale

25-125

540 Rpm
540 Rpm
540 Rpm

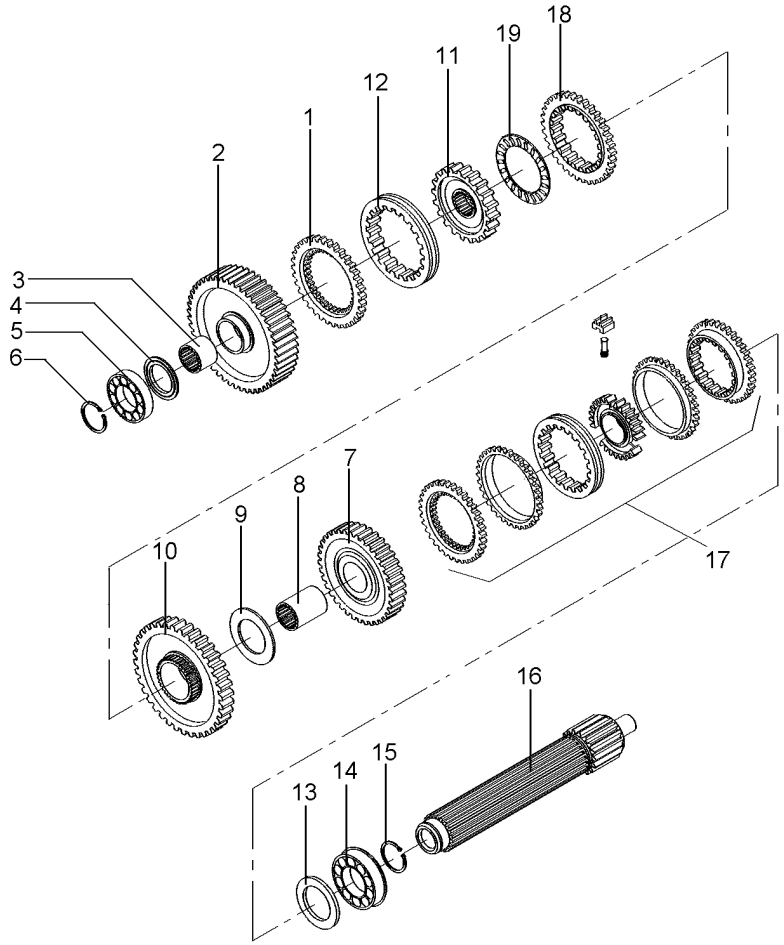

1	1686458M1		**1**	ANEL	RING	ARO
2	049163N1	56	**1**	ENGRENAGEM	GEAR	ENGRANAJE
3	039397P1		**1**	LUVA	SLEEVE	MANCHA
4	1671888M2	4.14-4.19MM	**1**	CALÇO	SHIM	CALCE
4	1671889M1	4,39-4,45MM	**1**	ARRUELA	WASHER	ARANDELA
4	1671890M2	4.62-4.67MM	**1**	ARRUELA	WASHER	ARANDELA
4	1671891M2	4.85-4.90MM	**1**	ARRUELA	WASHER	ARANDELA
5	039544R1		**1**	ROLAMENTO	BEARING	COJINETE
6	039545R1		**1**	ANEL TRAVA	CIRCLIP	CIRCULITO
7	053354N1	45	**1**	CJ. ENGRENAGEM	KIT, GEAR	ENGRANAJES JUEGO
8	039398P1		**1**	LUVA	SLEEVE	MANCHA
9	023422R1		**1**	ARRUELA	WASHER	ARANDELA
10	053355N1		**1**	CJ. ENGRENAGEM	KIT, GEAR	ENGRANAJES JUEGO
11	039403N1		**1**	ENGRENAGEM	GEAR	ENGRANAJE
12	039397P1		**1**	LUVA	SLEEVE	MANCHA
13	1867259M1		**1**	ARRUELA	WASHER	ARANDELA
14	3761291M1		**2**	ROLAMENTO	BEARING	COJINETE
15	195363M1		**2**	ANEL TRAVA	CIRCLIP	CIRCULITO
16	039542P1		**1**	EIXO	SHAFT	ARBOL
17	039400N2	25-170 No	**1**	CJ. SINCRONIZADO	SYNCHRO UNIT	SINCRONIZ ADORA
18	1686459M1		**1**	ANEL	RING	ARO
19	1663796M1		**1**	ROLAMENTO	BEARING	COJINETE
20	039402P1		**1**	CUBO	HUB	CUBO
21	039425P1		**1**	LUVA	SLEEVE	MANCHA

Transmissão 12 Velocidades-Sincronizada
12 Speed Transmission - Syncro
Transmision 12 Velocidades - Sincr

Árvore Secundária
Secundary Shaft
Eje Secundaria

25-130

540 Rpm
540 Rpm
540 Rpm

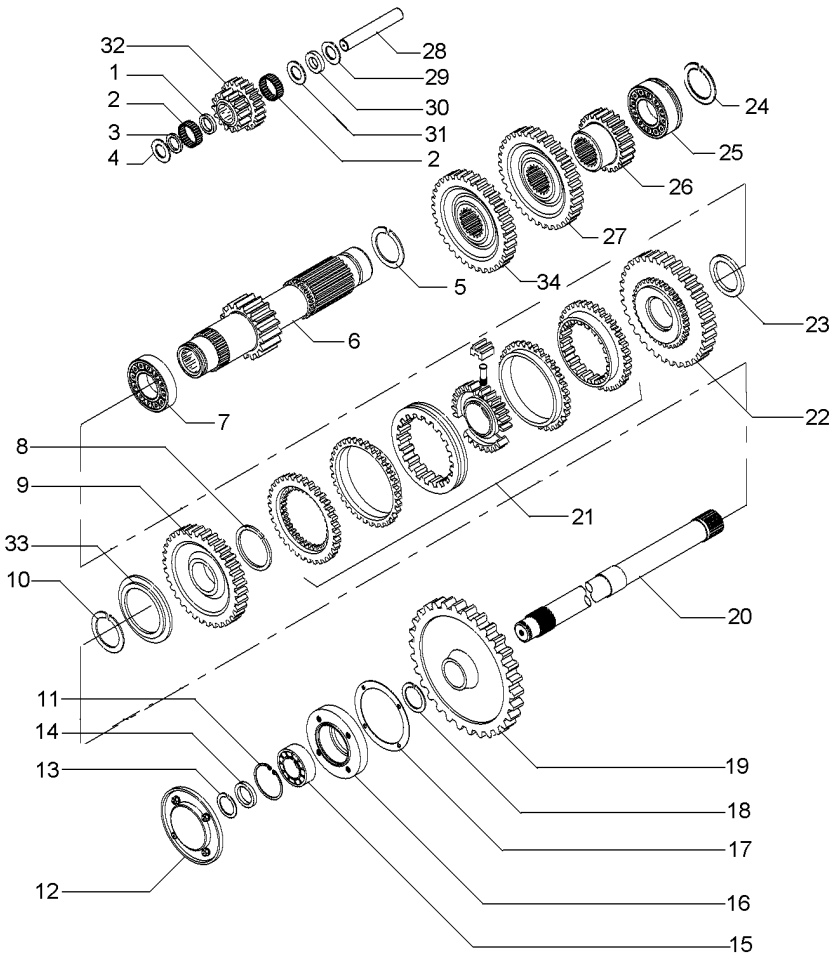

1	1688131M1		**1**	ESPAÇADOR	SPACER	PIEZA DISTANCIA
2	183039M1		**56**	ROLETE	ROLLER	RODILLO
3	183037M1		**1**	ARRUELA	WASHER	ARANDELA
4	1688132M1		**2**	ARRUELA	WASHER	ARANDELA
5	195500M1		**1**	ANEL TRAVA	CIRCLIP	CIRCULITO
6	049165N1	19	**1**	EIXO	SHAFT	ARBOL
7	3003372X1		**1**	ROLAMENTO	BEARING	COJINETE
8	1440873X1		**1**	ANEL TRAVA	CIRCLIP	CIRCULITO
9	049167N1	33	**1**	ENGRENAGEM	GEAR	ENGRANAJE
10	831581M2		**1**	ANEL TRAVA	CIRCLIP	CIRCULITO
11	355988X1		**1**	ANEL TRAVA	CIRCLIP	CIRCULITO
12	1683386M91	25-175 No	**1**	TAMPA	COVER	CUBIERTA
13	899385M1		**1**	ANEL	RING	ARO
14	881122M2		**1**	ANEL	RING	ARO
15	899377M2		**1**	ROLAMENTO	BEARING	COJINETE
16	899331M1		**1**	FLANGE	FLANGE	PLETINA
17	180432M1		**1**	JUNTA	GASKET	EMPAQUETADURA.
18	358913X1		**1**	ANEL TRAVA	CIRCLIP	CIRCULITO
19	9004882M1	53	**1**	ENGRENAGEM	GEAR	ENGRANAJE
20	1869279M1		**1**	EIXO	SHAFT	ARBOL
21	039410N2	25-180 No	**1**	CJ. SINCRONIZADO	SYNCHRO UNIT	SINCRONIZ ADORA
22	049170N1	37	**1**	ENGRENAGEM	GEAR	ENGRANAJE
23	039413P1		**1**	ARRUELA	WASHER	ARANDELA
24	831581M2		**1**	ANEL TRAVA	CIRCLIP	CIRCULITO
25	3761291M1		**1**	ROLAMENTO	BEARING	COJINETE
26	053316P1		**1**	ENGRENAGEM	GEAR	ENGRANAJE
27	053312P1	42	**1**	ENGRENAGEM	GEAR	ENGRANAJE
28	180445M1		**1**	EIXO	SHAFT	ARBOL
29	1688130M1		**1**	ARRUELA	WASHER	ARANDELA
30	1688129M1		**1**	MOLA PRATO	SPRING PLATE	PLETINA MUELLE
31	1688128M1		**1**	ARRUELA	WASHER	ARANDELA
32	053310P1	20/15	**1**	ENGRENAGEM	GEAR	ENGRANAJE
33	039408P1		**1**	ARRUELA	WASHER	ARANDELA
33	039409P1		**1**	ARRUELA	WASHER	ARANDELA
34	053316P1		**1**	ENGRENAGEM	GEAR	ENGRANAJE

Transmissão 12 Velocidades-Sincronizada
12 Speed Transmission - Syncro
Transmision 12 Velocidades - Sincr

Redutor Epicicloidal
Epicyclic Unit
Unidad Epicicloidal

25-135

540 Rpm
540 Rpm
540 Rpm

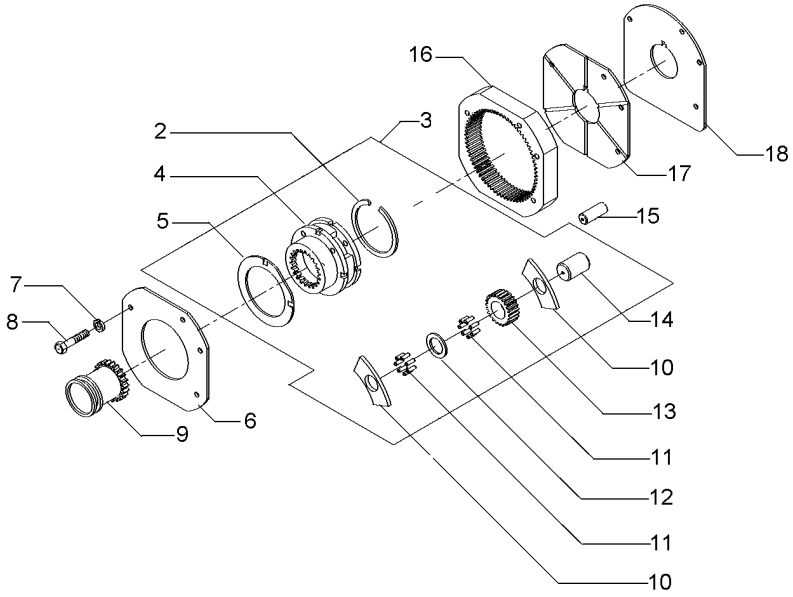

3	OX14331			**1**	CJ. REDUTOR	KIT, CARRIER	JUEGO PORTADOR
4		3	OX14331	**1**	PORTA ENGRENAGEM	CARRIER	PORTADOR
5	1866545M2	3		**2**	ARRUELA	WASHER	ARANDELA
6	184012M4			**1**	PLACA	PLATE	PLATO
7	353434X1			**3**	ARRUELA	WASHER	ARANDELA
8	362684X1			**4**	PARAFUSO	BOLT	PERNO
9	1866557M1			**1**	LUVA	SLEEVE	MANCHA
10	1866542M1	3		**8**	ARRUELA	WASHER	ARANDELA
11	1866553M2	3		**128**	ROLETE	ROLLER	RODILLO
12	023406R1	3		**4**	ARRUELA	WASHER	ARANDELA
13	023405P1	3	23	**4**	ENGRENAGEM	GEAR	ENGRANAJE
14	1866538M2	3		**4**	EIXO	SHAFT	ARBOL
15	180409M1			**2**	PINO	PIN	PASADOR
16	1867424M2		68	**1**	COROA	ANNULAR GEAR	ENGRANAJE ANULAR
17	1867425M1			**1**	PLACA	PLATE	PLATO
18	1867426M1			**1**	CALÇO	SHIM	CALCE

Rolamento Destacador
Bearing
Cojinete

25-140

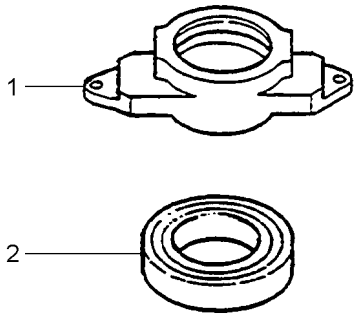

1	886727M2	**1** COLAR	COLLAR	COLLAR
2	3585341M1	**1** ROLAMENTO	BEARING	COJINETE

Porta
Door
Puerta

25-145

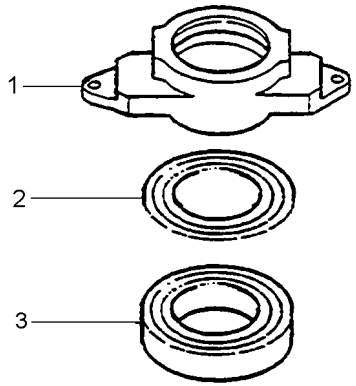

1	6226154M1	**1** COLAR	COLLAR	COLLAR
2	6225046M1	**1** DISCO	DISC	DISCO
3	6223296M1	**1** ROLAMENTO	BEARING	COJINETE

Transmissão 12 Velocidades-Sincronizada | **Eixos E Garfos** | **25-150** | **540 / 1000 Rpm**
12 Speed Transmission - Syncro | **Shafts & Forks** | | **540 / 1000 Rpm**
Transmision 12 Velocidades - Sincr | **Ejes Y Horquillas** | | **540 / 1000 Rpm**

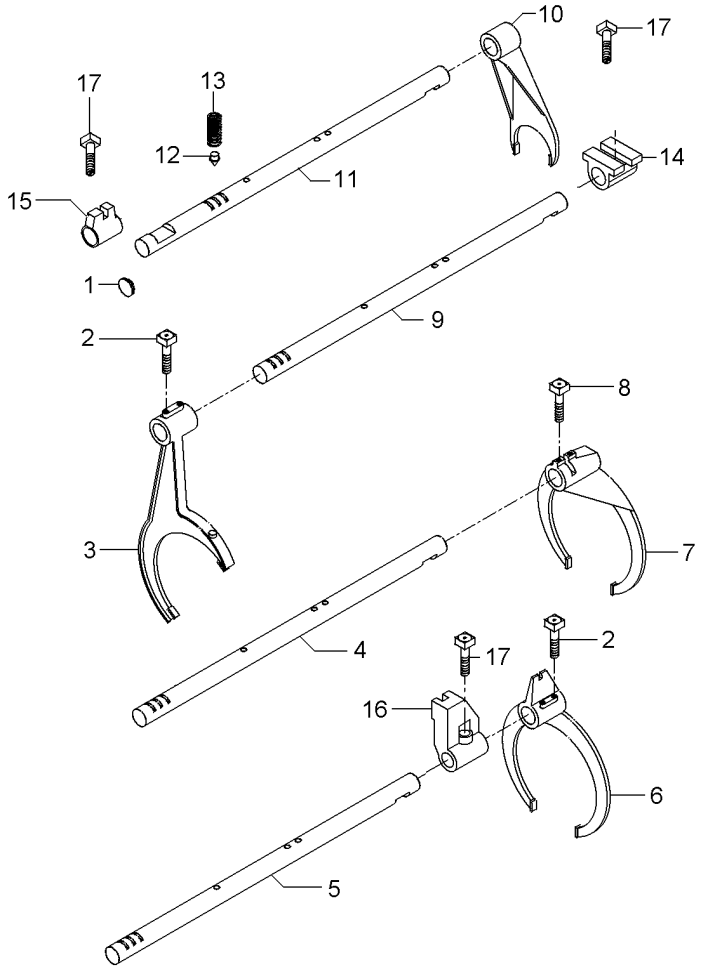

1	2950X	**1**	BUJÃO	PLUG	TAPON
2	1675367M2	**4**	PARAFUSO	BOLT	PERNO
3	023424R1	**1**	GARFO	FORK	HORQUILLA
4	1693824M1	**1**	EIXO	SHAFT	ARBOL
5	1693823M1	**1**	EIXO	SHAFT	ARBOL
6	023414R1	**1**	GARFO	FORK	HORQUILLA
7	039404P2	**1**	GARFO	FORK	HORQUILLA
8	180002M1	**2**	PARAFUSO	BOLT	PERNO
9	1693822M1	**1**	EIXO	SHAFT	ARBOL
10	897065M2	**1**	GARFO	FORK	HORQUILLA
12	180418M2	**4**	PINO	PIN	PASADOR
13	191221M1	**4**	MOLA	SPRING	RESORTE
14	023417R1	**1**	SELETOR	SELECTOR	SELECTOR
15	023416R1	**1**	SELETOR	SELECTOR	SELECTOR
16	023425R1	**1**	SELETOR	SELECTOR	SELECTOR
17	180002M1	**2**	PARAFUSO	BOLT	PERNO

Transmissão 12 Velocidades-Sincronizada
12 Speed Transmission - Syncro
Transmision 12 Velocidades - Sincr

Árvore De Entrada
Input Shaft
Arbol De Entrada

25-155

540 / 1000 Rpm
540 / 1000 Rpm
540 / 1000 Rpm

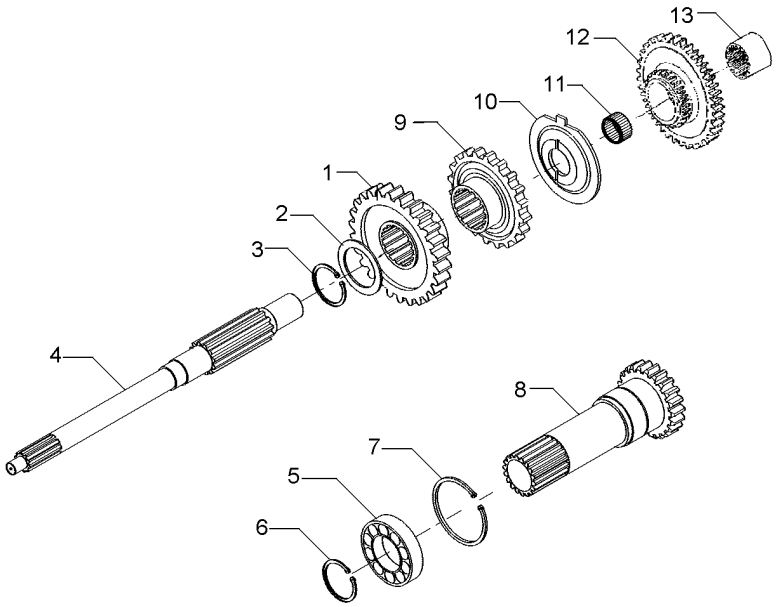

1	049172P1	26	**1**	ENGRENAGEM	GEAR	ENGRANAJE
2	1677742M1		**1**	ARRUELA	WASHER	ARANDELA
3	358969X1		**1**	ANEL TRAVA	CIRCLIP	CIRCULITO
4	039423P1		**1**	EIXO	SHAFT	ARBOL
5	3761292M1		**1**	ROLAMENTO	BEARING	COJINETE
6	762101M1		**1**	ANEL TRAVA	CIRCLIP	CIRCULITO
7	377631X1		**1**	ANEL TRAVA	CIRCLIP	CIRCULITO
8	6203588M91	PTO1000RPM	**1**	CJ. EIXO	KIT, AXLE	JUEGO DE EJE
9	049169P1		**1**	ENGRENAGEM	GEAR	ENGRANAJE
10	1674668M3		**1**	ESPAÇADOR	SPACER	PIEZA DISTANCIA
11	2700273M1		**1**	ROLAMENTO AGULHA	BEARING NEEDLE	COJINETA AGUJAS
12	053353N1		**1**	CJ. ENGRENAGEM	KIT, GEAR	ENGRANAJES JUEGO
13	039396P1		**1**	LUVA	SLEEVE	MANCHA

Carcaça
Housing
Carter

25-160

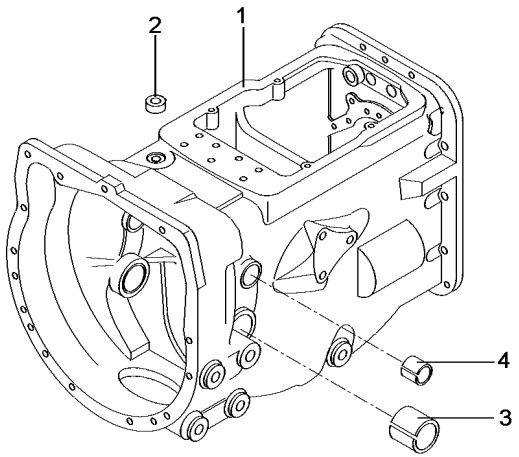

1	052462P1	**1**	CARCAÇA	HOUSING	ALOJAMIENTO
2	183071M1	**1**	BUJÃO	PLUG	TAPON
3	180801M1	**2**	BUCHA	BUSH	CASQUILLO
4	6227779M1	**2**	BUCHA	BUSH	CASQUILLO

Eixo Entrada
Inlet Shaft
Eje Entrada

25-165

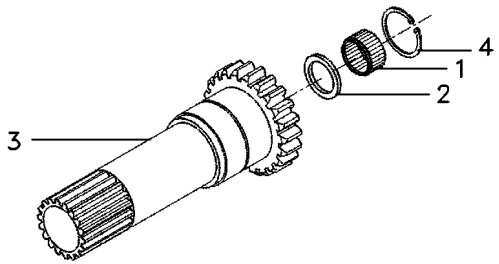

1	1677724M1	**1** ROLAMENTO	BEARING	COJINETE
2	6231386M1	**1** RETENTOR	SEAL	RETEN
3	049835P2	**1** EIXO TDP 540	PTO SHAFT 540	EJE TDF 540
4	6212982M1	**1** ANEL TRAVA	CIRCLIP	CIRCULITO

Sincronizada
Syncromesh
Sincronizada

25-170

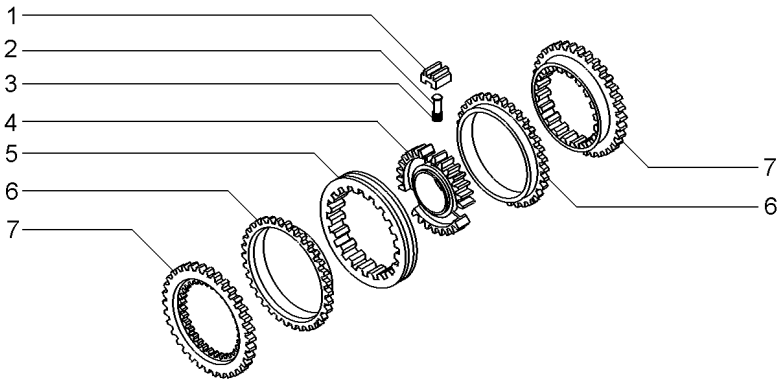

1	023485R1	**3** BLOCO	BLOCK	BLOQUE
2	023483R1	**3** PINO	PIN	PASADOR
3	023484R2	**3** MOLA	SPRING	RESORTE
4	040752P1	**1** CUBO	HUB	CUBO
5	023486R1	**1** LUVA	SLEEVE	MANCHA
6	023487R1	**2** ANEL	RING	ARO
7	023488R1	**2** CONE	CONE	CONO

Tampa De Rolamento
Bearing Cover
Tapa De Cojinete

25-175

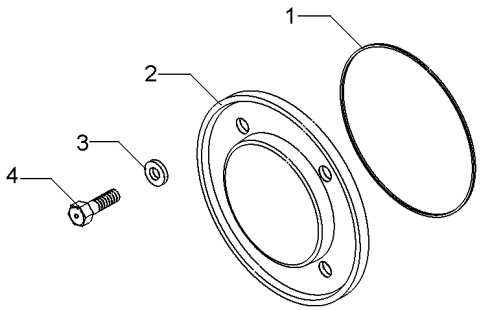

1	1004633M1	**1** ANEL "O"	O RING	JUNTA TORICA
2	883620M1	**1** TAMPA	COVER	CUBIERTA
3	376703X1	**4** ARRUELA	WASHER	ARANDELA
4	377479X1	**4** PARAFUSO	BOLT	PERNO

Sincronizada
Syncromesh
Sincronizada

25-180

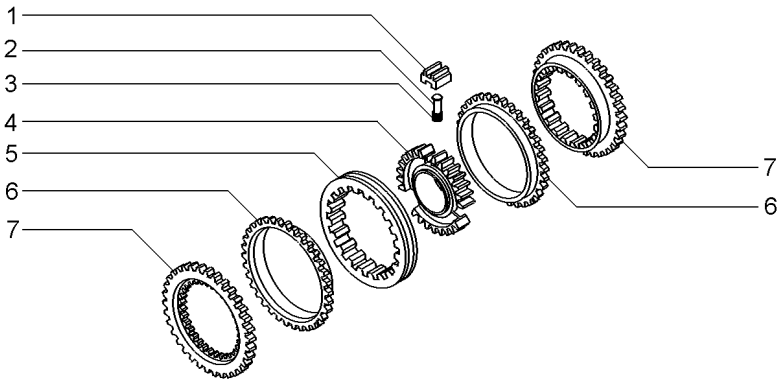

1	023485R1		**3** BLOCO	BLOCK	BLOQUE
2	023483R1		**3** PINO	PIN	PASADOR
3	023484R2		**3** MOLA	SPRING	RESORTE
4	040753P1		**1** CUBO	HUB	CUBO
5	023486R1		**1** LUVA	SLEEVE	MANCHA
6	023487R1		**2** ANEL	RING	ARO
7	023488R1		**2** CONE	CONE	CONO
		027341R1			

Transmissão 12 Velocidades-Sincronizada — **Carcaça**
12 Speed Transmission - Syncro — **Housing**
Transmision 12 Velocidades - Sincr — **Caja**

25-185

540 Rpm
540 Rpm
540 Rpm

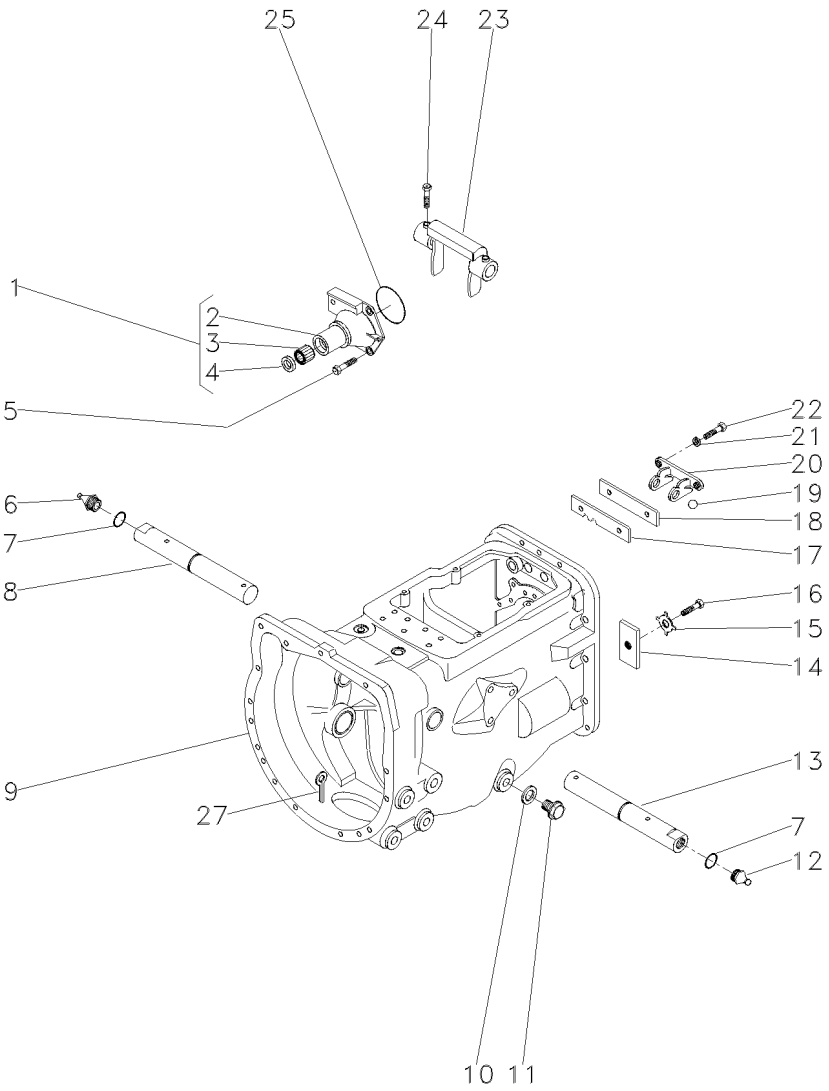

1	1860890M91			**1**	FLANGE	FLANGE	PLETINA
2	1860876M1	1		**1**	FLANGE	FLANGE	PLETINA
3	886668M1	1		**1**	ROLAMENTO	BEARING	COJINETE
4	1860867M3	1		**1**	RETENTOR	SEAL	RETEN
5	377477X1			**3**	PARAFUSO	BOLT	PERNO
5	377480X1			**1**	PARAFUSO	BOLT	PERNO
6	29951X			**1**	GRAXEIRA	GREASER	ENGRASADOR
7	364784X1			**2**	ANEL "O"	O RING	JUNTA TORICA
8	058424P1		▶	**1**	EIXO	SHAFT	ARBOL
9	488156M97		👁 25-160 No	**1**	CJ. CARCAÇA	HOUSE ASSY	CONJ. CARTER
10	180474M1			**1**	ARRUELA	WASHER	ARANDELA
11	050698T1			**1**	BUJÃO	PLUG	TAPON
12	13811X			**1**	GRAXEIRA	GREASER	ENGRASADOR
13	058424P1		◀	**1**	EIXO	SHAFT	ARBOL
14	184789M1			**1**	TRAVA	LOCK	RETENEDOR
15	828020M1			**1**	ARRUELA	WASHER	ARANDELA
16	353691X1			**1**	PARAFUSO	BOLT	PERNO
17	1860764M2			**1**	PLACA	PLATE	PLATO
18	1860765M1			**1**	ESPAÇADOR	SPACER	PIEZA DISTANCIA
19	391838X1		∅ 12MM	**1**	ESFERA	BALL	BOLA
20	1860761M1			**1**	SUPORTE	CLEVIS	GANCHO SEGURI.
21	353434X1			**2**	ARRUELA	WASHER	ARANDELA
22	362443X1			**2**	PARAFUSO	BOLT	PERNO
23	886719M1			**1**	GARFO	FORK	HORQUILLA
24	180002M1			**4**	PARAFUSO	BOLT	PERNO
25	886089M1			**1**	ANEL "O"	O RING	JUNTA TORICA
27	354076X1			**1**	CUPILHA	COTTER PIN	PASADOR DOUBLE

Transmissão 12 Velocidades-Sincronizada
12 Speed Transmission - Syncro
Transmision 12 Velocidades - Sincr

Eixos E Garfos
Shafts & Forks
Ejes Y Horquillas

25-190

540 Rpm
540 Rpm
540 Rpm

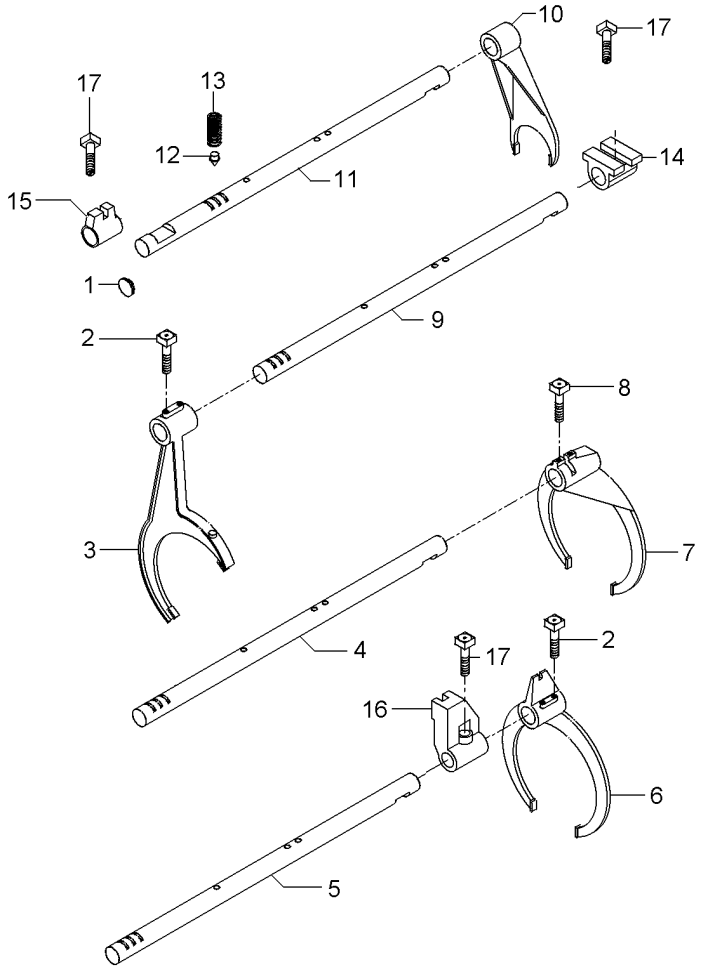

1	2950X	**1**	BUJÃO	PLUG	TAPON
2	1675367M2	**4**	PARAFUSO	BOLT	PERNO
3	027923P1	**1**	GARFO	FORK	HORQUILLA
4	1693824M1	**1**	EIXO	SHAFT	ARBOL
5	027920P2	**1**	EIXO	SHAFT	ARBOL
6	027922P1	**1**	GARFO	FORK	HORQUILLA
7	039404P2	**1**	GARFO	FORK	HORQUILLA
8	180002M1	**2**	PARAFUSO	BOLT	PERNO
9	897065M2	**1**	GARFO	FORK	HORQUILLA
10	027919P2	**1**	EIXO	SHAFT	ARBOL
11	1693818M1	**1**	EIXO	SHAFT	ARBOL
12	180418M2	**4**	PINO	PIN	PASADOR
13	191221M1	**4**	MOLA	SPRING	RESORTE
14	023417R1	**1**	SELETOR	SELECTOR	SELECTOR
15	023416R1	**1**	SELETOR	SELECTOR	SELECTOR
16	023425R1	**1**	SELETOR	SELECTOR	SELECTOR
17	180002M1	**2**	PARAFUSO	BOLT	PERNO

Transmissão 12 Velocidades-Sincronizada
12 Speed Transmission - Syncro
Transmision 12 Velocidades - Sincr

Árvore Principal
Main Shaft
Eje Principale

25-195

540 Rpm
540 Rpm
540 Rpm

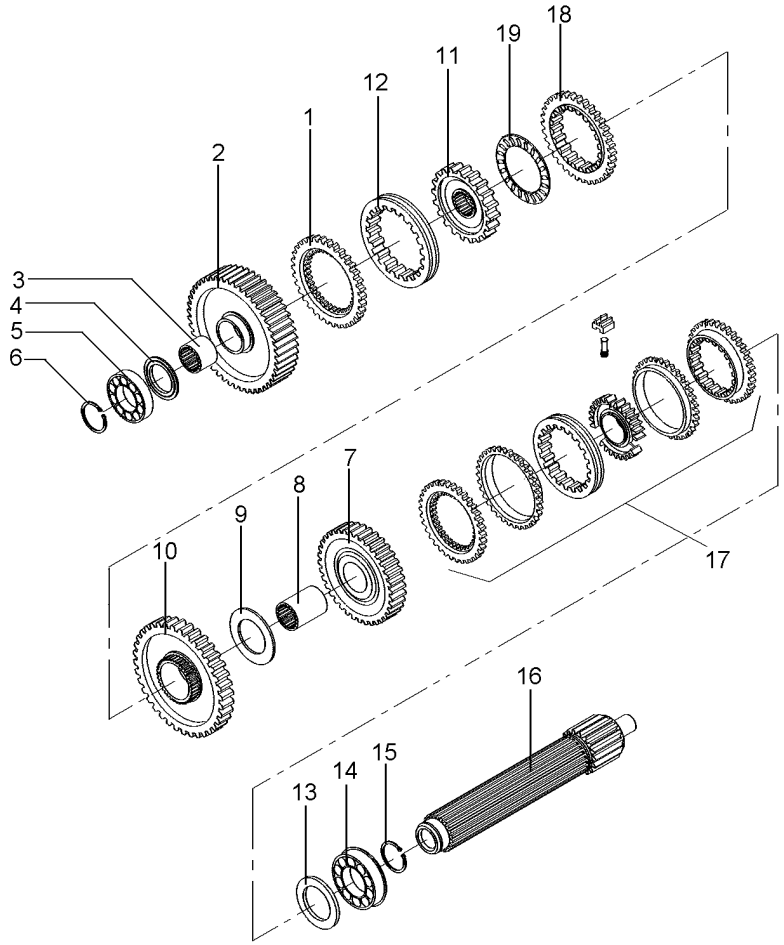

1	1686458M1		**1**	ANEL	RING	ARO
2	049163N1	56	**1**	ENGRENAGEM	GEAR	ENGRANAJE
3	039397P1		**1**	LUVA	SLEEVE	MANCHA
4	1671888M2	4.14-4.19MM	**1**	CALÇO	SHIM	CALCE
4	1671889M1	4,39-4,45MM	**1**	ARRUELA	WASHER	ARANDELA
4	1671890M2	4.62-4.67MM	**1**	ARRUELA	WASHER	ARANDELA
4	1671891M2	4.85-4.90MM	**1**	ARRUELA	WASHER	ARANDELA
5	039544R1		**1**	ROLAMENTO	BEARING	COJINETE
6	039545R1		**1**	ANEL TRAVA	CIRCLIP	CIRCULITO
7	053354N1	45	**1**	CJ. ENGRENAGEM	KIT, GEAR	ENGRANAJES JUEGO
8	039398P1		**1**	LUVA	SLEEVE	MANCHA
9	023422R1		**1**	ARRUELA	WASHER	ARANDELA
10	053355N1	51	**1**	CJ. ENGRENAGEM	KIT, GEAR	ENGRANAJES JUEGO
11	053311P1	10	**1**	ENGRENAGEM	GEAR	ENGRANAJE
12	1867250M1	10	**1**	BUCHA	BUSH	CASQUILLO
13	1867259M1		**1**	ARRUELA	WASHER	ARANDELA
14	3761291M1		**2**	ROLAMENTO	BEARING	COJINETE
15	195363M1		**2**	ANEL TRAVA	CIRCLIP	CIRCULITO
16	039542P1		**1**	EIXO	SHAFT	ARBOL
17	039440N1	25-220 No	**1**	CJ. SINCRONIZADO	SYNCHRO UNIT	SINCRONIZ ADORA
18	1686459M1		**1**	ANEL	RING	ARO
19	1663796M1		**1**	ROLAMENTO	BEARING	COJINETE
20	039402P1		**1**	CUBO	HUB	CUBO
21	039425P1		**1**	LUVA	SLEEVE	MANCHA

Transmissão 12 Velocidades-Sincronizada **12 Speed Transmission - Syncro** **Transmision 12 Velocidades - Sincr**	**Árvore De Entrada** **Input Shaft** **Arbol De Entrada**	**25-200**

540 Rpm
540 Rpm
540 Rpm

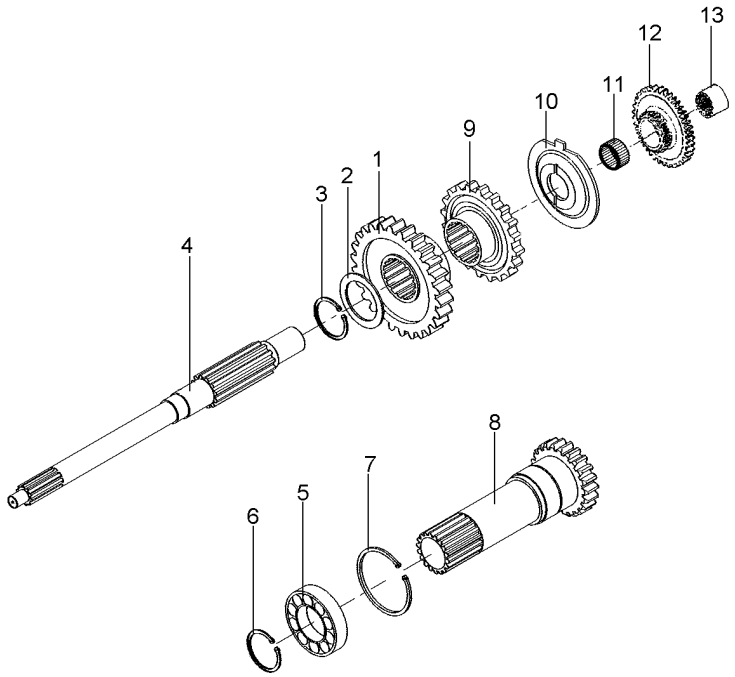

1	049169P1	35	**1**	ENGRENAGEM	GEAR	ENGRANAJE
2	1677742M1		**1**	ARRUELA	WASHER	ARANDELA
3	358969X1		**1**	ANEL TRAVA	CIRCLIP	CIRCULITO
4	039423P1		**1**	EIXO	SHAFT	ARBOL
5	3761292M1		**1**	ROLAMENTO	BEARING	COJINETE
6	762101M1		**1**	ANEL TRAVA	CIRCLIP	CIRCULITO
7	377631X1		**1**	ANEL TRAVA	CIRCLIP	CIRCULITO
8	049834N2	15 PTO 540 RPM 25-165 No	**1**	CJ. EIXO	KIT, AXLE	JUEGO DE EJE
9	049172P1	30	**1**	ENGRENAGEM	GEAR	ENGRANAJE
10	1674668M3		**1**	ESPAÇADOR	SPACER	PIEZA DISTANCIA
11	2700273M1		**1**	ROLAMENTO AGULHA	BEARING NEEDLE	COJINETA AGUJAS
12	053353N1		**1**	CJ. ENGRENAGEM	KIT, GEAR	ENGRANAJES JUEGO
13	039396P1		**1**	LUVA	SLEEVE	MANCHA

Transmissão 12 Velocidades-Sincronizada
12 Speed Transmission - Syncro
Transmision 12 Velocidades - Sincr

Árvore Secundária
Secundary Shaft
Eje Secundaria

25-205

540 Rpm
540 Rpm
540 Rpm

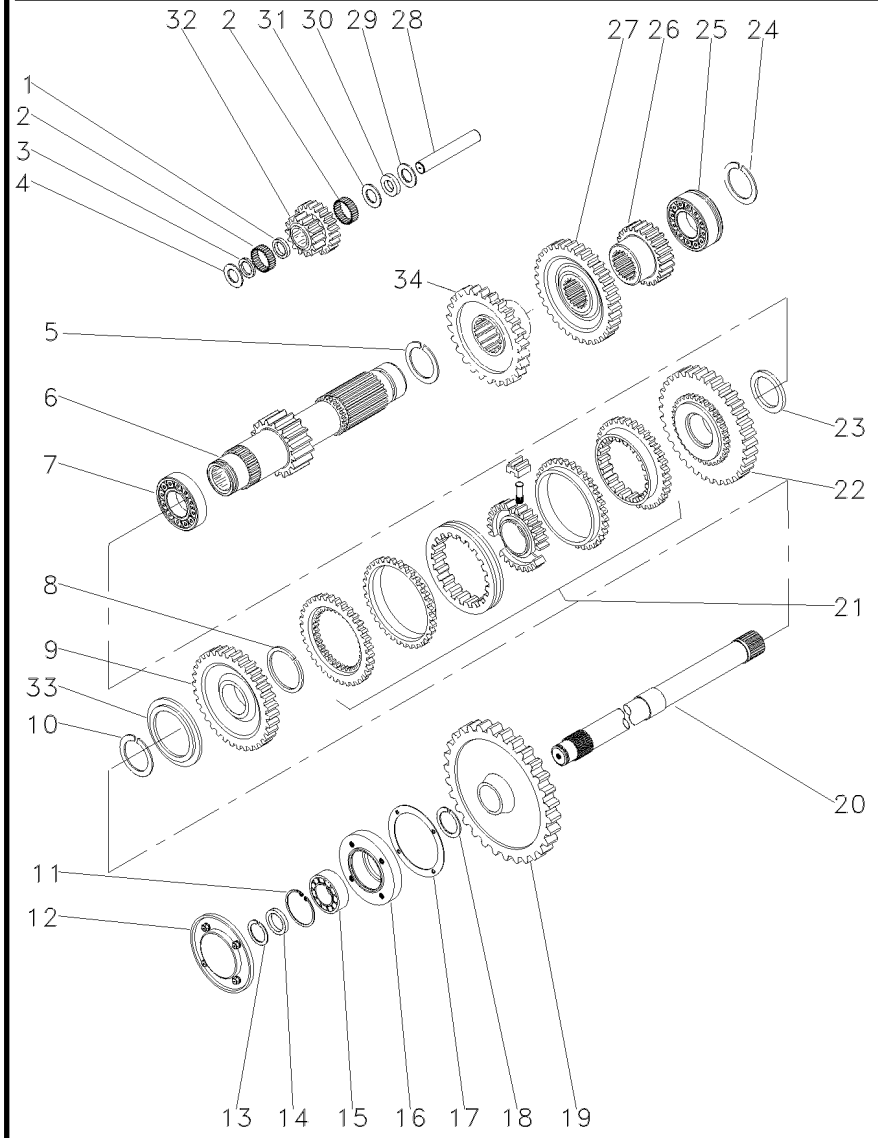

1	1688131M1		**1**	ESPAÇADOR	SPACER	PIEZA DISTANCIA
2	183039M1		**56**	ROLETE	ROLLER	RODILLO
3	183037M1		**1**	ARRUELA	WASHER	ARANDELA
4	1688132M1		**2**	ARRUELA	WASHER	ARANDELA
5	195500M1		**1**	ANEL TRAVA	CIRCLIP	CIRCULITO
6	049165N1	19	**1**	EIXO	SHAFT	ARBOL
7	3003372X1		**1**	ROLAMENTO	BEARING	COJINETE
8	1440873X1		**1**	ANEL TRAVA	CIRCLIP	CIRCULITO
9	049167N1	33	**1**	ENGRENAGEM	GEAR	ENGRANAJE
10	831581M2		**1**	ANEL TRAVA	CIRCLIP	CIRCULITO
11	355988X1		**1**	ANEL TRAVA	CIRCLIP	CIRCULITO
12	1683386M91	25-175 No	**1**	TAMPA	COVER	CUBIERTA
13	899385M1		**1**	ANEL	RING	ARO
14	881122M2		**1**	ANEL	RING	ARO
15	899377M2		**1**	ROLAMENTO	BEARING	COJINETE
16	899331M1		**1**	FLANGE	FLANGE	PLETINA
17	180432M1		**1**	JUNTA	GASKET	EMPAQUETADURA.
18	358913X1		**1**	ANEL TRAVA	CIRCLIP	CIRCULITO
19	9004882M1	53	**1**	ENGRENAGEM	GEAR	ENGRANAJE
20	1869279M1		**1**	EIXO	SHAFT	ARBOL
21	039439N1	25-225 No	**1**	CJ. SINCRONIZADO	SYNCHRO UNIT	SINCRONIZ ADORA
22	049170N1	37	**1**	ENGRENAGEM	GEAR	ENGRANAJE
23	039413P1		**1**	ARRUELA	WASHER	ARANDELA
24	831581M2		**1**	ANEL TRAVA	CIRCLIP	CIRCULITO
25	3761291M1		**1**	ROLAMENTO	BEARING	COJINETE
26	053316P1		**1**	ENGRENAGEM	GEAR	ENGRANAJE
27	053312P1	42	**1**	ENGRENAGEM	GEAR	ENGRANAJE
28	180445M1		**1**	EIXO	SHAFT	ARBOL
29	1688130M1		**1**	ARRUELA	WASHER	ARANDELA
30	1688129M1		**1**	MOLA PRATO	SPRING PLATE	PLETINA MUELLE
31	1688128M1		**1**	ARRUELA	WASHER	ARANDELA
32	053310P1	20/15	**1**	ENGRENAGEM	GEAR	ENGRANAJE
33	039408P1		**1**	ARRUELA	WASHER	ARANDELA
33	039409P1		**1**	ARRUELA	WASHER	ARANDELA
34	053316P1		**1**	ENGRENAGEM	GEAR	ENGRANAJE

Transmissão 12 Velocidades-Sincronizada 12 Speed Transmission - Syncro Transmision 12 Velocidades - Sincr	Redutor Epicicloidal Epicyclic Unit Unidad Epicicloidal	25-210	540 Rpm 540 Rpm 540 Rpm

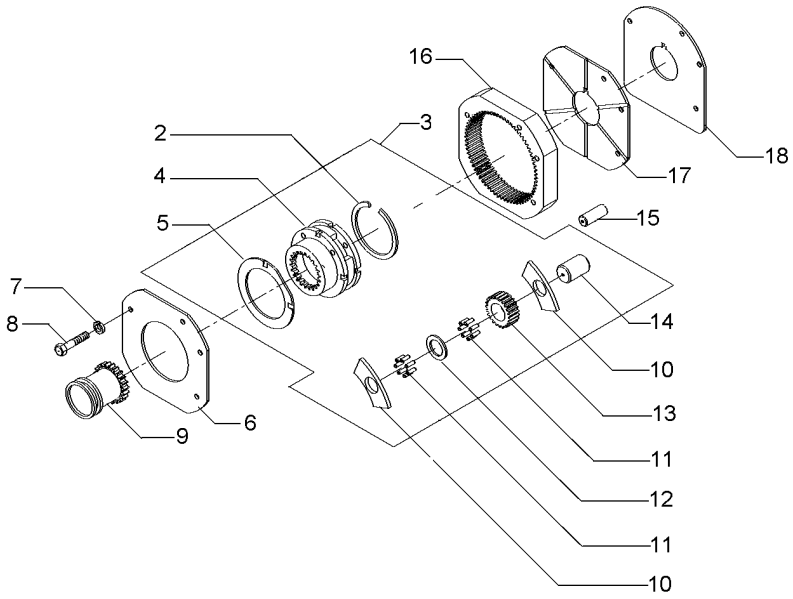

2	377424X1		**1**	ANEL TRAVA	CIRCLIP	CIRCULITO
3	022638N1		**1**	CJ. REDUTOR	KIT, CARRIER	JUEGO PORTADOR
4		3 023404N1	**1**	PORTA ENGRENAGEM	CARRIER	PORTADOR
5	1866545M2	3	**2**	ARRUELA	WASHER	ARANDELA
6	1867423M1		**1**	PLACA	PLATE	PLATO
7	353434X1		**3**	ARRUELA	WASHER	ARANDELA
8	362684X1		**4**	PARAFUSO	BOLT	PERNO
9	1866557M1		**1**	LUVA	SLEEVE	MANCHA
10	035159R1	3	**8**	ARRUELA	WASHER	ARANDELA
11	1866553M2	3	**128**	ROLETE	ROLLER	RODILLO
12	023406R1	3	**3**	ARRUELA	WASHER	ARANDELA
13	023405P1	3 23	**3**	ENGRENAGEM	GEAR	ENGRANAJE
14	1866538M2	3	**3**	EIXO	SHAFT	ARBOL
15	180409M1		**2**	PINO	PIN	PASADOR
16	1867424M2	68	**1**	COROA	ANNULAR GEAR	ENGRANAJE ANULAR
17	1867425M1		**1**	PLACA	PLATE	PLATO
18	1867426M1		**1**	CALÇO	SHIM	CALCE

Porta
Door
Puerta

25-215

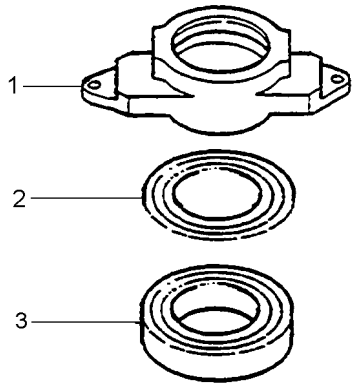

1	6225045M1	**1** COLAR	COLLAR	COLLAR
2	6225046M1	**1** DISCO	DISC	DISCO
3	6223296M1	**1** ROLAMENTO	BEARING	COJINETE

Luva E Cubo
Sleeve And Hub
Manguito Y Cubo

25-220

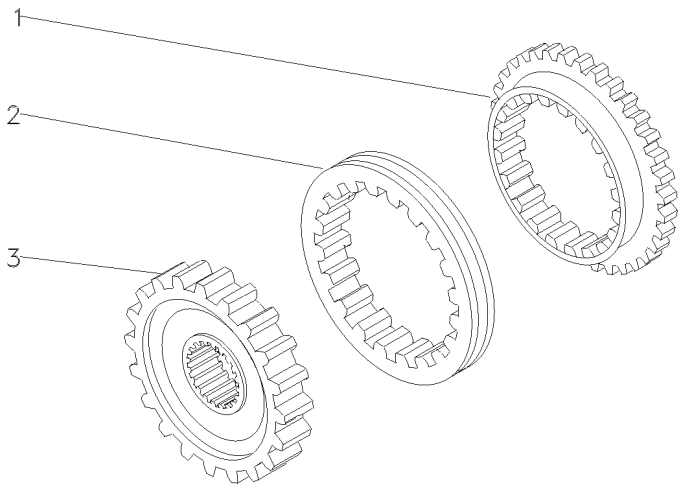

1	027925P1	**2** ANEL	RING	ARO
2	027924P1	**1** LUVA	SLEEVE	MANCHA
3	040751P1	**1** CUBO	HUB	CUBO

Luva E Cubo
Sleeve And Hub
Manguito Y Cubo

25-225

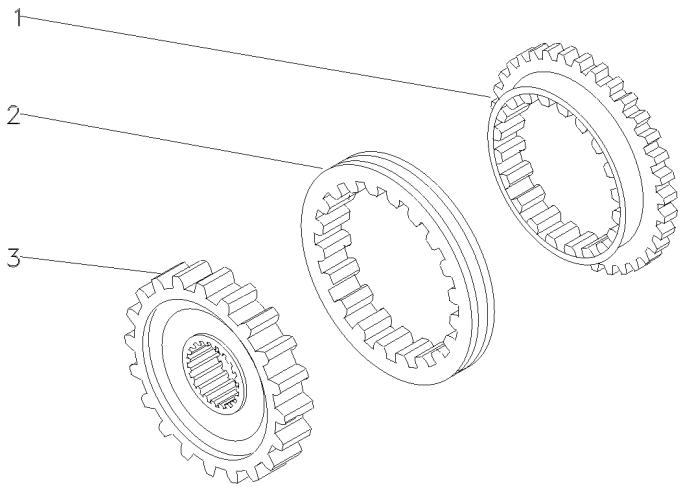

1	027925P1	**2** ANEL	RING	ARO
2	027924P1	**1** LUVA	SLEEVE	MANCHA
3	027927P1	**1** CUBO	HUB	CUBO

Fixações
Fasteners
Fijación

4 Rodas Motrizes
4 Wheels Drive
4 Ruedas Motriz

30-10

Tratores Com Plataforma Do Operador
Tractors With Operator Plataform
Tractores Con Plataforma Del Operador

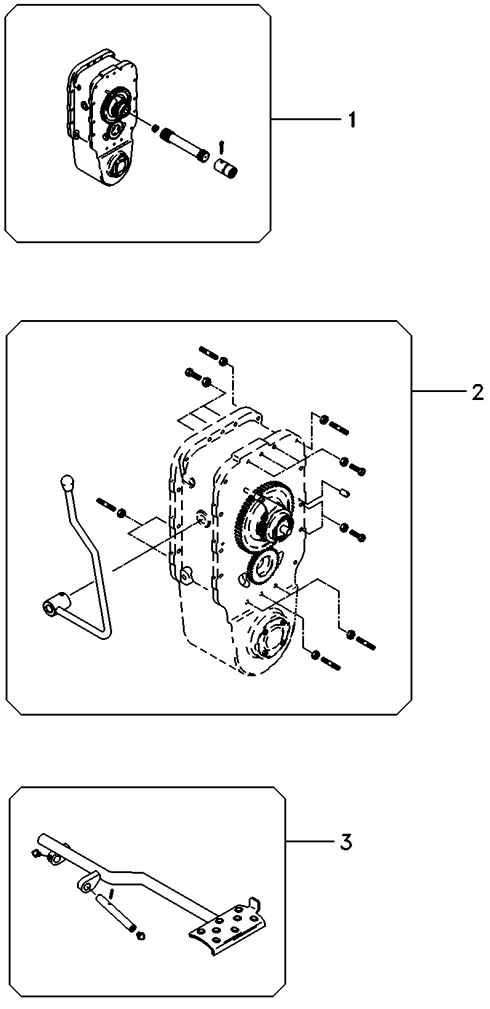

1	6208834M91	30-35 No	**1** EIXO	SHAFT	ARBOL
2	6208572M92	30-40 No	**1** FIXAÇÃO	CATCH	FIJADOR
3	062926N1	50-125 No	**1** PEDAL	PEDAL	PEDAL

Fixação Eixo Traseiro - Transmissão
Rear Axle - Transmission
Eje Trasero - Transmisión

30-15

2 Rodas Motrizes
2 Wheels Drive
2 Ruedas Motriz

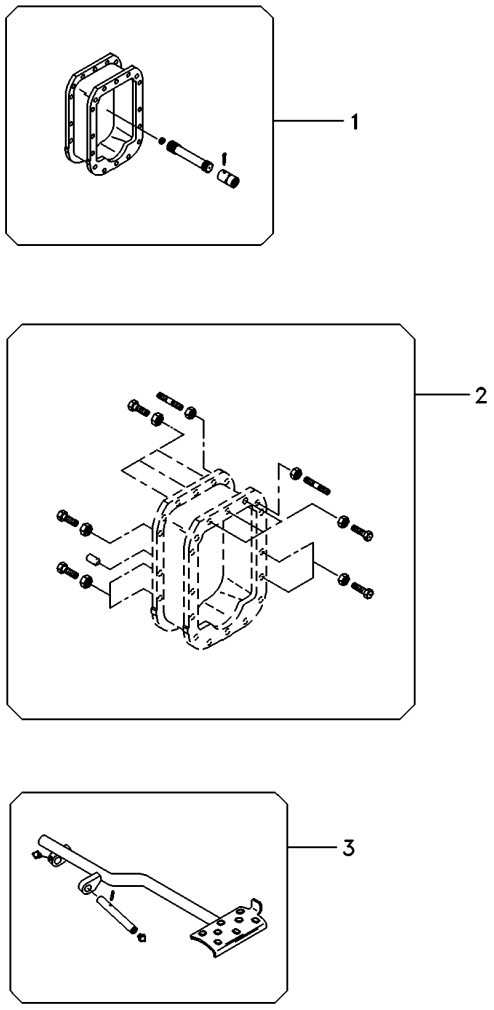

1	3411827M92	30-25 No	**1**	EIXO	SHAFT	ARBOL
2	3589421M92	30-30 No	**1**	FIXAÇÃO	CATCH	FIJADOR
3	062926N1	50-125 No	**1**	PEDAL	PEDAL	PEDAL

Fixação Eixo Traseiro - Transmissão
Fastener Rear Axle - Transmisson
Fijación Eje Trasero - Transmissón

30-20

2 Rodas Motrizes - Com Cabina
2 Wheels Drive - With Cab
2 Ruedas Motriz - Con Cabina

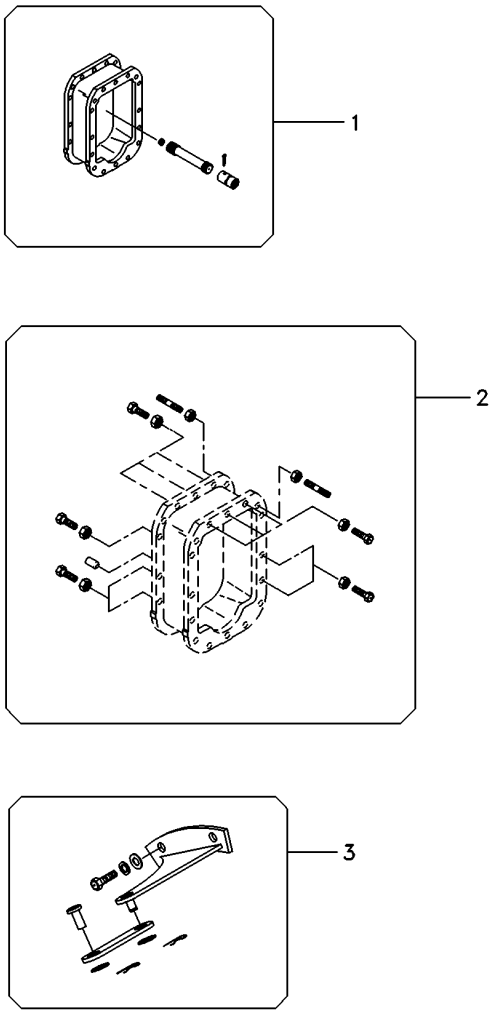

1	3411827M92	30-25 No	**1**	EIXO	SHAFT	ARBOL
2	3589421M92	30-30 No	**1**	FIXAÇÃO	CATCH	FIJADOR
3	071049N1	30-55 No	**1**	PEDAL	PEDAL	PEDAL

Eixo Propulsor
Drive Shaft
Eje De Mando

30-25

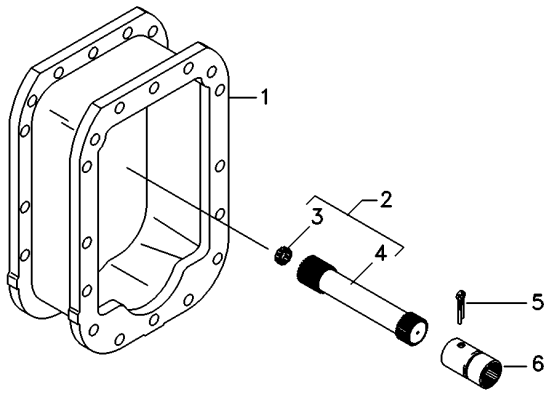

1	027848P3	**1**	ESPAÇADOR	SPACER	PIEZA DISTANCIA
2	048387N1	**1**	CJ. EIXO	KIT, AXLE	JUEGO DE EJE
3	195513M1	**1**	ROLAMENTO AGULHA	BEARING NEEDLE	COJINETA AGUJAS
4	048382P1	**1**	EIXO	SHAFT	ARBOL
5	355342X1	**1**	CUPILHA	COTTER PIN	PASADOR DOUBLE
6	3611473M1	**1**	LUVA	SLEEVE	MANCHA

Fixação Eixo Traseiro - Transmissão
Fastener Rear Axle - Transmisson
Fijación Eje Trasero - Transmissón

30-30

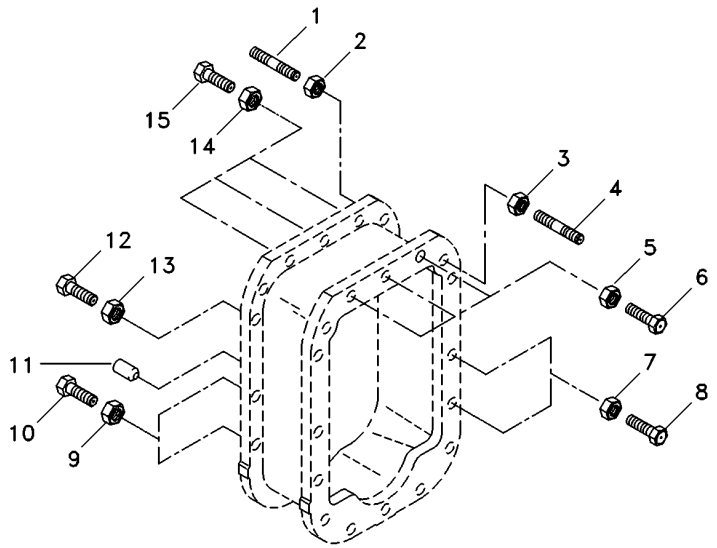

1	3589429M1	**6** PRISIONEIRO	STUD	ESPARRAGO
2	069676T1	**6** PORCA	NUT	TUERCA
3	069676T1	**2** PORCA	NUT	TUERCA
4	3589428M1	**2** PRISIONEIRO	STUD	ESPARRAGO
5	069676T1	**3** PORCA	NUT	TUERCA
6	377563X1	**3** PARAFUSO	BOLT	PERNO
7	069676T1	**13** PORCA	NUT	TUERCA
8	377561X1	**13** PARAFUSO	BOLT	PERNO
9	069676T1	**4** PORCA	NUT	TUERCA
10	377561X1	**4** PARAFUSO	BOLT	PERNO
11	191314M1	**4** PINO	PIN	PASADOR
12	377561X1	**1** PARAFUSO	BOLT	PERNO
13	069676T1	**1** PORCA	NUT	TUERCA
14	069676T1	**3** PORCA	NUT	TUERCA
15	3408222M1	**3** PARAFUSO	BOLT	PERNO

Eixo Propulsor Com Espaçador
Propeller Axle With Spacer
Eje Propulsor Con Espaciador

30-35

4 Rodas Motrizes
4 Wheels Drive
4 Ruedas Motriz

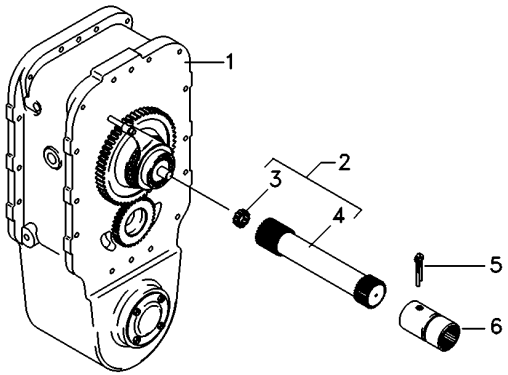

2	048389N1	**1**	CJ. EIXO	KIT, AXLE	JUEGO DE EJE
3	195513M1	**1**	ROLAMENTO AGULHA	BEARING NEEDLE	COJINETA AGUJAS
4	048384P1	**1**	EIXO	SHAFT	ARBOL
5	355342X1	**1**	CUPILHA	COTTER PIN	PASADOR DOUBLE
6	3611473M1	**1**	LUVA	SLEEVE	MANCHA

Fixação Eixo Traseiro - Transmissão
Fastener Rear Axle - Transmisson
Fijación Eje Trasero - Transmissón

30-40

4 Rodas Motrizes - Com Plataforma Do Operador
4 Wheels Drive - With Operator Plataform
4 Ruedas Motriz - Con Plataforma Del Operador

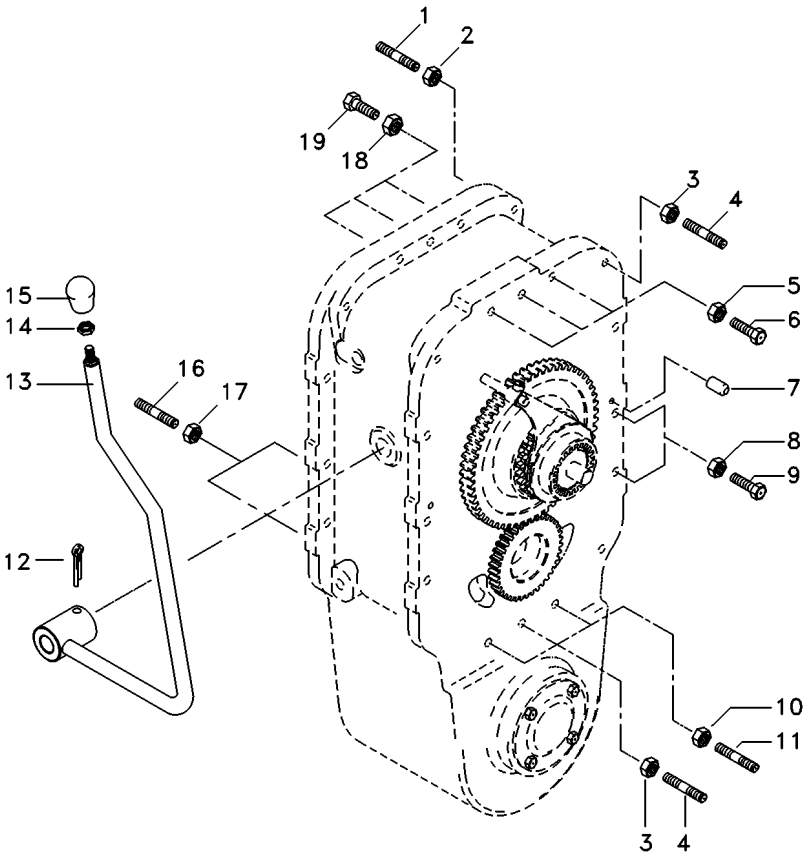

1	3589428M1	**2**	PRISIONEIRO	STUD	ESPARRAGO
2	069676T1	**2**	PORCA	NUT	TUERCA
3	069676T1	**5**	PORCA	NUT	TUERCA
4	3589429M1	**5**	PRISIONEIRO	STUD	ESPARRAGO
5	069676T1	**3**	PORCA	NUT	TUERCA
6	3408222M1	**3**	PARAFUSO	BOLT	PERNO
7	191314M1	**4**	PINO	PIN	PASADOR
8	069676T1	**14**	PORCA	NUT	TUERCA
9	377561X1	**14**	PARAFUSO	BOLT	PERNO
10	069676T1	**2**	PORCA	NUT	TUERCA
11	3589414M1	**2**	PRISIONEIRO	STUD	ESPARRAGO
12	357660X1	**1**	PINO	PIN	PASADOR
13	027398S1	**1**	ALAVANCA	LEVER	PALANCA
14	353430X1	**1**	PORCA	NUT	TUERCA
15	3410152M1	**1**	MANÍPULO	KNOB	POMO
16	033849P1	**2**	PRISIONEIRO	STUD	ESPARRAGO
17	069676T1	**2**	PORCA	NUT	TUERCA
18	069676T1	**3**	PORCA	NUT	TUERCA
19	377563X1	**3**	PARAFUSO	BOLT	PERNO

Fixação Eixo Traseiro - Transmissão
Fastener Rear Axle - Transmisson
Fijación Eje Trasero - Transmissón

30-45

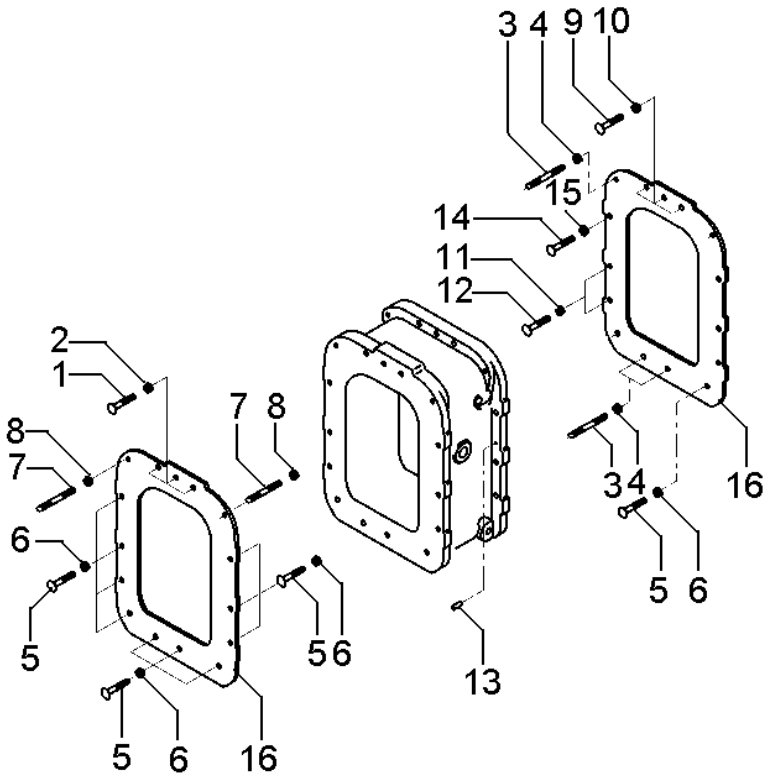

1	377563X1	**3**	PARAFUSO	BOLT	PERNO
2	069676T1	**3**	PORCA	NUT	TUERCA
3	3589429M1	**6**	PRISIONEIRO	STUD	ESPARRAGO
4	069676T1	**6**	PORCA	NUT	TUERCA
5	377561X1	**13**	PARAFUSO	BOLT	PERNO
6	069676T1	**13**	PORCA	NUT	TUERCA
7	3589429M1	**2**	PRISIONEIRO	STUD	ESPARRAGO
8	069676T1	**2**	PORCA	NUT	TUERCA
9	3408222M1	**3**	PARAFUSO	BOLT	PERNO
10	069676T1	**3**	PORCA	NUT	TUERCA
11	377561X1	**4**	PARAFUSO	BOLT	PERNO
12	069676T1	**4**	PORCA	NUT	TUERCA
13	191314M1	**4**	PINO	PIN	PASADOR
14	377561X1	**1**	PARAFUSO	BOLT	PERNO
15	069676T1	**1**	PORCA	NUT	TUERCA
16	1687785M4	**2**	JUNTA	GASKET	EMPAQUETADURA.

Pedal De Bloqueio Do Diferencial Eixo Traseiro
Rear Axle- Differential Lock Pedal
Eje Trasero Con Blocaje Diferencial-Pedal

30-50

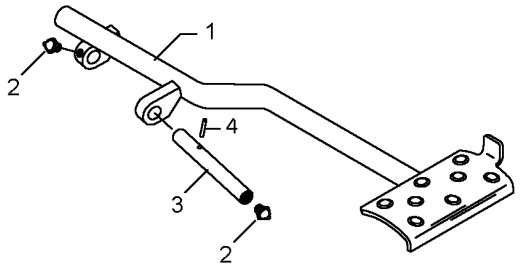

1	6234134M91		**1** PEDAL	PEDAL	PEDAL
2	13811X	1/4"-28	**2** GRAXEIRA	GREASER	ENGRASADOR
3	072292P1		**1** EIXO	SHAFT	ARBOL
4	357632X1		**1** PINO	PIN	PASADOR

Bloqueio Diferencial
Differential Lock
Bloqueo Del Diferencial

30-55

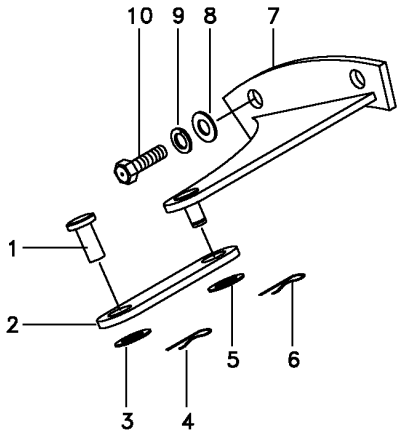

1	832813M1	**1** PINO	PIN	PASADOR
2	033298S1	**1** ALAVANCA	LEVER	PALANCA
3	353758X1	**1** ARRUELA	WASHER	ARANDELA
4	354059X1	**1** CONTRAPINO	DOWEL	CENTRAJE
5	353758X1	**1** ARRUELA	WASHER	ARANDELA
6	354059X1	**1** CONTRAPINO	DOWEL	CENTRAJE
7	065990S1	**1** SUPORTE	BRACKET	SOPORTE
8	353439X1	**2** ARRUELA PRESSÃO	PRESSURE WASHER	LAVADOR PRESION
9	353758X1	**2** ARRUELA	WASHER	ARANDELA
10	366909X1	**2** PARAFUSO	BOLT	PERNO

Carcaça Central
Middle Body
Carcaza Central

30-60

Sem Tdp
Without Pto
Sin Tdf

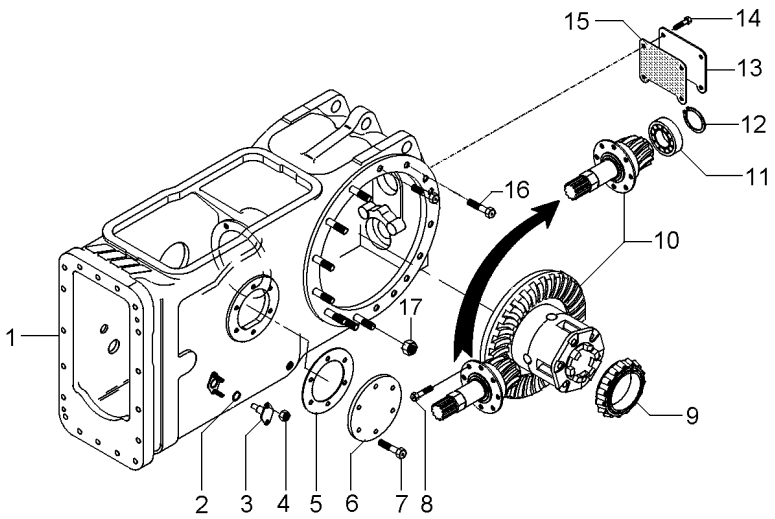

1	048005N1	30-80 No	**1**	CARCAÇA	HOUSING	ALOJAMIENTO
2	851258M1		**2**	ANEL "O"	O RING	JUNTA TORICA
3	898643M1		**2**	PINO	PIN	PASADOR
4	353916X1		**4**	PORCA	NUT	TUERCA
5	181217M1		**1**	JUNTA	GASKET	EMPAQUETADURA.
6	022942P1	◀	**1**	TAMPA	COVER	CUBIERTA
7	353698X1		**6**	PARAFUSO	BOLT	PERNO
8	899199M1		**6**	PARAFUSO	BOLT	PERNO
9	1850909M91		**1**	CJ. ROLAMENTO	BEARING ASSY	RODAMIENTO RAD
10	3147514M93	30-85 No	**1**	CJ. DIFERENCIAL	KIT,DIFFERENTIAL	JGO.DIFERENCIAL.
11	834733M1		**1**	ROLAMENTO	BEARING	COJINETE
12	366442X1		**1**	ANEL TRAVA	CIRCLIP	CIRCULITO
13	488253M4		**1**	TAMPA	COVER	CUBIERTA
14	353723X1		**4**	PARAFUSO	BOLT	PERNO
15	488254M2		**1**	JUNTA	GASKET	EMPAQUETADURA.
16	377622X1		**4**	PARAFUSO	BOLT	PERNO
17	353437X1		**18**	PORCA	NUT	TUERCA

Carcaça Central
Middle Body
Carcaza Central

30-65

Tdp 540 Rpm
Pto 540 Rpm
Tdf 540 Rpm

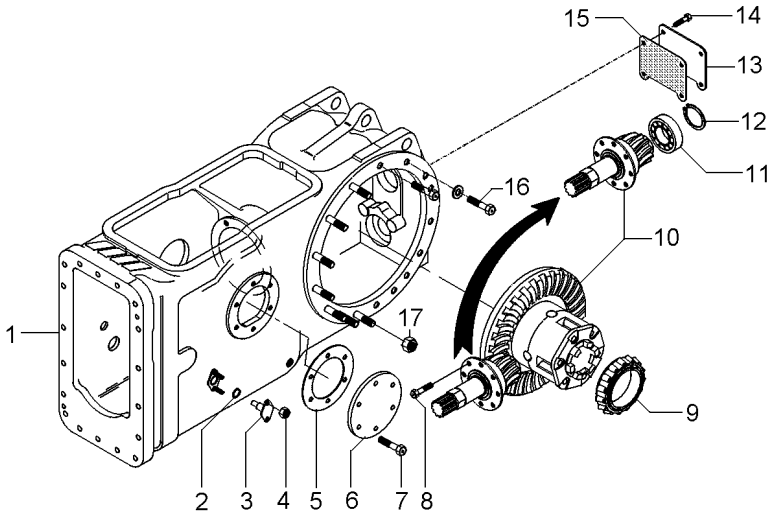

1	048005N1		30-80 No	**1**	CARCAÇA	HOUSING	ALOJAMIENTO
2	851258M1			**2**	ANEL "O"	O RING	JUNTA TORICA
3	898643M1			**2**	PINO	PIN	PASADOR
4	353916X1			**4**	PORCA	NUT	TUERCA
5	181217M1			**1**	JUNTA	GASKET	EMPAQUETADURA.
6	3599003M92			**1**	EIXO	SHAFT	ARBOL
7	195453M1			**1**	ROLAMENTO AGULHA	BEARING NEEDLE	COJINETA AGUJAS
8	3611134M93			**1**	LUVA	SLEEVE	MANCHA
9	391162X1			**1**	ROLAMENTO	BEARING	COJINETE
10	831581M2			**1**	ANEL TRAVA	CIRCLIP	CIRCULITO
11	532898M1			**1**	LUVA	SLEEVE	MANCHA
12	3611135M1			**1**	RETENTOR	SEAL	RETEN
13	3149348M1			**2**	CHAPA	PLATE	CHAPA
14	035678T1			**1**	TAMPA	COVER	CUBIERTA
15	1850909M91			**1**	CJ. ROLAMENTO	BEARING ASSY	RODAMIENTO RAD
16	3147514M93		30-85 No	**1**	CJ. DIFERENCIAL	KIT,DIFFERENTIAL	JGO.DIFERENCIAL.
17	834733M1			**1**	ROLAMENTO	BEARING	COJINETE
18	366442X1			**1**	ANEL TRAVA	CIRCLIP	CIRCULITO
19	377622X1			**4**	PARAFUSO	BOLT	PERNO
20	532882M1			**1**	ARRUELA	WASHER	ARANDELA
21	339470X1			**1**	ANEL	RING	ARO
22	353437X1			**18**	PORCA	NUT	TUERCA
23	899199M1			**6**	PARAFUSO	BOLT	PERNO
24	072295P1	6		**1**	COLAR	COLLAR	COLLAR
25		6	3599003M92	**1**	EIXO	SHAFT	ARBOL
26	3599002M3	8		**1**	LUVA	SLEEVE	MANCHA
27	3699801M1	8		**1**	RETENTOR	OIL SEAL	BUJE RETENACEITE

Carcaça Central	**540 Rpm**	**Tratores Com Cabine**
Middle Body	**540 Rpm**	**Tractors With Cab**
Carcaza Central	**540 Rpm**	**Tractores Con Cabina**

30-70

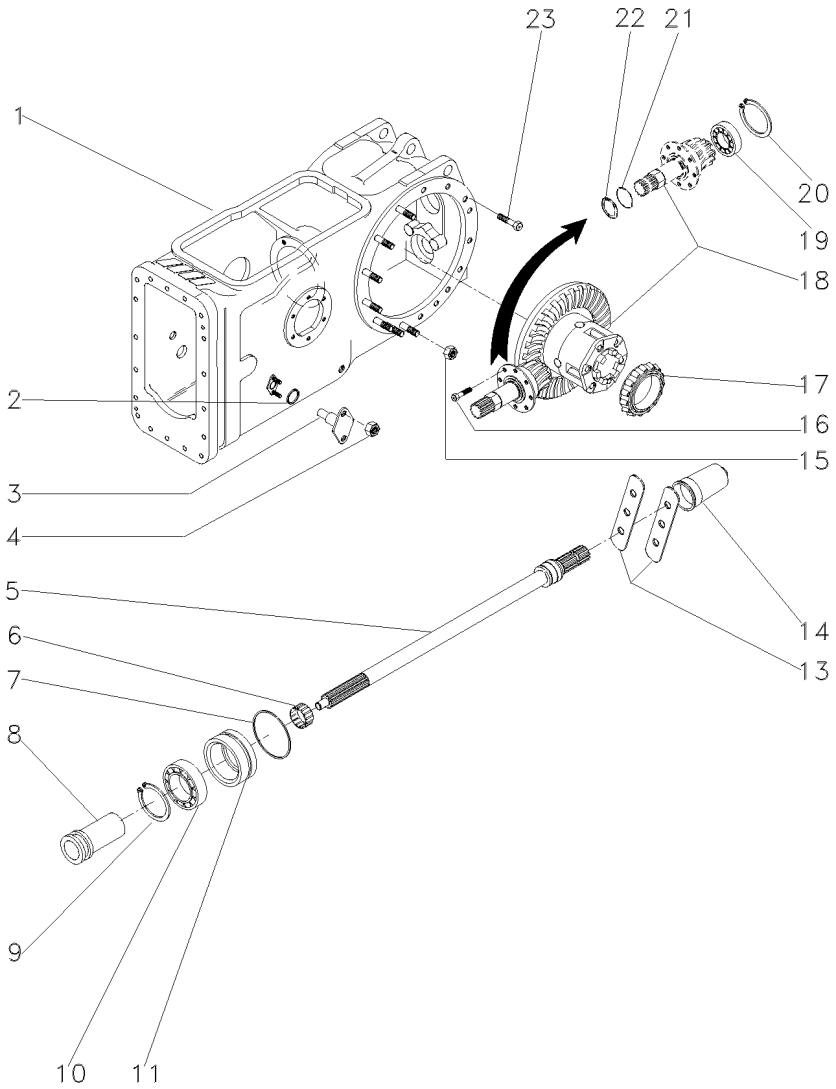

1	071166N1		**1**	CJ. CARCAÇA	HOUSE ASSY	CONJ. CARTER
2	851258M1		**2**	ANEL "O"	O RING	JUNTA TORICA
3	898643M1		**2**	PINO	PIN	PASADOR
4	353916X1		**4**	PORCA	NUT	TUERCA
5	3599003M92	30-90 No	**1**	EIXO	SHAFT	ARBOL
6	195453M1		**1**	ROLAMENTO AGULHA	BEARING NEEDLE	COJINETA AGUJAS
7	1004633M1		**1**	ANEL "O"	O RING	JUNTA TORICA
8	532898M1		**1**	LUVA	SLEEVE	MANCHA
9	831581M2		**1**	ANEL TRAVA	CIRCLIP	CIRCULITO
10	391162X1		**1**	ROLAMENTO	BEARING	COJINETE
11	3611134M93	30-95 No	**1**	LUVA	SLEEVE	MANCHA
13	3149348M1		**2**	CHAPA	PLATE	CHAPA
14	035678T1		**1**	TAMPA	COVER	CUBIERTA
15	353437X1		**18**	PORCA	NUT	TUERCA
16	899199M1		**6**	PARAFUSO	BOLT	PERNO
17	1850909M91		**1**	CJ. ROLAMENTO	BEARING ASSY	RODAMIENTO RAD
18	3147514M93	30-85 No	**1**	CJ. DIFERENCIAL	KIT,DIFFERENTIAL	JGO.DIFERENCIAL.
19	834733M1		**1**	ROLAMENTO	BEARING	COJINETE
20	196097M1		**1**	ANEL	RING	ARO
21	339470X1		**1**	ANEL	RING	ARO
22	532882M1		**1**	ARRUELA	WASHER	ARANDELA
23	377622X1		**4**	PARAFUSO	BOLT	PERNO

Carcaça Central
Middle Body
Carcaza Central

30-75

540 / 1000 Rpm
540 / 1000 Rpm
540 / 1000 Rpm

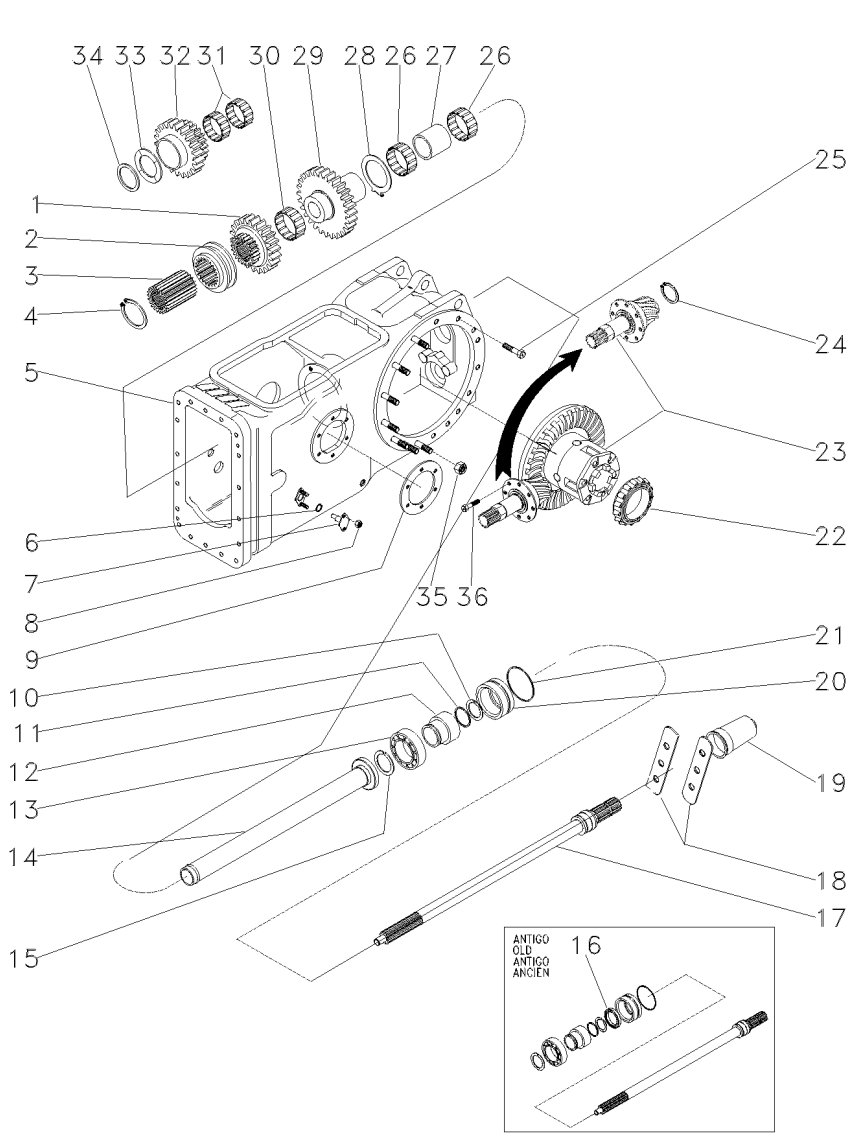

1	1660713M1		**1**	ENGRENAGEM	GEAR	ENGRANAJE
2	532889M1		**1**	COLAR	COLLAR	COLLAR
3	532891M1		**1**	CUBO	HUB	CUBO
4	352699X1		**1**	ANEL TRAVA	CIRCLIP	CIRCULITO
5	048005N1	30-80 No	**1**	CARCAÇA	HOUSING	ALOJAMIENTO
6	851258M1		**2**	ANEL "O"	O RING	JUNTA TORICA
7	898643M1		**2**	PINO	PIN	PASADOR
8	353916X1		**4**	PORCA	NUT	TUERCA
9	181217M1		**1**	JUNTA	GASKET	EMPAQUETADURA.
10	1662726M2		**1**	ANEL	RING	ARO
11	3008359X1		**1**	ANEL "O"	O RING	JUNTA TORICA
12	6216126M1		**1**	LUVA	SLEEVE	MANCHA
13	391162X1		**1**	ROLAMENTO	BEARING	COJINETE
14	532877M92		**1**	TUBO	PIPE	CANO
15	831581M2		**1**	ANEL TRAVA	CIRCLIP	CIRCULITO
16	3611135M1		**1**	RETENTOR	SEAL	RETEN
17	3599000M2	540/1000 RPM	**1**	EIXO	SHAFT	ARBOL
18	3149348M1		**2**	CHAPA	PLATE	CHAPA
19	035678T1		**1**	TAMPA	COVER	CUBIERTA
20	3611134M93		**1**	LUVA	SLEEVE	MANCHA
21	1004633M1		**1**	ANEL "O"	O RING	JUNTA TORICA
22	1850909M91		**1**	CJ. ROLAMENTO	BEARING ASSY	RODAMIENTO RAD
23	022173N2	30-100 No	**1**	CJ. DIFERENCIAL	KIT,DIFFERENTIAL	JGO.DIFERENCIAL.
24	366442X1		**1**	ANEL TRAVA	CIRCLIP	CIRCULITO
25	377622X1		**4**	PARAFUSO	BOLT	PERNO
26	022199T1		**2**	ROLAMENTO	BEARING	COJINETE
27	532876M2		**1**	ESPAÇADOR	SPACER	PIEZA DISTANCIA
28	1663312M2		**1**	ARRUELA	WASHER	ARANDELA
29	1679306M1		**1**	ENGRENAGEM	GEAR	ENGRANAJE
30	842921M1		**1**	ROLAMENTO	BEARING	COJINETE
31	842922M1		**2**	ROLAMENTO	BEARING	COJINETE
32	1679310M1		**1**	ENGRENAGEM	GEAR	ENGRANAJE
33	532882M1		**1**	ARRUELA	WASHER	ARANDELA
34	339470X1		**1**	ANEL	RING	ARO
35	353437X1		**18**	PORCA	NUT	TUERCA
36	899199M1		**6**	PARAFUSO	BOLT	PERNO

Carcaça Central
Middle Body
Carcaza Central

30-80

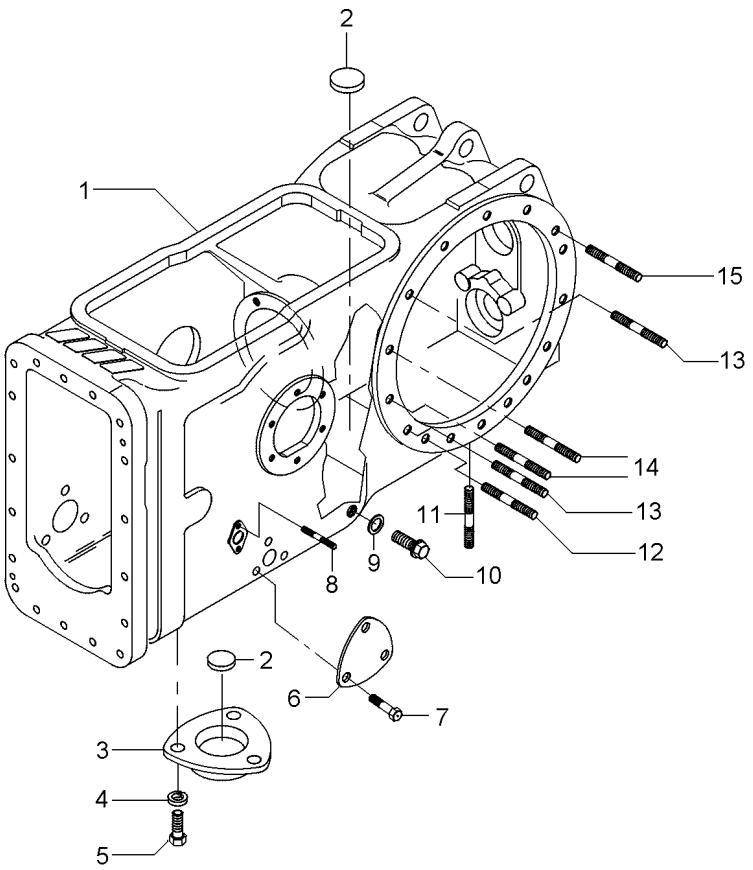

1	048004P1	**1**	CARCAÇA	HOUSING	ALOJAMIENTO
2	020468T1	**3**	MAGNÉTICO	MAGNET	IMAN
3	1869491M1	**1**	TAMPA	COVER	CUBIERTA
4	353446X1	**3**	ARRUELA	WASHER	ARANDELA
5	353676X1	**3**	PARAFUSO	BOLT	PERNO
6	3411758M1	**1**	TAMPA	COVER	CUBIERTA
7	353691X1	**3**	PARAFUSO	BOLT	PERNO
8	195569M2	**4**	PRISIONEIRO	STUD	ESPARRAGO
9	180474M1	**1**	ARRUELA	WASHER	ARANDELA
10	3409712M1	**1**	BUJÃO	PLUG	TAPON
11	490808M1	**4**	PRISIONEIRO	STUD	ESPARRAGO
12	1860900M1	**2**	PRISIONEIRO	STUD	ESPARRAGO
13	1860900M1	**12**	PRISIONEIRO	STUD	ESPARRAGO
14	377616X1	**4**	PRISIONEIRO	STUD	ESPARRAGO
15	1860900M1	**4**	PRISIONEIRO	STUD	ESPARRAGO

Pinhão E Diferencial
Pinion And Diferential
Piñon Y Diferencial

30-85

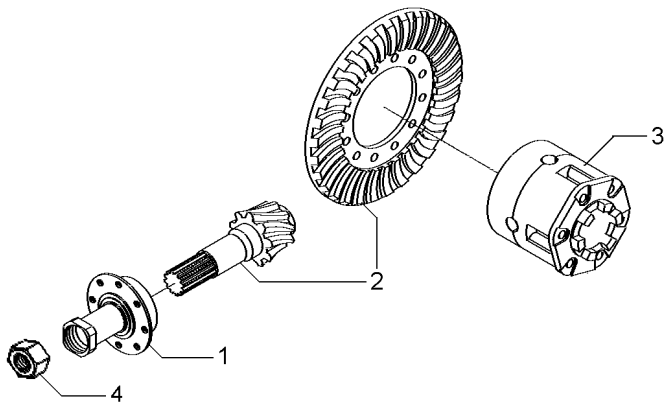

1	3147511M93	30-135 No	**1**	FLANGE	FLANGE	PLETINA
2	4200008M91	9/35	**1**	COROA E PINHÃO	KIT, BEVEL GEAR	CORONA Y PINON
3	1481423M94	30-140 No	**1**	CJ. DIFERENCIAL	KIT,DIFFERENTIAL	JGO.DIFERENCIAL.
4	532956M1		**1**	PORCA	NUT	TUERCA

Eixo Da Tdp
Pto Shaft
Eje Toma De Fuerza

30-90

540 Rpm
540 Rpm
540 Rpm

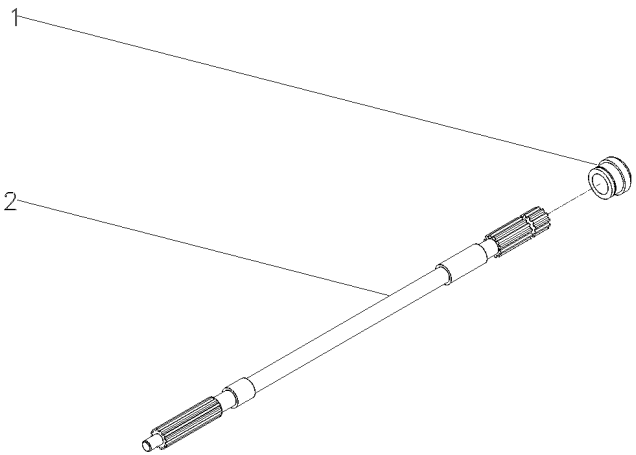

1	3599001M3	**1** COLAR	COLLAR	COLLAR
2	1871628M1	**1** EIXO	SHAFT	ARBOL

Luva/Anel
Pto Seal
Sello De Tdf

30-95

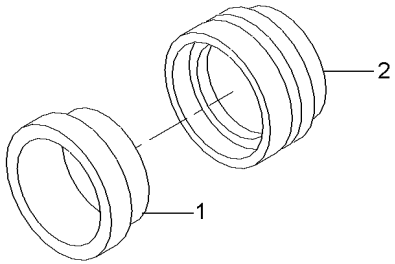

1	834216M1	**1** RETENTOR	SEAL	RETEN
2	3599002M4	**1** LUVA	SLEEVE	MANCHA

Pinhão E Diferencial
Pinion And Diferential
Piñon Y Diferencial

30-100

540 / 1000 Rpm
540 / 1000 Rpm
540 / 1000 Rpm

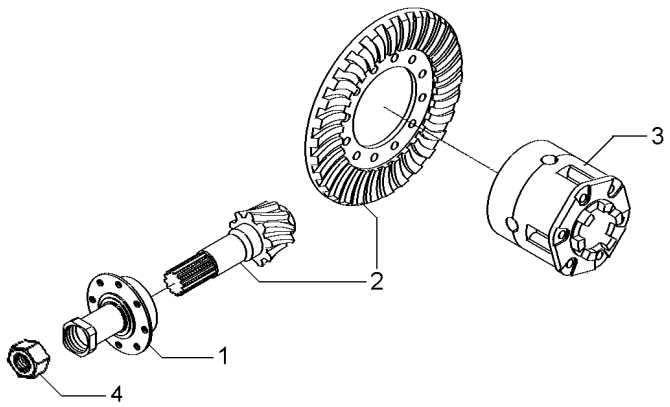

1	1872858M93	30-155 No	**1**	FLANGE	FLANGE	PLETINA
2	4200008M91	9/35	**1**	COROA E PINHÃO	KIT, BEVEL GEAR	CORONA Y PINON
3	1481423M94	30-140 No	**1**	CJ. DIFERENCIAL	KIT,DIFFERENTIAL	JGO.DIFERENCIAL.
4	532956M1			PORCA	NUT	TUERCA

Redução Final Traseira
Rear Final Drive
Reduccion Final Trasera

30-105

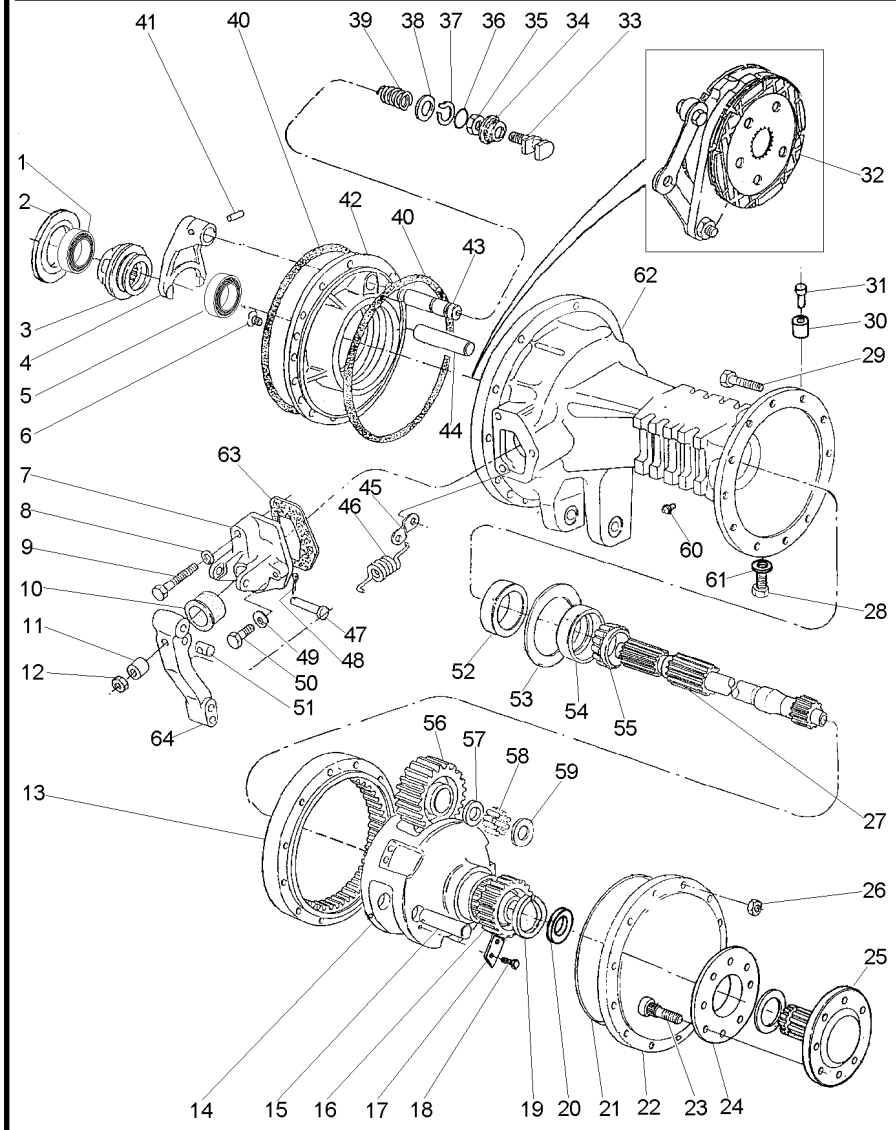

T0260018 **EC62Z004** **C029803 E01 (1)** **08/08** **30-105**

1	185775M1		**1**	CONE	CONE	CONO
2	187689M1	0.73/0.78MM	**X**	CALÇO	SHIM	CALCE
2	521401M1	0.60/0.66MM	**X**	CALÇO	SHIM	CALCE
2	892170M1	1.24/1.29MM	**X**	CALÇO	SHIM	CALCE
2	892171M1	1.11/1.16MM	**X**	CALÇO	SHIM	CALCE
2	892172M1	0.99/1.04MM	**X**	CALÇO	SHIM	CALCE
2	892173M1	0.86/0.91MM	**X**	CALÇO	SHIM	CALCE
3	897003M3		**1**	LUVA	SLEEVE	MANCHA
4	906807M1		**1**	GARFO	FORK	HORQUILLA
5		1851533M91	**1**	ROLAMENTO	BEARING	COJINETE
6	034013P1		**4**	PARAFUSO	BOLT	PERNO
7	1860970M1	◀	**1**	SUPORTE	BRACKET	SOPORTE
7	3409713M1	▶	**1**	SUPORTE	BRACKET	SOPORTE
8	353434X1		**2**	ARRUELA	WASHER	ARANDELA
9	354269X1		**2**	PARAFUSO	BOLT	PERNO
10	1860959M1		**2**	CAPA	CAP	TAPA
11	1865002M1		**2**	ESPAÇADOR	SPACER	PIEZA DISTANCIA
12	330797X1		**2**	PORCA	NUT	TUERCA
13	036922P1		**2**	COROA	SPROCKET	RUEDA DE CADENA
14	022348N2	30-145 No	**2**	PORTA ENGRENAGEM	CARRIER	PORTADOR
15	1487073M1		**6**	EIXO	SHAFT	ARBOL
16	022508P1		**2**	ENGRENAGEM	GEAR	ENGRANAJE
17	3149278M1		**6**	CHAPA	PLATE	CHAPA
18	3148503M2		**12**	PARAFUSO	BOLT	PERNO
19	1487077M1		**2**	ANEL	RING	ARO
20	022518P1		**2**	RETENTOR	SEAL	RETEN
21	1487082M1		**2**	ANEL "O"	O RING	JUNTA TORICA
22	022198P1		**2**	TAMPA	COVER	CUBIERTA
23	020928P1		**16**	PARAFUSO	BOLT	PERNO
24	894756M1		**2**	ESPAÇADOR	SPACER	PIEZA DISTANCIA
25	020373P2		**2**	EIXO	SHAFT	ARBOL
26	338600X1		**24**	PORCA	NUT	TUERCA
27	3585914M1		**2**	EIXO	SHAFT	ARBOL
28	3409712M1		**4**	BUJÃO	PLUG	TAPON
29	338598X1		**24**	PARAFUSO	BOLT	PERNO
30	1488046M1		**2**	PINO	PIN	PASADOR
31	1486164M1		**2**	TAMPÃO	PAD	ALMOHADILLA
32	3148789M91	30-150 No	**2**	CJ. FREIO	KIT, BRAKE	FRENOS JUEGO
33	1865014M1		**1**	GARFO	FORK	HORQUILLA
34	906811M1		**1**	PROTETOR	PROTECTOR	PROTECTOR
35	338600X1		**1**	PORCA	NUT	TUERCA
36	851258M1		**1**	ANEL "O"	O RING	JUNTA TORICA
37	358950X1		**1**	ANEL TRAVA	CIRCLIP	CIRCULITO
38	1864764M1		**1**	ARRUELA	WASHER	ARANDELA
39	906808M1		**1**	MOLA	SPRING	RESORTE
40	1860838M2		**4**	ANEL "O"	O RING	JUNTA TORICA
41	420407M1		**1**	PINO	PIN	PASADOR
42	071274P2	▶	**1**	PLACA	PLATE	PLATO
42	6201377M2	◀	**1**	PLACA	PLATE	PLATO
43	1864763M1		**1**	EIXO	SHAFT	ARBOL

Redução Final Traseira
Rear Final Drive
Reduccion Final Trasera

30-105

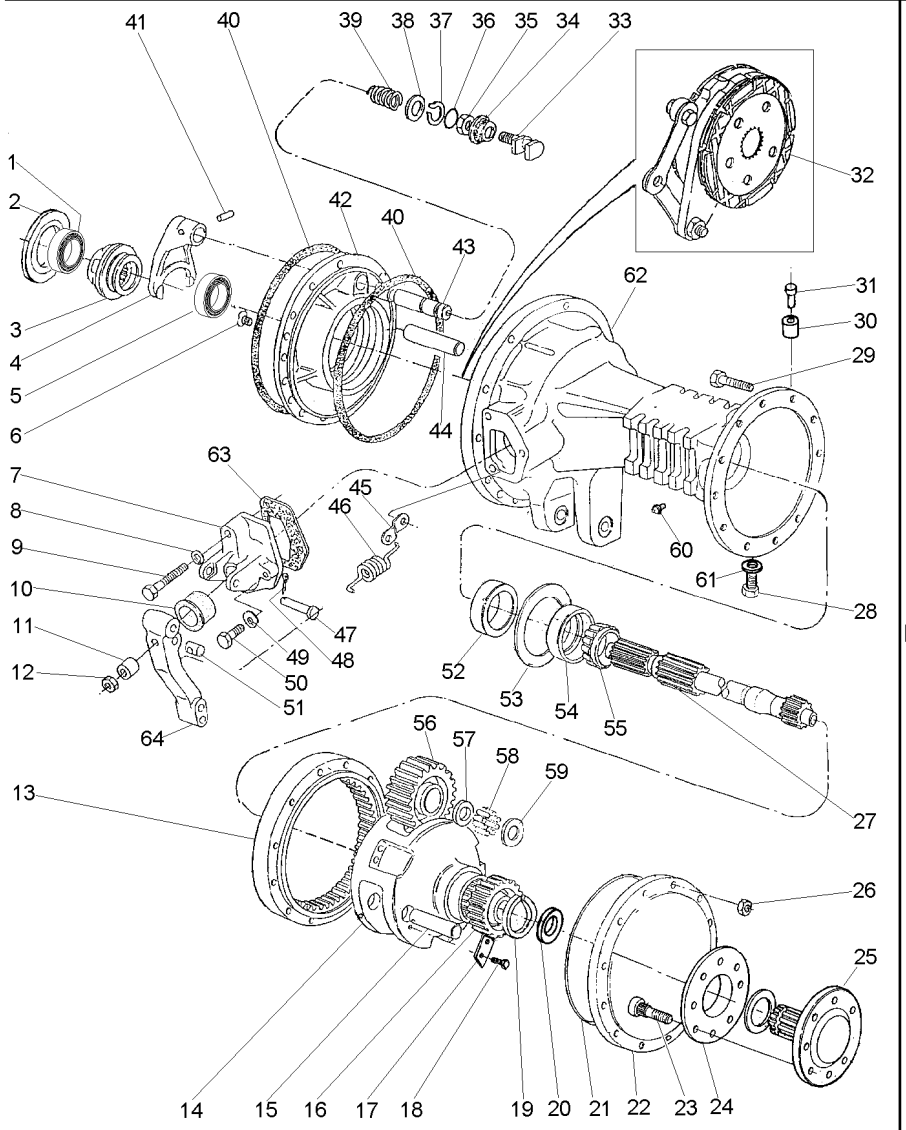

44	1860956M1		
45	184310M1		
46	184171M1		
47	363459X1		
48	354059X1		
49	353434X1		
50	362455X1		
51	1865003M1		
52	1860954M1		
53	894757M1	⧓	0.05MM
53	894758M1	⧓	0.10MM
53	894759M1	⧓	0.15MM
54	1881931M91		
55	1881931M91		
56	1487075M1		
57	1487062M1		
58	490016M1		
59	1487072M2		
60	182099M91		
61	180474M1		
62	036920P1	▶	
62	036921P1	◀	
63	1860960M2	[A]	
64	1861665M1	▶	
64	1861666M1	◀	

[A] ANTIGO
OLD
ANTIGUO

2	EIXO	SHAFT	ARBOL
2	ALÇA	STRAP	FAJA
2	MOLA	SPRING	RESORTE
2	PINO	PIN	PASADOR
2	CONTRAPINO	DOWEL	CENTRAJE
4	ARRUELA	WASHER	ARANDELA
4	PARAFUSO	BOLT	PERNO
2	PINO	PIN	PASADOR
2	RETENTOR	OIL SEAL	BUJE RETENACEITE
X	CALÇO	SHIM	CALCE
X	CALÇO	SHIM	CALCE
X	CALÇO	SHIM	CALCE
4	CJ. ROLAMENTO	BEARING ASSY	RODAMIENTO RAD
1	CJ. ROLAMENTO	BEARING ASSY	RODAMIENTO RAD
6	PINHÃO	PINION	PINON
18	ARRUELA	WASHER	ARANDELA
336	ROLETE	ROLLER	RODILLO
12	ARRUELA	WASHER	ARANDELA
2	RESPIRO	BREATHER	RESPIRADERO
4	ARRUELA	WASHER	ARANDELA
1	CARCAÇA	HOUSING	ALOJAMIENTO
1	CARCAÇA	HOUSING	ALOJAMIENTO
2	JUNTA	GASKET	EMPAQUETADURA.
1	ALAVANCA	LEVER	PALANCA
1	ALAVANCA	LEVER	PALANCA

Redução Final Traseira
Rear Final Drive
Reduccion Final Trasera

30-110

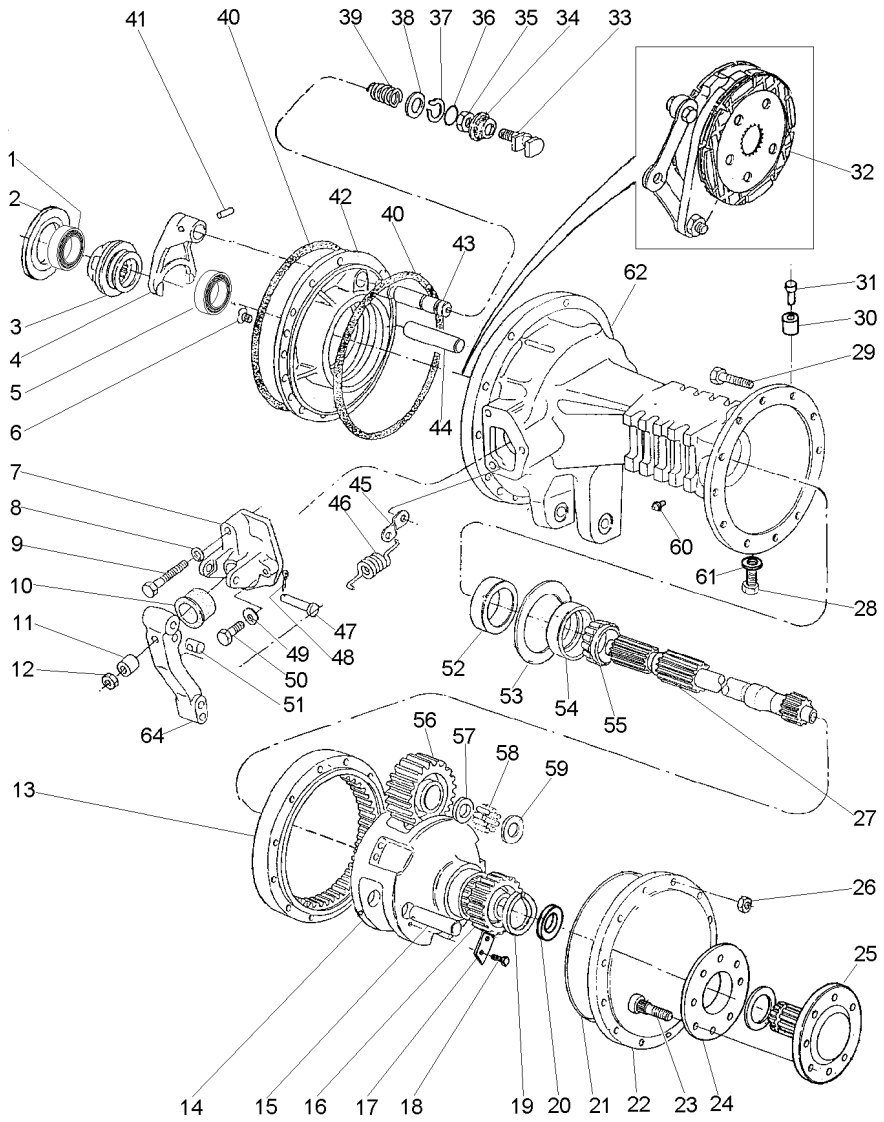

1	185775M1			1	CONE	CONE	CONO
2	187689M1	⧗	0.73/0.78MM	X	CALÇO	SHIM	CALCE
2	521401M1	⧗	0.60/0.66MM	X	CALÇO	SHIM	CALCE
2	892170M1	⧗	1.24/1.29MM	X	CALÇO	SHIM	CALCE
2	892171M1	⧗	1.11/1.16MM	X	CALÇO	SHIM	CALCE
2	892172M1	⧗	0.99/1.04MM	X	CALÇO	SHIM	CALCE
2	892173M1	⧗	0.86/0.91MM	X	CALÇO	SHIM	CALCE
3	897003M3			1	LUVA	SLEEVE	MANCHA
4	906807M1			1	GARFO	FORK	HORQUILLA
5		▰	1851533M91	1	ROLAMENTO	BEARING	COJINETE
6	034013P1			4	PARAFUSO	BOLT	PERNO
7	1860970M1	◀		1	SUPORTE	BRACKET	SOPORTE
7	3409713M1	▶		1	SUPORTE	BRACKET	SOPORTE
8	353434X1			2	ARRUELA	WASHER	ARANDELA
9	354269X1			2	PARAFUSO	BOLT	PERNO
10	1860959M1			2	CAPA	CAP	TAPA
11	1865002M1			2	ESPAÇADOR	SPACER	PIEZA DISTANCIA
12	330797X1			2	PORCA	NUT	TUERCA
13	036922P1			2	COROA	SPROCKET	RUEDA DE CADENA
14	022348N2	👁	30-145 No	2	PORTA ENGRENAGEM	CARRIER	PORTADOR
15	1487073M1			6	EIXO	SHAFT	ARBOL
16	022508P1			2	ENGRENAGEM	GEAR	ENGRANAJE
17	3149278M1			6	CHAPA	PLATE	CHAPA
18	3148503M2			12	PARAFUSO	BOLT	PERNO
19	1487077M1			2	ANEL	RING	ARO
20	022518P1			2	RETENTOR	SEAL	RETEN
21	1487082M1			2	ANEL "O"	O RING	JUNTA TORICA
22	022198P1			2	TAMPA	COVER	CUBIERTA
23	020928P1			16	PARAFUSO	BOLT	PERNO
24	894756M1			2	ESPAÇADOR	SPACER	PIEZA DISTANCIA
25	020373P2			2	EIXO	SHAFT	ARBOL
26	338600X1			24	PORCA	NUT	TUERCA
27	3585914M1			2	EIXO	SHAFT	ARBOL
28	3409712M1			4	BUJÃO	PLUG	TAPON
29	338598X1			24	PARAFUSO	BOLT	PERNO
30	1488046M1			2	PINO	PIN	PASADOR
31	1486164M1			2	TAMPÃO	PAD	ALMOHADILLA
32	3148789M91	👁	30-150 No	2	CJ. FREIO	KIT, BRAKE	FRENOS JUEGO
33	1865014M1			1	GARFO	FORK	HORQUILLA
34	906811M1			1	PROTETOR	PROTECTOR	PROTECTOR
35	338600X1			1	PORCA	NUT	TUERCA
36	851258M1			1	ANEL "O"	O RING	JUNTA TORICA
37	358950X1			1	ANEL TRAVA	CIRCLIP	CIRCULITO
38	1864764M1			1	ARRUELA	WASHER	ARANDELA
39	906808M1			1	MOLA	SPRING	RESORTE
40	1860838M2			4	ANEL "O"	O RING	JUNTA TORICA
41	420407M1			1	PINO	PIN	PASADOR
42	1860882M1	▶		1	PLACA	PLATE	PLATO
42	1860885M1	◀		1	PLACA	PLATE	PLATO
43	1864763M1			1	EIXO	SHAFT	ARBOL

Redução Final Traseira
Rear Final Drive
Reduccion Final Trasera

30-110

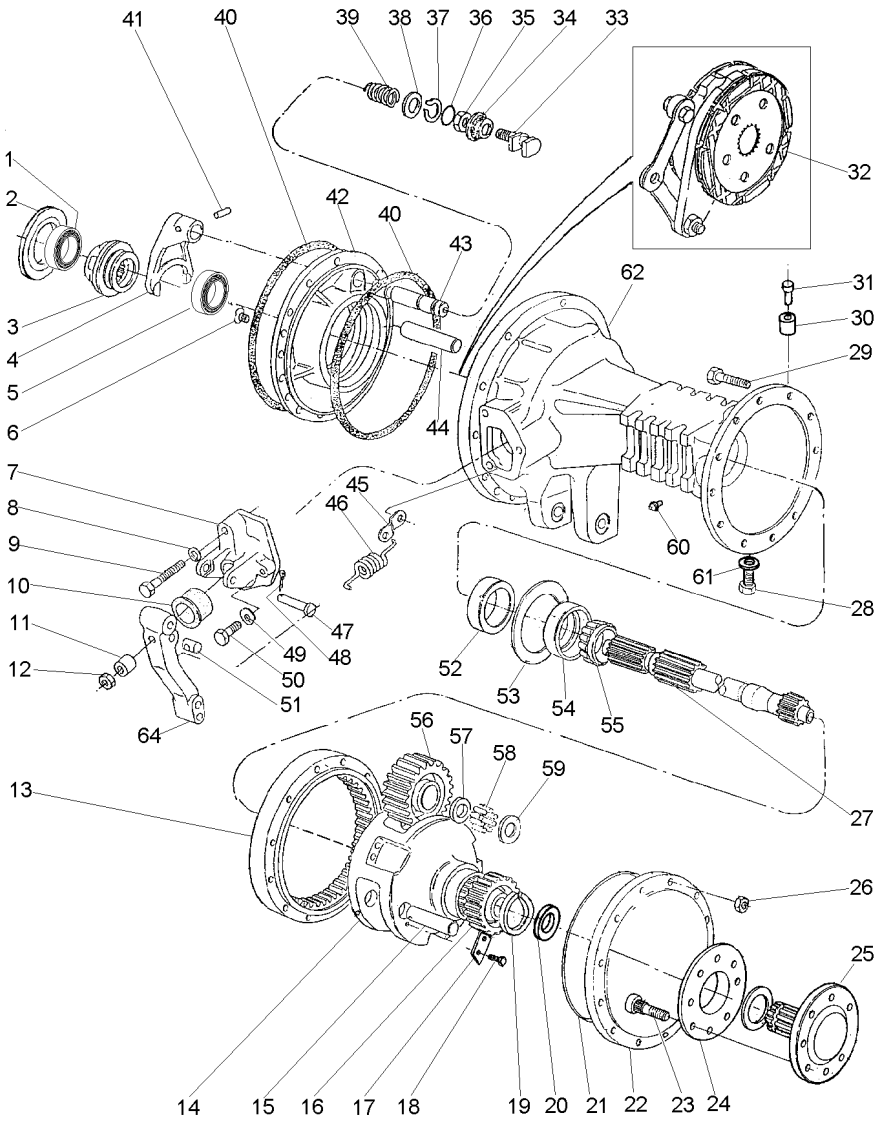

44	1860956M1		**2**	EIXO	SHAFT	ARBOL
45	184310M1		**2**	ALÇA	STRAP	FAJA
46	184171M1		**2**	MOLA	SPRING	RESORTE
47	363459X1		**2**	PINO	PIN	PASADOR
48	354059X1		**2**	CONTRAPINO	DOWEL	CENTRAJE
49	353434X1		**4**	ARRUELA	WASHER	ARANDELA
50	362455X1		**4**	PARAFUSO	BOLT	PERNO
51	1865003M1		**2**	PINO	PIN	PASADOR
52	1860954M1		**2**	RETENTOR	OIL SEAL	BUJE RETENACEITE
53	894757M1	0.05MM	**X**	CALÇO	SHIM	CALCE
53	894758M1	0.10MM	**X**	CALÇO	SHIM	CALCE
53	894759M1	0.15MM	**X**	CALÇO	SHIM	CALCE
54		1881931M91	**4**	CAPA	CAP	TAPA
55	1881931M91		**4**	CJ. ROLAMENTO	BEARING ASSY	RODAMIENTO RAD
56	1487075M1		**6**	PINHÃO	PINION	PINON
57	1487062M1		**18**	ARRUELA	WASHER	ARANDELA
58	490016M1		**336**	ROLETE	ROLLER	RODILLO
59	1487072M2		**12**	ARRUELA	WASHER	ARANDELA
60	182099M91		**2**	RESPIRO	BREATHER	RESPIRADERO
61	180474M1		**4**	ARRUELA	WASHER	ARANDELA
62	036920P1	▶	**1**	CARCAÇA	HOUSING	ALOJAMIENTO
62	036921P1	◀	**1**	CARCAÇA	HOUSING	ALOJAMIENTO
64	1861665M1	▶	**1**	ALAVANCA	LEVER	PALANCA
64	1861666M1	◀	**1**	ALAVANCA	LEVER	PALANCA

Redução Final Traseira
Rear Final Drive
Reduccion Final Trasera

30-115

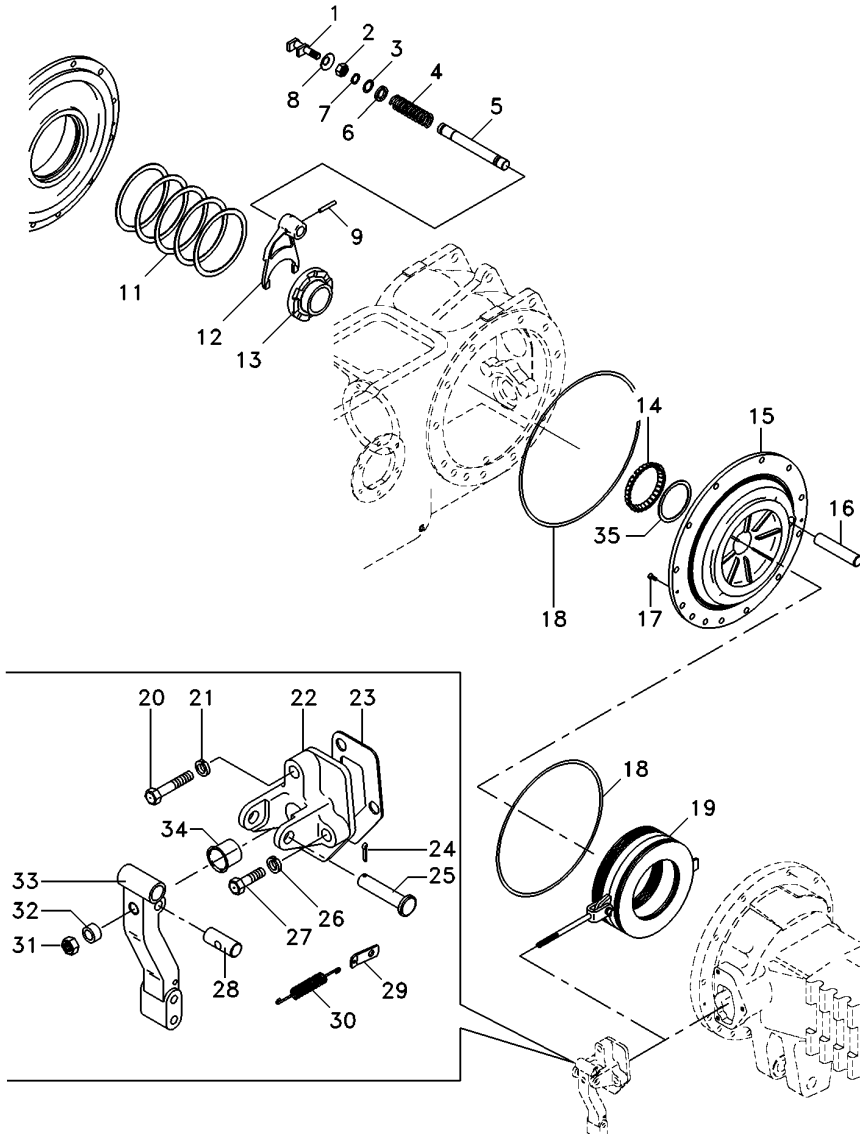

1	1865014M1		1	GARFO	FORK	HORQUILLA
2	353426X1		1	PORCA	NUT	TUERCA
3	358950X1		1	ANEL TRAVA	CIRCLIP	CIRCULITO
4	906808M1		1	MOLA	SPRING	RESORTE
5	1864763M1		1	EIXO	SHAFT	ARBOL
6	1864764M1		1	ARRUELA	WASHER	ARANDELA
7	851258M1		1	ANEL "O"	O RING	JUNTA TORICA
8	906811M1		1	PROTETOR	PROTECTOR	PROTECTOR
9	420407M1		1	PINO	PIN	PASADOR
11	187689M1	0.73/0.78mm	X	CALÇO	SHIM	CALCE
11	521401M1	0.60/0.66mm	X	CALÇO	SHIM	CALCE
11	892170M1	1.24/1.29mm	X	CALÇO	SHIM	CALCE
11	892171M1	1.11/1.16mm	X	CALÇO	SHIM	CALCE
11	892172M1	0.99/1.04mm	X	CALÇO	SHIM	CALCE
11	892173M1	0.86/0.91mm	X	CALÇO	SHIM	CALCE
12	906807M1		1	GARFO	FORK	HORQUILLA
13	897003M3		1	LUVA	SLEEVE	MANCHA
14	185775M1		1	CONE	CONE	CONO
15	6201377M2	◀	1	PLACA	PLATE	PLATO
15	071274P2	▶	1	PLACA	PLATE	PLATO
16	1860956M1		2	EIXO	SHAFT	ARBOL
17	034013P1		4	PARAFUSO	BOLT	PERNO
18	1860838M2		4	ANEL "O"	O RING	JUNTA TORICA
19	3148715M91		2	CJ. FREIO	KIT, BRAKE	FRENOS JUEGO
20	354269X1		2	PARAFUSO	BOLT	PERNO
21	353434X1		2	ARRUELA	WASHER	ARANDELA
22	3409713M1	▶	1	SUPORTE	BRACKET	SOPORTE
22	1860970M1	◀	1	SUPORTE	BRACKET	SOPORTE
23	1860960M2		2	JUNTA	GASKET	EMPAQUETADURA.
24	354059X1		2	CONTRAPINO	DOWEL	CENTRAJE
25	363459X1		2	PINO	PIN	PASADOR
26	353434X1		4	ARRUELA	WASHER	ARANDELA
27	362455X1		4	PARAFUSO	BOLT	PERNO
28	1865003M1		2	PINO	PIN	PASADOR
29	184310M1		2	ALÇA	STRAP	FAJA
30	184171M1		2	MOLA	SPRING	RESORTE
31	330797X1		2	PORCA	NUT	TUERCA
32	1865002M1		2	ESPAÇADOR	SPACER	PIEZA DISTANCIA
33	1861665M1	▶	1	ALAVANCA	LEVER	PALANCA
33	1861666M1	◀	1	ALAVANCA	LEVER	PALANCA
34	1860959M1		2	CAPA	CAP	TAPA
35	892180M1		2	CALÇO	SHIM	CALCE

Redução Final Traseira
Rear Final Drive
Reduccion Final Trasera

30-120

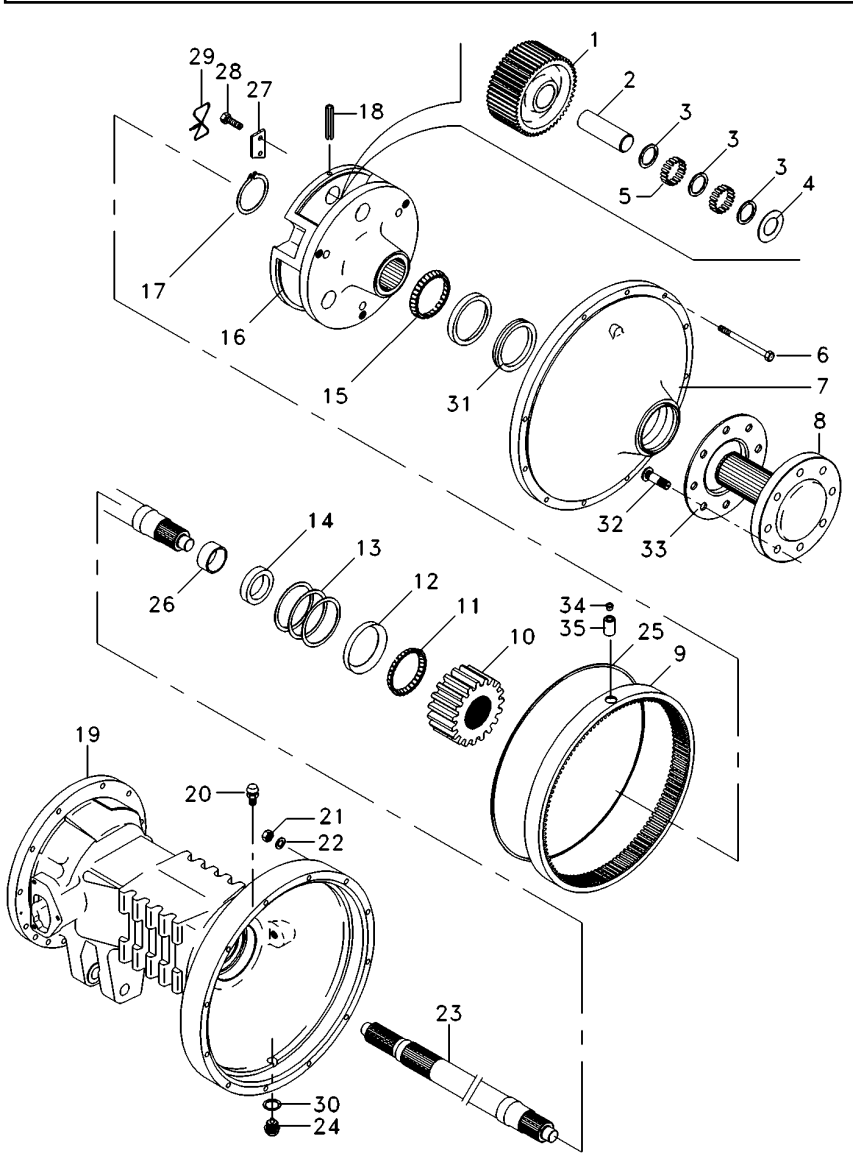

1	1487075M1		**6**	PINHÃO	PINION	PINON
2	1487073M1		**6**	EIXO	SHAFT	ARBOL
3	1487062M1		**18**	ARRUELA	WASHER	ARANDELA
4	1487072M2		**12**	ARRUELA	WASHER	ARANDELA
5	490016M1		**336**	ROLETE	ROLLER	RODILLO
6	338598X1		**24**	PARAFUSO	BOLT	PERNO
7	022198P1		**2**	TAMPA	COVER	CUBIERTA
8	020373P2		**2**	EIXO	SHAFT	ARBOL
9	036922P1		**2**	COROA	SPROCKET	RUEDA DE CADENA
10	022508P1		**2**	ENGRENAGEM	GEAR	ENGRANAJE
11	1881931M91		**4**	CJ. ROLAMENTO	BEARING ASSY	RODAMIENTO RAD
12	22020X		**4**	CAPA	CAP	TAPA
13	894757M1	⧗ 0.05mm	**X**	CALÇO	SHIM	CALCE
13	894758M1	⧗ 0.10mm	**X**	CALÇO	SHIM	CALCE
13	894759M1	⧗ 0.15mm	**X**	CALÇO	SHIM	CALCE
14	1860954M1		**2**	RETENTOR	OIL SEAL	BUJE RETENACEITE
15	831343M1		**2**	CONE	CONE	CONO
16	022348N2		**2**	PORTA ENGRENAGEM	CARRIER	PORTADOR
17	1487077M1		**2**	ANEL	RING	ARO
18	371924X1		**6**	PINO	PIN	PASADOR
19	036921P1	◀	**1**	CARCAÇA	HOUSING	ALOJAMIENTO
19	036920P1	▶	**1**	CARCAÇA	HOUSING	ALOJAMIENTO
20	182099M91		**2**	RESPIRO	BREATHER	RESPIRADERO
21	353426X1		**24**	PORCA	NUT	TUERCA
22	353432X1		**24**	ARRUELA PRESSÃO	PRESSURE WASHER	LAVADOR PRESION
23	3585914M1		**2**	EIXO	SHAFT	ARBOL
24	3409712M1		**2**	BUJÃO	PLUG	TAPON
25	1487082M1		**2**	ANEL "O"	O RING	JUNTA TORICA
26			**2**	BUCHA	BUSH	CASQUILLO
27	3149278M1		**6**	CHAPA	PLATE	CHAPA
28	3148503M2		**12**	PARAFUSO	BOLT	PERNO
29	180765M1		**1**	ARAME	WIRE	HILO
30	180474M1		**2**	ARRUELA	WASHER	ARANDELA
31	022518P1		**2**	RETENTOR	SEAL	RETEN
32	020928P1		**16**	PARAFUSO	BOLT	PERNO
33	894756M1		**2**	ESPAÇADOR	SPACER	PIEZA DISTANCIA
34	1486164M1		**2**	TAMPÃO	PAD	ALMOHADILLA
35	1488046M1		**2**	PINO	PIN	PASADOR

Tampa / Cover / Tapa	Sem Levante / Without Lift / Sin Levante	30-125	Sem Levante Hidráulico / Without Hydraulic Lift / Sin Levante Hidráulico

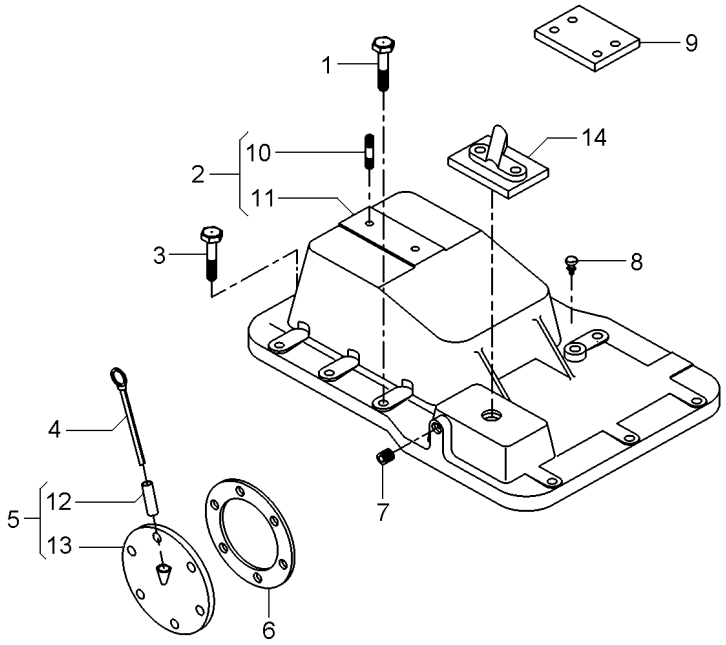

1	058281P1		**5**	PARAFUSO	BOLT	PERNO
2	3145272M92		**1**	TAMPA	COVER	CUBIERTA
3	058287P1		**8**	PARAFUSO	BOLT	PERNO
4	1665962M91		**1**	VARETA	ROD	VARILLA
5	181218M91		**1**	CJ. TAMPA	KIT, COVER	JUEGO DE TAPA
6	181217M1		**1**	JUNTA	GASKET	EMPAQUETADURA.
7	195387M1		**2**	BUJÃO	PLUG	TAPON
8	182099M91		**1**	RESPIRO	BREATHER	RESPIRADERO
9	022747P1		**2**	PLACA	PLATE	PLATO
10	3146844M1	2	**1**	PRISIONEIRO	STUD	ESPARRAGO
11	3145276M1	2	**1**	TAMPA	COVER	CUBIERTA
12	898207M1	5	**1**	TUBO	PIPE	CANO
13	181219M1	5	**1**	TAMPA	COVER	CUBIERTA
14	070467N1		**1**	CJ. TAMPA	KIT, CAP	JUEGO DE TAPON

Fixação Tampas Laterais
Couver Fixation
Fixacion Tapa

30-130

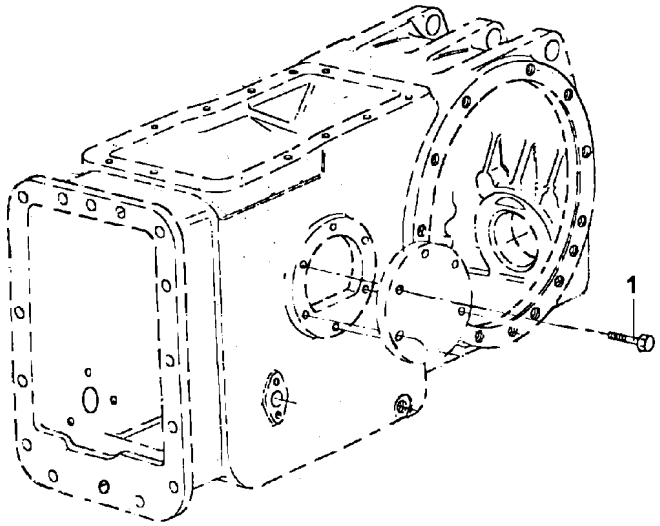

1	353698X1	**12** PARAFUSO	BOLT	PERNO

Flange E Pinhão
Flange And Pinion
Pletina Y Piñon

30-135

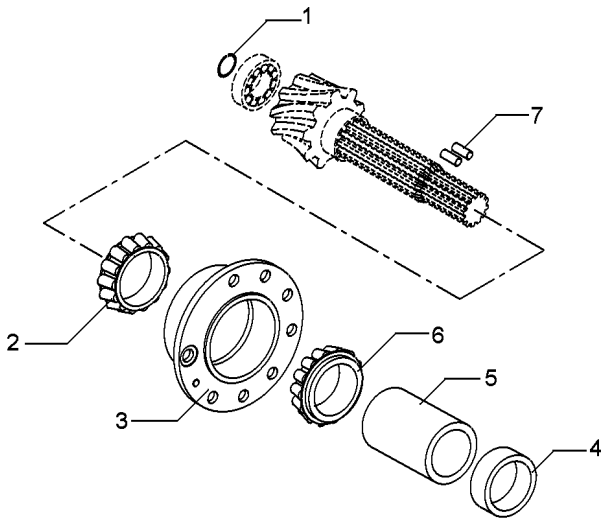

1	196097M1	**1** ANEL	RING	ARO
2	3176710M91	**1** ROLAMENTO	BEARING	COJINETE
3	507565M91	**1** FLANGE	FLANGE	PLETINA
4	048363P2	**1** ESPAÇADOR	SPACER	PIEZA DISTANCIA
5	1661065M2	**1** ESPAÇADOR	SPACER	PIEZA DISTANCIA
6	3176708M91	**1** ROLAMENTO	BEARING	COJINETE
7	3612442M1	**2** ROLETE	ROLLER	RODILLO

Diferencial
Differential
Differencial

30-140

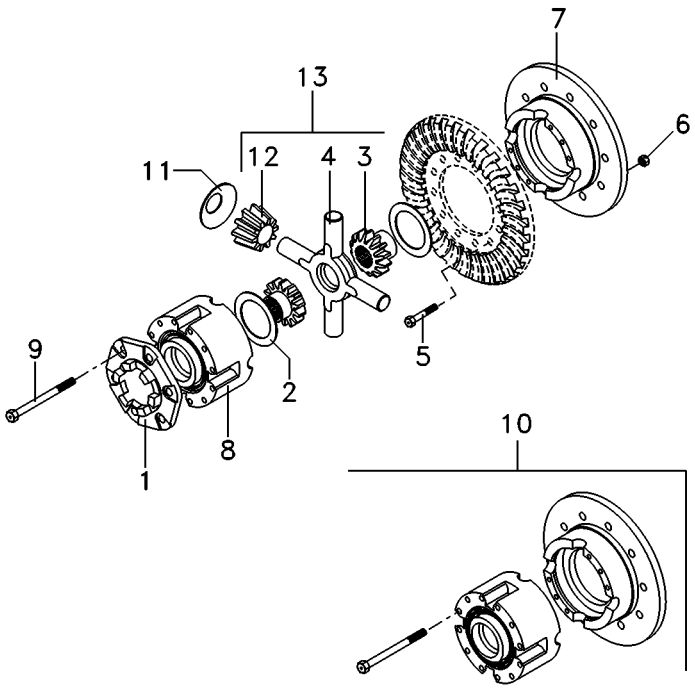

1	898712M2		
2	897726M1		
3	885518M1	13	
4	894302M5	13	
5	825776M1		1/2X20X1,720
6	891947M1		1/2X20
7		10	10
8		10	10
9	490001M1	10	1/2X13X4"
10	2800781M92		
11	038730P1		
12	897725M3	13	
13	4200009M91		

1	FLANGE	FLANGE	PLETINA
2	ARRUELA	WASHER	ARANDELA
2	ENGRENAGEM	GEAR	ENGRANAJE
1	CRUZETA	SPIDER	CRUCETA
12	PARAFUSO	BOLT	PERNO
12	PORCA	NUT	TUERCA
1	MEIA CAIXA	STOCKING BOX	MEDIA CAJA
1	MEIA CAIXA	STOCKING BOX	MEDIA CAJA
8	PARAFUSO	BOLT	PERNO
1	CJ. CAIXA	KIT, BOX	JUEGO DE CAJA
4	ARRUELA	WASHER	ARANDELA
4	SATÉLITE	SATELLITE	SATELITE
1	CJ. ENGRENAGEM	KIT, GEAR	ENGRANAJES JUEGO

Porta-Engrenagem
Gear Holder
Portaengranje

30-145

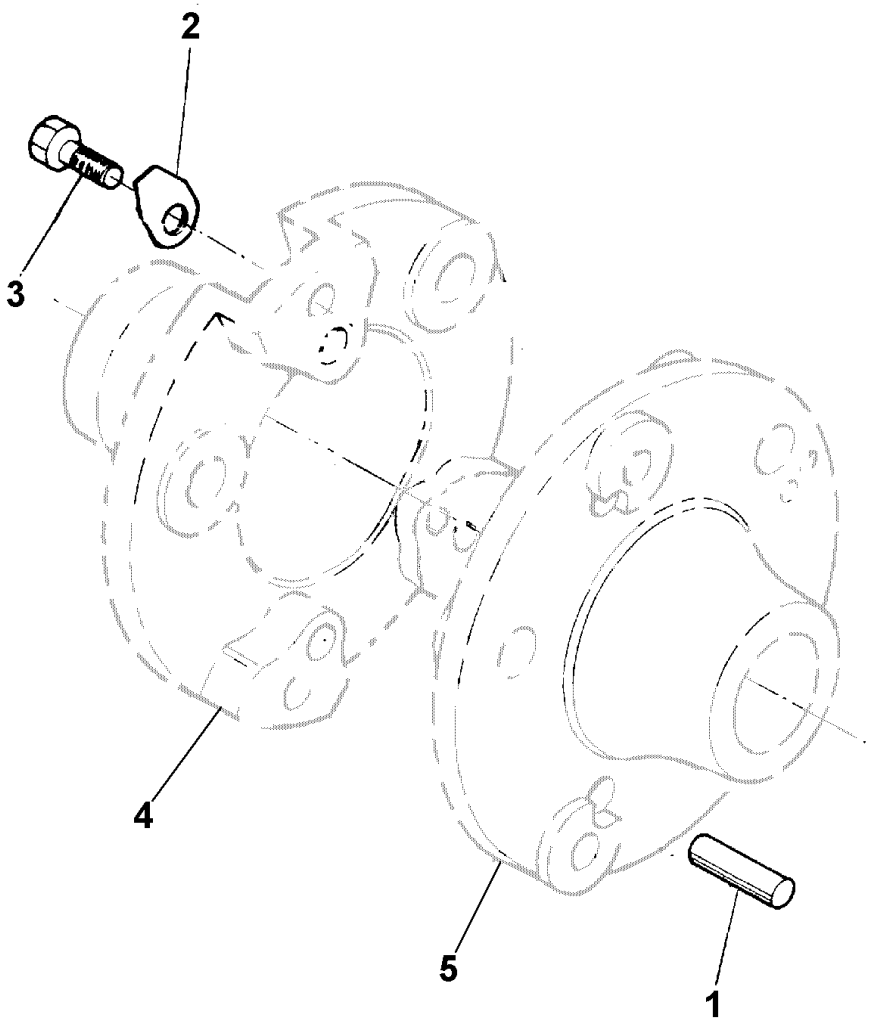

1	1487063M1	**3** PINO	PIN	PASADOR
2	1487064M3	**3** TRAVA	LOCK	RETENEDOR
3	3149871M1	**3** PARAFUSO	BOLT	PERNO
4	1487068M4	**1** PORTA ENGRENAGEM	CARRIER	PORTADOR
5	022670P1	**1** PORTA ENGRENAGEM	CARRIER	PORTADOR

Freio **Brake** **Freno**	**A Banho De Óleo** **Oil Cooled** **En Banho De Aceite**	**30-150**

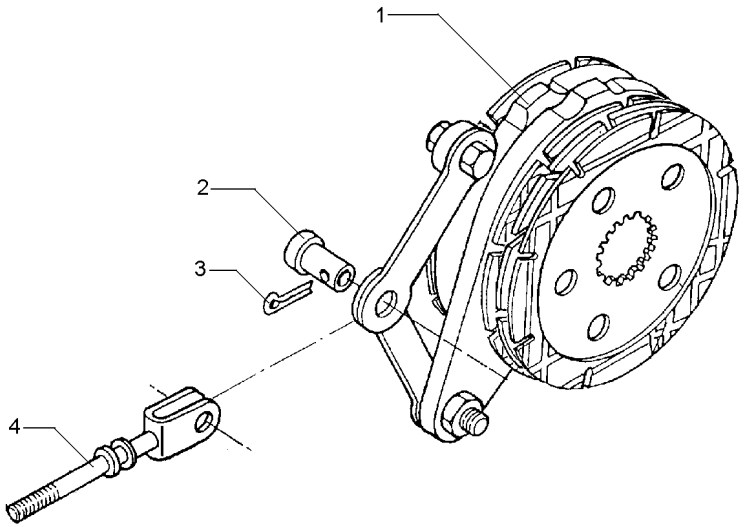

1	1861059M92	30-160 No	**1**	FREIO	BRAKE	FRENO
2	195348M1		**1**	PINO	PIN	PASADOR
3	354068X1	1.1/4X5/32	**1**	CONTRAPINO	DOWEL	CENTRAJE
4	1861676M91		**1**	TIRANTE	ROD	VARILLA

Flange E Pinhão
Flange And Pinion
Pletina Y Piñon

30-155

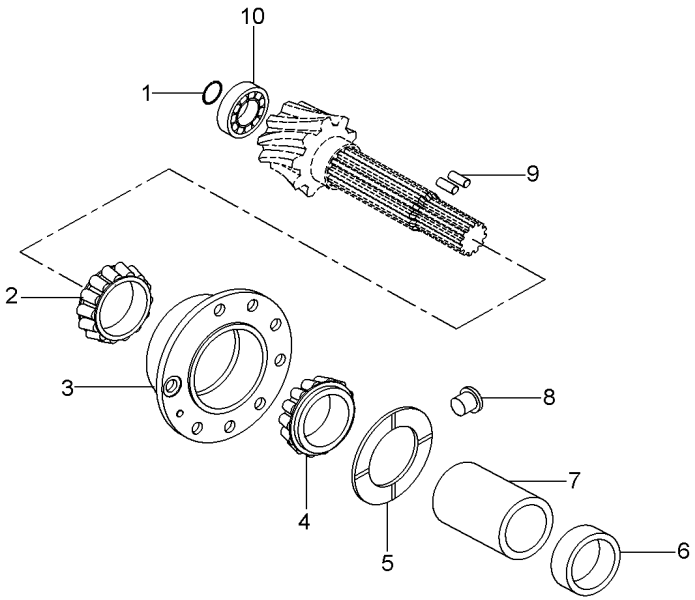

1	366442X1	**1** ANEL TRAVA	CIRCLIP	CIRCULITO
2	3176710M91	**1** ROLAMENTO	BEARING	COJINETE
3	507565M91	**1** FLANGE	FLANGE	PLETINA
4	3176708M91	**1** ROLAMENTO	BEARING	COJINETE
5	516377M1	**1** ARRUELA	WASHER	ARANDELA
6	048363P2	**1** ESPAÇADOR	SPACER	PIEZA DISTANCIA
7	532893M1	**1** ESPAÇADOR	SPACER	PIEZA DISTANCIA
8	532910M1	**1** TRAVA	LOCK	RETENEDOR
9	3612442M1	**2** ROLETE	ROLLER	RODILLO
10	834733M1	**1** ROLAMENTO	BEARING	COJINETE

Freio A Banho De Óleo
Brake Oil Cooled
Freno En Banho De Aceite

30-160

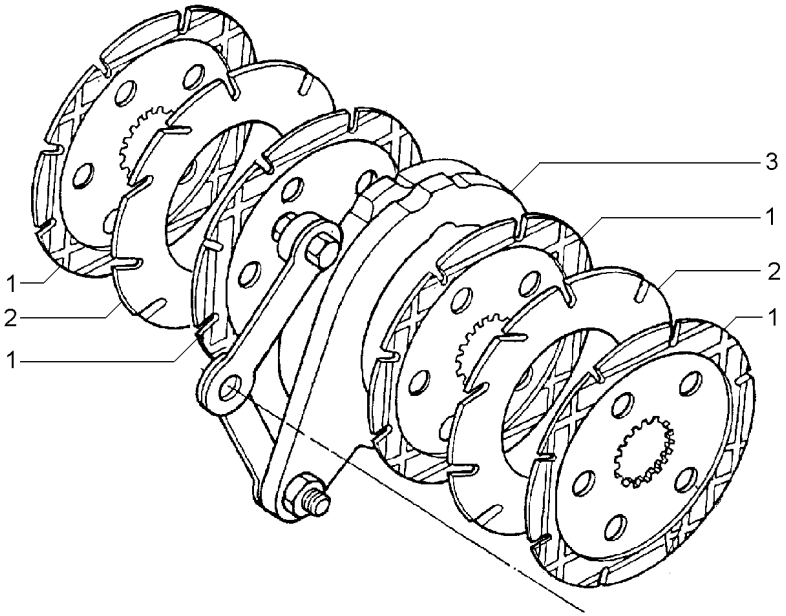

1	3823952M1	[AC]	**10**	DISCO	DISC	DISCO
2	3613538M1	[BC]	**6**	DISCO	DISC	DISCO
3	1860963M91	30-165 No	**1**	CJ. COMANDO	KIT, ACTUATOR	JUEGO ACTUADOR

[A] FRICÇÃO
FRICTION
FRICCION

[B] INTERMEDIÁRIO
INTERMEDIARY
INTERMEDIARIO

[C] ORGÂNICO
ORAGANIC
ORGÁNICO

Comando Do Freio
Brake Drive
Mando De Freno

30-165

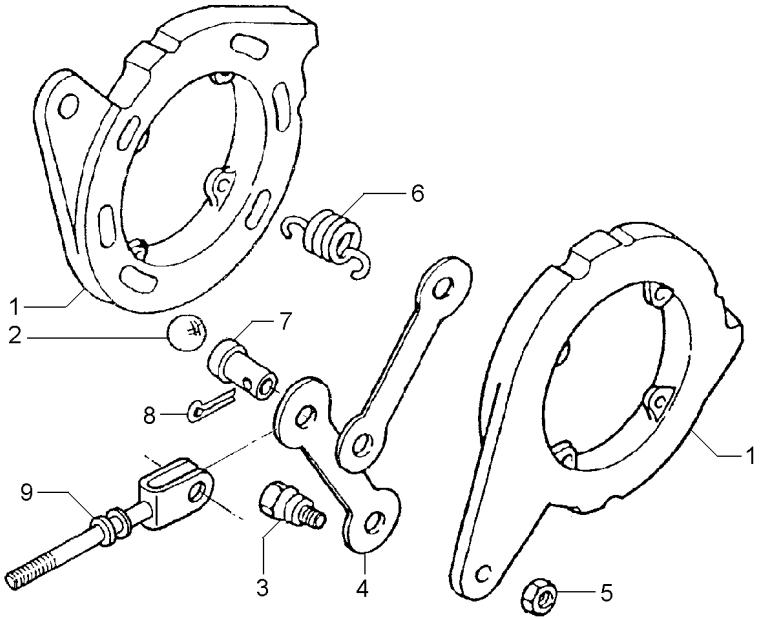

1		1860963M91	**2** DISCO	DISC	DISCO
2	16779X		**6** ESFERA	BALL	BOLA
3	1481654M1	1/2	**2** PARAFUSO	BOLT	PERNO
4	1481653M1		**2** BRAÇO	ARM	BRAZO
5	353438X1	1/2X20	**2** PORCA	NUT	TUERCA
6	1853148M1		**4** MOLA	SPRING	RESORTE
7	195348M1		**1** PINO	PIN	PASADOR
8	354068X1		**1** CONTRAPINO	DOWEL	CENTRAJE
9	1861676M91		**1** TIRANTE	ROD	VARILLA

Braços Hidráulicos
Hydraulic Arms
Brazos Hidráulicos

40-10

Hd
Hd
Hd

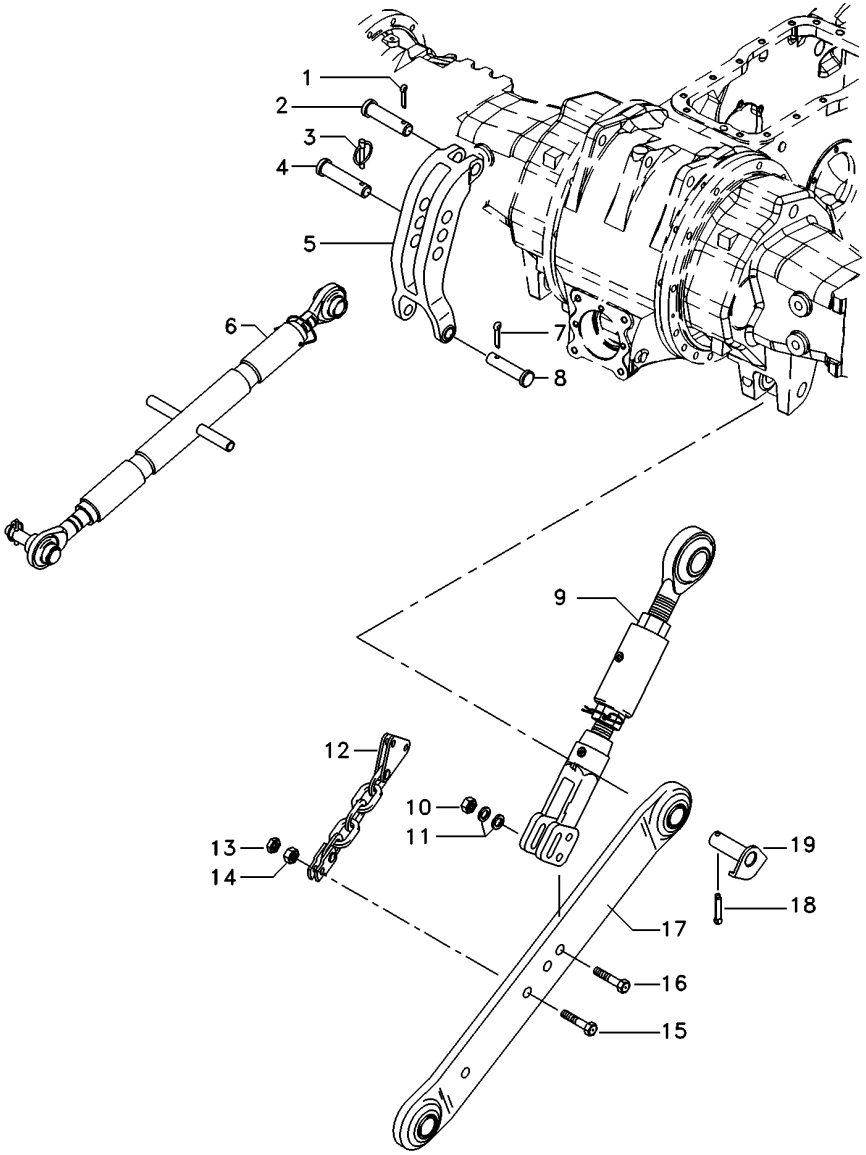

1	354068X1		**1** CONTRAPINO	DOWEL	CENTRAJE
2	893567M1		**1** PINO	PIN	PASADOR
3	810285M92		**1** PINO	PIN	PASADOR
4	035777P1		**1** PINO	PIN	PASADOR
5	1863393M93		**1** VIGA	BEAM	VIGA
6	020091N2	40-45 No	**1** CJ. BRAÇO	KIT, ARM	JUEGO DE BRAZO
7	354089X1		**2** CUPILHA	COTTER PIN	PASADOR DOUBLE
8	1481712M1		**2** PINO	PIN	PASADOR
9	3585879M91	40-40 No	**2** CJ. BRAÇO	KIT, ARM	JUEGO DE BRAZO
10	353436X1		**2** PORCA	NUT	TUERCA
11	353775X1		**4** ARRUELA	WASHER	ARANDELA
12	060509N1	40-20 No	**2** CORRENTE	CHAIN	CADENA
13	353436X1		**4** PORCA	NUT	TUERCA
14	353435X1		**2** PORCA	NUT	TUERCA
15	353934X1		**2** PARAFUSO	BOLT	PERNO
16	490481M1		**2** PARAFUSO	BOLT	PERNO
17	057817T1	▶	**1** BRAÇO	ARM	BRAZO
17	057818T1	◀	**1** BRAÇO	ARM	BRAZO
18	354092X1		**2** CUPILHA	COTTER PIN	PASADOR DOUBLE
19	1482934M92		**2** PINO	PIN	PASADOR

Fixação Eixo Traseiro - Transmissão
Rear Axle - Transmission
Eje Trasero - Transmisión

40-15

2 Rodas Motrizes
2 Wheels Drive
2 Ruedas Motriz

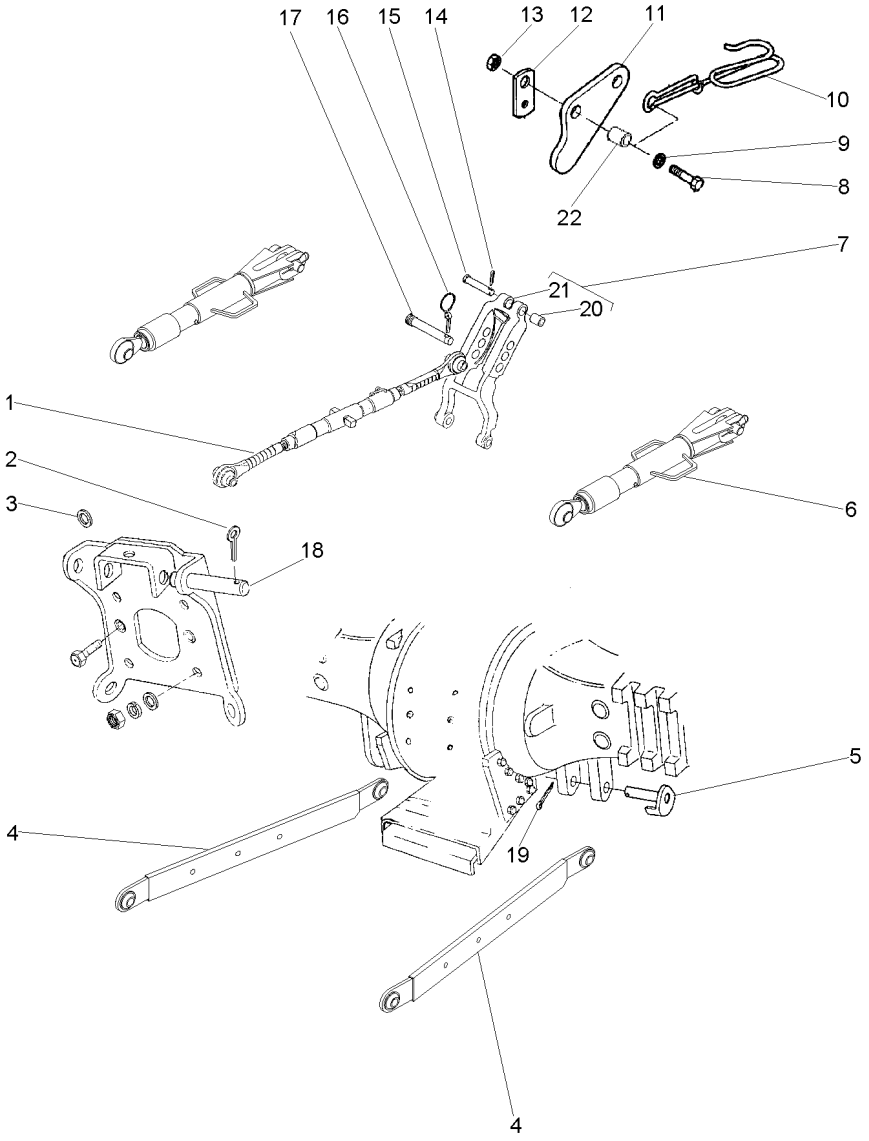

1	3411827M92	30-25 No	**1**	EIXO	SHAFT	ARBOL
2	6214701M91	30-45 No	**1**	FIXAÇÃO	FASTENER	CIERRE
3	6237252M91	30-50 No	**1**	PEDAL	PEDAL	PEDAL

Cj. Corrente
Chain
Cadena

40-20

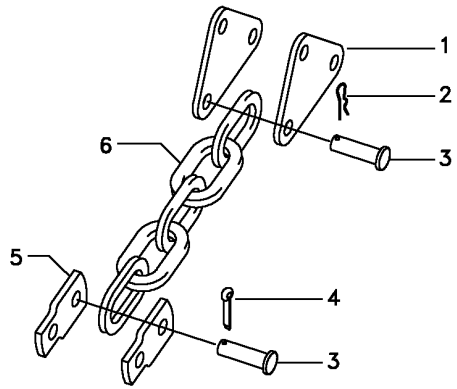

1	888524M1	**2**	CHAPA	PLATE	CHAPA
2	195415M1	**1**	GRAMPO	CRAMP	PASADOR
3	377415X1	**2**	PINO	PIN	PASADOR
4	354068X1	**1**	CONTRAPINO	DOWEL	CENTRAJE
5	1860678M1	**2**	CHAPA	PLATE	CHAPA
6	060510P1	**1**	CORRENTE	CHAIN	CADENA

Braços Hidráulicos
Hydraulic Arms
Brazos Hidráulicos

40-25

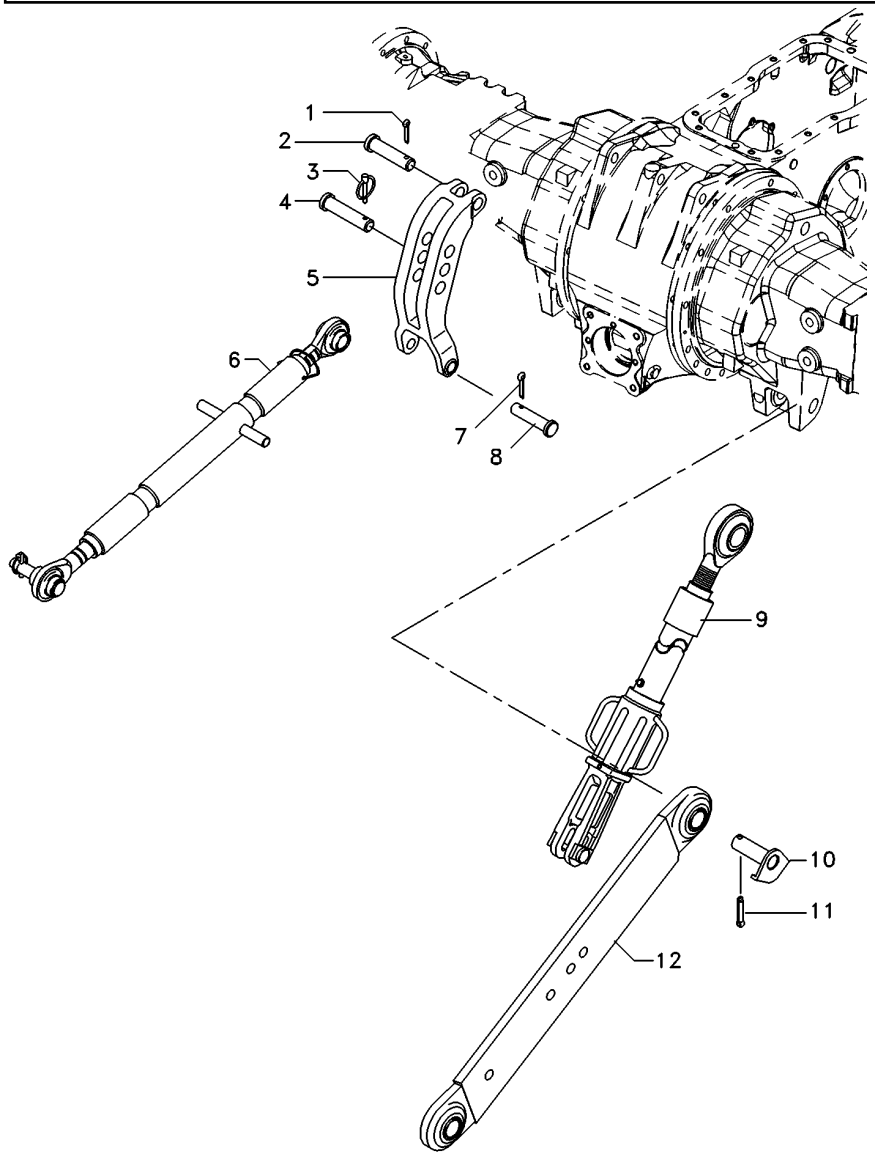

1	354068X1		**1** CONTRAPINO	DOWEL	CENTRAJE
2	893567M1		**1** PINO	PIN	PASADOR
3	810285M92		**1** PINO	PIN	PASADOR
4	035777P1		**1** PINO	PIN	PASADOR
5	1863393M93		**1** VIGA	BEAM	VIGA
6	020091N2	40-45 No	**1** CJ. BRAÇO	KIT, ARM	JUEGO DE BRAZO
7	354089X1		**2** CUPILHA	COTTER PIN	PASADOR DOUBLE
8	1481712M1		**2** PINO	PIN	PASADOR
9	060500T1	40-30 No	**2** CJ. BRAÇO	KIT, ARM	JUEGO DE BRAZO
10	063662S1		**2** PINO	PIN	PASADOR
11	354092X1		**2** CUPILHA	COTTER PIN	PASADOR DOUBLE
12	060684T1	◀	**1** CJ. BRAÇO	KIT, ARM	JUEGO DE BRAZO
12	060685T1	▶	**1** CJ. BRAÇO	KIT, ARM	JUEGO DE BRAZO

Braço Nivelador
Levelling Arm
Brazo Nivelación

40-30

Hd
Hd
Hd

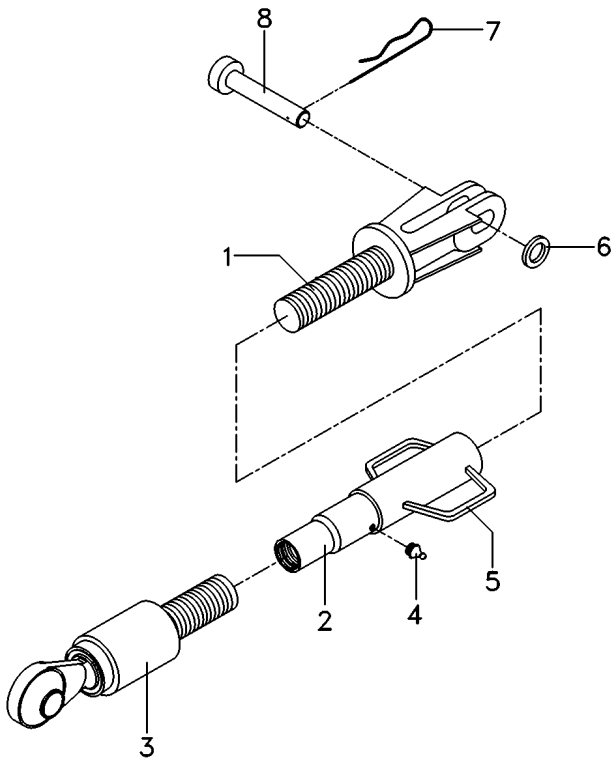

1	060688R1	**1** GARFO	FORK	HORQUILLA
2	060689R1	**1** TUBO	PIPE	CANO
3	055511R1	**1** TERMINAL	END	EXTREMO
4	055513R1	**1** GRAXEIRA	GREASER	ENGRASADOR
5	055514R1	**1** ALÇA	STRAP	FAJA
6	060666R1	**1** GUIA	GUIDE	GUIA
7	056632R1	**1** GRAMPO	CRAMP	PASADOR
8	060661R1	**1** PINO	PIN	PASADOR

Braços Hidráulicos
Hydraulic Arms
Brazos Hidráulicos

40-35

Nd
Nd
Nd

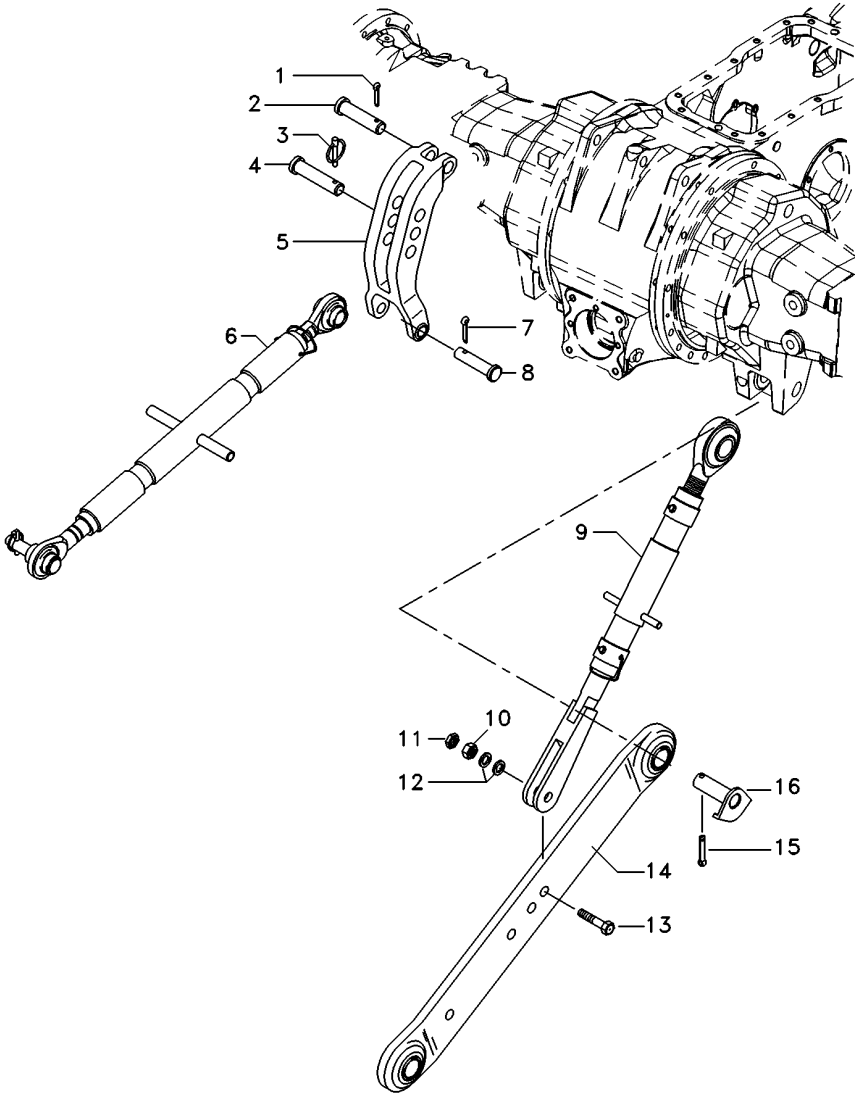

1	354068X1		**1** CONTRAPINO	DOWEL	CENTRAJE
2	893567M1		**1** PINO	PIN	PASADOR
3	810285M92		**1** PINO	PIN	PASADOR
4	035777P1		**1** PINO	PIN	PASADOR
5	1863393M93		**1** VIGA	BEAM	VIGA
6	020091N2	40-45 No	**1** CJ. BRAÇO	KIT, ARM	JUEGO DE BRAZO
7	354089X1		**2** CUPILHA	COTTER PIN	PASADOR DOUBLE
8	1481712M1		**2** PINO	PIN	PASADOR
9	3585879M91	40-40 No	**2** CJ. BRAÇO	KIT, ARM	JUEGO DE BRAZO
10	353435X1		**2** PORCA	NUT	TUERCA
11	353436X1		**2** PORCA	NUT	TUERCA
12	353775X1		**4** ARRUELA	WASHER	ARANDELA
13	353934X1		**2** PARAFUSO	BOLT	PERNO
14	057817T1	▶	**1** BRAÇO	ARM	BRAZO
14	057818T1	◀	**1** BRAÇO	ARM	BRAZO
15	354092X1		**2** CUPILHA	COTTER PIN	PASADOR DOUBLE
16	1482939M91		**2** PINO	PIN	PASADOR

Braços
Links
Brazos

40-40

Nd
Nd
Nd

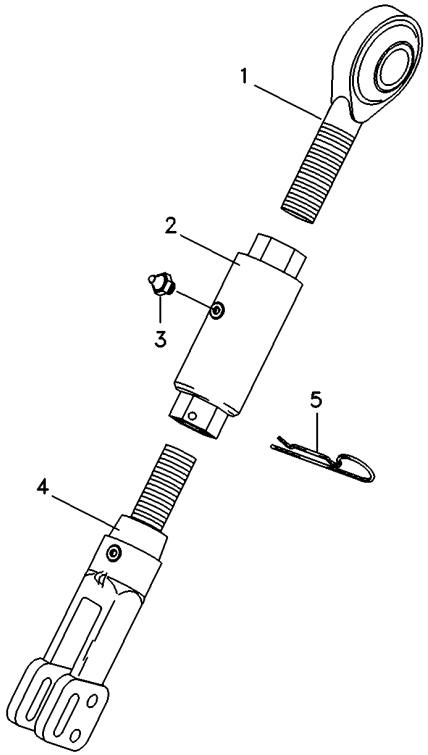

1	3585877M91	**1** TERMINAL	END	EXTREMO
2	3585463M1	**1** BUCHA	BUSH	CASQUILLO
3	339003X1	**1** GRAXEIRA	GREASER	ENGRASADOR
4	3585878M91	**1** GARFO	FORK	HORQUILLA
5	3585408M1	**1** GRAMPO	CRAMP	PASADOR

Braço Do Terceiro Ponto
Arm Rest
Brazo De Apoyo

40-45

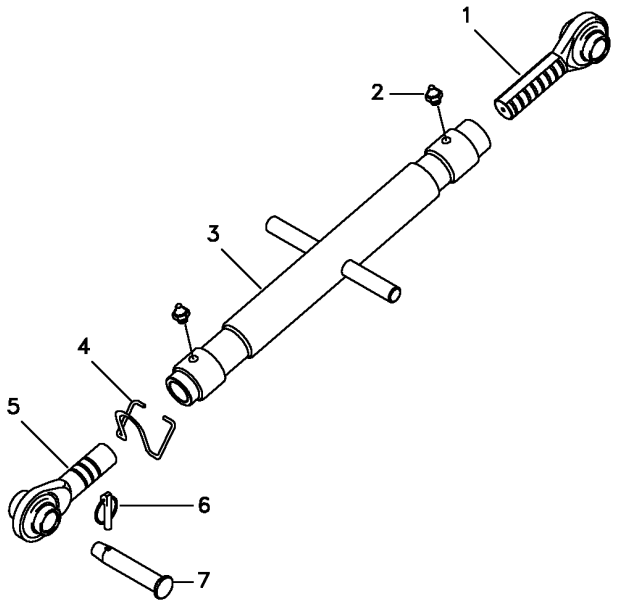

1	020093N1	**1** TERMINAL	END	EXTREMO
2	339003X1	**2** GRAXEIRA	GREASER	ENGRASADOR
3	020098S2	**1** TUBO	PIPE	CANO
4	036607P1	**1** MOLA	SPRING	RESORTE
5	020094N1	**1** TERMINAL	END	EXTREMO
6	810285M92	**1** PINO	PIN	PASADOR
7	035777P1	**1** PINO	PIN	PASADOR

Estabilizador
Stabiliser
Estabilizador

40-50

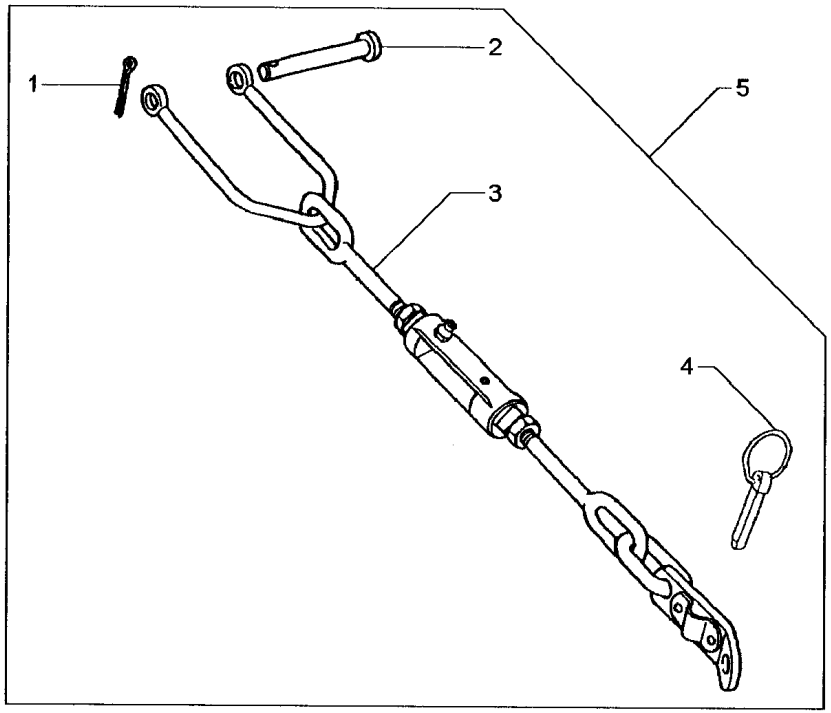

1	354089X1	5		**2**	CUPILHA	COTTER PIN	PASADOR DOUBLE
2	1481712M1	5		**2**	PINO	PIN	PASADOR
3	3411526M91	5	40-55 No	**2**	CJ.ESTABILIZADOR	KIT, STABILISER	ESTABILIZAD JUEG
4	810285M92	5		**2**	PINO	PIN	PASADOR
5			3410016M91	**2**	CJ.ESTABILIZADOR	KIT, STABILISER	ESTABILIZAD JUEG

Estabilizador
Stabiliser
Estabilizador

40-55

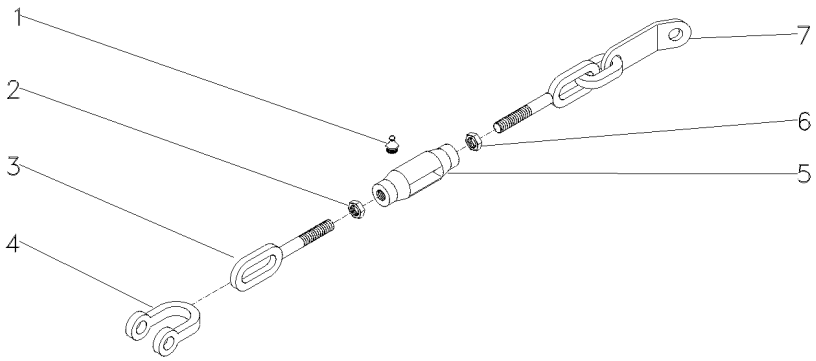

1	13811X	**2**	GRAXEIRA	GREASER	ENGRASADOR
2	375100X1	**1**	PORCA	NUT	TUERCA
3	490522M1 ◀	**1**	TERMINAL	END	EXTREMO
4	490465M1	**1**	GARFO	FORK	HORQUILLA
5	490521M3	**1**	ARTICULAÇÃO	KNUCKLE	CHARNELA
6	490532M1	**1**	PORCA	NUT	TUERCA
7	3411525M91	**1**	TERMINAL	END	EXTREMO

Estabilizador Telescópico
Telescopic Stabiliser
Estabilizador Telescópico

40-60

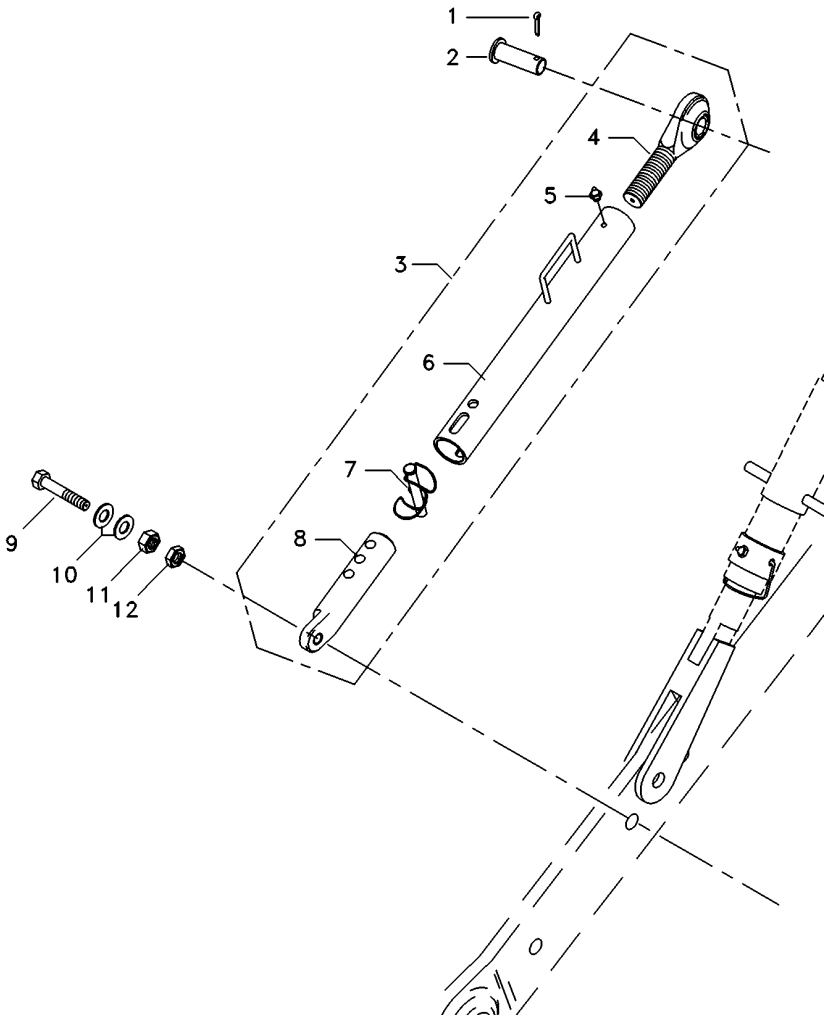

1	354068X1	**2** CONTRAPINO	DOWEL	CENTRAJE
2	037549P1	**2** PINO	PIN	PASADOR
3	054887T1	**2** CJ.ESTABILIZADOR	KIT, STABILISER	ESTABILIZAD JUEG
4	037682R1	**1** TERMINAL	END	EXTREMO
5	13811X	**1** GRAXEIRA	GREASER	ENGRASADOR
6	055510R1	**1** TUBO	PIPE	CANO
7	037676R1	**1** PINO	PIN	PASADOR
8	039057R1	**1** TERMINAL	END	EXTREMO
9	354575X1	**2** PARAFUSO	BOLT	PERNO
10	353775X1	**4** ARRUELA	WASHER	ARANDELA
11	353435X1	**2** PORCA	NUT	TUERCA
12	353436X1	**2** PORCA	NUT	TUERCA

Viga Mestra
Master Bean
Viga Miestra

40-65

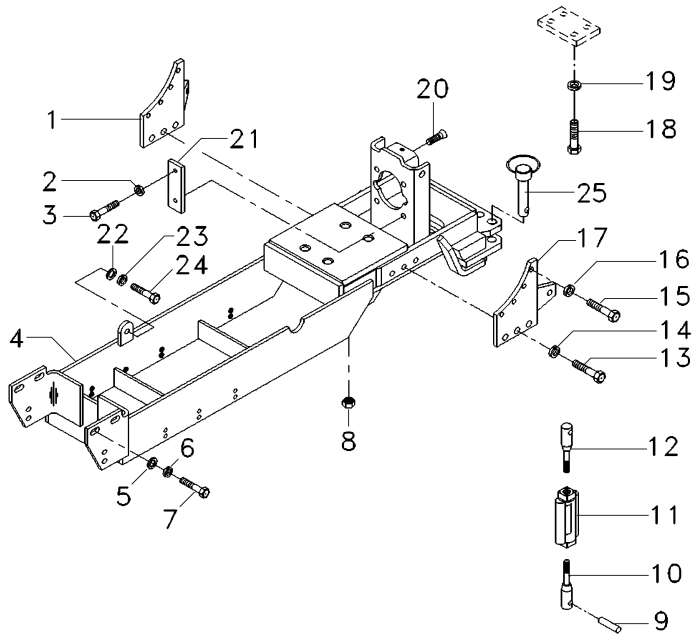

1	067052P1	**1**	CHAPA	PLATE	CHAPA
2	353439X1	**4**	ARRUELA PRESSÃO	PRESSURE WASHER	LAVADOR PRESION
3	354277X1	**4**	PARAFUSO	BOLT	PERNO
4	059099S1	**1**	VIGA	BEAM	VIGA
5	3585377M1	**2**	ARRUELA	WASHER	ARANDELA
6	353433X1	**2**	ARRUELA	WASHER	ARANDELA
7	353726X1	**2**	PARAFUSO	BOLT	PERNO
8	909718M1	**4**	PORCA	NUT	TUERCA
9	1482906M1	**1**	PINO	PIN	PASADOR
10	1482919M91	**1**	CJ. TIRANTE	KIT, ROD	JUEGO DE BIELAS
11	490521M3	**1**	ARTICULAÇÃO	KNUCKLE	CHARNELA
12	1482922M91	**1**	CJ. TIRANTE	KIT, ROD	JUEGO DE BIELAS
13	353726X1	**6**	PARAFUSO	BOLT	PERNO
14	353433X1	**6**	ARRUELA	WASHER	ARANDELA
15	354651X1	**8**	PARAFUSO	SCREW	TORNILLO
16	353439X1	**8**	ARRUELA PRESSÃO	PRESSURE WASHER	LAVADOR PRESION
17	067052P1	**1**	CHAPA	PLATE	CHAPA
18	354290X1	**1**	PARAFUSO	BOLT	PERNO
19	353433X1	**1**	ARRUELA	WASHER	ARANDELA
20	040370P1	**2**	PARAFUSO	BOLT	PERNO
21	3149348M1	**2**	CHAPA	PLATE	CHAPA
22	353439X1	**2**	ARRUELA PRESSÃO	PRESSURE WASHER	LAVADOR PRESION
23	353758X1	**2**	ARRUELA	WASHER	ARANDELA
24	354277X1	**2**	PARAFUSO	BOLT	PERNO
25	036435N1	**2**	PINO	PIN	PASADOR

Viga Mestra E Barra De Tração
Master Beam And Drawbar
Viga Mestra Y Barra De Tiro

40-70

2 Rodas Motrizes
2 Wheels Drive
2 Ruedas Motriz

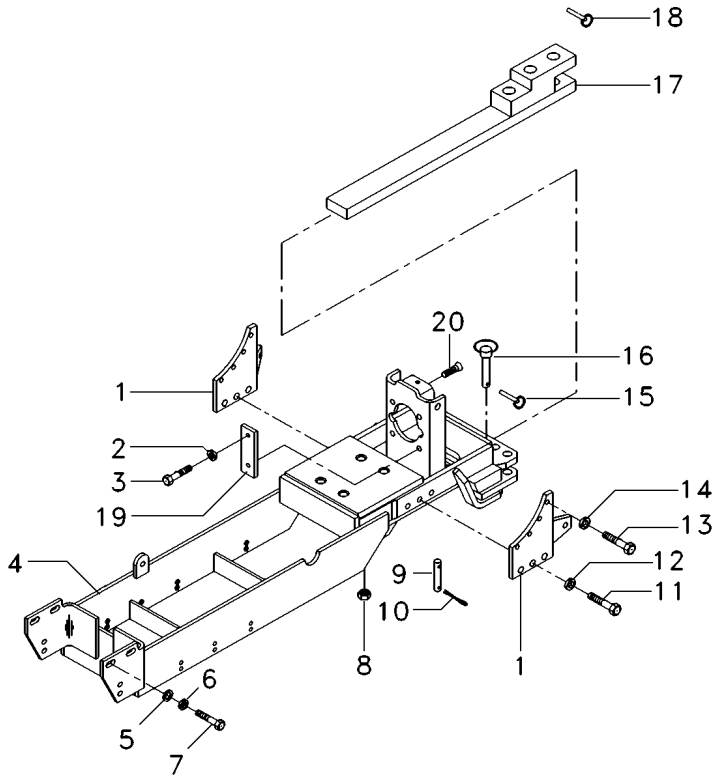

1	067052P1	**2**	CHAPA	PLATE	CHAPA
2	353439X1	**4**	ARRUELA PRESSÃO	PRESSURE WASHER	LAVADOR PRESION
3	354277X1	**4**	PARAFUSO	BOLT	PERNO
4	059099S1	**1**	VIGA	BEAM	VIGA
5	353433X1	**2**	ARRUELA	WASHER	ARANDELA
6	3585377M1	**2**	ARRUELA	WASHER	ARANDELA
7	353726X1	**2**	PARAFUSO	BOLT	PERNO
8	909718M1	**4**	PORCA	NUT	TUERCA
9	1482916M2	**1**	PINO	PIN	PASADOR
10	195708M1	**2**	GRAMPO	CRAMP	PASADOR
11	353726X1	**6**	PARAFUSO	BOLT	PERNO
12	353433X1	**6**	ARRUELA	WASHER	ARANDELA
13	354651X1	**8**	PARAFUSO	SCREW	TORNILLO
14	353439X1	**8**	ARRUELA PRESSÃO	PRESSURE WASHER	LAVADOR PRESION
15	810285M92	**2**	PINO	PIN	PASADOR
16	036435N1	**2**	PINO	PIN	PASADOR
17	3147778M91	**1**	BARRA DE TRAÇÃO	DRAWBAR	BARRA DE TIRO
18	810285M92	**1**	PINO	PIN	PASADOR
19	3149348M1	**2**	CHAPA	PLATE	CHAPA
20	040370P1	**2**	PARAFUSO	BOLT	PERNO

Viga Mestra
Master Bean
Viga Miestra

40-75

4 Rodas Motrizes
4 Wheels Drive
4 Ruedas Motriz

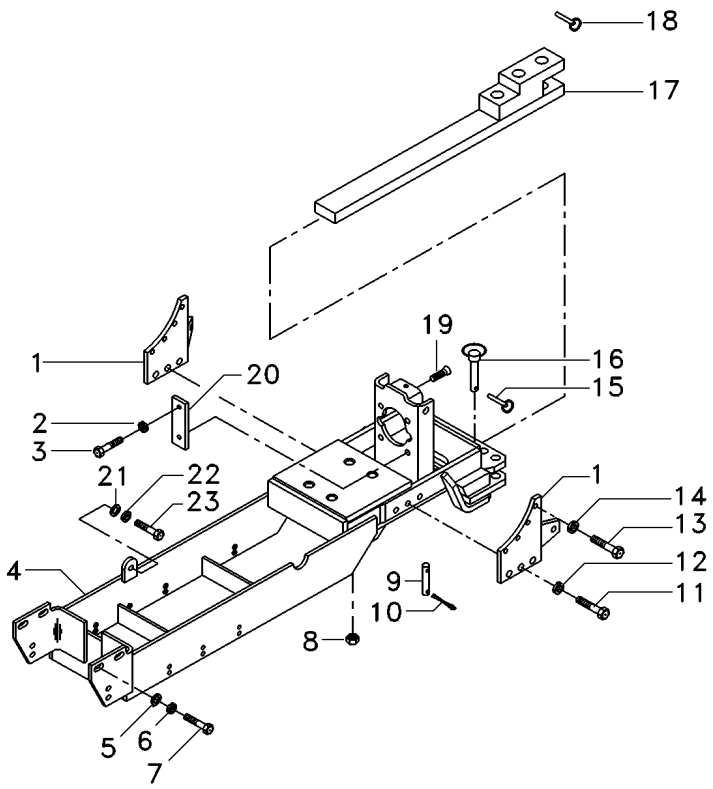

1	067052P1	**2**	CHAPA	PLATE	CHAPA
2	353439X1	**4**	ARRUELA PRESSÃO	PRESSURE WASHER	LAVADOR PRESION
3	354277X1	**4**	PARAFUSO	BOLT	PERNO
4	059099S1	**1**	VIGA	BEAM	VIGA
5	353433X1	**2**	ARRUELA	WASHER	ARANDELA
6	3585377M1	**2**	ARRUELA	WASHER	ARANDELA
7	353726X1	**2**	PARAFUSO	BOLT	PERNO
8	909718M1	**4**	PORCA	NUT	TUERCA
9	1482916M2	**1**	PINO	PIN	PASADOR
10	195708M1	**2**	GRAMPO	CRAMP	PASADOR
11	353726X1	**6**	PARAFUSO	BOLT	PERNO
12	353433X1	**6**	ARRUELA	WASHER	ARANDELA
13	354651X1	**8**	PARAFUSO	SCREW	TORNILLO
14	353439X1	**8**	ARRUELA PRESSÃO	PRESSURE WASHER	LAVADOR PRESION
15	810285M92	**2**	PINO	PIN	PASADOR
16	036435N1	**2**	PINO	PIN	PASADOR
17	3147778M91	**1**	BARRA DE TRAÇÃO	DRAWBAR	BARRA DE TIRO
18	810285M92	**1**	PINO	PIN	PASADOR
19	040370P1	**2**	PARAFUSO	BOLT	PERNO
20	3149348M1	**2**	CHAPA	PLATE	CHAPA
21	353439X1	**2**	ARRUELA PRESSÃO	PRESSURE WASHER	LAVADOR PRESION
22	353758X1	**2**	ARRUELA	WASHER	ARANDELA
23	354277X1	**2**	PARAFUSO	BOLT	PERNO

Viga Mestra E Barra De Tração
Master Beam And Drawbar
Viga Mestra Y Barra De Tiro

40-80

Sem Hidráulico
Without Hydraulic
Sin Hidraulico

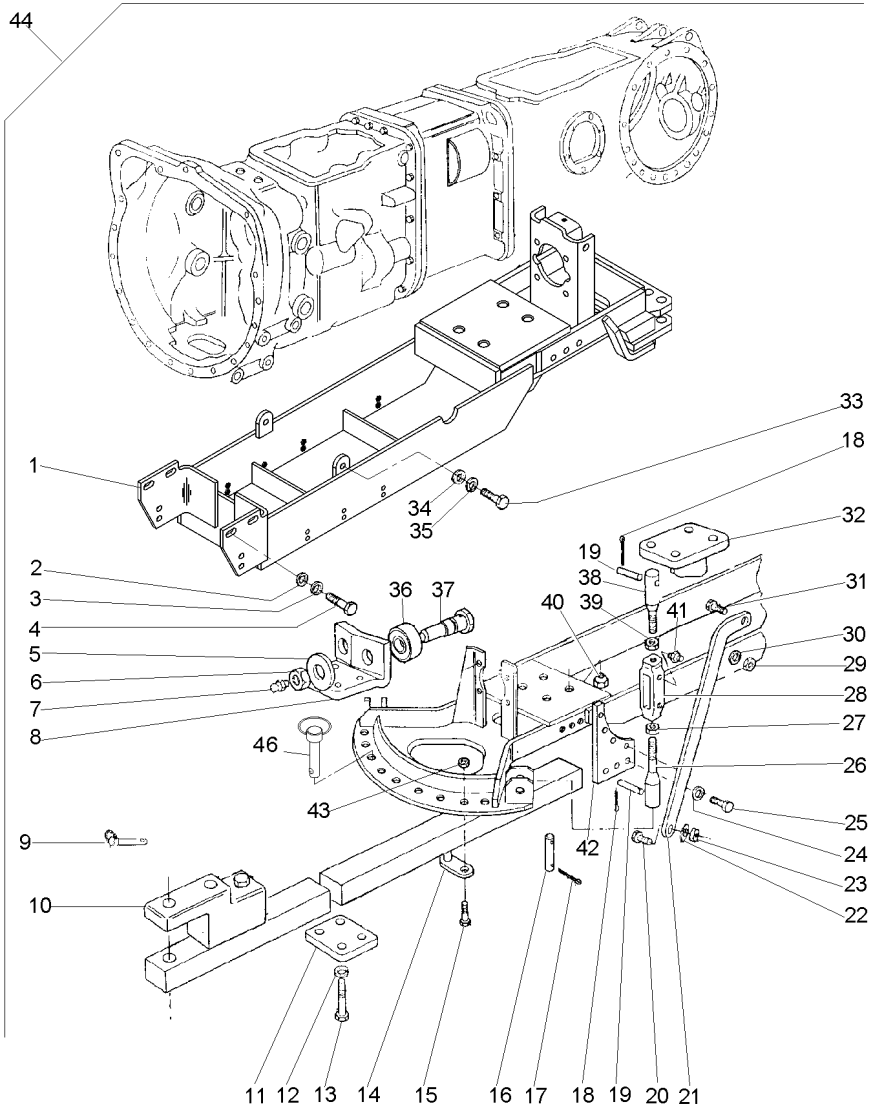

1	059099S1	44		**1**	VIGA	BEAM	VIGA
2	353433X1	44		**8**	ARRUELA	WASHER	ARANDELA
3	3585377M1	44		**2**	ARRUELA	WASHER	ARANDELA
4	353726X1	44		**8**	PARAFUSO	BOLT	PERNO
5	353443X1	44		**2**	ARRUELA	WASHER	ARANDELA
6	375115X1	44		**2**	PORCA	NUT	TUERCA
7	MP1056	44		**2**	GRAXEIRA	GREASER	ENGRASADOR
8	1482918M1	44		**1**	SUPORTE	BRACKET	SOPORTE
9	810285M92	44		**1**	PINO	PIN	PASADOR
11	1482917M1	44		**1**	PLACA	PLATE	PLATO
12	353433X1	44		**4**	ARRUELA	WASHER	ARANDELA
13	354290X1	44		**4**	PARAFUSO	BOLT	PERNO
14	517960M91	44		**2**	APOIO	BASE	BASE
15	362600X1	44		**2**	PARAFUSO	BOLT	PERNO
16	1482916M2	44		**1**	PINO	PIN	PASADOR
17	195708M1	44		**2**	GRAMPO	CRAMP	PASADOR
18	354068X1	44		**8**	CONTRAPINO	DOWEL	CENTRAJE
19	1482906M1	44		**4**	PINO	PIN	PASADOR
20	353613X1	44		**2**	PARAFUSO	BOLT	PERNO
21	1481972M1	44 ▶		**1**	BRAÇO	ARM	BRAZO
21	1481973M1	44 ◀		**1**	BRAÇO	ARM	BRAZO
22	353433X1	44		**2**	ARRUELA	WASHER	ARANDELA
23	353427X1	44		**2**	PORCA	NUT	TUERCA
24	353439X1	44		**8**	ARRUELA PRESSÃO	PRESSURE WASHER	LAVADOR PRESION
25	354651X1	44		**8**	PARAFUSO	SCREW	TORNILLO
26	1482919M91	44	40-85 No	**2**	CJ. TIRANTE	KIT, ROD	JUEGO DE BIELAS
27	490532M1	44		**2**	PORCA	NUT	TUERCA
28	490521M3	44		**2**	ARTICULAÇÃO	KNUCKLE	CHARNELA
29	353435X1	44		**2**	PORCA	NUT	TUERCA
30	353440X1	44		**2**	ARRUELA	WASHER	ARANDELA
31	490481M1	44		**2**	PARAFUSO	BOLT	PERNO
32	1482924M91	44 ◀		**1**	SUPORTE	BRACKET	SOPORTE
32	1482925M91	44 ▶		**1**	SUPORTE	BRACKET	SOPORTE
33	354277X1	44		**6**	PARAFUSO	BOLT	PERNO
34	353758X1	44		**2**	ARRUELA	WASHER	ARANDELA
35	353439X1	44		**6**	ARRUELA PRESSÃO	PRESSURE WASHER	LAVADOR PRESION
36	762234M2	44		**2**	ROLETE	ROLLER	RODILLO
37	762235M1	44		**2**	PINO	PIN	PASADOR
38	1482922M91	44	40-90 No	**2**	CJ. TIRANTE	KIT, ROD	JUEGO DE BIELAS
39	375100X1	44		**2**	PORCA	NUT	TUERCA
40	909718M1	44		**4**	PORCA	NUT	TUERCA
41	13811X1	44		**2**	ENGRAXADEIRA	SHOES	ZAPATAS
42	067052P1	44		**2**	CHAPA	PLATE	CHAPA
43	375100X1	44		**2**	PORCA	NUT	TUERCA
44			T0281029	**1**	CJ. BARRA	KIT, DRAWBAR	JGO.BARRA TIRO
46	036435N1			**2**	PINO	PIN	PASADOR

Tirante
Rod
Varilla

40-85

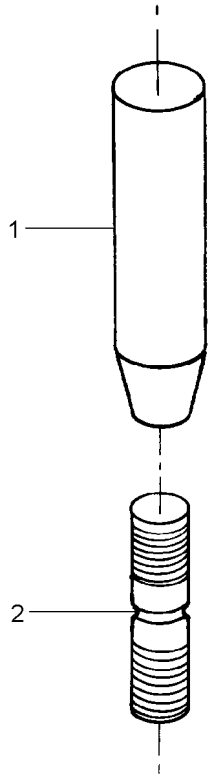

1	1482920M1	**1** CORPO	BODY	CUERPO
2	1482921M1	**1** PINO	PIN	PASADOR

Tirante
Rod
Varilla

40-90

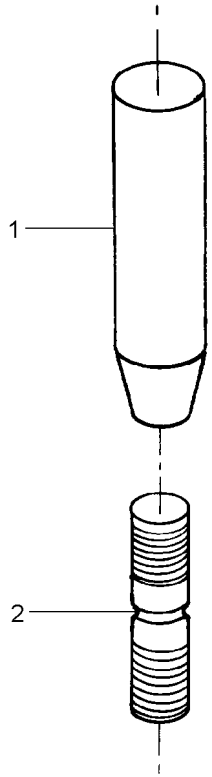

1	1482920M1	**1** CORPO	BODY	CUERPO
2	1482923M1	**1** PINO	PIN	PASADOR

Tampa E Alavancas
Cover And Levers
Tapa Y Palancas

50-10

Tdp 540 Rpm
Pto 540 Rpm
Tdf 540 Rpm

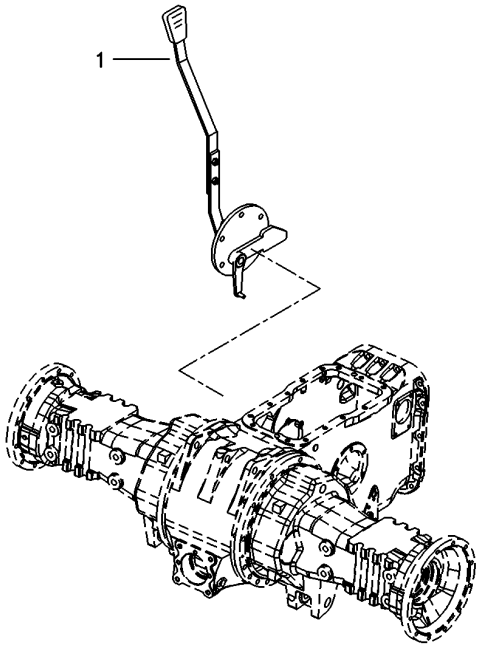

1	063858N1	50-15 No	**1** TAMPA	COVER	CUBIERTA

Tampa Da Tomada De Potência
Power Take Off Cover
Tapa De La Toma De Potência

50-15

Tdp 540 Rpm
Pto 540 Rpm
Tdf 540 Rpm

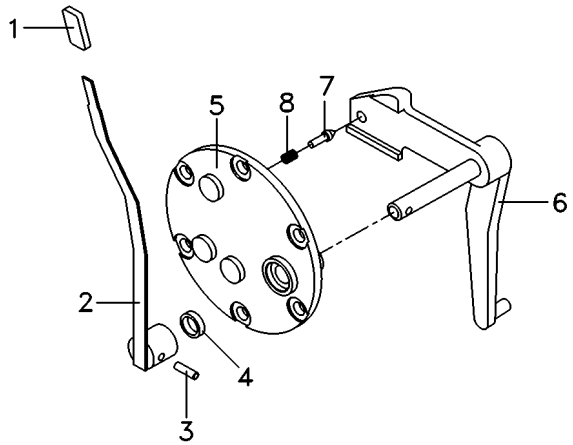

1	068078P3		**1**	MANÍPULO	KNOB	POMO
2	069516N1	50-110 No	**1**	CJ. ALAVANCA	KIT, LEVER	JUEGO, PALANCA
3	357660X1		**1**	PINO	PIN	PASADOR
4	894307M1		**1**	RETENTOR	OIL SEAL	BUJE RETENACEITE
5	3149447M92		**1**	TAMPA	COVER	CUBIERTA
6	069215S1		**1**	ALAVANCA	LEVER	PALANCA
7	180418M2		**1**	PINO	PIN	PASADOR
8	3585797M1		**1**	MOLA	SPRING	RESORTE

Tampa E Alavancas
Cover And Levers
Tapa Y Palancas

50-20

Tdp 540/1000 Rpm
Pto 540/1000 Rpm
Tdf 540/1000 Rpm

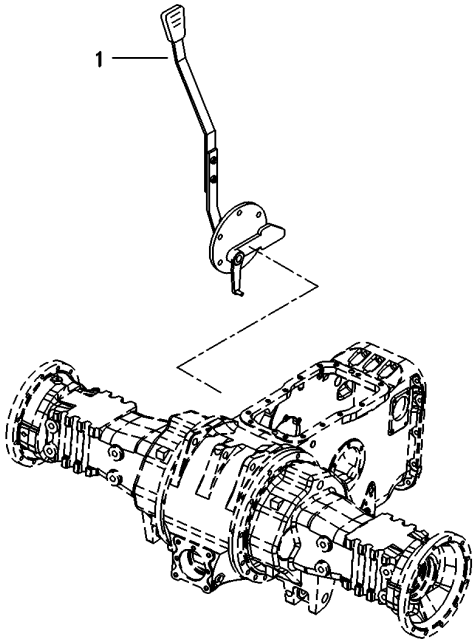

1	060043N1	50-25 No	**1** CJ. TAMPA	KIT, CAP	JUEGO DE TAPON

Tampa Da Tomada De Potência
Power Take Off Cover
Tapa De La Toma De Potência

50-25

Tdp 540/1000 Rpm
Pto 540/1000 Rpm
Tdf 540/1000 Rpm

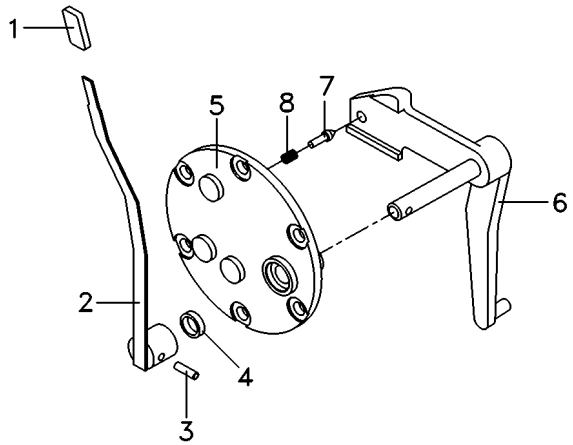

1	068078P3		**1**	MANÍPULO	KNOB	POMO
2	069516N1	50-110 No	**1**	CJ. ALAVANCA	KIT, LEVER	JUEGO, PALANCA
3	357660X1		**1**	PINO	PIN	PASADOR
4	894307M1		**1**	RETENTOR	OIL SEAL	BUJE RETENACEITE
5	3149447M92		**1**	TAMPA	COVER	CUBIERTA
6	022245S1		**1**	ALAVANCA	LEVER	PALANCA
7	180418M2		**1**	PINO	PIN	PASADOR
8	3585797M1		**1**	MOLA	SPRING	RESORTE

Tomada De Força Independente
Independent Power Take Off
Toma De Fuerza Independente

50-30

Tdpi 540/1000 Rpm
Ipto 540/1000 Rpm
Tdfi 540/1000 Rpm

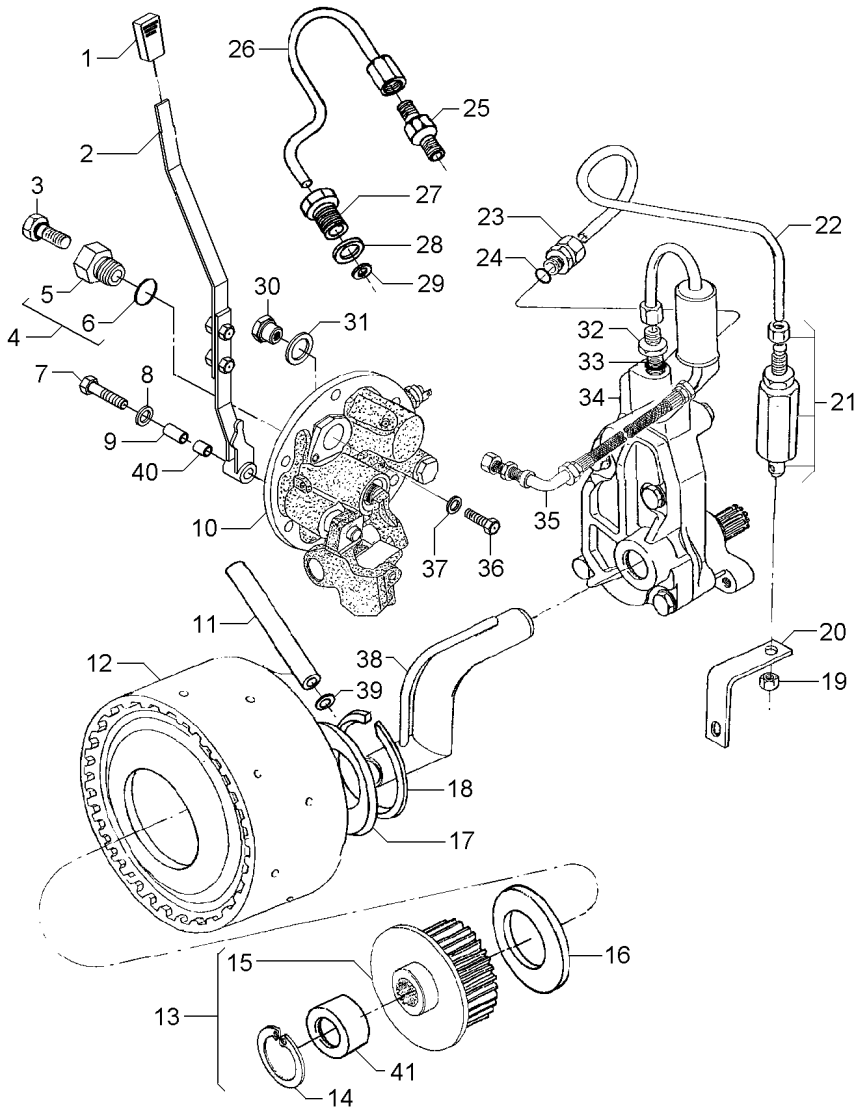

1	035972P1			**1**	MANÍPULO	KNOB	POMO
2	063423N1			**1**	CJ. ALAVANCA	KIT, LEVER	JUEGO, PALANCA
3	358720X91			**1**	TAMPÃO	PAD	ALMOHADILLA
4	3697609M91			**1**	TAMPÃO	PAD	ALMOHADILLA
5	3697608M1	4		**1**	BUJÃO	PLUG	TAPON
6	3019397X1	4		**1**	ANEL	RING	ARO
7	353714X1			**1**	PARAFUSO	BOLT	PERNO
8	390597X1			**1**	ARRUELA	WASHER	ARANDELA
9	061932P1			**1**	BUCHA	INSERT	INSERCION
10	061928N1		50-50 No	**1**	TAMPA	COVER	CUBIERTA
11	3610929M1			**1**	TUBO	PIPE	CANO
12	4200050M91		50-55 No	**1**	CJ. EMBREAGEM	KIT, CLUTCH	EMBRAGUE JUEGO
13	038083S1			**1**	CUBO	HUB	CUBO
14	391076X1	13		**1**	ANEL	RING	ARO
15		13		**1**	CUBO	HUB	CUBO
16	6222485M1			**1**	ARRUELA AJUSTE	ADJUST WASHER	ARRUELA AJUSTE
17	037656P1			**1**	ARRUELA	WASHER	ARANDELA
18	352699X1			**1**	ANEL TRAVA	CIRCLIP	CIRCULITO
19	355830X1			**1**	PORCA	NUT	TUERCA
20	026955P1			**1**	SUPORTE	BRACKET	SOPORTE
21	3401801M91			**1**	VÁLVULA	VALVE	VALVULA
22	3589457M1			**1**	TUBO	PIPE	CANO
23	3411947M91			**2**	CONEXÃO	CONNECTION	CONEXION
24	831452M1			**2**	ANEL "O"	O RING	JUNTA TORICA
25	037659T1			**1**	CONEXÃO	CONNECTION	CONEXION
26	037566P1			**1**	TUBO	PIPE	CANO
27	037567P1			**1**	CONEXÃO	CONNECTION	CONEXION
28	1440702X1			**1**	ARRUELA	WASHER	ARANDELA
29	3007188X1			**1**	ARRUELA	WASHER	ARANDELA
30	061987P1			**1**	BUJÃO	PLUG	TAPON
31	3409614M1			**1**	ARRUELA	WASHER	ARANDELA
32	035828T1			**1**	CONEXÃO	CONNECTION	CONEXION
33	831452M1			**1**	ANEL "O"	O RING	JUNTA TORICA
34	886821M94		50-60 No	**1**	CJ. BOMBA	KIT, PUMP	BOMBA JUEGO
35	037559N1		50-65 No	**1**	CJ. TUBO	TUBE ASSY	CONJ.DE TUBO
36	339081X1			**1**	PARAFUSO	BOLT	PERNO
37	390597X1			**1**	ARRUELA	WASHER	ARANDELA
38	1872170M91			**1**	CJ. TUBO	TUBE ASSY	CONJ.DE TUBO
39	195561M1			**2**	ANEL "O"	O RING	JUNTA TORICA
40	068966P1			**1**	BUCHA	BUSH	CASQUILLO
41	039719P1	13		**1**	LUVA	SLEEVE	MANCHA

Tomada De Força Independente
Independent Power Take Off
Toma De Fuerza Independente

50-35

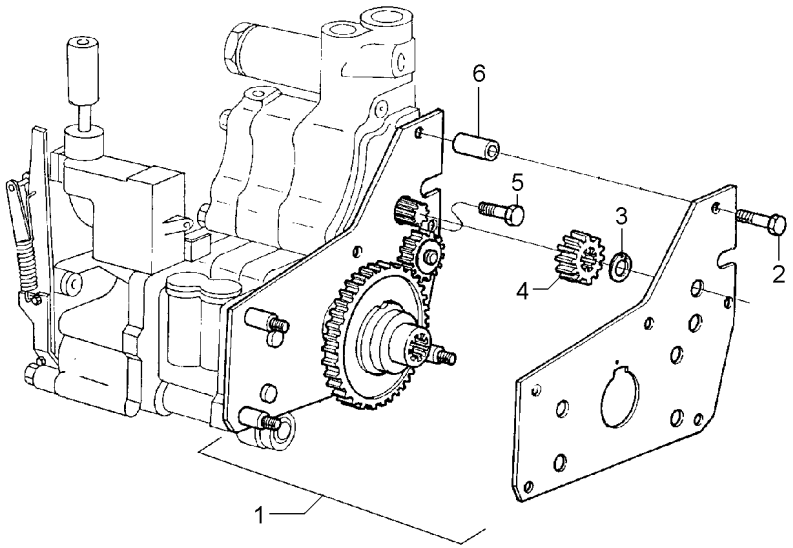

1	4200134M91	**1**	CJ. ENGRENAGEM	KIT, GEAR	ENGRANAJES JUEGO
2	516259M2	**2**	PARAFUSO	BOLT	PERNO
3	353213X1	**1**	ANEL TRAVA	CIRCLIP	CIRCULITO
4	515961M1	**1**	ENGRENAGEM	GEAR	ENGRANAJE
5	357852X1	**1**	PARAFUSO	BOLT	PERNO
6	366045X1	**2**	ESPAÇADOR	SPACER	PIEZA DISTANCIA

Tomada De Força Independente
Independent Power Take Off
Toma De Fuerza Independente

50-40

Tdpi 540 Rpm
Ipto 540 Rpm
Tdfi 540 Rpm

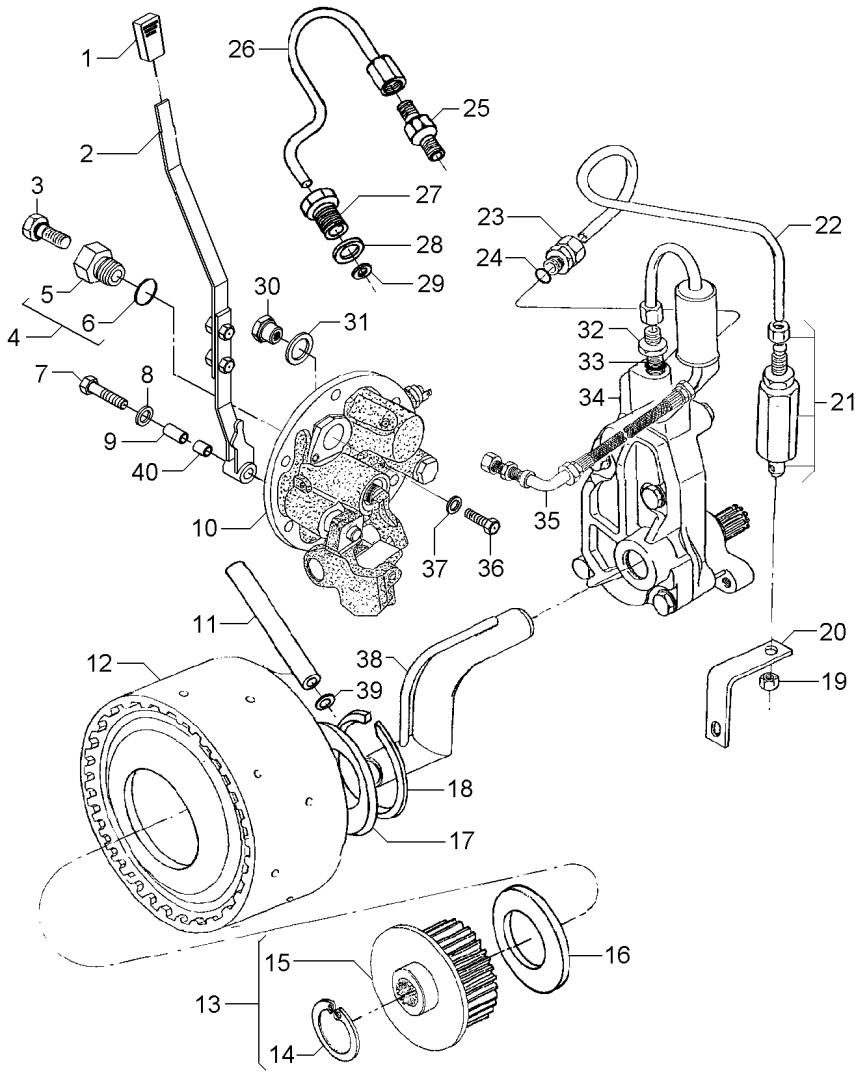

1	068078P3			**1**	MANÍPULO	KNOB	POMO
2	063423N1			**1**	CJ. ALAVANCA	KIT, LEVER	JUEGO, PALANCA
3	358720X91			**1**	TAMPÃO	PAD	ALMOHADILLA
4	3697609M91			**1**	TAMPÃO	PAD	ALMOHADILLA
5	3697608M1	4		**1**	BUJÃO	PLUG	TAPON
6	3019397X1	4		**1**	ANEL	RING	ARO
7	353714X1			**1**	PARAFUSO	BOLT	PERNO
8	390597X1			**1**	ARRUELA	WASHER	ARANDELA
9	061932P1			**1**	BUCHA	INSERT	INSERCION
10	061928N1		50-50 No	**1**	TAMPA	COVER	CUBIERTA
11	3610929M1			**1**	TUBO	PIPE	CANO
12	4200050M91		50-55 No	**1**	CJ. EMBREAGEM	KIT, CLUTCH	EMBRAGUE JUEGO
13	061060N1			**1**	CJ. CUBO	KIT, HUB	JUEGO DE CUBO
14	391076X1	13		**1**	ANEL	RING	ARO
15	051384S1	13		**1**	CUBO	HUB	CUBO
16	6222485M1			**1**	ARRUELA AJUSTE	ADJUST WASHER	ARRUELA AJUSTE
17	037656P1			**1**	ARRUELA	WASHER	ARANDELA
18	352699X1			**1**	ANEL TRAVA	CIRCLIP	CIRCULITO
19	355830X1			**1**	PORCA	NUT	TUERCA
20	026955P1			**1**	SUPORTE	BRACKET	SOPORTE
21	3401801M91			**1**	VÁLVULA	VALVE	VALVULA
22	3589457M1			**1**	TUBO	PIPE	CANO
23	3411947M91			**2**	CONEXÃO	CONNECTION	CONEXION
24	831452M1			**2**	ANEL "O"	O RING	JUNTA TORICA
25	037659T1			**1**	CONEXÃO	CONNECTION	CONEXION
26	037566P1			**1**	TUBO	PIPE	CANO
27	037567P1			**1**	CONEXÃO	CONNECTION	CONEXION
28	1440702X1			**1**	ARRUELA	WASHER	ARANDELA
29	3007188X1			**1**	ARRUELA	WASHER	ARANDELA
30	061987P1			**1**	BUJÃO	PLUG	TAPON
31	3409614M1			**1**	ARRUELA	WASHER	ARANDELA
32	035828T1			**1**	CONEXÃO	CONNECTION	CONEXION
33	831452M1			**1**	ANEL "O"	O RING	JUNTA TORICA
34	886821M94		50-60 No	**1**	CJ. BOMBA	KIT, PUMP	BOMBA JUEGO
35	037559N1		50-65 No	**1**	CJ. TUBO	TUBE ASSY	CONJ.DE TUBO
36	339081X1			**1**	PARAFUSO	BOLT	PERNO
37	390597X1			**1**	ARRUELA	WASHER	ARANDELA
38	1872170M91			**1**	CJ. TUBO	TUBE ASSY	CONJ.DE TUBO
39	195561M1			**1**	ANEL "O"	O RING	JUNTA TORICA
40	068966P1			**1**	BUCHA	BUSH	CASQUILLO

Tomada De Força Independente
Independent Power Take Off
Toma De Fuerza Independente

50-45

Tdpi 540 Rpm
Ipto 540 Rpm
Tdfi 540 Rpm

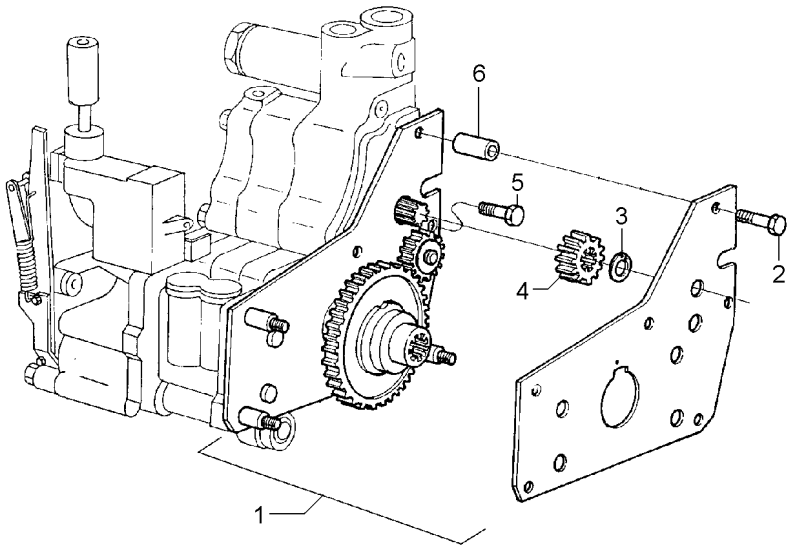

1	4200134M91	**1**	CJ. ENGRENAGEM	KIT, GEAR	ENGRANAJES JUEGO
2	516259M2	**2**	PARAFUSO	BOLT	PERNO
3	353213X1	**1**	ANEL TRAVA	CIRCLIP	CIRCULITO
4	515961M1	**1**	ENGRENAGEM	GEAR	ENGRANAJE
5	357852X1	**1**	PARAFUSO	BOLT	PERNO
6	366045X1	**2**	ESPAÇADOR	SPACER	PIEZA DISTANCIA

Tampa Da Tomada De Potência Independente
Independent Power Take Off Cover
Tapa De La Toma De Potencia Indenpendente

50-50

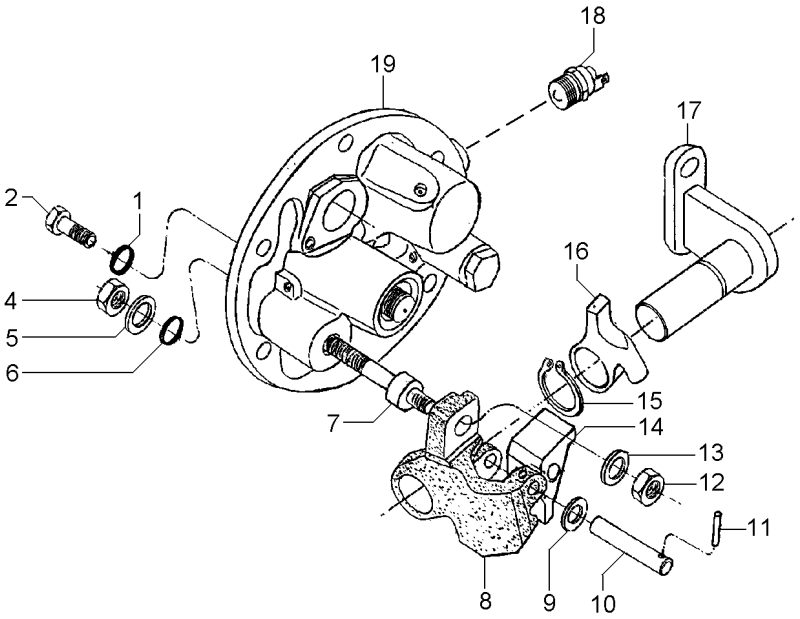

1	369132X1		**2**	ANEL "O"	O RING	JUNTA TORICA
2	3009194X1	M8	**2**	PARAFUSO	BOLT	PERNO
4	339402X1	M10	**1**	PORCA	NUT	TUERCA
5	390734X1	M10	**1**	ARRUELA	WASHER	ARANDELA
6	195562M1		**1**	ANEL "O"	O RING	JUNTA TORICA
7	063616P1		**1**	EIXO	SHAFT	ARBOL
8	3614292M1		**1**	PIVÔ	PIVOT	PIVOTE
9	3697982M1	M8X15X0,5	**1**	ARRUELA	WASHER	ARANDELA
10	3614294M1		**1**	PINO	PIN	PASADOR
11	3009322X1		**1**	PINO	PIN	PASADOR
12	1440329X1	M10	**1**	PORCA	NUT	TUERCA
13	3699552M1		**1**	ARRUELA	WASHER	ARANDELA
14	3614290M1		**1**	ALAVANCA	LEVER	PALANCA
15	1440523X1	∅ 22	**1**	ANEL TRAVA	CIRCLIP	CIRCULITO
16	3614289M1		**1**	ALAVANCA	LEVER	PALANCA
17	3697956M91		**1**	SUPORTE	BRACKET	SOPORTE
18	6216774M1		**1**	INTERRUPTOR	SWITCH	INTERRUPTOR
19	061929N1	👁 50-115 No	**1**	TAMPA	COVER	CUBIERTA

Embreagem Da Tomada De Força Independente
Independent Power Take-Off Clutch
Embrague De La Toma De Fuerza Independente

50-55

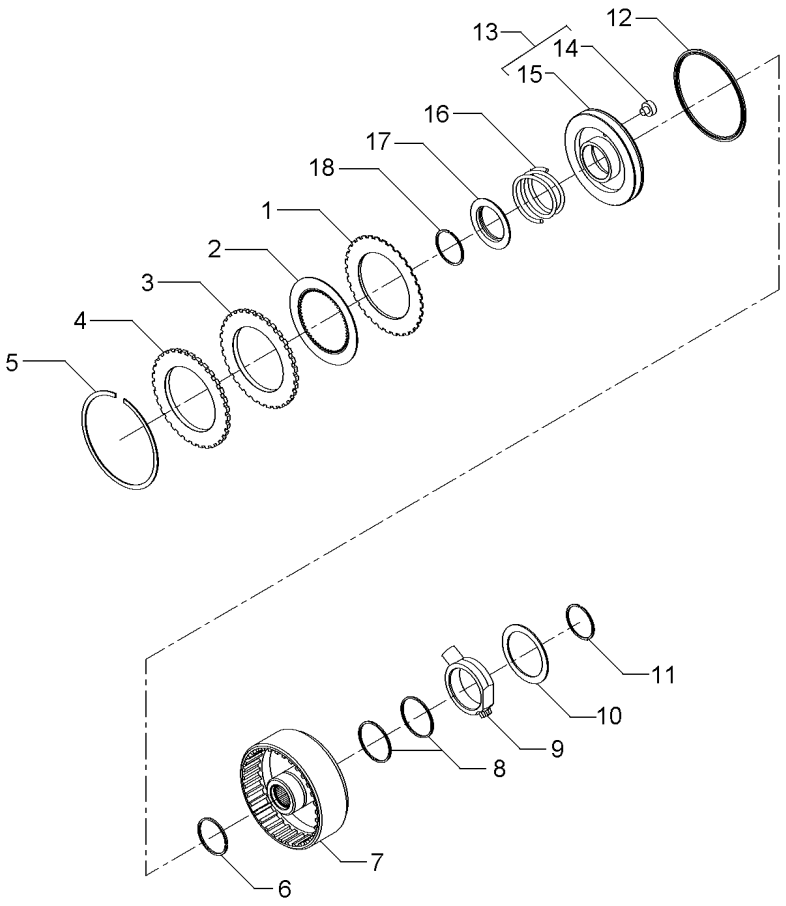

1	1870860M1			**7**	DISCO	DISC	DISCO
2	1688532M1			**7**	DISCO	DISC	DISCO
3	1870011M1			**1**	CALÇO	SHIM	CALCE
4	3699355M1			**1**	PLACA	PLATE	PLATO
5	364689X1			**1**	ANEL	RING	ARO
6	186198M1		3699909M1	**1**	ANEL	RING	ARO
7	3701442M1			**1**	CARCAÇA	HOUSING	ALOJAMIENTO
8	3612141M1			**2**	ANEL	RING	ARO
9	3610279M2			**1**	FLANGE	FLANGE	PLETINA
10	3699433M1			**1**	ARRUELA	WASHER	ARANDELA
11	391129X1			**1**	ANEL TRAVA	CIRCLIP	CIRCULITO
12	1870859M1			**1**	RETENTOR	SEAL	RETEN
13	3599601M93			**1**	CJ. PISTÃO	KIT, PISTON	JUEGO DE PISTON
14	3699353M1	13		**1**	BUJÃO	PLUG	TAPON
15	3699313M1	13		**1**	PISTÃO	PISTON	PISTON
16	3599507M2			**1**	MOLA	SPRING	RESORTE
17	1691307M2			**1**	ANEL	RING	ARO
18	1442512X1			**1**	ANEL	RING	ARO

Bomba Hidráulica Auxiliar
Hydraulic Pump Auxiliary
Bomba Hidráulica Auxiliar

50-60

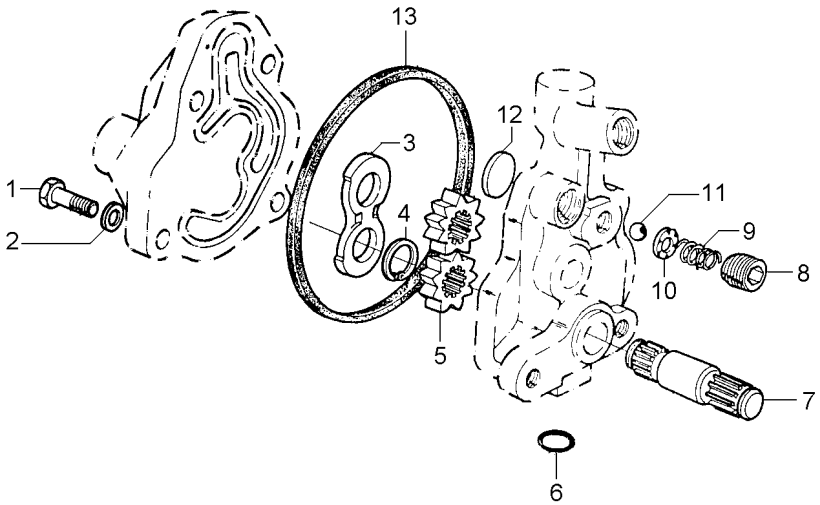

1	353517X1	5/16x24x3/4	**1**	PARAFUSO	BOLT	PERNO
2	353446X1		**4**	ARRUELA	WASHER	ARANDELA
3	1885307M1		**1**	PLACA	PLATE	PLATO
4	1885484M1		**1**	ANEL	RING	ARO
5		886821M94	**2**	ENGRENAGEM	GEAR	ENGRANAJE
6	359002X1		**1**	ANEL "O"	O RING	JUNTA TORICA
7		886821M94	**1**	EIXO	SHAFT	ARBOL
8	1885582M1		**1**	TAMPÃO	PAD	ALMOHADILLA
9	1886511M1		**1**	MOLA	SPRING	RESORTE
10	1885788M1		**1**	GUIA	GUIDE	GUIA
11	22206X		**1**	ESFERA	BALL	BOLA
12	1889318M1		**1**	PLACA	PLATE	PLATO
13	1885310M1		**1**	JUNTA	GASKET	EMPAQUETADURA.

Tubo E Filtro
Pipe And Filter
Tubo Y Filtro

50-65

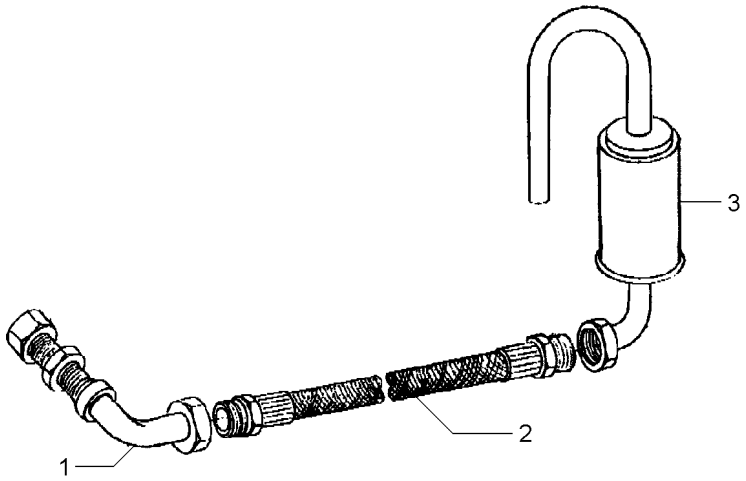

1	049037T1	**1** CJ. TUBO	KIT, PIPE	JUEGO CANO
2	049038T1	**1** MANGUEIRA	HOSE	FLEXIBLE
3	048709S1	**1** FILTRO	FILTER	FILTRO

Tomada De Força Independente
Independent Power Take Off
Toma De Fuerza Independente

50-70

Tratores Com Cabine - 540 Rpm
Tractors With Cab - 540 Rpm
Tractores Con Cabina - 540 Rpm

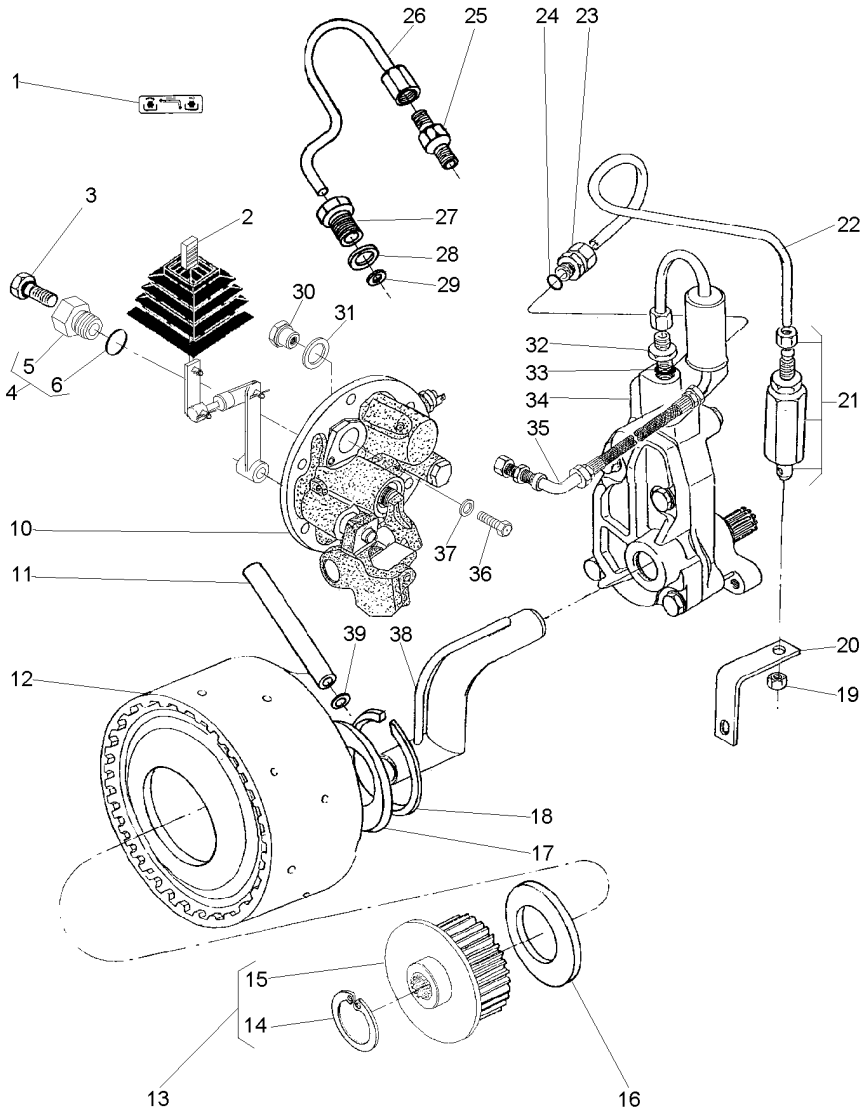

1	071036P1			**1**	DECAL	DECAL	CALCOMANIA
2	071027N1		50-75 No	**1**	CJ. ALAVANCA	KIT, LEVER	JUEGO, PALANCA
3	358720X91			**1**	TAMPÃO	PAD	ALMOHADILLA
4	3697609M91			**1**	TAMPÃO	PAD	ALMOHADILLA
5	3697608M1	4		**1**	BUJÃO	PLUG	TAPON
6	3019397X1	4		**1**	ANEL	RING	ARO
10	061482N1		50-80 No	**1**	CJ. TAMPA	KIT, CAP	JUEGO DE TAPON
11	3610929M1			**1**	TUBO	PIPE	CANO
12	4200050M91		50-55 No	**1**	CJ. EMBREAGEM	KIT, CLUTCH	EMBRAGUE JUEGO
13	061060N1			**1**	CJ. CUBO	KIT, HUB	JUEGO DE CUBO
14	391076X1	13		**1**	ANEL	RING	ARO
15	051384S1	13		**1**	CUBO	HUB	CUBO
16	6222485M1			**1**	ARRUELA AJUSTE	ADJUST WASHER	ARRUELA AJUSTE
17	037656P1			**1**	ARRUELA	WASHER	ARANDELA
18	352699X1			**1**	ANEL TRAVA	CIRCLIP	CIRCULITO
19	355830X1			**1**	PORCA	NUT	TUERCA
20	026955P1			**1**	SUPORTE	BRACKET	SOPORTE
21	3401801M91			**1**	VÁLVULA	VALVE	VALVULA
22	069688P1			**1**	TUBO	PIPE	CANO
23	3411947M91			**1**	CONEXÃO	CONNECTION	CONEXION
24	831452M1			**1**	ANEL "O"	O RING	JUNTA TORICA
25	037659T1			**1**	CONEXÃO	CONNECTION	CONEXION
26	037566P1			**1**	TUBO	PIPE	CANO
27	037567P1			**1**	CONEXÃO	CONNECTION	CONEXION
28	1440702X1			**1**	ARRUELA	WASHER	ARANDELA
29	3007188X1			**1**	ARRUELA	WASHER	ARANDELA
30	061987P1			**1**	BUJÃO	PLUG	TAPON
31	3409614M1			**1**	ARRUELA	WASHER	ARANDELA
32	035828T1			**1**	CONEXÃO	CONNECTION	CONEXION
33	831452M1			**1**	ANEL "O"	O RING	JUNTA TORICA
34	886821M94		50-60 No	**1**	CJ. BOMBA	KIT, PUMP	BOMBA JUEGO
35	037559N1		50-65 No	**1**	CJ. TUBO	TUBE ASSY	CONJ.DE TUBO
36	339081X1			**1**	PARAFUSO	BOLT	PERNO
37	390597X1			**1**	ARRUELA	WASHER	ARANDELA
38	1872170M91			**1**	CJ. TUBO	TUBE ASSY	CONJ.DE TUBO
39	195561M1			**1**	ANEL "O"	O RING	JUNTA TORICA

Conjunto Alavanca De Acionamento Da Tdpi
Drive Lever Of The Ipto
Palanca Acionamiento De La Tdfi

50-75

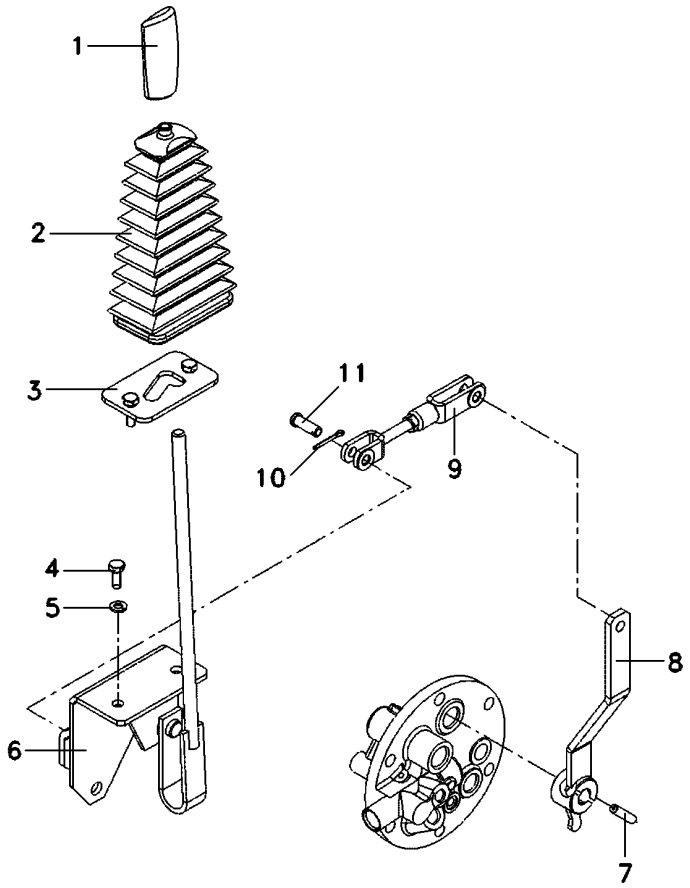

1	3712975M1	**1** MANÍPULO	KNOB	POMO
2	069845P1	**1** COIFA	BELLOWS	FUELLE
3	068851S1	**1** TRAVA	LOCK	RETENEDOR
4	339123X1	**2** PARAFUSO	BOLT	PERNO
5	339374X1	**2** ARRUELA	WASHER	ARANDELA
6	068942S1	**1** ALAVANCA	LEVER	PALANCA
7	357660X1	**1** PINO	PIN	PASADOR
8	069774S1	**1** ALAVANCA	LEVER	PALANCA
9	070464N1	**1** CJ. TIRANTE	KIT, ROD	JUEGO DE BIELAS
10	354059X1	**2** CONTRAPINO	DOWEL	CENTRAJE
11	832813M1	**2** PINO	PIN	PASADOR

Tampa E Controles
Cover And Controls
Tapa Y Mandos

50-80

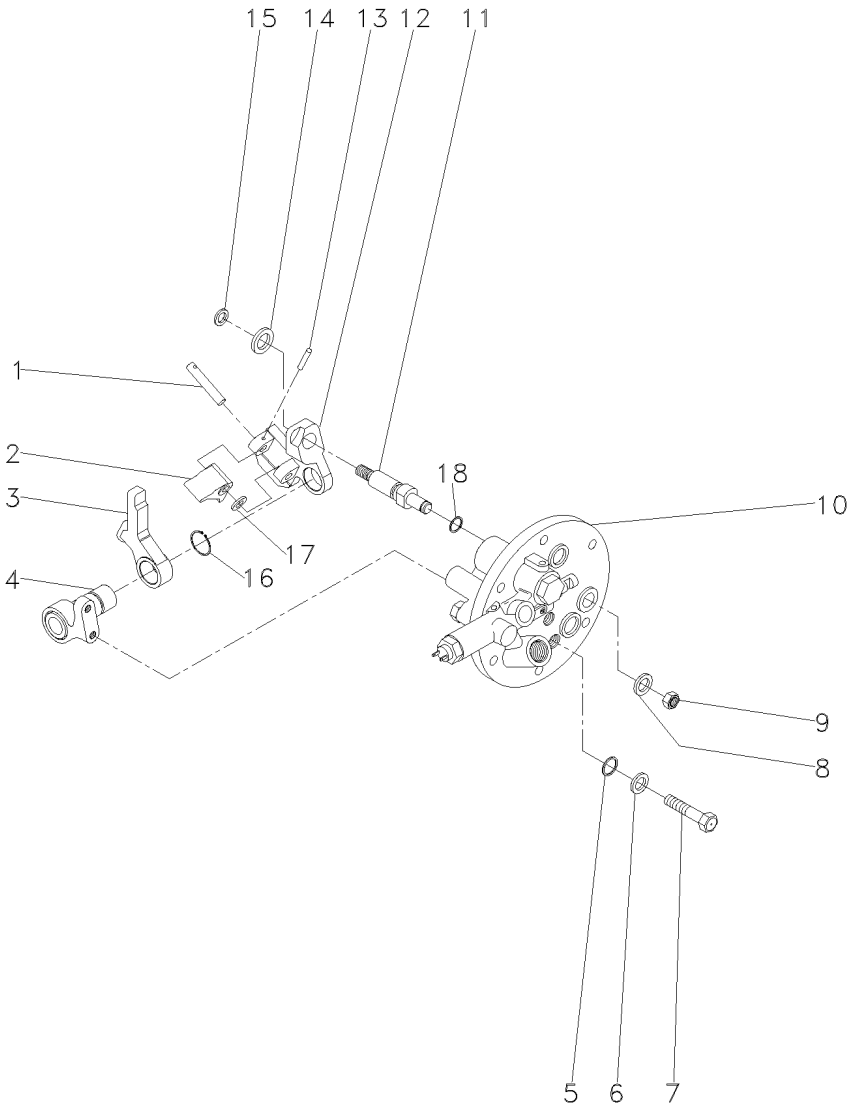

1	3614294M1		**1**	PINO	PIN	PASADOR
2	3614290M1		**1**	ALAVANCA	LEVER	PALANCA
3	3614289M1		**1**	ALAVANCA	LEVER	PALANCA
4	3697956M91		**1**	SUPORTE	BRACKET	SOPORTE
5	3009740X1		**2**	ANEL "O"	O RING	JUNTA TORICA
6	390972X1		**2**	ARRUELA	WASHER	ARANDELA
7	3610961M1		**2**	PARAFUSO	BOLT	PERNO
8	390734X1		**1**	ARRUELA	WASHER	ARANDELA
9	339402X1		**1**	PORCA	NUT	TUERCA
10	3760527M93	50-120 No	**1**	TAMPA	COVER	CUBIERTA
11	3697950M2		**1**	EIXO	SHAFT	ARBOL
12	3614292M1		**1**	PIVÔ	PIVOT	PIVOTE
13	3009322X1		**1**	PINO	PIN	PASADOR
14	3699552M1		**1**	ARRUELA	WASHER	ARANDELA
15	339710X1		**1**	ANEL	RING	ARO
16	1440523X1		**1**	ANEL TRAVA	CIRCLIP	CIRCULITO
17	3697982M1		**1**	ARRUELA	WASHER	ARANDELA
18	195562M1		**1**	ANEL "O"	O RING	JUNTA TORICA

Tomada De Força Independente
Independent Power Take Off
Toma De Fuerza Independente

50-85

Tratores Com Cabine - 540 Rpm
Tractors With Cab - 540 Rpm
Tractores Con Cabina - 540 Rpm

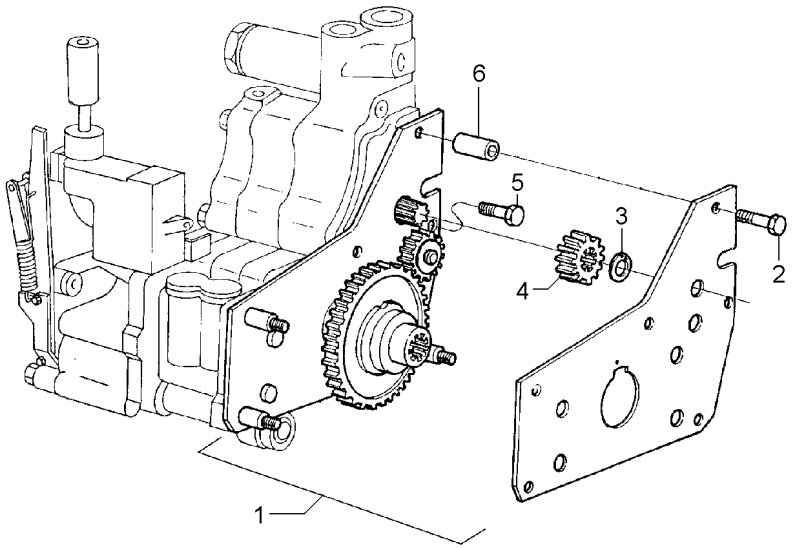

1	4200134M91	**1** CJ. ENGRENAGEM	KIT, GEAR	ENGRANAJES JUEGO
2	516259M2	**2** PARAFUSO	BOLT	PERNO
3	353213X1	**1** ANEL TRAVA	CIRCLIP	CIRCULITO
4	515961M1	**1** ENGRENAGEM	GEAR	ENGRANAJE
5	357852X1	**1** PARAFUSO	BOLT	PERNO
6	366045X1	**2** ESPAÇADOR	SPACER	PIEZA DISTANCIA

Eixo Intermediário Da Tdp
Shaft
Eje

50-90

Com Tdp - Sem Hidráulico
With Tdp - Without Hydraulic
Con Tdf - Sin Hidraulico

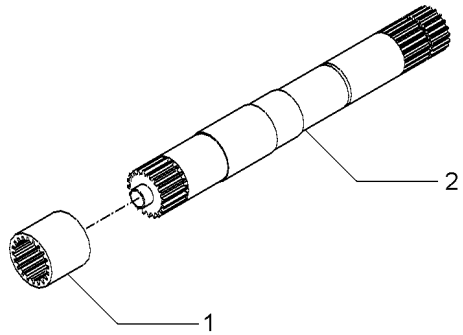

1	1868538M4	540 RPM	**1**	LUVA	SLEEVE	MANCHA
1	3610189M2	540/1000 RPM	**1**	LUVA	SLEEVE	MANCHA
2	028362N1	540 RPM	**1**	CJ. EIXO	KIT, AXLE	JUEGO DE EJE
		👁 50-95 No				
2	049642N1	540/1000 RPM	**1**	CJ. EIXO	KIT, AXLE	JUEGO DE EJE

Eixo
Shaft
Eje

50-95

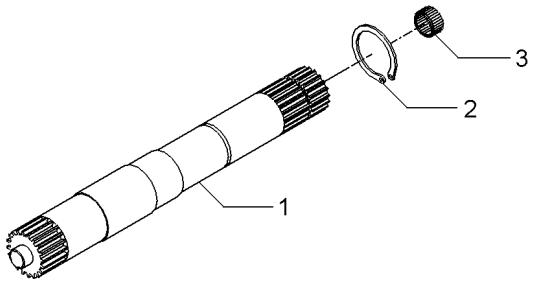

1	028363P2	540 RPM	**1** EIXO	SHAFT	ARBOL
1	046396P1	540/1000 RPM	**1** EIXO	SHAFT	ARBOL
2	352699X1		**1** ANEL TRAVA	CIRCLIP	CIRCULITO
3	1000251M1		**1** ROLAMENTO	BEARING	COJINETE

Protetor Da Tdpi / Tdp
Protector Ipto / Pto
Protetor Tdfi / Tdf

50-100

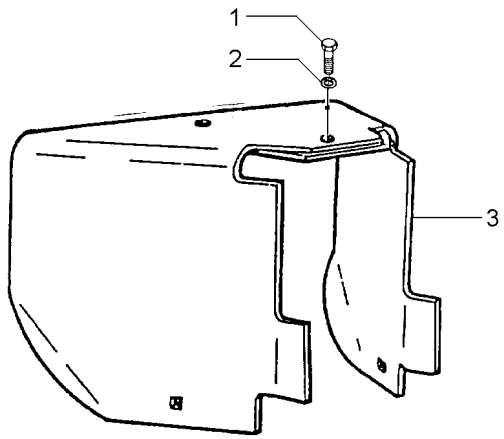

1	353560X1	7/16x20x1.1/8	**1** PARAFUSO	BOLT	PERNO
2	353432X1		**1** ARRUELA PRESSÃO	PRESSURE WASHER	LAVADOR PRESION
3	1869009M95		**1** PROTEÇÃO	GUARD	DEFENSA

Eixo Da Tomada De Força	**1000 Rpm**	**50-105**	**Tdp 1000 Rpm**
Power Take-Off Shaft	**1000 Rpm**		**Pto 1000 Rpm**
Eje De La Toma De Fuerza	**1000 Rpm**		**Tdf 1000 Rpm**

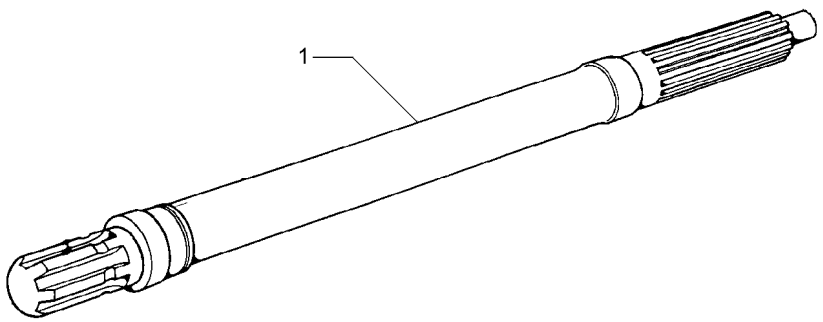

1	3610936M1	1000 RPM	**1**	EIXO	SHAFT	ARBOL

Conjunto Alavanca
Lever Assembly
Conjunto Palanca

50-110

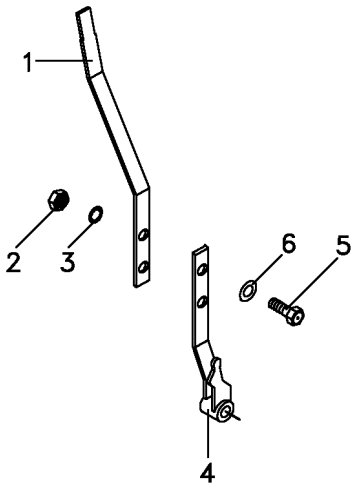

1	069095P1		**1** ALAVANCA	LEVER	PALANCA
2	339169X1		**2** PORCA	NUT	TUERCA
3	353446X1	12.1x6.1x1.6	**2** ARRUELA	WASHER	ARANDELA
4	068984S1		**1** ALAVANCA	LEVER	PALANCA
5	339123X1		**2** PARAFUSO	BOLT	PERNO
6	829185M1	12.5x6.4x1.0	**2** ARRUELA	WASHER	ARANDELA

Tampa E Controles
Cover And Controls
Tapa Y Mandos

50-115

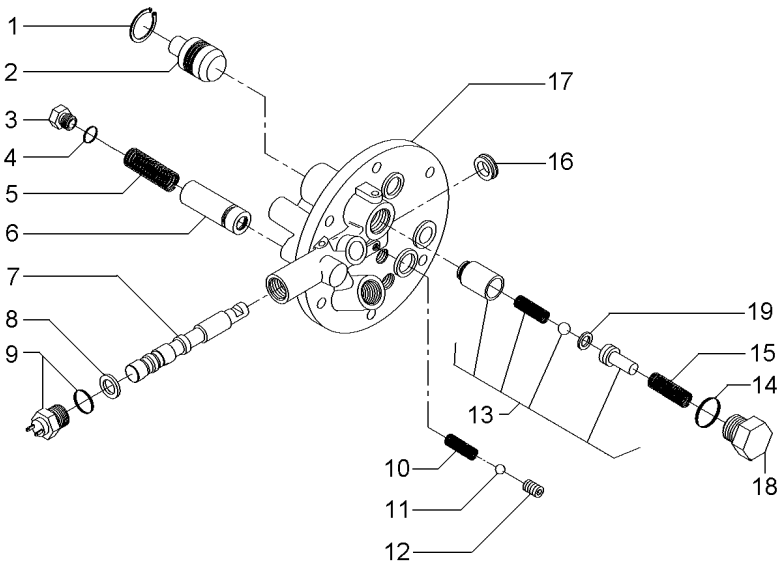

1	339361X1	**1**	ANEL	RING	ARO
2	3697275M1	**1**	PISTÃO	PISTON	PISTON
3	3762215M1	**1**	TAMPÃO	PAD	ALMOHADILLA
4	3019398X1	**1**	ANEL "O"	O RING	JUNTA TORICA
5	3610923M1	**1**	MOLA	SPRING	RESORTE
6	3762216M92	**1**	VÁLVULA	VALVE	VALVULA
7	3760735M1	**1**	BOBINA	COIL	BOBINA
8	3019839X1	**1**	ANEL	RING	ARO
9	6216774M1	**1**	INTERRUPTOR	SWITCH	INTERRUPTOR
10	3610554M1	**1**	MOLA	SPRING	RESORTE
11	3003593X1	**1**	ESFERA	BALL	BOLA
12	3760739M1	**1**	PRISIONEIRO	STUD	ESPARRAGO
13	3610600M91	**1**	VÁLVULA	VALVE	VALVULA
14	3019394X1	**1**	ANEL "O"	O RING	JUNTA TORICA
15	3610555M1	**1**	MOLA	SPRING	RESORTE
16	3760738M1	**1**	RETENTOR	SEAL	RETEN
17	3760736M1	**1**	TAMPA	COVER	CUBIERTA
18	3610598M1	**1**	TAMPÃO	PAD	ALMOHADILLA
19	3610926M1	**1**	CALÇO	SHIM	CALCE

Tampa Lateral
Cover
Tapa

50-120

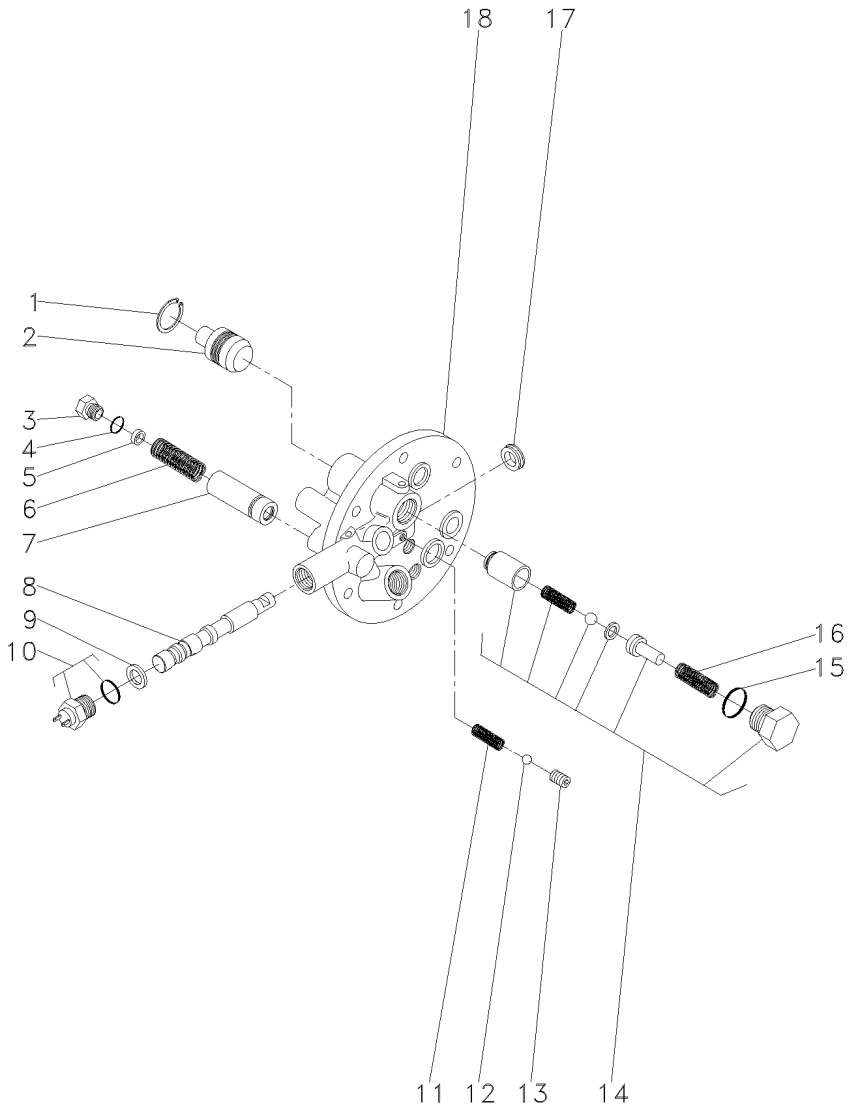

1	339361X1			**1**	ANEL	RING	ARO
2	3697275M1			**1**	PISTÃO	PISTON	PISTON
3	3610598M1			**1**	TAMPÃO	PAD	ALMOHADILLA
4	3019394X1			**1**	ANEL "O"	O RING	JUNTA TORICA
5	3610926M1			**X**	CALÇO	SHIM	CALCE
6	3610555M1			**1**	MOLA	SPRING	RESORTE
7	3610600M91			**1**	VÁLVULA	VALVE	VALVULA
8			3760527M93	**1**	EIXO	SHAFT	ARBOL
9	3019839X1			**1**	ANEL	RING	ARO
10	6216774M1			**1**	INTERRUPTOR	SWITCH	INTERRUPTOR
11	3610554M1			**1**	MOLA	SPRING	RESORTE
12	3003593X1			**1**	ESFERA	BALL	BOLA
13	3760739M1			**1**	PRISIONEIRO	STUD	ESPARRAGO
14	3762311M92			**1**	JG. REPARO	KIT, REPAIR	JUEGO REPARACION
15	3019398X1	14		**1**	ANEL "O"	O RING	JUNTA TORICA
16	3610923M1	14		**1**	MOLA	SPRING	RESORTE
17	3760738M1			**1**	RETENTOR	SEAL	RETEN
18			3760527M93	**1**	TAMPA	COVER	CUBIERTA

Pedal De Bloqueio Do Diferencial Eixo Traseiro
Rear Axle- Differential Lock Pedal
Eje Trasero Con Blocaje Diferencial-Pedal

50-125

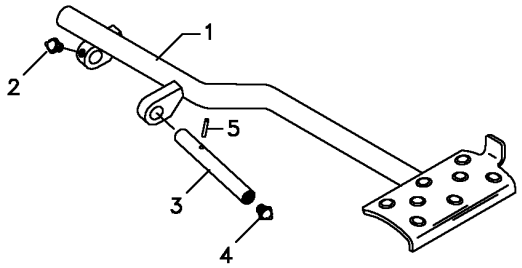

1	062924S1		**1** PEDAL	PEDAL	PEDAL
2	13811X	1/4"-28	**1** GRAXEIRA	GREASER	ENGRASADOR
3	072292P1		**1** EIXO	SHAFT	ARBOL
4	13811X	1/4"-28	**1** GRAXEIRA	GREASER	ENGRASADOR
5	357632X1		**1** PINO	PIN	PASADOR

Eixo Dianteiro
Front Axle
Eje Delantero

60-10

4 Rodas Motrizes
4 Wheels Drive
4 Ruedas Motriz

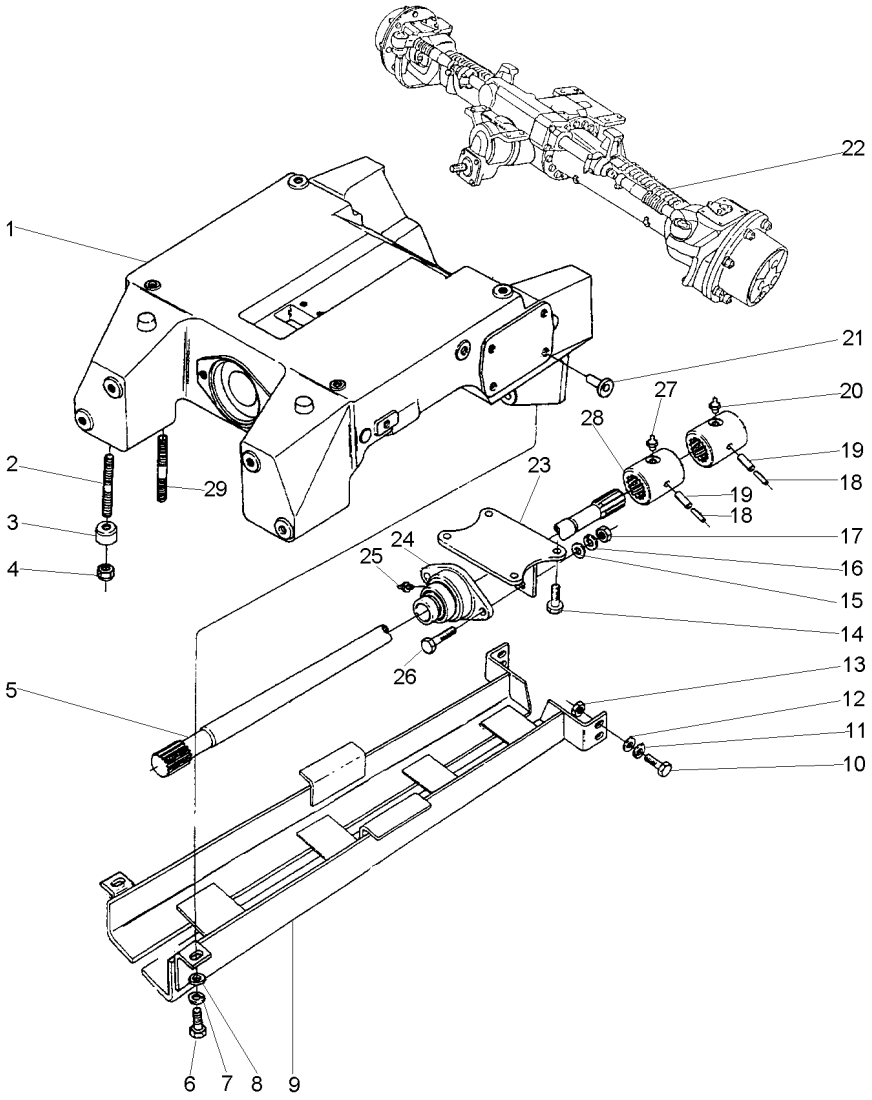

1	047407P1	**1**	SUPORTE	BRACKET	SOPORTE
2	3585615M1	**4**	PRISIONEIRO	STUD	ESPARRAGO
3	3411830M1	**4**	BUCHA	BUSH	CASQUILLO
4	3410728M1	**8**	PORCA	NUT	TUERCA
5	033074P1	**1**	EIXO	SHAFT	ARBOL
6	353691X1	**2**	PARAFUSO	BOLT	PERNO
7	353434X1	**2**	ARRUELA	WASHER	ARANDELA
8	353756X1	**2**	ARRUELA	WASHER	ARANDELA
9	3585529M91	**1**	PROTEÇÃO	GUARD	DEFENSA
10	353725X1	**4**	PARAFUSO	BOLT	PERNO
11	353439X1	**4**	ARRUELA PRESSÃO	PRESSURE WASHER	LAVADOR PRESION
12	353758X1	**8**	ARRUELA	WASHER	ARANDELA
13	375098X1	**4**	PORCA	NUT	TUERCA
14	353726X1	**4**	PARAFUSO	BOLT	PERNO
15	353757X1	**2**	ARRUELA	WASHER	ARANDELA
16	353432X1	**2**	ARRUELA PRESSÃO	PRESSURE WASHER	LAVADOR PRESION
17	353426X1	**2**	PORCA	NUT	TUERCA
18	339249X1	**2**	PINO	PIN	PASADOR
19	339194X1	**2**	PINO	PIN	PASADOR
20	13811X	**1**	GRAXEIRA	GREASER	ENGRASADOR
21	027030P1	**8**	TAMPÃO	PAD	ALMOHADILLA
23	3409813M91	**1**	TAMPA	COVER	CUBIERTA
24	3409940M91	**1**	MANCAL	BEARING	COJINETE
25	3587544M1	**1**	GRAXEIRA	GREASER	ENGRASADOR
26	353564X1	**2**	PARAFUSO	BOLT	PERNO
27	13811X	**1**	GRAXEIRA	GREASER	ENGRASADOR
28	3409609M2	**2**	LUVA	SLEEVE	MANCHA
29	3585532M1	**4**	PRISIONEIRO	STUD	ESPARRAGO

Eixo Dianteiro
Front Axle
Eje Delantero

Zf - Tração Central
Zf - Middle Drive
Zf - Tracción Central

60-15

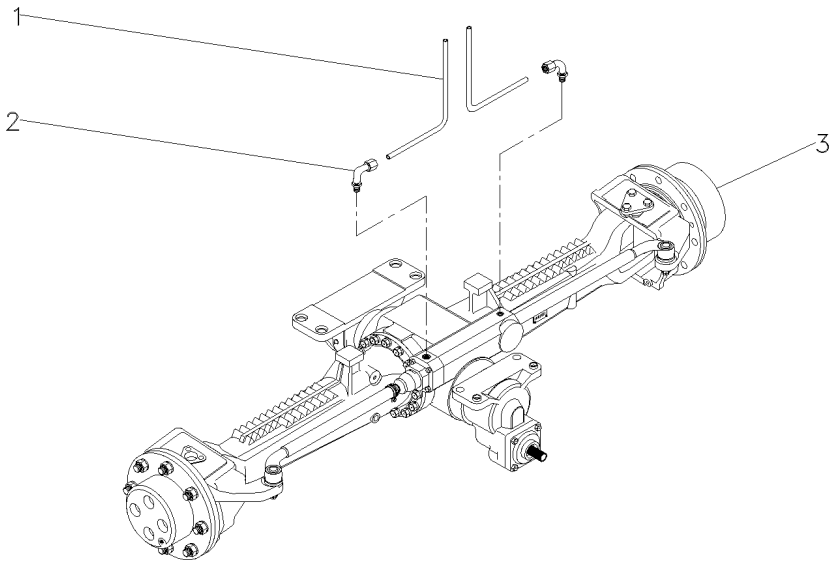

1	023834T1		**2**	MANGUEIRA	HOSE	FLEXIBLE
2	3412299M91		**2**	CONEXÃO	CONNECTION	CONEXION
3	022559T2	[A]	**1**	CJ. EIXO DIANT.	FRONT AXLE ASSY	CONJ. EJE DELANT
		👁 60-130 No				
3		👁 60-50 No	**1**	CJ. EIXO DIANT.	FRONT AXLE ASSY	CONJ. EJE DELANT
3		👁 60-55 No	**1**	CJ. EIXO DIANT.	FRONT AXLE ASSY	CONJ. EJE DELANT
3		👁 60-60 No	**1**	CJ. EIXO DIANT.	FRONT AXLE ASSY	CONJ. EJE DELANT
3		👁 60-65 No	**1**	CJ. EIXO DIANT.	FRONT AXLE ASSY	CONJ. EJE DELANT
3	6202993M91	[B]	**1**	EIXO DIANTEIRO	FRONT AXLE	EJE DELANTERO
		👁 60-70 No				
3		👁 60-75 No	**1**	EIXO DIANTEIRO	FRONT AXLE	EJE DELANTERO
3		👁 60-80 No	**1**	EIXO DIANTEIRO	FRONT AXLE	EJE DELANTERO
3		👁 60-85 No	**1**	EIXO DIANTEIRO	FRONT AXLE	EJE DELANTERO
3		👁 60-90 No	**1**	EIXO DIANTEIRO	FRONT AXLE	EJE DELANTERO
3		👁 60-95 No	**1**	EIXO DIANTEIRO	FRONT AXLE	EJE DELANTERO
3		👁 60-100 No	**1**	EIXO DIANTEIRO	FRONT AXLE	EJE DELANTERO

[A] ZF - APL350
ZF - APL350
ZF - APL350

[B] ZF - AS3050
ZF - AS3050
ZF - AS3050

Eixo Dianteiro — **Carraro - 20.21**
Front Axle — **Carraro - 20.21**
Eje Delantero — **Carraro - 20.21**

60-20

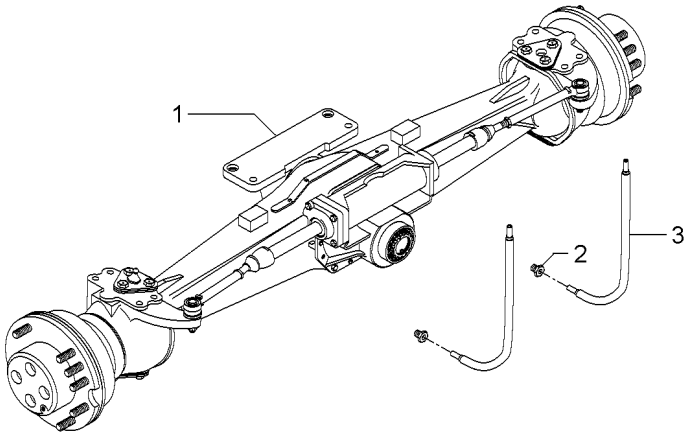

1	044066T1	60-105 No	**1** EIXO DIANTEIRO	FRONT AXLE	EJE DELANTERO
1		60-110 No	**1** EIXO DIANTEIRO	FRONT AXLE	EJE DELANTERO
1		60-115 No	**1** EIXO DIANTEIRO	FRONT AXLE	EJE DELANTERO
1		60-120 No	**1** EIXO DIANTEIRO	FRONT AXLE	EJE DELANTERO
1		60-125 No	**1** EIXO DIANTEIRO	FRONT AXLE	EJE DELANTERO
2	043030P1		**2** CONEXÃO	CONNECTION	CONEXION
3	041019T1		**2** MANGUEIRA	HOSE	FLEXIBLE

Eixo Dianteiro
Front Axle
Eje Delantero

60-25

Carraro
Carraro
Carraro

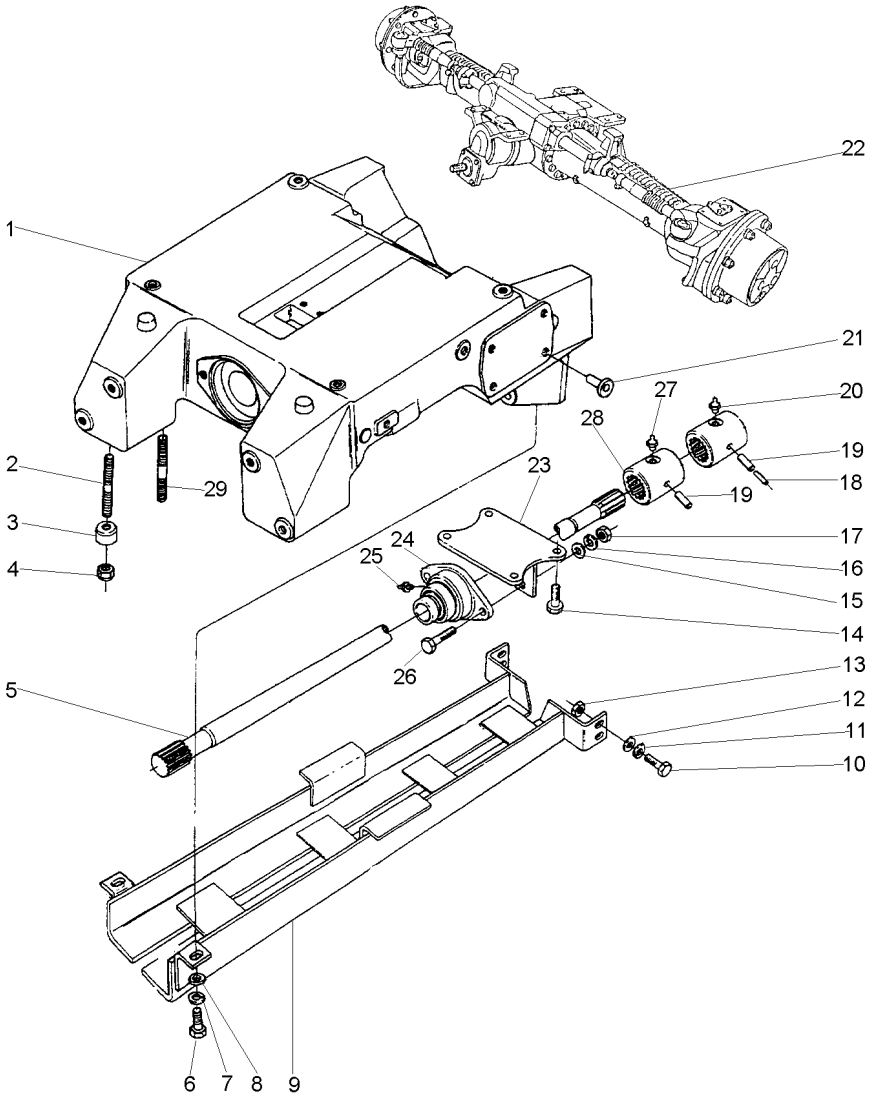

1	047407P1		**1**	SUPORTE	BRACKET	SOPORTE
2	3585615M1		**4**	PRISIONEIRO	STUD	ESPARRAGO
3	3411830M1		**4**	BUCHA	BUSH	CASQUILLO
4	3410728M1		**8**	PORCA	NUT	TUERCA
5	033074P1		**1**	EIXO	SHAFT	ARBOL
6	353691X1		**2**	PARAFUSO	BOLT	PERNO
7	353434X1		**2**	ARRUELA	WASHER	ARANDELA
8	353756X1		**2**	ARRUELA	WASHER	ARANDELA
9	3585529M91		**1**	PROTEÇÃO	GUARD	DEFENSA
10	353725X1		**4**	PARAFUSO	BOLT	PERNO
11	353439X1		**4**	ARRUELA PRESSÃO	PRESSURE WASHER	LAVADOR PRESION
12	353758X1		**8**	ARRUELA	WASHER	ARANDELA
13	375098X1		**4**	PORCA	NUT	TUERCA
14	353726X1		**4**	PARAFUSO	BOLT	PERNO
15	353757X1		**2**	ARRUELA	WASHER	ARANDELA
16	353432X1		**2**	ARRUELA PRESSÃO	PRESSURE WASHER	LAVADOR PRESION
17	353564X1		**2**	PARAFUSO	BOLT	PERNO
19	339194X1		**2**	PINO	PIN	PASADOR
20	13811X		**1**	GRAXEIRA	GREASER	ENGRASADOR
21	027030P1		**8**	TAMPÃO	PAD	ALMOHADILLA
22	057513N1	60-20 No	**1**	EIXO	SHAFT	ARBOL
23	3409813M91		**1**	TAMPA	COVER	CUBIERTA
24	3409940M91		**1**	MANCAL	BEARING	COJINETE
25	3587544M1		**1**	GRAXEIRA	GREASER	ENGRASADOR
26	353426X1		**2**	PORCA	NUT	TUERCA
27	13811X		**1**	GRAXEIRA	GREASER	ENGRASADOR
28	3409609M2		**2**	LUVA	SLEEVE	MANCHA
29	3585532M1		**4**	PRISIONEIRO	STUD	ESPARRAGO

Eixo Dianteiro 2 Rodas Motrizes | **Suporte**
Front Axle 2 Wheel Drive | **Support**
Eje Delantero 2 Ruedas Motrices | **Soporte**

60-30

Cubo Médio
Cube Medium
Cubo Medio

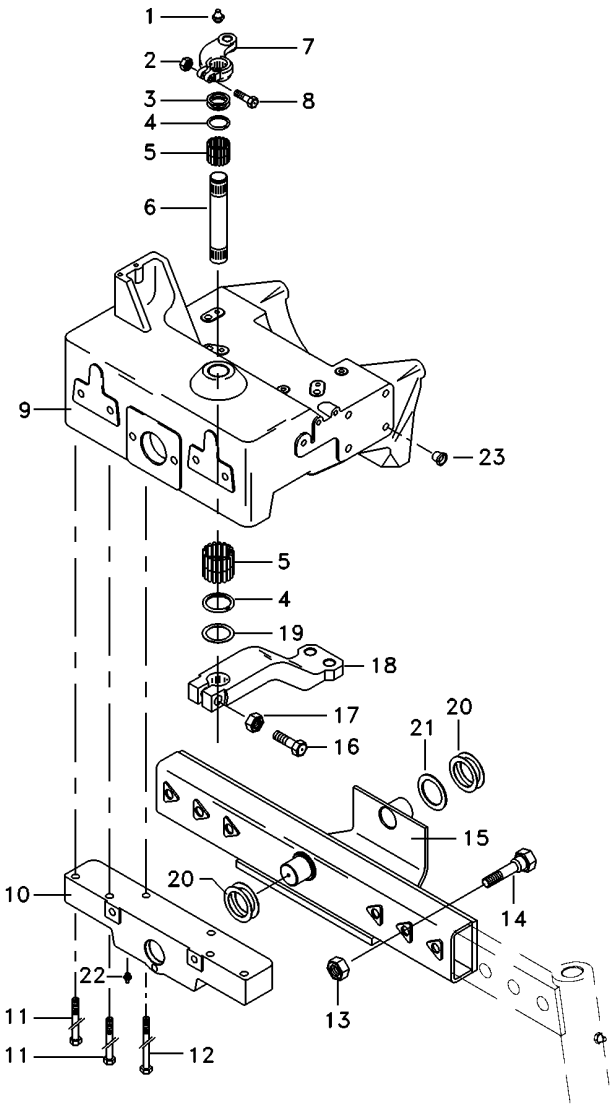

1	13223X	**1**	GRAXEIRA	GREASER	ENGRASADOR
2	353427X1	**1**	PORCA	NUT	TUERCA
3	1488397M1	**X**	CALÇO	SHIM	CALCE
4	1488401M1	**2**	VEDANTE	SEAL	RETEN
5	831220M1	**4**	ROLAMENTO	BEARING	COJINETE
6	1488394M3	**1**	EIXO	SHAFT	ARBOL
7	1488392M91	**1**	BRAÇO	ARM	BRAZO
8	361859X1	**1**	PARAFUSO	BOLT	PERNO
9	047911N1	**1**	SUPORTE	BRACKET	SOPORTE
10	1488373M91	**1**	SUPORTE	BRACKET	SOPORTE
11	354290X1	**4**	PARAFUSO	BOLT	PERNO
12	354687X1	**2**	PARAFUSO	BOLT	PERNO
13	375101X1	**6**	PORCA	NUT	TUERCA
14	356998X1	**6**	PARAFUSO	BOLT	PERNO
15	3145057M92	**1**	EIXO	SHAFT	ARBOL
16	361859X1	**1**	PARAFUSO	BOLT	PERNO
17	195556M2	**1**	PORCA	NUT	TUERCA
18	3148174M1	**1**	BRAÇO	ARM	BRAZO
19	3147952M1	**1**	ARRUELA	WASHER	ARANDELA
20	3147952M1	**2**	ARRUELA	WASHER	ARANDELA
21	1488396M1	**X**	CALÇO	SHIM	CALCE
22	13811X	**2**	GRAXEIRA	GREASER	ENGRASADOR
23	027030P1	**14**	TAMPÃO	PAD	ALMOHADILLA

Eixo Dianteiro 2 Rodas Motrizes Axis Front 2 Motive Wheels El Frente Del Eje 2 Ruedas Del Motivo	Cubo E Coluna De Direção Cube And Column Of Direct Cubo Y Columna De Dirección	60-35	Cubo Médio Cube Medium Cubo Medio

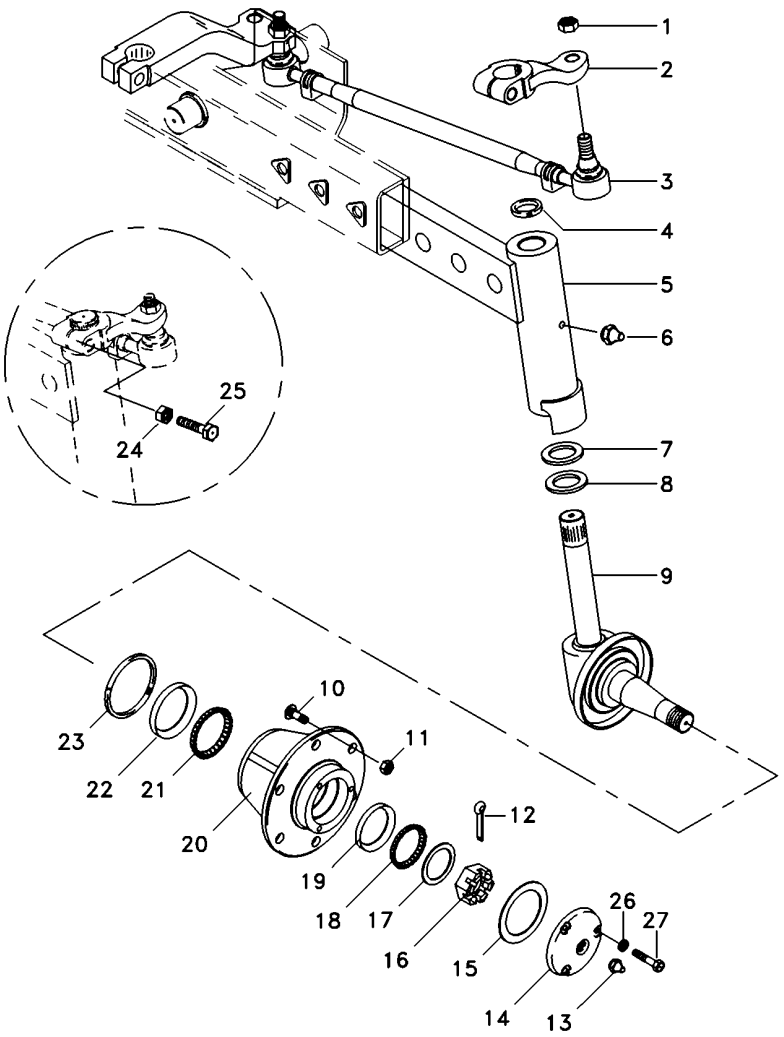

1	353429X1		**4**	PORCA	NUT	TUERCA
2	3145098M1	▶	**1**	BRAÇO	ARM	BRAZO
2	3145099M1	◀	**1**	BRAÇO	ARM	BRAZO
3	033902T1	▶	**1**	BARRA	BAR	BARRA
3	033903T1	◀	**1**	BARRA	BAR	BARRA
4	3410391M1		**2**	VEDANTE	SEAL	RETEN
5	3145076M91	▶	**1**	BRAÇO	ARM	BRAZO
5	3145077M91	◀	**1**	BRAÇO	ARM	BRAZO
6	29951X		**2**	GRAXEIRA	GREASER	ENGRASADOR
7	3148442M1		**2**	ARRUELA	WASHER	ARANDELA
8	3148443M1		**2**	ARRUELA	WASHER	ARANDELA
9	3145066M91	▶	**1**	PONTA EIXO	STEERING SPINDLE	MANGUETA DIRECC
9	3145067M91	◀	**1**	PONTA EIXO	STEERING SPINDLE	MANGUETA DIRECC
10	882572M1		**12**	PARAFUSO	BOLT	PERNO
11	881162M2		**12**	PORCA	NUT	TUERCA
12	354415X1		**2**	CUPILHA	COTTER PIN	PASADOR DOUBLE
14	489173M91		**2**	CALOTA	CAP	TAPA
15	882282M1		**2**	JUNTA	GASKET	EMPAQUETADURA.
16	882263M1		**2**	PORCA	NUT	TUERCA
17	881384M1		**2**	ARRUELA	WASHER	ARANDELA
18	881762M1		**2**	ROLAMENTO	BEARING	COJINETE
20	882253M91		**2**	CUBO	HUB	CUBO
21	881767M1		**2**	ROLAMENTO	BEARING	COJINETE
23	882261M1		**2**	RETENTOR	SEAL	RETEN
24	353427X1		**2**	PORCA	NUT	TUERCA
25	361859X1		**2**	PARAFUSO	BOLT	PERNO
26	353446X1		**8**	ARRUELA	WASHER	ARANDELA
27	353679X1		**8**	PARAFUSO	BOLT	PERNO

Eixo Dianteiro 2 Rodas Motrizes Front Axle 2 Wheel Drive Eje Delantero 2 Ruedas Motrices	Suporte Support Soporte	60-40	Cubo Grande Cube Big Cubo Grande

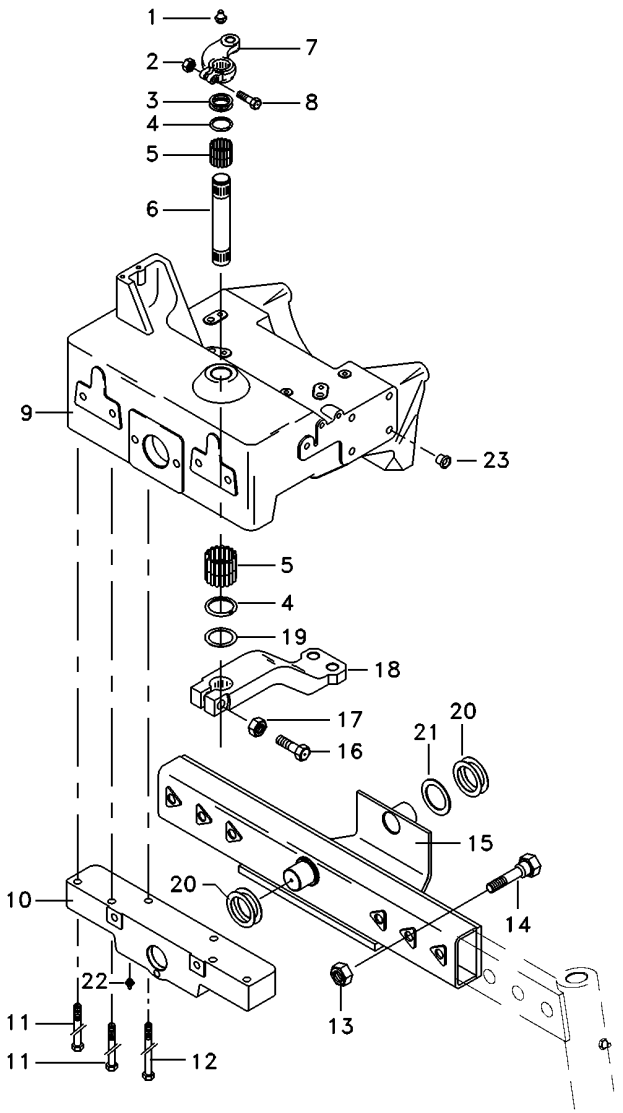

1	13223X	**1**	GRAXEIRA	GREASER	ENGRASADOR
2	353427X1	**1**	PORCA	NUT	TUERCA
3	1488397M1	**X**	CALÇO	SHIM	CALCE
4	1488401M1	**2**	VEDANTE	SEAL	RETEN
5	831220M1	**4**	ROLAMENTO	BEARING	COJINETE
6	1488394M3	**1**	EIXO	SHAFT	ARBOL
7	1488392M91	**1**	BRAÇO	ARM	BRAZO
8	361859X1	**1**	PARAFUSO	BOLT	PERNO
9	047911N1	**1**	SUPORTE	BRACKET	SOPORTE
10	1488373M91	**1**	SUPORTE	BRACKET	SOPORTE
11	354290X1	**4**	PARAFUSO	BOLT	PERNO
12	354687X1	**2**	PARAFUSO	BOLT	PERNO
13	375101X1	**6**	PORCA	NUT	TUERCA
14	356998X1	**6**	PARAFUSO	BOLT	PERNO
15	3145057M92	**1**	EIXO	SHAFT	ARBOL
16	361859X1	**1**	PARAFUSO	BOLT	PERNO
17	195556M2	**1**	PORCA	NUT	TUERCA
18	3148174M1	**1**	BRAÇO	ARM	BRAZO
19	3147952M1	**1**	ARRUELA	WASHER	ARANDELA
20	3147952M1	**2**	ARRUELA	WASHER	ARANDELA
21	1488396M1	**X**	CALÇO	SHIM	CALCE
22	13811X	**2**	GRAXEIRA	GREASER	ENGRASADOR
23	027030P1	**14**	TAMPÃO	PAD	ALMOHADILLA

Eixo Dianteiro 2 Rodas Motrizes **Axis Front 2 Motive Wheels** **El Frente Del Eje 2 Ruedas Del Motivo**	**Cubo E Coluna De Direção** **Cube And Column Of Direct** **Cubo Y Columna De Dirección**	**60-45**

Cubo Grande
Cube Big
Cubo Grande

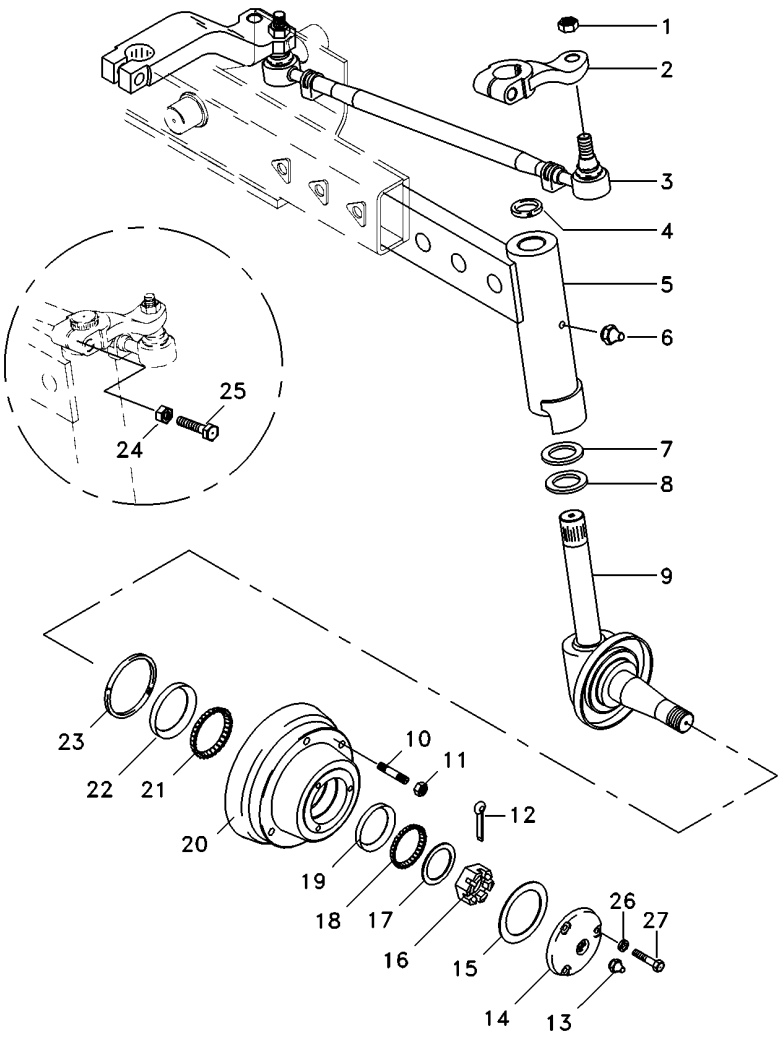

1	353429X1		**4**	PORCA	NUT	TUERCA
2	3145098M1	▶	**1**	BRAÇO	ARM	BRAZO
2	3145099M1	◀	**1**	BRAÇO	ARM	BRAZO
3	033902T1	▶	**1**	BARRA	BAR	BARRA
3	033903T1	◀	**1**	BARRA	BAR	BARRA
4	3410391M1		**2**	VEDANTE	SEAL	RETEN
5	3145076M91	▶	**1**	BRAÇO	ARM	BRAZO
5	3145077M91	◀	**1**	BRAÇO	ARM	BRAZO
6	29951X		**2**	GRAXEIRA	GREASER	ENGRASADOR
7	3148442M1		**2**	ARRUELA	WASHER	ARANDELA
8	3148443M1		**2**	ARRUELA	WASHER	ARANDELA
9	3145066M91	▶	**1**	PONTA EIXO	STEERING SPINDLE	MANGUETA DIRECC
9	3145067M91	◀	**1**	PONTA EIXO	STEERING SPINDLE	MANGUETA DIRECC
10	488988M2		**12**	PRISIONEIRO	STUD	ESPARRAGO
11	881162M2		**12**	PORCA	NUT	TUERCA
12	354415X1		**2**	CUPILHA	COTTER PIN	PASADOR DOUBLE
14	489173M91		**2**	CALOTA	CAP	TAPA
15	882282M1		**2**	JUNTA	GASKET	EMPAQUETADURA.
16	882263M1		**2**	PORCA	NUT	TUERCA
17	881384M1		**2**	ARRUELA	WASHER	ARANDELA
18	645695M91		**2**	ROLAMENTO	BEARING	COJINETE
20	2801333M92		**2**	CJ. CUBO	KIT, HUB	JUEGO DE CUBO
21	882554M91		**2**	ROLAMENTO	BEARING	COJINETE
23	882261M1		**2**	RETENTOR	SEAL	RETEN
24	353427X1		**2**	PORCA	NUT	TUERCA
25	361859X1		**2**	PARAFUSO	BOLT	PERNO
26	353446X1		**8**	ARRUELA	WASHER	ARANDELA
27	353679X1		**8**	PARAFUSO	BOLT	PERNO

Eixo Dianteiro	Zf - Tração Central	60-50	Apl 350
Front Axle	Zf - Middle Drive		Apl 350
Eje Delantero	Zf - Tracción Central		Apl 350

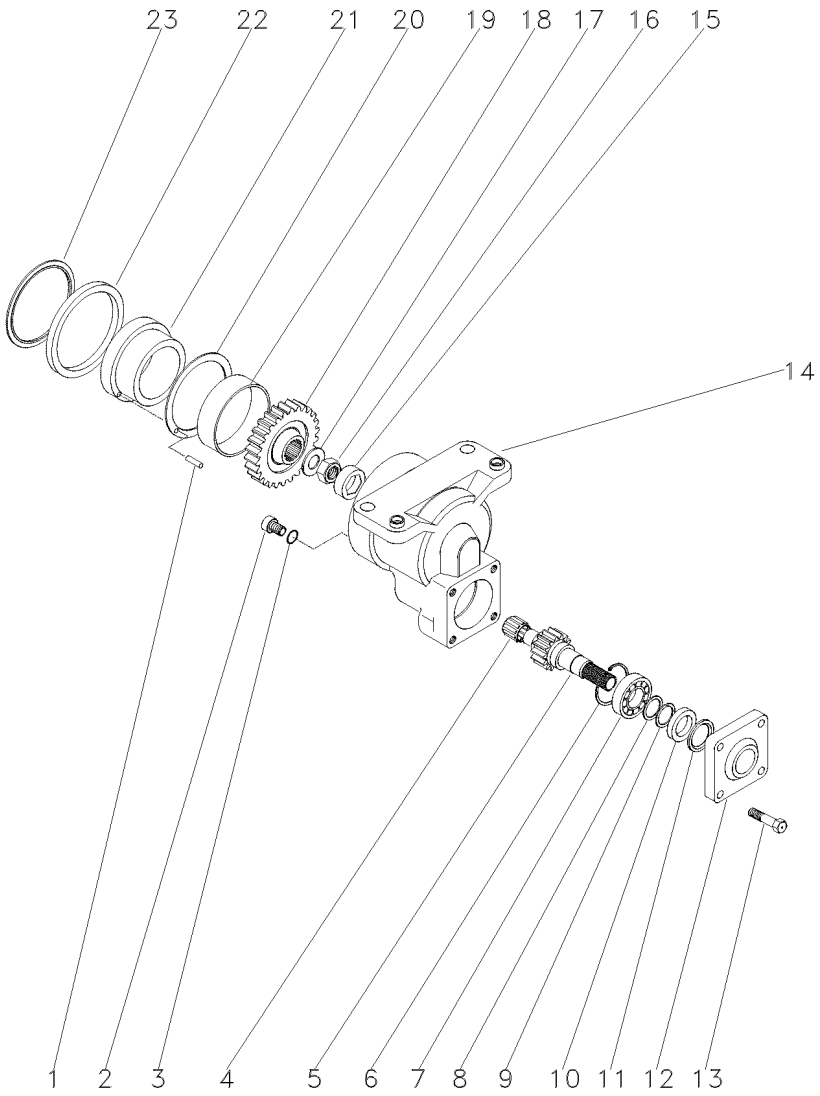

1	3603244M1		**2**	PINO	PIN	PASADOR
2	3603222M1		**1**	BUJÃO	PLUG	TAPON
3	3603223M1		**1**	ANEL "O"	O RING	JUNTA TORICA
4	3588135M1		**1**	ROLAMENTO	BEARING	COJINETE
5	022565R1	17	**1**	EIXO	SHAFT	ARBOL
6	3588138M1		**1**	ANEL	RING	ARO
7	354920X1		**1**	ROLAMENTO	BEARING	COJINETE
8	3588148M1		**1**	ARRUELA	WASHER	ARANDELA
9	3588140M1		**1**	ANEL	RING	ARO
10	3176216M1		**1**	RETENTOR	OIL SEAL	BUJE RETENACEITE
11	3176217M1		**1**	ARRUELA	WASHER	ARANDELA
12	3176218M1		**1**	TAMPA	COVER	CUBIERTA
13	3176219M1		**4**	PARAFUSO	BOLT	PERNO
14	3587986M91	ZF - 45179	**1**	CARCAÇA	HOUSING	ALOJAMIENTO
14	6210319M91	ZF - 45180	**1**	CARCAÇA	HOUSING	ALOJAMIENTO
15	3587983M1		**1**	TRAVA	LOCK	RETENEDOR
16	033551R1		**1**	PORCA	NUT	TUERCA
17	3587981M1		**1**	ARRUELA	WASHER	ARANDELA
18	022564R1	34	**1**	ENGRENAGEM	GEAR	ENGRANAJE
19	3603215M1		**1**	BUCHA	BUSH	CASQUILLO
20	3588024M1		**1**	ARRUELA	WASHER	ARANDELA
21	3588025M1	ZF - 45179	**1**	BUCHA	BUSH	CASQUILLO
21	6210006M1	ZF - 45180	**1**	BUCHA	BUSH	CASQUILLO
22	3176203M1	ZF - 45179	**1**	ANEL	RING	ARO
22	6204505M1	ZF - 45180	**1**	ANEL "O"	O RING	JUNTA TORICA
23	3176269M1		**1**	ANEL	RING	ARO

Eixo Dianteiro Front Axle Eje Delantero	Zf - Tração Central Zf - Middle Drive Zf - Tracción Central	60-55	Apl 350 Apl 350 Apl 350

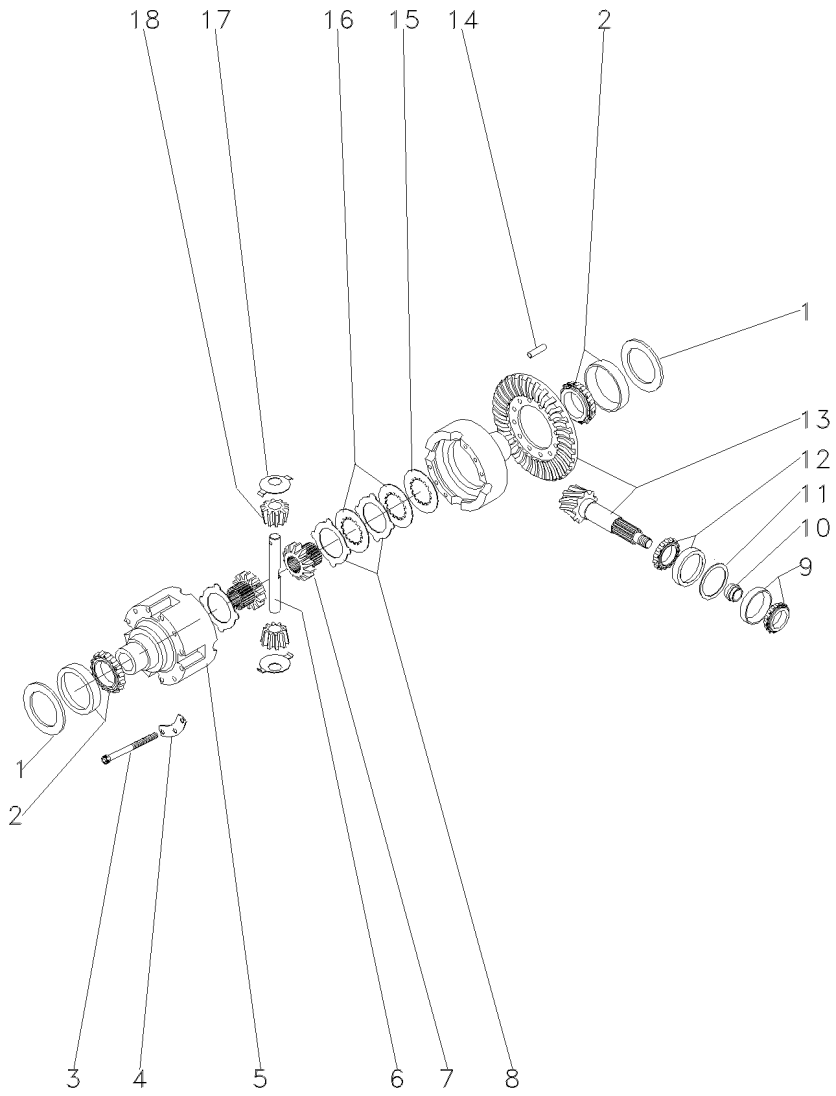

1	3176223M1	⧗	2,00 MM	X	CALÇO	SHIM	CALCE
1	3176225M1	⧗	1,95 MM	X	CALÇO	SHIM	CALCE
1	3176227M1	⧗	1,90 MM	X	CALÇO	SHIM	CALCE
1	3176229M1	⧗	1,85 MM	X	CALÇO	SHIM	CALCE
1	3176231M1	⧗	1,80 MM	X	CALÇO	SHIM	CALCE
1	3176233M1	⧗	1,75 MM	X	CALÇO	SHIM	CALCE
1	3176235M1	⧗	1,70 MM	X	CALÇO	SHIM	CALCE
1	3176237M1	⧗	1,65 MM	X	CALÇO	SHIM	CALCE
1	3176239M1	⧗	1,60 MM	X	CALÇO	SHIM	CALCE
1	3176241M1	⧗	1,55 MM	X	CALÇO	SHIM	CALCE
1	3176243M1	⧗	1,50 MM	X	CALÇO	SHIM	CALCE
1	3176244M1	⧗	1,45 MM	X	CALÇO	SHIM	CALCE
1	3176245M1	⧗	1,40 MM	X	CALÇO	SHIM	CALCE
1	3176226M1	⧗	1,20 MM	X	CALÇO	SHIM	CALCE
1	3176228M1	⧗	1,00 MM	X	CALÇO	SHIM	CALCE
1	3176230M1	⧗	0,80 MM	X	CALÇO	SHIM	CALCE
1	3176232M1	⧗	0,60 MM	X	CALÇO	SHIM	CALCE
1	3176234M1	⧗	0,50 MM	X	CALÇO	SHIM	CALCE
1	3176236M1	⧗	0,40 MM	X	CALÇO	SHIM	CALCE
1	3176238M1	⧗	0,30 MM	X	CALÇO	SHIM	CALCE
1	3176240M1	⧗	0,20 MM	X	CALÇO	SHIM	CALCE
1	3176242M1	⧗	0,10 MM	X	CALÇO	SHIM	CALCE
1	3176246M1	⧗	0,65 MM	X	CALÇO	SHIM	CALCE
1	3176247M1	⧗	0,70 MM	X	CALÇO	SHIM	CALCE
1	3176248M1	⧗	0,75 MM	X	CALÇO	SHIM	CALCE
1	3176249M1	⧗	0,85 MM	X	CALÇO	SHIM	CALCE
1	3176250M1	⧗	0,90 MM	X	CALÇO	SHIM	CALCE
1	3176251M1	⧗	0,95 MM	X	CALÇO	SHIM	CALCE
1	3176252M1	⧗	1,10 MM	X	CALÇO	SHIM	CALCE
1	3176253M1	⧗	1,15 MM	X	CALÇO	SHIM	CALCE
1	3176254M1	⧗	1,25 MM	X	CALÇO	SHIM	CALCE
1	3176255M1	⧗	1,30 MM	X	CALÇO	SHIM	CALCE
1	3176256M1	⧗	1,35 MM	X	CALÇO	SHIM	CALCE
2	390503X1			2	ROLAMENTO	BEARING	COJINETE
3	3588032M1			12	PARAFUSO	BOLT	PERNO
4	3588031M1			4	TRAVA	LOCK	RETENEDOR
5	3176293M1			1	CARCAÇA	HOUSING	ALOJAMIENTO
6	3603292M1			2	EIXO	SHAFT	ARBOL
7	3588037M1			2	ENGRENAGEM	GEAR	ENGRANAJE
8	3588033M1	⧗	1,2 MM	X	DISCO	DISC	DISCO
8	3176294M1	⧗	1,3 MM	X	DISCO	DISC	DISCO
9	026778N1			1	ROLAMENTO	BEARING	COJINETE
10	3603255M1	⧗	11,30 MM	X	ANEL	RING	ARO
10	3603256M1	⧗	11,33 MM	X	ANEL	RING	ARO
10	3603257M1	⧗	11,36 MM	X	ANEL	RING	ARO
10	3603258M1	⧗	11,39 MM	X	ANEL	RING	ARO
10	3603259M1	⧗	11,42 MM	X	ANEL	RING	ARO
10	3603260M1	⧗	11,45 MM	X	ANEL	RING	ARO
10	3603261M1	⧗	11,48 MM	X	ANEL	RING	ARO
10	3603262M1	⧗	11,51 MM	X	ANEL	RING	ARO

Eixo Dianteiro Front Axle Eje Delantero	Zf - Tração Central Zf - Middle Drive Zf - Tracción Central	60-55	Apl 350 Apl 350 Apl 350

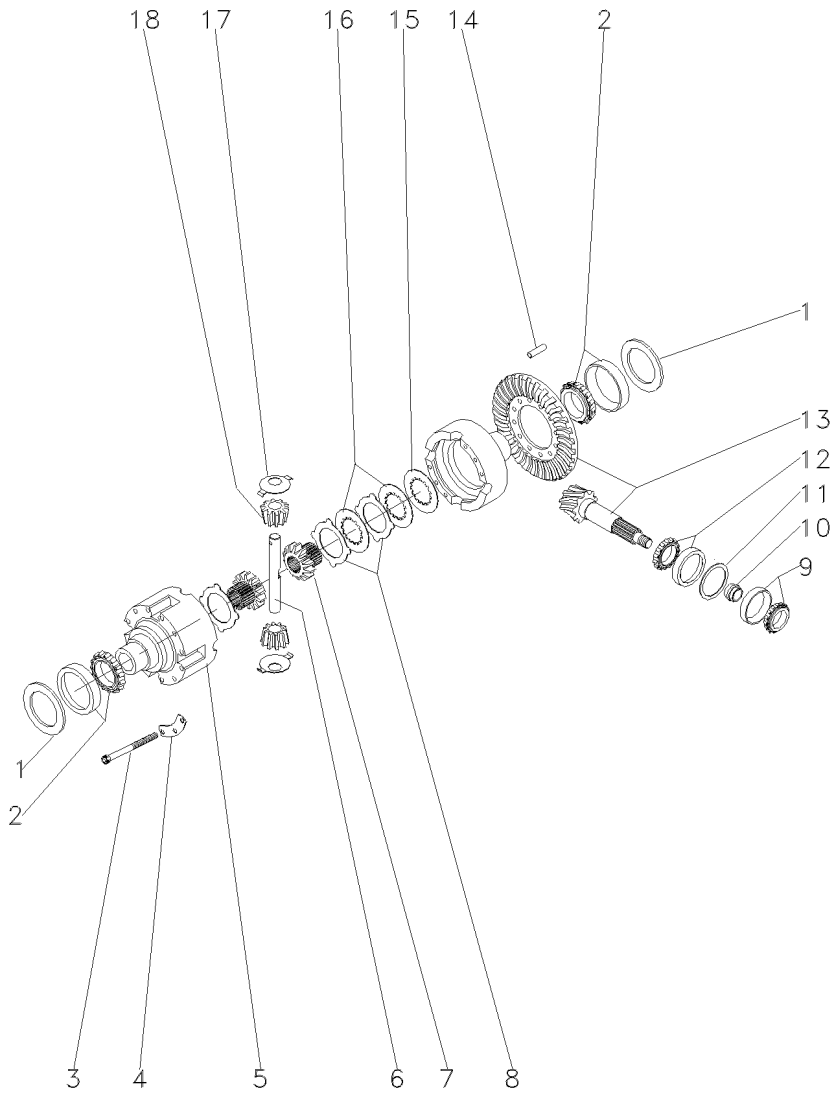

10	3603263M1		11,54 MM	X	ANEL	RING	ARO
10	3603264M1		11,57 MM	X	ANEL	RING	ARO
10	3603265M1		11,60 MM	X	ANEL	RING	ARO
10	3603266M1		11,63 MM	X	ANEL	RING	ARO
10	3603267M1		11,66 MM	X	ANEL	RING	ARO
10	3603268M1		11,69 MM	X	ANEL	RING	ARO
10	3603269M1		11,72 MM	X	ANEL	RING	ARO
10	3603270M1		11,75 MM	X	ANEL	RING	ARO
10	3603271M1		11,78 MM	X	ANEL	RING	ARO
10	3603272M1		11,81 MM	X	ANEL	RING	ARO
10	3603273M1		11,84 MM	X	ANEL	RING	ARO
10	3603274M1		11,87 MM	X	ANEL	RING	ARO
10	3603275M1		11,90 MM	X	ANEL	RING	ARO
10	3603276M1		11,93 MM	X	ANEL	RING	ARO
10	3603277M1		11,96 MM	X	ANEL	RING	ARO
10	3603278M1		11,99 MM	X	ANEL	RING	ARO
10	3603279M1		12,02 MM	X	ANEL	RING	ARO
10	3603280M1		12,05 MM	X	ANEL	RING	ARO
10	3603281M1		12,08 MM	X	ANEL	RING	ARO
10	3603282M1		12,11 MM	X	ANEL	RING	ARO
10	3603283M1		12,14 MM	X	ANEL	RING	ARO
10	3603284M1		12,17 MM	X	ANEL	RING	ARO
10	3603285M1		12,20 MM	X	ANEL	RING	ARO
10	3603286M1		12,23 MM	X	ANEL	RING	ARO
10	3603287M1		12,26 MM	X	ANEL	RING	ARO
10	3603288M1		12,88 MM	X	ANEL	RING	ARO
10	3603289M1		12,32 MM	X	ANEL	RING	ARO
10	3603290M1		12,35 MM	X	ANEL	RING	ARO
10	3603291M1		12,38 MM	X	ANEL	RING	ARO
11	3176271M1		1,00 MM	X	CALÇO	SHIM	CALCE
11	3176272M1		1,05 MM	X	CALÇO	SHIM	CALCE
11	3176273M1		1,10 MM	X	CALÇO	SHIM	CALCE
11	3176274M1		1,15 MM	X	CALÇO	SHIM	CALCE
11	3176275M1		1,20 MM	X	CALÇO	SHIM	CALCE
11	3176276M1		1,25 MM	X	CALÇO	SHIM	CALCE
11	3176277M1		1,30 MM	X	CALÇO	SHIM	CALCE
11	3176278M1		1,35 MM	X	CALÇO	SHIM	CALCE
11	3176279M1		1,40 MM	X	CALÇO	SHIM	CALCE
11	3176280M1		1,45 MM	X	CALÇO	SHIM	CALCE
11	3176281M1		1,50 MM	X	CALÇO	SHIM	CALCE
11	3176282M1		1,55 MM	X	CALÇO	SHIM	CALCE
11	3176283M1		1,60 MM	X	CALÇO	SHIM	CALCE
11	3176284M1		0,90 MM	X	CALÇO	SHIM	CALCE
11	3176285M1		0,95 MM	X	CALÇO	SHIM	CALCE
11	3176286M1		0,65 MM	X	CALÇO	SHIM	CALCE
11	3176287M1		0,70 MM	X	CALÇO	SHIM	CALCE
11	3176288M1		0,75 MM	X	CALÇO	SHIM	CALCE
11	3176289M1		0,85 MM	X	CALÇO	SHIM	CALCE
12	026779N1			1	ROLAMENTO	BEARING	COJINETE
13	050670R1		33/15	1	COROA E PINHÃO	KIT, CROWNWHEEL	JUEGO CORONA

Eixo Dianteiro **Front Axle** **Eje Delantero**	**Zf - Tração Central** **Zf - Middle Drive** **Zf - Tracción Central**	**60-55**	**Apl 350** **Apl 350** **Apl 350**

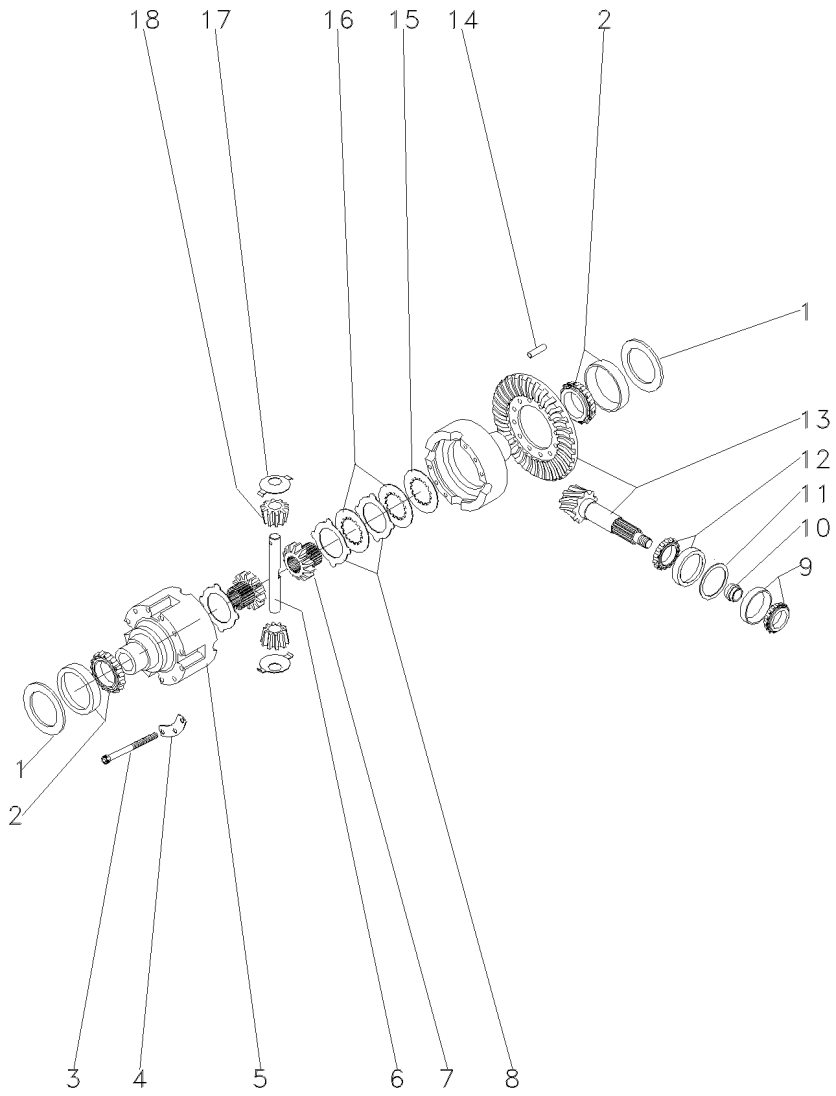

14	3176307M1	**4** PINO	PIN	PASADOR
15	3588029M1	**2** ARRUELA	WASHER	ARANDELA
16	3176295M1	**8** CALÇO	SHIM	CALCE
17	3176304M1	**4** ARRUELA	WASHER	ARANDELA
18	3588038M1	**4** ENGRENAGEM	GEAR	ENGRANAJE

Eixo Dianteiro **Front Axle** **Eje Delantero**	**Zf - Tração Central** **Zf - Middle Drive** **Zf - Tracción Central**	**60-60**

Apl 350
Apl 350
Apl 350

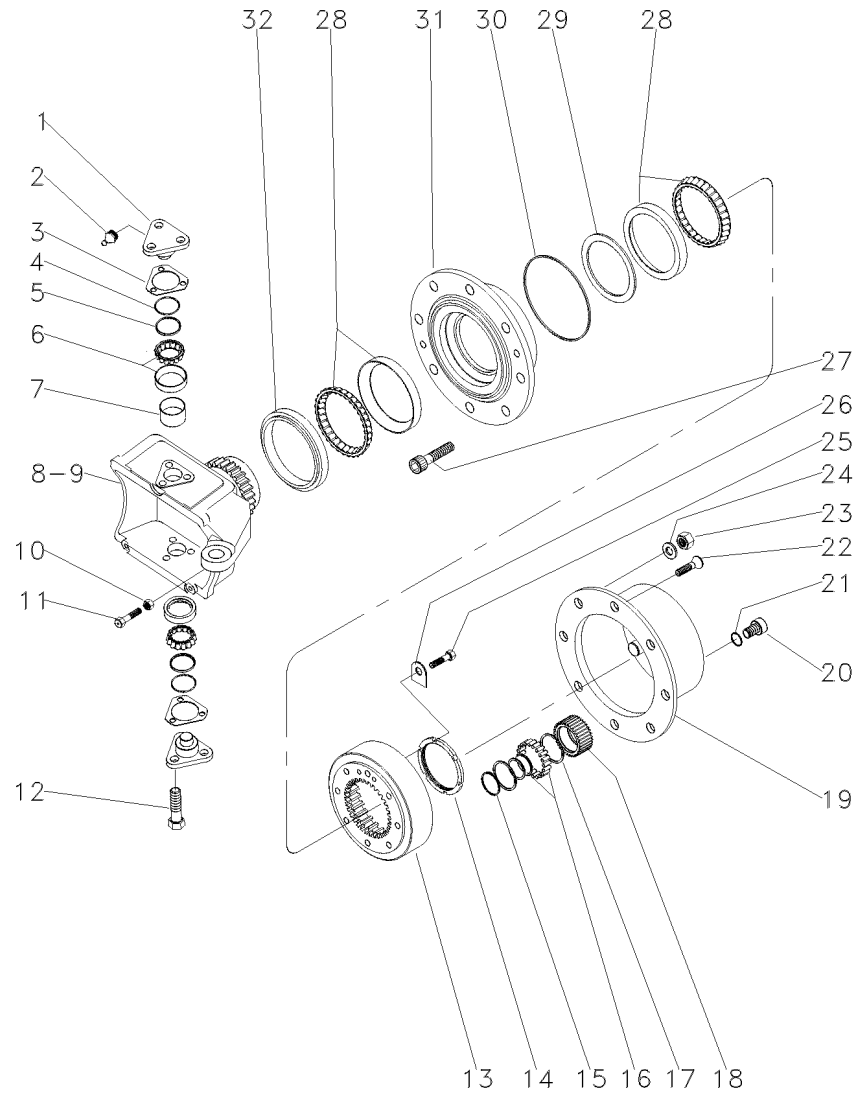

1	3176321M1			**4**	PINO	PIN	PASADOR
2	3176390M1			**4**	GRAXEIRA	GREASER	ENGRASADOR
3	3176313M1	⧗	0,6 MM	**X**	CALÇO	SHIM	CALCE
3	3176314M1	⧗	1,0 MM	**X**	CALÇO	SHIM	CALCE
3	3176315M1	⧗	1,4 MM	**X**	CALÇO	SHIM	CALCE
3	3176319M1	⧗	0,4 MM	**X**	CALÇO	SHIM	CALCE
3	3176320M1	⧗	0,8 MM	**X**	CALÇO	SHIM	CALCE
3	3588106M1	⧗	0,2 MM	**X**	CALÇO	SHIM	CALCE
3	3588107M1	⧗	0,3 MM	**X**	CALÇO	SHIM	CALCE
4	3588108M1			**4**	ANEL "O"	O RING	JUNTA TORICA
5	3588109M1			**4**	CAPA	CAP	TAPA
6	3247060M1			**4**	ROLAMENTO	BEARING	COJINETE
7	3588111M1			**4**	TAMPÃO	PAD	ALMOHADILLA
8	033554R1	◀		**1**	CARCAÇA	HOUSING	ALOJAMIENTO
9	033555R1	▶		**1**	CARCAÇA	HOUSING	ALOJAMIENTO
10	033608R1			**2**	PORCA	NUT	TUERCA
11	033607R1			**2**	PARAFUSO	BOLT	PERNO
12	3588113M1			**12**	PARAFUSO	BOLT	PERNO
13	3176335M1			**2**	ENGRENAGEM	GEAR	ENGRANAJE
14	3176334M1			**2**	PORCA	NUT	TUERCA
15	3587936M1			**8**	ANEL TRAVA	CIRCLIP	CIRCULITO
16	3176341M1			**8**	ROLAMENTO	BEARING	COJINETE
17	3587938M1			**16**	ANEL TRAVA	CIRCLIP	CIRCULITO
18	3587932M91			**8**	ENGRENAGEM	GEAR	ENGRANAJE
19	3603350M1			**2**	CARCAÇA	HOUSING	ALOJAMIENTO
20	3176345M1			**2**	BUJÃO	PLUG	TAPON
21	3176346M1			**2**	ANEL "O"	O RING	JUNTA TORICA
22	3176347M1			**4**	PARAFUSO	BOLT	PERNO
23	3176351M1			**16**	PORCA	NUT	TUERCA
24	3176350M1			**16**	ARRUELA	WASHER	ARANDELA
25	3176333M1	◀		**4**	PARAFUSO	BOLT	PERNO
26	3176332M1			**2**	ANEL TRAVA	CIRCLIP	CIRCULITO
27	020813R1			**16**	PARAFUSO	BOLT	PERNO
28	3176330M1			**4**	ROLAMENTO	BEARING	COJINETE
29	033559R1	⧗	14,714 MM	**X**	CALÇO	SHIM	CALCE
29	033560R1	⧗	14,689 MM	**X**	CALÇO	SHIM	CALCE
29	033561R1	⧗	14,664 MM	**X**	CALÇO	SHIM	CALCE
29	033562R1	⧗	14,639 MM	**X**	CALÇO	SHIM	CALCE
29	033563R1	⧗	14,614 MM	**X**	CALÇO	SHIM	CALCE
29	033564R1	⧗	14,589 MM	**X**	CALÇO	SHIM	CALCE
29	033565R1	⧗	14,564 MM	**X**	CALÇO	SHIM	CALCE
29	033566R1	⧗	14,539 MM	**X**	CALÇO	SHIM	CALCE
29	033567R1	⧗	14,514 MM	**X**	CALÇO	SHIM	CALCE
29	033568R1	⧗	14,489 MM	**X**	CALÇO	SHIM	CALCE
29	033569R1	⧗	14,464 MM	**X**	CALÇO	SHIM	CALCE
29	033570R1	⧗	14,439 MM	**X**	CALÇO	SHIM	CALCE
29	033571R1	⧗	14,414 MM	**X**	CALÇO	SHIM	CALCE
29	033572R1	⧗	14,389 MM	**X**	CALÇO	SHIM	CALCE
29	033573R1	⧗	14,364 MM	**X**	CALÇO	SHIM	CALCE
29	033574R1	⧗	14,339 MM	**X**	CALÇO	SHIM	CALCE

Eixo Dianteiro **Front Axle** **Eje Delantero**	**Zf - Tração Central** **Zf - Middle Drive** **Zf - Tracción Central**	**60-60**

Apl 350
Apl 350
Apl 350

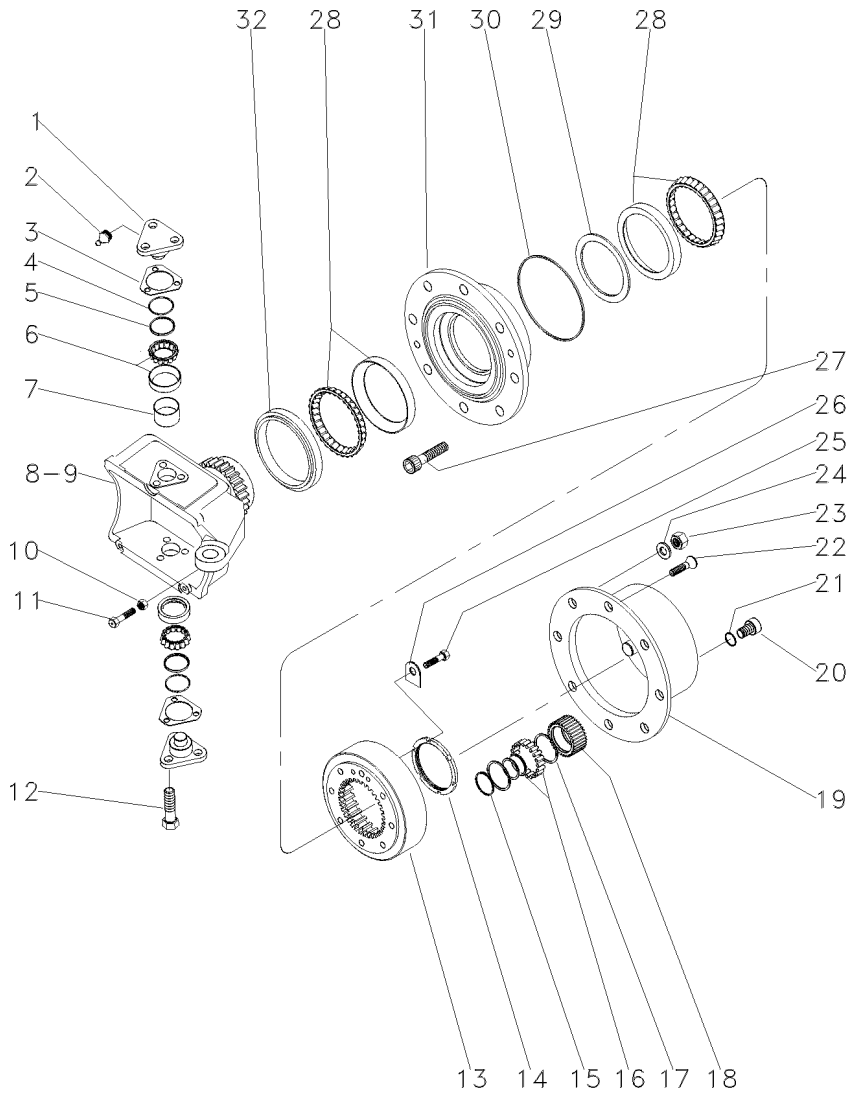

29	033575R1	⧗ 14,314 MM	**X** CALÇO	SHIM	CALCE
29	033576R1	⧗ 14,289 MM	**X** CALÇO	SHIM	CALCE
29	033577R1	⧗ 14,264 MM	**X** CALÇO	SHIM	CALCE
29	033578R1	⧗ 14,239 MM	**X** CALÇO	SHIM	CALCE
29	033579R1	⧗ 14,214 MM	**X** CALÇO	SHIM	CALCE
29	033580R1	⧗ 14,189 MM	**X** CALÇO	SHIM	CALCE
29	033581R1	⧗ 14,164 MM	**X** CALÇO	SHIM	CALCE
29	033582R1	⧗ 14,139 MM	**X** CALÇO	SHIM	CALCE
29	033583R1	⧗ 14,114 MM	**X** CALÇO	SHIM	CALCE
29	033584R1	⧗ 14,089 MM	**X** CALÇO	SHIM	CALCE
29	033585R1	⧗ 14,064 MM	**X** ANEL	RING	ARO
29	033586R1	⧗ 14,039 MM	**X** ANEL	RING	ARO
29	033587R1	⧗ 14,014 MM	**X** ANEL	RING	ARO
29	033588R1	⧗ 13,989 MM	**X** ANEL	RING	ARO
29	033589R1	⧗ 13,964 MM	**X** ANEL	RING	ARO
30	3176331M1		**2** ANEL "O"	O RING	JUNTA TORICA
31	3176326M1		**2** CUBO	HUB	CUBO
32	033548R1		**2** RETENTOR	SEAL	RETEN

Eixo Dianteiro	Zf - Tração Central	60-65	Apl 350
Front Axle	Zf - Middle Drive		Apl 350
Eje Delantero	Zf - Tracción Central		Apl 350

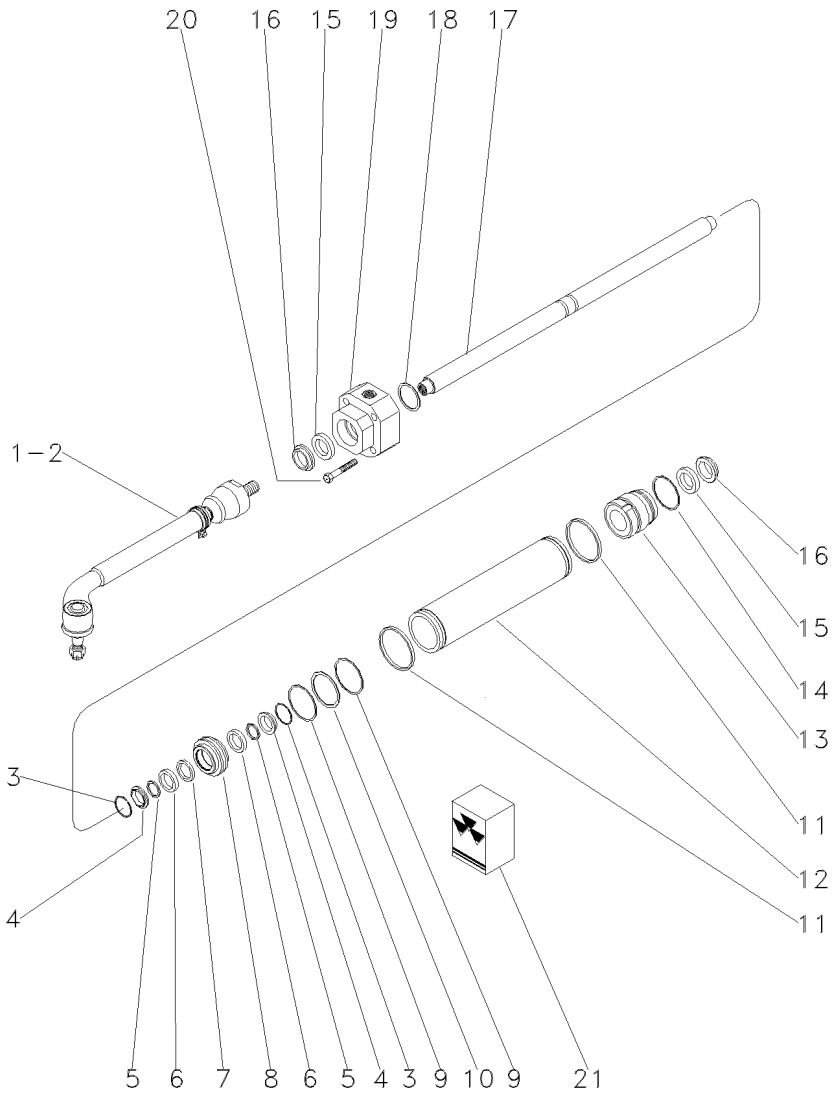

1	3588180M1	▶	1	BARRA	BAR	BARRA
2	3588185M1	◀	1	BARRA	BAR	BARRA
3	3176359M1		2	CALÇO	SHIM	CALCE
4	3176357M1		2	CALÇO	SHIM	CALCE
5	3176358M1		2	CALÇO	SHIM	CALCE
6	3176356M1		2	ARRUELA	WASHER	ARANDELA
7	3588184M1		1	ANEL "O"	O RING	JUNTA TORICA
8	3176355M1		1	PISTÃO	PISTON	PISTON
9	3176360M1		2	CALÇO	SHIM	CALCE
10	3588181M1		1	CALÇO	SHIM	CALCE
11	3588173M1		2	ANEL "O"	O RING	JUNTA TORICA
12	3176352M1		1	CILINDRO	CYLINDER	CILINDRO
13	3176353M1		1	GUIA	THIMBLE	DEDAL
14	3588178M1		1	ANEL "O"	O RING	JUNTA TORICA
15	3588153M1		2	ANEL	RING	ARO
16	3588154M1	◀	2	REPARO	REPAIR	REPARO
17	3176354M1		1	HASTE	SPINDLE	MANGUETA
18	3176361M1	⧗ 1,0 MM	X	CALÇO	SHIM	CALCE
18	3176362M1	⧗ 1,1 MM	X	CALÇO	SHIM	CALCE
18	3176363M1	⧗ 1,2 MM	X	CALÇO	SHIM	CALCE
18	3176364M1	⧗ 1,3 MM	X	ANEL "O"	O RING	JUNTA TORICA
18	3176365M1	⧗ 1,4 MM	X	CALÇO	SHIM	CALCE
18	3176366M1	⧗ 1,5 MM	X	CALÇO	SHIM	CALCE
18	3176367M1	⧗ 1,6 MM	X	CALÇO	SHIM	CALCE
18	3176368M1	⧗ 1,7 MM	X	CALÇO	SHIM	CALCE
18	3176369M1	⧗ 1,8 MM	X	CALÇO	SHIM	CALCE
18	3176370M1	⧗ 0,5 MM	X	CALÇO	SHIM	CALCE
18	3176371M1	⧗ 0,6 MM	X	CALÇO	SHIM	CALCE
18	3176372M1	⧗ 0,7 MM	X	CALÇO	SHIM	CALCE
18	3176373M1	⧗ 0,8 MM	X	CALÇO	SHIM	CALCE
18	3176374M1	⧗ 0,9 MM	X	CALÇO	SHIM	CALCE
19	3176375M1		1	GUIA	GUIDE	GUIA
20	033558R1		5	PARAFUSO	BOLT	PERNO
21	3176378M91		1	JG. REPARO	KIT, REPAIR	JUEGO REPARACION

Eixo Dianteiro
Front Axle
Eje Delantero

60-70

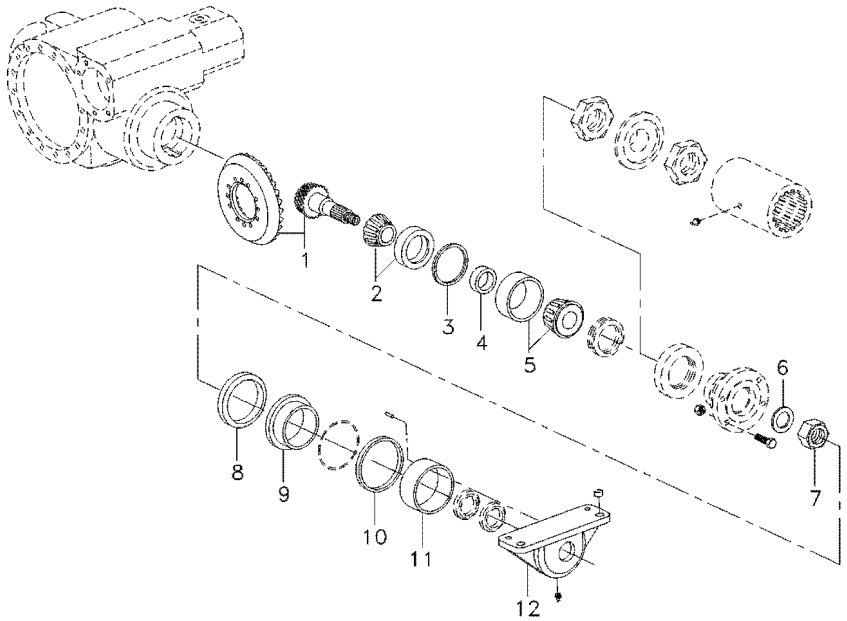

1	6209996M91		**1**	COROA E PINHÃO	KIT, BEVEL GEAR	CORONA Y PINON
2	1887491M91		**1**	ROLAMENTO	BEARING	COJINETE
2	6210264M1		**1**	ROLAMENTO	BEARING	COJINETE
2	6210265M1		**1**	ROLAMENTO	BEARING	COJINETE
2	6210267M1		**1**	ROLAMENTO	BEARING	COJINETE
2	6210268M1		**1**	ROLAMENTO	BEARING	COJINETE
3	3176286M1	0,65MM	**X**	CALÇO	SHIM	CALCE
3	3176287M1	0,7MM	**X**	CALÇO	SHIM	CALCE
3	3176288M1	0,75MM	**X**	CALÇO	SHIM	CALCE
3	6209997M1	0,8MM	**X**	CALÇO	SHIM	CALCE
3	3176289M1	0,85MM	**X**	CALÇO	SHIM	CALCE
3	3176284M1	0,9MM	**X**	CALÇO	SHIM	CALCE
3	3176285M1	0,95MM	**X**	CALÇO	SHIM	CALCE
3	3176271M1	1,0MM	**X**	CALÇO	SHIM	CALCE
3	3176272M1	1,05MM	**X**	CALÇO	SHIM	CALCE
3	3176273M1	1,1MM	**X**	CALÇO	SHIM	CALCE
3	3176274M1	1,15MM	**X**	CALÇO	SHIM	CALCE
3	3176275M1	1,2MM	**X**	CALÇO	SHIM	CALCE
3	3176276M1	1,25MM	**X**	CALÇO	SHIM	CALCE
3	3176277M1	1,3MM	**X**	CALÇO	SHIM	CALCE
3	3176278M1	1,35MM	**X**	CALÇO	SHIM	CALCE
3	3176279M1	1,4MM	**X**	CALÇO	SHIM	CALCE
3	3176280M1	1,45MM	**X**	CALÇO	SHIM	CALCE
3	3176281M1	1,5MM	**X**	CALÇO	SHIM	CALCE
3	3176282M1	1,55MM	**X**	CALÇO	SHIM	CALCE
3	3176283M1	1,6MM	**X**	CALÇO	SHIM	CALCE
4	6209998M1	11,15MM	**X**	ANEL	RING	ARO
4	6209999M1	11,18MM	**X**	ANEL	RING	ARO
4	6210000M1	11,21MM	**X**	ANEL	RING	ARO
4	6210001M1	11,24MM	**X**	ANEL	RING	ARO
4	6210002M1	11,27MM	**X**	ANEL	RING	ARO
4	3603255M1	11,30MM	**X**	ANEL	RING	ARO
4	3603256M1	11,33MM	**X**	ANEL	RING	ARO
4	3603257M1	11,36MM	**X**	ANEL	RING	ARO
4	3603258M1	11,39MM	**X**	ANEL	RING	ARO
4	3603259M1	11,42MM	**X**	ANEL	RING	ARO
4	3603260M1	11,45MM	**X**	ANEL	RING	ARO
4	3603261M1	11,48MM	**X**	ANEL	RING	ARO
4	3603262M1	11,51MM	**X**	ANEL	RING	ARO
4	3603263M1	11,54MM	**X**	ANEL	RING	ARO
4	3603264M1	11,57MM	**X**	ANEL	RING	ARO
4	3603265M1	11,60MM	**X**	ANEL	RING	ARO
4	3603266M1	11,63MM	**X**	ANEL	RING	ARO
4	3603267M1	11,66MM	**X**	ANEL	RING	ARO
4	3603268M1	11,69MM	**X**	ANEL	RING	ARO
4	3603269M1	11,72MM	**X**	ANEL	RING	ARO
4	3603270M1	11,75MM	**X**	ANEL	RING	ARO
4	3603271M1	11,78MM	**X**	ANEL	RING	ARO
4	3603272M1	11,81MM	**X**	ANEL	RING	ARO
4	3603273M1	11,84MM	**X**	ANEL	RING	ARO

Eixo Dianteiro
Front Axle
Eje Delantero

60-70

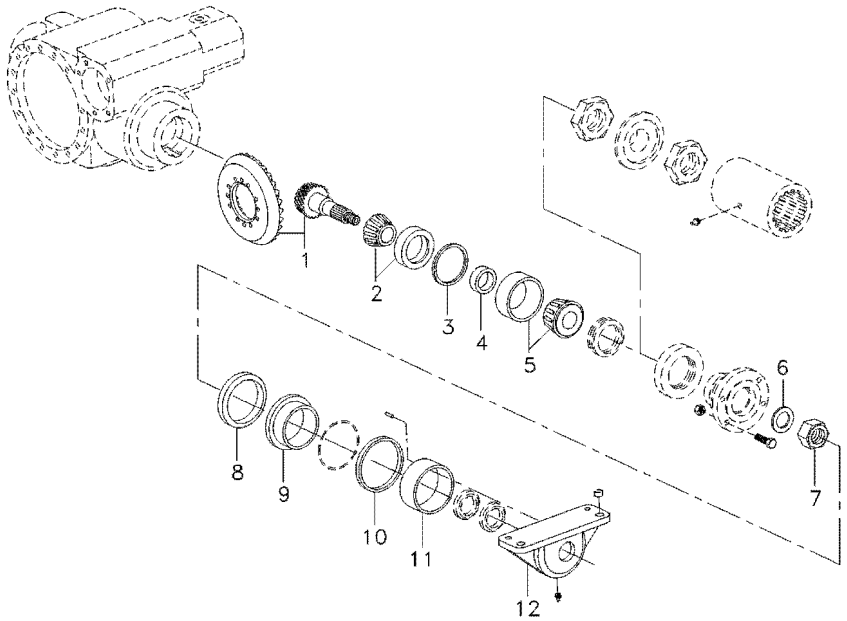

4	3603274M1	⧗	11,87MM	**X**	ANEL	RING	ARO
4	3603275M1	⧗	11,90MM	**X**	ANEL	RING	ARO
4	3603276M1	⧗	11,93MM	**X**	ANEL	RING	ARO
4	3603277M1	⧗	11,96MM	**X**	ANEL	RING	ARO
4	3603278M1	⧗	11,99MM	**X**	ANEL	RING	ARO
4	3603279M1	⧗	12,02MM	**X**	ANEL	RING	ARO
4	3603280M1	⧗	12,05MM	**X**	ANEL	RING	ARO
4	3603281M1	⧗	12,08MM	**X**	ANEL	RING	ARO
4	3603282M1	⧗	12,11MM	**X**	ANEL	RING	ARO
4	3603283M1	⧗	12,14MM	**X**	ANEL	RING	ARO
4	3603284M1	⧗	12,17MM	**X**	ANEL	RING	ARO
4	3603285M1	⧗	12,20MM	**X**	ANEL	RING	ARO
4	3603286M1	⧗	12,23MM	**X**	ANEL	RING	ARO
5	6210003M91			**1**	ROLAMENTO	BEARING	COJINETE
5	6210276M91			**1**	ROLAMENTO	BEARING	COJINETE
5	6210277M91			**1**	ROLAMENTO	BEARING	COJINETE
6	6210005M1			**1**	ARRUELA	WASHER	ARANDELA
7	6210004M1			**1**	PORCA	NUT	TUERCA
8	6210013M1			**1**	ANEL	RING	ARO
9	6210006M1			**1**	BUCHA	BUSH	CASQUILLO
10	3588024M1			**1**	ARRUELA	WASHER	ARANDELA
11	3603215M1			**1**	BUCHA	BUSH	CASQUILLO
12	6210007M1			**1**	CARCAÇA	HOUSING	ALOJAMIENTO

Eixo Dianteiro
Front Axle
Eje Delantero

60-75

Zf - As 3050
Zf - As 3050
Zf - As 3050

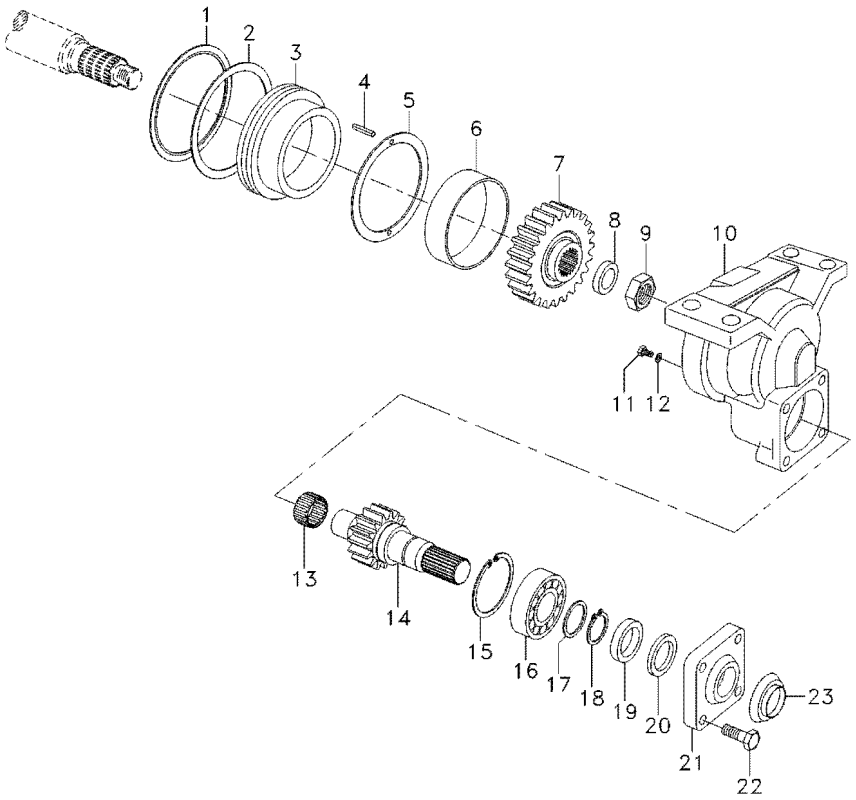

1	6210013M1		**1**	ANEL	RING	ARO
2	6204505M1		**1**	ANEL "O"	O RING	JUNTA TORICA
3	6210006M1		**1**	BUCHA	BUSH	CASQUILLO
4	6210856M1		**2**	PINO	PIN	PASADOR
5	3588024M1		**1**	ARRUELA	WASHER	ARANDELA
6	3603215M1		**1**	BUCHA	BUSH	CASQUILLO
7	022564R1	Z-34	**1**	ENGRENAGEM	GEAR	ENGRANAJE
8	6210005M1		**1**	ARRUELA	WASHER	ARANDELA
9	6210004M1		**1**	PORCA	NUT	TUERCA
10	6210007M1		**1**	CARCAÇA	HOUSING	ALOJAMIENTO
11	6210014M1		**1**	BUJÃO	PLUG	TAPON
12	020608R1		**1**	ANEL "O"	O RING	JUNTA TORICA
13	3588135M1		**1**	ROLAMENTO	BEARING	COJINETE
14	022565R1	Z-17	**1**	EIXO	SHAFT	ARBOL
15	3588138M1		**1**	ANEL	RING	ARO
16	6210009M91		**1**	ROLAMENTO	BEARING	COJINETE
17	3176215M1		**1**	ARRUELA	WASHER	ARANDELA
18	3175396M1		**1**	ANEL	RING	ARO
19	6210010M1		**1**	RETENTOR	SEAL	RETEN
20	6210012M1		**1**	RETENTOR	SEAL	RETEN
21	3176218M1		**1**	TAMPA	COVER	CUBIERTA
22	3176219M1		**4**	PARAFUSO	BOLT	PERNO
23	6210011M1		**1**	CHAPA	PLATE	CHAPA

Eixo Dianteiro
Front Axle
Eje Delantero

60-80

Zf - As 3050
Zf - As 3050
Zf - As 3050

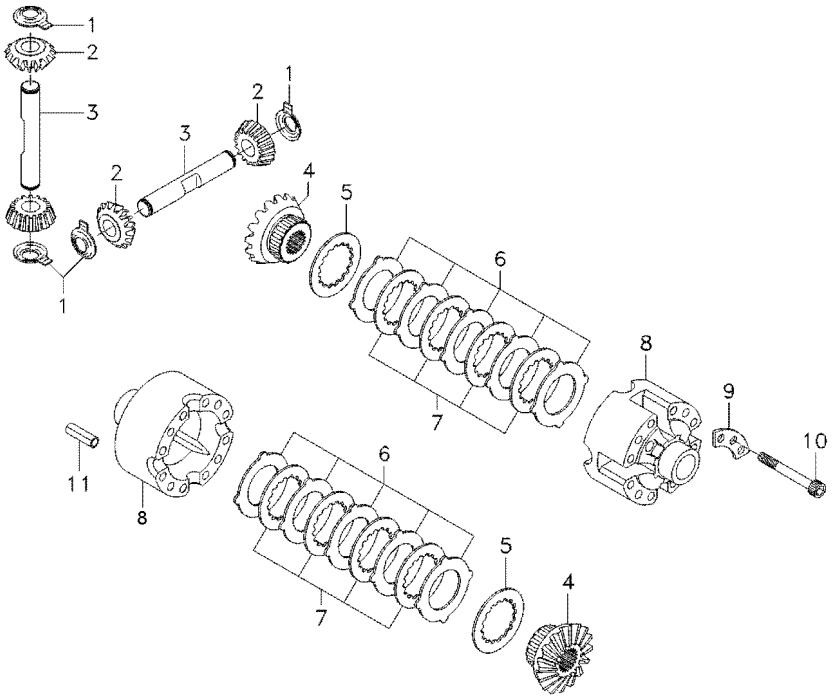

1	3176304M1		**4**	ARRUELA	WASHER	ARANDELA
2	6210016M1		**4**	ENGRENAGEM	GEAR	ENGRANAJE
3	3603292M1		**2**	EIXO	SHAFT	ARBOL
4	6210015M1		**2**	ENGRENAGEM	GEAR	ENGRANAJE
5	3176300M1		**2**	ARRUELA	WASHER	ARANDELA
6	3588033M1	⧗ 1,2MM	**X**	DISCO	DISC	DISCO
6	3176294M1	⧗ 1,3MM	**X**	DISCO	DISC	DISCO
6	3588035M1	⧗ 1,4MM	**X**	DISCO	DISC	DISCO
7	036377R1		**8**	DISCO	DISC	DISCO
8	3176293M1		**1**	CARCAÇA	HOUSING	ALOJAMIENTO
9	3588031M1		**4**	TRAVA	LOCK	RETENEDOR
10	3588032M1		**12**	PARAFUSO	BOLT	PERNO
11	3176307M1		**4**	PINO	PIN	PASADOR

Eixo Dianteiro
Front Axle
Eje Delantero

60-85

Zf - As 3050
Zf - As 3050
Zf - As 3050

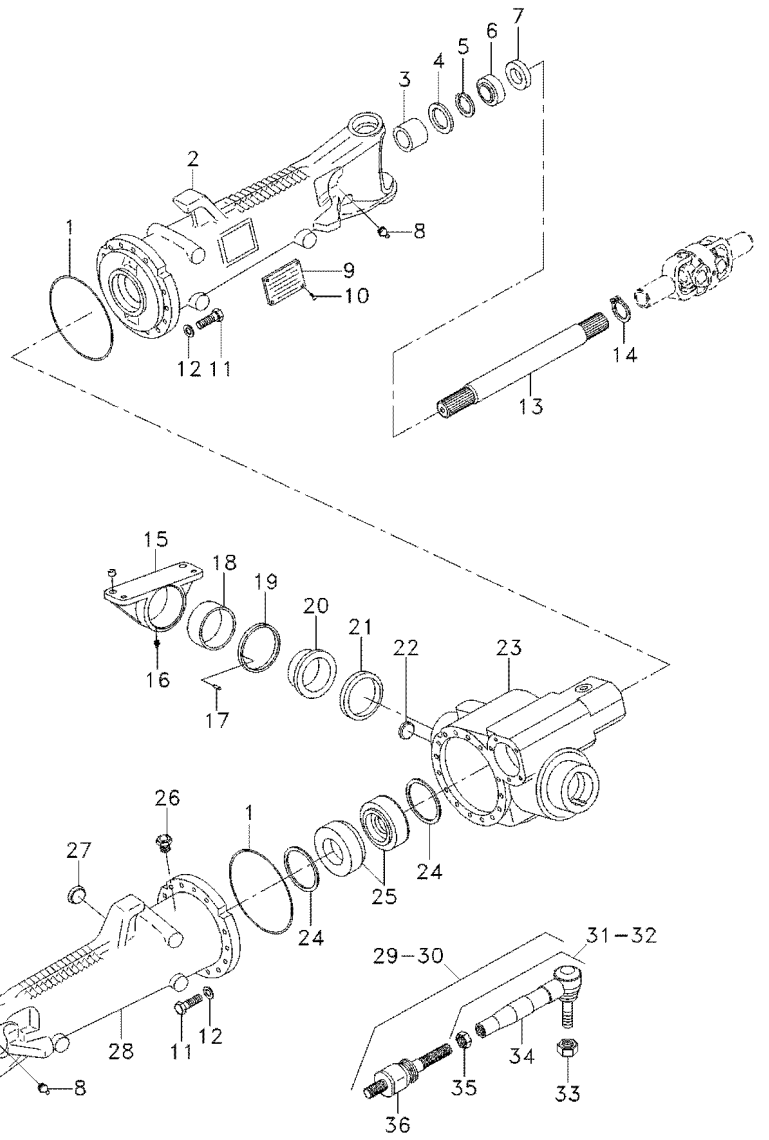

1	3176257M1			**2**	ANEL "O"	O RING	JUNTA TORICA
2	6210018M1			**1**	CARCAÇA	HOUSING	ALOJAMIENTO
3	3603215M1			**1**	BUCHA	BUSH	CASQUILLO
4	6236406M1			**4**	RETENTOR	OIL SEAL	BUJE RETENACEITE
4	6237857M1			**2**	RETENTOR	SEAL	RETEN
5	027544R1			**2**	ANEL TRAVA	CIRCLIP	CIRCULITO
6	027539R1			**2**	RETENTOR	OIL SEAL	BUJE RETENACEITE
7	033227R1			**2**	PROTETOR	PROTECTOR	PROTECTOR
8	6210187M1			**2**	GRAXEIRA	GREASER	ENGRASADOR
9	3588127M1			**1**	PLACA	PLATE	PLATO
10	6210028M1			**4**	REBITE	RIVET	REMACHE
11	6210027M1			**32**	PARAFUSO	BOLT	PERNO
12	3588081M1			**32**	ARRUELA	WASHER	ARANDELA
13	6210030M1			**2**	EIXO	SHAFT	ARBOL
14	027562R1			**2**	ANEL	RING	ARO
15	6210188M1			**1**	CARCAÇA	HOUSING	ALOJAMIENTO
16	3603229M1			**1**	GRAXEIRA	GREASER	ENGRASADOR
17	3588079M1			**2**	PINO	PIN	PASADOR
18	6210279M1			**1**	BUCHA	BUSH	CASQUILLO
19	3603245M1		3,85MM	**X**	CALÇO	SHIM	CALCE
19	3603246M1		3,95MM	**X**	CALÇO	SHIM	CALCE
19	3603247M1		4,05MM	**X**	CALÇO	SHIM	CALCE
19	3603248M1		4,15MM	**X**	CALÇO	SHIM	CALCE
19	3603249M1		4,25MM	**X**	CALÇO	SHIM	CALCE
19	3603250M1		4,35MM	**X**	CALÇO	SHIM	CALCE
19	3603251M1		4,45MM	**X**	CALÇO	SHIM	CALCE
19	3603252M1		4,55MM	**X**	CALÇO	SHIM	CALCE
19	3603253M1		4,60MM	**X**	CALÇO	SHIM	CALCE
20	3588080M1			**1**	BUCHA	BUSH	CASQUILLO
21	6210198M1			**1**	ANEL	RING	ARO
21	3585571M1			**1**	ANEL	RING	ARO
21	6210199M1			**1**	ANEL	RING	ARO
22	6210029M1			**1**	BUJÃO	PLUG	TAPON
23	6210019M1			**1**	CARCAÇA	HOUSING	ALOJAMIENTO
24	3176242M1		0,1MM	**X**	CALÇO	SHIM	CALCE
24	3176240M1		0,2MM	**X**	CALÇO	SHIM	CALCE
24	3176238M1		0,3MM	**X**	CALÇO	SHIM	CALCE
24	6210020M1		0,45MM	**X**	CALÇO	SHIM	CALCE
24	3176234M1		0,5MM	**X**	CALÇO	SHIM	CALCE
24	3176232M1		0,6MM	**X**	CALÇO	SHIM	CALCE
24	6210021M1		0,7MM	**X**	CALÇO	SHIM	CALCE
24	3176230M1		0,8MM	**X**	CALÇO	SHIM	CALCE
24	6210022M1		0,85MM	**X**	CALÇO	SHIM	CALCE
24	6210023M1		0,9MM	**X**	CALÇO	SHIM	CALCE
24	3176228M1		1,0MM	**X**	CALÇO	SHIM	CALCE
24	6210024M1		1,1MM	**X**	CALÇO	SHIM	CALCE
24	6210025M1		1,15MM	**X**	CALÇO	SHIM	CALCE
25	6210271M1			**2**	ROLAMENTO	BEARING	COJINETE
25	6210026M91			**2**	ROLAMENTO	BEARING	COJINETE
25	6210272M1			**2**	ROLAMENTO	BEARING	COJINETE

Eixo Dianteiro
Front Axle
Eje Delantero

60-85

Zf - As 3050
Zf - As 3050
Zf - As 3050

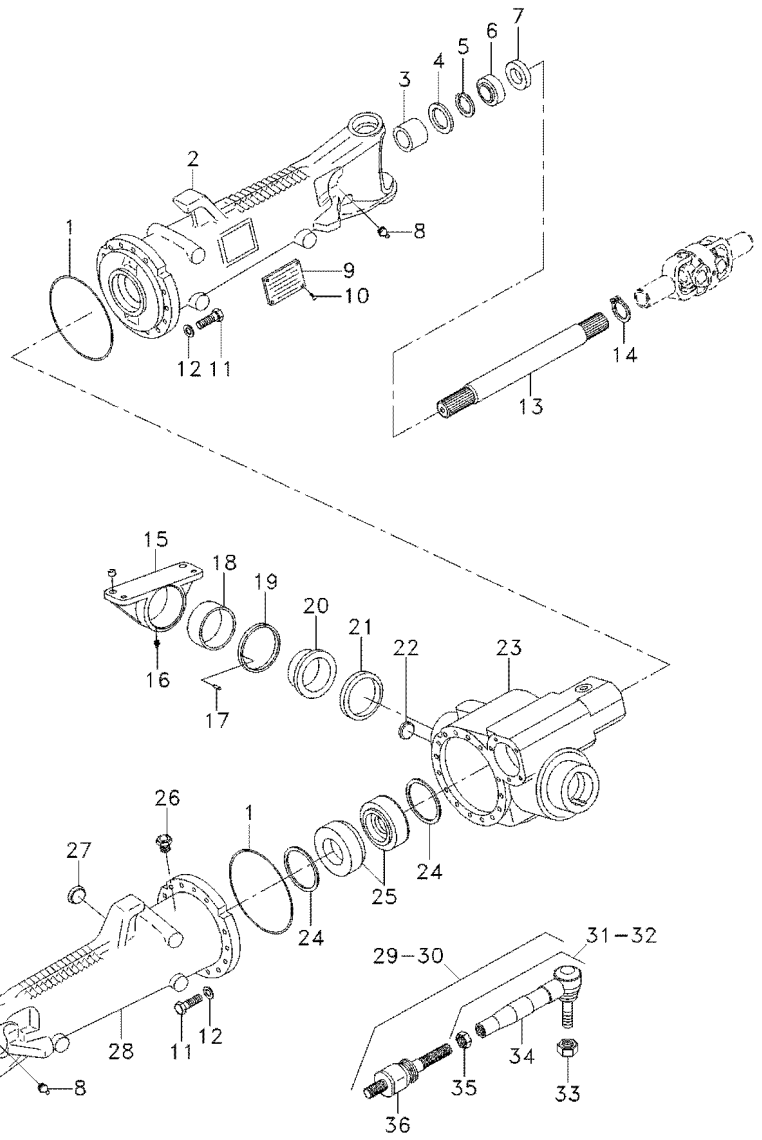

25	6210273M1	**2**	ROLAMENTO	BEARING	COJINETE
26	020771R1	**1**	VÁLVULA	VALVE	VALVULA
27	6210029M1	**1**	BUJÃO	PLUG	TAPON
28	6210017M1	**1**	CARCAÇA	HOUSING	ALOJAMIENTO
29	6210189M91	**1**	BARRA	BAR	BARRA
30	6210189M91	**1**	BARRA	BAR	BARRA
31	6210191M91 ▶	**1**	TUBO	PIPE	CANO
32	6210196M91 ◀	**1**	TERMINAL	END	EXTREMO
33	6210193M1	**2**	PORCA	NUT	TUERCA
34	6210192M1	**1**	TERMINAL	END	EXTREMO
34	6210197M1	**1**	TERMINAL	END	EXTREMO
35	6210194M1	**2**	PORCA	NUT	TUERCA
36	6210190M91	**2**	TERMINAL	END	EXTREMO

Eixo Dianteiro
Front Axle
Eje Delantero

60-90

Zf - As 3050
Zf - As 3050
Zf - As 3050

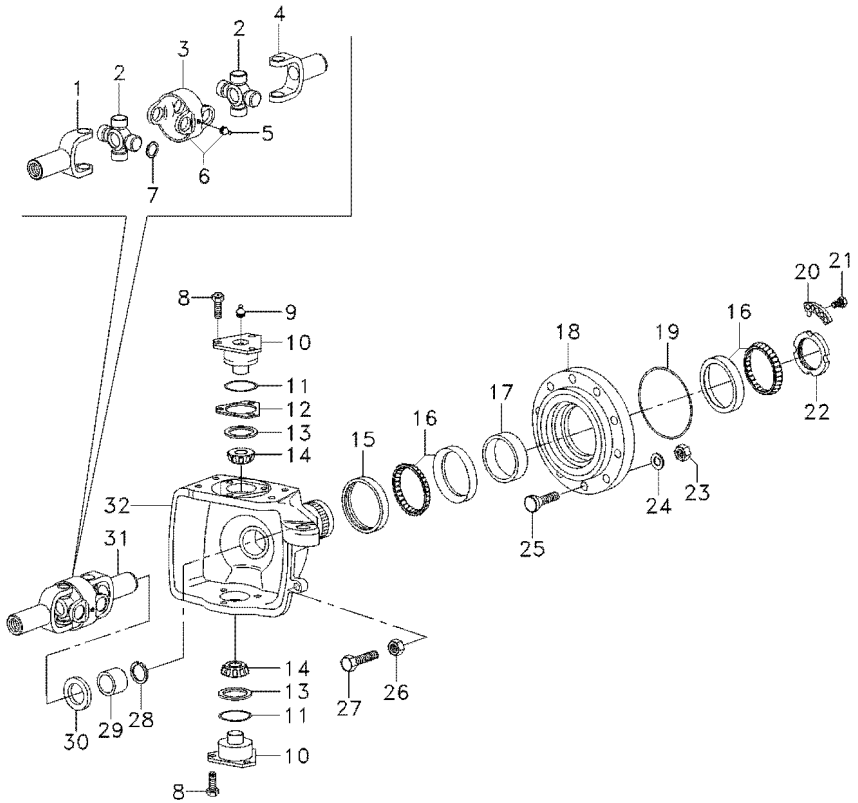

1	6210212M1		**2**	GARFO	FORK	HORQUILLA
2	6210213M1		**4**	CRUZETA	SPIDER	CRUCETA
3	6210210M1		**2**	GARFO	FORK	HORQUILLA
4	6210214M1		**2**	GARFO	FORK	HORQUILLA
5	6210211M1		**4**	GRAXEIRA	GREASER	ENGRASADOR
6	6210209M91		**2**	GARFO	FORK	HORQUILLA
7	6210206M1	1,1MM	**16**	ANEL	RING	ARO
7	6210207M1	1,2MM	**16**	ANEL	RING	ARO
7	6210208M1	1,5MM	**16**	ANEL	RING	ARO
8	3588113M1		**12**	PARAFUSO	BOLT	PERNO
9	3176390M1		**4**	GRAXEIRA	GREASER	ENGRASADOR
10	3176321M1		**4**	PINO	PIN	PASADOR
11	6210202M1		**4**	ANEL "O"	O RING	JUNTA TORICA
12	3588106M1	0,2MM	**X**	CALÇO	SHIM	CALCE
12	3588107M1	0,3MM	**X**	CALÇO	SHIM	CALCE
12	3176319M1	0,4MM	**X**	CALÇO	SHIM	CALCE
12	3176314M1	1,0MM	**X**	CALÇO	SHIM	CALCE
13	3588109M1		**4**	CAPA	CAP	TAPA
14	3588110M1		**4**	ROLAMENTO	BEARING	COJINETE
15	6239085M1		**2**	RETENTOR	SEAL	RETEN
16	6210217M1		**4**	ROLAMENTO	BEARING	COJINETE
16	6210218M1		**4**	ROLAMENTO	BEARING	COJINETE
16	6210219M1		**4**	ROLAMENTO	BEARING	COJINETE
16	6210220M1		**4**	ROLAMENTO	BEARING	COJINETE
16	3176330M1		**4**	ROLAMENTO	BEARING	COJINETE
17	033584R1	14,089MM	**X**	CALÇO	SHIM	CALCE
17	033583R1	14,114MM	**X**	CALÇO	SHIM	CALCE
17	033582R1	14,139MM	**X**	CALÇO	SHIM	CALCE
17	033581R1	14,164MM	**X**	CALÇO	SHIM	CALCE
17	033580R1	14,189MM	**X**	CALÇO	SHIM	CALCE
17	033579R1	14,214MM	**X**	CALÇO	SHIM	CALCE
17	033578R1	14,239MM	**X**	CALÇO	SHIM	CALCE
17	033577R1	14,264MM	**X**	CALÇO	SHIM	CALCE
17	033576R1	14,289MM	**X**	CALÇO	SHIM	CALCE
17	033575R1	14,314MM	**X**	CALÇO	SHIM	CALCE
17	033574R1	14,339MM	**X**	CALÇO	SHIM	CALCE
17	033573R1	14,364MM	**X**	CALÇO	SHIM	CALCE
17	033572R1	14,389MM	**X**	CALÇO	SHIM	CALCE
17	033571R1	14,414MM	**X**	CALÇO	SHIM	CALCE
17	033570R1	14,439MM	**X**	CALÇO	SHIM	CALCE
17	033569R1	14,464MM	**X**	CALÇO	SHIM	CALCE
17	033568R1	14,489MM	**X**	CALÇO	SHIM	CALCE
17	033567R1	14,514MM	**X**	CALÇO	SHIM	CALCE
17	033566R1	14,539MM	**X**	CALÇO	SHIM	CALCE
17	033565R1	14,564MM	**X**	CALÇO	SHIM	CALCE
17	033564R1	14,589MM	**X**	CALÇO	SHIM	CALCE
17	033563R1	14,614MM	**X**	CALÇO	SHIM	CALCE
17	033562R1	14,639MM	**X**	CALÇO	SHIM	CALCE
17	033561R1	14,664MM	**X**	CALÇO	SHIM	CALCE
17	033560R1	14,689MM	**X**	CALÇO	SHIM	CALCE

Eixo Dianteiro
Front Axle
Eje Delantero

60-90

Zf - As 3050
Zf - As 3050
Zf - As 3050

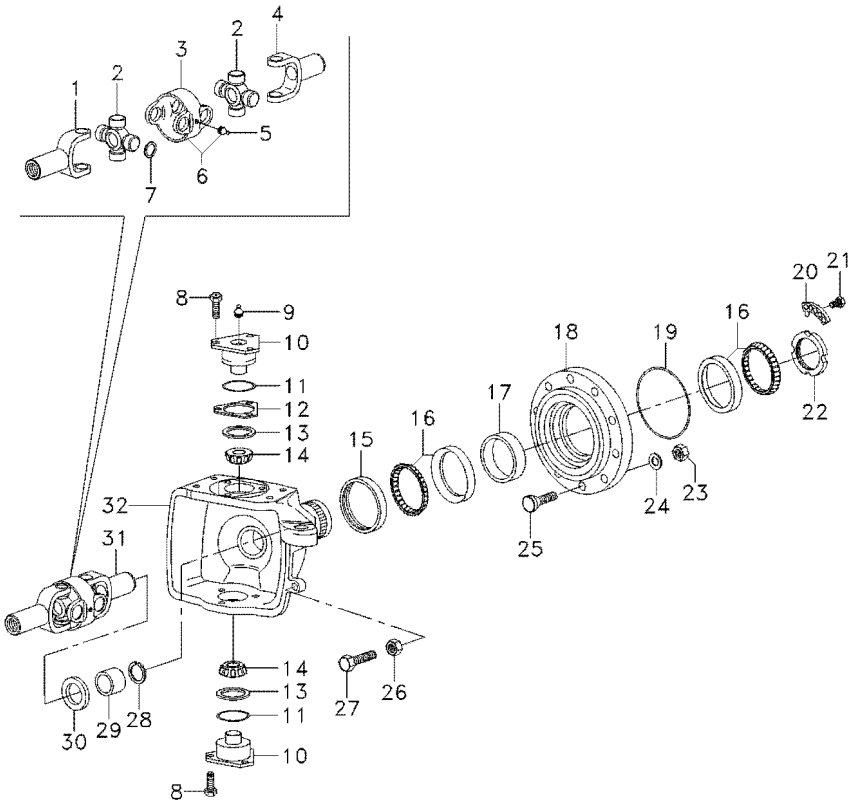

17	033559R1	⧗	14,714MM	**X**	CALÇO	SHIM	CALCE
18	3176326M1			**2**	CUBO	HUB	CUBO
19	3176331M1			**2**	ANEL "O"	O RING	JUNTA TORICA
20	3176332M1			**2**	ANEL TRAVA	CIRCLIP	CIRCULITO
21	3176333M1			**4**	PARAFUSO	BOLT	PERNO
22	3176334M1			**2**	PORCA	NUT	TUERCA
23	3176351M1			**16**	PORCA	NUT	TUERCA
24	3176350M1			**16**	ARRUELA	WASHER	ARANDELA
25	6210221M1			**16**	PARAFUSO	BOLT	PERNO
25	6210221M1			**16**	PARAFUSO	BOLT	PERNO
26	048344R1			**2**	PORCA	NUT	TUERCA
27	6210215M1			**2**	PARAFUSO	SCREW	TORNILLO
28	027562R1			**2**	ANEL	RING	ARO
29	6210203M1			**2**	BUCHA	BUSH	CASQUILLO
30	027537R1			**2**	RETENTOR	OIL SEAL	BUJE RETENACEITE
31	033550R1			**2**	ARTICULAÇÃO	KNUCKLE	CHARNELA
32	6210201M1	◀		**1**	CARCAÇA	HOUSING	ALOJAMIENTO
32	6210200M1	▶		**1**	CARCAÇA	HOUSING	ALOJAMIENTO

Eixo Dianteiro
Front Axle
Eje Delantero

60-95

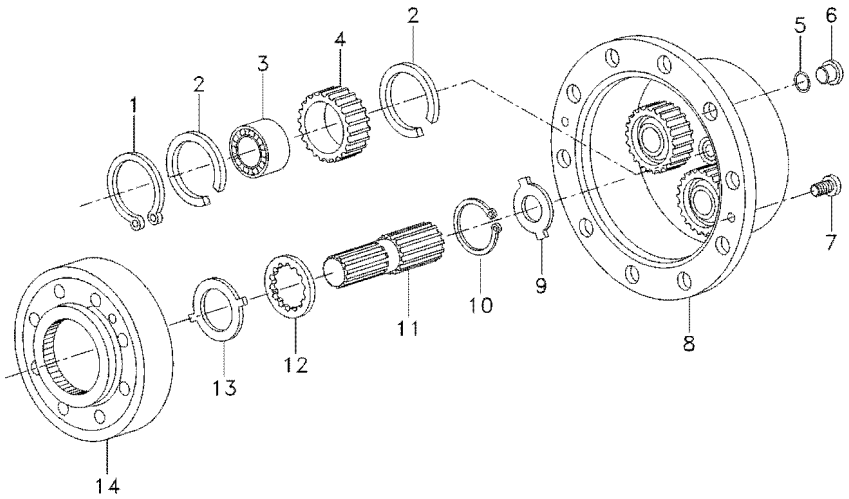

1	3587936M1		**8**	ANEL TRAVA	CIRCLIP	CIRCULITO
2	3587938M1		**12**	ANEL TRAVA	CIRCLIP	CIRCULITO
2	6210227M1		**12**	ANEL TRAVA	CIRCLIP	CIRCULITO
2	6210228M1		**12**	ANEL TRAVA	CIRCLIP	CIRCULITO
3	3176341M1		**6**	ROLAMENTO	BEARING	COJINETE
3	6210225M1		**6**	ROLAMENTO	BEARING	COJINETE
3	6210226M1		**6**	ROLAMENTO	BEARING	COJINETE
4	6210224M1		**6**	PLANETÁRIA	PLANET	PLANETARIO
5	6210229M1		**2**	ANEL "O"	O RING	JUNTA TORICA
6	6210029M1		**2**	BUJÃO	PLUG	TAPON
7	3176347M1		**4**	PARAFUSO	BOLT	PERNO
8	6236404M1		**2**	CARCAÇA PLANA	TABLE HOUSING	CAJA DORS CUCHIL
9	3176343M1	1,5MM	**X**	ARRUELA	WASHER	ARANDELA
9	3603295M1	1,7MM	**X**	ARRUELA	WASHER	ARANDELA
9	3176344M1	2,0MM	**X**	ARRUELA	WASHER	ARANDELA
9	3603296M1	2,2MM	**X**	ARRUELA	WASHER	ARANDELA
9	3603293M1	2,5MM	**X**	ARRUELA	WASHER	ARANDELA
9	3603294M1	3,0MM	**X**	ARRUELA	WASHER	ARANDELA
10	033549R1		**2**	ANEL TRAVA	CIRCLIP	CIRCULITO
11	6210222M1		**2**	EIXO	SHAFT	ARBOL
12	6210223M1		**2**	ARRUELA	WASHER	ARANDELA
13	3176337M1		**2**	ARRUELA	WASHER	ARANDELA
14	3176335M1		**2**	ENGRENAGEM	GEAR	ENGRANAJE

Eixo Dianteiro
Front Axle
Eje Delantero

60-100

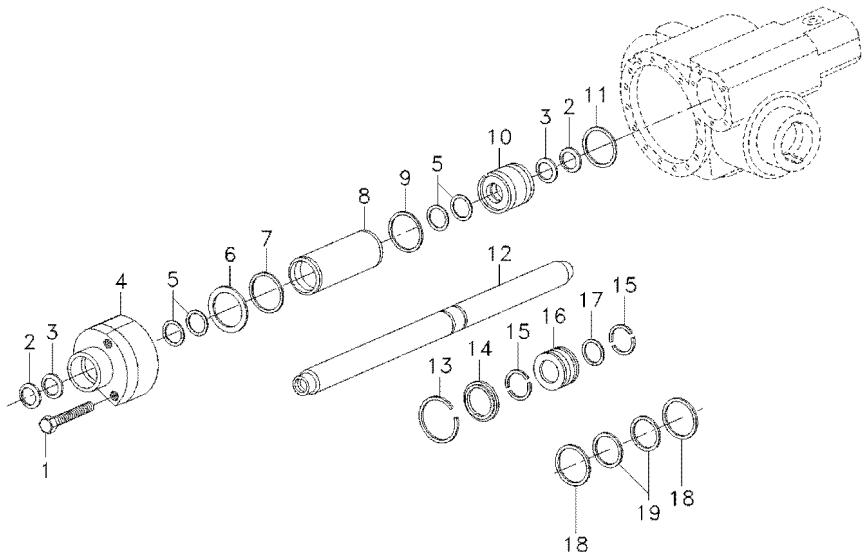

1	033558R1		**5**	PARAFUSO	BOLT	PERNO
2	3588154M1		**2**	REPARO	REPAIR	REPARO
3	6237860M1		**2**	ANEL DE RETENÇÃO	SNAPRING	ANILLA RETENCION
4	6210238M1		**1**	GUIA	GUIDE	GUIA
6	3176370M1	⧗ 0,5MM	**X**	CALÇO	SHIM	CALCE
6	3176371M1	⧗ 0,6MM	**X**	CALÇO	SHIM	CALCE
6	3176372M1	⧗ 0,7MM	**X**	CALÇO	SHIM	CALCE
6	3176373M1	⧗ 0,8MM	**X**	CALÇO	SHIM	CALCE
6	3176374M1	⧗ 0,9MM	**X**	CALÇO	SHIM	CALCE
7	3588173M1		**1**	ANEL "O"	O RING	JUNTA TORICA
8	3176352M1		**1**	CILINDRO	CYLINDER	CILINDRO
9	6210230M1		**1**	ANEL "O"	O RING	JUNTA TORICA
10	6210231M1		**1**	GUIA	GUIDE	GUIA
11	3588178M1		**1**	ANEL "O"	O RING	JUNTA TORICA
12	6250077M1		**1**	HASTE	RAIL	RIEL
13	6210235M1		**1**	ANEL	RING	ARO
14	3176357M1		**1**	CALÇO	SHIM	CALCE
15	3176358M1		**2**	CALÇO	SHIM	CALCE
17	3588184M1		**1**	ANEL "O"	O RING	JUNTA TORICA
18	6237858M1		**2**	ANEL	COLLET	ANILLO
19	6237859M1		**1**	ANEL	RING	ARO

Eixo Dianteiro — **Carraro - 20.21**
Front Axle — **Carraro - 20.21**
Eje Delantero — **Carraro - 20.21**

60-105

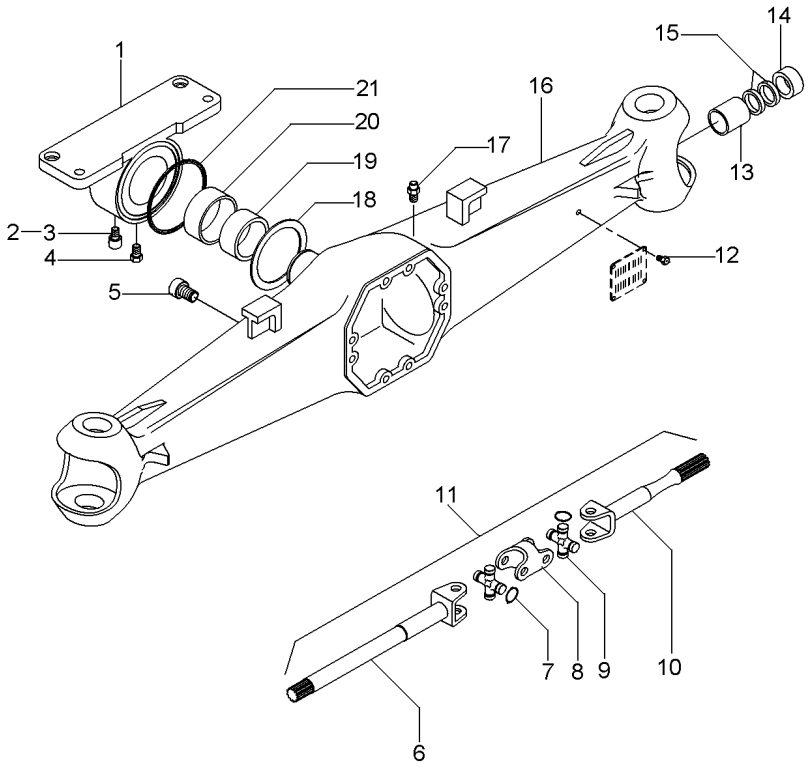

1	040964R1		**1**	SUPORTE	BRACKET	SOPORTE
2	040917R1		**1**	TAMPA	COVER	CUBIERTA
3	040946R1		**1**	GRAXEIRA	GREASER	ENGRASADOR
4	040969R1		**1**	PARAFUSO	BOLT	PERNO
5	3475329M1		**1**	BUJÃO	PLUG	TAPON
6	040972R1	11	**2**	EIXO	SHAFT	ARBOL
7	3476313M1	9	**16**	ANEL	RING	ARO
8	040974R1	11	**2**	GARFO	FORK	HORQUILLA
9	040976R1	11	**4**	CRUZETA	SPIDER	CRUCETA
10	040973R1	11	**2**	EIXO	SHAFT	ARBOL
11	040971R1		**2**	CJ. EIXO	KIT, AXLE	JUEGO DE EJE
12	040945R1		**4**	REBITE	RIVET	REMACHE
13	040956R1		**2**	BUCHA	BUSH	CASQUILLO
14	040963R1	60x38x18	**2**	RETENTOR	SEAL	RETEN
15	040948R1	60x38x6	**4**	RETENTOR	SEAL	RETEN
16	040970R1		**1**	CARCAÇA	HOUSING	ALOJAMIENTO
17	3475328M1		**1**	VÁLVULA	VALVE	VALVULA
18	040966R1		**2**	ARRUELA	WASHER	ARANDELA
19	040953R1		**2**	BUCHA	BUSH	CASQUILLO
20	040968R1		**1**	BUCHA	BUSH	CASQUILLO
21	040965R1		**1**	RETENTOR	SEAL	RETEN

Eixo Dianteiro — **Carraro - 20.21**
Front Axle — **Carraro - 20.21**
Eje Delantero — **Carraro - 20.21**

60-110

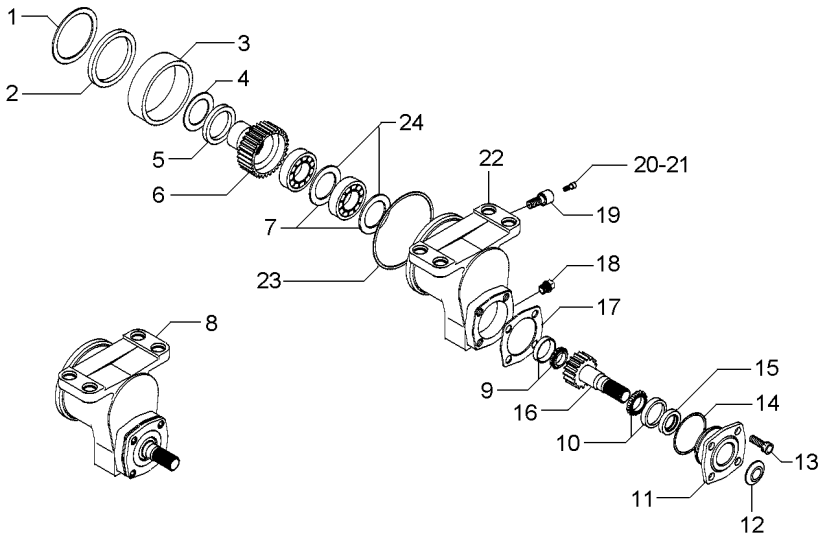

1	040967R1			**1**	ARRUELA	WASHER	ARANDELA
2	040918R1			**1**	RETENTOR	SEAL	RETEN
3	040942R1			**1**	BUCHA	BUSH	CASQUILLO
4	040919R1			**1**	ARRUELA	WASHER	ARANDELA
5	040920R1		⧗ 0,3MM	**X**	ESPAÇADOR	SPACER	PIEZA DISTANCIA
5	040921R1		⧗ 0,5MM	**X**	ESPAÇADOR	SPACER	PIEZA DISTANCIA
6	044079R1	8	29	**1**	ENGRENAGEM	GEAR	ENGRANAJE
7	040930R1	8		**2**	CALÇO	SHIM	CALCE
8	044080R1			**1**	MANCAL	BEARING	COJINETE
9	040923R1	8		**1**	ROLAMENTO	BEARING	COJINETE
10	040927R1	8		**1**	ROLAMENTO	BEARING	COJINETE
11	040933R1	8		**1**	FLANGE	FLANGE	PLETINA
12	040935R1	8		**1**	PLACA	PLATE	PLATO
13	040934R1	8		**4**	PARAFUSO	BOLT	PERNO
14	040937R1	8		**1**	ANEL "O"	O RING	JUNTA TORICA
15	040936R1	8		**1**	RETENTOR	SEAL	RETEN
16	044078R1	8	19	**1**	ENGRENAGEM	GEAR	ENGRANAJE
17	040938R1	8	⧗ 0,5MM	**X**	CALÇO	SHIM	CALCE
17	040939R1	8	⧗ 0,3MM	**X**	CALÇO	SHIM	CALCE
17	040940R1	8	⧗ 0,1MM	**X**	CALÇO	SHIM	CALCE
18	040932R1	8		**1**	TAMPÃO	PAD	ALMOHADILLA
19	040931R1	8		**1**	PARAFUSO	BOLT	PERNO
20	040943R1	8		**1**	TAMPA	COVER	CUBIERTA
21	040944R1	8		**1**	GRAXEIRA	GREASER	ENGRASADOR
22	040924R1	8		**1**	CARCAÇA	HOUSING	ALOJAMIENTO
23	040922R1			**1**	ANEL "O"	O RING	JUNTA TORICA
24	040929R1	8		**2**	ROLAMENTO	BEARING	COJINETE

Eixo Dianteiro — **Carraro - 20.21**
Front Axle — **Carraro - 20.21**
Eje Delantero — **Carraro - 20.21**

60-115

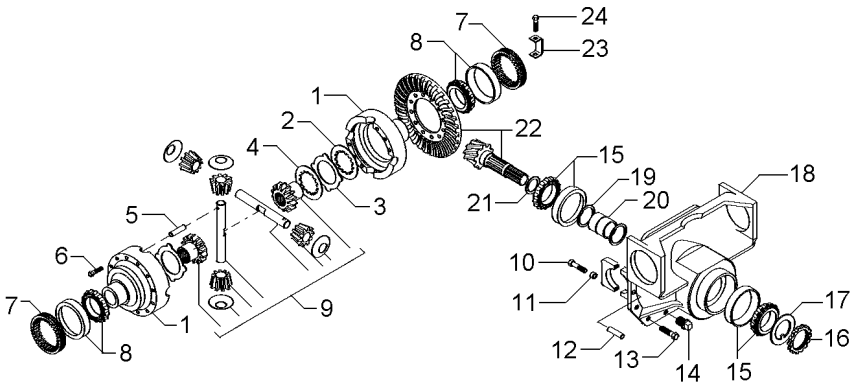

1	041004R1			**1**	CJ. CARCAÇA	HOUSE ASSY	CONJ. CARTER
2	041055R1			**8**	DISCO	DISC	DISCO
3	041054R1			**10**	DISCO	DISC	DISCO
4	041053R1			**2**	DISCO	DISC	DISCO
5	040995R1			**1**	PINO	PIN	PASADOR
6	3475587M1			**12**	PARAFUSO	BOLT	PERNO
7	3475584M1			**2**	PORCA	NUT	TUERCA
8	3475585M1			**2**	ROLAMENTO	BEARING	COJINETE
9	044209R1		60-135 No	**1**	CJ. DIFERENCIAL	KIT,DIFFERENTIAL	JGO.DIFERENCIAL.
10	040962R1	18		**4**	PARAFUSO	BOLT	PERNO
11	3475335M1	18		**4**	BUCHA	BUSH	CASQUILLO
12	3475341M1			**2**	PINO	PIN	PASADOR
13	040961R1			**10**	PARAFUSO	BOLT	PERNO
14	3475329M1			**1**	BUJÃO	PLUG	TAPON
15	3475567M1			**2**	ROLAMENTO	BEARING	COJINETE
16	3475570M1	22		**1**	PORCA	NUT	TUERCA
17	3475569M1	22		**1**	ARRUELA	WASHER	ARANDELA
18	040960R1			**1**	SUPORTE	BRACKET	SOPORTE
19	040992R1	22		**2**	ARRUELA	WASHER	ARANDELA
20	040991R1	22		**1**	ESPAÇADOR	SPACER	PIEZA DISTANCIA
21	040981R1		2,50MM	**X**	CALÇO	SHIM	CALCE
21	040982R1		2,60MM	**X**	CALÇO	SHIM	CALCE
21	040983R1		2,70MM	**X**	CALÇO	SHIM	CALCE
21	040984R1		2,80MM	**X**	CALÇO	SHIM	CALCE
21	040985R1		2,90MM	**X**	CALÇO	SHIM	CALCE
21	040986R1		3,00MM	**X**	CALÇO	SHIM	CALCE
21	040987R1		3,10MM	**X**	CALÇO	SHIM	CALCE
21	040988R1		3,20MM	**X**	CALÇO	SHIM	CALCE
21	040989R1		3,30MM	**X**	CALÇO	SHIM	CALCE
21	040990R1		3,40MM	**X**	CALÇO	SHIM	CALCE
22	040978R1		11/32	**1**	COROA E PINHÃO	KIT, CROWNWHEEL	JUEGO CORONA
23	3475583M1			**2**	CHAPA	PLATE	CHAPA
24	040993R1			**2**	PARAFUSO	BOLT	PERNO

Eixo Dianteiro — **Carraro - 20.21**
Front Axle — **Carraro - 20.21**
Eje Delantero — **Carraro - 20.21**

60-120

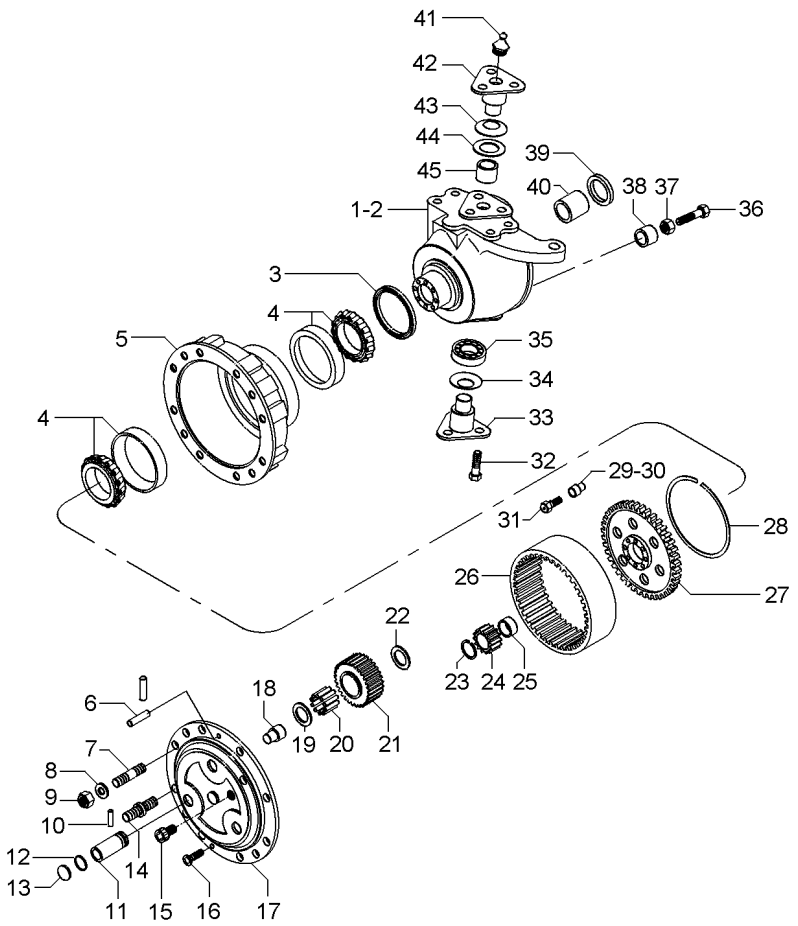

1	041056R1	▶	**1**	CARCAÇA	HOUSING	ALOJAMIENTO
2	041067R1	◀	**1**	CARCAÇA	HOUSING	ALOJAMIENTO
3	040994R1	[A] 150x176x16mm	**2**	RETENTOR	SEAL	RETEN
3	053850R1	[B] 150X180X14.5mm	**2**	RETENTOR	SEAL	RETEN
4	3475599M1		**4**	ROLAMENTO	BEARING	COJINETE
5	3475600M1	[A]	**2**	CUBO	HUB	CUBO
5	6218424M1	[B]	**2**	CUBO	HUB	CUBO
6	3475618M1		**4**	PINO	PIN	PASADOR
7	041086R1		**12**	PRISIONEIRO	STUD	ESPARRAGO
8	041087R1		**16**	ARRUELA	WASHER	ARANDELA
9	041088R1		**16**	PORCA	NUT	TUERCA
10	044086R1		**6**	PINO	PIN	PASADOR
11	044087R1		**6**	EIXO	SHAFT	ARBOL
12	044088R1		**6**	ANEL "O"	O RING	JUNTA TORICA
13	044089R1		**6**	TAMPÃO	PAD	ALMOHADILLA
14	041095R1		**4**	PRISIONEIRO	STUD	ESPARRAGO
15	041089R1		**2**	TAMPÃO	PAD	ALMOHADILLA
16	041093R1		**4**	PARAFUSO	BOLT	PERNO
17	044082R1		**2**	PORTA ENGRENAGEM	CARRIER	PORTADOR
18	3475612M1		**2**	PINO	PIN	PASADOR
19	3475625M1		**6**	ARRUELA	WASHER	ARANDELA
20	044083R1		**18**	ROLAMENTO	BEARING	COJINETE
21	044084R1		**6**	ENGRENAGEM	GEAR	ENGRANAJE
22	044085R1		**6**	ARRUELA	WASHER	ARANDELA
23	3475595M1		**2**	ANEL	RING	ARO
24	3475594M1		**2**	ENGRENAGEM	GEAR	ENGRANAJE
25	041098R1		**2**	ESPAÇADOR	SPACER	PIEZA DISTANCIA
26	041084R1		**2**	COROA	SPROCKET	RUEDA DE CADENA
27	041080R1		**2**	SUPORTE	BRACKET	SOPORTE
28	041079R1		**2**	ANEL TRAVA	CIRCLIP	CIRCULITO
29	041081R1		**2**	BUCHA	BUSH	CASQUILLO
30	041082R1		**10**	BUCHA	BUSH	CASQUILLO
31	3475604M1		**12**	PARAFUSO	BOLT	PERNO
32	041065R1		**16**	PARAFUSO	BOLT	PERNO
33	041068R1		**2**	PINO	PIN	PASADOR
34	041052R1		**2**	MOLA	SPRING	RESORTE
35	040949R1		**2**	ROLAMENTO	BEARING	COJINETE
36	041059R1		**2**	PARAFUSO	BOLT	PERNO
37	041060R1		**2**	PORCA	NUT	TUERCA
38	041074R1		**2**	ESPAÇADOR	SPACER	PIEZA DISTANCIA
39	041057R1	65x35x14,5	**2**	RETENTOR	SEAL	RETEN
40	3475535M1		**2**	BUCHA	BUSH	CASQUILLO
41	3475345M1		**4**	GRAXEIRA	GREASER	ENGRASADOR
42	041066R1		**2**	PINO	PIN	PASADOR
43	040947R1		**2**	MOLA PRATO	SPRING PLATE	PLETINA MUELLE
44	040959R1		**2**	ESPAÇADOR	SPACER	PIEZA DISTANCIA
45	040957R1		**2**	BUCHA	BUSH	CASQUILLO

Eixo Dianteiro Front Axle Eje Delantero	Carraro - 20.21 Carraro - 20.21 Carraro - 20.21	60-120	

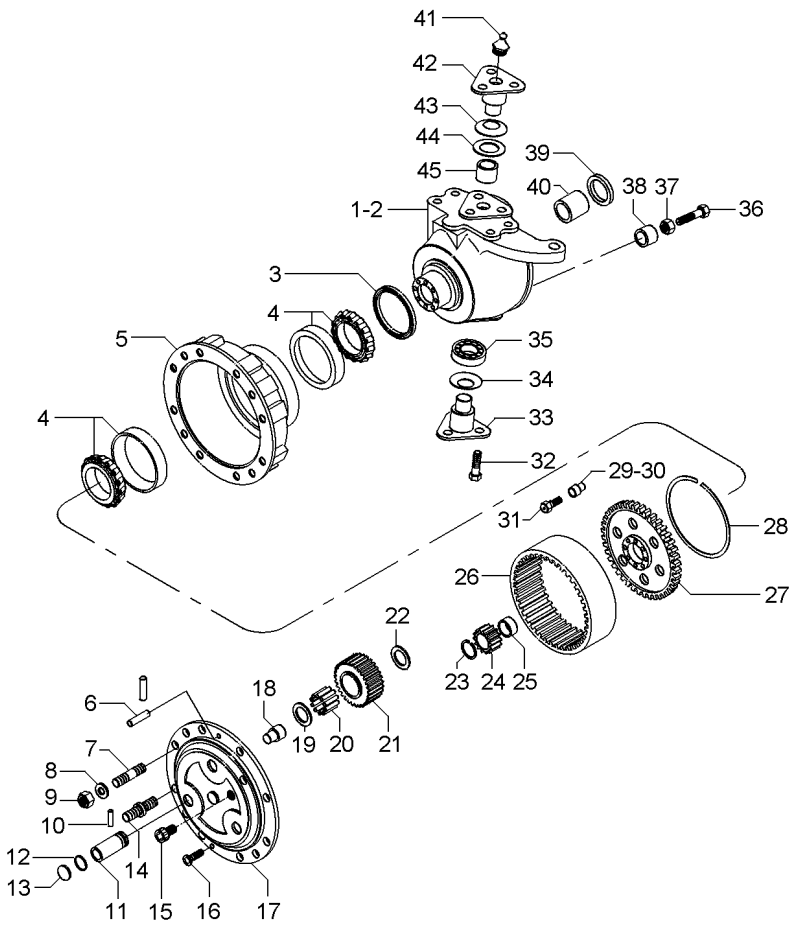

[A] ANTIGO
OLD
ANTIGUO

[B] NOVO
NEW
NUEVO

Eixo Dianteiro — **Carraro - 20.21**
Front Axle — **Carraro - 20.21**
Eje Delantero — **Carraro - 20.21**

60-125

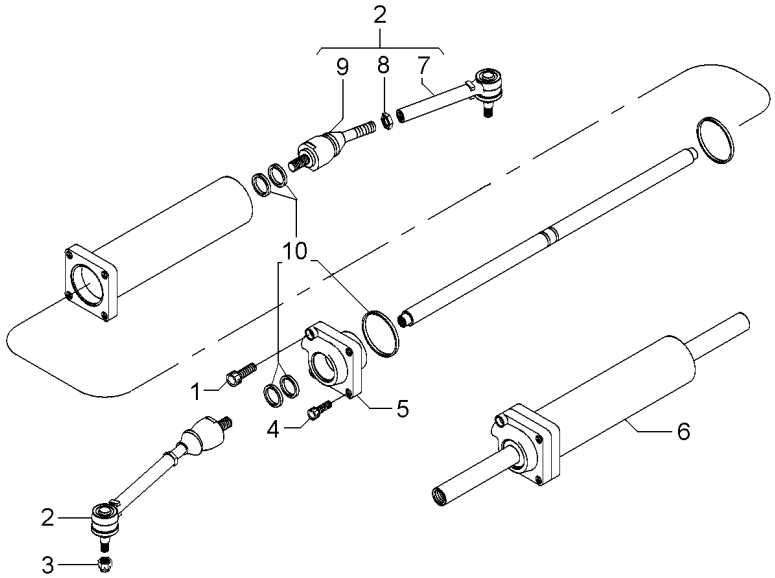

1	041076R1		**1**	PARAFUSO	BOLT	PERNO
2	041064R1		**2**	CJ. BRAÇO	KIT, ARM	JUEGO DE BRAZO
3	041069R1		**2**	PORCA	NUT	TUERCA
4	041070R1		**3**	PARAFUSO	BOLT	PERNO
5	041073R1		**1**	GUIA	GUIDE	GUIA
6	041071R1		**1**	CILINDRO	CYLINDER	CILINDRO
7	041061R1	2	**2**	BRAÇO	ARM	BRAZO
8	041062R1	2	**2**	PORCA	NUT	TUERCA
9	041063R1	2	**2**	ARTICULAÇÃO	KNUCKLE	CHARNELA
10	041072R1		**1**	JG.JUNTAS	KIT, GASKET	JGO.EMPAQUETAD.

Eixo Dianteiro Front Axle Eje Delantero	Zf - Tração Central Zf - Middle Drive Zf - Tracción Central	60-130	Apl 350 Apl 350 Apl 350

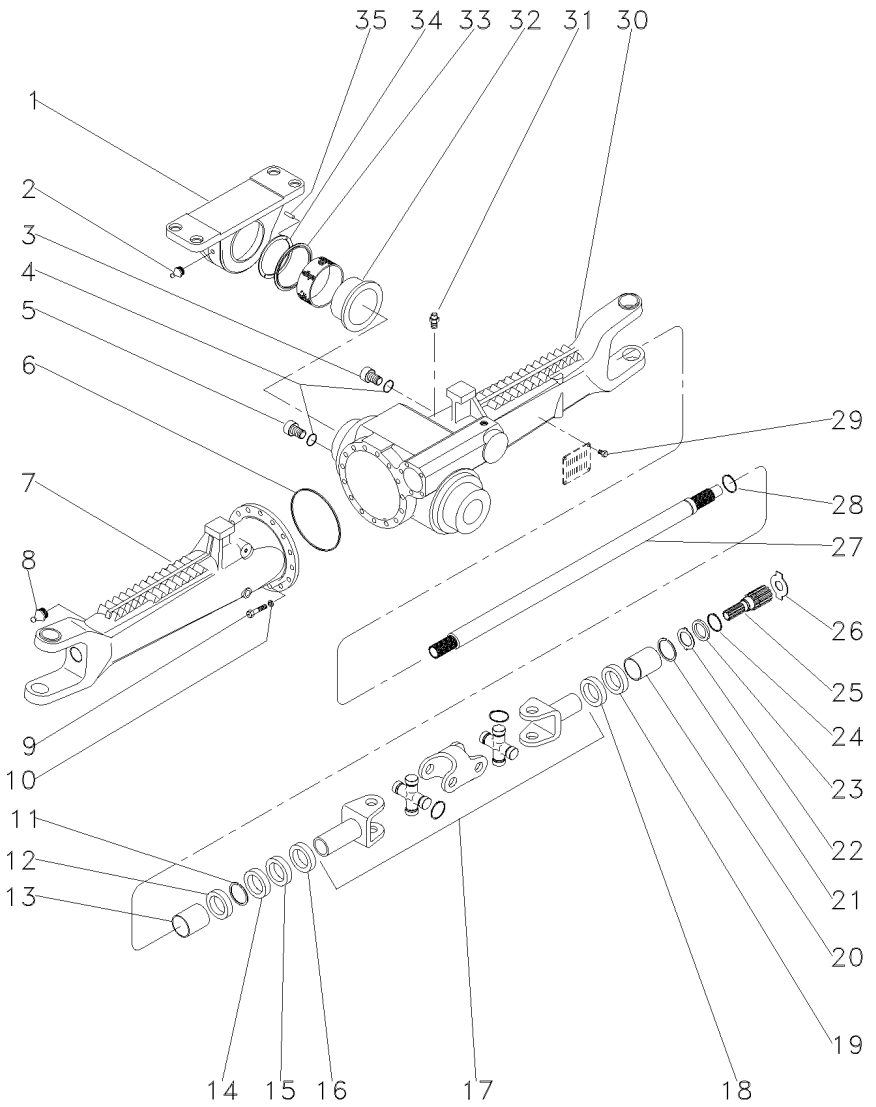

1	3588078M91		1	MANCAL	BEARING	COJINETE
2	3603229M1		1	GRAXEIRA	GREASER	ENGRASADOR
3	3176258M1		1	BUJÃO	PLUG	TAPON
4	033556R1		2	ANEL "O"	O RING	JUNTA TORICA
5	3603226M1		1	BUJÃO	PLUG	TAPON
6	3176257M1		1	ANEL "O"	O RING	JUNTA TORICA
7	033553R1	◀	1	CARCAÇA	HOUSING	ALOJAMIENTO
8	033606R1		2	GRAXEIRA	GREASER	ENGRASADOR
9	3588082M1		16	PARAFUSO	BOLT	PERNO
10	3588081M1		16	ARRUELA	WASHER	ARANDELA
11	027544R1		2	ANEL TRAVA	CIRCLIP	CIRCULITO
12	3587946M1		2	RETENTOR	SEAL	RETEN
13	3603228M1		2	BUCHA	BUSH	CASQUILLO
14	027539R1		2	RETENTOR	OIL SEAL	BUJE RETENACEITE
15	027537R1		2	RETENTOR	OIL SEAL	BUJE RETENACEITE
16	3588112M1		2	PROTETOR	PROTECTOR	PROTECTOR
17	033550R1		2	ARTICULAÇÃO	KNUCKLE	CHARNELA
18	027537R1		2	RETENTOR	OIL SEAL	BUJE RETENACEITE
19	027536R1		2	RETENTOR	SEAL	RETEN
20	3603235M1		2	BUCHA	BUSH	CASQUILLO
21	027562R1		2	ANEL	RING	ARO
22	3176337M1		2	ARRUELA	WASHER	ARANDELA
23	3176348M1		2	ARRUELA	WASHER	ARANDELA
24	033549R1		2	ANEL TRAVA	CIRCLIP	CIRCULITO
25	3587947M1		2	EIXO	SHAFT	ARBOL
26	3176343M1	⧗ 1,5MM	X	ARRUELA	WASHER	ARANDELA
26	3176344M1	⧗ 2,0MM	X	ARRUELA	WASHER	ARANDELA
26	3603293M1	⧗ 2,5MM	X	ARRUELA	WASHER	ARANDELA
26	3603294M1	⧗ 3,0MM	X	ARRUELA	WASHER	ARANDELA
26	3603295M1	⧗ 1,7MM	X	ARRUELA	WASHER	ARANDELA
26	3603296M1	⧗ 2,2MM	X	ARRUELA	WASHER	ARANDELA
26	033618R1		X	CALÇO	SHIM	CALCE
27	043754R1		2	EIXO	SHAFT	ARBOL
28	027562R1		2	ANEL	RING	ARO
29	3588126M1		1	REBITE	RIVET	REMACHE
30	033552R1	▶	1	CARCAÇA	HOUSING	ALOJAMIENTO
31	033609R1		1	VÁLVULA	VALVE	VALVULA
32	3588080M1		1	BUCHA	BUSH	CASQUILLO
33	3585571M1		1	ANEL	RING	ARO
34	3603230M1	⧗ 3,75MM	X	CALÇO	SHIM	CALCE
34	3603245M1	⧗ 3,85MM	X	CALÇO	SHIM	CALCE
34	3603246M1	⧗ 3,95MM	X	CALÇO	SHIM	CALCE
34	3603247M1	⧗ 4,05MM	X	CALÇO	SHIM	CALCE
34	3603248M1	⧗ 4,15MM	X	CALÇO	SHIM	CALCE
34	3603249M1	⧗ 4,25MM	X	CALÇO	SHIM	CALCE
34	3603250M1	⧗ 4,35MM	X	CALÇO	SHIM	CALCE
34	3603251M1	⧗ 4,45MM	X	CALÇO	SHIM	CALCE
34	3603252M1	⧗ 4,55MM	X	CALÇO	SHIM	CALCE
34	3603253M1	⧗ 4,60MM	X	CALÇO	SHIM	CALCE
35	3588079M1		2	PINO	PIN	PASADOR

Kit Diferencial
Diferential Kit
Kit Diferencial

60-135

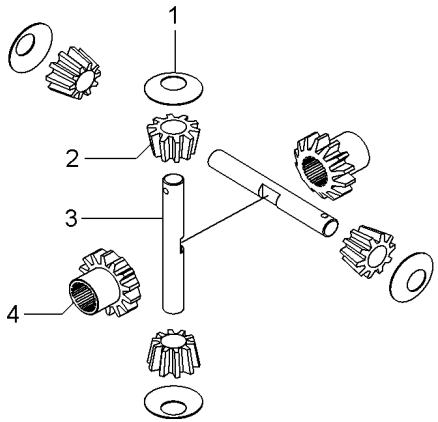

1	3575579M1	**4** ARRUELA	WASHER	ARANDELA
2	3476337M1	**4** SATÉLITE	SATELLITE	SATELITE
3	044081R1	**2** EIXO	SHAFT	ARBOL
4	041005R1	**2** ENGRENAGEM	GEAR	ENGRANAJE

Fixação Do Eixo Dianteiro
Front Axle
Eje Delantero

60-140

2 Rodas Motrizes
2 Wheels Drive
2 Ruedas Motriz

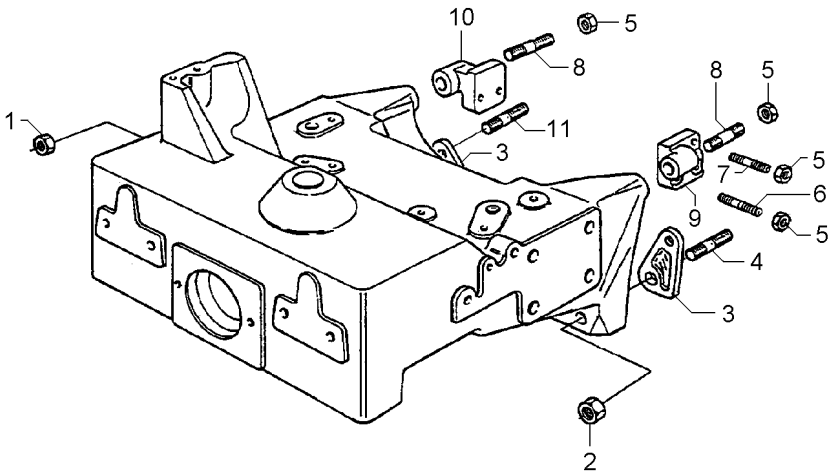

1	021083P1		**2**	PORCA	NUT	TUERCA
2	3146574M1		**2**	PORCA	NUT	TUERCA
3	3145197M2		**2**	ESPAÇADOR	SPACER	PIEZA DISTANCIA
4	047663P1		**2**	PRISIONEIRO	STUD	ESPARRAGO
5	368748X1		**6**	PORCA	NUT	TUERCA
6	047899P1		**4**	PRISIONEIRO	STUD	ESPARRAGO
7	047900P1		**2**	PRISIONEIRO	STUD	ESPARRAGO
8	3587665M1		**2**	PRISIONEIRO	STUD	ESPARRAGO
8	368748X1		**2**	PORCA	NUT	TUERCA
9	3145139M2	◀	**1**	SUPORTE	BRACKET	SOPORTE
10	3145138M1	▶	**1**	SUPORTE	BRACKET	SOPORTE
11	047662P1		**2**	PRISIONEIRO	STUD	ESPARRAGO

Fixação Do Eixo Dianteiro
Front Axle
Eje Delantero

60-145

4 Rodas Motrizes
4 Wheels Drive
4 Ruedas Motriz

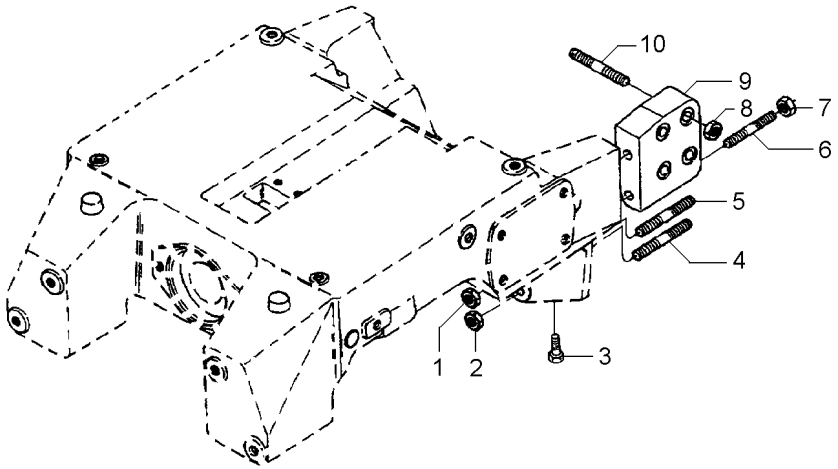

1	3146574M1		**2**	PORCA	NUT	TUERCA
2	021083P1		**2**	PORCA	NUT	TUERCA
3	369363X1		**2**	PARAFUSO	BOLT	PERNO
4	047663P1		**2**	PRISIONEIRO	STUD	ESPARRAGO
5	047662P1		**2**	PRISIONEIRO	STUD	ESPARRAGO
6	020332P1		**4**	PRISIONEIRO	STUD	ESPARRAGO
7	368748X1		**4**	PORCA	NUT	TUERCA
8	368748X1		**8**	PORCA	NUT	TUERCA
9	036161P1	▶	**1**	SUPORTE	BRACKET	SOPORTE
9	036162P1	◀	**1**	SUPORTE	BRACKET	SOPORTE
10	036660P1		**8**	PRISIONEIRO	STUD	ESPARRAGO

Tampa Do Levante Hidráulico
Hydraulic Lift Cover
Tapa Levante Hidraulico

70-10

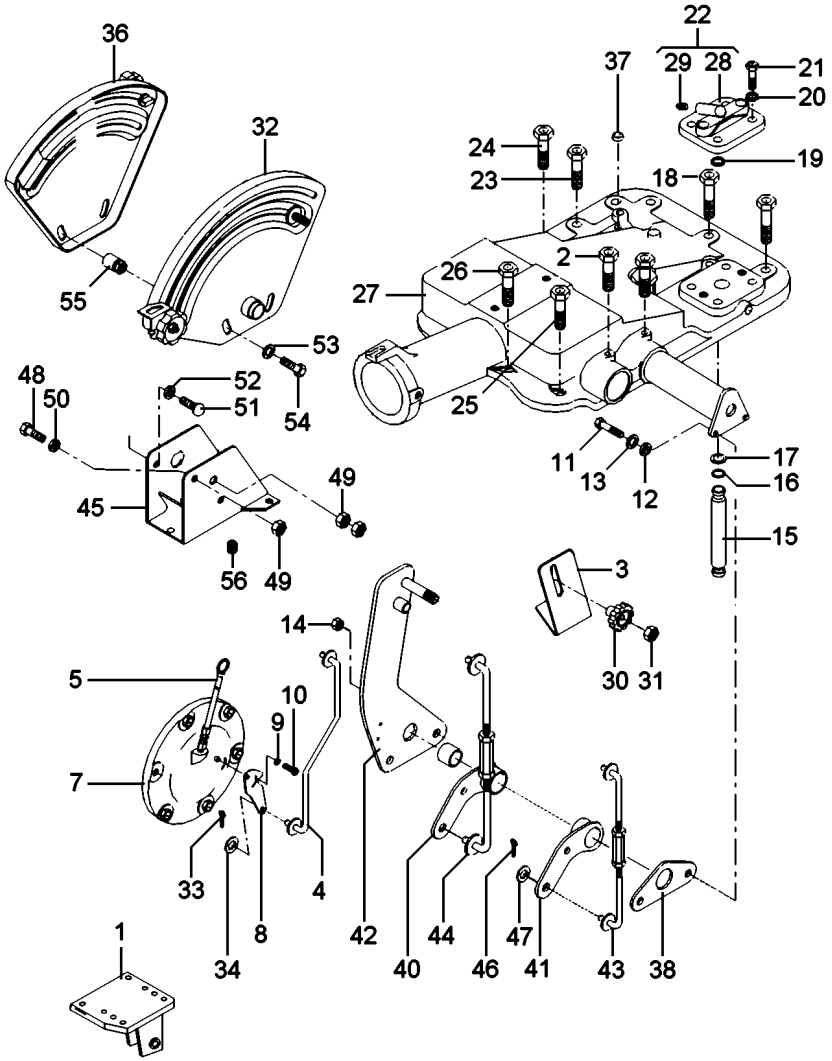

T0226046 **EB40Z086** **C029803 E01 (1)** **08/08** **70-10**

1	057450S1	◀		**1**	SUPORTE	BRACKET	SOPORTE
1	057449S1	▶		**1**	SUPORTE	BRACKET	SOPORTE
2	058292P1			**2**	PARAFUSO	SCREW	TORNILLO
3	061381P1			**1**	SUPORTE	BRACKET	SOPORTE
4	061405S1			**1**	TIRANTE	ROD	VARILLA
5	046115T1			**1**	VARETA	ROD	VARILLA
7	063253N2		70-30 No	**1**	CJ. TAMPA	KIT, COVER	JUEGO DE TAPA
8	6209491M1			**1**	ALAVANCA	LEVER	PALANCA
9	353753X1			**1**	ARRUELA	WASHER	ARANDELA
10	1869138M1			**1**	PARAFUSO	BOLT	PERNO
11	353898X1			**2**	PARAFUSO	BOLT	PERNO
12	353434X1			**2**	ARRUELA	WASHER	ARANDELA
13	353756X1			**2**	ARRUELA	WASHER	ARANDELA
14	353430X1			**2**	PORCA	NUT	TUERCA
15	3808400M1			**1**	TUBO	PIPE	CANO
16	195561M1			**2**	ANEL "O"	O RING	JUNTA TORICA
17	195874M1			**2**	ARRUELA	WASHER	ARANDELA
18	058282P1			**2**	PARAFUSO	BOLT	PERNO
19	195562M1			**1**	ANEL "O"	O RING	JUNTA TORICA
20	353432X1			**2**	ARRUELA PRESSÃO	PRESSURE WASHER	LAVADOR PRESION
21	362479X1			**2**	PARAFUSO	BOLT	PERNO
22	182373M91			**1**	TAMPA	COVER	CUBIERTA
23	058283P1			**1**	PARAFUSO	BOLT	PERNO
24	058289P1			**1**	PARAFUSO	BOLT	PERNO
25	058292P1			**3**	PARAFUSO	SCREW	TORNILLO
26	058291P1			**2**	PARAFUSO	BOLT	PERNO
27	3410263M91		70-25 No	**1**	CJ. TAMPA	KIT, COVER	JUEGO DE TAPA
27			70-35 No	**1**	CJ. TAMPA	KIT, CAP	JUEGO DE TAPON
28	180908M1	22		**1**	TAMPA	COVER	CUBIERTA
29	1482137M1	22		**1**	TAMPÃO	PAD	ALMOHADILLA
30	1860403M1			**1**	MANÍPULO	KNOB	POMO
31	353918X1			**1**	PORCA	NUT	TUERCA
32	061474N1		70-45 No	**1**	CJ. QUADRANTE	KIT, QUADRANT	JUEGO CUADRANTE
33	354041X1			**1**	CUPILHA	COTTER PIN	PASADOR DOUBLE
34	353754X1			**1**	ARRUELA	WASHER	ARANDELA
36	061475N1		70-40 No	**1**	CJ. QUADRANTE	KIT, QUADRANT	JUEGO CUADRANTE
37	182099M91			**1**	RESPIRO	BREATHER	RESPIRADERO
38	044137P1			**1**	PLACA	PLATE	PLATO
40	049460P1			**1**	ALAVANCA	LEVER	PALANCA
41	049461P1			**1**	ALAVANCA	LEVER	PALANCA
42	061420S1			**1**	SUPORTE	BRACKET	SOPORTE
43	061443S1			**1**	TIRANTE	ROD	VARILLA
44	061444S1			**1**	TIRANTE	ROD	VARILLA
45	1696971M91			**1**	SUPORTE	BRACKET	SOPORTE
46	195414M1			**4**	GRAMPO	CRAMP	PASADOR
47	339024X1			**4**	ARRUELA	WASHER	ARANDELA
48	339123X1			**3**	PARAFUSO	BOLT	PERNO
49	339169X1			**5**	PORCA	NUT	TUERCA
50	339374X1			**1**	ARRUELA	WASHER	ARANDELA
51	339891X1			**1**	PARAFUSO	BOLT	PERNO

Tampa Do Levante Hidráulico
Hydraulic Lift Cover
Tapa Levante Hidraulico

70-10

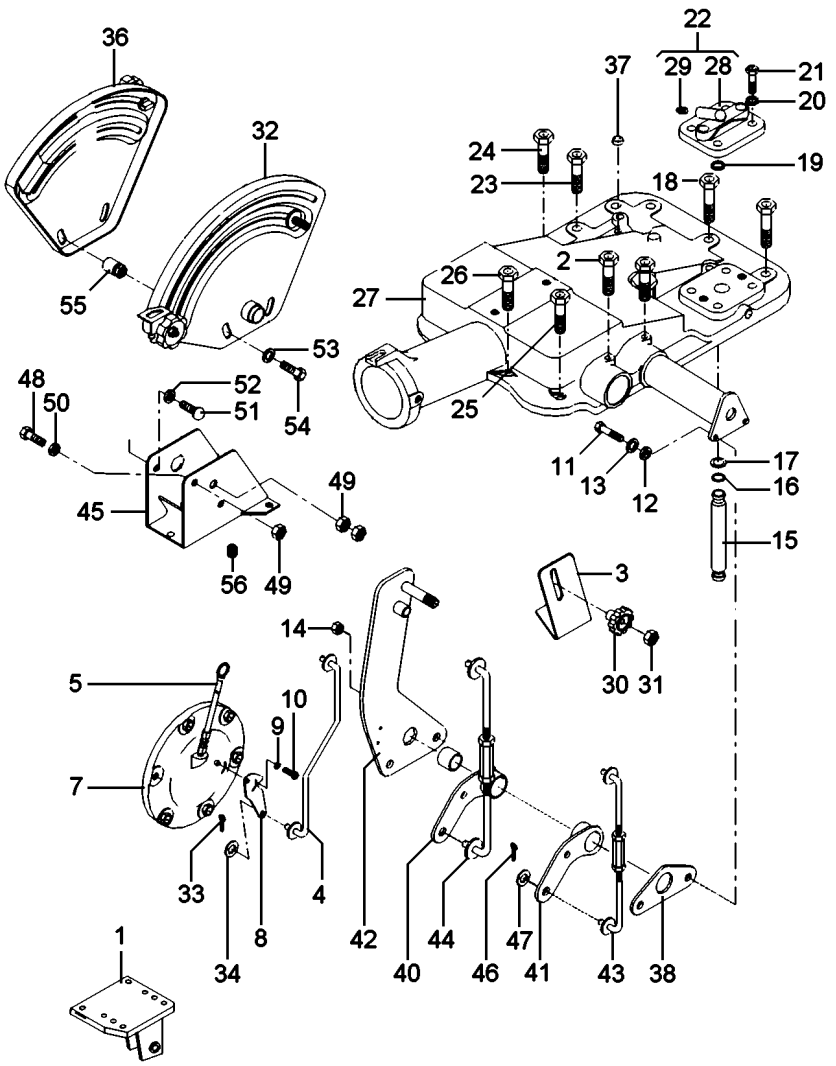

52	353446X1	**7**	ARRUELA	WASHER	ARANDELA
53	355617X1	**1**	ARRUELA	WASHER	ARANDELA
54	385368X1	**4**	PARAFUSO	BOLT	PERNO
55	394367X1	**1**	PORCA	NUT	TUERCA
56	354138X1	**2**	PARAFUSO	BOLT	PERNO

Tampa Do Levante Hidráulico
Hydraulic Lift Cover
Tapa Levante Hidraulico

70-15

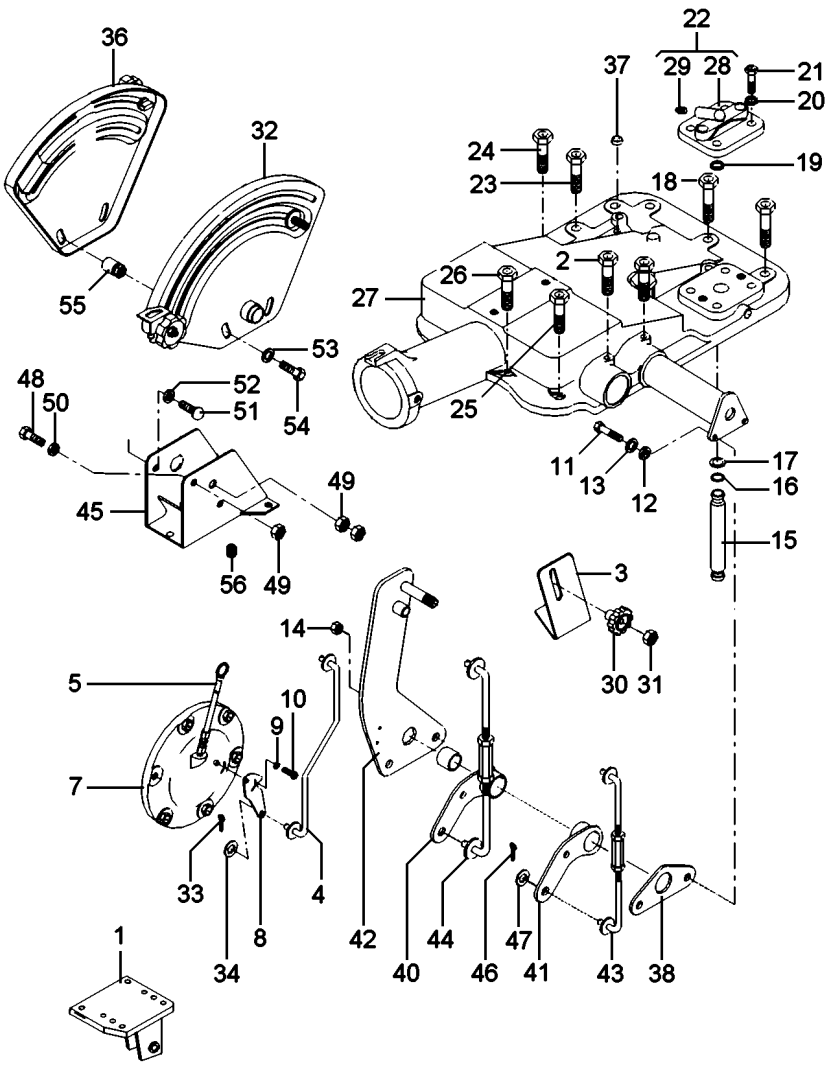

T0226043 **EB40Z071** **C029803 E01 (1)** **08/08** **70-15**

1	022773S1	◀		**1**	SUPORTE	BRACKET	SOPORTE
1	022774S1	▶		**1**	SUPORTE	BRACKET	SOPORTE
2	058292P1			**2**	PARAFUSO	SCREW	TORNILLO
3	061381P1			**1**	SUPORTE	BRACKET	SOPORTE
4	061405S1			**1**	TIRANTE	ROD	VARILLA
5	046115T1			**1**	VARETA	ROD	VARILLA
7	063253N2		70-30 No	**1**	CJ. TAMPA	KIT, COVER	JUEGO DE TAPA
8	6209491M1			**1**	ALAVANCA	LEVER	PALANCA
9	353753X1			**1**	ARRUELA	WASHER	ARANDELA
10	1869138M1			**1**	PARAFUSO	BOLT	PERNO
11	353898X1			**2**	PARAFUSO	BOLT	PERNO
12	353434X1			**2**	ARRUELA	WASHER	ARANDELA
13	353756X1			**2**	ARRUELA	WASHER	ARANDELA
14	353430X1			**2**	PORCA	NUT	TUERCA
15	3808400M1			**1**	TUBO	PIPE	CANO
16	195561M1			**2**	ANEL "O"	O RING	JUNTA TORICA
17	195874M1			**2**	ARRUELA	WASHER	ARANDELA
18	058282P1			**2**	PARAFUSO	BOLT	PERNO
19	195562M1			**1**	ANEL "O"	O RING	JUNTA TORICA
20	353432X1			**2**	ARRUELA PRESSÃO	PRESSURE WASHER	LAVADOR PRESION
21	362479X1			**2**	PARAFUSO	BOLT	PERNO
22	182373M91			**1**	TAMPA	COVER	CUBIERTA
23	058283P1			**1**	PARAFUSO	BOLT	PERNO
24	058289P1			**1**	PARAFUSO	BOLT	PERNO
25	058292P1			**3**	PARAFUSO	SCREW	TORNILLO
26	058291P1			**2**	PARAFUSO	BOLT	PERNO
27	3410263M91		70-25 No	**1**	CJ. TAMPA	KIT, COVER	JUEGO DE TAPA
27			70-35 No	**1**	CJ. TAMPA	KIT, CAP	JUEGO DE TAPON
28	180908M1	22		**1**	TAMPA	COVER	CUBIERTA
29	1482137M1	22		**1**	TAMPÃO	PAD	ALMOHADILLA
30	1860403M1			**1**	MANÍPULO	KNOB	POMO
31	353918X1			**1**	PORCA	NUT	TUERCA
32	061474N1		70-45 No	**1**	CJ. QUADRANTE	KIT, QUADRANT	JUEGO CUADRANTE
33	354041X1			**1**	CUPILHA	COTTER PIN	PASADOR DOUBLE
34	353754X1			**1**	ARRUELA	WASHER	ARANDELA
36	061475N1		70-40 No	**1**	CJ. QUADRANTE	KIT, QUADRANT	JUEGO CUADRANTE
37	182099M91			**1**	RESPIRO	BREATHER	RESPIRADERO
38	044137P1			**1**	PLACA	PLATE	PLATO
40	049460P1			**1**	ALAVANCA	LEVER	PALANCA
41	049461P1			**1**	ALAVANCA	LEVER	PALANCA
42	061420S1			**1**	SUPORTE	BRACKET	SOPORTE
43	061443S1			**1**	TIRANTE	ROD	VARILLA
44	061444S1			**1**	TIRANTE	ROD	VARILLA
45	1696971M91			**1**	SUPORTE	BRACKET	SOPORTE
46	195414M1			**4**	GRAMPO	CRAMP	PASADOR
47	339024X1			**4**	ARRUELA	WASHER	ARANDELA
48	339123X1			**3**	PARAFUSO	BOLT	PERNO
49	339169X1			**4**	PORCA	NUT	TUERCA
50	339374X1			**1**	ARRUELA	WASHER	ARANDELA
51	339891X1			**1**	PARAFUSO	BOLT	PERNO

Tampa Do Levante Hidráulico
Hydraulic Lift Cover
Tapa Levante Hidraulico

70-15

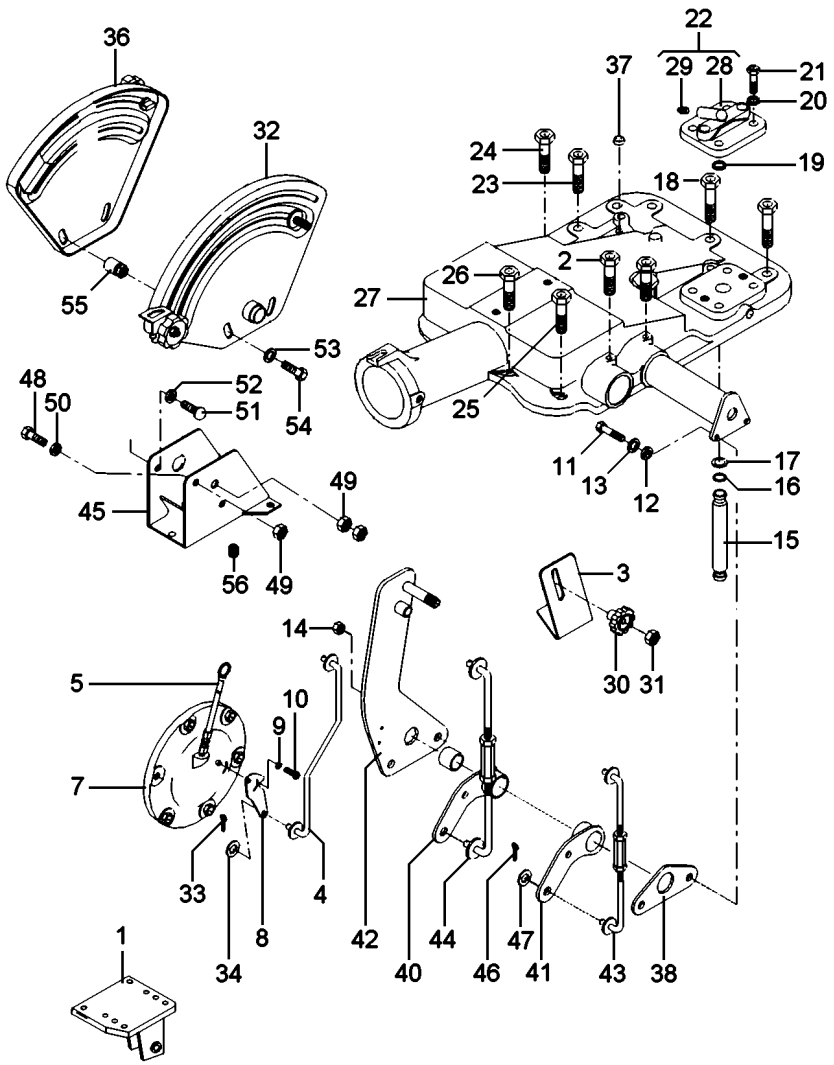

52	353446X1	**7**	ARRUELA	WASHER	ARANDELA
53	355617X1	**1**	ARRUELA	WASHER	ARANDELA
54	385368X1	**4**	PARAFUSO	BOLT	PERNO
55	394367X1	**1**	PORCA	NUT	TUERCA
56	354138X1	**2**	PARAFUSO	BOLT	PERNO

Tampa Do Levante Hidráulico
Hydraulic Lift Cover
Tapa Levante Hidraulico

70-20

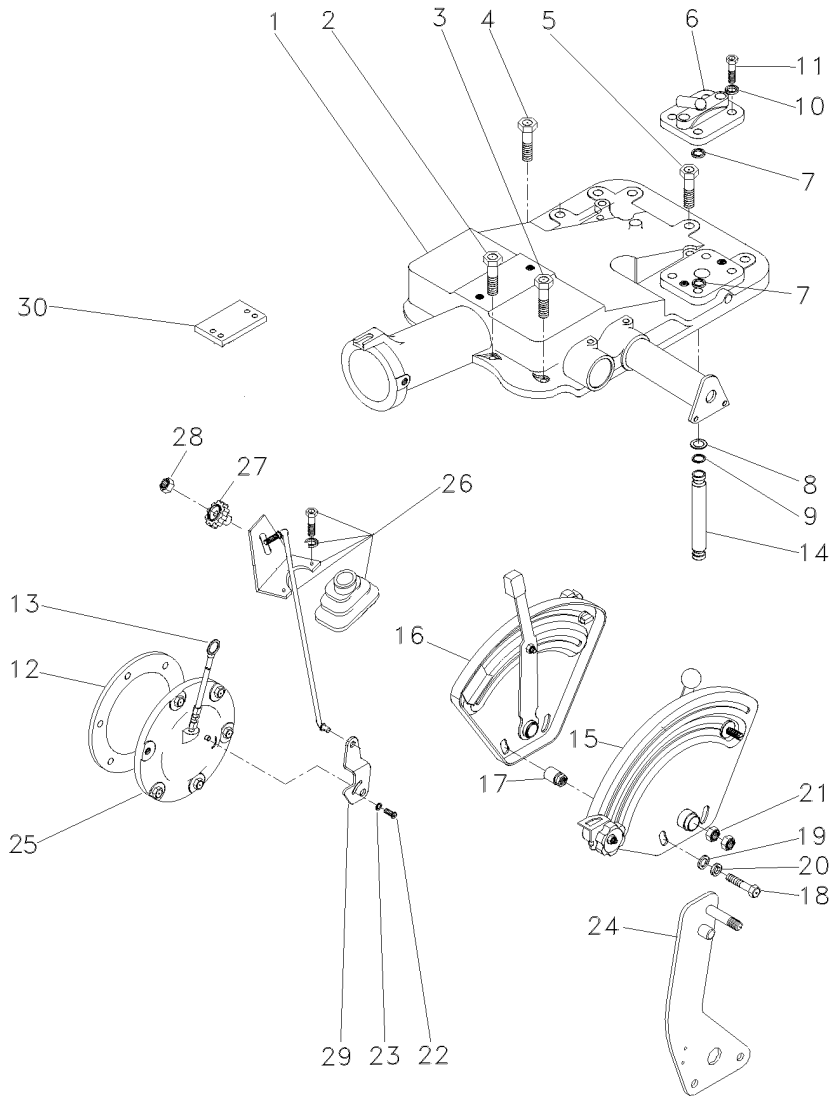

1	6200736M91	70-440 No	**1**	CJ. TAMPA	KIT, CAP	JUEGO DE TAPON
1		70-445 No	**1**	CJ. TAMPA	KIT, CAP	JUEGO DE TAPON
2	058291P1		**2**	PARAFUSO	BOLT	PERNO
3	058292P1		**3**	PARAFUSO	SCREW	TORNILLO
4	058289P1		**1**	PARAFUSO	BOLT	PERNO
5	058283P1		**4**	PARAFUSO	BOLT	PERNO
6	182373M91		**1**	TAMPA	COVER	CUBIERTA
7	195562M1		**1**	ANEL "O"	O RING	JUNTA TORICA
8	195874M1		**2**	ARRUELA	WASHER	ARANDELA
9	195561M1		**2**	ANEL "O"	O RING	JUNTA TORICA
10	353432X1		**2**	ARRUELA PRESSÃO	PRESSURE WASHER	LAVADOR PRESION
11	362479X1		**2**	PARAFUSO	BOLT	PERNO
12	181217M1		**1**	JUNTA	GASKET	EMPAQUETADURA.
13	046115T1		**1**	VARETA	ROD	VARILLA
14	3808400M1		**1**	TUBO	PIPE	CANO
15	061475N1	70-40 No	**1**	CJ. QUADRANTE	KIT, QUADRANT	JUEGO CUADRANTE
16	061474N1	70-45 No	**1**	CJ. QUADRANTE	KIT, QUADRANT	JUEGO CUADRANTE
17	067058P1		**2**	ESPAÇADOR	SPACER	PIEZA DISTANCIA
18	353537X1		**2**	PARAFUSO	BOLT	PERNO
19	353756X1		**2**	ARRUELA	WASHER	ARANDELA
20	353434X1		**2**	ARRUELA	WASHER	ARANDELA
21	353430X1		**2**	PORCA	NUT	TUERCA
22	1869138M1		**1**	PARAFUSO	BOLT	PERNO
23	353753X1		**1**	ARRUELA	WASHER	ARANDELA
24	070685N1		**1**	CJ. ALAVANCA	KIT, LEVER	JUEGO, PALANCA
25	049762N1		**1**	CJ. TAMPA	KIT, COVER	JUEGO DE TAPA
26	070857N1	70-450 No	**1**	CJ. TIRANTE	KIT, ROD	JUEGO DE BIELAS
27	1860403M1		**1**	MANÍPULO	KNOB	POMO
28	353918X1		**1**	PORCA	NUT	TUERCA
29	6209491M1		**1**	ALAVANCA	LEVER	PALANCA
30	022724P1		**2**	CHAPA	PLATE	CHAPA

Tampa Do Levante Hidráulico
Hydraulic Lift Cover
Tapa Levante Hidraulico

70-25

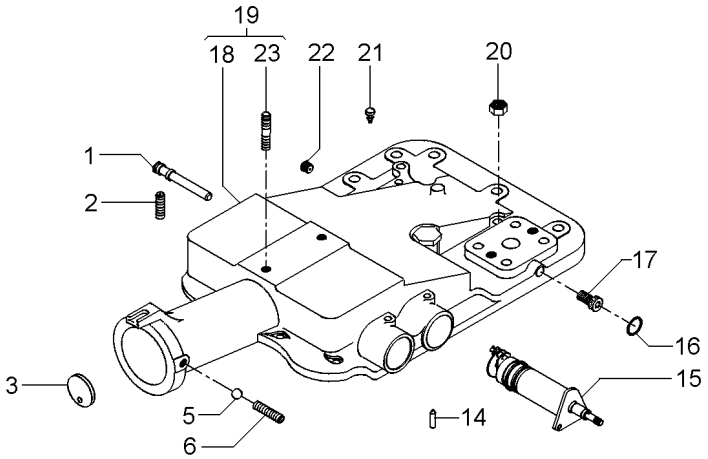

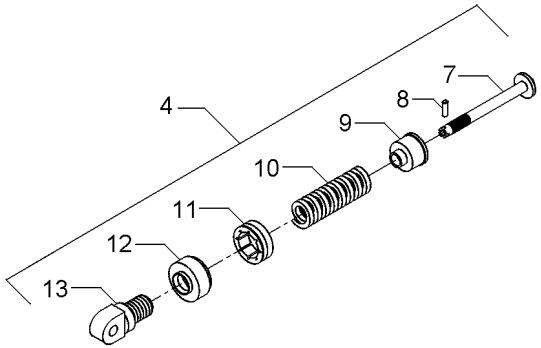

1	180997M2			**1**	EIXO	SHAFT	ARBOL
2	355286X1			**1**	PARAFUSO ALLEN	ALLEN BOLT	TORNILLO ALLEN
3	180981M1			**1**	DISCO	DISC	DISCO
4	023335N1			**1**	CJ. MOLA	KIT, SPRING	RESORTE JUEGO
5	882451M1			**1**	ESFERA	BALL	BOLA
6	355286X1			**1**	PARAFUSO ALLEN	ALLEN BOLT	TORNILLO ALLEN
7	886348M2	4		**1**	PINO	PIN	PASADOR
8	1442142X1	4		**1**	PINO	PIN	PASADOR
9	886351M2	4		**1**	ASSENTO	SEAT	ASIENTO
10	023332P1	4		**1**	MOLA	SPRING	RESORTE
11	180979M2	4		**1**	PORCA	NUT	TUERCA
12	180980M2	4		**1**	CAPA	BOOT	PROTECCION
13	1863389M1	4		**1**	ARTICULADOR	HEAD	CULATA
14	1869074M1			**1**	PINO	PIN	PASADOR
15	1870306M93		70-455 No	**1**	CJ. SUPORTE	KIT, BRACKET	JUEGO SOPORTE
16	195562M1			**1**	ANEL "O"	O RING	JUNTA TORICA
18	2802511M4	19		**1**	TAMPA	COVER	CUBIERTA
19	3410190M92			**1**	CJ. TAMPA	KIT, COVER	JUEGO DE TAPA
20	377765X1			**2**	PORCA	NUT	TUERCA
21	182099M91			**1**	RESPIRO	BREATHER	RESPIRADERO
22	195387M1			**1**	BUJÃO	PLUG	TAPON
23	3146844M1	19		**1**	PRISIONEIRO	STUD	ESPARRAGO

Cj. Tampa
Cover
Tapa

70-30

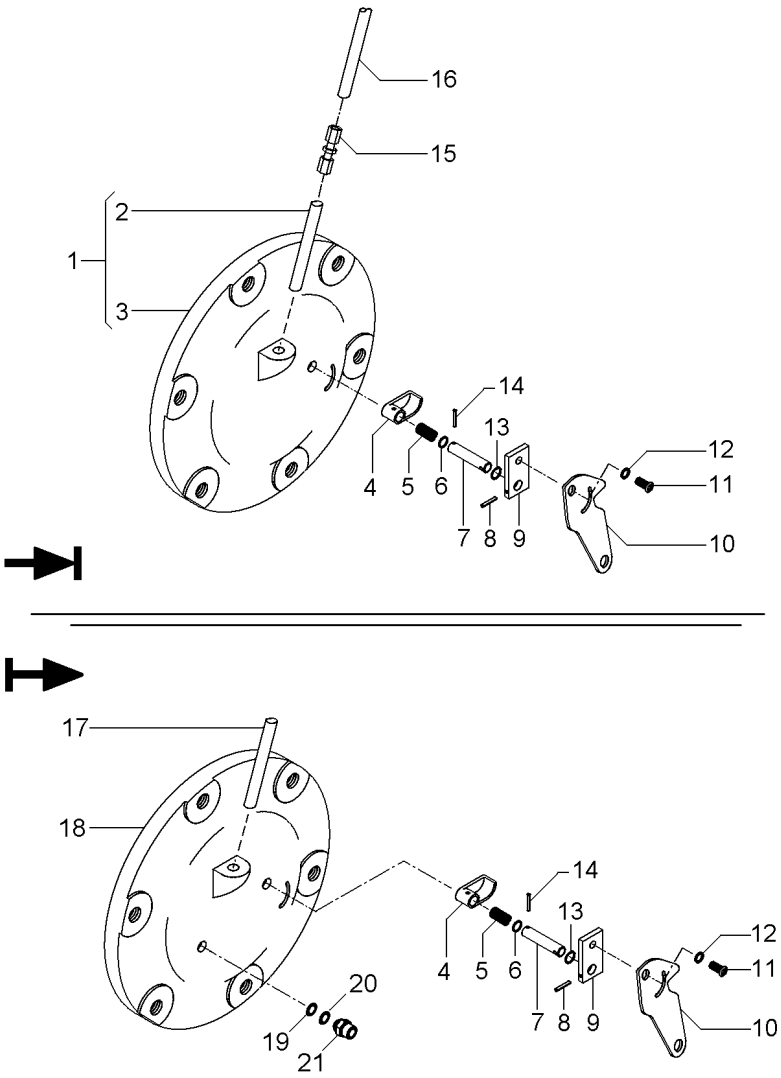

1	6201200M1		**1**	TAMPA	COVER	CUBIERTA
2	049179P1	1	**1**	TUBO	PIPE	CANO
3		1 ➡ 065247N1	**1**	TAMPA	COVER	CUBIERTA
4	1869134M2		**1**	ATUADOR	ACTUATOR	ACTUADOR
5	1869136M1		**1**	MOLA	SPRING	RESORTE
6	1001833M1		**1**	ANEL "O"	O RING	JUNTA TORICA
7	1869407M1		**1**	EIXO	SHAFT	ARBOL
8	357616X1		**1**	PINO	PIN	PASADOR
9	1869408M1		**1**	PLACA	PLATE	PLATO
10	6209491M1		**1**	ALAVANCA	LEVER	PALANCA
11	1869138M1		**1**	PARAFUSO	BOLT	PERNO
12	353753X1		**1**	ARRUELA	WASHER	ARANDELA
13	377426X1		**1**	ANEL TRAVA	CIRCLIP	CIRCULITO
14	2801719M1		**1**	PINO	PIN	PASADOR
15	3412001M91		**1**	CONEXÃO	CONNECTION	CONEXION
16	046213P1		**1**	TUBO	PIPE	CANO
17	6204706M91		**1**	CJ. TUBO	KIT, PIPE	JUEGO CANO
18	6201200M1		**1**	TAMPA	COVER	CUBIERTA
19	039291T1		**1**	ARRUELA	WASHER	ARANDELA
20	069937P1		**1**	ANEL	RING	ARO
21	039290T1		**1**	CONEXÃO	CONNECTION	CONEXION

Tampa Do Levante Hidráulico
Hydraulic Lift Cover
Tapa Levante Hidraulico

70-35

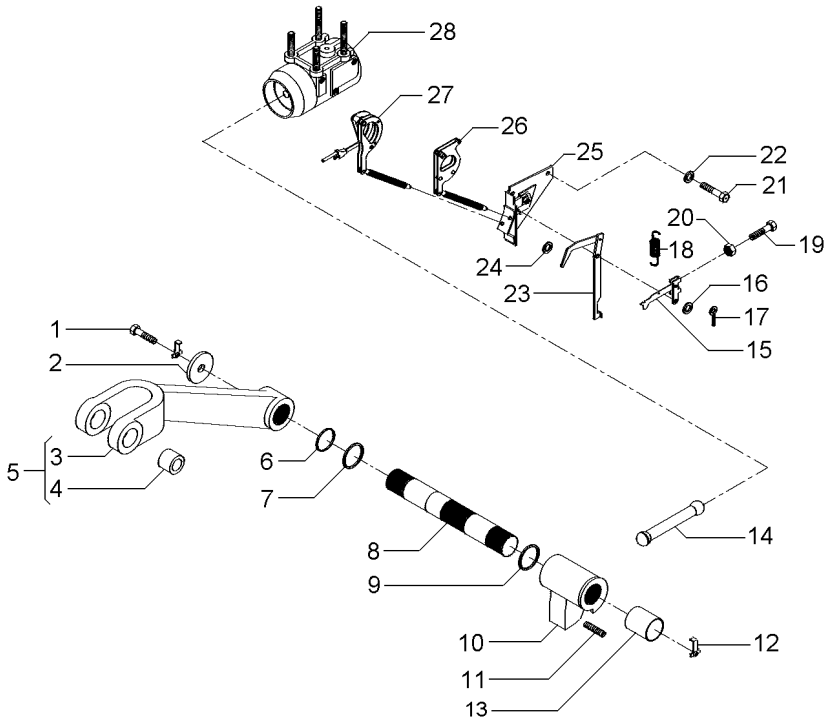

1	353560X1		**2**	PARAFUSO	BOLT	PERNO
2	897580M1		**2**	ARRUELA	WASHER	ARANDELA
3	3408250M1	5	**1**	BRAÇO	ARM	BRAZO
4	885455M1	5	**2**	BUCHA	BUSH	CASQUILLO
5	3408251M91		**2**	CJ. BRAÇO	KIT, ARM	JUEGO DE BRAZO
6	3611557M1		**2**	ANEL "O"	O RING	JUNTA TORICA
7	033928T1		**2**	ANEL "O"	O RING	JUNTA TORICA
8	897567M3		**1**	EIXO	SHAFT	ARBOL
9	2801012M1	⧗ 0.20"	**X**	CALÇO	SHIM	CALCE
9	2801013M1	⧗ 0.40"	**X**	CALÇO	SHIM	CALCE
9	2801014M1	⧗ 0.60"	**X**	CALÇO	SHIM	CALCE
10	886404M2		**1**	BRAÇO	ARM	BRAZO
11	887076M2		**1**	PARAFUSO	BOLT	PERNO
12	897581M3		**2**	PRESILHA	STAPLE	GRAPA
13	3611558M1		**2**	BUCHA	BUSH	CASQUILLO
14	886410M1		**1**	BIELA	CONROD	BIELA
15	1661547M92		**1**	ALAVANCA	LEVER	PALANCA
16	355617X1		**1**	ARRUELA	WASHER	ARANDELA
17	361332X1		**1**	CUPILHA	COTTER PIN	PASADOR DOUBLE
18	898137M1		**1**	MOLA	SPRING	RESORTE
19	2802251M1		**1**	PARAFUSO	BOLT	PERNO
20	354120X1		**1**	PORCA	NUT	TUERCA
21	353688X1		**2**	PARAFUSO	BOLT	PERNO
22	390287X1		**2**	ARRUELA	WASHER	ARANDELA
23	1869093M93		**1**	ALAVANCA	LEVER	PALANCA
24	355617X1		**X**	ARRUELA	WASHER	ARANDELA
25	1870190M92	👁 70-460 No	**1**	SUPORTE	SUPPORT	DISPOS.DE SOSTEN
26	1661918M91		**1**	ARTICULAÇÃO	KNUCKLE	CHARNELA
27	1660324M91	👁 70-465 No	**1**	ARTICULAÇÃO	KNUCKLE	CHARNELA
28	034617N1	👁 70-470 No	**1**	CJ. CILINDRO	KIT, CYLINDER	JUEGO DE CILINDR

Quadrante E Alavanca De Profundidade
Quadrant And Depth Levers
Cuadrante Y Palanca Deprofundidade

70-40

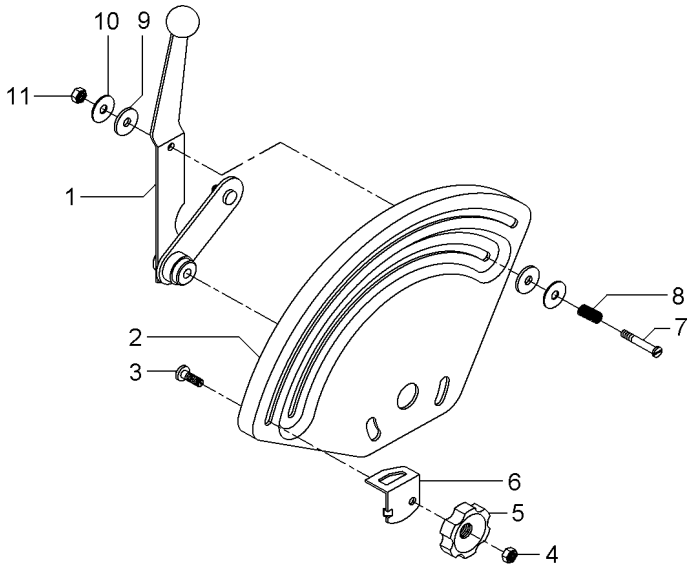

1	061477N1		**1**	ALAVANCA	LEVER	PALANCA
2	033545P1		**1**	QUADRANTE	QUADRANT	CUADRANTE
3	898183M1		**1**	PARAFUSO	BOLT	PERNO
4	353918X1	1/4X28	**1**	PORCA	NUT	TUERCA
5	1860402M1		**1**	MANÍPULO	KNOB	POMO
6	884387M1		**1**	BATENTE	STOP	PARO
7	377607X1	1/4X28	**1**	PARAFUSO	BOLT	PERNO
8	1872240M1		**1**	MOLA	SPRING	RESORTE
9	3408797M1		**2**	ARRUELA	WASHER	ARANDELA
10	377581X1		**2**	ARRUELA	WASHER	ARANDELA
11	353919X1	1/4X28	**1**	PORCA	NUT	TUERCA

Quadrante E Alavancas De Posição
Quadrant And Position And Lever
Cuadrant Y Palancas De Posición

70-45

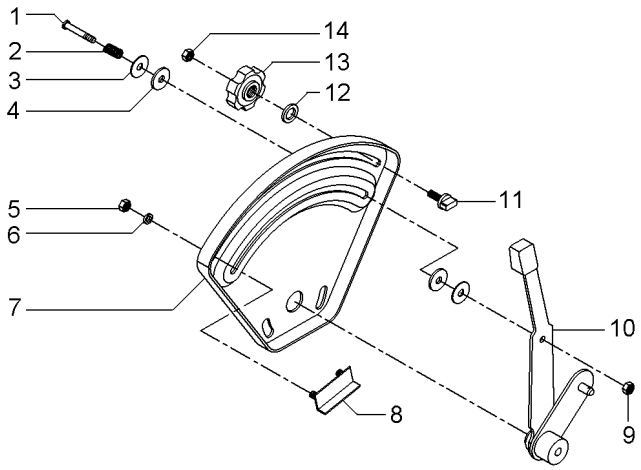

1	377607X1		**1** PARAFUSO	BOLT	PERNO
2	1872240M1		**1** MOLA	SPRING	RESORTE
3	377581X1		**2** ARRUELA	WASHER	ARANDELA
4	3408797M1		**2** ARRUELA	WASHER	ARANDELA
5	355564X1	1/4X28	**2** PORCA	NUT	TUERCA
6	353441X1	1/2X1/4X1/16	**2** ARRUELA	WASHER	ARANDELA
7	026528P1		**1** QUADRANTE	QUADRANT	CUADRANTE
8	898198M91		**1** BATENTE	STOP	PARO
9	353919X1	1/4X28	**1** PORCA	NUT	TUERCA
10	061476N1		**1** ALAVANCA	LEVER	PALANCA
11	026795P1		**1** BATENTE	STOP	PARO
12	355617X1	3/4X5/16X1/16	**1** ARRUELA	WASHER	ARANDELA
13	1860402M1		**1** MANÍPULO	KNOB	POMO
14	353918X1	1/4X28	**1** PORCA	NUT	TUERCA

Direção E Controle Remoto
Remote Control And Steering
Dirección Y Controle Remoto

70-50

2 Rodas Motrizes
2 Wheels Drive
2 Ruedas Motriz

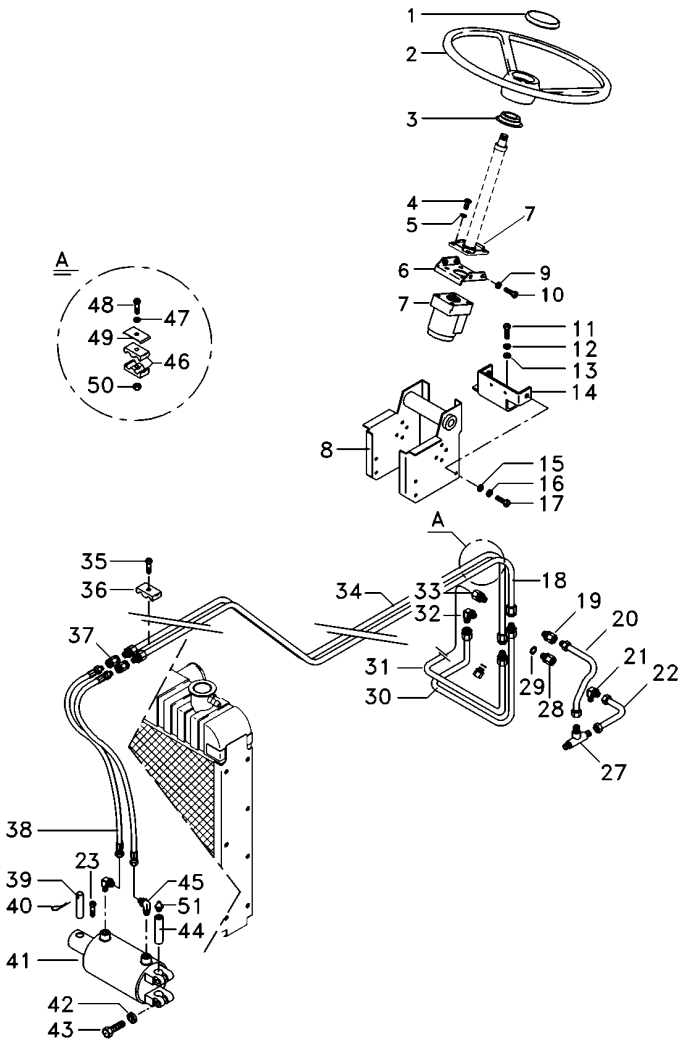

1	061181T1		**1**	EMBLEMA	EMBLEM	EMBLEMA
1	6238491M1		**1**	TAMPA	COVER	CUBIERTA
2	6239604M1		**1**	VOLANTE DIREÇÃO	STEERING WHEEL	VOLANT DIRECCION
3	6218433M1		**1**	COLAR	COLLAR	COLLAR
4	339814X1		**4**	PARAFUSO	BOLT	PERNO
5	339376X1		**4**	ARRUELA	WASHER	ARANDELA
6	047181S1		**1**	SUPORTE	BRACKET	SOPORTE
7	6214361M91		**1**	UN. HIDROSTÁTICA	STEERING UNIT	UNIDAD DIRECCION
7	6214371M91		**1**	COLUNA DIREÇÃO	STEERING COLUMN	COLUMNA DIRECC
8	048396N3		**1**	CJ. SUPORTE	KIT, BRACKET	JUEGO SOPORTE
9	353434X1		**4**	ARRUELA	WASHER	ARANDELA
10	353691X1	3/8-16x1"	**2**	PARAFUSO	BOLT	PERNO
10	353897X1	3/8-16x2"	**2**	PARAFUSO	BOLT	PERNO
11	353698X1		**2**	PARAFUSO	BOLT	PERNO
12	353432X1		**2**	ARRUELA PRESSÃO	PRESSURE WASHER	LAVADOR PRESION
13	353757X1		**2**	ARRUELA	WASHER	ARANDELA
15	339025X1		**2**	ARRUELA	WASHER	ARANDELA
16	339376X1		**2**	ARRUELA	WASHER	ARANDELA
17	339451X1		**2**	PARAFUSO	BOLT	PERNO
18	047956P1		**1**	TUBO	PIPE	CANO
19	047154T1		**1**	CONEXÃO	CONNECTION	CONEXION
20	6238459M1		**1**	TUBO RETORNO	LEAK-OFF PIPE	TUBO DE ESCAPE.
21	039368T1		**1**	CONEXÃO	CONNECTION	CONEXION
22	6226295M1		**1**	TUBO RETORNO	LEAK-OFF PIPE	TUBO DE ESCAPE.
23	353666X1		**1**	PARAFUSO	BOLT	PERNO
27	033308P1		**1**	CONEXÃO "T"	CONNECTION T	CONEXION T
28	039290T1		**2**	CONEXÃO	CONNECTION	CONEXION
29	835024M1		**2**	ANEL "O"	O RING	JUNTA TORICA
30	049558P1		**1**	TUBO	PIPE	CANO
31	048122P1		**1**	TUBO	PIPE	CANO
32	049441N1		**1**	CONEXÃO	CONNECTION	CONEXION
33	047155T1		**1**	CONEXÃO	CONNECTION	CONEXION
34	047957P1		**1**	TUBO	PIPE	CANO
35	368063X1		**1**	PARAFUSO	BOLT	PERNO
36	3145102M1		**1**	BRAÇADEIRA	CLAMP	ABRAZADERA
37	3412001M91		**4**	CONEXÃO	CONNECTION	CONEXION
38	3412609M91		**2**	MANGUEIRA	HOSE	FLEXIBLE
39	1488477M1		**1**	PINO	PIN	PASADOR
40	520703M1		**1**	GRAMPO	CRAMP	PASADOR
41	3148282M91		**1**	CILINDRO	CYLINDER	CILINDRO
42	353439X1		**2**	ARRUELA PRESSÃO	PRESSURE WASHER	LAVADOR PRESION
43	353725X1		**2**	PARAFUSO	BOLT	PERNO
44	1488476M1		**1**	PINO	PIN	PASADOR
45	3412299M91		**2**	CONEXÃO	CONNECTION	CONEXION
46	3146896M1		**2**	BRAÇADEIRA	CLAMP	ABRAZADERA
47	353441X1		**2**	ARRUELA	WASHER	ARANDELA
48	353508X1		**1**	PARAFUSO	BOLT	PERNO
49	3146897M1		**1**	REFORÇO	REINFORCEMENT	REFUERZO
50	353918X1		**1**	PORCA	NUT	TUERCA
51	850778M1		**1**	GRAXEIRA	GREASER	ENGRASADOR

Direção E Controle Remoto
Remote Control And Steering
Dirección Y Controle Remoto

70-55

2 Rodas Motrizes
2 Wheels Drive
2 Ruedas Motriz

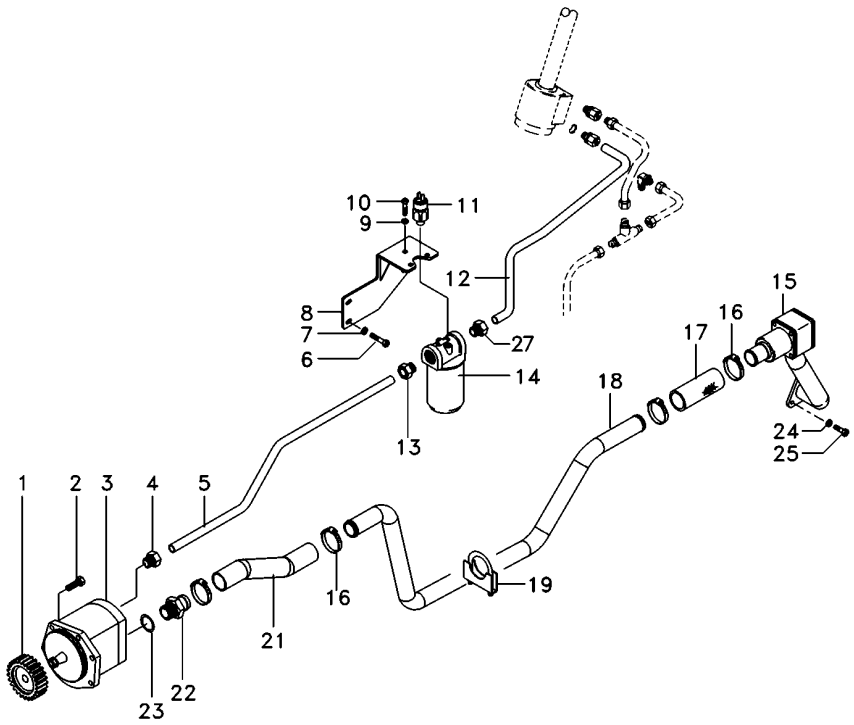

1	041176P1		**1**	ENGRENAGEM	GEAR	ENGRANAJE
2	339123X1		**5**	PARAFUSO	BOLT	PERNO
3	041683T2		**1**	BOMBA HIDRÁULICA	HYDRAULIC PUMP	BOMBA HIDRAULICA
3	6218390M1		**1**	CHAVETA	KEY	CLAVE
3	6218391M1		**1**	PORCA	NUT	TUERCA
4	041853T1		**1**	CONEXÃO	CONNECTION	CONEXION
5	6238460M1		**1**	TUBO	PIPE	CANO
6	339081X1		**3**	PARAFUSO	BOLT	PERNO
7	339376X1		**3**	ARRUELA	WASHER	ARANDELA
8	6223558M91		**1**	SUPORTE FILTRO	FILTER SUPPORT	FILTER SUPPORT
9	353446X1		**4**	ARRUELA	WASHER	ARANDELA
10	353677X1		**4**	PARAFUSO	BOLT	PERNO
11	3798633M2		**1**	SENSOR	SENDER	EMISOR
12	6238462M1		**1**	TUBO	PIPE	CANO
13	039290T1		**2**	CONEXÃO	CONNECTION	CONEXION
14	3790454H2		**1**	CJ. FILTRO	KIT, FILTER	JUEGO FILTRO
14	3799282H1		**1**	ELEMENTO	ELEMENT	ELEMENTO
15	6228600M91	70-405 No	**1**	FLANGE	FLANGE	PLETINA
16	6214781M1		**4**	BRAÇADEIRA	CLAMP	ABRAZADERA
17	6215183M1		**1**	MANGUEIRA	HOSE	FLEXIBLE
18	6227060M1		**1**	TUBO	PIPE	CANO
19	6231706M91		**1**	BRAÇADEIRA	CLAMP	ABRAZADERA
21	6230881M1		**1**	MANGUEIRA	HOSE	FLEXIBLE
22	1686698M1		**1**	CONEXÃO	CONNECTION	CONEXION
23	831527M1		**1**	ANEL "O"	O RING	JUNTA TORICA
24	353434X1		**3**	ARRUELA	WASHER	ARANDELA
25	353691X1		**3**	PARAFUSO	BOLT	PERNO
26	6230055M1		**1**	SUPORTE	BRACKET	SOPORTE
27	45264100		**1**	CONEXÃO	CONNECTION	CONEXION

Direção E Controle Remoto
Remote Control And Steering
Dirección Y Controle Remoto

70-60

4 Rodas Motrizes
4 Wheels Drive
4 Ruedas Motriz

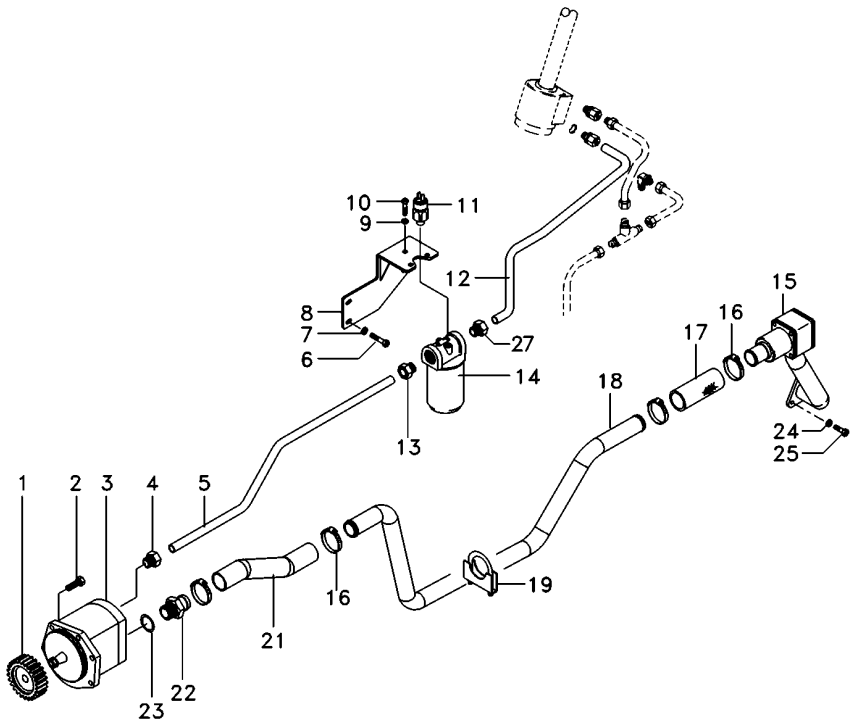

1	041176P1		**1**	ENGRENAGEM	GEAR	ENGRANAJE
2	339123X1		**5**	PARAFUSO	BOLT	PERNO
3	041683T2		**1**	BOMBA HIDRÁULICA	HYDRAULIC PUMP	BOMBA HIDRAULICA
3	6218390M1		**1**	CHAVETA	KEY	CLAVE
3	6218391M1		**1**	PORCA	NUT	TUERCA
4	041853T1		**1**	CONEXÃO	CONNECTION	CONEXION
5	6238460M1		**1**	TUBO	PIPE	CANO
6	339081X1		**3**	PARAFUSO	BOLT	PERNO
7	339376X1		**3**	ARRUELA	WASHER	ARANDELA
8	6223558M91		**1**	SUPORTE FILTRO	FILTER SUPPORT	FILTER SUPPORT
9	353446X1		**4**	ARRUELA	WASHER	ARANDELA
10	353677X1		**4**	PARAFUSO	BOLT	PERNO
11	3798633M2		**1**	SENSOR	SENDER	EMISOR
12	6238462M1		**1**	TUBO	PIPE	CANO
13	039290T1		**2**	CONEXÃO	CONNECTION	CONEXION
14	3790454H2		**1**	CJ. FILTRO	KIT, FILTER	JUEGO FILTRO
14	3799282H1		**1**	ELEMENTO	ELEMENT	ELEMENTO
15	6228600M91	70-405 No	**1**	FLANGE	FLANGE	PLETINA
16	6214781M1		**4**	BRAÇADEIRA	CLAMP	ABRAZADERA
17	6215183M1		**1**	MANGUEIRA	HOSE	FLEXIBLE
18	6227060M1		**1**	TUBO	PIPE	CANO
19	6231706M91		**1**	BRAÇADEIRA	CLAMP	ABRAZADERA
21	6230881M1		**1**	MANGUEIRA	HOSE	FLEXIBLE
22	1686698M1		**1**	CONEXÃO	CONNECTION	CONEXION
23	831527M1		**1**	ANEL "O"	O RING	JUNTA TORICA
24	353434X1		**3**	ARRUELA	WASHER	ARANDELA
25	353691X1		**3**	PARAFUSO	BOLT	PERNO
26	6230055M1		**1**	SUPORTE	BRACKET	SOPORTE
27	45264100		**1**	CONEXÃO	CONNECTION	CONEXION

Direção E Controle Remoto	**4 Rm**	**4 Rodas Motrizes**
Remote Control And Steering	**4 Wd**	**4 Wheels Drive**
Dirección Y Controle Remoto	**4 Rm**	**4 Ruedas Motriz**

70-65

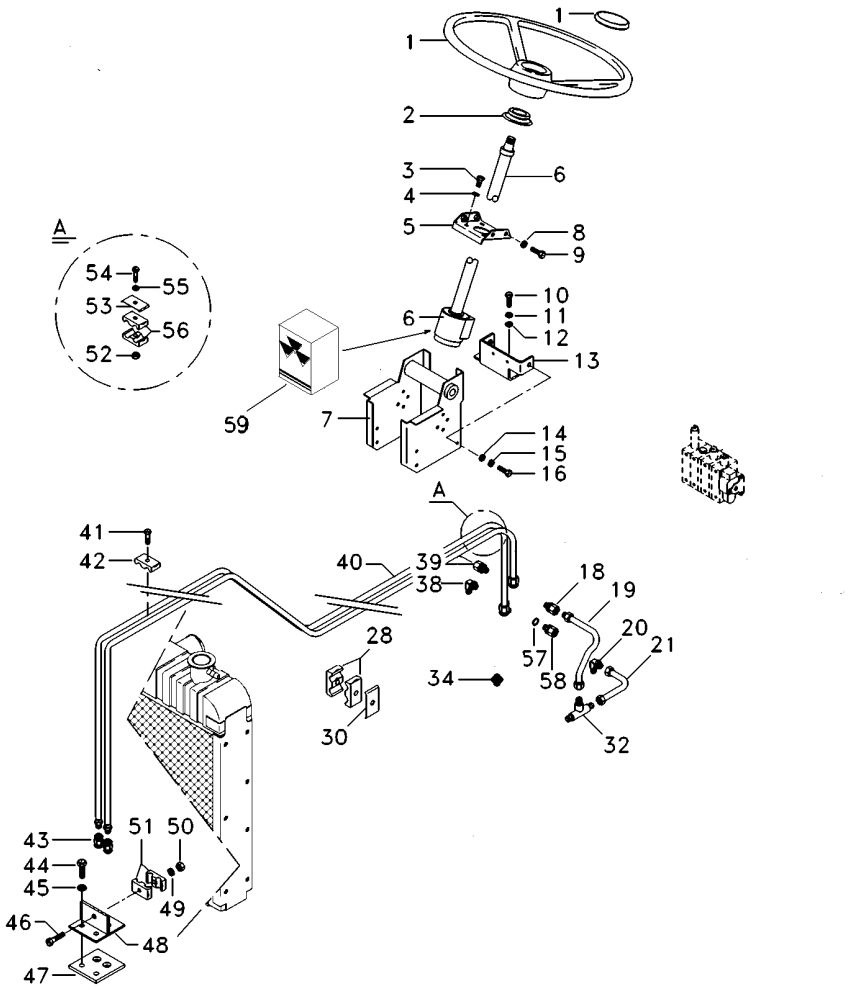

1	6239604M1		**1**	VOLANTE DIREÇÃO	STEERING WHEEL	VOLANT DIRECCION
1	6238491M1		**1**	TAMPA	COVER	CUBIERTA
2	6218433M1		**1**	COLAR	COLLAR	COLLAR
3	339814X1		**4**	PARAFUSO	BOLT	PERNO
4	339376X1		**4**	ARRUELA	WASHER	ARANDELA
5	047181S1		**1**	SUPORTE	BRACKET	SOPORTE
6	6214363M91		**1**	UN. HIDROSTÁTICA	STEERING UNIT	UNIDAD DIRECCION
6	6214371M91		**1**	COLUNA DIREÇÃO	STEERING COLUMN	COLUMNA DIRECC
7	048396N3		**1**	CJ. SUPORTE	KIT, BRACKET	JUEGO SOPORTE
8	353434X1		**4**	ARRUELA	WASHER	ARANDELA
9	353691X1	3/8- 16 X 1"	**2**	PARAFUSO	BOLT	PERNO
9	353897X1	3/8-16 X 2"	**2**	PARAFUSO	BOLT	PERNO
10	353698X1		**4**	PARAFUSO	BOLT	PERNO
11	353432X1		**4**	ARRUELA PRESSÃO	PRESSURE WASHER	LAVADOR PRESION
12	353757X1		**4**	ARRUELA	WASHER	ARANDELA
13	047640S1		**1**	SUPORTE	BRACKET	SOPORTE
14	339025X1		**2**	ARRUELA	WASHER	ARANDELA
15	339376X1		**2**	ARRUELA	WASHER	ARANDELA
16	339451X1		**2**	PARAFUSO	BOLT	PERNO
18	047154T1		**1**	CONEXÃO	CONNECTION	CONEXION
19	6238459M1		**1**	TUBO RETORNO	LEAK-OFF PIPE	TUBO DE ESCAPE.
20	039368T1		**1**	CONEXÃO	CONNECTION	CONEXION
21	6226295M1		**1**	TUBO RETORNO	LEAK-OFF PIPE	TUBO DE ESCAPE.
28	3585143M1		**4**	BRAÇADEIRA	CLAMP	ABRAZADERA
30	3146897M1		**2**	REFORÇO	REINFORCEMENT	REFUERZO
32	033308P1		**1**	CONEXÃO "T"	CONNECTION T	CONEXION T
34	3412195M91		**1**	CONEXÃO	CONNECTION	CONEXION
38	049441N1		**1**	CONEXÃO	CONNECTION	CONEXION
39	047155T1		**1**	CONEXÃO	CONNECTION	CONEXION
40	6231005M1		**2**	MANGUEIRA	HOSE	FLEXIBLE
41	368063X1		**1**	PARAFUSO	BOLT	PERNO
42	3145102M1		**1**	BRAÇADEIRA	CLAMP	ABRAZADERA
43	3412001M91		**2**	CONEXÃO	CONNECTION	CONEXION
44	353691X1		**2**	PARAFUSO	BOLT	PERNO
45	353434X1		**2**	ARRUELA	WASHER	ARANDELA
46	3468414M1		**1**	PARAFUSO	BOLT	PERNO
47	6222544M1		**1**	PROTETOR	PROTECTOR	PROTECTOR
48	6222545M91		**1**	CJ. SUPORTE	KIT, BRACKET	JUEGO SOPORTE
49	339375X1		**1**	ARRUELA	WASHER	ARANDELA
50	339030X1		**1**	PORCA	NUT	TUERCA
51	033212P1		**2**	BRAÇADEIRA	CLAMP	ABRAZADERA
52	353918X1		**1**	PORCA	NUT	TUERCA
53	3146897M1		**1**	REFORÇO	REINFORCEMENT	REFUERZO
54	353508X1		**1**	PARAFUSO	BOLT	PERNO
55	353441X1		**1**	ARRUELA	WASHER	ARANDELA
56	3146896M1		**2**	BRAÇADEIRA	CLAMP	ABRAZADERA
57	835024M1		**2**	ANEL "O"	O RING	JUNTA TORICA
58	039290T1		**2**	CONEXÃO	CONNECTION	CONEXION
59	6210252M91	6	**1**	KIT REPARO	PARTS PACK	PAQUETE PIEZAS

Direção E Controle Remoto
Remote Control And Steering
Dirección Y Controle Remoto

70-70

Com Cabine - 4rm - Retorno Por Mola
With Cab - 4wd - Spring Return
Con Cabina - 4rm - Retorno Por Mola

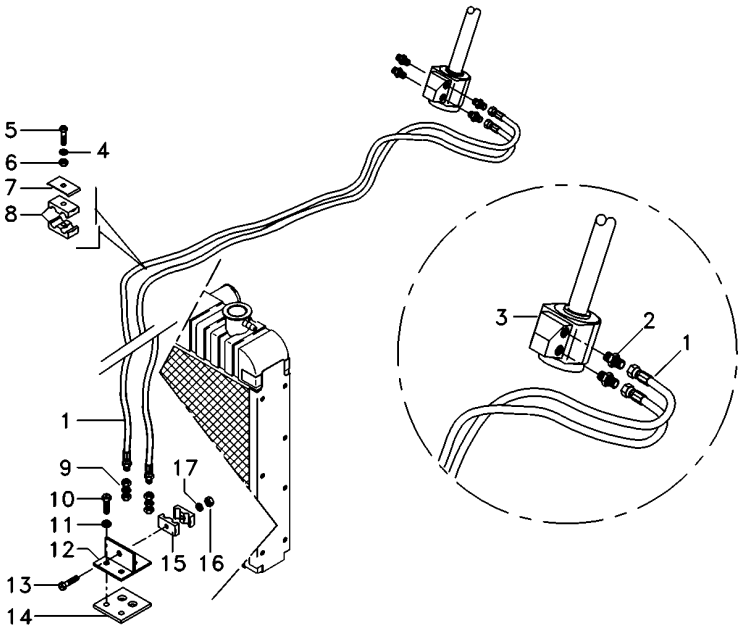

1	068332T1	**2**	MANGUEIRA	HOSE	FLEXIBLE
2	047155T1	**2**	CONEXÃO	CONNECTION	CONEXION
3	6214363M91	**1**	UN. HIDROSTÁTICA	STEERING UNIT	UNIDAD DIRECCION
4	353446X1	**1**	ARRUELA	WASHER	ARANDELA
5	353685X1	**1**	PARAFUSO	BOLT	PERNO
6	355565X1	**1**	PORCA	NUT	TUERCA
7	3146897M1	**1**	REFORÇO	REINFORCEMENT	REFUERZO
8	3585143M1	**2**	BRAÇADEIRA	CLAMP	ABRAZADERA
9	3412001M91	**2**	CONEXÃO	CONNECTION	CONEXION
10	353691X1	**2**	PARAFUSO	BOLT	PERNO
11	353434X1	**2**	ARRUELA	WASHER	ARANDELA
12	6223623M91	**1**	SUPORTE	BRACKET	SOPORTE
13	3468414M1	**1**	PARAFUSO	BOLT	PERNO
14	6223624M1	**1**	PROTEÇÃO	GUARD	DEFENSA
15	033212P1	**2**	BRAÇADEIRA	CLAMP	ABRAZADERA
16	339030X1	**1**	PORCA	NUT	TUERCA
17	339375X1	**1**	ARRUELA	WASHER	ARANDELA

Direção E Controle Remoto
Remote Control And Steering
Dirección Y Controle Remoto

70-75

Com Cabine - 4rm - Retorno Por Mola
With Cab - 4wd - Spring Return
Con Cabina - 4rm - Retorno Por Mola

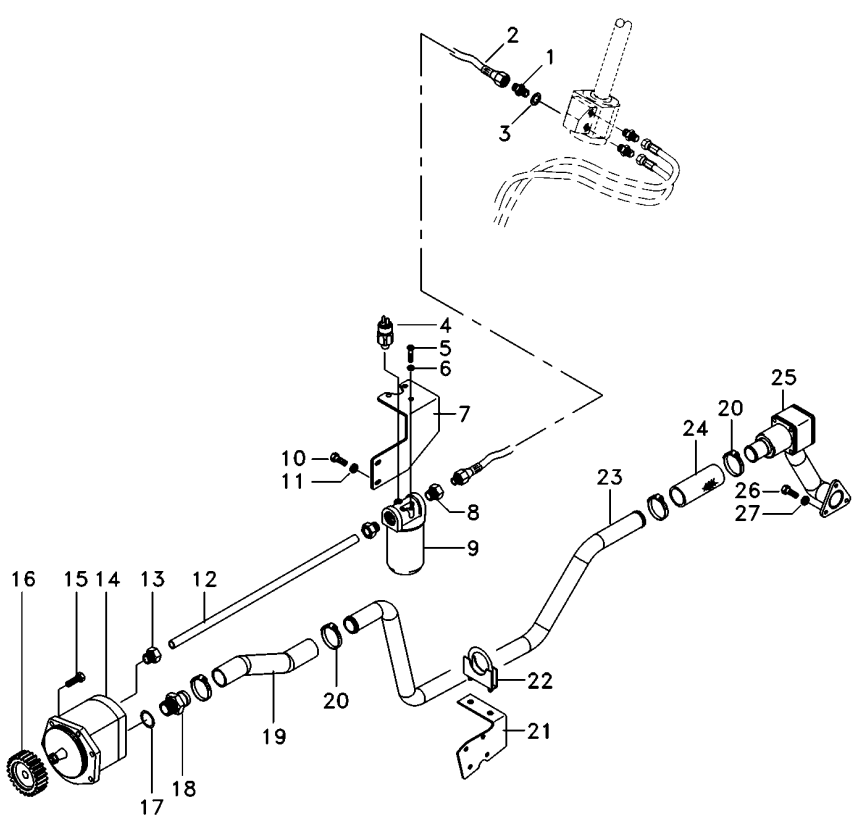

1	039290T1		**3**	CONEXÃO	CONNECTION	CONEXION
2	050762T1		**5**	MANGUEIRA	HOSE	FLEXIBLE
3	039291T1		**3**	ARRUELA	WASHER	ARANDELA
4	3798633M2		**1**	SENSOR	SENDER	EMISOR
5	353677X1		**3**	PARAFUSO	BOLT	PERNO
6	353446X1		**3**	ARRUELA	WASHER	ARANDELA
7	6223558M91		**1**	SUPORTE FILTRO	FILTER SUPPORT	FILTER SUPPORT
8	039290T1		**2**	CONEXÃO	CONNECTION	CONEXION
9	3790454H2		**1**	CJ. FILTRO	KIT, FILTER	JUEGO FILTRO
9	3799282H1		**1**	ELEMENTO	ELEMENT	ELEMENTO
10	339081X1		**3**	PARAFUSO	BOLT	PERNO
11	339376X1		**3**	ARRUELA	WASHER	ARANDELA
12	070693P1		**1**	TUBO	PIPE	CANO
13	041853T1		**1**	CONEXÃO	CONNECTION	CONEXION
14	041683T2		**1**	BOMBA HIDRÁULICA	HYDRAULIC PUMP	BOMBA HIDRAULICA
15	339123X1		**5**	PARAFUSO	BOLT	PERNO
16	041176P1		**1**	ENGRENAGEM	GEAR	ENGRANAJE
17	831527M1		**1**	ANEL "O"	O RING	JUNTA TORICA
18	1686698M1		**1**	CONEXÃO	CONNECTION	CONEXION
19	6228217M1		**1**	MANGUEIRA	HOSE	FLEXIBLE
20	6214781M1		**4**	BRAÇADEIRA	CLAMP	ABRAZADERA
21	6230055M1		**1**	SUPORTE	BRACKET	SOPORTE
22	042779N1		**1**	BRAÇADEIRA	CLAMP	ABRAZADERA
23	6227060M1		**1**	TUBO	PIPE	CANO
24	6215183M1		**1**	MANGUEIRA	HOSE	FLEXIBLE
25	6228600M91	70-405 No	**1**	FLANGE	FLANGE	PLETINA
26	353691X1		**3**	PARAFUSO	BOLT	PERNO
27	353434X1		**3**	ARRUELA	WASHER	ARANDELA

Direção E Controle Remoto
Remote Control And Steering
Dirección Y Controle Remoto

70-80

Com Cabine - 4rm - Retorno Por Mola
With Cab - 4wd - Spring Return
Con Cabina - 4rm - Retorno Por Mola

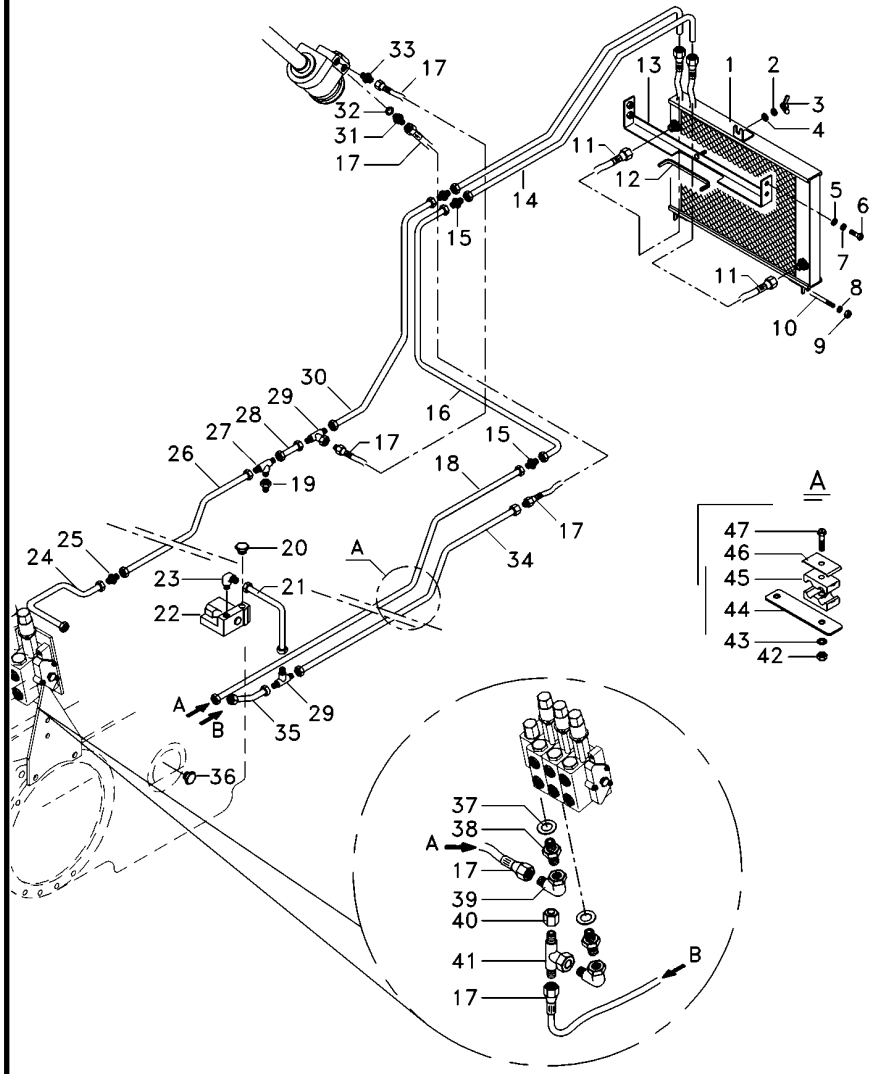

1	054522T1	**1** RADIADOR	RADIATOR	RADIADOR
2	353446X1	**1** ARRUELA	WASHER	ARANDELA
3	6211685M1	**1** PORCA	NUT	TUERCA
4	339024X1	**1** ARRUELA	WASHER	ARANDELA
5	391039X1	**4** ARRUELA	WASHER	ARANDELA
6	339123X1	**4** PARAFUSO	BOLT	PERNO
7	339374X1	**4** ARRUELA	WASHER	ARANDELA
8	353446X1	**2** ARRUELA	WASHER	ARANDELA
9	355565X1	**4** PORCA	NUT	TUERCA
10	6222029M1	**1** TIRANTE	ROD	VARILLA
11	6233011M91	**1** CJ. MANGUEIRA	KIT, HOSE	MANGUITOS JUEGO
12	6206213M1	**1** GALÃO	PAD	CIERRE
13	6219217M91	**1** SUPORTE	BRACKET	SOPORTE
14	070690P1	**1** TUBO	PIPE	CANO
15	3412195M91	**6** CONEXÃO	CONNECTION	CONEXION
16	070692P1	**1** TUBO	PIPE	CANO
17	050762T1	**5** MANGUEIRA	HOSE	FLEXIBLE
18	070694P1	**1** TUBO	PIPE	CANO
19	047155T1	**2** CONEXÃO	CONNECTION	CONEXION
20	358724X91	**1** BUJÃO	PLUG	TAPON
21	070688P1	**1** TUBO	PIPE	CANO
22	070845T1	**1** VÁLVULA	VALVE	VALVULA
23	3412002M91	**1** CONEXÃO	CONNECTION	CONEXION
24	070262P1	**1** TUBO	PIPE	CANO
25	023883T1	**1** CONEXÃO	CONNECTION	CONEXION
26	070255P1	**1** TUBO	PIPE	CANO
27	039368T1	**1** CONEXÃO	CONNECTION	CONEXION
28	062352P1	**1** TUBO	PIPE	CANO
29	033308P1	**2** CONEXÃO "T"	CONNECTION T	CONEXION T
30	070691P1	**1** TUBO	PIPE	CANO
31	039290T1	**3** CONEXÃO	CONNECTION	CONEXION
32	039291T1	**3** ARRUELA	WASHER	ARANDELA
33	047154T1	**1** CONEXÃO	CONNECTION	CONEXION
34	070695P1	**1** TUBO	PIPE	CANO
35	059061P1	**2** TUBO	PIPE	CANO
36	358724X91	**1** BUJÃO	PLUG	TAPON
38	039290T1	**2** CONEXÃO	CONNECTION	CONEXION
39	45264100	**2** CONEXÃO	CONNECTION	CONEXION
41	039368T1	**1** CONEXÃO	CONNECTION	CONEXION
42	355565X1	**5** PORCA	NUT	TUERCA
43	353446X1	**5** ARRUELA	WASHER	ARANDELA
44	070697P1	**1** SUPORTE	CLEVIS	GANCHO SEGURI.
45	3585143M1	**10** BRAÇADEIRA	CLAMP	ABRAZADERA
46	3146897M1	**5** REFORÇO	REINFORCEMENT	REFUERZO
47	353685X1	**5** PARAFUSO	BOLT	PERNO
48	070689P1	**1** TUBO	PIPE	CANO

Direção E Controle Remoto
Remote Control And Steering
Dirección Y Controle Remoto

70-85

Com Cabine - 4rm - Retorno Por Mola
With Cab - 4wd - Spring Return
Con Cabina - 4rm - Retorno Por Mola

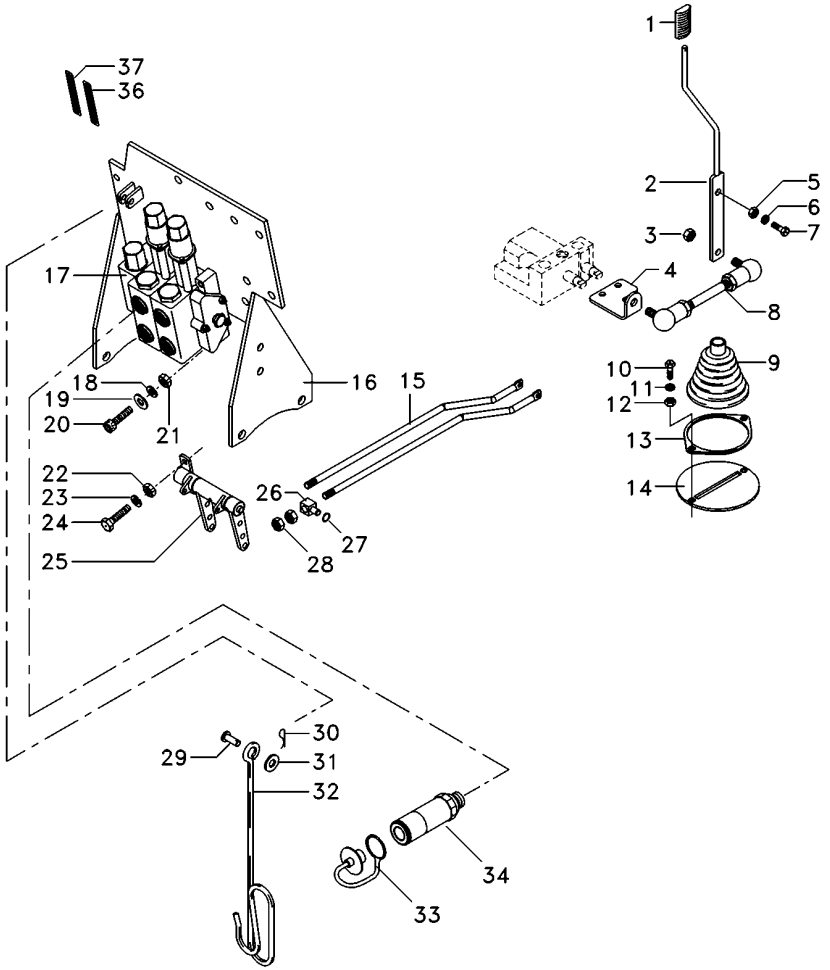

1	6200649M1	**1**	MANÍPULO	KNOB	POMO
2	6207308M91	**1**	CJ. ALAVANCA	KIT, LEVER	JUEGO, PALANCA
3	339169X1	**4**	PORCA	NUT	TUERCA
4	6207301M1	**1**	ALAVANCA	LEVER	PALANCA
5	339402X1	**1**	PORCA	NUT	TUERCA
6	339376X1	**1**	ARRUELA	WASHER	ARANDELA
7	339401X1	**1**	PARAFUSO	BOLT	PERNO
8	6207304M91	**1**	TIRANTE	ROD	VARILLA
9	069915P1	**1**	COIFA	BELLOWS	FUELLE
10	339123X1	**2**	PARAFUSO	BOLT	PERNO
11	339374X1	**2**	ARRUELA	WASHER	ARANDELA
12	339169X1	**2**	PORCA	NUT	TUERCA
13	069937P1	**1**	ANEL	RING	ARO
14	6207307M91	**1**	CJ. SUPORTE	KIT, BRACKET	JUEGO SOPORTE
15	065981P1	**2**	TIRANTE	ROD	VARILLA
16	6226785M91	**1**	CJ. SUPORTE	KIT, BRACKET	JUEGO SOPORTE
17	6228117M91	**1**	CJ. COMANDO	DISTRIBUTOR	DISTRIBUIDOR
18	339376X1	**4**	ARRUELA	WASHER	ARANDELA
19	390734X1	**4**	ARRUELA	WASHER	ARANDELA
20	1440352X1	**1**	PARAFUSO	BOLT	PERNO
21	339402X1	**2**	PORCA	NUT	TUERCA
22	339169X1	**2**	PORCA	NUT	TUERCA
23	353446X1	**2**	ARRUELA	WASHER	ARANDELA
24	339123X1	**2**	PARAFUSO	BOLT	PERNO
25	066656N1	**1**	MANCAL	BEARING	COJINETE
26	1695655M1	**2**	BLOCO	BLOCK	BLOQUE
27	354345X1	**4**	ANEL TRAVA	CIRCLIP	CIRCULITO
28	1442577X1	**8**	PORCA	NUT	TUERCA
29	832813M1	**1**	PINO	PIN	PASADOR
30	354055X1	**1**	CUPILHA	COTTER PIN	PASADOR DOUBLE
31	390734X1	**1**	ARRUELA	WASHER	ARANDELA
32	1809938M2	**1**	GANCHO	HOOK	GANCHO
33	3611673M1	**4**	TAMPÃO	PAD	ALMOHADILLA
34	3772942M1	**4**	VÁLVULA FÊMEA	FEMALE COUPLER	ACOPLADOR HEMBRA
36	6208307M1	**1**	DECAL	DECAL	CALCOMANIA
37	6203286M1	**1**	DECAL	DECAL	CALCOMANIA

Direção E Controle Remoto
Remote Control And Steering
Dirección Y Controle Remoto

70-90

Com Cabine - 4rm - Com Desarme Automático
With Cab - 4wd - With Kick Out
Con Cabina - 4rm - Con Kick Out

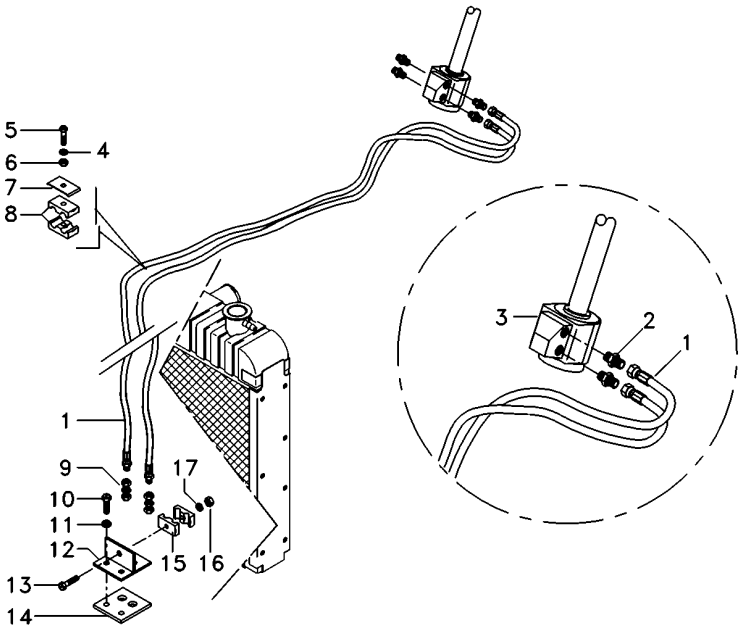

1	068332T1	**2**	MANGUEIRA	HOSE	FLEXIBLE
2	047155T1	**2**	CONEXÃO	CONNECTION	CONEXION
3	6214363M91	**1**	UN. HIDROSTÁTICA	STEERING UNIT	UNIDAD DIRECCION
4	353446X1	**1**	ARRUELA	WASHER	ARANDELA
5	353685X1	**1**	PARAFUSO	BOLT	PERNO
6	355565X1	**1**	PORCA	NUT	TUERCA
7	3146897M1	**1**	REFORÇO	REINFORCEMENT	REFUERZO
8	3585143M1	**2**	BRAÇADEIRA	CLAMP	ABRAZADERA
9	3412001M91	**2**	CONEXÃO	CONNECTION	CONEXION
10	353691X1	**2**	PARAFUSO	BOLT	PERNO
11	353434X1	**2**	ARRUELA	WASHER	ARANDELA
12	6223623M91	**1**	SUPORTE	BRACKET	SOPORTE
13	3468414M1	**1**	PARAFUSO	BOLT	PERNO
14	6223624M1	**1**	PROTEÇÃO	GUARD	DEFENSA
15	033212P1	**2**	BRAÇADEIRA	CLAMP	ABRAZADERA
16	339030X1	**1**	PORCA	NUT	TUERCA
17	339375X1	**1**	ARRUELA	WASHER	ARANDELA

Direção E Controle Remoto
Remote Control And Steering
Dirección Y Controle Remoto

70-95

Com Cabine - 4rm - Com Desarme Automático
With Cab - 4wd - With Kick Out
Con Cabina - 4rm - Con Kick Out

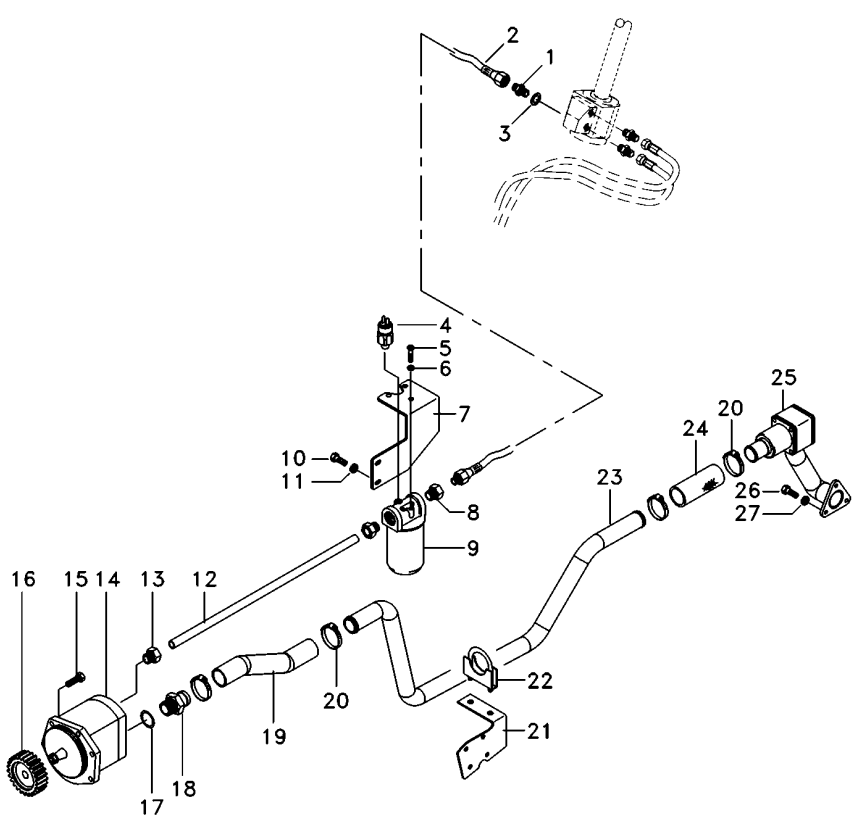

1	039290T1		**3**	CONEXÃO	CONNECTION	CONEXION
2	050762T1		**5**	MANGUEIRA	HOSE	FLEXIBLE
3	039291T1		**3**	ARRUELA	WASHER	ARANDELA
4	3798633M2		**1**	SENSOR	SENDER	EMISOR
5	353677X1		**3**	PARAFUSO	BOLT	PERNO
6	353446X1		**3**	ARRUELA	WASHER	ARANDELA
7	6223558M91		**1**	SUPORTE FILTRO	FILTER SUPPORT	FILTER SUPPORT
8	039290T1		**2**	CONEXÃO	CONNECTION	CONEXION
9	3790454H2		**1**	CJ. FILTRO	KIT, FILTER	JUEGO FILTRO
9	3799282H1		**1**	ELEMENTO	ELEMENT	ELEMENTO
10	339081X1		**3**	PARAFUSO	BOLT	PERNO
11	339376X1		**3**	ARRUELA	WASHER	ARANDELA
12	070693P1		**1**	TUBO	PIPE	CANO
13	041853T1		**1**	CONEXÃO	CONNECTION	CONEXION
14	041683T2		**1**	BOMBA HIDRÁULICA	HYDRAULIC PUMP	BOMBA HIDRAULICA
14	6218390M1		**1**	CHAVETA	KEY	CLAVE
14	6218391M1		**1**	PORCA	NUT	TUERCA
15	339123X1		**5**	PARAFUSO	BOLT	PERNO
16	041176P1		**1**	ENGRENAGEM	GEAR	ENGRANAJE
17	831527M1		**1**	ANEL "O"	O RING	JUNTA TORICA
18	1686698M1		**1**	CONEXÃO	CONNECTION	CONEXION
19	6228217M1		**1**	MANGUEIRA	HOSE	FLEXIBLE
20	6214781M1		**4**	BRAÇADEIRA	CLAMP	ABRAZADERA
21	6230055M1		**1**	SUPORTE	BRACKET	SOPORTE
22	042779N1		**1**	BRAÇADEIRA	CLAMP	ABRAZADERA
23	6227060M1		**1**	TUBO	PIPE	CANO
24	6215183M1		**1**	MANGUEIRA	HOSE	FLEXIBLE
25	6228600M91	70-405 No	**1**	FLANGE	FLANGE	PLETINA
26	353691X1		**3**	PARAFUSO	BOLT	PERNO
27	353434X1		**3**	ARRUELA	WASHER	ARANDELA

Direção E Controle Remoto
Remote Control And Steering
Dirección Y Controle Remoto

70-100

Com Cabine - 4rm - Retorno Por Mola
With Cab - 4wd - Spring Return
Con Cabina - 4rm - Retorno Por Mola

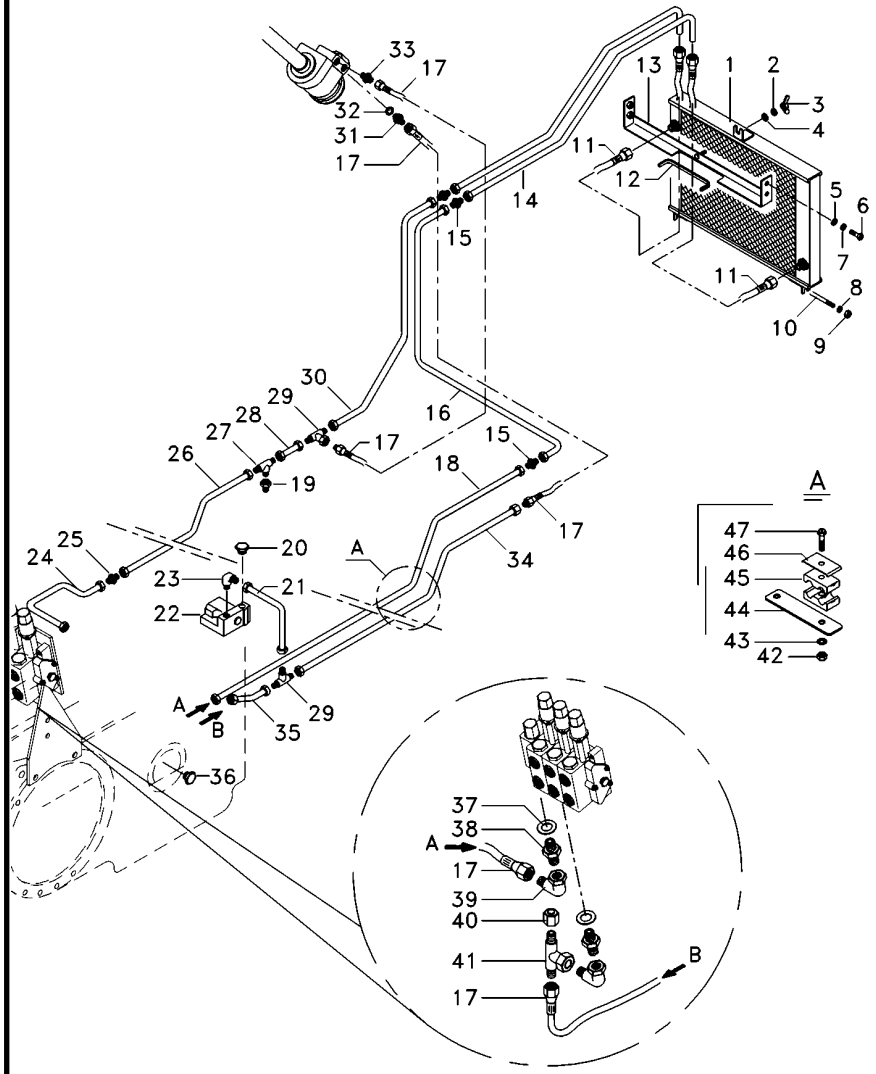

1	054522T1	**1**	RADIADOR	RADIATOR	RADIADOR
2	353446X1	**1**	ARRUELA	WASHER	ARANDELA
3	6211685M1	**1**	PORCA	NUT	TUERCA
4	339024X1	**1**	ARRUELA	WASHER	ARANDELA
5	391039X1	**4**	ARRUELA	WASHER	ARANDELA
6	339123X1	**4**	PARAFUSO	BOLT	PERNO
7	339374X1	**4**	ARRUELA	WASHER	ARANDELA
8	353446X1	**2**	ARRUELA	WASHER	ARANDELA
9	355565X1	**4**	PORCA	NUT	TUERCA
10	6222029M1	**1**	TIRANTE	ROD	VARILLA
11	6233011M91	**1**	CJ. MANGUEIRA	KIT, HOSE	MANGUITOS JUEGO
12	6206213M1	**1**	GALÃO	PAD	CIERRE
13	6219217M91	**1**	SUPORTE	BRACKET	SOPORTE
14	070690P1	**1**	TUBO	PIPE	CANO
15	3412195M91	**6**	CONEXÃO	CONNECTION	CONEXION
16	070692P1	**1**	TUBO	PIPE	CANO
17	050762T1	**5**	MANGUEIRA	HOSE	FLEXIBLE
18	070694P1	**1**	TUBO	PIPE	CANO
19	047155T1	**2**	CONEXÃO	CONNECTION	CONEXION
20	358724X91	**1**	BUJÃO	PLUG	TAPON
21	070688P1	**1**	TUBO	PIPE	CANO
22	070845T1	**1**	VÁLVULA	VALVE	VALVULA
23	3412002M91	**1**	CONEXÃO	CONNECTION	CONEXION
24	070262P1	**1**	TUBO	PIPE	CANO
25	023883T1	**1**	CONEXÃO	CONNECTION	CONEXION
26	070255P1	**1**	TUBO	PIPE	CANO
27	039368T1	**1**	CONEXÃO	CONNECTION	CONEXION
28	062352P1	**1**	TUBO	PIPE	CANO
29	033308P1	**2**	CONEXÃO "T"	CONNECTION T	CONEXION T
30	070691P1	**1**	TUBO	PIPE	CANO
31	039290T1	**3**	CONEXÃO	CONNECTION	CONEXION
32	039291T1	**3**	ARRUELA	WASHER	ARANDELA
33	047154T1	**1**	CONEXÃO	CONNECTION	CONEXION
34	070695P1	**1**	TUBO	PIPE	CANO
35	059061P1	**2**	TUBO	PIPE	CANO
36	358724X91	**1**	BUJÃO	PLUG	TAPON
38	039290T1	**2**	CONEXÃO	CONNECTION	CONEXION
39	45264100	**2**	CONEXÃO	CONNECTION	CONEXION
41	039368T1	**1**	CONEXÃO	CONNECTION	CONEXION
42	355565X1	**5**	PORCA	NUT	TUERCA
43	353446X1	**5**	ARRUELA	WASHER	ARANDELA
44	070697P1	**1**	SUPORTE	CLEVIS	GANCHO SEGURI.
45	3585143M1	**10**	BRAÇADEIRA	CLAMP	ABRAZADERA
46	3146897M1	**5**	REFORÇO	REINFORCEMENT	REFUERZO
47	353685X1	**5**	PARAFUSO	BOLT	PERNO
48	070689P1	**1**	TUBO	PIPE	CANO

Direção E Controle Remoto
Remote Control And Steering
Dirección Y Controle Remoto

70-105

Com Cabine - 4rm - Com Desarme Automático
With Cab - 4wd - With Kick Out
Con Cabina - 4rm - Con Kick Out

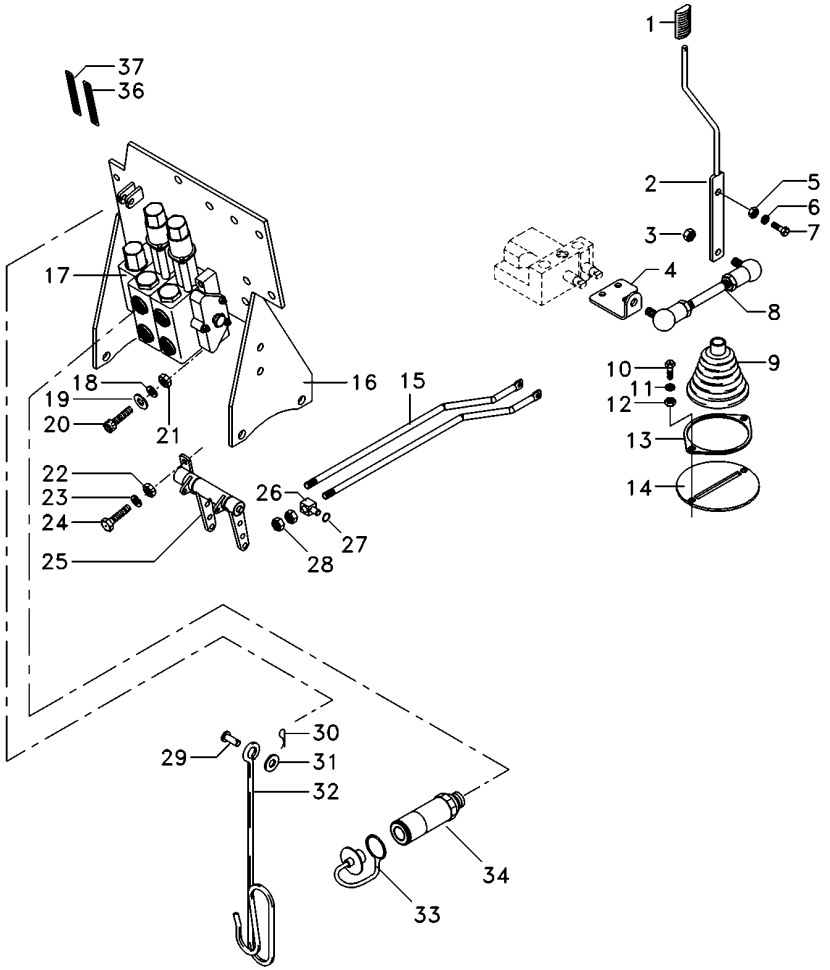

1	6200649M1	**1**	MANÍPULO	KNOB	POMO
2	6207308M91	**1**	CJ. ALAVANCA	KIT, LEVER	JUEGO, PALANCA
3	339169X1	**4**	PORCA	NUT	TUERCA
4	6207301M1	**1**	ALAVANCA	LEVER	PALANCA
5	339402X1	**1**	PORCA	NUT	TUERCA
6	339376X1	**1**	ARRUELA	WASHER	ARANDELA
7	339401X1	**1**	PARAFUSO	BOLT	PERNO
8	6207304M91	**1**	TIRANTE	ROD	VARILLA
9	069915P1	**1**	COIFA	BELLOWS	FUELLE
10	339123X1	**2**	PARAFUSO	BOLT	PERNO
11	339374X1	**2**	ARRUELA	WASHER	ARANDELA
12	339169X1	**2**	PORCA	NUT	TUERCA
13	069937P1	**1**	ANEL	RING	ARO
14	6207307M91	**1**	CJ. SUPORTE	KIT, BRACKET	JUEGO SOPORTE
15	065981P1	**2**	TIRANTE	ROD	VARILLA
16	6226785M91	**1**	CJ. SUPORTE	KIT, BRACKET	JUEGO SOPORTE
17	6228120M91	**1**	CJ. COMANDO	DISTRIBUTOR	DISTRIBUIDOR
18	339376X1	**4**	ARRUELA	WASHER	ARANDELA
19	390734X1	**4**	ARRUELA	WASHER	ARANDELA
20	1440352X1	**1**	PARAFUSO	BOLT	PERNO
21	339402X1	**2**	PORCA	NUT	TUERCA
22	339169X1	**2**	PORCA	NUT	TUERCA
23	353446X1	**2**	ARRUELA	WASHER	ARANDELA
24	339123X1	**2**	PARAFUSO	BOLT	PERNO
25	066656N1	**1**	MANCAL	BEARING	COJINETE
26	1695655M1	**2**	BLOCO	BLOCK	BLOQUE
27	354345X1	**4**	ANEL TRAVA	CIRCLIP	CIRCULITO
28	1442577X1	**8**	PORCA	NUT	TUERCA
29	832813M1	**1**	PINO	PIN	PASADOR
30	354055X1	**1**	CUPILHA	COTTER PIN	PASADOR DOUBLE
31	390734X1	**1**	ARRUELA	WASHER	ARANDELA
32	1809938M2	**1**	GANCHO	HOOK	GANCHO
33	3611673M1	**4**	TAMPÃO	PAD	ALMOHADILLA
34	3772942M1	**4**	VÁLVULA FÊMEA	FEMALE COUPLER	ACOPLADOR HEMBRA
36	6208307M1	**1**	DECAL	DECAL	CALCOMANIA
37	6203286M1	**1**	DECAL	DECAL	CALCOMANIA

Direção E Controle Remoto
Remote Control And Steering
Dirección Y Controle Remoto

70-110

Com Cabine - 4rm - 3 Corpos Desarme Automático
With Cab - 4wd - 3 Body Kick Out
Con Cabina - 4rm - 3 Cuerpos Kick Out

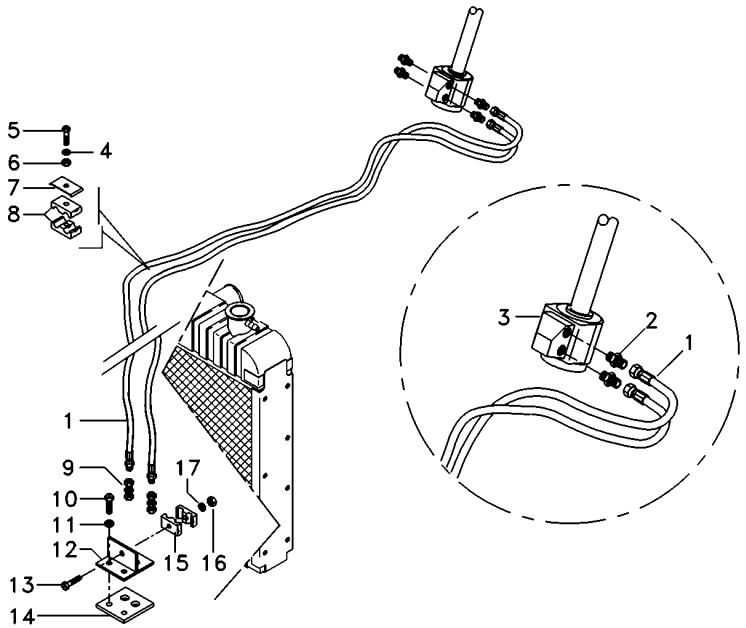

1	068332T1	**2**	MANGUEIRA	HOSE	FLEXIBLE
2	047155T1	**2**	CONEXÃO	CONNECTION	CONEXION
3	6214363M91	**1**	UN. HIDROSTÁTICA	STEERING UNIT	UNIDAD DIRECCION
4	353446X1	**1**	ARRUELA	WASHER	ARANDELA
5	353685X1	**1**	PARAFUSO	BOLT	PERNO
6	355565X1	**1**	PORCA	NUT	TUERCA
7	3146897M1	**1**	REFORÇO	REINFORCEMENT	REFUERZO
8	3585143M1	**2**	BRAÇADEIRA	CLAMP	ABRAZADERA
9	3412001M91	**2**	CONEXÃO	CONNECTION	CONEXION
10	353691X1	**2**	PARAFUSO	BOLT	PERNO
11	353434X1	**2**	ARRUELA	WASHER	ARANDELA
12	6223623M91	**1**	SUPORTE	BRACKET	SOPORTE
13	3468414M1	**1**	PARAFUSO	BOLT	PERNO
14	6223624M1	**1**	PROTEÇÃO	GUARD	DEFENSA
15	033212P1	**2**	BRAÇADEIRA	CLAMP	ABRAZADERA
16	339030X1	**1**	PORCA	NUT	TUERCA
17	339375X1	**1**	ARRUELA	WASHER	ARANDELA

Direção E Controle Remoto
Remote Control And Steering
Dirección Y Controle Remoto

70-115

Com Cabine - 4rm - 3 Corpos Desarme Automático
With Cab - 4wd - 3 Body Kick Out
Con Cabina - 4rm - 3 Cuerpos Kick Out

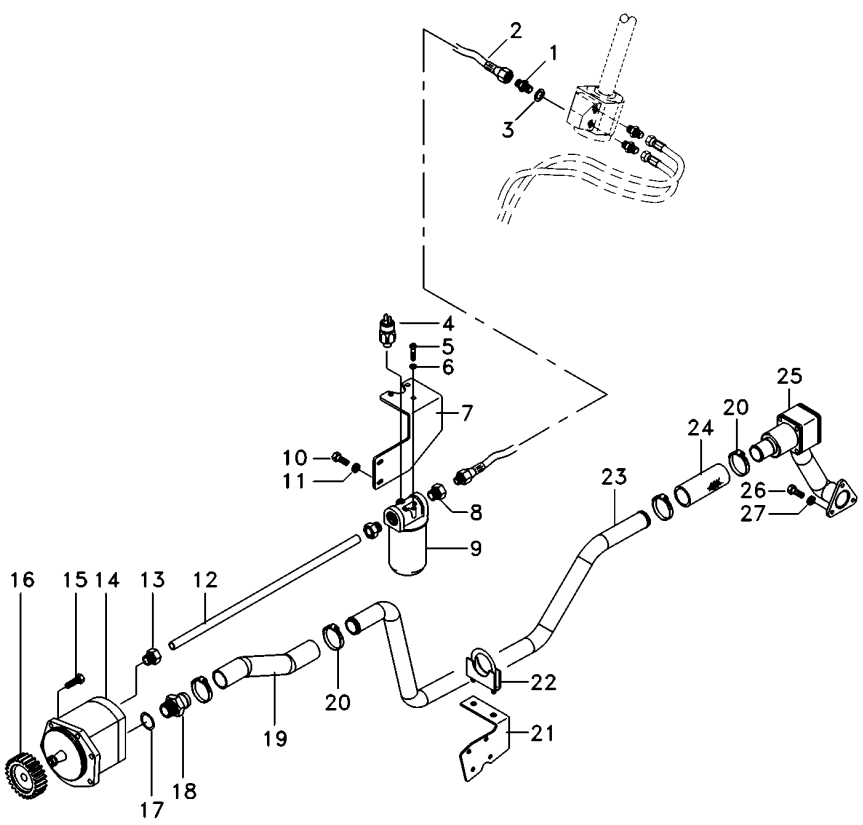

1	039290T1	**3**	CONEXÃO	CONNECTION	CONEXION
2	050762T1	**5**	MANGUEIRA	HOSE	FLEXIBLE
3	039291T1	**3**	ARRUELA	WASHER	ARANDELA
4	3798633M2	**1**	SENSOR	SENDER	EMISOR
5	353677X1	**3**	PARAFUSO	BOLT	PERNO
6	353446X1	**3**	ARRUELA	WASHER	ARANDELA
7	6223558M91	**1**	SUPORTE FILTRO	FILTER SUPPORT	FILTER SUPPORT
8	039290T1	**2**	CONEXÃO	CONNECTION	CONEXION
9	3790454H2	**1**	CJ. FILTRO	KIT, FILTER	JUEGO FILTRO
9	3799282H1	**1**	ELEMENTO	ELEMENT	ELEMENTO
10	339081X1	**3**	PARAFUSO	BOLT	PERNO
11	339376X1	**3**	ARRUELA	WASHER	ARANDELA
12	070693P1	**1**	TUBO	PIPE	CANO
13	041853T1	**1**	CONEXÃO	CONNECTION	CONEXION
14	041683T2	**1**	BOMBA HIDRÁULICA	HYDRAULIC PUMP	BOMBA HIDRAULICA
14	6218390M1	**1**	CHAVETA	KEY	CLAVE
14	6218391M1	**1**	PORCA	NUT	TUERCA
15	339123X1	**5**	PARAFUSO	BOLT	PERNO
16	041176P1	**1**	ENGRENAGEM	GEAR	ENGRANAJE
17	831527M1	**1**	ANEL "O"	O RING	JUNTA TORICA
18	1686698M1	**1**	CONEXÃO	CONNECTION	CONEXION
19	6228217M1	**1**	MANGUEIRA	HOSE	FLEXIBLE
20	6214781M1	**4**	BRAÇADEIRA	CLAMP	ABRAZADERA
21	6230055M1	**1**	SUPORTE	BRACKET	SOPORTE
22	042779N1	**1**	BRAÇADEIRA	CLAMP	ABRAZADERA
23	6227060M1	**1**	TUBO	PIPE	CANO
24	6215183M1	**1**	MANGUEIRA	HOSE	FLEXIBLE
25	6228600M91	**1**	FLANGE	FLANGE	PLETINA
26	353691X1	**3**	PARAFUSO	BOLT	PERNO
27	353434X1	**3**	ARRUELA	WASHER	ARANDELA

Direção E Controle Remoto
Remote Control And Steering
Dirección Y Controle Remoto

70-120

Com Cabine - 4rm - 3 Corpos Desarme Automático
With Cab - 4wd - 3 Body Kick Out
Con Cabina - 4rm - 3 Cuerpos Kick Out

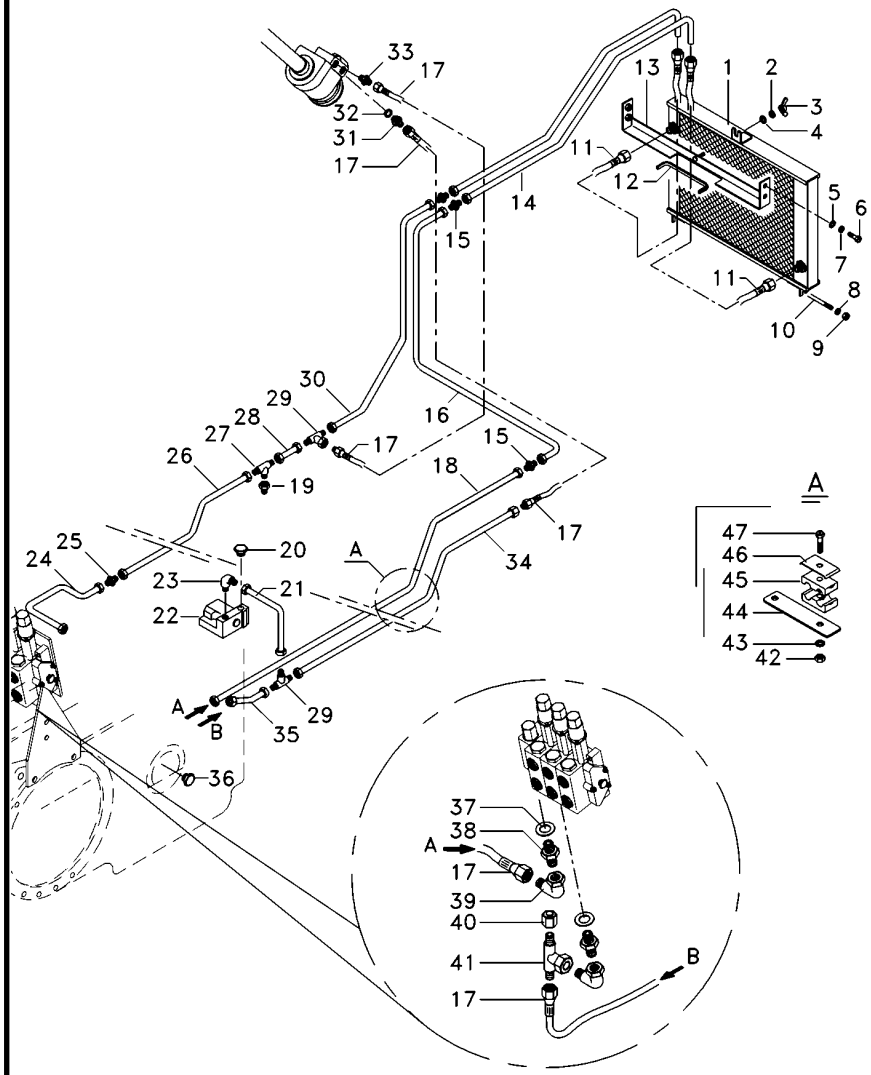

1	054522T1	**1**	RADIADOR	RADIATOR	RADIADOR
2	353446X1	**1**	ARRUELA	WASHER	ARANDELA
3	6211685M1	**1**	PORCA	NUT	TUERCA
4	339024X1	**1**	ARRUELA	WASHER	ARANDELA
5	391039X1	**4**	ARRUELA	WASHER	ARANDELA
6	339123X1	**4**	PARAFUSO	BOLT	PERNO
7	339374X1	**4**	ARRUELA	WASHER	ARANDELA
8	353446X1	**2**	ARRUELA	WASHER	ARANDELA
9	355565X1	**4**	PORCA	NUT	TUERCA
10	6222029M1	**1**	TIRANTE	ROD	VARILLA
11	6233011M91	**1**	CJ. MANGUEIRA	KIT, HOSE	MANGUITOS JUEGO
12	6206213M1	**1**	GALÃO	PAD	CIERRE
13	6219217M91	**1**	SUPORTE	BRACKET	SOPORTE
14	070690P1	**1**	TUBO	PIPE	CANO
15	3412195M91	**6**	CONEXÃO	CONNECTION	CONEXION
16	070692P1	**1**	TUBO	PIPE	CANO
17	050762T1	**5**	MANGUEIRA	HOSE	FLEXIBLE
18	070694P1	**1**	TUBO	PIPE	CANO
19	047155T1	**2**	CONEXÃO	CONNECTION	CONEXION
20	358724X91	**1**	BUJÃO	PLUG	TAPON
21	070688P1	**1**	TUBO	PIPE	CANO
22	070845T1	**1**	VÁLVULA	VALVE	VALVULA
23	3412002M91	**1**	CONEXÃO	CONNECTION	CONEXION
24	070262P1	**1**	TUBO	PIPE	CANO
25	023883T1	**1**	CONEXÃO	CONNECTION	CONEXION
26	070255P1	**1**	TUBO	PIPE	CANO
27	039368T1	**1**	CONEXÃO	CONNECTION	CONEXION
28	062352P1	**1**	TUBO	PIPE	CANO
29	033308P1	**2**	CONEXÃO "T"	CONNECTION T	CONEXION T
30	070691P1	**1**	TUBO	PIPE	CANO
31	039290T1	**3**	CONEXÃO	CONNECTION	CONEXION
32	039291T1	**3**	ARRUELA	WASHER	ARANDELA
33	047154T1	**1**	CONEXÃO	CONNECTION	CONEXION
34	070695P1	**1**	TUBO	PIPE	CANO
35	059061P1	**2**	TUBO	PIPE	CANO
36	358724X91	**1**	BUJÃO	PLUG	TAPON
38	039290T1	**2**	CONEXÃO	CONNECTION	CONEXION
39	45264100	**2**	CONEXÃO	CONNECTION	CONEXION
41	039368T1	**1**	CONEXÃO	CONNECTION	CONEXION
42	355565X1	**5**	PORCA	NUT	TUERCA
43	353446X1	**5**	ARRUELA	WASHER	ARANDELA
44	070697P1	**1**	SUPORTE	CLEVIS	GANCHO SEGURI.
45	3585143M1	**10**	BRAÇADEIRA	CLAMP	ABRAZADERA
46	3146897M1	**5**	REFORÇO	REINFORCEMENT	REFUERZO
47	353685X1	**5**	PARAFUSO	BOLT	PERNO
48	070689P1	**1**	TUBO	PIPE	CANO

Direção E Controle Remoto
Remote Control And Steering
Dirección Y Controle Remoto

70-125

Com Cabine - 4rm - 3 Corpos Desarme Automático
With Cab - 4wd - 3 Body Kick Out
Con Cabina - 4rm - 3 Cuerpos Kick Out

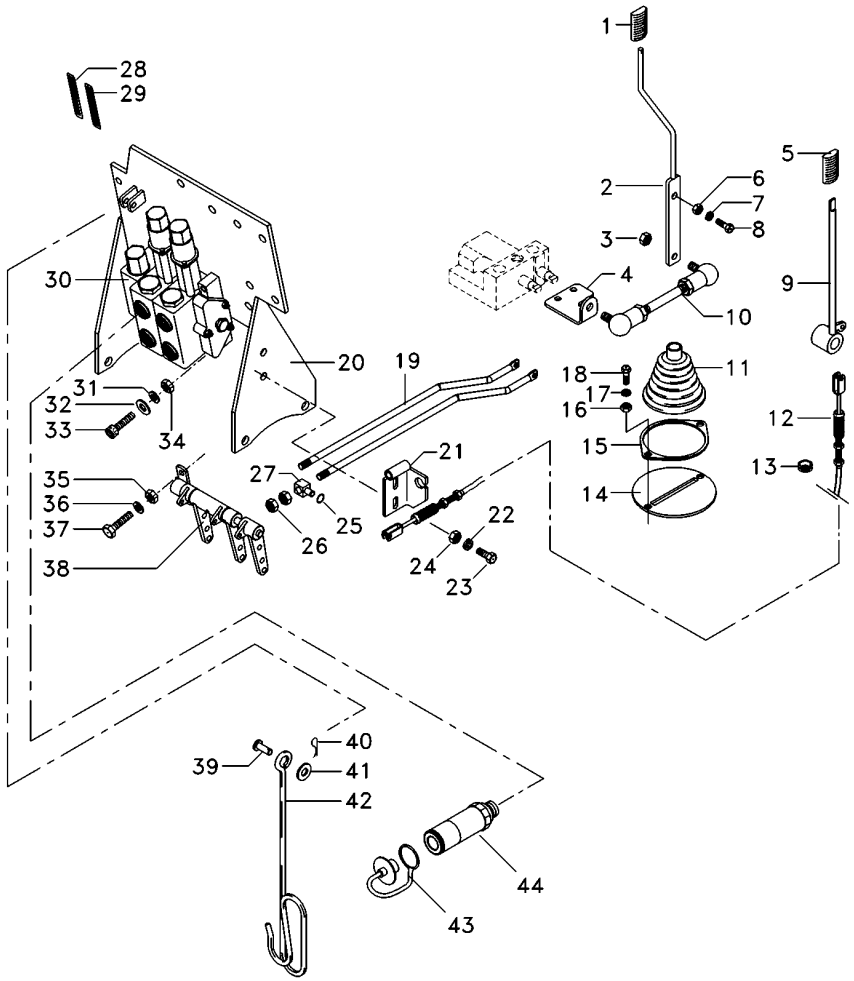

1	6200649M1	**1**	MANÍPULO	KNOB	POMO
2	6207308M91	**1**	CJ. ALAVANCA	KIT, LEVER	JUEGO, PALANCA
3	339169X1	**4**	PORCA	NUT	TUERCA
4	6207301M1	**1**	ALAVANCA	LEVER	PALANCA
5	3715491M91	**1**	MANÍPULO	KNOB	POMO
6	339402X1	**1**	PORCA	NUT	TUERCA
7	339376X1	**1**	ARRUELA	WASHER	ARANDELA
8	339401X1	**1**	PARAFUSO	BOLT	PERNO
9	072171S1	**1**	ALAVANCA	LEVER	PALANCA
10	6207304M91	**1**	TIRANTE	ROD	VARILLA
11	069915P1	**1**	COIFA	BELLOWS	FUELLE
12	070007T1	**1**	CJ. CABO	KIT, CABLE	CABLES JUEGO
13	059277P1	**1**	PASSA-FIO	GROMMET	PASACABLE
14	6207307M91	**1**	CJ. SUPORTE	KIT, BRACKET	JUEGO SOPORTE
15	069937P1	**1**	ANEL	RING	ARO
16	339169X1	**2**	PORCA	NUT	TUERCA
17	339374X1	**2**	ARRUELA	WASHER	ARANDELA
18	339123X1	**2**	PARAFUSO	BOLT	PERNO
19	065981P1	**2**	TIRANTE	ROD	VARILLA
20	6226785M91	**1**	CJ. SUPORTE	KIT, BRACKET	JUEGO SOPORTE
21	6205187M91	**1**	SUPORTE	CLEVIS	GANCHO SEGURI.
22	339375X1	**2**	ARRUELA	WASHER	ARANDELA
23	339229X1	**2**	PARAFUSO	BOLT	PERNO
24	339030X1	**2**	PORCA	NUT	TUERCA
25	354345X1	**6**	ANEL TRAVA	CIRCLIP	CIRCULITO
26	1442577X1	**8**	PORCA	NUT	TUERCA
27	1695655M1	**3**	BLOCO	BLOCK	BLOQUE
28	6203286M1	**2**	DECAL	DECAL	CALCOMANIA
29	6208307M1	**1**	DECAL	DECAL	CALCOMANIA
30	6228116M91	**1**	CJ. COMANDO	DISTRIBUTOR	DISTRIBUIDOR
31	339376X1	**2**	ARRUELA	WASHER	ARANDELA
32	390734X1	**2**	ARRUELA	WASHER	ARANDELA
33	3009297X1	**2**	PARAFUSO	BOLT	PERNO
34	339402X1	**1**	PORCA	NUT	TUERCA
35	339169X1	**2**	PORCA	NUT	TUERCA
36	353446X1	**2**	ARRUELA	WASHER	ARANDELA
37	339123X1	**2**	PARAFUSO	BOLT	PERNO
38	073084N1	**1**	MANCAL	BEARING	COJINETE
39	832813M1	**1**	PINO	PIN	PASADOR
40	354055X1	**1**	CUPILHA	COTTER PIN	PASADOR DOUBLE
41	390734X1	**1**	ARRUELA	WASHER	ARANDELA
42	1809938M2	**1**	GANCHO	HOOK	GANCHO
43	3611673M1	**6**	TAMPÃO	PAD	ALMOHADILLA
44	3772942M1	**6**	VÁLVULA FÊMEA	FEMALE COUPLER	ACOPLADOR HEMBRA

Direção E Controle Remoto
Remote Control And Steering
Dirección Y Controle Remoto

70-130

Com Cabine - 4rm - 2 Kick Out + 1 Retorno Por Mola
With Cab - 4wd - 2 Kick Out + 1 Spring Return
Con Cabina - 4rm - 2 Kick Out + 1 Retorno Por Mola

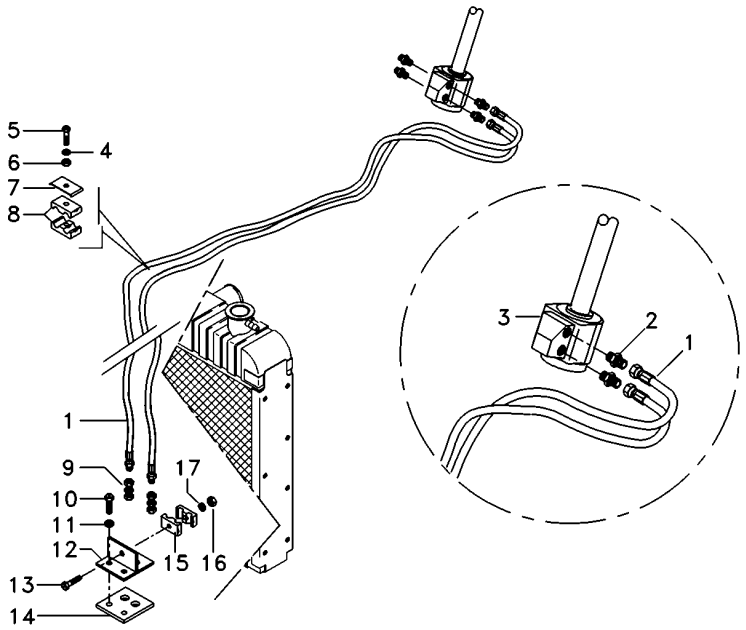

1	068332T1	**2**	MANGUEIRA	HOSE	FLEXIBLE
2	047155T1	**2**	CONEXÃO	CONNECTION	CONEXION
3	6214363M91	**1**	UN. HIDROSTÁTICA	STEERING UNIT	UNIDAD DIRECCION
4	353446X1	**1**	ARRUELA	WASHER	ARANDELA
5	353685X1	**1**	PARAFUSO	BOLT	PERNO
6	355565X1	**1**	PORCA	NUT	TUERCA
7	3146897M1	**1**	REFORÇO	REINFORCEMENT	REFUERZO
8	3585143M1	**2**	BRAÇADEIRA	CLAMP	ABRAZADERA
9	3412001M91	**2**	CONEXÃO	CONNECTION	CONEXION
10	353691X1	**2**	PARAFUSO	BOLT	PERNO
11	353434X1	**2**	ARRUELA	WASHER	ARANDELA
12	6223623M91	**1**	SUPORTE	BRACKET	SOPORTE
13	3468414M1	**1**	PARAFUSO	BOLT	PERNO
14	6223624M1	**1**	PROTEÇÃO	GUARD	DEFENSA
15	033212P1	**2**	BRAÇADEIRA	CLAMP	ABRAZADERA
16	339030X1	**1**	PORCA	NUT	TUERCA
17	339375X1	**1**	ARRUELA	WASHER	ARANDELA

Direção E Controle Remoto
Remote Control And Steering
Dirección Y Controle Remoto

70-135

Com Cabine - 4rm - 2 Kick Out + 1 Retorno Por Mola
With Cab - 4wd - 2 Kick Out + 1 Spring Return
Con Cabina - 4rm - 2 Kick Out + 1 Retorno Por Mola

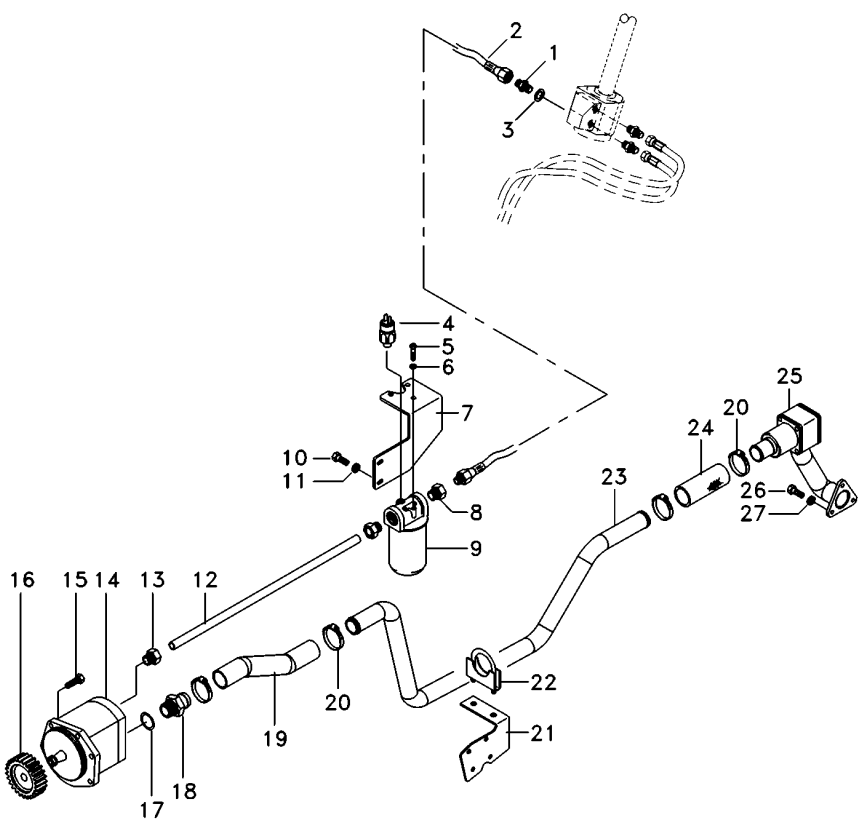

1	039290T1		**3**	CONEXÃO	CONNECTION	CONEXION
2	050762T1		**5**	MANGUEIRA	HOSE	FLEXIBLE
3	039291T1		**3**	ARRUELA	WASHER	ARANDELA
4	3798633M2		**1**	SENSOR	SENDER	EMISOR
5	353677X1		**3**	PARAFUSO	BOLT	PERNO
6	353446X1		**3**	ARRUELA	WASHER	ARANDELA
7	6223558M91		**1**	SUPORTE FILTRO	FILTER SUPPORT	FILTER SUPPORT
8	039290T1		**2**	CONEXÃO	CONNECTION	CONEXION
9	3790454H2		**1**	CJ. FILTRO	KIT, FILTER	JUEGO FILTRO
9	3799282H1		**1**	ELEMENTO	ELEMENT	ELEMENTO
10	339081X1		**3**	PARAFUSO	BOLT	PERNO
11	339376X1		**3**	ARRUELA	WASHER	ARANDELA
12	070693P1		**1**	TUBO	PIPE	CANO
13	041853T1		**1**	CONEXÃO	CONNECTION	CONEXION
14	041683T2		**1**	BOMBA HIDRÁULICA	HYDRAULIC PUMP	BOMBA HIDRAULICA
14	6218390M1		**1**	CHAVETA	KEY	CLAVE
14	6218391M1		**1**	PORCA	NUT	TUERCA
15	339123X1		**5**	PARAFUSO	BOLT	PERNO
16	041176P1		**1**	ENGRENAGEM	GEAR	ENGRANAJE
17	831527M1		**1**	ANEL "O"	O RING	JUNTA TORICA
18	1686698M1		**1**	CONEXÃO	CONNECTION	CONEXION
19	6228217M1		**1**	MANGUEIRA	HOSE	FLEXIBLE
20	6214781M1		**4**	BRAÇADEIRA	CLAMP	ABRAZADERA
21	6230055M1		**1**	SUPORTE	BRACKET	SOPORTE
22	042779N1		**1**	BRAÇADEIRA	CLAMP	ABRAZADERA
23	6227060M1		**1**	TUBO	PIPE	CANO
24	6215183M1		**1**	MANGUEIRA	HOSE	FLEXIBLE
25	6228600M91	70-405 No	**1**	FLANGE	FLANGE	PLETINA
26	353691X1		**3**	PARAFUSO	BOLT	PERNO
27	353434X1		**3**	ARRUELA	WASHER	ARANDELA

Direção E Controle Remoto
Remote Control And Steering
Dirección Y Controle Remoto

70-140

Com Cabine - 4rm - 2 Kick Out + 1 Retorno Por Mola
With Cab - 4wd - 2 Kick Out + 1 Spring Return
Con Cabina - 4rm - 2 Kick Out + 1 Retorno Por Mola

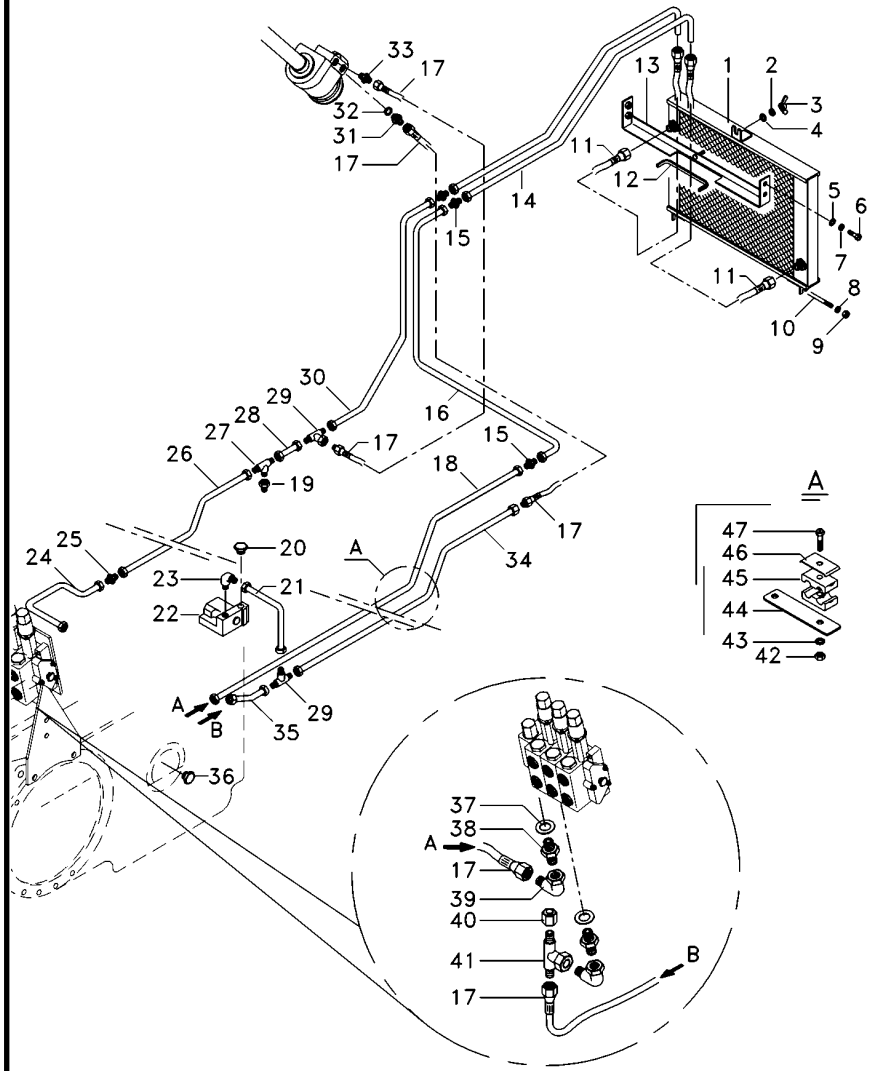

1	054522T1	**1**	RADIADOR	RADIATOR	RADIADOR
2	353446X1	**1**	ARRUELA	WASHER	ARANDELA
3	6211685M1	**1**	PORCA	NUT	TUERCA
4	339024X1	**1**	ARRUELA	WASHER	ARANDELA
5	391039X1	**4**	ARRUELA	WASHER	ARANDELA
6	339123X1	**4**	PARAFUSO	BOLT	PERNO
7	339374X1	**4**	ARRUELA	WASHER	ARANDELA
8	353446X1	**2**	ARRUELA	WASHER	ARANDELA
9	355565X1	**4**	PORCA	NUT	TUERCA
10	6222029M1	**1**	TIRANTE	ROD	VARILLA
11	6233011M91	**1**	CJ. MANGUEIRA	KIT, HOSE	MANGUITOS JUEGO
12	6206213M1	**1**	GALÃO	PAD	CIERRE
13	6219217M91	**1**	SUPORTE	BRACKET	SOPORTE
14	070690P1	**1**	TUBO	PIPE	CANO
15	3412195M91	**6**	CONEXÃO	CONNECTION	CONEXION
16	070692P1	**1**	TUBO	PIPE	CANO
17	050762T1	**5**	MANGUEIRA	HOSE	FLEXIBLE
18	070694P1	**1**	TUBO	PIPE	CANO
19	047155T1	**2**	CONEXÃO	CONNECTION	CONEXION
20	358724X91	**1**	BUJÃO	PLUG	TAPON
21	070688P1	**1**	TUBO	PIPE	CANO
22	070845T1	**1**	VÁLVULA	VALVE	VALVULA
23	3412002M91	**1**	CONEXÃO	CONNECTION	CONEXION
24	070262P1	**1**	TUBO	PIPE	CANO
25	023883T1	**1**	CONEXÃO	CONNECTION	CONEXION
26	070255P1	**1**	TUBO	PIPE	CANO
27	039368T1	**1**	CONEXÃO	CONNECTION	CONEXION
28	062352P1	**1**	TUBO	PIPE	CANO
29	033308P1	**2**	CONEXÃO "T"	CONNECTION T	CONEXION T
30	070691P1	**1**	TUBO	PIPE	CANO
31	039290T1	**3**	CONEXÃO	CONNECTION	CONEXION
32	039291T1	**3**	ARRUELA	WASHER	ARANDELA
33	047154T1	**1**	CONEXÃO	CONNECTION	CONEXION
34	070695P1	**1**	TUBO	PIPE	CANO
35	059061P1	**2**	TUBO	PIPE	CANO
36	358724X91	**1**	BUJÃO	PLUG	TAPON
38	039290T1	**2**	CONEXÃO	CONNECTION	CONEXION
39	45264100	**2**	CONEXÃO	CONNECTION	CONEXION
41	039368T1	**1**	CONEXÃO	CONNECTION	CONEXION
42	355565X1	**5**	PORCA	NUT	TUERCA
43	353446X1	**5**	ARRUELA	WASHER	ARANDELA
44	070697P1	**1**	SUPORTE	CLEVIS	GANCHO SEGURI.
45	3585143M1	**10**	BRAÇADEIRA	CLAMP	ABRAZADERA
46	3146897M1	**5**	REFORÇO	REINFORCEMENT	REFUERZO
47	353685X1	**5**	PARAFUSO	BOLT	PERNO
48	070689P1	**1**	TUBO	PIPE	CANO

Direção E Controle Remoto
Remote Control And Steering
Dirección Y Controle Remoto

70-145

Com Cabine - 4rm - 2 Kick Out + 1 Retorno Por Mola
With Cab - 4wd - 2 Kick Out + 1 Spring Return
Con Cabina - 4rm - 2 Kick Out + 1 Retorno Por Mola

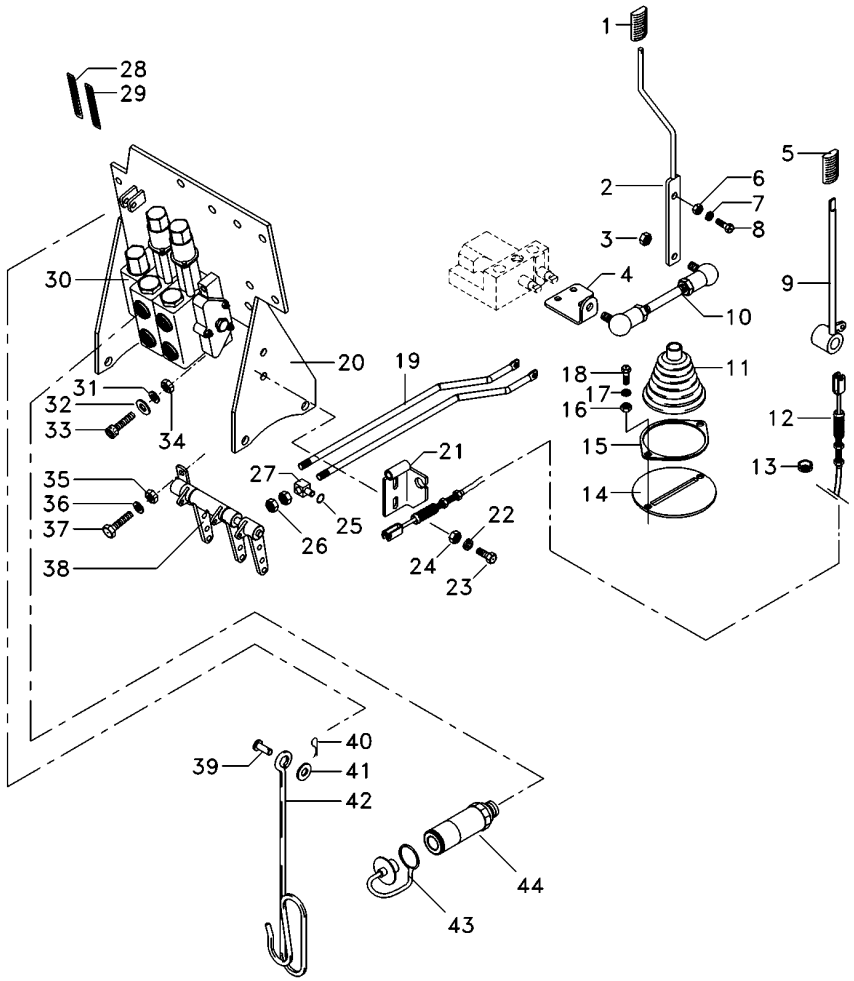

1	6200649M1	**1**	MANÍPULO	KNOB	POMO
2	6207308M91	**1**	CJ. ALAVANCA	KIT, LEVER	JUEGO, PALANCA
3	339169X1	**4**	PORCA	NUT	TUERCA
4	6207301M1	**1**	ALAVANCA	LEVER	PALANCA
5	3715491M91	**1**	MANÍPULO	KNOB	POMO
6	339402X1	**1**	PORCA	NUT	TUERCA
7	339376X1	**1**	ARRUELA	WASHER	ARANDELA
8	339401X1	**1**	PARAFUSO	BOLT	PERNO
9	072171S1	**1**	ALAVANCA	LEVER	PALANCA
10	6207304M91	**1**	TIRANTE	ROD	VARILLA
11	069915P1	**1**	COIFA	BELLOWS	FUELLE
12	070007T1	**1**	CJ. CABO	KIT, CABLE	CABLES JUEGO
13	059277P1	**1**	PASSA-FIO	GROMMET	PASACABLE
14	6207307M91	**1**	CJ. SUPORTE	KIT, BRACKET	JUEGO SOPORTE
15	069937P1	**1**	ANEL	RING	ARO
16	339169X1	**2**	PORCA	NUT	TUERCA
17	339374X1	**2**	ARRUELA	WASHER	ARANDELA
18	339123X1	**2**	PARAFUSO	BOLT	PERNO
19	065981P1	**2**	TIRANTE	ROD	VARILLA
20	6226785M91	**1**	CJ. SUPORTE	KIT, BRACKET	JUEGO SOPORTE
21	6205187M91	**1**	SUPORTE	CLEVIS	GANCHO SEGURI.
22	339375X1	**2**	ARRUELA	WASHER	ARANDELA
23	339229X1	**2**	PARAFUSO	BOLT	PERNO
24	339030X1	**2**	PORCA	NUT	TUERCA
25	354345X1	**6**	ANEL TRAVA	CIRCLIP	CIRCULITO
26	1442577X1	**8**	PORCA	NUT	TUERCA
27	1695655M1	**3**	BLOCO	BLOCK	BLOQUE
28	6203286M1	**2**	DECAL	DECAL	CALCOMANIA
29	6208307M1	**1**	DECAL	DECAL	CALCOMANIA
30	6228118M91	**1**	CJ. COMANDO	DISTRIBUTOR	DISTRIBUIDOR
31	339376X1	**2**	ARRUELA	WASHER	ARANDELA
32	390734X1	**2**	ARRUELA	WASHER	ARANDELA
33	3009297X1	**2**	PARAFUSO	BOLT	PERNO
34	339402X1	**1**	PORCA	NUT	TUERCA
35	339169X1	**2**	PORCA	NUT	TUERCA
36	353446X1	**2**	ARRUELA	WASHER	ARANDELA
37	339123X1	**2**	PARAFUSO	BOLT	PERNO
38	073084N1	**1**	MANCAL	BEARING	COJINETE
39	832813M1	**1**	PINO	PIN	PASADOR
40	354055X1	**1**	CUPILHA	COTTER PIN	PASADOR DOUBLE
41	390734X1	**1**	ARRUELA	WASHER	ARANDELA
42	1809938M2	**1**	GANCHO	HOOK	GANCHO
43	3611673M1	**6**	TAMPÃO	PAD	ALMOHADILLA
44	3772942M1	**6**	VÁLVULA FÊMEA	FEMALE COUPLER	ACOPLADOR HEMBRA

Direção E Controle Remoto
Remote Control And Steering
Dirección Y Controle Remoto

70-150

Com Cabine - 4rm - Com 2 Kick Out + 1 Reg. Vazão
With Cab - 4wd - 2 Kick Out + 1 Variable Flow
Con Cabina - 4rm - Con 2 Kick Out + 1 Reg.Vazió

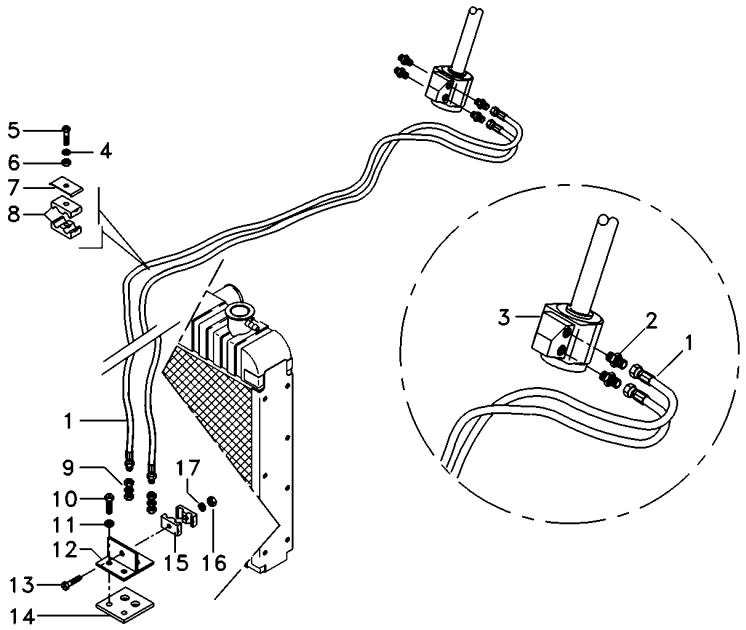

1	068332T1	**2**	MANGUEIRA	HOSE	FLEXIBLE
2	047155T1	**2**	CONEXÃO	CONNECTION	CONEXION
3	6214363M91	**1**	UN. HIDROSTÁTICA	STEERING UNIT	UNIDAD DIRECCION
4	353446X1	**1**	ARRUELA	WASHER	ARANDELA
5	353685X1	**1**	PARAFUSO	BOLT	PERNO
6	355565X1	**1**	PORCA	NUT	TUERCA
7	3146897M1	**1**	REFORÇO	REINFORCEMENT	REFUERZO
8	3585143M1	**2**	BRAÇADEIRA	CLAMP	ABRAZADERA
9	3412001M91	**2**	CONEXÃO	CONNECTION	CONEXION
10	353691X1	**2**	PARAFUSO	BOLT	PERNO
11	353434X1	**2**	ARRUELA	WASHER	ARANDELA
12	6223623M91	**1**	SUPORTE	BRACKET	SOPORTE
13	3468414M1	**1**	PARAFUSO	BOLT	PERNO
14	6223624M1	**1**	PROTEÇÃO	GUARD	DEFENSA
15	033212P1	**2**	BRAÇADEIRA	CLAMP	ABRAZADERA
16	339030X1	**1**	PORCA	NUT	TUERCA
17	339375X1	**1**	ARRUELA	WASHER	ARANDELA

Direção E Controle Remoto
Remote Control And Steering
Dirección Y Controle Remoto

70-155

Com Cabine - 4rm - Com 2 Kick Out + 1 Reg. Vazão
With Cab - 4wd - 2 Kick Out + 1 Variable Flow
Con Cabina - 4rm - Con 2 Kick Out + 1 Reg.Vazió

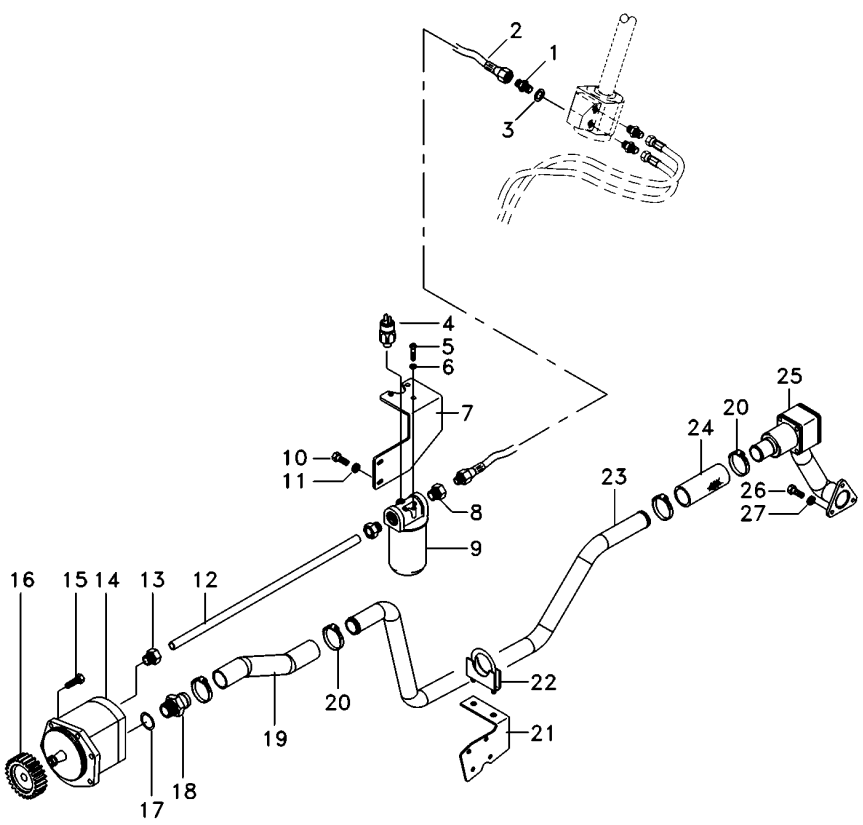

1	039290T1		**3**	CONEXÃO	CONNECTION	CONEXION
2	050762T1		**5**	MANGUEIRA	HOSE	FLEXIBLE
3	039291T1		**3**	ARRUELA	WASHER	ARANDELA
4	3798633M2		**1**	SENSOR	SENDER	EMISOR
5	353677X1		**3**	PARAFUSO	BOLT	PERNO
6	353446X1		**3**	ARRUELA	WASHER	ARANDELA
7	6223558M91		**1**	SUPORTE FILTRO	FILTER SUPPORT	FILTER SUPPORT
8	039290T1		**2**	CONEXÃO	CONNECTION	CONEXION
9	3790454H2		**1**	CJ. FILTRO	KIT, FILTER	JUEGO FILTRO
9	3799282H1		**1**	ELEMENTO	ELEMENT	ELEMENTO
10	339081X1		**3**	PARAFUSO	BOLT	PERNO
11	339376X1		**3**	ARRUELA	WASHER	ARANDELA
12	070693P1		**1**	TUBO	PIPE	CANO
13	041853T1		**1**	CONEXÃO	CONNECTION	CONEXION
14	041683T2		**1**	BOMBA HIDRÁULICA	HYDRAULIC PUMP	BOMBA HIDRAULICA
14	6218390M1		**1**	CHAVETA	KEY	CLAVE
14	6218391M1		**1**	PORCA	NUT	TUERCA
15	339123X1		**5**	PARAFUSO	BOLT	PERNO
16	041176P1		**1**	ENGRENAGEM	GEAR	ENGRANAJE
17	831527M1		**1**	ANEL "O"	O RING	JUNTA TORICA
18	1686698M1		**1**	CONEXÃO	CONNECTION	CONEXION
19	6228217M1		**1**	MANGUEIRA	HOSE	FLEXIBLE
20	6214781M1		**4**	BRAÇADEIRA	CLAMP	ABRAZADERA
21	6230055M1		**1**	SUPORTE	BRACKET	SOPORTE
22	042779N1		**1**	BRAÇADEIRA	CLAMP	ABRAZADERA
23	6227060M1		**1**	TUBO	PIPE	CANO
24	6215183M1		**1**	MANGUEIRA	HOSE	FLEXIBLE
25	6228600M91	70-405 No	**1**	FLANGE	FLANGE	PLETINA
26	353691X1		**3**	PARAFUSO	BOLT	PERNO
27	353434X1		**3**	ARRUELA	WASHER	ARANDELA

Direção E Controle Remoto
Remote Control And Steering
Dirección Y Controle Remoto

70-160

Com Cabine - 4rm - Com 2 Kick Out + 1 Reg. Vazão
With Cab - 4wd - 2 Kick Out + 1 Variable Flow
Con Cabina - 4rm - Con 2 Kick Out + 1 Reg.Vazió

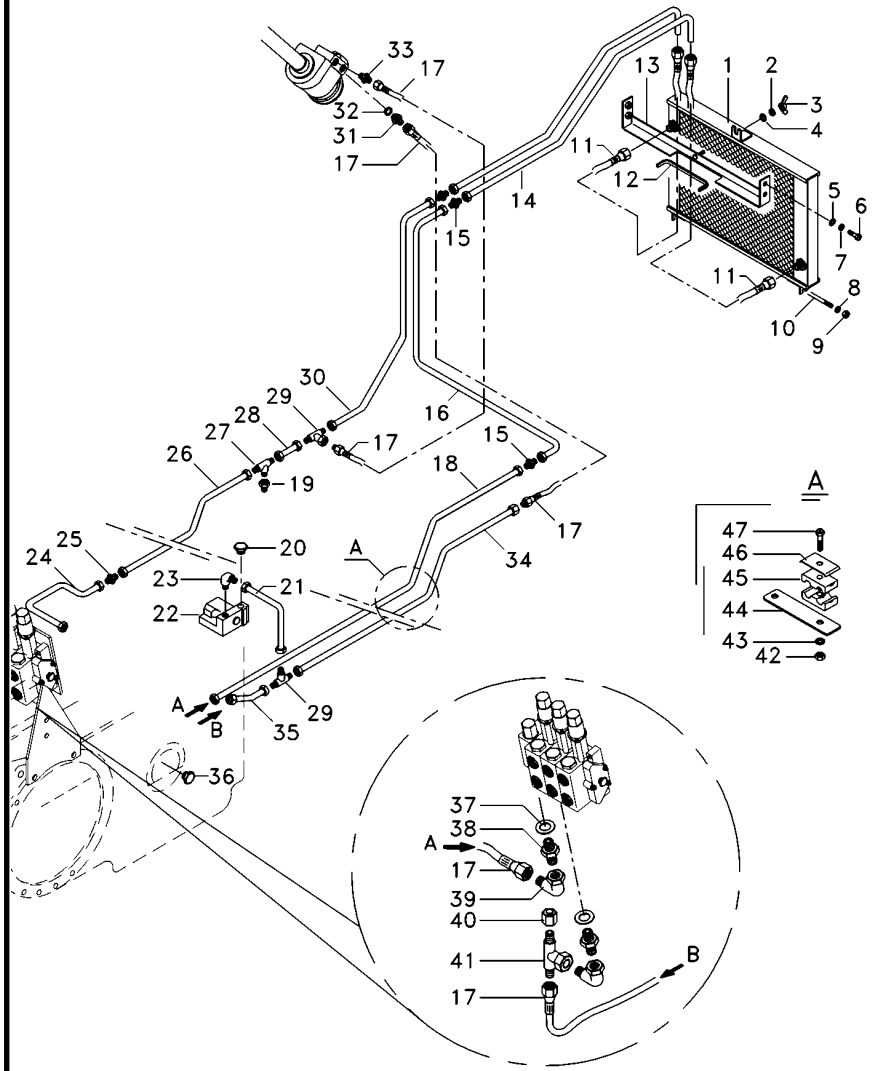

T0254326C **EK54Z183** **C029803 E01 (1)** **08/08** **70-160**

1	054522T1	**1**	RADIADOR	RADIATOR	RADIADOR
2	353446X1	**1**	ARRUELA	WASHER	ARANDELA
3	6211685M1	**1**	PORCA	NUT	TUERCA
4	339024X1	**1**	ARRUELA	WASHER	ARANDELA
5	391039X1	**4**	ARRUELA	WASHER	ARANDELA
6	339123X1	**4**	PARAFUSO	BOLT	PERNO
7	339374X1	**4**	ARRUELA	WASHER	ARANDELA
8	353446X1	**2**	ARRUELA	WASHER	ARANDELA
9	355565X1	**4**	PORCA	NUT	TUERCA
10	6222029M1	**1**	TIRANTE	ROD	VARILLA
11	6233011M91	**1**	CJ. MANGUEIRA	KIT, HOSE	MANGUITOS JUEGO
12	6206213M1	**1**	GALÃO	PAD	CIERRE
13	6219217M91	**1**	SUPORTE	BRACKET	SOPORTE
14	070690P1	**1**	TUBO	PIPE	CANO
15	3412195M91	**6**	CONEXÃO	CONNECTION	CONEXION
16	070692P1	**1**	TUBO	PIPE	CANO
17	050762T1	**5**	MANGUEIRA	HOSE	FLEXIBLE
18	070694P1	**1**	TUBO	PIPE	CANO
19	047155T1	**2**	CONEXÃO	CONNECTION	CONEXION
20	358724X91	**1**	BUJÃO	PLUG	TAPON
21	070688P1	**1**	TUBO	PIPE	CANO
22	070845T1	**1**	VÁLVULA	VALVE	VALVULA
23	3412002M91	**1**	CONEXÃO	CONNECTION	CONEXION
24	070262P1	**1**	TUBO	PIPE	CANO
25	023883T1	**1**	CONEXÃO	CONNECTION	CONEXION
26	070255P1	**1**	TUBO	PIPE	CANO
27	039368T1	**1**	CONEXÃO	CONNECTION	CONEXION
28	062352P1	**1**	TUBO	PIPE	CANO
29	033308P1	**2**	CONEXÃO "T"	CONNECTION T	CONEXION T
30	070691P1	**1**	TUBO	PIPE	CANO
31	039290T1	**3**	CONEXÃO	CONNECTION	CONEXION
32	039291T1	**3**	ARRUELA	WASHER	ARANDELA
33	047154T1	**1**	CONEXÃO	CONNECTION	CONEXION
34	070695P1	**1**	TUBO	PIPE	CANO
35	059061P1	**2**	TUBO	PIPE	CANO
36	358724X91	**1**	BUJÃO	PLUG	TAPON
38	039290T1	**2**	CONEXÃO	CONNECTION	CONEXION
39	45264100	**2**	CONEXÃO	CONNECTION	CONEXION
41	039368T1	**1**	CONEXÃO	CONNECTION	CONEXION
42	355565X1	**5**	PORCA	NUT	TUERCA
43	353446X1	**5**	ARRUELA	WASHER	ARANDELA
44	070697P1	**1**	SUPORTE	CLEVIS	GANCHO SEGURI.
45	3585143M1	**10**	BRAÇADEIRA	CLAMP	ABRAZADERA
46	3146897M1	**5**	REFORÇO	REINFORCEMENT	REFUERZO
47	353685X1	**5**	PARAFUSO	BOLT	PERNO
48	070689P1	**1**	TUBO	PIPE	CANO

Direção E Controle Remoto
Remote Control And Steering
Dirección Y Controle Remoto

70-165

Com Cabine - 4rm - Com 2 Kick Out + 1 Reg. Vazão
With Cab - 4wd - 2 Kick Out + 1 Variable Flow
Con Cabina - 4rm - Con 2 Kick Out + 1 Reg.Vazió

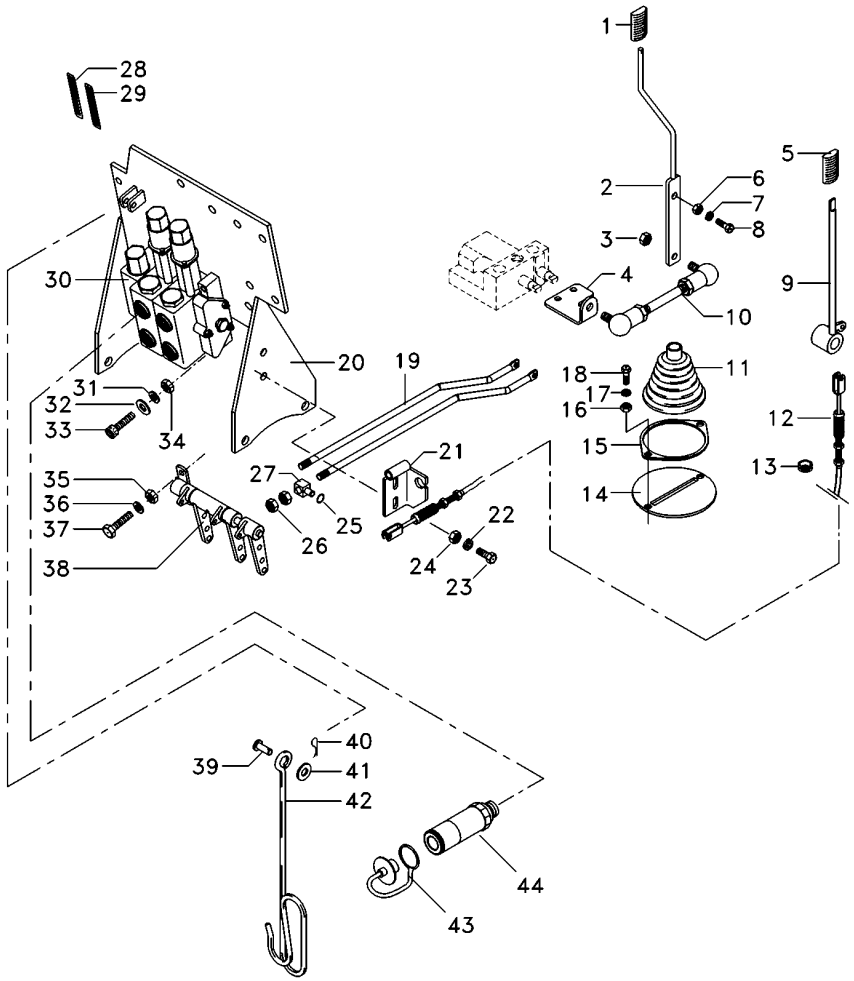

1	6200649M1	**1**	MANÍPULO	KNOB	POMO
2	6207308M91	**1**	CJ. ALAVANCA	KIT, LEVER	JUEGO, PALANCA
3	339169X1	**4**	PORCA	NUT	TUERCA
4	6207301M1	**1**	ALAVANCA	LEVER	PALANCA
5	3715491M91	**1**	MANÍPULO	KNOB	POMO
6	339402X1	**1**	PORCA	NUT	TUERCA
7	339376X1	**1**	ARRUELA	WASHER	ARANDELA
8	339401X1	**1**	PARAFUSO	BOLT	PERNO
9	072171S1	**1**	ALAVANCA	LEVER	PALANCA
10	6207304M91	**1**	TIRANTE	ROD	VARILLA
11	069915P1	**1**	COIFA	BELLOWS	FUELLE
12	070007T1	**1**	CJ. CABO	KIT, CABLE	CABLES JUEGO
13	059277P1	**1**	PASSA-FIO	GROMMET	PASACABLE
14	6207307M91	**1**	CJ. SUPORTE	KIT, BRACKET	JUEGO SOPORTE
15	069937P1	**1**	ANEL	RING	ARO
16	339169X1	**2**	PORCA	NUT	TUERCA
17	339374X1	**2**	ARRUELA	WASHER	ARANDELA
18	339123X1	**2**	PARAFUSO	BOLT	PERNO
19	065981P1	**2**	TIRANTE	ROD	VARILLA
20	6226785M91	**1**	CJ. SUPORTE	KIT, BRACKET	JUEGO SOPORTE
21	6205187M91	**1**	SUPORTE	CLEVIS	GANCHO SEGURI.
22	339375X1	**2**	ARRUELA	WASHER	ARANDELA
23	339229X1	**2**	PARAFUSO	BOLT	PERNO
24	339030X1	**2**	PORCA	NUT	TUERCA
25	354345X1	**6**	ANEL TRAVA	CIRCLIP	CIRCULITO
26	1442577X1	**8**	PORCA	NUT	TUERCA
27	1695655M1	**3**	BLOCO	BLOCK	BLOQUE
28	6203286M1	**2**	DECAL	DECAL	CALCOMANIA
29	6208307M1	**1**	DECAL	DECAL	CALCOMANIA
30	6228119M91	**1**	CJ. COMANDO	DISTRIBUTOR	DISTRIBUIDOR
31	339376X1	**2**	ARRUELA	WASHER	ARANDELA
32	390734X1	**2**	ARRUELA	WASHER	ARANDELA
33	3009297X1	**2**	PARAFUSO	BOLT	PERNO
34	339402X1	**1**	PORCA	NUT	TUERCA
35	339169X1	**2**	PORCA	NUT	TUERCA
36	353446X1	**2**	ARRUELA	WASHER	ARANDELA
37	339123X1	**2**	PARAFUSO	BOLT	PERNO
38	073084N1	**1**	MANCAL	BEARING	COJINETE
39	832813M1	**1**	PINO	PIN	PASADOR
40	354055X1	**1**	CUPILHA	COTTER PIN	PASADOR DOUBLE
41	390734X1	**1**	ARRUELA	WASHER	ARANDELA
42	1809938M2	**1**	GANCHO	HOOK	GANCHO
43	3611673M1	**6**	TAMPÃO	PAD	ALMOHADILLA
44	3772942M1	**6**	VÁLVULA FÊMEA	FEMALE COUPLER	ACOPLADOR HEMBRA

Direção E Controle Remoto
Remote Control And Steering
Dirección Y Controle Remoto

70-170

Com Cabine - 4rm - Retorno Por Mola
With Cab - 4wd - Spring Return
Con Cabina - 4rm - Retorno Por Mola

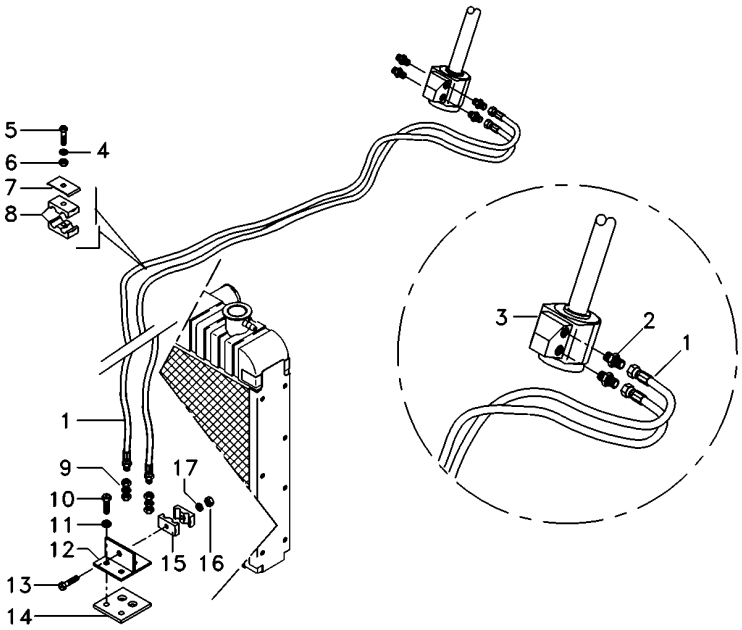

1	068332T1	**2**	MANGUEIRA	HOSE	FLEXIBLE
2	047155T1	**2**	CONEXÃO	CONNECTION	CONEXION
3	6214363M91	**1**	UN. HIDROSTÁTICA	STEERING UNIT	UNIDAD DIRECCION
4	353446X1	**1**	ARRUELA	WASHER	ARANDELA
5	353685X1	**1**	PARAFUSO	BOLT	PERNO
6	355565X1	**1**	PORCA	NUT	TUERCA
7	3146897M1	**1**	REFORÇO	REINFORCEMENT	REFUERZO
8	3585143M1	**2**	BRAÇADEIRA	CLAMP	ABRAZADERA
9	3412001M91	**2**	CONEXÃO	CONNECTION	CONEXION
10	353691X1	**2**	PARAFUSO	BOLT	PERNO
11	353434X1	**2**	ARRUELA	WASHER	ARANDELA
12	6223623M91	**1**	SUPORTE	BRACKET	SOPORTE
13	3468414M1	**1**	PARAFUSO	BOLT	PERNO
14	6223624M1	**1**	PROTEÇÃO	GUARD	DEFENSA
15	033212P1	**2**	BRAÇADEIRA	CLAMP	ABRAZADERA
16	339030X1	**1**	PORCA	NUT	TUERCA
17	339375X1	**1**	ARRUELA	WASHER	ARANDELA

Direção E Controle Remoto
Remote Control And Steering
Dirección Y Controle Remoto

70-175

Com Cabine - 4rm - Retorno Por Mola
With Cab - 4wd - Spring Return
Con Cabina - 4rm - Retorno Por Mola

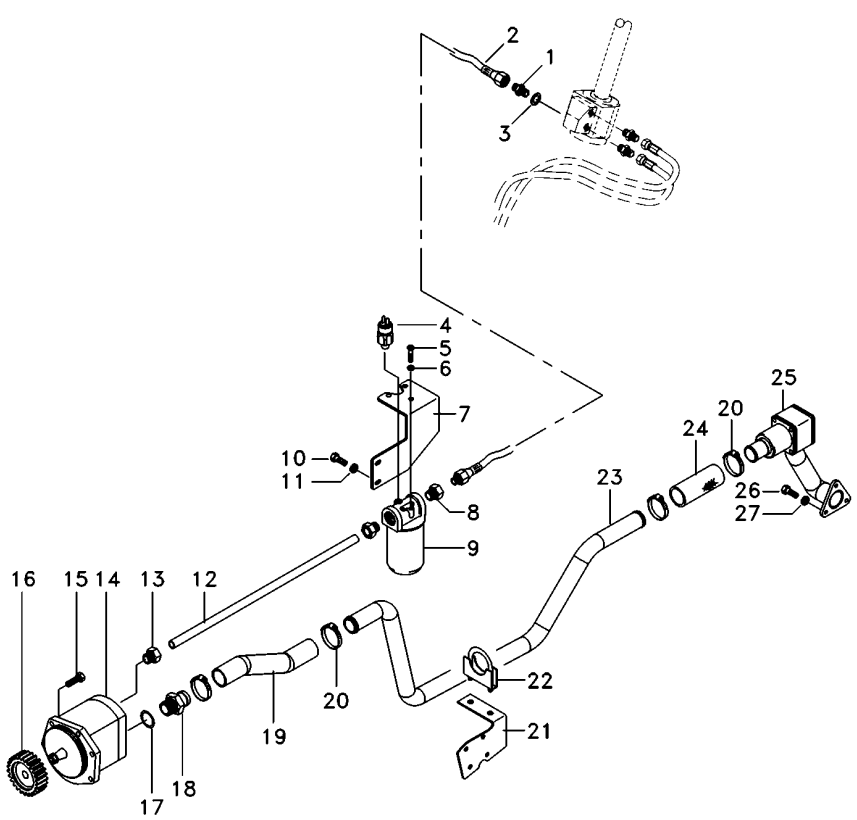

1	039290T1		**3**	CONEXÃO	CONNECTION	CONEXION
2	050762T1		**5**	MANGUEIRA	HOSE	FLEXIBLE
3	039291T1		**3**	ARRUELA	WASHER	ARANDELA
4	3798633M2		**1**	SENSOR	SENDER	EMISOR
5	353677X1		**3**	PARAFUSO	BOLT	PERNO
6	353446X1		**3**	ARRUELA	WASHER	ARANDELA
7	6223558M91		**1**	SUPORTE FILTRO	FILTER SUPPORT	FILTER SUPPORT
8	039290T1		**2**	CONEXÃO	CONNECTION	CONEXION
9	3790454H2		**1**	CJ. FILTRO	KIT, FILTER	JUEGO FILTRO
9	3799282H1		**1**	ELEMENTO	ELEMENT	ELEMENTO
10	339081X1		**3**	PARAFUSO	BOLT	PERNO
11	339376X1		**3**	ARRUELA	WASHER	ARANDELA
12	070693P1		**1**	TUBO	PIPE	CANO
13	041853T1		**1**	CONEXÃO	CONNECTION	CONEXION
14	041683T2		**1**	BOMBA HIDRÁULICA	HYDRAULIC PUMP	BOMBA HIDRAULICA
15	339123X1		**5**	PARAFUSO	BOLT	PERNO
16	041176P1		**1**	ENGRENAGEM	GEAR	ENGRANAJE
17	831527M1		**1**	ANEL "O"	O RING	JUNTA TORICA
18	1686698M1		**1**	CONEXÃO	CONNECTION	CONEXION
19	6228217M1		**1**	MANGUEIRA	HOSE	FLEXIBLE
20	6214781M1		**4**	BRAÇADEIRA	CLAMP	ABRAZADERA
21	6230055M1		**1**	SUPORTE	BRACKET	SOPORTE
22	042779N1		**1**	BRAÇADEIRA	CLAMP	ABRAZADERA
23	6227060M1		**1**	TUBO	PIPE	CANO
24	6215183M1		**1**	MANGUEIRA	HOSE	FLEXIBLE
25	6228600M91	70-405 No	**1**	FLANGE	FLANGE	PLETINA
26	353691X1		**3**	PARAFUSO	BOLT	PERNO
27	353434X1		**3**	ARRUELA	WASHER	ARANDELA

Direção E Controle Remoto
Remote Control And Steering
Dirección Y Controle Remoto

70-180

Com Cabine - 4rm - Retorno Por Mola
With Cab - 4wd - Spring Return
Con Cabina - 4rm - Retorno Por Mola

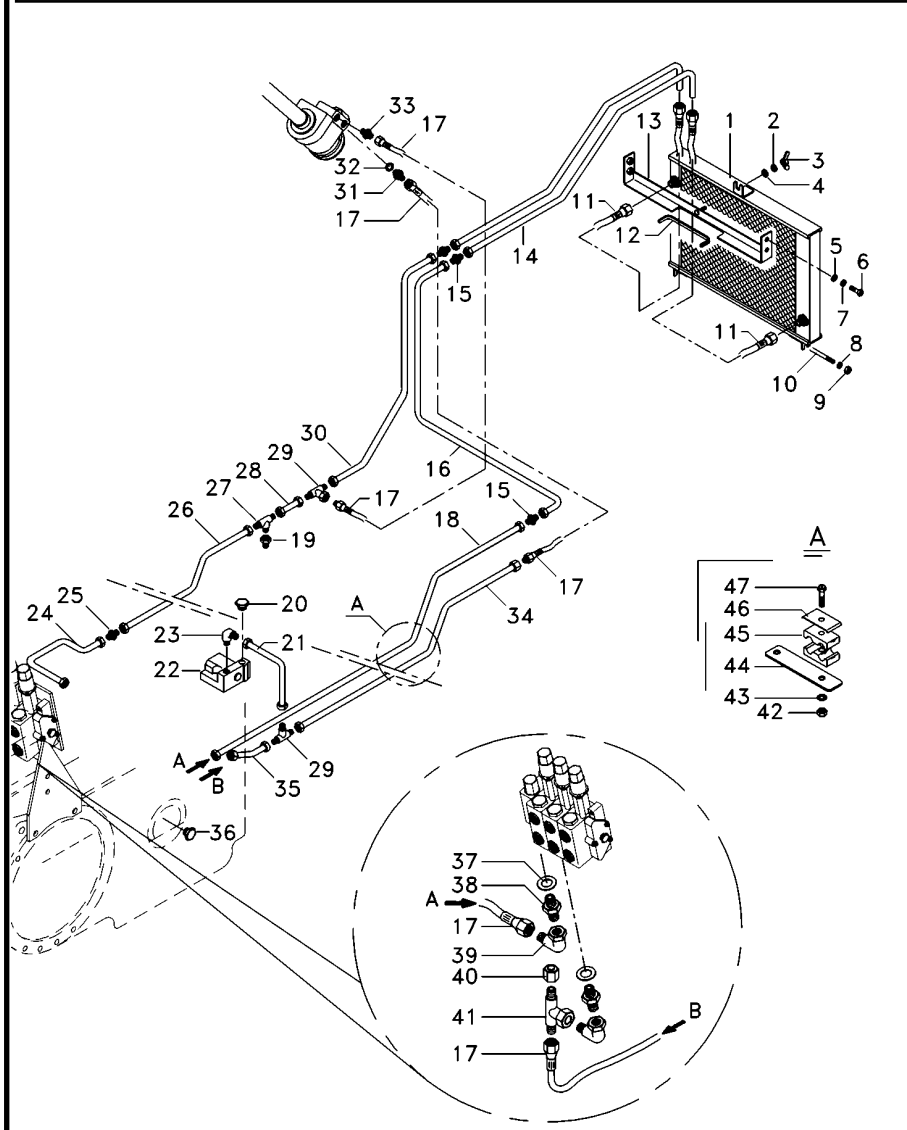

1	054522T1	**1**	RADIADOR	RADIATOR	RADIADOR
2	353446X1	**1**	ARRUELA	WASHER	ARANDELA
3	6211685M1	**1**	PORCA	NUT	TUERCA
4	339024X1	**1**	ARRUELA	WASHER	ARANDELA
5	391039X1	**4**	ARRUELA	WASHER	ARANDELA
6	339123X1	**4**	PARAFUSO	BOLT	PERNO
7	339374X1	**4**	ARRUELA	WASHER	ARANDELA
8	353446X1	**2**	ARRUELA	WASHER	ARANDELA
9	355565X1	**4**	PORCA	NUT	TUERCA
10	6222029M1	**1**	TIRANTE	ROD	VARILLA
11	6233011M91	**1**	CJ. MANGUEIRA	KIT, HOSE	MANGUITOS JUEGO
12	6206213M1	**1**	GALÃO	PAD	CIERRE
13	6219217M91	**1**	SUPORTE	BRACKET	SOPORTE
14	070690P1	**1**	TUBO	PIPE	CANO
15	3412195M91	**6**	CONEXÃO	CONNECTION	CONEXION
16	070692P1	**1**	TUBO	PIPE	CANO
17	050762T1	**5**	MANGUEIRA	HOSE	FLEXIBLE
18	070694P1	**1**	TUBO	PIPE	CANO
19	047155T1	**2**	CONEXÃO	CONNECTION	CONEXION
20	358724X91	**1**	BUJÃO	PLUG	TAPON
21	070688P1	**1**	TUBO	PIPE	CANO
22	070845T1	**1**	VÁLVULA	VALVE	VALVULA
23	3412002M91	**1**	CONEXÃO	CONNECTION	CONEXION
24	070262P1	**1**	TUBO	PIPE	CANO
25	023883T1	**1**	CONEXÃO	CONNECTION	CONEXION
26	070255P1	**1**	TUBO	PIPE	CANO
27	039368T1	**1**	CONEXÃO	CONNECTION	CONEXION
28	062352P1	**1**	TUBO	PIPE	CANO
29	033308P1	**2**	CONEXÃO "T"	CONNECTION T	CONEXION T
30	070691P1	**1**	TUBO	PIPE	CANO
31	039290T1	**3**	CONEXÃO	CONNECTION	CONEXION
32	039291T1	**3**	ARRUELA	WASHER	ARANDELA
33	047154T1	**1**	CONEXÃO	CONNECTION	CONEXION
34	070695P1	**1**	TUBO	PIPE	CANO
35	059061P1	**2**	TUBO	PIPE	CANO
36	358724X91	**1**	BUJÃO	PLUG	TAPON
38	039290T1	**2**	CONEXÃO	CONNECTION	CONEXION
39	45264100	**2**	CONEXÃO	CONNECTION	CONEXION
41	039368T1	**1**	CONEXÃO	CONNECTION	CONEXION
42	355565X1	**5**	PORCA	NUT	TUERCA
43	353446X1	**5**	ARRUELA	WASHER	ARANDELA
44	070697P1	**1**	SUPORTE	CLEVIS	GANCHO SEGURI.
45	3585143M1	**10**	BRAÇADEIRA	CLAMP	ABRAZADERA
46	3146897M1	**5**	REFORÇO	REINFORCEMENT	REFUERZO
47	353685X1	**5**	PARAFUSO	BOLT	PERNO
48	070689P1	**1**	TUBO	PIPE	CANO

Direção E Controle Remoto
Remote Control And Steering
Dirección Y Controle Remoto

70-185

Com Cabine - 4rm - Retorno Por Mola
With Cab - 4wd - Spring Return
Con Cabina - 4rm - Retorno Por Mola

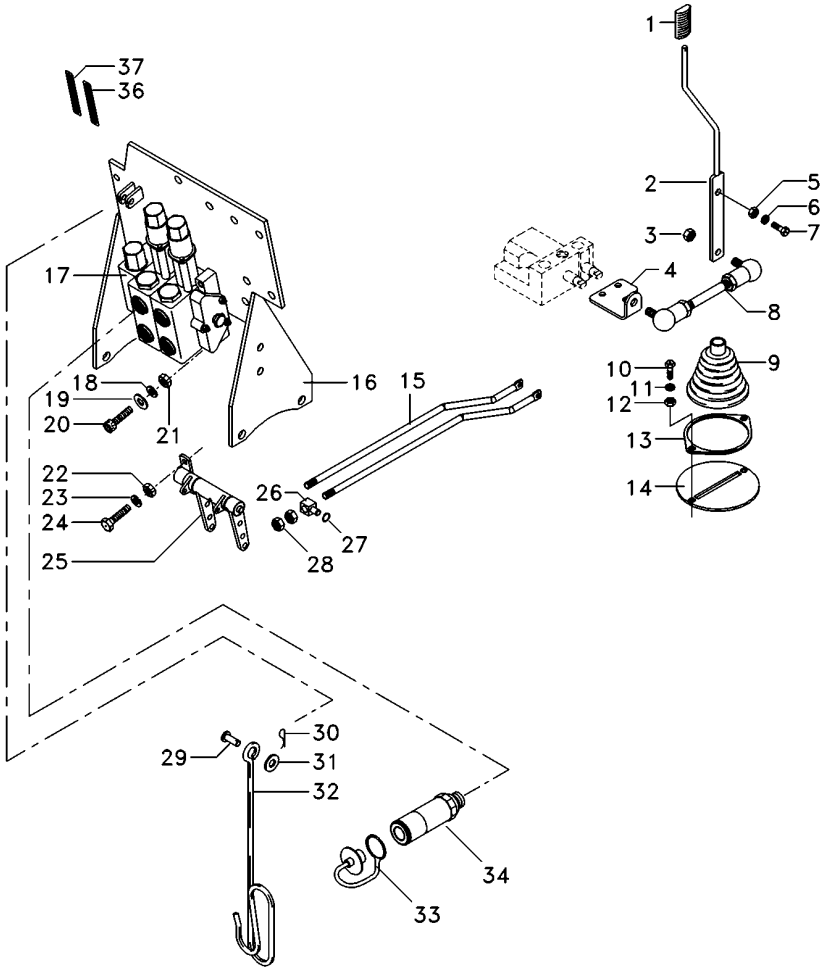

1	6200649M1	**1**	MANÍPULO	KNOB	POMO
2	6207308M91	**1**	CJ. ALAVANCA	KIT, LEVER	JUEGO, PALANCA
3	339169X1	**4**	PORCA	NUT	TUERCA
4	6207301M1	**1**	ALAVANCA	LEVER	PALANCA
5	339402X1	**1**	PORCA	NUT	TUERCA
6	339376X1	**1**	ARRUELA	WASHER	ARANDELA
7	339401X1	**1**	PARAFUSO	BOLT	PERNO
8	6207304M91	**1**	TIRANTE	ROD	VARILLA
9	069915P1	**1**	COIFA	BELLOWS	FUELLE
10	339123X1	**2**	PARAFUSO	BOLT	PERNO
11	339374X1	**2**	ARRUELA	WASHER	ARANDELA
12	339169X1	**2**	PORCA	NUT	TUERCA
13	069937P1	**1**	ANEL	RING	ARO
14	6207307M91	**1**	CJ. SUPORTE	KIT, BRACKET	JUEGO SOPORTE
15	065981P1	**2**	TIRANTE	ROD	VARILLA
16	6226785M91	**1**	CJ. SUPORTE	KIT, BRACKET	JUEGO SOPORTE
17	6231924M91	**1**	CJ. COMANDO	KIT, ACTUATOR	JUEGO ACTUADOR
18	339376X1	**4**	ARRUELA	WASHER	ARANDELA
19	390734X1	**4**	ARRUELA	WASHER	ARANDELA
20	1440352X1	**1**	PARAFUSO	BOLT	PERNO
21	339402X1	**2**	PORCA	NUT	TUERCA
22	339169X1	**2**	PORCA	NUT	TUERCA
23	353446X1	**2**	ARRUELA	WASHER	ARANDELA
24	339123X1	**2**	PARAFUSO	BOLT	PERNO
25	6232052M91	**1**	MANCAL	BEARING	COJINETE
26	1695655M1	**2**	BLOCO	BLOCK	BLOQUE
27	354345X1	**4**	ANEL TRAVA	CIRCLIP	CIRCULITO
28	1442577X1	**8**	PORCA	NUT	TUERCA
29	832813M1	**1**	PINO	PIN	PASADOR
30	354055X1	**1**	CUPILHA	COTTER PIN	PASADOR DOUBLE
31	390734X1	**1**	ARRUELA	WASHER	ARANDELA
32	1809938M2	**1**	GANCHO	HOOK	GANCHO
33	3611673M1	**4**	TAMPÃO	PAD	ALMOHADILLA
34	3772942M1	**4**	VÁLVULA FÊMEA	FEMALE COUPLER	ACOPLADOR HEMBRA
36	6208307M1	**1**	DECAL	DECAL	CALCOMANIA
37	6203286M1	**1**	DECAL	DECAL	CALCOMANIA

Direção E Controle Remoto
Remote Control And Steering
Dirección Y Controle Remoto

70-190

Com Cabine - 2rm - Retorno Por Mola
With Cab - 2wd - Spring Return
Con Cabina - 2rm - Retorno Por Mola

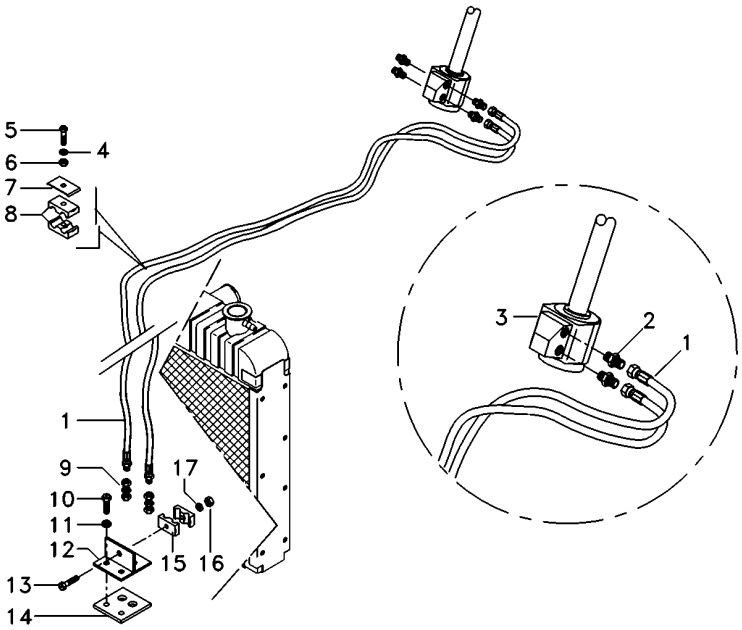

1	068332T1	**2**	MANGUEIRA	HOSE	FLEXIBLE
2	047155T1	**2**	CONEXÃO	CONNECTION	CONEXION
3	6214361M91	**1**	UN. HIDROSTÁTICA	STEERING UNIT	UNIDAD DIRECCION
4	353446X1	**1**	ARRUELA	WASHER	ARANDELA
5	353685X1	**1**	PARAFUSO	BOLT	PERNO
6	355565X1	**1**	PORCA	NUT	TUERCA
7	3146897M1	**1**	REFORÇO	REINFORCEMENT	REFUERZO
8	3585143M1	**2**	BRAÇADEIRA	CLAMP	ABRAZADERA
9	3412001M91	**2**	CONEXÃO	CONNECTION	CONEXION
10	353691X1	**2**	PARAFUSO	BOLT	PERNO
11	353434X1	**2**	ARRUELA	WASHER	ARANDELA
12	6223623M91	**1**	SUPORTE	BRACKET	SOPORTE
13	3468414M1	**1**	PARAFUSO	BOLT	PERNO
14	6223624M1	**1**	PROTEÇÃO	GUARD	DEFENSA
15	033212P1	**2**	BRAÇADEIRA	CLAMP	ABRAZADERA
16	339030X1	**1**	PORCA	NUT	TUERCA
17	339375X1	**1**	ARRUELA	WASHER	ARANDELA

Direção E Controle Remoto
Remote Control And Steering
Dirección Y Controle Remoto

70-195

Com Cabine - 2rm - Retorno Por Mola
With Cab - 2wd - Spring Return
Con Cabina - 2rm - Retorno Por Mola

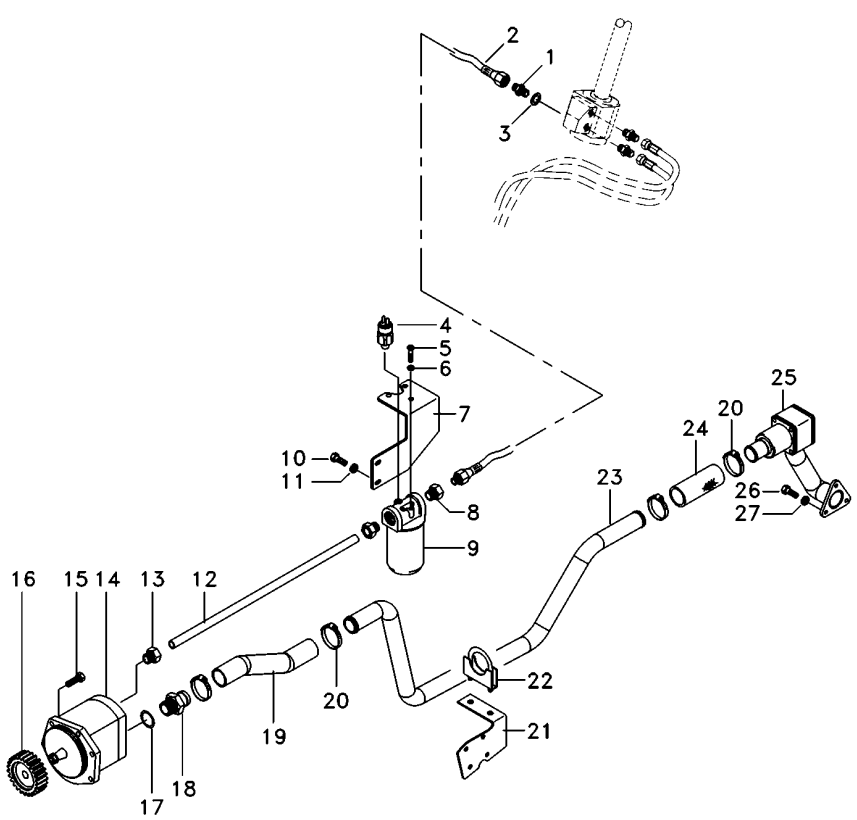

1	039290T1		**3**	CONEXÃO	CONNECTION	CONEXION
2	050762T1		**5**	MANGUEIRA	HOSE	FLEXIBLE
3	039291T1		**3**	ARRUELA	WASHER	ARANDELA
4	3798633M2		**1**	SENSOR	SENDER	EMISOR
5	353677X1		**3**	PARAFUSO	BOLT	PERNO
6	353446X1		**3**	ARRUELA	WASHER	ARANDELA
7	6223558M91		**1**	SUPORTE FILTRO	FILTER SUPPORT	FILTER SUPPORT
8	039290T1		**2**	CONEXÃO	CONNECTION	CONEXION
9	3790454H2		**1**	CJ. FILTRO	KIT, FILTER	JUEGO FILTRO
9	3799282H1		**1**	ELEMENTO	ELEMENT	ELEMENTO
10	339081X1		**3**	PARAFUSO	BOLT	PERNO
11	339376X1		**3**	ARRUELA	WASHER	ARANDELA
12	070693P1		**1**	TUBO	PIPE	CANO
13	041853T1		**1**	CONEXÃO	CONNECTION	CONEXION
14	041683T2		**1**	BOMBA HIDRÁULICA	HYDRAULIC PUMP	BOMBA HIDRAULICA
14	6218390M1		**1**	CHAVETA	KEY	CLAVE
14	6218391M1		**1**	PORCA	NUT	TUERCA
15	339123X1		**5**	PARAFUSO	BOLT	PERNO
16	041176P1		**1**	ENGRENAGEM	GEAR	ENGRANAJE
17	831527M1		**1**	ANEL "O"	O RING	JUNTA TORICA
18	1686698M1		**1**	CONEXÃO	CONNECTION	CONEXION
19	6228217M1		**1**	MANGUEIRA	HOSE	FLEXIBLE
20	6214781M1		**4**	BRAÇADEIRA	CLAMP	ABRAZADERA
21	6230055M1		**1**	SUPORTE	BRACKET	SOPORTE
22	042779N1		**1**	BRAÇADEIRA	CLAMP	ABRAZADERA
23	6227060M1		**1**	TUBO	PIPE	CANO
24	6215183M1		**1**	MANGUEIRA	HOSE	FLEXIBLE
25	6228600M91	70-405 No	**1**	FLANGE	FLANGE	PLETINA
26	353691X1		**3**	PARAFUSO	BOLT	PERNO
27	353434X1		**3**	ARRUELA	WASHER	ARANDELA

Direção E Controle Remoto
Remote Control And Steering
Dirección Y Controle Remoto

70-200

Com Cabine - 2rm - Retorno Por Mola
With Cab - 2wd - Spring Return
Con Cabina - 2rm - Retorno Por Mola

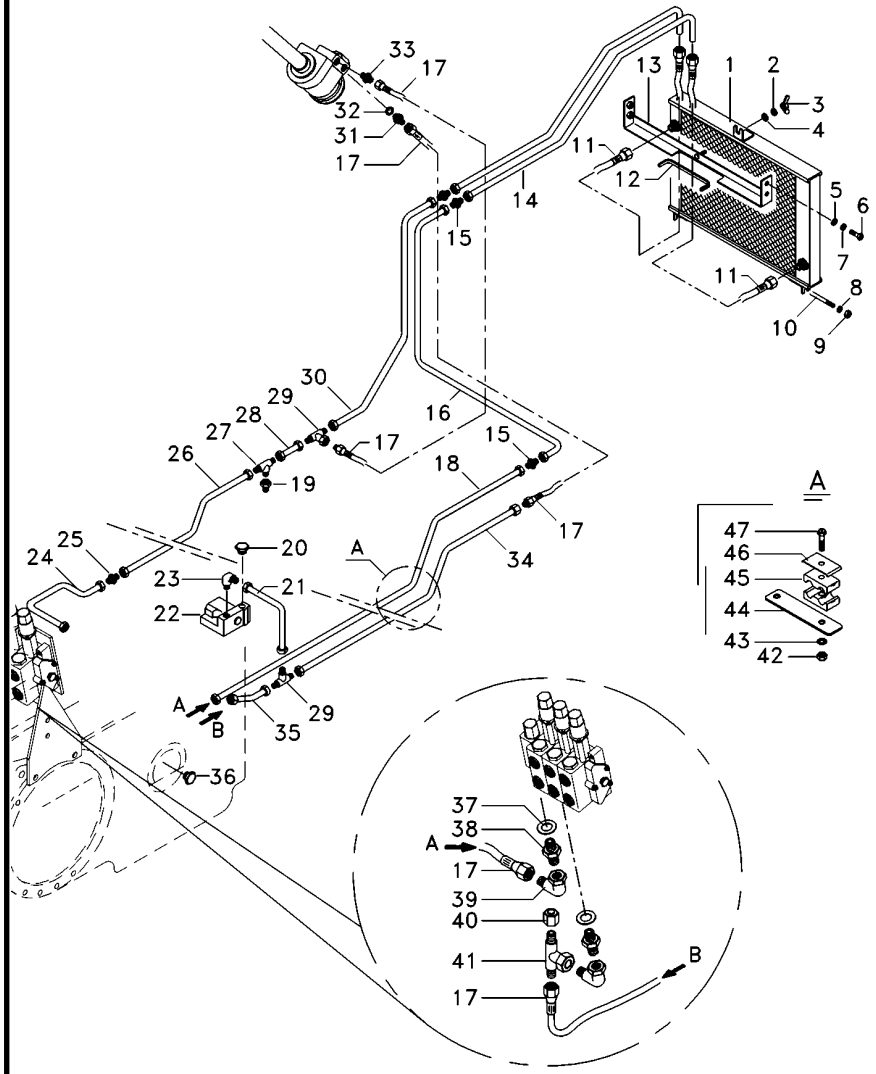

1	054522T1	**1**	RADIADOR	RADIATOR	RADIADOR
2	353446X1	**1**	ARRUELA	WASHER	ARANDELA
3	6211685M1	**1**	PORCA	NUT	TUERCA
4	339024X1	**1**	ARRUELA	WASHER	ARANDELA
5	391039X1	**4**	ARRUELA	WASHER	ARANDELA
6	339123X1	**4**	PARAFUSO	BOLT	PERNO
7	339374X1	**4**	ARRUELA	WASHER	ARANDELA
8	353446X1	**2**	ARRUELA	WASHER	ARANDELA
9	355565X1	**4**	PORCA	NUT	TUERCA
10	6222029M1	**1**	TIRANTE	ROD	VARILLA
11	6233011M91	**1**	CJ. MANGUEIRA	KIT, HOSE	MANGUITOS JUEGO
12	6206213M1	**1**	GALÃO	PAD	CIERRE
13	6219217M91	**1**	SUPORTE	BRACKET	SOPORTE
14	070690P1	**1**	TUBO	PIPE	CANO
15	3412195M91	**6**	CONEXÃO	CONNECTION	CONEXION
16	070692P1	**1**	TUBO	PIPE	CANO
17	050762T1	**5**	MANGUEIRA	HOSE	FLEXIBLE
18	070694P1	**1**	TUBO	PIPE	CANO
19	047155T1	**2**	CONEXÃO	CONNECTION	CONEXION
20	358724X91	**1**	BUJÃO	PLUG	TAPON
21	070688P1	**1**	TUBO	PIPE	CANO
22	070845T1	**1**	VÁLVULA	VALVE	VALVULA
23	3412002M91	**1**	CONEXÃO	CONNECTION	CONEXION
24	070262P1	**1**	TUBO	PIPE	CANO
25	023883T1	**1**	CONEXÃO	CONNECTION	CONEXION
26	070255P1	**1**	TUBO	PIPE	CANO
27	039368T1	**1**	CONEXÃO	CONNECTION	CONEXION
28	062352P1	**1**	TUBO	PIPE	CANO
29	033308P1	**2**	CONEXÃO "T"	CONNECTION T	CONEXION T
30	070691P1	**1**	TUBO	PIPE	CANO
31	039290T1	**3**	CONEXÃO	CONNECTION	CONEXION
32	039291T1	**3**	ARRUELA	WASHER	ARANDELA
33	047154T1	**1**	CONEXÃO	CONNECTION	CONEXION
34	070695P1	**1**	TUBO	PIPE	CANO
35	059061P1	**2**	TUBO	PIPE	CANO
36	358724X91	**1**	BUJÃO	PLUG	TAPON
38	039290T1	**2**	CONEXÃO	CONNECTION	CONEXION
39	45264100	**2**	CONEXÃO	CONNECTION	CONEXION
41	039368T1	**1**	CONEXÃO	CONNECTION	CONEXION
42	355565X1	**5**	PORCA	NUT	TUERCA
43	353446X1	**5**	ARRUELA	WASHER	ARANDELA
44	070697P1	**1**	SUPORTE	CLEVIS	GANCHO SEGURI.
45	3585143M1	**10**	BRAÇADEIRA	CLAMP	ABRAZADERA
46	3146897M1	**5**	REFORÇO	REINFORCEMENT	REFUERZO
47	353685X1	**5**	PARAFUSO	BOLT	PERNO
48	070689P1	**1**	TUBO	PIPE	CANO

Direção E Controle Remoto
Remote Control And Steering
Dirección Y Controle Remoto

70-205

Com Cabine - 2rm - Retorno Por Mola
With Cab - 2wd - Spring Return
Con Cabina - 2rm - Retorno Por Mola

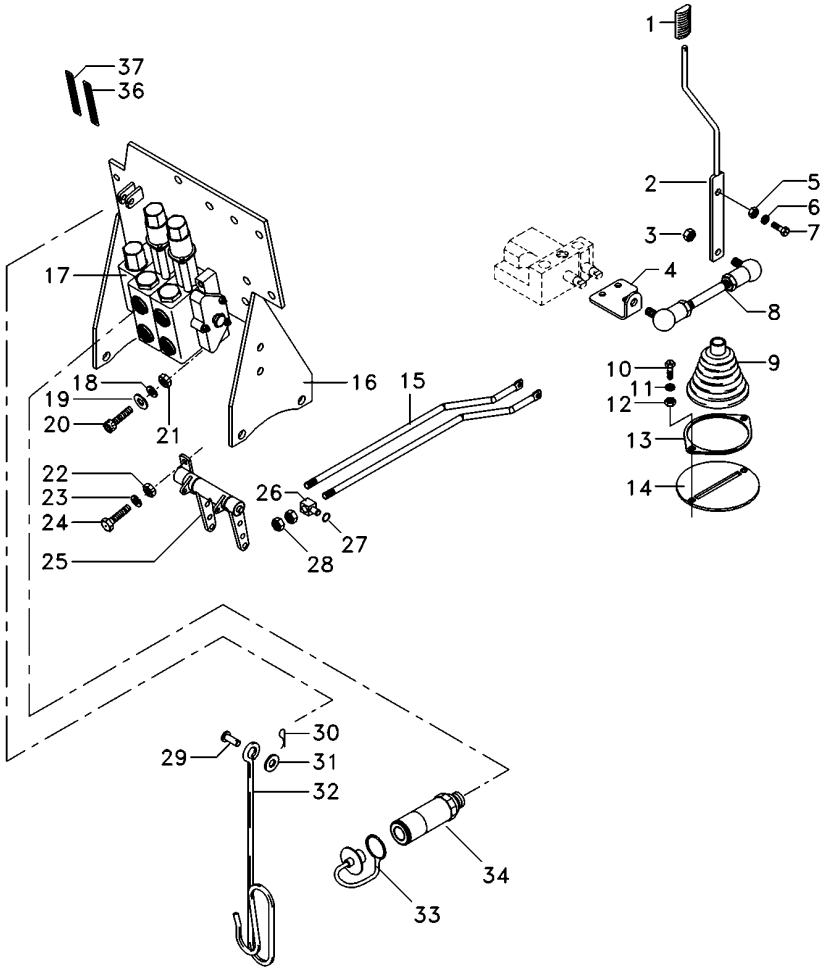

1	6200649M1	**1**	MANÍPULO	KNOB	POMO
2	6207308M91	**1**	CJ. ALAVANCA	KIT, LEVER	JUEGO, PALANCA
3	339169X1	**4**	PORCA	NUT	TUERCA
4	6207301M1	**1**	ALAVANCA	LEVER	PALANCA
5	339402X1	**1**	PORCA	NUT	TUERCA
6	339376X1	**1**	ARRUELA	WASHER	ARANDELA
7	339401X1	**1**	PARAFUSO	BOLT	PERNO
8	6207304M91	**1**	TIRANTE	ROD	VARILLA
9	069915P1	**1**	COIFA	BELLOWS	FUELLE
10	339123X1	**2**	PARAFUSO	BOLT	PERNO
11	339374X1	**2**	ARRUELA	WASHER	ARANDELA
12	339169X1	**2**	PORCA	NUT	TUERCA
13	069937P1	**1**	ANEL	RING	ARO
14	6207307M91	**1**	CJ. SUPORTE	KIT, BRACKET	JUEGO SOPORTE
15	065981P1	**2**	TIRANTE	ROD	VARILLA
16	6226785M91	**1**	CJ. SUPORTE	KIT, BRACKET	JUEGO SOPORTE
17	6228117M91	**1**	CJ. COMANDO	DISTRIBUTOR	DISTRIBUIDOR
18	339376X1	**4**	ARRUELA	WASHER	ARANDELA
19	390734X1	**4**	ARRUELA	WASHER	ARANDELA
20	1440352X1	**1**	PARAFUSO	BOLT	PERNO
21	339402X1	**2**	PORCA	NUT	TUERCA
22	339169X1	**2**	PORCA	NUT	TUERCA
23	353446X1	**2**	ARRUELA	WASHER	ARANDELA
24	339123X1	**2**	PARAFUSO	BOLT	PERNO
25	066656N1	**1**	MANCAL	BEARING	COJINETE
26	1695655M1	**2**	BLOCO	BLOCK	BLOQUE
27	354345X1	**4**	ANEL TRAVA	CIRCLIP	CIRCULITO
28	1442577X1	**8**	PORCA	NUT	TUERCA
29	832813M1	**1**	PINO	PIN	PASADOR
30	354055X1	**1**	CUPILHA	COTTER PIN	PASADOR DOUBLE
31	390734X1	**1**	ARRUELA	WASHER	ARANDELA
32	1809938M2	**1**	GANCHO	HOOK	GANCHO
33	3611673M1	**4**	TAMPÃO	PAD	ALMOHADILLA
34	3772942M1	**4**	VÁLVULA FÊMEA	FEMALE COUPLER	ACOPLADOR HEMBRA
36	6208307M1	**1**	DECAL	DECAL	CALCOMANIA
37	6203286M1	**1**	DECAL	DECAL	CALCOMANIA

Direção E Controle Remoto
Remote Control And Steering
Dirección Y Controle Remoto

70-210

Com Cabine - 2rm - Com Desarme Automático
With Cab - 2wd - With Kick Out
Con Cabina - 2rm - Con Kick Out

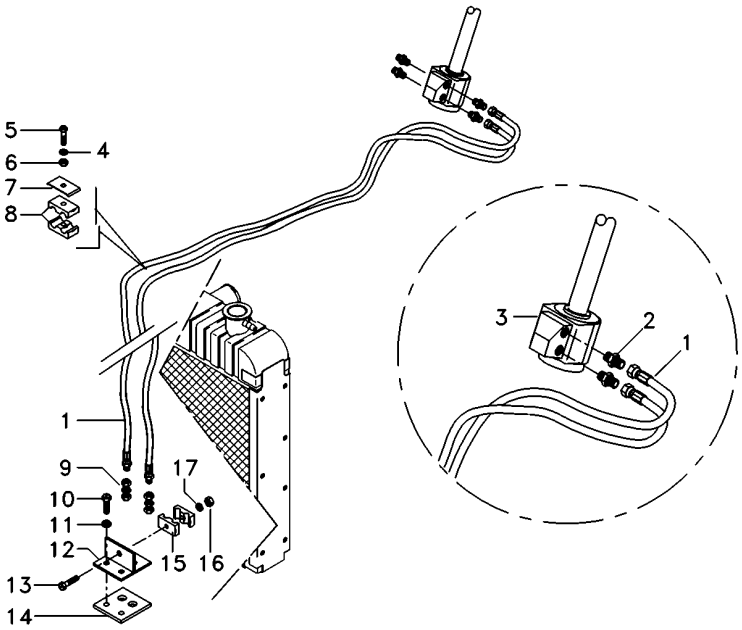

1	068332T1	**2**	MANGUEIRA	HOSE	FLEXIBLE
2	047155T1	**2**	CONEXÃO	CONNECTION	CONEXION
3	6214361M91	**1**	UN. HIDROSTÁTICA	STEERING UNIT	UNIDAD DIRECCION
4	353446X1	**1**	ARRUELA	WASHER	ARANDELA
5	353685X1	**1**	PARAFUSO	BOLT	PERNO
6	355565X1	**1**	PORCA	NUT	TUERCA
7	3146897M1	**1**	REFORÇO	REINFORCEMENT	REFUERZO
8	3585143M1	**2**	BRAÇADEIRA	CLAMP	ABRAZADERA
9	3412001M91	**2**	CONEXÃO	CONNECTION	CONEXION
10	353691X1	**2**	PARAFUSO	BOLT	PERNO
11	353434X1	**2**	ARRUELA	WASHER	ARANDELA
12	6223623M91	**1**	SUPORTE	BRACKET	SOPORTE
13	3468414M1	**1**	PARAFUSO	BOLT	PERNO
14	6223624M1	**1**	PROTEÇÃO	GUARD	DEFENSA
15	033212P1	**2**	BRAÇADEIRA	CLAMP	ABRAZADERA
16	339030X1	**1**	PORCA	NUT	TUERCA
17	339375X1	**1**	ARRUELA	WASHER	ARANDELA

Direção E Controle Remoto
Remote Control And Steering
Dirección Y Controle Remoto

70-215

Com Cabine - 2rm - Com Desarme Automático
With Cab - 2wd - With Kick Out
Con Cabina - 2rm - Con Kick Out

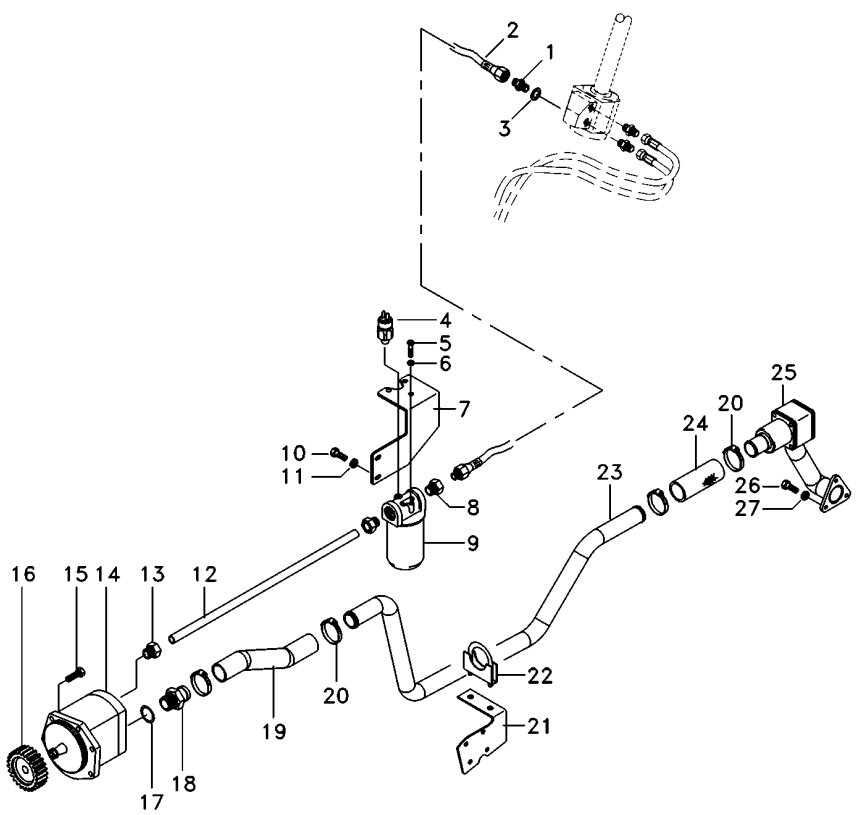

1	039290T1		**3**	CONEXÃO	CONNECTION	CONEXION
2	050762T1		**5**	MANGUEIRA	HOSE	FLEXIBLE
3	039291T1		**3**	ARRUELA	WASHER	ARANDELA
4	3798633M2		**1**	SENSOR	SENDER	EMISOR
5	353677X1		**3**	PARAFUSO	BOLT	PERNO
6	353446X1		**3**	ARRUELA	WASHER	ARANDELA
7	6223558M91		**1**	SUPORTE FILTRO	FILTER SUPPORT	FILTER SUPPORT
8	039290T1		**2**	CONEXÃO	CONNECTION	CONEXION
9	3790454H2		**1**	CJ. FILTRO	KIT, FILTER	JUEGO FILTRO
9	3799282H1		**1**	ELEMENTO	ELEMENT	ELEMENTO
10	339081X1		**3**	PARAFUSO	BOLT	PERNO
11	339376X1		**3**	ARRUELA	WASHER	ARANDELA
12	070693P1		**1**	TUBO	PIPE	CANO
13	041853T1		**1**	CONEXÃO	CONNECTION	CONEXION
14	041683T2		**1**	BOMBA HIDRÁULICA	HYDRAULIC PUMP	BOMBA HIDRAULICA
14	6218390M1		**1**	CHAVETA	KEY	CLAVE
14	6218391M1		**1**	PORCA	NUT	TUERCA
15	339123X1		**5**	PARAFUSO	BOLT	PERNO
16	041176P1		**1**	ENGRENAGEM	GEAR	ENGRANAJE
17	831527M1		**1**	ANEL "O"	O RING	JUNTA TORICA
18	1686698M1		**1**	CONEXÃO	CONNECTION	CONEXION
19	6228217M1		**1**	MANGUEIRA	HOSE	FLEXIBLE
20	6214781M1		**4**	BRAÇADEIRA	CLAMP	ABRAZADERA
21	6230055M1		**1**	SUPORTE	BRACKET	SOPORTE
22	042779N1		**1**	BRAÇADEIRA	CLAMP	ABRAZADERA
23	6227060M1		**1**	TUBO	PIPE	CANO
24	6215183M1		**1**	MANGUEIRA	HOSE	FLEXIBLE
25	6228600M91	70-405 No	**1**	FLANGE	FLANGE	PLETINA
26	353691X1		**3**	PARAFUSO	BOLT	PERNO
27	353434X1		**3**	ARRUELA	WASHER	ARANDELA

Direção E Controle Remoto
Remote Control And Steering
Dirección Y Controle Remoto

70-220

Com Cabine - 2rm - Com Desarme Automático
With Cab - 2wd - With Kick Out
Con Cabina - 2rm - Con Kick Out

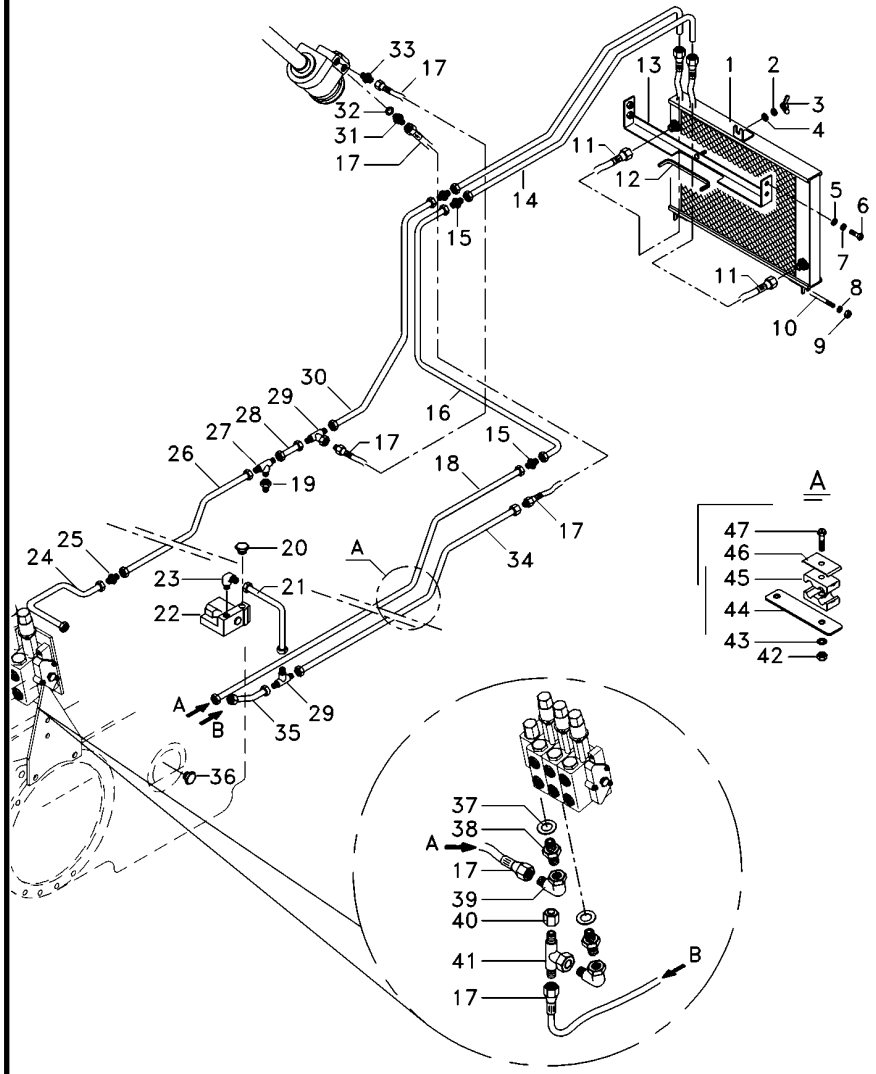

1	054522T1	**1**	RADIADOR	RADIATOR	RADIADOR
2	353446X1	**1**	ARRUELA	WASHER	ARANDELA
3	6211685M1	**1**	PORCA	NUT	TUERCA
4	339024X1	**1**	ARRUELA	WASHER	ARANDELA
5	391039X1	**4**	ARRUELA	WASHER	ARANDELA
6	339123X1	**4**	PARAFUSO	BOLT	PERNO
7	339374X1	**4**	ARRUELA	WASHER	ARANDELA
8	353446X1	**2**	ARRUELA	WASHER	ARANDELA
9	355565X1	**4**	PORCA	NUT	TUERCA
10	6222029M1	**1**	TIRANTE	ROD	VARILLA
11	6233011M91	**1**	CJ. MANGUEIRA	KIT, HOSE	MANGUITOS JUEGO
12	6206213M1	**1**	GALÃO	PAD	CIERRE
13	6219217M91	**1**	SUPORTE	BRACKET	SOPORTE
14	070690P1	**1**	TUBO	PIPE	CANO
15	3412195M91	**6**	CONEXÃO	CONNECTION	CONEXION
16	070692P1	**1**	TUBO	PIPE	CANO
17	050762T1	**5**	MANGUEIRA	HOSE	FLEXIBLE
18	070694P1	**1**	TUBO	PIPE	CANO
19	047155T1	**2**	CONEXÃO	CONNECTION	CONEXION
20	358724X91	**1**	BUJÃO	PLUG	TAPON
21	070688P1	**1**	TUBO	PIPE	CANO
22	070845T1	**1**	VÁLVULA	VALVE	VALVULA
23	3412002M91	**1**	CONEXÃO	CONNECTION	CONEXION
24	070262P1	**1**	TUBO	PIPE	CANO
25	023883T1	**1**	CONEXÃO	CONNECTION	CONEXION
26	070255P1	**1**	TUBO	PIPE	CANO
27	039368T1	**1**	CONEXÃO	CONNECTION	CONEXION
28	062352P1	**1**	TUBO	PIPE	CANO
29	033308P1	**2**	CONEXÃO "T"	CONNECTION T	CONEXION T
30	070691P1	**1**	TUBO	PIPE	CANO
31	039290T1	**3**	CONEXÃO	CONNECTION	CONEXION
32	039291T1	**3**	ARRUELA	WASHER	ARANDELA
33	047154T1	**1**	CONEXÃO	CONNECTION	CONEXION
34	070695P1	**1**	TUBO	PIPE	CANO
35	059061P1	**2**	TUBO	PIPE	CANO
36	358724X91	**1**	BUJÃO	PLUG	TAPON
38	039290T1	**2**	CONEXÃO	CONNECTION	CONEXION
39	45264100	**2**	CONEXÃO	CONNECTION	CONEXION
41	039368T1	**1**	CONEXÃO	CONNECTION	CONEXION
42	355565X1	**5**	PORCA	NUT	TUERCA
43	353446X1	**5**	ARRUELA	WASHER	ARANDELA
44	070697P1	**1**	SUPORTE	CLEVIS	GANCHO SEGURI.
45	3585143M1	**10**	BRAÇADEIRA	CLAMP	ABRAZADERA
46	3146897M1	**5**	REFORÇO	REINFORCEMENT	REFUERZO
47	353685X1	**5**	PARAFUSO	BOLT	PERNO
48	070689P1	**1**	TUBO	PIPE	CANO

Direção E Controle Remoto
Remote Control And Steering
Dirección Y Controle Remoto

70-225

Com Cabine - 2rm - Com Desarme Automático
With Cab - 2wd - With Kick Out
Con Cabina - 2rm - Con Kick Out

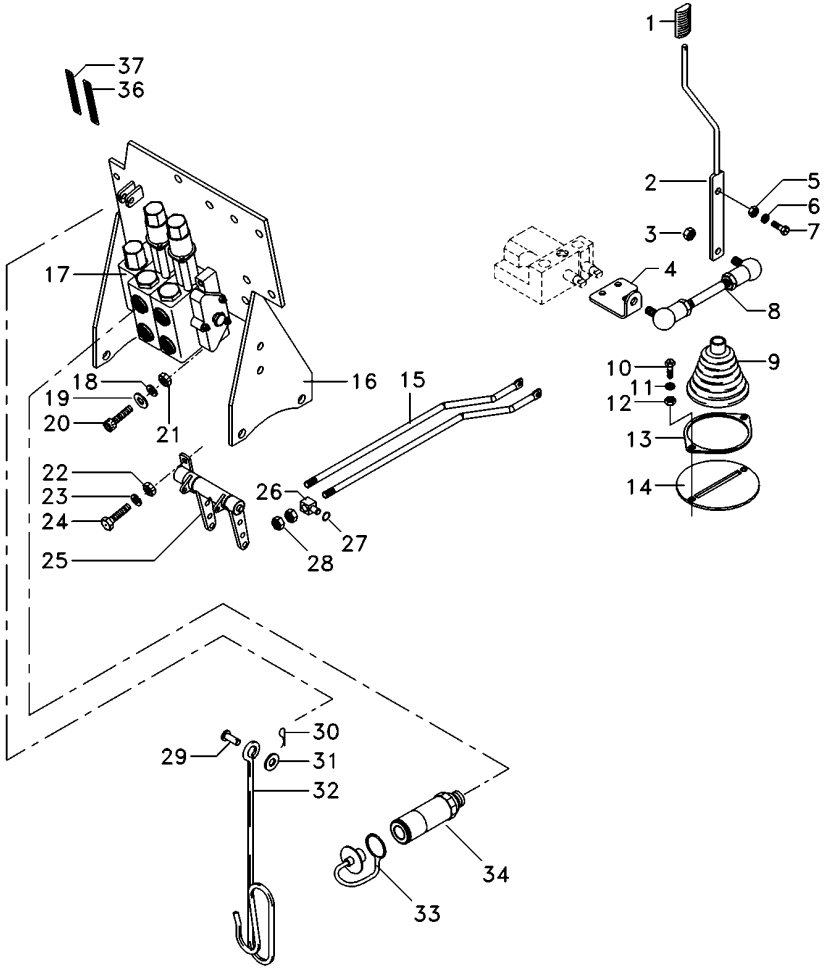

1	6200649M1	**1** MANÍPULO	KNOB	POMO
2	6207308M91	**1** CJ. ALAVANCA	KIT, LEVER	JUEGO, PALANCA
3	339169X1	**4** PORCA	NUT	TUERCA
4	6207301M1	**1** ALAVANCA	LEVER	PALANCA
5	339402X1	**1** PORCA	NUT	TUERCA
6	339376X1	**1** ARRUELA	WASHER	ARANDELA
7	339401X1	**1** PARAFUSO	BOLT	PERNO
8	6207304M91	**1** TIRANTE	ROD	VARILLA
9	069915P1	**1** COIFA	BELLOWS	FUELLE
10	339123X1	**2** PARAFUSO	BOLT	PERNO
11	339374X1	**2** ARRUELA	WASHER	ARANDELA
12	339169X1	**2** PORCA	NUT	TUERCA
13	069937P1	**1** ANEL	RING	ARO
14	6207307M91	**1** CJ. SUPORTE	KIT, BRACKET	JUEGO SOPORTE
15	065981P1	**2** TIRANTE	ROD	VARILLA
16	6226785M91	**1** CJ. SUPORTE	KIT, BRACKET	JUEGO SOPORTE
17	6228120M91	**1** CJ. COMANDO	DISTRIBUTOR	DISTRIBUIDOR
18	339376X1	**4** ARRUELA	WASHER	ARANDELA
19	390734X1	**4** ARRUELA	WASHER	ARANDELA
20	1440352X1	**1** PARAFUSO	BOLT	PERNO
21	339402X1	**2** PORCA	NUT	TUERCA
22	339169X1	**2** PORCA	NUT	TUERCA
23	353446X1	**2** ARRUELA	WASHER	ARANDELA
24	339123X1	**2** PARAFUSO	BOLT	PERNO
25	066656N1	**1** MANCAL	BEARING	COJINETE
26	1695655M1	**2** BLOCO	BLOCK	BLOQUE
27	354345X1	**4** ANEL TRAVA	CIRCLIP	CIRCULITO
28	1442577X1	**8** PORCA	NUT	TUERCA
29	832813M1	**1** PINO	PIN	PASADOR
30	354055X1	**1** CUPILHA	COTTER PIN	PASADOR DOUBLE
31	390734X1	**1** ARRUELA	WASHER	ARANDELA
32	1809938M2	**1** GANCHO	HOOK	GANCHO
33	3611673M1	**4** TAMPÃO	PAD	ALMOHADILLA
34	3772942M1	**4** VÁLVULA FÊMEA	FEMALE COUPLER	ACOPLADOR HEMBRA
36	6208307M1	**1** DECAL	DECAL	CALCOMANIA
37	6203286M1	**1** DECAL	DECAL	CALCOMANIA

Direção E Controle Remoto
Remote Control And Steering
Dirección Y Controle Remoto

70-230

Com Cabine - 2rm - 3 Corpos Desarme Automático
With Cab - 2wd - 3 Body Kick Out
Con Cabina - 2rm - 3 Cuerpos Kick Out

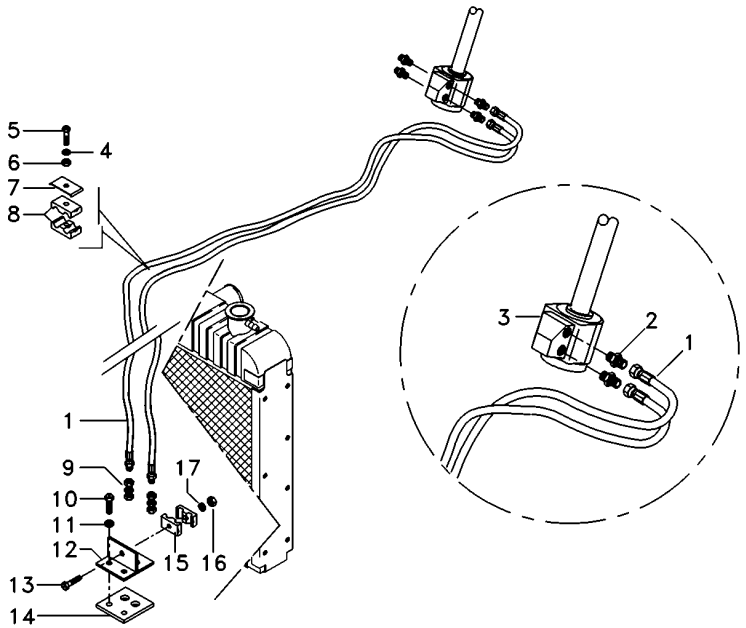

1	068332T1	**2**	MANGUEIRA	HOSE	FLEXIBLE
2	047155T1	**2**	CONEXÃO	CONNECTION	CONEXION
3	6214361M91	**1**	UN. HIDROSTÁTICA	STEERING UNIT	UNIDAD DIRECCION
4	353446X1	**1**	ARRUELA	WASHER	ARANDELA
5	353685X1	**1**	PARAFUSO	BOLT	PERNO
6	355565X1	**1**	PORCA	NUT	TUERCA
7	3146897M1	**1**	REFORÇO	REINFORCEMENT	REFUERZO
8	3585143M1	**2**	BRAÇADEIRA	CLAMP	ABRAZADERA
9	3412001M91	**2**	CONEXÃO	CONNECTION	CONEXION
10	353691X1	**2**	PARAFUSO	BOLT	PERNO
11	353434X1	**2**	ARRUELA	WASHER	ARANDELA
12	6223623M91	**1**	SUPORTE	BRACKET	SOPORTE
13	3468414M1	**1**	PARAFUSO	BOLT	PERNO
14	6223624M1	**1**	PROTEÇÃO	GUARD	DEFENSA
15	033212P1	**2**	BRAÇADEIRA	CLAMP	ABRAZADERA
16	339030X1	**1**	PORCA	NUT	TUERCA
17	339375X1	**1**	ARRUELA	WASHER	ARANDELA

Direção E Controle Remoto
Remote Control And Steering
Dirección Y Controle Remoto

70-235

Com Cabine - 2rm - 3 Corpos Desarme Automático
With Cab - 2wd - 3 Body Kick Out
Con Cabina - 2rm - 3 Cuerpos Kick Out

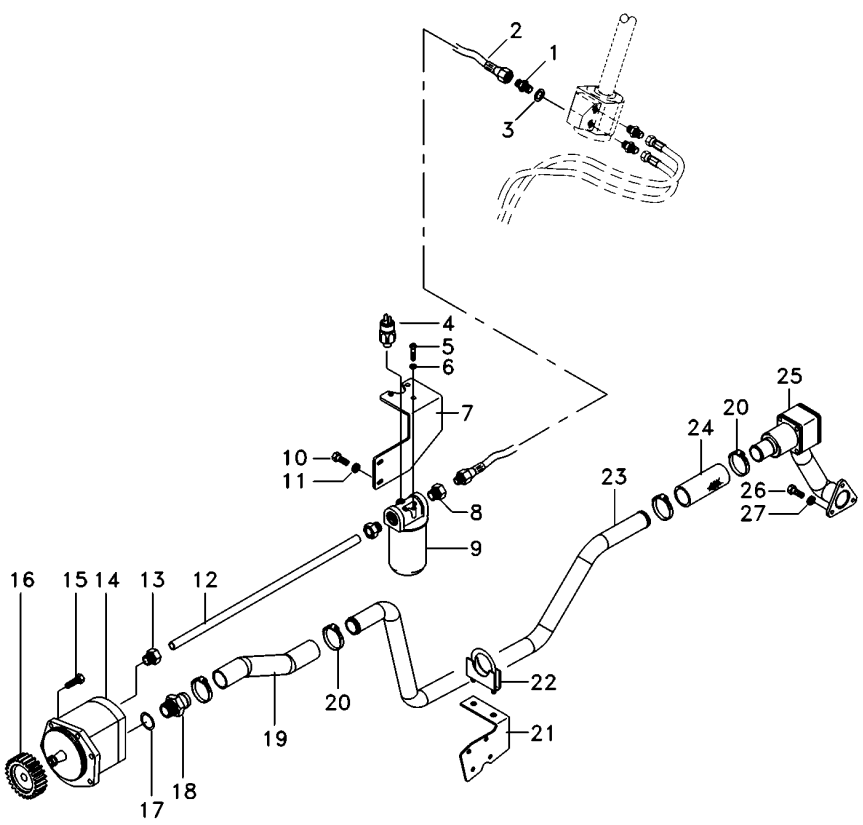

1	039290T1		**3**	CONEXÃO	CONNECTION	CONEXION
2	050762T1		**5**	MANGUEIRA	HOSE	FLEXIBLE
3	039291T1		**3**	ARRUELA	WASHER	ARANDELA
4	3798633M2		**1**	SENSOR	SENDER	EMISOR
5	353677X1		**3**	PARAFUSO	BOLT	PERNO
6	353446X1		**3**	ARRUELA	WASHER	ARANDELA
7	6223558M91		**1**	SUPORTE FILTRO	FILTER SUPPORT	FILTER SUPPORT
8	039290T1		**2**	CONEXÃO	CONNECTION	CONEXION
9	3790454H2		**1**	CJ. FILTRO	KIT, FILTER	JUEGO FILTRO
9	3799282H1		**1**	ELEMENTO	ELEMENT	ELEMENTO
10	339081X1		**3**	PARAFUSO	BOLT	PERNO
11	339376X1		**3**	ARRUELA	WASHER	ARANDELA
12	070693P1		**1**	TUBO	PIPE	CANO
13	041853T1		**1**	CONEXÃO	CONNECTION	CONEXION
14	041683T2		**1**	BOMBA HIDRÁULICA	HYDRAULIC PUMP	BOMBA HIDRAULICA
14	6218390M1		**1**	CHAVETA	KEY	CLAVE
14	6218391M1		**1**	PORCA	NUT	TUERCA
15	339123X1		**5**	PARAFUSO	BOLT	PERNO
16	041176P1		**1**	ENGRENAGEM	GEAR	ENGRANAJE
17	831527M1		**1**	ANEL "O"	O RING	JUNTA TORICA
18	1686698M1		**1**	CONEXÃO	CONNECTION	CONEXION
19	6228217M1		**1**	MANGUEIRA	HOSE	FLEXIBLE
20	6214781M1		**4**	BRAÇADEIRA	CLAMP	ABRAZADERA
21	6230055M1		**1**	SUPORTE	BRACKET	SOPORTE
22	042779N1		**1**	BRAÇADEIRA	CLAMP	ABRAZADERA
23	6227060M1		**1**	TUBO	PIPE	CANO
24	6215183M1		**1**	MANGUEIRA	HOSE	FLEXIBLE
25	6228600M91	70-405 No	**1**	FLANGE	FLANGE	PLETINA
26	353691X1		**3**	PARAFUSO	BOLT	PERNO
27	353434X1		**3**	ARRUELA	WASHER	ARANDELA

Direção E Controle Remoto
Remote Control And Steering
Dirección Y Controle Remoto

70-240

Com Cabine - 2rm - 3 Corpos Desarme Automático
With Cab - 2wd - 3 Body Kick Out
Con Cabina - 2rm - 3 Cuerpos Kick Out

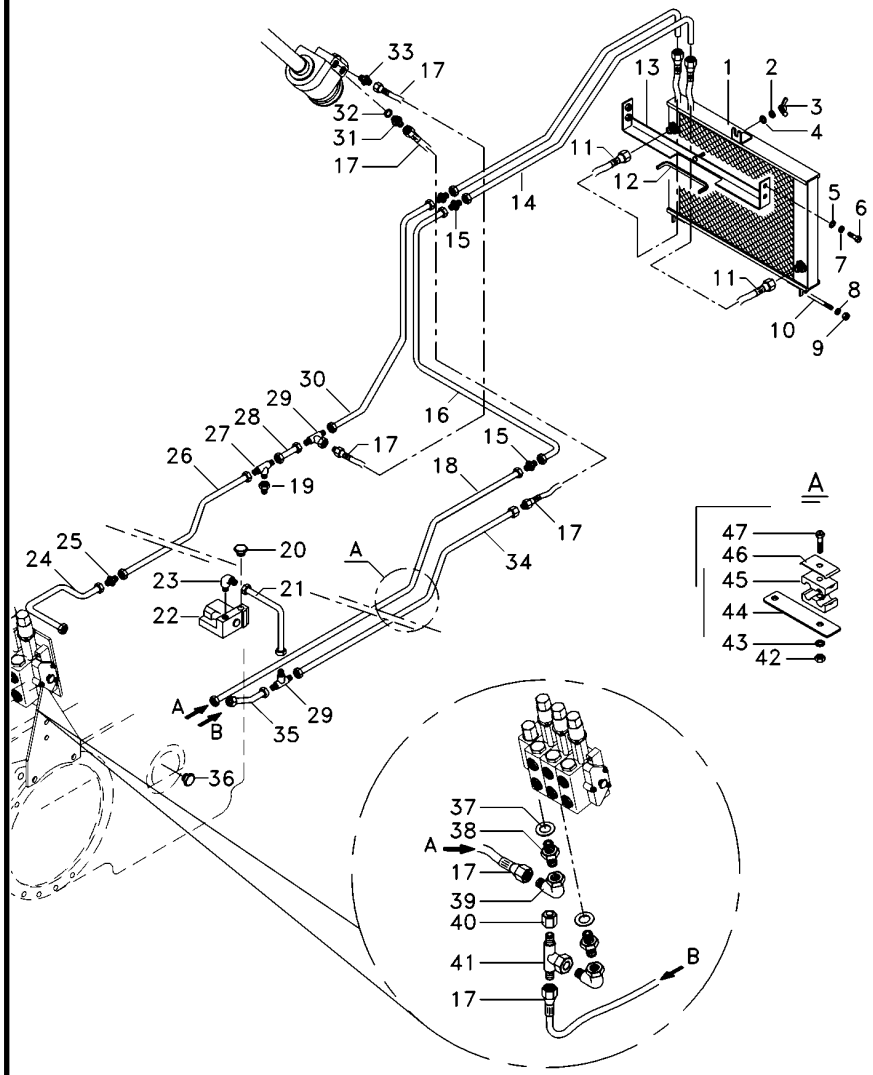

1	054522T1	**1**	RADIADOR	RADIATOR	RADIADOR
2	353446X1	**1**	ARRUELA	WASHER	ARANDELA
3	6211685M1	**1**	PORCA	NUT	TUERCA
4	339024X1	**1**	ARRUELA	WASHER	ARANDELA
5	391039X1	**4**	ARRUELA	WASHER	ARANDELA
6	339123X1	**4**	PARAFUSO	BOLT	PERNO
7	339374X1	**4**	ARRUELA	WASHER	ARANDELA
8	353446X1	**2**	ARRUELA	WASHER	ARANDELA
9	355565X1	**4**	PORCA	NUT	TUERCA
10	6222029M1	**1**	TIRANTE	ROD	VARILLA
11	6233011M91	**1**	CJ. MANGUEIRA	KIT, HOSE	MANGUITOS JUEGO
12	6206213M1	**1**	GALÃO	PAD	CIERRE
13	6219217M91	**1**	SUPORTE	BRACKET	SOPORTE
14	070690P1	**1**	TUBO	PIPE	CANO
15	3412195M91	**6**	CONEXÃO	CONNECTION	CONEXION
16	070692P1	**1**	TUBO	PIPE	CANO
17	050762T1	**5**	MANGUEIRA	HOSE	FLEXIBLE
18	070694P1	**1**	TUBO	PIPE	CANO
19	047155T1	**2**	CONEXÃO	CONNECTION	CONEXION
20	358724X91	**1**	BUJÃO	PLUG	TAPON
21	070688P1	**1**	TUBO	PIPE	CANO
22	070845T1	**1**	VÁLVULA	VALVE	VALVULA
23	3412002M91	**1**	CONEXÃO	CONNECTION	CONEXION
24	070262P1	**1**	TUBO	PIPE	CANO
25	023883T1	**1**	CONEXÃO	CONNECTION	CONEXION
26	070255P1	**1**	TUBO	PIPE	CANO
27	039368T1	**1**	CONEXÃO	CONNECTION	CONEXION
28	062352P1	**1**	TUBO	PIPE	CANO
29	033308P1	**2**	CONEXÃO "T"	CONNECTION T	CONEXION T
30	070691P1	**1**	TUBO	PIPE	CANO
31	039290T1	**3**	CONEXÃO	CONNECTION	CONEXION
32	039291T1	**3**	ARRUELA	WASHER	ARANDELA
33	047154T1	**1**	CONEXÃO	CONNECTION	CONEXION
34	070695P1	**1**	TUBO	PIPE	CANO
35	059061P1	**2**	TUBO	PIPE	CANO
36	358724X91	**1**	BUJÃO	PLUG	TAPON
38	039290T1	**2**	CONEXÃO	CONNECTION	CONEXION
39	45264100	**2**	CONEXÃO	CONNECTION	CONEXION
41	039368T1	**1**	CONEXÃO	CONNECTION	CONEXION
42	355565X1	**5**	PORCA	NUT	TUERCA
43	353446X1	**5**	ARRUELA	WASHER	ARANDELA
44	070697P1	**1**	SUPORTE	CLEVIS	GANCHO SEGURI.
45	3585143M1	**10**	BRAÇADEIRA	CLAMP	ABRAZADERA
46	3146897M1	**5**	REFORÇO	REINFORCEMENT	REFUERZO
47	353685X1	**5**	PARAFUSO	BOLT	PERNO
48	070689P1	**1**	TUBO	PIPE	CANO

Direção E Controle Remoto
Remote Control And Steering
Dirección Y Controle Remoto

70-245

Com Cabine - 2rm - 3 Corpos Desarme Automático
With Cab - 2wd - 3 Body Kick Out
Con Cabina - 2rm - 3 Cuerpos Kick Out

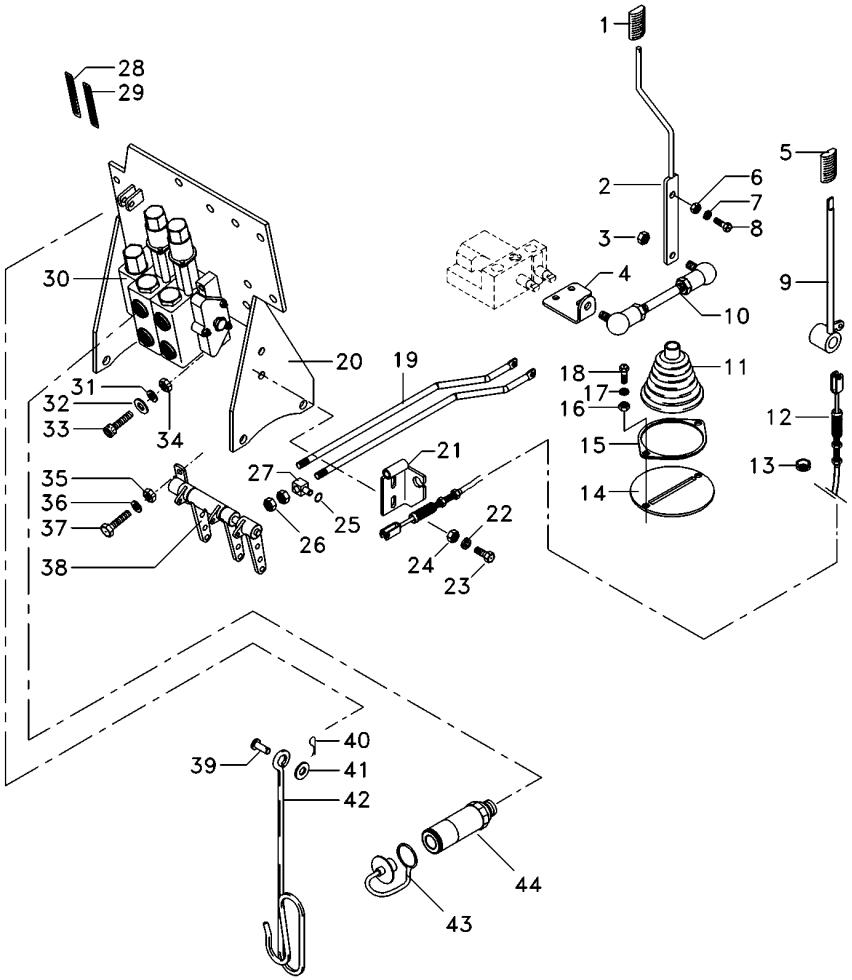

1	6200649M1	**1**	MANÍPULO	KNOB	POMO
2	6207308M91	**1**	CJ. ALAVANCA	KIT, LEVER	JUEGO, PALANCA
3	339169X1	**4**	PORCA	NUT	TUERCA
4	6207301M1	**1**	ALAVANCA	LEVER	PALANCA
5	3715491M91	**1**	MANÍPULO	KNOB	POMO
6	339402X1	**1**	PORCA	NUT	TUERCA
7	339376X1	**1**	ARRUELA	WASHER	ARANDELA
8	339401X1	**1**	PARAFUSO	BOLT	PERNO
9	072171S1	**1**	ALAVANCA	LEVER	PALANCA
10	6207304M91	**1**	TIRANTE	ROD	VARILLA
11	069915P1	**1**	COIFA	BELLOWS	FUELLE
12	070007T1	**1**	CJ. CABO	KIT, CABLE	CABLES JUEGO
13	059277P1	**1**	PASSA-FIO	GROMMET	PASACABLE
14	6207307M91	**1**	CJ. SUPORTE	KIT, BRACKET	JUEGO SOPORTE
15	069937P1	**1**	ANEL	RING	ARO
16	339169X1	**2**	PORCA	NUT	TUERCA
17	339374X1	**2**	ARRUELA	WASHER	ARANDELA
18	339123X1	**2**	PARAFUSO	BOLT	PERNO
19	065981P1	**2**	TIRANTE	ROD	VARILLA
20	6226785M91	**1**	CJ. SUPORTE	KIT, BRACKET	JUEGO SOPORTE
21	6205187M91	**1**	SUPORTE	CLEVIS	GANCHO SEGURI.
22	339375X1	**2**	ARRUELA	WASHER	ARANDELA
23	339229X1	**2**	PARAFUSO	BOLT	PERNO
24	339030X1	**2**	PORCA	NUT	TUERCA
25	354345X1	**6**	ANEL TRAVA	CIRCLIP	CIRCULITO
26	1442577X1	**8**	PORCA	NUT	TUERCA
27	1695655M1	**3**	BLOCO	BLOCK	BLOQUE
28	6203286M1	**2**	DECAL	DECAL	CALCOMANIA
29	6208307M1	**1**	DECAL	DECAL	CALCOMANIA
30	6228116M91	**1**	CJ. COMANDO	DISTRIBUTOR	DISTRIBUIDOR
31	339376X1	**2**	ARRUELA	WASHER	ARANDELA
32	390734X1	**2**	ARRUELA	WASHER	ARANDELA
33	3009297X1	**2**	PARAFUSO	BOLT	PERNO
34	339402X1	**1**	PORCA	NUT	TUERCA
35	339169X1	**2**	PORCA	NUT	TUERCA
36	353446X1	**2**	ARRUELA	WASHER	ARANDELA
37	339123X1	**2**	PARAFUSO	BOLT	PERNO
38	073084N1	**1**	MANCAL	BEARING	COJINETE
39	832813M1	**1**	PINO	PIN	PASADOR
40	354055X1	**1**	CUPILHA	COTTER PIN	PASADOR DOUBLE
41	390734X1	**1**	ARRUELA	WASHER	ARANDELA
42	1809938M2	**1**	GANCHO	HOOK	GANCHO
43	3611673M1	**6**	TAMPÃO	PAD	ALMOHADILLA
44	3772942M1	**6**	VÁLVULA FÊMEA	FEMALE COUPLER	ACOPLADOR HEMBRA

Direção E Controle Remoto
Remote Control And Steering
Dirección Y Controle Remoto

70-250

Com Cabine - 2rm - 2 Kick Out + 1 Retorno Por Mola
With Cab - 2wd - 2 Kick Out + 1 Spring Return
Con Cabina - 2rm - 2 Kick Out + 1 Retorno Por Mola

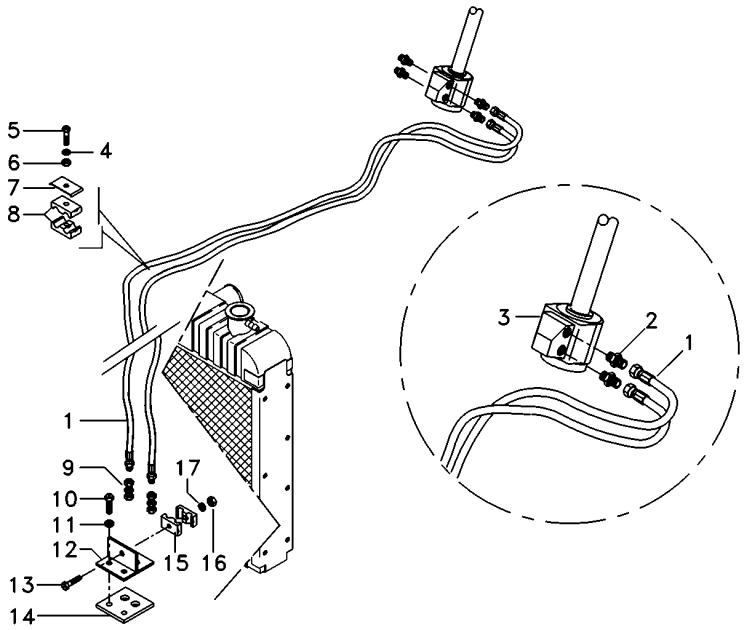

1	068332T1	**2**	MANGUEIRA	HOSE	FLEXIBLE
2	047155T1	**2**	CONEXÃO	CONNECTION	CONEXION
3	6214361M91	**1**	UN. HIDROSTÁTICA	STEERING UNIT	UNIDAD DIRECCION
4	353446X1	**1**	ARRUELA	WASHER	ARANDELA
5	353685X1	**1**	PARAFUSO	BOLT	PERNO
6	355565X1	**1**	PORCA	NUT	TUERCA
7	3146897M1	**1**	REFORÇO	REINFORCEMENT	REFUERZO
8	3585143M1	**2**	BRAÇADEIRA	CLAMP	ABRAZADERA
9	3412001M91	**2**	CONEXÃO	CONNECTION	CONEXION
10	353691X1	**2**	PARAFUSO	BOLT	PERNO
11	353434X1	**2**	ARRUELA	WASHER	ARANDELA
12	6223623M91	**1**	SUPORTE	BRACKET	SOPORTE
13	3468414M1	**1**	PARAFUSO	BOLT	PERNO
14	6223624M1	**1**	PROTEÇÃO	GUARD	DEFENSA
15	033212P1	**2**	BRAÇADEIRA	CLAMP	ABRAZADERA
16	339030X1	**1**	PORCA	NUT	TUERCA
17	339375X1	**1**	ARRUELA	WASHER	ARANDELA

Direção E Controle Remoto
Remote Control And Steering
Dirección Y Controle Remoto

70-255

Com Cabine - 2rm - 2 Kick Out + 1 Retorno Por Mola
With Cab - 2wd - 2 Kick Out + 1 Spring Return
Con Cabina - 2rm - 2 Kick Out + 1 Retorno Por Mola

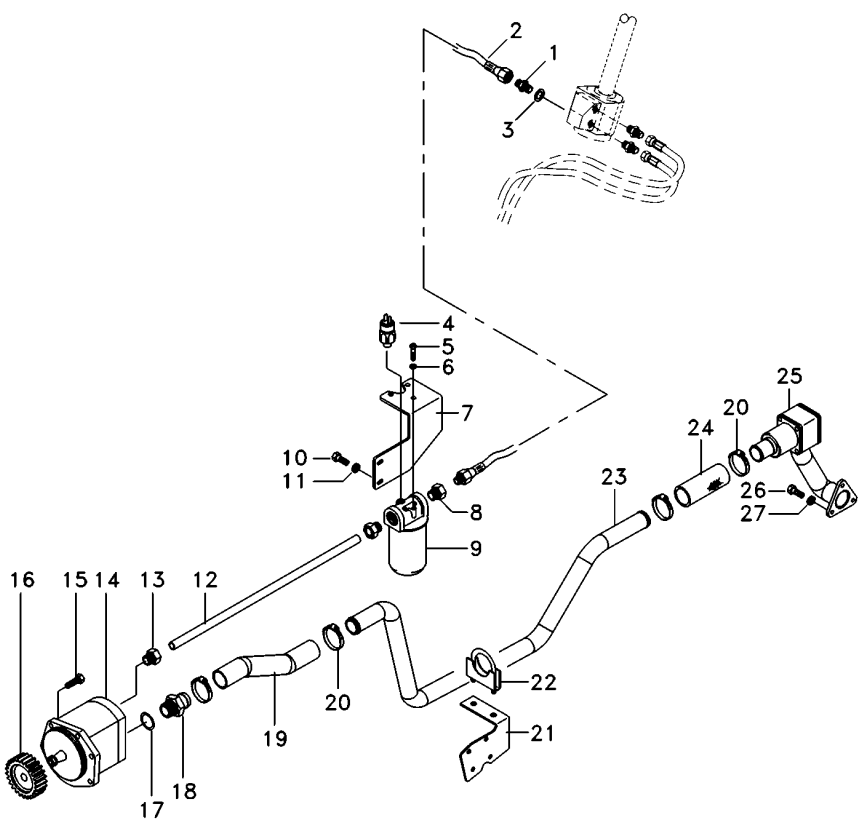

1	039290T1		**3**	CONEXÃO	CONNECTION	CONEXION
2	050762T1		**5**	MANGUEIRA	HOSE	FLEXIBLE
3	039291T1		**3**	ARRUELA	WASHER	ARANDELA
4	3798633M2		**1**	SENSOR	SENDER	EMISOR
5	353677X1		**3**	PARAFUSO	BOLT	PERNO
6	353446X1		**3**	ARRUELA	WASHER	ARANDELA
7	6223558M91		**1**	SUPORTE FILTRO	FILTER SUPPORT	FILTER SUPPORT
8	039290T1		**2**	CONEXÃO	CONNECTION	CONEXION
9	3790454H2		**1**	CJ. FILTRO	KIT, FILTER	JUEGO FILTRO
9	3799282H1		**1**	ELEMENTO	ELEMENT	ELEMENTO
10	339081X1		**3**	PARAFUSO	BOLT	PERNO
11	339376X1		**3**	ARRUELA	WASHER	ARANDELA
12	070693P1		**1**	TUBO	PIPE	CANO
13	041853T1		**1**	CONEXÃO	CONNECTION	CONEXION
14	041683T2		**1**	BOMBA HIDRÁULICA	HYDRAULIC PUMP	BOMBA HIDRAULICA
14	6218390M1		**1**	CHAVETA	KEY	CLAVE
14	6218391M1		**1**	PORCA	NUT	TUERCA
15	339123X1		**5**	PARAFUSO	BOLT	PERNO
16	041176P1		**1**	ENGRENAGEM	GEAR	ENGRANAJE
17	831527M1		**1**	ANEL "O"	O RING	JUNTA TORICA
18	1686698M1		**1**	CONEXÃO	CONNECTION	CONEXION
19	6228217M1		**1**	MANGUEIRA	HOSE	FLEXIBLE
20	6214781M1		**4**	BRAÇADEIRA	CLAMP	ABRAZADERA
21	6230055M1		**1**	SUPORTE	BRACKET	SOPORTE
22	042779N1		**1**	BRAÇADEIRA	CLAMP	ABRAZADERA
23	6227060M1		**1**	TUBO	PIPE	CANO
24	6215183M1		**1**	MANGUEIRA	HOSE	FLEXIBLE
25	6228600M91	70-405 No	**1**	FLANGE	FLANGE	PLETINA
26	353691X1		**3**	PARAFUSO	BOLT	PERNO
27	353434X1		**3**	ARRUELA	WASHER	ARANDELA

Direção E Controle Remoto
Remote Control And Steering
Dirección Y Controle Remoto

70-260

Com Cabine - 2rm - 2 Kick Out + 1 Retorno Por Mola
With Cab - 2wd - 2 Kick Out + 1 Spring Return
Con Cabina - 2rm - 2 Kick Out + 1 Retorno Por Mola

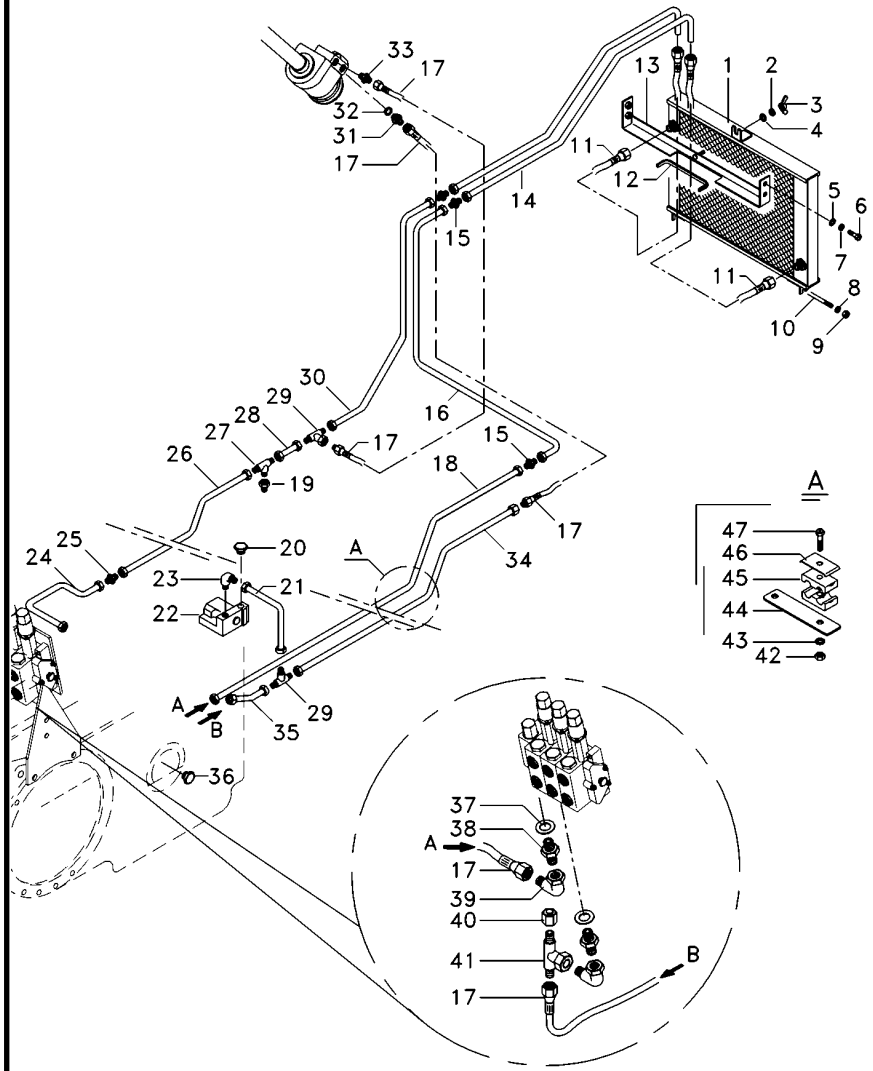

1	054522T1	**1**	RADIADOR	RADIATOR	RADIADOR
2	353446X1	**1**	ARRUELA	WASHER	ARANDELA
3	6211685M1	**1**	PORCA	NUT	TUERCA
4	339024X1	**1**	ARRUELA	WASHER	ARANDELA
5	391039X1	**4**	ARRUELA	WASHER	ARANDELA
6	339123X1	**4**	PARAFUSO	BOLT	PERNO
7	339374X1	**4**	ARRUELA	WASHER	ARANDELA
8	353446X1	**2**	ARRUELA	WASHER	ARANDELA
9	355565X1	**4**	PORCA	NUT	TUERCA
10	6222029M1	**1**	TIRANTE	ROD	VARILLA
11	6233011M91	**1**	CJ. MANGUEIRA	KIT, HOSE	MANGUITOS JUEGO
12	6206213M1	**1**	GALÃO	PAD	CIERRE
13	6219217M91	**1**	SUPORTE	BRACKET	SOPORTE
14	070690P1	**1**	TUBO	PIPE	CANO
15	3412195M91	**6**	CONEXÃO	CONNECTION	CONEXION
16	070692P1	**1**	TUBO	PIPE	CANO
17	050762T1	**5**	MANGUEIRA	HOSE	FLEXIBLE
18	070694P1	**1**	TUBO	PIPE	CANO
19	047155T1	**2**	CONEXÃO	CONNECTION	CONEXION
20	358724X91	**1**	BUJÃO	PLUG	TAPON
21	070688P1	**1**	TUBO	PIPE	CANO
22	070845T1	**1**	VÁLVULA	VALVE	VALVULA
23	3412002M91	**1**	CONEXÃO	CONNECTION	CONEXION
24	070262P1	**1**	TUBO	PIPE	CANO
25	023883T1	**1**	CONEXÃO	CONNECTION	CONEXION
26	070255P1	**1**	TUBO	PIPE	CANO
27	039368T1	**1**	CONEXÃO	CONNECTION	CONEXION
28	062352P1	**1**	TUBO	PIPE	CANO
29	033308P1	**2**	CONEXÃO "T"	CONNECTION T	CONEXION T
30	070691P1	**1**	TUBO	PIPE	CANO
31	039290T1	**3**	CONEXÃO	CONNECTION	CONEXION
32	039291T1	**3**	ARRUELA	WASHER	ARANDELA
33	047154T1	**1**	CONEXÃO	CONNECTION	CONEXION
34	070695P1	**1**	TUBO	PIPE	CANO
35	059061P1	**2**	TUBO	PIPE	CANO
36	358724X91	**1**	BUJÃO	PLUG	TAPON
38	039290T1	**2**	CONEXÃO	CONNECTION	CONEXION
39	45264100	**2**	CONEXÃO	CONNECTION	CONEXION
41	039368T1	**1**	CONEXÃO	CONNECTION	CONEXION
42	355565X1	**5**	PORCA	NUT	TUERCA
43	353446X1	**5**	ARRUELA	WASHER	ARANDELA
44	070697P1	**1**	SUPORTE	CLEVIS	GANCHO SEGURI.
45	3585143M1	**10**	BRAÇADEIRA	CLAMP	ABRAZADERA
46	3146897M1	**5**	REFORÇO	REINFORCEMENT	REFUERZO
47	353685X1	**5**	PARAFUSO	BOLT	PERNO
48	070689P1	**1**	TUBO	PIPE	CANO

Direção E Controle Remoto
Remote Control And Steering
Dirección Y Controle Remoto

70-265

Com Cabine - 2rm - 2 Kick Out + 1 Retorno Por Mola
With Cab - 2wd - 2 Kick Out + 1 Spring Return
Con Cabina - 2rm - 2 Kick Out + 1 Retorno Por Mola

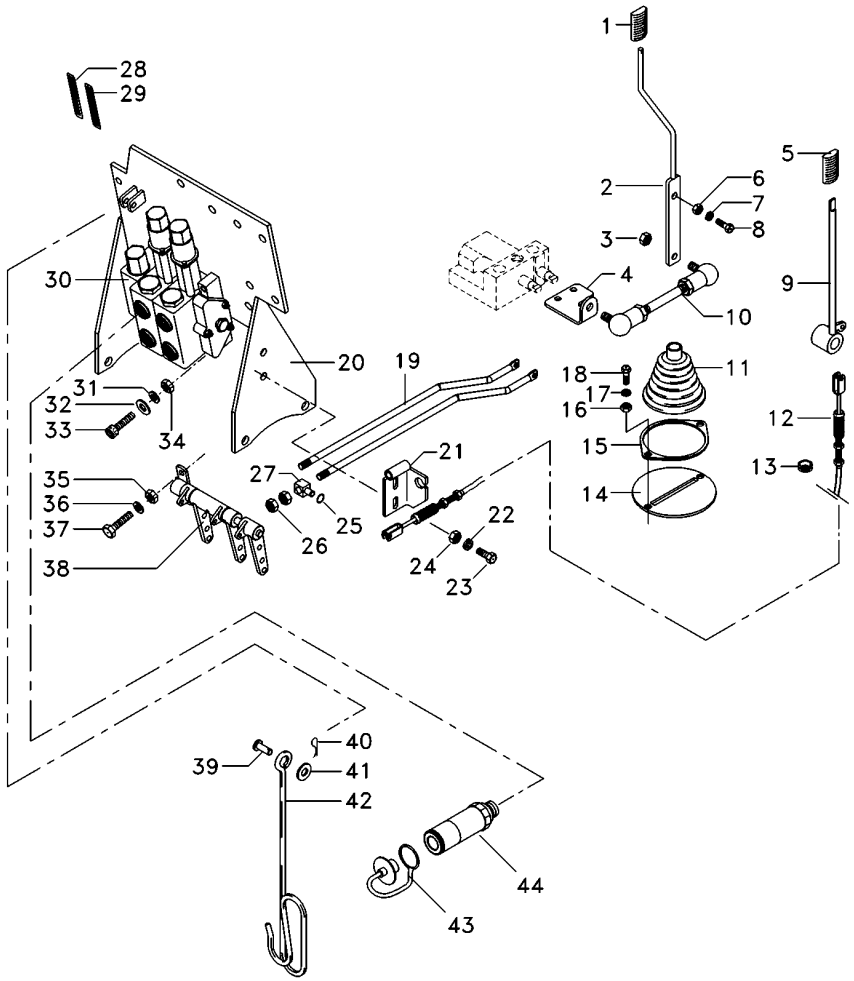

1	6200649M1	**1**	MANÍPULO	KNOB	POMO
2	6207308M91	**1**	CJ. ALAVANCA	KIT, LEVER	JUEGO, PALANCA
3	339169X1	**4**	PORCA	NUT	TUERCA
4	6207301M1	**1**	ALAVANCA	LEVER	PALANCA
5	3715491M91	**1**	MANÍPULO	KNOB	POMO
6	339402X1	**1**	PORCA	NUT	TUERCA
7	339376X1	**1**	ARRUELA	WASHER	ARANDELA
8	339401X1	**1**	PARAFUSO	BOLT	PERNO
9	072171S1	**1**	ALAVANCA	LEVER	PALANCA
10	6207304M91	**1**	TIRANTE	ROD	VARILLA
11	069915P1	**1**	COIFA	BELLOWS	FUELLE
12	070007T1	**1**	CJ. CABO	KIT, CABLE	CABLES JUEGO
13	059277P1	**1**	PASSA-FIO	GROMMET	PASACABLE
14	6207307M91	**1**	CJ. SUPORTE	KIT, BRACKET	JUEGO SOPORTE
15	069937P1	**1**	ANEL	RING	ARO
16	339169X1	**2**	PORCA	NUT	TUERCA
17	339374X1	**2**	ARRUELA	WASHER	ARANDELA
18	339123X1	**2**	PARAFUSO	BOLT	PERNO
19	065981P1	**2**	TIRANTE	ROD	VARILLA
20	6226785M91	**1**	CJ. SUPORTE	KIT, BRACKET	JUEGO SOPORTE
21	6205187M91	**1**	SUPORTE	CLEVIS	GANCHO SEGURI.
22	339375X1	**2**	ARRUELA	WASHER	ARANDELA
23	339229X1	**2**	PARAFUSO	BOLT	PERNO
24	339030X1	**2**	PORCA	NUT	TUERCA
25	354345X1	**6**	ANEL TRAVA	CIRCLIP	CIRCULITO
26	1442577X1	**8**	PORCA	NUT	TUERCA
27	1695655M1	**3**	BLOCO	BLOCK	BLOQUE
28	6203286M1	**2**	DECAL	DECAL	CALCOMANIA
29	6208307M1	**1**	DECAL	DECAL	CALCOMANIA
30	6228118M91	**1**	CJ. COMANDO	DISTRIBUTOR	DISTRIBUIDOR
31	339376X1	**2**	ARRUELA	WASHER	ARANDELA
32	390734X1	**2**	ARRUELA	WASHER	ARANDELA
33	3009297X1	**2**	PARAFUSO	BOLT	PERNO
34	339402X1	**1**	PORCA	NUT	TUERCA
35	339169X1	**2**	PORCA	NUT	TUERCA
36	353446X1	**2**	ARRUELA	WASHER	ARANDELA
37	339123X1	**2**	PARAFUSO	BOLT	PERNO
38	073084N1	**1**	MANCAL	BEARING	COJINETE
39	832813M1	**1**	PINO	PIN	PASADOR
40	354055X1	**1**	CUPILHA	COTTER PIN	PASADOR DOUBLE
41	390734X1	**1**	ARRUELA	WASHER	ARANDELA
42	1809938M2	**1**	GANCHO	HOOK	GANCHO
43	3611673M1	**6**	TAMPÃO	PAD	ALMOHADILLA
44	3772942M1	**6**	VÁLVULA FÊMEA	FEMALE COUPLER	ACOPLADOR HEMBRA

Direção E Controle Remoto
Remote Control And Steering
Dirección Y Controle Remoto

70-270

Com Cabine - 2rm - Com 2 Kick Out + 1 Reg. Vazão
With Cab - 2wd - 2 Kick Out + 1 Variable Flow
Con Cabina - 2rm - Con 2 Kick Out + 1 Reg.Vazió

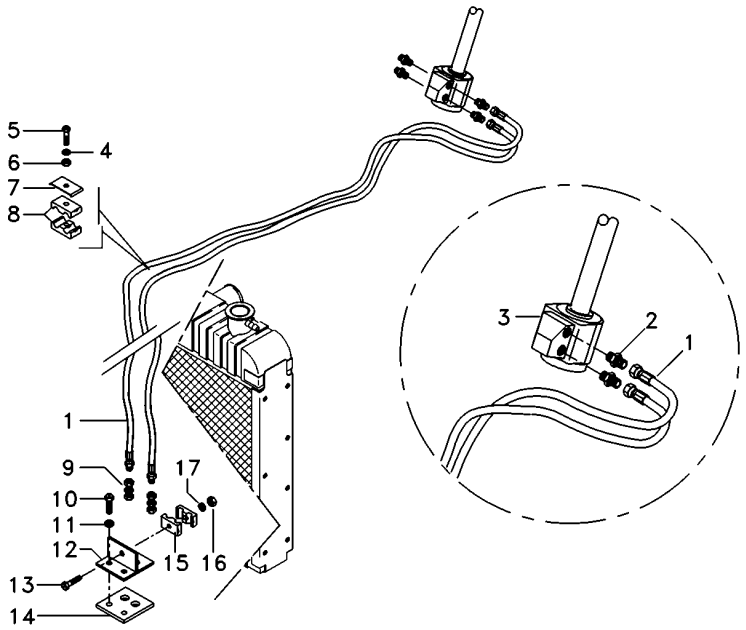

1	068332T1	**2**	MANGUEIRA	HOSE	FLEXIBLE
2	047155T1	**2**	CONEXÃO	CONNECTION	CONEXION
3	6214361M91	**1**	UN. HIDROSTÁTICA	STEERING UNIT	UNIDAD DIRECCION
4	353446X1	**1**	ARRUELA	WASHER	ARANDELA
5	353685X1	**1**	PARAFUSO	BOLT	PERNO
6	355565X1	**1**	PORCA	NUT	TUERCA
7	3146897M1	**1**	REFORÇO	REINFORCEMENT	REFUERZO
8	3585143M1	**2**	BRAÇADEIRA	CLAMP	ABRAZADERA
9	3412001M91	**2**	CONEXÃO	CONNECTION	CONEXION
10	353691X1	**2**	PARAFUSO	BOLT	PERNO
11	353434X1	**2**	ARRUELA	WASHER	ARANDELA
12	6223623M91	**1**	SUPORTE	BRACKET	SOPORTE
13	3468414M1	**1**	PARAFUSO	BOLT	PERNO
14	6223624M1	**1**	PROTEÇÃO	GUARD	DEFENSA
15	033212P1	**2**	BRAÇADEIRA	CLAMP	ABRAZADERA
16	339030X1	**1**	PORCA	NUT	TUERCA
17	339375X1	**1**	ARRUELA	WASHER	ARANDELA

Direção E Controle Remoto
Remote Control And Steering
Dirección Y Controle Remoto

70-275

Com Cabine - 2rm - Com 2 Kick Out + 1 Reg. Vazão
With Cab - 2wd - 2 Kick Out + 1 Variable Flow
Con Cabina - 2rm - Con 2 Kick Out + 1 Reg.Vazió

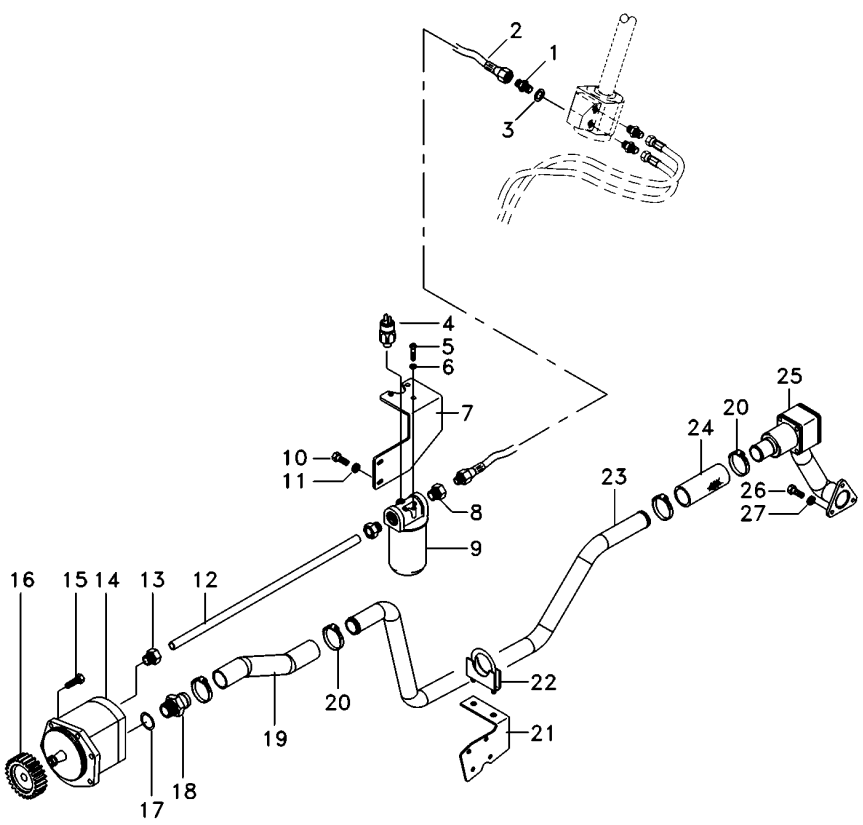

1	039290T1		**3**	CONEXÃO	CONNECTION	CONEXION
2	050762T1		**5**	MANGUEIRA	HOSE	FLEXIBLE
3	039291T1		**3**	ARRUELA	WASHER	ARANDELA
4	3798633M2		**1**	SENSOR	SENDER	EMISOR
5	353677X1		**3**	PARAFUSO	BOLT	PERNO
6	353446X1		**3**	ARRUELA	WASHER	ARANDELA
7	6223558M91		**1**	SUPORTE FILTRO	FILTER SUPPORT	FILTER SUPPORT
8	039290T1		**2**	CONEXÃO	CONNECTION	CONEXION
9	3790454H2		**1**	CJ. FILTRO	KIT, FILTER	JUEGO FILTRO
9	3799282H1		**1**	ELEMENTO	ELEMENT	ELEMENTO
10	339081X1		**3**	PARAFUSO	BOLT	PERNO
11	339376X1		**3**	ARRUELA	WASHER	ARANDELA
12	070693P1		**1**	TUBO	PIPE	CANO
13	041853T1		**1**	CONEXÃO	CONNECTION	CONEXION
14	041683T2		**1**	BOMBA HIDRÁULICA	HYDRAULIC PUMP	BOMBA HIDRAULICA
14	6218390M1		**1**	CHAVETA	KEY	CLAVE
14	6218391M1		**1**	PORCA	NUT	TUERCA
15	339123X1		**5**	PARAFUSO	BOLT	PERNO
16	041176P1		**1**	ENGRENAGEM	GEAR	ENGRANAJE
17	831527M1		**1**	ANEL "O"	O RING	JUNTA TORICA
18	1686698M1		**1**	CONEXÃO	CONNECTION	CONEXION
19	6228217M1		**1**	MANGUEIRA	HOSE	FLEXIBLE
20	6214781M1		**4**	BRAÇADEIRA	CLAMP	ABRAZADERA
21	6230055M1		**1**	SUPORTE	BRACKET	SOPORTE
22	042779N1		**1**	BRAÇADEIRA	CLAMP	ABRAZADERA
23	6227060M1		**1**	TUBO	PIPE	CANO
24	6215183M1		**1**	MANGUEIRA	HOSE	FLEXIBLE
25	6228600M91	70-405 No	**1**	FLANGE	FLANGE	PLETINA
26	353691X1		**3**	PARAFUSO	BOLT	PERNO
27	353434X1		**3**	ARRUELA	WASHER	ARANDELA

Direção E Controle Remoto
Remote Control And Steering
Dirección Y Controle Remoto

70-280

Com Cabine - 2rm - Com 2 Kick Out + 1 Reg. Vazão
With Cab - 2wd - 2 Kick Out + 1 Variable Flow
Con Cabina - 2rm - Con 2 Kick Out + 1 Reg.Vazió

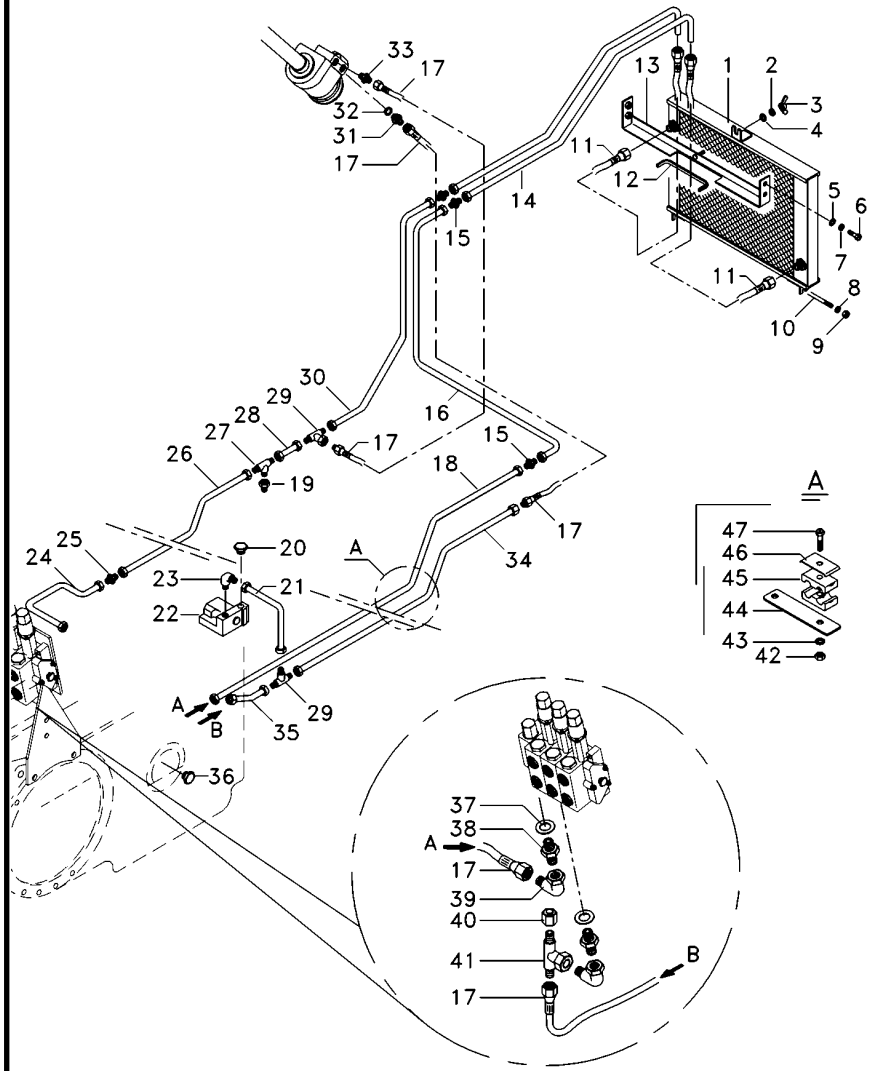

1	054522T1	**1**	RADIADOR	RADIATOR	RADIADOR
2	353446X1	**1**	ARRUELA	WASHER	ARANDELA
3	6211685M1	**1**	PORCA	NUT	TUERCA
4	339024X1	**1**	ARRUELA	WASHER	ARANDELA
5	391039X1	**4**	ARRUELA	WASHER	ARANDELA
6	339123X1	**4**	PARAFUSO	BOLT	PERNO
7	339374X1	**4**	ARRUELA	WASHER	ARANDELA
8	353446X1	**2**	ARRUELA	WASHER	ARANDELA
9	355565X1	**4**	PORCA	NUT	TUERCA
10	6222029M1	**1**	TIRANTE	ROD	VARILLA
11	6233011M91	**1**	CJ. MANGUEIRA	KIT, HOSE	MANGUITOS JUEGO
12	6206213M1	**1**	GALÃO	PAD	CIERRE
13	6219217M91	**1**	SUPORTE	BRACKET	SOPORTE
14	070690P1	**1**	TUBO	PIPE	CANO
15	3412195M91	**6**	CONEXÃO	CONNECTION	CONEXION
16	070692P1	**1**	TUBO	PIPE	CANO
17	050762T1	**5**	MANGUEIRA	HOSE	FLEXIBLE
18	070694P1	**1**	TUBO	PIPE	CANO
19	047155T1	**2**	CONEXÃO	CONNECTION	CONEXION
20	358724X91	**1**	BUJÃO	PLUG	TAPON
21	070688P1	**1**	TUBO	PIPE	CANO
22	070845T1	**1**	VÁLVULA	VALVE	VALVULA
23	3412002M91	**1**	CONEXÃO	CONNECTION	CONEXION
24	070262P1	**1**	TUBO	PIPE	CANO
25	023883T1	**1**	CONEXÃO	CONNECTION	CONEXION
26	070255P1	**1**	TUBO	PIPE	CANO
27	039368T1	**1**	CONEXÃO	CONNECTION	CONEXION
28	062352P1	**1**	TUBO	PIPE	CANO
29	033308P1	**2**	CONEXÃO "T"	CONNECTION T	CONEXION T
30	070691P1	**1**	TUBO	PIPE	CANO
31	039290T1	**3**	CONEXÃO	CONNECTION	CONEXION
32	039291T1	**3**	ARRUELA	WASHER	ARANDELA
33	047154T1	**1**	CONEXÃO	CONNECTION	CONEXION
34	070695P1	**1**	TUBO	PIPE	CANO
35	059061P1	**2**	TUBO	PIPE	CANO
36	358724X91	**1**	BUJÃO	PLUG	TAPON
38	039290T1	**2**	CONEXÃO	CONNECTION	CONEXION
39	45264100	**2**	CONEXÃO	CONNECTION	CONEXION
41	039368T1	**1**	CONEXÃO	CONNECTION	CONEXION
42	355565X1	**5**	PORCA	NUT	TUERCA
43	353446X1	**5**	ARRUELA	WASHER	ARANDELA
44	070697P1	**1**	SUPORTE	CLEVIS	GANCHO SEGURI.
45	3585143M1	**10**	BRAÇADEIRA	CLAMP	ABRAZADERA
46	3146897M1	**5**	REFORÇO	REINFORCEMENT	REFUERZO
47	353685X1	**5**	PARAFUSO	BOLT	PERNO
48	070689P1	**1**	TUBO	PIPE	CANO

Direção E Controle Remoto
Remote Control And Steering
Dirección Y Controle Remoto

70-285

Com Cabine - 2rm - Com 2 Kick Out + 1 Reg. Vazão
With Cab - 2wd - 2 Kick Out + 1 Variable Flow
Con Cabina - 2rm - Con 2 Kick Out + 1 Reg.Vazió

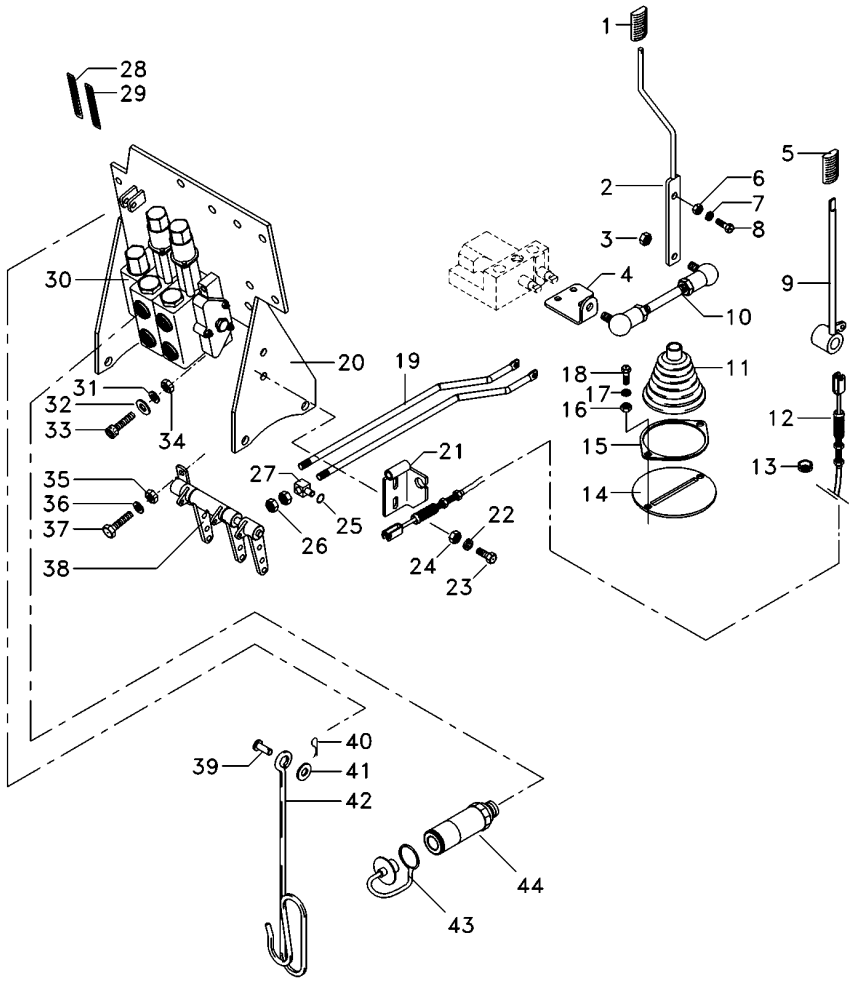

1	6200649M1	**1**	MANÍPULO	KNOB	POMO
2	6207308M91	**1**	CJ. ALAVANCA	KIT, LEVER	JUEGO, PALANCA
3	339169X1	**4**	PORCA	NUT	TUERCA
4	6207301M1	**1**	ALAVANCA	LEVER	PALANCA
5	3715491M91	**1**	MANÍPULO	KNOB	POMO
6	339402X1	**1**	PORCA	NUT	TUERCA
7	339376X1	**1**	ARRUELA	WASHER	ARANDELA
8	339401X1	**1**	PARAFUSO	BOLT	PERNO
9	072171S1	**1**	ALAVANCA	LEVER	PALANCA
10	6207304M91	**1**	TIRANTE	ROD	VARILLA
11	069915P1	**1**	COIFA	BELLOWS	FUELLE
12	070007T1	**1**	CJ. CABO	KIT, CABLE	CABLES JUEGO
13	059277P1	**1**	PASSA-FIO	GROMMET	PASACABLE
14	6207307M91	**1**	CJ. SUPORTE	KIT, BRACKET	JUEGO SOPORTE
15	069937P1	**1**	ANEL	RING	ARO
16	339169X1	**2**	PORCA	NUT	TUERCA
17	339374X1	**2**	ARRUELA	WASHER	ARANDELA
18	339123X1	**2**	PARAFUSO	BOLT	PERNO
19	065981P1	**2**	TIRANTE	ROD	VARILLA
20	6226785M91	**1**	CJ. SUPORTE	KIT, BRACKET	JUEGO SOPORTE
21	6205187M91	**1**	SUPORTE	CLEVIS	GANCHO SEGURI.
22	339375X1	**2**	ARRUELA	WASHER	ARANDELA
23	339229X1	**2**	PARAFUSO	BOLT	PERNO
24	339030X1	**2**	PORCA	NUT	TUERCA
25	354345X1	**6**	ANEL TRAVA	CIRCLIP	CIRCULITO
26	1442577X1	**8**	PORCA	NUT	TUERCA
27	1695655M1	**3**	BLOCO	BLOCK	BLOQUE
28	6203286M1	**2**	DECAL	DECAL	CALCOMANIA
29	6208307M1	**1**	DECAL	DECAL	CALCOMANIA
30	6228119M91	**1**	CJ. COMANDO	DISTRIBUTOR	DISTRIBUIDOR
31	339376X1	**2**	ARRUELA	WASHER	ARANDELA
32	390734X1	**2**	ARRUELA	WASHER	ARANDELA
33	3009297X1	**2**	PARAFUSO	BOLT	PERNO
34	339402X1	**1**	PORCA	NUT	TUERCA
35	339169X1	**2**	PORCA	NUT	TUERCA
36	353446X1	**2**	ARRUELA	WASHER	ARANDELA
37	339123X1	**2**	PARAFUSO	BOLT	PERNO
38	073084N1	**1**	MANCAL	BEARING	COJINETE
39	832813M1	**1**	PINO	PIN	PASADOR
40	354055X1	**1**	CUPILHA	COTTER PIN	PASADOR DOUBLE
41	390734X1	**1**	ARRUELA	WASHER	ARANDELA
42	1809938M2	**1**	GANCHO	HOOK	GANCHO
43	3611673M1	**6**	TAMPÃO	PAD	ALMOHADILLA
44	3772942M1	**6**	VÁLVULA FÊMEA	FEMALE COUPLER	ACOPLADOR HEMBRA

Controle Remoto
Remote Control
Control Remoto

70-290

2 Retorno Por Mola, Sem Levante 2rm
2 Spring Return, Without Lift 2rm
2 Retorno Por Mola, Sin Levante 2rm

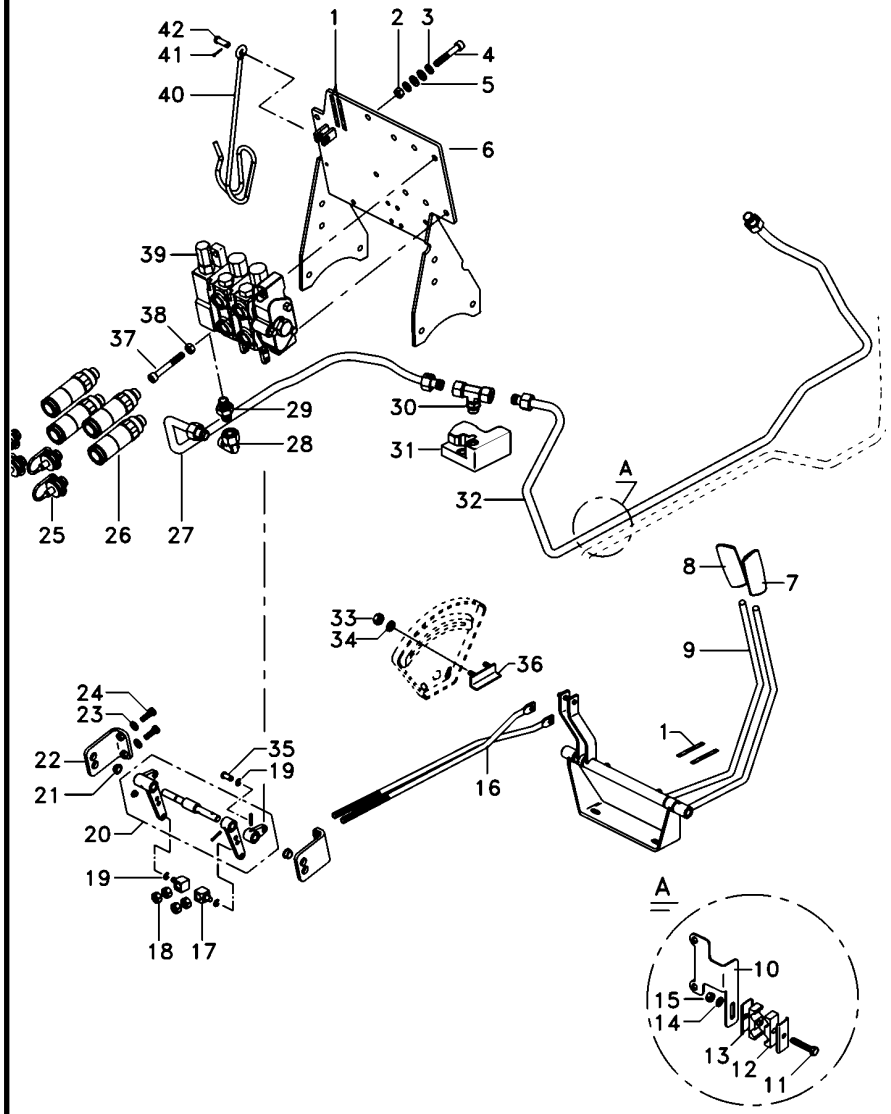

1	6203286M1	**2**	DECAL	CALCOMANIA
2	339402X1	**X**	PORCA	TUERCA
3	339376X1	**4**	ARRUELA	ARANDELA
4	1440352X1	**X**	PARAFUSO	PERNO
5	390734X1	**4**	ARRUELA	ARANDELA
6	6226785M91	**1**	CJ. SUPORTE	JUEGO SOPORTE
7	6208819M91	**1**	MANÍPULO	POMO
8	6203802M91	**1**	MANÍPULO	POMO
9	6208402M91	**1**	MANCAL	COJINETE
10	071935P1	**1**	SUPORTE	SOPORTE
11	353685X1	**6**	PARAFUSO	PERNO
12	3585143M1	**8**	BRAÇADEIRA	ABRAZADERA
13	3146897M1	**7**	REFORÇO	REFUERZO
14	353776X1	**14**	ARRUELA	ARANDELA
15	355565X1	**6**	PORCA	TUERCA
16	6207569M1	**2**	TIRANTE	VARILLA
17	1695655M1	**2**	BLOCO	BLOQUE
18	1442577X1	**8**	PORCA	TUERCA
19	354345X1	**6**	ANEL TRAVA	CIRCULITO
20	6231954M91	**1**	MANCAL	COJINETE
21	6208595M1	**2**	BUCHA	CASQUILLO
22	6208592M91	**2**	SUPORTE	GANCHO SEGURI.
23	353434X1	**X**	ARRUELA	ARANDELA
24	339761X1	**X**	PARAFUSO	PERNO
25	3611673M1	**4**	TAMPÃO	ALMOHADILLA
26	3772942M1	**4**	VÁLVULA FÊMEA	ACOPLADOR HEMBRA
27	6238453M1	**1**	TUBO	CANO
28	45264100	**X**	CONEXÃO	CONEXION
29	3412195M91	**X**	CONEXÃO	CONEXION
30	6235789M1	**1**	CONEXÃO	CONEXION
31	6238820M1	**1**	CJ. VÁLVULA	VALVULAS JUEGO
32	6238458M1	**1**	CJ. TUBO	JUEGO CANO
33	355564X1	**2**	PORCA	TUERCA
34	353441X1	**4**	ARRUELA	ARANDELA
35	1695953M2	**X**	PINO	PASADOR
36	6209483M91	**1**	BATENTE	RETENEDOR
37	3009297X1	**X**	PARAFUSO	PERNO
38	339402X1	**X**	PORCA	TUERCA
39	6231924M91	**1**	CJ. COMANDO	JUEGO ACTUADOR
40	1809938M2	**1**	GANCHO	GANCHO
41	354048X1	**1**	CUPILHA	PASADOR DOUBLE
42	832813M1	**1**	PINO	PASADOR

Controle Remoto
Remote Control
Control Remoto

70-295

2 Retorno Por Mola, Sem Levante 2rm
2 Spring Return, Without Lift 2rm
2 Retorno Por Mola, Sin Levante 2rm

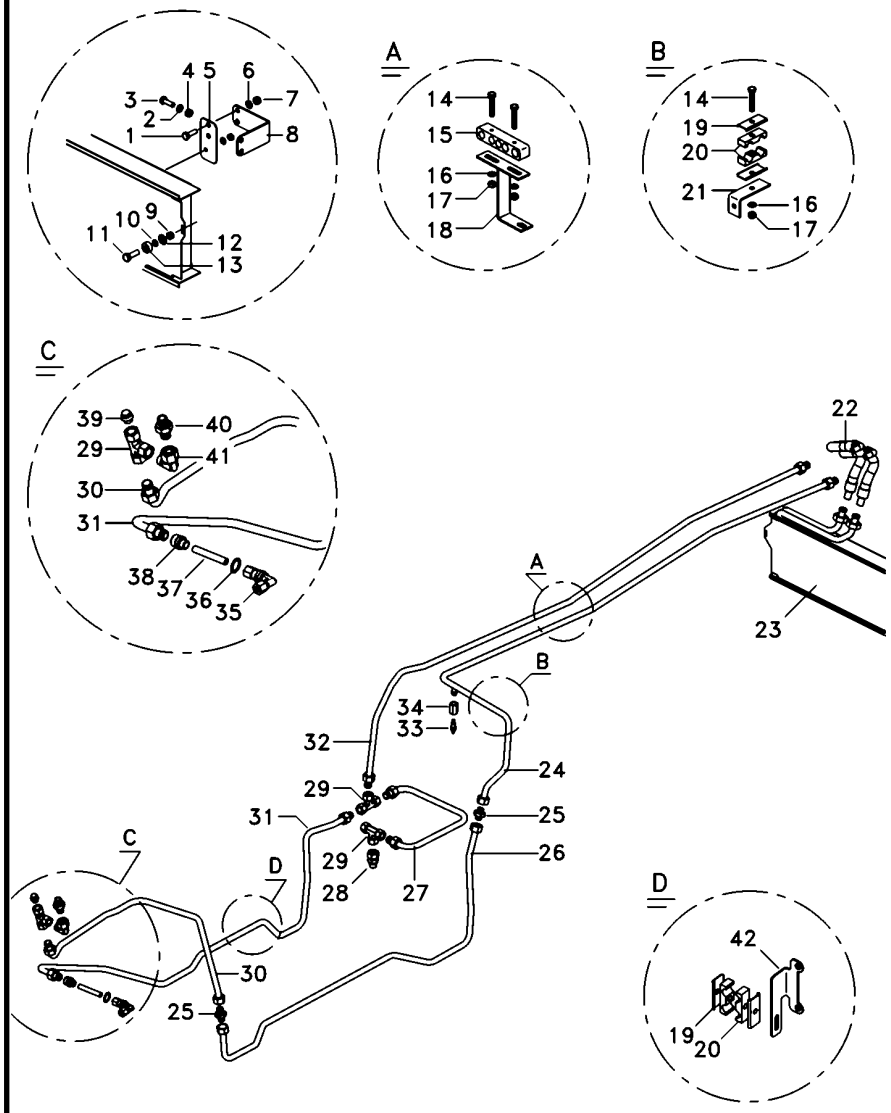

1	339761X1		X	PARAFUSO	BOLT	PERNO
2	353446X1		X	ARRUELA	WASHER	ARANDELA
3	339761X1		X	PARAFUSO	BOLT	PERNO
4	339169X1		8	PORCA	NUT	TUERCA
5	6220011M1		2	SUPORTE	BRACKET	SOPORTE
6	353446X1		X	ARRUELA	WASHER	ARANDELA
7	339169X1	4	8	PORCA	NUT	TUERCA
8	6220010M1		2	SUPORTE	BRACKET	SOPORTE
9	390995X1		X	PORCA	NUT	TUERCA
10	353445X1		2	ARRUELA	WASHER	ARANDELA
11	391883X1		2	PARAFUSO	BOLT	PERNO
12	353753X1		2	ARRUELA	WASHER	ARANDELA
13	6220381M1		2	ESPAÇADOR	SPACER	PIEZA DISTANCIA
14	353685X1		6	PARAFUSO	BOLT	PERNO
15	6223130M91		X	BORRACHA	RUBBER	CAUCHO
16	353446X1		14	ARRUELA	WASHER	ARANDELA
17	355565X1		6	PORCA	NUT	TUERCA
18	6230088M91		1	SUPORTE	BRACKET	SOPORTE
19	3146897M1		7	REFORÇO	REINFORCEMENT	REFUERZO
20	3585143M1		8	BRAÇADEIRA	CLAMP	ABRAZADERA
21	6234628M1		1	SUPORTE	CLEVIS	GANCHO SEGURI.
22	6223565M1		2	MANGUEIRA	HOSE	FLEXIBLE
23	3780458M1		1	RADIADOR	RADIATOR	RADIADOR
24	6238526M1		1	TUBO	PIPE	CANO
25	3412195M91		3	CONEXÃO	CONNECTION	CONEXION
26	6238456M1		1	TUBO	PIPE	CANO
27	6238454M1		1	TUBO	PIPE	CANO
28	047154T1		1	CONEXÃO	CONNECTION	CONEXION
29	039368T1		3	CONEXÃO	CONNECTION	CONEXION
30	6238463M1		1	TUBO	PIPE	CANO
31	6238461M1		1	TUBO	TUBE	TUBO
32	6238525M1		1	TUBO	PIPE	CANO
33	6214134M1		1	SENSOR	SENDER	EMISOR
34	3800312M1		1	CONEXÃO	CONNECTION	CONEXION
35	036590T1		X	CONEXÃO	CONNECTION	CONEXION
36	3409613M1		1	ARRUELA	WASHER	ARANDELA
37	6230098M1		X	TUBO	TUBE	TUBO
38	023883T1		X	CONEXÃO	CONNECTION	CONEXION
39	068133T1		1	TAMPÃO	PAD	ALMOHADILLA
40	039290T1		1	CONEXÃO	CONNECTION	CONEXION
41	45264100		2	CONEXÃO	CONNECTION	CONEXION
42	6232848M1		1	SUPORTE	CLEVIS	GANCHO SEGURI.

Controle Remoto
Remote Control
Control Remoto

70-300

2 Retorno Por Mola, Com Levante Hidráulico 2rm
2 Spring Return, With Hydraulic Lift 2wd
2 Retorno Por Mola, Con Levante Hidráulico 2rm

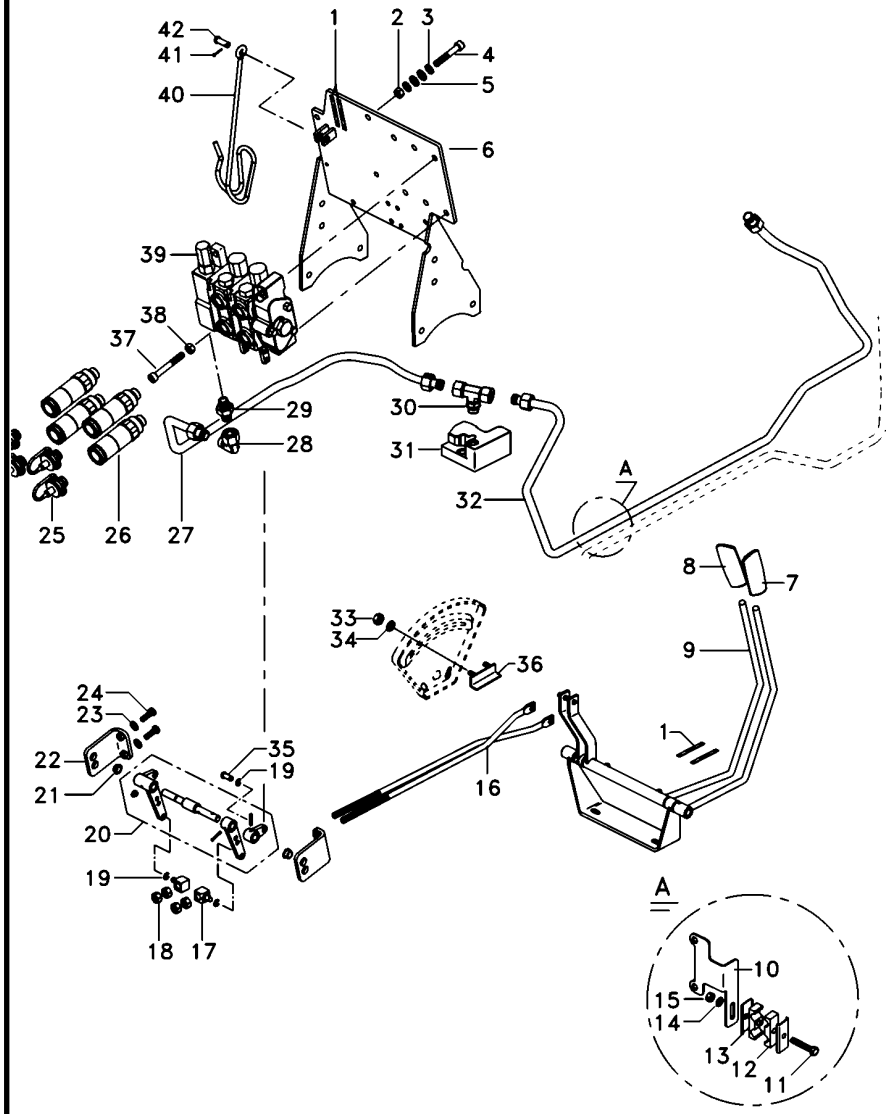

1	6203286M1		**2**	DECAL	DECAL	CALCOMANIA
2	339402X1		**X**	PORCA	NUT	TUERCA
3	339376X1		**4**	ARRUELA	WASHER	ARANDELA
4	1440352X1		**X**	PARAFUSO	BOLT	PERNO
5	390734X1		**4**	ARRUELA	WASHER	ARANDELA
6	6226785M91		**1**	CJ. SUPORTE	KIT, BRACKET	JUEGO SOPORTE
7	6208819M91		**1**	MANÍPULO	KNOB	POMO
8	6203802M91		**1**	MANÍPULO	KNOB	POMO
9	6208402M91		**1**	MANCAL	BEARING	COJINETE
10	071935P1		**1**	SUPORTE	BRACKET	SOPORTE
11	353685X1		**6**	PARAFUSO	BOLT	PERNO
12	3585143M1		**8**	BRAÇADEIRA	CLAMP	ABRAZADERA
13	3146897M1		**7**	REFORÇO	REINFORCEMENT	REFUERZO
14	353776X1		**14**	ARRUELA	WASHER	ARANDELA
15	355565X1		**6**	PORCA	NUT	TUERCA
16	6207569M1		**2**	TIRANTE	ROD	VARILLA
17	1695655M1		**2**	BLOCO	BLOCK	BLOQUE
18	1442577X1		**8**	PORCA	NUT	TUERCA
19	354345X1		**6**	ANEL TRAVA	CIRCLIP	CIRCULITO
20	6231954M91	70-475 No	**1**	MANCAL	BEARING	COJINETE
21	6208595M1		**2**	BUCHA	BUSH	CASQUILLO
22	6208592M91		**2**	SUPORTE	CLEVIS	GANCHO SEGURI.
23	353434X1		**X**	ARRUELA	WASHER	ARANDELA
24	339761X1		**X**	PARAFUSO	BOLT	PERNO
25	3611673M1		**4**	TAMPÃO	PAD	ALMOHADILLA
26	3772942M1		**4**	VÁLVULA FÊMEA	FEMALE COUPLER	ACOPLADOR HEMBRA
27	6238453M1		**1**	TUBO	PIPE	CANO
28	45264100		**X**	CONEXÃO	CONNECTION	CONEXION
29	3412195M91		**X**	CONEXÃO	CONNECTION	CONEXION
30	6235789M1		**1**	CONEXÃO	CONNECTION	CONEXION
31	033909T1		**1**	VÁLVULA	VALVE	VALVULA
32	6238458M1		**1**	CJ. TUBO	KIT, PIPE	JUEGO CANO
33	355564X1		**2**	PORCA	NUT	TUERCA
34	353441X1		**4**	ARRUELA	WASHER	ARANDELA
35	1695953M2		**X**	PINO	PIN	PASADOR
36	6209483M91		**1**	BATENTE	RETAINER	RETENEDOR
37	3009297X1		**X**	PARAFUSO	BOLT	PERNO
38	339402X1		**X**	PORCA	NUT	TUERCA
39	6228117M91		**1**	CJ. COMANDO	DISTRIBUTOR	DISTRIBUIDOR
40	1809938M2		**1**	GANCHO	HOOK	GANCHO
41	354048X1		**1**	CUPILHA	COTTER PIN	PASADOR DOUBLE
42	832813M1		**1**	PINO	PIN	PASADOR

Controle Remoto
Remote Control
Control Remoto

70-305

2 Retorno Por Mola, Com Levante Hidráulico 2rm
2 Spring Return, With Hydraulic Lift 2wd
2 Retorno Por Mola, Con Levante Hidráulico 2rm

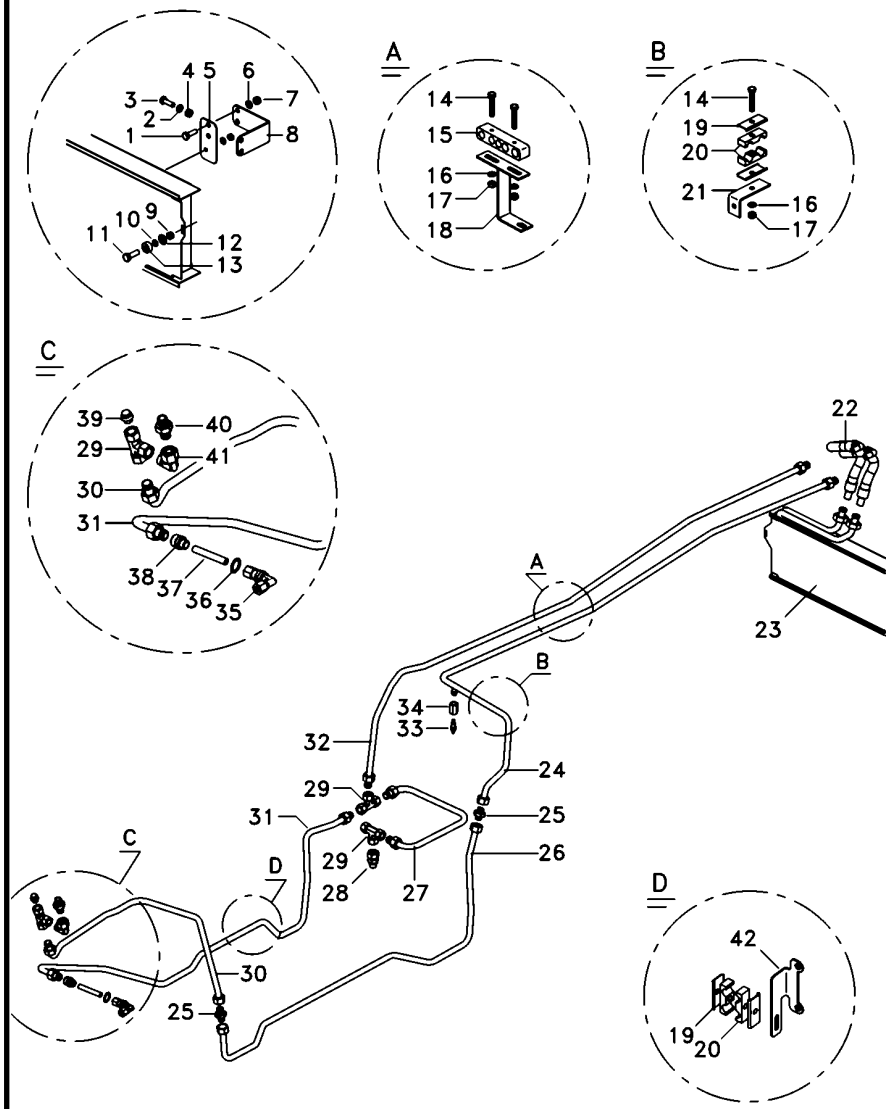

1	339761X1		**X**	PARAFUSO	BOLT	PERNO
2	353446X1		**X**	ARRUELA	WASHER	ARANDELA
3	339761X1		**X**	PARAFUSO	BOLT	PERNO
4	339169X1		**8**	PORCA	NUT	TUERCA
5	6220011M1		**2**	SUPORTE	BRACKET	SOPORTE
6	353446X1		**X**	ARRUELA	WASHER	ARANDELA
7	339169X1	4	**8**	PORCA	NUT	TUERCA
8	6220010M1		**2**	SUPORTE	BRACKET	SOPORTE
9	390995X1		**X**	PORCA	NUT	TUERCA
10	353445X1		**2**	ARRUELA	WASHER	ARANDELA
11	391883X1		**2**	PARAFUSO	BOLT	PERNO
12	353753X1		**2**	ARRUELA	WASHER	ARANDELA
13	6220381M1		**2**	ESPAÇADOR	SPACER	PIEZA DISTANCIA
14	353685X1		**6**	PARAFUSO	BOLT	PERNO
15	6223130M91		**X**	BORRACHA	RUBBER	CAUCHO
16	353446X1		**14**	ARRUELA	WASHER	ARANDELA
17	355565X1		**6**	PORCA	NUT	TUERCA
18	6230088M91		**1**	SUPORTE	BRACKET	SOPORTE
19	3146897M1		**7**	REFORÇO	REINFORCEMENT	REFUERZO
20	3585143M1		**8**	BRAÇADEIRA	CLAMP	ABRAZADERA
21	6234628M1		**1**	SUPORTE	CLEVIS	GANCHO SEGURI.
22	6223565M1		**2**	MANGUEIRA	HOSE	FLEXIBLE
23	3780458M1		**1**	RADIADOR	RADIATOR	RADIADOR
24	6238526M1		**1**	TUBO	PIPE	CANO
25	3412195M91		**3**	CONEXÃO	CONNECTION	CONEXION
26	6238456M1		**1**	TUBO	PIPE	CANO
27	6238454M1		**1**	TUBO	PIPE	CANO
28	047154T1		**1**	CONEXÃO	CONNECTION	CONEXION
29	039368T1		**3**	CONEXÃO	CONNECTION	CONEXION
30	6238463M1		**1**	TUBO	PIPE	CANO
31	6238461M1		**1**	TUBO	TUBE	TUBO
32	6238525M1		**1**	TUBO	PIPE	CANO
33	6214134M1		**1**	SENSOR	SENDER	EMISOR
34	3800312M1		**1**	CONEXÃO	CONNECTION	CONEXION
35	036590T1		**X**	CONEXÃO	CONNECTION	CONEXION
36	3409613M1		**1**	ARRUELA	WASHER	ARANDELA
37	6230098M1		**X**	TUBO	TUBE	TUBO
38	023883T1		**X**	CONEXÃO	CONNECTION	CONEXION
39	068133T1		**1**	TAMPÃO	PAD	ALMOHADILLA
40	039290T1		**1**	CONEXÃO	CONNECTION	CONEXION
41	45264100		**2**	CONEXÃO	CONNECTION	CONEXION
42	6232848M1		**1**	SUPORTE	CLEVIS	GANCHO SEGURI.

Controle Remoto
Remote Control
Control Remoto

70-310

Kof+Kof, Com Levante Hidráulico 2rm
Kof+Kof, With Hydraulic Lift 2wd
Kof+Kof, Con Levante Hidráulico 2rm

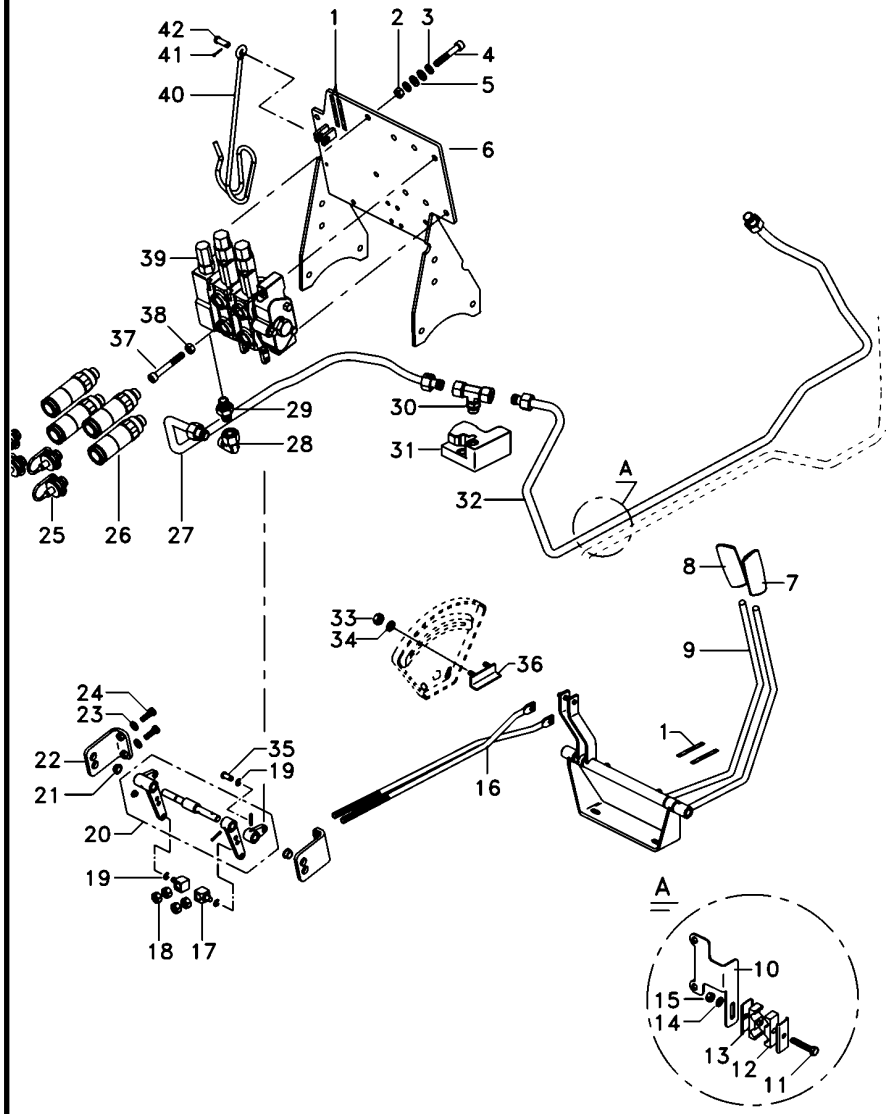

1	6203286M1	**2**	DECAL	CALCOMANIA
2	339402X1	**X**	PORCA	TUERCA
3	339376X1	**4**	ARRUELA	ARANDELA
4	1440352X1	**X**	PARAFUSO	PERNO
5	390734X1	**4**	ARRUELA	ARANDELA
6	6226785M91	**1**	CJ. SUPORTE	JUEGO SOPORTE
7	6208819M91	**1**	MANÍPULO	POMO
8	6203802M91	**1**	MANÍPULO	POMO
9	6208402M91	**1**	MANCAL	COJINETE
10	071935P1	**1**	SUPORTE	SOPORTE
11	353685X1	**6**	PARAFUSO	PERNO
12	3585143M1	**8**	BRAÇADEIRA	ABRAZADERA
13	3146897M1	**7**	REFORÇO	REFUERZO
14	353776X1	**14**	ARRUELA	ARANDELA
15	355565X1	**6**	PORCA	TUERCA
16	6207569M1	**2**	TIRANTE	VARILLA
17	1695655M1	**2**	BLOCO	BLOQUE
18	1442577X1	**8**	PORCA	TUERCA
19	354345X1	**6**	ANEL TRAVA	CIRCULITO
20	6231954M91	**1**	MANCAL	COJINETE
21	6208595M1	**2**	BUCHA	CASQUILLO
22	6208592M91	**2**	SUPORTE	GANCHO SEGURI.
23	353434X1	**X**	ARRUELA	ARANDELA
24	339761X1	**X**	PARAFUSO	PERNO
25	3611673M1	**4**	TAMPÃO	ALMOHADILLA
26	3772942M1	**4**	VÁLVULA FÊMEA	ACOPLADOR HEMBRA
27	6238453M1	**1**	TUBO	CANO
28	45264100	**X**	CONEXÃO	CONEXION
29	3412195M91	**X**	CONEXÃO	CONEXION
30	6235789M1	**1**	CONEXÃO	CONEXION
31	033909T1	**1**	VÁLVULA	VALVULA
32	6238458M1	**1**	CJ. TUBO	JUEGO CANO
33	355564X1	**2**	PORCA	TUERCA
34	353441X1	**4**	ARRUELA	ARANDELA
35	1695953M2	**X**	PINO	PASADOR
36	6209483M91	**1**	BATENTE	RETENEDOR
37	3009297X1	**X**	PARAFUSO	PERNO
38	339402X1	**X**	PORCA	TUERCA
39	6228120M91	**1**	CJ. COMANDO	DISTRIBUIDOR
40	1809938M2	**1**	GANCHO	GANCHO
41	354048X1	**1**	CUPILHA	PASADOR DOUBLE
42	832813M1	**1**	PINO	PASADOR

Controle Remoto
Remote Control
Control Remoto

70-315

Kof+Kof, Com Levante Hidráulico 2rm
Kof+Kof, With Hydraulic Lift 2wd
Kof+Kof, Con Levante Hidráulico 2rm

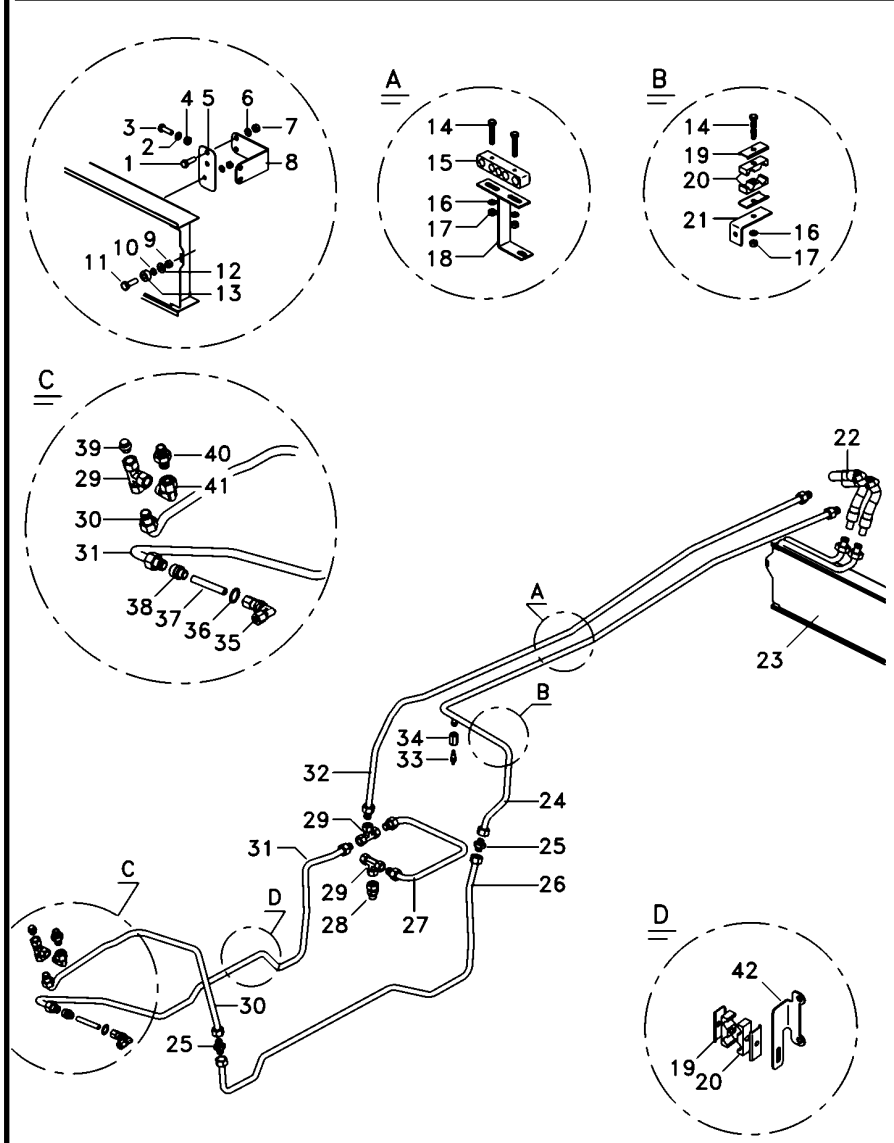

1	339761X1		**X**	PARAFUSO	BOLT	PERNO
2	353446X1		**X**	ARRUELA	WASHER	ARANDELA
3	339761X1		**X**	PARAFUSO	BOLT	PERNO
4	339169X1		**8**	PORCA	NUT	TUERCA
5	6220011M1		**2**	SUPORTE	BRACKET	SOPORTE
6	353446X1		**X**	ARRUELA	WASHER	ARANDELA
7	339169X1	4	**8**	PORCA	NUT	TUERCA
8	6220010M1		**2**	SUPORTE	BRACKET	SOPORTE
9	390995X1		**X**	PORCA	NUT	TUERCA
10	353445X1		**2**	ARRUELA	WASHER	ARANDELA
11	391883X1		**2**	PARAFUSO	BOLT	PERNO
12	353753X1		**2**	ARRUELA	WASHER	ARANDELA
13	6220381M1		**2**	ESPAÇADOR	SPACER	PIEZA DISTANCIA
14	353685X1		**6**	PARAFUSO	BOLT	PERNO
15	6223130M91		**X**	BORRACHA	RUBBER	CAUCHO
16	353446X1		**14**	ARRUELA	WASHER	ARANDELA
17	355565X1		**6**	PORCA	NUT	TUERCA
18	6230088M91		**1**	SUPORTE	BRACKET	SOPORTE
19	3146897M1		**7**	REFORÇO	REINFORCEMENT	REFUERZO
20	3585143M1		**8**	BRAÇADEIRA	CLAMP	ABRAZADERA
21	6234628M1		**1**	SUPORTE	CLEVIS	GANCHO SEGURI.
22	6223565M1		**2**	MANGUEIRA	HOSE	FLEXIBLE
23	3780458M1		**1**	RADIADOR	RADIATOR	RADIADOR
24	6238526M1		**1**	TUBO	PIPE	CANO
25	3412195M91		**3**	CONEXÃO	CONNECTION	CONEXION
26	6238456M1		**1**	TUBO	PIPE	CANO
27	6238454M1		**1**	TUBO	PIPE	CANO
28	047154T1		**1**	CONEXÃO	CONNECTION	CONEXION
29	039368T1		**3**	CONEXÃO	CONNECTION	CONEXION
30	6238463M1		**1**	TUBO	PIPE	CANO
31	6238461M1		**1**	TUBO	TUBE	TUBO
32	6238525M1		**1**	TUBO	PIPE	CANO
33	6214134M1		**1**	SENSOR	SENDER	EMISOR
34	3800312M1		**1**	CONEXÃO	CONNECTION	CONEXION
35	036590T1		**X**	CONEXÃO	CONNECTION	CONEXION
36	3409613M1		**1**	ARRUELA	WASHER	ARANDELA
37	6230098M1		**X**	TUBO	TUBE	TUBO
38	023883T1		**X**	CONEXÃO	CONNECTION	CONEXION
39	068133T1		**1**	TAMPÃO	PAD	ALMOHADILLA
40	039290T1		**1**	CONEXÃO	CONNECTION	CONEXION
41	45264100		**2**	CONEXÃO	CONNECTION	CONEXION
42	6232848M1		**1**	SUPORTE	CLEVIS	GANCHO SEGURI.

Controle Remoto
Remote Control
Control Remoto

70-320

Kof+Kof, Sem Levante Hidráulico 2rm
Kof+Kof, Without Hydraulic Lift 2wd
Kof+Kof, Sin Levante Hidráulico 2rm

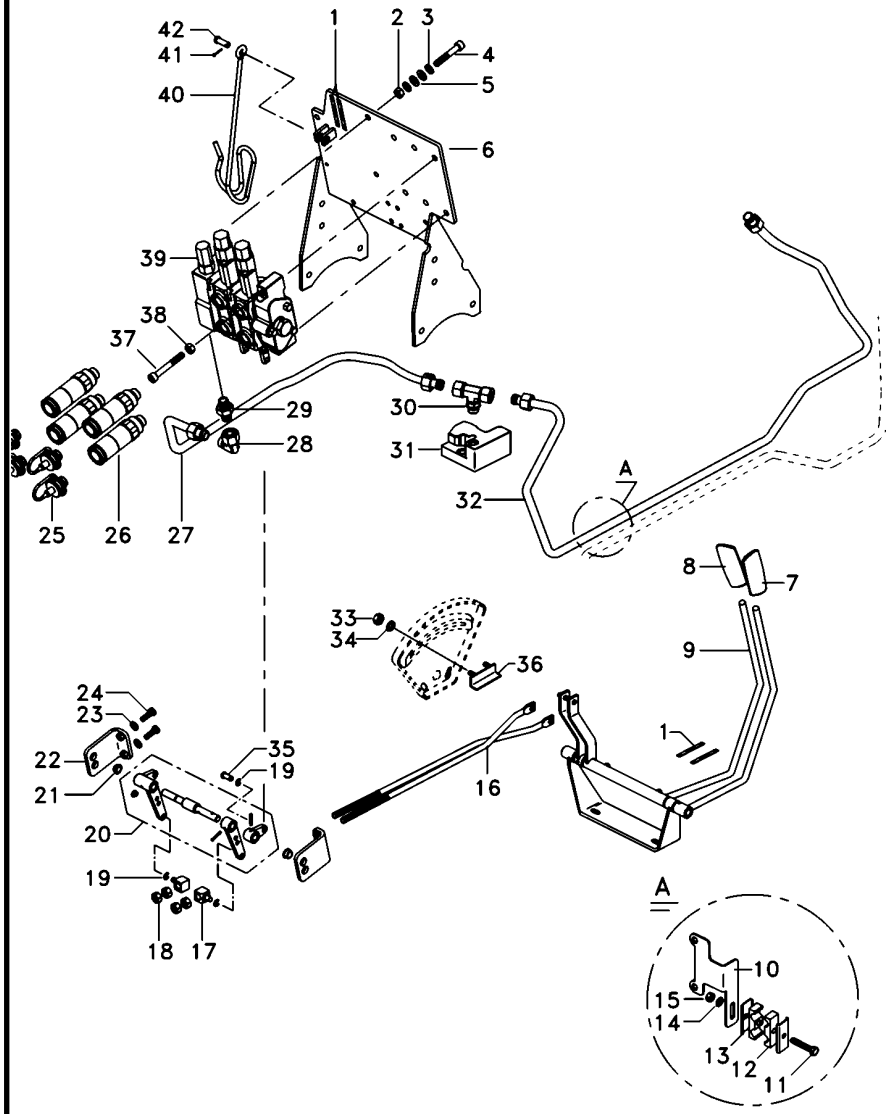

1	6203286M1	**2**	DECAL	DECAL	CALCOMANIA
2	339402X1	**X**	PORCA	NUT	TUERCA
3	339376X1	**4**	ARRUELA	WASHER	ARANDELA
4	1440352X1	**X**	PARAFUSO	BOLT	PERNO
5	390734X1	**4**	ARRUELA	WASHER	ARANDELA
6	6226785M91	**1**	CJ. SUPORTE	KIT, BRACKET	JUEGO SOPORTE
7	6208819M91	**1**	MANÍPULO	KNOB	POMO
8	6203802M91	**1**	MANÍPULO	KNOB	POMO
9	6208402M91	**1**	MANCAL	BEARING	COJINETE
10	071935P1	**1**	SUPORTE	BRACKET	SOPORTE
11	353685X1	**6**	PARAFUSO	BOLT	PERNO
12	3585143M1	**8**	BRAÇADEIRA	CLAMP	ABRAZADERA
13	3146897M1	**7**	REFORÇO	REINFORCEMENT	REFUERZO
14	353776X1	**14**	ARRUELA	WASHER	ARANDELA
15	355565X1	**6**	PORCA	NUT	TUERCA
16	6207569M1	**2**	TIRANTE	ROD	VARILLA
17	1695655M1	**2**	BLOCO	BLOCK	BLOQUE
18	1442577X1	**8**	PORCA	NUT	TUERCA
19	354345X1	**6**	ANEL TRAVA	CIRCLIP	CIRCULITO
20	6231954M91	**1**	MANCAL	BEARING	COJINETE
21	6208595M1	**2**	BUCHA	BUSH	CASQUILLO
22	6208592M91	**2**	SUPORTE	CLEVIS	GANCHO SEGURI.
23	353434X1	**X**	ARRUELA	WASHER	ARANDELA
24	339761X1	**X**	PARAFUSO	BOLT	PERNO
25	3611673M1	**4**	TAMPÃO	PAD	ALMOHADILLA
26	3772942M1	**4**	VÁLVULA FÊMEA	FEMALE COUPLER	ACOPLADOR HEMBRA
27	6238453M1	**1**	TUBO	PIPE	CANO
28	45264100	**X**	CONEXÃO	CONNECTION	CONEXION
29	3412195M91	**X**	CONEXÃO	CONNECTION	CONEXION
30	6235789M1	**1**	CONEXÃO	CONNECTION	CONEXION
31	6238820M1	**1**	CJ. VÁLVULA	KIT, VALVE	VALVULAS JUEGO
32	6238458M1	**1**	CJ. TUBO	KIT, PIPE	JUEGO CANO
33	355564X1	**2**	PORCA	NUT	TUERCA
34	353441X1	**4**	ARRUELA	WASHER	ARANDELA
35	1695953M2	**X**	PINO	PIN	PASADOR
36	6209483M91	**1**	BATENTE	RETAINER	RETENEDOR
37	3009297X1	**X**	PARAFUSO	BOLT	PERNO
38	339402X1	**X**	PORCA	NUT	TUERCA
39	6228120M91	**1**	CJ. COMANDO	DISTRIBUTOR	DISTRIBUIDOR
40	1809938M2	**1**	GANCHO	HOOK	GANCHO
41	354048X1	**1**	CUPILHA	COTTER PIN	PASADOR DOUBLE
42	832813M1	**1**	PINO	PIN	PASADOR

Controle Remoto
Remote Control
Control Remoto

70-325

Kof+Kof, Sem Levante Hidráulico 2rm
Kof+Kof, Without Hydraulic Lift 2wd
Kof+Kof, Sin Levante Hidráulico 2rm

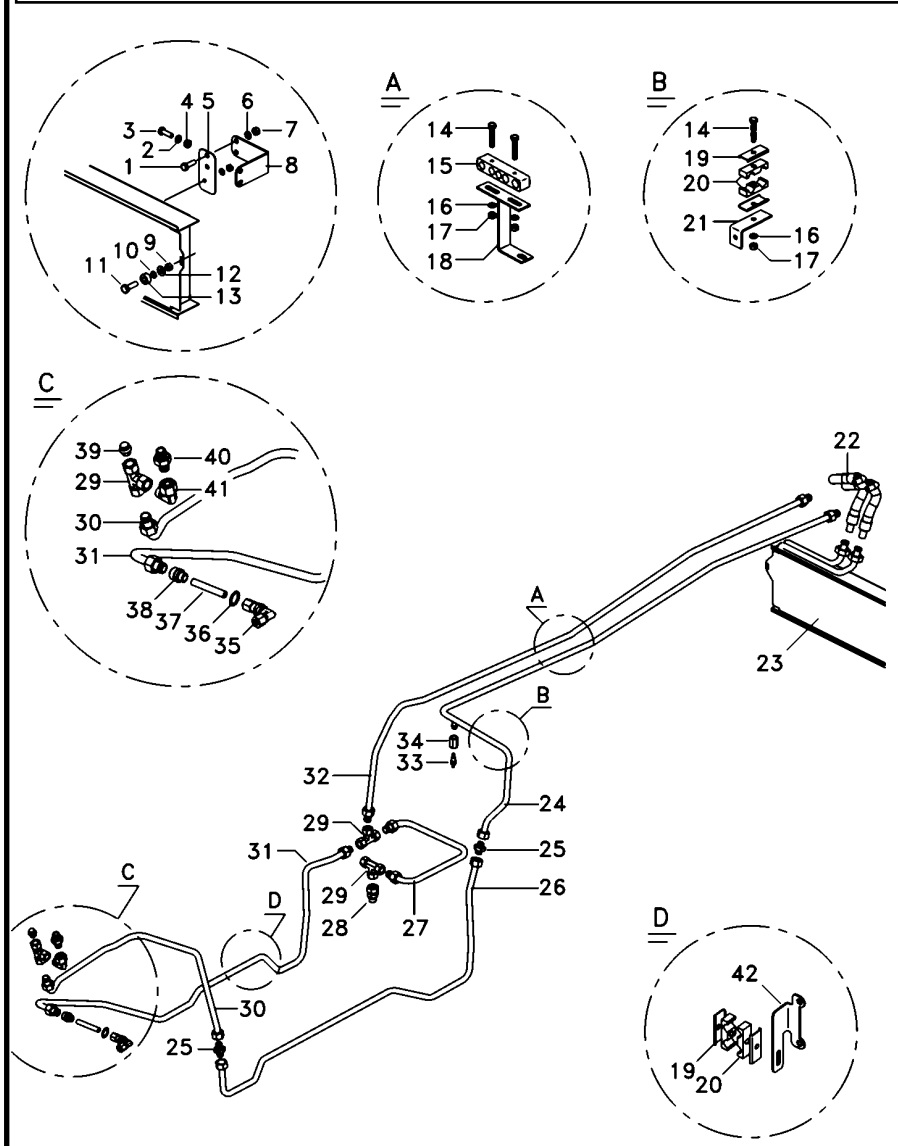

1	339761X1		**X**	PARAFUSO	BOLT	PERNO
2	353446X1		**X**	ARRUELA	WASHER	ARANDELA
3	339761X1		**X**	PARAFUSO	BOLT	PERNO
4	339169X1		**8**	PORCA	NUT	TUERCA
5	6220011M1		**2**	SUPORTE	BRACKET	SOPORTE
6	353446X1		**X**	ARRUELA	WASHER	ARANDELA
7	339169X1	4	**8**	PORCA	NUT	TUERCA
8	6220010M1		**2**	SUPORTE	BRACKET	SOPORTE
9	390995X1		**X**	PORCA	NUT	TUERCA
10	353445X1		**2**	ARRUELA	WASHER	ARANDELA
11	391883X1		**2**	PARAFUSO	BOLT	PERNO
12	353753X1		**2**	ARRUELA	WASHER	ARANDELA
13	6220381M1		**2**	ESPAÇADOR	SPACER	PIEZA DISTANCIA
14	353685X1		**6**	PARAFUSO	BOLT	PERNO
15	6223130M91		**X**	BORRACHA	RUBBER	CAUCHO
16	353446X1		**14**	ARRUELA	WASHER	ARANDELA
17	355565X1		**6**	PORCA	NUT	TUERCA
18	6230088M91		**1**	SUPORTE	BRACKET	SOPORTE
19	3146897M1		**7**	REFORÇO	REINFORCEMENT	REFUERZO
20	3585143M1		**8**	BRAÇADEIRA	CLAMP	ABRAZADERA
21	6234628M1		**1**	SUPORTE	CLEVIS	GANCHO SEGURI.
22	6223565M1		**2**	MANGUEIRA	HOSE	FLEXIBLE
23	3780458M1		**1**	RADIADOR	RADIATOR	RADIADOR
24	6238526M1		**1**	TUBO	PIPE	CANO
25	3412195M91		**3**	CONEXÃO	CONNECTION	CONEXION
26	6238456M1		**1**	TUBO	PIPE	CANO
27	6238454M1		**1**	TUBO	PIPE	CANO
28	047154T1		**1**	CONEXÃO	CONNECTION	CONEXION
29	039368T1		**3**	CONEXÃO	CONNECTION	CONEXION
30	6238463M1		**1**	TUBO	PIPE	CANO
31	6238461M1		**1**	TUBO	TUBE	TUBO
32	6238525M1		**1**	TUBO	PIPE	CANO
33	6214134M1		**1**	SENSOR	SENDER	EMISOR
34	3800312M1		**1**	CONEXÃO	CONNECTION	CONEXION
35	036590T1		**X**	CONEXÃO	CONNECTION	CONEXION
36	3409613M1		**1**	ARRUELA	WASHER	ARANDELA
37	6230098M1		**X**	TUBO	TUBE	TUBO
38	023883T1		**X**	CONEXÃO	CONNECTION	CONEXION
39	068133T1		**1**	TAMPÃO	PAD	ALMOHADILLA
40	039290T1		**1**	CONEXÃO	CONNECTION	CONEXION
41	45264100		**2**	CONEXÃO	CONNECTION	CONEXION
42	6232848M1		**1**	SUPORTE	CLEVIS	GANCHO SEGURI.

Controle Remoto
Remote Control
Control Remoto

70-330

Com Desarme Automático - Reg. Vazão Sem Levante
With Kick Out - Variable Flow Without Lift
Con Kick Out - Reg. Vazió Sin Levante

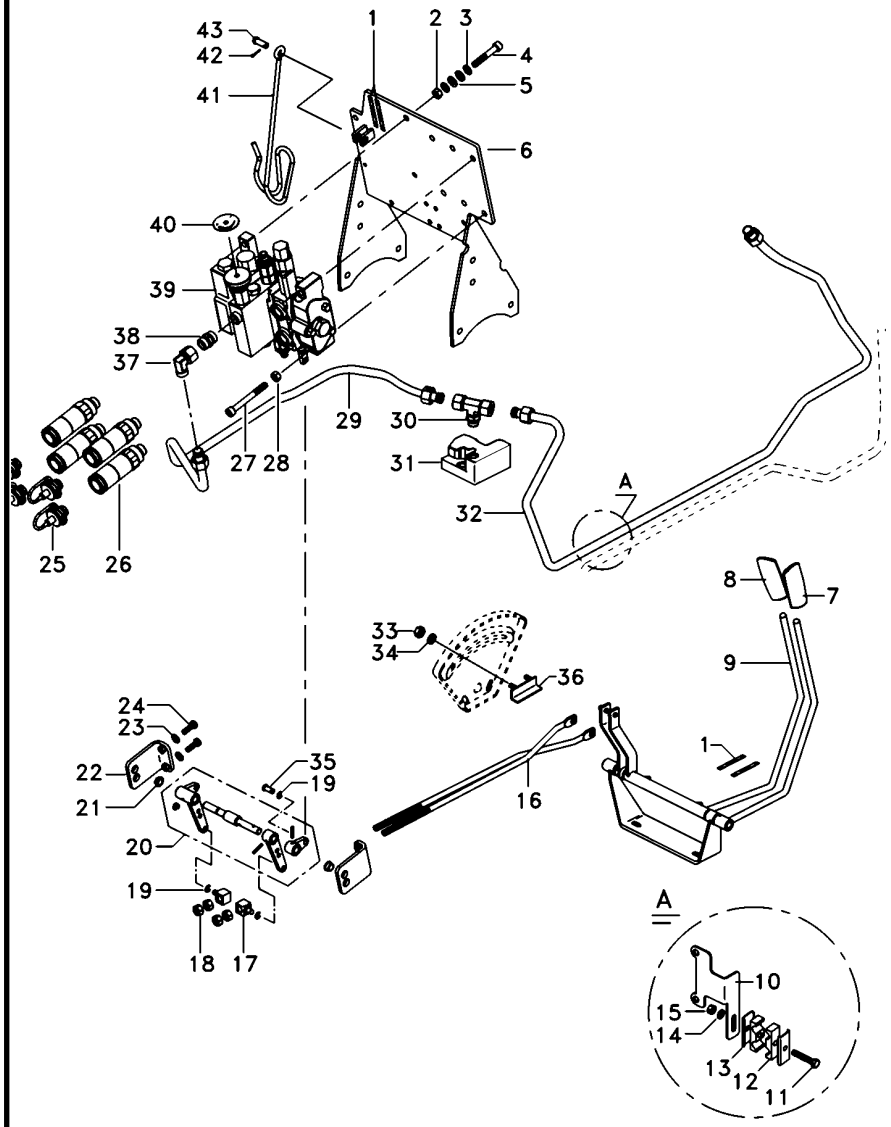

1	6203286M1	**2**	DECAL	DECAL	CALCOMANIA
2	339402X1	**X**	PORCA	NUT	TUERCA
3	339376X1	**4**	ARRUELA	WASHER	ARANDELA
4	1440352X1	**X**	PARAFUSO	BOLT	PERNO
5	390734X1	**4**	ARRUELA	WASHER	ARANDELA
6	6226785M91	**1**	CJ. SUPORTE	KIT, BRACKET	JUEGO SOPORTE
7	6208819M91	**1**	MANÍPULO	KNOB	POMO
8	6203802M91	**1**	MANÍPULO	KNOB	POMO
9	6208402M91	**1**	MANCAL	BEARING	COJINETE
10	071935P1	**1**	SUPORTE	BRACKET	SOPORTE
11	353685X1	**6**	PARAFUSO	BOLT	PERNO
12	3585143M1	**8**	BRAÇADEIRA	CLAMP	ABRAZADERA
13	3146897M1	**7**	REFORÇO	REINFORCEMENT	REFUERZO
14	353776X1	**14**	ARRUELA	WASHER	ARANDELA
15	355565X1	**6**	PORCA	NUT	TUERCA
16	6207569M1	**2**	TIRANTE	ROD	VARILLA
17	1695655M1	**2**	BLOCO	BLOCK	BLOQUE
18	1442577X1	**8**	PORCA	NUT	TUERCA
19	354345X1	**6**	ANEL TRAVA	CIRCLIP	CIRCULITO
20	6231954M91	**1**	MANCAL	BEARING	COJINETE
21	6208595M1	**2**	BUCHA	BUSH	CASQUILLO
22	6208592M91	**2**	SUPORTE	CLEVIS	GANCHO SEGURI.
23	353434X1	**X**	ARRUELA	WASHER	ARANDELA
24	339761X1	**X**	PARAFUSO	BOLT	PERNO
25	3611673M1	**4**	TAMPÃO	PAD	ALMOHADILLA
26	3772942M1	**4**	VÁLVULA FÊMEA	FEMALE COUPLER	ACOPLADOR HEMBRA
27	3009297X1	**X**	PARAFUSO	BOLT	PERNO
28	339402X1	**X**	PORCA	NUT	TUERCA
29	6238447M1	**1**	TUBO ALTA PRESS.	HIGH PRESS HOSE	TUBO ALTA PRESIO
30	6235789M1	**1**	CONEXÃO	CONNECTION	CONEXION
31	6238820M1	**1**	CJ. VÁLVULA	KIT, VALVE	VALVULAS JUEGO
32	6238458M1	**1**	CJ. TUBO	KIT, PIPE	JUEGO CANO
33	355564X1	**2**	PORCA	NUT	TUERCA
34	353441X1	**4**	ARRUELA	WASHER	ARANDELA
35	1695953M2	**X**	PINO	PIN	PASADOR
36	6209483M91	**1**	BATENTE	RETAINER	RETENEDOR
37	45264100	**X**	CONEXÃO	CONNECTION	CONEXION
38	3412195M91	**X**	CONEXÃO	CONNECTION	CONEXION
39	6231924M91	**1**	CJ. COMANDO	KIT, ACTUATOR	JUEGO ACTUADOR
40	063421P1	**1**	DECAL	DECAL	CALCOMANIA
41	1809938M2	**1**	GANCHO	HOOK	GANCHO
42	354048X1	**1**	CUPILHA	COTTER PIN	PASADOR DOUBLE
43	832813M1	**1**	PINO	PIN	PASADOR

Controle Remoto
Remote Control
Control Remoto

70-335

Com Desarme Automático - Reg. Vazão Sem Levante
With Kick Out - Variable Flow Without Lift
Con Kick Out - Reg. Vazió Sin Levante

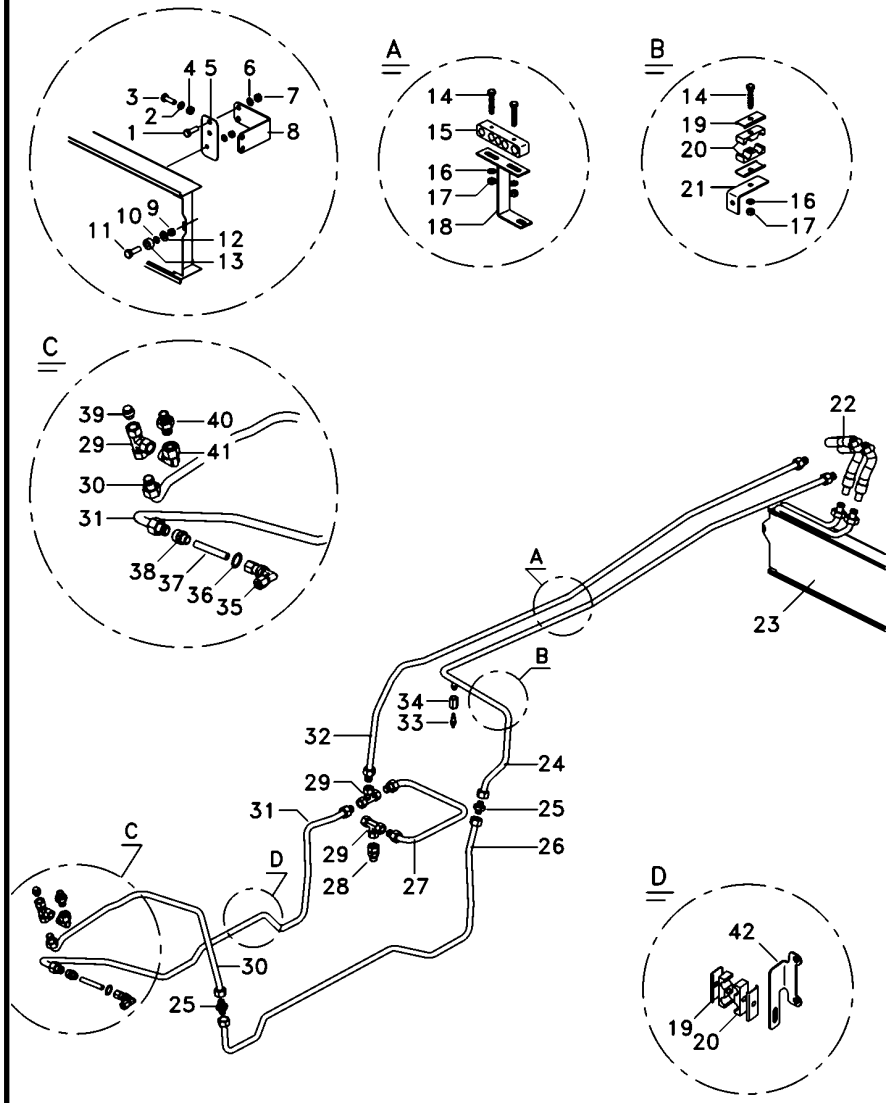

1	339761X1		**X**	PARAFUSO	BOLT	PERNO
2	353446X1		**X**	ARRUELA	WASHER	ARANDELA
3	339761X1		**X**	PARAFUSO	BOLT	PERNO
4	339169X1		**8**	PORCA	NUT	TUERCA
5	6220011M1		**2**	SUPORTE	BRACKET	SOPORTE
6	353446X1		**X**	ARRUELA	WASHER	ARANDELA
7	339169X1	4	**8**	PORCA	NUT	TUERCA
8	6220010M1		**2**	SUPORTE	BRACKET	SOPORTE
9	390995X1		**X**	PORCA	NUT	TUERCA
10	353445X1		**2**	ARRUELA	WASHER	ARANDELA
11	391883X1		**2**	PARAFUSO	BOLT	PERNO
12	353753X1		**2**	ARRUELA	WASHER	ARANDELA
13	6220381M1		**2**	ESPAÇADOR	SPACER	PIEZA DISTANCIA
14	353685X1		**6**	PARAFUSO	BOLT	PERNO
15	6223130M91		**X**	BORRACHA	RUBBER	CAUCHO
16	353446X1		**14**	ARRUELA	WASHER	ARANDELA
17	355565X1		**6**	PORCA	NUT	TUERCA
18	6230088M91		**1**	SUPORTE	BRACKET	SOPORTE
19	3146897M1		**7**	REFORÇO	REINFORCEMENT	REFUERZO
20	3585143M1		**8**	BRAÇADEIRA	CLAMP	ABRAZADERA
21	6234628M1		**1**	SUPORTE	CLEVIS	GANCHO SEGURI.
22	6223565M1		**2**	MANGUEIRA	HOSE	FLEXIBLE
23	3780458M1		**1**	RADIADOR	RADIATOR	RADIADOR
24	6238526M1		**1**	TUBO	PIPE	CANO
25	3412195M91		**3**	CONEXÃO	CONNECTION	CONEXION
26	6238456M1		**1**	TUBO	PIPE	CANO
27	6238454M1		**1**	TUBO	PIPE	CANO
28	047154T1		**1**	CONEXÃO	CONNECTION	CONEXION
29	039368T1		**3**	CONEXÃO	CONNECTION	CONEXION
30	6238463M1		**1**	TUBO	PIPE	CANO
31	6238461M1		**1**	TUBO	TUBE	TUBO
32	6238525M1		**1**	TUBO	PIPE	CANO
33	6214134M1		**1**	SENSOR	SENDER	EMISOR
34	3800312M1		**1**	CONEXÃO	CONNECTION	CONEXION
35	036590T1		**X**	CONEXÃO	CONNECTION	CONEXION
36	3409613M1		**1**	ARRUELA	WASHER	ARANDELA
37	6230098M1		**X**	TUBO	TUBE	TUBO
38	023883T1		**X**	CONEXÃO	CONNECTION	CONEXION
39	068133T1		**1**	TAMPÃO	PAD	ALMOHADILLA
40	039290T1		**1**	CONEXÃO	CONNECTION	CONEXION
41	45264100		**2**	CONEXÃO	CONNECTION	CONEXION
42	6232848M1		**1**	SUPORTE	CLEVIS	GANCHO SEGURI.

Controle Remoto
Remote Control
Control Remoto

70-340

Kof+Kof,Motor Hidr. 4rm
Kof+Kof,Hydr. Motor. 4wd
Kof+Kof,Motor Hydr. 4rm

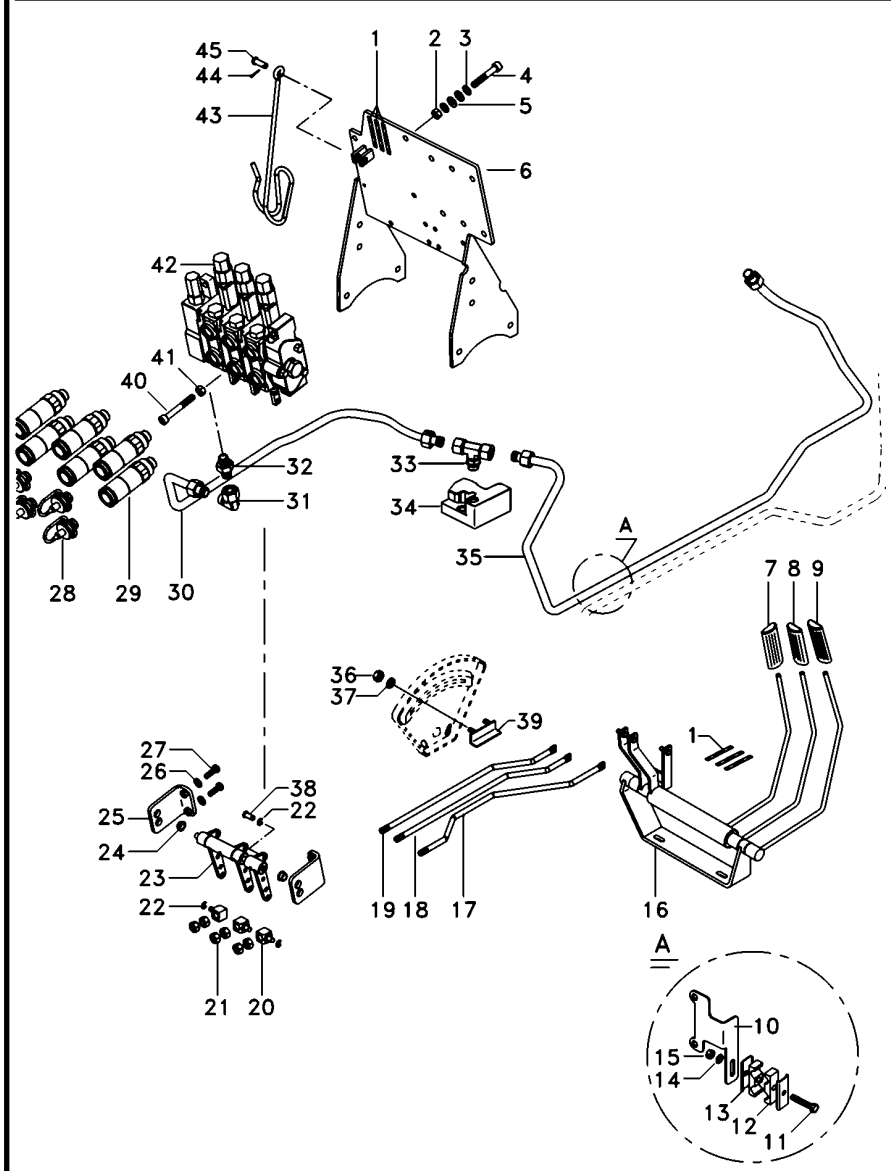

1	6203286M1	**2**	DECAL	DECAL	CALCOMANIA
1	6203287M1	**2**	DECAL	DECAL	CALCOMANIA
1	6208307M1	**2**	DECAL	DECAL	CALCOMANIA
2	339402X1	**3**	PORCA	NUT	TUERCA
3	339376X1	**4**	ARRUELA	WASHER	ARANDELA
4	1440352X1	**1**	PARAFUSO	BOLT	PERNO
5	390734X1	**4**	ARRUELA	WASHER	ARANDELA
6	6226785M91	**1**	CJ. SUPORTE	KIT, BRACKET	JUEGO SOPORTE
7	6203802M91	**1**	MANÍPULO	KNOB	POMO
8	6208819M91	**1**	MANÍPULO	KNOB	POMO
9	6208820M91	**1**	MANÍPULO	KNOB	POMO
10	071935P1	**1**	SUPORTE	BRACKET	SOPORTE
11	353685X1	**X**	PARAFUSO	BOLT	PERNO
12	3585143M1	**3**	BRAÇADEIRA	CLAMP	ABRAZADERA
13	3146897M1	**3**	REFORÇO	REINFORCEMENT	REFUERZO
14	353446X1	**5**	ARRUELA	WASHER	ARANDELA
15	355565X1	**5**	PORCA	NUT	TUERCA
16	073205N2	**1**	MANCAL	BEARING	COJINETE
17	073421P3	**1**	TIRANTE	ROD	VARILLA
18	6207569M1	**1**	TIRANTE	ROD	VARILLA
19	6207569M1	**1**	TIRANTE	ROD	VARILLA
20	1695655M1	**3**	BLOCO	BLOCK	BLOQUE
21	1442577X1	**12**	PORCA	NUT	TUERCA
22	354345X1	**9**	ANEL TRAVA	CIRCLIP	CIRCULITO
23	6208583M91	**1**	MANCAL	BEARING	COJINETE
24	6208595M1	**2**	BUCHA	BUSH	CASQUILLO
25	6208592M91	**2**	SUPORTE	CLEVIS	GANCHO SEGURI.
26	353434X1	**X**	ARRUELA	WASHER	ARANDELA
27	339761X1	**X**	PARAFUSO	BOLT	PERNO
28	3611673M1	**6**	TAMPÃO	PAD	ALMOHADILLA
29	3772942M1	**6**	VÁLVULA FÊMEA	FEMALE COUPLER	ACOPLADOR HEMBRA
30	6238453M1	**1**	TUBO	PIPE	CANO
31	45264100	**2**	CONEXÃO	CONNECTION	CONEXION
32	039290T1	**2**	CONEXÃO	CONNECTION	CONEXION
33	6235789M1	**X**	CONEXÃO	CONNECTION	CONEXION
34	033909T1	**1**	VÁLVULA	VALVE	VALVULA
35	6238458M1	**1**	CJ. TUBO	KIT, PIPE	JUEGO CANO
36	355564X1	**2**	PORCA	NUT	TUERCA
37	353441X1	**2**	ARRUELA	WASHER	ARANDELA
38	1695953M2	**1**	PINO	PIN	PASADOR
39	6209483M91	**1**	BATENTE	RETAINER	RETENEDOR
40	3009297X1	**X**	PARAFUSO	BOLT	PERNO
41	339402X1	**X**	PORCA	NUT	TUERCA
42	6228119M91	**1**	CJ. COMANDO	DISTRIBUTOR	DISTRIBUIDOR
43	1809938M2	**1**	GANCHO	HOOK	GANCHO
44	354048X1	**1**	CUPILHA	COTTER PIN	PASADOR DOUBLE
45	832813M1	**1**	PINO	PIN	PASADOR

Controle Remoto
Remote Control
Control Remoto

70-345

Kof+Kof,Motor Hidr. 4rm
Kof+Kof,Hydr. Motor. 4wd
Kof+Kof,Motor Hydr. 4rm

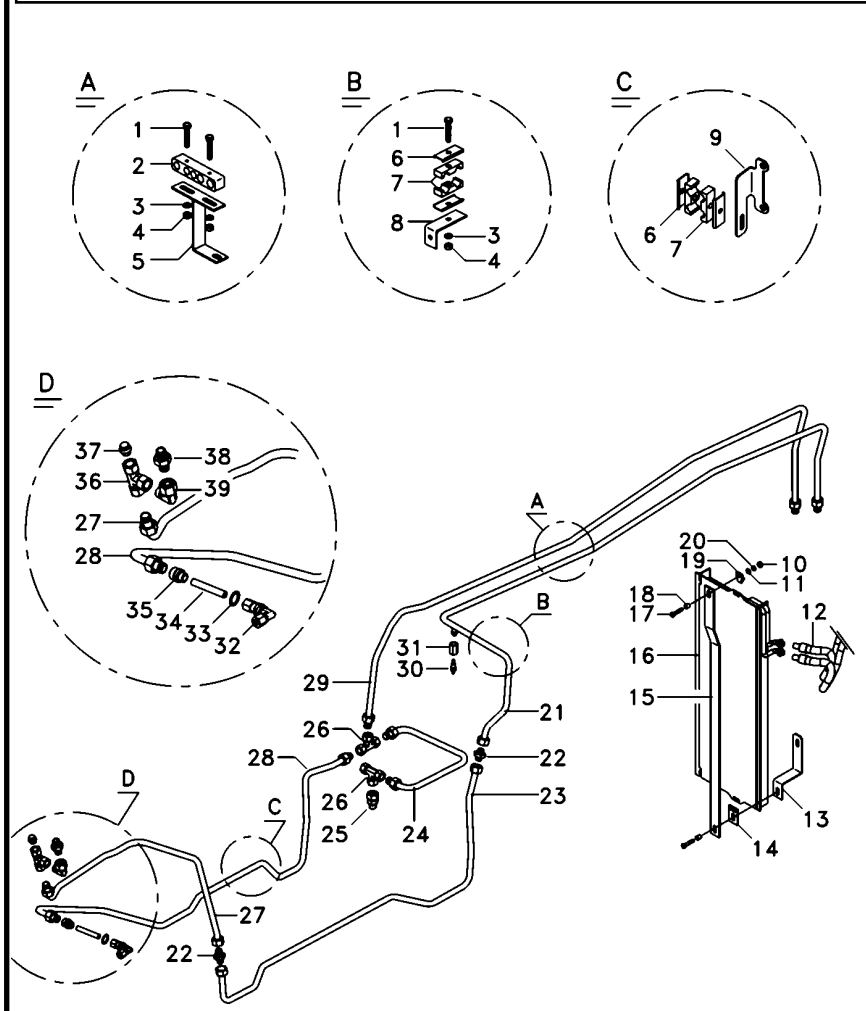

1	353685X1	**5**	PARAFUSO	BOLT	PERNO
2	6223130M91	**1**	BORRACHA	RUBBER	CAUCHO
3	353446X1	**5**	ARRUELA	WASHER	ARANDELA
4	355565X1	**5**	PORCA	NUT	TUERCA
5	6230088M91	**1**	SUPORTE	BRACKET	SOPORTE
6	3146897M1	**5**	REFORÇO	REINFORCEMENT	REFUERZO
7	3585143M1	**1**	BRAÇADEIRA	CLAMP	ABRAZADERA
8	6234628M1	**1**	SUPORTE	CLEVIS	GANCHO SEGURI.
9	6232848M1	**1**	SUPORTE	CLEVIS	GANCHO SEGURI.
10	339374X1	**3**	ARRUELA	WASHER	ARANDELA
11	339056X1	**3**	ARRUELA	WASHER	ARANDELA
12	6223565M1	**2**	MANGUEIRA	HOSE	FLEXIBLE
13	6231456M1	**1**	SUPORTE	BRACKET	SOPORTE
14	6215996M91	**1**	GRAMPO	CRAMP	PASADOR
15	6215850M1	**1**	HASTE	RAIL	RIEL
16	3780458M1	**1**	RADIADOR	RADIATOR	RADIADOR
17	391176X1	**3**	PARAFUSO	BOLT	PERNO
18	3145137M1	**1**	ESPAÇADOR	SPACER	PIEZA DISTANCIA
19	6215849M91	**1**	GRAMPO	CRAMP	PASADOR
20	339169X1	**5**	PORCA	NUT	TUERCA
21	6238457M1	**1**	TUBO	PIPE	CANO
22	3142195M91	**1**	CONEXÃO	CONNECTION	CONEXION
23	6238456M1	**1**	TUBO	PIPE	CANO
24	6238454M1	**1**	TUBO	PIPE	CANO
25	047154T1	**1**	CONEXÃO	CONNECTION	CONEXION
26	039368T1	**1**	CONEXÃO	CONNECTION	CONEXION
27	6238463M1	**1**	TUBO	PIPE	CANO
28	6238461M1	**1**	TUBO	TUBE	TUBO
29	6238455M1	**1**	TUBO	PIPE	CANO
30	6214134M1	**1**	SENSOR	SENDER	EMISOR
31	3800312M1	**1**	CONEXÃO	CONNECTION	CONEXION
32	0366590	**1**	CONEXÃO	CONNECTION	CONEXION
34	6230098M1	**1**	TUBO	TUBE	TUBO
35	023883T1	**1**	CONEXÃO	CONNECTION	CONEXION
36	039368T1	**1**	CONEXÃO	CONNECTION	CONEXION
37	068133T1	**1**	TAMPÃO	PAD	ALMOHADILLA
39	45264100	**1**	CONEXÃO	CONNECTION	CONEXION

Controle Remoto
Remote Control
Control Remoto

70-350

2 Corpos Desarme Automático, 1 Retorno Por Mola4rm
2 Body Kick Out, 1 Spring Return 4wd
2 Cuerpos Kick Out, 1 Retorno Por Mola 4rm

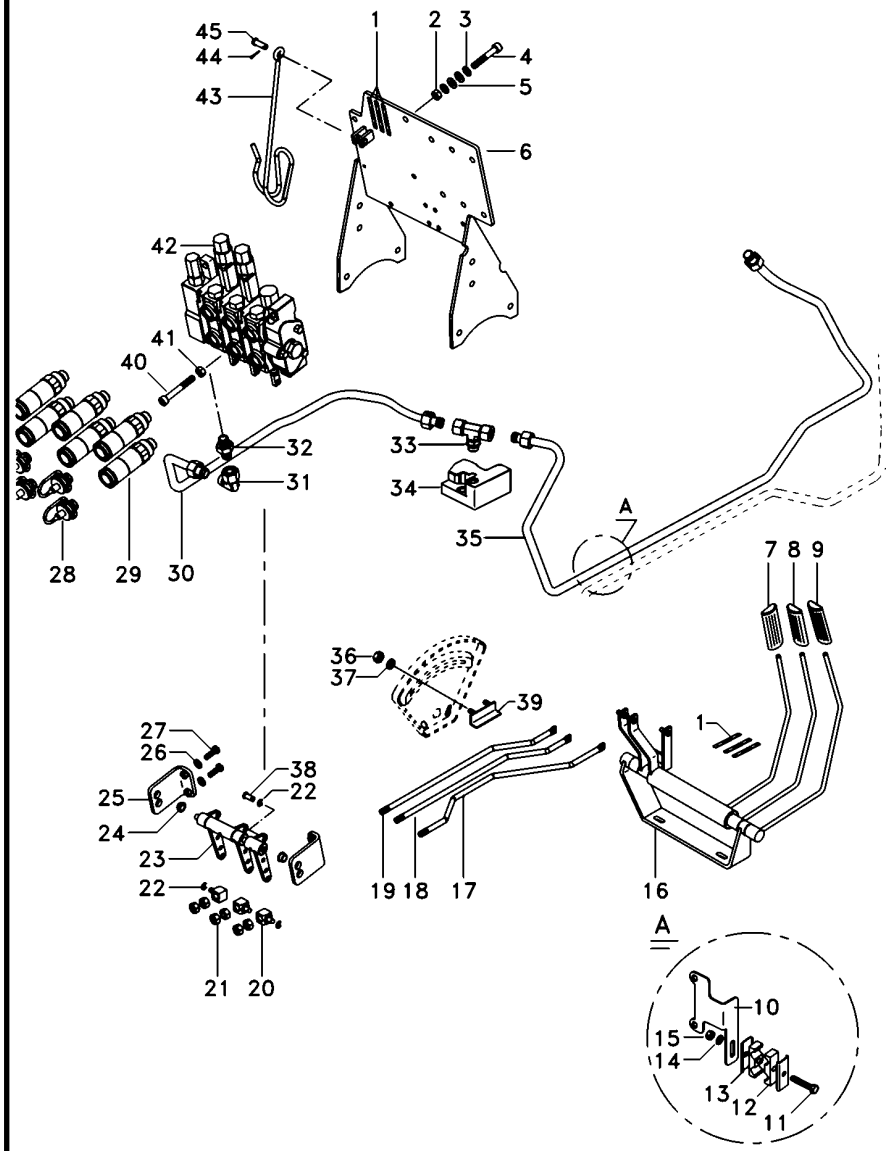

1	6203286M1	**2**	DECAL	DECAL	CALCOMANIA
1	6203287M1	**2**	DECAL	DECAL	CALCOMANIA
1	6208307M1	**2**	DECAL	DECAL	CALCOMANIA
2	339402X1	**3**	PORCA	NUT	TUERCA
3	339376X1	**4**	ARRUELA	WASHER	ARANDELA
4	1440352X1	**1**	PARAFUSO	BOLT	PERNO
5	390734X1	**4**	ARRUELA	WASHER	ARANDELA
6	6226785M91	**1**	CJ. SUPORTE	KIT, BRACKET	JUEGO SOPORTE
7	6203802M91	**1**	MANÍPULO	KNOB	POMO
8	6208819M91	**1**	MANÍPULO	KNOB	POMO
9	6208820M91	**1**	MANÍPULO	KNOB	POMO
10	071935P1	**1**	SUPORTE	BRACKET	SOPORTE
11	353685X1	**X**	PARAFUSO	BOLT	PERNO
12	3585143M1	**3**	BRAÇADEIRA	CLAMP	ABRAZADERA
13	3146897M1	**3**	REFORÇO	REINFORCEMENT	REFUERZO
14	353446X1	**5**	ARRUELA	WASHER	ARANDELA
15	355565X1	**5**	PORCA	NUT	TUERCA
16	073205N2	**1**	MANCAL	BEARING	COJINETE
17	073421P3	**1**	TIRANTE	ROD	VARILLA
18	6207569M1	**1**	TIRANTE	ROD	VARILLA
19	6207569M1	**1**	TIRANTE	ROD	VARILLA
20	1695655M1	**3**	BLOCO	BLOCK	BLOQUE
21	1442577X1	**12**	PORCA	NUT	TUERCA
22	354345X1	**9**	ANEL TRAVA	CIRCLIP	CIRCULITO
23	6208583M91	**1**	MANCAL	BEARING	COJINETE
24	6208595M1	**2**	BUCHA	BUSH	CASQUILLO
25	6208592M91	**2**	SUPORTE	CLEVIS	GANCHO SEGURI.
26	353434X1	**X**	ARRUELA	WASHER	ARANDELA
27	339761X1	**X**	PARAFUSO	BOLT	PERNO
28	3611673M1	**6**	TAMPÃO	PAD	ALMOHADILLA
29	3772942M1	**6**	VÁLVULA FÊMEA	FEMALE COUPLER	ACOPLADOR HEMBRA
30	6238453M1	**1**	TUBO	PIPE	CANO
31	45264100	**2**	CONEXÃO	CONNECTION	CONEXION
32	039290T1	**2**	CONEXÃO	CONNECTION	CONEXION
33	6235789M1	**X**	CONEXÃO	CONNECTION	CONEXION
34	033909T1	**1**	VÁLVULA	VALVE	VALVULA
35	6238458M1	**1**	CJ. TUBO	KIT, PIPE	JUEGO CANO
36	355564X1	**2**	PORCA	NUT	TUERCA
37	353441X1	**2**	ARRUELA	WASHER	ARANDELA
38	1695953M2	**1**	PINO	PIN	PASADOR
39	6209483M91	**1**	BATENTE	RETAINER	RETENEDOR
40	3009297X1	**X**	PARAFUSO	BOLT	PERNO
41	339402X1	**X**	PORCA	NUT	TUERCA
42	6228118M91	**1**	CJ. COMANDO	DISTRIBUTOR	DISTRIBUIDOR
43	1809938M2	**1**	GANCHO	HOOK	GANCHO
44	354048X1	**1**	CUPILHA	COTTER PIN	PASADOR DOUBLE
45	832813M1	**1**	PINO	PIN	PASADOR

Controle Remoto
Remote Control
Control Remoto

70-355

2 Corpos Desarme Automático, 1 Retorno Por Mola4rm
2 Body Kick Out, 1 Spring Return 4wd
2 Cuerpos Kick Out, 1 Retorno Por Mola 4rm

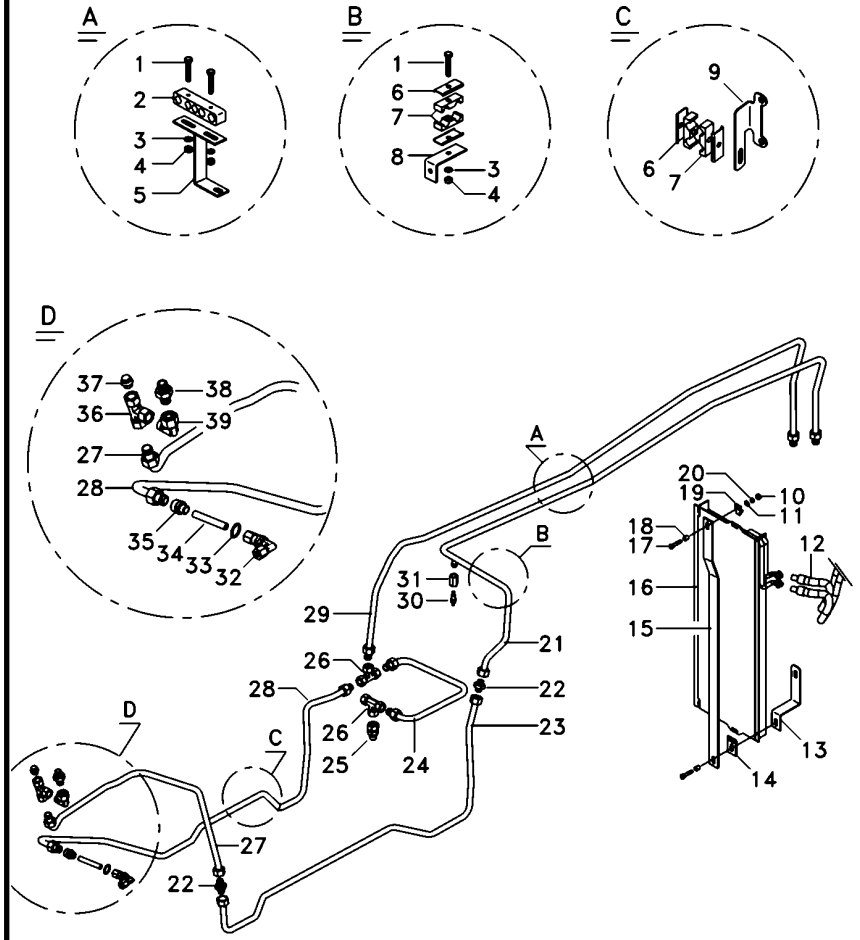

1	353685X1	**5**	PARAFUSO	BOLT	PERNO
2	6223130M91	**1**	BORRACHA	RUBBER	CAUCHO
3	353446X1	**5**	ARRUELA	WASHER	ARANDELA
4	355565X1	**5**	PORCA	NUT	TUERCA
5	6230088M91	**1**	SUPORTE	BRACKET	SOPORTE
6	3146897M1	**5**	REFORÇO	REINFORCEMENT	REFUERZO
7	3585143M1	**1**	BRAÇADEIRA	CLAMP	ABRAZADERA
8	6234628M1	**1**	SUPORTE	CLEVIS	GANCHO SEGURI.
9	6232848M1	**1**	SUPORTE	CLEVIS	GANCHO SEGURI.
10	339374X1	**3**	ARRUELA	WASHER	ARANDELA
11	339056X1	**3**	ARRUELA	WASHER	ARANDELA
12	6223565M1	**2**	MANGUEIRA	HOSE	FLEXIBLE
13	6231456M1	**1**	SUPORTE	BRACKET	SOPORTE
14	6215996M91	**1**	GRAMPO	CRAMP	PASADOR
15	6215850M1	**1**	HASTE	RAIL	RIEL
16	3780458M1	**1**	RADIADOR	RADIATOR	RADIADOR
17	391176X1	**3**	PARAFUSO	BOLT	PERNO
18	3145137M1	**1**	ESPAÇADOR	SPACER	PIEZA DISTANCIA
19	6215849M91	**1**	GRAMPO	CRAMP	PASADOR
20	339169X1	**5**	PORCA	NUT	TUERCA
21	6238457M1	**1**	TUBO	PIPE	CANO
22	3142195M91	**1**	CONEXÃO	CONNECTION	CONEXION
23	6238456M1	**1**	TUBO	PIPE	CANO
24	6238454M1	**1**	TUBO	PIPE	CANO
25	047154T1	**1**	CONEXÃO	CONNECTION	CONEXION
26	039368T1	**1**	CONEXÃO	CONNECTION	CONEXION
27	6238463M1	**1**	TUBO	PIPE	CANO
28	6238461M1	**1**	TUBO	TUBE	TUBO
29	6238455M1	**1**	TUBO	PIPE	CANO
30	6214134M1	**1**	SENSOR	SENDER	EMISOR
31	3800312M1	**1**	CONEXÃO	CONNECTION	CONEXION
32	0366590	**1**	CONEXÃO	CONNECTION	CONEXION
34	6230098M1	**1**	TUBO	TUBE	TUBO
35	023883T1	**1**	CONEXÃO	CONNECTION	CONEXION
36	039368T1	**1**	CONEXÃO	CONNECTION	CONEXION
37	068133T1	**1**	TAMPÃO	PAD	ALMOHADILLA
39	45264100	**1**	CONEXÃO	CONNECTION	CONEXION

Controle Remoto
Remote Control
Control Remoto

70-360

Sem Cabine - 3 Corpos Desarme Automático
Without Cab - 3 Body Kick Out
Sin Cabina - 3 Cuerpos Kick Out

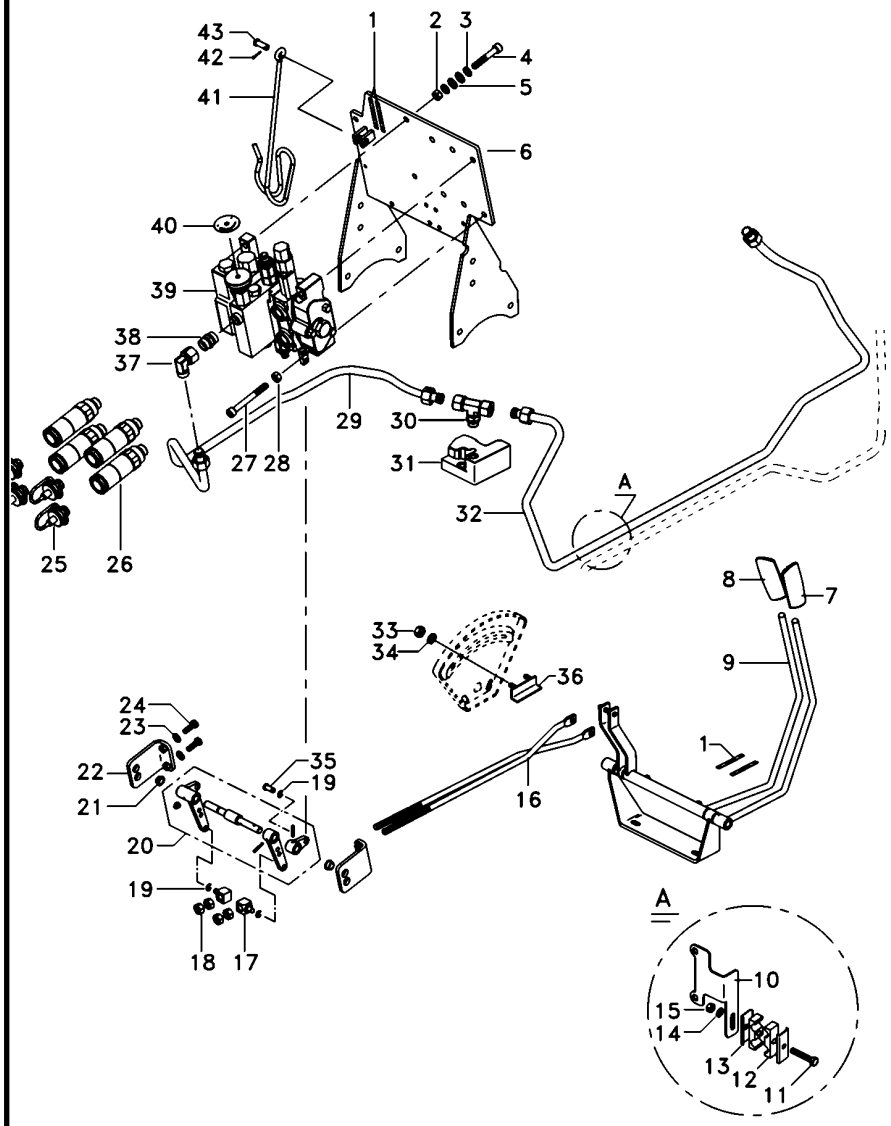

1	6203286M1	**2**	DECAL	DECAL	CALCOMANIA
1	6203287M1	**2**	DECAL	DECAL	CALCOMANIA
1	6208307M1	**2**	DECAL	DECAL	CALCOMANIA
2	339402X1	**3**	PORCA	NUT	TUERCA
3	339376X1	**4**	ARRUELA	WASHER	ARANDELA
4	1440352X1	**1**	PARAFUSO	BOLT	PERNO
5	390734X1	**4**	ARRUELA	WASHER	ARANDELA
6	6226785M91	**1**	CJ. SUPORTE	KIT, BRACKET	JUEGO SOPORTE
7	6203802M91	**1**	MANÍPULO	KNOB	POMO
8	6208819M91	**1**	MANÍPULO	KNOB	POMO
9	6208820M91	**1**	MANÍPULO	KNOB	POMO
10	071935P1	**1**	SUPORTE	BRACKET	SOPORTE
11	353685X1	**X**	PARAFUSO	BOLT	PERNO
12	3585143M1	**3**	BRAÇADEIRA	CLAMP	ABRAZADERA
13	3146897M1	**3**	REFORÇO	REINFORCEMENT	REFUERZO
14	353446X1	**5**	ARRUELA	WASHER	ARANDELA
15	355565X1	**5**	PORCA	NUT	TUERCA
16	073205N2	**1**	MANCAL	BEARING	COJINETE
17	073421P3	**1**	TIRANTE	ROD	VARILLA
18	6207569M1	**1**	TIRANTE	ROD	VARILLA
19	6207569M1	**1**	TIRANTE	ROD	VARILLA
20	1695655M1	**3**	BLOCO	BLOCK	BLOQUE
21	1442577X1	**12**	PORCA	NUT	TUERCA
22	354345X1	**9**	ANEL TRAVA	CIRCLIP	CIRCULITO
23	6208583M91	**1**	MANCAL	BEARING	COJINETE
24	6208595M1	**2**	BUCHA	BUSH	CASQUILLO
25	6208592M91	**2**	SUPORTE	CLEVIS	GANCHO SEGURI.
26	353434X1	**X**	ARRUELA	WASHER	ARANDELA
27	339761X1	**X**	PARAFUSO	BOLT	PERNO
28	3611673M1	**6**	TAMPÃO	PAD	ALMOHADILLA
29	3772942M1	**6**	VÁLVULA FÊMEA	FEMALE COUPLER	ACOPLADOR HEMBRA
30	6238453M1	**1**	TUBO	PIPE	CANO
31	45264100	**2**	CONEXÃO	CONNECTION	CONEXION
32	039290T1	**2**	CONEXÃO	CONNECTION	CONEXION
33	6235789M1	**X**	CONEXÃO	CONNECTION	CONEXION
34	033909T1	**1**	VÁLVULA	VALVE	VALVULA
35	6238458M1	**1**	CJ. TUBO	KIT, PIPE	JUEGO CANO
36	355564X1	**2**	PORCA	NUT	TUERCA
37	353441X1	**2**	ARRUELA	WASHER	ARANDELA
38	1695953M2	**1**	PINO	PIN	PASADOR
39	6209483M91	**1**	BATENTE	RETAINER	RETENEDOR
40	3009297X1	**X**	PARAFUSO	BOLT	PERNO
41	339402X1	**X**	PORCA	NUT	TUERCA
42	6228116M91	**1**	CJ. COMANDO	DISTRIBUTOR	DISTRIBUIDOR
43	1809938M2	**1**	GANCHO	HOOK	GANCHO
44	354048X1	**1**	CUPILHA	COTTER PIN	PASADOR DOUBLE
45	832813M1	**1**	PINO	PIN	PASADOR

Controle Remoto
Remote Control
Control Remoto

70-365

Sem Cabine - 3 Corpos Desarme Automático
Without Cab - 3 Body Kick Out
Sin Cabina - 3 Cuerpos Kick Out

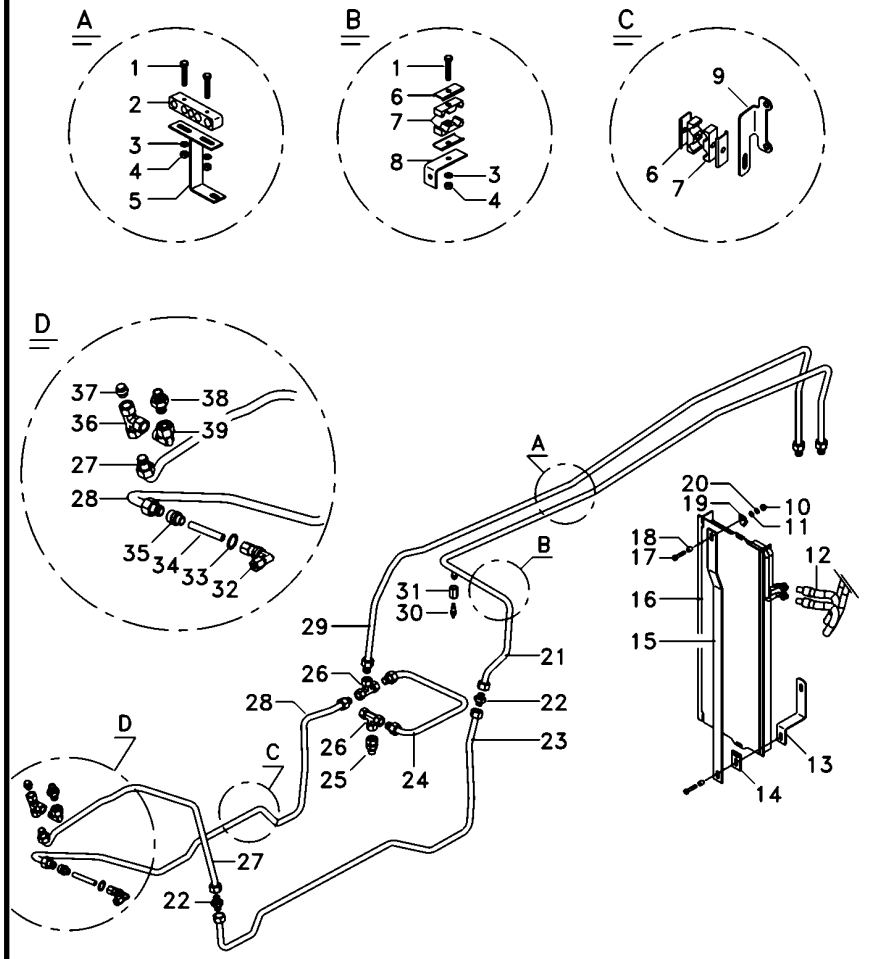

1	353685X1	**5**	PARAFUSO	BOLT	PERNO
2	6223130M91	**1**	BORRACHA	RUBBER	CAUCHO
3	353446X1	**5**	ARRUELA	WASHER	ARANDELA
4	355565X1	**5**	PORCA	NUT	TUERCA
5	6230088M91	**1**	SUPORTE	BRACKET	SOPORTE
6	3146897M1	**5**	REFORÇO	REINFORCEMENT	REFUERZO
7	3585143M1	**1**	BRAÇADEIRA	CLAMP	ABRAZADERA
8	6234628M1	**1**	SUPORTE	CLEVIS	GANCHO SEGURI.
9	6232848M1	**1**	SUPORTE	CLEVIS	GANCHO SEGURI.
10	339374X1	**3**	ARRUELA	WASHER	ARANDELA
11	339056X1	**3**	ARRUELA	WASHER	ARANDELA
12	6223565M1	**2**	MANGUEIRA	HOSE	FLEXIBLE
13	6231456M1	**1**	SUPORTE	BRACKET	SOPORTE
14	6215996M91	**1**	GRAMPO	CRAMP	PASADOR
15	6215850M1	**1**	HASTE	RAIL	RIEL
16	3780458M1	**1**	RADIADOR	RADIATOR	RADIADOR
17	391176X1	**3**	PARAFUSO	BOLT	PERNO
18	3145137M1	**1**	ESPAÇADOR	SPACER	PIEZA DISTANCIA
19	6215849M91	**1**	GRAMPO	CRAMP	PASADOR
20	339169X1	**5**	PORCA	NUT	TUERCA
21	6238457M1	**1**	TUBO	PIPE	CANO
22	3142195M91	**1**	CONEXÃO	CONNECTION	CONEXION
23	6238456M1	**1**	TUBO	PIPE	CANO
24	6238454M1	**1**	TUBO	PIPE	CANO
25	047154T1	**1**	CONEXÃO	CONNECTION	CONEXION
26	039368T1	**1**	CONEXÃO	CONNECTION	CONEXION
27	6238463M1	**1**	TUBO	PIPE	CANO
28	6238461M1	**1**	TUBO	TUBE	TUBO
29	6238455M1	**1**	TUBO	PIPE	CANO
30	6214134M1	**1**	SENSOR	SENDER	EMISOR
31	3800312M1	**1**	CONEXÃO	CONNECTION	CONEXION
32	0366590	**1**	CONEXÃO	CONNECTION	CONEXION
34	6230098M1	**1**	TUBO	TUBE	TUBO
35	023883T1	**1**	CONEXÃO	CONNECTION	CONEXION
36	039368T1	**1**	CONEXÃO	CONNECTION	CONEXION
37	068133T1	**1**	TAMPÃO	PAD	ALMOHADILLA
39	45264100	**1**	CONEXÃO	CONNECTION	CONEXION

Bomba Hidráulica Do Levante
Hydraulic Lift Pump
Bomba Hidraulica Elevador

Isyp - Com Tdp
Isyp - With Ipto
Isyp - Con Tdf

70-370

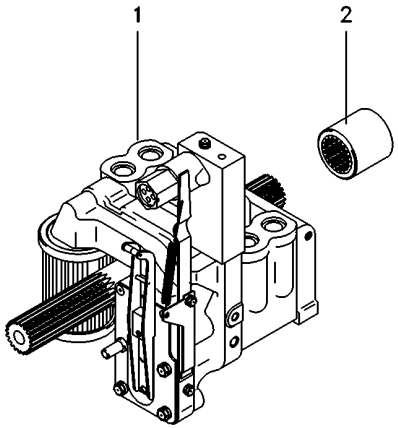

1	3773700M92	70-380 No	**1**	CJ. BOMBA	KIT, PUMP	BOMBA JUEGO
2	1868538M4		**1**	LUVA	SLEEVE	MANCHA

Bomba Hidráulica **Hydraulic Pump** **Bomba Hidraulica**	**C/Levante - S/Tdp** **With Lift - Without Ipto** **C/ Levante - S/Tdf**	**70-375**

Sem Tdp
Without Pto
Sin Tdf

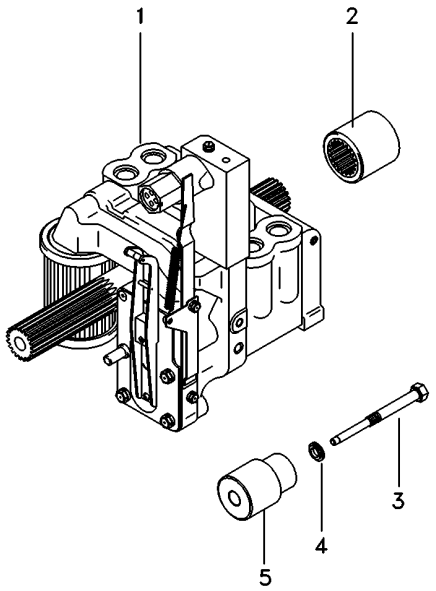

1	3773700M92	70-380 No	**1**	CJ. BOMBA	KIT, PUMP	BOMBA JUEGO
2	1868538M4		**1**	LUVA	SLEEVE	MANCHA
3	532928M1		**1**	PINO	PIN	PASADOR
4	532926M1		**1**	ARRUELA	WASHER	ARANDELA
5	532927M1		**1**	SUPORTE	BRACKET	SOPORTE

Bomba Hidráulica
Hydraulic Pump
Bomba Hidraulica

Coletor E Luva
Collector And Glove
Colecionador Y Guante

70-380

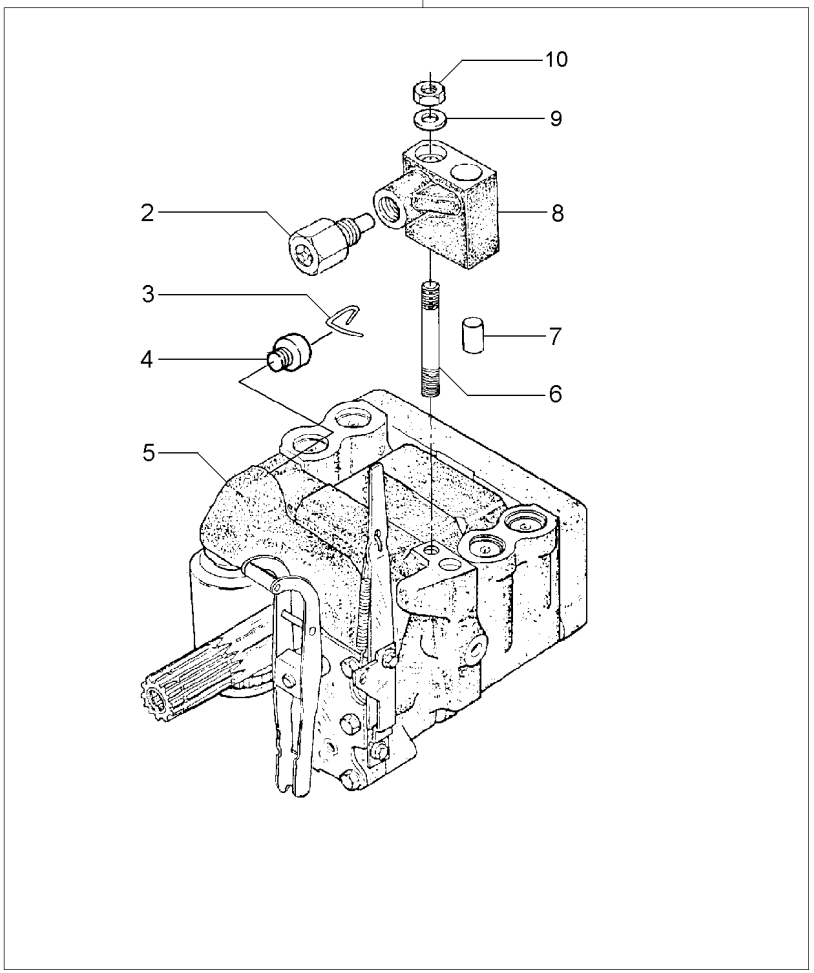

1		3773700M92	**1**	BOMBA	PUMP	BOMBA
2	038639T1	8	**1**	VÁLVULA	VALVE	VALVULA
3	1870819M1	1	**1**	PRESILHA	STAPLE	GRAPA
4	1870820M1	1	**1**	BUJÃO	PLUG	TAPON
5	3773701M92	1 U.K.	**1**	CJ. BOMBA	KIT, PUMP	BOMBA JUEGO
		70-385 No				
6	1694381M1	1	**1**	PRISIONEIRO	STUD	ESPARRAGO
7	377605X1	8	**1**	PINO	PIN	PASADOR
8	3808924M91	1	**1**	COLETOR	COLLECTOR	COLECTOR
9	353756X1	1	**1**	ARRUELA	WASHER	ARANDELA
10	195258M1	1	**1**	PORCA	NUT	TUERCA

Bomba Hidráulica
Hydraulic Pump
Bomba Hidraulica

70-385

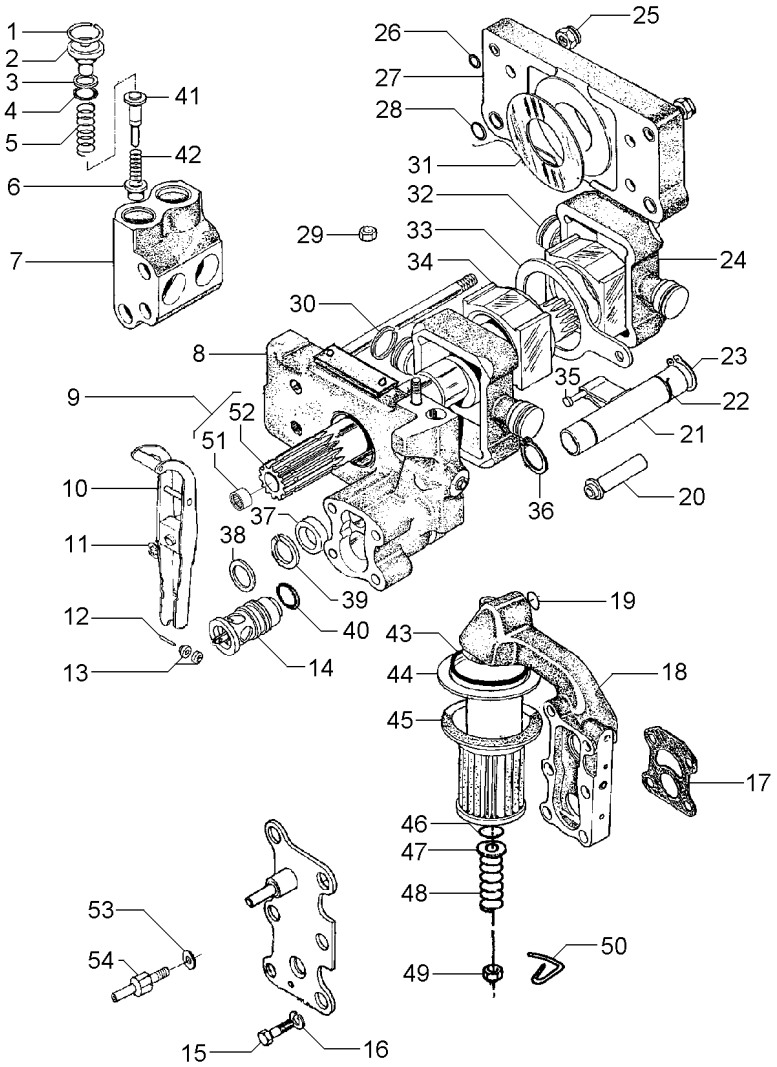

1	1868743M1		4	ANEL TRAVA	CIRCLIP	CIRCULITO
2	1868741M1		4	BUJÃO	PLUG	TAPON
3	1870849M1		4	ARRUELA	WASHER	ARANDELA
4	1868742M1		4	ANEL "O"	O RING	JUNTA TORICA
5	180928M2		4	MOLA	SPRING	RESORTE
6	1660116M1	[A]	4	VÁLVULA	VALVE	VALVULA
7	1868435M3		2	CÂMARA	CHAMBER	CAMARA
8	3808617M91	70-390 No	1	CORPO	BODY	CUERPO
9	1871781M93		1	EIXO	SHAFT	ARBOL
10	3610175M91		1	ALAVANCA	LEVER	PALANCA
11	377493X1		1	ANEL TRAVA	CIRCLIP	CIRCULITO
12	897504M1		1	PINO	PIN	PASADOR
13	897599M1		2	ROLETE	ROLLER	RODILLO
14	3611085M91		1	VÁLVULA	VALVE	VALVULA
15	362403X1		4	PARAFUSO	BOLT	PERNO
16	366719X1		4	ARRUELA	WASHER	ARANDELA
17	1869529M2		1	JUNTA	GASKET	EMPAQUETADURA.
18	3611141M91	70-400 No	1	CARCAÇA	HOUSING	ALOJAMIENTO
19	851134M1		1	ANEL "O"	O RING	JUNTA TORICA
20	1686740M1		1	TUBO	PIPE	CANO
21	1681790M91	70-395 No	1	OSCILADOR	OSCILLATOR	OSCILADOR
22	1671699M1		1	ANEL TRAVA	CIRCLIP	CIRCULITO
23	3000361X1		1	ANEL TRAVA	CIRCLIP	CIRCULITO
24	1860038M1		2	PISTÃO	PISTON	PISTON
25	1871659M1	3/8	2	PORCA	NUT	TUERCA
25	1871660M1		2	PORCA	NUT	TUERCA
26	377494X1		4	ANEL "O"	O RING	JUNTA TORICA
27	1665499M91		1	CORPO	BODY	CUERPO
28	831533M1		4	ANEL "O"	O RING	JUNTA TORICA
29	376448X1	3/8	1	PORCA	NUT	TUERCA
		195258M1				
30	897493M1		4	ANEL	RING	ARO
31	1664589M1		2	ARRUELA	WASHER	ARANDELA
32	180924M2		1	BLOCO	BLOCK	BLOQUE
33	180933M1		1	SEGUIDOR	FOLLOWER	IMPULSOR
34	180925M2		1	BLOCO	BLOCK	BLOQUE
35	831130M1		1	PINO	PIN	PASADOR
36	195946M1		2	ANEL TRAVA	CIRCLIP	CIRCULITO
37	1868486M1		1	ESPAÇADOR	SPACER	PIEZA DISTANCIA
38	377543X1		1	ARRUELA	WASHER	ARANDELA
39	1868485M1		1	ARRUELA	WASHER	ARANDELA
40	377502X1		1	ANEL "O"	O RING	JUNTA TORICA
41	180930M2	[B]	4	VÁLVULA	VALVE	VALVULA
42	180927M2		4	MOLA	SPRING	RESORTE
43	195876M1		1	ANEL "O"	O RING	JUNTA TORICA
44	1671633M1		1	TUBO	PIPE	CANO
45	1870199M92		1	FILTRO	FILTER	FILTRO
46	1007240M1		1	ANEL "O"	O RING	JUNTA TORICA
47	377499X1		1	ARRUELA	WASHER	ARANDELA
48	1868469M1		1	MOLA	SPRING	RESORTE

Bomba Hidráulica
Hydraulic Pump
Bomba Hidraulica

70-385

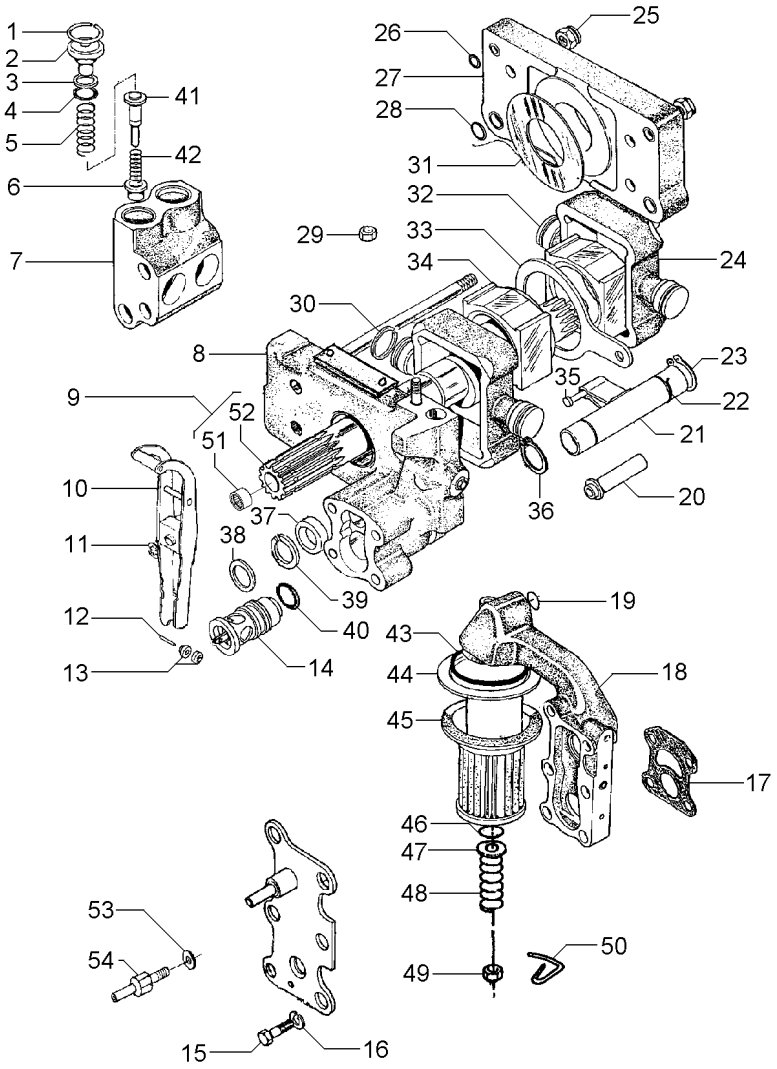

49	375109X1	3/8X16	**1**	PORCA	NUT	TUERCA
50	1870089M1		**1**	PRESILHA	STAPLE	GRAPA
51	1000251M1	9	**1**	ROLAMENTO	BEARING	COJINETE
52	1871782M3	9	**1**	EIXO	SHAFT	ARBOL
53	376719X1		**1**	ARRUELA	WASHER	ARANDELA
54	3610280M1		**1**	PARAFUSO	BOLT	PERNO

[A] ADMISSÃO
INLET
ADMISIÓN

[B] RETORNO
RETURN
RETORNO

Corpo
Body
Cuerpo

70-390

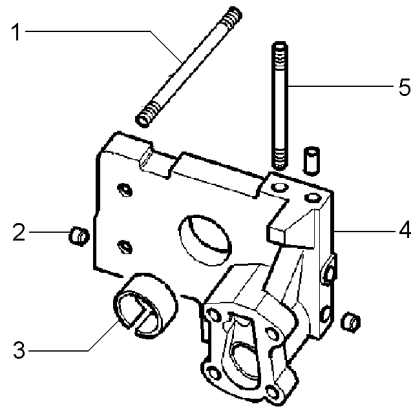

1	377528X1		**4**	PRISIONEIRO	STUD	ESPARRAGO
2	1868431M3		**2**	BUJÃO	PLUG	TAPON
3	1664491M2		**1**	BUCHA	BUSH	CASQUILLO
4		3808617M91	**1**	CORPO	BODY	CUERPO
5	377528X1		**1**	PRISIONEIRO	STUD	ESPARRAGO

Bomba Do Levante Hidráulico
Hydraulic Pump
Bomba Hidralica

Válvula Osciladora
Oscillator Valve
Valvula Osciladora

70-395

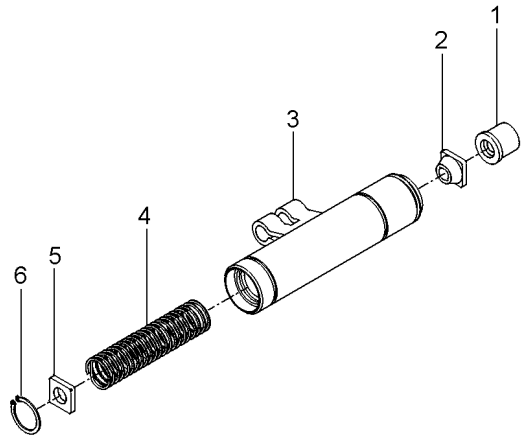

1	1681786M1	**1** COLAR	COLLAR	COLLAR
2	1862576M2	**1** GUIA	GUIDE	GUIA
3	1869826M93	**1** OSCILADOR	OSCILLATOR	OSCILADOR
4	180940M1	**1** MOLA	SPRING	RESORTE
5	1869830M2	**1** DISCO	DISC	DISCO
6	1442466X1	**1** ANEL	RING	ARO

Bomba Do Levante Hidráulico
Hydraulic Lift Pump
Bomba Hidraulica Elevador

Suporte Filtro
Strainer Unit
Soporte Filtro

70-400

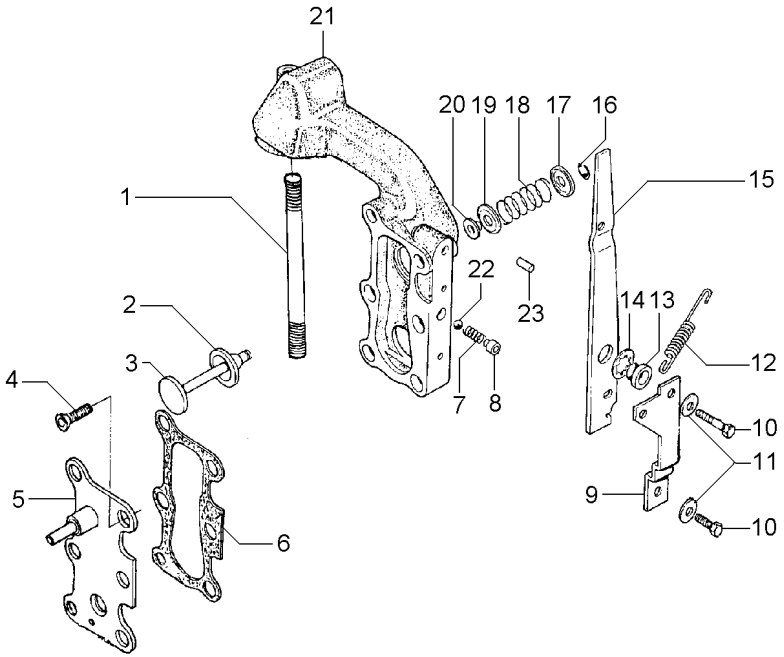

1	377531X1	**1**	PRISIONEIRO	STUD	ESPARRAGO
2	1870810M1	**1**	ANEL "O"	O RING	JUNTA TORICA
3	1870811M1	**1**	VÁLVULA	VALVE	VALVULA
4	358334X1	**2**	PARAFUSO	BOLT	PERNO
5	3599748M91	**1**	TAMPA	COVER	CUBIERTA
6	1868456M1	**2**	JUNTA	GASKET	EMPAQUETADURA.
7	1868452M1	**1**	MOLA	SPRING	RESORTE
8	1868451M2	**1**	BUCHA	BUSH	CASQUILLO
9	1869831M1	**1**	SUPORTE	SUPPORT	DISPOS.DE SOSTEN
10	362352X1	**2**	PARAFUSO	BOLT	PERNO
11	359004X1	**2**	ARRUELA	WASHER	ARANDELA
12	1868454M2	**1**	MOLA	SPRING	RESORTE
13	1868444M1	**1**	BUCHA	BUSH	CASQUILLO
14	377500X1	**1**	ARRUELA	WASHER	ARANDELA
15	1868453M2	**1**	ALAVANCA	LEVER	PALANCA
16	377501X1	**1**	ANEL TRAVA	CIRCLIP	CIRCULITO
17	1868464M1	**1**	ASSENTO	SEAT	ASIENTO
18	1868465M1	**1**	MOLA	SPRING	RESORTE
19	1868460M1	**1**	ASSENTO	SEAT	ASIENTO
20	1868466M1	**1**	RETENTOR	SEAL	RETEN
21	3599949M1	**1**	CARCAÇA	HOUSING	ALOJAMIENTO
22	361023X1	**1**	ESFERA	BALL	BOLA
23	377489X1	**1**	PINO	PIN	PASADOR

Filtro
Filter
Filtro

70-405

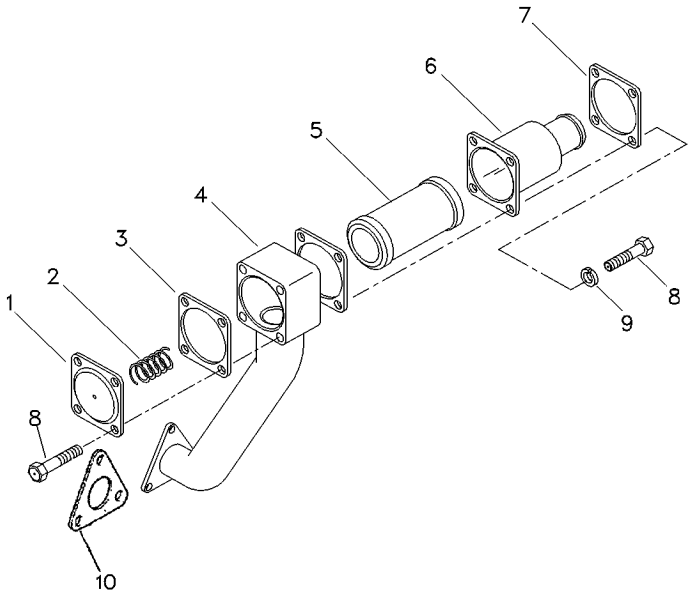

1	1696489M1	**1** TAMPA	COVER	CUBIERTA
2	1696505M1	**1** MOLA	SPRING	RESORTE
3	1696548M4	**2** JUNTA	GASKET	EMPAQUETADURA.
4	1696511M1	**1** COTOVELO	ELBOW	CODO
5	3800305M91	**1** ELEMENTO	ELEMENT	ELEMENTO
6	25311M92	**1** CAPA	BOOT	PROTECCION
7	3761381M1	**1** FLANGE	FLANGE	PLETINA
8	339123X1	**8** PARAFUSO	BOLT	PERNO
9	390972X1	**4** ARRUELA	WASHER	ARANDELA

Alavanca Auxiliar Do Hidráulico
Hydraulic Auxiliary Lever
Palanca Auxiliar Del Hidráulico

70-410

Tratores Com Cabine
Tractors With Cab
Tractores Con Cabina

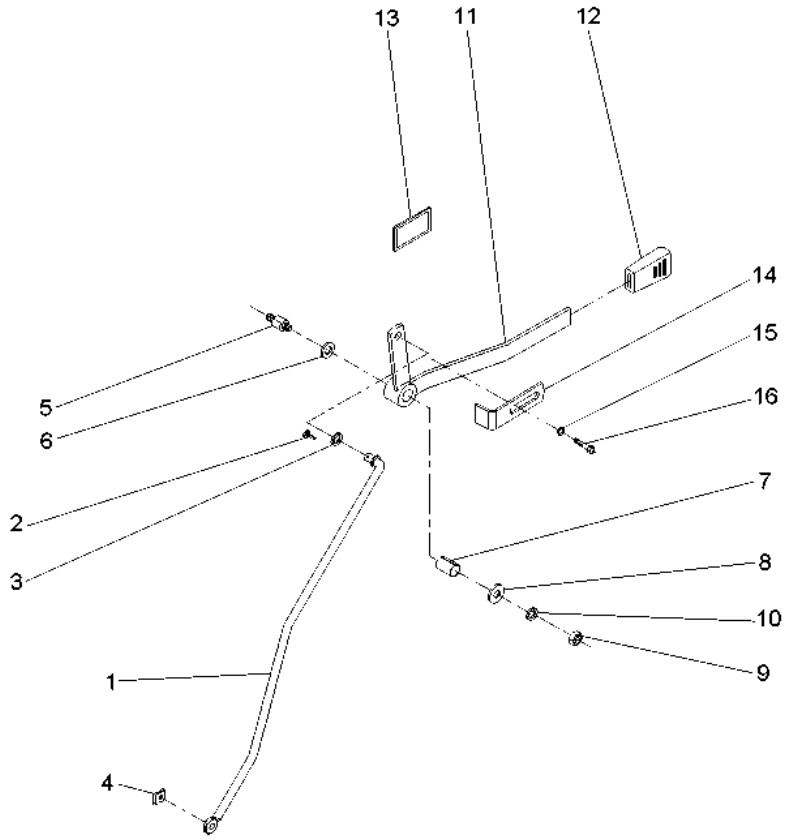

1	059225S1	**1** TIRANTE	ROD	VARILLA
2	354048X1	**1** CUPILHA	COTTER PIN	PASADOR DOUBLE
3	339025X1	**1** ARRUELA	WASHER	ARANDELA
4	354345X1	**1** ANEL TRAVA	CIRCLIP	CIRCULITO
5	3712956M3	**1** EIXO	SHAFT	ARBOL
6	3386514M1	**2** DISCO	DISC	DISCO
7	3713905M1	**1** BUCHA	BUSH	CASQUILLO
8	339024X1	**1** ARRUELA	WASHER	ARANDELA
9	391056X1	**1** PORCA	NUT	TUERCA
10	053733P1	**1** ARRUELA	WASHER	ARANDELA
11	059228S1	**1** ALAVANCA	LEVER	PALANCA
12	035972P1	**1** MANÍPULO	KNOB	POMO
13	061074P1	**1** DECAL	DECAL	CALCOMANIA
14	6203901M1	**1** BATENTE	RETAINER	RETENEDOR
15	339024X1	**1** ARRUELA	WASHER	ARANDELA
16	339123X1	**1** PARAFUSO	BOLT	PERNO

Alavanca Auxiliar Do Hidráulico
Hydraulic Auxiliary Lever
Palanca Auxiliar Del Hidráulico

70-415

Espanhol
Spanish
Español

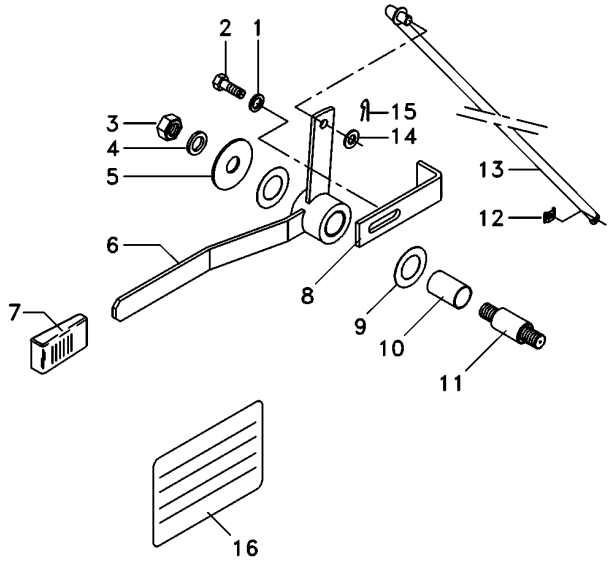

1	339024X1	**1** ARRUELA	WASHER	ARANDELA
2	339123X1	**1** PARAFUSO	BOLT	PERNO
3	391056X1	**1** PORCA	NUT	TUERCA
4	339024X1	**1** ARRUELA	WASHER	ARANDELA
5	053733P1	**1** ARRUELA	WASHER	ARANDELA
6	059228S1	**1** ALAVANCA	LEVER	PALANCA
7	035972P1	**1** MANÍPULO	KNOB	POMO
8	6203901M1	**1** BATENTE	RETAINER	RETENEDOR
9	3386514M1	**2** DISCO	DISC	DISCO
10	3713905M1	**1** BUCHA	BUSH	CASQUILLO
11	3712956M3	**1** EIXO	SHAFT	ARBOL
12	354345X1	**1** ANEL TRAVA	CIRCLIP	CIRCULITO
13	059225S1	**1** TIRANTE	ROD	VARILLA
14	339025X1	**1** ARRUELA	WASHER	ARANDELA
15	354048X1	**1** CUPILHA	COTTER PIN	PASADOR DOUBLE
16	061075P1	**1** DECAL	DECAL	CALCOMANIA

Alavanca Auxiliar Do Hidráulico
Hydraulic Auxiliary Lever
Palanca Auxiliar Del Hidráulico

70-420

Inglês
English
Inglés

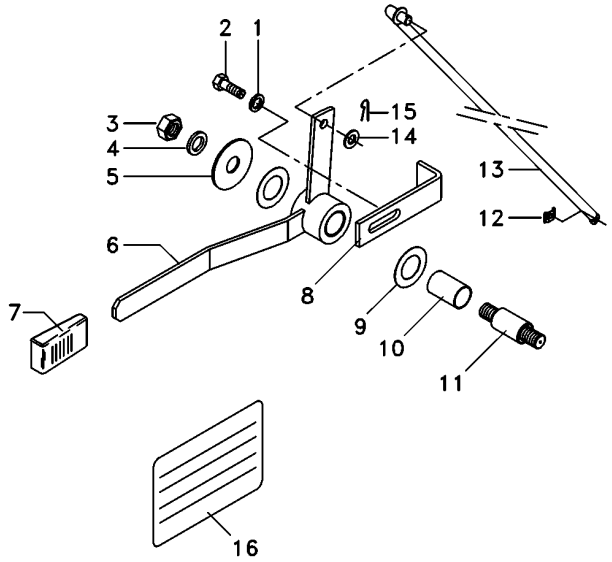

1	339024X1	**1** ARRUELA	WASHER	ARANDELA
2	339123X1	**1** PARAFUSO	BOLT	PERNO
3	391056X1	**1** PORCA	NUT	TUERCA
4	339024X1	**1** ARRUELA	WASHER	ARANDELA
5	053733P1	**1** ARRUELA	WASHER	ARANDELA
6	059228S1	**1** ALAVANCA	LEVER	PALANCA
7	035972P1	**1** MANÍPULO	KNOB	POMO
8	6203901M1	**1** BATENTE	RETAINER	RETENEDOR
9	3386514M1	**2** DISCO	DISC	DISCO
10	3713905M1	**1** BUCHA	BUSH	CASQUILLO
11	3712956M3	**1** EIXO	SHAFT	ARBOL
12	354345X1	**1** ANEL TRAVA	CIRCLIP	CIRCULITO
13	059225S1	**1** TIRANTE	ROD	VARILLA
14	339025X1	**1** ARRUELA	WASHER	ARANDELA
15	354048X1	**1** CUPILHA	COTTER PIN	PASADOR DOUBLE
16	061076P1	**1** DECAL	DECAL	CALCOMANIA

Cilindro Hidráulico Auxiliar
Auxiliar Hydraulic Cylinder
Cilindro De Levante Auxiliar

70-425

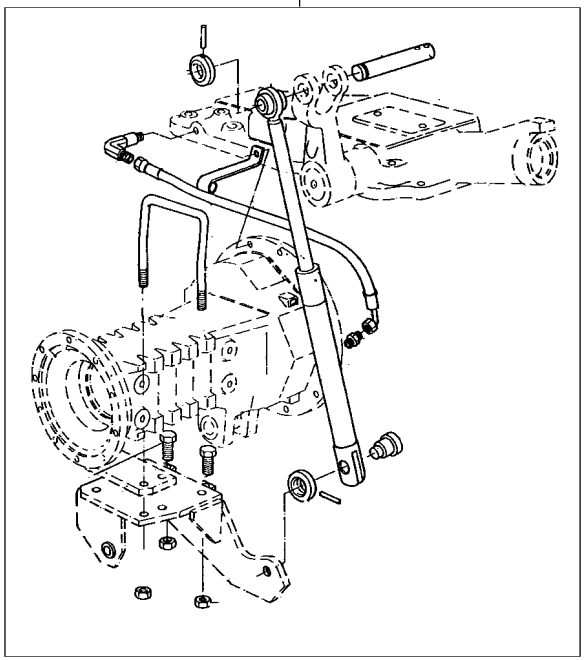

1	027746N1	2 ◀	**1** CILINDRO	CYLINDER	CILINDRO
		70-430 No			
1	027747N1	2 ▶	**1** CILINDRO	CYLINDER	CILINDRO
		70-435 No			
2		21484404	**1** CJ. CILINDRO	KIT, CYLINDER	JUEGO DE CILINDR

Cilindro Auxiliar
Auxiliary Cylinder
Cilindro Auxiliar

Lado Esquerdo
Left Hand
Lado Izquierdo

70-430

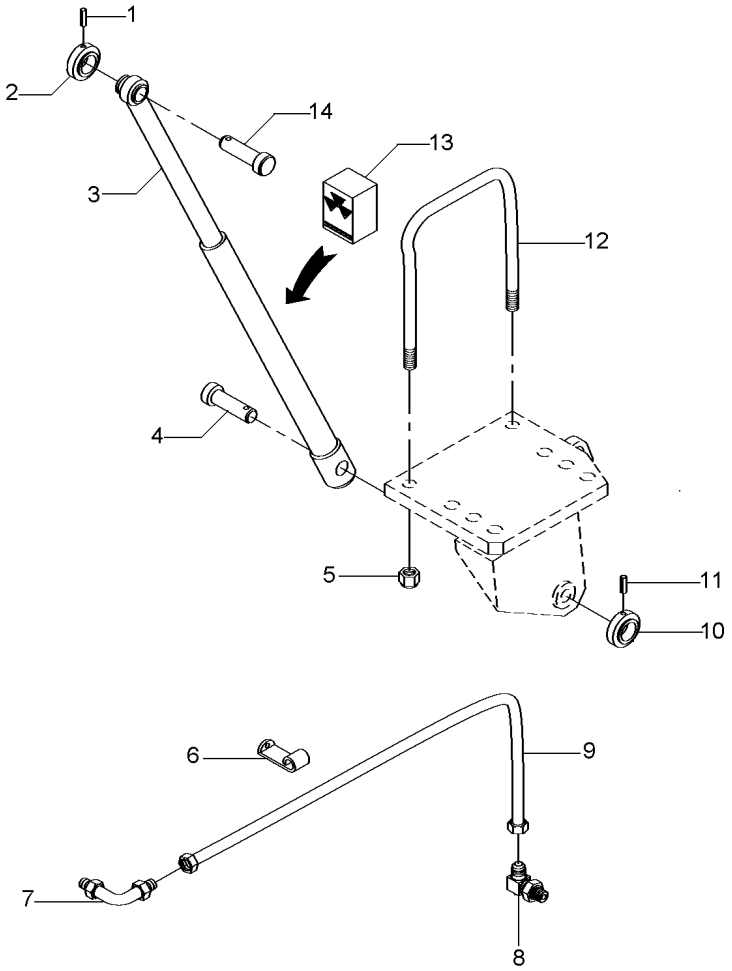

1	195468M1		**1**	PINO	PIN	PASADOR
2	1668542M1		**1**	COLAR	COLLAR	COLLAR
3	3410007M91	◀	**1**	CILINDRO	CYLINDER	CILINDRO
4	1668543M1		**1**	PINO	PIN	PASADOR
5	195556M2		**2**	PORCA	NUT	TUERCA
6	027748P1		**1**	GRAMPO	CRAMP	PASADOR
7	356360X1		**1**	CONEXÃO	CONNECTION	CONEXION
8	033917T1		**1**	CONEXÃO	CONNECTION	CONEXION
9	020151T1		**1**	MANGUEIRA	HOSE	FLEXIBLE
10	1668542M1		**1**	COLAR	COLLAR	COLLAR
11	195468M1		**1**	PINO	PIN	PASADOR
12	026847P1		**1**	PARAFUSO "U"	U BOLT	BRIDA EN U
13	6208252M91	3	**1**	JG. REPARO	KIT, REPAIR	JUEGO REPARACION
14	3410006M1		**1**	PINO	PIN	PASADOR

Cilindro Auxiliar
Auxiliary Cylinder
Cilindro Auxiliar

Lado Direito
Right Hand
Lado Derecho

70-435

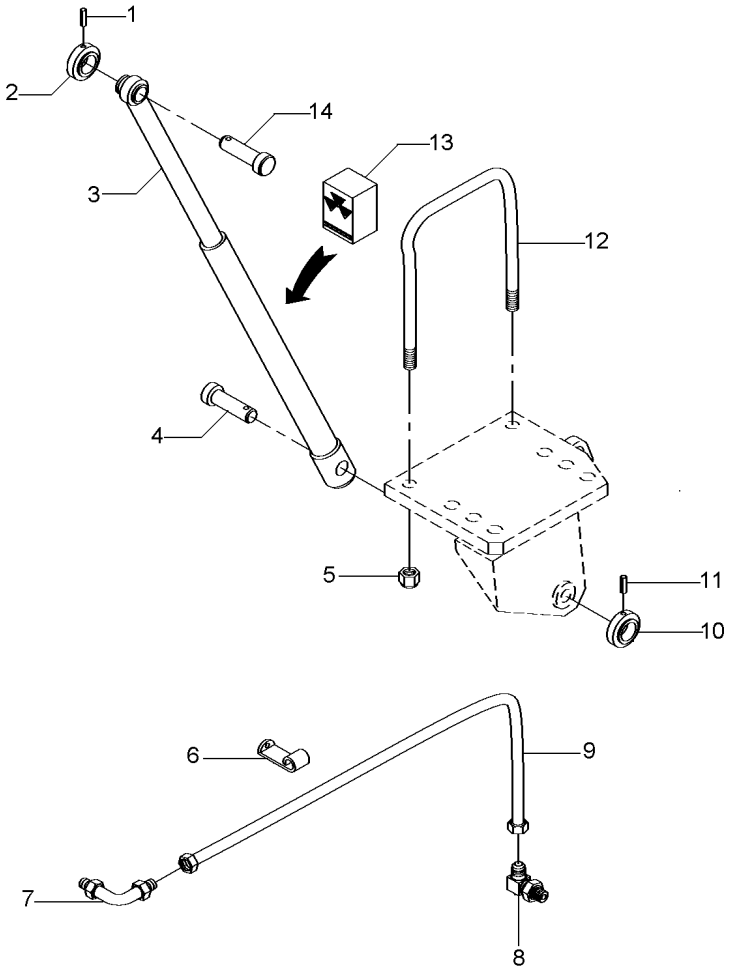

1	195468M1		**1**	PINO	PIN	PASADOR
2	1668542M1		**1**	COLAR	COLLAR	COLLAR
3	3410008M91	▶	**1**	CILINDRO	CYLINDER	CILINDRO
4	1668543M1		**1**	PINO	PIN	PASADOR
5	195556M2		**2**	PORCA	NUT	TUERCA
6	027748P1		**1**	GRAMPO	CRAMP	PASADOR
7	356360X1		**1**	CONEXÃO	CONNECTION	CONEXION
8	033917T1		**1**	CONEXÃO	CONNECTION	CONEXION
9	020151T1		**1**	MANGUEIRA	HOSE	FLEXIBLE
10	1668542M1		**1**	COLAR	COLLAR	COLLAR
11	195468M1		**1**	PINO	PIN	PASADOR
12	026847P1		**1**	PARAFUSO "U"	U BOLT	BRIDA EN U
13	3176568M91	3	**1**	JG. REPARO	KIT, REPAIR	JUEGO REPARACION
14	3410006M1		**1**	PINO	PIN	PASADOR

Levante Hidráulico **Hydraulic Lift** **Elevador Hidraulico**	**Tampa** **Lift Cover** **Cubierta Elevador**	**70-440**	**2500 Kgf** **2500 Kgf** **2500 Kgf**

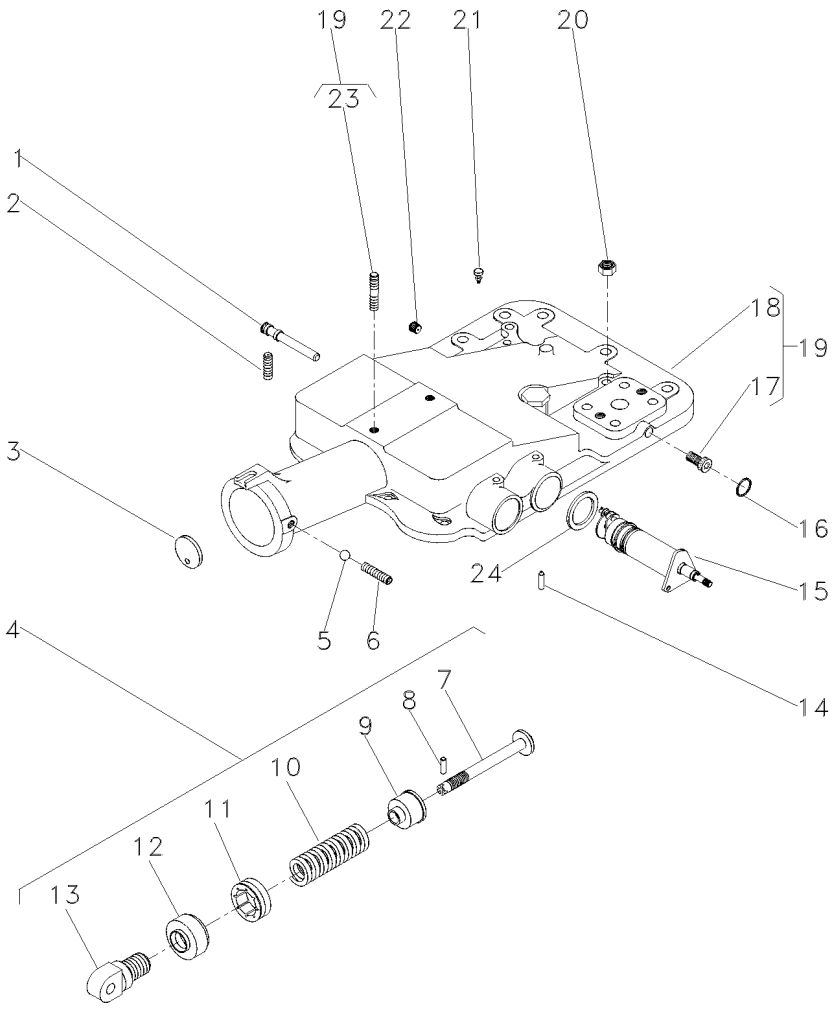

1	180997M2		**1**	EIXO	SHAFT	ARBOL
2	355286X1		**2**	PARAFUSO ALLEN	ALLEN BOLT	TORNILLO ALLEN
3	180981M1		**1**	DISCO	DISC	DISCO
4	023335N1		**1**	CJ. MOLA	KIT, SPRING	RESORTE JUEGO
5	882451M1		**1**	ESFERA	BALL	BOLA
6	355286X1	5/16X18X5/8	**1**	PARAFUSO ALLEN	ALLEN BOLT	TORNILLO ALLEN
7	886348M2	4	**1**	PINO	PIN	PASADOR
8	1442142X1	4	**1**	PINO	PIN	PASADOR
9	886351M2	4	**1**	ASSENTO	SEAT	ASIENTO
10	182582M1	4	**1**	MOLA	SPRING	RESORTE
11	180979M2	4	**1**	PORCA	NUT	TUERCA
12	180980M2	4	**1**	CAPA	BOOT	PROTECCION
13	1863389M1	4	**1**	ARTICULADOR	HEAD	CULATA
14	1869074M1		**1**	PINO	PIN	PASADOR
15	6200715M91		**1**	CJ. SUPORTE	KIT, BRACKET	JUEGO SOPORTE
16	195562M1	∅ 7/16	**1**	ANEL "O"	O RING	JUNTA TORICA
17	195387M1	19	**2**	BUJÃO	PLUG	TAPON
18	2802511M4	19	**1**	TAMPA	COVER	CUBIERTA
19	3410190M92		**1**	CJ. TAMPA	KIT, COVER	JUEGO DE TAPA
20	377765X1	9/16X18	**2**	PORCA	NUT	TUERCA
21	182099M91		**1**	RESPIRO	BREATHER	RESPIRADERO
22	195387M1		**1**	BUJÃO	PLUG	TAPON
23	3146844M1	19	**1**	PRISIONEIRO	STUD	ESPARRAGO
24	1869075M1		**1**	ARRUELA	WASHER	ARANDELA

Levante Hidráulico **Hydraulic Lift** **Elevador Hidraulico**	**Tampa** **Lift Cover** **Cubierta Elevador**	**70-445**

2500 Kgf
2500 Kgf
2500 Kgf

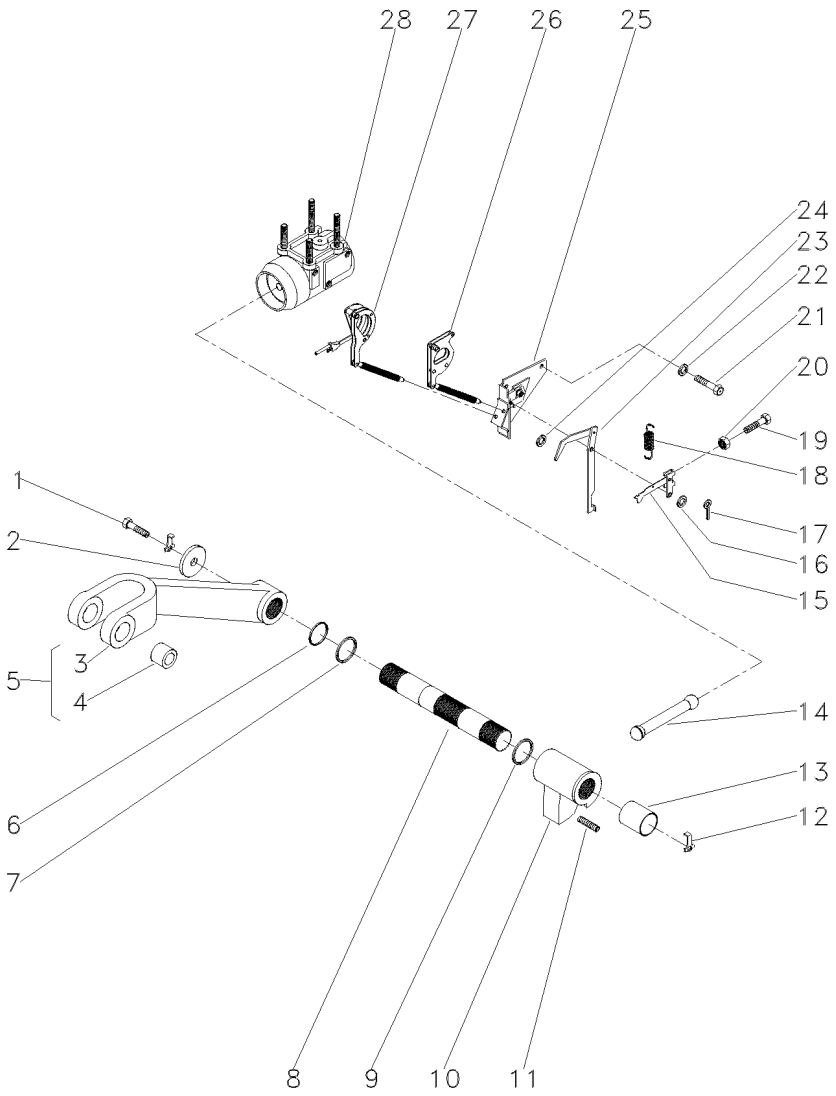

1	353560X1		**2**	PARAFUSO	BOLT	PERNO
2	897580M1		**2**	ARRUELA	WASHER	ARANDELA
3	3408250M1	5	**1**	BRAÇO	ARM	BRAZO
4	885455M1	5	**2**	BUCHA	BUSH	CASQUILLO
5	3408251M91		**2**	CJ. BRAÇO	KIT, ARM	JUEGO DE BRAZO
6	3611557M1		**2**	ANEL "O"	O RING	JUNTA TORICA
7	033928T1		**2**	ANEL "O"	O RING	JUNTA TORICA
8	897567M3		**1**	EIXO	SHAFT	ARBOL
9	2801012M1	⧗ 0.20"	**X**	CALÇO	SHIM	CALCE
9	2801013M1	⧗ 0.40"	**X**	CALÇO	SHIM	CALCE
9	2801014M1	⧗ 0.60"	**X**	CALÇO	SHIM	CALCE
10	886404M2		**1**	BRAÇO	ARM	BRAZO
11	887076M2		**1**	PARAFUSO	BOLT	PERNO
12	897581M3		**2**	PRESILHA	STAPLE	GRAPA
13	3611558M1		**2**	BUCHA	BUSH	CASQUILLO
14	886410M1		**1**	BIELA	CONROD	BIELA
15	1661547M92		**1**	ALAVANCA	LEVER	PALANCA
16	355617X1	3/4X5/16X1/16	**3**	ARRUELA	WASHER	ARANDELA
17	361332X1	1/16 L3/8	**1**	CUPILHA	COTTER PIN	PASADOR DOUBLE
18	898137M1		**1**	MOLA	SPRING	RESORTE
19	2802251M1		**1**	PARAFUSO	BOLT	PERNO
20	354120X1	10X24	**1**	PORCA	NUT	TUERCA
21	353688X1	3/8X16X5/8	**2**	PARAFUSO	BOLT	PERNO
22	390287X1	18,0X10,5X0,9	**2**	ARRUELA	WASHER	ARANDELA
23	1869093M93		**1**	ALAVANCA	LEVER	PALANCA
24	355617X1		**X**	ARRUELA	WASHER	ARANDELA
25	1870190M92	👁 70-460 No	**1**	SUPORTE	SUPPORT	DISPOS.DE SOSTEN
26	1661918M91		**1**	ARTICULAÇÃO	KNUCKLE	CHARNELA
27	1660324M91	👁 70-465 No	**1**	ARTICULAÇÃO	KNUCKLE	CHARNELA
28	034617N1	👁 70-470 No	**1**	CJ. CILINDRO	KIT, CYLINDER	JUEGO DE CILINDR

Cj. Tirante
Rod
Varilla

70-450

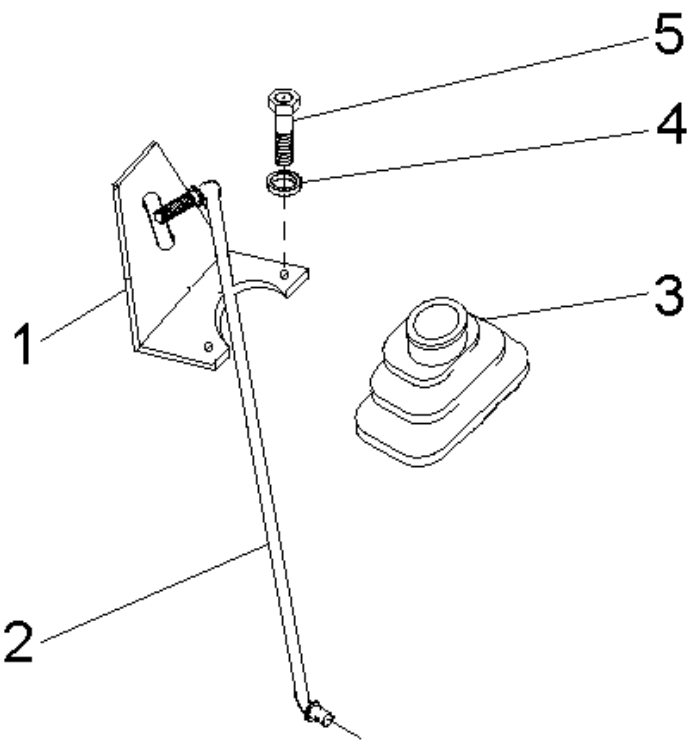

1	070006P1	**1** SUPORTE	BRACKET	SOPORTE
2	070406S1	**1** TIRANTE	ROD	VARILLA
3	069915P1	**1** COIFA	BELLOWS	FUELLE
4	339375X1	**2** ARRUELA	WASHER	ARANDELA
5	339666X1	**2** PARAFUSO	BOLT	PERNO

Levante Hidráulico
Hydraulic Lift
Elevador Hidraulico

Suporte Do Quadrante
Quadrant Support
Soporte Cuadrante

70-455

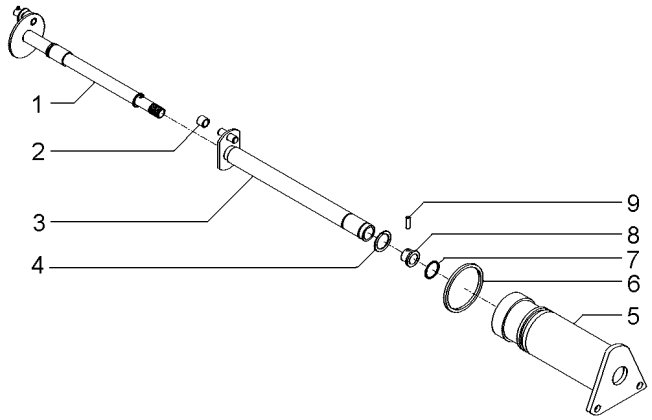

1	1870243M92		**1**	EIXO	SHAFT	ARBOL
2	898189M2		**1**	ROLETE	ROLLER	RODILLO
3	1870219M93		**1**	EIXO	SHAFT	ARBOL
4	358945X1	11/16	**1**	ANEL TRAVA	CIRCLIP	CIRCULITO
5	1870240M1		**1**	SUPORTE	SUPPORT	DISPOS.DE SOSTEN
6	364281X1	17/8	**1**	ANEL "O"	O RING	JUNTA TORICA
7	762026M1	11/16	**1**	ANEL "O"	O RING	JUNTA TORICA
8	1870225M1		**1**	BUCHA	BUSH	CASQUILLO
9	1870244M1		**1**	PINO	PIN	PASADOR

Levante Hidráulico
Hydraulic Lift
Elevador Hidraulico

Suporte Da Articulação
Hinge Support
Soporte Articulación

70-460

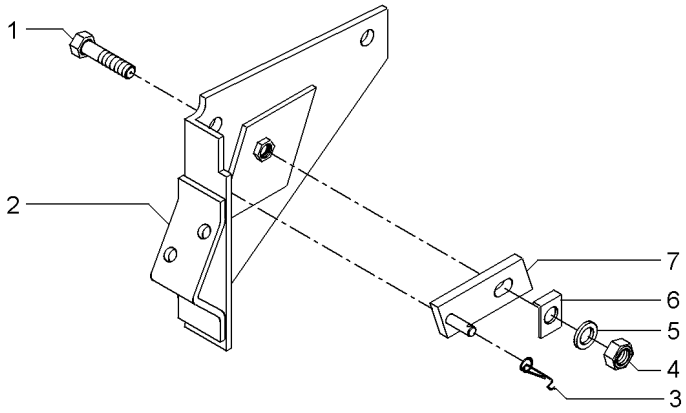

1	361448X1	5/16	**1**	PARAFUSO	BOLT	PERNO
2	1661617M91		**1**	SUPORTE	BRACKET	SOPORTE
3	1872044M1		**1**	MOLA	SPRING	RESORTE
4	353916X1	5/16X24	**1**	PORCA	NUT	TUERCA
5	376702X1	5/16	**1**	ARRUELA	WASHER	ARANDELA
6	1869107M1		**1**	ARRUELA	WASHER	ARANDELA
7	1869104M91		**1**	PIVÔ	PIVOT	PIVOTE

Tampa Do Levante Hidráulico — **Articulador**
Tampa Do Levante Hidráulico — **Link**
Tapa Levante Hidraulico — **Articulador**

70-465

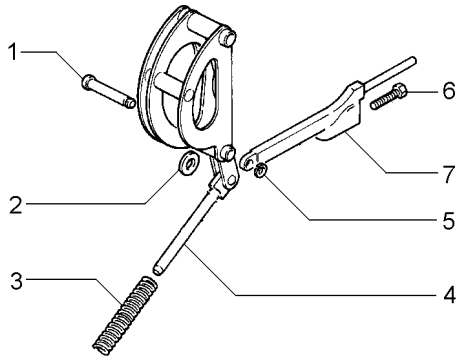

1	180990M1		**1** PINO	PIN	PASADOR
2	898125M1		**1** ARRUELA	WASHER	ARANDELA
3	1660323M1		**1** MOLA	SPRING	RESORTE
4		1660324M91	**1** ARTICULAÇÃO	KNUCKLE	CHARNELA
4		1660884M91	**1** ARTICULAÇÃO	KNUCKLE	CHARNELA
5	195575M1		**1** ANEL	RING	ARO
6	898128M1		**1** PARAFUSO	BOLT	PERNO
7	898124M1		**1** HASTE	SPINDLE	MANGUETA

Cilindro Hidráulico **Hydraulic Cylinder** **Cilindro Hidráulico**	**Levante Hidráulico** **Hydraulic Lift** **Levante Hidráulico**	**70-470**	**2500 Kgf** **2500 Kgf** **2500 Kgf**

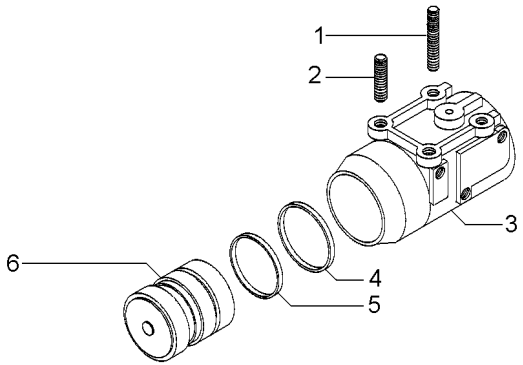

1	1667580M1	**2** PRISIONEIRO	STUD	ESPARRAGO
2	1481941M2	**2** PRISIONEIRO	STUD	ESPARRAGO
3	516571M3	**1** CILINDRO	CYLINDER	CILINDRO
4	3412380M1	**1** ANEL	RING	ARO
5	034615P1	**1** ANEL	RING	ARO
6	034604N1	**1** PISTÃO	PISTON	PISTON

Mancal Bearing Cojinete	Traseiro Rear Trasero	70-475	

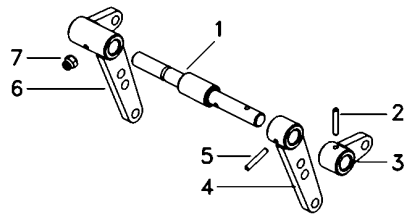

1	6231955M1	**1** EIXO	SHAFT	ARBOL
2	880014810373	**1** PINO	PIN	PASADOR
3	057984S1	**1** BRAÇO	ARM	BRAZO
4	6208584M91	**1** BRAÇO	ARM	BRAZO
5	880014810373	**1** PINO	PIN	PASADOR
6	6208588M91	**1** BRAÇO	ARM	BRAZO
7	13811X	**1** GRAXEIRA	GREASER	ENGRASADOR

Bateria
Battery
Batterie

80-10

Tratores Com Plataforma Do Operador
Tractors With Operator Plataform
Tractores Con Plataforma Del Operador

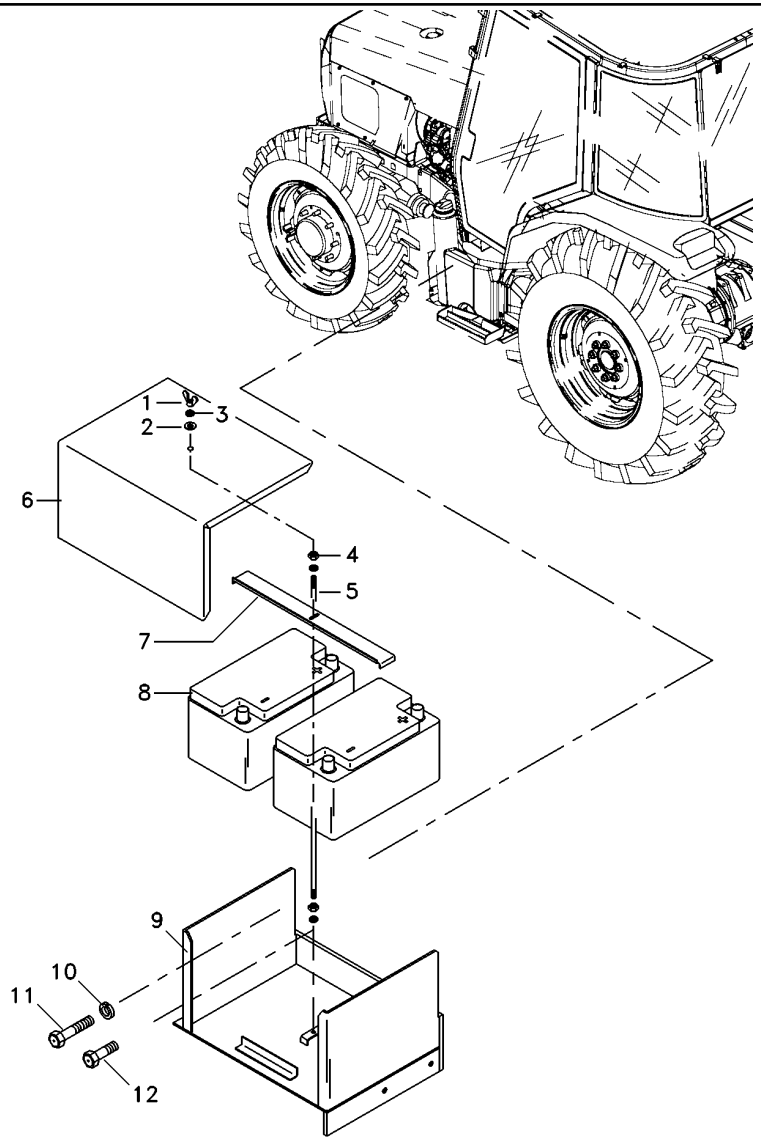

1	3589682M1		**1**	PORCA	NUT	TUERCA
2	353756X1		**1**	ARRUELA	WASHER	ARANDELA
3	353434X1		**2**	ARRUELA	WASHER	ARANDELA
4	355566X1		**2**	PORCA	NUT	TUERCA
5	067133P1		**1**	TIRANTE	ROD	VARILLA
6	6225709M1		**1**	TAMPA	COVER	CUBIERTA
7	066964P1		**1**	FIXADOR	ATTACHMENT	ADITAMENTO
8	054121T1	12V / 65A	**2**	BATERIA	BATTERY	BATERIA
9	6225707M91		**1**	SUPORTE	CLEVIS	GANCHO SEGURI.
10	353433X1		**2**	ARRUELA	WASHER	ARANDELA
11	353730X1		**1**	PARAFUSO	BOLT	PERNO
12	353728X1		**1**	PARAFUSO	BOLT	PERNO

Sistema Elétrico Dianteiro
Front Electric System
Sistema Electrico Delantero

80-15

Tratores Com Plataforma Do Operador
Tractors With Operator Plataform
Tractores Con Plataforma Del Operador

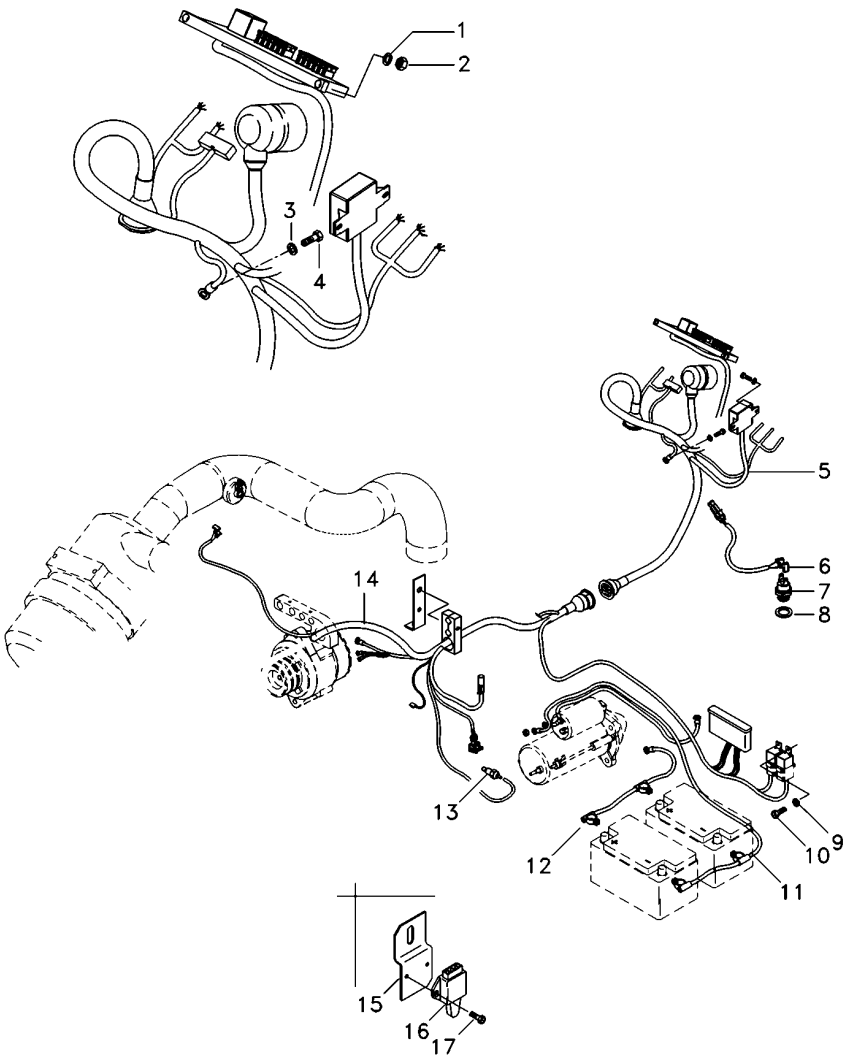

1	390469X1	**2**	ARRUELA	WASHER	ARANDELA
2	390995X1	**2**	PORCA	NUT	TUERCA
3	390469X1	**1**	ARRUELA	WASHER	ARANDELA
4	392415X1	**1**	PARAFUSO	BOLT	PERNO
5	6223100M91	**1**	CJ. CHICOTE	KIT, HARNESS	JUEGO DE ARNES
6	6204522M1	**1**	CHICOTE	HARNESS	MAZO CABLES
7	3761983M91	**1**	INTERRUPTOR	SWITCH	INTERRUPTOR
8	181142M1	**1**	ARRUELA	WASHER	ARANDELA
13	026697T1	**1**	SENSOR	SENDER	EMISOR
14	6223813M91	**1**	CJ. CHICOTE	KIT, HARNESS	JUEGO DE ARNES
15	048835P1	**1**	SUPORTE	BRACKET	SOPORTE
16	3760061M91	**1**	INTERRUPTOR	SWITCH	INTERRUPTOR
17	339665X1	**2**	PARAFUSO	BOLT	PERNO

Sistema Elétrico Dianteiro
Front Electric System
Sistema Eléctrico Delantero

80-20

Tratores Com Cabine
Tractors With Cab
Tractores Con Cabina

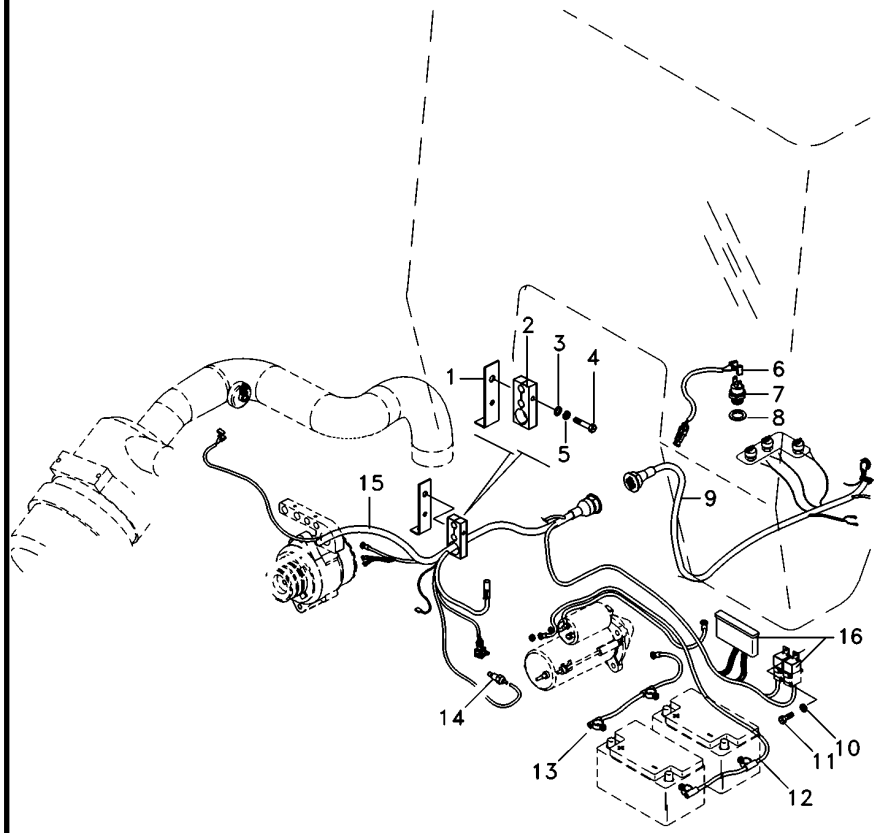

1	3146897M1		**2**	REFORÇO	REINFORCEMENT	REFUERZO
2	3585143M1		**2**	BRAÇADEIRA	CLAMP	ABRAZADERA
3	353446X1		**2**	ARRUELA	WASHER	ARANDELA
4	353685X1		**1**	PARAFUSO	BOLT	PERNO
5	353446X1		**2**	ARRUELA	WASHER	ARANDELA
6	6204522M1		**2**	CHICOTE	HARNESS	MAZO CABLES
7	3761983M91		**1**	INTERRUPTOR	SWITCH	INTERRUPTOR
8	181142M1		**1**	ARRUELA	WASHER	ARANDELA
9	6223112M91		**1**	CJ. CHICOTE	KIT, HARNESS	JUEGO DE ARNES
10	390469X1		**2**	ARRUELA	WASHER	ARANDELA
11	3009536X1		**1**	PARAFUSO	BOLT	PERNO
12	6223711M1	16 (-)	**1**	CABO DE BATERIA	BATTERY CABLE	CABLE DE BATERIA
13	6223710M1	16 (+)	**1**	CABO DE BATERIA	BATTERY CABLE	CABLE DE BATERIA
14	026697T1		**1**	SENSOR	SENDER	EMISOR
15	6223116M91		**1**	CJ. CHICOTE	KIT, HARNESS	JUEGO DE ARNES
16	6223709M91		**1**	CJ. CHICOTE	KIT, HARNESS	JUEGO DE ARNES

Caixa Da Bateria
Batery Box
Caja Da Bateria

80-25

Tratores Com Cabine
Tractors With Cab
Tractores Con Cabina

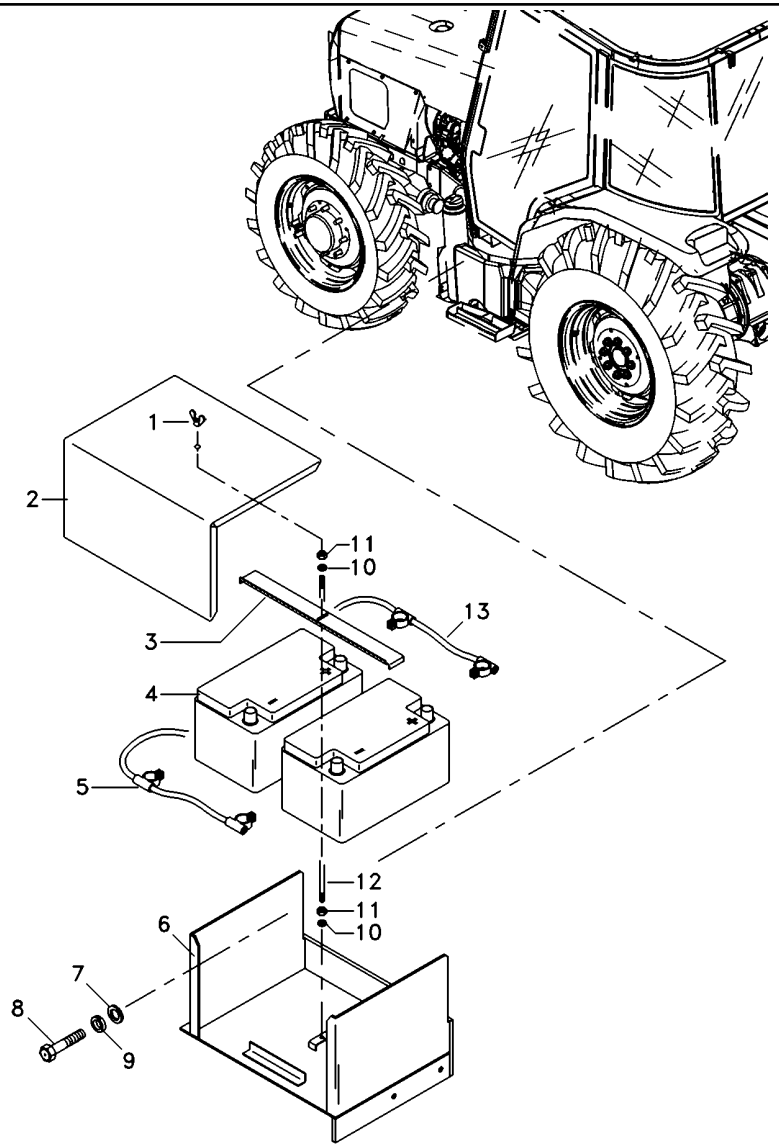

1	3589682M1		**1**	PORCA	NUT	TUERCA
2	066967P1		**1**	TAMPA	COVER	CUBIERTA
3	066964P1		**1**	FIXADOR	ATTACHMENT	ADITAMENTO
4	054121T1		**2**	BATERIA	BATTERY	BATERIA
5	6217120M1	(-)	**1**	CABO	CABLE	CABLE
6	065918S1		**1**	SUPORTE	CLEVIS	GANCHO SEGURI.
7	339025X1		**1**	ARRUELA	WASHER	ARANDELA
8	3009493X1		**3**	PARAFUSO	BOLT	PERNO
9	339376X1		**3**	ARRUELA	WASHER	ARANDELA
10	353434X1		**2**	ARRUELA	WASHER	ARANDELA
11	355566X1		**2**	PORCA	NUT	TUERCA
12	067133P1		**1**	TIRANTE	ROD	VARILLA
13	066961P1	(+)	**1**	CABO DE BATERIA	BATTERY CABLE	CABLE DE BATERIA

Painel De Instrumentos
Instrument Panel
Tablero De Instrumentos

80-30

Tratores Com Cabine
Tractors With Cab
Tractores Con Cabina

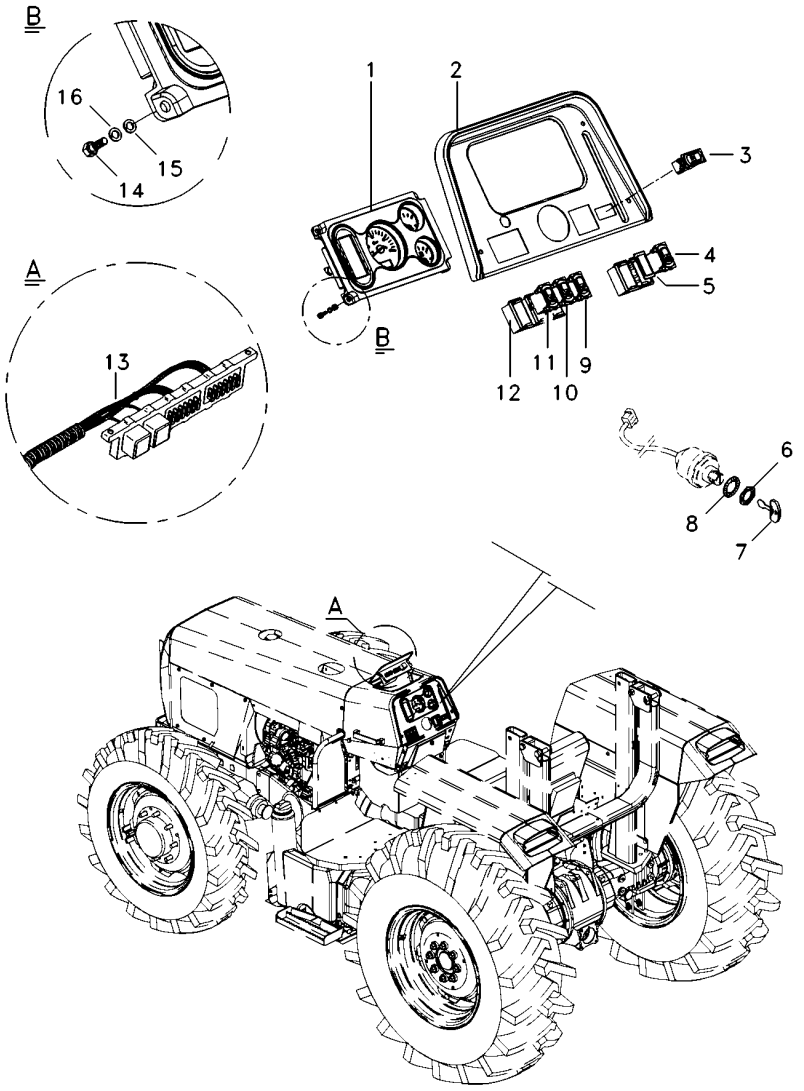

1	6223392M91	80-40 No	**1**	PAINEL INSTRUM.	INSTRUMENT PANEL	PANEL INSTRUMENT
2			**1**	MOLDURA	MOULDING	BORDON
3	071646T1		**1**	INDICADOR	INDICATOR	INDICADOR
4	071647T1		**1**	INTERRUPTOR	SWITCH	INTERRUPTOR
5	042603T1		**1**	TAMPA	COVER	CUBIERTA
6	052437P1		**1**	PORCA	NUT	TUERCA
7	3813361M1		**2**	CHAVE INTERRUPT.	KEY SWITCH	LLAVE INTERRUPT.
8	3019881X1		**1**	ARRUELA	WASHER	ARANDELA
9	071645T1		**1**	INTERRUPTOR	SWITCH	INTERRUPTOR
10	071643T1		**1**	INTERRUPTOR	SWITCH	INTERRUPTOR
11	071642T1		**1**	INTERRUPTOR	SWITCH	INTERRUPTOR
12	049174T1		**4**	MOLDURA	MOULDING	BORDON
13	6223110M91		**1**	CJ. CHICOTE	KIT, HARNESS	JUEGO DE ARNES
14	339124X1		**4**	PARAFUSO	BOLT	PERNO
15	339024X1		**4**	ARRUELA	WASHER	ARANDELA
16	353446X1		**4**	ARRUELA	WASHER	ARANDELA

Painel De Instrumentos
Instrument Panel
Tablero De Instrumentos

80-35

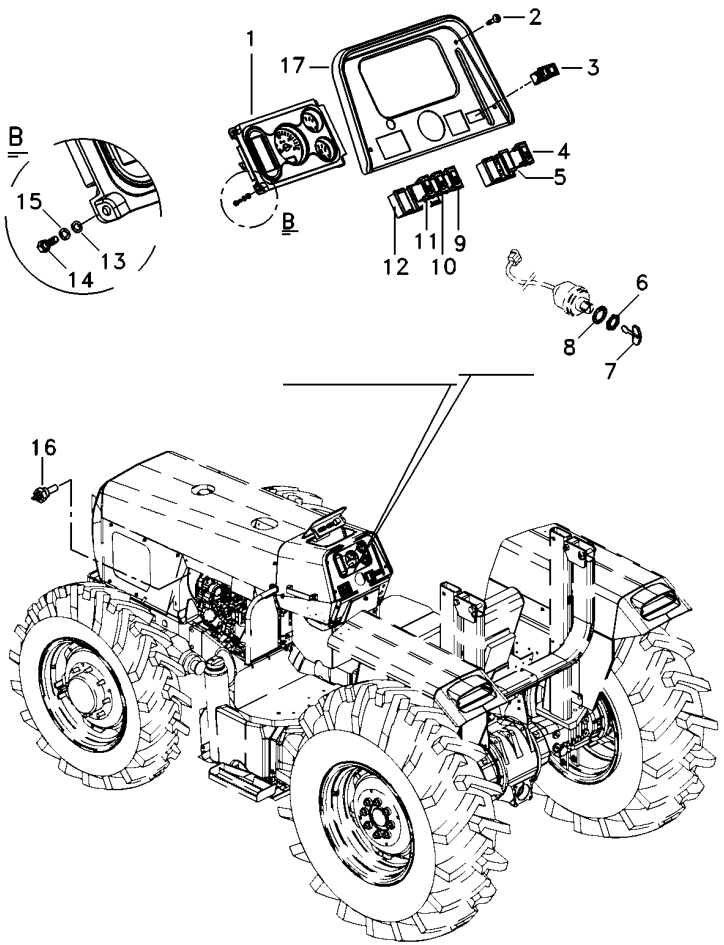

1	6223392M91	80-40 No	**1**	PAINEL INSTRUM.	INSTRUMENT PANEL	PANEL INSTRUMENT
2	355863X1		**4**	PARAFUSO	BOLT	PERNO
3	071646T1		**1**	INDICADOR	INDICATOR	INDICADOR
4	071647T1		**1**	INTERRUPTOR	SWITCH	INTERRUPTOR
5	042603T1		**1**	TAMPA	COVER	CUBIERTA
6	052437P1		**1**	PORCA	NUT	TUERCA
7	3813361M1		**2**	CHAVE INTERRUPT.	KEY SWITCH	LLAVE INTERRUPT.
8	3019881X1		**1**	ARRUELA	WASHER	ARANDELA
9	071645T1		**1**	INTERRUPTOR	SWITCH	INTERRUPTOR
10	071643T1		**1**	INTERRUPTOR	SWITCH	INTERRUPTOR
11	071642T1		**1**	INTERRUPTOR	SWITCH	INTERRUPTOR
12	049174T1		**4**	MOLDURA	MOULDING	BORDON
13	353446X1		**4**	ARRUELA	WASHER	ARANDELA
14	339124X1		**4**	PARAFUSO	BOLT	PERNO
15	339024X1		**4**	ARRUELA	WASHER	ARANDELA
16	3147425M1		**1**	SENSOR	SENDER	EMISOR
17	6219321M91		**1**	MOLDURA	MOULDING	BORDON

Painel De Instrumentos
Instrument Panel
Tablero De Instrumentos

80-40

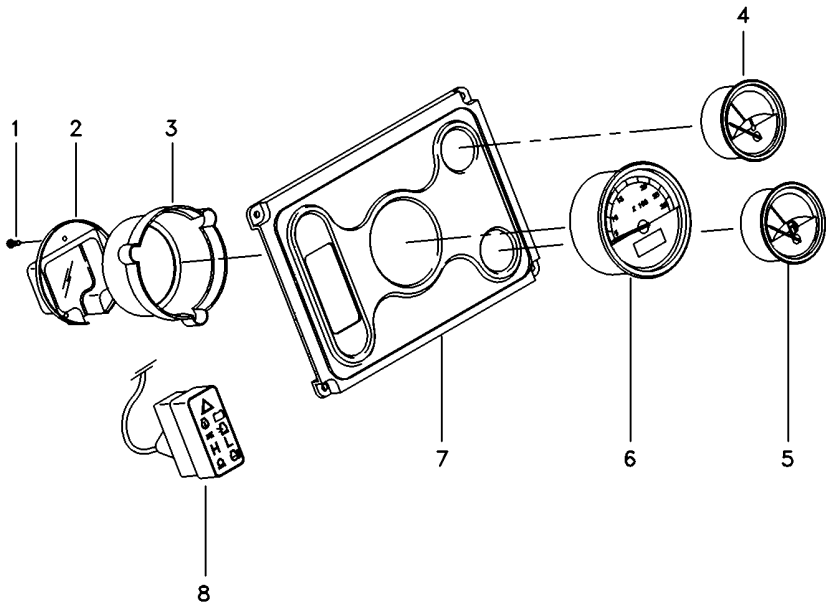

1	6221180M1		**3**	FIXADOR	ATTACHMENT	ADITAMENTO
2	6221179M1		**1**	TAMPA	COVER	CUBIERTA
3	6221178M1		**1**	TAMPA	COVER	CUBIERTA
4	6217998M1	[A]	**1**	INDICADOR	GAUGE	APARAT INDICADOR
5	6218011M1	[B]	**1**	INDICADOR	GAUGE	APARAT INDICADOR
6	6217994M1		**1**	TRATÔMETRO	TRACTORMETER	TRACTOMETRO
7	6217993M1		**1**	MOLDURA	MOULDING	BORDON
8	6217999M1		**1**	MÓDULO	MODULE	MODULO

[A] TEMPERATURA
TEMPERATURE
TEMPERATURA

[B] COMBUSTÍVEL
FUEL
COMBUSTIBLE

Bloco Ótico
Headlamp
Faro

80-45

Foco Lado Direito
Right Hand Light
Foco Lado Derecho

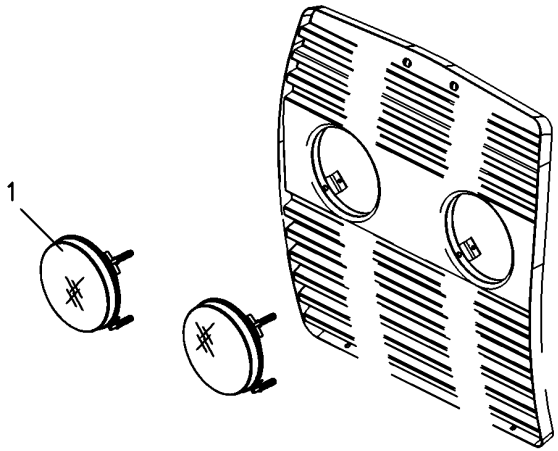

1	6217230M91	**2** BLOCO ÓTICO	KIT, LAMP	JUEGO LAMPARA
1	6217216M1	**2** LÂMPADA	BULB	LAMPARA

Bloco Ótico
Headlamp
Faro

80-50

Foco Lado Esquerdo
Left Hand Light
Foco Lado Izquierdo

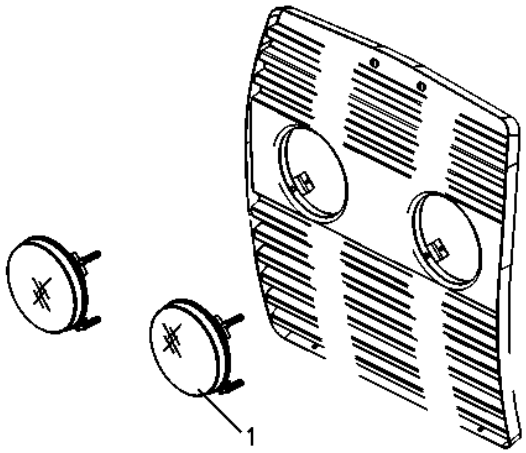

1	6217229M91	**2** BLOCO ÓTICO	KIT, LAMP	JUEGO LAMPARA
1	6217216M1	**2** LÂMPADA	BULB	LAMPARA

Sistema Elétrico
Main Wiring Harness
Sistema De Cable Principal

Traseiro
Rear
Trasera

80-55

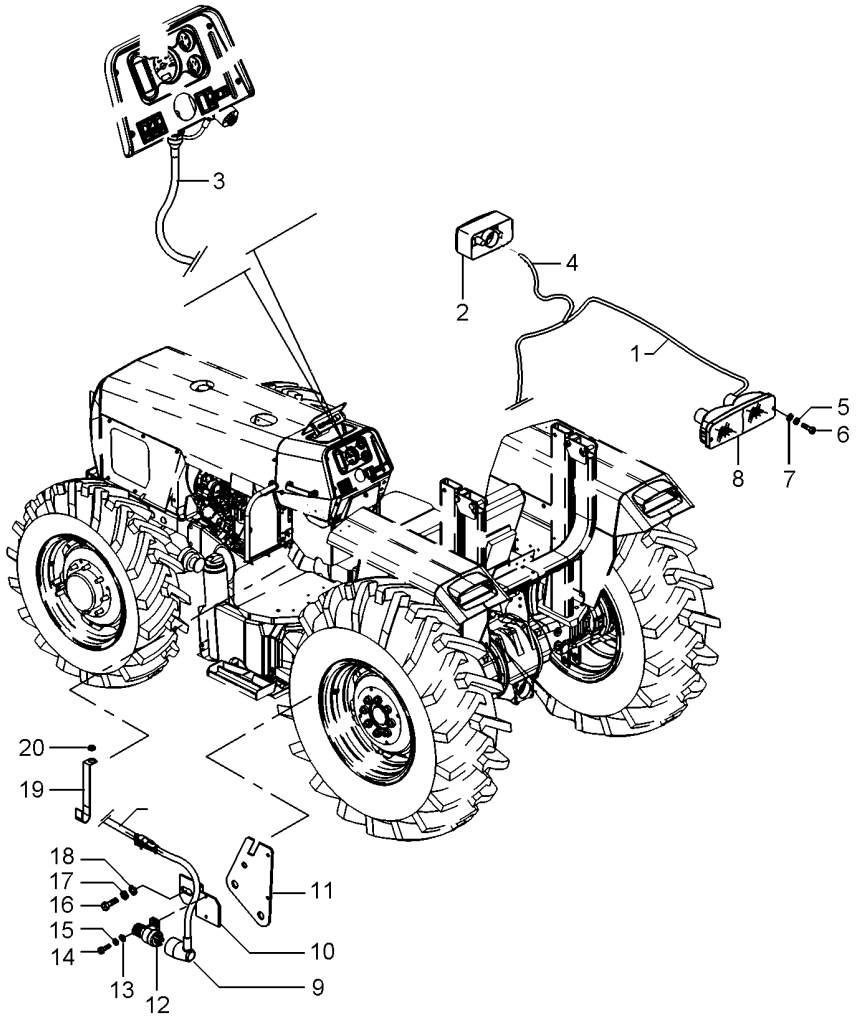

1	6223107M91		**1**	CJ. CHICOTE	KIT, HARNESS	JUEGO DE ARNES
2	6230877M91		**2**	SINALEIRA	SIGNAL	AVISADOR
3	6225998M91		**1**	CJ. CHICOTE	KIT, HARNESS	JUEGO DE ARNES
4	6223106M91		**1**	CJ. CHICOTE	KIT, HARNESS	JUEGO DE ARNES
5	353444X1		**4**	ARRUELA	WASHER	ARANDELA
6	339665X1		**4**	PARAFUSO	BOLT	PERNO
7	390468X1		**4**	ARRUELA	WASHER	ARANDELA
8	6202002M91	▶	**1**	CJ. LANTERNA	LANTERN	LINTERNA
8	6202001M91	◀	**1**	CJ. LANTERNA	LANTERN	LINTERNA
9	6218306M2		**1**	CHICOTE	HARNESS	MAZO CABLES
10	048835P1		**1**	SUPORTE	BRACKET	SOPORTE
11	061521S1		**1**	PROTEÇÃO	GUARD	DEFENSA
12	3760061M91		**1**	INTERRUPTOR	SWITCH	INTERRUPTOR
13	390468X1		**2**	ARRUELA	WASHER	ARANDELA
14	339665X1		**2**	PARAFUSO	BOLT	PERNO
15	353444X1		**2**	ARRUELA	WASHER	ARANDELA
16	339124X1		**1**	PARAFUSO	BOLT	PERNO
17	339374X1		**1**	ARRUELA	WASHER	ARANDELA
18	390972X1		**1**	ARRUELA	WASHER	ARANDELA
19	6204478M1		**1**	PRESILHA	STAPLE	GRAPA
20	3010597X1		**1**	ARRUELA	WASHER	ARANDELA

Sistema Elétrico Electric System Sistema Eléctrico	Traseiro Rear Trasero	80-60	Com Tdpi With Tdpi Con Tdpi

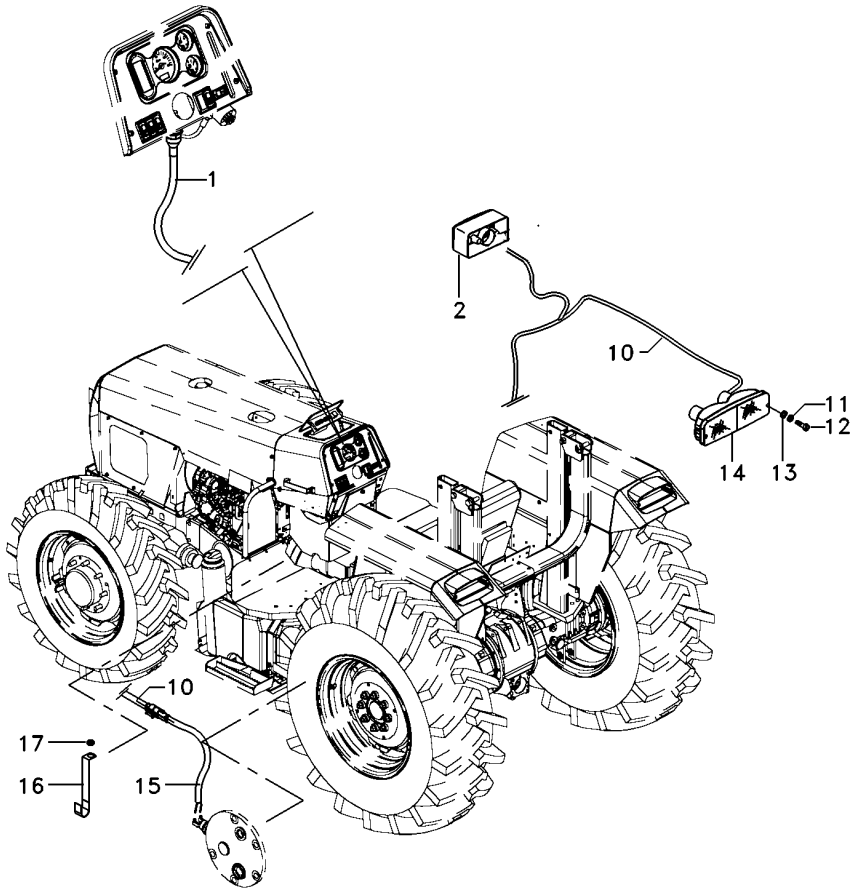

1	6225998M91		**1**	CJ. CHICOTE	KIT, HARNESS	JUEGO DE ARNES
2	6230877M91	▶	**2**	SINALEIRA	SIGNAL	AVISADOR
10	6223106M91	▶	**1**	CJ. CHICOTE	KIT, HARNESS	JUEGO DE ARNES
10	6223107M91	◀	**1**	CJ. CHICOTE	KIT, HARNESS	JUEGO DE ARNES
11	353444X1		**4**	ARRUELA	WASHER	ARANDELA
12	339665X1		**4**	PARAFUSO	BOLT	PERNO
13	390468X1		**4**	ARRUELA	WASHER	ARANDELA
14	6202002M91	▶	**1**	CJ. LANTERNA	LANTERN	LINTERNA
14	6202001M91	◀	**1**	CJ. LANTERNA	LANTERN	LINTERNA
15	6204522M1		**1**	CHICOTE	HARNESS	MAZO CABLES
16	6204478M1		**1**	PRESILHA	STAPLE	GRAPA
17	3010597X1		**1**	ARRUELA	WASHER	ARANDELA

Farol De Serviço
Headlamp
Faro

80-65

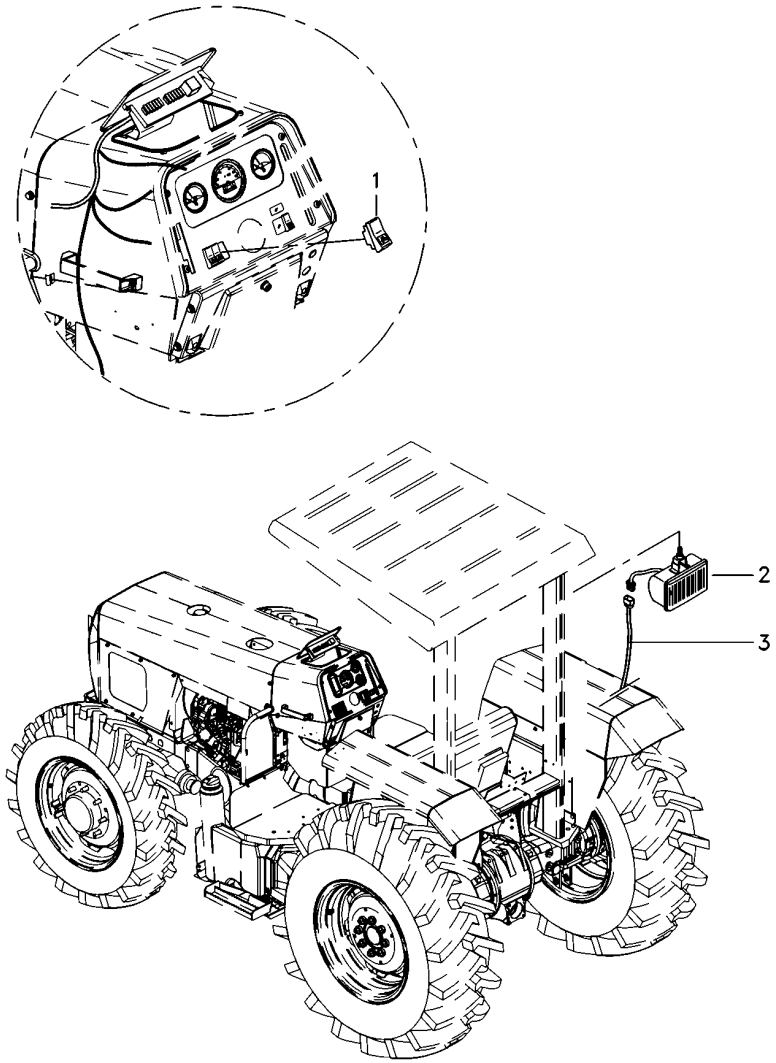

1	071645T1	**1**	INTERRUPTOR	SWITCH	INTERRUPTOR
2	6221297M91	**3**	FAROL	LIGHT	ALUMBRADO
3	6223817M1	**1**	CHICOTE	HARNESS	MAZO CABLES

Instalação Da Buzina
Horn Assy
Instalación Bocina

80-70

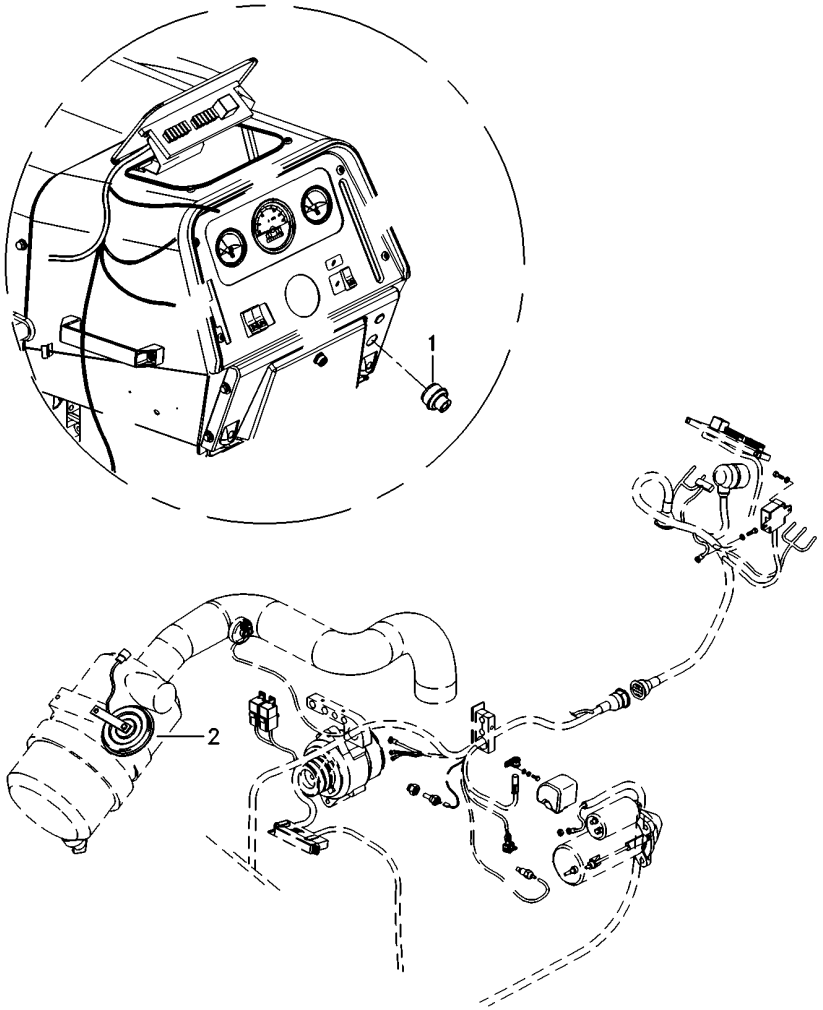

1	6223780M1	**1** INTERRUPTOR	SWITCH	INTERRUPTOR
2	1678404M1	**1** BUZINA	HORN	BOCINA

Iluminação De Placa
Plate Ilumination
Iluminación Del Placa

80-75

Tratores Com Plataforma Do Operador
Tractors With Operator Plataform
Tractores Con Plataforma Del Operador

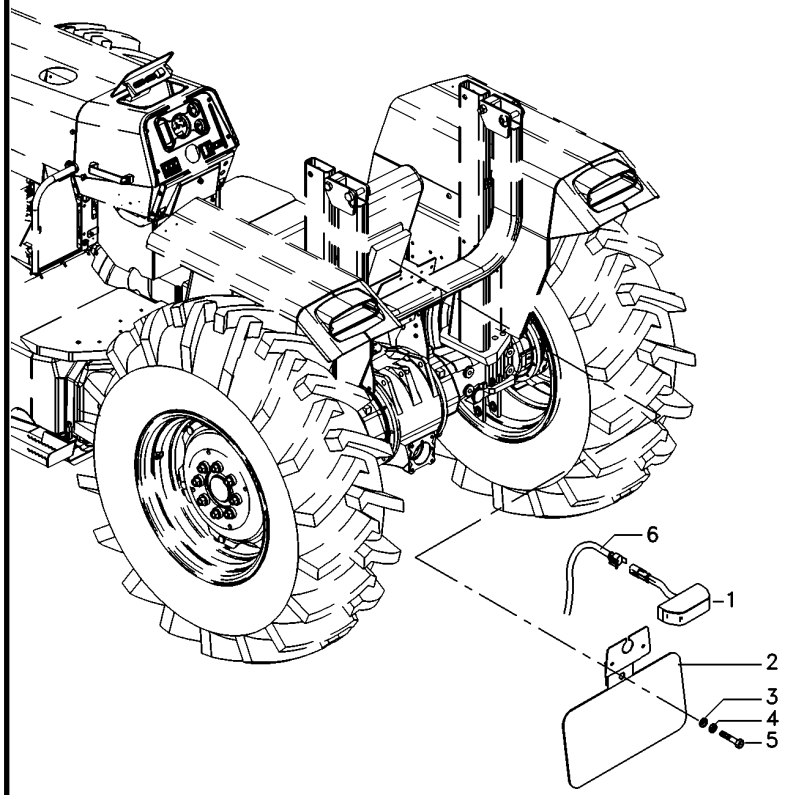

1	3619018M91	**1** SINALEIRA	SIGNAL	AVISADOR
2	071345S1	**1** SUPORTE	BRACKET	SOPORTE
3	390971X1	**1** ARRUELA	WASHER	ARANDELA
4	339375X1	**1** ARRUELA	WASHER	ARANDELA
5	339560X1	**1** PARAFUSO	BOLT	PERNO
6	6228913M1	**1** CJ. CHICOTE	KIT, HARNESS	JUEGO DE ARNES

Tomada De Luz Da Carreta
Lighting System
Sistema De Iluminación

80-80

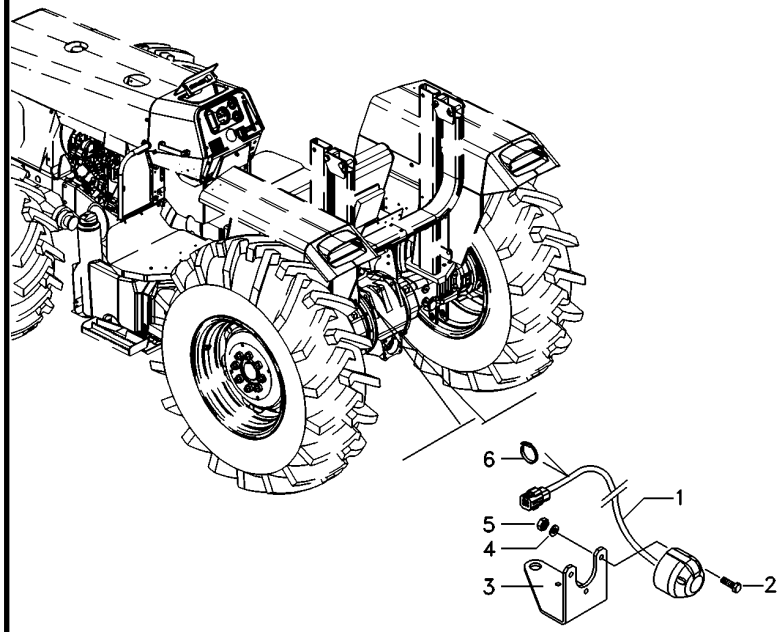

1	6223818M1	**1** CHICOTE	HARNESS	MAZO CABLES
2	3009535X1	**1** PARAFUSO	BOLT	PERNO
3	070840P2	**1** SUPORTE	BRACKET	SOPORTE
4	3006154X1	**1** ARRUELA	WASHER	ARANDELA
5	339111X1	**1** PORCA	NUT	TUERCA
6	3225356M1	**1** BRAÇADEIRA	CLAMP	ABRAZADERA

Tomada De Luz Da Carreta
Lighting System
Sistema De Iluminación

80-85

Tratores Com Cabine
Tractors With Cab
Tractores Con Cabina

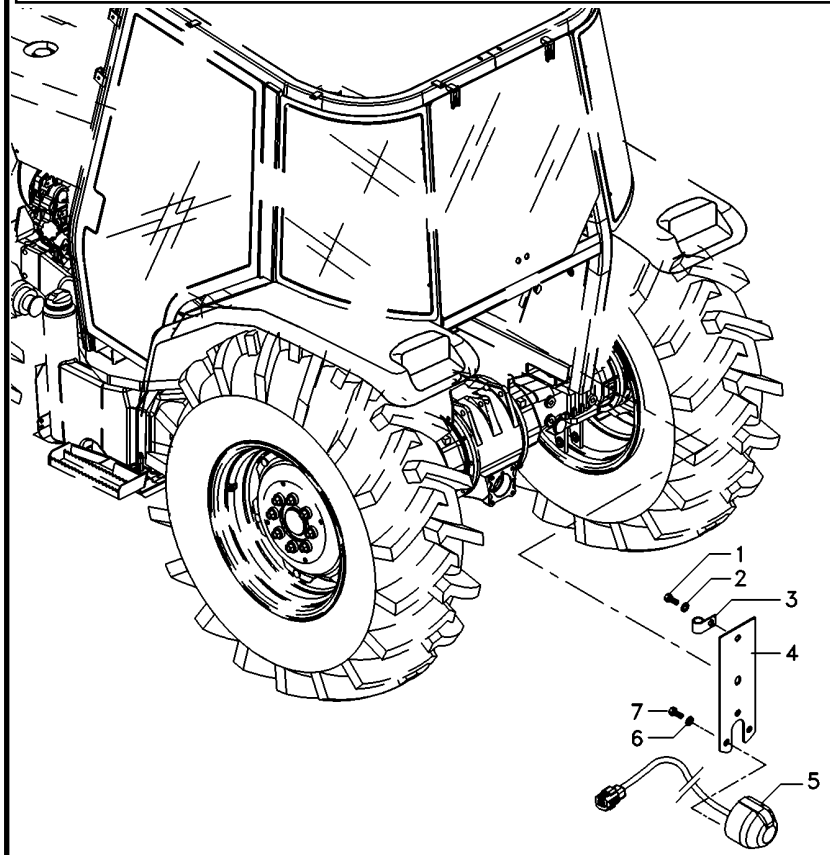

1	3009491X1		**2**	PARAFUSO	BOLT	PERNO
2	390744X1		**2**	ARRUELA	WASHER	ARANDELA
3	1873859M1		**1**	BRAÇADEIRA	CLAMP	ABRAZADERA
4	3808991M91		**1**	SUPORTE	BRACKET	SOPORTE
5	059372T2	[A]	**1**	CONECTOR	CONNECTOR	CONECTOR
6	339381X1		**3**	ARRUELA	WASHER	ARANDELA
7	3007933X1		**3**	PARAFUSO	BOLT	PERNO

[A] ISO
ISO
ISO

Tomada De Luz Da Carreta
Lighting System
Sistema De Iluminación

80-90

Tratores Com Cabine
Tractors With Cab
Tractores Con Cabina

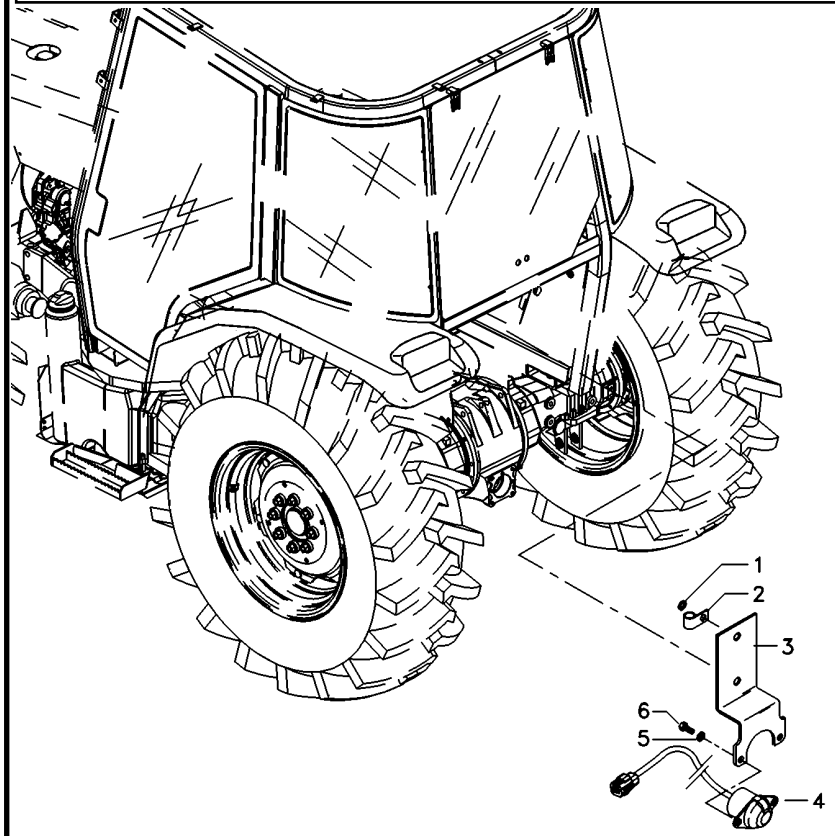

1	390744X1	**2**	ARRUELA	WASHER	ARANDELA
2	1873859M1	**1**	BRAÇADEIRA	CLAMP	ABRAZADERA
3	3808990M91	**1**	SUPORTE	BRACKET	SOPORTE
4	059373T2 [A]	**1**	CONECTOR	CONNECTOR	CONECTOR
5	353756X1	**2**	ARRUELA	WASHER	ARANDELA
6	339081X1	**2**	PARAFUSO	BOLT	PERNO

[A] SAE
SAE
SAE

Lataria
Sheet Metal
Emplanchados

100-10

2 Rodas Motrizes - Com Plataforma Do Operador
2 Wheels Drive - With Operator Plataform
2 Ruedas Motriz - Con Plataforma Del Operador

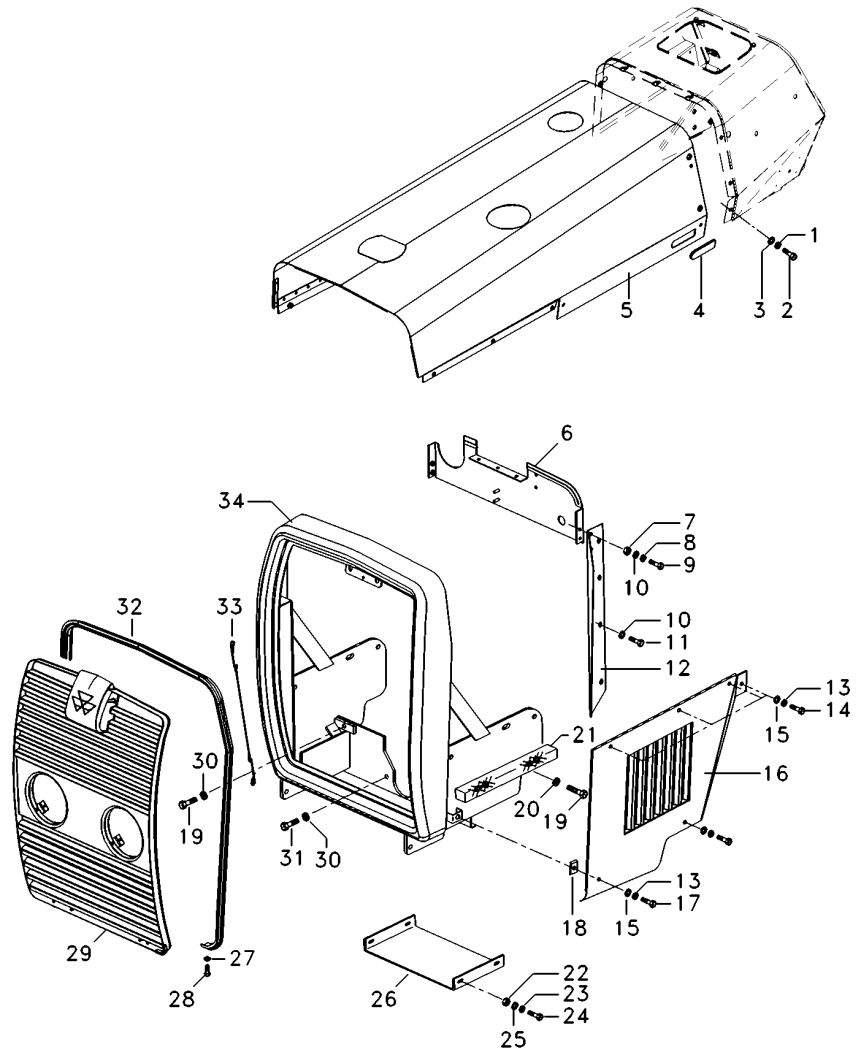

1	353446X1		**18**	ARRUELA	WASHER	ARANDELA
2	353677X1		**4**	PARAFUSO	BOLT	PERNO
3	829185M1		**22**	ARRUELA	WASHER	ARANDELA
4	023238P1		**1**	TAMPÃO	PAD	ALMOHADILLA
5	6223665M91		**1**	CAPUZ	HOOD	CAPO
6	6226005M91		**1**	PAINEL	PANEL	PANEL
9	353666X1		**8**	PARAFUSO	BOLT	PERNO
11	353664X1		**6**	PARAFUSO	BOLT	PERNO
12	6226138M91	◀	**1**	PAINEL	PANEL	PANEL
12	6226139M91	▶	**1**	PAINEL	PANEL	PANEL
14	353676X1		**8**	PARAFUSO	BOLT	PERNO
16	3145219M91	◀	**1**	LATERAL	SIDE	LATERAL
16	3145218M91	▶	**1**	PAINEL	PANEL	PANEL
17	353681X1		**4**	PARAFUSO	BOLT	PERNO
18	368897X1		**4**	PORCA	NUT	TUERCA
19	3145222M1		**4**	PARAFUSO	BOLT	PERNO
21	3149668M1		**2**	GUARNIÇÃO	FOAM	ESPUMA
24	353669X1		**4**	PARAFUSO	BOLT	PERNO
26	3589387M1		**1**	PLACA	PLATE	PLATO
28	353679X1		**4**	PARAFUSO	BOLT	PERNO
29	6224197M91	100-135 No	**1**	GRADE	GRILLE	REJILLA
30	353433X1		**6**	ARRUELA	WASHER	ARANDELA
31	368761X1		**2**	PARAFUSO	BOLT	PERNO
32	2802221M1		**1**	MOLDURA	MOULDING	BORDON
33	022624N1		**1**	CABO	CABLE	CABLE
34	068233S1		**1**	ENVOLTÓRIO	NOSE	NARIZ

Lataria
Sheet Metal
Emplanchados

100-15

2 Rodas Motrizes - Com Plataforma Do Operador
2 Wheels Drive - With Operator Plataform
2 Ruedas Motriz - Con Plataforma Del Operador

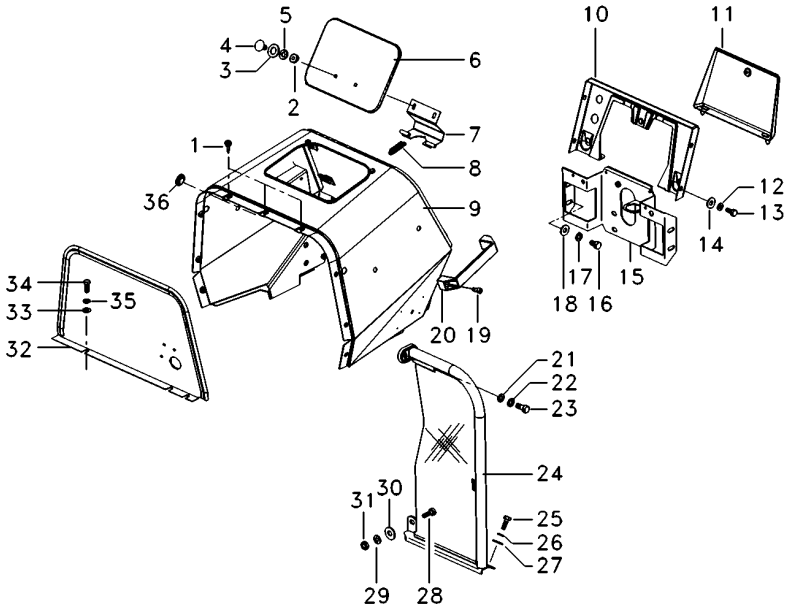

1	490742M1		**5**	AMORTECEDOR	DAMPER	AMORTIGUADOR
2	339030X1		**2**	PORCA	NUT	TUERCA
4	1442175X1		**2**	PARAFUSO	BOLT	PERNO
5	353441X1		**28**	ARRUELA	WASHER	ARANDELA
6	067956S1		**1**	TAMPA	COVER	CUBIERTA
7	027852S1		**1**	DOBRADIÇA	HINGE	BISAGRA
8	1706116M1		**1**	MOLA	SPRING	RESORTE
9	6222049M91		**1**	MINICAPUZ	MINIHOOD	MINICAPÓ
10	062785S1		**1**	PAINEL	PANEL	PANEL
11	3149352M91		**1**	TAMPA	COVER	CUBIERTA
14	355617X1		**22**	ARRUELA	WASHER	ARANDELA
15	6229269M91		**1**	SUPORTE	BRACKET	SOPORTE
16	353688X1		**4**	PARAFUSO	BOLT	PERNO
19	360830X1		**2**	PARAFUSO	BOLT	PERNO
20	3589241M1		**1**	ALÇA	STRAP	FAJA
24	6222929M91	▶ 100-140 No	**1**	CJ. DEFLETOR	KIT, DEFLECTOR	JUEGO DEFLECTOR
24	6222926M91	◀ 100-145 No	**1**	CJ. DEFLETOR	KIT, DEFLECTOR	JUEGO DEFLECTOR
25	353667X1		**8**	PARAFUSO	BOLT	PERNO
31	355564X1		**6**	PORCA	NUT	TUERCA
32	6225725M91		**1**	CJ. CHAPA	KIT, PLATE	JUEGO DE PLATO
33	339056X1		**3**	ARRUELA	WASHER	ARANDELA
34	339761X1		**3**	PARAFUSO	BOLT	PERNO
35	339374X1		**3**	ARRUELA	WASHER	ARANDELA
36	6225563M1		**2**	TAMPÃO	PAD	ALMOHADILLA

Lataria
Sheet Metal
Emplanchados

100-20

4 Rodas Motrizes - Com Plataforma Do Operador
4 Wheels Drive - With Operator Plataform
4 Ruedas Motriz - Con Plataforma Del Operador

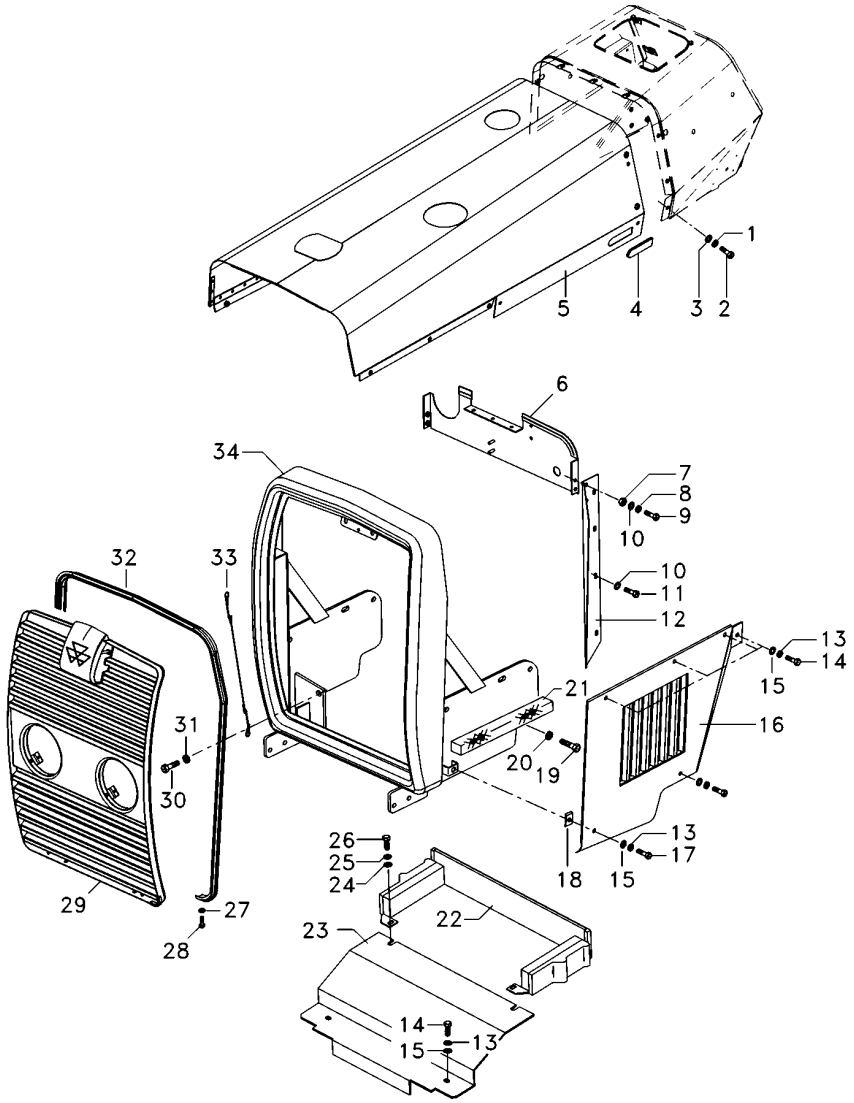

1	353446X1		**20**	ARRUELA	WASHER	ARANDELA
2	353677X1		**4**	PARAFUSO	BOLT	PERNO
3	829185M1		**24**	ARRUELA	WASHER	ARANDELA
4	023238P1		**1**	TAMPÃO	PAD	ALMOHADILLA
5	6223665M91		**1**	CAPUZ	HOOD	CAPO
6	6226005M91		**1**	PAINEL	PANEL	PANEL
9	353666X1		**8**	PARAFUSO	BOLT	PERNO
11	353664X1		**6**	PARAFUSO	BOLT	PERNO
12	6226138M91	◀	**1**	PAINEL	PANEL	PANEL
12	6226139M91	▶	**1**	PAINEL	PANEL	PANEL
14	353676X1		**10**	PARAFUSO	BOLT	PERNO
16	3409949M91	◀	**1**	PAINEL	PANEL	PANEL
16	3409948M91	▶	**1**	PAINEL	PANEL	PANEL
17	353681X1		**4**	PARAFUSO	BOLT	PERNO
18	368897X1		**4**	PORCA	NUT	TUERCA
19	3145222M1		**19**	PARAFUSO	BOLT	PERNO
21	3149668M1		**2**	GUARNIÇÃO	FOAM	ESPUMA
22	6231431M91		**1**	SUPORTE	SUPPORT	DISPOS.DE SOSTEN
23	068234P1		**1**	FECHAMENTO	COVER	CUBIERTA
26	353688X1		**6**	PARAFUSO	BOLT	PERNO
28	353679X1		**4**	PARAFUSO	BOLT	PERNO
29	6224197M91	100-135 No	**1**	GRADE	GRILLE	REJILLA
30	353726X1		**4**	PARAFUSO	BOLT	PERNO
31	353433X1		**6**	ARRUELA	WASHER	ARANDELA
32	2802221M1		**1**	MOLDURA	MOULDING	BORDON
33	022624N1		**1**	CABO	CABLE	CABLE
34	068230S1		**1**	ENVOLTÓRIO	NOSE	NARIZ

Lataria
Sheet Metal
Emplanchados

100-25

4 Rodas Motrizes - Com Plataforma Do Operador
4 Wheels Drive - With Operator Plataform
4 Ruedas Motriz - Con Plataforma Del Operador

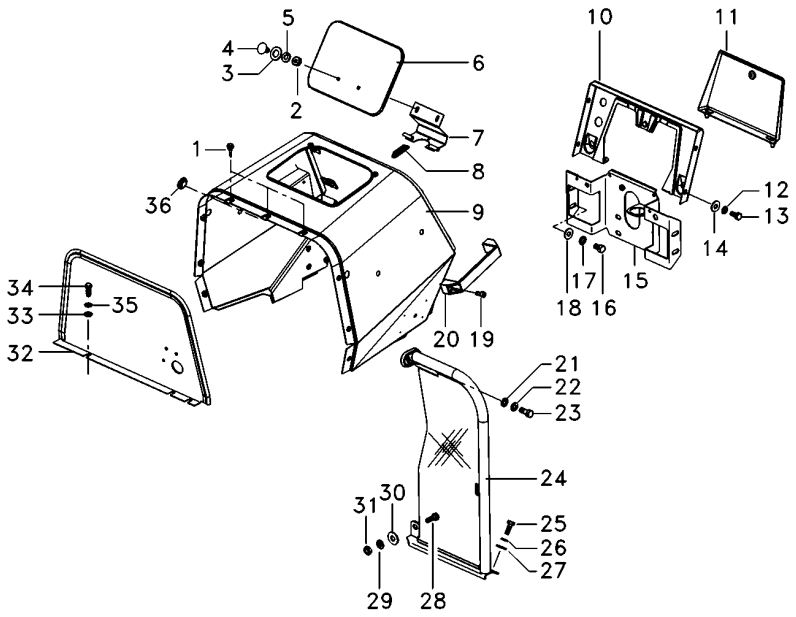

1	490742M1	**5**	AMORTECEDOR	DAMPER	AMORTIGUADOR
2	339030X1	**2**	PORCA	NUT	TUERCA
4	1442175X1	**2**	PARAFUSO	BOLT	PERNO
5	353441X1	**24**	ARRUELA	WASHER	ARANDELA
6	067956S1	**1**	TAMPA	COVER	CUBIERTA
7	027852S1	**1**	DOBRADIÇA	HINGE	BISAGRA
8	1706116M1	**1**	MOLA	SPRING	RESORTE
9	6222049M91	**1**	MINICAPUZ	MINIHOOD	MINICAPÓ
10	062785S1	**1**	PAINEL	PANEL	PANEL
11	3149352M91	**1**	TAMPA	COVER	CUBIERTA
14	355617X1	**18**	ARRUELA	WASHER	ARANDELA
15	6229269M91	**1**	SUPORTE	BRACKET	SOPORTE
19	360830X1	**2**	PARAFUSO	BOLT	PERNO
20	3589241M1	**1**	ALÇA	STRAP	FAJA
24	6222929M91 ▶ 👁 100-140 No	**1**	CJ. DEFLETOR	KIT, DEFLECTOR	JUEGO DEFLECTOR
24	6222926M91 ◀ 👁 100-145 No	**1**	CJ. DEFLETOR	KIT, DEFLECTOR	JUEGO DEFLECTOR
25	353667X1	**8**	PARAFUSO	BOLT	PERNO
31	355564X1	**6**	PORCA	NUT	TUERCA
32	6225725M91	**1**	CJ. CHAPA	KIT, PLATE	JUEGO DE PLATO
33	339056X1	**3**	ARRUELA	WASHER	ARANDELA
34	339761X1	**3**	PARAFUSO	BOLT	PERNO
35	339374X1	**3**	ARRUELA	WASHER	ARANDELA
36	6225563M1	**2**	TAMPÃO	PAD	ALMOHADILLA

Lataria
Sheet Metal
Emplanchados

100-30

2 Rodas Motrizes - Com Cabina
2 Wheels Drive - With Cab
2 Ruedas Motriz - Con Cabina

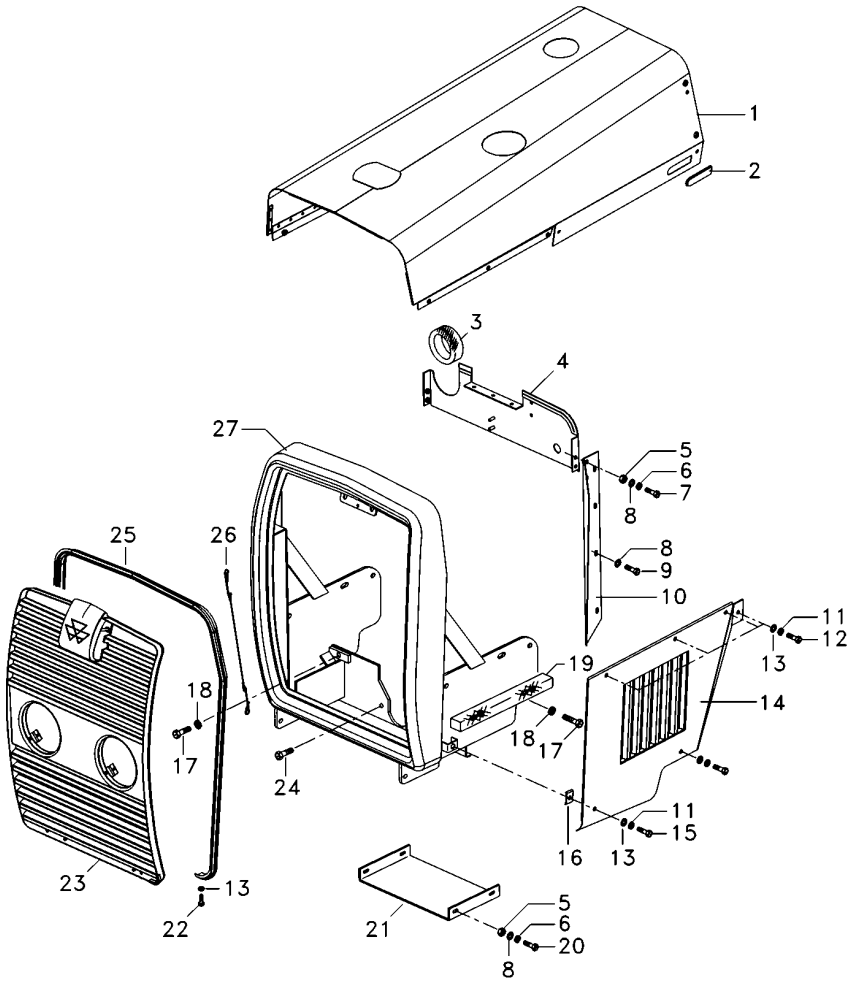

1	6226656M91		**1**	CAPUZ	HOOD	CAPO
2	6223671M1		**1**	TAMPÃO	PAD	ALMOHADILLA
3	065336P1		**1**	GUARNIÇÃO	BEADING	GUARNICION
4	6226005M91		**1**	PAINEL	PANEL	PANEL
5	355564X1			PORCA	NUT	TUERCA
6	355617X1		**8**	ARRUELA	WASHER	ARANDELA
7	353666X1		**4**	PARAFUSO	BOLT	PERNO
8	353441X1		**14**	ARRUELA	WASHER	ARANDELA
9	353664X1		**6**	PARAFUSO	BOLT	PERNO
10	6226261M91	▶	**1**	CJ. PAINEL	KIT, PANEL	JUEGO DE PANEL
10	6226260M91	◀	**1**	CJ. PAINEL	KIT, PANEL	JUEGO DE PANEL
12	353676X1		**8**	PARAFUSO	BOLT	PERNO
13	829185M1		**16**	ARRUELA	WASHER	ARANDELA
14	3145219M91	◀	**1**	LATERAL	SIDE	LATERAL
14	3145218M91	▶	**1**	PAINEL	PANEL	PANEL
15	353681X1		**4**	PARAFUSO	BOLT	PERNO
16	368897X1		**4**	PORCA	NUT	TUERCA
17	3145222M1		**4**	PARAFUSO	BOLT	PERNO
18	353433X1		**6**	ARRUELA	WASHER	ARANDELA
19	3149668M1		**2**	GUARNIÇÃO	FOAM	ESPUMA
20	353669X1		**4**	PARAFUSO	BOLT	PERNO
21	3589387M1		**1**	PLACA	PLATE	PLATO
22	353679X1		**10**	PARAFUSO	BOLT	PERNO
23	6224197M91	100-135 No	**1**	GRADE	GRILLE	REJILLA
24	353726X1		**2**	PARAFUSO	BOLT	PERNO
25	2802221M1		**1**	MOLDURA	MOULDING	BORDON
26	022625N1		**1**	CABO	CABLE	CABLE
27	068233S1		**1**	ENVOLTÓRIO	NOSE	NARIZ

Lataria
Sheet Metal
Emplanchados

100-35

2 Rodas Motrizes - Com Cabina
2 Wheels Drive - With Cab
2 Ruedas Motriz - Con Cabina

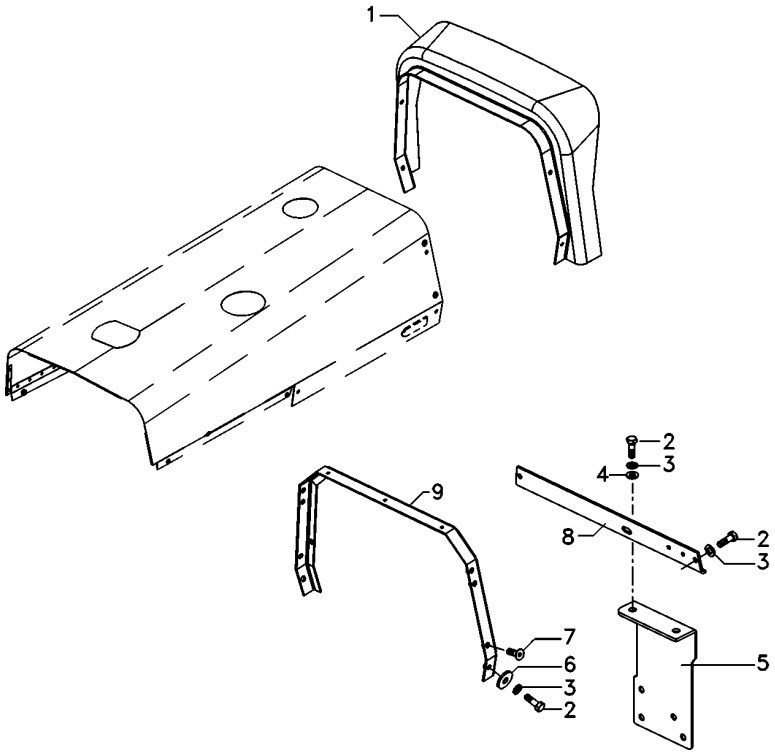

1	073060N1	**1**	MINICAPUZ	MINIHOOD	MINICAPÓ
2	353679X1	**10**	PARAFUSO	BOLT	PERNO
3	353446X1	**20**	ARRUELA	WASHER	ARANDELA
4	829185M1	**16**	ARRUELA	WASHER	ARANDELA
5	070422S1	**1**	SUPORTE	BRACKET	SOPORTE
6	390652X1	**4**	ARRUELA	WASHER	ARANDELA
7	355820X1	**4**	PARAFUSO	BOLT	PERNO
8	069048P1	**1**	PERFIL	PROFILE	PERFIL
9	069047S1	**1**	SUPORTE	BRACKET	SOPORTE

Lataria
Sheet Metal
Emplanchados

100-40

4 Rodas Motrizes - Com Cabina
4 Wheels Drive - With Cab
4 Ruedas Motriz - Con Cabina

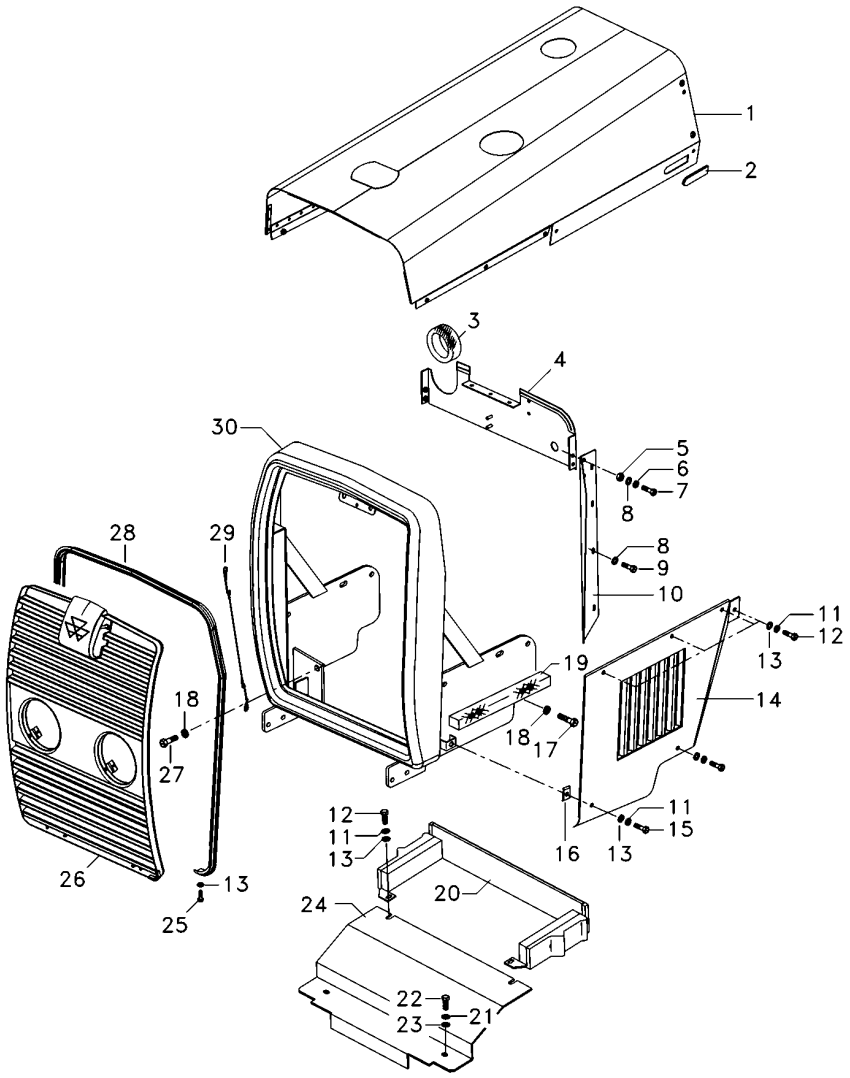

1	6226656M91		**1**	CAPUZ	HOOD	CAPO
2	6223671M1		**1**	TAMPÃO	PAD	ALMOHADILLA
3	065336P1		**1**	GUARNIÇÃO	BEADING	GUARNICION
4	6226005M91		**1**	PAINEL	PANEL	PANEL
7	353666X1		**4**	PARAFUSO	BOLT	PERNO
9	353664X1		**6**	PARAFUSO	BOLT	PERNO
10	6226261M91	▶	**1**	CJ. PAINEL	KIT, PANEL	JUEGO DE PANEL
10	6226260M91	◀	**1**	CJ. PAINEL	KIT, PANEL	JUEGO DE PANEL
11	353446X1		**22**	ARRUELA	WASHER	ARANDELA
12	353676X1		**10**	PARAFUSO	BOLT	PERNO
13	829185M1		**18**	ARRUELA	WASHER	ARANDELA
14	3409949M91	◀	**1**	PAINEL	PANEL	PANEL
14	3409948M91	▶	**1**	PAINEL	PANEL	PANEL
15	353681X1		**4**	PARAFUSO	BOLT	PERNO
16	368897X1		**4**	PORCA	NUT	TUERCA
17	3145222M1		**2**	PARAFUSO	BOLT	PERNO
18	353433X1		**6**	ARRUELA	WASHER	ARANDELA
19	3149668M1		**2**	GUARNIÇÃO	FOAM	ESPUMA
20	6231431M91		**1**	SUPORTE	SUPPORT	DISPOS.DE SOSTEN
21	353434X1		**2**	ARRUELA	WASHER	ARANDELA
22	353691X1		**2**	PARAFUSO	BOLT	PERNO
23	353756X1		**2**	ARRUELA	WASHER	ARANDELA
24	068234P1		**1**	FECHAMENTO	COVER	CUBIERTA
25	353679X1		**10**	PARAFUSO	BOLT	PERNO
26	6224197M91	👁 100-135 No	**1**	GRADE	GRILLE	REJILLA
27	353726X1		**4**	PARAFUSO	BOLT	PERNO
28	2802221M1		**1**	MOLDURA	MOULDING	BORDON
29	022625N1		**1**	CABO	CABLE	CABLE
30	068230S1		**1**	ENVOLTÓRIO	NOSE	NARIZ

Lataria
Sheet Metal
Emplanchados

100-45

4 Rodas Motrizes - Com Cabina
4 Wheels Drive - With Cab
4 Ruedas Motriz - Con Cabina

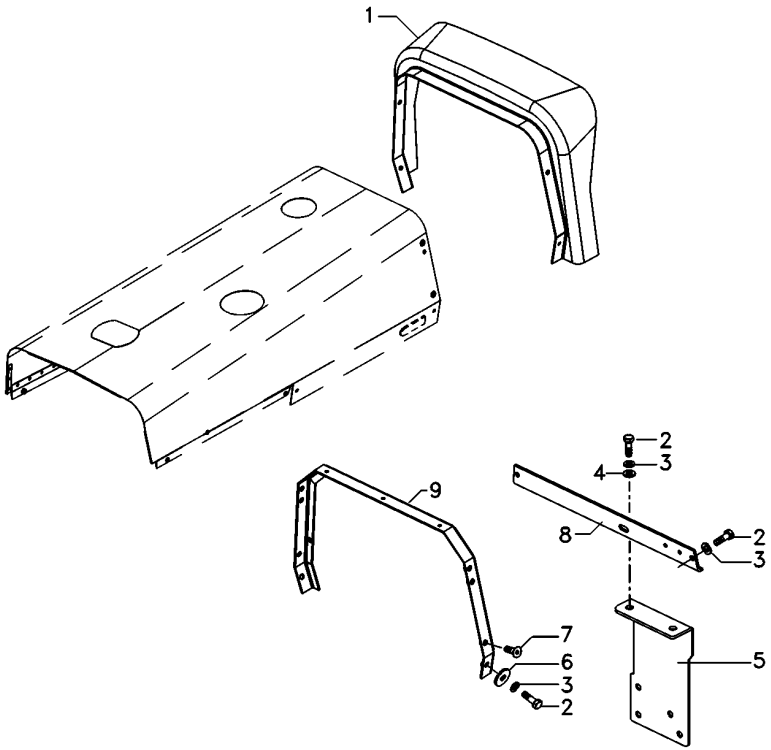

1	073060N1	**1**	MINICAPUZ	MINIHOOD	MINICAPÓ
2	353679X1	**10**	PARAFUSO	BOLT	PERNO
3	353446X1	**18**	ARRUELA	WASHER	ARANDELA
4	829185M1	**18**	ARRUELA	WASHER	ARANDELA
5	070422S1	**1**	SUPORTE	BRACKET	SOPORTE
6	390652X1	**4**	ARRUELA	WASHER	ARANDELA
7	355820X1	**4**	PARAFUSO	BOLT	PERNO
8	069048P1	**1**	PERFIL	PROFILE	PERFIL
9	069047S1	**1**	SUPORTE	BRACKET	SOPORTE

Escala De Velocidades **Velocity Scale** **Escala De Velocidades**	**100-50**	**18.4-34r1 Ou 23.1-26r2 Com 540 Rpm** **18.4-34r1 Or 23.1-26r2 With 540 Rpm** **18.4-34r1 O 23.1-26r2 Con 540 Rpm**

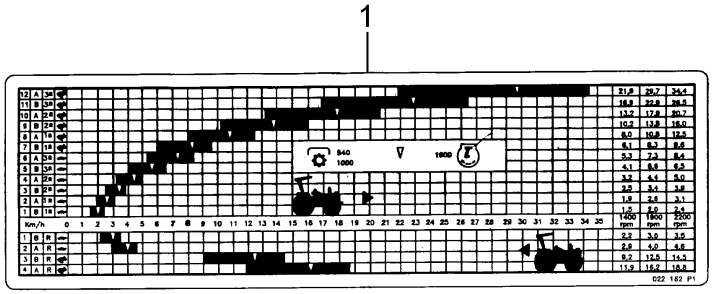

1	048870P1	**1** DECAL	DECAL	CALCOMANIA

Escala De Velocidades
Velocity Scale
Escala De Velocidades

100-55

18.4-38r1 Ou 23.1-30r1 Ou 23.1-30r2 Com 540 Rpm
18.4-38r1 Or 23.1-30r1 Or 23.1-30r2 With 540 Rpm
18.4-38r1 O 23.1-30r1 O 23.1-30r2 Con 540 Rpm

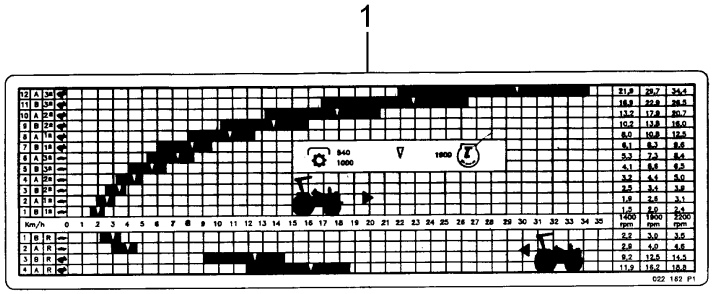

1	048869P1	**1**	DECAL	DECAL	CALCOMANIA

Escala De Velocidades **Velocity Scale** **Escala De Velocidades**	**100-60**	**18.4-38r1 Ou 23.1-26r2 Ou 23.1-30r1 - 540/1000rpm** **18.4-38r1 Or 23.1-26r2 Or 23.1-30r1 - 540/1000rpm** **18.4-38r1 O 23.1-26r2 O 23.1-30r1 - 540/1000rpm**

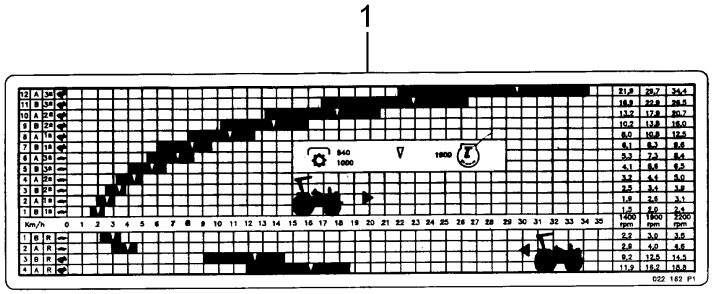

1	048871P1	**1**	DECAL	DECAL	CALCOMANIA

Escala De Velocidades Velocity Scale Escala De Velocidades	100-65	18.4-38r1 Ou 23.1-30r1 Ou 23.1-30r2 - 540/1000rpm 18.4-38r1 Or 23.1-30r1 Or 23.1-30r2 - 540/1000rpm 18.4-38r1 O 23.1-30r1 O 23.1-30r2 - 540/1000rpm

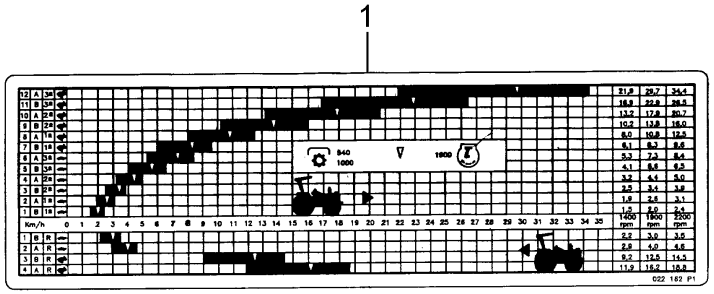

1	048872P1	**1**	DECAL	DECAL	CALCOMANIA

Escala De Velocidades **Velocity Scale** **Escala De Velocidades**	**100-70**	**18.4-34r1 Ou 23.1-26r2 Com 540 / 1000 Rpm** **18.4-34r1 Or 23.1-26r2 With 540 / 1000 Rpm** **18.4-34r1 O 23.1-26r2 Con 540 / 1000 Rpm**

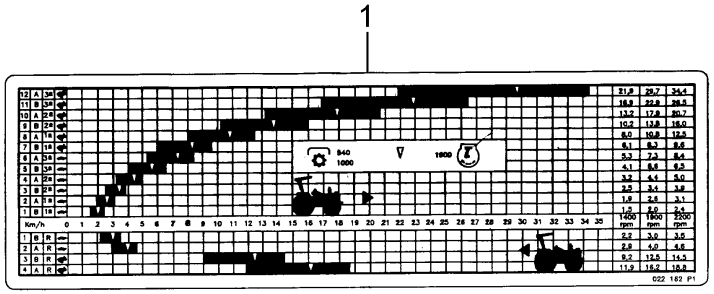

1	048873P1	**1**	DECAL	DECAL	CALCOMANIA

Escala De Velocidades **Velocity Scale** **Escala De Velocidades**	**100-75**	**18.4-38r1 Ou 23.1-30r1 Ou 23.1-30r2 - 540/1000rpm** **18.4-38r1 Or 23.1-30r1 Or 23.1-30r2 - 540/1000rpm** **18.4-38r1 O 23.1-30r1 O 23.1-30r2 - 540/1000rpm**

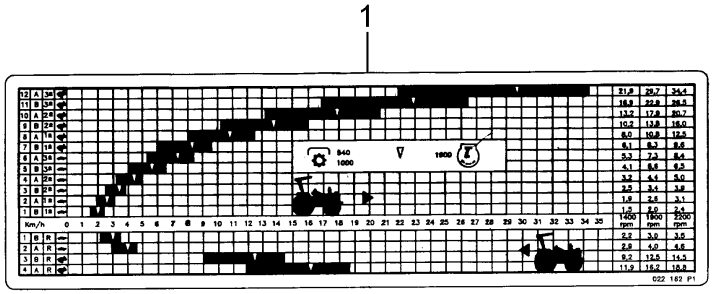

1	048874P1	**1**	DECAL	DECAL	CALCOMANIA

Decalcomania
Decals
Callomanias

100-80

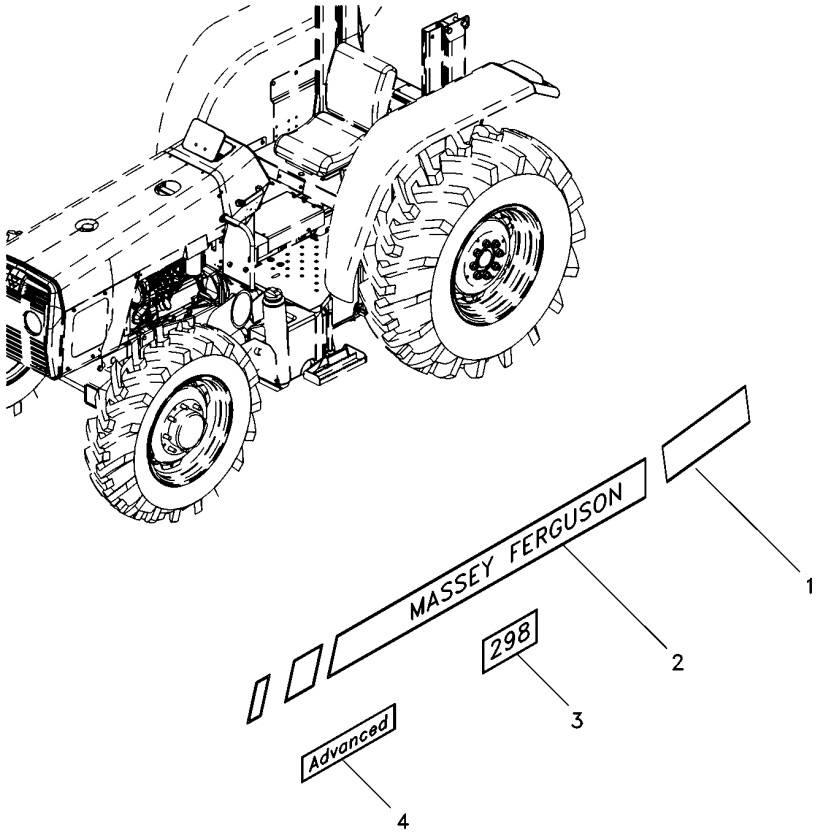

1	6218217M1	▶	**1**	DECAL	DECAL	CALCOMANIA
1	6218219M1	◀	**1**	DECAL	DECAL	CALCOMANIA
2	6226618M1	▶	**1**	DECAL	DECAL	CALCOMANIA
2	6226617M1	◀	**1**	DECAL	DECAL	CALCOMANIA
3	6221966M1		**2**	DECAL	DECAL	CALCOMANIA
4	6229425M1		**2**	DECAL	DECAL	CALCOMANIA

Emblemas | **Português**
Emblems | **Portuguese**
Emblemas | **Português**

100-85

Português - Com Hidráulico
Portuguese - With Hydraulic
Português - Con Hidraulico

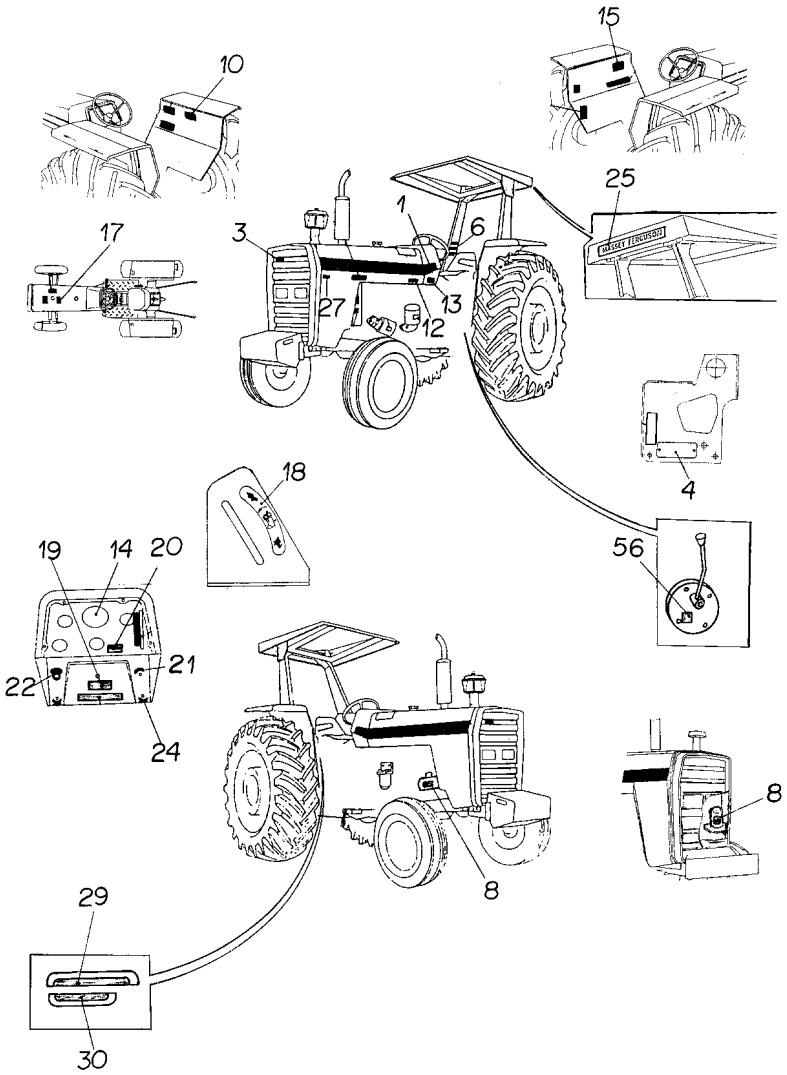

1	022081P1	**2**	DECAL	DECAL	CALCOMANIA
3	3587203M1	**X**	EMBLEMA	EMBLEM	EMBLEMA
4	036880P1	**1**	PLACA	PLATE	PLATO
4	3410581M1	**2**	REBITE	RIVET	REMACHE
6	022083P1	**1**	DECAL	DECAL	CALCOMANIA
8	3146752M1	**1**	DECAL	DECAL	CALCOMANIA
10	3148171M1	**1**	DECAL	DECAL	CALCOMANIA
12	022091P1	**1**	DECAL	DECAL	CALCOMANIA
13	3410581M1	**4**	REBITE	RIVET	REMACHE
13	3697173M1	**1**	PLACA	PLATE	PLATO
14	2800862M1	**1**	DECAL	DECAL	CALCOMANIA
15	022100P2	**1**	DECAL	DECAL	CALCOMANIA
17	3146834M1	**1**	DECAL	DECAL	CALCOMANIA
18	3148214M1	**1**	EMBLEMA	EMBLEM	EMBLEMA
19	3146487M1	**1**	DECAL	DECAL	CALCOMANIA
21	3146011M1	**1**	EMBLEMA	EMBLEM	EMBLEMA
22	067210P1	**1**	DECAL	DECAL	CALCOMANIA
24	3410245M1	**1**	EMBLEMA	EMBLEM	EMBLEMA
25	3149677M1	**X**	DECAL	DECAL	CALCOMANIA
27	022672P1	**1**	DECAL	DECAL	CALCOMANIA
29	022651P3	**1**	DECAL	DECAL	CALCOMANIA
30	022656P2	**1**	DECAL	DECAL	CALCOMANIA
56	3149896M1	**X**	DECAL	DECAL	CALCOMANIA

Emblemas
Emblems
Emblemas

100-90

Português - Sem Hidráulico
Portuguese - Without Hydraulic
Portugués - Sin Hidraulico

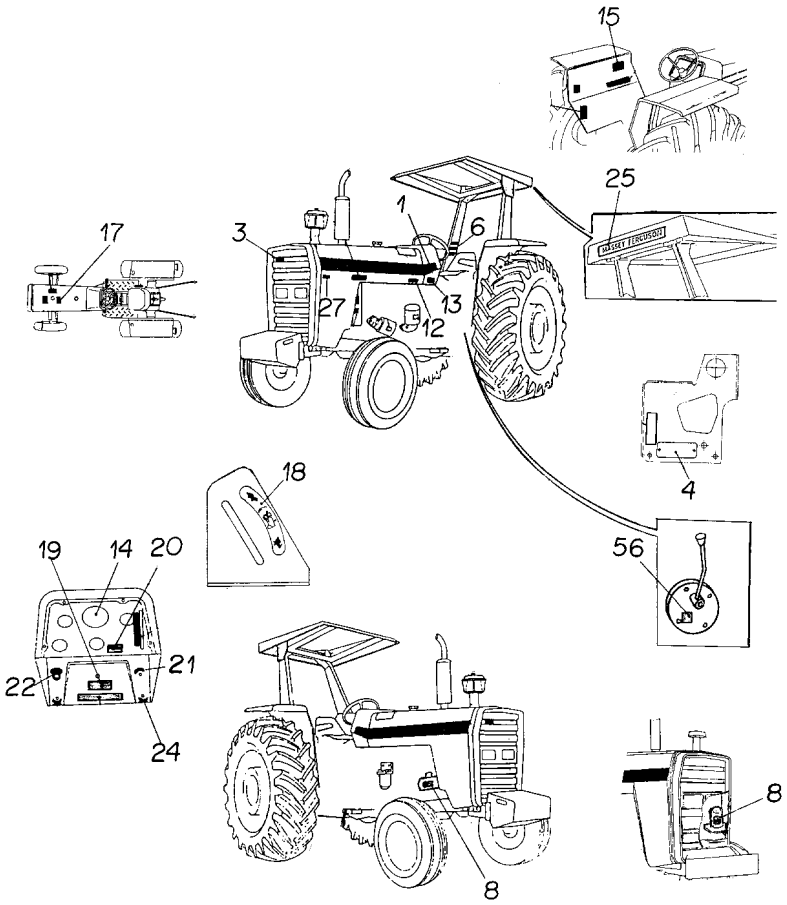

1	022081P1	**2**	DECAL	DECAL	CALCOMANIA
3	3587203M1	**X**	EMBLEMA	EMBLEM	EMBLEMA
4	036880P1	**1**	PLACA	PLATE	PLATO
4	3410581M1	**2**	REBITE	RIVET	REMACHE
6	022083P1	**1**	DECAL	DECAL	CALCOMANIA
8	3146752M1	**1**	DECAL	DECAL	CALCOMANIA
12	022091P1	**1**	DECAL	DECAL	CALCOMANIA
13	3410581M1	**4**	REBITE	RIVET	REMACHE
13	3697173M1	**1**	PLACA	PLATE	PLATO
14	2800862M1	**1**	DECAL	DECAL	CALCOMANIA
15	022100P2	**1**	DECAL	DECAL	CALCOMANIA
17	3146834M1	**1**	DECAL	DECAL	CALCOMANIA
18	3148214M1	**1**	EMBLEMA	EMBLEM	EMBLEMA
19	3146487M1	**1**	DECAL	DECAL	CALCOMANIA
20	3585379M1	**1**	DECAL	DECAL	CALCOMANIA
21	3146011M1	**1**	EMBLEMA	EMBLEM	EMBLEMA
22	2801186M1	**1**	EMBLEMA	EMBLEM	EMBLEMA
24	3410245M1	**1**	EMBLEMA	EMBLEM	EMBLEMA
25	3149677M1	**X**	DECAL	DECAL	CALCOMANIA
27	022672P1	**1**	DECAL	DECAL	CALCOMANIA
56	3149896M1	**X**	DECAL	DECAL	CALCOMANIA

Decalcomania
Decals
Callomanias

100-95

Com Cabine
With Cab
Con Cabina

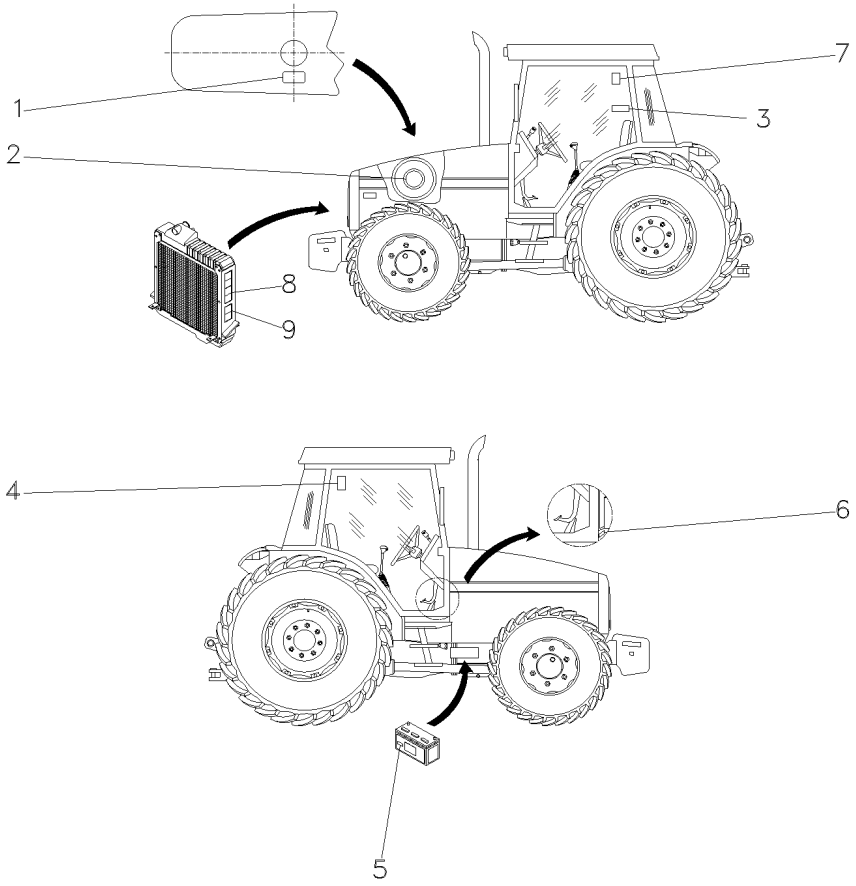

1	3146834M1	**1**	DECAL	DECAL	CALCOMANIA
2	022474P1	**1**	DECAL	DECAL	CALCOMANIA
3	049101P1	**1**	DECAL	DECAL	CALCOMANIA
4	071127P1	**1**	DECAL	DECAL	CALCOMANIA
5	056382P1	**1**	DECAL	DECAL	CALCOMANIA
6	022091P1	**1**	DECAL	DECAL	CALCOMANIA
7	053130P1	**1**	DECAL	DECAL	CALCOMANIA
8	3808554M2	**2**	DECAL	DECAL	CALCOMANIA
9	3808499M2	**2**	DECAL	DECAL	CALCOMANIA

Decalcomania
Decal
Calcomania

Espanhol
Spanish
Español

100-100

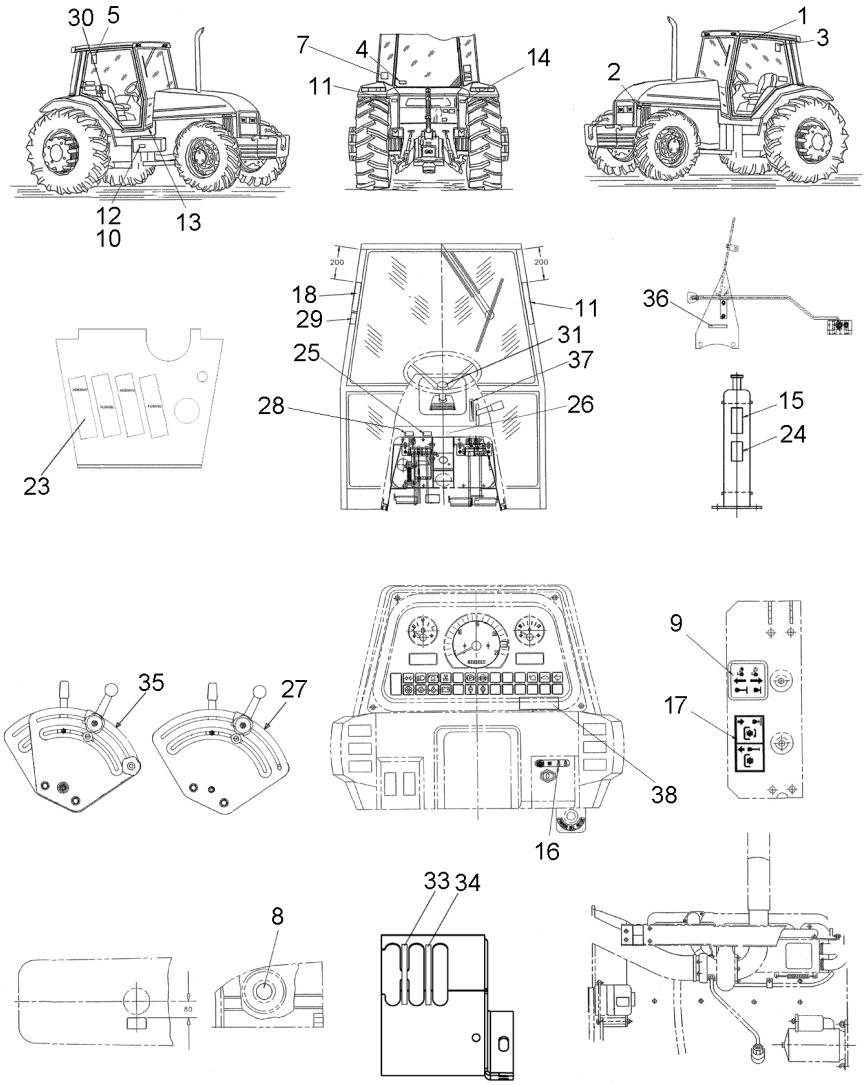

1	6207086M1	**1** DECAL	DECAL	CALCOMANIA
2	022672P1	**1** DECAL	DECAL	CALCOMANIA
3	056389P1	**1** DECAL	DECAL	CALCOMANIA
4	056372P1	**1** DECAL	DECAL	CALCOMANIA
5	022101P2	**1** DECAL	DECAL	CALCOMANIA
6	042264P1	**1** DECAL	DECAL	CALCOMANIA
7	3782489M1	**1** DECAL	DECAL	CALCOMANIA
8	022092P1	**1** DECAL	DECAL	CALCOMANIA
9	065631P1	**1** DECAL	DECAL	CALCOMANIA
10	3410241M1	**1** DECAL	DECAL	CALCOMANIA
11	6201615M1	**R** DECAL	DECAL	CALCOMANIA
12	056383P1	**1** DECAL	DECAL	CALCOMANIA
13	056400P1	**1** DECAL	DECAL	CALCOMANIA
14	056405P1	**1** DECAL	DECAL	CALCOMANIA
15	071036P1	**R** DECAL	DECAL	CALCOMANIA
16	068136P1	**1** DECAL	DECAL	CALCOMANIA
17	056394P1	**1** DECAL	DECAL	CALCOMANIA
18	069975P1	**1** DECAL	DECAL	CALCOMANIA
19	053338P1	**R** PLACA	PLATE	PLATO
20	3410581M1	**R** REBITE	RIVET	REMACHE
21	036880P1	**R** PLACA	PLATE	PLATO
22	3410581M1	**R** REBITE	RIVET	REMACHE
23	3812013M91	**1** DECAL	DECAL	CALCOMANIA
24	022096P1	**1** DECAL	DECAL	CALCOMANIA
25	053119P1	**1** DECAL	DECAL	CALCOMANIA
26	069902P1	**1** DECAL	DECAL	CALCOMANIA
27	046985P1	**1** DECAL	DECAL	CALCOMANIA
28	069905P1	**1** DECAL	DECAL	CALCOMANIA
29	057780P1	**1** DECAL	DECAL	CALCOMANIA
30	6218567M1	**1** DECAL	DECAL	CALCOMANIA
31	061181T1	**1** EMBLEMA	EMBLEM	EMBLEMA
32	040101P1	**1** DECAL	DECAL	CALCOMANIA
33	049485P1	**1** EMBLEMA	EMBLEM	EMBLEMA
34	022659P2	**1** DECAL	DECAL	CALCOMANIA
35	022654P3	**1** DECAL	DECAL	CALCOMANIA
36	068276P1	**2** DECAL	DECAL	CALCOMANIA
37	068277P1	**2** DECAL	DECAL	CALCOMANIA
38	022087P1	**1** DECAL	DECAL	CALCOMANIA

Decalcomania | **Inglês**
Decal | **English**
Calcomania | **Ingles**

100-105

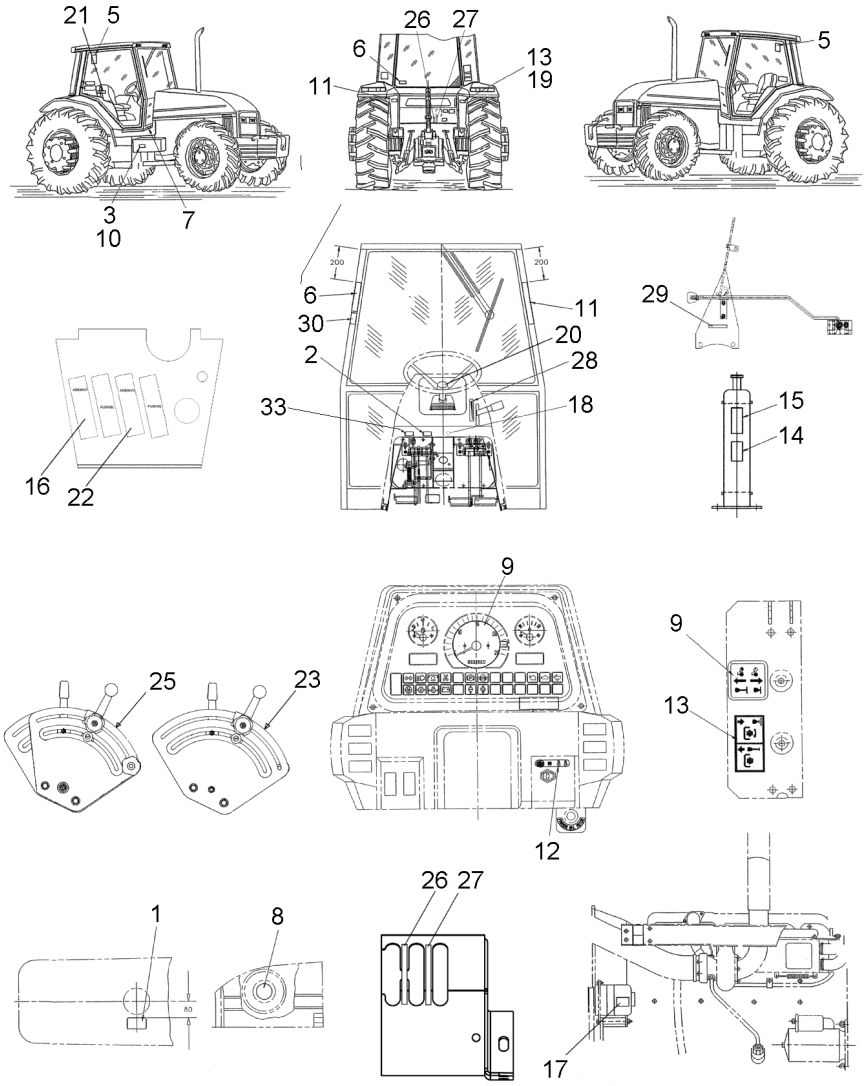

1	3808561M2		**1**	DECAL	DECAL	CALCOMANIA
2	057903P1		**1**	DECAL	DECAL	CALCOMANIA
3	3810054M1	3	**1**	DECAL	DECAL	CALCOMANIA
4	6203288M1		**1**	DECAL	DECAL	CALCOMANIA
5	056387P1		**1**	DECAL	DECAL	CALCOMANIA
6	056373P1		**1**	DECAL	DECAL	CALCOMANIA
7	3808567M2		**1**	DECAL	DECAL	CALCOMANIA
8	022093P1		**1**	DECAL	DECAL	CALCOMANIA
9	065632P1		**1**	DECAL	DECAL	CALCOMANIA
10	3411432M1		**1**	DECAL	DECAL	CALCOMANIA
11	6201615M1		**R**	DECAL	DECAL	CALCOMANIA
12	065647P1		**1**	DECAL	DECAL	CALCOMANIA
13	3808550M3		**1**	DECAL	DECAL	CALCOMANIA
14	068136P1		**1**	DECAL	DECAL	CALCOMANIA
15	3808479M2		**1**	DECAL	DECAL	CALCOMANIA
16	3774439M1		**2**	DECAL	DECAL	CALCOMANIA
17	3774440M1		**2**	DECAL	DECAL	CALCOMANIA
18	069902P1		**1**	DECAL	DECAL	CALCOMANIA
19	3808564M3		**1**	DECAL	DECAL	CALCOMANIA
20	6218567M1		**1**	DECAL	DECAL	CALCOMANIA
21	6200657M1		**1**	DECAL	DECAL	CALCOMANIA
22	061181T1		**1**	EMBLEMA	EMBLEM	EMBLEMA
23	046985P1		**1**	DECAL	DECAL	CALCOMANIA
24	069906P1		**1**	DECAL	DECAL	CALCOMANIA
25	022652P3		**1**	DECAL	DECAL	CALCOMANIA
26	6203289M1		**1**	DECAL	DECAL	CALCOMANIA
27	022657P2		**4**	DECAL	DECAL	CALCOMANIA
28	6203286M1		**2**	DECAL	DECAL	CALCOMANIA
29	6203287M1		**2**	DECAL	DECAL	CALCOMANIA
30	057780P1		**1**	DECAL	DECAL	CALCOMANIA
31	059234P1		**1**	DECAL	DECAL	CALCOMANIA
32	069976P1		**1**	DECAL	DECAL	CALCOMANIA
33	6200020M1		**1**	DECAL	DECAL	CALCOMANIA

Emblemas / **Emblems** / **Emblemas** — **Espanhol** / **Spanish** / **Español**

100-110

Espanhol - Com Hidráulico
Spanish - With Hydraulic
Español - Con Hidraulico

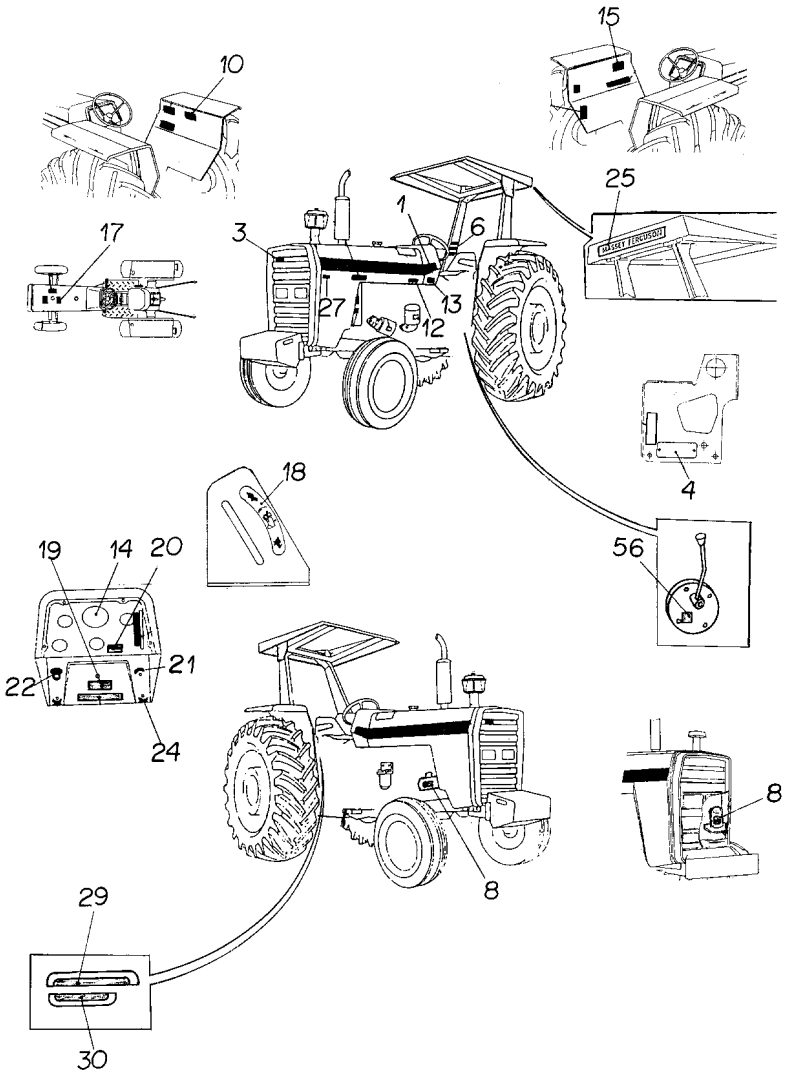

1	022081P1	**2**	DECAL	DECAL	CALCOMANIA
3	3587203M1	**X**	EMBLEMA	EMBLEM	EMBLEMA
4	036880P1	**1**	PLACA	PLATE	PLATO
4	3410581M1	**2**	REBITE	RIVET	REMACHE
6	022084P1	**1**	DECAL	DECAL	CALCOMANIA
8	3146299M1	**1**	DECAL	DECAL	CALCOMANIA
10	3146334M2	**1**	DECAL	DECAL	CALCOMANIA
12	022092P1	**1**	DECAL	DECAL	CALCOMANIA
13	3410581M1	**4**	REBITE	RIVET	REMACHE
13	3697173M1	**1**	PLACA	PLATE	PLATO
14	3410241M1	**1**	DECAL	DECAL	CALCOMANIA
15	022101P1	**1**	DECAL	DECAL	CALCOMANIA
17	022096P1	**1**	DECAL	DECAL	CALCOMANIA
18	3148214M1	**1**	EMBLEMA	EMBLEM	EMBLEMA
19	3146298M1	**1**	DECAL	DECAL	CALCOMANIA
20	022087P1	**1**	DECAL	DECAL	CALCOMANIA
21	3146011M1	**1**	EMBLEMA	EMBLEM	EMBLEMA
22	2801186M1	**1**	EMBLEMA	EMBLEM	EMBLEMA
24	3410245M1	**1**	EMBLEMA	EMBLEM	EMBLEMA
25	3149677M1	**X**	DECAL	DECAL	CALCOMANIA
27	022672P1	**1**	DECAL	DECAL	CALCOMANIA
29	022654P3	**1**	DECAL	DECAL	CALCOMANIA
30	022659P2	**1**	DECAL	DECAL	CALCOMANIA
56	3149896M1	**X**	DECAL	DECAL	CALCOMANIA

Emblemas
Emblems
Emblemas

100-115

Espanhol - Sem Hidráulico
Spanish - Without Hydraulic
Español - Sin Hidraulico

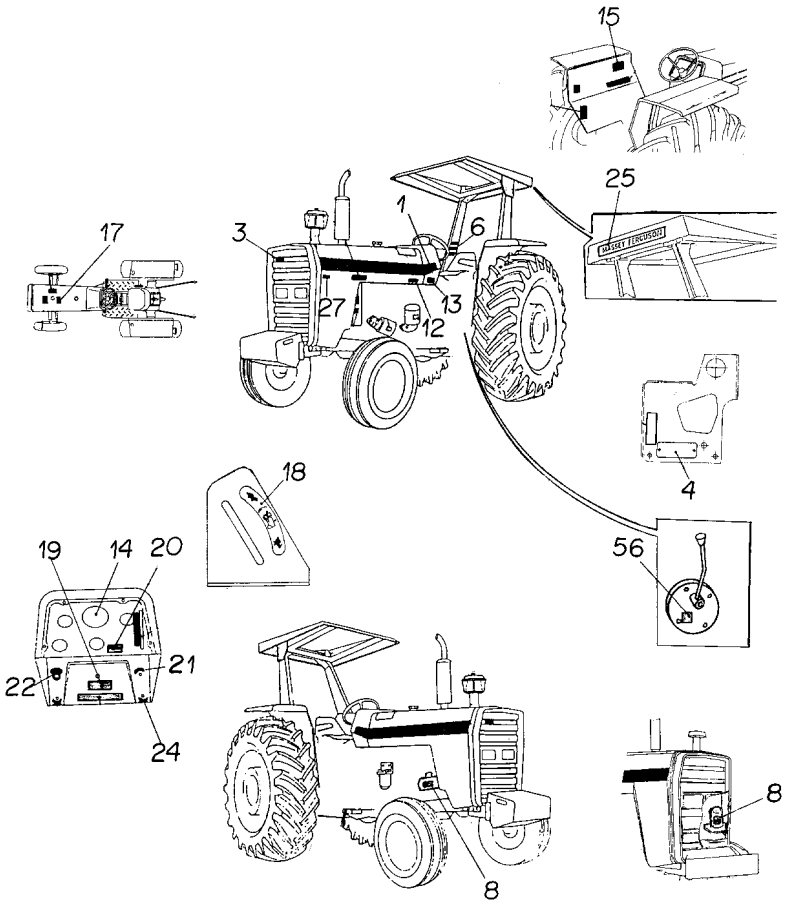

1	022081P1	**2**	DECAL	DECAL	CALCOMANIA
3	3587203M1	**X**	EMBLEMA	EMBLEM	EMBLEMA
4	036880P1	**1**	PLACA	PLATE	PLATO
4	3410581M1	**2**	REBITE	RIVET	REMACHE
6	022084P1	**1**	DECAL	DECAL	CALCOMANIA
8	3146299M1	**1**	DECAL	DECAL	CALCOMANIA
12	022092P1	**1**	DECAL	DECAL	CALCOMANIA
13	3410581M1	**4**	REBITE	RIVET	REMACHE
13	3697173M1	**1**	PLACA	PLATE	PLATO
14	3410241M1	**1**	DECAL	DECAL	CALCOMANIA
15	022101P1	**1**	DECAL	DECAL	CALCOMANIA
17	022096P1	**1**	DECAL	DECAL	CALCOMANIA
18	3148214M1	**1**	EMBLEMA	EMBLEM	EMBLEMA
19	3146298M1	**1**	DECAL	DECAL	CALCOMANIA
20	022087P1	**1**	DECAL	DECAL	CALCOMANIA
21	3146011M1	**1**	EMBLEMA	EMBLEM	EMBLEMA
22	2801186M1	**1**	EMBLEMA	EMBLEM	EMBLEMA
24	3410245M1	**1**	EMBLEMA	EMBLEM	EMBLEMA
25	3149677M1	**X**	DECAL	DECAL	CALCOMANIA
27	022672P1	**1**	DECAL	DECAL	CALCOMANIA
56	3149896M1	**X**	DECAL	DECAL	CALCOMANIA

Emblemas / Emblems / Emblemas — **Francês / French / Frances**

100-120

Francês - Com Hidráulico / French - With Hydraulic / Francés - Con Hidraulico

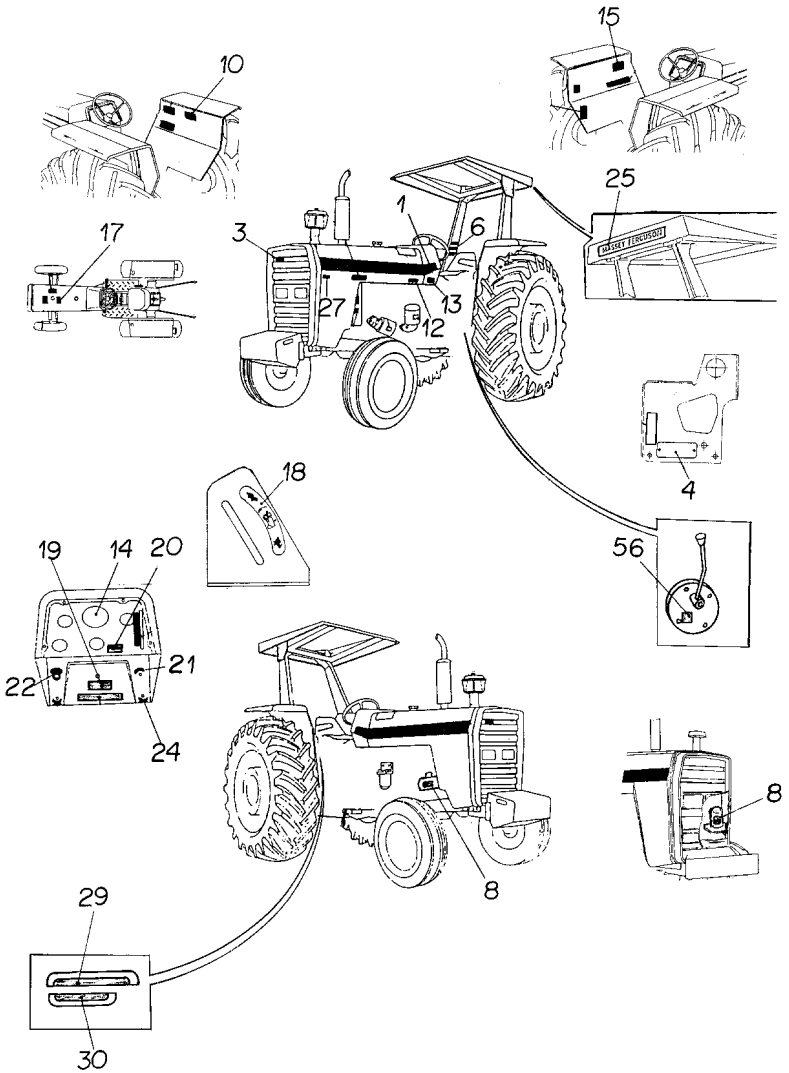

1	022081P1	**2**	DECAL	DECAL	CALCOMANIA
3	3587203M1	**X**	EMBLEMA	EMBLEM	EMBLEMA
4	036880P1	**1**	PLACA	PLATE	PLATO
4	3410581M1	**2**	REBITE	RIVET	REMACHE
6	022085P1	**1**	DECAL	DECAL	CALCOMANIA
8	3408125M1	**1**	DECAL	DECAL	CALCOMANIA
10	3408130M1	**1**	DECAL	DECAL	CALCOMANIA
12	022091P1	**1**	DECAL	DECAL	CALCOMANIA
13	3410581M1	**4**	REBITE	RIVET	REMACHE
13	3697173M1	**1**	PLACA	PLATE	PLATO
14	3408126M1	**1**	DECAL	DECAL	CALCOMANIA
15	022103P2	**1**	DECAL	DECAL	CALCOMANIA
17	022098P1	**1**	DECAL	DECAL	CALCOMANIA
18	3148214M1	**1**	EMBLEMA	EMBLEM	EMBLEMA
19	3408155M1	**1**	DECAL	DECAL	CALCOMANIA
20	022089P1	**1**	DECAL	DECAL	CALCOMANIA
21	3146011M1	**1**	EMBLEMA	EMBLEM	EMBLEMA
22	2801186M1	**1**	EMBLEMA	EMBLEM	EMBLEMA
24	3410245M1	**1**	EMBLEMA	EMBLEM	EMBLEMA
25	3149677M1	**X**	DECAL	DECAL	CALCOMANIA
27	022672P1	**1**	DECAL	DECAL	CALCOMANIA
29	022653P3	**1**	DECAL	DECAL	CALCOMANIA
30	022658P2	**1**	DECAL	DECAL	CALCOMANIA
56	3149896M1	**X**	DECAL	DECAL	CALCOMANIA

Emblemas
Emblems
Emblemas

100-125

Francês - Sem Hidráulico
French - Without Hydraulic
Francés - Sin Hidraulico

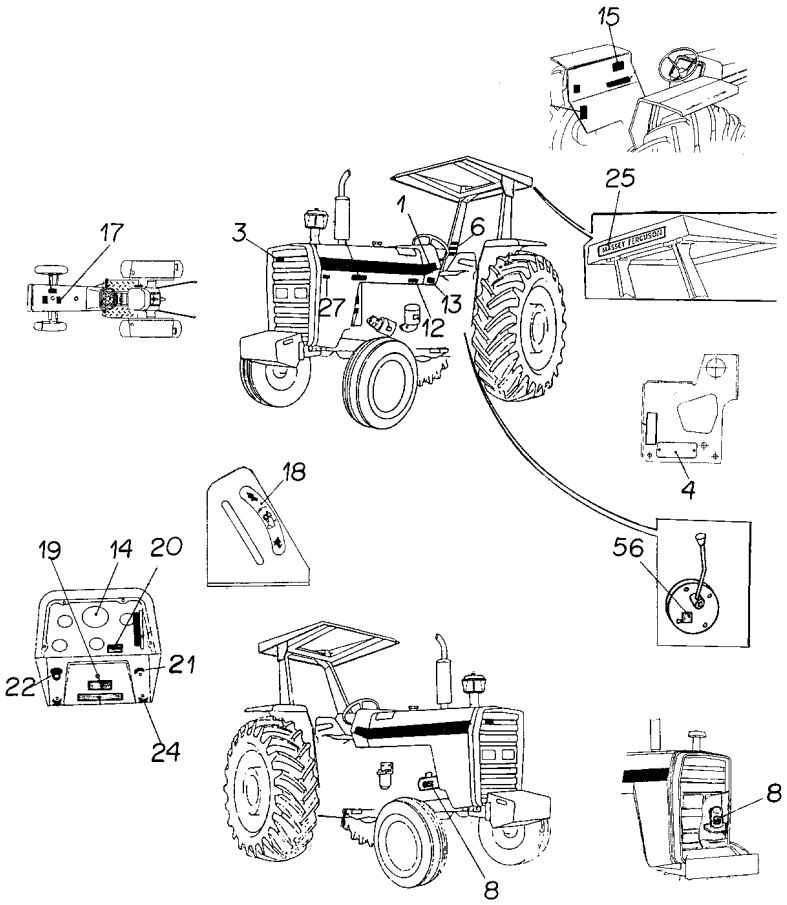

1	022081P1	**2**	DECAL	DECAL	CALCOMANIA
3	3587203M1	**X**	EMBLEMA	EMBLEM	EMBLEMA
4	036880P1	**1**	PLACA	PLATE	PLATO
4	3410581M1	**2**	REBITE	RIVET	REMACHE
6	022085P1	**1**	DECAL	DECAL	CALCOMANIA
8	3408125M1	**1**	DECAL	DECAL	CALCOMANIA
12	022091P1	**1**	DECAL	DECAL	CALCOMANIA
13	3410581M1	**4**	REBITE	RIVET	REMACHE
13	3697173M1	**1**	PLACA	PLATE	PLATO
14	3408126M1	**1**	DECAL	DECAL	CALCOMANIA
15	022103P2	**1**	DECAL	DECAL	CALCOMANIA
17	022098P1	**1**	DECAL	DECAL	CALCOMANIA
18	3148214M1	**1**	EMBLEMA	EMBLEM	EMBLEMA
19	3408155M1	**1**	DECAL	DECAL	CALCOMANIA
20	022089P1	**1**	DECAL	DECAL	CALCOMANIA
21	3146011M1	**1**	EMBLEMA	EMBLEM	EMBLEMA
22	2801186M1	**1**	EMBLEMA	EMBLEM	EMBLEMA
24	3410245M1	**1**	EMBLEMA	EMBLEM	EMBLEMA
25	3149677M1	**X**	DECAL	DECAL	CALCOMANIA
27	022672P1	**1**	DECAL	DECAL	CALCOMANIA
56	3149896M1	**X**	DECAL	DECAL	CALCOMANIA

Emblemas
Emblems
Emblemas

100-130

Inglês - Sem Hidráulico
English - Without Hydraulic
Inglés - Sin Hidraulico

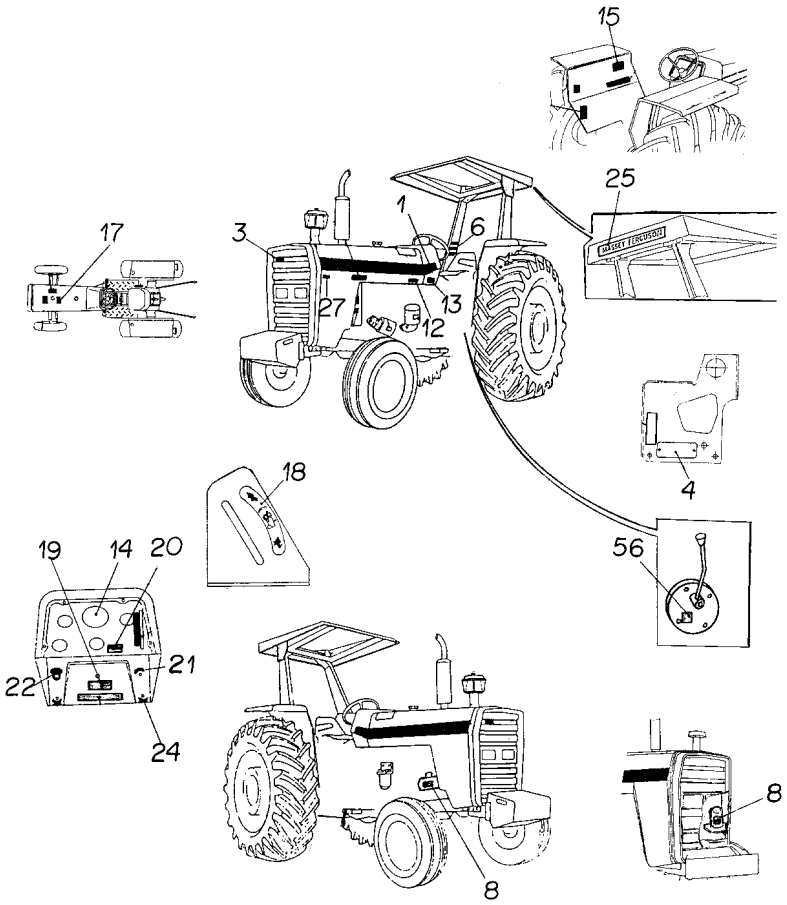

1	022081P1	**2**	DECAL	DECAL	CALCOMANIA
3	3587203M1	**X**	EMBLEMA	EMBLEM	EMBLEMA
4	036880P1	**1**	PLACA	PLATE	PLATO
4	3410581M1	**2**	REBITE	RIVET	REMACHE
6	3595689M1	**1**	DECAL	DECAL	CALCOMANIA
8	3146754M1	**1**	DECAL	DECAL	CALCOMANIA
12	022093P1	**1**	DECAL	DECAL	CALCOMANIA
13	3410581M1	**4**	REBITE	RIVET	REMACHE
13	3697173M1	**1**	PLACA	PLATE	PLATO
14	3411432M1	**1**	DECAL	DECAL	CALCOMANIA
15	022102P2	**1**	DECAL	DECAL	CALCOMANIA
17	022097P1	**1**	DECAL	DECAL	CALCOMANIA
18	3148214M1	**1**	EMBLEMA	EMBLEM	EMBLEMA
19	3146486M1	**1**	DECAL	DECAL	CALCOMANIA
20	022088P1	**1**	DECAL	DECAL	CALCOMANIA
21	3146011M1	**1**	EMBLEMA	EMBLEM	EMBLEMA
22	2801186M1	**1**	EMBLEMA	EMBLEM	EMBLEMA
24	3410245M1	**1**	EMBLEMA	EMBLEM	EMBLEMA
25	3149677M1	**X**	DECAL	DECAL	CALCOMANIA
27	022672P1	**1**	DECAL	DECAL	CALCOMANIA
56	3149896M1	**X**	DECAL	DECAL	CALCOMANIA

Grade Frontal
Front Grille
Rejilla Delantera

100-135

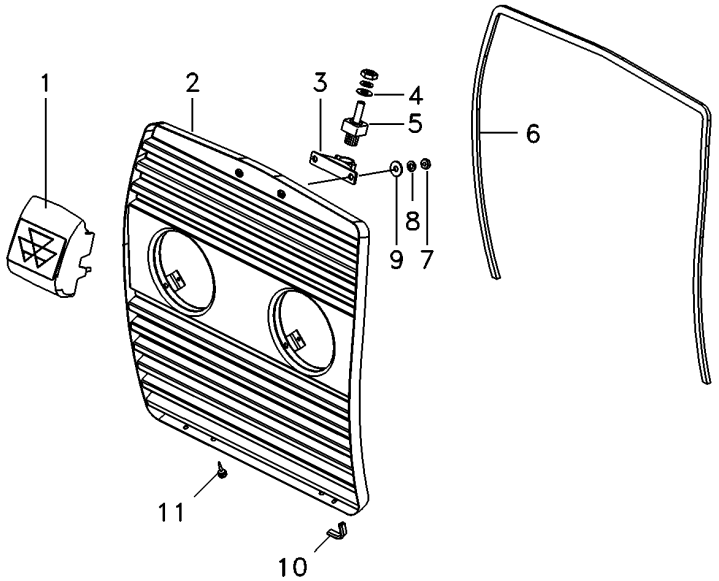

1	6221175M91	**1** ALÇA	STRAP	FAJA
2	6224196M91	**1** GRADE	GRILLE	REJILLA
3	6227557M91	**1** TRINCO	LATCH	CERROJO
4	390971X1	**1** ARRUELA	WASHER	ARANDELA
5	6224567M1	**1** PINO	PIN	PASADOR
6	068288P1	**1** GUARNIÇÃO	FOAM	ESPUMA
7	339030X1	**5** PORCA	NUT	TUERCA
8	339375X1	**5** ARRUELA	WASHER	ARANDELA
9	339588X1	**4** ARRUELA	WASHER	ARANDELA
10	068502P1	**2** GALÃO	PAD	CIERRE
11	490742M1	**2** AMORTECEDOR	DAMPER	AMORTIGUADOR

Defletor **Deflector** **Deflector**	**Direita** **Right** **Derechas**	**100-140**

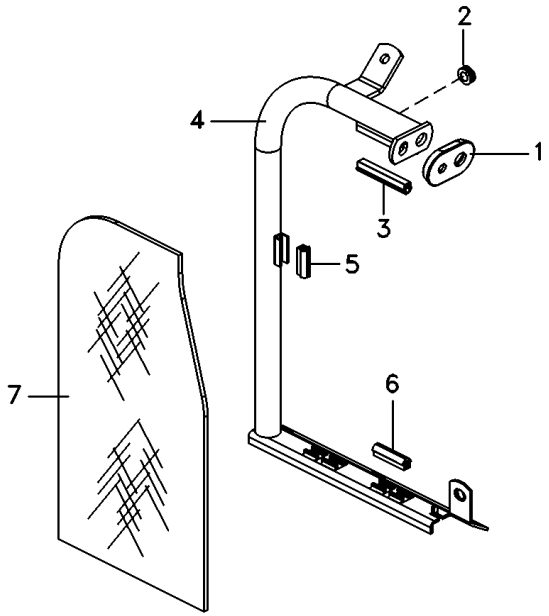

1	026492P1	**1** LUVA	SLEEVE	MANCHA
2	033091P1	**1** PASSA-FIO	GROMMET	PASACABLE
3	026494P1	**1** GUARNIÇÃO	FOAM	ESPUMA
4	6222930M91	**1** TUBO	PIPE	CANO
5	026495P1	**1** GUARNIÇÃO	FOAM	ESPUMA
6	6223512M1	**2** GALÃO	PAD	CIERRE
7	6222221M1	**1** DEFLETOR	DEFLECTOR	DEFLECTOR

Defletor
Deflector
Deflector

Esquerdo
Left
Izquierdo

100-145

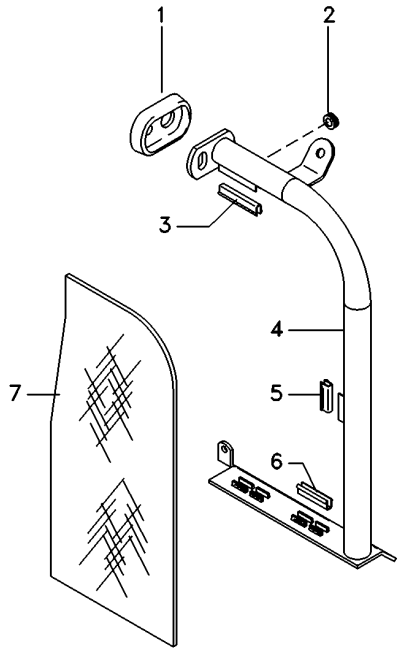

1	026492P1	**1** LUVA	SLEEVE	MANCHA
2	033091P1	**1** PASSA-FIO	GROMMET	PASACABLE
3	026494P1	**1** GUARNIÇÃO	FOAM	ESPUMA
4	6222927M91	**1** TUBO	PIPE	CANO
5	026495P1	**1** GUARNIÇÃO	FOAM	ESPUMA
6	6223512M1	**2** GALÃO	PAD	CIERRE
7	6222221M1	**1** DEFLETOR	DEFLECTOR	DEFLECTOR

Pedais Do Freio E Embreagem
Brake Pedals And Clutch
Pedales De Freno Y Embrague

105-10

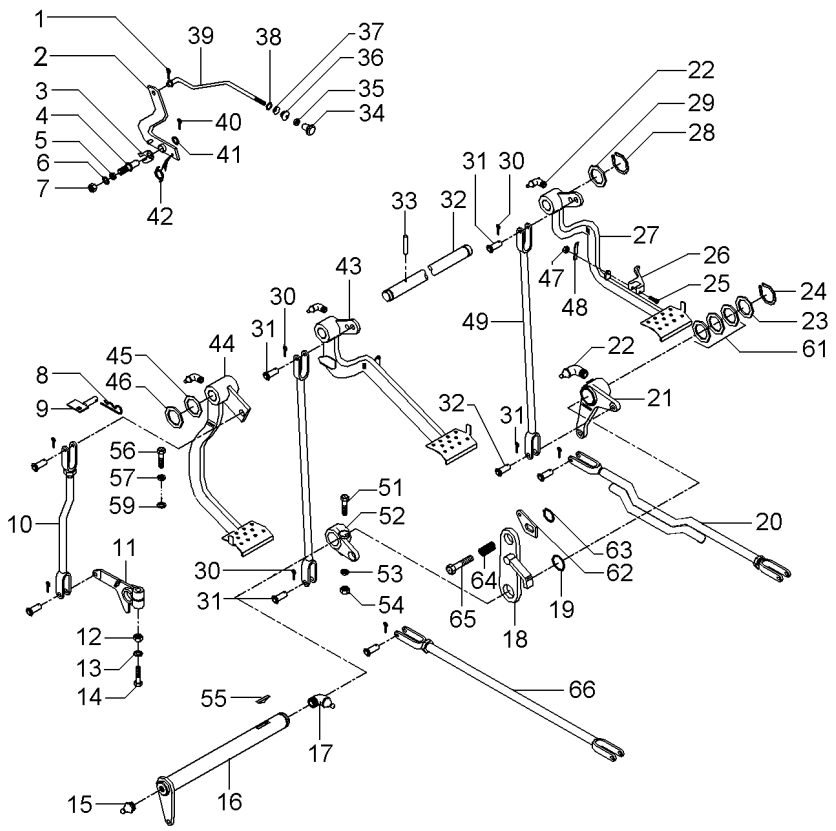

REV.02

T0211058 **EL88Z007** **C029803 E01 (1)** **08/08** **105-10**

1	361332X1	1/16 L3/8	**1**	CUPILHA	COTTER PIN	PASADOR DOUBLE
2	3589508M91		**1**	ALAVANCA	LEVER	PALANCA
3	181150M1		**1**	TRAVA	LOCK	RETENEDOR
4	3588673M1		**1**	PINO	PIN	PASADOR
5	339376X1	18,1X10,1X2,2	**1**	ARRUELA	WASHER	ARANDELA
6	353753X1	1/2X7/32X1/16	**1**	ARRUELA	WASHER	ARANDELA
7	339402X1	M10X1,50	**1**	PORCA	NUT	TUERCA
8	1753018M1		**1**	GRAMPO	CRAMP	PASADOR
9	027511S1		**1**	BATENTE	STOP	PARO
10	026648N1	👁 105-15 No	**1**	CJ. TIRANTE	KIT, ROD	JUEGO DE BIELAS
11	058425P1		**1**	BRAÇO	ARM	BRAZO
12	353437X1	1/2X20	**1**	PORCA	NUT	TUERCA
13	353439X1	7/8X17/32X1/8	**1**	ARRUELA PRESSÃO	PRESSURE WASHER	LAVADOR PRESION
14	353888X1		**1**	PARAFUSO	BOLT	PERNO
15	13811X	1/4"-28	**1**	GRAXEIRA	GREASER	ENGRASADOR
16	3409161M91		**1**	ALAVANCA	LEVER	PALANCA
17	850778M1		**1**	GRAXEIRA	GREASER	ENGRASADOR
18	2800888M91		**1**	SUPORTE	BRACKET	SOPORTE
19	1001489M1		**2**	ANEL "O"	O RING	JUNTA TORICA
20	6227788M91		**1**	CJ. TIRANTE	KIT, ROD	JUEGO DE BIELAS
21	2802114M91	👁 105-20 No ▶	**1**	ALAVANCA	LEVER	PALANCA
22	29951X		**4**	GRAXEIRA	GREASER	ENGRASADOR
23	1482670M1		**3**	ARRUELA	WASHER	ARANDELA
24	339469X1		**1**	ANEL TRAVA	CIRCLIP	CIRCULITO
25	361203X1	5/16X24X1.3/4	**1**	PARAFUSO	BOLT	PERNO
26	3589503M1		**1**	TRAVA	LOCK	RETENEDOR
27	027960N1	👁 105-25 No ▶	**1**	PEDAL	PEDAL	PEDAL
28	352438X1		**2**	ANEL TRAVA	CIRCLIP	CIRCULITO
29	3145369M1	2"X1"X1/8	**2**	ARRUELA	WASHER	ARANDELA
30	354059X1	1X1/8	**10**	CONTRAPINO	DOWEL	CENTRAJE
31	832813M1	3/8 L1-3/16	**10**	PINO	PIN	PASADOR
32	3589498M1		**1**	EIXO	SHAFT	ARBOL
33	339248X1		**1**	PINO	PIN	PASADOR
34	6237536M1		**1**	MANÍPULO	KNOB	POMO
35	357515X1	10X32	**1**	PORCA	NUT	TUERCA
36	2801075M1		**1**	PASSADOR	COTTER	PASADOR ABIERTO
37	2801172M1	3/4X17/32X7/32	**1**	ARRUELA	WASHER	ARANDELA
38	2801154M1		**1**	ANEL	RING	ARO
39	3589513M1		**1**	TIRANTE	ROD	VARILLA
40	354048X1	3/4X3/32	**1**	CUPILHA	COTTER PIN	PASADOR DOUBLE
41	391166X1	17,0X9,0X1,5	**1**	ARRUELA	WASHER	ARANDELA
42	2802224M1		**1**	MOLA	SPRING	RESORTE
43	027958N2	👁 105-30 No	**1**	PEDAL	PEDAL	PEDAL
44	022532N1	👁 105-35 No ◀	**1**	PEDAL	PEDAL	PEDAL
45	1669096M2		**4**	ARRUELA	WASHER	ARANDELA
46	180812M1		**X**	ARRUELA	WASHER	ARANDELA
47	195663M1	5/16X24	**1**	PORCA	NUT	TUERCA

Pedais Do Freio E Embreagem
Brake Pedals And Clutch
Pedales De Freno Y Embrague

105-10

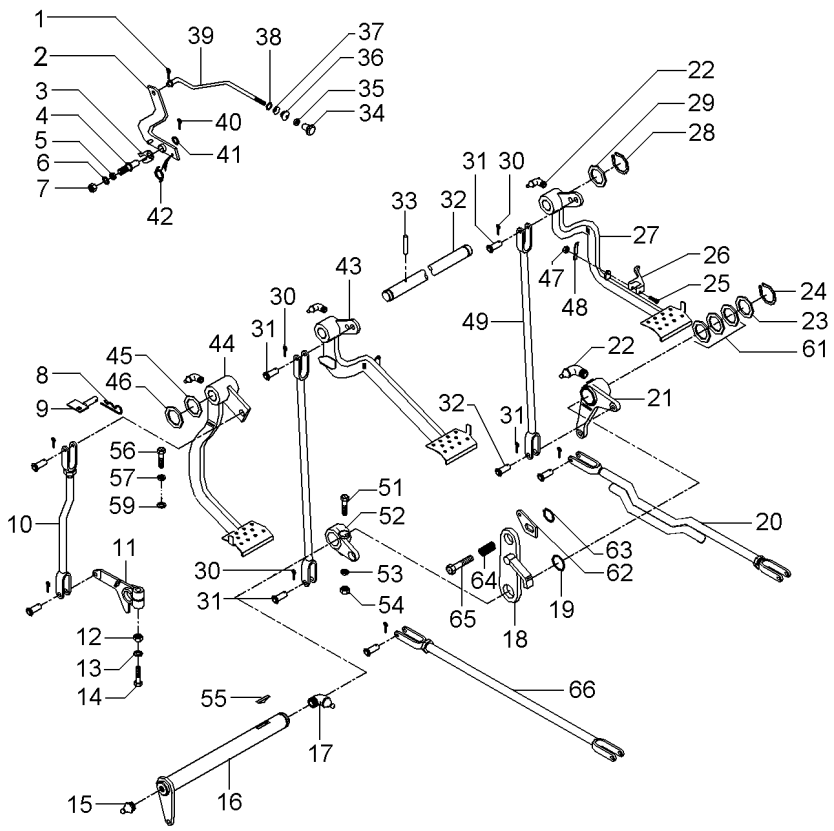

48	181958M1		**1**	MOLA	SPRING	RESORTE
49	022524S1	▶	**1**	TIRANTE	ROD	VARILLA
49	048833S1	◀	**1**	TIRANTE	ROD	VARILLA
51	377563X1	7/16X20X2.3/4	**1**	PARAFUSO	BOLT	PERNO
52	2800894M1	◀	**1**	ALAVANCA	LEVER	PALANCA
53	353432X1		**1**	ARRUELA PRESSÃO	PRESSURE WASHER	LAVADOR PRESION
54	353426X1	7/16X20	**1**	PORCA	NUT	TUERCA
55	12501X		**1**	CHAVETA	KEY	CLAVE
56	377184X1	7/16X14X1.3/4	**1**	PARAFUSO	BOLT	PERNO
57	353432X1	25/32X15/32X7/6	**1**	ARRUELA PRESSÃO	PRESSURE WASHER	LAVADOR PRESION
59	022842P1		**1**	ESPAÇADOR	SPACER	PIEZA DISTANCIA
61	1482675M1		**3**	CALÇO	SHIM	CALCE
61	1482676M1		**3**	CALÇO	SHIM	CALCE
61	1482677M1		**3**	CALÇO	SHIM	CALCE
62	058423P1		**1**	PLACA	PLATE	PLATO
63	352438X1		**1**	ANEL TRAVA	CIRCLIP	CIRCULITO
64	3700585M1		**1**	MOLA	SPRING	RESORTE
65	3145868M1		**1**	PARAFUSO	BOLT	PERNO
66	3146699M91	👁 105-40 No	**1**	CJ. TIRANTE	KIT, ROD	JUEGO DE BIELAS

REV.02

Tirante
Rod
Varilla

Embreagem
Clutch
Embrague

105-15

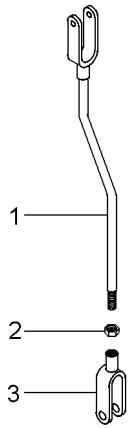

1	026646S1		**1** TIRANTE	ROD	VARILLA
2	353430X1	3/8X24	**1** PORCA	NUT	TUERCA
3	195270M1		**1** GARFO	FORK	HORQUILLA

Alavanca Do Freio
Lever Kit
Juego De Palanca

105-20

Lado Direito
Right Side
Lado Derecho

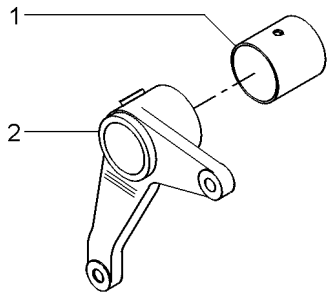

1	195910M1		**1**	BUCHA	BUSH	CASQUILLO
2	2800895M1	▶	**1**	ALAVANCA	LEVER	PALANCA

Pedal De Freio
Brake Pedal
Pedal De Freno

Lado Direito
Right Hand
Lado Derecho

105-25

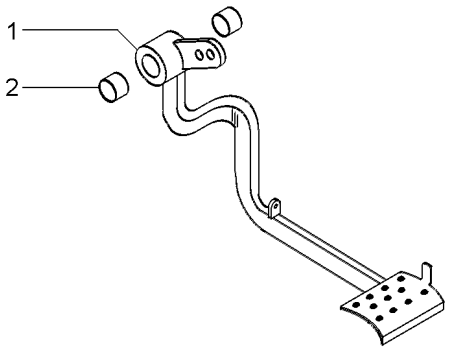

1		027960N1	**1** PEDAL	PEDAL	PEDAL
2	6227779M1		**2** BUCHA	BUSH	CASQUILLO

Pedal Do Freio
Brake Pedal
Pedal De Freno

Lado Esquerdo
Left Hand
Lado Izquierdo

105-30

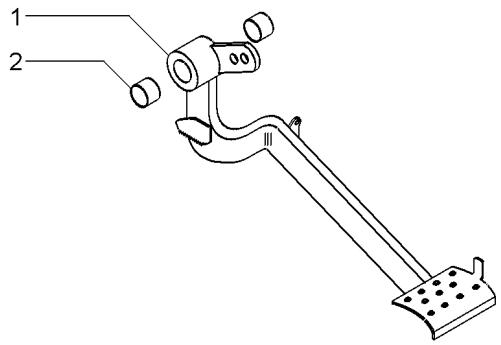

1		027958N2	**1** PEDAL	PEDAL	PEDAL
2	6227779M1		**2** BUCHA	BUSH	CASQUILLO

Embreagem	Pedal
Clutch	Pedal
Embrague	Pedal

105-35

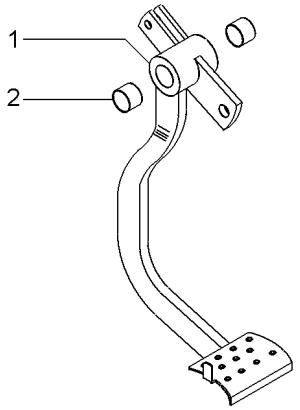

1		022532N1	**1** PEDAL	PEDAL	PEDAL
2	6227779M1		**2** BUCHA	BUSH	CASQUILLO

Tirante
Rod
Varilla

105-40

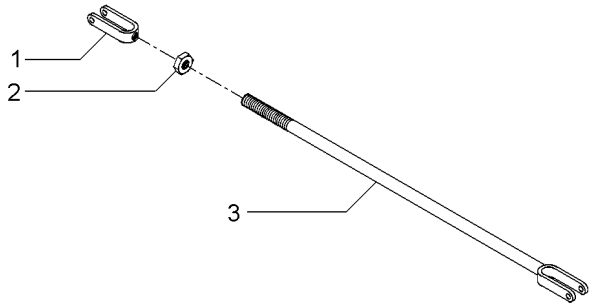

1	195270M1	**1** GARFO	FORK	HORQUILLA
2	353430X1	**1** PORCA	NUT	TUERCA
3	3146704M91	**1** CJ. TIRANTE	KIT, ROD	JUEGO DE BIELAS

Acionamento
Drive Kit
Acionamento

105-45

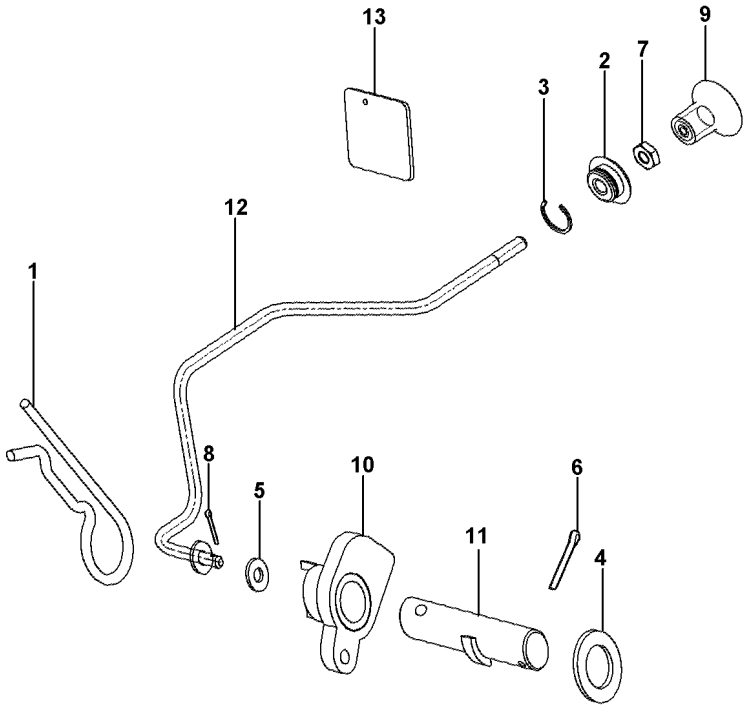

1	195708M1	**1** GRAMPO	CRAMP	PASADOR
2	2801075M1	**1** PASSADOR	COTTER	PASADOR ABIERTO
3	2801154M1	**1** ANEL	RING	ARO
4	339596X1	**1** ARRUELA	WASHER	ARANDELA
5	353753X1	**1** ARRUELA	WASHER	ARANDELA
6	354048X1	**1** CUPILHA	COTTER PIN	PASADOR DOUBLE
7	357515X1	**1** PORCA	NUT	TUERCA
8	361332X1	**1** CUPILHA	COTTER PIN	PASADOR DOUBLE
9	6237536M1	**1** MANÍPULO	KNOB	POMO
10	6227791M91	**1** BATENTE	RETAINER	RETENEDOR
11	6227792M1	**1** CJ. PINO	KIT, PIN	JUEGO PASADOR
12	6227793M91	**1** CJ. TIRANTE	KIT, ROD	JUEGO DE BIELAS
13	6228938M1	**1** DECAL	DECAL	CALCOMANIA

REV.01

Extensão Pára-Lama Traseiro
Rear Mudguard Extension
Extension Guardabarros Trasero

105-50

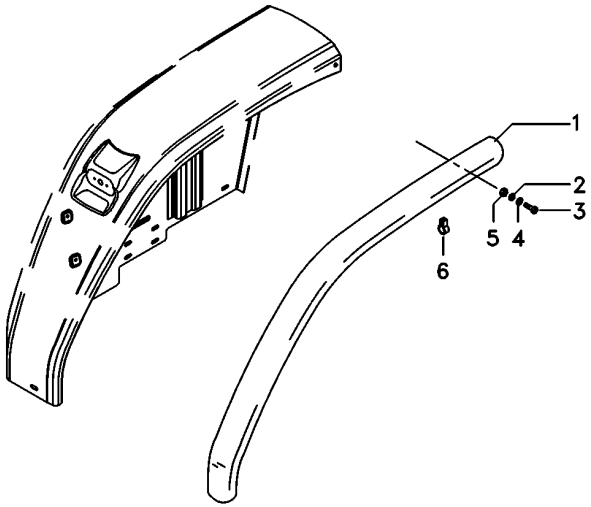

1	6226685M1	▶	**1**	EXTENSÃO	EXTENSION	EXTENSION
1	6226684M1	◀	**1**	EXTENSÃO	EXTENSION	EXTENSION
2	339374X1		**4**	ARRUELA	WASHER	ARANDELA
3	353794X1		**4**	PARAFUSO	BOLT	PERNO
4	339024X1		**4**	ARRUELA	WASHER	ARANDELA
5	355565X1		**4**	PORCA	NUT	TUERCA
6	6227551M1		**10**	CLIPE	CLIP	CRAPA RETEN

Para-Lama
Fender
Guardabarros

105-55

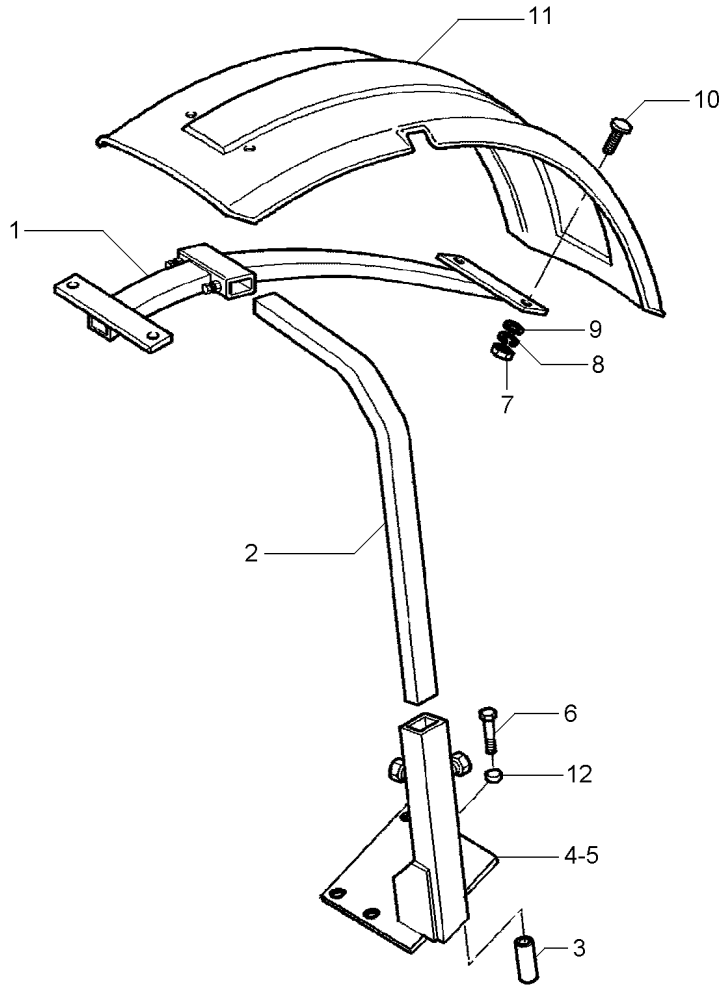

1	3762101M2		**2**	SUPORTE	BRACKET	SOPORTE
2	3771372M2		**2**	TUBO	PIPE	CANO
3	024524P1		**8**	ESPAÇADOR	SPACER	PIEZA DISTANCIA
4	070367S1	◀	**1**	SUPORTE	CLEVIS	GANCHO SEGURI.
5	070368S1	▶	**1**	SUPORTE	CLEVIS	GANCHO SEGURI.
6	391889X1		**8**	PARAFUSO	BOLT	PERNO
7	339030X1		**8**	PORCA	NUT	TUERCA
8	353441X1		**8**	ARRUELA	WASHER	ARANDELA
9	390971X1		**8**	ARRUELA	WASHER	ARANDELA
10	3009331X1		**8**	PARAFUSO	BOLT	PERNO
11	3762104M1	▶	**1**	PÁRA-LAMA	FENDER	GUARDABARRO
11	3762137M1	◀	**1**	PÁRA-LAMA	FENDER	GUARDABARRO
12	041239P1		**8**	ESPAÇADOR	SPACER	PIEZA DISTANCIA

Assento
Seat
Asiento

S/Apoio Braço & S/Cinto Segurança
Without Base & Without Seat Belt
Sim Apoyo & Sim Cinturon

105-60

Com Suspensão
With Suspension
Con Suspensión

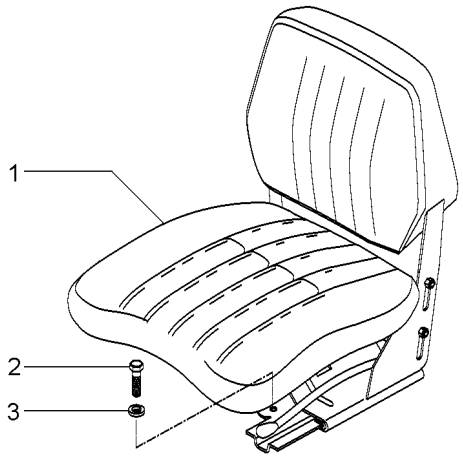

1	069046N1	**1**	CJ. ASSENTO	KIT, SEAT	ASIENTO JUEGO
2	339401X1	**4**	PARAFUSO	BOLT	PERNO
3	339376X1	**4**	ARRUELA	WASHER	ARANDELA

Assento
Seat
Asiento

S/Apoio Braço & S/Cinto Segurança
Without Base & Without Seat Belt
Sim Apoyo & Sim Cinturon

105-65

Com Suspensão
With Suspension
Con Suspensión

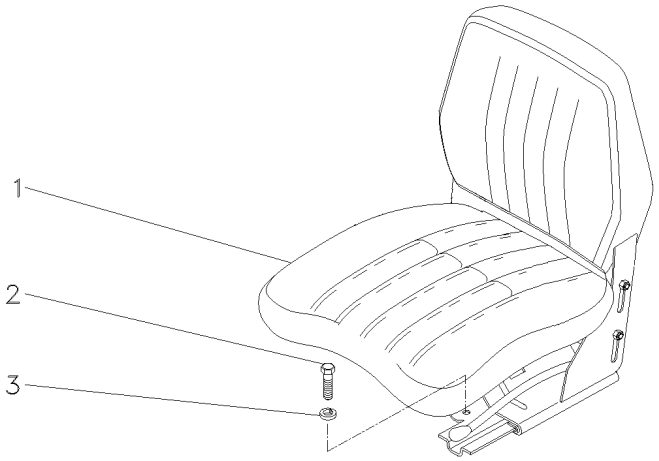

1	059483N1	**1** CJ. ASSENTO	KIT, SEAT	ASIENTO JUEGO
2	339401X1	**4** PARAFUSO	BOLT	PERNO
3	339376X1	**4** ARRUELA	WASHER	ARANDELA

Assento | **C/Apoio Braço & C/Cinto Segurança**
Seat | **With Base & With Seat Belt**
Asiento | **Con Apoyo & Con Cinturon**

105-70

Com Suspensão
With Suspension
Con Suspensión

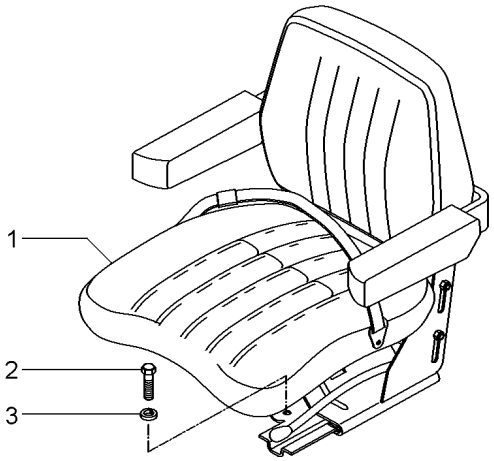

1	059477N1	[A]	**1** ASSENTO	SEAT	ASIENTO
		105-75 No			
1		105-80 No	**1** ASSENTO	SEAT	ASIENTO
2	339401X1	M10X1,5X25	**4** PARAFUSO	BOLT	PERNO
3	339376X1	18,1X10,1X2,2	**4** ARRUELA	WASHER	ARANDELA

[A] NÃO RETRÁTIL
NO RETRACTOR
NO RETRACTIL

Assento
Seat
Asiento

105-75

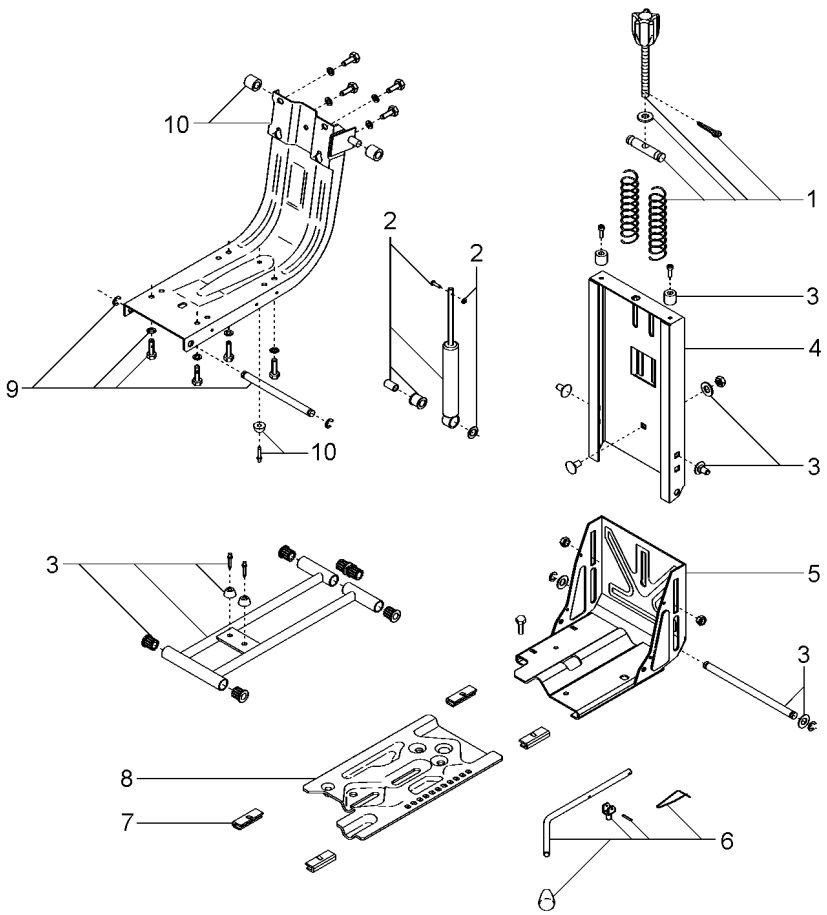

1	6207726M91		**1**	CJ. REGULADOR	KIT, REGULATOR	JUEGO REGULADOR
2	6207728M91		**1**	CJ. AMORTECEDOR	KIT, MOUNTING	JUEGO MONTAJE
3	6207731M91		**1**	CJ. FIXAÇÃO	KIT, CATCH	JUEGO FIJADOR
4	6207734M91		**1**	COLUNA	COLUMN	COLUMNA
5	6207733M91	▲	**1**	CJ. BASE	KIT, BOWL	JUEGO TAZA
6	6207730M91		**1**	CJ. ALAVANCA	KIT, LEVER	JUEGO, PALANCA
7	6207729M91		**1**	JG. SAPATA	KIT, SHOE	JUEGO ZAPATAS
8	6207732M91	▼	**1**	CJ. BASE	KIT, BOWL	JUEGO TAZA
9	6207727M91		**1**	CJ. SUSPENSÃO	KIT, SUSPENSION	JUEGO SUSPENSION
10	6207725M91		**1**	CJ. ESTRUTURA	STRUCTURE	ESTRUCTURA

Assento
Seat
Asiento

105-80

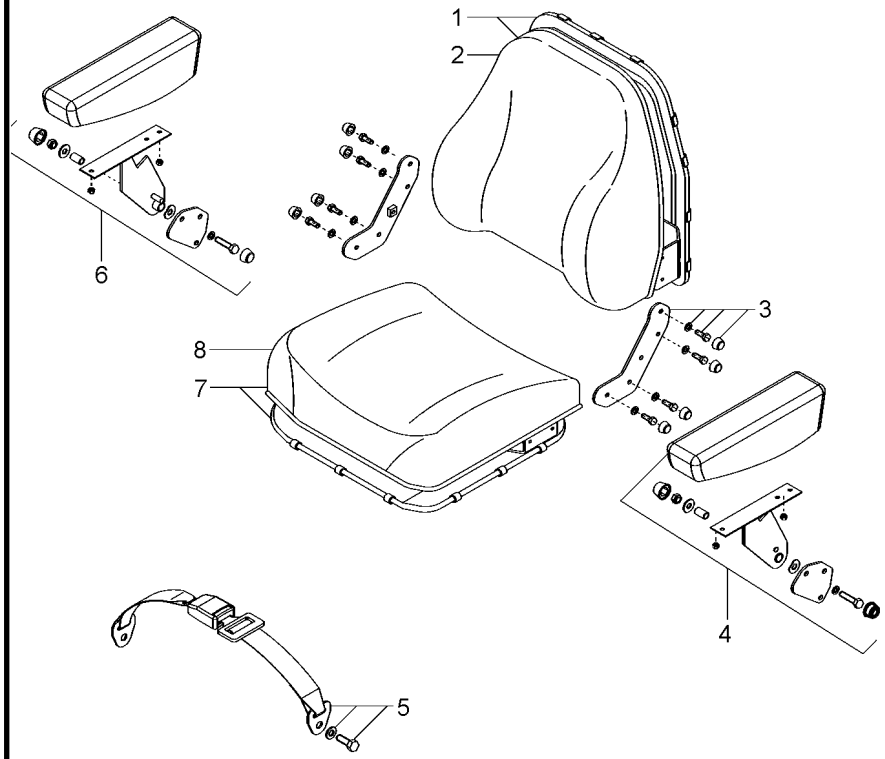

1	6207738M91		**1**	CJ. ENCOSTO	KIT, ABUTMENT	JG. CONTRAFUERTE
2	6207739M91		**1**	ENCOSTO	ABUTMENT	CONTRAFUERTE
3	6207735M91		**1**	CJ. SUPORTE	KIT, BRACKET	JUEGO SOPORTE
4	6207741M91	◀	**1**	CJ. APOIO BRAÇO	KIT, ARMREST	JUEGO APOYABRAZO
5	6207714M91		**1**	CJ. CINTO SEGURA	KIT, SAFETY BELT	JG. CINT. DE SEG
6	6207740M91	▶	**1**	CJ. APOIO BRAÇO	KIT, ARMREST	JUEGO APOYABRAZO
7	6207736M91		**1**	CJ. ASSENTO	KIT, SEAT	ASIENTO JUEGO
8	6207737M91		**1**	ASSENTO	SEAT	ASIENTO

Assento
Seat
Asiento

S/Apoio Braço & C/Cinto Segurança
Without Base & With Seat Belt
Sim Apoyo & Con Cinturon

105-85

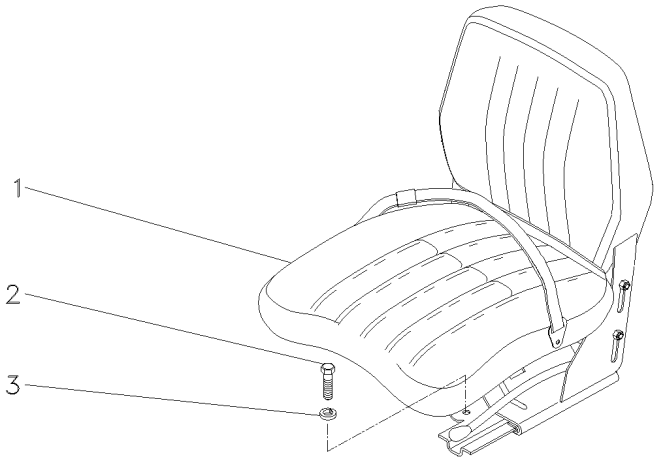

1	069045N1	[A]	**1** CJ. ASSENTO	KIT, SEAT	ASIENTO JUEGO
2	339401X1		**4** PARAFUSO	BOLT	PERNO
3	339376X1		**4** ARRUELA	WASHER	ARANDELA

[A] COM CINTO DE SEGURANÇA RETRÁTIL
WITH SEAT BEALT RETRACTOR
CON CINTURON DE SEGURIDAD RETRACTIL

Pára-Lama Traseiro
Rear Mudguard
Guardabarros Trasero

105-90

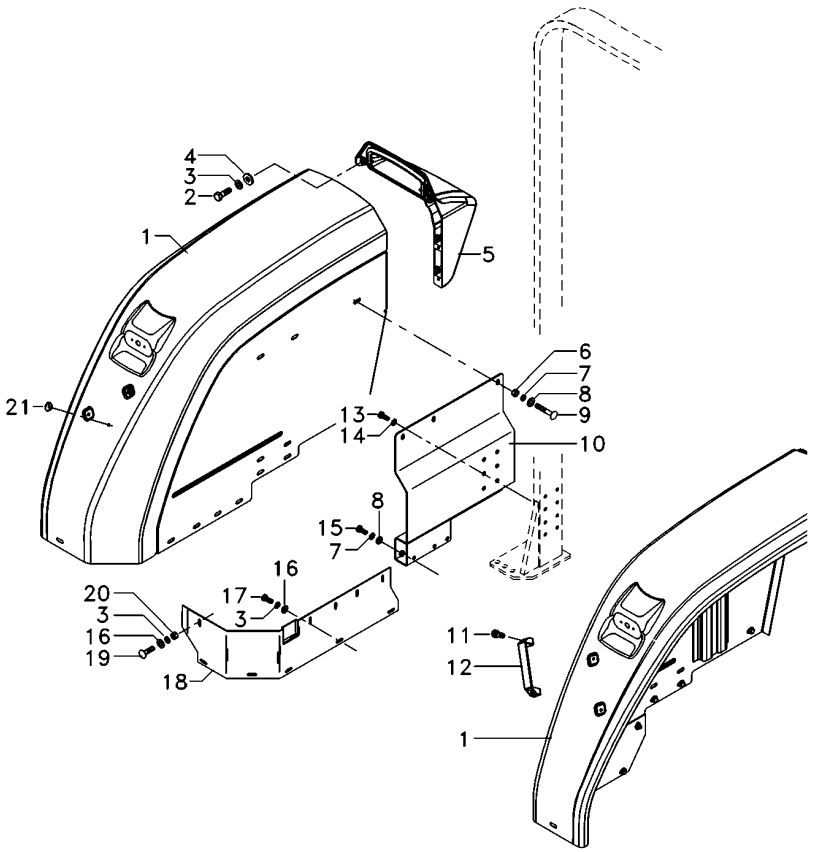

1	6217886M91	▶	**1**	PÁRA-LAMA	FENDER	GUARDABARRO
1	6217895M91	◀	**1**	PÁRA-LAMA	FENDER	GUARDABARRO
2	339761X1		**8**	PARAFUSO	BOLT	PERNO
3	339374X1		**28**	ARRUELA	WASHER	ARANDELA
4	339056X1		**8**	ARRUELA	WASHER	ARANDELA
5	6218627M91	▶	**1**	EXTENSÃO	EXTENSION	EXTENSION
5	6218626M91	◀	**1**	EXTENSÃO	EXTENSION	EXTENSION
6	339402X1		**6**	PORCA	NUT	TUERCA
7	339376X1		**12**	ARRUELA	WASHER	ARANDELA
8	390734X1		**12**	ARRUELA	WASHER	ARANDELA
9	390809X1		**6**	PARAFUSO	BOLT	PERNO
10	6222265M91	▶	**1**	CJ. SUPORTE	KIT, BRACKET	JUEGO SOPORTE
10	6222262M91	◀	**1**	CJ. SUPORTE	KIT, BRACKET	JUEGO SOPORTE
11	360826X1		**2**	PARAFUSO	BOLT	PERNO
12	3589241M1		**1**	ALÇA	STRAP	FAJA
13	339139X1		**12**	PARAFUSO	BOLT	PERNO
14	339369X1		**12**	ARRUELA	WASHER	ARANDELA
15	339401X1		**6**	PARAFUSO	BOLT	PERNO
16	391577X1		**21**	ARRUELA	WASHER	ARANDELA
17	339123X1		**11**	PARAFUSO	BOLT	PERNO
18	6222260M1	▶	**1**	FECHAMENTO	COVER	CUBIERTA
18	6222261M1	◀	**1**	FECHAMENTO	COVER	CUBIERTA
19	339170X1		**9**	PARAFUSO	BOLT	PERNO
20	339169X1		**10**	PORCA	NUT	TUERCA
21	6225563M1		**2**	TAMPÃO	PAD	ALMOHADILLA

Suporte Support Soporte	Para-Lama Mudguard Guardabarros	105-95	Sem Estrutura De Segurança Without Safety Frame Sim Bastidor De Seguridad

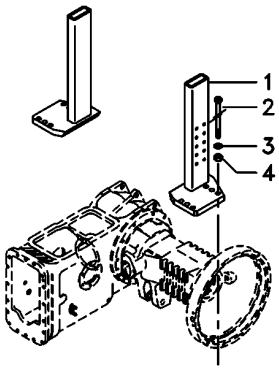

1	063609S1	▶	**1** SUPORTE	CLEVIS	GANCHO SEGURI.
1	6222701M91	◀	**1** SUPORTE	CLEVIS	GANCHO SEGURI.
2	373686X1		**8** PARAFUSO	BOLT	PERNO
3	353775X1		**8** ARRUELA	WASHER	ARANDELA
4	366957X1		**8** PORCA	NUT	TUERCA

Estrutura De Segurança
Safety Frame
Bastidor De Seguridad

105-100

Rígido
Rigid
Rígido

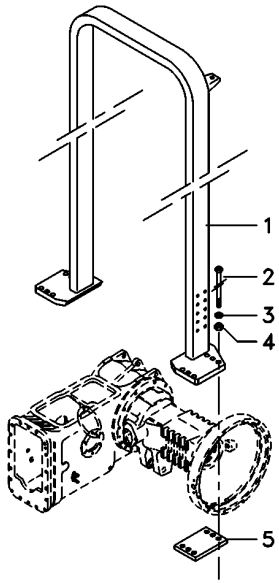

1	6225767M91	**1**	ESTRUTURA	STRUCTURE	ESTRUCTURA
2	368547X1	**12**	PARAFUSO	BOLT	PERNO
3	353775X1	**12**	ARRUELA	WASHER	ARANDELA
4	366957X1	**12**	PORCA	NUT	TUERCA
5	022724P1	**2**	CHAPA	PLATE	CHAPA

Estrutura De Segurança
Safety Frame
Bastidor De Seguridad

105-105

Basculante
Inclinable
Inclinable

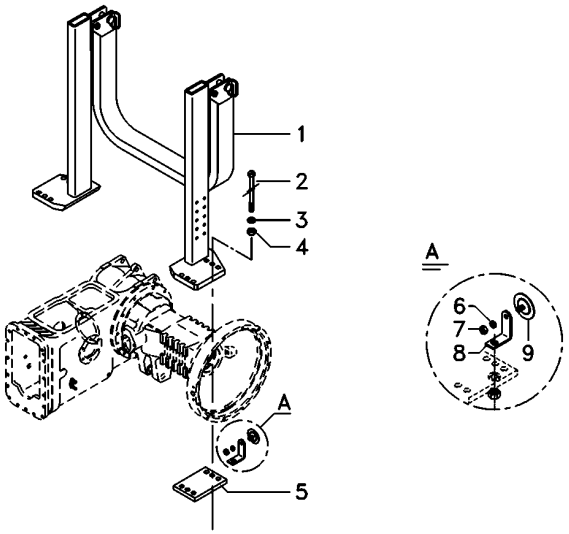

1	6218921M91	**1**	ESTRUTURA	STRUCTURE	ESTRUCTURA
2	368547X1	**12**	PARAFUSO	BOLT	PERNO
3	353775X1	**12**	ARRUELA	WASHER	ARANDELA
4	366957X1	**12**	PORCA	NUT	TUERCA
5	022724P1	**2**	CHAPA	PLATE	CHAPA
6	339375X1	**1**	ARRUELA	WASHER	ARANDELA
7	339030X1	**1**	PORCA	NUT	TUERCA
8	070842P1	**1**	SUPORTE	BRACKET	SOPORTE

Toldo
Canopy
Toldo

105-110

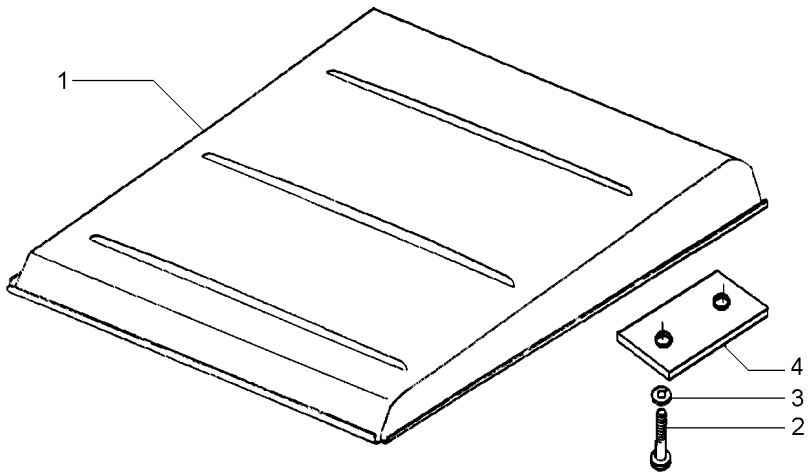

1	047162S1		**1**	TOLDO	CANOPY	DOSEL
2	1441368X1	M12x1,25x45	**4**	PARAFUSO	BOLT	PERNO
3	339369X1		**4**	ARRUELA	WASHER	ARANDELA
4	044808P1		**2**	FIXADOR	ATTACHMENT	ADITAMENTO

Acelerador De Pé E Mão
Hand And Foot Throttle Controls
Mandos Acelerador De Pie Y Manual

105-115

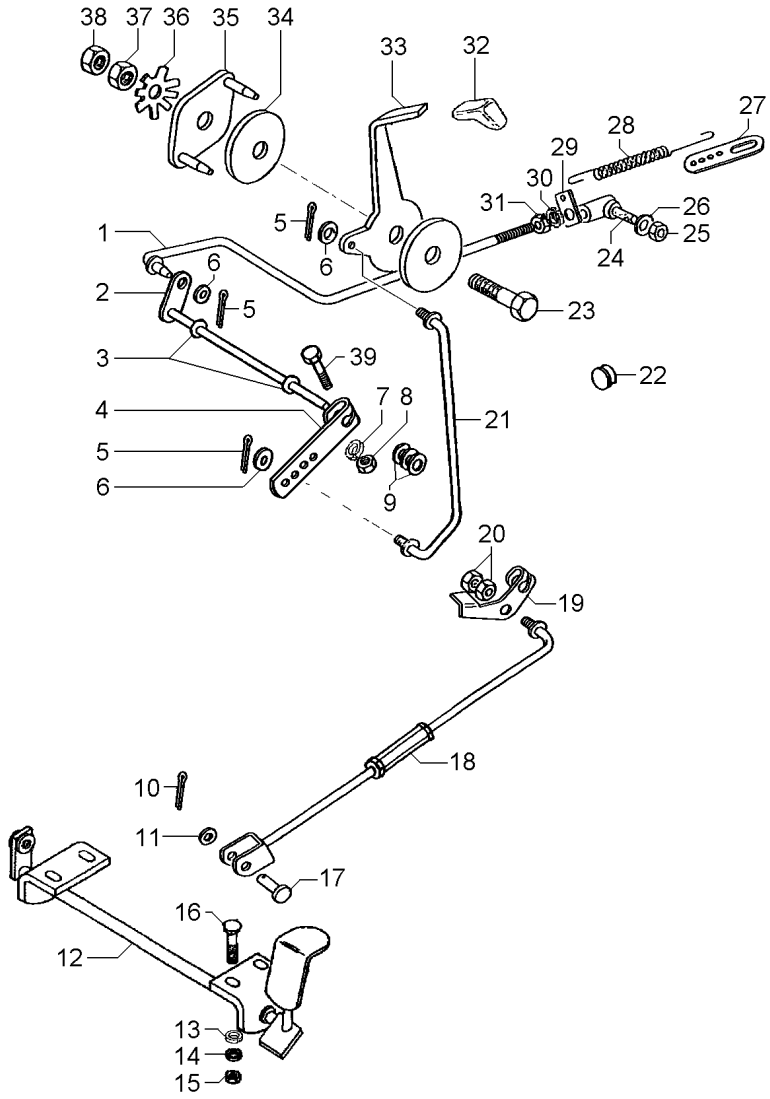

REV.02

1	047740S1		**1** TIRANTE	ROD	VARILLA
2	1484499M93		**1** EIXO	SHAFT	ARBOL
3	196010M1		**2** ARRUELA	WASHER	ARANDELA
4	2800006M1		**1** ALAVANCA	LEVER	PALANCA
5	354048X1	1/16 3/4	**4** CUPILHA	COTTER PIN	PASADOR DOUBLE
6	355617X1	3/4X5/16X1/16	**3** ARRUELA	WASHER	ARANDELA
7	353441X1	1/2X1/4X1/16	**1** ARRUELA	WASHER	ARANDELA
8	353918X1	1/4X28	**1** PORCA	NUT	TUERCA
9	353756X1	13/16X13/32X1/16	**3** ARRUELA	WASHER	ARANDELA
10	354059X1	1X1/8	**1** CONTRAPINO	DOWEL	CENTRAJE
11	353756X1		**1** ARRUELA	WASHER	ARANDELA
12	027983S1		**1** PEDAL	PEDAL	PEDAL
13	353441X1		**4** ARRUELA	WASHER	ARANDELA
14	390971X1	12,5X6,4X1	**4** ARRUELA	WASHER	ARANDELA
15	339030X1	M6X1	**4** PORCA	NUT	TUERCA
16	1442175X1	M6X1X20	**4** PARAFUSO	BOLT	PERNO
17	832813M1	3/8 L1-3/16	**1** PINO	PIN	PASADOR
18	033794N1	105-145 No	**1** TIRANTE	ROD	VARILLA
19	3146871M2		**1** ALAVANCA	LEVER	PALANCA
20	375109X1	3/8X16	**2** PORCA	NUT	TUERCA
21	057722S1		**1** TIRANTE	ROD	VARILLA
22	2801324M1		**1** BUJÃO	PLUG	TAPON
23	353540X1	3/8X24X1.1/4	**1** PARAFUSO	BOLT	PERNO
24	3589565M91	487077M91 105-150 No	**1** CONECTOR	CONNECTOR	CONECTOR
25	353918X1		**1** PORCA	NUT	TUERCA
26	353441X1		**1** ARRUELA	WASHER	ARANDELA
27	3145925M1		**1** SUPORTE	BRACKET	SOPORTE
28	893713M1		**1** MOLA	SPRING	RESORTE
29	3145925M1		**1** SUPORTE	BRACKET	SOPORTE
30	353441X1		**1** ARRUELA	WASHER	ARANDELA
31	353918X1		**1** PORCA	NUT	TUERCA
32	067632P3		**1** MANÍPULO	KNOB	POMO
33	057721P1		**1** ALAVANCA	LEVER	PALANCA
34	184149M3		**2** DISCO	DISC	DISCO
35	2800299M91		**1** PLACA	PLATE	PLATO
36	184150M2		**1** MOLA	SPRING	RESORTE
37	353431X1	3/8X24	**1** PORCA	NUT	TUERCA
38	353430X1	3/8X24	**1** PORCA	NUT	TUERCA
39	353671X1		**1** PARAFUSO	BOLT	PERNO

Controle De Aceleração
Throttle Controls
Controles De Aceleración

105-120

Tratores Com Cabine
Tractors With Cab
Tractores Con Cabina

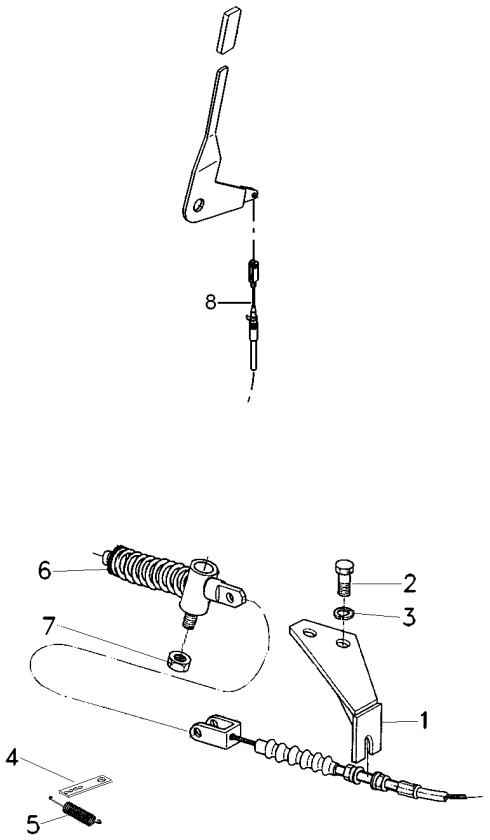

1	036636S1	**1** SUPORTE	BRACKET	SOPORTE
2	339081X1	**2** PARAFUSO	BOLT	PERNO
3	339376X1	**2** ARRUELA	WASHER	ARANDELA
4	3145926M1	**1** SUPORTE	BRACKET	SOPORTE
5	893713M1	**1** MOLA	SPRING	RESORTE
6	020301N1	**1** CJ. MOLA	KIT, SPRING	RESORTE JUEGO
7	353918X1	**1** PORCA	NUT	TUERCA
8	070863T1	**1** CABO	CABLE	CABLE

Soleira E Escada
Foot Rest And Leadder
Reposa Pied Y Escalera

105-125

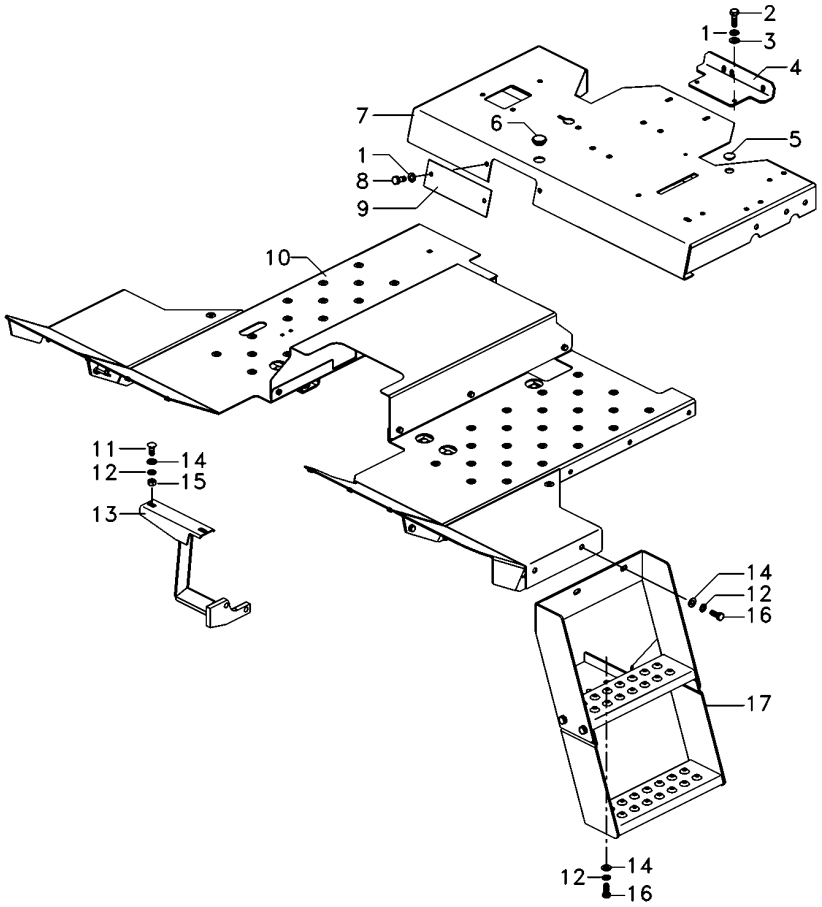

1	339374X1		**4**	ARRUELA	WASHER	ARANDELA
2	339761X1		**2**	PARAFUSO	BOLT	PERNO
3	391166X1		**2**	ARRUELA	WASHER	ARANDELA
4	068107S1		**1**	SUPORTE	BRACKET	SOPORTE
5	024532P1		**1**	TAMPÃO	PAD	ALMOHADILLA
6	021460P1		**1**	TAMPÃO	PAD	ALMOHADILLA
7	6227152M91		**1**	PLATAFORMA	TABLE	MESA
8	339123X1		**2**	PARAFUSO	BOLT	PERNO
9	068513P1		**1**	TAMPA	COVER	CUBIERTA
10	6223636M91	105-135 No	**1**	SOLEIRA	FOOT REST	REPOSAPIES
11	390809X1		**2**	PARAFUSO	BOLT	PERNO
12	339376X1		**13**	ARRUELA	WASHER	ARANDELA
13	036864S1		**1**	SUPORTE	BRACKET	SOPORTE
14	390734X1		**7**	ARRUELA	WASHER	ARANDELA
15	339402X1		**2**	PORCA	NUT	TUERCA
16	339401X1		**11**	PARAFUSO	BOLT	PERNO
17	6223650M91		**1**	ESCALA	SKETCH	ESQUEMA

Soleira E Escada
Foot Rest And Leadder
Reposa Pied Y Escalera

105-130

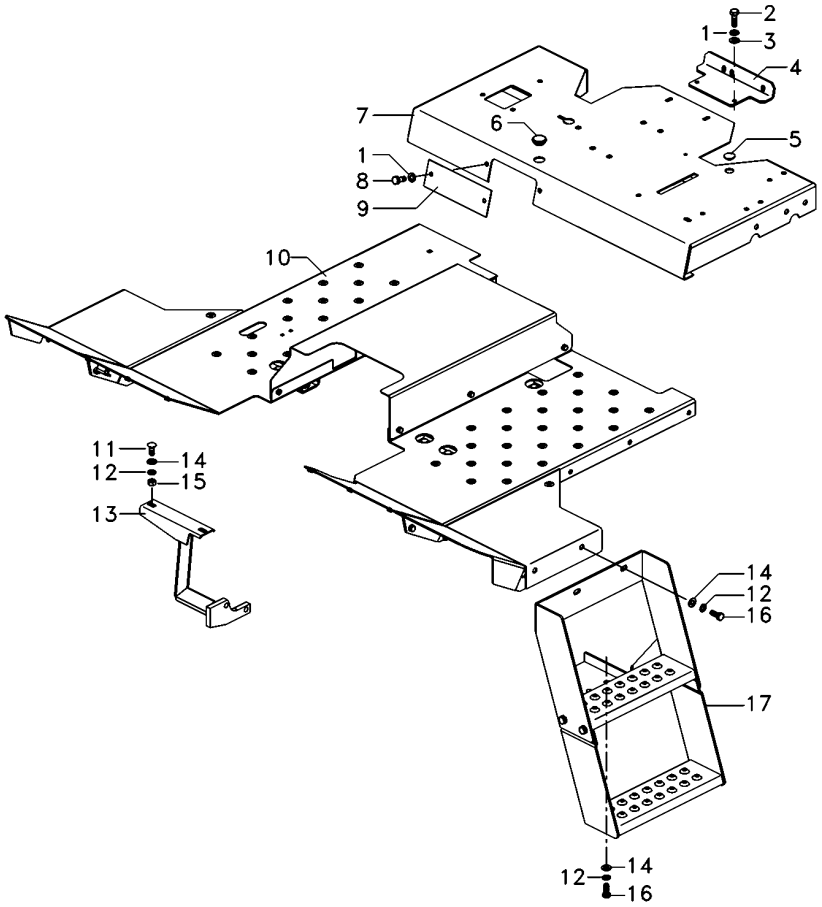

1	339374X1		**4**	ARRUELA	WASHER	ARANDELA
2	339761X1		**2**	PARAFUSO	BOLT	PERNO
3	391166X1		**5**	ARRUELA	WASHER	ARANDELA
4	062957S1		**1**	SUPORTE	BRACKET	SOPORTE
5	024532P1		**1**	TAMPÃO	PAD	ALMOHADILLA
6	021460P1		**1**	TAMPÃO	PAD	ALMOHADILLA
7	6227152M91		**1**	PLATAFORMA	TABLE	MESA
8	339123X1		**5**	PARAFUSO	BOLT	PERNO
9	068513P1		**1**	TAMPA	COVER	CUBIERTA
10	6223636M91	105-140 No	**1**	SOLEIRA	FOOT REST	REPOSAPIES
11	390809X1		**2**	PARAFUSO	BOLT	PERNO
12	339376X1		**13**	ARRUELA	WASHER	ARANDELA
13	036864S1		**1**	SUPORTE	BRACKET	SOPORTE
14	390734X1		**7**	ARRUELA	WASHER	ARANDELA
15	339402X1		**2**	PORCA	NUT	TUERCA
16	339401X1		**11**	PARAFUSO	BOLT	PERNO
17	6223650M91		**1**	ESCALA	SKETCH	ESQUEMA

Soleira
Footstep
Estribos

105-135

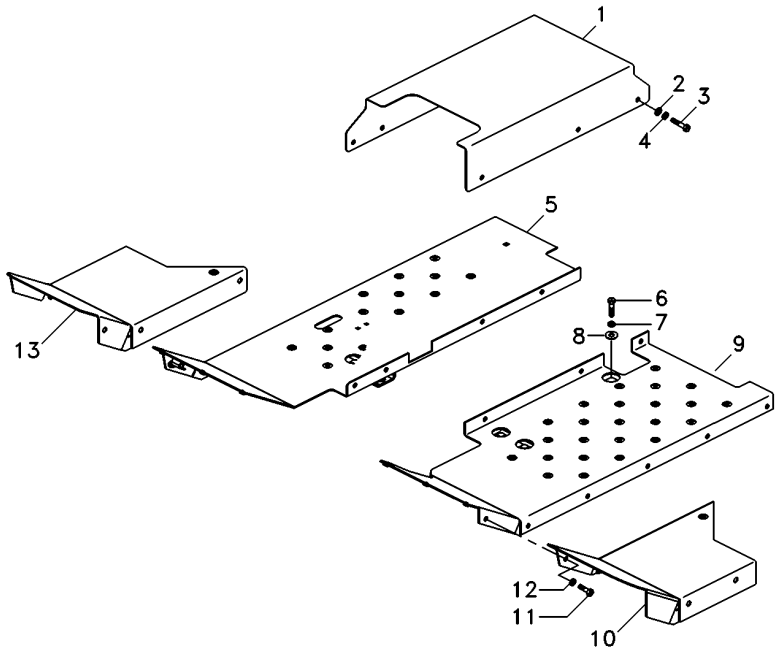

1	6223641M1		**1**	SOLEIRA	FOOT REST	REPOSAPIES
2	390971X1		**6**	ARRUELA	WASHER	ARANDELA
3	339560X1		**6**	PARAFUSO	BOLT	PERNO
4	339375X1		**6**	ARRUELA	WASHER	ARANDELA
5	6223639M91	▶	**1**	CJ. SOLEIRA	FOOTSTEP	CHAPAS DE PISO
6	339401X1		**5**	PARAFUSO	BOLT	PERNO
7	339376X1		**5**	ARRUELA	WASHER	ARANDELA
8	1440264X1		**5**	ARRUELA	WASHER	ARANDELA
9	6223637M91	◀	**1**	CJ. SOLEIRA	FOOTSTEP	CHAPAS DE PISO
10	6222257M91	◀	**1**	CJ. EXTENSÃO	KIT, EXTENSION	PROLONG.JUEGO
11	339123X1		**6**	PARAFUSO	BOLT	PERNO
12	339374X1		**6**	ARRUELA	WASHER	ARANDELA
13	6222254M91	▶	**1**	CJ. EXTENSÃO	KIT, EXTENSION	PROLONG.JUEGO

Soleira
Footstep
Estribos

105-140

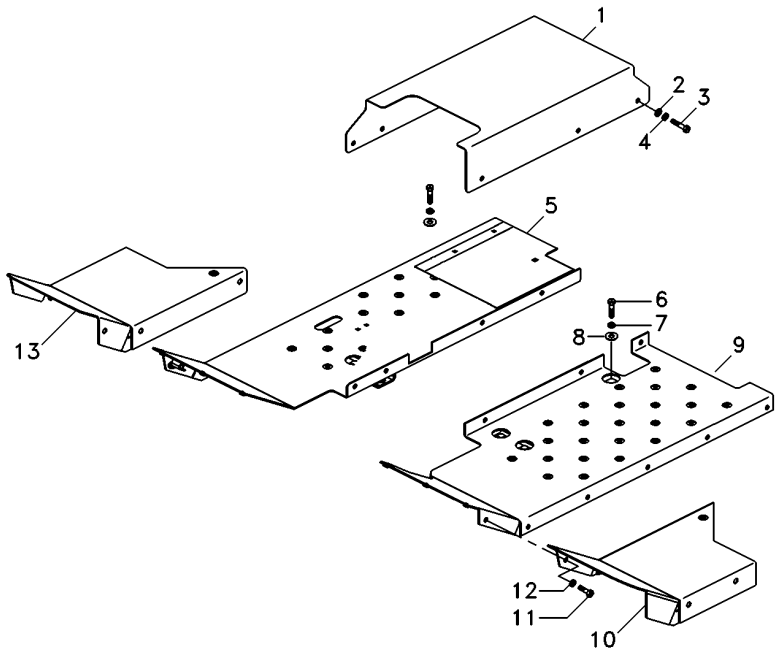

1	6234148M1		**1**	SOLEIRA	FOOT REST	REPOSAPIES
2	390971X1		**6**	ARRUELA	WASHER	ARANDELA
3	339560X1		**6**	PARAFUSO	BOLT	PERNO
4	339375X1		**6**	ARRUELA	WASHER	ARANDELA
5	6223686M91	▶	**1**	CJ. SOLEIRA	FOOTSTEP	CHAPAS DE PISO
6	339401X1		**5**	PARAFUSO	BOLT	PERNO
7	339376X1		**5**	ARRUELA	WASHER	ARANDELA
8	1440264X1		**5**	ARRUELA	WASHER	ARANDELA
9	6223637M91	◀	**1**	CJ. SOLEIRA	FOOTSTEP	CHAPAS DE PISO
10	6222257M91	◀	**1**	CJ. EXTENSÃO	KIT, EXTENSION	PROLONG.JUEGO
11	339123X1		**9**	PARAFUSO	BOLT	PERNO
12	339374X1		**9**	ARRUELA	WASHER	ARANDELA
13	6222254M91	▶	**1**	CJ. EXTENSÃO	KIT, EXTENSION	PROLONG.JUEGO
14	6234130M91		**1**	FECHAMENTO	COVER	CUBIERTA

Tirante
Rod
Varilla

105-145

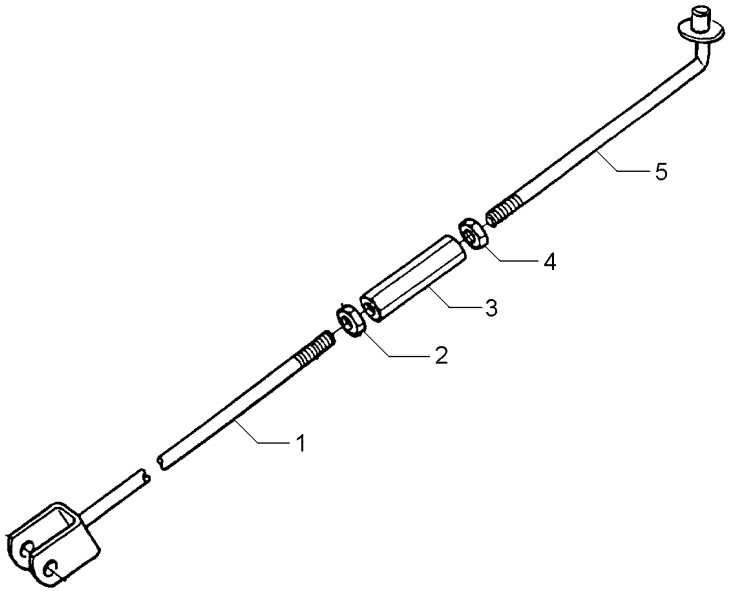

1	033796S1		**1** TIRANTE	ROD	VARILLA
2	3146867M1	3/8X16	**1** PORCA	NUT	TUERCA
3	3146866M1		**1** CONECTOR	CONNECTOR	CONECTOR
4	375109X1	3/8X16	**1** PORCA	NUT	TUERCA
5	022368S1		**1** TIRANTE	ROD	VARILLA

Conector
Ball Joint
Conector

105-150

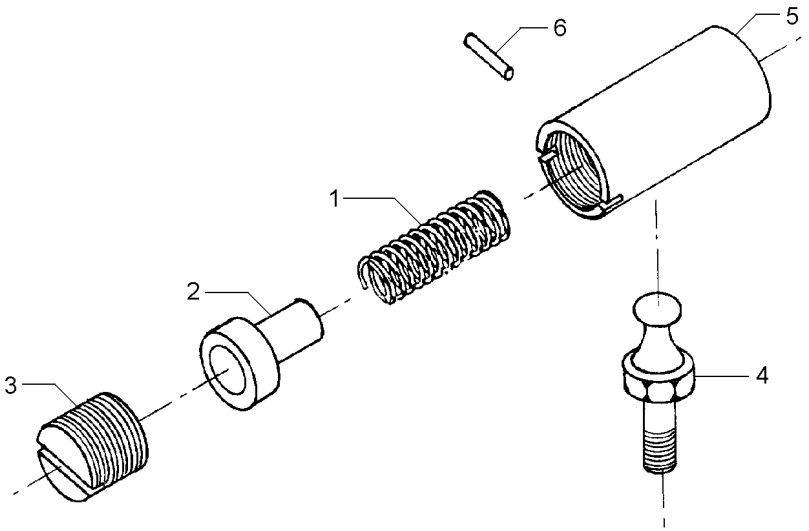

1	487082M1	**1** MOLA	SPRING	RESORTE
2	487081M1	**1** ASSENTO	SEAT	ASIENTO
3	3589563M1	**1** ASSENTO	SEAT	ASIENTO
4	487079M1	**1** PRISIONEIRO	STUD	ESPARRAGO
5	3589564M1	**1** CORPO	BODY	CUERPO
6	354039X1	**1** CUPILHA	COTTER PIN	PASADOR DOUBLE

Controle De Aceleração
Throttle Controls
Controles De Aceleración

110-10

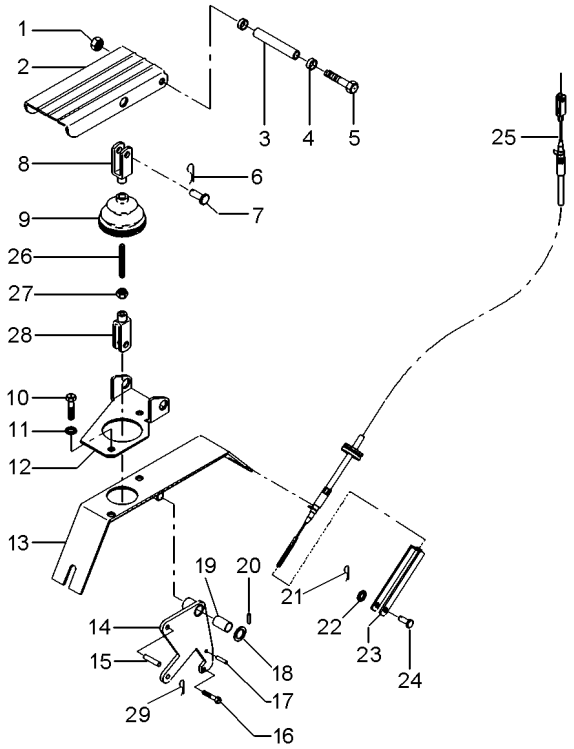

1	1441461X1		**1**	PORCA	NUT	TUERCA
2	3712851M91		**1**	PEDAL	PEDAL	PEDAL
3	3712867M1		**1**	BUCHA	BUSH	CASQUILLO
4	3385913M2		**2**	BUCHA	BUSH	CASQUILLO
5	391288X1		**1**	PARAFUSO	BOLT	PERNO
6	357145X1		**1**	CONTRAPINO	DOWEL	CENTRAJE
7	392235X1		**1**	PINO	PIN	PASADOR
8	3009130X1		**1**	GARFO	FORK	HORQUILLA
9	3712886M1		**1**	COIFA	BELLOWS	FUELLE
10	339124X1		**4**	PARAFUSO	BOLT	PERNO
11	339374X1		**2**	ARRUELA	WASHER	ARANDELA
11	390972X1		**2**	ARRUELA	WASHER	ARANDELA
12	3712852M2		**1**	SUPORTE	BRACKET	SOPORTE
13	057702S1		**1**	SUPORTE	BRACKET	SOPORTE
14	057706S1		**1**	ALAVANCA	LEVER	PALANCA
15	392235X1		**1**	PINO	PIN	PASADOR
16	391883X1		**1**	PARAFUSO	BOLT	PERNO
17	339548X1		**1**	PINO	PIN	PASADOR
18	1444351X1		**1**	ARRUELA	WASHER	ARANDELA
19	3385913M2		**2**	BUCHA	BUSH	CASQUILLO
20	1442994X1		**1**	PINO	PIN	PASADOR
21	357145X1		**1**	CONTRAPINO	DOWEL	CENTRAJE
22	390971X1		**2**	ARRUELA	WASHER	ARANDELA
23	3616399M1		**1**	GARFO	FORK	HORQUILLA
24	832297M1		**1**	PINO	PIN	PASADOR
25	068894T1	◄► 1680 mm	**1**	CABO	CABLE	CABLE
26	3712866M2		**1**	TIRANTE	ROD	VARILLA
27	339030X1		**1**	PORCA	NUT	TUERCA
28	392463X1		**1**	GARFO	FORK	HORQUILLA
29	354041X1		**1**	CUPILHA	COTTER PIN	PASADOR DOUBLE

REV.03

Controle Remoto
Remote Control
Control Remoto

Alavanca
Lever
Palanca

110-15

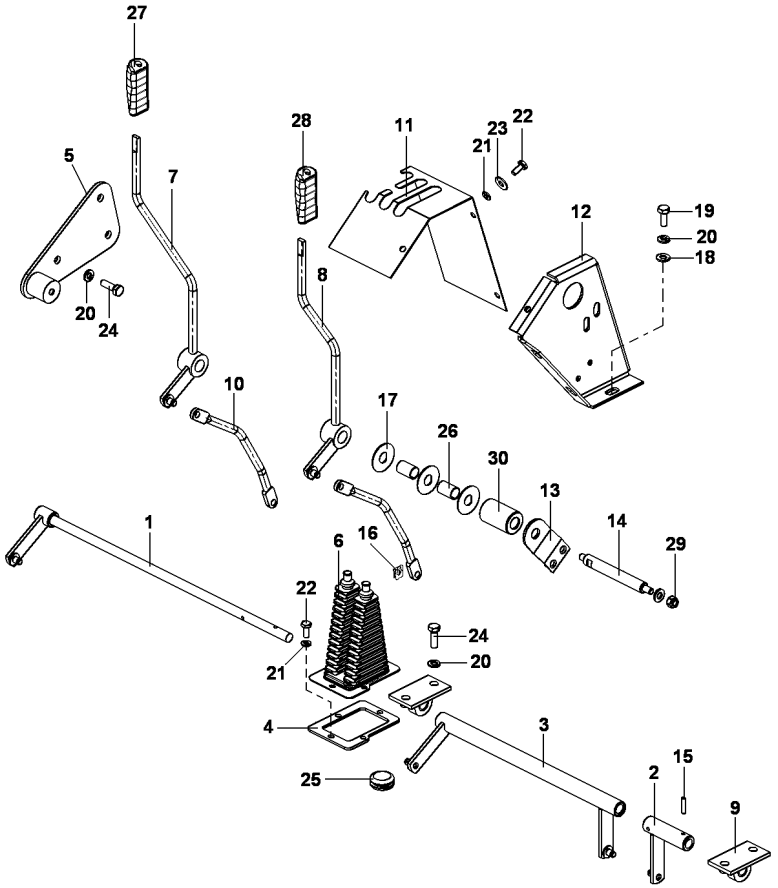

1	067965S1		**1**	ALAVANCA	LEVER	PALANCA
2	068454S1		**1**	TUBO	PIPE	CANO
3	068455N1		**1**	CJ. ALAVANCA	KIT, LEVER	JUEGO, PALANCA
4	069938P1		**1**	BASE	BOWL	TAZA
5	069966S1		**1**	CJ. CHAPA	KIT, PLATE	JUEGO DE PLATO
6	069967P1		**1**	COIFA	BELLOWS	FUELLE
7	069986S1		**1**	CJ. ALAVANCA	KIT, LEVER	JUEGO, PALANCA
8	069987S1		**1**	CJ. ALAVANCA	KIT, LEVER	JUEGO, PALANCA
9	070106N1		**2**	CJ. SUPORTE	KIT, BRACKET	JUEGO SOPORTE
10	070574P1		**2**	TIRANTE	ROD	VARILLA
11	072165P1		**1**	FECHAMENTO	COVER	CUBIERTA
12	072166S1		**1**	CJ. SUPORTE	KIT, BRACKET	JUEGO SOPORTE
13	072169S1		**1**	CJ. SUPORTE	KIT, BRACKET	JUEGO SOPORTE
14	072220P1		**1**	EIXO	SHAFT	ARBOL
15	1441311X1	4X22	**2**	PINO ELÁSTICO	ROLL PIN	PASADOR ELASTICO
16	1679932M2		**4**	GRAMPO	CRAMP	PASADOR
17	3386514M1		**3**	DISCO	DISC	DISCO
18	339024X1	17X8.4X2	**6**	ARRUELA	WASHER	ARANDELA
19	339123X1	M8X1.25X20	**5**	PARAFUSO	BOLT	PERNO
20	339374X1		**12**	ARRUELA	WASHER	ARANDELA
21	339375X1		**7**	ARRUELA	WASHER	ARANDELA
22	339560X1	M6X1X16	**7**	PARAFUSO	BOLT	PERNO
23	339588X1	18X6.5X1.5	**3**	ARRUELA	WASHER	ARANDELA
24	339761X1		**7**	PARAFUSO	BOLT	PERNO
25	3713587M1		**1**	BUJÃO	PLUG	TAPON
26	3713905M1		**2**	BUCHA	BUSH	CASQUILLO
27	3715491M91		**1**	MANÍPULO	KNOB	POMO
28	3715492M91		**1**	MANÍPULO	KNOB	POMO
29	391056X1	M8	**1**	PORCA	NUT	TUERCA
30	6200103M1		**1**	BUCHA	BUSH	CASQUILLO

Assento
Seat
Asiento

110-20

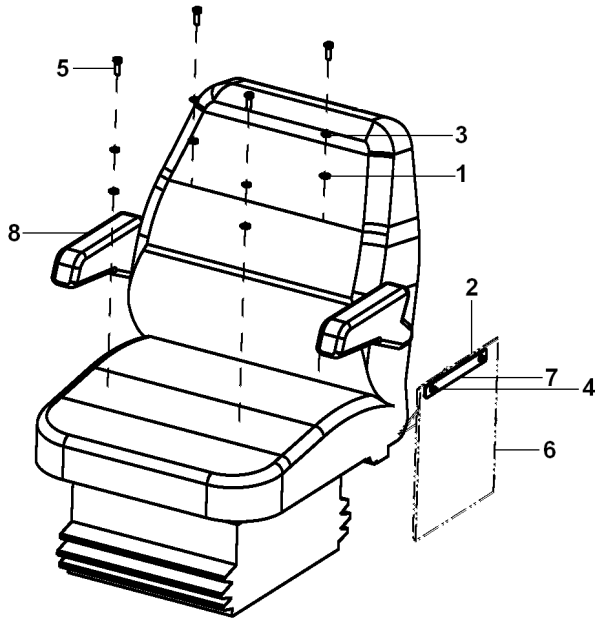

1	339024X1	**4** ARRUELA	WASHER	ARANDELA
2	390050X1	**2** ARRUELA	WASHER	ARANDELA
3	339374X1	**4** ARRUELA	WASHER	ARANDELA
4	6211347M1	**2** PARAFUSO ALLEN	ALLEN BOLT	TORNILLO ALLEN
5	339761X1	**4** PARAFUSO	BOLT	PERNO
6	059060P1	**1** BOLSA	POCKET	BOLSA
7	057749P1	**1** PLACA	PLATE	PLATO
8	6201631M91	**1** ASSENTO	SEAT	ASIENTO

Sistema De Direção
Steering System
Sistema De Direccion

110-25

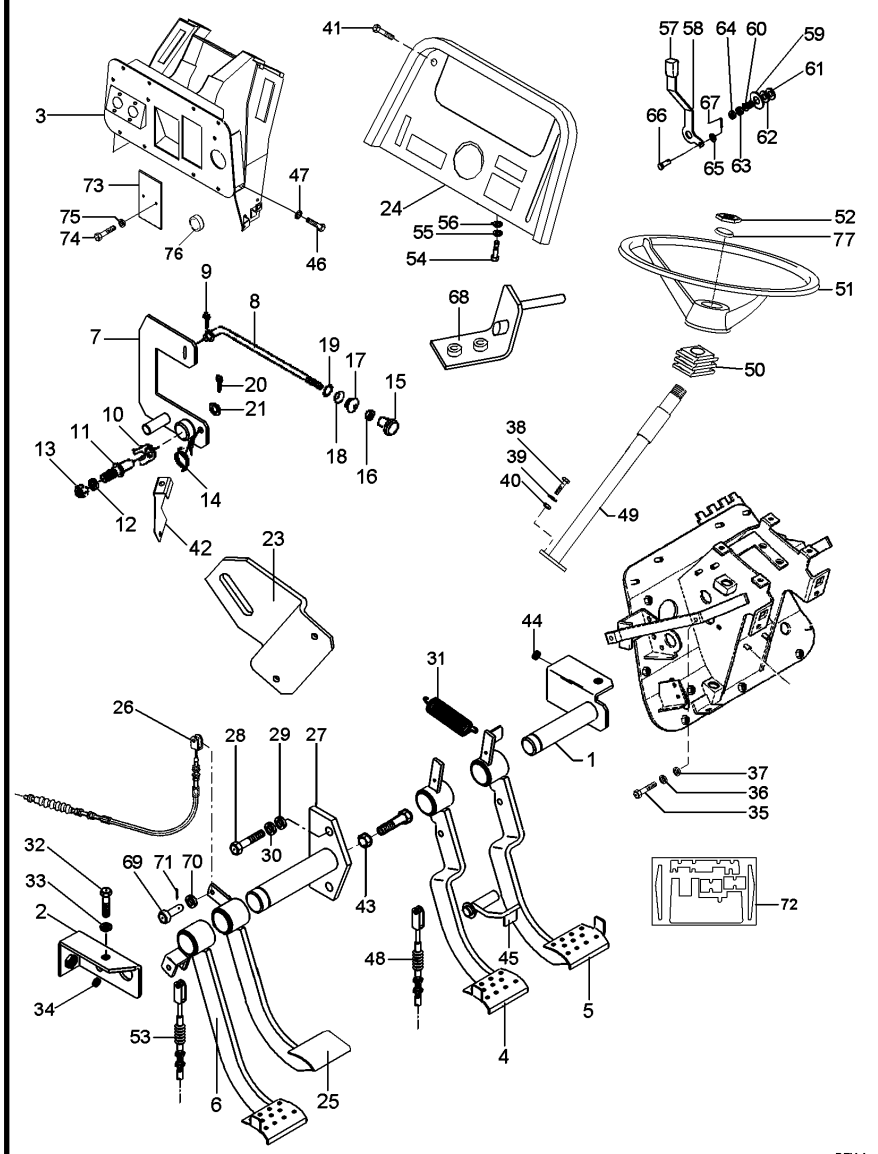

REV.4

6225946M91 **EL91Z016** **C029803 E01 (1)** **08/08** **110-25**

1	052872S2		**1**	EIXO	SHAFT	ARBOL
2	052875S1		**2**	SUPORTE	BRACKET	SOPORTE
3	6220900M91		**1**	SUPORTE	CLEVIS	GANCHO SEGURI.
4	063789N1	◀	**1**	PEDAL	PEDAL	PEDAL
5	063791N1	▶	**1**	PEDAL	PEDAL	PEDAL
6	065987N1	[A]	**1**	PEDAL	PEDAL	PEDAL
7	068520S1		**1**	ALAVAN.FREIO MÃO	HAND BRAKE LEVER	HAND BRAKE LEVER
8	6217400M1		**1**	TIRANTE	ROD	VARILLA
9	361332X1		**1**	CUPILHA	COTTER PIN	PASADOR DOUBLE
10	181150M1		**1**	TRAVA	LOCK	RETENEDOR
11	3588673M1		**1**	PINO	PIN	PASADOR
12	339376X1		**1**	ARRUELA	WASHER	ARANDELA
13	339402X1		**1**	PORCA	NUT	TUERCA
14	2802224M1		**1**	MOLA	SPRING	RESORTE
15	6237536M1		**1**	MANÍPULO	KNOB	POMO
16	357515X1		**1**	PORCA	NUT	TUERCA
17	2801075M1		**1**	PASSADOR	COTTER	PASADOR ABIERTO
18	2801172M1		**1**	ARRUELA	WASHER	ARANDELA
19	2801154M1		**1**	ANEL	RING	ARO
20	354048X1		**1**	CUPILHA	COTTER PIN	PASADOR DOUBLE
21	391166X1		**1**	ARRUELA	WASHER	ARANDELA
23	6231596M1		**1**	SUPORTE	SUPPORT	DISPOS.DE SOSTEN
24	6219321M91		**1**	MOLDURA	MOULDING	BORDON
25	052829N1	[B]	**1**	PEDAL	PEDAL	PEDAL
26	052481T1	[C]	**1**	CABO	CABLE	CABLE
27	052868S1		**1**	EIXO	SHAFT	ARBOL
28	339761X1		**2**	PARAFUSO	BOLT	PERNO
29	339374X1		**2**	ARRUELA	WASHER	ARANDELA
30	352438X1		**1**	ANEL TRAVA	CIRCLIP	CIRCULITO
31	184171M1		**2**	MOLA	SPRING	RESORTE
32	339761X1		**2**	PARAFUSO	BOLT	PERNO
33	339374X1		**2**	ARRUELA	WASHER	ARANDELA
34	1669096M2		**X**	ARRUELA	WASHER	ARANDELA
35	339761X1		**2**	PARAFUSO	BOLT	PERNO
36	339374X1		**2**	ARRUELA	WASHER	ARANDELA
37	339024X1		**2**	ARRUELA	WASHER	ARANDELA
38	339814X1		**2**	PARAFUSO	BOLT	PERNO
39	339024X1		**2**	ARRUELA	WASHER	ARANDELA
40	339402X1		**2**	PORCA	NUT	TUERCA
41	392440X1		**4**	PARAFUSO	BOLT	PERNO
42	6217399M1		**1**	SUPORTE	CLEVIS	GANCHO SEGURI.
43	339402X1		**2**	PORCA	NUT	TUERCA
44	352438X1		**1**	ANEL TRAVA	CIRCLIP	CIRCULITO
45	052878S1		**1**	TRAVA	LOCK	RETENEDOR
46	339761X1		**8**	PARAFUSO	BOLT	PERNO
47	339374X1		**8**	ARRUELA	WASHER	ARANDELA
48	068893T1	▶ 1875MM	**1**	CABO	CABLE	CABLE
48	065028T1	◀ 1902MM	**1**	CABO	CABLE	CABLE
49	064187T1		**1**	COLUNA DIREÇÃO	STEERING COLUMN	COLUMNA DIRECC

Sistema De Direção
Steering System
Sistema De Direccion

110-25

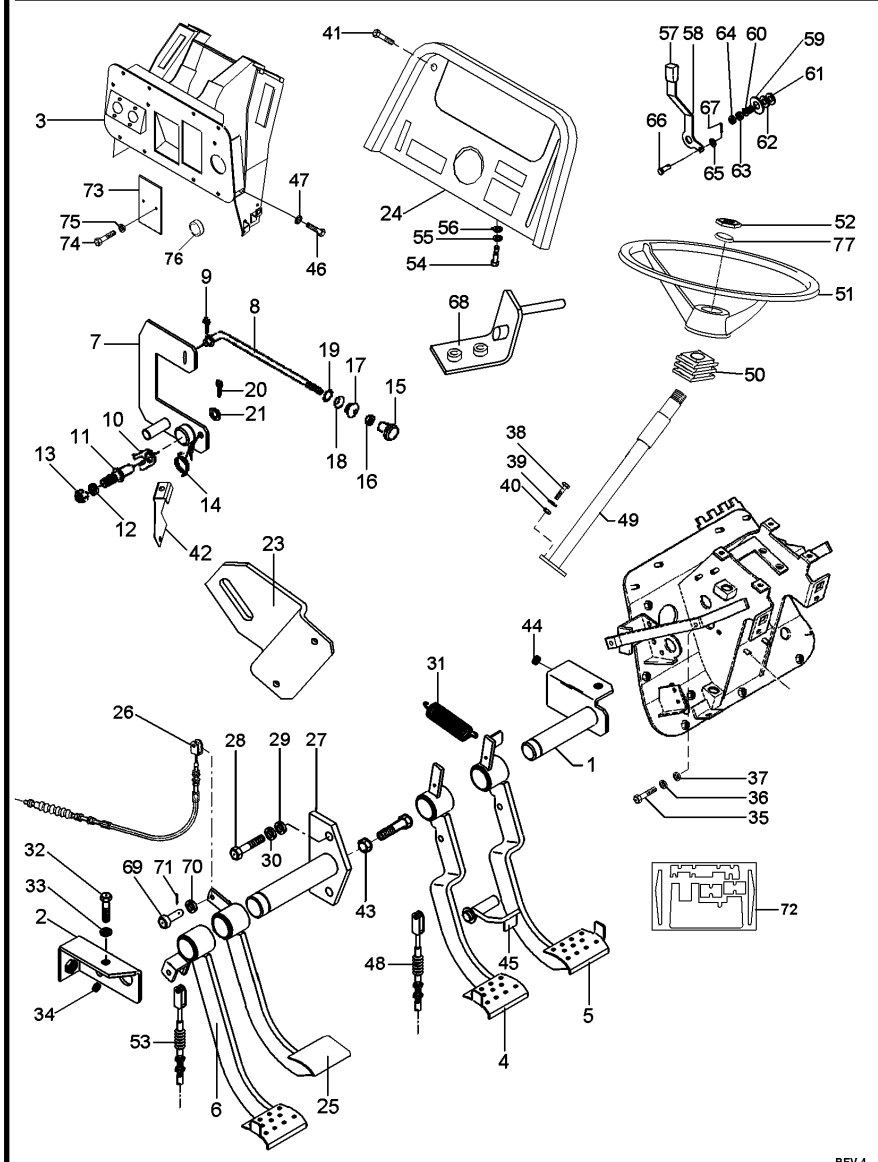

REV.4

6225946M91 EL91Z016 C029803 E01 (1) 08/08 110-25

50	2801323M1		
51	6200469M1		
52	061181T1		
53	069646T1	[A]	
54	339761X1		
55	339374X1		
56	339024X1		
57	067632P3		
58	068908P1		
59	044206P1		
60	037594P1		
61	490434M1		
62	353756X1		
63	353430X1		
64	353431X1		
65	353753X1		
66	354186X1		
67	354041X1		
68	063886S1		
69	070063P1		
70	353756X1		
71	354059X1		
72	6221037M91		
73	052828P1		
74	339560X1		
75	339375X1		
76	3146456M1		
77	037892T1		

[A] EMBREAGEM
CLUTCH
EMBRAGUE

[B] BLOQUEIO DIFERENCIAL
DIFFERENTIAL LOCK
BLOQUEO DIFERENCIAL

[C] BLOQUEIO
BLOCKAGE
BLOQUEO

1	COLAR	COLLAR	COLLAR
1	VOLANTE	FLYWHEEL	VOLANTE
1	EMBLEMA	EMBLEM	EMBLEMA
1	CABO	CABLE	CABLE
2	PARAFUSO	BOLT	PERNO
2	ARRUELA	WASHER	ARANDELA
2	ARRUELA	WASHER	ARANDELA
1	MANÍPULO	KNOB	POMO
1	ALAVANCA	LEVER	PALANCA
1	ESPAÇADOR	SPACER	PIEZA DISTANCIA
1	MOLA	SPRING	RESORTE
2	ARRUELA	WASHER	ARANDELA
1	ARRUELA	WASHER	ARANDELA
1	PORCA	NUT	TUERCA
1	PORCA	NUT	TUERCA
3	ARRUELA	WASHER	ARANDELA
2	PINO	PIN	PASADOR
2	CUPILHA	COTTER PIN	PASADOR DOUBLE
1	SUPORTE	SUPPORT	DISPOS.DE SOSTEN
4	PINO	PIN	PASADOR
4	ARRUELA	WASHER	ARANDELA
4	CONTRAPINO	DOWEL	CENTRAJE
1	ISOLANTE	INSULATOR	PROD.AISLANTE
2	TAMPA	COVER	CUBIERTA
4	PARAFUSO	BOLT	PERNO
4	ARRUELA	WASHER	ARANDELA
1	TAMPÃO	PAD	ALMOHADILLA
1	TAMPA	COVER	CUBIERTA

Caixa De Ferramentas
Tools Box
Caja De Herramientas

110-30

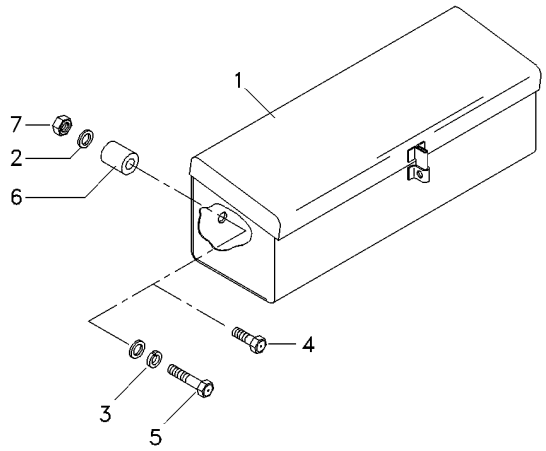

1	3587610M91	**1**	CAIXA	BOX	CAJA
2	390972X1	**3**	ARRUELA	WASHER	ARANDELA
3	6211360M1	**2**	ARRUELA	WASHER	ARANDELA
4	339761X1	**1**	PARAFUSO	BOLT	PERNO
5	391982X1	**1**	PARAFUSO	BOLT	PERNO
6	066275T1	**1**	BUCHA	INSERT	INSERCION
7	339169X1	**1**	PORCA	NUT	TUERCA

Equipamento Elétrico
Electrical Equipment
Equipo Electrico

110-35

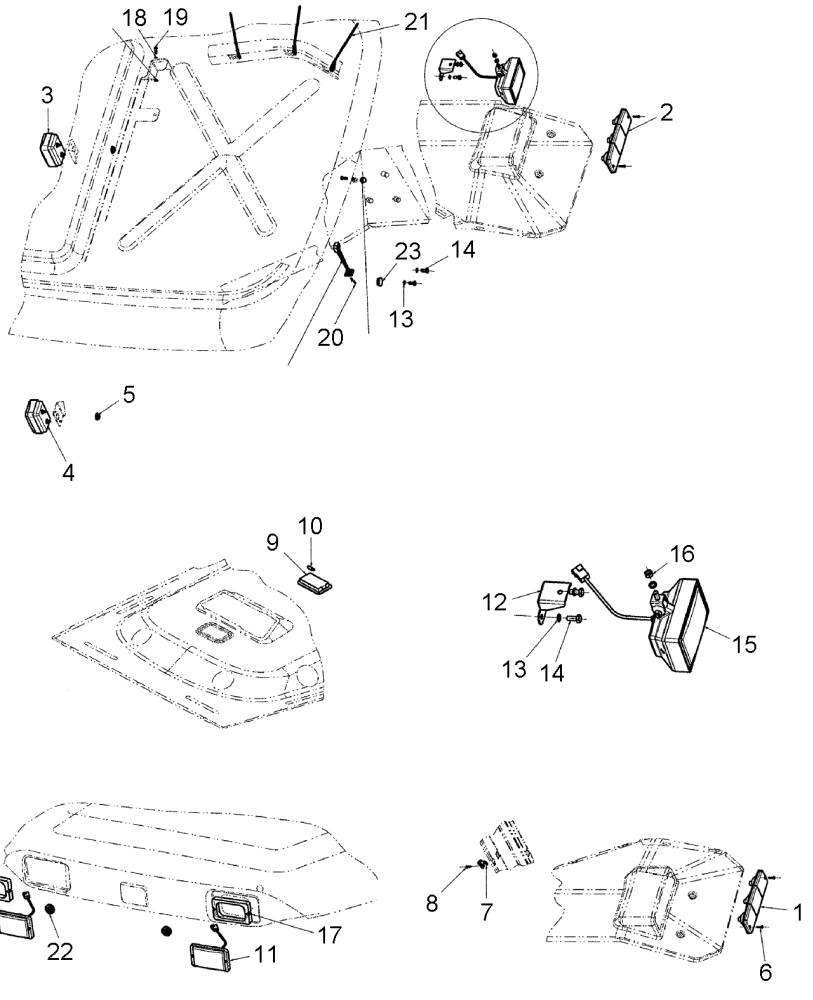

1	6211293M1	◀	**1**	CJ. LANTERNA	LANTERN	LINTERNA
2	6211294M1	▶	**1**	CJ. LANTERNA	LANTERN	LINTERNA
3	6211295M1		**1**	SINALEIRA	SIGNAL	AVISADOR
4	3714184M91		**1**	LANTERNA	LAMP	FARO
5	066129T1		**2**	TAMPÃO	PAD	ALMOHADILLA
6	6204120M1		**4**	PARAFUSO	BOLT	PERNO
7	6200061M1		**1**	SENSOR	SENDER	EMISOR
8	365920X1		**1**	PARAFUSO	BOLT	PERNO
9	6214892M1		**1**	LANTERNA	LAMP	FARO
10	6204121M1		**1**	LÂMPADA	BULB	LAMPARA
11	6214893M1		**2**	FAROL	LIGHT	ALUMBRADO
12	6214896M1		**1**	SUPORTE	CLEVIS	GANCHO SEGURI.
13	6211360M1		**5**	ARRUELA	WASHER	ARANDELA
14	339123X1		**4**	PARAFUSO	BOLT	PERNO
15	6214897M1		**1**	FAROL	LIGHT	ALUMBRADO
16	339169X1		**1**	PORCA	NUT	TUERCA
17	6220983M1		**2**	GUARNIÇÃO	FOAM	ESPUMA
18	376718X1		**2**	ARRUELA	WASHER	ARANDELA
19	339666X1		**2**	PARAFUSO	BOLT	PERNO
20	6220982M1		**2**	PARAFUSO	BOLT	PERNO
21	6204276M1		**24**	BRAÇADEIRA	CLAMP	ABRAZADERA
22	6214895M1		**2**	PASSA-FIO	GROMMET	PASACABLE
23	6223767M1		**1**	TAMPÃO	PAD	ALMOHADILLA

Fechamento
Stopping
Cerramento

110-40

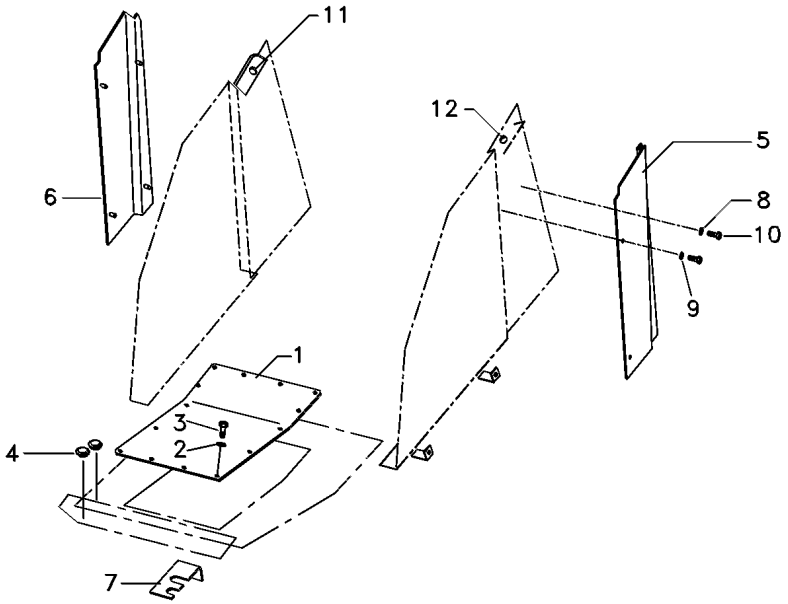

1	6206342M91		**1**	CJ. TAMPA	KIT, CAP	JUEGO DE TAPON
2	6211360M1		**16**	ARRUELA	WASHER	ARANDELA
3	339761X1		**16**	PARAFUSO	BOLT	PERNO
4	066360T1		**2**	TAMPÃO	PAD	ALMOHADILLA
5	066076P1	◀	**1**	FECHAMENTO	COVER	CUBIERTA
6	066077P1	▶	**1**	FECHAMENTO	COVER	CUBIERTA
7	053947P1		**1**	SUPORTE	BRACKET	SOPORTE
8	391038X1		**8**	ARRUELA	WASHER	ARANDELA
9	6211359M1		**4**	ARRUELA	WASHER	ARANDELA
10	339666X1		**8**	PARAFUSO	BOLT	PERNO
11	6214930M1		**3**	PASSA-FIO	GROMMET	PASACABLE
12	6211287M1		**1**	PASSA-FIO	GROMMET	PASACABLE

Janela E Vidro Traseiro Da Cabine
Rear Window And Glass Of The Cab
Ventana Y Vidrio Trasero De La Cabina

110-45

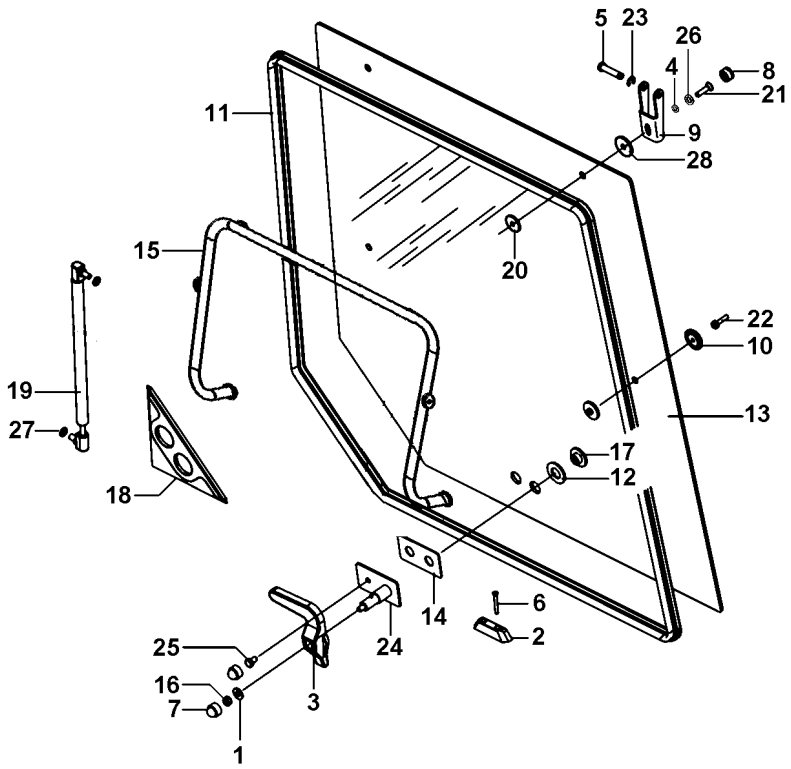

1	339056X1	8.5X20X2.5	**1** ARRUELA	WASHER	ARANDELA
2	6228688M1		**1** TRAVA	LOCK	RETENEDOR
3	6228685M1		**1** MANÍPULO	KNOB	POMO
4	81649500		**2** ARRUELA	WASHER	ARANDELA
5	3902137M1		**2** PINO	PIN	PASADOR
6	6228689M1		**2** PARAFUSO	BOLT	PERNO
7	3616277M1		**2** CAPA	CAP	TAPA
8	32604400		**2** TAMPA	COVER	CUBIERTA
9	3902136M2		**2** GANCHO	HOOK	GANCHO
10	3902145M1		**2** COXIM	MOUNTING	MONTANTE
11	066103T1		**1** VEDAÇÃO	SEALING	VEDACION
12	6228686M1		**2** ARRUELA	WASHER	ARANDELA
13	6223763M1		**1** VIDRO	GLASS	CRISTAL
14	3619906M1		**1** JUNTA	GASKET	EMPAQUETADURA.
15	066309S1		**1** SUPORTE	CLEVIS	GANCHO SEGURI.
16	394367X1	M8	**1** PORCA	NUT	TUERCA
17	6228687M1		**2** PORCA	NUT	TUERCA
18	3806376M1		**1** VEDANTE	SEAL	RETEN
19	3902140M1		**2** CILINDRO	CYLINDER	CILINDRO
20	3902365M1		**4** ARRUELA	WASHER	ARANDELA
21	HC9322		**2** PARAFUSO	SCREW	TORNILLO
22	3010775X1	M6X25	**2** PARAFUSO	BOLT	PERNO
23	1440988X1		**2** ANEL TRAVA	CIRCLIP	CIRCULITO
24	6228656M91		**1** CJ. SUPORTE	KIT, BRACKET	JUEGO SOPORTE
25	339228X1	M8X12	**1** PARAFUSO	BOLT	PERNO
26	32667000		**2** TRAVA	LOCK	RETENEDOR
27	391025X1		**4** ARRUELA	WASHER	ARANDELA
28	625540		**2** ARRUELA	WASHER	ARANDELA

Porta
Door
Puerta

110-50

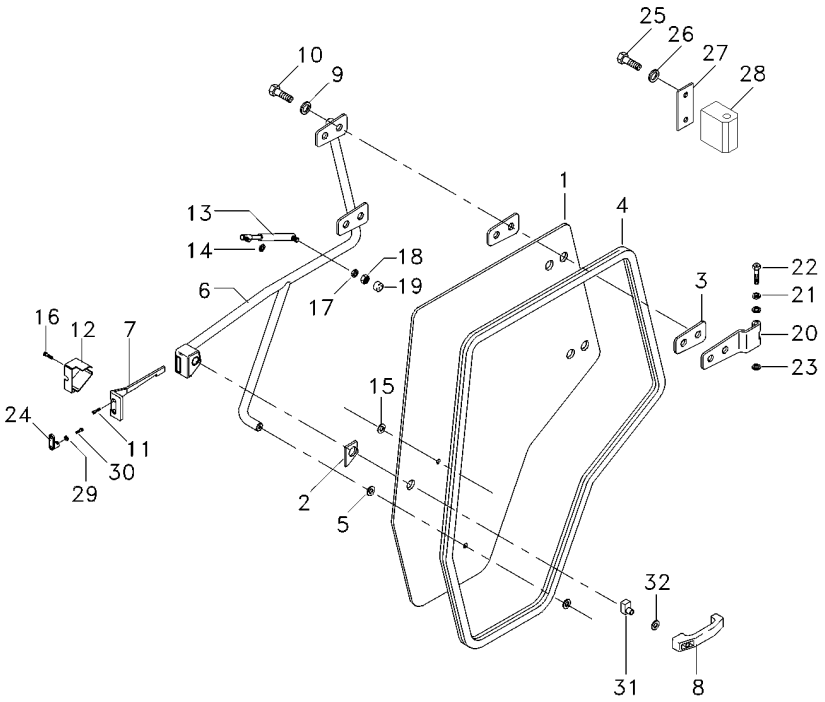

REV.04

6213468M91 **N130Z007** **C029803 E01 (1)** **08/08** **110-50**

1	066083T1	**1**	VIDRO	GLASS	CRISTAL
2	6200042M1	**1**	JUNTA	JOINT	JUNTA
3	066198T1	**4**	JUNTA	GASKET	EMPAQUETADURA.
4	6211284M1	**1**	GUARNIÇÃO	FOAM	ESPUMA
5	3902365M1	**1**	ARRUELA	WASHER	ARANDELA
6	6204325M91	**1**	MAÇANETA	HANDLE	MANETA
7	3804663M1	**1**	TRINCO	LATCH	CERROJO
8	3902356M91	**1**	MAÇANETA	HANDLE	MANETA
9	390734X1	**12**	ARRUELA	WASHER	ARANDELA
10	3009491X1	**4**	PARAFUSO	BOLT	PERNO
11	3009432X1	**4**	PARAFUSO	BOLT	PERNO
12	3804661M1	**1**	TAMPA	COVER	CUBIERTA
13	6217483M1	**1**	AMORTECEDOR	DAMPER	AMORTIGUADOR
14	391025X1	**1**	ARRUELA	WASHER	ARANDELA
15	3902145M1	**2**	COXIM	MOUNTING	MONTANTE
16	3009431X1	**1**	PARAFUSO	BOLT	PERNO
17	6211360M1	**1**	ARRUELA	WASHER	ARANDELA
18	339169X1	**1**	PORCA	NUT	TUERCA
19	3616277M1	**1**	CAPA	CAP	TAPA
20	6213470M91	**2**	DOBRADIÇA	HINGE	BISAGRA
21	6211315M1	**4**	ARRUELA	WASHER	ARANDELA
22	6214931M1	**2**	PINO	PIN	PASADOR
23	1440988X1	**2**	ANEL TRAVA	CIRCLIP	CIRCULITO
24	3902372M1	**1**	TRINCO	LATCH	CERROJO
25	339123X1	**4**	PARAFUSO	BOLT	PERNO
26	6203540M1	**4**	ARRUELA	WASHER	ARANDELA
27	6214907M1	**2**	CHAPA	PLATE	CHAPA
28	6213469M1	**8**	MANCAL	BEARING	COJINETE
29	6207323M1	**2**	ARRUELA	WASHER	ARANDELA
30	6211348M1	**2**	PARAFUSO	BOLT	PERNO
31	6228675M91	**1**	BIELETA	LINK	CONEXION
32	391056X1	**1**	PORCA	NUT	TUERCA

Cabine
Cab
Cabina

110-55

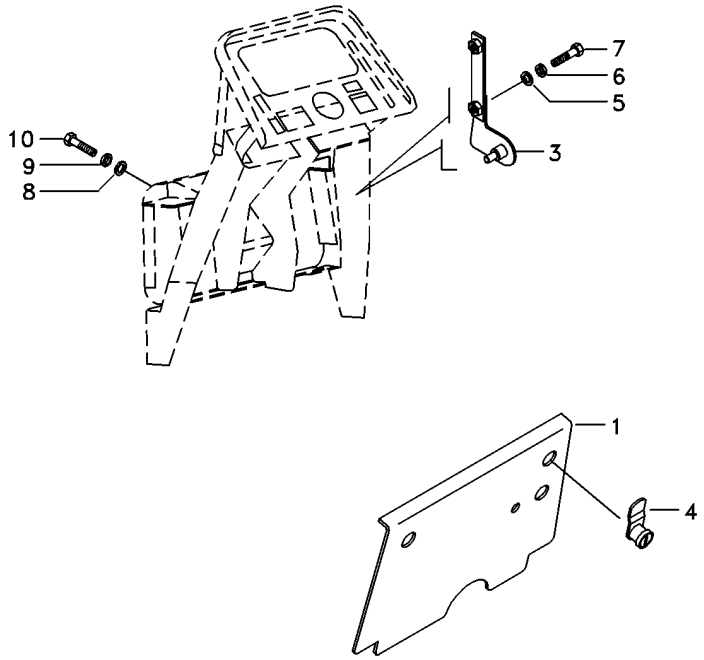

1	066318S1		**1**	TAMPA	COVER	CUBIERTA
3	066323S1	▶	**1**	SUPORTE	BRACKET	SOPORTE
3	066322S1	◀	**1**	SUPORTE	BRACKET	SOPORTE
4	6200081M1		**2**	TRAVA	LOCK	RETENEDOR
5	391038X1		**4**	ARRUELA	WASHER	ARANDELA
6	376718X1		**4**	ARRUELA	WASHER	ARANDELA
7	339666X1		**4**	PARAFUSO	BOLT	PERNO
8	390972X1		**8**	ARRUELA	WASHER	ARANDELA
9	6211360M1		**8**	ARRUELA	WASHER	ARANDELA
10	339123X1		**8**	PARAFUSO	BOLT	PERNO

Revestimento
Cladding
Revestimiento

110-60

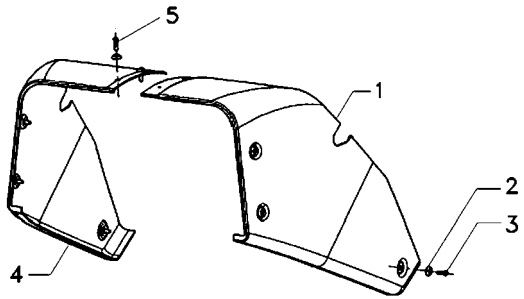

1	6214932M1	▶	**1**	REVESTIMENTO	MAT	ALFOMBRA
2	6200065M1		**8**	ARRUELA	WASHER	ARANDELA
3	6211348M1		**6**	PARAFUSO	BOLT	PERNO
4	6214933M1	◀	**1**	REVESTIMENTO	MAT	ALFOMBRA
5	6207322M1		**2**	PARAFUSO ALLEN	ALLEN BOLT	TORNILLO ALLEN

Cabine
Cab
Cabina

Revestimento
Cladding
Revestimiento

110-65

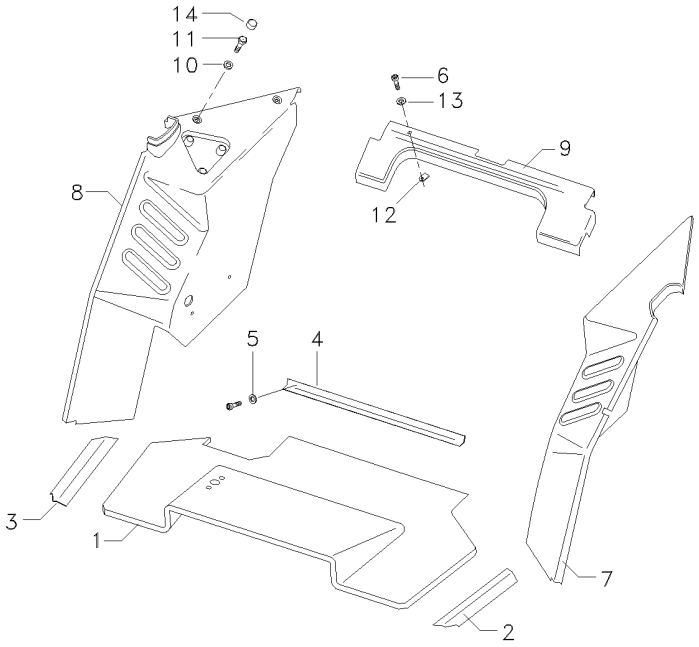

1	066172T1	**1** TAPETE	MATTING	ESTERA
2	066363T1	**1** SOLEIRA	FOOT REST	REPOSAPIES
3	066334T1	**1** SOLEIRA	FOOT REST	REPOSAPIES
4	066362T1	**1** CHAPA	PLATE	CHAPA
5	6207323M1	**9** ARRUELA	WASHER	ARANDELA
6	6211348M1	**29** PARAFUSO	BOLT	PERNO
7	6211299M1	**1** REVESTIMENTO	MAT	ALFOMBRA
8	6211304M1	**1** REVESTIMENTO	MAT	ALFOMBRA
9	066176T1	**1** REVESTIMENTO	LAGGING	REVESTIMIENTO
10	390734X1	**3** ARRUELA	WASHER	ARANDELA
11	3009491X1	**3** PARAFUSO	BOLT	PERNO
12	6200086M1	**20** PRESILHA	STAPLE	GRAPA
13	6200065M1	**20** ARRUELA	WASHER	ARANDELA
14	3619609M1	**3** CAPA	CAP	TAPA

Retrovisor Externo
External Rear-View Mirror
Retrovisor Externo

110-70

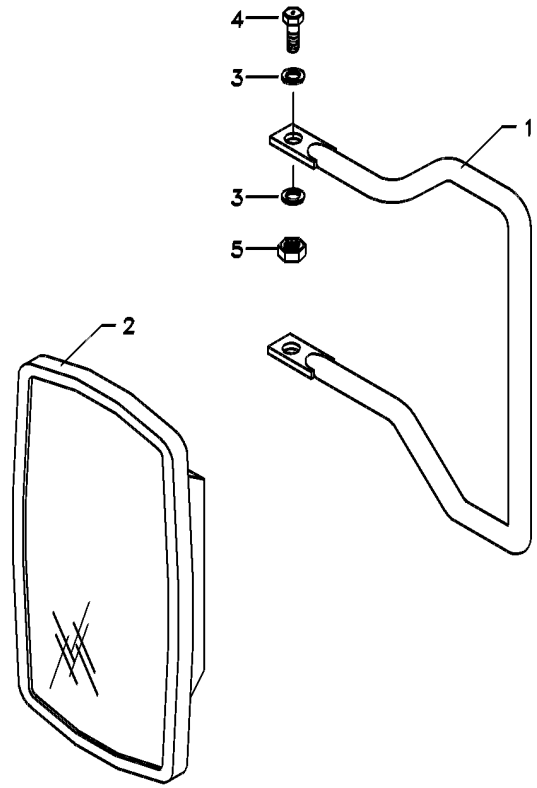

1	066204P1	**1**	SUPORTE ESPELHO	MIRROR ARM ASSY	CJT.BRAZO ESPEJO
2	6200052M1	**1**	ESPELHO	MIRROR	RETROVISOR
3	390972X1	**4**	ARRUELA	WASHER	ARANDELA
4	339123X1	**2**	PARAFUSO	BOLT	PERNO
5	391056X1	**2**	PORCA	NUT	TUERCA

REV.02

Cj. Mangueira
Hose
Manguera

110-75

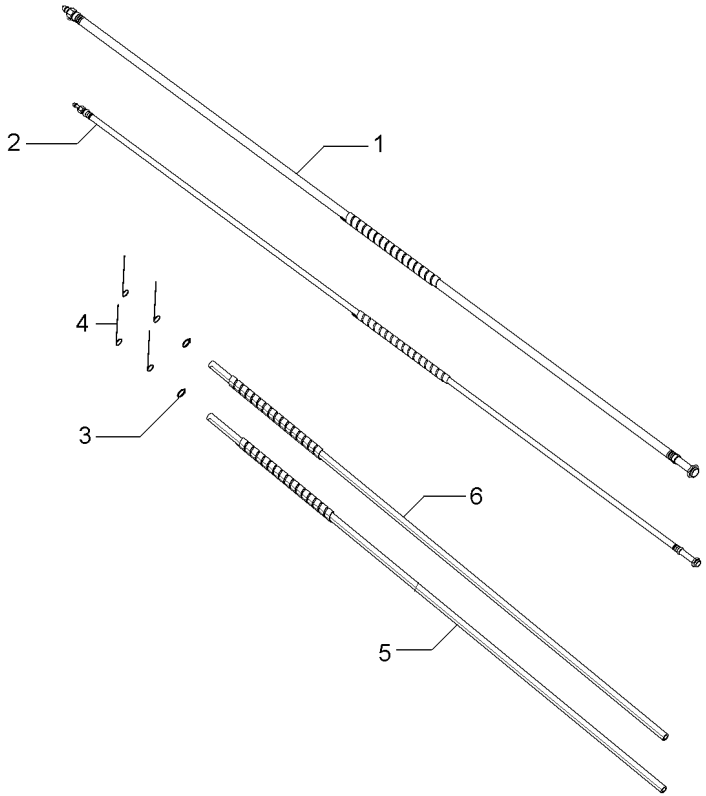

1	6229094M1	**1** MANGUEIRA	HOSE	FLEXIBLE
2	6229093M1	**1** MANGUEIRA	HOSE	FLEXIBLE
3	6211324M1	**2** BRAÇADEIRA	CLAMP	ABRAZADERA
4	6204276M1	**4** BRAÇADEIRA	CLAMP	ABRAZADERA
5	6229095M1	**1** MANGUEIRA	HOSE	FLEXIBLE
6	6229096M1	**1** MANGUEIRA	HOSE	FLEXIBLE

Cabine
Cab
Cabina

110-80

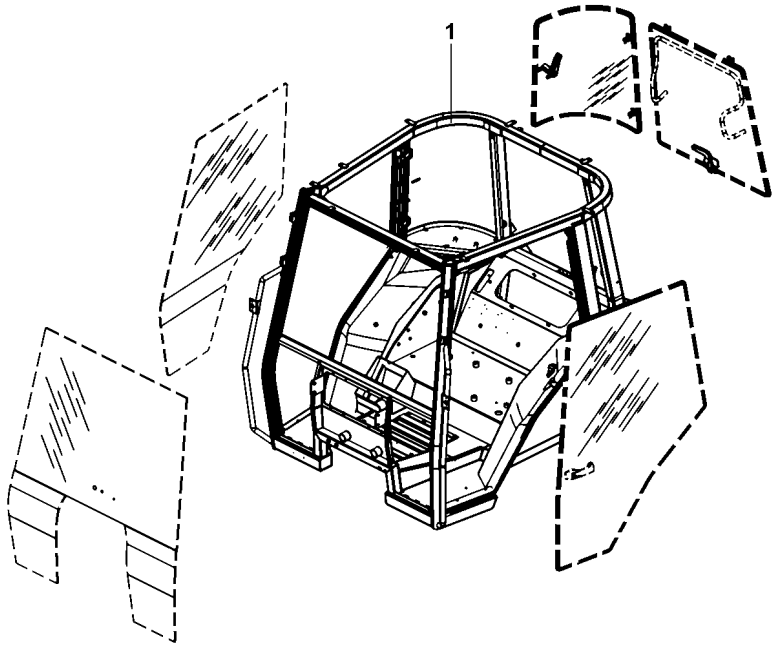

1	6227611M91	**1** CJ. ESTRUTURA	STRUCTURE	ESTRUCTURA

Limpador De Parabrisa
Windscreen Wiper
Varillaje De Limpiaparabrisas

110-85

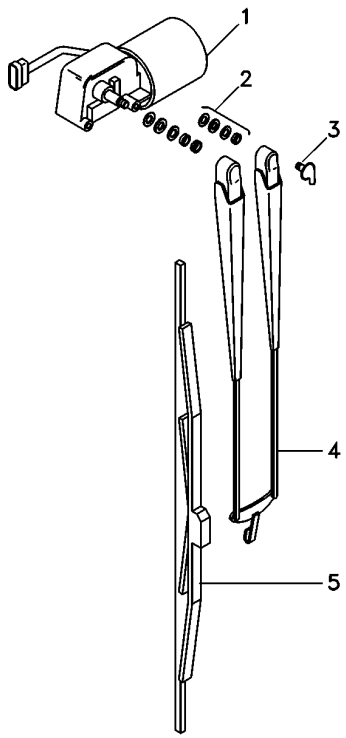

1	6227673M1	**1** MOTOR LIMP.PARAB	WIPER MOTOR	MOTOR L PARABRIS
2	6230081M1	**1** CJ. FIXAÇÃO	KIT, CATCH	JUEGO FIJADOR
3	6229680M1	**1** CONEXÃO	CONNECTION	CONEXION
4	6227674M1	**1** BRAÇO	ARM	BRAZO
5	6227675M1	**1** PALHETA	VANE	PALETA

Para-Lama
Fender
Guardabarros

110-90

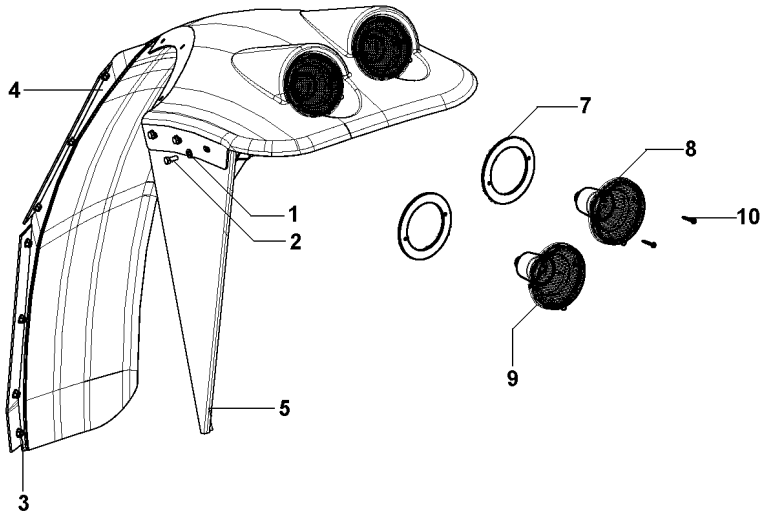

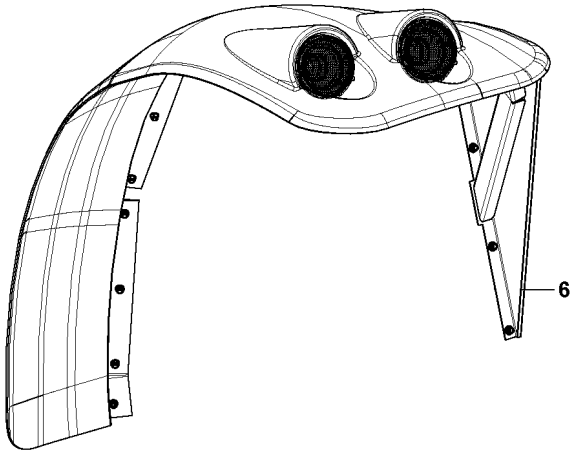

1	6203540M1	17X9	**38**	ARRUELA	WASHER	ARANDELA
2	339123X1	M8X1.25X20	**10**	PARAFUSO	BOLT	PERNO
3	391056X1	M8	**38**	PORCA	NUT	TUERCA
4	6228631M91	◀	**1**	KIT PÁRA-LAMA	FENDER, KIT	KIT GUARDABARRO
4	6228630M91	▶	**1**	KIT PÁRA-LAMA	FENDER, KIT	KIT GUARDABARRO
5	6228629M91	◀	**1**	CJ. SUPORTE	KIT, BRACKET	JUEGO SOPORTE
6	6228628M91	▶	**1**	CJ. SUPORTE	KIT, BRACKET	JUEGO SOPORTE
7	6234105M1	4	**4**	JUNTA	JOINT	JUNTA
8	6233239M91	4	**2**	SINALEIRA	SIGNAL	AVISADOR
9	6233240M91	4	**2**	SINALEIRA	SIGNAL	AVISADOR
10	HN6815	4	**8**	PARAFUSO	SCREW	TORNILLO

REV.01

Reservatório
Container
Deposito

110-95

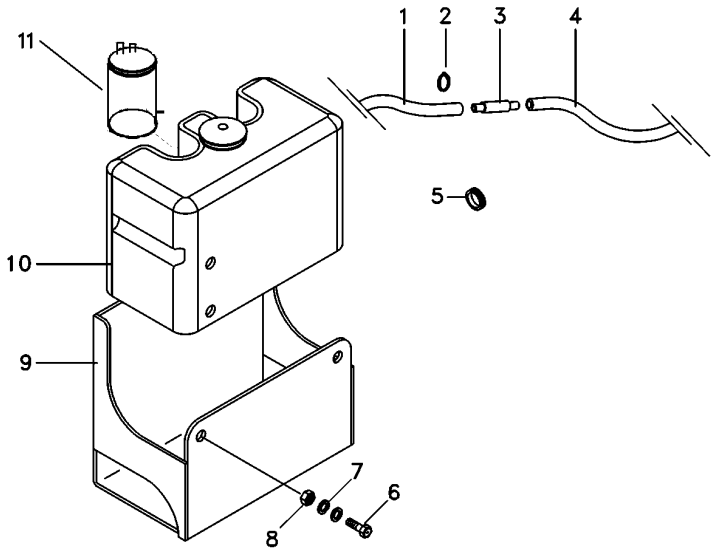

1	066419P1		**1**	MANGUEIRA	HOSE	FLEXIBLE
2	6200084M1		**10**	BRAÇADEIRA	CLAMP	ABRAZADERA
3	6204268M1		**1**	VÁLVULA	VALVE	VALVULA
4	066420P1		**1**	MANGUEIRA	HOSE	FLEXIBLE
5	6222658M1		**2**	TAMPÃO	PAD	ALMOHADILLA
6	339123X1		**2**	PARAFUSO	BOLT	PERNO
7	390972X1		**4**	ARRUELA	WASHER	ARANDELA
8	339169X1		**2**	PORCA	NUT	TUERCA
9	6227633M91		**1**	SUPORTE	CLEVIS	GANCHO SEGURI.
10	6228324M91		**1**	RESERVATÓRIO	CONTAINER	CONTENEDOR
11	6228326M1	10	**1**	BOMBA D'ÁGUA	WATER PUMP	BOMBA DE AGUA

Cabine
Cab
Cabina

110-100

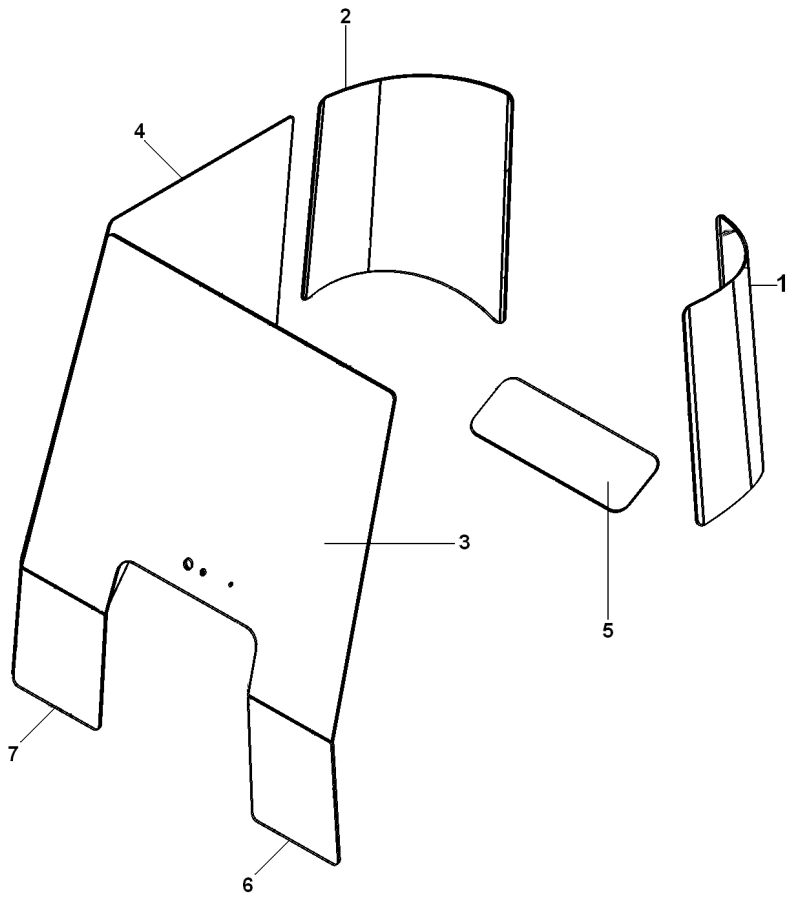

1	6227671M1	**1**	VIDRO	GLASS	CRISTAL
2	6227672M1	**1**	VIDRO	GLASS	CRISTAL
3	6214873M1	**1**	VIDRO	GLASS	CRISTAL
4	066033T1	**1**	VIDRO	GLASS	CRISTAL
5	066036T1	**1**	VIDRO	GLASS	CRISTAL
6	6214874M1	**1**	VIDRO	GLASS	CRISTAL
7	6214875M1	**1**	VIDRO	GLASS	CRISTAL

Teto Da Cabina
Cab Roof
Techo De La Cabina

110-105

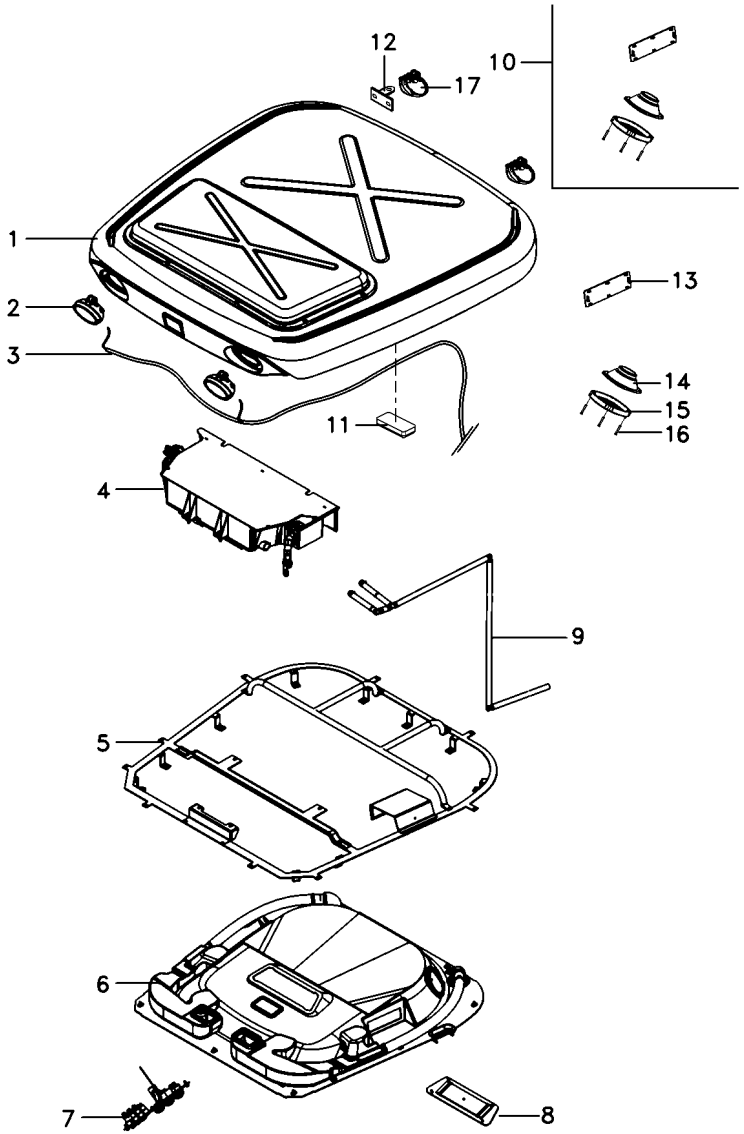

REV.01

1	6226660M91		110-130 No	**1**	CJ. TETO	ROOF ASY	CJTO. TECHO
2	3786664M91			**2**	FAROL DIANTEIRO	FRONT LIGHT	FRONT LIGHT
3	6225997M1			**1**	CHICOTE	HARNESS	MAZO CABLES
4	6212041M91		110-110 No	**1**	CONDICIONADOR AR	AIR CONDITIONER	ACONDIC.DE AIRE
5	6233695M91			**1**	CJ. ESTRUTURA	STRUCTURE	ESTRUCTURA
6	6234039M91		110-135 No	**1**	CJ. REVESTIMENTO	KIT, MAT	JUEGO ALFOMBRA
7	6212544M91		110-115 No	**1**	CJ. PAINEL	KIT, PANEL	JUEGO DE PANEL
8	6214694M91			**1**	DIFUSOR	BAFFLE	DIFUSOR
9	6214901M91		110-125 No	**1**	CJ. MANGUEIRA	HOSE ASSY	CON.DE MANGUERA
10	6223312M91			**1**	ALTO-FALANTE	SPEAKER	ALTOVOZ
11	6214892M1			**1**	LANTERNA	LAMP	FARO
11	6204121M1			**1**	LÂMPADA	BULB	LAMPARA
12	6228218M1			**2**	SUPORTE	BRACKET	SOPORTE
13	6203550M1	10		**1**	TAMPA	COVER	CUBIERTA
14	066074T1	10		**2**	ALTO-FALANTE	SPEAKER	ALTOVOZ
15	066075T1	10		**2**	PROTEÇÃO	GUARD	DEFENSA
16	6204120M1	10		**8**	PARAFUSO	BOLT	PERNO
17	3788699M93			**2**	FAROL	LIGHT	ALUMBRADO

Ar Condicionado
Air Conditioner
Aire Acondionado

110-110

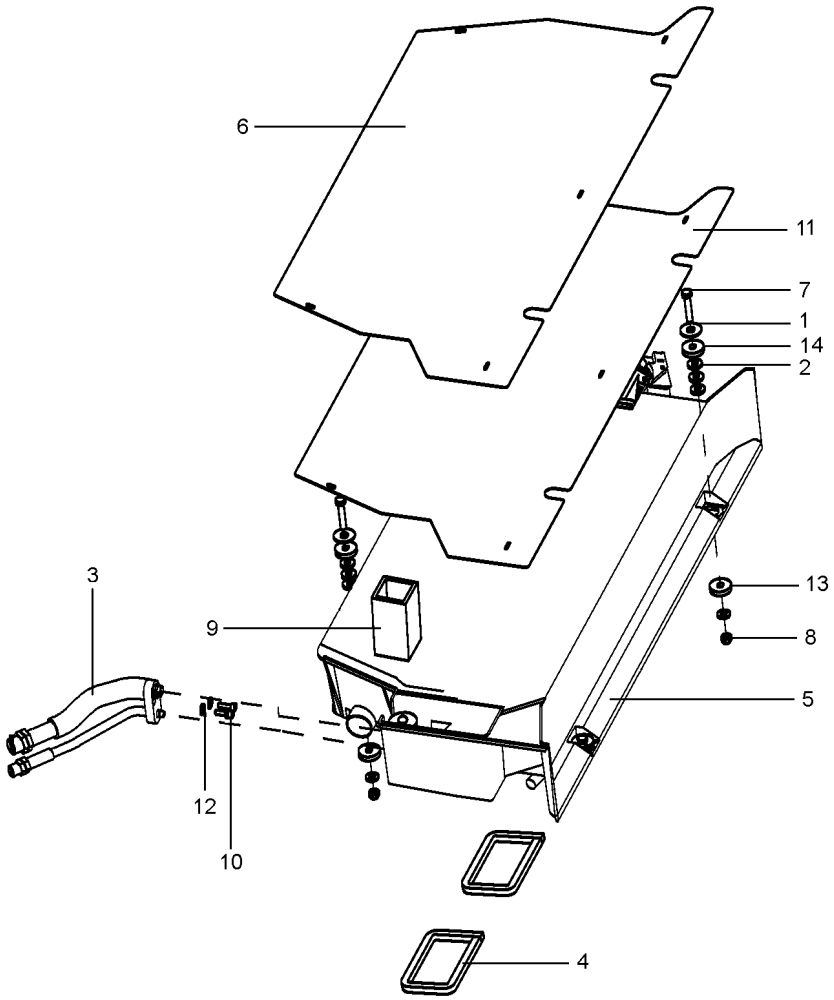

REV.05

6212041M91 EL61Z051 C029803 E01 (1) 08/08 110-110

1	390597X1		**4**	ARRUELA	WASHER	ARANDELA
2	339056X1		**12**	ARRUELA	WASHER	ARANDELA
3	6214952M1		**1**	ADAPTADOR	ADAPTOR	ADAPTADOR
4	6220963M1		**2**	GUARNIÇÃO	FOAM	ESPUMA
5	6216236M91	110-160 No	**1**	CONDICIONADOR AR	AIR CONDITIONER	ACONDIC.DE AIRE
6	6204250M1		**1**	TAMPA	COVER	CUBIERTA
7	339745X1		**2**	PARAFUSO	BOLT	PERNO
8	394367X1		**4**	PORCA	NUT	TUERCA
9	6203562M1		**1**	PERFIL	PROFILE	PERFIL
10	6211348M1		**2**	PARAFUSO	BOLT	PERNO
11	6211308M1		**1**	PROTEÇÃO	GUARD	DEFENSA
12	6207323M1		**2**	ARRUELA	WASHER	ARANDELA
13	6211357M1		**4**	ARRUELA	WASHER	ARANDELA
14	050637P1		**8**	ARRUELA	WASHER	ARANDELA

Painel De Controle
Control Panel
Tablero De Control

110-115

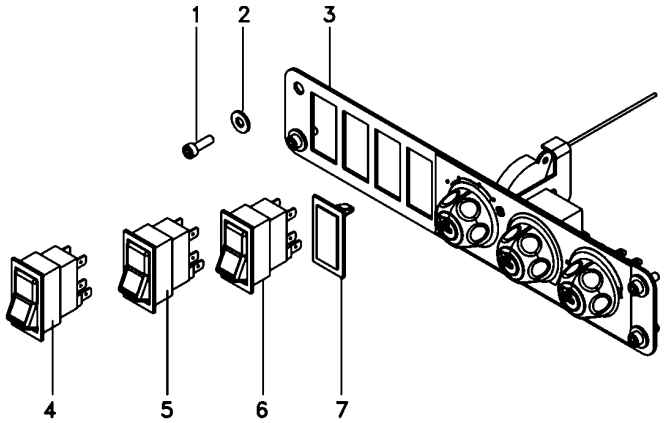

1	6207322M1	**4** PARAFUSO ALLEN	ALLEN BOLT	TORNILLO ALLEN
2	6207323M1	**4** ARRUELA	WASHER	ARANDELA
3	6212545M91	**1** CJ. PAINEL	KIT, PANEL	JUEGO DE PANEL
4	6220262M1	**1** BOTÃO	BUTTON	PULSADOR
5	6220260M1	**1** BOTÃO	BUTTON	PULSADOR
6	6220263M1	**1** BOTÃO	BUTTON	PULSADOR
7	042603T1	**1** TAMPA	COVER	CUBIERTA

Cj. Grade
Kit, Grille
Juego Rejilla

110-120

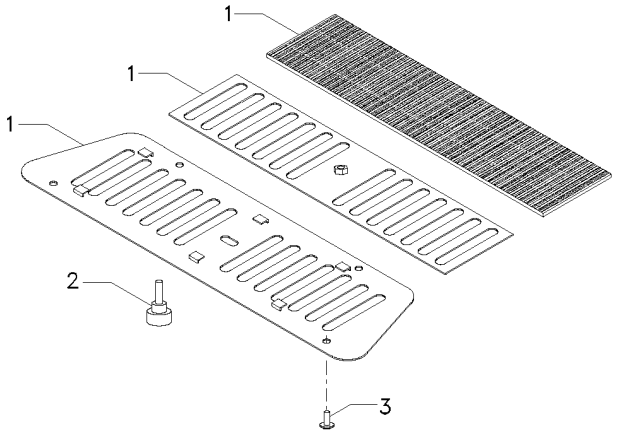

1	6216984M1	**1**	GRADE	GRILLE	REJILLA
2	6216980M1	**1**	MANÍPULO	KNOB	POMO
3	6214887M1	**4**	PARAFUSO	BOLT	PERNO

Dreno
Drain
Dreno

110-125

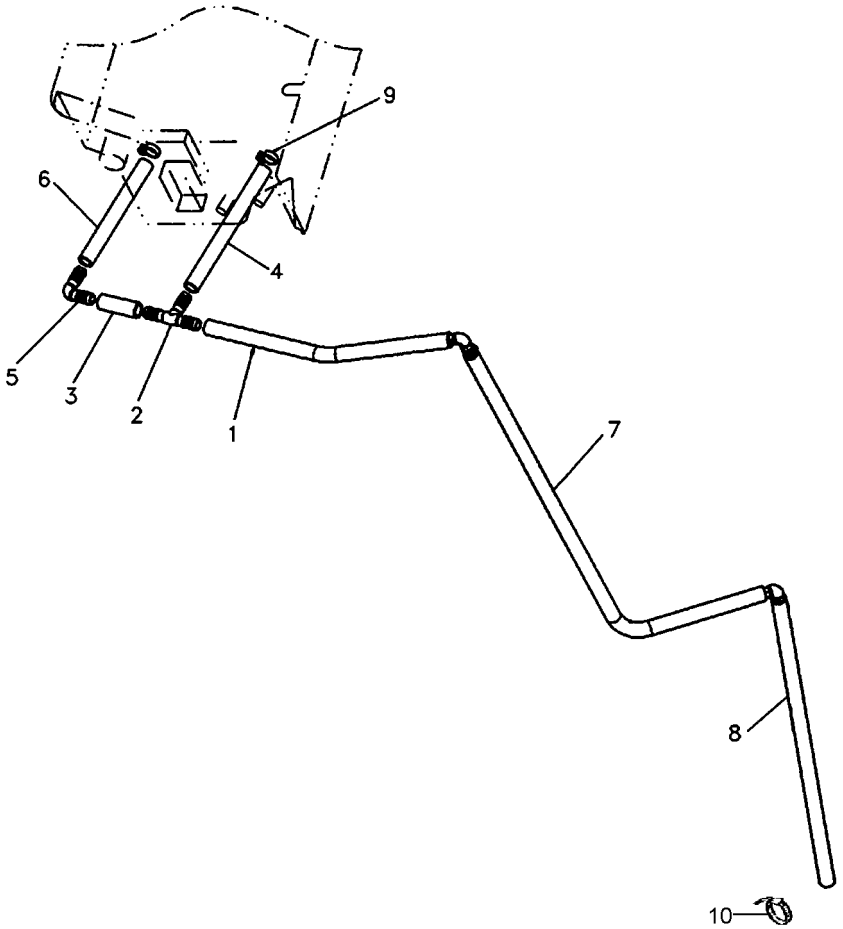

REV.03

6214901M91 **4900Z005** **C029803 E01 (1)** **08/08** **110-125**

1	6204358M1	**1**	MANGUEIRA	HOSE	FLEXIBLE
2	066402T1	**1**	CONEXÃO "T"	CONNECTION T	CONEXION T
3	6214902M1	**1**	MANGUEIRA	HOSE	FLEXIBLE
4	6214903M1	**1**	MANGUEIRA	HOSE	FLEXIBLE
5	6200093M1	**3**	CONEXÃO	CONNECTION	CONEXION
6	6214904M1	**1**	MANGUEIRA	HOSE	FLEXIBLE
7	6214905M1	**1**	MANGUEIRA	HOSE	FLEXIBLE
8	6214906M1	**1**	MANGUEIRA	HOSE	FLEXIBLE
9	6200083M1	**2**	BRAÇADEIRA	CLAMP	ABRAZADERA
10	6204276M1	**5**	BRAÇADEIRA	CLAMP	ABRAZADERA

Teto Da Cabina
Cab Roof
Techo De La Cabina

110-130

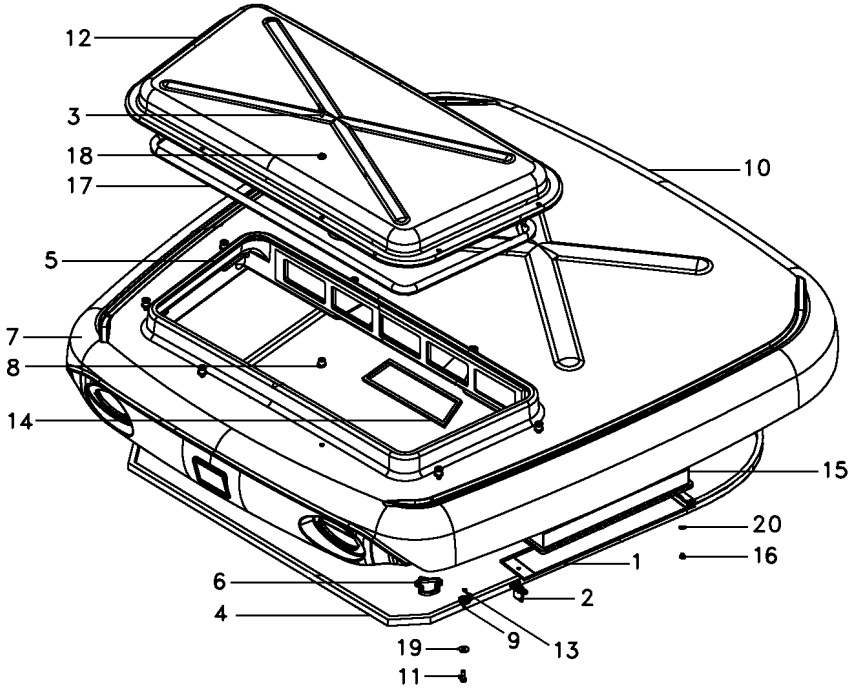

1	6214967M1		**1**	TAMPA	COVER	CUBIERTA
2	6214968M2		**1**	FECHADURA	LOCK	CERRADURA
3	6211347M1		**8**	PARAFUSO ALLEN	ALLEN BOLT	TORNILLO ALLEN
4	6214956M1		**1**	GUARNIÇÃO	FOAM	ESPUMA
5	6214964M1		**1**	GUARNIÇÃO	FOAM	ESPUMA
6	6214962M1	◀	**1**	GUARNIÇÃO	FOAM	ESPUMA
7	6214963M1	▶	**1**	GUARNIÇÃO	FOAM	ESPUMA
8	6214958M1		**8**	BUCHA	BUSH	CASQUILLO
9	6214957M1		**9**	ARRUELA	WASHER	ARANDELA
10	6226674M91		**1**	CJ. TETO	ROOF ASY	CJTO. TECHO
11	339761X1		**9**	PARAFUSO	BOLT	PERNO
12	6214959M1		**1**	TAMPA	COVER	CUBIERTA
13	6211360M1		**9**	ARRUELA	WASHER	ARANDELA
14	6214965M1		**1**	GUARNIÇÃO	FOAM	ESPUMA
15	6214966M1		**1**	ELEMENTO	ELEMENT	ELEMENTO
15	6218158M1	[A]	**1**	ELEMENTO	ELEMENT	ELEMENTO
16	340343X1		**1**	REBITE	RIVET	REMACHE
17	6214960M1		**1**	PERFIL	PROFILE	PERFIL
18	6214961M1		**8**	ARRUELA	WASHER	ARANDELA
19	6203540M1		**9**	ARRUELA	WASHER	ARANDELA
20	6220962M1		**1**	ARRUELA	WASHER	ARANDELA

[A] CARVÃO ATIVADO
CARBON FILTER
CARVÃO ATIVADO

REV.02

Revestimento
Cladding
Revestimiento

110-135

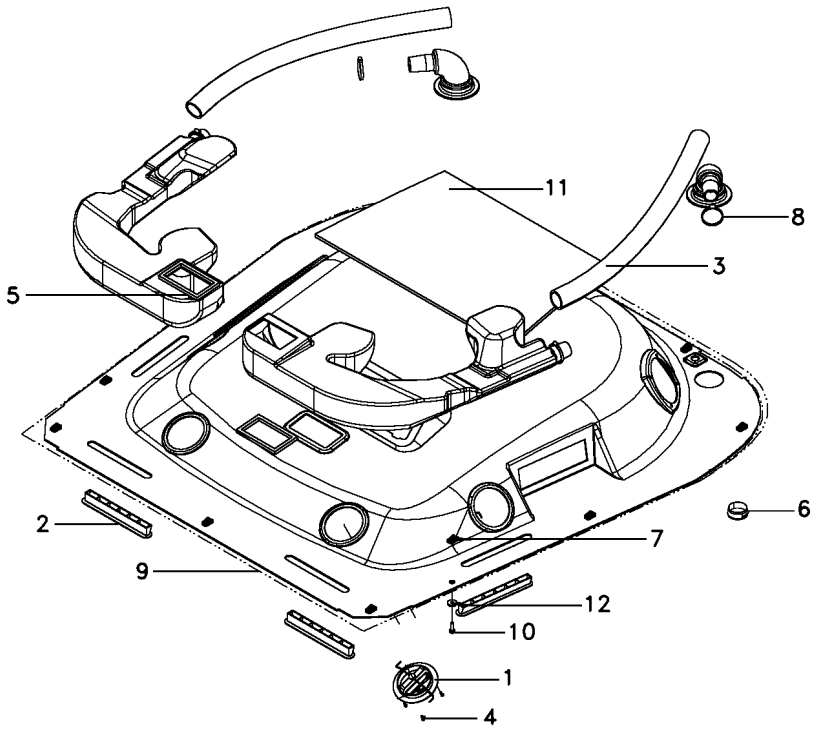

1	6233247M1		**4**	DIFUSOR	DIFFUSER	DIFUSOR
2	6214890M1		**4**	DIFUSOR	BAFFLE	DIFUSOR
3	6212039M1		**2**	MANGUEIRA	HOSE	FLEXIBLE
4	6220982M1		**12**	PARAFUSO	BOLT	PERNO
5	6214926M1		**2**	GUARNIÇÃO	FOAM	ESPUMA
6	6214908M1		**2**	DIFUSOR	BAFFLE	DIFUSOR
7	6200086M1		**12**	PRESILHA	STAPLE	GRAPA
8	6214891M1		**4**	BRAÇADEIRA	CLAMP	ABRAZADERA
9	6234040M91	110-155 No	**1**	CJ. REVESTIMENTO	KIT, MAT	JUEGO ALFOMBRA
10	6211348M1		**12**	PARAFUSO	BOLT	PERNO
11	6204118M1		**1**	PROTEÇÃO	GUARD	DEFENSA
12	6200065M1		**12**	ARRUELA	WASHER	ARANDELA

Conjunto Para-Sol
Sun-Shield Assy
Conjunto Dosel

110-140

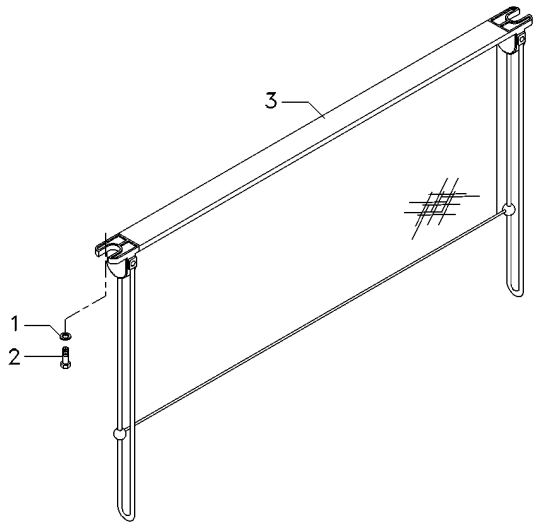

1	353769X1	**2**	ARRUELA	WASHER	ARANDELA
2	6211347M1	**2**	PARAFUSO ALLEN	ALLEN BOLT	TORNILLO ALLEN
3	6214876M1	**1**	VENEZIANA	SHUTTER	OBTURADOR

REV.03

6214693M91 **ER21Z003** **C029803 E01 (1)** **08/08** **110-140**

Acabamento Interno Da Cabina
Internal Finish Of The Cabin
Acabado Interior De La Cabaña

Revestimento Piso
Floor Cladding
Revestimiento De Piso

110-145

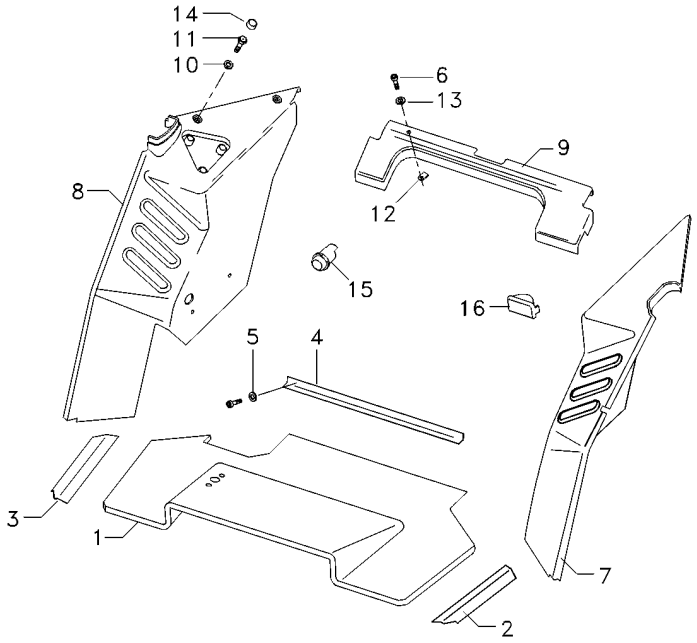

1	066172T1	**1** TAPETE	MATTING	ESTERA
2	066363T1	**1** SOLEIRA	FOOT REST	REPOSAPIES
3	066334T1	**1** SOLEIRA	FOOT REST	REPOSAPIES
4	066362T1	**1** CHAPA	PLATE	CHAPA
5	6207323M1	**9** ARRUELA	WASHER	ARANDELA
6	6211348M1	**29** PARAFUSO	BOLT	PERNO
7	066173T1	**1** REVESTIMENTO	LAGGING	REVESTIMIENTO
8	6200066M1	**1** REVESTIMENTO	LAGGING	REVESTIMIENTO
9	066176T1	**1** REVESTIMENTO	LAGGING	REVESTIMIENTO
10	390734X1	**3** ARRUELA	WASHER	ARANDELA
11	3009491X1	**3** PARAFUSO	BOLT	PERNO
12	6200086M1	**20** PRESILHA	STAPLE	GRAPA
13	6200065M1	**20** ARRUELA	WASHER	ARANDELA
14	3619609M1	**3** CAPA	CAP	TAPA
15	6200085M1	**1** ACENDEDOR	LIGHTER	ENCENDEDOR
16	6211323M1	**1** CINZEIRO	ASHTRAY	CENICERO

Teto Da Cabina
Cab Roof
Techo De La Cabina

110-150

Luxo
High Lux
Luxo

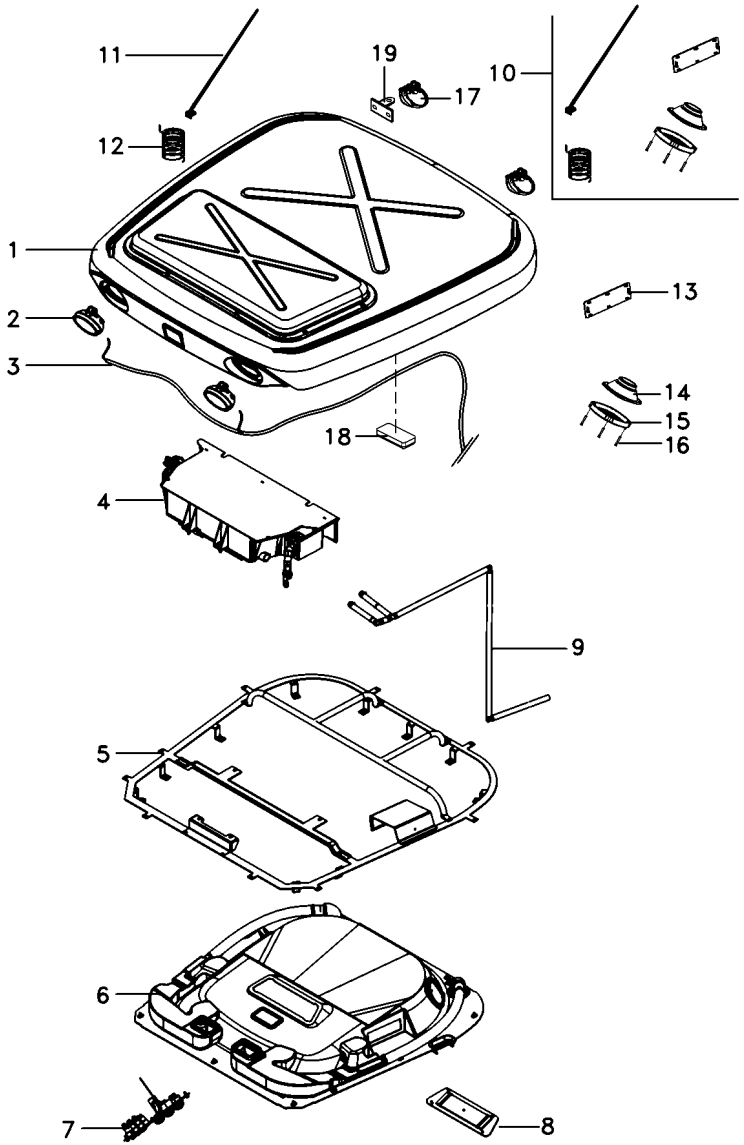

REV.01

6234042M91 ER31Z020 C029803 E01 (1) 08/08 110-150

1	6226660M91	110-130 No	**1**	CJ. TETO	ROOF ASY	CJTO. TECHO
2	3786664M91		**2**	FAROL DIANTEIRO	FRONT LIGHT	FRONT LIGHT
3	6225997M1		**1**	CHICOTE	HARNESS	MAZO CABLES
4	6212041M91	110-110 No	**1**	CONDICIONADOR AR	AIR CONDITIONER	ACONDIC.DE AIRE
5	6233695M91		**1**	CJ. ESTRUTURA	STRUCTURE	ESTRUCTURA
6	6234039M91	110-135 No	**1**	CJ. REVESTIMENTO	KIT, MAT	JUEGO ALFOMBRA
7	6212544M91	110-115 No	**1**	CJ. PAINEL	KIT, PANEL	JUEGO DE PANEL
8	6214694M91		**1**	DIFUSOR	BAFFLE	DIFUSOR
9	6214901M91	110-125 No	**1**	CJ. MANGUEIRA	HOSE ASSY	CON.DE MANGUERA
10	6226666M91		**1**	KIT EQUIP. SOM	SOUND EQUIP. KIT	KIT EQUIPO SOM
11	6204266M1	10	**1**	ANTENA	ANTENNA	ANTENA
12	6211296M1	10	**1**	EXTENSÃO	EXTENSION	EXTENSION
13	6203550M1	10	**1**	TAMPA	COVER	CUBIERTA
14	066074T1	10	**2**	ALTO-FALANTE	SPEAKER	ALTOVOZ
15	066075T1	10	**2**	PROTEÇÃO	GUARD	DEFENSA
16	6204120M1	10	**8**	PARAFUSO	BOLT	PERNO
17	3788699M93		**2**	FAROL	LIGHT	ALUMBRADO
18	6214892M1		**1**	LANTERNA	LAMP	FARO
18	6204121M1		**1**	LÂMPADA	BULB	LAMPARA
19	6228218M1		**2**	SUPORTE	BRACKET	SOPORTE

Revestimento
Cladding
Revestimiento

110-155

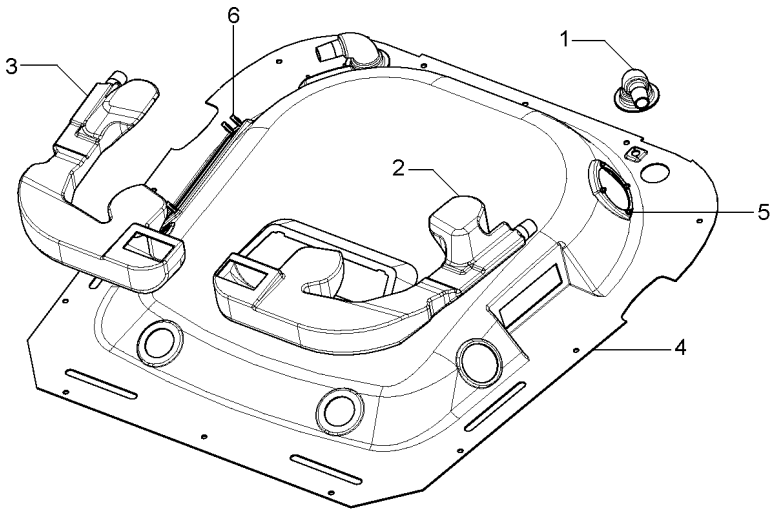

1	6227165M1		**2**	TUBO	PIPE	CANO
2	6227164M1	◀	**1**	TUBO	PIPE	CANO
3	6227163M1	▶	**1**	TUBO	PIPE	CANO
4	6234041M1		**1**	REVESTIMENTO CAB	CLADDING	CHAQUETA
5	3713803M1		**8**	PORCA	NUT	TUERCA
6	6232752M1		**4**	REBITE	RIVET	REMACHE

Cabine
Cab
Cabina

Ar Condicionado
Air Conditioner
Aire Acondionado

110-160

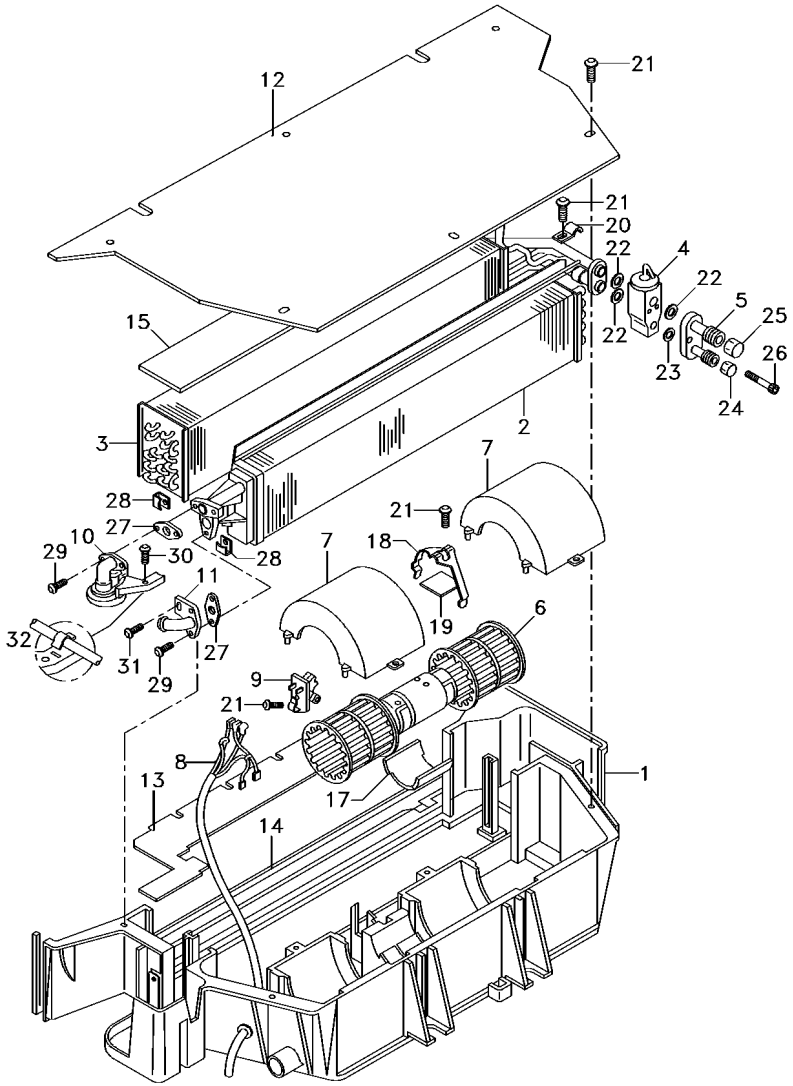

REV.01

6216236M91 **EL44Z005** **C029803 E01 (1)** **08/08** **110-160**

1	6211272M1	**1**	CAIXA	BOX	CAJA
2	3310827M92	**1**	RADIADOR	RADIATOR	RADIADOR
3	3902331M92	**1**	EVAPORADOR	EVAPORATOR	EVAPORADOR
4	3902334M91	**1**	REGULADOR	REGULATOR	REGULADOR
5	6211277M1	**1**	CONEXÃO	CONNECTION	CONEXION
6	3310831M91	**1**	MOTOR	ENGINE	MOTOR
7	3310833M1	**2**	TAMPA	COVER	CUBIERTA
8	6216235M1	**1**	CHICOTE	HARNESS	MAZO CABLES
9	3304510M92	**1**	RESISTOR	RESISTOR	RESISTENCIA
10	6211276M1	**1**	VÁLVULA	VALVE	VALVULA
11	3310946M1	**1**	CONEXÃO	CONNECTION	CONEXION
12	6204250M1	**1**	TAMPA	COVER	CUBIERTA
13	3902329M2	**1**	FECHAMENTO	COVER	CUBIERTA
14	3902322M1	**1**	GUARNIÇÃO	FOAM	ESPUMA
15	3902332M1	**1**	GUARNIÇÃO	FOAM	ESPUMA
16	3310849M1	**1**	GUARNIÇÃO	FOAM	ESPUMA
17	6211260M1	**1**	CALÇO	SHIM	CALCE
18	3902320M1	**1**	PRESILHA	STAPLE	GRAPA
19	6211274M1	**1**	SUPORTE	CLEVIS	GANCHO SEGURI.
20	6211271M1	**1**	PRESILHA	STAPLE	GRAPA
21	6211343M1	**11**	PARAFUSO	BOLT	PERNO
22	6211346M1	**3**	ANEL "O"	O RING	JUNTA TORICA
23	3902550M1	**1**	ANEL "O"	O RING	JUNTA TORICA
24	6211265M1	**1**	CONEXÃO	CONNECTION	CONEXION
25	6211266M1	**1**	CONEXÃO	CONNECTION	CONEXION
26	880009310258	**2**	PARAFUSO	BOLT	PERNO
27	3902327M1	**2**	JUNTA	GASKET	EMPAQUETADURA.
28	6211268M1	**4**	SUPORTE	CLEVIS	GANCHO SEGURI.
29	3001254X1	**4**	PARAFUSO	BOLT	PERNO
30	6211300M1	**1**	PARAFUSO	BOLT	PERNO
31	6211326M1	**1**	PARAFUSO	BOLT	PERNO
32	6211344M1	**1**	PINO	PIN	PASADOR

Rodas Dianteiras	**14.9 X 26 R1 6I**
Front Wheels	**14.9 X 26 R1 6I**
Ruedas Delanteras	**14.9 X 26 R1 6I**

130-10

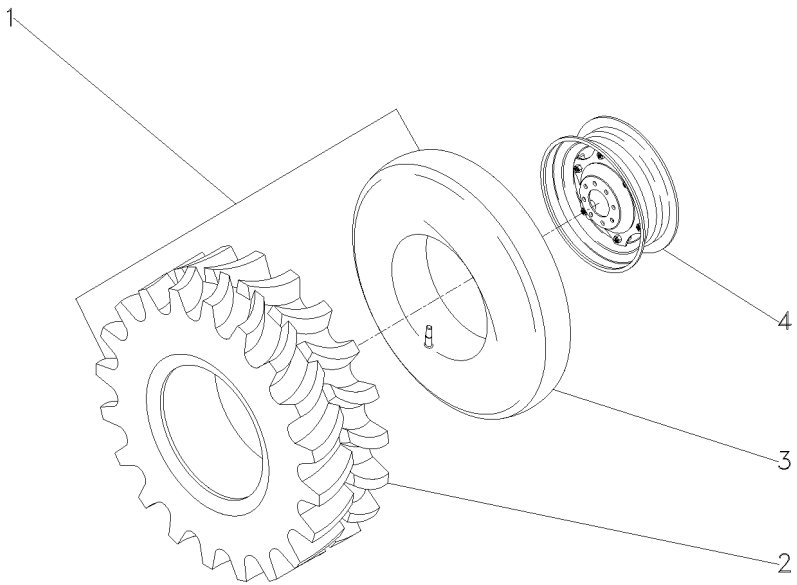

1	035822N1		**1**	CJ.PNEU E CÂMARA	TYRE AND TUBE	NEUM.Y.CAMARA
2	035823P1	1	**1**	PNEU	TYRE	NEUMATICO
3	3410379M1	1	**1**	CÂMARA	CHAMBER	CAMARA

Rodas Dianteiras	**12 X 26**
Front Wheels	**12 X 26**
Ruedas Delanteras	**12 X 26**

130-15

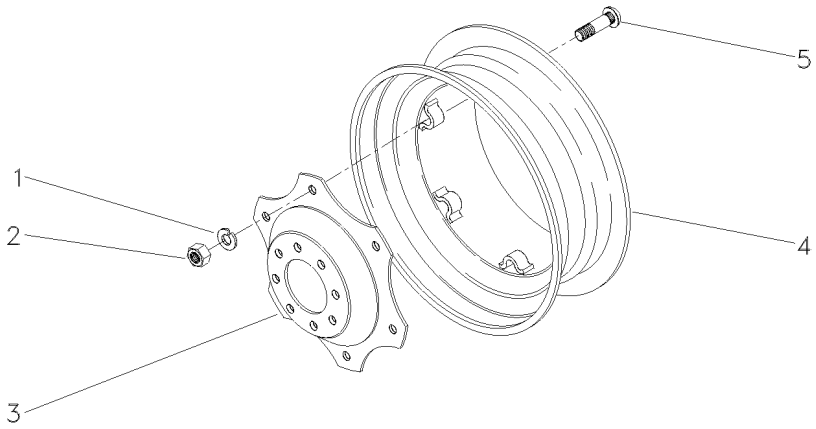

1	027646P1			
2	353427X1			
3	3411046M1			
4	3410274M91			
5	3149812M1			
6	ARRUELA	WASHER	ARANDELA
6	PORCA	NUT	TUERCA
1	DISCO	DISC	DISCO
1	ARO	RIM	LLANTA
6	PARAFUSO	BOLT	PERNO

Rodas Dianteiras	**9.00-16f2 (10l)**	**130-20**	**Cubo Grande**
Front Wheels	**9.00-16f2 (10l)**		**Cube Big**
Ruedas Delanteras	**9.00-16f2 (10l)**		**Cubo Grande**

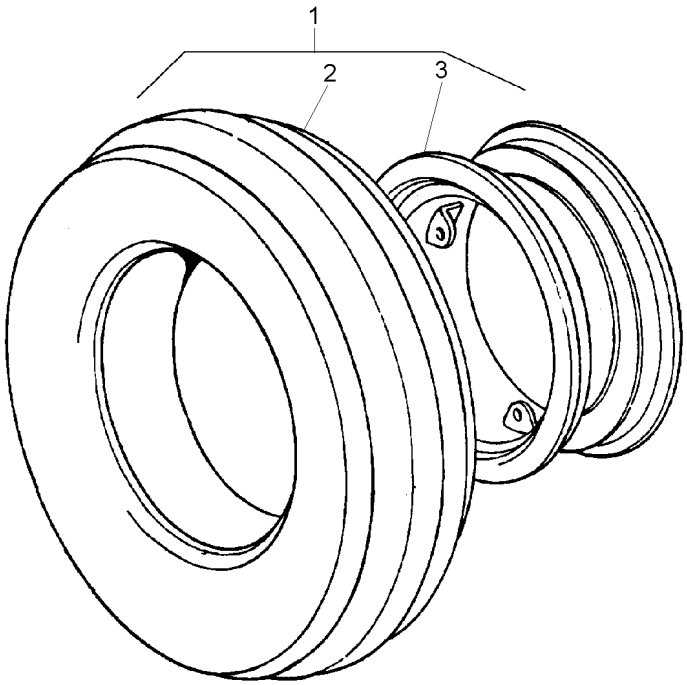

1		3149769M91	**1**	CJ. RODAGEM	WHEELS	RODAJE
2	3146503M91	1 130-30 No	**1**	CJ.PNEU E CÂMARA	TYRE AND TUBE	NEUM.Y.CAMARA
3	2802446M91	1	**1**	ARO	RIM	LLANTA

Rodas Dianteiras	**9.00-16f2 (6l)**
Front Wheels	**9.00-16f2 (6l)**
Ruedas Delanteras	**9.00-16f2 (6l)**

130-25

2 Rodas Motrizes - Cubo Médio
Medium Hub - 2 Wheels Drive
Cubo Medio - 2 Ruedas Motriz

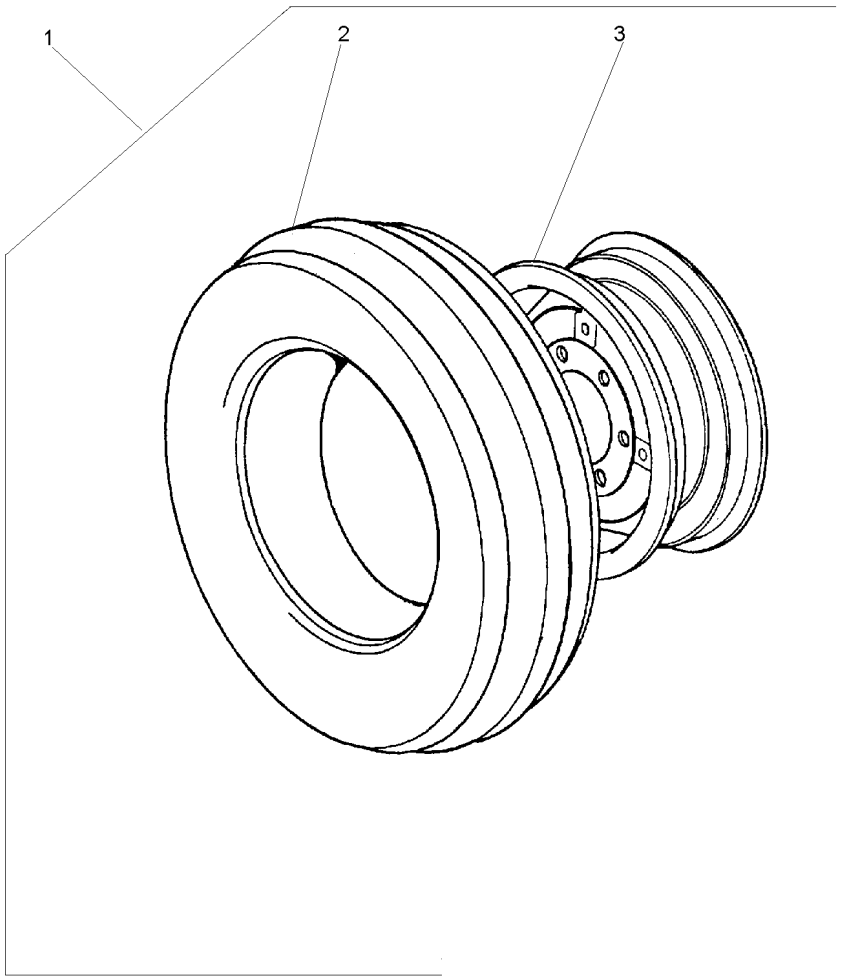

1		3149799M91	**2**	CJ. RODAGEM	WHEELS	RODAJE
2	3146503M91	1 130-30 No	**1**	CJ.PNEU E CÂMARA	TYRE AND TUBE	NEUM.Y.CAMARA
3	489331M91	1 650X16	**1**	ARO	RIM	LLANTA

Pneu & Câmara	**9.00-16f2 (6l)**	**130-30**	**2 Rodas Motrizes**
Tyre & Chamber	**9.00-16f2 (6l)**		**2 Wheels Drive**
Neum & Camara	**9.00-16f2 (6l)**		**2 Ruedas Motriz**

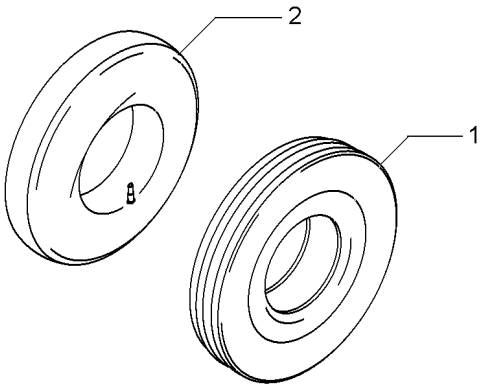

1	3146504M1	9.00X16 10L	**1** PNEU	TYRE	NEUMATICO
2	880481M1	9.00 X 16	**1** CÂMARA	CHAMBER	CAMARA

Rodas Dianteiras	**10.00 X 16 8l**
Front Wheels	**10.00 X 16 8l**
Ruedas Delanteras	**10.00 X 16 8l**

130-35

Cubo Médio
Cube Medium
Cubo Medio

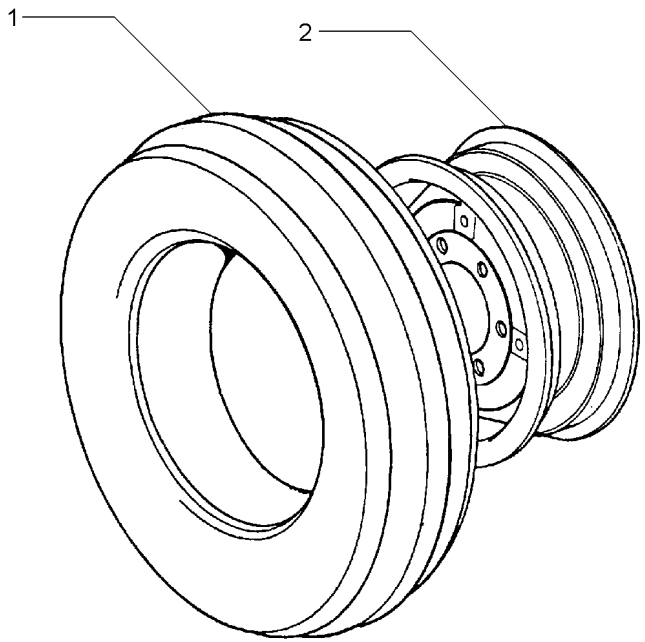

1	843866M91	130-40 No	**2** CJ.PNEU E CÂMARA	TYRE AND TUBE	NEUM.Y.CAMARA
2	055797S1		**2** ARO	RIM	LLANTA

Pneu & Câmara
Tyre & Chamber
Neum & Camara

130-40

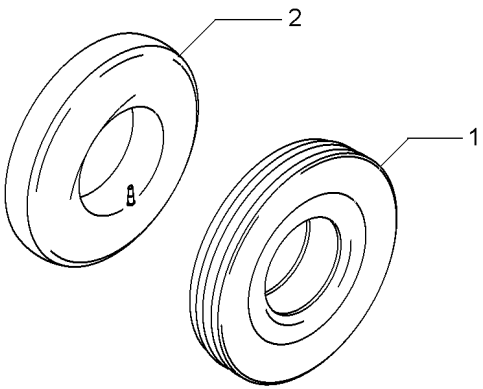

1	843865M1	10.00X16 8L	**1** PNEU	TYRE	NEUMATICO
2	834779M1	10.00X16	**1** CÂMARA	CHAMBER	CAMARA

Rodas Dianteiras	**14.9-24r2 (6l)**
Front Wheels	**14.9-24r2 (6l)**
Ruedas Delanteras	**14.9-24r2 (6l)**

130-45

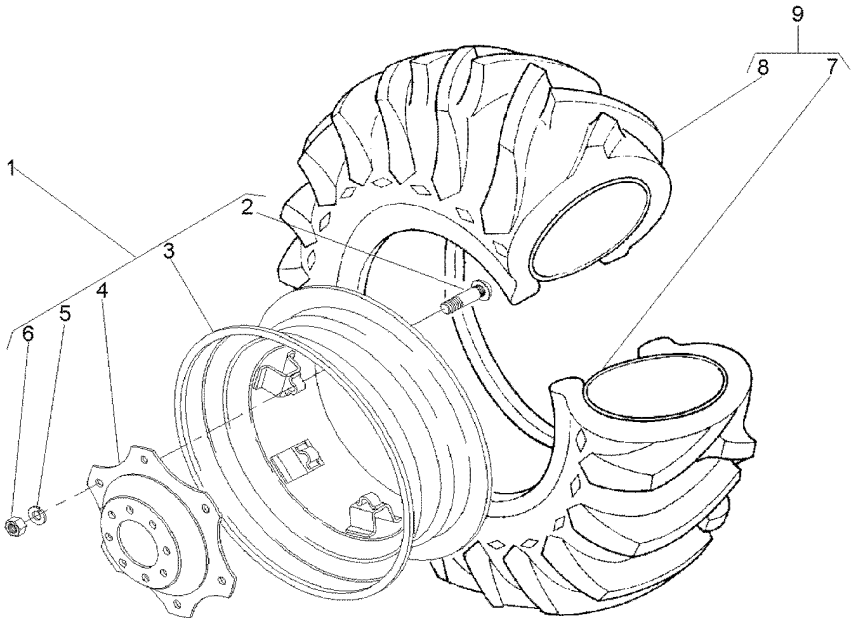

1	3411241M91		**1**	RODA	WHEEL	RUEDA
2	3408246M1	1	**6**	PARAFUSO	BOLT	PERNO
3	487150M92	1	**1**	ARO	RIM	LLANTA
4	3411240M1	1	**1**	DISCO	DISC	DISCO
5	027646P1	1	**6**	ARRUELA	WASHER	ARANDELA
6	353427X1	1	**6**	PORCA	NUT	TUERCA
7	182578M1	9 13X24	**1**	CÂMARA	CHAMBER	CAMARA
8	487173M1	9 14.9/13X24	**1**	PNEU	TYRE	NEUMATICO
9	487174M91		**1**	CJ.PNEU E CÂMARA	TYRE AND TUBE	NEUM.Y.CAMARA

Rodas Dianteiras	**14.9-24r1 (6l)**	**130-50**	**4 Rodas Motrizes**
Front Wheels	**14.9-24r1 (6l)**		**4 Wheels Drive**
Ruedas Delanteras	**14.9-24r1 (6l)**		**4 Ruedas Motriz**

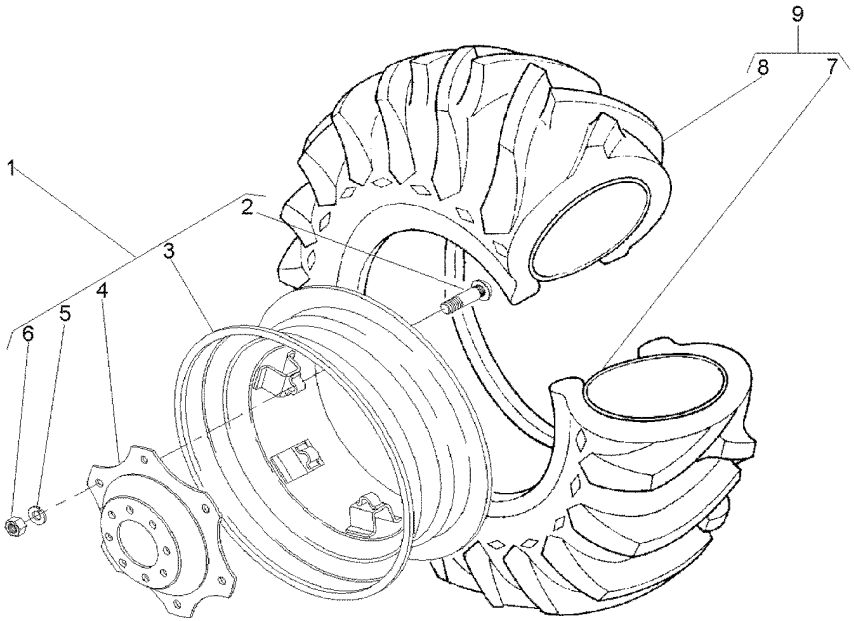

1	3411241M91		**1**	RODA	WHEEL	RUEDA
2	3408246M1	1	**6**	PARAFUSO	BOLT	PERNO
3	487150M92	1	**1**	ARO	RIM	LLANTA
4	3411240M1	1	**1**	DISCO	DISC	DISCO
5	027646P1	1	**8**	ARRUELA	WASHER	ARANDELA
6	353427X1	1	**6**	PORCA	NUT	TUERCA
7	182578M1	9 13X24	**1**	CÂMARA	CHAMBER	CAMARA
8	831521M1	9 14.9/13X24	**1**	PNEU	TYRE	NEUMATICO
9	831522M91		**1**	CJ.PNEU E CÂMARA	TYRE AND TUBE	NEUM.Y.CAMARA

Rodas Dianteiras	**14.9-28r2 (6l)**
Front Wheels	**14.9-28r2 (6l)**
Ruedas Delanteras	**14.9-28r2 (6l)**

130-55

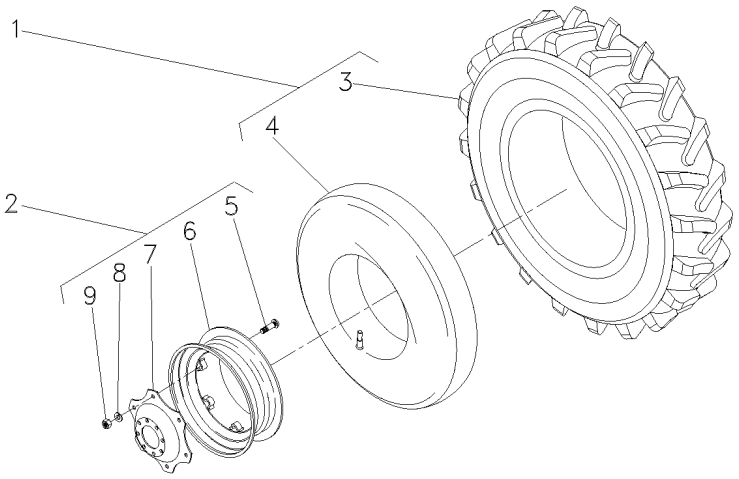

1	487540M91			**2**	CJ.PNEU E CÂMARA	TYRE AND TUBE	NEUM.Y.CAMARA
2	6235495M91	➡ 532048C000705		**2**	CJ. RODA	KIT, WHEEL	JUEGO DE RUEDA
3	487539M1	1		**2**	PNEU	TYRE	NEUMATICO
4	828539M1	1		**2**	CÂMARA	CHAMBER	CAMARA
5	3408246M1	2		**8**	PARAFUSO	BOLT	PERNO
6	036240S1	2		**1**	ARO	RIM	LLANTA
7	036241P1	2		**1**	DISCO	DISC	DISCO
8	027646P1	2		**8**	ARRUELA	WASHER	ARANDELA
9	353427X1	2		**8**	PORCA	NUT	TUERCA

Rodas Dianteiras
Front Wheels
Ruedas Delanteras

130-60

10.5/80-18 (10l - Cubo Médio) Pirelli
10.5/80-18 (10l - Medium Hub) Pirelli
10.5/80-18 (10l - Cubo Medio) Pirelli

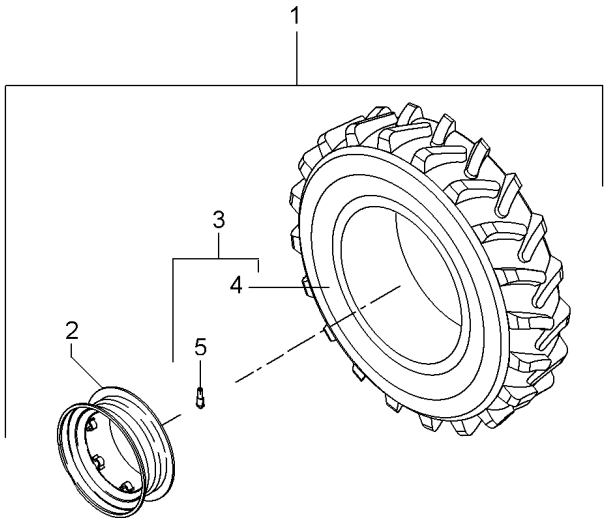

1	6231128M91		◀	**1**	CJ. ARO/PNEU	WHEEL AND TYRE	RUEDA Y NEUMATIC
1	6231129M91		▶	**1**	CJ. ARO/PNEU	WHEEL AND TYRE	RUEDA Y NEUMATIC
2	6231130M91	1		**2**	ARO	RIM	LLANTA
3	6231135M91	1		**2**	PNEU E VÁLVULA	TIRE AND VALVE	NEUMÁT. Y VALV.
4	6231136M1	3		**2**	PNEU	TYRE	NEUMATICO
5	046862T1	3		**2**	VÁLVULA	VALVE	VALVULA

Suporte	**2 Rm**	
Support	**2 Wd**	**130-65**
Soporte	**2 Rm**	

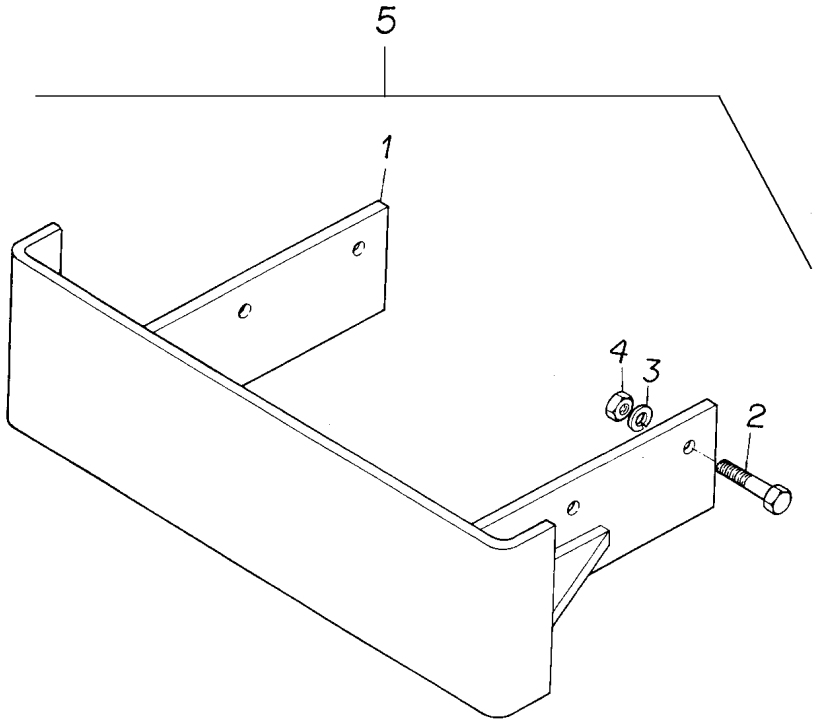

1	2800242M94	5	**1**	SUPORTE	BRACKET	SOPORTE
2	353613X1	5	**6**	PARAFUSO	BOLT	PERNO
3	353433X1	5	**6**	ARRUELA	WASHER	ARANDELA
4	353427X1	5	**6**	PORCA	NUT	TUERCA
5		3146430M91	**1**	SUPORTE	BRACKET	SOPORTE

Suporte E Pesos Dianteiros	**4 Rm**	**130-70**
Bracket And Front Wheight	**4 Wd**	
Soporte Y Pesos Delanteros	**4 Rm**	

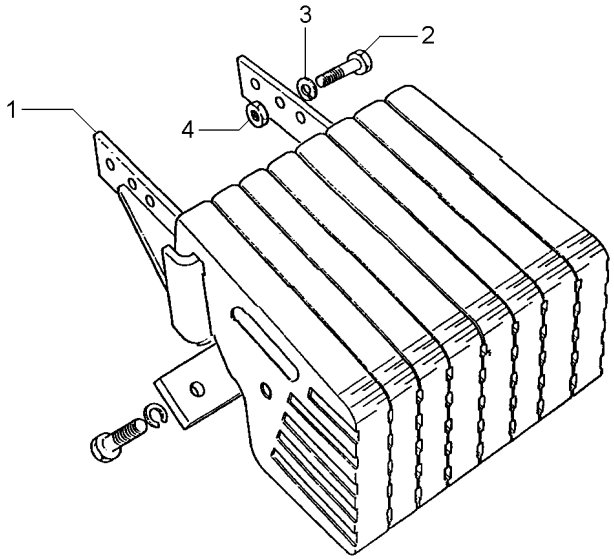

1	3585444M91	**1**	SUPORTE	BRACKET	SOPORTE
2	353613X1	**6**	PARAFUSO	BOLT	PERNO
3	353433X1	**6**	ARRUELA	WASHER	ARANDELA
4	353427X1	**6**	PORCA	NUT	TUERCA

Suporte E Pesos Dianteiros **2 Rm**
Bracket And Front Wheight **2 Wd**
Soporte Y Pesos Delanteros **2 Rm**

130-75

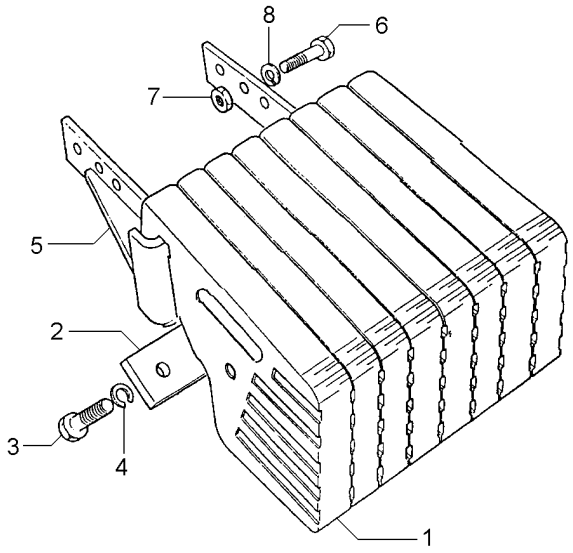

1	2800240M1	9	**8**	PESO	WEIGHT	PESA
2	3148437M1	9	**2**	PLACA	PLATE	PLATO
3	3145222M1	9 5/8X11X1.7/8	**8**	PARAFUSO	BOLT	PERNO
4	353433X1	9 5/8X5/32	**8**	ARRUELA	WASHER	ARANDELA
5	2800242M94	9	**1**	SUPORTE	BRACKET	SOPORTE
6	353613X1	9 5/8X18X1.3/4	**6**	PARAFUSO	BOLT	PERNO
7	353427X1	9 5/8X18	**6**	PORCA	NUT	TUERCA
8	353433X1	9 5/8X5/32	**6**	ARRUELA	WASHER	ARANDELA

Pesos Dianteiros **4 Rm**
Front Wheight **4 Wd**
Pesos Delanteros **4 Rm**

130-80

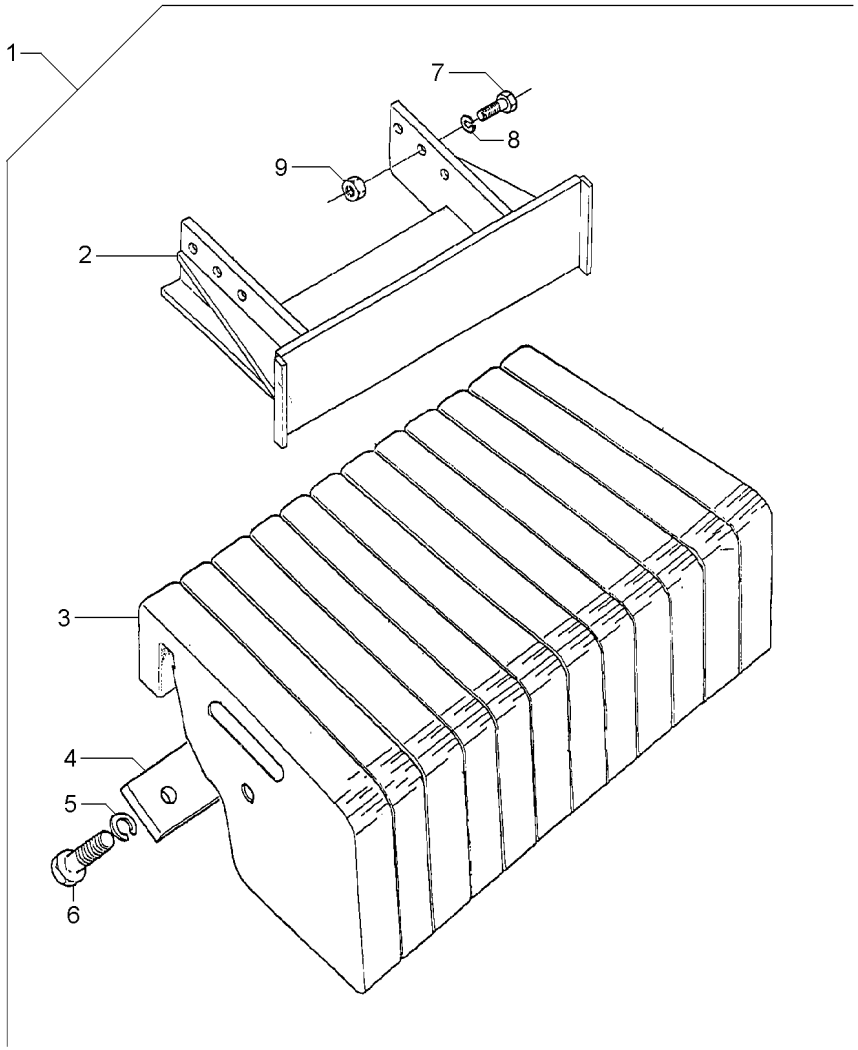

1			3410776M91	**1**	CJ. PESO	WEIGHT	PESA
2	3585444M91	1		**1**	SUPORTE	BRACKET	SOPORTE
3	2802701M2	1		**12**	PESO	WEIGHT	PESA
4	3410775M1	1		**2**	PLACA	PLATE	PLATO
5	353433X1	1		**12**	ARRUELA	WASHER	ARANDELA
6	3145222M1	1		**12**	PARAFUSO	BOLT	PERNO
7	353613X1	1		**6**	PARAFUSO	BOLT	PERNO
8	353433X1	1		**6**	ARRUELA	WASHER	ARANDELA
9	353427X1	1		**6**	PORCA	NUT	TUERCA

Rodas Traseiras	**23.1 X 30 R2**
Rear Wheels	**23.1 X 30 R2**
Ruedas Traseras	**23.1 X 30 R2**

130-85

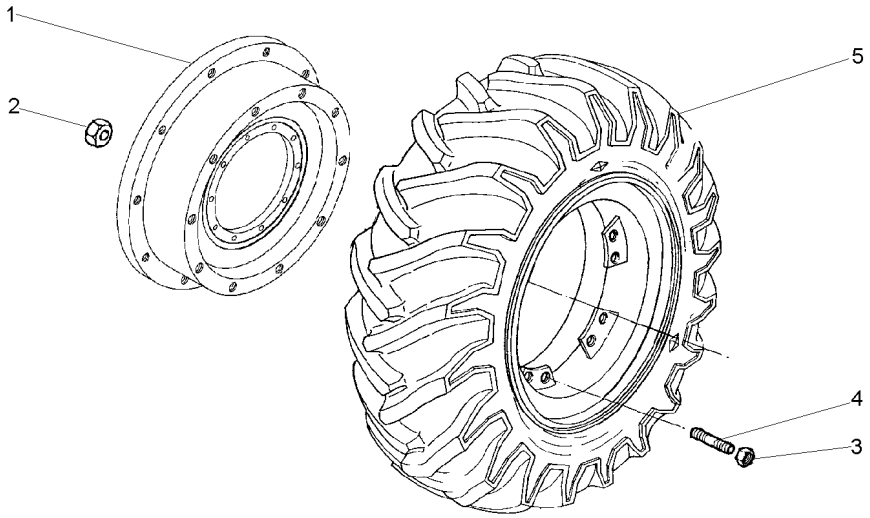

1	3149762M1		**2**	DISCO	DISC	DISCO
2	1487085M1	3/4"UNF	**16**	PORCA	NUT	TUERCA
3	881162M2		**20**	PORCA	NUT	TUERCA
4	488988M2		**20**	PRISIONEIRO	STUD	ESPARRAGO
5	021053N1	130-90 No	**2**	CJ. RODA	KIT, WHEEL	JUEGO DE RUEDA

Rodas Traseiras	**16.9 X 24 R1 8I**
Rear Wheels	**16.9 X 24 R1 8I**
Ruedas Traseras	**16.9 X 24 R1 8I**

130-90

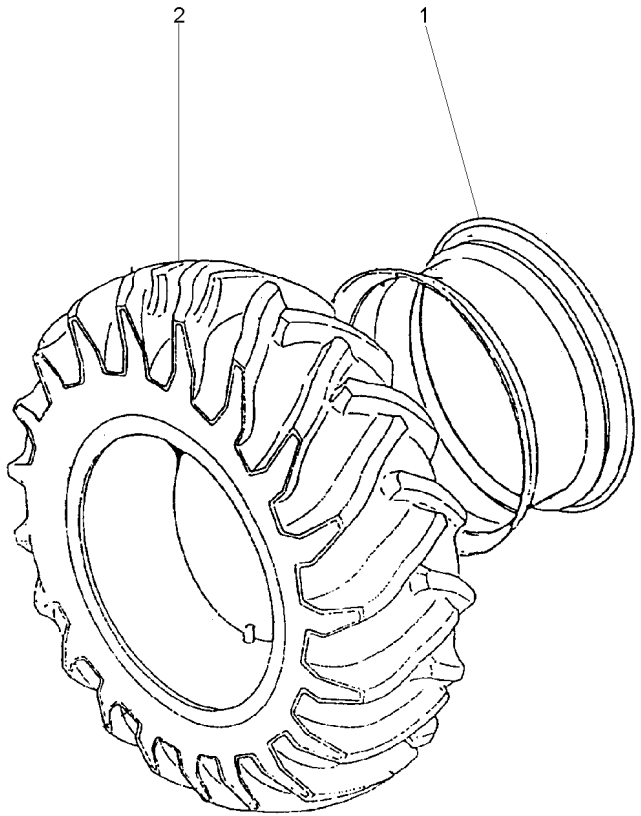

1	046161T1		**1** ARO	RIM	LLANTA
2	834341M91	130-185 No	**1** CJ.PNEU E CÂMARA	TYRE AND TUBE	NEUM.Y.CAMARA

Rodas Traseiras	**23.1 X 30 R2**
Rear Wheels	**23.1 X 30 R2**
Ruedas Traseras	**23.1 X 30 R2**

130-95

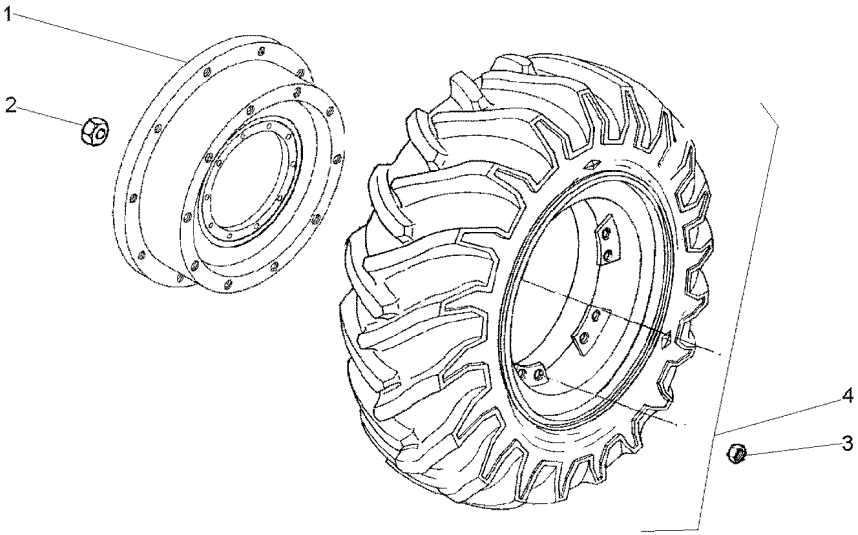

1	059737N1		**2**	CJ. DISCO	KIT, DISC	KIT, DISC
2	1487085M1		**16**	PORCA	NUT	TUERCA
3	881162M2		**20**	PORCA	NUT	TUERCA
4	021052N1	130-100 No	**2**	CJ. RODA	KIT, WHEEL	JUEGO DE RUEDA

Rodas Traseiras	**16.9 X 24 R1 8I**
Rear Wheels	**16.9 X 24 R1 8I**
Ruedas Traseras	**16.9 X 24 R1 8I**

130-100

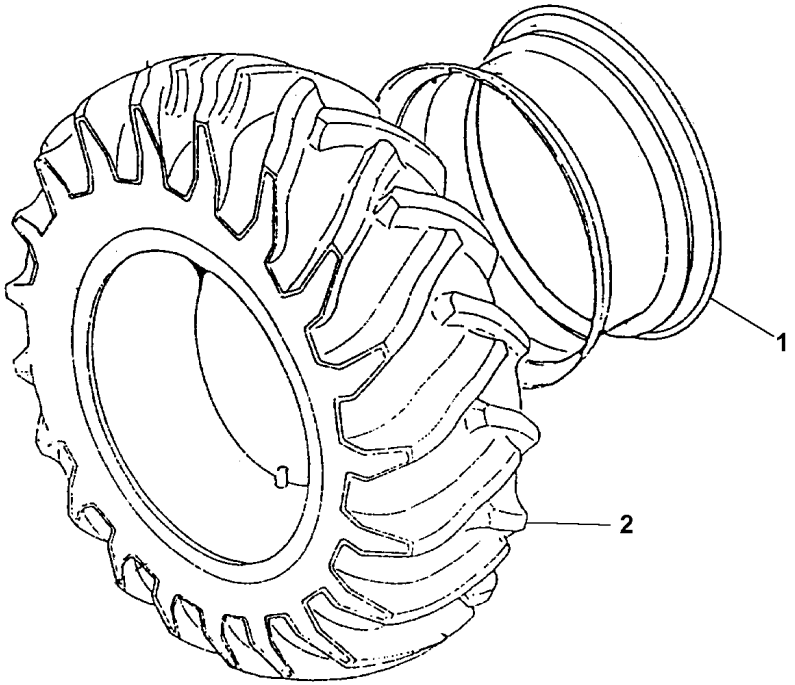

1	3408343M91	**1**	ARO	RIM	LLANTA
2	834924M91	**1**	CJ.PNEU E CÂMARA	TYRE AND TUBE	NEUM.Y.CAMARA

Rodas Traseiras	**18.4 X 34 R1**	**130-105**	**18.4-34r1 (Pavt)**
Rear Wheels	**18.4 X 34 R1**		**18.4-34r1 (Pavt)**
Ruedas Traseras	**18.4 X 34 R1**		**18.4-34r1 (Pavt)**

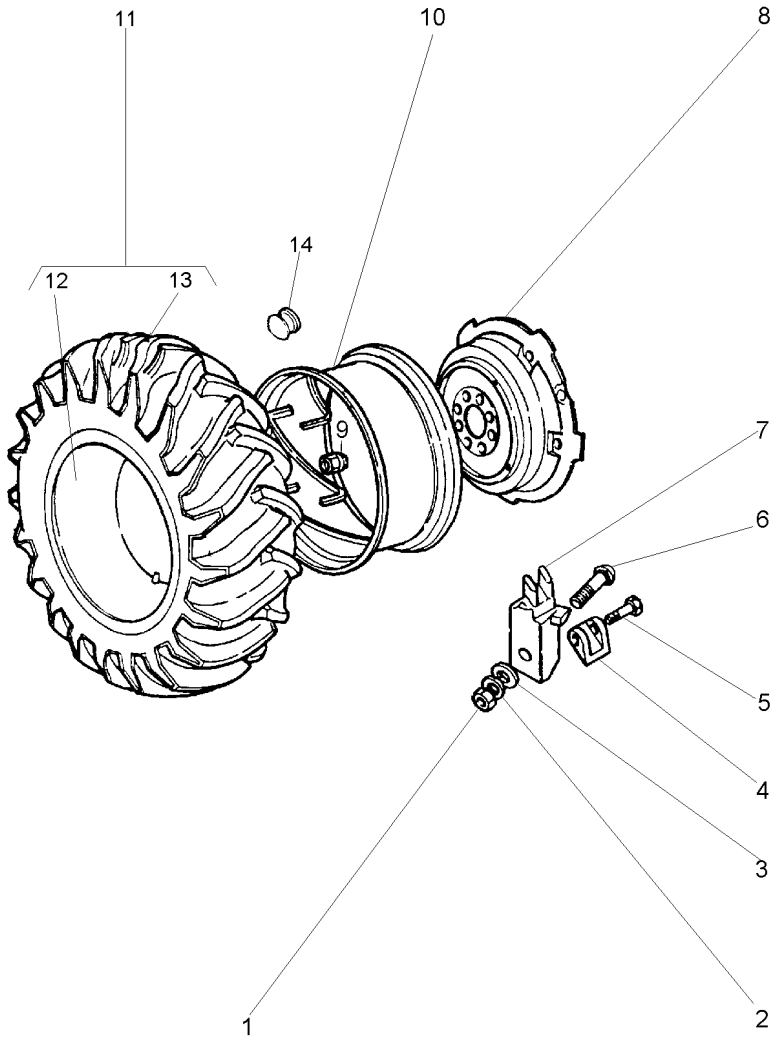

1	1484541M1	**12**	PORCA	NUT	TUERCA
2	353440X1	**12**	ARRUELA	WASHER	ARANDELA
3	353775X1	**12**	ARRUELA	WASHER	ARANDELA
4	898022M2	**4**	LIMITADOR RODA	LIMITATION WHEEL	LIMITATION WHEEL
5	1751403M1	**4**	PARAFUSO	BOLT	PERNO
6	364012X1	**12**	PARAFUSO	BOLT	PERNO
7	898021M1	**12**	GRAMPO	CRAMP	PASADOR
8	2802881M2	**2**	DISCO	DISC	DISCO
9	1487085M1	**16**	PORCA	NUT	TUERCA
10	3147967M91	**2**	ARO	RIM	LLANTA
11	3145207M91	**2**	CJ.PNEU E CÂMARA	TYRE AND TUBE	NEUM.Y.CAMARA
12	833291M1	**1**	CÂMARA	CHAMBER	CAMARA
13	3145208M1	**1**	PNEU	TYRE	NEUMATICO
14	490583M1	**2**	BUJÃO	PLUG	TAPON

Rodas Traseiras **23.1 X 26 R2**
Rear Wheels
Ruedas Traseras

130-110

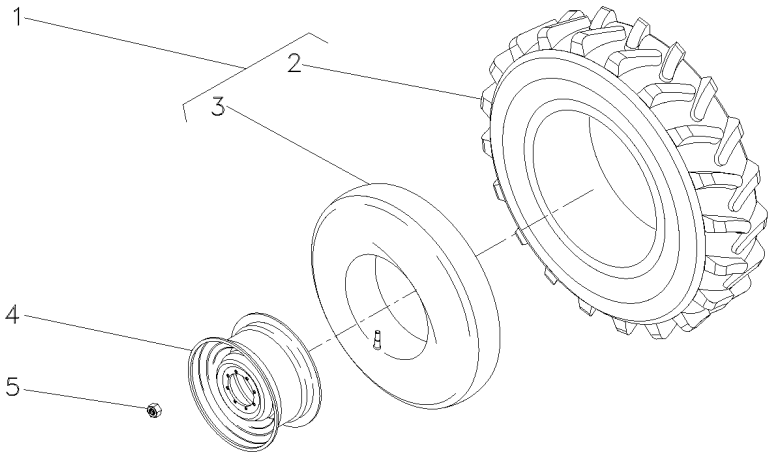

1	490215M91	23.1-26R2	**2**	CJ.PNEU E CÂMARA	TYRE AND TUBE	NEUM.Y.CAMARA
2	490216M1		**1**	PNEU	TYRE	NEUMATICO
3	490217M1	23.1/18x26	**1**	CÂMARA	CHAMBER	CAMARA
4	3145453M92	DW 20x26	**2**	ARO	RIM	LLANTA
5	2802717M1	3/4"-16UNF	**16**	PORCA	NUT	TUERCA

Rodas Traseiras	**23.1 X 30 R1**
Rear Wheels	**23.1 X 30 R1**
Ruedas Traseras	**23.1 X 30 R1**

130-115

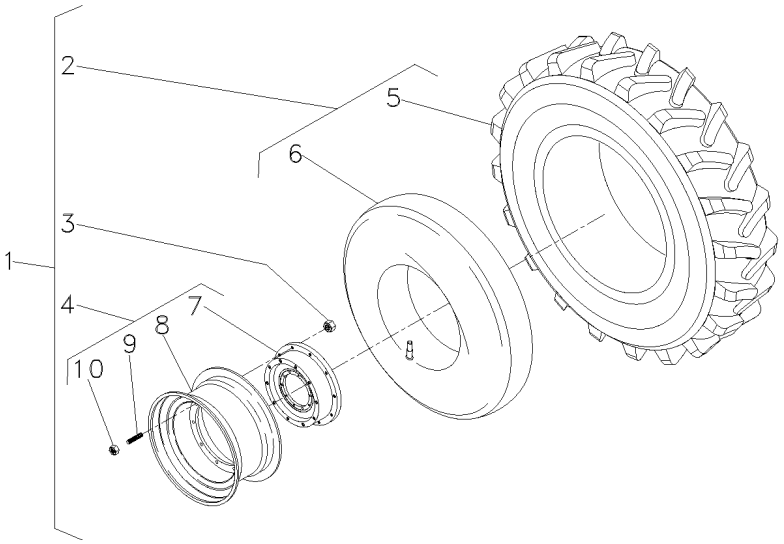

1		3408637M91	
2	834924M91	1	
3	1487085M1	1	
4	3408339M91	1	
5	834923M1	2	
6	834337M1	2	
7	3149762M1	4	
8	046161T1	4	
9	488988M2	4	
10	881162M2	4	

1	CJ. RODAGEM	WHEELS	RODAJE
2	CJ.PNEU E CÂMARA	TYRE AND TUBE	NEUM.Y.CAMARA
16	PORCA	NUT	TUERCA
2	CJ. RODA	KIT, WHEEL	JUEGO DE RUEDA
1	PNEU	TYRE	NEUMATICO
1	CÂMARA	CHAMBER	CAMARA
1	DISCO	DISC	DISCO
1	ARO	RIM	LLANTA
10	PRISIONEIRO	STUD	ESPARRAGO
10	PORCA	NUT	TUERCA

Rodas Traseiras **Rear Wheels** **Ruedas Traseras**	**18.4 X 38 R1 10**	**130-120**

Disco Fundido
Founded Disk
Disco Fundido

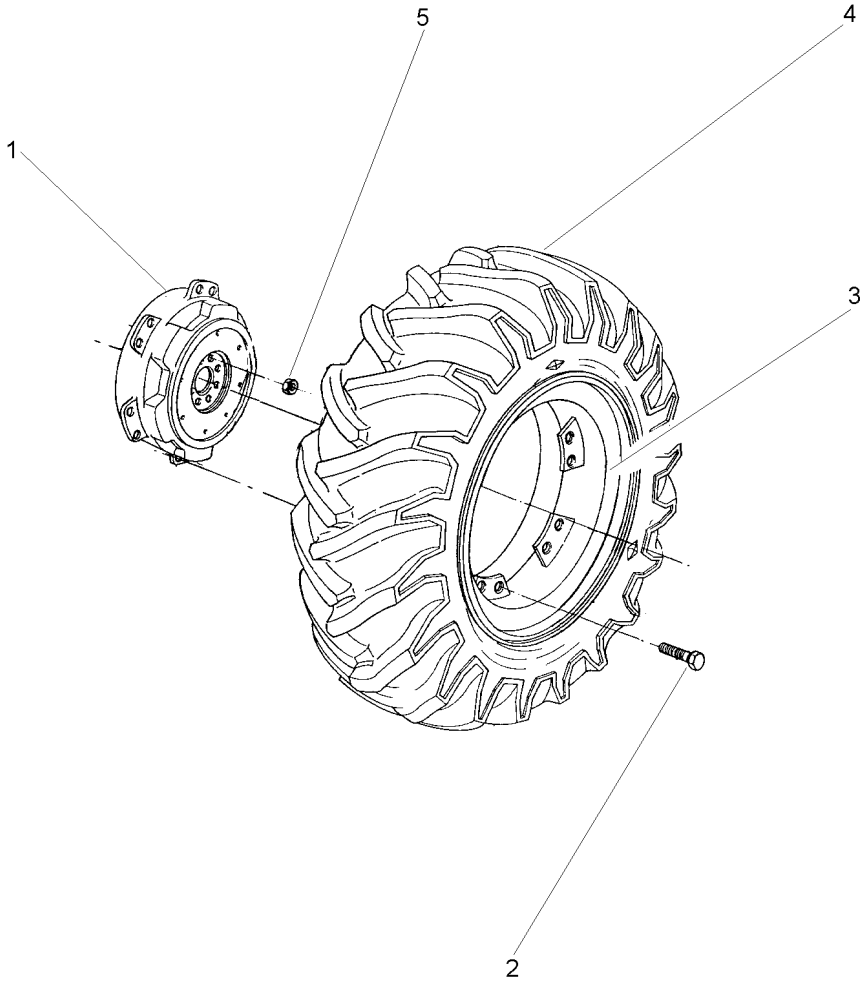

1	3411093M1		**2**	CUBO	HUB	CUBO
2	021722P1		**24**	PARAFUSO	BOLT	PERNO
3	021058S1	(DW16x38)	**2**	ARO	RIM	LLANTA
4	3410893M91	130-125 No	**2**	CJ.PNEU E CÂMARA	TYRE AND TUBE	NEUM.Y.CAMARA
5	1487085M1		**16**	PORCA	NUT	TUERCA

Pneu & Câmara	**18.4 X 38 R1 10I**	**130-125**
Tyre & Chamber	**18.4 X 38 R1 10I**	
Neum & Camara	**18.4 X 38 R1 10I**	

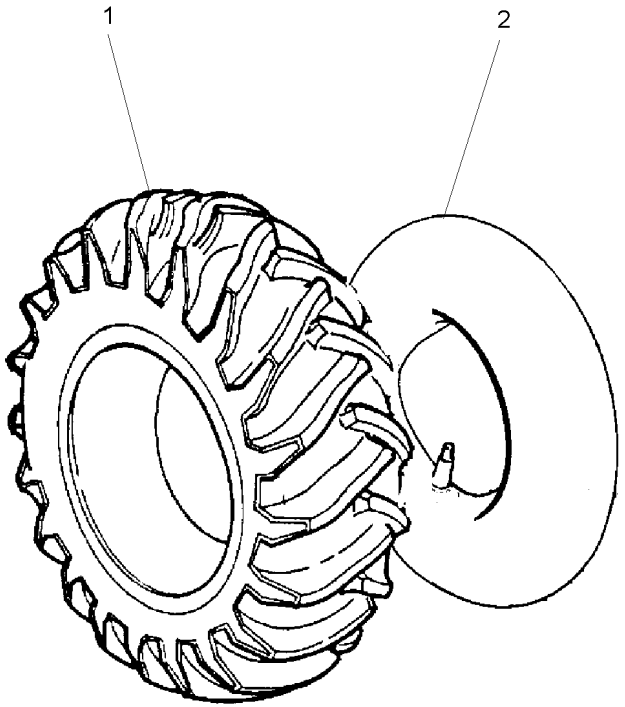

1	3410892M1	**1** PNEU	TYRE	NEUMATICO
2	3410891M1	**1** CÂMARA	CHAMBER	CAMARA

Rodas Traseiras	**18.4 X 38 R1**
Rear Wheels	**18.4 X 38 R1**
Ruedas Traseras	**18.4 X 38 R1**

130-130

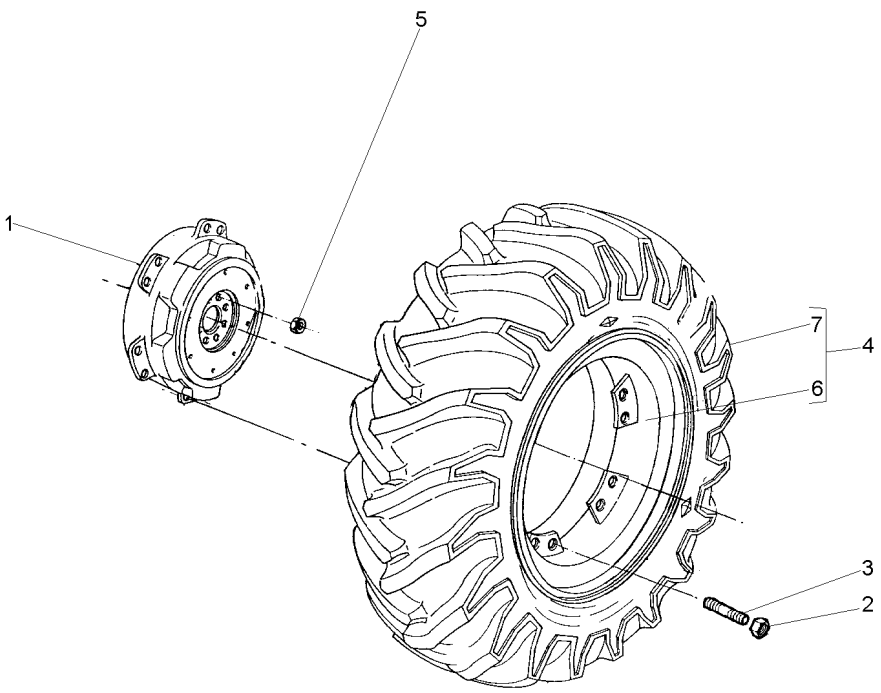

1	3585984M1		**2**	DISCO	DISC	DISCO
2	881162M2		**20**	PORCA	NUT	TUERCA
3	488988M2		**20**	PRISIONEIRO	STUD	ESPARRAGO
4	065498N1		**2**	CJ. RODA	KIT, WHEEL	JUEGO DE RUEDA
5	1487085M1		**16**	PORCA	NUT	TUERCA
6	065500S1	4 W16LX38	**1**	ARO	RIM	LLANTA
7	3410893M91	130-125 No	**1**	CJ.PNEU E CÂMARA	TYRE AND TUBE	NEUM.Y.CAMARA

Rodas Traseiras
Rear Wheels
Ruedas De Direccion

130-135

20.8 X 38 R1
20.8 X 38 R1
20.8 X 38 R1

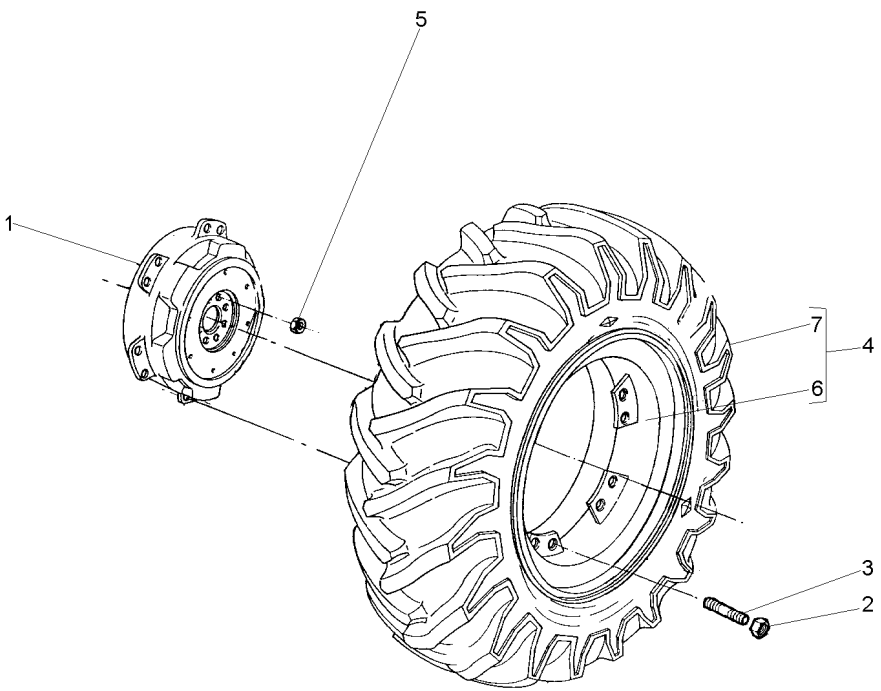

1	3585984M1		**2**	DISCO	DISC	DISCO
2	881162M2		**24**	PORCA	NUT	TUERCA
3	488988M2		**24**	PRISIONEIRO	STUD	ESPARRAGO
4	064954N1		**2**	CJ. RODA	KIT, WHEEL	JUEGO DE RUEDA
5	1487085M1		**16**	PORCA	NUT	TUERCA
6	064816S1	W18LX38	**2**	ARO	RIM	LLANTA
7	3585999M91	130-140 No	**2**	CJ.PNEU E CÂMARA	TYRE AND TUBE	NEUM.Y.CAMARA

Rodas Traseiras	**20.8 X 38 R1 8I**	**130-140**
Rear Wheels	**20.8 X 38 R1 8I**	
Ruedas Traseras	**20.8 X 38 R1 8I**	

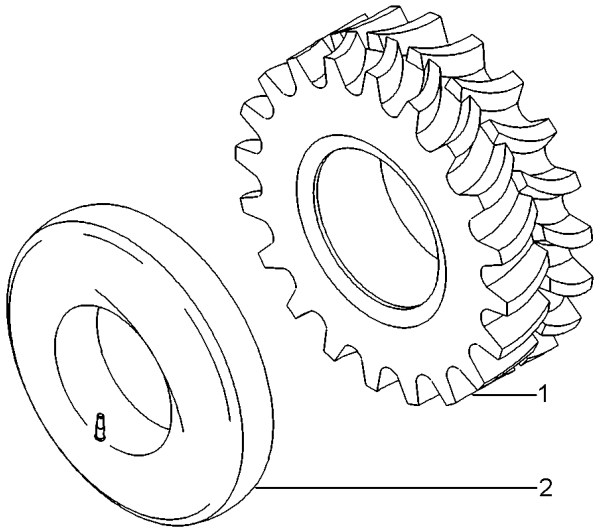

1	3587025M1	20.8X38	**1** PNEU	TYRE	NEUMATICO
2	3587030M1		**1** CÂMARA	CHAMBER	CAMARA

Rodas Traseiras
Rear Wheels
Ruedas Traseras

130-145

Disco De Chapa/Aro 16"
Plate Disk/Rim 16"
Disco De Chapa/Llanta 16"

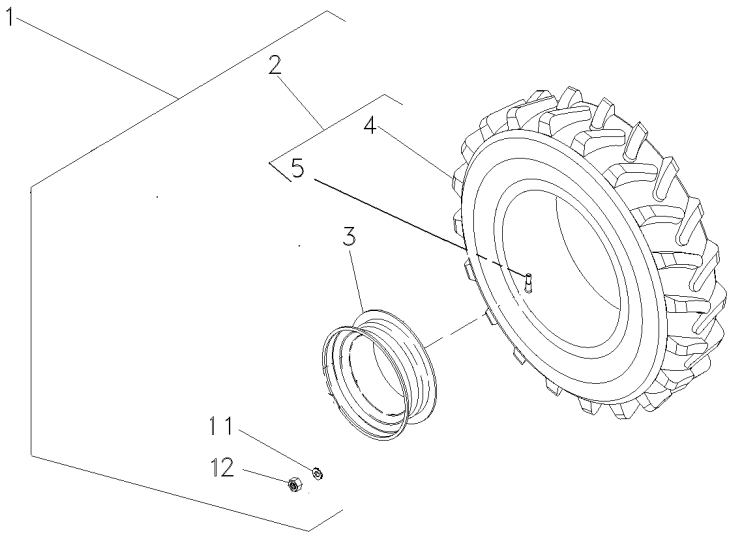

1	6226714M91		▶ 3408621M91	**1**	CJ. RODA	KIT, WHEEL	JUEGO DE RUEDA
1	6226713M91		◀	**1**	CJ. RODA	KIT, WHEEL	JUEGO DE RUEDA
2	6218963M91			**2**	PNEU E VÁLVULA	TIRE AND VALVE	NEUMÁT. Y VALV.
3	6225082M91			**2**	ARO	RIM	LLANTA
4	6218964M1	2		**2**	PNEU	TYRE	NEUMATICO
5	046862T1	2		**2**	VÁLVULA	VALVE	VALVULA
11	3410536M1			**16**	ARRUELA	WASHER	ARANDELA
12	847417M1			**16**	PORCA	NUT	TUERCA

Rodas Traseiras
Rear Wheels
Ruedas Traseras

130-150

Disco De Chapa/Aro 16"
Plate Disk/Rim 16"
Disco De Chapa/Llanta 16"

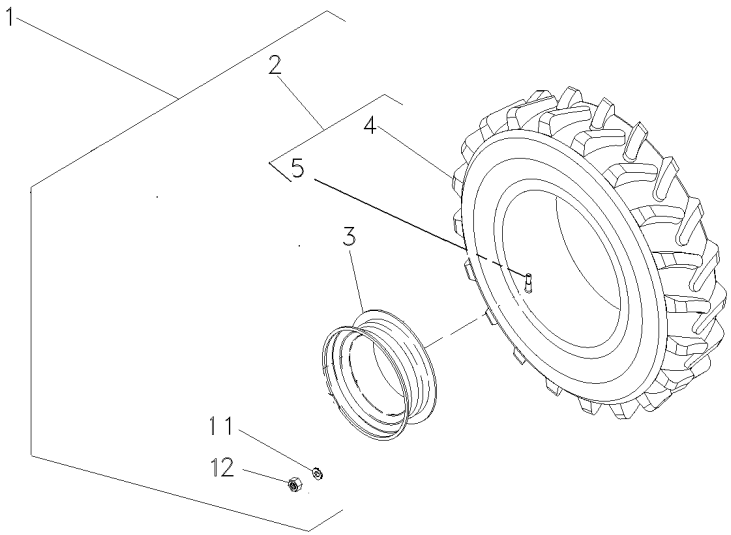

1	6231593M91	▶	3408621M91	**1**	CJ. ARO/PNEU	WHEEL AND TYRE	RUEDA Y NEUMATIC
1	6231592M91	◀		**1**	CJ. ARO/PNEU	WHEEL AND TYRE	RUEDA Y NEUMATIC
2	6231594M91			**2**	PNEU E VÁLVULA	TIRE AND VALVE	NEUMÁT. Y VALV.
3	6225082M91			**2**	ARO	RIM	LLANTA
4	6231595M1	2		**2**	PNEU	TYRE	NEUMATICO
5	046862T1	2		**2**	VÁLVULA	VALVE	VALVULA
11	3410536M1			**16**	ARRUELA	WASHER	ARANDELA
12	847417M1			**16**	PORCA	NUT	TUERCA

Peso Da Roda Traseira	**1 + 1 X 40 Kgf**
Rear Wheel Weights	**1 + 1 X 40 Kgf**
Contrapesos De La Roda Trasera	**1 + 1 X 40 Kgf**

130-155

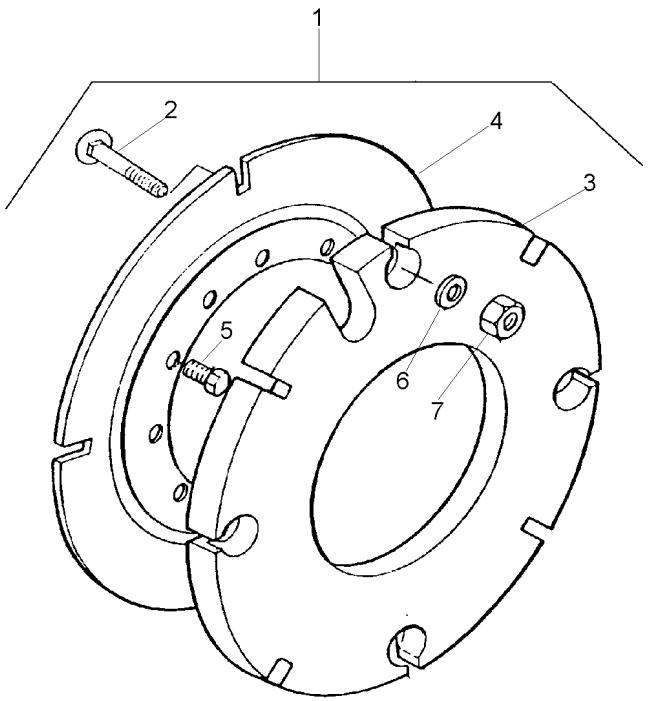

1			027967N1	**1** PESO	WEIGHT	PESA
2	3315210M1	1	M16X2,0X58	**8** PARAFUSO	BOLT	PERNO
3	2801392M2	1	40 kg	**2** CONTRA PESO	COUNTERWEIGHT	CONTRAPESO
4	2801394M2	1		**2** PLACA	PLATE	PLATO
5	353613X1	1	5/8x18x1.3/4	**8** PARAFUSO	BOLT	PERNO
6	3585377M1	1	33.5X17X3.75	**8** ARRUELA	WASHER	ARANDELA
7	880009362160	1	M16	**8** PORCA	NUT	TUERCA

Pesos Traseiro	**2 + 2 X 40 Kg**
Rear Weights	**2 + 2 X 40 Kg**
Contrapesos Traseras	**2 + 2 X 40 Kg**

130-160

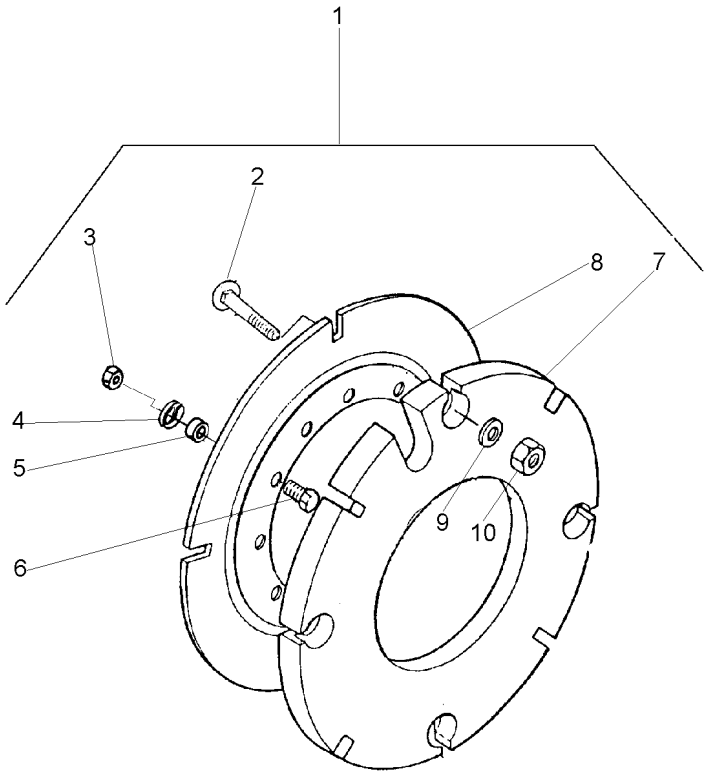

1			3589296M91
2	3315210M1	1	M16X2,0X58
3	353427X1	1	5/8x18
4	3585377M1	1	
5	3589297M1	1	
6	353617X1	1	5/8x18x2.1/4
7	2801392M2	1	
8	2801394M2	1	
9	3585377M1	1	
10	3904660M1	1	M16

1	PESO	WEIGHT	PESA
16	PARAFUSO	BOLT	PERNO
8	PORCA	NUT	TUERCA
8	ARRUELA	WASHER	ARANDELA
8	ESPAÇADOR	SPACER	PIEZA DISTANCIA
8	PARAFUSO	BOLT	PERNO
4	CONTRA PESO	COUNTERWEIGHT	CONTRAPESO
2	PLACA	PLATE	PLATO
16	ARRUELA	WASHER	ARANDELA
16	PORCA	NUT	TUERCA

Peso Da Roda Traseira	**1 + 1 X 72 Kg**
Rear Wheel Weights	**1 + 1 X 72 Kg**
Contrapesos De La Roda Traseira	**1 + 1 X 72 Kg**

130-165

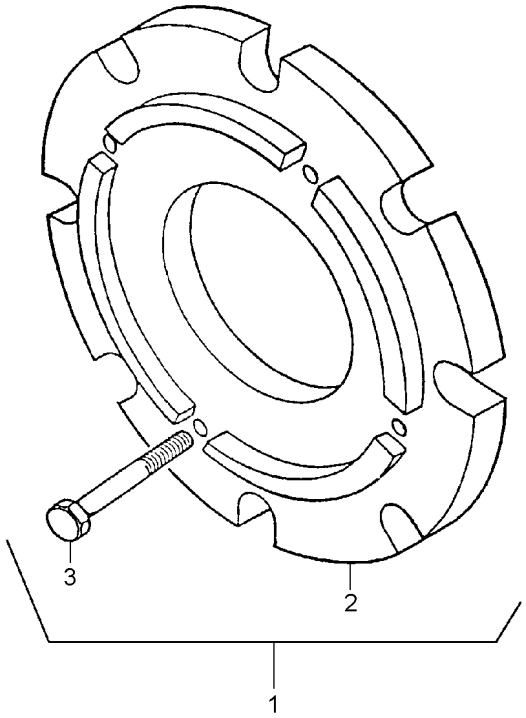

1		3408347M91	**1**	CJ. PESO	WEIGHT	PESA
2	3408287M1	1	**2**	PESO	WEIGHT	PESA
3	354285X1	1	**8**	PARAFUSO	BOLT	PERNO

Peso Da Roda Traseira	**2 + 2 X 72 Kg**
Rear Wheel Weights	**2 + 2 X 72 Kg**
Contrapesos De La Roda Trasera	**2 + 2 X 72 Kg**

130-170

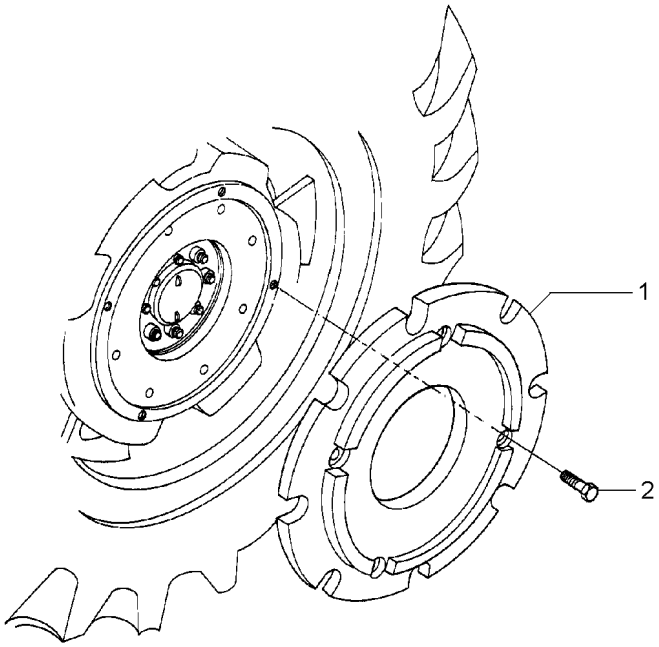

1	3408287M1	**4**	PESO	WEIGHT	PESA
2	354285X1	**16**	PARAFUSO	BOLT	PERNO

Peso Da Roda Traseira	**3 + 3 X 88 Kg**
Rear Wheel Weights	**3 + 3 X 88 Kg**
Contrapesos De La Roda Traseira	**3 + 3 X 88 Kg**

130-175

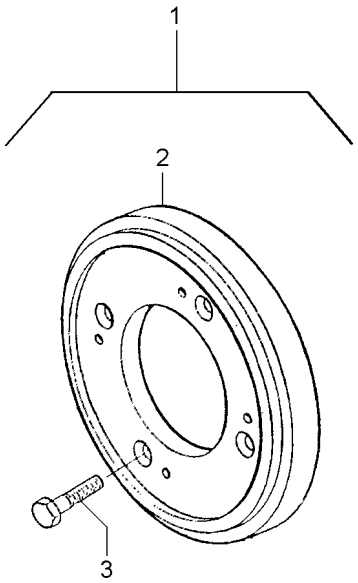

1		3149099M91	**1**	CJ. PESO	WEIGHT	PESA
2	3408287M1	1	**6**	PESO	WEIGHT	PESA
3	354285X1	1	**24**	PARAFUSO	BOLT	PERNO

Peso Da Roda Traseira	**4 + 4 X 72 Kg**
Rear Wheel Weights	**4 + 4 X 72 Kg**
Contrapesos De La Roda Trasera	**4 + 4 X 72 Kg**

130-180

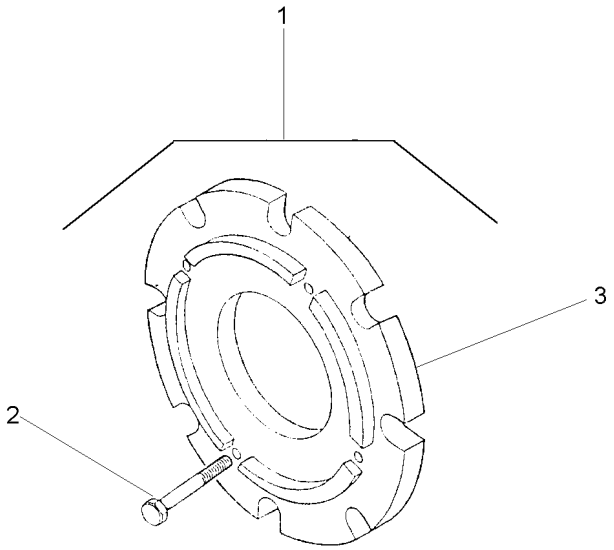

1		027968N1	**1**	CJ. PESO	WEIGHT	PESA
2	354285X1	1	**32**	PARAFUSO	BOLT	PERNO
3	3408287M1	1	**8**	PESO	WEIGHT	PESA

Pneu & Câmara	**23.1 X 30 R2 8I**	**130-185**
Tyre & Chamber	**23.1 X 30 R2 8I**	
Neum & Camara	**23.1 X 30 R2 8I**	

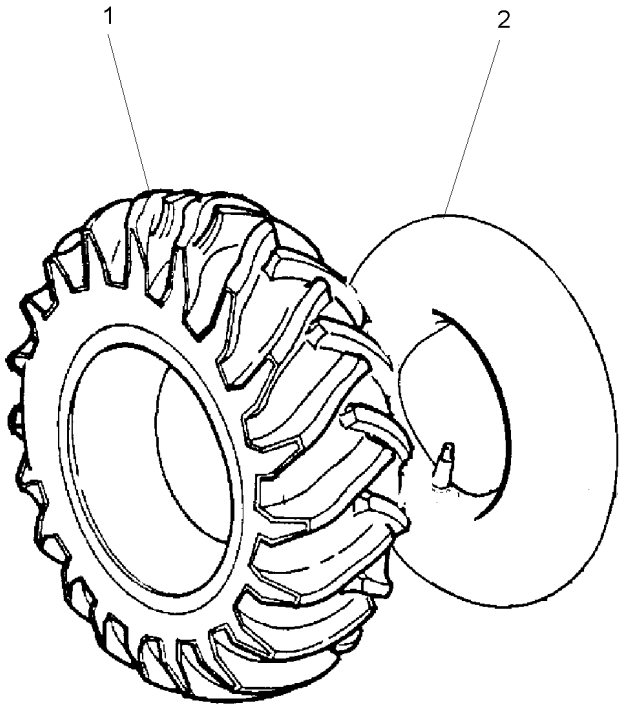

1	834340M1	**1** PNEU	TYRE	NEUMATICO
2	834337M1	**1** CÂMARA	CHAMBER	CAMARA

Kit De Ferramentas
Tools
Herramientas

140-10

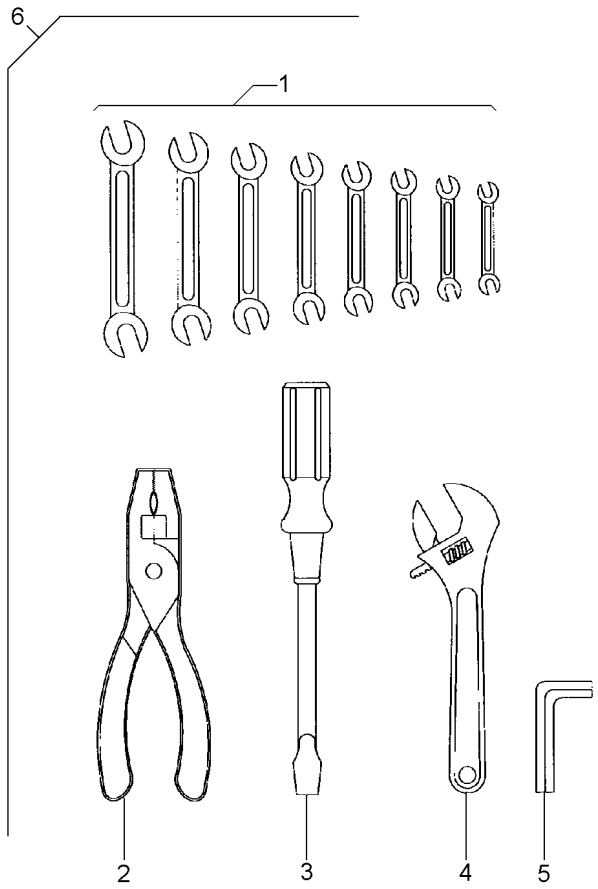

1	3145880M1	6	**1**	CHAVE DE BOCA	SPANNER	LLAVE DE RUEDA
1	3145881M1	6	**1**	CHAVE DE BOCA	SPANNER	LLAVE DE RUEDA
1	3145882M1	6	**1**	CHAVE DE BOCA	SPANNER	LLAVE DE RUEDA
1	3145883M1	6	**1**	CHAVE DE BOCA	SPANNER	LLAVE DE RUEDA
1	3145884M1	6	**1**	CHAVE DE BOCA	SPANNER	LLAVE DE RUEDA
1	3145885M1	6	**1**	CHAVE DE BOCA	SPANNER	LLAVE DE RUEDA
1	3145886M1	6	**1**	CHAVE DE BOCA	SPANNER	LLAVE DE RUEDA
1	3145887M1	6	**1**	CHAVE DE BOCA	SPANNER	LLAVE DE RUEDA
2	3145888M1	6	**1**	ALICATE	PLIERS	PINZAS
3	3145890M1	6	**1**	CHAVE DE FENDA	SCREWDRIVER	DESTORNILLADOR
4	3145889M1	6	**1**	CHAVE DE BOCA	SPANNER	LLAVE DE RUEDA
5	1437379M1	6	**1**	CHAVE ALLEN	ALLEN KEY	LLAVE ALLEN
6		3145959M91	**1**	KIT FERRAMENTAS	KIT, TOOL	JGO.HERRAMIENTAS

Caixa De Ferramentas
Tools Box
Caja De Herramientas

140-15

Tratores Com Plataforma Do Operador
Tractors With Operator Plataform
Tractores Con Plataforma Del Operador

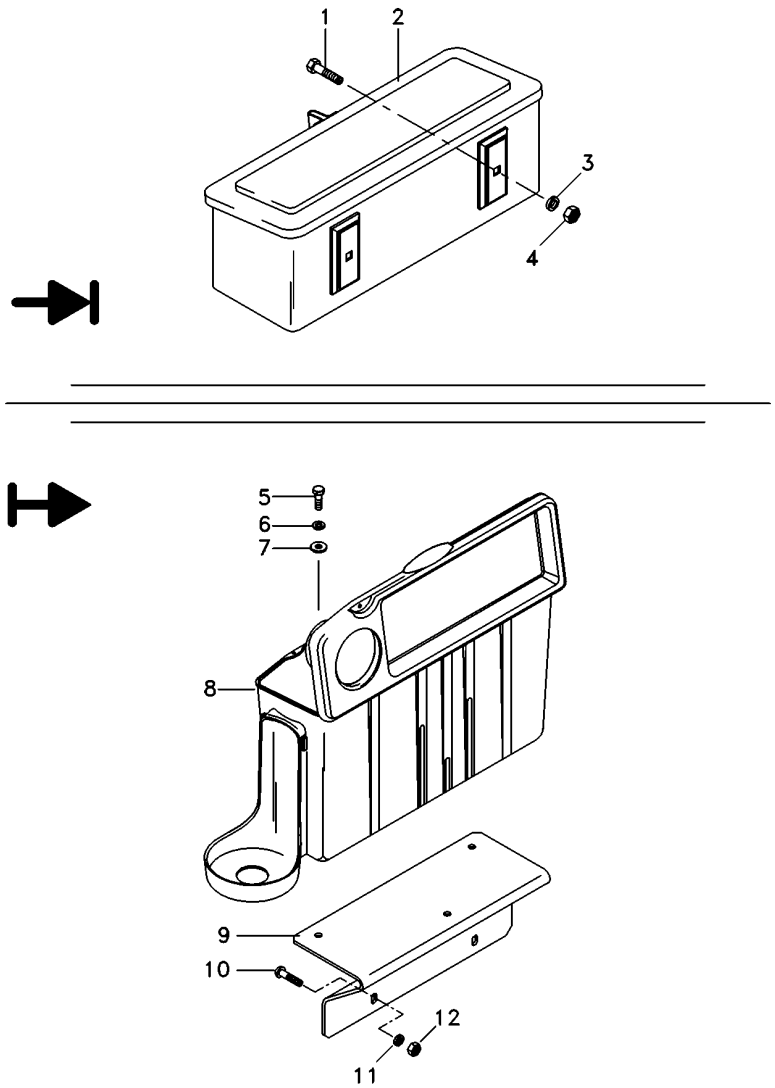

1	390809X1	**2**	PARAFUSO	BOLT	PERNO
2	027964N1	**1**	CX. FERRAMENTAS	TOOL BOX	CAJA HERRAMIENTA
3	339376X1	**2**	ARRUELA	WASHER	ARANDELA
4	339402X1	**2**	PORCA	NUT	TUERCA
5	339761X1	**3**	PARAFUSO	BOLT	PERNO
6	339374X1	**3**	ARRUELA	WASHER	ARANDELA
7	339024X1	**3**	ARRUELA	WASHER	ARANDELA
8	6218625M91	**1**	CX. FERRAMENTAS	TOOL BOX	CAJA HERRAMIENTA
9	6223684M91	**1**	CJ. SUPORTE	KIT, BRACKET	JUEGO SOPORTE
10	390809X1	**2**	PARAFUSO	BOLT	PERNO
11	339376X1	**2**	ARRUELA	WASHER	ARANDELA
12	339402X1	**2**	PORCA	NUT	TUERCA

Chaves De Roda
Spanner
Llave Rueda

140-20

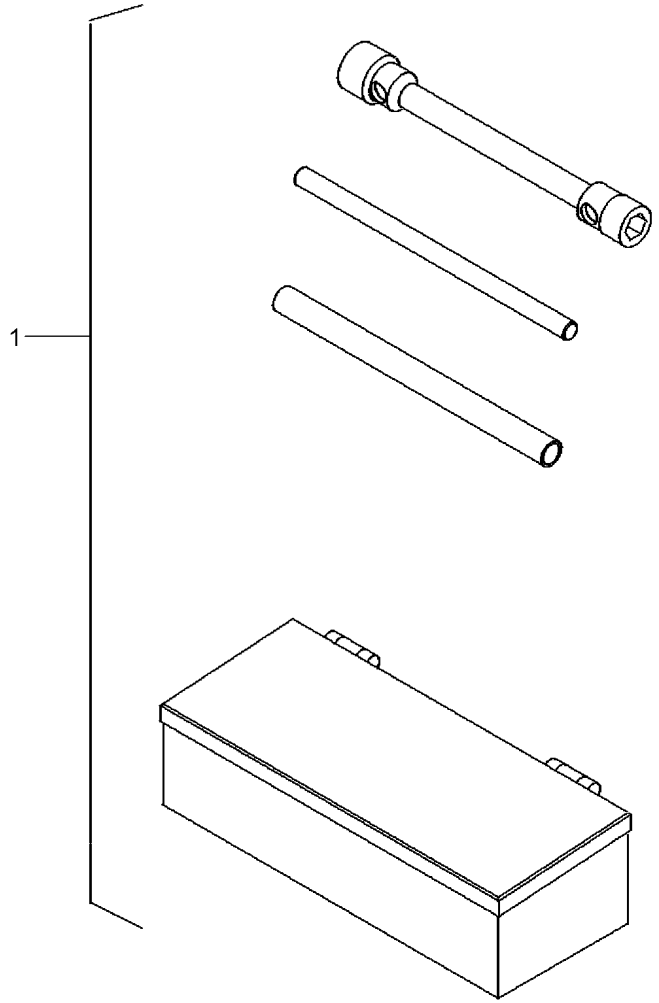

1	070797N1	140-75 No	**1**	KIT FERRAMENTAS	KIT, TOOL	JGO.HERRAMIENTAS

Triângulo De Advertência
Warning Triangle
Triángulo De Advertencia

140-25

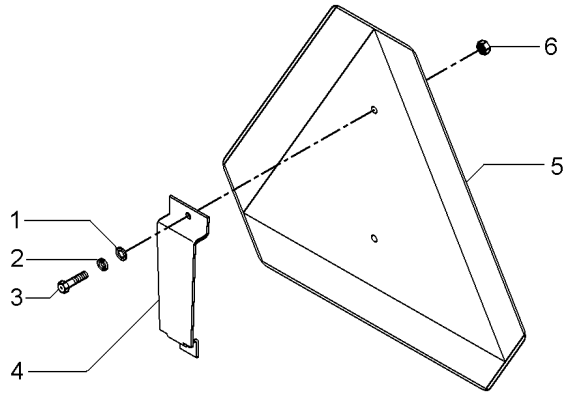

1	353753X1	**2**	ARRUELA	WASHER	ARANDELA
2	353445X1	**2**	ARRUELA	WASHER	ARANDELA
3	355125X1	**2**	PARAFUSO	BOLT	PERNO
4	062989P1	**1**	SUPORTE	BRACKET	SOPORTE
5	057778P1	**1**	TRIÂNGULO	TRIANGLE	TRIANGULO
6	354120X1	**2**	PORCA	NUT	TUERCA

Triângulo De Advertência
Warning Triangle
Triángulo De Advertencia

140-30

Com Cabine
With Cab
Con Cabina

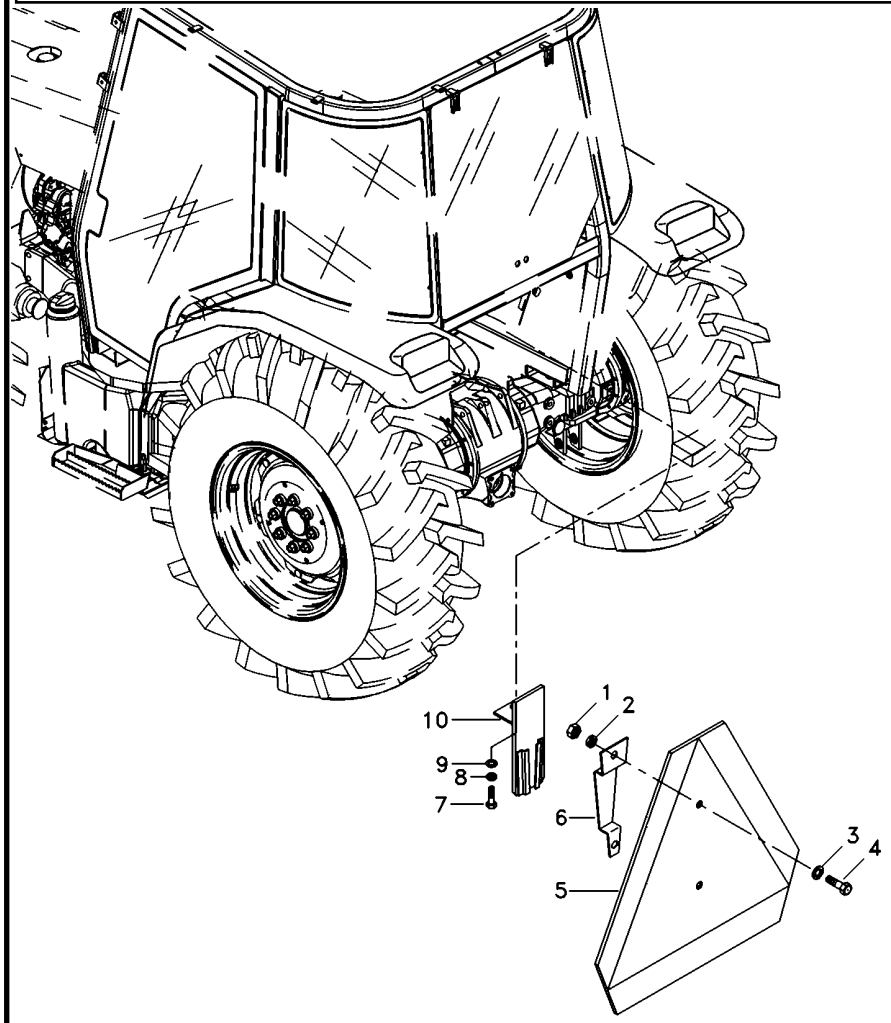

1	354120X1	**2** PORCA	NUT	TUERCA
2	353445X1	**2** ARRUELA	WASHER	ARANDELA
3	353753X1	**2** ARRUELA	WASHER	ARANDELA
4	355125X1	**2** PARAFUSO	BOLT	PERNO
5	057778P1	**1** TRIÂNGULO	TRIANGLE	TRIANGULO
6	059290P1	**1** SUPORTE	BRACKET	SOPORTE
7	339123X1	**1** PARAFUSO	BOLT	PERNO
8	339374X1	**1** ARRUELA	WASHER	ARANDELA
9	339024X1	**1** ARRUELA	WASHER	ARANDELA
10	059285S1	**1** SUPORTE	BRACKET	SOPORTE

Engraxadeira
Greaser
Engrasadera

140-35

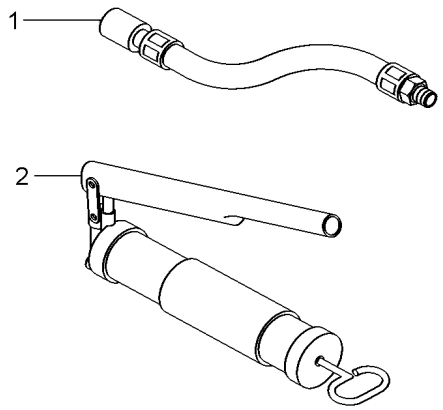

1	036336T1	**1** MANGUEIRA	HOSE	FLEXIBLE
2	036335T1	**1** ENGRAXADEIRA	SHOES	ZAPATAS

Kit Sistema Hidráulico Do Levante
Kit Lift Hydraulic System
Kit Sistema De Levante Hidraulico

140-40

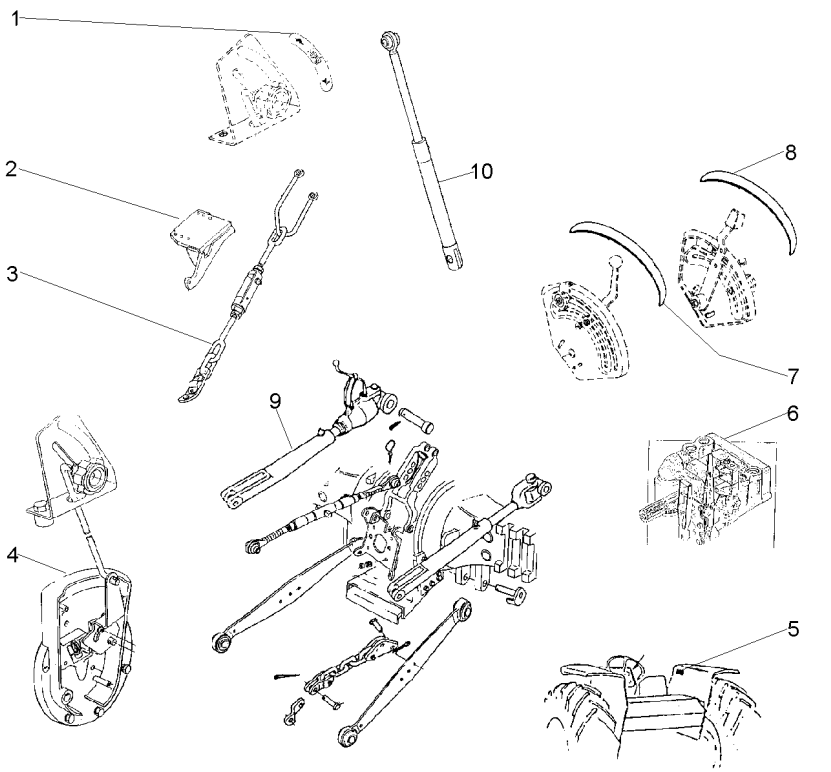

1	3148214M1		**1**	EMBLEMA	EMBLEM	EMBLEMA
2	062695S1	◀	**1**	SUPORTE	CLEVIS	GANCHO SEGURI.
2	062696S1	▶	**1**	SUPORTE	CLEVIS	GANCHO SEGURI.
3		341001M91	**1**	ESTABILIZADOR	STABILISER	ESTABILIZADOR
4		21482695	**1**	TAMPA	COVER	CUBIERTA
5	3148171M1		**1**	DECAL	DECAL	CALCOMANIA
6		3773700M92	**1**	BOMBA	PUMP	BOMBA
7	022651P3		**1**	DECAL	DECAL	CALCOMANIA
8	022656P2		**1**	DECAL	DECAL	CALCOMANIA
9		3410665M91	**1**	BRAÇO	ARM	BRAZO
10	21484404	70-425 No	**1**	CILINDRO	CYLINDER	CILINDRO

Kit 2 Válvulas
Kit 2 Valves
Kit 2 Soupape

140-45

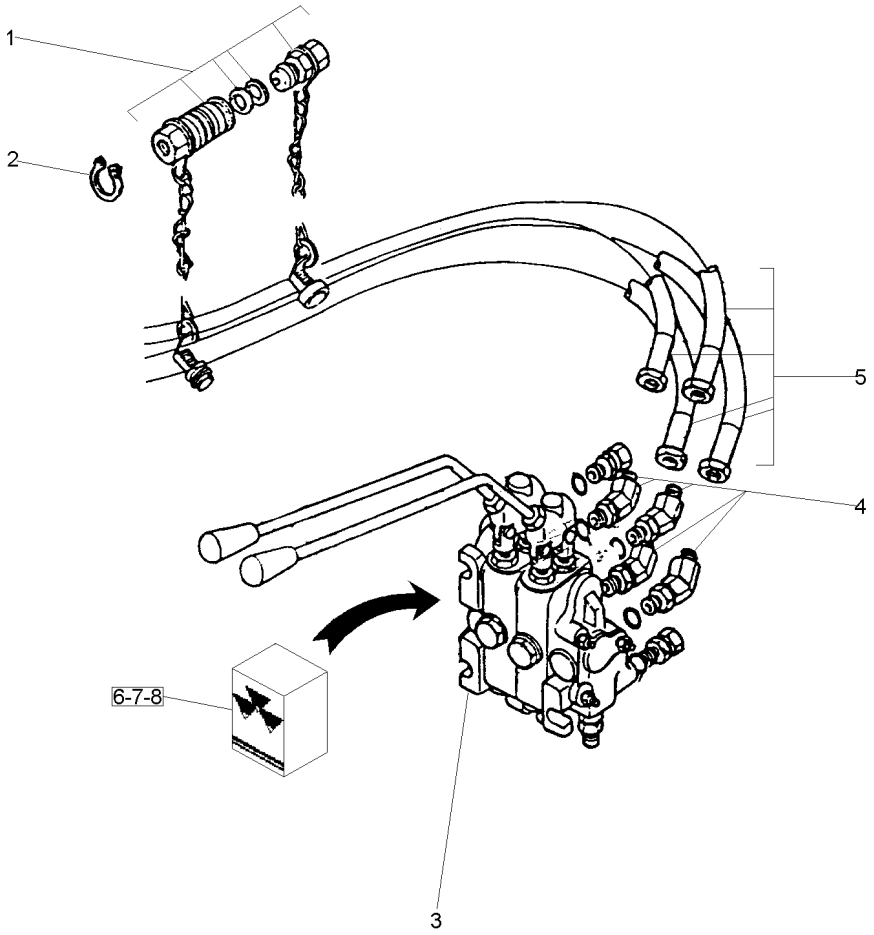

1	3410413M92		140-50 No	**2**	ENGATE	COUPLER	ACOPLADOR
2	390948X1			**4**	ANEL	RING	ARO
4	358782X91			**2**	CONEXÃO	CONNECTION	CONEXION
5	3410679M91			**2**	MANGUEIRA	HOSE	FLEXIBLE
6	050855R1	3	[A] REXROTH	**1**	JG. REPARO	KIT, REPAIR	JUEGO REPARACION
7	050856R1	3	[B] REXROTH	**1**	JG. REPARO	KIT, REPAIR	JUEGO REPARACION
8	050857R1	3	[C] REXROTH	**1**	JG. REPARO	KIT, REPAIR	JUEGO REPARACION

[A] REPARO DO BLOCO
BLOCK REPAIR
REPARO DEL BLOQUE

[B] REPARO DA VÁLVULA
VALVE REPAIR
REPARO DE LA VALVULA

[C] VEDAÇÃO DO BUJÃO
PLUG SEALING
RETEN DEL TAPÓN

Engate
Coupler
Acoplador

140-50

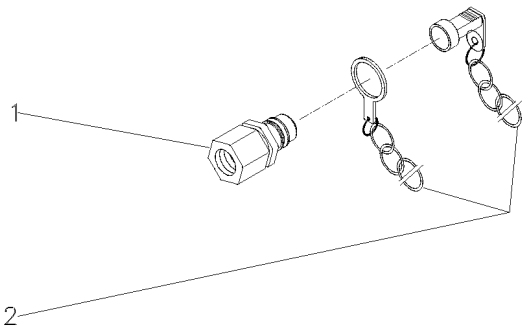

1	3410420M91	**1** ENGATE	COUPLER	ACOPLADOR
2	3410416M91	**1** PROTETOR	PROTECTOR	PROTECTOR

Comando Hidráulico
Control Valves
Comando Hidráulico

Hidrover Com Dois Corpos
Hidrover With Two Bodies
Hidrover Con Dos Cuerpos

140-55

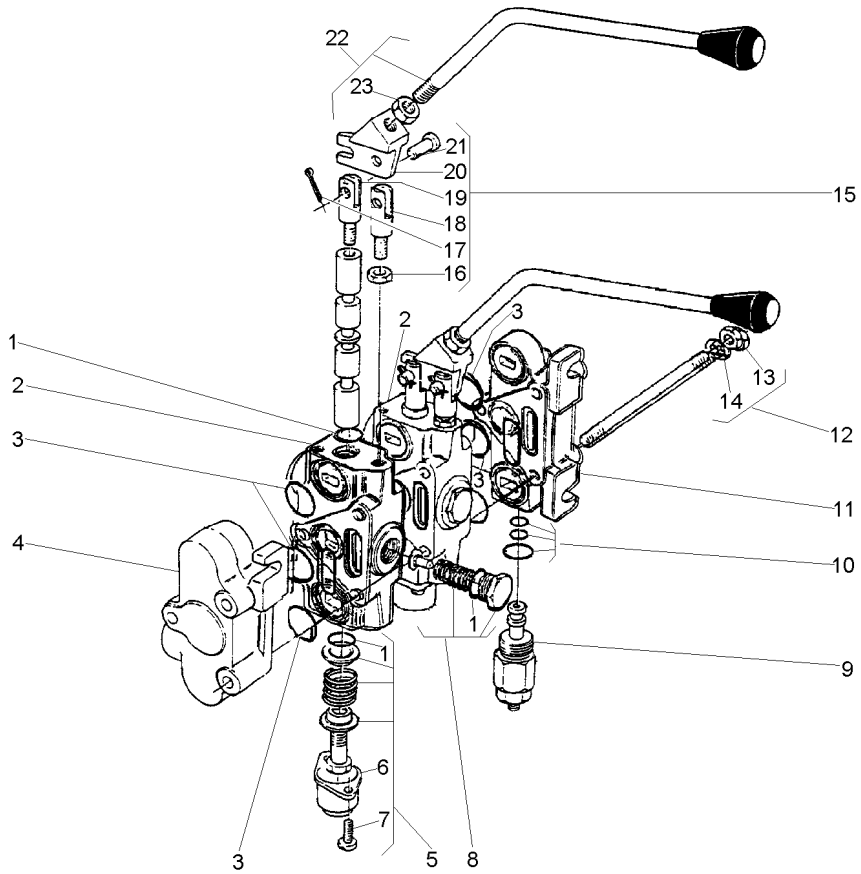

1	3176423M91	2		**1**	JG. REPARO	KIT, REPAIR	JUEGO REPARACION
2	3176422M91		140-80 No	**2**	CORPO	BODY	CUERPO
3	3176421M91	1		**1**	JG. REPARO	KIT, REPAIR	JUEGO REPARACION
4	3176428M91	[B]		**1**	CORPO	BODY	CUERPO
5	3176424M91	2		**1**	CJ. TAMPA	KIT, COVER	JUEGO DE TAPA
6		5	3176424M91	**1**	TAMPA	COVER	CUBIERTA
7	353981X1	5		**2**	PARAFUSO	BOLT	PERNO
8	3176427M91	2		**1**	VÁLVULA	VALVE	VALVULA
9	3176419M91			**1**	VÁLVULA	VALVE	VALVULA
10	3176420M91	11		**1**	JG. REPARO	KIT, REPAIR	JUEGO REPARACION
11	3176418M91	[A]		**1**	CORPO	BODY	CUERPO
12	3176392M91			**3**	PRISIONEIRO	STUD	ESPARRAGO
13	353916X1	12		**6**	PORCA	NUT	TUERCA
14	339374X1	12		**6**	ARRUELA	WASHER	ARANDELA
15	3176425M91	2		**1**	JG. REPARO	KIT, REPAIR	JUEGO REPARACION
16	353438X1	15		**1**	PORCA	NUT	TUERCA
17	354041X1	15		**2**	CUPILHA	COTTER PIN	PASADOR DOUBLE
18		15	3176425M91	**1**	ELO	LINK	ESLABON
19		15	3176425M91	**1**	ELO	LINK	ESLABON
20		15	3176425M91	**1**	SUPORTE	BRACKET	SOPORTE
21		15	3176425M91	**2**	PINO	PIN	PASADOR
22	3176426M91	2		**2**	ALAVANCA	LEVER	PALANCA
23	353438X1	22		**2**	PORCA	NUT	TUERCA

[A] ADMISSÃO
INLET
ADMISIÓN

[B] RETORNO CONEXÃO "TE"
RETURN CONNECTION "TE"
RETORNO CONEXIÓN "TE"

Kit Da Tdp	**540 Rpm**	**140-60**
Tdp Kit	**540 Rpm**	
Tdp Kit	**540 Rpm**	

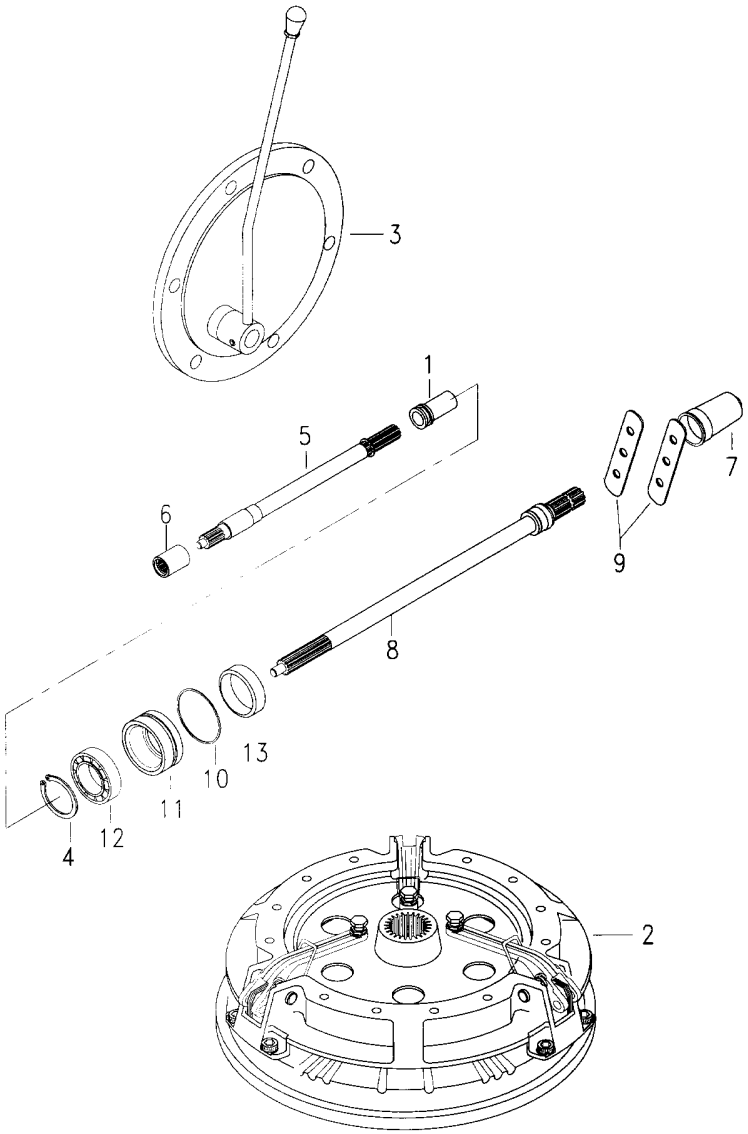

1	532898M1		**1**	LUVA	SLEEVE	MANCHA
2		022000N1	**1**	EMBREAGEM	CLUTCH	EMBRAGUE
3		3145778M91	**1**	TAMPA	COVER	CUBIERTA
4	831581M2		**1**	ANEL TRAVA	CIRCLIP	CIRCULITO
5	028362N1	50-95 No	**1**	CJ. EIXO	KIT, AXLE	JUEGO DE EJE
6	1868538M4		**1**	LUVA	SLEEVE	MANCHA
7	035678T1		**1**	TAMPA	COVER	CUBIERTA
8	3599003M92		**1**	EIXO	SHAFT	ARBOL
9	3149348M1		**2**	CHAPA	PLATE	CHAPA
10	1004633M1		**1**	ANEL "O"	O RING	JUNTA TORICA
11	3611134M93		**1**	LUVA	SLEEVE	MANCHA
12	391162X1		**1**	ROLAMENTO	BEARING	COJINETE
13	3611135M1		**1**	RETENTOR	SEAL	RETEN

Proteção Da Mangueira
Protection Of The Hose
Protección De La Manga

140-65

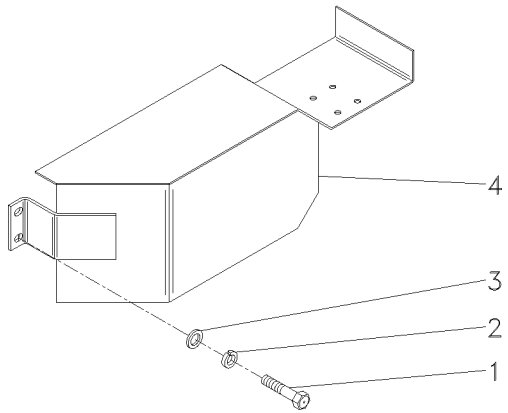

1	339081X1	**2**	PARAFUSO	BOLT	PERNO
2	339376X1	**2**	ARRUELA	WASHER	ARANDELA
3	339025X1	**2**	ARRUELA	WASHER	ARANDELA
4	052139S1	**1**	PROTEÇÃO	GUARD	DEFENSA

Kit Da Tdp **540/1000 Rpm**
Tdp Kit **540/1000 Rpm**
Tdp Kit **540/1000 Rpm**

140-70

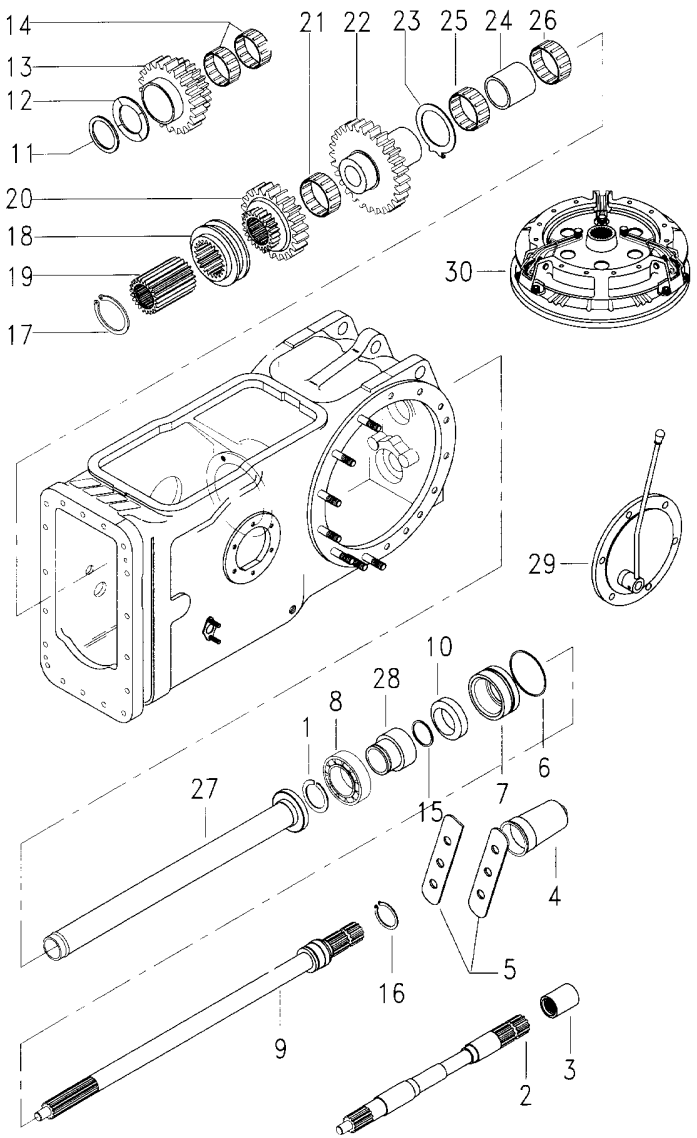

1	831581M2		**1**	ANEL TRAVA	CIRCLIP	CIRCULITO
2	028362N1	140-70 No	**1**	CJ. EIXO	KIT, AXLE	JUEGO DE EJE
3	1868538M4		**1**	LUVA	SLEEVE	MANCHA
4	035678T1		**1**	TAMPA	COVER	CUBIERTA
5	3149348M1		**2**	CHAPA	PLATE	CHAPA
6	1004633M1		**1**	ANEL "O"	O RING	JUNTA TORICA
7	3611134M93		**1**	LUVA	SLEEVE	MANCHA
8	391162X1		**1**	ROLAMENTO	BEARING	COJINETE
9	3599000M1		**1**	EIXO	SHAFT	ARBOL
10	3611135M1		**1**	RETENTOR	SEAL	RETEN
11	339470X1		**1**	ANEL	RING	ARO
12	532882M1		**1**	ARRUELA	WASHER	ARANDELA
13	1679310M1		**1**	ENGRENAGEM	GEAR	ENGRANAJE
14	842922M1		**2**	ROLAMENTO	BEARING	COJINETE
15	3008359X1		**1**	ANEL "O"	O RING	JUNTA TORICA
16	1662726M2		**1**	ANEL	RING	ARO
17	352699X1		**1**	ANEL TRAVA	CIRCLIP	CIRCULITO
18	532889M1		**1**	COLAR	COLLAR	COLLAR
19	532891M1		**1**	CUBO	HUB	CUBO
20	1660713M1		**1**	ENGRENAGEM	GEAR	ENGRANAJE
21	842921M1		**1**	ROLAMENTO	BEARING	COJINETE
22	1679306M1		**1**	ENGRENAGEM	GEAR	ENGRANAJE
23	1663312M2		**1**	ARRUELA	WASHER	ARANDELA
24	532876M2		**1**	ESPAÇADOR	SPACER	PIEZA DISTANCIA
25	022199T1		**2**	ROLAMENTO	BEARING	COJINETE
26	831220M1		**2**	ROLAMENTO	BEARING	COJINETE
27	532877M92		**1**	TUBO	PIPE	CANO
28	6216126M1		**1**	LUVA	SLEEVE	MANCHA
29		21484906	**1**	TAMPA	COVER	CUBIERTA
30		022000N1	**1**	EMBREAGEM	CLUTCH	EMBRAGUE

Kit De Ferramentas
Tools
Herramientas

140-75

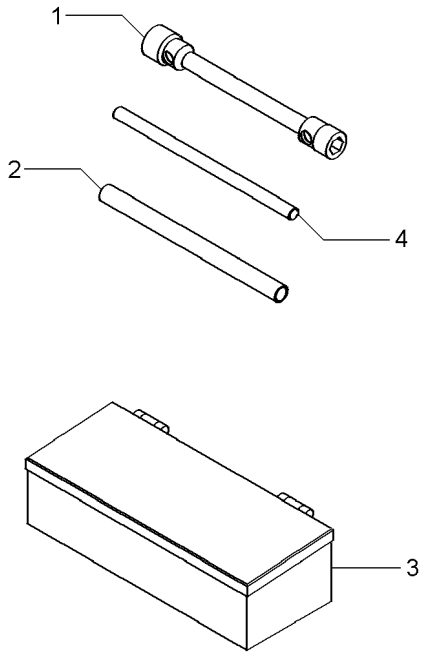

1	876500M1	**1**	CHAVE DE BOCA	SPANNER	LLAVE DE RUEDA
2	3149803M1	**1**	TUBO	PIPE	CANO
3	070798T1	**1**	CAIXA	BOX	CAJA
4	3149804M1	**1**	BARRA	BAR	BARRA

Corpo Central
Centre Body
Cuerpo Central

140-80

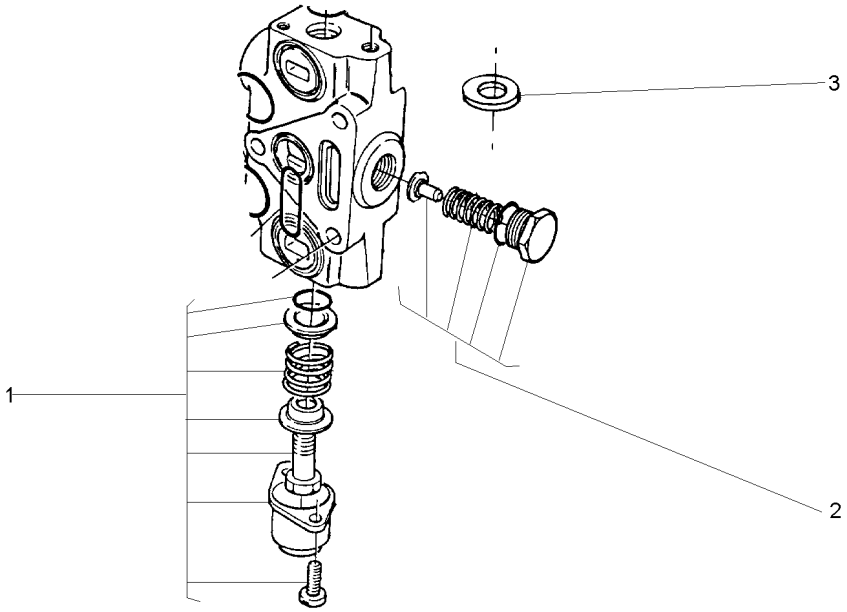

1	3176424M91	**1** CJ. TAMPA	KIT, COVER	JUEGO DE TAPA
2	3176427M91	**1** VÁLVULA	VALVE	VALVULA
3	033530R1	**3** ARRUELA	WASHER	ARANDELA