Motor
Engine
Motor

299-2

2 Rm
2 Wd
2 Rm

10-10

Tratores Com Plataforma Do Operador
Tractors With Operator Plataform
Tractores Con Plataforma Del Operador

MASSEY FERGUSON

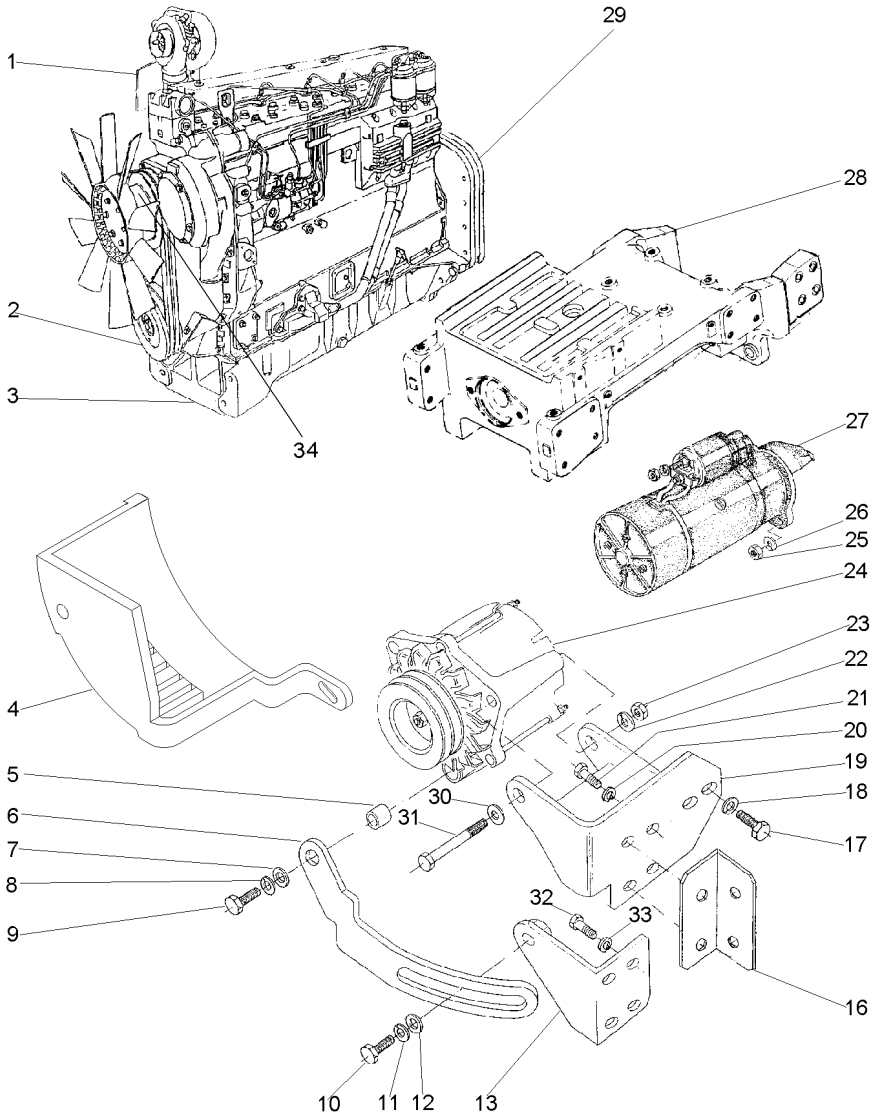

1	048397S1		1 DEFLETOR	DEFLECTOR	DEFLECTOR
2	3145135M91		1 KIT CORREIAS	KIT, BELT	CORREAS JUEGO
3	047902T1	10-30 No	1 MOTOR	ENGINE	MOTOR
4	049202T1		1 PROTEÇÃO	GUARD	DEFENSA
5	3145137M1		1 ESPAÇADOR	SPACER	PIEZA DISTANCIA
6	036705P1		1 ESTICADOR	TURNBUCKLE	TORNIQUETE
7	353756X1		1 ARRUELA	WASHER	ARANDELA
8	353434X1		1 ARRUELA	WASHER	ARANDELA
9	354264X1		1 PARAFUSO	BOLT	PERNO
10	353691X1		1 PARAFUSO	BOLT	PERNO
11	353434X1		1 ARRUELA	WASHER	ARANDELA
12	353756X1		1 ARRUELA	WASHER	ARANDELA
13	036696S1		1 SUPORTE	BRACKET	SOPORTE
16	036695P1		1 SUPORTE	BRACKET	SOPORTE
17	339081X1		1 PARAFUSO	BOLT	PERNO
18	339376X1		1 ARRUELA	WASHER	ARANDELA
19	036691S1		1 SUPORTE	BRACKET	SOPORTE
20	353446X1		2 ARRUELA	WASHER	ARANDELA
21	353679X1		2 PARAFUSO	BOLT	PERNO
22	339376X1		1 ARRUELA	WASHER	ARANDELA
23	339402X1		1 PORCA	NUT	TUERCA
24	3589442M91	10-200 No	1 ALTERNADOR	ALTERNATOR	ALTERNADOR
25	353431X1		2 PORCA	NUT	TUERCA
26	353434X1		2 ARRUELA	WASHER	ARANDELA
27	2834390M91	10-185 No	1 MOTOR PARTIDA	STARTERMOTOR	MOTOR ARRANQUE
28	047919N1	60-25 No	1 FIXAÇÃO	FASTENER	CIERRE
29	036657N1	10-205 No	1 FIXAÇÃO	FASTENER	CIERRE
30	391388X1		1 ARRUELA	WASHER	ARANDELA
31	339234X1		1 PARAFUSO	BOLT	PERNO
32	339081X1		2 PARAFUSO	BOLT	PERNO
33	339376X1		2 ARRUELA	WASHER	ARANDELA
34	049503P1		1 POLIA	PULLEY	POLEA
34	3009494X1		4 PARAFUSO	BOLT	PERNO
34	339376X1		4 ARRUELA	WASHER	ARANDELA

MARÇO 2007

Motor	**4 Rm**	**Tratores Com Plataforma Do Operador**
Engine	**4 Wd**	**Tractors With Operator Plataform**
Motor	**4 Rm**	**Tractores Con Plataforma Del Operador**

10-15

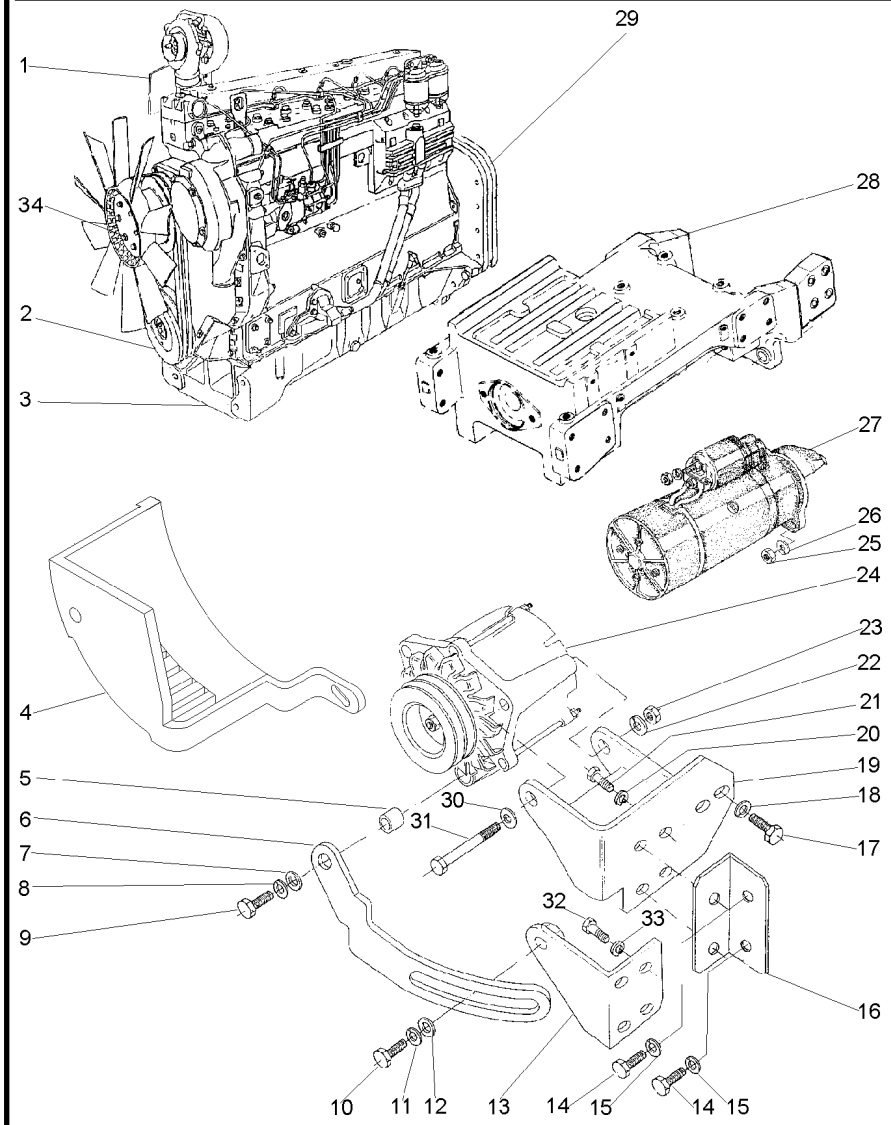

1	048397S1		**1**	DEFLETOR	DEFLECTOR	DEFLECTOR
2	3145135M91		**1**	KIT CORREIAS	KIT, BELT	CORREAS JUEGO
3	047902T1	10-30 No	**1**	MOTOR	ENGINE	MOTOR
4	049202T1		**1**	PROTEÇÃO	GUARD	DEFENSA
5	3145137M1		**1**	ESPAÇADOR	SPACER	PIEZA DISTANCIA
6	036705P1		**1**	ESTICADOR	TURNBUCKLE	TORNIQUETE
7	353756X1		**1**	ARRUELA	WASHER	ARANDELA
8	353434X1		**1**	ARRUELA	WASHER	ARANDELA
9	354264X1		**1**	PARAFUSO	BOLT	PERNO
10	353691X1		**1**	PARAFUSO	BOLT	PERNO
11	353434X1		**1**	ARRUELA	WASHER	ARANDELA
12	353756X1		**1**	ARRUELA	WASHER	ARANDELA
13	036696S1		**1**	SUPORTE	BRACKET	SOPORTE
14	390830X1		**2**	PARAFUSO	BOLT	PERNO
15	353446X1		**2**	ARRUELA	WASHER	ARANDELA
16	036695P1		**1**	SUPORTE	BRACKET	SOPORTE
17	339081X1		**1**	PARAFUSO	BOLT	PERNO
18	339376X1		**1**	ARRUELA	WASHER	ARANDELA
19	036691S1		**1**	SUPORTE	BRACKET	SOPORTE
20	353446X1		**2**	ARRUELA	WASHER	ARANDELA
21	353679X1		**2**	PARAFUSO	BOLT	PERNO
22	339376X1		**1**	ARRUELA	WASHER	ARANDELA
23	339402X1		**1**	PORCA	NUT	TUERCA
24	3589442M91	10-200 No	**1**	ALTERNADOR	ALTERNATOR	ALTERNADOR
25	353431X1		**2**	PORCA	NUT	TUERCA
26	353434X1		**2**	ARRUELA	WASHER	ARANDELA
27	2834390M91	10-185 No	**1**	MOTOR PARTIDA	STARTERMOTOR	MOTOR ARRANQUE
28	047668N1	60-45 No	**1**	FIXAÇÃO	FASTENER	CIERRE
29	036657N1	10-205 No	**1**	FIXAÇÃO	FASTENER	CIERRE
30	391388X1		**1**	ARRUELA	WASHER	ARANDELA
31	339234X1		**1**	PARAFUSO	BOLT	PERNO
32	339081X1		**2**	PARAFUSO	BOLT	PERNO
33	339376X1		**2**	ARRUELA	WASHER	ARANDELA
34	049503P1		**1**	POLIA	PULLEY	POLEA
34	3009494X1		**4**	PARAFUSO	BOLT	PERNO
34	339376X1		**4**	ARRUELA	WASHER	ARANDELA

Motor
Engine
Motor

10-20

2 Rodas Motrizes - Com Cabina
2 Wheels Drive - With Cab
2 Ruedas Motriz - Con Cabina

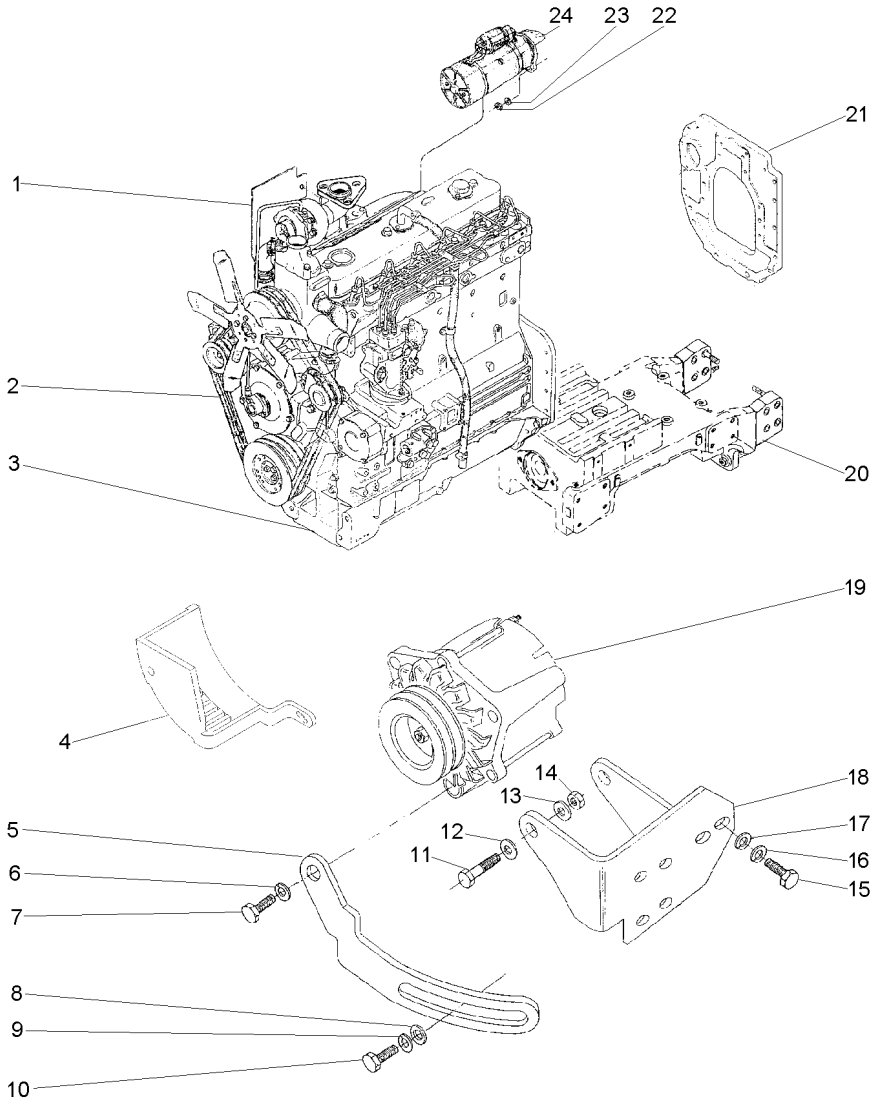

1	048397S1		**1**	DEFLETOR	DEFLECTOR	DEFLECTOR
2	026160T1		**1**	CORREIA	BELT	CORREA
3	047902T1	10-30 No	**1**	MOTOR	ENGINE	MOTOR
4	070292S1		**1**	PROTEÇÃO	GUARD	DEFENSA
5	069012P1		**1**	ESTICADOR	TURNBUCKLE	TORNIQUETE
6	353446X1		**1**	ARRUELA	WASHER	ARANDELA
7	339761X1		**1**	PARAFUSO	BOLT	PERNO
8	339376X1		**1**	ARRUELA	WASHER	ARANDELA
9	353756X1		**1**	ARRUELA	WASHER	ARANDELA
10	390398X1		**1**	PARAFUSO	BOLT	PERNO
11	353683X1		**2**	PARAFUSO	BOLT	PERNO
12	829185M1		**2**	ARRUELA	WASHER	ARANDELA
13	353446X1		**2**	ARRUELA	WASHER	ARANDELA
14	355565X1		**2**	PORCA	NUT	TUERCA
15	339401X1		**3**	PARAFUSO	BOLT	PERNO
16	339376X1		**3**	ARRUELA	WASHER	ARANDELA
17	353756X1		**1**	ARRUELA	WASHER	ARANDELA
18	060318S1		**1**	SUPORTE	BRACKET	SOPORTE
19	071078N1	10-195 No	**1**	ALTERNADOR	ALTERNATOR	ALTERNADOR
20	047919N1	60-25 No	**1**	FIXAÇÃO	FASTENER	CIERRE
21	036657N1	10-205 No	**1**	FIXAÇÃO	FASTENER	CIERRE
22	353431X1		**2**	PORCA	NUT	TUERCA
23	353434X1		**2**	ARRUELA	WASHER	ARANDELA
24	2834390M91	10-185 No	**1**	MOTOR PARTIDA	STARTERMOTOR	MOTOR ARRANQUE

Motor
Engine
Motor

10-25

4 Rodas Motrizes - Com Cabina
4 Wheels Drive - With Cab
4 Ruedas Motriz - Con Cabina

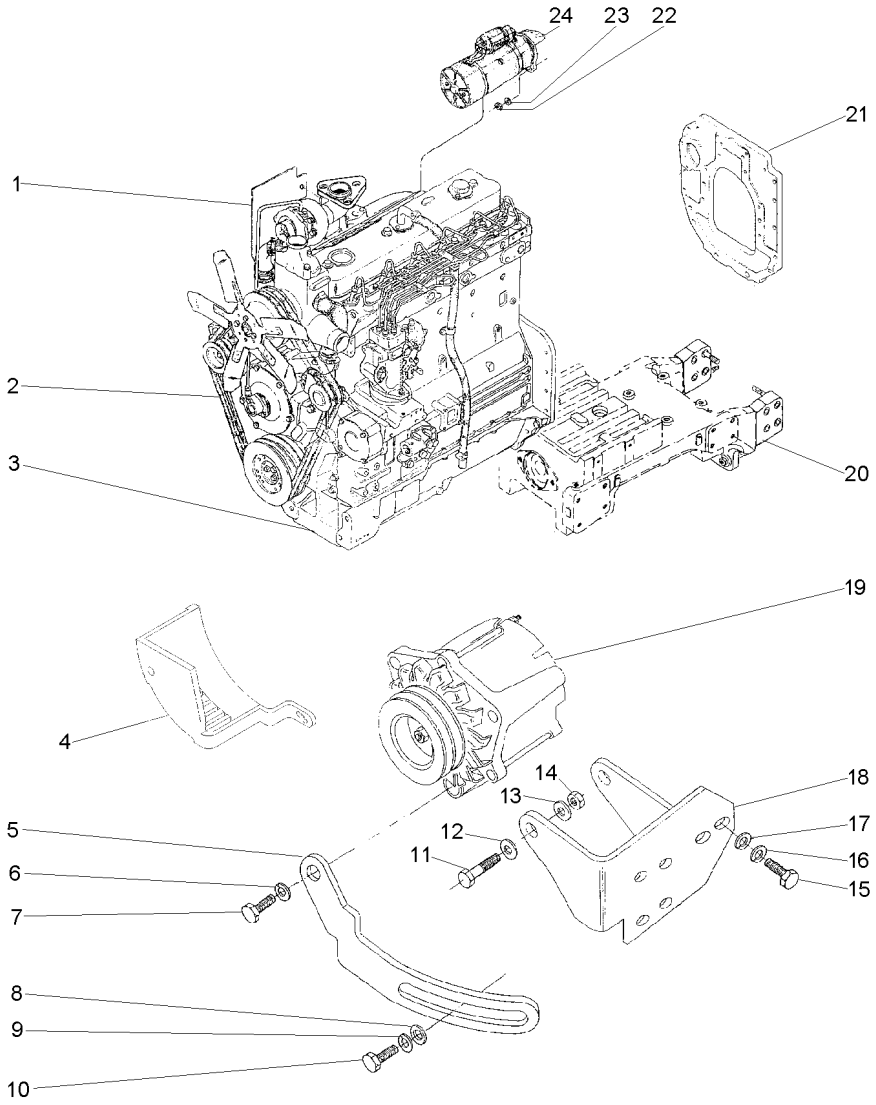

1	048397S1		**1**	DEFLETOR	DEFLECTOR	DEFLECTOR
2	026160T1		**1**	CORREIA	BELT	CORREA
3	047902T1	10-30 No	**1**	MOTOR	ENGINE	MOTOR
4	070292S1		**1**	PROTEÇÃO	GUARD	DEFENSA
5	069012P1		**1**	ESTICADOR	TURNBUCKLE	TORNIQUETE
6	353446X1		**1**	ARRUELA	WASHER	ARANDELA
7	339761X1		**1**	PARAFUSO	BOLT	PERNO
8	339376X1		**1**	ARRUELA	WASHER	ARANDELA
9	353756X1		**1**	ARRUELA	WASHER	ARANDELA
10	1441865X1		**1**	PARAFUSO	BOLT	PERNO
11	353683X1		**2**	PARAFUSO	BOLT	PERNO
12	829185M1		**2**	ARRUELA	WASHER	ARANDELA
13	353446X1		**2**	ARRUELA	WASHER	ARANDELA
14	355565X1		**2**	PORCA	NUT	TUERCA
15	339401X1		**3**	PARAFUSO	BOLT	PERNO
16	339376X1		**3**	ARRUELA	WASHER	ARANDELA
17	353756X1		**1**	ARRUELA	WASHER	ARANDELA
18	060318S1		**1**	SUPORTE	BRACKET	SOPORTE
19	071078N1	10-195 No	**1**	ALTERNADOR	ALTERNATOR	ALTERNADOR
20	047668N1	60-45 No	**1**	FIXAÇÃO	FASTENER	CIERRE
21	036657N1	10-205 No	**1**	FIXAÇÃO	FASTENER	CIERRE
22	353431X1		**2**	PORCA	NUT	TUERCA
23	353434X1		**2**	ARRUELA	WASHER	ARANDELA
24	2834390M91	10-185 No	**1**	MOTOR PARTIDA	STARTERMOTOR	MOTOR ARRANQUE

Motor
Engine
Motor

10-30

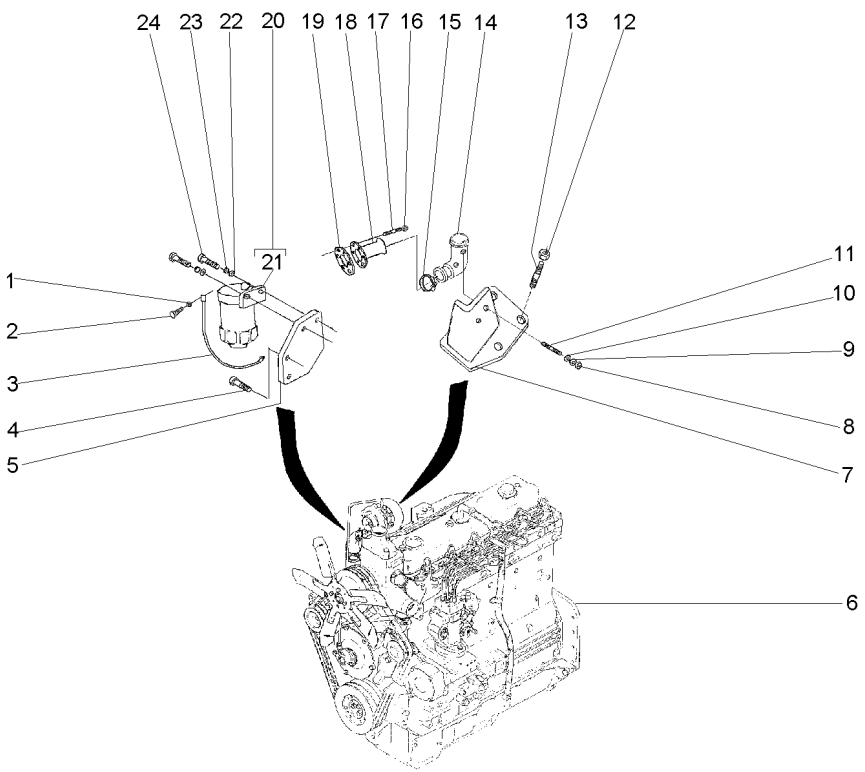

1	1480517M1		**4**	ARRUELA	WASHER	ARANDELA
2	1481691M1		**2**	PARAFUSO	BOLT	PERNO
3	048700S1		**1**	TUBO	PIPE	CANO
4	3009194X1	M8x1.25x25	**2**	PARAFUSO	BOLT	PERNO
5	048679P1		**1**	SUPORTE	BRACKET	SOPORTE
6	057289T2		**1**	CJ. MOTOR	KIT, MOTOR	JUEGO MOTOR
7	048676S1		**1**	SUPORTE	BRACKET	SOPORTE
8	353431X1	3/8"	**1**	PORCA	NUT	TUERCA
9	353434X1		**2**	ARRUELA	WASHER	ARANDELA
10	353756X1	3/8"	**2**	ARRUELA	WASHER	ARANDELA
11	048698P1		**2**	PRISIONEIRO	STUD	ESPARRAGO
12	3019125X1	M10x1.5	**4**	PORCA	NUT	TUERCA
13	048699P1		**4**	PRISIONEIRO	STUD	ESPARRAGO
14	048675P1		**1**	COTOVELO	ELBOW	CODO
15	048702T1		**1**	BRAÇADEIRA	CLAMP	ABRAZADERA
16	3019124X1	M8x1.25	**6**	PORCA	NUT	TUERCA
17	048697P1		**6**	PRISIONEIRO	STUD	ESPARRAGO
18	048390P1		**1**	FLANGE	FLANGE	PLETINA
19	038655P1		**1**	JUNTA	GASKET	EMPAQUETADURA.
20	048704T1	[A]	**1**	FILTRO	FILTER	FILTRO
21	048846R1	20	**1**	ELEMENTO	ELEMENT	ELEMENTO
22	353434X1		**2**	ARRUELA	WASHER	ARANDELA
23	353756X1	3/8"	**2**	ARRUELA	WASHER	ARANDELA
24	353540X1	3/8"x1"1/4	**2**	PARAFUSO	BOLT	PERNO

[A] SEDIMENTADOR
SEDIMENTER
SEDIMENTADOR

Motor 1006-6t
Engine 1006-6t
Motor 1006-6t

10-35

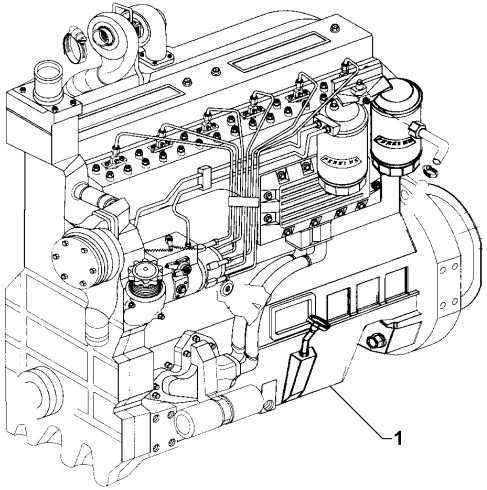

1	057289T2	**1**	CJ. MOTOR	KIT, MOTOR	JUEGO MOTOR

Bloco De Cilindros
Cylinder Block
Bloque-Cylindros

10-40

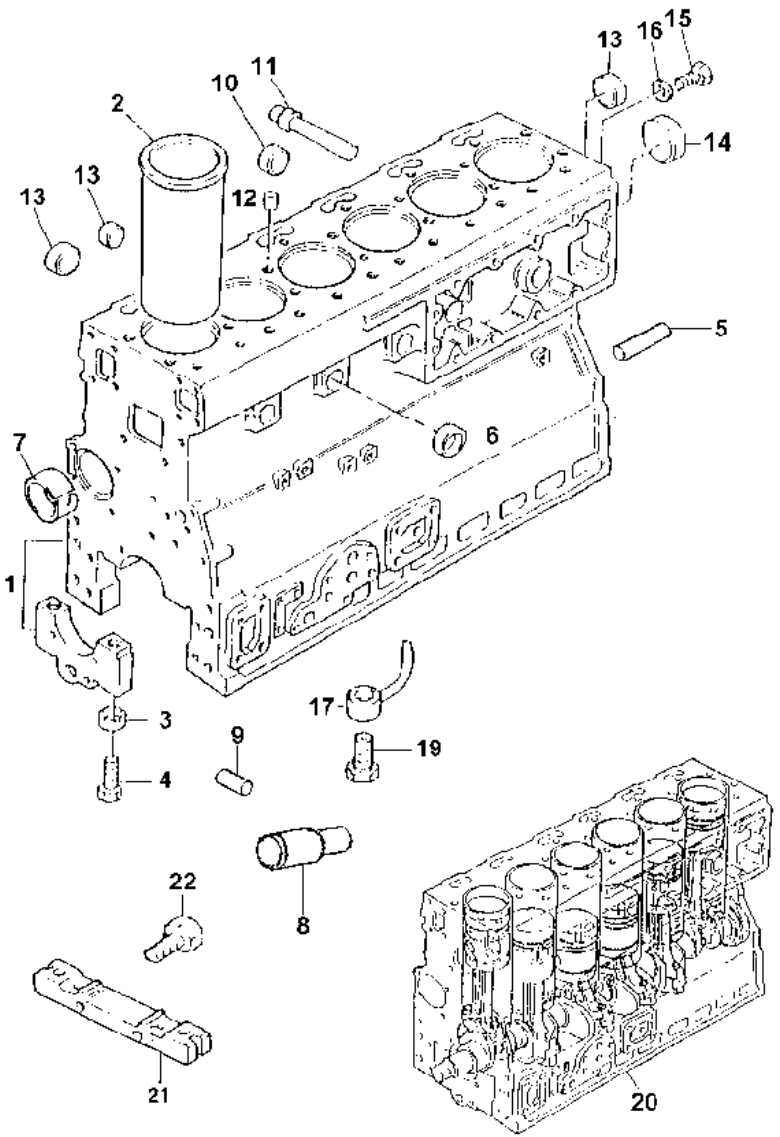

1	S1029	
2	3135X041	[A]
2	3135X042	1
3	33142111	1
4	32166329	1
5	0350009	1
6	32418122	1
7	31134165	1
8	3271H004	1
9	2116087	1
10	32416118	1
11	2485A204	1
12	32417134	1
13	32418122	1
14	32416119	1
15	32168212	1
16	3311R003	1
17	4126X124	
19	4138A017	
20	S1032	
21	3627P023	
22	2311D039	

[A] CAMISA SEMI ACABADA
PARTLY FINISH LINER
CAMISA CASI ACABADA

1	BLOCO CILINDROS	CYLINDER BLOCK	BLOQUE CILINDROS
X	CAMISA	LINER	CAMISA
6	CAMISA	LINER	CAMISA
14	ANEL	RING	ARO
14	PARAFUSO	BOLT	PERNO
2	PINO	PIN	PASADOR
5	BUJÃO	PLUG	TAPON
1	BUCHA	BUSH	CASQUILLO
1	EIXO	SHAFT	ARBOL
1	PINO	PIN	PASADOR
5	BUJÃO	PLUG	TAPON
1	BUJÃO	PLUG	TAPON
1	BUJÃO	PLUG	TAPON
7	BUJÃO	PLUG	TAPON
1	BUJÃO	PLUG	TAPON
1	BUJÃO	PLUG	TAPON
1	ARRUELA	WASHER	ARANDELA
6	BICO INJETOR	NOZZLE	TOBERA
6	VÁLVULA	VALVE	VALVULA
1	MOTOR	ENGINE	MOTOR
1	PLACA	PLATE	PLATO
2	PARAFUSO	BOLT	PERNO

Árvore De Manivelas
Crankshaft
Ciguenal

10-45

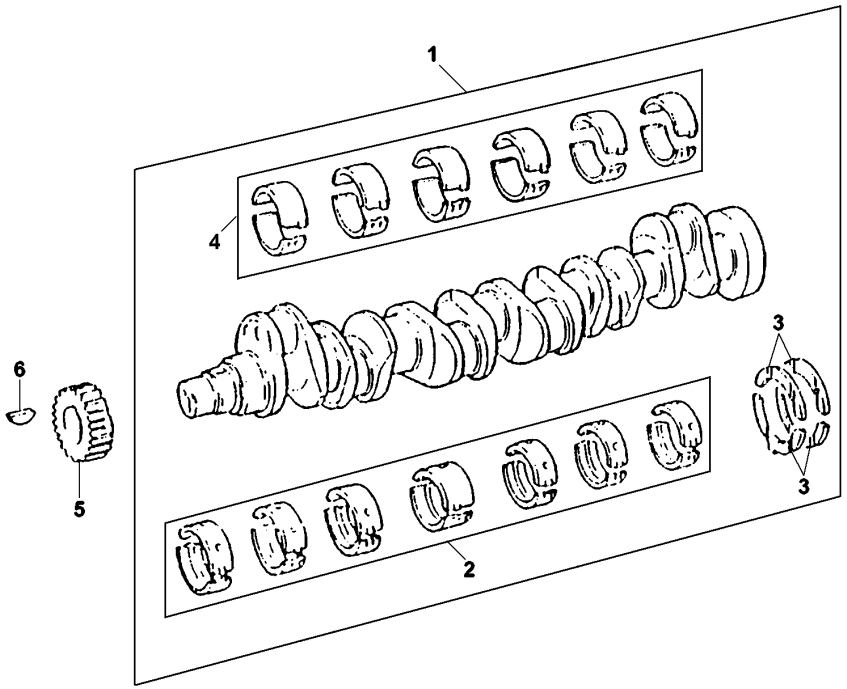

1	S1027			**1**	ÁRVORE MANIVELAS	CRANK SHAFT	CIQUENAL
2	S1025	1		**1**	JOGO CASQUILHOS	BEARING KIT	JUEGO COJINETES
2	S1025A		+.10"	**X**	JOGO CASQUILHOS	BEARING KIT	JUEGO COJINETES
2	S1025B		+.20"	**X**	JOGO CASQUILHOS	BEARING KIT	JUEGO COJINETES
2	S1025C		+.30"	**X**	JOGO CASQUILHOS	BEARING KIT	JUEGO COJINETES
3	424808	1		**1**	JG. ARRUELAS	KIT, WASHER	JUEGO ARANDELAS
3	424808A		+.0075"	**X**	JG. ARRUELAS	KIT, WASHER	JUEGO ARANDELAS
4	635474	1		**1**	JOGO CASQUILHOS	BEARING KIT	JUEGO COJINETES
4	635474A		+.010"	**X**	JOGO CASQUILHOS	BEARING KIT	JUEGO COJINETES
4	635474B		+.020"	**X**	JOGO CASQUILHOS	BEARING KIT	JUEGO COJINETES
4	635474C		+.030"	**X**	JOGO CASQUILHOS	BEARING KIT	JUEGO COJINETES
5	3117C061			**1**	ENGRENAGEM	GEAR	ENGRANAJE
6	0500012			**1**	CHAVETA	KEY	CLAVE

Pistões E Bielas
Pistons And Connecting Rods
Pistones Y Bielas

10-50

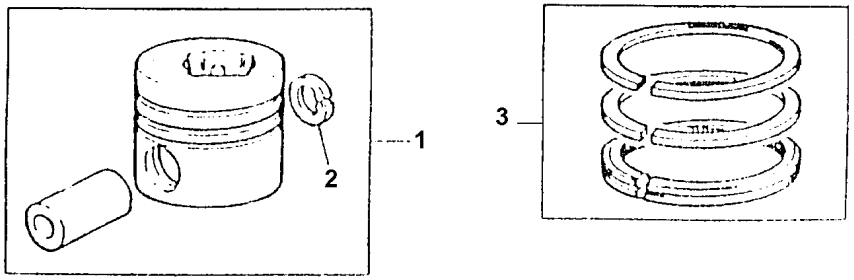

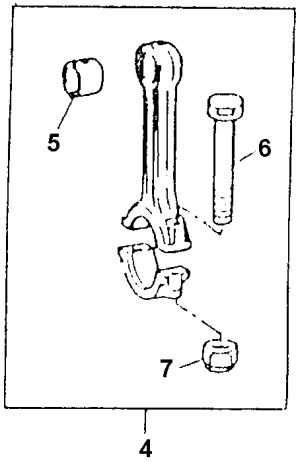

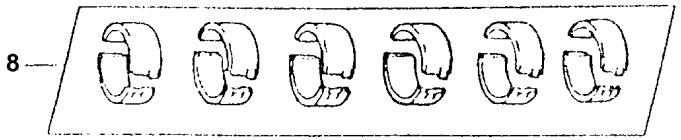

1	S1019			**6**	PISTÃO	PISTON	PISTON
2	70170035	1		**12**	ANEL TRAVA	CIRCLIP	CIRCULITO
3	S1016			**6**	JG. ANÉIS	KIT, RING	AROS JUEGO
4	4236119			**6**	BIELA	CONROD	BIELA
5	70998078	4		**6**	BUCHA	BUSH	CASQUILLO
6	32762116	4		**12**	PARAFUSO	BOLT	PERNO
7	70570094	4		**12**	PORCA	NUT	TUERCA
8	635474			**1**	JOGO CASQUILHOS	BEARING KIT	JUEGO COJINETES
8	635474A		⧗ +.010"	**X**	JOGO CASQUILHOS	BEARING KIT	JUEGO COJINETES
8	635474B		⧗⧗ +.020"	**X**	JOGO CASQUILHOS	BEARING KIT	JUEGO COJINETES
8	635474C		⧗⧗⧗ +.030"	**X**	JOGO CASQUILHOS	BEARING KIT	JUEGO COJINETES

Caixa De Distribuição
Timing Case
Caja De Distribución

10-55

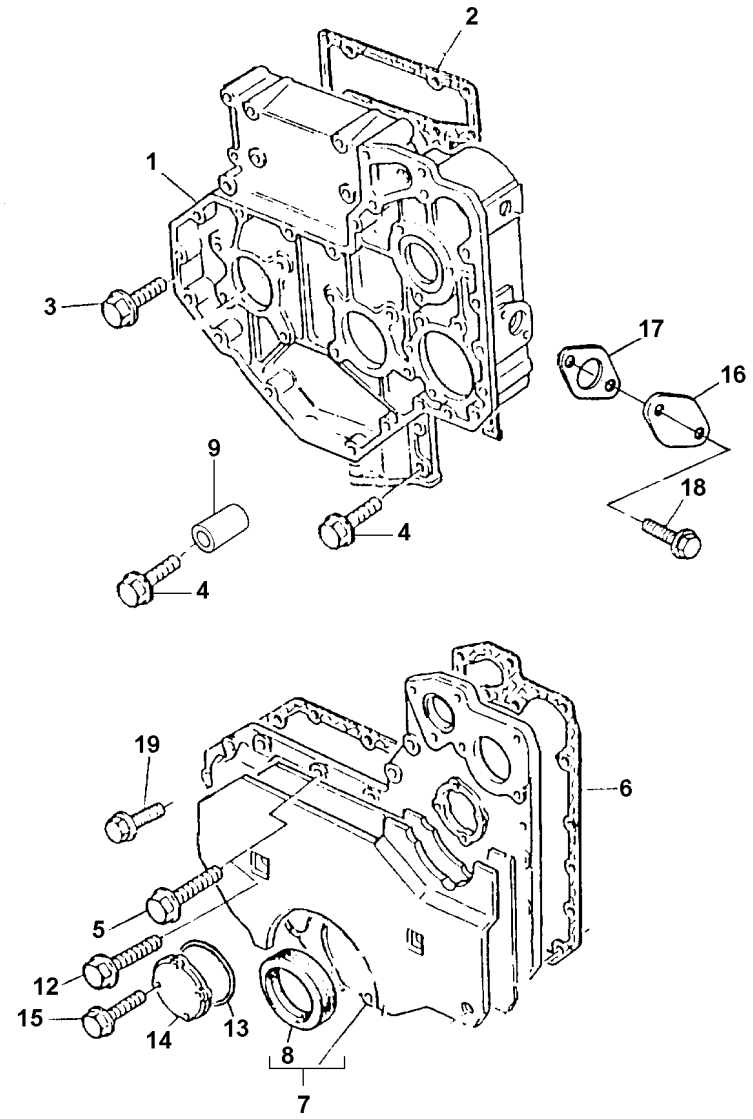

1	3716C242		**1**	CAIXA	BOX	CAJA
2	3681P009		**1**	JUNTA	GASKET	EMPAQUETADURA.
3	2314H003	M8x20	**8**	PARAFUSO	BOLT	PERNO
4	2314H004	M8x25	**5**	PARAFUSO	BOLT	PERNO
5	2314H013		**9**	PARAFUSO	BOLT	PERNO
6	3681P011		**1**	JUNTA	GASKET	EMPAQUETADURA.
7	4142A171		**1**	TAMPA	COVER	CUBIERTA
8	70730043	7	**1**	RETENTOR	SEAL	RETEN
9	33131412		**2**	ESPAÇADOR	SPACER	PIEZA DISTANCIA
12	2314H034		**2**	PARAFUSO	BOLT	PERNO
13	2415A093	14	**1**	ANEL "O"	O RING	JUNTA TORICA
14	4152A002		**1**	TAMPA	COVER	CUBIERTA
15	2314F036	M6x25	**4**	PARAFUSO	BOLT	PERNO
16	3617A001		**1**	TAMPA	COVER	CUBIERTA
17	3683H006		**1**	JUNTA	GASKET	EMPAQUETADURA.
18	2314H003	M8x20	**2**	PARAFUSO	BOLT	PERNO
19	2314H005	M8x30	**9**	PARAFUSO	BOLT	PERNO

Árvore De Comando Das Válvulas
Camshaft
Arbol De Levas

10-60

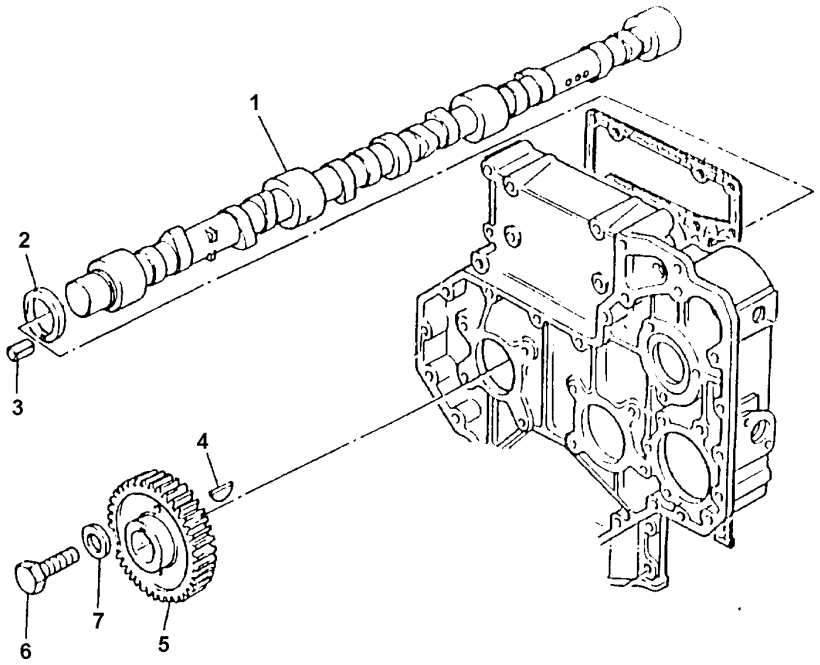

1	31416307		**1**	EIXO	SHAFT	ARBOL
2	33153135		**1**	ARRUELA	WASHER	ARANDELA
3	2116053		**1**	PINO	PIN	PASADOR
4	0500012		**1**	CHAVETA	KEY	CLAVE
5	31171931		**1**	ENGRENAGEM	GEAR	ENGRANAJE
6	2314J606	M12x45	**1**	PARAFUSO	BOLT	PERNO
7	3321A003		**1**	ARRUELA	WASHER	ARANDELA

Engrenagens Da Distribuição
Idler Gears
Engrenajes De La Distribuición

10-65

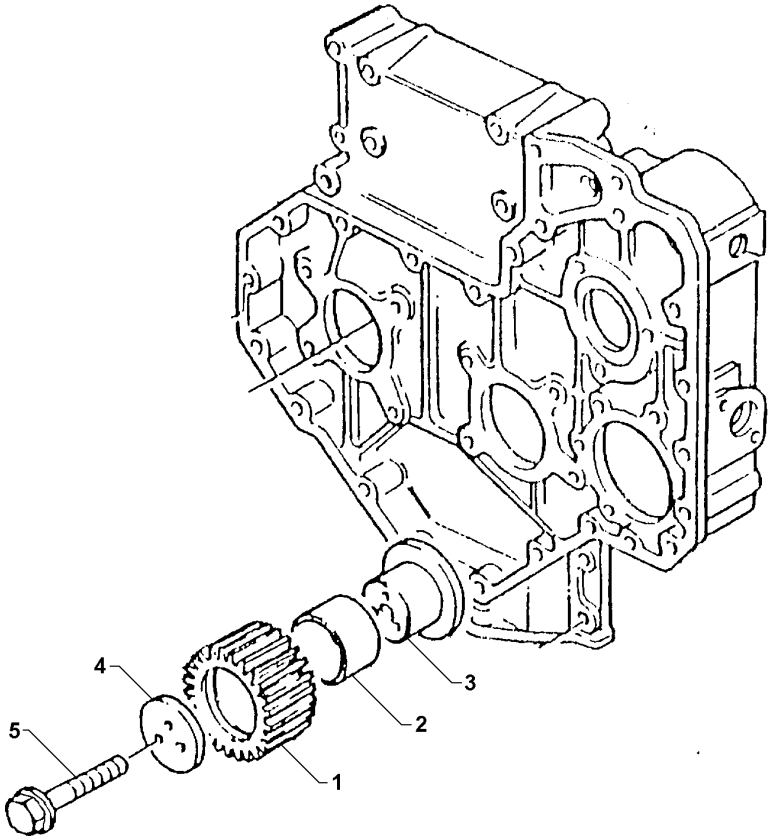

1	41115018		**1**	ENGRENAGEM	GEAR	ENGRANAJE
2	0050345	1	**2**	BUCHA	BUSH	CASQUILLO
3	70450035		**1**	CUBO	HUB	CUBO
4	70940151		**1**	PLACA	PLATE	PLATO
5	2314J010	M10x60	**3**	PARAFUSO	BOLT	PERNO

Tampa Do Cabeçote
Cylinder Head Cover
Tapa De Válvulas

10-70

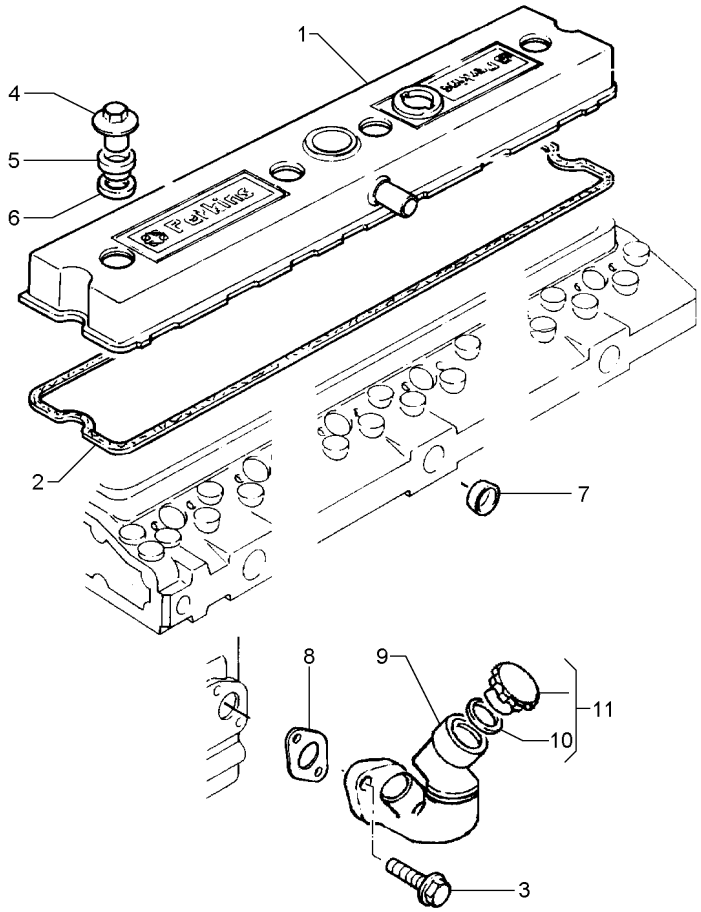

1	4142X062		**1**	TAMPA	COVER	CUBIERTA
2	3681C003	1	**1**	JUNTA	GASKET	EMPAQUETADURA.
3	2314H004	M8x25	**2**	PARAFUSO	BOLT	PERNO
4	3274P003		**4**	PORCA	NUT	TUERCA
5	33817135		**4**	VEDADOR	SEAL	RETEN
6	0920009		**4**	ARRUELA	WASHER	ARANDELA
7	32416118		**1**	BUJÃO	PLUG	TAPON
8	36833152		**1**	JUNTA	GASKET	EMPAQUETADURA.
9	4134C012		**1**	BOCAL	FILLER	RELLENADOR
10	2415633	11	**1**	ANEL "O"	O RING	JUNTA TORICA
11	4142X098		**1**	TAMPA	COVER	CUBIERTA

Respiro Do Motor
Engine Breather
Respiradero Del Motor

10-75

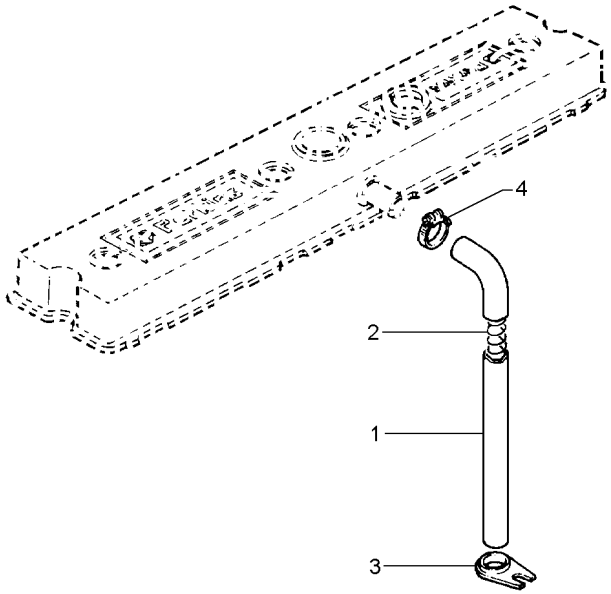

1	33872519	**1**	MANGUEIRA	HOSE	FLEXIBLE
2	31754119	**1**	MOLA	SPRING	RESORTE
3	36241123	**1**	SUPORTE	BRACKET	SOPORTE
4	70180154	**1**	BRAÇADEIRA	CLAMP	ABRAZADERA

Válvulas E Balanceiros
Valves And Rockershafts
Válvulas Y Balancines

10-80

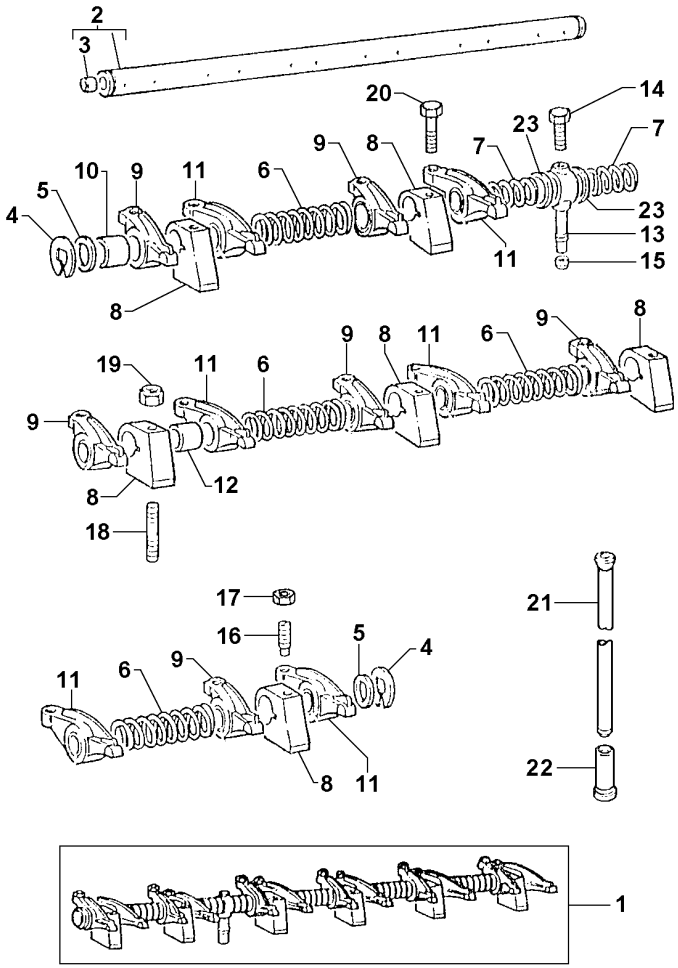

1	S1010			**1**	EIXO BALANCEIRO	ROCKER SHAFT	EJE BALANCINES
2	U7LR0003	1		**1**	EIXO BALANCEIRO	ROCKER SHAFT	EJE BALANCINES
3	0650507	2		**2**	BUJÃO	PLUG	TAPON
4	0170151	1		**2**	ANEL TRAVA	CIRCLIP	CIRCULITO
5	33117434	1		**2**	ARRUELA	WASHER	ARANDELA
6	31744123	1		**4**	MOLA	SPRING	RESORTE
7	31743108	1		**2**	MOLA	SPRING	RESORTE
8	70100716	1		**6**	SUPORTE	BRACKET	SOPORTE
9	70992757	1	▶	**6**	BALANCEIRO	ROCKER	BALANCIN
10	2511425	9		**6**	BUCHA	BUSH	CASQUILLO
11	70992758	1	◀	**6**	BALANCEIRO	ROCKER	BALANCIN
12	2511425	11		**6**	BUCHA	BUSH	CASQUILLO
13	35511111	1		**1**	TUBO	PIPE	CANO
14	2233022			**1**	PARAFUSO	BOLT	PERNO
15	33811113			**1**	OLIVA	OLIVE	OLIVA
16	0720579	1		**12**	PARAFUSO	BOLT	PERNO
17	0576052	1		**12**	PORCA	NUT	TUERCA
18	2313H331			**4**	PRISIONEIRO	STUD	ESPARRAGO
19	2318A605			**4**	PORCA	NUT	TUERCA
20	2314J607	M12x50		**2**	PARAFUSO	BOLT	PERNO
21	70998041			**12**	VARETA	ROD	VARILLA
22	70870001			**12**	TUCHO	TAPPET	TAQUET
23	33117426	1		**2**	ARRUELA	WASHER	ARANDELA

Cabeçote
Cylinder Head
Culata

10-85

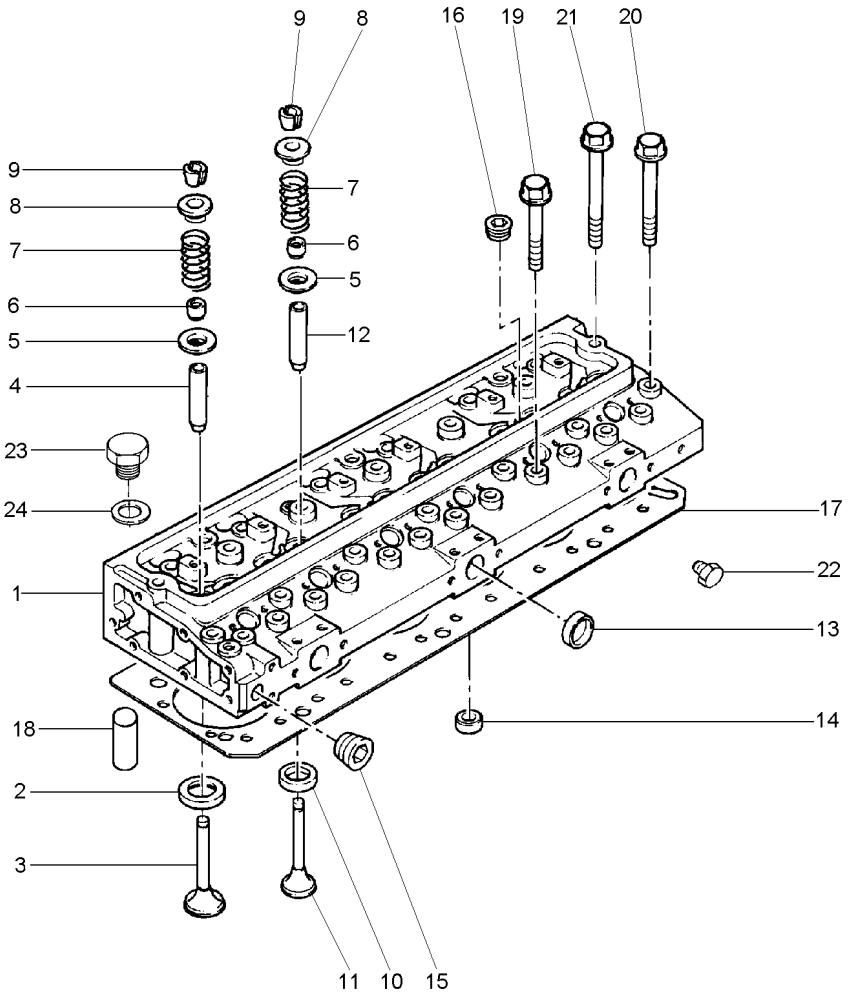

1	S1013	
2	3324E002	1
3	70910061	1
4	3343F041	1
5	33415118	1
6	70998120	1
7	3174P405	1
8	3342T007	1
9	70998122	1
10	3314A121	1
11	70910059	1
12	3343J021	1
13	70650075	1
14	32417156	1
15	70650119	1
16	70650118	1
17	3681H208	
18	2114A046	
19	32166219	
20	32166221	
21	32166222	
22	3212P002	
23	70650138	
24	70920128	

1	CABEÇOTE	HEAD	CULATA
6	SEDE VÁLVULA	VALVE SEAT	ASIENTO VALVULA
6	VÁLVULA ADMISSÃO	VALVE INLET	VALVULA ADMISION
6	GUIA ADMISSÃO	INLET GUIDE	GUIA ADMISION
12	ARRUELA	WASHER	ARANDELA
12	VEDADOR	SEAL	RETEN
12	MOLA	SPRING	RESORTE
12	CAPA	CAP	TAPA
24	TRAVA	LOCK	RETENEDOR
6	SEDE VÁLVULA	VALVE SEAT	ASIENTO VALVULA
6	VÁLVULA ESCAPE	VALVE EXHAUST	VALVULA ESCAPE
6	GUIA ESCAPE	EXHAUST GUIDE	GUIA ESCAPE
3	BUJÃO	PLUG	TAPON
6	BUJÃO	PLUG	TAPON
2	BUJÃO	PLUG	TAPON
6	BUJÃO	PLUG	TAPON
1	JUNTA	GASKET	EMPAQUETADURA.
2	PINO	PIN	PASADOR
12	PARAFUSO	BOLT	PERNO
18	PARAFUSO	BOLT	PERNO
2	PARAFUSO	BOLT	PERNO
1	BUJÃO	PLUG	TAPON
1	BUJÃO	PLUG	TAPON
1	ARRUELA	WASHER	ARANDELA

Filtro De Óleo Lubrificante E Resfriador
Lubricating Oil Filter And Oil Cooler
Filtro De Aceite Lubrificante/Refrigerad

10-90

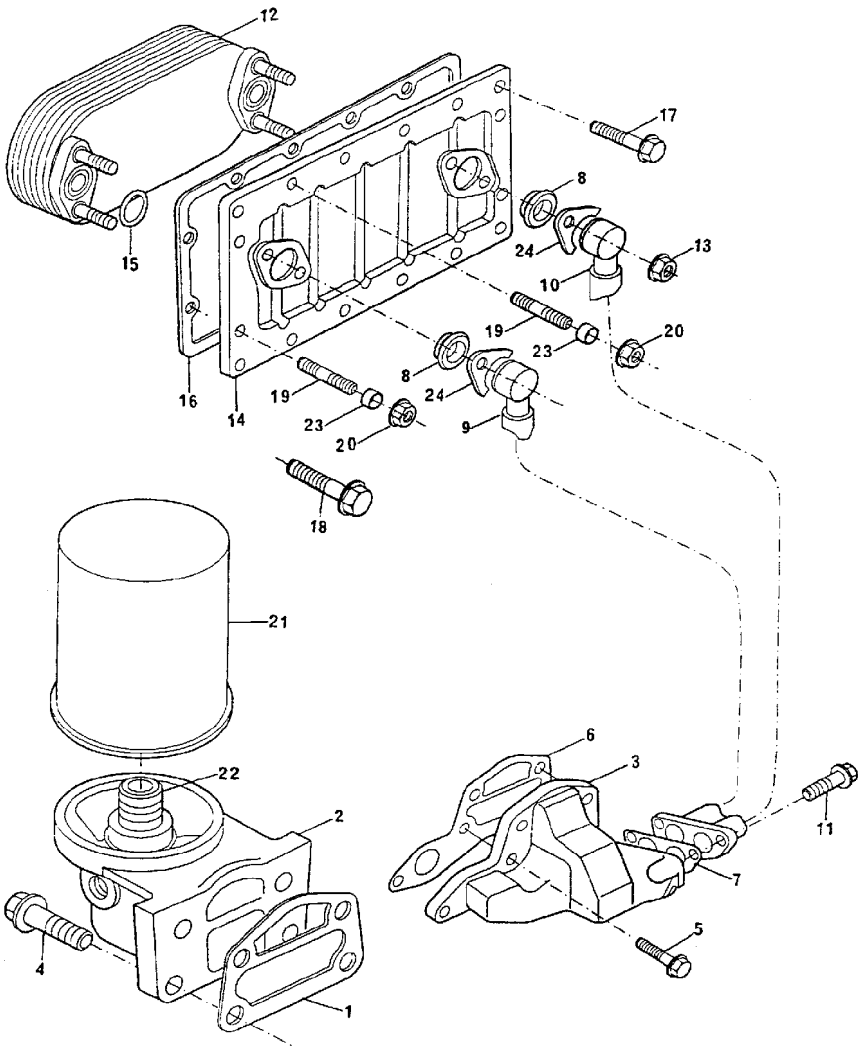

1	3686T006		**1**	JUNTA	GASKET	EMPAQUETADURA.
2	3773K051		**1**	CABEÇOTE FILTRO	FILTER HEAD	CABEZA DE FILTRO
3	3773T101		**1**	ADAPTADOR	ADAPTOR	ADAPTADOR
4	2314J040		**4**	PARAFUSO	BOLT	PERNO
5	2314J003	M10x25	**5**	PARAFUSO	BOLT	PERNO
6	3687W006		**1**	JUNTA	GASKET	EMPAQUETADURA.
7	3686A511		**1**	JUNTA	GASKET	EMPAQUETADURA.
8	2418F602		**2**	ANEL	RING	ARO
9	2483A015		**1**	TUBO	PIPE	CANO
10	2483A016		**1**	TUBO	PIPE	CANO
11	2314H004	M8x25	**3**	PARAFUSO	BOLT	PERNO
12	2486A981		**1**	RESFRIADOR	COOLER	ENFRIADOR
13	2318A603		**4**	PORCA	NUT	TUERCA
14	2486A976		**1**	CARCAÇA	HOUSING	ALOJAMIENTO
15	3688X008		**2**	VEDADOR	SEAL	RETEN
16	3684R025		**1**	JUNTA	GASKET	EMPAQUETADURA.
17	2314H002	M8x16	**12**	PARAFUSO	BOLT	PERNO
18	2314H003	M8x20	**1**	PARAFUSO	BOLT	PERNO
19	2313M058		**3**	PRISIONEIRO	STUD	ESPARRAGO
20	2318A603		**3**	PORCA	NUT	TUERCA
21	1447031M1		**1**	FILTRO	FILTER	FILTRO
22	33286126		**1**	CONEXÃO	CONNECTION	CONEXION
23	33134418		**4**	ESPAÇADOR	SPACER	PIEZA DISTANCIA
24	3751K121		**4**	FLANGE	FLANGE	PLETINA

Cárter De Óleo Lubrificante
Lubrificating Oil Pump
Carter Del Aceite Lubrificante

10-95

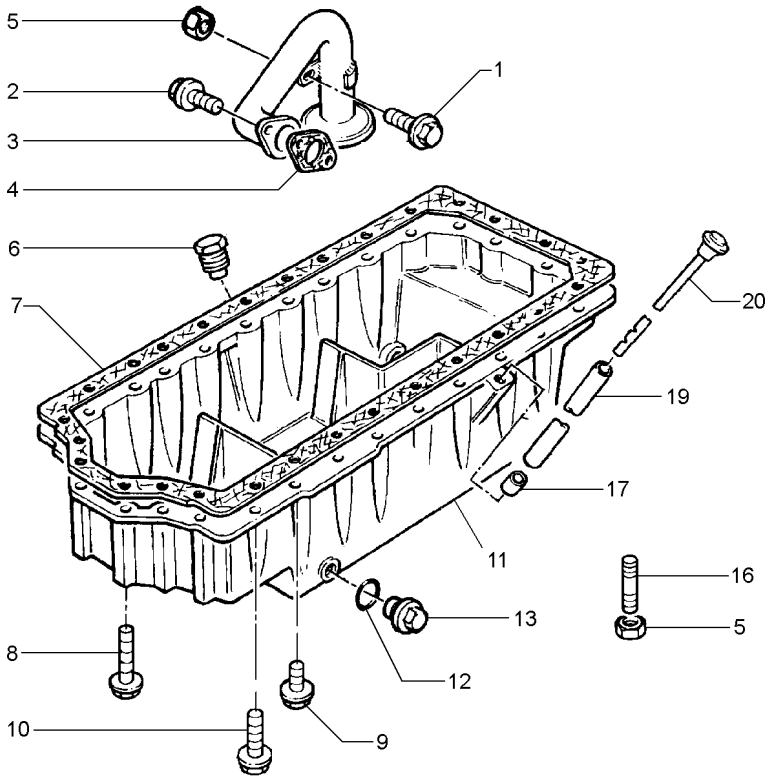

1	2314H002	M8x16	**2**	PARAFUSO	BOLT	PERNO
2	2314H004	M8x25	**2**	PARAFUSO	BOLT	PERNO
3	3575K007		**1**	TUBO	PIPE	CANO
4	3683H005		**1**	JUNTA	GASKET	EMPAQUETADURA.
5	2318A603		**5**	PORCA	NUT	TUERCA
6	2431A016		**1**	BUJÃO	PLUG	TAPON
7	3681M007		**1**	JUNTA	GASKET	EMPAQUETADURA.
8	2314H019	M8x100	**6**	PARAFUSO	BOLT	PERNO
9	1818230C1	M8x65	**3**	PARAFUSO	BOLT	PERNO
10	2314H007	M8x40	**15**	PARAFUSO	BOLT	PERNO
11	3717P171		**1**	CÁRTER	SUMP	CARTER
12	70920109	2415715	**1**	ARRUELA	WASHER	ARANDELA
13	32186405		**1**	BUJÃO	PLUG	TAPON
16	3211P005		**4**	PRISIONEIRO	STUD	ESPARRAGO
17	33812116		**1**	OLIVA	OLIVE	OLIVA
19	3577A125		**1**	TUBO	PIPE	CANO
20	70320081		**1**	VARETA	ROD	VARILLA

Bomba De Óleo Lubrificante
Lubricating Oil Pump
Bomba De Aceite Lubrificante

10-100

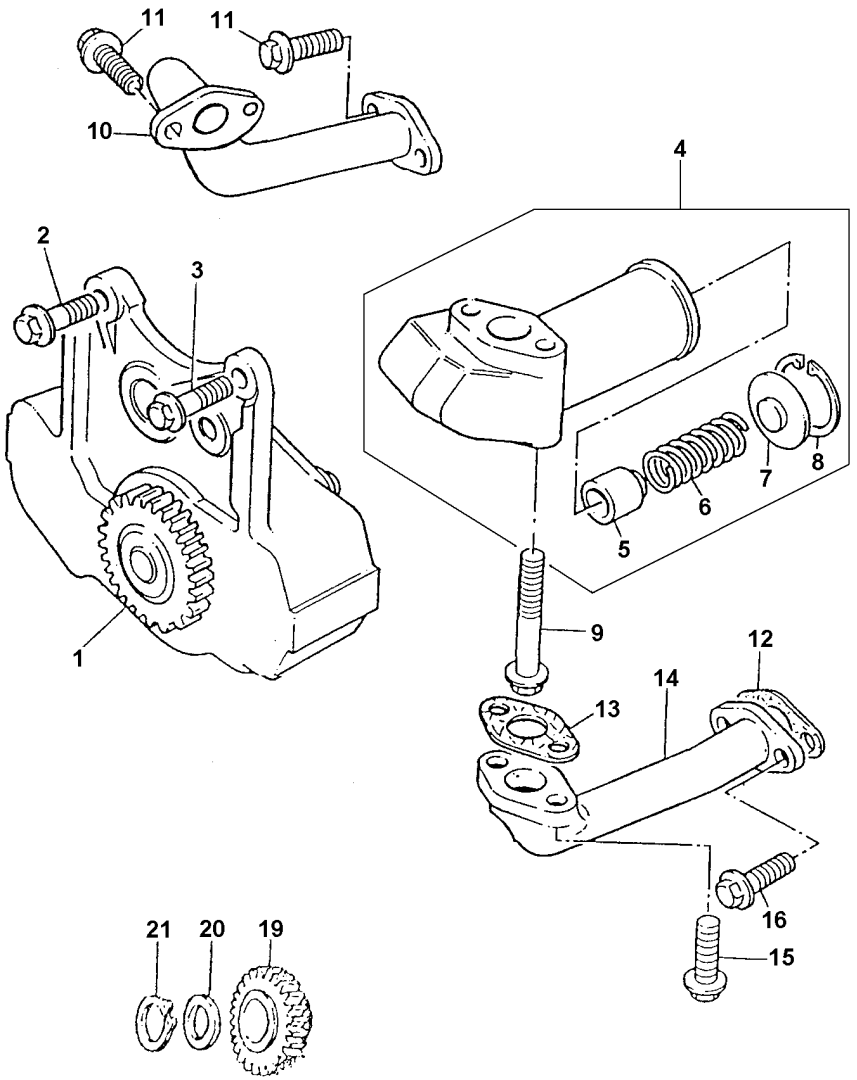

1	4132F057		1	BOMBA DE ÓLEO	OIL PUMP	BOMBA DE ACEITE
2	2314H004	M8x25	2	PARAFUSO	BOLT	PERNO
3	2314H002	M8x16	1	PARAFUSO	BOLT	PERNO
4	4138A034		1	VÁLVULA	VALVE	VALVULA
5	32712726	4	1	ÊMBOLO	PLUNGER	EMBOLO
6	31744151	4	1	MOLA	SPRING	RESORTE
7	32712111	4	1	CAPA	CAP	TAPA
8	2721130	4	1	ANEL TRAVA	CIRCLIP	CIRCULITO
9	2314K161	M8x60	2	PARAFUSO	BOLT	PERNO
10	3571C045		1	TUBO	PIPE	CANO
11	2314H004	M8x25	4	PARAFUSO	BOLT	PERNO
12	36831127		1	JUNTA	GASKET	EMPAQUETADURA.
13	36832143		1	JUNTA	GASKET	EMPAQUETADURA.
14	3572V013		1	TUBO	PIPE	CANO
15	2314F004	M6x16	2	PARAFUSO	BOLT	PERNO
16	2311D038	M6x30	2	PARAFUSO	BOLT	PERNO
19	4111A008		1	ENGRENAGEM	GEAR	ENGRANAJE
20	33123125		1	ARRUELA	WASHER	ARANDELA
21	2722A206		1	ANEL TRAVA	CIRCLIP	CIRCULITO

Ventilador
Fan
Ventilador

10-105

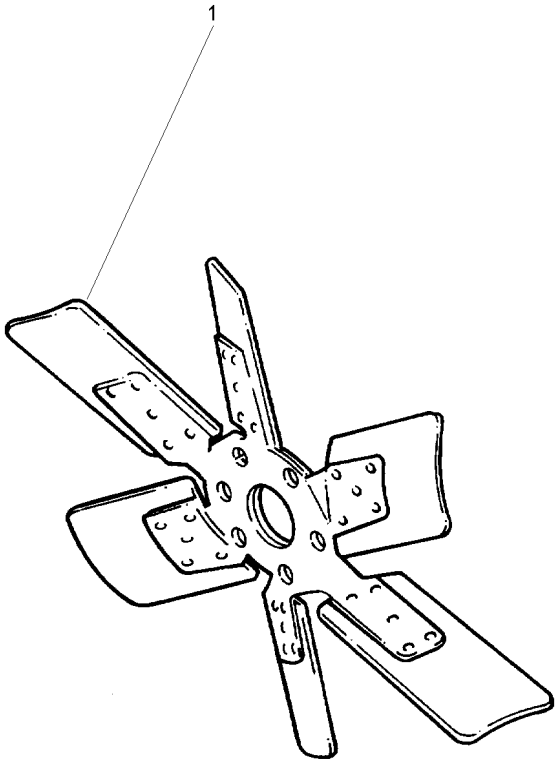

1	739800M1	**1** HÉLICE	FAN	VENTILADOR

Ventilador E Extensão
Fan And Extension
Ventilador Y Extensión

10-110

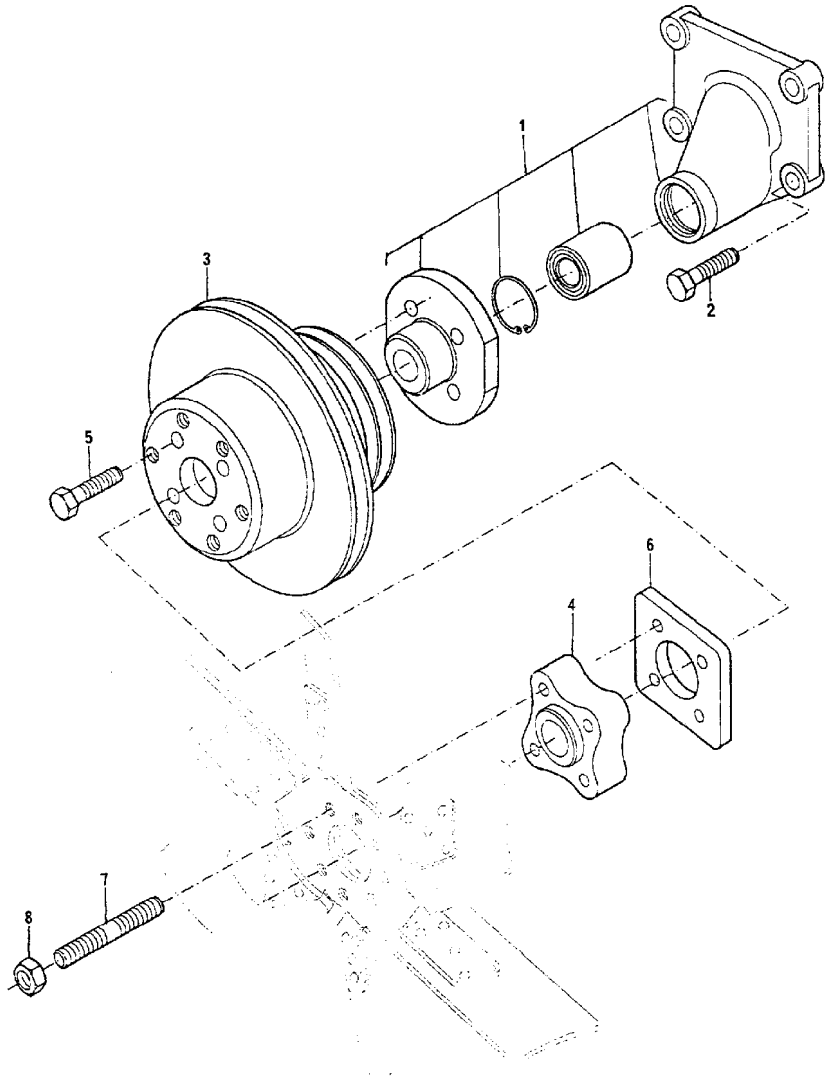

1	4113H077		**1**	ALOJAMENTO	ATOMISER BODY	CUERPO ATOMIZ.
2	2314J011		**4**	PARAFUSO	BOLT	PERNO
3	3115C071		**1**	POLIA	PULLEY	POLEA
4	70330026		**1**	ESPAÇADOR	SPACER	PIEZA DISTANCIA
5	2314J008	M10x50	**4**	PARAFUSO	BOLT	PERNO
6	3612H002		**2**	PLACA	PLATE	PLATO
7	2313H229		**4**	PRISIONEIRO	STUD	ESPARRAGO
8	2318D208		**4**	PORCA	NUT	TUERCA

Bomba D'Água
Water Pump
Bomba De Agua

10-115

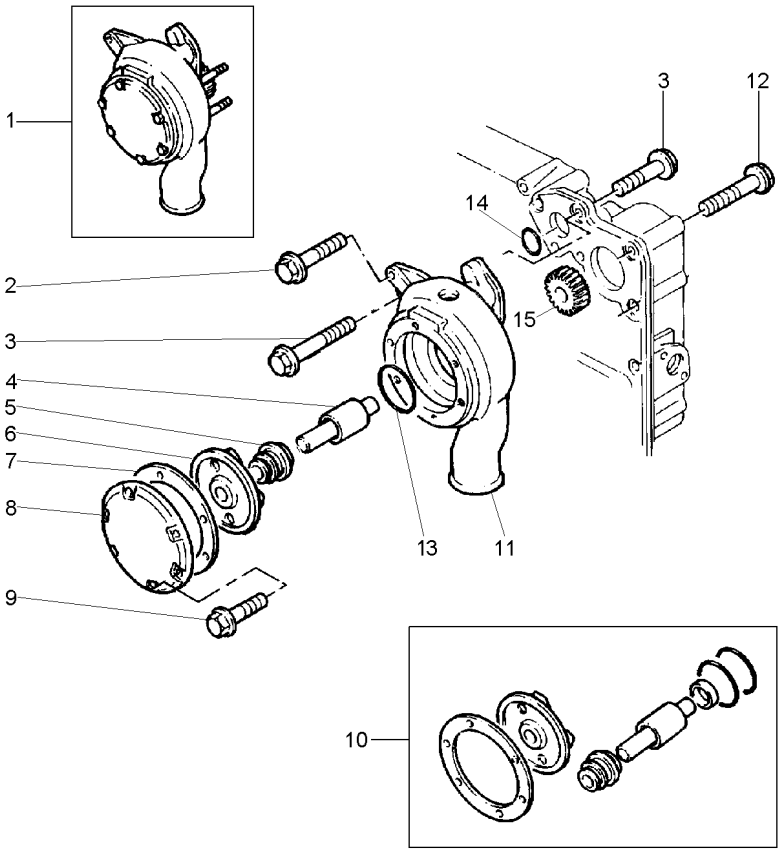

1	4131E021		**1**	BOMBA D'ÁGUA	WATER PUMP	BOMBA DE AGUA
2	2314H015	M8x80	**1**	PARAFUSO	BOLT	PERNO
3	2314H006	M8x35	**2**	PARAFUSO	BOLT	PERNO
4		1	**1**	EIXO	SHAFT	ARBOL
5		1	**1**	VEDADOR	SEAL	RETEN
6		1	**1**	ROTOR	ROTOR	ROTOR
7		1	**1**	JUNTA	GASKET	EMPAQUETADURA.
8		1	**1**	TAMPA	COVER	CUBIERTA
9		1	**6**	PARAFUSO	BOLT	PERNO
10	U7LW0151	1	**1**	JG. REPARO	KIT, REPAIR	JUEGO REPARACION
11		1	**1**	CORPO	BODY	CUERPO
12	2314N043	M8x70	**3**	PARAFUSO	BOLT	PERNO
13	2415B155	1	**1**	ANEL "O"	O RING	JUNTA TORICA
14	2415H494	1	**1**	ANEL	RING	ARO
15		1	**1**	ENGRENAGEM	GEAR	ENGRANAJE

Termostato E Carcaça
Thermostato And Housing
Termostato Y Carter

10-120

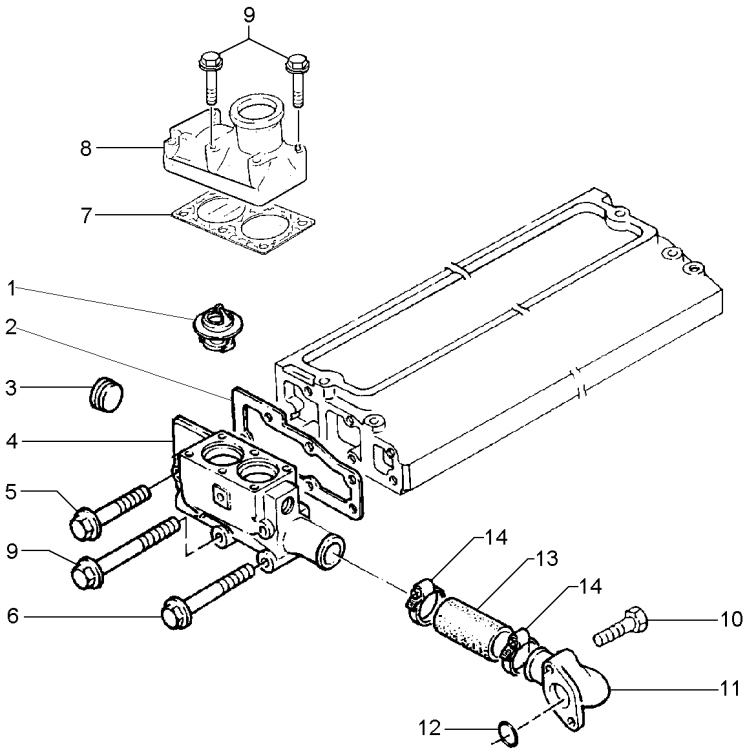

1	70998113		**2**	TERMOSTATO	THERMOSTAT	TERMOSTATO
2	3685F005		**1**	JUNTA	GASKET	EMPAQUETADURA.
3	70650119		**2**	BUJÃO	PLUG	TAPON
4	3771K083		**1**	CARCAÇA	HOUSING	ALOJAMIENTO
5	2314J012	M10x70	**2**	PARAFUSO	BOLT	PERNO
6	2314H008	M8x45	**2**	PARAFUSO	BOLT	PERNO
7	3684A004		**1**	JUNTA	GASKET	EMPAQUETADURA.
8	3771K101		**1**	CONEXÃO	CONNECTION	CONEXION
9	2314H010	M8x55	**8**	PARAFUSO	BOLT	PERNO
10	2314H004	M8x25	**2**	PARAFUSO	BOLT	PERNO
11	4133L012		**1**	CONEXÃO	CONNECTION	CONEXION
12	2415A076	11	**1**	ANEL "O"	O RING	JUNTA TORICA
13	33854114		**1**	CJ. MANGUEIRA	HOSE ASSY	CON.DE MANGUERA
14	70180156		**2**	BRAÇADEIRA	CLAMP	ABRAZADERA

Bomba Alimentadora De Combustível
Fuel Oil Lift Pump
Bomba De Alimentación De Combustible

10-125

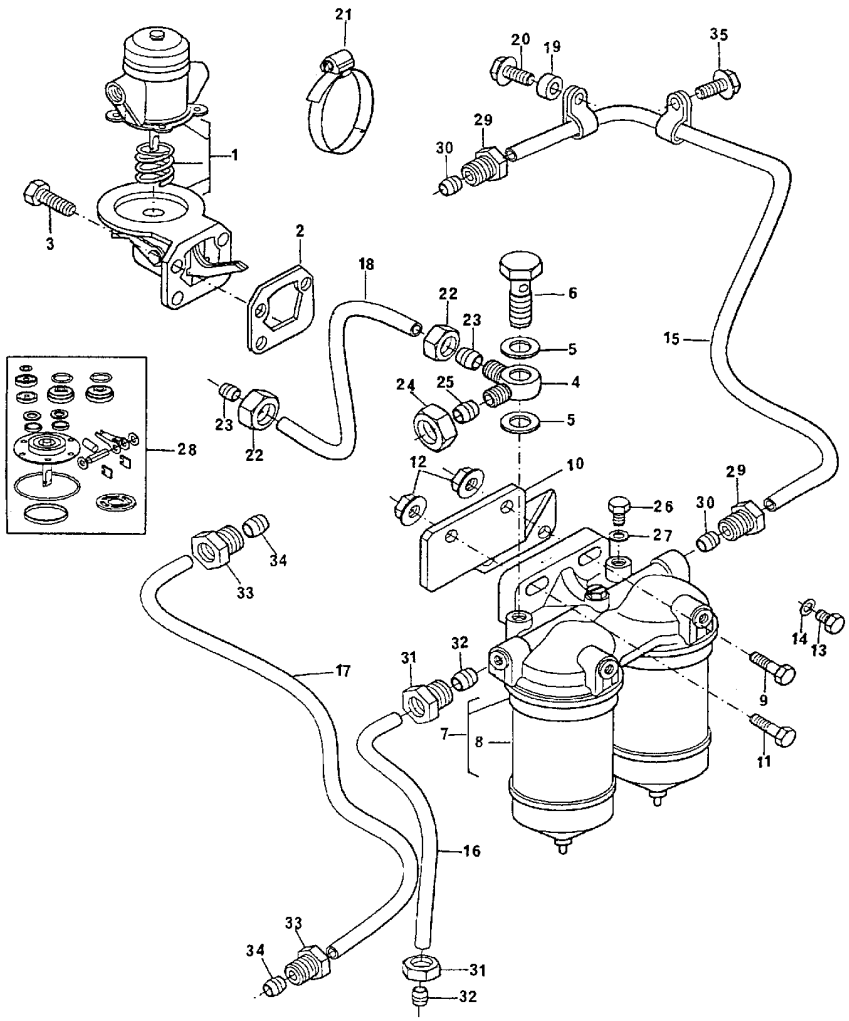

1	72096		**1**	BOMBA	PUMP	BOMBA
2	36856104		**1**	JUNTA	GASKET	EMPAQUETADURA.
3	2314H005	M8x30	**4**	PARAFUSO	BOLT	PERNO
4	31726592		**1**	CONEXÃO	CONNECTION	CONEXION
5	70920120		**2**	ARRUELA	WASHER	ARANDELA
6	0095344		**1**	PARAFUSO BANJO	BANJO BOLT	TORNILLO DIFER
7	72115		**1**	FILTRO	FILTER	FILTRO
8	1896287M91	7	**2**	ELEMENTO	ELEMENT	ELEMENTO
9	2314J002	M10x20	**2**	PARAFUSO	BOLT	PERNO
10	3818D013		**1**	SUPORTE	BRACKET	SOPORTE
11	2314J006	M10x40	**2**	PARAFUSO	BOLT	PERNO
12	2318A604		**2**	PORCA	NUT	TUERCA
13	32184226		**2**	BUJÃO	PLUG	TAPON
14	70920135		**2**	ARRUELA	WASHER	ARANDELA
15	4125T005		**1**	TUBO	PIPE	CANO
16	4122P009		**1**	TUBO	PIPE	CANO
17	4122T006		**1**	TUBO	PIPE	CANO
18	3425M006		**1**	TUBO	PIPE	CANO
19	33135413		**1**	ESPAÇADOR	SPACER	PIEZA DISTANCIA
20	2314H005	M8x30	**1**	PARAFUSO	BOLT	PERNO
21	2481D302		**2**	PRESILHA	STAPLE	GRAPA
22	33225412		**2**	PORCA	NUT	TUERCA
23	33811112		**2**	OLIVA	OLIVE	OLIVA
24	0576112		**1**	PORCA	NUT	TUERCA
25	0566003		**1**	OLIVA	OLIVE	OLIVA
26	0650204		**1**	BUJÃO	PLUG	TAPON
27	70920133		**1**	ARRUELA	WASHER	ARANDELA
28	26410149	1	**1**	JG. REPARO	KIT, REPAIR	JUEGO REPARACION
29	33532129	15	**2**	PORCA	NUT	TUERCA
30	33811114	15	**2**	OLIVA	OLIVE	OLIVA
31	33532129	16	**2**	PORCA	NUT	TUERCA
32	33811114	16	**2**	OLIVA	OLIVE	OLIVA
33	33532129	17	**2**	PORCA	NUT	TUERCA
34	33811114	17	**2**	OLIVA	OLIVE	OLIVA
35	2314H003		**1**	PARAFUSO	BOLT	PERNO

Kit Sedimentador E Filtro De Combustível
Kit Sedimentador And Filter Of Fuel
El Equipo Sedimentador Y Filtro De Combustible

10-130

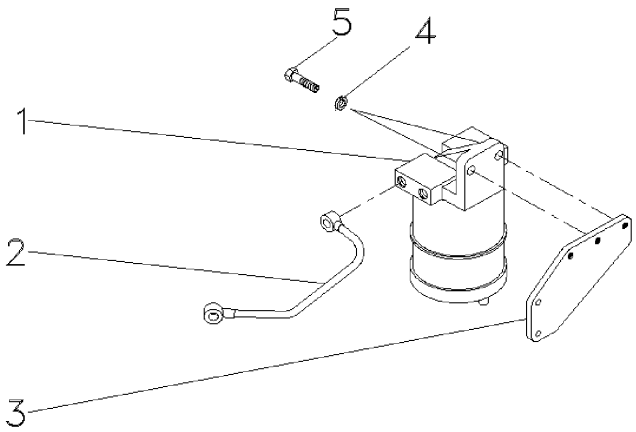

1	054141N1	**1** FILTRO SEDIMENT.	SEDIMENT BOWL	EMBUDO TRASIEGO
2	040433N1	**1** CJ. TUBO	TUBE ASSY	CONJ.DE TUBO
3	054139P1	**1** SUPORTE	BRACKET	SOPORTE
4	353434X1	**2** ARRUELA	WASHER	ARANDELA
5	353540X1	**2** PARAFUSO	BOLT	PERNO

Equipamento De Injeção De Combustível
Fuel Injection Equipment
Equipo De Inyeccion

10-135

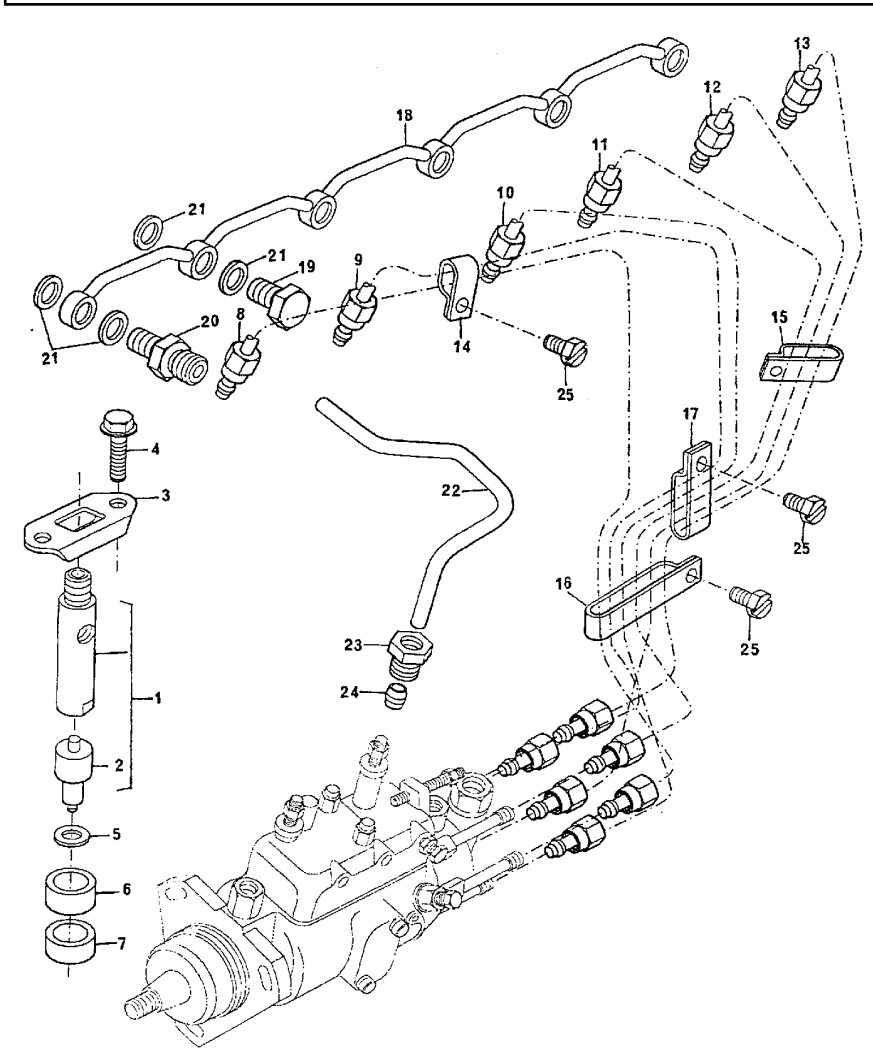

1	2645A031		**6**	INJETOR	ATOMISER	ATOMIZADOR
2	2645A616	1	**6**	BICO INJETOR	NOZZLE	TOBERA
3	3662K002		**6**	PRESILHA	STAPLE	GRAPA
4	2314H006	M8x35	**12**	PARAFUSO	BOLT	PERNO
5	70920081		**6**	ARRUELA	WASHER	ARANDELA
6	33813129		**6**	ESPAÇADOR	SPACER	PIEZA DISTANCIA
7	33813131		**6**	VEDADOR	SEAL	RETEN
8	3522N021	Nº 1	**1**	TUBO INJETOR	INJECTION PIPE	TUBO D INYECCION
9	3522N022	Nº 2	**1**	TUBO INJETOR	INJECTION PIPE	TUBO D INYECCION
10	3522N023	Nº 3	**1**	TUBO INJETOR	INJECTION PIPE	TUBO D INYECCION
11	3522N024	Nº 4	**1**	TUBO INJETOR	INJECTION PIPE	TUBO D INYECCION
12	3522N025	Nº 5	**1**	TUBO INJETOR	INJECTION PIPE	TUBO D INYECCION
13	3522N026	Nº 6	**1**	TUBO INJETOR	INJECTION PIPE	TUBO D INYECCION
14	2646E006		**1**	PRESILHA	STAPLE	GRAPA
15	2646E007		**1**	PRESILHA	STAPLE	GRAPA
16	2646E009		**1**	PRESILHA	STAPLE	GRAPA
17	2646E010		**1**	PRESILHA	STAPLE	GRAPA
18	3558X021		**1**	TUBO	PIPE	CANO
19	0095315		**4**	PARAFUSO BANJO	BANJO BOLT	TORNILLO DIFER
20	0201526		**2**	CONEXÃO	CONNECTION	CONEXION
21	70920083		**12**	ARRUELA	WASHER	ARANDELA
22	4121C021		**1**	TUBO	PIPE	CANO
23	33225412		**2**	PORCA	NUT	TUERCA
24	33811112		**2**	OLIVA	OLIVE	OLIVA
25	2314C035		**4**	PARAFUSO	BOLT	PERNO

Bomba Injetora De Combustível
Fuel Injection Pump
Bomba De Inyección De Combustible

10-140

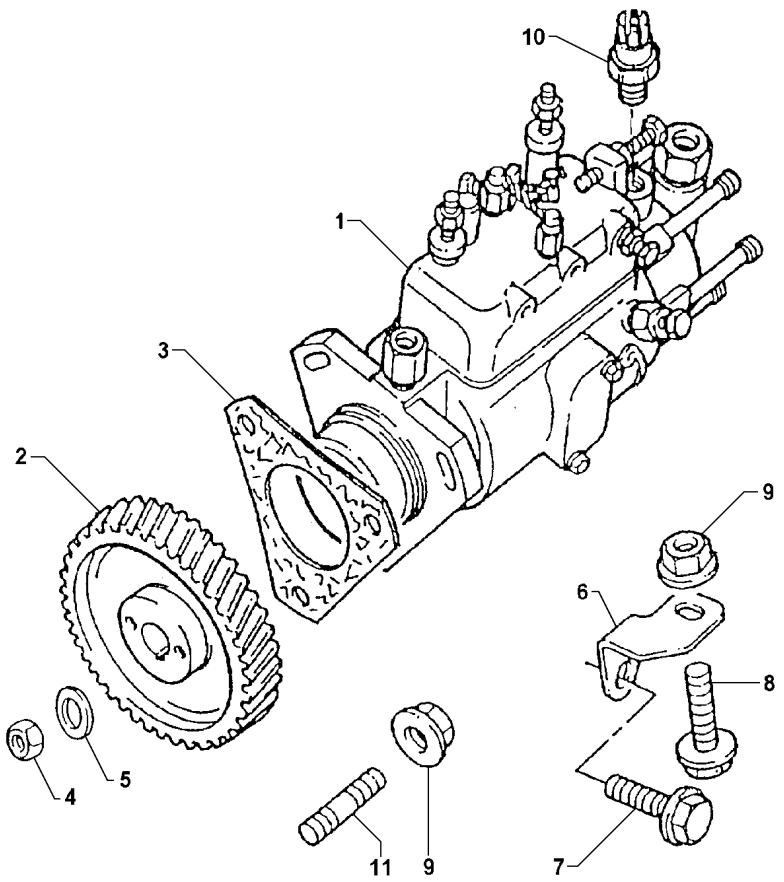

1	77519		**1**	BOMBA	PUMP	BOMBA
2	70410088		**1**	ENGRENAGEM	GEAR	ENGRANAJE
3	70490403		**1**	JUNTA	JOINT	JUNTA
4	2318A108		**1**	PORCA	NUT	TUERCA
5	K134AF01		**1**	ARRUELA	WASHER	ARANDELA
6	3645E008		**1**	SUPORTE	BRACKET	SOPORTE
7	2314J002	M10x20	**1**	PARAFUSO	BOLT	PERNO
8	2314H003	M8x20	**1**	PARAFUSO	BOLT	PERNO
9	2318A603		**4**	PORCA	NUT	TUERCA
10	28730179	1	**1**	SOLENÓIDE	SOLENOID	SOLENOIDE
11	2313M059		**3**	PRISIONEIRO	STUD	ESPARRAGO

Coletor De Admissão
Induction Manifold
Colector Admision

10-145

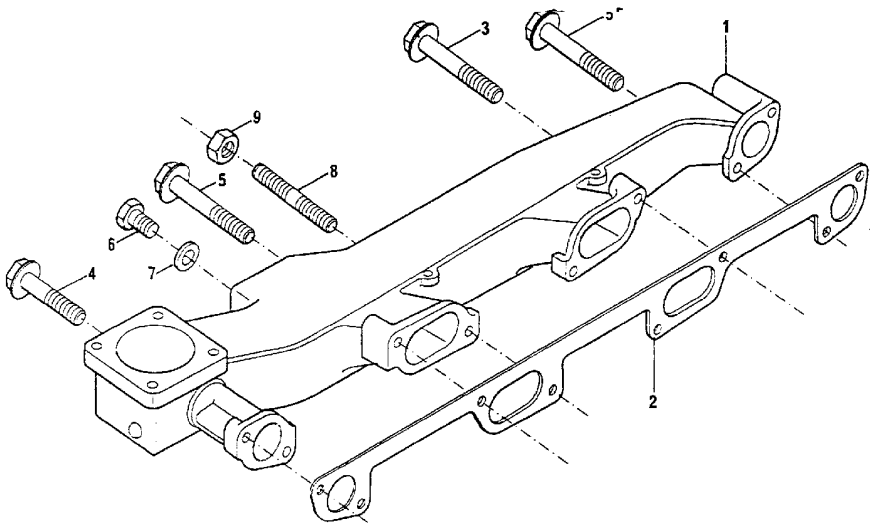

1	3777J122		**1**	COLETOR ADMISSÃO	INDUCT.MANIFOLD	COLECTOR ADMISI.
2	3688C028		**1**	JUNTA	GASKET	EMPAQUETADURA.
3	2314J046	M10x90	**1**	PARAFUSO	BOLT	PERNO
4	2314J038	M10x50	**2**	PARAFUSO	BOLT	PERNO
5	2314J034	M10x30	**3**	PARAFUSO	BOLT	PERNO
6	80650722		**1**	BUJÃO	PLUG	TAPON
7	70920065		**1**	ARRUELA	WASHER	ARANDELA
8	3254K009		**2**	PRISIONEIRO	STUD	ESPARRAGO
9	2318A604		**2**	PORCA	NUT	TUERCA

Coletor De Escape
Exhaust Manifold
Colector Escape

10-150

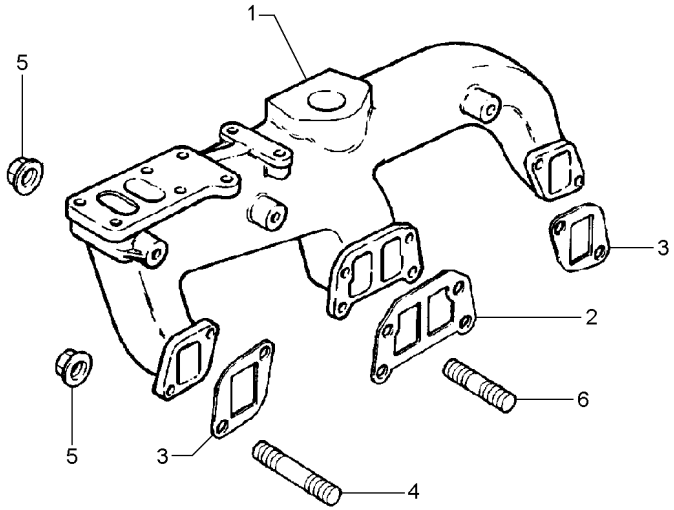

1	3778M021		**1**	COLETOR ESCAPE	EXHAUST MANIFOLD	COLECTOR ESCAPE
2	3688C017		**1**	JUNTA	GASKET	EMPAQUETADURA.
3	36862191		**2**	JUNTA	GASKET	EMPAQUETADURA.
4	2313M087	M10x75	**4**	PRISIONEIRO	STUD	ESPARRAGO
5	2318A634		**8**	PORCA	NUT	TUERCA
6	2313M083	M10x55	**4**	PRISIONEIRO	STUD	ESPARRAGO

Polia Da Árvore De Manivelas
Crankshaft Pulley
Polea Del Cigueñal

10-155

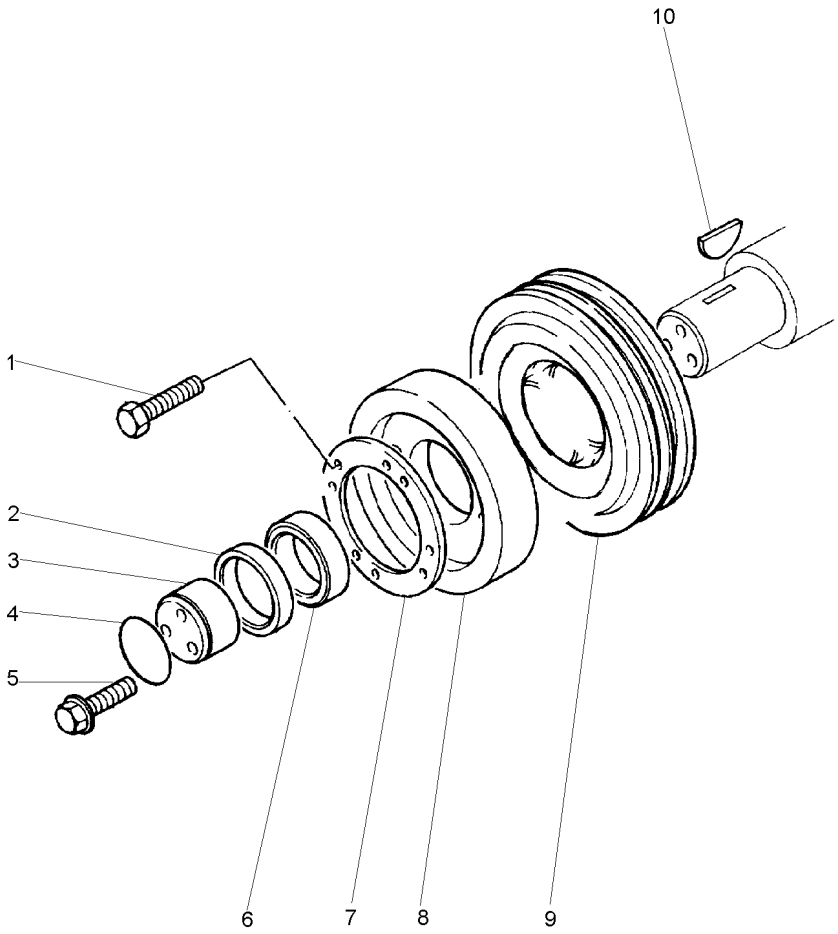

1	2311D060	**6**	PARAFUSO	BOLT	PERNO
2	2417711	**1**	ANEL TRAVA	CIRCLIP	CIRCULITO
3	32418313	**1**	BLOCO	BLOCK	BLOQUE
4	2415638	**1**	ANEL "O"	O RING	JUNTA TORICA
5	32186137	**3**	PARAFUSO	BOLT	PERNO
6	3311X002	**1**	ESPAÇADOR	SPACER	PIEZA DISTANCIA
7	3327E009	**1**	PLACA	PLATE	PLATO
8	2635601	**1**	AMORTECEDOR	DAMPER	AMORTIGUADOR
9	3115T091	**1**	POLIA	PULLEY	POLEA
10	0500005	**1**	CHAVETA	KEY	CLAVE

Instalação Do Turbo
Turbocharger Installation
Instalación Del Turbo

10-160

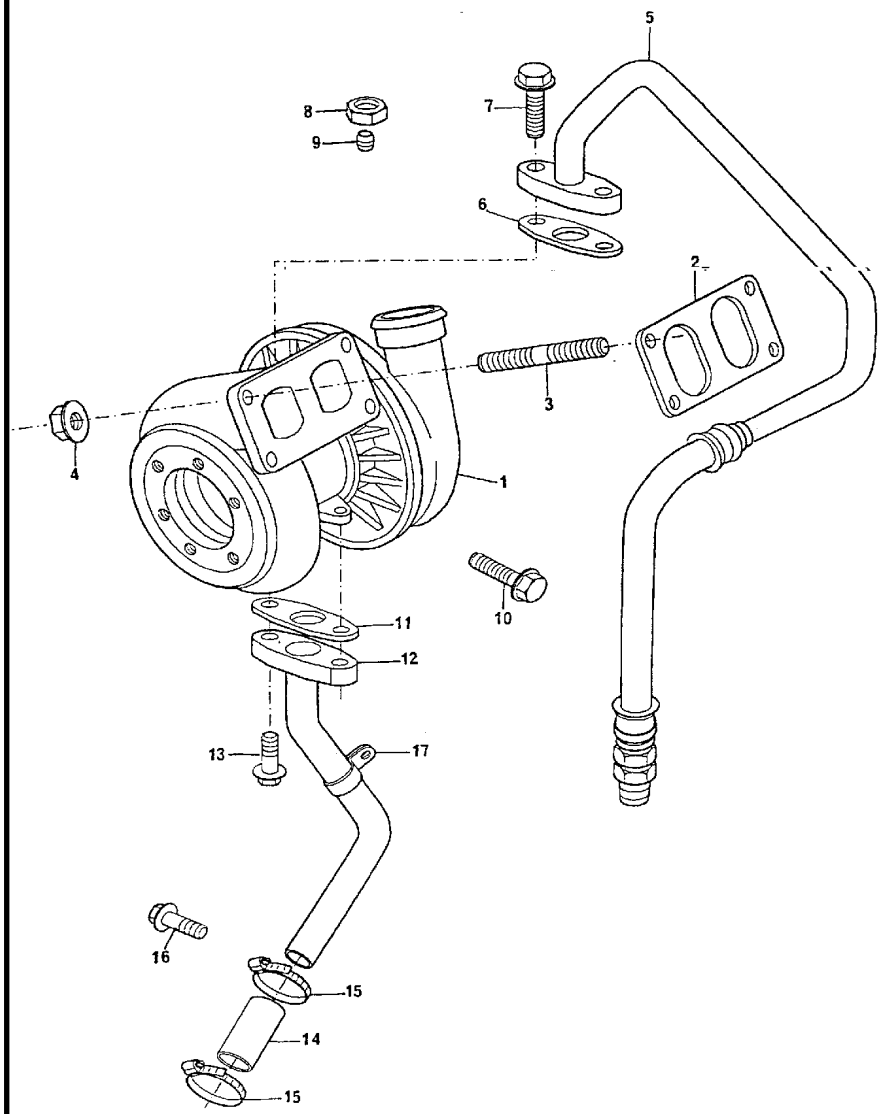

1	2674A051		**1**	TURBO	TURBOCHARGER	TURBOALIMENTACIO
2	3688A006		**1**	JUNTA	GASKET	EMPAQUETADURA.
3	3211P007		**4**	PRISIONEIRO	STUD	ESPARRAGO
4	2318A634		**4**	PORCA	NUT	TUERCA
5	4126X105		**1**	TUBO	PIPE	CANO
6	36832138		**1**	JUNTA	GASKET	EMPAQUETADURA.
7	2314H004	M8x25	**2**	PARAFUSO	BOLT	PERNO
8	0576116		**1**	PORCA	NUT	TUERCA
9	0566007		**1**	OLIVA	OLIVE	OLIVA
10	2314J001	M10x16	**1**	PARAFUSO	BOLT	PERNO
11	3683D006		**1**	JUNTA	GASKET	EMPAQUETADURA.
12	4126X048		**1**	TUBO	PIPE	CANO
13	2314H003	M8x20	**2**	PARAFUSO	BOLT	PERNO
14	33853123		**1**	MANGUEIRA	HOSE	FLEXIBLE
15	70180154		**2**	BRAÇADEIRA	CLAMP	ABRAZADERA
16	2314H002	M8x16	**1**	PARAFUSO	BOLT	PERNO
17	36567444	12	**1**	PRESILHA	STAPLE	GRAPA

Sistema De Admissão **Turbo**
Admission System **Turbo**
Sistema De Admission **Turbo**

10-165

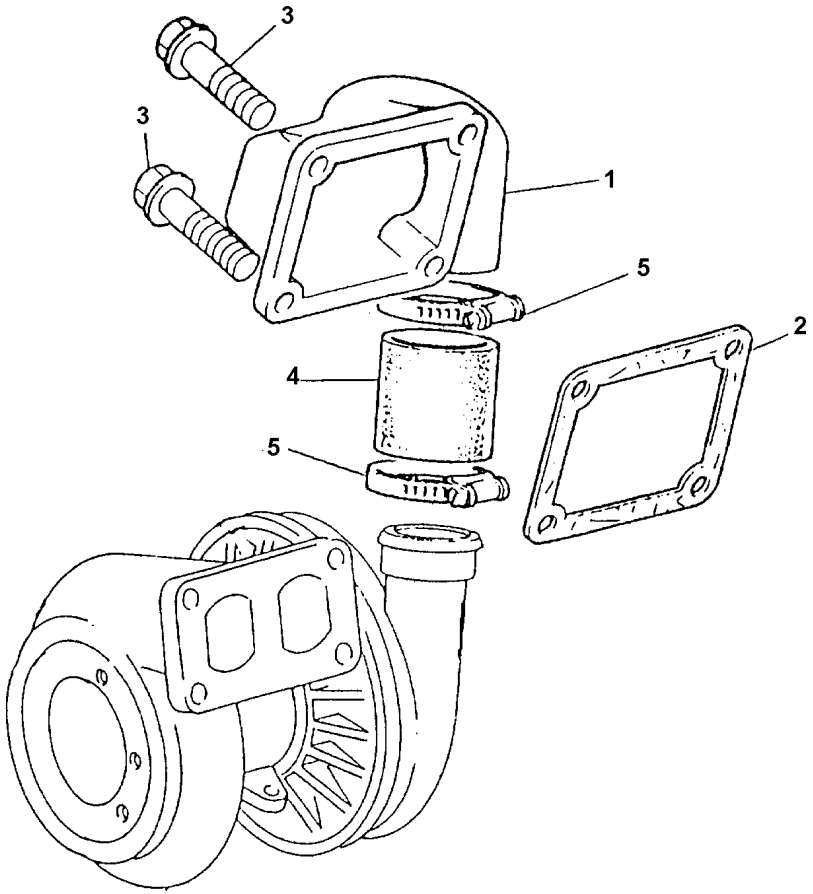

1	3766P194		**1**	COTOVELO	ELBOW	CODO
2	3684N008		**1**	JUNTA	GASKET	EMPAQUETADURA.
3	2314J004	M10x30	**4**	PARAFUSO	BOLT	PERNO
4	3383E011		**1**	MANGUEIRA	HOSE	FLEXIBLE
5	70180157		**2**	BRAÇADEIRA	CLAMP	ABRAZADERA

Retentor Árvore De Manivelas — **Traseiro**
Crankshaft Oil Seal — **Rear**
Sello De Aceite — **Trasero**

10-170

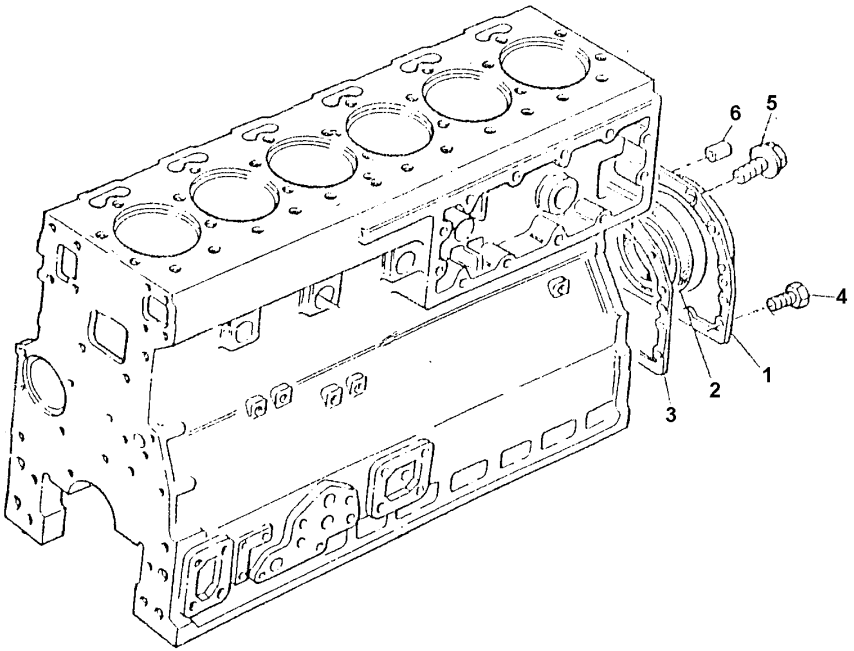

1	4142V066		**1**	CJ. RETENTOR	KIT, SEAL	RETENES JUEGO
2	70730050	1	**1**	RETENTOR	SEAL	RETEN
3	36817181		**1**	JUNTA	GASKET	EMPAQUETADURA.
4	3212V002		**2**	PARAFUSO	BOLT	PERNO
5	2314H003	M8x20	**12**	PARAFUSO	BOLT	PERNO
6	0350012		**2**	PINO	PIN	PASADOR

Volante
Flywheel
Volante

10-175

13" - Split Torque
13" - Split Torque
13" - Split Torque

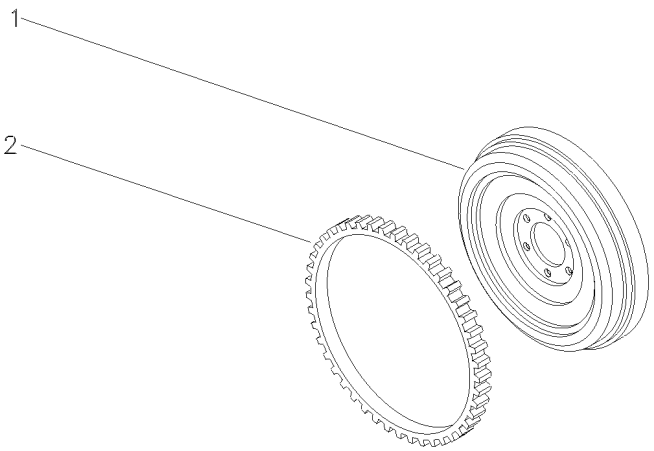

1	022159P1	**1**	VOLANTE MOTOR	FLYWHEEL	VOLANTE MOTOR
2	3408369M1	**1**	CREMALHEIRA	STARTER RING	ARO DE ARRANQUE

Volante
Flywheel
Volante

10-180

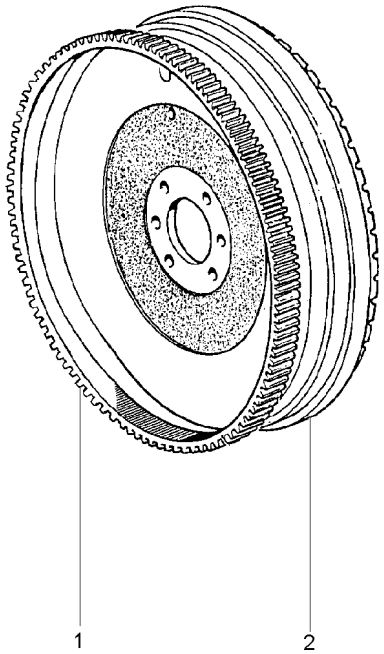

1	3408369M1	**1** CREMALHEIRA	STARTER RING	ARO DE ARRANQUE
2	033541P1	**1** VOLANTE MOTOR	FLYWHEEL	VOLANTE MOTOR

Motor De Partida
Starter Motor
Motor De Partida

10-185

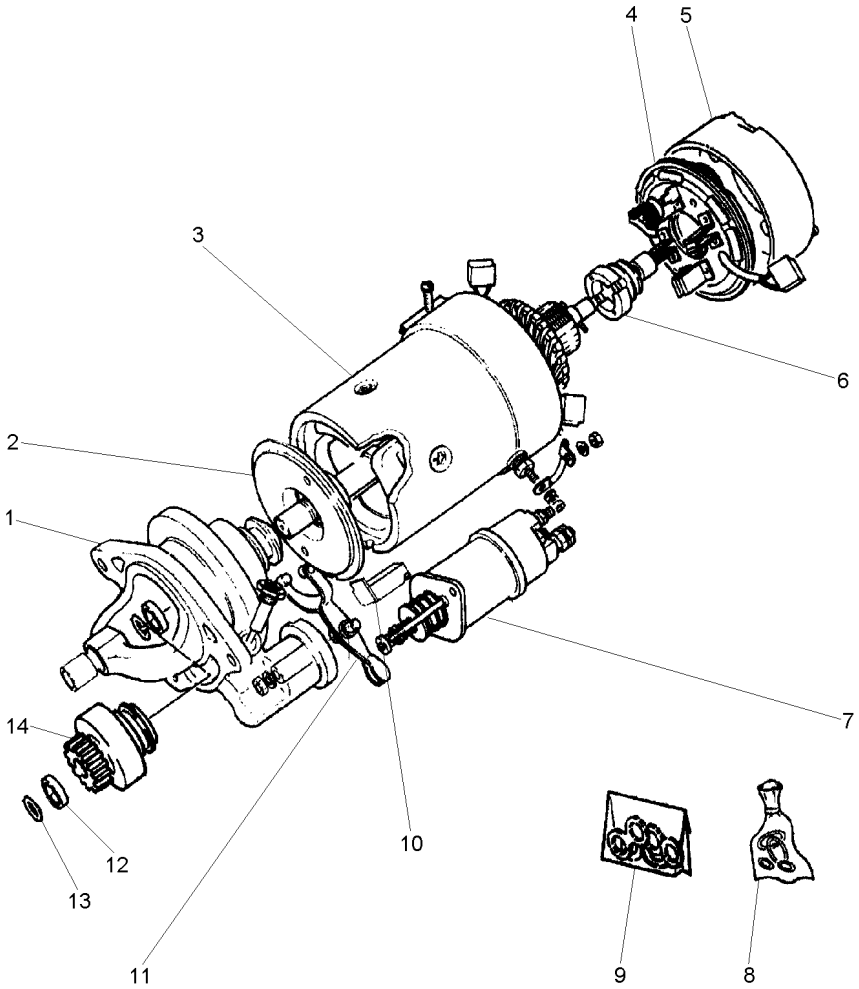

1	070963R1	**1**	MANCAL	BEARING	COJINETE
2	070971R1	**1**	EIXO	SHAFT	ARBOL
3	070964R1	**1**	BOBINA	COIL	BOBINA
4	070968R1	**1**	CJ. PLACA ESCOVA	KIT, BRUSH PLATE	JGO.PLACA ESCOB.
5	070967R1	**1**	TAMPA	COVER	CUBIERTA
6	070957R1	**1**	INDUZIDO	ARMATURE	INDUCIDO
7	070956R1	**1**	SOLENÓIDE	SOLENOID	SOLENOIDE
8	070973R1	**1**	REPARO	REPAIR	REPARO
9	070977R1	**1**	RETENTOR	SEAL	RETEN
10	070978R1	**1**	JUNTA	JOINT	JUNTA
11	070979R1	**1**	CJ. ALAVANCA	KIT, LEVER	JUEGO, PALANCA
12	071025R1	**1**	RETENTOR	SEAL	RETEN
13	070980R1	**1**	ANEL	RING	ARO
14	6210147M91	**1**	IMPULSOR	IMPELLER	TURBINA IMPULS.

Alternador — **Bosch**
Alternator — **Bosch**
Alternador — **Bosch**

10-190

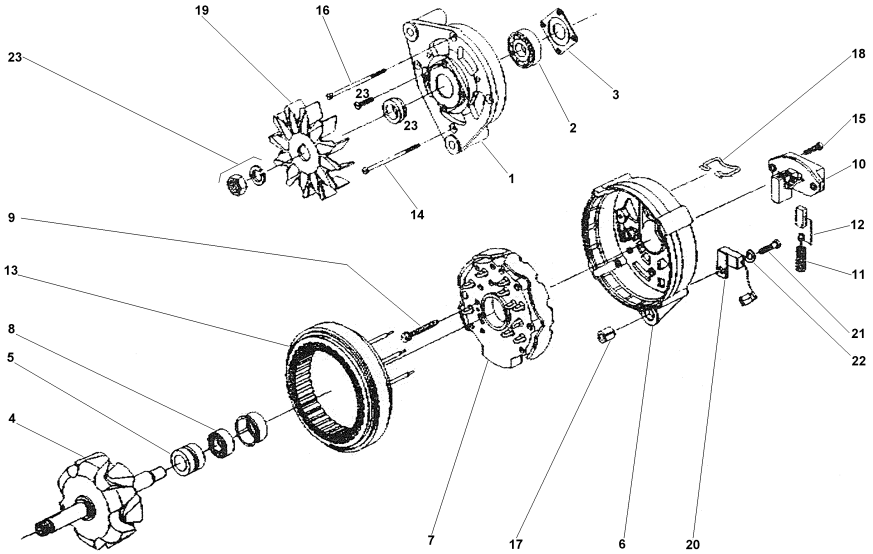

1	072242R1	**1**	MANCAL	BEARING	COJINETE
2	072243R1	**1**	ROLAMENTO	BEARING	COJINETE
3	072244R1	**1**	PLACA	PLATE	PLATO
4	072245R1	**1**	ROTOR	ROTOR	ROTOR
5	072246R1	**1**	ROLAMENTO	BEARING	COJINETE
6	072247R1	**1**	MANCAL	BEARING	COJINETE
7	072248R1	**1**	RETIFICADOR	RECTIFIER	RECTIFICADOR
8	072249R1	**1**	ANEL	RING	ARO
9	072250R1	**4**	PARAFUSO	BOLT	PERNO
10	072251R1	**1**	REGULADOR	REGULATOR	REGULADOR
11	072252R1	**2**	MOLA	SPRING	RESORTE
12	072253R1	**1**	CJ. ESCOVA	KIT, BRUSH	ESCOBILLAS JUEGO
13	072254R1	**1**	ESTATOR	STATOR	ESTATOR
14	072255R1	**3**	PARAFUSO	BOLT	PERNO
15	072256R1	**2**	PARAFUSO	BOLT	PERNO
16	072255R1	**1**	PARAFUSO	BOLT	PERNO
17	072258R1	**1**	BUCHA	BUSH	CASQUILLO
18	072259R1	**1**	GRAMPO	CRAMP	PASADOR
19	072260R1	**1**	HÉLICE	FAN	VENTILADOR
20	072261R1	**1**	CAPACITOR	CAPACITOR	CAPACITOR
21	072262R1	**1**	PARAFUSO	BOLT	PERNO
22	072263R1	**1**	ARRUELA	WASHER	ARANDELA
23	072264R1	**1**	FIXAÇÃO	FASTENER	CIERRE

Alternador
Alternator
Alternador

10-195

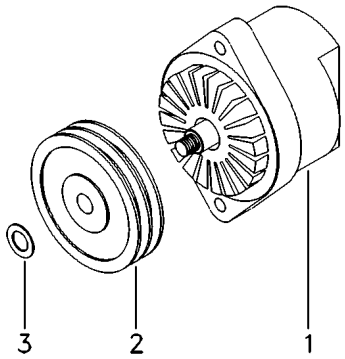

1	060074T1	75A 10-190 No	**1** ALTERNADOR	ALTERNATOR	ALTERNADOR
2	070457P1	∅ 1/2"	**1** POLIA ALTERNADOR	PULLEY,ALTERNATR	POLEA ALTERNADOR
3	390346X1	18x30x3	**1** ARRUELA	WASHER	ARANDELA

Alternador
Alternator
Alternador

10-200

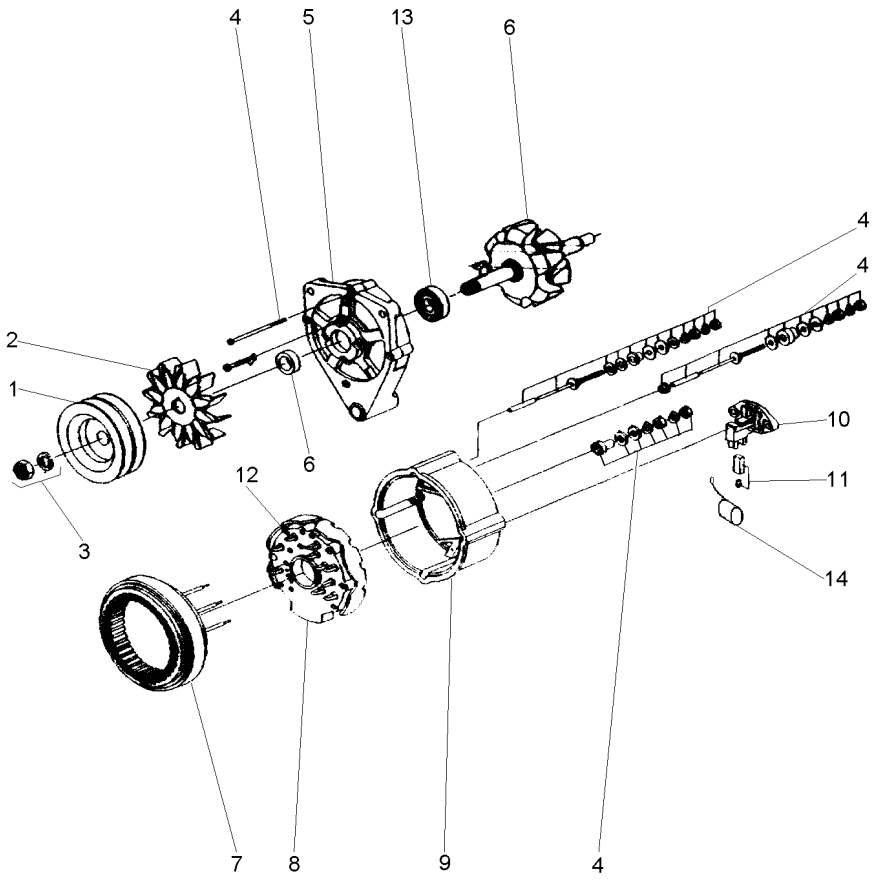

1	071192R1	**1** POLIA	PULLEY	POLEA
2	071200R1	**1** HÉLICE	FAN	VENTILADOR
3	071199R1	**1** FIXAÇÃO	FASTENER	CIERRE
4	071191R1	**1** REPARO	REPAIR	REPARO
5	071196R1	**1** TAMPA	COVER	CUBIERTA
6	071190R1	**1** CJ. ROTOR	KIT, ROTOR ASSY.	JGO.CJTO.ROTOR
7	071198R1	**1** ESTATOR	STATOR	ESTATOR
8	071201R1	**1** RETIFICADOR	RECTIFIER	RECTIFICADOR
9	071195R1	**1** TAMPA	COVER	CUBIERTA
10	071193R1	**1** REGULADOR	REGULATOR	REGULADOR
11	071197R1	**1** CJ. ESCOVA	KIT, BRUSH	ESCOBILLAS JUEGO
12	071189R1	**1** PORTA DIODO	DIODE	PORTA DIODO
13	071194R1	**1** ROLAMENTO	BEARING	COJINETE
14	071206R1	**1** CAPACITOR	CAPACITOR	CAPACITOR

Fixação Motor - Transmissão
Fixation Engine - Transmission
Fixation Motor - Transmisión

10-205

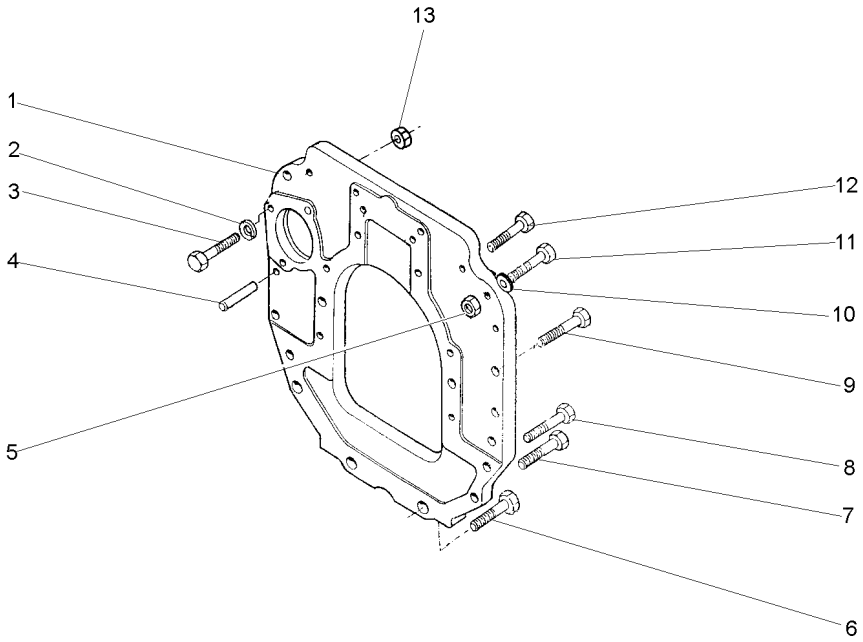

1	048705P1	**1**	PLACA	PLATE	PLATO
2	353434X1	**1**	ARRUELA	WASHER	ARANDELA
3	354511X1	**1**	PARAFUSO	BOLT	PERNO
4	191314M1	**2**	PINO	PIN	PASADOR
5	353426X1	**1**	PORCA	NUT	TUERCA
6	021089P1	**2**	PARAFUSO	BOLT	PERNO
7	021079P1	**2**	PARAFUSO	BOLT	PERNO
8	377583X1	**2**	PARAFUSO	BOLT	PERNO
9	377825X1	**5**	PARAFUSO	BOLT	PERNO
10	353432X1	**1**	ARRUELA	WASHER	ARANDELA
11	338598X1	**1**	PARAFUSO	BOLT	PERNO
12	353711X1	**4**	PARAFUSO	BOLT	PERNO
13	353431X1	**1**	PORCA	NUT	TUERCA

Carcaça Do Volante
Flwheel Housing
Cárter Del Volante

10-210

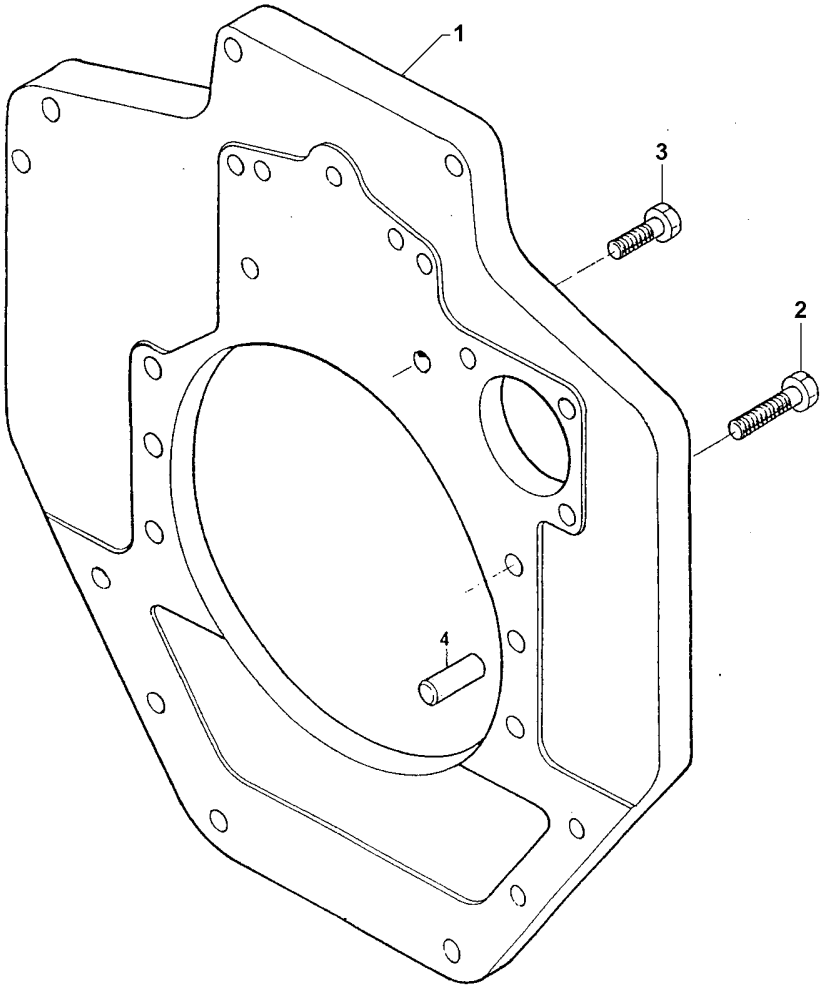

1	70940130		**1** PLACA	PLATE	PLATO
2	2314J004	M10x30	**6** PARAFUSO	BOLT	PERNO
3	70740344	M12x40	**2** PARAFUSO	BOLT	PERNO
4	0350025		**2** PINO	PIN	PASADOR

Tomada Para Manometro De Óleo
Oil Pressure Gauge Fiting
Toma Para Manometro De Aceite

10-215

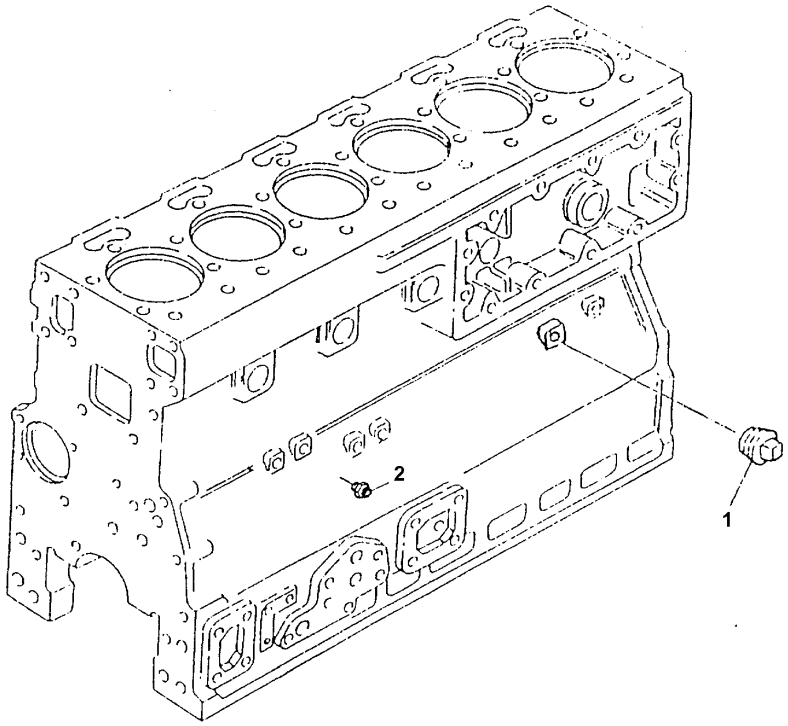

1	0650594	**2** BUJÃO	PLUG	TAPON
2	70200655	**1** CONEXÃO	CONNECTION	CONEXION

Itens De Instalação
Fitting Items
Piezas De Instalación

10-220

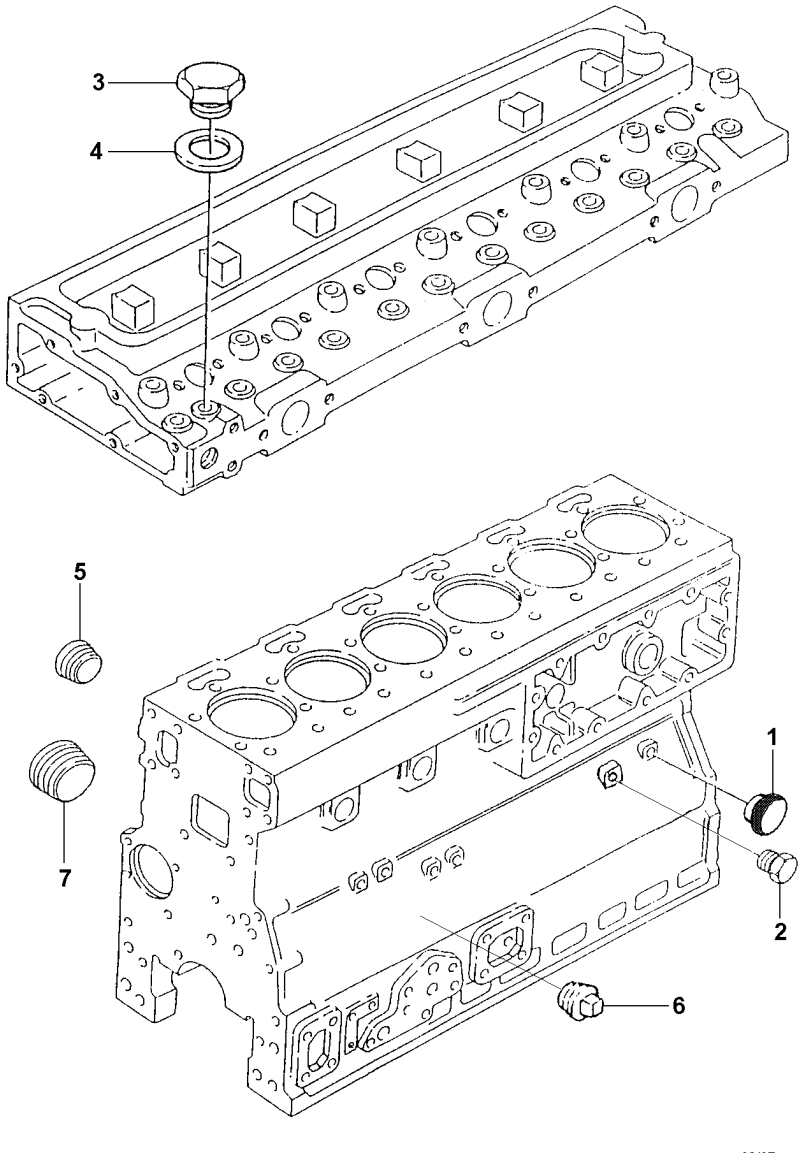

1	70470066	**1** BUJÃO	PLUG	TAPON
2	70650109	**2** BUJÃO	PLUG	TAPON
3	70650138	**1** BUJÃO	PLUG	TAPON
4	70920128	**1** ARRUELA	WASHER	ARANDELA
5	3211P001	**4** BUJÃO	PLUG	TAPON
6	70650118	**1** BUJÃO	PLUG	TAPON
7	70650119	**1** BUJÃO	PLUG	TAPON

Tampa Da Tomada De Potência
Power Take Off Cover
Tapa De La Toma De Potencia

10-225

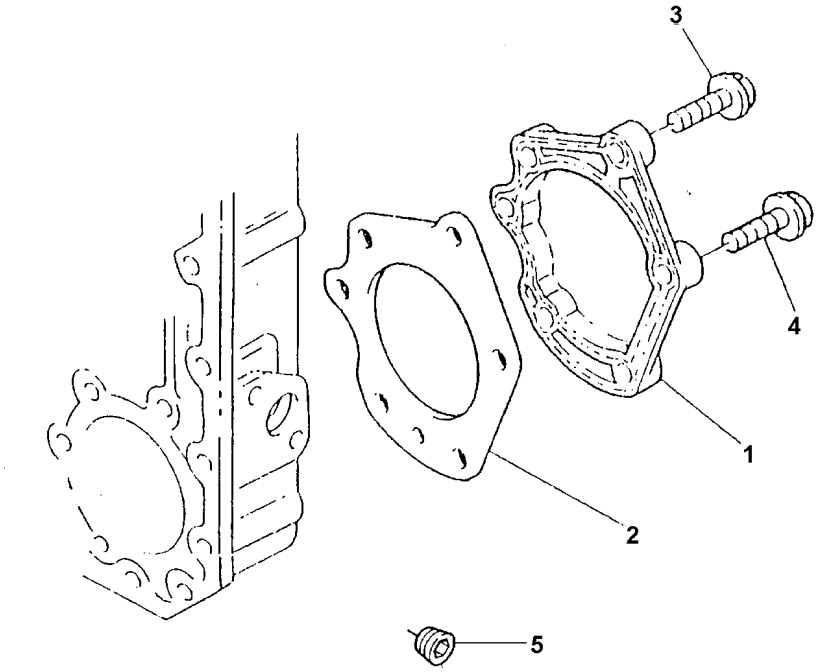

1	3753V018		**1**	PLACA	PLATE	PLATO
2	3687H005		**1**	JUNTA	GASKET	EMPAQUETADURA.
3	2314H032		**5**	PARAFUSO	BOLT	PERNO
4	2314J002	M10x20	**1**	PARAFUSO	BOLT	PERNO
5	70650119		**1**	BUJÃO	PLUG	TAPON

Tampa Do Cabeçote
Cylinder Head Cover
Tapa De Válvulas

Traseiro
Rear
Trasero

10-230

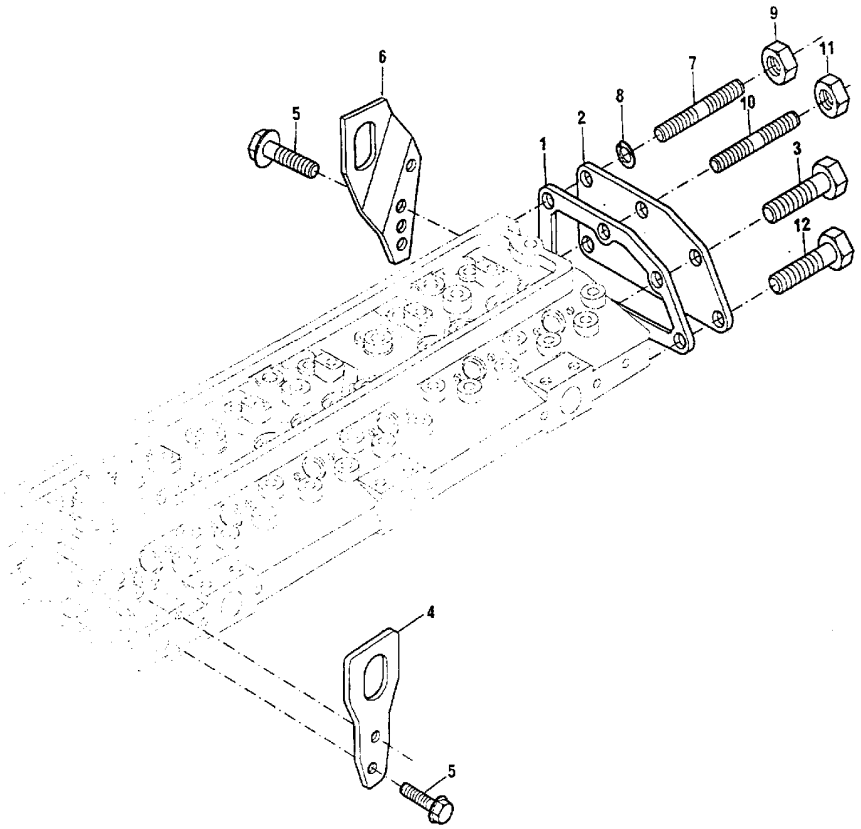

1	3685R005		**1** JUNTA	GASKET	EMPAQUETADURA.
2	3623K007		**1** TAMPA	COVER	CUBIERTA
3	2314H002	M8x16	**1** PARAFUSO	BOLT	PERNO
4	3621X007		**1** ALÇA	STRAP	FAJA
5	2314J003	M10x25	**4** PARAFUSO	BOLT	PERNO
6	3654W003		**1** ALÇA	STRAP	FAJA
7	2314H243		**2** PRISIONEIRO	STUD	ESPARRAGO
8	0920053		**2** ARRUELA	WASHER	ARANDELA
9	2318A603		**4** PORCA	NUT	TUERCA
10	2313C078		**2** PRISIONEIRO	STUD	ESPARRAGO
11	2318A604		**4** PORCA	NUT	TUERCA
12	2314J004	M10x30	**2** PARAFUSO	BOLT	PERNO

Jogo De Juntas Do Cabeçote
Cylinder Head Gasket Set
Juego De Juntas De La Culata

10-235

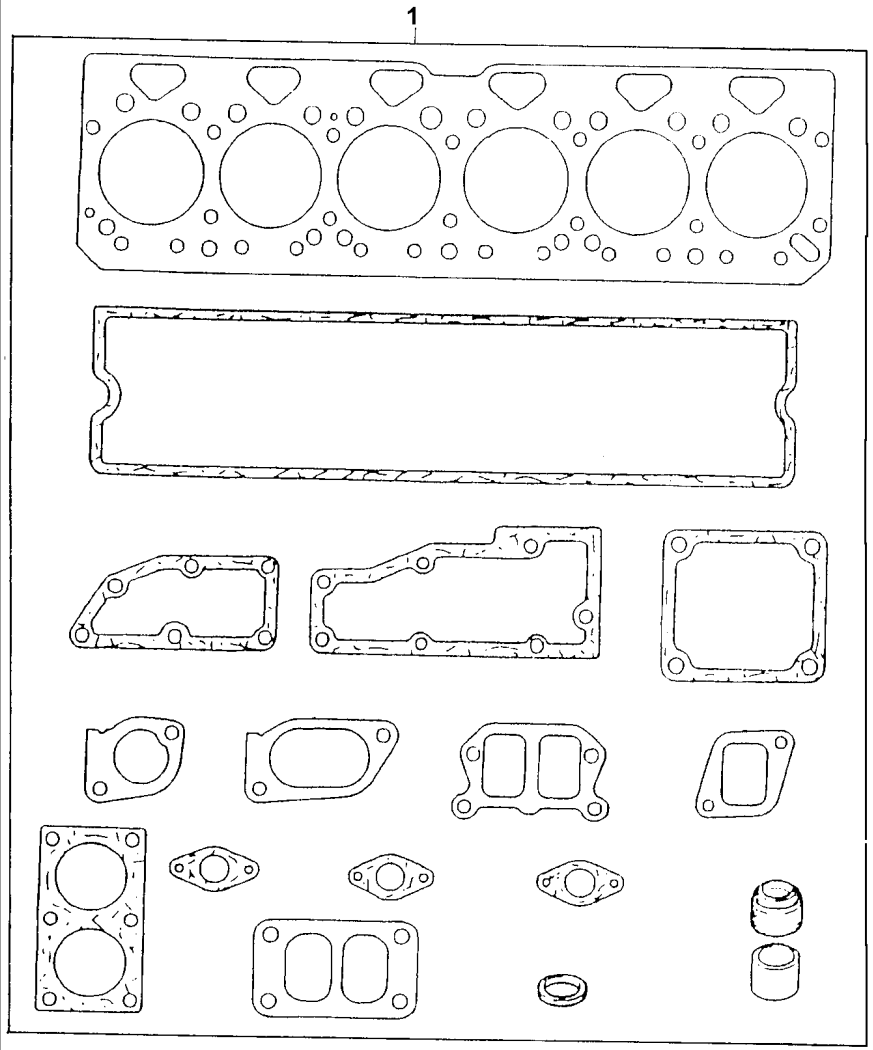

1	S1006	**1** JOGO DE JUNTAS	KIT, JOINT	JUEGO JUNTAS

Jogo De Juntas Do Bloco
Cylinder Block Gasket Set
Juego De Juntas Del Bloque

10-240

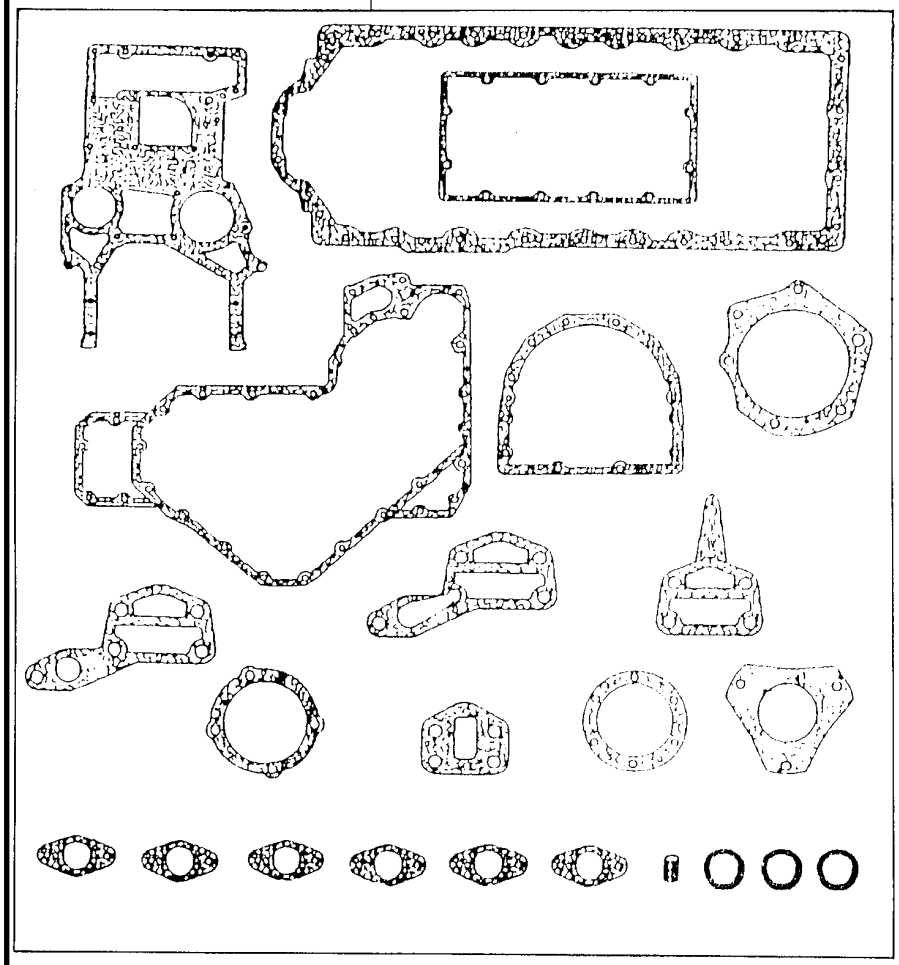

1	S1008	**1** JOGO DE JUNTAS	KIT, JOINT	JUEGO JUNTAS

Filtro De Ar
Air Cleaner
Filtro De Aire

10-245

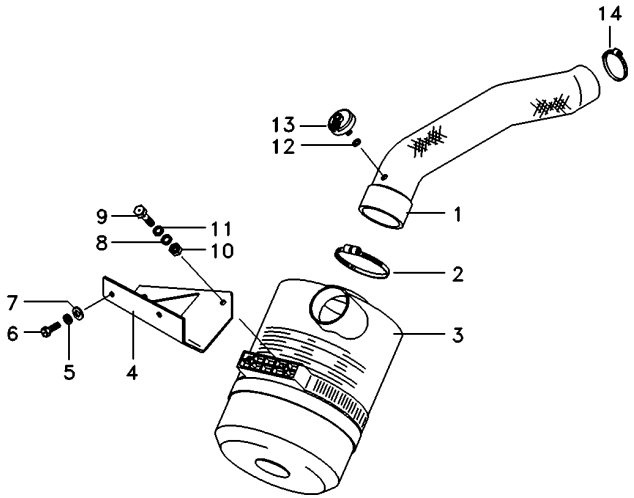

1	054347N1		**1**	MANGUEIRA	HOSE	FLEXIBLE
2	023475T1		**1**	BRAÇADEIRA	CLAMP	ABRAZADERA
3	054993T1	10-250 No	**1**	CJ. FILTRO	KIT, FILTER	JUEGO FILTRO
4	068261S1		**1**	SUPORTE	CLEVIS	GANCHO SEGURI.
5	353434X1		**2**	ARRUELA	WASHER	ARANDELA
6	353691X1		**2**	PARAFUSO	BOLT	PERNO
7	353756X1		**2**	ARRUELA	WASHER	ARANDELA
8	391039X1		**2**	ARRUELA	WASHER	ARANDELA
9	391176X1		**2**	PARAFUSO	BOLT	PERNO
10	339169X1		**2**	PORCA	NUT	TUERCA
11	339374X1		**2**	ARRUELA	WASHER	ARANDELA
12	1440993X1		**1**	ANEL	RING	ARO
13	3808461M1		**1**	INTERRUPTOR	SWITCH	INTERRUPTOR
14	020070T1		**1**	BRAÇADEIRA	CLAMP	ABRAZADERA

Filtro De Ar
Air Cleaner
Filtro De Aire

10-250

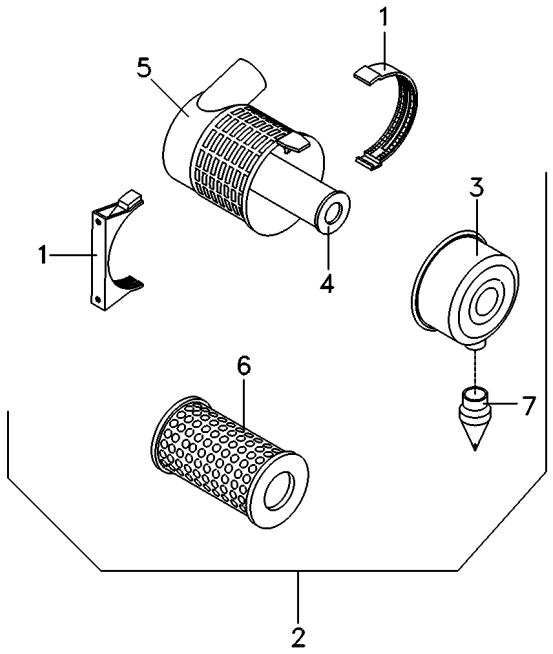

1	055132R1			**1**	SUPORTE	BRACKET	SOPORTE
2	055128R1			**1**	CJ. FILTRO	KIT, FILTER	JUEGO FILTRO
3	055131R1	2		**1**	TAMPA	COVER	CUBIERTA
4	055130R1		[A]	**1**	ELEMENTO	ELEMENT	ELEMENTO
5			➡ 055128R1	**1**	CJ. FILTRO	KIT, FILTER	JUEGO FILTRO
6	055129R1	2	[B]	**1**	ELEMENTO	ELEMENT	ELEMENTO
7	055126R1	2		**1**	VÁLVULA	VALVE	VALVULA

[A] INTERNO
INNER
INTERNO

[B] EXTERNO
OUTER
EXTERNO

Lataria
Sheet Metal
Emplanchados

10-255

Sem Pré Filtro
Without Pre Filter
Sin Pré Filtro

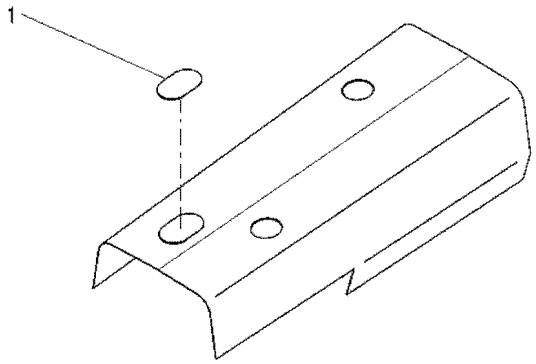

1	6206426M91	**1**	TAMPÃO	PAD	ALMOHADILLA

Pré-Filtro De Ar
Air Pre Filter
Prefiltro De Aire

10-260

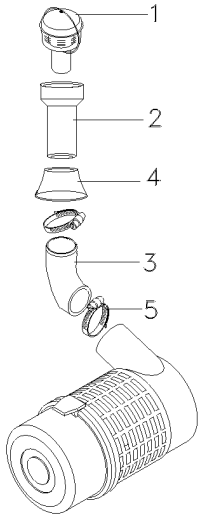

1	073184N1	**1**	PRÉ-FILTRO	PRE FILTER	PRE FILTRO
2	067386P1	**1**	TUBO	PIPE,OIL	MANGUITO ACEITE
3	067388P1	**1**	MANGUEIRA	HOSE	FLEXIBLE
4	067391P1	**1**	VEDADOR	SEAL	RETEN
5	3468400M1	**2**	BRAÇADEIRA	CLAMP	ABRAZADERA

Escapamento
Exhaust
Escape

10-275

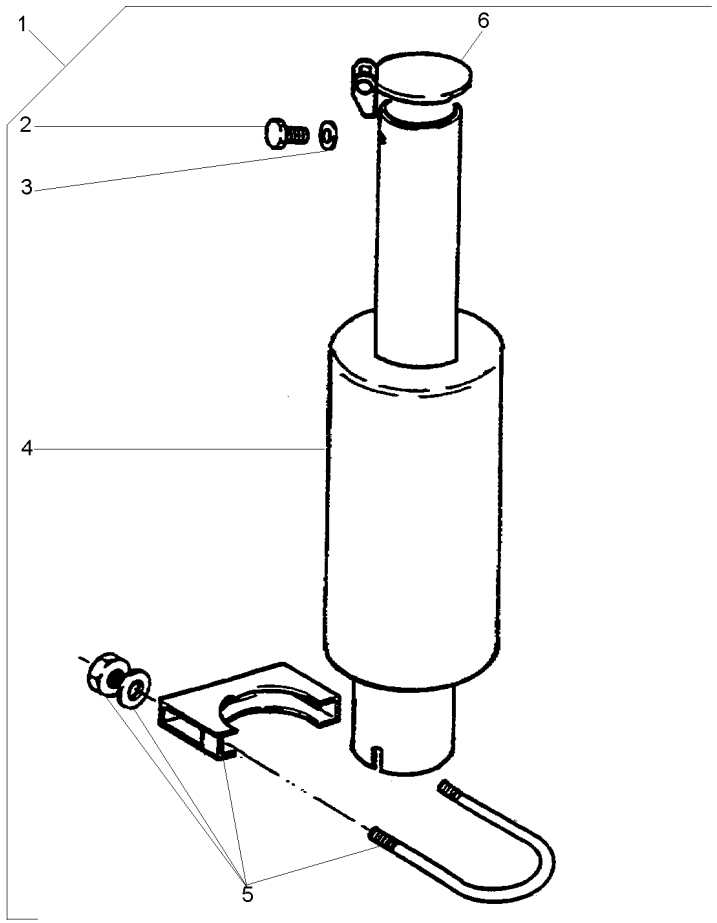

1		027339N1	**1**	SILENCIOSO	SILENCER	SILENCIADOR
2	353666X1	1	**2**	PARAFUSO	BOLT	PERNO
3	353441X1	1	**2**	ARRUELA	WASHER	ARANDELA
4	027899T1	1	**1**	SILENCIOSO	SILENCER	SILENCIADOR
5	3146918M91	1 10-280 No	**1**	BRAÇADEIRA	CLAMP	ABRAZADERA
6	3145189M93	1	**1**	TAMPA	COVER	CUBIERTA

Braçadeira
Clamp
Abrazadera

10-280

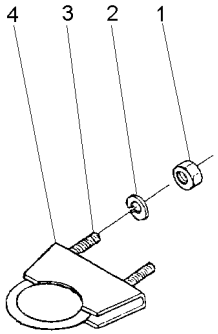

1	355566X1			
2	353434X1			
3	3146919M1			
4	3146920M1			
2	PORCA	NUT	TUERCA
2	ARRUELA	WASHER	ARANDELA
1	PARAFUSO "U"	U BOLT	BRIDA EN U
1	BRAÇADEIRA	CLAMP	ABRAZADERA

Radiador **2 Rm**
Radiator **2 Wd**
Radiador **2 Rm**

10-285

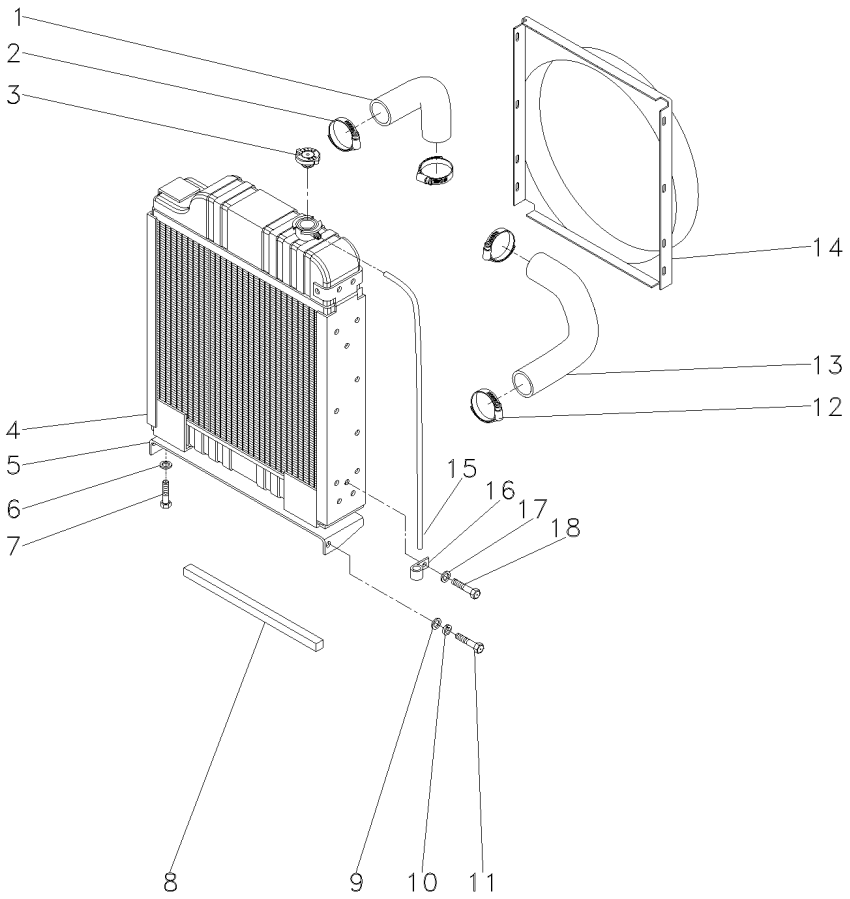

1	047913P1	▲	**1**	MANGUEIRA	HOSE	FLEXIBLE
2	490804M1		**2**	BRAÇADEIRA	CLAMP	ABRAZADERA
3	188462M91		**1**	TAMPA	COVER	CUBIERTA
4	054733T1		**1**	CJ. RADIADOR	KIT, RADIATOR	JUEGO RADIADOR
5	3145209M91		**1**	SUPORTE	BRACKET	SOPORTE
6	353434X1		**4**	ARRUELA	WASHER	ARANDELA
7	353691X1		**4**	PARAFUSO	BOLT	PERNO
8	3147747M1		**1**	GUARNIÇÃO	FOAM	ESPUMA
9	353756X1		**4**	ARRUELA	WASHER	ARANDELA
10	353434X1		**4**	ARRUELA	WASHER	ARANDELA
11	353691X1		**4**	PARAFUSO	BOLT	PERNO
12	2801096M1		**2**	BRAÇADEIRA	CLAMP	ABRAZADERA
13	047914P1	▼	**1**	MANGUEIRA	HOSE	FLEXIBLE
14	022153P1		**1**	DEFLETOR	DEFLECTOR	DEFLECTOR
15	2801087M1		**1**	TUBO	PIPE	CANO
16	2800985M1		**3**	PRESILHA	STAPLE	GRAPA
17	355617X1		**5**	ARRUELA	WASHER	ARANDELA
18	353691X1		**4**	PARAFUSO	BOLT	PERNO

Radiador — **4 Rm**
Radiator — **4 Wd**
Radiador — **4 Rm**

10-290

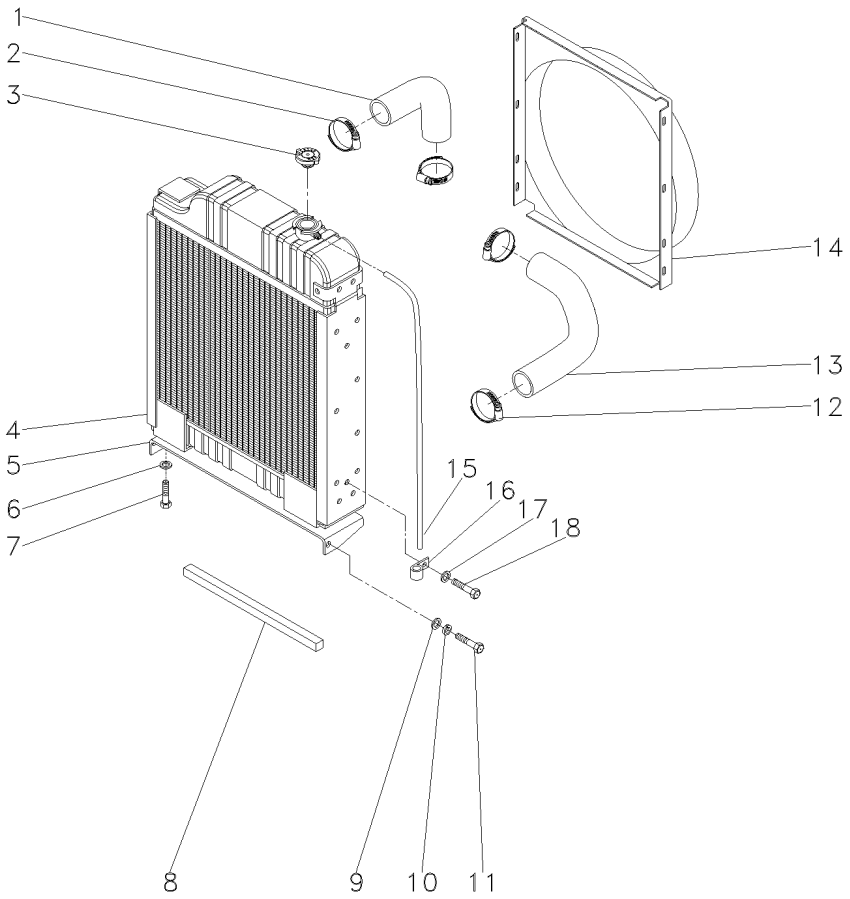

			Qty	Description	Descripción	Descrição
1	047913P1	▲	**1**	MANGUEIRA	HOSE	FLEXIBLE
2	490804M1		**2**	BRAÇADEIRA	CLAMP	ABRAZADERA
3	188462M91		**1**	TAMPA	COVER	CUBIERTA
4	054733T1		**1**	CJ. RADIADOR	KIT, RADIATOR	JUEGO RADIADOR
5	3585339M2		**1**	SUPORTE	BRACKET	SOPORTE
6	353434X1		**4**	ARRUELA	WASHER	ARANDELA
7	353691X1		**4**	PARAFUSO	BOLT	PERNO
8	3147747M1		**1**	GUARNIÇÃO	FOAM	ESPUMA
9	353756X1		**4**	ARRUELA	WASHER	ARANDELA
10	353434X1		**4**	ARRUELA	WASHER	ARANDELA
11	353691X1		**4**	PARAFUSO	BOLT	PERNO
12	2801096M1		**2**	BRAÇADEIRA	CLAMP	ABRAZADERA
13	047914P1	▼	**1**	MANGUEIRA	HOSE	FLEXIBLE
14	022153P1		**1**	DEFLETOR	DEFLECTOR	DEFLECTOR
15	2801087M1		**1**	TUBO	PIPE	CANO
16	2800985M1		**3**	PRESILHA	STAPLE	GRAPA
17	355617X1		**5**	ARRUELA	WASHER	ARANDELA
18	353666X1		**8**	PARAFUSO	BOLT	PERNO

Sistema De Combustível
Fuel System
Sistema De Combustivel

10-295

Capacidade Extra
Extra Capacity
Alta Capacidad

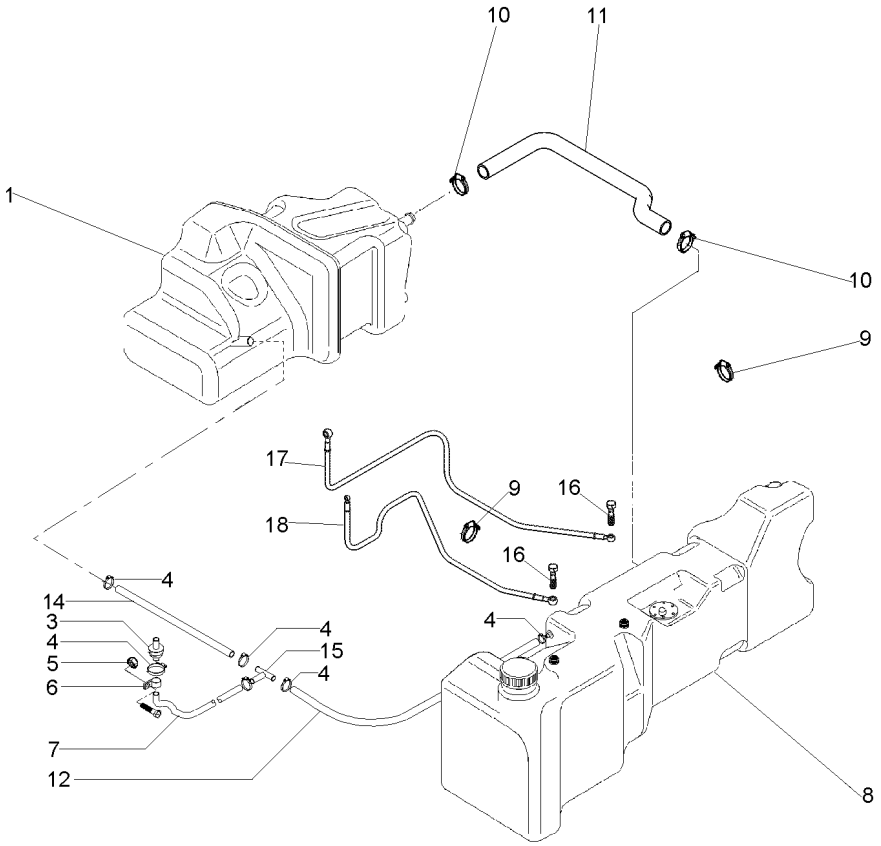

1	065874P1	▶ 2992000019	**1**	TANQUE	TANK	TANQUE
1	071630N1	▶ 2992000020	**1**	TANQUE	TANK	TANQUE
1	065874P1	▶ 2994401244	**1**	TANQUE	TANK	TANQUE
1	071630N1	▶ 2994401245	**1**	TANQUE	TANK	TANQUE
3	3808023M91		**1**	RESPIRO	BREATHER	RESPIRADERO
5	339169X1	M8X1,25	**1**	PORCA	NUT	TUERCA
6	1696473M1		**1**	BRAÇADEIRA	CLAMP	ABRAZADERA
7	064628P1	2992000019	**1**	MANGUEIRA	HOSE	FLEXIBLE
7	069553P1	2992000020	**1**	MANGUEIRA	HOSE	FLEXIBLE
7	064628P1	2994401244	**1**	MANGUEIRA	HOSE	FLEXIBLE
7	069553P1	2994401245	**1**	MANGUEIRA	HOSE	FLEXIBLE
8	6216604M91	◀ 10-305 No	**1**	TANQUE	TANK	TANQUE
9	3225356M1		**3**	BRAÇADEIRA	CLAMP	ABRAZADERA
10	490802M1		**2**	BRAÇADEIRA	CLAMP	ABRAZADERA
11	064616P1		**1**	MANGUEIRA	HOSE	FLEXIBLE
12	053186P1	2992000019	**1**	MANGUEIRA	HOSE	FLEXIBLE
12	064628P1	2992000020	**1**	MANGUEIRA	HOSE	FLEXIBLE
12	053186P1	2994401244	**1**	MANGUEIRA	HOSE	FLEXIBLE
12	064628P1	2994401245	**1**	MANGUEIRA	HOSE	FLEXIBLE
14	067136P1	2992000019	**1**	MANGUEIRA	HOSE	FLEXIBLE
14	069547P1	2992000020	**1**	MANGUEIRA	HOSE	FLEXIBLE
14	067136P1	2994401244	**1**	MANGUEIRA	HOSE	FLEXIBLE
14	069547P1	2994401245	**1**	MANGUEIRA	HOSE	FLEXIBLE
15	3810272M1	2992000019	**1**	CONEXÃO "T"	CONNECTION T	CONEXION T
15	069506P1	2992000020	**1**	CONEXÃO "T"	CONNECTION T	CONEXION T
15	3810272M1	2994401244	**1**	CONEXÃO "T"	CONNECTION T	CONEXION T
15	069506P1	2994401245	**1**	CONEXÃO "T"	CONNECTION T	CONEXION T
16	055177P1		**2**	PARAFUSO BANJO	BANJO BOLT	TORNILLO DIFER
16	069734P1		**4**	ARRUELA	WASHER	ARANDELA
17	069022T1		**1**	MANGUEIRA	HOSE	FLEXIBLE
18	069022T1		**1**	MANGUEIRA	HOSE	FLEXIBLE

Sistema De Combustível
Fuel System
Sistema De Combustivel

10-300

Capacidade Extra
Extra Capacity
Alta Capacidad

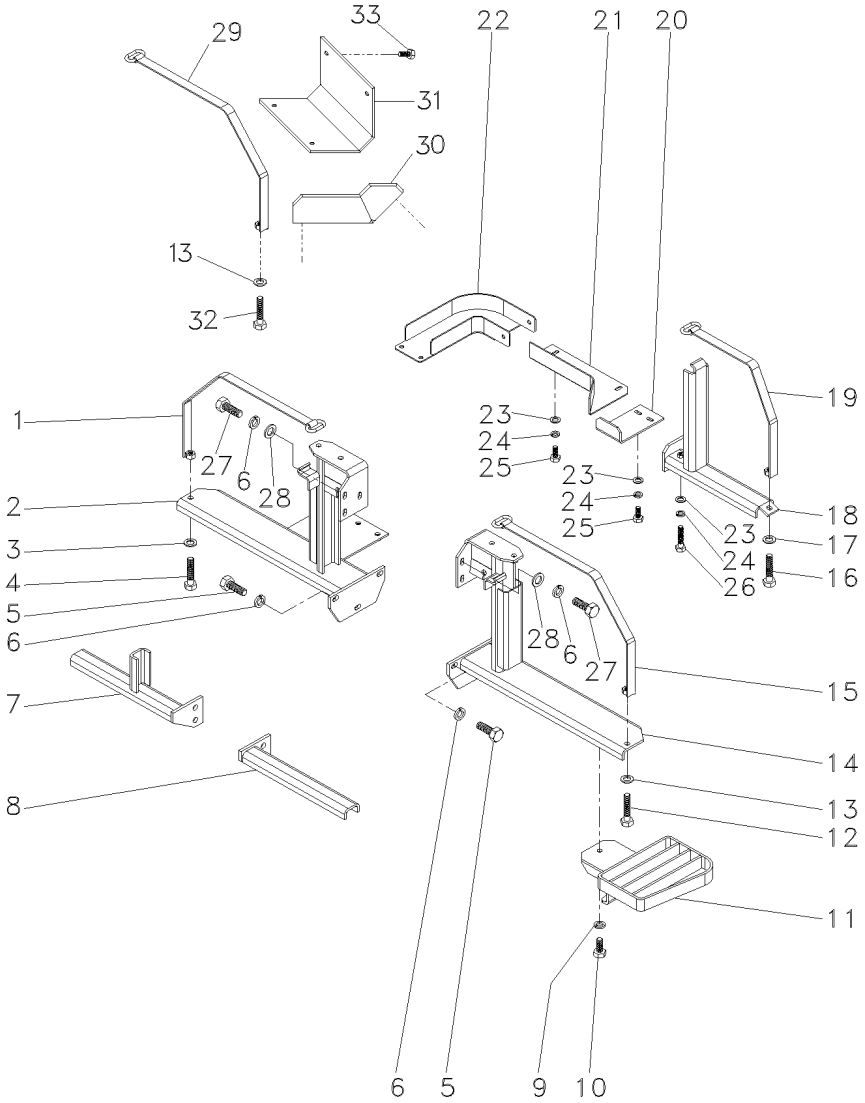

1	053203S1		**1**	CINTA	SURROUND	ENVOLVENTE
2	067117S1	▶	**1**	SUPORTE	SUPPORT	DISPOS.DE SOSTEN
3	339025X1	10.5X2.5X21	**1**	ARRUELA	WASHER	ARANDELA
4	1441865X1	M10X1,5X21X2,5	**2**	PARAFUSO	BOLT	PERNO
5	391375X1	M12X1.75X35	**8**	PARAFUSO	BOLT	PERNO
6	339369X1	M12	**14**	ARRUELA	WASHER	ARANDELA
7	058918S1	▶	**1**	SUPORTE	CLEVIS	GANCHO SEGURI.
8	058915S1	◀	**1**	SUPORTE	CLEVIS	GANCHO SEGURI.
9	339025X1		**3**	ARRUELA	WASHER	ARANDELA
9	339376X1	M10	**7**	ARRUELA	WASHER	ARANDELA
10	3009494X1	M10X1.5X35	**3**	PARAFUSO	BOLT	PERNO
11	064788S1		**1**	DEGRAU	STEP	ESCALON
12	1441865X1		**1**	PARAFUSO	BOLT	PERNO
13	339025X1		**1**	ARRUELA	WASHER	ARANDELA
14	064421S1	◀	**1**	SUPORTE	CLEVIS	GANCHO SEGURI.
15	053204S1		**1**	CINTA	SURROUND	ENVOLVENTE
16	1441865X1		**1**	PARAFUSO	BOLT	PERNO
17	339025X1		**1**	ARRUELA	WASHER	ARANDELA
18	058889S1	◀	**1**	SUPORTE TRASEIRO	REAR FRAME	CAJA ENGRANAJES
19	053202S1		**1**	CINTA	SURROUND	ENVOLVENTE
20	064813P1		**1**	PROTEÇÃO	GUARD	DEFENSA
21	064810S1		**1**	PROTEÇÃO	GUARD	DEFENSA
22	064802S1		**1**	PROTEÇÃO	GUARD	DEFENSA
23	339374X1	M8	**10**	ARRUELA	WASHER	ARANDELA
24	391166X1	9X17X1.5	**6**	ARRUELA	WASHER	ARANDELA
25	339123X1	M8X1.25X20	**6**	PARAFUSO	BOLT	PERNO
25	339401X1	M10X1.5X25	**2**	PARAFUSO	BOLT	PERNO
26	339745X1	M8X1.25X45	**1**	PARAFUSO	BOLT	PERNO
27	353698X1	9X17X1.5	**6**	PARAFUSO	BOLT	PERNO
28	353758X1	1/2	**6**	ARRUELA	WASHER	ARANDELA
29	053202S1		**1**	CINTA	SURROUND	ENVOLVENTE
30	067146P1		**1**	PROTEÇÃO	GUARD	DEFENSA
31	067147S1	▶	**1**	PROTEÇÃO	GUARD	DEFENSA
32	1441865X1		**1**	PARAFUSO	BOLT	PERNO
33	339761X1		**6**	PARAFUSO	BOLT	PERNO

Tanque De Combustível
Fuel Tank
Tanque De Combustible

Lado Esquerdo
Left Hand
Lado Izquierdo

10-305

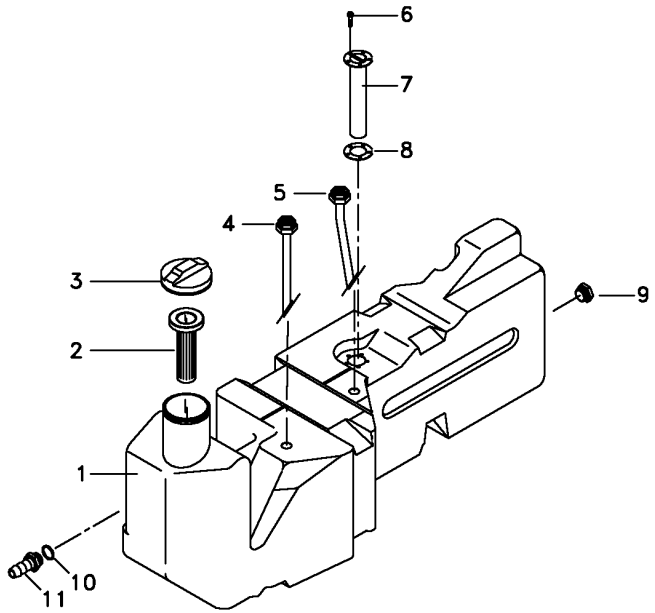

1	057329P1	**1**	TANQUE	TANK	TANQUE
2	6222711M1	**1**	ELEMENTO	ELEMENT	ELEMENTO
3	073217N1	**1**	TAMPA	COVER	CUBIERTA
4	055822T1	**1**	TUBO	PIPE	CANO
5	056702T1	**1**	TUBO	PIPE	CANO
6	3001163X1	**5**	PARAFUSO	BOLT	PERNO
7	057330T1	**1**	SENSOR	SENDER	EMISOR
8	6222336M1	**1**	JUNTA	GASKET	EMPAQUETADURA.
9	053240R1	**1**	TAMPA	COVER	CUBIERTA
10	6222335M1	**1**	ANEL	RING	ARO
11	6222334M1	**1**	ANEL	RING	ARO

Sistema De Combustível
Fuel System
Sistema De Combustivel

10-310

Metálico
Metal
Metalico

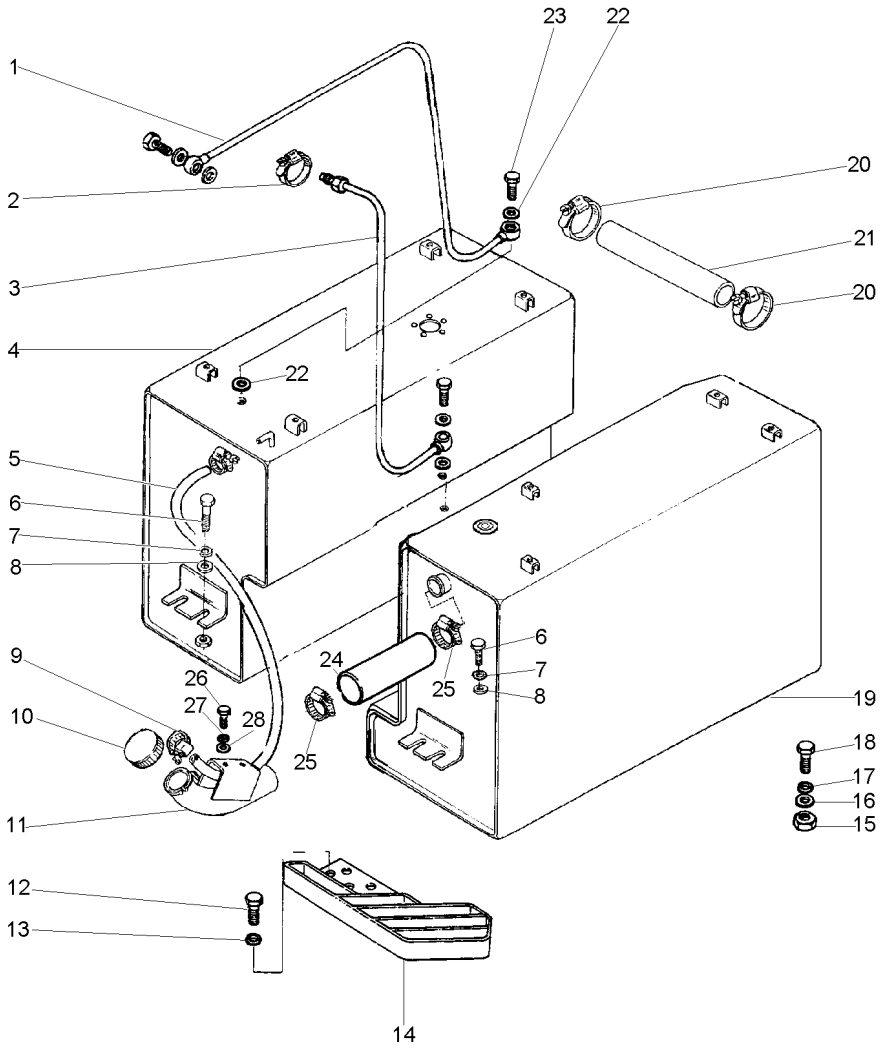

1	021164N1	[A]	**1**	TUBO	PIPE	CANO
2	3225356M1		**1**	BRAÇADEIRA	CLAMP	ABRAZADERA
3	021166N1		**1**	TUBO	PIPE	CANO
4	022588N1	10-315 No ▶	**1**	TANQUE	TANK	TANQUE
5	027403P1		**1**	MANGUEIRA	HOSE	FLEXIBLE
6	354262X1		**2**	PARAFUSO	BOLT	PERNO
7	353434X1		**2**	ARRUELA	WASHER	ARANDELA
8	353756X1		**2**	ARRUELA	WASHER	ARANDELA
9	3408858M1		**2**	BRAÇADEIRA	CLAMP	ABRAZADERA
10	3149550M92		**1**	TAMPA	COVER	CUBIERTA
11	022602S1		**1**	TUBO	PIPE	CANO
12	353693X1		**2**	PARAFUSO	BOLT	PERNO
13	353434X1		**2**	ARRUELA	WASHER	ARANDELA
14	3412978M91		**1**	DEGRAU	STEP	ESCALON
15	355566X1		**2**	PORCA	NUT	TUERCA
16	339025X1		**8**	ARRUELA	WASHER	ARANDELA
17	353434X1		**6**	ARRUELA	WASHER	ARANDELA
18	353693X1		**6**	PARAFUSO	BOLT	PERNO
19	047964N1	10-320 No ◀	**1**	TANQUE	TANK	TANQUE
20	490802M1		**2**	BRAÇADEIRA	CLAMP	ABRAZADERA
21	3408963M1		**1**	MANGUEIRA	HOSE	FLEXIBLE
22	1480517M1		**6**	ARRUELA	WASHER	ARANDELA
23	1481691M1		**3**	PARAFUSO	BOLT	PERNO
24	022598P1		**1**	MANGUEIRA	HOSE	FLEXIBLE
25	1440859X1		**2**	BRAÇADEIRA	CLAMP	ABRAZADERA
26	353666X1		**2**	PARAFUSO	BOLT	PERNO
27	353754X1		**2**	ARRUELA	WASHER	ARANDELA
28	353441X1		**2**	ARRUELA	WASHER	ARANDELA

[A] RETORNO
RETURN
RETORNO

Tanque De Combustível
Fuel Tank
Tanque De Combustible

Lado Direito
Right Hand
Lado Derecho

10-315

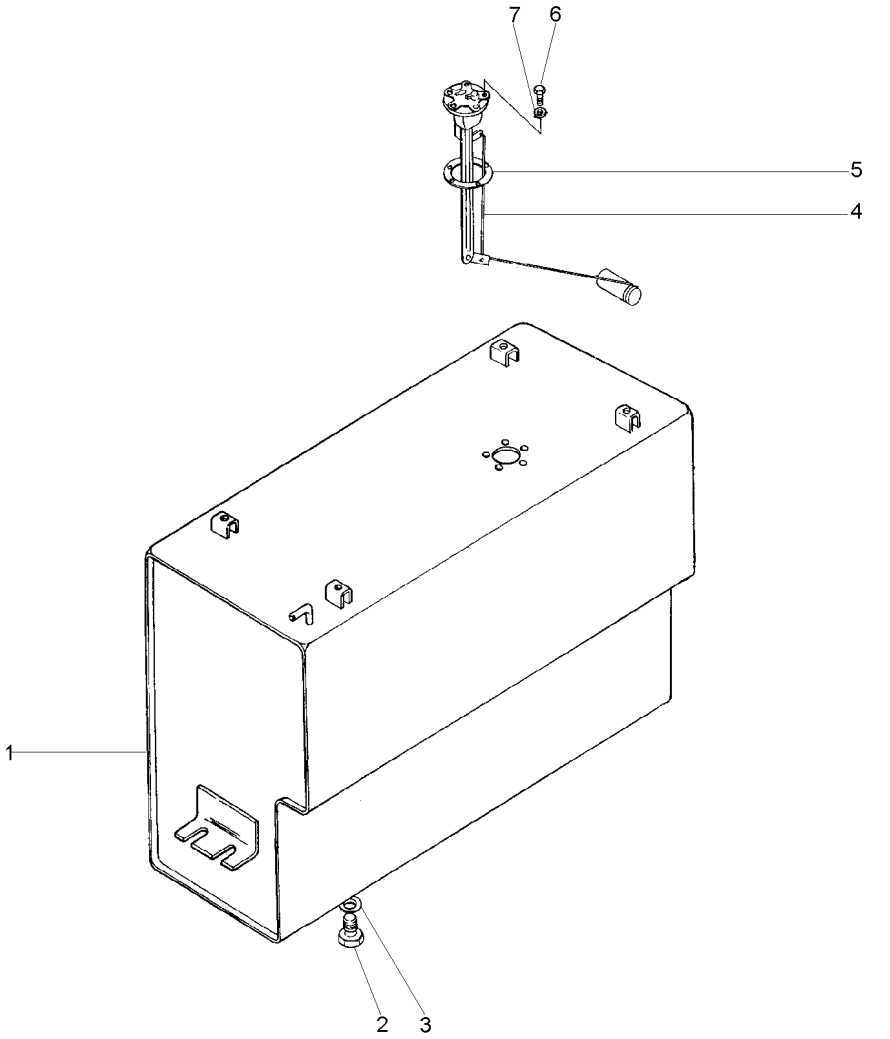

1	022589S1		**1**	TANQUE	TANK	TANQUE
2	503658M91	10-330 No	**1**	BUJÃO	PLUG	TAPON
3	364047X1		**1**	ARRUELA	WASHER	ARANDELA
4	3587719M91		**1**	SENSOR	SENDER	EMISOR
5	3145402M1		**1**	JUNTA	GASKET	EMPAQUETADURA.
6	353984X1		**5**	PARAFUSO	BOLT	PERNO
7	3587711M1		**5**	ARRUELA	WASHER	ARANDELA

Tanque De Combustível
Fuel Tank
Tanque De Combustible

Lado Esquerdo
Left Hand
Lado Izquierdo

10-320

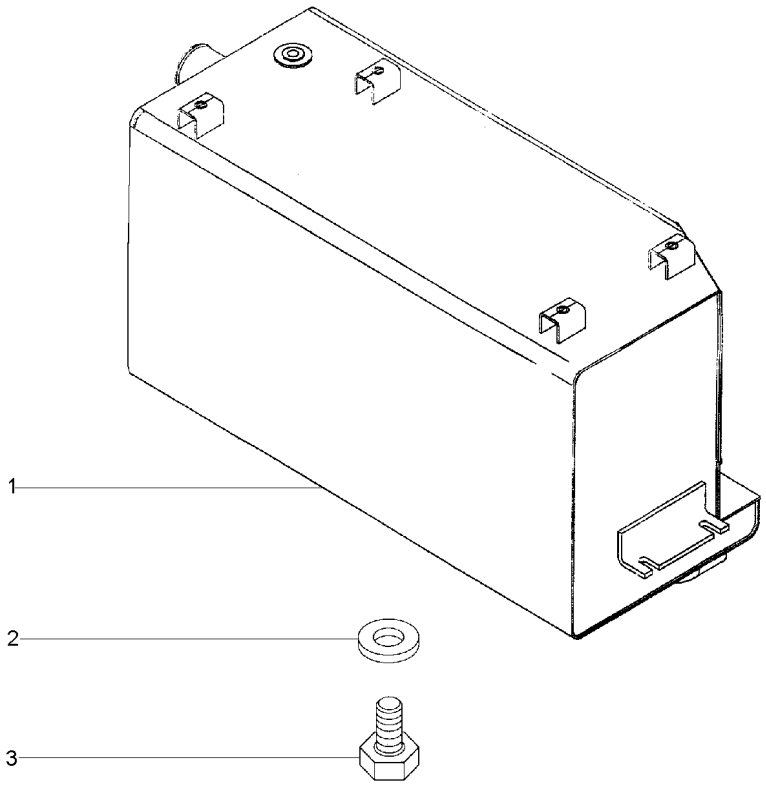

1	047965S1		**1** TANQUE	TANK	TANQUE
2	364047X1		**1** ARRUELA	WASHER	ARANDELA
3	503658M91	10-330 No	**1** BUJÃO	PLUG	TAPON

Sistema De Combustível — **Protetor**
Fuel System — **Protector**
Sistema De Combustivel — **Protector**

10-325

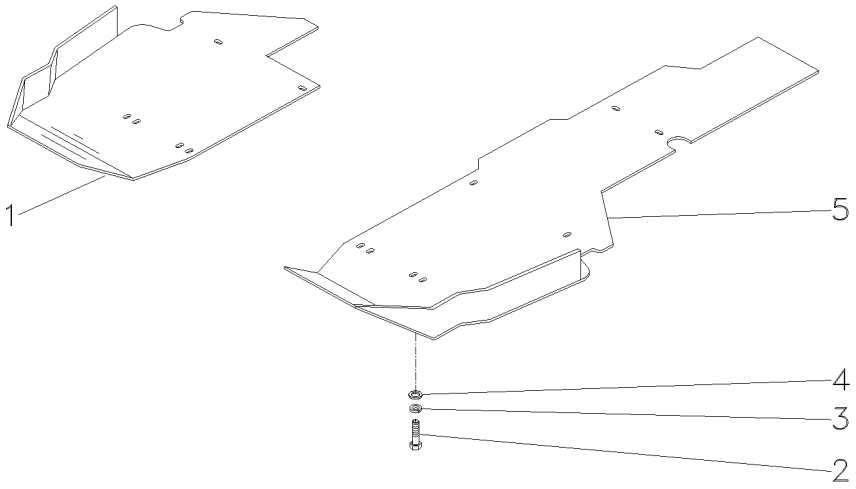

1	067192S1	▶	**1**	PROTEÇÃO	GUARD	DEFENSA
2	339451X1		**8**	PARAFUSO	BOLT	PERNO
3	339376X1		**8**	ARRUELA	WASHER	ARANDELA
4	339025X1		**8**	ARRUELA	WASHER	ARANDELA
5	053189S2	◀	**1**	PROTEÇÃO	GUARD	DEFENSA

Bujão De Dreno
Plug
Buchon

10-330

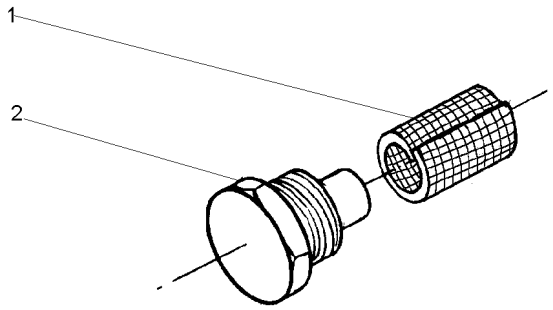

1	503659M1	(30X30)	**1** CJ. TELA	WEB	WEB
2	503668M1		**1** BUJÃO	PLUG	TAPON

Tanque De Combustível
Fuel Tank
Tanque De Combustible

10-340

Tanque Extra-Capacidade P/ Carregador Frontal
Tank Extra-Capacity
Tanque Extra-Capacidad

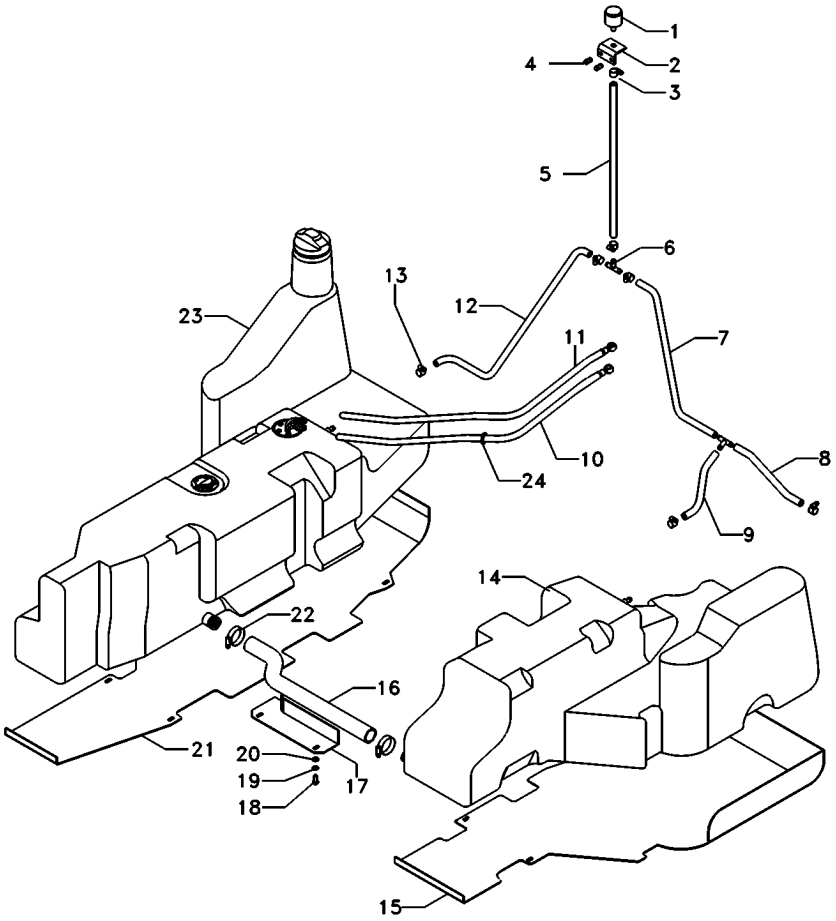

1	022673N1		**1**	FILTRO	FILTER	FILTRO
2	052216S1		**1**	SUPORTE	BRACKET	SOPORTE
3	391087X1		**1**	BRAÇADEIRA	CLAMP	ABRAZADERA
4	353666X1		**2**	PARAFUSO	BOLT	PERNO
5	069553P1		**1**	MANGUEIRA	HOSE	FLEXIBLE
6	069506P1		**1**	CONEXÃO "T"	CONNECTION T	CONEXION T
7	053188P1		**1**	MANGUEIRA	HOSE	FLEXIBLE
8	6204534M1		**1**	MANGUEIRA	HOSE	FLEXIBLE
9	6204533M1		**1**	MANGUEIRA	HOSE	FLEXIBLE
10	6210984M91		**1**	MANGUEIRA	HOSE	FLEXIBLE
11	6204536M91		**1**	CJ. MANGUEIRA	KIT, HOSE	MANGUITOS JUEGO
12	069547P1		**1**	MANGUEIRA	HOSE	FLEXIBLE
13	391087X1		**20**	BRAÇADEIRA	CLAMP	ABRAZADERA
14	073476N1	▶	**1**	TANQUE	TANK	TANQUE
15	6200318M91		**1**	PROTEÇÃO	GUARD	DEFENSA
16	6201678M1		**1**	MANGUEIRA	HOSE	FLEXIBLE
17	064810S1		**1**	PROTEÇÃO	GUARD	DEFENSA
18	339123X1		**2**	PARAFUSO	BOLT	PERNO
19	339374X1		**2**	ARRUELA	WASHER	ARANDELA
20	391166X1		**2**	ARRUELA	WASHER	ARANDELA
21	6200321M91		**1**	PROTEÇÃO	GUARD	DEFENSA
22	490802M1		**2**	BRAÇADEIRA	CLAMP	ABRAZADERA
23	073475N1	10-350 No	**1**	TANQUE	TANK	TANQUE
24	391087X1		**3**	BRAÇADEIRA	CLAMP	ABRAZADERA

Tanque De Combustível
Fuel Tank
Tanque De Combustible

10-345

Tanque Extra-Capacidade P/ Carregador Frontal
Tank Extra-Capacity
Tanque Extra-Capacidad

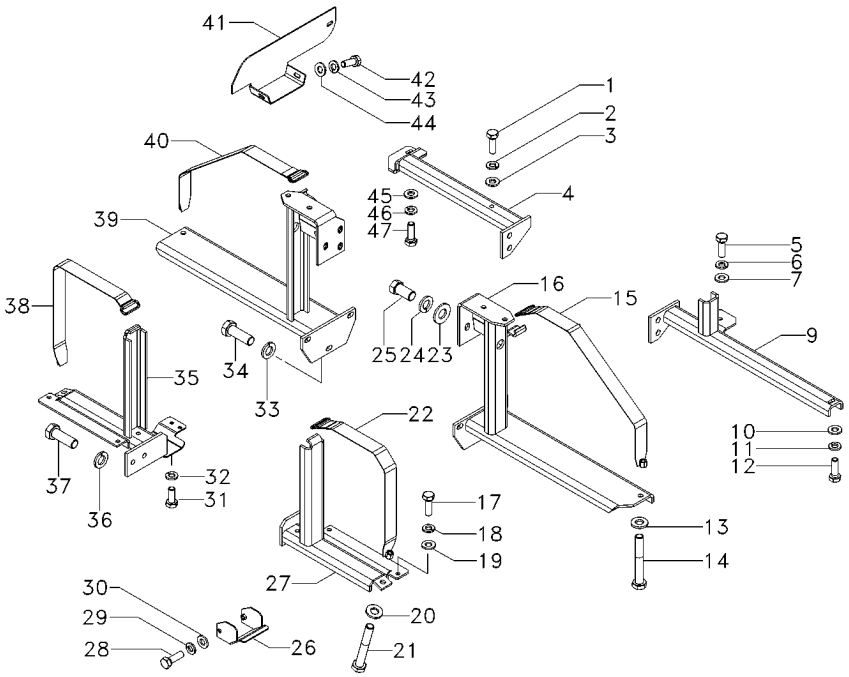

1	339761X1		**1**	PARAFUSO	BOLT	PERNO
2	339374X1		**1**	ARRUELA	WASHER	ARANDELA
3	339024X1		**1**	ARRUELA	WASHER	ARANDELA
4	6200340M91	◀	**1**	SUPORTE	CLEVIS	GANCHO SEGURI.
5	339761X1		**1**	PARAFUSO	BOLT	PERNO
6	339374X1		**1**	ARRUELA	WASHER	ARANDELA
7	339024X1		**1**	ARRUELA	WASHER	ARANDELA
9	6200311M91	▶	**1**	SUPORTE	CLEVIS	GANCHO SEGURI.
10	339024X1		**1**	ARRUELA	WASHER	ARANDELA
11	339374X1		**1**	ARRUELA	WASHER	ARANDELA
12	339761X1		**1**	PARAFUSO	BOLT	PERNO
13	339025X1		**2**	ARRUELA	WASHER	ARANDELA
14	1441865X1		**2**	PARAFUSO	BOLT	PERNO
15	6202192M91		**1**	CINTA	SURROUND	ENVOLVENTE
16	6200317M91	▶	**1**	SUPORTE	CLEVIS	GANCHO SEGURI.
17	339761X1		**3**	PARAFUSO	BOLT	PERNO
18	339374X1		**3**	ARRUELA	WASHER	ARANDELA
19	339024X1		**3**	ARRUELA	WASHER	ARANDELA
20	339025X1		**2**	ARRUELA	WASHER	ARANDELA
21	1441865X1		**2**	PARAFUSO	BOLT	PERNO
22	6202172M91		**1**	CINTA	SURROUND	ENVOLVENTE
23	353758X1		**6**	ARRUELA	WASHER	ARANDELA
24	339369X1		**6**	ARRUELA	WASHER	ARANDELA
25	353698X1		**6**	PARAFUSO	BOLT	PERNO
26	6202376M91		**1**	PROTEÇÃO	GUARD	DEFENSA
27	6200315M91		**1**	SUPORTE	BRACKET	SOPORTE
28	339761X1		**2**	PARAFUSO	BOLT	PERNO
29	339374X1		**2**	ARRUELA	WASHER	ARANDELA
30	339024X1		**2**	ARRUELA	WASHER	ARANDELA
31	339123X1		**4**	PARAFUSO	BOLT	PERNO
32	339374X1		**4**	ARRUELA	WASHER	ARANDELA
33	339369X1		**3**	ARRUELA	WASHER	ARANDELA
34	391375X1		**3**	PARAFUSO	BOLT	PERNO
35	6200315M91		**1**	SUPORTE	BRACKET	SOPORTE
36	339369X1		**2**	ARRUELA	WASHER	ARANDELA
37	391375X1		**2**	PARAFUSO	BOLT	PERNO
38	6202197M91		**1**	CINTA	SURROUND	ENVOLVENTE
39	064421S1		**1**	SUPORTE	CLEVIS	GANCHO SEGURI.
40	6202194M91		**1**	CINTA	SURROUND	ENVOLVENTE
41	6200325M91	◀	**1**	TAMPA	COVER	CUBIERTA
42	339123X1		**2**	PARAFUSO	BOLT	PERNO
43	339374X1		**2**	ARRUELA	WASHER	ARANDELA
44	339024X1		**2**	ARRUELA	WASHER	ARANDELA
45	339024X1		**1**	ARRUELA	WASHER	ARANDELA
46	339374X1		**1**	ARRUELA	WASHER	ARANDELA
47	339761X1		**1**	PARAFUSO	BOLT	PERNO

Tanque De Combustível
Fuel Tank
Tanque De Combustible

Esquerdo
Left
Izquierdo

10-350

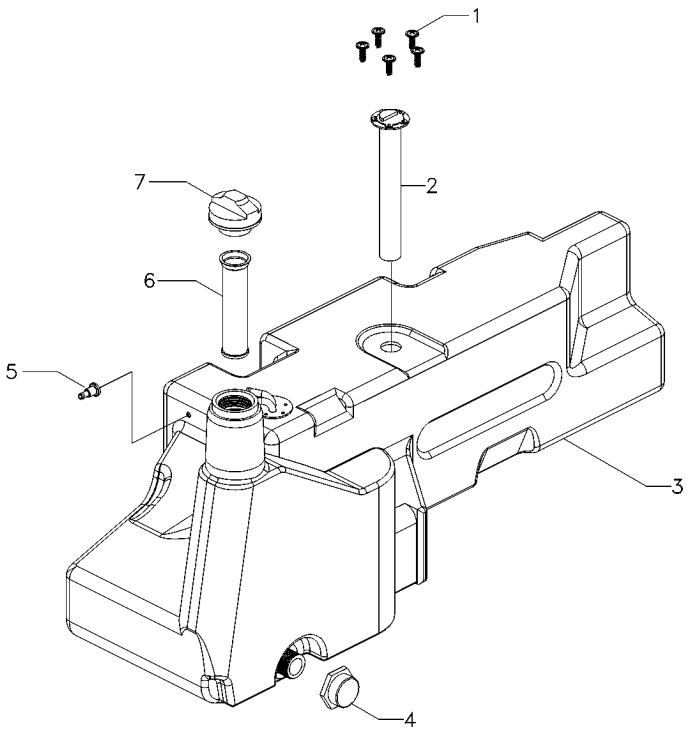

1	049574R1	**5**	PARAFUSO	BOLT	PERNO
2	057330T1	**1**	SENSOR	SENDER	EMISOR
3	072975P1	**1**	TANQUE	TANK	TANQUE
4	053240R1	**1**	TAMPA	COVER	CUBIERTA
5	071605T1	**1**	CONEXÃO	CONNECTION	CONEXION
6	980574M3	**1**	ELEMENTO	ELEMENT	ELEMENTO
7	073217N1	**1**	TAMPA	COVER	CUBIERTA

Embreagem Simples
Clutch Single
Embrague Simple

20-10

13" - Disco Cerâmico
13" - Ceramic Disk
13" - Disco Cerámico

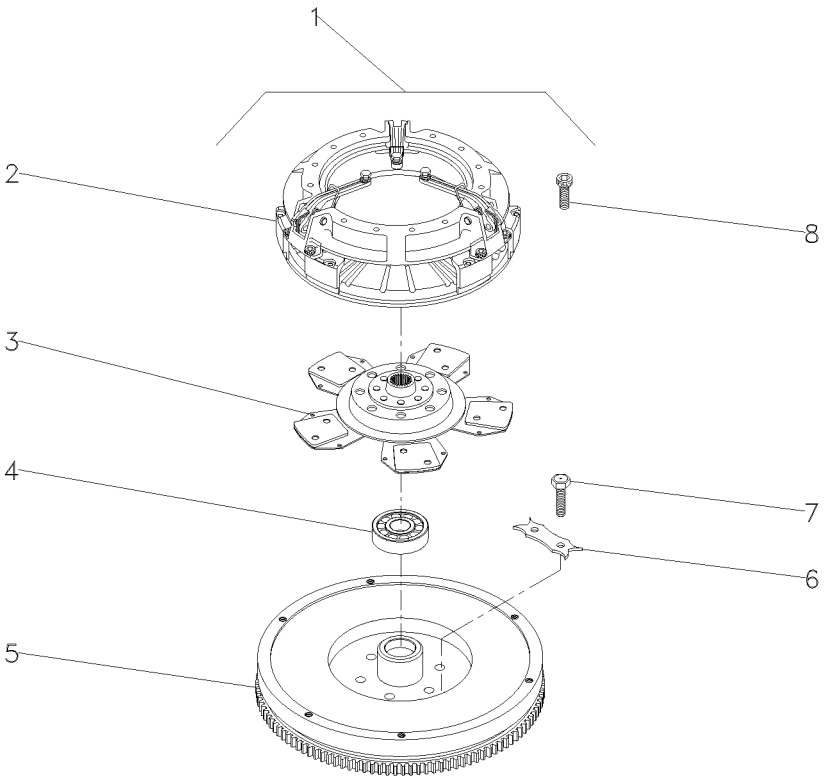

1			022755N1	**1** CJ. EMBREAGEM	KIT, CLUTCH	EMBRAGUE JUEGO
2	022702T2	1	20-20 No	**1** EMBREAGEM	CLUTCH	EMBRAGUE
3	1692759M91	1		**1** DISCO	DISC	DISCO
4	488952M4	1		**1** ROLAMENTO	BEARING	COJINETE
5	022156N1	1	10-175 No	**1** VOLANTE MOTOR	FLYWHEEL	VOLANTE MOTOR
6	3408355M1	1		**3** TRAVA	LOCK	RETENEDOR
7	353595X1	1		**6** PARAFUSO	BOLT	PERNO
8	339019X1	1		**6** PARAFUSO	BOLT	PERNO

Embreagem Simples Com Molas	**13"**	
Single Cluth With Spring	**13"**	**20-15**
Embrague Simple Con Resorte	**13"**	

Disco Cerâmico
Ceramic Disk
Disco Cerámico

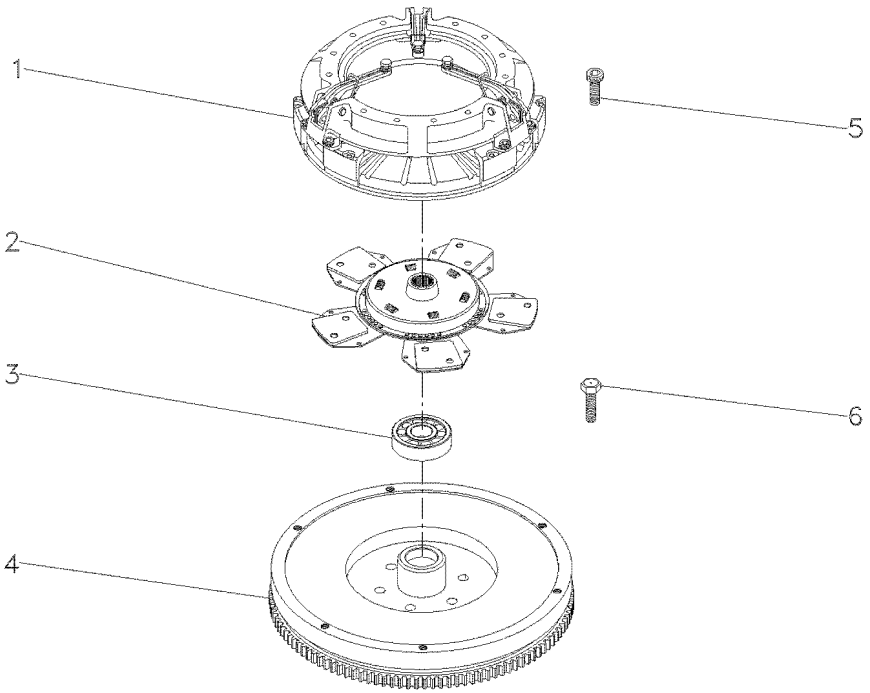

1	022702T2	20-20 No	**1**	EMBREAGEM	CLUTCH	EMBRAGUE
2	3762356M91		**1**	DISCO	DISC	DISCO
3	488952M4		**1**	ROLAMENTO	BEARING	COJINETE
4	022156N1	10-175 No	**1**	VOLANTE MOTOR	FLYWHEEL	VOLANTE MOTOR
5	339019X1		**6**	PARAFUSO	BOLT	PERNO
6	353595X1		**6**	PARAFUSO	BOLT	PERNO

Embreagem Simples 13"
Clutch Single 13"
Embrague Simple 13"

20-20

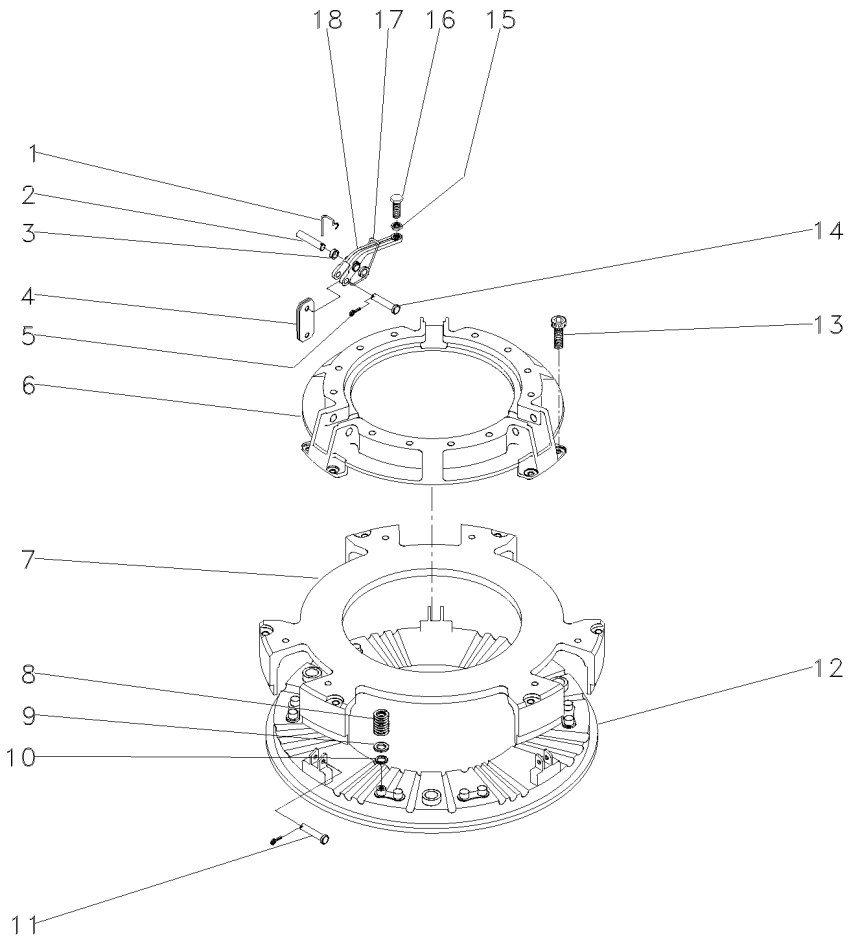

1	891827M1	**3**	GRAMPO	CRAMP	PASADOR
2	891826M1	**3**	PINO	PIN	PASADOR
3	033213R1	**9**	BUCHA	BUSH	CASQUILLO
4	022634R1	**18**	BIELETA	LINK	CONEXION
5	354048X1	**6**	CUPILHA	COTTER PIN	PASADOR DOUBLE
6	3176859M1	**1**	COBERTURA	BONNET	CAPOT
7	3603607M1	**1**	PLACA	PLATE	PLATO
8	3603609M1	**12**	MOLA	SPRING	RESORTE
9	3175517M1	**12**	ARRUELA	WASHER	ARANDELA
10	1753751M1	**12**	ARRUELA	WASHER	ARANDELA
11	887893M1	**3**	PINO	PIN	PASADOR
12	3603608M1	**1**	PLATÔ	PLATE	PLATO
13	3176867M1	**6**	PARAFUSO	BOLT	PERNO
14	887897M1	**3**	PINO	PIN	PASADOR
15	353430X1	**3**	PORCA	NUT	TUERCA
16	3147178M1	**3**	PARAFUSO	BOLT	PERNO
17	887910M2	**3**	MOLA	SPRING	RESORTE
18	022789R1	**3**	ALAVANCA	LEVER	PALANCA

Embreagem Split Torque
Clutch Split Torque
Embrague Split Torque

20-25

13" - Disco Cerâmico
13" - Ceramic Disk
13" - Disco Cerámico

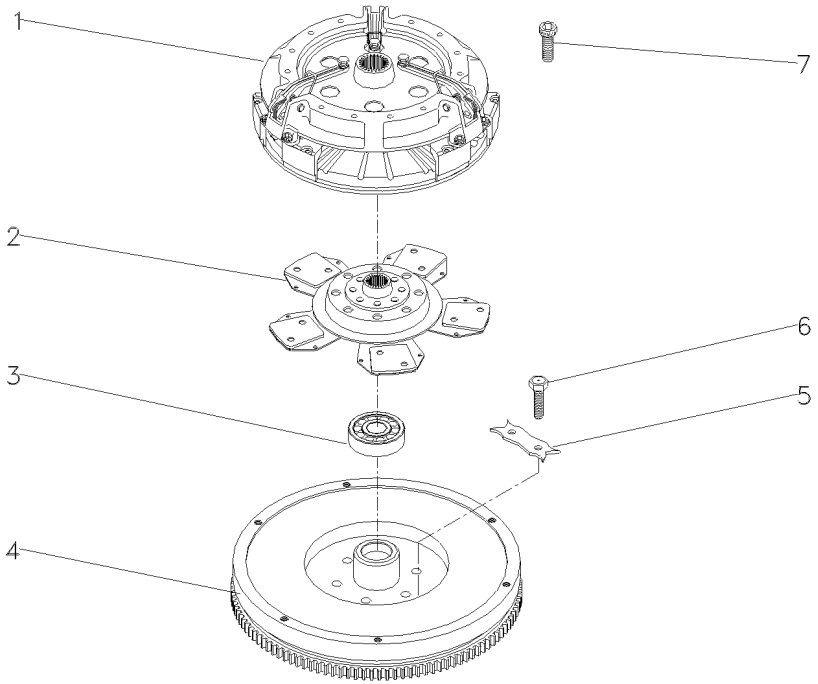

1	039210T1	20-35 No	**1** EMBREAGEM	CLUTCH	EMBRAGUE
2	1692759M91		**1** DISCO	DISC	DISCO
3	488952M4		**1** ROLAMENTO	BEARING	COJINETE
4	022156N1	10-175 No	**1** VOLANTE MOTOR	FLYWHEEL	VOLANTE MOTOR
5	3408355M1		**3** TRAVA	LOCK	RETENEDOR
6	353595X1		**6** PARAFUSO	BOLT	PERNO
7	339019X1		**6** PARAFUSO	BOLT	PERNO

Embreagem Split Torque	**13"**	**20-30**	**Disco Cerâmico - Com Molas**
Clutch Split Torque	**13"**		**Ceramic Disk - With Spring**
Embrague Split Torque	**13"**		**Disco Cerámico - Com Resorte**

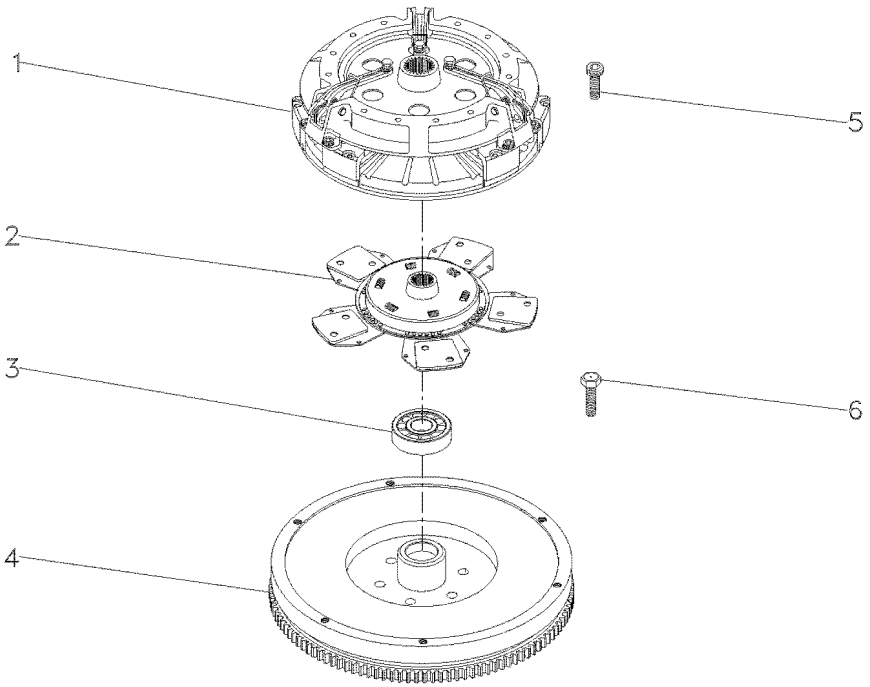

1	039210T1	20-35 No	**1** EMBREAGEM	CLUTCH	EMBRAGUE
2	3762356M91		**1** DISCO	DISC	DISCO
3	488952M4		**1** ROLAMENTO	BEARING	COJINETE
4	022156N1	10-175 No	**1** VOLANTE MOTOR	FLYWHEEL	VOLANTE MOTOR
5	339019X1		**6** PARAFUSO	BOLT	PERNO
6	353595X1		**6** PARAFUSO	BOLT	PERNO

Embreagem Split Torque	**13"**
Clutch Split Torque	**13"**
Embrague Split Torque	**13"**

20-35

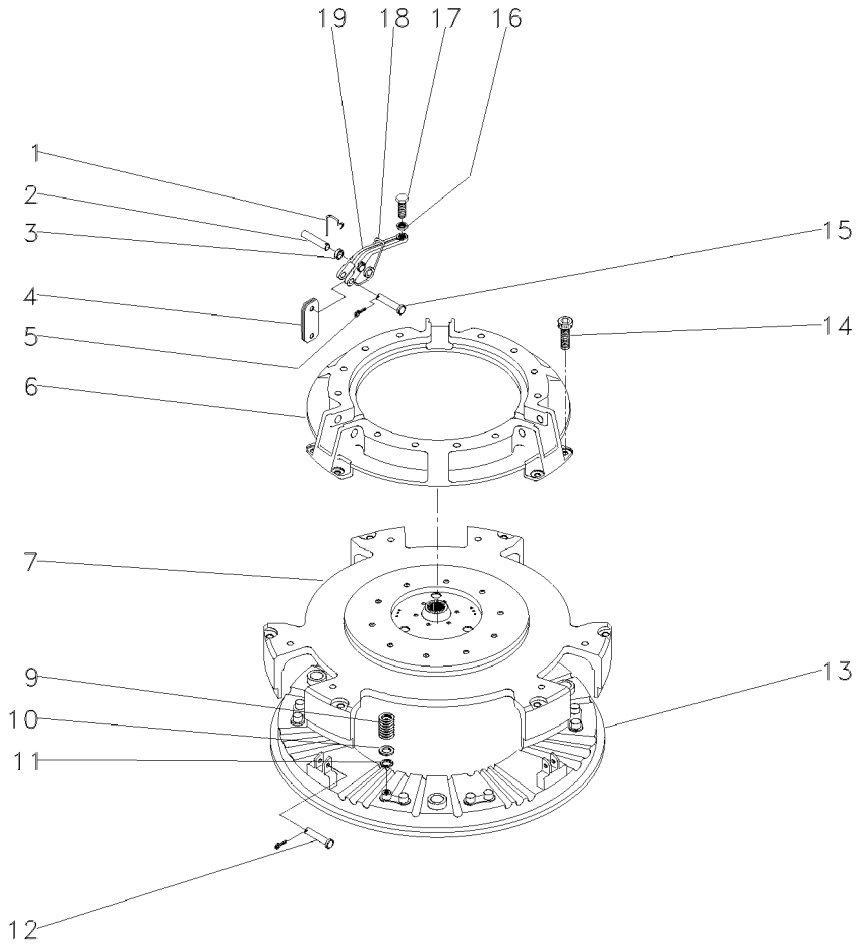

1	891827M1		**3**	GRAMPO	CRAMP	PASADOR
2	887893M1		**3**	PINO	PIN	PASADOR
3		022789R1	**9**	BUCHA	BUSH	CASQUILLO
4	3900547M1		**18**	BIELETA	LINK	CONEXION
5	354048X1		**6**	CUPILHA	COTTER PIN	PASADOR DOUBLE
6	3176859M1		**1**	COBERTURA	BONNET	CAPOT
7	044699R1		**1**	PLACA	PLATE	PLATO
9	3603609M1		**12**	MOLA	SPRING	RESORTE
10	3175517M1		**12**	ARRUELA	WASHER	ARANDELA
11	1753751M1		**12**	ARRUELA	WASHER	ARANDELA
12	887897M1		**3**	PINO	PIN	PASADOR
13	3603608M1		**1**	PLATÔ	PLATE	PLATO
14	3176867M1		**6**	PARAFUSO	BOLT	PERNO
15	891826M1		**3**	PINO	PIN	PASADOR
16	353430X1		**3**	PORCA	NUT	TUERCA
17	3147178M1		**3**	PARAFUSO	BOLT	PERNO
18	887910M2		**3**	MOLA	SPRING	RESORTE
19	022789R1		**3**	ALAVANCA	LEVER	PALANCA

Embreagem Dupla	**13" - Hd - 21 Estrias**	**Disco Cerâmico**
Dual Clutch	**13" - Hd - 21 Furro**	**Ceramic Disk**
Embrague Doble	**13" - Hd - 21 Estrias**	**Disco Cerámico**

20-40

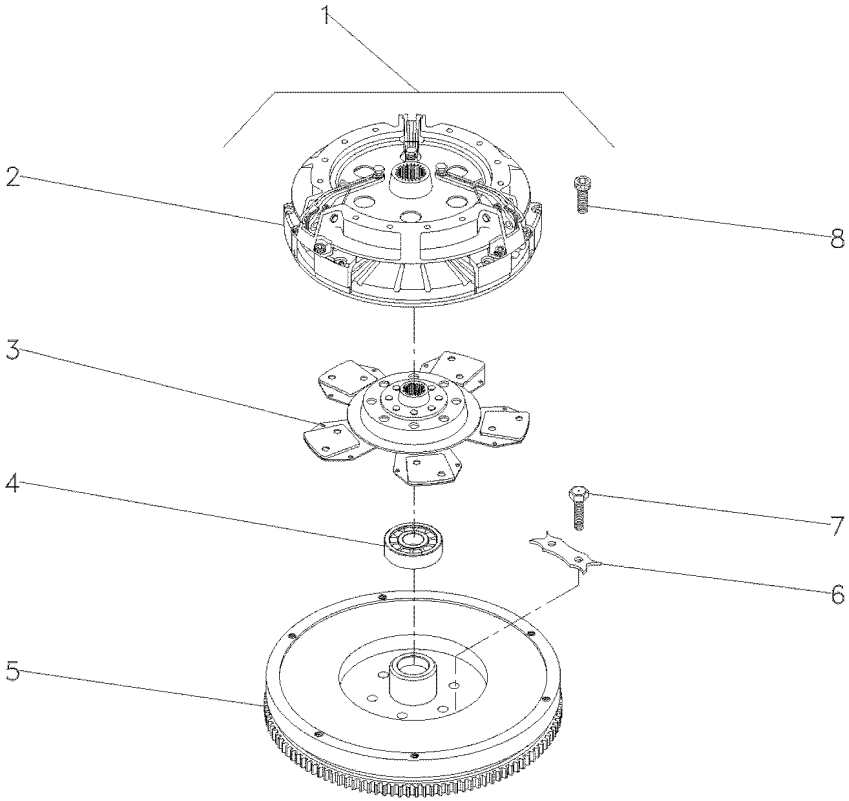

1		022000N1	**1**	CJ. EMBREAGEM	KIT, CLUTCH	EMBRAGUE JUEGO
2	3586769M92	1 20-50 No	**1**	CJ. EMBREAGEM	KIT, CLUTCH	EMBRAGUE JUEGO
3	1692759M91	1	**1**	DISCO	DISC	DISCO
4	488952M4	1	**1**	ROLAMENTO	BEARING	COJINETE
5	022156N1	1 10-175 No	**1**	VOLANTE MOTOR	FLYWHEEL	VOLANTE MOTOR
6	3408355M1	1	**3**	TRAVA	LOCK	RETENEDOR
7	353595X1	1	**6**	PARAFUSO	BOLT	PERNO
8	339019X1	1	**6**	PARAFUSO	BOLT	PERNO

Embreagem Dupla
Dual Clutch
Embrague Doble

20-45

Disco Cerâmico - Com Molas
Ceramic Disk - With Spring
Disco Cerámico - Com Resorte

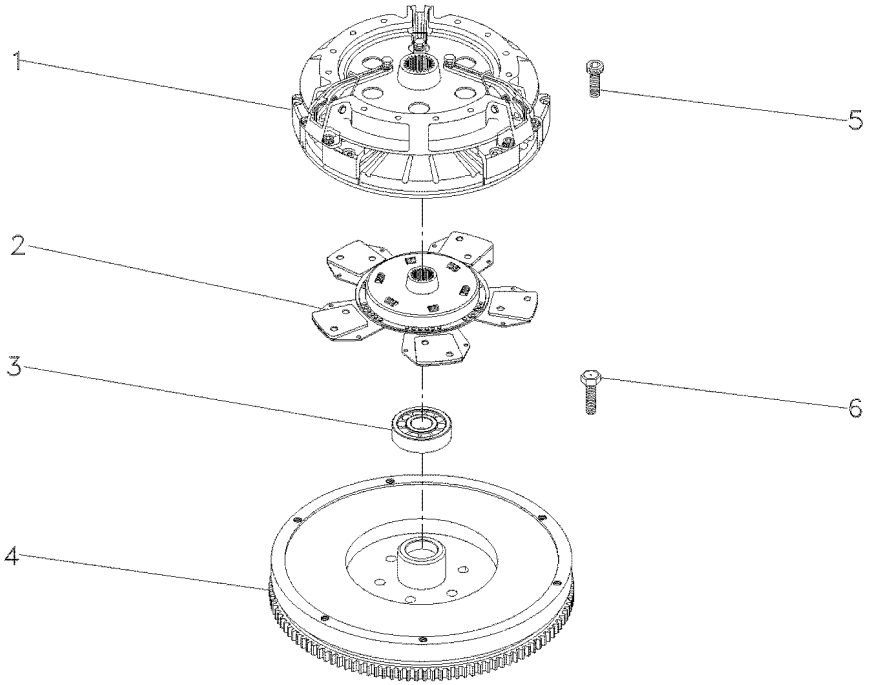

1	3586769M92	20-50 No	**1**	CJ. EMBREAGEM	KIT, CLUTCH	EMBRAGUE JUEGO
2	3762356M91		**1**	DISCO	DISC	DISCO
3	488952M4		**1**	ROLAMENTO	BEARING	COJINETE
4	022156N1	10-175 No	**1**	VOLANTE MOTOR	FLYWHEEL	VOLANTE MOTOR
5	339019X1		**6**	PARAFUSO	BOLT	PERNO
6	353595X1		**6**	PARAFUSO	BOLT	PERNO

Embreagem Dupla
Dual Clutch
Embrague Doble

20-50

13"
13"
13"

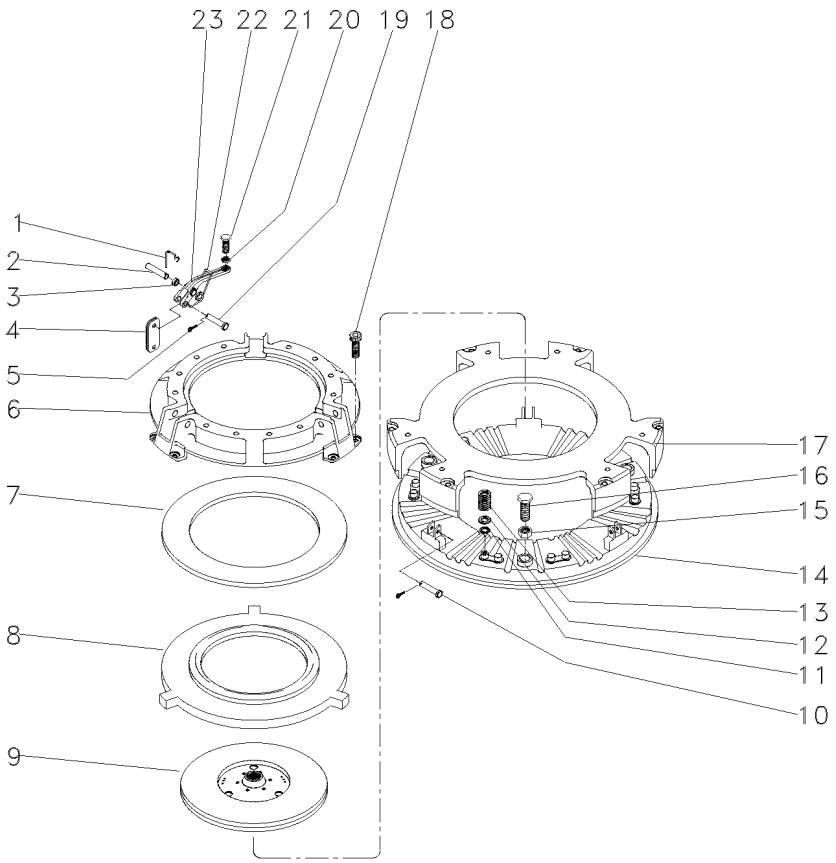

1	891827M1		**3**	GRAMPO	CRAMP	PASADOR
2	891826M1		**3**	PINO	PIN	PASADOR
3		23	**9**	BUCHA	BUSH	CASQUILLO
4	022634R1		**18**	BIELETA	LINK	CONEXION
5	354048X1		**6**	CUPILHA	COTTER PIN	PASADOR DOUBLE
6	3176859M1		**1**	COBERTURA	BONNET	CAPOT
7	887906M1		**1**	MOLA PRATO	SPRING PLATE	PLETINA MUELLE
8	3176863M1		**1**	PLACA	PLATE	PLATO
9	1865836M91		**1**	DISCO	DISC	DISCO
10	887893M1		**3**	PINO	PIN	PASADOR
11	1753751M1		**12**	ARRUELA	WASHER	ARANDELA
12	3175517M1		**12**	ARRUELA	WASHER	ARANDELA
13	3603609M1		**12**	MOLA	SPRING	RESORTE
14	3603608M1		**1**	PLATÔ	PLATE	PLATO
15	353916X1		**3**	PORCA	NUT	TUERCA
16	181124M1		**3**	PARAFUSO	BOLT	PERNO
17	3603607M1		**1**	PLACA	PLATE	PLATO
18	3176867M1		**6**	PARAFUSO	BOLT	PERNO
19	887897M1		**3**	PINO	PIN	PASADOR
20	353430X1		**3**	PORCA	NUT	TUERCA
21	3147178M1		**3**	PARAFUSO	BOLT	PERNO
22	887910M2		**3**	MOLA	SPRING	RESORTE
23	022789R1		**3**	ALAVANCA	LEVER	PALANCA

Embreagem Split Torque	**345 Mm**
Clutch Split Torque	**345 Mm**
Embrague Split Torque	**345 Mm**

20-55

Disco Cerâmico	
Ceramic Disk	
Disco Cerámico	

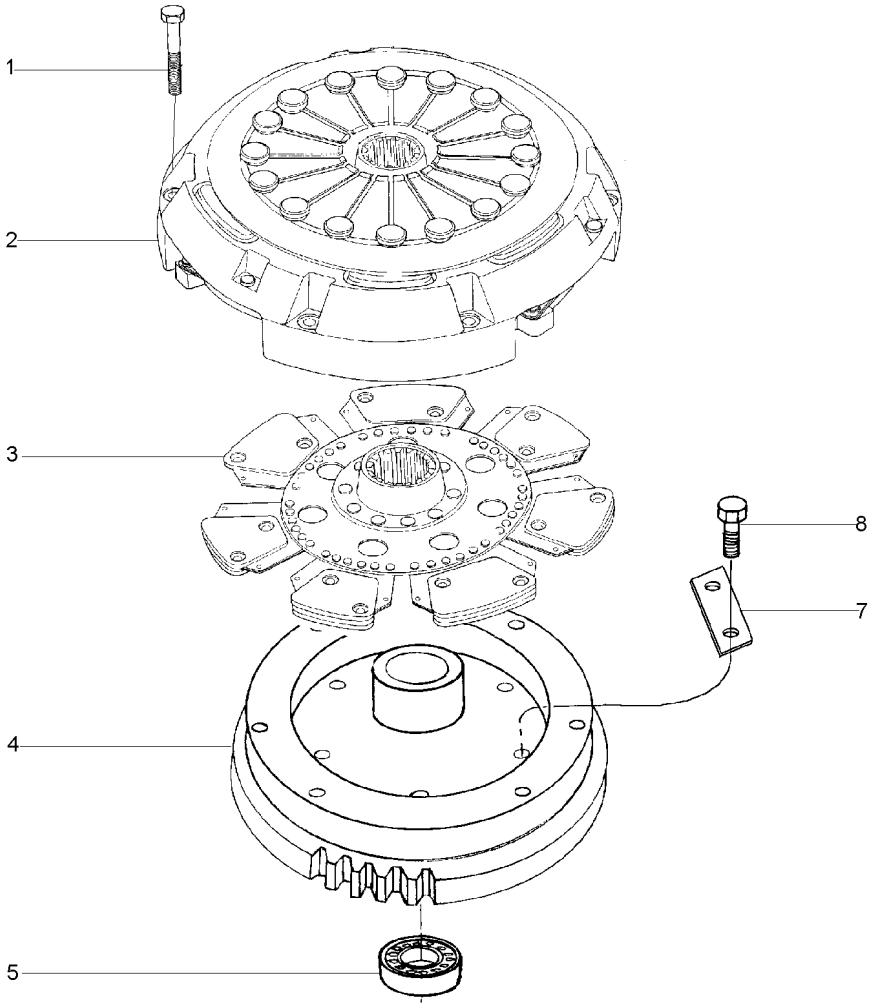

1	339019X1		**6**	PARAFUSO	BOLT	PERNO
2	033543T1		**1**	CJ. EMBREAGEM	KIT, CLUTCH	EMBRAGUE JUEGO
3	034014T1		**1**	DISCO	DISC	DISCO
4	034248N1	10-180 No	**1**	CJ. VOLANTE	FLYWHEEL ASSY.	CJTO.DE VOLANTE
5	488952M4		**1**	ROLAMENTO	BEARING	COJINETE
7	3408355M1		**3**	TRAVA	LOCK	RETENEDOR
8	353595X1		**6**	PARAFUSO	BOLT	PERNO

Suporte E Alavancas
Bracket And Levers
Soporte Y Palancas

25-10

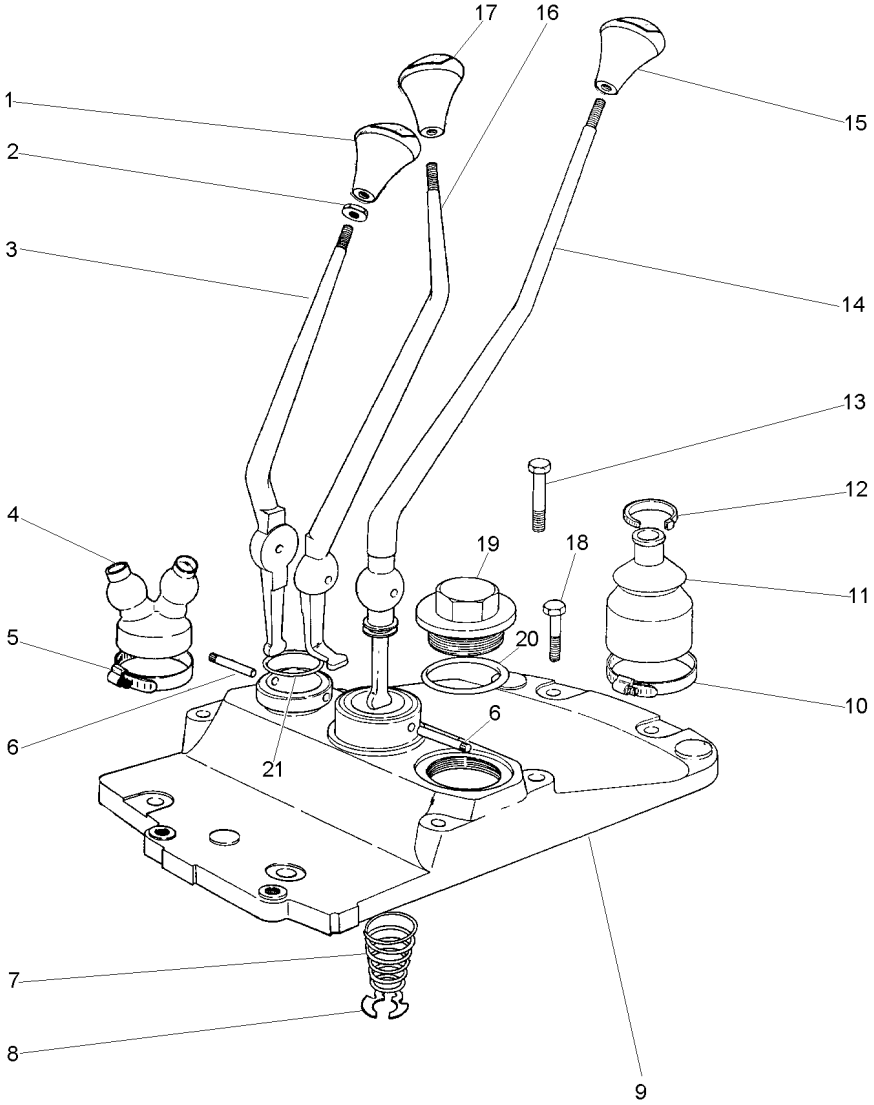

1	027659P1	**1** MANÍPULO	KNOB	POMO
2	339402X1	**3** PORCA	NUT	TUERCA
3	022006P1	**1** ALAVANCA	LEVER	PALANCA
4	022008P1	**1** CAPA	CAP	TAPA
5	1440858X1	**1** BRAÇADEIRA	CLAMP	ABRAZADERA
6	180581M1	**2** PINO	PIN	PASADOR
7	192007M1	**1** MOLA	SPRING	RESORTE
8	368233X1	**1** ANEL	RING	ARO
9	036652P1	**1** TAMPA	COVER	CUBIERTA
10	490804M1	**1** BRAÇADEIRA	CLAMP	ABRAZADERA
11	1678565M3	**1** CAPA	BOOT	PROTECCION
12	3225356M1	**1** BRAÇADEIRA	CLAMP	ABRAZADERA
13	058286P1	**3** PARAFUSO	BOLT	PERNO
14	022005P1	**1** ALAVANCA	LEVER	PALANCA
15	027658P1	**1** MANÍPULO	KNOB	POMO
16	022633P1	**1** ALAVANCA	LEVER	PALANCA
17	027655P1	**1** MANÍPULO	KNOB	POMO
18	058289P1	**4** PARAFUSO	BOLT	PERNO
19	768300M1	**1** BUJÃO	PLUG	TAPON
20	359134X1	**1** ANEL "O"	O RING	JUNTA TORICA
21	831527M1	**1** ANEL "O"	O RING	JUNTA TORICA

Transmissão 12 Velocidades-Sincronizada — **Carcaça**
12 Speed Transmission - Syncro — **Housing**
Transmision 12 Velocidades - Sincr — **Caja**

25-15

540 / 1000 Rpm
540 / 1000 Rpm
540 / 1000 Rpm

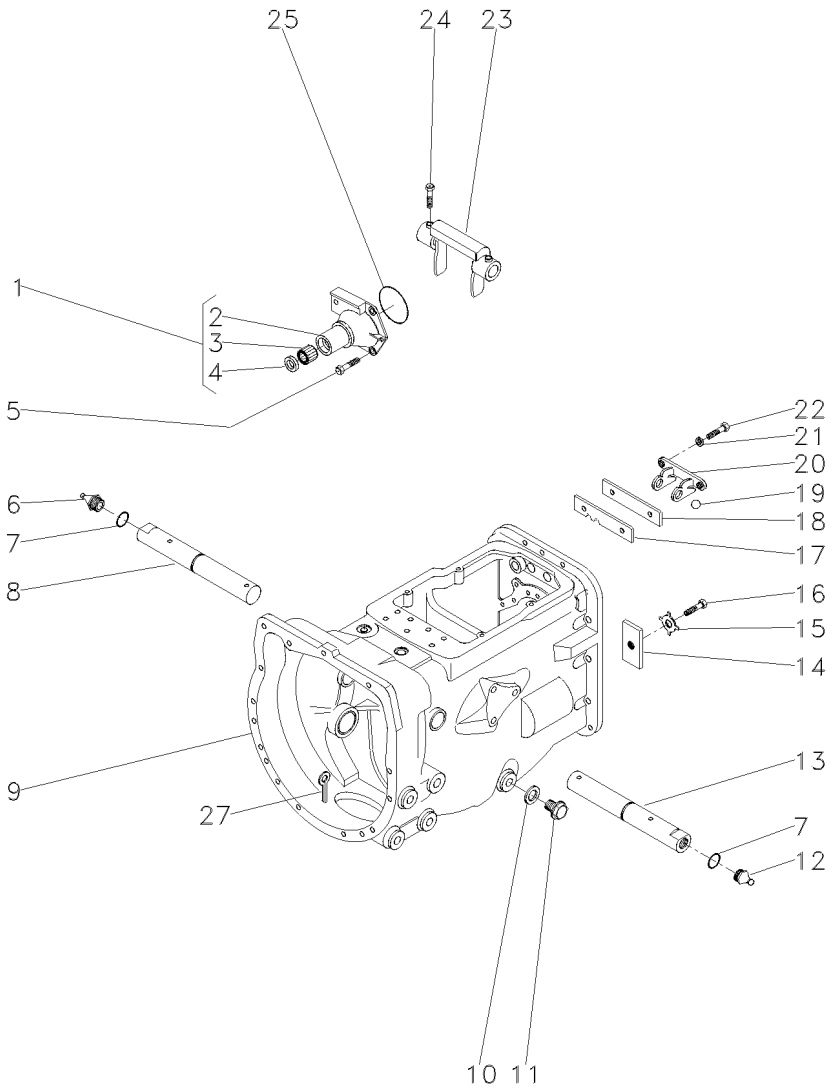

1	1860890M91			**1**	FLANGE	FLANGE	PLETINA
2	1860876M1	1		**1**	FLANGE	FLANGE	PLETINA
3	886668M1	1		**1**	ROLAMENTO	BEARING	COJINETE
4	1860867M3	1		**1**	RETENTOR	SEAL	RETEN
5	377477X1			**3**	PARAFUSO	BOLT	PERNO
5	377480X1			**1**	PARAFUSO	BOLT	PERNO
6	29951X			**1**	GRAXEIRA	GREASER	ENGRASADOR
7	364784X1			**2**	ANEL "O"	O RING	JUNTA TORICA
8	058424P1			**1**	EIXO	SHAFT	ARBOL
9	488156M97		25-135 No	**1**	CJ. CARCAÇA	HOUSE ASSY	CONJ. CARTER
10	180474M1			**1**	ARRUELA	WASHER	ARANDELA
11	050698T1			**1**	BUJÃO	PLUG	TAPON
12	13811X			**1**	GRAXEIRA	GREASER	ENGRASADOR
13	058424P1			**1**	EIXO	SHAFT	ARBOL
14	184789M1			**1**	TRAVA	LOCK	RETENEDOR
15	828020M1			**1**	ARRUELA	WASHER	ARANDELA
16	353691X1			**1**	PARAFUSO	BOLT	PERNO
17	1860764M2			**1**	PLACA	PLATE	PLATO
18	1860765M1			**1**	ESPAÇADOR	SPACER	PIEZA DISTANCIA
19	391838X1		∅ 12MM	**1**	ESFERA	BALL	BOLA
20	1860761M1			**1**	SUPORTE	CLEVIS	GANCHO SEGURI.
21	353434X1			**2**	ARRUELA	WASHER	ARANDELA
22	362443X1			**2**	PARAFUSO	BOLT	PERNO
23	886719M1			**1**	GARFO	FORK	HORQUILLA
24	180002M1			**4**	PARAFUSO	BOLT	PERNO
25	886089M1			**1**	ANEL "O"	O RING	JUNTA TORICA
27	354076X1			**1**	CUPILHA	COTTER PIN	PASADOR DOUBLE

Transmissão 12 Velocidades Sincronizada
12 Speed Transmission Syncromesh
Transmision 12 Velocidades Sincronizada

25-20

4 Rodas Motrizes
4 Wheels Drive
4 Ruedas Motriz

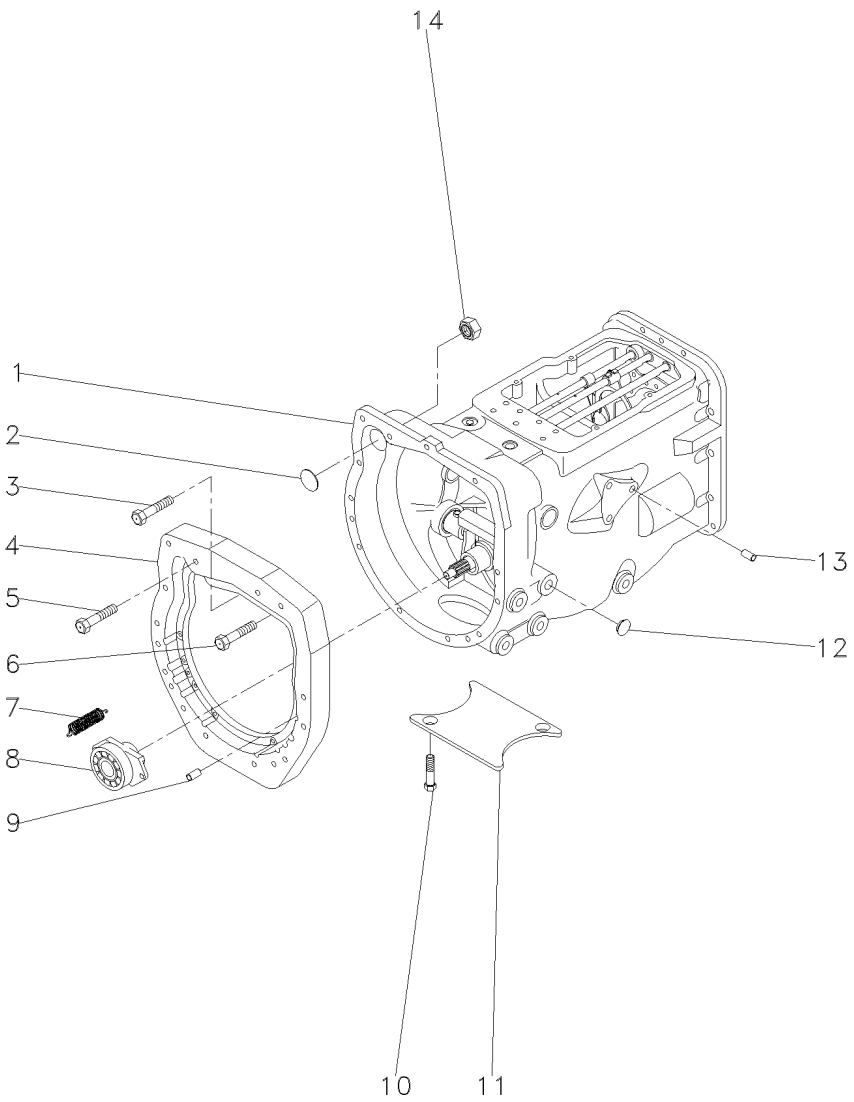

1	063291N1	25-15 No	**1**	CX. TRANSMISSÃO	TRANSMISSION	TRANSMISION
2	036310P1		**1**	BUJÃO	PLUG	TAPON
4	036165P1		**1**	PLACA	PLATE	PLATO
5	377184X1		**1**	PARAFUSO	BOLT	PERNO
6	3145868M1		**13**	PARAFUSO	BOLT	PERNO
7	193334M1		**2**	MOLA	SPRING	RESORTE
8	063142N1	25-50 No	**1**	PORTA ROLAMENTO	BEARING FLANGE	BEARING FLANGE
9	191314M1		**2**	PINO	PIN	PASADOR
10	354441X1		**2**	PARAFUSO	BOLT	PERNO
11	021020P2		**1**	TAMPA	COVER	CUBIERTA
12	027014P1		**4**	TAMPÃO	PAD	ALMOHADILLA
13	899297M1		**1**	BUJÃO	PLUG	TAPON
14	355645X1		**1**	PORCA	NUT	TUERCA

Transmissão 12 Velocidades-Sincronizada
12 Speed Transmission - Syncro
Transmision 12 Velocidades - Sincr

Eixos E Garfos
Shafts & Forks
Ejes Y Horquillas

25-25

540 / 1000 Rpm
540 / 1000 Rpm
540 / 1000 Rpm

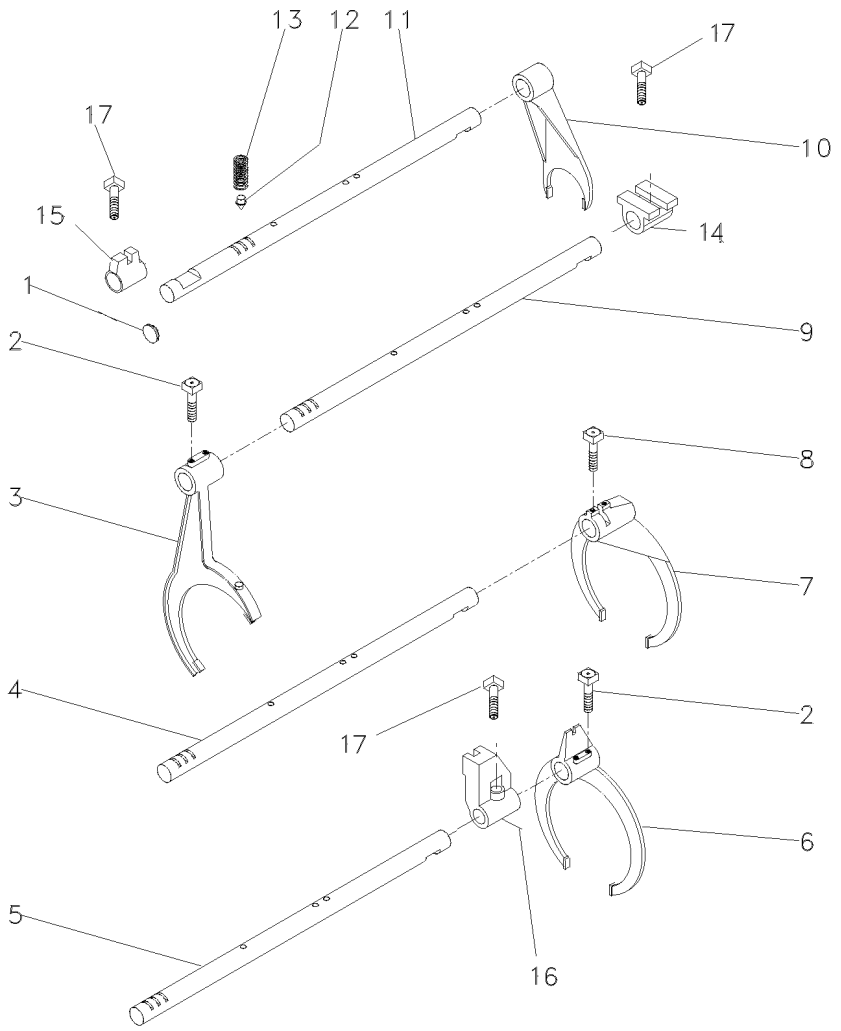

1	2950X	**1**	BUJÃO	PLUG	TAPON
2	1675367M2	**4**	PARAFUSO	BOLT	PERNO
3	023424R1	**1**	GARFO	FORK	HORQUILLA
4	1693824M1	**1**	EIXO	SHAFT	ARBOL
5	1693823M1	**1**	EIXO	SHAFT	ARBOL
6	023414R1	**1**	GARFO	FORK	HORQUILLA
7	039404P2	**1**	GARFO	FORK	HORQUILLA
8	180002M1	**2**	PARAFUSO	BOLT	PERNO
9	1693822M1	**1**	EIXO	SHAFT	ARBOL
10	897065M2	**1**	GARFO	FORK	HORQUILLA
11	1693818M1	**1**	EIXO	SHAFT	ARBOL
12	180418M2	**4**	PINO	PIN	PASADOR
13	191221M1	**4**	MOLA	SPRING	RESORTE
14	023417R1	**1**	SELETOR	SELECTOR	SELECTOR
15	023416R1	**1**	SELETOR	SELECTOR	SELECTOR
16	023425R1	**1**	SELETOR	SELECTOR	SELECTOR
17	180002M1	**2**	PARAFUSO	BOLT	PERNO

Transmissão 12 Velocidades-Sincronizada
12 Speed Transmission - Syncro
Transmision 12 Velocidades - Sincr

Árvore De Entrada
Input Shaft
Arbol De Entrada

25-30

540 / 1000 Rpm
540 / 1000 Rpm
540 / 1000 Rpm

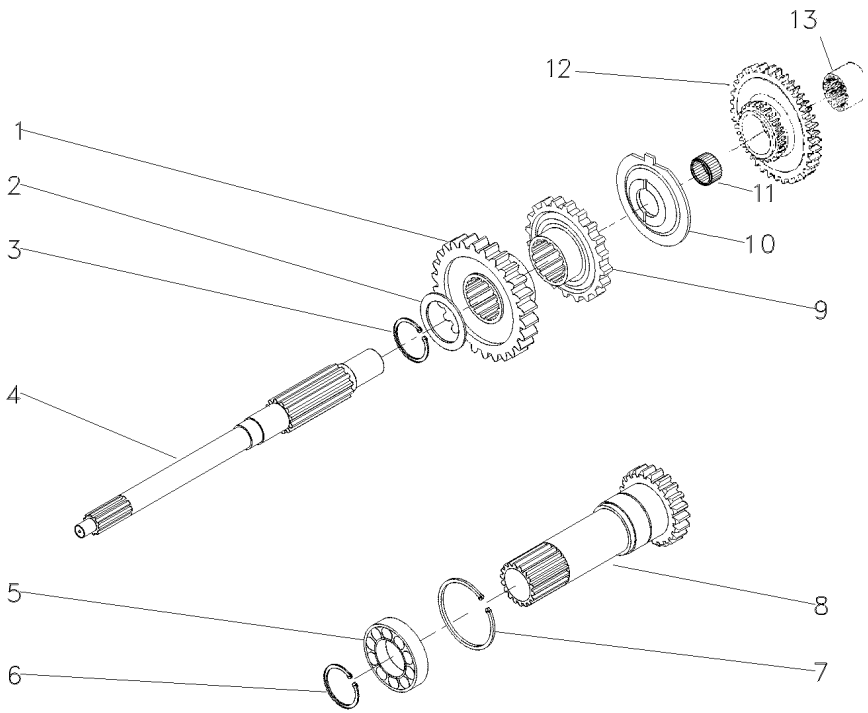

1	049172P1	26	**1**	ENGRENAGEM	GEAR	ENGRANAJE
2	1677742M1		**1**	ARRUELA	WASHER	ARANDELA
3	358969X1		**1**	ANEL TRAVA	CIRCLIP	CIRCULITO
4	039423P1		**1**	EIXO	SHAFT	ARBOL
5	3761292M1		**1**	ROLAMENTO	BEARING	COJINETE
6	762101M1		**1**	ANEL TRAVA	CIRCLIP	CIRCULITO
7	377631X1		**1**	ANEL TRAVA	CIRCLIP	CIRCULITO
8	1677746M92	PTO1000RPM	**1**	CJ. EIXO	KIT, AXLE	JUEGO DE EJE
9	049169P1		**1**	ENGRENAGEM	GEAR	ENGRANAJE
10	1674668M3		**1**	ESPAÇADOR	SPACER	PIEZA DISTANCIA
11	2700273M1		**1**	ROLAMENTO AGULHA	BEARING NEEDLE	COJINETA AGUJAS
12	053353N1		**1**	CJ. ENGRENAGEM	KIT, GEAR	ENGRANAJES JUEGO
13	039396P1		**1**	LUVA	SLEEVE	MANCHA

Transmissão 12 Velocidades-Sincronizada
12 Speed Transmission - Syncro
Transmision 12 Velocidades - Sincr

Árvore Principal
Main Shaft
Eje Principale

25-35

540 / 1000 Rpm
540 / 1000 Rpm
540 / 1000 Rpm

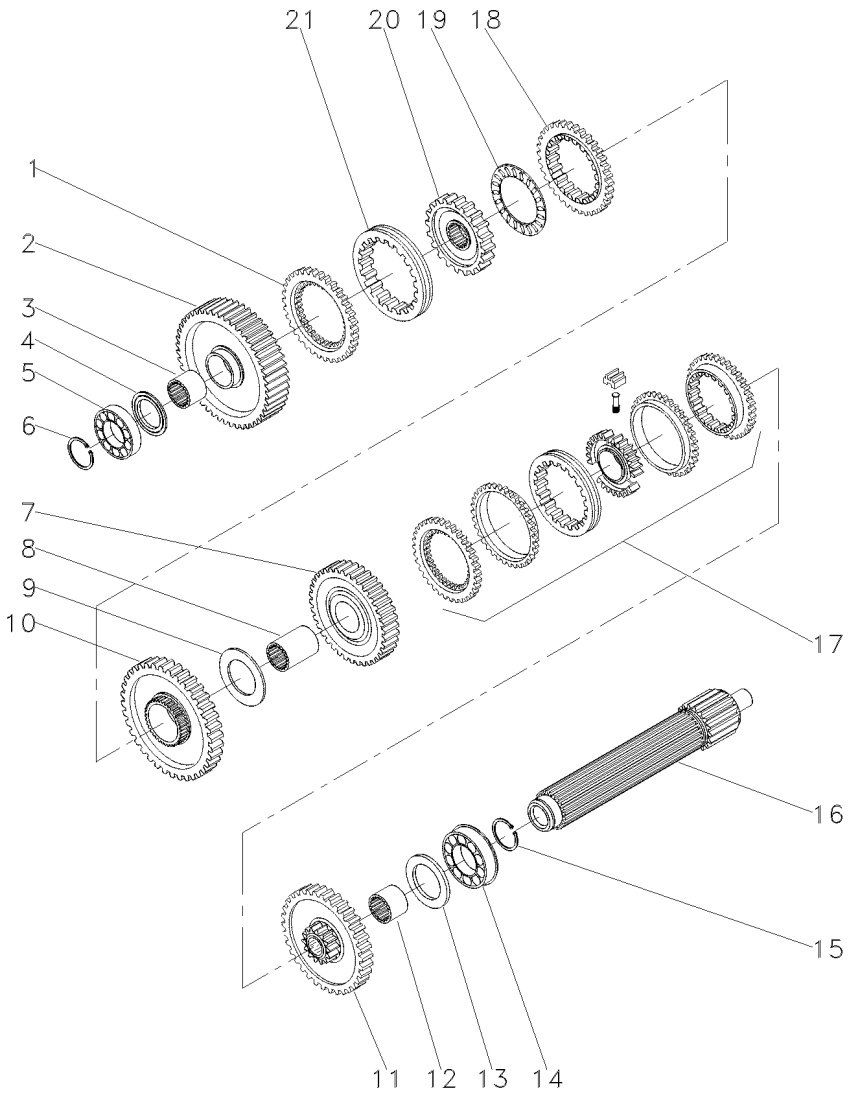

1	1686458M1		**1**	ANEL	RING	ARO
2	049163N1	56	**1**	ENGRENAGEM	GEAR	ENGRANAJE
3	039397P1		**1**	LUVA	SLEEVE	MANCHA
4	1671888M2	4.14-4.19MM	**1**	CALÇO	SHIM	CALCE
4	1671889M1	4,39-4,45MM	**1**	ARRUELA	WASHER	ARANDELA
4	1671890M2	4.62-4.67MM	**1**	ARRUELA	WASHER	ARANDELA
4	1671891M2	4.85-4.90MM	**1**	ARRUELA	WASHER	ARANDELA
5	039544R1		**1**	ROLAMENTO	BEARING	COJINETE
6	039545R1		**1**	ANEL TRAVA	CIRCLIP	CIRCULITO
7	053354N1	45	**1**	CJ. ENGRENAGEM	KIT, GEAR	ENGRANAJES JUEGO
8	039398P1		**1**	LUVA	SLEEVE	MANCHA
9	023422R1		**1**	ARRUELA	WASHER	ARANDELA
10	053355N1	51	**1**	CJ. ENGRENAGEM	KIT, GEAR	ENGRANAJES JUEGO
11	053353N1	44	**1**	CJ. ENGRENAGEM	KIT, GEAR	ENGRANAJES JUEGO
12	039396P1		**1**	LUVA	SLEEVE	MANCHA
13	1867259M1		**1**	ARRUELA	WASHER	ARANDELA
14	3761291M1		**2**	ROLAMENTO	BEARING	COJINETE
15	195363M1		**2**	ANEL TRAVA	CIRCLIP	CIRCULITO
16	039542P1		**1**	EIXO	SHAFT	ARBOL
17	039400N2	25-190 No	**1**	CJ. SINCRONIZADO	SYNCHRO UNIT	SINCRONIZ ADORA
18	1686459M1		**1**	ANEL	RING	ARO
19	1663796M1		**1**	ROLAMENTO	BEARING	COJINETE
20	039402P1		**1**	CUBO	HUB	CUBO
21	039425P1		**1**	LUVA	SLEEVE	MANCHA

Transmissão 12 Velocidades-Sincronizada
12 Speed Transmission - Syncro
Transmision 12 Velocidades - Sincr

Árvore Secundária
Secundary Shaft
Eje Secundaria

25-40

540 / 1000 Rpm
540 / 1000 Rpm
540 / 1000 Rpm

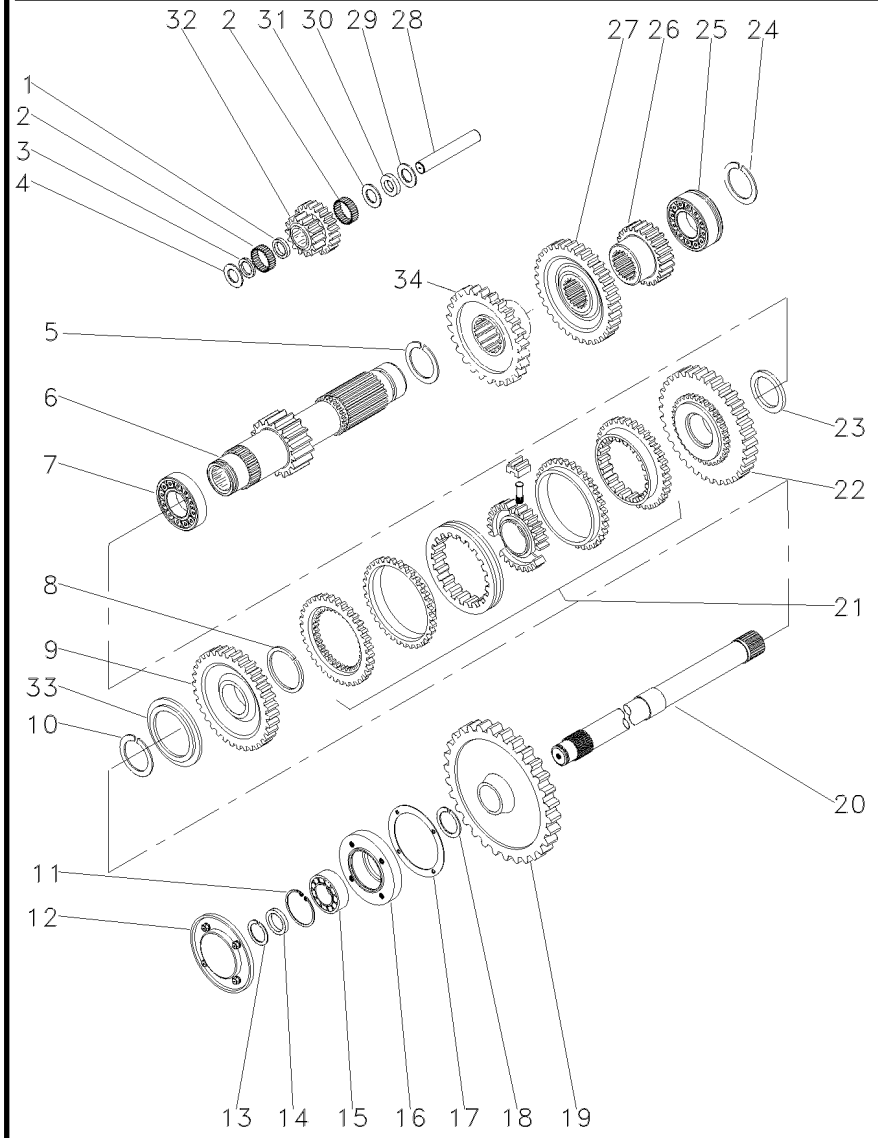

1	1688131M1		**1**	ESPAÇADOR	SPACER	PIEZA DISTANCIA
2	183039M1		**56**	ROLETE	ROLLER	RODILLO
3	183037M1		**1**	ARRUELA	WASHER	ARANDELA
4	1688132M1		**2**	ARRUELA	WASHER	ARANDELA
5	195500M1		**1**	ANEL TRAVA	CIRCLIP	CIRCULITO
6	049165N1	19	**1**	EIXO	SHAFT	ARBOL
7	3003372X1		**1**	ROLAMENTO	BEARING	COJINETE
8	1440873X1		**1**	ANEL TRAVA	CIRCLIP	CIRCULITO
9	049167N1	33	**1**	ENGRENAGEM	GEAR	ENGRANAJE
10	831581M2		**1**	ANEL TRAVA	CIRCLIP	CIRCULITO
11	355988X1		**1**	ANEL TRAVA	CIRCLIP	CIRCULITO
12	1683386M91	25-55 No	**1**	TAMPA	COVER	CUBIERTA
13	899385M1		**1**	ANEL	RING	ARO
14	881122M2		**1**	ANEL	RING	ARO
15	899377M2		**1**	ROLAMENTO	BEARING	COJINETE
16	899331M1		**1**	FLANGE	FLANGE	PLETINA
17	180432M1		**1**	JUNTA	GASKET	EMPAQUETADURA.
18	358913X1		**1**	ANEL TRAVA	CIRCLIP	CIRCULITO
19	1869708M1	38	**1**	ENGRENAGEM	GEAR	ENGRANAJE
20	1869279M1		**1**	EIXO	SHAFT	ARBOL
21	039410N2	25-195 No	**1**	CJ. SINCRONIZADO	SYNCHRO UNIT	SINCRONIZ ADORA
22	049170N1	37	**1**	ENGRENAGEM	GEAR	ENGRANAJE
23	039413P1		**1**	ARRUELA	WASHER	ARANDELA
24	831581M2		**1**	ANEL TRAVA	CIRCLIP	CIRCULITO
25	3761291M1		**1**	ROLAMENTO	BEARING	COJINETE
26	053316P1		**1**	ENGRENAGEM	GEAR	ENGRANAJE
27	053312P1	42	**1**	ENGRENAGEM	GEAR	ENGRANAJE
28	180445M1		**1**	EIXO	SHAFT	ARBOL
29	1688130M1		**1**	ARRUELA	WASHER	ARANDELA
30	1688129M1		**1**	MOLA PRATO	SPRING PLATE	PLETINA MUELLE
31	1688128M1		**1**	ARRUELA	WASHER	ARANDELA
32	053310P1	20/15	**1**	ENGRENAGEM	GEAR	ENGRANAJE
33	039408P1		**1**	ARRUELA	WASHER	ARANDELA
33	039409P1		**1**	ARRUELA	WASHER	ARANDELA
34	053316P1		**1**	ENGRENAGEM	GEAR	ENGRANAJE

Transmissão 12 Velocidades-Sincronizada
12 Speed Transmission - Syncro
Transmision 12 Velocidades - Sincr

Redutor Epicicloidal
Epicyclic Unit
Unidad Epicicloidal

25-45

540 / 1000 Rpm
540 / 1000 Rpm
540 / 1000 Rpm

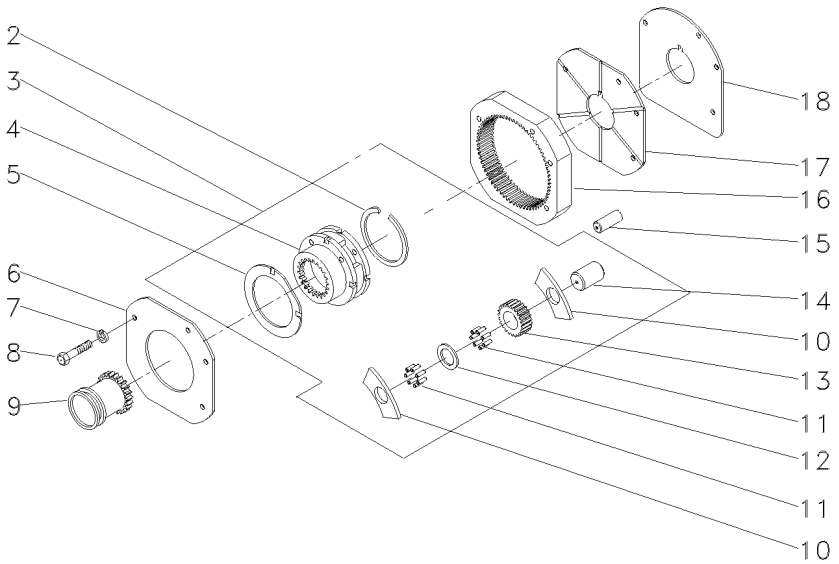

2	377424X1		**1**	ANEL TRAVA	CIRCLIP	CIRCULITO
3	022638N1		**1**	CJ. REDUTOR	KIT, CARRIER	JUEGO PORTADOR
4		3 023404N1	**1**	PORTA ENGRENAGEM	CARRIER	PORTADOR
5	1866545M2	3	**2**	ARRUELA	WASHER	ARANDELA
6	184012M4		**1**	PLACA	PLATE	PLATO
7	353434X1		**3**	ARRUELA	WASHER	ARANDELA
8	362684X1		**4**	PARAFUSO	BOLT	PERNO
9	1866557M1		**1**	LUVA	SLEEVE	MANCHA
10	1866542M1		**8**	ARRUELA	WASHER	ARANDELA
11	1866553M2		**128**	ROLETE	ROLLER	RODILLO
12	023406R1		**3**	ARRUELA	WASHER	ARANDELA
13	023405P1	23	**3**	ENGRENAGEM	GEAR	ENGRANAJE
14	1866538M2		**3**	EIXO	SHAFT	ARBOL
15	180409M1		**2**	PINO	PIN	PASADOR
16	1867424M2	68	**1**	COROA	ANNULAR GEAR	ENGRANAJE ANULAR
17	1867425M1		**1**	PLACA	PLATE	PLATO
18	1867426M1		**1**	CALÇO	SHIM	CALCE

Porta
Door
Puerta

25-50



1	3700527M1	**1** ROLAMENTO	BEARING	COJINETE
2	886727M4	**1** COLAR	COLLAR	COLLAR

Tampa De Rolamento
Bearing Cover
Tapa De Cojinete

25-55

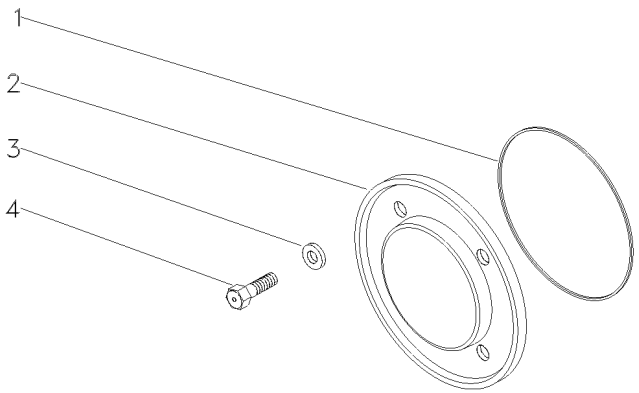

1	1004633M1	**1** ANEL "O"	O RING	JUNTA TORICA
2	883620M1	**1** TAMPA	COVER	CUBIERTA
3	376703X1	**4** ARRUELA	WASHER	ARANDELA
4	377479X1	**4** PARAFUSO	BOLT	PERNO

Transmissão 12 Velocidades **Sincronizada**
12 Speed Transmission **Syncromesh**
Transmision 12 Velocidades **Sincronizada**

25-60

4 Rodas Motrizes
4 Wheels Drive
4 Ruedas Motriz

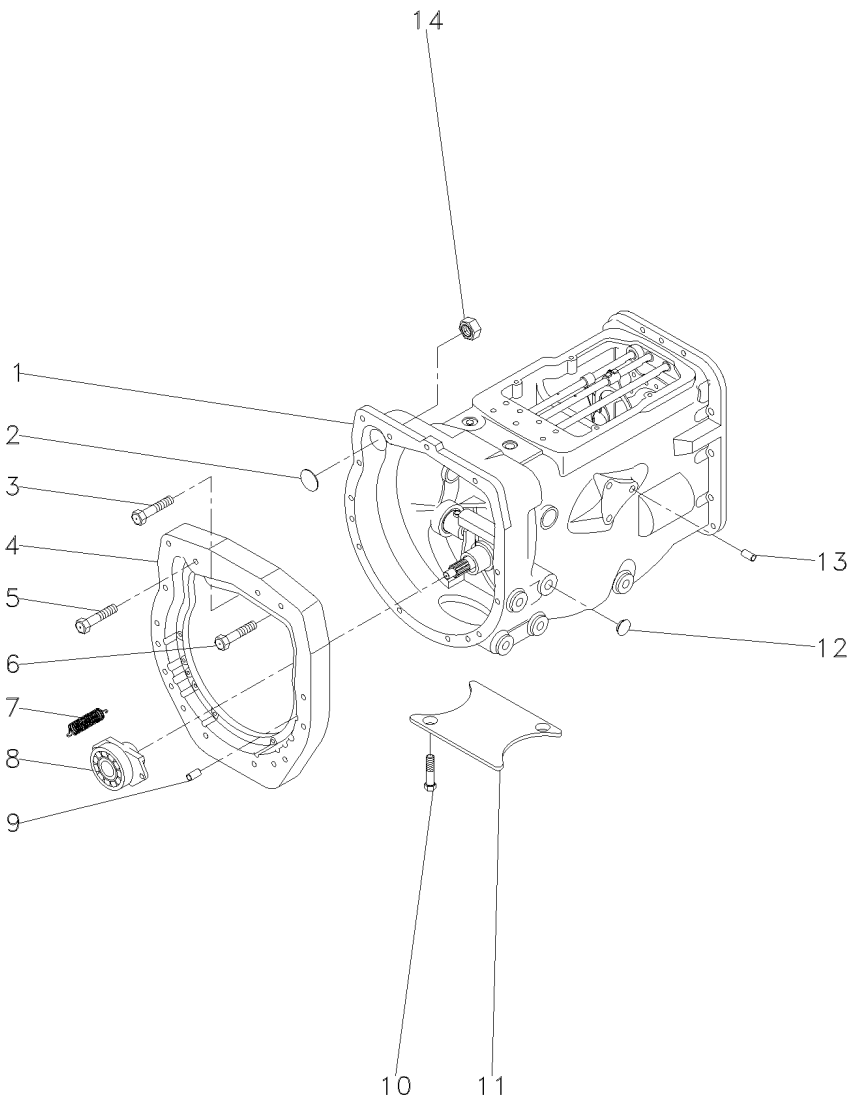

1	063291N1	25-15 No	**1**	CX. TRANSMISSÃO	TRANSMISSION	TRANSMISION
2	036310P1		**1**	BUJÃO	PLUG	TAPON
4	036165P1		**1**	PLACA	PLATE	PLATO
5	377184X1		**1**	PARAFUSO	BOLT	PERNO
6	3145868M1		**13**	PARAFUSO	BOLT	PERNO
7	3700450M1		**2**	MOLA	SPRING	RESORTE
8	063141N1	25-75 No	**1**	PORTA ROLAMENTO	BEARING FLANGE	BEARING FLANGE
9	191314M1		**2**	PINO	PIN	PASADOR
10	354441X1		**2**	PARAFUSO	BOLT	PERNO
11	021020P2		**1**	TAMPA	COVER	CUBIERTA
12	027014P1		**4**	TAMPÃO	PAD	ALMOHADILLA
13	899297M1		**1**	BUJÃO	PLUG	TAPON
14	355645X1		**1**	PORCA	NUT	TUERCA

Transmissão 12 Velocidades — **Sincronizada - Tdp/Tdpi 540/1000**
12 Speed Transmission — **Syncromesh - Tdp/Tdpi 540/1000**
Transmision 12 Velocidades — **Sincronizada - Tdp/Tdpi 540/1000**

25-65

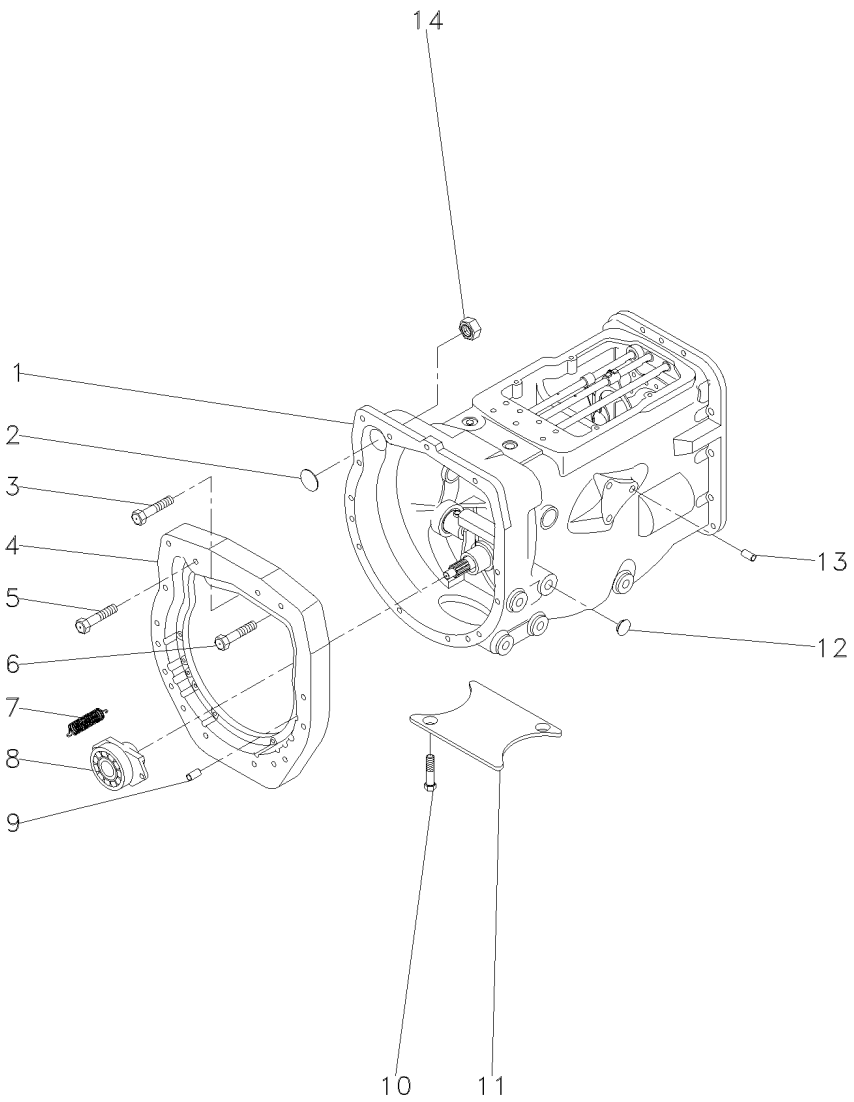

1	063291N1	25-15 No	**1**	CX. TRANSMISSÃO	TRANSMISSION	TRANSMISION
2	036310P1		**1**	BUJÃO	PLUG	TAPON
4	036165P1		**1**	PLACA	PLATE	PLATO
5	377184X1		**1**	PARAFUSO	BOLT	PERNO
6	3145868M1		**13**	PARAFUSO	BOLT	PERNO
7	3700450M1		**2**	MOLA	SPRING	RESORTE
8	063141N1	25-75 No	**1**	PORTA ROLAMENTO	BEARING FLANGE	BEARING FLANGE
9	191314M1		**2**	PINO	PIN	PASADOR
10	354441X1		**2**	PARAFUSO	BOLT	PERNO
11	021020P2		**1**	TAMPA	COVER	CUBIERTA
12	027014P1		**4**	TAMPÃO	PAD	ALMOHADILLA
13	899297M1		**1**	BUJÃO	PLUG	TAPON
14	355645X1		**1**	PORCA	NUT	TUERCA

Transmissão 12 Velocidades — **Sincronizada**
12 Speed Transmission — **Syncromesh**
Transmision 12 Velocidades — **Sincronizada**

25-70

Tdp 540/1000 Rpm
Pto 540/1000 Rpm
Tdf 540/1000 Rpm

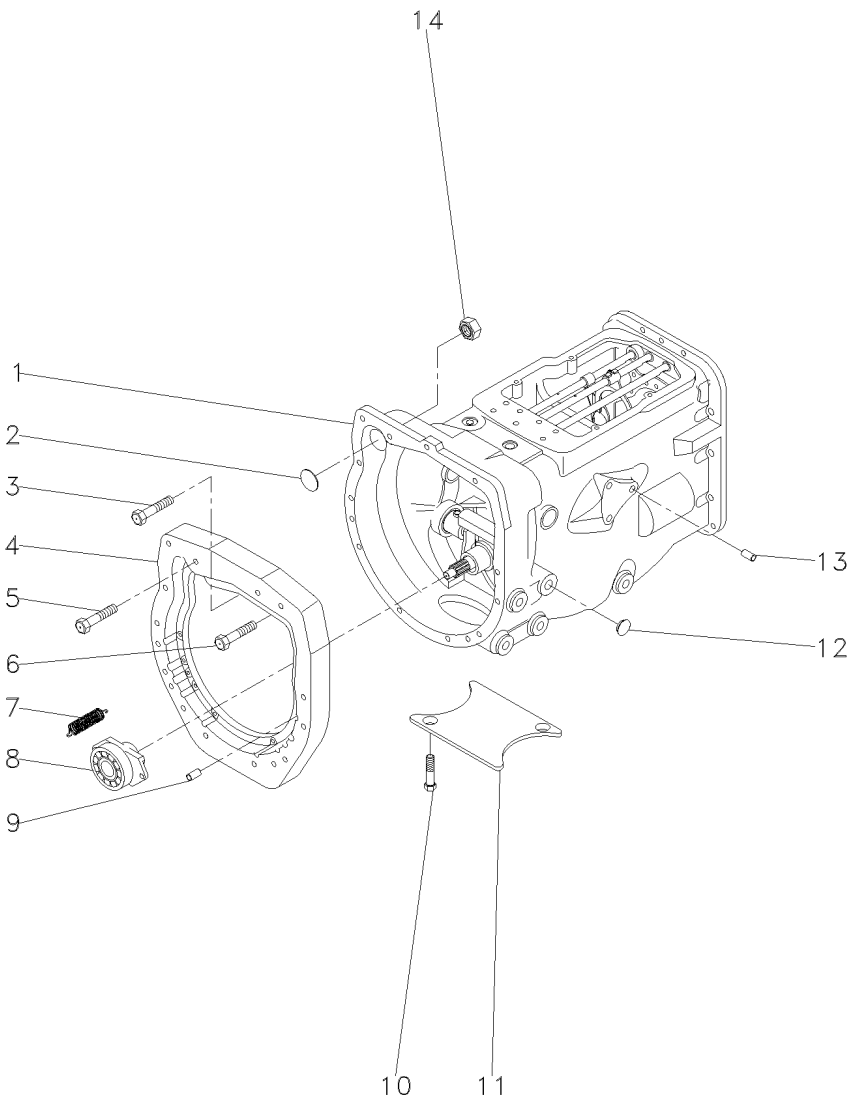

1	063291N1	25-15 No	**1**	CX. TRANSMISSÃO	TRANSMISSION	TRANSMISION
1		25-25 No	**1**	CX. TRANSMISSÃO	TRANSMISSION	TRANSMISION
1		25-30 No	**1**	CX. TRANSMISSÃO	TRANSMISSION	TRANSMISION
1		25-35 No	**1**	CX. TRANSMISSÃO	TRANSMISSION	TRANSMISION
1		25-40 No	**1**	CX. TRANSMISSÃO	TRANSMISSION	TRANSMISION
1		25-45 No	**1**	CX. TRANSMISSÃO	TRANSMISSION	TRANSMISION
2	036310P1		**1**	BUJÃO	PLUG	TAPON
3	362479X1		**1**	PARAFUSO	BOLT	PERNO
4	036165P1		**1**	PLACA	PLATE	PLATO
5	377184X1		**1**	PARAFUSO	BOLT	PERNO
6	3145868M1		**13**	PARAFUSO	BOLT	PERNO
7	193334M1		**2**	MOLA	SPRING	RESORTE
8	063142N1	25-50 No	**1**	PORTA ROLAMENTO	BEARING FLANGE	BEARING FLANGE
9	191314M1		**2**	PINO	PIN	PASADOR
10	354441X1	[A]	**2**	PARAFUSO	BOLT	PERNO
11	021020P2	[A]	**1**	TAMPA	COVER	CUBIERTA
12	027014P1		**4**	TAMPÃO	PAD	ALMOHADILLA
13	899297M1		**1**	BUJÃO	PLUG	TAPON
14	355645X1		**1**	PORCA	NUT	TUERCA

[A] 2 RODAS MOTRIZES
2 WHEELS DRIVE
2 RUEDAS MOTRIZ

Porta
Door
Puerta

25-75



1	3700527M1	**1** ROLAMENTO	BEARING	COJINETE
2	033439P1	**1** COLAR	COLLAR	COLLAR

Alavanca De Câmbio
Shift Levers
Palanca De Cambio

25-80

Com Cabine
With Cab
Con Cabina

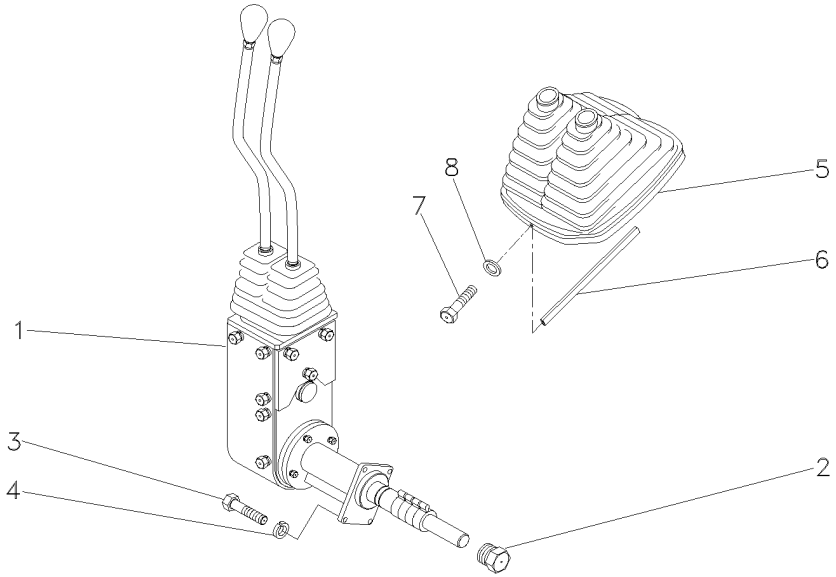

1	070370N1	25-85 No	**1**	CJ. ALAVANCA	KIT, LEVER	JUEGO, PALANCA
2	046851N1		**1**	BUJÃO	PLUG	TAPON
3	339761X1		**4**	PARAFUSO	BOLT	PERNO
4	339374X1		**4**	ARRUELA	WASHER	ARANDELA
5	060003N1		**1**	COIFA	BELLOWS	FUELLE
6	060017P1		**1**	GUARNIÇÃO	BEADING	GUARNICION
7	3580257M1		**2**	PARAFUSO	BOLT	PERNO
8	1427000M1		**2**	ARRUELA	WASHER	ARANDELA

Conjunto De Acionamento
Drive Assembly
Conjunto De Accionamiento

25-85

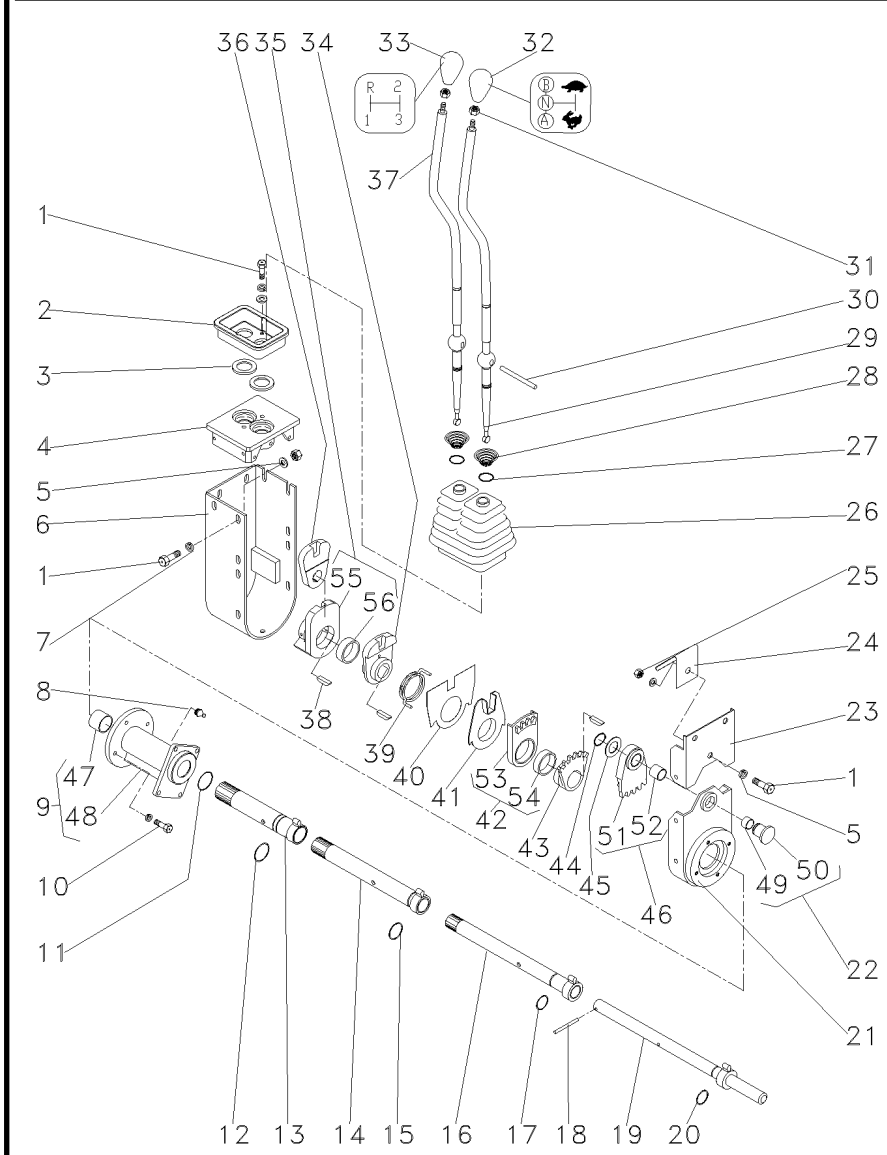

070370N1 EL25Z006 C029902 E04 (1) 03/07 25-85

1	339123X1			**18**	PARAFUSO	BOLT	PERNO
2	046097P1	▲		**1**	PLACA	PLATE	PLATO
3	023701P1			**2**	ARRUELA	WASHER	ARANDELA
4	046096P1			**1**	MANCAL	BEARING	COJINETE
5	339024X1			**2**	ARRUELA	WASHER	ARANDELA
6	046092S1			**1**	PROTEÇÃO	GUARD	DEFENSA
7	339374X1			**22**	ARRUELA	WASHER	ARANDELA
8	29951X			**1**	GRAXEIRA	GREASER	ENGRASADOR
9	053272N1			**1**	MANCAL	BEARING	COJINETE
10	339337X1			**4**	PARAFUSO	BOLT	PERNO
11	390948X1			**1**	ANEL	RING	ARO
12	373215X1			**1**	ANEL "O"	O RING	JUNTA TORICA
13	046079S1			**1**	TUBO	PIPE	CANO
14	053270S1			**1**	TUBO	PIPE	CANO
15	832038M1			**1**	ANEL "O"	O RING	JUNTA TORICA
16	046073S1			**1**	TUBO	PIPE	CANO
17	364101X1			**1**	ANEL "O"	O RING	JUNTA TORICA
18	390383X1			**1**	PINO	PIN	PASADOR
19	046070S1			**1**	EIXO	SHAFT	ARBOL
20	196174M1			**12**	ANEL "O"	O RING	JUNTA TORICA
21	053278P1			**1**	BASE	BOWL	TAZA
22	046069P1			**1**	PINO	PIN	PASADOR
23	046090S1			**1**	PROTEÇÃO	GUARD	DEFENSA
24	049162P1			**1**	MOLA	SPRING	RESORTE
25	339169X1			**1**	PORCA	NUT	TUERCA
26	049175P1			**1**	PROTEÇÃO	GUARD	DEFENSA
27	368233X1			**2**	ANEL	RING	ARO
28	192007M1			**2**	MOLA	SPRING	RESORTE
29	064439P1			**1**	ALAVANCA	LEVER	PALANCA
30	046105P1			**1**	PINO	PIN	PASADOR
31	353430X1			**2**	PORCA	NUT	TUERCA
32	046673P1			**1**	MANÍPULO	KNOB	POMO
33	027658P1			**1**	MANÍPULO	KNOB	POMO
34	046087P1			**1**	ALAVANCA	LEVER	PALANCA
35	046088N1			**1**	ALAVANCA	LEVER	PALANCA
36	046089P1			**1**	ALAVANCA	LEVER	PALANCA
37	064438P1			**1**	ALAVANCA	LEVER	PALANCA
38	044374P1			**4**	CHAVETA	KEY	CLAVE
39	046086P1			**1**	MOLA	SPRING	RESORTE
40	046669P1			**1**	PLACA	PLATE	PLATO
41	046085P1			**1**	ANEL	RING	ARO
42	046084N1		▼	**1**	SEGMENTO	SEGMENT	SEGMENTO
43	046083P1			**1**	ALAVANCA	LEVER	PALANCA
44	352438X1			**1**	ANEL TRAVA	CIRCLIP	CIRCULITO
45	1669096M2			**1**	CALÇO	SHIM	CALCE
46	046082N1		▲	**1**	SEGMENTO	SEGMENT	SEGMENTO
47	044012P1	9		**2**	BUCHA	BUSH	CASQUILLO
48	053273P1	9		**1**	MANCAL	BEARING	COJINETE
49	023767P1	22		**1**	BUCHA	BUSH	CASQUILLO
50	046852P1	22		**1**	BUJÃO	PLUG	TAPON

Conjunto De Acionamento
Drive Assembly
Conjunto De Accionamiento

25-85

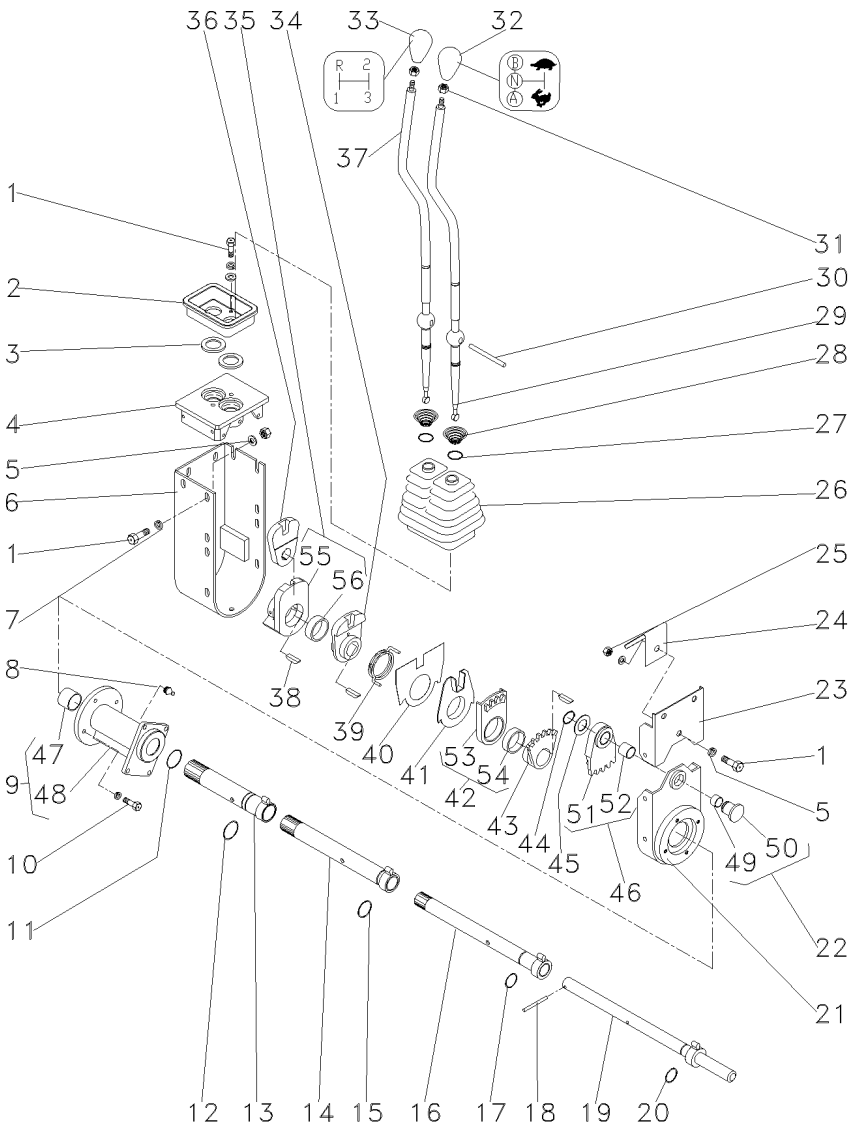

51	046820P1	46	**1**	SEGMENTO	SEGMENT	SEGMENTO
52	046819P1	46	**1**	BUCHA	BUSH	CASQUILLO
53	046818P1	42	**1**	SEGMENTO	SEGMENT	SEGMENTO
54	046817P1	42	**1**	BUCHA	BUSH	CASQUILLO
55	046816P1	35	**1**	ALAVANCA	LEVER	PALANCA
56	046817P1	35	**1**	BUCHA	BUSH	CASQUILLO

Cj. Tirante
Rod
Varilla

25-90

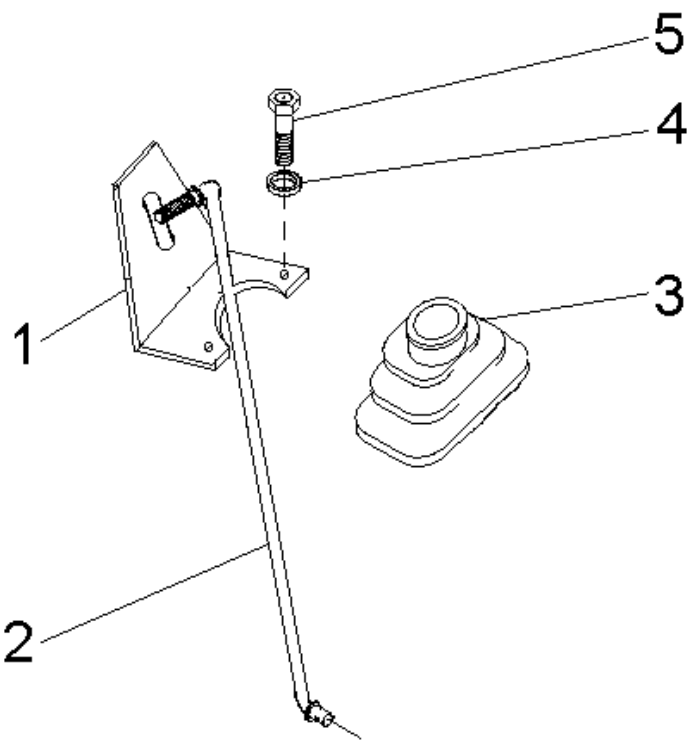

1	070006P1	**1**	SUPORTE	BRACKET	SOPORTE
2	070406S1	**1**	TIRANTE	ROD	VARILLA
3	069915P1	**1**	COIFA	BELLOWS	FUELLE
4	339375X1	**2**	ARRUELA	WASHER	ARANDELA
5	339666X1	**2**	PARAFUSO	BOLT	PERNO

Transmissão 12 Velocidades-Sincronizada — **Carcaça**
12 Speed Transmission - Syncro — **Housing**
Transmision 12 Velocidades - Sincr — **Caja**

25-95

540 Rpm
540 Rpm
540 Rpm

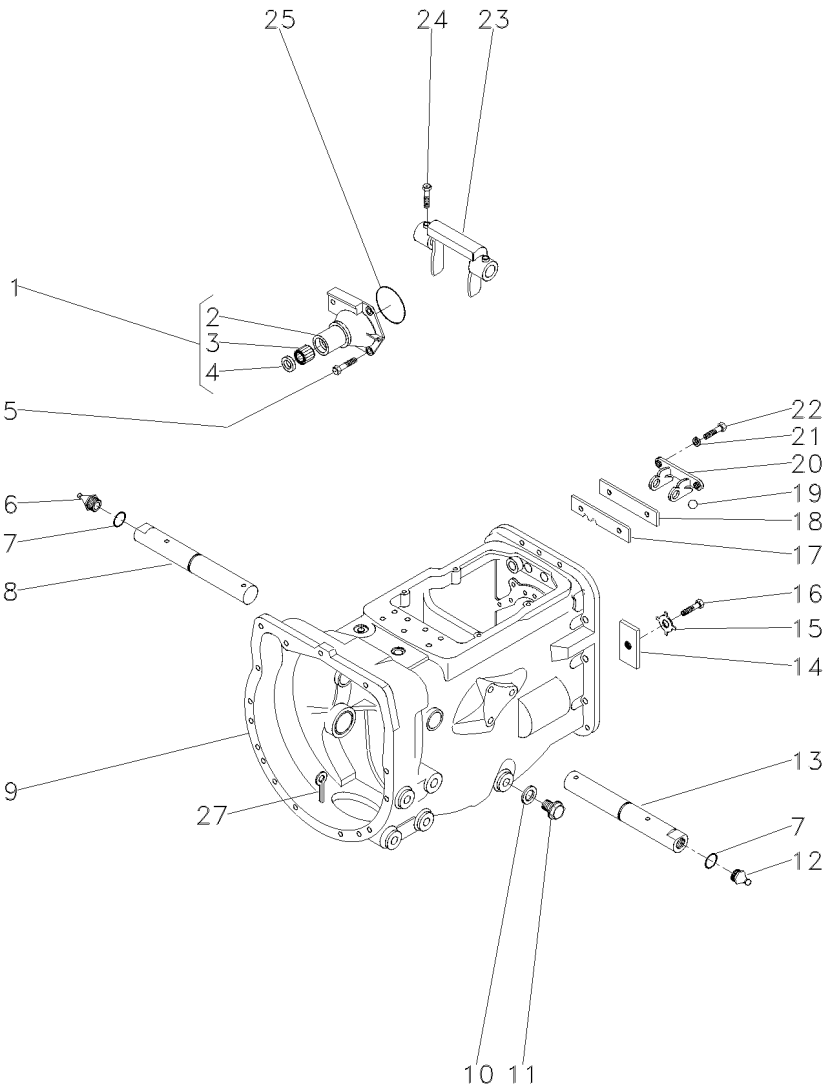

1	1860890M91			**1**	FLANGE	FLANGE	PLETINA
2	1860876M1	1		**1**	FLANGE	FLANGE	PLETINA
3	886668M1	1		**1**	ROLAMENTO	BEARING	COJINETE
4	1860867M3	1		**1**	RETENTOR	SEAL	RETEN
5	377477X1			**3**	PARAFUSO	BOLT	PERNO
5	377480X1			**1**	PARAFUSO	BOLT	PERNO
6	29951X			**1**	GRAXEIRA	GREASER	ENGRASADOR
7	364784X1			**2**	ANEL "O"	O RING	JUNTA TORICA
8	058424P1		▶	**1**	EIXO	SHAFT	ARBOL
9	488156M97		👁 25-135 No	**1**	CJ. CARCAÇA	HOUSE ASSY	CONJ. CARTER
10	180474M1			**1**	ARRUELA	WASHER	ARANDELA
11	050698T1			**1**	BUJÃO	PLUG	TAPON
12	13811X			**1**	GRAXEIRA	GREASER	ENGRASADOR
13	058424P1		◀	**1**	EIXO	SHAFT	ARBOL
14	184789M1			**1**	TRAVA	LOCK	RETENEDOR
15	828020M1			**1**	ARRUELA	WASHER	ARANDELA
16	353691X1			**1**	PARAFUSO	BOLT	PERNO
17	1860764M2			**1**	PLACA	PLATE	PLATO
18	1860765M1			**1**	ESPAÇADOR	SPACER	PIEZA DISTANCIA
19	391838X1		∅ 12MM	**1**	ESFERA	BALL	BOLA
20	1860761M1			**1**	SUPORTE	CLEVIS	GANCHO SEGURI.
21	353434X1			**2**	ARRUELA	WASHER	ARANDELA
22	362443X1			**2**	PARAFUSO	BOLT	PERNO
23	886719M1			**1**	GARFO	FORK	HORQUILLA
24	180002M1			**4**	PARAFUSO	BOLT	PERNO
25	886089M1			**1**	ANEL "O"	O RING	JUNTA TORICA
27	354076X1			**1**	CUPILHA	COTTER PIN	PASADOR DOUBLE

Transmissão 12 Velocidades-Sincronizada
12 Speed Transmission - Syncro
Transmision 12 Velocidades - Sincr

Eixos E Garfos
Shafts & Forks
Ejes Y Horquillas

25-100

540 Rpm
540 Rpm
540 Rpm

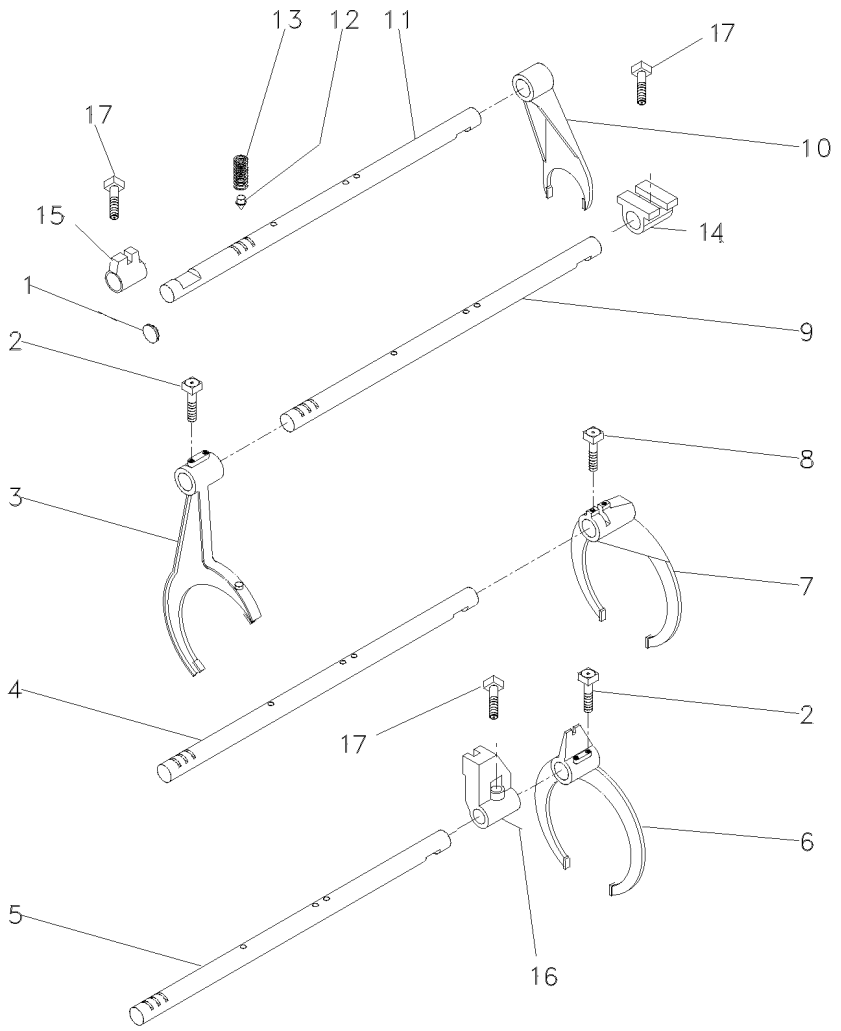

1	2950X	**1**	BUJÃO	PLUG	TAPON
2	1675367M2	**4**	PARAFUSO	BOLT	PERNO
3	027923P1	**1**	GARFO	FORK	HORQUILLA
4	1693824M1	**1**	EIXO	SHAFT	ARBOL
5	027920P2	**1**	EIXO	SHAFT	ARBOL
6	027922P1	**1**	GARFO	FORK	HORQUILLA
7	039404P2	**1**	GARFO	FORK	HORQUILLA
8	180002M1	**2**	PARAFUSO	BOLT	PERNO
9	897065M2	**1**	GARFO	FORK	HORQUILLA
10	027919P2	**1**	EIXO	SHAFT	ARBOL
11	1693818M1	**1**	EIXO	SHAFT	ARBOL
12	180418M2	**4**	PINO	PIN	PASADOR
13	191221M1	**4**	MOLA	SPRING	RESORTE
14	023417R1	**1**	SELETOR	SELECTOR	SELECTOR
15	023416R1	**1**	SELETOR	SELECTOR	SELECTOR
16	023425R1	**1**	SELETOR	SELECTOR	SELECTOR
17	180002M1	**2**	PARAFUSO	BOLT	PERNO

Transmissão 12 Velocidades-Sincronizada — **Árvore De Entrada** — **25-105** — **540 Rpm**
12 Speed Transmission - Syncro — **Input Shaft** — **540 Rpm**
Transmision 12 Velocidades - Sincr — **Arbol De Entrada** — **540 Rpm**

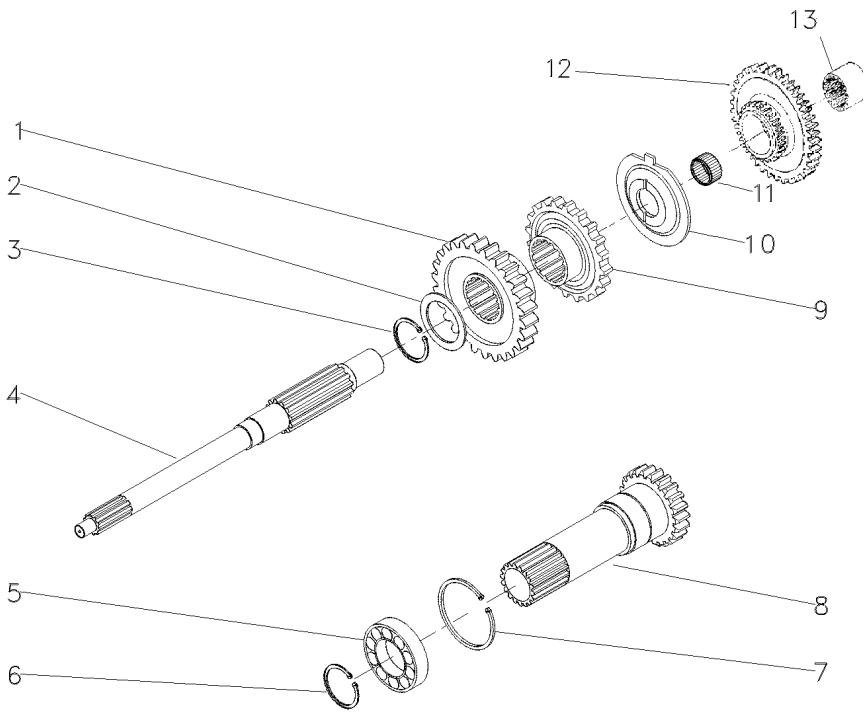

1	049172P1	26	**1** ENGRENAGEM	GEAR	ENGRANAJE
2	1677742M1		**1** ARRUELA	WASHER	ARANDELA
3	358969X1		**1** ANEL TRAVA	CIRCLIP	CIRCULITO
4	039423P1		**1** EIXO	SHAFT	ARBOL
5	3761292M1		**1** ROLAMENTO	BEARING	COJINETE
6	762101M1		**1** ANEL TRAVA	CIRCLIP	CIRCULITO
7	377631X1		**1** ANEL TRAVA	CIRCLIP	CIRCULITO
8	049834N1	PTO540RPM	**1** CJ. EIXO	KIT, AXLE	JUEGO DE EJE
9	049169P1		**1** ENGRENAGEM	GEAR	ENGRANAJE
10	1674668M3		**1** ESPAÇADOR	SPACER	PIEZA DISTANCIA
11	2700273M1		**1** ROLAMENTO AGULHA	BEARING NEEDLE	COJINETA AGUJAS
12	053353N1		**1** CJ. ENGRENAGEM	KIT, GEAR	ENGRANAJES JUEGO
13	039396P1		**1** LUVA	SLEEVE	MANCHA

Transmissão 12 Velocidades-Sincronizada
12 Speed Transmission - Syncro
Transmision 12 Velocidades - Sincr

Árvore Principal
Main Shaft
Eje Principale

25-110

540 Rpm
540 Rpm
540 Rpm

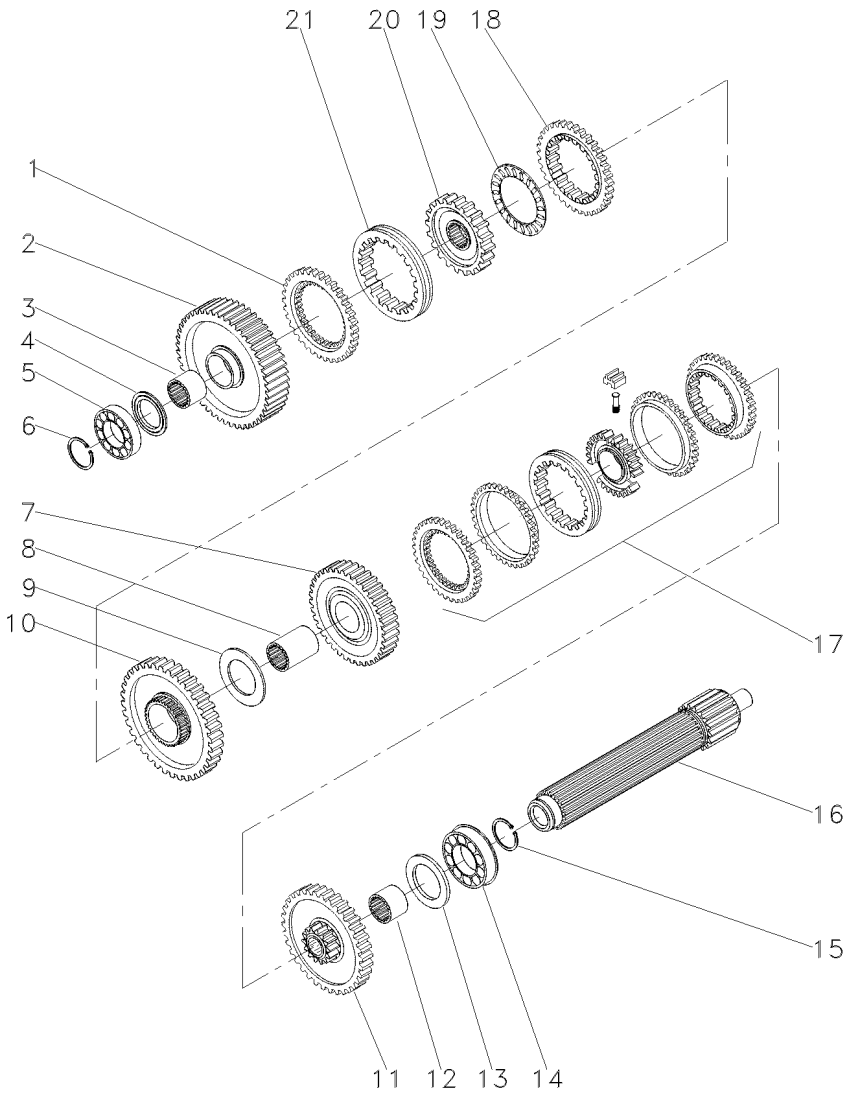

1	1686458M1		**1**	ANEL	RING	ARO
2	049163N1	56	**1**	ENGRENAGEM	GEAR	ENGRANAJE
3	039397P1		**1**	LUVA	SLEEVE	MANCHA
4	1671888M2	4.14-4.19MM	**1**	CALÇO	SHIM	CALCE
4	1671889M1	4,39-4,45MM	**1**	ARRUELA	WASHER	ARANDELA
4	1671890M2	4.62-4.67MM	**1**	ARRUELA	WASHER	ARANDELA
4	1671891M2	4.85-4.90MM	**1**	ARRUELA	WASHER	ARANDELA
5	039544R1		**1**	ROLAMENTO	BEARING	COJINETE
6	039545R1		**1**	ANEL TRAVA	CIRCLIP	CIRCULITO
7	053354N1	45	**1**	CJ. ENGRENAGEM	KIT, GEAR	ENGRANAJES JUEGO
8	039398P1		**1**	LUVA	SLEEVE	MANCHA
9	023422R1		**1**	ARRUELA	WASHER	ARANDELA
10	053355N1	51	**1**	CJ. ENGRENAGEM	KIT, GEAR	ENGRANAJES JUEGO
11	053311P1	10	**1**	ENGRENAGEM	GEAR	ENGRANAJE
12	1867250M1	10	**1**	BUCHA	BUSH	CASQUILLO
13	1867259M1		**1**	ARRUELA	WASHER	ARANDELA
14	3761291M1		**2**	ROLAMENTO	BEARING	COJINETE
15	195363M1		**2**	ANEL TRAVA	CIRCLIP	CIRCULITO
16	039542P1		**1**	EIXO	SHAFT	ARBOL
17	039440N1	25-130 No	**1**	CJ. SINCRONIZADO	SYNCHRO UNIT	SINCRONIZ ADORA
18	1686459M1		**1**	ANEL	RING	ARO
19	1663796M1		**1**	ROLAMENTO	BEARING	COJINETE
20	039402P1		**1**	CUBO	HUB	CUBO
21	039425P1		**1**	LUVA	SLEEVE	MANCHA

Transmissão 12 Velocidades-Sincronizada
12 Speed Transmission - Syncro
Transmision 12 Velocidades - Sincr

Árvore Secundária
Secundary Shaft
Eje Secundaria

25-115

540 Rpm
540 Rpm
540 Rpm

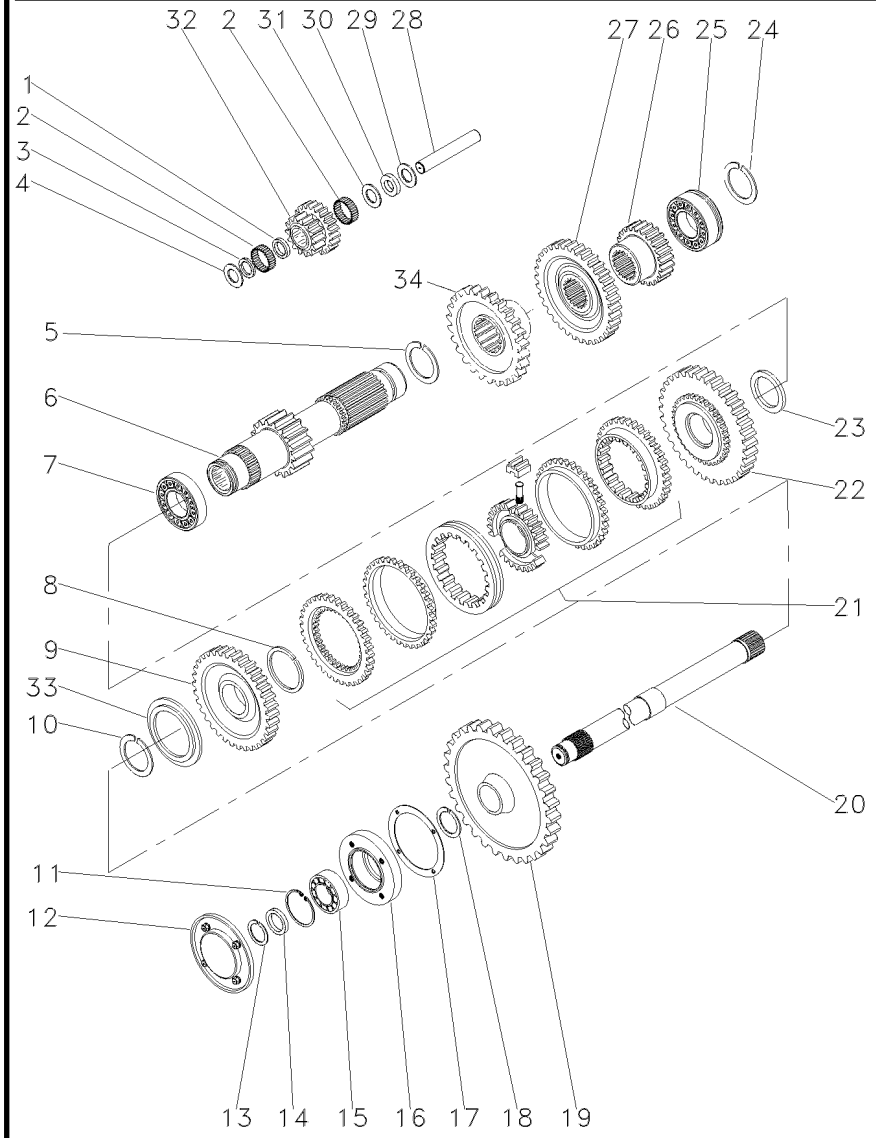

1	1688131M1		**1**	ESPAÇADOR	SPACER	PIEZA DISTANCIA
2	183039M1		**56**	ROLETE	ROLLER	RODILLO
3	183037M1		**1**	ARRUELA	WASHER	ARANDELA
4	1688132M1		**2**	ARRUELA	WASHER	ARANDELA
5	195500M1		**1**	ANEL TRAVA	CIRCLIP	CIRCULITO
6	049165N1	19	**1**	EIXO	SHAFT	ARBOL
7	3003372X1		**1**	ROLAMENTO	BEARING	COJINETE
8	1440873X1		**1**	ANEL TRAVA	CIRCLIP	CIRCULITO
9	049167N1	33	**1**	ENGRENAGEM	GEAR	ENGRANAJE
10	831581M2		**1**	ANEL TRAVA	CIRCLIP	CIRCULITO
11	355988X1		**1**	ANEL TRAVA	CIRCLIP	CIRCULITO
12	1683386M91	25-55 No	**1**	TAMPA	COVER	CUBIERTA
13	899385M1		**1**	ANEL	RING	ARO
14	881122M2		**1**	ANEL	RING	ARO
15	899377M2		**1**	ROLAMENTO	BEARING	COJINETE
16	899331M1		**1**	FLANGE	FLANGE	PLETINA
17	180432M1		**1**	JUNTA	GASKET	EMPAQUETADURA.
18	358913X1		**1**	ANEL TRAVA	CIRCLIP	CIRCULITO
19	9004882M1	53	**1**	ENGRENAGEM	GEAR	ENGRANAJE
20	1869279M1		**1**	EIXO	SHAFT	ARBOL
21	039439N1	25-125 No	**1**	CJ. SINCRONIZADO	SYNCHRO UNIT	SINCRONIZ ADORA
22	049170N1	37	**1**	ENGRENAGEM	GEAR	ENGRANAJE
23	039413P1		**1**	ARRUELA	WASHER	ARANDELA
24	831581M2		**1**	ANEL TRAVA	CIRCLIP	CIRCULITO
25	3761291M1		**1**	ROLAMENTO	BEARING	COJINETE
26	053316P1		**1**	ENGRENAGEM	GEAR	ENGRANAJE
27	053312P1	42	**1**	ENGRENAGEM	GEAR	ENGRANAJE
28	180445M1		**1**	EIXO	SHAFT	ARBOL
29	1688130M1		**1**	ARRUELA	WASHER	ARANDELA
30	1688129M1		**1**	MOLA PRATO	SPRING PLATE	PLETINA MUELLE
31	1688128M1		**1**	ARRUELA	WASHER	ARANDELA
32	053310P1	20/15	**1**	ENGRENAGEM	GEAR	ENGRANAJE
33	039408P1		**1**	ARRUELA	WASHER	ARANDELA
33	039409P1		**1**	ARRUELA	WASHER	ARANDELA
34	053316P1		**1**	ENGRENAGEM	GEAR	ENGRANAJE

Transmissão 12 Velocidades-Sincronizada
12 Speed Transmission - Syncro
Transmision 12 Velocidades - Sincr

Redutor Epicicloidal
Epicyclic Unit
Unidad Epicicloidal

25-120

540 Rpm
540 Rpm
540 Rpm

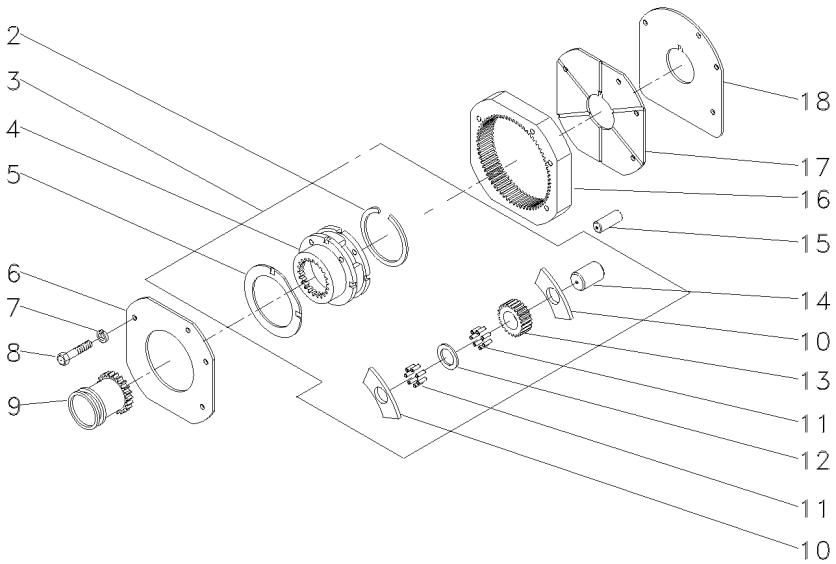

2	377424X1		**1**	ANEL TRAVA	CIRCLIP	CIRCULITO
3	022638N1		**1**	CJ. REDUTOR	KIT, CARRIER	JUEGO PORTADOR
4		3 023404N1	**1**	PORTA ENGRENAGEM	CARRIER	PORTADOR
5	1866545M2	3	**2**	ARRUELA	WASHER	ARANDELA
6	1867423M1		**1**	PLACA	PLATE	PLATO
7	353434X1		**3**	ARRUELA	WASHER	ARANDELA
8	362684X1		**4**	PARAFUSO	BOLT	PERNO
9	1866557M1		**1**	LUVA	SLEEVE	MANCHA
10	035159R1	3	**8**	ARRUELA	WASHER	ARANDELA
11	1866553M2	3	**128**	ROLETE	ROLLER	RODILLO
12	023406R1	3	**3**	ARRUELA	WASHER	ARANDELA
13	023405P1	3 23	**3**	ENGRENAGEM	GEAR	ENGRANAJE
14	1866538M2	3	**3**	EIXO	SHAFT	ARBOL
15	180409M1		**2**	PINO	PIN	PASADOR
16	1867424M2	68	**1**	COROA	ANNULAR GEAR	ENGRANAJE ANULAR
17	1867425M1		**1**	PLACA	PLATE	PLATO
18	1867426M1		**1**	CALÇO	SHIM	CALCE

Luva E Cubo
Sleeve And Hub
Manguito Y Cubo

25-125

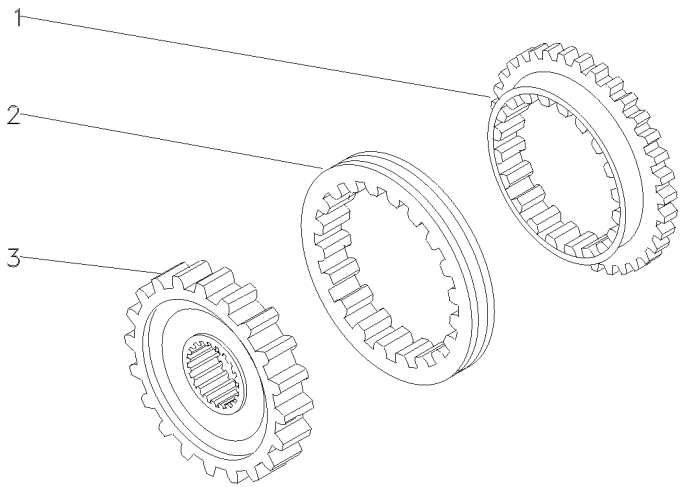

1	027925P1	**2** ANEL	RING	ARO
2	027924P1	**1** LUVA	SLEEVE	MANCHA
3	027927P1	**1** CUBO	HUB	CUBO

Luva E Cubo
Sleeve And Hub
Manguito Y Cubo

25-130

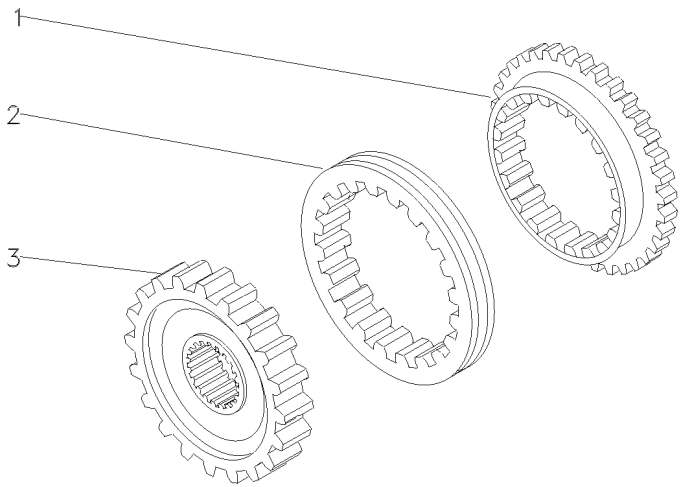

1	027925P1	**2** ANEL	RING	ARO
2	027924P1	**1** LUVA	SLEEVE	MANCHA
3	040751P1	**1** CUBO	HUB	CUBO

Carcaça
Housing
Carter

25-135

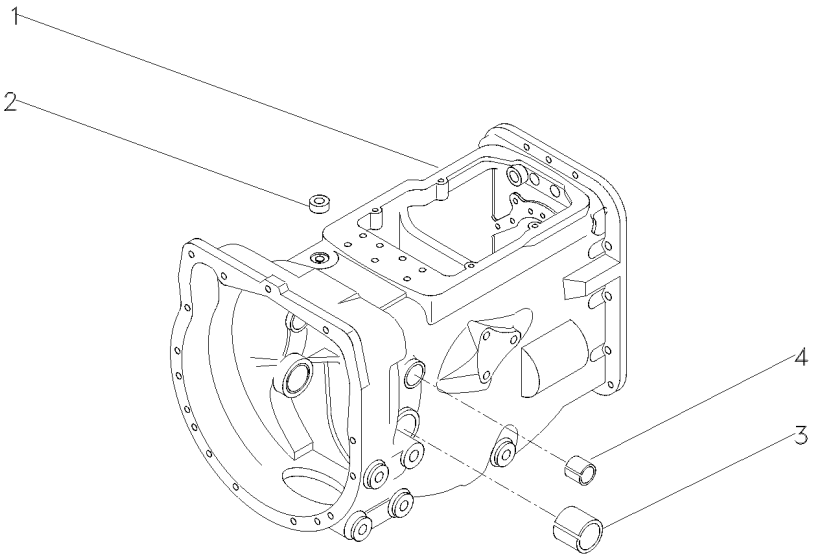

1	052462P1	**1**	CARCAÇA	HOUSING	ALOJAMIENTO
2	183071M1	**1**	BUJÃO	PLUG	TAPON
3	180801M1	**2**	BUCHA	BUSH	CASQUILLO
4	184592M1	**2**	BUCHA	BUSH	CASQUILLO

Transmissões — **Constant Mesh**
Transmission — **Constant Mesh**
Transmisión — **Constant Mesh**

25-140

12 Velocidades - Constant Mesch - Tdp 540 Rpm
12 Speed - Constant Mesch - Pto 540 Rpm
12 Velocidades - Constant Mesch - Tdf 540 Rpm

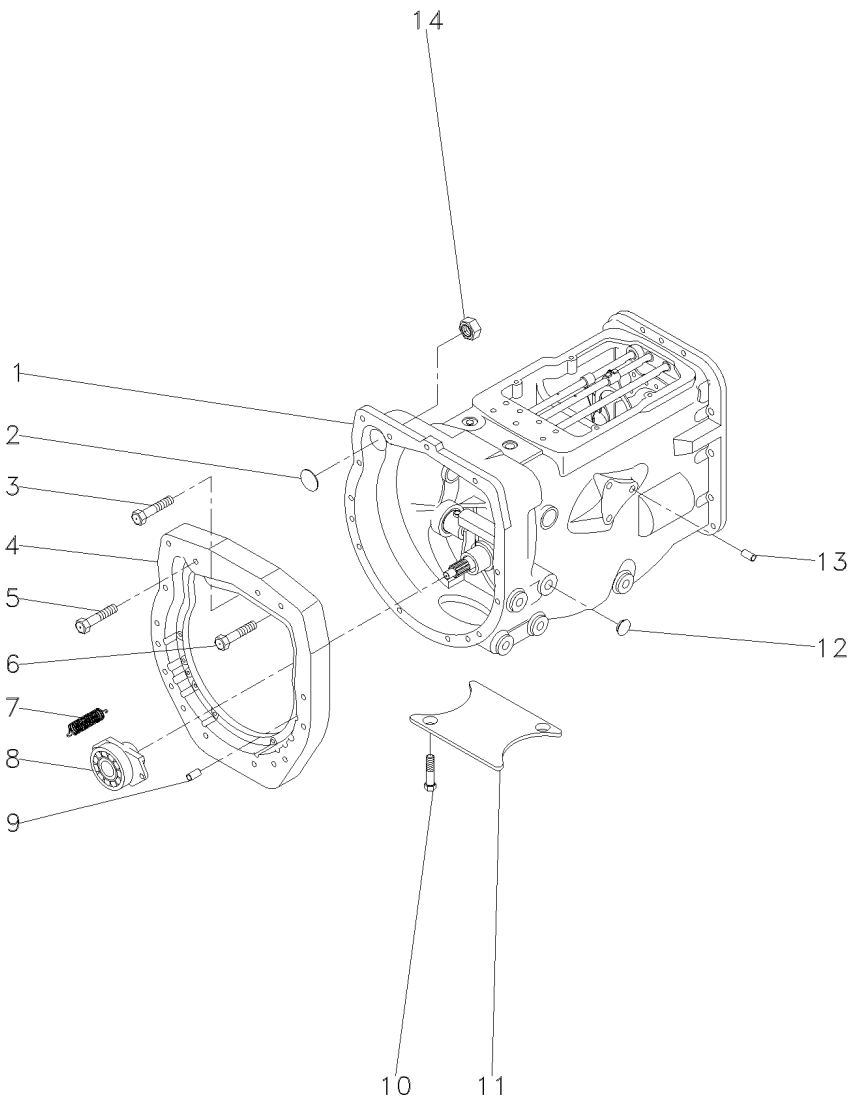

1	063292N1	25-95 No	**1**	CX. TRANSMISSÃO	TRANSMISSION	TRANSMISION
2	036310P1		**1**	BUJÃO	PLUG	TAPON
4	036165P1		**1**	PLACA	PLATE	PLATO
5	377184X1		**1**	PARAFUSO	BOLT	PERNO
6	3145868M1		**13**	PARAFUSO	BOLT	PERNO
7	3700450M1		**2**	MOLA	SPRING	RESORTE
8	063142N1	25-50 No	**1**	PORTA ROLAMENTO	BEARING FLANGE	BEARING FLANGE
9	191314M1		**2**	PINO	PIN	PASADOR
10	354441X1		**2**	PARAFUSO	BOLT	PERNO
11	021020P2		**1**	TAMPA	COVER	CUBIERTA
12	027014P1		**4**	TAMPÃO	PAD	ALMOHADILLA
13	899297M1		**1**	BUJÃO	PLUG	TAPON
14	355645X1		**1**	PORCA	NUT	TUERCA

Transmissões **Transmission** **Transmisión**	**Constant Mesh** **Constant Mesh** **Constant Mesh**	**25-145**	**4 Rodas Motrizes** **4 Wheels Drive** **4 Ruedas Motriz**

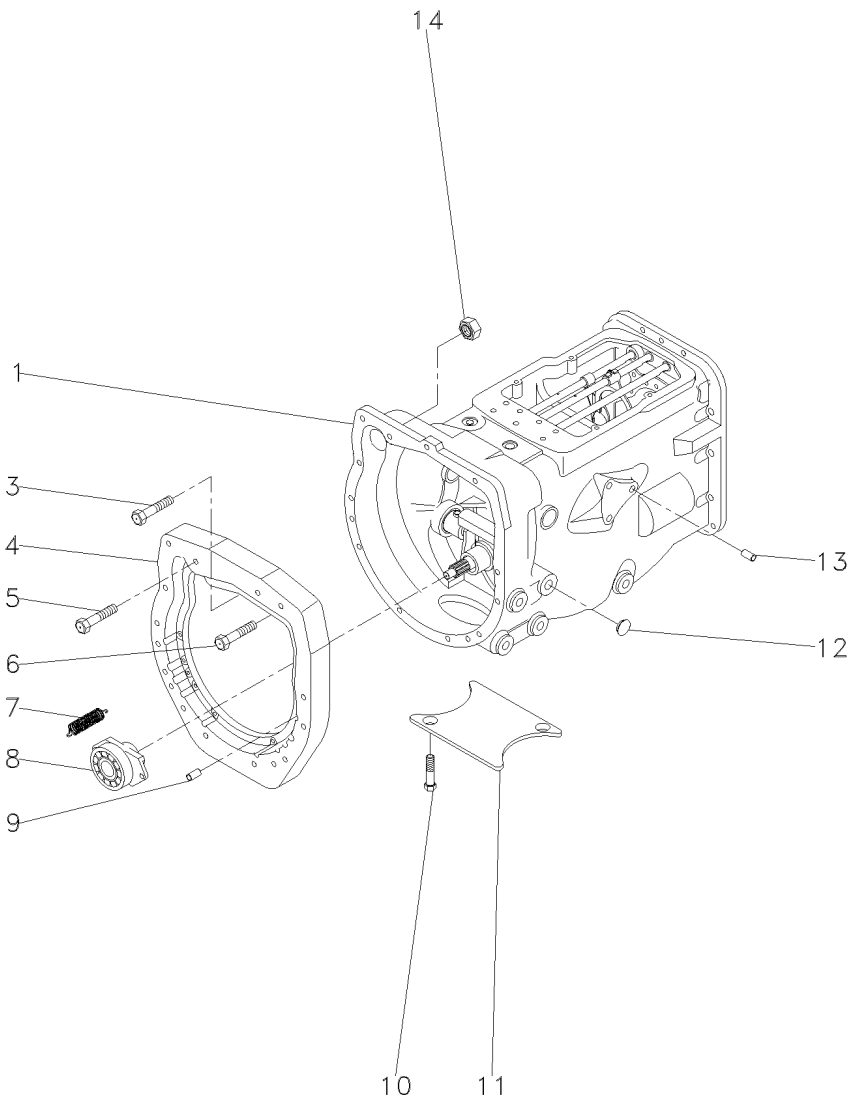

1	063292N1	25-95 No	**1**	CX. TRANSMISSÃO	TRANSMISSION	TRANSMISION
3	362479X1		**1**	PARAFUSO	BOLT	PERNO
4	036165P1		**1**	PLACA	PLATE	PLATO
5	377184X1		**1**	PARAFUSO	BOLT	PERNO
6	3145868M1		**13**	PARAFUSO	BOLT	PERNO
7	3700450M1		**2**	MOLA	SPRING	RESORTE
8	063142N1	25-50 No	**1**	PORTA ROLAMENTO	BEARING FLANGE	BEARING FLANGE
9	191314M1		**2**	PINO	PIN	PASADOR
10	354441X1		**2**	PARAFUSO	BOLT	PERNO
11	021020P2		**1**	TAMPA	COVER	CUBIERTA
12	027014P1		**4**	TAMPÃO	PAD	ALMOHADILLA
13	899297M1		**1**	BUJÃO	PLUG	TAPON
14	355645X1		**1**	PORCA	NUT	TUERCA

Transmissão 12 Velocidades — **Constant Mesh**
12 Speed Transmission — **Constant Mesh**
Transmision 12 Velocidades — **Constant Mesh**

25-150

Tdp 540 Rpm
Pto 540 Rpm
Tdf 540 Rpm

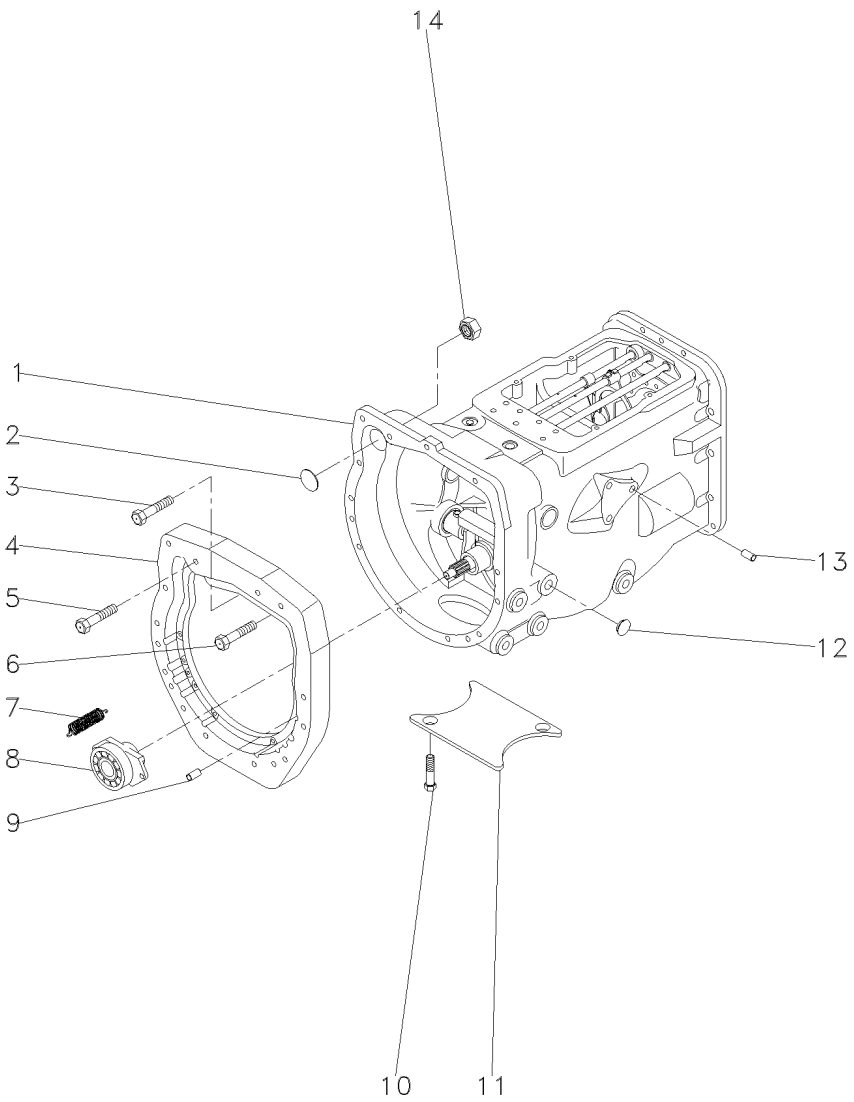

1	063292N1	25-95 No	**1**	CX. TRANSMISSÃO	TRANSMISSION	TRANSMISION
2	036310P1		**1**	BUJÃO	PLUG	TAPON
3	377184X1		**1**	PARAFUSO	BOLT	PERNO
4	036165P1		**1**	PLACA	PLATE	PLATO
6	3145868M1		**13**	PARAFUSO	BOLT	PERNO
8	063141N1	25-75 No	**1**	PORTA ROLAMENTO	BEARING FLANGE	BEARING FLANGE
9	191314M1		**2**	PINO	PIN	PASADOR
10	354441X1	[B]	**2**	PARAFUSO	BOLT	PERNO
11	021020P2	[B]	**1**	TAMPA	COVER	CUBIERTA
12	027014P1		**4**	TAMPÃO	PAD	ALMOHADILLA
13	899297M1		**1**	BUJÃO	PLUG	TAPON
14	355645X1		**1**	PORCA	NUT	TUERCA

[B] 2 RODAS MOTRIZES
2 WHEELS DRIVE
2 RUEDAS MOTRIZ

Transmissões **Transmission** **Transmisión**	**Constant Mesh** **Constant Mesh** **Constant Mesh**	**25-155**	**4 Rodas Motrizes** **4 Wheels Drive** **4 Ruedas Motriz**

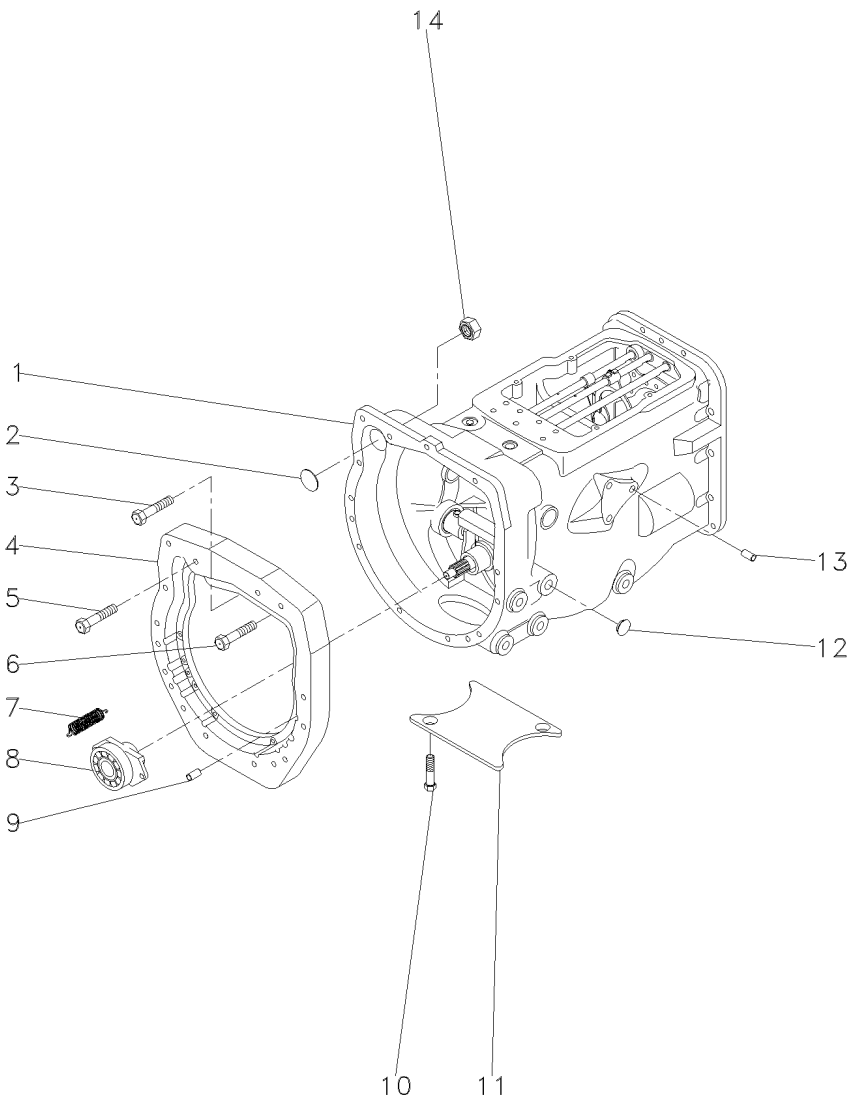

1	063292N1	25-95 No	**1**	CX. TRANSMISSÃO	TRANSMISSION	TRANSMISION
2	036310P1		**1**	BUJÃO	PLUG	TAPON
4	036165P1		**1**	PLACA	PLATE	PLATO
5	377184X1		**1**	PARAFUSO	BOLT	PERNO
6	3145868M1		**13**	PARAFUSO	BOLT	PERNO
7	3700450M1		**2**	MOLA	SPRING	RESORTE
8	063141N1	25-75 No	**1**	PORTA ROLAMENTO	BEARING FLANGE	BEARING FLANGE
9	191314M1		**2**	PINO	PIN	PASADOR
10	354441X1		**2**	PARAFUSO	BOLT	PERNO
11	021020P2		**1**	TAMPA	COVER	CUBIERTA
12	027014P1		**4**	TAMPÃO	PAD	ALMOHADILLA
13	899297M1		**1**	BUJÃO	PLUG	TAPON
14	355645X1		**1**	PORCA	NUT	TUERCA

Transmissão 12 Velocidades-Sincronizada — **Carcaça**
12 Speed Transmission - Syncro — **Housing**
Transmision 12 Velocidades - Sincr — **Caja**

25-160

540 Rpm
540 Rpm
540 Rpm

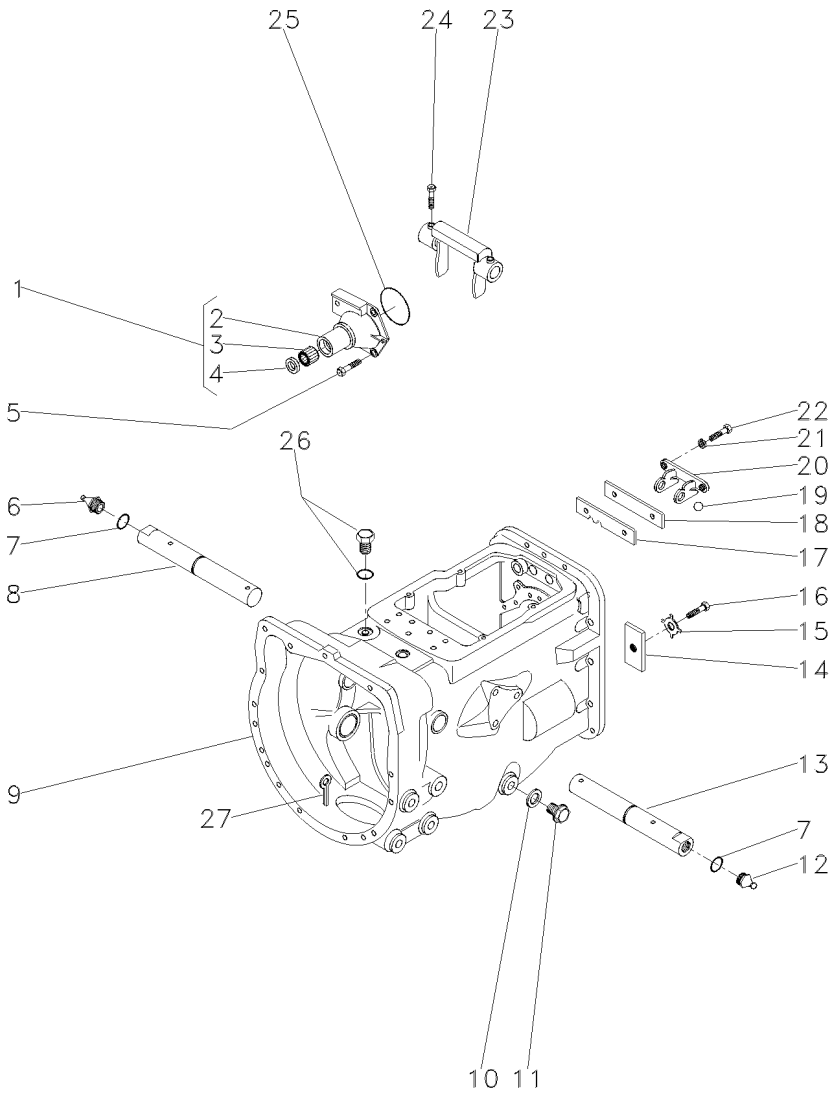

1	1860890M91			**1**	FLANGE	FLANGE	PLETINA
2	1860876M1	1		**1**	FLANGE	FLANGE	PLETINA
3	886668M1	1		**1**	ROLAMENTO	BEARING	COJINETE
4	1860867M3	1		**1**	RETENTOR	SEAL	RETEN
5	377477X1			**3**	PARAFUSO	BOLT	PERNO
5	377480X1			**1**	PARAFUSO	BOLT	PERNO
6	29951X			**1**	GRAXEIRA	GREASER	ENGRASADOR
7	364784X1			**2**	ANEL "O"	O RING	JUNTA TORICA
8	058424P1			**1**	EIXO	SHAFT	ARBOL
9	488156M97		25-135 No	**1**	CJ. CARCAÇA	HOUSE ASSY	CONJ. CARTER
10	180474M1			**1**	ARRUELA	WASHER	ARANDELA
11	050698T1			**1**	BUJÃO	PLUG	TAPON
12	13811X			**1**	GRAXEIRA	GREASER	ENGRASADOR
13	058424P1			**1**	EIXO	SHAFT	ARBOL
14	184789M1			**1**	TRAVA	LOCK	RETENEDOR
15	828020M1			**1**	ARRUELA	WASHER	ARANDELA
16	353691X1			**1**	PARAFUSO	BOLT	PERNO
17	1860764M2			**1**	PLACA	PLATE	PLATO
18	1860765M1			**1**	ESPAÇADOR	SPACER	PIEZA DISTANCIA
19	391838X1		∅ 12MM	**1**	ESFERA	BALL	BOLA
20	1860761M1			**1**	SUPORTE	CLEVIS	GANCHO SEGURI.
21	353434X1			**2**	ARRUELA	WASHER	ARANDELA
22	362443X1			**2**	PARAFUSO	BOLT	PERNO
23	886719M1			**1**	GARFO	FORK	HORQUILLA
24	180002M1			**4**	PARAFUSO	BOLT	PERNO
25	886089M1			**1**	ANEL "O"	O RING	JUNTA TORICA
26	052197P1			**1**	TAMPÃO	PAD	ALMOHADILLA
27	354076X1			**1**	CUPILHA	COTTER PIN	PASADOR DOUBLE

Transmissão 12 Velocidades-Sincronizada
12 Speed Transmission - Syncro
Transmision 12 Velocidades - Sincr

Eixos E Garfos
Shafts & Forks
Ejes Y Horquillas

25-165

540 Rpm
540 Rpm
540 Rpm

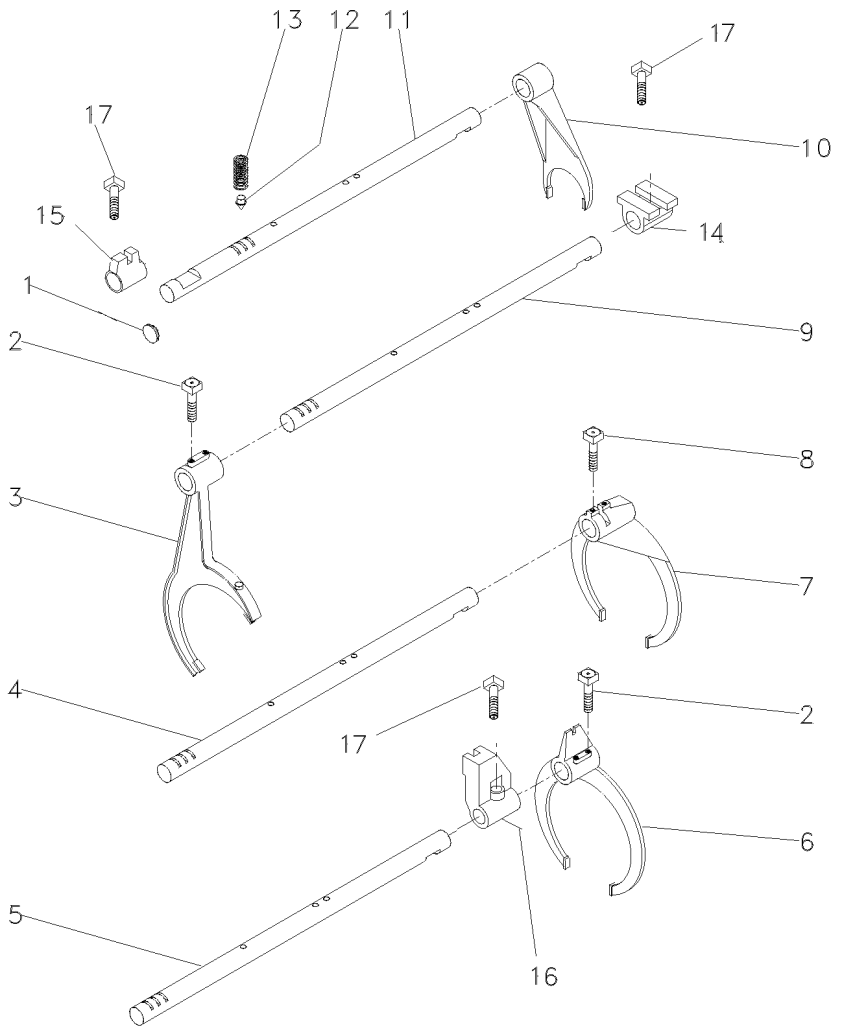

1	2950X	**1**	BUJÃO	PLUG	TAPON
2	1675367M2	**4**	PARAFUSO	BOLT	PERNO
3	023424R1	**1**	GARFO	FORK	HORQUILLA
4	1693824M1	**1**	EIXO	SHAFT	ARBOL
5	1693823M1	**1**	EIXO	SHAFT	ARBOL
6	023414R1	**1**	GARFO	FORK	HORQUILLA
7	039404P2	**1**	GARFO	FORK	HORQUILLA
8	180002M1	**2**	PARAFUSO	BOLT	PERNO
9	1693822M1	**1**	EIXO	SHAFT	ARBOL
10	897065M2	**1**	GARFO	FORK	HORQUILLA
11	1693818M1	**1**	EIXO	SHAFT	ARBOL
12	180418M2	**4**	PINO	PIN	PASADOR
13	191221M1	**4**	MOLA	SPRING	RESORTE
14	023417R1	**1**	SELETOR	SELECTOR	SELECTOR
15	023416R1	**1**	SELETOR	SELECTOR	SELECTOR
16	023425R1	**1**	SELETOR	SELECTOR	SELECTOR
17	180002M1	**2**	PARAFUSO	BOLT	PERNO

Transmissão 12 Velocidades-Sincronizada — **Árvore De Entrada** — **25-170** — **540 Rpm**
12 Speed Transmission - Syncro — **Input Shaft** — **540 Rpm**
Transmision 12 Velocidades - Sincr — **Arbol De Entrada** — **540 Rpm**

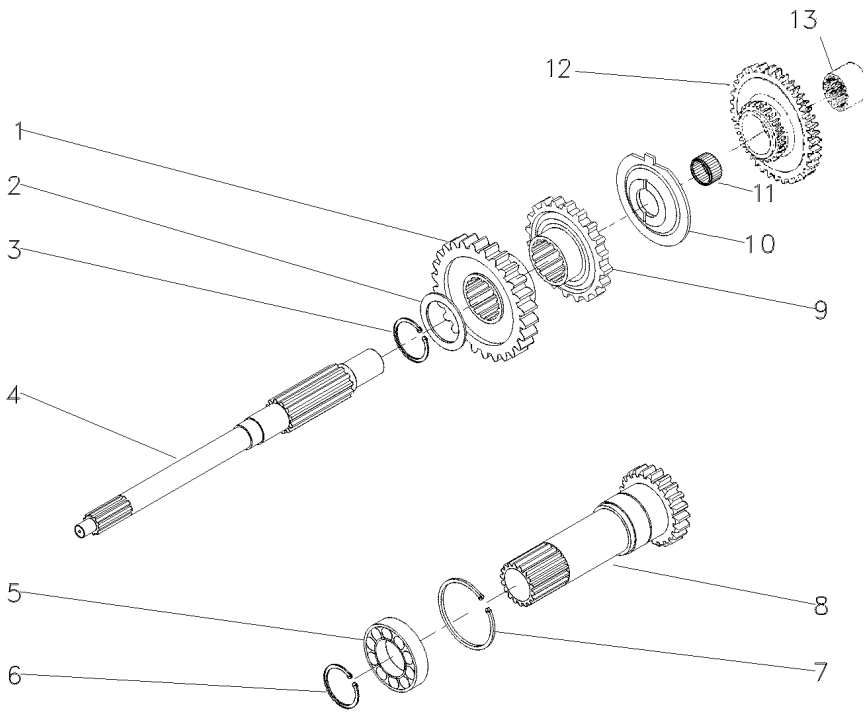

1	049172P1	26	**1** ENGRENAGEM	GEAR	ENGRANAJE
2	1677742M1		**1** ARRUELA	WASHER	ARANDELA
3	358969X1		**1** ANEL TRAVA	CIRCLIP	CIRCULITO
4	039423P1		**1** EIXO	SHAFT	ARBOL
5	3761292M1		**1** ROLAMENTO	BEARING	COJINETE
6	762101M1		**1** ANEL TRAVA	CIRCLIP	CIRCULITO
7	377631X1		**1** ANEL TRAVA	CIRCLIP	CIRCULITO
8	049834N1	PTO540RPM	**1** CJ. EIXO	KIT, AXLE	JUEGO DE EJE
9	049169P1		**1** ENGRENAGEM	GEAR	ENGRANAJE
10	1674668M3		**1** ESPAÇADOR	SPACER	PIEZA DISTANCIA
11	2700273M1		**1** ROLAMENTO AGULHA	BEARING NEEDLE	COJINETA AGUJAS
12	053353N1		**1** CJ. ENGRENAGEM	KIT, GEAR	ENGRANAJES JUEGO
13	039396P1		**1** LUVA	SLEEVE	MANCHA

Transmissão 12 Velocidades-Sincronizada
12 Speed Transmission - Syncro
Transmision 12 Velocidades - Sincr

Árvore Principal
Main Shaft
Eje Principale

25-175

540 Rpm
540 Rpm
540 Rpm

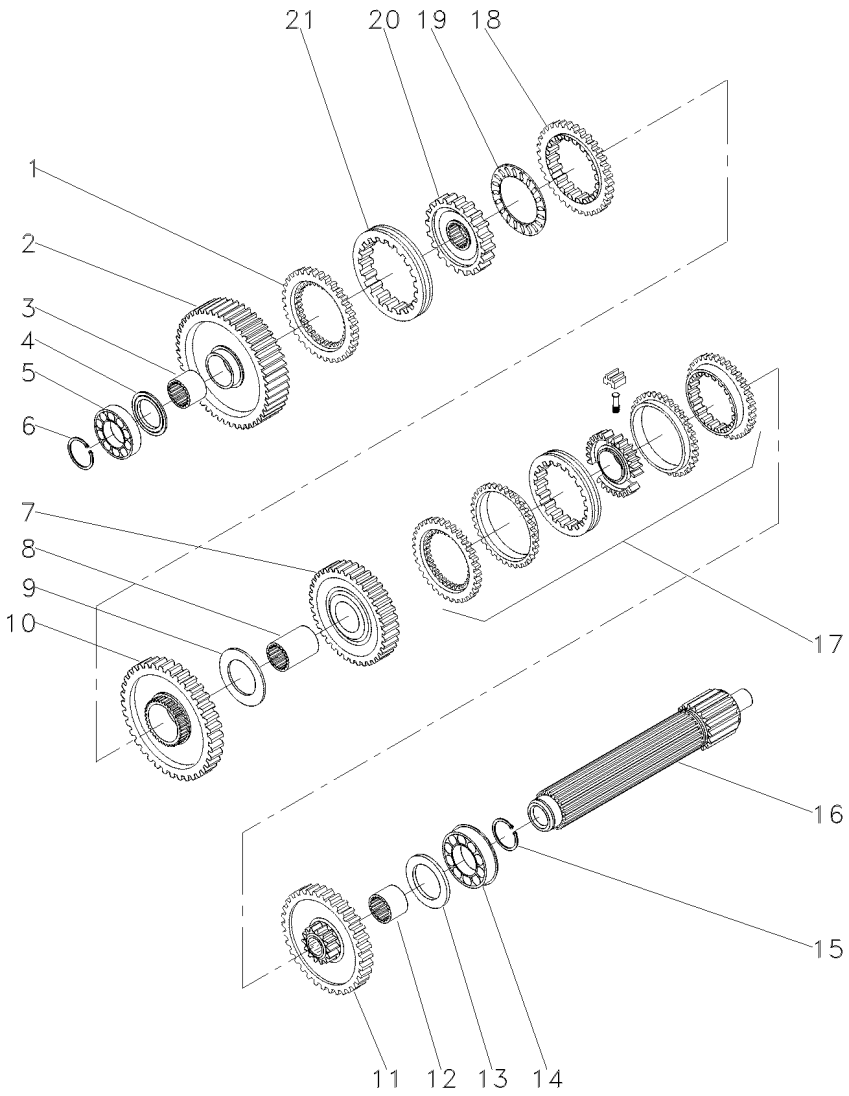

1	1686458M1		**1**	ANEL	RING	ARO
2	049163N1	56	**1**	ENGRENAGEM	GEAR	ENGRANAJE
3	039397P1		**1**	LUVA	SLEEVE	MANCHA
4	1671888M2	4.14-4.19MM	**1**	CALÇO	SHIM	CALCE
4	1671889M1	4,39-4,45MM	**1**	ARRUELA	WASHER	ARANDELA
4	1671890M2	4.62-4.67MM	**1**	ARRUELA	WASHER	ARANDELA
4	1671891M2	4.85-4.90MM	**1**	ARRUELA	WASHER	ARANDELA
5	039544R1		**1**	ROLAMENTO	BEARING	COJINETE
6	039545R1		**1**	ANEL TRAVA	CIRCLIP	CIRCULITO
7	053354N1	45	**1**	CJ. ENGRENAGEM	KIT, GEAR	ENGRANAJES JUEGO
8	039398P1		**1**	LUVA	SLEEVE	MANCHA
9	023422R1		**1**	ARRUELA	WASHER	ARANDELA
10	053355N1	51	**1**	CJ. ENGRENAGEM	KIT, GEAR	ENGRANAJES JUEGO
11	039403N1		**1**	ENGRENAGEM	GEAR	ENGRANAJE
12	039397P1		**1**	LUVA	SLEEVE	MANCHA
13	1867259M1		**1**	ARRUELA	WASHER	ARANDELA
14	3761291M1		**2**	ROLAMENTO	BEARING	COJINETE
15	195363M1		**2**	ANEL TRAVA	CIRCLIP	CIRCULITO
16	039542P1		**1**	EIXO	SHAFT	ARBOL
17	039400N2	25-190 No	**1**	CJ. SINCRONIZADO	SYNCHRO UNIT	SINCRONIZ ADORA
18	1686459M1		**1**	ANEL	RING	ARO
19	1663796M1		**1**	ROLAMENTO	BEARING	COJINETE
20	039402P1		**1**	CUBO	HUB	CUBO
21	039425P1		**1**	LUVA	SLEEVE	MANCHA

Transmissão 12 Velocidades-Sincronizada
12 Speed Transmission - Syncro
Transmision 12 Velocidades - Sincr

Árvore Secundária
Secundary Shaft
Eje Secundaria

25-180

540 Rpm
540 Rpm
540 Rpm

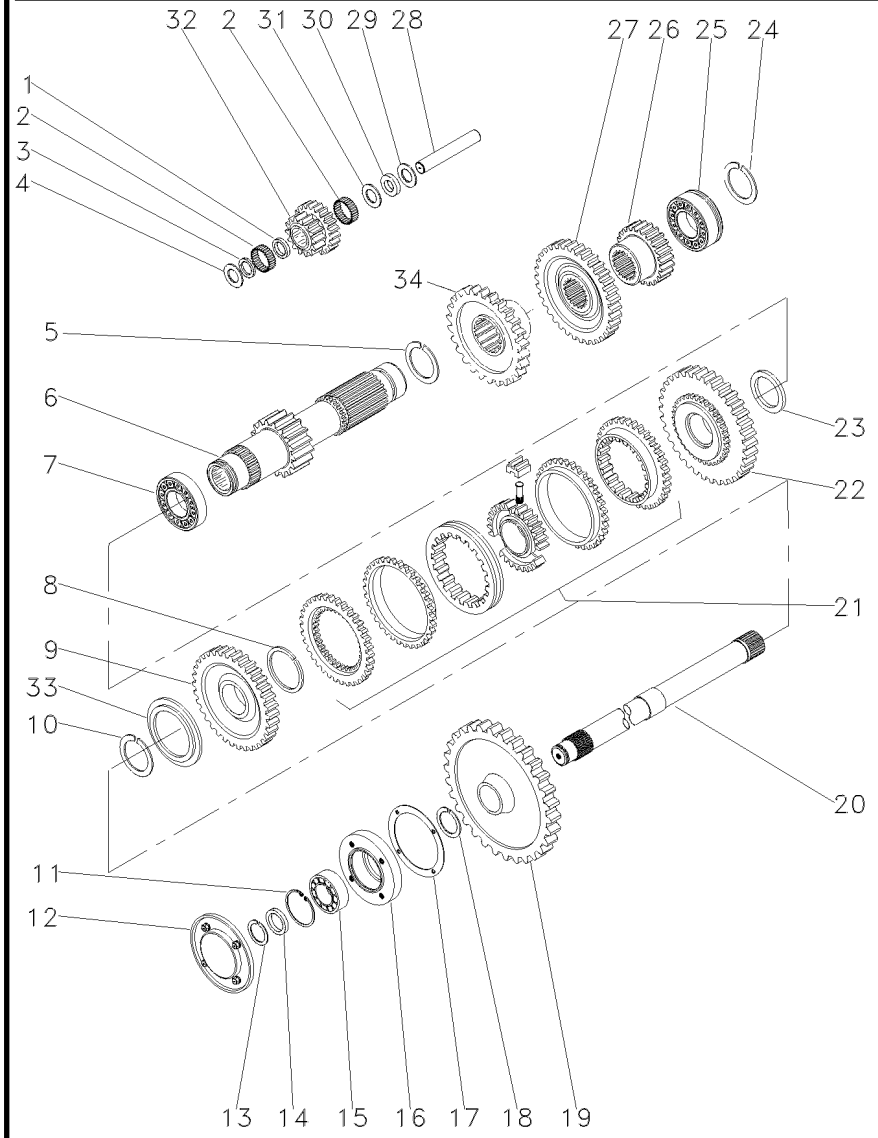

1	1688131M1		**1**	ESPAÇADOR	SPACER	PIEZA DISTANCIA
2	183039M1		**56**	ROLETE	ROLLER	RODILLO
3	183037M1		**1**	ARRUELA	WASHER	ARANDELA
4	1688132M1		**2**	ARRUELA	WASHER	ARANDELA
5	195500M1		**1**	ANEL TRAVA	CIRCLIP	CIRCULITO
6	049165N1	19	**1**	EIXO	SHAFT	ARBOL
7	3003372X1		**1**	ROLAMENTO	BEARING	COJINETE
8	1440873X1		**1**	ANEL TRAVA	CIRCLIP	CIRCULITO
9	049167N1	33	**1**	ENGRENAGEM	GEAR	ENGRANAJE
10	831581M2		**1**	ANEL TRAVA	CIRCLIP	CIRCULITO
11	355988X1		**1**	ANEL TRAVA	CIRCLIP	CIRCULITO
12	1683386M91	25-55 No	**1**	TAMPA	COVER	CUBIERTA
13	899385M1		**1**	ANEL	RING	ARO
14	881122M2		**1**	ANEL	RING	ARO
15	899377M2		**1**	ROLAMENTO	BEARING	COJINETE
16	899331M1		**1**	FLANGE	FLANGE	PLETINA
17	180432M1		**1**	JUNTA	GASKET	EMPAQUETADURA.
18	358913X1		**1**	ANEL TRAVA	CIRCLIP	CIRCULITO
19	9004882M1	53	**1**	ENGRENAGEM	GEAR	ENGRANAJE
20	1869279M1		**1**	EIXO	SHAFT	ARBOL
21	039410N2	25-195 No	**1**	CJ. SINCRONIZADO	SYNCHRO UNIT	SINCRONIZ ADORA
22	049170N1	37	**1**	ENGRENAGEM	GEAR	ENGRANAJE
23	039413P1		**1**	ARRUELA	WASHER	ARANDELA
24	831581M2		**1**	ANEL TRAVA	CIRCLIP	CIRCULITO
25	3761291M1		**1**	ROLAMENTO	BEARING	COJINETE
26	053316P1		**1**	ENGRENAGEM	GEAR	ENGRANAJE
27	053312P1	42	**1**	ENGRENAGEM	GEAR	ENGRANAJE
28	180445M1		**1**	EIXO	SHAFT	ARBOL
29	1688130M1		**1**	ARRUELA	WASHER	ARANDELA
30	1688129M1		**1**	MOLA PRATO	SPRING PLATE	PLETINA MUELLE
31	1688128M1		**1**	ARRUELA	WASHER	ARANDELA
32	053310P1	20/15	**1**	ENGRENAGEM	GEAR	ENGRANAJE
33	039408P1		**1**	ARRUELA	WASHER	ARANDELA
33	039409P1		**1**	ARRUELA	WASHER	ARANDELA
34	053316P1		**1**	ENGRENAGEM	GEAR	ENGRANAJE

Transmissão 12 Velocidades-Sincronizada
12 Speed Transmission - Syncro
Transmision 12 Velocidades - Sincr

Redutor Epicicloidal
Epicyclic Unit
Unidad Epicicloidal

25-185

540 Rpm
540 Rpm
540 Rpm

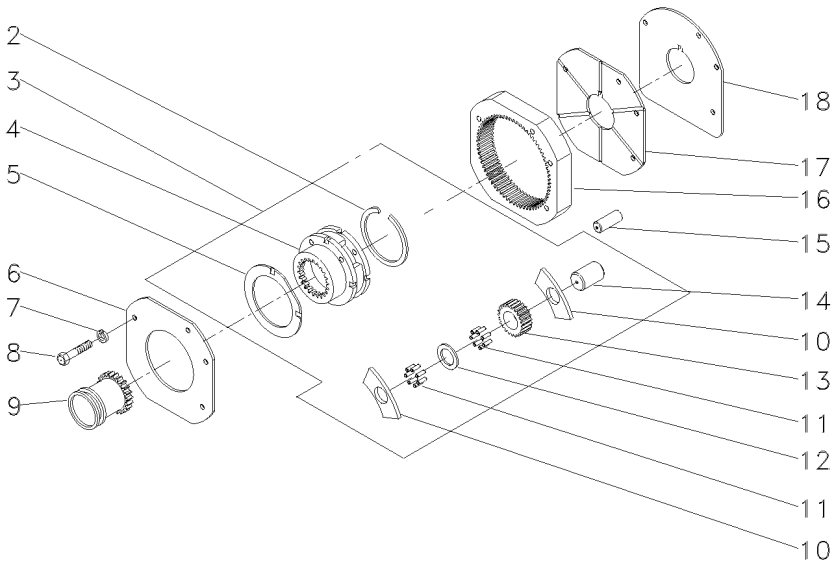

2	377424X1	3		**1**	ANEL TRAVA	CIRCLIP	CIRCULITO
3	023404N1			**1**	PORTA ENGRENAGEM	CARRIER	PORTADOR
4		3	023404N1	**1**	PORTA ENGRENAGEM	CARRIER	PORTADOR
5	1866545M2	3		**2**	ARRUELA	WASHER	ARANDELA
6	184012M4			**1**	PLACA	PLATE	PLATO
7	353434X1			**3**	ARRUELA	WASHER	ARANDELA
8	362684X1			**4**	PARAFUSO	BOLT	PERNO
9	1866557M1			**1**	LUVA	SLEEVE	MANCHA
10	1866542M1	3		**8**	ARRUELA	WASHER	ARANDELA
11	1866553M2	3		**128**	ROLETE	ROLLER	RODILLO
12	023406R1	3		**3**	ARRUELA	WASHER	ARANDELA
13	023405P1	3	23	**3**	ENGRENAGEM	GEAR	ENGRANAJE
14	1866538M2	3		**3**	EIXO	SHAFT	ARBOL
15	180409M1			**2**	PINO	PIN	PASADOR
16	1867424M2		68	**1**	COROA	ANNULAR GEAR	ENGRANAJE ANULAR
17	1867425M1			**1**	PLACA	PLATE	PLATO
18	1867426M1			**1**	CALÇO	SHIM	CALCE

Sincronizada
Syncromesh
Sincronizada

25-190

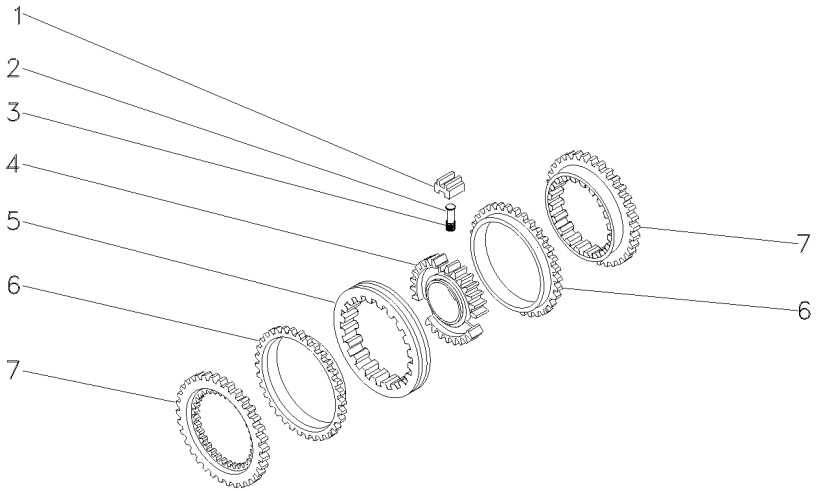

1	023485R1	**3**	BLOCO	BLOCK	BLOQUE
2	023483R1	**3**	PINO	PIN	PASADOR
3	023484R2	**3**	MOLA	SPRING	RESORTE
4	040752P1	**1**	CUBO	HUB	CUBO
5	023486R1	**1**	LUVA	SLEEVE	MANCHA
6	023487R1	**2**	ANEL	RING	ARO
7	023488R1	**2**	CONE	CONE	CONO

Sincronizada
Syncromesh
Sincronizada

25-195

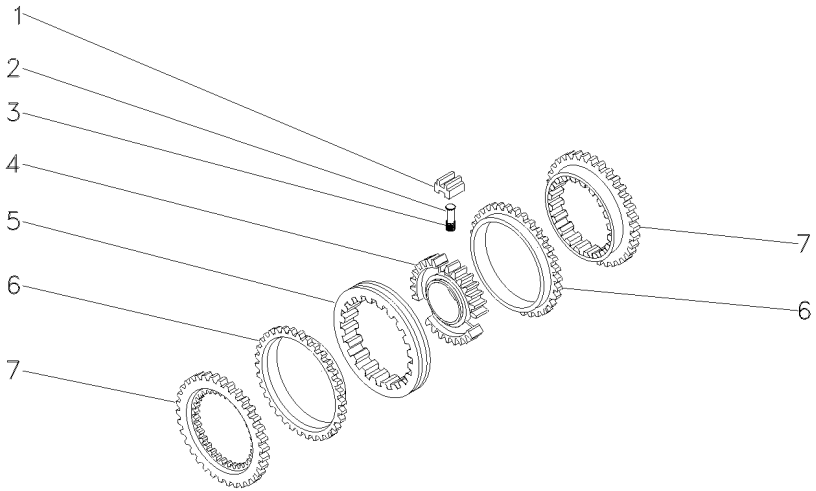

1	023485R1	027341R1	**3** BLOCO	BLOCK	BLOQUE
2	023483R1		**3** PINO	PIN	PASADOR
3	023484R2		**3** MOLA	SPRING	RESORTE
4	040753P1		**1** CUBO	HUB	CUBO
5	023486R1		**1** LUVA	SLEEVE	MANCHA
6	023487R1		**2** ANEL	RING	ARO
7	023488R1		**2** CONE	CONE	CONO

Transmissão 12 Velocidades — **Sincronizada**
12 Speed Transmission — **Syncromesh**
Transmision 12 Velocidades — **Sincronizada**

25-200

Tdp 540 Rpm
Pto 540 Rpm
Tdf 540 Rpm

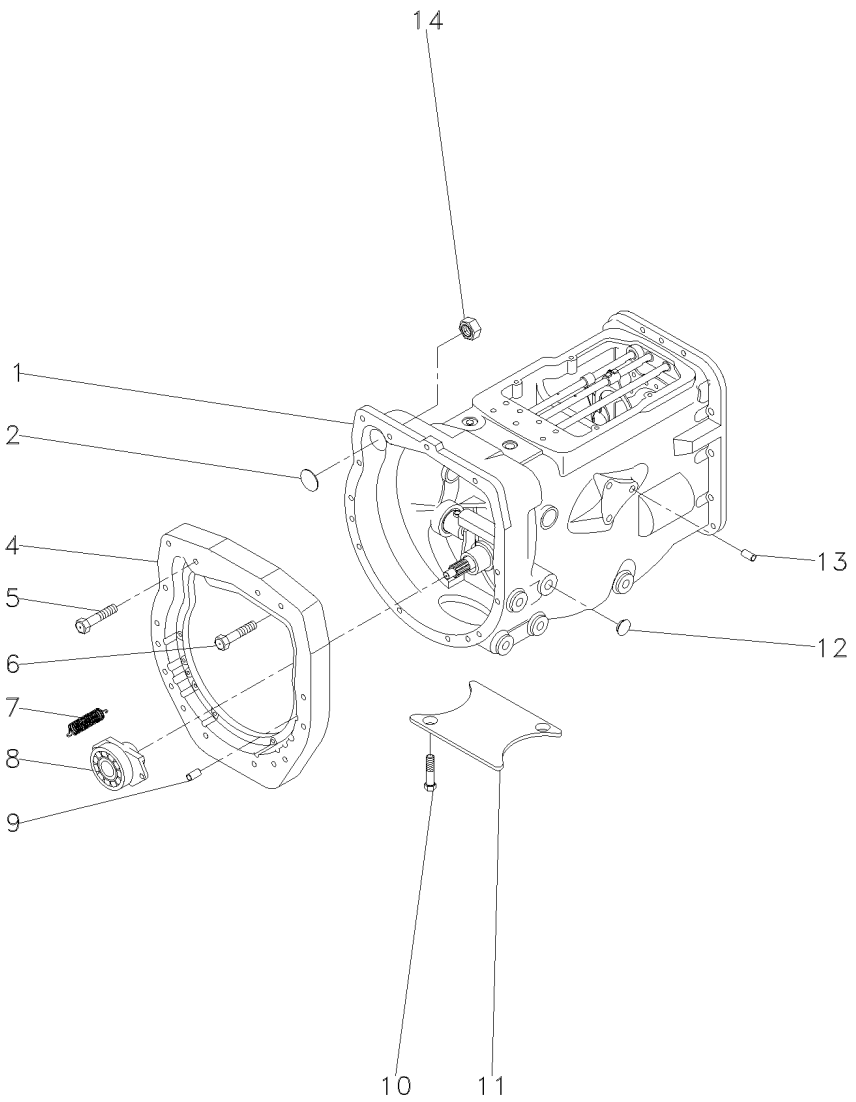

1	063293N1	25-160 No	**1**	CX. TRANSMISSÃO	TRANSMISSION	TRANSMISION
2	036310P1		**1**	BUJÃO	PLUG	TAPON
4	036165P1		**1**	PLACA	PLATE	PLATO
5	377184X1		**1**	PARAFUSO	BOLT	PERNO
6	3145868M1		**13**	PARAFUSO	BOLT	PERNO
7	193334M1		**2**	MOLA	SPRING	RESORTE
8	063142N1	25-50 No	**1**	PORTA ROLAMENTO	BEARING FLANGE	BEARING FLANGE
9	191314M1		**2**	PINO	PIN	PASADOR
10	354441X1	[A]	**2**	PARAFUSO	BOLT	PERNO
11	021020P2	[A]	**1**	TAMPA	COVER	CUBIERTA
12	027014P1		**4**	TAMPÃO	PAD	ALMOHADILLA
13	899297M1		**1**	BUJÃO	PLUG	TAPON
14	355645X1		**1**	PORCA	NUT	TUERCA

[A] 2 RODAS MOTRIZES
2 WHEELS DRIVE
2 RUEDAS MOTRIZ

Transmissão 12 Velocidades — **Sincronizada - C/Tdp 540rpm**
12 Speed Transmission — **Syncromesh - C/Pto 540rpm**
Transmision 12 Velocidades — **Sincronizada - C/Tdp 540rpm**

25-205

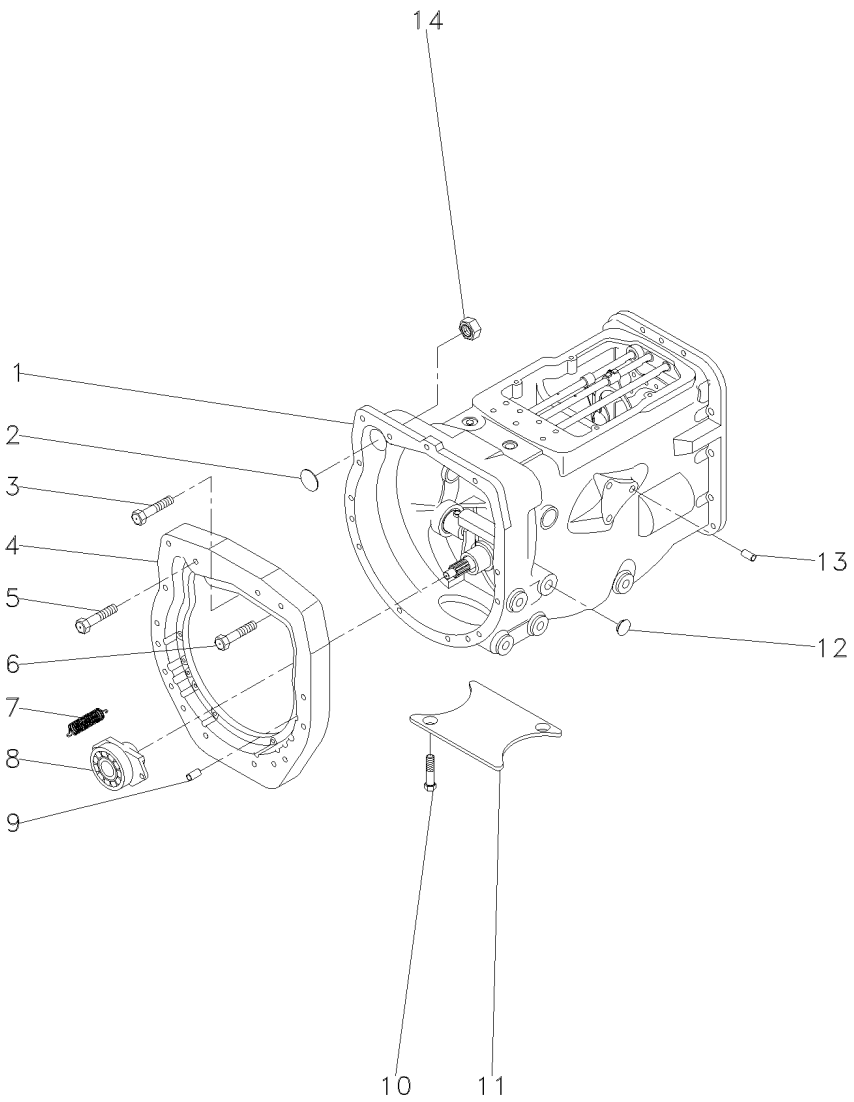

1	063293N1	25-160 No	**1**	CX. TRANSMISSÃO	TRANSMISSION	TRANSMISION
2	036310P1		**1**	BUJÃO	PLUG	TAPON
3	362479X1		**1**	PARAFUSO	BOLT	PERNO
4	036165P1		**1**	PLACA	PLATE	PLATO
5	377184X1		**1**	PARAFUSO	BOLT	PERNO
6	3145868M1		**12**	PARAFUSO	BOLT	PERNO
7	3700450M1		**2**	MOLA	SPRING	RESORTE
8	063141N1	25-75 No	**1**	PORTA ROLAMENTO	BEARING FLANGE	BEARING FLANGE
9	191314M1		**2**	PINO	PIN	PASADOR
10	354441X1		**2**	PARAFUSO	BOLT	PERNO
11	021020P2		**1**	TAMPA	COVER	CUBIERTA
12	027014P1		**4**	TAMPÃO	PAD	ALMOHADILLA
13	899297M1		**1**	BUJÃO	PLUG	TAPON
14	355645X1		**1**	PORCA	NUT	TUERCA

Transmissão 12 Velocidades Sincronizada
12 Speed Transmission Syncromesh
Transmision 12 Velocidades Sincronizada

25-210

4 Rodas Motrizes
4 Wheels Drive
4 Ruedas Motriz

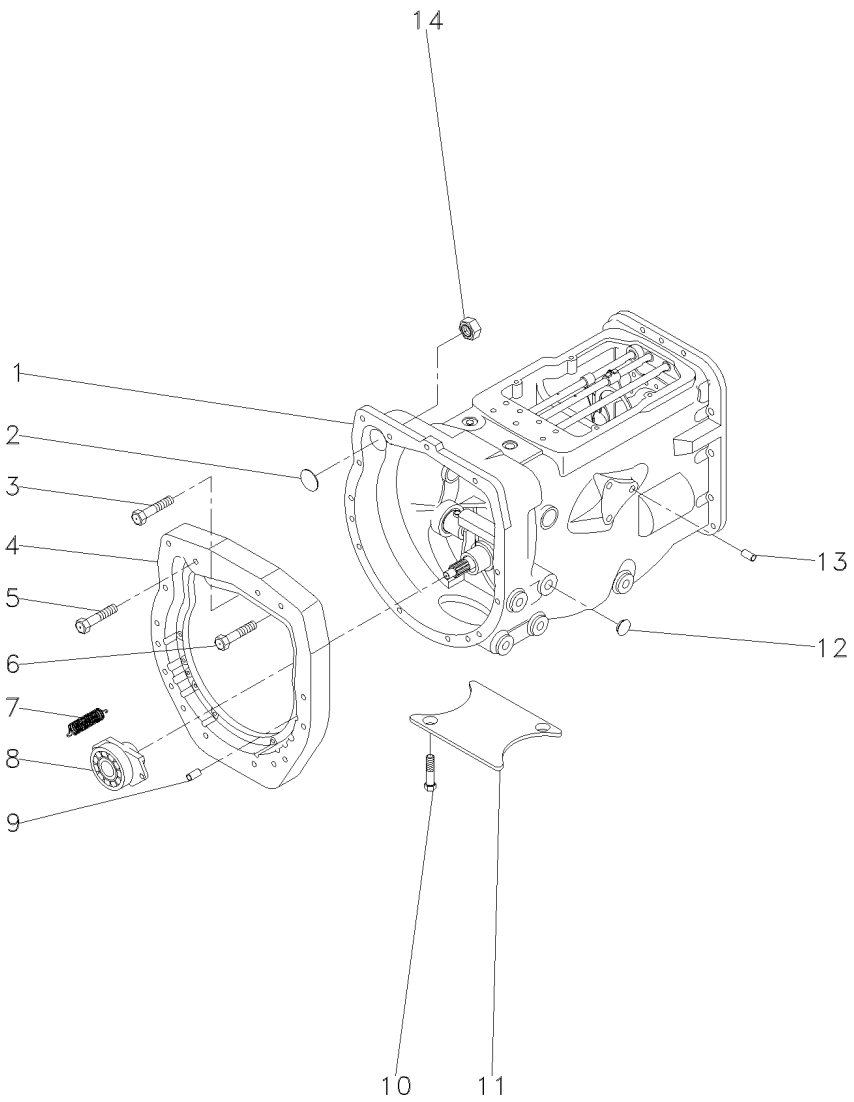

1	063293N1	25-160 No	**1**	CX. TRANSMISSÃO	TRANSMISSION	TRANSMISION
2	036310P1		**1**	BUJÃO	PLUG	TAPON
4	036165P1		**1**	PLACA	PLATE	PLATO
5	377184X1		**1**	PARAFUSO	BOLT	PERNO
6	3145868M1		**13**	PARAFUSO	BOLT	PERNO
7	3700450M1		**2**	MOLA	SPRING	RESORTE
8	063141N1	25-75 No	**1**	PORTA ROLAMENTO	BEARING FLANGE	BEARING FLANGE
9	191314M1		**2**	PINO	PIN	PASADOR
10	354441X1		**2**	PARAFUSO	BOLT	PERNO
11	021020P2		**1**	TAMPA	COVER	CUBIERTA
12	027014P1		**4**	TAMPÃO	PAD	ALMOHADILLA
13	899297M1		**1**	BUJÃO	PLUG	TAPON
14	355645X1		**1**	PORCA	NUT	TUERCA

Transmissão 12 Velocidades Sincronizada
12 Speed Transmission Syncromesh
Transmision 12 Velocidades Sincronizada

25-215

4 Rodas Motrizes
4 Wheels Drive
4 Ruedas Motriz

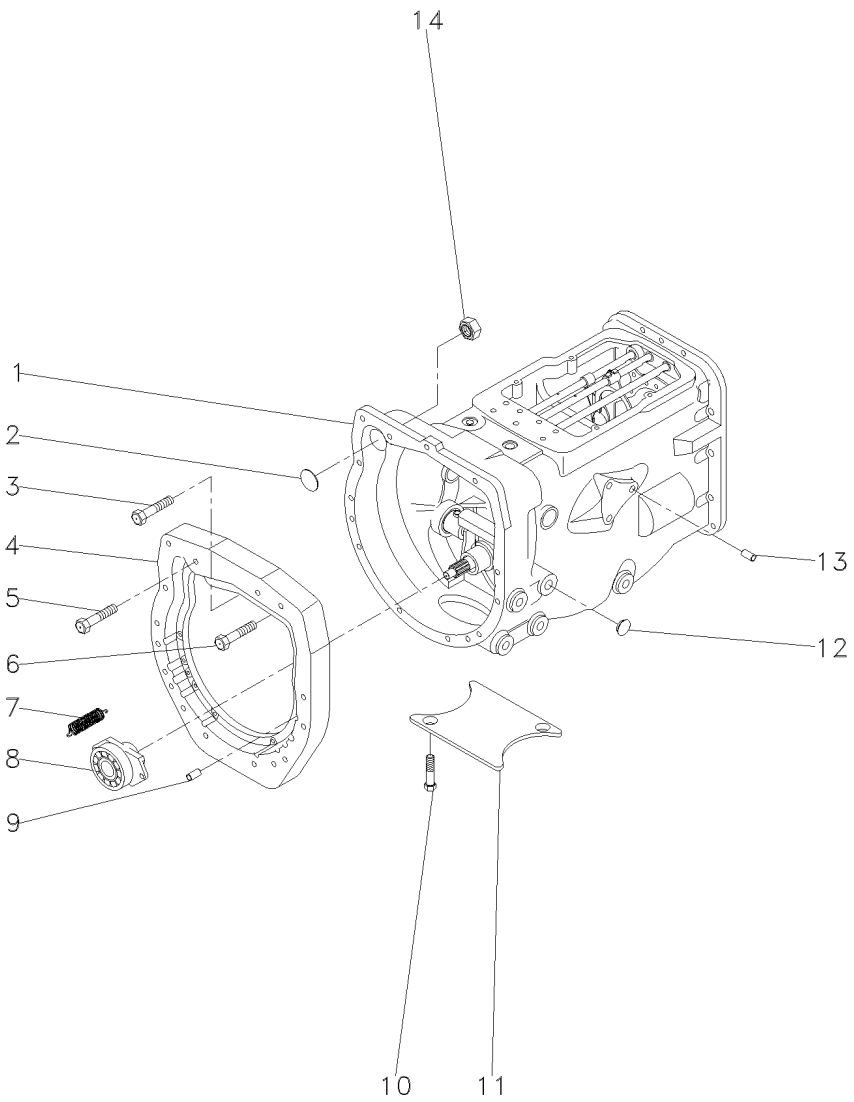

1	063293N1	25-160 No	**1**	CX. TRANSMISSÃO	TRANSMISSION	TRANSMISION
2	036310P1		**1**	BUJÃO	PLUG	TAPON
4	036165P1		**1**	PLACA	PLATE	PLATO
5	377184X1		**1**	PARAFUSO	BOLT	PERNO
6	3145868M1		**13**	PARAFUSO	BOLT	PERNO
7	3700450M1		**2**	MOLA	SPRING	RESORTE
8	063142N1	25-50 No	**1**	PORTA ROLAMENTO	BEARING FLANGE	BEARING FLANGE
9	191314M1		**2**	PINO	PIN	PASADOR
10	354441X1		**2**	PARAFUSO	BOLT	PERNO
11	021020P2		**1**	TAMPA	COVER	CUBIERTA
12	027014P1		**4**	TAMPÃO	PAD	ALMOHADILLA
13	899297M1		**1**	BUJÃO	PLUG	TAPON
14	355645X1		**1**	PORCA	NUT	TUERCA

Transmissões — **Constant Mesh**
Transmission
Transmisión

25-220

540 Rpm
540 Rpm
540 Rpm

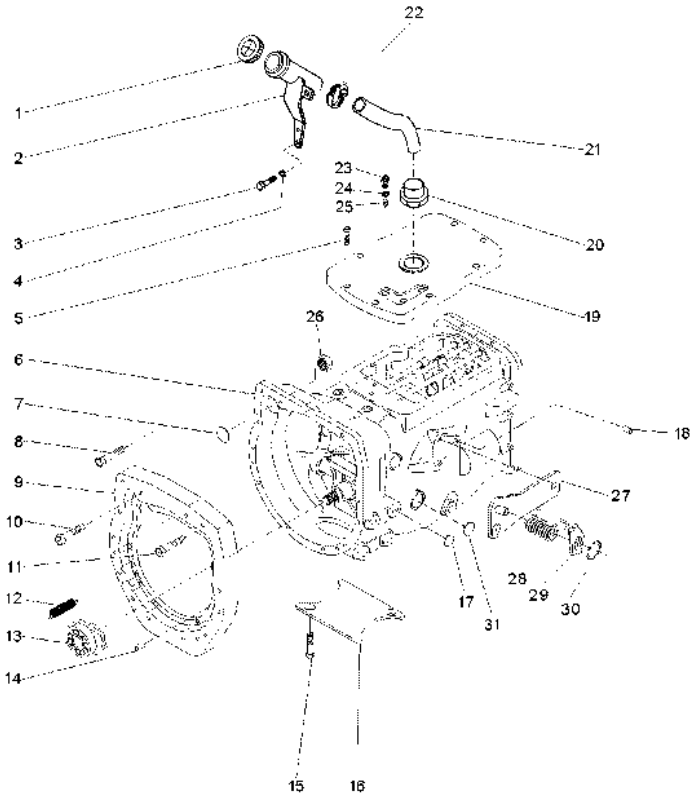

1	3149550M92		**1**	TAMPA	COVER	CUBIERTA
2	070430S1		**1**	BOCAL	FILLER	RELLENADOR
3	339123X1		**2**	PARAFUSO	BOLT	PERNO
4	353446X1		**2**	ARRUELA	WASHER	ARANDELA
5	058286P1		**8**	PARAFUSO	BOLT	PERNO
6	070289N1		**1**	CJ. TRANSMISSÃO	KIT,TRANSMISSION	JGO.TRANSMISION
7	036310P1		**1**	BUJÃO	PLUG	TAPON
8	362479X1		**1**	PARAFUSO	BOLT	PERNO
9	036165P1		**1**	PLACA	PLATE	PLATO
10	377184X1		**1**	PARAFUSO	BOLT	PERNO
11	3145868M1		**12**	PARAFUSO	BOLT	PERNO
12	3700450M1		**2**	MOLA	SPRING	RESORTE
13	063142N1	25-50 No	**1**	PORTA ROLAMENTO	BEARING FLANGE	BEARING FLANGE
14	191314M1		**2**	PINO	PIN	PASADOR
15	354441X1		**2**	PARAFUSO	BOLT	PERNO
16	021020P2		**1**	TAMPA	COVER	CUBIERTA
17	027014P1		**4**	TAMPÃO	PAD	ALMOHADILLA
18	899297M1		**1**	BUJÃO	PLUG	TAPON
19	053169P1		**1**	TAMPA	COVER	CUBIERTA
20	064932P1		**1**	CONEXÃO	CONNECTION	CONEXION
21	069722P1		**1**	MANGUEIRA	HOSE	FLEXIBLE
22	490802M1		**2**	BRAÇADEIRA	CLAMP	ABRAZADERA
23	037171T2		**3**	INTERRUPTOR	SWITCH	INTERRUPTOR
24	181142M1		**3**	ARRUELA	WASHER	ARANDELA
25	046569P1		**3**	EXTENSÃO	EXTENSION	EXTENSION
26	355645X1		**1**	PORCA	NUT	TUERCA
27	073529S1		**1**	CJ. SUPORTE	KIT, BRACKET	JUEGO SOPORTE
28	3700585M1		**1**	MOLA	SPRING	RESORTE
29	058423P1		**1**	PLACA	PLATE	PLATO
30	352438X1		**1**	ANEL TRAVA	CIRCLIP	CIRCULITO
31	036310P1		**2**	BUJÃO	PLUG	TAPON

Fixação Eixo Traseiro - Transmissão
Rear Axle - Transmission
Eje Trasero - Transmisión

30-10

2 Rodas Motrizes - Com Plataforma Do Operador
2 Wheels Drive - With Operator Plataform
2 Ruedas Motriz - Con Plataforma Del Operador

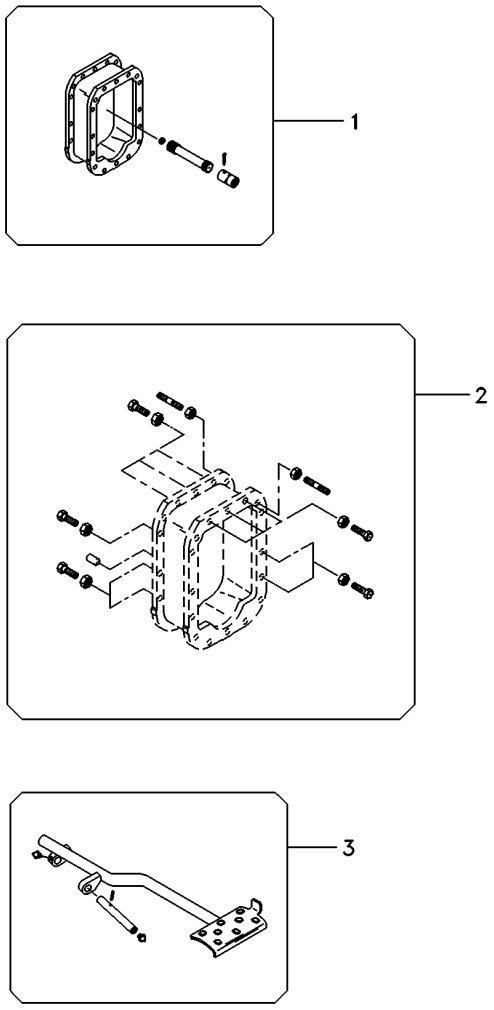

1	3411827M92	30-30 No	**1**	EIXO	SHAFT	ARBOL
2	3589421M92	30-45 No	**1**	FIXAÇÃO	CATCH	FIJADOR
3	062926N1	30-60 No	**1**	PEDAL	PEDAL	PEDAL

Fixações
Fasteners
Fijación

4 Rodas Motrizes
4 Wheels Drive
4 Ruedas Motriz

30-15

Tratores Com Plataforma Do Operador
Tractors With Operator Plataform
Tractores Con Plataforma Del Operador

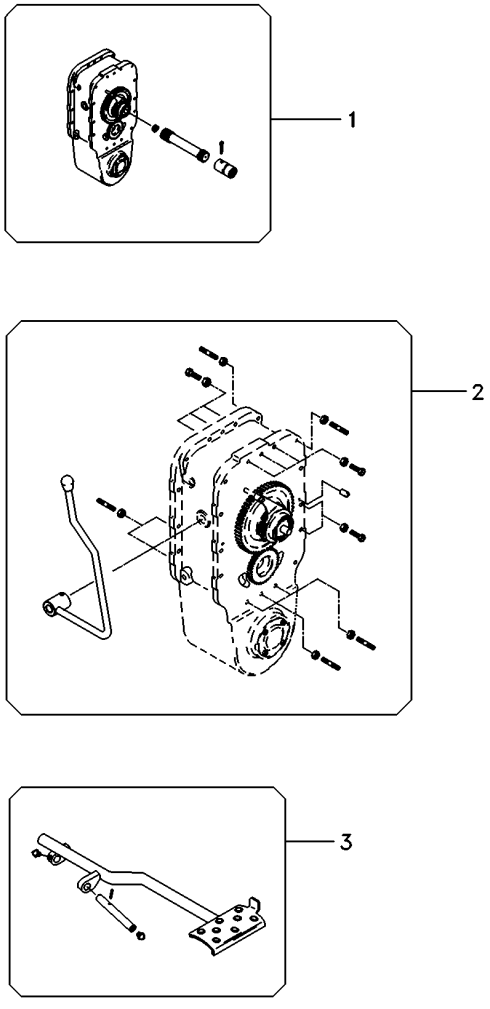

1	6208834M91	30-35 No	**1**	EIXO	SHAFT	ARBOL
2	6208572M92	30-50 No	**1**	FIXAÇÃO	CATCH	FIJADOR
3	062926N1	30-60 No	**1**	PEDAL	PEDAL	PEDAL

Fixação Eixo Traseiro - Transmissão
Fastener Rear Axle - Transmisson
Fijación Eje Trasero - Transmissón

30-20

2 Rodas Motrizes - Com Cabina
2 Wheels Drive - With Cab
2 Ruedas Motriz - Con Cabina

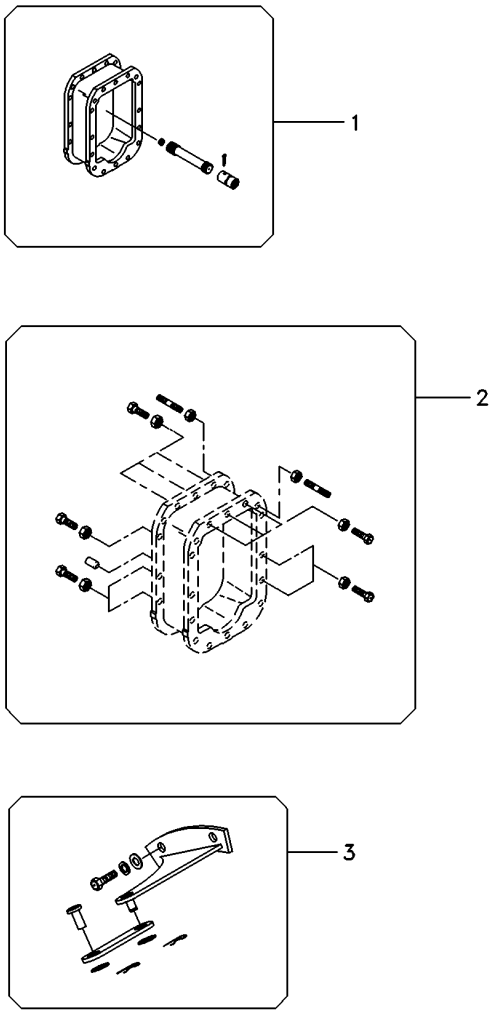

1	3411827M92	30-30 No	**1**	EIXO	SHAFT	ARBOL
2	3589421M92	30-45 No	**1**	FIXAÇÃO	CATCH	FIJADOR
3	071049N1	30-65 No	**1**	PEDAL	PEDAL	PEDAL

Fixações
Fasteners
Fijación

30-25

4 Rodas Motrizes - Com Cabina
4 Wheels Drive - With Cab
4 Ruedas Motriz - Con Cabina

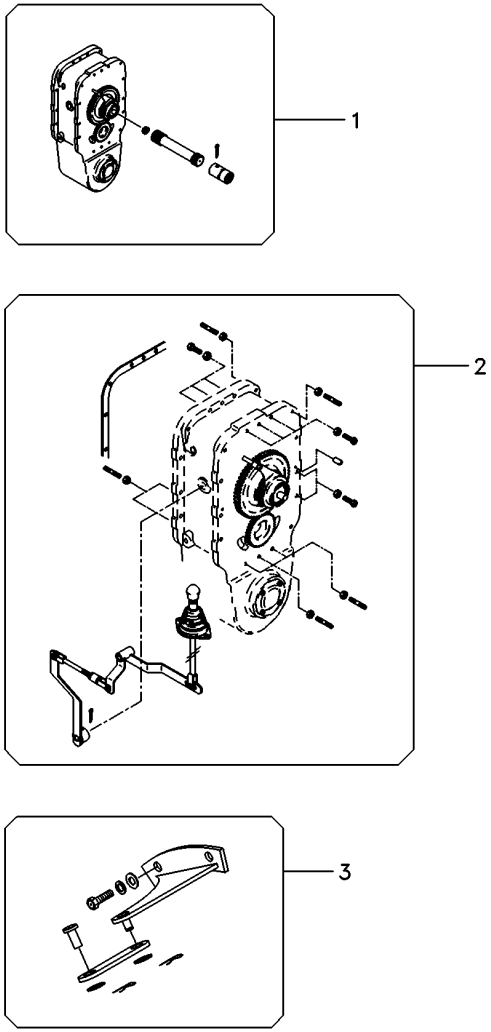

1	071667N1	30-40 No	**1**	CJ. EIXO	KIT, AXLE	JUEGO DE EJE
2	071059N2	30-55 No	**1**	FIXAÇÃO	CATCH	FIJADOR
3	071049N1	30-65 No	**1**	PEDAL	PEDAL	PEDAL

Eixo Propulsor
Drive Shaft
Eje De Mando

30-30

2 Rodas Motrizes
2 Wheels Drive
2 Ruedas Motriz

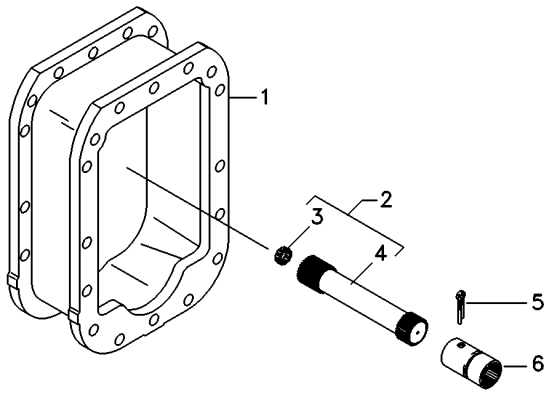

1	027848P3	**1**	ESPAÇADOR	SPACER	PIEZA DISTANCIA
2	048387N1	**1**	CJ. EIXO	KIT, AXLE	JUEGO DE EJE
3	195513M1	**1**	ROLAMENTO AGULHA	BEARING NEEDLE	COJINETA AGUJAS
4	048382P1	**1**	EIXO	SHAFT	ARBOL
5	355342X1	**1**	CUPILHA	COTTER PIN	PASADOR DOUBLE
6	3611473M1	**1**	LUVA	SLEEVE	MANCHA

Eixo Propulsor Com Espaçador
Propeller Axle With Spacer
Eje Propulsor Con Espaciador

30-35

4 Rodas Motrizes - Com Plataforma Do Operador
4 Wheels Drive - With Operator Plataform
4 Ruedas Motriz - Con Plataforma Del Operador

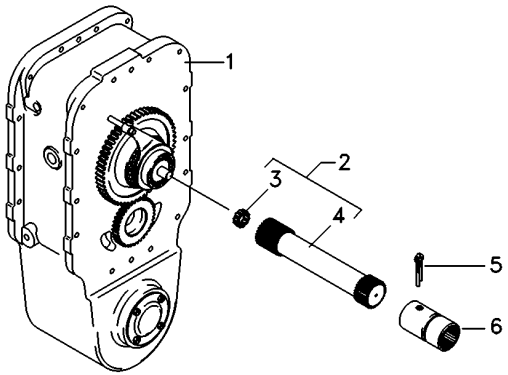

1	3410155M91	[A]	**1**	CJ. ESPAÇADOR	KIT, SPACER	JUEGO ESPACIADOR
		30-42 No			
1	6207273M91	[B]	**1**	CJ. ESPAÇADOR	KIT, SPACER	JUEGO ESPACIADOR
		30-43 No			
2	048389N1		**1**	CJ. EIXO	KIT, AXLE	JUEGO DE EJE
3	195513M1		**1**	ROLAMENTO AGULHA	BEARING NEEDLE	COJINETA AGUJAS
4	048384P1		**1**	EIXO	SHAFT	ARBOL
5	355342X1		**1**	CUPILHA	COTTER PIN	PASADOR DOUBLE
6	3611473M1		**1**	LUVA	SLEEVE	MANCHA

[A] CARCAÇA - 2 PARTES
HOUSING - 2 PARTS
ALOJAMIENTO - 2 PARTES

[B] CARCAÇA UNIFICADA
HOUSING - 1 PART
ALOJAMIENTO UNIFICADA

Eixo Propulsor Com Espaçador
Propeller Axle With Spacer
Eje Propulsor Con Espaciador

30-40

4 Rodas Motrizes - Com Cabina
4 Wheels Drive - With Cab
4 Ruedas Motriz - Con Cabina

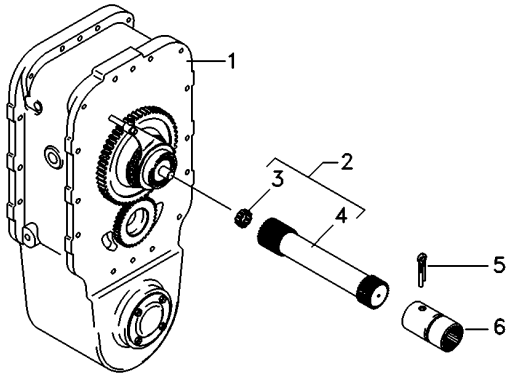

1	6208831M91	30-44 No	**1**	CJ. ESPAÇADOR	KIT, SPACER	JUEGO ESPACIADOR
2	048389N1		**1**	CJ. EIXO	KIT, AXLE	JUEGO DE EJE
3	195513M1		**1**	ROLAMENTO AGULHA	BEARING NEEDLE	COJINETA AGUJAS
4	048384P1		**1**	EIXO	SHAFT	ARBOL
5	355342X1		**1**	CUPILHA	COTTER PIN	PASADOR DOUBLE
6	3611473M1		**1**	LUVA	SLEEVE	MANCHA

Espaçador
Spacer
Espaciador

30-42

4 Rodas Motrizes - Com Plataforma Do Operador
4 Wheels Drive - With Operator Plataform
4 Ruedas Motriz - Con Plataforma Del Operador

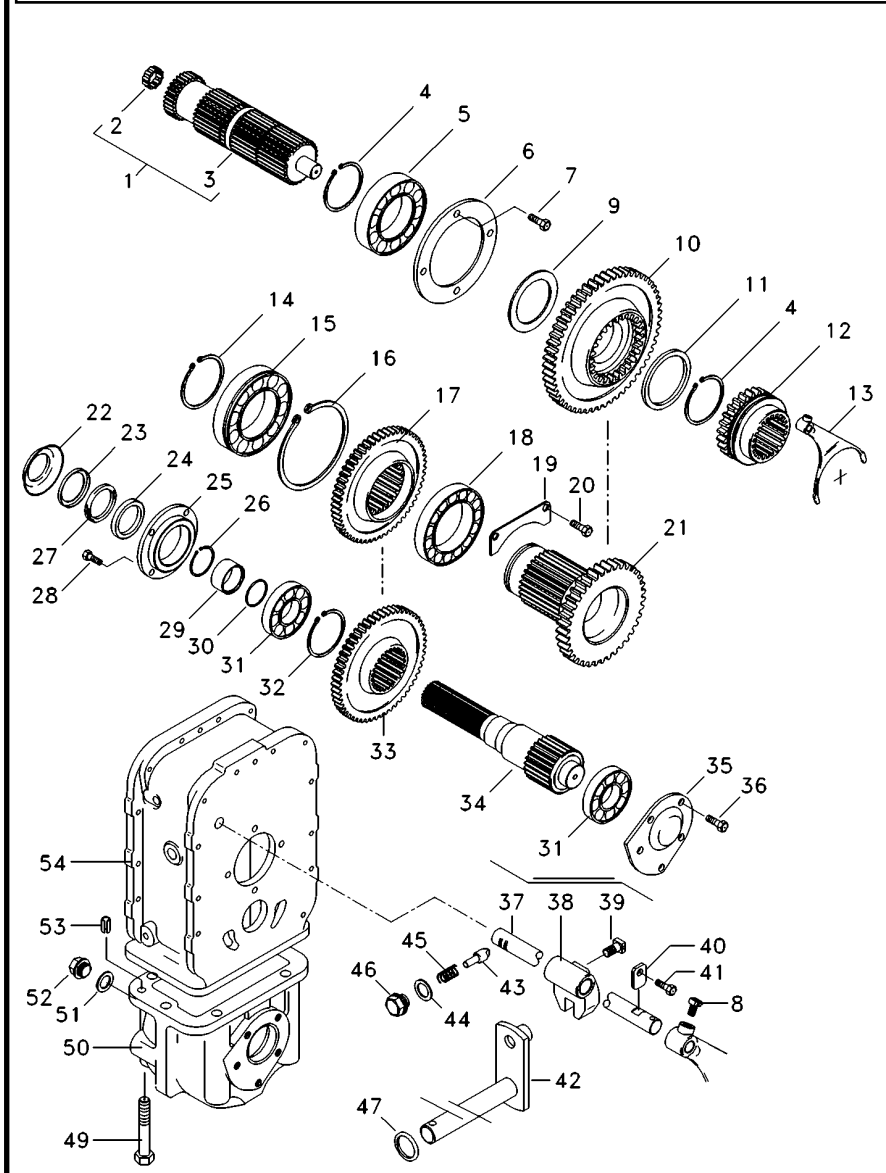

3410155M91 EA58Z007 C029902 E04 (1) 03/07 30- 42

1	3585313M91		**1**	CJ. EIXO	KIT, AXLE	JUEGO DE EJE
2	195513M1		**1**	ROLAMENTO AGULHA	BEARING NEEDLE	COJINETA AGUJAS
3	3585340M1		**1**	EIXO	SHAFT	ARBOL
4	339470X1		**2**	ANEL	RING	ARO
5	1692601M1		**1**	ROLAMENTO	BEARING	COJINETE
6	1692549M1		**1**	CAPA	CAP	TAPA
7	339761X1		**4**	PARAFUSO	BOLT	PERNO
8	180002M1		**2**	PARAFUSO	BOLT	PERNO
9	3585332M1		**2**	ANEL	RING	ARO
10	3585342M1	36	**1**	ENGRENAGEM	GEAR	ENGRANAJE
11	3585332M1		**2**	ANEL	RING	ARO
12	3585343M3		**1**	LUVA	SLEEVE	MANCHA
13	3585335M3		**1**	GARFO	FORK	HORQUILLA
14	391129X1		**1**	ANEL TRAVA	CIRCLIP	CIRCULITO
15	1692592M1		**1**	ROLAMENTO	BEARING	COJINETE
16	1443565X1		**1**	ANEL	RING	ARO
17	3409711M2	37	**1**	ENGRENAGEM	GEAR	ENGRANAJE
18	1692590M1		**1**	ROLAMENTO	BEARING	COJINETE
19	1692550M1		**1**	CHAPA	PLATE	CHAPA
20	339124X1		**2**	PARAFUSO	BOLT	PERNO
21	3410154M1	23	**1**	ENGRENAGEM	GEAR	ENGRANAJE
22	042997P1		**1**	DEFLETOR	DEFLECTOR	DEFLECTOR
23	1692603M1		**1**	ANEL	RING	ARO
24	3409619M1		**1**	RETENTOR	SEAL	RETEN
25	1692553M1		**1**	CARCAÇA	HOUSING	ALOJAMIENTO
26	339469X1		**1**	ANEL TRAVA	CIRCLIP	CIRCULITO
27	1692604M1		**1**	FELTRO	FELT	FIELTRO
28	339761X1		**4**	PARAFUSO	BOLT	PERNO
29	1692554M1		**1**	COLAR	COLLAR	COLLAR
30	1441271X1		**1**	ANEL "O"	O RING	JUNTA TORICA
31	1692582M1		**2**	ROLAMENTO	BEARING	COJINETE
32	339470X1		**1**	ANEL	RING	ARO
33	027842T1	37	**1**	ENGRENAGEM	GEAR	ENGRANAJE
34	033063P1		**1**	EIXO	SHAFT	ARBOL
35	3410525M1		**1**	TAMPA	COVER	CUBIERTA
36	339451X1	M10x1.5x30 8.8	**2**	PARAFUSO	BOLT	PERNO
37	3585331M2		**1**	EIXO	SHAFT	ARBOL
38	180446M1		**1**	SELETOR	SELECTOR	SELECTOR
39	180002M1		**2**	PARAFUSO	BOLT	PERNO
40	3410726M1		**1**	BATENTE	STOP	PARO
41	339123X1		**1**	PARAFUSO	BOLT	PERNO
42	3410533M92		**1**	ALAVANCA	LEVER	PALANCA
43	180418M2		**1**	PINO	PIN	PASADOR
44	3409613M1		**1**	ARRUELA	WASHER	ARANDELA
45	3585797M1		**1**	MOLA	SPRING	RESORTE
46	1692580M1		**1**	BUJÃO	PLUG	TAPON
47	894307M1		**1**	RETENTOR	OIL SEAL	BUJE RETENACEITE
49	391908X1	M12x110 8.8	**1**	PARAFUSO	BOLT	PERNO
49	1444032X1	M12x170 8.8	**1**	PARAFUSO	BOLT	PERNO
49	1444978X1	M12x150 8.8	**1**	PARAFUSO	BOLT	PERNO

Espaçador
Spacer
Espaciador

30-42

4 Rodas Motrizes - Com Plataforma Do Operador
4 Wheels Drive - With Operator Plataform
4 Ruedas Motriz - Con Plataforma Del Operador

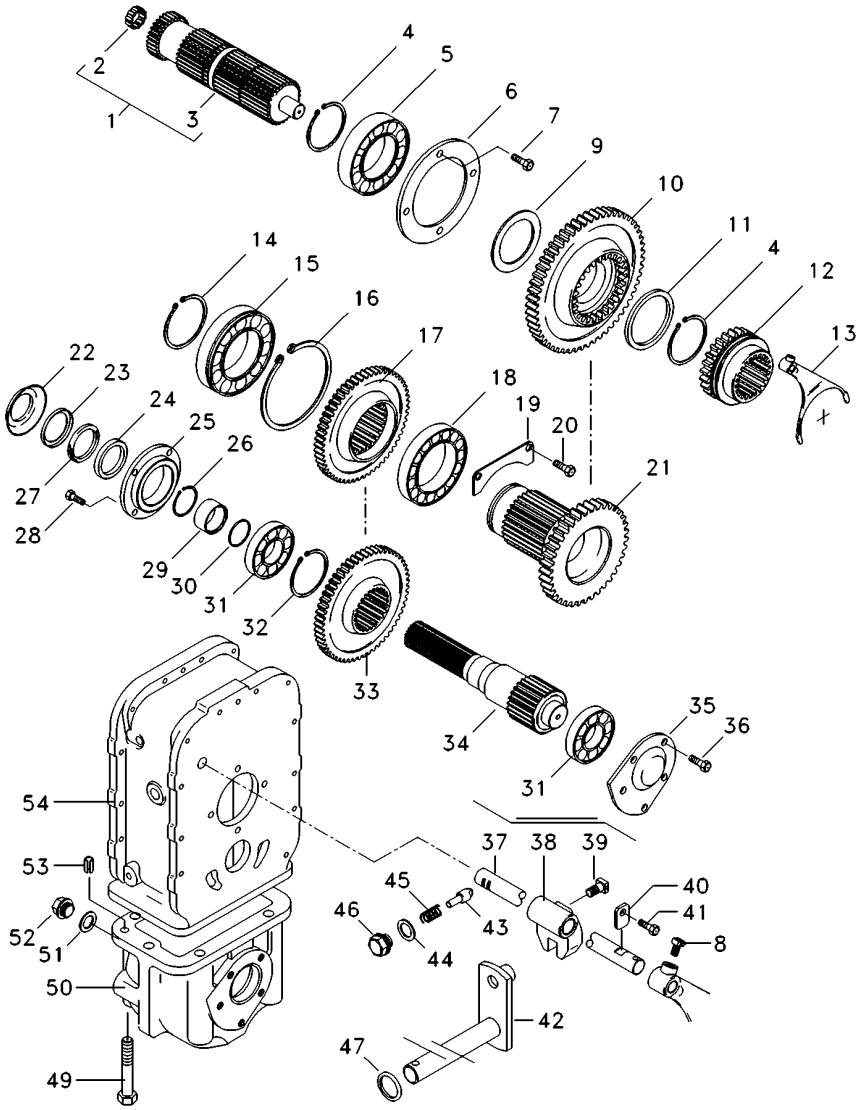

50	1692552M1	**1**	CARCAÇA	HOUSING	ALOJAMIENTO
51	3409614M1	**1**	ARRUELA	WASHER	ARANDELA
52	3409616M1	**1**	BUJÃO	PLUG	TAPON
53	3409615M1	**4**	PINO	PIN	PASADOR
54	3410421M1	**1**	CARCAÇA	HOUSING	ALOJAMIENTO

Espaçador
Spacer
Espaciador

30-43

4 Rodas Motrizes - Com Plataforma Do Operador
4 Wheels Drive - With Operator Plataform
4 Ruedas Motriz - Con Plataforma Del Operador

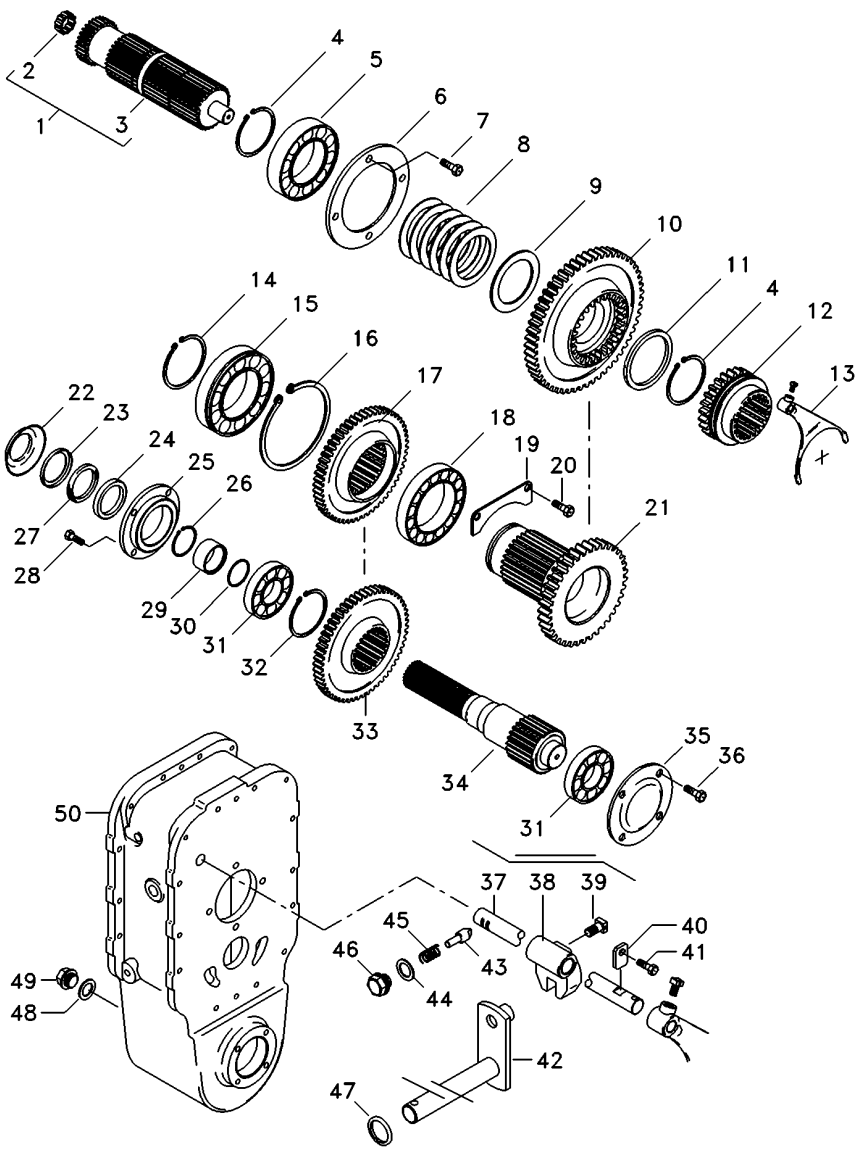

6207273M91 EA58Z022 C029902 E04 (1) 03/07 30- 43

1	6207276M91		**1**	CJ. EIXO	KIT, AXLE	JUEGO DE EJE
2	195513M1		**1**	ROLAMENTO AGULHA	BEARING NEEDLE	COJINETA AGUJAS
3	6212050M1		**1**	EIXO	SHAFT	ARBOL
4	339470X1		**2**	ANEL	RING	ARO
5	1692601M1		**1**	ROLAMENTO	BEARING	COJINETE
6	1692549M1		**1**	CAPA	CAP	TAPA
7	339761X1		**4**	PARAFUSO	BOLT	PERNO
8	6207280M1		**6**	MOLA PRATO	SPRING PLATE	PLETINA MUELLE
9	6207387M1		**1**	ANEL	RING	ARO
10	6207274M1	36	**1**	ENGRENAGEM	GEAR	ENGRANAJE
11	6211327M1		**1**	ANEL	RING	ARO
12	3585343M3		**1**	LUVA	SLEEVE	MANCHA
13	3585335M3		**1**	GARFO	FORK	HORQUILLA
14	391129X1		**1**	ANEL TRAVA	CIRCLIP	CIRCULITO
15	1692592M1		**1**	ROLAMENTO	BEARING	COJINETE
16	1443565X1		**1**	ANEL	RING	ARO
17	3410458M2	38	**1**	ENGRENAGEM	GEAR	ENGRANAJE
18	1692590M1		**1**	ROLAMENTO	BEARING	COJINETE
19	1692550M1		**1**	CHAPA	PLATE	CHAPA
20	339124X1		**2**	PARAFUSO	BOLT	PERNO
21	6207275M1	23	**1**	ENGRENAGEM	GEAR	ENGRANAJE
22	042997P1		**1**	DEFLETOR	DEFLECTOR	DEFLECTOR
23	1692603M1		**1**	ANEL	RING	ARO
24	3409619M1		**1**	RETENTOR	SEAL	RETEN
25	1692553M1		**1**	CARCAÇA	HOUSING	ALOJAMIENTO
26	339469X1		**1**	ANEL TRAVA	CIRCLIP	CIRCULITO
27	1692604M1		**1**	FELTRO	FELT	FIELTRO
28	339761X1		**6**	PARAFUSO	BOLT	PERNO
29	1692554M1		**1**	COLAR	COLLAR	COLLAR
30	1441271X1		**1**	ANEL "O"	O RING	JUNTA TORICA
31	1692582M1		**2**	ROLAMENTO	BEARING	COJINETE
32	339470X1		**1**	ANEL	RING	ARO
33	3409711M2	37	**1**	ENGRENAGEM	GEAR	ENGRANAJE
34	033063P1		**1**	EIXO	SHAFT	ARBOL
35	069507P1		**1**	TAMPA	COVER	CUBIERTA
36	390379X1		**4**	PARAFUSO	BOLT	PERNO
37	3585331M2		**1**	EIXO	SHAFT	ARBOL
38	180446M1		**1**	SELETOR	SELECTOR	SELECTOR
39	180002M1		**2**	PARAFUSO	BOLT	PERNO
40	3410726M1		**1**	BATENTE	STOP	PARO
41	339126X1		**1**	ANEL TRAVA	CIRCLIP	CIRCULITO
42	3410533M92		**1**	ALAVANCA	LEVER	PALANCA
43	180418M2		**1**	PINO	PIN	PASADOR
44	3409613M1		**1**	ARRUELA	WASHER	ARANDELA
45	3585797M1		**1**	MOLA	SPRING	RESORTE
46	1692580M1		**1**	BUJÃO	PLUG	TAPON
47	894307M1		**1**	RETENTOR	OIL SEAL	BUJE RETENACEITE
48	3409614M1		**1**	ARRUELA	WASHER	ARANDELA
49	3409616M1		**1**	BUJÃO	PLUG	TAPON
50	064176P1		**1**	CARCAÇA	HOUSING	ALOJAMIENTO

Espaçador
Spacer
Espaciador

30-44

4 Rodas Motrizes - Com Cabina
4 Wheels Drive - With Cab
4 Ruedas Motriz - Con Cabina

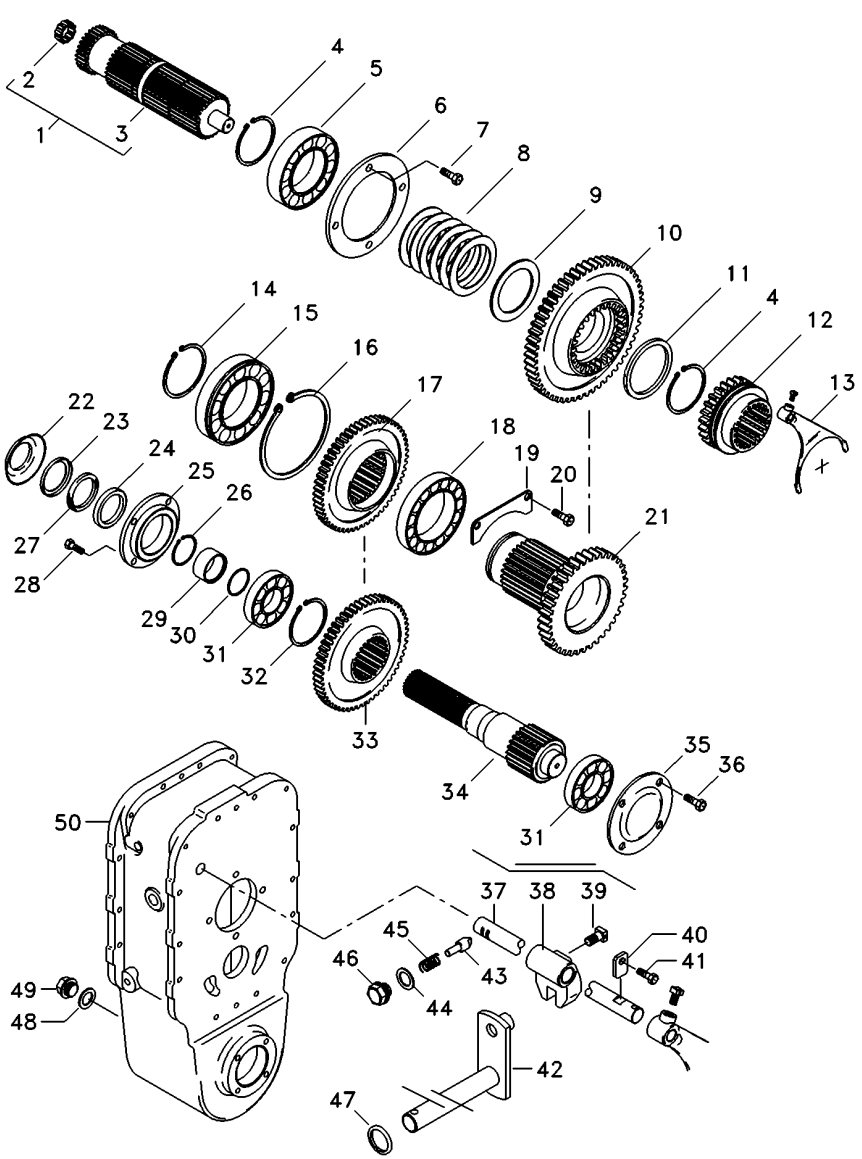

1	6207276M91		1	CJ. EIXO	KIT, AXLE	JUEGO DE EJE
2	195513M1		1	ROLAMENTO AGULHA	BEARING NEEDLE	COJINETA AGUJAS
3	6212050M1		1	EIXO	SHAFT	ARBOL
4	339470X1		2	ANEL	RING	ARO
5	1692601M1		1	ROLAMENTO	BEARING	COJINETE
6	1692549M1		1	CAPA	CAP	TAPA
7	339761X1		4	PARAFUSO	BOLT	PERNO
8	6207280M1		6	MOLA PRATO	SPRING PLATE	PLETINA MUELLE
9	6207387M1		1	ANEL	RING	ARO
10	6207274M1	36	1	ENGRENAGEM	GEAR	ENGRANAJE
11	6211327M1		1	ANEL	RING	ARO
12	3585343M3		1	LUVA	SLEEVE	MANCHA
13	069653P1		1	GARFO	FORK	HORQUILLA
14	391129X1		1	ANEL TRAVA	CIRCLIP	CIRCULITO
15	1692592M1		1	ROLAMENTO	BEARING	COJINETE
16	1443565X1		1	ANEL	RING	ARO
17	3410458M2		1	ENGRENAGEM	GEAR	ENGRANAJE
18	1692590M1		1	ROLAMENTO	BEARING	COJINETE
19	1692550M1		1	CHAPA	PLATE	CHAPA
20	339124X1		2	PARAFUSO	BOLT	PERNO
21	6207275M1	23	1	ENGRENAGEM	GEAR	ENGRANAJE
22	042997P1		1	DEFLETOR	DEFLECTOR	DEFLECTOR
23	1692603M1		1	ANEL	RING	ARO
24	3409619M1		1	RETENTOR	SEAL	RETEN
25	1692553M1		1	CARCAÇA	HOUSING	ALOJAMIENTO
26	339469X1		1	ANEL TRAVA	CIRCLIP	CIRCULITO
27	1692604M1		1	FELTRO	FELT	FIELTRO
28	339761X1		6	PARAFUSO	BOLT	PERNO
29	1692554M1		1	COLAR	COLLAR	COLLAR
30	1441271X1		1	ANEL "O"	O RING	JUNTA TORICA
31	1692582M1		2	ROLAMENTO	BEARING	COJINETE
32	339470X1		1	ANEL	RING	ARO
33	3409711M2	37	1	ENGRENAGEM	GEAR	ENGRANAJE
34	033063P1		1	EIXO	SHAFT	ARBOL
35	069507P1		1	TAMPA	COVER	CUBIERTA
36	390379X1		4	PARAFUSO	BOLT	PERNO
37	3585331M2		1	EIXO	SHAFT	ARBOL
38	180446M1		1	SELETOR	SELECTOR	SELECTOR
39	180002M1		2	PARAFUSO	BOLT	PERNO
40	3410726M1		1	BATENTE	STOP	PARO
41	339126X1		1	ANEL TRAVA	CIRCLIP	CIRCULITO
42	3410533M92		1	ALAVANCA	LEVER	PALANCA
43	180418M2		1	PINO	PIN	PASADOR
44	3409613M1		1	ARRUELA	WASHER	ARANDELA
45	3585797M1		1	MOLA	SPRING	RESORTE
46	1692580M1		1	BUJÃO	PLUG	TAPON
47	894307M1		1	RETENTOR	OIL SEAL	BUJE RETENACEITE
48	3409614M1		1	ARRUELA	WASHER	ARANDELA
49	3409616M1		1	BUJÃO	PLUG	TAPON
50	6218568M1		1	CARCAÇA	HOUSING	ALOJAMIENTO

Fixação Eixo Traseiro - Transmissão
Fastener Rear Axle - Transmisson
Fijación Eje Trasero - Transmissón

30-45

2 Rodas Motrizes
2 Wheels Drive
2 Ruedas Motriz

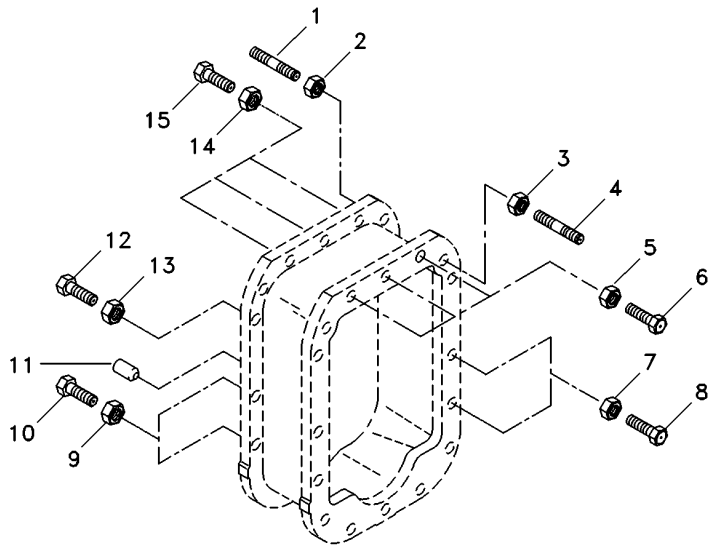

1	3589429M1	**6**	PRISIONEIRO	STUD	ESPARRAGO
2	069676T1	**6**	PORCA	NUT	TUERCA
3	069676T1	**2**	PORCA	NUT	TUERCA
4	3589428M1	**2**	PRISIONEIRO	STUD	ESPARRAGO
5	069676T1	**3**	PORCA	NUT	TUERCA
6	377563X1	**3**	PARAFUSO	BOLT	PERNO
7	069676T1	**13**	PORCA	NUT	TUERCA
8	377561X1	**13**	PARAFUSO	BOLT	PERNO
9	069676T1	**4**	PORCA	NUT	TUERCA
10	377561X1	**4**	PARAFUSO	BOLT	PERNO
11	191314M1	**4**	PINO	PIN	PASADOR
12	377561X1	**1**	PARAFUSO	BOLT	PERNO
13	069676T1	**1**	PORCA	NUT	TUERCA
14	069676T1	**3**	PORCA	NUT	TUERCA
15	3408222M1	**3**	PARAFUSO	BOLT	PERNO

Fixação Eixo Traseiro - Transmissão
Fastener Rear Axle - Transmisson
Fijación Eje Trasero - Transmissón

30-50

4 Rodas Motrizes - Com Plataforma Do Operador
4 Wheels Drive - With Operator Plataform
4 Ruedas Motriz - Con Plataforma Del Operador

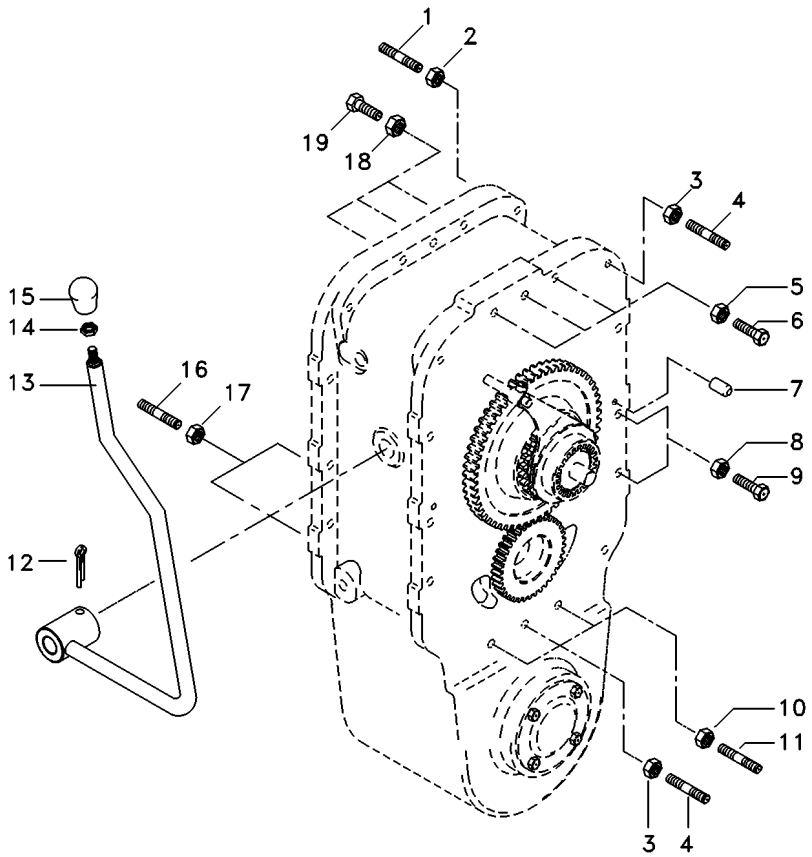

1	3589428M1	**2**	PRISIONEIRO	STUD	ESPARRAGO
2	069676T1	**2**	PORCA	NUT	TUERCA
3	069676T1	**5**	PORCA	NUT	TUERCA
4	3589429M1	**5**	PRISIONEIRO	STUD	ESPARRAGO
5	069676T1	**3**	PORCA	NUT	TUERCA
6	3408222M1	**3**	PARAFUSO	BOLT	PERNO
7	191314M1	**4**	PINO	PIN	PASADOR
8	069676T1	**14**	PORCA	NUT	TUERCA
9	377561X1	**14**	PARAFUSO	BOLT	PERNO
10	069676T1	**2**	PORCA	NUT	TUERCA
11	3589414M1	**2**	PRISIONEIRO	STUD	ESPARRAGO
12	357660X1	**1**	PINO	PIN	PASADOR
13	027398S1	**1**	ALAVANCA	LEVER	PALANCA
14	353430X1	**1**	PORCA	NUT	TUERCA
15	3410152M1	**1**	MANÍPULO	KNOB	POMO
16	033849P1	**2**	PRISIONEIRO	STUD	ESPARRAGO
17	069676T1	**2**	PORCA	NUT	TUERCA
18	069676T1	**3**	PORCA	NUT	TUERCA
19	377563X1	**3**	PARAFUSO	BOLT	PERNO

Fixação Eixo Traseiro - Transmissão
Fastener Rear Axle - Transmisson
Fijación Eje Trasero - Transmissón

30-55

4 Rodas Motrizes - Com Cabina
4 Wheels Drive - With Cab
4 Ruedas Motriz - Con Cabina

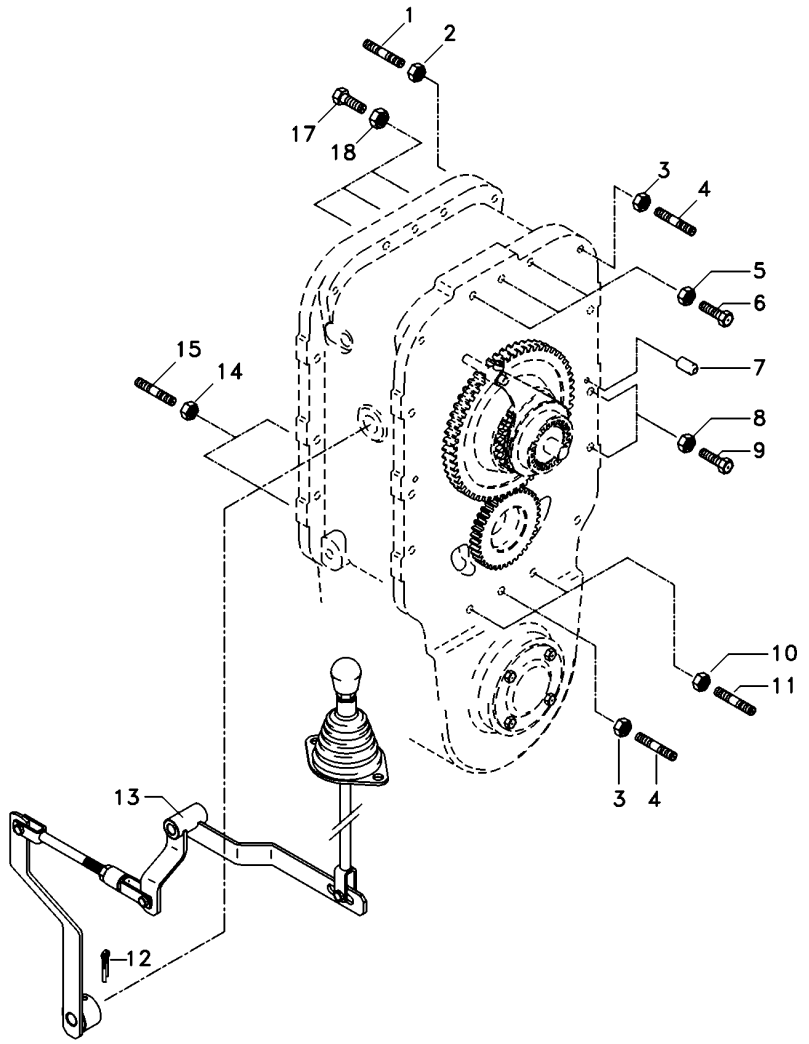

1	3589428M1		**2**	PRISIONEIRO	STUD	ESPARRAGO
2	069676T1		**2**	PORCA	NUT	TUERCA
3	069676T1		**5**	PORCA	NUT	TUERCA
4	3589429M1		**5**	PRISIONEIRO	STUD	ESPARRAGO
5	069676T1		**3**	PORCA	NUT	TUERCA
6	3408222M1		**3**	PARAFUSO	BOLT	PERNO
7	191314M1		**4**	PINO	PIN	PASADOR
8	069676T1		**14**	PORCA	NUT	TUERCA
9	377561X1		**14**	PARAFUSO	BOLT	PERNO
10	069676T1		**2**	PORCA	NUT	TUERCA
11	3589414M1		**2**	PRISIONEIRO	STUD	ESPARRAGO
12	357660X1		**1**	PINO	PIN	PASADOR
13	070010N1	30-57 No	**1**	ALAVANCA	LEVER	PALANCA
14	069676T1		**2**	PORCA	NUT	TUERCA
15	033849P1		**2**	PRISIONEIRO	STUD	ESPARRAGO
17	377563X1		**3**	PARAFUSO	BOLT	PERNO
18	069676T1		**3**	PORCA	NUT	TUERCA

Acionamento
Drive Kit
Acionamento

30-57

4 Rodas Motrizes - Com Cabina
4 Wheels Drive - With Cab
4 Ruedas Motriz - Con Cabina

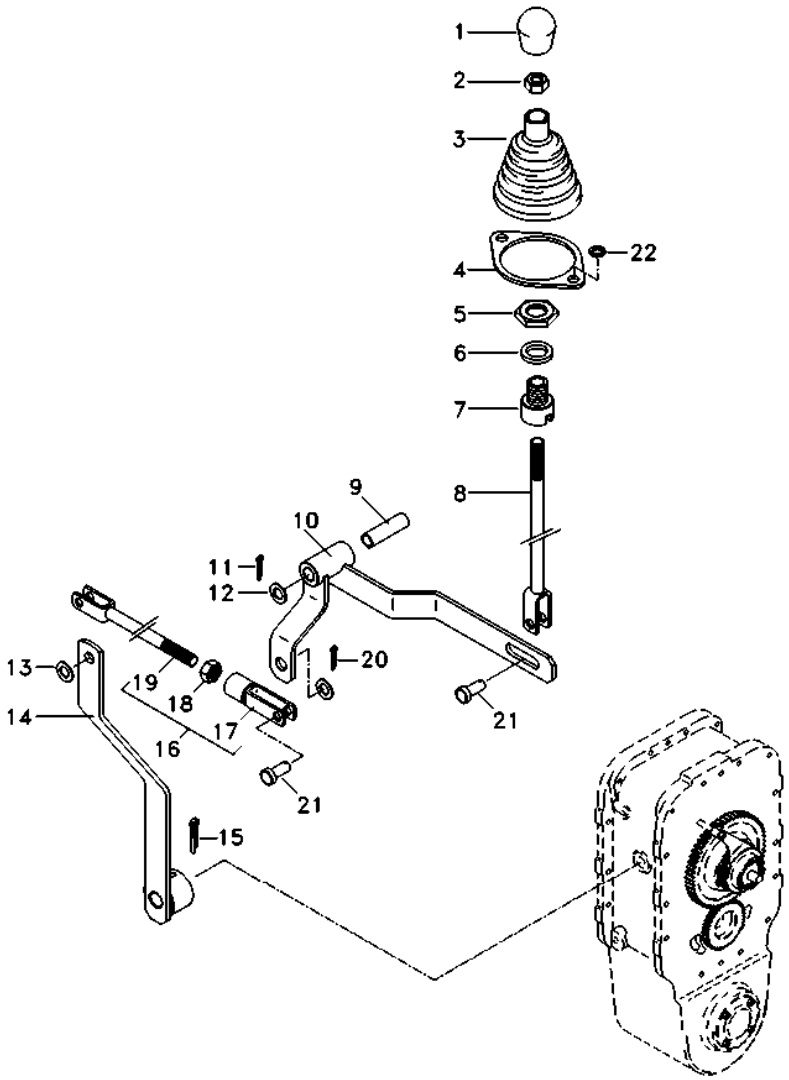

1	3410152M1	**1**	MANÍPULO	KNOB	POMO
2	353431X1	**1**	PORCA	NUT	TUERCA
3	069915P1	**1**	COIFA	BELLOWS	FUELLE
4	069937P1	**1**	ANEL	RING	ARO
5	353427X1	**1**	PORCA	NUT	TUERCA
6	353433X1	**1**	ARRUELA	WASHER	ARANDELA
7	070450P1	**1**	ADAPTADOR	ADAPTOR	ADAPTADOR
8	070051S1	**1**	TIRANTE	ROD	VARILLA
9	6203936M1	**1**	BUCHA	BUSH	CASQUILLO
10	070067S1	**1**	ALAVANCA	LEVER	PALANCA
11	070076P1	**1**	PINO	PIN	PASADOR
12	353439X1	**1**	ARRUELA	WASHER	ARANDELA
13	353756X1	**3**	ARRUELA	WASHER	ARANDELA
14	067309S1	**1**	ALAVANCA	LEVER	PALANCA
15	357660X1	**1**	PINO	PIN	PASADOR
16	070233N1	**1**	TIRANTE	ROD	VARILLA
17	195215M1	**1**	GARFO	FORK	HORQUILLA
18	353431X1	**1**	PORCA	NUT	TUERCA
19	070234S1	**1**	TIRANTE	ROD	VARILLA
20	354059X1	**3**	CONTRAPINO	DOWEL	CENTRAJE
21	832813M1	**3**	PINO	PIN	PASADOR
22	339375X1	**2**	ARRUELA	WASHER	ARANDELA

Pedal De Bloqueio Do Diferencial Eixo Traseiro
Rear Axle- Differential Lock Pedal
Eje Trasero Con Blocaje Diferencial-Pedal

30-60

Tratores Com Plataforma Do Operador
Tractors With Operator Plataform
Tractores Con Plataforma Del Operador

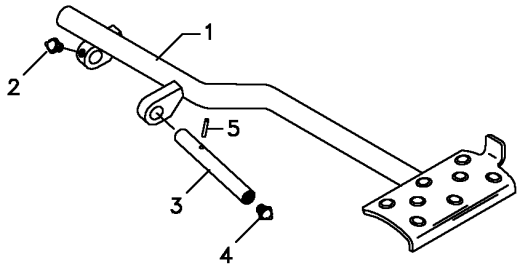

1	062924S1		**1**	PEDAL	PEDAL	PEDAL
2	13811X	1/4"-28	**1**	GRAXEIRA	GREASER	ENGRASADOR
3	072292P1		**1**	EIXO	SHAFT	ARBOL
4	13811X	1/4"-28	**1**	GRAXEIRA	GREASER	ENGRASADOR
5	357632X1		**1**	PINO	PIN	PASADOR

Bloqueio Diferencial
Differential Lock
Bloqueo Del Diferencial

30-65

Tratores Com Cabine
Tractors With Cab
Tractores Con Cabina

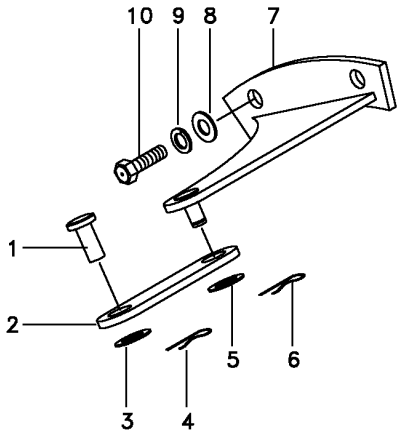

1	832813M1	**1**	PINO	PIN	PASADOR
2	033298S1	**1**	ALAVANCA	LEVER	PALANCA
3	353758X1	**1**	ARRUELA	WASHER	ARANDELA
4	354059X1	**1**	CONTRAPINO	DOWEL	CENTRAJE
5	353758X1	**1**	ARRUELA	WASHER	ARANDELA
6	354059X1	**1**	CONTRAPINO	DOWEL	CENTRAJE
7	065990S1	**1**	SUPORTE	BRACKET	SOPORTE
8	353439X1	**2**	ARRUELA	WASHER	ARANDELA
9	353758X1	**2**	ARRUELA	WASHER	ARANDELA
10	366909X1	**2**	PARAFUSO	BOLT	PERNO

Carcaça Central
Middle Body
Carcaza Central

30-70

Sem Tdp
Without Tdp
Sin Tdf

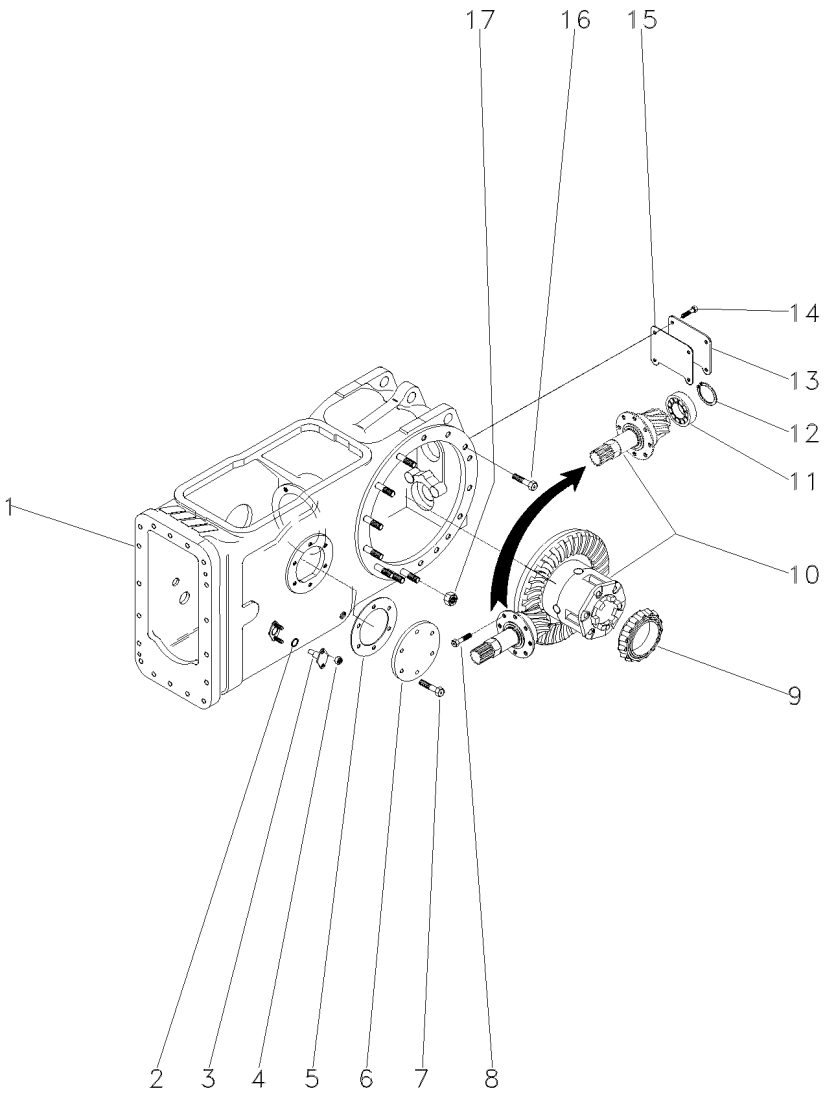

1	048005N1	👁 30-90 No	**1**	CARCAÇA	HOUSING	ALOJAMIENTO
2	851258M1		**2**	ANEL "O"	O RING	JUNTA TORICA
3	898643M1		**2**	PINO	PIN	PASADOR
4	353916X1		**4**	PORCA	NUT	TUERCA
5	181217M1		**1**	JUNTA	GASKET	EMPAQUETADURA.
6	022942P1	◀	**1**	TAMPA	COVER	CUBIERTA
7	353698X1		**6**	PARAFUSO	BOLT	PERNO
8	899199M1		**6**	PARAFUSO	BOLT	PERNO
9	1850909M91		**1**	CJ. ROLAMENTO	BEARING ASSY	RODAMIENTO RAD
10	3147514M93	👁 30-95 No	**1**	CJ. DIFERENCIAL	KIT,DIFFERENTIAL	JGO.DIFERENCIAL.
11	834733M1		**1**	ROLAMENTO	BEARING	COJINETE
12	366442X1		**1**	ANEL TRAVA	CIRCLIP	CIRCULITO
13	488253M4		**1**	TAMPA	COVER	CUBIERTA
14	353723X1		**4**	PARAFUSO	BOLT	PERNO
15	488254M2		**1**	JUNTA	GASKET	EMPAQUETADURA.
16	377622X1		**4**	PARAFUSO	BOLT	PERNO
17	353437X1		**18**	PORCA	NUT	TUERCA

Carcaça Central
Middle Body
Carcaza Central

30-75

Tratores Com Plataforma Do Operador - 540 Rpm
Tractors With Operator Plataform - 540 Rpm
Tractores Con Plataforma Del Operador - 540 Rpm

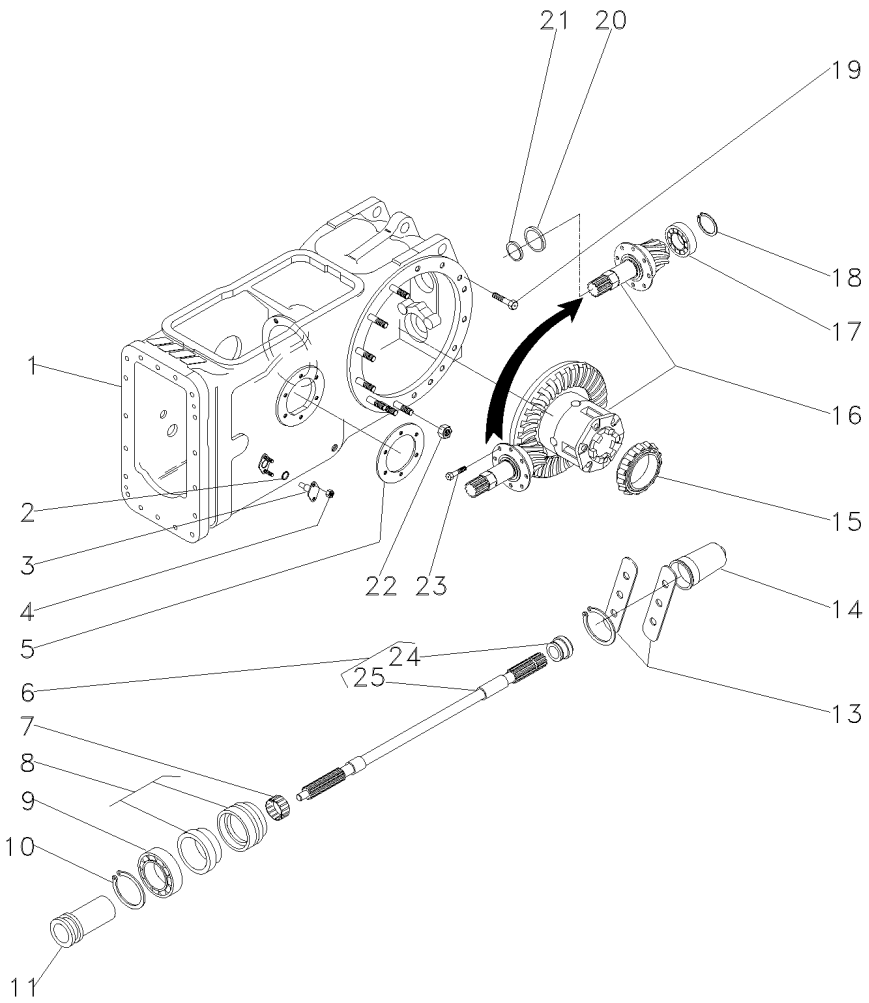

1	048005N1	👁 30-90 No	**1**	CARCAÇA	HOUSING	ALOJAMIENTO
2	762026M1		**2**	ANEL "O"	O RING	JUNTA TORICA
3	898643M1		**2**	PINO	PIN	PASADOR
4	353916X1		**4**	PORCA	NUT	TUERCA
5	181217M1		**1**	JUNTA	GASKET	EMPAQUETADURA.
6	3599003M92		**1**	EIXO	SHAFT	ARBOL
7	195453M1		**1**	ROLAMENTO AGULHA	BEARING NEEDLE	COJINETA AGUJAS
8	3611134M93	👁 30-120 No	**1**	LUVA	SLEEVE	MANCHA
9	391162X1		**1**	ROLAMENTO	BEARING	COJINETE
10	831581M2		**1**	ANEL TRAVA	CIRCLIP	CIRCULITO
11	532898M1		**1**	LUVA	SLEEVE	MANCHA
13	3149348M1		**2**	CHAPA	PLATE	CHAPA
14	035678T1		**1**	TAMPA	COVER	CUBIERTA
15	1850909M91		**1**	CJ. ROLAMENTO	BEARING ASSY	RODAMIENTO RAD
16	3147514M93	👁 30-95 No	**1**	CJ. DIFERENCIAL	KIT,DIFFERENTIAL	JGO.DIFERENCIAL.
17	834733M1		**1**	ROLAMENTO	BEARING	COJINETE
18	366442X1		**1**	ANEL TRAVA	CIRCLIP	CIRCULITO
19	377622X1		**4**	PARAFUSO	BOLT	PERNO
20	532882M1		**1**	ARRUELA	WASHER	ARANDELA
21	339470X1		**1**	ANEL	RING	ARO
22	353437X1		**18**	PORCA	NUT	TUERCA
23	899199M1		**6**	PARAFUSO	BOLT	PERNO
24	072295P1	6	**1**	COLAR	COLLAR	COLLAR
25		6 ➡ 3599003M92	**1**	EIXO	SHAFT	ARBOL

Carcaça Central — **540 Rpm**
Middle Body — **540 Rpm**
Carcaza Central — **540 Rpm**

30-80

Tratores Com Cabine
Tractors With Cab
Tractores Con Cabina

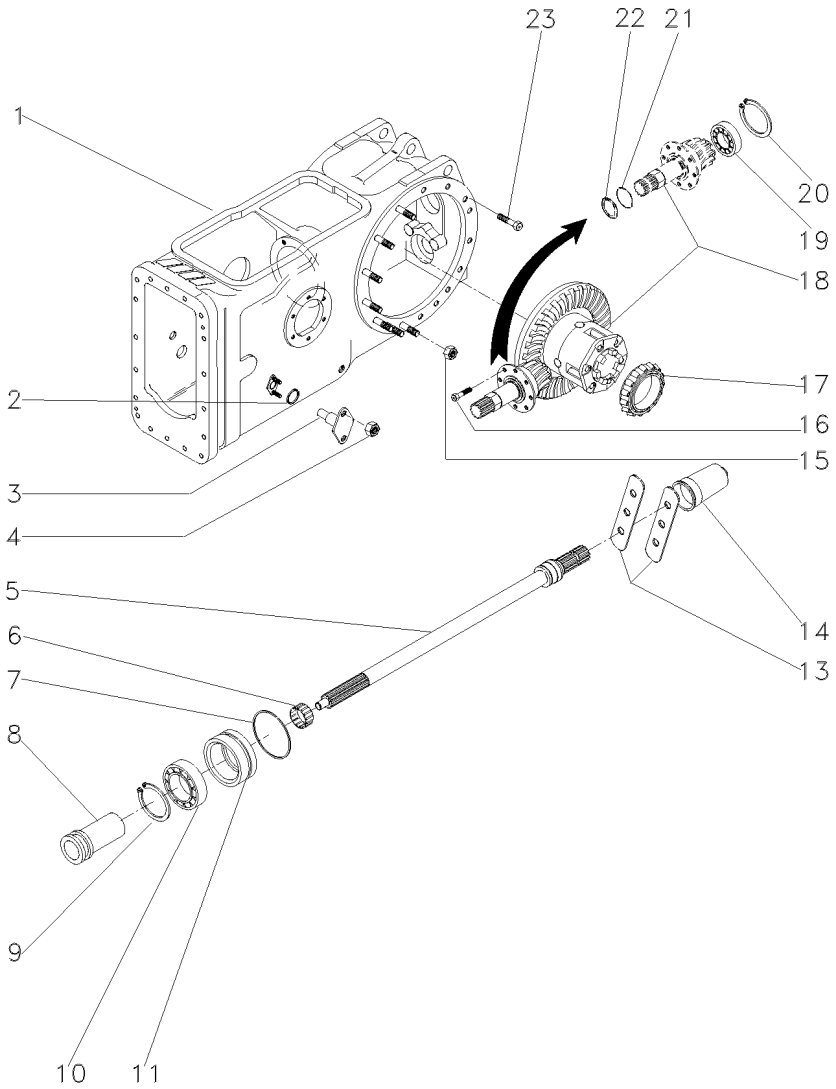

1	071166N1		**1**	CJ. CARCAÇA	HOUSE ASSY	CONJ. CARTER
2	851258M1		**2**	ANEL "O"	O RING	JUNTA TORICA
3	898643M1		**2**	PINO	PIN	PASADOR
4	353916X1		**4**	PORCA	NUT	TUERCA
5	3599003M92	30-125 No	**1**	EIXO	SHAFT	ARBOL
6	195453M1		**1**	ROLAMENTO AGULHA	BEARING NEEDLE	COJINETA AGUJAS
7	1004633M1		**1**	ANEL "O"	O RING	JUNTA TORICA
8	532898M1		**1**	LUVA	SLEEVE	MANCHA
9	831581M2		**1**	ANEL TRAVA	CIRCLIP	CIRCULITO
10	391162X1		**1**	ROLAMENTO	BEARING	COJINETE
11	3611134M93	30-120 No	**1**	LUVA	SLEEVE	MANCHA
13	3149348M1		**2**	CHAPA	PLATE	CHAPA
14	035678T1		**1**	TAMPA	COVER	CUBIERTA
15	353437X1		**18**	PORCA	NUT	TUERCA
16	899199M1		**6**	PARAFUSO	BOLT	PERNO
17	1850909M91		**1**	CJ. ROLAMENTO	BEARING ASSY	RODAMIENTO RAD
18	3147514M93	30-95 No	**1**	CJ. DIFERENCIAL	KIT,DIFFERENTIAL	JGO.DIFERENCIAL.
19	834733M1		**1**	ROLAMENTO	BEARING	COJINETE
20	196097M1		**1**	ANEL	RING	ARO
21	339470X1		**1**	ANEL	RING	ARO
22	532882M1		**1**	ARRUELA	WASHER	ARANDELA
23	377622X1		**4**	PARAFUSO	BOLT	PERNO

Carcaça Central
Middle Body
Carcaza Central

30-85

540 / 1000 Rpm
540 / 1000 Rpm
540 / 1000 Rpm

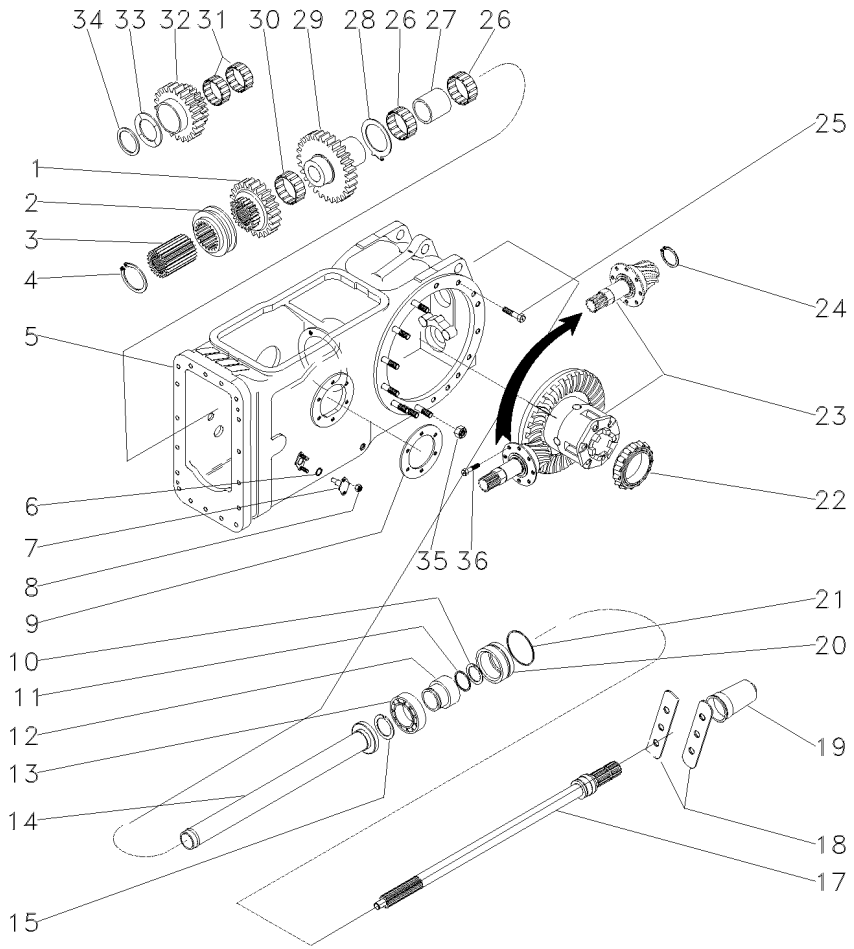

1	1660713M1		**1**	ENGRENAGEM	GEAR	ENGRANAJE
2	532889M1		**1**	COLAR	COLLAR	COLLAR
3	532891M1		**1**	CUBO	HUB	CUBO
4	352699X1		**1**	ANEL TRAVA	CIRCLIP	CIRCULITO
5	048005N1	30-90 No	**1**	CARCAÇA	HOUSING	ALOJAMIENTO
6	851258M1		**2**	ANEL "O"	O RING	JUNTA TORICA
7	898643M1		**2**	PINO	PIN	PASADOR
8	353916X1		**4**	PORCA	NUT	TUERCA
9	181217M1		**1**	JUNTA	GASKET	EMPAQUETADURA.
10	1662726M2		**1**	ANEL	RING	ARO
11	3008359X1		**1**	ANEL "O"	O RING	JUNTA TORICA
12	6216126M1		**1**	LUVA	SLEEVE	MANCHA
13	391162X1		**1**	ROLAMENTO	BEARING	COJINETE
14	532877M92		**1**	TUBO	PIPE	CANO
15	831581M2		**1**	ANEL TRAVA	CIRCLIP	CIRCULITO
17	3599000M1	540/1000 RPM	**1**	EIXO	SHAFT	ARBOL
18	3149348M1		**2**	CHAPA	PLATE	CHAPA
19	035678T1		**1**	TAMPA	COVER	CUBIERTA
20	3611134M93	30-120 No	**1**	LUVA	SLEEVE	MANCHA
21	1004633M1		**1**	ANEL "O"	O RING	JUNTA TORICA
22	1850909M91		**1**	CJ. ROLAMENTO	BEARING ASSY	RODAMIENTO RAD
23	022173N2	30-100 No	**1**	CJ. DIFERENCIAL	KIT,DIFFERENTIAL	JGO.DIFERENCIAL.
24	366442X1		**1**	ANEL TRAVA	CIRCLIP	CIRCULITO
25	377622X1		**4**	PARAFUSO	BOLT	PERNO
26	022199T1		**2**	ROLAMENTO	BEARING	COJINETE
27	532876M2		**1**	ESPAÇADOR	SPACER	PIEZA DISTANCIA
28	1663312M2		**1**	ARRUELA	WASHER	ARANDELA
29	1679306M1		**1**	ENGRENAGEM	GEAR	ENGRANAJE
30	842921M1		**1**	ROLAMENTO	BEARING	COJINETE
31	842922M1		**2**	ROLAMENTO	BEARING	COJINETE
32	1679310M1		**1**	ENGRENAGEM	GEAR	ENGRANAJE
33	532882M1		**1**	ARRUELA	WASHER	ARANDELA
34	339470X1		**1**	ANEL	RING	ARO
35	353437X1		**18**	PORCA	NUT	TUERCA
36	899199M1		**6**	PARAFUSO	BOLT	PERNO

Carcaça Central
Middle Body
Carcaza Central

30-90

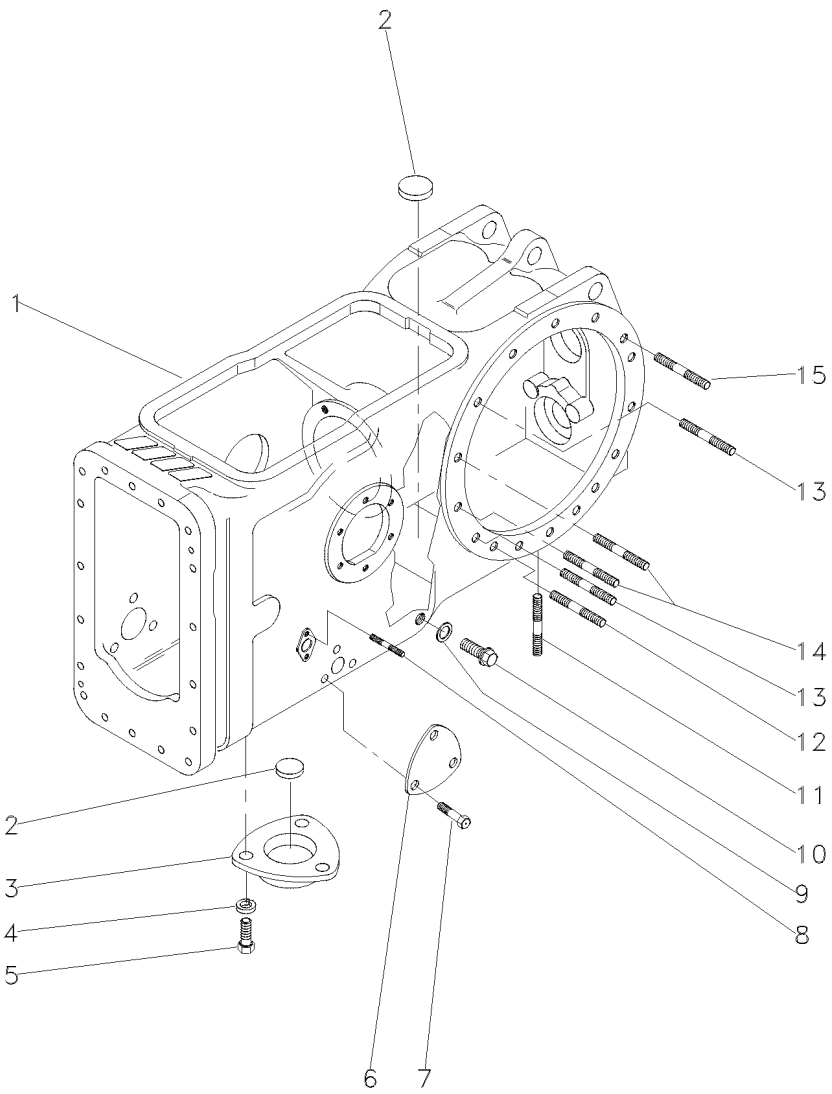

1	048004P1	**1**	CARCAÇA	HOUSING	ALOJAMIENTO
2	020468T1	**3**	MAGNÉTICO	MAGNET	IMAN
3	1869491M1	**1**	TAMPA	COVER	CUBIERTA
4	353446X1	**3**	ARRUELA	WASHER	ARANDELA
5	353676X1	**3**	PARAFUSO	BOLT	PERNO
6	3411758M1	**1**	TAMPA	COVER	CUBIERTA
7	353691X1	**3**	PARAFUSO	BOLT	PERNO
8	195569M2	**4**	PRISIONEIRO	STUD	ESPARRAGO
9	180474M1	**1**	ARRUELA	WASHER	ARANDELA
10	3409712M1	**1**	BUJÃO	PLUG	TAPON
11	490808M1	**4**	PRISIONEIRO	STUD	ESPARRAGO
12	1860900M1	**2**	PRISIONEIRO	STUD	ESPARRAGO
13	1860900M1	**12**	PRISIONEIRO	STUD	ESPARRAGO
14	377616X1	**4**	PRISIONEIRO	STUD	ESPARRAGO
15	1860900M1	**4**	PRISIONEIRO	STUD	ESPARRAGO

Pinhão E Diferencial
Pinion And Diferential
Piñon Y Diferencial

30-95

Tdp 540 Rpm
Pto 540 Rpm
Tdf 540 Rpm

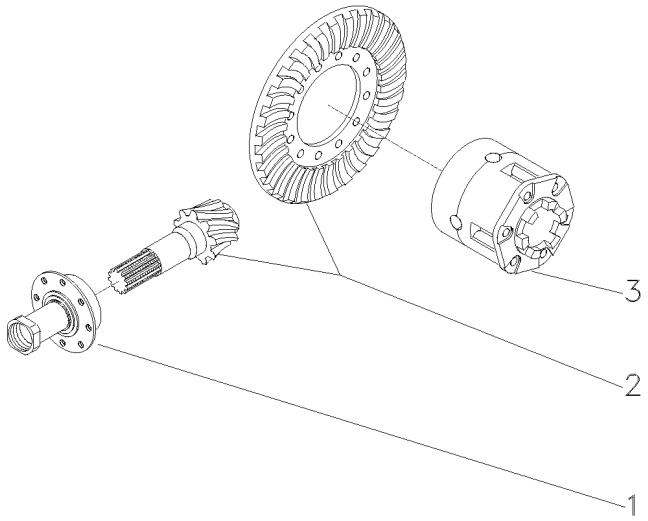

1	3147511M93	30-105 No	**1**	FLANGE	FLANGE	PLETINA
2	4200008M91	9/35	**1**	COROA E PINHÃO	KIT, BEVEL GEAR	CORONA Y PINON
3	1481423M94	30-115 No	**1**	CJ. DIFERENCIAL	KIT,DIFFERENTIAL	JGO.DIFERENCIAL.

Pinhão E Diferencial
Pinion And Diferential
Piñon Y Diferencial

30-100

540 / 1000 Rpm
540 / 1000 Rpm
540 / 1000 Rpm

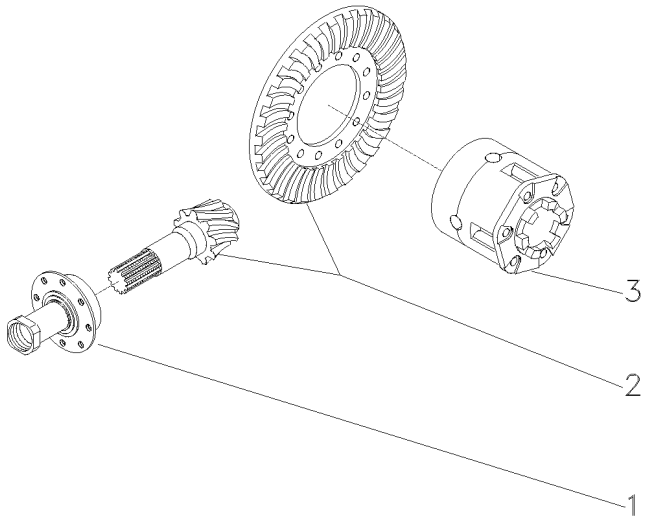

1	1872858M93	30-110 No	**1**	FLANGE	FLANGE	PLETINA
2	4200008M91	9/35	**1**	COROA E PINHÃO	KIT, BEVEL GEAR	CORONA Y PINON
3	1481423M94	30-115 No	**1**	CJ. DIFERENCIAL	KIT,DIFFERENTIAL	JGO.DIFERENCIAL.

Flange E Pinhão
Flange And Pinion
Pletina Y Piñon

30-105

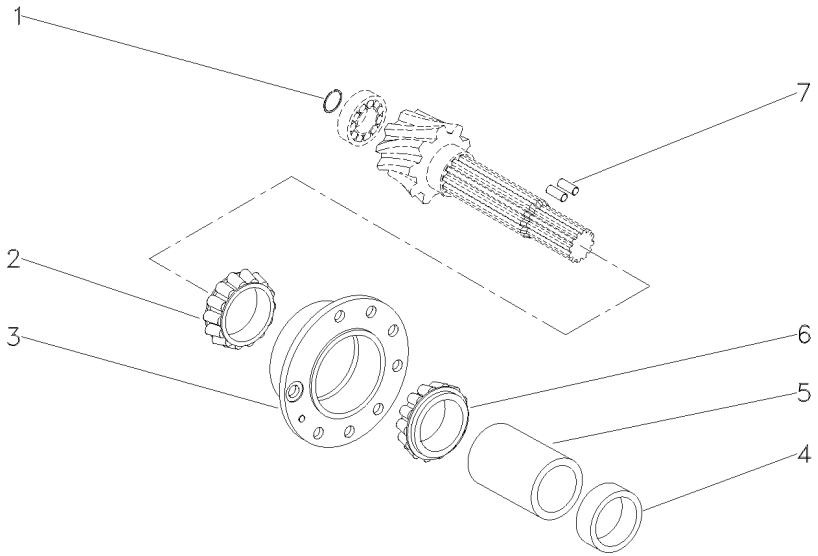

1	196097M1	**1** ANEL	RING	ARO
2	3176710M91	**1** ROLAMENTO	BEARING	COJINETE
3	507565M91	**1** FLANGE	FLANGE	PLETINA
4	048363P2	**1** ESPAÇADOR	SPACER	PIEZA DISTANCIA
5	1661065M2	**1** ESPAÇADOR	SPACER	PIEZA DISTANCIA
6	3176708M91	**1** ROLAMENTO	BEARING	COJINETE
7	3612442M1	**2** ROLETE	ROLLER	RODILLO

Flange E Pinhão
Flange And Pinion
Pletina Y Piñon

30-110

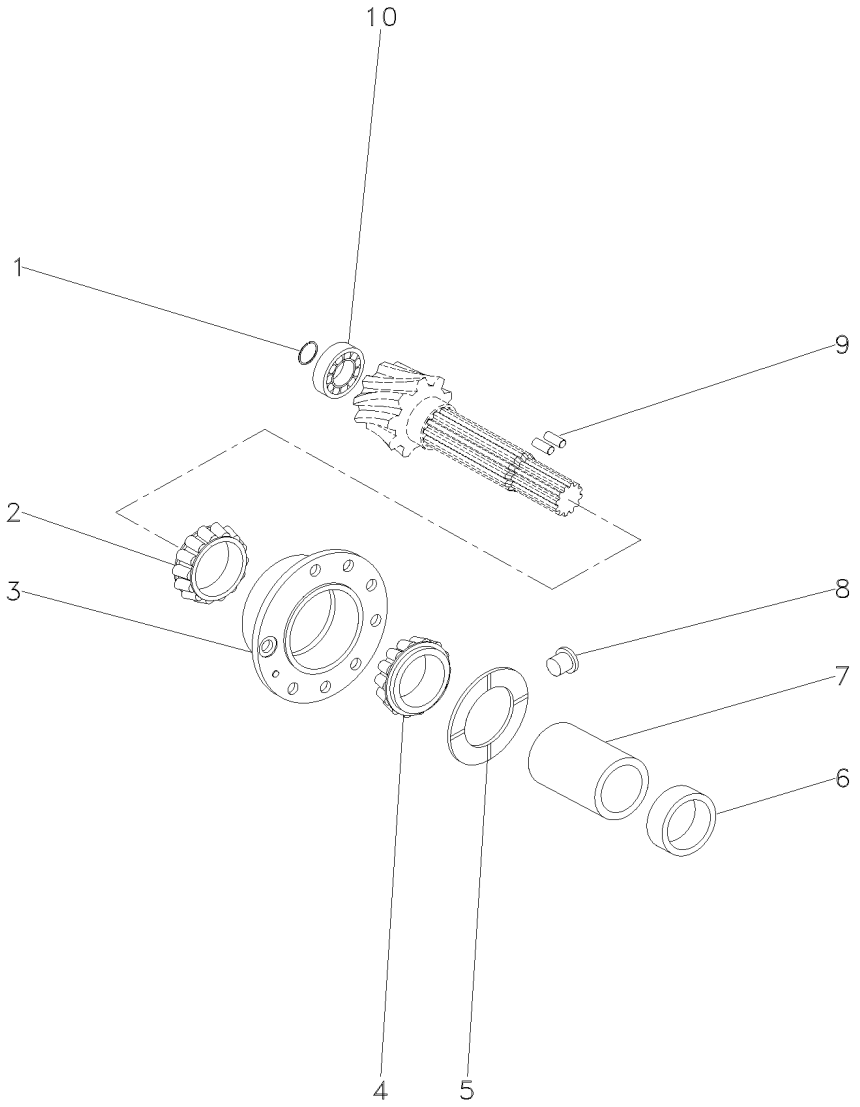

1	366442X1	**1**	ANEL TRAVA	CIRCLIP	CIRCULITO
2	3176710M91	**1**	ROLAMENTO	BEARING	COJINETE
3	507565M91	**1**	FLANGE	FLANGE	PLETINA
4	3176708M91	**1**	ROLAMENTO	BEARING	COJINETE
5	516377M1	**1**	ARRUELA	WASHER	ARANDELA
6	048363P2	**1**	ESPAÇADOR	SPACER	PIEZA DISTANCIA
7	532893M1	**1**	ESPAÇADOR	SPACER	PIEZA DISTANCIA
8	532910M1	**1**	TRAVA	LOCK	RETENEDOR
9	3612442M1	**2**	ROLETE	ROLLER	RODILLO
10	834733M1	**1**	ROLAMENTO	BEARING	COJINETE

Diferencial
Differential
Differencial

30-115

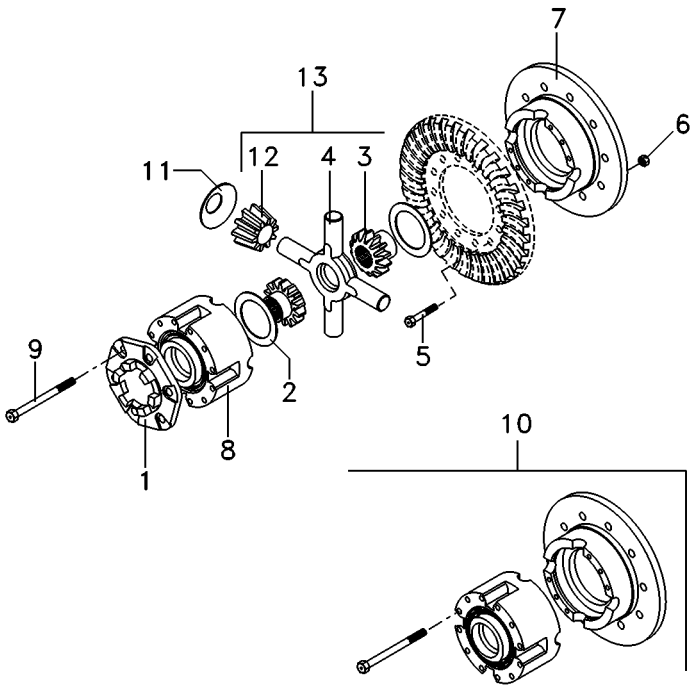

1	898712M2		**1**	FLANGE	FLANGE	PLETINA
2	897726M1		**2**	ARRUELA	WASHER	ARANDELA
3	885518M1	13	**2**	ENGRENAGEM	GEAR	ENGRANAJE
4	894302M5	13	**1**	CRUZETA	SPIDER	CRUCETA
5	825776M1	1/2X20X1,720	**12**	PARAFUSO	BOLT	PERNO
6	891947M1	1/2X20	**12**	PORCA	NUT	TUERCA
7		10 ▶ 10	**1**	MEIA CAIXA	STOCKING BOX	MEDIA CAJA
8		10 ▶ 10	**1**	MEIA CAIXA	STOCKING BOX	MEDIA CAJA
9	490001M1	10 1/2X13X4"	**8**	PARAFUSO	BOLT	PERNO
10	2800781M92		**1**	CJ. CAIXA	KIT, BOX	JUEGO DE CAJA
11	038730P1		**4**	ARRUELA	WASHER	ARANDELA
12	897725M3	13	**4**	SATÉLITE	SATELLITE	SATELITE
13	4200009M91		**1**	CJ. ENGRENAGEM	KIT, GEAR	ENGRANAJES JUEGO

Luva/Anel
Pto Seal
Sello De Tdf

30-120

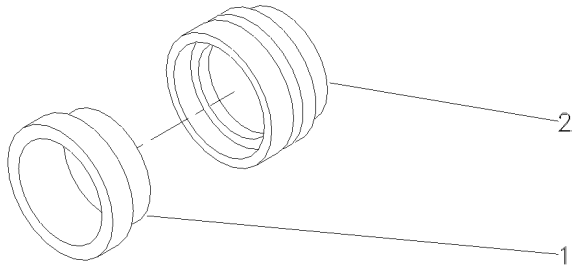

1	3699801M1	**1** RETENTOR	OIL SEAL	BUJE RETENACEITE
2	3599002M3	**1** LUVA	SLEEVE	MANCHA

Eixo Da Tdp
Pto Shaft
Eje Toma De Fuerza

30-125

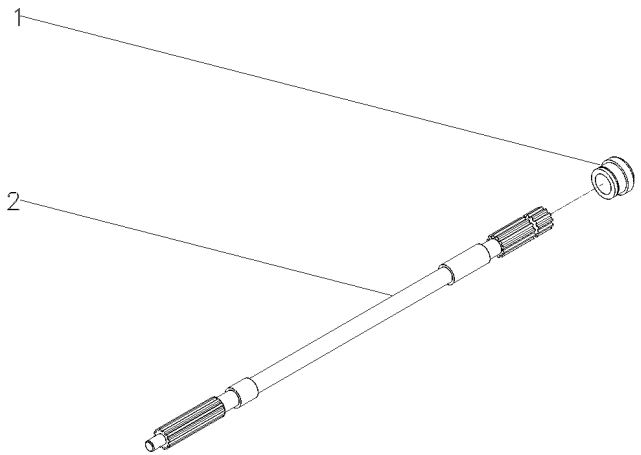

1	072295P1	**1**	COLAR	COLLAR	COLLAR
2	1871628M1	**1**	EIXO	SHAFT	ARBOL

Tampa
Cover
Tapa

Sem Levante
Without Lift
Sin Levante

30-130

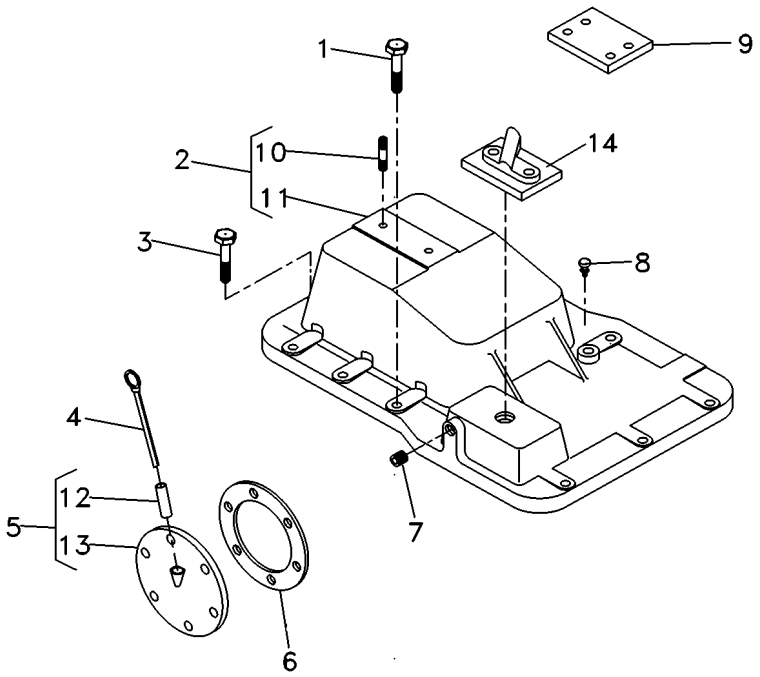

1	058281P1		**5**	PARAFUSO	BOLT	PERNO
2	3145272M92		**1**	TAMPA	COVER	CUBIERTA
3	058287P1		**8**	PARAFUSO	BOLT	PERNO
4	1665962M91		**1**	VARETA	ROD	VARILLA
5	181218M91		**1**	CJ. TAMPA	KIT, COVER	JUEGO DE TAPA
6	181217M1		**1**	JUNTA	GASKET	EMPAQUETADURA.
7	195387M1		**2**	BUJÃO	PLUG	TAPON
8	182099M91		**1**	RESPIRO	BREATHER	RESPIRADERO
9	022747P1		**2**	PLACA	PLATE	PLATO
10	3146844M1	2	**1**	PRISIONEIRO	STUD	ESPARRAGO
11	3145276M1	2	**1**	TAMPA	COVER	CUBIERTA
12	898207M1	5	**1**	TUBO	PIPE	CANO
13	181219M1	5	**1**	TAMPA	COVER	CUBIERTA
14	070467N1		**1**	CJ. TAMPA	KIT, CAP	JUEGO DE TAPON

Redução Final Traseira
Rear Final Drive
Reduccion Final Trasera

30-135

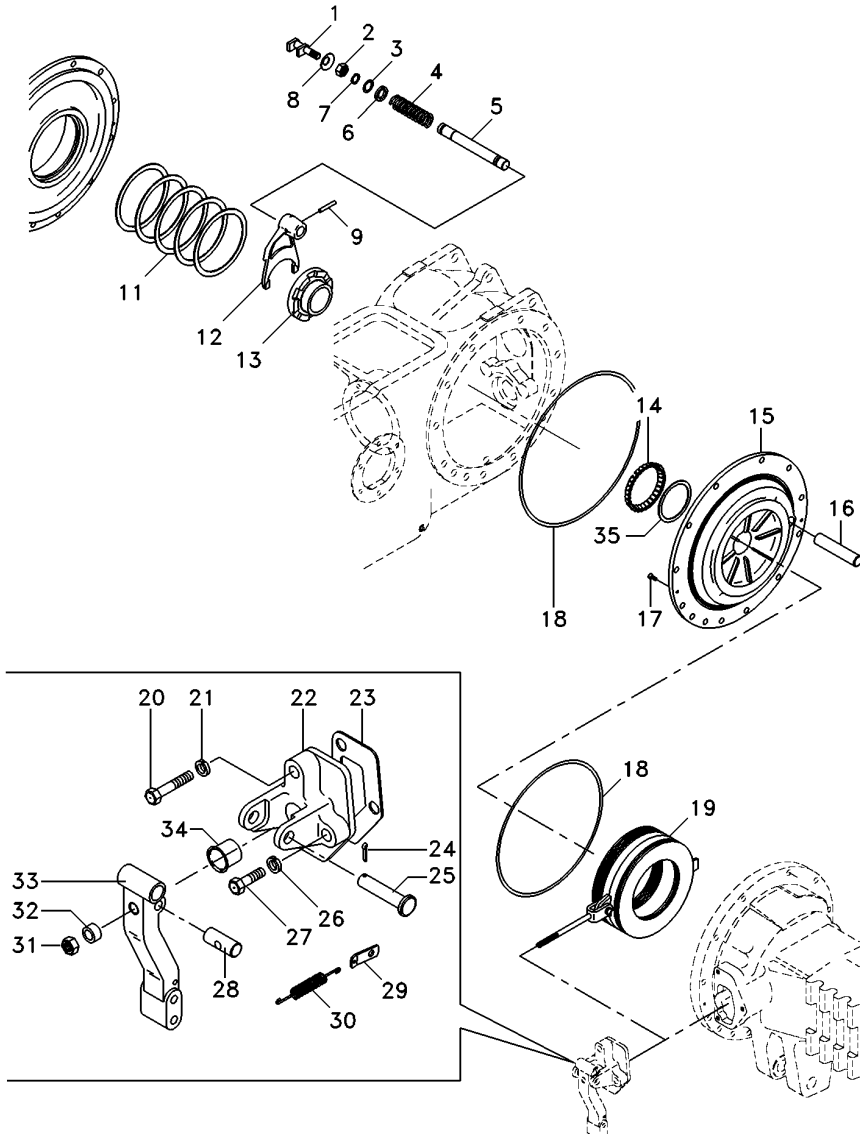

1	1865014M1		**1**	GARFO	FORK	HORQUILLA
2	353426X1		**1**	PORCA	NUT	TUERCA
3	358950X1		**1**	ANEL TRAVA	CIRCLIP	CIRCULITO
4	906808M1		**1**	MOLA	SPRING	RESORTE
5	1864763M1		**1**	EIXO	SHAFT	ARBOL
6	1864764M1		**1**	ARRUELA	WASHER	ARANDELA
7	851258M1		**1**	ANEL "O"	O RING	JUNTA TORICA
8	906811M1		**1**	PROTETOR	PROTECTOR	PROTECTOR
9	420407M1		**1**	PINO	PIN	PASADOR
11	187689M1	⧓ 0.73/0.78mm	**X**	CALÇO	SHIM	CALCE
11	521401M1	⧓ 0.60/0.66mm	**X**	CALÇO	SHIM	CALCE
11	892170M1	⧓ 1.24/1.29mm	**X**	CALÇO	SHIM	CALCE
11	892171M1	⧓ 1.11/1.16mm	**X**	CALÇO	SHIM	CALCE
11	892172M1	⧓ 0.99/1.04mm	**X**	CALÇO	SHIM	CALCE
11	892173M1	⧓ 0.86/0.91mm	**X**	CALÇO	SHIM	CALCE
12	906807M1		**1**	GARFO	FORK	HORQUILLA
13	897003M3		**1**	LUVA	SLEEVE	MANCHA
14	185775M1		**1**	CONE	CONE	CONO
15	6201377M2	◀	**1**	PLACA	PLATE	PLATO
15	071274P2	▶	**1**	PLACA	PLATE	PLATO
16	1860956M1		**2**	EIXO	SHAFT	ARBOL
17	034013P1		**4**	PARAFUSO	BOLT	PERNO
18	1860838M2		**4**	ANEL "O"	O RING	JUNTA TORICA
19	3148715M91		**2**	CJ. FREIO	KIT, BRAKE	FRENOS JUEGO
20	354269X1		**2**	PARAFUSO	BOLT	PERNO
21	353434X1		**2**	ARRUELA	WASHER	ARANDELA
22	3409713M1	▶	**1**	SUPORTE	BRACKET	SOPORTE
22	1860970M1	◀	**1**	SUPORTE	BRACKET	SOPORTE
23	1860960M2		**2**	JUNTA	GASKET	EMPAQUETADURA.
24	354059X1		**2**	CONTRAPINO	DOWEL	CENTRAJE
25	363459X1		**2**	PINO	PIN	PASADOR
26	353434X1		**4**	ARRUELA	WASHER	ARANDELA
27	362455X1		**4**	PARAFUSO	BOLT	PERNO
28	1865003M1		**2**	PINO	PIN	PASADOR
29	184310M1		**2**	ALÇA	STRAP	FAJA
30	184171M1		**2**	MOLA	SPRING	RESORTE
31	330797X1		**2**	PORCA	NUT	TUERCA
32	1865002M1		**2**	ESPAÇADOR	SPACER	PIEZA DISTANCIA
33	1861665M1	▶	**1**	ALAVANCA	LEVER	PALANCA
33	1861666M1	◀	**1**	ALAVANCA	LEVER	PALANCA
34	1860959M1		**2**	CAPA	CAP	TAPA
35	892180M1		**2**	CALÇO	SHIM	CALCE

Redução Final Traseira
Rear Final Drive
Reduccion Final Trasera

30-140

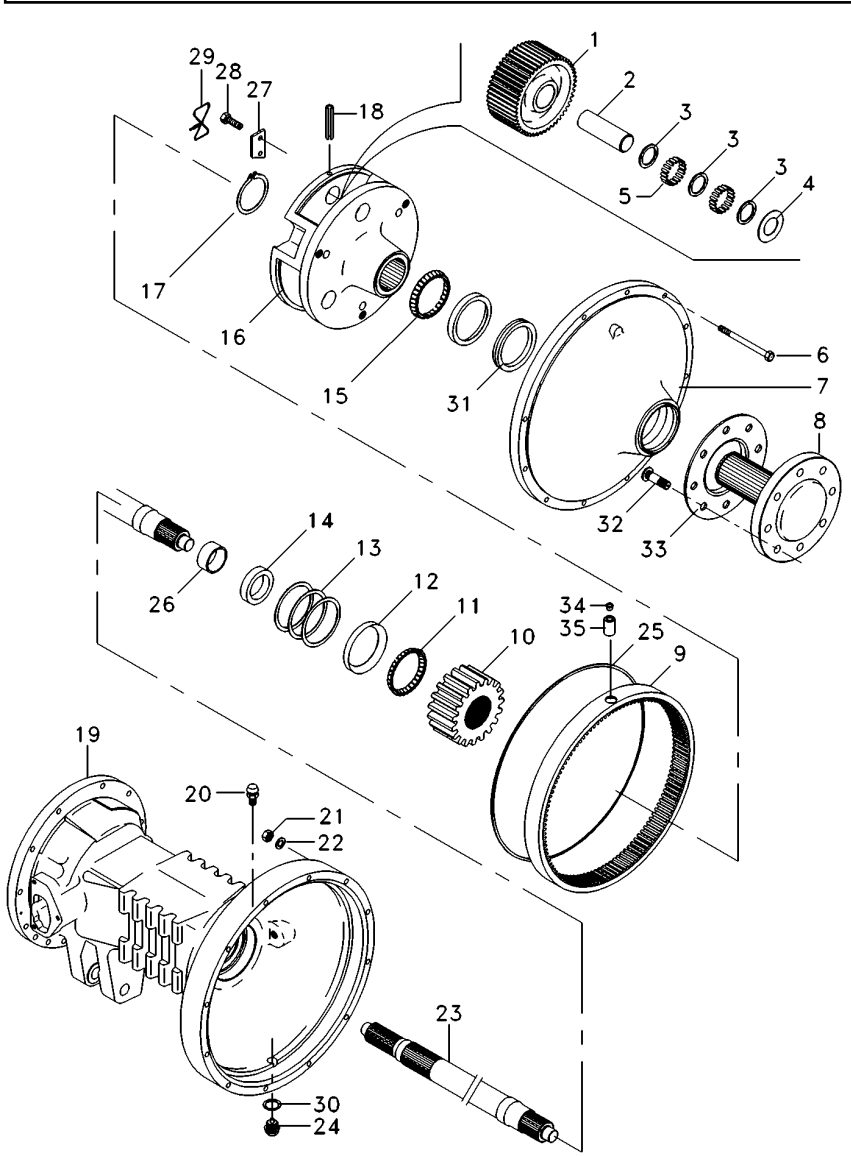

1	1487075M1		**6**	PINHÃO	PINION	PINON
2	1487073M1		**6**	EIXO	SHAFT	ARBOL
3	1487062M1		**18**	ARRUELA	WASHER	ARANDELA
4	1487072M2		**12**	ARRUELA	WASHER	ARANDELA
5	490016M1		**336**	ROLETE	ROLLER	RODILLO
6	338598X1		**24**	PARAFUSO	BOLT	PERNO
7	022198P1		**2**	TAMPA	COVER	CUBIERTA
8	020373P2		**2**	EIXO	SHAFT	ARBOL
9	036922P1		**2**	COROA	SPROCKET	RUEDA DE CADENA
10	022508P1		**2**	ENGRENAGEM	GEAR	ENGRANAJE
11	1881931M91		**4**	ROLAMENTO	BEARING	COJINETE
12	22020X		**4**	CAPA	CAP	TAPA
13	894757M1	⧗ 0.05mm	**X**	CALÇO	SHIM	CALCE
13	894758M1	⧗ 0.10mm	**X**	CALÇO	SHIM	CALCE
13	894759M1	⧗ 0.15mm	**X**	CALÇO	SHIM	CALCE
14	1860954M1		**2**	RETENTOR	OIL SEAL	BUJE RETENACEITE
15	831343M1		**2**	CONE	CONE	CONO
16	022348N2		**2**	PORTA ENGRENAGEM	CARRIER	PORTADOR
17	1487077M1		**2**	ANEL	RING	ARO
18	371924X1		**6**	PINO	PIN	PASADOR
19	036921P1	◀	**1**	CARCAÇA	HOUSING	ALOJAMIENTO
19	036920P1	▶	**1**	CARCAÇA	HOUSING	ALOJAMIENTO
20	182099M91		**2**	RESPIRO	BREATHER	RESPIRADERO
21	353426X1		**24**	PORCA	NUT	TUERCA
22	353432X1		**24**	ARRUELA	WASHER	ARANDELA
23	3585914M1		**2**	EIXO	SHAFT	ARBOL
24	3409712M1		**2**	BUJÃO	PLUG	TAPON
25	1487082M1		**2**	ANEL "O"	O RING	JUNTA TORICA
26			**2**	BUCHA	BUSH	CASQUILLO
27	3149278M1		**6**	CHAPA	PLATE	CHAPA
28	3148503M2		**12**	PARAFUSO	BOLT	PERNO
29	180765M1		**1**	ARAME	WIRE	HILO
30	180474M1		**2**	ARRUELA	WASHER	ARANDELA
31	022518P1		**2**	RETENTOR	SEAL	RETEN
32	020928P1		**16**	PARAFUSO	BOLT	PERNO
33	894756M1		**2**	ESPAÇADOR	SPACER	PIEZA DISTANCIA
34	1486164M1		**2**	TAMPÃO	PAD	ALMOHADILLA
35	1488046M1		**2**	PINO	PIN	PASADOR

Freio
Brake
Freno

A Banho De Óleo
Oil Cooled
En Banho De Aceite

30-145

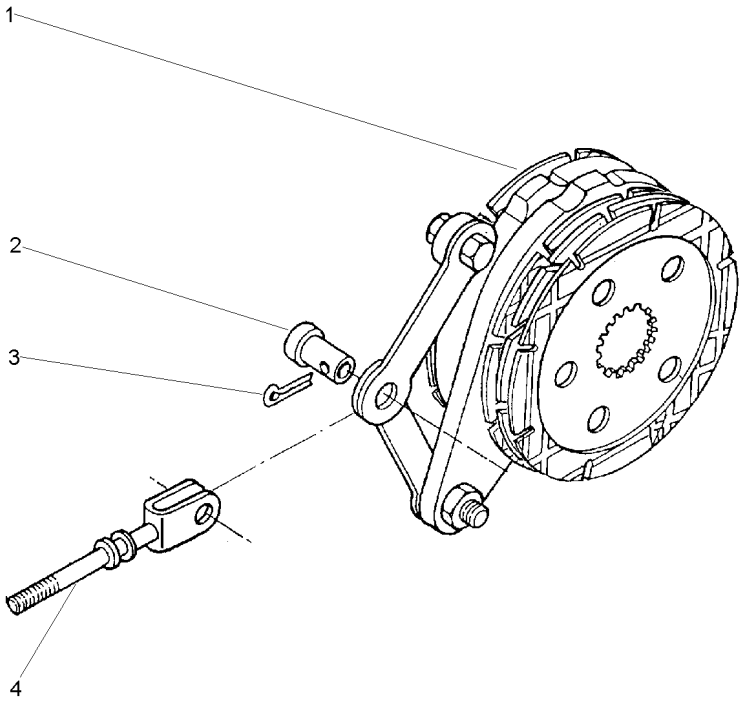

1	1861059M92	30-150 No	**1**	FREIO	BRAKE	FRENO
2	195348M1		**1**	PINO	PIN	PASADOR
3	354068X1	1.1/4X5/32	**1**	CONTRAPINO	DOWEL	CENTRAJE
4	1861676M91		**1**	TIRANTE	ROD	VARILLA

Freio A Banho De Óleo
Brake Oil Cooled
Freno En Banho De Aceite

30-150

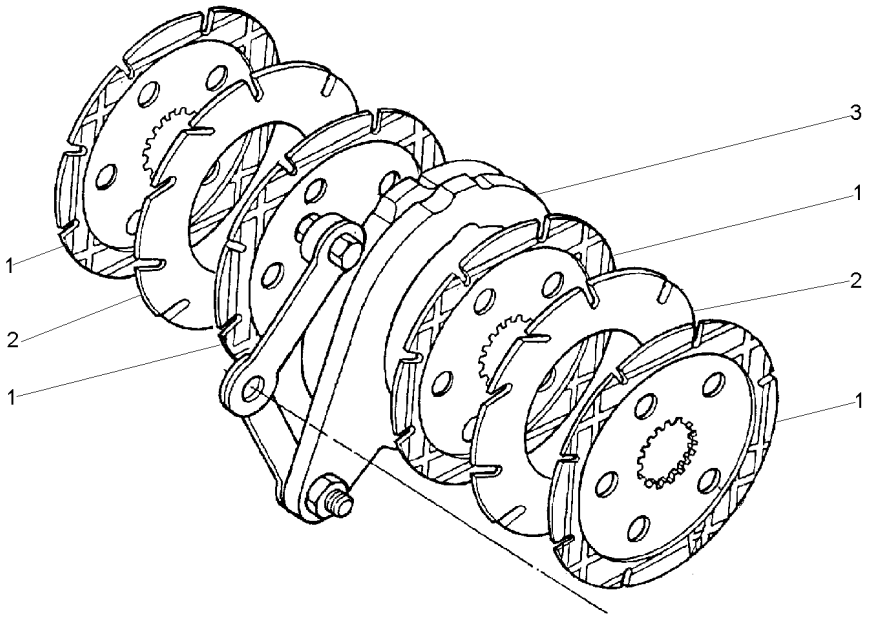

1	060429P2	[A]	**5**	DISCO	DISC	DISCO
2	035670T1	[B]	**3**	DISCO	DISC	DISCO
3	1860963M91	30-155 No	**1**	CJ. COMANDO	KIT, ACTUATOR	JUEGO ACTUADOR

[A] FRICÇÃO
FRICTION
FRICCION

[B] INTERMEDIÁRIO
INTERMEDIARY
INTERMEDIARIO

Comando Do Freio
Brake Drive
Mando De Freno

30-155

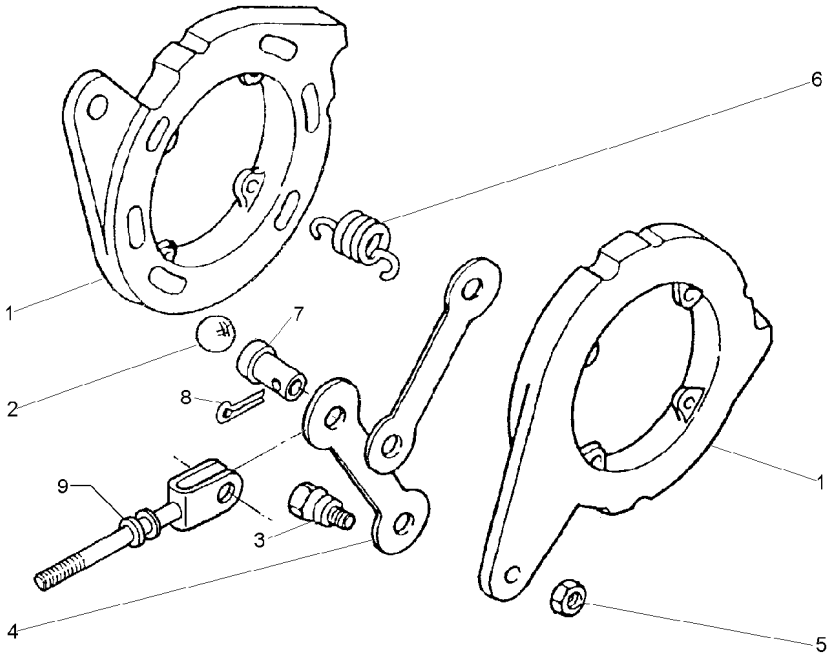

1		1860963M91	**2** DISCO	DISC	DISCO
2	16779X		**6** ESFERA	BALL	BOLA
3	1481654M1	1/2	**2** PARAFUSO	BOLT	PERNO
4	1481653M1		**2** BRAÇO	ARM	BRAZO
5	353438X1	1/2X20	**2** PORCA	NUT	TUERCA
6	1853148M1		**4** MOLA	SPRING	RESORTE
7	195348M1		**1** PINO	PIN	PASADOR
8	354068X1		**1** CONTRAPINO	DOWEL	CENTRAJE
9	1861676M91		**1** TIRANTE	ROD	VARILLA

Fixação Tampas Laterais
Couver Fixation
Fixacion Tapa

30-160

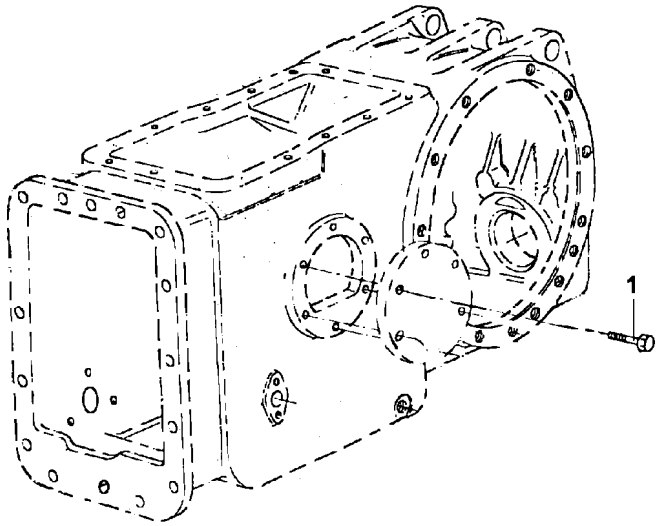

1	353698X1	**12** PARAFUSO	BOLT	PERNO

Viga Mestra E Barra De Tração **2 Rm**
Master Beam And Drawbar **2 Wd**
Viga Mestra Y Barra De Tiro **2 Rm**

40-10

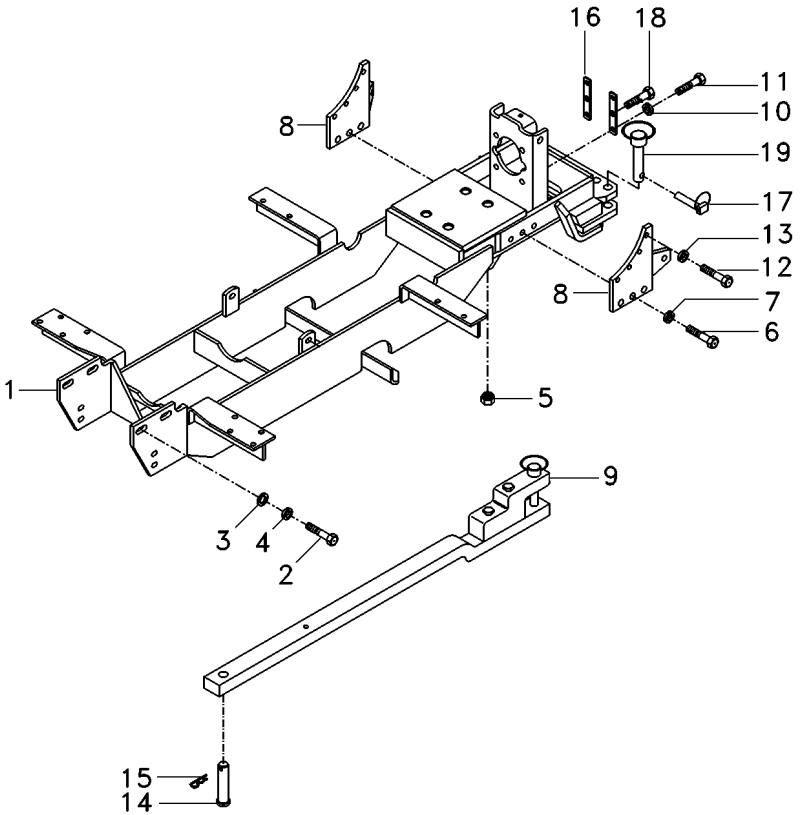

1	3589242M92	**1**	VIGA	BEAM	VIGA
2	353726X1	**2**	PARAFUSO	BOLT	PERNO
3	3585377M1	**2**	ARRUELA	WASHER	ARANDELA
4	353433X1	**2**	ARRUELA	WASHER	ARANDELA
5	909718M1	**4**	PORCA	NUT	TUERCA
6	353726X1	**6**	PARAFUSO	BOLT	PERNO
7	353433X1	**6**	ARRUELA	WASHER	ARANDELA
8	067052P1	**2**	CHAPA	PLATE	CHAPA
9	3147778M91	**1**	BARRA DE TRAÇÃO	DRAWBAR	BARRA DE TIRO
10	353439X1	**4**	ARRUELA	WASHER	ARANDELA
11	354277X1	**4**	PARAFUSO	BOLT	PERNO
12	354651X1	**8**	PARAFUSO	SCREW	TORNILLO
13	353439X1	**8**	ARRUELA	WASHER	ARANDELA
14	1482916M2	**1**	PINO	PIN	PASADOR
15	195708M1	**2**	GRAMPO	CRAMP	PASADOR
16	3149348M1	**2**	CHAPA	PLATE	CHAPA
17	810285M92	**2**	PINO	PIN	PASADOR
18	040370P1	**2**	PARAFUSO	BOLT	PERNO
19	036435N1	**2**	PINO	PIN	PASADOR

Viga Mestra E Barra De Tração
Master Beam And Drawbar
Viga Mestra Y Barra De Tiro

40-15

Tanque Extra-Capacidade / 2rm
Tank Extra-Capacity / 2rm
Tanque Extra-Capacidad / 2rm

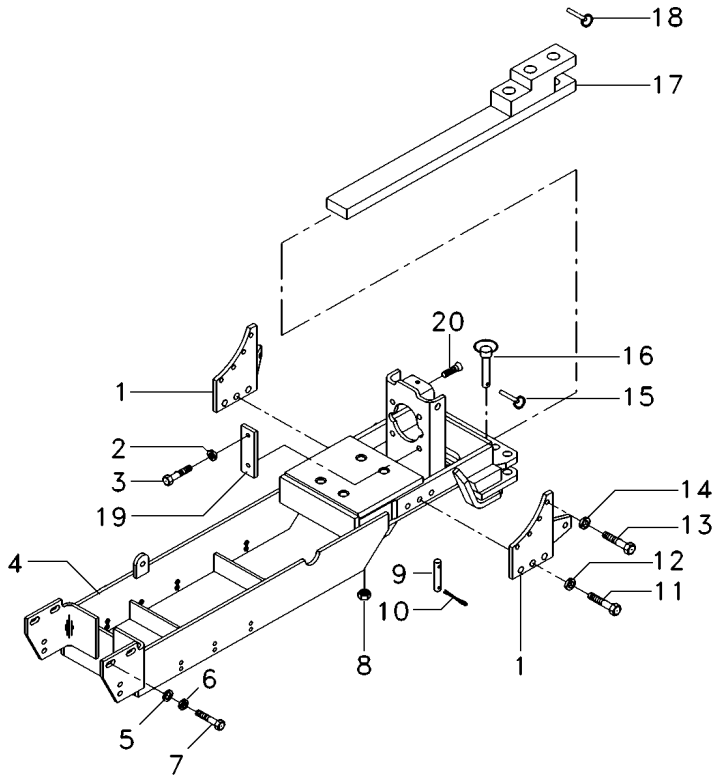

1	067052P1	**2**	CHAPA	PLATE	CHAPA
2	353439X1	**4**	ARRUELA	WASHER	ARANDELA
3	354277X1	**4**	PARAFUSO	BOLT	PERNO
4	059099S1	**1**	VIGA	BEAM	VIGA
5	353433X1	**2**	ARRUELA	WASHER	ARANDELA
6	3585377M1	**2**	ARRUELA	WASHER	ARANDELA
7	353726X1	**2**	PARAFUSO	BOLT	PERNO
8	909718M1	**4**	PORCA	NUT	TUERCA
9	1482916M2	**1**	PINO	PIN	PASADOR
10	195708M1	**2**	GRAMPO	CRAMP	PASADOR
11	353726X1	**6**	PARAFUSO	BOLT	PERNO
12	353433X1	**6**	ARRUELA	WASHER	ARANDELA
13	354651X1	**8**	PARAFUSO	SCREW	TORNILLO
14	353439X1	**8**	ARRUELA	WASHER	ARANDELA
15	810285M92	**2**	PINO	PIN	PASADOR
16	036435N1	**2**	PINO	PIN	PASADOR
17	3147778M91	**1**	BARRA DE TRAÇÃO	DRAWBAR	BARRA DE TIRO
18	810285M92	**1**	PINO	PIN	PASADOR
19	3149348M1	**2**	CHAPA	PLATE	CHAPA
20	040370P1	**2**	PARAFUSO	BOLT	PERNO

Viga Mestra E Barra De Tração **4 Rm**
Master Beam And Drawbar **4 Wd**
Viga Mestra Y Barra De Tiro **4 Rm**

40-20

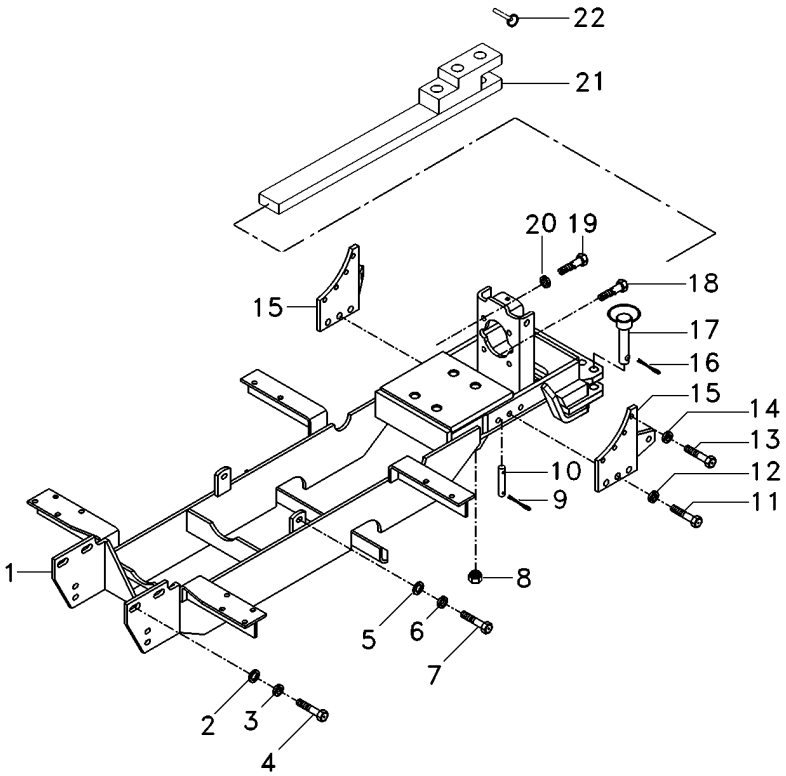

1	3589242M92	**1**	VIGA	BEAM	VIGA
2	3585377M1	**2**	ARRUELA	WASHER	ARANDELA
3	353433X1	**2**	ARRUELA	WASHER	ARANDELA
4	353726X1	**2**	PARAFUSO	BOLT	PERNO
5	353758X1	**2**	ARRUELA	WASHER	ARANDELA
6	353439X1	**2**	ARRUELA	WASHER	ARANDELA
7	354277X1	**2**	PARAFUSO	BOLT	PERNO
8	909718M1	**4**	PORCA	NUT	TUERCA
9	195708M1	**2**	GRAMPO	CRAMP	PASADOR
10	1482916M2	**1**	PINO	PIN	PASADOR
11	353726X1	**6**	PARAFUSO	BOLT	PERNO
12	353433X1	**6**	ARRUELA	WASHER	ARANDELA
13	354651X1	**8**	PARAFUSO	SCREW	TORNILLO
14	353439X1	**8**	ARRUELA	WASHER	ARANDELA
15	067052P1	**2**	CHAPA	PLATE	CHAPA
16	810285M92	**2**	PINO	PIN	PASADOR
17	036435N1	**2**	PINO	PIN	PASADOR
18	040370P1	**2**	PARAFUSO	BOLT	PERNO
19	354277X1	**4**	PARAFUSO	BOLT	PERNO
20	353439X1	**4**	ARRUELA	WASHER	ARANDELA
21	1484988M1	**1**	BARRA	BAR	BARRA
22	810285M92	**1**	PINO	PIN	PASADOR

Viga Mestra
Master Bean
Viga Miestra

40-25

Tanque Extra-Capacidade / 4rm
Tank Extra-Capacity / 4rm
Tanque Extra-Capacidad / 4rm

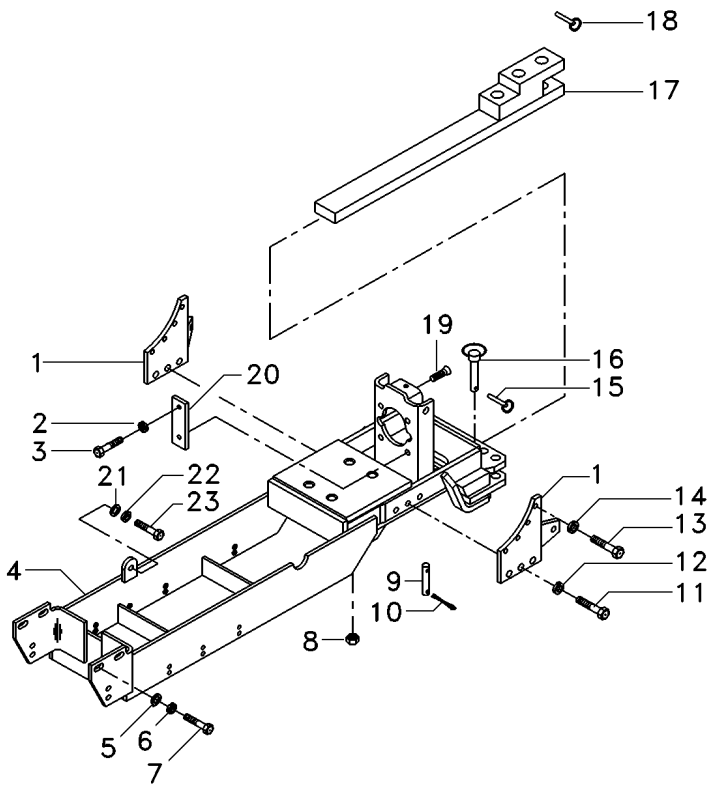

1	067052P1	**2**	CHAPA	PLATE	CHAPA
2	353439X1	**4**	ARRUELA	WASHER	ARANDELA
3	354277X1	**4**	PARAFUSO	BOLT	PERNO
4	059099S1	**1**	VIGA	BEAM	VIGA
5	353433X1	**2**	ARRUELA	WASHER	ARANDELA
6	3585377M1	**2**	ARRUELA	WASHER	ARANDELA
7	353726X1	**2**	PARAFUSO	BOLT	PERNO
8	909718M1	**4**	PORCA	NUT	TUERCA
9	1482916M2	**1**	PINO	PIN	PASADOR
10	195708M1	**2**	GRAMPO	CRAMP	PASADOR
11	353726X1	**6**	PARAFUSO	BOLT	PERNO
12	353433X1	**6**	ARRUELA	WASHER	ARANDELA
13	354651X1	**8**	PARAFUSO	SCREW	TORNILLO
14	353439X1	**8**	ARRUELA	WASHER	ARANDELA
15	810285M92	**2**	PINO	PIN	PASADOR
16	036435N1	**2**	PINO	PIN	PASADOR
17	3147778M91	**1**	BARRA DE TRAÇÃO	DRAWBAR	BARRA DE TIRO
18	810285M92	**1**	PINO	PIN	PASADOR
19	040370P1	**2**	PARAFUSO	BOLT	PERNO
20	3149348M1	**2**	CHAPA	PLATE	CHAPA
21	353439X1	**2**	ARRUELA	WASHER	ARANDELA
22	353758X1	**2**	ARRUELA	WASHER	ARANDELA
23	354277X1	**2**	PARAFUSO	BOLT	PERNO

Viga Mestra E Barra De Tração
Master Beam And Drawbar
Viga Mestra Y Barra De Tiro

40-30

Sem Levante
Without Lift
Sin Levante

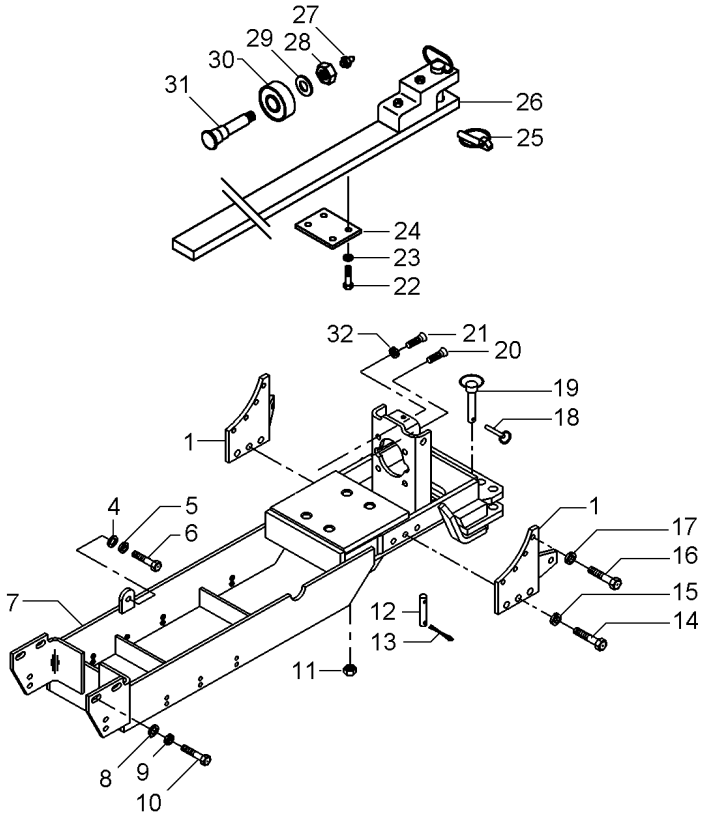

1	067052P1	**1**	CHAPA	PLATE	CHAPA
4	353758X1	**2**	ARRUELA	WASHER	ARANDELA
5	353439X1	**2**	ARRUELA	WASHER	ARANDELA
6	354277X1	**2**	PARAFUSO	BOLT	PERNO
7	059099S1	**1**	VIGA	BEAM	VIGA
8	3585377M1	**2**	ARRUELA	WASHER	ARANDELA
9	353433X1	**2**	ARRUELA	WASHER	ARANDELA
10	353726X1	**2**	PARAFUSO	BOLT	PERNO
11	909718M1	**4**	PORCA	NUT	TUERCA
12	1482916M2	**1**	PINO	PIN	PASADOR
13	195708M1	**2**	GRAMPO	CRAMP	PASADOR
14	353726X1	**6**	PARAFUSO	BOLT	PERNO
15	353433X1	**6**	ARRUELA	WASHER	ARANDELA
16	354651X1	**8**	PARAFUSO	SCREW	TORNILLO
17	353439X1	**8**	ARRUELA	WASHER	ARANDELA
18	810285M92	**2**	PINO	PIN	PASADOR
19	036435N1	**2**	PINO	PIN	PASADOR
20	040370P1	**2**	PARAFUSO	BOLT	PERNO
21	354277X1	**4**	PARAFUSO	BOLT	PERNO
22	354290X1	**4**	PARAFUSO	BOLT	PERNO
23	353433X1	**4**	ARRUELA	WASHER	ARANDELA
24	1482917M1	**1**	PLACA	PLATE	PLATO
25	810285M92	**1**	PINO	PIN	PASADOR
26	1484988M1	**1**	BARRA	BAR	BARRA
27	MP1056	**2**	GRAXEIRA	GREASER	ENGRASADOR
28	375115X1	**2**	PORCA	NUT	TUERCA
29	353443X1	**2**	ARRUELA	WASHER	ARANDELA
30	762234M2	**2**	ROLETE	ROLLER	RODILLO
31	762235M1	**2**	PINO	PIN	PASADOR
32	353439X1	**4**	ARRUELA	WASHER	ARANDELA

Viga Mestra E Barra De Tração
Master Beam And Drawbar
Viga Mestra Y Barra De Tiro

40-35

Sem Barra De Tração
Without Drawbar
Sin Barra De Tiro

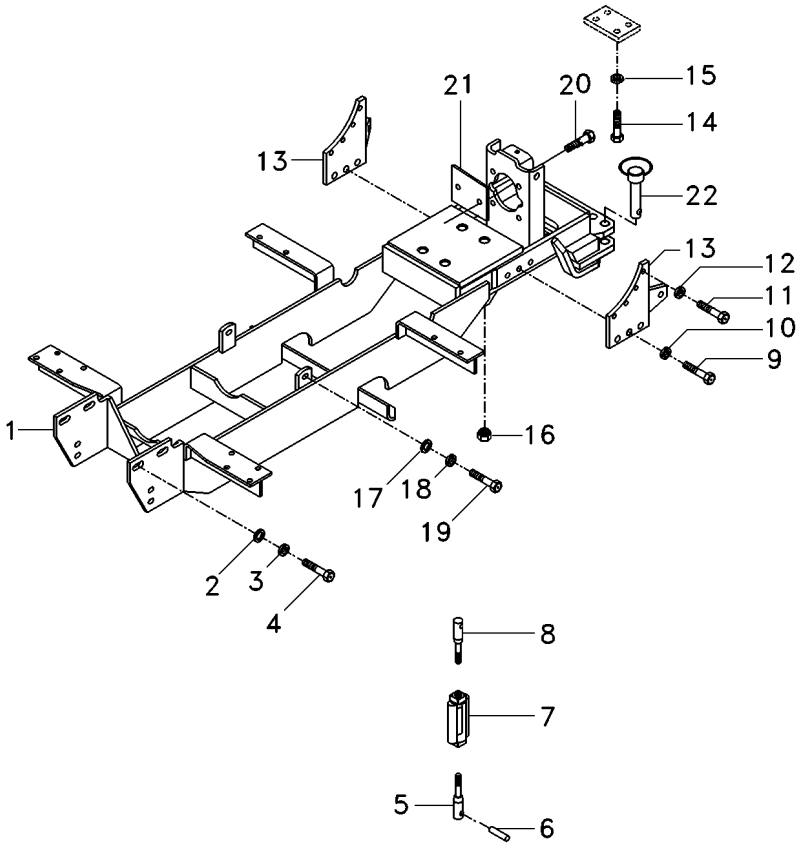

1	3589242M92	**1**	VIGA	BEAM	VIGA
2	3585377M1	**2**	ARRUELA	WASHER	ARANDELA
3	353433X1	**2**	ARRUELA	WASHER	ARANDELA
4	353726X1	**2**	PARAFUSO	BOLT	PERNO
5	1482919M91	**1**	CJ. TIRANTE	KIT, ROD	JUEGO DE BIELAS
6	1482906M1	**1**	PINO	PIN	PASADOR
7	490521M3	**1**	ARTICULAÇÃO	KNUCKLE	CHARNELA
8	1482922M91	**1**	CJ. TIRANTE	KIT, ROD	JUEGO DE BIELAS
9	353726X1	**6**	PARAFUSO	BOLT	PERNO
10	353433X1	**6**	ARRUELA	WASHER	ARANDELA
11	354651X1	**8**	PARAFUSO	SCREW	TORNILLO
12	353439X1	**8**	ARRUELA	WASHER	ARANDELA
13	067052P1	**2**	CHAPA	PLATE	CHAPA
14	354290X1	**1**	PARAFUSO	BOLT	PERNO
15	353433X1	**1**	ARRUELA	WASHER	ARANDELA
16	909718M1	**4**	PORCA	NUT	TUERCA
17	353758X1	**2**	ARRUELA	WASHER	ARANDELA
18	353439X1	**2**	ARRUELA	WASHER	ARANDELA
19	354277X1	**2**	PARAFUSO	BOLT	PERNO
20	040370P1	**2**	PARAFUSO	BOLT	PERNO
21	3149348M1	**2**	CHAPA	PLATE	CHAPA
22	036435N1	**2**	PINO	PIN	PASADOR

Estabilizador
Stabiliser
Estabilizador

40-40

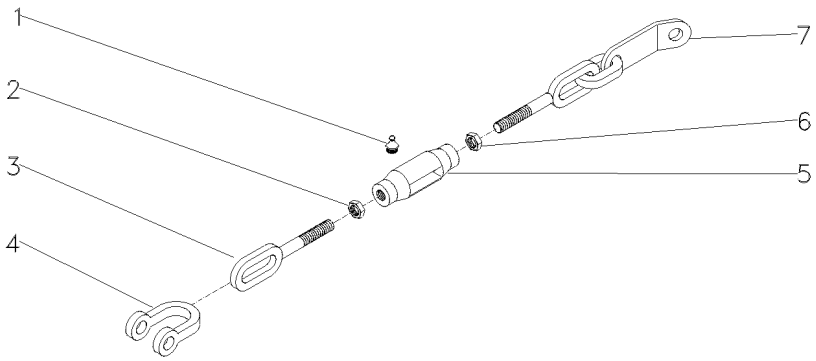

1	13811X		**2**	GRAXEIRA	GREASER	ENGRASADOR
2	375100X1		**1**	PORCA	NUT	TUERCA
3	490522M1	◄	**1**	TERMINAL	END	EXTREMO
4	490465M1		**1**	GARFO	FORK	HORQUILLA
5	490521M3		**1**	ARTICULAÇÃO	KNUCKLE	CHARNELA
6	490532M1		**1**	PORCA	NUT	TUERCA
7	3411525M91		**1**	TERMINAL	END	EXTREMO

Estabilizador Telescópico
Telescopic Stabiliser
Estabilizador Telescópico

40-45

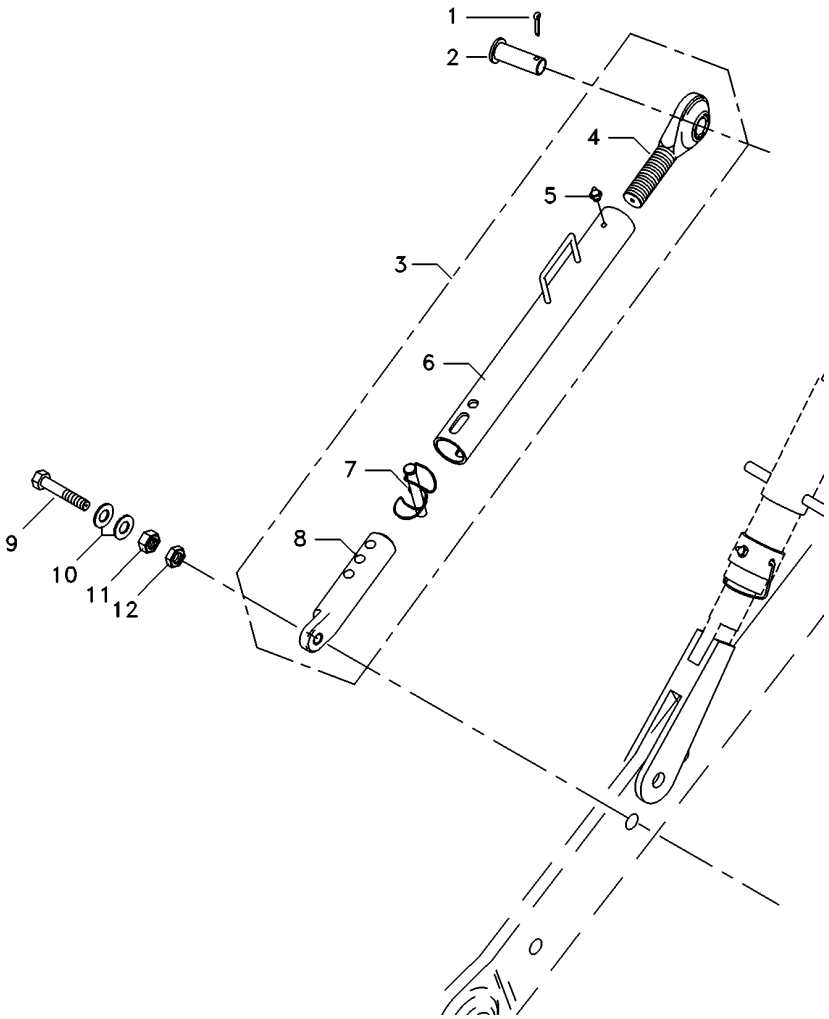

1	354068X1	**2** CONTRAPINO	DOWEL	CENTRAJE
2	037549P1	**2** PINO	PIN	PASADOR
3	054887T1	**2** CJ.ESTABILIZADOR	KIT, STABILISER	ESTABILIZAD JUEG
4	037682R1	**1** TERMINAL	END	EXTREMO
5	13811X	**1** GRAXEIRA	GREASER	ENGRASADOR
6	055510R1	**1** TUBO	PIPE	CANO
7	037676R1	**1** PINO	PIN	PASADOR
8	039057R1	**1** TERMINAL	END	EXTREMO
9	354575X1	**2** PARAFUSO	BOLT	PERNO
10	353775X1	**4** ARRUELA	WASHER	ARANDELA
11	353435X1	**2** PORCA	NUT	TUERCA
12	353436X1	**2** PORCA	NUT	TUERCA

Braços Hidráulicos
Hydraulic Arms
Brazos Hidráulicos

40-50

Nd
Nd
Nd

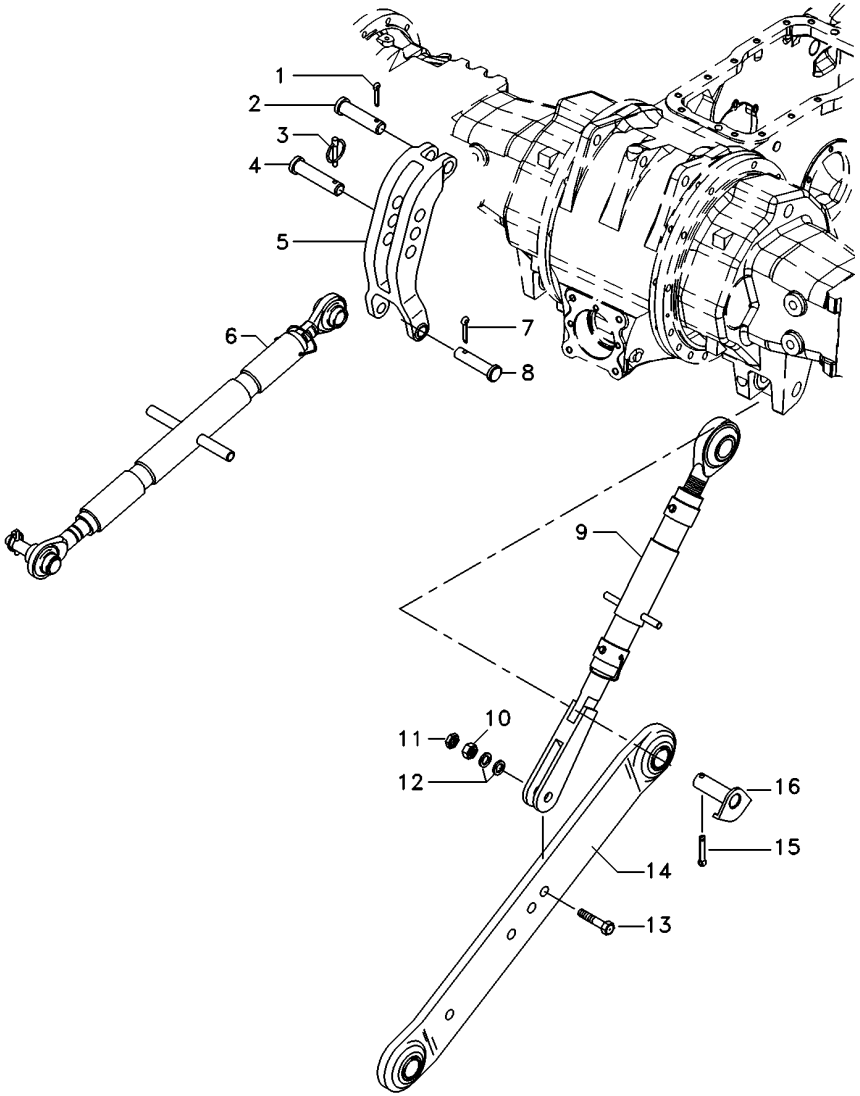

1	354068X1		**1** CONTRAPINO	DOWEL	CENTRAJE
2	893567M1		**1** PINO	PIN	PASADOR
3	810285M92		**1** PINO	PIN	PASADOR
4	035777P1		**1** PINO	PIN	PASADOR
5	1863393M93		**1** VIGA	BEAM	VIGA
6	020091N2	40-65 No	**1** CJ. BRAÇO	KIT, ARM	JUEGO DE BRAZO
7	354089X1		**2** CUPILHA	COTTER PIN	PASADOR DOUBLE
8	1481712M1		**2** PINO	PIN	PASADOR
9	3585879M91	40-70 No	**2** CJ. BRAÇO	KIT, ARM	JUEGO DE BRAZO
10	353435X1		**2** PORCA	NUT	TUERCA
11	353436X1		**2** PORCA	NUT	TUERCA
12	353775X1		**4** ARRUELA	WASHER	ARANDELA
13	353934X1		**2** PARAFUSO	BOLT	PERNO
14	057817T1	▶	**1** BRAÇO	ARM	BRAZO
14	057818T1	◀	**1** BRAÇO	ARM	BRAZO
15	354092X1		**2** CUPILHA	COTTER PIN	PASADOR DOUBLE
16	1482939M91		**2** PINO	PIN	PASADOR

Braços Hidráulicos
Hydraulic Arms
Brazos Hidráulicos

40-55

Hd
Hd
Hd

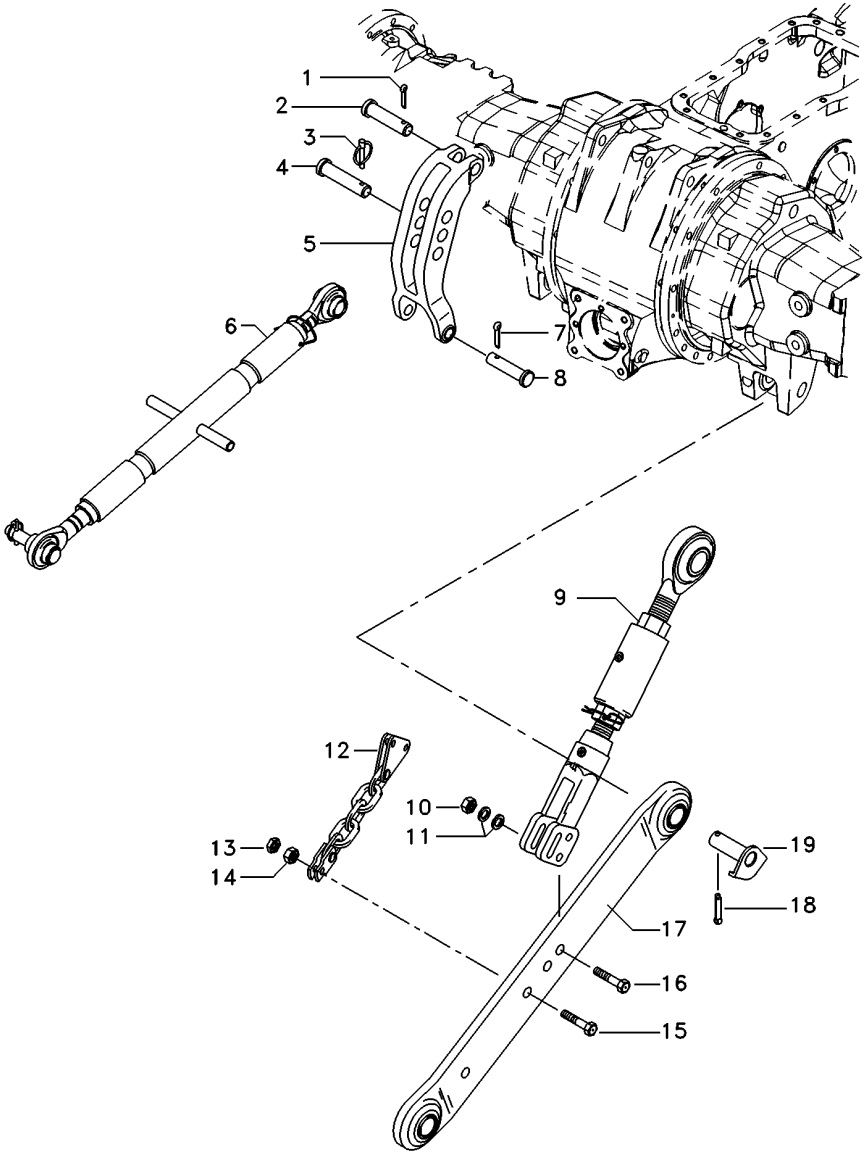

1	354068X1		**1** CONTRAPINO	DOWEL	CENTRAJE
2	893567M1		**1** PINO	PIN	PASADOR
3	810285M92		**1** PINO	PIN	PASADOR
4	035777P1		**1** PINO	PIN	PASADOR
5	1863393M93		**1** VIGA	BEAM	VIGA
6	020091N2	40-65 No	**1** CJ. BRAÇO	KIT, ARM	JUEGO DE BRAZO
7	354089X1		**2** CUPILHA	COTTER PIN	PASADOR DOUBLE
8	1481712M1		**2** PINO	PIN	PASADOR
9	3585879M91	40-70 No	**2** CJ. BRAÇO	KIT, ARM	JUEGO DE BRAZO
10	353436X1		**2** PORCA	NUT	TUERCA
11	353775X1		**4** ARRUELA	WASHER	ARANDELA
12	060509N1	40-80 No	**2** CORRENTE	CHAIN	CADENA
13	353436X1		**4** PORCA	NUT	TUERCA
14	353435X1		**2** PORCA	NUT	TUERCA
15	353934X1		**2** PARAFUSO	BOLT	PERNO
16	490481M1		**2** PARAFUSO	BOLT	PERNO
17	057817T1	▶	**1** BRAÇO	ARM	BRAZO
17	057818T1	◀	**1** BRAÇO	ARM	BRAZO
18	354092X1		**2** CUPILHA	COTTER PIN	PASADOR DOUBLE
19	1482934M92		**2** PINO	PIN	PASADOR

Braços Hidráulicos
Hydraulic Arms
Brazos Hidráulicos

40-60

Estabilizador Telescópico
Telescopic Stabilizer
Estabilizador Telescopico

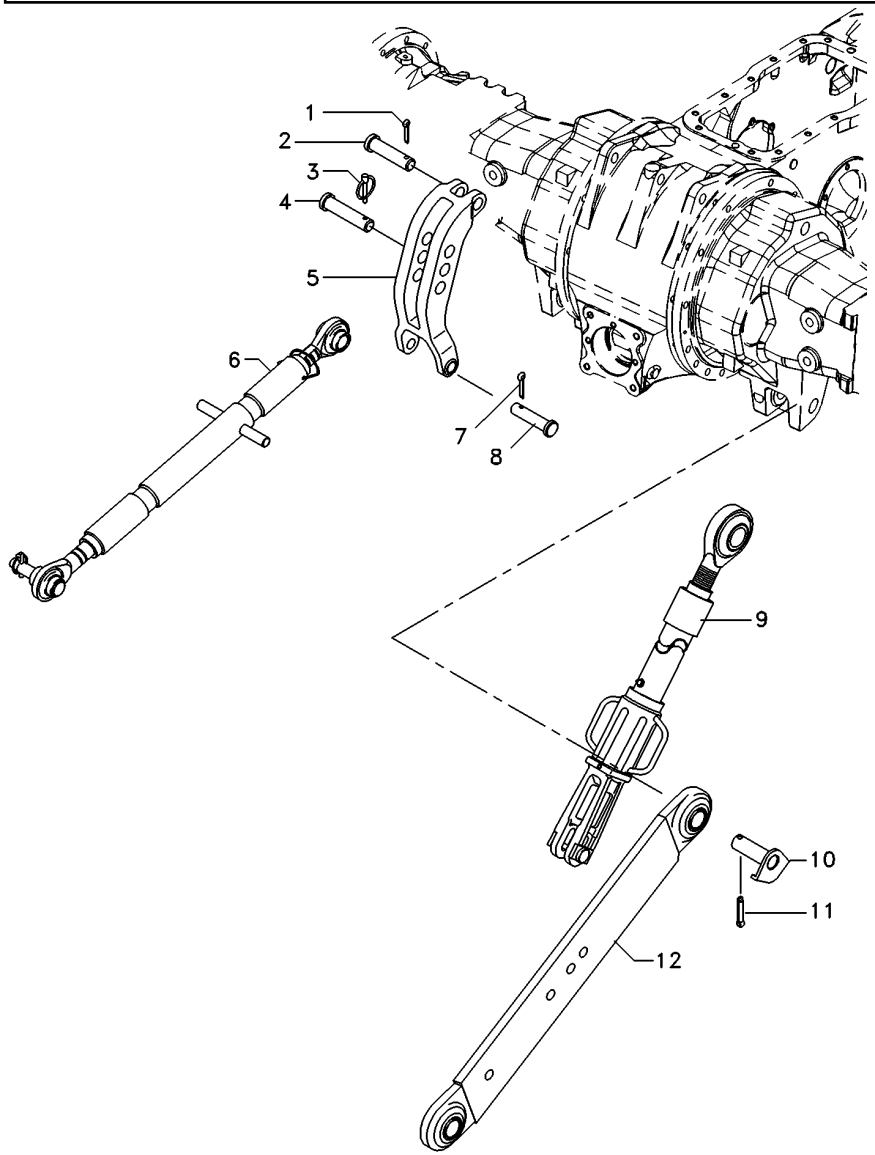

1	354068X1		**1** CONTRAPINO	DOWEL	CENTRAJE
2	893567M1		**1** PINO	PIN	PASADOR
3	810285M92		**1** PINO	PIN	PASADOR
4	035777P1		**1** PINO	PIN	PASADOR
5	1863393M93		**1** VIGA	BEAM	VIGA
6	020091N2	40-65 No	**1** CJ. BRAÇO	KIT, ARM	JUEGO DE BRAZO
7	354089X1		**2** CUPILHA	COTTER PIN	PASADOR DOUBLE
8	1481712M1		**2** PINO	PIN	PASADOR
9	060500T1	40-75 No	**2** CJ. BRAÇO	KIT, ARM	JUEGO DE BRAZO
10	063662S1		**2** PINO	PIN	PASADOR
11	354092X1		**2** CUPILHA	COTTER PIN	PASADOR DOUBLE
12	060684T1	◀	**1** CJ. BRAÇO	KIT, ARM	JUEGO DE BRAZO
12	060685T1	▶	**1** CJ. BRAÇO	KIT, ARM	JUEGO DE BRAZO

Braço Do Terceiro Ponto
Arm Rest
Brazo De Apoyo

40-65

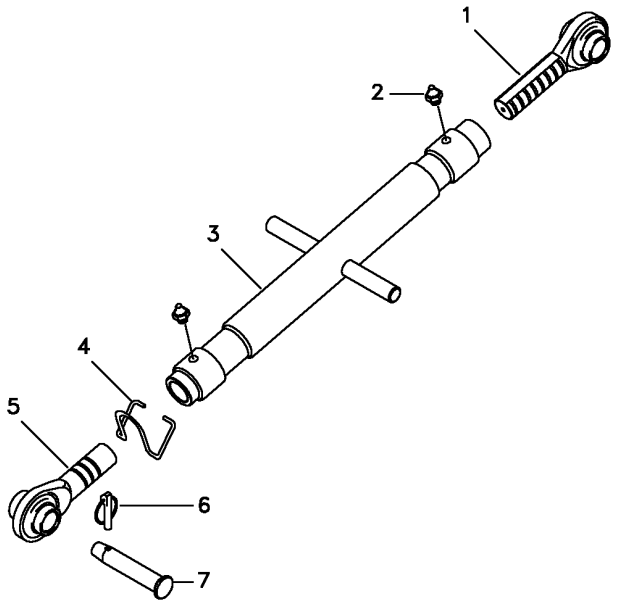

1	020093N1	**1** TERMINAL	END	EXTREMO
2	339003X1	**2** GRAXEIRA	GREASER	ENGRASADOR
3	020098S2	**1** TUBO	PIPE	CANO
4	036607P1	**1** MOLA	SPRING	RESORTE
5	020094N1	**1** TERMINAL	END	EXTREMO
6	810285M92	**1** PINO	PIN	PASADOR
7	035777P1	**1** PINO	PIN	PASADOR

Braços
Links
Brazos

40-70

Nd
Nd
Nd

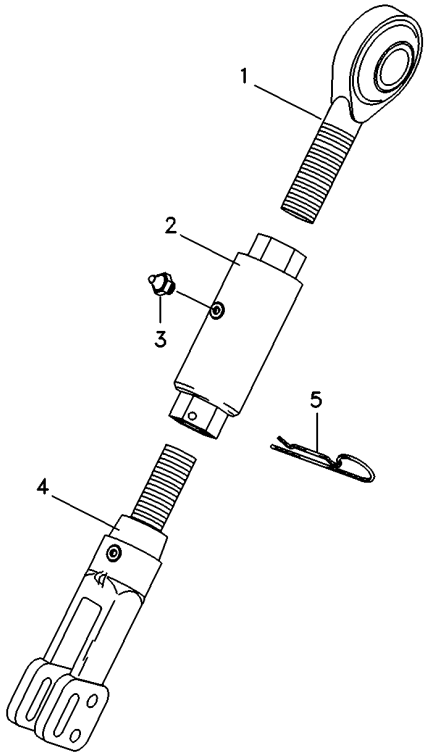

1	3585877M91	**1** TERMINAL	END	EXTREMO
2	3585463M1	**1** BUCHA	BUSH	CASQUILLO
3	339003X1	**1** GRAXEIRA	GREASER	ENGRASADOR
4	3585878M91	**1** GARFO	FORK	HORQUILLA
5	3585408M1	**1** GRAMPO	CRAMP	PASADOR

Braço Nivelador
Levelling Arm
Brazo Nivelación

40-75

Hd
Hd
Hd

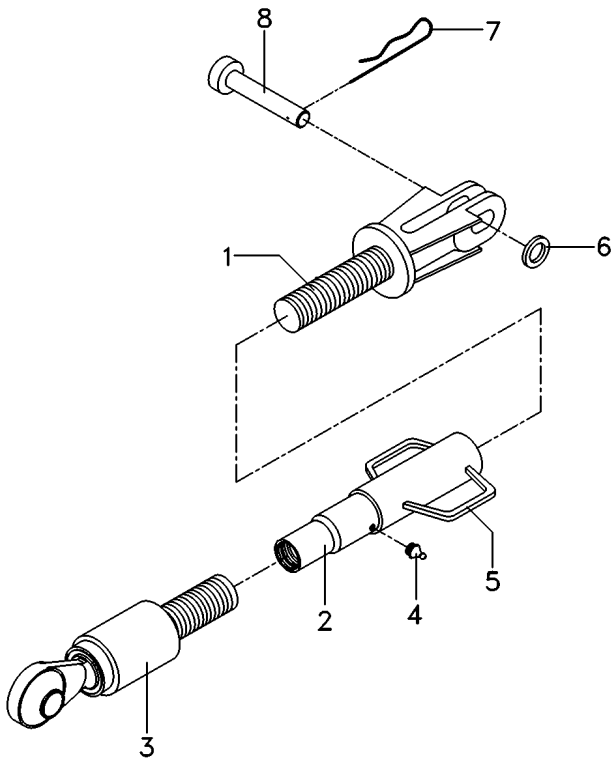

1	060688R1	**1** GARFO	FORK	HORQUILLA
2	060689R1	**1** TUBO	PIPE	CANO
3	055511R1	**1** TERMINAL	END	EXTREMO
4	055513R1	**1** GRAXEIRA	GREASER	ENGRASADOR
5	055514R1	**1** ALÇA	STRAP	FAJA
6	060666R1	**1** GUIA	GUIDE	GUIA
7	056632R1	**1** GRAMPO	CRAMP	PASADOR
8	060661R1	**1** PINO	PIN	PASADOR

Cj. Corrente
Chain
Cadena

40-80

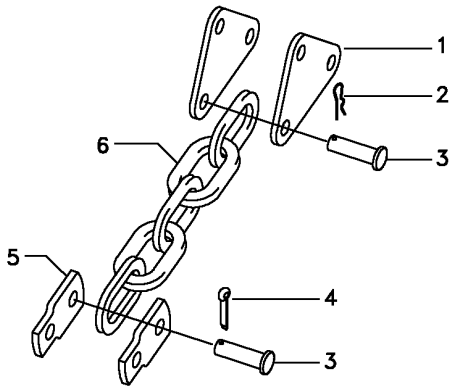

1	888524M1	**2**	CHAPA	PLATE	CHAPA
2	195415M1	**1**	GRAMPO	CRAMP	PASADOR
3	377415X1	**2**	PINO	PIN	PASADOR
4	354068X1	**1**	CONTRAPINO	DOWEL	CENTRAJE
5	1860678M1	**2**	CHAPA	PLATE	CHAPA
6	060510P1	**1**	CORRENTE	CHAIN	CADENA

Tomada De Força Independente
Independent Power Take Off
Toma De Fuerza Independente

50-10

Tratores Com Plataforma Do Operador - 540 Rpm
Tractors With Operator Plataform - 540 Rpm
Tractores Con Plataforma Del Operador - 540 Rpm

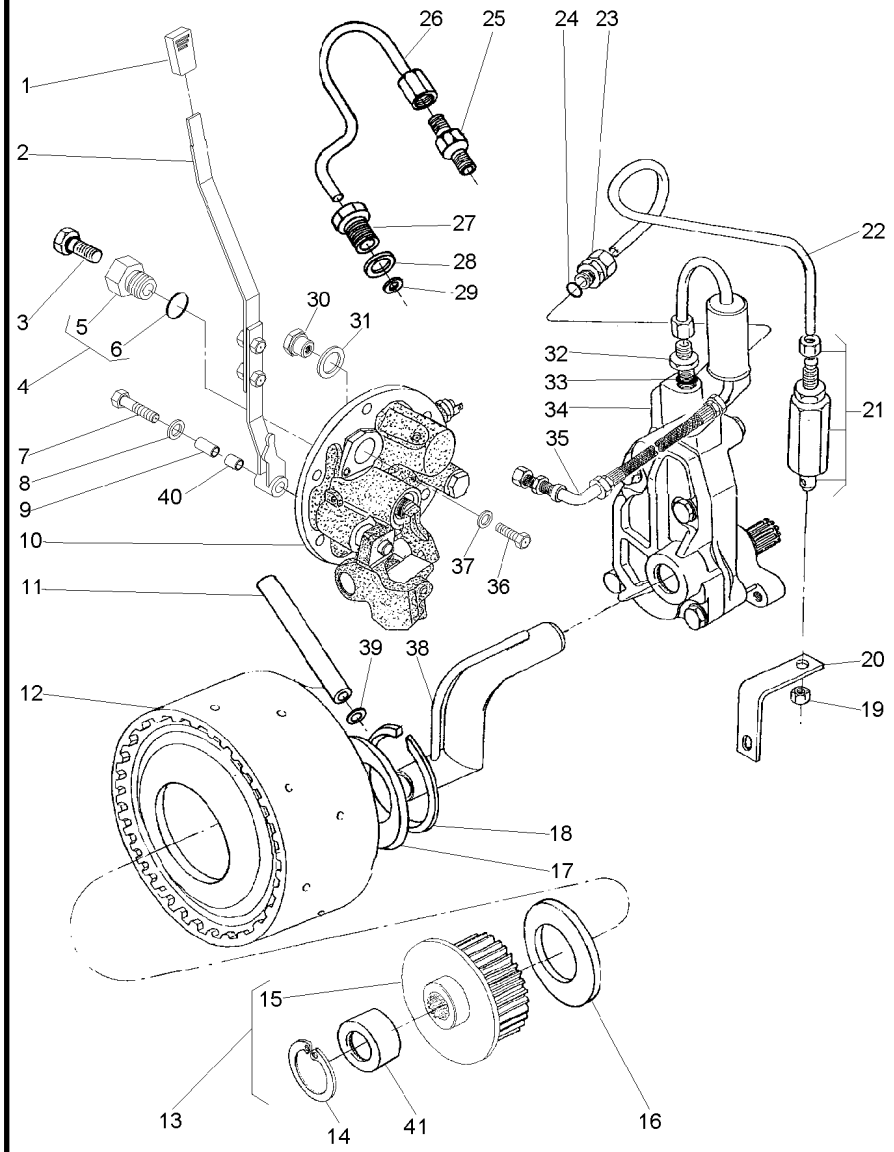

1	068078P3			**1**	MANÍPULO	KNOB	POMO
2	063423N1		50-68 No	**1**	CJ. ALAVANCA	KIT, LEVER	JUEGO, PALANCA
3	358720X91			**1**	TAMPÃO	PAD	ALMOHADILLA
4	3697609M91			**1**	TAMPÃO	PAD	ALMOHADILLA
5	3697608M1	4		**1**	BUJÃO	PLUG	TAPON
6	3019397X1	4		**1**	ANEL	RING	ARO
7	353714X1			**1**	PARAFUSO	BOLT	PERNO
8	390597X1			**1**	ARRUELA	WASHER	ARANDELA
9	061932P1			**1**	BUCHA	INSERT	INSERCION
10	061928N1		50-40 No	**1**	TAMPA	COVER	CUBIERTA
11	3610929M1			**1**	TUBO	PIPE	CANO
12	4200050M91		50-60 No	**1**	CJ. EMBREAGEM	KIT, CLUTCH	EMBRAGUE JUEGO
13	042256N1			**1**	CJ. CUBO	KIT, HUB	JUEGO DE CUBO
14	391076X1	13		**1**	ANEL	RING	ARO
15	051384S1	13		**1**	CUBO	HUB	CUBO
16	6222485M1			**1**	ARRUELA AJUSTE	ADJUST WASHER	ARRUELA AJUSTE
17	037656P1			**1**	ARRUELA	WASHER	ARANDELA
18	352699X1			**1**	ANEL TRAVA	CIRCLIP	CIRCULITO
19	355830X1			**1**	PORCA	NUT	TUERCA
20	026955P1			**1**	SUPORTE	BRACKET	SOPORTE
21	3401801M91			**1**	VÁLVULA	VALVE	VALVULA
22	071659P1			**1**	TUBO	PIPE	CANO
23	039605N1			**2**	CONEXÃO	CONNECTION	CONEXION
24	831452M1			**2**	ANEL "O"	O RING	JUNTA TORICA
25	037659T1			**1**	CONEXÃO	CONNECTION	CONEXION
26	037566P1			**1**	TUBO	PIPE	CANO
27	037567P1			**1**	CONEXÃO	CONNECTION	CONEXION
28	1440702X1			**1**	ARRUELA	WASHER	ARANDELA
29	3007188X1			**1**	ARRUELA	WASHER	ARANDELA
30	061987P1			**1**	BUJÃO	PLUG	TAPON
31	3409614M1			**1**	ARRUELA	WASHER	ARANDELA
32	035828T1			**1**	CONEXÃO	CONNECTION	CONEXION
33	831452M1			**1**	ANEL "O"	O RING	JUNTA TORICA
34	886821M94		50-65 No	**1**	CJ. BOMBA	KIT, PUMP	BOMBA JUEGO
35	037559N1		50-67 No	**1**	CJ. TUBO	TUBE ASSY	CONJ.DE TUBO
36	339081X1			**1**	PARAFUSO	BOLT	PERNO
37	390597X1			**1**	ARRUELA	WASHER	ARANDELA
38	1872170M91			**1**	CJ. TUBO	TUBE ASSY	CONJ.DE TUBO
39	195561M1			**1**	ANEL "O"	O RING	JUNTA TORICA
40	068966P1			**1**	BUCHA	BUSH	CASQUILLO
41	039719P1	13		**1**	LUVA	SLEEVE	MANCHA

Tomada De Força Independente
Independent Power Take Off
Toma De Fuerza Independente

50-15

Tratores Com Plataforma Do Operador - 540 Rpm
Tractors With Operator Plataform - 540 Rpm
Tractores Con Plataforma Del Operador - 540 Rpm

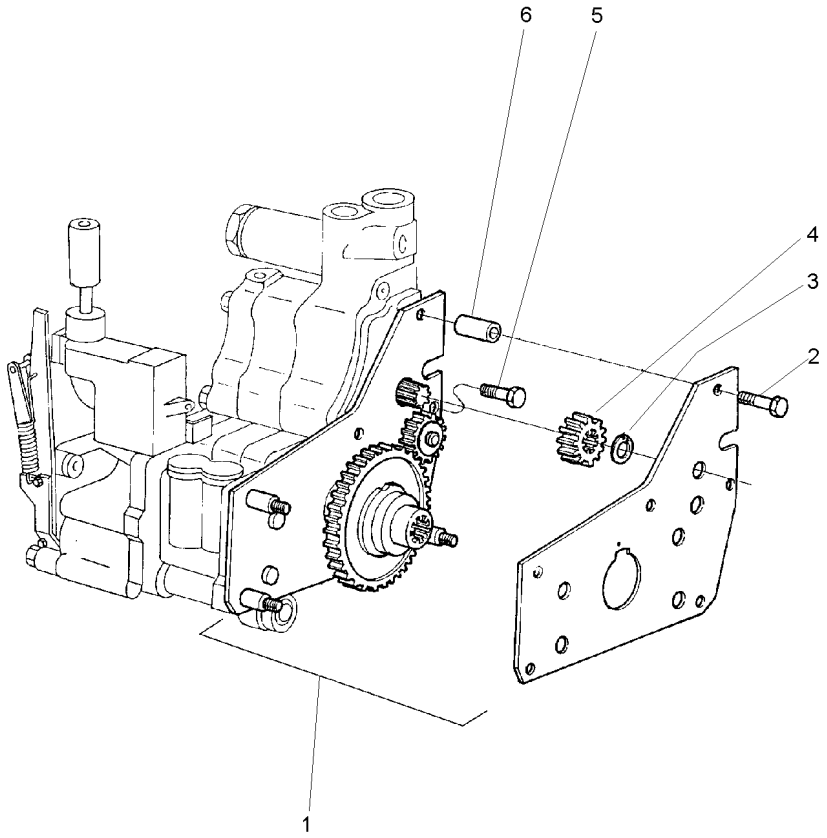

1	4200134M91	**1**	CJ. ENGRENAGEM	KIT, GEAR	ENGRANAJES JUEGO
2	516259M2	**2**	PARAFUSO	BOLT	PERNO
3	353213X1	**1**	ANEL TRAVA	CIRCLIP	CIRCULITO
4	515961M1	**1**	ENGRENAGEM	GEAR	ENGRANAJE
5	357852X1	**1**	PARAFUSO	BOLT	PERNO
6	366045X1	**2**	ESPAÇADOR	SPACER	PIEZA DISTANCIA

Tomada De Força Independente
Independent Power Take Off
Toma De Fuerza Independente

50-20

Tratores Com Cabine - 540 Rpm
Tractors With Cab - 540 Rpm
Tractores Con Cabina - 540 Rpm

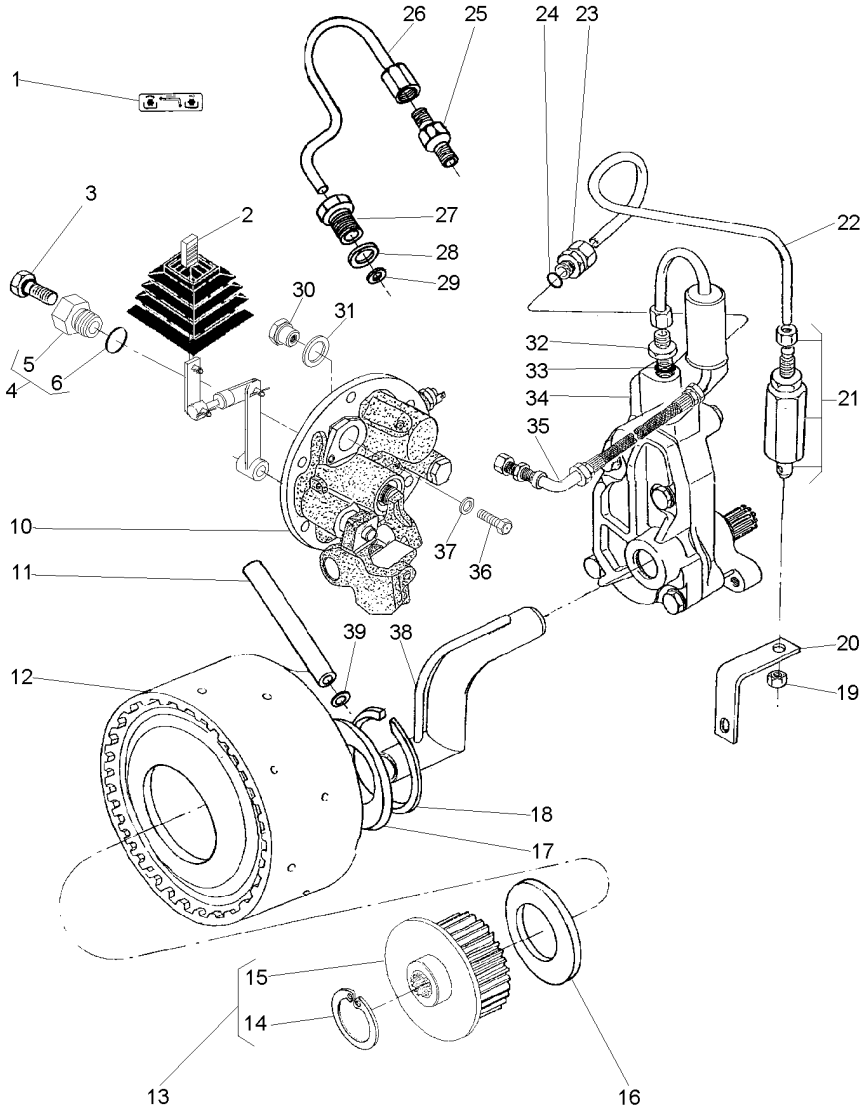

1	071036P1			1	DECAL	DECAL	CALCOMANIA
2	071027N1		50-70 No	1	CJ. ALAVANCA	KIT, LEVER	JUEGO, PALANCA
3	358720X91			1	TAMPÃO	PAD	ALMOHADILLA
4	3697609M91			1	TAMPÃO	PAD	ALMOHADILLA
5	3697608M1	4		1	BUJÃO	PLUG	TAPON
6	3019397X1	4		1	ANEL	RING	ARO
10	061482N1		50-45 No	1	CJ. TAMPA	KIT, CAP	JUEGO DE TAPON
11	3610929M1			1	TUBO	PIPE	CANO
12	4200050M91		50-60 No	1	CJ. EMBREAGEM	KIT, CLUTCH	EMBRAGUE JUEGO
13	061060N1			1	CJ. CUBO	KIT, HUB	JUEGO DE CUBO
14	391076X1	13		1	ANEL	RING	ARO
15	051384S1	13		1	CUBO	HUB	CUBO
16	6222485M1			1	ARRUELA AJUSTE	ADJUST WASHER	ARRUELA AJUSTE
17	037656P1			1	ARRUELA	WASHER	ARANDELA
18	352699X1			1	ANEL TRAVA	CIRCLIP	CIRCULITO
19	355830X1			1	PORCA	NUT	TUERCA
20	026955P1			1	SUPORTE	BRACKET	SOPORTE
21	3401801M91			1	VÁLVULA	VALVE	VALVULA
22	069688P1			1	TUBO	PIPE	CANO
23	3411947M91			1	CONEXÃO	CONNECTION	CONEXION
24	831452M1			1	ANEL "O"	O RING	JUNTA TORICA
25	037659T1			1	CONEXÃO	CONNECTION	CONEXION
26	037566P1			1	TUBO	PIPE	CANO
27	037567P1			1	CONEXÃO	CONNECTION	CONEXION
28	1440702X1			1	ARRUELA	WASHER	ARANDELA
29	3007188X1			1	ARRUELA	WASHER	ARANDELA
30	061987P1			1	BUJÃO	PLUG	TAPON
31	3409614M1			1	ARRUELA	WASHER	ARANDELA
32	035828T1			1	CONEXÃO	CONNECTION	CONEXION
33	831452M1			1	ANEL "O"	O RING	JUNTA TORICA
34	886821M94		50-65 No	1	CJ. BOMBA	KIT, PUMP	BOMBA JUEGO
35	037559N1		50-67 No	1	CJ. TUBO	TUBE ASSY	CONJ.DE TUBO
36	339081X1			1	PARAFUSO	BOLT	PERNO
37	390597X1			1	ARRUELA	WASHER	ARANDELA
38	1872170M91			1	CJ. TUBO	TUBE ASSY	CONJ.DE TUBO
39	195561M1			1	ANEL "O"	O RING	JUNTA TORICA

Tomada De Força Independente
Independent Power Take Off
Toma De Fuerza Independente

50-25

Tratores Com Cabine - 540 Rpm
Tractors With Cab - 540 Rpm
Tractores Con Cabina - 540 Rpm

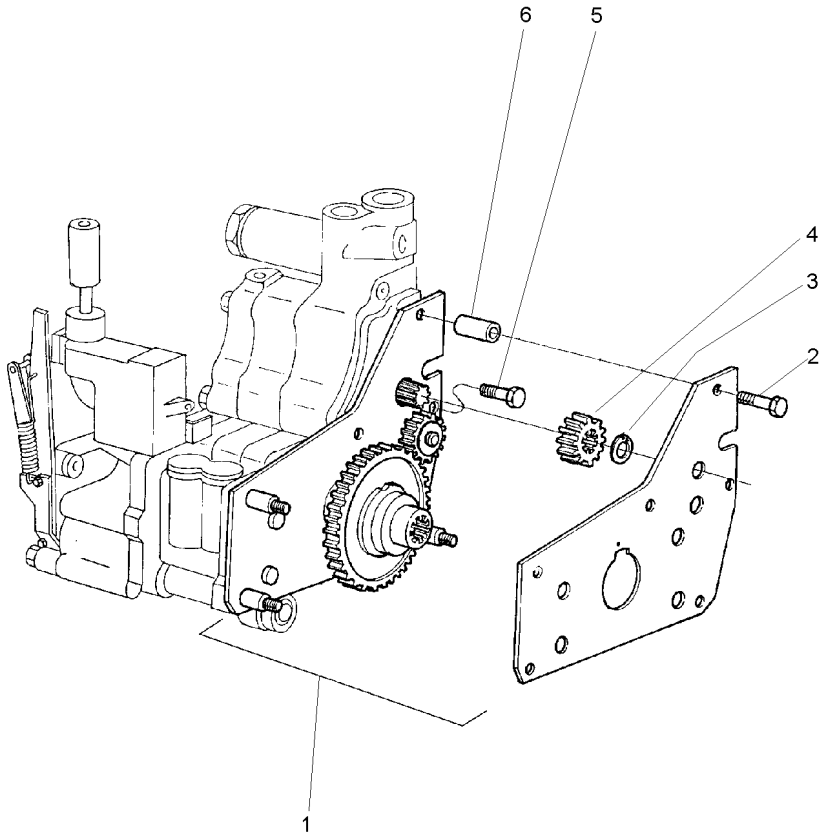

1	4200134M91	**1**	CJ. ENGRENAGEM	KIT, GEAR	ENGRANAJES JUEGO
2	516259M2	**2**	PARAFUSO	BOLT	PERNO
3	353213X1	**1**	ANEL TRAVA	CIRCLIP	CIRCULITO
4	515961M1	**1**	ENGRENAGEM	GEAR	ENGRANAJE
5	357852X1	**1**	PARAFUSO	BOLT	PERNO
6	366045X1	**2**	ESPAÇADOR	SPACER	PIEZA DISTANCIA

Tomada De Força Independente
Independent Power Take Off
Toma De Fuerza Independente

50-30

540 / 1000 Rpm
540 / 1000 Rpm
540 / 1000 Rpm

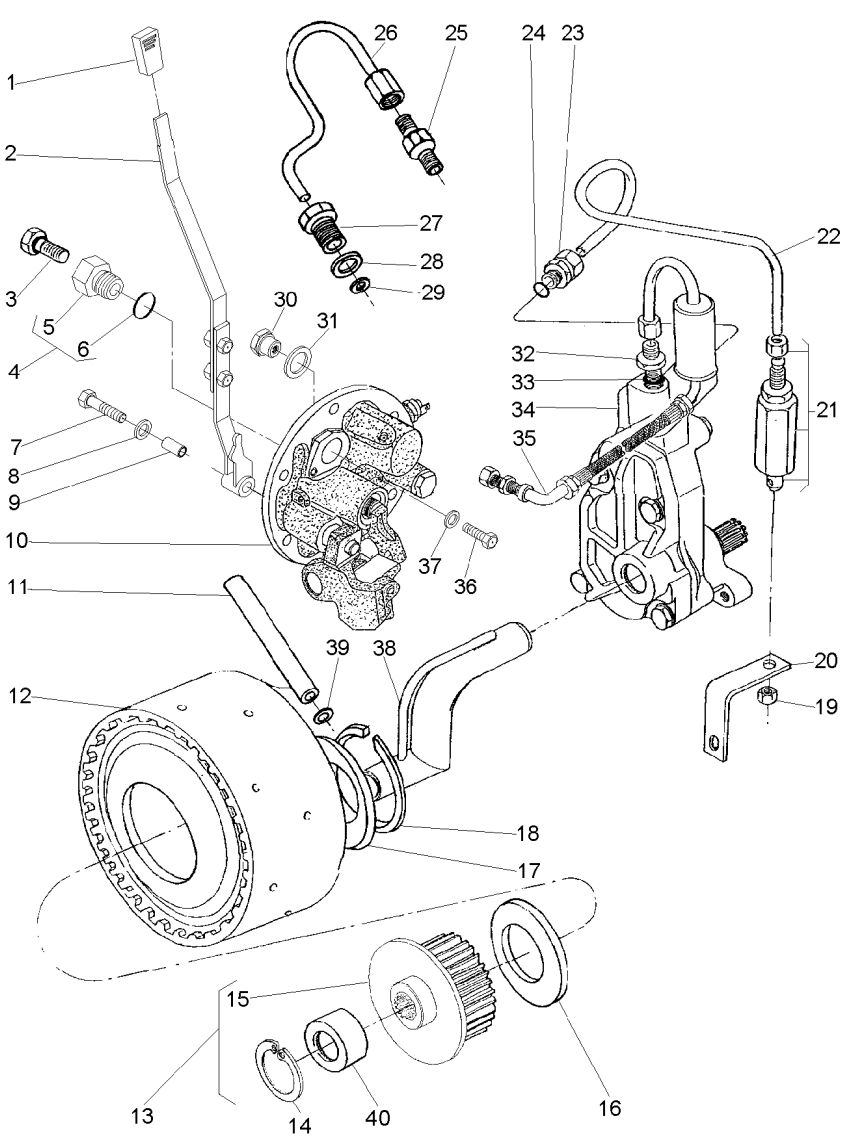

1	035972P1			**1**	MANÍPULO	KNOB	POMO
2	063423N1		50-68 No	**1**	CJ. ALAVANCA	KIT, LEVER	JUEGO, PALANCA
3	358720X91			**1**	TAMPÃO	PAD	ALMOHADILLA
4	3697609M91			**1**	TAMPÃO	PAD	ALMOHADILLA
5	3697608M1	4		**1**	BUJÃO	PLUG	TAPON
6	3019397X1	4		**1**	ANEL	RING	ARO
7	353714X1			**1**	PARAFUSO	BOLT	PERNO
8	390597X1			**1**	ARRUELA	WASHER	ARANDELA
9	061932P1			**1**	BUCHA	INSERT	INSERCION
10	064446N1		50-55 No	**1**	CJ. TAMPA	KIT, CAP	JUEGO DE TAPON
11	3610929M1			**1**	TUBO	PIPE	CANO
12	4200050M91		50-60 No	**1**	CJ. EMBREAGEM	KIT, CLUTCH	EMBRAGUE JUEGO
13	038083S1			**1**	CUBO	HUB	CUBO
14	391076X1	13		**1**	ANEL	RING	ARO
15		13		**1**	CUBO	HUB	CUBO
16	6222485M1			**1**	ARRUELA AJUSTE	ADJUST WASHER	ARRUELA AJUSTE
17	037656P1			**1**	ARRUELA	WASHER	ARANDELA
18	352699X1			**1**	ANEL TRAVA	CIRCLIP	CIRCULITO
19	355830X1			**1**	PORCA	NUT	TUERCA
20	026955P1			**1**	SUPORTE	BRACKET	SOPORTE
21	3401801M91			**1**	VÁLVULA	VALVE	VALVULA
22	071659P1			**1**	TUBO	PIPE	CANO
23	039605N1			**2**	CONEXÃO	CONNECTION	CONEXION
24	831452M1			**2**	ANEL "O"	O RING	JUNTA TORICA
25	037659T1			**1**	CONEXÃO	CONNECTION	CONEXION
26	037566P1			**1**	TUBO	PIPE	CANO
27	037567P1			**1**	CONEXÃO	CONNECTION	CONEXION
28	1440702X1			**1**	ARRUELA	WASHER	ARANDELA
29	3007188X1			**1**	ARRUELA	WASHER	ARANDELA
30	061987P1			**1**	BUJÃO	PLUG	TAPON
31	3409614M1			**1**	ARRUELA	WASHER	ARANDELA
32	035828T1			**1**	CONEXÃO	CONNECTION	CONEXION
33	831452M1			**1**	ANEL "O"	O RING	JUNTA TORICA
34	886821M94		50-65 No	**1**	CJ. BOMBA	KIT, PUMP	BOMBA JUEGO
35	037559N1		50-67 No	**1**	CJ. TUBO	TUBE ASSY	CONJ.DE TUBO
36	339081X1			**1**	PARAFUSO	BOLT	PERNO
37	390597X1			**1**	ARRUELA	WASHER	ARANDELA
38	1872170M91			**1**	CJ. TUBO	TUBE ASSY	CONJ.DE TUBO
39	195561M1			**2**	ANEL "O"	O RING	JUNTA TORICA
40	039719P1	13		**1**	LUVA	SLEEVE	MANCHA

Tomada De Força Independente
Independent Power Take Off
Toma De Fuerza Independente

50-35

540 / 1000 Rpm
540 / 1000 Rpm
540 / 1000 Rpm

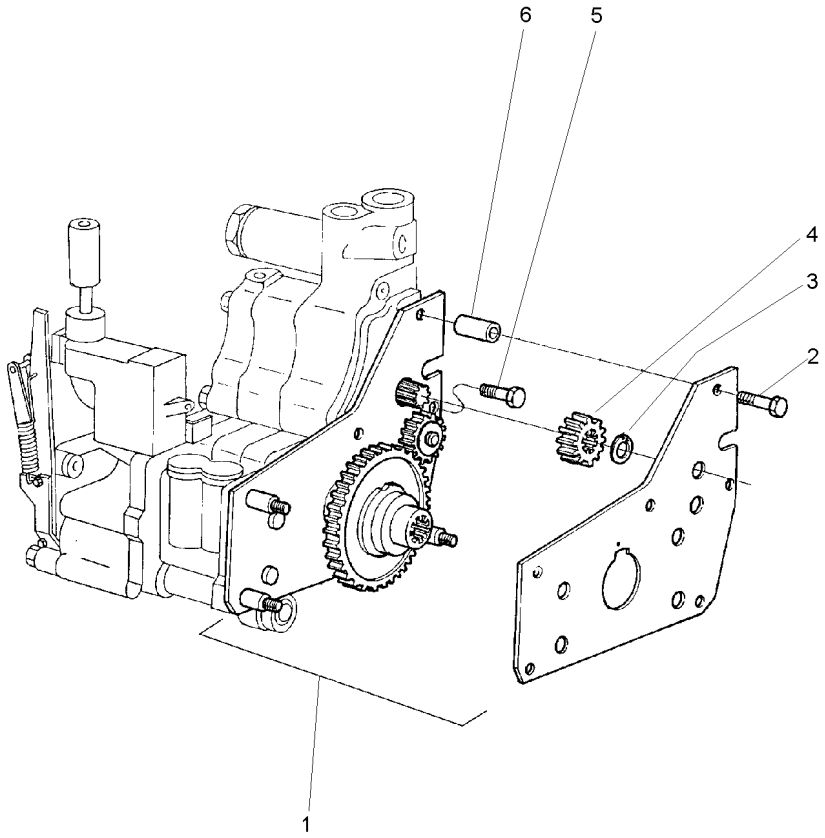

1	4200134M91	**1**	CJ. ENGRENAGEM	KIT, GEAR	ENGRANAJES JUEGO
2	516259M2	**2**	PARAFUSO	BOLT	PERNO
3	353213X1	**1**	ANEL TRAVA	CIRCLIP	CIRCULITO
4	515961M1	**1**	ENGRENAGEM	GEAR	ENGRANAJE
5	357852X1	**1**	PARAFUSO	BOLT	PERNO
6	366045X1	**2**	ESPAÇADOR	SPACER	PIEZA DISTANCIA

Tampa Da Tomada De Potência Independente
Independent Power Take Off Cover
Tapa De La Toma De Potencia Indenpendente

50-40

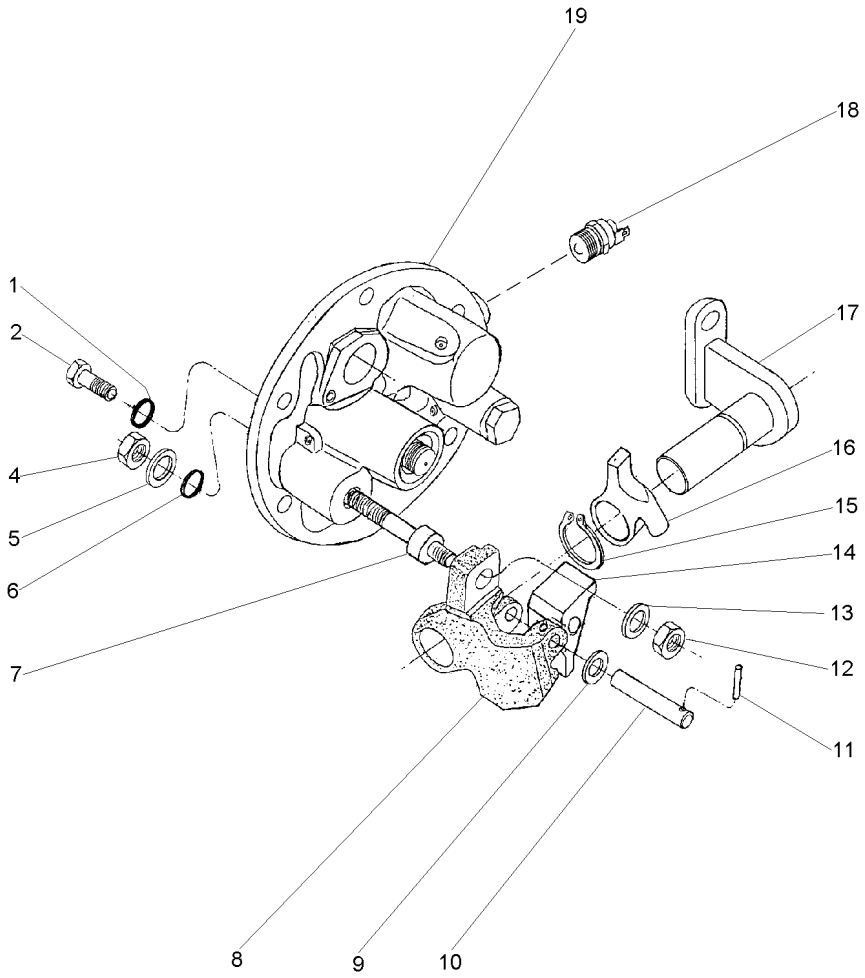

1	369132X1		**2**	ANEL "O"	O RING	JUNTA TORICA
2	3009194X1	M8	**2**	PARAFUSO	BOLT	PERNO
4	339402X1	M10	**1**	PORCA	NUT	TUERCA
5	390734X1	M10	**1**	ARRUELA	WASHER	ARANDELA
6	195562M1		**1**	ANEL "O"	O RING	JUNTA TORICA
7	063616P1		**1**	EIXO	SHAFT	ARBOL
8	3614292M1		**1**	PIVÔ	PIVOT	PIVOTE
9	3697982M1	M8X15X0,5	**1**	ARRUELA	WASHER	ARANDELA
10	3614294M1		**1**	PINO	PIN	PASADOR
11	3009322X1		**1**	PINO	PIN	PASADOR
12	1440329X1	M10	**1**	PORCA	NUT	TUERCA
13	3699552M1		**1**	ARRUELA	WASHER	ARANDELA
14	3614290M1		**1**	ALAVANCA	LEVER	PALANCA
15	1440523X1	∅ 22	**1**	ANEL TRAVA	CIRCLIP	CIRCULITO
16	3614289M1		**1**	ALAVANCA	LEVER	PALANCA
17	3697956M91		**1**	SUPORTE	BRACKET	SOPORTE
18	6216774M1		**1**	INTERRUPTOR	SWITCH	INTERRUPTOR
19	061929N1	👁 50-42 No	**1**	TAMPA	COVER	CUBIERTA

Tampa E Controles
Cover And Controls
Tapa Y Mandos

50-42

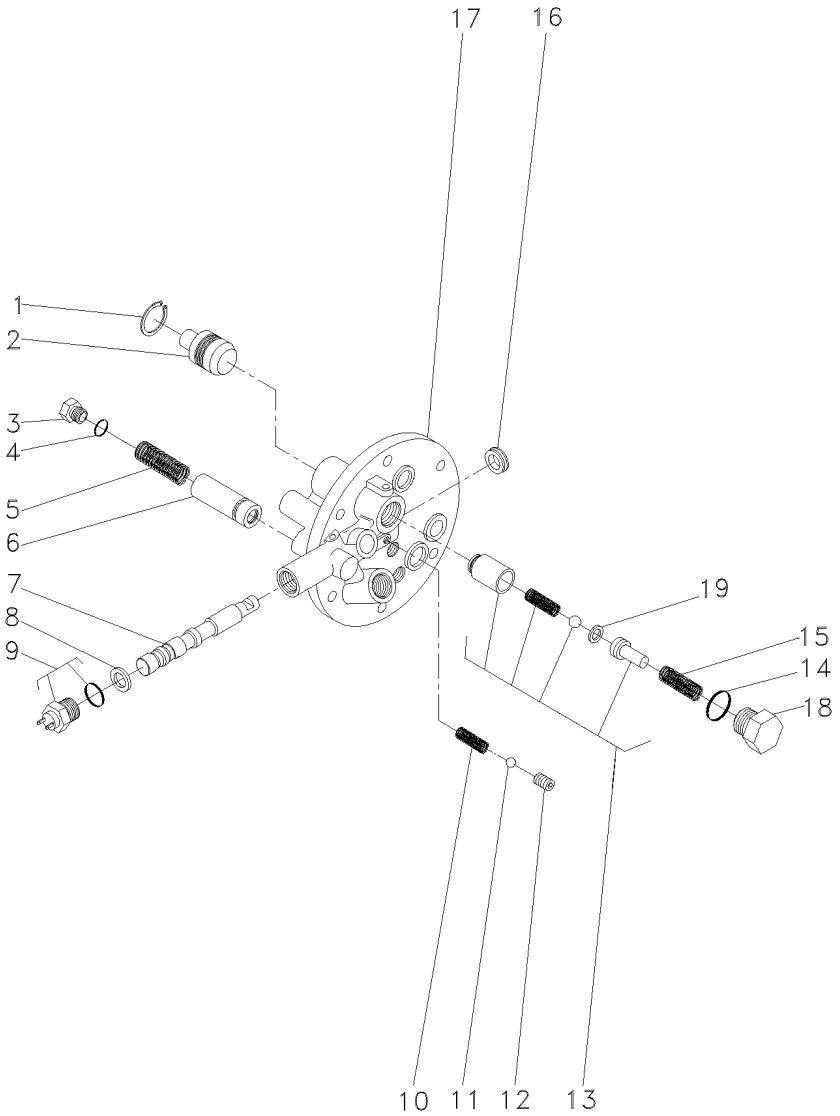

1	339361X1	**1** ANEL	RING	ARO
2	3697275M1	**1** PISTÃO	PISTON	PISTON
3	3762215M1	**1** TAMPÃO	PAD	ALMOHADILLA
4	3019398X1	**1** ANEL "O"	O RING	JUNTA TORICA
5	3610923M1	**1** MOLA	SPRING	RESORTE
6	3762216M92	**1** VÁLVULA	VALVE	VALVULA
7	3760735M1	**1** BOBINA	COIL	BOBINA
8	3019839X1	**1** ANEL	RING	ARO
9	6216774M1	**1** INTERRUPTOR	SWITCH	INTERRUPTOR
10	3610554M1	**1** MOLA	SPRING	RESORTE
11	3003593X1	**1** ESFERA	BALL	BOLA
12	3760739M1	**1** PRISIONEIRO	STUD	ESPARRAGO
13	3610600M91	**1** VÁLVULA	VALVE	VALVULA
14	3019394X1	**1** ANEL "O"	O RING	JUNTA TORICA
15	3610555M1	**1** MOLA	SPRING	RESORTE
16	3760738M1	**1** RETENTOR	SEAL	RETEN
17	3760736M1	**1** TAMPA	COVER	CUBIERTA
18	3610598M1	**1** TAMPÃO	PAD	ALMOHADILLA
19	3610926M1	**1** CALÇO	SHIM	CALCE

Tampa E Controles
Cover And Controls
Tapa Y Mandos

50-45

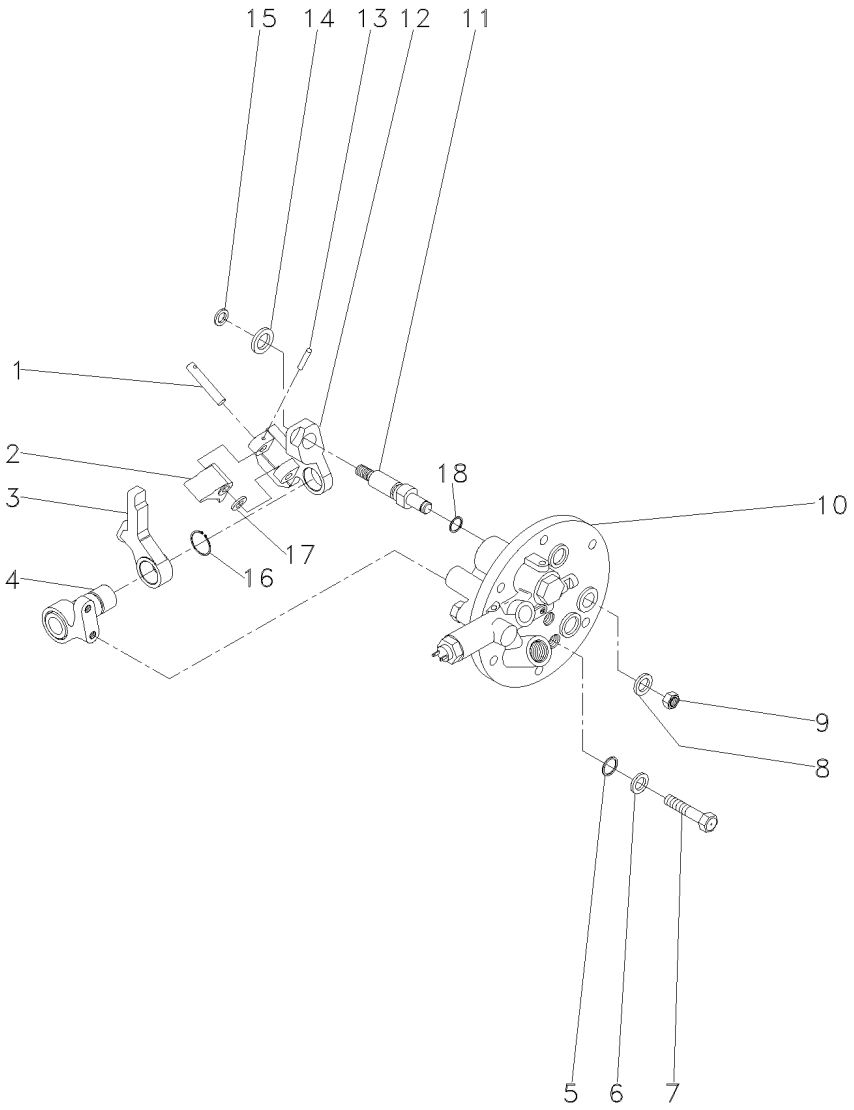

1	3614294M1		**1**	PINO	PIN	PASADOR
2	3614290M1		**1**	ALAVANCA	LEVER	PALANCA
3	3614289M1		**1**	ALAVANCA	LEVER	PALANCA
4	3697956M91		**1**	SUPORTE	BRACKET	SOPORTE
5	3009740X1		**2**	ANEL "O"	O RING	JUNTA TORICA
6	390972X1		**2**	ARRUELA	WASHER	ARANDELA
7	3610961M1		**2**	PARAFUSO	BOLT	PERNO
8	390734X1		**1**	ARRUELA	WASHER	ARANDELA
9	339402X1		**1**	PORCA	NUT	TUERCA
10	3760527M93	50-50 No	**1**	TAMPA	COVER	CUBIERTA
11	3697950M2		**1**	EIXO	SHAFT	ARBOL
12	3614292M1		**1**	PIVÔ	PIVOT	PIVOTE
13	3009322X1		**1**	PINO	PIN	PASADOR
14	3699552M1		**1**	ARRUELA	WASHER	ARANDELA
15	339710X1		**1**	ANEL	RING	ARO
16	1440523X1		**1**	ANEL TRAVA	CIRCLIP	CIRCULITO
17	3697982M1		**1**	ARRUELA	WASHER	ARANDELA
18	195562M1		**1**	ANEL "O"	O RING	JUNTA TORICA

Tampa Lateral
Cover
Tapa

50-50

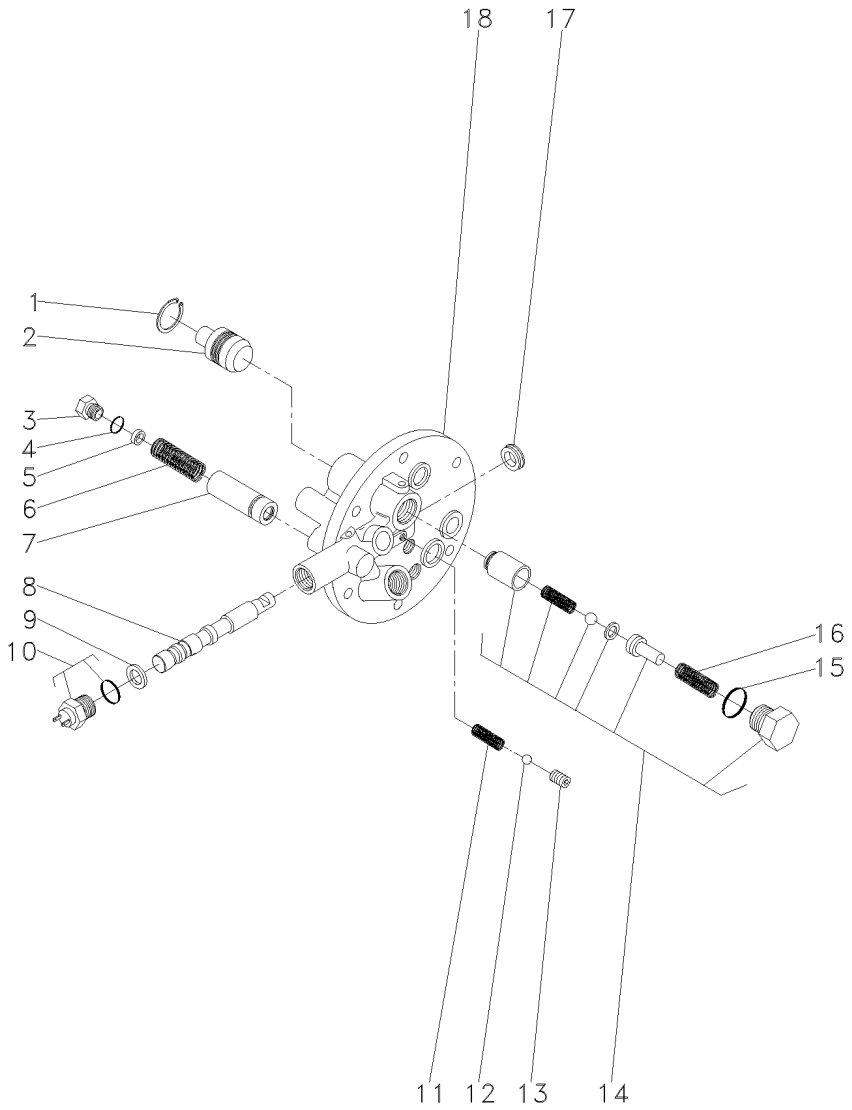

1	339361X1			**1**	ANEL	RING	ARO
2	3697275M1			**1**	PISTÃO	PISTON	PISTON
3	3610598M1			**1**	TAMPÃO	PAD	ALMOHADILLA
4	3019394X1			**1**	ANEL "O"	O RING	JUNTA TORICA
5	3610926M1			**X**	CALÇO	SHIM	CALCE
6	3610555M1			**1**	MOLA	SPRING	RESORTE
7	3610600M91			**1**	VÁLVULA	VALVE	VALVULA
8			3760527M93	**1**	EIXO	SHAFT	ARBOL
9	3019839X1			**1**	ANEL	RING	ARO
10	6216774M1			**1**	INTERRUPTOR	SWITCH	INTERRUPTOR
11	3610554M1			**1**	MOLA	SPRING	RESORTE
12	3003593X1			**1**	ESFERA	BALL	BOLA
13	3760739M1			**1**	PRISIONEIRO	STUD	ESPARRAGO
14	3762311M92			**1**	JG. REPARO	KIT, REPAIR	JUEGO REPARACION
15	3019398X1	14		**1**	ANEL "O"	O RING	JUNTA TORICA
16	3610923M1	14		**1**	MOLA	SPRING	RESORTE
17	3760738M1			**1**	RETENTOR	SEAL	RETEN
18			3760527M93	**1**	TAMPA	COVER	CUBIERTA

Conjunto Tampa Lateral **540 Rpm**
Side Cover Assembly **540 Rpm**
Conjunto Cubierta Lateral **540 Rpm**

50-55

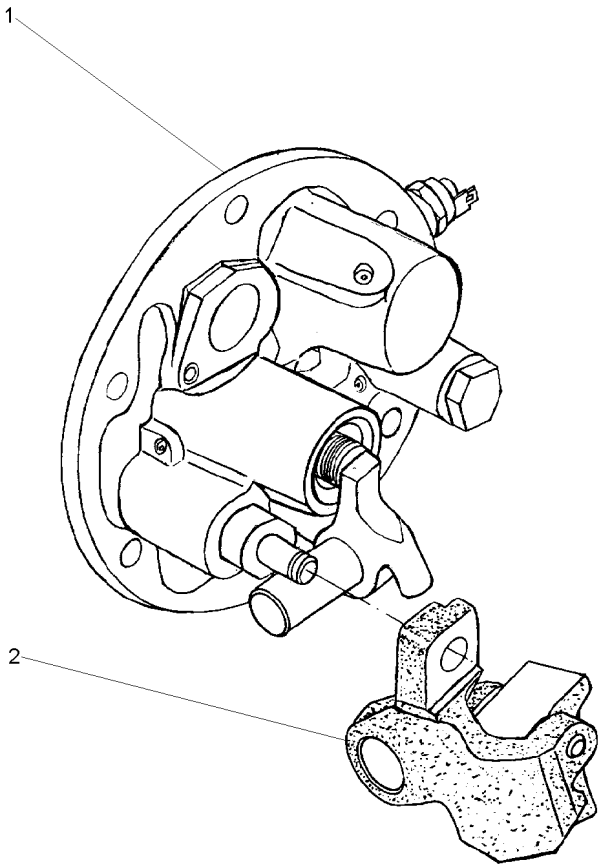

1	064445N1	**1** TAMPA	COVER	CUBIERTA
2	038383P1	**1** PIVÔ	PIVOT	PIVOTE

Embreagem Da Tomada De Força Independente
Independent Power Take-Off Clutch
Embrague De La Toma De Fuerza Independente

50-60

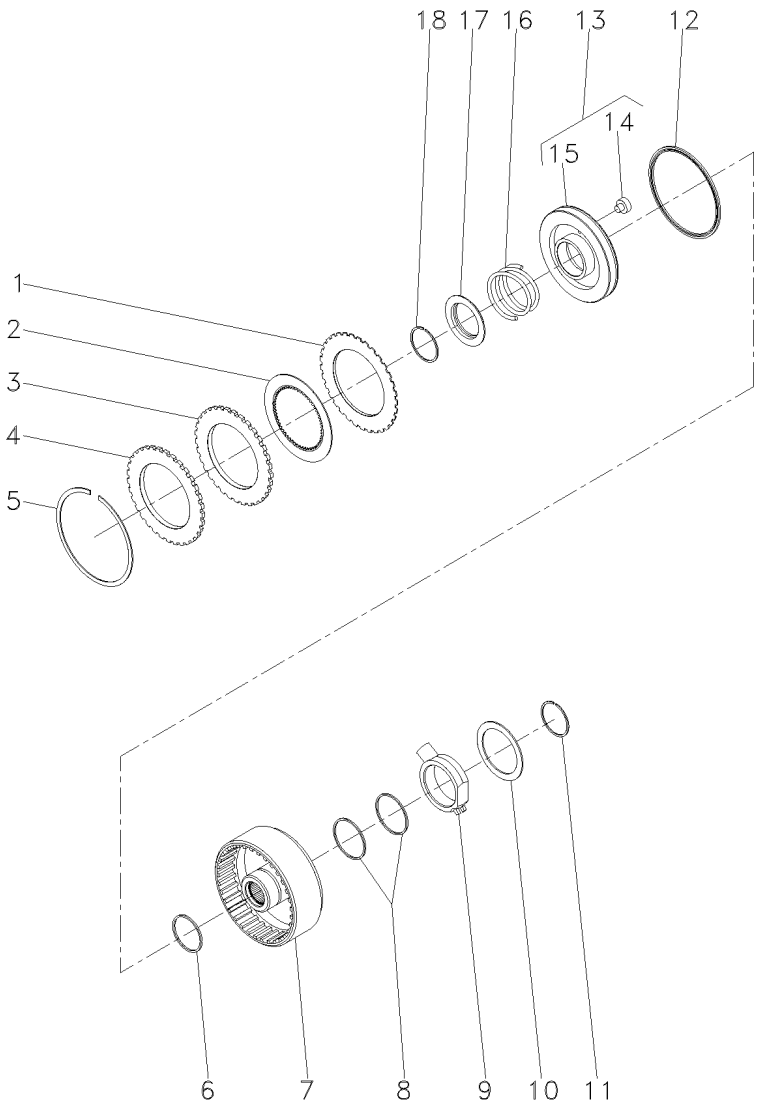

1	1870860M1			**7**	DISCO	DISC	DISCO
2	1688532M1			**7**	DISCO	DISC	DISCO
3	1870011M1			**1**	CALÇO	SHIM	CALCE
4	3699355M1			**1**	PLACA	PLATE	PLATO
5	364689X1			**1**	ANEL	RING	ARO
6	186198M1	⊸	3699909M1	**1**	ANEL	RING	ARO
7	3701442M1			**1**	CARCAÇA	HOUSING	ALOJAMIENTO
8	3612141M1			**2**	ANEL	RING	ARO
9	3610279M2			**1**	FLANGE	FLANGE	PLETINA
10	3699433M1			**1**	ARRUELA	WASHER	ARANDELA
11	391129X1			**1**	ANEL TRAVA	CIRCLIP	CIRCULITO
12	1870859M1			**1**	RETENTOR	SEAL	RETEN
13	3599601M93			**1**	CJ. PISTÃO	KIT, PISTON	JUEGO DE PISTON
14	3699353M1	13		**1**	BUJÃO	PLUG	TAPON
15	3699313M1	13		**1**	PISTÃO	PISTON	PISTON
16	3599507M2			**1**	MOLA	SPRING	RESORTE
17	1691307M2			**1**	ANEL	RING	ARO
18	1442512X1			**1**	ANEL	RING	ARO

Bomba Hidráulica Auxiliar
Hydraulic Pump Auxiliary
Bomba Hidráulica Auxiliar

50-65

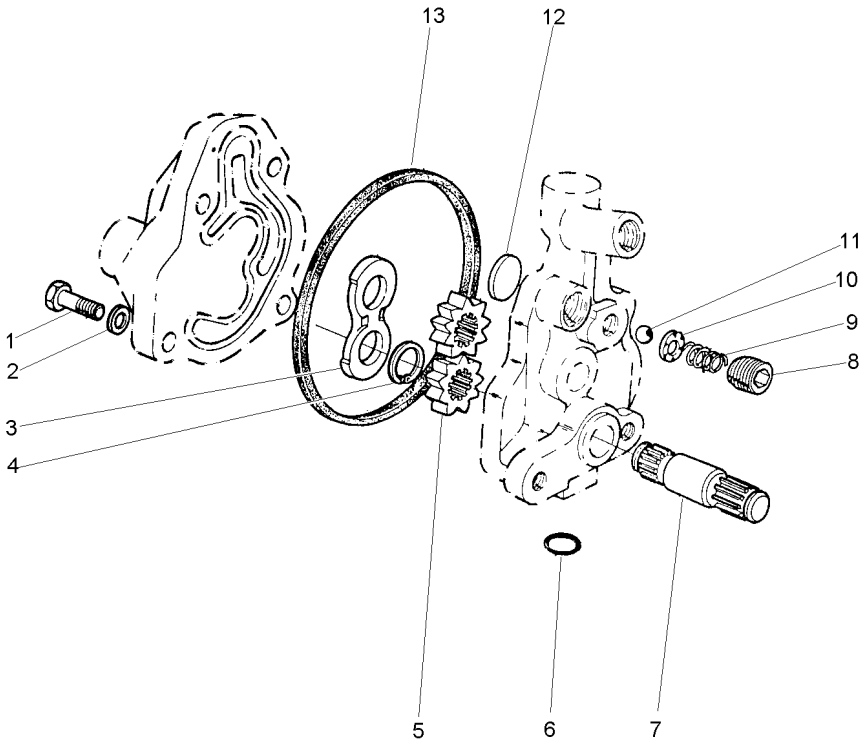

1	353517X1	5/16x24x3/4	**1**	PARAFUSO	BOLT	PERNO
2	353446X1		**4**	ARRUELA	WASHER	ARANDELA
3	1885307M1		**1**	PLACA	PLATE	PLATO
4	1885484M1		**1**	ANEL	RING	ARO
5		886821M94	**2**	ENGRENAGEM	GEAR	ENGRANAJE
6	359002X1		**1**	ANEL "O"	O RING	JUNTA TORICA
7		886821M94	**1**	EIXO	SHAFT	ARBOL
8	1885582M1		**1**	TAMPÃO	PAD	ALMOHADILLA
9	1886511M1		**1**	MOLA	SPRING	RESORTE
10	1885788M1		**1**	GUIA	GUIDE	GUIA
11	22206X		**1**	ESFERA	BALL	BOLA
12	1889318M1		**1**	PLACA	PLATE	PLATO
13	1885310M1		**1**	JUNTA	GASKET	EMPAQUETADURA.

Tubo E Filtro
Pipe And Filter
Tubo Y Filtro

50-67

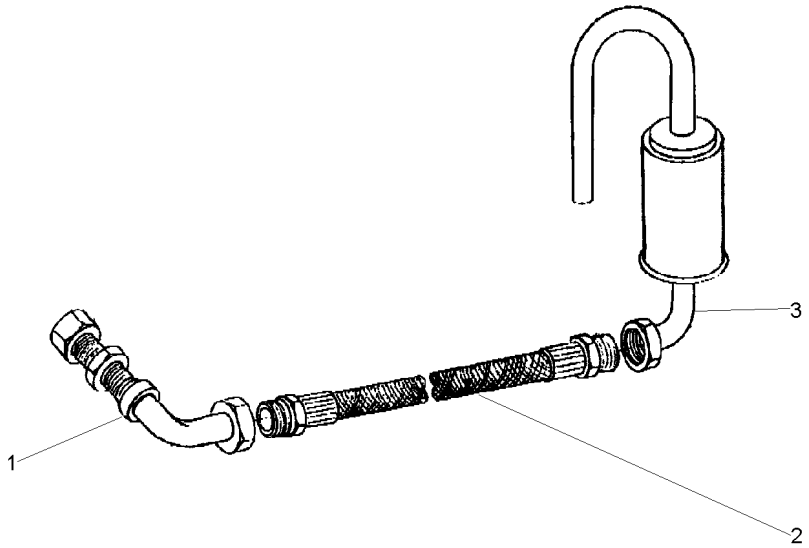

1	049037T1	**1** CJ. TUBO	KIT, PIPE	JUEGO CANO
2	049038T1	**1** MANGUEIRA	HOSE	FLEXIBLE
3	048709S1	**1** FILTRO	FILTER	FILTRO

Conjunto Alavanca
Lever Assembly
Conjunto Palanca

50-68

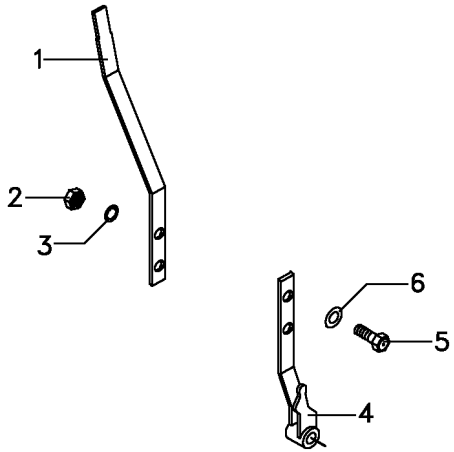

1	063214S1		**1** ALAVANCA	LEVER	PALANCA
2	339169X1		**2** PORCA	NUT	TUERCA
3	353446X1	12.1x6.1x1.6	**2** ARRUELA	WASHER	ARANDELA
4	063422P1		**1** CJ. ALAVANCA	KIT, LEVER	JUEGO, PALANCA
5	339123X1		**2** PARAFUSO	BOLT	PERNO
6	829185M1	12.5x6.4x1.0	**2** ARRUELA	WASHER	ARANDELA

Conjunto Alavanca De Acionamento Da Tdpi
Drive Lever Of The Ipto
Palanca Acionamiento De La Tdfi

50-70

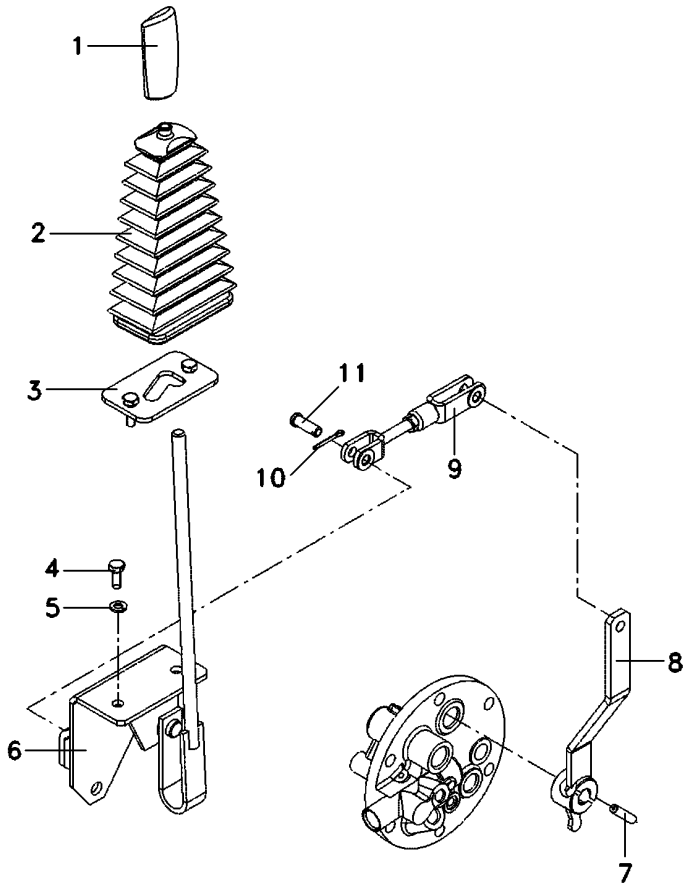

1	3712975M1	**1**	MANÍPULO	KNOB	POMO
2	069845P1	**1**	COIFA	BELLOWS	FUELLE
3	068851S1	**1**	TRAVA	LOCK	RETENEDOR
4	339123X1	**2**	PARAFUSO	BOLT	PERNO
5	339374X1	**2**	ARRUELA	WASHER	ARANDELA
6	068942S1	**1**	ALAVANCA	LEVER	PALANCA
7	357660X1	**1**	PINO	PIN	PASADOR
8	069774S1	**1**	ALAVANCA	LEVER	PALANCA
9	070464N1	**1**	CJ. TIRANTE	KIT, ROD	JUEGO DE BIELAS
10	354059X1	**2**	CONTRAPINO	DOWEL	CENTRAJE
11	832813M1	**2**	PINO	PIN	PASADOR

Tampa E Alavancas
Cover And Levers
Tapa Y Palancas

50-75

Tdp 540 Rpm
Pto 540 Rpm
Tdf 540 Rpm

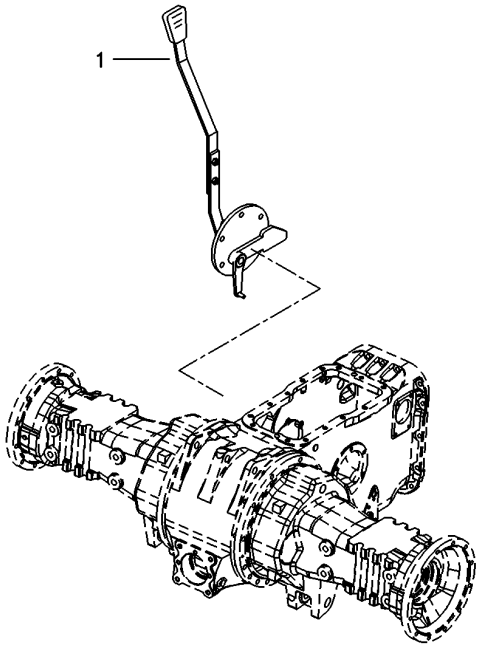

1	063858N1	50-80 No	**1**	TAMPA	COVER	CUBIERTA

Tampa Da Tomada De Potência
Power Take Off Cover
Tapa De La Toma De Potência

50-80

Tdp 540 Rpm
Pto 540 Rpm
Tdf 540 Rpm

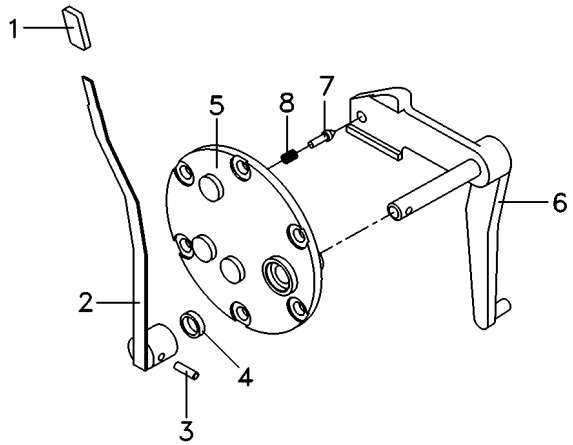

1	068078P3		**1**	MANÍPULO	KNOB	POMO
2	069516N1	50-95 No	**1**	CJ. ALAVANCA	KIT, LEVER	JUEGO, PALANCA
3	357660X1		**1**	PINO	PIN	PASADOR
4	894307M1		**1**	RETENTOR	OIL SEAL	BUJE RETENACEITE
5	3149447M92		**1**	TAMPA	COVER	CUBIERTA
6	069215S1		**1**	ALAVANCA	LEVER	PALANCA
7	180418M2		**1**	PINO	PIN	PASADOR
8	3585797M1		**1**	MOLA	SPRING	RESORTE

Tampa E Alavancas
Cover And Levers
Tapa Y Palancas

50-85

Tdp 540/1000 Rpm
Pto 540/1000 Rpm
Tdf 540/1000 Rpm

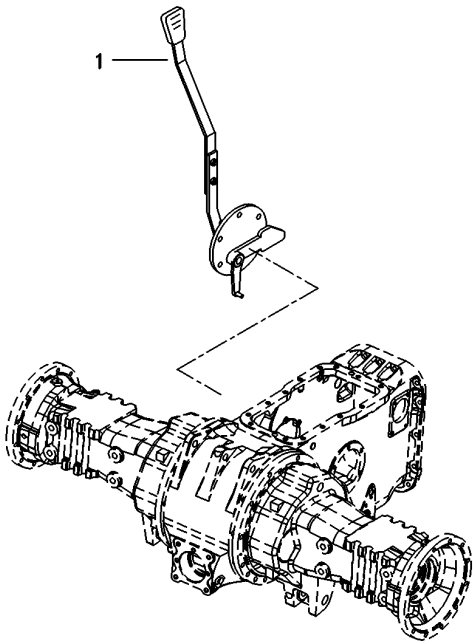

1	060043N1	50-90 No	**1** CJ. TAMPA	KIT, CAP	JUEGO DE TAPON

Tampa Da Tomada De Potência
Power Take Off Cover
Tapa De La Toma De Potência

50-90

Tdp 540/1000 Rpm
Pto 540/1000 Rpm
Tdf 540/1000 Rpm

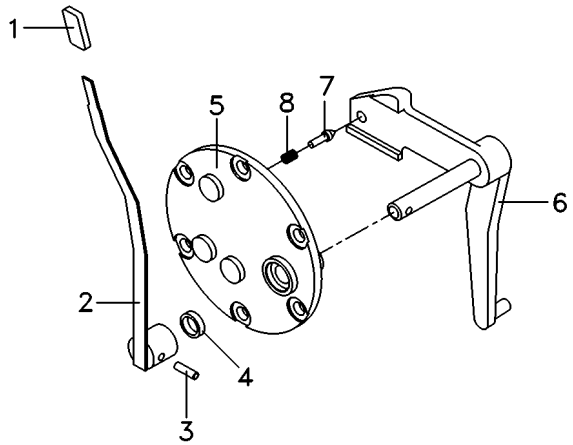

1	068078P3		**1**	MANÍPULO	KNOB	POMO
2	069516N1	50-95 No	**1**	CJ. ALAVANCA	KIT, LEVER	JUEGO, PALANCA
3	357660X1		**1**	PINO	PIN	PASADOR
4	894307M1		**1**	RETENTOR	OIL SEAL	BUJE RETENACEITE
5	3149447M92		**1**	TAMPA	COVER	CUBIERTA
6	022245S1		**1**	ALAVANCA	LEVER	PALANCA
7	180418M2		**1**	PINO	PIN	PASADOR
8	3585797M1		**1**	MOLA	SPRING	RESORTE

Conjunto Alavanca
Lever Assembly
Conjunto Palanca

50-95

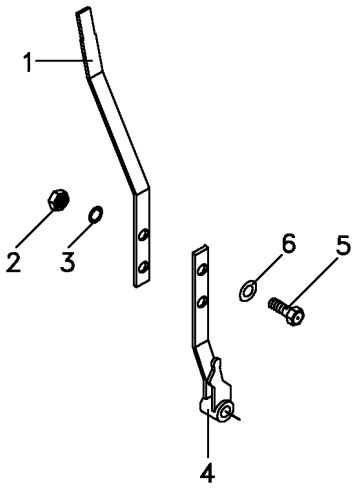

1	069095P1		**1** ALAVANCA	LEVER	PALANCA
2	339169X1		**2** PORCA	NUT	TUERCA
3	353446X1	12.1x6.1x1.6	**2** ARRUELA	WASHER	ARANDELA
4	068984S1		**1** ALAVANCA	LEVER	PALANCA
5	339123X1		**2** PARAFUSO	BOLT	PERNO
6	829185M1	12.5x6.4x1.0	**2** ARRUELA	WASHER	ARANDELA

Eixo Da Tomada De Força	**1000 Rpm**
Power Take-Off Shaft	**1000 Rpm**
Eje De La Toma De Fuerza	**1000 Rpm**

50-100

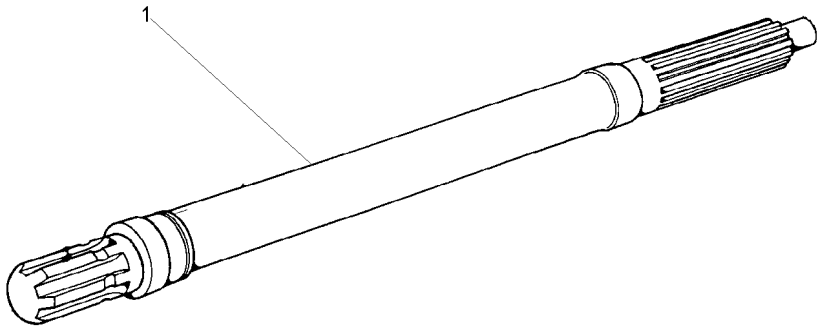

1	3610936M1	1000RPM	**1** EIXO	SHAFT	ARBOL

Eixo Intermediário Da Tdp
Shaft
Eje

50-105

Com Tdp - Sem Hidráulico
With Tdp - Without Hydraulic
Con Tdf - Sin Hidraulico

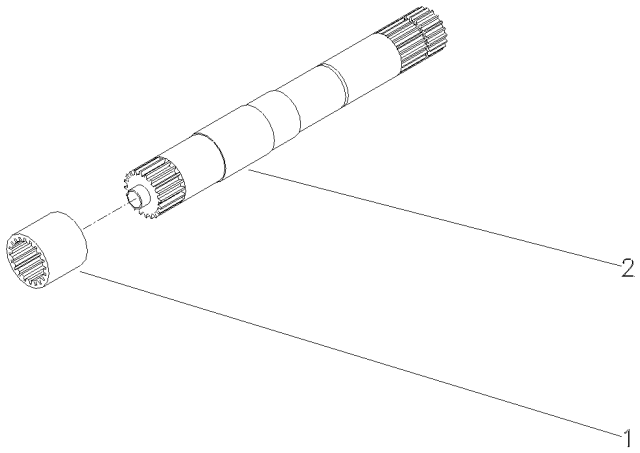

1	1868538M4	540 RPM	**1**	LUVA	SLEEVE	MANCHA
1	3610189M2	540/1000 RPM	**1**	LUVA	SLEEVE	MANCHA
2	028362N1	540 RPM	**1**	CJ. EIXO	KIT, AXLE	JUEGO DE EJE
		👁 50-110 No				
2	049642N1	540/1000 RPM	**1**	CJ. EIXO	KIT, AXLE	JUEGO DE EJE

Eixo
Shaft
Eje

50-110

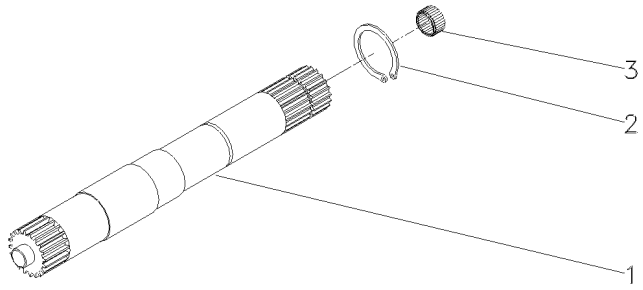

1	028363P2	540 RPM	**1** EIXO	SHAFT	ARBOL
1	046396P1	540/1000 RPM	**1** EIXO	SHAFT	ARBOL
2	352699X1		**1** ANEL TRAVA	CIRCLIP	CIRCULITO
3	1000251M1		**1** ROLAMENTO	BEARING	COJINETE

Protetor Da Tdpi / Tdp
Protector Ipto / Pto
Protetor Tdfi / Tdf

50-115

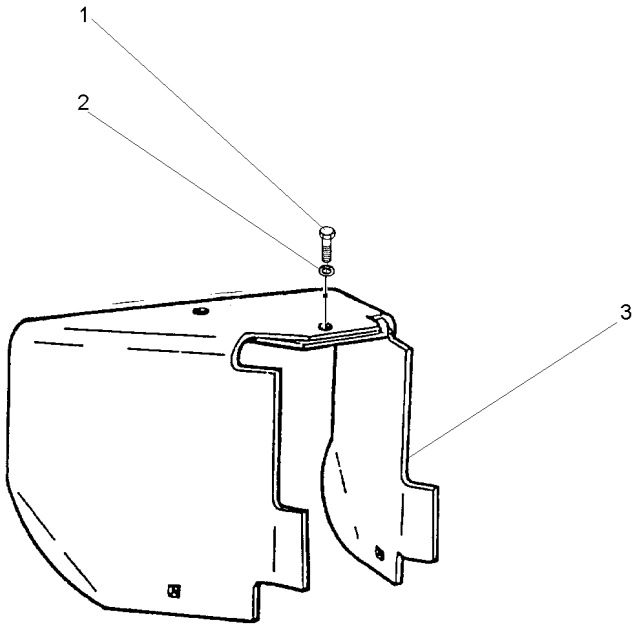

1	353560X1	7/16x20x1.1/8	**1** PARAFUSO	BOLT	PERNO
2	353432X1		**1** ARRUELA	WASHER	ARANDELA
3	1869009M95		**1** PROTEÇÃO	GUARD	DEFENSA

Eixo Dianteiro 2 Rodas Motrizes Front Axle 2 Wheel Drive Eje Delantero 2 Ruedas Motrices	Suporte Support Soporte	60-10	Cubo Médio Cube Medium Cubo Medio

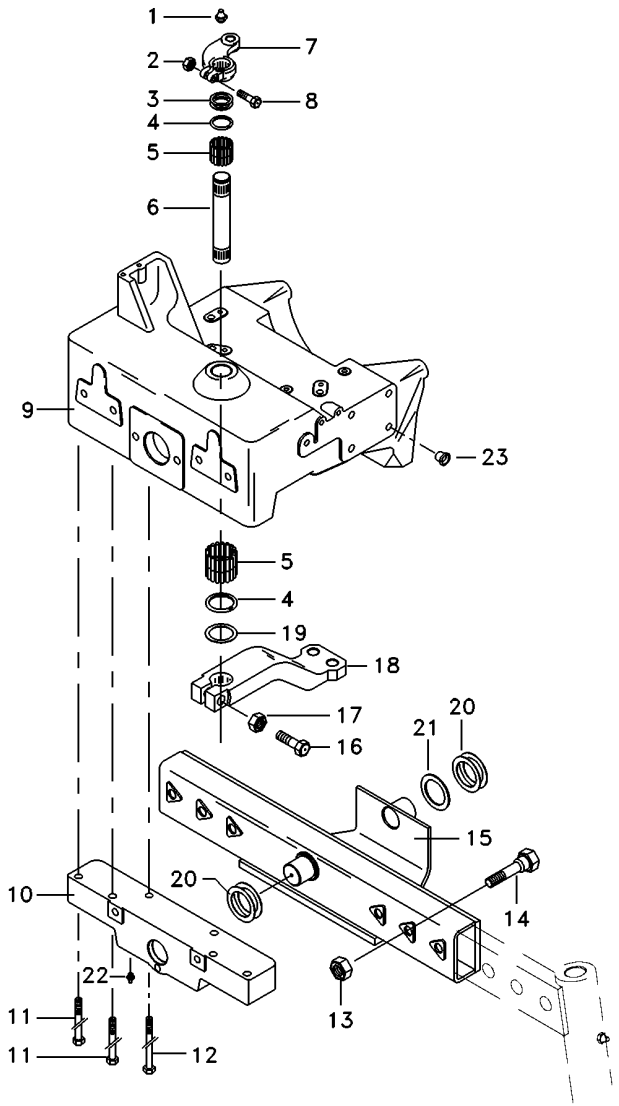

1	13223X	1	GRAXEIRA	GREASER	ENGRASADOR
2	353427X1	1	PORCA	NUT	TUERCA
3	1488397M1	X	CALÇO	SHIM	CALCE
4	1488401M1	2	VEDADOR	SEAL	RETEN
5	831220M1	4	ROLAMENTO	BEARING	COJINETE
6	1488394M3	1	EIXO	SHAFT	ARBOL
7	1488392M91	1	BRAÇO	ARM	BRAZO
8	361859X1	1	PARAFUSO	BOLT	PERNO
9	047911N1	1	SUPORTE	BRACKET	SOPORTE
10	1488373M91	1	SUPORTE	BRACKET	SOPORTE
11	354290X1	4	PARAFUSO	BOLT	PERNO
12	354687X1	2	PARAFUSO	BOLT	PERNO
13	375101X1	6	PORCA	NUT	TUERCA
14	356998X1	6	PARAFUSO	BOLT	PERNO
15	3145057M92	1	EIXO	SHAFT	ARBOL
16	361859X1	1	PARAFUSO	BOLT	PERNO
17	195556M2	1	PORCA	NUT	TUERCA
18	3148174M1	1	BRAÇO	ARM	BRAZO
19	3147952M1	1	ARRUELA	WASHER	ARANDELA
20	3147952M1	2	ARRUELA	WASHER	ARANDELA
21	1488396M1	X	CALÇO	SHIM	CALCE
22	13811X	2	GRAXEIRA	GREASER	ENGRASADOR
23	027030P1	14	TAMPÃO	PAD	ALMOHADILLA

Eixo Dianteiro 2 Rodas Motrizes **Front Axle 2 Wheel Drive** **Eje Delantero 2 Ruedas Motrices**	**Suporte** **Support** **Soporte**	**Cubo Grande** **Cube Big** **Cubo Grande**

60-15

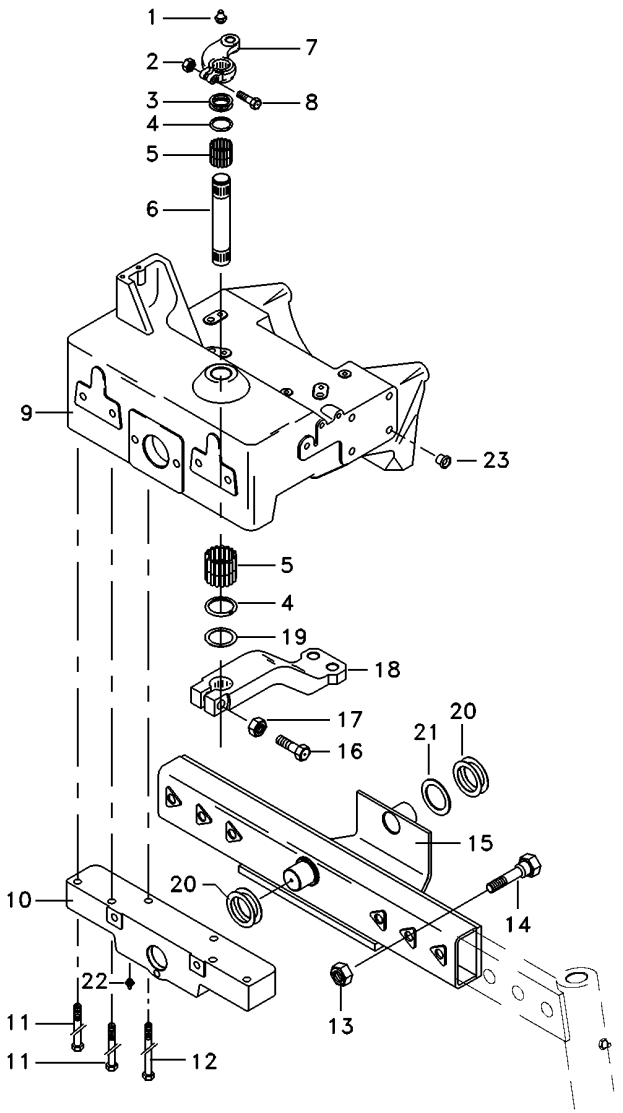

1	13223X	**1**	GRAXEIRA	GREASER	ENGRASADOR
2	353427X1	**1**	PORCA	NUT	TUERCA
3	1488397M1	**X**	CALÇO	SHIM	CALCE
4	1488401M1	**2**	VEDADOR	SEAL	RETEN
5	831220M1	**4**	ROLAMENTO	BEARING	COJINETE
6	1488394M3	**1**	EIXO	SHAFT	ARBOL
7	1488392M91	**1**	BRAÇO	ARM	BRAZO
8	361859X1	**1**	PARAFUSO	BOLT	PERNO
9	047911N1	**1**	SUPORTE	BRACKET	SOPORTE
10	1488373M91	**1**	SUPORTE	BRACKET	SOPORTE
11	354290X1	**4**	PARAFUSO	BOLT	PERNO
12	354687X1	**2**	PARAFUSO	BOLT	PERNO
13	375101X1	**6**	PORCA	NUT	TUERCA
14	356998X1	**6**	PARAFUSO	BOLT	PERNO
15	3145057M92	**1**	EIXO	SHAFT	ARBOL
16	361859X1	**1**	PARAFUSO	BOLT	PERNO
17	195556M2	**1**	PORCA	NUT	TUERCA
18	3148174M1	**1**	BRAÇO	ARM	BRAZO
19	3147952M1	**1**	ARRUELA	WASHER	ARANDELA
20	3147952M1	**2**	ARRUELA	WASHER	ARANDELA
21	1488396M1	**X**	CALÇO	SHIM	CALCE
22	13811X	**2**	GRAXEIRA	GREASER	ENGRASADOR
23	027030P1	**14**	TAMPÃO	PAD	ALMOHADILLA

Eixo Dianteiro 2 Rodas Motrizes — **Suporte**
Front Axle 2 Wheel Drive — **Support**
Eje Delantero 2 Ruedas Motrices — **Soporte**

60-20

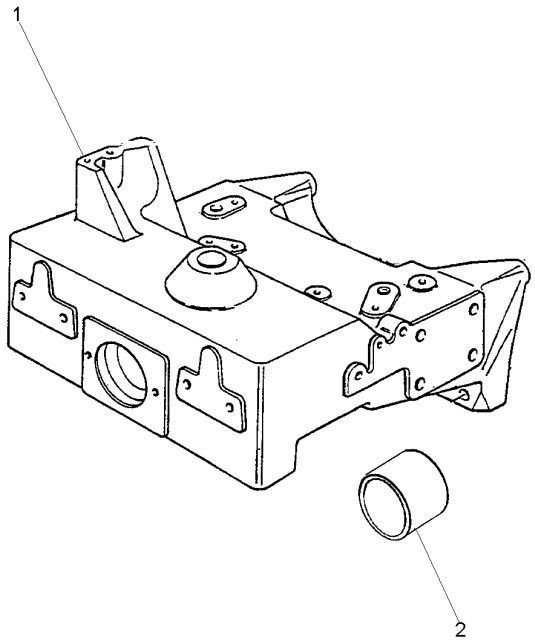

1	047912P1	**1** SUPORTE	BRACKET	SOPORTE
2	503938M1	**1** BUCHA	BUSH	CASQUILLO

Fixação Do Eixo Dianteiro
Front Axle
Eje Delantero

60-25

2 Rodas Motrizes
2 Wheels Drive
2 Ruedas Motriz

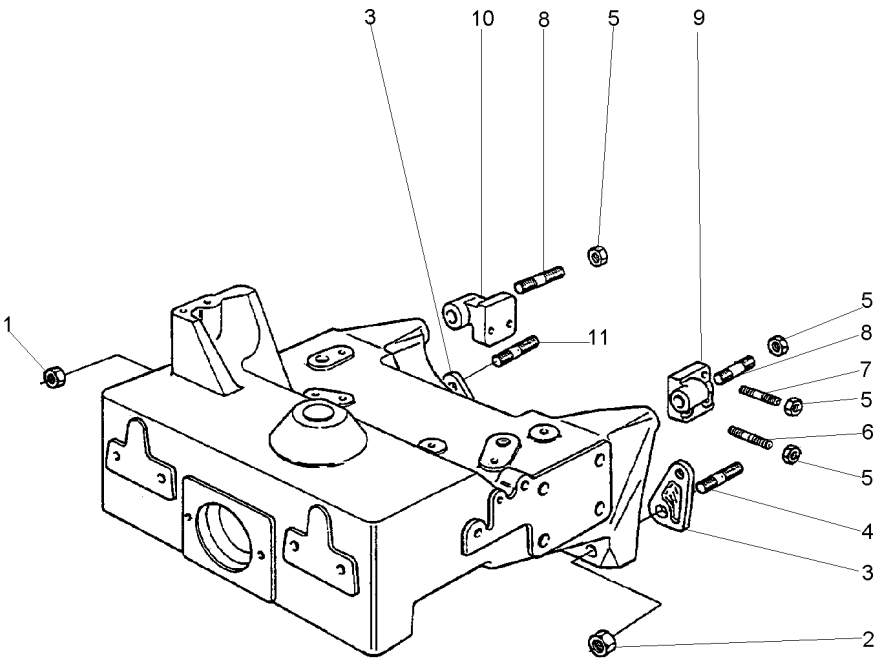

1	021083P1		**2**	PORCA	NUT	TUERCA
2	3146574M1		**2**	PORCA	NUT	TUERCA
3	3145197M2		**2**	ESPAÇADOR	SPACER	PIEZA DISTANCIA
4	047663P1		**2**	PRISIONEIRO	STUD	ESPARRAGO
5	368748X1		**6**	PORCA	NUT	TUERCA
6	047899P1		**4**	PRISIONEIRO	STUD	ESPARRAGO
7	047900P1		**2**	PRISIONEIRO	STUD	ESPARRAGO
8	3587665M1		**2**	PRISIONEIRO	STUD	ESPARRAGO
8	368748X1		**2**	PORCA	NUT	TUERCA
9	3145139M2	◀	**1**	SUPORTE	BRACKET	SOPORTE
10	3145138M1	▶	**1**	SUPORTE	BRACKET	SOPORTE
11	047662P1		**2**	PRISIONEIRO	STUD	ESPARRAGO

Eixo Dianteiro 2 Rodas Motrizes
Axis Front 2 Motive Wheels
El Frente Del Eje 2 Ruedas Del Motivo

Cubo E Coluna De Direção
Cube And Column Of Direct
Cubo Y Columna De Dirección

60-30

Cubo Médio
Cube Medium
Cubo Medio

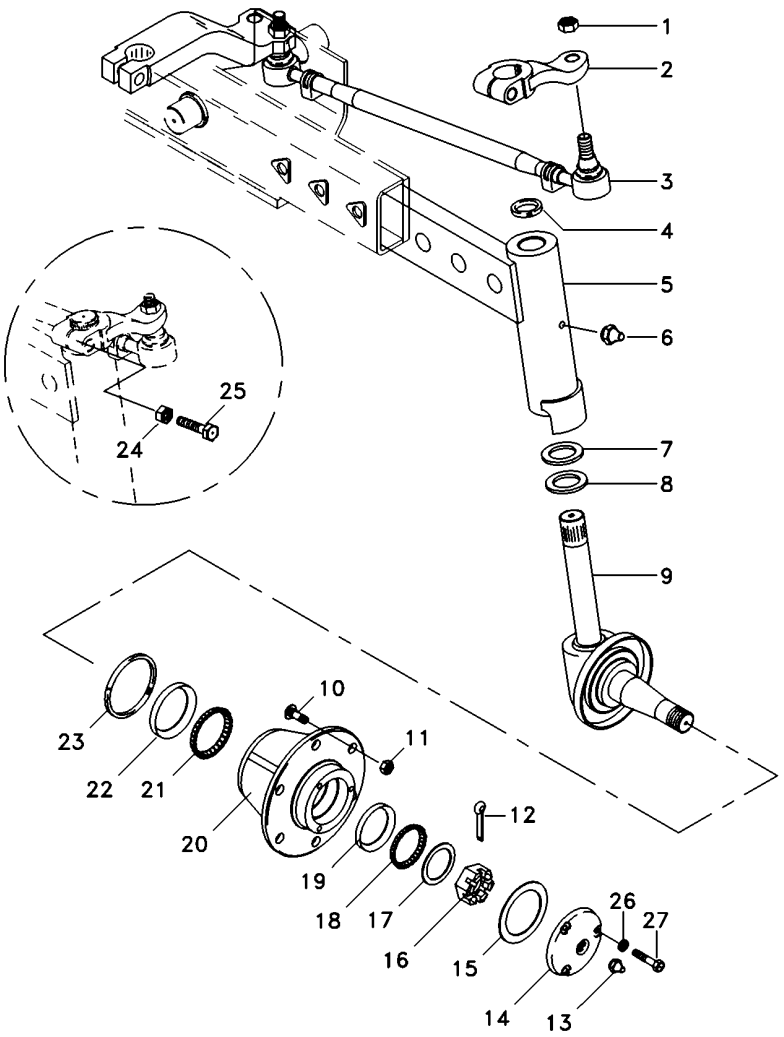

1	353429X1		**4**	PORCA	NUT	TUERCA
2	3145098M1	▶	**1**	BRAÇO	ARM	BRAZO
2	3145099M1	◀	**1**	BRAÇO	ARM	BRAZO
3	033902T1	▶	**1**	BARRA	BAR	BARRA
3	033903T1	◀	**1**	BARRA	BAR	BARRA
4	3410391M1		**2**	VEDADOR	SEAL	RETEN
5	3145076M91	▶	**1**	BRAÇO	ARM	BRAZO
5	3145077M91	◀	**1**	BRAÇO	ARM	BRAZO
6	29951X		**2**	GRAXEIRA	GREASER	ENGRASADOR
7	3148442M1		**2**	ARRUELA	WASHER	ARANDELA
8	3148443M1		**2**	ARRUELA	WASHER	ARANDELA
9	3145066M91	▶	**1**	PONTA EIXO	STEERING SPINDLE	MANGUETA DIRECC
9	3145067M91	◀	**1**	PONTA EIXO	STEERING SPINDLE	MANGUETA DIRECC
10	882572M1		**12**	PARAFUSO	BOLT	PERNO
11	881162M2		**12**	PORCA	NUT	TUERCA
12	354415X1		**2**	CUPILHA	COTTER PIN	PASADOR DOUBLE
14	489173M91		**2**	CALOTA	CAP	TAPA
15	882282M1		**2**	JUNTA	GASKET	EMPAQUETADURA.
16	882263M1		**2**	PORCA	NUT	TUERCA
17	881384M1		**2**	ARRUELA	WASHER	ARANDELA
18	881762M1		**2**	ROLAMENTO	BEARING	COJINETE
20	882253M91		**2**	CUBO	HUB	CUBO
21	881767M1		**2**	ROLAMENTO	BEARING	COJINETE
23	882261M1		**2**	RETENTOR	SEAL	RETEN
24	353427X1		**2**	PORCA	NUT	TUERCA
25	361859X1		**2**	PARAFUSO	BOLT	PERNO
26	353446X1		**8**	ARRUELA	WASHER	ARANDELA
27	353679X1		**8**	PARAFUSO	BOLT	PERNO

Eixo Dianteiro 2 Rodas Motrizes **Axis Front 2 Motive Wheels** **El Frente Del Eje 2 Ruedas Del Motivo**	**Cubo E Coluna De Direção** **Cube And Column Of Direct** **Cubo Y Columna De Dirección**	**60-35**	**Cubo Grande** **Cube Big** **Cubo Grande**

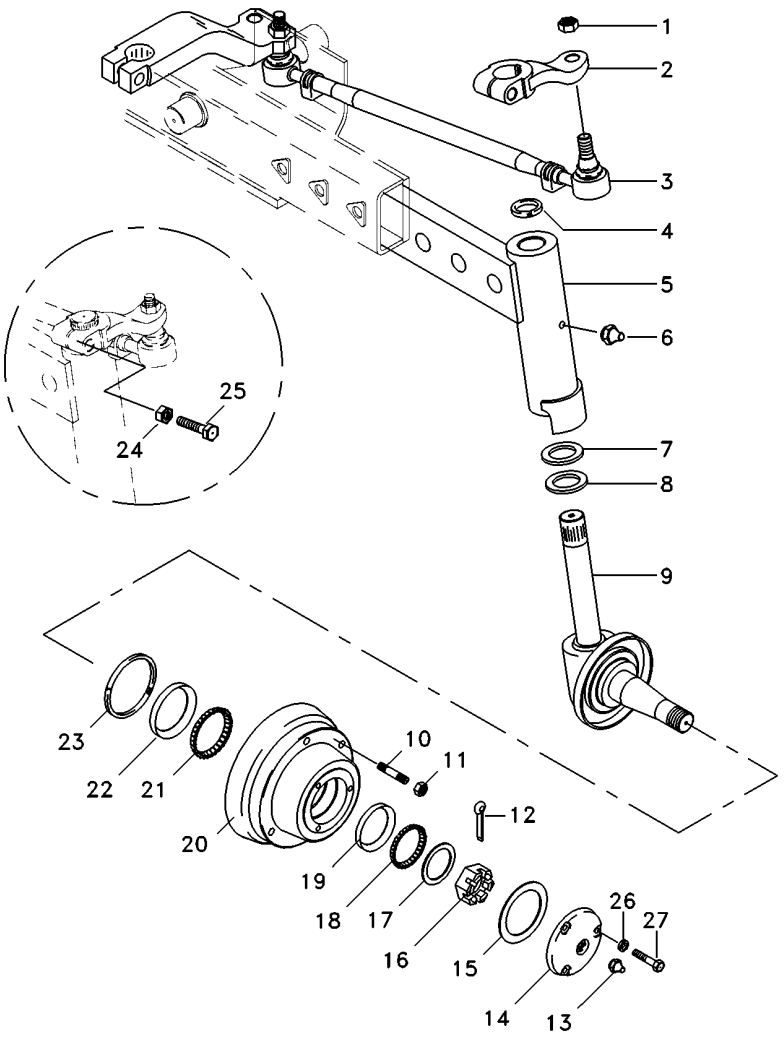

1	353429X1		**4**	PORCA	NUT	TUERCA
2	3145098M1	▶	**1**	BRAÇO	ARM	BRAZO
2	3145099M1	◀	**1**	BRAÇO	ARM	BRAZO
3	033902T1	▶	**1**	BARRA	BAR	BARRA
3	033903T1	◀	**1**	BARRA	BAR	BARRA
4	3410391M1		**2**	VEDADOR	SEAL	RETEN
5	3145076M91	▶	**1**	BRAÇO	ARM	BRAZO
5	3145077M91	◀	**1**	BRAÇO	ARM	BRAZO
6	29951X		**2**	GRAXEIRA	GREASER	ENGRASADOR
7	3148442M1		**2**	ARRUELA	WASHER	ARANDELA
8	3148443M1		**2**	ARRUELA	WASHER	ARANDELA
9	3145066M91	▶	**1**	PONTA EIXO	STEERING SPINDLE	MANGUETA DIRECC
9	3145067M91	◀	**1**	PONTA EIXO	STEERING SPINDLE	MANGUETA DIRECC
10	882572M1		**12**	PARAFUSO	BOLT	PERNO
11	881162M2		**12**	PORCA	NUT	TUERCA
12	354415X1		**2**	CUPILHA	COTTER PIN	PASADOR DOUBLE
14	489173M91		**2**	CALOTA	CAP	TAPA
15	882282M1		**2**	JUNTA	GASKET	EMPAQUETADURA.
16	882263M1		**2**	PORCA	NUT	TUERCA
17	881384M1		**2**	ARRUELA	WASHER	ARANDELA
18	881762M1		**2**	ROLAMENTO	BEARING	COJINETE
20	2801333M92		**2**	CJ. CUBO	KIT, HUB	JUEGO DE CUBO
21	881767M1		**2**	ROLAMENTO	BEARING	COJINETE
23	882261M1		**2**	RETENTOR	SEAL	RETEN
24	353427X1		**2**	PORCA	NUT	TUERCA
25	361859X1		**2**	PARAFUSO	BOLT	PERNO
26	353446X1		**8**	ARRUELA	WASHER	ARANDELA
27	353679X1		**8**	PARAFUSO	BOLT	PERNO

Fixação Do Eixo Dianteiro
Front Axle
Eje Delantero

60-45

4 Rodas Motrizes
4 Wheels Drive
4 Ruedas Motriz

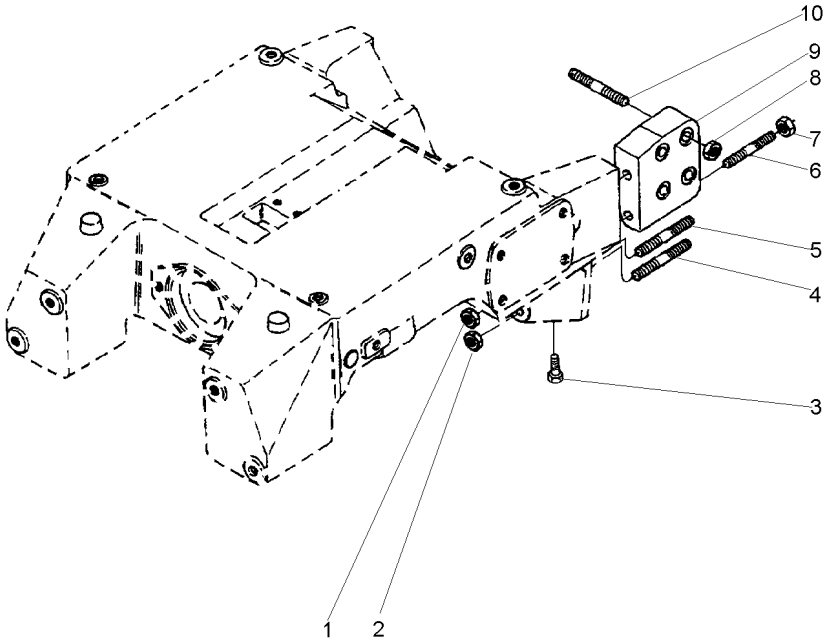

1	3146574M1		**2**	PORCA	NUT	TUERCA
2	021083P1		**2**	PORCA	NUT	TUERCA
3	369363X1		**2**	PARAFUSO	BOLT	PERNO
4	047663P1		**2**	PRISIONEIRO	STUD	ESPARRAGO
5	047662P1		**2**	PRISIONEIRO	STUD	ESPARRAGO
6	020332P1		**4**	PRISIONEIRO	STUD	ESPARRAGO
7	368748X1		**4**	PORCA	NUT	TUERCA
8	368748X1		**8**	PORCA	NUT	TUERCA
9	036161P1	▶	**1**	SUPORTE	BRACKET	SOPORTE
9	036162P1	◀	**1**	SUPORTE	BRACKET	SOPORTE
10	036660P1		**8**	PRISIONEIRO	STUD	ESPARRAGO

Eixo Dianteiro
Front Axle
Eje Delantero

60-50

4 Rodas Motrizes
4 Wheels Drive
4 Ruedas Motriz

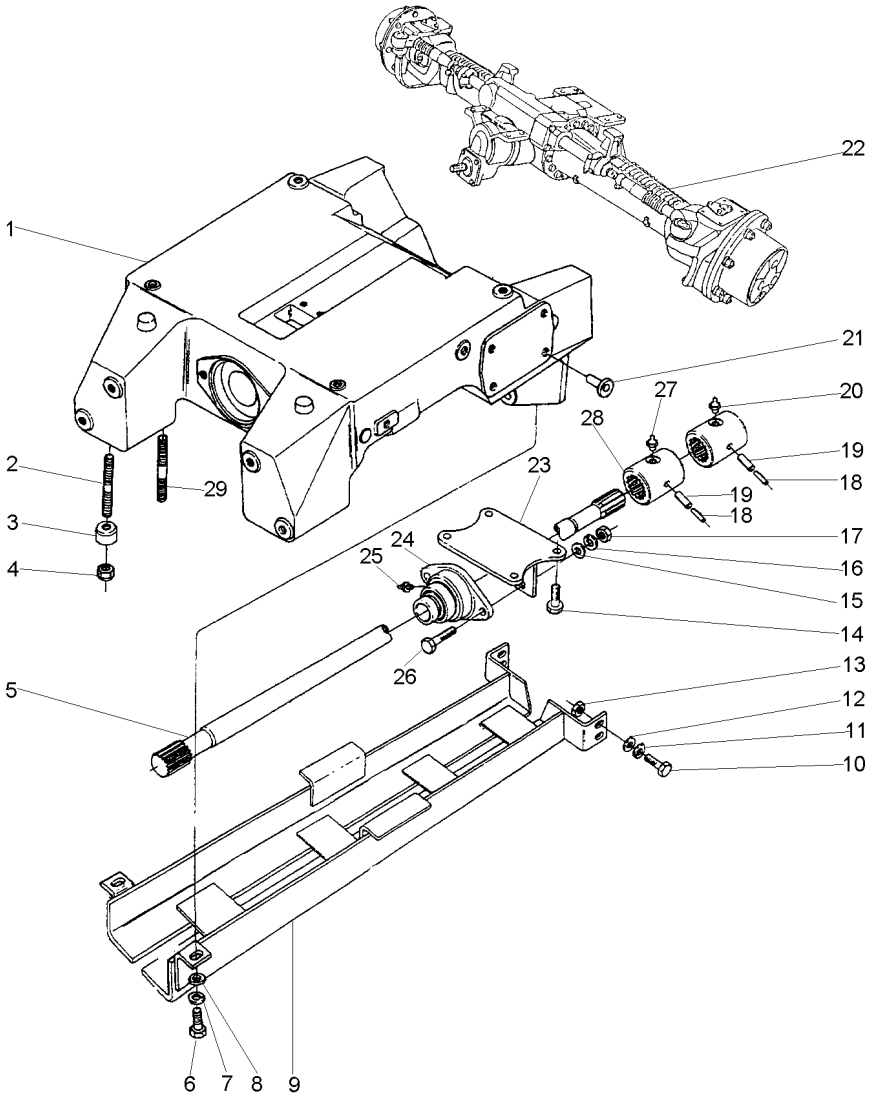

1	047407P1		**1**	SUPORTE	BRACKET	SOPORTE
2	3585615M1		**4**	PRISIONEIRO	STUD	ESPARRAGO
3	3411830M1		**4**	BUCHA	BUSH	CASQUILLO
4	3410728M1		**8**	PORCA	NUT	TUERCA
5	033074P1		**1**	EIXO	SHAFT	ARBOL
6	353691X1		**2**	PARAFUSO	BOLT	PERNO
7	353434X1		**2**	ARRUELA	WASHER	ARANDELA
8	353756X1		**2**	ARRUELA	WASHER	ARANDELA
9	3585529M91		**1**	PROTEÇÃO	GUARD	DEFENSA
10	353725X1		**4**	PARAFUSO	BOLT	PERNO
11	353439X1		**4**	ARRUELA	WASHER	ARANDELA
12	353758X1		**8**	ARRUELA	WASHER	ARANDELA
13	375098X1		**4**	PORCA	NUT	TUERCA
14	353726X1		**4**	PARAFUSO	BOLT	PERNO
15	353757X1		**2**	ARRUELA	WASHER	ARANDELA
16	353432X1		**2**	ARRUELA	WASHER	ARANDELA
17	353426X1		**2**	PORCA	NUT	TUERCA
18	339249X1		**2**	PINO	PIN	PASADOR
19	339194X1		**2**	PINO	PIN	PASADOR
20	13811X		**1**	GRAXEIRA	GREASER	ENGRASADOR
21	027030P1		**8**	TAMPÃO	PAD	ALMOHADILLA
22	057512N1	👁 60-55 No ZF	**1**	EIXO	SHAFT	ARBOL
22	057513N1	👁 60-120 No CARRARO	**1**	EIXO	SHAFT	ARBOL
23	3409813M91		**1**	TAMPA	COVER	CUBIERTA
24	3409940M91		**1**	MANCAL	BEARING	COJINETE
25	3587544M1		**1**	GRAXEIRA	GREASER	ENGRASADOR
26	353564X1		**2**	PARAFUSO	BOLT	PERNO
27	13811X		**1**	GRAXEIRA	GREASER	ENGRASADOR
28	3409609M2		**2**	LUVA	SLEEVE	MANCHA
29	3585532M1		**4**	PRISIONEIRO	STUD	ESPARRAGO

Eixo Dianteiro
Front Axle
Eje Delantero

Zf - Tração Central
Zf - Middle Drive
Zf - Tracción Central

60-55

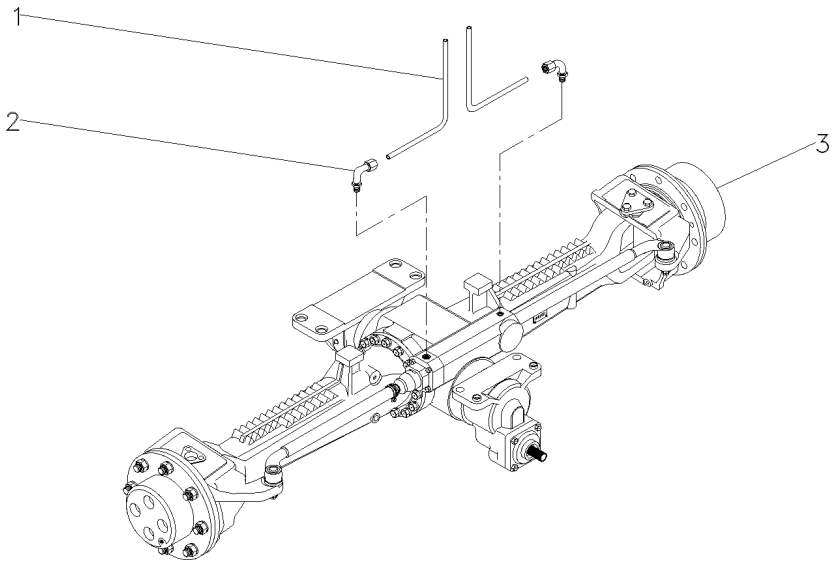

1	023834T1		**2**	MANGUEIRA	HOSE	FLEXIBLE
2	3412299M91		**2**	CONEXÃO	CONNECTION	CONEXION
3	022559T2	[A]	**1**	CJ. EIXO DIANT.	FRONT AXLE ASSY	CONJ. EJE DELANT
		👁 60-60 No				
3		👁 60-65 No	**1**	CJ. EIXO DIANT.	FRONT AXLE ASSY	CONJ. EJE DELANT
3		👁 60-70 No	**1**	CJ. EIXO DIANT.	FRONT AXLE ASSY	CONJ. EJE DELANT
3		👁 60-75 No	**1**	CJ. EIXO DIANT.	FRONT AXLE ASSY	CONJ. EJE DELANT
3		👁 60-80 No	**1**	CJ. EIXO DIANT.	FRONT AXLE ASSY	CONJ. EJE DELANT
3	6202993M91	[B]	**1**	EIXO DIANTEIRO	FRONT AXLE	EJE DELANTERO
		👁 60-85 No				
3		👁 60-90 No	**1**	EIXO DIANTEIRO	FRONT AXLE	EJE DELANTERO
3		👁 60-95 No	**1**	EIXO DIANTEIRO	FRONT AXLE	EJE DELANTERO
3		👁 60-100 No	**1**	EIXO DIANTEIRO	FRONT AXLE	EJE DELANTERO
3		👁 60-105 No	**1**	EIXO DIANTEIRO	FRONT AXLE	EJE DELANTERO
3		👁 60-110 No	**1**	EIXO DIANTEIRO	FRONT AXLE	EJE DELANTERO
3		👁 60-115 No	**1**	EIXO DIANTEIRO	FRONT AXLE	EJE DELANTERO

[A] ZF - APL350
ZF - APL350
ZF - APL350

[B] ZF - AS3050
ZF - AS3050
ZF - AS3050

Eixo Dianteiro | **Front Axle** | **Eje Delantero**

Zf - Tração Central | **Zf - Middle Drive** | **Zf - Tracción Central**

60-60

Apl 350 | **Apl 350** | **Apl 350**

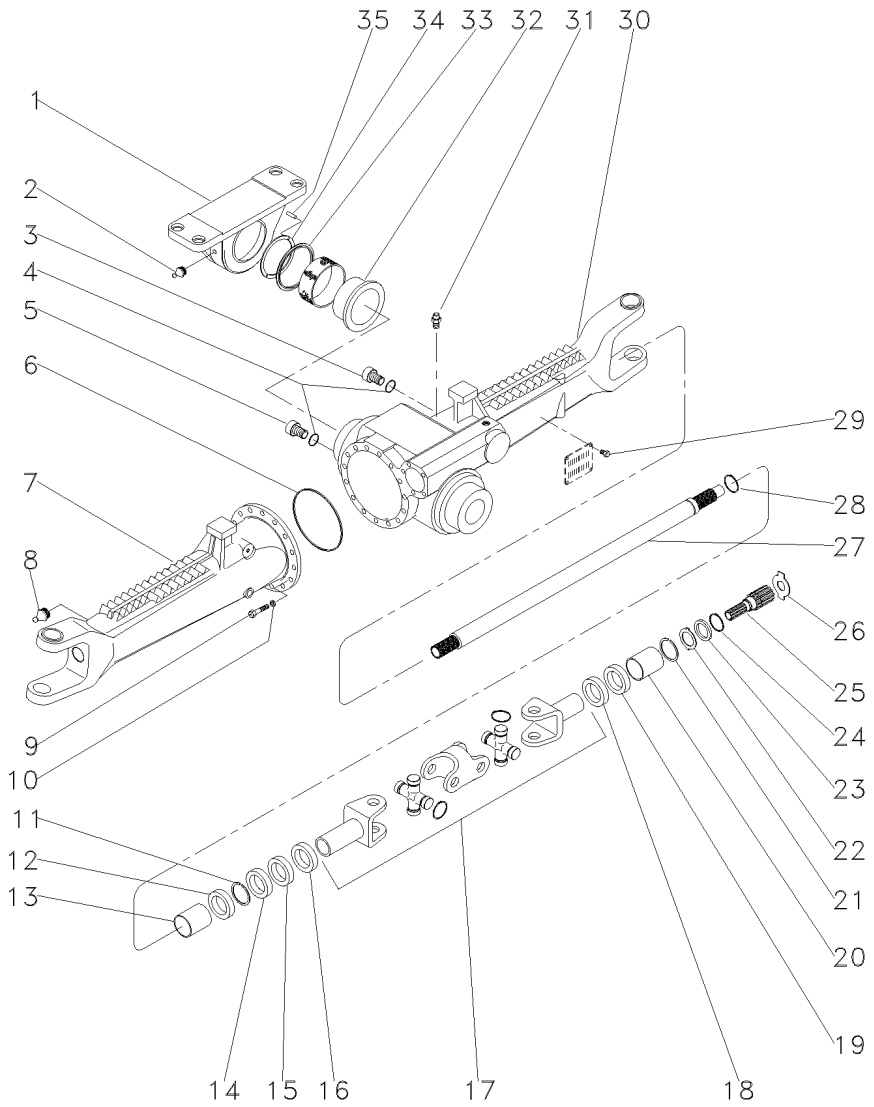

1	3588078M91		1	MANCAL	BEARING	COJINETE
2	3603229M1		1	GRAXEIRA	GREASER	ENGRASADOR
3	3176258M1		1	BUJÃO	PLUG	TAPON
4	033556R1		2	ANEL "O"	O RING	JUNTA TORICA
5	3603226M1		1	BUJÃO	PLUG	TAPON
6	3176257M1		1	ANEL "O"	O RING	JUNTA TORICA
7	033553R1	◀	1	CARCAÇA	HOUSING	ALOJAMIENTO
8	033606R1		2	GRAXEIRA	GREASER	ENGRASADOR
9	3588082M1		16	PARAFUSO	BOLT	PERNO
10	3588081M1		16	ARRUELA	WASHER	ARANDELA
11	027544R1		2	ANEL TRAVA	CIRCLIP	CIRCULITO
12	3587946M1		2	RETENTOR	SEAL	RETEN
13	3603228M1		2	BUCHA	BUSH	CASQUILLO
14	027539R1		2	RETENTOR	OIL SEAL	BUJE RETENACEITE
15	027537R1		2	RETENTOR	OIL SEAL	BUJE RETENACEITE
16	3588112M1		2	PROTETOR	PROTECTOR	PROTECTOR
17	033550R1		2	ARTICULAÇÃO	KNUCKLE	CHARNELA
18	027537R1		2	RETENTOR	OIL SEAL	BUJE RETENACEITE
19	027536R1		2	RETENTOR	SEAL	RETEN
20	3603235M1		2	BUCHA	BUSH	CASQUILLO
21	027562R1		2	ANEL	RING	ARO
22	3176337M1		2	ARRUELA	WASHER	ARANDELA
23	3176348M1		2	ARRUELA	WASHER	ARANDELA
24	033549R1		2	ANEL TRAVA	CIRCLIP	CIRCULITO
25	3587947M1		2	EIXO	SHAFT	ARBOL
26	3176343M1	⧗ 1,5MM	X	ARRUELA	WASHER	ARANDELA
26	3176344M1	⧗ 2,0MM	X	ARRUELA	WASHER	ARANDELA
26	3603293M1	⧗ 2,5MM	X	ARRUELA	WASHER	ARANDELA
26	3603294M1	⧗ 3,0MM	X	ARRUELA	WASHER	ARANDELA
26	3603295M1	⧗ 1,7MM	X	ARRUELA	WASHER	ARANDELA
26	3603296M1	⧗ 2,2MM	X	ARRUELA	WASHER	ARANDELA
26	033618R1		X	ARRUELA	WASHER	ARANDELA
27	043754R1		2	EIXO	SHAFT	ARBOL
28	027562R1		2	ANEL	RING	ARO
29	3588126M1		1	REBITE	RIVET	REMACHE
30	033552R1	▶	1	CARCAÇA	HOUSING	ALOJAMIENTO
31	033609R1		1	VÁLVULA	CONTROL VALVE	VALVULA CONTROL
32	3588080M1		1	BUCHA	BUSH	CASQUILLO
33	3585571M1		1	ANEL	RING	ARO
34	3603230M1	⧗ 3,75MM	X	CALÇO	SHIM	CALCE
34	3603245M1	⧗ 3,85MM	X	CALÇO	SHIM	CALCE
34	3603246M1	⧗ 3,95MM	X	CALÇO	SHIM	CALCE
34	3603247M1	⧗ 4,05MM	X	CALÇO	SHIM	CALCE
34	3603248M1	⧗ 4,15MM	X	CALÇO	SHIM	CALCE
34	3603249M1	⧗ 4,25MM	X	CALÇO	SHIM	CALCE
34	3603250M1	⧗ 4,35MM	X	CALÇO	SHIM	CALCE
34	3603251M1	⧗ 4,45MM	X	CALÇO	SHIM	CALCE
34	3603252M1	⧗ 4,55MM	X	CALÇO	SHIM	CALCE
34	3603253M1	⧗ 4,60MM	X	CALÇO	SHIM	CALCE
35	3588079M1		2	PINO	PIN	PASADOR

Eixo Dianteiro Front Axle Eje Delantero	Zf - Tração Central Zf - Middle Drive Zf - Tracción Central	60-65	Apl 350 Apl 350 Apl 350

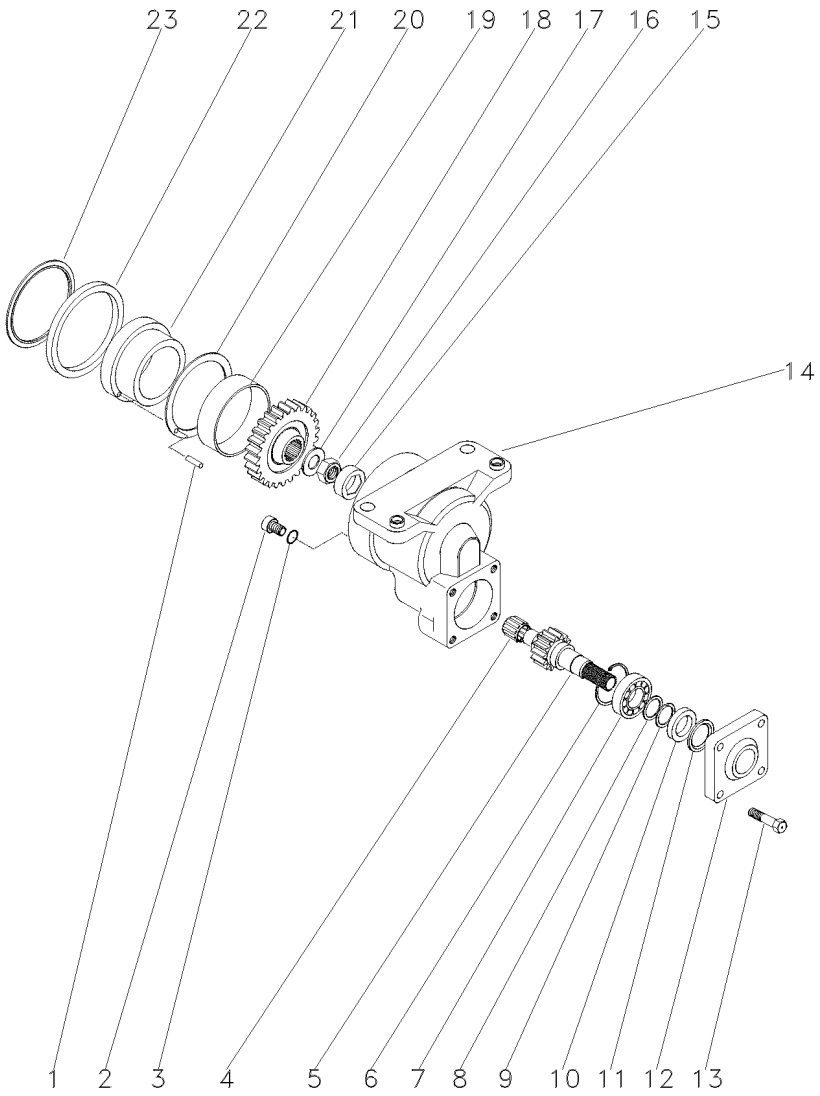

1	3603244M1		2	PINO	PIN	PASADOR
2	3603222M1		1	BUJÃO	PLUG	TAPON
3	3603223M1		1	ANEL "O"	O RING	JUNTA TORICA
4	3588135M1		1	ROLAMENTO	BEARING	COJINETE
5	022565R1	17	1	EIXO	SHAFT	ARBOL
6	3588138M1		1	ANEL	RING	ARO
7	354920X1		1	ROLAMENTO	BEARING	COJINETE
8	3588148M1		1	ARRUELA	WASHER	ARANDELA
9	3588140M1		1	ANEL	RING	ARO
10	3176216M1		1	RETENTOR	OIL SEAL	BUJE RETENACEITE
11	3176217M1		1	ARRUELA	WASHER	ARANDELA
12	3176218M1		1	TAMPA	COVER	CUBIERTA
13	3176219M1		4	PARAFUSO	BOLT	PERNO
14	3587986M91	ZF - 45179	1	CARCAÇA	HOUSING	ALOJAMIENTO
14	6210319M91	ZF - 45180	1	CARCAÇA	HOUSING	ALOJAMIENTO
15	3587983M1		1	TRAVA	LOCK	RETENEDOR
16	033551R1		1	PORCA	NUT	TUERCA
17	3587981M1		1	ARRUELA	WASHER	ARANDELA
18	022564R1	34	1	ENGRENAGEM	GEAR	ENGRANAJE
19	3603215M1		1	BUCHA	BUSH	CASQUILLO
20	3588024M1		1	ARRUELA	WASHER	ARANDELA
21	3588025M1	ZF - 45179	1	BUCHA	BUSH	CASQUILLO
21	6210006M1	ZF - 45180	1	BUCHA	BUSH	CASQUILLO
22	3176203M1	ZF - 45179	1	ANEL	RING	ARO
22	6204505M1	ZF - 45180	1	ANEL "O"	O RING	JUNTA TORICA
23	3176269M1		1	ANEL	RING	ARO

Eixo Dianteiro **Front Axle** **Eje Delantero**	**Zf - Tração Central** **Zf - Middle Drive** **Zf - Tracción Central**	**60-70**

Apl 350
Apl 350
Apl 350

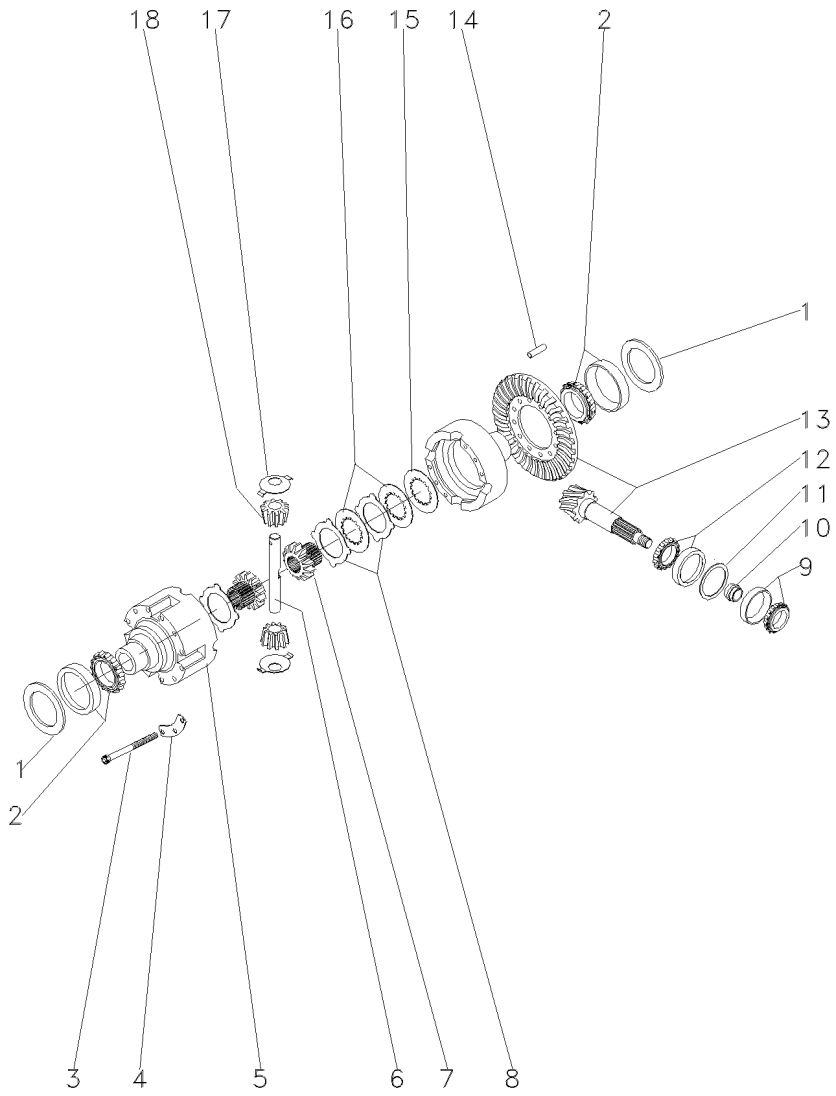

1	3176223M1	⧗ 2,00 MM	**X** CALÇO	SHIM	CALCE
1	3176225M1	⧗ 1,95 MM	**X** CALÇO	SHIM	CALCE
1	3176227M1	⧗ 1,90 MM	**X** CALÇO	SHIM	CALCE
1	3176229M1	⧗ 1,85 MM	**X** CALÇO	SHIM	CALCE
1	3176231M1	⧗ 1,80 MM	**X** CALÇO	SHIM	CALCE
1	3176233M1	⧗ 1,75 MM	**X** CALÇO	SHIM	CALCE
1	3176235M1	⧗ 1,70 MM	**X** CALÇO	SHIM	CALCE
1	3176237M1	⧗ 1,65 MM	**X** CALÇO	SHIM	CALCE
1	3176239M1	⧗ 1,60 MM	**X** CALÇO	SHIM	CALCE
1	3176241M1	⧗ 1,55 MM	**X** CALÇO	SHIM	CALCE
1	3176243M1	⧗ 1,50 MM	**X** CALÇO	SHIM	CALCE
1	3176244M1	⧗ 1,45 MM	**X** CALÇO	SHIM	CALCE
1	3176245M1	⧗ 1,40 MM	**X** CALÇO	SHIM	CALCE
1	3176226M1	⧗ 1,20 MM	**X** CALÇO	SHIM	CALCE
1	3176228M1	⧗ 1,00 MM	**X** CALÇO	SHIM	CALCE
1	3176230M1	⧗ 0,80 MM	**X** CALÇO	SHIM	CALCE
1	3176232M1	⧗ 0,60 MM	**X** CALÇO	SHIM	CALCE
1	3176234M1	⧗ 0,50 MM	**X** CALÇO	SHIM	CALCE
1	3176236M1	⧗ 0,40 MM	**X** CALÇO	SHIM	CALCE
1	3176238M1	⧗ 0,30 MM	**X** CALÇO	SHIM	CALCE
1	3176240M1	⧗ 0,20 MM	**X** CALÇO	SHIM	CALCE
1	3176242M1	⧗ 0,10 MM	**X** CALÇO	SHIM	CALCE
1	3176246M1	⧗ 0,65 MM	**X** CALÇO	SHIM	CALCE
1	3176247M1	⧗ 0,70 MM	**X** CALÇO	SHIM	CALCE
1	3176248M1	⧗ 0,75 MM	**X** CALÇO	SHIM	CALCE
1	3176249M1	⧗ 0,85 MM	**X** CALÇO	SHIM	CALCE
1	3176250M1	⧗ 0,90 MM	**X** CALÇO	SHIM	CALCE
1	3176251M1	⧗ 0,95 MM	**X** CALÇO	SHIM	CALCE
1	3176252M1	⧗ 1,10 MM	**X** CALÇO	SHIM	CALCE
1	3176253M1	⧗ 1,15 MM	**X** CALÇO	SHIM	CALCE
1	3176254M1	⧗ 1,25 MM	**X** CALÇO	SHIM	CALCE
1	3176255M1	⧗ 1,30 MM	**X** CALÇO	SHIM	CALCE
1	3176256M1	⧗ 1,35 MM	**X** CALÇO	SHIM	CALCE
2	390503X1		**2** ROLAMENTO	BEARING	COJINETE
3	3588032M1		**12** PARAFUSO	BOLT	PERNO
4	3588031M1		**4** TRAVA	LOCK	RETENEDOR
5	3176293M1		**1** CARCAÇA	HOUSING	ALOJAMIENTO
6	3603292M1		**2** EIXO	SHAFT	ARBOL
7	3588037M1		**2** ENGRENAGEM	GEAR	ENGRANAJE
8	3588033M1	⧗ 1,2 MM	**X** DISCO	DISC	DISCO
8	3176294M1	⧗ 1,3 MM	**X** DISCO	DISC	DISCO
9	026778N1		**1** ROLAMENTO	BEARING	COJINETE
10	3603255M1	⧗ 11,30 MM	**X** ANEL	RING	ARO
10	3603256M1	⧗ 11,33 MM	**X** ANEL	RING	ARO
10	3603257M1	⧗ 11,36 MM	**X** ANEL	RING	ARO
10	3603258M1	⧗ 11,39 MM	**X** ANEL	RING	ARO
10	3603259M1	⧗ 11,42 MM	**X** ANEL	RING	ARO
10	3603260M1	⧗ 11,45 MM	**X** ANEL	RING	ARO
10	3603261M1	⧗ 11,48 MM	**X** ANEL	RING	ARO
10	3603262M1	⧗ 11,51 MM	**X** ANEL	RING	ARO

Eixo Dianteiro Front Axle Eje Delantero	Zf - Tração Central Zf - Middle Drive Zf - Tracción Central	60-70	Apl 350 Apl 350 Apl 350

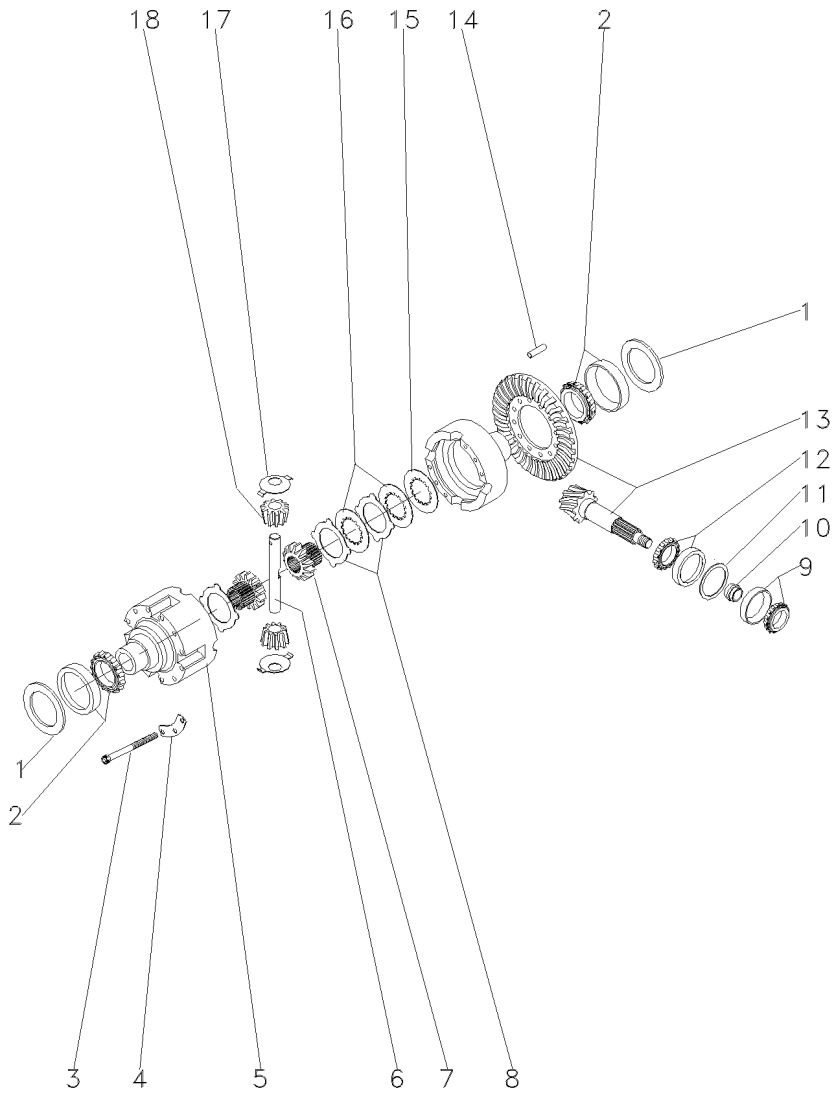

10	3603263M1	⧗	11,54 MM	X	ANEL	RING	ARO
10	3603264M1	⧗	11,57 MM	X	ANEL	RING	ARO
10	3603265M1	⧗	11,60 MM	X	ANEL	RING	ARO
10	3603266M1	⧗	11,63 MM	X	ANEL	RING	ARO
10	3603267M1	⧗	11,66 MM	X	ANEL	RING	ARO
10	3603268M1	⧗	11,69 MM	X	ANEL	RING	ARO
10	3603269M1	⧗	11,72 MM	X	ANEL	RING	ARO
10	3603270M1	⧗	11,75 MM	X	ANEL	RING	ARO
10	3603271M1	⧗	11,78 MM	X	ANEL	RING	ARO
10	3603272M1	⧗	11,81 MM	X	ANEL	RING	ARO
10	3603273M1	⧗	11,84 MM	X	ANEL	RING	ARO
10	3603274M1	⧗	11,87 MM	X	ANEL	RING	ARO
10	3603275M1	⧗	11,90 MM	X	ANEL	RING	ARO
10	3603276M1	⧗	11,93 MM	X	ANEL	RING	ARO
10	3603277M1	⧗	11,96 MM	X	ANEL	RING	ARO
10	3603278M1	⧗	11,99 MM	X	ANEL	RING	ARO
10	3603279M1	⧗	12,02 MM	X	ANEL	RING	ARO
10	3603280M1	⧗	12,05 MM	X	ANEL	RING	ARO
10	3603281M1	⧗	12,08 MM	X	ANEL	RING	ARO
10	3603282M1	⧗	12,11 MM	X	ANEL	RING	ARO
10	3603283M1	⧗	12,14 MM	X	ANEL	RING	ARO
10	3603284M1	⧗	12,17 MM	X	ANEL	RING	ARO
10	3603285M1	⧗	12,20 MM	X	ANEL	RING	ARO
10	3603286M1	⧗	12,23 MM	X	ANEL	RING	ARO
10	3603287M1	⧗	12,26 MM	X	ANEL	RING	ARO
10	3603288M1	⧗	12,88 MM	X	ANEL	RING	ARO
10	3603289M1	⧗	12,32 MM	X	ANEL	RING	ARO
10	3603290M1	⧗	12,35 MM	X	ANEL	RING	ARO
10	3603291M1	⧗	12,38 MM	X	ANEL	RING	ARO
11	3176271M1	⧗	1,00 MM	X	CALÇO	SHIM	CALCE
11	3176272M1	⧗	1,05 MM	X	CALÇO	SHIM	CALCE
11	3176273M1	⧗	1,10 MM	X	CALÇO	SHIM	CALCE
11	3176274M1	⧗	1,15 MM	X	CALÇO	SHIM	CALCE
11	3176275M1	⧗	1,20 MM	X	CALÇO	SHIM	CALCE
11	3176276M1	⧗	1,25 MM	X	CALÇO	SHIM	CALCE
11	3176277M1	⧗	1,30 MM	X	CALÇO	SHIM	CALCE
11	3176278M1	⧗	1,35 MM	X	CALÇO	SHIM	CALCE
11	3176279M1	⧗	1,40 MM	X	CALÇO	SHIM	CALCE
11	3176280M1	⧗	1,45 MM	X	CALÇO	SHIM	CALCE
11	3176281M1	⧗	1,50 MM	X	CALÇO	SHIM	CALCE
11	3176282M1	⧗	1,55 MM	X	CALÇO	SHIM	CALCE
11	3176283M1	⧗	1,60 MM	X	CALÇO	SHIM	CALCE
11	3176284M1	⧗	0,90 MM	X	CALÇO	SHIM	CALCE
11	3176285M1	⧗	0,95 MM	X	CALÇO	SHIM	CALCE
11	3176286M1	⧗	0,65 MM	X	CALÇO	SHIM	CALCE
11	3176287M1	⧗	0,70 MM	X	CALÇO	SHIM	CALCE
11	3176288M1	⧗	0,75 MM	X	CALÇO	SHIM	CALCE
11	3176289M1	⧗	0,85 MM	X	CALÇO	SHIM	CALCE
12	026779N1			1	ROLAMENTO	BEARING	COJINETE
13	050670R1		33/15	1	COROA E PINHÃO	KIT, CROWNWHEEL	JUEGO CORONA

Eixo Dianteiro **Front Axle** **Eje Delantero**	**Zf - Tração Central** **Zf - Middle Drive** **Zf - Tracción Central**	**60-70**	**Apl 350** **Apl 350** **Apl 350**

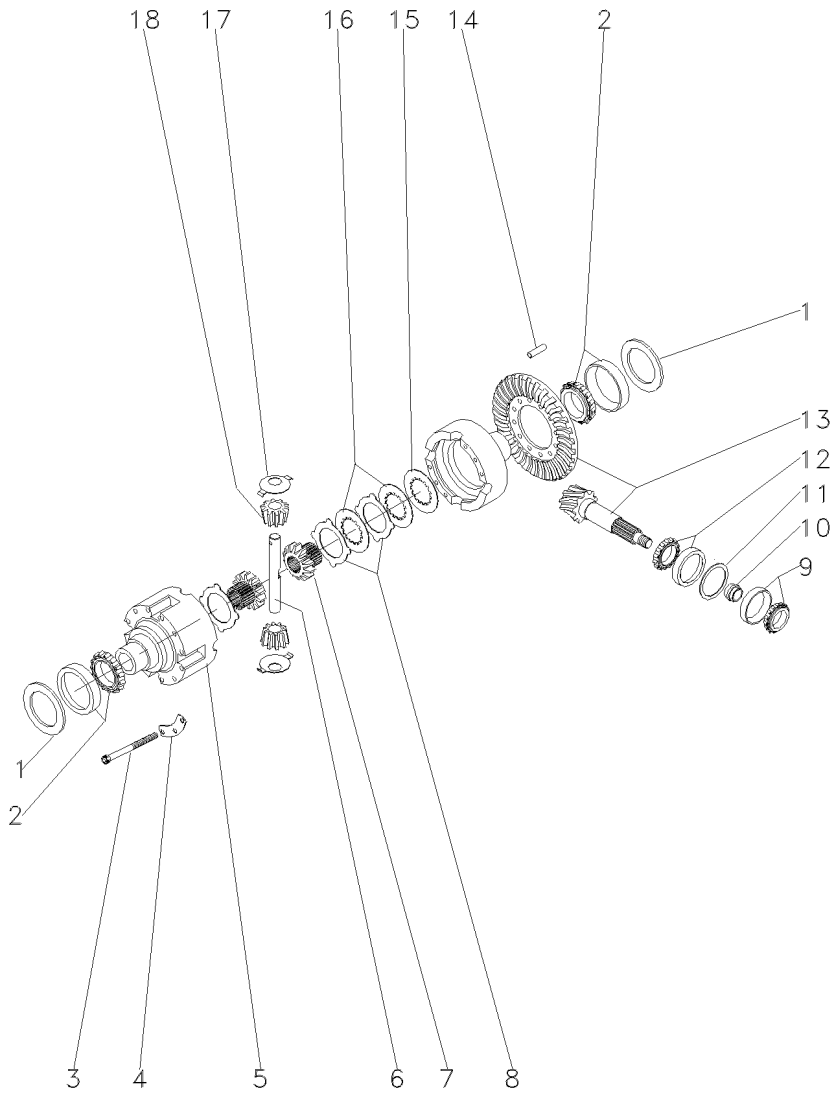

14	3176307M1	**4** PINO	PIN	PASADOR
15	3588029M1	**2** ARRUELA	WASHER	ARANDELA
16	3176295M1	**8** CALÇO	SHIM	CALCE
17	3176304M1	**4** ARRUELA	WASHER	ARANDELA
18	3588038M1	**4** ENGRENAGEM	GEAR	ENGRANAJE

Eixo Dianteiro
Front Axle
Eje Delantero

Zf - Tração Central
Zf - Middle Drive
Zf - Tracción Central

60-75

Apl 350
Apl 350
Apl 350

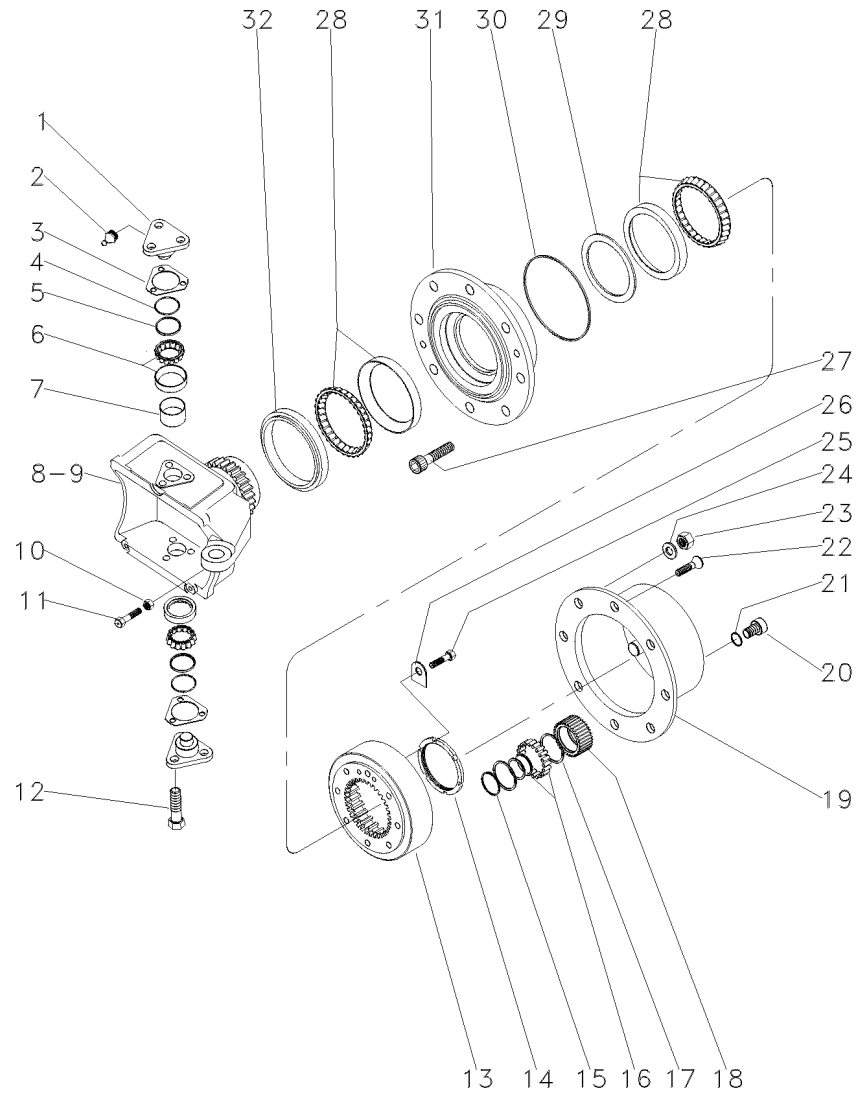

1	3176321M1			4	PINO	PIN	PASADOR
2	3176390M1			4	GRAXEIRA	GREASER	ENGRASADOR
3	3176313M1	⧗	0,6 MM	X	CALÇO	SHIM	CALCE
3	3176314M1	⧗	1,0 MM	X	CALÇO	SHIM	CALCE
3	3176315M1	⧗	1,4 MM	X	CALÇO	SHIM	CALCE
3	3176319M1	⧗	0,4 MM	X	CALÇO	SHIM	CALCE
3	3176320M1	⧗	0,8 MM	X	CALÇO	SHIM	CALCE
3	3588106M1	⧗	0,2 MM	X	CALÇO	SHIM	CALCE
3	3588107M1	⧗	0,3 MM	X	CALÇO	SHIM	CALCE
4	3588108M1			4	ANEL "O"	O RING	JUNTA TORICA
5	3588109M1			4	CAPA	CAP	TAPA
6	3247060M1			4	ROLAMENTO	BEARING	COJINETE
7	3588111M1			4	TAMPÃO	PAD	ALMOHADILLA
8	033554R1	◀		1	CARCAÇA	HOUSING	ALOJAMIENTO
9	033555R1	▶		1	CARCAÇA	HOUSING	ALOJAMIENTO
10	033608R1			2	PORCA	NUT	TUERCA
11	033607R1			2	PARAFUSO	BOLT	PERNO
12	3588113M1			12	PARAFUSO	BOLT	PERNO
13	3176335M1			2	ENGRENAGEM	GEAR	ENGRANAJE
14	3176334M1			2	PORCA	NUT	TUERCA
15	3587936M1			8	ANEL TRAVA	CIRCLIP	CIRCULITO
16	3176341M1			8	ROLAMENTO	BEARING	COJINETE
17	3587938M1			16	ANEL TRAVA	CIRCLIP	CIRCULITO
18	3587932M91			8	ENGRENAGEM	GEAR	ENGRANAJE
19	3603350M1			2	CARCAÇA	HOUSING	ALOJAMIENTO
20	3176345M1			2	BUJÃO	PLUG	TAPON
21	3176346M1			2	ANEL "O"	O RING	JUNTA TORICA
22	3176347M1			4	PARAFUSO	BOLT	PERNO
23	3176351M1			16	PORCA	NUT	TUERCA
24	3176350M1			16	ARRUELA	WASHER	ARANDELA
25	3176333M1	◀		4	PARAFUSO	BOLT	PERNO
26	3176332M1			2	ANEL "O"	O RING	JUNTA TORICA
27	020813R1			16	PARAFUSO	BOLT	PERNO
28	3176330M1			4	ROLAMENTO	BEARING	COJINETE
29	033559R1	⧗	14,714 MM	X	ANEL	RING	ARO
29	033560R1	⧗	14,689 MM	X	ANEL	RING	ARO
29	033561R1	⧗	14,664 MM	X	ANEL	RING	ARO
29	033562R1	⧗	14,639 MM	X	ANEL	RING	ARO
29	033563R1	⧗	14,614 MM	X	ANEL	RING	ARO
29	033564R1	⧗	14,589 MM	X	ANEL	RING	ARO
29	033565R1	⧗	14,564 MM	X	ANEL	RING	ARO
29	033566R1	⧗	14,539 MM	X	ANEL	RING	ARO
29	033567R1	⧗	14,514 MM	X	ANEL	RING	ARO
29	033568R1	⧗	14,489 MM	X	ANEL	RING	ARO
29	033569R1	⧗	14,464 MM	X	ANEL	RING	ARO
29	033570R1	⧗	14,439 MM	X	ANEL	RING	ARO
29	033571R1	⧗	14,414 MM	X	ANEL	RING	ARO
29	033572R1	⧗	14,389 MM	X	ANEL	RING	ARO
29	033573R1	⧗	14,364 MM	X	ANEL	RING	ARO
29	033574R1	⧗	14,339 MM	X	ANEL	RING	ARO

Eixo Dianteiro **Front Axle** **Eje Delantero**	**Zf - Tração Central** **Zf - Middle Drive** **Zf - Tracción Central**	**60-75**	**Apl 350** **Apl 350** **Apl 350**

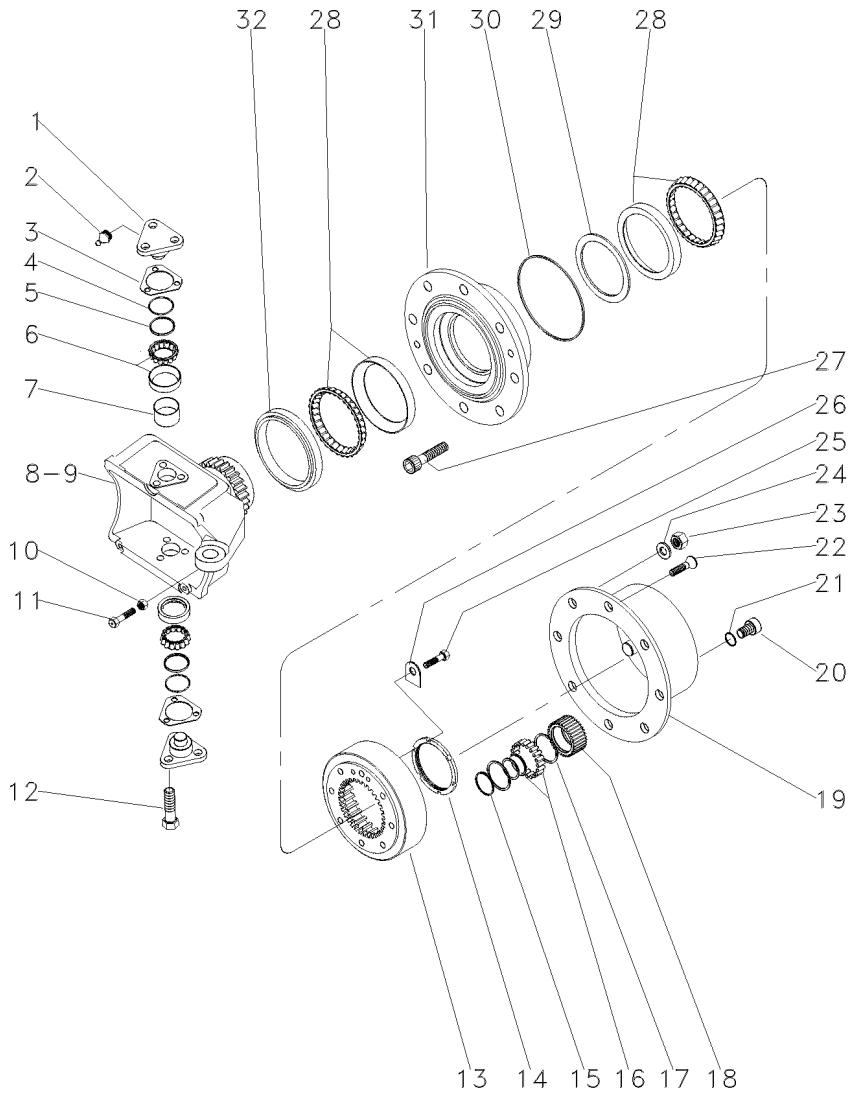

29	033575R1	⧗	14,314 MM	**X**	ANEL	RING	ARO
29	033576R1	⧗	14,289 MM	**X**	ANEL	RING	ARO
29	033577R1	⧗	14,264 MM	**X**	ANEL	RING	ARO
29	033578R1	⧗	14,239 MM	**X**	ANEL	RING	ARO
29	033579R1	⧗	14,214 MM	**X**	ANEL	RING	ARO
29	033580R1	⧗	14,189 MM	**X**	ANEL	RING	ARO
29	033581R1	⧗	14,164 MM	**X**	ANEL	RING	ARO
29	033582R1	⧗	14,139 MM	**X**	ANEL	RING	ARO
29	033583R1	⧗	14,114 MM	**X**	ANEL	RING	ARO
29	033584R1	⧗	14,089 MM	**X**	ANEL	RING	ARO
29	033585R1	⧗	14,064 MM	**X**	ANEL	RING	ARO
29	033586R1	⧗	14,039 MM	**X**	ANEL	RING	ARO
29	033587R1	⧗	14,014 MM	**X**	ANEL	RING	ARO
29	033588R1	⧗	13,989 MM	**X**	ANEL	RING	ARO
29	033589R1	⧗	13,964 MM	**X**	ANEL	RING	ARO
30	3176331M1			**2**	ANEL "O"	O RING	JUNTA TORICA
31	3176326M1	⧗	0,6 MM	**2**	CUBO	HUB	CUBO
32	033548R1			**2**	RETENTOR	SEAL	RETEN

Eixo Dianteiro	Zf - Tração Central	60-80	Apl 350
Front Axle	Zf - Middle Drive		Apl 350
Eje Delantero	Zf - Tracción Central		Apl 350

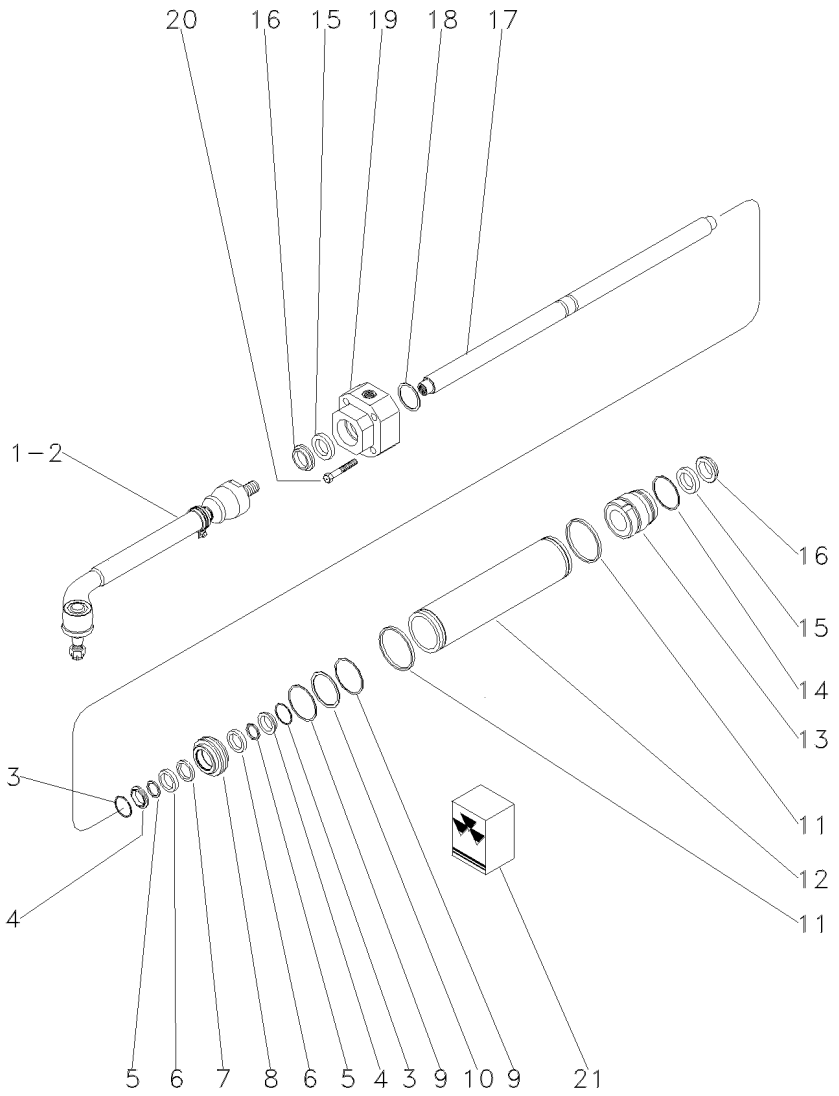

1	3588180M1	▶		1	BARRA	BAR	BARRA
2	3588185M1	◀		1	BARRA	BAR	BARRA
3	3176359M1			2	ANEL	RING	ARO
4	3176357M1			2	ANEL	RING	ARO
5	3176358M1			2	ANEL	RING	ARO
6	3176356M1			2	ARRUELA	WASHER	ARANDELA
7	3588184M1			1	ANEL "O"	O RING	JUNTA TORICA
8	3176355M1			1	PISTÃO	PISTON	PISTON
9	3176360M1			2	ANEL	RING	ARO
10	3588181M1			1	ANEL	RING	ARO
11	3588173M1			2	ANEL "O"	O RING	JUNTA TORICA
12	3176352M1			1	CILINDRO	CYLINDER	CILINDRO
13	3176353M1			1	GUIA	THIMBLE	DEDAL
14	3588178M1			1	ANEL "O"	O RING	JUNTA TORICA
15	3588153M1			2	ANEL	RING	ARO
16	3588154M1	◀		2	REPARO	REPAIR	REPARO
17	3176354M1			1	HASTE	SPINDLE	MANGUETA
18	3176361M1	⧓	1,0 MM	X	CALÇO	SHIM	CALCE
18	3176362M1	⧓	1,1 MM	X	CALÇO	SHIM	CALCE
18	3176363M1	⧓	1,2 MM	X	CALÇO	SHIM	CALCE
18	3176364M1	⧓	1,3 MM	X	ANEL "O"	O RING	JUNTA TORICA
18	3176365M1	⧓	1,4 MM	X	CALÇO	SHIM	CALCE
18	3176366M1	⧓	1,5 MM	X	CALÇO	SHIM	CALCE
18	3176367M1	⧓	1,6 MM	X	CALÇO	SHIM	CALCE
18	3176368M1	⧓	1,7 MM	X	CALÇO	SHIM	CALCE
18	3176369M1	⧓	1,8 MM	X	CALÇO	SHIM	CALCE
18	3176370M1	⧓	0,5 MM	X	CALÇO	SHIM	CALCE
18	3176371M1	⧓	0,6 MM	X	CALÇO	SHIM	CALCE
18	3176372M1	⧓	0,7 MM	X	CALÇO	SHIM	CALCE
18	3176373M1	⧓	0,8 MM	X	CALÇO	SHIM	CALCE
18	3176374M1	⧓	0,9 MM	X	CALÇO	SHIM	CALCE
19	3176375M1			1	GUIA	GUIDE	GUIA
20	033558R1			5	PARAFUSO	BOLT	PERNO
21	3176378M91			1	JG. REPARO	KIT, REPAIR	JUEGO REPARACION

Eixo Dianteiro
Front Axle
Eje Delantero

60-85

Zf - As 3050
Zf - As 3050
Zf - As 3050

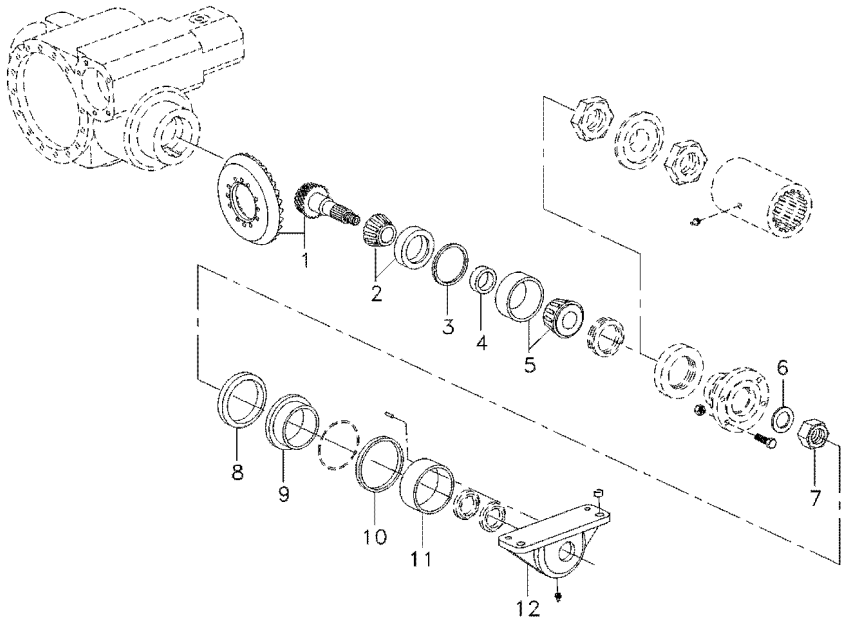

1	6209996M91			**1**	COROA E PINHÃO	KIT, BEVEL GEAR	CORONA Y PINON
2	026779N1			**1**	ROLAMENTO	BEARING	COJINETE
2	6210264M1			**1**	ROLAMENTO	BEARING	COJINETE
2	6210265M1			**1**	ROLAMENTO	BEARING	COJINETE
2	6210267M1			**1**	ROLAMENTO	BEARING	COJINETE
2	6210268M1			**1**	ROLAMENTO	BEARING	COJINETE
3	3176286M1	⧗	0,65MM	**X**	CALÇO	SHIM	CALCE
3	3176287M1	⧗	0,7MM	**X**	CALÇO	SHIM	CALCE
3	3176288M1	⧗	0,75MM	**X**	CALÇO	SHIM	CALCE
3	6209997M1	⧗	0,8MM	**X**	CALÇO	SHIM	CALCE
3	3176289M1	⧗	0,85MM	**X**	CALÇO	SHIM	CALCE
3	3176284M1	⧗	0,9MM	**X**	CALÇO	SHIM	CALCE
3	3176285M1	⧗	0,95MM	**X**	CALÇO	SHIM	CALCE
3	3176271M1	⧗	1,0MM	**X**	CALÇO	SHIM	CALCE
3	3176272M1	⧗	1,05MM	**X**	CALÇO	SHIM	CALCE
3	3176273M1	⧗	1,1MM	**X**	CALÇO	SHIM	CALCE
3	3176274M1	⧗	1,15MM	**X**	CALÇO	SHIM	CALCE
3	3176275M1	⧗	1,2MM	**X**	CALÇO	SHIM	CALCE
3	3176276M1	⧗	1,25MM	**X**	CALÇO	SHIM	CALCE
3	3176277M1	⧗	1,3MM	**X**	CALÇO	SHIM	CALCE
3	3176278M1	⧗	1,35MM	**X**	CALÇO	SHIM	CALCE
3	3176279M1	⧗	1,4MM	**X**	CALÇO	SHIM	CALCE
3	3176280M1	⧗	1,45MM	**X**	CALÇO	SHIM	CALCE
3	3176281M1	⧗	1,5MM	**X**	CALÇO	SHIM	CALCE
3	3176282M1	⧗	1,55MM	**X**	CALÇO	SHIM	CALCE
3	3176283M1	⧗	1,6MM	**X**	CALÇO	SHIM	CALCE
4	6209998M1	⧗	11,15MM	**X**	ANEL	RING	ARO
4	6209999M1	⧗	11,18MM	**X**	ANEL	RING	ARO
4	6210000M1	⧗	11,21MM	**X**	ANEL	RING	ARO
4	6210001M1	⧗	11,24MM	**X**	ANEL	RING	ARO
4	6210002M1	⧗	11,27MM	**X**	ANEL	RING	ARO
4	3603255M1	⧗	11,30MM	**X**	ANEL	RING	ARO
4	3603256M1	⧗	11,33MM	**X**	ANEL	RING	ARO
4	3603257M1	⧗	11,36MM	**X**	ANEL	RING	ARO
4	3603258M1	⧗	11,39MM	**X**	ANEL	RING	ARO
4	3603259M1	⧗	11,42MM	**X**	ANEL	RING	ARO
4	3603260M1	⧗	11,45MM	**X**	ANEL	RING	ARO
4	3603261M1	⧗	11,48MM	**X**	ANEL	RING	ARO
4	3603262M1	⧗	11,51MM	**X**	ANEL	RING	ARO
4	3603263M1	⧗	11,54MM	**X**	ANEL	RING	ARO
4	3603264M1	⧗	11,57MM	**X**	ANEL	RING	ARO
4	3603265M1	⧗	11,60MM	**X**	ANEL	RING	ARO
4	3603266M1	⧗	11,63MM	**X**	ANEL	RING	ARO
4	3603267M1	⧗	11,66MM	**X**	ANEL	RING	ARO
4	3603268M1	⧗	11,69MM	**X**	ANEL	RING	ARO
4	3603269M1	⧗	11,72MM	**X**	ANEL	RING	ARO
4	3603270M1	⧗	11,75MM	**X**	ANEL	RING	ARO
4	3603271M1	⧗	11,78MM	**X**	ANEL	RING	ARO
4	3603272M1	⧗	11,81MM	**X**	ANEL	RING	ARO
4	3603273M1	⧗	11,84MM	**X**	ANEL	RING	ARO

Eixo Dianteiro
Front Axle
Eje Delantero

60-85

Zf - As 3050
Zf - As 3050
Zf - As 3050

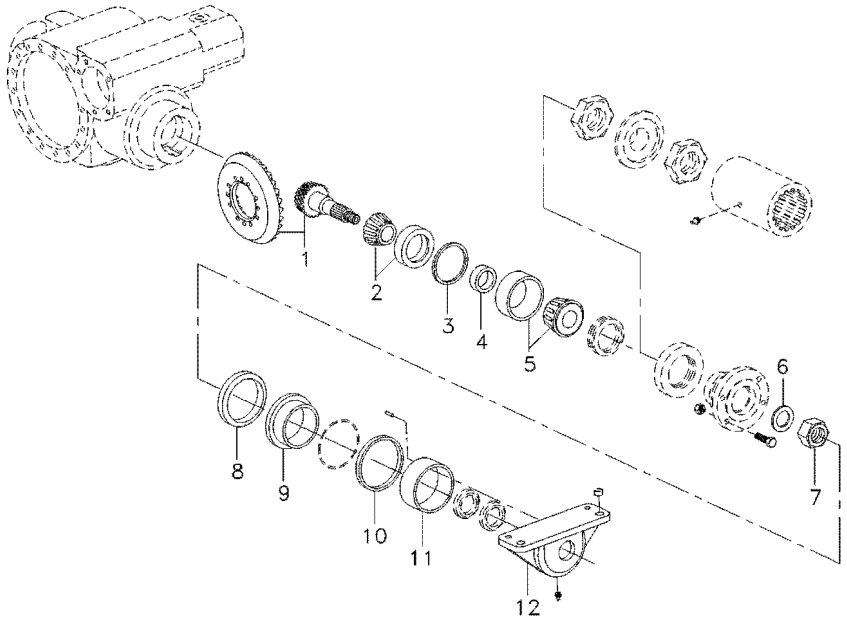

4	3603274M1	⧗ 11,87MM	**X** ANEL	RING	ARO
4	3603275M1	⧗ 11,90MM	**X** ANEL	RING	ARO
4	3603276M1	⧗ 11,93MM	**X** ANEL	RING	ARO
4	3603277M1	⧗ 11,96MM	**X** ANEL	RING	ARO
4	3603278M1	⧗ 11,99MM	**X** ANEL	RING	ARO
4	3603279M1	⧗ 12,02MM	**X** ANEL	RING	ARO
4	3603280M1	⧗ 12,05MM	**X** ANEL	RING	ARO
4	3603281M1	⧗ 12,08MM	**X** ANEL	RING	ARO
4	3603282M1	⧗ 12,11MM	**X** ANEL	RING	ARO
4	3603283M1	⧗ 12,14MM	**X** ANEL	RING	ARO
4	3603284M1	⧗ 12,17MM	**X** ANEL	RING	ARO
4	3603285M1	⧗ 12,20MM	**X** ANEL	RING	ARO
4	3603286M1	⧗ 12,23MM	**X** ANEL	RING	ARO
5	6210003M91		**1** ROLAMENTO	BEARING	COJINETE
5	6210276M91		**1** ROLAMENTO	BEARING	COJINETE
5	6210277M91		**1** ROLAMENTO	BEARING	COJINETE
6	6210005M1		**1** ARRUELA	WASHER	ARANDELA
7	6210004M1		**1** PORCA	NUT	TUERCA
8	6210013M1		**1** ANEL	RING	ARO
9	6210006M1		**1** BUCHA	BUSH	CASQUILLO
10	3588024M1		**1** ARRUELA	WASHER	ARANDELA
11	3603215M1		**1** BUCHA	BUSH	CASQUILLO
12	6210007M1		**1** CARCAÇA	HOUSING	ALOJAMIENTO

Eixo Dianteiro
Front Axle
Eje Delantero

60-90

Zf - As 3050
Zf - As 3050
Zf - As 3050

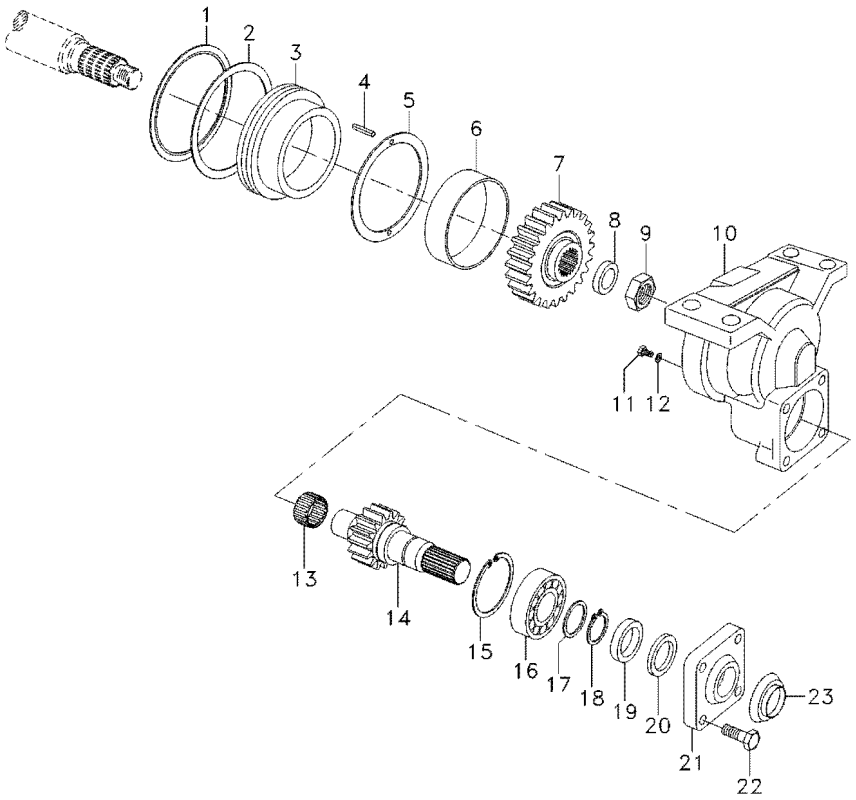

1	6210013M1	**1** ANEL	RING	ARO
2	6204505M1	**1** ANEL "O"	O RING	JUNTA TORICA
3	6210006M1	**1** BUCHA	BUSH	CASQUILLO
4	6210856M1	**2** PINO	PIN	PASADOR
5	3588024M1	**1** ARRUELA	WASHER	ARANDELA
6	3603215M1	**1** BUCHA	BUSH	CASQUILLO
7	022564R1	**1** ENGRENAGEM	GEAR	ENGRANAJE
8	6210005M1	**1** ARRUELA	WASHER	ARANDELA
9	6210004M1	**1** PORCA	NUT	TUERCA
10	6210007M1	**1** CARCAÇA	HOUSING	ALOJAMIENTO
11	6210014M1	**1** BUJÃO	PLUG	TAPON
12	3603223M1	**1** ANEL "O"	O RING	JUNTA TORICA
13	3588135M1	**1** ROLAMENTO	BEARING	COJINETE
14	022565R1	**1** EIXO	SHAFT	ARBOL
15	3588138M1	**1** ANEL	RING	ARO
16	6210009M91	**1** ROLAMENTO	BEARING	COJINETE
17	3588148M1	**1** ARRUELA	WASHER	ARANDELA
18	3588140M1	**1** ANEL	RING	ARO
19	6210010M1	**1** RETENTOR	SEAL	RETEN
20	6210012M1	**1** RETENTOR	SEAL	RETEN
21	3176218M1	**1** TAMPA	COVER	CUBIERTA
22	3176219M1	**4** PARAFUSO	BOLT	PERNO
23	6210011M1	**1** CHAPA	PLATE	CHAPA

Eixo Dianteiro
Front Axle
Eje Delantero

60-95

Zf - As 3050
Zf - As 3050
Zf - As 3050

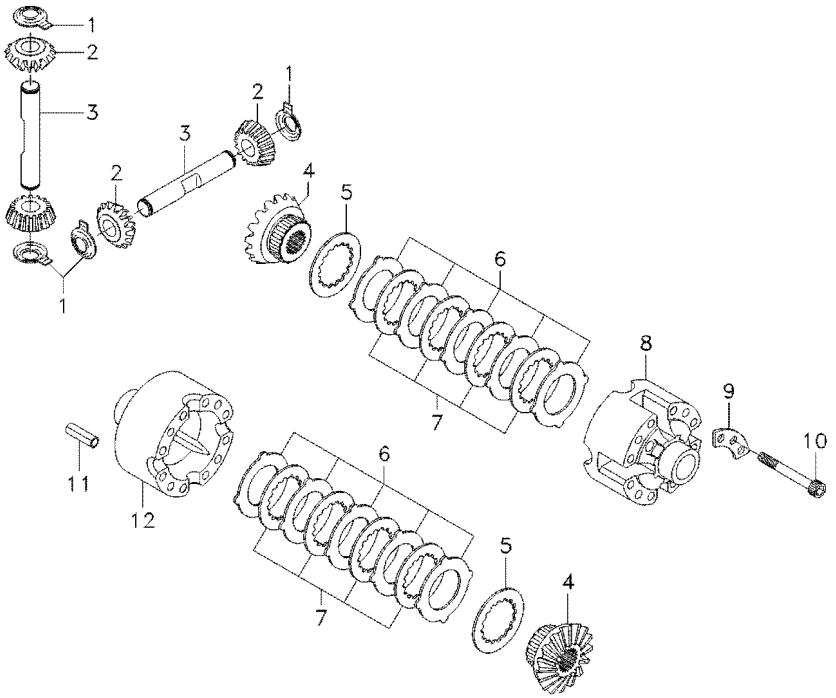

1	3176304M1		**4**	ARRUELA	WASHER	ARANDELA
2	6210016M1		**4**	ENGRENAGEM	GEAR	ENGRANAJE
3	3603292M1		**2**	EIXO	SHAFT	ARBOL
4	6210015M1		**2**	ENGRENAGEM	GEAR	ENGRANAJE
5	3588029M1		**2**	ARRUELA	WASHER	ARANDELA
6	3588033M1	⧗ 1,2MM	**X**	DISCO	DISC	DISCO
6	3176294M1	⧗ 1,3MM	**X**	DISCO	DISC	DISCO
6	3588035M1	⧗ 1,4MM	**X**	DISCO	DISC	DISCO
7	3176295M1		**8**	CALÇO	SHIM	CALCE
8	3176293M1		**1**	CARCAÇA	HOUSING	ALOJAMIENTO
9	3588031M1		**4**	TRAVA	LOCK	RETENEDOR
10	3588032M1		**12**	PARAFUSO	BOLT	PERNO
11	3176307M1		**4**	PINO	PIN	PASADOR
12	027562R1		**2**	ANEL	RING	ARO

Eixo Dianteiro
Front Axle
Eje Delantero

60-100

Zf - As 3050
Zf - As 3050
Zf - As 3050

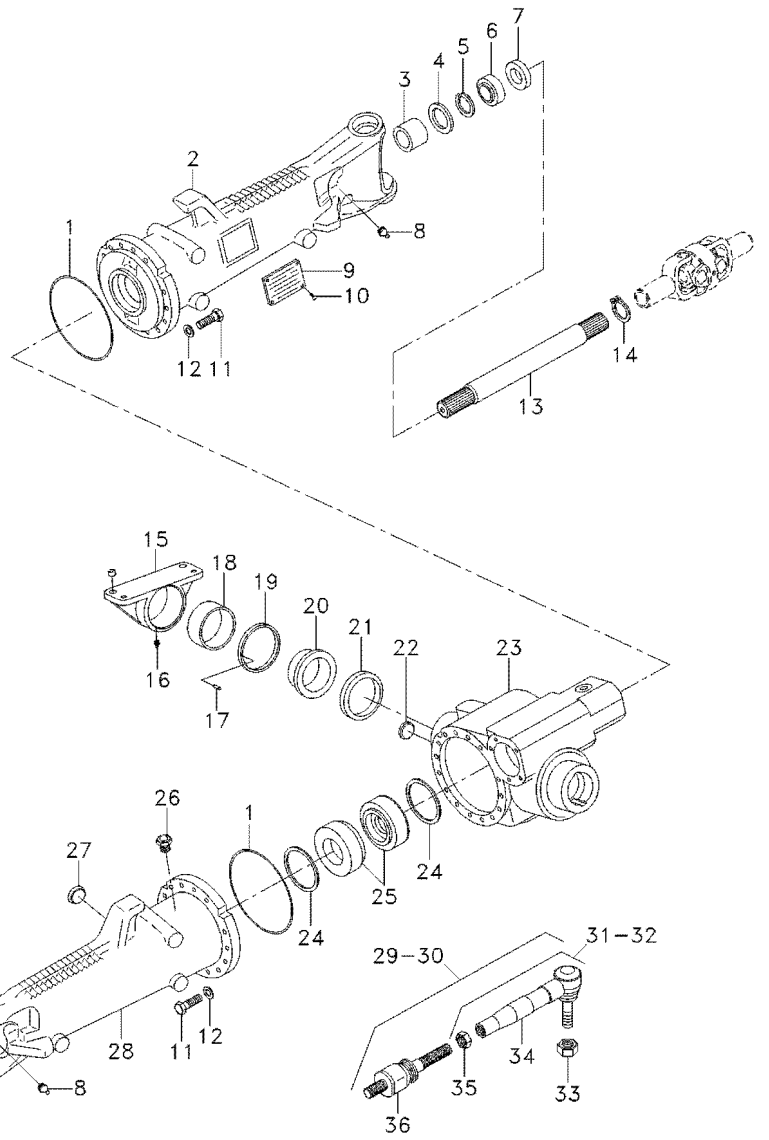

1	3176257M1			**2**	ANEL "O"	O RING	JUNTA TORICA
2	6210018M1			**1**	CARCAÇA	HOUSING	ALOJAMIENTO
3	3603215M1			**1**	BUCHA	BUSH	CASQUILLO
4	027536R1			**4**	RETENTOR	SEAL	RETEN
4	6210204M1			**2**	RETENTOR	SEAL	RETEN
5	027544R1			**2**	ANEL TRAVA	CIRCLIP	CIRCULITO
6	027539R1			**2**	RETENTOR	OIL SEAL	BUJE RETENACEITE
7	033227R1			**2**	PROTETOR	PROTECTOR	PROTECTOR
8	6210187M1			**2**	BOCAL	FILLER	RELLENADOR
9	3588127M1			**1**	PLACA	PLATE	PLATO
10	6210028M1			**4**	REBITE	RIVET	REMACHE
11	6210027M1			**32**	PARAFUSO	BOLT	PERNO
12	3588081M1			**32**	ARRUELA	WASHER	ARANDELA
13	6210030M1			**2**	EIXO	SHAFT	ARBOL
14	027562R1			**2**	ANEL	RING	ARO
15	6210188M1			**1**	CARCAÇA	HOUSING	ALOJAMIENTO
16	3603229M1			**1**	GRAXEIRA	GREASER	ENGRASADOR
17	3588079M1			**2**	PINO	PIN	PASADOR
18	6210279M1			**1**	BUCHA	BUSH	CASQUILLO
19	3603245M1	⧗	3,85MM	**X**	CALÇO	SHIM	CALCE
19	3603246M1	⧗	3,95MM	**X**	CALÇO	SHIM	CALCE
19	3603247M1	⧗	4,05MM	**X**	CALÇO	SHIM	CALCE
19	3603248M1	⧗	4,15MM	**X**	CALÇO	SHIM	CALCE
19	3603249M1	⧗	4,25MM	**X**	CALÇO	SHIM	CALCE
19	3603250M1	⧗	4,35MM	**X**	CALÇO	SHIM	CALCE
19	3603251M1	⧗	4,45MM	**X**	CALÇO	SHIM	CALCE
19	3603252M1	⧗	4,55MM	**X**	CALÇO	SHIM	CALCE
19	3603253M1	⧗	4,60MM	**X**	CALÇO	SHIM	CALCE
20	3588080M1			**1**	BUCHA	BUSH	CASQUILLO
21	6210198M1			**1**	ANEL	RING	ARO
21	3585571M1			**1**	ANEL	RING	ARO
21	6210199M1			**1**	ANEL	RING	ARO
22	6210029M1			**1**	BUJÃO	PLUG	TAPON
23	6210019M1			**1**	CARCAÇA	HOUSING	ALOJAMIENTO
24	3176242M1	⧗	0,1MM	**X**	CALÇO	SHIM	CALCE
24	3176240M1	⧗	0,2MM	**X**	CALÇO	SHIM	CALCE
24	3176238M1	⧗	0,3MM	**X**	CALÇO	SHIM	CALCE
24	6210020M1	⧗	0,45MM	**X**	CALÇO	SHIM	CALCE
24	3176234M1	⧗	0,5MM	**X**	CALÇO	SHIM	CALCE
24	3176232M1	⧗	0,6MM	**X**	CALÇO	SHIM	CALCE
24	6210021M1	⧗	0,7MM	**X**	CALÇO	SHIM	CALCE
24	3176230M1	⧗	0,8MM	**X**	CALÇO	SHIM	CALCE
24	6210022M1	⧗	0,85MM	**X**	CALÇO	SHIM	CALCE
24	6210023M1	⧗	0,9MM	**X**	CALÇO	SHIM	CALCE
24	3176228M1	⧗	1,0MM	**X**	CALÇO	SHIM	CALCE
24	6210024M1	⧗	1,1MM	**X**	CALÇO	SHIM	CALCE
24	6210025M1	⧗	1,15MM	**X**	CALÇO	SHIM	CALCE
25	6210271M1			**2**	ROLAMENTO	BEARING	COJINETE
25	6210026M91			**2**	ROLAMENTO	BEARING	COJINETE
25	6210272M1			**2**	ROLAMENTO	BEARING	COJINETE

Eixo Dianteiro
Front Axle
Eje Delantero

60-100

Zf - As 3050
Zf - As 3050
Zf - As 3050

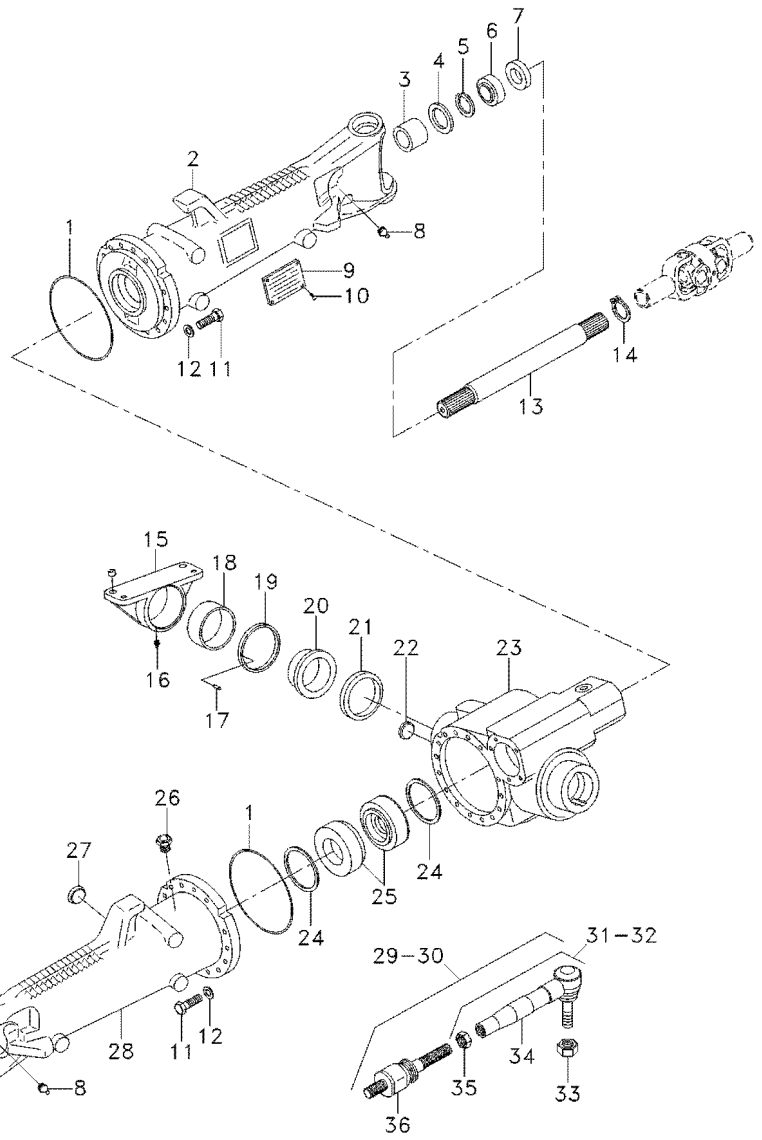

25	6210273M1	**2**	ROLAMENTO	BEARING	COJINETE
26	033609R1	**1**	VÁLVULA	CONTROL VALVE	VALVULA CONTROL
27	6210029M1	**1**	BUJÃO	PLUG	TAPON
28	6210017M1	**1**	CARCAÇA	HOUSING	ALOJAMIENTO
29	6210189M91	**1**	BARRA	BAR	BARRA
30	6210195M91	**1**	BARRA	BAR	BARRA
31	6210191M91	**1**	TUBO	PIPE	CANO
32	6210196M91	**1**	TERMINAL	END	EXTREMO
33	6210193M1	**2**	PORCA	NUT	TUERCA
34	6210192M1	**1**	TERMINAL	END	EXTREMO
34	6210197M1	**1**	TERMINAL	END	EXTREMO
35	6210194M1	**2**	PORCA	NUT	TUERCA
36	6210190M91	**2**	TERMINAL	END	EXTREMO

Eixo Dianteiro
Front Axle
Eje Delantero

60-105

Zf - As 3050
Zf - As 3050
Zf - As 3050

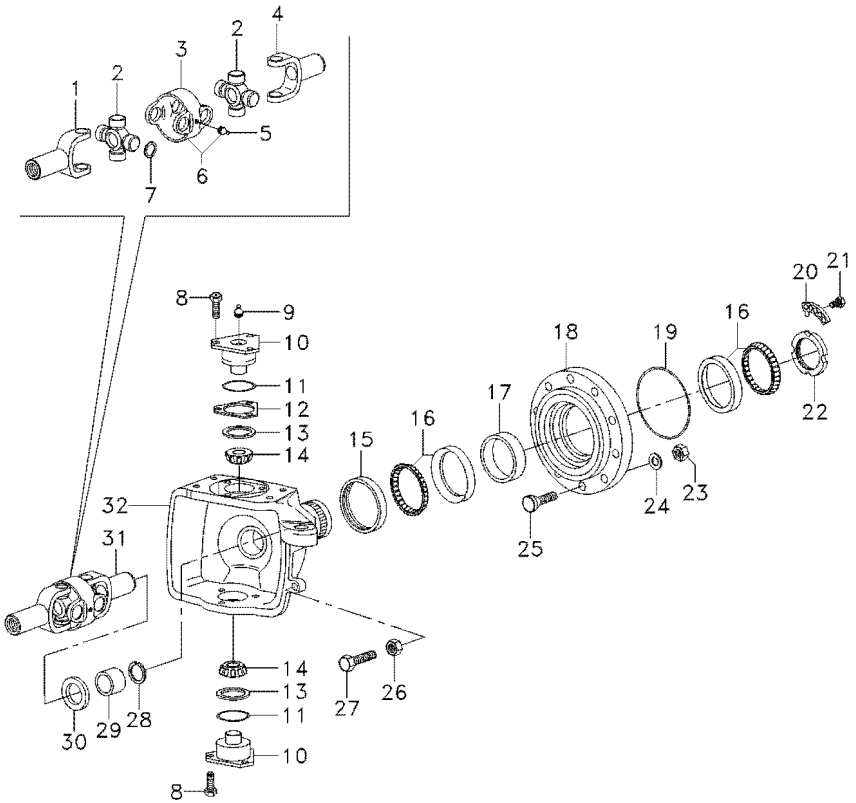

1	6210212M1		**2**	GARFO	FORK	HORQUILLA
2	6210213M1		**4**	CRUZETA	SPIDER	CRUCETA
3	6210210M1		**2**	GARFO	FORK	HORQUILLA
4	6210214M1		**2**	GARFO	FORK	HORQUILLA
5	6210211M1		**4**	GRAXEIRA	GREASER	ENGRASADOR
6	6210209M91		**2**	GARFO	FORK	HORQUILLA
7	6210206M1	1,1MM	**16**	ANEL	RING	ARO
7	6210207M1	1,2MM	**16**	ANEL	RING	ARO
7	6210208M1	1,5MM	**16**	ANEL	RING	ARO
8	3588113M1		**12**	PARAFUSO	BOLT	PERNO
9	3176390M1		**4**	GRAXEIRA	GREASER	ENGRASADOR
10	3176321M1		**4**	PINO	PIN	PASADOR
11	3588108M1		**4**	ANEL "O"	O RING	JUNTA TORICA
12	3588106M1	0,2MM	**X**	CALÇO	SHIM	CALCE
12	3588107M1	0,3MM	**X**	CALÇO	SHIM	CALCE
12	3176319M1	0,4MM	**X**	CALÇO	SHIM	CALCE
12	3176314M1	1,0MM	**X**	CALÇO	SHIM	CALCE
13	3588109M1		**4**	CAPA	CAP	TAPA
14	3247060M1		**4**	ROLAMENTO	BEARING	COJINETE
15	6210216M1		**2**	RETENTOR	SEAL	RETEN
15	033548R1		**2**	RETENTOR	SEAL	RETEN
16	6210217M1		**4**	ROLAMENTO	BEARING	COJINETE
16	6210218M1		**4**	ROLAMENTO	BEARING	COJINETE
16	6210219M1		**4**	ROLAMENTO	BEARING	COJINETE
16	6210220M1		**4**	ROLAMENTO	BEARING	COJINETE
16	3176330M1		**4**	ROLAMENTO	BEARING	COJINETE
17	033584R1	14,089MM	**X**	ANEL	RING	ARO
17	033583R1	14,114MM	**X**	ANEL	RING	ARO
17	033582R1	14,139MM	**X**	ANEL	RING	ARO
17	033581R1	14,164MM	**X**	ANEL	RING	ARO
17	033580R1	14,189MM	**X**	ANEL	RING	ARO
17	033579R1	14,214MM	**X**	ANEL	RING	ARO
17	033578R1	14,239MM	**X**	ANEL	RING	ARO
17	033577R1	14,264MM	**X**	ANEL	RING	ARO
17	033576R1	14,289MM	**X**	ANEL	RING	ARO
17	033575R1	14,314MM	**X**	ANEL	RING	ARO
17	033574R1	14,339MM	**X**	ANEL	RING	ARO
17	033573R1	14,364MM	**X**	ANEL	RING	ARO
17	033572R1	14,389MM	**X**	ANEL	RING	ARO
17	033571R1	14,414MM	**X**	ANEL	RING	ARO
17	033570R1	14,439MM	**X**	ANEL	RING	ARO
17	033569R1	14,464MM	**X**	ANEL	RING	ARO
17	033568R1	14,489MM	**X**	ANEL	RING	ARO
17	033567R1	14,514MM	**X**	ANEL	RING	ARO
17	033566R1	14,539MM	**X**	ANEL	RING	ARO
17	033565R1	14,564MM	**X**	ANEL	RING	ARO
17	033564R1	14,589MM	**X**	ANEL	RING	ARO
17	033563R1	14,614MM	**X**	ANEL	RING	ARO
17	033562R1	14,639MM	**X**	ANEL	RING	ARO
17	033561R1	14,664MM	**X**	ANEL	RING	ARO

Eixo Dianteiro
Front Axle
Eje Delantero

60-105

Zf - As 3050
Zf - As 3050
Zf - As 3050

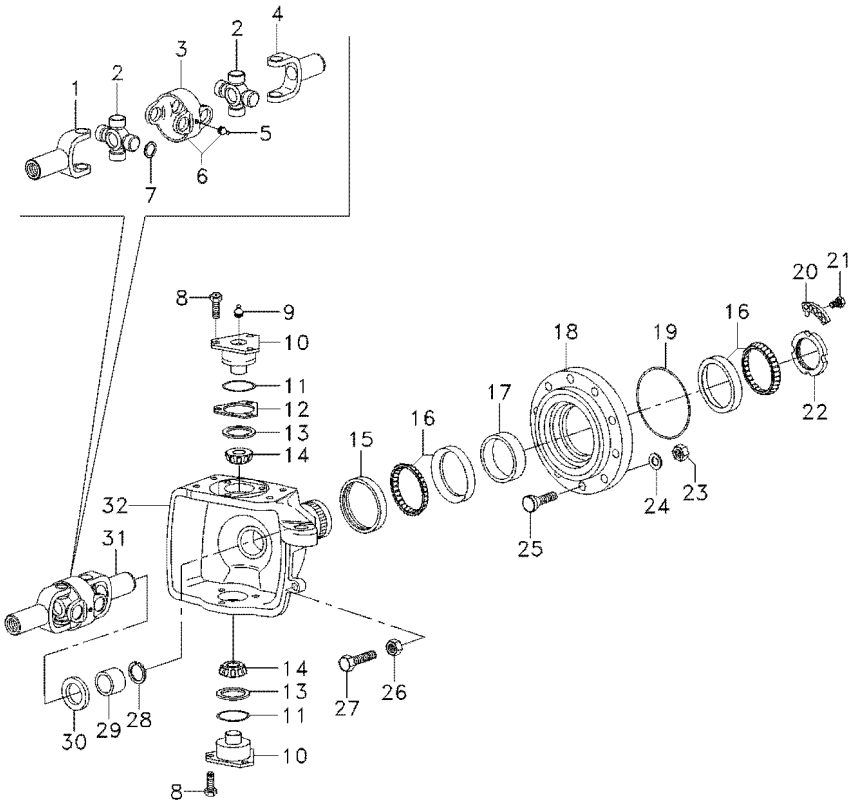

17	033560R1	⧗	14,689MM	**X**	ANEL	RING	ARO
17	033559R1	⧗	14,714MM	**X**	ANEL	RING	ARO
18	3176326M1			**2**	CUBO	HUB	CUBO
19	3176331M1			**2**	ANEL "O"	O RING	JUNTA TORICA
20	3176332M1			**2**	ANEL "O"	O RING	JUNTA TORICA
21	3176333M1			**4**	PARAFUSO	BOLT	PERNO
22	3176334M1			**2**	PORCA	NUT	TUERCA
23	3176351M1			**16**	PORCA	NUT	TUERCA
24	3176350M1			**16**	ARRUELA	WASHER	ARANDELA
25	6210221M1			**16**	PARAFUSO	BOLT	PERNO
25	6210221M1			**16**	PARAFUSO	BOLT	PERNO
26	033608R1			**2**	PORCA	NUT	TUERCA
27	6210215M1			**2**	PARAFUSO	SCREW	TORNILLO
28	027562R1			**2**	ANEL	RING	ARO
29	6210203M1			**2**	BUCHA	BUSH	CASQUILLO
30	027537R1			**2**	RETENTOR	OIL SEAL	BUJE RETENACEITE
31	6210205M91			**2**	ARTICULAÇÃO	KNUCKLE	CHARNELA
32	6210201M1	◀		**1**	CARCAÇA	HOUSING	ALOJAMIENTO
32	6210200M1	▶		**1**	CARCAÇA	HOUSING	ALOJAMIENTO

Eixo Dianteiro
Front Axle
Eje Delantero

60-110

Zf - As 3050
Zf - As 3050
Zf - As 3050

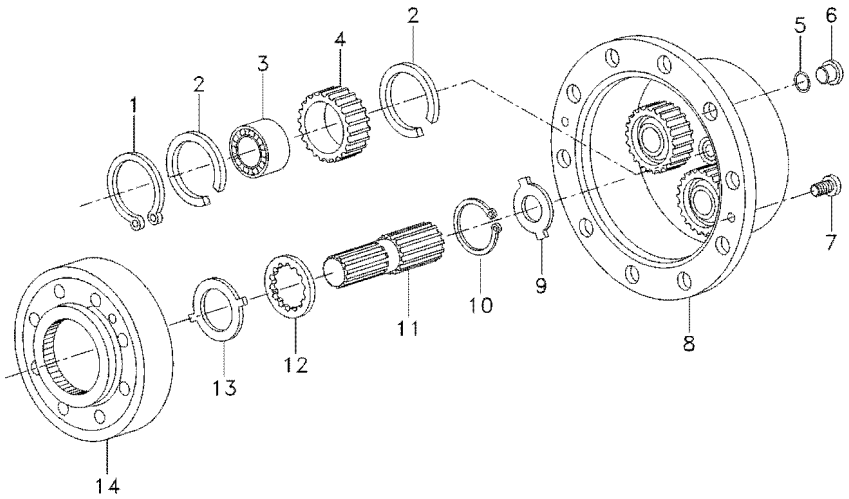

1	3587936M1		**8**	ANEL TRAVA	CIRCLIP	CIRCULITO
2	3587938M1		**12**	ANEL TRAVA	CIRCLIP	CIRCULITO
2	6210227M1		**12**	ANEL TRAVA	CIRCLIP	CIRCULITO
2	6210228M1		**12**	ANEL TRAVA	CIRCLIP	CIRCULITO
3	3176341M1		**6**	ROLAMENTO	BEARING	COJINETE
3	6210225M1		**6**	ROLAMENTO	BEARING	COJINETE
3	6210226M1		**6**	ROLAMENTO	BEARING	COJINETE
4	6210224M1		**6**	PLANETÁRIA	PLANET	PLANETARIO
5	6210229M1		**2**	ANEL "O"	O RING	JUNTA TORICA
6	3176345M1		**2**	BUJÃO	PLUG	TAPON
7	3176347M1		**4**	PARAFUSO	BOLT	PERNO
8	3603350M1		**2**	CARCAÇA	HOUSING	ALOJAMIENTO
9	3176343M1	1,5MM	**X**	ARRUELA	WASHER	ARANDELA
9	3603295M1	1,7MM	**X**	ARRUELA	WASHER	ARANDELA
9	3176344M1	2,0MM	**X**	ARRUELA	WASHER	ARANDELA
9	3603296M1	2,2MM	**X**	ARRUELA	WASHER	ARANDELA
9	3603293M1	2,5MM	**X**	ARRUELA	WASHER	ARANDELA
9	3603294M1	3,0MM	**X**	ARRUELA	WASHER	ARANDELA
10	033549R1		**2**	ANEL TRAVA	CIRCLIP	CIRCULITO
11	6210222M1		**2**	EIXO	SHAFT	ARBOL
12	6210223M1		**2**	ARRUELA	WASHER	ARANDELA
13	3176337M1		**2**	ARRUELA	WASHER	ARANDELA
14	3176335M1		**2**	ENGRENAGEM	GEAR	ENGRANAJE

Eixo Dianteiro
Front Axle
Eje Delantero

60-115

Zf - As 3050
Zf - As 3050
Zf - As 3050

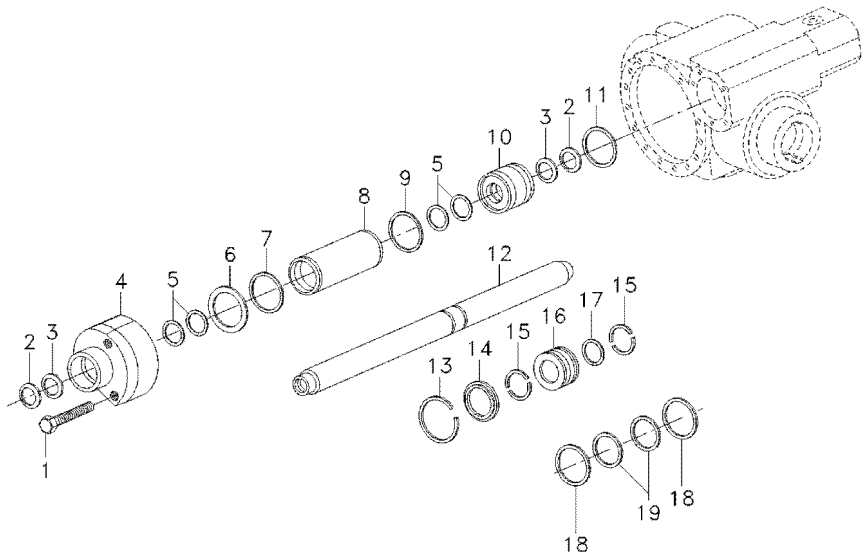

1	033558R1		**5**	PARAFUSO	BOLT	PERNO
2	3588154M1		**2**	REPARO	REPAIR	REPARO
3	3588153M1		**2**	ANEL	RING	ARO
4	6210238M1		**1**	GUIA	GUIDE	GUIA
5	6210234M1		**4**	ARRUELA	WASHER	ARANDELA
6	3176370M1	⧗ 0,5MM	**X**	CALÇO	SHIM	CALCE
6	3176371M1	⧗ 0,6MM	**X**	CALÇO	SHIM	CALCE
6	3176372M1	⧗ 0,7MM	**X**	CALÇO	SHIM	CALCE
6	3176373M1	⧗ 0,8MM	**X**	CALÇO	SHIM	CALCE
6	3176374M1	⧗ 0,9MM	**X**	CALÇO	SHIM	CALCE
7	3588173M1		**1**	ANEL "O"	O RING	JUNTA TORICA
8	3176352M1		**1**	CILINDRO	CYLINDER	CILINDRO
9	6210230M1		**1**	ANEL "O"	O RING	JUNTA TORICA
10	6210231M1		**1**	GUIA	GUIDE	GUIA
11	3588178M1		**1**	ANEL "O"	O RING	JUNTA TORICA
12	6210232M1		**1**	HASTE	RAIL	RIEL
13	6210235M1		**1**	ANEL	RING	ARO
14	3176357M1		**1**	ANEL	RING	ARO
15	3176358M1		**2**	ANEL	RING	ARO
16	6210233M1		**1**	PISTÃO	PISTON	PISTON
17	3588184M1		**1**	ANEL "O"	O RING	JUNTA TORICA
18	6210236M1		**2**	ANEL	RING	ARO
19	6210237M1		**1**	ANEL	RING	ARO

Eixo Dianteiro — **Carraro - 20.21**
Front Axle — **Carraro - 20.21**
Eje Delantero — **Carraro - 20.21**

60-120

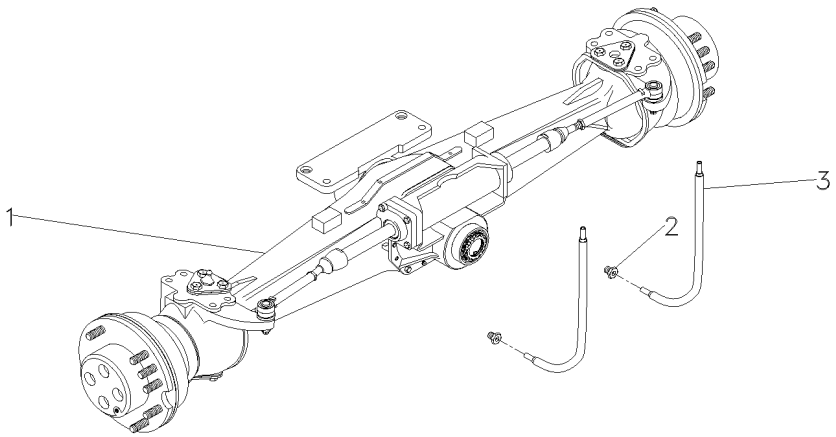

1	044066T1	60-125 No	**1**	EIXO DIANTEIRO	FRONT AXLE	EJE DELANTERO
1		60-130 No	**1**	EIXO DIANTEIRO	FRONT AXLE	EJE DELANTERO
1		60-135 No	**1**	EIXO DIANTEIRO	FRONT AXLE	EJE DELANTERO
1		60-140 No	**1**	EIXO DIANTEIRO	FRONT AXLE	EJE DELANTERO
1		60-150 No	**1**	EIXO DIANTEIRO	FRONT AXLE	EJE DELANTERO
2	043030P1		**2**	CONEXÃO	CONNECTION	CONEXION
3	041019T1		**2**	MANGUEIRA	HOSE	FLEXIBLE

Eixo Dianteiro — **Carraro - 20.21**
Front Axle — **Carraro - 20.21**
Eje Delantero — **Carraro - 20.21**

60-125

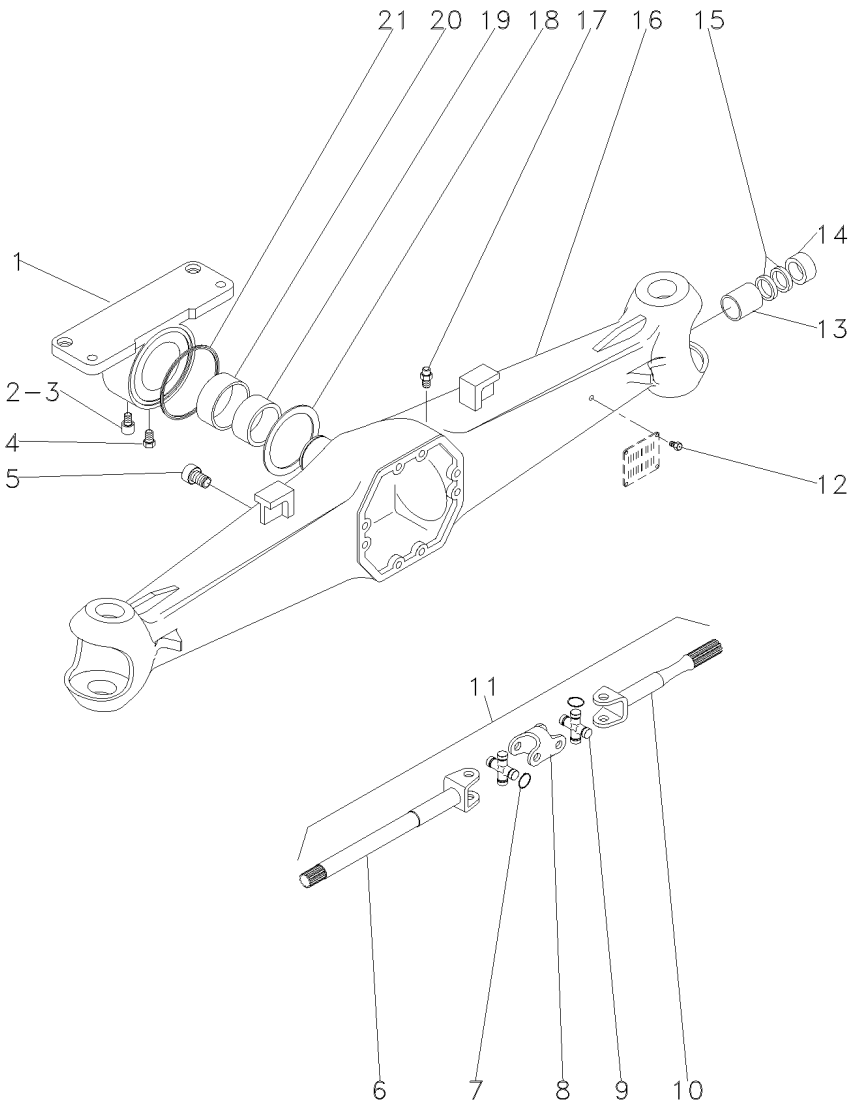

1	040964R1		**1**	SUPORTE	BRACKET	SOPORTE
2	040917R1		**1**	TAMPA	COVER	CUBIERTA
3	040946R1		**1**	GRAXEIRA	GREASER	ENGRASADOR
4	040969R1		**1**	PARAFUSO	BOLT	PERNO
5	3475329M1		**1**	BUJÃO	PLUG	TAPON
6	040972R1	11	**2**	EIXO	SHAFT	ARBOL
7	3476313M1	9	**16**	ANEL	RING	ARO
8	040974R1	11	**2**	GARFO	FORK	HORQUILLA
9	040976R1	11	**4**	CRUZETA	SPIDER	CRUCETA
10	040973R1	11	**2**	EIXO	SHAFT	ARBOL
11	040971R1		**2**	CJ. EIXO	KIT, AXLE	JUEGO DE EJE
12	040945R1		**4**	REBITE	RIVET	REMACHE
13	040956R1		**2**	BUCHA	BUSH	CASQUILLO
14	040963R1	60x38x18	**2**	RETENTOR	SEAL	RETEN
15	040948R1	60x38x6	**4**	RETENTOR	SEAL	RETEN
16	040970R1		**1**	CARCAÇA	HOUSING	ALOJAMIENTO
17	3475328M1		**1**	VÁLVULA	VALVE	VALVULA
18	040966R1		**2**	ARRUELA	WASHER	ARANDELA
19	040953R1		**2**	BUCHA	BUSH	CASQUILLO
20	040968R1		**1**	BUCHA	BUSH	CASQUILLO
21	040965R1		**1**	RETENTOR	SEAL	RETEN

Eixo Dianteiro — **Carraro - 20.21**
Front Axle — **Carraro - 20.21**
Eje Delantero — **Carraro - 20.21**

60-130

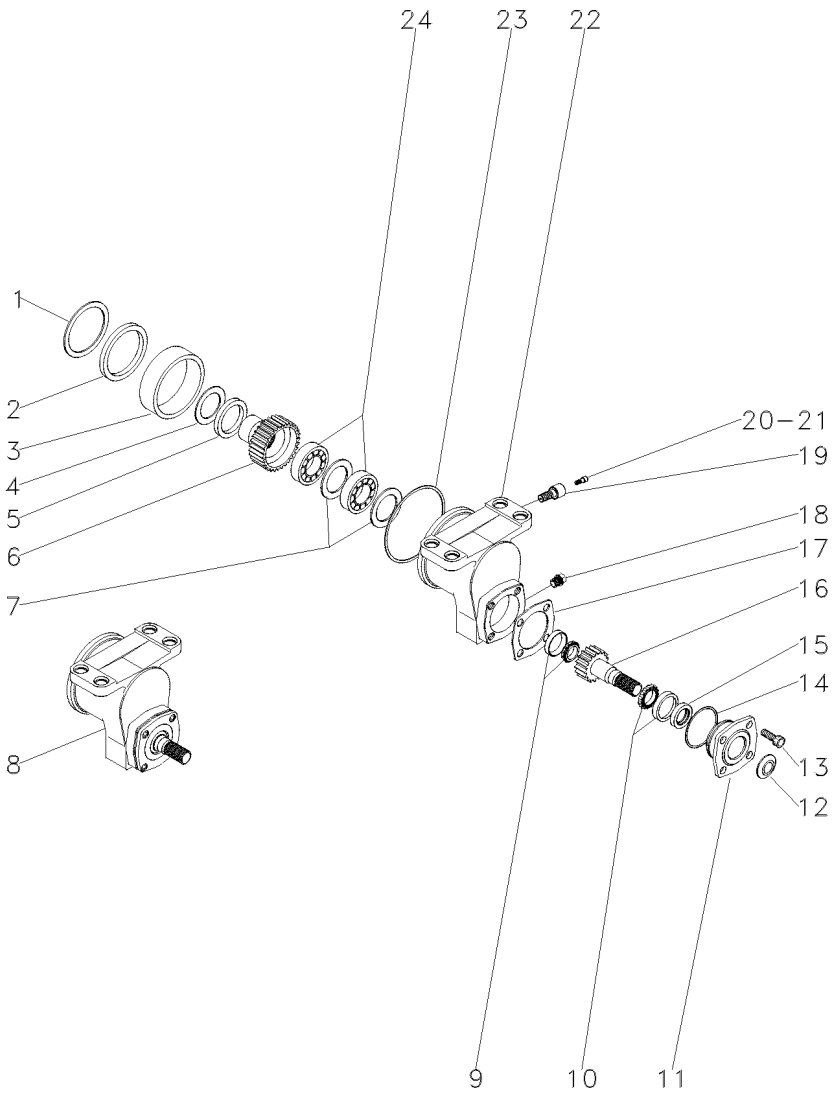

1	040967R1			**1**	ARRUELA	WASHER	ARANDELA
2	040918R1			**1**	RETENTOR	SEAL	RETEN
3	040942R1			**1**	BUCHA	BUSH	CASQUILLO
4	040919R1			**1**	ARRUELA	WASHER	ARANDELA
5	040920R1		0,3MM	**X**	ESPAÇADOR	SPACER	PIEZA DISTANCIA
5	040921R1		0,5MM	**X**	ESPAÇADOR	SPACER	PIEZA DISTANCIA
6	044079R1	8	29	**1**	ENGRENAGEM	GEAR	ENGRANAJE
7	040930R1	8		**2**	CALÇO	SHIM	CALCE
8	044080R1			**1**	MANCAL	BEARING	COJINETE
9	040923R1	8		**1**	ROLAMENTO	BEARING	COJINETE
10	040927R1	8		**1**	ROLAMENTO	BEARING	COJINETE
11	040933R1	8		**1**	FLANGE	FLANGE	PLETINA
12	040935R1	8		**1**	PLACA	PLATE	PLATO
13	040934R1	8		**4**	PARAFUSO	BOLT	PERNO
14	040937R1	8		**1**	ANEL "O"	O RING	JUNTA TORICA
15	040936R1	8		**1**	RETENTOR	SEAL	RETEN
16	044078R1	8	19	**1**	ENGRENAGEM	GEAR	ENGRANAJE
17	040938R1	8	0,5MM	**X**	CALÇO	SHIM	CALCE
17	040939R1	8	0,3MM	**X**	CALÇO	SHIM	CALCE
17	040940R1	8	0,1MM	**X**	CALÇO	SHIM	CALCE
18	040932R1	8		**1**	TAMPÃO	PAD	ALMOHADILLA
19	040931R1	8		**1**	PARAFUSO	BOLT	PERNO
20	040943R1	8		**1**	TAMPA	COVER	CUBIERTA
21	040944R1	8		**1**	GRAXEIRA	GREASER	ENGRASADOR
22	040924R1	8		**1**	CARCAÇA	HOUSING	ALOJAMIENTO
23	040922R1			**1**	ANEL "O"	O RING	JUNTA TORICA
24	040929R1	8		**2**	ROLAMENTO	BEARING	COJINETE

Eixo Dianteiro — **Carraro - 20.21**
Front Axle — **Carraro - 20.21**
Eje Delantero — **Carraro - 20.21**

60-135

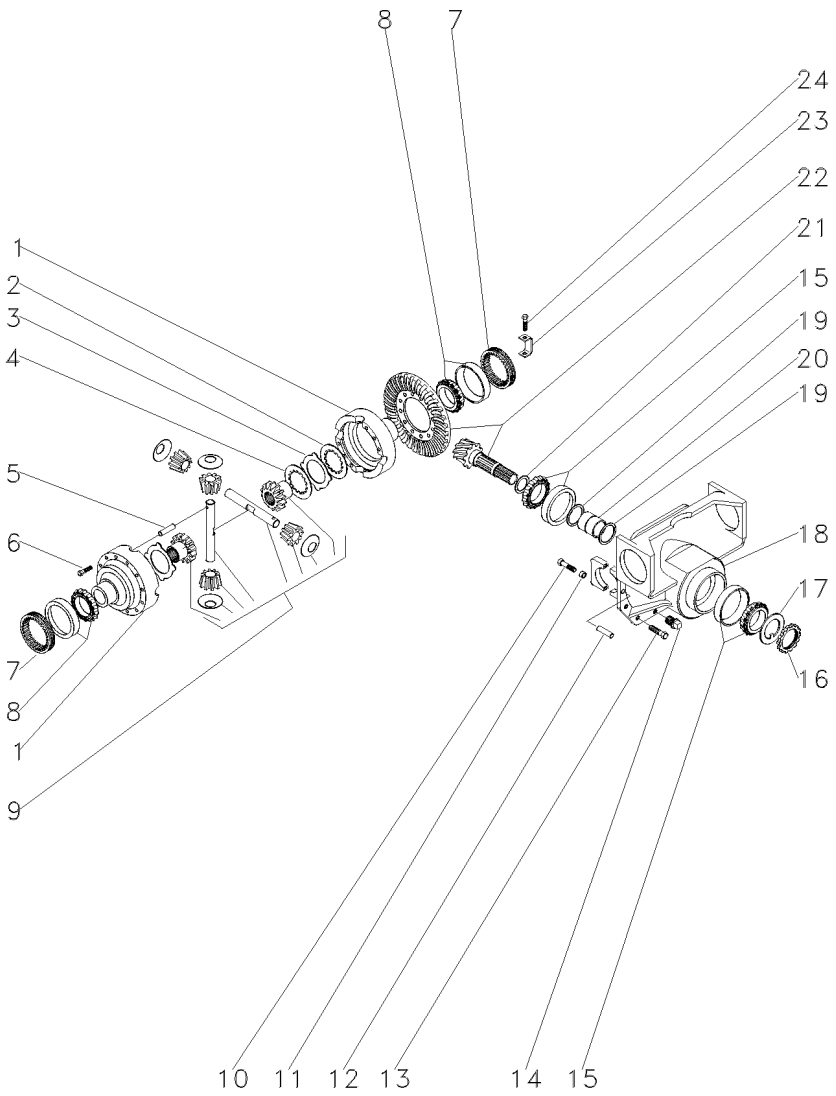

1	041004R1		
2	041055R1		
3	041054R1		
4	041053R1		
5	040995R1		
6	3475587M1		
7	3475584M1		
8	3475585M1		
9	044209R1		60-145 No
10	040962R1	18	
11	3475335M1	18	
12	3475341M1		
13	040961R1		
14	3475329M1		
15	3475567M1		
16	3475570M1	22	
17	3475569M1	22	
18	040960R1		
19	040992R1	22	
20	040991R1	22	
21	040981R1		2,50MM
21	040982R1		2,60MM
21	040983R1		2,70MM
21	040984R1		2,80MM
21	040985R1		2,90MM
21	040986R1		3,00MM
21	040987R1		3,10MM
21	040988R1		3,20MM
21	040989R1		3,30MM
21	040990R1		3,40MM
22	040978R1		11/32
23	3475583M1		
24	040993R1		

1	CJ. CARCAÇA	HOUSE ASSY	CONJ. CARTER
8	DISCO	DISC	DISCO
10	DISCO	DISC	DISCO
2	DISCO	DISC	DISCO
1	PINO	PIN	PASADOR
12	PARAFUSO	BOLT	PERNO
2	PORCA	NUT	TUERCA
2	ROLAMENTO	BEARING	COJINETE
1	CJ. DIFERENCIAL	KIT,DIFFERENTIAL	JGO.DIFERENCIAL.
4	PARAFUSO	BOLT	PERNO
4	BUCHA	BUSH	CASQUILLO
2	PINO	PIN	PASADOR
10	PARAFUSO	BOLT	PERNO
1	BUJÃO	PLUG	TAPON
2	ROLAMENTO	BEARING	COJINETE
1	PORCA	NUT	TUERCA
1	ARRUELA	WASHER	ARANDELA
1	SUPORTE	BRACKET	SOPORTE
2	ARRUELA	WASHER	ARANDELA
1	ESPAÇADOR	SPACER	PIEZA DISTANCIA
X	CALÇO	SHIM	CALCE
X	CALÇO	SHIM	CALCE
X	CALÇO	SHIM	CALCE
X	CALÇO	SHIM	CALCE
X	CALÇO	SHIM	CALCE
X	CALÇO	SHIM	CALCE
X	CALÇO	SHIM	CALCE
X	CALÇO	SHIM	CALCE
X	CALÇO	SHIM	CALCE
X	CALÇO	SHIM	CALCE
1	COROA E PINHÃO	KIT, CROWNWHEEL	JUEGO CORONA
2	CHAPA	PLATE	CHAPA
2	PARAFUSO	BOLT	PERNO

Eixo Dianteiro — **Carraro - 20.21**
Front Axle — **Carraro - 20.21**
Eje Delantero — **Carraro - 20.21**

60-140

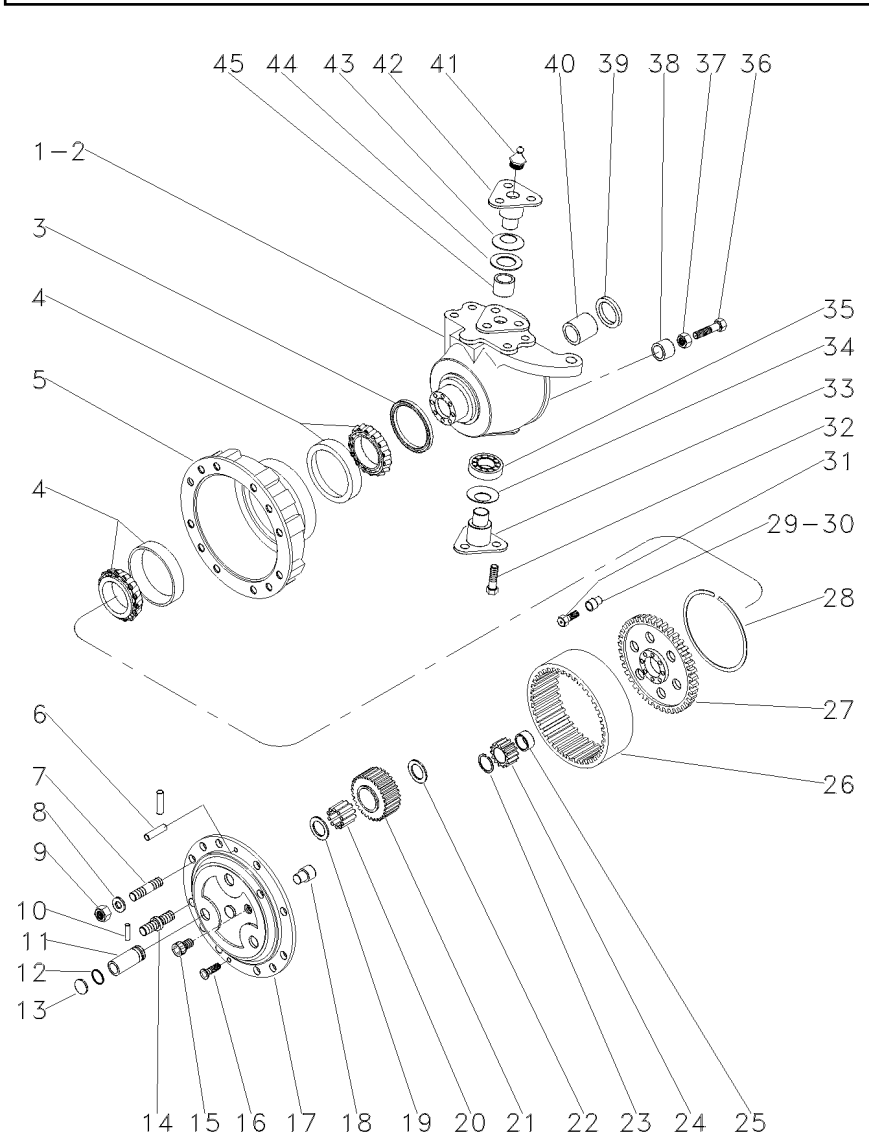

1	041056R1	▶	**1**	CARCAÇA	HOUSING	ALOJAMIENTO
2	041067R1	◀	**1**	CARCAÇA	HOUSING	ALOJAMIENTO
3	040994R1	150x176x16mm	**2**	RETENTOR	SEAL	RETEN
3	053850R1	150X180X14.5mm	**2**	RETENTOR	SEAL	RETEN
4	3475599M1		**4**	ROLAMENTO	BEARING	COJINETE
5	6218424M1		**2**	CUBO	HUB	CUBO
6	3475618M1		**4**	PINO	PIN	PASADOR
7	041086R1		**12**	PRISIONEIRO	STUD	ESPARRAGO
8	041087R1		**16**	ARRUELA	WASHER	ARANDELA
9	041088R1		**16**	PORCA	NUT	TUERCA
10	044086R1		**6**	PINO	PIN	PASADOR
11	044087R1		**6**	EIXO	SHAFT	ARBOL
12	044088R1		**6**	ANEL "O"	O RING	JUNTA TORICA
13	044089R1		**6**	TAMPÃO	PAD	ALMOHADILLA
14	041095R1		**4**	PRISIONEIRO	STUD	ESPARRAGO
15	041089R1		**2**	TAMPÃO	PAD	ALMOHADILLA
16	041093R1		**4**	PARAFUSO	BOLT	PERNO
17	044082R1		**2**	PORTA ENGRENAGEM	CARRIER	PORTADOR
18	3475612M1		**2**	PINO	PIN	PASADOR
19	3475625M1		**6**	ARRUELA	WASHER	ARANDELA
20	044083R1		**18**	ROLAMENTO	BEARING	COJINETE
21	044084R1		**6**	ENGRENAGEM	GEAR	ENGRANAJE
22	044085R1		**6**	ARRUELA	WASHER	ARANDELA
23	3475595M1		**2**	ANEL	RING	ARO
24	3475594M1		**2**	ENGRENAGEM	GEAR	ENGRANAJE
25	041098R1		**2**	ESPAÇADOR	SPACER	PIEZA DISTANCIA
26	041084R1		**2**	COROA	SPROCKET	RUEDA DE CADENA
27	041080R1		**2**	SUPORTE	BRACKET	SOPORTE
28	041079R1		**2**	ANEL TRAVA	CIRCLIP	CIRCULITO
29	041081R1		**2**	BUCHA	BUSH	CASQUILLO
30	041082R1		**10**	BUCHA	BUSH	CASQUILLO
31	3475604M1		**12**	PARAFUSO	BOLT	PERNO
32	041065R1		**16**	PARAFUSO	BOLT	PERNO
33	041068R1		**2**	PINO	PIN	PASADOR
34	041052R1		**2**	MOLA	SPRING	RESORTE
35	040949R1		**2**	ROLAMENTO	BEARING	COJINETE
36	041059R1		**2**	PARAFUSO	BOLT	PERNO
37	041060R1		**2**	PORCA	NUT	TUERCA
38	041074R1		**2**	ESPAÇADOR	SPACER	PIEZA DISTANCIA
39	041057R1	65x35x14,5	**2**	RETENTOR	SEAL	RETEN
40	3475535M1		**2**	BUCHA	BUSH	CASQUILLO
41	3475345M1		**4**	GRAXEIRA	GREASER	ENGRASADOR
42	041066R1		**2**	PINO	PIN	PASADOR
43	040947R1		**2**	MOLA PRATO	SPRING PLATE	PLETINA MUELLE
44	040959R1		**2**	ESPAÇADOR	SPACER	PIEZA DISTANCIA
45	040957R1		**2**	BUCHA	BUSH	CASQUILLO

Kit Diferencial
Diferential Kit
Kit Diferencial

60-145

Carraro
Carraro
Carraro

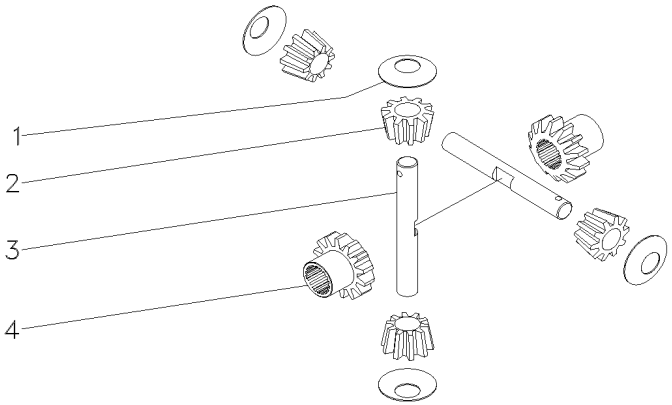

1	3575579M1			
2	3476337M1			
3	044081R1			
4	041005R1			
4	ARRUELA	WASHER	ARANDELA
4	SATÉLITE	SATELLITE	SATELITE
2	EIXO	SHAFT	ARBOL
2	ENGRENAGEM	GEAR	ENGRANAJE

Eixo Dianteiro — **Carraro - 20.21**
Front Axle — **Carraro - 20.21**
Eje Delantero — **Carraro - 20.21**

60-150

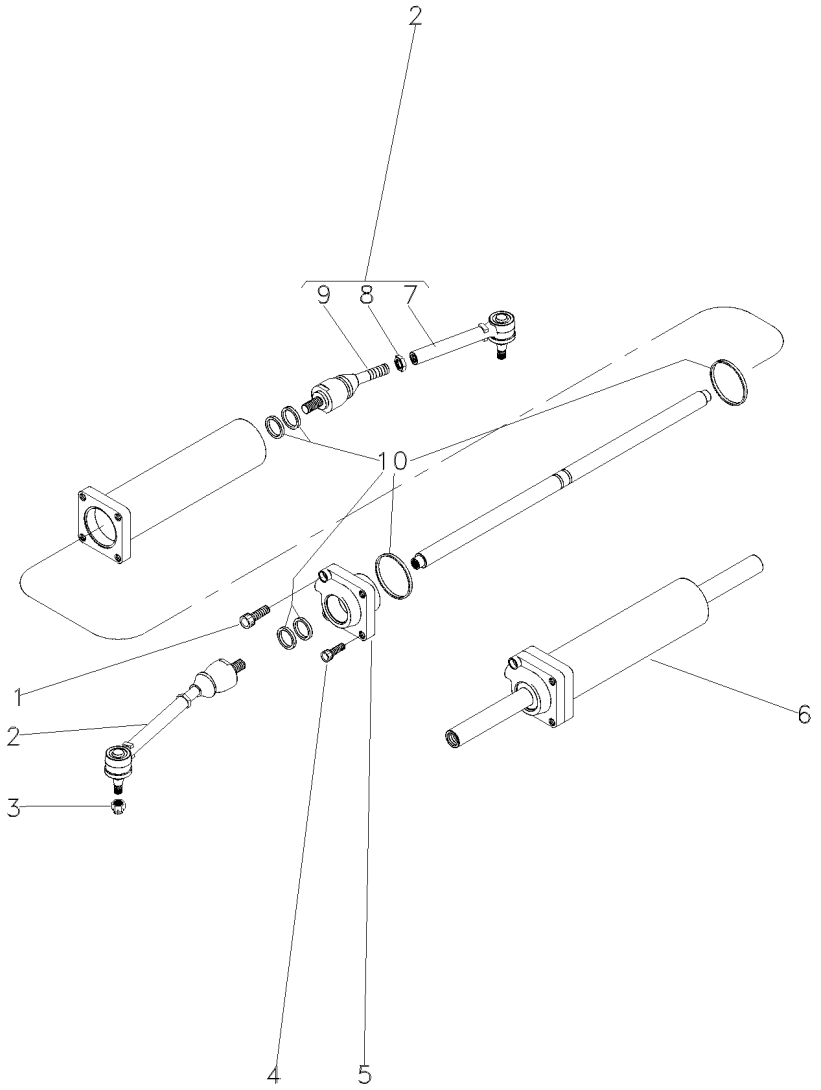

1	041076R1		**1**	PARAFUSO	BOLT	PERNO
2	041064R1		**2**	CJ. BRAÇO	KIT, ARM	JUEGO DE BRAZO
3	041069R1		**2**	PORCA	NUT	TUERCA
4	041070R1		**3**	PARAFUSO	BOLT	PERNO
5	041073R1		**1**	GUIA	GUIDE	GUIA
6	041071R1		**1**	CILINDRO	CYLINDER	CILINDRO
7	041061R1	2	**2**	BRAÇO	ARM	BRAZO
8	041062R1	2	**2**	PORCA	NUT	TUERCA
9	041063R1	2	**2**	ARTICULAÇÃO	KNUCKLE	CHARNELA
10	041072R1		**1**	JG.JUNTAS	KIT, GASKET	JGO.EMPAQUETAD.

Direção E Controle Remoto — **2 Rm**
Remote Control And Steering — **2 Wd**
Dirección Y Controle Remoto — **2 Rm**

70-10

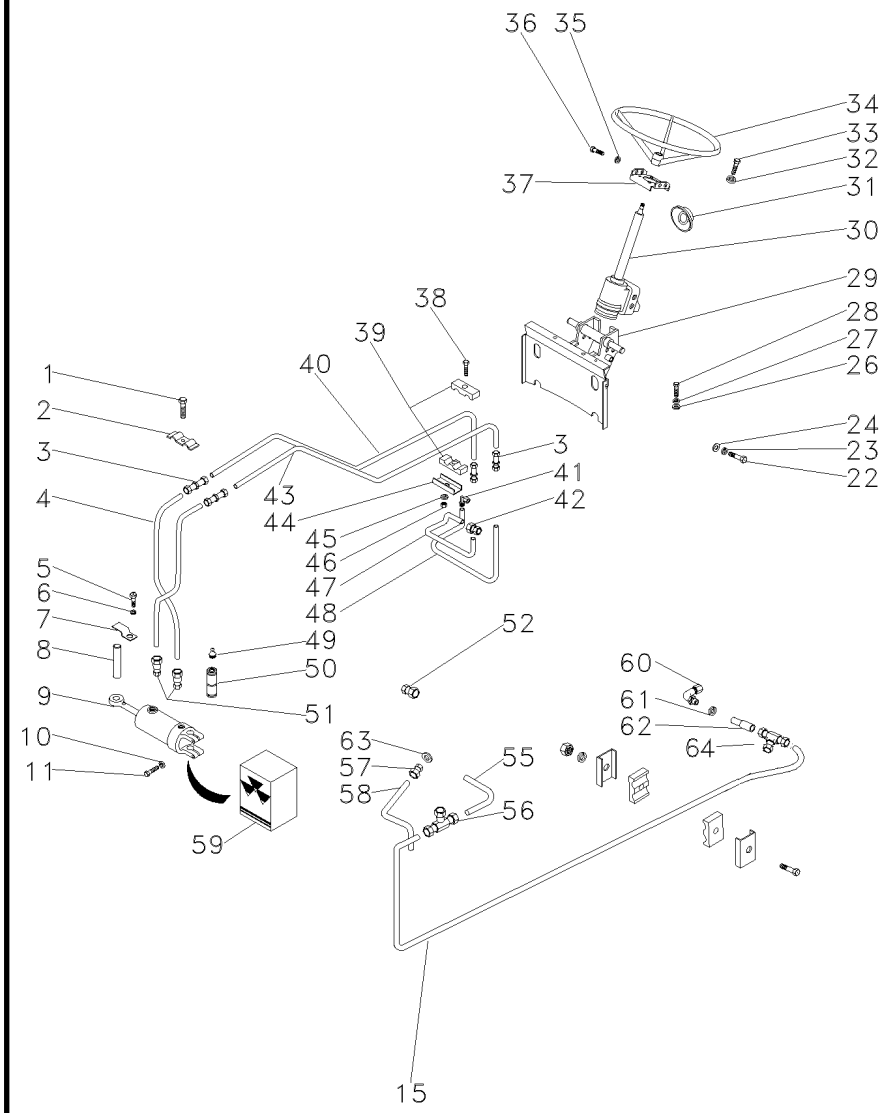

1	368063X1		**1**	PARAFUSO	BOLT	PERNO
2	3145102M1		**1**	BRAÇADEIRA	CLAMP	ABRAZADERA
3	3412001M91		**4**	CONEXÃO	CONNECTION	CONEXION
4	3412609M91		**2**	MANGUEIRA	HOSE	FLEXIBLE
5	353666X1		**1**	PARAFUSO	BOLT	PERNO
6	353441X1		**1**	ARRUELA	WASHER	ARANDELA
7	520703M1		**1**	GRAMPO	CRAMP	PASADOR
8	1488477M1		**1**	PINO	PIN	PASADOR
9	3148282M91		**1**	CILINDRO	CYLINDER	CILINDRO
10	353439X1		**2**	ARRUELA	WASHER	ARANDELA
11	353725X1		**2**	PARAFUSO	BOLT	PERNO
15	048126P1		**1**	TUBO	PIPE	CANO
22	339451X1		**2**	PARAFUSO	BOLT	PERNO
23	339376X1		**2**	ARRUELA	WASHER	ARANDELA
24	339025X1		**2**	ARRUELA	WASHER	ARANDELA
26	353757X1		**2**	ARRUELA	WASHER	ARANDELA
27	353432X1		**2**	ARRUELA	WASHER	ARANDELA
28	353698X1		**2**	PARAFUSO	BOLT	PERNO
29	048396N2		**1**	SUPORTE	CLEVIS	GANCHO SEGURI.
30	047922N1	70-20 No	**1**	UN. HIDROSTÁTICA	STEERING UNIT	UNIDAD DIRECCION
31	2801323M1		**1**	COLAR	COLLAR	COLLAR
32	339376X1		**4**	ARRUELA	WASHER	ARANDELA
33	339814X1		**4**	PARAFUSO	BOLT	PERNO
34	040341T1		**1**	VOLANTE	FLYWHEEL	VOLANTE
35	353434X1		**4**	ARRUELA	WASHER	ARANDELA
36	353691X1		**4**	PARAFUSO	BOLT	PERNO
37	047181S1		**1**	SUPORTE	BRACKET	SOPORTE
38	353508X1		**1**	PARAFUSO	BOLT	PERNO
39	3146896M1		**2**	BRAÇADEIRA	CLAMP	ABRAZADERA
40	047957P1		**1**	TUBO	PIPE	CANO
41	049441N1		**1**	CONEXÃO	CONNECTION	CONEXION
42	047155T1		**1**	CONEXÃO	CONNECTION	CONEXION
43	047956P1		**1**	TUBO	PIPE	CANO
44	3146897M1		**1**	REFORÇO	REINFORCEMENT	REFUERZO
45	353441X1		**1**	ARRUELA	WASHER	ARANDELA
46	353918X1		**1**	PORCA	NUT	TUERCA
47	048122P1		**1**	TUBO	PIPE	CANO
48	049558P1		**1**	TUBO	PIPE	CANO
49	850778M1		**1**	GRAXEIRA	GREASER	ENGRASADOR
50	1488476M1		**1**	PINO	PIN	PASADOR
51	3411947M91		**2**	CONEXÃO	CONNECTION	CONEXION
52	047154T1		**1**	CONEXÃO	CONNECTION	CONEXION
55	038750P1		**1**	TUBO	PIPE	CANO
56	033308P1		**2**	CONEXÃO "T"	CONNECTION T	CONEXION T
57	039290T1		**1**	CONEXÃO	CONNECTION	CONEXION
58	048124P1		**1**	TUBO	PIPE	CANO
59	3175455M91	9	**1**	JG. REPARO	KIT, REPAIR	JUEGO REPARACION
60	036590T1		**1**	CONEXÃO	CONNECTION	CONEXION
61	3409613M1		**1**	ARRUELA	WASHER	ARANDELA
62	036606T1		**1**	CONEXÃO	CONNECTION	CONEXION

Direção E Controle Remoto Remote Control And Steering Dirección Y Controle Remoto	2 Rm 2 Wd 2 Rm	70-10

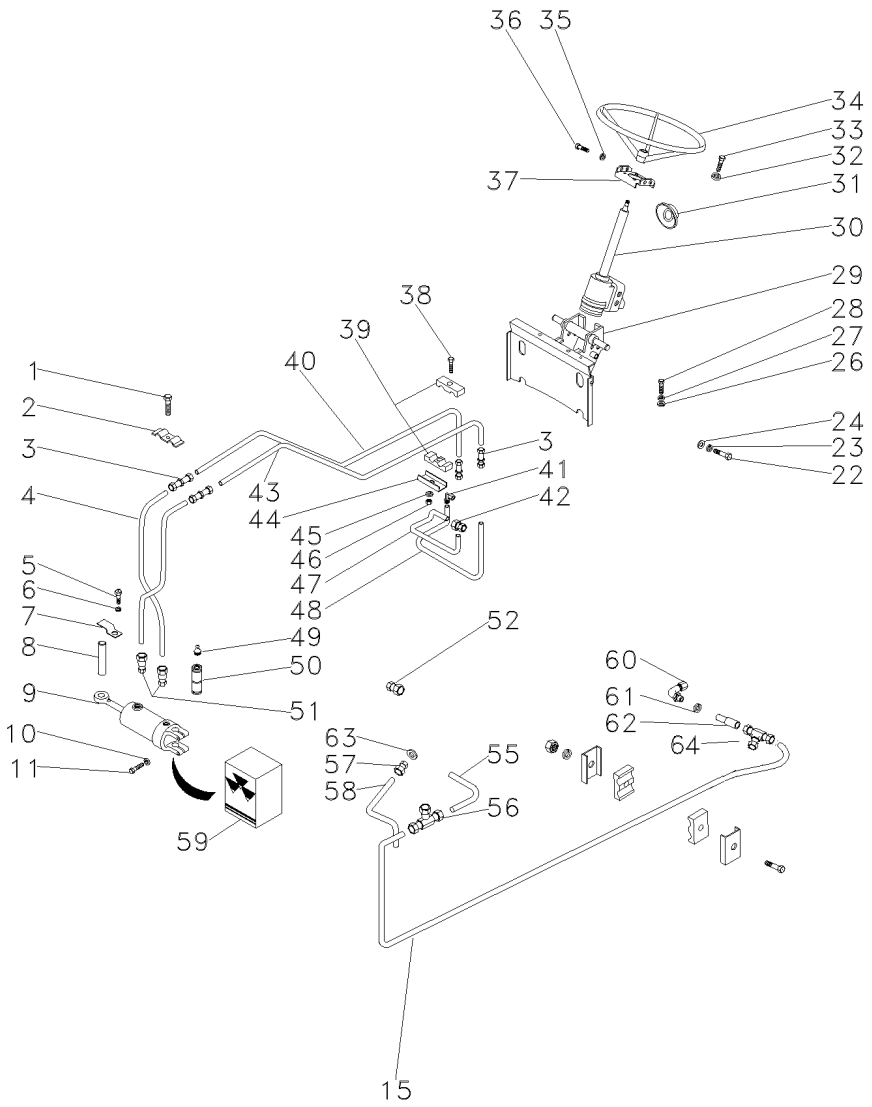

63	835024M1	**2**	ANEL "O"	O RING	JUNTA TORICA
64	3412195M91	**1**	CONEXÃO	CONNECTION	CONEXION

Direção E Controle Remoto **2 Rm**
Remote Control And Steering **2 Wd**
Dirección Y Controle Remoto **2 Rm**

70-15

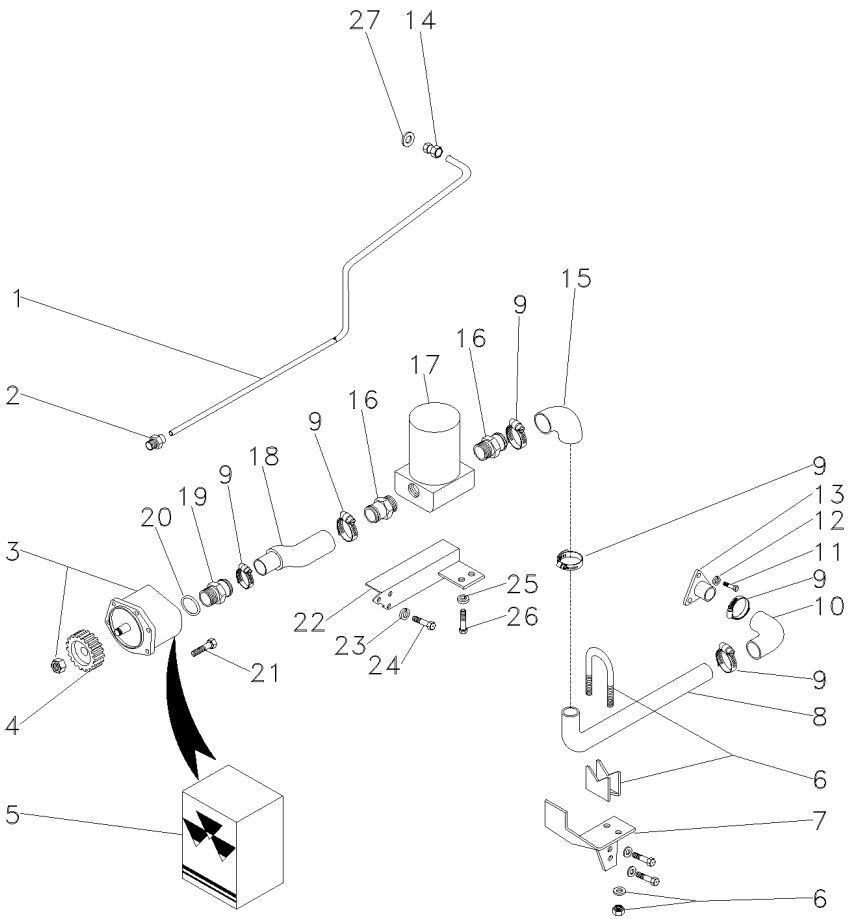

1	048169P1		**1**	TUBO	PIPE	CANO
2	041853T1		**1**	CONEXÃO	CONNECTION	CONEXION
3	041683T2		**1**	BOMBA HIDRÁULICA	HYDRAULIC PUMP	BOMBA HIDRAULICA
4	041176P1		**1**	ENGRENAGEM	GEAR	ENGRANAJE
5	051550R1	3	**1**	JG. REPARO	KIT, REPAIR	JUEGO REPARACION
6	042779N1		**1**	BRAÇADEIRA	CLAMP	ABRAZADERA
7	042543P2		**1**	SUPORTE	BRACKET	SOPORTE
8	041843P2		**1**	TUBO	PIPE	CANO
9	490803M1		**6**	BRAÇADEIRA	CLAMP	ABRAZADERA
10	020528P1		**1**	MANGUEIRA	HOSE	FLEXIBLE
11	353691X1		**3**	PARAFUSO	BOLT	PERNO
12	353434X1		**3**	ARRUELA	WASHER	ARANDELA
13	020380S1		**1**	FLANGE	FLANGE	PLETINA
14	039290T1		**2**	CONEXÃO	CONNECTION	CONEXION
15	020528P1		**1**	MANGUEIRA	HOSE	FLEXIBLE
16	020529P1		**2**	CONEXÃO	CONNECTION	CONEXION
17	020388T2	70-50 No	**1**	CJ. FILTRO	KIT, FILTER	JUEGO FILTRO
18	039999P2		**1**	MANGUEIRA	HOSE	FLEXIBLE
19	1686698M1		**1**	CONEXÃO	CONNECTION	CONEXION
20	831527M1		**1**	ANEL "O"	O RING	JUNTA TORICA
21	339123X1		**5**	PARAFUSO	BOLT	PERNO
22	036733S3		**1**	SUPORTE	BRACKET	SOPORTE
23	339376X1		**2**	ARRUELA	WASHER	ARANDELA
24	339081X1		**2**	PARAFUSO	BOLT	PERNO
25	353446X1		**4**	ARRUELA	WASHER	ARANDELA
26	353677X1		**4**	PARAFUSO	BOLT	PERNO
27	835024M1		**2**	ANEL "O"	O RING	JUNTA TORICA

Direção Hidrostática
Hydrostatic Steering
Direccion Hidrostática

2 Rodas Motrizes
2 Wheels Drive
2 Ruedas Motriz

70-20

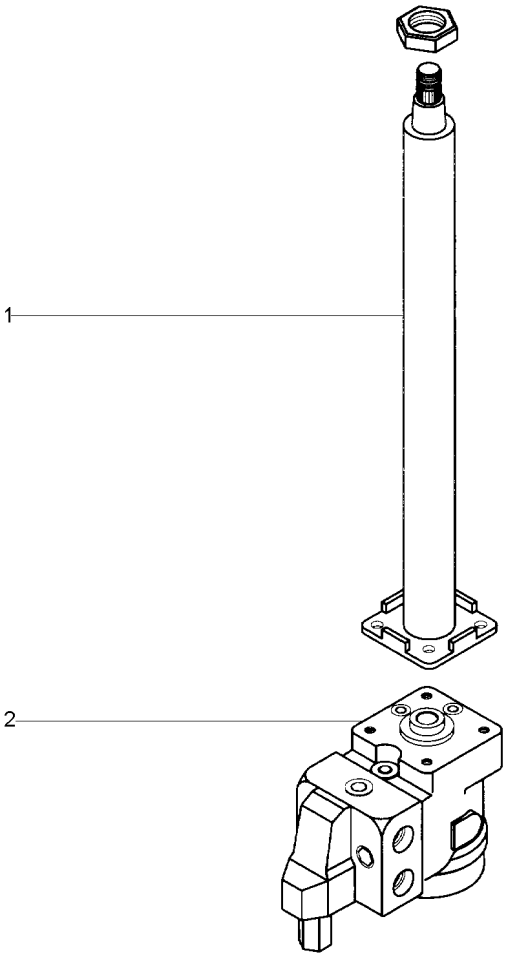

1	047811T1		**1** COLUNA DIREÇÃO	STEERING COLUMN	COLUMNA DIRECC
2	047924T1	70-25 No	**1** UN. HIDROSTÁTICA	STEERING UNIT	UNIDAD DIRECCION

Direção Hidrostática
Hydrostatic Steering
Direccion Hidrostática

70-25

2 Rodas Motrizes - Danfoss
2 Wheels Drive - Danfoss
2 Ruedas Motriz - Danfoss

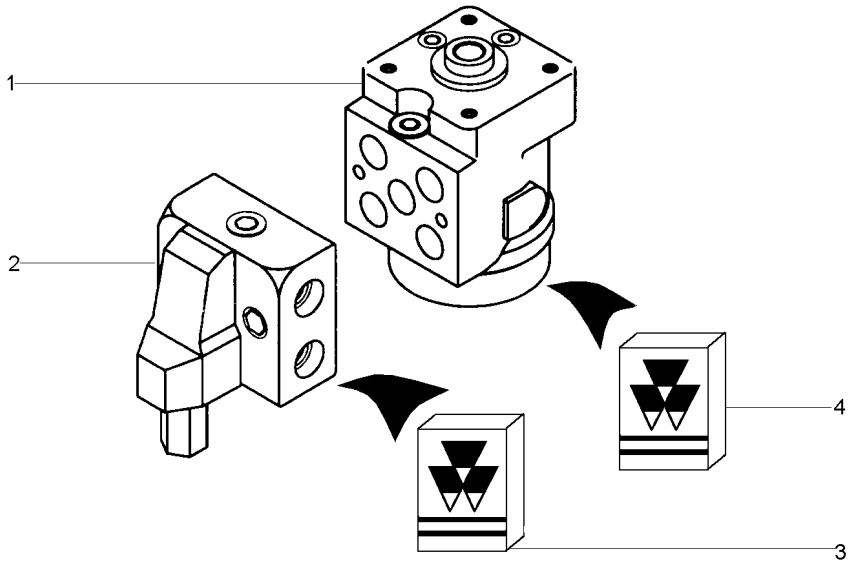

1	047806T1		**1** UN. HIDROSTÁTICA	STEERING UNIT	UNIDAD DIRECCION
2	047805T1		**1** VÁLVULA	VALVE	VALVULA
3	048832R1	2	**1** JG. REPARO	KIT, REPAIR	JUEGO REPARACION
4	048831R1	1	**1** JG. REPARO	KIT, REPAIR	JUEGO REPARACION

Direção E Controle Remoto — **4 Rm**
Remote Control And Steering — **4 Wd**
Dirección Y Controle Remoto — **4 Rm**

70-30

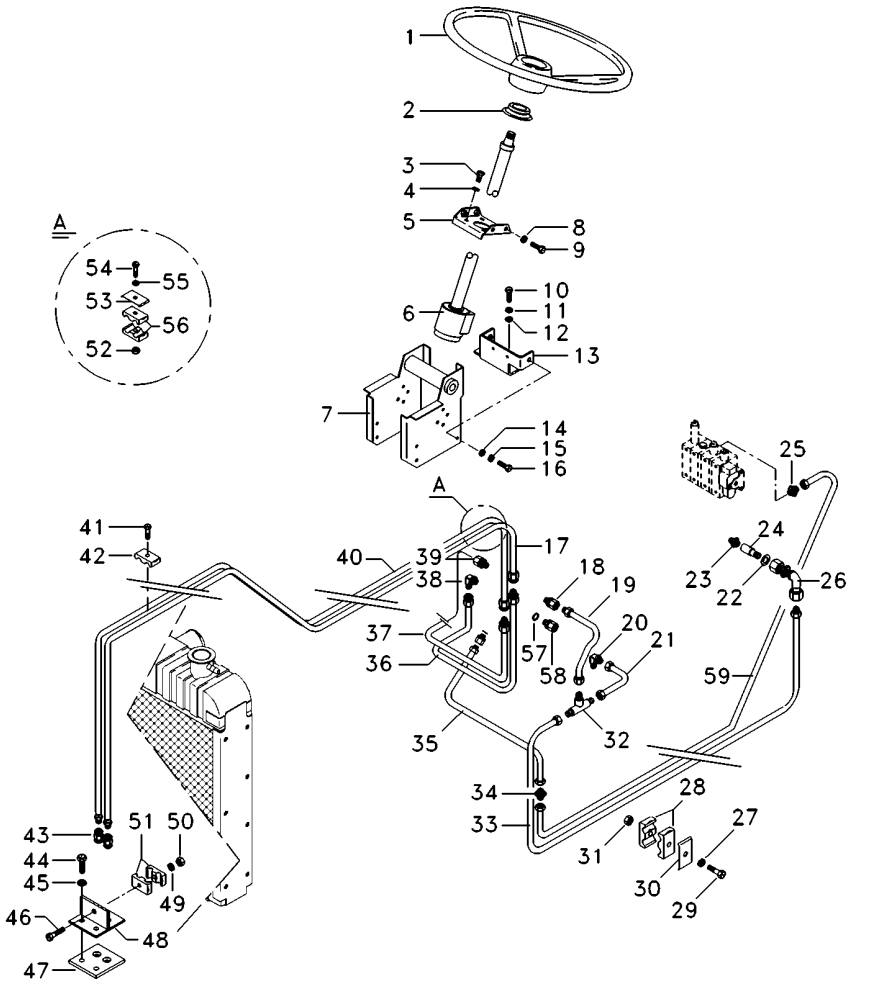

1	040341T1		**1**	VOLANTE	FLYWHEEL	VOLANTE
2	2801323M1		**1**	COLAR	COLLAR	COLLAR
3	339814X1		**4**	PARAFUSO	BOLT	PERNO
4	339376X1		**4**	ARRUELA	WASHER	ARANDELA
5	047181S1		**1**	SUPORTE	BRACKET	SOPORTE
6	047923N1	70-40 No	**1**	UN. HIDROSTÁTICA	STEERING UNIT	UNIDAD DIRECCION
7	048396N2		**1**	SUPORTE	CLEVIS	GANCHO SEGURI.
8	353434X1		**4**	ARRUELA	WASHER	ARANDELA
9	353691X1		**2**	PARAFUSO	BOLT	PERNO
10	353698X1		**2**	PARAFUSO	BOLT	PERNO
11	353432X1		**2**	ARRUELA	WASHER	ARANDELA
12	353757X1		**2**	ARRUELA	WASHER	ARANDELA
13	047640S1		**1**	SUPORTE	BRACKET	SOPORTE
14	339025X1		**2**	ARRUELA	WASHER	ARANDELA
15	339376X1		**2**	ARRUELA	WASHER	ARANDELA
16	339451X1		**2**	PARAFUSO	BOLT	PERNO
17	6202756M1		**1**	TUBO	PIPE	CANO
18	047154T1		**1**	CONEXÃO	CONNECTION	CONEXION
19	063677P1		**1**	TUBO	PIPE	CANO
20	3412002M91		**1**	CONEXÃO	CONNECTION	CONEXION
21	038750P1		**1**	TUBO	PIPE	CANO
22	3409613M1		**1**	ARRUELA	WASHER	ARANDELA
23	3412195M91		**1**	CONEXÃO	CONNECTION	CONEXION
24	036606T1		**1**	CONEXÃO	CONNECTION	CONEXION
25	3411941M91		**2**	CONEXÃO	CONNECTION	CONEXION
26	036590T1		**1**	CONEXÃO	CONNECTION	CONEXION
27	353446X1		**2**	ARRUELA	WASHER	ARANDELA
28	3585143M1		**4**	BRAÇADEIRA	CLAMP	ABRAZADERA
29	353685X1		**2**	PARAFUSO	BOLT	PERNO
30	3146897M1		**4**	REFORÇO	REINFORCEMENT	REFUERZO
31	355565X1		**2**	PORCA	NUT	TUERCA
32	033308P1		**1**	CONEXÃO "T"	CONNECTION T	CONEXION T
33	048126P1		**1**	TUBO	PIPE	CANO
34	3412195M91		**1**	CONEXÃO	CONNECTION	CONEXION
35	048124P1		**1**	TUBO	PIPE	CANO
36	049558P1		**1**	TUBO	PIPE	CANO
37	048122P1		**1**	TUBO	PIPE	CANO
38	049441N1		**1**	CONEXÃO	CONNECTION	CONEXION
39	047155T1		**1**	CONEXÃO	CONNECTION	CONEXION
40	6202755M1		**1**	TUBO	PIPE	CANO
41	368063X1		**1**	PARAFUSO	BOLT	PERNO
42	3145102M1		**1**	BRAÇADEIRA	CLAMP	ABRAZADERA
43	3412001M91		**4**	CONEXÃO	CONNECTION	CONEXION
44	353691X1		**2**	PARAFUSO	BOLT	PERNO
45	353434X1		**2**	ARRUELA	WASHER	ARANDELA
46	3468414M1		**1**	PARAFUSO	BOLT	PERNO
47	3585072M1		**1**	PROTETOR	PROTECTOR	PROTECTOR
48	3585070M91		**1**	SUPORTE	BRACKET	SOPORTE
49	339375X1		**1**	ARRUELA	WASHER	ARANDELA
50	339030X1		**1**	PORCA	NUT	TUERCA

Direção E Controle Remoto Remote Control And Steering Dirección Y Controle Remoto	4 Rm 4 Wd 4 Rm	70-30

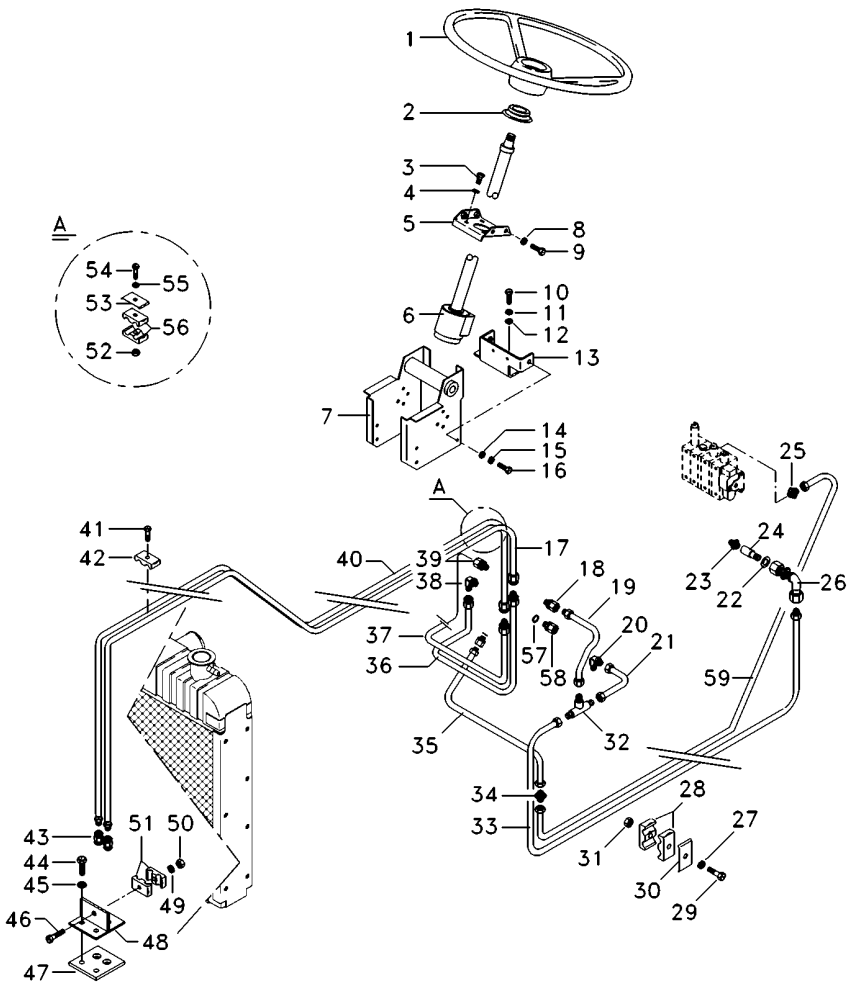

51	6204710M1	**1**	BRAÇADEIRA	CLAMP	ABRAZADERA
52	353918X1	**1**	PORCA	NUT	TUERCA
53	3146897M1	**1**	REFORÇO	REINFORCEMENT	REFUERZO
54	353508X1	**1**	PARAFUSO	BOLT	PERNO
55	353441X1	**1**	ARRUELA	WASHER	ARANDELA
56	3146896M1	**2**	BRAÇADEIRA	CLAMP	ABRAZADERA
57	835024M1	**2**	ANEL "O"	O RING	JUNTA TORICA
58	039290T1	**2**	CONEXÃO	CONNECTION	CONEXION
59	048127P1	**1**	TUBO	PIPE	CANO

Direção E Controle Remoto	4 Rm
Remote Control And Steering	4 Wd
Dirección Y Controle Remoto	4 Rm

70-35

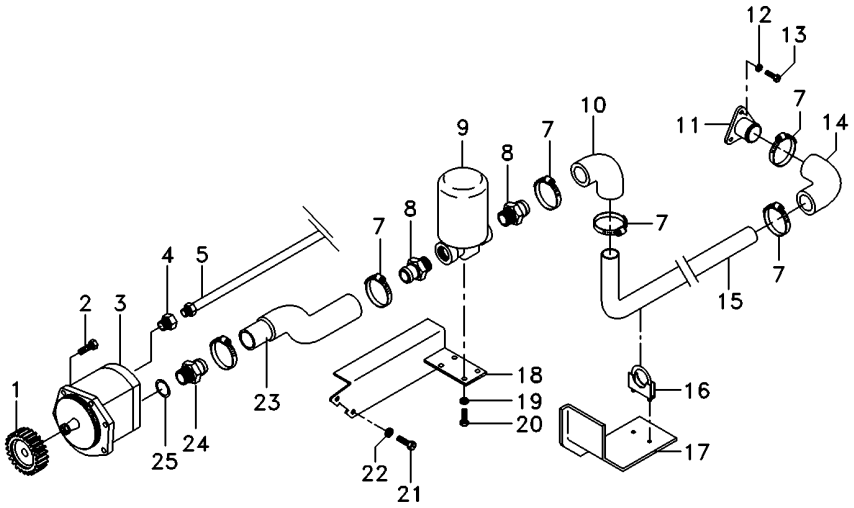

1	041176P1		**1**	ENGRENAGEM	GEAR	ENGRANAJE
2	339123X1		**5**	PARAFUSO	BOLT	PERNO
3	041683T2		**1**	BOMBA HIDRÁULICA	HYDRAULIC PUMP	BOMBA HIDRAULICA
3	051550R1		**1**	JG. REPARO	KIT, REPAIR	JUEGO REPARACION
4	041853T1		**1**	CONEXÃO	CONNECTION	CONEXION
5	048169P1		**1**	TUBO	PIPE	CANO
7	490803M1		**6**	BRAÇADEIRA	CLAMP	ABRAZADERA
8	020529P1		**2**	CONEXÃO	CONNECTION	CONEXION
9	020388T2	70-50 No	**1**	CJ. FILTRO	KIT, FILTER	JUEGO FILTRO
10	020528P1		**1**	MANGUEIRA	HOSE	FLEXIBLE
11	020380S1		**1**	FLANGE	FLANGE	PLETINA
12	353434X1		**3**	ARRUELA	WASHER	ARANDELA
13	353691X1		**3**	PARAFUSO	BOLT	PERNO
14	020528P1		**1**	MANGUEIRA	HOSE	FLEXIBLE
15	041843P2		**1**	TUBO	PIPE	CANO
16	042779N1		**1**	BRAÇADEIRA	CLAMP	ABRAZADERA
17	042543P2		**1**	SUPORTE	BRACKET	SOPORTE
18	036733S3		**1**	SUPORTE	BRACKET	SOPORTE
19	353446X1		**4**	ARRUELA	WASHER	ARANDELA
20	353677X1		**4**	PARAFUSO	BOLT	PERNO
21	339081X1		**2**	PARAFUSO	BOLT	PERNO
22	339376X1		**2**	ARRUELA	WASHER	ARANDELA
23	039999P2		**1**	MANGUEIRA	HOSE	FLEXIBLE
24	1686698M1		**1**	CONEXÃO	CONNECTION	CONEXION
25	831527M1		**1**	ANEL "O"	O RING	JUNTA TORICA

Direção Hidrostática
Hydrostatic Steering
Direccion Hidrostática

70-40

4 Rodas Motrizes - Danfoss
4 Wheels Drive - Danfoss
4 Ruedas Motriz - Danfoss

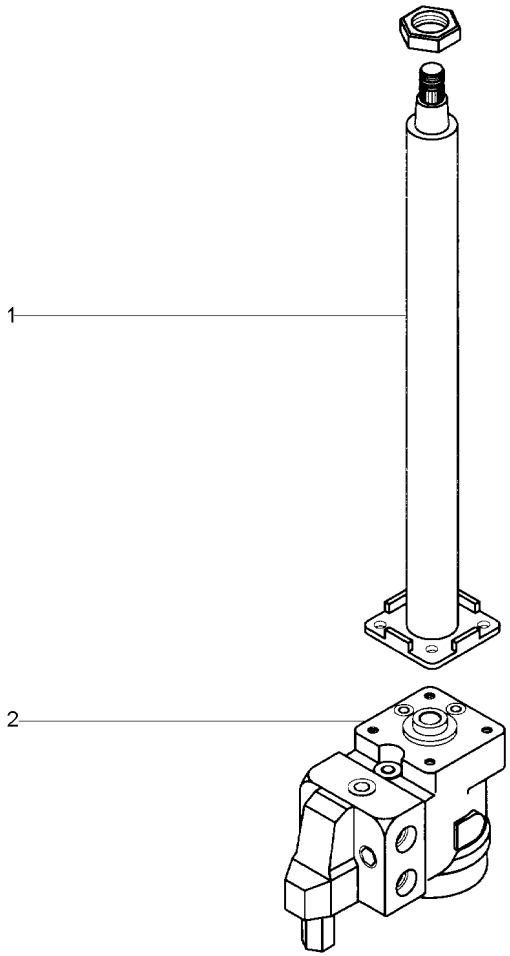

1	047811T1		**1** COLUNA DIREÇÃO	STEERING COLUMN	COLUMNA DIRECC
2	047925T1	70-45 No	**1** UN. HIDROSTÁTICA	STEERING UNIT	UNIDAD DIRECCION

Direção Hidrostática
Hydrostatic Steering
Direccion Hidrostática

70-45

4 Rodas Motrizes - Danfoss
4 Wheels Drive - Danfoss
4 Ruedas Motriz - Danfoss

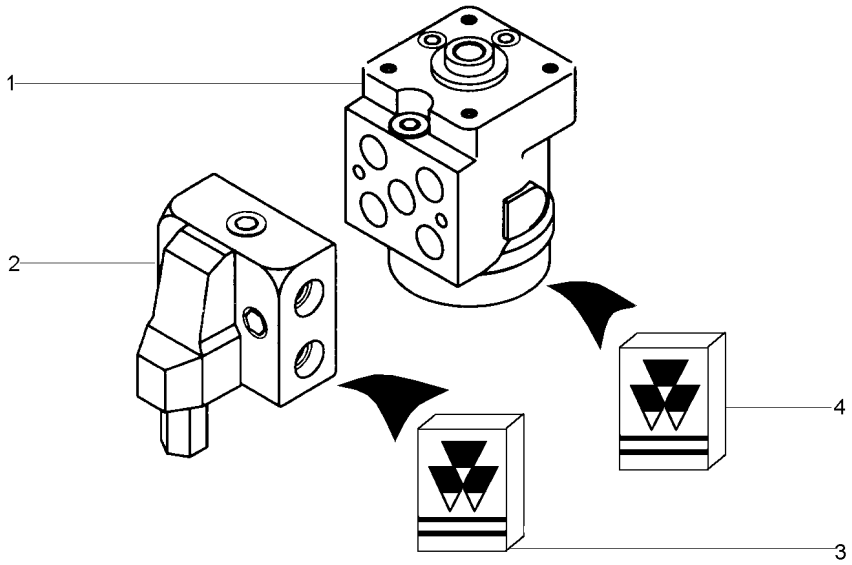

1	047807T1		**1** UN. HIDROSTÁTICA	STEERING UNIT	UNIDAD DIRECCION
2	047805T1		**1** VÁLVULA	VALVE	VALVULA
3	048832R1	2	**1** JG. REPARO	KIT, REPAIR	JUEGO REPARACION
4	048831R1	1	**1** JG. REPARO	KIT, REPAIR	JUEGO REPARACION

Filtro
Filter
Filtro

70-50

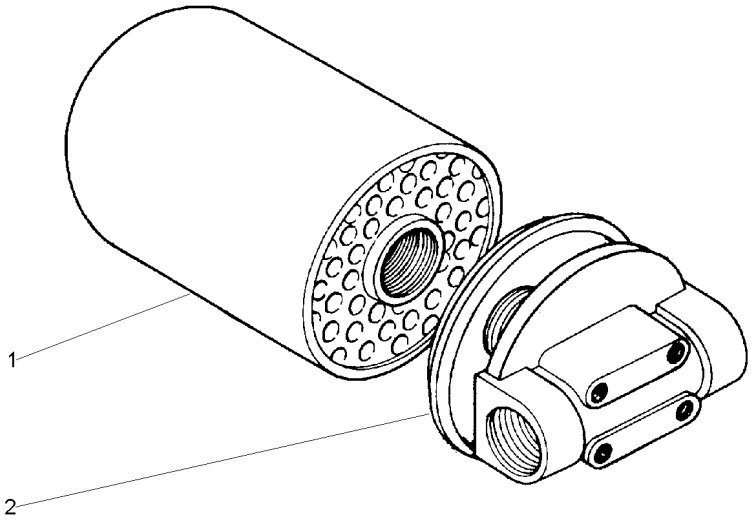

1	034391T1	**1** ELEMENTO	ELEMENT	ELEMENTO
2	020389R1	**1** CABEÇOTE FILTRO	FILTER HEAD	CABEZA DE FILTRO

Direção E Controle Remoto
Remote Control And Steering
Dirección Y Controle Remoto

70-55

Com Cabine
With Cab
Con Cabina

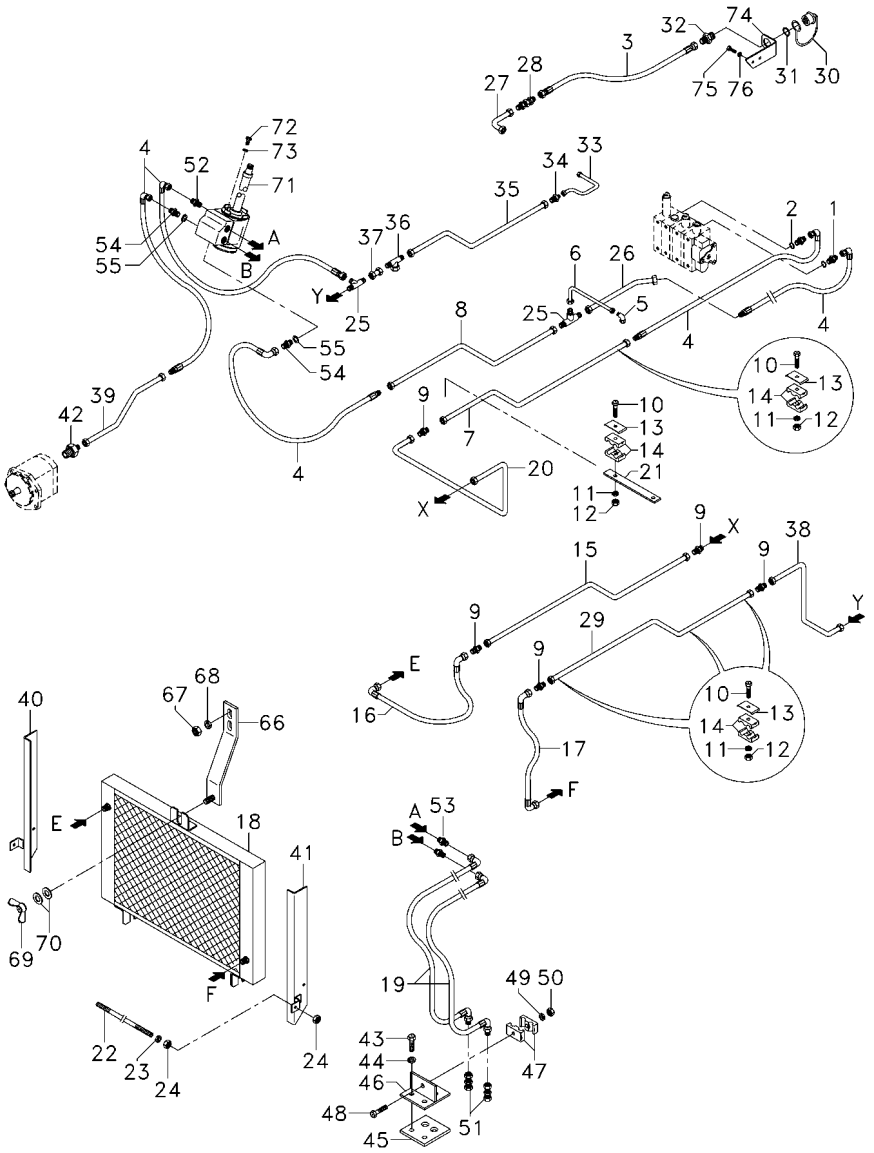

1	3411941M91	**2**	CONEXÃO	CONNECTION	CONEXION
2	831497X1	**2**	ANEL	RING	ARO
3	843388M3	**1**	MANGUEIRA	HOSE	FLEXIBLE
4	050762P1	**5**	MANGUEIRA	HOSE	FLEXIBLE
5	3412002M91	**1**	CONEXÃO	CONNECTION	CONEXION
6	070688P1	**1**	TUBO	PIPE	CANO
7	070694P1	**1**	TUBO	PIPE	CANO
8	070695P1	**1**	TUBO	PIPE	CANO
9	3412195M91	**6**	CONEXÃO	CONNECTION	CONEXION
10	353685X1	**5**	PARAFUSO	BOLT	PERNO
11	353446X1	**5**	ARRUELA	WASHER	ARANDELA
12	355565X1	**5**	PORCA	NUT	TUERCA
13	3146897M1	**5**	REFORÇO	REINFORCEMENT	REFUERZO
14	3585143M1	**10**	BRAÇADEIRA	CLAMP	ABRAZADERA
15	070690P1	**1**	TUBO	PIPE	CANO
16	036702T1	**1**	MANGUEIRA	HOSE	FLEXIBLE
17	036703T1	**1**	MANGUEIRA	HOSE	FLEXIBLE
18	054522T1	**1**	RADIADOR	RADIATOR	RADIADOR
19	068332T1	**2**	MANGUEIRA	HOSE	FLEXIBLE
20	070692P1	**1**	TUBO	PIPE	CANO
21	070697P1	**1**	SUPORTE	CLEVIS	GANCHO SEGURI.
22	042490P1	**1**	TIRANTE	ROD	VARILLA
23	353446X1	**2**	ARRUELA	WASHER	ARANDELA
24	355565X1	**4**	PORCA	NUT	TUERCA
25	033308P1	**2**	CONEXÃO "T"	CONNECTION T	CONEXION T
26	059061P1	**1**	TUBO	PIPE	CANO
27	070687P1	**1**	TUBO	PIPE,OIL	MANGUITO ACEITE
28	062358P1	**1**	CONEXÃO	CONNECTION	CONEXION
29	070689P1	**1**	TUBO	PIPE	CANO
30	3410413M92	**1**	ENGATE	COUPLER	ACOPLADOR
31	390948X1	**1**	ANEL	RING	ARO
32	3412687M1	**1**	CONEXÃO	CONNECTION	CONEXION
33	070262P1	**1**	TUBO	PIPE	CANO
34	023883T1	**1**	CONEXÃO	CONNECTION	CONEXION
35	070255P1	**1**	TUBO	PIPE	CANO
36	039368T1	**1**	CONEXÃO	CONNECTION	CONEXION
37	062352P1	**1**	TUBO	PIPE	CANO
38	070691P1	**1**	TUBO	PIPE	CANO
39	070693P1	**1**	TUBO	PIPE	CANO
40	042489S1 ▶	**1**	PAINEL	PANEL	PANEL
41	042488S1 ◀	**1**	PAINEL	PANEL	PANEL
42	041853T1	**1**	CONEXÃO	CONNECTION	CONEXION
43	353691X1	**2**	PARAFUSO	BOLT	PERNO
44	353434X1	**2**	ARRUELA	WASHER	ARANDELA
45	3585072M1	**1**	PROTETOR	PROTECTOR	PROTECTOR
46	3585070M91	**1**	SUPORTE	BRACKET	SOPORTE
47	033212P1	**2**	BRAÇADEIRA	CLAMP	ABRAZADERA
48	3468414M1	**1**	PARAFUSO	BOLT	PERNO
49	339375X1	**1**	ARRUELA	WASHER	ARANDELA
50	339030X1	**1**	PORCA	NUT	TUERCA

Direção E Controle Remoto
Remote Control And Steering
Dirección Y Controle Remoto

70-55

Com Cabine
With Cab
Con Cabina

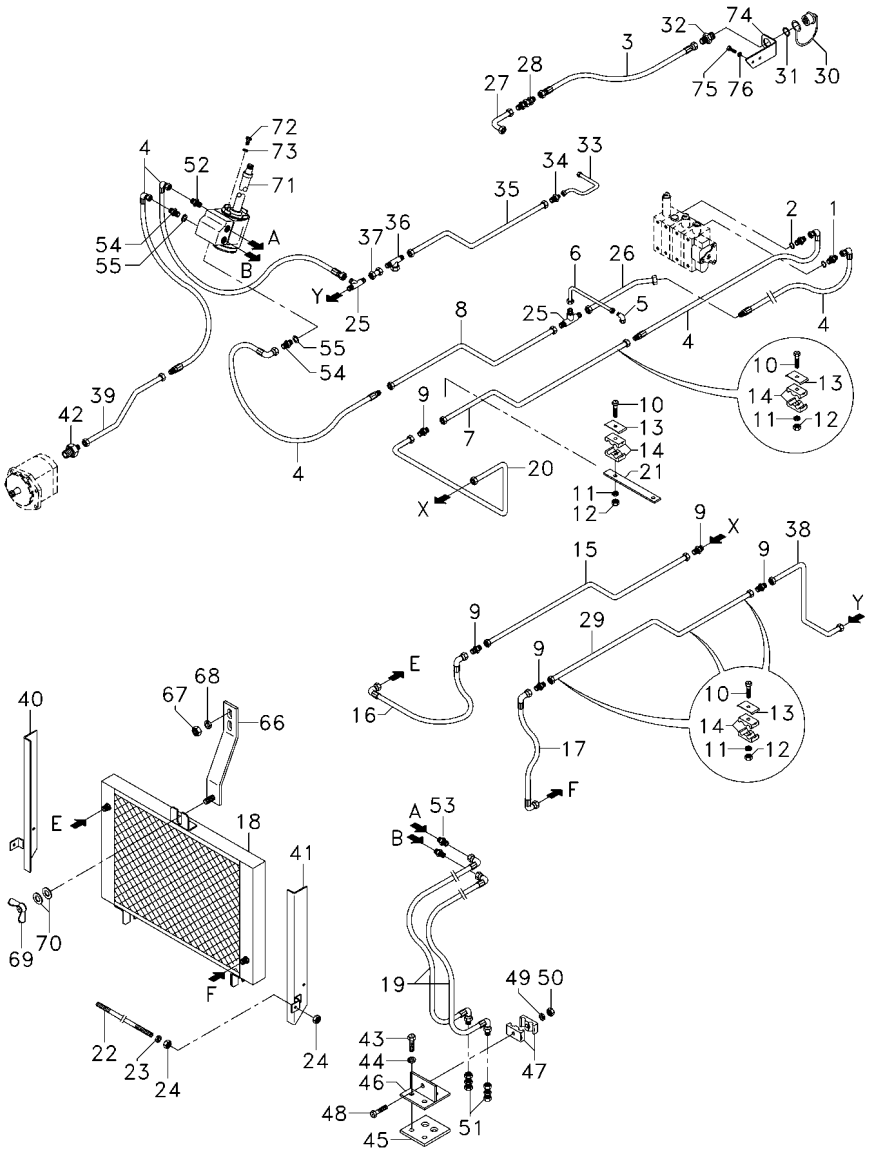

51	3412001M91		**2**	CONEXÃO	CONNECTION	CONEXION
52	047154T1		**1**	CONEXÃO	CONNECTION	CONEXION
53	047155T1		**2**	CONEXÃO	CONNECTION	CONEXION
54	039290T1		**3**	CONEXÃO	CONNECTION	CONEXION
55	039291T1		**3**	ARRUELA	WASHER	ARANDELA
66	070055S1		**1**	SUPORTE	SUPPORT	DISPOS.DE SOSTEN
67	355565X1		**2**	PORCA	NUT	TUERCA
68	353446X1		**2**	ARRUELA	WASHER	ARANDELA
69	880003150120		**1**	PORCA	NUT	TUERCA
70	339024X1		**2**	ARRUELA	WASHER	ARANDELA
71	047925T1	70-45 No	**1**	UN. HIDROSTÁTICA	STEERING UNIT	UNIDAD DIRECCION
72	339814X1		**2**	PARAFUSO	BOLT	PERNO
73	339024X1		**2**	ARRUELA	WASHER	ARANDELA
74	070191P1		**1**	SUPORTE	BRACKET	SOPORTE
75	339123X1		**2**	PARAFUSO	BOLT	PERNO
76	339024X1		**2**	ARRUELA	WASHER	ARANDELA

Direção E Controle Remoto
Remote Control And Steering
Dirección Y Controle Remoto

70-60

Com Cabine
With Cab
Con Cabina

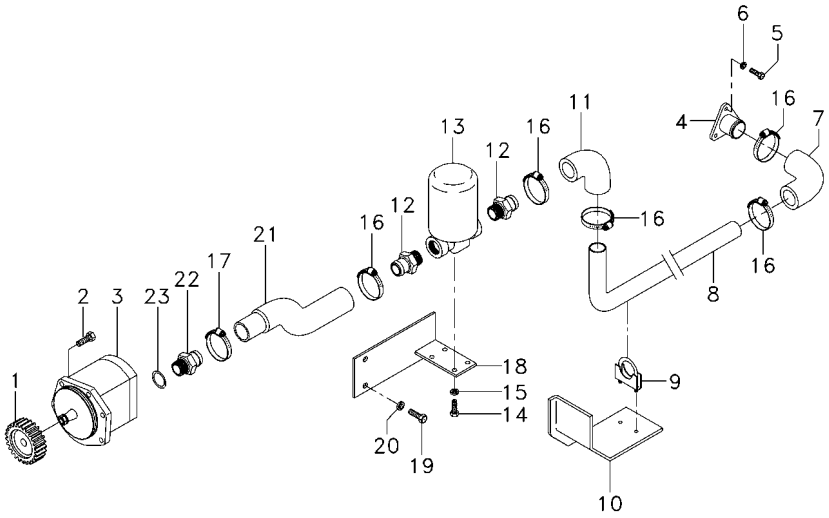

1	041176P1	**1** ENGRENAGEM	GEAR	ENGRANAJE
2	339123X1	**5** PARAFUSO	BOLT	PERNO
3	041683T2	**1** BOMBA HIDRÁULICA	HYDRAULIC PUMP	BOMBA HIDRAULICA
4	020380S1	**1** FLANGE	FLANGE	PLETINA
5	353691X1	**3** PARAFUSO	BOLT	PERNO
6	353434X1	**3** ARRUELA	WASHER	ARANDELA
7	020528P1	**1** MANGUEIRA	HOSE	FLEXIBLE
8	041843P2	**1** TUBO	PIPE	CANO
9	042779N1	**1** BRAÇADEIRA	CLAMP	ABRAZADERA
10	042543P1	**1** SUPORTE	BRACKET	SOPORTE
11	020528P1	**1** MANGUEIRA	HOSE	FLEXIBLE
12	020529P1	**2** CONEXÃO	CONNECTION	CONEXION
13	020388T2	**1** CJ. FILTRO	KIT, FILTER	JUEGO FILTRO
14	353677X1	**4** PARAFUSO	BOLT	PERNO
15	353446X1	**4** ARRUELA	WASHER	ARANDELA
16	490803M1	**5** BRAÇADEIRA	CLAMP	ABRAZADERA
17	490802M1	**1** BRAÇADEIRA	CLAMP	ABRAZADERA
18	036733S3	**1** SUPORTE	BRACKET	SOPORTE
19	339081X1	**2** PARAFUSO	BOLT	PERNO
20	339376X1	**2** ARRUELA	WASHER	ARANDELA
21	039999P2	**1** MANGUEIRA	HOSE	FLEXIBLE
22	1686698M1	**1** CONEXÃO	CONNECTION	CONEXION
23	831527M1	**1** ANEL "O"	O RING	JUNTA TORICA

Direção E Controle Remoto
Remote Control And Steering
Dirección Y Controle Remoto

70-65

Com Cabine
With Cab
Con Cabina

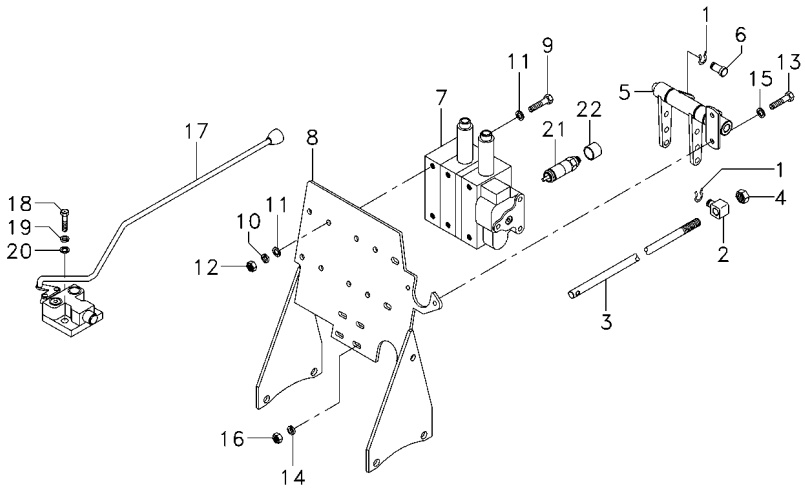

1	1679932M1	**4**	GRAMPO	CRAMP	PASADOR
2	1695655M1	**2**	BLOCO	BLOCK	BLOQUE
3	070315P1	**2**	TIRANTE	ROD	VARILLA
4	1442577X1	**8**	PORCA	NUT	TUERCA
5	068303N1	**1**	MANCAL	BEARING	COJINETE
6	069038P1	**2**	CHAPA	PLATE	CHAPA
7	065963T1	**1**	CJ. COMANDO	KIT, ACTUATOR	JUEGO ACTUADOR
8	069130S1	**1**	SUPORTE	CLEVIS	GANCHO SEGURI.
9	353683X1	**4**	PARAFUSO	BOLT	PERNO
10	353446X1	**4**	ARRUELA	WASHER	ARANDELA
11	339024X1	**8**	ARRUELA	WASHER	ARANDELA
12	355565X1	**4**	PORCA	NUT	TUERCA
13	353679X1	**2**	PARAFUSO	BOLT	PERNO
14	353446X1	**2**	ARRUELA	WASHER	ARANDELA
15	339024X1	**2**	ARRUELA	WASHER	ARANDELA
16	355565X1	**2**	PORCA	NUT	TUERCA
17	071237N1	**1**	VÁLVULA	CONTROL VALVE	VALVULA CONTROL
18	362479X1	**2**	PARAFUSO	BOLT	PERNO
19	353432X1	**2**	ARRUELA	WASHER	ARANDELA
20	353757X1	**2**	ARRUELA	WASHER	ARANDELA
21	3772942M1	**5**	VÁLVULA FÊMEA	FEMALE COUPLER	ACOPLADOR HEMBRA
22	3611673M1	**5**	TAMPÃO	PAD	ALMOHADILLA

Direção E Controle Remoto
Remote Control And Steering
Dirección Y Controle Remoto

70-100

2 Rodas Motrizes - Com Cabina
2 Wheels Drive - With Cab
2 Ruedas Motriz - Con Cabina

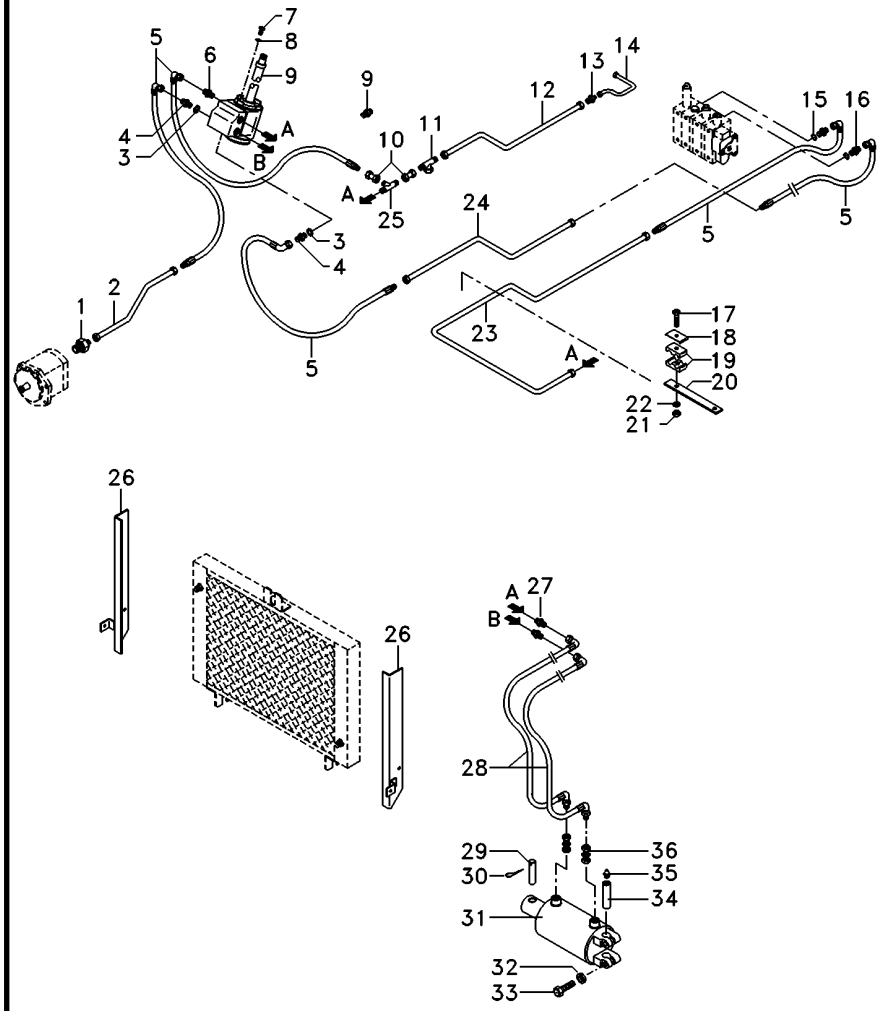

1	041853T1		**1**	CONEXÃO	CONNECTION	CONEXION
2	070693P1		**1**	TUBO	PIPE	CANO
3	039291T1		**3**	ARRUELA	WASHER	ARANDELA
4	039290T1		**3**	CONEXÃO	CONNECTION	CONEXION
5	050762P1		**5**	MANGUEIRA	HOSE	FLEXIBLE
6	047154T1		**1**	CONEXÃO	CONNECTION	CONEXION
7	339814X1		**2**	PARAFUSO	BOLT	PERNO
8	339024X1		**2**	ARRUELA	WASHER	ARANDELA
9	047924T1		**1**	UN. HIDROSTÁTICA	STEERING UNIT	UNIDAD DIRECCION
10	062352P1		**2**	TUBO	PIPE	CANO
11	039368T1		**1**	CONEXÃO	CONNECTION	CONEXION
12	070255P1		**1**	TUBO	PIPE	CANO
13	023883T1		**1**	CONEXÃO	CONNECTION	CONEXION
14	070262P1		**1**	TUBO	PIPE	CANO
15	831497X1		**2**	ANEL	RING	ARO
16	3411941M91		**2**	CONEXÃO	CONNECTION	CONEXION
17	353685X1		**2**	PARAFUSO	BOLT	PERNO
18	3146897M1		**2**	REFORÇO	REINFORCEMENT	REFUERZO
19	3585143M1		**4**	BRAÇADEIRA	CLAMP	ABRAZADERA
20	072838P1		**1**	SUPORTE	BRACKET	SOPORTE
21	355565X1		**2**	PORCA	NUT	TUERCA
22	353446X1		**2**	ARRUELA	WASHER	ARANDELA
23	072837P1		**1**	TUBO	PIPE	CANO
24	072841P1		**1**	TUBO	PIPE	CANO
25	033308P1		**1**	CONEXÃO "T"	CONNECTION T	CONEXION T
26	042489S1	◀	**1**	PAINEL	PANEL	PANEL
26	042488S1	▶	**1**	PAINEL	PANEL	PANEL
27	047155T1		**2**	CONEXÃO	CONNECTION	CONEXION
28	068332T1		**2**	MANGUEIRA	HOSE	FLEXIBLE
29	1488477M1		**1**	PINO	PIN	PASADOR
30	520703M1		**1**	GRAMPO	CRAMP	PASADOR
31	3148282M91		**1**	CILINDRO	CYLINDER	CILINDRO
32	353439X1		**2**	ARRUELA	WASHER	ARANDELA
33	353725X1		**2**	PARAFUSO	BOLT	PERNO
34	1488476M1		**1**	PINO	PIN	PASADOR
35	850778M1		**1**	GRAXEIRA	GREASER	ENGRASADOR
36	3411947M91		**2**	CONEXÃO	CONNECTION	CONEXION

Direção E Controle Remoto
Remote Control And Steering
Dirección Y Controle Remoto

70-130

4 Rodas Motrizes - Com Cabina
4 Wheels Drive - With Cab
4 Ruedas Motriz - Con Cabina

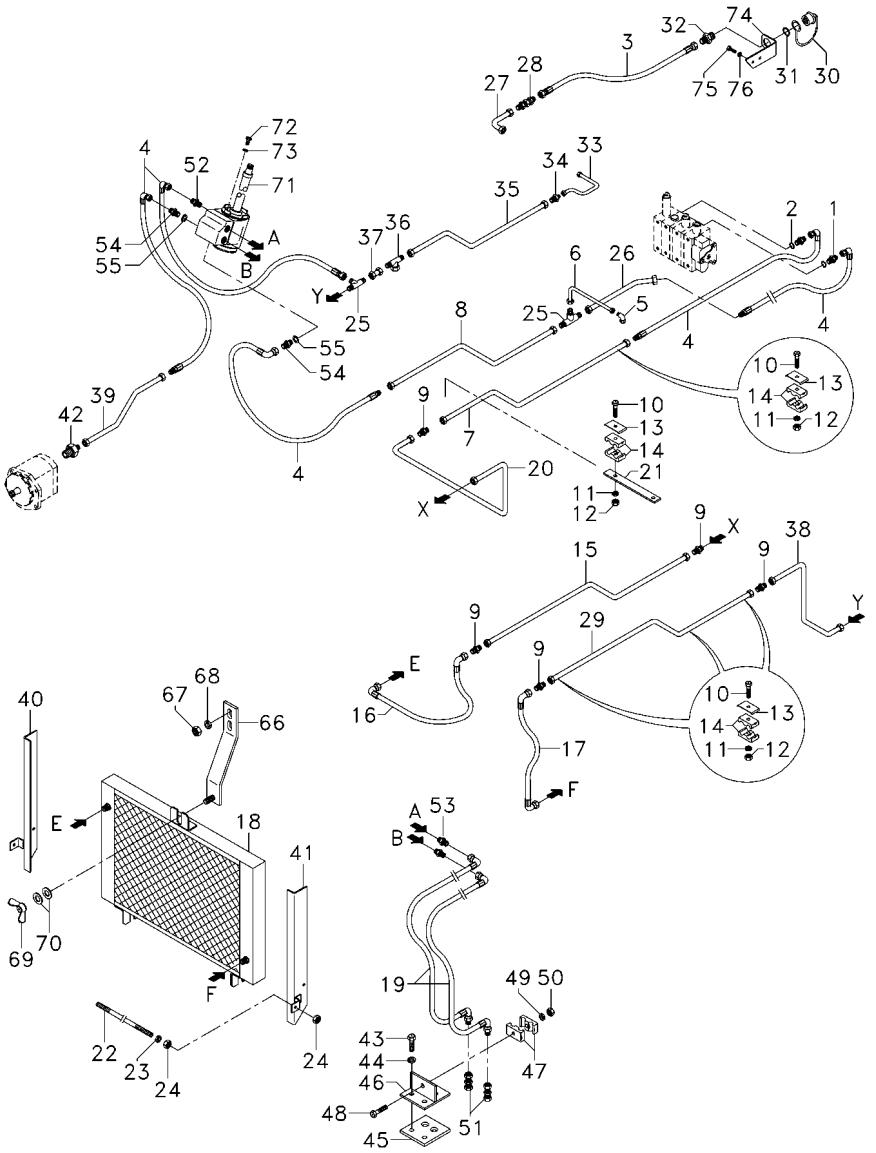

1	3411941M91	**2**	CONEXÃO	CONNECTION	CONEXION
2	831497X1	**2**	ANEL	RING	ARO
3	843388M3	**1**	MANGUEIRA	HOSE	FLEXIBLE
4	050762P1	**5**	MANGUEIRA	HOSE	FLEXIBLE
5	3412002M91	**1**	CONEXÃO	CONNECTION	CONEXION
6	070688P1	**1**	TUBO	PIPE	CANO
7	070694P1	**1**	TUBO	PIPE	CANO
8	070695P1	**1**	TUBO	PIPE	CANO
9	3412195M91	**6**	CONEXÃO	CONNECTION	CONEXION
10	353685X1	**5**	PARAFUSO	BOLT	PERNO
11	353446X1	**5**	ARRUELA	WASHER	ARANDELA
12	355565X1	**5**	PORCA	NUT	TUERCA
13	3146897M1	**5**	REFORÇO	REINFORCEMENT	REFUERZO
14	3585143M1	**10**	BRAÇADEIRA	CLAMP	ABRAZADERA
15	070690P1	**1**	TUBO	PIPE	CANO
16	036702T1	**1**	MANGUEIRA	HOSE	FLEXIBLE
17	036703T1	**1**	MANGUEIRA	HOSE	FLEXIBLE
18	054522T1	**1**	RADIADOR	RADIATOR	RADIADOR
19	068332T1	**2**	MANGUEIRA	HOSE	FLEXIBLE
20	070692P1	**1**	TUBO	PIPE	CANO
21	070697P1	**1**	SUPORTE	CLEVIS	GANCHO SEGURI.
22	042490P1	**1**	TIRANTE	ROD	VARILLA
23	353446X1	**2**	ARRUELA	WASHER	ARANDELA
24	355565X1	**4**	PORCA	NUT	TUERCA
25	033308P1	**2**	CONEXÃO "T"	CONNECTION T	CONEXION T
26	059061P1	**1**	TUBO	PIPE	CANO
27	070687P1	**1**	TUBO	PIPE,OIL	MANGUITO ACEITE
28	062358P1	**1**	CONEXÃO	CONNECTION	CONEXION
29	070689P1	**1**	TUBO	PIPE	CANO
30	3410413M92	**1**	ENGATE	COUPLER	ACOPLADOR
31	390948X1	**1**	ANEL	RING	ARO
32	3412687M1	**1**	CONEXÃO	CONNECTION	CONEXION
33	070262P1	**1**	TUBO	PIPE	CANO
34	023883T1	**1**	CONEXÃO	CONNECTION	CONEXION
35	070255P1	**1**	TUBO	PIPE	CANO
36	039368T1	**1**	CONEXÃO	CONNECTION	CONEXION
37	062352P1	**1**	TUBO	PIPE	CANO
38	070691P1	**1**	TUBO	PIPE	CANO
39	070693P1	**1**	TUBO	PIPE	CANO
40	042489S1 ▶	**1**	PAINEL	PANEL	PANEL
41	042488S1 ◀	**1**	PAINEL	PANEL	PANEL
42	041853T1	**1**	CONEXÃO	CONNECTION	CONEXION
43	353691X1	**2**	PARAFUSO	BOLT	PERNO
44	353434X1	**2**	ARRUELA	WASHER	ARANDELA
45	3585072M1	**1**	PROTETOR	PROTECTOR	PROTECTOR
46	3585070M91	**1**	SUPORTE	BRACKET	SOPORTE
47	033212P1	**2**	BRAÇADEIRA	CLAMP	ABRAZADERA
48	3468414M1	**1**	PARAFUSO	BOLT	PERNO
49	339375X1	**1**	ARRUELA	WASHER	ARANDELA
50	339030X1	**1**	PORCA	NUT	TUERCA

Direção E Controle Remoto
Remote Control And Steering
Dirección Y Controle Remoto

70-130

4 Rodas Motrizes - Com Cabina
4 Wheels Drive - With Cab
4 Ruedas Motriz - Con Cabina

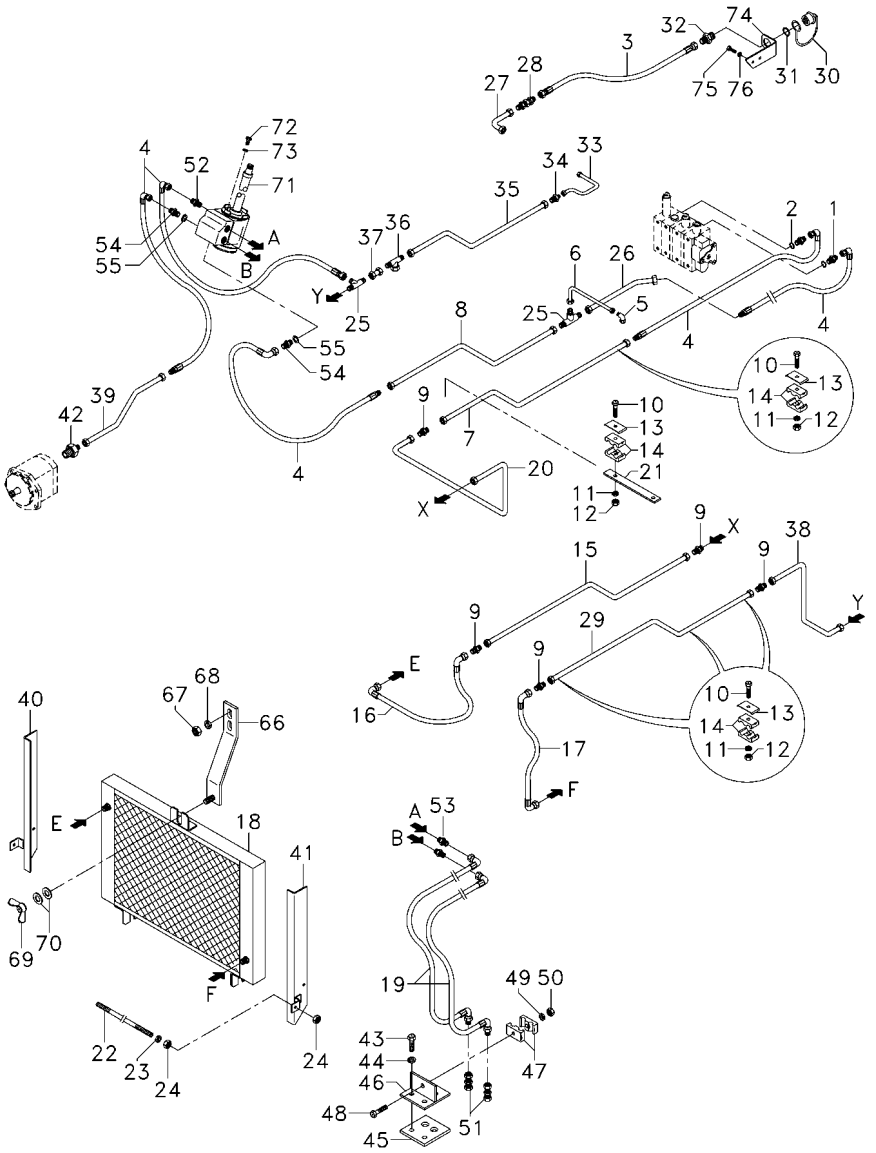

51	3412001M91		**2**	CONEXÃO	CONNECTION	CONEXION
52	047154T1		**1**	CONEXÃO	CONNECTION	CONEXION
53	047155T1		**2**	CONEXÃO	CONNECTION	CONEXION
54	039290T1		**3**	CONEXÃO	CONNECTION	CONEXION
55	039291T1		**3**	ARRUELA	WASHER	ARANDELA
66	070055S1		**1**	SUPORTE	SUPPORT	DISPOS.DE SOSTEN
67	355565X1		**2**	PORCA	NUT	TUERCA
68	353446X1		**2**	ARRUELA	WASHER	ARANDELA
69	880003150120		**1**	PORCA	NUT	TUERCA
70	339024X1		**2**	ARRUELA	WASHER	ARANDELA
71	047925T1	70-45 No	**1**	UN. HIDROSTÁTICA	STEERING UNIT	UNIDAD DIRECCION
72	339814X1		**2**	PARAFUSO	BOLT	PERNO
73	339024X1		**2**	ARRUELA	WASHER	ARANDELA
74	070191P1		**1**	SUPORTE	BRACKET	SOPORTE
75	339123X1		**2**	PARAFUSO	BOLT	PERNO
76	339024X1		**2**	ARRUELA	WASHER	ARANDELA

Direção E Controle Remoto
Remote Control And Steering
Dirección Y Controle Remoto

70-135

4 Rodas Motrizes - Com Cabina
4 Wheels Drive - With Cab
4 Ruedas Motriz - Con Cabina

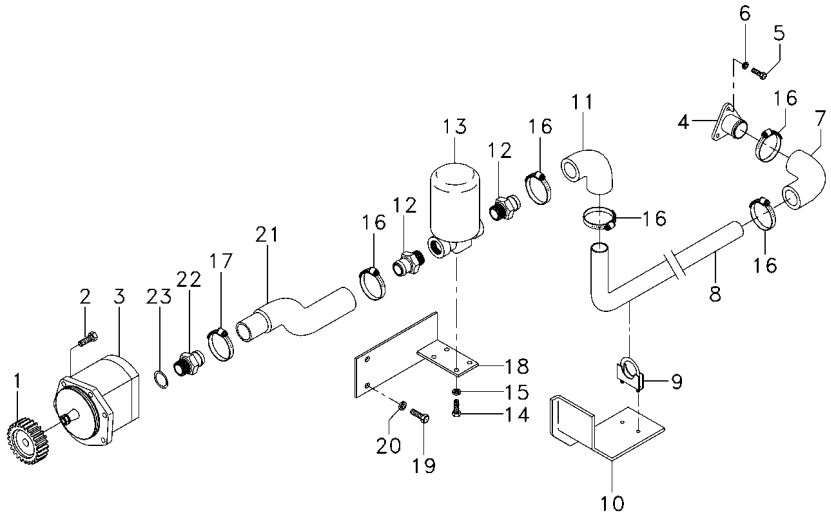

1	041176P1	**1**	ENGRENAGEM	GEAR	ENGRANAJE
2	339123X1	**5**	PARAFUSO	BOLT	PERNO
3	041683T2	**1**	BOMBA HIDRÁULICA	HYDRAULIC PUMP	BOMBA HIDRAULICA
4	020380S1	**1**	FLANGE	FLANGE	PLETINA
5	353691X1	**3**	PARAFUSO	BOLT	PERNO
6	353434X1	**3**	ARRUELA	WASHER	ARANDELA
7	020528P1	**1**	MANGUEIRA	HOSE	FLEXIBLE
8	041843P2	**1**	TUBO	PIPE	CANO
9	042779N1	**1**	BRAÇADEIRA	CLAMP	ABRAZADERA
10	042543P1	**1**	SUPORTE	BRACKET	SOPORTE
11	020528P1	**1**	MANGUEIRA	HOSE	FLEXIBLE
12	020529P1	**2**	CONEXÃO	CONNECTION	CONEXION
13	020388T2	**1**	CJ. FILTRO	KIT, FILTER	JUEGO FILTRO
14	353677X1	**4**	PARAFUSO	BOLT	PERNO
15	353446X1	**4**	ARRUELA	WASHER	ARANDELA
16	490803M1	**5**	BRAÇADEIRA	CLAMP	ABRAZADERA
17	490802M1	**1**	BRAÇADEIRA	CLAMP	ABRAZADERA
18	036733S3	**1**	SUPORTE	BRACKET	SOPORTE
19	339081X1	**2**	PARAFUSO	BOLT	PERNO
20	339376X1	**2**	ARRUELA	WASHER	ARANDELA
21	039999P2	**1**	MANGUEIRA	HOSE	FLEXIBLE
22	1686698M1	**1**	CONEXÃO	CONNECTION	CONEXION
23	831527M1	**1**	ANEL "O"	O RING	JUNTA TORICA

Direção E Controle Remoto
Remote Control And Steering
Dirección Y Controle Remoto

70-140

4 Rodas Motrizes - Com Cabina
4 Wheels Drive - With Cab
4 Ruedas Motriz - Con Cabina

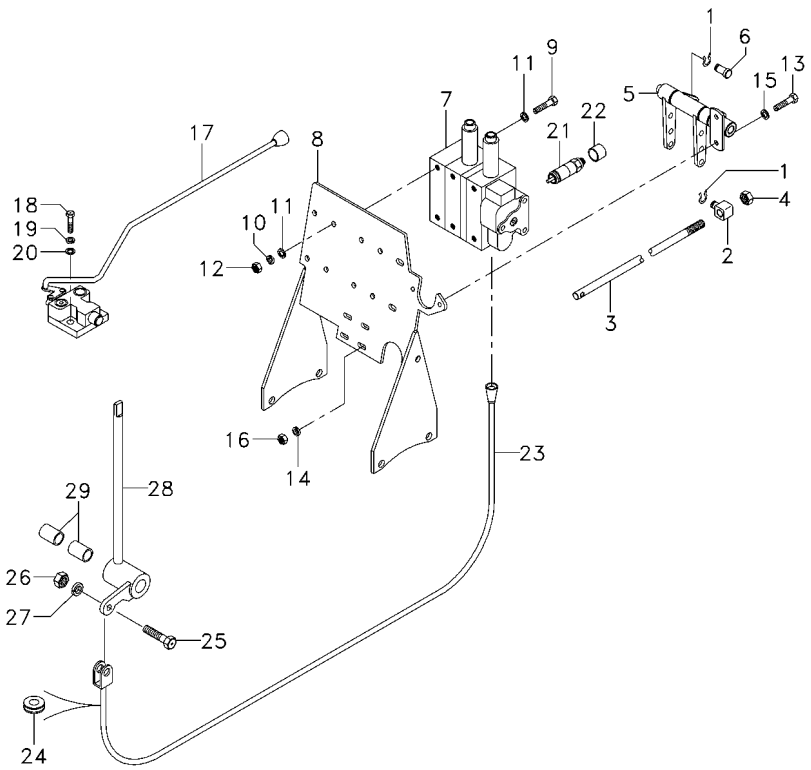

1	1679932M1	**4**	GRAMPO	CRAMP	PASADOR
2	1695655M1	**2**	BLOCO	BLOCK	BLOQUE
3	070315P1	**2**	TIRANTE	ROD	VARILLA
4	1442577X1	**8**	PORCA	NUT	TUERCA
5	066656N1	**1**	MANCAL	BEARING	COJINETE
6	069038P1	**2**	CHAPA	PLATE	CHAPA
7	071671T1	**1**	CJ. COMANDO	KIT, ACTUATOR	JUEGO ACTUADOR
8	069130S1	**1**	SUPORTE	CLEVIS	GANCHO SEGURI.
9	353683X1	**4**	PARAFUSO	BOLT	PERNO
10	353446X1	**4**	ARRUELA	WASHER	ARANDELA
11	339024X1	**8**	ARRUELA	WASHER	ARANDELA
12	355565X1	**4**	PORCA	NUT	TUERCA
13	353679X1	**2**	PARAFUSO	BOLT	PERNO
14	353446X1	**2**	ARRUELA	WASHER	ARANDELA
15	339024X1	**2**	ARRUELA	WASHER	ARANDELA
16	355565X1	**2**	PORCA	NUT	TUERCA
17	071237N1	**1**	VÁLVULA	CONTROL VALVE	VALVULA CONTROL
18	362479X1	**2**	PARAFUSO	BOLT	PERNO
19	353432X1	**2**	ARRUELA	WASHER	ARANDELA
20	353757X1	**2**	ARRUELA	WASHER	ARANDELA
21	3772942M1	**5**	VÁLVULA FÊMEA	FEMALE COUPLER	ACOPLADOR HEMBRA
22	3611673M1	**5**	TAMPÃO	PAD	ALMOHADILLA
23	052501T1	**1**	CJ. CABO	KIT, CABLE	CABLES JUEGO
24	059277P1	**1**	PASSA-FIO	GROMMET	PASACABLE
25	339229X1	**2**	PARAFUSO	BOLT	PERNO
26	339030X1	**2**	PORCA	NUT	TUERCA
27	339375X1	**2**	ARRUELA	WASHER	ARANDELA
28	072171S1	**1**	ALAVANCA	LEVER	PALANCA
29	3713905M1	**2**	BUCHA	BUSH	CASQUILLO

Direção E Controle Remoto
Remote Control And Steering
Dirección Y Controle Remoto

70-145

4 Rodas Motrizes - Com Cabina
4 Wheels Drive - With Cab
4 Ruedas Motriz - Con Cabina

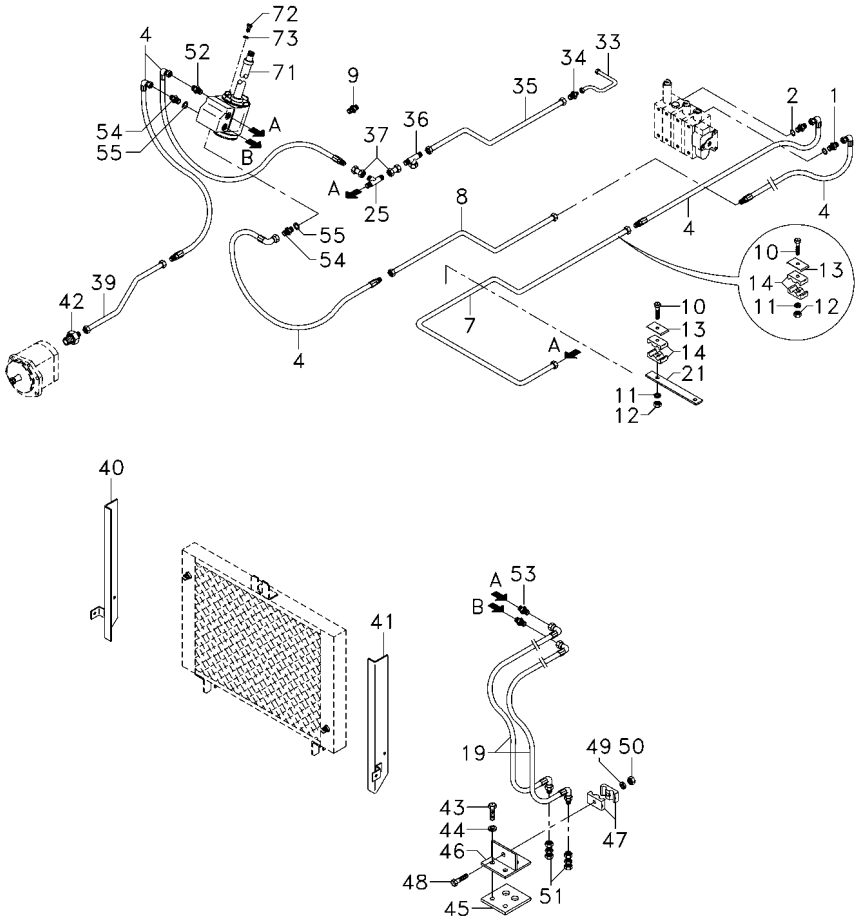

1	3411941M91	**2**	CONEXÃO	CONNECTION	CONEXION
2	831497X1	**2**	ANEL	RING	ARO
4	050762P1	**5**	MANGUEIRA	HOSE	FLEXIBLE
7	072837P1	**1**	TUBO	PIPE	CANO
8	072841P1	**1**	TUBO	PIPE	CANO
9	3412195M91	**2**	CONEXÃO	CONNECTION	CONEXION
10	353685X1	**2**	PARAFUSO	BOLT	PERNO
11	353446X1	**2**	ARRUELA	WASHER	ARANDELA
12	355565X1	**2**	PORCA	NUT	TUERCA
13	3146897M1	**2**	REFORÇO	REINFORCEMENT	REFUERZO
14	3585143M1	**4**	BRAÇADEIRA	CLAMP	ABRAZADERA
19	068332T1	**2**	MANGUEIRA	HOSE	FLEXIBLE
21	072838P1	**1**	SUPORTE	BRACKET	SOPORTE
25	033308P1	**1**	CONEXÃO "T"	CONNECTION T	CONEXION T
33	070262P1	**1**	TUBO	PIPE	CANO
34	023883T1	**1**	CONEXÃO	CONNECTION	CONEXION
35	070255P1	**1**	TUBO	PIPE	CANO
36	039368T1	**1**	CONEXÃO	CONNECTION	CONEXION
37	062352P1	**2**	TUBO	PIPE	CANO
39	070693P1	**1**	TUBO	PIPE	CANO
40	042489S1	**1**	PAINEL	PANEL	PANEL
41	042488S1	**1**	PAINEL	PANEL	PANEL
42	041853T1	**1**	CONEXÃO	CONNECTION	CONEXION
43	353691X1	**2**	PARAFUSO	BOLT	PERNO
44	353434X1	**2**	ARRUELA	WASHER	ARANDELA
45	3585072M1	**1**	PROTETOR	PROTECTOR	PROTECTOR
46	3585070M91	**1**	SUPORTE	BRACKET	SOPORTE
47	033212P1	**2**	BRAÇADEIRA	CLAMP	ABRAZADERA
48	3468414M1	**1**	PARAFUSO	BOLT	PERNO
49	339375X1	**1**	ARRUELA	WASHER	ARANDELA
50	339030X1	**1**	PORCA	NUT	TUERCA
51	3412001M91	**2**	CONEXÃO	CONNECTION	CONEXION
52	047154T1	**1**	CONEXÃO	CONNECTION	CONEXION
53	047155T1	**2**	CONEXÃO	CONNECTION	CONEXION
54	039290T1	**3**	CONEXÃO	CONNECTION	CONEXION
55	039291T1	**3**	ARRUELA	WASHER	ARANDELA
71	047925T1	**1**	UN. HIDROSTÁTICA	STEERING UNIT	UNIDAD DIRECCION
72	339814X1	**2**	PARAFUSO	BOLT	PERNO
73	339024X1	**2**	ARRUELA	WASHER	ARANDELA

Direção E Controle Remoto
Remote Control And Steering
Dirección Y Controle Remoto

70-150

4 Rodas Motrizes - Com Cabina
4 Wheels Drive - With Cab
4 Ruedas Motriz - Con Cabina

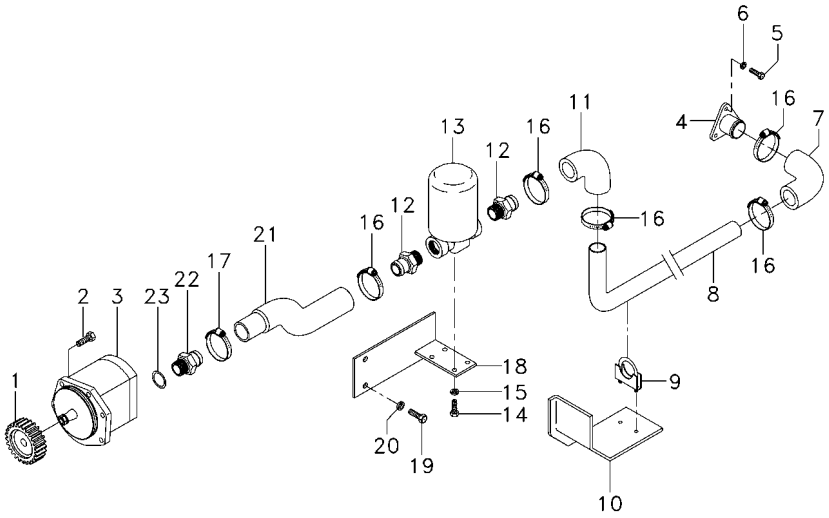

1	041176P1	**1**	ENGRENAGEM	GEAR	ENGRANAJE
2	339123X1	**5**	PARAFUSO	BOLT	PERNO
3	041683T2	**1**	BOMBA HIDRÁULICA	HYDRAULIC PUMP	BOMBA HIDRAULICA
4	020380S1	**1**	FLANGE	FLANGE	PLETINA
5	353691X1	**3**	PARAFUSO	BOLT	PERNO
6	353434X1	**3**	ARRUELA	WASHER	ARANDELA
7	020528P1	**1**	MANGUEIRA	HOSE	FLEXIBLE
8	041843P2	**1**	TUBO	PIPE	CANO
9	042779N1	**1**	BRAÇADEIRA	CLAMP	ABRAZADERA
10	042543P1	**1**	SUPORTE	BRACKET	SOPORTE
11	020528P1	**1**	MANGUEIRA	HOSE	FLEXIBLE
12	020529P1	**2**	CONEXÃO	CONNECTION	CONEXION
13	020388T2	**1**	CJ. FILTRO	KIT, FILTER	JUEGO FILTRO
14	353677X1	**4**	PARAFUSO	BOLT	PERNO
15	353446X1	**4**	ARRUELA	WASHER	ARANDELA
16	490803M1	**5**	BRAÇADEIRA	CLAMP	ABRAZADERA
17	490802M1	**1**	BRAÇADEIRA	CLAMP	ABRAZADERA
18	036733S3	**1**	SUPORTE	BRACKET	SOPORTE
19	339081X1	**2**	PARAFUSO	BOLT	PERNO
20	339376X1	**2**	ARRUELA	WASHER	ARANDELA
21	039999P2	**1**	MANGUEIRA	HOSE	FLEXIBLE
22	1686698M1	**1**	CONEXÃO	CONNECTION	CONEXION
23	831527M1	**1**	ANEL "O"	O RING	JUNTA TORICA

Direção E Controle Remoto
Remote Control And Steering
Dirección Y Controle Remoto

70-155

4 Rodas Motrizes - Com Cabina
4 Wheels Drive - With Cab
4 Ruedas Motriz - Con Cabina

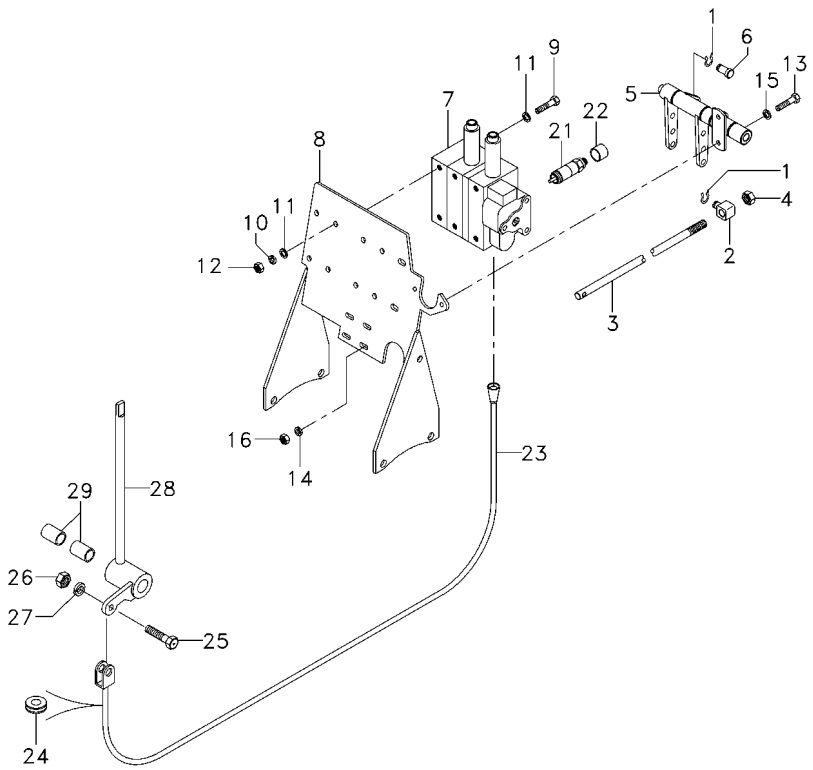

1	1679932M1	**4**	GRAMPO	CRAMP	PASADOR
2	1695655M1	**2**	BLOCO	BLOCK	BLOQUE
3	070315P1	**2**	TIRANTE	ROD	VARILLA
4	1442577X1	**8**	PORCA	NUT	TUERCA
5	073464N1	**1**	MANCAL	BEARING	COJINETE
6	069038P1	**2**	CHAPA	PLATE	CHAPA
7	072021T1	**1**	CJ. COMANDO	KIT, ACTUATOR	JUEGO ACTUADOR
8	069130S1	**1**	SUPORTE	CLEVIS	GANCHO SEGURI.
9	353683X1	**4**	PARAFUSO	BOLT	PERNO
10	353446X1	**4**	ARRUELA	WASHER	ARANDELA
11	339024X1	**8**	ARRUELA	WASHER	ARANDELA
12	355565X1	**4**	PORCA	NUT	TUERCA
13	353679X1	**2**	PARAFUSO	BOLT	PERNO
14	353446X1	**2**	ARRUELA	WASHER	ARANDELA
15	339024X1	**2**	ARRUELA	WASHER	ARANDELA
16	355565X1	**2**	PORCA	NUT	TUERCA
21	3772942M1	**6**	VÁLVULA FÊMEA	FEMALE COUPLER	ACOPLADOR HEMBRA
22	3611673M1	**6**	TAMPÃO	PAD	ALMOHADILLA
23	052501T1	**1**	CJ. CABO	KIT, CABLE	CABLES JUEGO
24	059277P1	**1**	PASSA-FIO	GROMMET	PASACABLE
25	339229X1	**2**	PARAFUSO	BOLT	PERNO
26	339030X1	**2**	PORCA	NUT	TUERCA
27	339375X1	**2**	ARRUELA	WASHER	ARANDELA
28	072171S1	**1**	ALAVANCA	LEVER	PALANCA
29	3713905M1	**2**	BUCHA	BUSH	CASQUILLO

Direção E Controle Remoto
Remote Control And Steering
Dirección Y Controle Remoto

70-160

4 Rodas Motrizes - Com Cabina
4 Wheels Drive - With Cab
4 Ruedas Motriz - Con Cabina

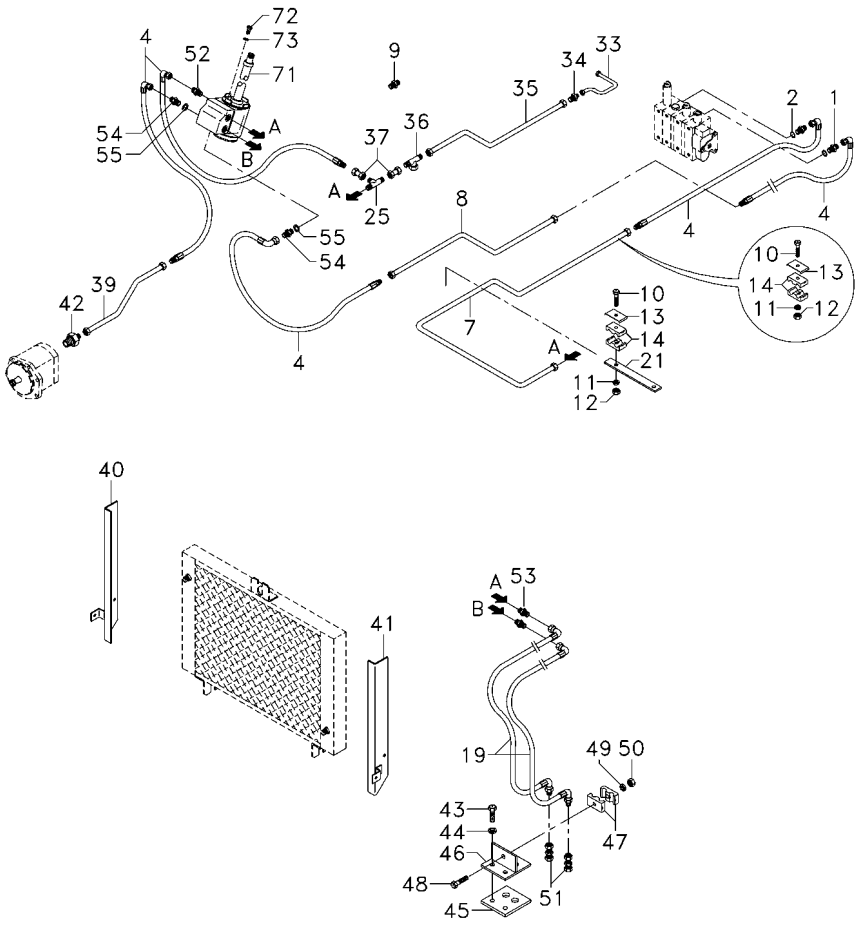

1	3411941M91		**2**	CONEXÃO	CONNECTION	CONEXION
2	831497X1		**2**	ANEL	RING	ARO
4	050762P1		**5**	MANGUEIRA	HOSE	FLEXIBLE
7	072837P1		**1**	TUBO	PIPE	CANO
8	072841P1		**1**	TUBO	PIPE	CANO
9	3412195M91		**2**	CONEXÃO	CONNECTION	CONEXION
10	353685X1		**2**	PARAFUSO	BOLT	PERNO
11	353446X1		**2**	ARRUELA	WASHER	ARANDELA
12	355565X1		**2**	PORCA	NUT	TUERCA
13	3146897M1		**2**	REFORÇO	REINFORCEMENT	REFUERZO
14	3585143M1		**4**	BRAÇADEIRA	CLAMP	ABRAZADERA
19	068332T1		**2**	MANGUEIRA	HOSE	FLEXIBLE
21	072838P1		**1**	SUPORTE	BRACKET	SOPORTE
25	033308P1		**1**	CONEXÃO "T"	CONNECTION T	CONEXION T
33	070262P1		**1**	TUBO	PIPE	CANO
34	023883T1		**1**	CONEXÃO	CONNECTION	CONEXION
35	070255P1		**1**	TUBO	PIPE	CANO
36	039368T1		**1**	CONEXÃO	CONNECTION	CONEXION
37	062352P1		**2**	TUBO	PIPE	CANO
39	070693P1		**1**	TUBO	PIPE	CANO
40	042489S1	▶	**1**	PAINEL	PANEL	PANEL
41	042488S1	◀	**1**	PAINEL	PANEL	PANEL
42	041853T1		**1**	CONEXÃO	CONNECTION	CONEXION
43	353691X1		**2**	PARAFUSO	BOLT	PERNO
44	353434X1		**2**	ARRUELA	WASHER	ARANDELA
45	3585072M1		**1**	PROTETOR	PROTECTOR	PROTECTOR
46	3585070M91		**1**	SUPORTE	BRACKET	SOPORTE
47	033212P1		**2**	BRAÇADEIRA	CLAMP	ABRAZADERA
48	3468414M1		**1**	PARAFUSO	BOLT	PERNO
49	339375X1		**1**	ARRUELA	WASHER	ARANDELA
50	339030X1		**1**	PORCA	NUT	TUERCA
51	3412001M91		**2**	CONEXÃO	CONNECTION	CONEXION
52	047154T1		**1**	CONEXÃO	CONNECTION	CONEXION
53	047155T1		**2**	CONEXÃO	CONNECTION	CONEXION
54	039290T1		**3**	CONEXÃO	CONNECTION	CONEXION
55	039291T1		**3**	ARRUELA	WASHER	ARANDELA
71	047925T1		**1**	UN. HIDROSTÁTICA	STEERING UNIT	UNIDAD DIRECCION
72	339814X1		**2**	PARAFUSO	BOLT	PERNO
73	339024X1		**2**	ARRUELA	WASHER	ARANDELA

Direção E Controle Remoto
Remote Control And Steering
Dirección Y Controle Remoto

70-165

4 Rodas Motrizes - Com Cabina
4 Wheels Drive - With Cab
4 Ruedas Motriz - Con Cabina

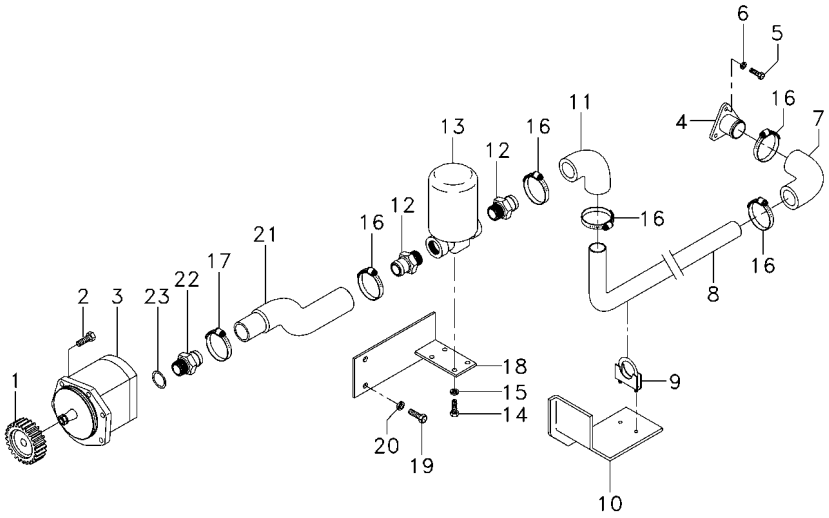

1	041176P1	**1** ENGRENAGEM	GEAR	ENGRANAJE
2	339123X1	**5** PARAFUSO	BOLT	PERNO
3	041683T2	**1** BOMBA HIDRÁULICA	HYDRAULIC PUMP	BOMBA HIDRAULICA
4	020380S1	**1** FLANGE	FLANGE	PLETINA
5	353691X1	**3** PARAFUSO	BOLT	PERNO
6	353434X1	**3** ARRUELA	WASHER	ARANDELA
7	020528P1	**1** MANGUEIRA	HOSE	FLEXIBLE
8	041843P2	**1** TUBO	PIPE	CANO
9	042779N1	**1** BRAÇADEIRA	CLAMP	ABRAZADERA
10	042543P1	**1** SUPORTE	BRACKET	SOPORTE
11	020528P1	**1** MANGUEIRA	HOSE	FLEXIBLE
12	020529P1	**2** CONEXÃO	CONNECTION	CONEXION
13	020388T2	**1** CJ. FILTRO	KIT, FILTER	JUEGO FILTRO
14	353677X1	**4** PARAFUSO	BOLT	PERNO
15	353446X1	**4** ARRUELA	WASHER	ARANDELA
16	490803M1	**5** BRAÇADEIRA	CLAMP	ABRAZADERA
17	490802M1	**1** BRAÇADEIRA	CLAMP	ABRAZADERA
18	036733S3	**1** SUPORTE	BRACKET	SOPORTE
19	339081X1	**2** PARAFUSO	BOLT	PERNO
20	339376X1	**2** ARRUELA	WASHER	ARANDELA
21	039999P2	**1** MANGUEIRA	HOSE	FLEXIBLE
22	1686698M1	**1** CONEXÃO	CONNECTION	CONEXION
23	831527M1	**1** ANEL "O"	O RING	JUNTA TORICA

Direção E Controle Remoto
Remote Control And Steering
Dirección Y Controle Remoto

70-170

2 Rodas Motrizes - Com Cabina
2 Wheels Drive - With Cab
2 Ruedas Motriz - Con Cabina

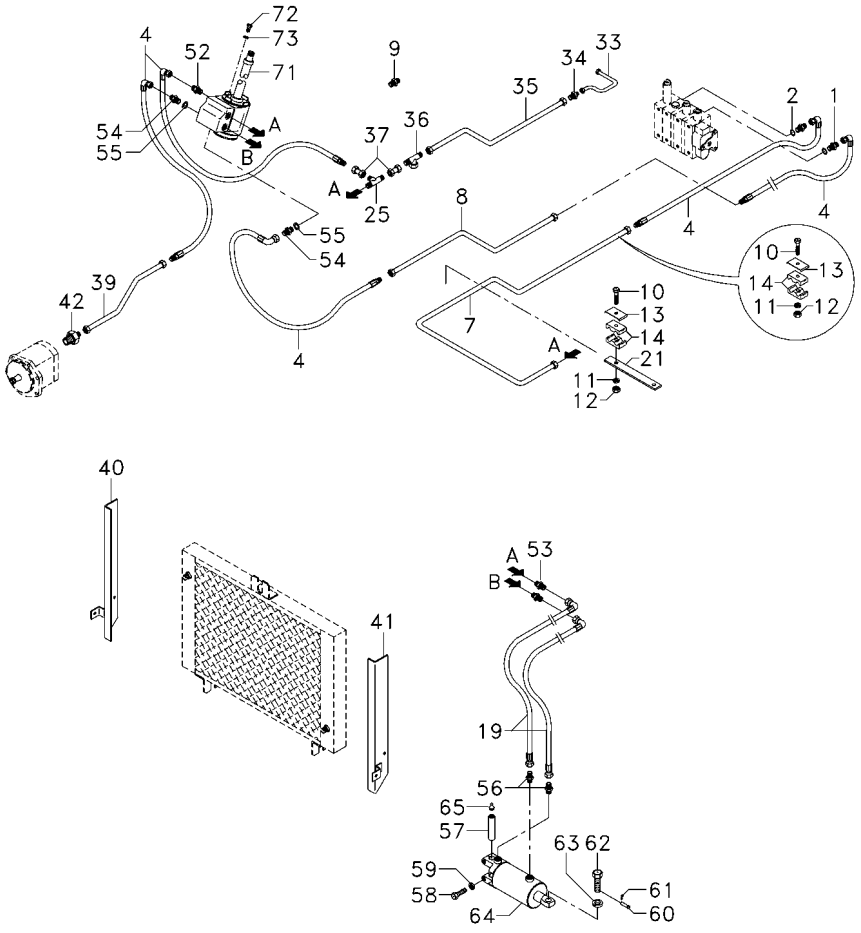

1	3411941M91	**2**	CONEXÃO	CONNECTION	CONEXION
2	831497X1	**2**	ANEL	RING	ARO
4	050762P1	**5**	MANGUEIRA	HOSE	FLEXIBLE
7	072837P1	**1**	TUBO	PIPE	CANO
8	072841P1	**1**	TUBO	PIPE	CANO
9	3412195M91	**2**	CONEXÃO	CONNECTION	CONEXION
10	353685X1	**2**	PARAFUSO	BOLT	PERNO
11	353446X1	**2**	ARRUELA	WASHER	ARANDELA
12	355565X1	**2**	PORCA	NUT	TUERCA
13	3146897M1	**2**	REFORÇO	REINFORCEMENT	REFUERZO
14	3585143M1	**4**	BRAÇADEIRA	CLAMP	ABRAZADERA
19	068332T1	**2**	MANGUEIRA	HOSE	FLEXIBLE
21	072838P1	**1**	SUPORTE	BRACKET	SOPORTE
25	033308P1	**1**	CONEXÃO "T"	CONNECTION T	CONEXION T
33	070262P1	**1**	TUBO	PIPE	CANO
34	023883T1	**1**	CONEXÃO	CONNECTION	CONEXION
35	070255P1	**1**	TUBO	PIPE	CANO
36	039368T1	**1**	CONEXÃO	CONNECTION	CONEXION
37	062352P1	**2**	TUBO	PIPE	CANO
39	070693P1	**1**	TUBO	PIPE	CANO
40	042489S1	**1**	PAINEL	PANEL	PANEL
41	042488S1	**1**	PAINEL	PANEL	PANEL
42	041853T1	**1**	CONEXÃO	CONNECTION	CONEXION
52	047154T1	**1**	CONEXÃO	CONNECTION	CONEXION
53	047155T1	**2**	CONEXÃO	CONNECTION	CONEXION
54	039290T1	**3**	CONEXÃO	CONNECTION	CONEXION
55	039291T1	**3**	ARRUELA	WASHER	ARANDELA
56	3411947M91	**2**	CONEXÃO	CONNECTION	CONEXION
57	1488476M1	**1**	PINO	PIN	PASADOR
58	353725X1	**2**	PARAFUSO	BOLT	PERNO
59	353439X1	**2**	ARRUELA	WASHER	ARANDELA
60	1488477M1	**1**	PINO	PIN	PASADOR
61	520703M1	**1**	GRAMPO	CRAMP	PASADOR
62	353666X1	**1**	PARAFUSO	BOLT	PERNO
63	353441X1	**1**	ARRUELA	WASHER	ARANDELA
64	3148282M91	**1**	CILINDRO	CYLINDER	CILINDRO
65	850778M1	**1**	GRAXEIRA	GREASER	ENGRASADOR
71	047924T1	**1**	UN. HIDROSTÁTICA	STEERING UNIT	UNIDAD DIRECCION
72	339814X1	**2**	PARAFUSO	BOLT	PERNO
73	339024X1	**2**	ARRUELA	WASHER	ARANDELA

Direção E Controle Remoto
Remote Control And Steering
Dirección Y Controle Remoto

70-175

2 Rodas Motrizes - Com Cabina
2 Wheels Drive - With Cab
2 Ruedas Motriz - Con Cabina

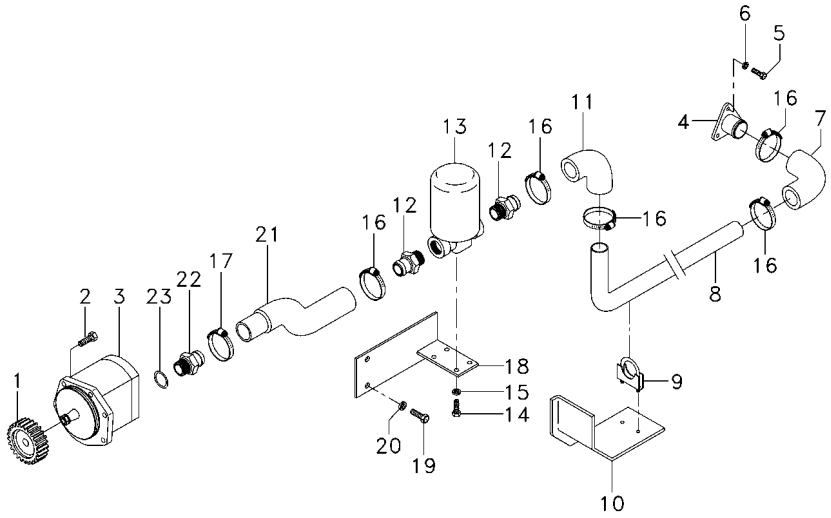

1	041176P1	**1** ENGRENAGEM	GEAR	ENGRANAJE
2	339123X1	**5** PARAFUSO	BOLT	PERNO
3	041683T2	**1** BOMBA HIDRÁULICA	HYDRAULIC PUMP	BOMBA HIDRAULICA
4	020380S1	**1** FLANGE	FLANGE	PLETINA
5	353691X1	**3** PARAFUSO	BOLT	PERNO
6	353434X1	**3** ARRUELA	WASHER	ARANDELA
7	020528P1	**1** MANGUEIRA	HOSE	FLEXIBLE
8	041843P2	**1** TUBO	PIPE	CANO
9	042779N1	**1** BRAÇADEIRA	CLAMP	ABRAZADERA
10	042543P1	**1** SUPORTE	BRACKET	SOPORTE
11	020528P1	**1** MANGUEIRA	HOSE	FLEXIBLE
12	020529P1	**2** CONEXÃO	CONNECTION	CONEXION
13	020388T2	**1** CJ. FILTRO	KIT, FILTER	JUEGO FILTRO
14	353677X1	**4** PARAFUSO	BOLT	PERNO
15	353446X1	**4** ARRUELA	WASHER	ARANDELA
16	490803M1	**5** BRAÇADEIRA	CLAMP	ABRAZADERA
17	490802M1	**1** BRAÇADEIRA	CLAMP	ABRAZADERA
18	036733S3	**1** SUPORTE	BRACKET	SOPORTE
19	339081X1	**2** PARAFUSO	BOLT	PERNO
20	339376X1	**2** ARRUELA	WASHER	ARANDELA
21	039999P2	**1** MANGUEIRA	HOSE	FLEXIBLE
22	1686698M1	**1** CONEXÃO	CONNECTION	CONEXION
23	831527M1	**1** ANEL "O"	O RING	JUNTA TORICA

Direção E Controle Remoto
Remote Control And Steering
Dirección Y Controle Remoto

70-180

2 Rodas Motrizes - Com Cabina
2 Wheels Drive - With Cab
2 Ruedas Motriz - Con Cabina

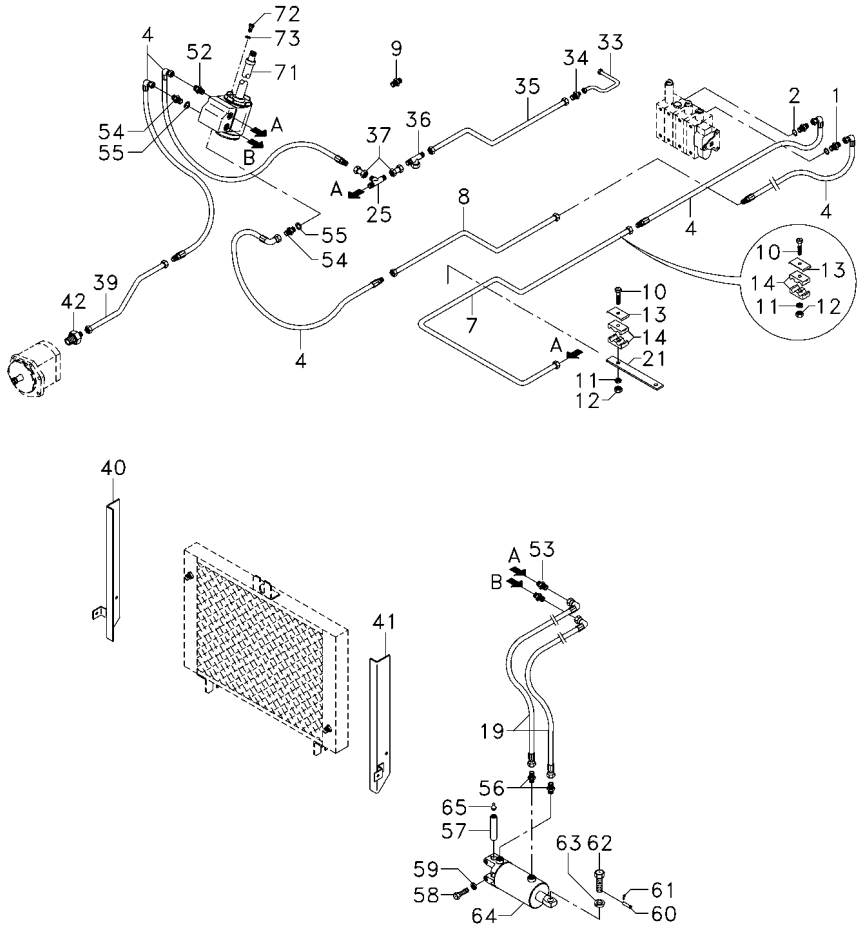

1	3411941M91		**2**	CONEXÃO	CONNECTION	CONEXION
2	831497X1		**2**	ANEL	RING	ARO
4	050762P1		**5**	MANGUEIRA	HOSE	FLEXIBLE
7	072837P1		**1**	TUBO	PIPE	CANO
8	072841P1		**1**	TUBO	PIPE	CANO
9	3412195M91		**2**	CONEXÃO	CONNECTION	CONEXION
10	353685X1		**2**	PARAFUSO	BOLT	PERNO
11	353446X1		**2**	ARRUELA	WASHER	ARANDELA
12	355565X1		**2**	PORCA	NUT	TUERCA
13	3146897M1		**2**	REFORÇO	REINFORCEMENT	REFUERZO
14	3585143M1		**4**	BRAÇADEIRA	CLAMP	ABRAZADERA
19	068332T1		**2**	MANGUEIRA	HOSE	FLEXIBLE
21	072838P1		**1**	SUPORTE	BRACKET	SOPORTE
25	033308P1		**1**	CONEXÃO "T"	CONNECTION T	CONEXION T
33	070262P1		**1**	TUBO	PIPE	CANO
34	023883T1		**1**	CONEXÃO	CONNECTION	CONEXION
35	070255P1		**1**	TUBO	PIPE	CANO
36	039368T1		**1**	CONEXÃO	CONNECTION	CONEXION
37	062352P1		**2**	TUBO	PIPE	CANO
39	070693P1		**1**	TUBO	PIPE	CANO
40	042489S1	▶	**1**	PAINEL	PANEL	PANEL
41	042488S1	◀	**1**	PAINEL	PANEL	PANEL
42	041853T1		**1**	CONEXÃO	CONNECTION	CONEXION
52	047154T1		**1**	CONEXÃO	CONNECTION	CONEXION
53	047155T1		**2**	CONEXÃO	CONNECTION	CONEXION
54	039290T1		**3**	CONEXÃO	CONNECTION	CONEXION
55	039291T1		**3**	ARRUELA	WASHER	ARANDELA
56	3411947M91		**2**	CONEXÃO	CONNECTION	CONEXION
57	1488476M1		**1**	PINO	PIN	PASADOR
58	353725X1		**2**	PARAFUSO	BOLT	PERNO
59	353439X1		**2**	ARRUELA	WASHER	ARANDELA
60	1488477M1		**1**	PINO	PIN	PASADOR
61	520703M1		**1**	GRAMPO	CRAMP	PASADOR
62	353666X1		**1**	PARAFUSO	BOLT	PERNO
63	353441X1		**1**	ARRUELA	WASHER	ARANDELA
64	3148282M91		**1**	CILINDRO	CYLINDER	CILINDRO
65	850778M1		**1**	GRAXEIRA	GREASER	ENGRASADOR
71	047924T1		**1**	UN. HIDROSTÁTICA	STEERING UNIT	UNIDAD DIRECCION
72	339814X1		**2**	PARAFUSO	BOLT	PERNO
73	339024X1		**2**	ARRUELA	WASHER	ARANDELA

Direção E Controle Remoto
Remote Control And Steering
Dirección Y Controle Remoto

70-185

2 Rodas Motrizes - Com Cabina
2 Wheels Drive - With Cab
2 Ruedas Motriz - Con Cabina

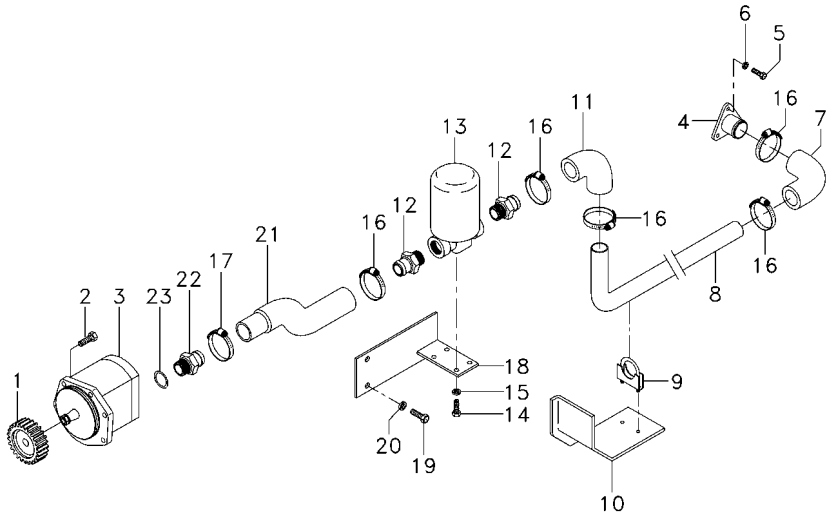

1	041176P1	**1** ENGRENAGEM	GEAR	ENGRANAJE
2	339123X1	**5** PARAFUSO	BOLT	PERNO
3	041683T2	**1** BOMBA HIDRÁULICA	HYDRAULIC PUMP	BOMBA HIDRAULICA
4	020380S1	**1** FLANGE	FLANGE	PLETINA
5	353691X1	**3** PARAFUSO	BOLT	PERNO
6	353434X1	**3** ARRUELA	WASHER	ARANDELA
7	020528P1	**1** MANGUEIRA	HOSE	FLEXIBLE
8	041843P2	**1** TUBO	PIPE	CANO
9	042779N1	**1** BRAÇADEIRA	CLAMP	ABRAZADERA
10	042543P1	**1** SUPORTE	BRACKET	SOPORTE
11	020528P1	**1** MANGUEIRA	HOSE	FLEXIBLE
12	020529P1	**2** CONEXÃO	CONNECTION	CONEXION
13	020388T2	**1** CJ. FILTRO	KIT, FILTER	JUEGO FILTRO
14	353677X1	**4** PARAFUSO	BOLT	PERNO
15	353446X1	**4** ARRUELA	WASHER	ARANDELA
16	490803M1	**5** BRAÇADEIRA	CLAMP	ABRAZADERA
17	490802M1	**1** BRAÇADEIRA	CLAMP	ABRAZADERA
18	036733S3	**1** SUPORTE	BRACKET	SOPORTE
19	339081X1	**2** PARAFUSO	BOLT	PERNO
20	339376X1	**2** ARRUELA	WASHER	ARANDELA
21	039999P2	**1** MANGUEIRA	HOSE	FLEXIBLE
22	1686698M1	**1** CONEXÃO	CONNECTION	CONEXION
23	831527M1	**1** ANEL "O"	O RING	JUNTA TORICA

Tampa Do Levante Hidráulico
Hydraulic Lift Cover
Tapa Levante Hidraulico

70-190

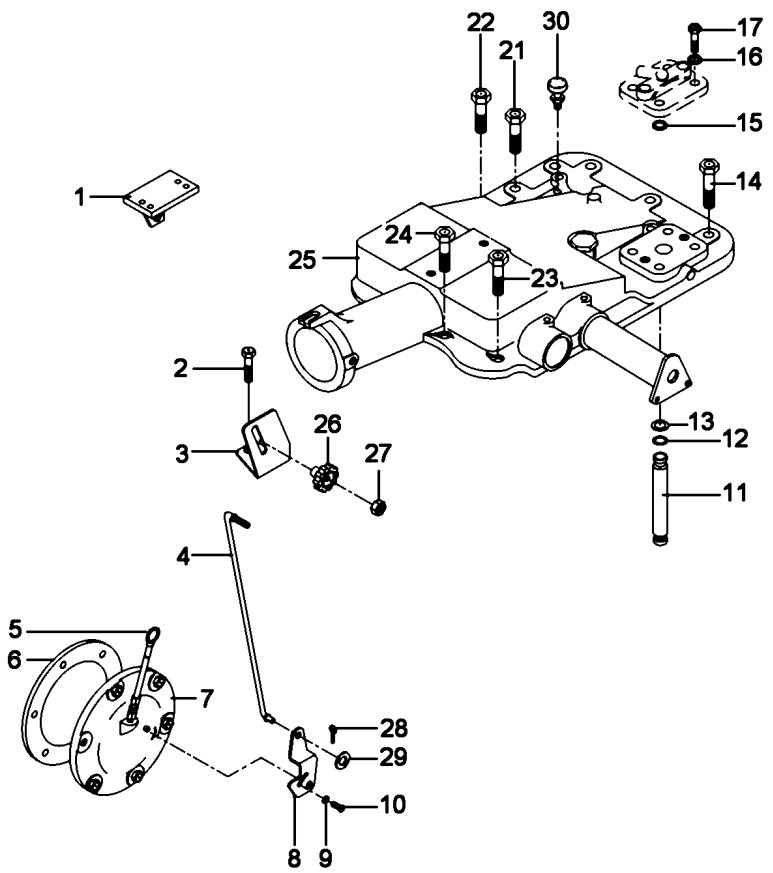

1	022774S1	▶	**1**	SUPORTE	BRACKET	SOPORTE
1	022775S1	◀	**1**	SUPORTE	BRACKET	SOPORTE
2	058292P1		**2**	PARAFUSO	SCREW	TORNILLO
3	061381P1		**1**	SUPORTE	BRACKET	SOPORTE
4	061405S1		**1**	TIRANTE	ROD	VARILLA
5	046115T1		**1**	VARETA	ROD	VARILLA
6	181217M1		**1**	JUNTA	GASKET	EMPAQUETADURA.
7	063253N2	70-278 No	**1**	CJ. TAMPA	KIT, COVER	JUEGO DE TAPA
8	6209491M1		**1**	ALAVANCA	LEVER	PALANCA
9	353753X1		**1**	ARRUELA	WASHER	ARANDELA
10	1869138M1		**1**	PARAFUSO	BOLT	PERNO
11	3808400M1		**1**	TUBO	PIPE	CANO
12	195561M1		**2**	ANEL "O"	O RING	JUNTA TORICA
13	195874M1		**2**	ARRUELA	WASHER	ARANDELA
14	058282P1		**5**	PARAFUSO	BOLT	PERNO
15	195562M1		**1**	ANEL "O"	O RING	JUNTA TORICA
16	353432X1		**2**	ARRUELA	WASHER	ARANDELA
17	362479X1		**2**	PARAFUSO	BOLT	PERNO
21	058283P1		**4**	PARAFUSO	BOLT	PERNO
22	058289P1		**1**	PARAFUSO	BOLT	PERNO
23	058292P1		**3**	PARAFUSO	SCREW	TORNILLO
24	058291P1		**2**	PARAFUSO	BOLT	PERNO
25	3410263M91	70-200 No	**1**	CJ. TAMPA	KIT, COVER	JUEGO DE TAPA
25		70-210 No	**1**	CJ. TAMPA	KIT, CAP	JUEGO DE TAPON
26	1860403M1		**1**	MANÍPULO	KNOB	POMO
27	353918X1		**1**	PORCA	NUT	TUERCA
28	354041X1		**1**	CUPILHA	COTTER PIN	PASADOR DOUBLE
29	353754X1		**1**	ARRUELA	WASHER	ARANDELA
30	182099M91		**1**	RESPIRO	BREATHER	RESPIRADERO

Levante Hidráulico
Hydraulic Lift
Elevador Hidraulico

Quadrante
Quadrant
Cuadrante

70-195

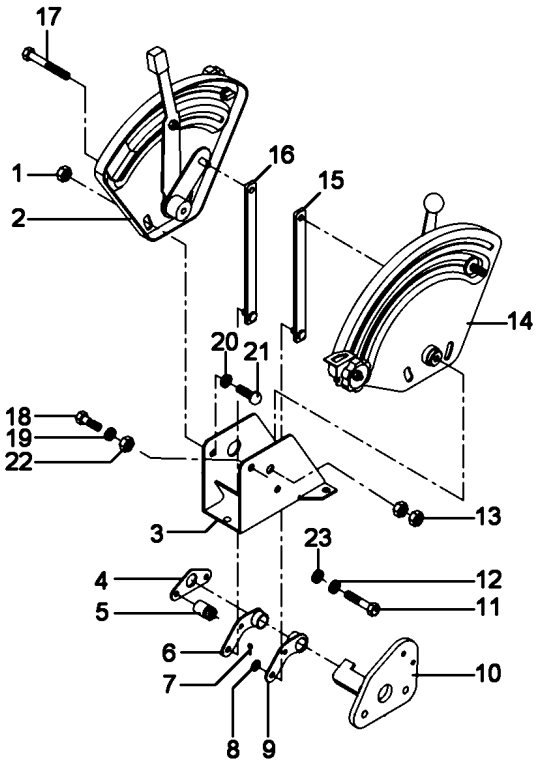

1	339169X1		**4**	PORCA	NUT	TUERCA
2	061474N1	[A]	**1**	CJ. QUADRANTE	KIT, QUADRANT	JUEGO CUADRANTE
		70-245 No				
3	1696971M91		**1**	SUPORTE	BRACKET	SOPORTE
4	044137P1		**1**	PLACA	PLATE	PLATO
5	2802212M91		**2**	ESPAÇADOR	SPACER	PIEZA DISTANCIA
6	049461P1		**1**	ALAVANCA	LEVER	PALANCA
7	195414M1		**4**	GRAMPO	CRAMP	PASADOR
8	339024X1		**4**	ARRUELA	WASHER	ARANDELA
9	049460P1		**1**	ALAVANCA	LEVER	PALANCA
10	061420S1		**1**	SUPORTE	BRACKET	SOPORTE
11	353537X1		**2**	PARAFUSO	BOLT	PERNO
12	353434X1		**2**	ARRUELA	WASHER	ARANDELA
13	353430X1		**2**	PORCA	NUT	TUERCA
14	061475N1	[B]	**1**	CJ. QUADRANTE	KIT, QUADRANT	JUEGO CUADRANTE
		70-240 No				
15	061443S1		**1**	TIRANTE	ROD	VARILLA
16	061444S1		**1**	TIRANTE	ROD	VARILLA
17	339891X1		**1**	PARAFUSO	BOLT	PERNO
18	339123X1		**3**	PARAFUSO	BOLT	PERNO
19	355617X1		**1**	ARRUELA	WASHER	ARANDELA
20	339374X1		**1**	ARRUELA	WASHER	ARANDELA
21	385368X1		**4**	PARAFUSO	BOLT	PERNO
22	394367X1		**1**	PORCA	NUT	TUERCA
23	353756X1		**3**	ARRUELA	WASHER	ARANDELA

[A] CONTROLE DE POSIÇÃO
POSITION CONTROL
CONTROL DE POSICION

[B] CONTROLE DE PROFUNDIDADE
DEPTH CONTROL
CONTROL DE PROFUNDIDAD

Tampa Do Levante Hidráulico
Hydraulic Lift Cover
Tapa Levante Hidraulico

70-200

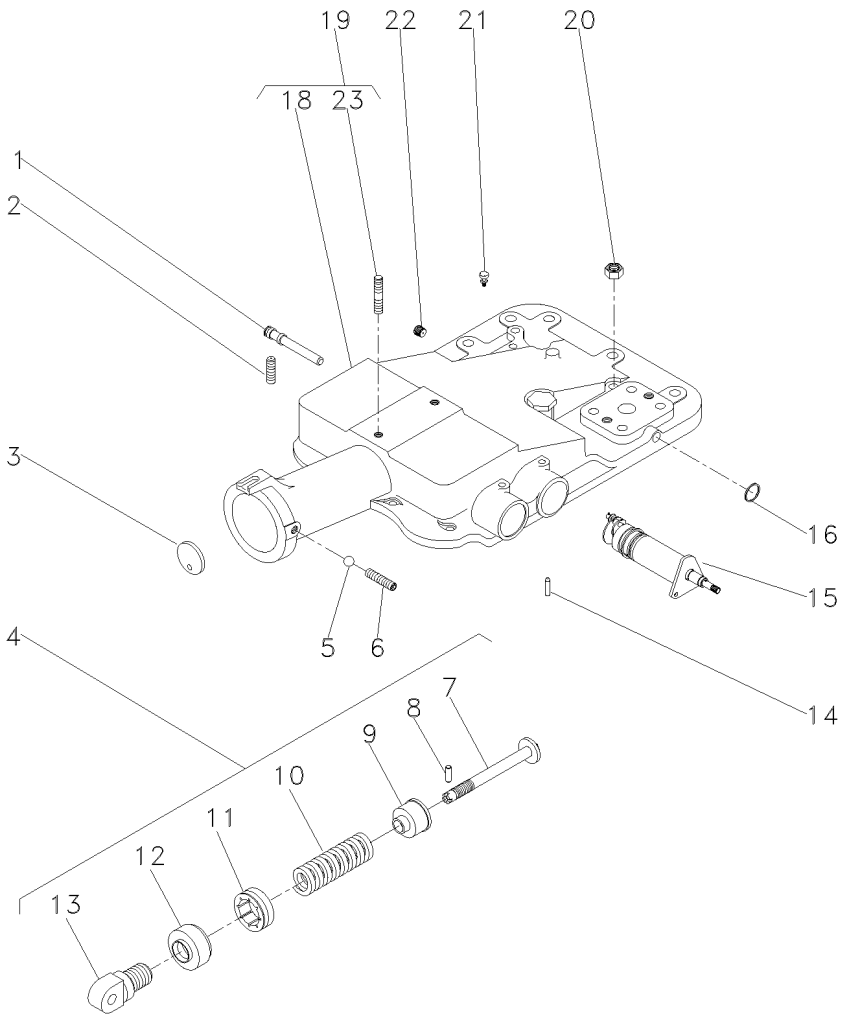

1	180997M2			**1**	EIXO	SHAFT	ARBOL
2	355286X1			**1**	PARAFUSO ALLEN	ALLEN BOLT	TORNILLO ALLEN
3	180981M1			**1**	DISCO	DISC	DISCO
4	023335N1			**1**	CJ. MOLA	KIT, SPRING	RESORTE JUEGO
5	882451M1			**1**	ESFERA	BALL	BOLA
6	355286X1			**1**	PARAFUSO ALLEN	ALLEN BOLT	TORNILLO ALLEN
7	886348M2	4		**1**	PINO	PIN	PASADOR
8	1442142X1	4		**1**	PINO	PIN	PASADOR
9	886351M2	4		**1**	ASSENTO	SEAT	ASIENTO
10	023332P1	4		**1**	MOLA	SPRING	RESORTE
11	180979M2	4		**1**	PORCA	NUT	TUERCA
12	180980M2	4		**1**	CAPA	BOOT	PROTECCION
13	1863389M1	4		**1**	ARTICULADOR	HEAD	CULATA
14	1869074M1			**1**	PINO	PIN	PASADOR
15	1870306M93		70-205 No	**1**	CJ. SUPORTE	KIT, BRACKET	JUEGO SOPORTE
16	195562M1			**1**	ANEL "O"	O RING	JUNTA TORICA
18	2802511M4	19		**1**	TAMPA	COVER	CUBIERTA
19	3410190M92			**1**	CJ. TAMPA	KIT, COVER	JUEGO DE TAPA
20	377765X1			**2**	PORCA	NUT	TUERCA
21	182099M91			**1**	RESPIRO	BREATHER	RESPIRADERO
22	195387M1			**1**	BUJÃO	PLUG	TAPON
23	3146844M1	19		**1**	PRISIONEIRO	STUD	ESPARRAGO

Levante Hidráulico
Hydraulic Lift
Elevador Hidraulico

Suporte Do Quadrante
Quadrant Support
Soporte Cuadrante

70-205

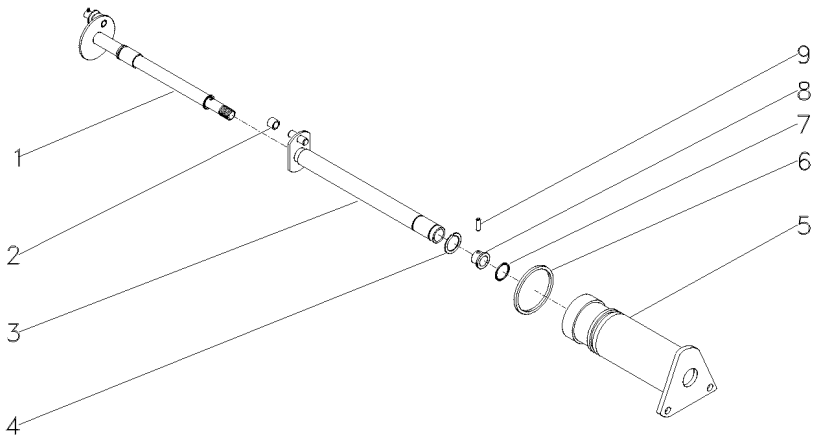

1	1870243M92		**1**	EIXO	SHAFT	ARBOL
2	898189M2		**1**	ROLETE	ROLLER	RODILLO
3	1870219M93		**1**	EIXO	SHAFT	ARBOL
4	358945X1	11/16	**1**	ANEL TRAVA	CIRCLIP	CIRCULITO
5	1870240M1		**1**	SUPORTE	SUPPORT	DISPOS.DE SOSTEN
6	364281X1	17/8	**1**	ANEL "O"	O RING	JUNTA TORICA
7	762026M1	11/16	**1**	ANEL "O"	O RING	JUNTA TORICA
8	1870225M1		**1**	BUCHA	BUSH	CASQUILLO
9	1870244M1		**1**	PINO	PIN	PASADOR

Tampa Do Levante Hidráulico
Hydraulic Lift Cover
Tapa Levante Hidraulico

70-210

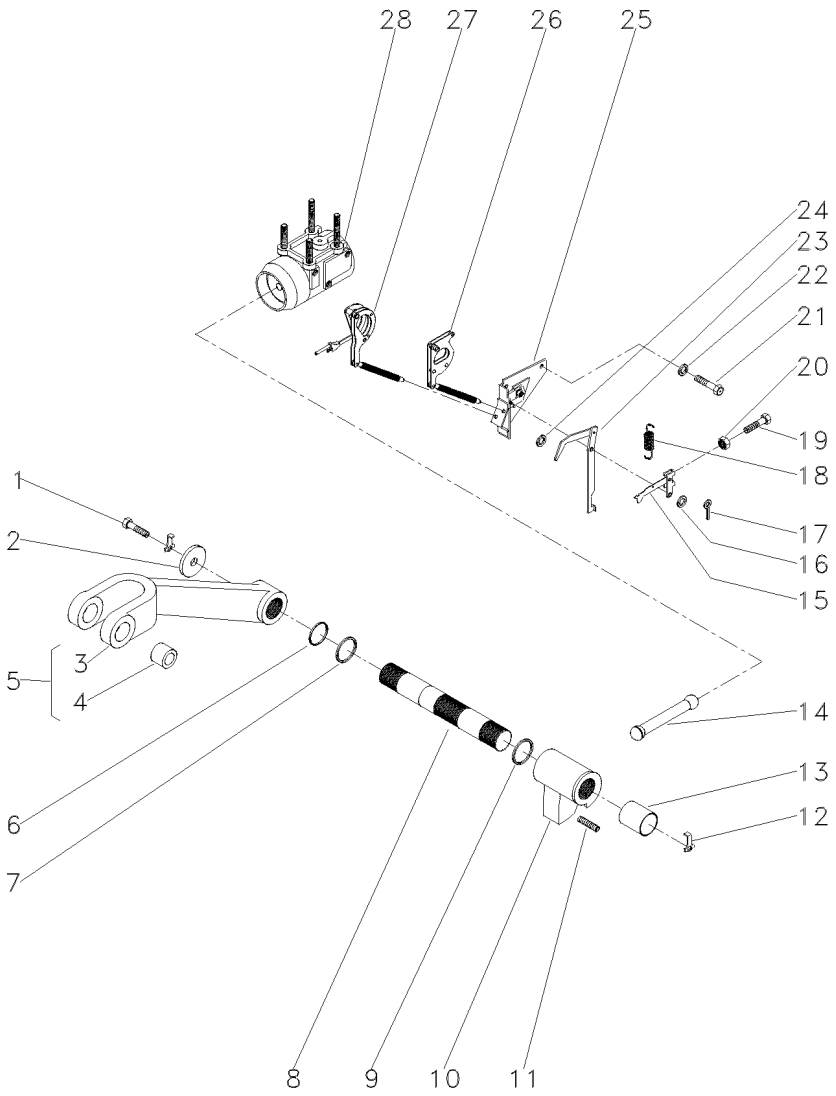

1	353560X1			**2**	PARAFUSO	BOLT	PERNO
2	897580M1			**2**	ARRUELA	WASHER	ARANDELA
3	3408250M1	5		**1**	BRAÇO	ARM	BRAZO
4	885455M1	5		**2**	BUCHA	BUSH	CASQUILLO
5	3408251M91			**2**	CJ. BRAÇO	KIT, ARM	JUEGO DE BRAZO
6	3611557M1			**2**	ANEL "O"	O RING	JUNTA TORICA
7	033928T1			**2**	ANEL "O"	O RING	JUNTA TORICA
8	897567M3			**1**	EIXO	SHAFT	ARBOL
9	2801012M1	⧗	0.20"	**X**	CALÇO	SHIM	CALCE
9	2801013M1	⧗	0.40"	**X**	CALÇO	SHIM	CALCE
9	2801014M1	⧗	0.60"	**X**	CALÇO	SHIM	CALCE
10	886404M2			**1**	BRAÇO	ARM	BRAZO
11	887076M2			**1**	PARAFUSO	BOLT	PERNO
12	897581M3			**2**	PRESILHA	STAPLE	GRAPA
13	3611558M1			**2**	BUCHA	BUSH	CASQUILLO
14	886410M1			**1**	BIELA	CONROD	BIELA
15	1661547M92			**1**	ALAVANCA	LEVER	PALANCA
16	355617X1			**1**	ARRUELA	WASHER	ARANDELA
17	361332X1			**1**	CUPILHA	COTTER PIN	PASADOR DOUBLE
18	898137M1			**1**	MOLA	SPRING	RESORTE
19	2802251M1			**1**	PARAFUSO	BOLT	PERNO
20	354120X1			**1**	PORCA	NUT	TUERCA
21	353688X1			**2**	PARAFUSO	BOLT	PERNO
22	390287X1			**2**	ARRUELA	WASHER	ARANDELA
23	1869093M93			**1**	ALAVANCA	LEVER	PALANCA
24	355617X1			**X**	ARRUELA	WASHER	ARANDELA
25	1870190M92	👁	70-225 No	**1**	SUPORTE	SUPPORT	DISPOS.DE SOSTEN
26	1661918M91			**1**	ARTICULAÇÃO	KNUCKLE	CHARNELA
27	1660324M91	👁	70-220 No	**1**	ARTICULAÇÃO	KNUCKLE	CHARNELA
28	034617N1	👁	70-215 No	**1**	CJ. CILINDRO	KIT, CYLINDER	JUEGO DE CILINDR

Cilindro Hidráulico **Hydraulic Cylinder** **Cilindro Hidráulico**	**Levante Hidráulico** **Hydraulic Lift** **Levante Hidráulico**	**70-215**	**2500 Kgf** **2500 Kgf** **2500 Kgf**

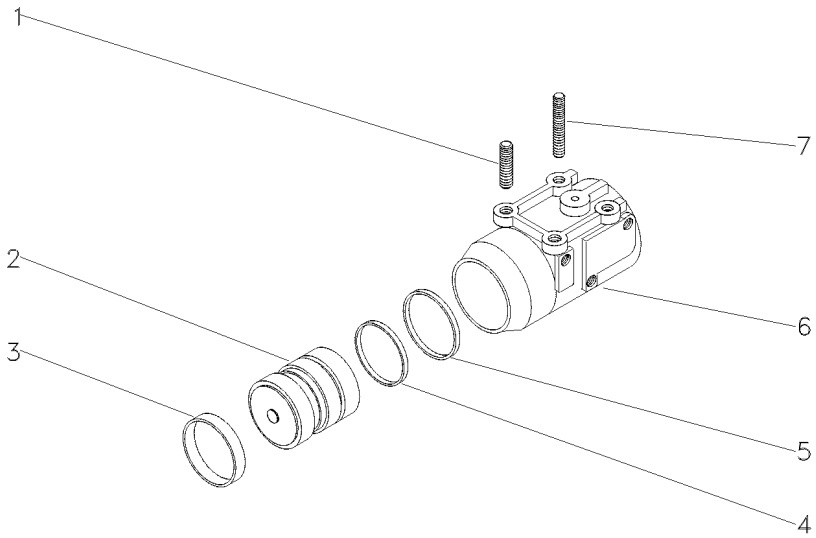

1	1667580M1	**2**	PRISIONEIRO	STUD	ESPARRAGO
2	034604N1	**1**	PISTÃO	PISTON	PISTON
3	034615P1	**1**	ANEL	RING	ARO
4	3412140M1	**1**	ANEL "O"	O RING	JUNTA TORICA
5	3412380M1	**1**	ANEL	RING	ARO
6	516571M3	**1**	CILINDRO	CYLINDER	CILINDRO
7	1481941M2	**2**	PRISIONEIRO	STUD	ESPARRAGO

Tampa Do Levante Hidráulico — **Articulador**
Tampa Do Levante Hidráulico — **Link**
Tapa Levante Hidraulico — **Articulador**

70-220

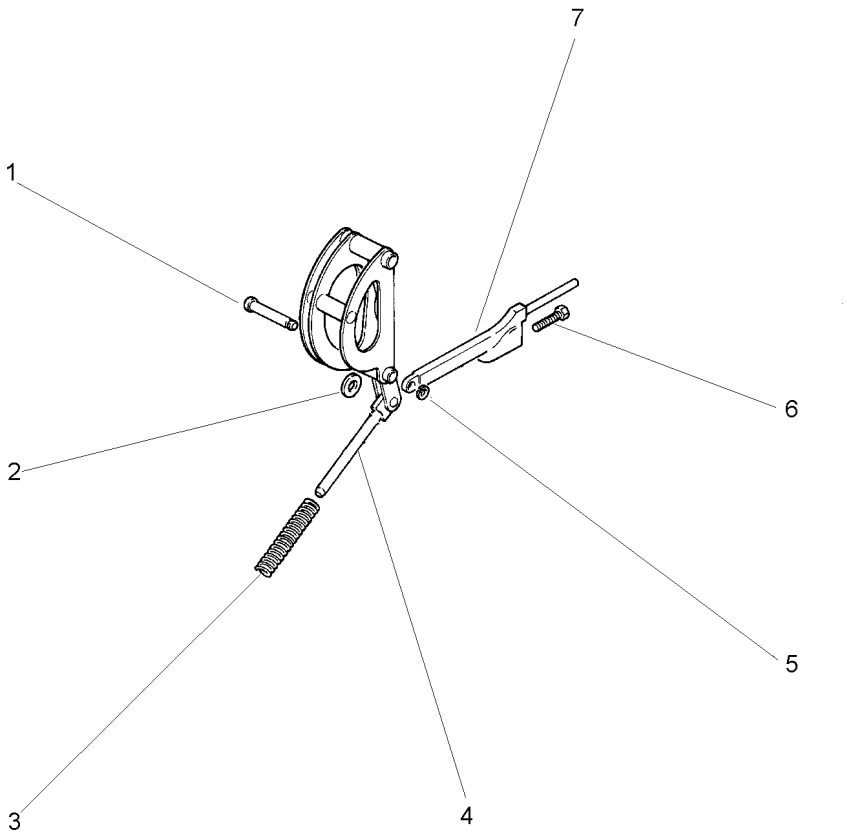

1	180990M1		**1** PINO	PIN	PASADOR
2	898125M1		**1** ARRUELA	WASHER	ARANDELA
3	1660323M1		**1** MOLA	SPRING	RESORTE
4		1660324M91	**1** ARTICULAÇÃO	KNUCKLE	CHARNELA
4		1660884M91	**1** ARTICULAÇÃO	KNUCKLE	CHARNELA
5	195575M1		**1** ANEL	RING	ARO
6	898128M1		**1** PARAFUSO	BOLT	PERNO
7	898124M1		**1** HASTE	SPINDLE	MANGUETA

Levante Hidráulico
Hydraulic Lift
Elevador Hidraulico

Suporte Da Articulação
Hinge Support
Soporte Articulación

70-225

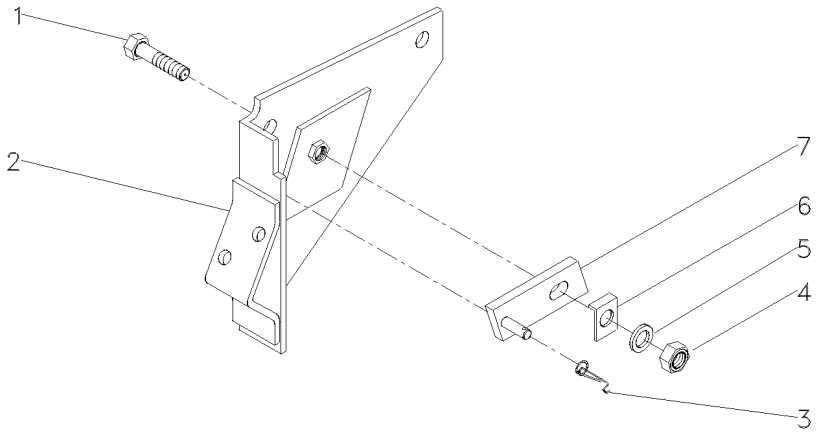

1	361448X1	5/16	**1**	PARAFUSO	BOLT	PERNO
2	1661617M91		**1**	SUPORTE	BRACKET	SOPORTE
3	1872044M1		**1**	MOLA	SPRING	RESORTE
4	353916X1	5/16X24	**1**	PORCA	NUT	TUERCA
5	376702X1	5/16	**1**	ARRUELA	WASHER	ARANDELA
6	1869107M1		**1**	ARRUELA	WASHER	ARANDELA
7	1869104M91		**1**	PIVÔ	PIVOT	PIVOTE

Tampa Do Levante Hidráulico
Hydraulic Lift Cover
Tapa Levante Hidraulico

70-230

Estabilizador Telescópico
Telescopic Stabilizer
Estabilizador Telescopico

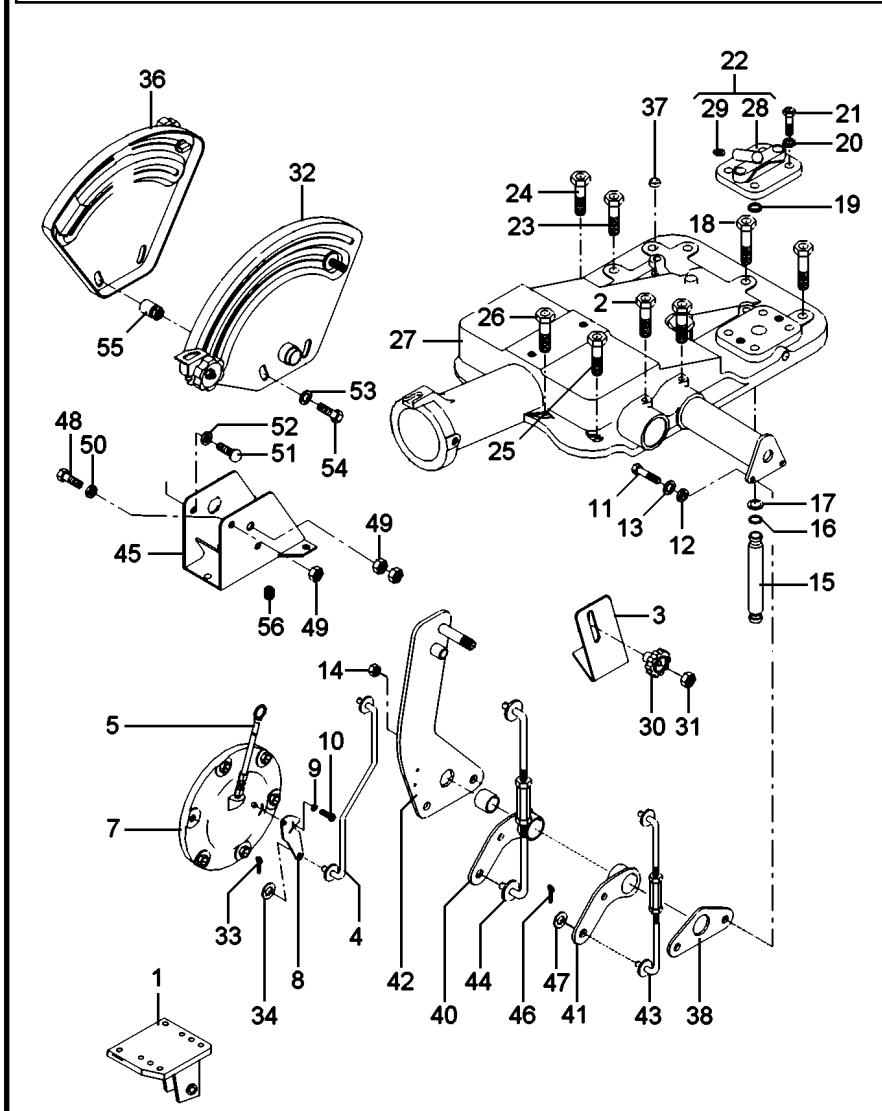

1	057450S1	◀		1	SUPORTE	BRACKET	SOPORTE
1	057449S1	▶		1	SUPORTE	BRACKET	SOPORTE
2	058292P1			2	PARAFUSO	SCREW	TORNILLO
3	061381P1			1	SUPORTE	BRACKET	SOPORTE
4	061405S1			1	TIRANTE	ROD	VARILLA
5	046115T1			1	VARETA	ROD	VARILLA
7	063253N2		70-278 No	1	CJ. TAMPA	KIT, COVER	JUEGO DE TAPA
8	6209491M1			1	ALAVANCA	LEVER	PALANCA
9	353753X1			1	ARRUELA	WASHER	ARANDELA
10	1869138M1			1	PARAFUSO	BOLT	PERNO
11	353898X1			2	PARAFUSO	BOLT	PERNO
12	353434X1			2	ARRUELA	WASHER	ARANDELA
13	353756X1			2	ARRUELA	WASHER	ARANDELA
14	353430X1			2	PORCA	NUT	TUERCA
15	3808400M1			1	TUBO	PIPE	CANO
16	195561M1			2	ANEL "O"	O RING	JUNTA TORICA
17	195874M1			2	ARRUELA	WASHER	ARANDELA
18	058282P1			2	PARAFUSO	BOLT	PERNO
19	195562M1			1	ANEL "O"	O RING	JUNTA TORICA
20	353432X1			2	ARRUELA	WASHER	ARANDELA
21	362479X1			2	PARAFUSO	BOLT	PERNO
22	182373M91			1	TAMPA	COVER	CUBIERTA
23	058283P1			1	PARAFUSO	BOLT	PERNO
24	058289P1			1	PARAFUSO	BOLT	PERNO
25	058292P1			3	PARAFUSO	SCREW	TORNILLO
26	058291P1			2	PARAFUSO	BOLT	PERNO
27	3410263M91		70-200 No	1	CJ. TAMPA	KIT, COVER	JUEGO DE TAPA
27			70-210 No	1	CJ. TAMPA	KIT, CAP	JUEGO DE TAPON
28	180908M1	22		1	TAMPA	COVER	CUBIERTA
29	1482137M1	22		1	TAMPÃO	PAD	ALMOHADILLA
30	1860403M1			1	MANÍPULO	KNOB	POMO
31	353918X1			1	PORCA	NUT	TUERCA
32	061474N1		70-245 No	1	CJ. QUADRANTE	KIT, QUADRANT	JUEGO CUADRANTE
33	354041X1			1	CUPILHA	COTTER PIN	PASADOR DOUBLE
34	353754X1			1	ARRUELA	WASHER	ARANDELA
36	061475N1		70-240 No	1	CJ. QUADRANTE	KIT, QUADRANT	JUEGO CUADRANTE
37	182099M91			1	RESPIRO	BREATHER	RESPIRADERO
38	044137P1			1	PLACA	PLATE	PLATO
40	049460P1			1	ALAVANCA	LEVER	PALANCA
41	049461P1			1	ALAVANCA	LEVER	PALANCA
42	061420S1			1	SUPORTE	BRACKET	SOPORTE
43	061443S1			1	TIRANTE	ROD	VARILLA
44	061444S1			1	TIRANTE	ROD	VARILLA
45	1696971M91			1	SUPORTE	BRACKET	SOPORTE
46	195414M1			4	GRAMPO	CRAMP	PASADOR
47	339024X1			4	ARRUELA	WASHER	ARANDELA
48	339123X1			3	PARAFUSO	BOLT	PERNO
49	339169X1			5	PORCA	NUT	TUERCA
50	339374X1			1	ARRUELA	WASHER	ARANDELA
51	339891X1			1	PARAFUSO	BOLT	PERNO

Tampa Do Levante Hidráulico
Hydraulic Lift Cover
Tapa Levante Hidraulico

70-230

Estabilizador Telescópico
Telescopic Stabilizer
Estabilizador Telescopico

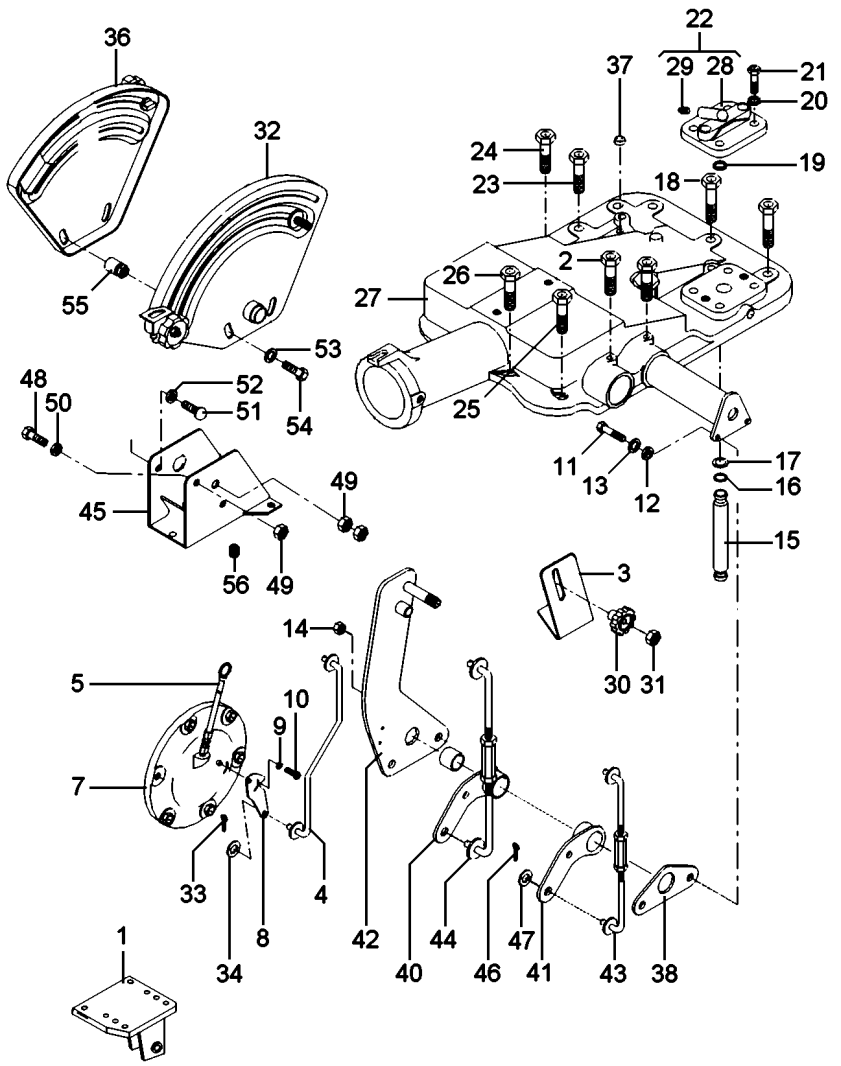

52	353446X1	**7** ARRUELA	WASHER	ARANDELA
53	355617X1	**1** ARRUELA	WASHER	ARANDELA
54	385368X1	**4** PARAFUSO	BOLT	PERNO
55	394367X1	**1** PORCA	NUT	TUERCA
56	354138X1	**2** PARAFUSO	BOLT	PERNO

Tampa Do Levante Hidráulico
Hydraulic Lift Cover
Tapa Levante Hidraulico

70-235

Estabilizador Com Corrente
Stabilizer With Chain
Estabilizador Con La Cadena

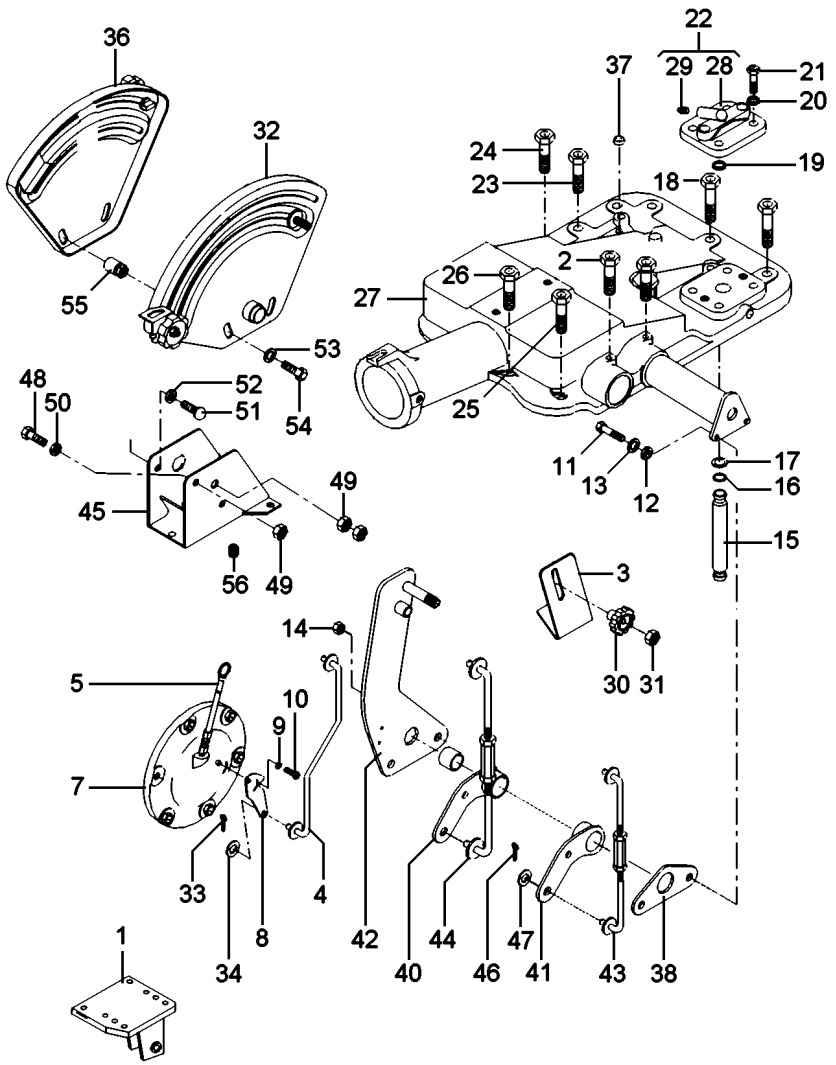

1	022773S1	◀		1	SUPORTE	BRACKET	SOPORTE
1	022774S1	▶		1	SUPORTE	BRACKET	SOPORTE
2	058292P1			2	PARAFUSO	SCREW	TORNILLO
3	061381P1			1	SUPORTE	BRACKET	SOPORTE
4	061405S1			1	TIRANTE	ROD	VARILLA
5	046115T1			1	VARETA	ROD	VARILLA
7	063253N2		70-278 No	1	CJ. TAMPA	KIT, COVER	JUEGO DE TAPA
8	6209491M1			1	ALAVANCA	LEVER	PALANCA
9	353753X1			1	ARRUELA	WASHER	ARANDELA
10	1869138M1			1	PARAFUSO	BOLT	PERNO
11	353898X1			2	PARAFUSO	BOLT	PERNO
12	353434X1			2	ARRUELA	WASHER	ARANDELA
13	353756X1			2	ARRUELA	WASHER	ARANDELA
14	353430X1			2	PORCA	NUT	TUERCA
15	3808400M1			1	TUBO	PIPE	CANO
16	195561M1			2	ANEL "O"	O RING	JUNTA TORICA
17	195874M1			2	ARRUELA	WASHER	ARANDELA
18	058282P1			2	PARAFUSO	BOLT	PERNO
19	195562M1			1	ANEL "O"	O RING	JUNTA TORICA
20	353432X1			2	ARRUELA	WASHER	ARANDELA
21	362479X1			2	PARAFUSO	BOLT	PERNO
22	182373M91			1	TAMPA	COVER	CUBIERTA
23	058283P1			1	PARAFUSO	BOLT	PERNO
24	058289P1			1	PARAFUSO	BOLT	PERNO
25	058292P1			3	PARAFUSO	SCREW	TORNILLO
26	058291P1			2	PARAFUSO	BOLT	PERNO
27	3410263M91		70-200 No	1	CJ. TAMPA	KIT, COVER	JUEGO DE TAPA
27			70-210 No	1	CJ. TAMPA	KIT, CAP	JUEGO DE TAPON
28	180908M1	22		1	TAMPA	COVER	CUBIERTA
29	1482137M1	22		1	TAMPÃO	PAD	ALMOHADILLA
30	1860403M1			1	MANÍPULO	KNOB	POMO
31	353918X1			1	PORCA	NUT	TUERCA
32	061474N1		70-245 No	1	CJ. QUADRANTE	KIT, QUADRANT	JUEGO CUADRANTE
33	354041X1			1	CUPILHA	COTTER PIN	PASADOR DOUBLE
34	353754X1			1	ARRUELA	WASHER	ARANDELA
36	061475N1		70-240 No	1	CJ. QUADRANTE	KIT, QUADRANT	JUEGO CUADRANTE
37	182099M91			1	RESPIRO	BREATHER	RESPIRADERO
38	044137P1			1	PLACA	PLATE	PLATO
40	049460P1			1	ALAVANCA	LEVER	PALANCA
41	049461P1			1	ALAVANCA	LEVER	PALANCA
42	061420S1			1	SUPORTE	BRACKET	SOPORTE
43	061443S1			1	TIRANTE	ROD	VARILLA
44	061444S1			1	TIRANTE	ROD	VARILLA
45	1696971M91			1	SUPORTE	BRACKET	SOPORTE
46	195414M1			4	GRAMPO	CRAMP	PASADOR
47	339024X1			4	ARRUELA	WASHER	ARANDELA
48	339123X1			3	PARAFUSO	BOLT	PERNO
49	339169X1			4	PORCA	NUT	TUERCA
50	339374X1			1	ARRUELA	WASHER	ARANDELA
51	339891X1			1	PARAFUSO	BOLT	PERNO

Tampa Do Levante Hidráulico
Hydraulic Lift Cover
Tapa Levante Hidraulico

70-235

Estabilizador Com Corrente
Stabilizer With Chain
Estabilizador Con La Cadena

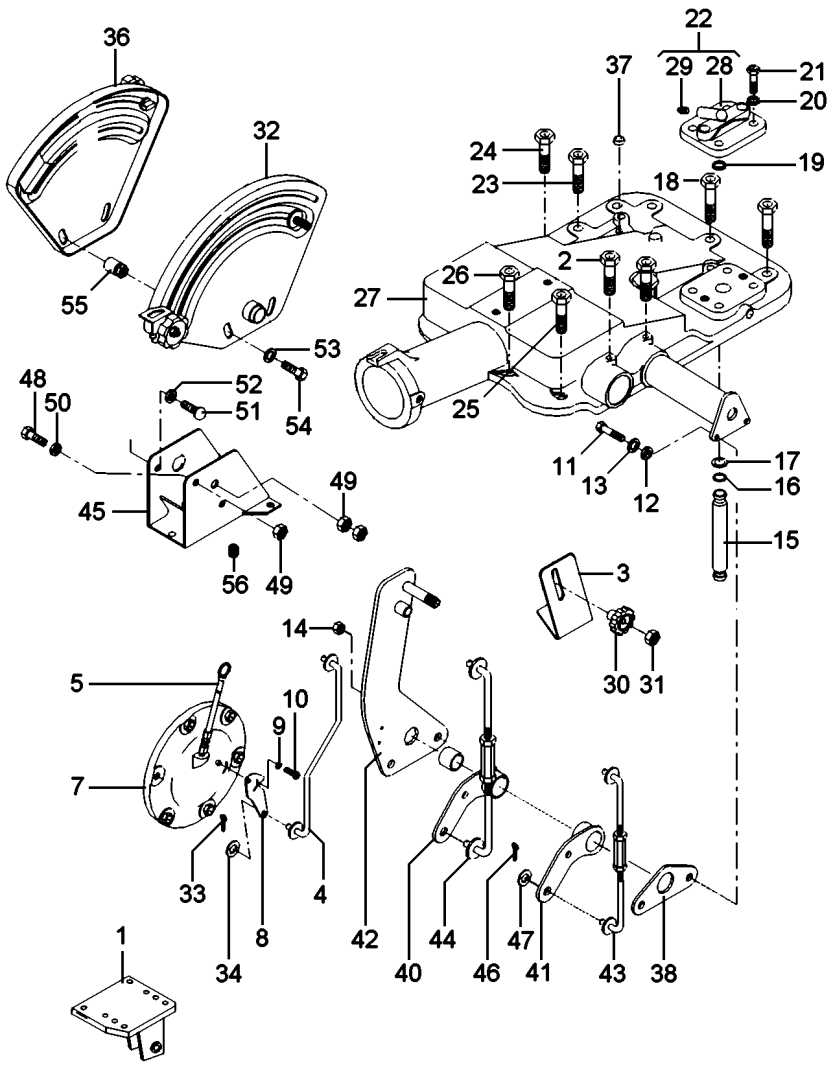

52	353446X1	**7** ARRUELA	WASHER	ARANDELA
53	355617X1	**1** ARRUELA	WASHER	ARANDELA
54	385368X1	**4** PARAFUSO	BOLT	PERNO
55	394367X1	**1** PORCA	NUT	TUERCA
56	354138X1	**2** PARAFUSO	BOLT	PERNO

Quadrante E Alavanca De Profundidade
Quadrant And Depth Levers
Cuadrante Y Palanca Deprofundidade

70-240

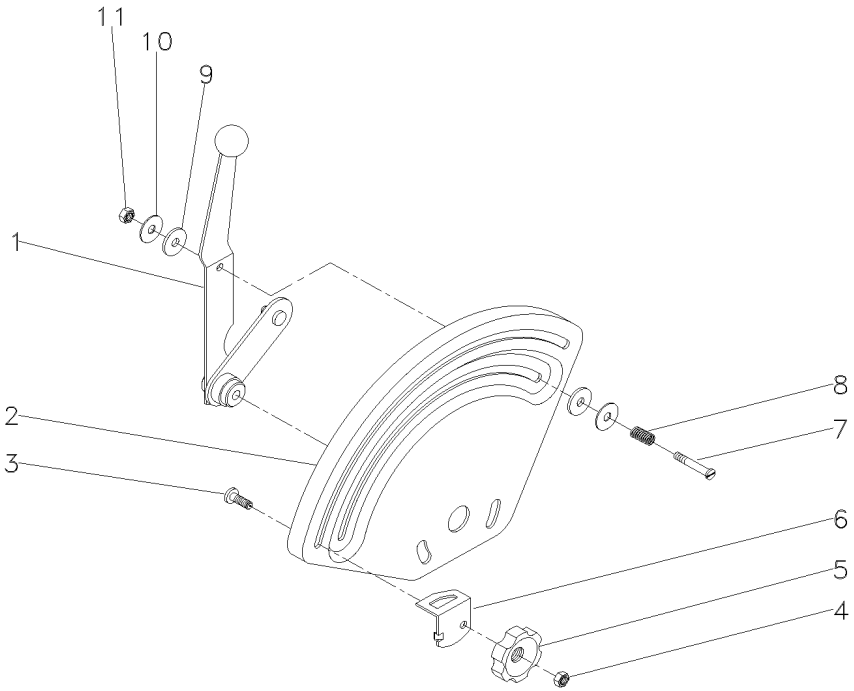

1	061477N1		**1**	ALAVANCA	LEVER	PALANCA
2	033545P1		**1**	QUADRANTE	QUADRANT	CUADRANTE
3	898183M1		**1**	PARAFUSO	BOLT	PERNO
4	353918X1	1/4X28	**1**	PORCA	NUT	TUERCA
5	1860402M1		**1**	MANÍPULO	KNOB	POMO
6	884387M1		**1**	BATENTE	STOP	PARO
7	377607X1	1/4X28	**1**	PARAFUSO	BOLT	PERNO
8	1872240M1		**1**	MOLA	SPRING	RESORTE
9	3408797M1		**2**	ARRUELA	WASHER	ARANDELA
10	377581X1		**2**	ARRUELA	WASHER	ARANDELA
11	353919X1	1/4X28	**1**	PORCA	NUT	TUERCA

Quadrante E Alavancas De Posição
Quadrant And Position And Lever
Cuadrant Y Palancas De Posición

70-245

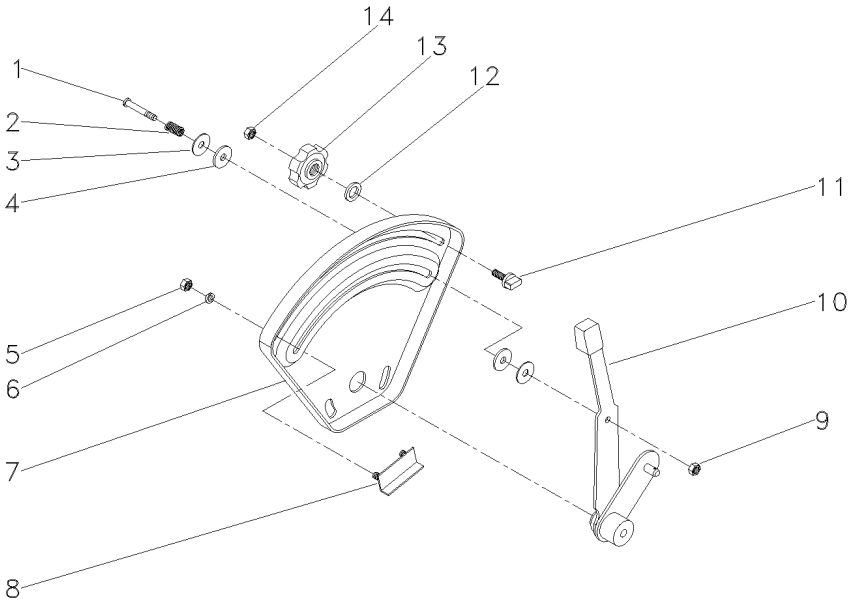

1	377607X1		**1** PARAFUSO	BOLT	PERNO
2	1872240M1		**1** MOLA	SPRING	RESORTE
3	377581X1		**2** ARRUELA	WASHER	ARANDELA
4	3408797M1		**2** ARRUELA	WASHER	ARANDELA
5	355564X1	1/4X28	**2** PORCA	NUT	TUERCA
6	353441X1	1/2X1/4X1/16	**2** ARRUELA	WASHER	ARANDELA
7	026528P1		**1** QUADRANTE	QUADRANT	CUADRANTE
8	898198M91		**1** BATENTE	STOP	PARO
9	353919X1	1/4X28	**1** PORCA	NUT	TUERCA
10	061476N1		**1** ALAVANCA	LEVER	PALANCA
11	026795P1		**1** BATENTE	STOP	PARO
12	355617X1	3/4X5/16X1/16	**1** ARRUELA	WASHER	ARANDELA
13	1860402M1		**1** MANÍPULO	KNOB	POMO
14	353918X1	1/4X28	**1** PORCA	NUT	TUERCA

Tampa Do Levante Hidráulico
Hydraulic Lift Cover
Tapa Levante Hidraulico

70-250

4 Rodas Motrizes
4 Wheels Drive
4 Ruedas Motriz

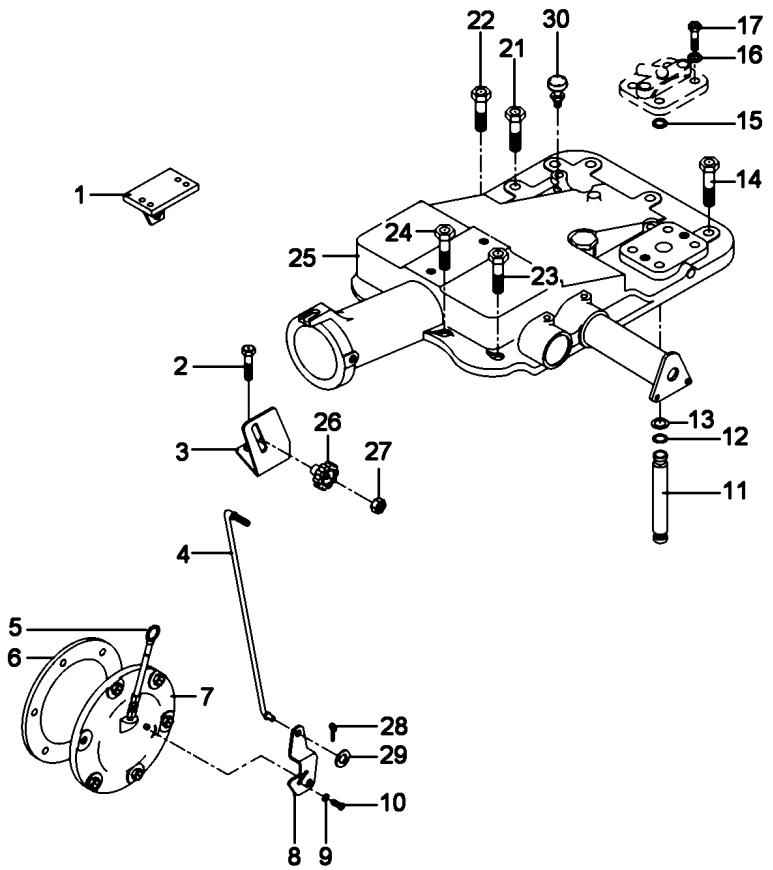

1	057449S1	▶	**1**	SUPORTE	BRACKET	SOPORTE
1	057450S1	◀	**1**	SUPORTE	BRACKET	SOPORTE
2	058292P1		**2**	PARAFUSO	SCREW	TORNILLO
3	061381P1		**1**	SUPORTE	BRACKET	SOPORTE
4	061405S1		**1**	TIRANTE	ROD	VARILLA
5	046115T1		**1**	VARETA	ROD	VARILLA
6	181217M1		**1**	JUNTA	GASKET	EMPAQUETADURA.
7	063253N2	70-278 No	**1**	CJ. TAMPA	KIT, COVER	JUEGO DE TAPA
8	6209491M1		**1**	ALAVANCA	LEVER	PALANCA
9	353753X1		**1**	ARRUELA	WASHER	ARANDELA
10	1869138M1		**1**	PARAFUSO	BOLT	PERNO
11	3808400M1		**1**	TUBO	PIPE	CANO
12	195561M1		**2**	ANEL "O"	O RING	JUNTA TORICA
13	195874M1		**2**	ARRUELA	WASHER	ARANDELA
14	058282P1		**5**	PARAFUSO	BOLT	PERNO
15	195562M1		**1**	ANEL "O"	O RING	JUNTA TORICA
16	353432X1		**2**	ARRUELA	WASHER	ARANDELA
17	362479X1		**2**	PARAFUSO	BOLT	PERNO
21	058283P1		**4**	PARAFUSO	BOLT	PERNO
22	058289P1		**1**	PARAFUSO	BOLT	PERNO
23	058292P1		**3**	PARAFUSO	SCREW	TORNILLO
24	058291P1		**2**	PARAFUSO	BOLT	PERNO
25	3410263M91	70-200 No	**1**	CJ. TAMPA	KIT, COVER	JUEGO DE TAPA
25		70-210 No	**1**	CJ. TAMPA	KIT, CAP	JUEGO DE TAPON
26	1860403M1		**1**	MANÍPULO	KNOB	POMO
27	353918X1		**1**	PORCA	NUT	TUERCA
28	354041X1		**1**	CUPILHA	COTTER PIN	PASADOR DOUBLE
29	353754X1		**1**	ARRUELA	WASHER	ARANDELA
30	182099M91		**1**	RESPIRO	BREATHER	RESPIRADERO

Levante Hidráulico Hydraulic Lift Elevador Hidraulico	Quadrante Quadrant Cuadrante	70-255	4 Rodas Motrizes 4 Wheels Drive 4 Ruedas Motriz

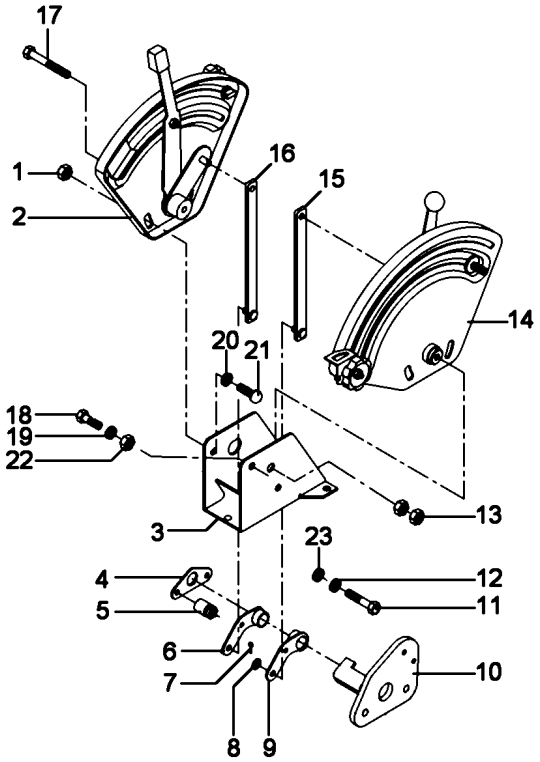

1	339169X1		4	PORCA	NUT	TUERCA
2	061474N1	[A]	1	CJ. QUADRANTE	KIT, QUADRANT	JUEGO CUADRANTE
		70-245 No				
3	1696971M91		1	SUPORTE	BRACKET	SOPORTE
4	044137P1		1	PLACA	PLATE	PLATO
5	2802212M91		2	ESPAÇADOR	SPACER	PIEZA DISTANCIA
6	049461P1		1	ALAVANCA	LEVER	PALANCA
7	195414M1		4	GRAMPO	CRAMP	PASADOR
8	339024X1		4	ARRUELA	WASHER	ARANDELA
9	049460P1		1	ALAVANCA	LEVER	PALANCA
10	061420S1		1	SUPORTE	BRACKET	SOPORTE
11	353537X1		2	PARAFUSO	BOLT	PERNO
12	353434X1		2	ARRUELA	WASHER	ARANDELA
13	353430X1		2	PORCA	NUT	TUERCA
14	061475N1	[B]	1	CJ. QUADRANTE	KIT, QUADRANT	JUEGO CUADRANTE
		70-240 No				
15	061443S1		1	TIRANTE	ROD	VARILLA
16	061444S1		1	TIRANTE	ROD	VARILLA
17	339891X1		1	PARAFUSO	BOLT	PERNO
18	339123X1		3	PARAFUSO	BOLT	PERNO
19	355617X1		1	ARRUELA	WASHER	ARANDELA
20	339374X1		1	ARRUELA	WASHER	ARANDELA
21	385368X1		4	PARAFUSO	BOLT	PERNO
22	394367X1		1	PORCA	NUT	TUERCA
23	353756X1		3	ARRUELA	WASHER	ARANDELA

[A] CONTROLE DE POSIÇÃO
POSITION CONTROL
CONTROL DE POSICION

[B] CONTROLE DE PROFUNDIDADE
DEPTH CONTROL
CONTROL DE PROFUNDIDAD

Tampa Do Levante Hidráulico
Hydraulic Lift Cover
Tapa Levante Hidraulico

70-260

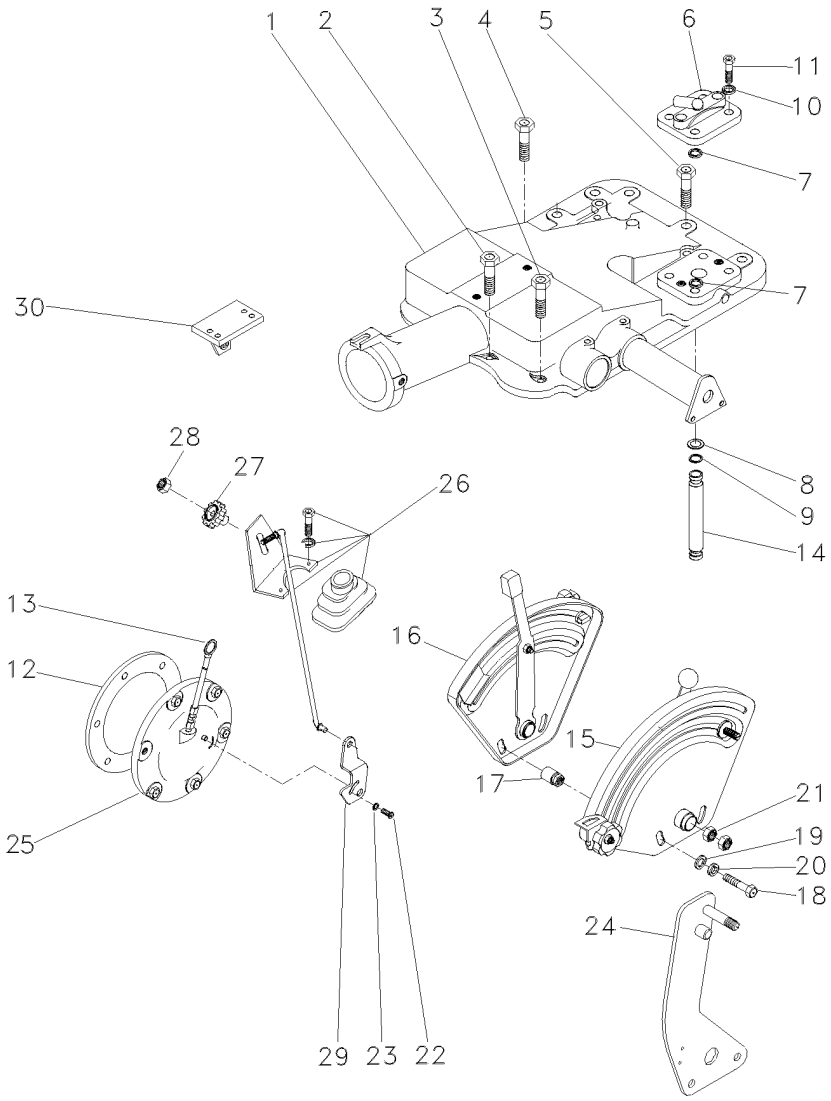

1	6200736M91	👁	70-270 No	**1**	CJ. TAMPA	KIT, CAP	JUEGO DE TAPON
1		👁	70-275 No	**1**	CJ. TAMPA	KIT, CAP	JUEGO DE TAPON
2	058291P1			**2**	PARAFUSO	BOLT	PERNO
3	058292P1			**3**	PARAFUSO	SCREW	TORNILLO
4	058289P1			**1**	PARAFUSO	BOLT	PERNO
5	058283P1			**4**	PARAFUSO	BOLT	PERNO
6	182373M91			**1**	TAMPA	COVER	CUBIERTA
7	195562M1			**1**	ANEL "O"	O RING	JUNTA TORICA
8	195874M1			**2**	ARRUELA	WASHER	ARANDELA
9	195561M1			**2**	ANEL "O"	O RING	JUNTA TORICA
10	353432X1			**2**	ARRUELA	WASHER	ARANDELA
11	362479X1			**2**	PARAFUSO	BOLT	PERNO
12	181217M1			**1**	JUNTA	GASKET	EMPAQUETADURA.
13	046115T1			**1**	VARETA	ROD	VARILLA
14	3808400M1			**1**	TUBO	PIPE	CANO
15	061475N1	👁	70-240 No	**1**	CJ. QUADRANTE	KIT, QUADRANT	JUEGO CUADRANTE
16	061474N1	👁	70-245 No	**1**	CJ. QUADRANTE	KIT, QUADRANT	JUEGO CUADRANTE
17	067058P1			**2**	ESPAÇADOR	SPACER	PIEZA DISTANCIA
18	353537X1			**2**	PARAFUSO	BOLT	PERNO
19	353756X1			**2**	ARRUELA	WASHER	ARANDELA
20	353434X1			**2**	ARRUELA	WASHER	ARANDELA
21	353430X1			**2**	PORCA	NUT	TUERCA
22	1869138M1			**1**	PARAFUSO	BOLT	PERNO
23	353753X1			**1**	ARRUELA	WASHER	ARANDELA
24	070685N1			**1**	CJ. ALAVANCA	KIT, LEVER	JUEGO, PALANCA
25	063253N2			**1**	CJ. TAMPA	KIT, COVER	JUEGO DE TAPA
26	070857N1	👁	25-90 No	**1**	CJ. TIRANTE	KIT, ROD	JUEGO DE BIELAS
27	1860403M1			**1**	MANÍPULO	KNOB	POMO
28	353918X1			**1**	PORCA	NUT	TUERCA
29	6209491M1			**1**	ALAVANCA	LEVER	PALANCA
30	057449S1	▶		**1**	SUPORTE	BRACKET	SOPORTE
30	057450S1	◀		**1**	SUPORTE	BRACKET	SOPORTE

Tampa Do Levante Hidráulico
Hydraulic Lift Cover
Tapa Levante Hidraulico

70-265

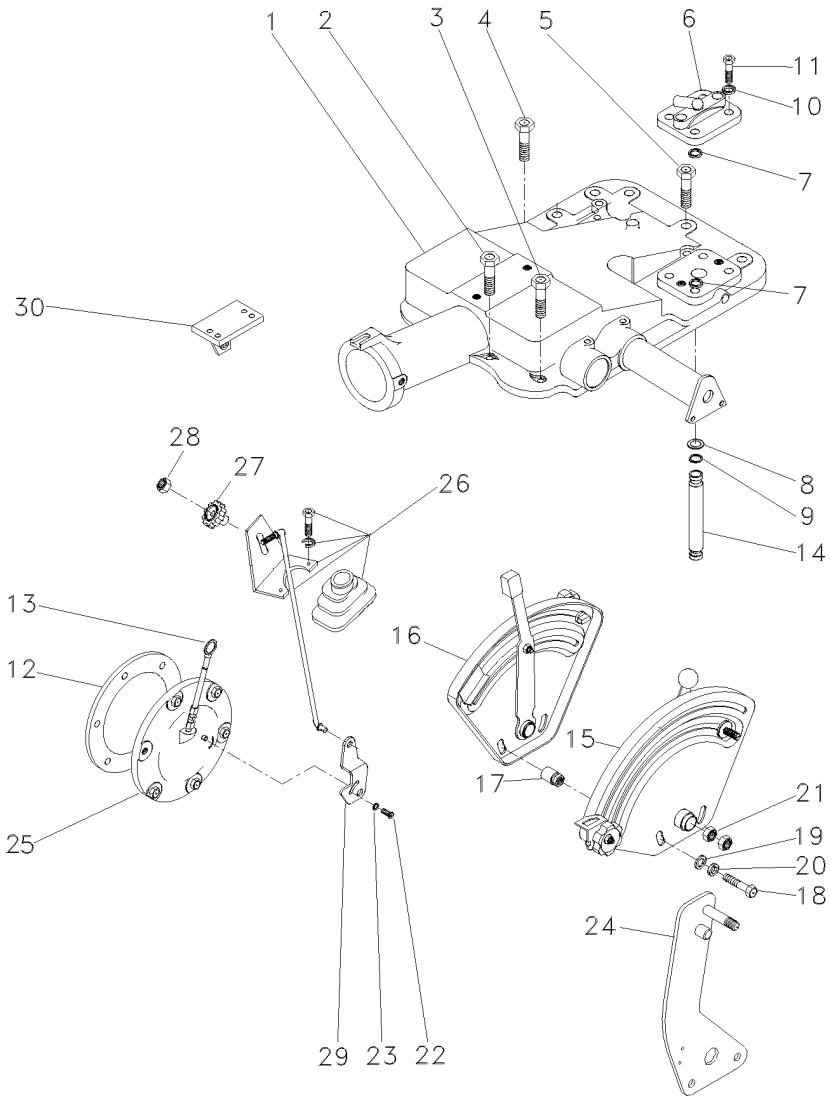

1	6200736M91	👁	70-270 No	**1**	CJ. TAMPA	KIT, CAP	JUEGO DE TAPON
1		👁	70-275 No	**1**	CJ. TAMPA	KIT, CAP	JUEGO DE TAPON
2	058291P1			**2**	PARAFUSO	BOLT	PERNO
3	058292P1			**3**	PARAFUSO	SCREW	TORNILLO
4	058289P1			**1**	PARAFUSO	BOLT	PERNO
5	058283P1			**4**	PARAFUSO	BOLT	PERNO
6	182373M91			**1**	TAMPA	COVER	CUBIERTA
7	195562M1			**1**	ANEL "O"	O RING	JUNTA TORICA
8	195874M1			**2**	ARRUELA	WASHER	ARANDELA
9	195561M1			**2**	ANEL "O"	O RING	JUNTA TORICA
10	353432X1			**2**	ARRUELA	WASHER	ARANDELA
11	362479X1			**2**	PARAFUSO	BOLT	PERNO
12	181217M1			**1**	JUNTA	GASKET	EMPAQUETADURA.
13	046115T1			**1**	VARETA	ROD	VARILLA
14	3808400M1			**1**	TUBO	PIPE	CANO
15	061475N1	👁	70-240 No	**1**	CJ. QUADRANTE	KIT, QUADRANT	JUEGO CUADRANTE
16	061474N1	👁	70-245 No	**1**	CJ. QUADRANTE	KIT, QUADRANT	JUEGO CUADRANTE
17	067058P1			**2**	ESPAÇADOR	SPACER	PIEZA DISTANCIA
18	353537X1			**2**	PARAFUSO	BOLT	PERNO
19	353756X1			**2**	ARRUELA	WASHER	ARANDELA
20	353434X1			**2**	ARRUELA	WASHER	ARANDELA
21	353430X1			**2**	PORCA	NUT	TUERCA
22	1869138M1			**1**	PARAFUSO	BOLT	PERNO
23	353753X1			**1**	ARRUELA	WASHER	ARANDELA
24	070685N1			**1**	CJ. ALAVANCA	KIT, LEVER	JUEGO, PALANCA
25	049762N1			**1**	CJ. TAMPA	KIT, COVER	JUEGO DE TAPA
26	070857N1	👁	25-90 No	**1**	CJ. TIRANTE	KIT, ROD	JUEGO DE BIELAS
27	1860403M1			**1**	MANÍPULO	KNOB	POMO
28	353918X1			**1**	PORCA	NUT	TUERCA
29	6209491M1			**1**	ALAVANCA	LEVER	PALANCA
30	057449S1	▶		**1**	SUPORTE	BRACKET	SOPORTE
30	057450S1	◀		**1**	SUPORTE	BRACKET	SOPORTE

Levante Hidráulico
Hydraulic Lift
Elevador Hidraulico

Tampa
Lift Cover
Cubierta Elevador

70-270

2500 Kgf
2500 Kgf
2500 Kgf

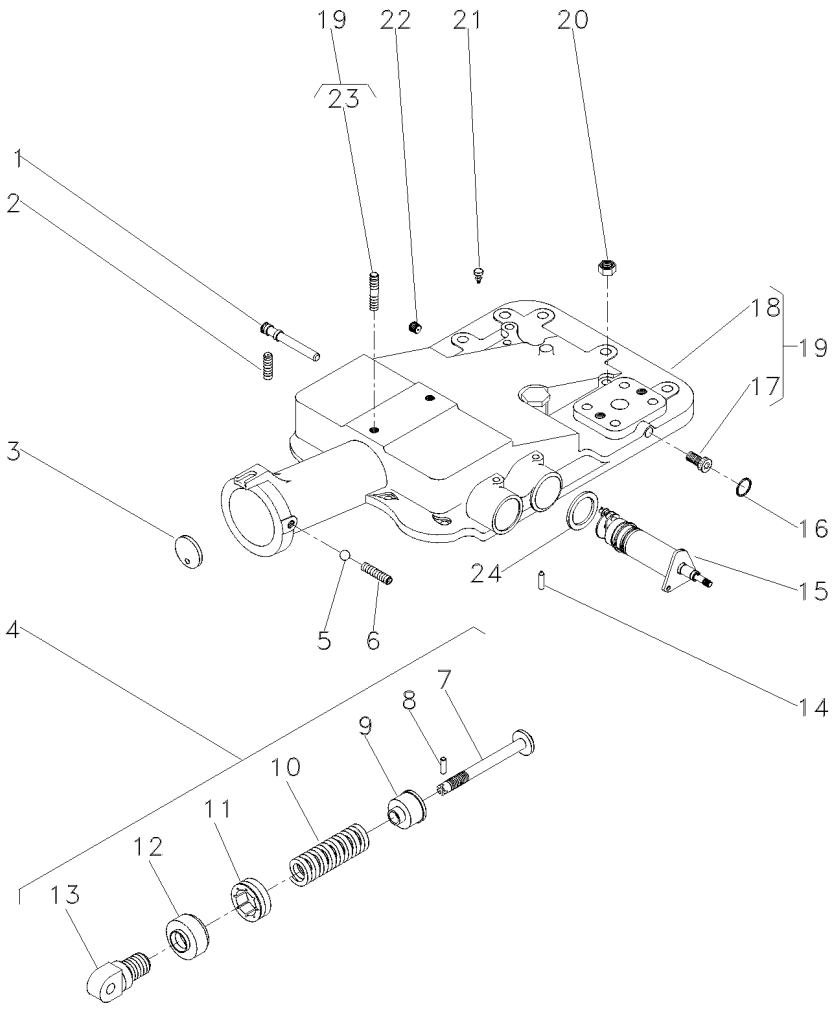

1	180997M2			**1**	EIXO	SHAFT	ARBOL
2	355286X1			**2**	PARAFUSO ALLEN	ALLEN BOLT	TORNILLO ALLEN
3	180981M1			**1**	DISCO	DISC	DISCO
4	023335N1			**1**	CJ. MOLA	KIT, SPRING	RESORTE JUEGO
5	882451M1			**1**	ESFERA	BALL	BOLA
6	355286X1		5/16X18X5/8	**1**	PARAFUSO ALLEN	ALLEN BOLT	TORNILLO ALLEN
7	886348M2	4		**1**	PINO	PIN	PASADOR
8	1442142X1	4		**1**	PINO	PIN	PASADOR
9	886351M2	4		**1**	ASSENTO	SEAT	ASIENTO
10	182582M1	4		**1**	MOLA	SPRING	RESORTE
11	180979M2	4		**1**	PORCA	NUT	TUERCA
12	180980M2	4		**1**	CAPA	BOOT	PROTECCION
13	1863389M1	4		**1**	ARTICULADOR	HEAD	CULATA
14	1869074M1			**1**	PINO	PIN	PASADOR
15	6200715M91			**1**	CJ. SUPORTE	KIT, BRACKET	JUEGO SOPORTE
16	195562M1		∅ 7/16	**1**	ANEL "O"	O RING	JUNTA TORICA
17	195387M1	19		**2**	BUJÃO	PLUG	TAPON
18	2802511M4	19		**1**	TAMPA	COVER	CUBIERTA
19	3410190M92			**1**	CJ. TAMPA	KIT, COVER	JUEGO DE TAPA
20	377765X1		9/16X18	**2**	PORCA	NUT	TUERCA
21	182099M91			**1**	RESPIRO	BREATHER	RESPIRADERO
22	195387M1			**1**	BUJÃO	PLUG	TAPON
23	3146844M1	19		**1**	PRISIONEIRO	STUD	ESPARRAGO
24	1869075M1			**1**	ARRUELA	WASHER	ARANDELA

Levante Hidráulico **Hydraulic Lift** **Elevador Hidraulico**	**Tampa** **Lift Cover** **Cubierta Elevador**	**70-275**

2500 Kgf
2500 Kgf
2500 Kgf

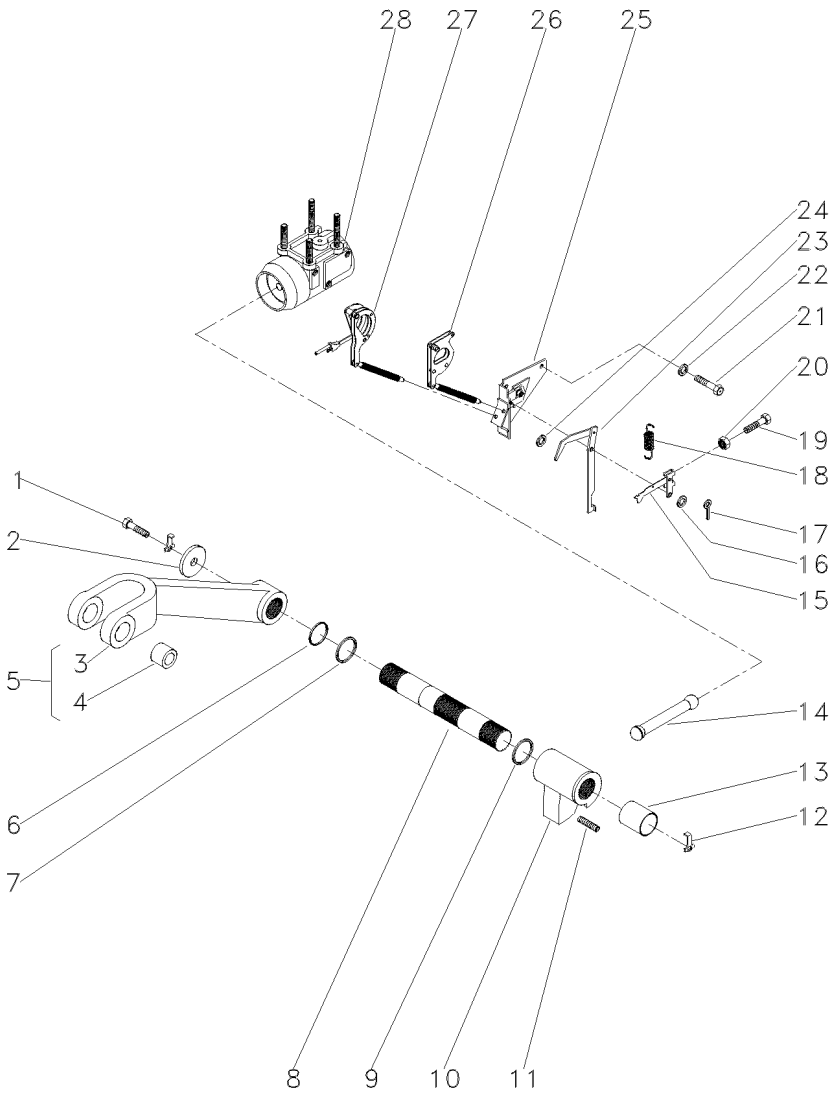

1	353560X1		**2**	PARAFUSO	BOLT	PERNO
2	897580M1		**2**	ARRUELA	WASHER	ARANDELA
3	3408250M1	5	**1**	BRAÇO	ARM	BRAZO
4	885455M1	5	**2**	BUCHA	BUSH	CASQUILLO
5	3408251M91		**2**	CJ. BRAÇO	KIT, ARM	JUEGO DE BRAZO
6	3611557M1		**2**	ANEL "O"	O RING	JUNTA TORICA
7	033928T1		**2**	ANEL "O"	O RING	JUNTA TORICA
8	897567M3		**1**	EIXO	SHAFT	ARBOL
9	2801012M1	⧗ 0.20"	**X**	CALÇO	SHIM	CALCE
9	2801013M1	⧗ 0.40"	**X**	CALÇO	SHIM	CALCE
9	2801014M1	⧗ 0.60"	**X**	CALÇO	SHIM	CALCE
10	886404M2		**1**	BRAÇO	ARM	BRAZO
11	887076M2		**1**	PARAFUSO	BOLT	PERNO
12	897581M3		**2**	PRESILHA	STAPLE	GRAPA
13	3611558M1		**2**	BUCHA	BUSH	CASQUILLO
14	886410M1		**1**	BIELA	CONROD	BIELA
15	1661547M92		**1**	ALAVANCA	LEVER	PALANCA
16	355617X1	3/4X5/16X1/16	**3**	ARRUELA	WASHER	ARANDELA
17	361332X1	1/16 L3/8	**1**	CUPILHA	COTTER PIN	PASADOR DOUBLE
18	898137M1		**1**	MOLA	SPRING	RESORTE
19	2802251M1		**1**	PARAFUSO	BOLT	PERNO
20	354120X1	10X24	**1**	PORCA	NUT	TUERCA
21	353688X1	3/8X16X5/8	**2**	PARAFUSO	BOLT	PERNO
22	390287X1	18,0X10,5X0,9	**2**	ARRUELA	WASHER	ARANDELA
23	1869093M93		**1**	ALAVANCA	LEVER	PALANCA
24	355617X1		**X**	ARRUELA	WASHER	ARANDELA
25	1870190M92	👁 70-225 No	**1**	SUPORTE	SUPPORT	DISPOS.DE SOSTEN
26	1661918M91		**1**	ARTICULAÇÃO	KNUCKLE	CHARNELA
27	1660324M91	👁 70-220 No	**1**	ARTICULAÇÃO	KNUCKLE	CHARNELA
28	034617N1	👁 70-215 No	**1**	CJ. CILINDRO	KIT, CYLINDER	JUEGO DE CILINDR

Cj. Tampa
Cover
Tapa

70-278

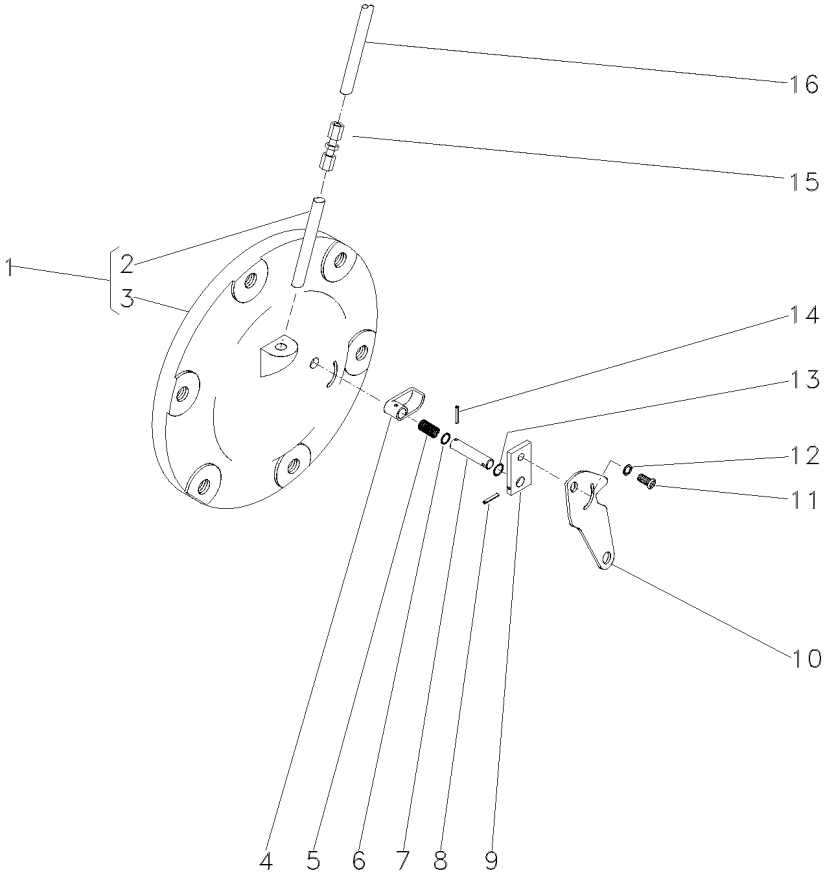

1	063254N2		**1**	CJ. TAMPA	KIT, CAP	JUEGO DE TAPON
2	049179P1	1	**1**	TUBO	PIPE	CANO
3		1 ➡ 065247N1	**1**	TAMPA	COVER	CUBIERTA
4	1869134M2		**1**	ATUADOR	ACTUATOR	ACTUADOR
5	1869136M1		**1**	MOLA	SPRING	RESORTE
6	1001833M1		**1**	ANEL "O"	O RING	JUNTA TORICA
7	1869407M1		**1**	EIXO	SHAFT	ARBOL
8	357616X1		**1**	PINO	PIN	PASADOR
9	1869408M1		**1**	PLACA	PLATE	PLATO
10	6209491M1		**1**	ALAVANCA	LEVER	PALANCA
11	1869138M1		**1**	PARAFUSO	BOLT	PERNO
12	353753X1		**1**	ARRUELA	WASHER	ARANDELA
13	377426X1		**1**	ANEL TRAVA	CIRCLIP	CIRCULITO
14	2801719M1		**1**	PINO	PIN	PASADOR
15	3412001M91		**1**	CONEXÃO	CONNECTION	CONEXION
16	046213P1		**1**	TUBO	PIPE	CANO

Cilindro Hidráulico Auxiliar
Auxiliar Hydraulic Cylinder
Cilindro De Levante Auxiliar

70-280

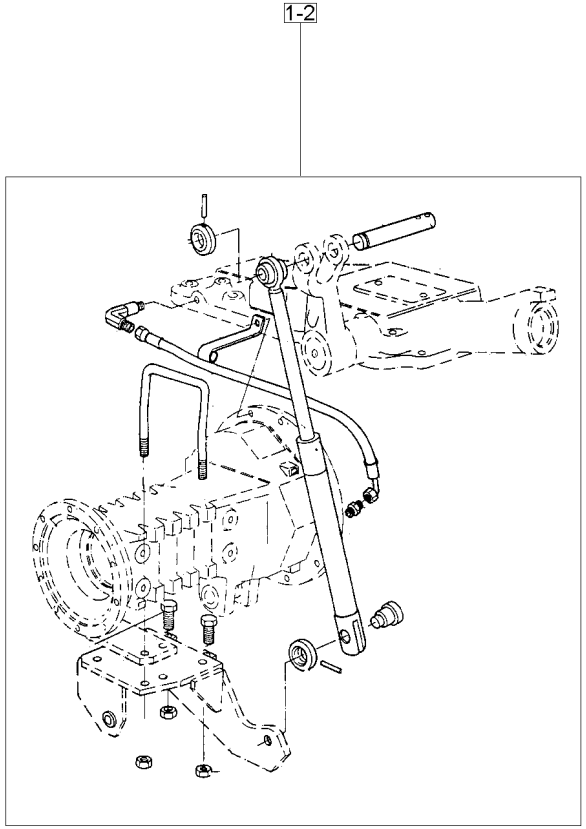

1	027746N1	2 ◀		**1** CILINDRO	CYLINDER	CILINDRO
		👁 70-290 No				
1	027747N1	2 ▶		**1** CILINDRO	CYLINDER	CILINDRO
		👁 70-285 No				
2		21484404		**1** CJ. CILINDRO	KIT, CYLINDER	JUEGO DE CILINDR

Cilindro Auxiliar
Auxiliary Cylinder
Cilindro Auxiliar

Lado Direito
Right Hand
Lado Derecho

70-285

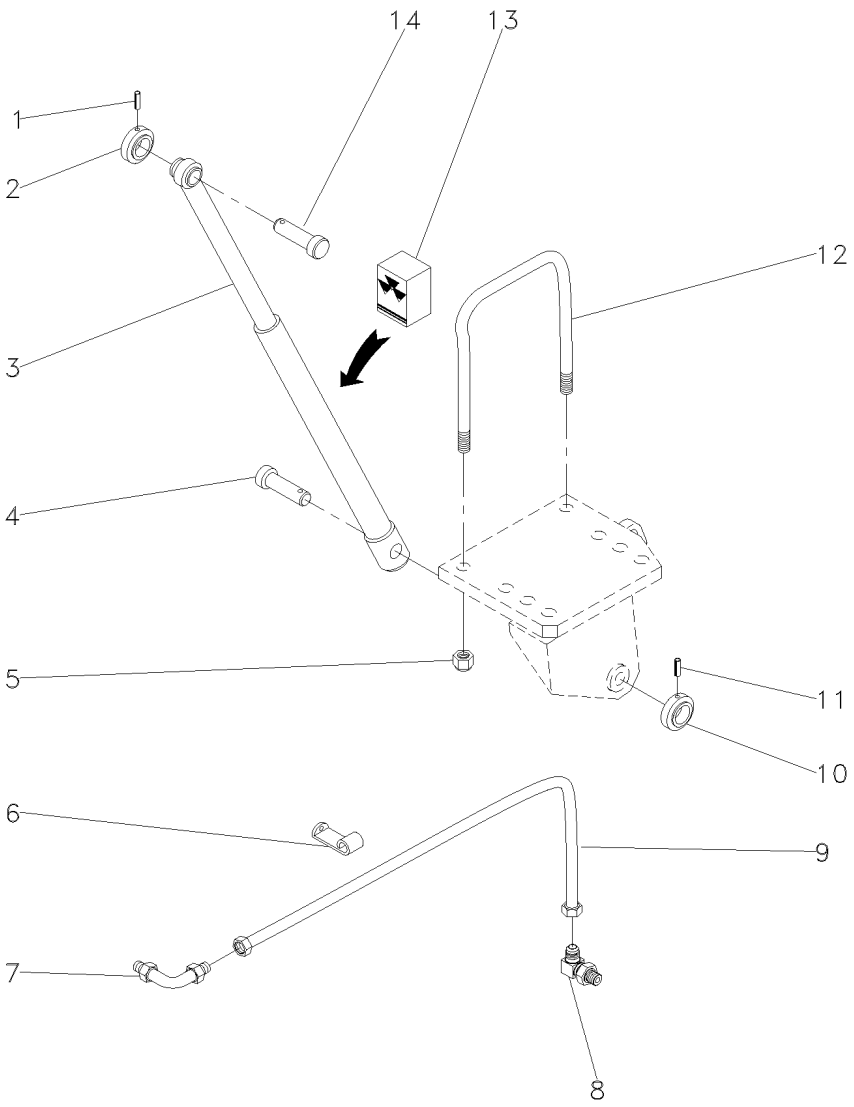

1	195468M1		**1**	PINO	PIN	PASADOR
2	1668542M1		**1**	COLAR	COLLAR	COLLAR
3	3410008M91	▶	**1**	CILINDRO	CYLINDER	CILINDRO
4	1668543M1		**1**	PINO	PIN	PASADOR
5	195556M2		**2**	PORCA	NUT	TUERCA
6	027748P1		**1**	GRAMPO	CRAMP	PASADOR
7	356360X1		**1**	CONEXÃO	CONNECTION	CONEXION
8	033917T1		**1**	CONEXÃO	CONNECTION	CONEXION
9	020151T1		**1**	MANGUEIRA	HOSE	FLEXIBLE
10	1668542M1		**1**	COLAR	COLLAR	COLLAR
11	195468M1		**1**	PINO	PIN	PASADOR
12	026847P1		**1**	PARAFUSO "U"	U BOLT	BRIDA EN U
13	3176568M91	3	**1**	JG. REPARO	KIT, REPAIR	JUEGO REPARACION
14	3410006M1		**1**	PINO	PIN	PASADOR

Cilindro Auxiliar
Auxiliary Cylinder
Cilindro Auxiliar

Lado Esquerdo
Left Hand
Lado Izquierdo

70-290

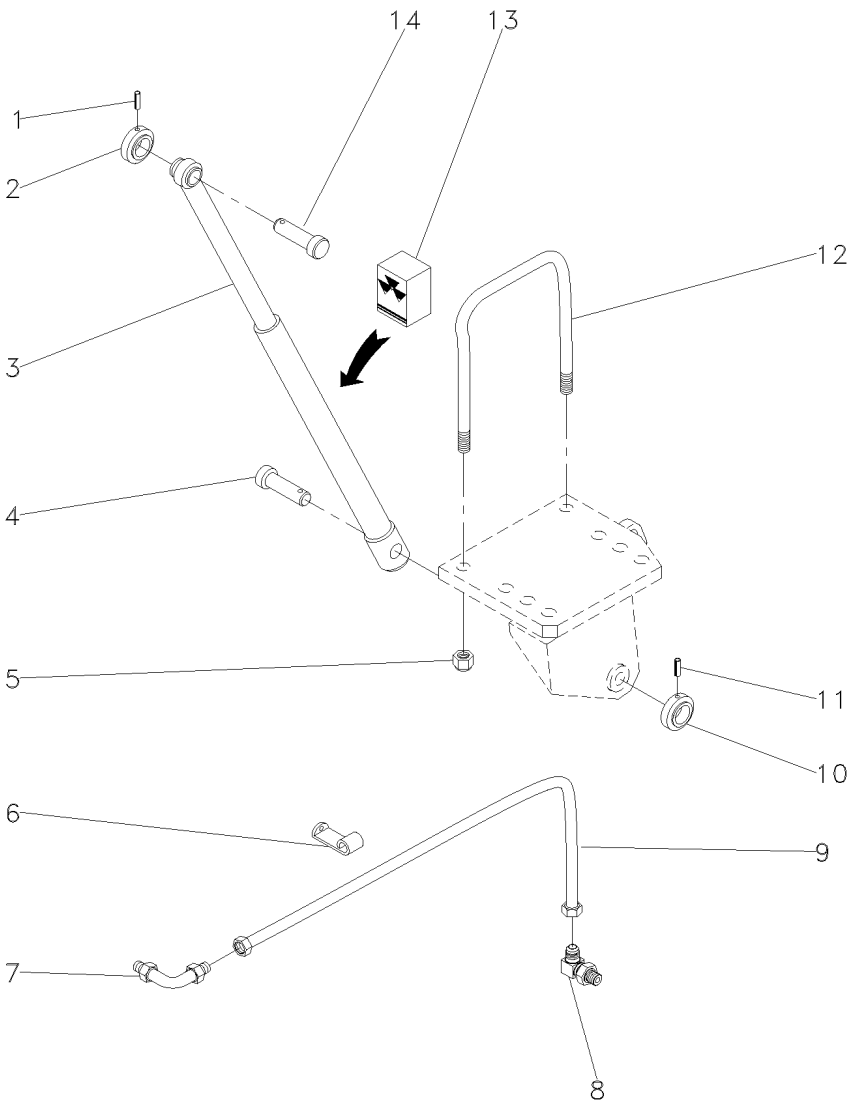

1	195468M1		**1**	PINO	PIN	PASADOR
2	1668542M1		**1**	COLAR	COLLAR	COLLAR
3	3410007M91	◄	**1**	CILINDRO	CYLINDER	CILINDRO
4	1668543M1		**1**	PINO	PIN	PASADOR
5	195556M2		**2**	PORCA	NUT	TUERCA
6	027748P1		**1**	GRAMPO	CRAMP	PASADOR
7	356360X1		**1**	CONEXÃO	CONNECTION	CONEXION
8	033917T1		**1**	CONEXÃO	CONNECTION	CONEXION
9	020151T1		**1**	MANGUEIRA	HOSE	FLEXIBLE
10	1668542M1		**1**	COLAR	COLLAR	COLLAR
11	195468M1		**1**	PINO	PIN	PASADOR
12	026847P1		**1**	PARAFUSO "U"	U BOLT	BRIDA EN U
13	6208252M91	3	**1**	JG. REPARO	KIT, REPAIR	JUEGO REPARACION
14	3410006M1		**1**	PINO	PIN	PASADOR

Bomba Hidráulica Do Levante
Hydraulic Lift Pump
Bomba Hidraulica Elevador

Isyp - Com Tdp
Isyp - With Ipto
Isyp - Con Tdf

70-295

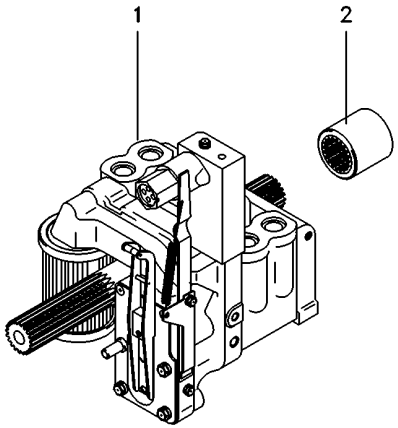

1	3773700M92	70-305 No	**1**	CJ. BOMBA	KIT, PUMP	BOMBA JUEGO
2	1868538M4		**1**	LUVA	SLEEVE	MANCHA

Bomba Hidráulica
Hydraulic Pump
Bomba Hidraulica

C/Levante - S/Tdp
With Lift - Without Ipto
C/ Levante - S/Tdf

70-300

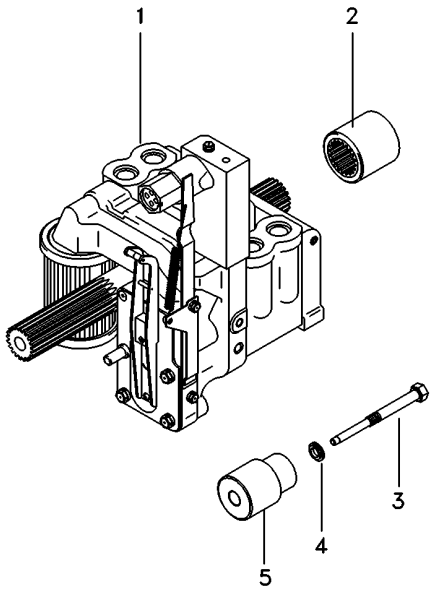

1	3773700M92	70-305 No	**1**	CJ. BOMBA	KIT, PUMP	BOMBA JUEGO
2	1868538M4		**1**	LUVA	SLEEVE	MANCHA
3	532928M1		**1**	PINO	PIN	PASADOR
4	532926M1		**1**	ARRUELA	WASHER	ARANDELA
5	532927M1		**1**	SUPORTE	BRACKET	SOPORTE

Bomba Hidráulica Hydraulic Pump Bomba Hidraulica	Coletor E Luva Collector And Glove Colecionador Y Guante	70-305	Com Hidráulico With Hydraulic Con Hidraulico

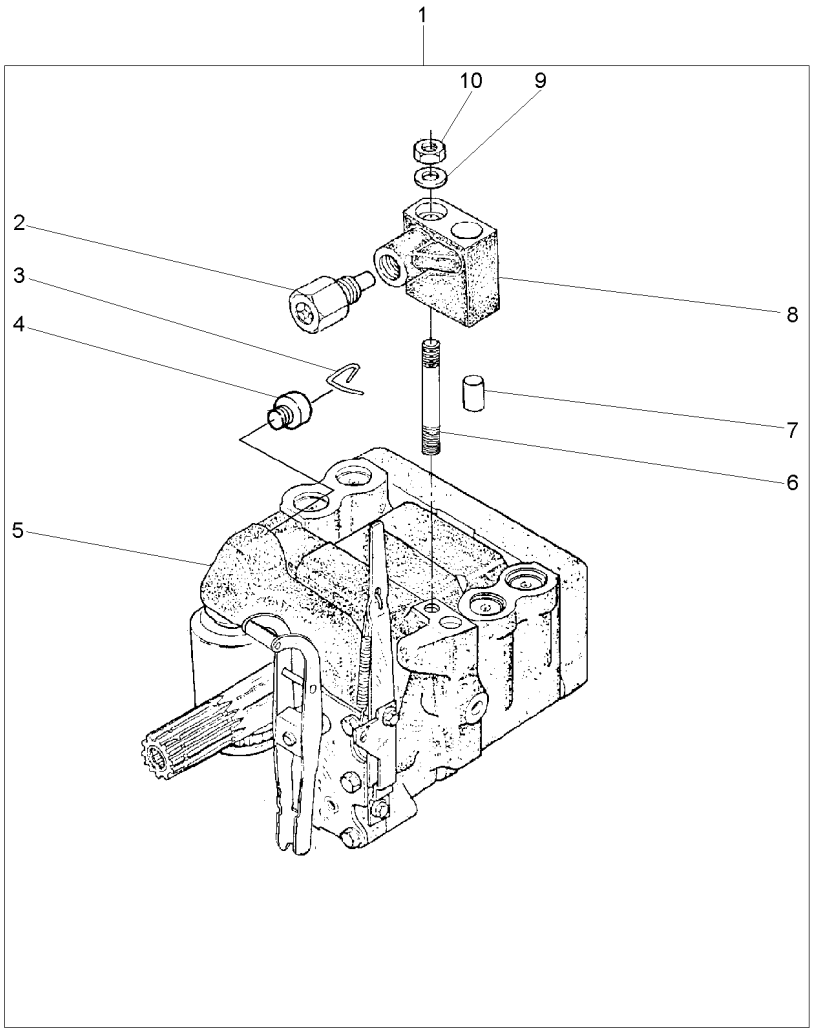

1		3773700M92	**1**	BOMBA	PUMP	BOMBA
2	038639T1	8	**1**	VÁLVULA	VALVE	VALVULA
3	1870819M1	1	**1**	PRESILHA	STAPLE	GRAPA
4	1870820M1	1	**1**	BUJÃO	PLUG	TAPON
5	3773701M92	1 U.K.	**1**	CJ. BOMBA	KIT, PUMP	BOMBA JUEGO
		70-310 No				
6	1694381M1	1	**1**	PRISIONEIRO	STUD	ESPARRAGO
7	377605X1	8	**1**	PINO	PIN	PASADOR
8	3808924M91	1	**1**	COLETOR	COLLECTOR	COLECTOR
9	353756X1	1	**1**	ARRUELA	WASHER	ARANDELA
10	195258M1	1	**1**	PORCA	NUT	TUERCA

Bomba Hidráulica
Hydraulic Pump
Bomba Hidraulica

70-310

Feito No Uk
Made In Uk
Hecho En Uk

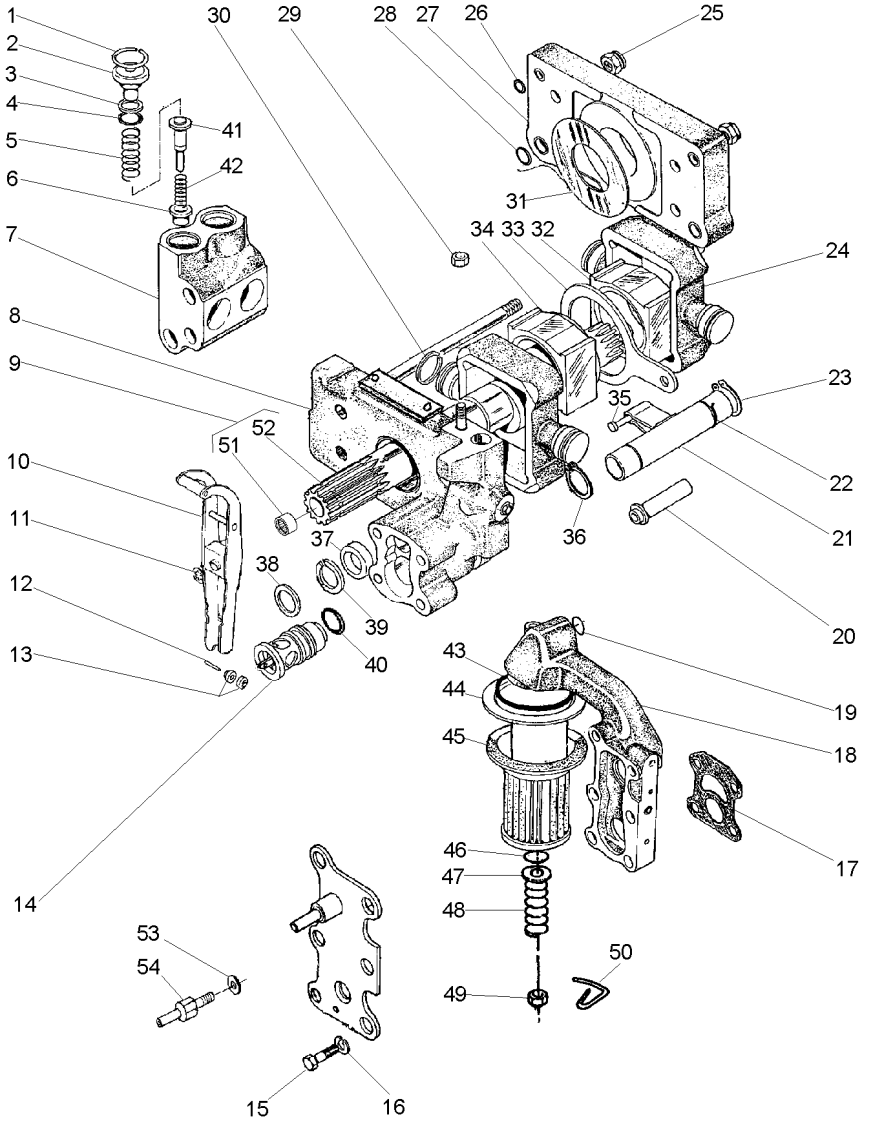

3773701M92 **E078Z002** **C029902 E04 (1)** **03/07** **70- 310**

1	1868743M1		**4**	ANEL TRAVA	CIRCLIP	CIRCULITO
2	1868741M1		**4**	BUJÃO	PLUG	TAPON
3	1870849M1		**4**	ARRUELA	WASHER	ARANDELA
4	1868742M1		**4**	ANEL "O"	O RING	JUNTA TORICA
5	180928M2		**4**	MOLA	SPRING	RESORTE
6	1660116M1	[A]	**4**	VÁLVULA	VALVE	VALVULA
7	1868435M3		**2**	CÂMARA	CHAMBER	CAMARA
8	3808617M91	70-315 No	**1**	CORPO	BODY	CUERPO
9	1871781M93		**1**	EIXO	SHAFT	ARBOL
10	3610175M91		**1**	ALAVANCA	LEVER	PALANCA
11	377493X1		**1**	ANEL TRAVA	CIRCLIP	CIRCULITO
12	897504M1		**1**	PINO	PIN	PASADOR
13	897599M1		**2**	ROLETE	ROLLER	RODILLO
14	3611085M91		**1**	VÁLVULA	VALVE	VALVULA
15	362403X1		**4**	PARAFUSO	BOLT	PERNO
16	366719X1		**4**	ARRUELA	WASHER	ARANDELA
17	1869529M2		**1**	JUNTA	GASKET	EMPAQUETADURA.
18	3611141M91	70-320 No	**1**	CARCAÇA	HOUSING	ALOJAMIENTO
19	851134M1		**1**	ANEL "O"	O RING	JUNTA TORICA
20	1686740M1		**1**	TUBO	PIPE	CANO
21	1681790M91	70-325 No	**1**	OSCILADOR	OSCILLATOR	OSCILADOR
22	1671699M1		**1**	ANEL TRAVA	CIRCLIP	CIRCULITO
23	3000361X1		**1**	ANEL TRAVA	CIRCLIP	CIRCULITO
24	3148071M1		**2**	PISTÃO	PISTON	PISTON
25	1871659M1	3/8	**2**	PORCA	NUT	TUERCA
25	1871660M1		**2**	PORCA	NUT	TUERCA
26	377494X1		**4**	ANEL "O"	O RING	JUNTA TORICA
27	1665499M91		**1**	CORPO	BODY	CUERPO
28	831533M1		**4**	ANEL "O"	O RING	JUNTA TORICA
29	376448X1	3/8	**1**	PORCA	NUT	TUERCA
		195258M1				
30	897493M1		**4**	ANEL	RING	ARO
31	1664589M1		**2**	ARRUELA	WASHER	ARANDELA
32	180924M2		**1**	BLOCO	BLOCK	BLOQUE
33	180933M1		**1**	SEGUIDOR	FOLLOWER	IMPULSOR
34	180925M2		**1**	BLOCO	BLOCK	BLOQUE
35	831130M1		**1**	PINO	PIN	PASADOR
36	195946M1		**2**	ANEL TRAVA	CIRCLIP	CIRCULITO
37	1868486M1		**1**	ESPAÇADOR	SPACER	PIEZA DISTANCIA
38	377543X1		**1**	ARRUELA	WASHER	ARANDELA
39	1868485M1		**1**	ARRUELA	WASHER	ARANDELA
40	377502X1		**1**	ANEL "O"	O RING	JUNTA TORICA
41	180930M2	[B]	**4**	VÁLVULA	VALVE	VALVULA
42	180927M2		**4**	MOLA	SPRING	RESORTE
43	195876M1		**1**	ANEL "O"	O RING	JUNTA TORICA
44	1671633M1		**1**	TUBO	PIPE	CANO
45	1870199M92		**1**	FILTRO	FILTER	FILTRO
46	1007240M1		**1**	ANEL "O"	O RING	JUNTA TORICA
47	377499X1		**1**	ARRUELA	WASHER	ARANDELA
48	1868469M1		**1**	MOLA	SPRING	RESORTE

Bomba Hidráulica
Hydraulic Pump
Bomba Hidraulica

70-310

Feito No Uk
Made In Uk
Hecho En Uk

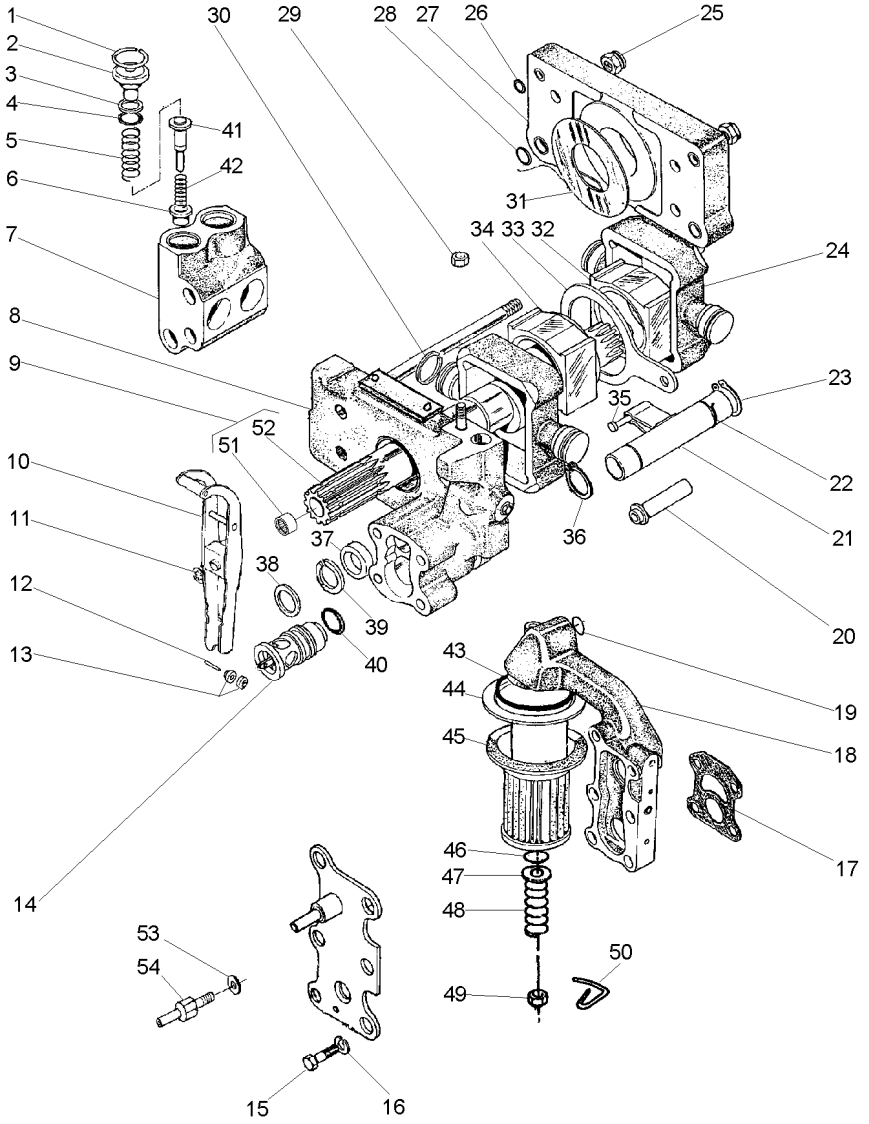

49	375109X1	3/8X16	**1**	PORCA	NUT	TUERCA
50	1870089M1		**1**	PRESILHA	STAPLE	GRAPA
51	1000251M1	9	**1**	ROLAMENTO	BEARING	COJINETE
52	1871782M3	9	**1**	EIXO	SHAFT	ARBOL
53	376719X1		**1**	ARRUELA	WASHER	ARANDELA
54	3610280M1		**1**	PARAFUSO	BOLT	PERNO

[A] ADMISSÃO
INLET
ADMISIÓN

[B] RETORNO
RETURN
RETORNO

Corpo
Body
Cuerpo

70-315

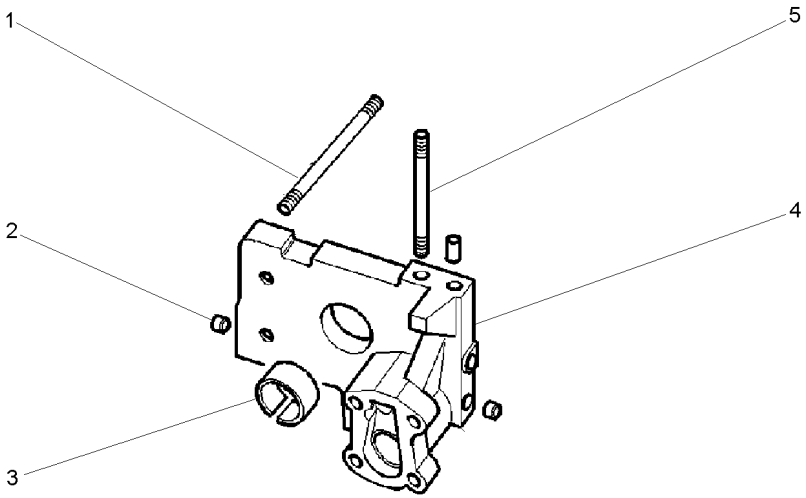

1	377528X1		**4**	PRISIONEIRO	STUD	ESPARRAGO
2	1868431M3		**2**	BUJÃO	PLUG	TAPON
3	1664491M2		**1**	BUCHA	BUSH	CASQUILLO
4		3808617M91	**1**	CORPO	BODY	CUERPO
5	377528X1		**1**	PRISIONEIRO	STUD	ESPARRAGO

Bomba Do Levante Hidráulico
Hydraulic Lift Pump
Bomba Hidraulica Elevador

Suporte Filtro
Strainer Unit
Soporte Filtro

70-320

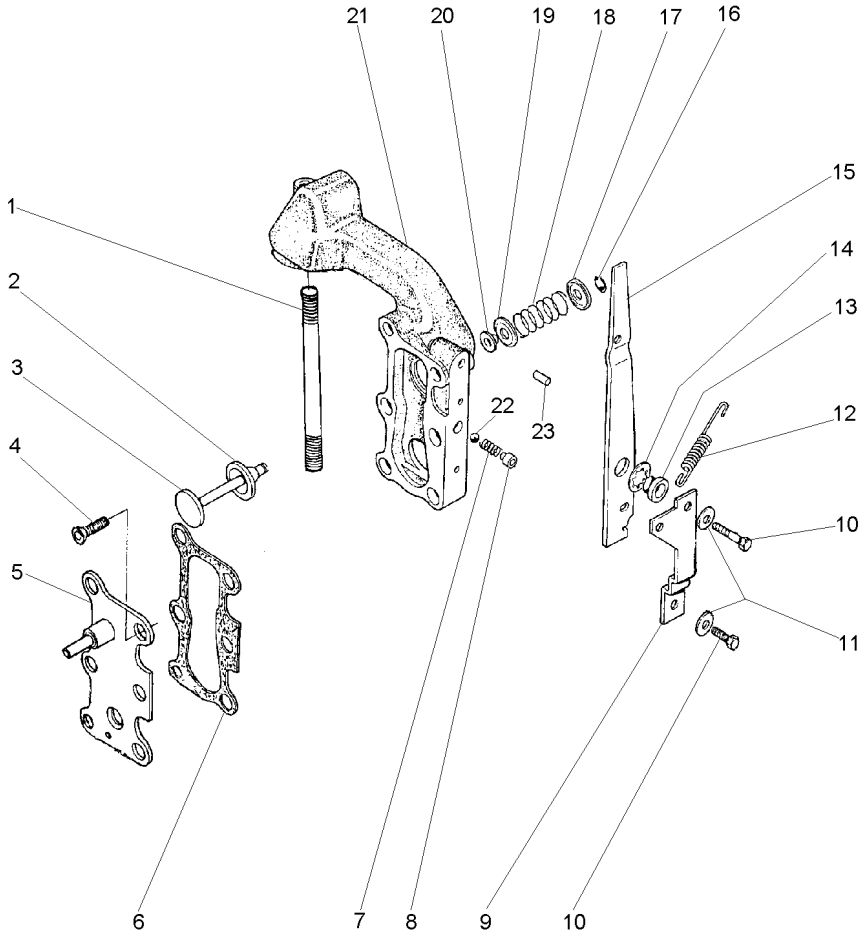

1	377531X1	**1**	PRISIONEIRO	STUD	ESPARRAGO
2	1870810M1	**1**	ANEL "O"	O RING	JUNTA TORICA
3	1870811M1	**1**	VÁLVULA	VALVE	VALVULA
4	358334X1	**2**	PARAFUSO	BOLT	PERNO
5	3599748M91	**1**	TAMPA	COVER	CUBIERTA
6	1868456M1	**2**	JUNTA	GASKET	EMPAQUETADURA.
7	1868452M1	**1**	MOLA	SPRING	RESORTE
8	1868451M2	**1**	BUCHA	BUSH	CASQUILLO
9	1869831M1	**1**	SUPORTE	SUPPORT	DISPOS.DE SOSTEN
10	362352X1	**2**	PARAFUSO	BOLT	PERNO
11	359004X1	**2**	ARRUELA	WASHER	ARANDELA
12	1868454M2	**1**	MOLA	SPRING	RESORTE
13	1868444M1	**1**	BUCHA	BUSH	CASQUILLO
14	377500X1	**1**	ARRUELA	WASHER	ARANDELA
15	1868453M2	**1**	ALAVANCA	LEVER	PALANCA
16	377501X1	**1**	ANEL TRAVA	CIRCLIP	CIRCULITO
17	1868464M1	**1**	ASSENTO	SEAT	ASIENTO
18	1868465M1	**1**	MOLA	SPRING	RESORTE
19	1868460M1	**1**	ASSENTO	SEAT	ASIENTO
20	1868466M1	**1**	RETENTOR	SEAL	RETEN
21	3599949M1	**1**	CARCAÇA	HOUSING	ALOJAMIENTO
22	361023X1	**1**	ESFERA	BALL	BOLA
23	377489X1	**1**	PINO	PIN	PASADOR

Bomba Do Levante Hidráulico
Hydraulic Pump
Bomba Hidralica

Válvula Osciladora
Oscillator Valve
Valvula Osciladora

70-325

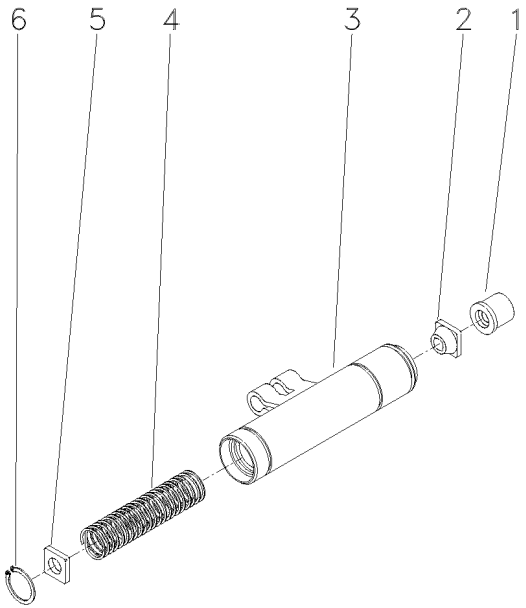

1	1681786M1	**1**	COLAR	COLLAR	COLLAR
2	1862576M2	**1**	GUIA	GUIDE	GUIA
3	1869826M93	**1**	OSCILADOR	OSCILLATOR	OSCILADOR
4	180940M1	**1**	MOLA	SPRING	RESORTE
5	1869830M2	**1**	DISCO	DISC	DISCO
6	1442466X1	**1**	ANEL	RING	ARO

Controle Remoto — **1 Corpo**
Remote Control — **1 Body**
Control Remoto — **1 Cuerpo**

70-330

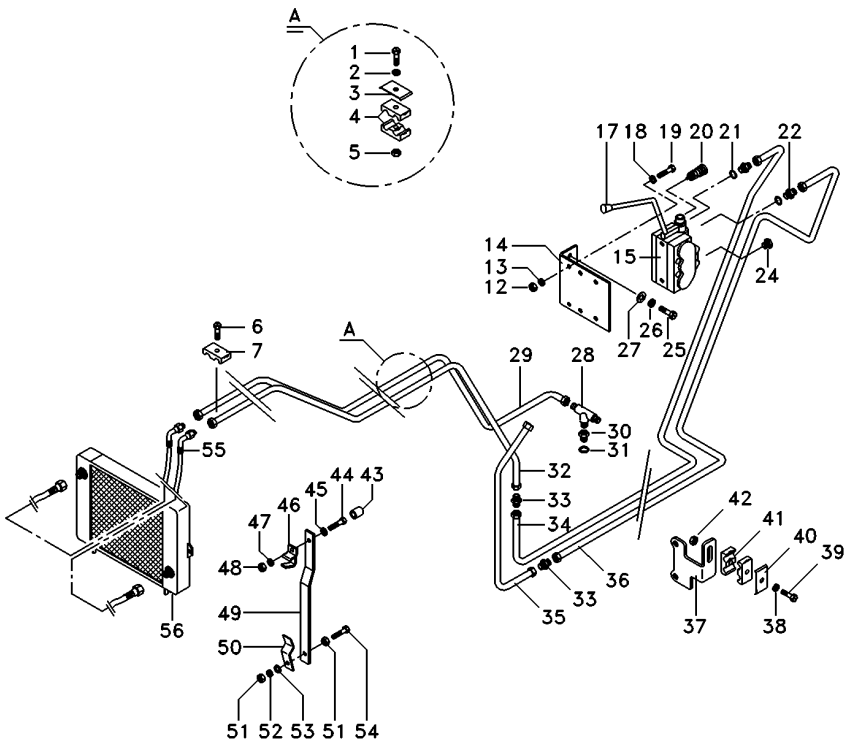

1	353685X1	**2** PARAFUSO	BOLT	PERNO
2	353446X1	**2** ARRUELA	WASHER	ARANDELA
3	3146897M1	**4** REFORÇO	REINFORCEMENT	REFUERZO
4	3585143M1	**4** BRAÇADEIRA	CLAMP	ABRAZADERA
5	355565X1	**2** PORCA	NUT	TUERCA
6	353673X1	**1** PARAFUSO	BOLT	PERNO
7	3146897M1	**1** REFORÇO	REINFORCEMENT	REFUERZO
12	355565X1	**2** PORCA	NUT	TUERCA
13	353446X1	**2** ARRUELA	WASHER	ARANDELA
14	063203P1	**1** SUPORTE	BRACKET	SOPORTE
15	072489T1	**1** CJ. COMANDO	KIT, ACTUATOR	JUEGO ACTUADOR
17	072262N1	**1** CJ. ALAVANCA	KIT, LEVER	JUEGO, PALANCA
18	829185M1	**4** ARRUELA	WASHER	ARANDELA
19	353685X1	**2** PARAFUSO	BOLT	PERNO
20	3772942M1	**4** VÁLVULA FÊMEA	FEMALE COUPLER	ACOPLADOR HEMBRA
21	831497M1	**2** ANEL "O"	O RING	JUNTA TORICA
22	3411941M91	**2** CONEXÃO	CONNECTION	CONEXION
24	3611673M1	**4** TAMPÃO	PAD	ALMOHADILLA
25	339451X1	**2** PARAFUSO	BOLT	PERNO
26	339376X1	**2** ARRUELA	WASHER	ARANDELA
27	390734X1	**2** ARRUELA	WASHER	ARANDELA
28	039368T1	**1** CONEXÃO	CONNECTION	CONEXION
29	063548P1	**1** TUBO	PIPE	CANO
30	3411941M91	**1** CONEXÃO	CONNECTION	CONEXION
31	831497M1	**1** ANEL "O"	O RING	JUNTA TORICA
32	063549P1	**1** TUBO	PIPE	CANO
33	3412195M91	**4** CONEXÃO	CONNECTION	CONEXION
34	063544P1	**1** TUBO	PIPE	CANO
35	063546P1	**1** TUBO	PIPE	CANO
36	063620P1	**1** TUBO	PIPE	CANO
37	071935P1	**1** SUPORTE	BRACKET	SOPORTE
38	353446X1	**2** ARRUELA	WASHER	ARANDELA
39	353685X1	**2** PARAFUSO	BOLT	PERNO
40	3146897M1	**4** REFORÇO	REINFORCEMENT	REFUERZO
41	3585143M1	**4** BRAÇADEIRA	CLAMP	ABRAZADERA
42	355565X1	**2** PORCA	NUT	TUERCA
43	3145137M1	**1** ESPAÇADOR	SPACER	PIEZA DISTANCIA
44	391176X1	**1** PARAFUSO	BOLT	PERNO
45	339056X1	**1** ARRUELA	WASHER	ARANDELA
46	6215849M91	**1** GRAMPO	CRAMP	PASADOR
47	339374X1	**1** ARRUELA	WASHER	ARANDELA
48	339169X1	**1** PORCA	NUT	TUERCA
49	6215850M1	**1** HASTE	RAIL	RIEL
50	6215996M91	**1** GRAMPO	CRAMP	PASADOR
51	339169X1	**2** PORCA	NUT	TUERCA
52	339374X1	**1** ARRUELA	WASHER	ARANDELA
53	339056X1	**1** ARRUELA	WASHER	ARANDELA
54	391176X1	**1** PARAFUSO	BOLT	PERNO
55	6215979M91	**2** MANGUEIRA	HOSE	FLEXIBLE
56	3780458M1	**1** RADIADOR	RADIATOR	RADIADOR

Controle Remoto
Remote Control
Control Remoto

1 Corpo
1 Body
1 Cuerpo

70-335

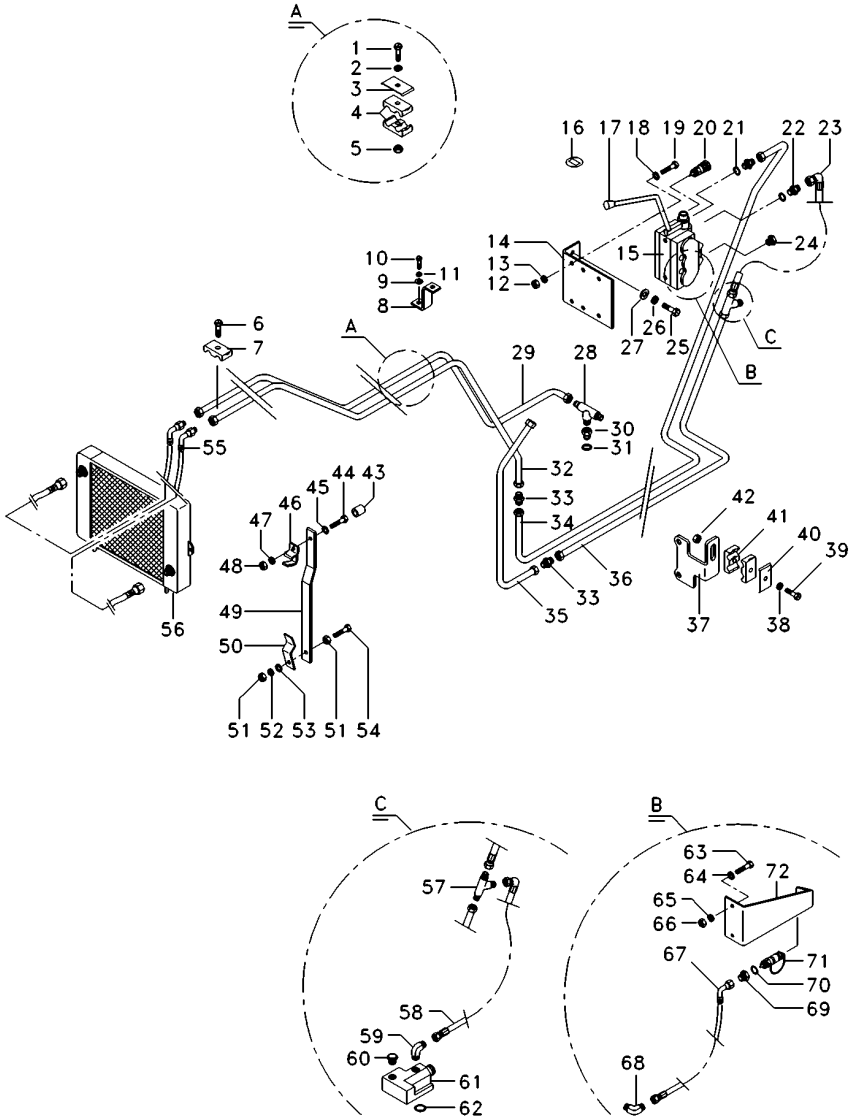

1	353685X1	**2**	PARAFUSO	BOLT	PERNO
2	353446X1	**2**	ARRUELA	WASHER	ARANDELA
3	3146897M1	**4**	REFORÇO	REINFORCEMENT	REFUERZO
4	3585143M1	**4**	BRAÇADEIRA	CLAMP	ABRAZADERA
5	355565X1	**2**	PORCA	NUT	TUERCA
6	353673X1	**1**	PARAFUSO	BOLT	PERNO
7	3146897M1	**1**	REFORÇO	REINFORCEMENT	REFUERZO
8	039700P1	**1**	SUPORTE	BRACKET	SOPORTE
9	353756X1	**1**	ARRUELA	WASHER	ARANDELA
10	353691X1	**1**	PARAFUSO	BOLT	PERNO
11	353434X1	**1**	ARRUELA	WASHER	ARANDELA
12	355565X1	**2**	PORCA	NUT	TUERCA
13	353446X1	**2**	ARRUELA	WASHER	ARANDELA
14	063210P1	**1**	SUPORTE	BRACKET	SOPORTE
15	072491T1	**1**	CJ. COMANDO	KIT, ACTUATOR	JUEGO ACTUADOR
16	063421P1	**1**	DECAL	DECAL	CALCOMANIA
17	072261N1	**1**	CJ. ALAVANCA	KIT, LEVER	JUEGO, PALANCA
18	829185M1	**4**	ARRUELA	WASHER	ARANDELA
19	353685X1	**2**	PARAFUSO	BOLT	PERNO
20	3772942M1	**4**	VÁLVULA FÊMEA	FEMALE COUPLER	ACOPLADOR HEMBRA
21	831497M1	**2**	ANEL "O"	O RING	JUNTA TORICA
22	3411941M91	**2**	CONEXÃO	CONNECTION	CONEXION
23	039756T1	**1**	MANGUEIRA	HOSE	FLEXIBLE
24	3611673M1	**4**	TAMPÃO	PAD	ALMOHADILLA
25	339451X1	**2**	PARAFUSO	BOLT	PERNO
26	339376X1	**2**	ARRUELA	WASHER	ARANDELA
27	390734X1	**2**	ARRUELA	WASHER	ARANDELA
28	039368T1	**1**	CONEXÃO	CONNECTION	CONEXION
29	063548P1	**1**	TUBO	PIPE	CANO
30	3411941M91	**1**	CONEXÃO	CONNECTION	CONEXION
31	831497M1	**1**	ANEL "O"	O RING	JUNTA TORICA
32	063549P1	**1**	TUBO	PIPE	CANO
33	3412195M91	**4**	CONEXÃO	CONNECTION	CONEXION
34	063544P1	**1**	TUBO	PIPE	CANO
35	063546P1	**1**	TUBO	PIPE	CANO
36	063545P2	**1**	TUBO	PIPE	CANO
37	071935P1	**1**	SUPORTE	BRACKET	SOPORTE
38	353446X1	**2**	ARRUELA	WASHER	ARANDELA
39	353685X1	**2**	PARAFUSO	BOLT	PERNO
40	3146897M1	**4**	REFORÇO	REINFORCEMENT	REFUERZO
41	3585143M1	**4**	BRAÇADEIRA	CLAMP	ABRAZADERA
42	355565X1	**2**	PORCA	NUT	TUERCA
43	3145137M1	**1**	ESPAÇADOR	SPACER	PIEZA DISTANCIA
44	391176X1	**1**	PARAFUSO	BOLT	PERNO
45	339056X1	**1**	ARRUELA	WASHER	ARANDELA
46	6215849M91	**1**	GRAMPO	CRAMP	PASADOR
47	339374X1	**1**	ARRUELA	WASHER	ARANDELA
48	339169X1	**1**	PORCA	NUT	TUERCA
49	6215850M1	**1**	HASTE	RAIL	RIEL
50	6215996M91	**1**	GRAMPO	CRAMP	PASADOR

Controle Remoto
Remote Control
Control Remoto

1 Corpo
1 Body
1 Cuerpo

70-335

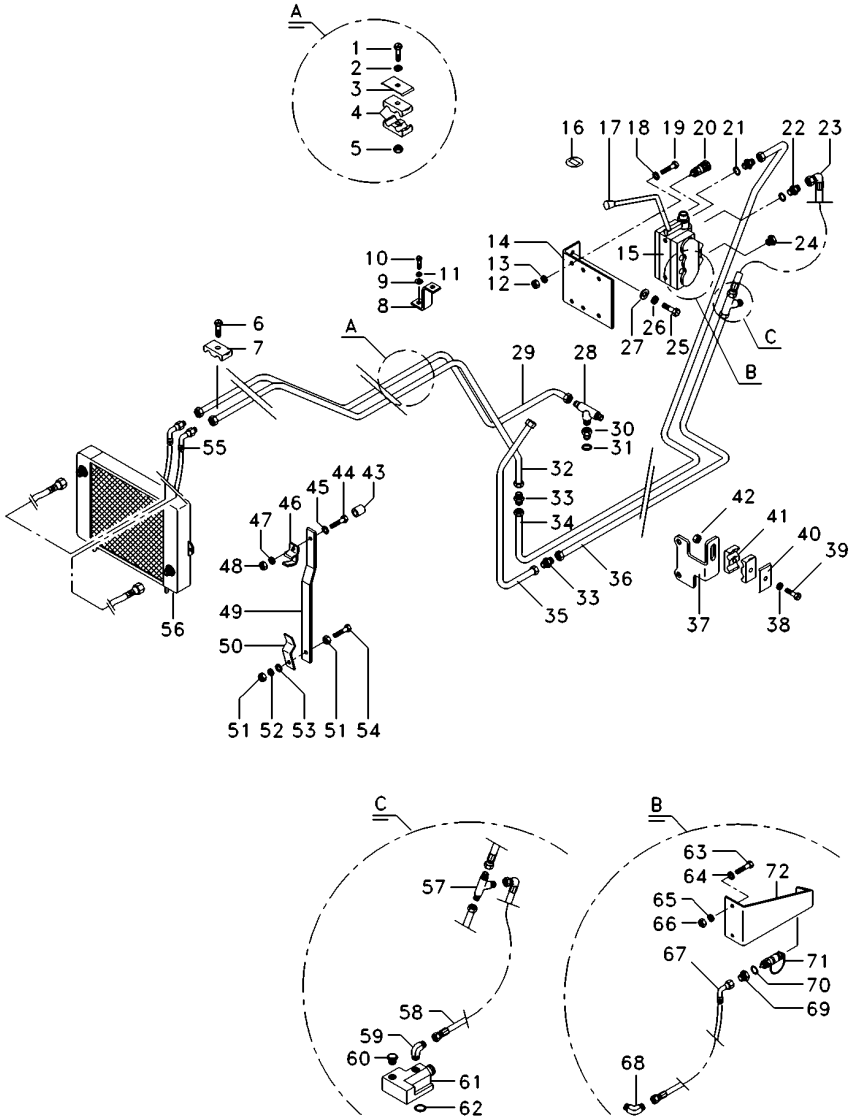

51	339169X1	**2**	PORCA	NUT	TUERCA
52	339374X1	**1**	ARRUELA	WASHER	ARANDELA
53	339056X1	**1**	ARRUELA	WASHER	ARANDELA
54	391176X1	**1**	PARAFUSO	BOLT	PERNO
55	6215979M91	**2**	MANGUEIRA	HOSE	FLEXIBLE
56	3780458M1	**1**	RADIADOR	RADIATOR	RADIADOR
57	033308P1	**1**	CONEXÃO "T"	CONNECTION T	CONEXION T
58	039370T1	**1**	MANGUEIRA	HOSE	FLEXIBLE
59	3412002M91	**1**	CONEXÃO	CONNECTION	CONEXION
60	358724X91	**1**	BUJÃO	PLUG	TAPON
61	033909T1	**1**	VÁLVULA	VALVE	VALVULA
62	195561M1	**2**	ANEL "O"	O RING	JUNTA TORICA
63	353685X1	**2**	PARAFUSO	BOLT	PERNO
64	829185M1	**4**	ARRUELA	WASHER	ARANDELA
65	353446X1	**2**	ARRUELA	WASHER	ARANDELA
66	355565X1	**2**	PORCA	NUT	TUERCA
67	3148841M91	**1**	MANGUEIRA	HOSE	FLEXIBLE
68	6211998M1	**1**	CONEXÃO	CONNECTION	CONEXION
69	3412687M1	**1**	CONEXÃO	CONNECTION	CONEXION
70	390948X1	**2**	ANEL	RING	ARO
71	3410413M92	**1**	ENGATE	COUPLER	ACOPLADOR
72	068514P1	**1**	SUPORTE	BRACKET	SOPORTE

Controle Remoto Remote Control Control Remoto	2 Corpos 2 Boddys 2 Cuerpos	70-340	Com Desarme Automático With Kick Out Con Kick Out

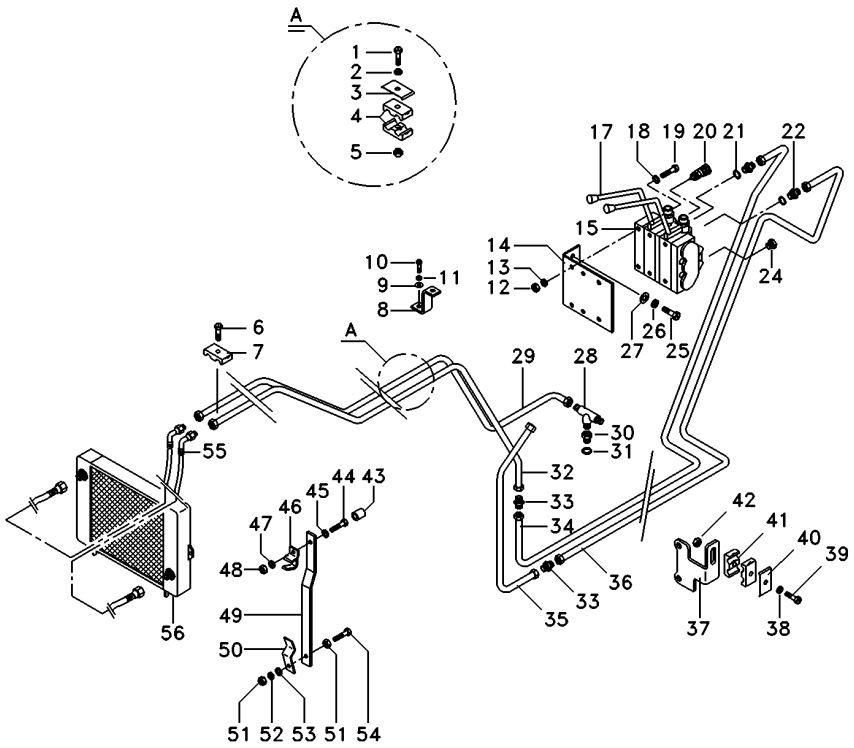

1	353685X1	2	PARAFUSO	BOLT	PERNO
2	353446X1	2	ARRUELA	WASHER	ARANDELA
3	3146897M1	4	REFORÇO	REINFORCEMENT	REFUERZO
4	3585143M1	4	BRAÇADEIRA	CLAMP	ABRAZADERA
5	355565X1	2	PORCA	NUT	TUERCA
6	353673X1	1	PARAFUSO	BOLT	PERNO
7	3146897M1	1	REFORÇO	REINFORCEMENT	REFUERZO
8	039700P1	1	SUPORTE	BRACKET	SOPORTE
9	353756X1	1	ARRUELA	WASHER	ARANDELA
10	353691X1	1	PARAFUSO	BOLT	PERNO
11	353434X1	1	ARRUELA	WASHER	ARANDELA
12	355565X1	2	PORCA	NUT	TUERCA
13	353446X1	2	ARRUELA	WASHER	ARANDELA
14	063203P1	1	SUPORTE	BRACKET	SOPORTE
15	072490T1	1	CJ. COMANDO	KIT, ACTUATOR	JUEGO ACTUADOR
17	072260N1	1	CJ. ALAVANCA	KIT, LEVER	JUEGO, PALANCA
18	829185M1	4	ARRUELA	WASHER	ARANDELA
19	353685X1	2	PARAFUSO	BOLT	PERNO
20	3772942M1	4	VÁLVULA FÊMEA	FEMALE COUPLER	ACOPLADOR HEMBRA
21	831497M1	2	ANEL "O"	O RING	JUNTA TORICA
22	3411941M91	2	CONEXÃO	CONNECTION	CONEXION
24	3611673M1	4	TAMPÃO	PAD	ALMOHADILLA
25	339451X1	2	PARAFUSO	BOLT	PERNO
26	339376X1	2	ARRUELA	WASHER	ARANDELA
27	390734X1	2	ARRUELA	WASHER	ARANDELA
28	039368T1	1	CONEXÃO	CONNECTION	CONEXION
29	063548P1	1	TUBO	PIPE	CANO
30	3411941M91	1	CONEXÃO	CONNECTION	CONEXION
31	831497M1	1	ANEL "O"	O RING	JUNTA TORICA
32	063549P1	1	TUBO	PIPE	CANO
33	3412195M91	4	CONEXÃO	CONNECTION	CONEXION
34	063544P1	1	TUBO	PIPE	CANO
35	063546P1	1	TUBO	PIPE	CANO
36	063621P1	1	TUBO	PIPE	CANO
37	071935P1	1	SUPORTE	BRACKET	SOPORTE
38	353446X1	2	ARRUELA	WASHER	ARANDELA
39	353685X1	2	PARAFUSO	BOLT	PERNO
40	3146897M1	4	REFORÇO	REINFORCEMENT	REFUERZO
41	3585143M1	4	BRAÇADEIRA	CLAMP	ABRAZADERA
42	355565X1	2	PORCA	NUT	TUERCA
43	3145137M1	1	ESPAÇADOR	SPACER	PIEZA DISTANCIA
44	391176X1	1	PARAFUSO	BOLT	PERNO
45	339056X1	1	ARRUELA	WASHER	ARANDELA
46	6215849M91	1	GRAMPO	CRAMP	PASADOR
47	339374X1	1	ARRUELA	WASHER	ARANDELA
48	339169X1	1	PORCA	NUT	TUERCA
49	6215850M1	1	HASTE	RAIL	RIEL
50	6215996M91	1	GRAMPO	CRAMP	PASADOR
51	339169X1	2	PORCA	NUT	TUERCA
52	339374X1	1	ARRUELA	WASHER	ARANDELA

Controle Remoto **Remote Control** **Control Remoto**	**2 Corpos** **2 Boddys** **2 Cuerpos**	**70-340**

Com Desarme Automático
With Kick Out
Con Kick Out

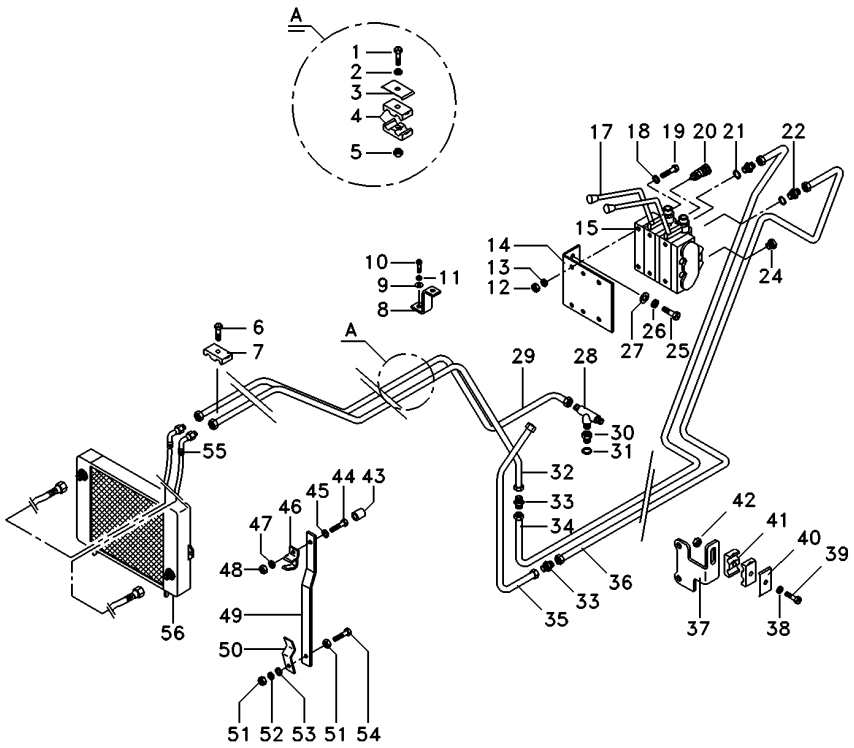

53	339056X1	**1**	ARRUELA	WASHER	ARANDELA
54	391176X1	**1**	PARAFUSO	BOLT	PERNO
55	6215979M91	**2**	MANGUEIRA	HOSE	FLEXIBLE
56	3780458M1	**1**	RADIADOR	RADIATOR	RADIADOR

Controle Remoto — **1 Corpo**
Remote Control — **1 Body**
Control Remoto — **1 Cuerpo**

70-345

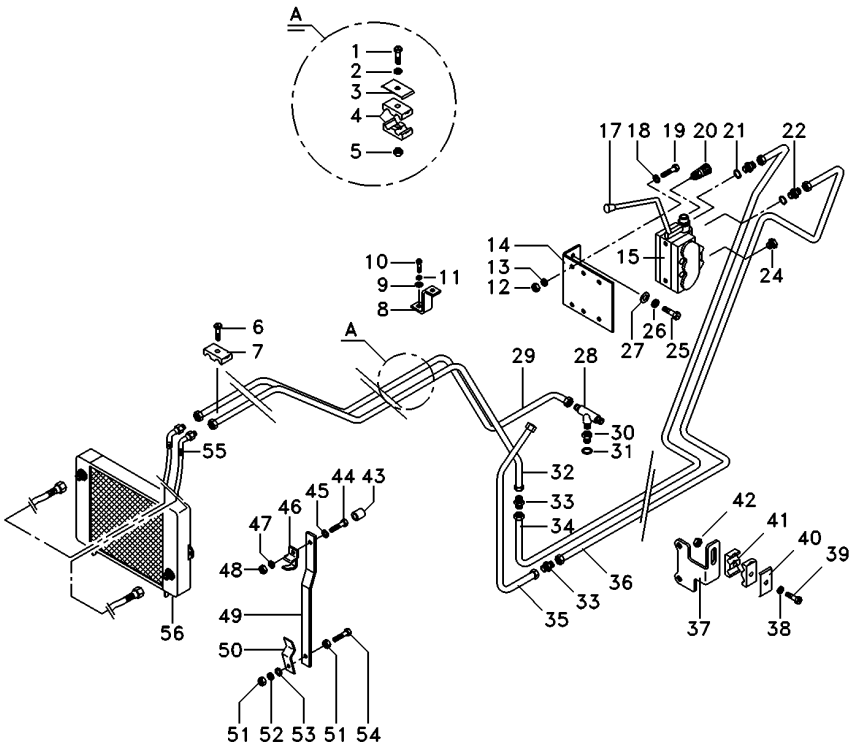

1	353685X1	**2**	PARAFUSO	BOLT	PERNO
2	353446X1	**2**	ARRUELA	WASHER	ARANDELA
3	3146897M1	**4**	REFORÇO	REINFORCEMENT	REFUERZO
4	3585143M1	**4**	BRAÇADEIRA	CLAMP	ABRAZADERA
5	355565X1	**2**	PORCA	NUT	TUERCA
6	353673X1	**1**	PARAFUSO	BOLT	PERNO
7	3146897M1	**1**	REFORÇO	REINFORCEMENT	REFUERZO
8	039700P1	**1**	SUPORTE	BRACKET	SOPORTE
9	353756X1	**1**	ARRUELA	WASHER	ARANDELA
10	353691X1	**1**	PARAFUSO	BOLT	PERNO
11	353434X1	**1**	ARRUELA	WASHER	ARANDELA
12	355565X1	**2**	PORCA	NUT	TUERCA
13	353446X1	**2**	ARRUELA	WASHER	ARANDELA
14	063203P1	**1**	SUPORTE	BRACKET	SOPORTE
15	072487T1	**1**	CJ. COMANDO	KIT, ACTUATOR	JUEGO ACTUADOR
17	072262N1	**1**	CJ. ALAVANCA	KIT, LEVER	JUEGO, PALANCA
18	829185M1	**4**	ARRUELA	WASHER	ARANDELA
19	353685X1	**2**	PARAFUSO	BOLT	PERNO
20	3772942M1	**4**	VÁLVULA FÊMEA	FEMALE COUPLER	ACOPLADOR HEMBRA
21	831497M1	**2**	ANEL "O"	O RING	JUNTA TORICA
22	3411941M91	**2**	CONEXÃO	CONNECTION	CONEXION
24	3611673M1	**4**	TAMPÃO	PAD	ALMOHADILLA
25	339451X1	**2**	PARAFUSO	BOLT	PERNO
26	339376X1	**2**	ARRUELA	WASHER	ARANDELA
27	390734X1	**2**	ARRUELA	WASHER	ARANDELA
28	039368T1	**1**	CONEXÃO	CONNECTION	CONEXION
29	063548P1	**1**	TUBO	PIPE	CANO
30	3411941M91	**1**	CONEXÃO	CONNECTION	CONEXION
31	831497M1	**1**	ANEL "O"	O RING	JUNTA TORICA
32	063549P1	**1**	TUBO	PIPE	CANO
33	3412195M91	**4**	CONEXÃO	CONNECTION	CONEXION
34	063544P1	**1**	TUBO	PIPE	CANO
35	063546P1	**1**	TUBO	PIPE	CANO
36	063620P1	**1**	TUBO	PIPE	CANO
37	071935P1	**1**	SUPORTE	BRACKET	SOPORTE
38	353446X1	**2**	ARRUELA	WASHER	ARANDELA
39	353685X1	**2**	PARAFUSO	BOLT	PERNO
40	3146897M1	**4**	REFORÇO	REINFORCEMENT	REFUERZO
41	3585143M1	**4**	BRAÇADEIRA	CLAMP	ABRAZADERA
42	355565X1	**2**	PORCA	NUT	TUERCA
43	3145137M1	**1**	ESPAÇADOR	SPACER	PIEZA DISTANCIA
44	391176X1	**1**	PARAFUSO	BOLT	PERNO
45	339056X1	**1**	ARRUELA	WASHER	ARANDELA
46	6215849M91	**1**	GRAMPO	CRAMP	PASADOR
47	339374X1	**1**	ARRUELA	WASHER	ARANDELA
48	339169X1	**1**	PORCA	NUT	TUERCA
49	6215850M1	**1**	HASTE	RAIL	RIEL
50	6215996M91	**1**	GRAMPO	CRAMP	PASADOR
51	339169X1	**2**	PORCA	NUT	TUERCA
52	339374X1	**1**	ARRUELA	WASHER	ARANDELA

Controle Remoto **Remote Control** **Control Remoto**	**1 Corpo** **1 Body** **1 Cuerpo**	**70-345**

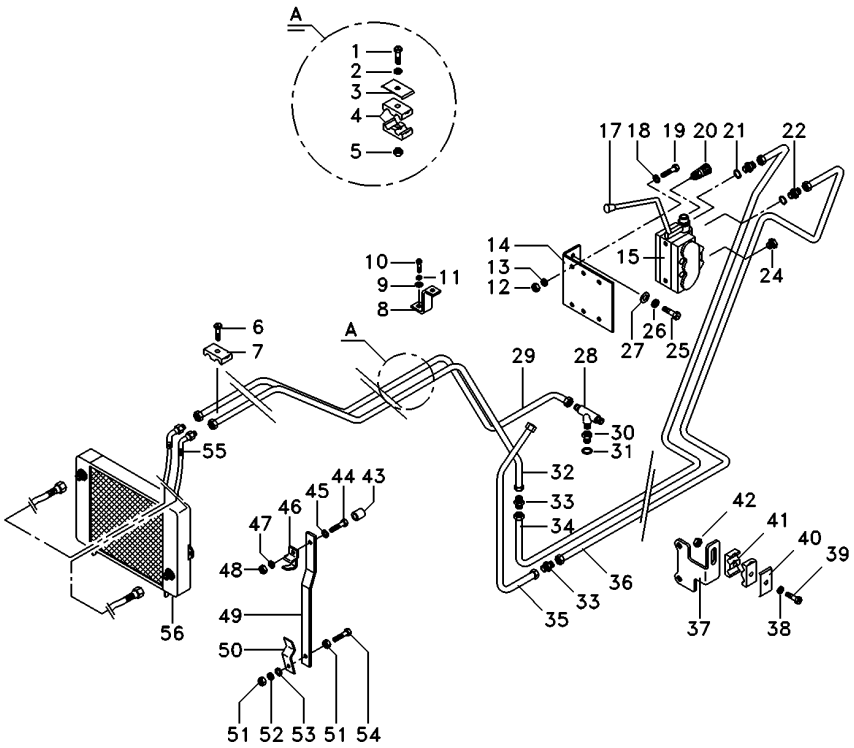

53	339056X1	**1**	ARRUELA	WASHER	ARANDELA
54	391176X1	**1**	PARAFUSO	BOLT	PERNO
55	6215979M91	**2**	MANGUEIRA	HOSE	FLEXIBLE
56	3780458M1	**1**	RADIADOR	RADIATOR	RADIADOR

Controle Remoto
Remote Control
Control Remoto

Alavanca
Lever
Palanca

70-350

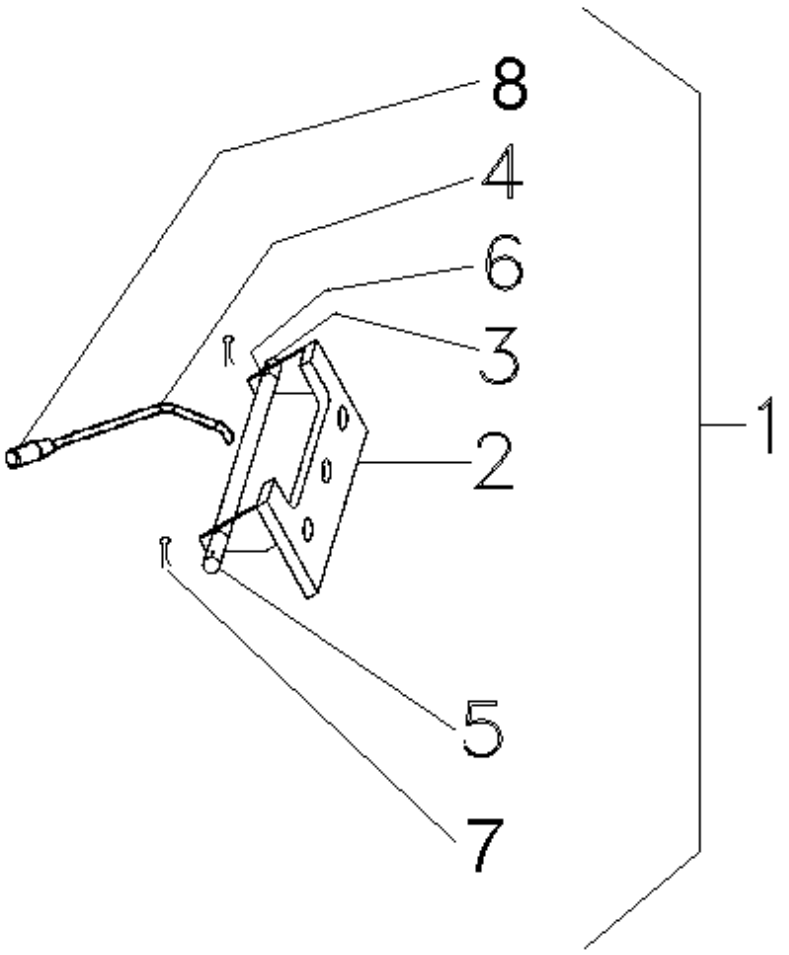

1	072262N1	**1**	CJ. ALAVANCA	KIT, LEVER	JUEGO, PALANCA
2	070591S1	**1**	SUPORTE	BRACKET	SOPORTE
3	070592P1	**1**	PINO	PIN	PASADOR
4	070593S1	**1**	ALAVANCA	LEVER	PALANCA
5	070839P1	**1**	LUVA	SLEEVE	MANCHA
6	071471P1	**1**	BUCHA	BUSH	CASQUILLO
7	354059X1	**2**	CONTRAPINO	DOWEL	CENTRAJE
8	6203802M91	**1**	MANÍPULO	KNOB	POMO

Controle Remoto — **1 Corpo**
Remote Control — **1 Body**
Control Remoto — **1 Cuerpo**

70-355

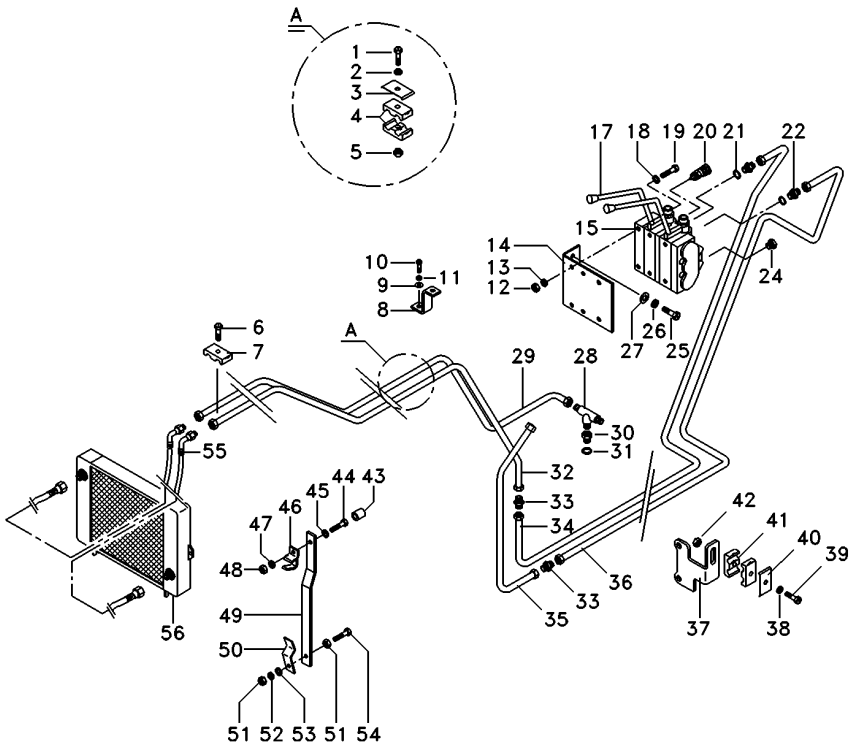

1	353685X1	**2**	PARAFUSO	BOLT	PERNO
2	353446X1	**2**	ARRUELA	WASHER	ARANDELA
3	3146897M1	**4**	REFORÇO	REINFORCEMENT	REFUERZO
4	3585143M1	**4**	BRAÇADEIRA	CLAMP	ABRAZADERA
5	355565X1	**2**	PORCA	NUT	TUERCA
6	353673X1	**1**	PARAFUSO	BOLT	PERNO
7	3146897M1	**1**	REFORÇO	REINFORCEMENT	REFUERZO
8	039700P1	**1**	SUPORTE	BRACKET	SOPORTE
9	353756X1	**1**	ARRUELA	WASHER	ARANDELA
10	353691X1	**1**	PARAFUSO	BOLT	PERNO
11	353434X1	**1**	ARRUELA	WASHER	ARANDELA
12	355565X1	**2**	PORCA	NUT	TUERCA
13	353446X1	**2**	ARRUELA	WASHER	ARANDELA
14	063203P1	**1**	SUPORTE	BRACKET	SOPORTE
15	072488T1	**1**	CJ. COMANDO	KIT, ACTUATOR	JUEGO ACTUADOR
17	072260N1	**1**	CJ. ALAVANCA	KIT, LEVER	JUEGO, PALANCA
18	829185M1	**4**	ARRUELA	WASHER	ARANDELA
19	353685X1	**2**	PARAFUSO	BOLT	PERNO
20	3772942M1	**4**	VÁLVULA FÊMEA	FEMALE COUPLER	ACOPLADOR HEMBRA
21	831497M1	**2**	ANEL "O"	O RING	JUNTA TORICA
22	3411941M91	**2**	CONEXÃO	CONNECTION	CONEXION
24	3611673M1	**4**	TAMPÃO	PAD	ALMOHADILLA
25	339451X1	**2**	PARAFUSO	BOLT	PERNO
26	339376X1	**2**	ARRUELA	WASHER	ARANDELA
27	390734X1	**2**	ARRUELA	WASHER	ARANDELA
28	039368T1	**1**	CONEXÃO	CONNECTION	CONEXION
29	063548P1	**1**	TUBO	PIPE	CANO
30	3411941M91	**1**	CONEXÃO	CONNECTION	CONEXION
31	831497M1	**1**	ANEL "O"	O RING	JUNTA TORICA
32	063549P1	**1**	TUBO	PIPE	CANO
33	3412195M91	**4**	CONEXÃO	CONNECTION	CONEXION
34	063544P1	**1**	TUBO	PIPE	CANO
35	063546P1	**1**	TUBO	PIPE	CANO
36	063621P1	**1**	TUBO	PIPE	CANO
37	071935P1	**1**	SUPORTE	BRACKET	SOPORTE
38	353446X1	**2**	ARRUELA	WASHER	ARANDELA
39	353685X1	**2**	PARAFUSO	BOLT	PERNO
40	3146897M1	**4**	REFORÇO	REINFORCEMENT	REFUERZO
41	3585143M1	**4**	BRAÇADEIRA	CLAMP	ABRAZADERA
42	355565X1	**2**	PORCA	NUT	TUERCA
43	3145137M1	**1**	ESPAÇADOR	SPACER	PIEZA DISTANCIA
44	391176X1	**1**	PARAFUSO	BOLT	PERNO
45	339056X1	**1**	ARRUELA	WASHER	ARANDELA
46	6215849M91	**1**	GRAMPO	CRAMP	PASADOR
47	339374X1	**1**	ARRUELA	WASHER	ARANDELA
48	339169X1	**1**	PORCA	NUT	TUERCA
49	6215850M1	**1**	HASTE	RAIL	RIEL
50	6215996M91	**1**	GRAMPO	CRAMP	PASADOR
51	339169X1	**2**	PORCA	NUT	TUERCA
52	339374X1	**1**	ARRUELA	WASHER	ARANDELA

Controle Remoto **Remote Control** **Control Remoto**	**1 Corpo** **1 Body** **1 Cuerpo**	**70-355**

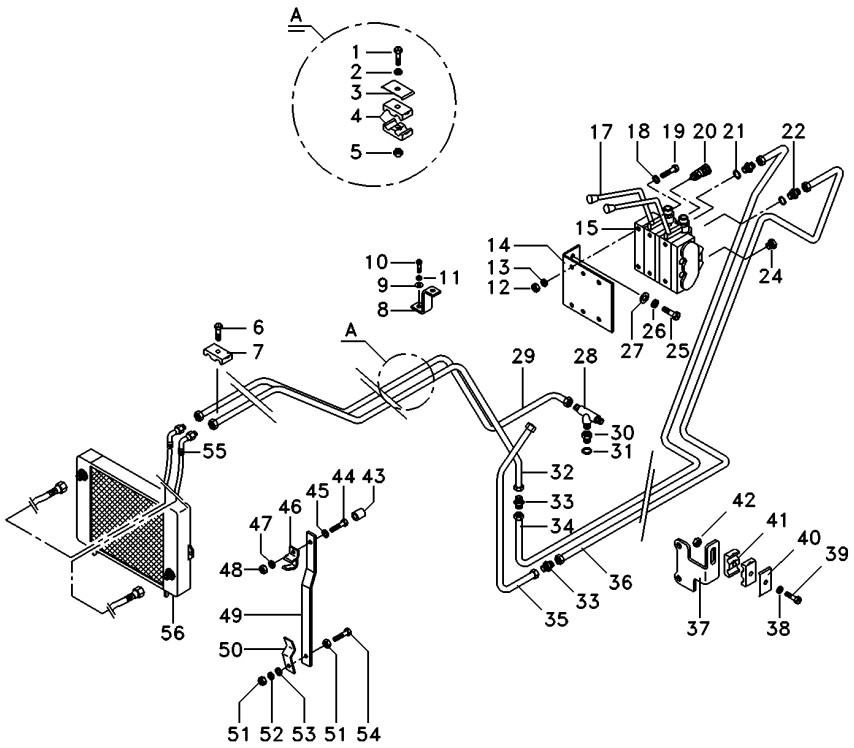

53	339056X1	**1**	ARRUELA	WASHER	ARANDELA
54	391176X1	**1**	PARAFUSO	BOLT	PERNO
55	6215979M91	**2**	MANGUEIRA	HOSE	FLEXIBLE
56	3780458M1	**1**	RADIADOR	RADIATOR	RADIADOR

Alavanca De Controle
Control Levier
Palanca De Controle

70-360

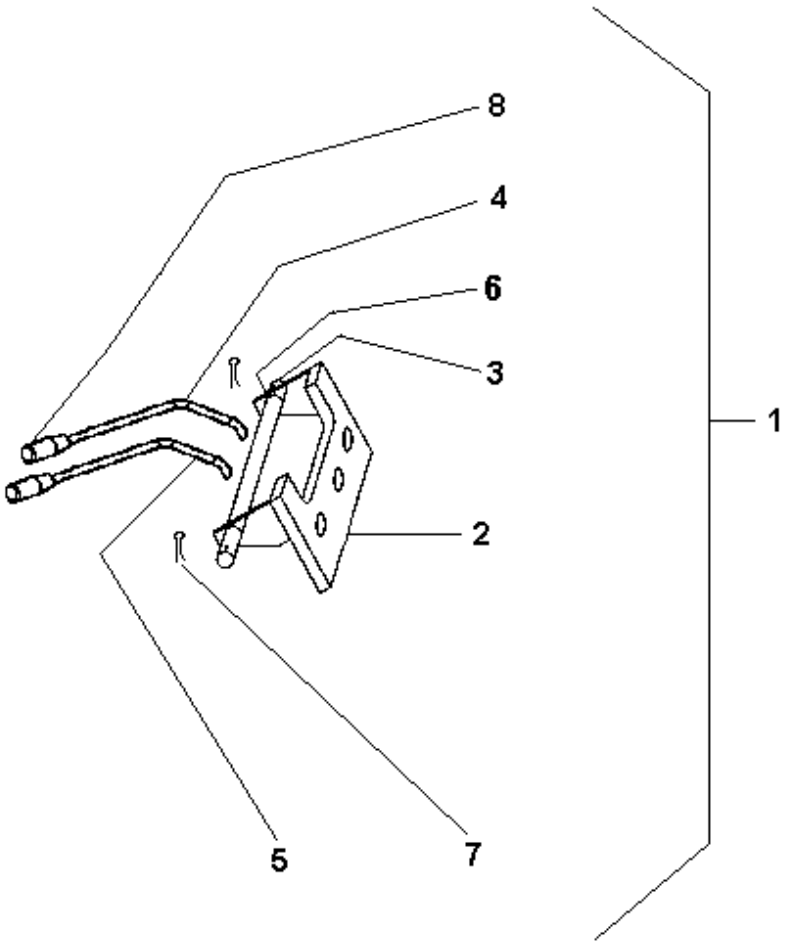

1	072260N1	**1**	CJ. ALAVANCA	KIT, LEVER	JUEGO, PALANCA
2	070591S1	**1**	SUPORTE	BRACKET	SOPORTE
3	070592P1	**1**	PINO	PIN	PASADOR
4	070593S1	**1**	ALAVANCA	LEVER	PALANCA
5	070835S1	**1**	ALAVANCA	LEVER	PALANCA
6	071471P1	**2**	BUCHA	BUSH	CASQUILLO
7	195414M1	**2**	GRAMPO	CRAMP	PASADOR
8	6203802M91	**2**	MANÍPULO	KNOB	POMO

Kit 2 Válvulas
Kit 2 Valves
Kit 2 Soupape

70-365

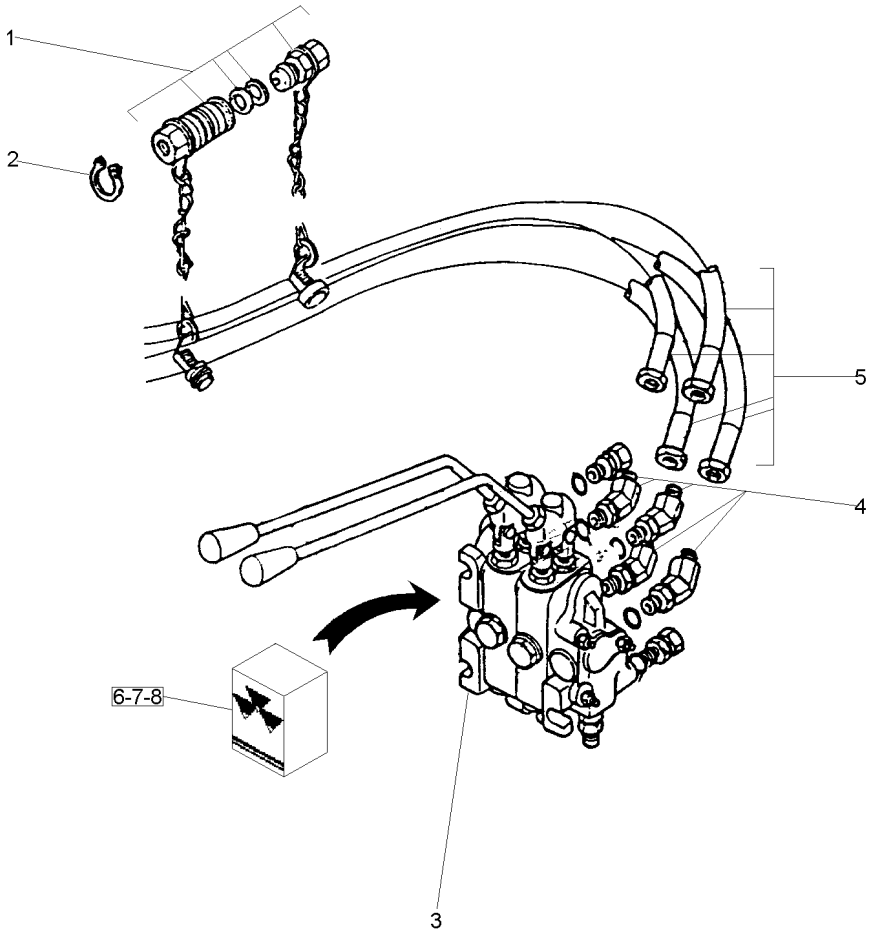

1	3410413M92	👁 70-380 No	**2**	ENGATE	COUPLER	ACOPLADOR
2	390948X1		**4**	ANEL	RING	ARO
3	050379T1	REXROTH	**1**	CJ. COMANDO	KIT, ACTUATOR	JUEGO ACTUADOR
4	358782X91		**2**	CONEXÃO	CONNECTION	CONEXION
5	3410679M91		**2**	MANGUEIRA	HOSE	FLEXIBLE
6	050855R1	3 [A] REXROTH	**1**	JG. REPARO	KIT, REPAIR	JUEGO REPARACION
7	050856R1	3 [B] REXROTH	**1**	JG. REPARO	KIT, REPAIR	JUEGO REPARACION
8	050857R1	3 [C] REXROTH	**1**	JG. REPARO	KIT, REPAIR	JUEGO REPARACION

[A] REPARO DO BLOCO
BLOCK REPAIR
REPARO DEL BLOQUE

[B] REPARO DA VÁLVULA
VALVE REPAIR
REPARO DE LA VALVULA

[C] VEDAÇÃO DO BUJÃO
PLUG SEALING
RETEN DEL TAPÓN

Engate	**2 Válvulas**	
Coupler	**2 Valves**	**70-370**
Acoplador	**2 Valvulas**	

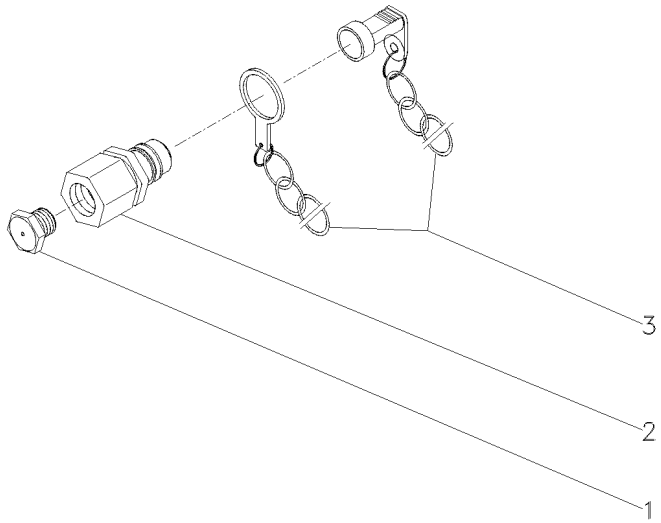

1	3410414M1	**4**	BUJÃO	PLUG	TAPON
2	3410419M91	**4**	ENGATE	COUPLER	ACOPLADOR
3	3410415M91	**4**	PROTETOR	PROTECTOR	PROTECTOR

Engate
Coupler
Acoplador

70-380

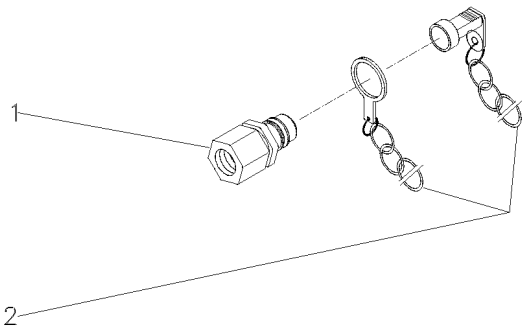

1	3410420M91	**1** ENGATE	COUPLER	ACOPLADOR
2	3410416M91	**1** PROTETOR	PROTECTOR	PROTECTOR

Engate
Coupler
Acoplador

70-385

1 Corpo
1 Body
1 Cuerpo

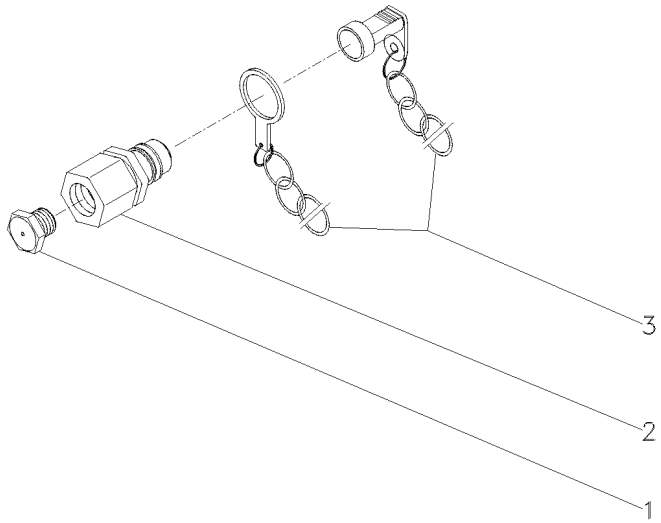

1	3410414M1			
2	3410419M91			
3	3410415M91			
2	BUJÃO	PLUG	TAPON
2	ENGATE	COUPLER	ACOPLADOR
2	PROTETOR	PROTECTOR	PROTECTOR

Caixa Da Bateria
Batery Box
Caja Da Bateria

80-10

Úmida
Wet
Húmeda

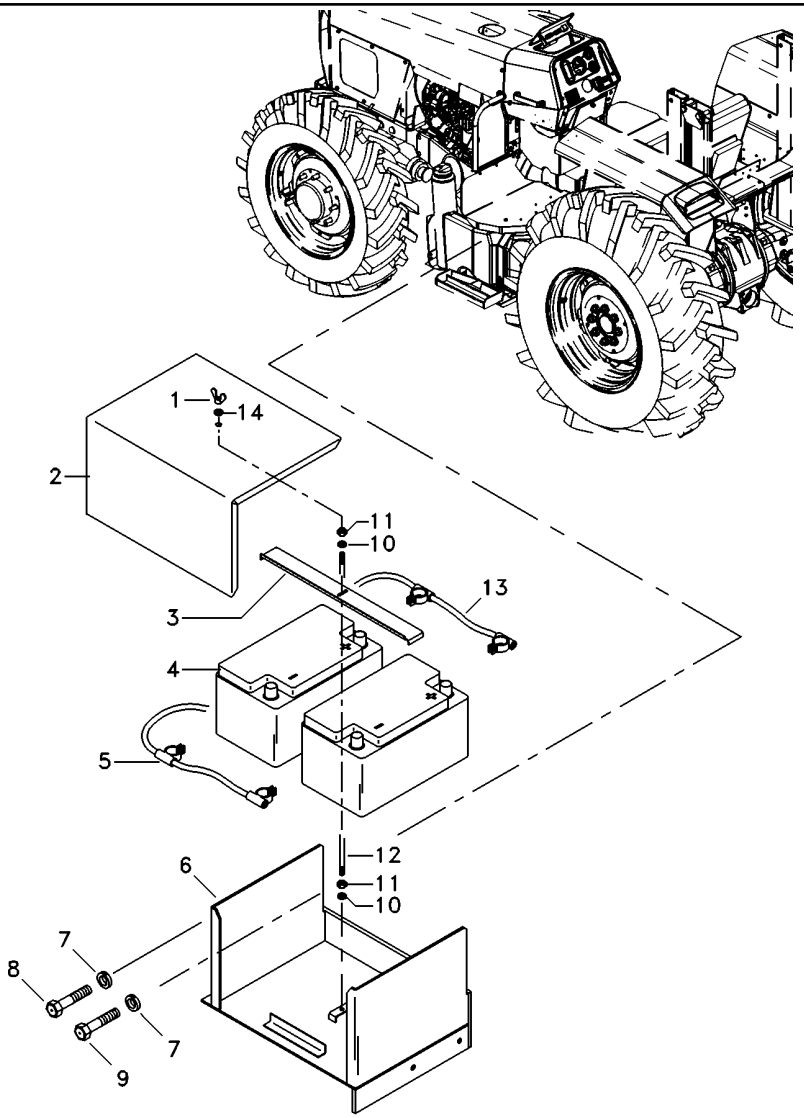

1	3589682M1		**1**	PORCA	NUT	TUERCA
2	066967P1		**1**	TAMPA	COVER	CUBIERTA
3	066964P1		**1**	FIXADOR	ATTACHMENT	ADITAMENTO
4	054121T1		**2**	BATERIA	BATTERY	BATERIA
5	6217120M1	(-)	**1**	CABO	CABLE	CABLE
6	065876S1		**1**	SUPORTE	CLEVIS	GANCHO SEGURI.
7	353433X1		**2**	ARRUELA	WASHER	ARANDELA
8	353730X1		**1**	PARAFUSO	BOLT	PERNO
9	353728X1		**1**	PARAFUSO	BOLT	PERNO
10	353434X1		**2**	ARRUELA	WASHER	ARANDELA
11	355566X1		**2**	PORCA	NUT	TUERCA
12	067133P1		**1**	TIRANTE	ROD	VARILLA
13	066961P1	(+)	**1**	CABO DE BATERIA	BATTERY CABLE	CABLE DE BATERIA
14	353756X1		**1**	ARRUELA	WASHER	ARANDELA

Bateria Battery Bateria	Seco Carregável Loader Dry Seco Cargador	80-15	

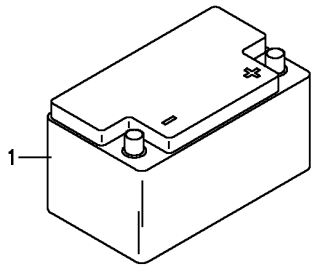

1	3148962M91	**1** BATERIA	BATTERY	BATERIA

Painel De Instrumentos
Instrument Panel
Tablero De Instrumentos

80-20

Tratores Com Plataforma Do Operador
Tractors With Operator Plataform
Tractores Con Plataforma Del Operador

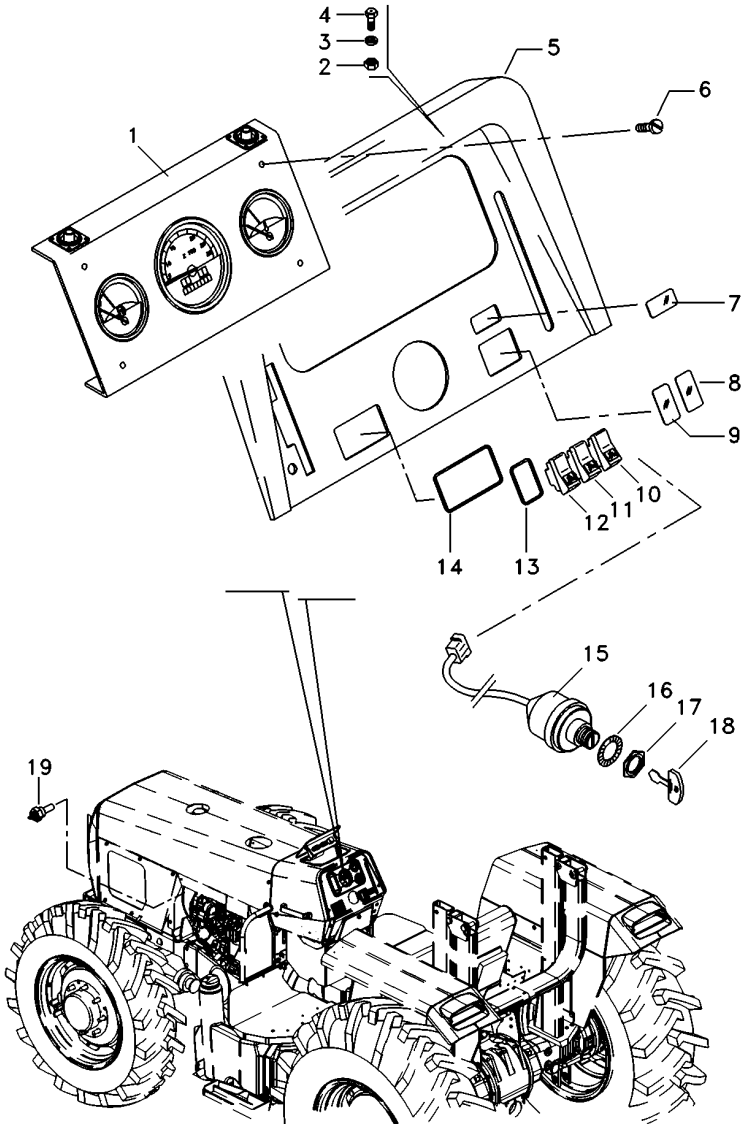

1	067264T1	80-25 No	**1**	PAINEL INSTRUM.	INSTRUMENT PANEL	PANEL INSTRUMENT
2	354120X1		**4**	PORCA	NUT	TUERCA
3	353445X1		**4**	ARRUELA	WASHER	ARANDELA
4	3408768M1		**4**	PARAFUSO	BOLT	PERNO
5	062778S1		**1**	PAINEL	PANEL	PANEL
6	355863X1		**4**	PARAFUSO	BOLT	PERNO
7	042603T1		**1**	TAMPA	COVER	CUBIERTA
8	042603T1		**1**	TAMPA	COVER	CUBIERTA
9	042603T1		**1**	TAMPA	COVER	CUBIERTA
10	042613T1		**1**	INTERRUPTOR	SWITCH	INTERRUPTOR
11	042609T1		**1**	INTERRUPTOR	SWITCH	INTERRUPTOR
12	042610T1		**1**	INTERRUPTOR	SWITCH	INTERRUPTOR
13	049174T1		**4**	MOLDURA	MOULDING	BORDON
14	049173T1		**1**	MOLDURA	MOULDING	BORDON
15	1874535M3		**1**	INTERRUPTOR	SWITCH	INTERRUPTOR
16	3019881X1		**1**	ARRUELA	WASHER	ARANDELA
17	052437P1		**1**	PORCA	NUT	TUERCA
18	3813361M1		**2**	CHAVE INTERRUPT.	KEY SWITCH	LLAVE INTERRUPT.
19	3147425M1		**1**	SENSOR	SENDER	EMISOR

Painel De Instrumentos
Instruments Panel
Tablero De Instrumentos

80-25

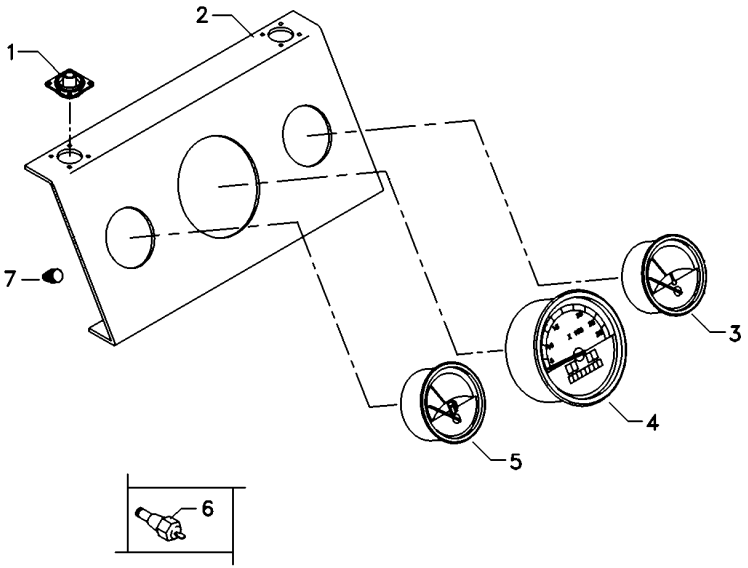

1	3408984M1	**4**	COXIM	MOUNTING	MONTANTE
2	062784R1	**1**	PAINEL	PANEL	PANEL
3	062782R1	**1**	TERMÔMETRO	THERMOMETER	TERMOMETRO
4	067265R1	**1**	TRATÔMETRO	TRACTORMETER	TRACTOMETRO
5	062783R1	**1**	INDICADOR	GAUGE	APARAT INDICADOR
6	3147425M1	**1**	SENSOR	SENDER	EMISOR
7	067268R1	**10**	FIXADOR	ATTACHMENT	ADITAMENTO

Sistema Elétrico Dianteiro
Front Electric System
Sistema Eléctrico Delantero

80-30

Tratores Com Cabine
Tractors With Cab
Tractores Con Cabina

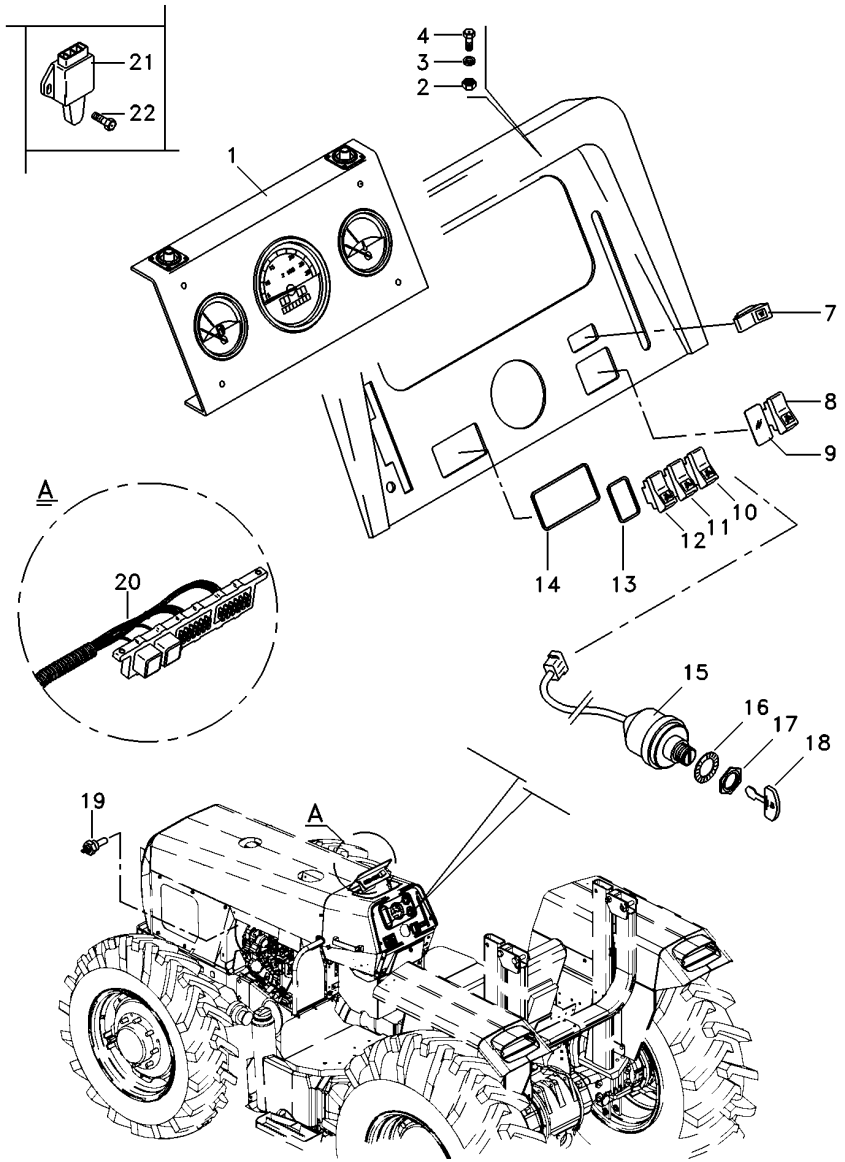

1	069180T1	80-35 No	**1**	PAINEL INSTRUM.	INSTRUMENT PANEL	PANEL INSTRUMENT
2	354120X1		**4**	PORCA	NUT	TUERCA
3	353445X1		**4**	ARRUELA	WASHER	ARANDELA
4	3408768M1		**4**	PARAFUSO	BOLT	PERNO
7	042602T1		**1**	INDICADOR	INDICATOR	INDICADOR
8	042604T1		**1**	INTERRUPTOR	SWITCH	INTERRUPTOR
9	042603T1		**1**	TAMPA	COVER	CUBIERTA
10	042613T1		**1**	INTERRUPTOR	SWITCH	INTERRUPTOR
11	042609T1		**1**	INTERRUPTOR	SWITCH	INTERRUPTOR
12	042610T1		**1**	INTERRUPTOR	SWITCH	INTERRUPTOR
13	049174T1		**4**	MOLDURA	MOULDING	BORDON
14	049173T1		**1**	MOLDURA	MOULDING	BORDON
15	1874535M3		**1**	INTERRUPTOR	SWITCH	INTERRUPTOR
16	3019881X1		**1**	ARRUELA	WASHER	ARANDELA
17	052437P1		**1**	PORCA	NUT	TUERCA
18	3813361M1		**2**	CHAVE INTERRUPT.	KEY SWITCH	LLAVE INTERRUPT.
19	3147425M1		**1**	SENSOR	SENDER	EMISOR
20	067206N1		**1**	CHICOTE	HARNESS	MAZO CABLES
21	046552T1		**1**	INTERRUPTOR	SWITCH	INTERRUPTOR
22	339160X1		**2**	PARAFUSO	BOLT	PERNO

Painel De Instrumentos
Instruments Panel
Tablero De Instrumentos

80-35

Tratores Com Cabine
Tractors With Cab
Tractores Con Cabina

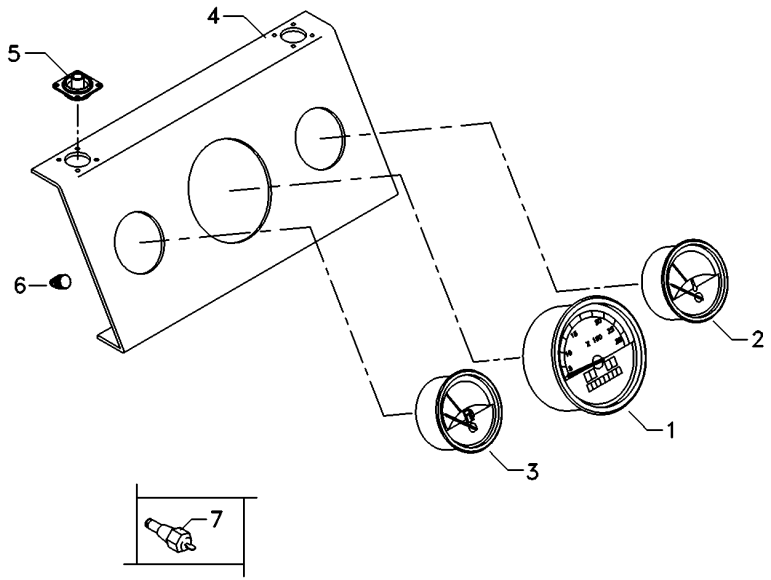

1	069179R1	**1**	TRATÔMETRO	TRACTORMETER	TRACTOMETRO
2	062782R1	**1**	TERMÔMETRO	THERMOMETER	TERMOMETRO
3	069105R1	**1**	INDICADOR	GAUGE	APARAT INDICADOR
4	062784R1	**1**	PAINEL	PANEL	PANEL
5	3408984M1	**4**	COXIM	MOUNTING	MONTANTE
6	067268R1	**10**	FIXADOR	ATTACHMENT	ADITAMENTO
7	3147425M1	**1**	SENSOR	SENDER	EMISOR

Sistema Elétrico Dianteiro
Front Electric System
Sistema Electrico Delantero

80-40

Tratores Com Plataforma Do Operador
Tractors With Operator Plataform
Tractores Con Plataforma Del Operador

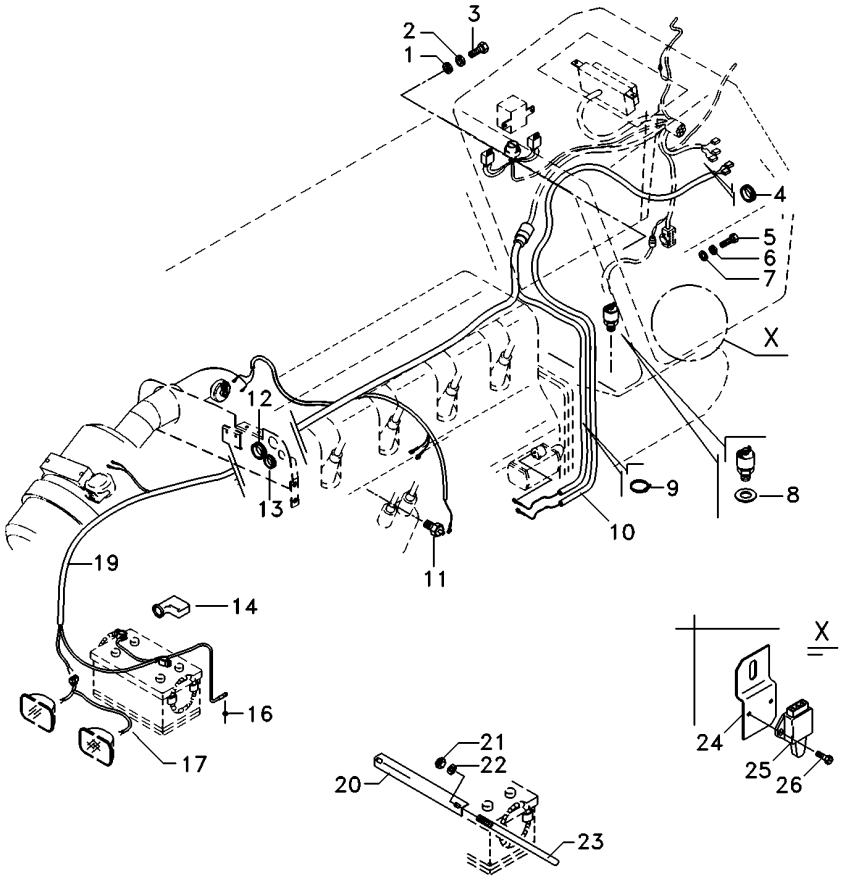

1	3010597X1	**1**	ARRUELA	WASHER	ARANDELA
2	353445X1	**1**	ARRUELA	WASHER	ARANDELA
3	355125X1	**1**	PARAFUSO	BOLT	PERNO
4	669368M1	**1**	PASSA-FIO	GROMMET	PASACABLE
5	353691X1	**4**	PARAFUSO	BOLT	PERNO
6	353434X1	**4**	ARRUELA	WASHER	ARANDELA
7	353756X1	**4**	ARRUELA	WASHER	ARANDELA
8	181142M1	**1**	ARRUELA	WASHER	ARANDELA
9	3225356M1	**20**	BRAÇADEIRA	CLAMP	ABRAZADERA
10	6213008M91	**1**	CJ. CHICOTE	KIT, HARNESS	JUEGO DE ARNES
11	026697T1	**1**	SENSOR	SENDER	EMISOR
12	832882M1	**1**	PASSA-FIO	GROMMET	PASACABLE
13	366195X1	**1**	PASSA-FIO	GROMMET	PASACABLE
14	2801383M1	**1**	CAPA	CAP	TAPA
16	391026X1	**1**	ARRUELA	WASHER	ARANDELA
17	052109P2	**1**	CHICOTE	HARNESS	MAZO CABLES
19	052116T4	**1**	CHICOTE	HARNESS	MAZO CABLES
20	027788P2	**1**	FIXADOR	ATTACHMENT	ADITAMENTO
21	826760M1	**2**	PORCA	NUT	TUERCA
22	355617X1	**2**	ARRUELA	WASHER	ARANDELA
23	028345P2	**2**	TIRANTE	ROD	VARILLA
24	048835P1	**1**	SUPORTE	BRACKET	SOPORTE
25	046552T1	**1**	INTERRUPTOR	SWITCH	INTERRUPTOR
26	339665X1	**2**	PARAFUSO	BOLT	PERNO

Sistema Elétrico Dianteiro
Front Electric System
Sistema Eléctrico Delantero

80-45

Tratores Com Cabine
Tractors With Cab
Tractores Con Cabina

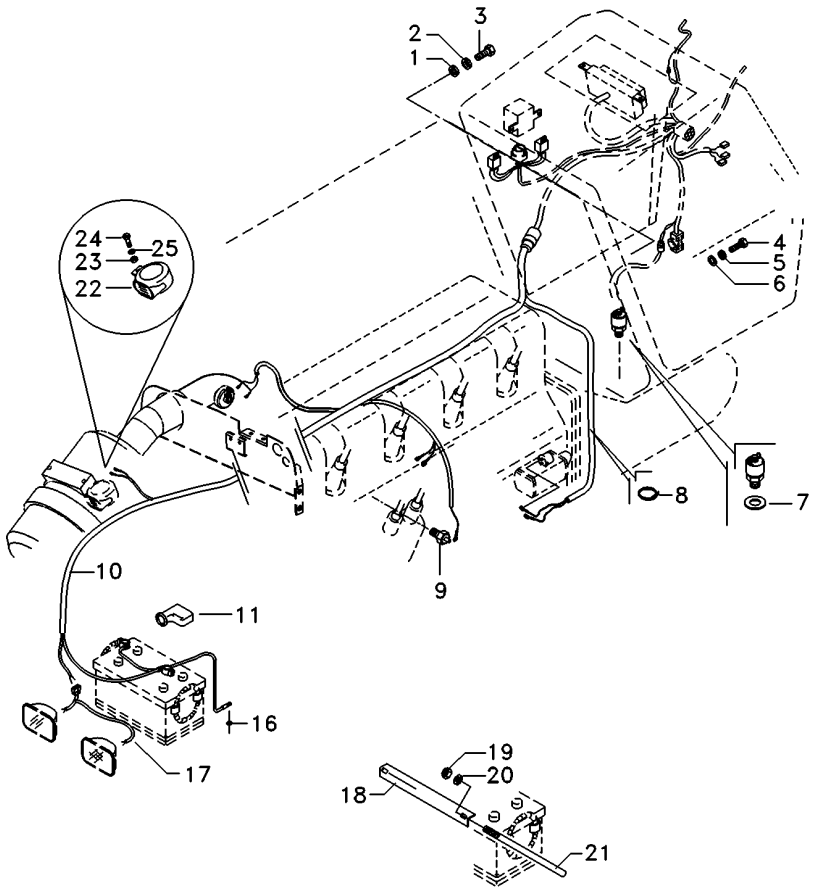

1	3010597X1	**1**	ARRUELA	WASHER	ARANDELA
2	353445X1	**1**	ARRUELA	WASHER	ARANDELA
3	355125X1	**1**	PARAFUSO	BOLT	PERNO
4	353691X1	**4**	PARAFUSO	BOLT	PERNO
5	353434X1	**4**	ARRUELA	WASHER	ARANDELA
6	353756X1	**4**	ARRUELA	WASHER	ARANDELA
7	181142M1	**1**	ARRUELA	WASHER	ARANDELA
8	3225356M1	**20**	BRAÇADEIRA	CLAMP	ABRAZADERA
9	026697T1	**1**	SENSOR	SENDER	EMISOR
10	6216864M91	**1**	CHICOTE	HARNESS	MAZO CABLES
11	2801383M1	**1**	CAPA	CAP	TAPA
16	391026X1	**1**	ARRUELA	WASHER	ARANDELA
17	052109P2	**1**	CHICOTE	HARNESS	MAZO CABLES
18	027788P2	**1**	FIXADOR	ATTACHMENT	ADITAMENTO
19	826760M1	**2**	PORCA	NUT	TUERCA
20	355617X1	**2**	ARRUELA	WASHER	ARANDELA
21	028345P2	**2**	TIRANTE	ROD	VARILLA
22	1678404M1	**1**	BUZINA	HORN	BOCINA
23	353431X1	**1**	PORCA	NUT	TUERCA
24	353537X1	**1**	PARAFUSO	BOLT	PERNO
25	353434X1	**1**	ARRUELA	WASHER	ARANDELA

Bloco Ótico
Headlamp
Faro

80-50

Foco Lado Direito
Right Hand Light
Foco Lado Derecho

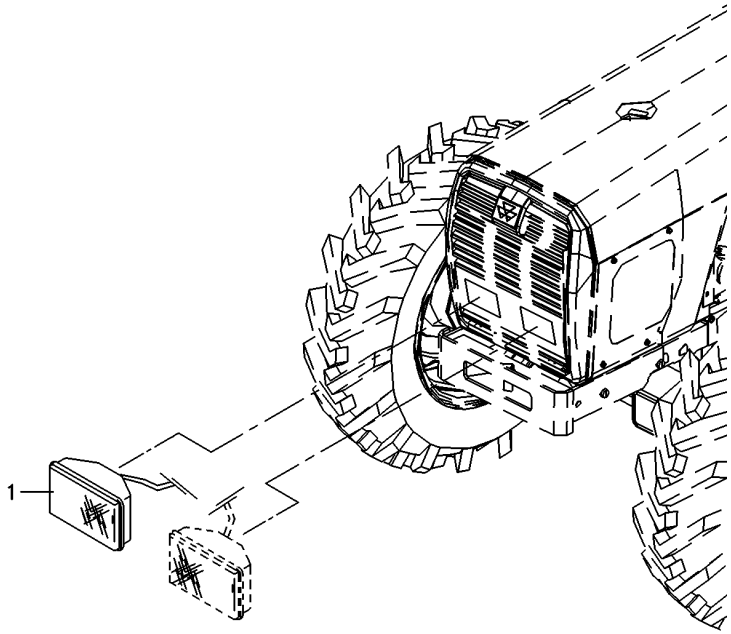

1	022335N1	**1** FAROL DIANTEIRO	FRONT LIGHT	FRONT LIGHT

Bloco Ótico
Headlamp
Bloco Ocular

Foco Lado Esquerdo
Left Hand Light
Foco Lado Izquierdo

80-55

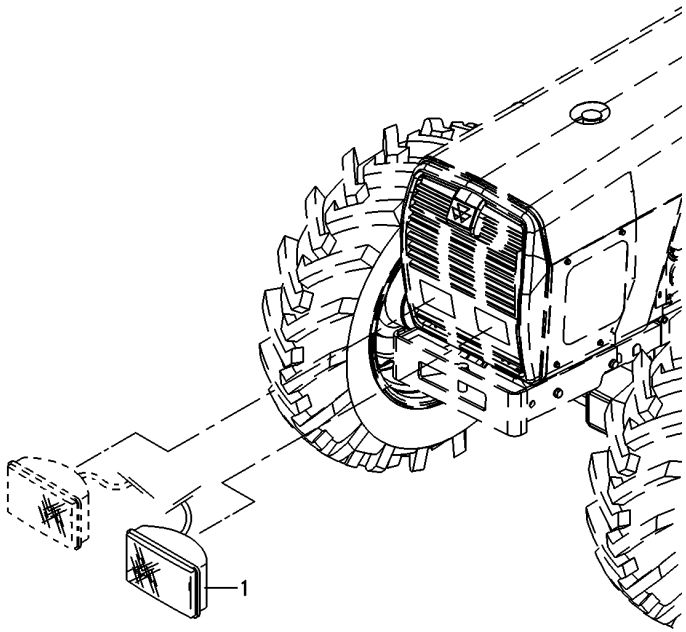

1	022336N1	**1** FAROL DIANTEIRO	FRONT LIGHT	FRONT LIGHT

Bloco Ótico
Headlamp
Bloco Ocular

80-60

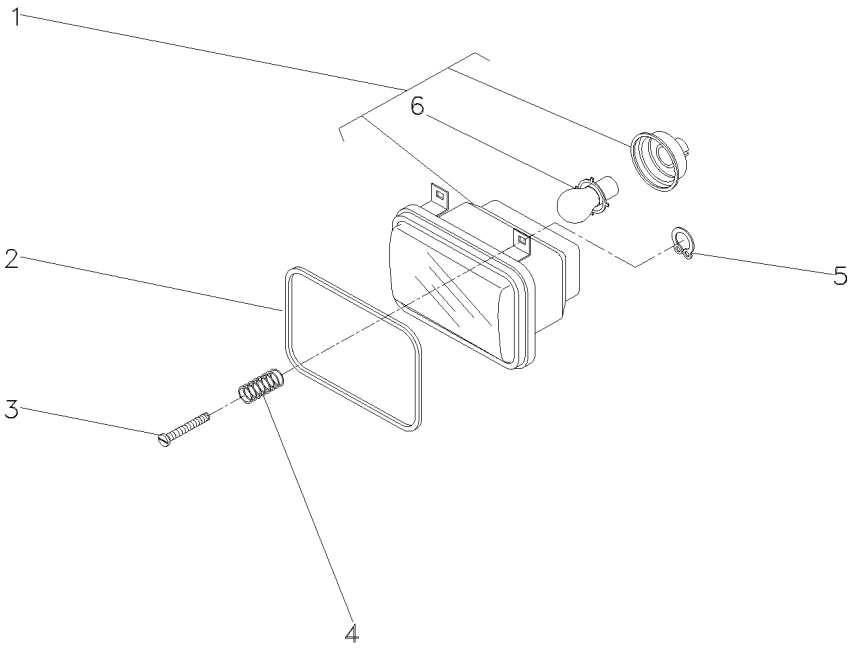

1	3410474M91		**1**	BLOCO ÓTICO	KIT, LAMP	JUEGO LAMPARA
2	3410450M1		**2**	GUARNIÇÃO	FOAM	ESPUMA
3	2802112M1	10x32x1.3/8	**6**	PARAFUSO	BOLT	PERNO
4	963441M1		**6**	MOLA	SPRING	RESORTE
5	963442M1		**6**	ANEL TRAVA	CIRCLIP	CIRCULITO
6	2710838M1	1	**1**	LÂMPADA	BULB	LAMPARA

Iluminação Traseira
Lighting Rear
Iluminacion Trasera

80-65

Sem Pisca Alerta E Sem Seta Direcional
Without Hazard Light And Without Turn Light
Sin La Luz De Riesgo Y Sin La Luz Del Giro

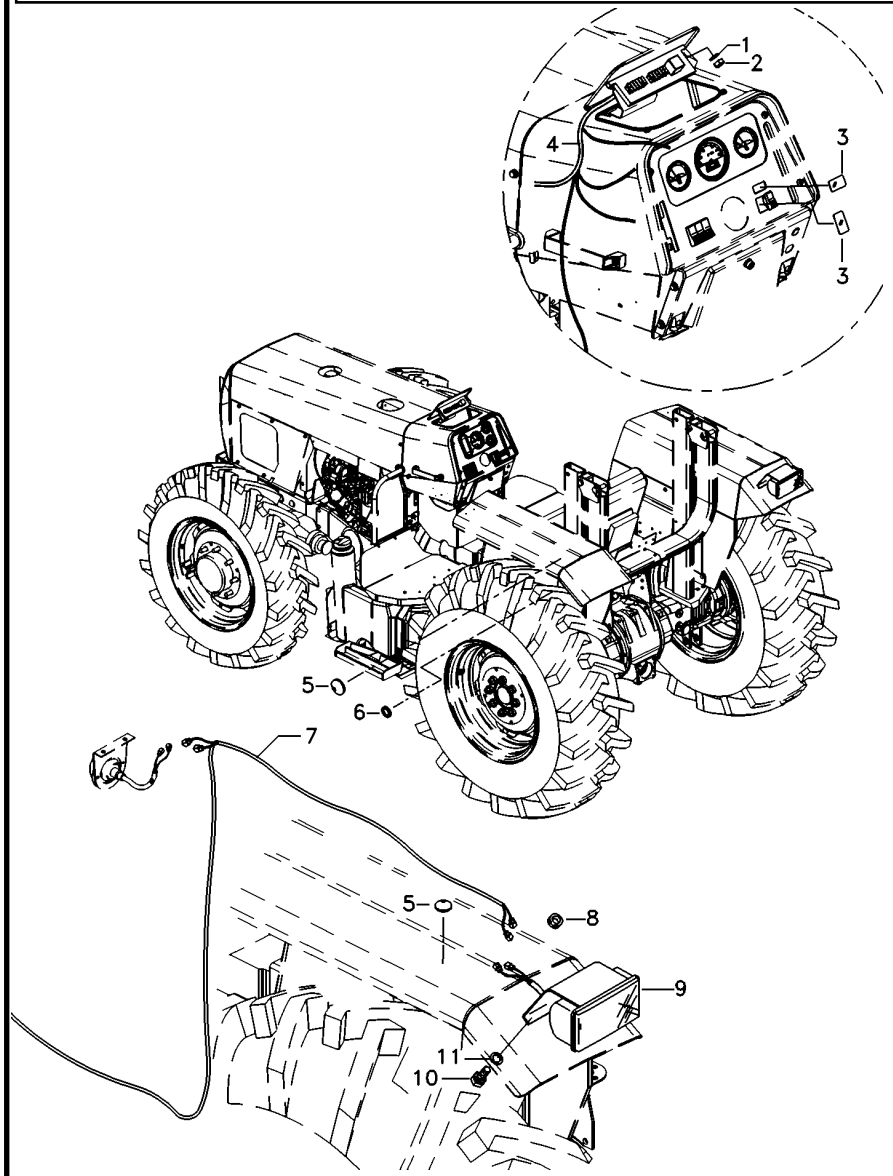

1	390469X1		**2**	ARRUELA	WASHER	ARANDELA
2	390995X1		**2**	PORCA	NUT	TUERCA
3	042603T1		**1**	TAMPA	COVER	CUBIERTA
4	063265N2		**1**	CJ. CHICOTE	KIT, HARNESS	JUEGO DE ARNES
5	2801324M1		**7**	BUJÃO	PLUG	TAPON
6	834096M1		**1**	PASSA-FIO	GROMMET	PASACABLE
7	063337T1	◀	**1**	CHICOTE	HARNESS	MAZO CABLES
7	063343T1	▶	**1**	CHICOTE	HARNESS	MAZO CABLES
8	832882M1		**2**	PASSA-FIO	GROMMET	PASACABLE
9	022182T1		**2**	LANTERNA	LAMP	FARO
10	353666X1		**4**	PARAFUSO	BOLT	PERNO
11	353441X1		**4**	ARRUELA	WASHER	ARANDELA

Iluminação Traseira
Lighting Rear
Iluminacion Trasera

80-70

Com Pisca Alerta E Com Seta Direcional
With Hazard Light And With Turn Light
Con La Luz De Riesgo Y Con La Luz Del Giro

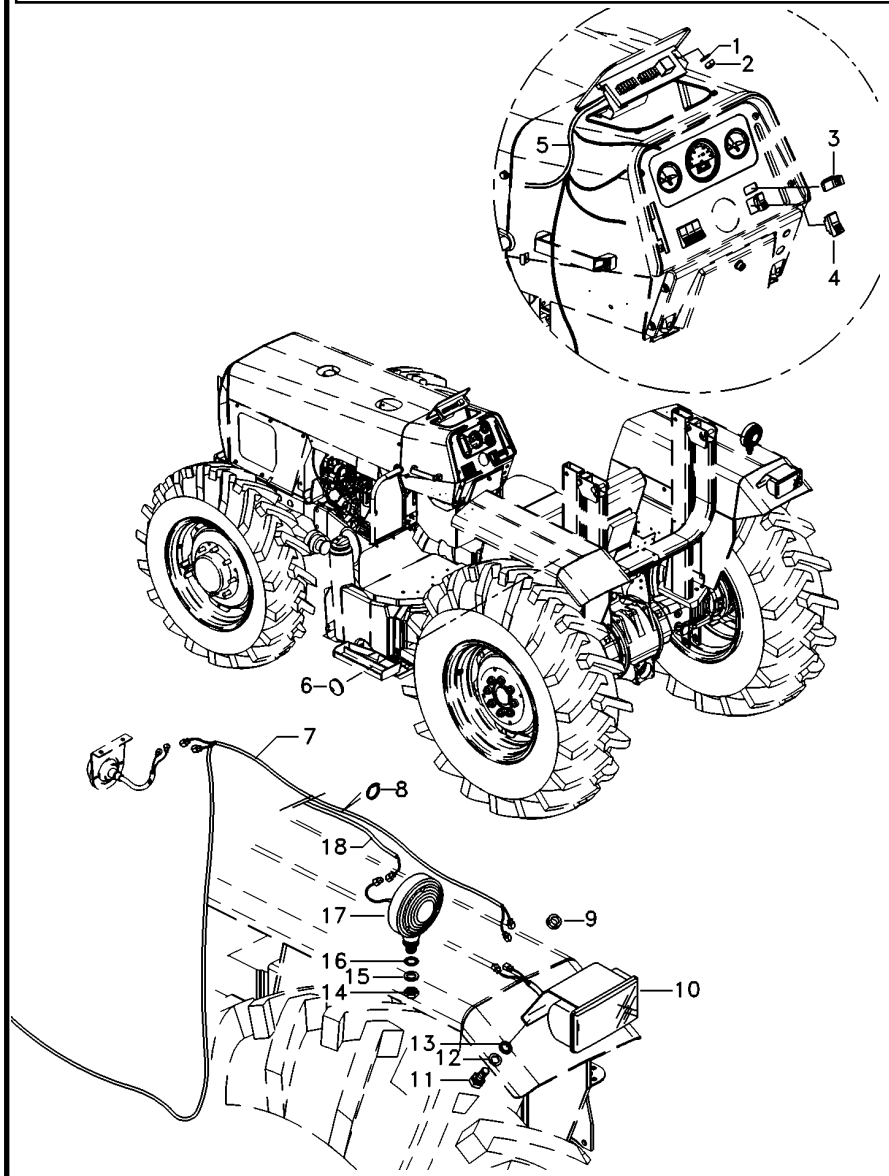

1	390469X1		**2**	ARRUELA	WASHER	ARANDELA
2	390995X1		**2**	PORCA	NUT	TUERCA
3	042602T1		**1**	INDICADOR	INDICATOR	INDICADOR
4	042604T1		**1**	INTERRUPTOR	SWITCH	INTERRUPTOR
5	063268N2		**1**	CJ. CHICOTE	KIT, HARNESS	JUEGO DE ARNES
6	2801324M1		**3**	BUJÃO	PLUG	TAPON
7	063337T1	◀	**1**	CHICOTE	HARNESS	MAZO CABLES
7	063343T1	▶	**1**	CHICOTE	HARNESS	MAZO CABLES
8	3225356M1		**10**	BRAÇADEIRA	CLAMP	ABRAZADERA
9	832882M1		**2**	PASSA-FIO	GROMMET	PASACABLE
10	022182T1		**2**	LANTERNA	LAMP	FARO
11	353666X1		**4**	PARAFUSO	BOLT	PERNO
12	353441X1		**4**	ARRUELA	WASHER	ARANDELA
13	3010597X1		**2**	ARRUELA	WASHER	ARANDELA
14	339054X1		**2**	PORCA	NUT	TUERCA
15	339763X1		**2**	ARRUELA	WASHER	ARANDELA
16	3147503M1		**2**	ARRUELA	WASHER	ARANDELA
17	022197T1		**2**	CJ. LANTERNA	LANTERN	LINTERNA
18	052591P1		**2**	CHICOTE	HARNESS	MAZO CABLES

Farol De Serviço
Headlamp
Faro

80-75

Montado No Rops
Mounted In The Rops
Montado En El Rops

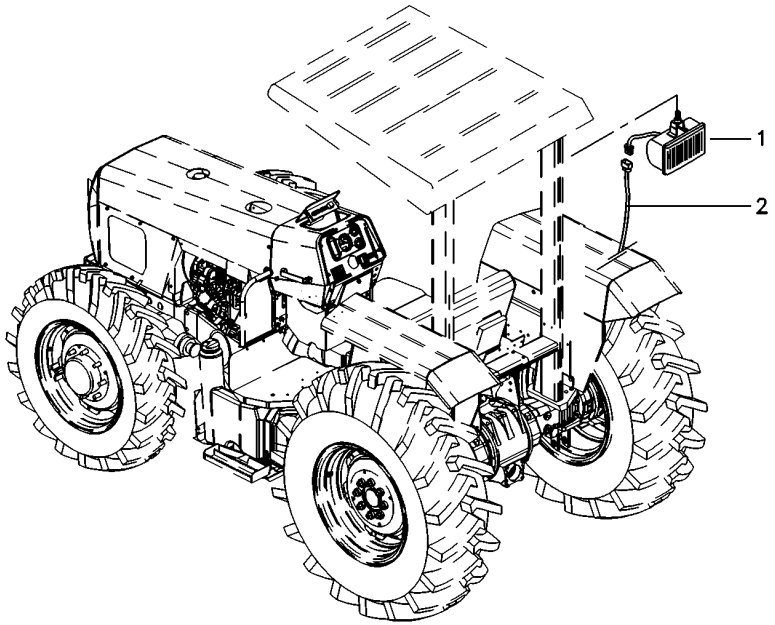

1	049072N1	**1**	FAROL	LIGHT	ALUMBRADO
2	022836P1	**1**	CHICOTE	HARNESS	MAZO CABLES

Farol De Serviço
Headlamp
Faro

80-80

Montado No Pára-Lama
Mounted In The Fender
Montado En El Guardabarros

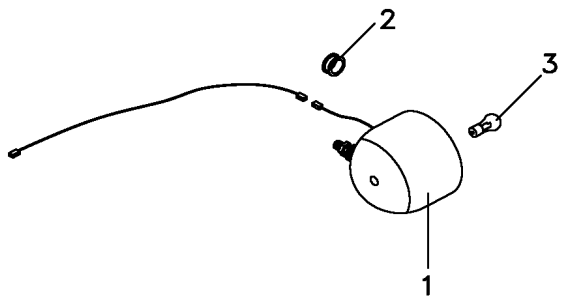

1	3146342M92		**1**	FAROL	LIGHT	ALUMBRADO
2	834096M1		**1**	PASSA-FIO	GROMMET	PASACABLE
3	487387M1	1	**1**	LÂMPADA	BULB	LAMPARA

Farol De Serviço
Headlamp
Faro

80-85

Montado No Rops
Mounted In The Rops
Montado En El Rops

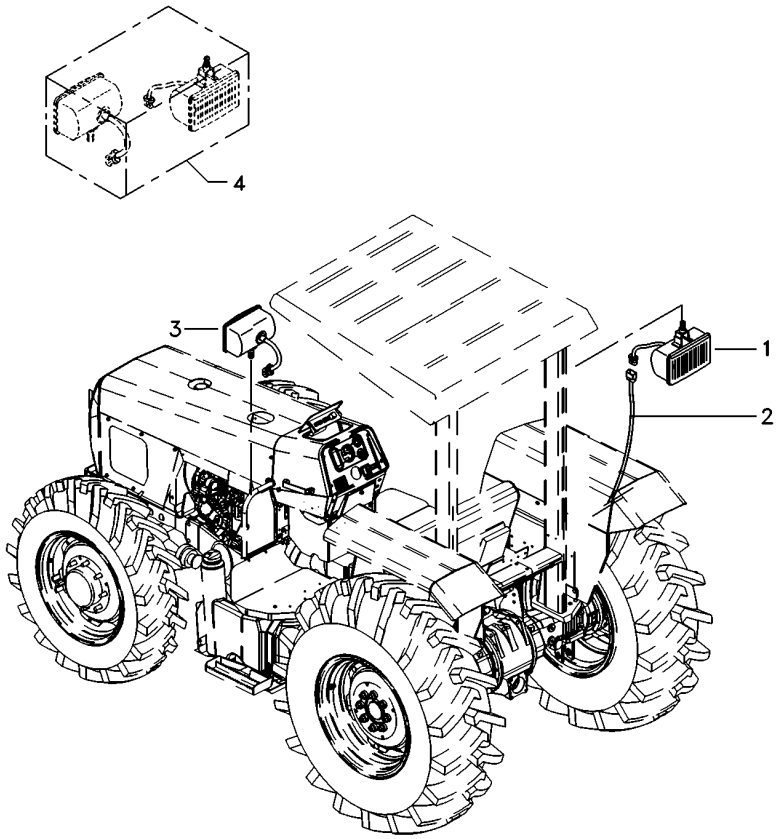

1	024393T1	**1** FAROL	LIGHT	ALUMBRADO
2	022836P1	**1** CHICOTE	HARNESS	MAZO CABLES
3	022661T1	**2** FAROL DIANTEIRO	FRONT LIGHT	FRONT LIGHT
4	049071N1	**1** FAROL	LIGHT	ALUMBRADO

Farol De Serviço
Headlamp
Faro

80-90

Montado No Pára-Lama
Mounted In The Fender
Montado En El Guardabarros

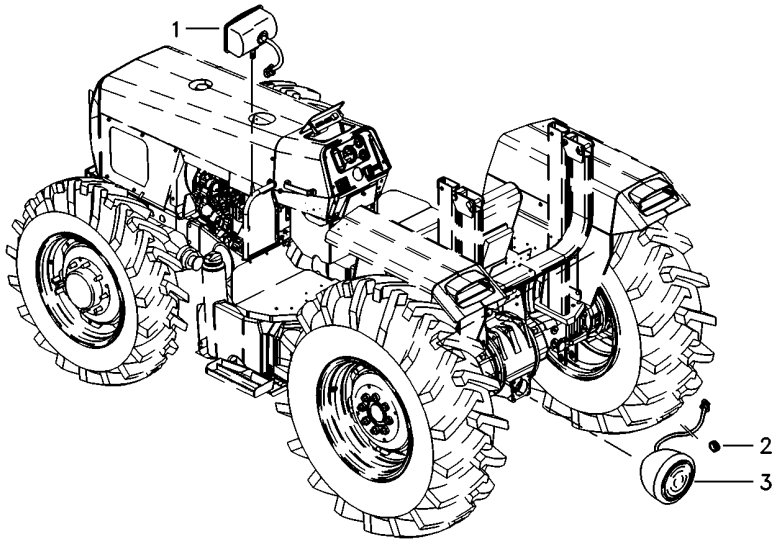

1	022661T1	**2** FAROL DIANTEIRO	FRONT LIGHT	FRONT LIGHT
2	834096M1	**1** PASSA-FIO	GROMMET	PASACABLE
3	3146342M92	**1** FAROL	LIGHT	ALUMBRADO

Suporte Iluminação Da Placa
Ilumination Plate Bracket
Soporte Iluminación Placa

80-95

Tratores Com Plataforma Do Operador
Tractors With Operator Plataform
Tractores Con Plataforma Del Operador

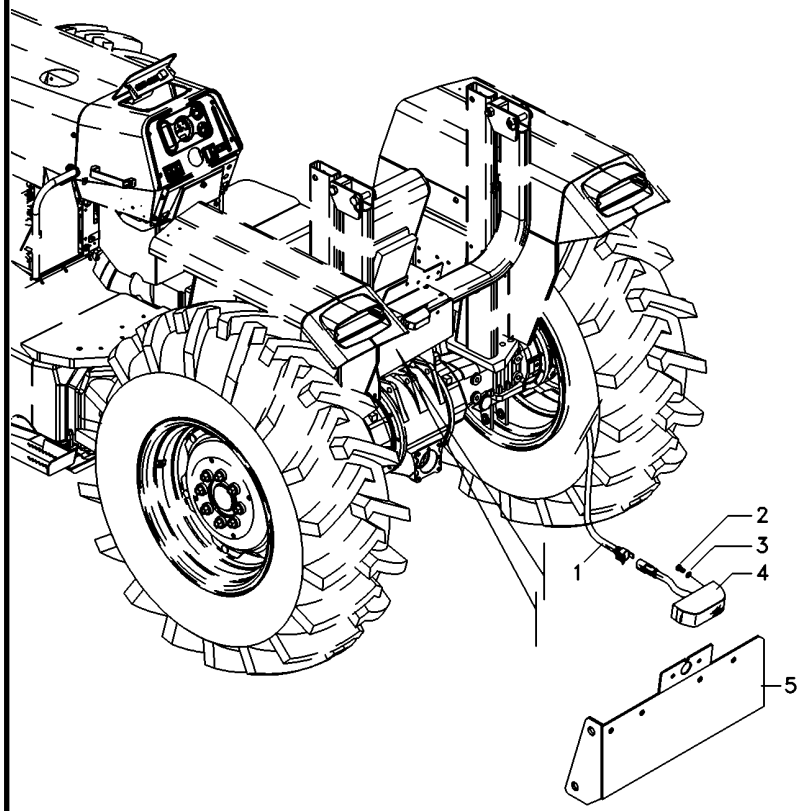

1	022836P1	**1** CHICOTE	HARNESS	MAZO CABLES
2	355125X1	**2** PARAFUSO	BOLT	PERNO
3	353445X1	**2** ARRUELA	WASHER	ARANDELA
4	058340T1	**1** SINALEIRA	SIGNAL	AVISADOR
5	062987S1	**1** SUPORTE	SUPPORT	DISPOS.DE SOSTEN

Iluminação De Placa
Plate Ilumination
Iluminación Del Placa

80-100

Tratores Com Cabine
Tractors With Cab
Tractores Con Cabina

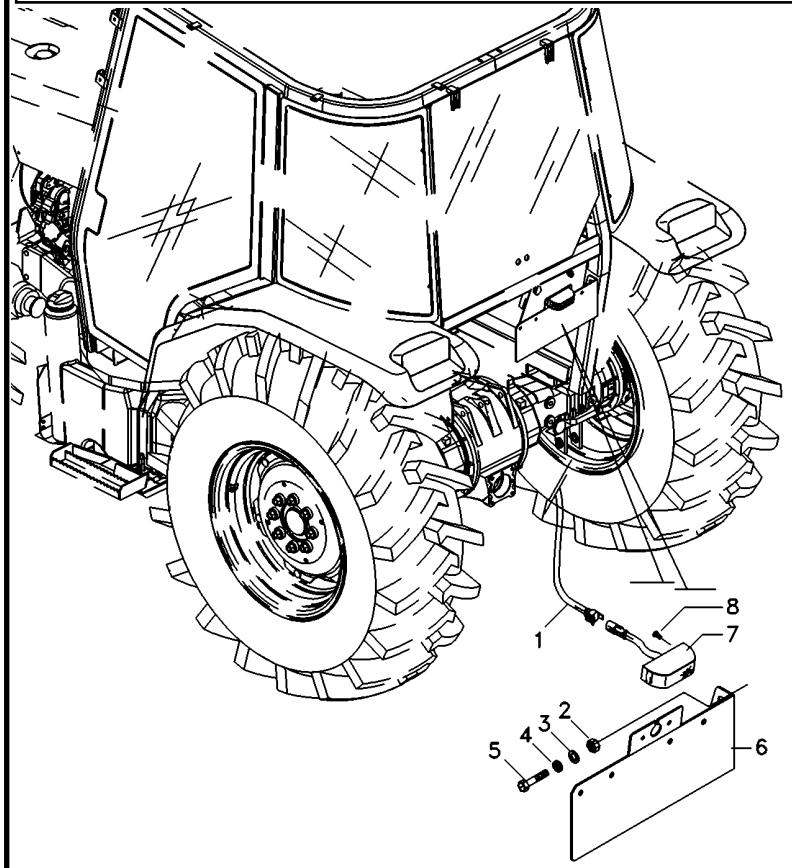

1	6218148M1	**1** CHICOTE	HARNESS	MAZO CABLES
2	339402X1	**2** PORCA	NUT	TUERCA
3	339376X1	**2** ARRUELA	WASHER	ARANDELA
4	353756X1	**2** ARRUELA	WASHER	ARANDELA
5	339081X1	**2** PARAFUSO	BOLT	PERNO
6	6217951M91	**1** SUPORTE	CLEVIS	GANCHO SEGURI.
7	058340T1	**1** SINALEIRA	SIGNAL	AVISADOR
8	355125X1	**2** PARAFUSO	BOLT	PERNO

Tomada De Luz Da Carreta
Lighting System
Sistema De Iluminación

80-105

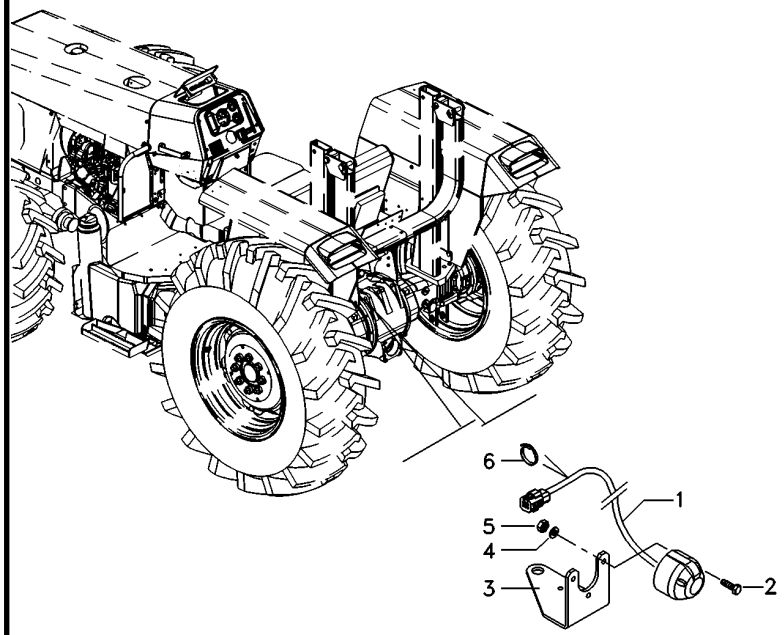

1	052122N3	**1**	CHICOTE	HARNESS	MAZO CABLES
2	3009535X1	**3**	PARAFUSO	BOLT	PERNO
3	063706P1	**1**	SUPORTE	BRACKET	SOPORTE
4	3006154X1	**3**	ARRUELA	WASHER	ARANDELA
5	339111X1	**3**	PORCA	NUT	TUERCA
6	3225356M1	**1**	BRAÇADEIRA	CLAMP	ABRAZADERA

Tomada De Luz Da Carreta
Lighting System
Sistema De Iluminación

80-110

Tratores Com Cabine
Tractors With Cab
Tractores Con Cabina

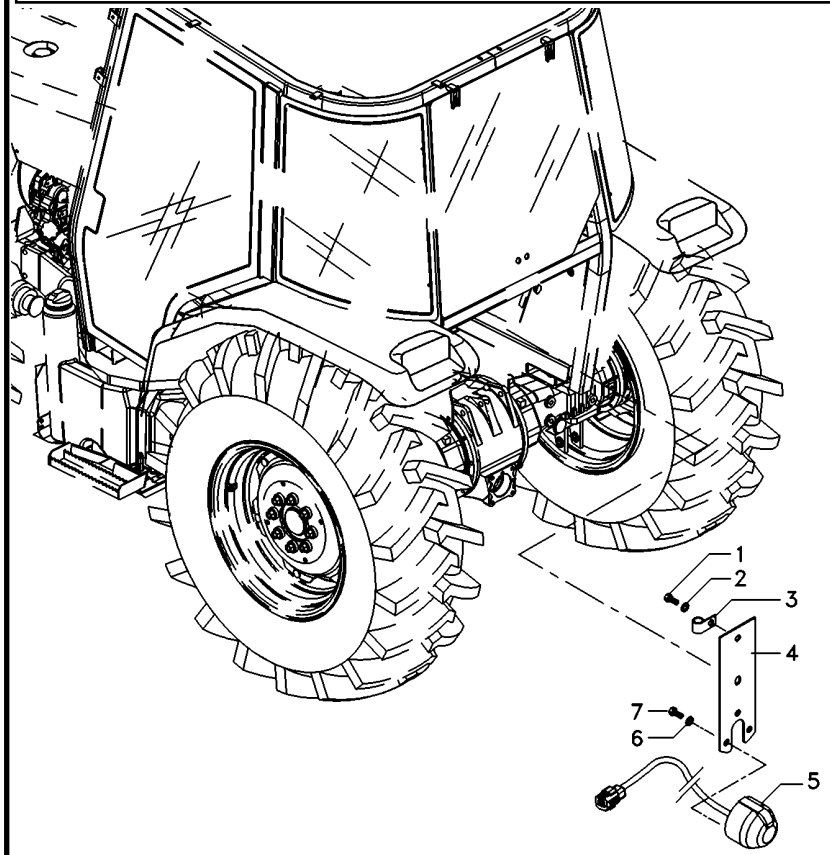

1	3009491X1		**2**	PARAFUSO	BOLT	PERNO
2	390744X1		**2**	ARRUELA	WASHER	ARANDELA
3	1873859M1		**1**	BRAÇADEIRA	CLAMP	ABRAZADERA
4	3808991M91		**1**	SUPORTE	BRACKET	SOPORTE
5	059372T2	[A]	**1**	CONECTOR	CONNECTOR	CONECTOR
6	339381X1		**3**	ARRUELA	WASHER	ARANDELA
7	3007933X1		**3**	PARAFUSO	BOLT	PERNO

[A] ISO
ISO
ISO

Tomada De Luz Da Carreta
Lighting System
Sistema De Iluminación

80-115

Tratores Com Cabine
Tractors With Cab
Tractores Con Cabina

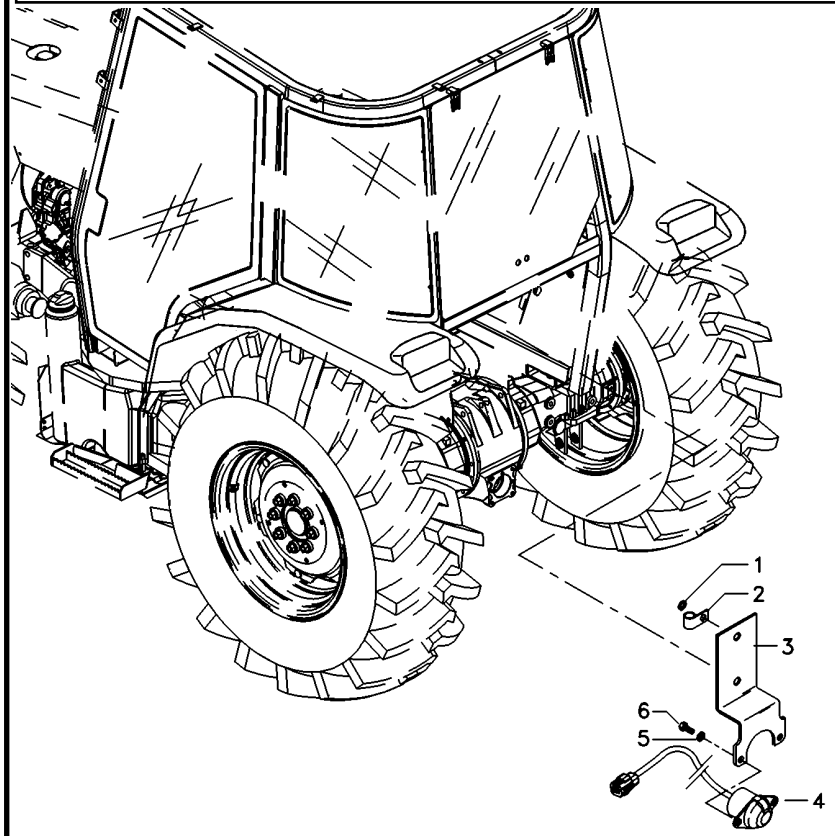

1	390744X1	**2**	ARRUELA	WASHER	ARANDELA
2	1873859M1	**1**	BRAÇADEIRA	CLAMP	ABRAZADERA
3	3808990M91	**1**	SUPORTE	BRACKET	SOPORTE
4	059373T2 [A]	**1**	CONECTOR	CONNECTOR	CONECTOR
5	353756X1	**2**	ARRUELA	WASHER	ARANDELA
6	339081X1	**2**	PARAFUSO	BOLT	PERNO

[A] SAE
SAE
SAE

Instalação Da Buzina
Horn Assy
Instalación Bocina

80-120

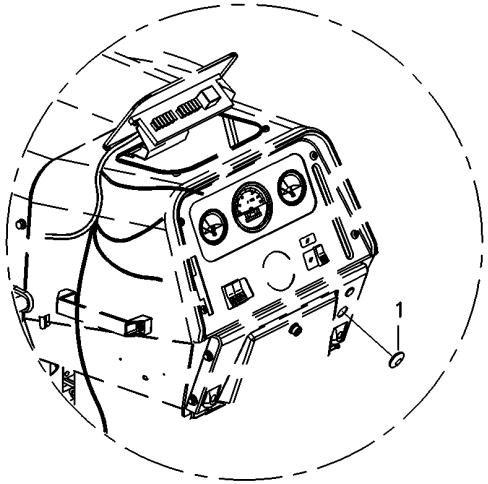

1	021460P1	**1** TAMPÃO	PAD	ALMOHADILLA

Instalação Da Buzina
Horn Assy
Instalación Bocina

80-125

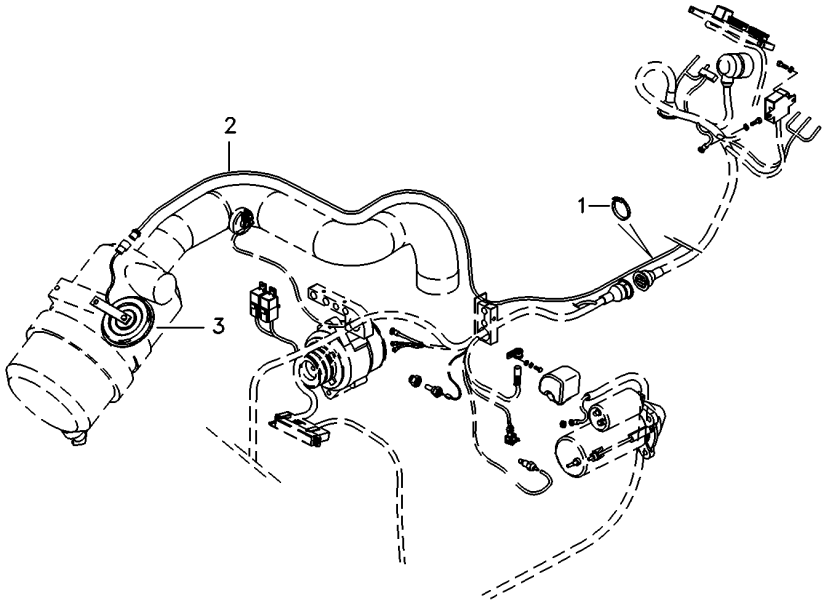

1	3225356M1			
2	063368N1			
3	1678404M1			
6	BRAÇADEIRA	CLAMP	ABRAZADERA
1	CHICOTE	HARNESS	MAZO CABLES
1	BUZINA	HORN	BOCINA

Lataria
Sheet Metal
Emplanchados

100-10

2 Rodas Motrizes - Com Plataforma Do Operador
2 Wheels Drive - With Operator Plataform
2 Ruedas Motriz - Con Plataforma Del Operador

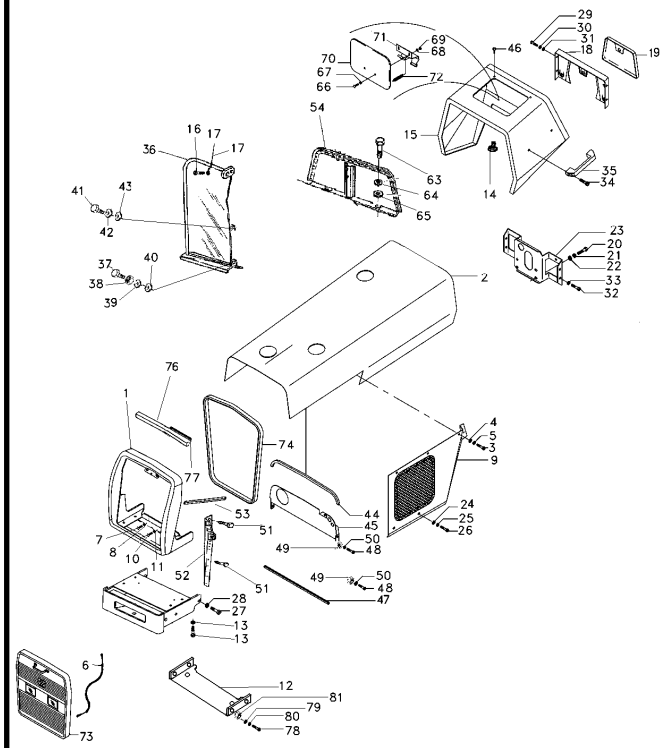

1	068293N1		1	ENVOLTÓRIO	NOSE	NARIZ
2	048394S1		1	CAPUZ	HOOD	CAPO
3	353676X1	5/16"-18 5/8"	12	PARAFUSO	BOLT	PERNO
4	829185M1		12	ARRUELA	WASHER	ARANDELA
5	353446X1		14	ARRUELA	WASHER	ARANDELA
6	022625N1		1	CABO	CABLE	CABLE
7	3145222M1	5/8" - 11 1.1/2	2	PARAFUSO	BOLT	PERNO
8	353433X1		2	ARRUELA	WASHER	ARANDELA
9	3145218M91	▶	1	PAINEL	PANEL	PANEL
9	3145219M91	◀	1	PAINEL	PANEL	PANEL
10	353726X1		2	PARAFUSO	BOLT	PERNO
11	353433X1		2	ARRUELA	WASHER	ARANDELA
12	3589387M1	5/16" - 18 1"	1	PLACA	PLATE	PLATO
13	829185M1		2	ARRUELA	WASHER	ARANDELA
13	353679X1		2	PARAFUSO	BOLT	PERNO
14	490742M1		2	AMORTECEDOR	DAMPER	AMORTIGUADOR
15	067410S1	▲	1	MINICAPUZ	MINIHOOD	MINICAPÓ
16	353679X1		2	PARAFUSO	BOLT	PERNO
17	829185M1		2	ARRUELA	WASHER	ARANDELA
17	353446X1		2	ARRUELA	WASHER	ARANDELA
18	062785S1		1	PAINEL	PANEL	PANEL
19	3149352M91		1	TAMPA	COVER	CUBIERTA
20	353691X1		3	PARAFUSO	BOLT	PERNO
21	353434X1		3	ARRUELA	WASHER	ARANDELA
22	353756X1		3	ARRUELA	WASHER	ARANDELA
23	068122S1		1	SUPORTE	BRACKET	SOPORTE
24	368897X1		4	PORCA	NUT	TUERCA
25	829185M1		4	ARRUELA	WASHER	ARANDELA
26	353681X1		4	PARAFUSO	BOLT	PERNO
27	3145222M1		2	PARAFUSO	BOLT	PERNO
28	353433X1		2	ARRUELA	WASHER	ARANDELA
29	353666X1		4	PARAFUSO	BOLT	PERNO
30	353441X1		4	ARRUELA	WASHER	ARANDELA
31	355617X1		4	ARRUELA	WASHER	ARANDELA
32	353688X1		4	PARAFUSO	BOLT	PERNO
33	353434X1		4	ARRUELA	WASHER	ARANDELA
34	360826X1		2	PARAFUSO	BOLT	PERNO
35	3589241M1		1	ALÇA	STRAP	FAJA
36	047971N1	◀	1	DEFLETOR	DEFLECTOR	DEFLECTOR
36	047972N1	▶	1	DEFLETOR	DEFLECTOR	DEFLECTOR
37	353667X1		2	PARAFUSO	BOLT	PERNO
38	355564X1		2	PORCA	NUT	TUERCA
39	355617X1		4	ARRUELA	WASHER	ARANDELA
40	353441X1		2	ARRUELA	WASHER	ARANDELA
41	353667X1		6	PARAFUSO	BOLT	PERNO
42	355617X1		6	ARRUELA	WASHER	ARANDELA
43	353441X1		6	ARRUELA	WASHER	ARANDELA
44	065336P1		1	GUARNIÇÃO	BEADING	GUARNICION
45	026583N1		1	PAINEL	PANEL	PANEL
46	490742M1		2	AMORTECEDOR	DAMPER	AMORTIGUADOR

Lataria
Sheet Metal
Emplanchados

100-10

2 Rodas Motrizes - Com Plataforma Do Operador
2 Wheels Drive - With Operator Plataform
2 Ruedas Motriz - Con Plataforma Del Operador

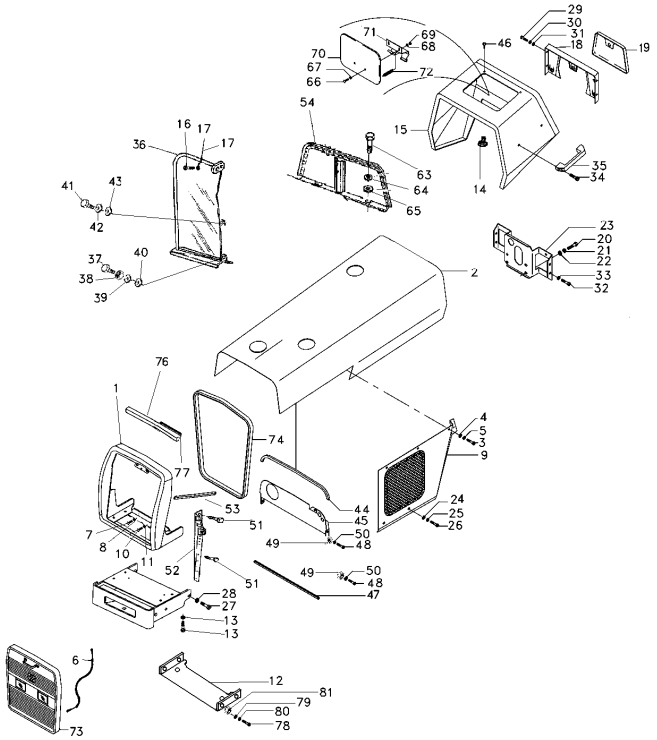

47	065337P1		**1**	GUARNIÇÃO	BEADING	GUARNICION
48	353666X1		**4**	PARAFUSO	BOLT	PERNO
49	355564X1		**4**	PORCA	NUT	TUERCA
50	353441X1		**4**	ARRUELA	WASHER	ARANDELA
51	353664X1		**6**	PARAFUSO	BOLT	PERNO
52	042488S1	◀	**1**	PAINEL	PANEL	PANEL
52	042489S1	▶	**1**	PAINEL	PANEL	PANEL
53	3149668M1		**1**	GUARNIÇÃO	FOAM	ESPUMA
54	047910N1		**1**	CHAPA	PLATE	CHAPA
63	339761X1		**2**	PARAFUSO	BOLT	PERNO
64	339374X1		**2**	ARRUELA	WASHER	ARANDELA
65	339056X1		**2**	ARRUELA	WASHER	ARANDELA
66	1442175X1		**2**	PARAFUSO	BOLT	PERNO
67	829185M1		**2**	ARRUELA	WASHER	ARANDELA
68	353441X1		**2**	ARRUELA	WASHER	ARANDELA
69	339030X1		**2**	PORCA	NUT	TUERCA
70	067956S1		**1**	TAMPA	COVER	CUBIERTA
71	027852S1		**1**	DOBRADIÇA	HINGE	BISAGRA
72	1706116M1		**1**	MOLA	SPRING	RESORTE
73	068286N1	100-35 No	**1**	GRADE	GRILLE	REJILLA
74	2802221M1		**1**	MOLDURA	MOULDING	BORDON
76	065337P1		**1**	GUARNIÇÃO	BEADING	GUARNICION
77	065336P1		**1**	GUARNIÇÃO	BEADING	GUARNICION
78	353669X1		**4**	PARAFUSO	BOLT	PERNO
79	355617X1		**4**	ARRUELA	WASHER	ARANDELA
80	353441X1		**4**	ARRUELA	WASHER	ARANDELA
81	355564X1		**4**	PORCA	NUT	TUERCA

Lataria
Sheet Metal
Emplanchados

100-15

4 Rodas Motrizes - Com Plataforma Do Operador
4 Wheels Drive - With Operator Plataform
4 Ruedas Motriz - Con Plataforma Del Operador

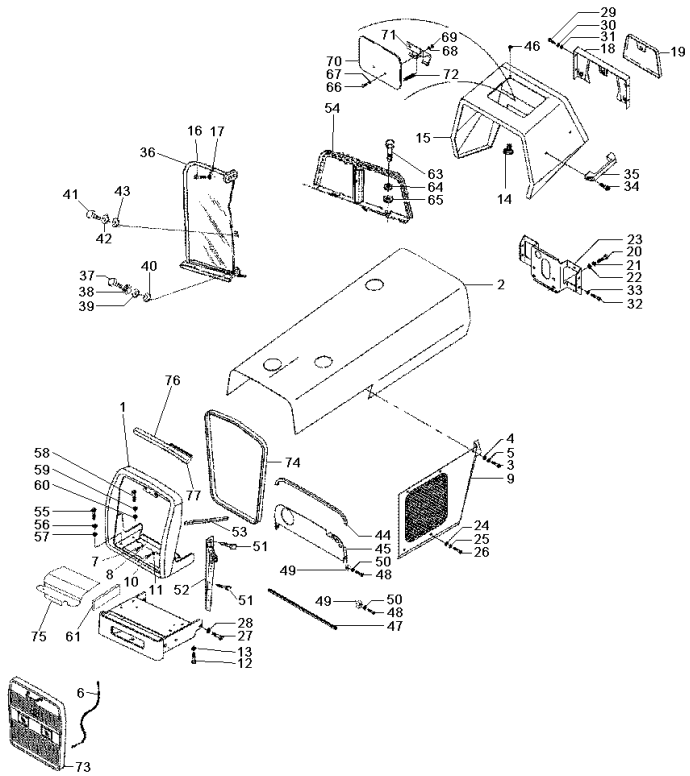

1	068294N1		1	ENVOLTÓRIO	NOSE	NARIZ
2	048394S1		1	CAPUZ	HOOD	CAPO
3	353676X1	5/16"-18 5/8"	12	PARAFUSO	BOLT	PERNO
4	829185M1		12	ARRUELA	WASHER	ARANDELA
5	353446X1		12	ARRUELA	WASHER	ARANDELA
6	022625N1		1	CABO	CABLE	CABLE
7	353726X1	5/8" - 11 1.1/2	2	PARAFUSO	BOLT	PERNO
8	353433X1		2	ARRUELA	WASHER	ARANDELA
9	3409948M91	▶	1	PAINEL	PANEL	PANEL
9	3409949M91	◀	1	PAINEL	PANEL	PANEL
10	353726X1		2	PARAFUSO	BOLT	PERNO
11	353433X1		2	ARRUELA	WASHER	ARANDELA
12	353679X1	5/16" - 18 1"	2	PARAFUSO	BOLT	PERNO
13	829185M1		2	ARRUELA	WASHER	ARANDELA
14	490742M1		2	AMORTECEDOR	DAMPER	AMORTIGUADOR
15	067410S1	▲	1	MINICAPUZ	MINIHOOD	MINICAPÓ
16	353679X1		2	PARAFUSO	BOLT	PERNO
17	829185M1		2	ARRUELA	WASHER	ARANDELA
17	353446X1		2	ARRUELA	WASHER	ARANDELA
18	062785S1		1	PAINEL	PANEL	PANEL
19	3149352M91		1	TAMPA	COVER	CUBIERTA
20	353691X1		3	PARAFUSO	BOLT	PERNO
21	353434X1		3	ARRUELA	WASHER	ARANDELA
22	353756X1		3	ARRUELA	WASHER	ARANDELA
23	068122S1		1	SUPORTE	BRACKET	SOPORTE
24	368897X1		4	PORCA	NUT	TUERCA
25	829185M1		4	ARRUELA	WASHER	ARANDELA
26	353681X1		4	PARAFUSO	BOLT	PERNO
27	3145222M1		2	PARAFUSO	BOLT	PERNO
28	353433X1		2	ARRUELA	WASHER	ARANDELA
29	353666X1		4	PARAFUSO	BOLT	PERNO
30	353441X1		4	ARRUELA	WASHER	ARANDELA
31	355617X1		4	ARRUELA	WASHER	ARANDELA
32	353688X1		4	PARAFUSO	BOLT	PERNO
33	353434X1		4	ARRUELA	WASHER	ARANDELA
34	360826X1		2	PARAFUSO	BOLT	PERNO
35	3589241M1		1	ALÇA	STRAP	FAJA
36	047971N1	◀	1	DEFLETOR	DEFLECTOR	DEFLECTOR
36	047972N1	▶	1	DEFLETOR	DEFLECTOR	DEFLECTOR
37	353667X1		2	PARAFUSO	BOLT	PERNO
38	355564X1		2	PORCA	NUT	TUERCA
39	355617X1		4	ARRUELA	WASHER	ARANDELA
40	353441X1		2	ARRUELA	WASHER	ARANDELA
41	353667X1		6	PARAFUSO	BOLT	PERNO
42	355617X1		6	ARRUELA	WASHER	ARANDELA
43	353441X1		6	ARRUELA	WASHER	ARANDELA
44	026433P1		1	GUARNIÇÃO	FOAM	ESPUMA
45	026583N1		1	PAINEL	PANEL	PANEL
46	490742M1		2	AMORTECEDOR	DAMPER	AMORTIGUADOR
47	065337P1		1	GUARNIÇÃO	BEADING	GUARNICION

Lataria
Sheet Metal
Emplanchados

100-15

4 Rodas Motrizes - Com Plataforma Do Operador
4 Wheels Drive - With Operator Plataform
4 Ruedas Motriz - Con Plataforma Del Operador

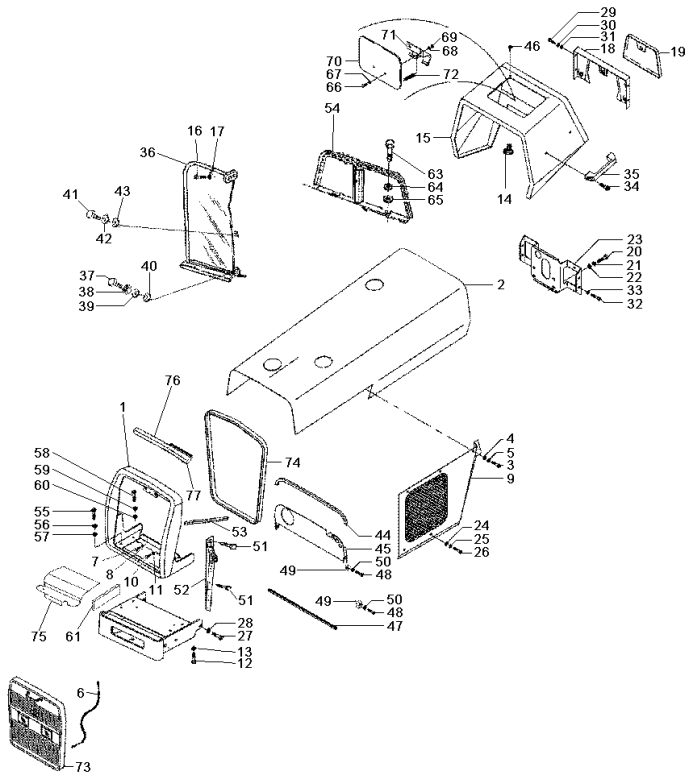

48	353666X1		**4**	PARAFUSO	BOLT	PERNO
49	355564X1		**4**	PORCA	NUT	TUERCA
50	353441X1		**4**	ARRUELA	WASHER	ARANDELA
51	353664X1		**6**	PARAFUSO	BOLT	PERNO
52	3145337M91	◀	**1**	PAINEL	PANEL	PANEL
52	3145336M91	▶	**1**	PAINEL	PANEL	PANEL
53	3149668M1		**1**	GUARNIÇÃO	FOAM	ESPUMA
54	047910N1		**1**	CHAPA	PLATE	CHAPA
55	353676X1		**2**	PARAFUSO	BOLT	PERNO
56	353446X1		**2**	ARRUELA	WASHER	ARANDELA
57	829185M1		**2**	ARRUELA	WASHER	ARANDELA
58	353688X1		**2**	PARAFUSO	BOLT	PERNO
59	353434X1		**2**	ARRUELA	WASHER	ARANDELA
60	353756X1		**2**	ARRUELA	WASHER	ARANDELA
61	3587070M92		**1**	SUPORTE	BRACKET	SOPORTE
63	339761X1		**2**	PARAFUSO	BOLT	PERNO
64	339374X1		**2**	ARRUELA	WASHER	ARANDELA
65	339056X1		**2**	ARRUELA	WASHER	ARANDELA
66	1442175X1		**2**	PARAFUSO	BOLT	PERNO
67	829185M1		**2**	ARRUELA	WASHER	ARANDELA
68	353441X1		**2**	ARRUELA	WASHER	ARANDELA
69	339030X1		**2**	PORCA	NUT	TUERCA
70	067956S1		**1**	TAMPA	COVER	CUBIERTA
71	027852S1		**1**	DOBRADIÇA	HINGE	BISAGRA
72	1706116M1		**1**	MOLA	SPRING	RESORTE
73	068286N1	100-35 No	**1**	GRADE	GRILLE	REJILLA
74	2802221M1		**1**	MOLDURA	MOULDING	BORDON
75	068234P1		**1**	FECHAMENTO	COVER	CUBIERTA
76	065337P1		**1**	GUARNIÇÃO	BEADING	GUARNICION
77	065336P1		**1**	GUARNIÇÃO	BEADING	GUARNICION

Lataria
Sheet Metal
Emplanchados

100-20

2 Rodas Motrizes - Com Cabina
2 Wheels Drive - With Cab
2 Ruedas Motriz - Con Cabina

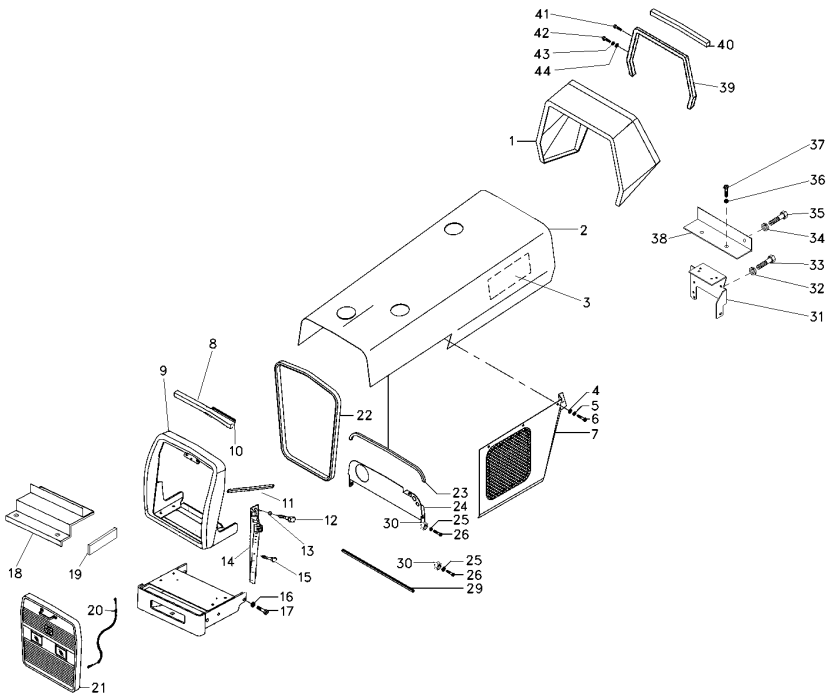

1	073060N1		**1**	MINICAPUZ	MINIHOOD	MINICAPÓ
2	070186S1		**1**	CAPUZ	HOOD	CAPO
3	3587729M1		**1**	ISOLANTE	INSULATOR	PROD.AISLANTE
4	829185M1		**6**	ARRUELA	WASHER	ARANDELA
5	353446X1		**6**	ARRUELA	WASHER	ARANDELA
6	353676X1		**6**	PARAFUSO	BOLT	PERNO
7	3145219M91	◀	**1**	PAINEL	PANEL	PANEL
7	3145218M91	▶	**1**	PAINEL	PANEL	PANEL
8	026432P1		**1**	GUARNIÇÃO	FOAM	ESPUMA
9	068293N1		**1**	ENVOLTÓRIO	NOSE	NARIZ
10	026434P1		**1**	GUARNIÇÃO	FOAM	ESPUMA
11	3149668M1		**2**	GUARNIÇÃO	FOAM	ESPUMA
12	353666X1		**4**	PARAFUSO	BOLT	PERNO
13	355564X1		**4**	PORCA	NUT	TUERCA
14	042488S1	◀	**1**	PAINEL	PANEL	PANEL
14	042489S1	▶	**1**	PAINEL	PANEL	PANEL
14	026435P1		**2**	GUARNIÇÃO	FOAM	ESPUMA
15	353664X1		**6**	PARAFUSO	BOLT	PERNO
16	355564X1		**8**	PORCA	NUT	TUERCA
17	353669X1		**8**	PARAFUSO	BOLT	PERNO
18	3589387M1		**1**	PLACA	PLATE	PLATO
19	3587070M92		**1**	SUPORTE	BRACKET	SOPORTE
20	022625N1		**1**	CABO	CABLE	CABLE
21	068286N1	👁 100-35 No	**1**	GRADE	GRILLE	REJILLA
22	2802221M1		**1**	MOLDURA	MOULDING	BORDON
22	353679M1		**2**	PARAFUSO	BOLT	PERNO
22	829185M1		**2**	ARRUELA	WASHER	ARANDELA
23	065336P1		**1**	GUARNIÇÃO	BEADING	GUARNICION
24	070015S1		**1**	SUPORTE	CLEVIS	GANCHO SEGURI.
25	829185M1		**4**	ARRUELA	WASHER	ARANDELA
26	353681X1		**4**	PARAFUSO	BOLT	PERNO
29	065337P1		**1**	GUARNIÇÃO	BEADING	GUARNICION
30	368897X1		**4**	PORCA	NUT	TUERCA
31	070422S1		**1**	SUPORTE	BRACKET	SOPORTE
32	353688X1		**2**	PARAFUSO	BOLT	PERNO
33	829185M1		**2**	ARRUELA	WASHER	ARANDELA
34	353446X1		**2**	ARRUELA	WASHER	ARANDELA
35	353679X1		**2**	PARAFUSO	BOLT	PERNO
36	829185M1		**2**	ARRUELA	WASHER	ARANDELA
37	353679X1		**2**	PARAFUSO	BOLT	PERNO
38	069048P1		**1**	PERFIL	PROFILE	PERFIL
39	069047S1		**1**	SUPORTE	BRACKET	SOPORTE
40	049141P1		**1**	GUARNIÇÃO	FOAM	ESPUMA
41	355820X1		**4**	PARAFUSO	BOLT	PERNO
42	353679X1		**4**	PARAFUSO	BOLT	PERNO
43	390652X1		**4**	ARRUELA	WASHER	ARANDELA
44	353446X1		**4**	ARRUELA	WASHER	ARANDELA

Lataria
Sheet Metal
Emplanchados

100-25

4 Rodas Motrizes - Com Cabina
4 Wheels Drive - With Cab
4 Ruedas Motriz - Con Cabina

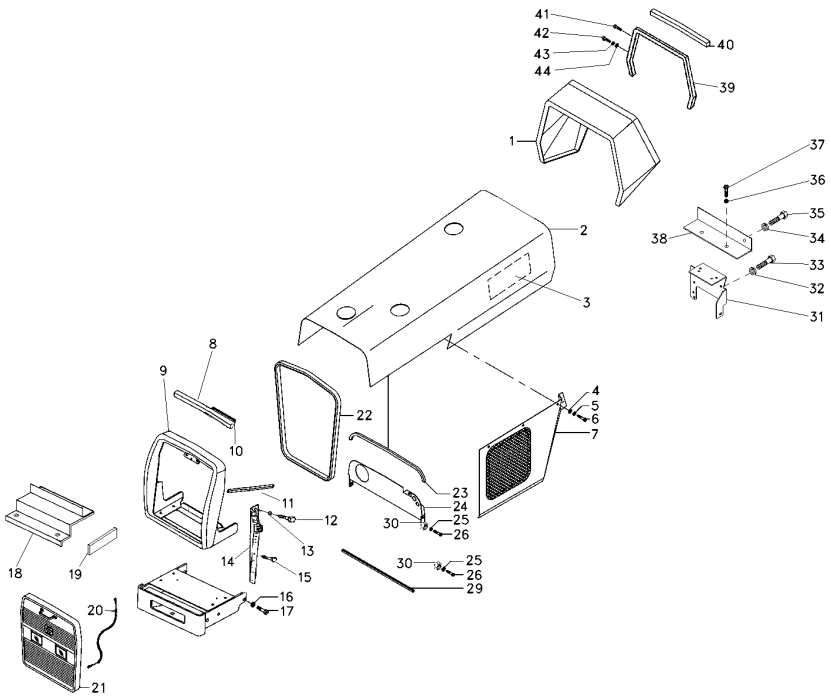

1	073060N1		1	MINICAPUZ	MINIHOOD	MINICAPÓ
2	070186S1		1	CAPUZ	HOOD	CAPO
3	3587729M1		1	ISOLANTE	INSULATOR	PROD.AISLANTE
4	829185M1		6	ARRUELA	WASHER	ARANDELA
5	353446X1		6	ARRUELA	WASHER	ARANDELA
6	353676X1		6	PARAFUSO	BOLT	PERNO
7	3409949M91	◀	1	PAINEL	PANEL	PANEL
7	3409948M91	▶	1	PAINEL	PANEL	PANEL
8	026432P1		1	GUARNIÇÃO	FOAM	ESPUMA
9	068294N1		1	ENVOLTÓRIO	NOSE	NARIZ
10	026434P1		1	GUARNIÇÃO	FOAM	ESPUMA
11	3149668M1		2	GUARNIÇÃO	FOAM	ESPUMA
12	353666X1		4	PARAFUSO	BOLT	PERNO
13	355564X1		4	PORCA	NUT	TUERCA
14	042488S1	◀	1	PAINEL	PANEL	PANEL
14	042489S1	▶	1	PAINEL	PANEL	PANEL
14	026435P1		2	GUARNIÇÃO	FOAM	ESPUMA
15	353664X1		6	PARAFUSO	BOLT	PERNO
16	355564X1		8	PORCA	NUT	TUERCA
17	353669X1		8	PARAFUSO	BOLT	PERNO
18	068234P1		1	FECHAMENTO	COVER	CUBIERTA
19	3587070M92		1	SUPORTE	BRACKET	SOPORTE
20	022625N1		1	CABO	CABLE	CABLE
21	068286N1	👁 100-35 No	1	GRADE	GRILLE	REJILLA
22	2802221M1		1	MOLDURA	MOULDING	BORDON
22	353679M1		2	PARAFUSO	BOLT	PERNO
22	829185M1		2	ARRUELA	WASHER	ARANDELA
23	065336P1		1	GUARNIÇÃO	BEADING	GUARNICION
24	070015S1		1	SUPORTE	CLEVIS	GANCHO SEGURI.
25	829185M1		4	ARRUELA	WASHER	ARANDELA
26	353681X1		4	PARAFUSO	BOLT	PERNO
29	065337P1		1	GUARNIÇÃO	BEADING	GUARNICION
30	368897X1		4	PORCA	NUT	TUERCA
31	070422S1		1	SUPORTE	BRACKET	SOPORTE
32	353688X1		2	PARAFUSO	BOLT	PERNO
33	829185M1		2	ARRUELA	WASHER	ARANDELA
34	353446X1		2	ARRUELA	WASHER	ARANDELA
35	353679X1		2	PARAFUSO	BOLT	PERNO
36	829185M1		2	ARRUELA	WASHER	ARANDELA
37	353679X1		2	PARAFUSO	BOLT	PERNO
38	069048P1		1	PERFIL	PROFILE	PERFIL
39	069047S1		1	SUPORTE	BRACKET	SOPORTE
40	049141P1		1	GUARNIÇÃO	FOAM	ESPUMA
41	355820X1		4	PARAFUSO	BOLT	PERNO
42	353679X1		4	PARAFUSO	BOLT	PERNO
43	390652X1		4	ARRUELA	WASHER	ARANDELA
44	353446X1		4	ARRUELA	WASHER	ARANDELA

Para-Lama
Mudguard
Guardabarros

100-30

Tratores Com Plataforma Do Operador
Tractors With Operator Plataform
Tractores Con Plataforma Del Operador

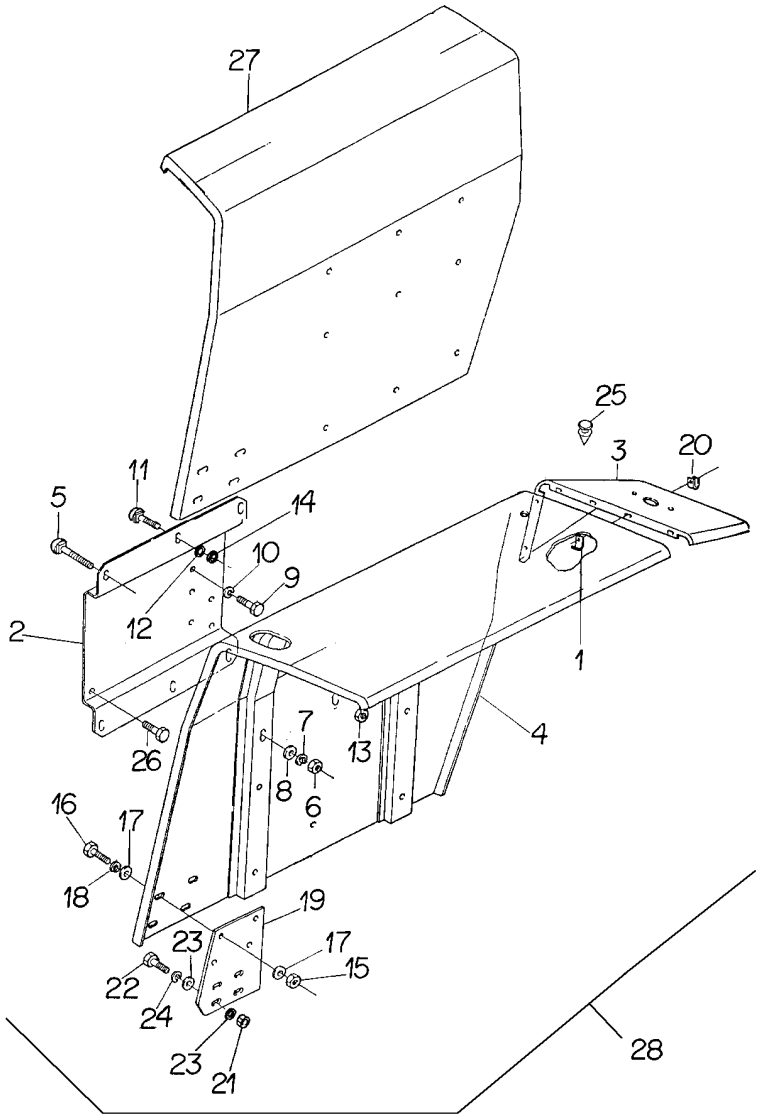

1	022879T1		**10**	PRESILHA	STAPLE	GRAPA
1	022907P1		**10**	PARAFUSO	BOLT	PERNO
2	022882S2	◀	**1**	SUPORTE	BRACKET	SOPORTE
2	022883S3	▶	**1**	SUPORTE	BRACKET	SOPORTE
3	022886P2	▶	**1**	EXTENSÃO	EXTENSION	EXTENSION
3	022887P2	◀	**1**	EXTENSÃO	EXTENSION	EXTENSION
4	022888S1	◀	**1**	PÁRA-LAMA	FENDER	GUARDABARRO
5	353816X1		**8**	PARAFUSO	BOLT	PERNO
6	353431X1		**8**	PORCA	NUT	TUERCA
7	353434X1		**8**	ARRUELA	WASHER	ARANDELA
8	391388X1		**8**	ARRUELA	WASHER	ARANDELA
9	339139X1		**10**	PARAFUSO	BOLT	PERNO
10	339369X1		**12**	ARRUELA	WASHER	ARANDELA
11	353810X1		**4**	PARAFUSO	BOLT	PERNO
12	353434X1		**4**	ARRUELA	WASHER	ARANDELA
13	353431X1		**4**	PORCA	NUT	TUERCA
14	391388X1		**4**	ARRUELA	WASHER	ARANDELA
15	355565X1		**8**	PORCA	NUT	TUERCA
16	353677X1		**8**	PARAFUSO	BOLT	PERNO
17	829185M1		**16**	ARRUELA	WASHER	ARANDELA
18	353446X1		**8**	ARRUELA	WASHER	ARANDELA
19	071754P1		**2**	EXTENSÃO	EXTENSION	EXTENSION
20	506293M1		**2**	PRESILHA	STAPLE	GRAPA
22	353679X1		**4**	PARAFUSO	BOLT	PERNO
23	829185M1		**4**	ARRUELA	WASHER	ARANDELA
24	353446X1		**4**	ARRUELA	WASHER	ARANDELA
27	022889S1	▶	**1**	PÁRA-LAMA	FENDER	GUARDABARRO
28		⬟ 022875N1	**1**	PÁRA-LAMA	FENDER	GUARDABARRO

Grade Frontal
Front Grille
Rejilla Delantera

100-35

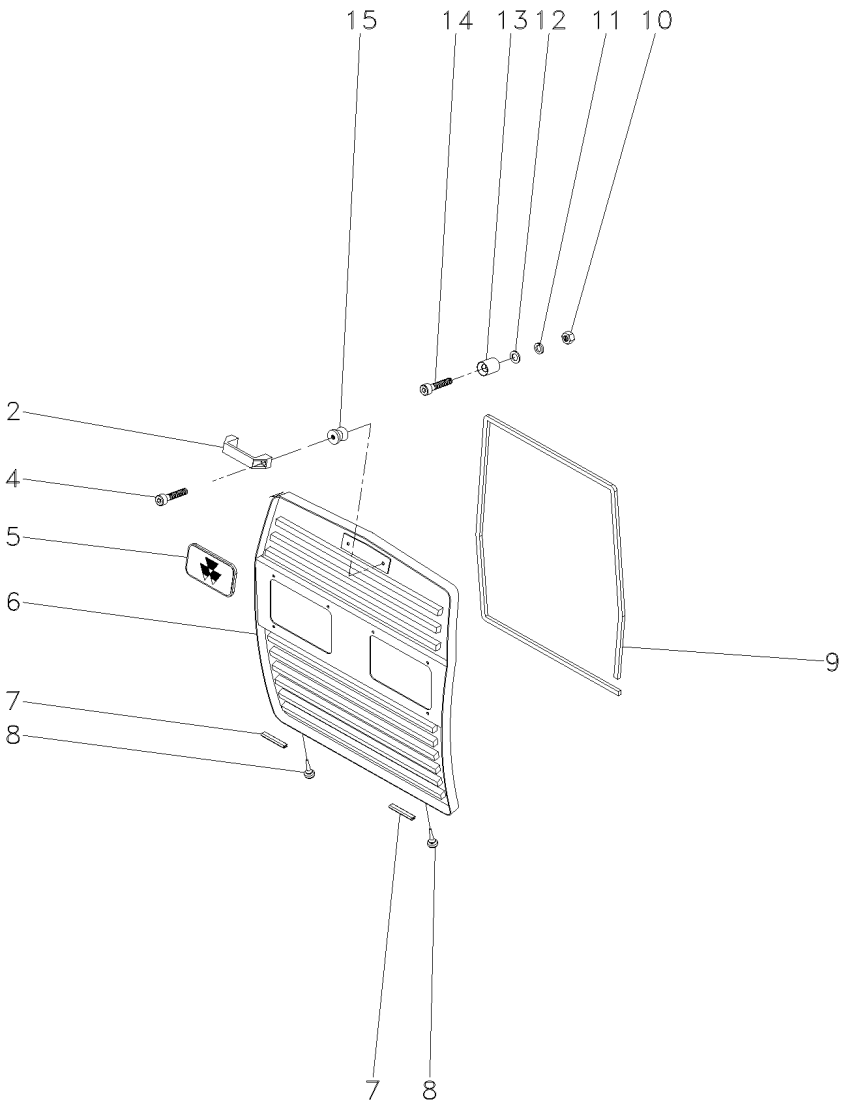

2	6201892M1	**1** ALÇA	STRAP	FAJA
4	3009257X1	**2** PARAFUSO ALLEN	ALLEN BOLT	TORNILLO ALLEN
5	3587203M1	**1** EMBLEMA	EMBLEM	EMBLEMA
6	067056S1	**1** GRADE	GRILLE	REJILLA
7	068502P1	**2** GALÃO	PAD	CIERRE
8	490742M1	**2** AMORTECEDOR	DAMPER	AMORTIGUADOR
9	068288P1	**1** GUARNIÇÃO	FOAM	ESPUMA
10	355565X1	**2** PORCA	NUT	TUERCA
11	829185M1	**2** ARRUELA	WASHER	ARANDELA
12	353446X1	**2** ARRUELA	WASHER	ARANDELA
13	04003413/000	**2** FIXADOR	ATTACHMENT	ADITAMENTO
14	360826X1	**2** PARAFUSO	BOLT	PERNO
15	04003412/000	**2** PINO	PIN	PASADOR

Tampa
Cover
Tapa

100-40

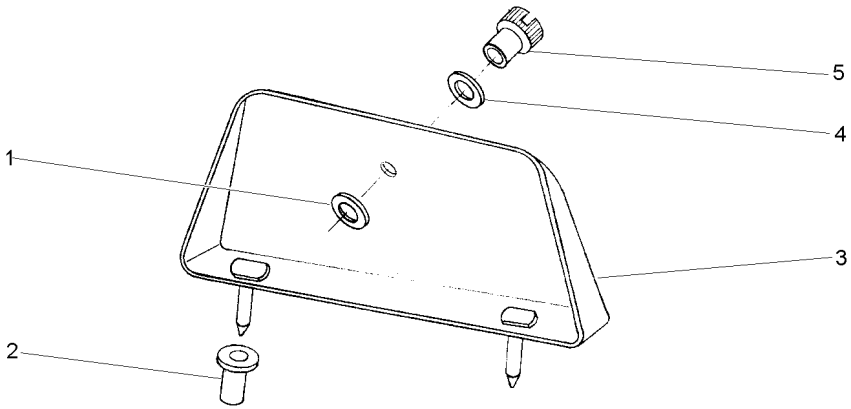

1	829185M1	11/16X3/8X1/16	**1** ARRUELA	WASHER	ARANDELA
2	829251M1		**1** LUVA	SLEEVE	MANCHA
3	3149353M91		**1** TAMPA	COVER	CUBIERTA
4	353756X1	13/16X13/32X1/16	**1** ARRUELA	WASHER	ARANDELA
5	487426M1	1/4X20	**1** PORCA	NUT	TUERCA

Proteção Da Mangueira
Protection Of The Hose
Protección De La Manga

100-45

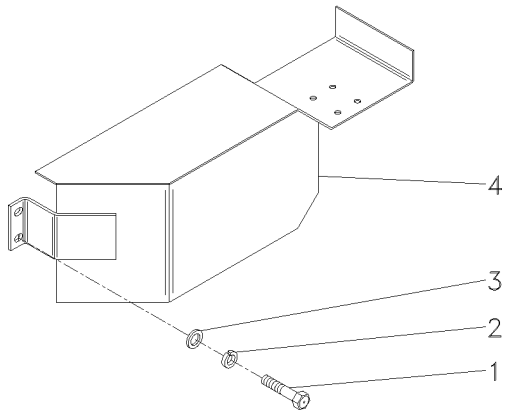

1	339081X1			
2	339376X1			
3	339025X1			
4	052139S1			
2	PARAFUSO	BOLT	PERNO
2	ARRUELA	WASHER	ARANDELA
2	ARRUELA	WASHER	ARANDELA
1	PROTEÇÃO	GUARD	DEFENSA

Chapa Defletora
Defletor
Defletor

100-50

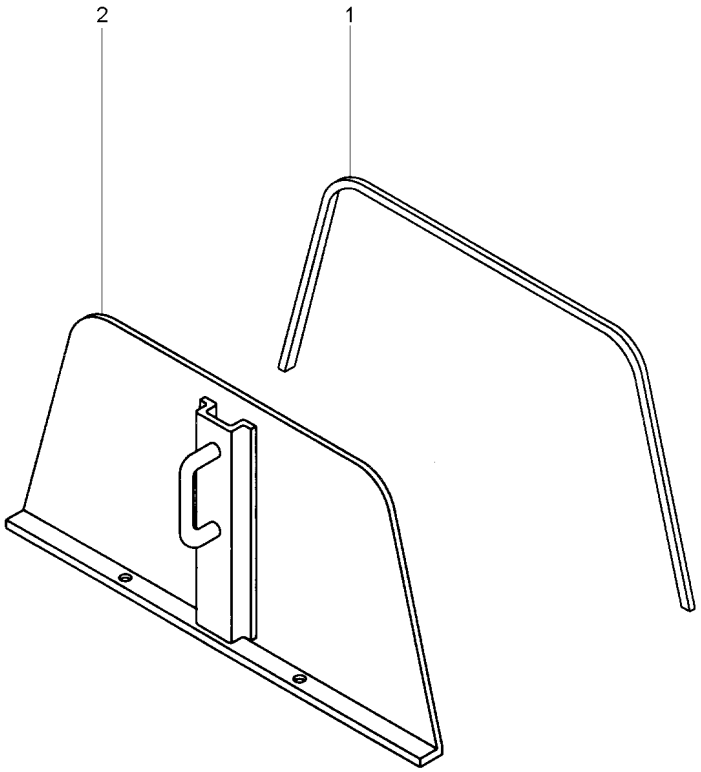

1	022829P1	**1**	GUARNIÇÃO	FOAM	ESPUMA
2	047904S1	**1**	PLACA	PLATE	PLATO

Painel Superior Do Radiador
Panel
Panel

100-55

2 Rodas Motrizes
2 Wheels Drive
2 Ruedas Motriz

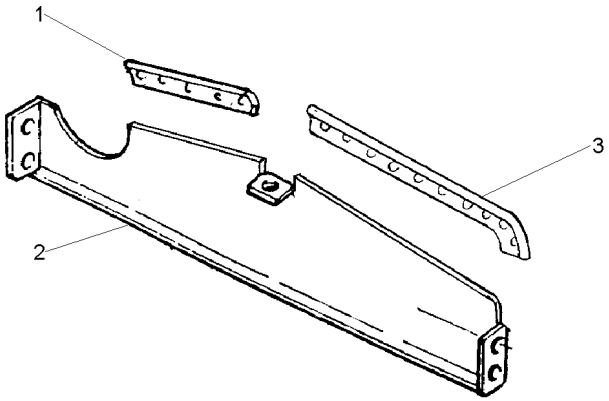

1	026433P1	**1**	GUARNIÇÃO	FOAM	ESPUMA
2	3145226M91	**1**	PAINEL	PANEL	PANEL
3	026432P1	**1**	GUARNIÇÃO	FOAM	ESPUMA

Defletor
Deflector
Deflector

100-60

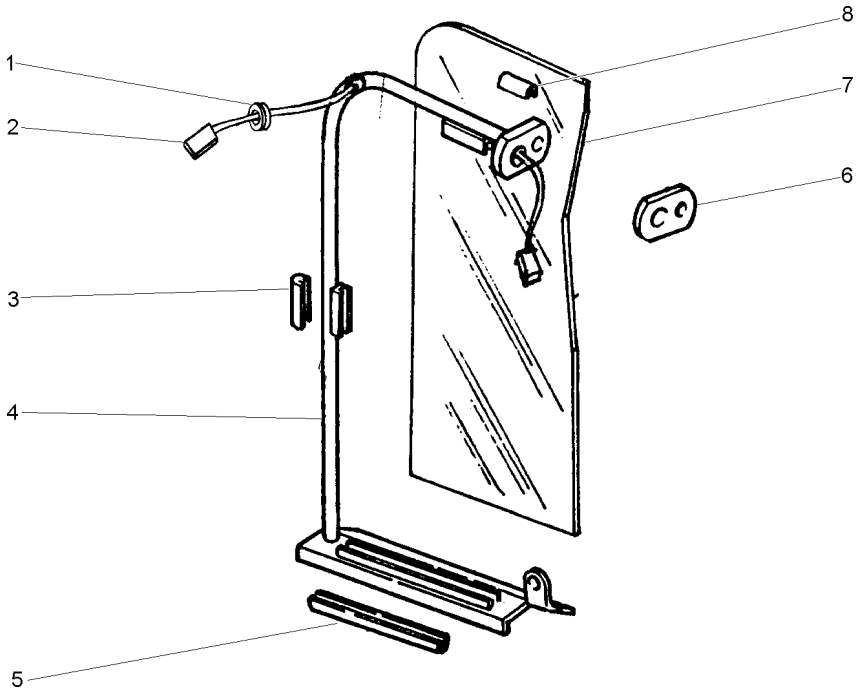

1	033091P1	**1**	PASSA-FIO	GROMMET	PASACABLE
2	027687P1	**1**	CHICOTE	HARNESS	MAZO CABLES
3	026495P1	**1**	GUARNIÇÃO	FOAM	ESPUMA
4	047907S1 ◀	**1**	TUBO	PIPE	CANO
4	047908S1 ▶	**1**	TUBO	PIPE	CANO
5	026496P1	**1**	GUARNIÇÃO	FOAM	ESPUMA
6	026492P1	**1**	LUVA	SLEEVE	MANCHA
7	022994P1	**1**	DEFLETOR	DEFLECTOR	DEFLECTOR
8	026494P1	**1**	GUARNIÇÃO	FOAM	ESPUMA

Pára-Lama Traseiro
Rear Mudguard
Guardabarros Trasero

100-65

Tratores Com Plataforma Do Operador
Tractors With Operator Plataform
Tractores Con Plataforma Del Operador

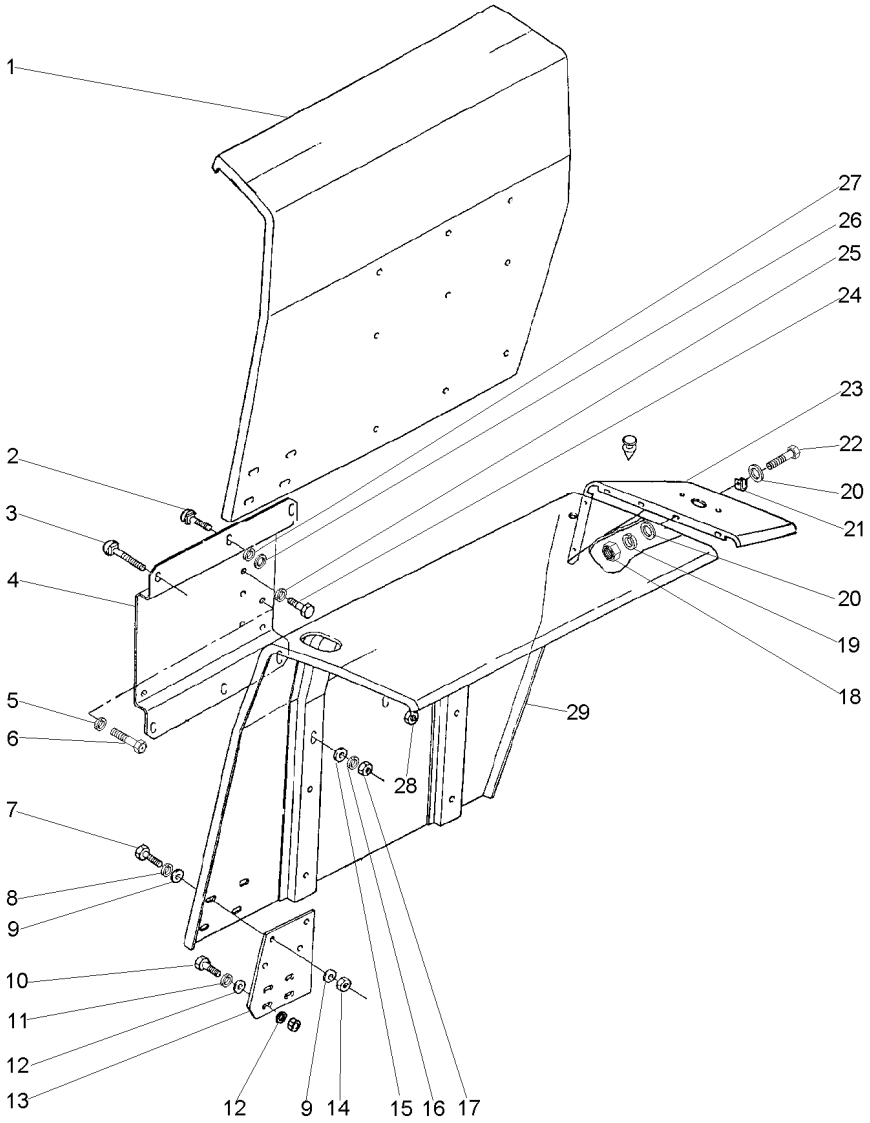

1	022889S1	▶	**1**	PÁRA-LAMA	FENDER	GUARDABARRO
2	353810X1		**4**	PARAFUSO	BOLT	PERNO
3	353816X1		**8**	PARAFUSO	BOLT	PERNO
4	022882S2	◀	**1**	SUPORTE	BRACKET	SOPORTE
4	022883S3	▶	**1**	SUPORTE	BRACKET	SOPORTE
5	339369X1		**2**	ARRUELA	WASHER	ARANDELA
6	391375X1		**2**	PARAFUSO	BOLT	PERNO
7	353677X1		**8**	PARAFUSO	BOLT	PERNO
8	353446X1		**8**	ARRUELA	WASHER	ARANDELA
9	829185M1		**16**	ARRUELA	WASHER	ARANDELA
10	353679X1		**4**	PARAFUSO	BOLT	PERNO
11	353446X1		**4**	ARRUELA	WASHER	ARANDELA
12	829185M1		**4**	ARRUELA	WASHER	ARANDELA
13	071754P1		**2**	EXTENSÃO	EXTENSION	EXTENSION
14	355565X1		**8**	PORCA	NUT	TUERCA
15	391388X1		**8**	ARRUELA	WASHER	ARANDELA
16	353434X1		**8**	ARRUELA	WASHER	ARANDELA
17	353431X1		**8**	PORCA	NUT	TUERCA
18	355564X1		**10**	PORCA	NUT	TUERCA
19	353441X1		**10**	ARRUELA	WASHER	ARANDELA
20	355617X1		**20**	ARRUELA	WASHER	ARANDELA
21	506293M1		**2**	PRESILHA	STAPLE	GRAPA
22	353666X1		**10**	PARAFUSO	BOLT	PERNO
23	022886P2	▶	**1**	EXTENSÃO	EXTENSION	EXTENSION
23	022887P2	◀	**1**	EXTENSÃO	EXTENSION	EXTENSION
24	339139X1		**10**	PARAFUSO	BOLT	PERNO
25	339369X1		**12**	ARRUELA	WASHER	ARANDELA
26	391388X1		**4**	ARRUELA	WASHER	ARANDELA
27	353434X1		**4**	ARRUELA	WASHER	ARANDELA
28	353431X1		**4**	PORCA	NUT	TUERCA
29	022888S1	◀	**1**	PÁRA-LAMA	FENDER	GUARDABARRO

Suporte
Support
Soporte

Paralama
Fender
Guardafangos

100-70

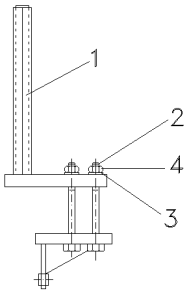

1	063609S1	▶	**1**	SUPORTE	CLEVIS	GANCHO SEGURI.
1	063610S1	◀	**1**	SUPORTE	CLEVIS	GANCHO SEGURI.
2	368547X1		**8**	PARAFUSO	BOLT	PERNO
3	353775X1		**8**	ARRUELA	WASHER	ARANDELA
4	366957X1		**8**	PORCA	NUT	TUERCA

Para-Lama
Fender
Guardabarros

100-75

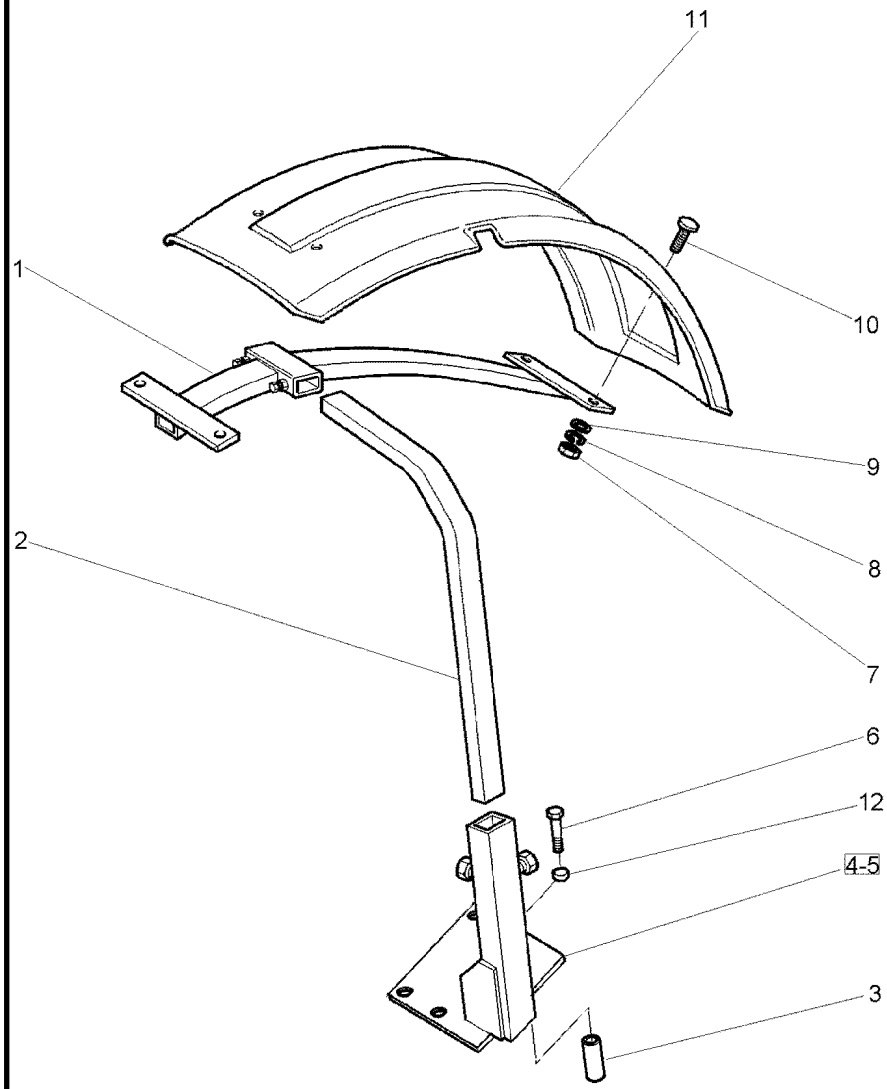

1	3762101M2		**2**	SUPORTE	BRACKET	SOPORTE
2	3771372M2		**2**	TUBO	PIPE	CANO
3	024524P1		**8**	ESPAÇADOR	SPACER	PIEZA DISTANCIA
4	070367S1	◀	**1**	SUPORTE	CLEVIS	GANCHO SEGURI.
5	070368S1	▶	**1**	SUPORTE	CLEVIS	GANCHO SEGURI.
6	391889X1		**8**	PARAFUSO	BOLT	PERNO
7	339030X1		**8**	PORCA	NUT	TUERCA
8	353441X1		**8**	ARRUELA	WASHER	ARANDELA
9	390971X1		**8**	ARRUELA	WASHER	ARANDELA
10	3009331X1		**8**	PARAFUSO	BOLT	PERNO
11	3762104M1	▶	**1**	PÁRA-LAMA	FENDER	GUARDABARRO
11	3762137M1	◀	**1**	PÁRA-LAMA	FENDER	GUARDABARRO
12	041239P1		**8**	ESPAÇADOR	SPACER	PIEZA DISTANCIA

Decalcomania **Constant Mesh**
Decal
Calcomania

100-80

Tratores Com Plataforma Do Operador
Tractors With Operator Plataform
Tractores Con Plataforma Del Operador

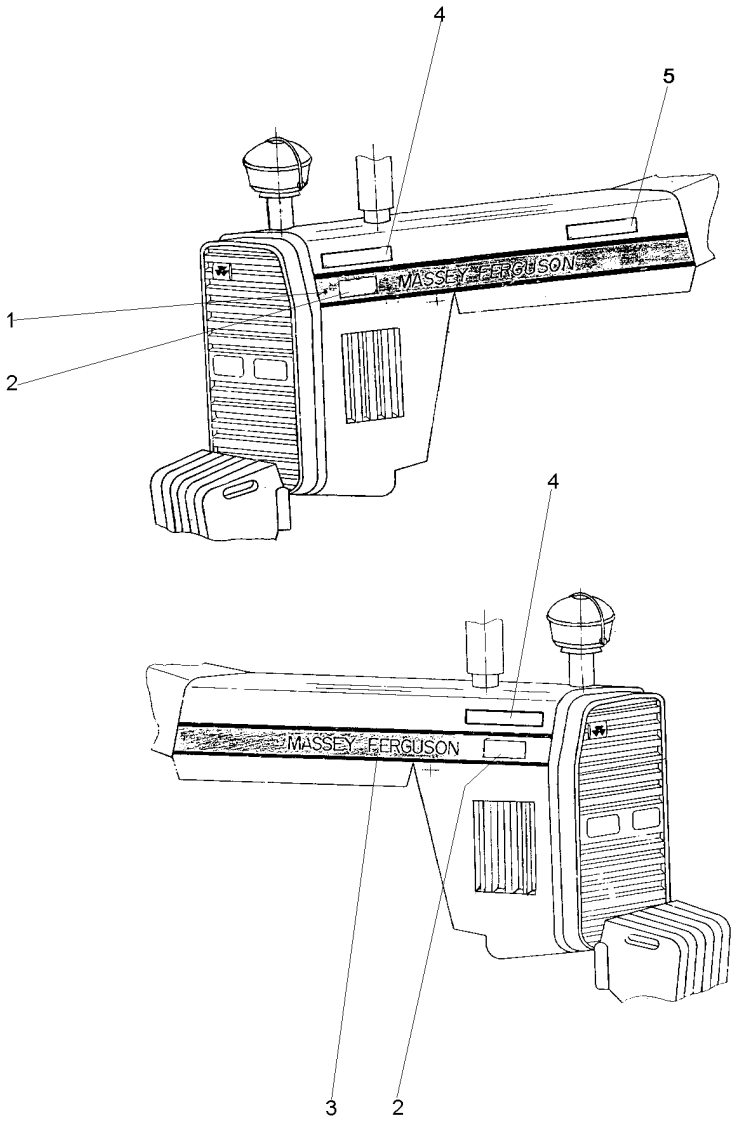

1	069075P1	◀	**1**	DECAL	DECAL	CALCOMANIA
2	069089P1		**2**	DECAL	DECAL	CALCOMANIA
3	069069P1	▶	**1**	DECAL	DECAL	CALCOMANIA
4	027072P1		**2**	DECAL	DECAL	CALCOMANIA
5	068802P1		**1**	DECAL	DECAL	CALCOMANIA

Decalcomania
Decal
Calcomania

100-85

Tratores Com Cabine
Tractors With Cab
Tractores Con Cabina

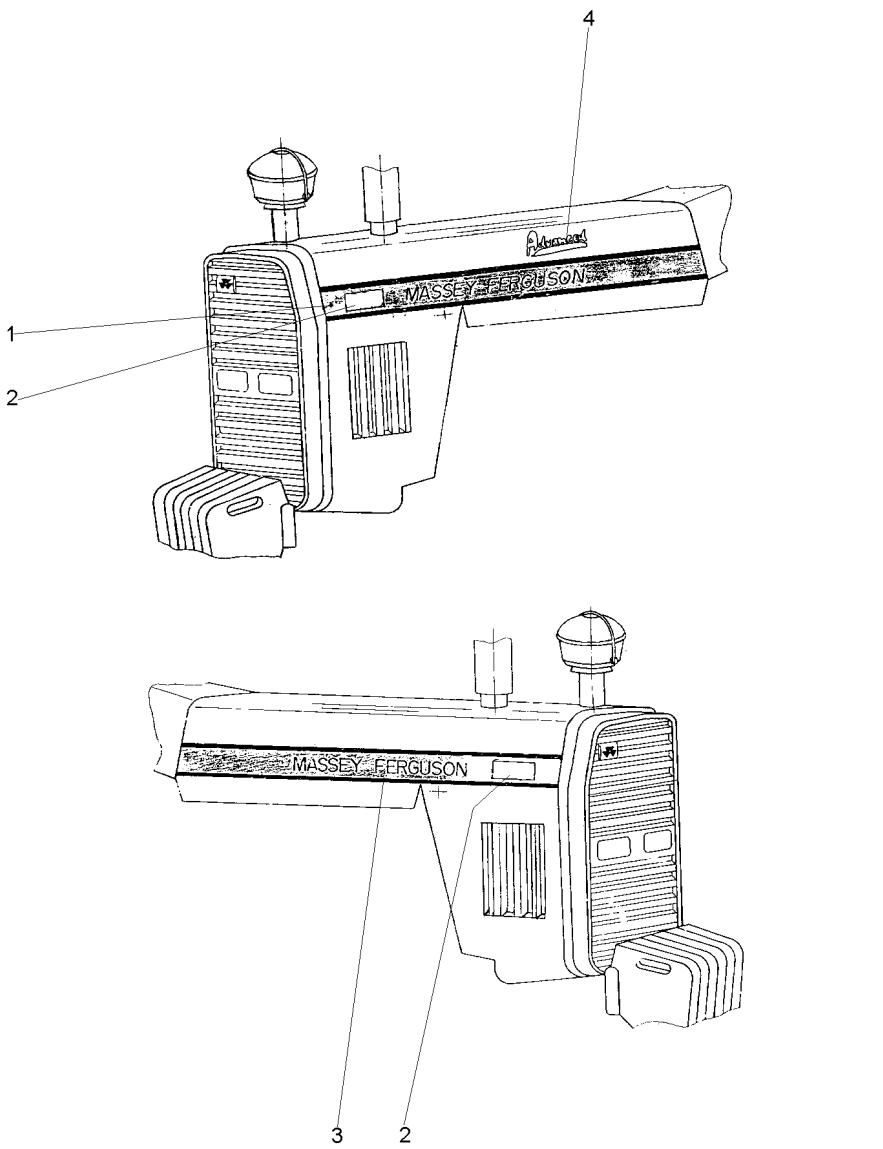

1	070482P1	▶	**1**	DECAL	DECAL	CALCOMANIA
2	069089P1		**2**	DECAL	DECAL	CALCOMANIA
3	070481P1	◀	**1**	DECAL	DECAL	CALCOMANIA
4	068802P1		**1**	DECAL	DECAL	CALCOMANIA

Emblemas
Emblems
Emblemas

100-90

Português - Sem Hidráulico
Portuguese - Without Hydraulic
Portugués - Sin Hidraulico

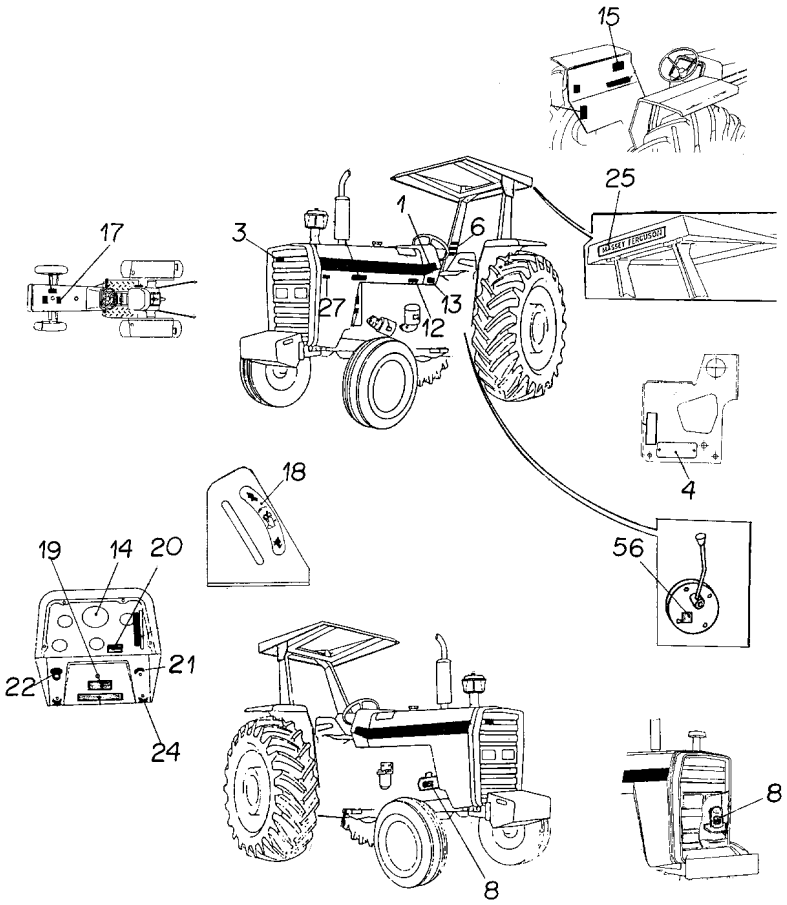

1	022081P1	**2**	DECAL	DECAL	CALCOMANIA
3	3587203M1	**X**	EMBLEMA	EMBLEM	EMBLEMA
4	036880P1	**1**	PLACA	PLATE	PLATO
4	3410581M1	**2**	REBITE	RIVET	REMACHE
6	022083P1	**1**	DECAL	DECAL	CALCOMANIA
8	3146752M1	**1**	DECAL	DECAL	CALCOMANIA
12	022091P1	**1**	DECAL	DECAL	CALCOMANIA
13	3410581M1	**4**	REBITE	RIVET	REMACHE
13	3697173M1	**1**	PLACA	PLATE	PLATO
14	2800862M1	**1**	DECAL	DECAL	CALCOMANIA
15	022100P2	**1**	DECAL	DECAL	CALCOMANIA
17	3146834M1	**1**	DECAL	DECAL	CALCOMANIA
18	3148214M1	**1**	EMBLEMA	EMBLEM	EMBLEMA
19	3146487M1	**1**	DECAL	DECAL	CALCOMANIA
20	3585379M1	**1**	DECAL	DECAL	CALCOMANIA
21	3146011M1	**1**	EMBLEMA	EMBLEM	EMBLEMA
22	2801186M1	**1**	EMBLEMA	EMBLEM	EMBLEMA
24	3410245M1	**1**	EMBLEMA	EMBLEM	EMBLEMA
25	3149677M1	**X**	DECAL	DECAL	CALCOMANIA
27	022672P1	**1**	DECAL	DECAL	CALCOMANIA
56	3149896M1	**X**	DECAL	DECAL	CALCOMANIA

Emblemas | **Português**
Emblems | **Portuguese**
Emblemas | **Português**

100-95

Português - Com Hidráulico
Portuguese - With Hydraulic
Português - Con Hidraulico

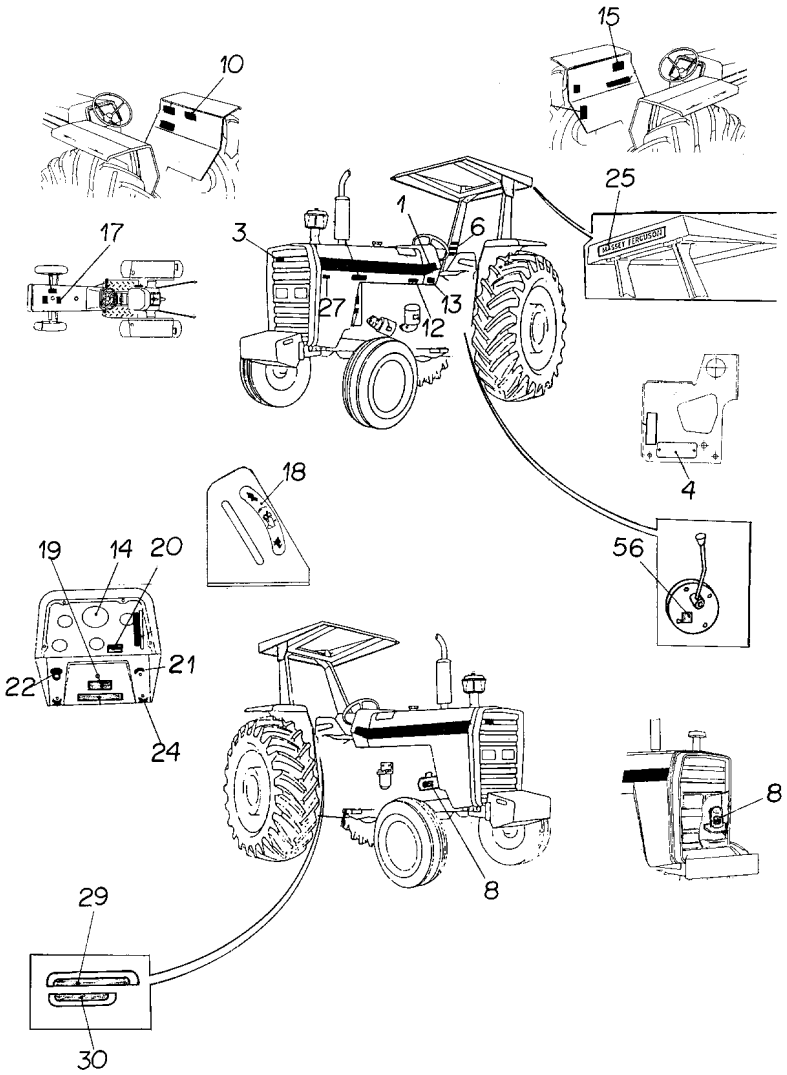

1	022081P1	**2**	DECAL	DECAL	CALCOMANIA
3	3587203M1	**X**	EMBLEMA	EMBLEM	EMBLEMA
4	036880P1	**1**	PLACA	PLATE	PLATO
4	3410581M1	**2**	REBITE	RIVET	REMACHE
6	022083P1	**1**	DECAL	DECAL	CALCOMANIA
8	3146752M1	**1**	DECAL	DECAL	CALCOMANIA
10	3148171M1	**1**	DECAL	DECAL	CALCOMANIA
12	022091P1	**1**	DECAL	DECAL	CALCOMANIA
13	3410581M1	**4**	REBITE	RIVET	REMACHE
13	3697173M1	**1**	PLACA	PLATE	PLATO
14	2800862M1	**1**	DECAL	DECAL	CALCOMANIA
15	022100P2	**1**	DECAL	DECAL	CALCOMANIA
17	3146834M1	**1**	DECAL	DECAL	CALCOMANIA
18	3148214M1	**1**	EMBLEMA	EMBLEM	EMBLEMA
19	3146487M1	**1**	DECAL	DECAL	CALCOMANIA
20	3585962M1	**1**	DECAL	DECAL	CALCOMANIA
21	3146011M1	**1**	EMBLEMA	EMBLEM	EMBLEMA
22	067210P1	**1**	DECAL	DECAL	CALCOMANIA
24	3410245M1	**1**	EMBLEMA	EMBLEM	EMBLEMA
25	3149677M1	**X**	DECAL	DECAL	CALCOMANIA
27	022672P1	**1**	DECAL	DECAL	CALCOMANIA
29	022651P3	**1**	DECAL	DECAL	CALCOMANIA
30	022656P2	**1**	DECAL	DECAL	CALCOMANIA
56	3149896M1	**X**	DECAL	DECAL	CALCOMANIA

Decalcomania
Decals
Callomanias

100-100

Tratores Com Cabine - Português
Tractors With Cab - Portuguese
Tractores Con Cabina - Portugués

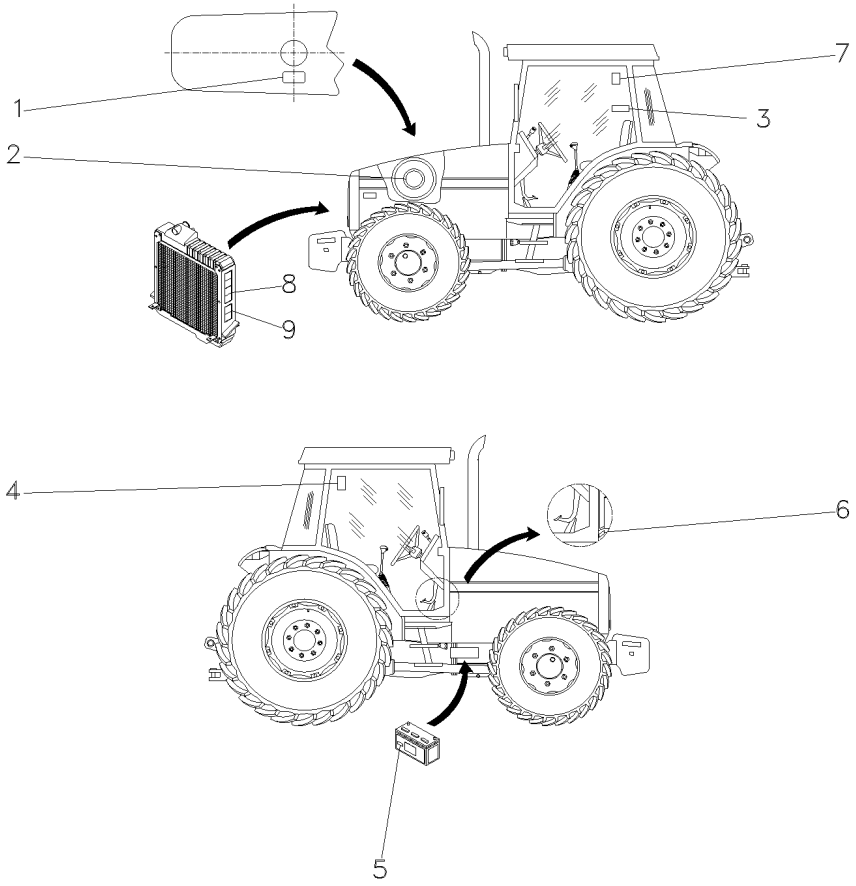

1	3146834M1	**1**	DECAL	DECAL	CALCOMANIA
2	022474P1	**1**	DECAL	DECAL	CALCOMANIA
3	049101P1	**1**	DECAL	DECAL	CALCOMANIA
4	071127P1	**1**	DECAL	DECAL	CALCOMANIA
5	056382P1	**1**	DECAL	DECAL	CALCOMANIA
6	022091P1	**1**	DECAL	DECAL	CALCOMANIA
7	053130P1	**1**	DECAL	DECAL	CALCOMANIA
8	3808554M2	**2**	DECAL	DECAL	CALCOMANIA
9	3808499M2	**2**	DECAL	DECAL	CALCOMANIA

Decalcomania
Decals
Callomanias

100-105

Tratores Com Cabine - Português
Tractors With Cab - Portuguese
Tractores Con Cabina - Portugués

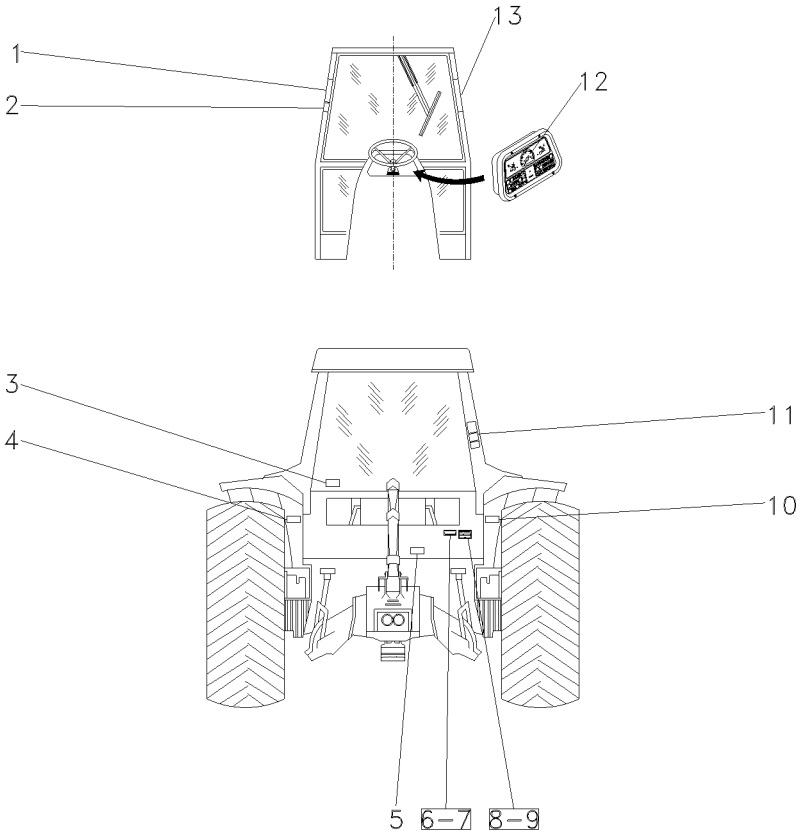

1	3782489M1	**1**	DECAL	DECAL	CALCOMANIA
2	069974P1	**1**	DECAL	DECAL	CALCOMANIA
3	053112P1	**1**	DECAL	DECAL	CALCOMANIA
4	056399P1	**1**	DECAL	DECAL	CALCOMANIA
5	3586819M2	**1**	DECAL	DECAL	CALCOMANIA
6	3697173M1	**X**	PLACA	PLATE	PLATO
7	3410581M1	**X**	REBITE	RIVET	REMACHE
8	036880P1	**X**	PLACA	PLATE	PLATO
9	3410581M1	**X**	REBITE	RIVET	REMACHE
10	056393P1	**1**	DECAL	DECAL	CALCOMANIA
11	022100P2	**1**	DECAL	DECAL	CALCOMANIA
12	2800862M1	**1**	DECAL	DECAL	CALCOMANIA
13	056404P1	**1**	DECAL	DECAL	CALCOMANIA

Emblemas
Emblems
Emblemas

100-110

Inglês - Sem Hidráulico
English - Without Hydraulic
Inglés - Sin Hidraulico

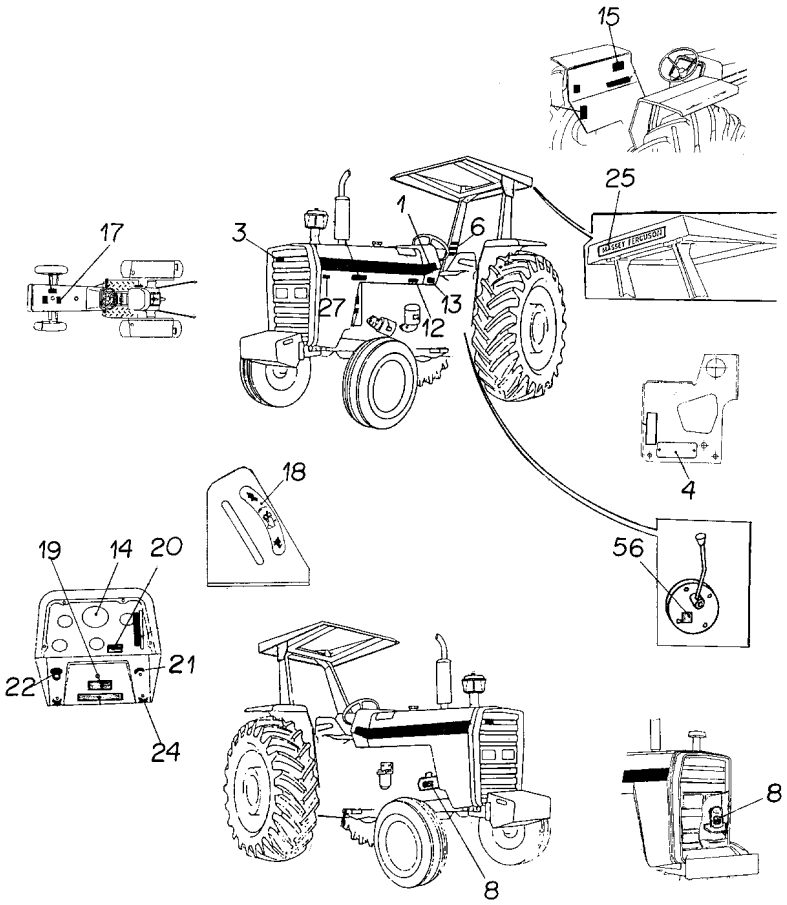

1	022081P1	**2**	DECAL	DECAL	CALCOMANIA
3	3587203M1	**X**	EMBLEMA	EMBLEM	EMBLEMA
4	036880P1	**1**	PLACA	PLATE	PLATO
4	3410581M1	**2**	REBITE	RIVET	REMACHE
6	3595689M1	**1**	DECAL	DECAL	CALCOMANIA
8	3146754M1	**1**	DECAL	DECAL	CALCOMANIA
12	022093P1	**1**	DECAL	DECAL	CALCOMANIA
13	3410581M1	**4**	REBITE	RIVET	REMACHE
13	3697173M1	**1**	PLACA	PLATE	PLATO
14	3411432M1	**1**	DECAL	DECAL	CALCOMANIA
15	022102P2	**1**	DECAL	DECAL	CALCOMANIA
17	022097P1	**1**	DECAL	DECAL	CALCOMANIA
18	3148214M1	**1**	EMBLEMA	EMBLEM	EMBLEMA
19	3146486M1	**1**	DECAL	DECAL	CALCOMANIA
20	022088P1	**1**	DECAL	DECAL	CALCOMANIA
21	3146011M1	**1**	EMBLEMA	EMBLEM	EMBLEMA
22	2801186M1	**1**	EMBLEMA	EMBLEM	EMBLEMA
24	3410245M1	**1**	EMBLEMA	EMBLEM	EMBLEMA
25	3149677M1	**X**	DECAL	DECAL	CALCOMANIA
27	022672P1	**1**	DECAL	DECAL	CALCOMANIA
56	3149896M1	**X**	DECAL	DECAL	CALCOMANIA

Emblemas | **Inglês**
Emblems | **English**
Emblemas | **Ingles**

100-115

Inglês - Com Hidráulico
English - With Hydraulic
Inglés - Con Hidraulico

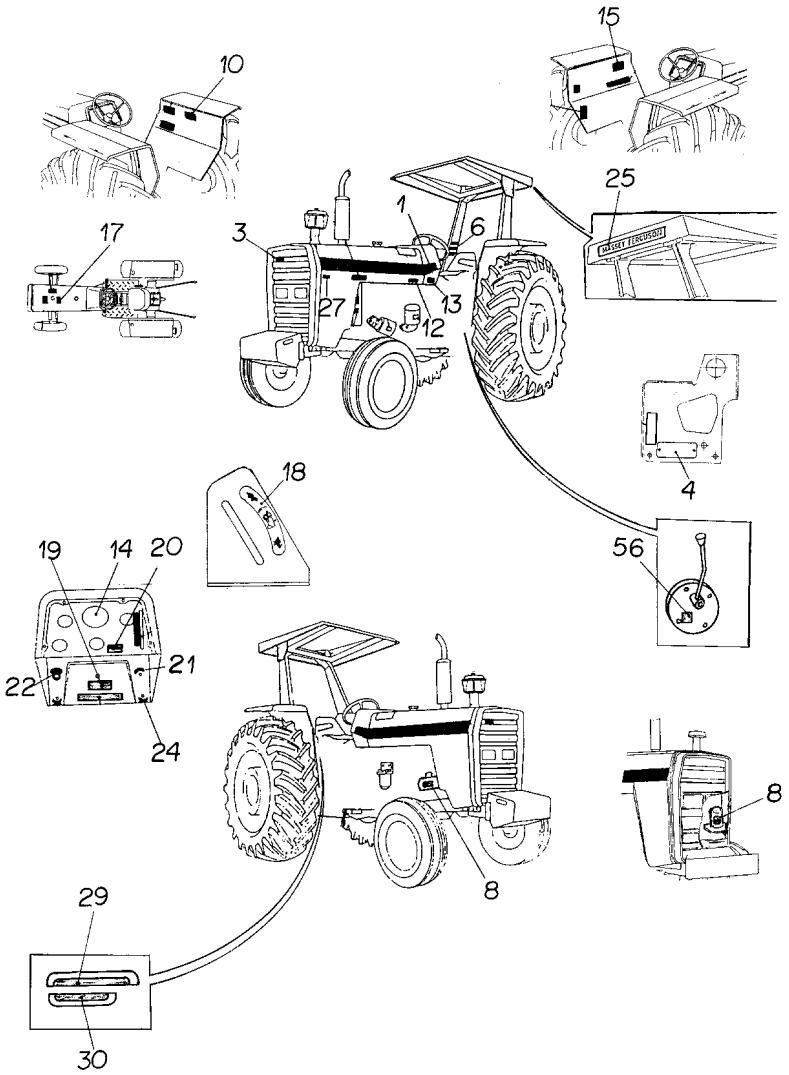

1	022081P1	**2**	DECAL	DECAL	CALCOMANIA
3	3587203M1	**X**	EMBLEMA	EMBLEM	EMBLEMA
4	036880P1	**1**	PLACA	PLATE	PLATO
4	3410581M1	**2**	REBITE	RIVET	REMACHE
6	3595689M1	**1**	DECAL	DECAL	CALCOMANIA
8	3146754M1	**1**	DECAL	DECAL	CALCOMANIA
10	3410239M1	**1**	DECAL	DECAL	CALCOMANIA
12	022093P1	**1**	DECAL	DECAL	CALCOMANIA
13	3410581M1	**4**	REBITE	RIVET	REMACHE
13	3697173M1	**1**	PLACA	PLATE	PLATO
14	3411432M1	**1**	DECAL	DECAL	CALCOMANIA
15	022102P2	**1**	DECAL	DECAL	CALCOMANIA
17	022097P1	**1**	DECAL	DECAL	CALCOMANIA
18	3148214M1	**1**	EMBLEMA	EMBLEM	EMBLEMA
19	3146486M1	**1**	DECAL	DECAL	CALCOMANIA
20	022088P1	**1**	DECAL	DECAL	CALCOMANIA
21	3146011M1	**1**	EMBLEMA	EMBLEM	EMBLEMA
22	2801186M1	**1**	EMBLEMA	EMBLEM	EMBLEMA
24	3410245M1	**1**	EMBLEMA	EMBLEM	EMBLEMA
25	3149677M1	**X**	DECAL	DECAL	CALCOMANIA
27	022672P1	**1**	DECAL	DECAL	CALCOMANIA
29	022652P3	**1**	DECAL	DECAL	CALCOMANIA
30	022657P2	**1**	DECAL	DECAL	CALCOMANIA
56	3149896M1	**X**	DECAL	DECAL	CALCOMANIA

Emblemas
Emblems
Emblemas

100-120

Espanhol - Sem Hidráulico
Spanish - Without Hydraulic
Español - Sin Hidraulico

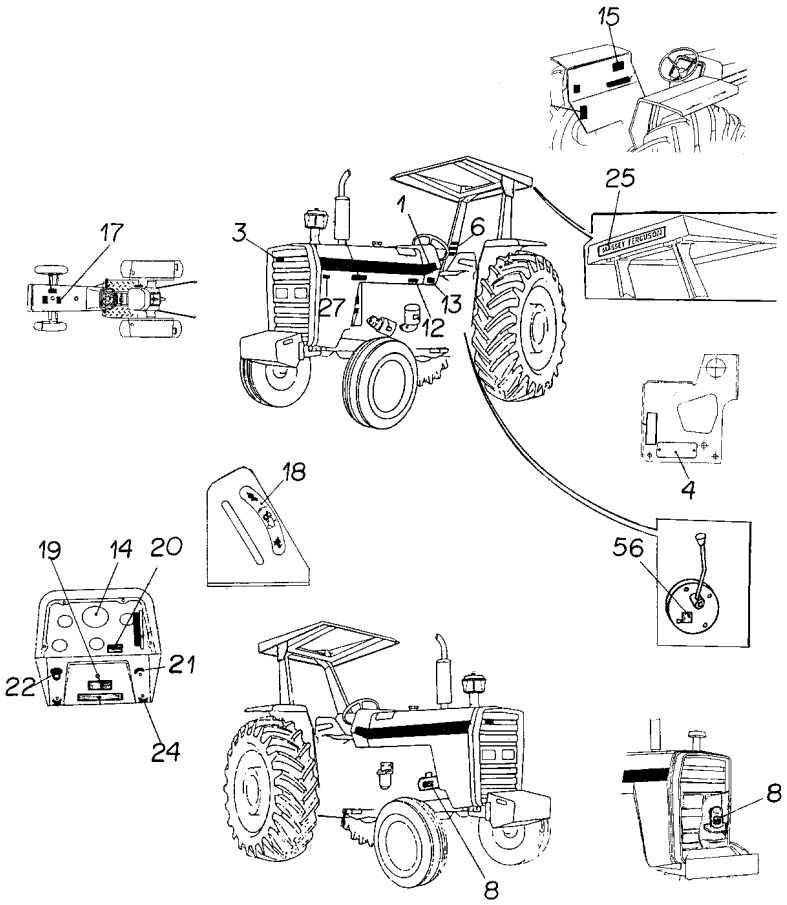

1	022081P1	**2**	DECAL	DECAL	CALCOMANIA
3	3587203M1	**X**	EMBLEMA	EMBLEM	EMBLEMA
4	036880P1	**1**	PLACA	PLATE	PLATO
4	3410581M1	**2**	REBITE	RIVET	REMACHE
6	022084P1	**1**	DECAL	DECAL	CALCOMANIA
8	3146299M1	**1**	DECAL	DECAL	CALCOMANIA
12	022092P1	**1**	DECAL	DECAL	CALCOMANIA
13	3410581M1	**4**	REBITE	RIVET	REMACHE
13	3697173M1	**1**	PLACA	PLATE	PLATO
14	3410241M1	**1**	DECAL	DECAL	CALCOMANIA
15	022101P1	**1**	DECAL	DECAL	CALCOMANIA
17	022096P1	**1**	DECAL	DECAL	CALCOMANIA
18	3148214M1	**1**	EMBLEMA	EMBLEM	EMBLEMA
19	3146298M1	**1**	DECAL	DECAL	CALCOMANIA
20	022087P1	**1**	DECAL	DECAL	CALCOMANIA
21	3146011M1	**1**	EMBLEMA	EMBLEM	EMBLEMA
22	2801186M1	**1**	EMBLEMA	EMBLEM	EMBLEMA
24	3410245M1	**1**	EMBLEMA	EMBLEM	EMBLEMA
25	3149677M1	**X**	DECAL	DECAL	CALCOMANIA
27	022672P1	**1**	DECAL	DECAL	CALCOMANIA
56	3149896M1	**X**	DECAL	DECAL	CALCOMANIA

Emblemas
Emblems
Emblemas

Espanhol
Spanish
Español

100-125

Espanhol - Com Hidráulico
Spanish - With Hydraulic
Español - Con Hidraulico

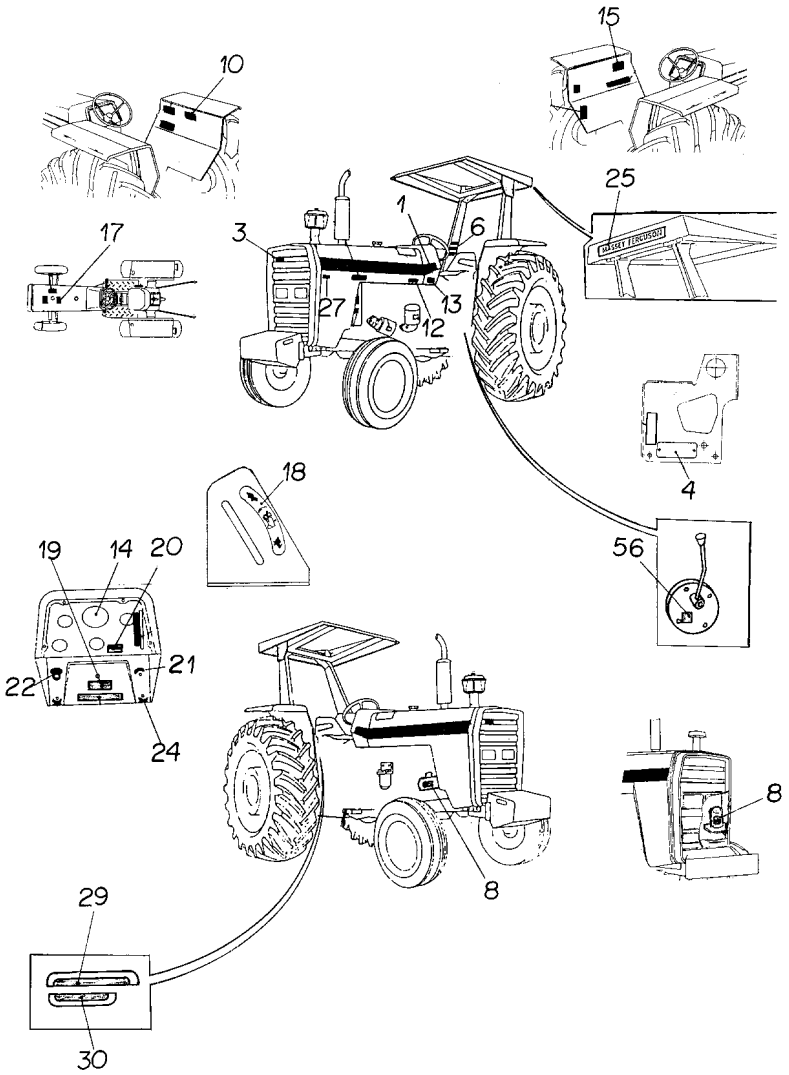

1	022081P1	**2**	DECAL	DECAL	CALCOMANIA
3	3587203M1	**X**	EMBLEMA	EMBLEM	EMBLEMA
4	036880P1	**1**	PLACA	PLATE	PLATO
4	3410581M1	**2**	REBITE	RIVET	REMACHE
6	022084P1	**1**	DECAL	DECAL	CALCOMANIA
8	3146299M1	**1**	DECAL	DECAL	CALCOMANIA
10	3146334M2	**1**	DECAL	DECAL	CALCOMANIA
12	022092P1	**1**	DECAL	DECAL	CALCOMANIA
13	3410581M1	**4**	REBITE	RIVET	REMACHE
13	3697173M1	**1**	PLACA	PLATE	PLATO
14	3410241M1	**1**	DECAL	DECAL	CALCOMANIA
15	022101P1	**1**	DECAL	DECAL	CALCOMANIA
17	022096P1	**1**	DECAL	DECAL	CALCOMANIA
18	3148214M1	**1**	EMBLEMA	EMBLEM	EMBLEMA
19	3146298M1	**1**	DECAL	DECAL	CALCOMANIA
20	022087P1	**1**	DECAL	DECAL	CALCOMANIA
21	3146011M1	**1**	EMBLEMA	EMBLEM	EMBLEMA
22	2801186M1	**1**	EMBLEMA	EMBLEM	EMBLEMA
24	3410245M1	**1**	EMBLEMA	EMBLEM	EMBLEMA
25	3149677M1	**X**	DECAL	DECAL	CALCOMANIA
27	022672P1	**1**	DECAL	DECAL	CALCOMANIA
29	022654P3	**1**	DECAL	DECAL	CALCOMANIA
30	022659P2	**1**	DECAL	DECAL	CALCOMANIA
56	3149896M1	**X**	DECAL	DECAL	CALCOMANIA

Emblemas
Emblems
Emblemas

100-130

Francês - Sem Hidráulico
French - Without Hydraulic
Francés - Sin Hidraulico

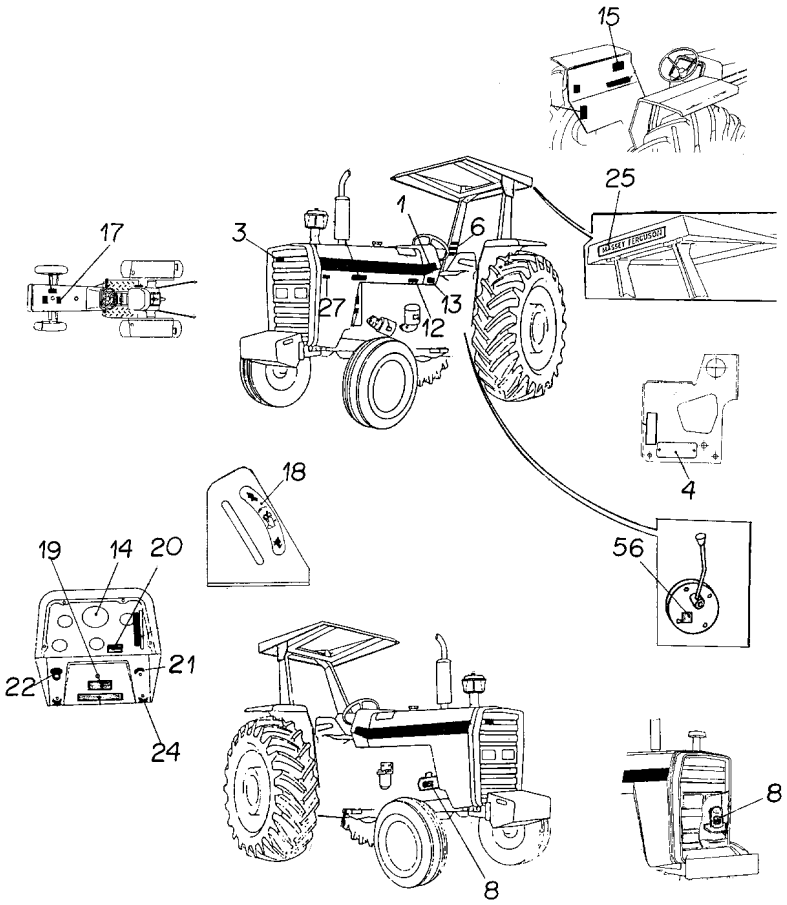

1	022081P1	**2**	DECAL	DECAL	CALCOMANIA
3	3587203M1	**X**	EMBLEMA	EMBLEM	EMBLEMA
4	036880P1	**1**	PLACA	PLATE	PLATO
4	3410581M1	**2**	REBITE	RIVET	REMACHE
6	022085P1	**1**	DECAL	DECAL	CALCOMANIA
8	3408125M1	**1**	DECAL	DECAL	CALCOMANIA
12	022091P1	**1**	DECAL	DECAL	CALCOMANIA
13	3410581M1	**4**	REBITE	RIVET	REMACHE
13	3697173M1	**1**	PLACA	PLATE	PLATO
14	3408126M1	**1**	DECAL	DECAL	CALCOMANIA
15	022103P2	**1**	DECAL	DECAL	CALCOMANIA
17	022098P1	**1**	DECAL	DECAL	CALCOMANIA
18	3148214M1	**1**	EMBLEMA	EMBLEM	EMBLEMA
19	3408155M1	**1**	DECAL	DECAL	CALCOMANIA
20	022089P1	**1**	DECAL	DECAL	CALCOMANIA
21	3146011M1	**1**	EMBLEMA	EMBLEM	EMBLEMA
22	2801186M1	**1**	EMBLEMA	EMBLEM	EMBLEMA
24	3410245M1	**1**	EMBLEMA	EMBLEM	EMBLEMA
25	3149677M1	**X**	DECAL	DECAL	CALCOMANIA
27	022672P1	**1**	DECAL	DECAL	CALCOMANIA
56	3149896M1	**X**	DECAL	DECAL	CALCOMANIA

Emblemas
Emblems
Emblemas

Francês
French
Frances

100-135

Francês - Com Hidráulico
French - With Hydraulic
Francés - Con Hidraulico

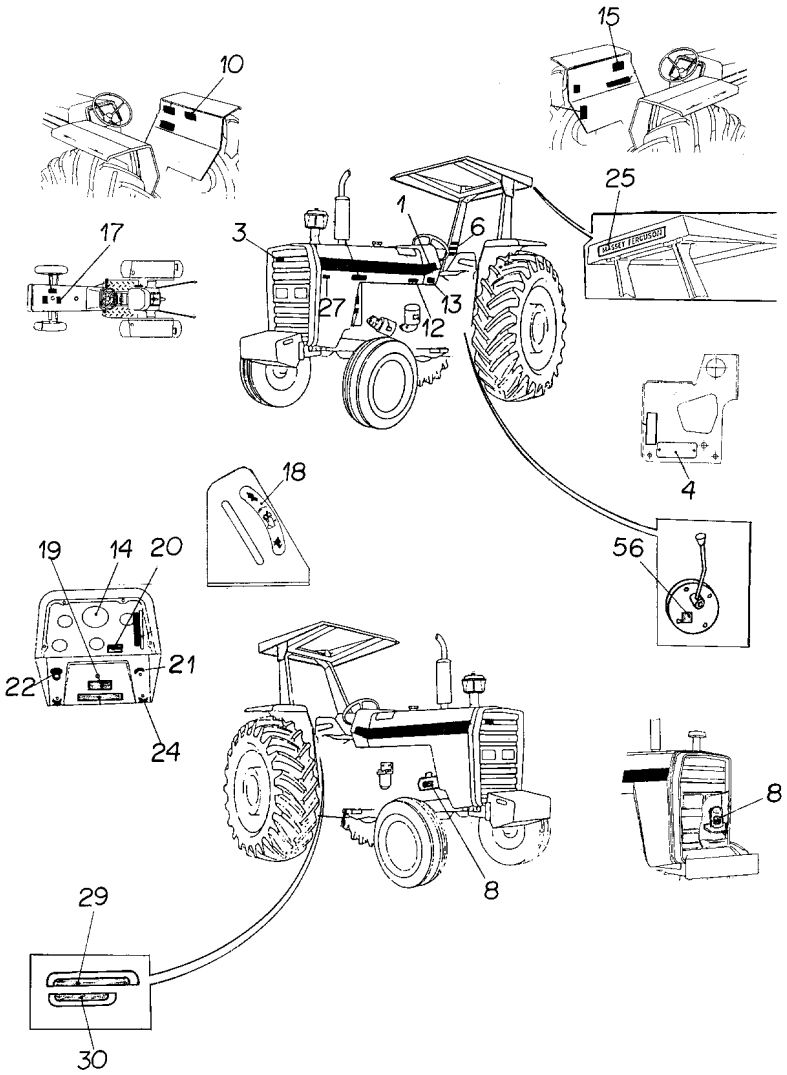

1	022081P1	**2**	DECAL	DECAL	CALCOMANIA
3	3587203M1	**X**	EMBLEMA	EMBLEM	EMBLEMA
4	036880P1	**1**	PLACA	PLATE	PLATO
4	3410581M1	**2**	REBITE	RIVET	REMACHE
6	022085P1	**1**	DECAL	DECAL	CALCOMANIA
8	3408125M1	**1**	DECAL	DECAL	CALCOMANIA
10	3408130M1	**1**	DECAL	DECAL	CALCOMANIA
12	022091P1	**1**	DECAL	DECAL	CALCOMANIA
13	3410581M1	**4**	REBITE	RIVET	REMACHE
13	3697173M1	**1**	PLACA	PLATE	PLATO
14	3408126M1	**1**	DECAL	DECAL	CALCOMANIA
15	022103P2	**1**	DECAL	DECAL	CALCOMANIA
17	022098P1	**1**	DECAL	DECAL	CALCOMANIA
18	3148214M1	**1**	EMBLEMA	EMBLEM	EMBLEMA
19	3408155M1	**1**	DECAL	DECAL	CALCOMANIA
20	022089P1	**1**	DECAL	DECAL	CALCOMANIA
21	3146011M1	**1**	EMBLEMA	EMBLEM	EMBLEMA
22	2801186M1	**1**	EMBLEMA	EMBLEM	EMBLEMA
24	3410245M1	**1**	EMBLEMA	EMBLEM	EMBLEMA
25	3149677M1	**X**	DECAL	DECAL	CALCOMANIA
27	022672P1	**1**	DECAL	DECAL	CALCOMANIA
29	022653P3	**1**	DECAL	DECAL	CALCOMANIA
30	022658P2	**1**	DECAL	DECAL	CALCOMANIA
56	3149896M1	**X**	DECAL	DECAL	CALCOMANIA

Escala De Velocidades **Velocity Scale** **Escala De Velocidades**	**100-140**	**18.4-38r1 Ou 23.1-30r1 Ou 23.1-30r2 - 540/1000rpm** **18.4-38r1 Or 23.1-30r1 Or 23.1-30r2 - 540/1000rpm** **18.4-38r1 O 23.1-30r1 O 23.1-30r2 - 540/1000rpm**

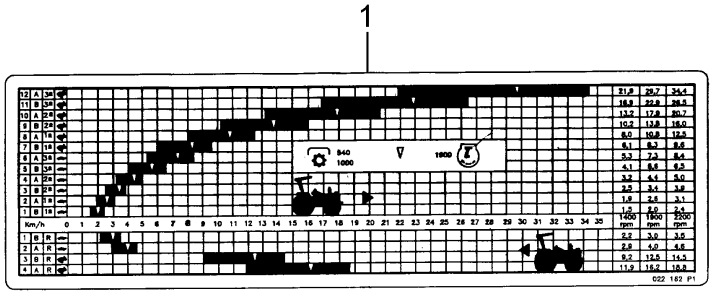

1	048874P1	**1** DECAL	DECAL	CALCOMANIA

Escala De Velocidades
Velocity Scale
Escala De Velocidades

100-145

18.4-34r1 Ou 23.1-26r2 Com 540 Rpm
18.4-34r1 Or 23.1-26r2 With 540 Rpm
18.4-34r1 O 23.1-26r2 Con 540 Rpm

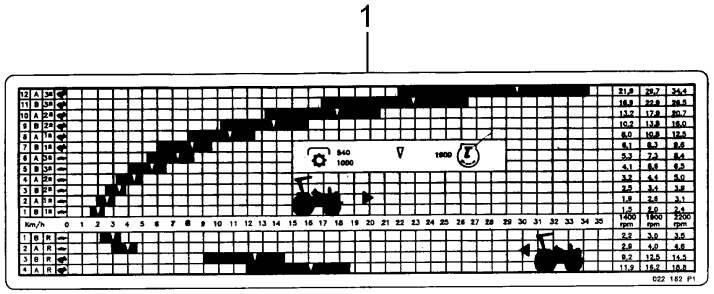

1	048870P1	**1**	DECAL	DECAL	CALCOMANIA

Escala De Velocidades **Velocity Scale** **Escala De Velocidades**	**100-150**	**18.4-38r1 Ou 23.1-30r1 Ou 23.1-30r2 Com 540 Rpm** **18.4-38r1 Or 23.1-30r1 Or 23.1-30r2 With 540 Rpm** **18.4-38r1 O 23.1-30r1 O 23.1-30r2 Con 540 Rpm**

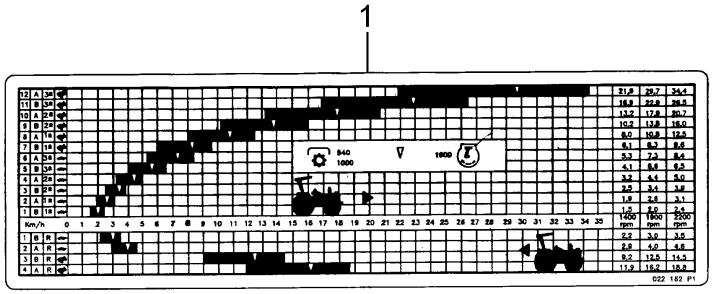

1	048869P1	**1**	DECAL	DECAL	CALCOMANIA

Escala De Velocidades **Velocity Scale** **Escala De Velocidades**	**100-155**	**18.4-38r1 Ou 23.1-26r2 Ou 23.1-30r1 - 540/1000rpm** **18.4-38r1 Or 23.1-26r2 Or 23.1-30r1 - 540/1000rpm** **18.4-38r1 O 23.1-26r2 O 23.1-30r1 - 540/1000rpm**

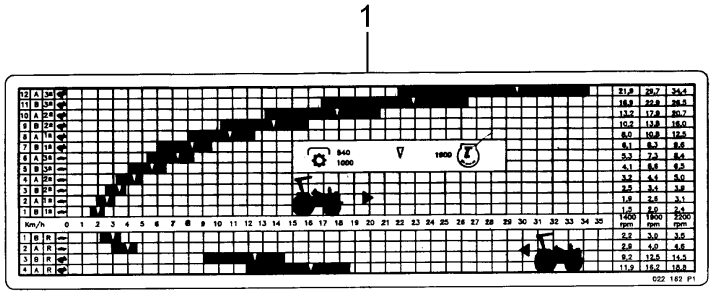

1	048871P1	**1**	DECAL	DECAL	CALCOMANIA

Escala De Velocidades **Velocity Scale** **Escala De Velocidades**	**100-160**	**18.4-38r1 Ou 23.1-30r1 Ou 23.1-30r2 - 540/1000rpm** **18.4-38r1 Or 23.1-30r1 Or 23.1-30r2 - 540/1000rpm** **18.4-38r1 O 23.1-30r1 O 23.1-30r2 - 540/1000rpm**

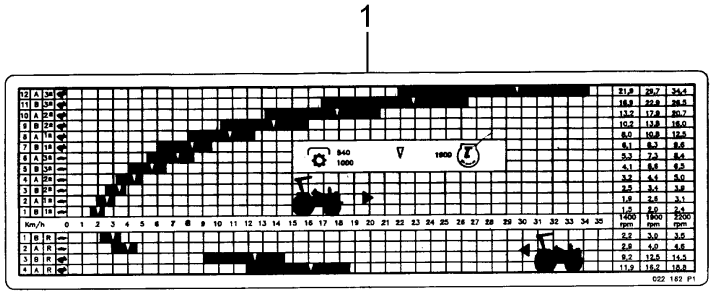

1	048872P1	**1** DECAL	DECAL	CALCOMANIA

Escala De Velocidades **Velocity Scale** **Escala De Velocidades**	**100-165**	**18.4-34r1 Ou 23.1-26r2 Com 540 / 1000 Rpm** **18.4-34r1 Or 23.1-26r2 With 540 / 1000 Rpm** **18.4-34r1 O 23.1-26r2 Con 540 / 1000 Rpm**

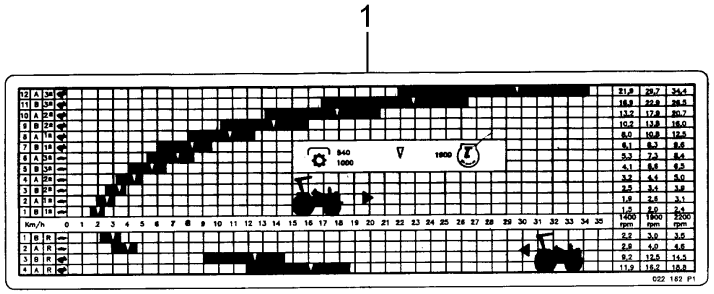

1	048873P1	**1**	DECAL	DECAL	CALCOMANIA

Acelerador
Throttle
Acelerador

105-10

Tratores Com Plataforma Do Operador
Tractors With Operator Plataform
Tractores Con Plataforma Del Operador

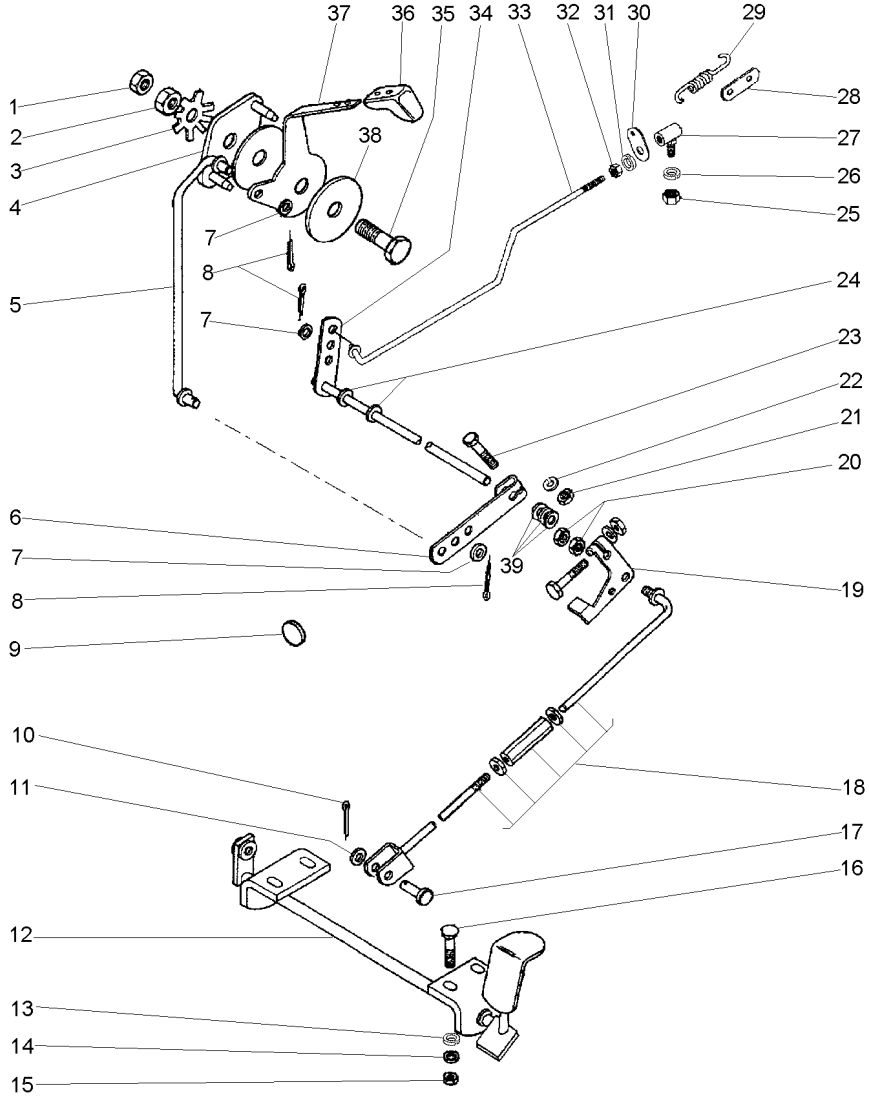

1	353430X1		**1**	PORCA	NUT	TUERCA
2	353431X1		**1**	PORCA	NUT	TUERCA
3	184150M2		**1**	MOLA	SPRING	RESORTE
4	2800299M91		**1**	PLACA	PLATE	PLATO
5	047827S1		**1**	TIRANTE	ROD	VARILLA
6	2800006M1		**1**	ALAVANCA	LEVER	PALANCA
7	355617X1		**3**	ARRUELA	WASHER	ARANDELA
8	354041X1		**3**	CUPILHA	COTTER PIN	PASADOR DOUBLE
9	2801324M1		**1**	BUJÃO	PLUG	TAPON
10	354059X1		**1**	CONTRAPINO	DOWEL	CENTRAJE
11	353756X1		**1**	ARRUELA	WASHER	ARANDELA
12	027983S1		**1**	PEDAL	PEDAL	PEDAL
13	353441X1		**4**	ARRUELA	WASHER	ARANDELA
14	390971X1		**4**	ARRUELA	WASHER	ARANDELA
15	339030X1		**4**	PORCA	NUT	TUERCA
16	1442175X1		**4**	PARAFUSO	BOLT	PERNO
17	832813M1		**1**	PINO	PIN	PASADOR
18	033794N1	105-20 No	**1**	TIRANTE	ROD	VARILLA
19	3146871M2		**1**	ALAVANCA	LEVER	PALANCA
20	375109X1		**2**	PORCA	NUT	TUERCA
21	353918X1		**1**	PORCA	NUT	TUERCA
22	353441X1		**1**	ARRUELA	WASHER	ARANDELA
23	353671X1		**1**	PARAFUSO	BOLT	PERNO
24	196010M1		**2**	ARRUELA	WASHER	ARANDELA
25	353918X1		**1**	PORCA	NUT	TUERCA
26	353441X1		**1**	ARRUELA	WASHER	ARANDELA
27	3589565M91	105-15 No 487077M91	**1**	CONECTOR	CONNECTOR	CONECTOR
28	3145926M1		**1**	SUPORTE	BRACKET	SOPORTE
29	893713M1		**1**	MOLA	SPRING	RESORTE
30	3145925M1		**1**	SUPORTE	BRACKET	SOPORTE
31	353441X1		**1**	ARRUELA	WASHER	ARANDELA
32	353918X1		**1**	PORCA	NUT	TUERCA
33	048400S1		**1**	TIRANTE	ROD	VARILLA
34	1484499M93		**1**	EIXO	SHAFT	ARBOL
35	353540X1		**1**	PARAFUSO	BOLT	PERNO
36	035972P1		**1**	MANÍPULO	KNOB	POMO
37	050043P1		**1**	ALAVANCA	LEVER	PALANCA
38	184149M3		**2**	DISCO	DISC	DISCO
39	353756X1		**3**	ARRUELA	WASHER	ARANDELA

Conector
Ball Joint
Conector

105-15

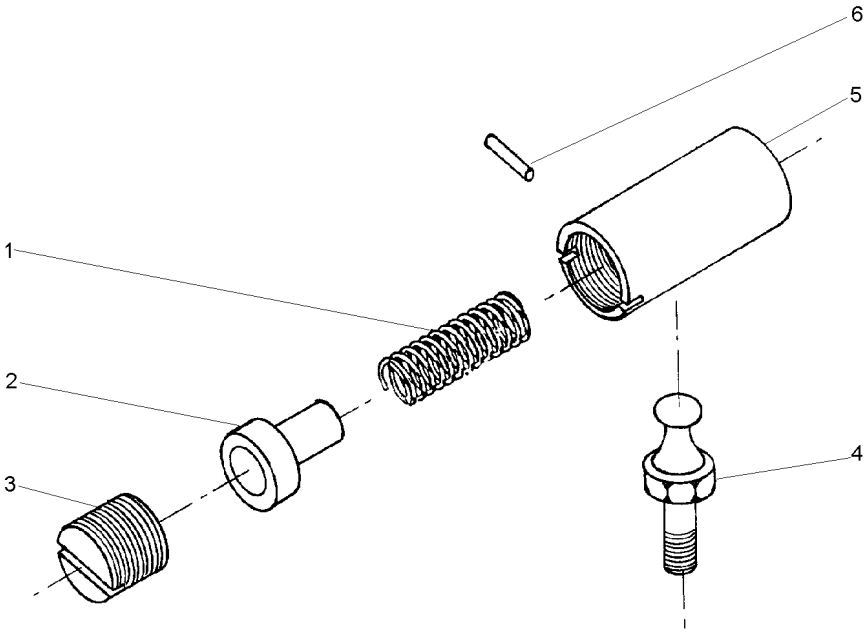

1	487082M1	**1**	MOLA	SPRING	RESORTE
2	487081M1	**1**	ASSENTO	SEAT	ASIENTO
3	3589563M1	**1**	ASSENTO	SEAT	ASIENTO
4	487079M1	**1**	PRISIONEIRO	STUD	ESPARRAGO
5	3589564M1	**1**	CORPO	BODY	CUERPO
6	354039X1	**1**	CUPILHA	COTTER PIN	PASADOR DOUBLE

Tirante
Rod
Varilla

105-20

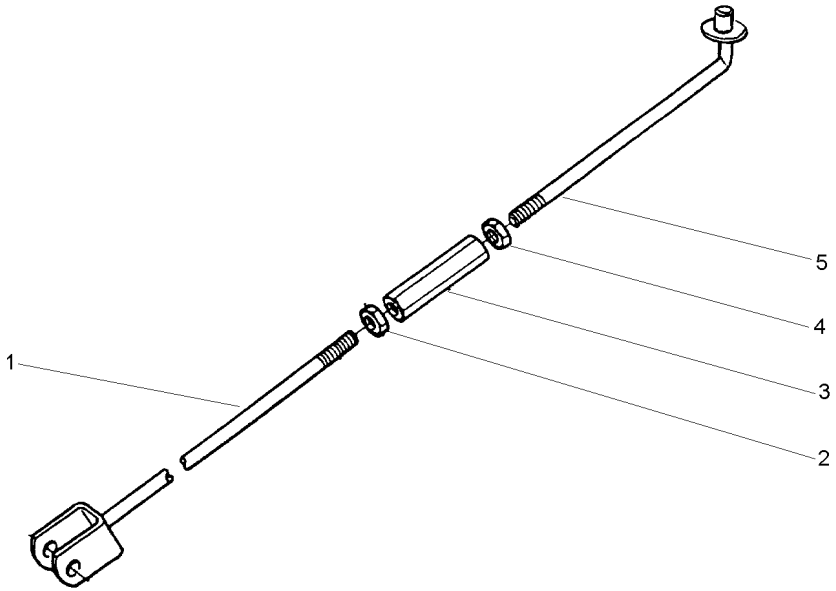

1	033796S1		**1** TIRANTE	ROD	VARILLA
2	3146867M1	3/8X16	**1** PORCA	NUT	TUERCA
3	3146866M1		**1** CONECTOR	CONNECTOR	CONECTOR
4	375109X1	3/8X16	**1** PORCA	NUT	TUERCA
5	022368S1		**1** TIRANTE	ROD	VARILLA

Controle De Aceleração
Throttle Controls
Controles De Aceleración

105-25

Tratores Com Cabine
Tractors With Cab
Tractores Con Cabina

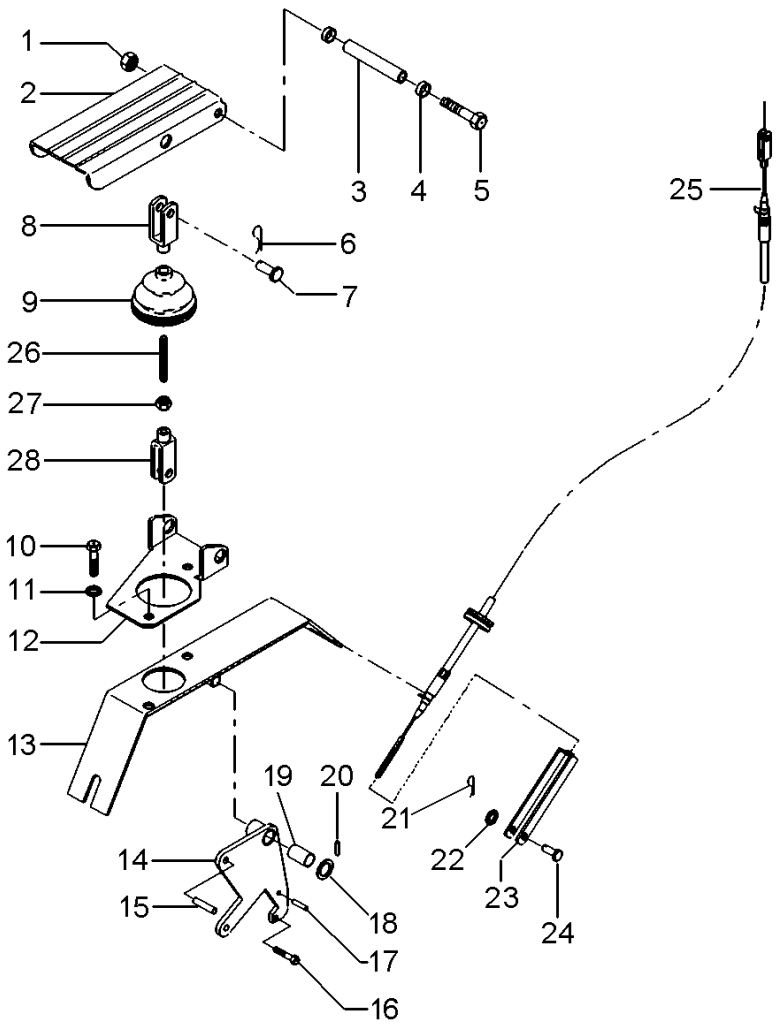

1	1441461X1	**1** PORCA	NUT	TUERCA
2	3712851M91	**1** PEDAL	PEDAL	PEDAL
3	3712867M1	**1** BUCHA	BUSH	CASQUILLO
4	3385913M2	**2** BUCHA	BUSH	CASQUILLO
5	391288X1	**1** PARAFUSO	BOLT	PERNO
6	357145X1	**1** CONTRAPINO	DOWEL	CENTRAJE
7	392235X1	**1** PINO	PIN	PASADOR
8	3009130X1	**1** GARFO	FORK	HORQUILLA
9	3712886M1	**1** COIFA	BELLOWS	FUELLE
10	339124X1	**4** PARAFUSO	BOLT	PERNO
11	339374X1	**2** ARRUELA	WASHER	ARANDELA
11	390972X1	**2** ARRUELA	WASHER	ARANDELA
12	3712852M2	**1** SUPORTE	BRACKET	SOPORTE
13	057702S1	**1** SUPORTE	BRACKET	SOPORTE
14	057706S1	**1** ALAVANCA	LEVER	PALANCA
15	3713042M1	**1** PINO	PIN	PASADOR
16	391883X1	**1** PARAFUSO	BOLT	PERNO
17	339548X1	**1** PINO	PIN	PASADOR
18	1444351X1	**1** ARRUELA	WASHER	ARANDELA
19	3385913M2	**2** BUCHA	BUSH	CASQUILLO
20	1442994X1	**1** PINO	PIN	PASADOR
21	357145X1	**1** CONTRAPINO	DOWEL	CENTRAJE
22	390971X1	**1** ARRUELA	WASHER	ARANDELA
23	3616399M1	**1** GARFO	FORK	HORQUILLA
24	832297M1	**1** PINO	PIN	PASADOR
25	068894T1	**1** CABO	CABLE	CABLE
26	3712866M2	**1** TIRANTE	ROD	VARILLA
27	339030X1	**1** PORCA	NUT	TUERCA
28	392463X1	**1** GARFO	FORK	HORQUILLA

Controle De Aceleração
Throttle Controls
Controles De Aceleración

105-30

Tratores Com Cabine
Tractors With Cab
Tractores Con Cabina

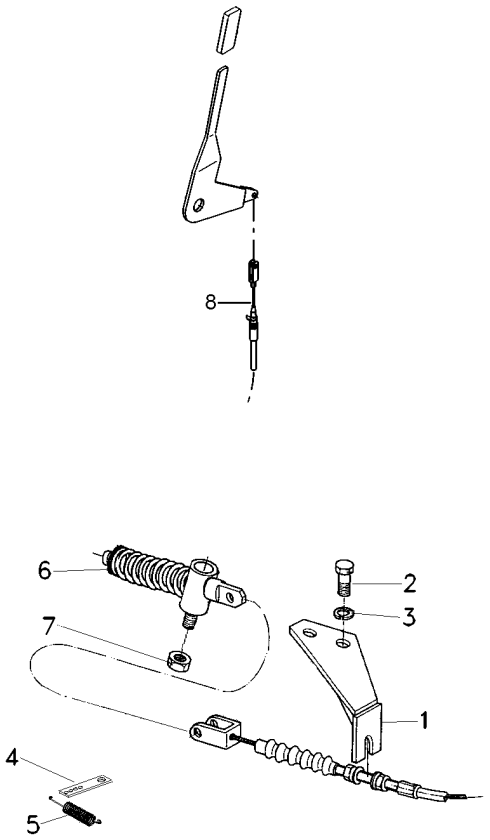

1	036636S1	**1** SUPORTE	BRACKET	SOPORTE
2	339081X1	**2** PARAFUSO	BOLT	PERNO
3	339376X1	**2** ARRUELA	WASHER	ARANDELA
4	3145926M1	**1** SUPORTE	BRACKET	SOPORTE
5	893713M1	**1** MOLA	SPRING	RESORTE
6	020301N1	**1** CJ. MOLA	KIT, SPRING	RESORTE JUEGO
7	353918X1	**1** PORCA	NUT	TUERCA
8	070863T1	**1** CABO	CABLE	CABLE

Assento
Seat
Asiento

S/Apoio Braço & S/Cinto Segurança
Without Base & Without Seat Belt
Sim Apoyo & Sim Cinturon

105-35

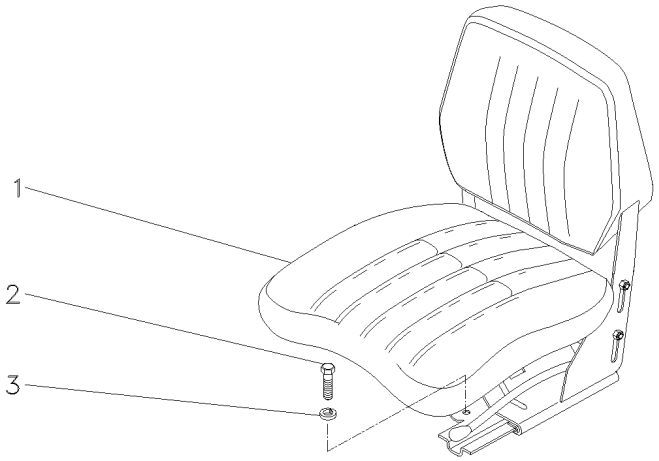

1	069046N1	**1** CJ. ASSENTO	KIT, SEAT	ASIENTO JUEGO
2	339401X1	**4** PARAFUSO	BOLT	PERNO
3	339376X1	**4** ARRUELA	WASHER	ARANDELA

Assento
Seat
Asiento

S/Apoio Braço & S/Cinto Segurança
Without Base & Without Seat Belt
Sim Apoyo & Sim Cinturon

105-40

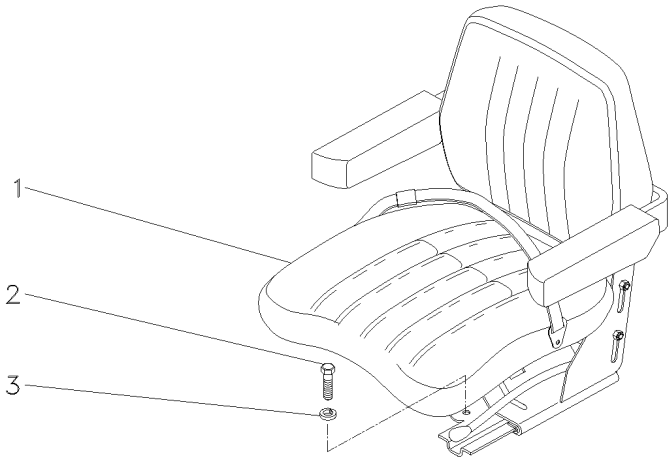

1	059483N1	**1**	CJ. ASSENTO	KIT, SEAT	ASIENTO JUEGO
2	339401X1	**4**	PARAFUSO	BOLT	PERNO
3	339376X1	**4**	ARRUELA	WASHER	ARANDELA

Assento
Seat
Asiento

C/Apoio Braço & C/Cinto Segurança
With Base & With Seat Belt
Con Apoyo & Con Cinturon

105-45

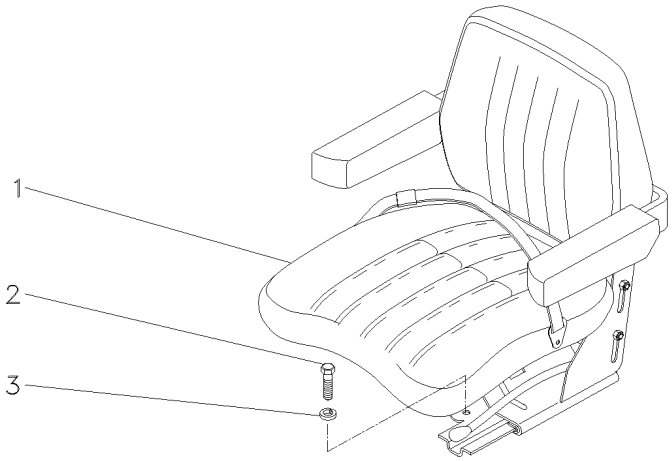

1	059477N1	[A]	**1** ASSENTO	SEAT	ASIENTO
		105-46 No			
1		105-47 No	**1** ASSENTO	SEAT	ASIENTO
2	339401X1	M10X1,5X25	**4** PARAFUSO	BOLT	PERNO
3	339376X1	18,1X10,1X2,2	**4** ARRUELA	WASHER	ARANDELA

[A] NÃO RETRÁTIL
NO RETRACTOR
NO RETRACTIL

Assento
Seat
Asiento

105-46

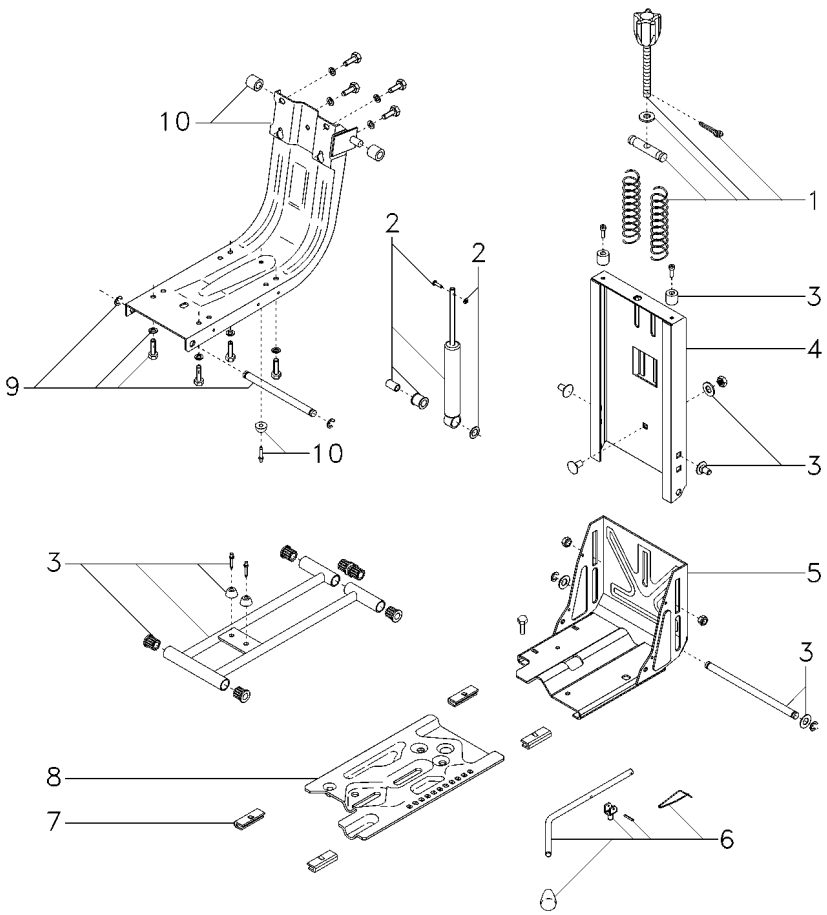

1	6207726M91		**1**	CJ. REGULADOR	KIT, REGULATOR	JUEGO REGULADOR
2	6207728M91		**1**	CJ. AMORTECEDOR	KIT, MOUNTING	JUEGO MONTAJE
3	6207731M91		**1**	CJ. FIXAÇÃO	KIT, CATCH	JUEGO FIJADOR
4	6207734M91		**1**	COLUNA	COLUMN	COLUMNA
5	6207733M91	▲	**1**	CJ. BASE	KIT, BOWL	JUEGO TAZA
6	6207730M91		**1**	CJ. ALAVANCA	KIT, LEVER	JUEGO, PALANCA
7	6207729M91		**1**	JG. SAPATA	KIT, SHOE	JUEGO ZAPATAS
8	6207732M91	▼	**1**	CJ. BASE	KIT, BOWL	JUEGO TAZA
9	6207727M91		**1**	CJ. SUSPENSÃO	KIT, SUSPENSION	JUEGO SUSPENSION
10	6207725M91		**1**	CJ. ESTRUTURA	STRUCTURE	ESTRUCTURA

Assento
Seat
Asiento

105-47

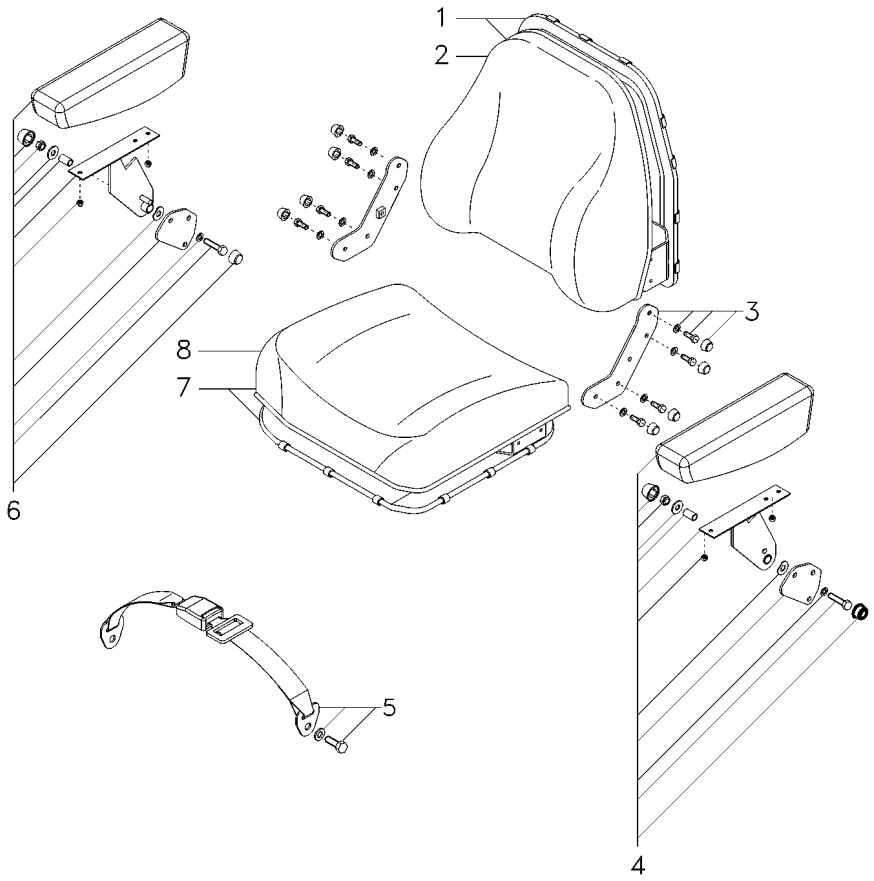

1	6207738M91		**1**	CJ. ENCOSTO	KIT, ABUTMENT	JG. CONTRAFUERTE
2	6207739M91		**1**	ENCOSTO	ABUTMENT	CONTRAFUERTE
3	6207735M91		**1**	CJ. SUPORTE	KIT, BRACKET	JUEGO SOPORTE
4	6207741M91	◄	**1**	CJ. APOIO BRAÇO	KIT, ARMREST	JUEGO APOYABRAZO
5	6207714M91		**1**	CJ. CINTO SEGURA	KIT, SAFETY BELT	JG. CINT. DE SEG
6	6207740M91	►	**1**	CJ. APOIO BRAÇO	KIT, ARMREST	JUEGO APOYABRAZO
7	6207736M91		**1**	CJ. ASSENTO	KIT, SEAT	ASIENTO JUEGO
8	6207737M91		**1**	ASSENTO	SEAT	ASIENTO

Assento / **Seat** / **Asiento**

C/Apoio Braço & C/Cinto Segurança
With Base & With Seat Belt
Con Apoyo & Con Cinturon

105-50

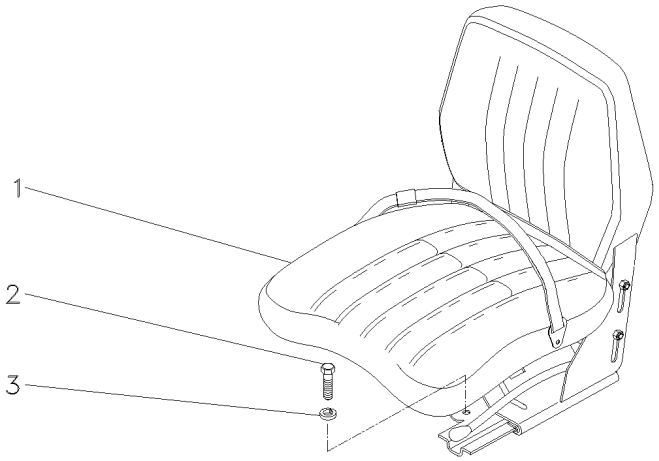

1	069045N1	[A]	**1**	CJ. ASSENTO	KIT, SEAT	ASIENTO JUEGO
2	339401X1		**4**	PARAFUSO	BOLT	PERNO
3	339376X1		**4**	ARRUELA	WASHER	ARANDELA

[A] COM CINTO DE SEGURANÇA RETRÁTIL
WITH SEAT BEALT RETRACTOR
CON CINTURON DE SEGURIDAD RETRACTIL

Assento
Seat
Asiento

105-55

Tratores Com Cabine
Tractors With Cab
Tractores Con Cabina

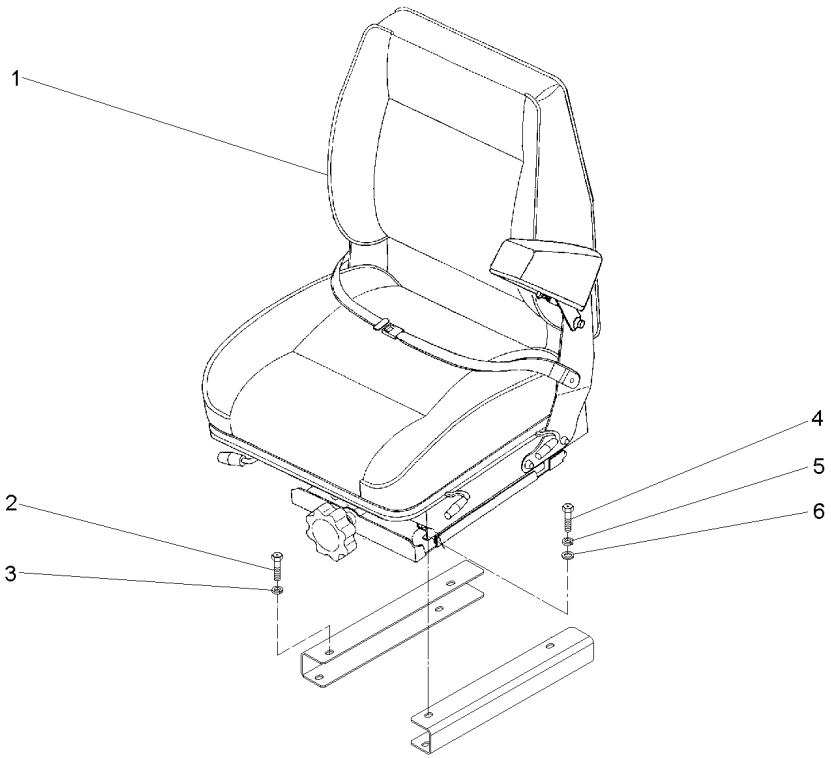

1	059477N1	105-46 No	**1** ASSENTO	SEAT	ASIENTO
1		105-47 No	**1** ASSENTO	SEAT	ASIENTO
2	339402X1		**4** PORCA	NUT	TUERCA
3	339376X1		**4** ARRUELA	WASHER	ARANDELA
4	339761X1		**4** PARAFUSO	BOLT	PERNO
5	339374X1		**4** ARRUELA	WASHER	ARANDELA
6	339024X1		**4** ARRUELA	WASHER	ARANDELA

Pedais Do Freio E Embreagem
Brake Pedals And Clutch
Pedales De Freno Y Embrague

105-60

Tratores Com Plataforma Do Operador
Tractors With Operator Plataform
Tractores Con Plataforma Del Operador

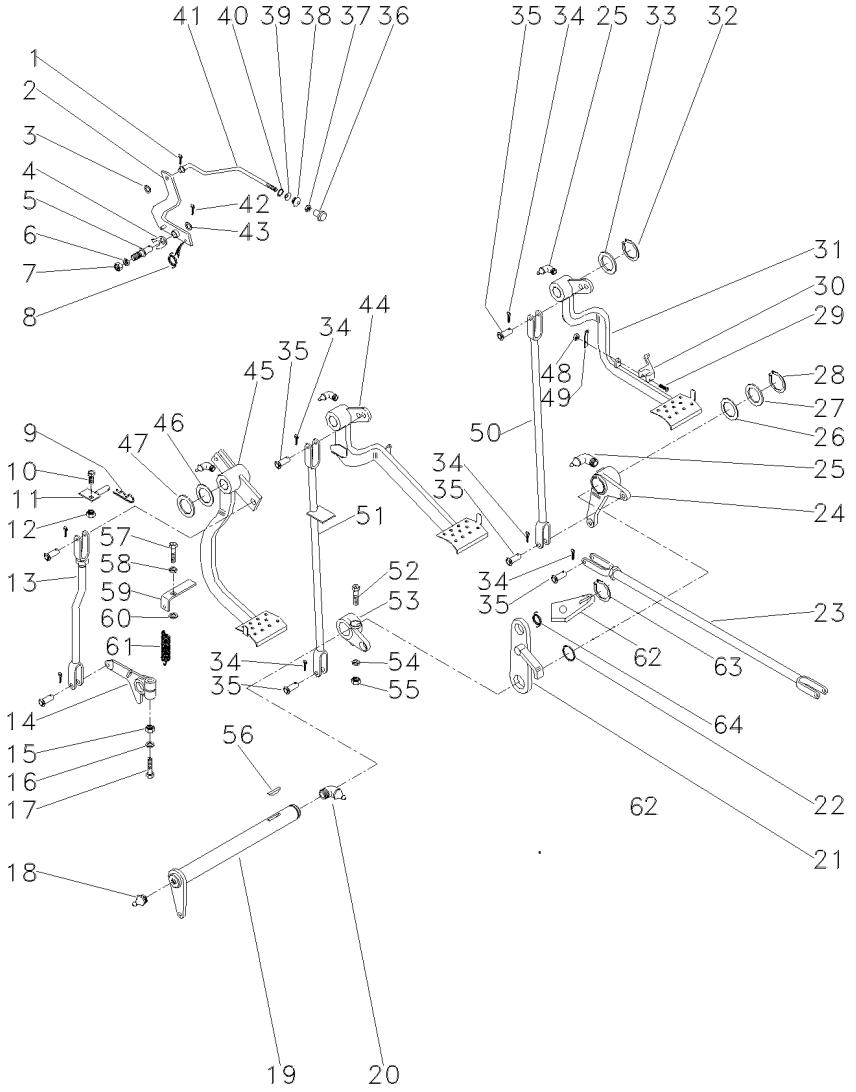

1	361332X1		1	CUPILHA	COTTER PIN	PASADOR DOUBLE
2	3589508M91		1	ALAVANCA	LEVER	PALANCA
3	353753X1		1	ARRUELA	WASHER	ARANDELA
4	181150M1		1	TRAVA	LOCK	RETENEDOR
5	3588673M1		1	PINO	PIN	PASADOR
6	339376X1		1	ARRUELA	WASHER	ARANDELA
7	339402X1		1	PORCA	NUT	TUERCA
8	2802224M1		1	MOLA	SPRING	RESORTE
9	195708M1		1	GRAMPO	CRAMP	PASADOR
10	353540X1		1	PARAFUSO	BOLT	PERNO
11	027511S1		1	BATENTE	STOP	PARO
12	353430X1		1	PORCA	NUT	TUERCA
13	026648N1	105-85 No	1	CJ. TIRANTE	KIT, ROD	JUEGO DE BIELAS
14	058425P1		1	BRAÇO	ARM	BRAZO
15	353437X1		1	PORCA	NUT	TUERCA
16	353439X1		1	ARRUELA	WASHER	ARANDELA
17	353888X1		1	PARAFUSO	BOLT	PERNO
18	13811X		1	GRAXEIRA	GREASER	ENGRASADOR
19	3409161M91		1	ALAVANCA	LEVER	PALANCA
20	850778M1		1	GRAXEIRA	GREASER	ENGRASADOR
21	2800888M91		1	SUPORTE	BRACKET	SOPORTE
22	1001489M1		2	ANEL "O"	O RING	JUNTA TORICA
23	3146699M91	105-90 No	2	CJ. TIRANTE	KIT, ROD	JUEGO DE BIELAS
24	2802114M91	105-80 No ▶	1	ALAVANCA	LEVER	PALANCA
25	29951X		4	GRAXEIRA	GREASER	ENGRASADOR
26	1482675M1		X	CALÇO	SHIM	CALCE
26	1482676M1		X	CALÇO	SHIM	CALCE
26	1482677M1		X	CALÇO	SHIM	CALCE
27	1482670M1		3	ARRUELA	WASHER	ARANDELA
28	339469X1		1	ANEL TRAVA	CIRCLIP	CIRCULITO
29	361203X1		1	PARAFUSO	BOLT	PERNO
30	3589503M1		1	TRAVA	LOCK	RETENEDOR
31	027960N1	105-70 No ▶	1	PEDAL	PEDAL	PEDAL
32	352438X1		1	ANEL TRAVA	CIRCLIP	CIRCULITO
33	3145369M1		2	ARRUELA	WASHER	ARANDELA
34	354059X1		10	CONTRAPINO	DOWEL	CENTRAJE
35	832813M1		10	PINO	PIN	PASADOR
36	487096M1		1	BOTÃO	BUTTON	PULSADOR
37	357515X1		1	PORCA	NUT	TUERCA
38	2801075M1		1	PASSADOR	COTTER	PASADOR ABIERTO
39	2801172M1		1	ARRUELA	WASHER	ARANDELA
40	2801154M1		1	ANEL	RING	ARO
41	3589513M1		1	TIRANTE	ROD	VARILLA
42	354048X1		1	CUPILHA	COTTER PIN	PASADOR DOUBLE
43	391166X1		1	ARRUELA	WASHER	ARANDELA
44	027958N2	105-75 No ◀	1	PEDAL	PEDAL	PEDAL
45	022532N1	105-65 No	1	PEDAL	PEDAL	PEDAL

Pedais Do Freio E Embreagem
Brake Pedals And Clutch
Pedales De Freno Y Embrague

105-60

Tratores Com Plataforma Do Operador
Tractors With Operator Plataform
Tractores Con Plataforma Del Operador

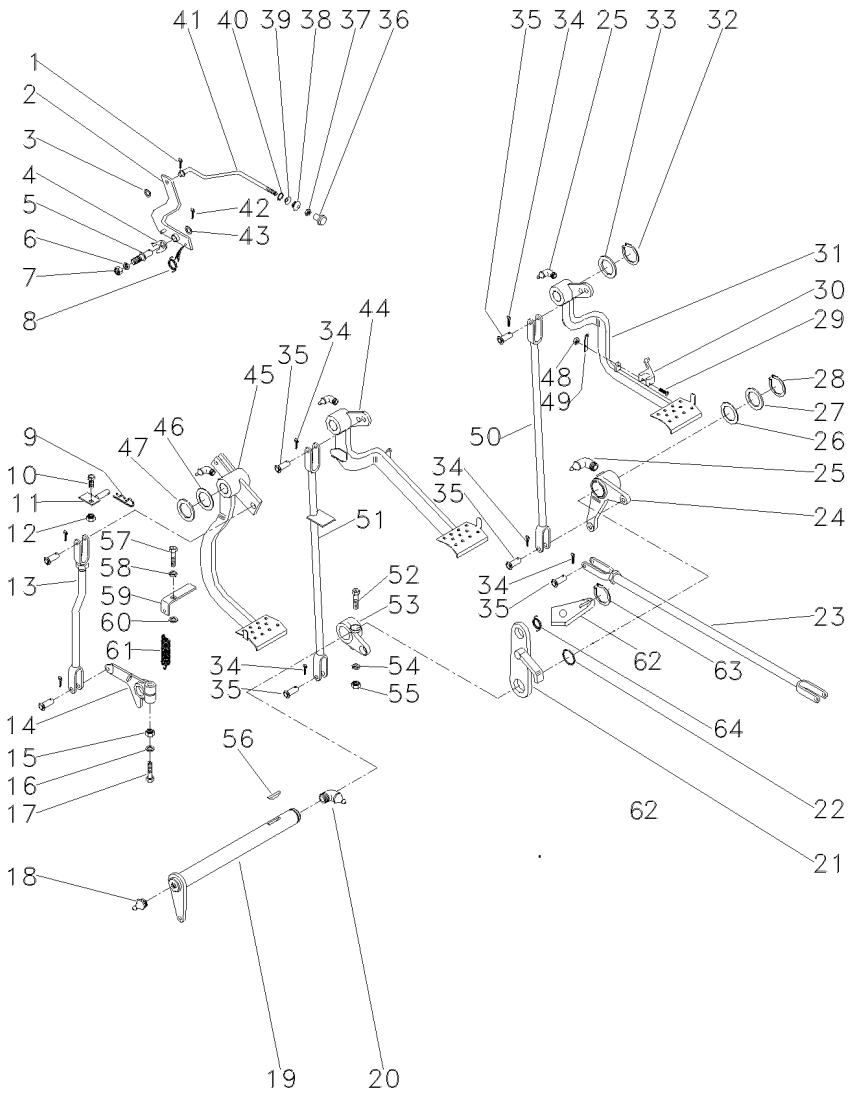

46	1669096M2		X	CALÇO	SHIM	CALCE
47	180812M1		3	ARRUELA	WASHER	ARANDELA
48	195663M1		1	PORCA	NUT	TUERCA
49	181958M1		1	MOLA	SPRING	RESORTE
50	022524S1	▶	1	TIRANTE	ROD	VARILLA
51	048833S1	◀	1	TIRANTE	ROD	VARILLA
52	377563X1		1	PARAFUSO	BOLT	PERNO
53	2800894M1	◀	1	ALAVANCA	LEVER	PALANCA
54	353432X1		1	ARRUELA	WASHER	ARANDELA
55	353426X1		1	PORCA	NUT	TUERCA
56	12501X		1	CHAVETA	KEY	CLAVE
57	377184X1		1	PARAFUSO	BOLT	PERNO
58	353432X1		1	ARRUELA	WASHER	ARANDELA
59	022529P1		1	SUPORTE	BRACKET	SOPORTE
60	022842P1		1	ESPAÇADOR	SPACER	PIEZA DISTANCIA
61	3145514M1		1	MOLA	SPRING	RESORTE
62	058423P1		1	PLACA	PLATE	PLATO
63	352438X1		1	ANEL TRAVA	CIRCLIP	CIRCULITO
64	3700585M1		1	MOLA	SPRING	RESORTE

Embreagem	Pedal
Clutch	Pedal
Embrague	Pedal

105-65

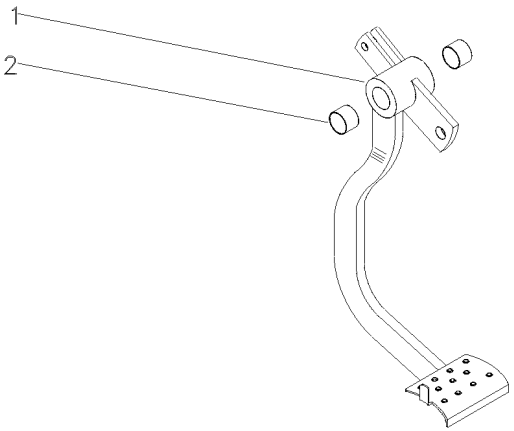

1		022532N1	**1** PEDAL	PEDAL	PEDAL
2	184592M1		**2** BUCHA	BUSH	CASQUILLO

Pedal De Freio
Brake Pedal
Pedal De Freno

Lado Direito
Right Hand
Lado Derecho

105-70

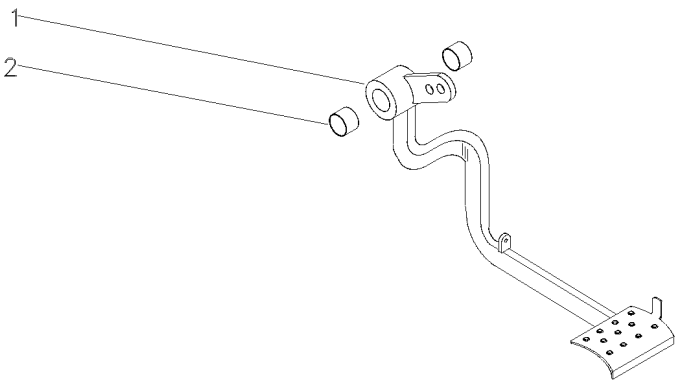

1		027960N1	**1** PEDAL	PEDAL	PEDAL
2	184592M1		**2** BUCHA	BUSH	CASQUILLO

027960N1 E023Z001 C029902 E04 (1) 03/07 105-70

Pedal Do Freio
Brake Pedal
Pedal De Freno

Lado Esquerdo
Left Hand
Lado Izquierdo

105-75

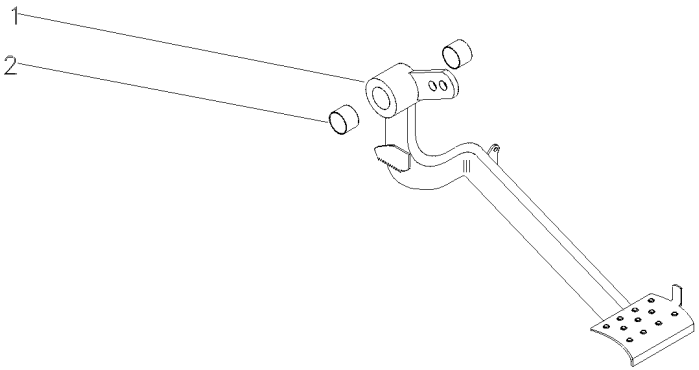

1		027958N2	**1** PEDAL	PEDAL	PEDAL
2	184592M1		**2** BUCHA	BUSH	CASQUILLO

Alavanca Do Freio
Lever Kit
Juego De Palanca

105-80

Lado Direito
Right Side
Lado Derecho

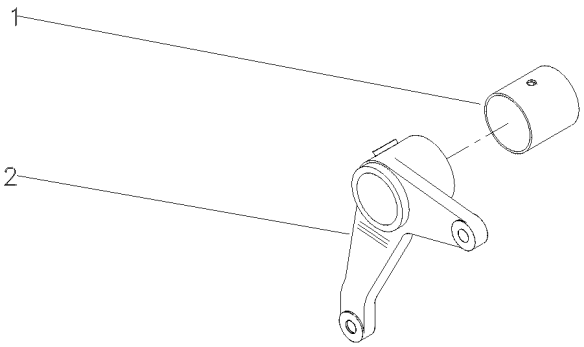

1	195910M1		**1**	BUCHA	BUSH	CASQUILLO
2	2800895M1	▶	**1**	ALAVANCA	LEVER	PALANCA

Tirante Rod Varilla	Embreagem Clutch Embrague	105-85

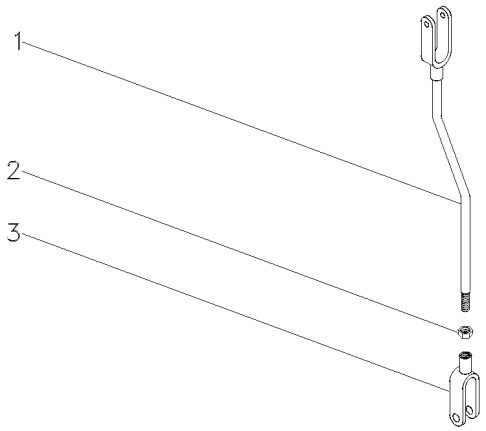

1	026646S1		**1** TIRANTE	ROD	VARILLA
2	353430X1	3/8X24	**1** PORCA	NUT	TUERCA
3	195270M1		**1** GARFO	FORK	HORQUILLA

Tirante
Rod
Varilla

105-90

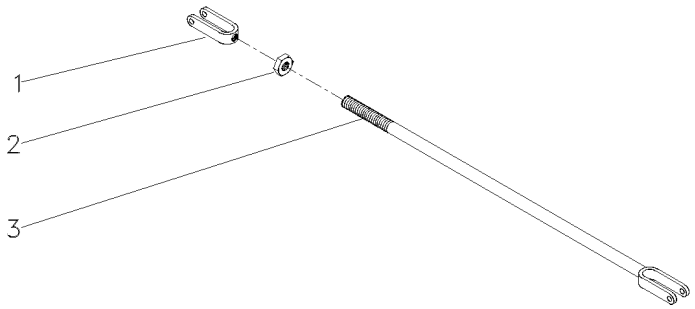

1	195270M1	**1** GARFO	FORK	HORQUILLA
2	353430X1	**1** PORCA	NUT	TUERCA
3	3146704M91	**1** CJ. TIRANTE	KIT, ROD	JUEGO DE BIELAS

Direção
Steering
Direccíon

12v - Com Bloqueio
12v - With Lock
12v - Con Bloqueo

105-95

Tratores Com Cabine
Tractors With Cab
Tractores Con Cabina

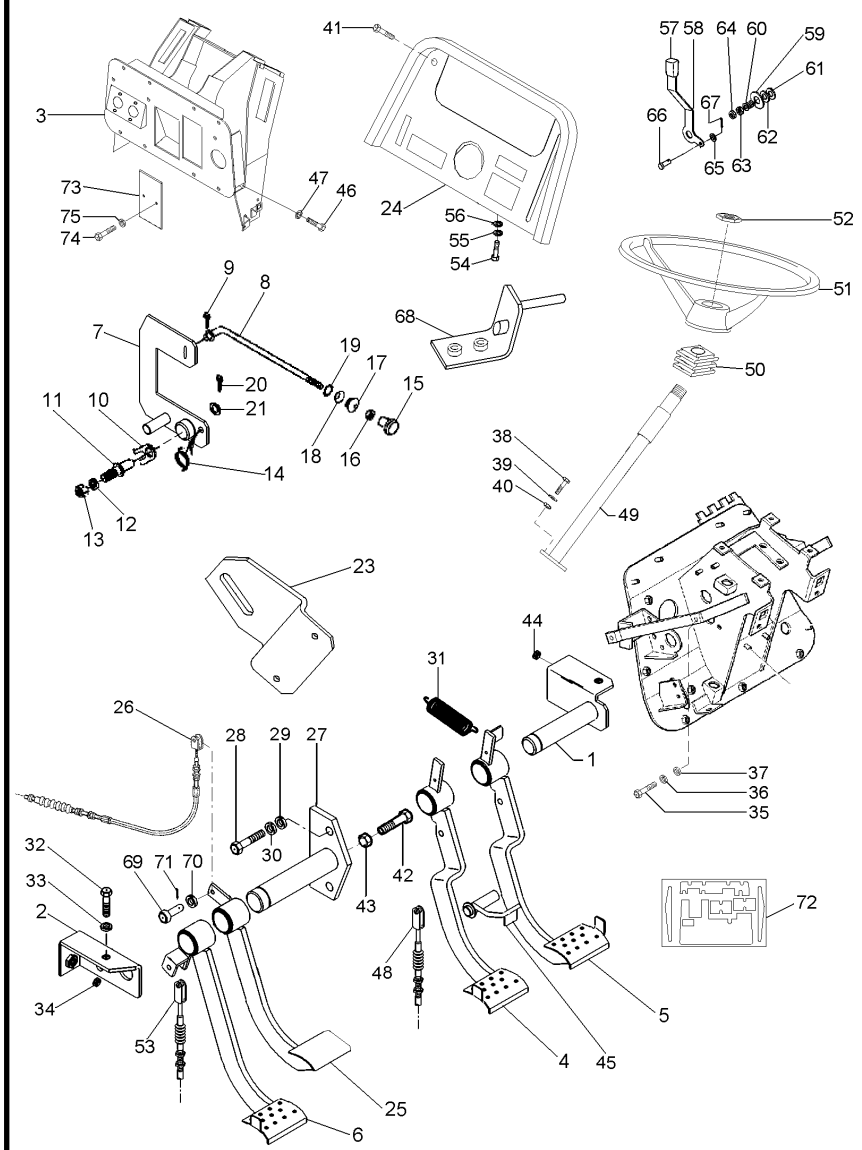

070793N1 EJ14Z014 C029902 E04 (1) 03/07 105-95

1	052872S2		1	EIXO	SHAFT	ARBOL
2	052875S1		2	SUPORTE	BRACKET	SOPORTE
3	063785S1		1	SUPORTE	SUPPORT	DISPOS.DE SOSTEN
4	063789N1	◀	1	PEDAL	PEDAL	PEDAL
5	063791N1	▶	1	PEDAL	PEDAL	PEDAL
6	065987N1	[A]	1	PEDAL	PEDAL	PEDAL
7	068520S1		1	ALAVAN.FREIO MÃO	HAND BRAKE LEVER	HAND BRAKE LEVER
8	068549P1		1	TIRANTE	ROD	VARILLA
9	361332X1		1	CUPILHA	COTTER PIN	PASADOR DOUBLE
10	181150M1		1	TRAVA	LOCK	RETENEDOR
11	3588673M1		1	PINO	PIN	PASADOR
12	339376X1		1	ARRUELA	WASHER	ARANDELA
13	339402X1		1	PORCA	NUT	TUERCA
14	2802224M1		1	MOLA	SPRING	RESORTE
15	6200650M1		1	MANÍPULO	KNOB	POMO
16	357515X1		1	PORCA	NUT	TUERCA
17	2801075M1		1	PASSADOR	COTTER	PASADOR ABIERTO
18	2801172M1		1	ARRUELA	WASHER	ARANDELA
19	2801154M1		1	ANEL	RING	ARO
20	354048X1		1	CUPILHA	COTTER PIN	PASADOR DOUBLE
21	391166X1		1	ARRUELA	WASHER	ARANDELA
23	068991P1		1	SUPORTE	SUPPORT	DISPOS.DE SOSTEN
24	062778S1		1	PAINEL	PANEL	PANEL
25	052829N1	[B]	1	PEDAL	PEDAL	PEDAL
26	052481T1	[B]	1	CABO	CABLE	CABLE
27	052868S1		1	EIXO	SHAFT	ARBOL
28	339761X1		2	PARAFUSO	BOLT	PERNO
29	339374X1		2	ARRUELA	WASHER	ARANDELA
30	352438X1		1	ANEL TRAVA	CIRCLIP	CIRCULITO
31	184171M1		2	MOLA	SPRING	RESORTE
32	339761X1		2	PARAFUSO	BOLT	PERNO
33	339374X1		2	ARRUELA	WASHER	ARANDELA
34	1669096M2		X	CALÇO	SHIM	CALCE
35	339761X1		2	PARAFUSO	BOLT	PERNO
36	339374X1		2	ARRUELA	WASHER	ARANDELA
37	339024X1		2	ARRUELA	WASHER	ARANDELA
38	339814X1		2	PARAFUSO	BOLT	PERNO
39	339024X1		2	ARRUELA	WASHER	ARANDELA
40	339402X1		2	PORCA	NUT	TUERCA
41	392440X1		4	PARAFUSO	BOLT	PERNO
42	880009311395		1	PARAFUSO	BOLT	PERNO
43	339402X1		2	PORCA	NUT	TUERCA
44	352438X1		1	ANEL TRAVA	CIRCLIP	CIRCULITO
45	052878S1		1	TRAVA	LOCK	RETENEDOR
46	339761X1		8	PARAFUSO	BOLT	PERNO
47	339374X1		8	ARRUELA	WASHER	ARANDELA
48	068893T1		1	CABO	CABLE	CABLE
49	064187T1		1	COLUNA DIREÇÃO	STEERING COLUMN	COLUMNA DIRECC
50	2801323M1		1	COLAR	COLLAR	COLLAR
51	037891T1		1	VOLANTE DIREÇÃO	STEERING WHEEL	VOLANT DIRECCION

Direção
Steering
Direccíon

12v - Com Bloqueio
12v - With Lock
12v - Con Bloqueo

105-95

Tratores Com Cabine
Tractors With Cab
Tractores Con Cabina

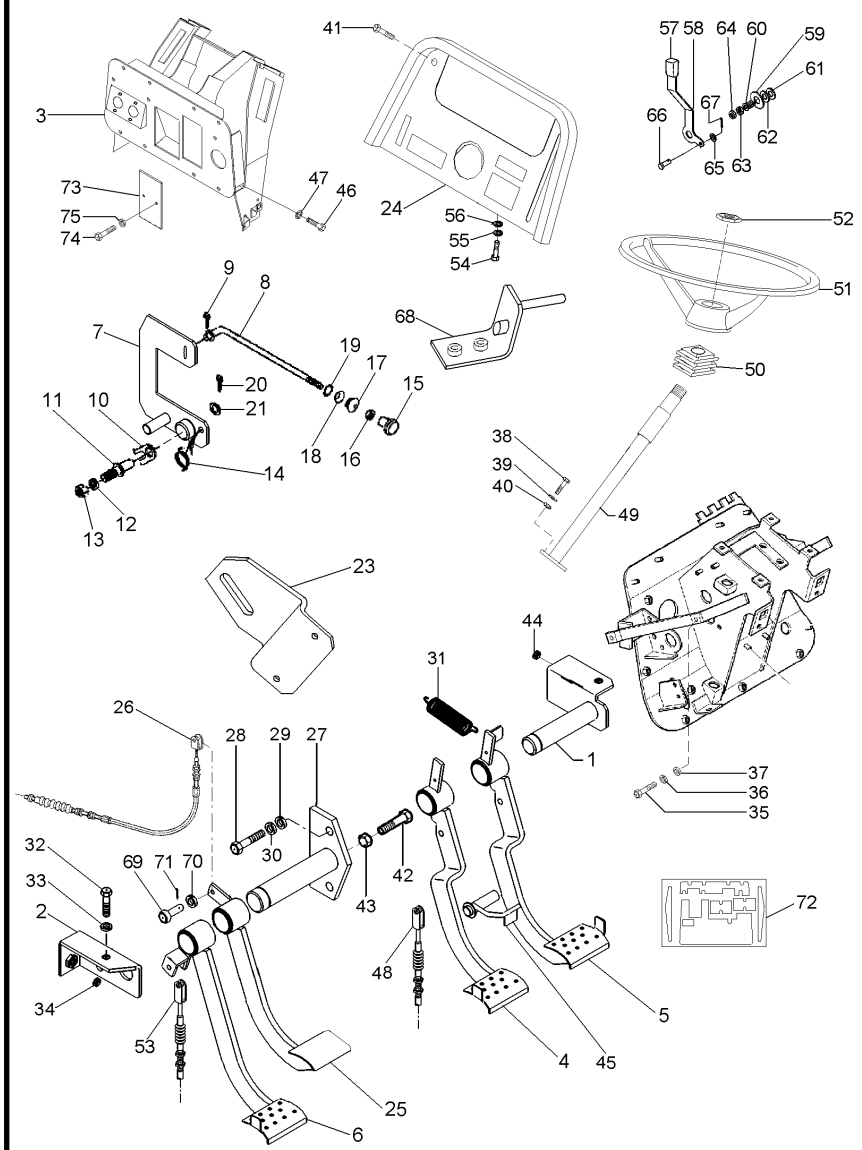

52	061181T1	
52	037892T1	
53	069646T1	[A]
54	339761X1	
55	339374X1	
56	339024X1	
57	035972P1	
58	068908P1	[C]
59	044206P1	
60	037594P1	
61	490434M1	
62	353756X1	
63	353430X1	
64	353431X1	
65	353753X1	
66	354186X1	
67	354041X1	
68	063886S1	
69	070063P1	
70	353756X1	
71	354059X1	
72	072153N1	
73	052828P1	
74	339560X1	
75	339375X1	

[A] EMBREAGEM
CLUTCH
EMBRAGUE

[B] BLOQUEIO DIFERENCIAL
DIFFERENTIAL LOCK
BLOQUEO DIFERENCIAL

[C] ACELERADOR
THROTTLE
ACELERADOR

1	EMBLEMA	EMBLEM	EMBLEMA
1	TAMPA	COVER	CUBIERTA
1	CABO	CABLE	CABLE
2	PARAFUSO	BOLT	PERNO
2	ARRUELA	WASHER	ARANDELA
2	ARRUELA	WASHER	ARANDELA
1	MANÍPULO	KNOB	POMO
1	ALAVANCA	LEVER	PALANCA
1	ESPAÇADOR	SPACER	PIEZA DISTANCIA
1	MOLA	SPRING	RESORTE
2	ARRUELA	WASHER	ARANDELA
1	ARRUELA	WASHER	ARANDELA
1	PORCA	NUT	TUERCA
1	PORCA	NUT	TUERCA
2	ARRUELA	WASHER	ARANDELA
2	PINO	PIN	PASADOR
2	CUPILHA	COTTER PIN	PASADOR DOUBLE
1	SUPORTE	SUPPORT	DISPOS.DE SOSTEN
4	PINO	PIN	PASADOR
4	ARRUELA	WASHER	ARANDELA
4	CONTRAPINO	DOWEL	CENTRAJE
1	ISOLANTE	INSULATOR	PROD.AISLANTE
2	TAMPA	COVER	CUBIERTA
4	PARAFUSO	BOLT	PERNO
4	ARRUELA	WASHER	ARANDELA

Alavanca Auxiliar Do Hidráulico
Hydraulic Auxiliary Lever
Palanca Auxiliar Del Hidráulico

105-100

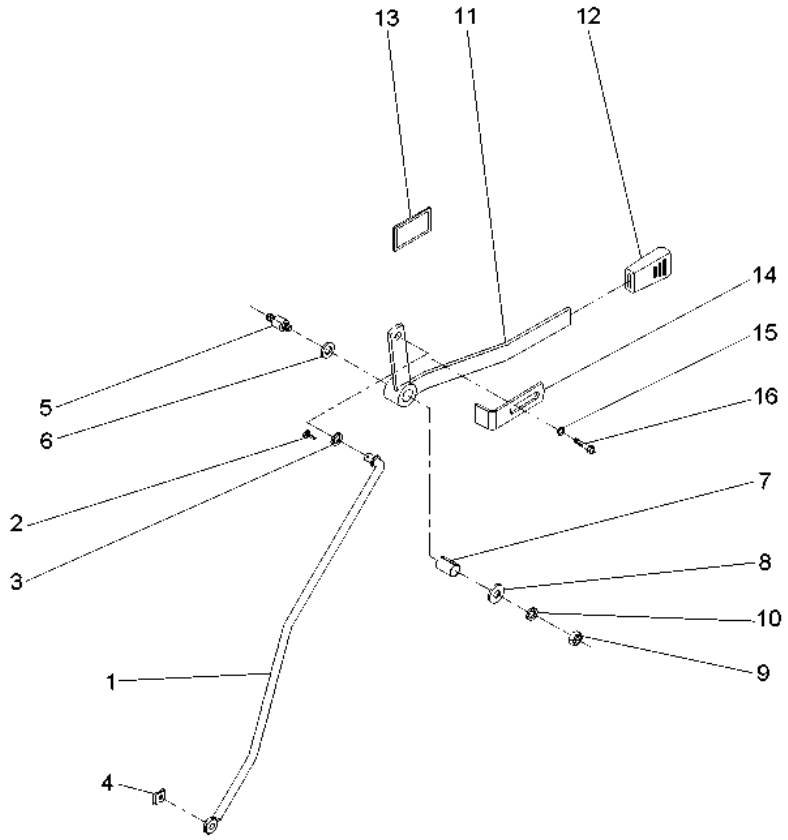

1	061039S1	**1**	TIRANTE	ROD	VARILLA
2	354048X1	**1**	CUPILHA	COTTER PIN	PASADOR DOUBLE
3	339025X1	**1**	ARRUELA	WASHER	ARANDELA
4	354345X1	**1**	ANEL TRAVA	CIRCLIP	CIRCULITO
5	3712956M3	**1**	EIXO	SHAFT	ARBOL
6	3386514M1	**2**	DISCO	DISC	DISCO
7	3713905M1	**1**	BUCHA	BUSH	CASQUILLO
8	339024X1	**1**	ARRUELA	WASHER	ARANDELA
9	391056X1	**1**	PORCA	NUT	TUERCA
10	053733P1	**1**	ARRUELA	WASHER	ARANDELA
11	059228S1	**1**	ALAVANCA	LEVER	PALANCA
12	035972P1	**1**	MANÍPULO	KNOB	POMO
13	061074P1	**1**	DECAL	DECAL	CALCOMANIA
14	6203901M1	**1**	BATENTE	RETAINER	RETENEDOR
15	339024X1	**1**	ARRUELA	WASHER	ARANDELA
16	339123X1	**1**	PARAFUSO	BOLT	PERNO

Comando Do Freio
Brake Drive
Mando De Freno

105-105

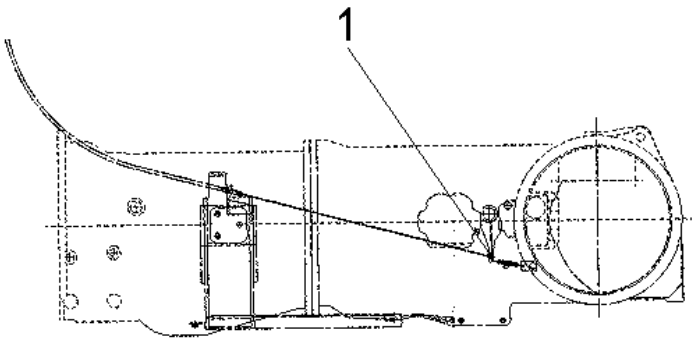

1	832813M1	▶	**2**	PINO	PIN	PASADOR
1	353756X1		**2**	ARRUELA	WASHER	ARANDELA
1	354059X1		**2**	CONTRAPINO	DOWEL	CENTRAJE

Soleira
Footsteps
Chapas De Piso

105-120

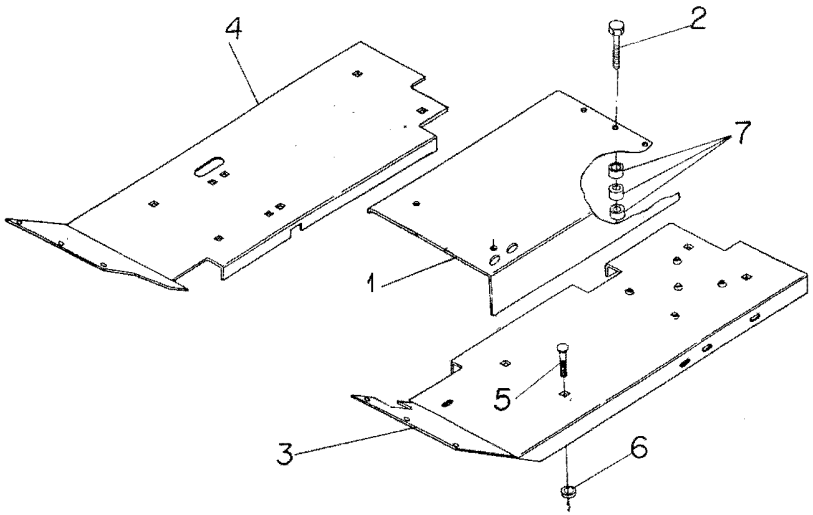

1	027349P1		**1**	SOLEIRA	FOOT REST	REPOSAPIES
2	354648X1		**3**	PARAFUSO	BOLT	PERNO
3	027378S1	◀	**1**	SOLEIRA	FOOT REST	REPOSAPIES
4	033594S1	▶	**1**	SOLEIRA	FOOT REST	REPOSAPIES
5	353688X1		**8**	PARAFUSO	BOLT	PERNO
6	353756X1		**8**	ARRUELA	WASHER	ARANDELA
7	1869272M1		**3**	ESPAÇADOR	SPACER	PIEZA DISTANCIA

Cj. Soleira
Footsteps
Chapas De Piso

105-125

Tanque Extra-Capacidade
Tank Extra-Capacity
Tanque Extra-Capacidad

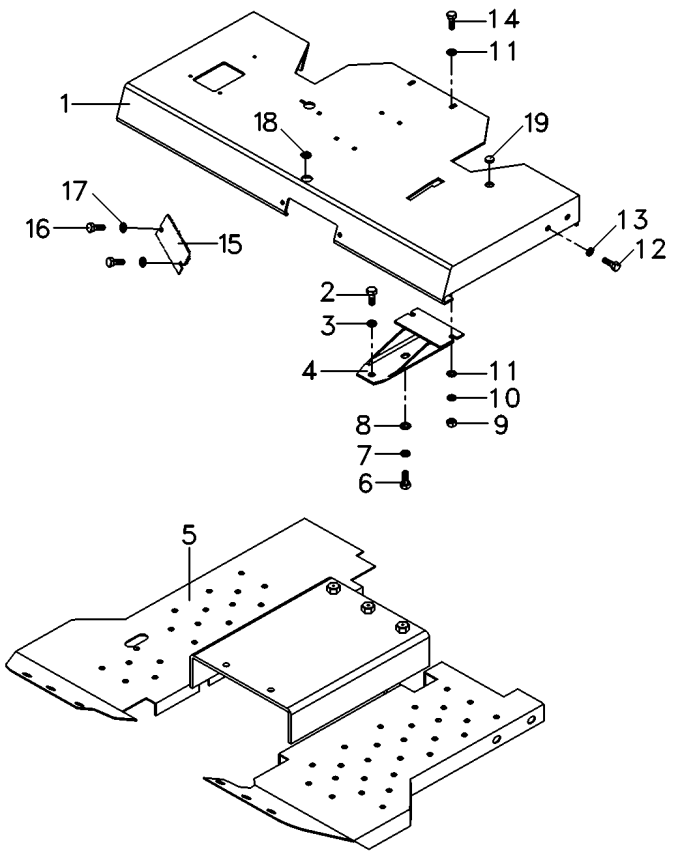

1	069223S1		**1**	PLATAFORMA	TABLE	MESA
2	339401X1		**4**	PARAFUSO	BOLT	PERNO
3	339376X1		**4**	ARRUELA	WASHER	ARANDELA
4	062957S1		**1**	SUPORTE	BRACKET	SOPORTE
5	064951N1	105-130 No	**1**	CJ. SOLEIRA	FOOTSTEP	CHAPAS DE PISO
6	339761X1		**2**	PARAFUSO	BOLT	PERNO
7	339024X1		**4**	ARRUELA	WASHER	ARANDELA
8	339374X1		**2**	ARRUELA	WASHER	ARANDELA
9	339169X1		**2**	PORCA	NUT	TUERCA
10	353432X1		**1**	ARRUELA	WASHER	ARANDELA
11	355619X1		**1**	ARRUELA	WASHER	ARANDELA
12	353699X1		**1**	PARAFUSO	BOLT	PERNO
13	353432X1		**1**	ARRUELA	WASHER	ARANDELA
14	353426X1		**1**	PORCA	NUT	TUERCA
15	068513P1		**1**	TAMPA	COVER	CUBIERTA
16	339123X1		**2**	PARAFUSO	BOLT	PERNO
17	339374X1		**2**	ARRUELA	WASHER	ARANDELA
18	021460P1		**1**	TAMPÃO	PAD	ALMOHADILLA
19	024532P1		**1**	TAMPÃO	PAD	ALMOHADILLA

Cj. Soleira
Footsteps
Chapas De Piso

105-130

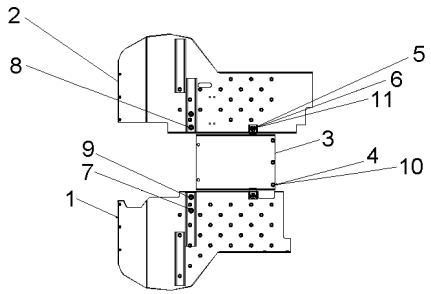

1	064576S1	◀	**1**	SOLEIRA	FOOT REST	REPOSAPIES
2	064577S1	▶	**1**	SOLEIRA	FOOT REST	REPOSAPIES
3	064642S1		**1**	SOLEIRA	FOOT REST	REPOSAPIES
4	1869272M1		**3**	ESPAÇADOR	SPACER	PIEZA DISTANCIA
5	339123X1		**2**	PARAFUSO	BOLT	PERNO
6	339374X1		**2**	ARRUELA	WASHER	ARANDELA
7	339376X1		**4**	ARRUELA	WASHER	ARANDELA
8	339401X1		**4**	PARAFUSO	BOLT	PERNO
9	353756X1		**4**	ARRUELA	WASHER	ARANDELA
10	354648X1		**3**	PARAFUSO	BOLT	PERNO
11	391166X1		**2**	ARRUELA	WASHER	ARANDELA

Cj. Soleira
Footsteps
Chapas De Piso

105-135

Tanque Extra-Capacidade P/ Carregador Frontal
Tank Extra-Capacity
Tanque Extra-Capacidad

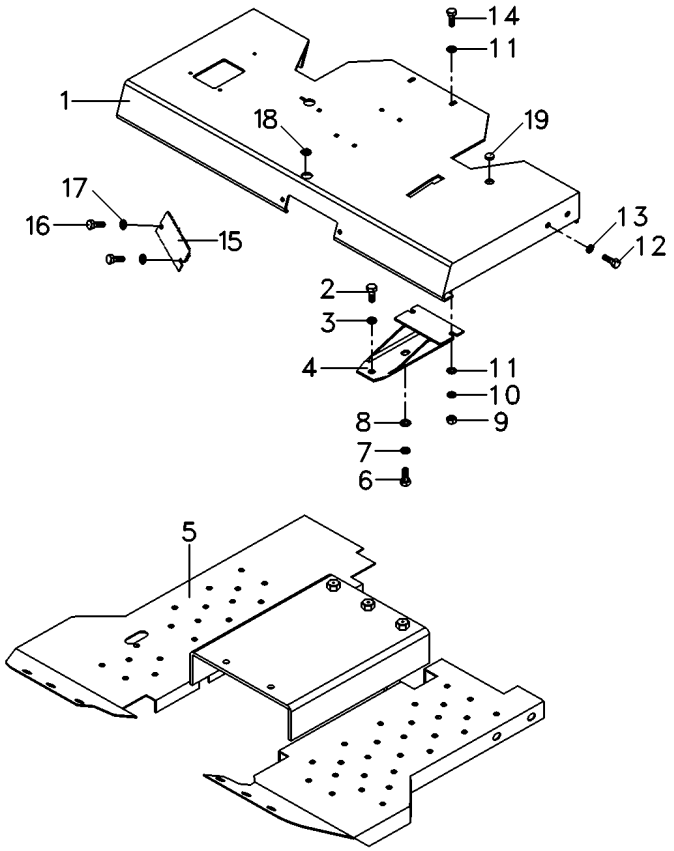

1	069223S1		**1**	PLATAFORMA	TABLE	MESA
2	339401X1		**6**	PARAFUSO	BOLT	PERNO
3	339376X1		**6**	ARRUELA	WASHER	ARANDELA
4	062957S1		**1**	SUPORTE	BRACKET	SOPORTE
5	6200328M91	105-140 No	**1**	CJ. SOLEIRA	FOOTSTEP	CHAPAS DE PISO
6	339761X1		**2**	PARAFUSO	BOLT	PERNO
7	339024X1		**4**	ARRUELA	WASHER	ARANDELA
8	339374X1		**2**	ARRUELA	WASHER	ARANDELA
9	339169X1		**2**	PORCA	NUT	TUERCA
10	353432X1		**1**	ARRUELA	WASHER	ARANDELA
11	355619X1		**1**	ARRUELA	WASHER	ARANDELA
12	353699X1		**1**	PARAFUSO	BOLT	PERNO
13	353432X1		**1**	ARRUELA	WASHER	ARANDELA
14	353426X1		**1**	PORCA	NUT	TUERCA
15	068513P1		**1**	TAMPA	COVER	CUBIERTA
16	339123X1		**2**	PARAFUSO	BOLT	PERNO
17	339374X1		**2**	ARRUELA	WASHER	ARANDELA
18	021460P1		**1**	TAMPÃO	PAD	ALMOHADILLA
19	024532P1		**1**	TAMPÃO	PAD	ALMOHADILLA

Soleira
Footstep
Estribos

105-140

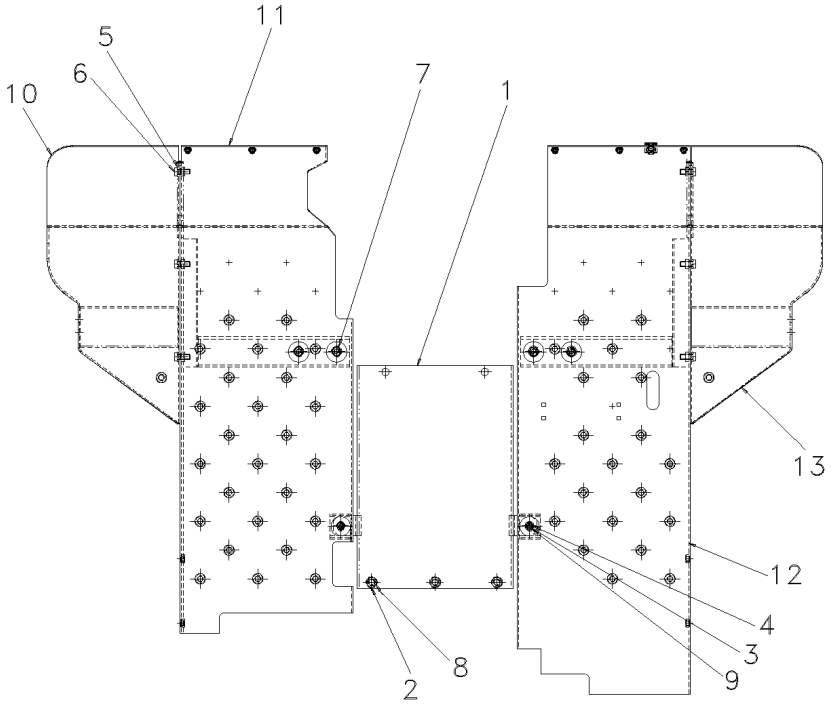

1	064642S1	**1** SOLEIRA	FOOT REST	REPOSAPIES
2	1869272M1	**3** ESPAÇADOR	SPACER	PIEZA DISTANCIA
3	339123X1	**2** PARAFUSO	BOLT	PERNO
4	339374X1	**2** ARRUELA	WASHER	ARANDELA
5	339376X1	**10** ARRUELA	WASHER	ARANDELA
6	339401X1	**10** PARAFUSO	BOLT	PERNO
7	353756X1	**4** ARRUELA	WASHER	ARANDELA
8	354648X1	**3** PARAFUSO	BOLT	PERNO
9	391166X1	**2** ARRUELA	WASHER	ARANDELA
10	6200330M91	**1** EXTENSÃO	EXTENSION	EXTENSION
11	6200333M91	**1** CJ. SOLEIRA	FOOTSTEP	CHAPAS DE PISO
12	6200334M91	**1** CJ. SOLEIRA	FOOTSTEP	CHAPAS DE PISO
13	6200336M91	**1** EXTENSÃO	EXTENSION	EXTENSION

Estrutura De Proteção
Roll- Over Protective
Estructura De Protecion

Rops Basculante
Rops Inclinable
Rops Inclinable

105-150

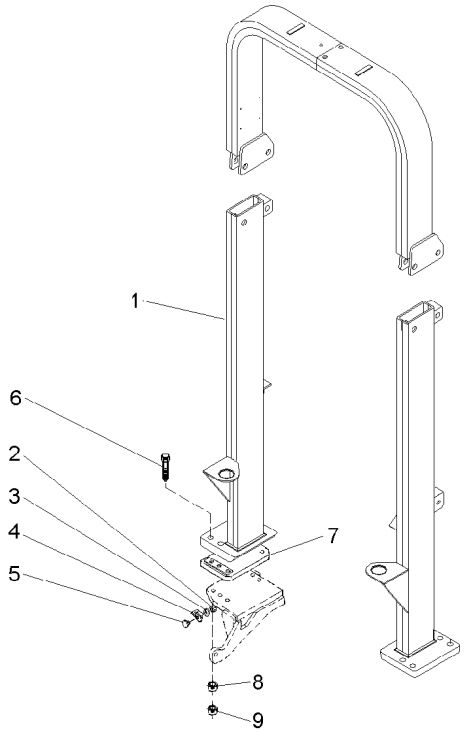

1	063361N1	105-160 No	**1**	ESTRUTURA	STRUCTURE	ESTRUCTURA
2	339030X1		**2**	PORCA	NUT	TUERCA
3	339375X1		**2**	ARRUELA	WASHER	ARANDELA
4	3587343M1	◀	**1**	SUPORTE	BRACKET	SOPORTE
4	3587344M1	▶	**1**	SUPORTE	BRACKET	SOPORTE
5	3587400M91		**2**	REFLETOR	REFLECTOR	CATADIOPTRICO
6	368547X1		**8**	PARAFUSO	BOLT	PERNO
7	022724P1		**2**	CHAPA	PLATE	CHAPA
8	353775X1		**12**	ARRUELA	WASHER	ARANDELA
9	366957X1		**12**	PORCA	NUT	TUERCA

Estrutura De Proteção	**Rops Rigido**	**105-155**
Roll- Over Protective	**Rops**	
Estructura De Protecion	**Rops**	

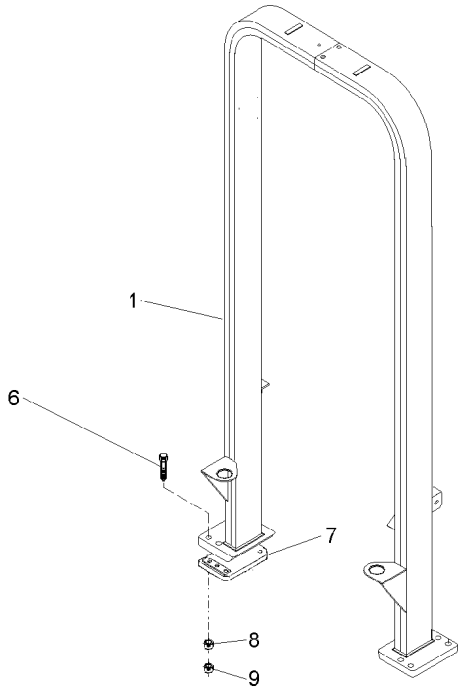

1	063077S1	**1**	ESTRUTURA	STRUCTURE	ESTRUCTURA
6	368547X1	**12**	PARAFUSO	BOLT	PERNO
7	022724P1	**2**	CHAPA	PLATE	CHAPA
8	353775X1	**12**	ARRUELA	WASHER	ARANDELA
9	366957X1	**12**	PORCA	NUT	TUERCA

Estrutura De Proteção
Roll - Over Protective
Estructura De Protecion

105-160

Basculante
Inclinable
Inclinable

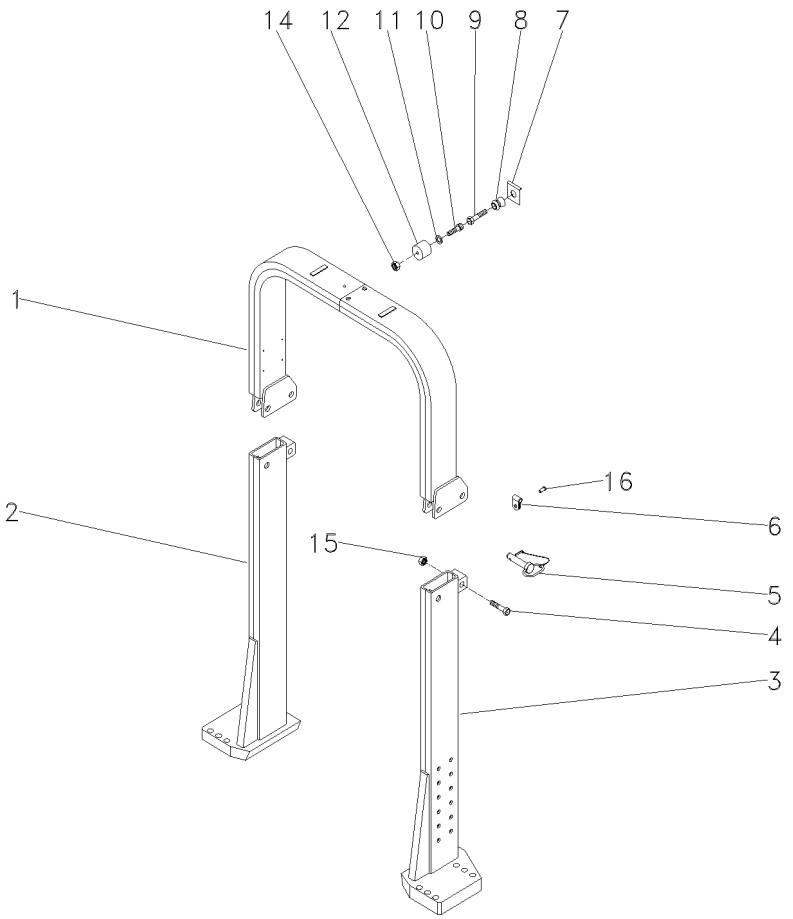

1	063537S1		**1**	TUBO	PIPE	CANO
2	063553S1	▶	**1**	COLUNA	COLUMN	COLUMNA
3	063554S1	◀	**1**	COLUNA	COLUMN	COLUMNA
4	391332X1	M20x2.5x100	**2**	PARAFUSO	BOLT	PERNO
5	057930N1		**2**	PINO	PIN	PASADOR
6	057931P1		**2**	PRESILHA	STAPLE	GRAPA
7	368897X1	5/16x18	**1**	PORCA	NUT	TUERCA
8	026638P1		**1**	PINO	PIN	PASADOR
9	353681X1	3/8x16x1 1/4	**1**	PARAFUSO	BOLT	PERNO
10	360826X1	5/16x18x3/4	**1**	PARAFUSO	BOLT	PERNO
11	829185M1	11/16x3/8x1 1/16	**1**	ARRUELA	WASHER	ARANDELA
12	026637P1		**1**	FIXAÇÃO	FASTENER	CIERRE
14	368897X1	5/16x18	**1**	PORCA	NUT	TUERCA
15	1442552X1	M20x2.5	**2**	PORCA	NUT	TUERCA
16	2833960M1		**2**	REBITE	RIVET	REMACHE

Toldo
Canopy
Toldo

105-165

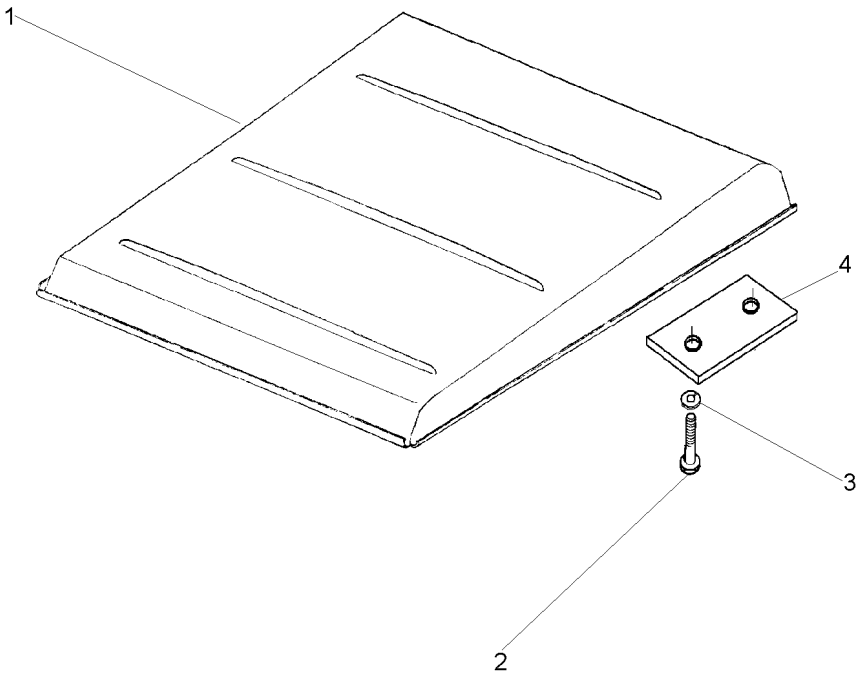

1	047162S1		**1**	TOLDO	CANOPY	DOSEL
2	1441368X1	M12x1,25x45	**4**	PARAFUSO	BOLT	PERNO
3	339369X1		**4**	ARRUELA	WASHER	ARANDELA
4	044808P1		**2**	FIXADOR	ATTACHMENT	ADITAMENTO

Escada
Ladder
Escalera

105-170

Tratores Com Plataforma Do Operador
Tractors With Operator Plataform
Tractores Con Plataforma Del Operador

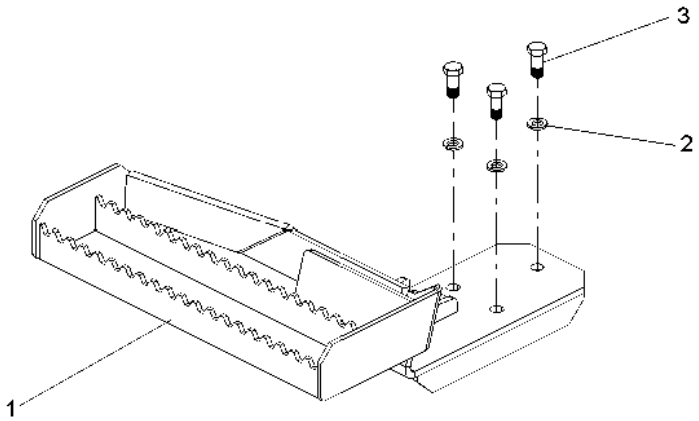

1	073207S1	**1** DEGRAU	STEP	ESCALON
2	339376X1	**3** ARRUELA	WASHER	ARANDELA
3	339401X1	**3** PARAFUSO	BOLT	PERNO

Ar Condicionado
Air Conditioner
Aire Acondionado

Motor
Engine
Motor

110-10

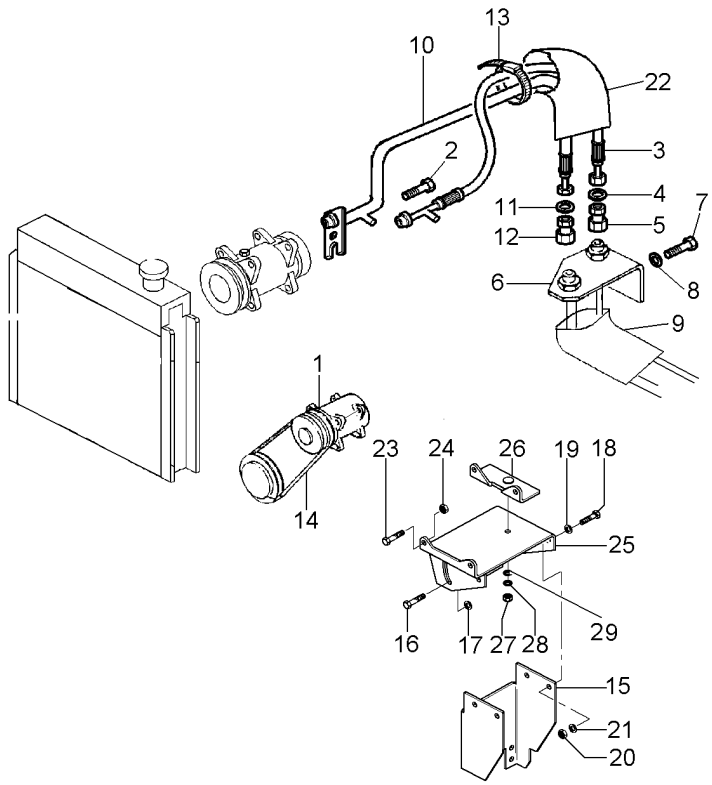

1	3782613M2	**1**	COMPRESSOR	COMPRESSOR	COMPRESOR
2	358139X1	**1**	PARAFUSO ALLEN	ALLEN BOLT	TORNILLO ALLEN
3	070454P1	**1**	MANGUEIRA	HOSE	FLEXIBLE
4	3010502X1	**1**	ANEL "O"	O RING	JUNTA TORICA
5	368524X1	**1**	CONEXÃO	CONNECTION	CONEXION
6	069929P1	**1**	SUPORTE	BRACKET	SOPORTE
7	339123X1	**2**	PARAFUSO	BOLT	PERNO
8	339374X1	**2**	ARRUELA	WASHER	ARANDELA
9	040368P1	**1**	MANGUEIRA	HOSE	FLEXIBLE
10	3712512M1	**1**	MANGUEIRA	HOSE	FLEXIBLE
11	3010474X1	**1**	ANEL "O"	O RING	JUNTA TORICA
12	368543X1	**1**	CONEXÃO	CONNECTION	CONEXION
13	517587M1	**3**	BRAÇADEIRA	CLAMP	ABRAZADERA
14	487802M2	**1**	CORREIA	BELT	CORREA
15	070316P1	**1**	SUPORTE	BRACKET	SOPORTE
16	3009493X1	**2**	PARAFUSO	BOLT	PERNO
17	339378X1	**2**	ARRUELA	WASHER	ARANDELA
18	3009492X1	**4**	PARAFUSO	BOLT	PERNO
19	390597X1	**3**	ARRUELA	WASHER	ARANDELA
20	3009693X1	**4**	PORCA	NUT	TUERCA
21	391026X1	**1**	ARRUELA	WASHER	ARANDELA
22	072867P1	**1**	MANGUEIRA	HOSE	FLEXIBLE
23	3009493X1	**2**	PARAFUSO	BOLT	PERNO
24	1441932X1	**2**	PORCA	NUT	TUERCA
25	3617611M1	**1**	SUPORTE	BRACKET	SOPORTE
26	3582055M2	**1**	SUPORTE	BRACKET	SOPORTE
27	3009693X1	**1**	PORCA	NUT	TUERCA
28	390597X1	**1**	ARRUELA	WASHER	ARANDELA
29	339376X1	**1**	ARRUELA	WASHER	ARANDELA

Sistema De Calefação Da Cabina
Cab Heating System
Sistema De Calefaccion De Cabina

110-15

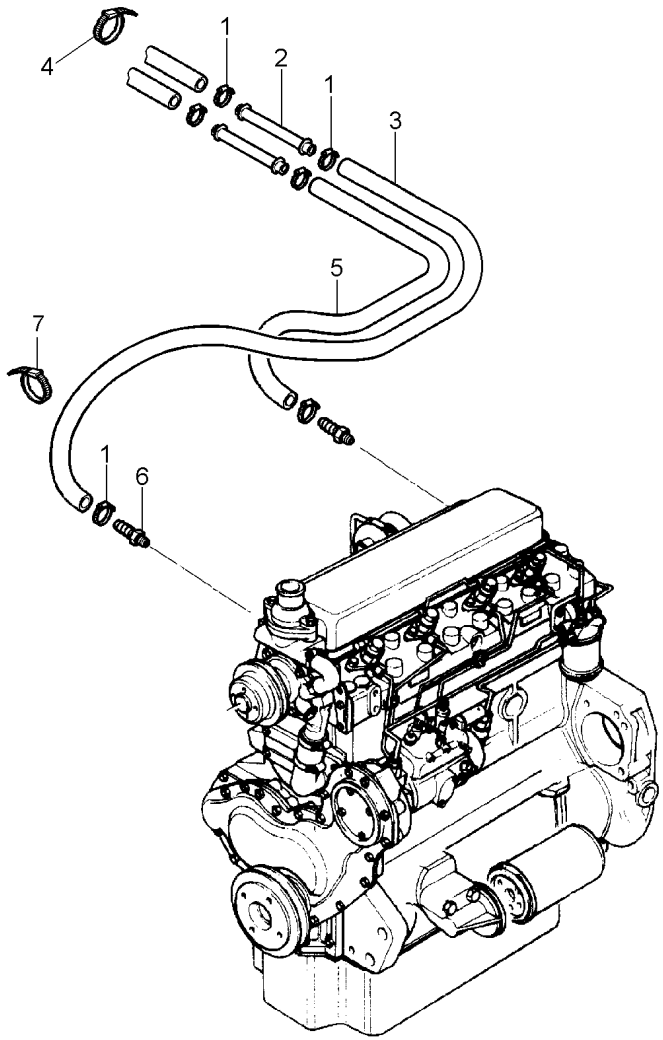

1	3019564X1	**6** BRAÇADEIRA	CLAMP	ABRAZADERA
2	3713469M1	**2** TUBO	PIPE	CANO
3	3779739M1	**1** MANGUEIRA	HOSE	FLEXIBLE
4	3225356M1	**4** BRAÇADEIRA	CLAMP	ABRAZADERA
5	3779742M1	**1** MANGUEIRA	HOSE	FLEXIBLE
6	052614P1	**2** CONEXÃO	CONNECTION	CONEXION
7	371798X1	**1** BRAÇADEIRA	CLAMP	ABRAZADERA

Suporte
Support
Soporte

110-20

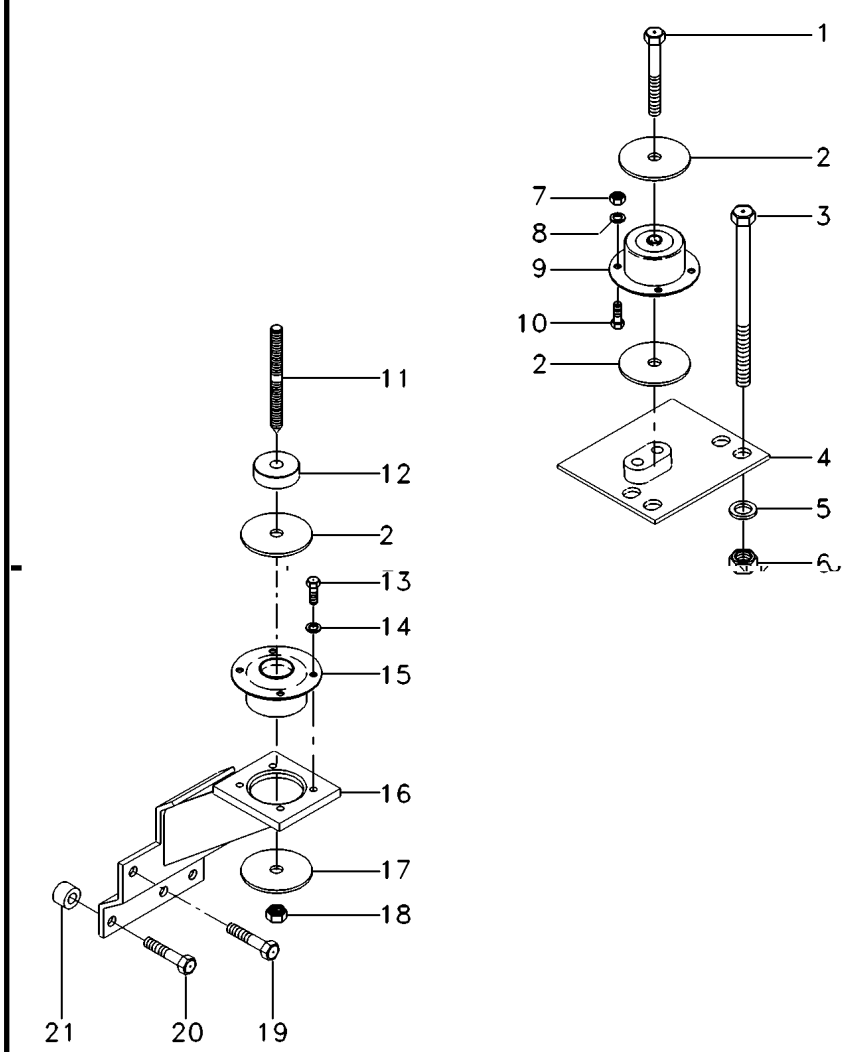

1	339616X1		**2**	PARAFUSO	BOLT	PERNO
2	3388272M1		**4**	ARRUELA	WASHER	ARANDELA
3	373686X1		**8**	PARAFUSO	BOLT	PERNO
4	067586S1	[B] ◀	**1**	SUPORTE	CLEVIS	GANCHO SEGURI.
4	067587S1	[B] ▶	**1**	SUPORTE	CLEVIS	GANCHO SEGURI.
5	353775X1		**8**	ARRUELA	WASHER	ARANDELA
6	366957X1		**8**	PORCA	NUT	TUERCA
7	3009693X1		**8**	PORCA	NUT	TUERCA
8	339376X1		**8**	ARRUELA	WASHER	ARANDELA
9	3715926M1	[B]	**2**	COXIM	MOUNTING	MONTANTE
10	3009492X1		**8**	PARAFUSO	BOLT	PERNO
11	3809002M1		**2**	PRISIONEIRO	STUD	ESPARRAGO
12	057313P1		**2**	ESPAÇADOR	SPACER	PIEZA DISTANCIA
13	3009492X1		**8**	PARAFUSO	BOLT	PERNO
14	390734X1		**8**	ARRUELA	WASHER	ARANDELA
15	3712693M1	[A]	**2**	COXIM	MOUNTING	MONTANTE
16	070416S1	[A] ◀	**1**	SUPORTE	BRACKET	SOPORTE
16	070418S1	[A] ▶	**1**	SUPORTE	BRACKET	SOPORTE
17	059377P1		**4**	ARRUELA	WASHER	ARANDELA
18	339034X1		**2**	PORCA	NUT	TUERCA
19	353901X1		**2**	PARAFUSO	BOLT	PERNO
20	354285X1		**6**	PARAFUSO	BOLT	PERNO
21	1683182M1		**6**	ESPAÇADOR	SPACER	PIEZA DISTANCIA

[A] TRASEIRO
REAR
TRASERO

[B] DIANTEIRO
FRONT
DELANTERO

Porta
Door
Puerta

110-25

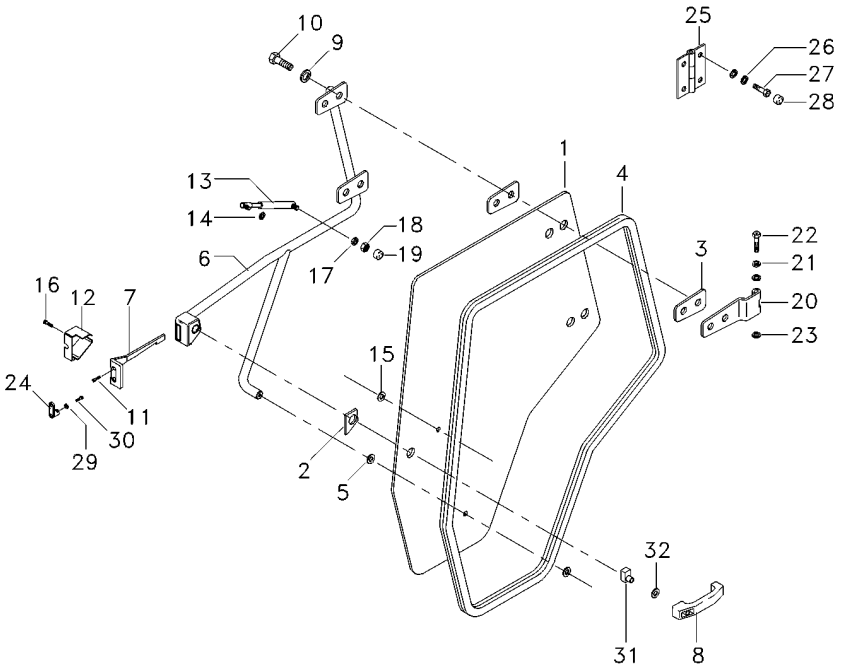

1	066083T1	**1**	VIDRO	GLASS	CRISTAL
2	6200042M1	**1**	JUNTA	JOINT	JUNTA
3	066198T1	**4**	JUNTA	GASKET	EMPAQUETADURA.
4	6211284M1	**1**	GUARNIÇÃO	FOAM	ESPUMA
5	3902365M1	**1**	ARRUELA	WASHER	ARANDELA
6	6204325M91	**1**	MAÇANETA	HANDLE	MANETA
7	3804663M1	**1**	TRINCO	LATCH	CERROJO
8	3902356M91	**1**	MAÇANETA	HANDLE	MANETA
9	390734X1	**12**	ARRUELA	WASHER	ARANDELA
10	3009491X1	**4**	PARAFUSO	BOLT	PERNO
11	3009432X1	**4**	PARAFUSO	BOLT	PERNO
12	3804661M1	**1**	TAMPA	COVER	CUBIERTA
13	6217483M1	**1**	AMORTECEDOR	DAMPER	AMORTIGUADOR
14	391025X1	**1**	ARRUELA	WASHER	ARANDELA
15	3902145M1	**2**	COXIM	MOUNTING	MONTANTE
16	3009431X1	**1**	PARAFUSO	BOLT	PERNO
17	6211360M1	**1**	ARRUELA	WASHER	ARANDELA
18	339169X1	**1**	PORCA	NUT	TUERCA
19	3616277M1	**1**	CAPA	CAP	TAPA
20	6204328M91	**2**	SUPORTE	CLEVIS	GANCHO SEGURI.
21	6211315M1	**4**	ARRUELA	WASHER	ARANDELA
22	6211314M1	**2**	PINO	PIN	PASADOR
23	1440988X1	**2**	ANEL TRAVA	CIRCLIP	CIRCULITO
24	3902372M1	**1**	TRINCO	LATCH	CERROJO
25	066200S1	**2**	DOBRADIÇA	HINGE	BISAGRA
26	1442802X1	**8**	ARRUELA PRESSÃO	PRESSURE WASHER	LAVADOR PRESION
27	3009493X1	**8**	PARAFUSO	BOLT	PERNO
28	3619609M1	**8**	CAPA	CAP	TAPA
29	6207323M1	**2**	ARRUELA	WASHER	ARANDELA
30	6211348M1	**2**	PARAFUSO	BOLT	PERNO
31	6211292M1	**1**	FECHADURA	LOCK	CERRADURA
32	391056X1	**1**	PORCA	NUT	TUERCA

Cabine Trator
Tractor Cab
Cabina Tractor

Janela Traseira
Rear Window
Ventana Trasero

110-30

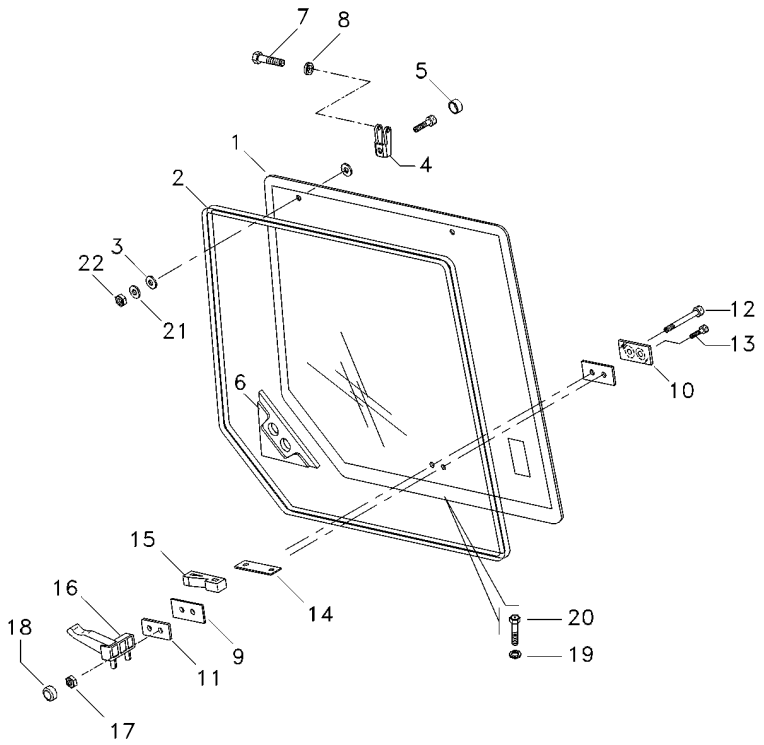

1	6211280M1	**1**	VIDRO	GLASS	CRISTAL
2	066103T1	**1**	VEDAÇÃO	SEALING	VEDACION
3	3902365M1	**4**	ARRUELA	WASHER	ARANDELA
4	3902136M2	**2**	GANCHO	HOOK	GANCHO
5	053730N1	**2**	PROTEÇÃO	GUARD	DEFENSA
6	3806376M1	**1**	VEDADOR	SEAL	RETEN
7	3902137M1	**2**	PINO	PIN	PASADOR
8	1440988X1	**2**	ANEL TRAVA	CIRCLIP	CIRCULITO
9	6211285M1	**2**	CALÇO	SHIM	CALCE
10	6211305M1	**1**	CALÇO	SHIM	CALCE
11	3211306M1	**1**	CALÇO	SHIM	CALCE
12	1442487X1	**1**	PARAFUSO	BOLT	PERNO
13	339814X1	**1**	PARAFUSO	BOLT	PERNO
14	6211318M1	**1**	CHAPA	PLATE	CHAPA
15	6211307M1	**1**	TRAVA	LOCK	RETENEDOR
16	6211290M1	**1**	TRAVA	LOCK	RETENEDOR
17	390881X1	**1**	PORCA	NUT	TUERCA
18	3619609M1	**2**	CAPA	CAP	TAPA
19	6211361M1	**2**	ARRUELA	WASHER	ARANDELA
20	3316187M1	**4**	PARAFUSO	BOLT	PERNO
21	6211317M1	**2**	ARRUELA AJUSTE	ADJUST WASHER	ARRUELA AJUSTE
22	6211355M1	**2**	PORCA	NUT	TUERCA

Cabine Trator
Tractor Cab
Cabina Tractor

Janela Traseira
Rear Window
Ventana Trasero

110-33

Com Amortecedor
With Damper
Con Amortiguador

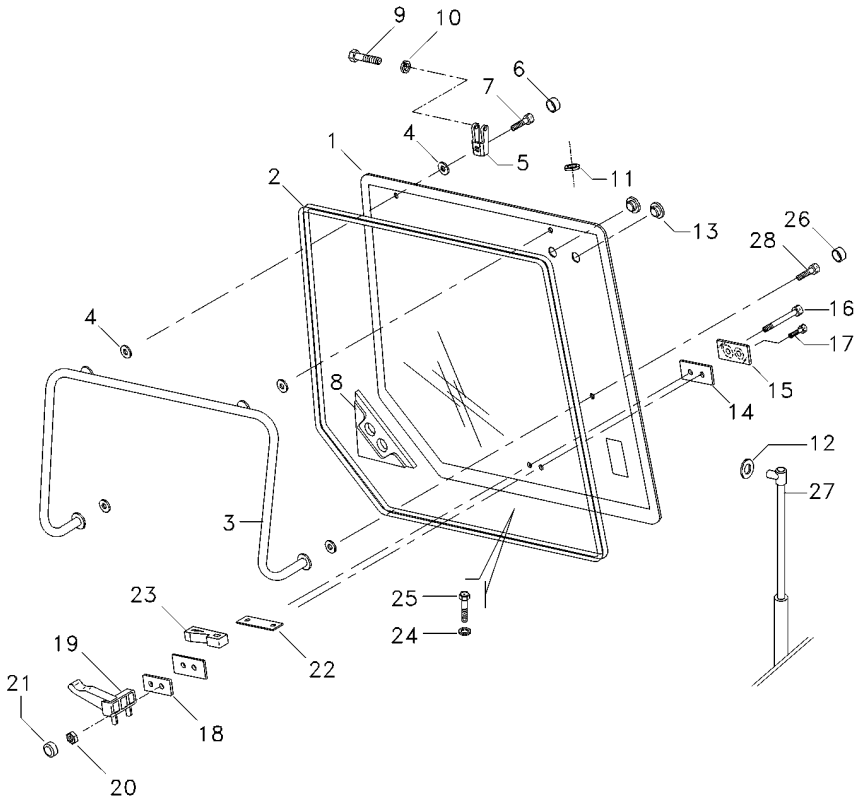

1	6211281M1	**1**	VIDRO	GLASS	CRISTAL
2	066103T1	**1**	VEDAÇÃO	SEALING	VEDACION
3	066309S1	**1**	SUPORTE	CLEVIS	GANCHO SEGURI.
4	3902365M1	**6**	ARRUELA	WASHER	ARANDELA
5	3902136M2	**2**	GANCHO	HOOK	GANCHO
6	053730N1	**2**	PROTEÇÃO	GUARD	DEFENSA
7	391989X1	**2**	PARAFUSO ALLEN	ALLEN BOLT	TORNILLO ALLEN
8	3806376M1	**1**	VEDADOR	SEAL	RETEN
9	6211309M1	**2**	PINO	PIN	PASADOR
10	1440988X1	**2**	ANEL TRAVA	CIRCLIP	CIRCULITO
11	6204259M1	**1**	TAMPÃO	PAD	ALMOHADILLA
12	391025X1	**4**	ARRUELA	WASHER	ARANDELA
13	066361T1	**2**	TAMPÃO	PAD	ALMOHADILLA
14	6211285M1	**2**	CALÇO	SHIM	CALCE
15	6211305M1	**1**	CALÇO	SHIM	CALCE
16	1442487X1	**1**	PARAFUSO	BOLT	PERNO
17	339814X1	**1**	PARAFUSO	BOLT	PERNO
18	6211306M1	**1**	CALÇO	SHIM	CALCE
19	6211291M1	**1**	ALAVANCA	LEVER	PALANCA
20	390881X1	**2**	PORCA	NUT	TUERCA
21	3616277M1	**2**	CAPA	CAP	TAPA
22	6211318M1	**1**	CHAPA	PLATE	CHAPA
23	6211307M1	**1**	TRAVA	LOCK	RETENEDOR
24	6211361M1	**2**	ARRUELA	WASHER	ARANDELA
25	3316187M1	**2**	PARAFUSO	BOLT	PERNO
26	3902145M1	**2**	COXIM	MOUNTING	MONTANTE
27	3902140M1	**2**	CILINDRO	CYLINDER	CILINDRO
28	3009432X1	**2**	PARAFUSO	BOLT	PERNO

Cabine
Cab
Cabina

110-45

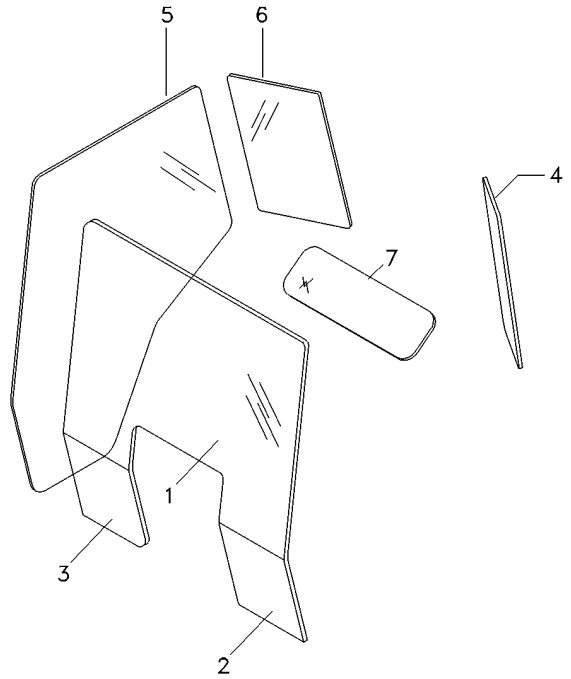

1	066035T1	**1**	VIDRO	GLASS	CRISTAL
2	066051T1	**1**	VIDRO	GLASS	CRISTAL
3	066050T1	**1**	VIDRO	GLASS	CRISTAL
4	066032T1	**1**	VIDRO	GLASS	CRISTAL
5	066033T1	**1**	VIDRO	GLASS	CRISTAL
6	066034T1	**1**	VIDRO	GLASS	CRISTAL
7	066036T1	**1**	VIDRO	GLASS	CRISTAL

Ar Condicionado
Air Conditioner
Aire Acondionado

110-50

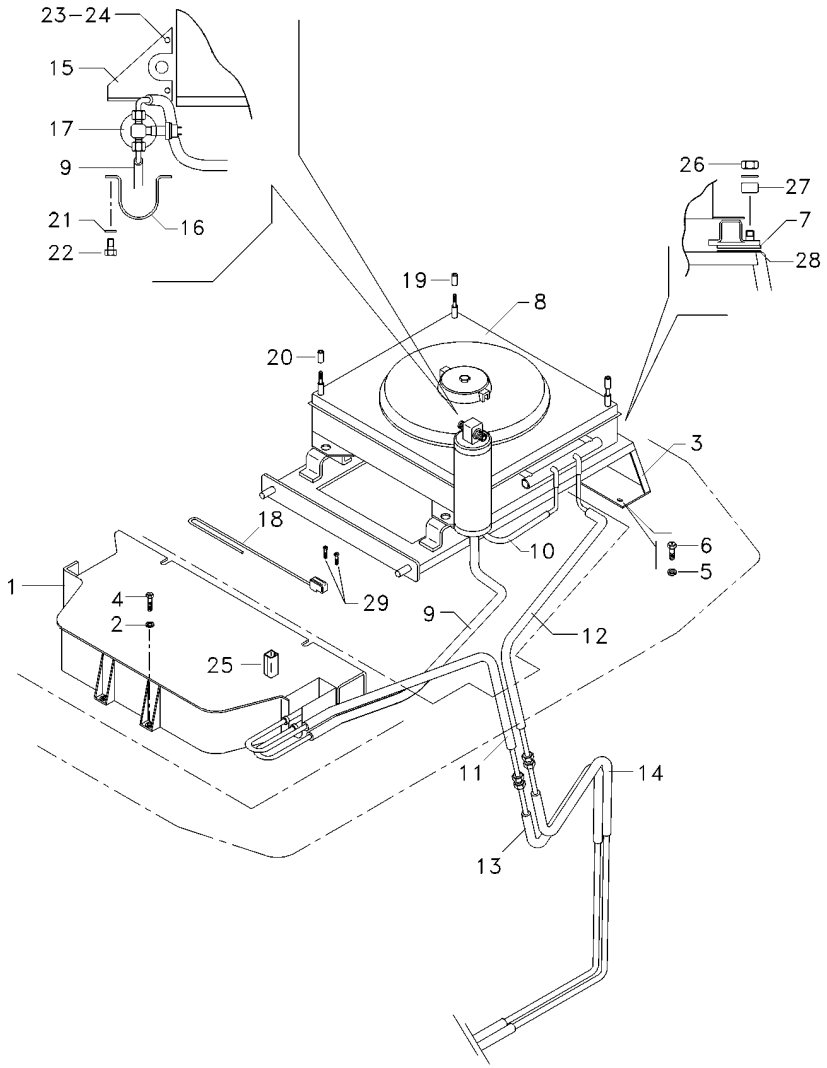

1	6200087M1	110-155 No	**1**	CJ. CONDICIONADO	KIT AIR CONDITI	JUEGO ACON AIRE
2	6211357M1		**1**	ARRUELA	WASHER	ARANDELA
3	066127S1		**1**	SUPORTE	CLEVIS	GANCHO SEGURI.
4	391176X1		**4**	PARAFUSO	BOLT	PERNO
5	6211360M1		**8**	ARRUELA	WASHER	ARANDELA
6	339761X1		**4**	PARAFUSO	BOLT	PERNO
7	066131T1		**4**	JUNTA	GASKET	EMPAQUETADURA.
8	6203560M91		**1**	CONDENSADOR	CAPACITOR	CAPACITOR
9	6204278M1		**1**	MANGUEIRA	HOSE	FLEXIBLE
10	6214825M1		**1**	MANGUEIRA	HOSE	FLEXIBLE
11	6200090M1		**1**	MANGUEIRA	HOSE	FLEXIBLE
12	6214921M1		**1**	MANGUEIRA	HOSE	FLEXIBLE
13	6203558M1		**1**	MANGUEIRA	HOSE	FLEXIBLE
14	6211321M1		**1**	MANGUEIRA	HOSE	FLEXIBLE
15	6207589M91		**1**	CJ. SUPORTE	KIT, BRACKET	JUEGO SOPORTE
16	066169P1		**1**	SUPORTE	CLEVIS	GANCHO SEGURI.
17	6200089M1		**1**	FILTRO	FILTER	FILTRO
18	6200054M1		**1**	TERMOSTATO	THERMOSTAT	TERMOSTATO
19	6211312M1		**2**	BUCHA	BUSH	CASQUILLO
20	6211313M1		**2**	BUCHA	BUSH	CASQUILLO
21	391038X1		**4**	ARRUELA	WASHER	ARANDELA
22	339666X1		**4**	PARAFUSO	BOLT	PERNO
23	353441X1		**2**	ARRUELA	WASHER	ARANDELA
24	339030X1		**2**	PORCA	NUT	TUERCA
25	6211325M1		**1**	PERFIL	PROFILE	PERFIL
26	339169X1		**4**	PORCA	NUT	TUERCA
27	6211316M1		**4**	ESPAÇADOR	SPACER	PIEZA DISTANCIA
28	6211322M1		**4**	JUNTA	GASKET	EMPAQUETADURA.
29	880000841278		**2**	PARAFUSO	BOLT	PERNO

Limpador De Parabrisa
Windscreen Wiper
Varillaje De Limpiaparabrisas

110-55

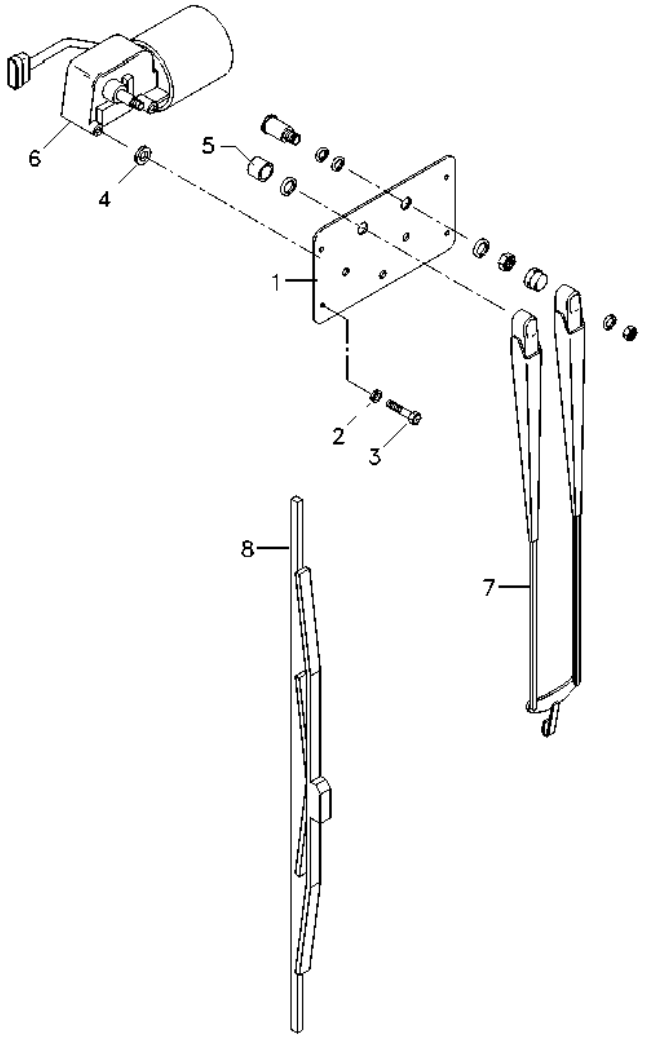

1	066124P1	**1** TAMPA	COVER	CUBIERTA
2	376718X1	**6** ARRUELA	WASHER	ARANDELA
3	339666X1	**1** PARAFUSO	BOLT	PERNO
4	6200073M1	**2** ESPAÇADOR	SPACER	PIEZA DISTANCIA
5	6200069M1	**1** BUCHA	BUSH	CASQUILLO
6	066145T1	**1** MOTOR LIMP.PARAB	WIPER MOTOR	MOTOR L PARABRIS
7	6200046M1	**1** BRAÇO	ARM	BRAZO
8	6200047M1	**1** PALHETA	VANE	PALETA

Retrovisor Externo
External Rear-View Mirror
Retrovisor Externo

110-60

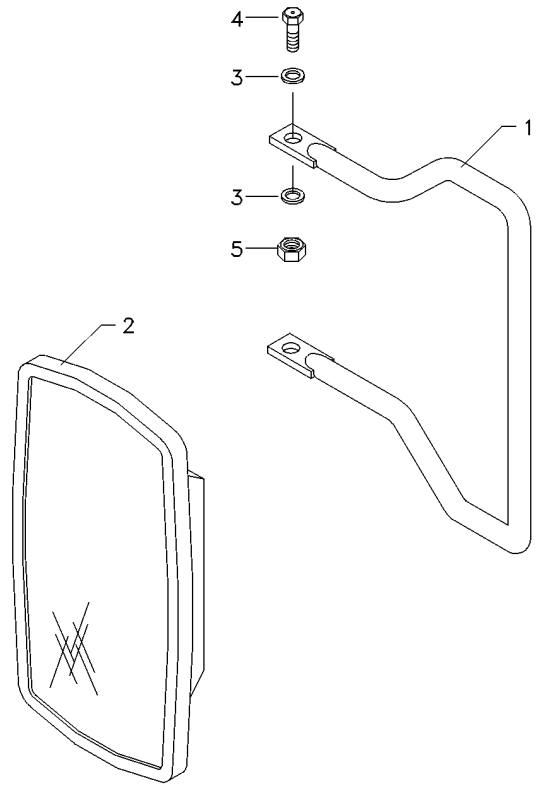

1	066204P1	**1**	SUPORTE ESPELHO	MIRROR ARM ASSY	CJT.BRAZO ESPEJO
2	6200052M1	**1**	ESPELHO	MIRROR	RETROVISOR
3	390972X1	**4**	ARRUELA	WASHER	ARANDELA
4	339123X1	**2**	PARAFUSO	BOLT	PERNO
5	391056X1	**2**	PORCA	NUT	TUERCA

Filtro De Ar
Air Cleaner
Filtro De Aire

110-65

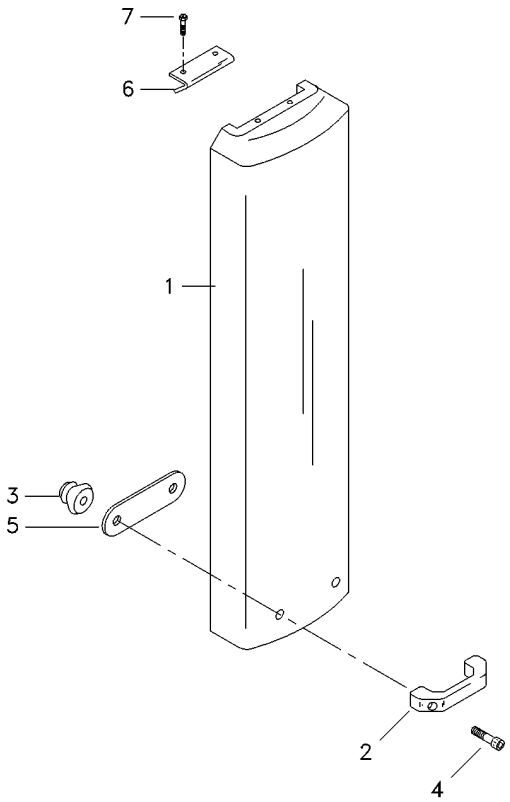

1	62000067M1	**1** SUPORTE FILTRO	FILTER SUPPORT	FILTER SUPPORT
2	6200049M1	**1** ALÇA	STRAP	FAJA
3	6211310M1	**2** FIXADOR	ATTACHMENT	ADITAMENTO
4	6211352M1	**2** PARAFUSO ALLEN	ALLEN BOLT	TORNILLO ALLEN
5	066372P1	**1** REFORÇO	REINFORCEMENT	REFUERZO
6	066373P1	**1** CAPA	CAP	TAPA
7	376820X1	**2** REBITE	RIVET	REMACHE

Filtro De Ar
Air Cleaner
Filtro De Aire

110-70

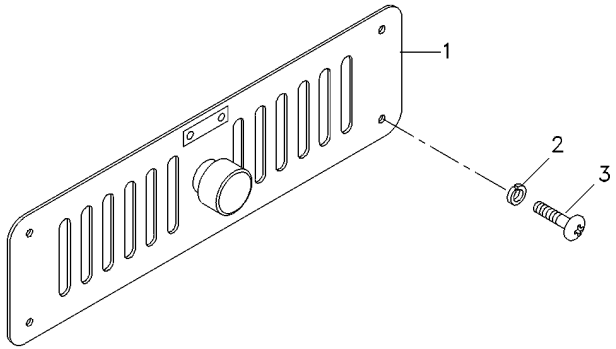

1	6200100M1	**1**	GRADE	GRILLE	REJILLA
2	6207323M1	**4**	ARRUELA	WASHER	ARANDELA
3	6207322M1	**4**	PARAFUSO ALLEN	ALLEN BOLT	TORNILLO ALLEN

Caixa De Ferramentas
Tools Box
Caja De Herramientas

110-75

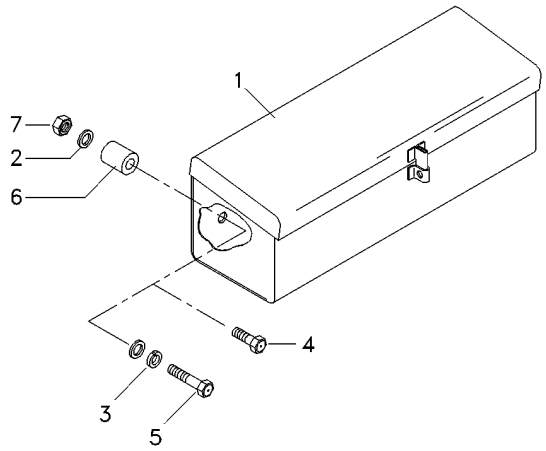

1	3587610M91	**1**	CAIXA	BOX	CAJA
2	390972X1	**3**	ARRUELA	WASHER	ARANDELA
3	6211360M1	**2**	ARRUELA	WASHER	ARANDELA
4	339761X1	**1**	PARAFUSO	BOLT	PERNO
5	391982X1	**1**	PARAFUSO	BOLT	PERNO
6	066275T1	**1**	BUCHA	INSERT	INSERCION
7	339169X1	**1**	PORCA	NUT	TUERCA

Para-Lama
Mudguard
Guardabarros

110-80

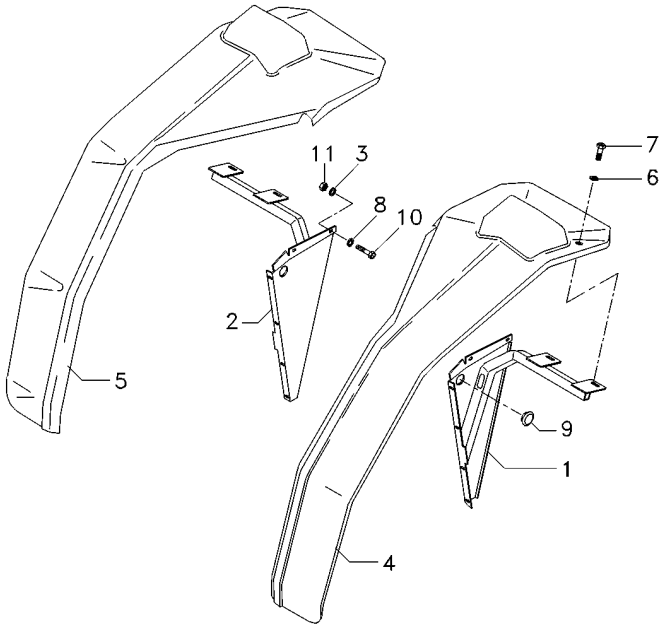

1	6204340M91	**1**	SUPORTE	CLEVIS	GANCHO SEGURI.
2	6204345M91	**1**	SUPORTE	CLEVIS	GANCHO SEGURI.
3	390972X1	**12**	ARRUELA	WASHER	ARANDELA
4	066201T1	**1**	PÁRA-LAMA	FENDER	GUARDABARRO
5	066244T1	**1**	PÁRA-LAMA	FENDER	GUARDABARRO
6	6211356M1	**8**	ARRUELA	WASHER	ARANDELA
7	339761X1	**4**	PARAFUSO	BOLT	PERNO
8	6203540M1	**24**	ARRUELA	WASHER	ARANDELA
9	6211287M1	**4**	PASSA-FIO	GROMMET	PASACABLE
10	339123X1	**4**	PARAFUSO	BOLT	PERNO
11	391056X1	**36**	PORCA	NUT	TUERCA

Revestimento
Cladding
Revestimiento

110-85

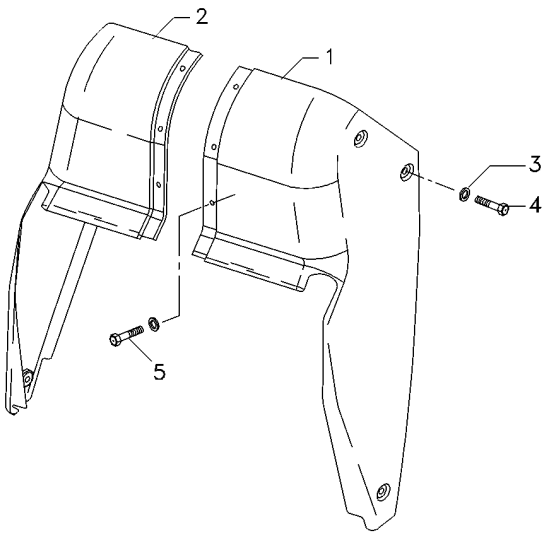

1	066245T1	**1** REVESTIMENTO	MAT	ALFOMBRA
2	066248T1	**1** REVESTIMENTO	MAT	ALFOMBRA
3	6200065M1	**9** ARRUELA	WASHER	ARANDELA
4	6211348M1	**6** PARAFUSO	BOLT	PERNO
5	6211351M1	**3** PARAFUSO	BOLT	PERNO

Fechamento
Stopping
Cerramento

110-90

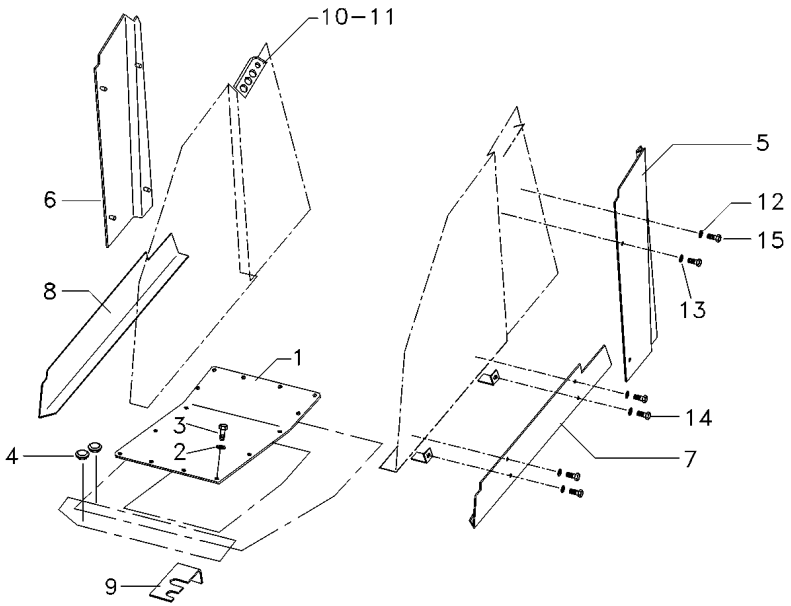

1	6206342M91	**1**	CJ. TAMPA	KIT, CAP	JUEGO DE TAPON
2	6211360M1	**16**	ARRUELA	WASHER	ARANDELA
3	339761X1	**16**	PARAFUSO	BOLT	PERNO
4	066360T1	**2**	TAMPÃO	PAD	ALMOHADILLA
5	066076P1	**1**	FECHAMENTO	COVER	CUBIERTA
6	066077P1	**1**	FECHAMENTO	COVER	CUBIERTA
7	066163P1	**1**	GUARNIÇÃO	FOAM	ESPUMA
8	066164P1	**1**	GUARNIÇÃO	FOAM	ESPUMA
9	053947P1	**1**	SUPORTE	BRACKET	SOPORTE
10	066354T1	**1**	VEDAÇÃO	SEALING	VEDACION
11	066355T1	**1**	VEDAÇÃO	SEALING	VEDACION
12	390971X1	**16**	ARRUELA	WASHER	ARANDELA
13	6211359M1	**8**	ARRUELA	WASHER	ARANDELA
14	391074X1	**4**	PARAFUSO	BOLT	PERNO
15	339666X1	**12**	PARAFUSO	BOLT	PERNO

Dreno
Drain
Dreno

110-95

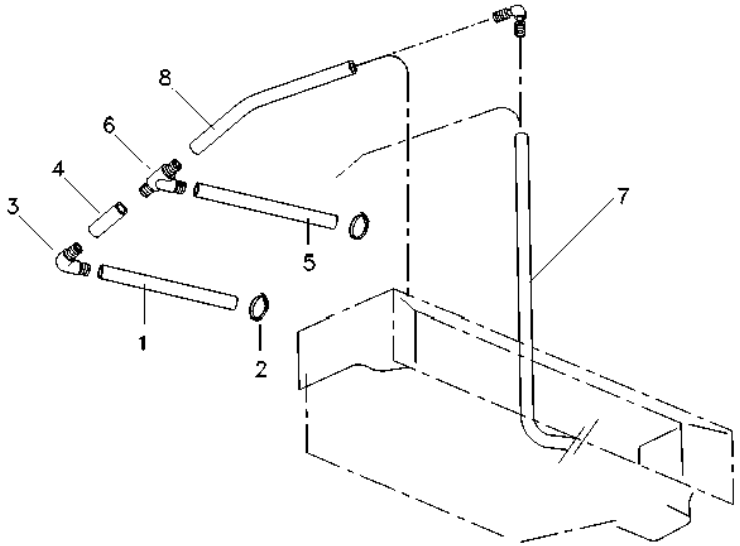

1	6204240M1	**2**	MANGUEIRA	HOSE	FLEXIBLE
2	6200083M1	**4**	BRAÇADEIRA	CLAMP	ABRAZADERA
3	6200093M1	**4**	CONEXÃO	CONNECTION	CONEXION
4	6204241M1	**2**	MANGUEIRA	HOSE	FLEXIBLE
5	6204194M1	**2**	MANGUEIRA	HOSE	FLEXIBLE
6	066402T1	**2**	CONEXÃO "T"	CONNECTION T	CONEXION T
7	6204193M1	**2**	MANGUEIRA	HOSE	FLEXIBLE
8	6204358M1	**2**	MANGUEIRA	HOSE	FLEXIBLE

Tubulação
Plumbing
Tubulación

110-100

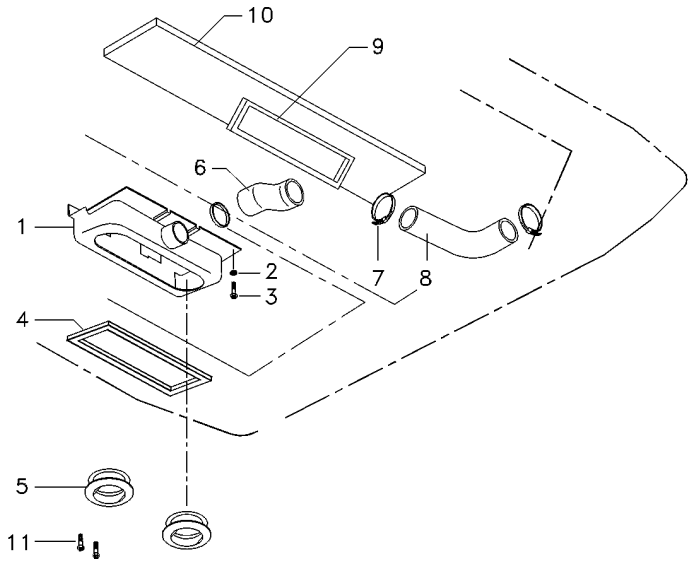

1	066175T1	**1** CAIXA	BOX	CAJA
2	390469X1	**5** ARRUELA	WASHER	ARANDELA
3	365920X1	**5** PARAFUSO	BOLT	PERNO
4	6211282M1	**1** GUARNIÇÃO	FOAM	ESPUMA
5	6200101M1	**2** DIFUSOR	BAFFLE	DIFUSOR
6	066421P1	**1** MANGUEIRA	HOSE	FLEXIBLE
7	6200080M1	**3** BRAÇADEIRA	CLAMP	ABRAZADERA
8	066422P1	**1** MANGUEIRA	HOSE	FLEXIBLE
9	066105T1	**1** GUARNIÇÃO	FOAM	ESPUMA
10	6204255M1	**1** PROTEÇÃO	GUARD	DEFENSA
11	6211350M1	**6** PARAFUSO	BOLT	PERNO

Filtro De Ar
Air Cleaner
Filtro De Aire

110-105

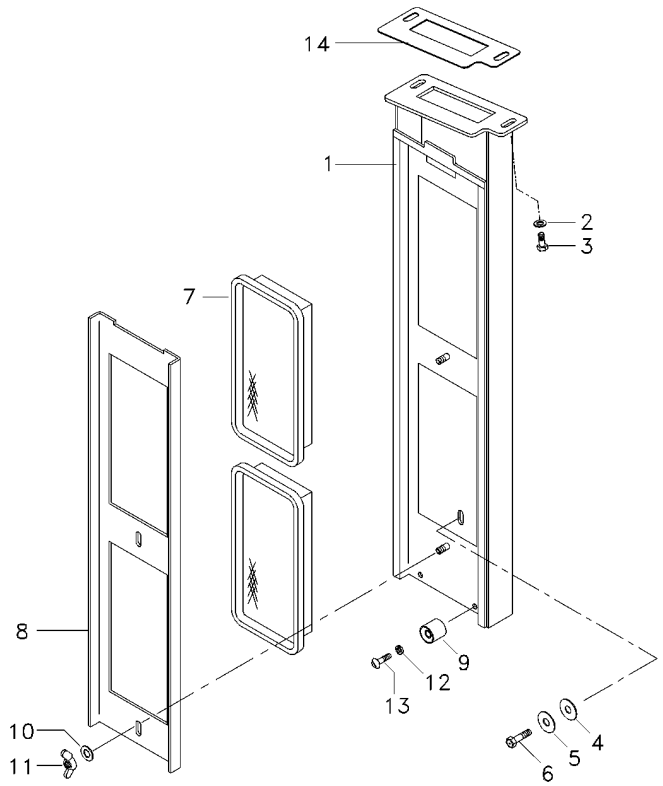

1	066293S1		**1**	CAIXA	BOX	CAJA
2	353441X1		**2**	ARRUELA	WASHER	ARANDELA
3	339666X1		**2**	PARAFUSO	BOLT	PERNO
4	6200043M1		**1**	CALÇO	SHIM	CALCE
5	6211358M1		**1**	ARRUELA	WASHER	ARANDELA
6	339761X1		**1**	PARAFUSO	BOLT	PERNO
7	066294T1		**2**	ELEMENTO DE AR	ELEMENT,AIR FITR	FILTRO AIRE
7	066233T1	[A]	**2**	ELEMENTO DE AR	ELEMENT,AIR FITR	FILTRO AIRE
8	066296P1		**1**	SUPORTE	BRACKET	SOPORTE
9	04003413000		**2**	FIXADOR	ATTACHMENT	ADITAMENTO
10	390972X1		**2**	ARRUELA	WASHER	ARANDELA
11	6211685M1		**2**	PORCA	NUT	TUERCA
12	6207323M1		**2**	ARRUELA	WASHER	ARANDELA
13	6211348M1		**2**	PARAFUSO	BOLT	PERNO
14	6204297M1		**1**	JUNTA	GASKET	EMPAQUETADURA.

[A] ELEMENTO ATIVO PARA FILTRO DE AR
ACTIVE ELEMENT TO AIR FILTER
ELEMENTO ACTIVO PARA FILTRO DE AIRE

Cabine
Cab
Cabina

110-110

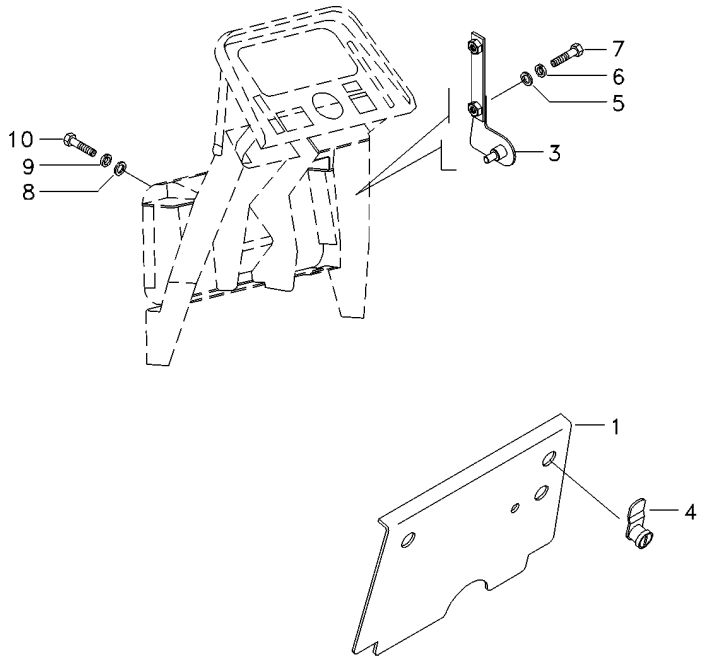

1	066318S1		**1**	TAMPA	COVER	CUBIERTA
3	066323S1	▶	**1**	SUPORTE	BRACKET	SOPORTE
3	066322S1	◀	**1**	SUPORTE	BRACKET	SOPORTE
4	6200081M1		**2**	TRAVA	LOCK	RETENEDOR
5	391038X1		**4**	ARRUELA	WASHER	ARANDELA
6	376718X1		**4**	ARRUELA	WASHER	ARANDELA
7	339666X1		**4**	PARAFUSO	BOLT	PERNO
8	390972X1		**8**	ARRUELA	WASHER	ARANDELA
9	6211360M1		**8**	ARRUELA	WASHER	ARANDELA
10	339123X1		**8**	PARAFUSO	BOLT	PERNO

Proteção
Protection
Protecion

110-115

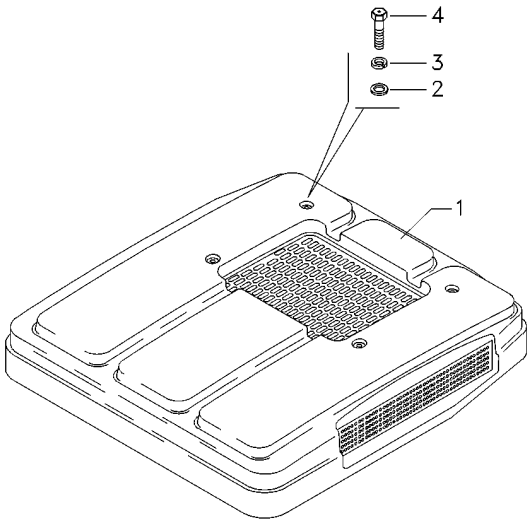

1	066135T1	**1**	PROTEÇÃO	GUARD	DEFENSA
2	6203540M1	**4**	ARRUELA	WASHER	ARANDELA
3	6211360M1	**4**	ARRUELA	WASHER	ARANDELA
4	339761X1	**4**	PARAFUSO	BOLT	PERNO

Teto Da Cabina
Cab Roof
Techo De La Cabina

110-120

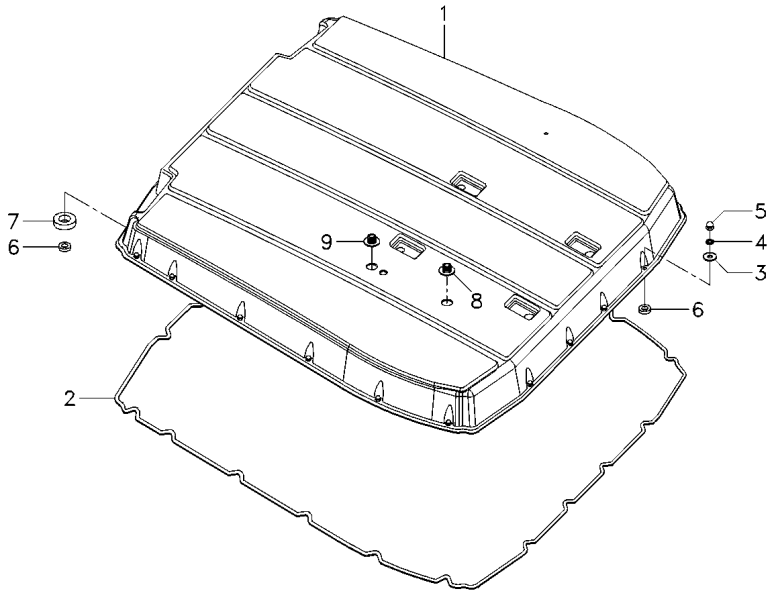

1	066085T1	**1**	TETO	ROOF	TECHO
2	3714883M1	**1**	GUARNIÇÃO	FOAM	ESPUMA
3	6203540M1	**20**	ARRUELA	WASHER	ARANDELA
4	6211360M1	**20**	ARRUELA	WASHER	ARANDELA
5	6211354M1	**20**	PORCA	NUT	TUERCA
6	6216060M1	**22**	ESPAÇADOR	SPACER	PIEZA DISTANCIA
7	6211283M1	**2**	GUARNIÇÃO	FOAM	ESPUMA
8	6211288M1	**1**	TAMPÃO	PAD	ALMOHADILLA
9	6211289M1	**1**	TAMPÃO	PAD	ALMOHADILLA

Reservatório
Container
Deposito

110-125

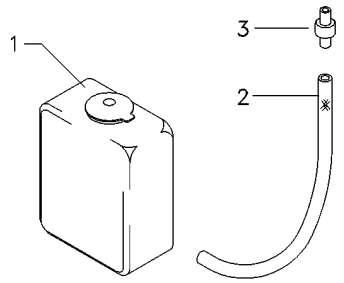

1	6204262M1	**1**	RESERVATÓRIO	CONTAINER	CONTENEDOR
2	066419P1	**1**	MANGUEIRA	HOSE	FLEXIBLE
3	6204268M1	**1**	VÁLVULA	VALVE	VALVULA

Painel De Controle
Control Panel
Tablero De Control

110-130

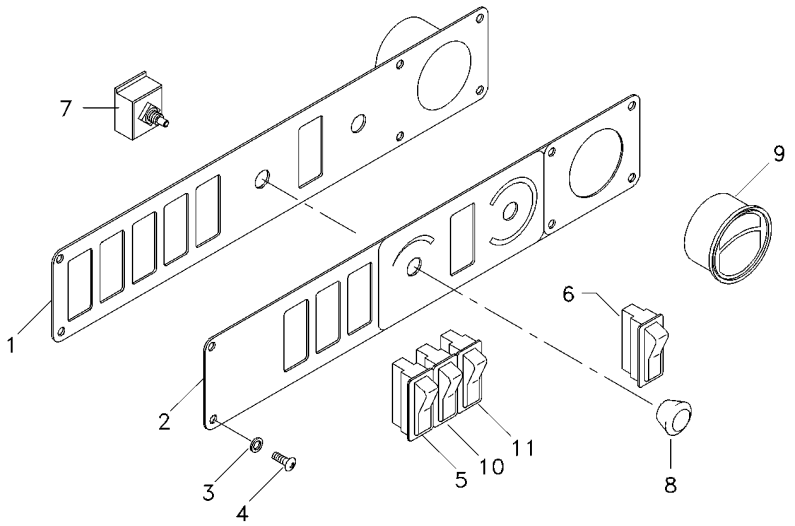

1	066415S1	**1** CHAPA	PLATE	CHAPA
2	6203557M1	**1** ADESIVO	ADHESIVE	ADHESIVO
3	6207323M1	**6** ARRUELA	WASHER	ARANDELA
4	6207322M1	**6** PARAFUSO ALLEN	ALLEN BOLT	TORNILLO ALLEN
5	6204377M1	**1** BOTÃO	BUTTON	PULSADOR
6	6200060M1	**1** BOTÃO	BUTTON	PULSADOR
7	6200056M1	**1** CHAVE INTERRUPT.	KEY SWITCH	LLAVE INTERRUPT.
8	6200055M1	**1** MANÍPULO	KNOB	POMO
9	066367T1	**1** DIFUSOR	BAFFLE	DIFUSOR
10	6217480M1	**1** INTERRUPTOR	SWITCH	INTERRUPTOR
11	6217481M1	**1** INTERRUPTOR	SWITCH	INTERRUPTOR

Cabine Cab Cabina	Rádio Radio Radio	110-135	

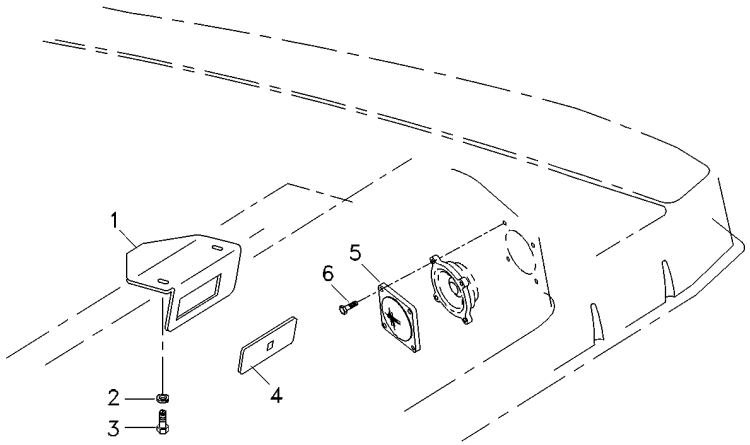

1	066147P1	**1**	SUPORTE	BRACKET	SOPORTE
2	1442802X1	**2**	ARRUELA PRESSÃO	PRESSURE WASHER	LAVADOR PRESION
3	300949X1	**2**	PARAFUSO	SCREW	TORNILLO
4	6203550M1	**1**	TAMPA	COVER	CUBIERTA
5	066075T1	**2**	PROTEÇÃO	GUARD	DEFENSA
6	6204120M1	**8**	PARAFUSO	BOLT	PERNO

Cabine
Cab
Cabina

Revestimento
Cladding
Revestimiento

110-140

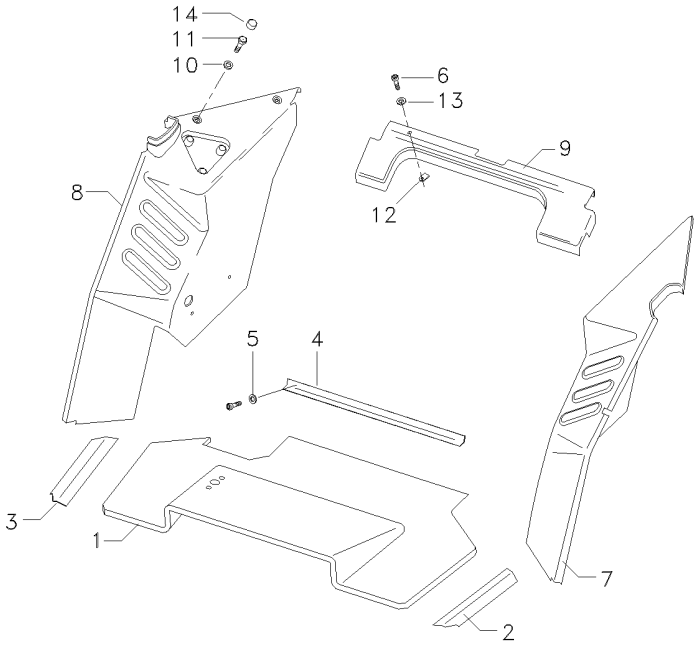

1	066172T1	**1** TAPETE	MATTING	ESTERA
2	066363T1	**1** SOLEIRA	FOOT REST	REPOSAPIES
3	066334T1	**1** SOLEIRA	FOOT REST	REPOSAPIES
4	066362T1	**1** CHAPA	PLATE	CHAPA
5	6207323M1	**9** ARRUELA	WASHER	ARANDELA
6	6211348M1	**29** PARAFUSO	BOLT	PERNO
7	6211299M1	**1** REVESTIMENTO	MAT	ALFOMBRA
8	6211304M1	**1** REVESTIMENTO	MAT	ALFOMBRA
9	066176T1	**1** REVESTIMENTO	LAGGING	REVESTIMIENTO
10	390734X1	**3** ARRUELA	WASHER	ARANDELA
11	3009491X1	**3** PARAFUSO	BOLT	PERNO
12	6200086M1	**20** PRESILHA	STAPLE	GRAPA
13	6200065M1	**20** ARRUELA	WASHER	ARANDELA
14	3619609M1	**3** CAPA	CAP	TAPA

Cabine
Cab
Cabina

Revestimento
Cladding
Revestimiento

110-145

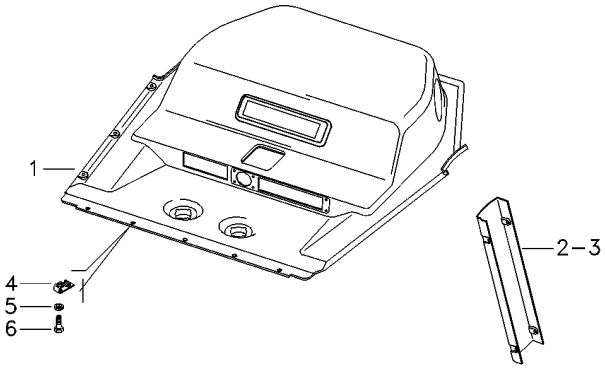

1	6204355M1	**1**	REVESTIMENTO	MAT	ALFOMBRA
2	066179T1	**1**	REVESTIMENTO	MAT	ALFOMBRA
3	066180T1	**1**	REVESTIMENTO	MAT	ALFOMBRA
4	6200086M1	**26**	PRESILHA	STAPLE	GRAPA
5	6200065M1	**26**	ARRUELA	WASHER	ARANDELA
6	6211348M1	**26**	PARAFUSO	BOLT	PERNO

Sistema Elétrico
Electric System
Sistema Eléctrico

110-150

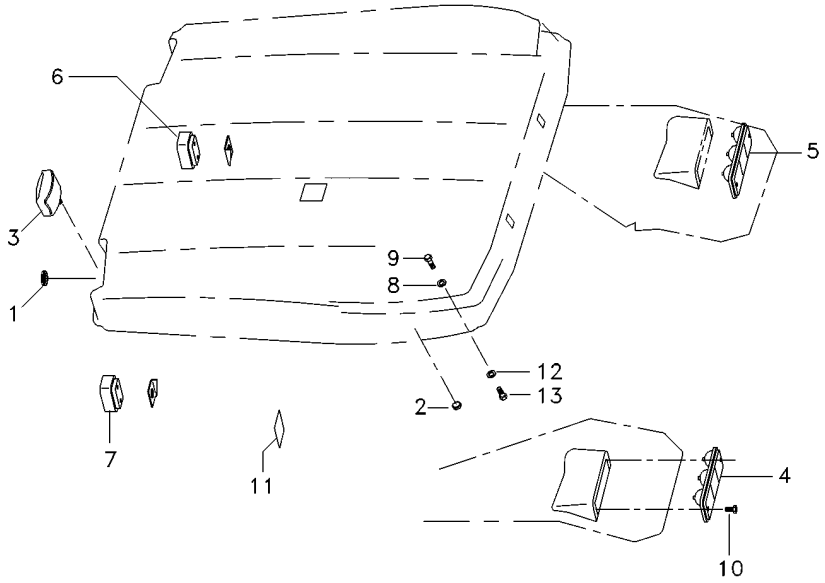

1	066129T1	**5**	TAMPÃO	PAD	ALMOHADILLA
2	066129T1	**2**	TAMPÃO	PAD	ALMOHADILLA
3	6200053M1	**3**	FAROL	LIGHT	ALUMBRADO
4	020363T1	**1**	LANTERNA	LAMP	FARO
5	020364T1	**1**	LANTERNA	LAMP	FARO
6	3714184M91	**1**	LANTERNA	LAMP	FARO
7	6211295M1	**1**	SINALEIRA	SIGNAL	AVISADOR
8	373473X1	**4**	ARRUELA	WASHER	ARANDELA
9	391074X1	**4**	PARAFUSO	BOLT	PERNO
10	6204120M1	**4**	PARAFUSO	BOLT	PERNO
11	6211255M1	**1**	ADESIVO	ADHESIVE	ADHESIVO
12	6211360M1	**3**	ARRUELA	WASHER	ARANDELA
13	339761X1	**3**	PARAFUSO	BOLT	PERNO

Cabine
Cab
Cabina

Ar Condicionado
Air Conditioner
Aire Acondionado

110-155

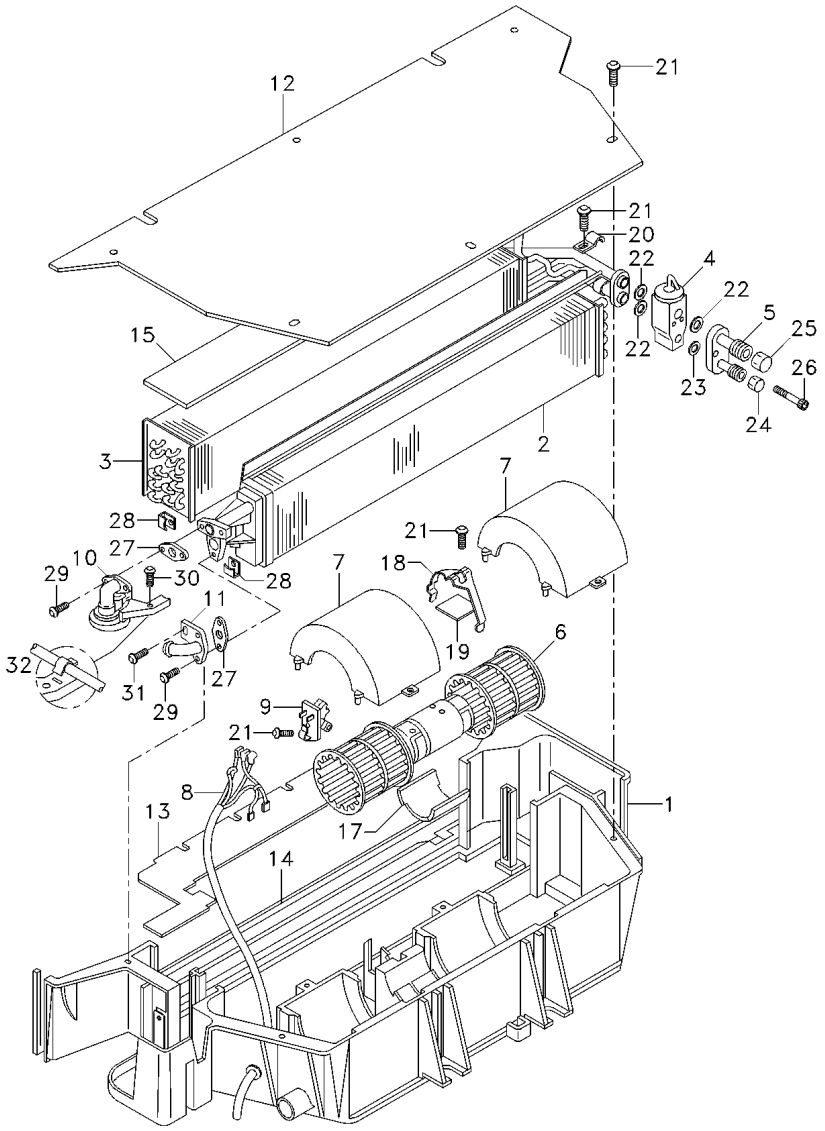

1	6211272M1	**1**	CAIXA	BOX	CAJA
2	3310827M92	**1**	RADIADOR	RADIATOR	RADIADOR
3	3902331M92	**1**	EVAPORADOR	EVAPORATOR	EVAPORADOR
4	3902334M91	**1**	REGULADOR	REGULATOR	REGULADOR
5	6211277M1	**1**	CONEXÃO	CONNECTION	CONEXION
6	3310831M91	**1**	MOTOR	ENGINE	MOTOR
7	3310833M1	**2**	TAMPA	COVER	CUBIERTA
8	3902318M91	**1**	CHICOTE	HARNESS	MAZO CABLES
9	3304510M92	**1**	RESISTOR	RESISTOR	RESISTENCIA
10	6211276M1	**1**	VÁLVULA	VALVE	VALVULA
11	3310946M1	**1**	CONEXÃO	CONNECTION	CONEXION
12	3310839M1	**1**	PLACA	PLATE	PLATO
13	3902329M2	**1**	FECHAMENTO	COVER	CUBIERTA
14	3902322M1	**1**	GUARNIÇÃO	FOAM	ESPUMA
15	3902332M1	**1**	GUARNIÇÃO	FOAM	ESPUMA
17	6211260M1	**1**	CALÇO	SHIM	CALCE
18	3902320M1	**1**	PRESILHA	STAPLE	GRAPA
19	6211274M1	**1**	SUPORTE	CLEVIS	GANCHO SEGURI.
20	6211271M1	**1**	PRESILHA	STAPLE	GRAPA
21	6211343M1	**11**	PARAFUSO	BOLT	PERNO
22	6211346M1	**3**	ANEL "O"	O RING	JUNTA TORICA
23	3902550M1	**1**	ANEL "O"	O RING	JUNTA TORICA
24	6211265M1	**1**	CONEXÃO	CONNECTION	CONEXION
25	6211266M1	**1**	CONEXÃO	CONNECTION	CONEXION
26	880009310258	**2**	PARAFUSO	BOLT	PERNO
27	3902327M1	**2**	JUNTA	GASKET	EMPAQUETADURA.
28	6211268M1	**4**	SUPORTE	CLEVIS	GANCHO SEGURI.
29	3001254X1	**4**	PARAFUSO	BOLT	PERNO
30	6211300M1	**1**	PARAFUSO	BOLT	PERNO
31	6211326M1	**1**	PARAFUSO	BOLT	PERNO
32	6211344M1	**1**	PINO	PIN	PASADOR

Rodas Dianteiras	**10.00 X 16 8l**	**130-10**	**2 Rodas Motrizes - Cubo Médio**
Front Wheels	**10.00 X 16 8l**		**Medium Hub - 2 Wheels Drive**
Ruedas Delanteras	**10.00 X 16 8l**		**Cubo Medio - 2 Ruedas Motriz**

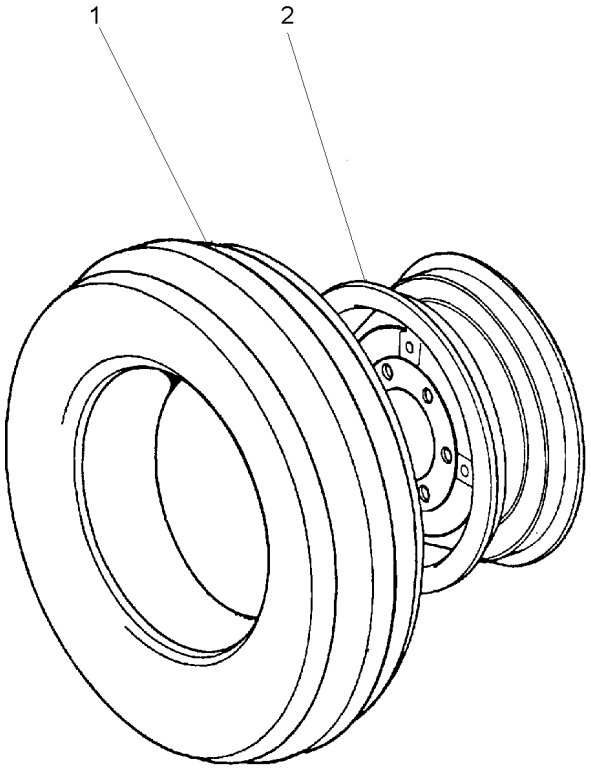

1	843866M91	130-30 No	**2**	CJ.PNEU E CÂMARA	TYRE AND TUBE	NEUM.Y.CAMARA
2	055797S1		**2**	ARO	RIM	LLANTA

Rodas Dianteiras	**9.00-16f2 (10l)**	**130-15**	**2 Rodas Motrizes - Cubo Grande**
Front Wheels	**9.00-16f2 (10l)**		**2 Wheels Drive - Large Hub**
Ruedas Delanteras	**9.00-16f2 (10l)**		**2 Ruedas Motriz - Cubo Grande**

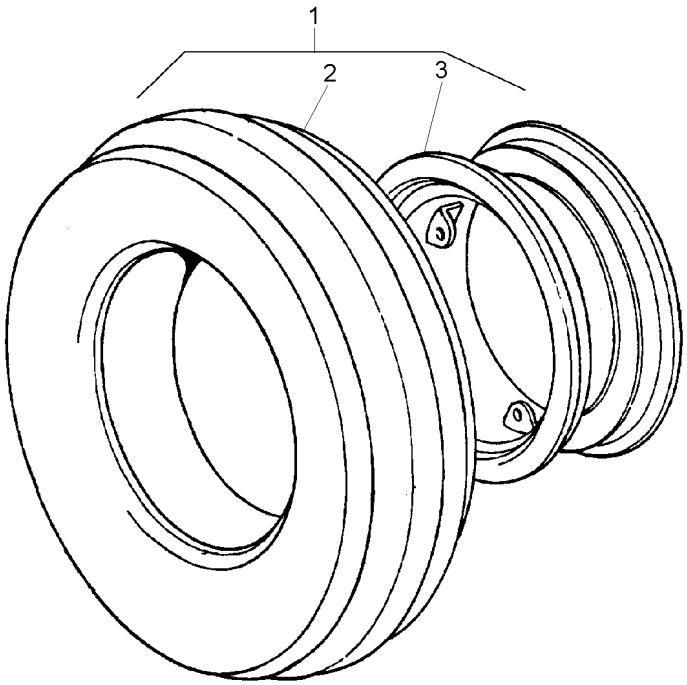

1		3149769M91	**1**	CJ. RODAGEM	WHEELS	RODAJE
2	3146503M91	1 130-25 No	**1**	CJ.PNEU E CÂMARA	TYRE AND TUBE	NEUM.Y.CAMARA
3	2802446M91	1	**1**	ARO	RIM	LLANTA

Rodas Dianteiras	**9.00-16f2 (6l)**	**2 Rodas Motrizes - Cubo Médio**
Front Wheels	**9.00-16f2 (6l)**	**Medium Hub - 2 Wheels Drive**
Ruedas Delanteras	**9.00-16f2 (6l)**	**Cubo Medio - 2 Ruedas Motriz**

130-20

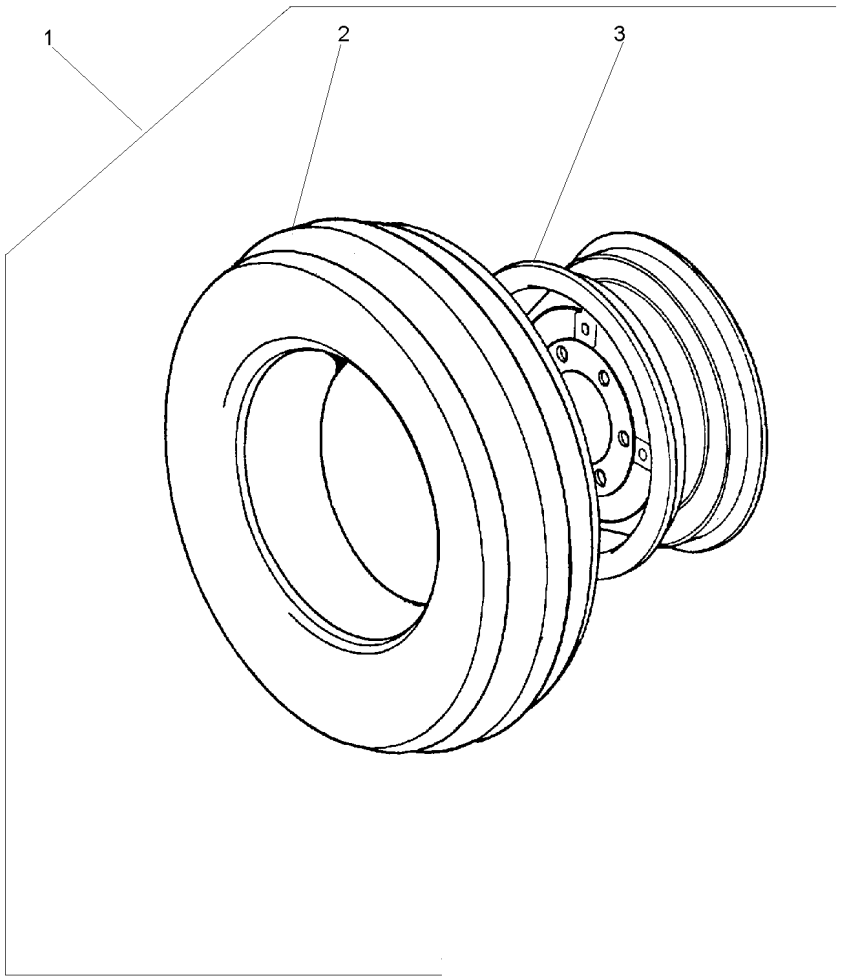

1		3149799M91	**2**	CJ. RODAGEM	WHEELS	RODAJE
2	3146503M91	1 130-25 No	**1**	CJ.PNEU E CÂMARA	TYRE AND TUBE	NEUM.Y.CAMARA
3	489331M91	1 650X16	**1**	ARO	RIM	LLANTA

Pneu & Câmara	**9.00-16f2 (6l)**	**130-25**	**2 Rodas Motrizes**
Tyre & Chamber	**9.00-16f2 (6l)**		**2 Wheels Drive**
Neum & Camara	**9.00-16f2 (6l)**		**2 Ruedas Motriz**

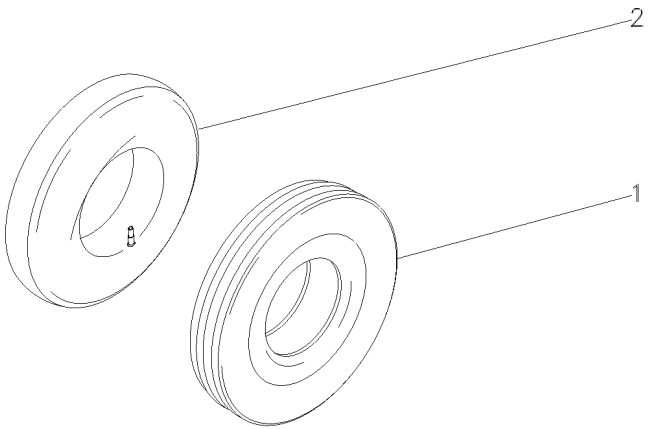

1	3146504M1	9.00X16 10L	**1** PNEU	TYRE	NEUMATICO
2	880481M1	9.00 X 16	**1** CÂMARA	CHAMBER	CAMARA

Pneu & Câmara
Tyre & Chamber
Neum & Camara

130-30

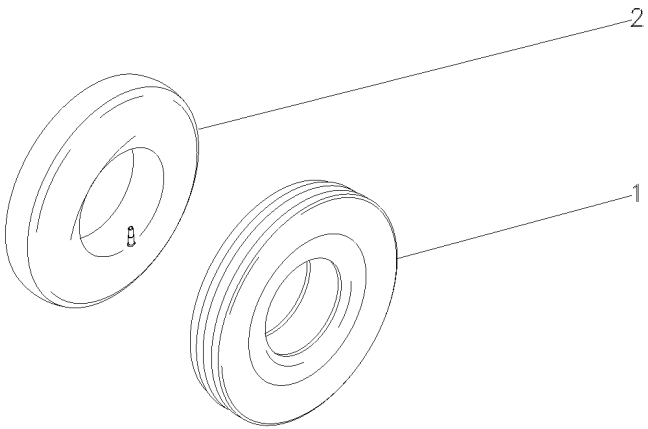

1	843865M1	10.00X16 8L	**1** PNEU	TYRE	NEUMATICO
2	834779M1	10.00X16	**1** CÂMARA	CHAMBER	CAMARA

Rodas Dianteiras	**14.9 X 26 R1 6l**	**130-35**	**4 Rodas Motrizes**
Front Wheels	**14.9 X 26 R1 6l**		**4 Wheels Drive**
Ruedas Delanteras	**14.9 X 26 R1 6l**		**4 Ruedas Motriz**

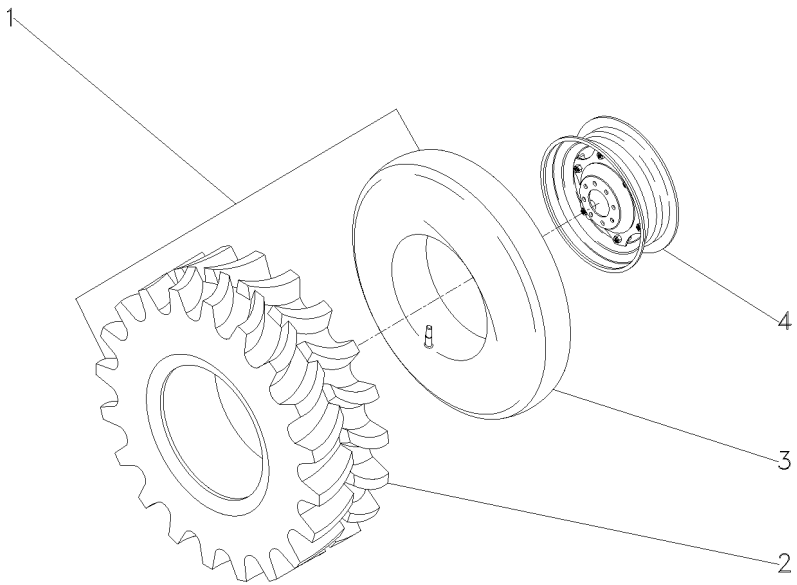

1	035822N1		**1**	CJ.PNEU E CÂMARA	TYRE AND TUBE	NEUM.Y.CAMARA
2	035823P1	1	**1**	PNEU	TYRE	NEUMATICO
3	3410379M1	1	**1**	CÂMARA	CHAMBER	CAMARA
4	3409966M92	130-120 No	**1**	RODA	WHEEL	RUEDA

Rodas Dianteiras **Front Wheels** **Ruedas Delanteras**	**14.9-24r1 (6l)** **14.9-24r1 (6l)** **14.9-24r1 (6l)**	**130-40**	**4 Rodas Motrizes** **4 Wheels Drive** **4 Ruedas Motriz**

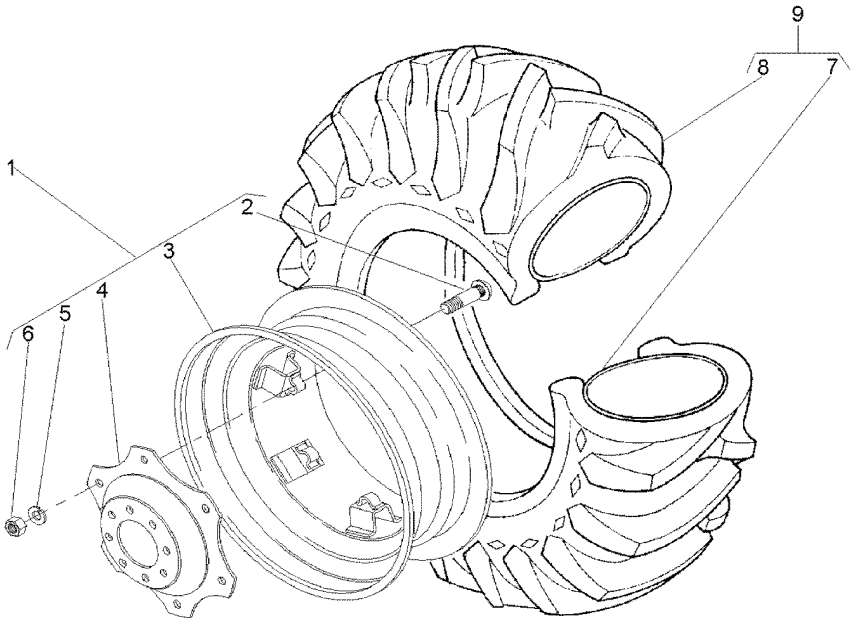

1	3411241M91		**1**	RODA	WHEEL	RUEDA
2	3408246M1	1	**6**	PARAFUSO	BOLT	PERNO
3	487150M92	1	**1**	ARO	RIM	LLANTA
4	3411240M1	1	**1**	DISCO	DISC	DISCO
5	027646P1	1	**8**	ARRUELA	WASHER	ARANDELA
6	353427X1	1	**6**	PORCA	NUT	TUERCA
7	182578M1	9 13X24	**1**	CÂMARA	CHAMBER	CAMARA
8	831521M1	9 14.9/13X24	**1**	PNEU	TYRE	NEUMATICO
9	831522M91		**1**	CJ.PNEU E CÂMARA	TYRE AND TUBE	NEUM.Y.CAMARA

Rodas Dianteiras **Front Wheels** **Ruedas Delanteras**	**14.9-24r2 (6l)** **14.9-24r2 (6l)** **14.9-24r2 (6l)**	**130-45**	**4 Rodas Motrizes** **4 Wheels Drive** **4 Ruedas Motriz**

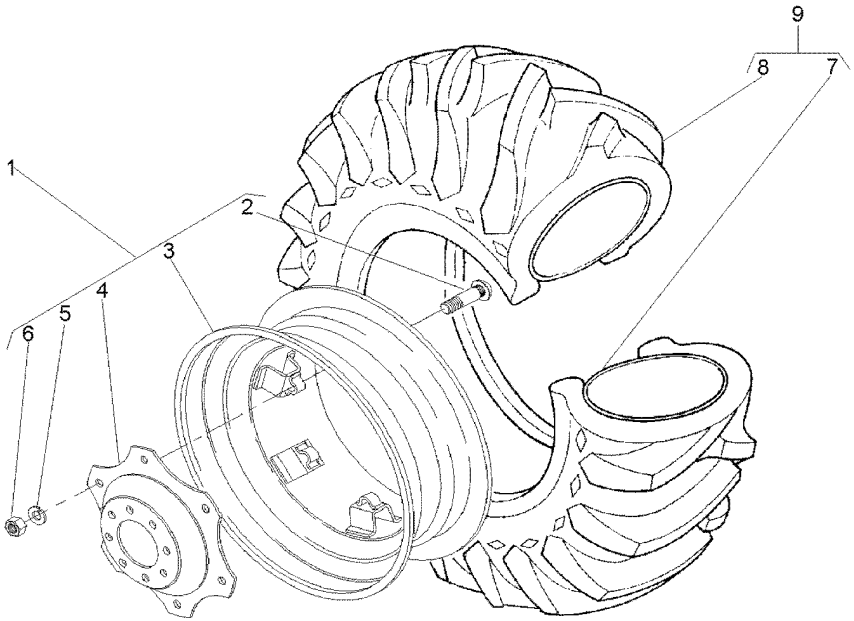

1	3411241M91		**1**	RODA	WHEEL	RUEDA
2	3408246M1	1	**6**	PARAFUSO	BOLT	PERNO
3	487150M92	1	**1**	ARO	RIM	LLANTA
4	3411240M1	1	**1**	DISCO	DISC	DISCO
5	027646P1	1	**6**	ARRUELA	WASHER	ARANDELA
6	353427X1	1	**6**	PORCA	NUT	TUERCA
7	182578M1	9 13X24	**1**	CÂMARA	CHAMBER	CAMARA
8	487173M1	9 14.9/13X24	**1**	PNEU	TYRE	NEUMATICO
9	487174M91		**1**	CJ.PNEU E CÂMARA	TYRE AND TUBE	NEUM.Y.CAMARA

Rodas Dianteiras	**14.9-28r2 (6l)**
Front Wheels	**14.9-28r2 (6l)**
Ruedas Delanteras	**14.9-28r2 (6l)**

130-50

4 Rodas Motrizes
4 Wheels Drive
4 Ruedas Motriz

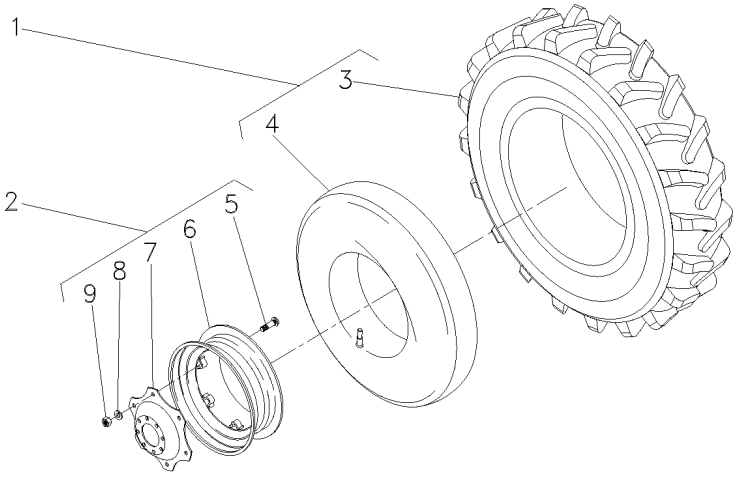

1	487540M91		**2**	CJ.PNEU E CÂMARA	TYRE AND TUBE	NEUM.Y.CAMARA
2	036239N1	12X28	**2**	RODA	WHEEL	RUEDA
3	487539M1	1	**2**	PNEU	TYRE	NEUMATICO
4	828539M1	1	**2**	CÂMARA	CHAMBER	CAMARA
5	3408246M1	2	**8**	PARAFUSO	BOLT	PERNO
6	036240S1	2	**1**	ARO	RIM	LLANTA
7	036241P1	2	**1**	DISCO	DISC	DISCO
8	027646P1	2	**8**	ARRUELA	WASHER	ARANDELA
9	353427X1	2	**8**	PORCA	NUT	TUERCA

Rodas Traseiras	**18.4 X 38 R1**
Rear Wheels	**18.4 X 38 R1**
Ruedas Traseras	**18.4 X 38 R1**

130-55

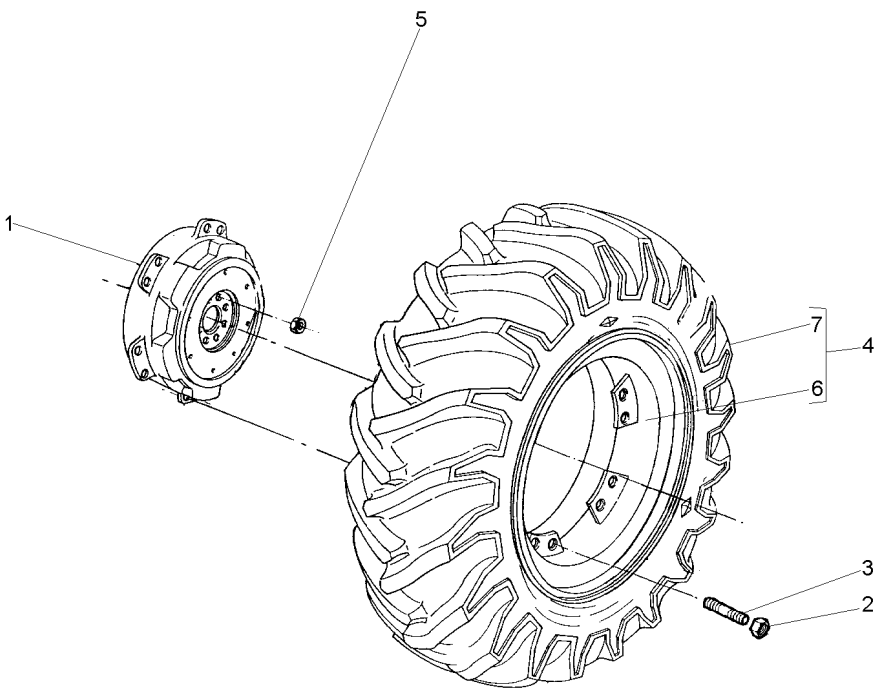

1	3585984M1		**2**	DISCO	DISC	DISCO
2	881162M2		**20**	PORCA	NUT	TUERCA
3	488988M2		**20**	PRISIONEIRO	STUD	ESPARRAGO
4	065498N1		**2**	CJ. RODA	KIT, WHEEL	JUEGO DE RUEDA
5	1487085M1		**16**	PORCA	NUT	TUERCA
6	065500S1	4 W16LX38	**1**	ARO	RIM	LLANTA
7	3410893M91	130-90 No	**1**	CJ.PNEU E CÂMARA	TYRE AND TUBE	NEUM.Y.CAMARA

Rodas Traseiras **18.4 X 38 R1 10**
Rear Wheels
Ruedas Traseras

130-60

Disco Fundido
Founded Disk
Disco Fundido

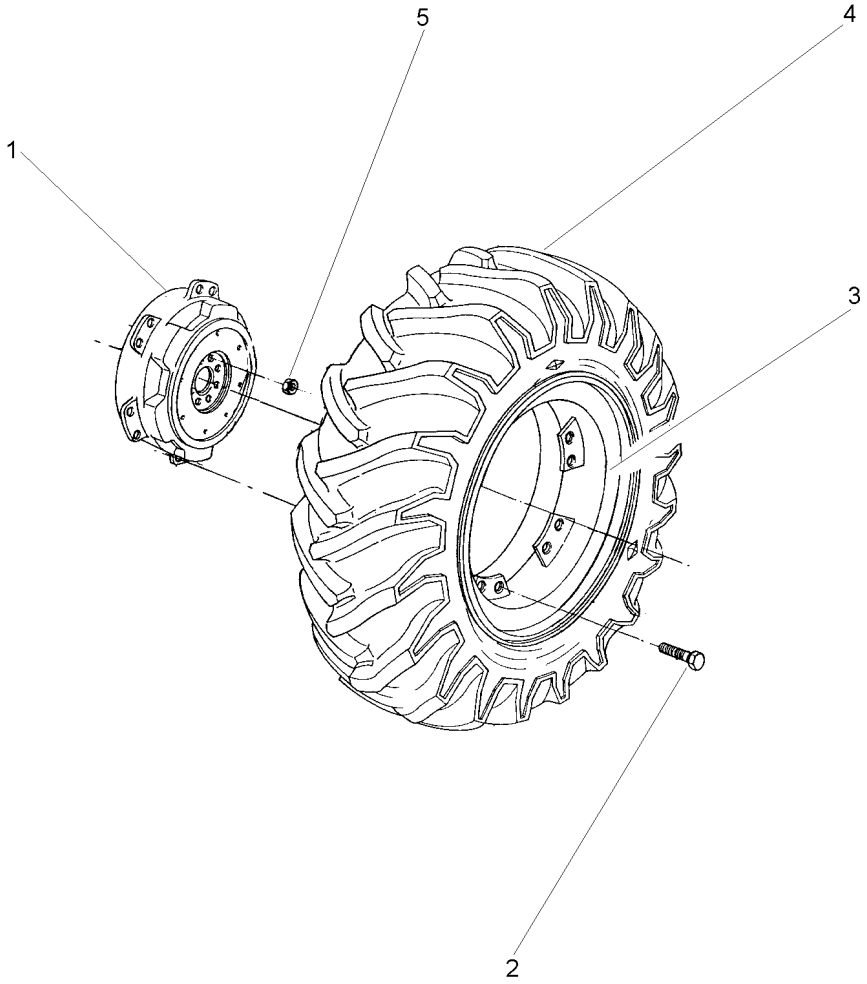

1	3411093M1		**2**	CUBO	HUB	CUBO
2	021722P1		**24**	PARAFUSO	BOLT	PERNO
3	021058S1	(DW16x38)	**2**	ARO	RIM	LLANTA
4	3410893M91	130-90 No	**2**	CJ.PNEU E CÂMARA	TYRE AND TUBE	NEUM.Y.CAMARA
5	1487085M1		**16**	PORCA	NUT	TUERCA

Rodas Traseiras **23.1 X 26 R2**
Rear Wheels
Ruedas Traseras

130-65

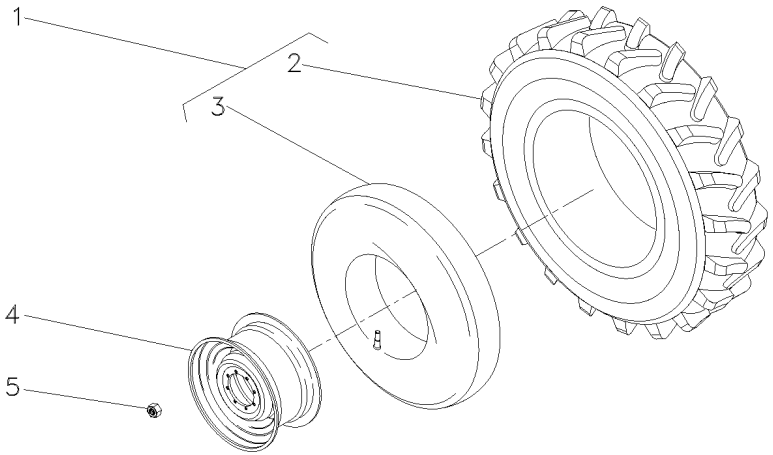

1	490215M91	23.1-26R2	**2**	CJ.PNEU E CÂMARA	TYRE AND TUBE	NEUM.Y.CAMARA
2	490216M1		**1**	PNEU	TYRE	NEUMATICO
3	490217M1	23.1/18x26	**1**	CÂMARA	CHAMBER	CAMARA
4	3145453M92	DW 20x26	**2**	ARO	RIM	LLANTA
5	2802717M1	3/4"-16UNF	**16**	PORCA	NUT	TUERCA

Rodas Traseiras	**23.1 X 30 R1**
Rear Wheels	**23.1 X 30 R1**
Ruedas Traseras	**23.1 X 30 R1**

130-70

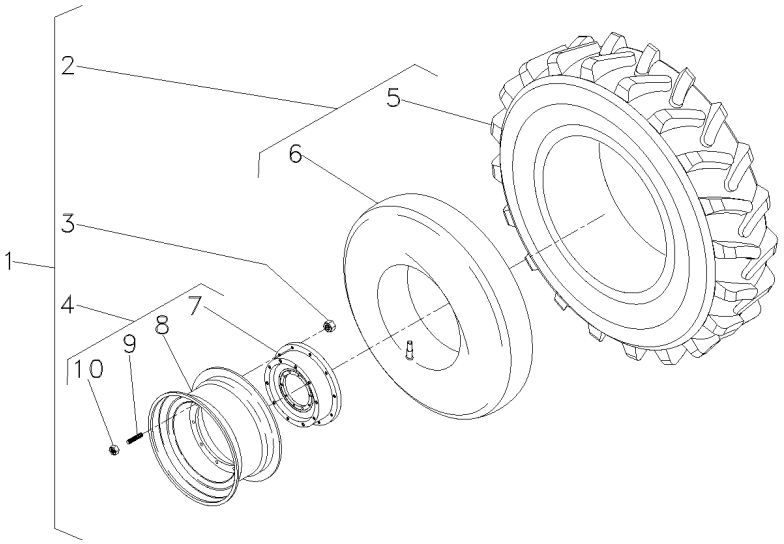

1		3408637M91	
2	834924M91	1	
3	1487085M1	1	
4	3408339M91	1	
5	834923M1	2	
6	834337M1	2	
7	3149762M1	4	
8	046161T1	4	
9	488988M2	4	
10	881162M2	4	

1	CJ. RODAGEM	WHEELS	RODAJE
2	CJ.PNEU E CÂMARA	TYRE AND TUBE	NEUM.Y.CAMARA
16	PORCA	NUT	TUERCA
2	CJ. RODA	KIT, WHEEL	JUEGO DE RUEDA
1	PNEU	TYRE	NEUMATICO
1	CÂMARA	CHAMBER	CAMARA
1	DISCO	DISC	DISCO
1	ARO	RIM	LLANTA
10	PRISIONEIRO	STUD	ESPARRAGO
10	PORCA	NUT	TUERCA

Rodas Traseiras	**23.1 X 30 R2**
Rear Wheels	**23.1 X 30 R2**
Ruedas Traseras	**23.1 X 30 R2**

130-75

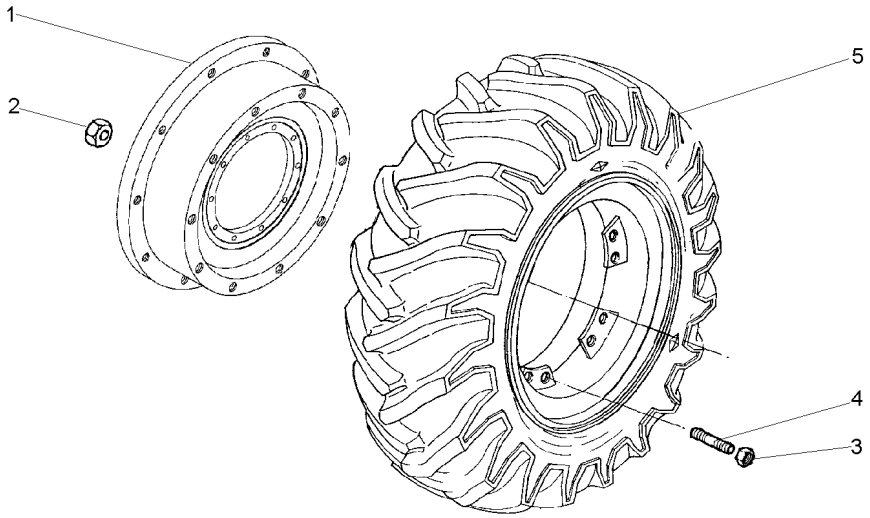

1	3149762M1		**2**	DISCO	DISC	DISCO
2	1487085M1	3/4"UNF	**16**	PORCA	NUT	TUERCA
3	881162M2		**20**	PORCA	NUT	TUERCA
4	488988M2		**20**	PRISIONEIRO	STUD	ESPARRAGO
5	021053N1	130-95 No	**2**	CJ. RODA	KIT, WHEEL	JUEGO DE RUEDA

Rodas Traseiras
Rear Wheels
Ruedas De Direccion

130-80

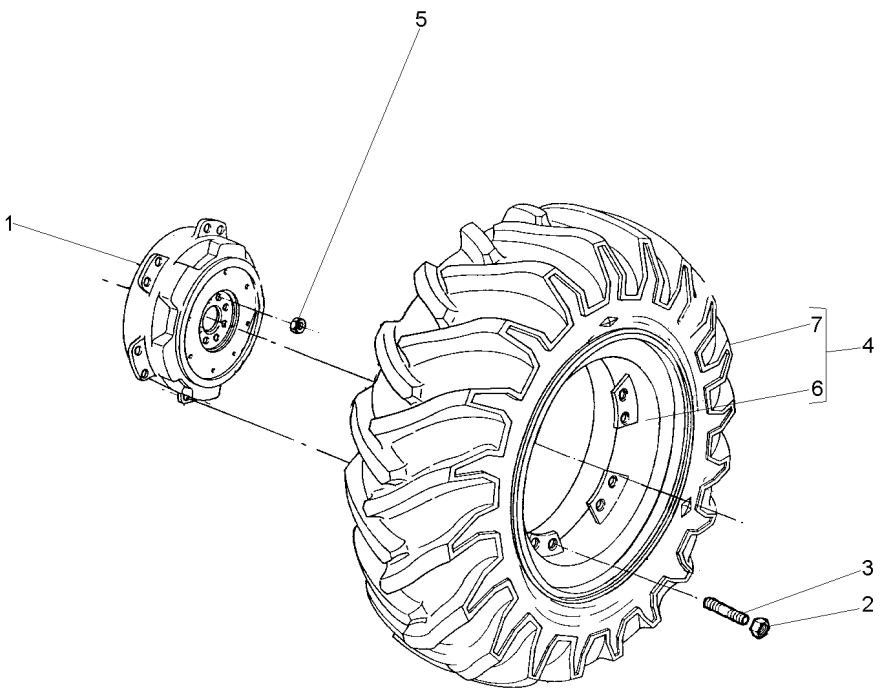

1	3585984M1		**2**	DISCO	DISC	DISCO
2	881162M2		**24**	PORCA	NUT	TUERCA
3	488988M2		**24**	PRISIONEIRO	STUD	ESPARRAGO
4	064954N1		**2**	CJ. RODA	KIT, WHEEL	JUEGO DE RUEDA
5	1487085M1		**16**	PORCA	NUT	TUERCA
6	064816S1	W18LX38	**2**	ARO	RIM	LLANTA
7	3585999M91	130-100 No	**2**	CJ.PNEU E CÂMARA	TYRE AND TUBE	NEUM.Y.CAMARA

Rodas Traseiras	**18.4 X 34 R1**	**130-85**	**18.4-34r1 (Pavt)**
Rear Wheels	**18.4 X 34 R1**		**18.4-34r1 (Pavt)**
Ruedas Traseras	**18.4 X 34 R1**		**18.4-34r1 (Pavt)**

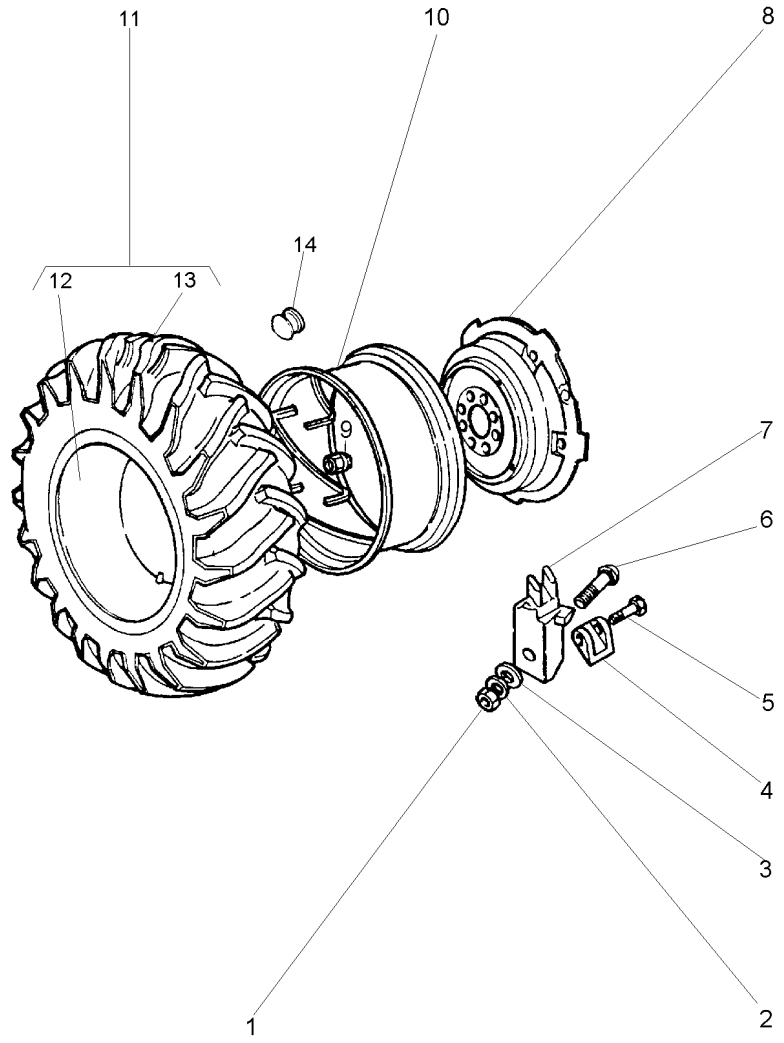

1	1484541M1	**12**	PORCA	NUT	TUERCA
2	353440X1	**12**	ARRUELA	WASHER	ARANDELA
3	353775X1	**12**	ARRUELA	WASHER	ARANDELA
4	898022M2	**4**	LIMITADOR RODA	LIMITATION WHEEL	LIMITATION WHEEL
5	1751403M1	**4**	PARAFUSO	BOLT	PERNO
6	364012X1	**12**	PARAFUSO	BOLT	PERNO
7	898021M1	**12**	GRAMPO	CRAMP	PASADOR
8	2802881M2	**2**	DISCO	DISC	DISCO
9	1487085M1	**16**	PORCA	NUT	TUERCA
10	3147967M91	**2**	ARO	RIM	LLANTA
11	3145207M91	**2**	CJ.PNEU E CÂMARA	TYRE AND TUBE	NEUM.Y.CAMARA
12	833291M1	**1**	CÂMARA	CHAMBER	CAMARA
13	3145208M1	**1**	PNEU	TYRE	NEUMATICO
14	490583M1	**2**	BUJÃO	PLUG	TAPON

Pneu & Câmara	**18.4 X 38 R1 10I**	**130-90**
Tyre & Chamber	**18.4 X 38 R1 10I**	
Neum & Camara	**18.4 X 38 R1 10I**	

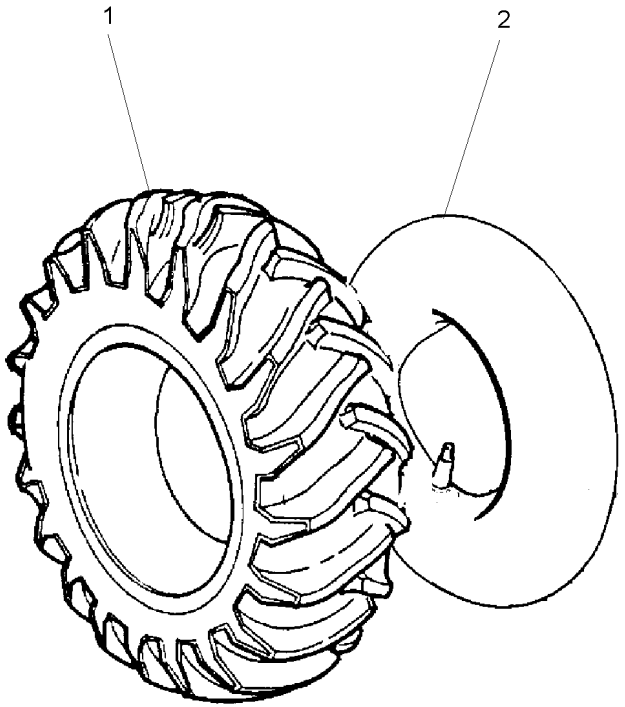

1	3410892M1	**1** PNEU	TYRE	NEUMATICO
2	3410891M1	**1** CÂMARA	CHAMBER	CAMARA

Rodas Traseiras	**16.9 X 24 R1 8I**	**130-95**
Rear Wheels	**16.9 X 24 R1 8I**	
Ruedas Traseras	**16.9 X 24 R1 8I**	

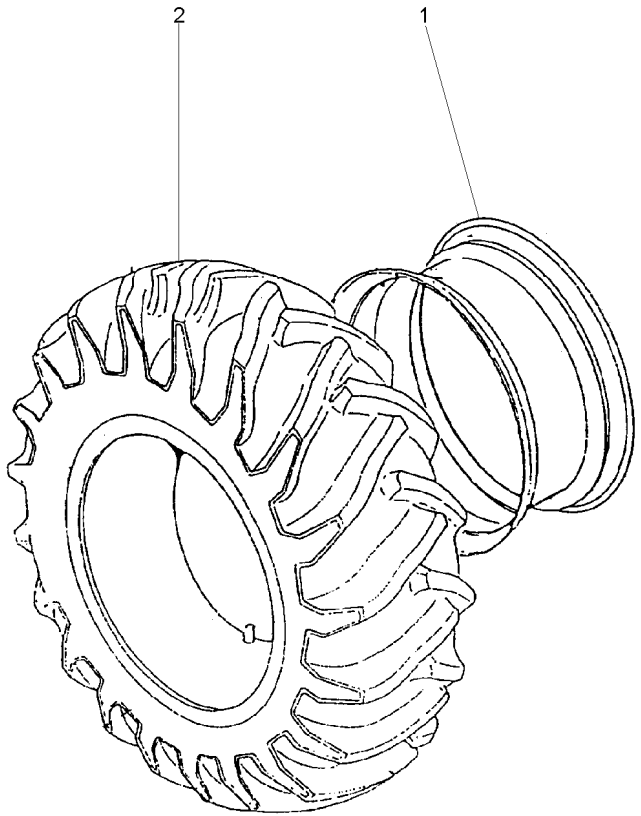

1	046161T1		**1** ARO	RIM	LLANTA
2	834341M91	130-105 No	**1** CJ.PNEU E CÂMARA	TYRE AND TUBE	NEUM.Y.CAMARA

Rodas Traseiras	**20.8 X 38 R1 8I**	**130-100**
Rear Wheels	**20.8 X 38 R1 8I**	
Ruedas Traseras	**20.8 X 38 R1 8I**	

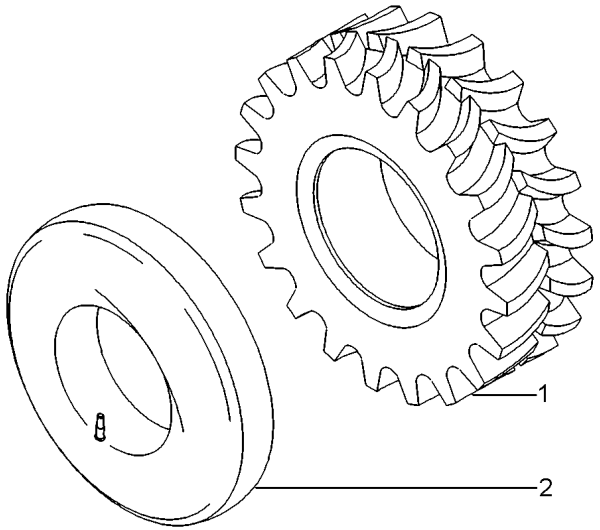

1	3587025M1	20.8X38	**1** PNEU	TYRE	NEUMATICO
2	3587030M1		**1** CÂMARA	CHAMBER	CAMARA

Pneu & Câmara	**23.1 X 30 R2 8I**	**130-105**
Tyre & Chamber	**23.1 X 30 R2 8I**	
Neum & Camara	**23.1 X 30 R2 8I**	

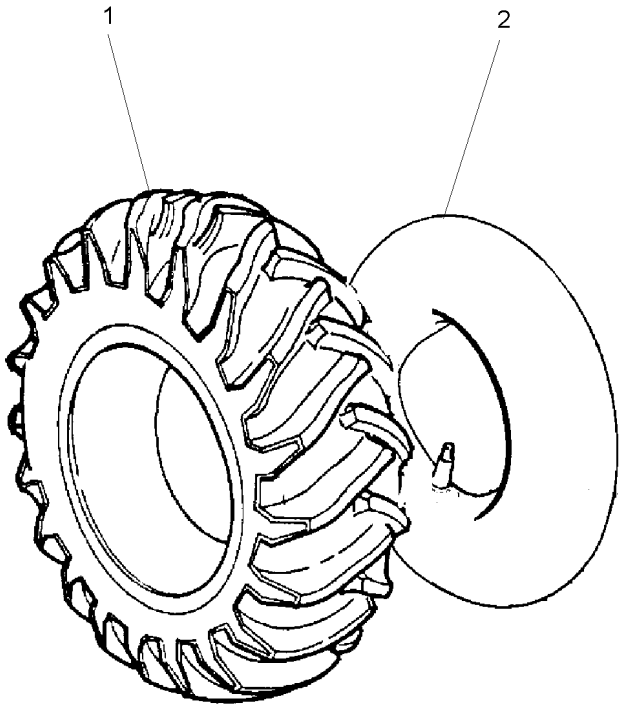

1	834340M1	**1** PNEU	TYRE	NEUMATICO
2	834337M1	**1** CÂMARA	CHAMBER	CAMARA

Rodas Traseiras	**23.1 X 30 R2**
Rear Wheels	**23.1 X 30 R2**
Ruedas Traseras	**23.1 X 30 R2**

130-110

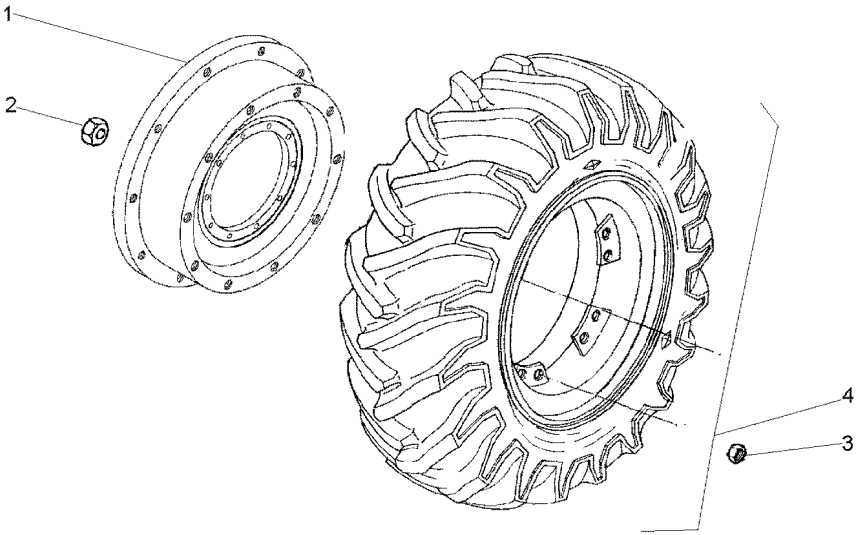

1	059737N1		**2**	CJ. DISCO	KIT, DISC	KIT, DISC
2	1487085M1		**16**	PORCA	NUT	TUERCA
3	881162M2		**20**	PORCA	NUT	TUERCA
4	021052N1	130-115 No	**2**	CJ. RODA	KIT, WHEEL	JUEGO DE RUEDA

Rodas Traseiras	**16.9 X 24 R1 8I**
Rear Wheels	**16.9 X 24 R1 8I**
Ruedas Traseras	**16.9 X 24 R1 8I**

130-115

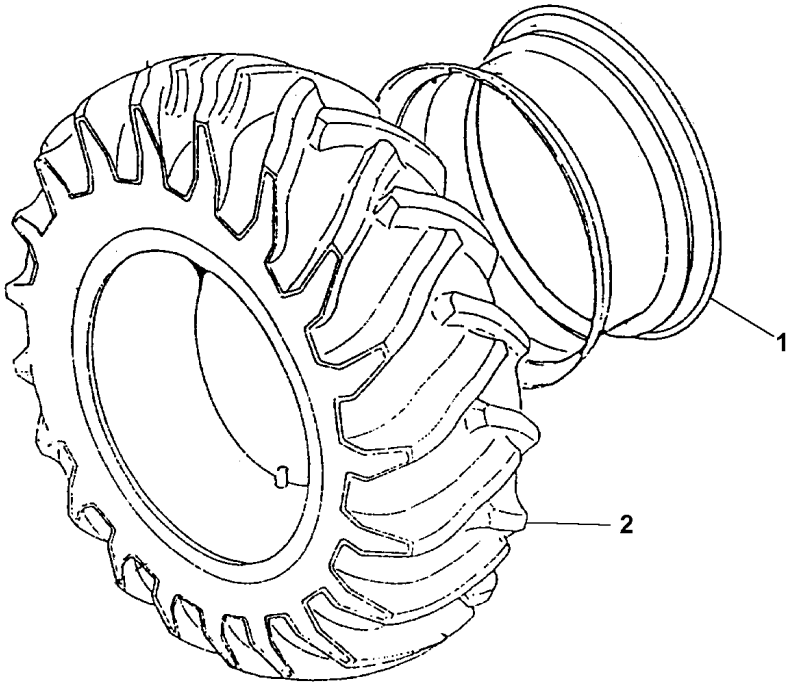

1	3408343M91	**1**	ARO	RIM	LLANTA
2	834924M91	**1**	CJ.PNEU E CÂMARA	TYRE AND TUBE	NEUM.Y.CAMARA

Rodas Dianteiras	**12 X 26**
Front Wheels	**12 X 26**
Ruedas Delanteras	**12 X 26**

130-120

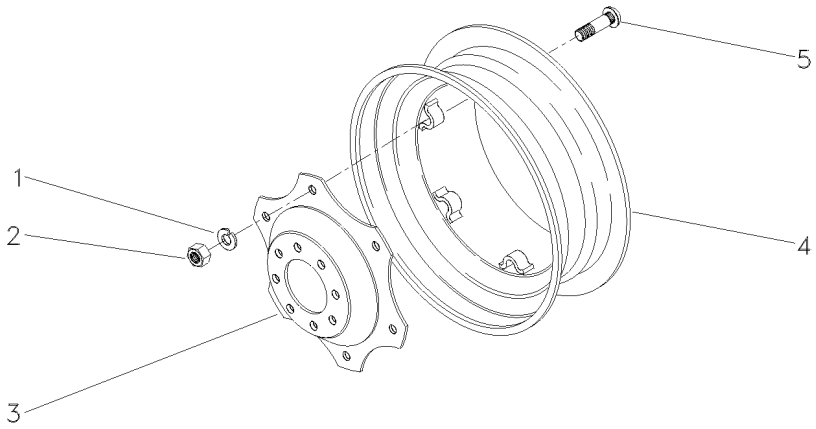

1	027646P1			
2	353427X1			
3	3411046M1			
4	3410274M91			
5	3149812M1			
6	ARRUELA	WASHER	ARANDELA
6	PORCA	NUT	TUERCA
1	DISCO	DISC	DISCO
1	ARO	RIM	LLANTA
6	PARAFUSO	BOLT	PERNO

Suporte	**2 Rm**	
Support	**2 Wd**	**130-125**
Soporte	**2 Rm**	

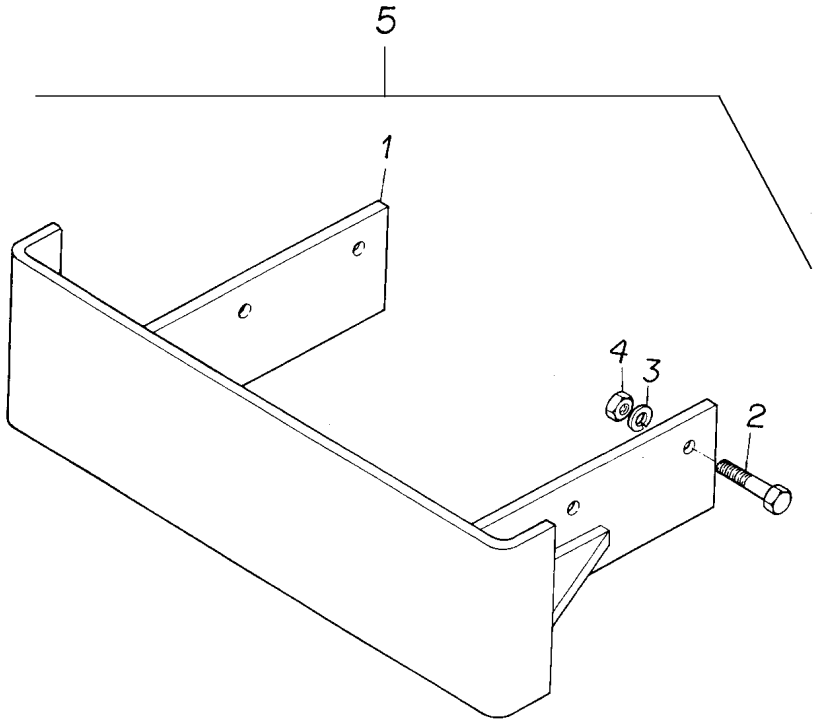

1	2800242M94	5	**1**	SUPORTE	BRACKET	SOPORTE
2	353613X1	5	**6**	PARAFUSO	BOLT	PERNO
3	353433X1	5	**6**	ARRUELA	WASHER	ARANDELA
4	353427X1	5	**6**	PORCA	NUT	TUERCA
5		➽ 3146430M91	**1**	SUPORTE	BRACKET	SOPORTE

Pesos Dianteiros **4 Rm**
Front Wheight **4 Wd**
Pesos Delanteros **4 Rm**

130-130

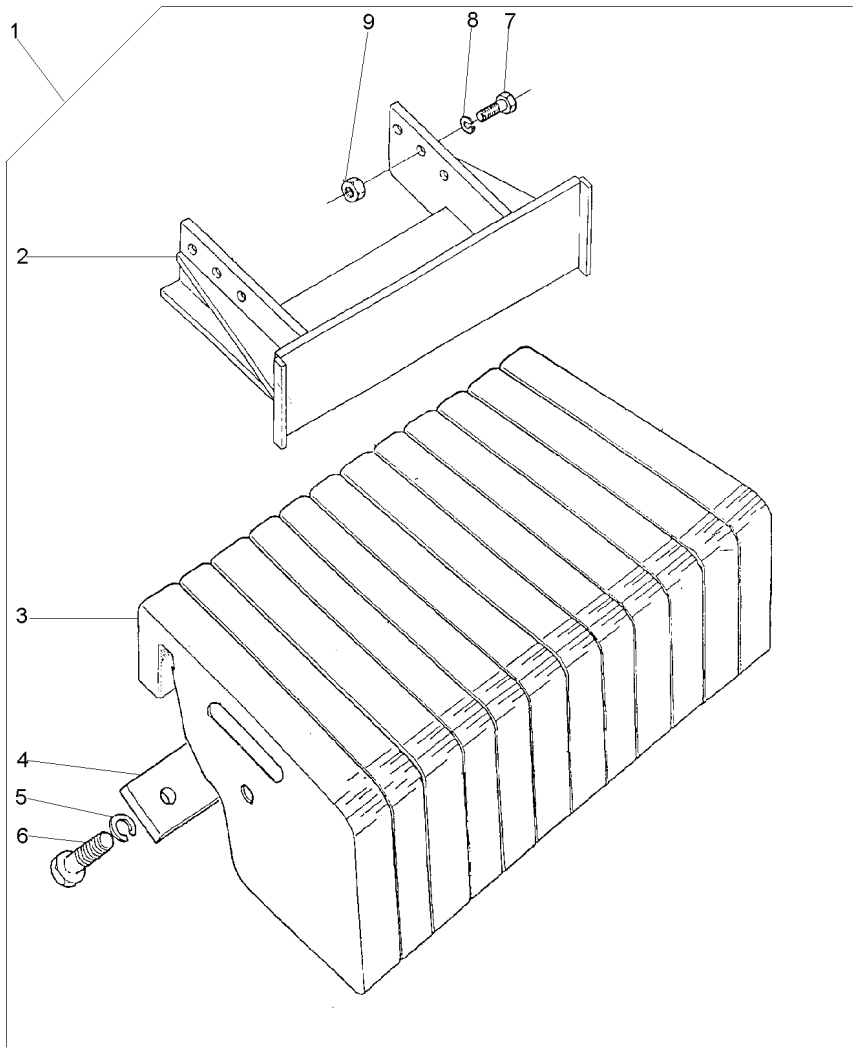

1			3410776M91	**1**	CJ. PESO	WEIGHT	PESA
2	3585444M91	1		**1**	SUPORTE	BRACKET	SOPORTE
3	2802701M2	1		**12**	PESO	WEIGHT	PESA
4	3410775M1	1		**2**	PLACA	PLATE	PLATO
5	353433X1	1		**12**	ARRUELA	WASHER	ARANDELA
6	3145222M1	1		**12**	PARAFUSO	BOLT	PERNO
7	353613X1	1		**6**	PARAFUSO	BOLT	PERNO
8	353433X1	1		**6**	ARRUELA	WASHER	ARANDELA
9	353427X1	1		**6**	PORCA	NUT	TUERCA

Pesos Dianteiros	**8 X 25 Kgf**
Front Wheight	**8 X 25 Kgf**
Pesos Delanteros	**8 X 25 Kgf**

130-135

2 Rodas Motrizes
2 Wheels Drive
2 Ruedas Motriz

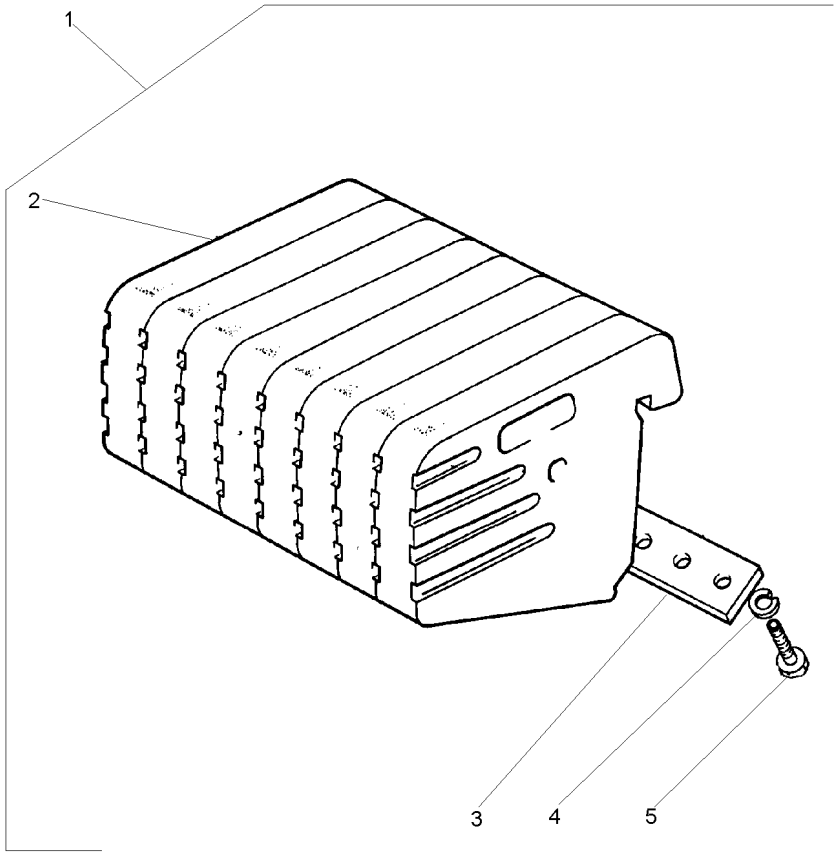

1		2801587M91	**1**	CJ. PESO	WEIGHT	PESA
2	049191P1	1	**8**	PESO	WEIGHT	PESA
3	3148437M1	1	**2**	PLACA	PLATE	PLATO
4	353433X1	1	**8**	ARRUELA	WASHER	ARANDELA
5	353726X1	1 5/8x11x1.1/2	**8**	PARAFUSO	BOLT	PERNO

Suporte E Pesos Dianteiros **2 Rm**
Bracket And Front Wheight **2 Wd**
Soporte Y Pesos Delanteros **2 Rm**

130-140

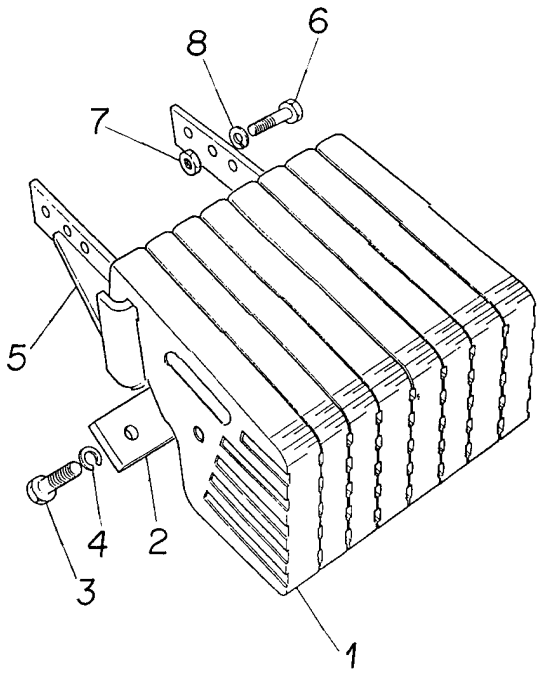

1	2800240M1	9	**8**	PESO	WEIGHT	PESA
2	3148437M1	9	**2**	PLACA	PLATE	PLATO
3	3145222M1	9 5/8X11X1.7/8	**8**	PARAFUSO	BOLT	PERNO
4	353433X1	9 5/8X5/32	**8**	ARRUELA	WASHER	ARANDELA
5	2800242M94	9	**1**	SUPORTE	BRACKET	SOPORTE
6	353613X1	9 5/8X18X1.3/4	**6**	PARAFUSO	BOLT	PERNO
7	353427X1	9 5/8X18	**6**	PORCA	NUT	TUERCA
8	353433X1	9 5/8X5/32	**6**	ARRUELA	WASHER	ARANDELA

Suporte E Pesos Dianteiros	**4 Rm**	**130-145**
Bracket And Front Wheight	**4 Wd**	
Soporte Y Pesos Delanteros	**4 Rm**	

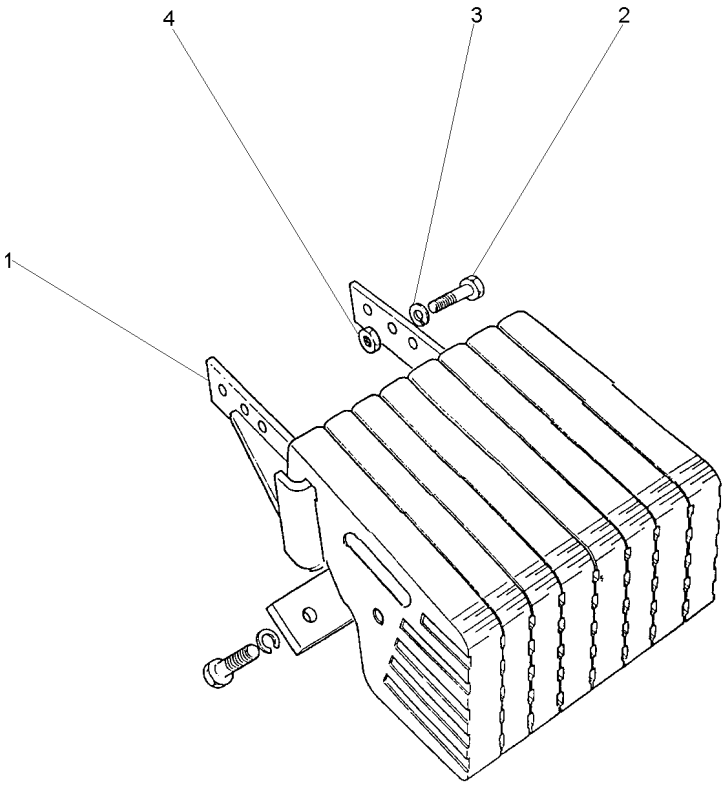

1	3585444M91	**1**	SUPORTE	BRACKET	SOPORTE
2	353613X1	**6**	PARAFUSO	BOLT	PERNO
3	353433X1	**6**	ARRUELA	WASHER	ARANDELA
4	353427X1	**6**	PORCA	NUT	TUERCA

Suporte E Pesos Dianteiros
Bracket And Front Wheight
Soporte Y Pesos Delanteros

130-150

4 Rodas Motrizes
4 Wheels Drive
4 Ruedas Motriz

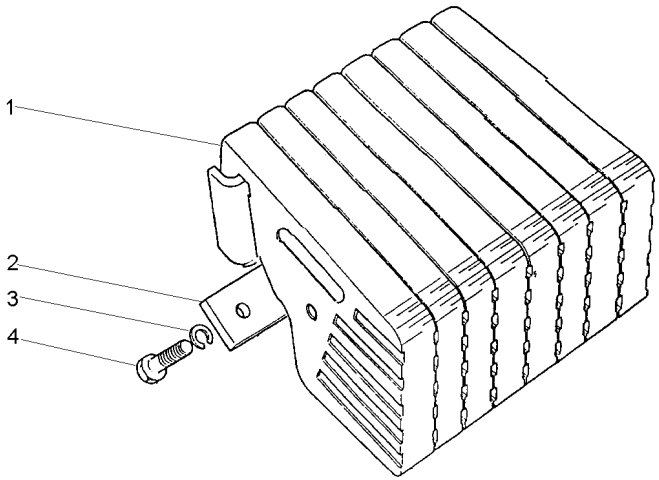

1	049192P1	35 kgf	**12** PESO	WEIGHT	PESA
2	3410775M1		**2** PLACA	PLATE	PLATO
3	353433X1		**12** ARRUELA	WASHER	ARANDELA
4	353726X1		**12** PARAFUSO	BOLT	PERNO

Peso Da Roda Traseira	**1 + 1 X 40 Kgf**
Rear Wheel Weights	**1 + 1 X 40 Kgf**
Contrapesos De La Roda Traseira	**1 + 1 X 40 Kgf**

130-155

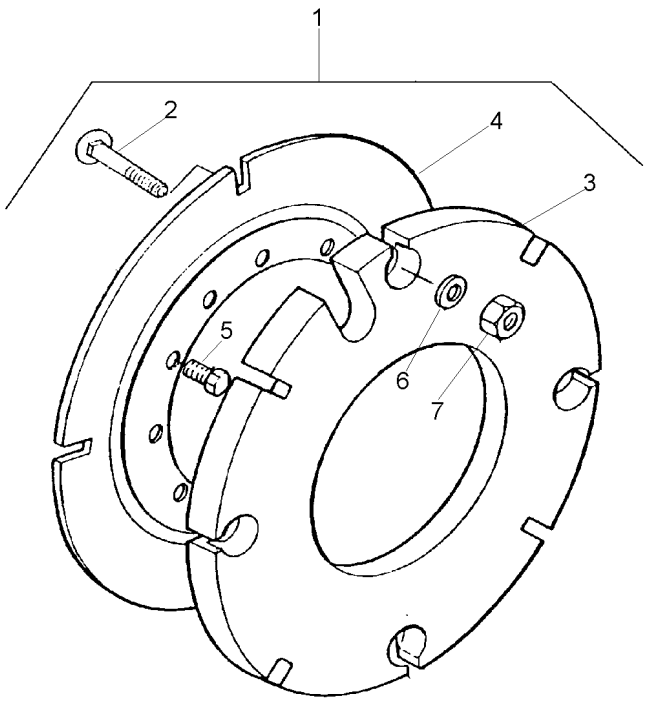

1			027967N1	**1**	PESO	WEIGHT	PESA
2	3315210M1	1	M16X2,0X58	**8**	PARAFUSO	BOLT	PERNO
3	2801392M2	1	40 kg	**2**	CONTRA PESO	COUNTERWEIGHT	CONTRAPESO
4	2801394M2	1		**2**	PLACA	PLATE	PLATO
5	353613X1	1	5/8x18x1.3/4	**8**	PARAFUSO	BOLT	PERNO
6	3585377M1	1	33.5X17X3.75	**8**	ARRUELA	WASHER	ARANDELA
7	880009362160	1	M16	**8**	PORCA	NUT	TUERCA

Peso Da Roda Traseira	**1 + 1 X 72 Kg**
Rear Wheel Weights	**1 + 1 X 72 Kg**
Contrapesos De La Roda Traseira	**1 + 1 X 72 Kg**

130-160

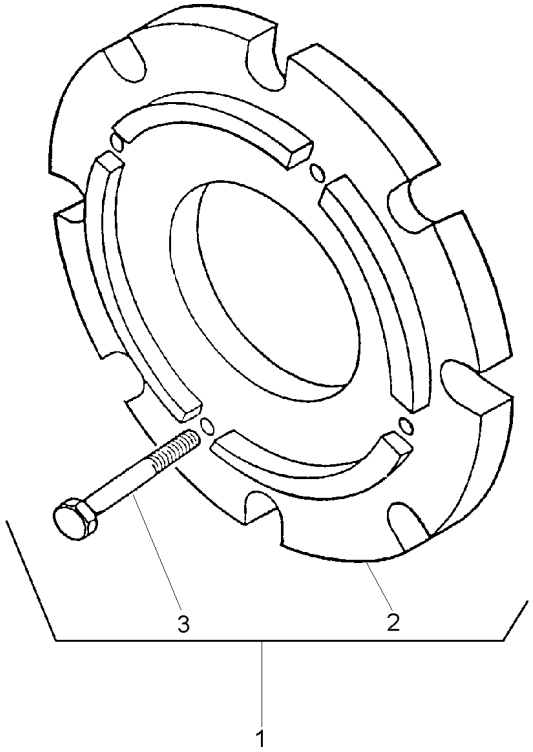

1		3408347M91	**1**	CJ. PESO	WEIGHT	PESA
2	3408287M1	1	**2**	PESO	WEIGHT	PESA
3	354285X1	1	**8**	PARAFUSO	BOLT	PERNO

Peso Da Roda Traseira	**2 + 2 X 72 Kg**
Rear Wheel Weights	**2 + 2 X 72 Kg**
Contrapesos De La Roda Trasera	**2 + 2 X 72 Kg**

130-165

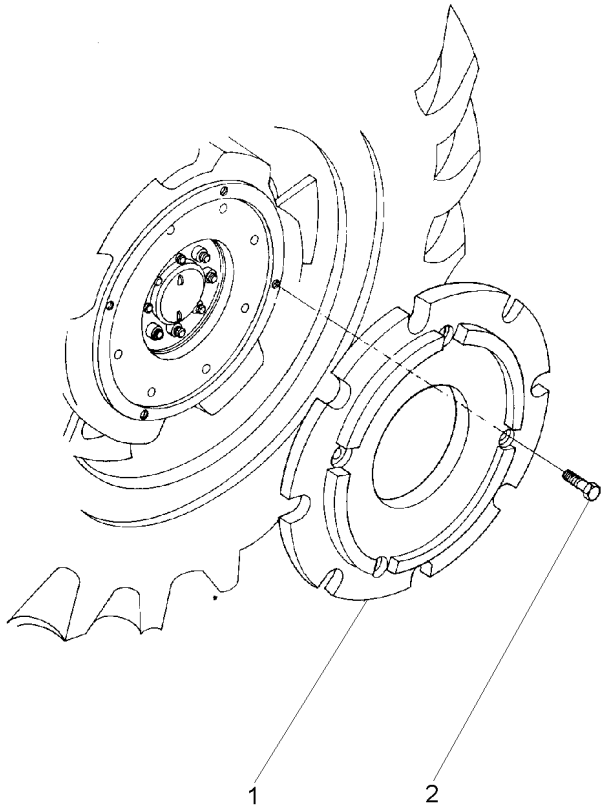

1	3408287M1	**4**	PESO	WEIGHT	PESA
2	354285X1	**16**	PARAFUSO	BOLT	PERNO

Peso Da Roda Traseira	**3 + 3 X 88 Kg**
Rear Wheel Weights	**3 + 3 X 88 Kg**
Contrapesos De La Roda Trasera	**3 + 3 X 88 Kg**

130-170

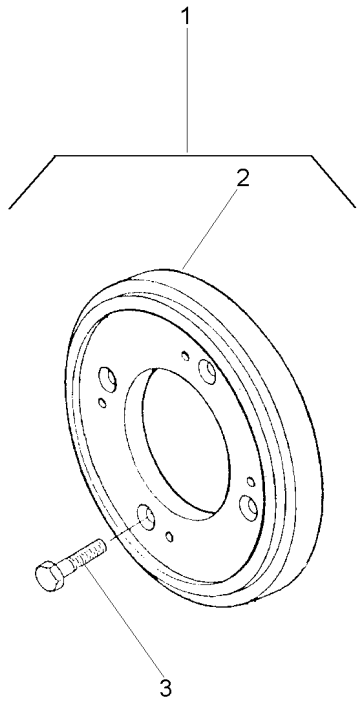

1		3149099M91	**1**	CJ. PESO	WEIGHT	PESA
2	3408287M1	1	**6**	PESO	WEIGHT	PESA
3	354285X1	1	**24**	PARAFUSO	BOLT	PERNO

Peso Da Roda Traseira	**4 + 4 X 72 Kg**
Rear Wheel Weights	**4 + 4 X 72 Kg**
Contrapesos De La Roda Traseira	**4 + 4 X 72 Kg**

130-175

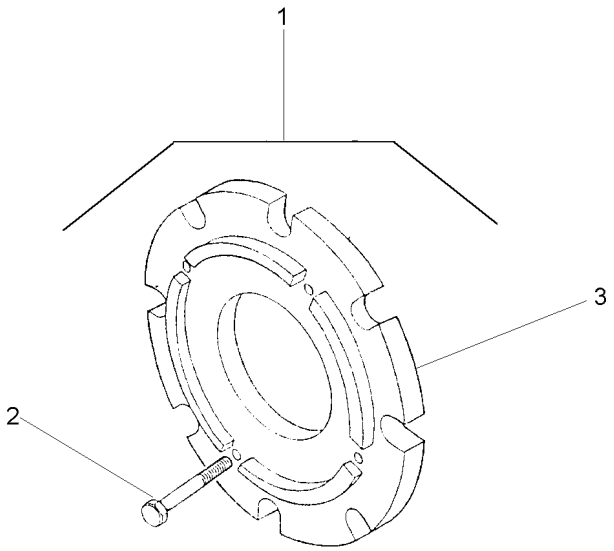

1		027968N1	**1**	CJ. PESO	WEIGHT	PESA
2	354285X1	1	**32**	PARAFUSO	BOLT	PERNO
3	3408287M1	1	**8**	PESO	WEIGHT	PESA

Pesos Traseiro	**2 + 2 X 40 Kg**
Rear Weights	**2 + 2 X 40 Kg**
Contrapesos Traseras	**2 + 2 X 40 Kg**

130-180

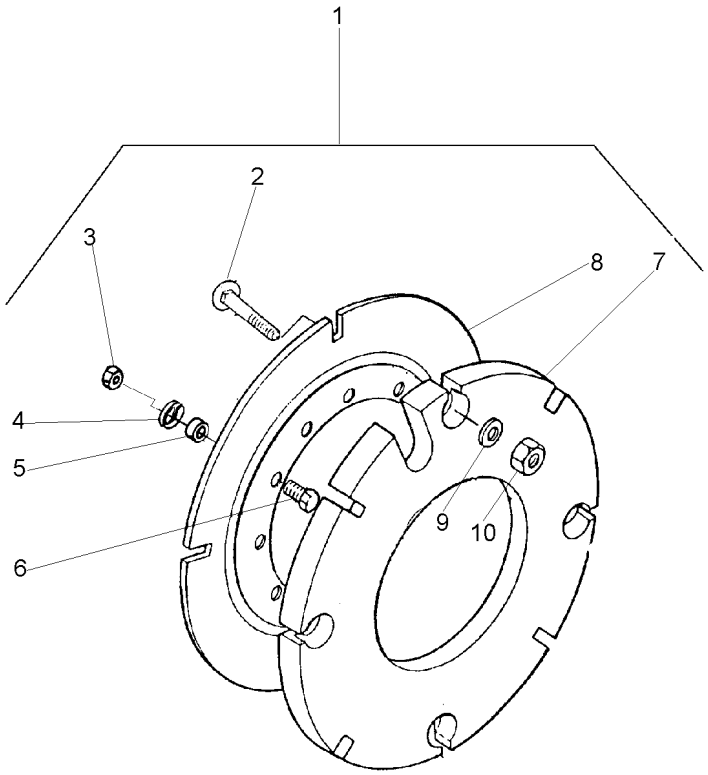

1			3589296M91	**1**	PESO	WEIGHT	PESA
2	3315210M1	1	M16X2,0X58	**16**	PARAFUSO	BOLT	PERNO
3	353427X1	1	5/8x18	**8**	PORCA	NUT	TUERCA
4	3585377M1	1		**8**	ARRUELA	WASHER	ARANDELA
5	3589297M1	1		**8**	ESPAÇADOR	SPACER	PIEZA DISTANCIA
6	353617X1	1	5/8x18x2.1/4	**8**	PARAFUSO	BOLT	PERNO
7	2801392M2	1		**4**	CONTRA PESO	COUNTERWEIGHT	CONTRAPESO
8	2801394M2	1		**2**	PLACA	PLATE	PLATO
9	3585377M1	1		**16**	ARRUELA	WASHER	ARANDELA
10	3904660M1	1	M16	**16**	PORCA	NUT	TUERCA

Kit Da Tdp	**540/1000 Rpm**	**140-10**
Tdp Kit	**540/1000 Rpm**	
Tdp Kit	**540/1000 Rpm**	

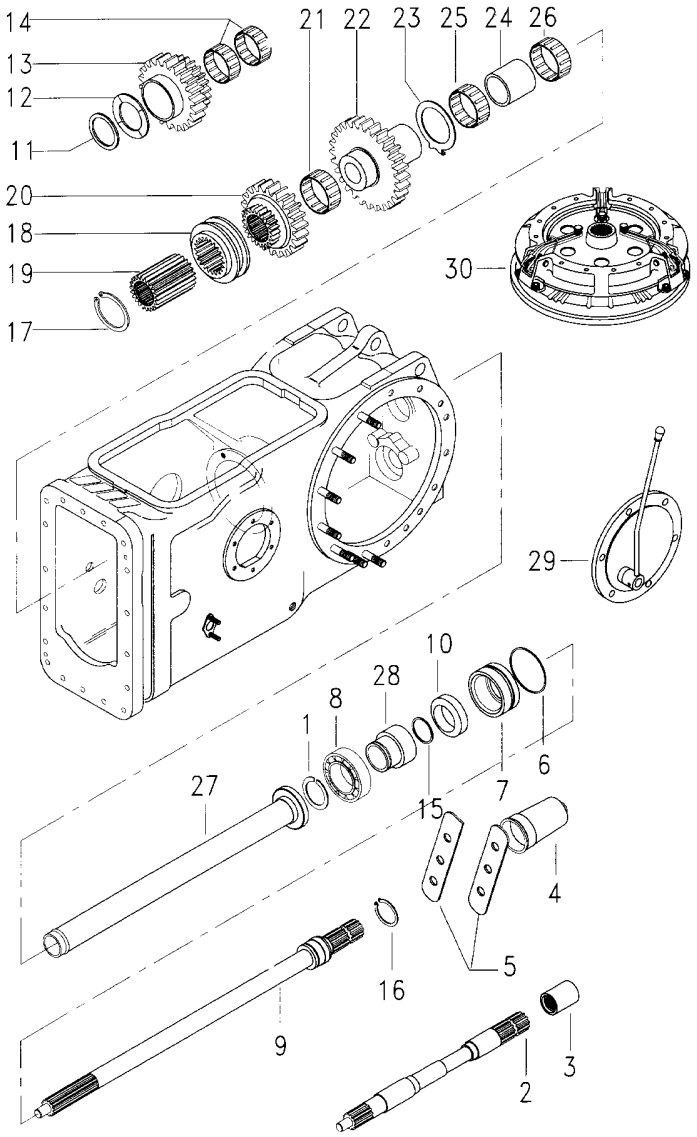

1	831581M2		**1**	ANEL TRAVA	CIRCLIP	CIRCULITO
2	028362N1	50-110 No	**1**	CJ. EIXO	KIT, AXLE	JUEGO DE EJE
3	1868538M4		**1**	LUVA	SLEEVE	MANCHA
4	035678T1		**1**	TAMPA	COVER	CUBIERTA
5	3149348M1		**2**	CHAPA	PLATE	CHAPA
6	1004633M1		**1**	ANEL "O"	O RING	JUNTA TORICA
7	3611134M93		**1**	LUVA	SLEEVE	MANCHA
8	391162X1		**1**	ROLAMENTO	BEARING	COJINETE
9	3599000M1		**1**	EIXO	SHAFT	ARBOL
10	3611135M1		**1**	RETENTOR	SEAL	RETEN
11	339470X1		**1**	ANEL	RING	ARO
12	532882M1		**1**	ARRUELA	WASHER	ARANDELA
13	1679310M1		**1**	ENGRENAGEM	GEAR	ENGRANAJE
14	842922M1		**2**	ROLAMENTO	BEARING	COJINETE
15	3008359X1		**1**	ANEL "O"	O RING	JUNTA TORICA
16	1662726M2		**1**	ANEL	RING	ARO
17	352699X1		**1**	ANEL TRAVA	CIRCLIP	CIRCULITO
18	532889M1		**1**	COLAR	COLLAR	COLLAR
19	532891M1		**1**	CUBO	HUB	CUBO
20	1660713M1		**1**	ENGRENAGEM	GEAR	ENGRANAJE
21	842921M1		**1**	ROLAMENTO	BEARING	COJINETE
22	1679306M1		**1**	ENGRENAGEM	GEAR	ENGRANAJE
23	1663312M2		**1**	ARRUELA	WASHER	ARANDELA
24	532876M2		**1**	ESPAÇADOR	SPACER	PIEZA DISTANCIA
25	022199T1		**2**	ROLAMENTO	BEARING	COJINETE
26	831220M1		**2**	ROLAMENTO	BEARING	COJINETE
27	532877M92		**1**	TUBO	PIPE	CANO
28	6216126M1		**1**	LUVA	SLEEVE	MANCHA
29		21484906	**1**	TAMPA	COVER	CUBIERTA
30		022000N1	**1**	EMBREAGEM	CLUTCH	EMBRAGUE

Kit Da Tdp	**540 Rpm**
Tdp Kit	**540 Rpm**
Tdp Kit	**540 Rpm**

140-15

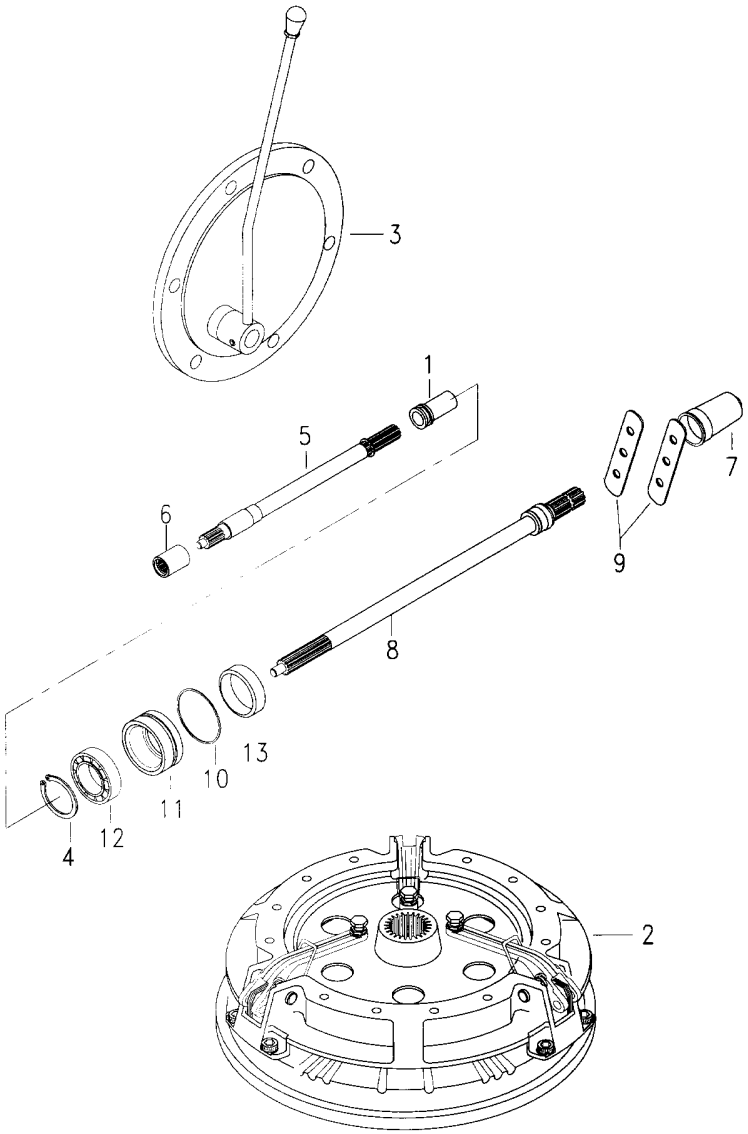

1	532898M1		**1** LUVA	SLEEVE	MANCHA
2		022000N1	**1** EMBREAGEM	CLUTCH	EMBRAGUE
3		3145778M91	**1** TAMPA	COVER	CUBIERTA
4	831581M2		**1** ANEL TRAVA	CIRCLIP	CIRCULITO
5	028362N1	50-110 No	**1** CJ. EIXO	KIT, AXLE	JUEGO DE EJE
6	1868538M4		**1** LUVA	SLEEVE	MANCHA
7	035678T1		**1** TAMPA	COVER	CUBIERTA
8	3599003M92		**1** EIXO	SHAFT	ARBOL
9	3149348M1		**2** CHAPA	PLATE	CHAPA
10	1004633M1		**1** ANEL "O"	O RING	JUNTA TORICA
11	3611134M93		**1** LUVA	SLEEVE	MANCHA
12	391162X1		**1** ROLAMENTO	BEARING	COJINETE
13	3611135M1		**1** RETENTOR	SEAL	RETEN

Kit Sistema Hidráulico Do Levante
Kit Lift Hydraulic System
Kit Sistema De Levante Hidraulico

140-20

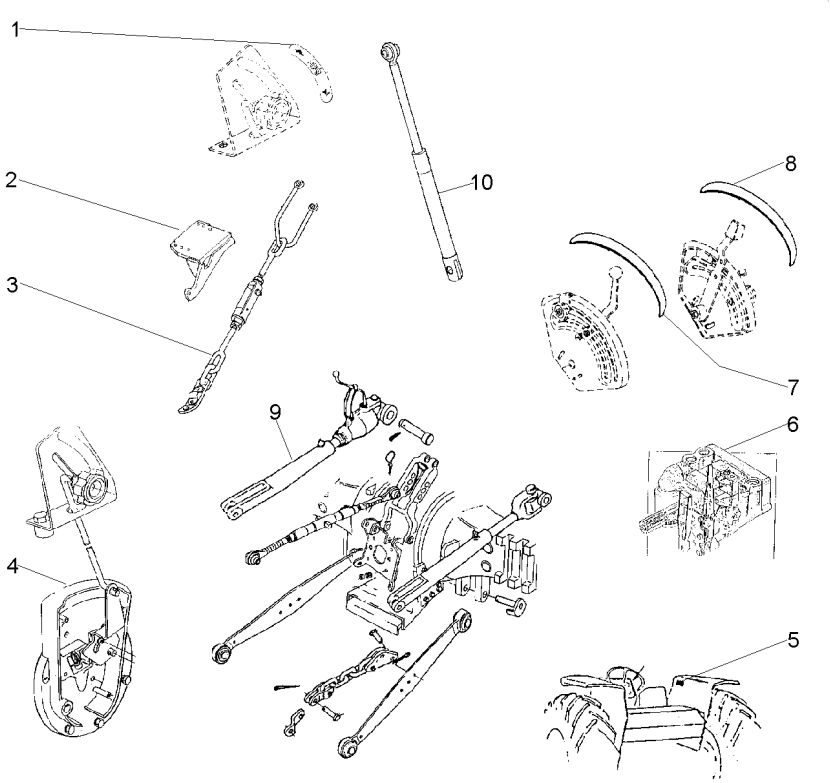

1	3148214M1		**1**	EMBLEMA	EMBLEM	EMBLEMA
2	062695S1	◀	**1**	SUPORTE	CLEVIS	GANCHO SEGURI.
2	062696S1	▶	**1**	SUPORTE	CLEVIS	GANCHO SEGURI.
3		341001M91	**1**	ESTABILIZADOR	STABILISER	ESTABILIZADOR
4		21482695	**1**	TAMPA	COVER	CUBIERTA
5	3148171M1		**1**	DECAL	DECAL	CALCOMANIA
6		3773700M92	**1**	BOMBA	PUMP	BOMBA
7	022651P3		**1**	DECAL	DECAL	CALCOMANIA
8	022656P2		**1**	DECAL	DECAL	CALCOMANIA
9		3410665M91	**1**	BRAÇO	ARM	BRAZO
10	21484404	70-280 No	**1**	CILINDRO	CYLINDER	CILINDRO

Aquecedor De Partida
Starting Heater
Calentador De Partida

140-25

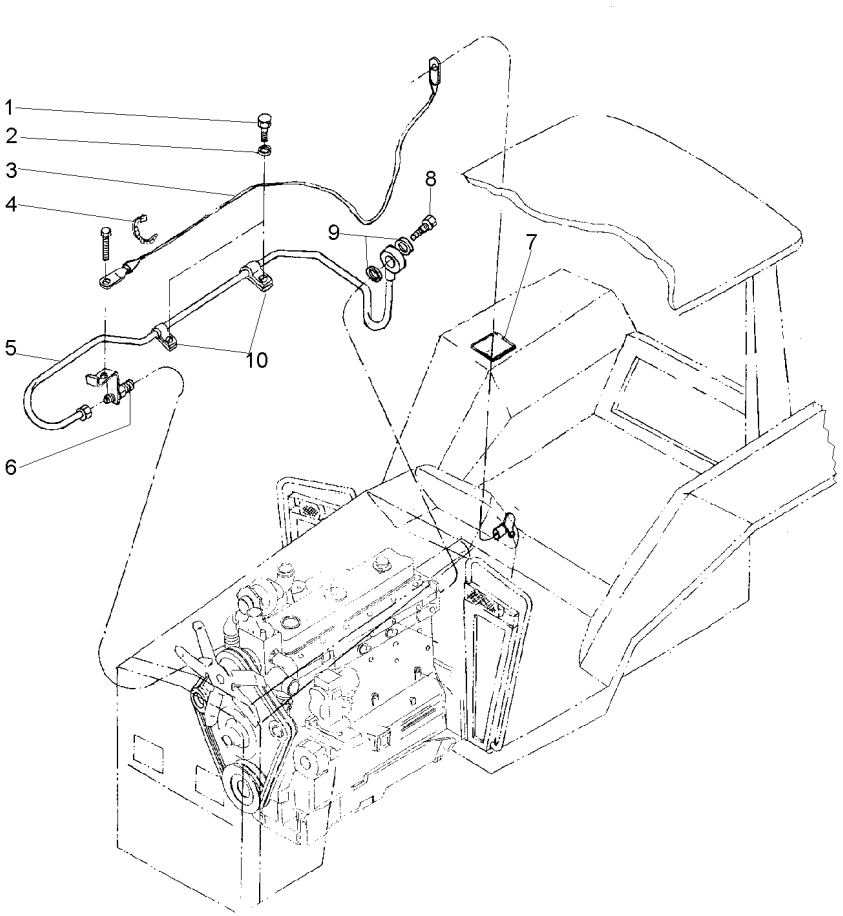

1	353677X1	**2** PARAFUSO	BOLT	PERNO
2	353443X1	**2** ARRUELA	WASHER	ARANDELA
3	037665T1	**1** CJ. CABO	KIT, CABLE	CABLES JUEGO
4	3225356M1	**7** BRAÇADEIRA	CLAMP	ABRAZADERA
5	037666T1	**1** CJ. TUBO	TUBE ASSY	CONJ.DE TUBO
6	2802106M1	**1** VELA AQUECEDORA	INTAKE HEATER	CALENTADOR ADM
7	3149938M1	**1** DECAL	DECAL	CALCOMANIA
8	1481691M1	**1** PARAFUSO	BOLT	PERNO
9	3147545M1	**2** ARRUELA	WASHER	ARANDELA
10	037669P1	**2** PRESILHA	STAPLE	GRAPA

Kit De Ferramentas
Tools
Herramientas

140-55

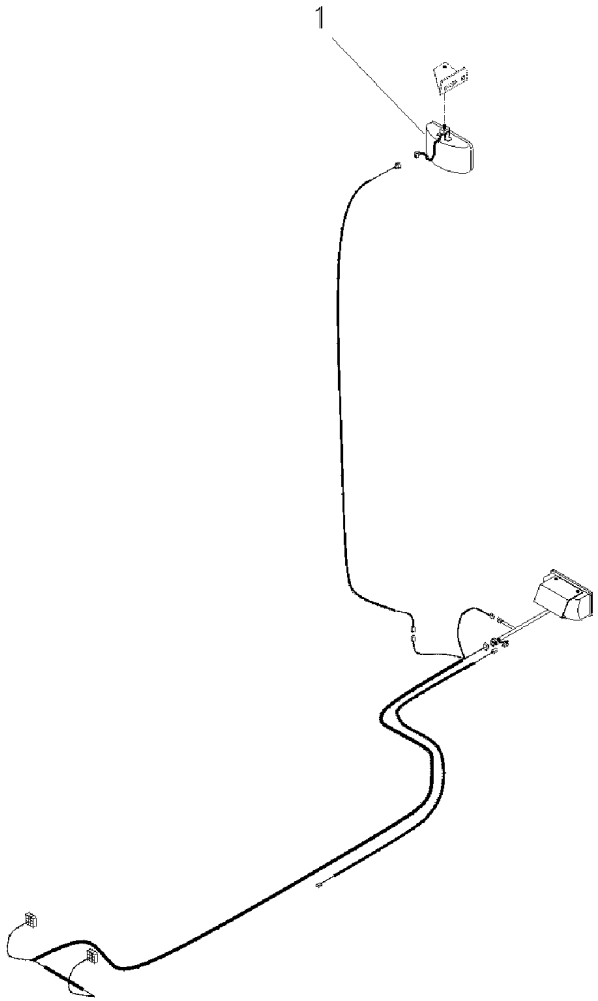

1	024393T1	**1** FAROL	LIGHT	ALUMBRADO

Caixa De Ferramentas
Tools Box
Caja De Herramientas

140-85

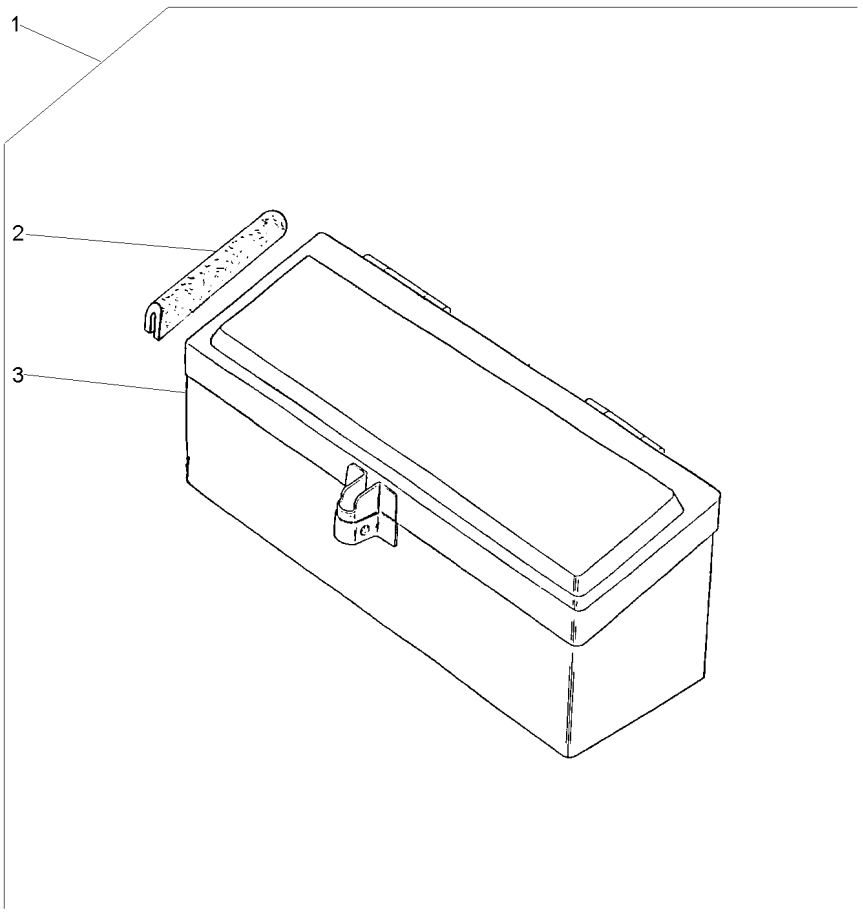

1			027964N1	**1**	CJ. CAIXA	KIT, BOX	JUEGO DE CAJA
2	027998P1	1		**2**	GUARNIÇÃO	FOAM	ESPUMA
3	3587610M91	1		**1**	CAIXA	BOX	CAJA

Caixa De Ferramentas
Tools Box
Caja De Herramientas

140-90

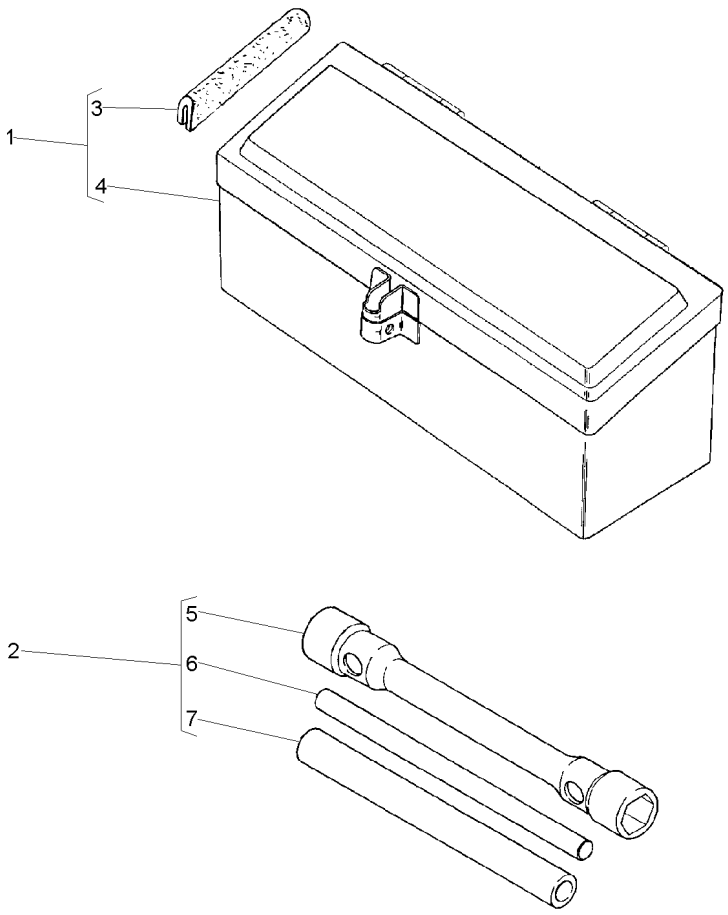

1	027964N1		**1**	CX. FERRAMENTAS	TOOL BOX	CAJA HERRAMIENTA
2	3149635M93		**1**	CHAVE DE RODA	WHEEL KEY	LLAVE DE RUEDA
3	027998P1	1	**2**	GUARNIÇÃO	FOAM	ESPUMA
4	3587610M91	1	**1**	CAIXA	BOX	CAJA
5	3149636M2	2	**1**	CHAVE DE RODA	WHEEL KEY	LLAVE DE RUEDA
6	3149804M1	2	**1**	BARRA	BAR	BARRA
7	3149803M1	2	**1**	TUBO	PIPE	CANO

Chaves De Roda
Spanner
Llave Rueda

140-95

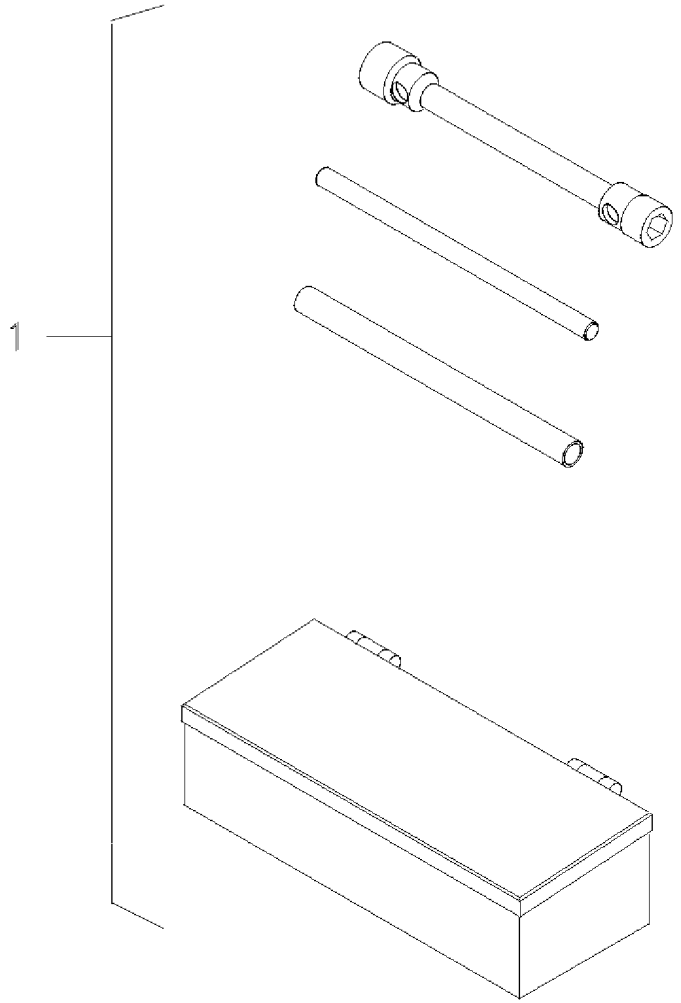

1	070797N1	140-130 No	**1**	KIT FERRAMENTAS	KIT, TOOL	JGO.HERRAMIENTAS

Kit De Ferramentas
Tools
Herramientas

140-105

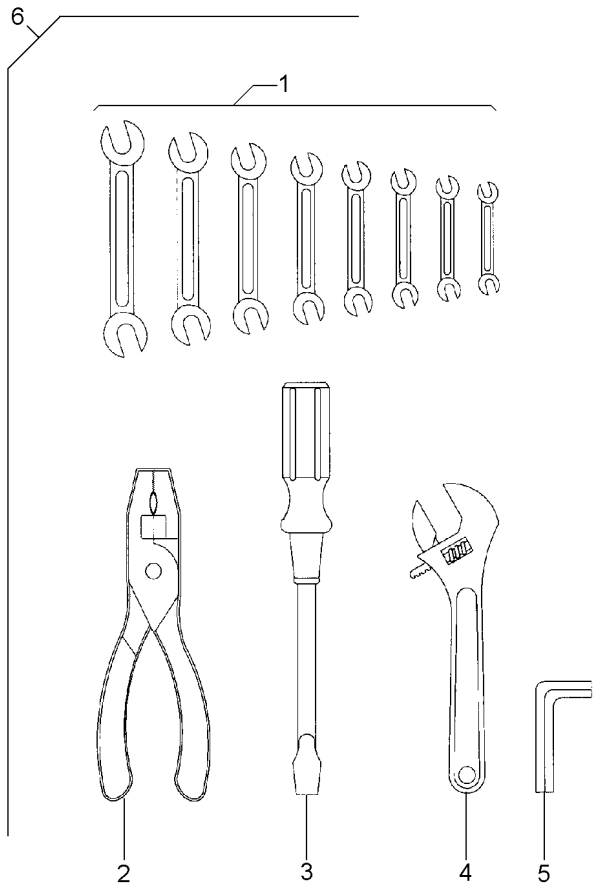

1	3145880M1	6	**1**	CHAVE DE BOCA	SPANNER	LLAVE DE RUEDA
1	3145881M1	6	**1**	CHAVE DE BOCA	SPANNER	LLAVE DE RUEDA
1	3145882M1	6	**1**	CHAVE DE BOCA	SPANNER	LLAVE DE RUEDA
1	3145883M1	6	**1**	CHAVE DE BOCA	SPANNER	LLAVE DE RUEDA
1	3145884M1	6	**1**	CHAVE DE BOCA	SPANNER	LLAVE DE RUEDA
1	3145885M1	6	**1**	CHAVE DE BOCA	SPANNER	LLAVE DE RUEDA
1	3145886M1	6	**1**	CHAVE DE BOCA	SPANNER	LLAVE DE RUEDA
1	3145887M1	6	**1**	CHAVE DE BOCA	SPANNER	LLAVE DE RUEDA
2	3145888M1	6	**1**	ALICATE	PLIERS	PINZAS
3	3145890M1	6	**1**	CHAVE DE FENDA	SCREWDRIVER	DESTORNILLADOR
4	3145889M1	6	**1**	CHAVE DE BOCA	SPANNER	LLAVE DE RUEDA
5	1437379M1	6	**1**	CHAVE ALLEN	ALLEN KEY	LLAVE ALLEN
6		3145959M91	**1**	KIT FERRAMENTAS	KIT, TOOL	JGO.HERRAMIENTAS

Engraxadeira
Greaser
Engrasadera

140-110

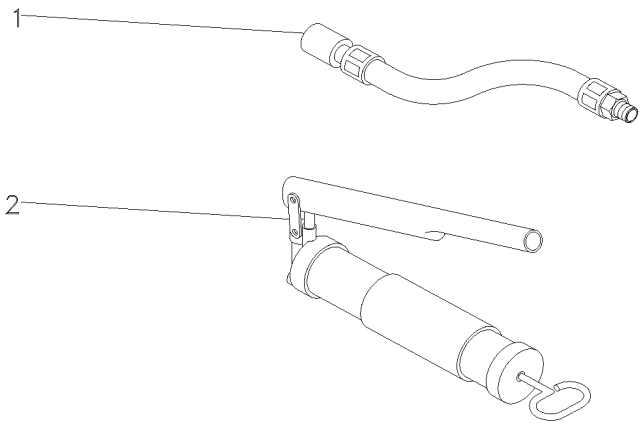

1	036336T1	**1**	MANGUEIRA	HOSE	FLEXIBLE
2	036335T1	**1**	ENGRAXADEIRA	SHOES	ZAPATAS

Protetor Auricular
Protector
Protetor

140-115

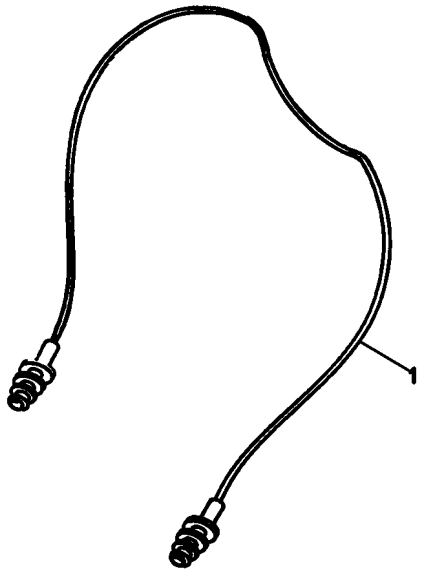

1	T0289054	**1** PROTETOR	PROTECTOR	PROTECTOR

Triângulo De Advertência
Warning Triangle
Triángulo De Advertencia

140-120

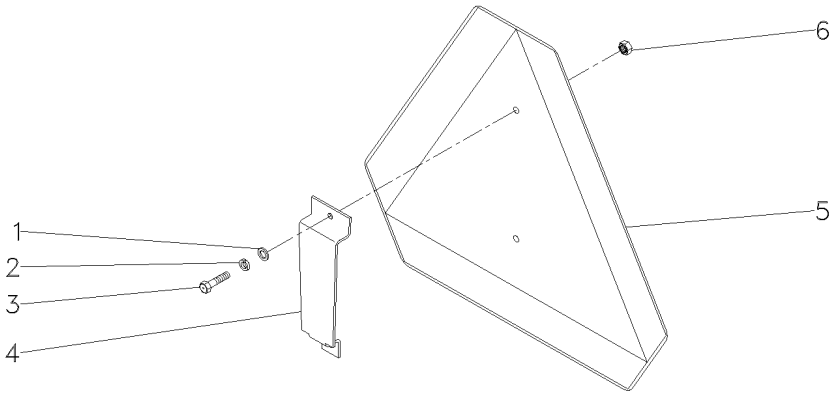

1	353753X1	**2**	ARRUELA	WASHER	ARANDELA
2	353445X1	**2**	ARRUELA	WASHER	ARANDELA
3	355125X1	**2**	PARAFUSO	BOLT	PERNO
4	062989P1	**1**	SUPORTE	BRACKET	SOPORTE
5	057778P1	**1**	TRIÂNGULO	TRIANGLE	TRIANGULO
6	354120X1	**2**	PORCA	NUT	TUERCA

Triângulo De Advertência
Warning Triangle
Triángulo De Advertencia

140-125

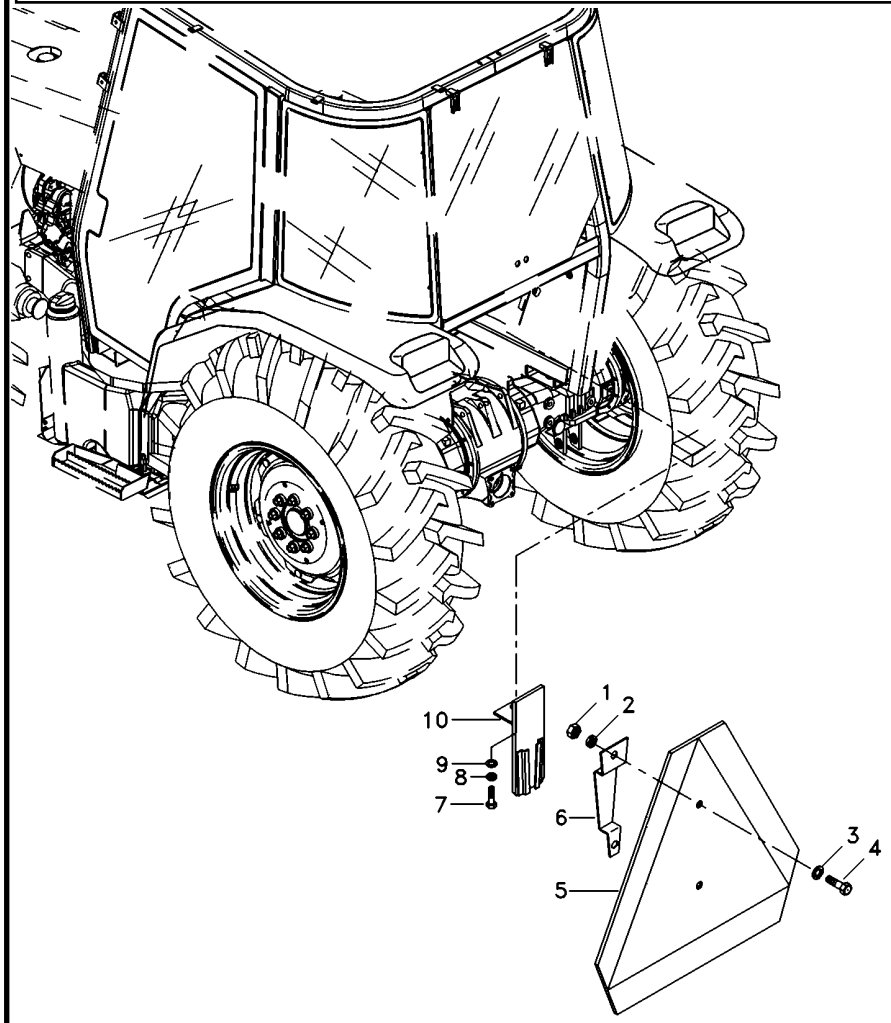

1	354120X1	**2** PORCA	NUT	TUERCA
2	353445X1	**2** ARRUELA	WASHER	ARANDELA
3	353753X1	**2** ARRUELA	WASHER	ARANDELA
4	355125X1	**2** PARAFUSO	BOLT	PERNO
5	057778P1	**1** TRIÂNGULO	TRIANGLE	TRIANGULO
6	059290P1	**1** SUPORTE	BRACKET	SOPORTE
7	339123X1	**1** PARAFUSO	BOLT	PERNO
8	339374X1	**1** ARRUELA	WASHER	ARANDELA
9	339024X1	**1** ARRUELA	WASHER	ARANDELA
10	059285S1	**1** SUPORTE	BRACKET	SOPORTE

Kit De Ferramentas
Tools
Herramientas

140-130

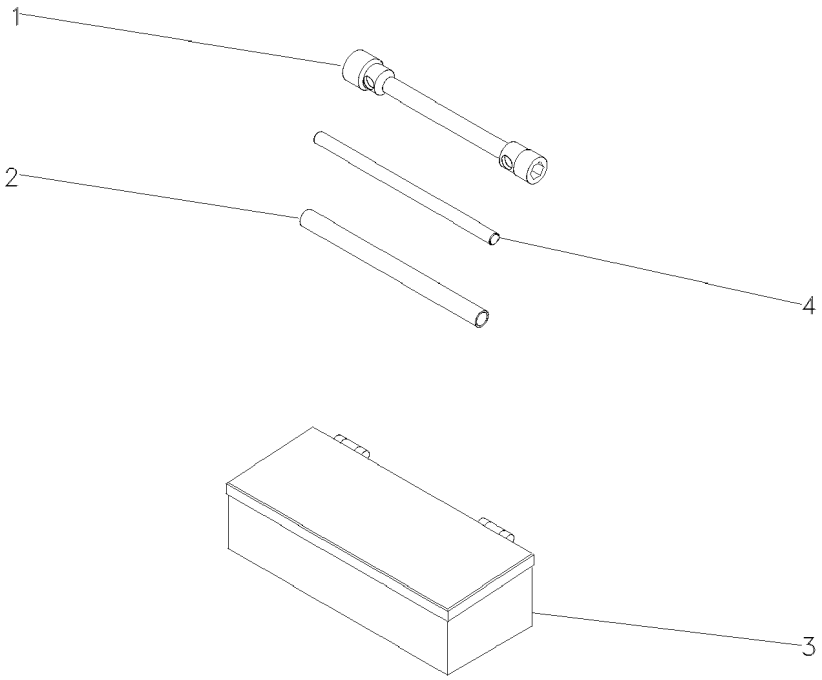

1	876500M1	**1**	CHAVE DE BOCA	SPANNER	LLAVE DE RUEDA
2	3149803M1	**1**	TUBO	PIPE	CANO
3	070798T1	**1**	CAIXA	BOX	CAJA
4	3149804M1	**1**	BARRA	BAR	BARRA