Motor
Engine
Motor

299-4

2 Rm
2 Wd
2 Rm

10-10

MASSEY FERGUSON

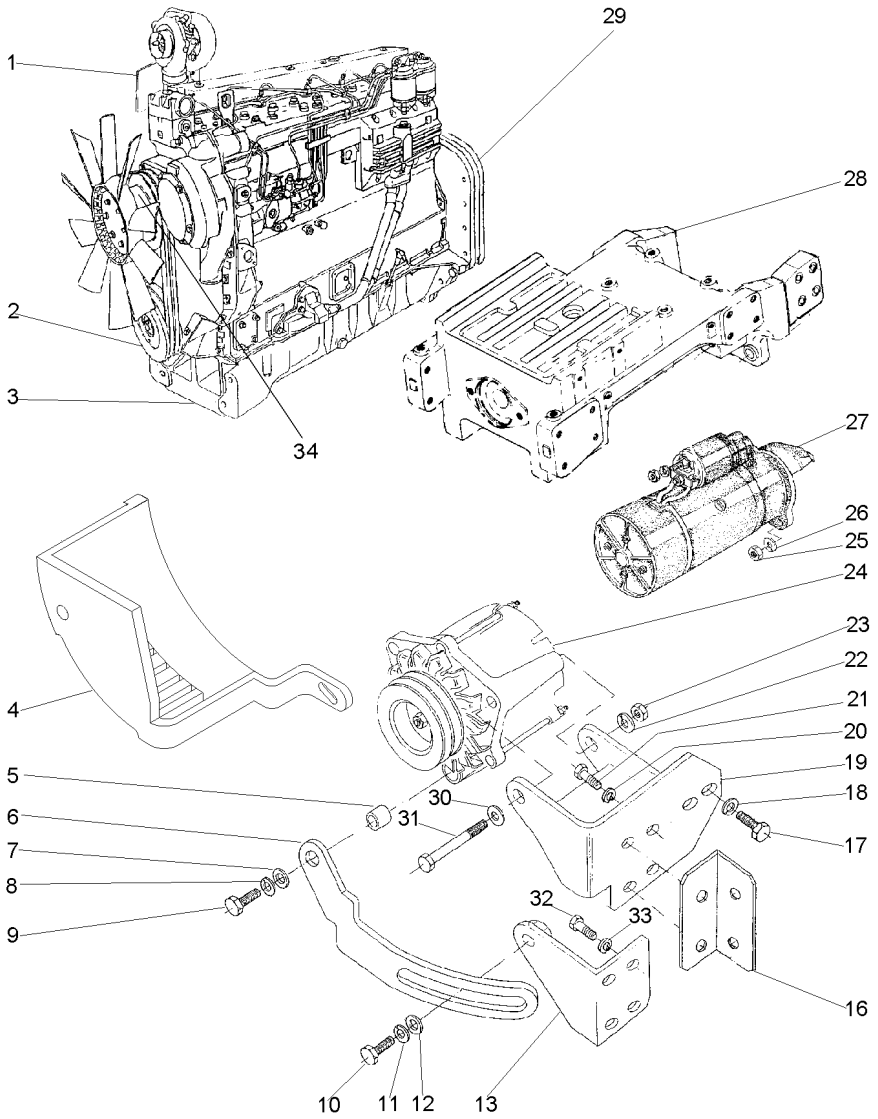

1	048397S1		1 DEFLETOR	DEFLECTOR	DEFLECTOR
2	3145135M91		1 KIT CORREIAS	KIT, BELT	CORREAS JUEGO
3	047902T1	10-15 No	1 MOTOR	ENGINE	MOTOR
4	049202T2		1 PROTEÇÃO	GUARD	DEFENSA
5	3145137M1		1 ESPAÇADOR	SPACER	PIEZA DISTANCIA
6	036705P1		1 ESTICADOR	TURNBUCKLE	TORNIQUETE
7	353756X1		1 ARRUELA	WASHER	ARANDELA
8	353434X1		1 ARRUELA	WASHER	ARANDELA
9	354264X1		1 PARAFUSO	BOLT	PERNO
10	353691X1		1 PARAFUSO	BOLT	PERNO
11	353434X1		1 ARRUELA	WASHER	ARANDELA
12	353756X1		1 ARRUELA	WASHER	ARANDELA
13	036696S1		1 SUPORTE	BRACKET	SOPORTE
16	036695P1		1 SUPORTE	BRACKET	SOPORTE
17	339081X1		1 PARAFUSO	BOLT	PERNO
18	339376X1		1 ARRUELA	WASHER	ARANDELA
19	036691S1		1 SUPORTE	BRACKET	SOPORTE
20	353446X1		2 ARRUELA	WASHER	ARANDELA
21	353679X1		2 PARAFUSO	BOLT	PERNO
22	339376X1		1 ARRUELA	WASHER	ARANDELA
23	339402X1		1 PORCA	NUT	TUERCA
24	6228053M91	10-25 No 299208C000001	1 ALTERNADOR	ALTERNATOR	ALTERNADOR
24	3589442M91	10-255 No 299208C000000	1 ALTERNADOR	ALTERNATOR	ALTERNADOR
25	353431X1		2 PORCA	NUT	TUERCA
26	353434X1		2 ARRUELA	WASHER	ARANDELA
27	2834390M91	10-250 No	1 MOTOR PARTIDA	STARTERMOTOR	MOTOR ARRANQUE
28	047919N1	60-20 No	1 FIXAÇÃO	FASTENER	CIERRE
29	036657N1	10-265 No	1 FIXAÇÃO	FASTENER	CIERRE
30	391388X1		1 ARRUELA	WASHER	ARANDELA
31	339234X1		1 PARAFUSO	BOLT	PERNO
32	339081X1		2 PARAFUSO	BOLT	PERNO
33	339376X1		2 ARRUELA	WASHER	ARANDELA
34	049503P1		1 POLIA	PULLEY	POLEA
34	3009494X1		4 PARAFUSO	BOLT	PERNO
34	339376X1		4 ARRUELA	WASHER	ARANDELA

AGOSTO 2008

Motor
Engine
Motor

10-15

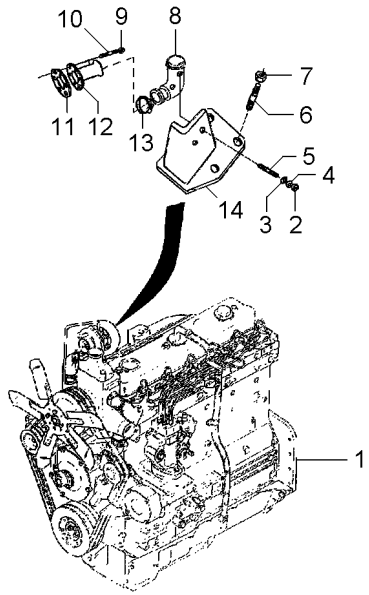

1	057289T2	**1** CJ. MOTOR	KIT, MOTOR	JUEGO MOTOR
2	353431X1	**1** PORCA	NUT	TUERCA
3	353434X1	**2** ARRUELA	WASHER	ARANDELA
4	353756X1	**2** ARRUELA	WASHER	ARANDELA
5	048698P1	**2** PRISIONEIRO	STUD	ESPARRAGO
6	048699P1	**4** PRISIONEIRO	STUD	ESPARRAGO
7	3019125X1	**4** PORCA	NUT	TUERCA
8	048675P1	**1** COTOVELO	ELBOW	CODO
9	052725G1	**6** PORCA	NUT	TUERCA
10	048697P1	**6** PRISIONEIRO	STUD	ESPARRAGO
11	038655P1	**1** JUNTA	GASKET	EMPAQUETADURA.
12	048390P1	**1** FLANGE	FLANGE	PLETINA
13	048702T1	**1** BRAÇADEIRA	CLAMP	ABRAZADERA
14	048676S1	**1** SUPORTE	BRACKET	SOPORTE

Motor	**4 Rm**	**Tratores Com Plataforma Do Operador**
Engine	**4 Wd**	**Tractors With Operator Plataform**
Motor	**4 Rm**	**Tractores Con Plataforma Del Operador**

10-20

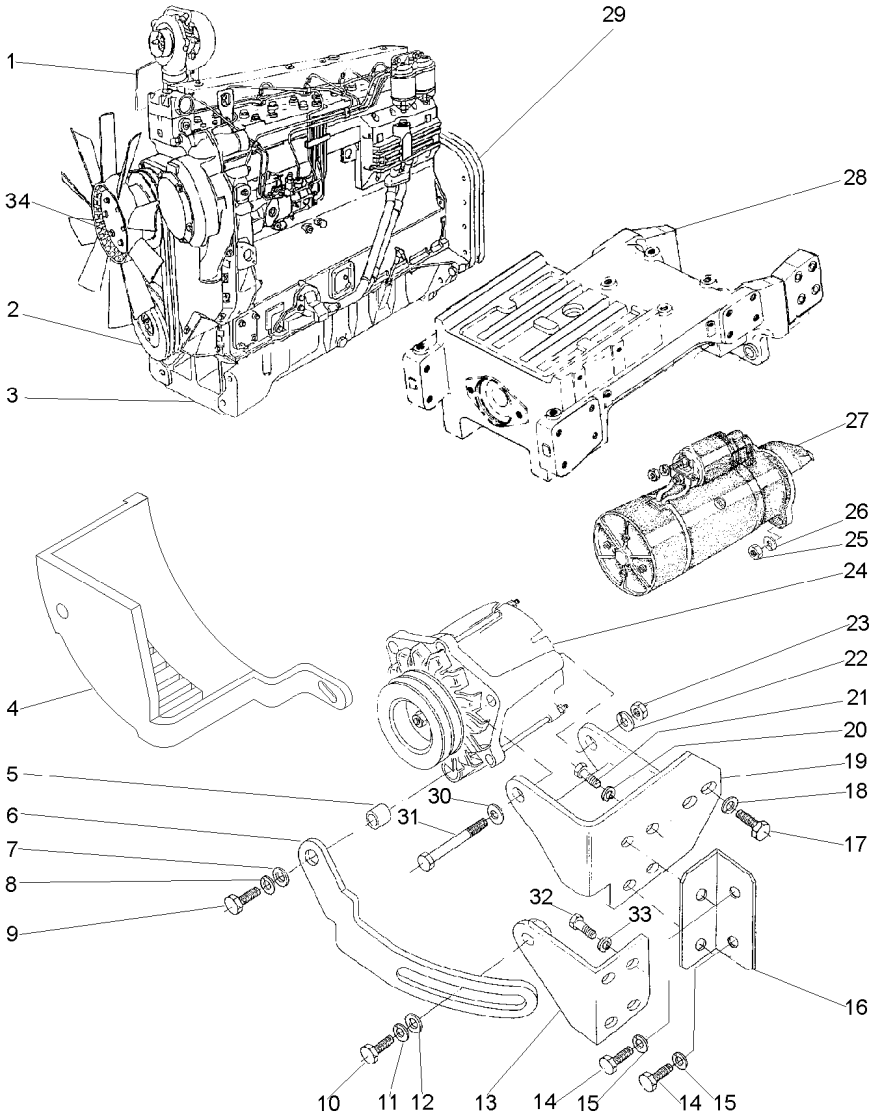

1	048397S1		**1** DEFLETOR	DEFLECTOR	DEFLECTOR
2	3145135M91		**1** KIT CORREIAS	KIT, BELT	CORREAS JUEGO
3	047902T1	10-15 No	**1** MOTOR	ENGINE	MOTOR
4	049202T2		**1** PROTEÇÃO	GUARD	DEFENSA
5	3145137M1		**1** ESPAÇADOR	SPACER	PIEZA DISTANCIA
6	036705P1		**1** ESTICADOR	TURNBUCKLE	TORNIQUETE
7	353756X1		**1** ARRUELA	WASHER	ARANDELA
8	353434X1		**1** ARRUELA	WASHER	ARANDELA
9	354264X1		**1** PARAFUSO	BOLT	PERNO
10	353691X1		**1** PARAFUSO	BOLT	PERNO
11	353434X1		**1** ARRUELA	WASHER	ARANDELA
12	353756X1		**1** ARRUELA	WASHER	ARANDELA
13	036696S1		**1** SUPORTE	BRACKET	SOPORTE
14	390830X1		**2** PARAFUSO	BOLT	PERNO
15	353446X1		**2** ARRUELA	WASHER	ARANDELA
16	036695P1		**1** SUPORTE	BRACKET	SOPORTE
17	339081X1		**1** PARAFUSO	BOLT	PERNO
18	339376X1		**1** ARRUELA	WASHER	ARANDELA
19	036691S1		**1** SUPORTE	BRACKET	SOPORTE
20	353446X1		**2** ARRUELA	WASHER	ARANDELA
21	353679X1		**2** PARAFUSO	BOLT	PERNO
22	339376X1		**1** ARRUELA	WASHER	ARANDELA
23	339402X1		**1** PORCA	NUT	TUERCA
24	3589442M91	10-255 No 299408C003502	**1** ALTERNADOR	ALTERNATOR	ALTERNADOR
24	6228053M91	10-25 No 299408C003503	**1** ALTERNADOR	ALTERNATOR	ALTERNADOR
25	353431X1		**2** PORCA	NUT	TUERCA
26	353434X1		**2** ARRUELA	WASHER	ARANDELA
27	2834390M91	10-250 No	**1** MOTOR PARTIDA	STARTERMOTOR	MOTOR ARRANQUE
28	047668N1	60-35 No	**1** FIXAÇÃO	FASTENER	CIERRE
29	036657N1	10-265 No	**1** FIXAÇÃO	FASTENER	CIERRE
30	391388X1		**1** ARRUELA	WASHER	ARANDELA
31	339234X1		**1** PARAFUSO	BOLT	PERNO
32	339081X1		**2** PARAFUSO	BOLT	PERNO
33	339376X1		**2** ARRUELA	WASHER	ARANDELA
34	049503P1		**1** POLIA	PULLEY	POLEA
34	3009494X1		**4** PARAFUSO	BOLT	PERNO
34	339376X1		**4** ARRUELA	WASHER	ARANDELA

Alternador
Alternator
Alternador

10-25

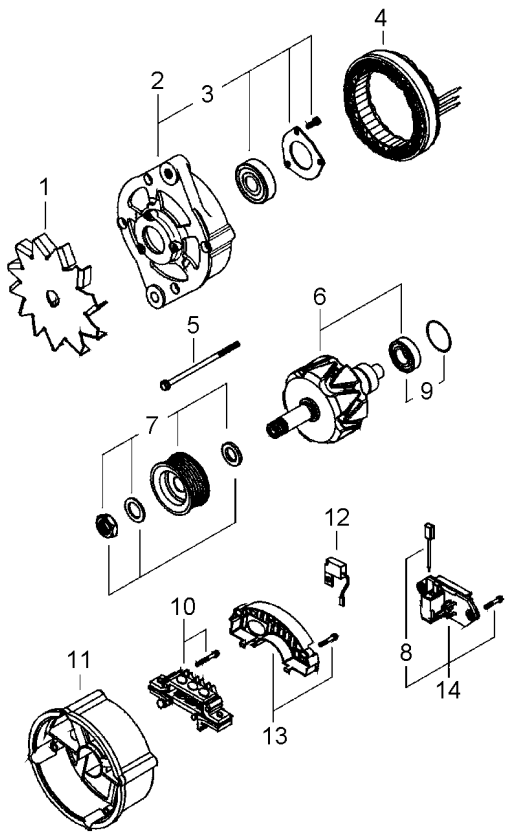

1	6230922M1	**1** CJ. VENTILADOR	KIT, FAN	JUEGO VENTILADOR
2	6230923M1	**1** MANCAL	BEARING	COJINETE
3	6230924M91	**1** ROLAMENTO	BEARING	COJINETE
4	6230925M1	**1** ESTATOR	STATOR	ESTATOR
5	6230926M91	**1** KIT PARAFUSOS	KIT, BOLT	TORNILLOS JUEGO
6	6230927M1	**1** ROTOR	ROTOR	ROTOR
7	6230944M91	**1** CJ. POLIA	KIT, PULLEY	JUEGO DE POLEA
8	6230937M91	**1** CJ. ESCOVA	KIT, BRUSH	ESCOBILLAS JUEGO
9	6230930M91	**1** CJ. ROLAMENTO	BEARING ASSY	RODAMIENTO RAD
10	6230931M91	**1** RETIFICADOR	RECTIFIER	RECTIFICADOR
11	6230932M1	**1** MANCAL	BEARING	COJINETE
12	6230933M1	**1** CAPACITOR	CAPACITOR	CAPACITOR
13	6230934M1	**1** CAPUZ	HOOD	CAPO
14	6230936M91	**1** CJ. ESCOVA	KIT, BRUSH	ESCOBILLAS JUEGO

Cj. Motor
Motor
Motor

10-30

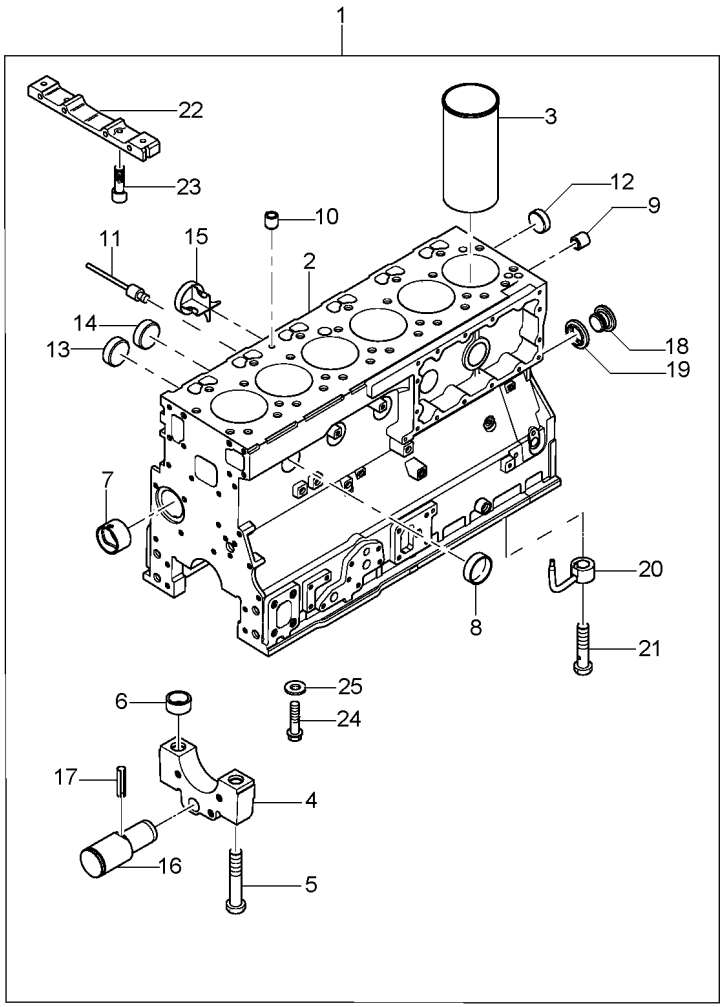

1	ZZ50310		**1**	BLOCO	BLOCK	BLOQUE
2		ZZ50310	**1**	BLOCO	BLOCK	BLOQUE
3	3135X041		**6**	CAMISA	LINER	CAMISA
3	3135X045	(+) 0.010"	**6**	CAMISA	LINER	CAMISA
3	3135X046	(+)0.020"	**6**	CAMISA	LINER	CAMISA
4		ZZ50310	**1**	PLACA	PLATE	PLATO
5	32166329		**14**	PARAFUSO	BOLT	PERNO
6	33142111		**14**	ANEL	RING	ARO
7	31134165		**1**	BUCHA	BUSH	CASQUILLO
8	32418122		**5**	BUJÃO	PLUG	TAPON
9	32416119		**1**	BUJÃO	PLUG	TAPON
10	32417134		**1**	BUJÃO	PLUG	TAPON
11	2485A204		**1**	BUJÃO	PLUG	TAPON
12	32418122		**1**	BUJÃO	PLUG	TAPON
13	32418122		**3**	BUJÃO	PLUG	TAPON
14	32418122		**3**	BUJÃO	PLUG	TAPON
15	3774A004		**6**	BUJÃO	PLUG	TAPON
16	3271H004		**1**	EIXO	SHAFT	ARBOL
16	3271H005	(+) 1.33MM	**1**	EIXO	SHAFT	ARBOL
17	2116087		**1**	PINO	PIN	PASADOR
18	32168212		**1**	BUJÃO	PLUG	TAPON
19	2415D108		**1**	ARRUELA	WASHER	ARANDELA
20	3861A027		**6**	ESGUICHO	JET	SURTIDOR
21	4138A017		**6**	VÁLVULA	VALVE	VALVULA
22	3627P043		**1**	TRAVESSA	BRIDGE PIECE	CODO DE CRUCE
23	2311D039		**2**	PARAFUSO	BOLT	PERNO
24	2182110		**6**	PARAFUSO	BOLT	PERNO
25	0920469		**6**	ARRUELA	WASHER	ARANDELA

Cj. Motor
Motor
Motor

10-35

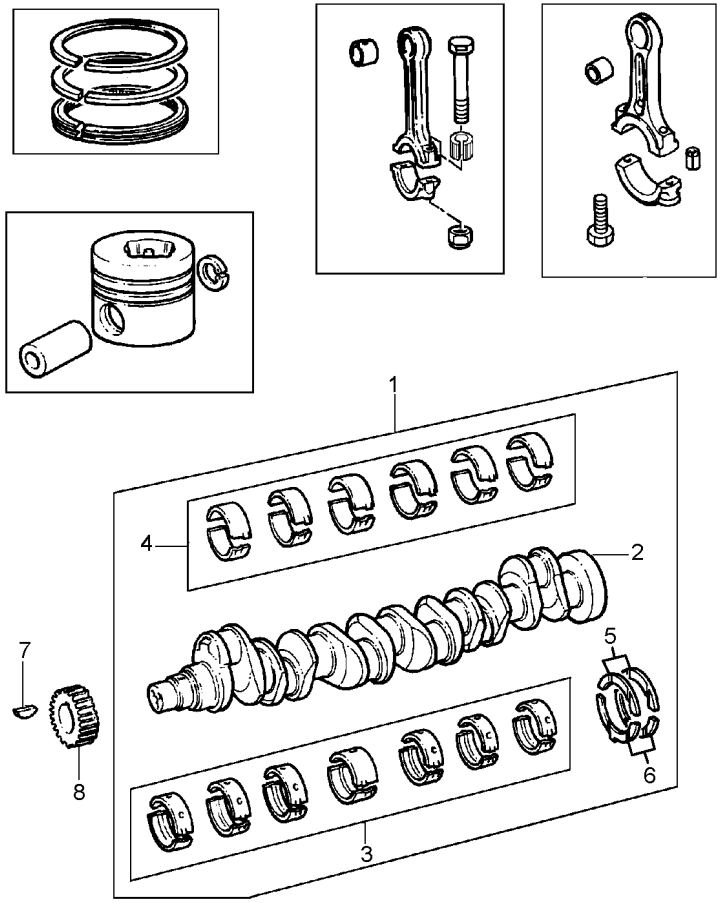

1	ZZ90229		**1**	KIT VIRABREQUIM	KIT, CRANKSHAFT	CIGUENAL JUEGO
2		ZZ90229	**1**	VIRABREQUIM	CRANKSHAFT	CIGUENAL
3	U5MB0007		**1**	KIT DE BRONZINAS	KIT, BEARING	JUEGO COJINETES
3	U5MB0007A	(-)0.010"	**1**	KIT DE BRONZINAS	KIT, BEARING	JUEGO COJINETES
3	U5MB0007B	(-)0.020"	**1**	KIT DE BRONZINAS	KIT, BEARING	JUEGO COJINETES
3	U5MB0007C	(-)0.030"	**1**	KIT DE BRONZINAS	KIT, BEARING	JUEGO COJINETES
4	U5ME0014		**1**	KIT DE BRONZINAS	KIT, BEARING	JUEGO COJINETES
4	U5ME0014A	(+)0.010"	**1**	KIT DE BRONZINAS	KIT, BEARING	JUEGO COJINETES
4	U5ME0014B	(+)0.020"	**1**	KIT DE BRONZINAS	KIT, BEARING	JUEGO COJINETES
4	U5ME0014C	(+)0.030"	**1**	KIT DE BRONZINAS	KIT, BEARING	JUEGO COJINETES
5	31137551		**2**	ARRUELA	WASHER	ARANDELA
5	31137312	(+)0.007"	**2**	ARRUELA	WASHER	ARANDELA
6	31137561		**2**	ARRUELA	WASHER	ARANDELA
6	31137322	(+)0.007"	**2**	ARRUELA	WASHER	ARANDELA
7	0500012		**1**	CHAVETA	KEY	CLAVE
8	3117C991		**1**	ENGRENAGEM	GEAR	ENGRANAJE

Cj. Motor
Motor
Motor

10-40

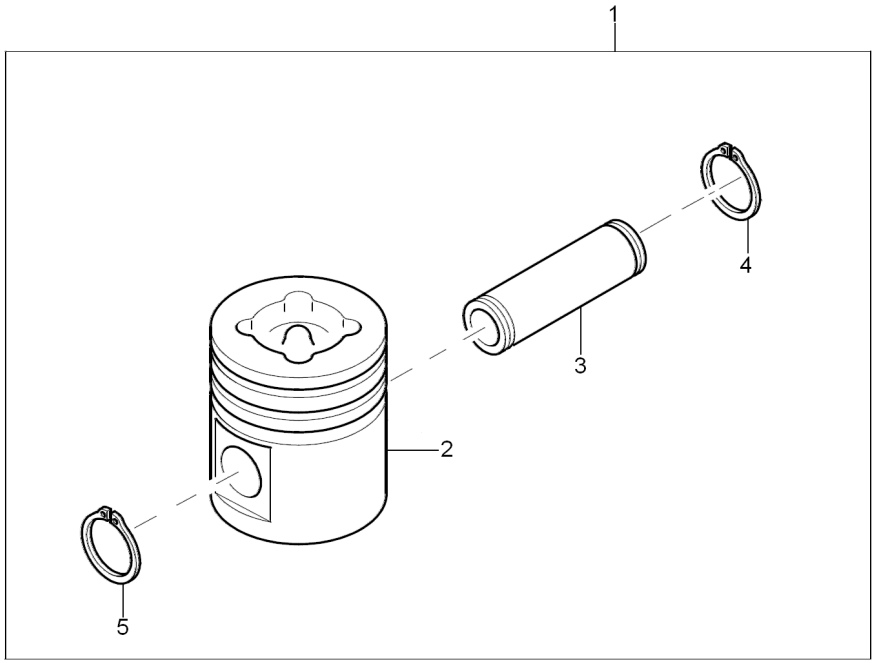

1	U5LL0039		**6**	CJ. PISTÃO	KIT, PISTON	JUEGO DE PISTON
2		U5LL0039	**1**	PISTÃO	PISTON	PISTON
3		U5LL0039	**1**	PINO	PIN	PASADOR
4	2721A029		**1**	ANEL	RING	ARO
5	2721A029		**1**	ANEL	RING	ARO
6	4181A065		**6**	KIT ANÉIS PISTÃO	KIT, PISTON RING	AROS.PIST.JUEGO

Cj. Motor
Motor
Motor

10-45

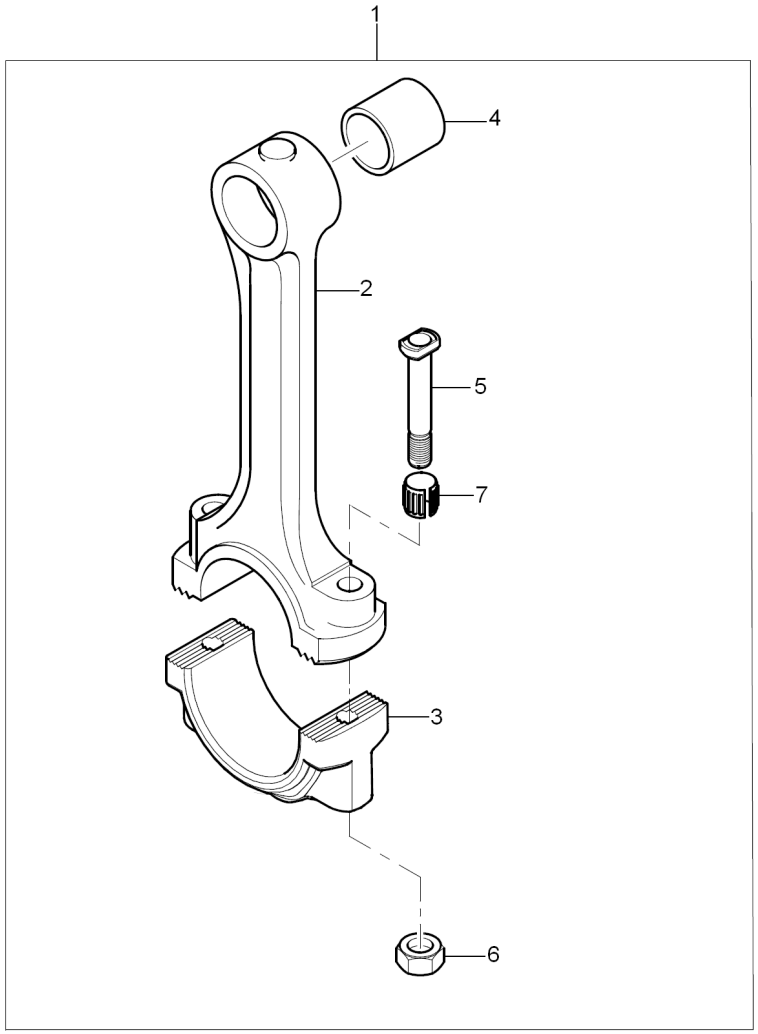

1	ZZ90013				
2		ZZ90013	**6**	BIELA	CONROD	BIELA
3		ZZ90013	**1**	BIELA	CONROD	BIELA
4	31134131		**1**	CAPA	BOOT	PROTECCION
5	32762145		**1**	BUCHA	BUSH	CASQUILLO
6	33221328		**2**	PARAFUSO	BOLT	PERNO
7	2135A001		**2**	PORCA	NUT	TUERCA
			2	LUVA	SLEEVE	MANCHA

Cj. Motor
Motor
Motor

10-50

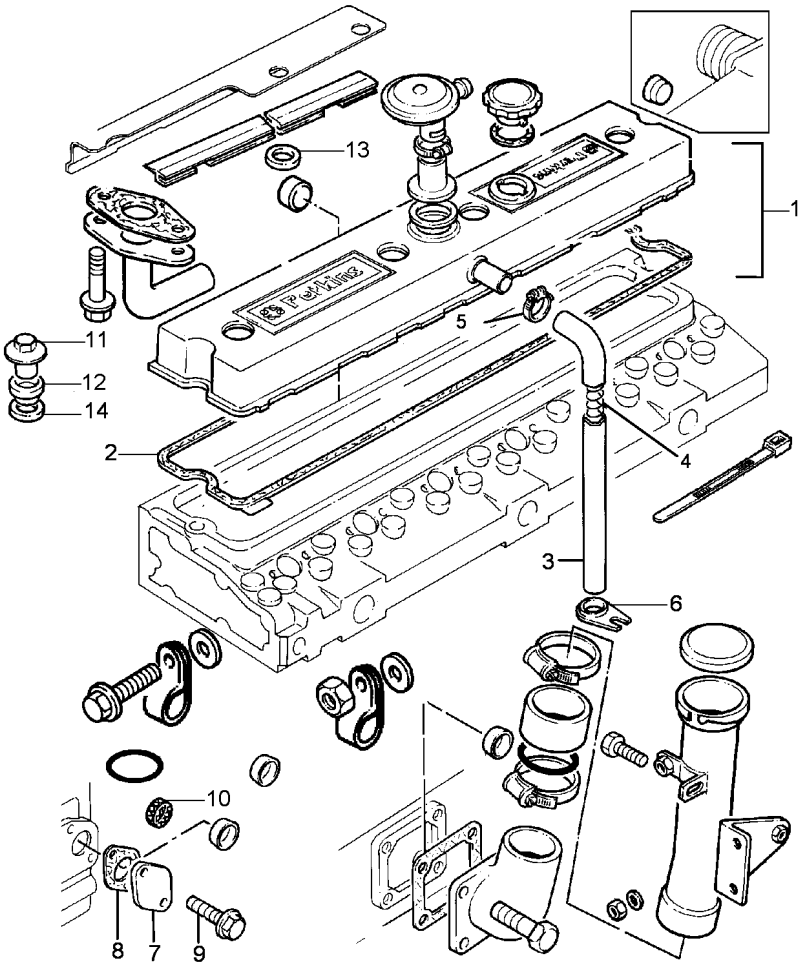

1	4142X062		**1**	TAMPA	COVER	CUBIERTA
2	3681C003		**1**	JUNTA	GASKET	EMPAQUETADURA.
3	33872519		**1**	MANGUEIRA	HOSE	FLEXIBLE
4	3175P003		**1**	MOLA	SPRING	RESORTE
5	2481863		**1**	CLIPE	CLIP	CRAPA RETEN
6	36241123		**1**	SUPORTE	BRACKET	SOPORTE
7	3617A001	➡ U741030G	**1**	TAMPA	COVER	CUBIERTA
8	3683H006	➡ U741030G	**1**	JUNTA	GASKET	EMPAQUETADURA.
9	2314H003		**2**	PARAFUSO	BOLT	PERNO
10	2485A013		**1**	BUJÃO	PLUG	TAPON
11	3274A003		**4**	PORCA	NUT	TUERCA
12	33817135		**4**	VEDANTE	SEAL	RETEN
13	33121416		**4**	ARRUELA	WASHER	ARANDELA
14	0920009		**4**	ARRUELA	WASHER	ARANDELA

Cj. Motor
Motor
Motor

10-55

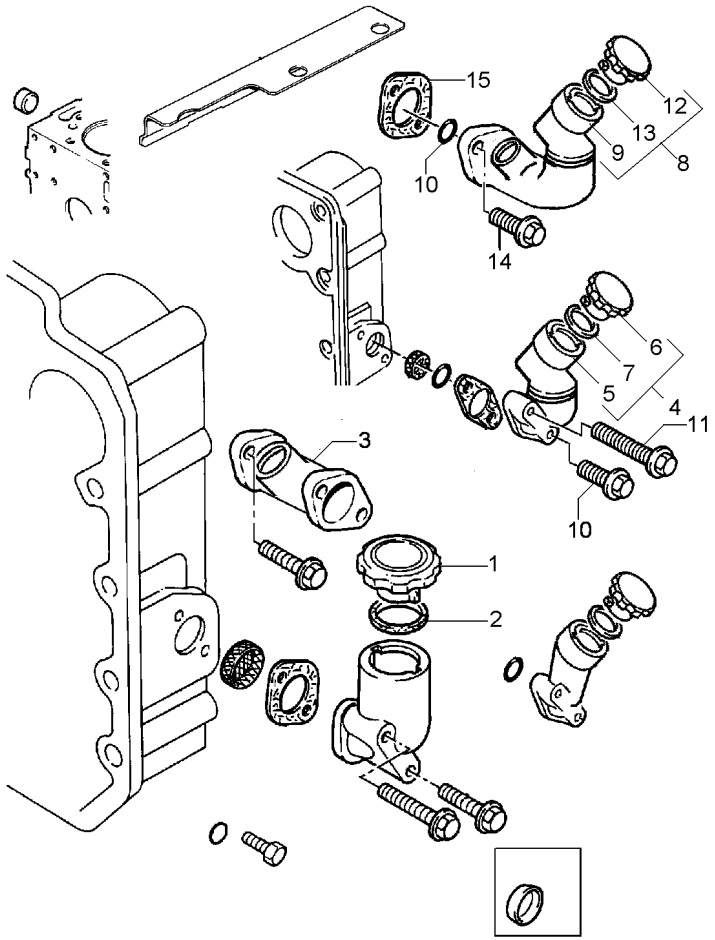

1	3781A003		**1**	CAPA	CAP	TAPA
2	3381J002		**1**	RETENTOR	SEAL	RETEN
3	3774X801		**1**	ADAPTADOR	ADAPTOR	ADAPTADOR
4	4134C004	➡ U624045X	**1**	BOCAL	FILLER	RELLENADOR
5	4134C011		**1**	BOCAL	FILLER	RELLENADOR
6	4142X098		**1**	TAMPA	COVER	CUBIERTA
7	2415633		**1**	ANEL "O"	O RING	JUNTA TORICA
8	4134C012		**1**	BOCAL	FILLER	RELLENADOR
9			**1**	BOCAL	FILLER	RELLENADOR
10	2415H032		**1**	ANEL "O"	O RING	JUNTA TORICA
11	4142X098		**1**	TAMPA	COVER	CUBIERTA
12		⬛ 4142X098	**1**	TAMPA	COVER	CUBIERTA
13	2415633		**1**	ANEL "O"	O RING	JUNTA TORICA
14	2314H004		**2**	PARAFUSO	BOLT	PERNO
15	36833152		**1**	JUNTA	GASKET	EMPAQUETADURA.

Cj. Motor
Motor
Motor

10-60

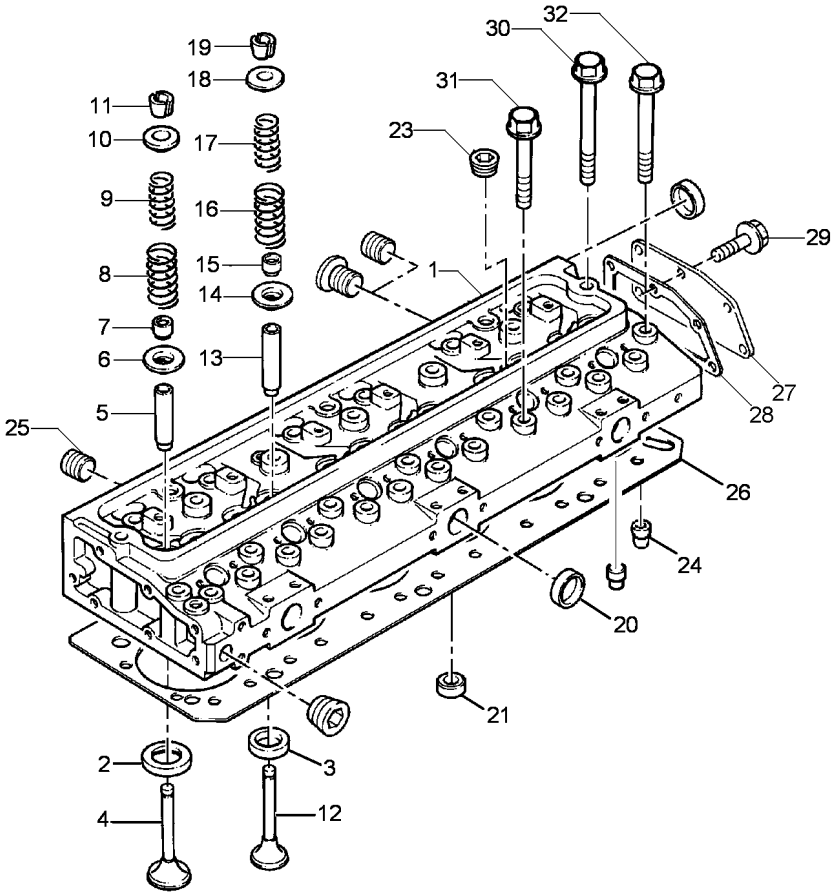

1	ZZ80228	**1**	CABEÇOTE	HEAD	CULATA
2	3324E002	**6**	SEDE VÁLVULA	VALVE SEAT	ASIENTO VALVULA
3	3314A121	**6**	SEDE VÁLVULA	VALVE SEAT	ASIENTO VALVULA
4	3142L072	**6**	VÁLVULA ADMISSÃO	VALVE INLET	VALVULA ADMISION
5	3343F042	**6**	GUIA	GUIDE	GUIA
6	33415118	**6**	ARRUELA	WASHER	ARANDELA
7	33817117	**6**	RETENTOR	SEAL	RETEN
8	31745122	**6**	MOLA	SPRING	RESORTE
9	31744133	**6**	MOLA	SPRING	RESORTE
10	33424107	**6**	CAPA	CAP	TAPA
11	33173108	**12**	TRAVA	LOCK	RETENEDOR
12	3142A051	**6**	VÁLVULA ESCAPE	VALVE EXHAUST	VALVULA ESCAPE
13	3343J022	**6**	GUIA	GUIDE	GUIA
14	33415118	**6**	ARRUELA	WASHER	ARANDELA
15	33817117	**6**	RETENTOR	SEAL	RETEN
16	31745122	**6**	MOLA	SPRING	RESORTE
17	31744133	**6**	MOLA	SPRING	RESORTE
18	33424107	**6**	CAPA	CAP	TAPA
19	33173108	**12**	TRAVA	LOCK	RETENEDOR
20	0650710	**3**	BUJÃO	PLUG	TAPON
21	32417156	**6**	BUJÃO	PLUG	TAPON
22	3212P002	**1**	BUJÃO	PLUG	TAPON
23	0650586	**6**	BUJÃO	PLUG	TAPON
24	29990001	**2**	PINO	PIN	PASADOR
25	2431154	**2**	BUJÃO	PLUG	TAPON
26	3681H208	**1**	JUNTA	GASKET	EMPAQUETADURA.
27		**1**	TAMPA	COVER	CUBIERTA
28		**1**	JUNTA	GASKET	EMPAQUETADURA.
29		**6**	PARAFUSO	BOLT	PERNO
30	32166222	**2**	PARAFUSO	BOLT	PERNO
31	32166219	**12**	PARAFUSO	BOLT	PERNO
32	32166221	**18**	PARAFUSO	BOLT	PERNO

Cj. Motor
Motor
Motor

10-65

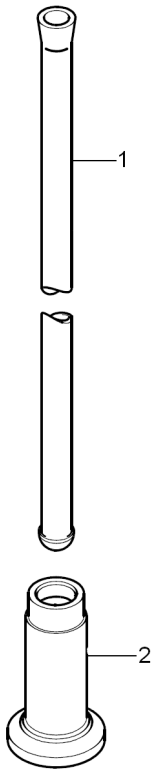

1	31434307	**12**	VARETA	ROD	VARILLA
2	3142U991	**12**	TUCHO	TAPPET	TAQUET

Cj. Motor
Motor
Motor

10-70

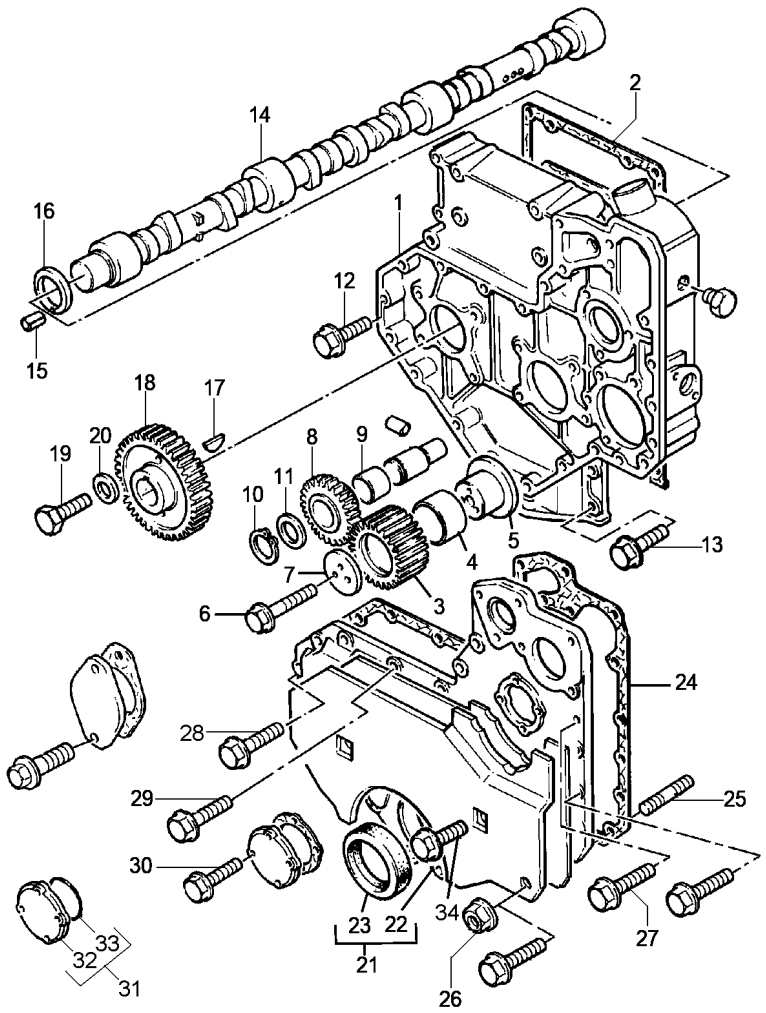

1	3716C242		**1**	CAIXA	BOX	CAJA
2	3681P009		**1**	JUNTA	GASKET	EMPAQUETADURA.
2	21826405		**1**	JUNTA	JOINT	JUNTA
3	4111A032		**1**	ENGRENAGEM	GEAR	ENGRANAJE
4	3112A009		**2**	BUCHA	BUSH	CASQUILLO
5	3347A991		**1**	CUBO	HUB	CUBO
6	2314J010		**3**	PARAFUSO	BOLT	PERNO
7	3241A019		**1**	PLACA	PLATE	PLATO
8	4111A008		**1**	ENGRENAGEM	GEAR	ENGRANAJE
9	2511437		**1**	BUCHA	BUSH	CASQUILLO
10	2722A206		**1**	ANEL TRAVA	CIRCLIP	CIRCULITO
11	33123125		**1**	ARRUELA	WASHER	ARANDELA
12	2314H003		**8**	PARAFUSO	BOLT	PERNO
13	2314H004		**4**	PARAFUSO	BOLT	PERNO
14	31416307		**1**	EIXO	SHAFT	ARBOL
15	2116053		**1**	PINO	PIN	PASADOR
16	33153121		**1**	ARRUELA	WASHER	ARANDELA
17	0500012		**1**	CHAVETA	KEY	CLAVE
18	3117L992		**1**	ENGRENAGEM	GEAR	ENGRANAJE
19	2314J606		**1**	PARAFUSO	BOLT	PERNO
20	3321A003		**1**	ARRUELA	WASHER	ARANDELA
21	4142A171		**1**	TAMPA	COVER	CUBIERTA
22		4142A171	**1**	TAMPA	COVER	CUBIERTA
23	2418F436		**1**	RETENTOR	SEAL	RETEN
24	3681P019		**1**	JUNTA	GASKET	EMPAQUETADURA.
25	2313M058		**2**	PRISIONEIRO	STUD	ESPARRAGO
26	2318A603		**2**	PORCA	NUT	TUERCA
27	2314H004		**1**	PARAFUSO	BOLT	PERNO
28	2314H005		**6**	PARAFUSO	BOLT	PERNO
29	2314H013		**6**	PARAFUSO	BOLT	PERNO
30	2314F036		**4**	PARAFUSO	BOLT	PERNO
31	4152A002		**1**	TAMPA	COVER	CUBIERTA
32		4152A002	**1**	TAMPA	COVER	CUBIERTA
33	2415A093		**1**	ANEL "O"	O RING	JUNTA TORICA
34	2314F002		**2**	PARAFUSO	BOLT	PERNO

Cj. Motor
Motor
Motor

10-75

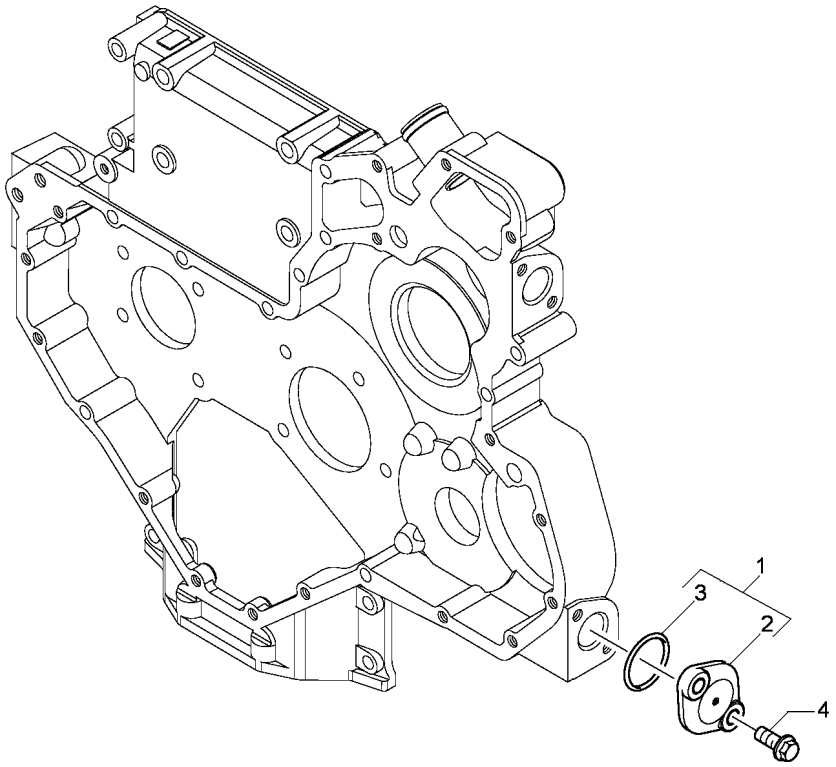

1	4148K002				
2		4148K002	**1**	PLACA	PLATE	PLATO
3	2415B121		**1**	PLACA	PLATE	PLATO
4	2314H003		**1**	ANEL "O"	O RING	JUNTA TORICA
			2	PARAFUSO	BOLT	PERNO

Cj. Motor
Motor
Motor

10-80

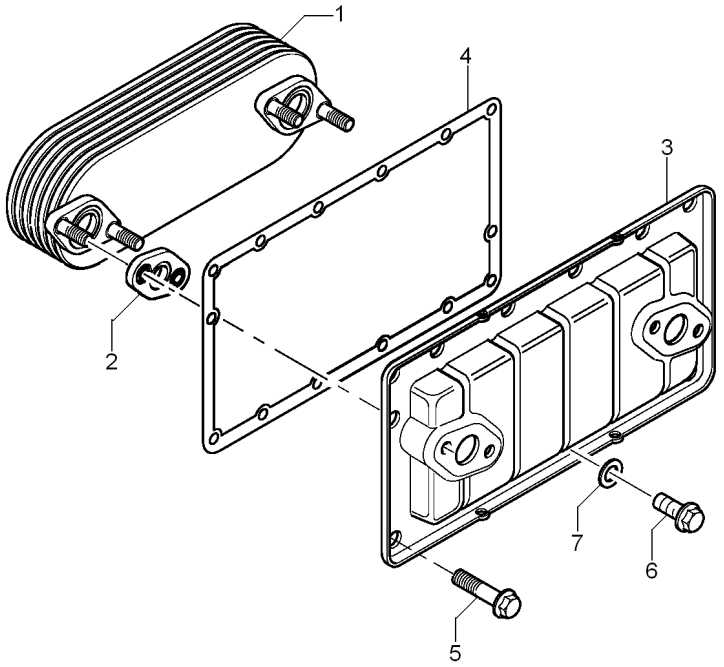

1	2486A992		**1**	RESFRIADOR	COOLER	ENFRIADOR
2	3688X008	4148K002	**1**	VEDANTE	SEAL	RETEN
3	2486A989		**1**	CARCAÇA	HOUSING	ALOJAMIENTO
4	3684N028		**1**	JUNTA	JOINT	JUNTA
5	2314H002		**13**	PARAFUSO	BOLT	PERNO
6	2314H003		**1**	PARAFUSO	BOLT	PERNO
7	33134418		**1**	ESPAÇADOR	SPACER	PIEZA DISTANCIA

Cj. Motor
Motor
Motor

10-85

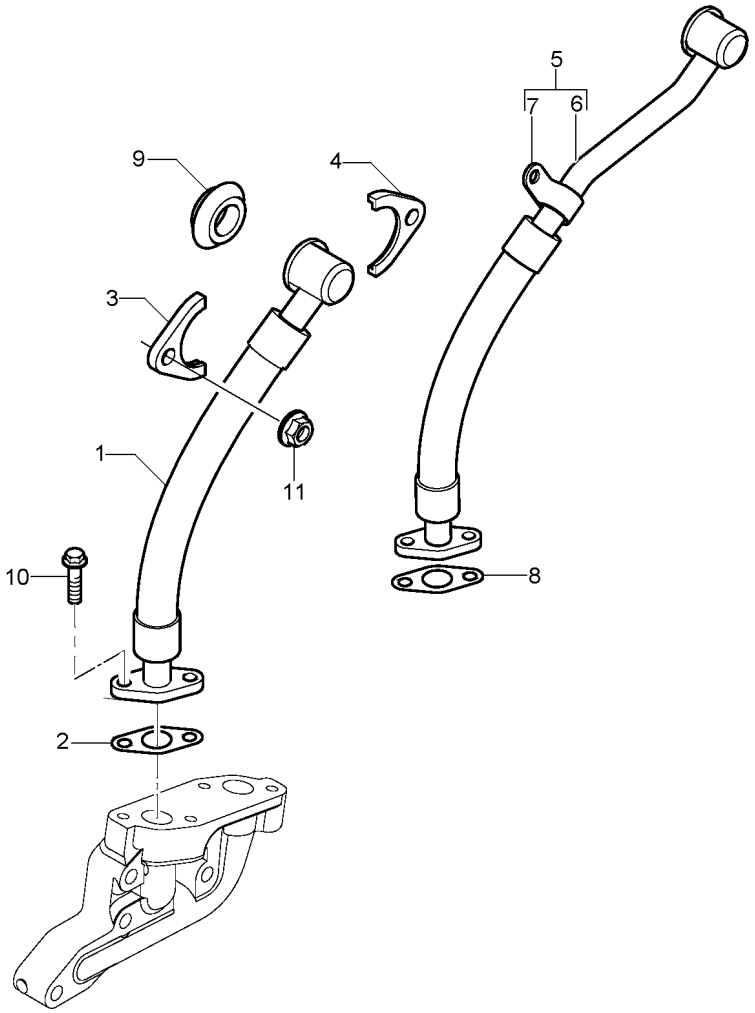

1	2483A030	**1** TUBO	PIPE	CANO
2	3683A010	**1** JUNTA	JOINT	JUNTA
3	3751K121	**2** FLANGE	FLANGE	PLETINA
4	3751K121	**2** FLANGE	FLANGE	PLETINA
5	2483A029	**1** TUBO	PIPE	CANO
6	2483A029	**1** TUBO	PIPE	CANO
7	3656X015	**1** CLIPE	CLIP	CRAPA RETEN
8	3683A010	**1** JUNTA	JOINT	JUNTA
9	2418F603	**2** RETENTOR	SEAL	RETEN
10	2314H004	**4** PARAFUSO	BOLT	PERNO
11	2318A603	**4** PORCA	NUT	TUERCA

Cj. Motor
Motor
Motor

10-90

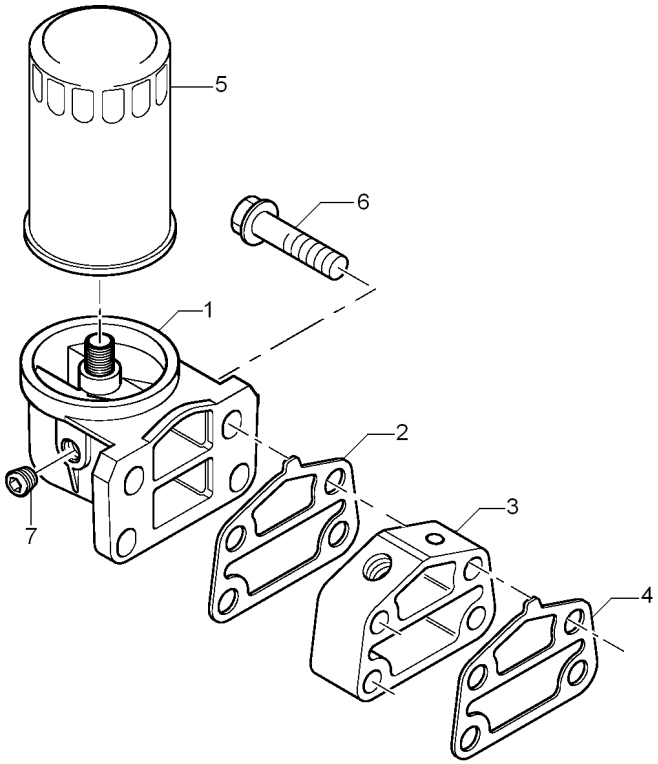

1	3773K051	**1** CABEÇOTE FILTRO	FILTER HEAD	CABEZA DE FILTRO
2	3686T006	**1** JUNTA	GASKET	EMPAQUETADURA.
3	3773T101	**1** ADAPTADOR	ADAPTOR	ADAPTADOR
4	3686T006	**1** JUNTA	GASKET	EMPAQUETADURA.
5	2654407	**1** ELEMENTO DE ÓLEO	OIL FILTER	FILTRO DE ACEITE
6	2314J040	**4** PARAFUSO	BOLT	PERNO
7	0650594	**1** BUJÃO	PLUG	TAPON

Cj. Motor
Motor
Motor

10-95

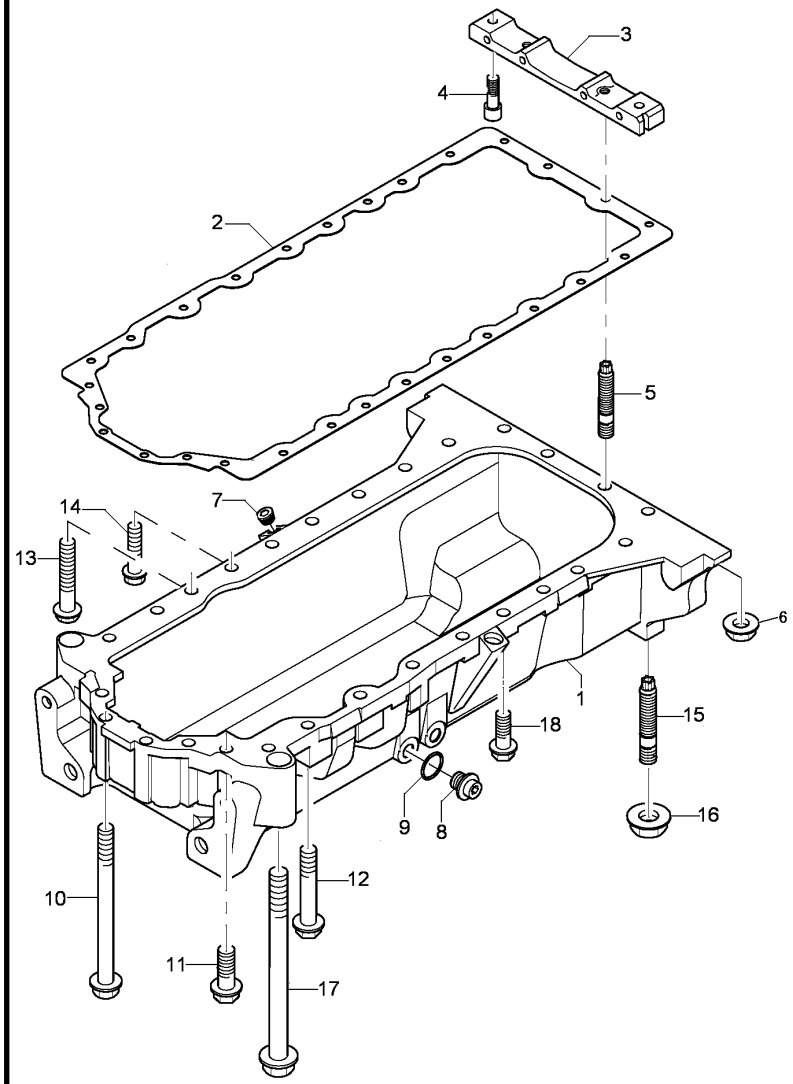

1	3717P171	**1**	CÁRTER	SUMP	CARTER
2	3681M007	**1**	JUNTA	GASKET	EMPAQUETADURA.
3	3627P041	**1**	TRAVESSA	BRIDGE PIECE	CODO DE CRUCE
4	2311D039	**2**	PARAFUSO	BOLT	PERNO
5	3211P005	**2**	PRISIONEIRO	STUD	ESPARRAGO
6	2318A603	**2**	PORCA	NUT	TUERCA
7	2431A016	**1**	BUJÃO	PLUG	TAPON
8	32186405	**1**	BUJÃO	PLUG	TAPON
9	2415715	**1**	ANEL "O"	O RING	JUNTA TORICA
10	2314H019	**4**	PARAFUSO	BOLT	PERNO
11	2314H007	**2**	PARAFUSO	BOLT	PERNO
12	2314H008	**12**	PARAFUSO	BOLT	PERNO
13	2314H012	**1**	PARAFUSO	BOLT	PERNO
14	2314H013	**2**	PARAFUSO	BOLT	PERNO
15	3211P005	**2**	PRISIONEIRO	STUD	ESPARRAGO
16	2318A603	**2**	PORCA	NUT	TUERCA
17	2314H019	**2**	PARAFUSO	BOLT	PERNO
18	2314H007	**1**	PARAFUSO	BOLT	PERNO

Cj. Motor
Motor
Motor

10-100

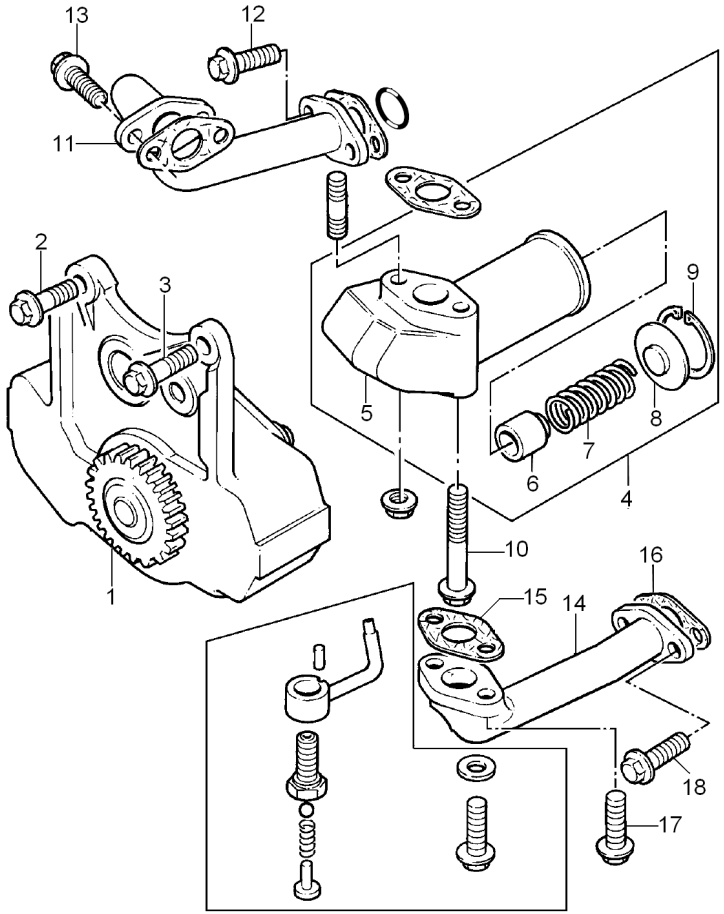

1	4132F057		**1**	BOMBA DE ÓLEO	OIL PUMP	BOMBA DE ACEITE
2	2314H004		**2**	PARAFUSO	BOLT	PERNO
3	2314H002		**1**	PARAFUSO	BOLT	PERNO
4	4138A034		**1**	VÁLVULA	VALVE	VALVULA
5		4138A034	**1**	CORPO	BODY	CUERPO
6	32712726		**1**	ÊMBOLO	PLUNGER	EMBOLO
7	31744151		**1**	MOLA	SPRING	RESORTE
8	32712111		**1**	CAPA	CAP	TAPA
9	2721130		**1**	ANEL TRAVA	CIRCLIP	CIRCULITO
10	2314K161		**2**	PARAFUSO	BOLT	PERNO
11	3571C045		**1**	TUBO	PIPE	CANO
12	2314H004		**2**	PARAFUSO	BOLT	PERNO
13	2314H004		**2**	PARAFUSO	BOLT	PERNO
14	3572V013		**1**	TUBO	PIPE	CANO
15	36832143		**1**	JUNTA	GASKET	EMPAQUETADURA.
16	36831127		**1**	JUNTA	GASKET	EMPAQUETADURA.
17	2314F004		**2**	PARAFUSO	BOLT	PERNO
18	2311D038		**2**	PARAFUSO	BOLT	PERNO

Cj. Motor
Motor
Motor

10-105

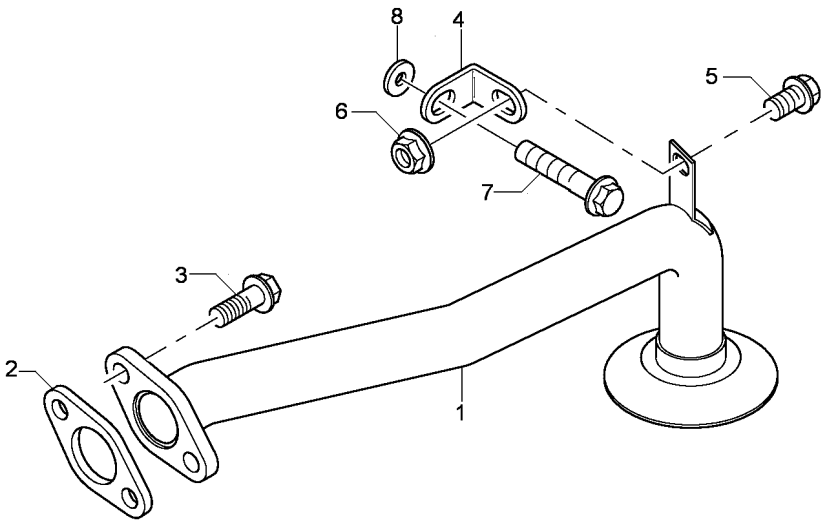

1	3575K007	**1** TUBO	PIPE	CANO
2	3683H005	**1** JUNTA	GASKET	EMPAQUETADURA.
3	2314H004	**2** PARAFUSO	BOLT	PERNO
4	3641A005	**1** SUPORTE	CLEVIS	GANCHO SEGURI.
5	2314H002	**1** PARAFUSO	BOLT	PERNO
6	2318A603	**1** PORCA	NUT	TUERCA
7	2314H003	**1** PARAFUSO	BOLT	PERNO
8	0920433	**1** ARRUELA	WASHER	ARANDELA

Cj. Motor
Motor
Motor

10-110

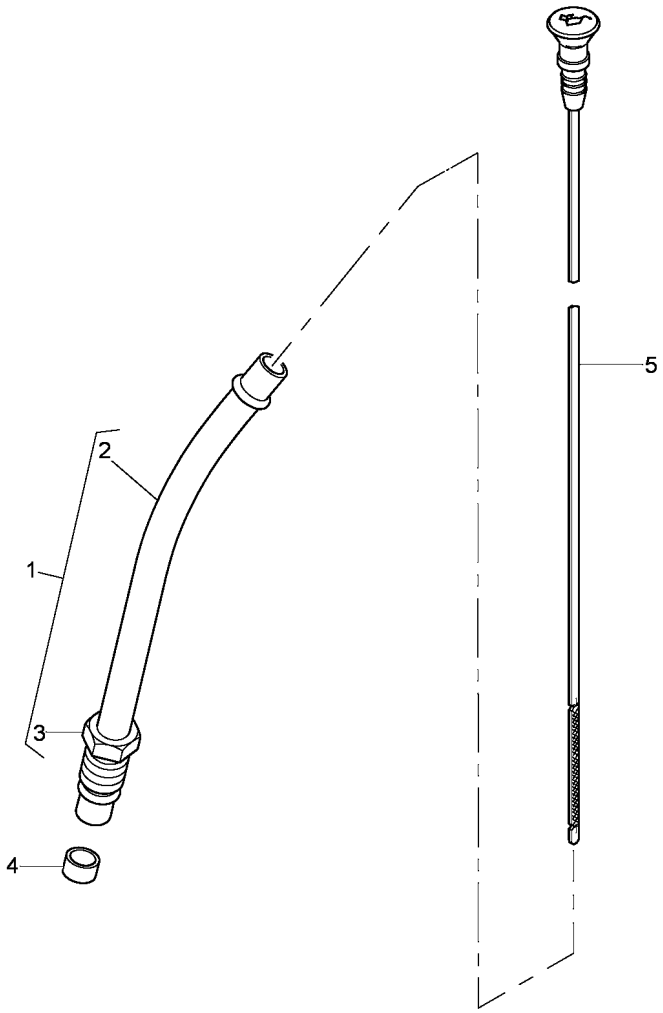

1	3577A125				
2		➡ 3577A125	**1** TUBO	PIPE	CANO
3	3353D005		**1** TUBO	PIPE	CANO
4	33812116		**1** PORCA	NUT	TUERCA
5	3178C177		**1** OLIVA	OLIVE	OLIVA
			1 MEDIDOR	DIPSTICK	VARILLA ACEITE

Cj. Motor
Motor
Motor

10-115

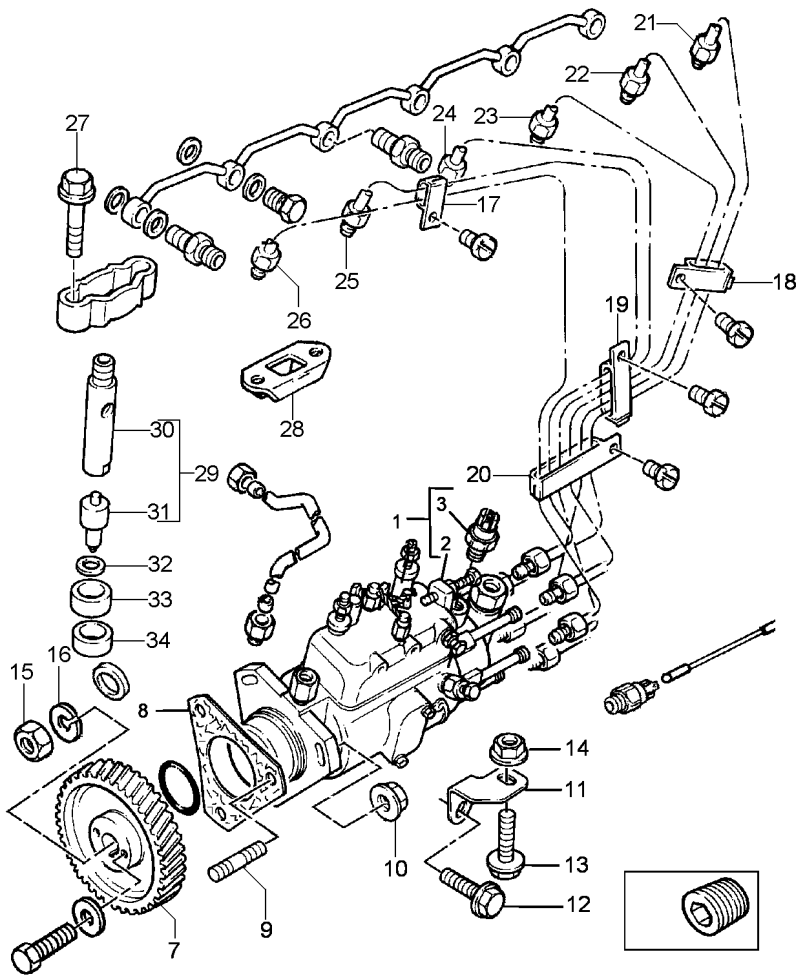

1	2643D643			**1**	BOMBA	PUMP	BOMBA
2		➡	2643D643	**1**	BOMBA INJETORA	INJECTION PUMP	BOMBA INYECTORA
3	26420469			**1**	SOLENÓIDE	SOLENOID	SOLENOIDE
7	3117L991			**1**	ENGRENAGEM	GEAR	ENGRANAJE
8	33828108			**1**	JUNTA	JOINT	JUNTA
9	2313M059			**3**	PRISIONEIRO	STUD	ESPARRAGO
10	2318A603			**3**	PORCA	NUT	TUERCA
11	3645E008			**1**	SUPORTE	BRACKET	SOPORTE
12	2314J002			**1**	PARAFUSO	BOLT	PERNO
13	2314H003			**1**	PARAFUSO	BOLT	PERNO
14	2318A603			**1**	PORCA	NUT	TUERCA
15	2318A108			**1**	PORCA	NUT	TUERCA
16	K134AF01			**1**	ARRUELA	WASHER	ARANDELA
17	2646E006			**1**	PRESILHA	STAPLE	GRAPA
18	2646E007			**1**	PRESILHA	STAPLE	GRAPA
19	2646E009			**1**	PRESILHA	STAPLE	GRAPA
20	2646E010			**1**	PRESILHA	STAPLE	GRAPA
21	3522N026		Nº 6	**1**	TUBO INJETOR	INJECTION PIPE	TUBO D INYECCION
22	3522N025		N° 5	**1**	TUBO INJETOR	INJECTION PIPE	TUBO D INYECCION
23	3522N024		N° 4	**1**	TUBO INJETOR	INJECTION PIPE	TUBO D INYECCION
24	3522N023		N° 3	**1**	TUBO INJETOR	INJECTION PIPE	TUBO D INYECCION
25	3522N022		N° 2	**1**	TUBO INJETOR	INJECTION PIPE	TUBO D INYECCION
26	3522N021		N° 1	**1**	TUBO INJETOR	INJECTION PIPE	TUBO D INYECCION
27	2314H006			**12**	PARAFUSO	BOLT	PERNO
28	3662K002			**6**	PRESILHA	STAPLE	GRAPA
29	2645A031			**6**	INJETOR	ATOMISER	ATOMIZADOR
30	2645A304			**1**	ALOJAMENTO	ATOMISER BODY	CUERPO ATOMIZ.
31	2645A616			**1**	BICO INJETOR	NOZZLE	TOBERA
32	0921173			**6**	ARRUELA	WASHER	ARANDELA
33	33813129			**6**	ESPAÇADOR	SPACER	PIEZA DISTANCIA
34	33813131			**6**	VEDANTE	SEAL	RETEN

Cj. Motor
Motor
Motor

10-120

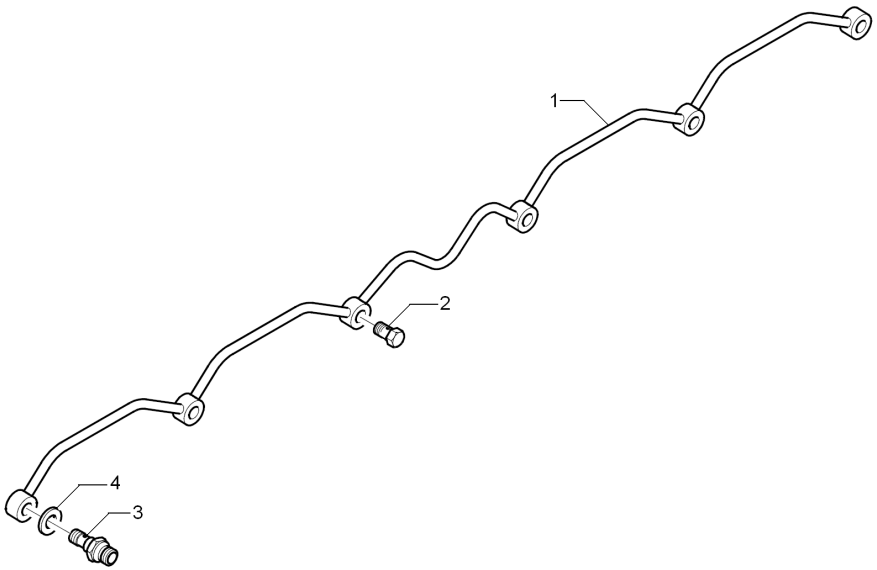

1	3558X021		**1**	TUBO	PIPE	CANO
2	3218R039	4121C021	**5**	PARAFUSO BANJO	BANJO BOLT	TORNILLO DIFER
3	3355E005		**2**	CONEXÃO	CONNECTION	CONEXION
4	2411D007		**12**	ARRUELA	WASHER	ARANDELA

Cj. Motor
Motor
Motor

10-125

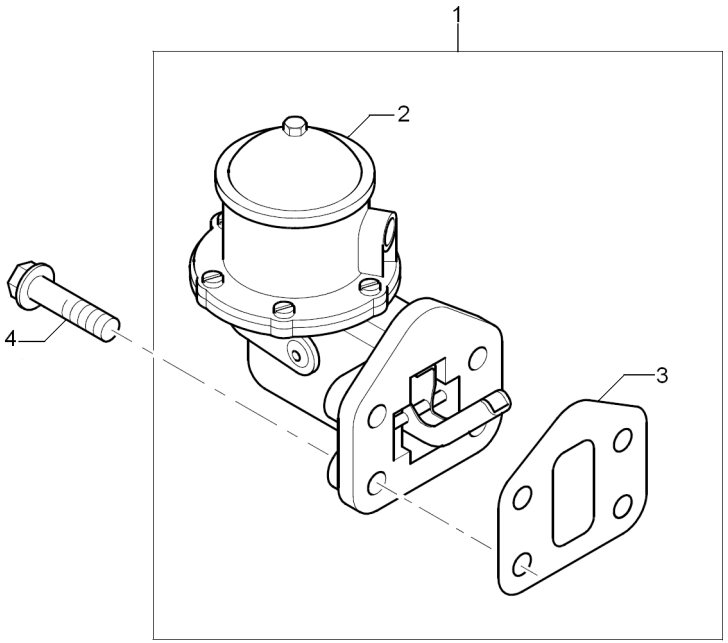

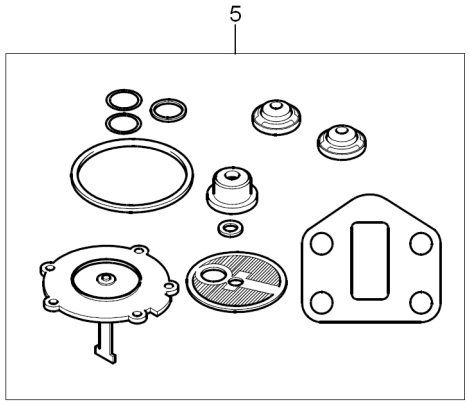

1	ULPK0037	**1**	BOMBA	PUMP	BOMBA
2		**1**	BOMBA	PUMP	BOMBA
3	3685R007	**1**	JUNTA	GASKET	EMPAQUETADURA.
4	2314H005	**4**	PARAFUSO	BOLT	PERNO
5	ULPR0002	**1**	JG. REPARO	KIT, REPAIR	JUEGO REPARACION

Cj. Motor
Motor
Motor

10-130

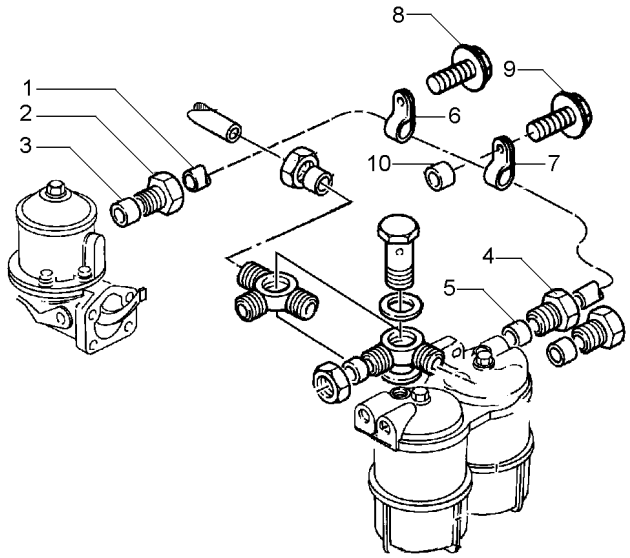

1	4125T005	**1** TUBO	PIPE	CANO
2	33532129	**1** PORCA	NUT	TUERCA
3	33811114	**1** OLIVA	OLIVE	OLIVA
4	33532129	**1** PORCA	NUT	TUERCA
5	33811114	**1** OLIVA	OLIVE	OLIVA
6	36568138	**1** PRESILHA	STAPLE	GRAPA
7	36568153	**1** PRESILHA	STAPLE	GRAPA
8	2314H003	**1** PARAFUSO	BOLT	PERNO
9	2314H005	**1** PARAFUSO	BOLT	PERNO
10	33135413	**1** ESPAÇADOR	SPACER	PIEZA DISTANCIA

Cj. Motor
Motor
Motor

10-135

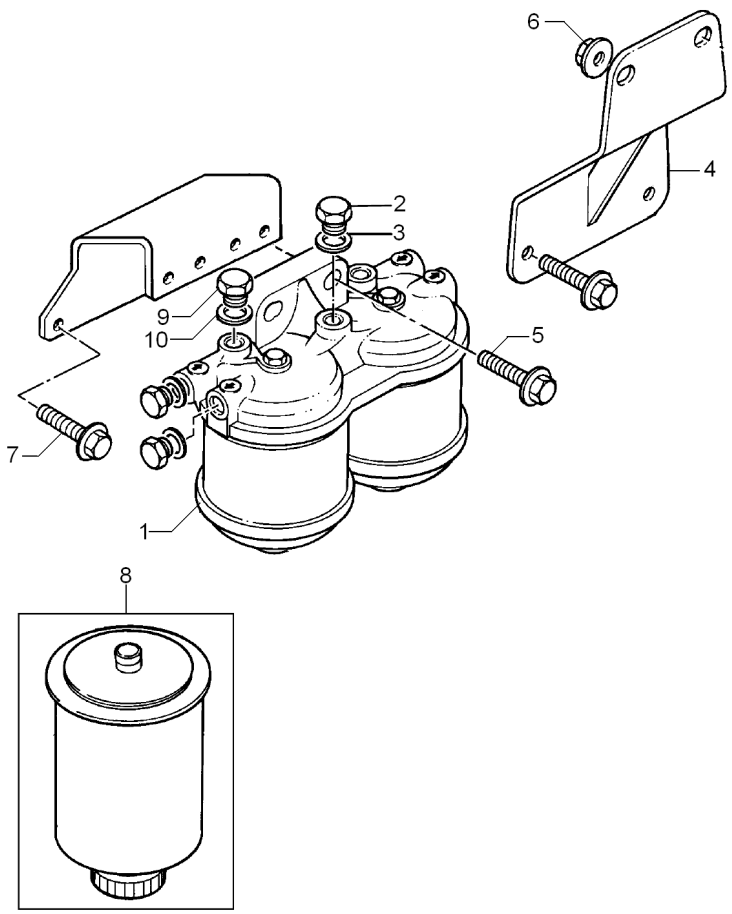

1	2656F706	**1** CJ. FILTRO	KIT, FILTER	JUEGO FILTRO
2	32184226	**1** BUJÃO	PLUG	TAPON
3	2411D010	**1** ARRUELA	WASHER	ARANDELA
4	3818D013	**1** SUPORTE	BRACKET	SOPORTE
5	2314J006	**2** PARAFUSO	BOLT	PERNO
6	2318A604	**2** PORCA	NUT	TUERCA
7	2314J002	**2** PARAFUSO	BOLT	PERNO
8	1851890M91	**1** ELEMENTO COMB.	FUEL ELEMENT	ELEMENTO GASOLEO
9	32184226	**1** BUJÃO	PLUG	TAPON
10	2411D010	**1** ARRUELA	WASHER	ARANDELA

Cj. Motor
Motor
Motor

10-140

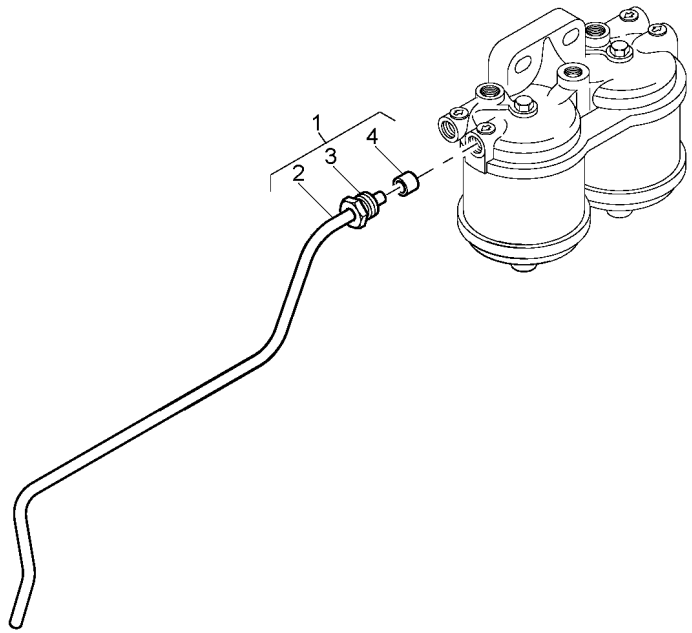

1	4122P009		**1** TUBO	PIPE	CANO
2		4122P009	**1** TUBO	PIPE	CANO
3	33532129		**2** PORCA	NUT	TUERCA
4	33811114		**2** OLIVA	OLIVE	OLIVA

Cj. Motor
Motor
Motor

10-145

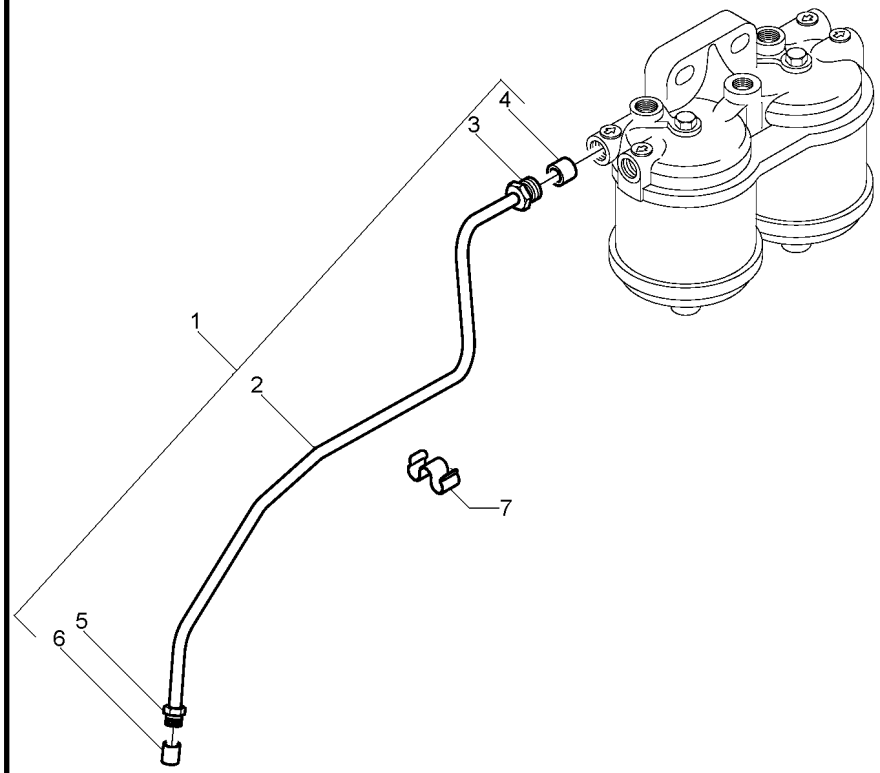

1	4122T006				
2		4122T006	**1**	TUBO	PIPE	CANO
3	33532129		**1**	TUBO	PIPE	CANO
4	33811114		**1**	PORCA	NUT	TUERCA
5	33532129		**1**	OLIVA	OLIVE	OLIVA
6	33811114		**1**	PORCA	NUT	TUERCA
7	2481D302		**1**	OLIVA	OLIVE	OLIVA
			1	PRESILHA	STAPLE	GRAPA

Cj. Motor
Motor
Motor

10-150

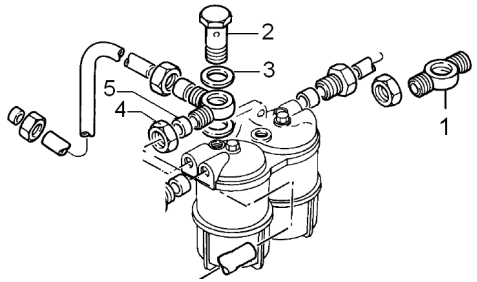

1	31726592	**1** CONEXÃO	CONNECTION	CONEXION
2	3218R037	**1** PARAFUSO BANJO	BANJO BOLT	TORNILLO DIFER
3	2411D010	**2** ARRUELA	WASHER	ARANDELA
4	0576112	**1** PORCA	NUT	TUERCA
5	0566004	**1** OLIVA	OLIVE	OLIVA

Cj. Motor
Motor
Motor

10-155

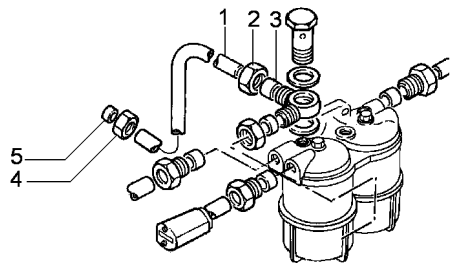

1	3425M006	**1**	TUBO	PIPE	CANO
2	33225412	**1**	PORCA	NUT	TUERCA
3	33811112	**1**	OLIVA	OLIVE	OLIVA
4	33225412	**1**	PORCA	NUT	TUERCA
5	33811112	**1**	OLIVA	OLIVE	OLIVA

Cj. Motor
Motor
Motor

10-160

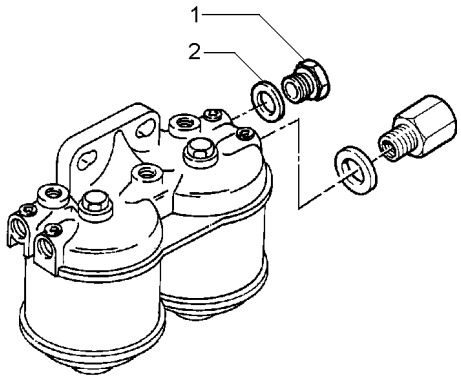

1	0650204	**1**	BUJÃO	PLUG	TAPON
2	2411D013	**1**	ARRUELA	WASHER	ARANDELA

Kit Sedimentador E Filtro De Combustível
Kit Sedimentador And Filter Of Fuel
El Equipo Sedimentador Y Filtro De Combustible

10-165

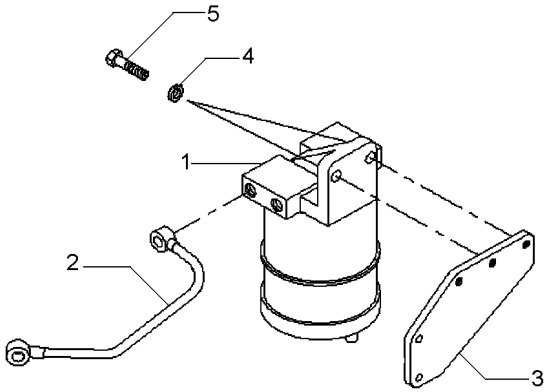

1	054141N1	**1**	FILTRO SEDIMENT.	SEDIMENT BOWL	EMBUDO TRASIEGO
2	040433N1	**1**	CJ. TUBO	TUBE ASSY	CONJ.DE TUBO
3	054139P1	**1**	SUPORTE	BRACKET	SOPORTE
4	353434X1	**2**	ARRUELA	WASHER	ARANDELA
5	353540X1	**2**	PARAFUSO	BOLT	PERNO

Cj. Motor
Motor
Motor

10-170

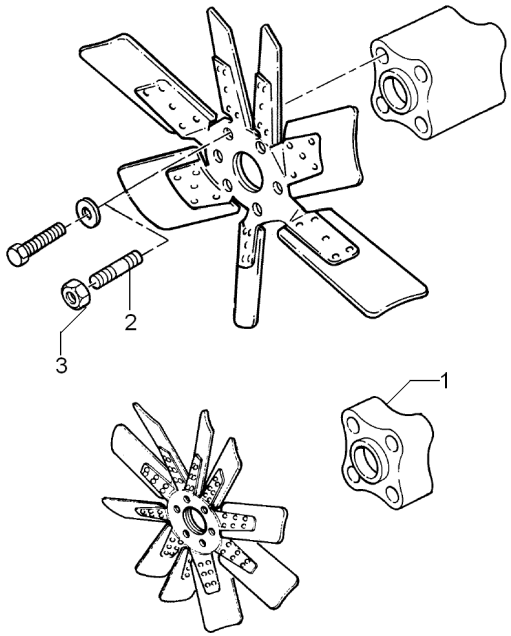

1	3748W202	**1**	EXTENSÃO	EXTENSION	EXTENSION
2	2313H229	**4**	PRISIONEIRO	STUD	ESPARRAGO
3	2318D208	**4**	PORCA	NUT	TUERCA

Acessórios Motor
Engine Accessories
Motor Accesorois

10-175

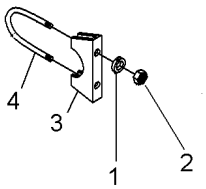

1	353446X1	**2**	ARRUELA	WASHER	ARANDELA
2	355565X1	**2**	PORCA	NUT	TUERCA
3	6231704M1	**1**	SUPORTE	BRACKET	SOPORTE
4	6231705M1	**1**	TIRANTE	ROD	VARILLA

Cj. Ventilador
Kit, Fan
Juego Ventilador

10-180

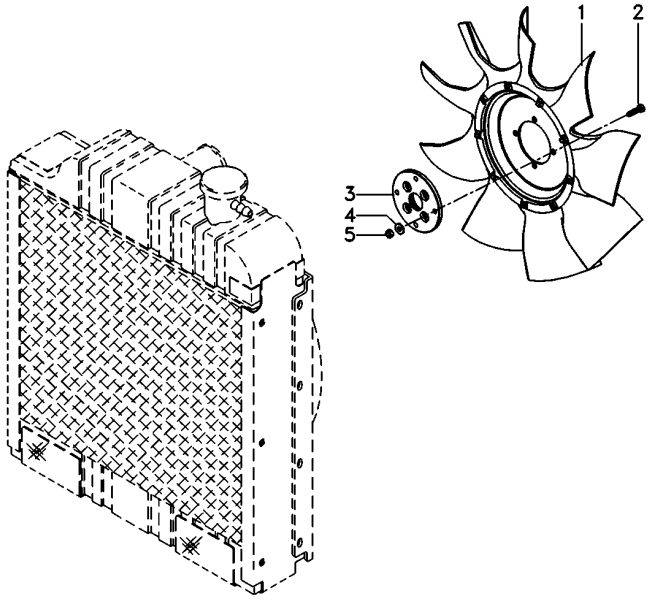

1	6222309M1	**1**	HÉLICE	FAN	VENTILADOR
2	339337X1	**4**	PARAFUSO	BOLT	PERNO
3	073149P1	**1**	ADAPTADOR	ADAPTOR	ADAPTADOR
4	339056X1	**4**	ARRUELA	WASHER	ARANDELA
5	394367X1	**4**	PORCA	NUT	TUERCA

Cj. Motor
Motor
Motor

10-185

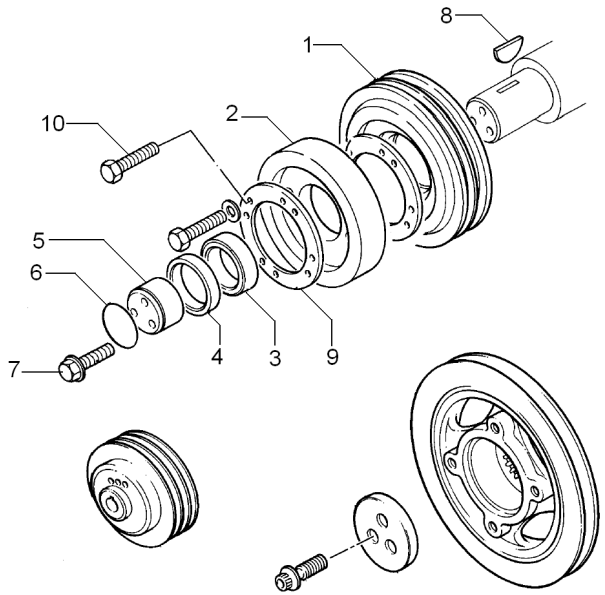

1	3115T091	**1**	POLIA	PULLEY	POLEA
2	2635601	**1**	AMORTECEDOR	DAMPER	AMORTIGUADOR
3	3311X002	**1**	ESPAÇADOR	SPACER	PIEZA DISTANCIA
4	2417711	**1**	ANEL TRAVA	CIRCLIP	CIRCULITO
5	32418313	**1**	BLOCO	BLOCK	BLOQUE
6	2415638	**1**	ANEL "O"	O RING	JUNTA TORICA
7	32186137	**3**	PARAFUSO	BOLT	PERNO
8	0500005	**1**	CHAVETA	KEY	CLAVE
9	3327E009	**1**	PLACA	PLATE	PLATO
10	2311D060	**6**	PARAFUSO	BOLT	PERNO

Cj. Motor
Motor
Motor

10-190

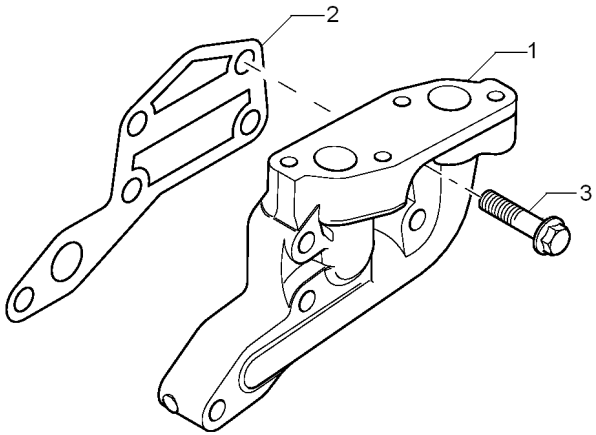

1	3773A021	**1** FLANGE	FLANGE	PLETINA
2	3687W006	**1** JUNTA	GASKET	EMPAQUETADURA.
3	2314J007	**5** PARAFUSO	BOLT	PERNO

Cj. Motor
Motor
Motor

10-195

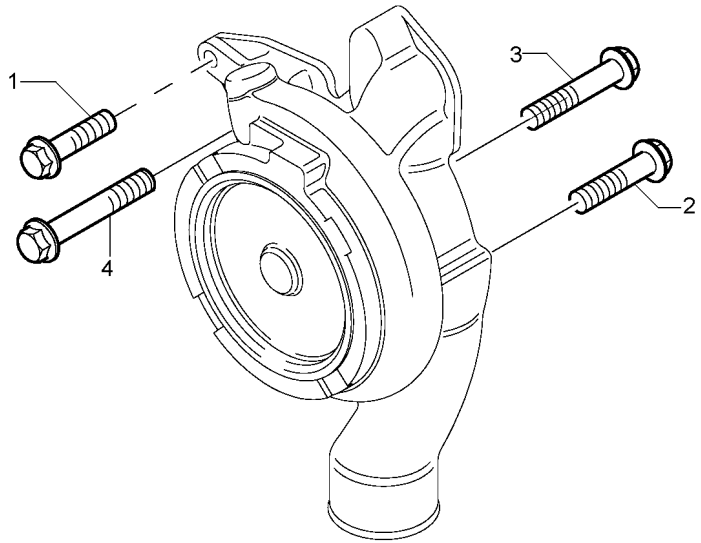

1	2314H006	**1** PARAFUSO	BOLT	PERNO
2	2314H006	**1** PARAFUSO	BOLT	PERNO
3	2314N043	**3** PARAFUSO	BOLT	PERNO
4	2314H015	**1** PARAFUSO	BOLT	PERNO

Cj. Motor
Motor
Motor

10-200

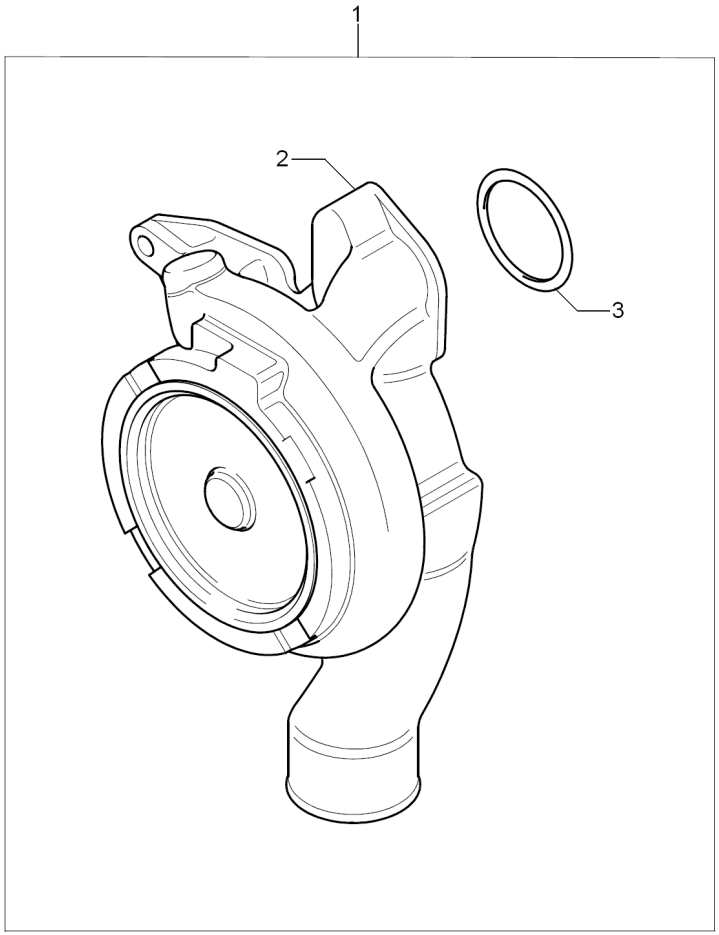

1	U5MW0160				
2		U5MW0160	**1** BOMBA D'ÁGUA	WATER PUMP	BOMBA DE AGUA
3	2415H494		**1** BOMBA D'ÁGUA	WATER PUMP	BOMBA DE AGUA
			1 ANEL	RING	ARO

Cj. Motor
Motor
Motor

10-205

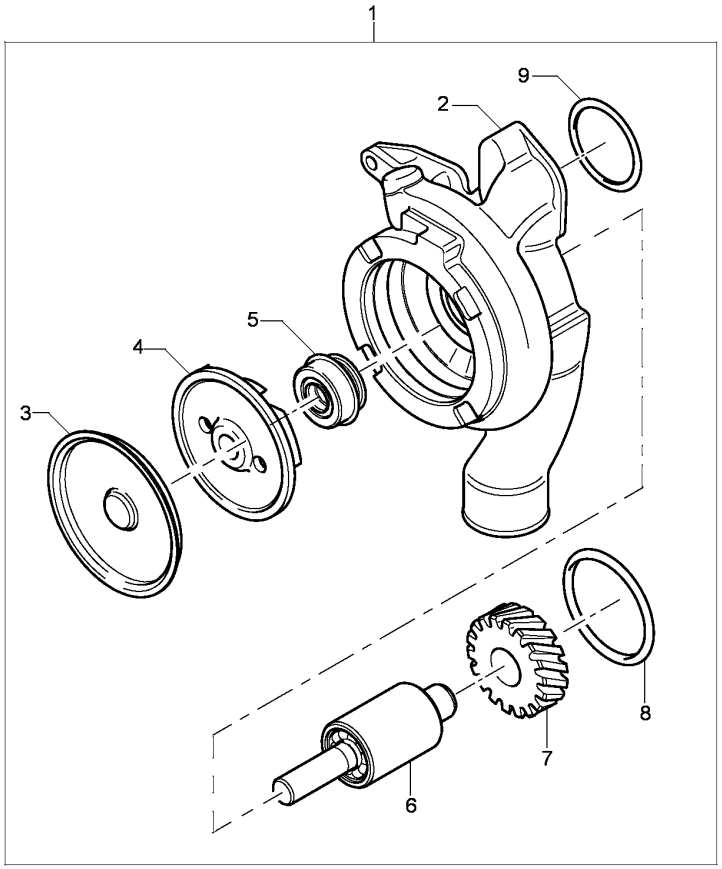

1	U5MW0160		**1**	BOMBA D'ÁGUA	WATER PUMP	BOMBA DE AGUA
2		U5MW0160	**1**	CORPO	BODY	CUERPO
3		U7LW0151	**1**	TAMPA	COVER	CUBIERTA
4		U7LW0151	**1**	IMPULSOR	IMPELLER	TURBINA IMPULS.
5	2418M006	U7LW0151	**1**	RETENTOR	SEAL	RETEN
6		U7LW0151	**1**	EIXO	SHAFT	ARBOL
7			**1**	ENGRENAGEM	GEAR	ENGRANAJE
8	2415B155		**1**	ANEL "O"	O RING	JUNTA TORICA
9	2415H494		**1**	ANEL	RING	ARO
10	U7LW0151		**1**	JG. REPARO	KIT, REPAIR	JUEGO REPARACION

Cj. Motor
Motor
Motor

10-210

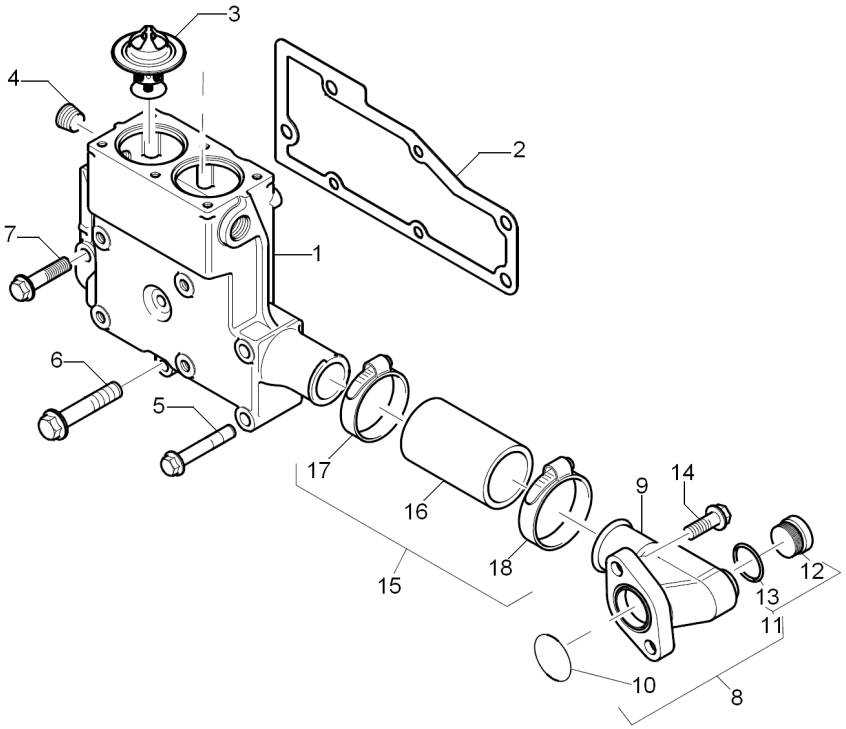

1	3771K083	**1**	CARCAÇA	HOUSING	ALOJAMIENTO
2	3685F005	**1**	JUNTA	GASKET	EMPAQUETADURA.
3	2485C048	**1**	TERMOSTATO	THERMOSTAT	TERMOSTATO
4	2431154	**1**	BUJÃO	PLUG	TAPON
5	2314J012	**2**	PARAFUSO	BOLT	PERNO
6	2314H010	**2**	PARAFUSO	BOLT	PERNO
7	2314H008	**1**	PARAFUSO	BOLT	PERNO
8	4133L012	**1**	CONEXÃO	CONNECTION	CONEXION
9		**1**	CONEXÃO	CONNECTION	CONEXION
10	2415A076	**1**	ANEL "O"	O RING	JUNTA TORICA
11	4148K011	**1**	BUJÃO	PLUG	TAPON
12	4148K011	**1**	BUJÃO	PLUG	TAPON
13	2415H509	**1**	ANEL "O"	O RING	JUNTA TORICA
14	2314H004	**2**	PARAFUSO	BOLT	PERNO
15	U5MH0050	**1**	MANGUEIRA	HOSE	FLEXIBLE
16	33854114	**1**	CJ. MANGUEIRA	HOSE ASSY	CON.DE MANGUERA
17	0180067	**1**	BRAÇADEIRA	CLAMP	ABRAZADERA
18	0180067	**1**	BRAÇADEIRA	CLAMP	ABRAZADERA

Cj. Motor
Motor
Motor

10-215

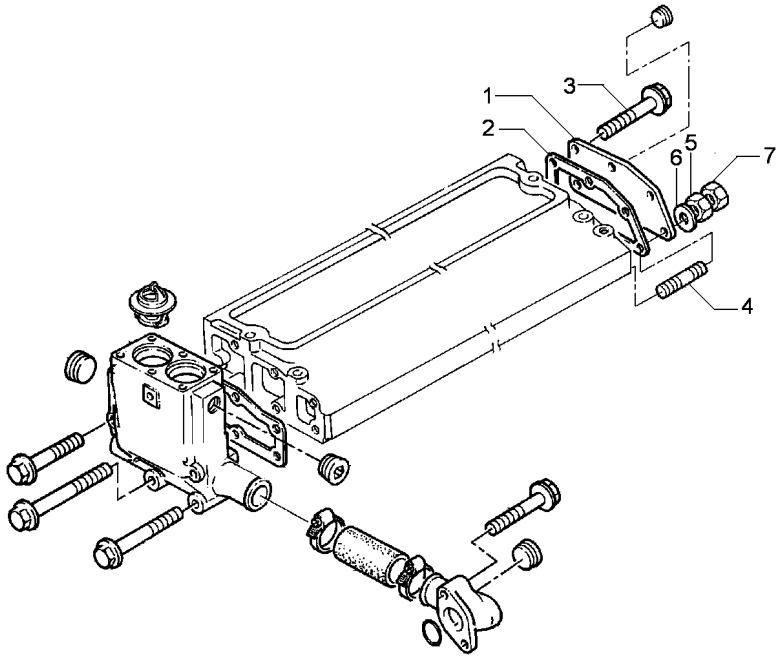

1	3623K007	**1** TAMPA	COVER	CUBIERTA
2	3685R005	**1** JUNTA	GASKET	EMPAQUETADURA.
3	2314H002	**1** PARAFUSO	BOLT	PERNO
4	2313H243	**2** PRISIONEIRO	STUD	ESPARRAGO
5	2318A603	**2** PORCA	NUT	TUERCA
6	0920053	**2** ARRUELA	WASHER	ARANDELA
7	2318A603	**2** PORCA	NUT	TUERCA

Cj. Motor
Motor
Motor

10-220

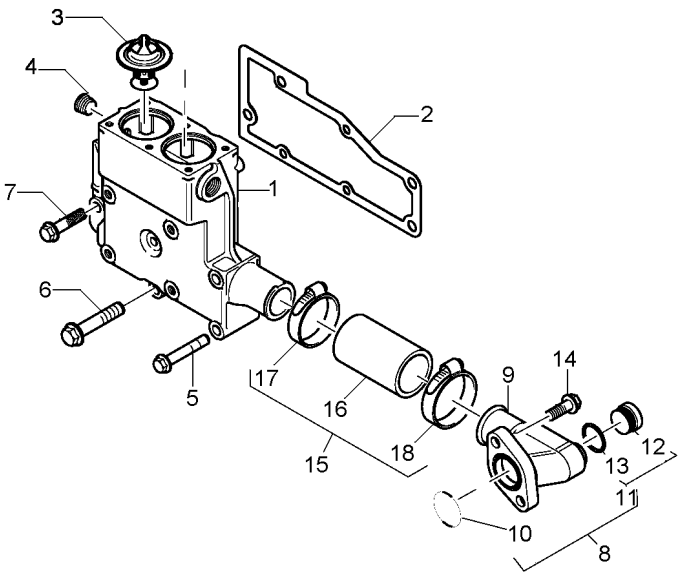

1	3771K083	**1**	CARCAÇA	HOUSING	ALOJAMIENTO
2	3685F005	**1**	JUNTA	GASKET	EMPAQUETADURA.
3	2485C048	**1**	TERMOSTATO	THERMOSTAT	TERMOSTATO
4	2431154	**1**	BUJÃO	PLUG	TAPON
5	2314J012	**2**	PARAFUSO	BOLT	PERNO
6	2314H010	**2**	PARAFUSO	BOLT	PERNO
7	2314H008	**1**	PARAFUSO	BOLT	PERNO
8	4133L012	**1**	CONEXÃO	CONNECTION	CONEXION
9		**1**	CONEXÃO	CONNECTION	CONEXION
10	2415A076	**1**	ANEL "O"	O RING	JUNTA TORICA
11	4148K011	**1**	BUJÃO	PLUG	TAPON
12	⇨ 4148K011		BUJÃO	PLUG	TAPON
13	2415H509	**1**	ANEL "O"	O RING	JUNTA TORICA
14	2314H004	**2**	PARAFUSO	BOLT	PERNO
15	U5MH0050	**1**	MANGUEIRA	HOSE	FLEXIBLE
16	33854114	**1**	CJ. MANGUEIRA	HOSE ASSY	CON.DE MANGUERA
17	0180067	**1**	BRAÇADEIRA	CLAMP	ABRAZADERA
18	0180067	**1**	BRAÇADEIRA	CLAMP	ABRAZADERA

Cj. Motor
Motor
Motor

10-225

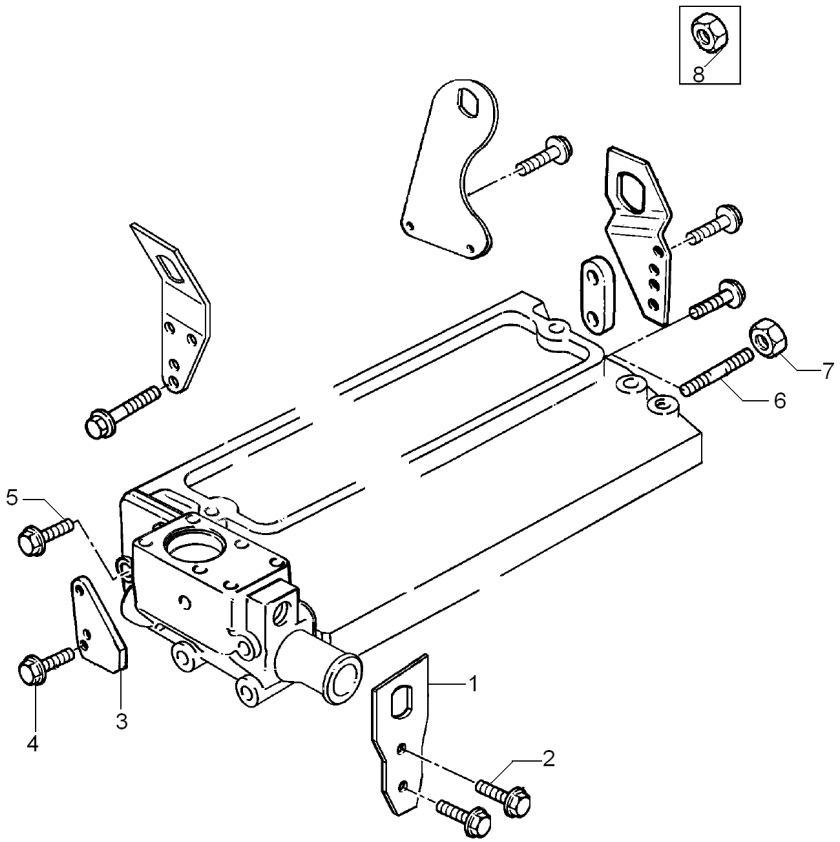

1	3621X007	**1**	ALÇA	STRAP	FAJA
2	2314J003	**2**	PARAFUSO	BOLT	PERNO
3	3654W003	**1**	ALÇA	STRAP	FAJA
4	2314J003	**2**	PARAFUSO	BOLT	PERNO
5	2314J004	**2**	PARAFUSO	BOLT	PERNO
6	2313C078	**2**	PRISIONEIRO	STUD	ESPARRAGO
7	2318A604	**2**	PORCA	NUT	TUERCA
8	2318A604	**2**	PORCA	NUT	TUERCA

Cj. Motor
Motor
Motor

10-230

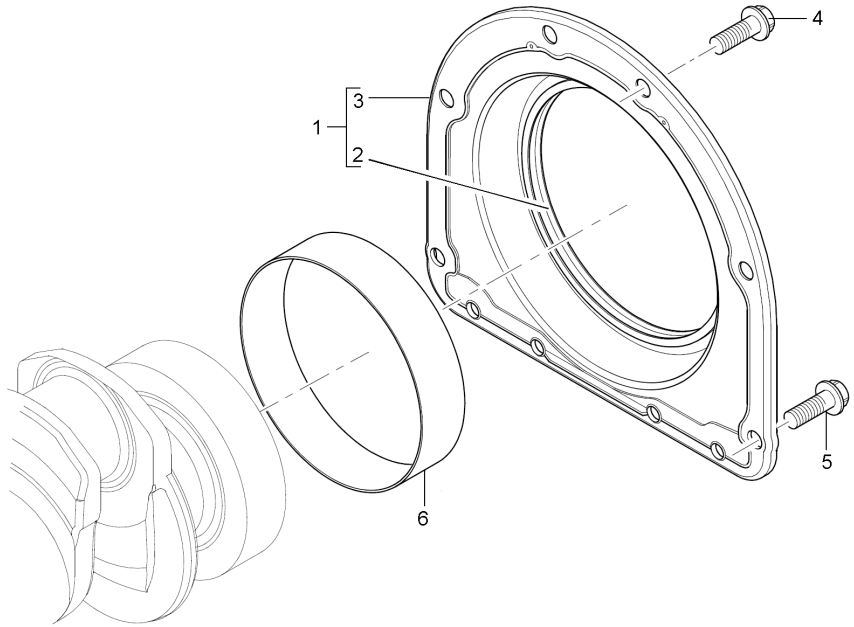

1	2418F701		**1**	CJ. RETENTOR	KIT, SEAL	RETENES JUEGO
2		2418F701	**1**	RETENTOR	SEAL	RETEN
3		2418F701	**1**	RETENTOR	SEAL	RETEN
4	3211C002		**6**	PARAFUSO	BOLT	PERNO
5	3211C002		**4**	PARAFUSO	BOLT	PERNO
6	21826222		**1**	LUVA	SLEEVE	MANCHA

Cj. Motor
Motor
Motor

10-235

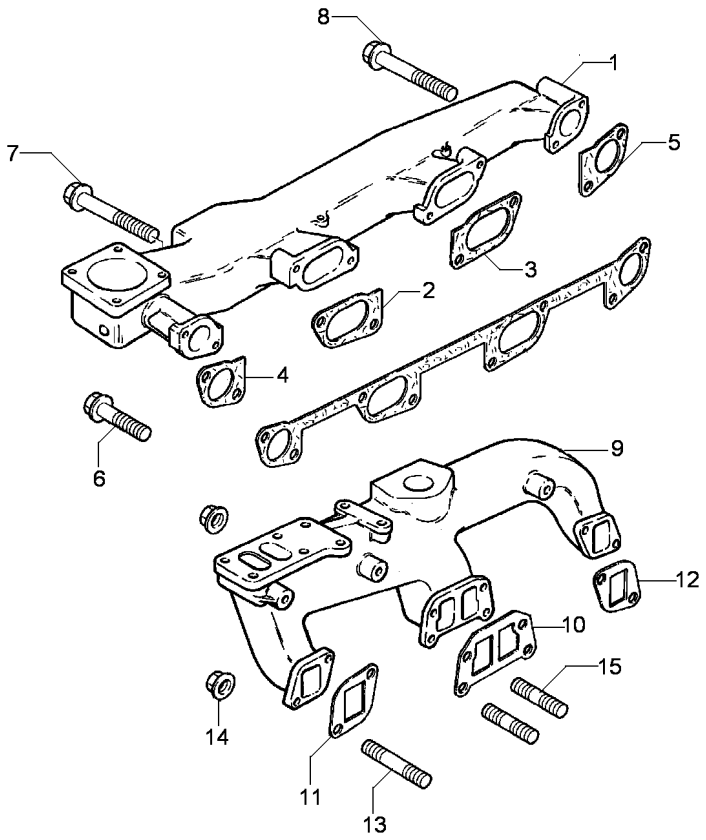

1	3777J122	**1**	COLETOR ADMISSÃO	INDUCT.MANIFOLD	COLECTOR ADMISI.
2	37467104	**1**	JUNTA	GASKET	EMPAQUETADURA.
3	37467104	**1**	JUNTA	GASKET	EMPAQUETADURA.
4	37467105	**1**	JUNTA	GASKET	EMPAQUETADURA.
5	37467105	**1**	JUNTA	GASKET	EMPAQUETADURA.
6	2314J038	**2**	PARAFUSO	BOLT	PERNO
7	2314J034	**5**	PARAFUSO	BOLT	PERNO
8	2314J036	**1**	PARAFUSO	BOLT	PERNO
9	3778M021	**1**	COLETOR ESCAPE	EXHAUST MANIFOLD	COLECTOR ESCAPE
10	3688C017	**1**	JUNTA	GASKET	EMPAQUETADURA.
11	36862191	**1**	JUNTA	GASKET	EMPAQUETADURA.
12	36862191	**1**	JUNTA	GASKET	EMPAQUETADURA.
13	2313M087	**4**	PRISIONEIRO	STUD	ESPARRAGO
14	2318A634	**4**	PORCA	NUT	TUERCA
15	2313M083	**4**	PRISIONEIRO	STUD	ESPARRAGO
16	2318A634	**4**	PORCA	NUT	TUERCA

Cj. Motor
Motor
Motor

10-240

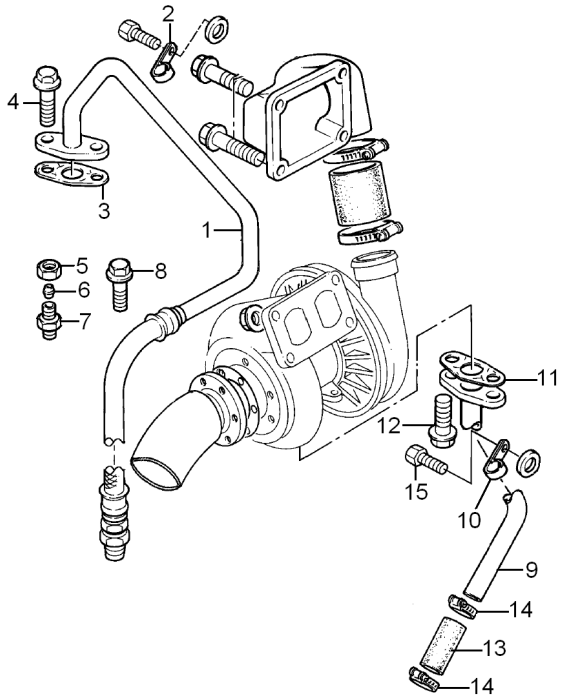

1	4126X105	**1** TUBO	PIPE	CANO
2	3733H005	**1** CLIPE	CLIP	CRAPA RETEN
3	36832138	**1** JUNTA	GASKET	EMPAQUETADURA.
4	2314H004	**2** PARAFUSO	BOLT	PERNO
5	0576116	**1** PORCA	NUT	TUERCA
6	0566007	**1** OLIVA	OLIVE	OLIVA
7	0206008	**1** UNIÃO	UNION	RACOR
8	2314J001	**1** PARAFUSO	BOLT	PERNO
9	4126X048	**1** TUBO	PIPE	CANO
10	36567444	**1** PRESILHA	STAPLE	GRAPA
11	3683D006	**1** JUNTA	GASKET	EMPAQUETADURA.
12	2314H003	**2** PARAFUSO	BOLT	PERNO
13	3383A038	**1** MANGUEIRA	HOSE	FLEXIBLE
14	2481877	**2** BRAÇADEIRA	CLAMP	ABRAZADERA
15	2314H002	**1** PARAFUSO	BOLT	PERNO

Cj. Motor
Motor
Motor

10-245

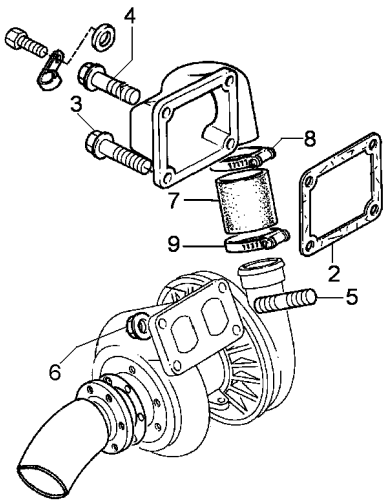

1	3766P194	**1** COTOVELO	ELBOW	CODO
2	3684N008	**1** JUNTA	GASKET	EMPAQUETADURA.
3	2314J004	**2** PARAFUSO	BOLT	PERNO
4	2314J004	**2** PARAFUSO	BOLT	PERNO
5	2313C077	**4** PRISIONEIRO	STUD	ESPARRAGO
6	2318A634	**4** PORCA	NUT	TUERCA
7	3383E021	**1** MANGUEIRA	HOSE	FLEXIBLE
8	21825199	**1** BRAÇADEIRA	CLAMP	ABRAZADERA
9	21825199	**1** BRAÇADEIRA	CLAMP	ABRAZADERA

Motor De Partida
Starter Motor
Motor De Partida

10-250

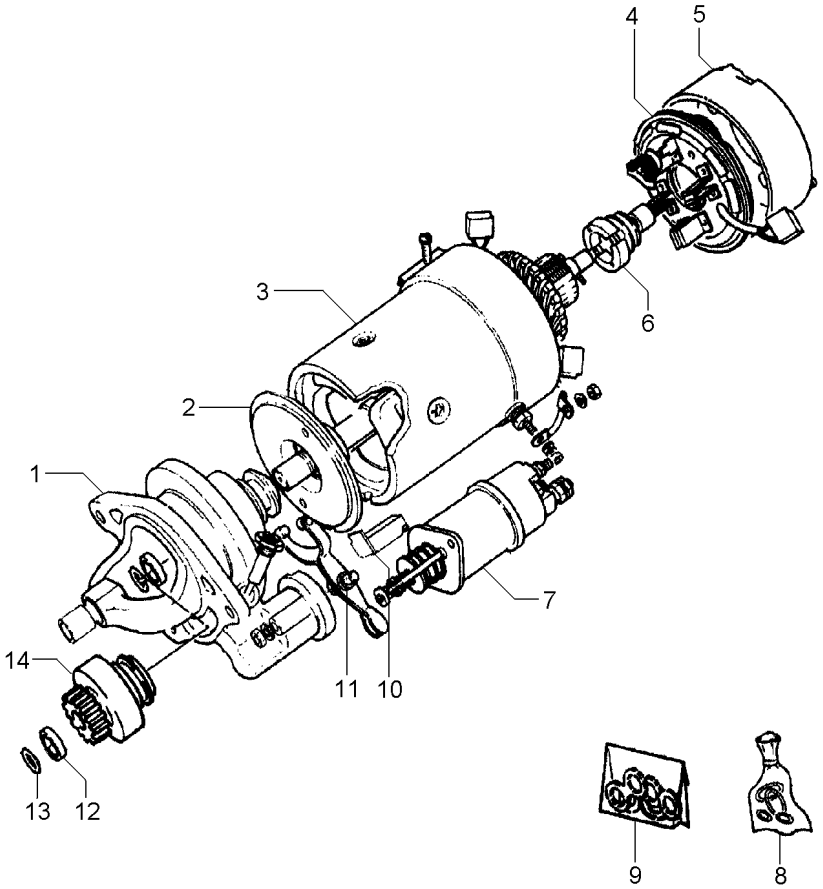

1	070963R1	**1** MANCAL	BEARING	COJINETE
2	070971R1	**1** EIXO	SHAFT	ARBOL
3	070964R1	**1** BOBINA	COIL	BOBINA
4	070968R1	**1** CJ. PLACA ESCOVA	KIT, BRUSH PLATE	JGO.PLACA ESCOB.
5	070967R1	**1** TAMPA	COVER	CUBIERTA
6	070957R1	**1** INDUZIDO	ARMATURE	INDUCIDO
7	070956R1	**1** SOLENÓIDE	SOLENOID	SOLENOIDE
8	070973R1	**1** REPARO	REPAIR	REPARO
9	070977R1	**1** RETENTOR	SEAL	RETEN
10	070978R1	**1** JUNTA	JOINT	JUNTA
11	070979R1	**1** CJ. ALAVANCA	KIT, LEVER	JUEGO, PALANCA
12	071025R1	**1** RETENTOR	SEAL	RETEN
13	070980R1	**1** ANEL	RING	ARO
14	6210147M91	**1** IMPULSOR	IMPELLER	TURBINA IMPULS.

Alternador
Alternator
Alternador

10-255

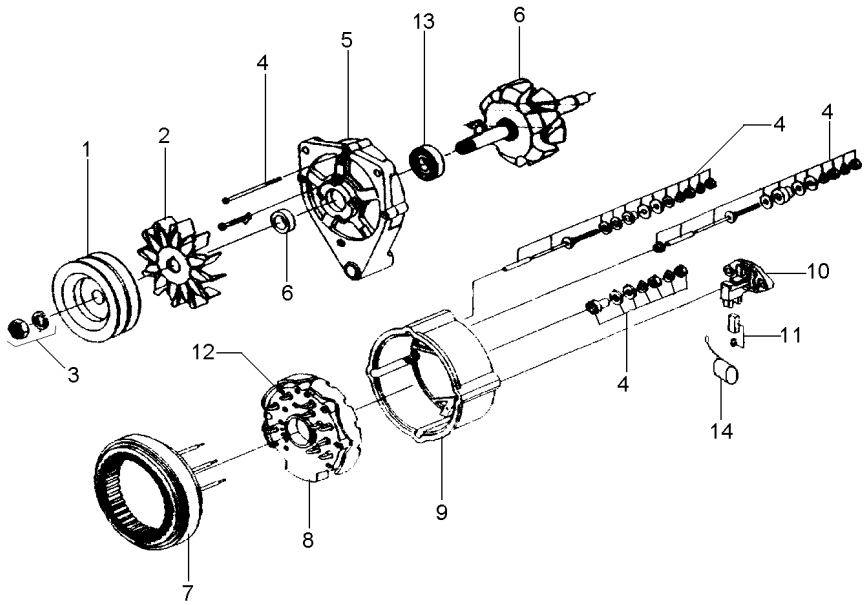

1	071192R1	**1** POLIA	PULLEY	POLEA
2	071200R1	**1** HÉLICE	FAN	VENTILADOR
3	071199R1	**1** FIXAÇÃO	FASTENER	CIERRE
4	071191R1	**1** REPARO	REPAIR	REPARO
5	071196R1	**1** TAMPA	COVER	CUBIERTA
6	071190R1	**1** CJ. ROTOR	KIT, ROTOR ASSY.	JGO.CJTO.ROTOR
7	071198R1	**1** ESTATOR	STATOR	ESTATOR
8	071201R1	**1** RETIFICADOR	RECTIFIER	RECTIFICADOR
9	071195R1	**1** TAMPA	COVER	CUBIERTA
10	071193R1	**1** REGULADOR	REGULATOR	REGULADOR
11	071197R1	**1** CJ. ESCOVA	KIT, BRUSH	ESCOBILLAS JUEGO
12	071189R1	**1** PORTA DIODO	DIODE	PORTA DIODO
13	071194R1	**1** ROLAMENTO	BEARING	COJINETE
14	071206R1	**1** CAPACITOR	CAPACITOR	CAPACITOR

Volante
Flywheel
Volante

10-260

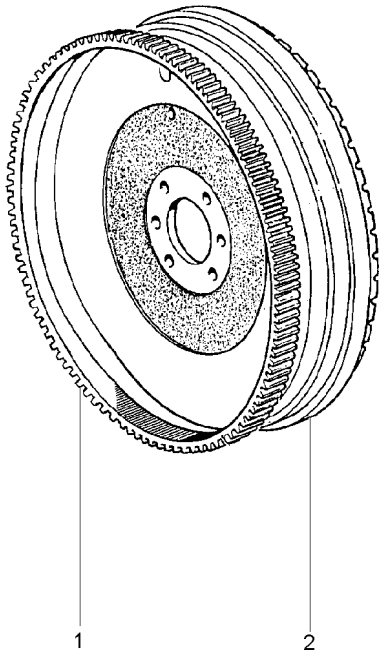

1	3408369M1	**1** CREMALHEIRA	STARTER RING	ARO DE ARRANQUE
2	033541P1	**1** VOLANTE MOTOR	FLYWHEEL	VOLANTE MOTOR

Fixação Motor - Transmissão
Fixation Engine - Transmission
Fixation Motor - Transmisión

10-265

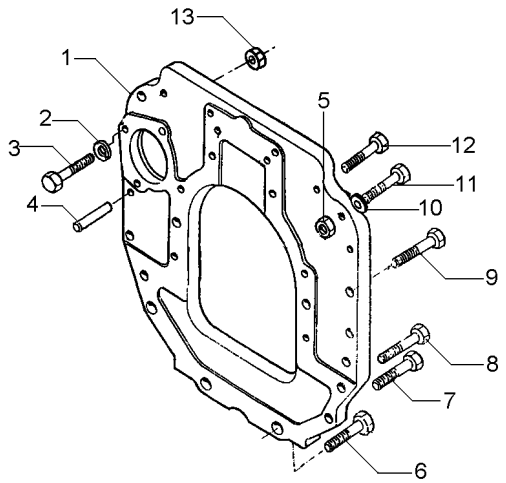

1	048705P1	**1** PLACA	PLATE	PLATO
2	353434X1	**1** ARRUELA	WASHER	ARANDELA
3	354511X1	**1** PARAFUSO	BOLT	PERNO
4	191314M1	**2** PINO	PIN	PASADOR
5	353426X1	**1** PORCA	NUT	TUERCA
6	021089P1	**2** PARAFUSO	BOLT	PERNO
7	021079P1	**2** PARAFUSO	BOLT	PERNO
8	377583X1	**2** PARAFUSO	BOLT	PERNO
9	377825X1	**5** PARAFUSO	BOLT	PERNO
10	353432X1	**1** ARRUELA PRESSÃO	PRESSURE WASHER	LAVADOR PRESION
11	338598X1	**1** PARAFUSO	BOLT	PERNO
12	353711X1	**4** PARAFUSO	BOLT	PERNO
13	353431X1	**1** PORCA	NUT	TUERCA

Cj. Motor
Motor
Motor

10-270

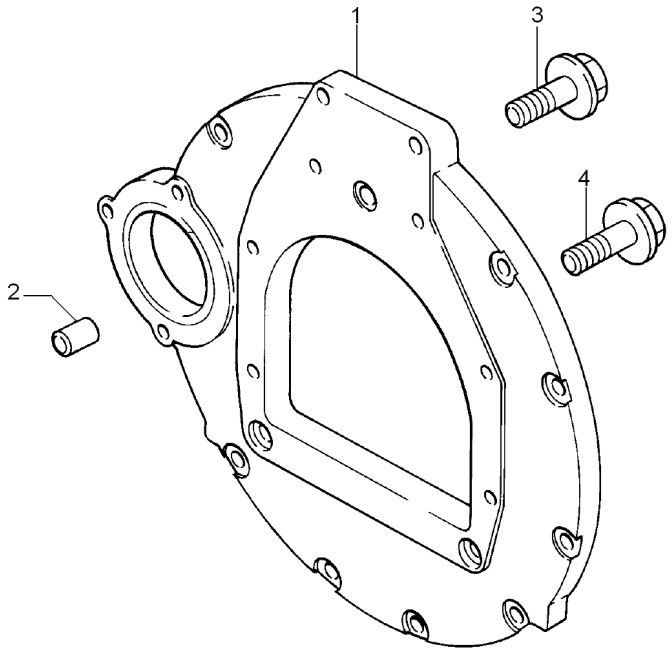

1	0350025			
2	2314J712	**2**	PINO	PIN	PASADOR
3	2314J004	**2**	PARAFUSO	BOLT	PERNO
4	3714T991	**6**	PARAFUSO	BOLT	PERNO
		1	PLACA	PLATE	PLATO

Cj. Motor
Motor
Motor

10-275

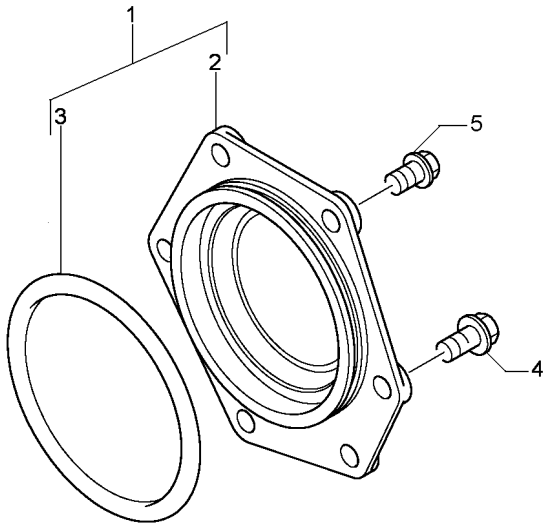

1	4148K006				
2		4148K006	**1**	TAMPA	COVER	CUBIERTA
3	2415H503		**1**	PLACA	PLATE	PLATO
4	2314H032		**1**	ANEL "O"	O RING	JUNTA TORICA
5	2314J002		**5**	PARAFUSO	BOLT	PERNO
			1	PARAFUSO	BOLT	PERNO

Cj. Motor
Motor
Motor

10-280

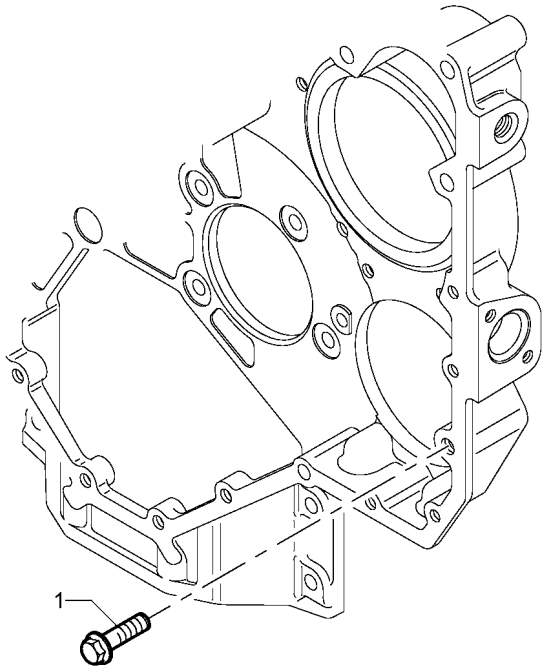

1	2314J004	**1** PARAFUSO	BOLT	PERNO

Cj. Motor
Motor
Motor

10-285

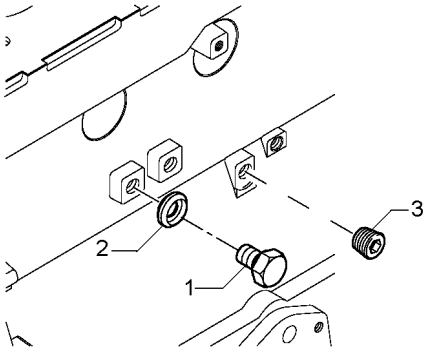

1	2314C049	**1**	PARAFUSO	BOLT	PERNO
2	2415D053	**1**	ARRUELA	WASHER	ARANDELA
3	0650586	**1**	BUJÃO	PLUG	TAPON

Cj. Motor
Motor
Motor

10-290

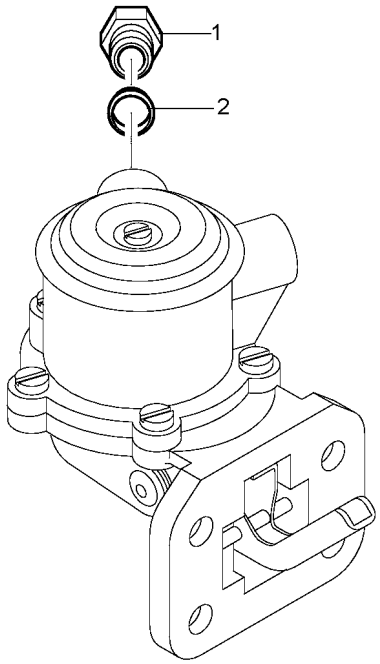

1	33532129	**1** PORCA	NUT	TUERCA
2	0566004	**1** OLIVA	OLIVE	OLIVA

Cj. Motor
Motor
Motor

10-295

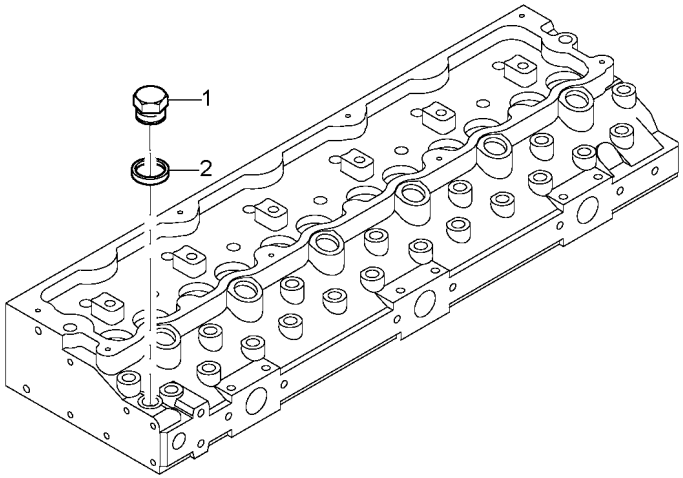

1	0650203	**1** BUJÃO	PLUG	TAPON
2	2411D016	**1** ARRUELA	WASHER	ARANDELA

Jogo De Juntas Do Cabeçote
Cylinder Head Gasket Set
Juego De Juntas De La Culata

10-300

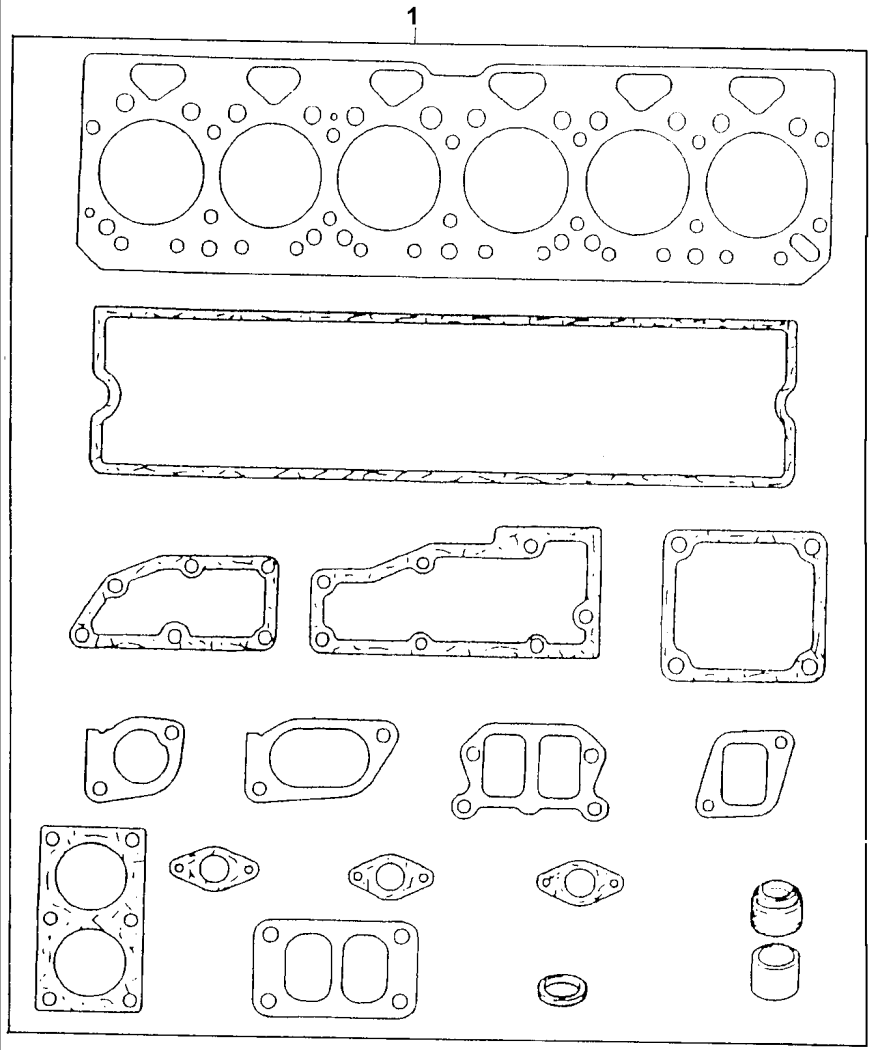

1	S1006	**1** JOGO DE JUNTAS	KIT, JOINT	JUEGO JUNTAS

Jogo De Juntas Do Bloco
Cylinder Block Gasket Set
Juego De Juntas Del Bloque

10-305

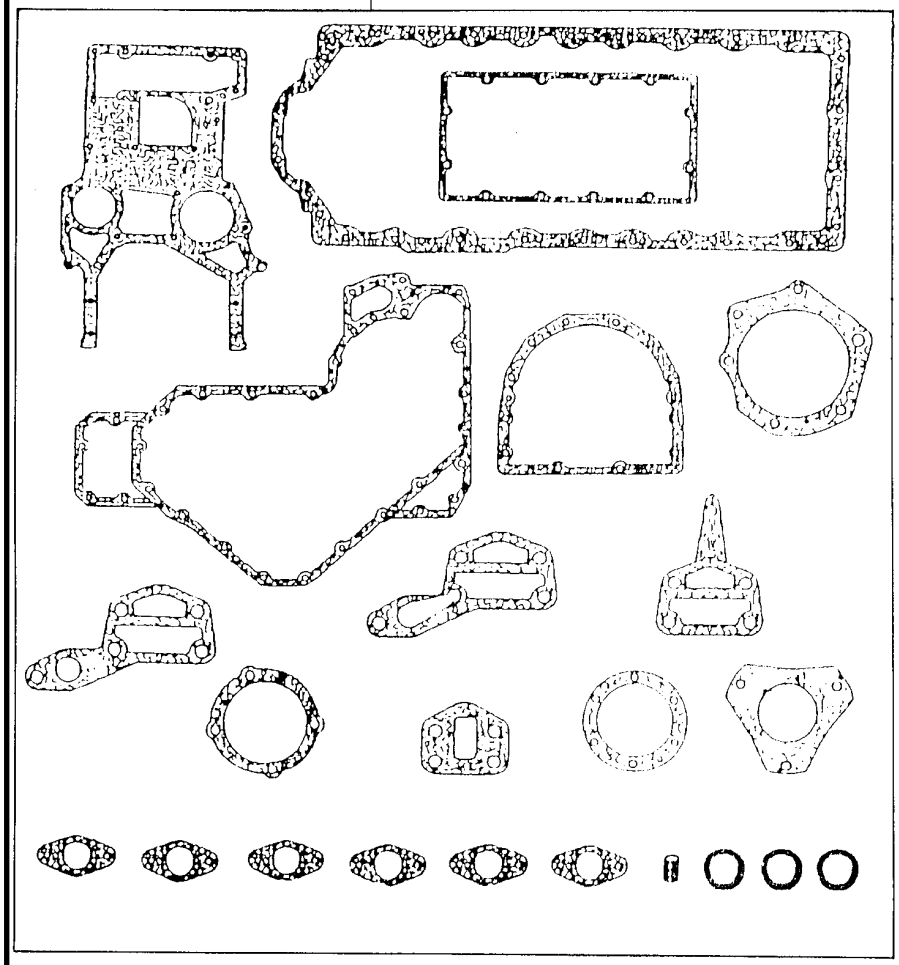

1	S1008	**1** JOGO DE JUNTAS	KIT, JOINT	JUEGO JUNTAS

Filtro De Ar
Air Cleaner
Filtro De Aire

10-310

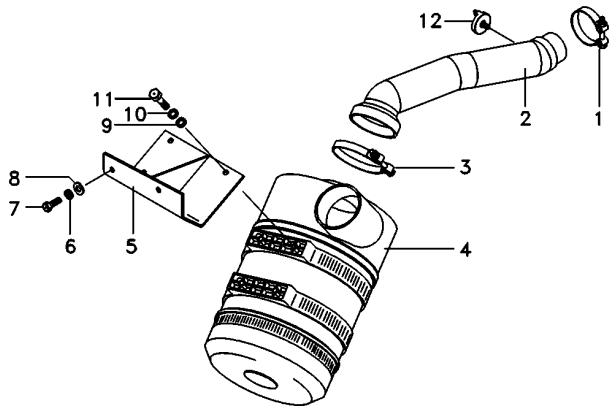

1	020070T1		**1**	BRAÇADEIRA	CLAMP	ABRAZADERA
2	6223627M91		**1**	MANGUEIRA	HOSE	FLEXIBLE
3	023475T1		**1**	BRAÇADEIRA	CLAMP	ABRAZADERA
4	6223620M91		**1**	FILTRO DE AR	AIR FILTER	FILTRO DE AIRE
4	6223614M1	[A]	**1**	ELEMENTO	ELEMENT	ELEMENTO
4	6223615M1	[B]	**1**	ELEMENTO	ELEMENT	ELEMENTO
5	6220009M91		**1**	SUPORTE FILTRO	FILTER SUPPORT	FILTER SUPPORT
6	353434X1		**2**	ARRUELA	WASHER	ARANDELA
7	353691X1		**2**	PARAFUSO	BOLT	PERNO
8	353756X1		**2**	ARRUELA	WASHER	ARANDELA
9	391039X1		**3**	ARRUELA	WASHER	ARANDELA
10	339374X1		**3**	ARRUELA	WASHER	ARANDELA
11	339337X1		**3**	PARAFUSO	BOLT	PERNO
12	3808461M1		**1**	INTERRUPTOR	SWITCH	INTERRUPTOR

[A] PRINCIPAL
PRINCIPAL
PRINCIPAL

[B] SEGURANÇA
SECURITY
SEGURIDAD

Pré-Filtro
Pre-Filter
Pré-Filtro

10-315

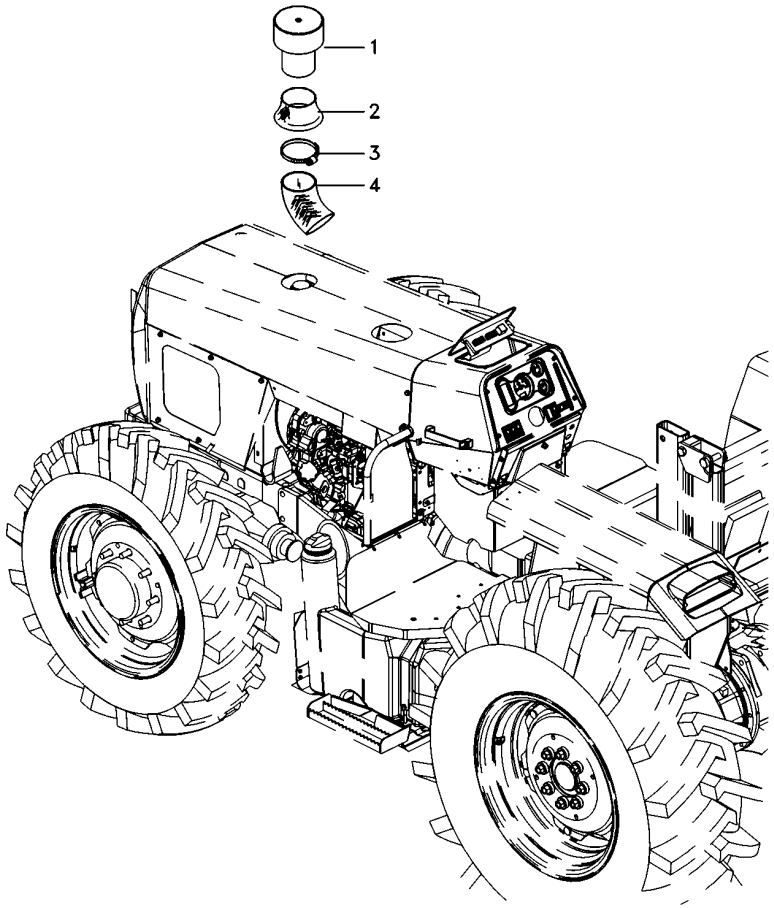

1	6217840M91	**1**	PRÉ-FILTRO	PRE FILTER	PRE FILTRO
2	067391P1	**1**	VEDANTE	SEAL	RETEN
3	3468400M1	**2**	BRAÇADEIRA	CLAMP	ABRAZADERA
4	6223663M1	**1**	MANGUEIRA	HOSE	FLEXIBLE

Lataria
Sheet Metal
Emplanchados

10-320

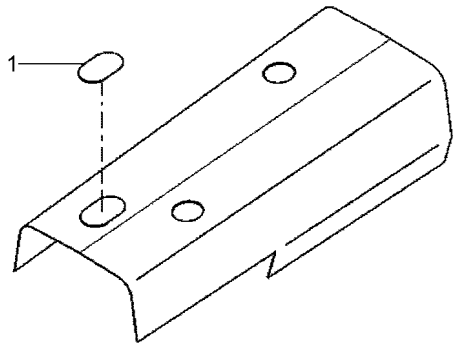

1	6231091M1	**1** TAMPÃO	PAD	ALMOHADILLA

Escapamento
Exhaust
Escape

10-325

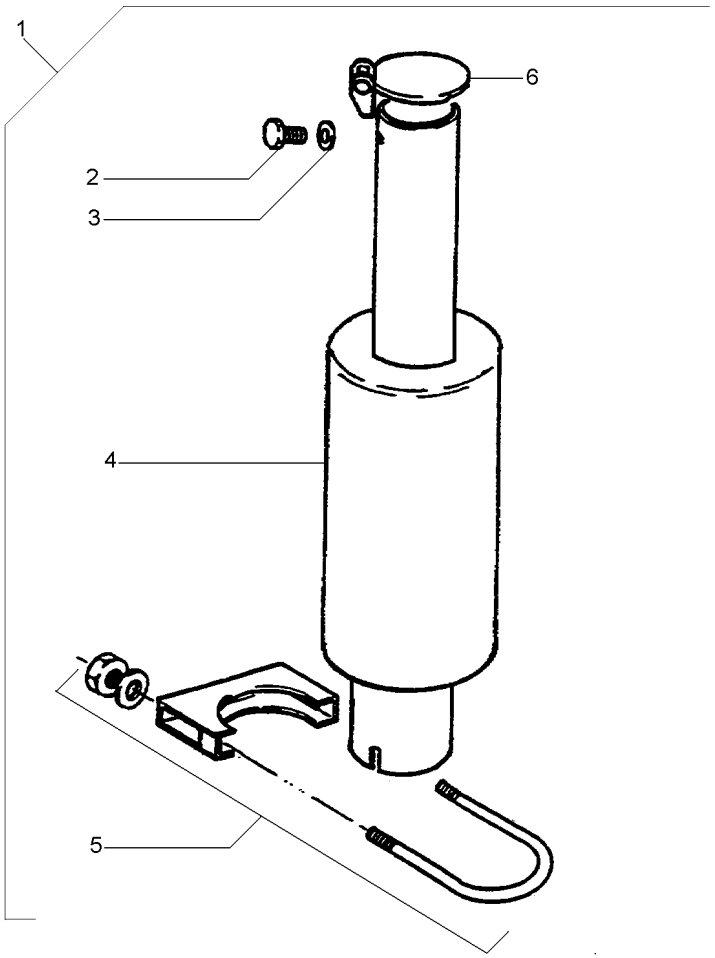

1			027339N1	**1**	SILENCIOSO	SILENCER	SILENCIADOR
2	353666X1	1		**2**	PARAFUSO	BOLT	PERNO
3	353441X1	1		**2**	ARRUELA	WASHER	ARANDELA
4	027899T1	1		**1**	SILENCIOSO	SILENCER	SILENCIADOR
5	3146918M91	1	10-330 No	**1**	BRAÇADEIRA	CLAMP	ABRAZADERA
6	3145189M93	1		**1**	TAMPA	COVER	CUBIERTA

Braçadeira
Clamp
Abrazadera

10-330

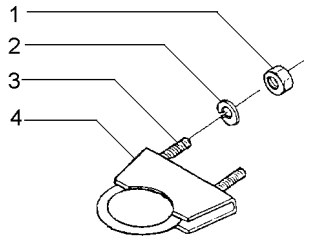

1	355566X1			
2	353434X1			
3	3146919M1			
4	3146920M1			
2	PORCA	NUT	TUERCA
2	ARRUELA	WASHER	ARANDELA
1	PARAFUSO "U"	U BOLT	BRIDA EN U
1	BRAÇADEIRA	CLAMP	ABRAZADERA

Sistema De Arrefecimento
Cooling System
Sistema Enfriamiento

10-335

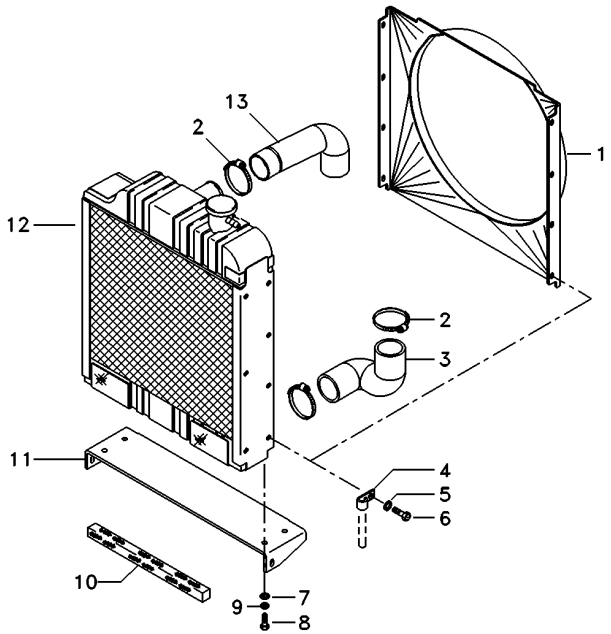

1	022153P1	**1** DEFLETOR	DEFLECTOR	DEFLECTOR
2	490804M1	**4** BRAÇADEIRA	CLAMP	ABRAZADERA
3	6219275M1	**1** MANGUEIRA	HOSE	FLEXIBLE
4	2800985M1	**3** PRESILHA	STAPLE	GRAPA
5	355617X1	**8** ARRUELA	WASHER	ARANDELA
6	353666X1	**8** PARAFUSO	BOLT	PERNO
7	353756X1	**4** ARRUELA	WASHER	ARANDELA
8	353691X1	**8** PARAFUSO	BOLT	PERNO
9	353434X1	**8** ARRUELA	WASHER	ARANDELA
10	068580P1	**1** VEDAÇÃO	SEALING	VEDACION
11	6223606M91	**1** SUPORTE	BRACKET	SOPORTE
12	6215001M91	**1** RADIADOR	RADIATOR	RADIADOR
13	6222310M1	**1** MANGUEIRA	HOSE	FLEXIBLE

Sistema De Arrefecimento
Cooling System
Sistema Enfriamiento

10-340

4 Rodas Motrizes
4 Wheels Drive
4 Ruedas Motriz

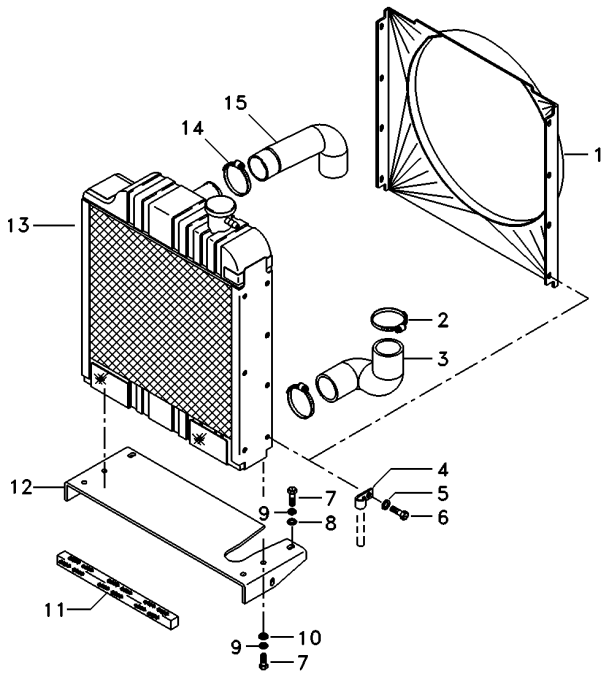

1	022153P1	**1** DEFLETOR	DEFLECTOR	DEFLECTOR
2	2801096M1	**2** BRAÇADEIRA	CLAMP	ABRAZADERA
3	6219275M1	**1** MANGUEIRA	HOSE	FLEXIBLE
4	2800985M1	**3** PRESILHA	STAPLE	GRAPA
5	355617X1	**8** ARRUELA	WASHER	ARANDELA
6	353666X1	**8** PARAFUSO	BOLT	PERNO
7	353691X1	**8** PARAFUSO	BOLT	PERNO
8	1440264X1	**2** ARRUELA	WASHER	ARANDELA
9	353434X1	**8** ARRUELA	WASHER	ARANDELA
10	353756X1	**4** ARRUELA	WASHER	ARANDELA
11	068580P1	**1** VEDAÇÃO	SEALING	VEDACION
12	6219215M1	**1** SUPORTE	CLEVIS	GANCHO SEGURI.
13	6215001M91	**1** RADIADOR	RADIATOR	RADIADOR
14	490804M1	**2** BRAÇADEIRA	CLAMP	ABRAZADERA
15	6222310M1	**1** MANGUEIRA	HOSE	FLEXIBLE

Sistema De Arrefecimento
Cooling System
Sistema Enfriamiento

10-345

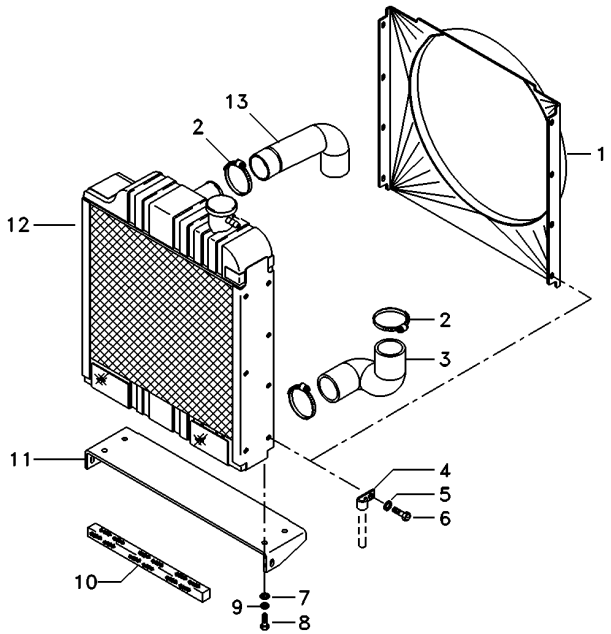

1	071348P1	**1** DEFLETOR	DEFLECTOR	DEFLECTOR
2	490804M1	**4** BRAÇADEIRA	CLAMP	ABRAZADERA
3	6219275M1	**1** MANGUEIRA	HOSE	FLEXIBLE
4	2800985M1	**3** PRESILHA	STAPLE	GRAPA
5	355617X1	**8** ARRUELA	WASHER	ARANDELA
6	353666X1	**8** PARAFUSO	BOLT	PERNO
7	353756X1	**4** ARRUELA	WASHER	ARANDELA
8	353691X1	**8** PARAFUSO	BOLT	PERNO
9	353434X1	**8** ARRUELA	WASHER	ARANDELA
10	068580P1	**1** VEDAÇÃO	SEALING	VEDACION
11	6223606M91	**1** SUPORTE	BRACKET	SOPORTE
12	6215001M91	**1** RADIADOR	RADIATOR	RADIADOR
13	6222310M1	**1** MANGUEIRA	HOSE	FLEXIBLE

Sistema De Arrefecimento
Cooling System
Sistema Enfriamiento

10-350

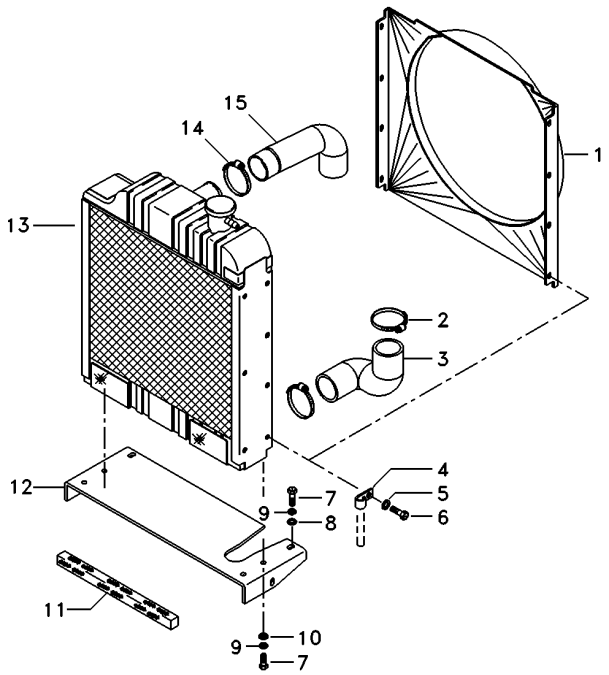

1	071348P1	**1** DEFLETOR	DEFLECTOR	DEFLECTOR
2	2801096M1	**2** BRAÇADEIRA	CLAMP	ABRAZADERA
3	6219275M1	**1** MANGUEIRA	HOSE	FLEXIBLE
4	2800985M1	**3** PRESILHA	STAPLE	GRAPA
5	355617X1	**8** ARRUELA	WASHER	ARANDELA
6	353666X1	**8** PARAFUSO	BOLT	PERNO
7	353691X1	**8** PARAFUSO	BOLT	PERNO
8	1440264X1	**2** ARRUELA	WASHER	ARANDELA
9	353434X1	**8** ARRUELA	WASHER	ARANDELA
10	353756X1	**4** ARRUELA	WASHER	ARANDELA
11	068580P1	**1** VEDAÇÃO	SEALING	VEDACION
12	6219215M1	**1** SUPORTE	CLEVIS	GANCHO SEGURI.
13	6215001M91	**1** RADIADOR	RADIATOR	RADIADOR
14	490804M1	**2** BRAÇADEIRA	CLAMP	ABRAZADERA
15	6222310M1	**1** MANGUEIRA	HOSE	FLEXIBLE

Tanque De Combustível
Fuel Tank
Tanque De Combustible

10-355

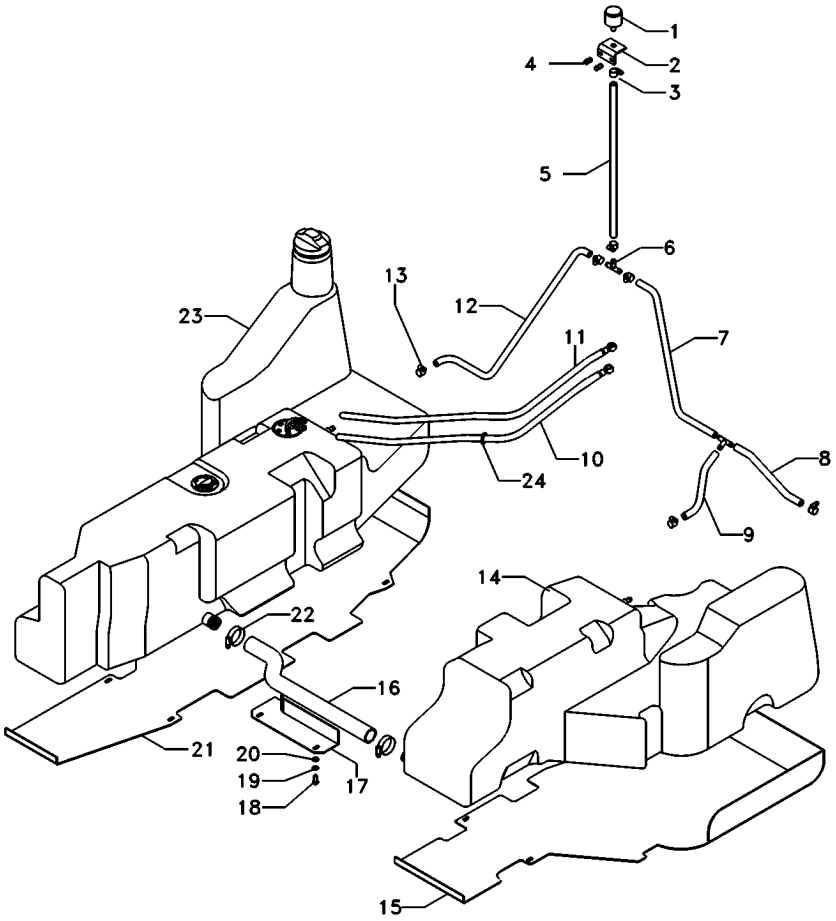

1	022673N1		**1**	FILTRO	FILTER	FILTRO
2	052216S1		**1**	SUPORTE	BRACKET	SOPORTE
3	391087X1		**12**	BRAÇADEIRA	CLAMP	ABRAZADERA
4	353666X1		**2**	PARAFUSO	BOLT	PERNO
5	069553P1		**1**	MANGUEIRA	HOSE	FLEXIBLE
6	069506P1		**1**	CONEXÃO "T"	CONNECTION T	CONEXION T
7	064628P1		**1**	MANGUEIRA	HOSE	FLEXIBLE
8	6204534M1		**1**	MANGUEIRA	HOSE	FLEXIBLE
9	6204533M1		**1**	MANGUEIRA	HOSE	FLEXIBLE
10	6210984M91		**1**	MANGUEIRA	HOSE	FLEXIBLE
11	6204536M91		**1**	CJ. MANGUEIRA	KIT, HOSE	MANGUITOS JUEGO
12	069547P1		**1**	MANGUEIRA	HOSE	FLEXIBLE
13	391087X1		**20**	BRAÇADEIRA	CLAMP	ABRAZADERA
14	073476N1	▶	**1**	TANQUE	TANK	TANQUE
15	6200318M91		**1**	PROTEÇÃO	GUARD	DEFENSA
16	6201678M1		**1**	MANGUEIRA	HOSE	FLEXIBLE
17	064810S1		**1**	PROTEÇÃO	GUARD	DEFENSA
18	339123X1		**2**	PARAFUSO	BOLT	PERNO
19	339374X1		**2**	ARRUELA	WASHER	ARANDELA
20	391166X1		**2**	ARRUELA	WASHER	ARANDELA
21	6200321M91		**1**	PROTEÇÃO	GUARD	DEFENSA
22	490802M1		**2**	BRAÇADEIRA	CLAMP	ABRAZADERA
23	073475N1	10-360 No	**1**	TANQUE	TANK	TANQUE
24	3225356M1		**3**	BRAÇADEIRA	CLAMP	ABRAZADERA

Tanque De Combustível
Fuel Tank
Tanque De Combustible

Esquerdo
Left
Izquierdo

10-360

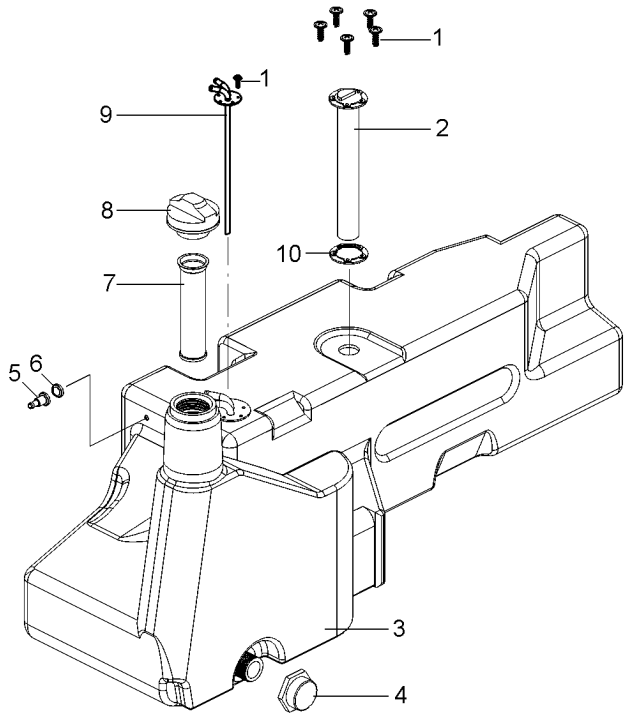

1	3001163X1	**10**	PARAFUSO	BOLT	PERNO
2	057330T1	**1**	SENSOR	SENDER	EMISOR
3	072975P1	**1**	TANQUE	TANK	TANQUE
4	053240R1	**1**	TAMPA	COVER	CUBIERTA
5	6222334M1	**1**	ANEL	RING	ARO
6	6222335M1	**1**	ANEL	RING	ARO
7	6209575M1	**1**	FILTRO	FILTER	FILTRO
8	073217N1	**1**	TAMPA	COVER	CUBIERTA
9	6200461M91	**1**	RETORNO FLUXO	RETURN FLOW	RETURN FLOW
10	6222336M1	**2**	JUNTA	GASKET	EMPAQUETADURA.

Aquecedor De Partida
Starting Heater
Calentador De Partida

10-365

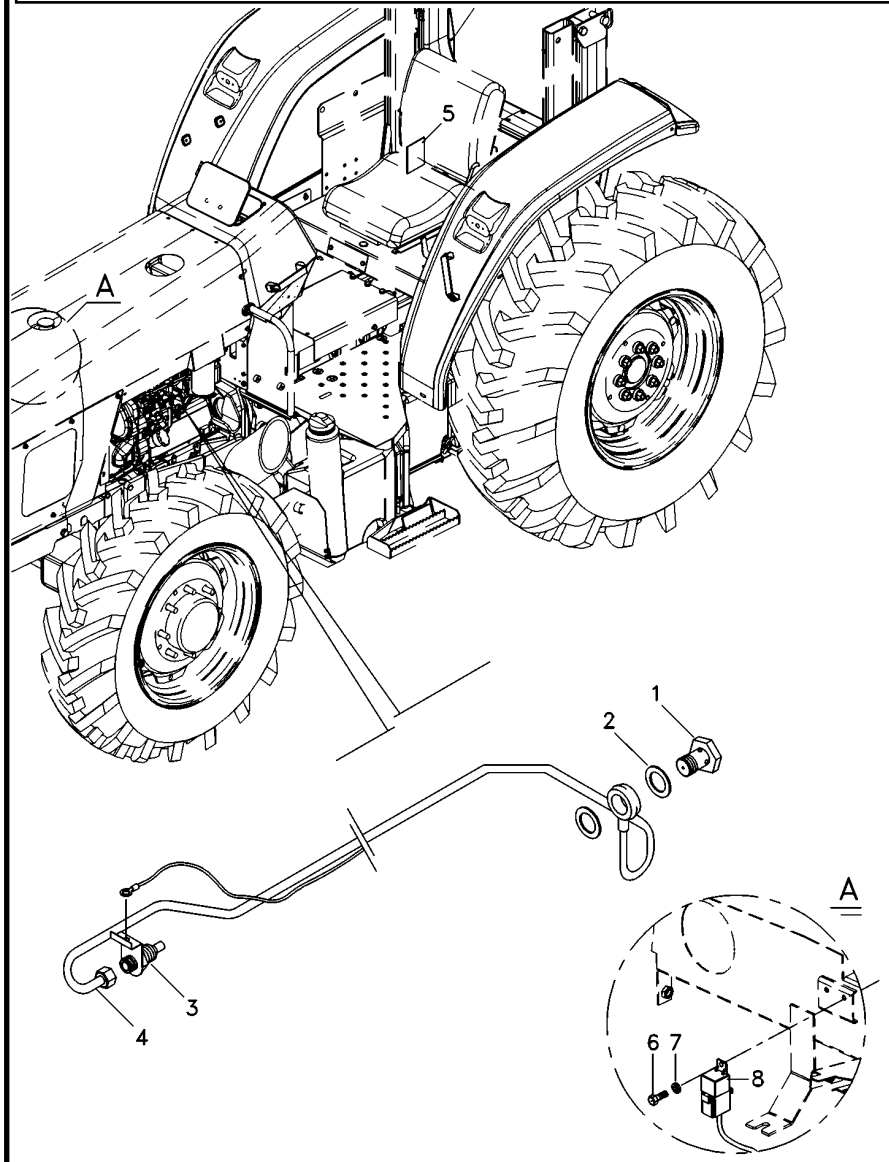

1	1481691M1	**1** PARAFUSO	BOLT	PERNO
2	3147545M1	**2** ARRUELA	WASHER	ARANDELA
3	6203403M1	**1** VELA AQUECEDORA	INTAKE HEATER	CALENTADOR ADM
4	037666T1	**1** CJ. TUBO	TUBE ASSY	CONJ.DE TUBO
5	3149938M1	**1** DECAL	DECAL	CALCOMANIA
6	3009536X1	**1** PARAFUSO	BOLT	PERNO
7	390469X1	**1** ARRUELA	WASHER	ARANDELA
8	6210631M1	**1** RELÉ	RELAY	RELE

Embreagem Simples
Clutch Single
Embrague Simple

20-10

13" - Disco Cerâmico
13" - Ceramic Disk
13" - Disco Cerámico

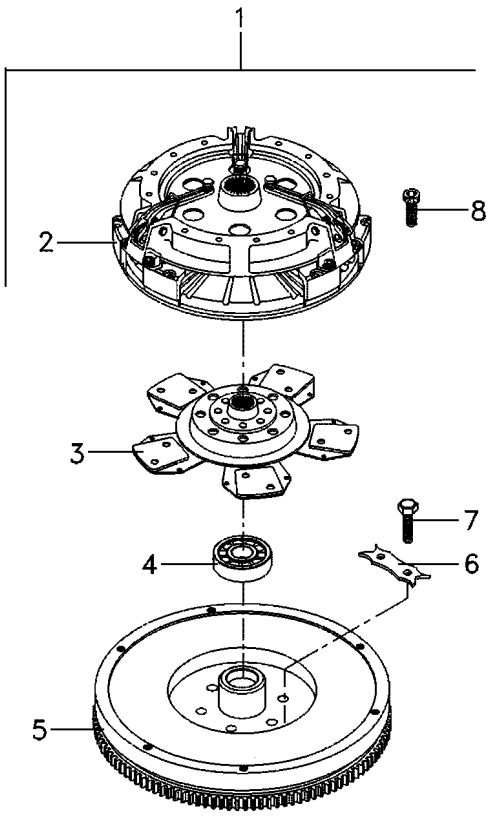

1			022755N1	**1**	CJ. EMBREAGEM	KIT, CLUTCH	EMBRAGUE JUEGO
2	022702T2	1	20-15 No	**1**	EMBREAGEM	CLUTCH	EMBRAGUE
3	1692759M91	1		**1**	DISCO	DISC	DISCO
4	488952M4	1		**1**	ROLAMENTO	BEARING	COJINETE
5	022156N1	1	20-20 No	**1**	VOLANTE MOTOR	FLYWHEEL	VOLANTE MOTOR
6	3408355M1	1		**3**	TRAVA	LOCK	RETENEDOR
7	353595X1	1		**6**	PARAFUSO	BOLT	PERNO
8	339019X1	1		**6**	PARAFUSO	BOLT	PERNO

Embreagem Simples	**13"**
Clutch Single	**13"**
Embrague Simple	**13"**

20-15

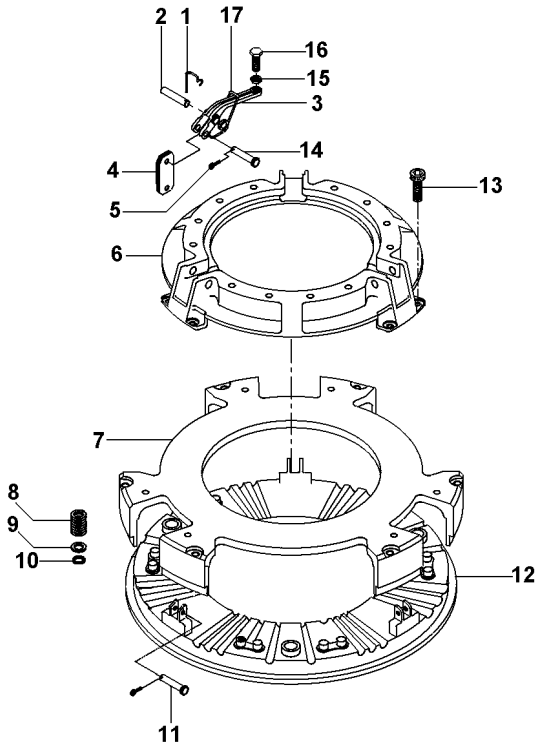

1	891827M1	**3** GRAMPO	CRAMP	PASADOR
2	891826M1	**3** PINO	PIN	PASADOR
3	022789R1	**3** ALAVANCA	LEVER	PALANCA
4	022634R1	**18** BIELETA	LINK	CONEXION
5	354048X1	**6** CUPILHA	COTTER PIN	PASADOR DOUBLE
6	3176859M1	**1** COBERTURA	BONNET	CAPOT
7	3603607M1	**1** PLACA	PLATE	PLATO
8	3603609M1	**12** MOLA	SPRING	RESORTE
9	3175517M1	**12** ARRUELA	WASHER	ARANDELA
10	1753751M1	**12** ARRUELA	WASHER	ARANDELA
11	887893M1	**3** PINO	PIN	PASADOR
12	3603608M1	**1** PLATÔ	PLATE	PLATO
13	3176867M1	**6** PARAFUSO	BOLT	PERNO
14	887897M1	**3** PINO	PIN	PASADOR
15	353430X1	**3** PORCA	NUT	TUERCA
16	3147178M1	**3** PARAFUSO	BOLT	PERNO
17	887910M2	**3** MOLA	SPRING	RESORTE

Volante
Flywheel
Volante

20-20

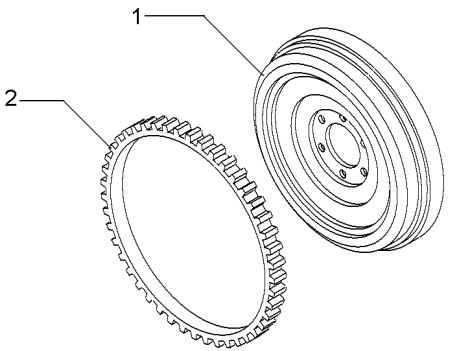

1	022159P1	**1** VOLANTE MOTOR	FLYWHEEL	VOLANTE MOTOR
2	3408369M1	**1** CREMALHEIRA	STARTER RING	ARO DE ARRANQUE

Embreagem Simples Com Molas	**13"**	**20-25**	**Disco Cerâmico**
Single Cluth With Spring	**13"**		**Ceramic Disk**
Embrague Simple Con Resorte	**13"**		**Disco Cerámico**

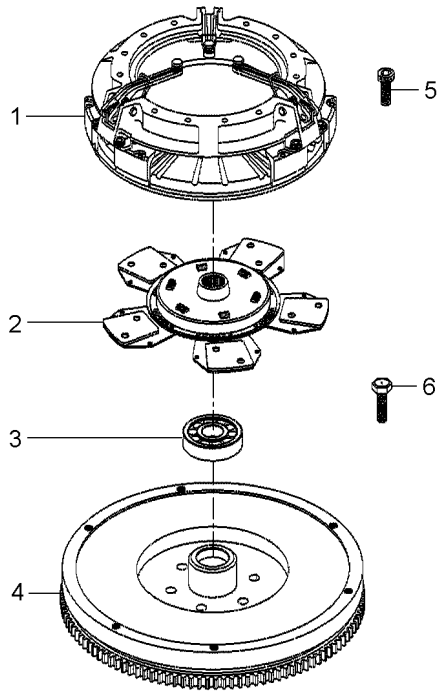

1	022702T2	20-15 No	**1** EMBREAGEM	CLUTCH	EMBRAGUE
2	6211543M91		**1** DISCO	DISC	DISCO
3	488952M4		**1** ROLAMENTO	BEARING	COJINETE
4	022156N1	20-20 No	**1** VOLANTE MOTOR	FLYWHEEL	VOLANTE MOTOR
5	339019X1		**6** PARAFUSO	BOLT	PERNO
6	353595X1		**6** PARAFUSO	BOLT	PERNO

Embreagem Split Torque
Clutch Split Torque
Embrague Split Torque

20-30

13" - Disco Cerâmico
13" - Ceramic Disk
13" - Disco Cerámico

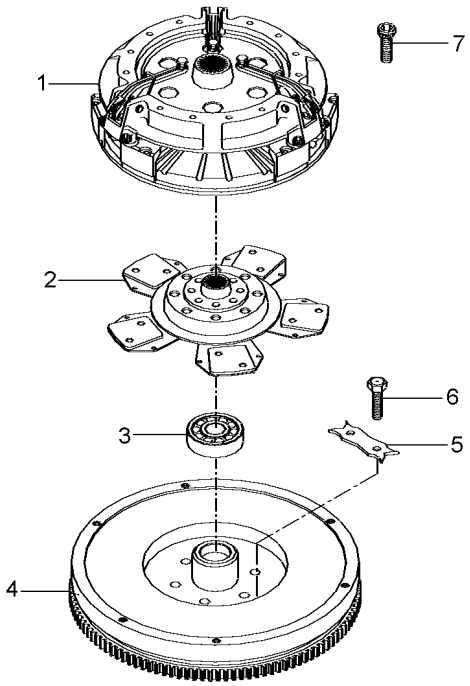

1	039210T1	20-35 No	**1** EMBREAGEM	CLUTCH	EMBRAGUE
2	1692759M91		**1** DISCO	DISC	DISCO
3	488952M4		**1** ROLAMENTO	BEARING	COJINETE
4	022156N1	20-20 No	**1** VOLANTE MOTOR	FLYWHEEL	VOLANTE MOTOR
5	3408355M1		**3** TRAVA	LOCK	RETENEDOR
6	353595X1		**6** PARAFUSO	BOLT	PERNO
7	339019X1		**6** PARAFUSO	BOLT	PERNO

Embreagem Split Torque	**13"**
Clutch Split Torque	**13"**
Embrague Split Torque	**13"**

20-35

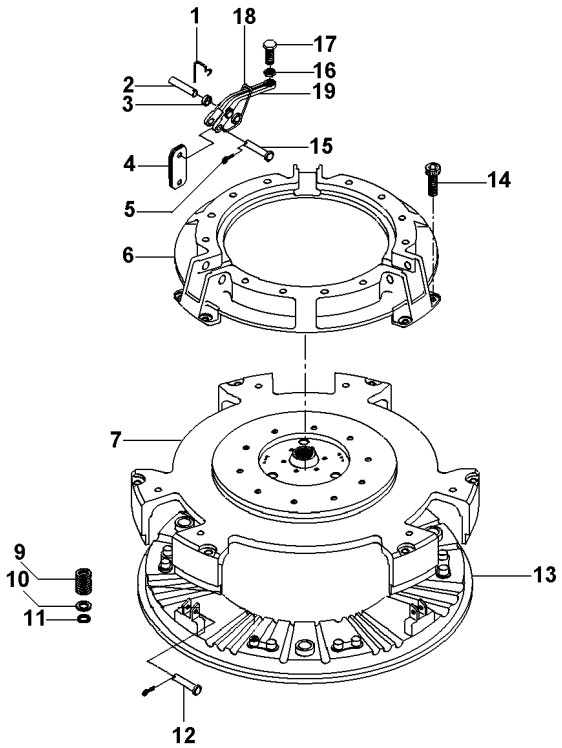

1	891827M1	
2	887893M1	
3		19
4	3900547M1	
5	354048X1	
6	3176859M1	
7	044699R1	
9	3603609M1	
10	3175517M1	
11	1753751M1	
12	887897M1	
13	3603608M1	
14	3176867M1	
15	891826M1	
16	353430X1	
17	3147178M1	
18	887910M2	
19	022789R1	

3	GRAMPO	CRAMP	PASADOR
3	PINO	PIN	PASADOR
9	BUCHA	BUSH	CASQUILLO
18	BIELETA	LINK	CONEXION
6	CUPILHA	COTTER PIN	PASADOR DOUBLE
1	COBERTURA	BONNET	CAPOT
1	PLACA	PLATE	PLATO
12	MOLA	SPRING	RESORTE
12	ARRUELA	WASHER	ARANDELA
12	ARRUELA	WASHER	ARANDELA
3	PINO	PIN	PASADOR
1	PLATÔ	PLATE	PLATO
6	PARAFUSO	BOLT	PERNO
3	PINO	PIN	PASADOR
3	PORCA	NUT	TUERCA
3	PARAFUSO	BOLT	PERNO
3	MOLA	SPRING	RESORTE
3	ALAVANCA	LEVER	PALANCA

Embreagem Split Torque	**13"**
Clutch Split Torque	**13"**
Embrague Split Torque	**13"**

20-40

Disco Cerâmico - Com Molas
Ceramic Disk - With Spring
Disco Cerámico - Com Resorte

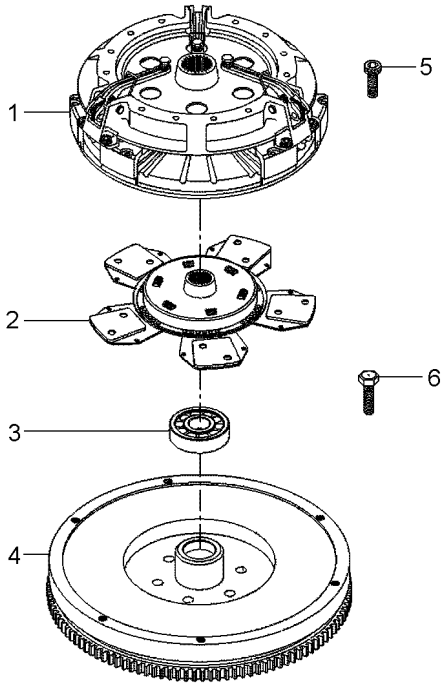

1	039210T1	20-35 No	**1** EMBREAGEM	CLUTCH	EMBRAGUE
2	6211543M91		**1** DISCO	DISC	DISCO
3	488952M4		**1** ROLAMENTO	BEARING	COJINETE
4	022156N1	20-20 No	**1** VOLANTE MOTOR	FLYWHEEL	VOLANTE MOTOR
5	339019X1		**6** PARAFUSO	BOLT	PERNO
6	353595X1		**6** PARAFUSO	BOLT	PERNO

Embreagem Dupla	**13" - Hd - 21 Estrias**	**Disco Cerâmico**
Dual Clutch	**13" - Hd - 21 Furro**	**Ceramic Disk**
Embrague Doble	**13" - Hd - 21 Estrias**	**Disco Cerámico**

20-45

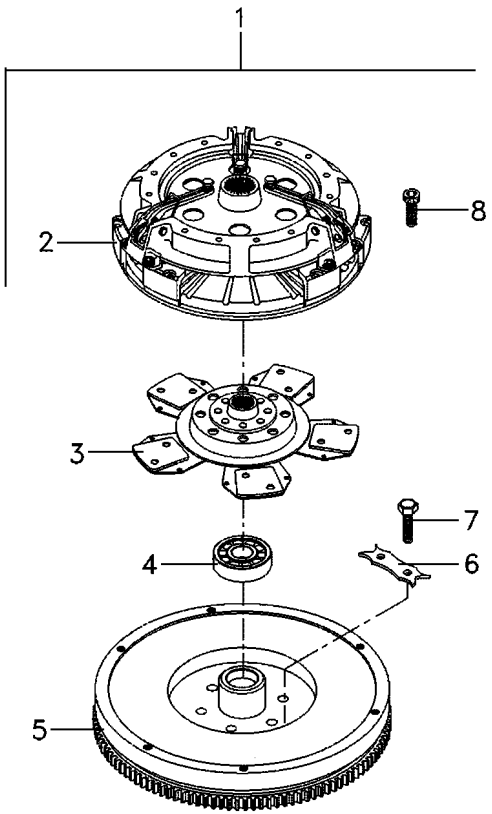

1			022000N1	**1** CJ. EMBREAGEM	KIT, CLUTCH	EMBRAGUE JUEGO
2	3586769M92	1	20-50 No	**1** CJ. EMBREAGEM	KIT, CLUTCH	EMBRAGUE JUEGO
3	1692759M91	1		**1** DISCO	DISC	DISCO
4	488952M4	1		**1** ROLAMENTO	BEARING	COJINETE
5	022156N1	1	20-20 No	**1** VOLANTE MOTOR	FLYWHEEL	VOLANTE MOTOR
6	3408355M1	1		**3** TRAVA	LOCK	RETENEDOR
7	353595X1	1		**6** PARAFUSO	BOLT	PERNO
8	339019X1	1		**6** PARAFUSO	BOLT	PERNO

Embreagem Dupla
Dual Clutch
Embrague Doble

20-50

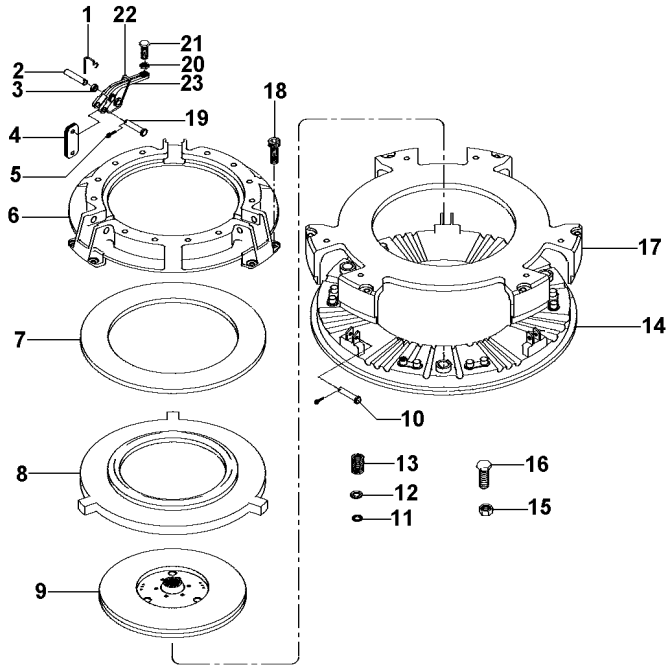

1	891827M1		**3**	GRAMPO	CRAMP	PASADOR
2	891826M1		**3**	PINO	PIN	PASADOR
3		23	**9**	BUCHA	BUSH	CASQUILLO
4	022634R1		**18**	BIELETA	LINK	CONEXION
5	354048X1		**6**	CUPILHA	COTTER PIN	PASADOR DOUBLE
6	3176859M1		**1**	COBERTURA	BONNET	CAPOT
7	887906M1		**1**	MOLA PRATO	SPRING PLATE	PLETINA MUELLE
8	3176863M1		**1**	PLACA	PLATE	PLATO
9	1865836M91		**1**	DISCO	DISC	DISCO
10	887893M1		**3**	PINO	PIN	PASADOR
11	1753751M1		**12**	ARRUELA	WASHER	ARANDELA
12	3175517M1		**12**	ARRUELA	WASHER	ARANDELA
13	3603609M1		**12**	MOLA	SPRING	RESORTE
14	3603608M1		**1**	PLATÔ	PLATE	PLATO
15	353916X1		**3**	PORCA	NUT	TUERCA
16	181124M1		**3**	PARAFUSO	BOLT	PERNO
17	3603607M1		**1**	PLACA	PLATE	PLATO
18	3176867M1		**6**	PARAFUSO	BOLT	PERNO
19	887897M1		**3**	PINO	PIN	PASADOR
20	353430X1		**3**	PORCA	NUT	TUERCA
21	3147178M1		**3**	PARAFUSO	BOLT	PERNO
22	887910M2		**3**	MOLA	SPRING	RESORTE
23	022789R1		**3**	ALAVANCA	LEVER	PALANCA

Embreagem Dupla
Dual Clutch
Embrague Doble

20-55

Disco Cerâmico - Com Molas
Ceramic Disk - With Spring
Disco Cerámico - Com Resorte

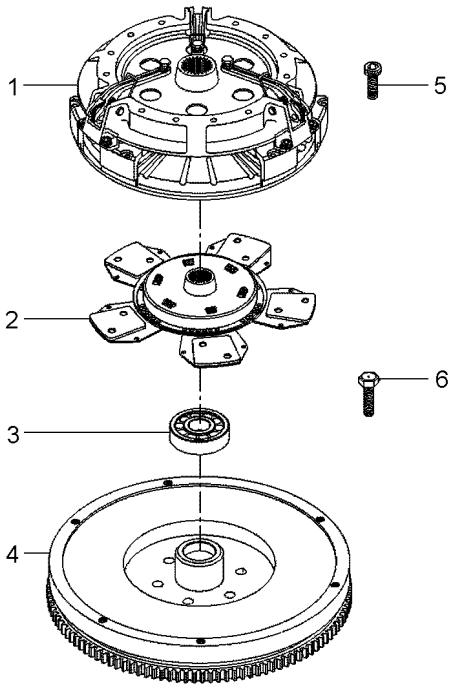

1	3586769M92	20-50 No	**1**	CJ. EMBREAGEM	KIT, CLUTCH	EMBRAGUE JUEGO
2	6211543M91		**1**	DISCO	DISC	DISCO
3	488952M4		**1**	ROLAMENTO	BEARING	COJINETE
4	022156N1	20-20 No	**1**	VOLANTE MOTOR	FLYWHEEL	VOLANTE MOTOR
5	339019X1		**6**	PARAFUSO	BOLT	PERNO
6	353595X1		**6**	PARAFUSO	BOLT	PERNO

Embreagem Split Torque	**345 Mm**
Clutch Split Torque	**345 Mm**
Embrague Split Torque	**345 Mm**

20-60

Disco Cerâmico
Ceramic Disk
Disco Cerámico

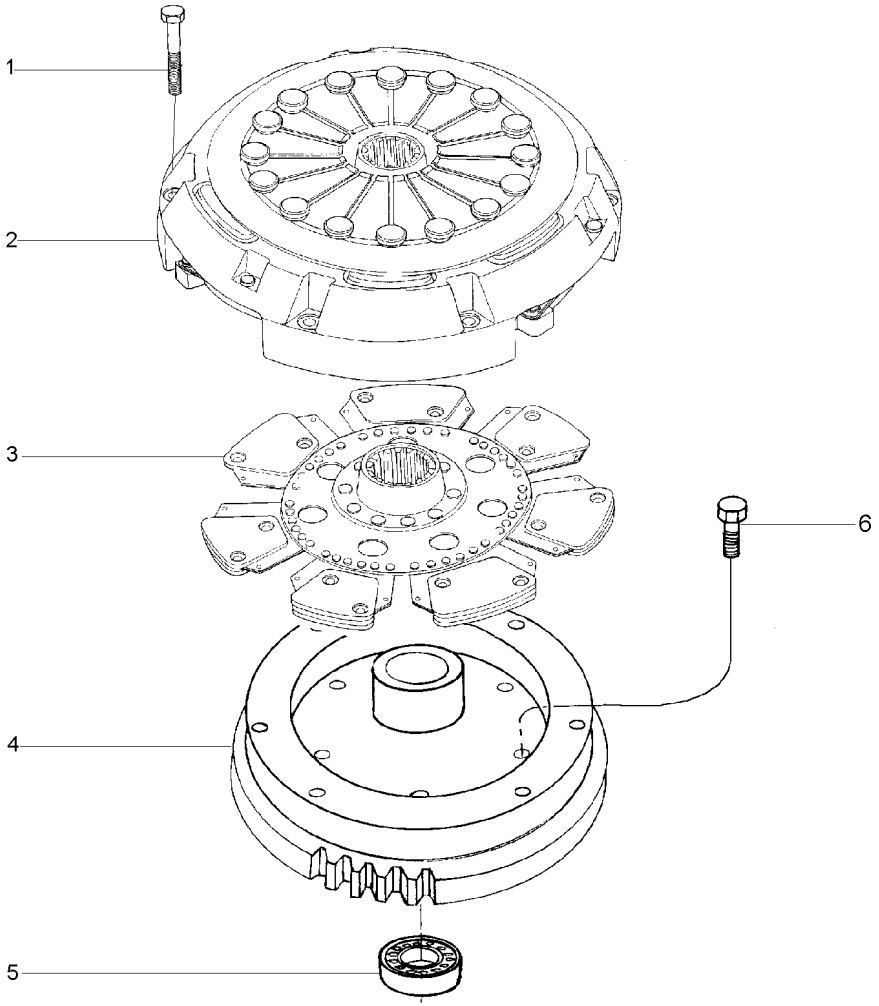

1	339019X1		**6**	PARAFUSO	BOLT	PERNO
2	033543T1		**1**	CJ. EMBREAGEM	KIT, CLUTCH	EMBRAGUE JUEGO
3	034014T1		**1**	DISCO	DISC	DISCO
4	034248N1	10-260 No	**1**	CJ. VOLANTE	FLYWHEEL ASSY.	CJTO.DE VOLANTE
5	488952M4		**1**	ROLAMENTO	BEARING	COJINETE
6	353595X1		**6**	PARAFUSO	BOLT	PERNO

Transmissões — **Constant Mesh**
Transmission
Transmisión

25-10

540 Rpm
540 Rpm
540 Rpm

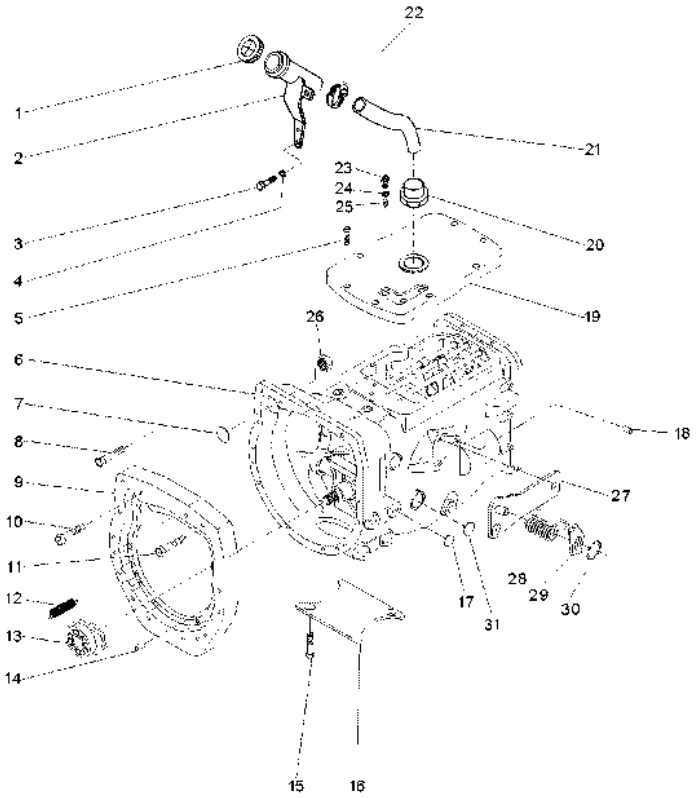

1	3149550M92		**1**	TAMPA	COVER	CUBIERTA
2	070430S1		**1**	BOCAL	FILLER	RELLENADOR
3	339123X1		**2**	PARAFUSO	BOLT	PERNO
4	353446X1		**2**	ARRUELA	WASHER	ARANDELA
5	058286P1		**8**	PARAFUSO	BOLT	PERNO
6	070289N1		**1**	CJ. TRANSMISSÃO	KIT,TRANSMISSION	JGO.TRANSMISION
7	036310P1		**1**	BUJÃO	PLUG	TAPON
8	362479X1		**1**	PARAFUSO	BOLT	PERNO
9	036165P1		**1**	PLACA	PLATE	PLATO
10	377184X1		**1**	PARAFUSO	BOLT	PERNO
11	3145868M1		**12**	PARAFUSO	BOLT	PERNO
12	3700450M1		**2**	MOLA	SPRING	RESORTE
13	063142N1	25-20 No	**1**	PORTA ROLAMENTO	BEARING FLANGE	BEARING FLANGE
14	191314M1		**2**	PINO	PIN	PASADOR
15	354441X1		**4**	PARAFUSO	BOLT	PERNO
16	021020P2		**1**	TAMPA	COVER	CUBIERTA
17	027014P1		**4**	TAMPÃO	PAD	ALMOHADILLA
18	899297M1		**1**	BUJÃO	PLUG	TAPON
19	053169P1		**1**	TAMPA	COVER	CUBIERTA
20	064932P1		**1**	CONEXÃO	CONNECTION	CONEXION
21	069722P1		**1**	MANGUEIRA	HOSE	FLEXIBLE
22	490802M1		**2**	BRAÇADEIRA	CLAMP	ABRAZADERA
23	037171T2		**3**	INTERRUPTOR	SWITCH	INTERRUPTOR
24	181142M1		**3**	ARRUELA	WASHER	ARANDELA
25	046569P1		**3**	EXTENSÃO	EXTENSION	EXTENSION
26	355645X1		**1**	PORCA	NUT	TUERCA
27	073529S1		**1**	CJ. SUPORTE	KIT, BRACKET	JUEGO SOPORTE
28	3700585M1		**1**	MOLA	SPRING	RESORTE
29	058423P1		**1**	PLACA	PLATE	PLATO
30	352438X1		**1**	ANEL TRAVA	CIRCLIP	CIRCULITO
31	036310P1		**2**	BUJÃO	PLUG	TAPON

Suporte E Alavancas
Bracket And Levers
Soporte Y Palancas

25-15

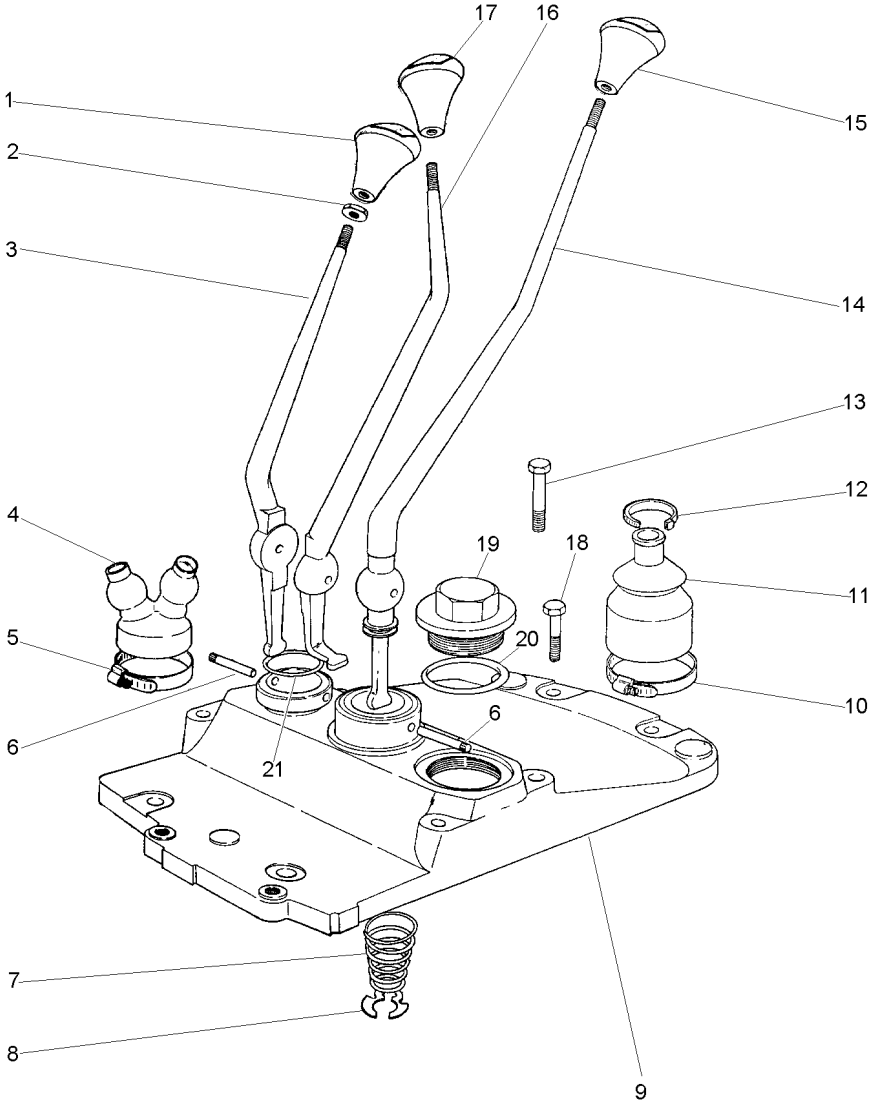

1	6234503M1	**1** MANÍPULO	KNOB	POMO
2	339402X1	**3** PORCA	NUT	TUERCA
3	022006P1	**1** ALAVANCA	LEVER	PALANCA
4	022008P1	**1** COIFA	BELLOWS	FUELLE
5	1440858X1	**1** BRAÇADEIRA	CLAMP	ABRAZADERA
6	180581M1	**2** PINO	PIN	PASADOR
7	192007M1	**1** MOLA	SPRING	RESORTE
8	368233X1	**1** ANEL	RING	ARO
9	036652P1	**1** TAMPA	COVER	CUBIERTA
10	490804M1	**1** BRAÇADEIRA	CLAMP	ABRAZADERA
11	6234299M1	**1** COIFA	BELLOWS	FUELLE
12	3225356M1	**1** BRAÇADEIRA	CLAMP	ABRAZADERA
13	058286P1	**3** PARAFUSO	BOLT	PERNO
14	022005P1	**1** ALAVANCA	LEVER	PALANCA
15	6234502M1	**1** MANÍPULO	KNOB	POMO
16	022633P1	**1** ALAVANCA	LEVER	PALANCA
17	6234500M1	**1** MANÍPULO	KNOB	POMO
18	058289P1	**4** PARAFUSO	BOLT	PERNO
19	768300M1	**1** BUJÃO	PLUG	TAPON
20	359134X1	**1** ANEL "O"	O RING	JUNTA TORICA
21	831527M1	**1** ANEL "O"	O RING	JUNTA TORICA

Porta
Door
Puerta

25-20

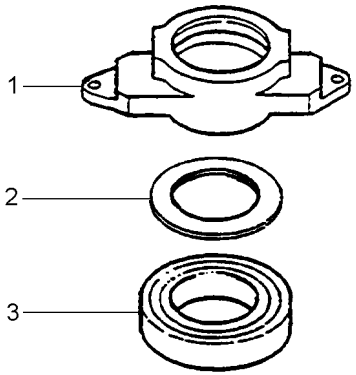

1	886727M4	**1** COLAR	COLLAR	COLLAR
2	3700527M1	**1** ROLAMENTO	BEARING	COJINETE

Alavanca De Câmbio
Shift Levers
Palanca De Cambio

25-25

Com Cabine
With Cab
Con Cabina

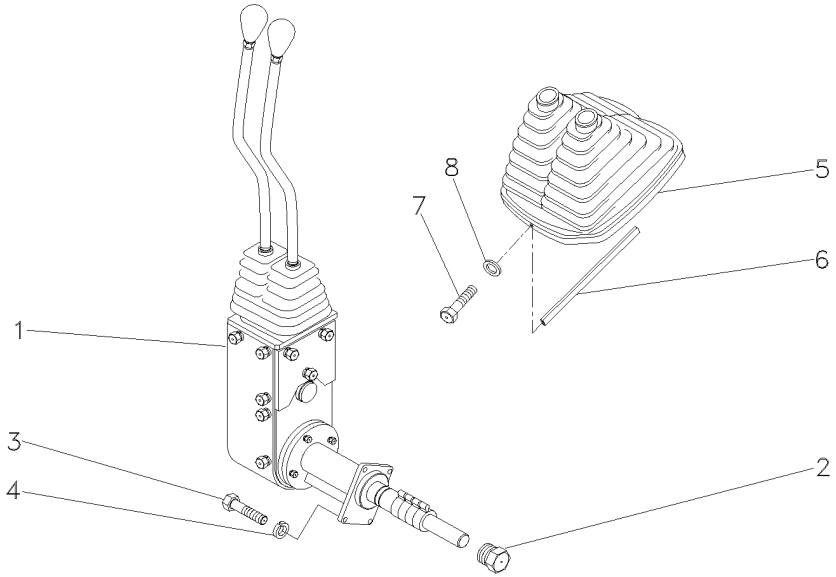

1	070370N1	25-30 No	**1**	CJ. ALAVANCA	KIT, LEVER	JUEGO, PALANCA
2	046851N1		**1**	BUJÃO	PLUG	TAPON
3	339761X1		**4**	PARAFUSO	BOLT	PERNO
4	339374X1		**4**	ARRUELA	WASHER	ARANDELA
5	060003N1		**1**	COIFA	BELLOWS	FUELLE
6	060017P1		**1**	GUARNIÇÃO	BEADING	GUARNICION
7	3580257M1		**2**	PARAFUSO	BOLT	PERNO
8	1427000M1		**2**	ARRUELA	WASHER	ARANDELA

Conjunto De Acionamento
Drive Assembly
Conjunto De Accionamiento

25-30

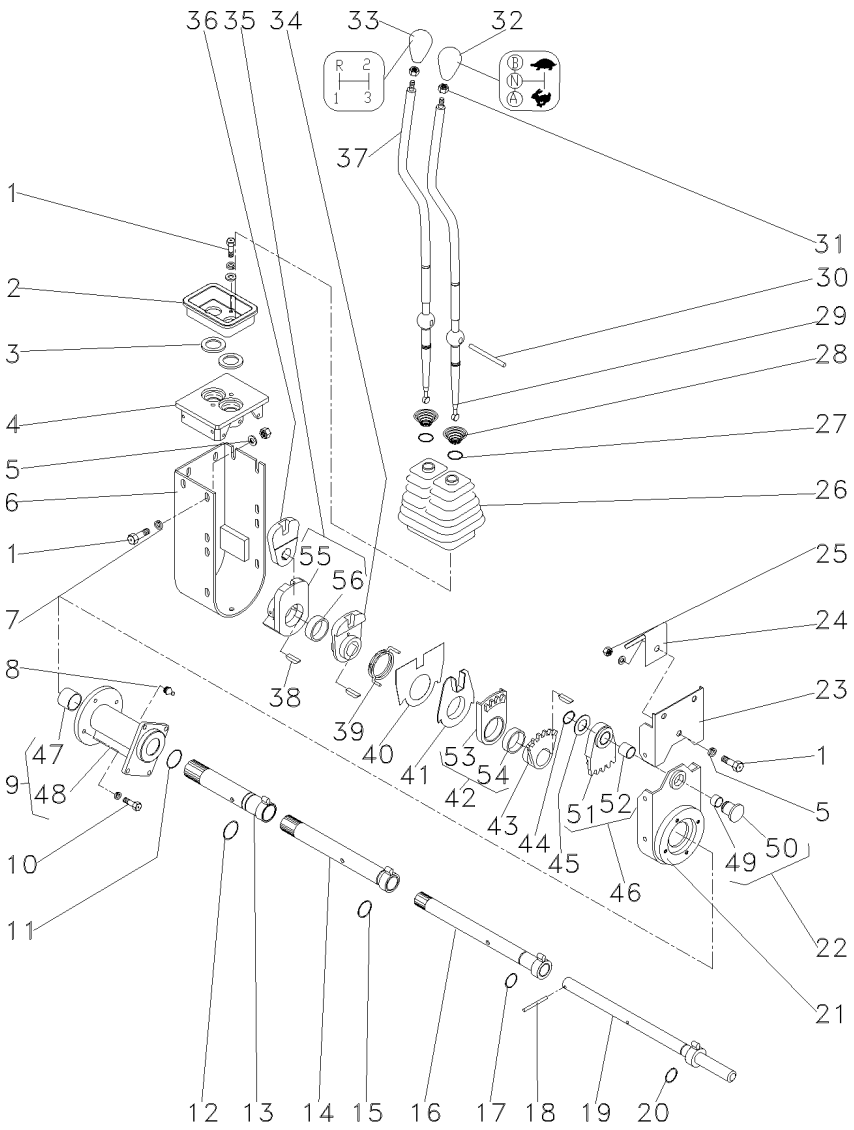

070370N1 EL25Z006 C029903 E01 (1) 08/08 25-30

1	339123X1			**18**	PARAFUSO	BOLT	PERNO
2	046097P1	▲		**1**	PLACA	PLATE	PLATO
3	023701P1			**2**	ARRUELA	WASHER	ARANDELA
4	046096P1			**1**	MANCAL	BEARING	COJINETE
5	339024X1			**2**	ARRUELA	WASHER	ARANDELA
6	046092S1			**1**	PROTEÇÃO	GUARD	DEFENSA
7	339374X1			**22**	ARRUELA	WASHER	ARANDELA
8	29951X			**1**	GRAXEIRA	GREASER	ENGRASADOR
9	053272N1			**1**	MANCAL	BEARING	COJINETE
10	339337X1			**4**	PARAFUSO	BOLT	PERNO
11	390948X1			**1**	ANEL	RING	ARO
12	373215X1			**1**	ANEL "O"	O RING	JUNTA TORICA
13	046079S1			**1**	TUBO	PIPE	CANO
14	053270S1			**1**	TUBO	PIPE	CANO
15	832038M1			**1**	ANEL "O"	O RING	JUNTA TORICA
16	046073S1			**1**	TUBO	PIPE	CANO
17	364101X1			**1**	ANEL "O"	O RING	JUNTA TORICA
18	390383X1			**1**	PINO	PIN	PASADOR
19	046070S1			**1**	EIXO	SHAFT	ARBOL
20	196174M1			**12**	ANEL "O"	O RING	JUNTA TORICA
21	053278P1			**1**	BASE	BOWL	TAZA
22	046069P1			**1**	PINO	PIN	PASADOR
23	046090S1			**1**	PROTEÇÃO	GUARD	DEFENSA
24	049162P1			**1**	MOLA	SPRING	RESORTE
25	339169X1			**1**	PORCA	NUT	TUERCA
26	049175P1			**1**	PROTEÇÃO	GUARD	DEFENSA
27	368233X1			**2**	ANEL	RING	ARO
28	192007M1			**2**	MOLA	SPRING	RESORTE
29	064439P1			**1**	ALAVANCA	LEVER	PALANCA
30	046105P1			**1**	PINO	PIN	PASADOR
31	353430X1			**2**	PORCA	NUT	TUERCA
32	6234508M1			**1**	MANÍPULO	KNOB	POMO
33	6234502M1			**1**	MANÍPULO	KNOB	POMO
34	046087P1			**1**	ALAVANCA	LEVER	PALANCA
35	046088N1			**1**	ALAVANCA	LEVER	PALANCA
36	046089P1			**1**	ALAVANCA	LEVER	PALANCA
37	064438P1			**1**	ALAVANCA	LEVER	PALANCA
38	044374P1			**4**	CHAVETA	KEY	CLAVE
39	046086P1			**1**	MOLA	SPRING	RESORTE
40	046669P1			**1**	PLACA	PLATE	PLATO
41	046085P1			**1**	ANEL	RING	ARO
42	046084N1	▼		**1**	SEGMENTO	SEGMENT	SEGMENTO
43	046083P1			**1**	ALAVANCA	LEVER	PALANCA
44	352438X1			**1**	ANEL TRAVA	CIRCLIP	CIRCULITO
45	1669096M2			**1**	ARRUELA	WASHER	ARANDELA
46	046082N1	▲		**1**	SEGMENTO	SEGMENT	SEGMENTO
47	044012P1		9	**2**	BUCHA	BUSH	CASQUILLO
48	053273P1		9	**1**	MANCAL	BEARING	COJINETE
49	023767P1		22	**1**	BUCHA	BUSH	CASQUILLO
50	046852P1		22	**1**	BUJÃO	PLUG	TAPON

Conjunto De Acionamento
Drive Assembly
Conjunto De Accionamiento

25-30

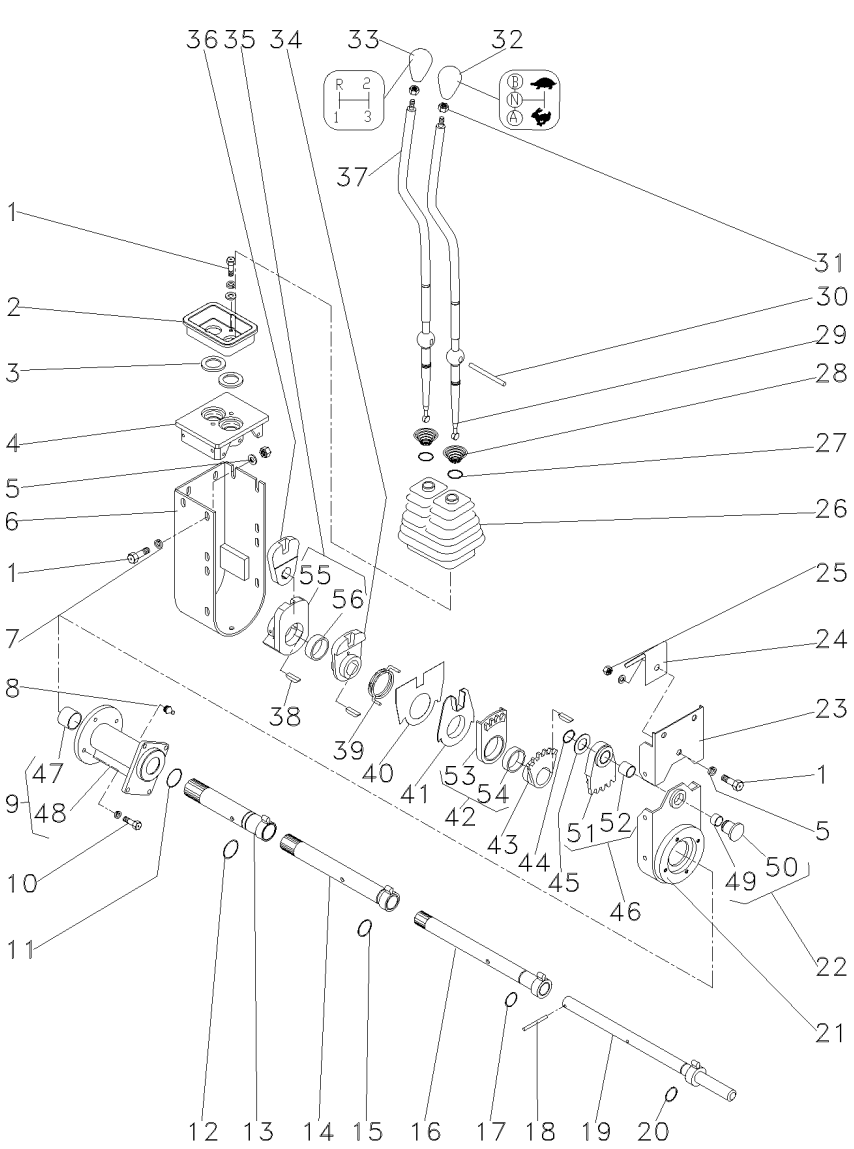

51	046820P1	46	**1**	SEGMENTO	SEGMENT	SEGMENTO
52	046819P1	46	**1**	BUCHA	BUSH	CASQUILLO
53	046818P1	42	**1**	SEGMENTO	SEGMENT	SEGMENTO
54	046817P1	42	**1**	BUCHA	BUSH	CASQUILLO
55	046816P1	35	**1**	ALAVANCA	LEVER	PALANCA
56	046817P1	35	**1**	BUCHA	BUSH	CASQUILLO

Transmissão 12 Velocidades **12 Speed Transmission** **Transmision 12 Velocidades**	**Sincronizada** **Syncromesh** **Sincronizada**	**25-35**

Tdp 540 Rpm
Pto 540 Rpm
Tdf 540 Rpm

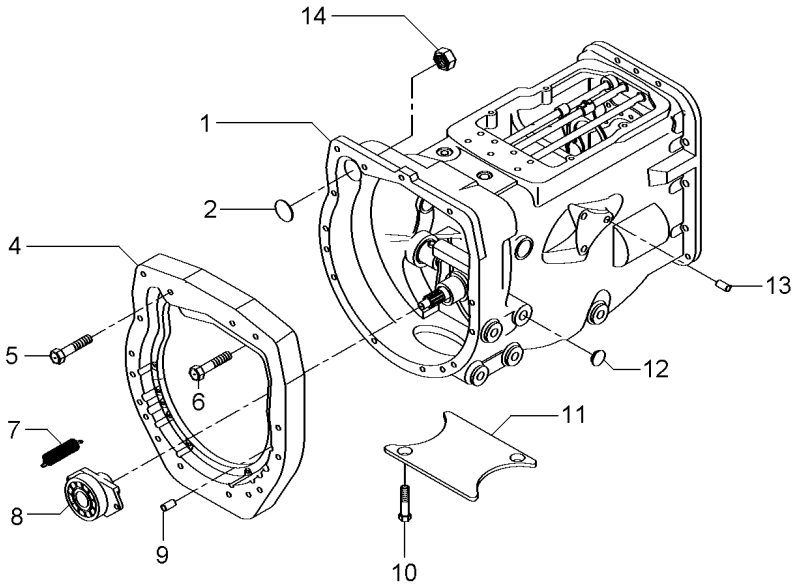

2	036310P1		**1**	BUJÃO	PLUG	TAPON
4	036165P1		**1**	PLACA	PLATE	PLATO
5	377184X1		**1**	PARAFUSO	BOLT	PERNO
6	3145868M1		**13**	PARAFUSO	BOLT	PERNO
7	193334M1		**2**	MOLA	SPRING	RESORTE
8	6226262M91			DESTACADOR	SEPARATED	DESTACADOR
9	191314M1		**2**	PINO	PIN	PASADOR
10	354441X1	[A]	**4**	PARAFUSO	BOLT	PERNO
11	021020P2	[A]	**1**	TAMPA	COVER	CUBIERTA
12	027014P1		**4**	TAMPÃO	PAD	ALMOHADILLA
13	899297M1		**1**	BUJÃO	PLUG	TAPON
14	355645X1		**1**	PORCA	NUT	TUERCA

[A] 2 RODAS MOTRIZES
2 WHEELS DRIVE
2 RUEDAS MOTRIZ

Transmissão 12 Velocidades-Sincronizada — **Carcaça**
12 Speed Transmission - Syncro — **Housing**
Transmision 12 Velocidades - Sincr — **Caja**

25-40

540 Rpm
540 Rpm
540 Rpm

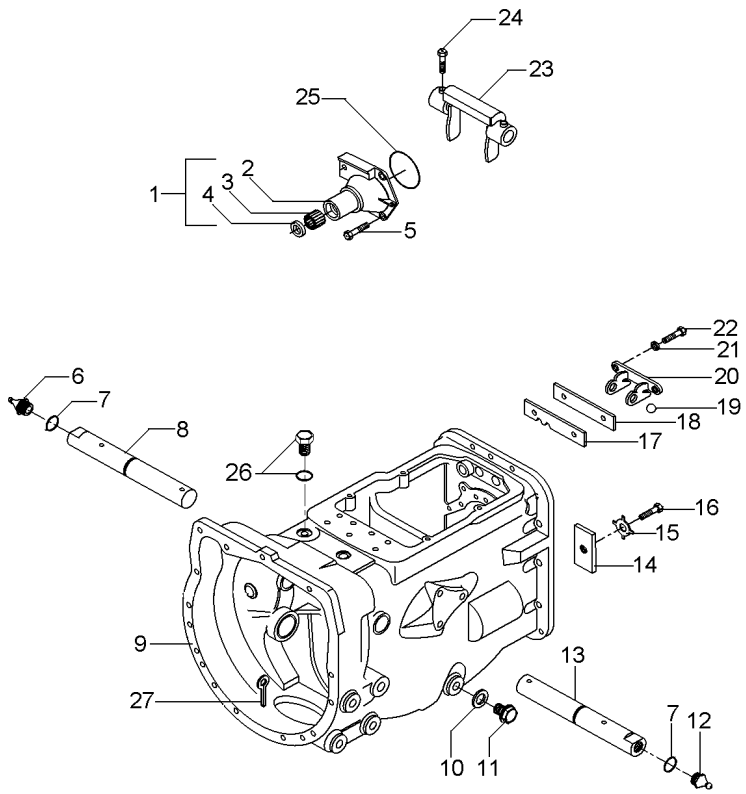

1	1860890M91			**1**	FLANGE	FLANGE	PLETINA
2	1860876M1	1		**1**	FLANGE	FLANGE	PLETINA
3	886668M1	1		**1**	ROLAMENTO	BEARING	COJINETE
4	1860867M3	1		**1**	RETENTOR	SEAL	RETEN
5	377477X1			**3**	PARAFUSO	BOLT	PERNO
5	377480X1			**1**	PARAFUSO	BOLT	PERNO
6	29951X			**1**	GRAXEIRA	GREASER	ENGRASADOR
7	364784X1			**2**	ANEL "O"	O RING	JUNTA TORICA
8	058424P1			**1**	EIXO	SHAFT	ARBOL
9	488156M97		25-110 No	**1**	CJ. CARCAÇA	HOUSE ASSY	CONJ. CARTER
10	180474M1			**1**	ARRUELA	WASHER	ARANDELA
11	050698T1			**1**	BUJÃO	PLUG	TAPON
12	13811X			**1**	GRAXEIRA	GREASER	ENGRASADOR
13	058424P1			**1**	EIXO	SHAFT	ARBOL
14	184789M1			**1**	TRAVA	LOCK	RETENEDOR
15	828020M1			**1**	ARRUELA	WASHER	ARANDELA
16	353691X1			**1**	PARAFUSO	BOLT	PERNO
17	1860764M2			**1**	PLACA	PLATE	PLATO
18	1860765M1			**1**	ESPAÇADOR	SPACER	PIEZA DISTANCIA
19	391838X1		∅ 12MM	**1**	ESFERA	BALL	BOLA
20	1860761M1			**1**	SUPORTE	CLEVIS	GANCHO SEGURI.
21	353434X1			**2**	ARRUELA	WASHER	ARANDELA
22	362443X1			**2**	PARAFUSO	BOLT	PERNO
23	886719M1			**1**	GARFO	FORK	HORQUILLA
24	180002M1			**4**	PARAFUSO	BOLT	PERNO
25	886089M1			**1**	ANEL "O"	O RING	JUNTA TORICA
26	052197P1			**1**	TAMPÃO	PAD	ALMOHADILLA
27	354076X1			**1**	CUPILHA	COTTER PIN	PASADOR DOUBLE

Transmissão 12 Velocidades-Sincronizada
12 Speed Transmission - Syncro
Transmision 12 Velocidades - Sincr

Eixos E Garfos
Shafts & Forks
Ejes Y Horquillas

25-45

540 Rpm
540 Rpm
540 Rpm

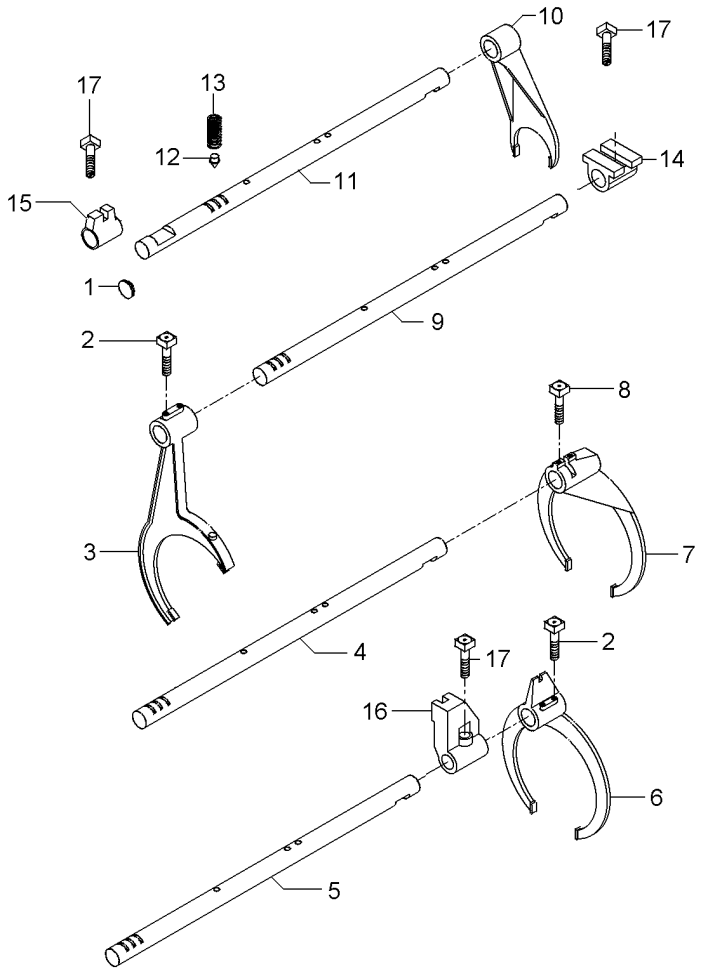

1	2950X	**1**	BUJÃO	PLUG	TAPON
2	1675367M2	**4**	PARAFUSO	BOLT	PERNO
3	023424R1	**1**	GARFO	FORK	HORQUILLA
4	1693824M1	**1**	EIXO	SHAFT	ARBOL
5	1693823M1	**1**	EIXO	SHAFT	ARBOL
6	023414R1	**1**	GARFO	FORK	HORQUILLA
7	039404P2	**1**	GARFO	FORK	HORQUILLA
8	180002M1	**2**	PARAFUSO	BOLT	PERNO
9	1693822M1	**1**	EIXO	SHAFT	ARBOL
10	897065M2	**1**	GARFO	FORK	HORQUILLA
11	1693818M1	**1**	EIXO	SHAFT	ARBOL
12	180418M2	**4**	PINO	PIN	PASADOR
13	191221M1	**4**	MOLA	SPRING	RESORTE
14	023417R1	**1**	SELETOR	SELECTOR	SELECTOR
15	023416R1	**1**	SELETOR	SELECTOR	SELECTOR
16	023425R1	**1**	SELETOR	SELECTOR	SELECTOR
17	180002M1	**2**	PARAFUSO	BOLT	PERNO

Transmissão 12 Velocidades-Sincronizada — **Árvore De Entrada** — **540 Rpm**
12 Speed Transmission - Syncro — **Input Shaft** — **540 Rpm**
Transmision 12 Velocidades - Sincr — **Arbol De Entrada** — **540 Rpm**

25-50

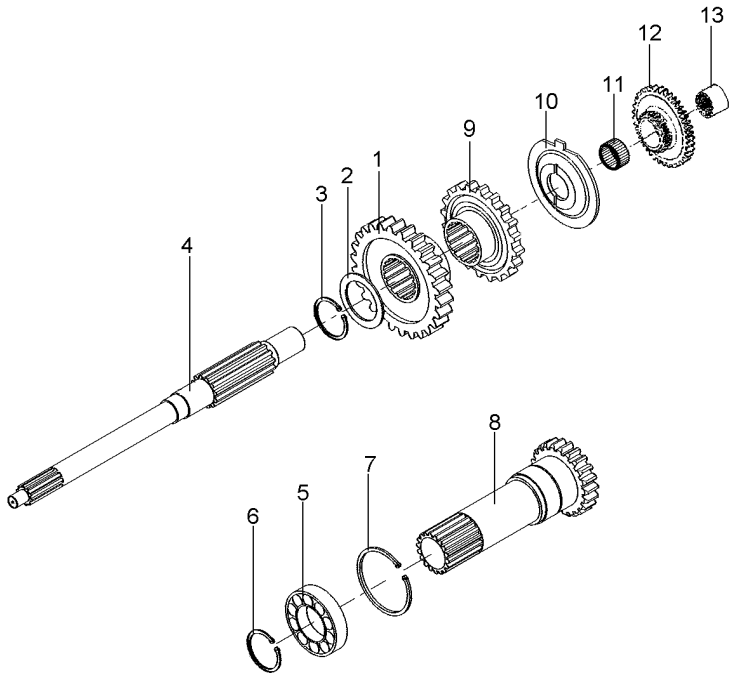

1	049172P1	26	**1** ENGRENAGEM	GEAR	ENGRANAJE
2	1677742M1		**1** ARRUELA	WASHER	ARANDELA
3	358969X1		**1** ANEL TRAVA	CIRCLIP	CIRCULITO
4	039423P1		**1** EIXO	SHAFT	ARBOL
5	3761292M1		**1** ROLAMENTO	BEARING	COJINETE
6	762101M1		**1** ANEL TRAVA	CIRCLIP	CIRCULITO
7	377631X1		**1** ANEL TRAVA	CIRCLIP	CIRCULITO
8	049834N2	15 PTO 540 RPM 25-55 No	**1** CJ. EIXO	KIT, AXLE	JUEGO DE EJE
9	049169P1		**1** ENGRENAGEM	GEAR	ENGRANAJE
10	1674668M3		**1** ESPAÇADOR	SPACER	PIEZA DISTANCIA
11	2700273M1		**1** ROLAMENTO AGULHA	BEARING NEEDLE	COJINETA AGUJAS
12	053353N1		**1** CJ. ENGRENAGEM	KIT, GEAR	ENGRANAJES JUEGO
13	039396P1		**1** LUVA	SLEEVE	MANCHA

Eixo Entrada
Inlet Shaft
Eje Entrada

25-55

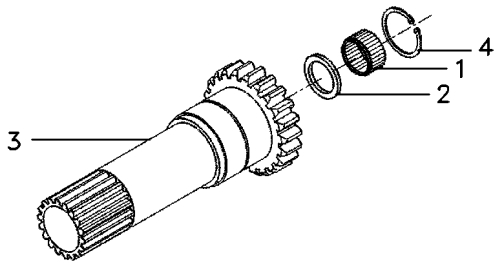

1	1677724M1	**1** ROLAMENTO	BEARING	COJINETE
2	6231386M1	**1** RETENTOR	SEAL	RETEN
3	049835P2	**1** EIXO TDP 540	PTO SHAFT 540	EJE TDF 540
4	6212982M1	**1** ANEL TRAVA	CIRCLIP	CIRCULITO

Transmissão 12 Velocidades-Sincronizada
12 Speed Transmission - Syncro
Transmision 12 Velocidades - Sincr

Árvore Principal
Main Shaft
Eje Principale

25-60

540 Rpm
540 Rpm
540 Rpm

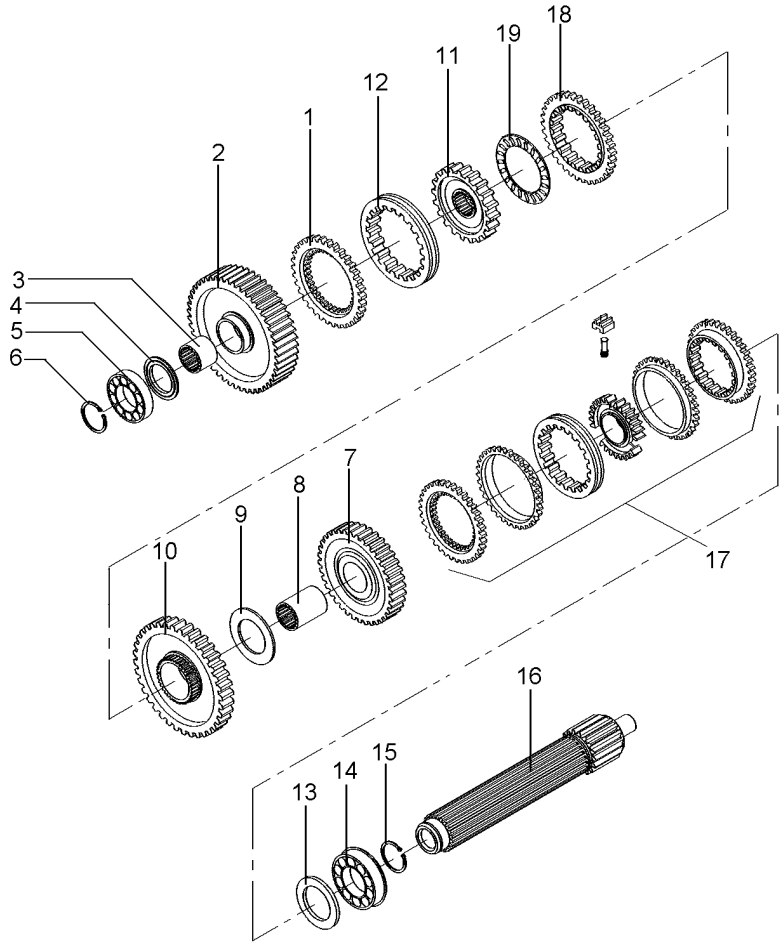

1	1686458M1		**1**	ANEL	RING	ARO
2	049163N1	56	**1**	ENGRENAGEM	GEAR	ENGRANAJE
3	039397P1		**1**	LUVA	SLEEVE	MANCHA
4	1671888M2	4.14-4.19MM	**1**	CALÇO	SHIM	CALCE
4	1671889M1	4,39-4,45MM	**1**	ARRUELA	WASHER	ARANDELA
4	1671890M2	4.62-4.67MM	**1**	ARRUELA	WASHER	ARANDELA
4	1671891M2	4.85-4.90MM	**1**	ARRUELA	WASHER	ARANDELA
5	039544R1		**1**	ROLAMENTO	BEARING	COJINETE
6	039545R1		**1**	ANEL TRAVA	CIRCLIP	CIRCULITO
7	053354N1	45	**1**	CJ. ENGRENAGEM	KIT, GEAR	ENGRANAJES JUEGO
8	039398P1		**1**	LUVA	SLEEVE	MANCHA
9	023422R1		**1**	ARRUELA	WASHER	ARANDELA
10	053355N1		**1**	CJ. ENGRENAGEM	KIT, GEAR	ENGRANAJES JUEGO
11	039403N1		**1**	ENGRENAGEM	GEAR	ENGRANAJE
12	039397P1		**1**	LUVA	SLEEVE	MANCHA
13	1867259M1		**1**	ARRUELA	WASHER	ARANDELA
14	3761291M1		**2**	ROLAMENTO	BEARING	COJINETE
15	195363M1		**2**	ANEL TRAVA	CIRCLIP	CIRCULITO
16	039542P1		**1**	EIXO	SHAFT	ARBOL
17	039400N2	25-130 No	**1**	CJ. SINCRONIZADO	SYNCHRO UNIT	SINCRONIZ ADORA
18	1686459M1		**1**	ANEL	RING	ARO
19	1663796M1		**1**	ROLAMENTO	BEARING	COJINETE
20	039402P1		**1**	CUBO	HUB	CUBO
21	039425P1		**1**	LUVA	SLEEVE	MANCHA

Transmissão 12 Velocidades-Sincronizada
12 Speed Transmission - Syncro
Transmision 12 Velocidades - Sincr

Árvore Secundária
Secundary Shaft
Eje Secundaria

25-65

540 Rpm
540 Rpm
540 Rpm

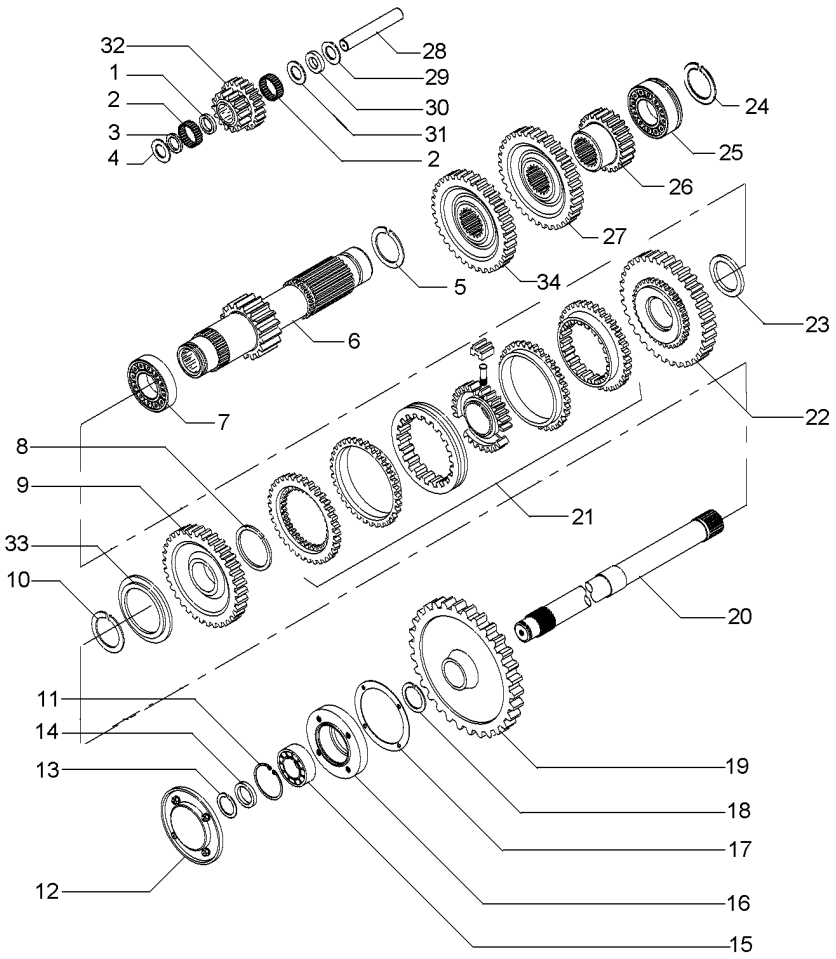

1	1688131M1		**1**	ESPAÇADOR	SPACER	PIEZA DISTANCIA
2	183039M1		**56**	ROLETE	ROLLER	RODILLO
3	183037M1		**1**	ARRUELA	WASHER	ARANDELA
4	1688132M1		**2**	ARRUELA	WASHER	ARANDELA
5	195500M1		**1**	ANEL TRAVA	CIRCLIP	CIRCULITO
6	049165N1	19	**1**	EIXO	SHAFT	ARBOL
7	3003372X1		**1**	ROLAMENTO	BEARING	COJINETE
8	1440873X1		**1**	ANEL TRAVA	CIRCLIP	CIRCULITO
9	049167N1	33	**1**	ENGRENAGEM	GEAR	ENGRANAJE
10	831581M2		**1**	ANEL TRAVA	CIRCLIP	CIRCULITO
11	355988X1		**1**	ANEL TRAVA	CIRCLIP	CIRCULITO
12	1683386M91	25-75 No	**1**	TAMPA	COVER	CUBIERTA
13	899385M1		**1**	ANEL	RING	ARO
14	881122M2		**1**	ANEL	RING	ARO
15	899377M2		**1**	ROLAMENTO	BEARING	COJINETE
16	899331M1		**1**	FLANGE	FLANGE	PLETINA
17	180432M1		**1**	JUNTA	GASKET	EMPAQUETADURA.
18	358913X1		**1**	ANEL TRAVA	CIRCLIP	CIRCULITO
19	9004882M1	53	**1**	ENGRENAGEM	GEAR	ENGRANAJE
20	1869279M1		**1**	EIXO	SHAFT	ARBOL
21	039410N2	25-80 No	**1**	CJ. SINCRONIZADO	SYNCHRO UNIT	SINCRONIZ ADORA
22	049170N1	37	**1**	ENGRENAGEM	GEAR	ENGRANAJE
23	039413P1		**1**	ARRUELA	WASHER	ARANDELA
24	831581M2		**1**	ANEL TRAVA	CIRCLIP	CIRCULITO
25	3761291M1		**1**	ROLAMENTO	BEARING	COJINETE
26	053316P1		**1**	ENGRENAGEM	GEAR	ENGRANAJE
27	053312P1	42	**1**	ENGRENAGEM	GEAR	ENGRANAJE
28	180445M1		**1**	EIXO	SHAFT	ARBOL
29	1688130M1		**1**	ARRUELA	WASHER	ARANDELA
30	1688129M1		**1**	MOLA PRATO	SPRING PLATE	PLETINA MUELLE
31	1688128M1		**1**	ARRUELA	WASHER	ARANDELA
32	053310P1	20/15	**1**	ENGRENAGEM	GEAR	ENGRANAJE
33	039408P1		**1**	ARRUELA	WASHER	ARANDELA
33	039409P1		**1**	ARRUELA	WASHER	ARANDELA
34	053316P1		**1**	ENGRENAGEM	GEAR	ENGRANAJE

Porta
Door
Puerta

25-70

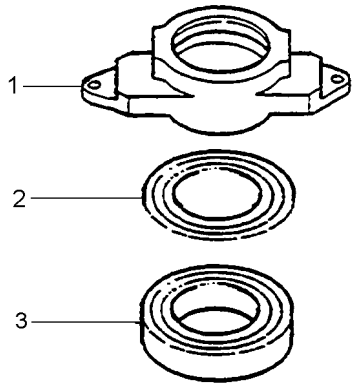

1	6225045M1	**1** COLAR	COLLAR	COLLAR
2	6225046M1	**1** DISCO	DISC	DISCO
3	6223296M1	**1** ROLAMENTO	BEARING	COJINETE

Tampa De Rolamento
Bearing Cover
Tapa De Cojinete

25-75

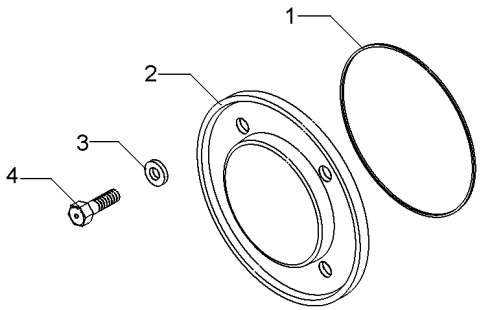

1	1004633M1	**1** ANEL "O"	O RING	JUNTA TORICA
2	883620M1	**1** TAMPA	COVER	CUBIERTA
3	376703X1	**4** ARRUELA	WASHER	ARANDELA
4	377479X1	**4** PARAFUSO	BOLT	PERNO

Sincronizada
Syncromesh
Sincronizada

25-80

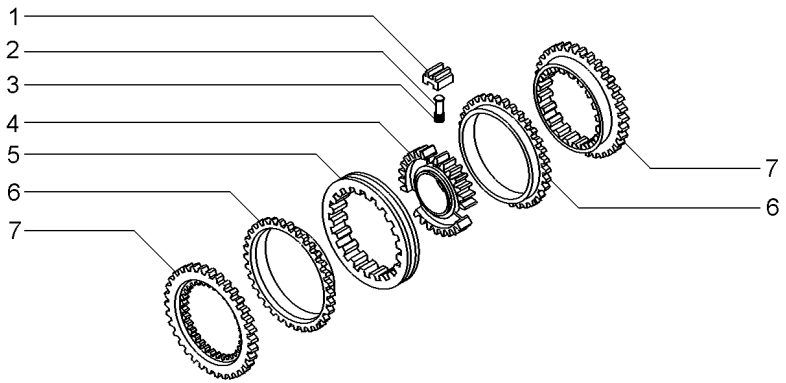

1	023485R1	027341R1	**3** BLOCO	BLOCK	BLOQUE
2	023483R1		**3** PINO	PIN	PASADOR
3	023484R2		**3** MOLA	SPRING	RESORTE
4	040753P1		**1** CUBO	HUB	CUBO
5	023486R1		**1** LUVA	SLEEVE	MANCHA
6	023487R1		**2** ANEL	RING	ARO
7	023488R1		**2** CONE	CONE	CONO

Transmissão 12 Velocidades-Sincronizada
12 Speed Transmission - Syncro
Transmision 12 Velocidades - Sincr

Redutor Epicicloidal
Epicyclic Unit
Unidad Epicicloidal

25-85

540 Rpm
540 Rpm
540 Rpm

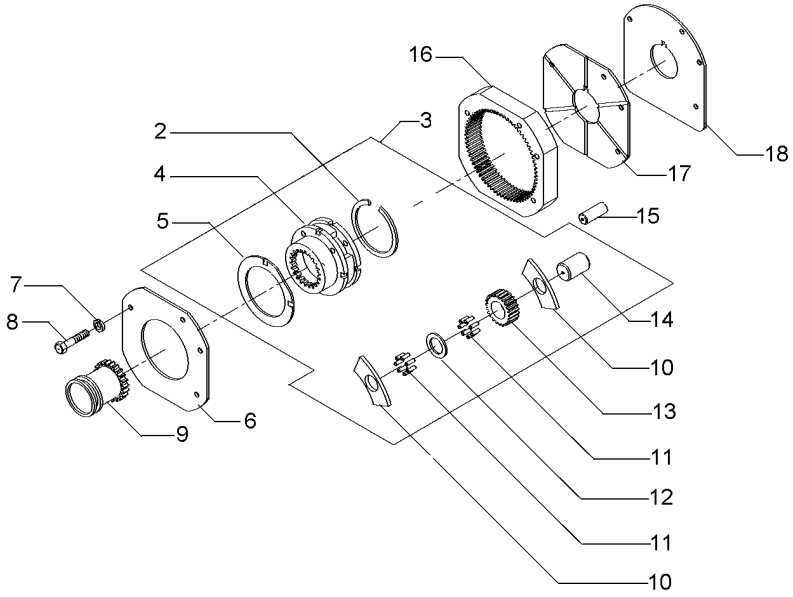

2	377424X1	3		**1**	ANEL TRAVA	CIRCLIP	CIRCULITO
3	OX14331			**1**	CJ. REDUTOR	KIT, CARRIER	JUEGO PORTADOR
4		3	OX14331	**1**	PORTA ENGRENAGEM	CARRIER	PORTADOR
5	1866545M2	3		**2**	ARRUELA	WASHER	ARANDELA
6	184012M4			**1**	PLACA	PLATE	PLATO
7	353434X1			**3**	ARRUELA	WASHER	ARANDELA
8	362684X1			**4**	PARAFUSO	BOLT	PERNO
9	1866557M1			**1**	LUVA	SLEEVE	MANCHA
10	1866542M1	3		**8**	ARRUELA	WASHER	ARANDELA
11	1866553M2	3		**128**	ROLETE	ROLLER	RODILLO
12	023406R1	3		**4**	ARRUELA	WASHER	ARANDELA
13	023405P1	3	23	**4**	ENGRENAGEM	GEAR	ENGRANAJE
14	1866538M2	3		**4**	EIXO	SHAFT	ARBOL
15	180409M1			**2**	PINO	PIN	PASADOR
16	1867424M2		68	**1**	COROA	ANNULAR GEAR	ENGRANAJE ANULAR
17	1867425M1			**1**	PLACA	PLATE	PLATO
18	1867426M1			**1**	CALÇO	SHIM	CALCE

Rolamento Destacador
Bearing
Cojinete

25-90

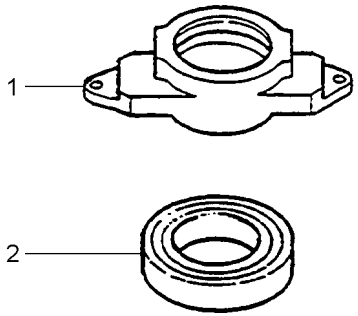

1	886727M2	**1** COLAR	COLLAR	COLLAR
2	3585341M1	**1** ROLAMENTO	BEARING	COJINETE

Transmissão 12 Velocidades	**Sincronizada**	**540 Rpm**
12 Speed Transmission	**Syncromesh**	**540 Rpm**
Transmision 12 Velocidades	**Sincronizada**	**540 Rpm**

25-95

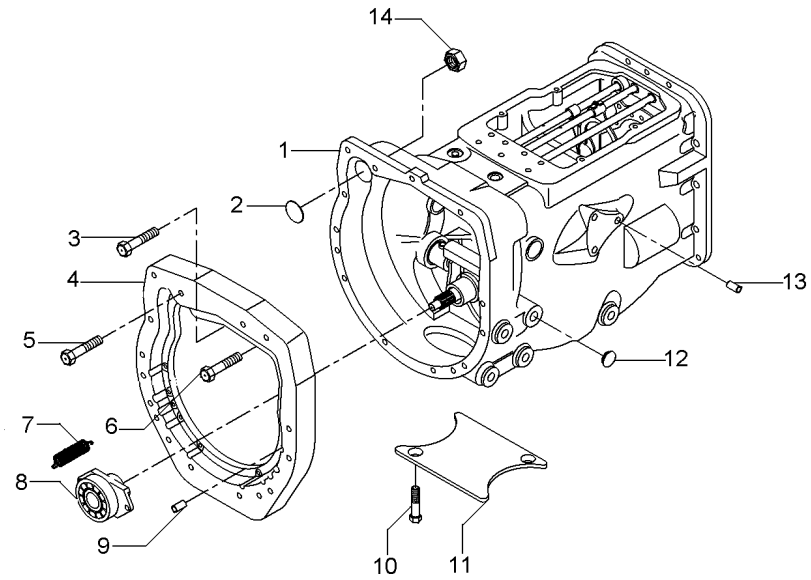

2	036310P1	**1**	BUJÃO	PLUG	TAPON
4	036165P1	**1**	PLACA	PLATE	PLATO
5	377184X1	**1**	PARAFUSO	BOLT	PERNO
6	3145868M1	**13**	PARAFUSO	BOLT	PERNO
9	191314M1	**2**	PINO	PIN	PASADOR
10	354441X1	**2**	PARAFUSO	BOLT	PERNO
11	021020P2	**1**	TAMPA	COVER	CUBIERTA
12	027014P1	**4**	TAMPÃO	PAD	ALMOHADILLA
13	899297M1	**1**	BUJÃO	PLUG	TAPON
14	355645X1	**1**	PORCA	NUT	TUERCA

Transmissão 12 Velocidades — **Sincronizada**
12 Speed Transmission — **Syncromesh**
Transmision 12 Velocidades — **Sincronizada**

25-100

Tdp 540/1000 Rpm
Pto 540/1000 Rpm
Tdf 540/1000 Rpm

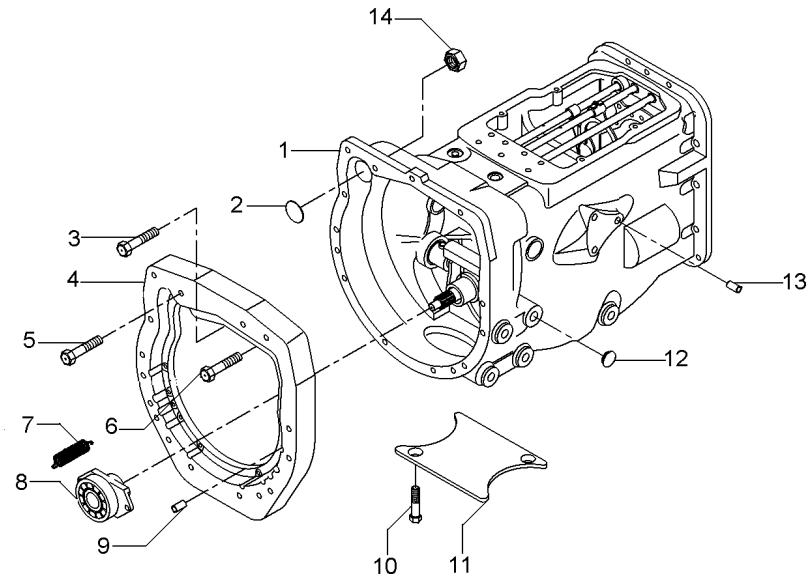

2	036310P1	
3	362479X1	
4	036165P1	
5	377184X1	
6	3145868M1	
7	193334M1	
8	6226262M91	
9	191314M1	
10	354441X1	[A]
11	021020P2	[A]
12	027014P1	
13	899297M1	
14	355645X1	

[A] 2 RODAS MOTRIZES
2 WHEELS DRIVE
2 RUEDAS MOTRIZ

1	BUJÃO	PLUG	TAPON
1	PARAFUSO	BOLT	PERNO
1	PLACA	PLATE	PLATO
1	PARAFUSO	BOLT	PERNO
13	PARAFUSO	BOLT	PERNO
2	MOLA	SPRING	RESORTE
1	DESTACADOR	SEPARATED	DESTACADOR
2	PINO	PIN	PASADOR
4	PARAFUSO	BOLT	PERNO
1	TAMPA	COVER	CUBIERTA
4	TAMPÃO	PAD	ALMOHADILLA
1	BUJÃO	PLUG	TAPON
1	PORCA	NUT	TUERCA

Transmissão 12 Velocidades-Sincronizada	**Carcaça**	**540 / 1000 Rpm**
12 Speed Transmission - Syncro	**Housing**	**540 / 1000 Rpm**
Transmision 12 Velocidades - Sincr	**Caja**	**540 / 1000 Rpm**

25-105

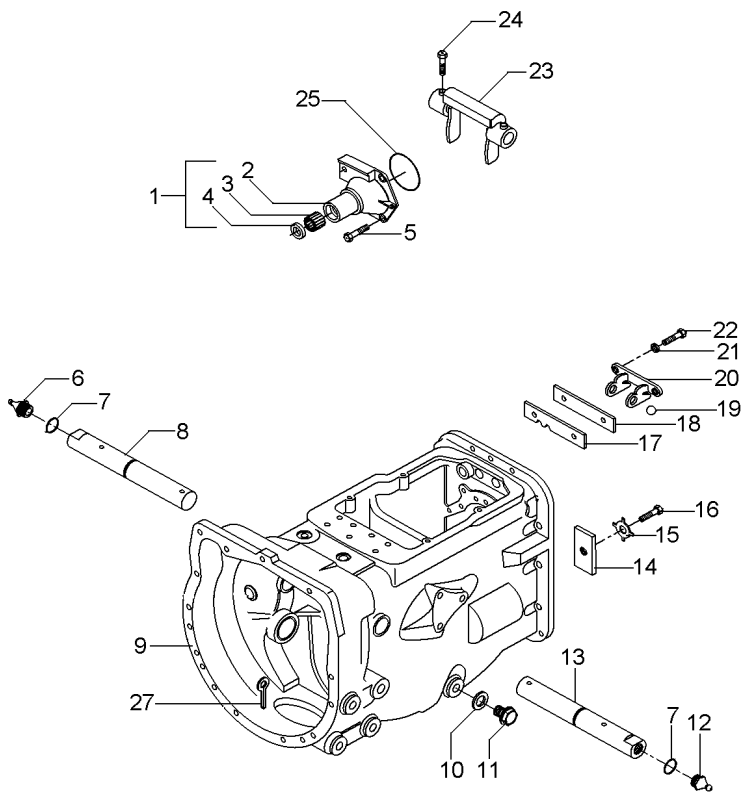

1	1860890M91		**1**	FLANGE	FLANGE	PLETINA
2	1860876M1	1	**1**	FLANGE	FLANGE	PLETINA
3	886668M1	1	**1**	ROLAMENTO	BEARING	COJINETE
4	1860867M3	1	**1**	RETENTOR	SEAL	RETEN
5	377477X1		**3**	PARAFUSO	BOLT	PERNO
5	377480X1		**1**	PARAFUSO	BOLT	PERNO
6	29951X		**1**	GRAXEIRA	GREASER	ENGRASADOR
7	364784X1		**2**	ANEL "O"	O RING	JUNTA TORICA
8	058424P1		**1**	EIXO	SHAFT	ARBOL
9	488156M97	25-110 No	**1**	CJ. CARCAÇA	HOUSE ASSY	CONJ. CARTER
10	180474M1		**1**	ARRUELA	WASHER	ARANDELA
11	050698T1		**1**	BUJÃO	PLUG	TAPON
12	13811X		**1**	GRAXEIRA	GREASER	ENGRASADOR
13	058424P1		**1**	EIXO	SHAFT	ARBOL
14	184789M1		**1**	TRAVA	LOCK	RETENEDOR
15	828020M1		**1**	ARRUELA	WASHER	ARANDELA
16	353691X1		**1**	PARAFUSO	BOLT	PERNO
17	1860764M2		**1**	PLACA	PLATE	PLATO
18	1860765M1		**1**	ESPAÇADOR	SPACER	PIEZA DISTANCIA
19	391838X1	∅ 12MM	**1**	ESFERA	BALL	BOLA
20	1860761M1		**1**	SUPORTE	CLEVIS	GANCHO SEGURI.
21	353434X1		**2**	ARRUELA	WASHER	ARANDELA
22	362443X1		**2**	PARAFUSO	BOLT	PERNO
23	886719M1		**1**	GARFO	FORK	HORQUILLA
24	180002M1		**4**	PARAFUSO	BOLT	PERNO
25	886089M1		**1**	ANEL "O"	O RING	JUNTA TORICA
27	354076X1		**1**	CUPILHA	COTTER PIN	PASADOR DOUBLE

Carcaça
Housing
Carter

25-110

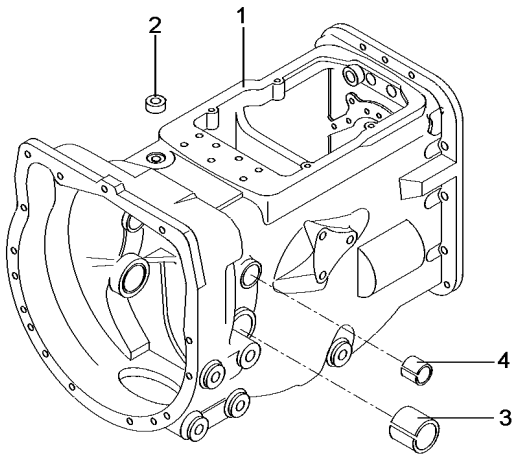

1	052462P1	**1**	CARCAÇA	HOUSING	ALOJAMIENTO
2	183071M1	**1**	BUJÃO	PLUG	TAPON
3	180801M1	**2**	BUCHA	BUSH	CASQUILLO
4	6227779M1	**2**	BUCHA	BUSH	CASQUILLO

Transmissão 12 Velocidades-Sincronizada
12 Speed Transmission - Syncro
Transmision 12 Velocidades - Sincr

Eixos E Garfos
Shafts & Forks
Ejes Y Horquillas

25-115

540 / 1000 Rpm
540 / 1000 Rpm
540 / 1000 Rpm

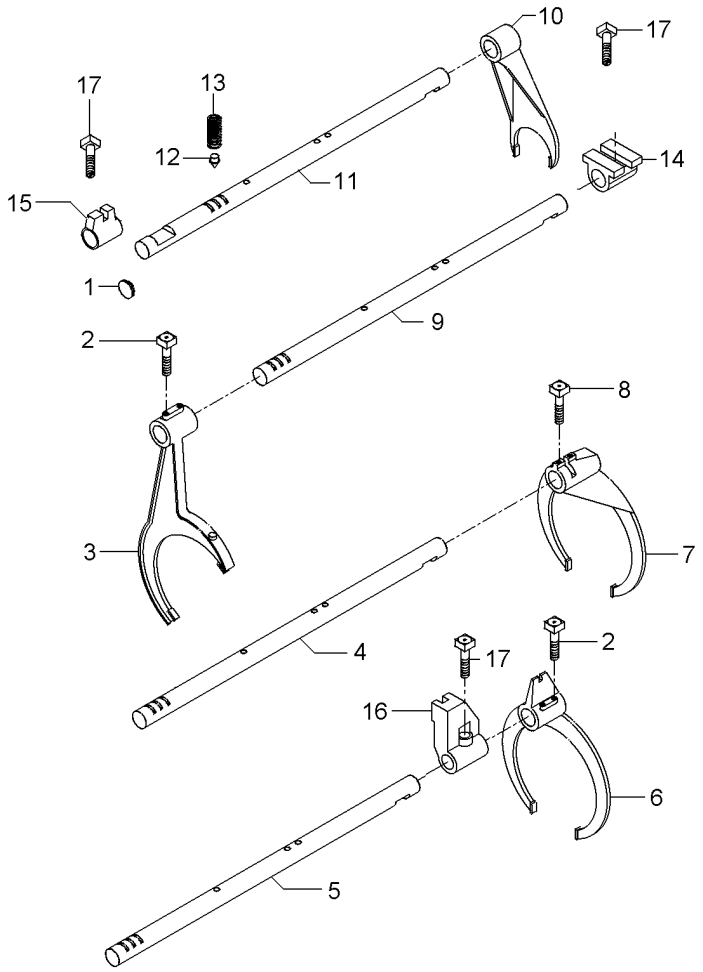

1	2950X		**1**	BUJÃO	PLUG	TAPON
2	1675367M2		**4**	PARAFUSO	BOLT	PERNO
3	023424R1		**1**	GARFO	FORK	HORQUILLA
4	1693824M1		**1**	EIXO	SHAFT	ARBOL
5	1693823M1		**1**	EIXO	SHAFT	ARBOL
6	023414R1		**1**	GARFO	FORK	HORQUILLA
7	039404P2		**1**	GARFO	FORK	HORQUILLA
8	180002M1		**2**	PARAFUSO	BOLT	PERNO
9	1693822M1		**1**	EIXO	SHAFT	ARBOL
10	897065M2		**1**	GARFO	FORK	HORQUILLA
11	1693818M1	[A]	**1**	EIXO	SHAFT	ARBOL
12	180418M2		**4**	PINO	PIN	PASADOR
13	191221M1		**4**	MOLA	SPRING	RESORTE
14	023417R1		**1**	SELETOR	SELECTOR	SELECTOR
15	023416R1		**1**	SELETOR	SELECTOR	SELECTOR
16	023425R1		**1**	SELETOR	SELECTOR	SELECTOR
17	180002M1		**2**	PARAFUSO	BOLT	PERNO

[A] 2 RODAS MOTRIZES
2 WHEELS DRIVE
2 RUEDAS MOTRIZ

Transmissão 12 Velocidades-Sincronizada
12 Speed Transmission - Syncro
Transmision 12 Velocidades - Sincr

Árvore De Entrada
Input Shaft
Arbol De Entrada

25-120

540 / 1000 Rpm
540 / 1000 Rpm
540 / 1000 Rpm

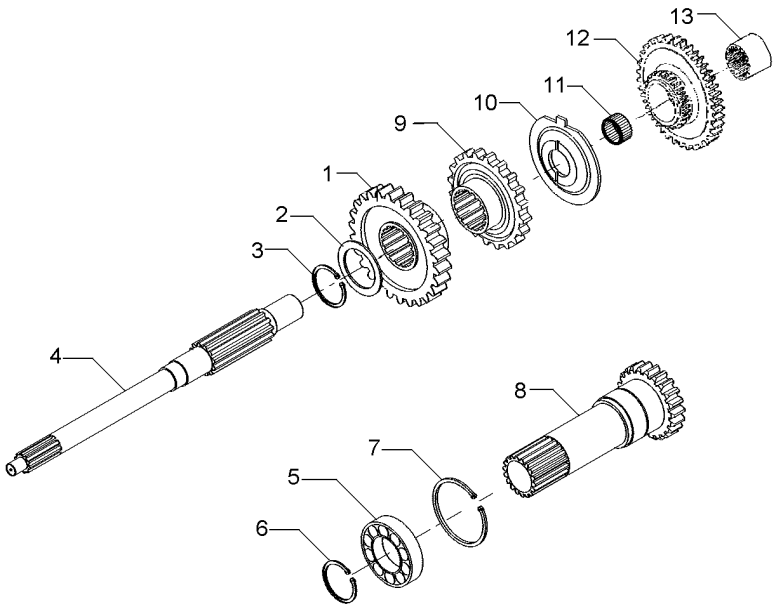

1	049172P1	26	**1**	ENGRENAGEM	GEAR	ENGRANAJE
2	1677742M1		**1**	ARRUELA	WASHER	ARANDELA
3	358969X1		**1**	ANEL TRAVA	CIRCLIP	CIRCULITO
4	039423P1		**1**	EIXO	SHAFT	ARBOL
5	3761292M1		**1**	ROLAMENTO	BEARING	COJINETE
6	762101M1		**1**	ANEL TRAVA	CIRCLIP	CIRCULITO
7	377631X1		**1**	ANEL TRAVA	CIRCLIP	CIRCULITO
8	1677746M92	[A] PTO1000RPM	**1**	CJ. EIXO	KIT, AXLE	JUEGO DE EJE
9	049169P1		**1**	ENGRENAGEM	GEAR	ENGRANAJE
10	1674668M3		**1**	ESPAÇADOR	SPACER	PIEZA DISTANCIA
11	2700273M1		**1**	ROLAMENTO AGULHA	BEARING NEEDLE	COJINETA AGUJAS
12	053353N1		**1**	CJ. ENGRENAGEM	KIT, GEAR	ENGRANAJES JUEGO
13	039396P1		**1**	LUVA	SLEEVE	MANCHA

[A] 2 RODAS MOTRIZES
2 WHEELS DRIVE
2 RUEDAS MOTRIZ

Transmissão 12 Velocidades-Sincronizada — **Árvore Principal** — **540 / 1000 Rpm**
12 Speed Transmission - Syncro — **Main Shaft** — **540 / 1000 Rpm**
Transmision 12 Velocidades - Sincr — **Eje Principale** — **540 / 1000 Rpm**

25-125

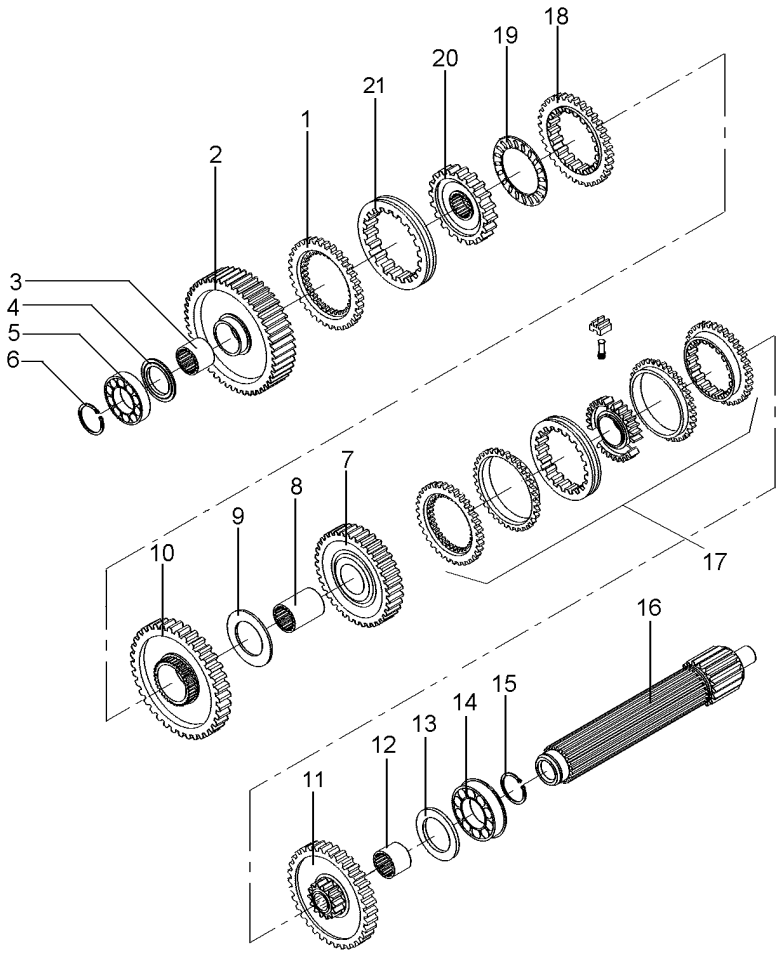

1	1686458M1		**1**	ANEL	RING	ARO
2	049163N1	56	**1**	ENGRENAGEM	GEAR	ENGRANAJE
3	039397P1		**1**	LUVA	SLEEVE	MANCHA
4	1671888M2	4.14-4.19MM	**1**	CALÇO	SHIM	CALCE
4	1671889M1	4,39-4,45MM	**1**	ARRUELA	WASHER	ARANDELA
4	1671890M2	4.62-4.67MM	**1**	ARRUELA	WASHER	ARANDELA
4	1671891M2	4.85-4.90MM	**1**	ARRUELA	WASHER	ARANDELA
5	039544R1		**1**	ROLAMENTO	BEARING	COJINETE
6	039545R1		**1**	ANEL TRAVA	CIRCLIP	CIRCULITO
7	053354N1	45	**1**	CJ. ENGRENAGEM	KIT, GEAR	ENGRANAJES JUEGO
8	039398P1		**1**	LUVA	SLEEVE	MANCHA
9	023422R1		**1**	ARRUELA	WASHER	ARANDELA
10	053355N1	[A] 51	**1**	CJ. ENGRENAGEM	KIT, GEAR	ENGRANAJES JUEGO
11	053353N1	44	**1**	CJ. ENGRENAGEM	KIT, GEAR	ENGRANAJES JUEGO
12	039396P1		**1**	LUVA	SLEEVE	MANCHA
13	1867259M1		**1**	ARRUELA	WASHER	ARANDELA
14	3761291M1		**2**	ROLAMENTO	BEARING	COJINETE
15	195363M1		**2**	ANEL TRAVA	CIRCLIP	CIRCULITO
16	039542P1		**1**	EIXO	SHAFT	ARBOL
17	039400N2	25-130 No	**1**	CJ. SINCRONIZADO	SYNCHRO UNIT	SINCRONIZ ADORA
18	1686459M1		**1**	ANEL	RING	ARO
19	1663796M1		**1**	ROLAMENTO	BEARING	COJINETE
20	039402P1		**1**	CUBO	HUB	CUBO
21	039425P1		**1**	LUVA	SLEEVE	MANCHA

[A] 2 RODAS MOTRIZES
2 WHEELS DRIVE
2 RUEDAS MOTRIZ

Sincronizada
Syncromesh
Sincronizada

25-130

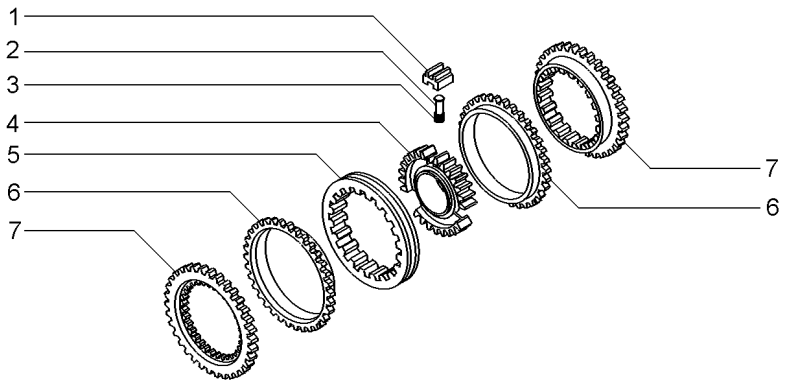

1	023485R1	**3** BLOCO	BLOCK	BLOQUE
2	023483R1	**3** PINO	PIN	PASADOR
3	023484R2	**3** MOLA	SPRING	RESORTE
4	040752P1	**1** CUBO	HUB	CUBO
5	023486R1	**1** LUVA	SLEEVE	MANCHA
6	023487R1	**2** ANEL	RING	ARO
7	023488R1	**2** CONE	CONE	CONO

Transmissão 12 Velocidades-Sincronizada
12 Speed Transmission - Syncro
Transmision 12 Velocidades - Sincr

Árvore Secundária
Secundary Shaft
Eje Secundaria

25-135

540 / 1000 Rpm
540 / 1000 Rpm
540 / 1000 Rpm

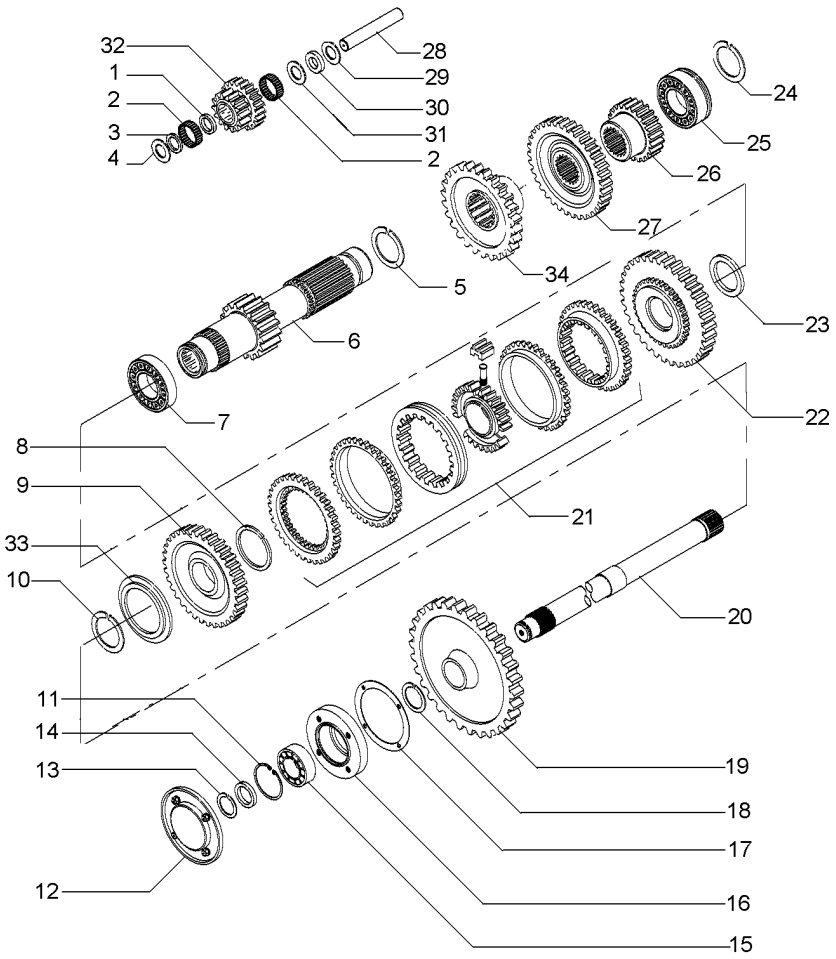

1	1688131M1		**1**	ESPAÇADOR	SPACER	PIEZA DISTANCIA
2	183039M1		**56**	ROLETE	ROLLER	RODILLO
3	183037M1		**1**	ARRUELA	WASHER	ARANDELA
4	1688132M1		**2**	ARRUELA	WASHER	ARANDELA
5	195500M1		**1**	ANEL TRAVA	CIRCLIP	CIRCULITO
6	049165N1	19	**1**	EIXO	SHAFT	ARBOL
7	3003372X1		**1**	ROLAMENTO	BEARING	COJINETE
8	1440873X1		**1**	ANEL TRAVA	CIRCLIP	CIRCULITO
9	049167N1	33	**1**	ENGRENAGEM	GEAR	ENGRANAJE
10	831581M2		**1**	ANEL TRAVA	CIRCLIP	CIRCULITO
11	355988X1		**1**	ANEL TRAVA	CIRCLIP	CIRCULITO
12	1683386M91	25-75 No	**1**	TAMPA	COVER	CUBIERTA
13	899385M1		**1**	ANEL	RING	ARO
14	881122M2		**1**	ANEL	RING	ARO
15	899377M2		**1**	ROLAMENTO	BEARING	COJINETE
16	899331M1		**1**	FLANGE	FLANGE	PLETINA
17	180432M1		**1**	JUNTA	GASKET	EMPAQUETADURA.
18	358913X1		**1**	ANEL TRAVA	CIRCLIP	CIRCULITO
19	1869708M1	38	**1**	ENGRENAGEM	GEAR	ENGRANAJE
20	1869279M1		**1**	EIXO	SHAFT	ARBOL
21	039410N2	25-80 No	**1**	CJ. SINCRONIZADO	SYNCHRO UNIT	SINCRONIZ ADORA
22	049170N1	37	**1**	ENGRENAGEM	GEAR	ENGRANAJE
23	039413P1		**1**	ARRUELA	WASHER	ARANDELA
24	831581M2		**1**	ANEL TRAVA	CIRCLIP	CIRCULITO
25	3761291M1		**1**	ROLAMENTO	BEARING	COJINETE
26	053316P1		**1**	ENGRENAGEM	GEAR	ENGRANAJE
27	053312P1	42	**1**	ENGRENAGEM	GEAR	ENGRANAJE
28	180445M1		**1**	EIXO	SHAFT	ARBOL
29	1688130M1		**1**	ARRUELA	WASHER	ARANDELA
30	1688129M1		**1**	MOLA PRATO	SPRING PLATE	PLETINA MUELLE
31	1688128M1		**1**	ARRUELA	WASHER	ARANDELA
32	053310P1	20/15	**1**	ENGRENAGEM	GEAR	ENGRANAJE
33	039408P1		**1**	ARRUELA	WASHER	ARANDELA
33	039409P1		**1**	ARRUELA	WASHER	ARANDELA
34	053316P1		**1**	ENGRENAGEM	GEAR	ENGRANAJE

Transmissão 12 Velocidades-Sincronizada
12 Speed Transmission - Syncro
Transmision 12 Velocidades - Sincr

Redutor Epicicloidal
Epicyclic Unit
Unidad Epicicloidal

25-140

540 / 1000 Rpm
540 / 1000 Rpm
540 / 1000 Rpm

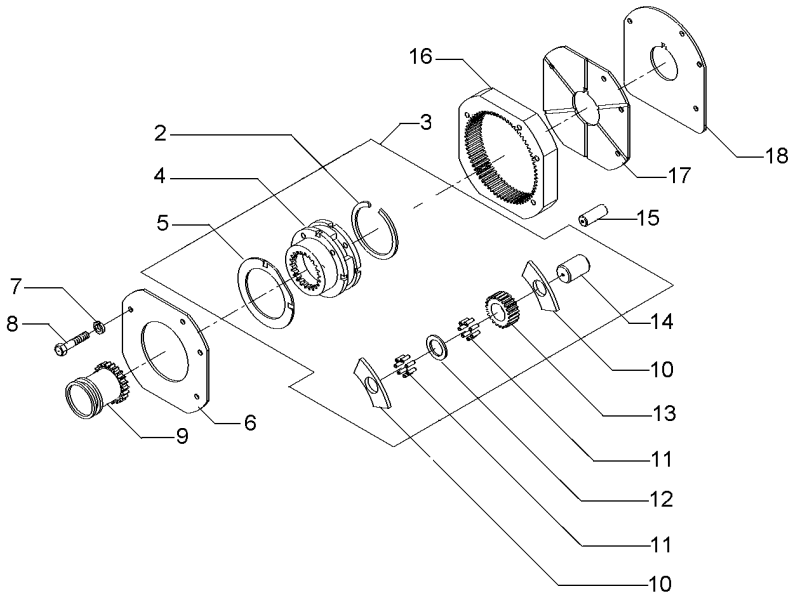

2	377424X1		**1**	ANEL TRAVA	CIRCLIP	CIRCULITO
3	OX14331		**1**	CJ. REDUTOR	KIT, CARRIER	JUEGO PORTADOR
4		3 OX14331	**1**	PORTA ENGRENAGEM	CARRIER	PORTADOR
5	1866545M2	3	**2**	ARRUELA	WASHER	ARANDELA
6	184012M4		**1**	PLACA	PLATE	PLATO
7	353434X1		**3**	ARRUELA	WASHER	ARANDELA
8	362684X1		**4**	PARAFUSO	BOLT	PERNO
9	1866557M1		**1**	LUVA	SLEEVE	MANCHA
10	1866542M1		**8**	ARRUELA	WASHER	ARANDELA
11	1866553M2		**128**	ROLETE	ROLLER	RODILLO
12	023406R1		**3**	ARRUELA	WASHER	ARANDELA
13	023405P1	23	**4**	ENGRENAGEM	GEAR	ENGRANAJE
14	1866538M2		**3**	EIXO	SHAFT	ARBOL
15	180409M1		**2**	PINO	PIN	PASADOR
16	1867424M2	68	**1**	COROA	ANNULAR GEAR	ENGRANAJE ANULAR
17	1867425M1		**1**	PLACA	PLATE	PLATO
18	1867426M1		**1**	CALÇO	SHIM	CALCE

Transmissão 12 Velocidades **Sincronizada**
12 Speed Transmission **Syncromesh**
Transmision 12 Velocidades **Sincronizada**

25-145

12 Velocidades - Tdpi 540/1000 Rpm
12 Speed - Ipto 540/1000 Rpm
12 Velocidades - Tdfi 540/1000 Rpm

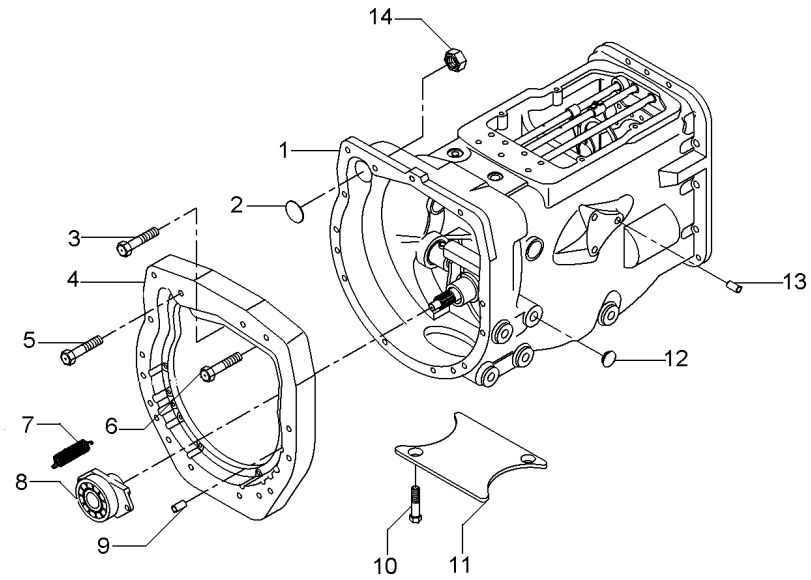

2	036310P1		**1**	BUJÃO	PLUG	TAPON
4	036165P1		**1**	PLACA	PLATE	PLATO
5	377184X1		**1**	PARAFUSO	BOLT	PERNO
6	3145868M1		**13**	PARAFUSO	BOLT	PERNO
7	193334M1		**2**	MOLA	SPRING	RESORTE
8	6226262M91	25-190 No	**1**	DESTACADOR	SEPARATED	DESTACADOR
9	191314M1		**2**	PINO	PIN	PASADOR
10	354441X1		**2**	PARAFUSO	BOLT	PERNO
11	021020P2		**1**	TAMPA	COVER	CUBIERTA
12	027014P1		**4**	TAMPÃO	PAD	ALMOHADILLA
13	899297M1		**1**	BUJÃO	PLUG	TAPON
14	355645X1		**1**	PORCA	NUT	TUERCA

Transmissão 12 Velocidades
12 Speed Transmission
Transmision 12 Velocidades

Sincronizada - C/Tdp 540rpm
Syncromesh - C/Pto 540rpm
Sincronizada - C/Tdp 540rpm

25-150

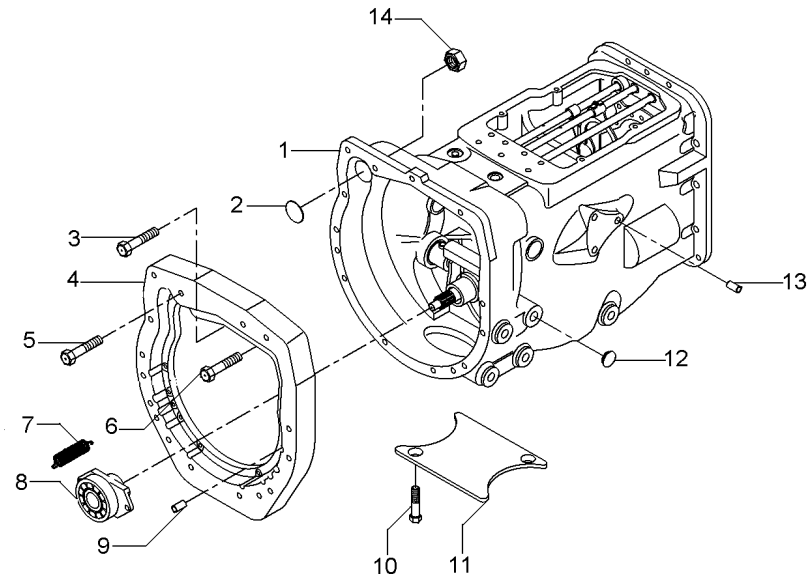

2	036310P1	**1**	BUJÃO	PLUG	TAPON
3	362479X1	**1**	PARAFUSO	BOLT	PERNO
4	036165P1	**1**	PLACA	PLATE	PLATO
5	377184X1	**1**	PARAFUSO	BOLT	PERNO
6	3145868M1	**12**	PARAFUSO	BOLT	PERNO
9	191314M1	**2**	PINO	PIN	PASADOR
10	354441X1	**2**	PARAFUSO	BOLT	PERNO
11	021020P2	**1**	TAMPA	COVER	CUBIERTA
12	027014P1	**4**	TAMPÃO	PAD	ALMOHADILLA
13	899297M1	**1**	BUJÃO	PLUG	TAPON
14	355645X1	**1**	PORCA	NUT	TUERCA

Rolamento Destacador
Bearing
Cojinete

25-155

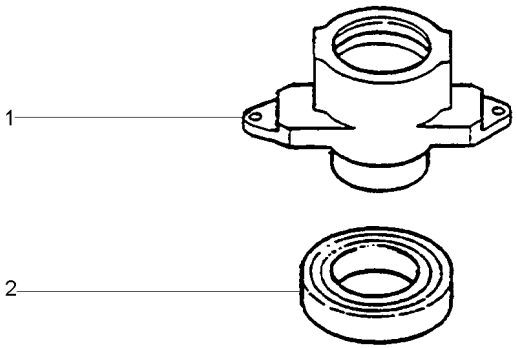

1	033439P1	**1** COLAR	COLLAR	COLLAR
2	3585341M1	**1** ROLAMENTO	BEARING	COJINETE

Porta
Door
Puerta

25-160



1	3700527M1	**1** ROLAMENTO	BEARING	COJINETE
2	033439P1	**1** COLAR	COLLAR	COLLAR

Transmissão 12 Velocidades	**Sincronizada**	**25-165**	**540 Rpm**
12 Speed Transmission	**Syncromesh**		**540 Rpm**
Transmision 12 Velocidades	**Sincronizada**		**540 Rpm**

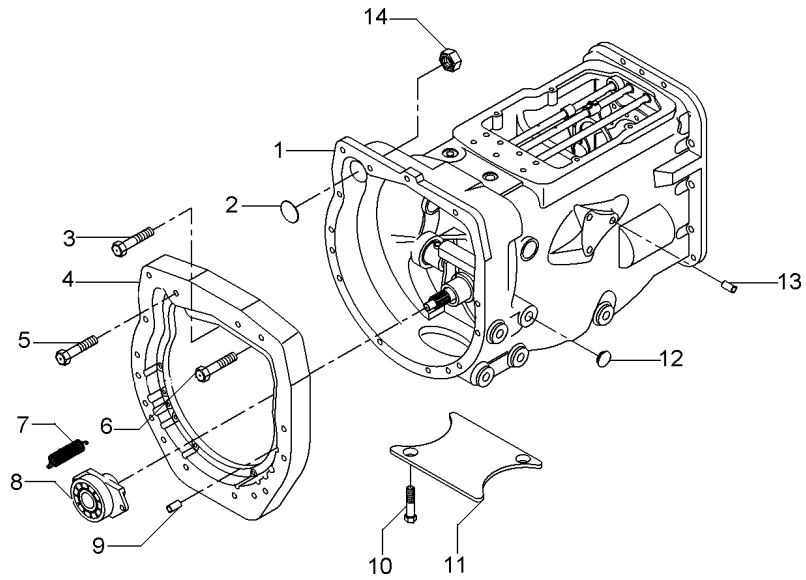

2	036310P1	**1**	BUJÃO	PLUG	TAPON
4	036165P1	**1**	PLACA	PLATE	PLATO
5	377184X1	**1**	PARAFUSO	BOLT	PERNO
6	3145868M1	**13**	PARAFUSO	BOLT	PERNO
9	191314M1	**2**	PINO	PIN	PASADOR
10	354441X1	**2**	PARAFUSO	BOLT	PERNO
11	021020P2	**1**	TAMPA	COVER	CUBIERTA
12	027014P1	**4**	TAMPÃO	PAD	ALMOHADILLA
13	899297M1	**1**	BUJÃO	PLUG	TAPON
14	355645X1	**1**	PORCA	NUT	TUERCA

Transmissão 12 Velocidades — **Sincronizada - Tdp/Tdpi 540/1000**
12 Speed Transmission — **Syncromesh - Tdp/Tdpi 540/1000**
Transmision 12 Velocidades — **Sincronizada - Tdp/Tdpi 540/1000**

25-170

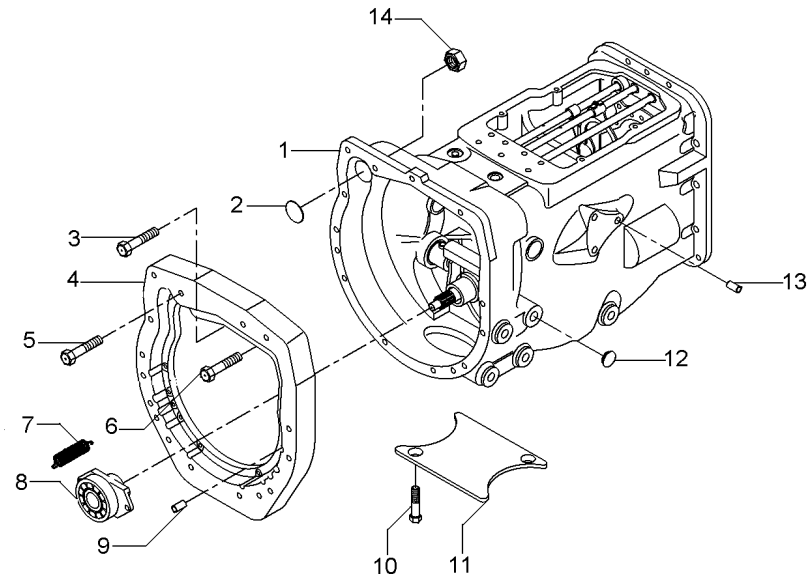

2	036310P1		**1**	BUJÃO	PLUG	TAPON
4	036165P1		**1**	PLACA	PLATE	PLATO
5	377184X1		**1**	PARAFUSO	BOLT	PERNO
6	3145868M1		**13**	PARAFUSO	BOLT	PERNO
8	6225044M91	25-70 No	**1**	DESTACADOR	SEPARATED	DESTACADOR
9	191314M1		**2**	PINO	PIN	PASADOR
10	354441X1		**4**	PARAFUSO	BOLT	PERNO
11	021020P2		**1**	TAMPA	COVER	CUBIERTA
12	027014P1		**4**	TAMPÃO	PAD	ALMOHADILLA
13	899297M1		**1**	BUJÃO	PLUG	TAPON
14	355645X1		**1**	PORCA	NUT	TUERCA

Transmissão 12 Velocidades	**Sincronizada**	**25-175**	**540 / 1000 Rpm**
12 Speed Transmission	**Syncromesh**		**540 / 1000 Rpm**
Transmision 12 Velocidades	**Sincronizada**		**540 / 1000 Rpm**

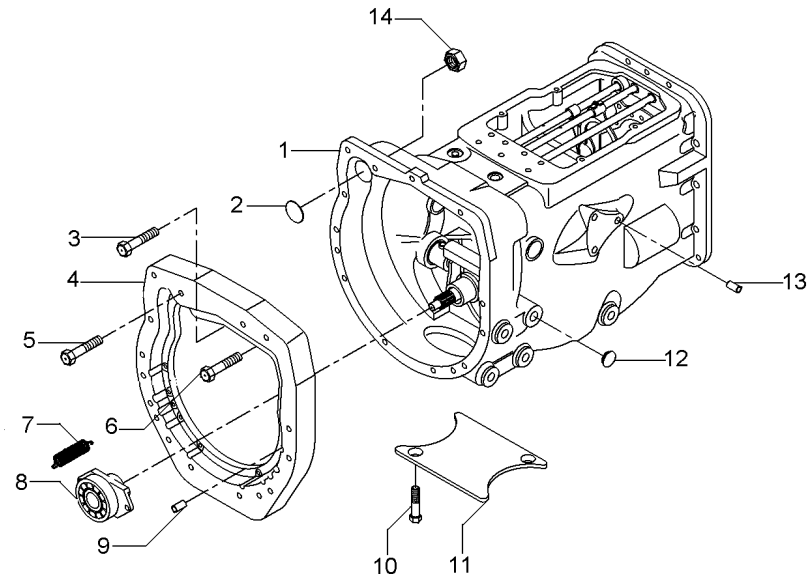

2	036310P1	**1**	BUJÃO	PLUG	TAPON
4	036165P1	**1**	PLACA	PLATE	PLATO
5	377184X1	**1**	PARAFUSO	BOLT	PERNO
6	3145868M1	**13**	PARAFUSO	BOLT	PERNO
7	3700450M1	**2**	MOLA	SPRING	RESORTE
9	191314M1	**2**	PINO	PIN	PASADOR
10	354441X1	**4**	PARAFUSO	BOLT	PERNO
11	021020P2	**1**	TAMPA	COVER	CUBIERTA
12	027014P1	**4**	TAMPÃO	PAD	ALMOHADILLA
13	899297M1	**1**	BUJÃO	PLUG	TAPON
14	355645X1	**1**	PORCA	NUT	TUERCA

Transmissões	**Constant Mesh**	**12 Velocidades - Constant Mesch - Tdp 540 Rpm**
Transmission	**Constant Mesh**	**12 Speed - Constant Mesch - Pto 540 Rpm**
Transmisión	**Constant Mesh**	**12 Velocidades - Constant Mesch - Tdf 540 Rpm**

25-180

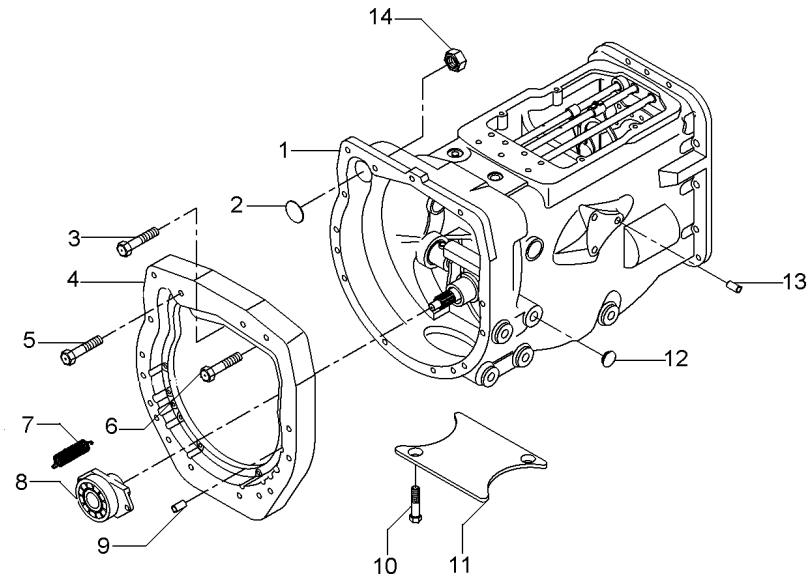

2	036310P1	**1**	BUJÃO	PLUG	TAPON
4	036165P1	**1**	PLACA	PLATE	PLATO
5	377184X1	**1**	PARAFUSO	BOLT	PERNO
6	3145868M1	**13**	PARAFUSO	BOLT	PERNO
9	191314M1	**2**	PINO	PIN	PASADOR
10	354441X1	**4**	PARAFUSO	BOLT	PERNO
11	021020P2	**1**	TAMPA	COVER	CUBIERTA
12	027014P1	**4**	TAMPÃO	PAD	ALMOHADILLA
13	899297M1	**1**	BUJÃO	PLUG	TAPON
14	355645X1	**1**	PORCA	NUT	TUERCA

Transmissão 12 Velocidades-Sincronizada — **Carcaça**
12 Speed Transmission - Syncro — **Housing**
Transmision 12 Velocidades - Sincr — **Caja**

25-185

540 Rpm
540 Rpm
540 Rpm

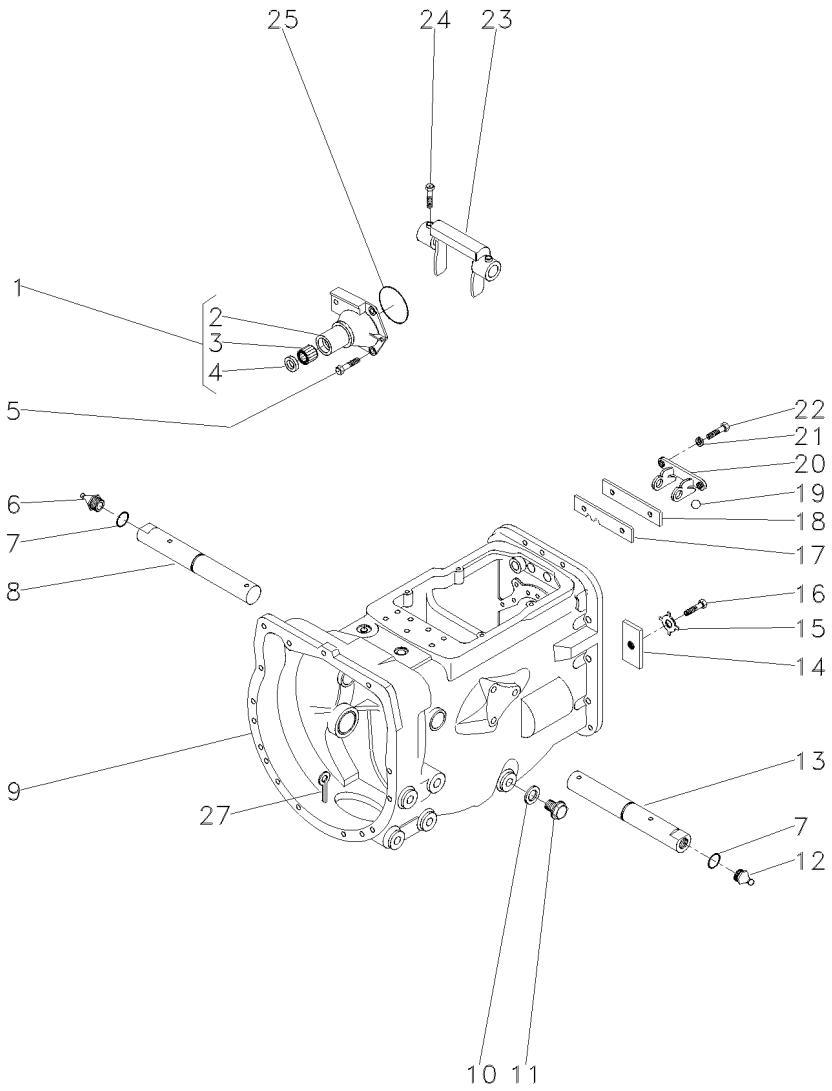

1	1860890M91			**1**	FLANGE	FLANGE	PLETINA
2	1860876M1	1		**1**	FLANGE	FLANGE	PLETINA
3	886668M1	1		**1**	ROLAMENTO	BEARING	COJINETE
4	1860867M3	1		**1**	RETENTOR	SEAL	RETEN
5	377477X1			**3**	PARAFUSO	BOLT	PERNO
5	377480X1			**1**	PARAFUSO	BOLT	PERNO
6	29951X			**1**	GRAXEIRA	GREASER	ENGRASADOR
7	364784X1			**2**	ANEL "O"	O RING	JUNTA TORICA
8	058424P1		▶	**1**	EIXO	SHAFT	ARBOL
9	488156M97		👁 25-110 No	**1**	CJ. CARCAÇA	HOUSE ASSY	CONJ. CARTER
10	180474M1			**1**	ARRUELA	WASHER	ARANDELA
11	050698T1			**1**	BUJÃO	PLUG	TAPON
12	13811X			**1**	GRAXEIRA	GREASER	ENGRASADOR
13	058424P1		◀	**1**	EIXO	SHAFT	ARBOL
14	184789M1			**1**	TRAVA	LOCK	RETENEDOR
15	828020M1			**1**	ARRUELA	WASHER	ARANDELA
16	353691X1			**1**	PARAFUSO	BOLT	PERNO
17	1860764M2			**1**	PLACA	PLATE	PLATO
18	1860765M1			**1**	ESPAÇADOR	SPACER	PIEZA DISTANCIA
19	391838X1		∅ 12MM	**1**	ESFERA	BALL	BOLA
20	1860761M1			**1**	SUPORTE	CLEVIS	GANCHO SEGURI.
21	353434X1			**2**	ARRUELA	WASHER	ARANDELA
22	362443X1			**2**	PARAFUSO	BOLT	PERNO
23	886719M1			**1**	GARFO	FORK	HORQUILLA
24	180002M1			**4**	PARAFUSO	BOLT	PERNO
25	886089M1			**1**	ANEL "O"	O RING	JUNTA TORICA
27	354076X1			**1**	CUPILHA	COTTER PIN	PASADOR DOUBLE

Porta
Door
Puerta

25-190

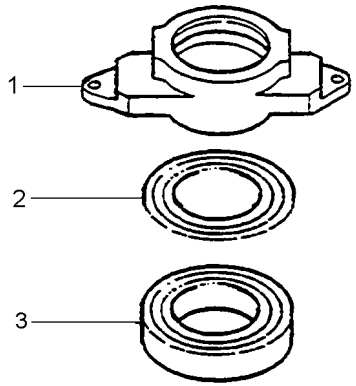

1	6226154M1	**1** COLAR	COLLAR	COLLAR
2	6225046M1	**1** DISCO	DISC	DISCO
3	6223296M1	**1** ROLAMENTO	BEARING	COJINETE

Transmissões	**Constant Mesh**	**12 Velocidades - Constant Mesch - Tdp 540 Rpm**
Transmission	**Constant Mesh**	**12 Speed - Constant Mesch - Pto 540 Rpm**
Transmisión	**Constant Mesh**	**12 Velocidades - Constant Mesch - Tdf 540 Rpm**

25-195

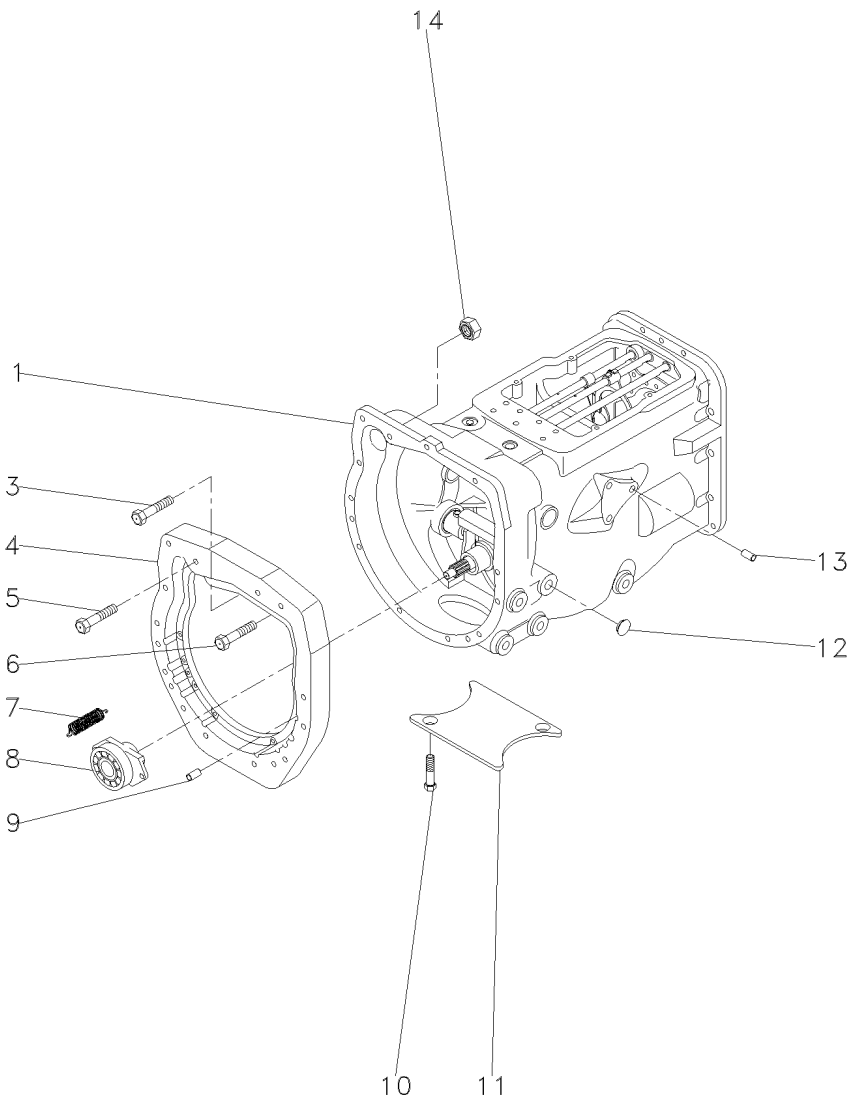

3	362479X1	**1**	PARAFUSO	BOLT	PERNO
4	036165P1	**1**	PLACA	PLATE	PLATO
5	377184X1	**1**	PARAFUSO	BOLT	PERNO
6	3145868M1	**13**	PARAFUSO	BOLT	PERNO
9	191314M1	**2**	PINO	PIN	PASADOR
10	354441X1	**2**	PARAFUSO	BOLT	PERNO
11	021020P2	**1**	TAMPA	COVER	CUBIERTA
12	027014P1	**4**	TAMPÃO	PAD	ALMOHADILLA
13	899297M1	**1**	BUJÃO	PLUG	TAPON
14	355645X1	**1**	PORCA	NUT	TUERCA

Transmissão 12 Velocidades **12 Speed Transmission** **Transmision 12 Velocidades**	**Constant Mesh** **Constant Mesh** **Constant Mesh**	**25-200**

Tdp 540 Rpm
Pto 540 Rpm
Tdf 540 Rpm

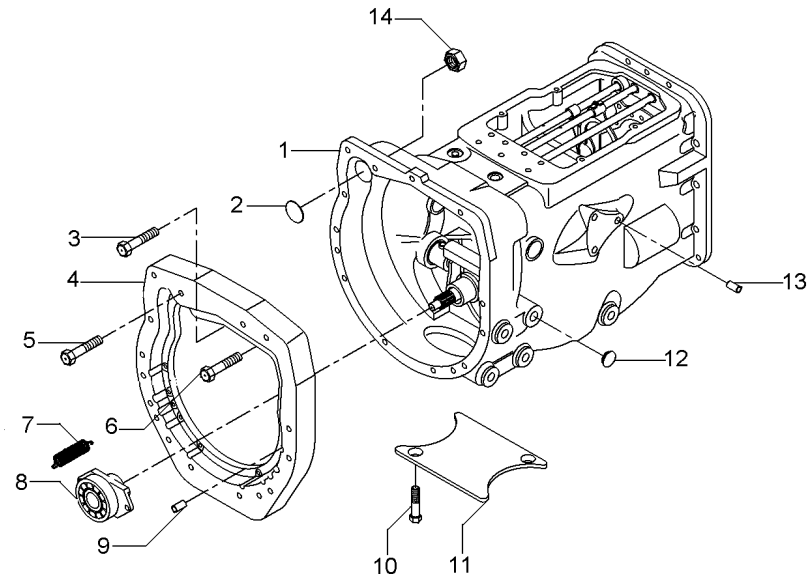

2	036310P1		**1**	BUJÃO	PLUG	TAPON
3	377184X1		**1**	PARAFUSO	BOLT	PERNO
4	036165P1		**1**	PLACA	PLATE	PLATO
5	3145868M1		**13**	PARAFUSO	BOLT	PERNO
6	3145868M1		**13**	PARAFUSO	BOLT	PERNO
9	191314M1		**2**	PINO	PIN	PASADOR
10	354441X1	[B]	**4**	PARAFUSO	BOLT	PERNO
11	021020P2	[B]	**1**	TAMPA	COVER	CUBIERTA
12	027014P1		**4**	TAMPÃO	PAD	ALMOHADILLA
13	899297M1		**1**	BUJÃO	PLUG	TAPON
14	355645X1		**1**	PORCA	NUT	TUERCA

[B] 2 RODAS MOTRIZES
2 WHEELS DRIVE
2 RUEDAS MOTRIZ

Transmissões	**Constant Mesh**	**12 Velocidades - Constant Mesch - Tdp 540 Rpm**
Transmission	**Constant Mesh**	**12 Speed - Constant Mesch - Pto 540 Rpm**
Transmisión	**Constant Mesh**	**12 Velocidades - Constant Mesch - Tdf 540 Rpm**

25-205

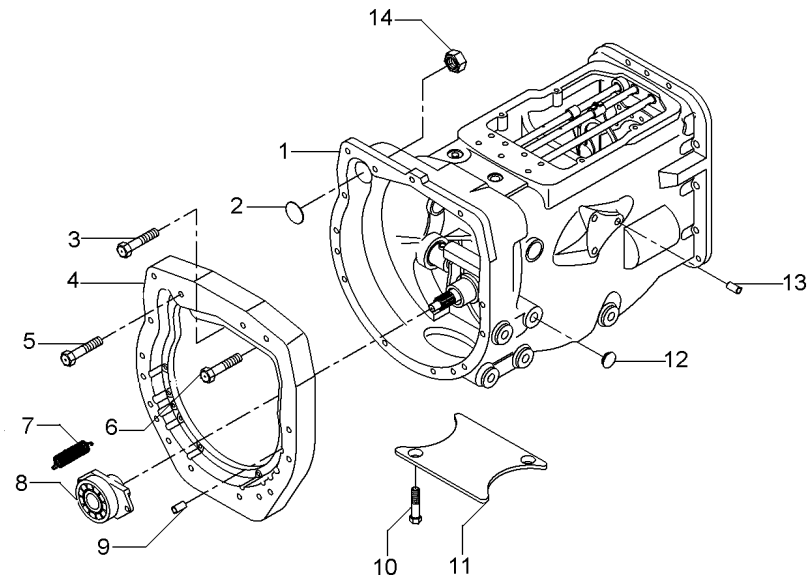

2	036310P1	**1**	BUJÃO	PLUG	TAPON
4	036165P1	**1**	PLACA	PLATE	PLATO
5	377184X1	**1**	PARAFUSO	BOLT	PERNO
6	3145868M1	**13**	PARAFUSO	BOLT	PERNO
9	191314M1	**2**	PINO	PIN	PASADOR
10	354441X1	**2**	PARAFUSO	BOLT	PERNO
11	021020P2	**1**	TAMPA	COVER	CUBIERTA
12	027014P1	**4**	TAMPÃO	PAD	ALMOHADILLA
13	899297M1	**1**	BUJÃO	PLUG	TAPON
14	355645X1	**1**	PORCA	NUT	TUERCA

Carcaça Central
Middle Body
Carcaza Central

30-10

Sem Tdp
Without Pto
Sin Tdf

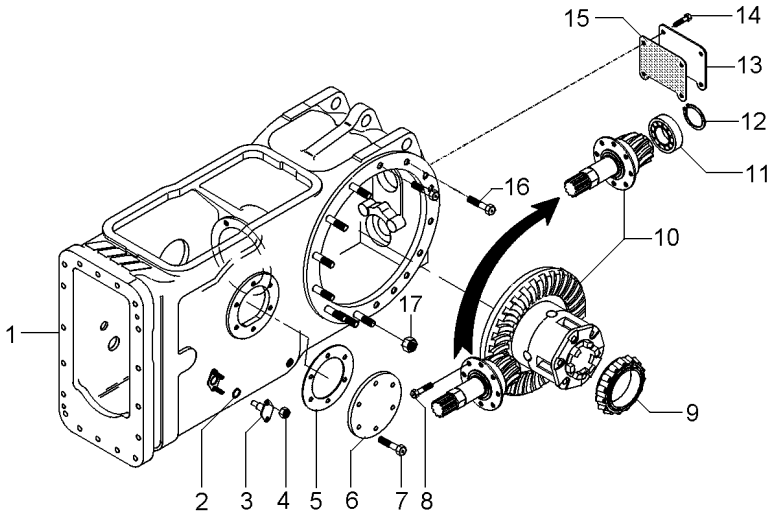

1	048005N1	30-15 No	**1**	CARCAÇA	HOUSING	ALOJAMIENTO
2	851258M1		**2**	ANEL "O"	O RING	JUNTA TORICA
3	898643M1		**2**	PINO	PIN	PASADOR
4	353916X1		**4**	PORCA	NUT	TUERCA
5	181217M1		**1**	JUNTA	GASKET	EMPAQUETADURA.
6	022942P1	◀	**1**	TAMPA	COVER	CUBIERTA
7	353698X1		**6**	PARAFUSO	BOLT	PERNO
8	899199M1		**6**	PARAFUSO	BOLT	PERNO
9	1850909M91		**1**	CJ. ROLAMENTO	BEARING ASSY	RODAMIENTO RAD
10	3147514M93	30-20 No	**1**	CJ. DIFERENCIAL	KIT,DIFFERENTIAL	JGO.DIFERENCIAL.
11	834733M1		**1**	ROLAMENTO	BEARING	COJINETE
12	366442X1		**1**	ANEL TRAVA	CIRCLIP	CIRCULITO
13	488253M4		**1**	TAMPA	COVER	CUBIERTA
14	353723X1		**4**	PARAFUSO	BOLT	PERNO
15	488254M2		**1**	JUNTA	GASKET	EMPAQUETADURA.
16	377622X1		**4**	PARAFUSO	BOLT	PERNO
17	353437X1		**18**	PORCA	NUT	TUERCA

Carcaça Central
Middle Body
Carcaza Central

30-15

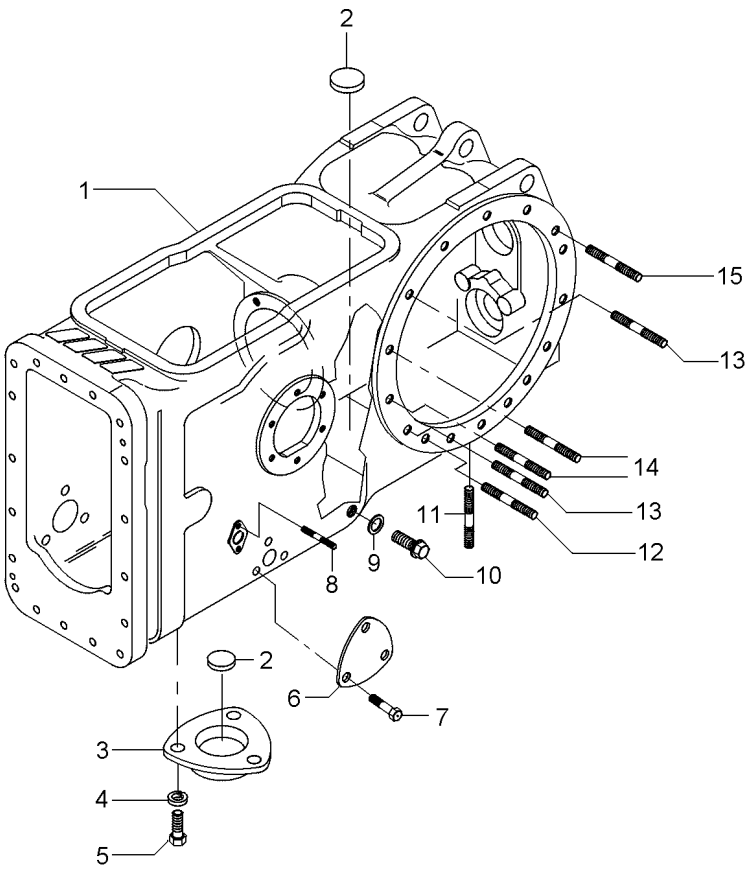

1	048004P1	**1** CARCAÇA	HOUSING	ALOJAMIENTO
2	020468T1	**3** MAGNÉTICO	MAGNET	IMAN
3	1869491M1	**1** TAMPA	COVER	CUBIERTA
4	353446X1	**3** ARRUELA	WASHER	ARANDELA
5	353676X1	**3** PARAFUSO	BOLT	PERNO
6	3411758M1	**1** TAMPA	COVER	CUBIERTA
7	353691X1	**3** PARAFUSO	BOLT	PERNO
8	195569M2	**4** PRISIONEIRO	STUD	ESPARRAGO
9	180474M1	**1** ARRUELA	WASHER	ARANDELA
10	3409712M1	**1** BUJÃO	PLUG	TAPON
11	490808M1	**4** PRISIONEIRO	STUD	ESPARRAGO
12	1860900M1	**2** PRISIONEIRO	STUD	ESPARRAGO
13	1860900M1	**12** PRISIONEIRO	STUD	ESPARRAGO
14	377616X1	**4** PRISIONEIRO	STUD	ESPARRAGO
15	1860900M1	**4** PRISIONEIRO	STUD	ESPARRAGO

Pinhão E Diferencial
Pinion And Diferential
Piñon Y Diferencial

30-20

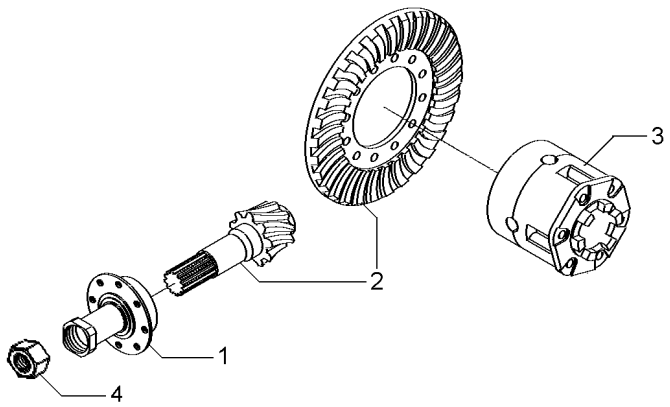

1	3147511M93	30-25 No	**1**	FLANGE	FLANGE	PLETINA
2	4200008M91	9/35	**1**	COROA E PINHÃO	KIT, BEVEL GEAR	CORONA Y PINON
3	1481423M94	30-60 No	**1**	CJ. DIFERENCIAL	KIT,DIFFERENTIAL	JGO.DIFERENCIAL.
4	532956M1		**1**	PORCA	NUT	TUERCA

Flange E Pinhão
Flange And Pinion
Pletina Y Piñon

30-25

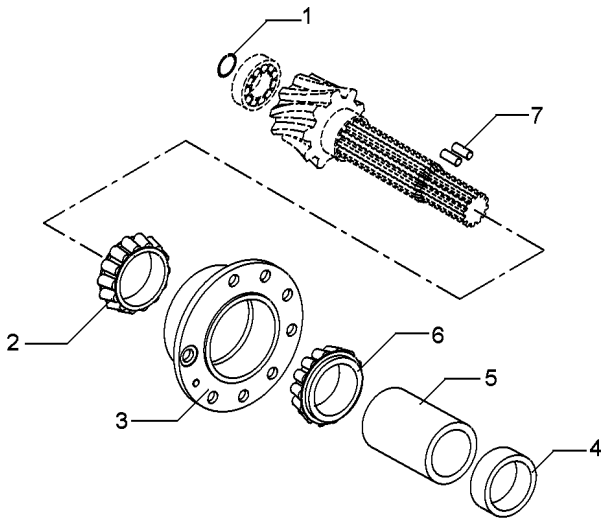

1	196097M1	**1** ANEL	RING	ARO
2	3176710M91	**1** ROLAMENTO	BEARING	COJINETE
3	507565M91	**1** FLANGE	FLANGE	PLETINA
4	048363P2	**1** ESPAÇADOR	SPACER	PIEZA DISTANCIA
5	1661065M2	**1** ESPAÇADOR	SPACER	PIEZA DISTANCIA
6	3176708M91	**1** ROLAMENTO	BEARING	COJINETE
7	3612442M1	**2** ROLETE	ROLLER	RODILLO

Carcaça Central
Middle Body
Carcaza Central

30-30

Tdp 540 Rpm
Pto 540 Rpm
Tdf 540 Rpm

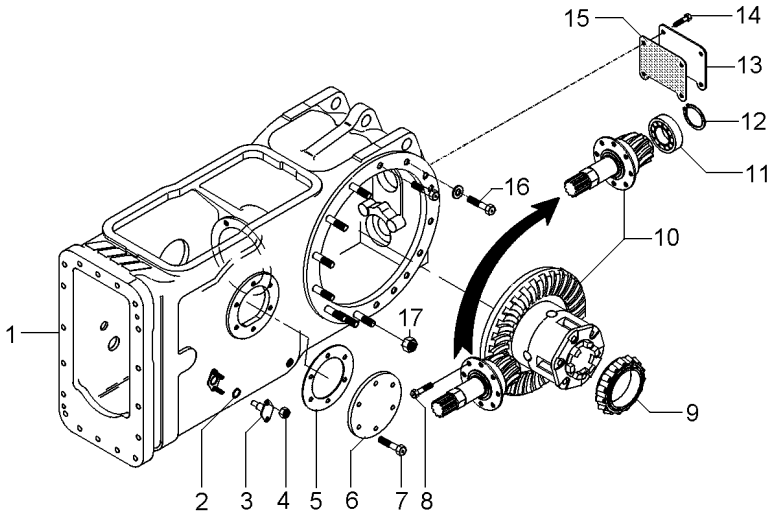

1	048005N1	30-15 No	**1**	CARCAÇA	HOUSING	ALOJAMIENTO
2	851258M1		**2**	ANEL "O"	O RING	JUNTA TORICA
3	898643M1		**2**	PINO	PIN	PASADOR
4	353916X1		**4**	PORCA	NUT	TUERCA
5	181217M1		**1**	JUNTA	GASKET	EMPAQUETADURA.
6	3599003M92		**1**	EIXO	SHAFT	ARBOL
7	195453M1		**1**	ROLAMENTO AGULHA	BEARING NEEDLE	COJINETA AGUJAS
8	3611134M93		**1**	LUVA	SLEEVE	MANCHA
9	391162X1		**1**	ROLAMENTO	BEARING	COJINETE
10	831581M2		**1**	ANEL TRAVA	CIRCLIP	CIRCULITO
11	532898M1		**1**	LUVA	SLEEVE	MANCHA
12	3611135M1		**1**	RETENTOR	SEAL	RETEN
13	3149348M1		**2**	CHAPA	PLATE	CHAPA
14	035678T1		**1**	TAMPA	COVER	CUBIERTA
15	1850909M91		**1**	CJ. ROLAMENTO	BEARING ASSY	RODAMIENTO RAD
16	3147514M93	30-20 No	**1**	CJ. DIFERENCIAL	KIT,DIFFERENTIAL	JGO.DIFERENCIAL.
17	834733M1		**1**	ROLAMENTO	BEARING	COJINETE
18	366442X1		**1**	ANEL TRAVA	CIRCLIP	CIRCULITO
19	377622X1		**4**	PARAFUSO	BOLT	PERNO
20	532882M1		**1**	ARRUELA	WASHER	ARANDELA
21	339470X1		**1**	ANEL	RING	ARO
22	353437X1		**18**	PORCA	NUT	TUERCA
23	899199M1		**6**	PARAFUSO	BOLT	PERNO
24	072295P1	6	**1**	COLAR	COLLAR	COLLAR
25		6 3599003M92	**1**	EIXO	SHAFT	ARBOL
26	3599002M3	8	**1**	LUVA	SLEEVE	MANCHA
27	3699801M1	8	**1**	RETENTOR	OIL SEAL	BUJE RETENACEITE

Carcaça Central	**540 Rpm**	**Tratores Com Cabine**
Middle Body	**540 Rpm**	**Tractors With Cab**
Carcaza Central	**540 Rpm**	**Tractores Con Cabina**

30-35

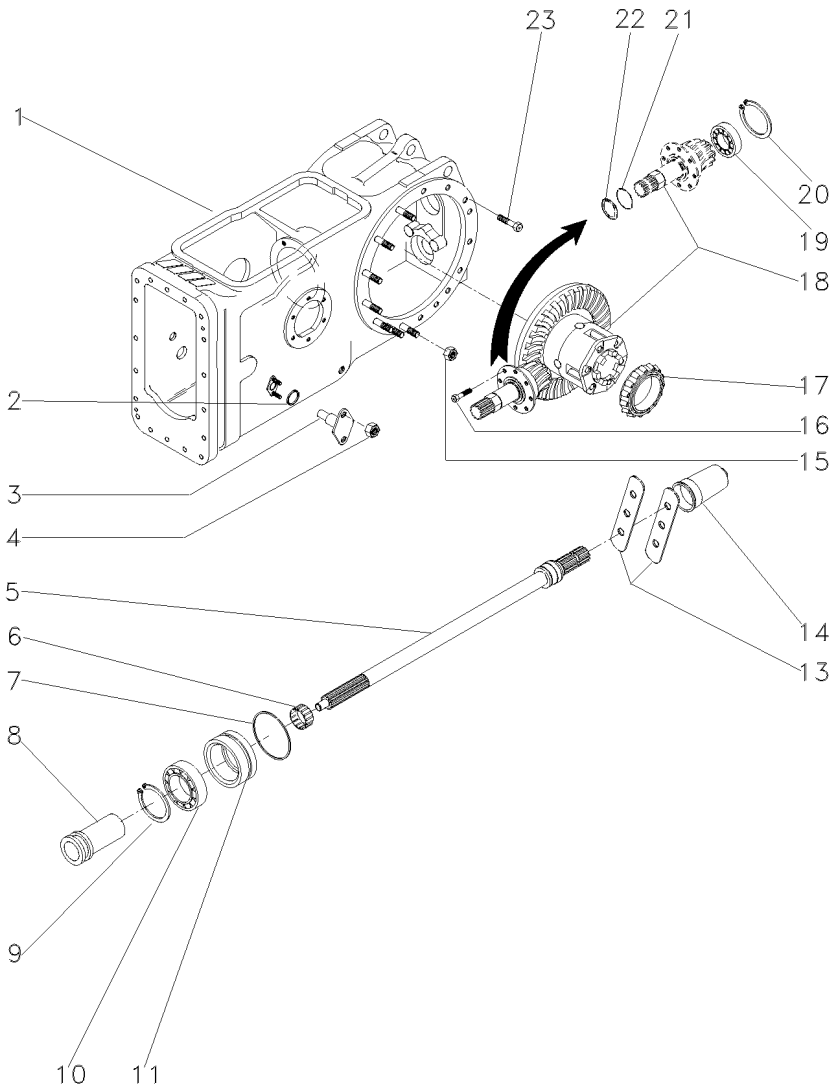

1	071166N1		**1**	CJ. CARCAÇA	HOUSE ASSY	CONJ. CARTER
2	851258M1		**2**	ANEL "O"	O RING	JUNTA TORICA
3	898643M1		**2**	PINO	PIN	PASADOR
4	353916X1		**4**	PORCA	NUT	TUERCA
5	3599003M92	30-40 No	**1**	EIXO	SHAFT	ARBOL
6	195453M1		**1**	ROLAMENTO AGULHA	BEARING NEEDLE	COJINETA AGUJAS
7	1004633M1		**1**	ANEL "O"	O RING	JUNTA TORICA
8	532898M1		**1**	LUVA	SLEEVE	MANCHA
9	831581M2		**1**	ANEL TRAVA	CIRCLIP	CIRCULITO
10	391162X1		**1**	ROLAMENTO	BEARING	COJINETE
11	3611134M93	30-45 No	**1**	LUVA	SLEEVE	MANCHA
13	3149348M1		**2**	CHAPA	PLATE	CHAPA
14	035678T1		**1**	TAMPA	COVER	CUBIERTA
15	353437X1		**18**	PORCA	NUT	TUERCA
16	899199M1		**6**	PARAFUSO	BOLT	PERNO
17	1850909M91		**1**	CJ. ROLAMENTO	BEARING ASSY	RODAMIENTO RAD
18	3147514M93	30-20 No	**1**	CJ. DIFERENCIAL	KIT,DIFFERENTIAL	JGO.DIFERENCIAL.
19	834733M1		**1**	ROLAMENTO	BEARING	COJINETE
20	196097M1		**1**	ANEL	RING	ARO
21	339470X1		**1**	ANEL	RING	ARO
22	532882M1		**1**	ARRUELA	WASHER	ARANDELA
23	377622X1		**4**	PARAFUSO	BOLT	PERNO

Eixo Da Tdp
Pto Shaft
Eje Toma De Fuerza

30-40

540 Rpm
540 Rpm
540 Rpm

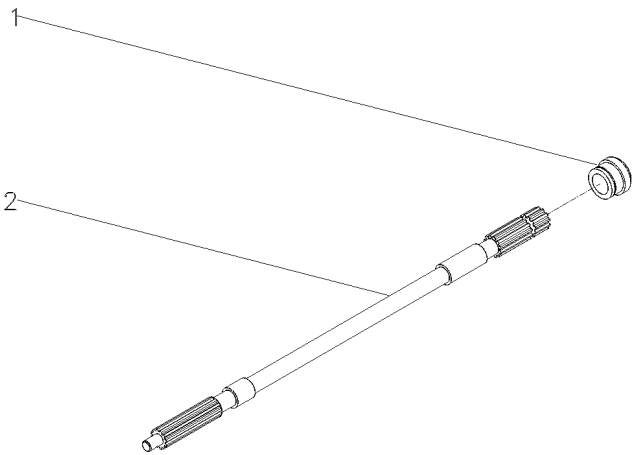

1	3599001M3	**1** COLAR	COLLAR	COLLAR
2	1871628M1	**1** EIXO	SHAFT	ARBOL

Luva/Anel
Pto Seal
Sello De Tdf

30-45

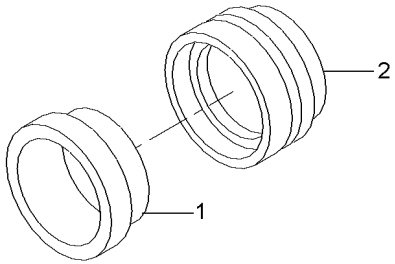

1	834216M1	**1** RETENTOR	SEAL	RETEN
2	3599002M4	**1** LUVA	SLEEVE	MANCHA

Carcaça Central
Middle Body
Carcaza Central

30-50

540 / 1000 Rpm
540 / 1000 Rpm
540 / 1000 Rpm

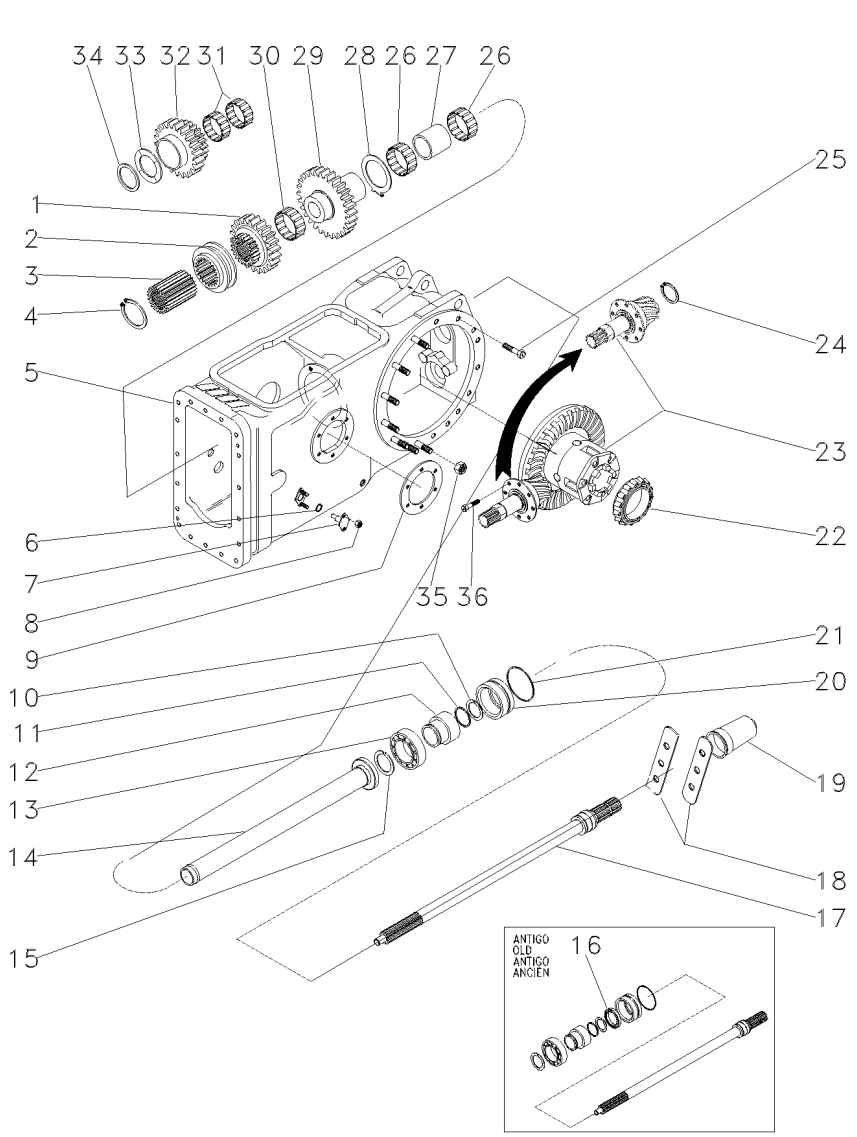

1	1660713M1		**1**	ENGRENAGEM	GEAR	ENGRANAJE
2	532889M1		**1**	COLAR	COLLAR	COLLAR
3	532891M1		**1**	CUBO	HUB	CUBO
4	352699X1		**1**	ANEL TRAVA	CIRCLIP	CIRCULITO
5	048005N1	30-15 No	**1**	CARCAÇA	HOUSING	ALOJAMIENTO
6	851258M1		**2**	ANEL "O"	O RING	JUNTA TORICA
7	898643M1		**2**	PINO	PIN	PASADOR
8	353916X1		**4**	PORCA	NUT	TUERCA
9	181217M1		**1**	JUNTA	GASKET	EMPAQUETADURA.
10	1662726M2		**1**	ANEL	RING	ARO
11	3008359X1		**1**	ANEL "O"	O RING	JUNTA TORICA
12	6216126M1		**1**	LUVA	SLEEVE	MANCHA
13	391162X1		**1**	ROLAMENTO	BEARING	COJINETE
14	532877M92		**1**	TUBO	PIPE	CANO
15	831581M2		**1**	ANEL TRAVA	CIRCLIP	CIRCULITO
16	3611135M1		**1**	RETENTOR	SEAL	RETEN
17	3599000M2	540/1000 RPM	**1**	EIXO	SHAFT	ARBOL
18	3149348M1		**2**	CHAPA	PLATE	CHAPA
19	035678T1		**1**	TAMPA	COVER	CUBIERTA
20	3611134M93		**1**	LUVA	SLEEVE	MANCHA
21	1004633M1		**1**	ANEL "O"	O RING	JUNTA TORICA
22	1850909M91		**1**	CJ. ROLAMENTO	BEARING ASSY	RODAMIENTO RAD
23	022173N2	30-55 No	**1**	CJ. DIFERENCIAL	KIT,DIFFERENTIAL	JGO.DIFERENCIAL.
24	366442X1		**1**	ANEL TRAVA	CIRCLIP	CIRCULITO
25	377622X1		**4**	PARAFUSO	BOLT	PERNO
26	022199T1		**2**	ROLAMENTO	BEARING	COJINETE
27	532876M2		**1**	ESPAÇADOR	SPACER	PIEZA DISTANCIA
28	1663312M2		**1**	ARRUELA	WASHER	ARANDELA
29	1679306M1		**1**	ENGRENAGEM	GEAR	ENGRANAJE
30	842921M1		**1**	ROLAMENTO	BEARING	COJINETE
31	842922M1		**2**	ROLAMENTO	BEARING	COJINETE
32	1679310M1		**1**	ENGRENAGEM	GEAR	ENGRANAJE
33	532882M1		**1**	ARRUELA	WASHER	ARANDELA
34	339470X1		**1**	ANEL	RING	ARO
35	353437X1		**18**	PORCA	NUT	TUERCA
36	899199M1		**6**	PARAFUSO	BOLT	PERNO

Pinhão E Diferencial
Pinion And Diferential
Piñon Y Diferencial

30-55

540 / 1000 Rpm
540 / 1000 Rpm
540 / 1000 Rpm

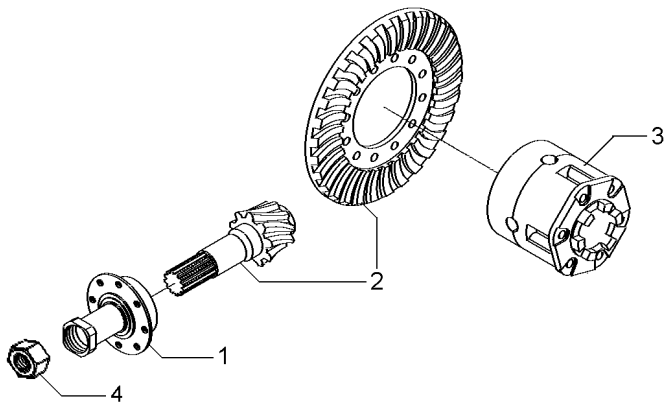

1	1872858M93	30-65 No	**1**	FLANGE	FLANGE	PLETINA
2	4200008M91	9/35	**1**	COROA E PINHÃO	KIT, BEVEL GEAR	CORONA Y PINON
3	1481423M94	30-60 No	**1**	CJ. DIFERENCIAL	KIT,DIFFERENTIAL	JGO.DIFERENCIAL.
4	532956M1			PORCA	NUT	TUERCA

Diferencial
Differential
Differencial

30-60

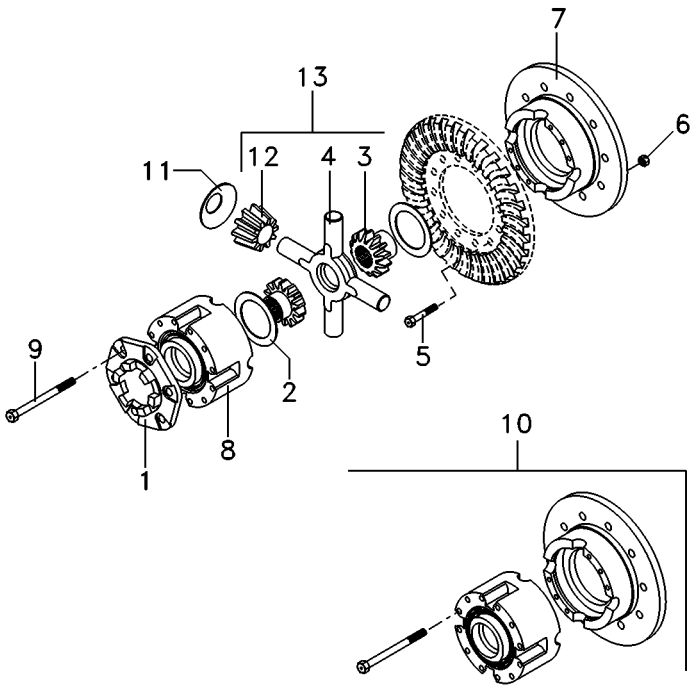

1	898712M2		
2	897726M1		
3	885518M1	13	
4	894302M5	13	
5	825776M1		1/2X20X1,720
6	891947M1		1/2X20
7		10	10
8		10	10
9	490001M1	10	1/2X13X4"
10	2800781M92		
11	038730P1		
12	897725M3	13	
13	4200009M91		

1	FLANGE	FLANGE	PLETINA
2	ARRUELA	WASHER	ARANDELA
2	ENGRENAGEM	GEAR	ENGRANAJE
1	CRUZETA	SPIDER	CRUCETA
12	PARAFUSO	BOLT	PERNO
12	PORCA	NUT	TUERCA
1	MEIA CAIXA	STOCKING BOX	MEDIA CAJA
1	MEIA CAIXA	STOCKING BOX	MEDIA CAJA
8	PARAFUSO	BOLT	PERNO
1	CJ. CAIXA	KIT, BOX	JUEGO DE CAJA
4	ARRUELA	WASHER	ARANDELA
4	SATÉLITE	SATELLITE	SATELITE
1	CJ. ENGRENAGEM	KIT, GEAR	ENGRANAJES JUEGO

Flange E Pinhão
Flange And Pinion
Pletina Y Piñon

30-65

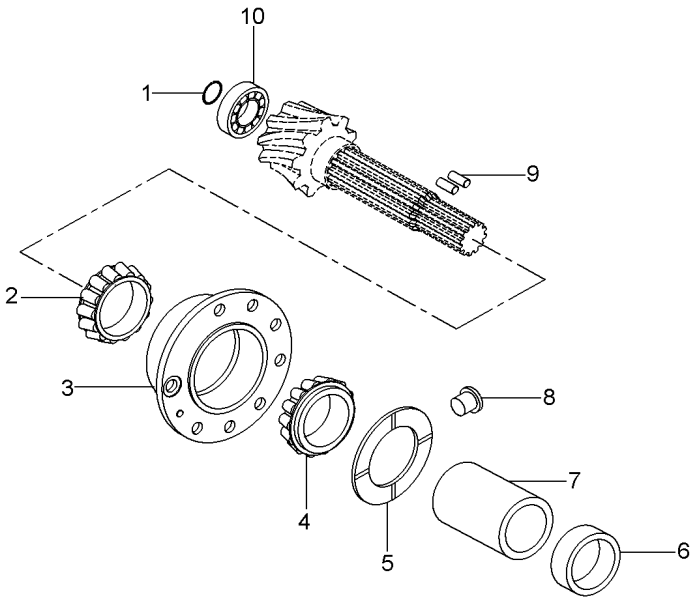

1	366442X1	**1**	ANEL TRAVA	CIRCLIP	CIRCULITO
2	3176710M91	**1**	ROLAMENTO	BEARING	COJINETE
3	507565M91	**1**	FLANGE	FLANGE	PLETINA
4	3176708M91	**1**	ROLAMENTO	BEARING	COJINETE
5	516377M1	**1**	ARRUELA	WASHER	ARANDELA
6	048363P2	**1**	ESPAÇADOR	SPACER	PIEZA DISTANCIA
7	532893M1	**1**	ESPAÇADOR	SPACER	PIEZA DISTANCIA
8	532910M1	**1**	TRAVA	LOCK	RETENEDOR
9	3612442M1	**2**	ROLETE	ROLLER	RODILLO
10	834733M1	**1**	ROLAMENTO	BEARING	COJINETE

Tampa
Cover
Tapa

Sem Levante
Without Lift
Sin Levante

30-70

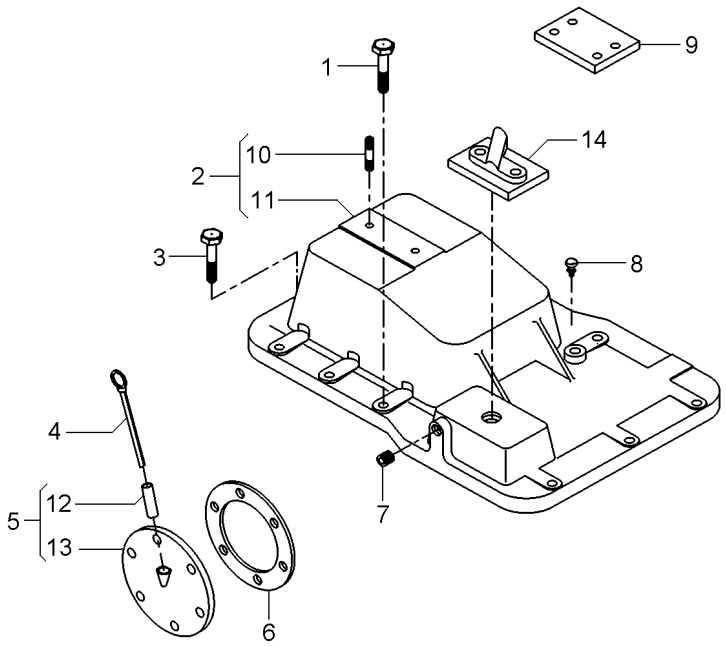

1	058281P1		**5**	PARAFUSO	BOLT	PERNO
2	3145272M92		**1**	TAMPA	COVER	CUBIERTA
3	058287P1		**8**	PARAFUSO	BOLT	PERNO
4	1665962M91		**1**	VARETA	ROD	VARILLA
5	181218M91		**1**	CJ. TAMPA	KIT, COVER	JUEGO DE TAPA
6	181217M1		**1**	JUNTA	GASKET	EMPAQUETADURA.
7	195387M1		**2**	BUJÃO	PLUG	TAPON
8	182099M91		**1**	RESPIRO	BREATHER	RESPIRADERO
9	022747P1		**2**	PLACA	PLATE	PLATO
10	3146844M1	2	**1**	PRISIONEIRO	STUD	ESPARRAGO
11	3145276M1	2	**1**	TAMPA	COVER	CUBIERTA
12	898207M1	5	**1**	TUBO	PIPE	CANO
13	181219M1	5	**1**	TAMPA	COVER	CUBIERTA
14	070467N1		**1**	CJ. TAMPA	KIT, CAP	JUEGO DE TAPON

Redução Final Traseira
Rear Final Drive
Reduccion Final Trasera

30-75

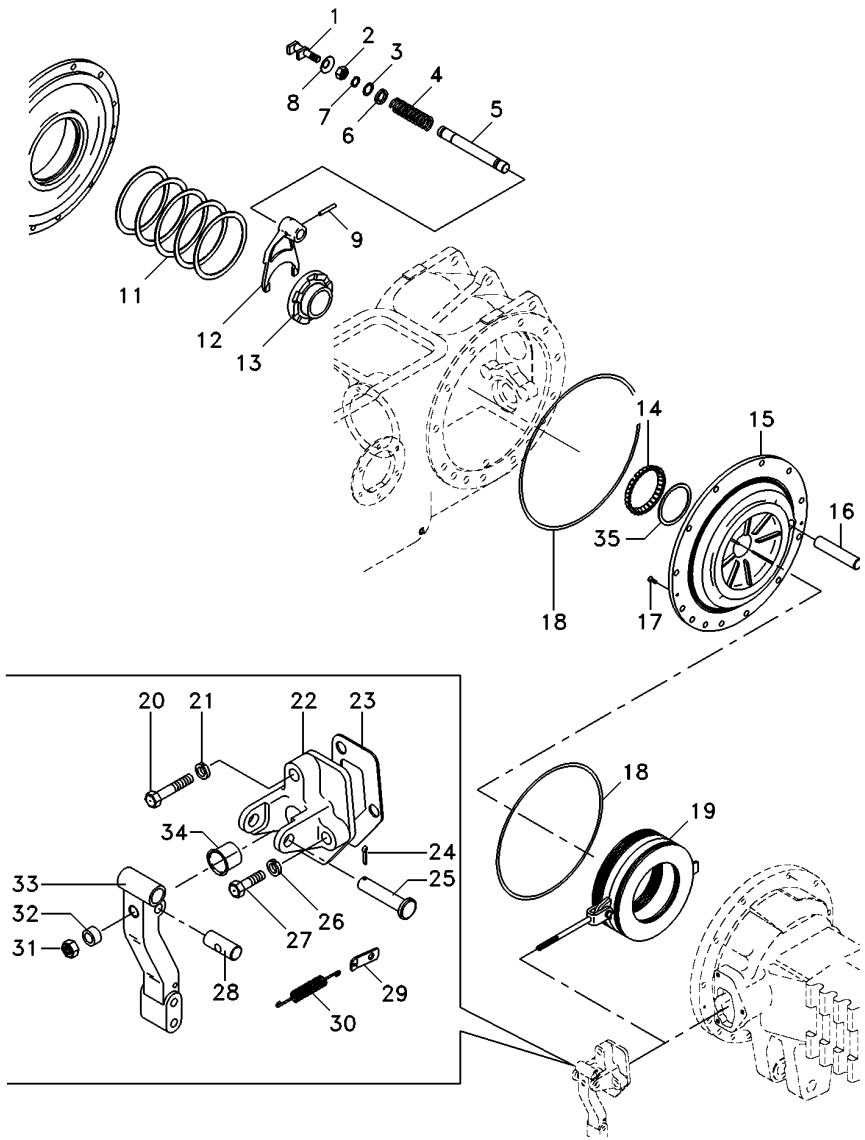

1	1865014M1		**1**	GARFO	FORK	HORQUILLA
2	353426X1		**1**	PORCA	NUT	TUERCA
3	358950X1		**1**	ANEL TRAVA	CIRCLIP	CIRCULITO
4	906808M1		**1**	MOLA	SPRING	RESORTE
5	1864763M1		**1**	EIXO	SHAFT	ARBOL
6	1864764M1		**1**	ARRUELA	WASHER	ARANDELA
7	851258M1		**1**	ANEL "O"	O RING	JUNTA TORICA
8	906811M1		**1**	PROTETOR	PROTECTOR	PROTECTOR
9	420407M1		**1**	PINO	PIN	PASADOR
11	187689M1	⧓ 0.73/0.78mm	**X**	CALÇO	SHIM	CALCE
11	521401M1	⧓ 0.60/0.66mm	**X**	CALÇO	SHIM	CALCE
11	892170M1	⧓ 1.24/1.29mm	**X**	CALÇO	SHIM	CALCE
11	892171M1	⧓ 1.11/1.16mm	**X**	CALÇO	SHIM	CALCE
11	892172M1	⧓ 0.99/1.04mm	**X**	CALÇO	SHIM	CALCE
11	892173M1	⧓ 0.86/0.91mm	**X**	CALÇO	SHIM	CALCE
12	906807M1		**1**	GARFO	FORK	HORQUILLA
13	897003M3		**1**	LUVA	SLEEVE	MANCHA
14	185775M1		**1**	CONE	CONE	CONO
15	6201377M2	◀	**1**	PLACA	PLATE	PLATO
15	071274P2	▶	**1**	PLACA	PLATE	PLATO
16	1860956M1		**2**	EIXO	SHAFT	ARBOL
17	034013P1		**4**	PARAFUSO	BOLT	PERNO
18	1860838M2		**4**	ANEL "O"	O RING	JUNTA TORICA
19	3148715M91		**2**	CJ. FREIO	KIT, BRAKE	FRENOS JUEGO
20	354269X1		**2**	PARAFUSO	BOLT	PERNO
21	353434X1		**2**	ARRUELA	WASHER	ARANDELA
22	3409713M1	▶	**1**	SUPORTE	BRACKET	SOPORTE
22	1860970M1	◀	**1**	SUPORTE	BRACKET	SOPORTE
23	1860960M2		**2**	JUNTA	GASKET	EMPAQUETADURA.
24	354059X1		**2**	CONTRAPINO	DOWEL	CENTRAJE
25	363459X1		**2**	PINO	PIN	PASADOR
26	353434X1		**4**	ARRUELA	WASHER	ARANDELA
27	362455X1		**4**	PARAFUSO	BOLT	PERNO
28	1865003M1		**2**	PINO	PIN	PASADOR
29	184310M1		**2**	ALÇA	STRAP	FAJA
30	184171M1		**2**	MOLA	SPRING	RESORTE
31	330797X1		**2**	PORCA	NUT	TUERCA
32	1865002M1		**2**	ESPAÇADOR	SPACER	PIEZA DISTANCIA
33	1861665M1	▶	**1**	ALAVANCA	LEVER	PALANCA
33	1861666M1	◀	**1**	ALAVANCA	LEVER	PALANCA
34	1860959M1		**2**	CAPA	CAP	TAPA
35	892180M1		**2**	CALÇO	SHIM	CALCE

Redução Final Traseira
Rear Final Drive
Reduccion Final Trasera

30-80

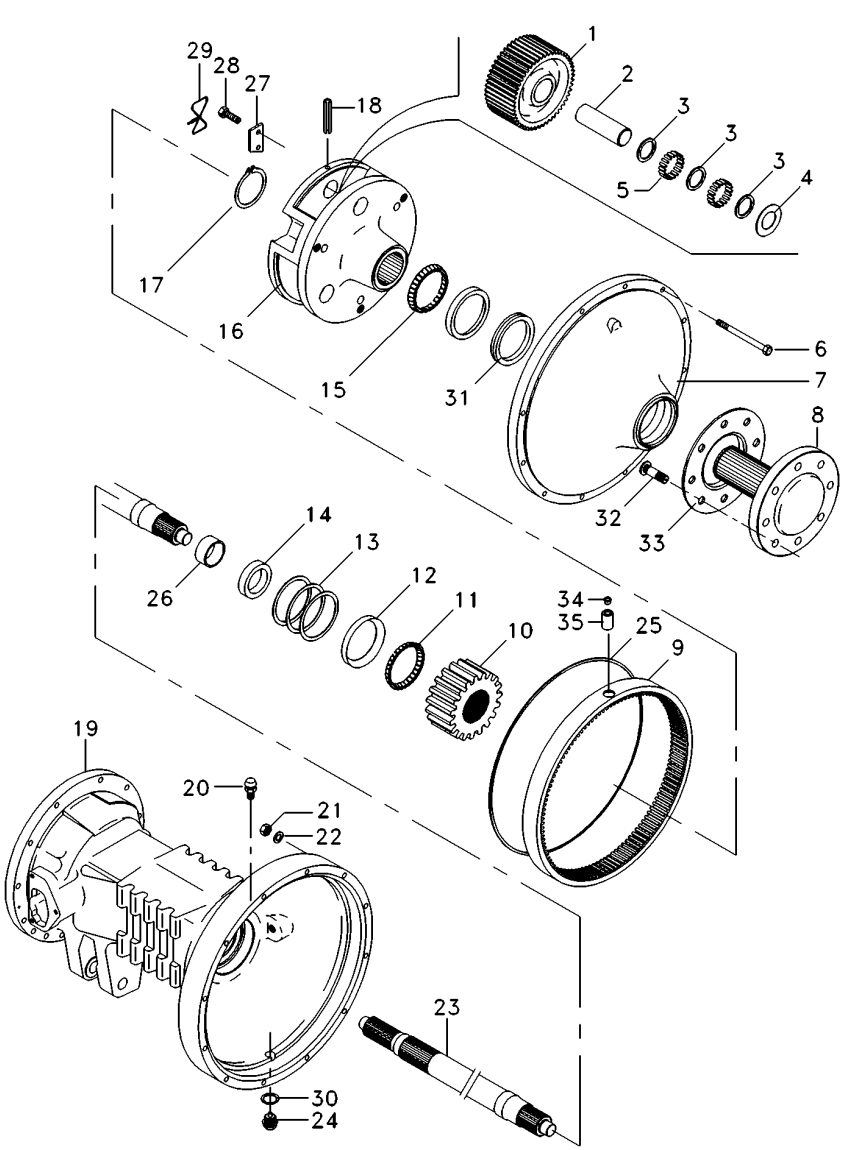

1	1487075M1		
2	1487073M1		
3	1487062M1		
4	1487072M2		
5	490016M1		
6	338598X1		
7	022198P1		
8	020373P2		
9	036922P1		
10	022508P1		
11	1881931M91		
12	22020X		
13	894757M1	⧗	0.05mm
13	894758M1	⧗	0.10mm
13	894759M1	⧗	0.15mm
14	1860954M1		
15	831343M1		
16	022348N2	👁	30-150 No
17	1487077M1		
18	371924X1		
19	036921P1	◀	
19	036920P1	▶	
20	182099M91		
21	353426X1		
22	353432X1		
23	3585914M1		
24	3409712M1		
25	1487082M1		
26			
27	3149278M1		
28	3148503M2		
29	180765M1		
30	180474M1		
31	022518P1		
32	020928P1		
33	894756M1		
34	1486164M1		
35	1488046M1		

6	PINHÃO	PINION	PINON
6	EIXO	SHAFT	ARBOL
18	ARRUELA	WASHER	ARANDELA
12	ARRUELA	WASHER	ARANDELA
336	ROLETE	ROLLER	RODILLO
24	PARAFUSO	BOLT	PERNO
2	TAMPA	COVER	CUBIERTA
2	EIXO	SHAFT	ARBOL
2	COROA	SPROCKET	RUEDA DE CADENA
2	ENGRENAGEM	GEAR	ENGRANAJE
4	CJ. ROLAMENTO	BEARING ASSY	RODAMIENTO RAD
4	CAPA	CAP	TAPA
X	CALÇO	SHIM	CALCE
X	CALÇO	SHIM	CALCE
X	CALÇO	SHIM	CALCE
2	RETENTOR	OIL SEAL	BUJE RETENACEITE
2	CONE	CONE	CONO
2	PORTA ENGRENAGEM	CARRIER	PORTADOR
2	ANEL	RING	ARO
6	PINO	PIN	PASADOR
1	CARCAÇA	HOUSING	ALOJAMIENTO
1	CARCAÇA	HOUSING	ALOJAMIENTO
2	RESPIRO	BREATHER	RESPIRADERO
24	PORCA	NUT	TUERCA
24	ARRUELA PRESSÃO	PRESSURE WASHER	LAVADOR PRESION
2	EIXO	SHAFT	ARBOL
2	BUJÃO	PLUG	TAPON
2	ANEL "O"	O RING	JUNTA TORICA
2	BUCHA	BUSH	CASQUILLO
6	CHAPA	PLATE	CHAPA
12	PARAFUSO	BOLT	PERNO
1	ARAME	WIRE	HILO
2	ARRUELA	WASHER	ARANDELA
2	RETENTOR	SEAL	RETEN
16	PARAFUSO	BOLT	PERNO
2	ESPAÇADOR	SPACER	PIEZA DISTANCIA
2	TAMPÃO	PAD	ALMOHADILLA
2	PINO	PIN	PASADOR

Fixação Eixo Traseiro - Transmissão
Rear Axle - Transmission
Eje Trasero - Transmisión

30-85

2 Rodas Motrizes
2 Wheels Drive
2 Ruedas Motriz

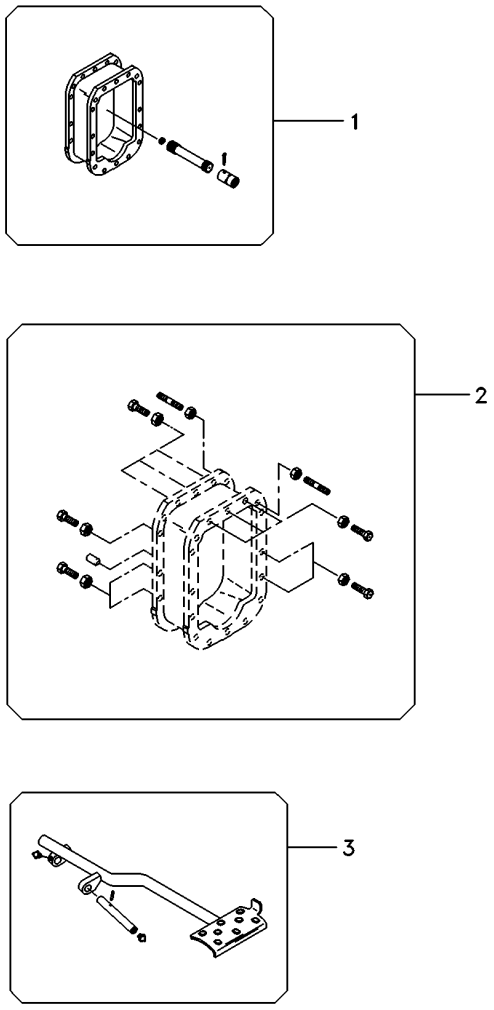

1	3411827M92	30-90 No	**1**	EIXO	SHAFT	ARBOL
2	3589421M92	30-95 No	**1**	FIXAÇÃO	CATCH	FIJADOR
3	062926N1	30-100 No	**1**	PEDAL	PEDAL	PEDAL

Eixo Propulsor
Drive Shaft
Eje De Mando

30-90

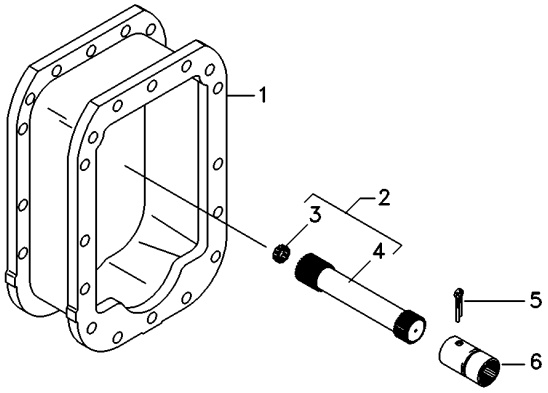

1	027848P3	**1**	ESPAÇADOR	SPACER	PIEZA DISTANCIA
2	048387N1	**1**	CJ. EIXO	KIT, AXLE	JUEGO DE EJE
3	195513M1	**1**	ROLAMENTO AGULHA	BEARING NEEDLE	COJINETA AGUJAS
4	048382P1	**1**	EIXO	SHAFT	ARBOL
5	355342X1	**1**	CUPILHA	COTTER PIN	PASADOR DOUBLE
6	3611473M1	**1**	LUVA	SLEEVE	MANCHA

Fixação Eixo Traseiro - Transmissão
Fastener Rear Axle - Transmisson
Fijación Eje Trasero - Transmissón

30-95

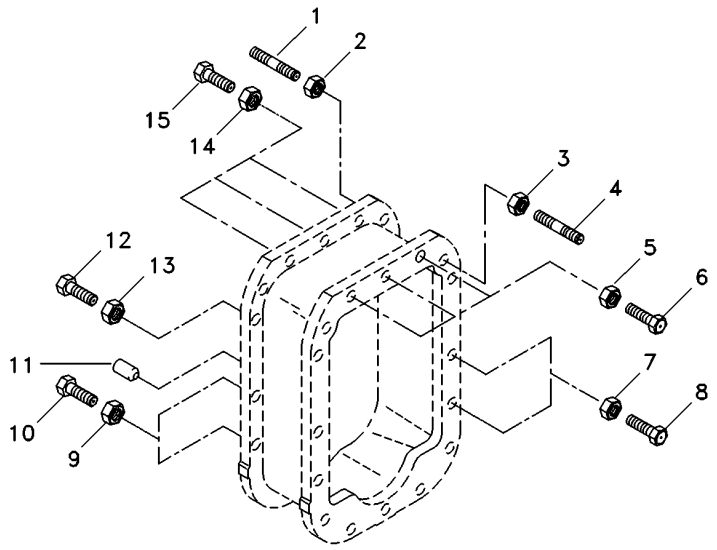

1	3589429M1	**6**	PRISIONEIRO	STUD	ESPARRAGO
2	069676T1	**6**	PORCA	NUT	TUERCA
3	069676T1	**2**	PORCA	NUT	TUERCA
4	3589428M1	**2**	PRISIONEIRO	STUD	ESPARRAGO
5	069676T1	**3**	PORCA	NUT	TUERCA
6	377563X1	**3**	PARAFUSO	BOLT	PERNO
7	069676T1	**13**	PORCA	NUT	TUERCA
8	377561X1	**13**	PARAFUSO	BOLT	PERNO
9	069676T1	**4**	PORCA	NUT	TUERCA
10	377561X1	**4**	PARAFUSO	BOLT	PERNO
11	191314M1	**4**	PINO	PIN	PASADOR
12	377561X1	**1**	PARAFUSO	BOLT	PERNO
13	069676T1	**1**	PORCA	NUT	TUERCA
14	069676T1	**3**	PORCA	NUT	TUERCA
15	3408222M1	**3**	PARAFUSO	BOLT	PERNO

Pedal De Bloqueio Do Diferencial Eixo Traseiro
Rear Axle- Differential Lock Pedal
Eje Trasero Con Blocaje Diferencial-Pedal

30-100

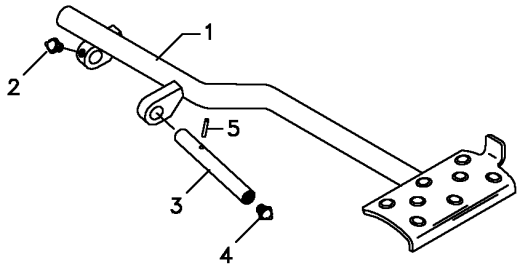

1	062924S1		**1** PEDAL	PEDAL	PEDAL
2	13811X	1/4"-28	**1** GRAXEIRA	GREASER	ENGRASADOR
3	072292P1		**1** EIXO	SHAFT	ARBOL
4	13811X	1/4"-28	**1** GRAXEIRA	GREASER	ENGRASADOR
5	357632X1		**1** PINO	PIN	PASADOR

Fixações
Fasteners
Fijación

4 Rodas Motrizes
4 Wheels Drive
4 Ruedas Motriz

30-105

Tratores Com Plataforma Do Operador
Tractors With Operator Plataform
Tractores Con Plataforma Del Operador

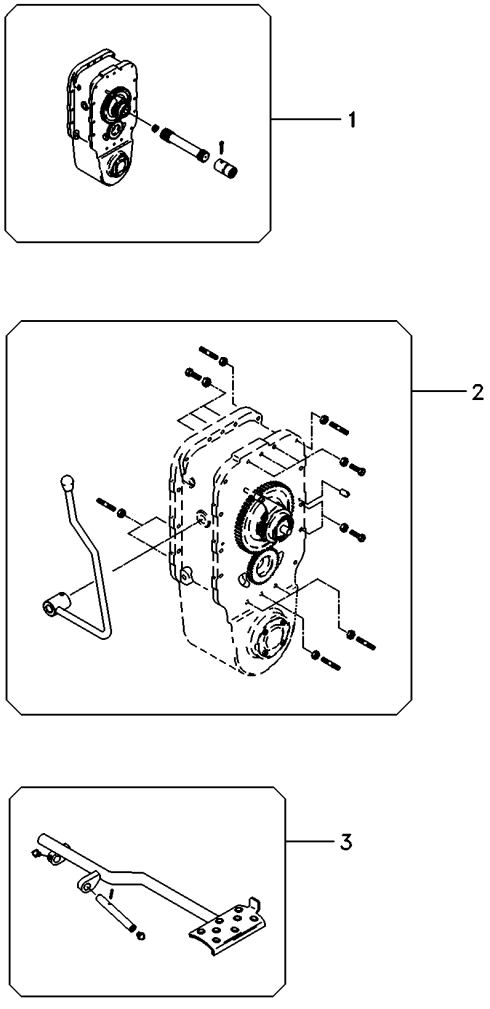

1	6208834M91	30-110 No	**1**	EIXO	SHAFT	ARBOL
2	6208572M92	30-115 No	**1**	FIXAÇÃO	CATCH	FIJADOR
3	062926N1	30-100 No	**1**	PEDAL	PEDAL	PEDAL

Eixo Propulsor Com Espaçador
Propeller Axle With Spacer
Eje Propulsor Con Espaciador

30-110

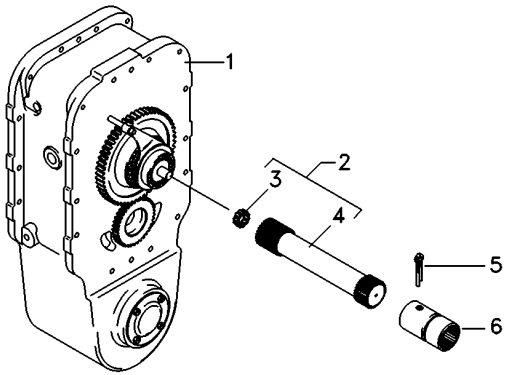

2	048389N1	**1**	CJ. EIXO	KIT, AXLE	JUEGO DE EJE
3	195513M1	**1**	ROLAMENTO AGULHA	BEARING NEEDLE	COJINETA AGUJAS
4	048384P1	**1**	EIXO	SHAFT	ARBOL
5	355342X1	**1**	CUPILHA	COTTER PIN	PASADOR DOUBLE
6	3611473M1	**1**	LUVA	SLEEVE	MANCHA

Fixação Eixo Traseiro - Transmissão
Fastener Rear Axle - Transmisson
Fijación Eje Trasero - Transmissón

30-115

4 Rodas Motrizes - Com Plataforma Do Operador
4 Wheels Drive - With Operator Plataform
4 Ruedas Motriz - Con Plataforma Del Operador

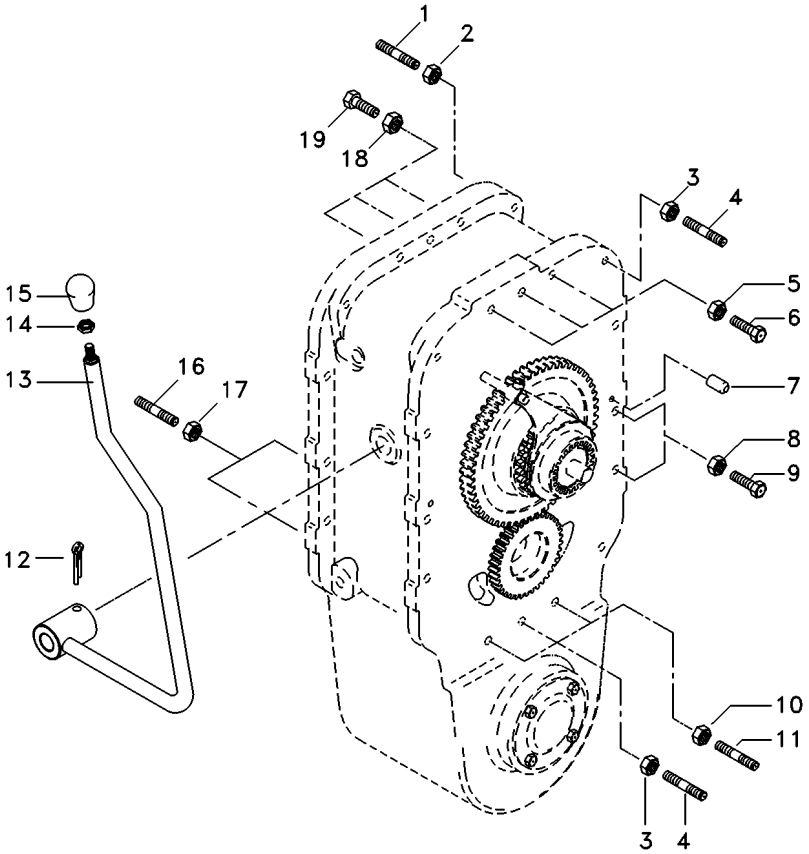

1	3589428M1	**2**	PRISIONEIRO	STUD	ESPARRAGO
2	069676T1	**2**	PORCA	NUT	TUERCA
3	069676T1	**5**	PORCA	NUT	TUERCA
4	3589429M1	**5**	PRISIONEIRO	STUD	ESPARRAGO
5	069676T1	**3**	PORCA	NUT	TUERCA
6	3408222M1	**3**	PARAFUSO	BOLT	PERNO
7	191314M1	**4**	PINO	PIN	PASADOR
8	069676T1	**14**	PORCA	NUT	TUERCA
9	377561X1	**14**	PARAFUSO	BOLT	PERNO
10	069676T1	**2**	PORCA	NUT	TUERCA
11	3589414M1	**2**	PRISIONEIRO	STUD	ESPARRAGO
12	357660X1	**1**	PINO	PIN	PASADOR
13	027398S1	**1**	ALAVANCA	LEVER	PALANCA
14	353430X1	**1**	PORCA	NUT	TUERCA
15	3410152M1	**1**	MANÍPULO	KNOB	POMO
16	033849P1	**2**	PRISIONEIRO	STUD	ESPARRAGO
17	069676T1	**2**	PORCA	NUT	TUERCA
18	069676T1	**3**	PORCA	NUT	TUERCA
19	377563X1	**3**	PARAFUSO	BOLT	PERNO

Fixação Eixo Traseiro - Transmissão
Fastener Rear Axle - Transmisson
Fijación Eje Trasero - Transmissón

30-120

2 Rodas Motrizes - Com Cabina
2 Wheels Drive - With Cab
2 Ruedas Motriz - Con Cabina

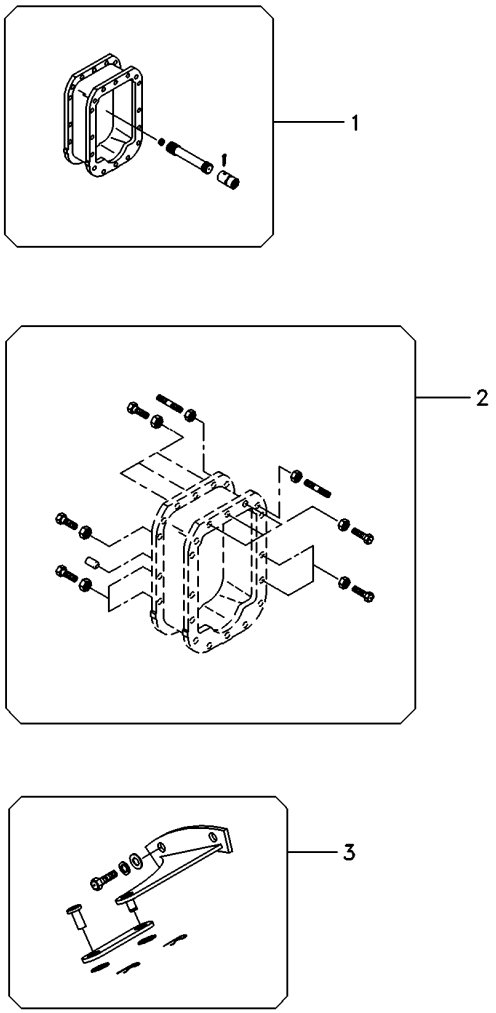

1	3411827M92	30-90 No	**1**	EIXO	SHAFT	ARBOL
2	3589421M92	30-95 No	**1**	FIXAÇÃO	CATCH	FIJADOR
3	071049N1	30-125 No	**1**	PEDAL	PEDAL	PEDAL

Bloqueio Diferencial
Differential Lock
Bloqueo Del Diferencial

30-125

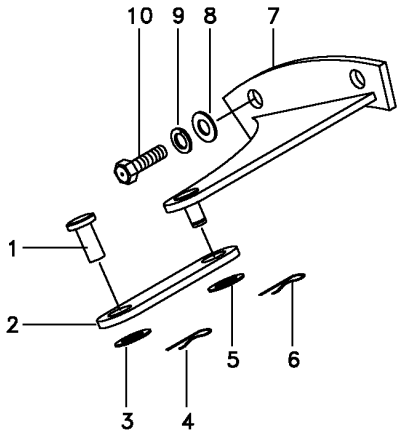

1	832813M1	**1** PINO	PIN	PASADOR
2	033298S1	**1** ALAVANCA	LEVER	PALANCA
3	353758X1	**1** ARRUELA	WASHER	ARANDELA
4	354059X1	**1** CONTRAPINO	DOWEL	CENTRAJE
5	353758X1	**1** ARRUELA	WASHER	ARANDELA
6	354059X1	**1** CONTRAPINO	DOWEL	CENTRAJE
7	065990S1	**1** SUPORTE	BRACKET	SOPORTE
8	353439X1	**2** ARRUELA PRESSÃO	PRESSURE WASHER	LAVADOR PRESION
9	353758X1	**2** ARRUELA	WASHER	ARANDELA
10	366909X1	**2** PARAFUSO	BOLT	PERNO

Eixo Propulsor Com Espaçador
Propeller Axle With Spacer
Eje Propulsor Con Espaciador

30-130

4 Rodas Motrizes - Com Cabina
4 Wheels Drive - With Cab
4 Ruedas Motriz - Con Cabina

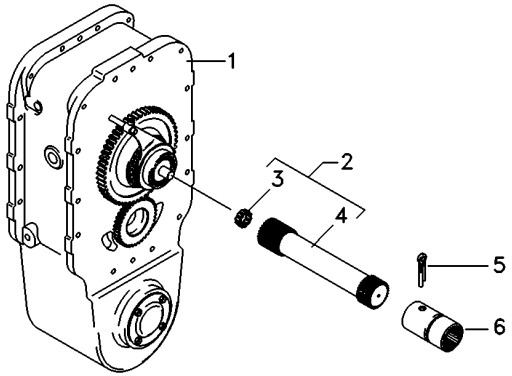

1	6208831M91	30-135 No	**1**	CJ. ESPAÇADOR	KIT, SPACER	JUEGO ESPACIADOR
2	048389N1		**1**	CJ. EIXO	KIT, AXLE	JUEGO DE EJE
3	195513M1		**1**	ROLAMENTO AGULHA	BEARING NEEDLE	COJINETA AGUJAS
4	048384P1		**1**	EIXO	SHAFT	ARBOL
5	355342X1		**1**	CUPILHA	COTTER PIN	PASADOR DOUBLE
6	3611473M1		**1**	LUVA	SLEEVE	MANCHA

Espaçador
Spacer
Espaciador

30-135

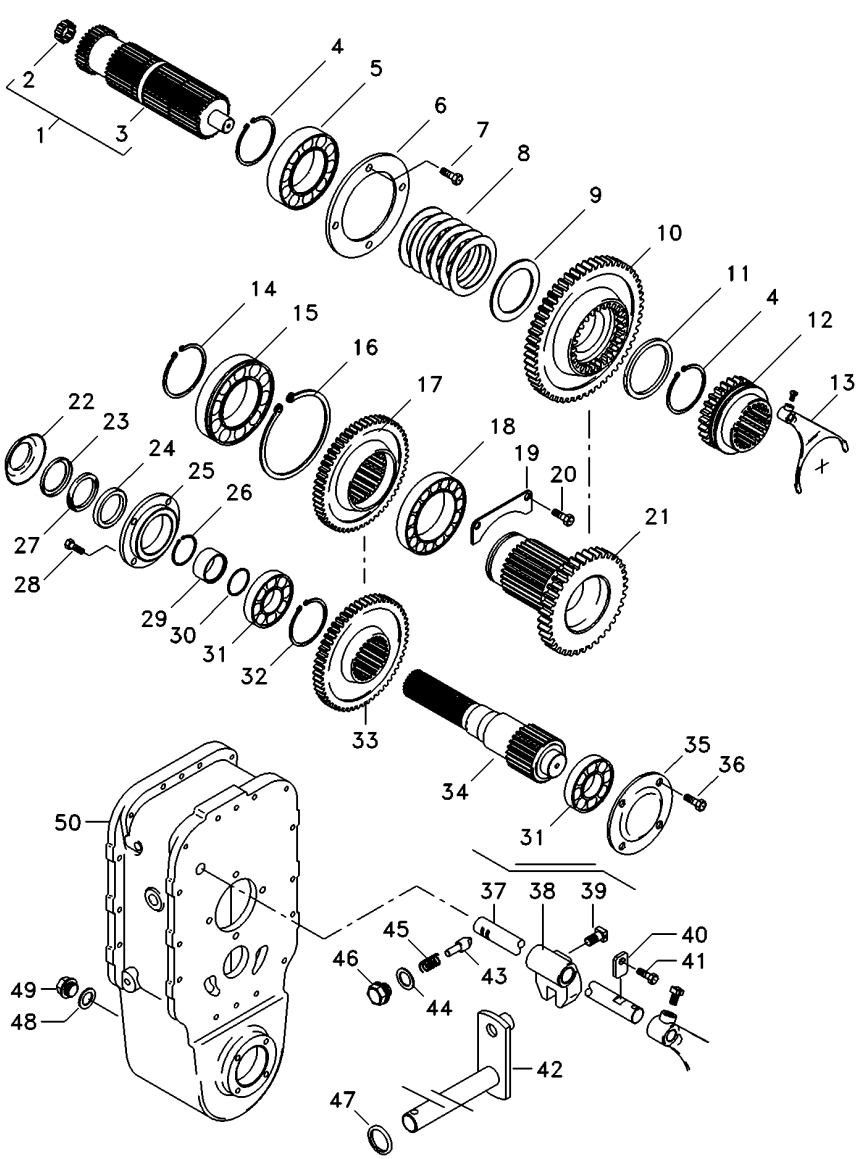

1	6207276M91		**1**	CJ. EIXO	KIT, AXLE	JUEGO DE EJE
2	195513M1		**1**	ROLAMENTO AGULHA	BEARING NEEDLE	COJINETA AGUJAS
3	6212050M1		**1**	EIXO	SHAFT	ARBOL
4	339470X1		**2**	ANEL	RING	ARO
5	1692601M1		**1**	ROLAMENTO	BEARING	COJINETE
6	1692549M1		**1**	CAPA	CAP	TAPA
7	339761X1		**4**	PARAFUSO	BOLT	PERNO
8	6207280M1		**6**	MOLA PRATO	SPRING PLATE	PLETINA MUELLE
9	6207387M1		**1**	ANEL	RING	ARO
10	6207274M1	36	**1**	ENGRENAGEM	GEAR	ENGRANAJE
11	6211327M1		**1**	ANEL	RING	ARO
12	3585343M3		**1**	LUVA	SLEEVE	MANCHA
13	069653P1		**1**	GARFO	FORK	HORQUILLA
14	391129X1		**1**	ANEL TRAVA	CIRCLIP	CIRCULITO
15	1692592M1		**1**	ROLAMENTO	BEARING	COJINETE
16	1443565X1		**1**	ANEL	RING	ARO
17	3410458M2		**1**	ENGRENAGEM	GEAR	ENGRANAJE
18	1692590M1		**1**	ROLAMENTO	BEARING	COJINETE
19	1692550M1		**1**	CHAPA	PLATE	CHAPA
20	339124X1		**2**	PARAFUSO	BOLT	PERNO
21	6207275M1	23	**1**	ENGRENAGEM	GEAR	ENGRANAJE
22	042997P1		**1**	DEFLETOR	DEFLECTOR	DEFLECTOR
23	1692603M1		**1**	ANEL	RING	ARO
24	3409619M1		**1**	RETENTOR	SEAL	RETEN
25	1692553M1		**1**	CARCAÇA	HOUSING	ALOJAMIENTO
26	339469X1		**1**	ANEL TRAVA	CIRCLIP	CIRCULITO
27	1692604M1		**1**	FELTRO	FELT	FIELTRO
28	339761X1		**6**	PARAFUSO	BOLT	PERNO
29	1692554M1		**1**	COLAR	COLLAR	COLLAR
30	1441271X1		**1**	ANEL "O"	O RING	JUNTA TORICA
31	1692582M1		**2**	ROLAMENTO	BEARING	COJINETE
32	339470X1		**1**	ANEL	RING	ARO
33	3409711M2	37	**1**	ENGRENAGEM	GEAR	ENGRANAJE
34	033063P1		**1**	EIXO	SHAFT	ARBOL
35	069507P1		**1**	TAMPA	COVER	CUBIERTA
36	390379X1		**4**	PARAFUSO	BOLT	PERNO
37	3585331M2		**1**	EIXO	SHAFT	ARBOL
38	180446M1		**1**	SELETOR	SELECTOR	SELECTOR
39	180002M1		**2**	PARAFUSO	BOLT	PERNO
40	3410726M1		**1**	BATENTE	STOP	PARO
41	339126X1		**1**	ANEL TRAVA	CIRCLIP	CIRCULITO
42	3410533M92		**1**	ALAVANCA	LEVER	PALANCA
43	180418M2		**1**	PINO	PIN	PASADOR
44	3409613M1		**1**	ARRUELA	WASHER	ARANDELA
45	3585797M1		**1**	MOLA	SPRING	RESORTE
46	1692580M1		**1**	BUJÃO	PLUG	TAPON
47	894307M1		**1**	RETENTOR	OIL SEAL	BUJE RETENACEITE
48	3409614M1		**1**	ARRUELA	WASHER	ARANDELA
49	3409616M1		**1**	BUJÃO	PLUG	TAPON
50	6218568M1		**1**	CARCAÇA	HOUSING	ALOJAMIENTO

Fixação Eixo Traseiro - Transmissão
Fastener Rear Axle - Transmisson
Fijación Eje Trasero - Transmissón

30-140

4 Rodas Motrizes - Com Cabina
4 Wheels Drive - With Cab
4 Ruedas Motriz - Con Cabina

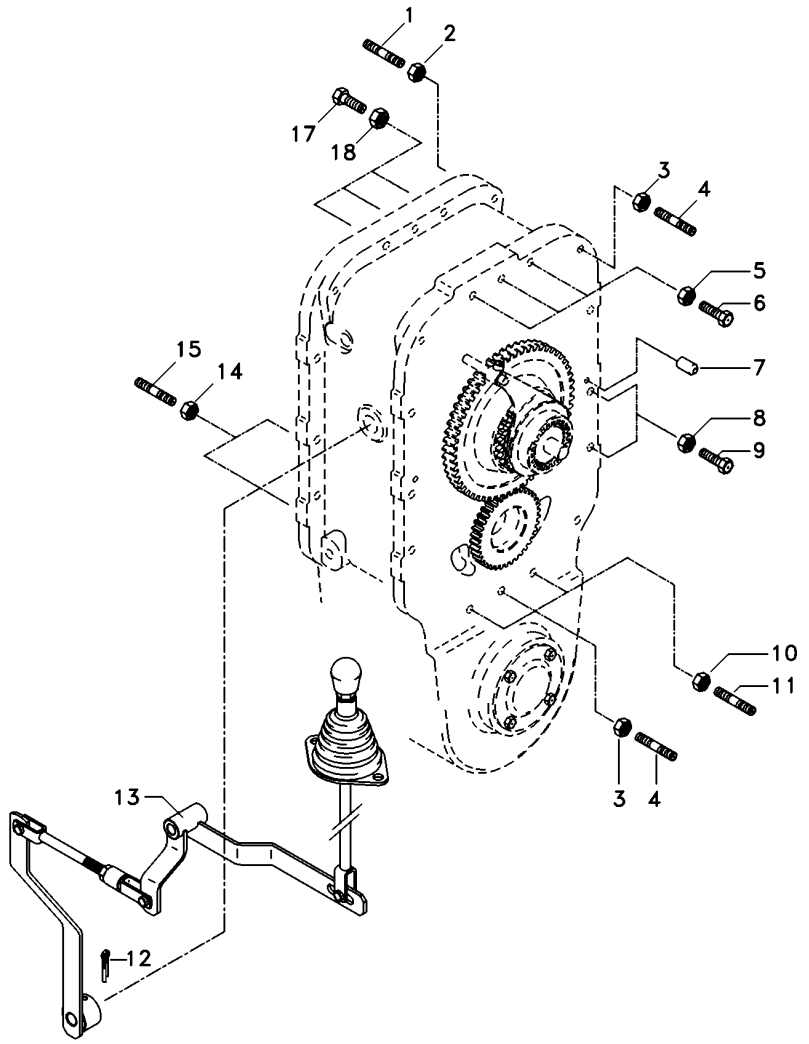

1	3589428M1		**2**	PRISIONEIRO	STUD	ESPARRAGO
2	069676T1		**2**	PORCA	NUT	TUERCA
3	069676T1		**5**	PORCA	NUT	TUERCA
4	3589429M1		**5**	PRISIONEIRO	STUD	ESPARRAGO
5	069676T1		**3**	PORCA	NUT	TUERCA
6	3408222M1		**3**	PARAFUSO	BOLT	PERNO
7	191314M1		**4**	PINO	PIN	PASADOR
8	069676T1		**14**	PORCA	NUT	TUERCA
9	377561X1		**14**	PARAFUSO	BOLT	PERNO
10	069676T1		**2**	PORCA	NUT	TUERCA
11	3589414M1		**2**	PRISIONEIRO	STUD	ESPARRAGO
12	357660X1		**1**	PINO	PIN	PASADOR
13	070010N1	30-145 No	**1**	ALAVANCA	LEVER	PALANCA
14	069676T1		**2**	PORCA	NUT	TUERCA
15	033849P1		**2**	PRISIONEIRO	STUD	ESPARRAGO
17	377563X1		**3**	PARAFUSO	BOLT	PERNO
18	069676T1		**3**	PORCA	NUT	TUERCA

Acionamento
Drive Kit
Acionamento

30-145

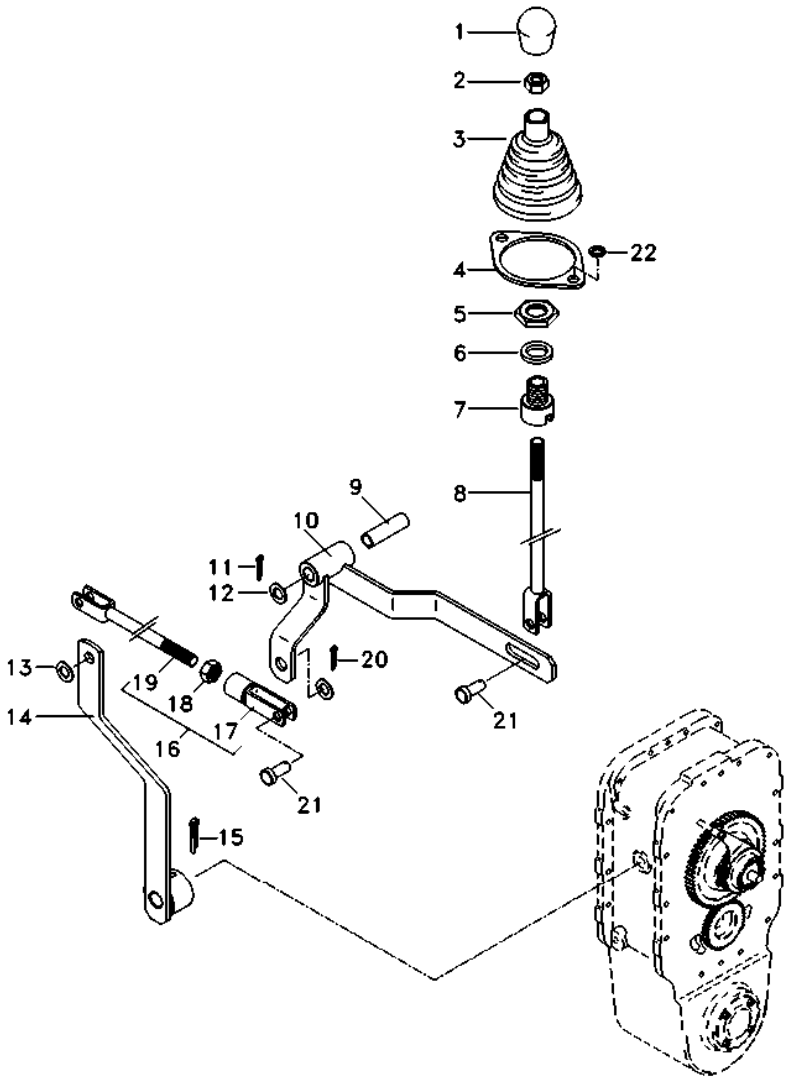

1	6234518M1	**1** MANÍPULO	KNOB	POMO
2	353431X1	**1** PORCA	NUT	TUERCA
3	069915P1	**1** COIFA	BELLOWS	FUELLE
4	069937P1	**1** ANEL	RING	ARO
5	353427X1	**1** PORCA	NUT	TUERCA
6	353433X1	**1** ARRUELA	WASHER	ARANDELA
7	070450P1	**1** ADAPTADOR	ADAPTOR	ADAPTADOR
8	070051S1	**1** TIRANTE	ROD	VARILLA
9	6203936M1	**1** BUCHA	BUSH	CASQUILLO
10	070067S1	**1** ALAVANCA	LEVER	PALANCA
11	070076P1	**1** PINO	PIN	PASADOR
12	353439X1	**1** ARRUELA PRESSÃO	PRESSURE WASHER	LAVADOR PRESION
13	353756X1	**3** ARRUELA	WASHER	ARANDELA
14	067309S1	**1** ALAVANCA	LEVER	PALANCA
15	357660X1	**1** PINO	PIN	PASADOR
16	070233N1	**1** TIRANTE	ROD	VARILLA
17	195215M1	**1** GARFO	FORK	HORQUILLA
18	353431X1	**1** PORCA	NUT	TUERCA
19	070234S1	**1** TIRANTE	ROD	VARILLA
20	354059X1	**3** CONTRAPINO	DOWEL	CENTRAJE
21	832813M1	**3** PINO	PIN	PASADOR
22	339375X1	**2** ARRUELA	WASHER	ARANDELA

Porta-Engrenagem
Gear Holder
Portaengranje

30-150

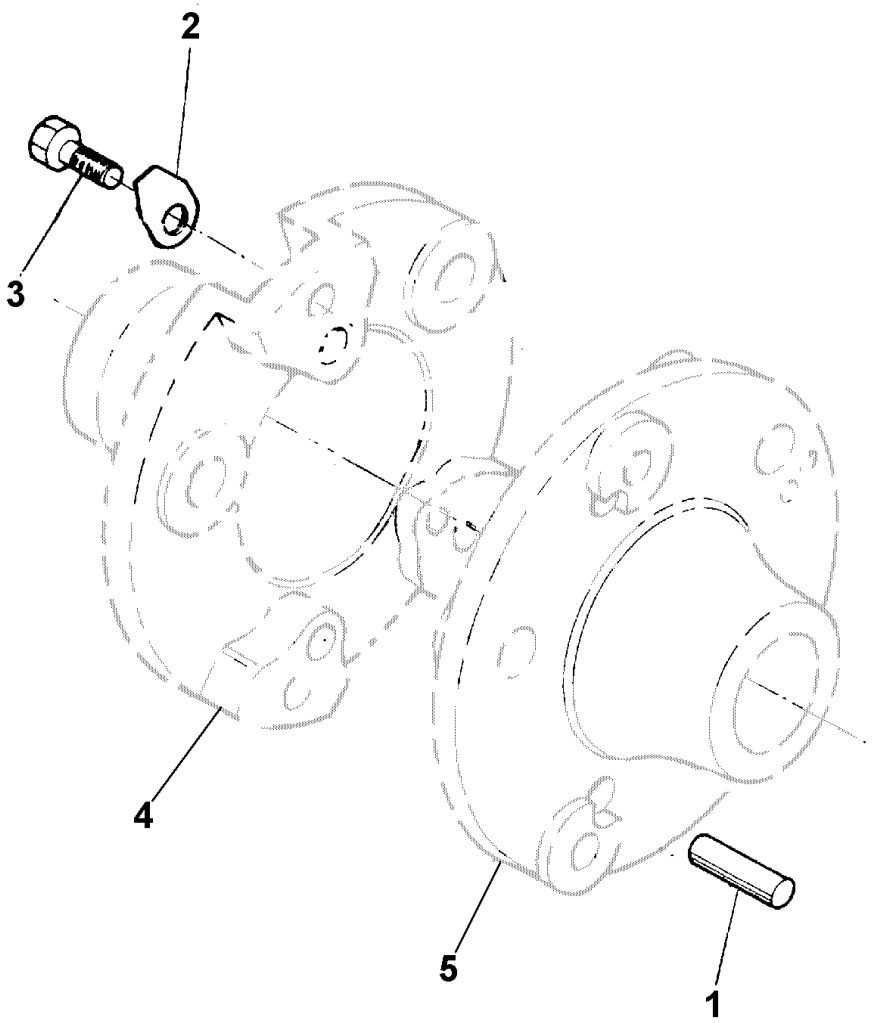

1	1487063M1	**3** PINO	PIN	PASADOR
2	1487064M3	**3** TRAVA	LOCK	RETENEDOR
3	3149871M1	**3** PARAFUSO	BOLT	PERNO
4	1487068M4	**1** PORTA ENGRENAGEM	CARRIER	PORTADOR
5	022670P1	**1** PORTA ENGRENAGEM	CARRIER	PORTADOR

Freio
Brake
Freno

A Banho De Óleo
Oil Cooled
En Banho De Aceite

30-155

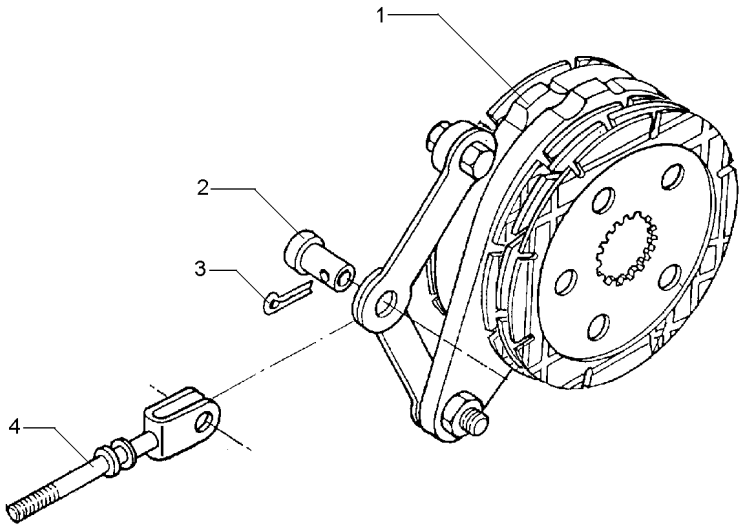

1	1861059M92	30-160 No	**1**	FREIO	BRAKE	FRENO
2	195348M1		**1**	PINO	PIN	PASADOR
3	354068X1	1.1/4X5/32	**1**	CONTRAPINO	DOWEL	CENTRAJE
4	1861676M91		**1**	TIRANTE	ROD	VARILLA

Freio A Banho De Óleo
Brake Oil Cooled
Freno En Banho De Aceite

30-160

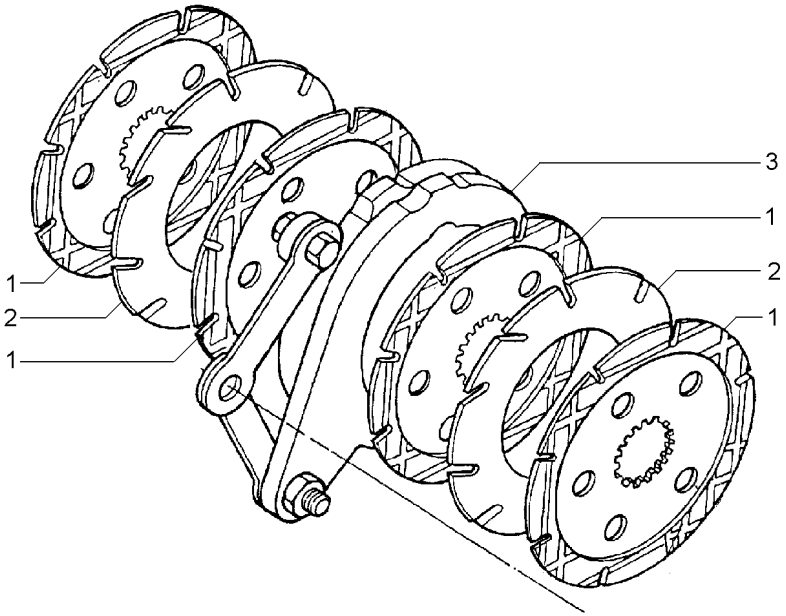

1	3823952M1	[AC]	**10**	DISCO	DISC	DISCO
2	035670T1	[B]	**3**	DISCO	DISC	DISCO
3	1860963M91	30-165 No	**1**	CJ. COMANDO	KIT, ACTUATOR	JUEGO ACTUADOR

[A] FRICÇÃO
FRICTION
FRICCION

[B] INTERMEDIÁRIO
INTERMEDIARY
INTERMEDIARIO

[C] ORGÂNICO
ORAGANIC
ORGÁNICO

Comando Do Freio
Brake Drive
Mando De Freno

30-165

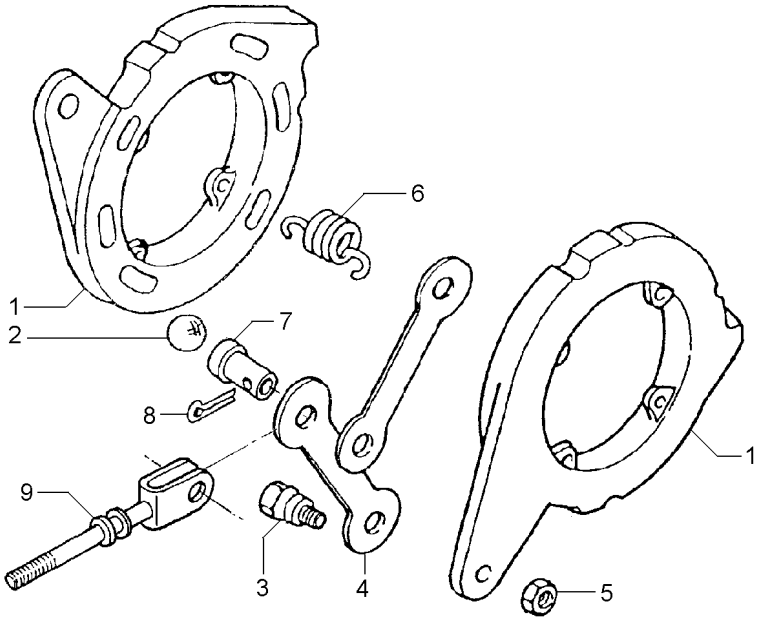

1		1860963M91	**2** DISCO	DISC	DISCO
2	16779X		**6** ESFERA	BALL	BOLA
3	1481654M1	1/2	**2** PARAFUSO	BOLT	PERNO
4	1481653M1		**2** BRAÇO	ARM	BRAZO
5	353438X1	1/2X20	**2** PORCA	NUT	TUERCA
6	1853148M1		**4** MOLA	SPRING	RESORTE
7	195348M1		**1** PINO	PIN	PASADOR
8	354068X1		**1** CONTRAPINO	DOWEL	CENTRAJE
9	1861676M91		**1** TIRANTE	ROD	VARILLA

Fixação Tampas Laterais
Couver Fixation
Fixacion Tapa

30-170

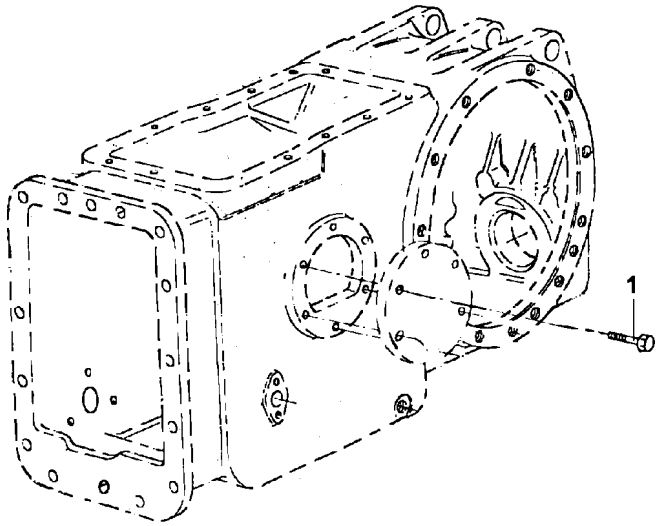

1	353698X1	**12** PARAFUSO	BOLT	PERNO

Viga Mestra E Barra De Tração
Master Beam And Drawbar
Viga Mestra Y Barra De Tiro

40-10

2 Rodas Motrizes
2 Wheels Drive
2 Ruedas Motriz

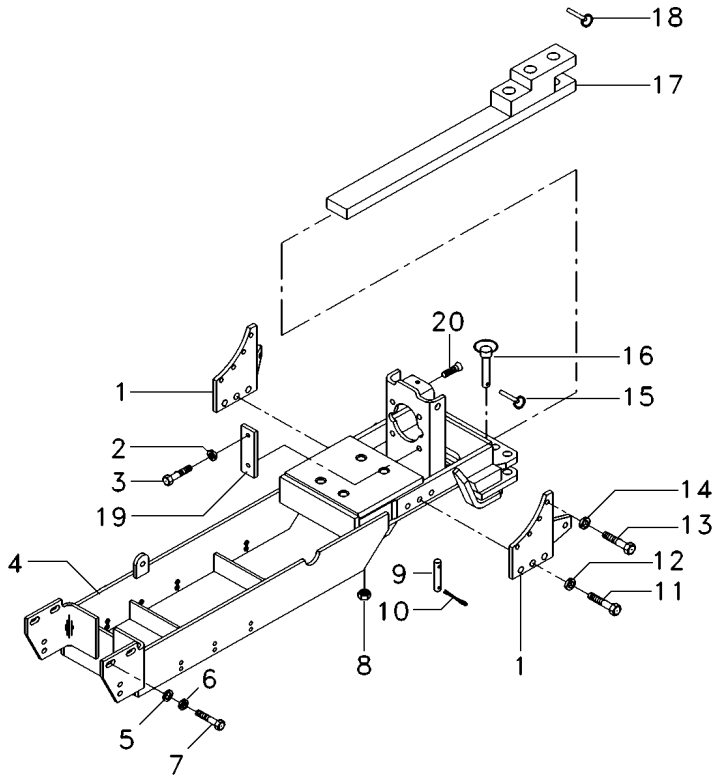

1	067052P1	**2**	CHAPA	PLATE	CHAPA
2	353439X1	**4**	ARRUELA PRESSÃO	PRESSURE WASHER	LAVADOR PRESION
3	354277X1	**4**	PARAFUSO	BOLT	PERNO
4	059099S1	**1**	VIGA	BEAM	VIGA
5	353433X1	**2**	ARRUELA	WASHER	ARANDELA
6	3585377M1	**2**	ARRUELA	WASHER	ARANDELA
7	353726X1	**2**	PARAFUSO	BOLT	PERNO
8	909718M1	**4**	PORCA	NUT	TUERCA
9	1482916M2	**1**	PINO	PIN	PASADOR
10	195708M1	**2**	GRAMPO	CRAMP	PASADOR
11	353726X1	**6**	PARAFUSO	BOLT	PERNO
12	353433X1	**6**	ARRUELA	WASHER	ARANDELA
13	354651X1	**8**	PARAFUSO	SCREW	TORNILLO
14	353439X1	**8**	ARRUELA PRESSÃO	PRESSURE WASHER	LAVADOR PRESION
15	810285M92	**2**	PINO	PIN	PASADOR
16	036435N1	**2**	PINO	PIN	PASADOR
17	3147778M91	**1**	BARRA DE TRAÇÃO	DRAWBAR	BARRA DE TIRO
18	810285M92	**1**	PINO	PIN	PASADOR
19	3149348M1	**2**	CHAPA	PLATE	CHAPA
20	040370P1	**2**	PARAFUSO	BOLT	PERNO

Viga Mestra
Master Bean
Viga Miestra

40-15

4 Rodas Motrizes
4 Wheels Drive
4 Ruedas Motriz

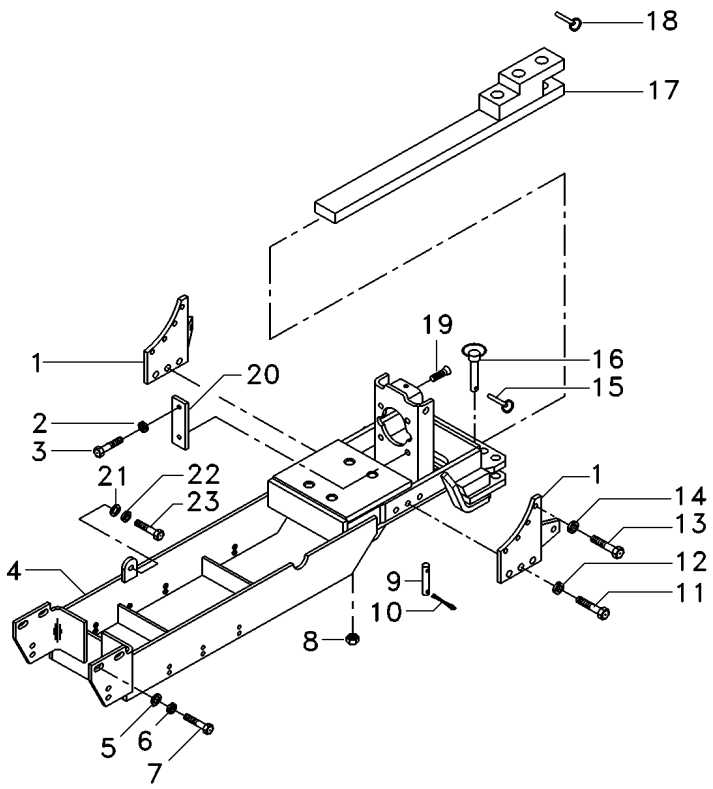

1	067052P1	**2**	CHAPA	PLATE	CHAPA
2	353439X1	**4**	ARRUELA PRESSÃO	PRESSURE WASHER	LAVADOR PRESION
3	354277X1	**4**	PARAFUSO	BOLT	PERNO
4	059099S1	**1**	VIGA	BEAM	VIGA
5	353433X1	**2**	ARRUELA	WASHER	ARANDELA
6	3585377M1	**2**	ARRUELA	WASHER	ARANDELA
7	353726X1	**2**	PARAFUSO	BOLT	PERNO
8	909718M1	**4**	PORCA	NUT	TUERCA
9	1482916M2	**1**	PINO	PIN	PASADOR
10	195708M1	**2**	GRAMPO	CRAMP	PASADOR
11	353726X1	**6**	PARAFUSO	BOLT	PERNO
12	353433X1	**6**	ARRUELA	WASHER	ARANDELA
13	354651X1	**8**	PARAFUSO	SCREW	TORNILLO
14	353439X1	**8**	ARRUELA PRESSÃO	PRESSURE WASHER	LAVADOR PRESION
15	810285M92	**2**	PINO	PIN	PASADOR
16	036435N1	**2**	PINO	PIN	PASADOR
17	3147778M91	**1**	BARRA DE TRAÇÃO	DRAWBAR	BARRA DE TIRO
18	810285M92	**1**	PINO	PIN	PASADOR
19	040370P1	**2**	PARAFUSO	BOLT	PERNO
20	3149348M1	**2**	CHAPA	PLATE	CHAPA
21	353439X1	**2**	ARRUELA PRESSÃO	PRESSURE WASHER	LAVADOR PRESION
22	353758X1	**2**	ARRUELA	WASHER	ARANDELA
23	354277X1	**2**	PARAFUSO	BOLT	PERNO

Viga Mestra E Barra De Tração
Master Beam And Drawbar
Viga Mestra Y Barra De Tiro

40-20

Sem Hidráulico
Without Hydraulic
Sin Hidraulico

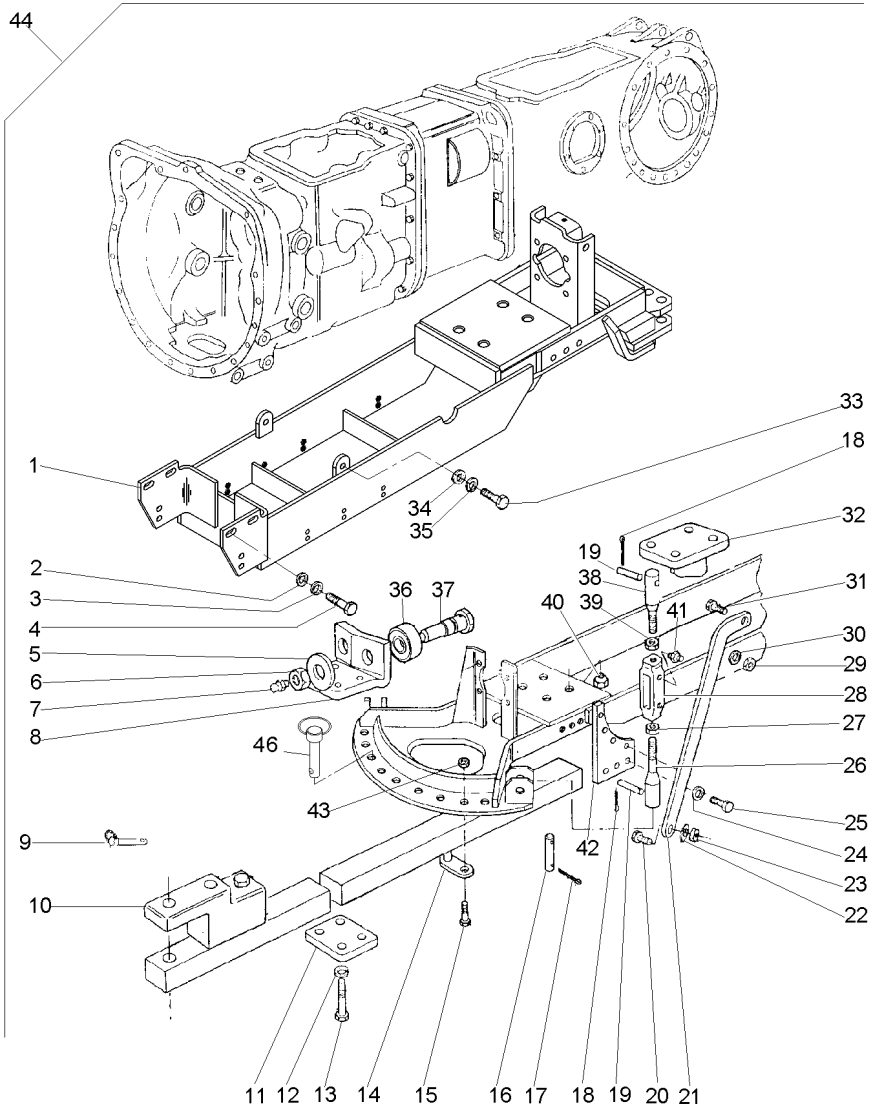

1	059099S1	44		**1**	VIGA	BEAM	VIGA
2	353433X1	44		**8**	ARRUELA	WASHER	ARANDELA
3	3585377M1	44		**2**	ARRUELA	WASHER	ARANDELA
4	353726X1	44		**8**	PARAFUSO	BOLT	PERNO
5	353443X1	44		**2**	ARRUELA	WASHER	ARANDELA
6	375115X1	44		**2**	PORCA	NUT	TUERCA
7	MP1056	44		**2**	GRAXEIRA	GREASER	ENGRASADOR
8	1482918M1	44		**1**	SUPORTE	BRACKET	SOPORTE
9	810285M92	44		**1**	PINO	PIN	PASADOR
11	1482917M1	44		**1**	PLACA	PLATE	PLATO
12	353433X1	44		**4**	ARRUELA	WASHER	ARANDELA
13	354290X1	44		**4**	PARAFUSO	BOLT	PERNO
14	517960M91	44		**2**	APOIO	BASE	BASE
15	362600X1	44		**2**	PARAFUSO	BOLT	PERNO
16	1482916M2	44		**1**	PINO	PIN	PASADOR
17	195708M1	44		**2**	GRAMPO	CRAMP	PASADOR
18	354068X1	44		**8**	CONTRAPINO	DOWEL	CENTRAJE
19	1482906M1	44		**4**	PINO	PIN	PASADOR
20	353613X1	44		**2**	PARAFUSO	BOLT	PERNO
21	1481972M1	44 ▶		**1**	BRAÇO	ARM	BRAZO
21	1481973M1	44 ◀		**1**	BRAÇO	ARM	BRAZO
22	353433X1	44		**2**	ARRUELA	WASHER	ARANDELA
23	353427X1	44		**2**	PORCA	NUT	TUERCA
24	353439X1	44		**8**	ARRUELA PRESSÃO	PRESSURE WASHER	LAVADOR PRESION
25	354651X1	44		**8**	PARAFUSO	SCREW	TORNILLO
26	1482919M91	44	40-25 No	**2**	CJ. TIRANTE	KIT, ROD	JUEGO DE BIELAS
27	490532M1	44		**2**	PORCA	NUT	TUERCA
28	490521M3	44		**2**	ARTICULAÇÃO	KNUCKLE	CHARNELA
29	353435X1	44		**2**	PORCA	NUT	TUERCA
30	353440X1	44		**2**	ARRUELA	WASHER	ARANDELA
31	490481M1	44		**2**	PARAFUSO	BOLT	PERNO
32	1482924M91	44 ◀		**1**	SUPORTE	BRACKET	SOPORTE
32	1482925M91	44 ▶		**1**	SUPORTE	BRACKET	SOPORTE
33	354277X1	44		**6**	PARAFUSO	BOLT	PERNO
34	353758X1	44		**2**	ARRUELA	WASHER	ARANDELA
35	353439X1	44		**6**	ARRUELA PRESSÃO	PRESSURE WASHER	LAVADOR PRESION
36	762234M2	44		**2**	ROLETE	ROLLER	RODILLO
37	762235M1	44		**2**	PINO	PIN	PASADOR
38	1482922M91	44	40-40 No	**2**	CJ. TIRANTE	KIT, ROD	JUEGO DE BIELAS
39	375100X1	44		**2**	PORCA	NUT	TUERCA
40	909718M1	44		**4**	PORCA	NUT	TUERCA
41	13811X1	44		**2**	ENGRAXADEIRA	SHOES	ZAPATAS
42	067052P1	44		**2**	CHAPA	PLATE	CHAPA
43	375100X1	44		**2**	PORCA	NUT	TUERCA
44			T0281029	**1**	CJ. BARRA	KIT, DRAWBAR	JGO.BARRA TIRO
46	036435N1			**2**	PINO	PIN	PASADOR

Tirante
Rod
Varilla

40-25

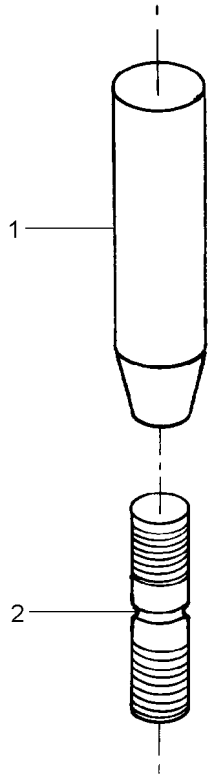

1	1482920M1	**1** CORPO	BODY	CUERPO
2	1482921M1	**1** PINO	PIN	PASADOR

Barra De Tração
Drawbar
Barra De Tiro

40-30

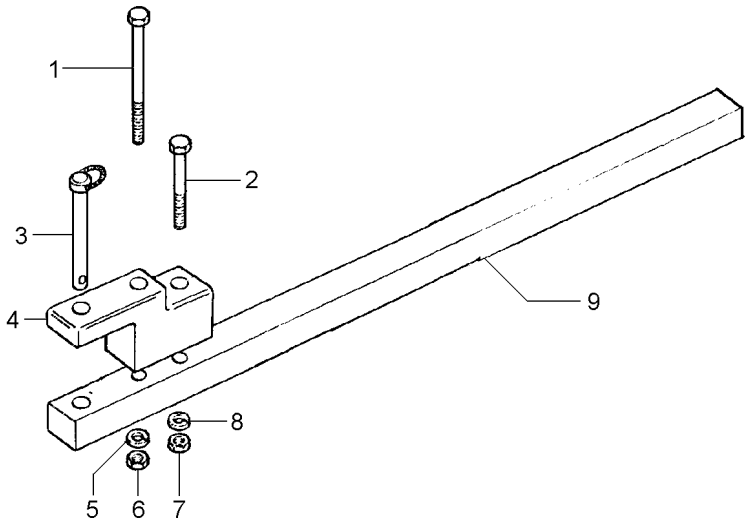

1	080240H1	**1** PARAFUSO	BOLT	PERNO
2	080241H1	**1** PARAFUSO	BOLT	PERNO
3	3146131M92	**1** PINO	PIN	PASADOR
4	490059M3	**1** SUPORTE	BRACKET	SOPORTE
5	3585377M1	**1** ARRUELA	WASHER	ARANDELA
6	368123X1	**1** PORCA	NUT	TUERCA
7	368123X1	**1** PORCA	NUT	TUERCA
8	3585377M1	**1** ARRUELA	WASHER	ARANDELA
9	1484988M1	**1** BARRA	BAR	BARRA

Barra De Tração
Drawbar
Barra De Tiro

40-35

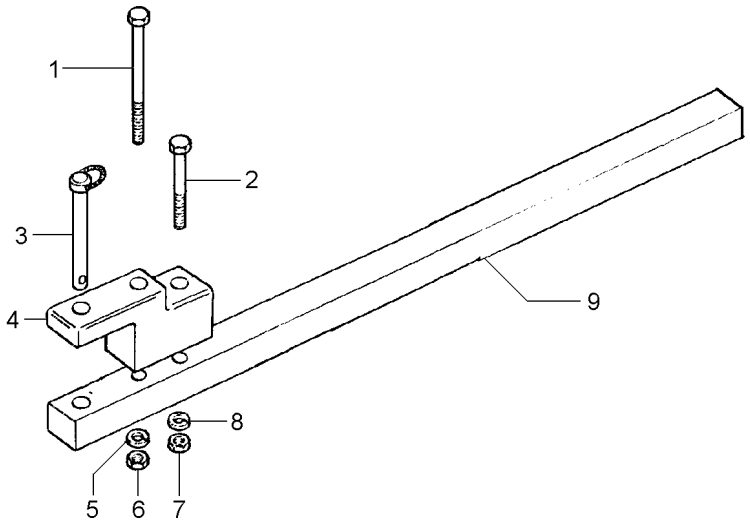

1	080240H1	**1** PARAFUSO	BOLT	PERNO
2	080241H1	**1** PARAFUSO	BOLT	PERNO
3	3146131M92	**1** PINO	PIN	PASADOR
4	490059M3	**1** SUPORTE	BRACKET	SOPORTE
5	3585377M1	**1** ARRUELA	WASHER	ARANDELA
6	368123X1	**1** PORCA	NUT	TUERCA
7	368123X1	**1** PORCA	NUT	TUERCA
8	3585377M1	**1** ARRUELA	WASHER	ARANDELA
9	1484988M1	**1** BARRA	BAR	BARRA

Tirante
Rod
Varilla

40-40

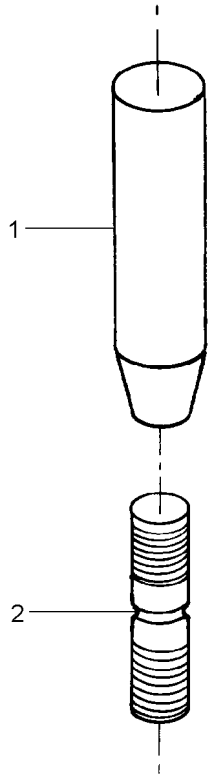

1	1482920M1	**1** CORPO	BODY	CUERPO
2	1482923M1	**1** PINO	PIN	PASADOR

Braços Hidráulicos
Hydraulic Arms
Brazos Hidráulicos

40-45

Hd
Hd
Hd

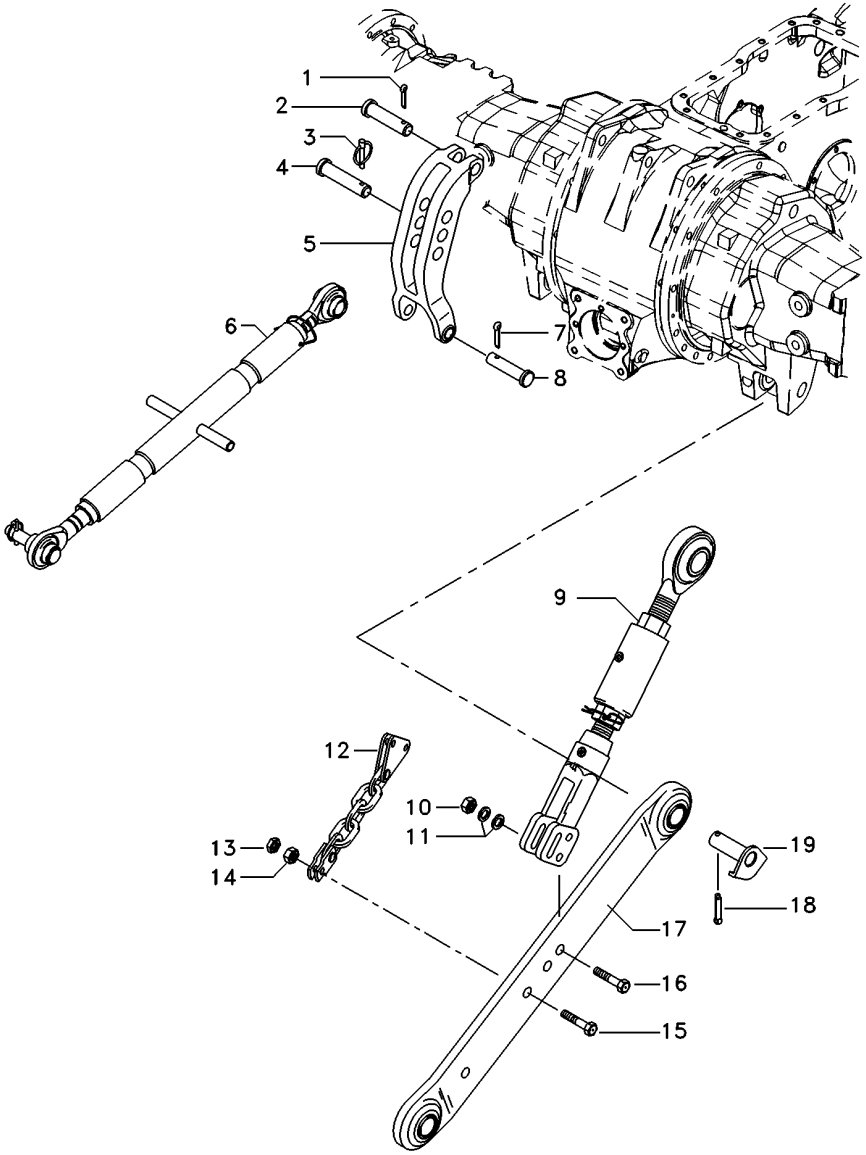

1	354068X1		**1** CONTRAPINO	DOWEL	CENTRAJE
2	893567M1		**1** PINO	PIN	PASADOR
3	810285M92		**1** PINO	PIN	PASADOR
4	035777P1		**1** PINO	PIN	PASADOR
5	1863393M93		**1** VIGA	BEAM	VIGA
6	020091N2	40-50 No	**1** CJ. BRAÇO	KIT, ARM	JUEGO DE BRAZO
7	354089X1		**2** CUPILHA	COTTER PIN	PASADOR DOUBLE
8	1481712M1		**2** PINO	PIN	PASADOR
9	3585879M91	40-55 No	**2** CJ. BRAÇO	KIT, ARM	JUEGO DE BRAZO
10	353436X1		**2** PORCA	NUT	TUERCA
11	353775X1		**4** ARRUELA	WASHER	ARANDELA
12	060509N1	40-60 No	**2** CORRENTE	CHAIN	CADENA
13	353436X1		**4** PORCA	NUT	TUERCA
14	353435X1		**2** PORCA	NUT	TUERCA
15	353934X1		**2** PARAFUSO	BOLT	PERNO
16	490481M1		**2** PARAFUSO	BOLT	PERNO
17	057817T1	▶	**1** BRAÇO	ARM	BRAZO
17	057818T1	◀	**1** BRAÇO	ARM	BRAZO
18	354092X1		**2** CUPILHA	COTTER PIN	PASADOR DOUBLE
19	1482934M92		**2** PINO	PIN	PASADOR

Braço Do Terceiro Ponto
Arm Rest
Brazo De Apoyo

40-50

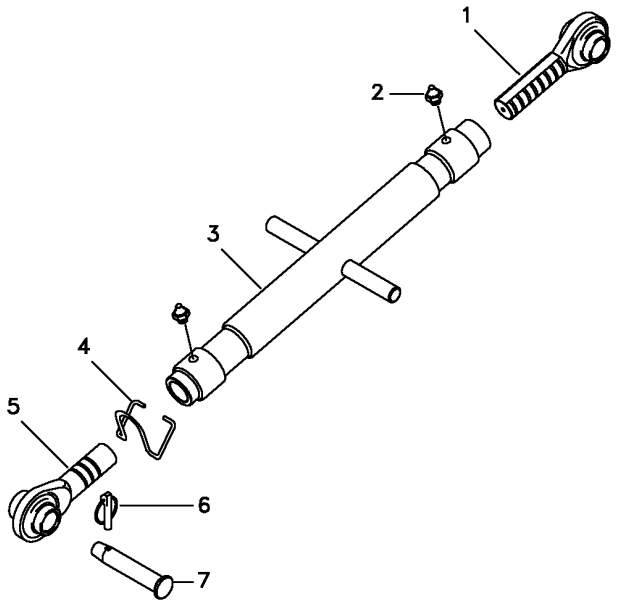

1	020093N1	**1** TERMINAL	END	EXTREMO
2	339003X1	**2** GRAXEIRA	GREASER	ENGRASADOR
3	020098S2	**1** TUBO	PIPE	CANO
4	036607P1	**1** MOLA	SPRING	RESORTE
5	020094N1	**1** TERMINAL	END	EXTREMO
6	810285M92	**1** PINO	PIN	PASADOR
7	035777P1	**1** PINO	PIN	PASADOR

Braços
Links
Brazos

40-55

Nd
Nd
Nd

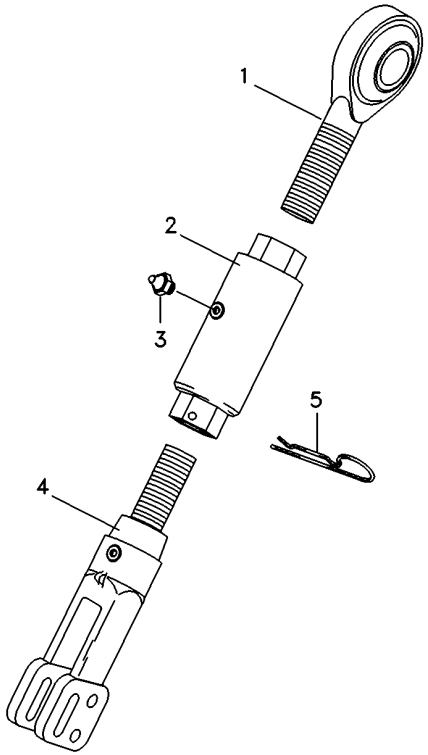

1	3585877M91	**1** TERMINAL	END	EXTREMO
2	3585463M1	**1** BUCHA	BUSH	CASQUILLO
3	339003X1	**1** GRAXEIRA	GREASER	ENGRASADOR
4	3585878M91	**1** GARFO	FORK	HORQUILLA
5	3585408M1	**1** GRAMPO	CRAMP	PASADOR

Cj. Corrente
Chain
Cadena

40-60

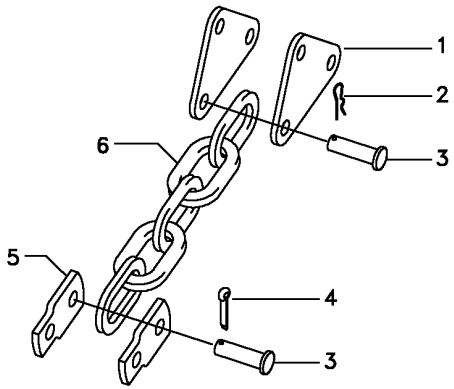

1	888524M1	**2**	CHAPA	PLATE	CHAPA
2	195415M1	**1**	GRAMPO	CRAMP	PASADOR
3	377415X1	**2**	PINO	PIN	PASADOR
4	354068X1	**1**	CONTRAPINO	DOWEL	CENTRAJE
5	1860678M1	**2**	CHAPA	PLATE	CHAPA
6	060510P1	**1**	CORRENTE	CHAIN	CADENA

Braços Hidráulicos
Hydraulic Arms
Brazos Hidráulicos

40-65

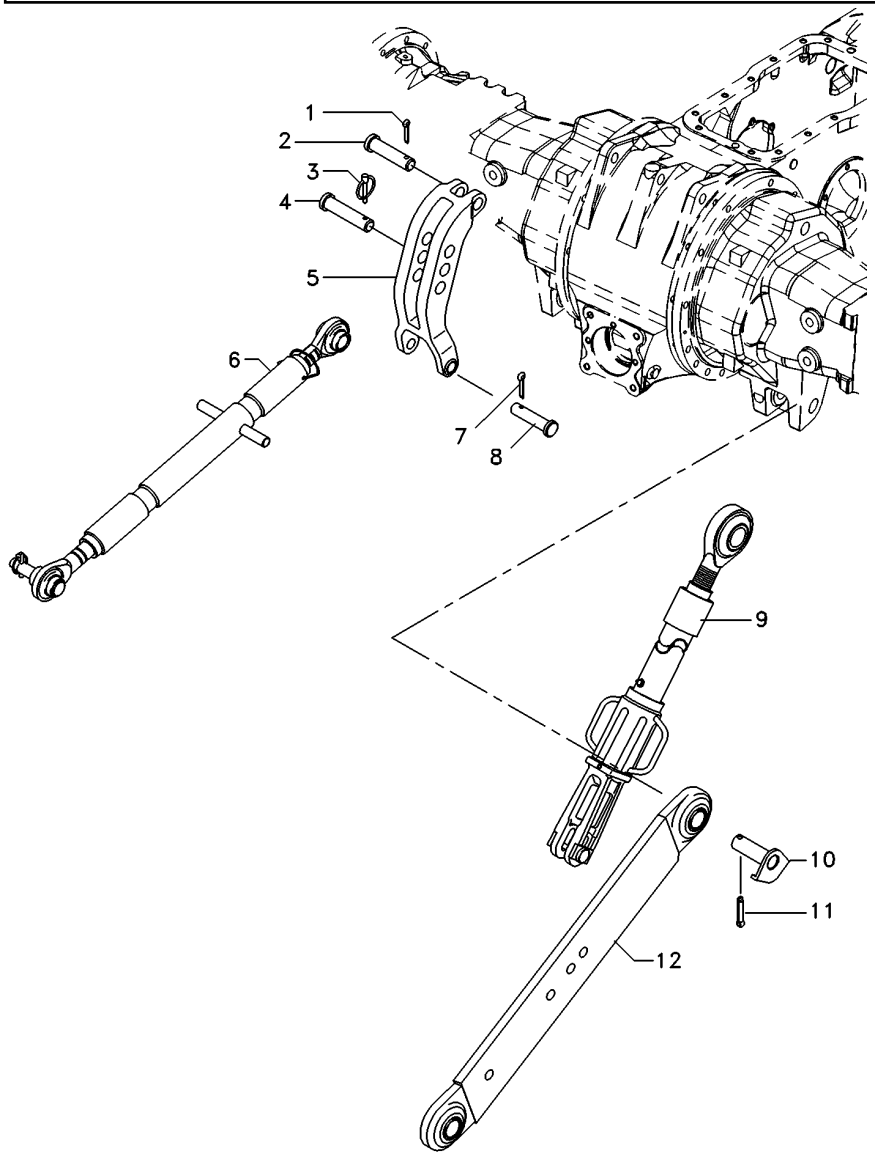

1	354068X1		**1** CONTRAPINO	DOWEL	CENTRAJE
2	893567M1		**1** PINO	PIN	PASADOR
3	810285M92		**1** PINO	PIN	PASADOR
4	035777P1		**1** PINO	PIN	PASADOR
5	1863393M93		**1** VIGA	BEAM	VIGA
6	020091N2	40-50 No	**1** CJ. BRAÇO	KIT, ARM	JUEGO DE BRAZO
7	354089X1		**2** CUPILHA	COTTER PIN	PASADOR DOUBLE
8	1481712M1		**2** PINO	PIN	PASADOR
9	060500T1	40-70 No	**2** CJ. BRAÇO	KIT, ARM	JUEGO DE BRAZO
10	063662S1		**2** PINO	PIN	PASADOR
11	354092X1		**2** CUPILHA	COTTER PIN	PASADOR DOUBLE
12	060684T1	◀	**1** CJ. BRAÇO	KIT, ARM	JUEGO DE BRAZO
12	060685T1	▶	**1** CJ. BRAÇO	KIT, ARM	JUEGO DE BRAZO

Braço Nivelador
Levelling Arm
Brazo Nivelación

40-70

Hd
Hd
Hd

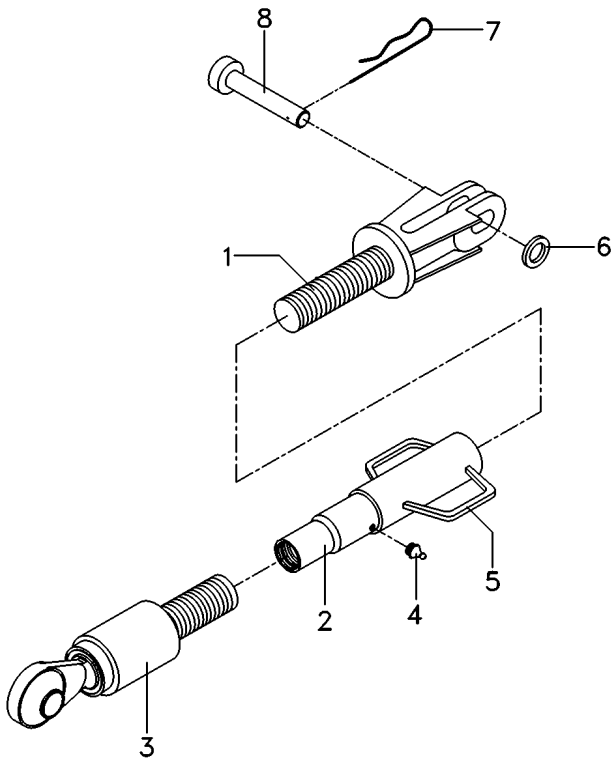

1	060688R1	**1** GARFO	FORK	HORQUILLA
2	060689R1	**1** TUBO	PIPE	CANO
3	055511R1	**1** TERMINAL	END	EXTREMO
4	055513R1	**1** GRAXEIRA	GREASER	ENGRASADOR
5	055514R1	**1** ALÇA	STRAP	FAJA
6	060666R1	**1** GUIA	GUIDE	GUIA
7	056632R1	**1** GRAMPO	CRAMP	PASADOR
8	060661R1	**1** PINO	PIN	PASADOR

Braços Hidráulicos
Hydraulic Arms
Brazos Hidráulicos

40-75

Nd
Nd
Nd

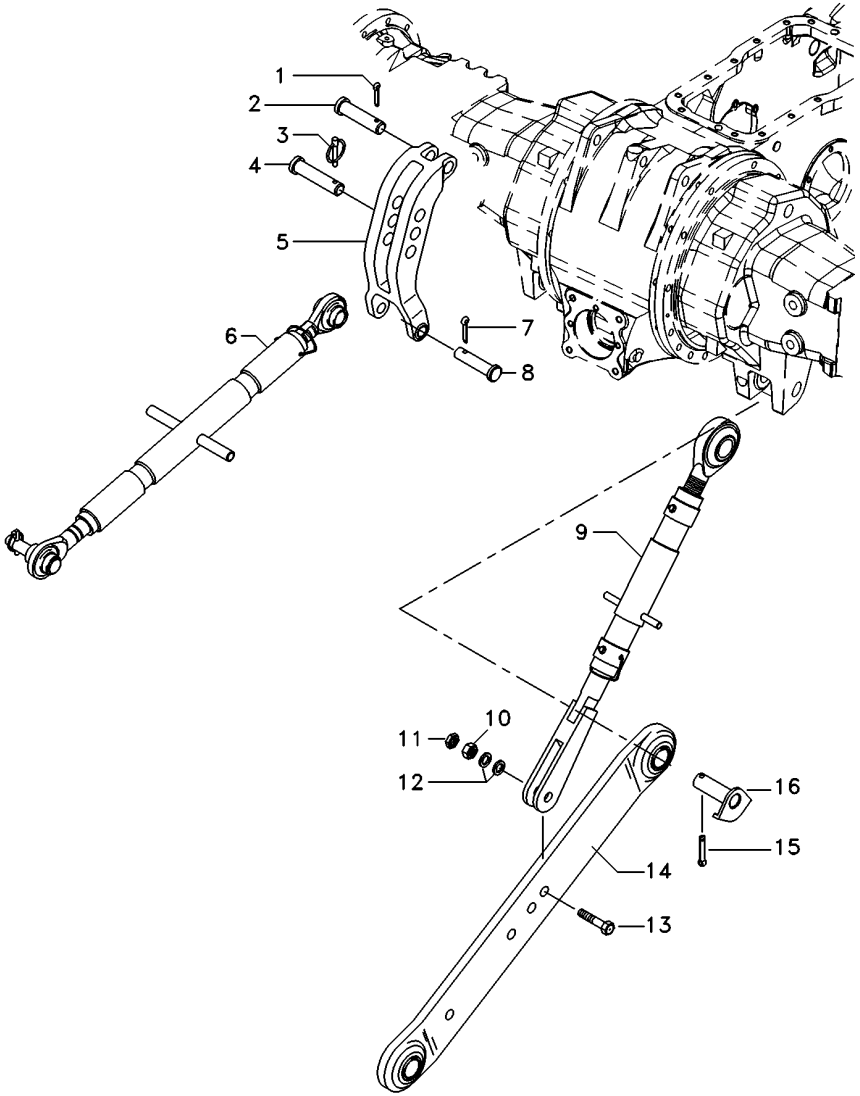

1	354068X1		**1** CONTRAPINO	DOWEL	CENTRAJE
2	893567M1		**1** PINO	PIN	PASADOR
3	810285M92		**1** PINO	PIN	PASADOR
4	035777P1		**1** PINO	PIN	PASADOR
5	1863393M93		**1** VIGA	BEAM	VIGA
6	020091N2	40-50 No	**1** CJ. BRAÇO	KIT, ARM	JUEGO DE BRAZO
7	354089X1		**2** CUPILHA	COTTER PIN	PASADOR DOUBLE
8	1481712M1		**2** PINO	PIN	PASADOR
9	3585879M91	40-55 No	**2** CJ. BRAÇO	KIT, ARM	JUEGO DE BRAZO
10	353435X1		**2** PORCA	NUT	TUERCA
11	353436X1		**2** PORCA	NUT	TUERCA
12	353775X1		**4** ARRUELA	WASHER	ARANDELA
13	353934X1		**2** PARAFUSO	BOLT	PERNO
14	057817T1	▶	**1** BRAÇO	ARM	BRAZO
14	057818T1	◀	**1** BRAÇO	ARM	BRAZO
15	354092X1		**2** CUPILHA	COTTER PIN	PASADOR DOUBLE
16	1482939M91		**2** PINO	PIN	PASADOR

Estabilizador
Stabiliser
Estabilizador

40-80

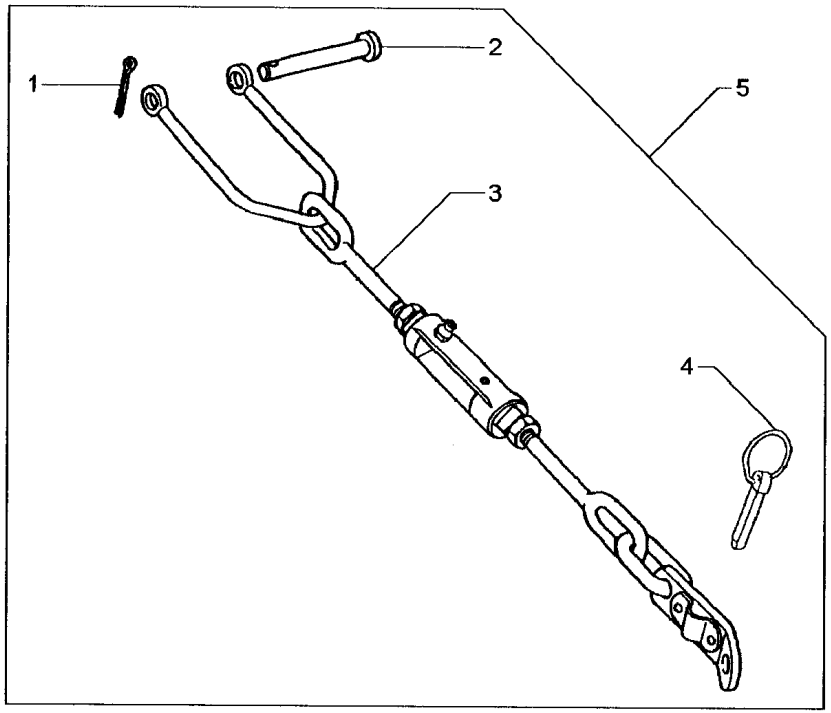

1	354089X1	5		**2** CUPILHA	COTTER PIN	PASADOR DOUBLE
2	1481712M1	5		**2** PINO	PIN	PASADOR
3	3411526M91	5	40-85 No	**2** CJ.ESTABILIZADOR	KIT, STABILISER	ESTABILIZAD JUEG
4	810285M92	5		**2** PINO	PIN	PASADOR
5			3410016M91	**2** CJ.ESTABILIZADOR	KIT, STABILISER	ESTABILIZAD JUEG

Estabilizador
Stabiliser
Estabilizador

40-85

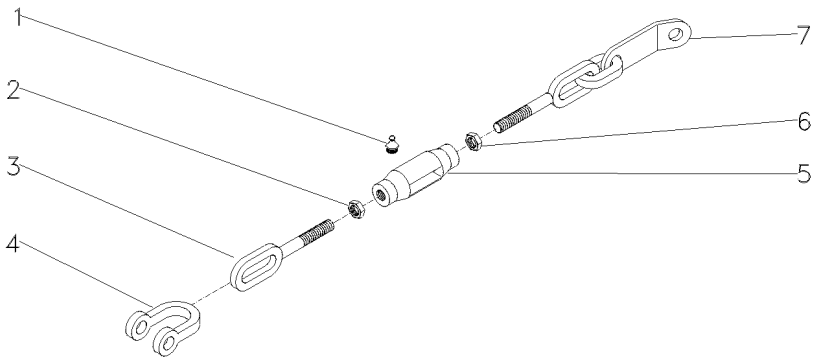

1	13811X	**2**	GRAXEIRA	GREASER	ENGRASADOR
2	375100X1	**1**	PORCA	NUT	TUERCA
3	490522M1 ◀	**1**	TERMINAL	END	EXTREMO
4	490465M1	**1**	GARFO	FORK	HORQUILLA
5	490521M3	**1**	ARTICULAÇÃO	KNUCKLE	CHARNELA
6	490532M1	**1**	PORCA	NUT	TUERCA
7	3411525M91	**1**	TERMINAL	END	EXTREMO

Estabilizador Telescópico
Telescopic Stabiliser
Estabilizador Telescópico

40-90

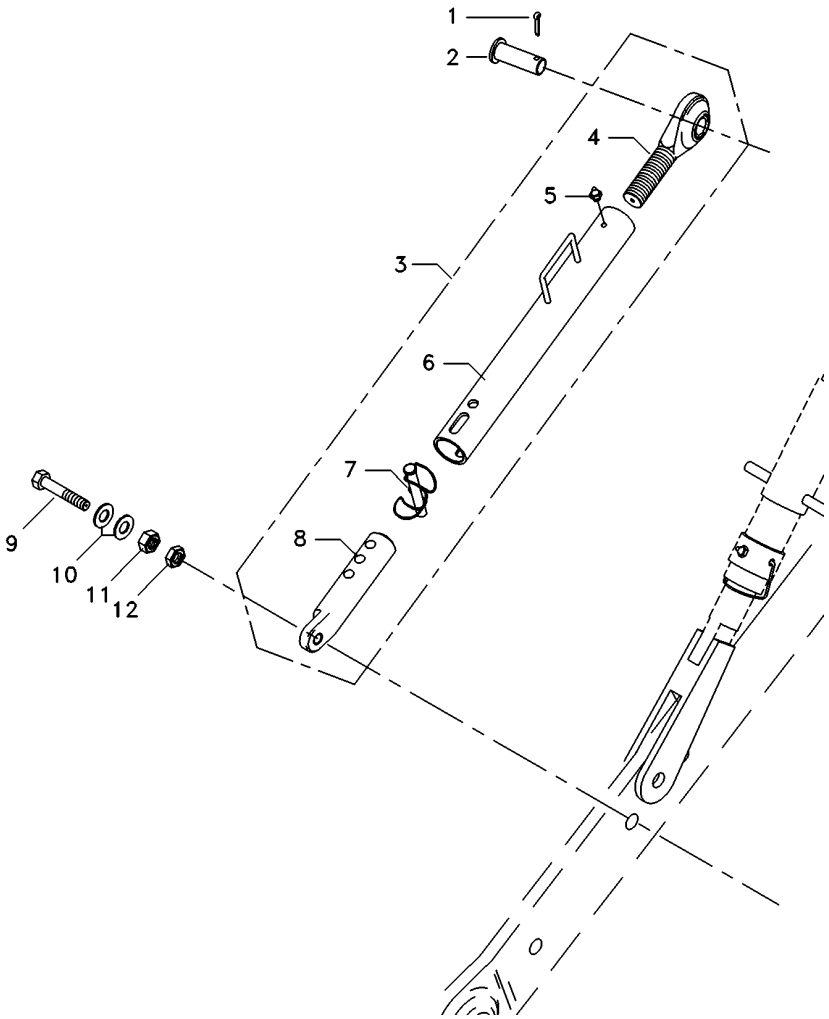

1	354068X1	**2** CONTRAPINO	DOWEL	CENTRAJE
2	037549P1	**2** PINO	PIN	PASADOR
3	054887T1	**2** CJ.ESTABILIZADOR	KIT, STABILISER	ESTABILIZAD JUEG
4	037682R1	**1** TERMINAL	END	EXTREMO
5	13811X	**1** GRAXEIRA	GREASER	ENGRASADOR
6	055510R1	**1** TUBO	PIPE	CANO
7	037676R1	**1** PINO	PIN	PASADOR
8	039057R1	**1** TERMINAL	END	EXTREMO
9	354575X1	**2** PARAFUSO	BOLT	PERNO
10	353775X1	**4** ARRUELA	WASHER	ARANDELA
11	353435X1	**2** PORCA	NUT	TUERCA
12	353436X1	**2** PORCA	NUT	TUERCA

Tampa E Alavancas
Cover And Levers
Tapa Y Palancas

50-10

Tdp 540 Rpm
Pto 540 Rpm
Tdf 540 Rpm

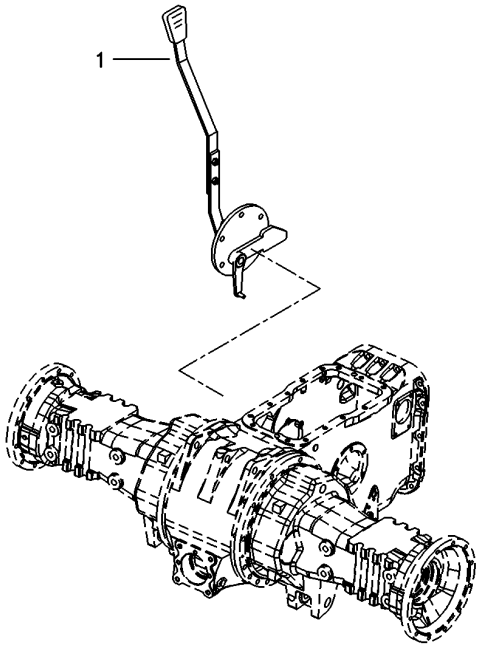

1	063858N1	50-15 No	**1** TAMPA	COVER	CUBIERTA

Tampa Da Tomada De Potência
Power Take Off Cover
Tapa De La Toma De Potência

50-15

Tdp 540 Rpm
Pto 540 Rpm
Tdf 540 Rpm

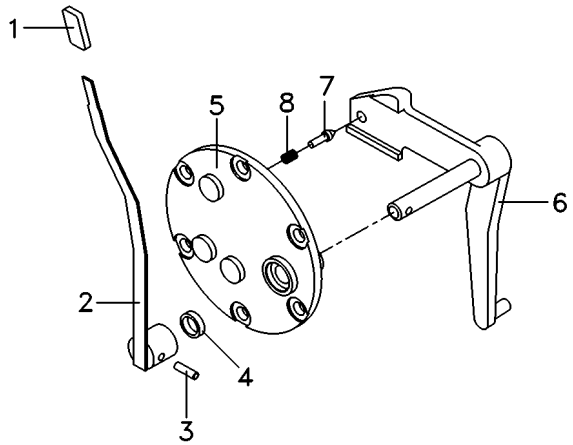

1	068078P3		**1**	MANÍPULO	KNOB	POMO
2	069516N1	50-20 No	**1**	CJ. ALAVANCA	KIT, LEVER	JUEGO, PALANCA
3	357660X1		**1**	PINO	PIN	PASADOR
4	894307M1		**1**	RETENTOR	OIL SEAL	BUJE RETENACEITE
5	3149447M92		**1**	TAMPA	COVER	CUBIERTA
6	069215S1		**1**	ALAVANCA	LEVER	PALANCA
7	180418M2		**1**	PINO	PIN	PASADOR
8	3585797M1		**1**	MOLA	SPRING	RESORTE

Conjunto Alavanca
Lever Assembly
Conjunto Palanca

50-20

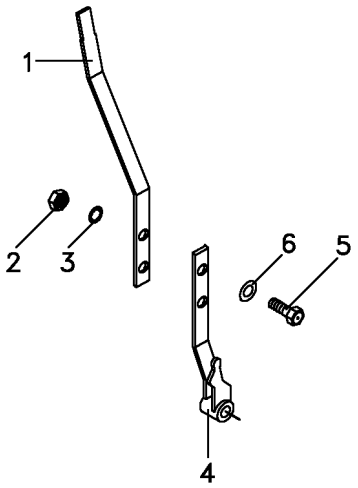

1	069095P1		**1** ALAVANCA	LEVER	PALANCA
2	339169X1		**2** PORCA	NUT	TUERCA
3	353446X1	12.1x6.1x1.6	**2** ARRUELA	WASHER	ARANDELA
4	068984S1		**1** ALAVANCA	LEVER	PALANCA
5	339123X1		**2** PARAFUSO	BOLT	PERNO
6	829185M1	12.5x6.4x1.0	**2** ARRUELA	WASHER	ARANDELA

Tampa E Alavancas
Cover And Levers
Tapa Y Palancas

50-25

Tdp 540/1000 Rpm
Pto 540/1000 Rpm
Tdf 540/1000 Rpm

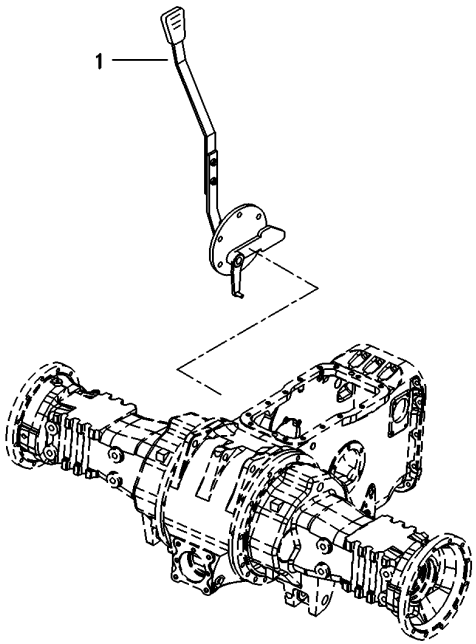

1	060043N1	50-30 No	**1** CJ. TAMPA	KIT, CAP	JUEGO DE TAPON

Tampa Da Tomada De Potência
Power Take Off Cover
Tapa De La Toma De Potência

50-30

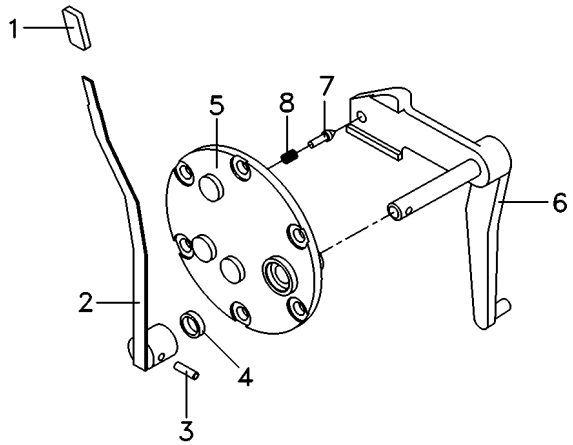

1	068078P3		**1**	MANÍPULO	KNOB	POMO
2	069516N1	50-20 No	**1**	CJ. ALAVANCA	KIT, LEVER	JUEGO, PALANCA
3	357660X1		**1**	PINO	PIN	PASADOR
4	894307M1		**1**	RETENTOR	OIL SEAL	BUJE RETENACEITE
5	3149447M92		**1**	TAMPA	COVER	CUBIERTA
6	022245S1		**1**	ALAVANCA	LEVER	PALANCA
7	180418M2		**1**	PINO	PIN	PASADOR
8	3585797M1		**1**	MOLA	SPRING	RESORTE

Tomada De Força Independente
Independent Power Take Off
Toma De Fuerza Independente

50-35

540 / 1000 Rpm
540 / 1000 Rpm
540 / 1000 Rpm

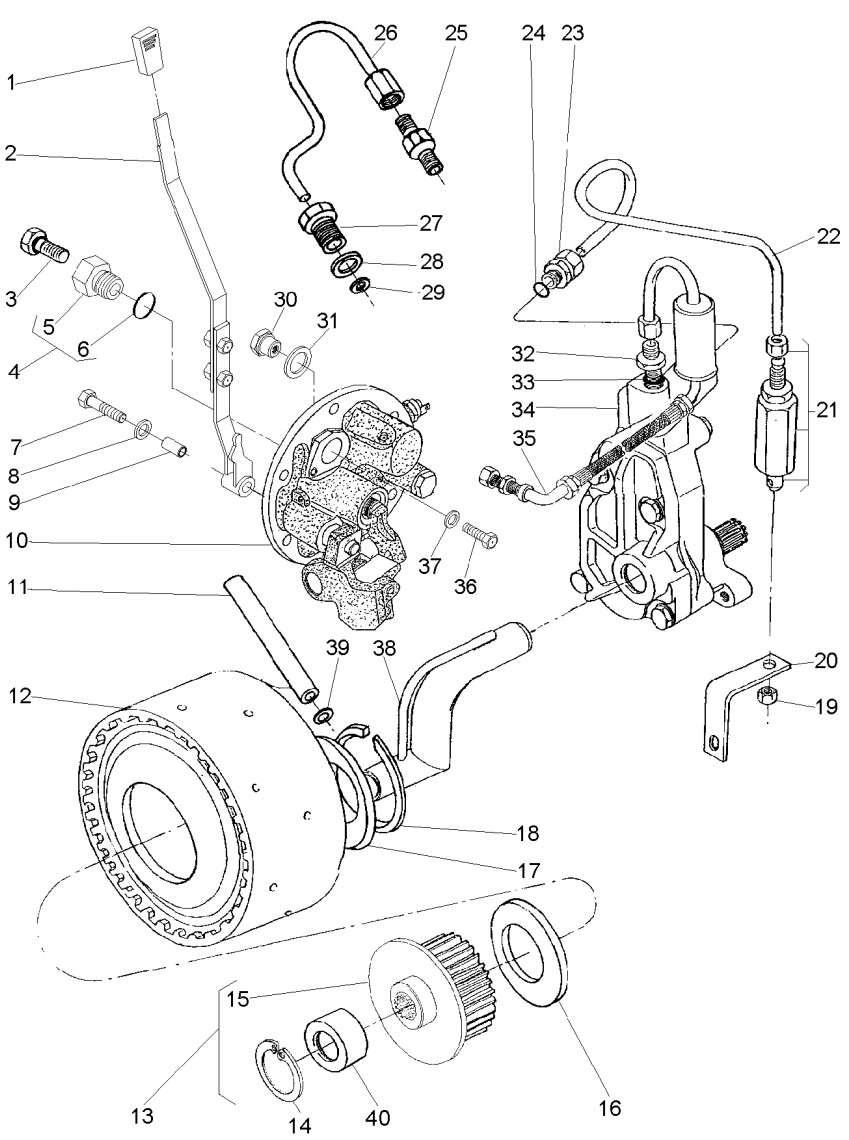

1	035972P1			**1**	MANÍPULO	KNOB	POMO
2	063423N1		50-40 No	**1**	CJ. ALAVANCA	KIT, LEVER	JUEGO, PALANCA
3	358720X91			**1**	TAMPÃO	PAD	ALMOHADILLA
4	3697609M91			**1**	TAMPÃO	PAD	ALMOHADILLA
5	3697608M1	4		**1**	BUJÃO	PLUG	TAPON
6	3019397X1	4		**1**	ANEL	RING	ARO
7	353714X1			**1**	PARAFUSO	BOLT	PERNO
8	390597X1			**1**	ARRUELA	WASHER	ARANDELA
9	061932P1			**1**	BUCHA	INSERT	INSERCION
10	064446N1		50-45 No	**1**	CJ. TAMPA	KIT, CAP	JUEGO DE TAPON
11	3610929M1			**1**	TUBO	PIPE	CANO
12	4200050M91		50-50 No	**1**	CJ. EMBREAGEM	KIT, CLUTCH	EMBRAGUE JUEGO
13	038083S1			**1**	CUBO	HUB	CUBO
14	391076X1	13		**1**	ANEL	RING	ARO
15		13		**1**	CUBO	HUB	CUBO
16	6222485M1			**1**	ARRUELA AJUSTE	ADJUST WASHER	ARRUELA AJUSTE
17	037656P1			**1**	ARRUELA	WASHER	ARANDELA
18	352699X1			**1**	ANEL TRAVA	CIRCLIP	CIRCULITO
19	355830X1			**1**	PORCA	NUT	TUERCA
20	026955P1			**1**	SUPORTE	BRACKET	SOPORTE
21	3401801M91			**1**	VÁLVULA	VALVE	VALVULA
22	071659P1			**1**	TUBO	PIPE	CANO
23	039605N1			**2**	CONEXÃO	CONNECTION	CONEXION
24	831452M1			**2**	ANEL "O"	O RING	JUNTA TORICA
25	037659T1			**1**	CONEXÃO	CONNECTION	CONEXION
26	037566P1			**1**	TUBO	PIPE	CANO
27	037567P1			**1**	CONEXÃO	CONNECTION	CONEXION
28	1440702X1			**1**	ARRUELA	WASHER	ARANDELA
29	3007188X1			**1**	ARRUELA	WASHER	ARANDELA
30	061987P1			**1**	BUJÃO	PLUG	TAPON
31	3409614M1			**1**	ARRUELA	WASHER	ARANDELA
32	035828T1			**1**	CONEXÃO	CONNECTION	CONEXION
33	831452M1			**1**	ANEL "O"	O RING	JUNTA TORICA
34	886821M94		50-55 No	**1**	CJ. BOMBA	KIT, PUMP	BOMBA JUEGO
35	037559N1		50-60 No	**1**	CJ. TUBO	TUBE ASSY	CONJ.DE TUBO
36	339081X1			**1**	PARAFUSO	BOLT	PERNO
37	390597X1			**1**	ARRUELA	WASHER	ARANDELA
38	1872170M91			**1**	CJ. TUBO	TUBE ASSY	CONJ.DE TUBO
39	195561M1			**2**	ANEL "O"	O RING	JUNTA TORICA
40	039719P1	13		**1**	LUVA	SLEEVE	MANCHA

Conjunto Alavanca
Lever Assembly
Conjunto Palanca

50-40

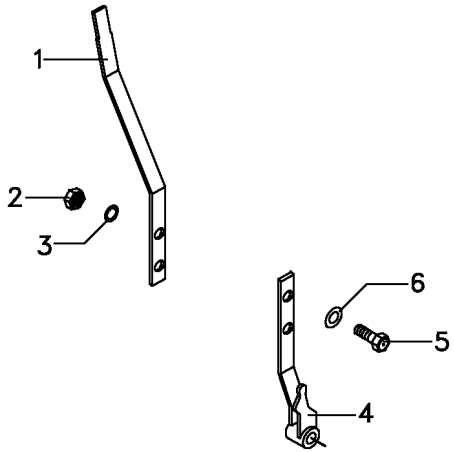

1	063214S1		**1**	ALAVANCA	LEVER	PALANCA
2	339169X1		**2**	PORCA	NUT	TUERCA
3	353446X1	12.1x6.1x1.6	**2**	ARRUELA	WASHER	ARANDELA
4	063422P1		**1**	CJ. ALAVANCA	KIT, LEVER	JUEGO, PALANCA
5	339123X1		**2**	PARAFUSO	BOLT	PERNO
6	829185M1	12.5x6.4x1.0	**2**	ARRUELA	WASHER	ARANDELA

Conjunto Tampa Lateral **540 Rpm**
Side Cover Assembly **540 Rpm**
Conjunto Cubierta Lateral **540 Rpm**

50-45

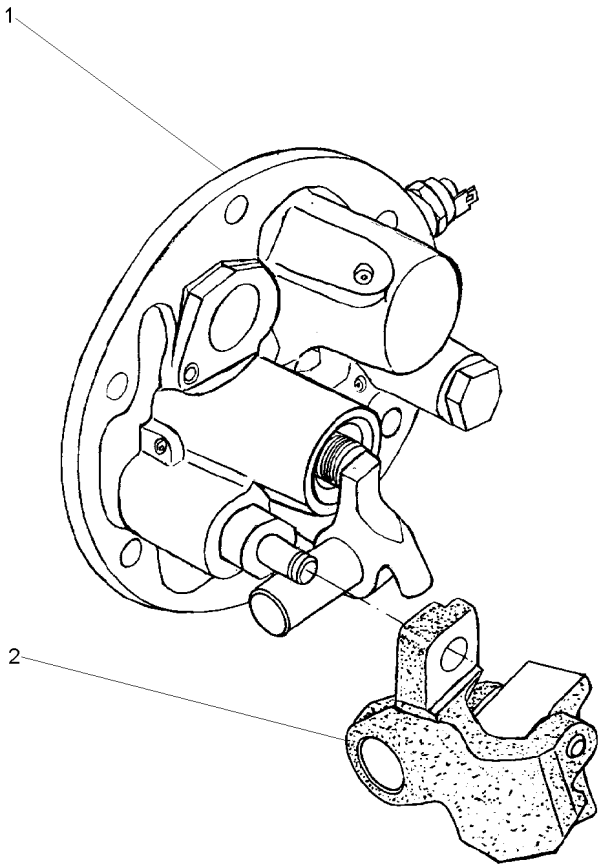

1	064445N1	**1** TAMPA	COVER	CUBIERTA
2	038383P1	**1** PIVÔ	PIVOT	PIVOTE

Embreagem Da Tomada De Força Independente
Independent Power Take-Off Clutch
Embrague De La Toma De Fuerza Independente

50-50

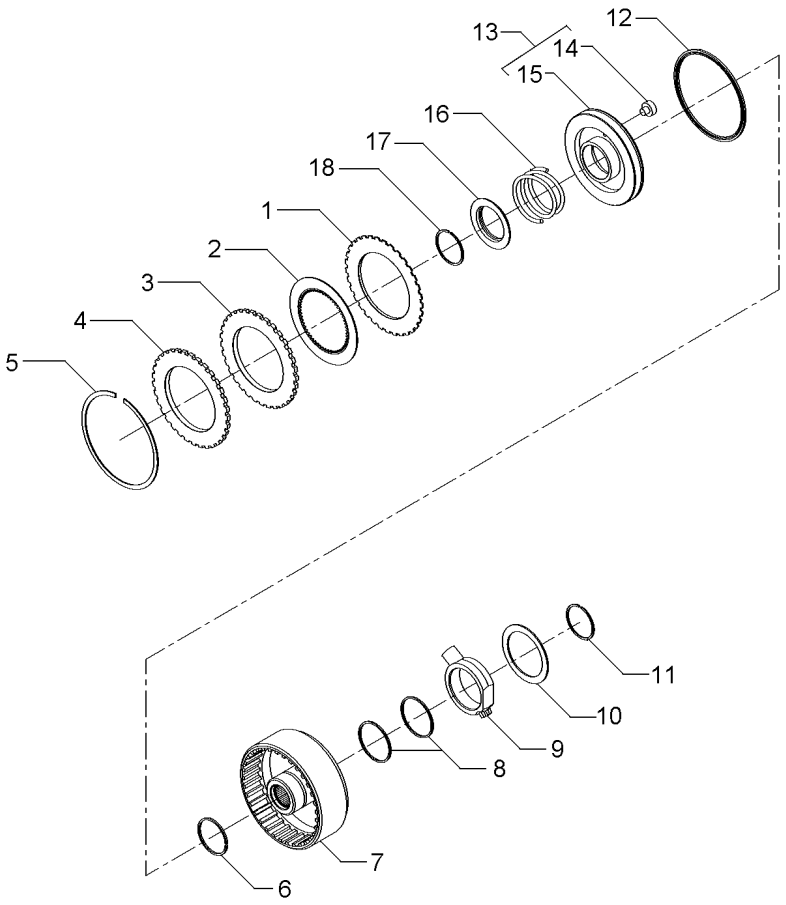

1	1870860M1			**7**	DISCO	DISC	DISCO
2	1688532M1			**7**	DISCO	DISC	DISCO
3	1870011M1			**1**	CALÇO	SHIM	CALCE
4	3699355M1			**1**	PLACA	PLATE	PLATO
5	364689X1			**1**	ANEL	RING	ARO
6	186198M1		3699909M1	**1**	ANEL	RING	ARO
7	3701442M1			**1**	CARCAÇA	HOUSING	ALOJAMIENTO
8	3612141M1			**2**	ANEL	RING	ARO
9	3610279M2			**1**	FLANGE	FLANGE	PLETINA
10	3699433M1			**1**	ARRUELA	WASHER	ARANDELA
11	391129X1			**1**	ANEL TRAVA	CIRCLIP	CIRCULITO
12	1870859M1			**1**	RETENTOR	SEAL	RETEN
13	3599601M93			**1**	CJ. PISTÃO	KIT, PISTON	JUEGO DE PISTON
14	3699353M1	13		**1**	BUJÃO	PLUG	TAPON
15	3699313M1	13		**1**	PISTÃO	PISTON	PISTON
16	3599507M2			**1**	MOLA	SPRING	RESORTE
17	1691307M2			**1**	ANEL	RING	ARO
18	1442512X1			**1**	ANEL	RING	ARO

Bomba Hidráulica Auxiliar
Hydraulic Pump Auxiliary
Bomba Hidráulica Auxiliar

50-55

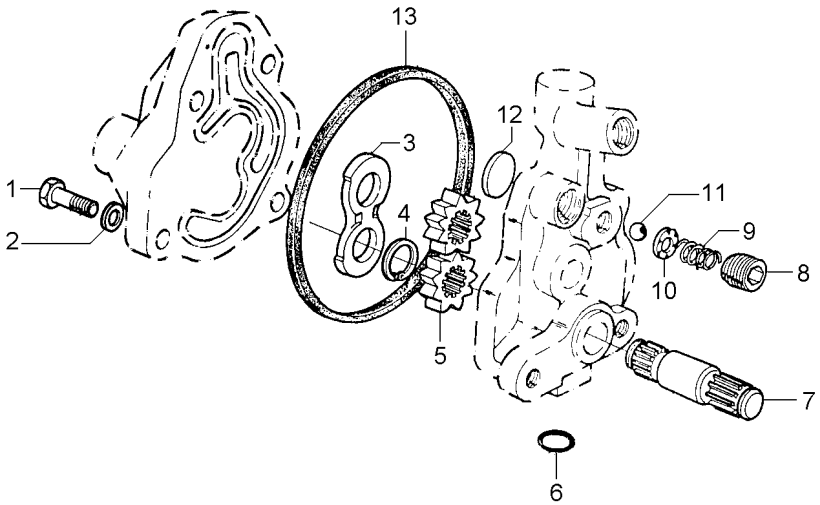

1	353517X1	5/16x24x3/4	**1**	PARAFUSO	BOLT	PERNO
2	353446X1		**4**	ARRUELA	WASHER	ARANDELA
3	1885307M1		**1**	PLACA	PLATE	PLATO
4	1885484M1		**1**	ANEL	RING	ARO
5		886821M94	**2**	ENGRENAGEM	GEAR	ENGRANAJE
6	359002X1		**1**	ANEL "O"	O RING	JUNTA TORICA
7		886821M94	**1**	EIXO	SHAFT	ARBOL
8	1885582M1		**1**	TAMPÃO	PAD	ALMOHADILLA
9	1886511M1		**1**	MOLA	SPRING	RESORTE
10	1885788M1		**1**	GUIA	GUIDE	GUIA
11	22206X		**1**	ESFERA	BALL	BOLA
12	1889318M1		**1**	PLACA	PLATE	PLATO
13	1885310M1		**1**	JUNTA	GASKET	EMPAQUETADURA.

Tubo E Filtro
Pipe And Filter
Tubo Y Filtro

50-60

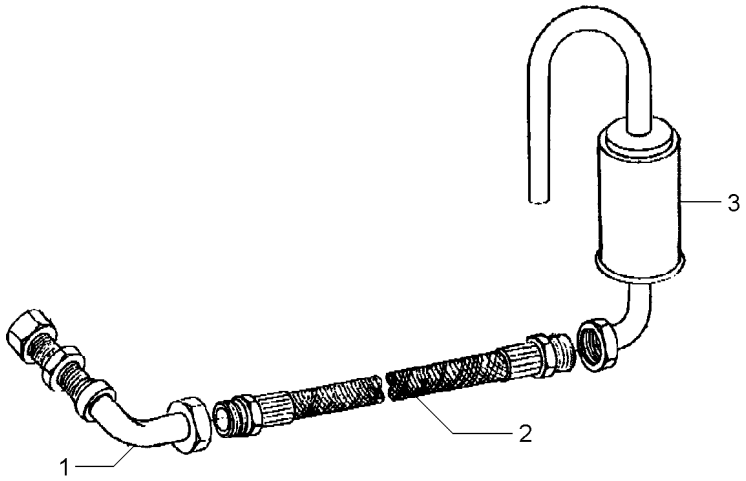

1	049037T1	**1** CJ. TUBO	KIT, PIPE	JUEGO CANO
2	049038T1	**1** MANGUEIRA	HOSE	FLEXIBLE
3	048709S1	**1** FILTRO	FILTER	FILTRO

Tomada De Força Independente
Independent Power Take Off
Toma De Fuerza Independente

50-65

540 / 1000 Rpm
540 / 1000 Rpm
540 / 1000 Rpm

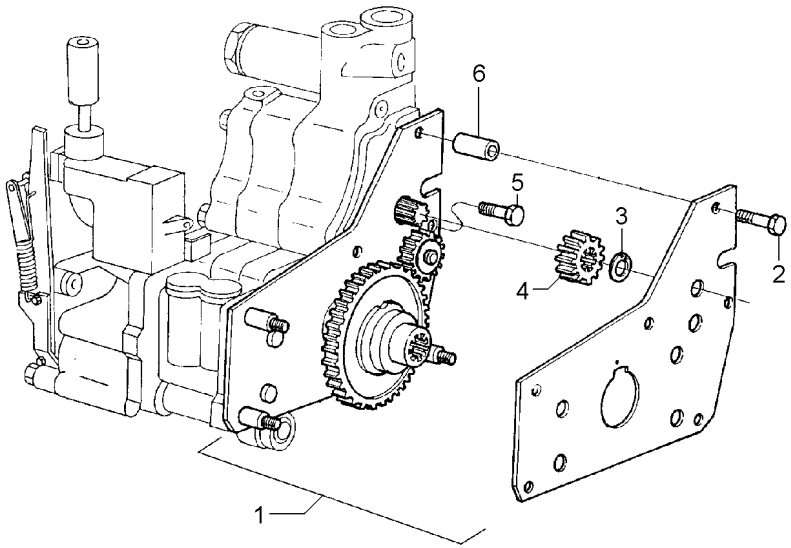

1	4200134M91	**1**	CJ. ENGRENAGEM	KIT, GEAR	ENGRANAJES JUEGO
2	516259M2	**2**	PARAFUSO	BOLT	PERNO
3	353213X1	**1**	ANEL TRAVA	CIRCLIP	CIRCULITO
4	515961M1	**1**	ENGRENAGEM	GEAR	ENGRANAJE
5	357852X1	**1**	PARAFUSO	BOLT	PERNO
6	366045X1	**2**	ESPAÇADOR	SPACER	PIEZA DISTANCIA

Tomada De Força Independente
Independent Power Take Off
Toma De Fuerza Independente

50-70

540 Rpm
540 Rpm
540 Rpm

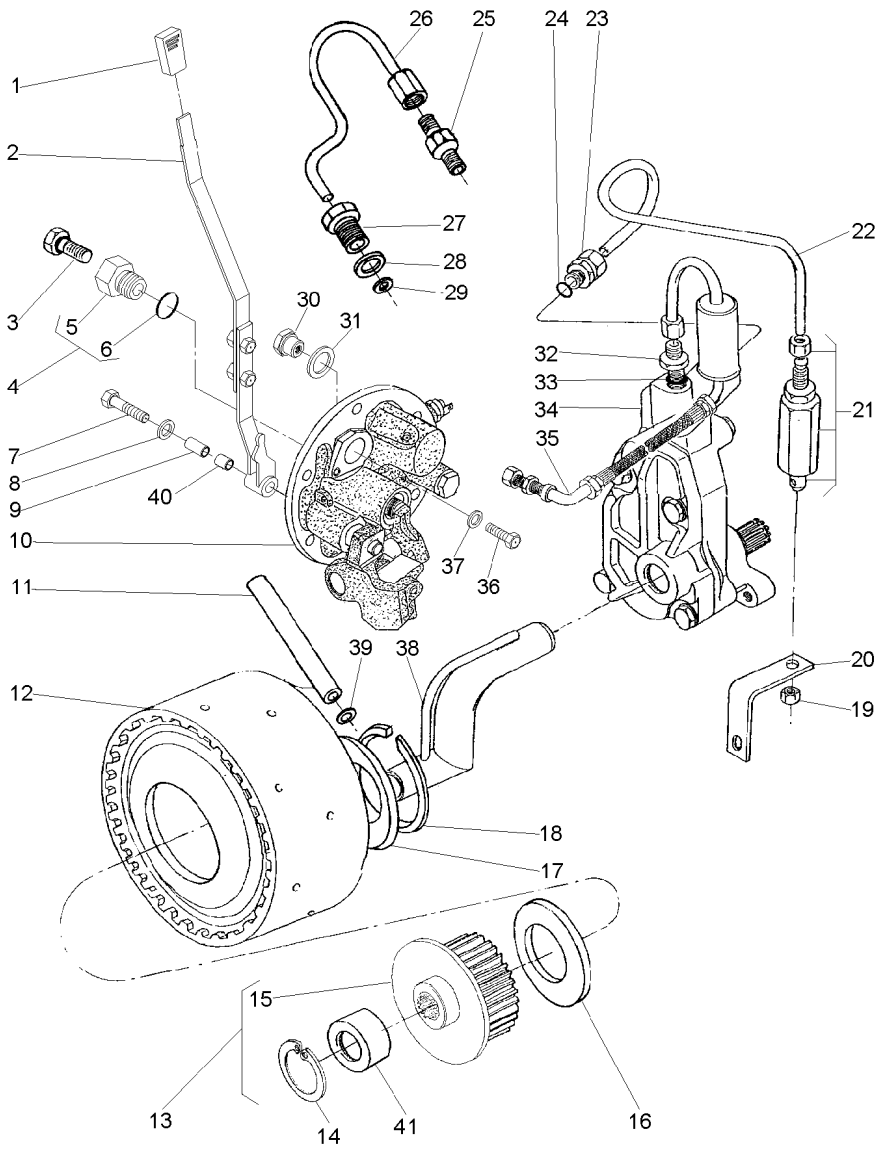

1	068078P3			**1**	MANÍPULO	KNOB	POMO
2	063423N1		50-40 No	**1**	CJ. ALAVANCA	KIT, LEVER	JUEGO, PALANCA
3	358720X91			**1**	TAMPÃO	PAD	ALMOHADILLA
4	3697609M91			**1**	TAMPÃO	PAD	ALMOHADILLA
5	3697608M1	4		**1**	BUJÃO	PLUG	TAPON
6	3019397X1	4		**1**	ANEL	RING	ARO
7	353714X1			**1**	PARAFUSO	BOLT	PERNO
8	390597X1			**1**	ARRUELA	WASHER	ARANDELA
9	061932P1			**1**	BUCHA	INSERT	INSERCION
10	061928N1		50-75 No	**1**	TAMPA	COVER	CUBIERTA
11	3610929M1			**1**	TUBO	PIPE	CANO
12	4200050M91		50-50 No	**1**	CJ. EMBREAGEM	KIT, CLUTCH	EMBRAGUE JUEGO
13	042256N1			**1**	CJ. CUBO	KIT, HUB	JUEGO DE CUBO
14	391076X1	13		**1**	ANEL	RING	ARO
15	051384S1	13		**1**	CUBO	HUB	CUBO
16	6222485M1			**1**	ARRUELA AJUSTE	ADJUST WASHER	ARRUELA AJUSTE
17	037656P1			**1**	ARRUELA	WASHER	ARANDELA
18	352699X1			**1**	ANEL TRAVA	CIRCLIP	CIRCULITO
19	355830X1			**1**	PORCA	NUT	TUERCA
20	026955P1			**1**	SUPORTE	BRACKET	SOPORTE
21	3401801M91			**1**	VÁLVULA	VALVE	VALVULA
22	071659P1			**1**	TUBO	PIPE	CANO
23	039605N1			**2**	CONEXÃO	CONNECTION	CONEXION
24	831452M1			**2**	ANEL "O"	O RING	JUNTA TORICA
25	037659T1			**1**	CONEXÃO	CONNECTION	CONEXION
26	037566P1			**1**	TUBO	PIPE	CANO
27	037567P1			**1**	CONEXÃO	CONNECTION	CONEXION
28	1440702X1			**1**	ARRUELA	WASHER	ARANDELA
29	3007188X1			**1**	ARRUELA	WASHER	ARANDELA
30	061987P1			**1**	BUJÃO	PLUG	TAPON
31	3409614M1			**1**	ARRUELA	WASHER	ARANDELA
32	035828T1			**1**	CONEXÃO	CONNECTION	CONEXION
33	831452M1			**1**	ANEL "O"	O RING	JUNTA TORICA
34	886821M94		50-55 No	**1**	CJ. BOMBA	KIT, PUMP	BOMBA JUEGO
35	037559N1		50-60 No	**1**	CJ. TUBO	TUBE ASSY	CONJ.DE TUBO
36	339081X1			**1**	PARAFUSO	BOLT	PERNO
37	390597X1			**1**	ARRUELA	WASHER	ARANDELA
38	1872170M91			**1**	CJ. TUBO	TUBE ASSY	CONJ.DE TUBO
39	195561M1			**1**	ANEL "O"	O RING	JUNTA TORICA
40	068966P1			**1**	BUCHA	BUSH	CASQUILLO
41	039719P1	13		**1**	LUVA	SLEEVE	MANCHA

Tampa Da Tomada De Potência Independente
Independent Power Take Off Cover
Tapa De La Toma De Potencia Indenpendente

50-75

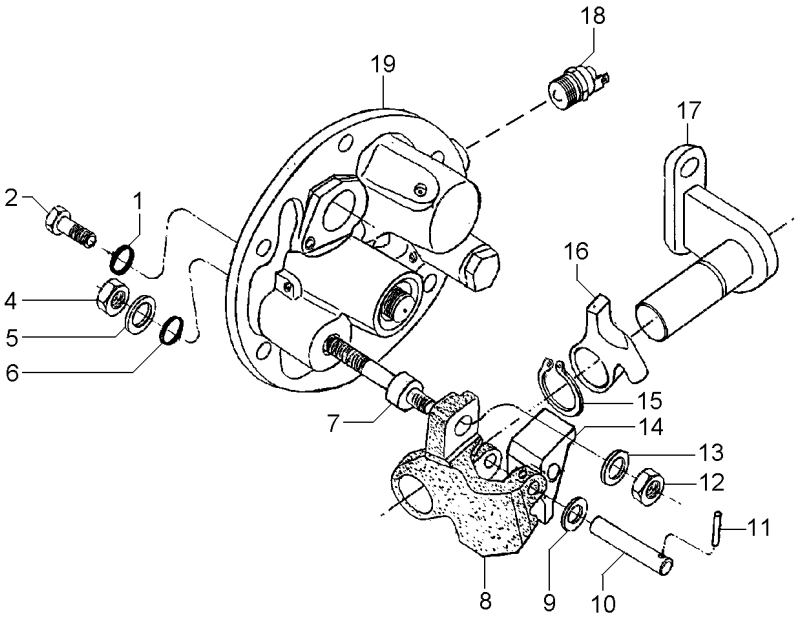

1	369132X1		**2**	ANEL "O"	O RING	JUNTA TORICA
2	3009194X1	M8	**2**	PARAFUSO	BOLT	PERNO
4	339402X1	M10	**1**	PORCA	NUT	TUERCA
5	390734X1	M10	**1**	ARRUELA	WASHER	ARANDELA
6	195562M1		**1**	ANEL "O"	O RING	JUNTA TORICA
7	063616P1		**1**	EIXO	SHAFT	ARBOL
8	3614292M1		**1**	PIVÔ	PIVOT	PIVOTE
9	3697982M1	M8X15X0,5	**1**	ARRUELA	WASHER	ARANDELA
10	3614294M1		**1**	PINO	PIN	PASADOR
11	3009322X1		**1**	PINO	PIN	PASADOR
12	1440329X1	M10	**1**	PORCA	NUT	TUERCA
13	3699552M1		**1**	ARRUELA	WASHER	ARANDELA
14	3614290M1		**1**	ALAVANCA	LEVER	PALANCA
15	1440523X1	∅ 22	**1**	ANEL TRAVA	CIRCLIP	CIRCULITO
16	3614289M1		**1**	ALAVANCA	LEVER	PALANCA
17	3697956M91		**1**	SUPORTE	BRACKET	SOPORTE
18	6216774M1		**1**	INTERRUPTOR	SWITCH	INTERRUPTOR
19	061929N1	👁 50-80 No	**1**	TAMPA	COVER	CUBIERTA

Tampa E Controles
Cover And Controls
Tapa Y Mandos

50-80

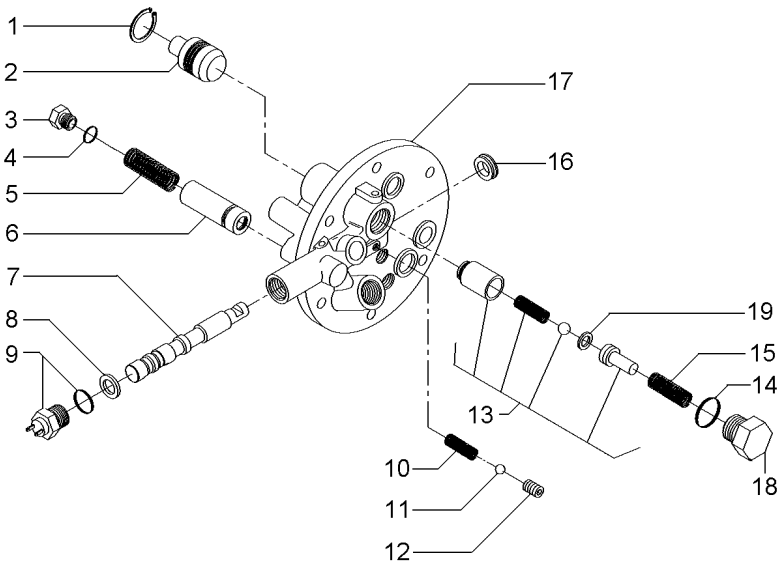

1	339361X1	**1** ANEL	RING	ARO
2	3697275M1	**1** PISTÃO	PISTON	PISTON
3	3762215M1	**1** TAMPÃO	PAD	ALMOHADILLA
4	3019398X1	**1** ANEL "O"	O RING	JUNTA TORICA
5	3610923M1	**1** MOLA	SPRING	RESORTE
6	3762216M92	**1** VÁLVULA	VALVE	VALVULA
7	3760735M1	**1** BOBINA	COIL	BOBINA
8	3019839X1	**1** ANEL	RING	ARO
9	6216774M1	**1** INTERRUPTOR	SWITCH	INTERRUPTOR
10	3610554M1	**1** MOLA	SPRING	RESORTE
11	3003593X1	**1** ESFERA	BALL	BOLA
12	3760739M1	**1** PRISIONEIRO	STUD	ESPARRAGO
13	3610600M91	**1** VÁLVULA	VALVE	VALVULA
14	3019394X1	**1** ANEL "O"	O RING	JUNTA TORICA
15	3610555M1	**1** MOLA	SPRING	RESORTE
16	3760738M1	**1** RETENTOR	SEAL	RETEN
17	3760736M1	**1** TAMPA	COVER	CUBIERTA
18	3610598M1	**1** TAMPÃO	PAD	ALMOHADILLA
19	3610926M1	**1** CALÇO	SHIM	CALCE

Tomada De Força Independente
Independent Power Take Off
Toma De Fuerza Independente

50-85

Tratores Com Plataforma Do Operador - Até A Série Bp02007
Tractors With Operator Plataform - Until Serial Bp02007
Tractores Con Plataforma Del Operador - Hasta La Serie Bp02007

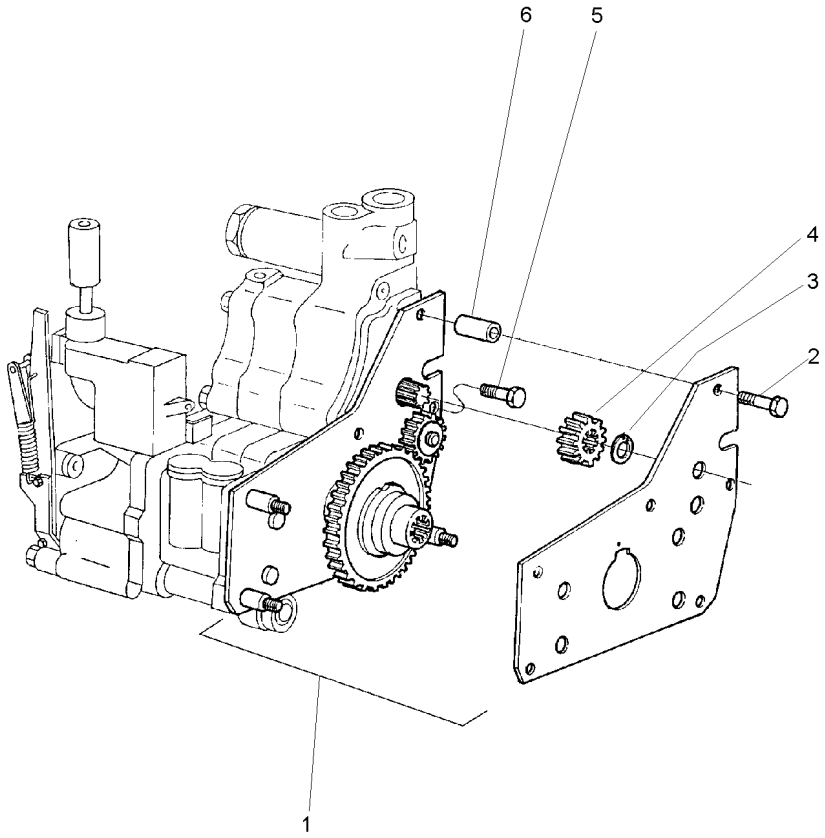

1	4200134M91	**1** CJ. ENGRENAGEM	KIT, GEAR	ENGRANAJES JUEGO
2	516259M2	**2** PARAFUSO	BOLT	PERNO
3	353213X1	**1** ANEL TRAVA	CIRCLIP	CIRCULITO
4	515961M1	**1** ENGRENAGEM	GEAR	ENGRANAJE
5	357852X1	**1** PARAFUSO	BOLT	PERNO
6	366045X1	**2** ESPAÇADOR	SPACER	PIEZA DISTANCIA

Tomada De Força Independente
Independent Power Take Off
Toma De Fuerza Independente

50-90

Tratores Com Cabine - 540 Rpm
Tractors With Cab - 540 Rpm
Tractores Con Cabina - 540 Rpm

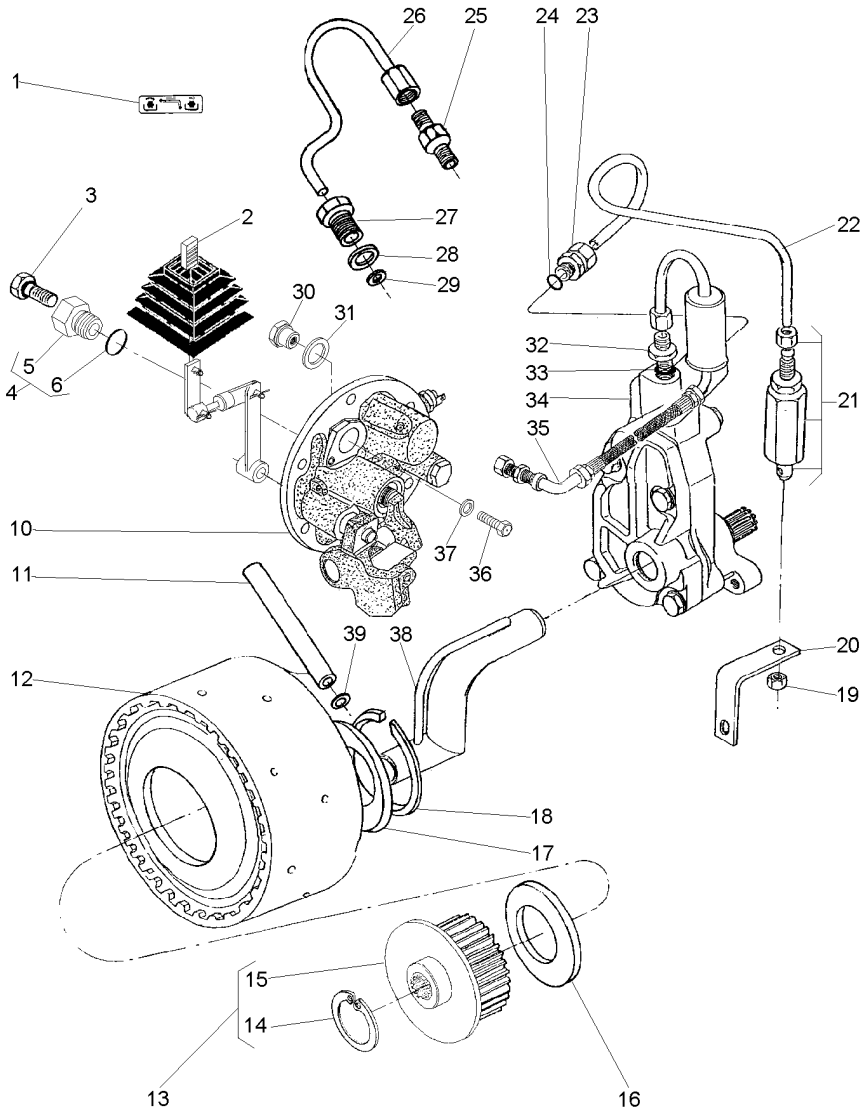

1	071036P1			**1**	DECAL	DECAL	CALCOMANIA
2	071027N1		50-95 No	**1**	CJ. ALAVANCA	KIT, LEVER	JUEGO, PALANCA
3	358720X91			**1**	TAMPÃO	PAD	ALMOHADILLA
4	3697609M91			**1**	TAMPÃO	PAD	ALMOHADILLA
5	3697608M1	4		**1**	BUJÃO	PLUG	TAPON
6	3019397X1	4		**1**	ANEL	RING	ARO
10	061482N1		50-100 No	**1**	CJ. TAMPA	KIT, CAP	JUEGO DE TAPON
11	3610929M1			**1**	TUBO	PIPE	CANO
12	4200050M91		50-50 No	**1**	CJ. EMBREAGEM	KIT, CLUTCH	EMBRAGUE JUEGO
13	061060N1			**1**	CJ. CUBO	KIT, HUB	JUEGO DE CUBO
14	391076X1	13		**1**	ANEL	RING	ARO
15	051384S1	13		**1**	CUBO	HUB	CUBO
16	6222485M1			**1**	ARRUELA AJUSTE	ADJUST WASHER	ARRUELA AJUSTE
17	037656P1			**1**	ARRUELA	WASHER	ARANDELA
18	352699X1			**1**	ANEL TRAVA	CIRCLIP	CIRCULITO
19	355830X1			**1**	PORCA	NUT	TUERCA
20	026955P1			**1**	SUPORTE	BRACKET	SOPORTE
21	3401801M91			**1**	VÁLVULA	VALVE	VALVULA
22	069688P1			**1**	TUBO	PIPE	CANO
23	3411947M91			**1**	CONEXÃO	CONNECTION	CONEXION
24	831452M1			**1**	ANEL "O"	O RING	JUNTA TORICA
25	037659T1			**1**	CONEXÃO	CONNECTION	CONEXION
26	037566P1			**1**	TUBO	PIPE	CANO
27	037567P1			**1**	CONEXÃO	CONNECTION	CONEXION
28	1440702X1			**1**	ARRUELA	WASHER	ARANDELA
29	3007188X1			**1**	ARRUELA	WASHER	ARANDELA
30	061987P1			**1**	BUJÃO	PLUG	TAPON
31	3409614M1			**1**	ARRUELA	WASHER	ARANDELA
32	035828T1			**1**	CONEXÃO	CONNECTION	CONEXION
33	831452M1			**1**	ANEL "O"	O RING	JUNTA TORICA
34	886821M94		50-55 No	**1**	CJ. BOMBA	KIT, PUMP	BOMBA JUEGO
35	037559N1		50-60 No	**1**	CJ. TUBO	TUBE ASSY	CONJ.DE TUBO
36	339081X1			**1**	PARAFUSO	BOLT	PERNO
37	390597X1			**1**	ARRUELA	WASHER	ARANDELA
38	1872170M91			**1**	CJ. TUBO	TUBE ASSY	CONJ.DE TUBO
39	195561M1			**1**	ANEL "O"	O RING	JUNTA TORICA

Conjunto Alavanca De Acionamento Da Tdpi
Drive Lever Of The Ipto
Palanca Acionamiento De La Tdfi

50-95

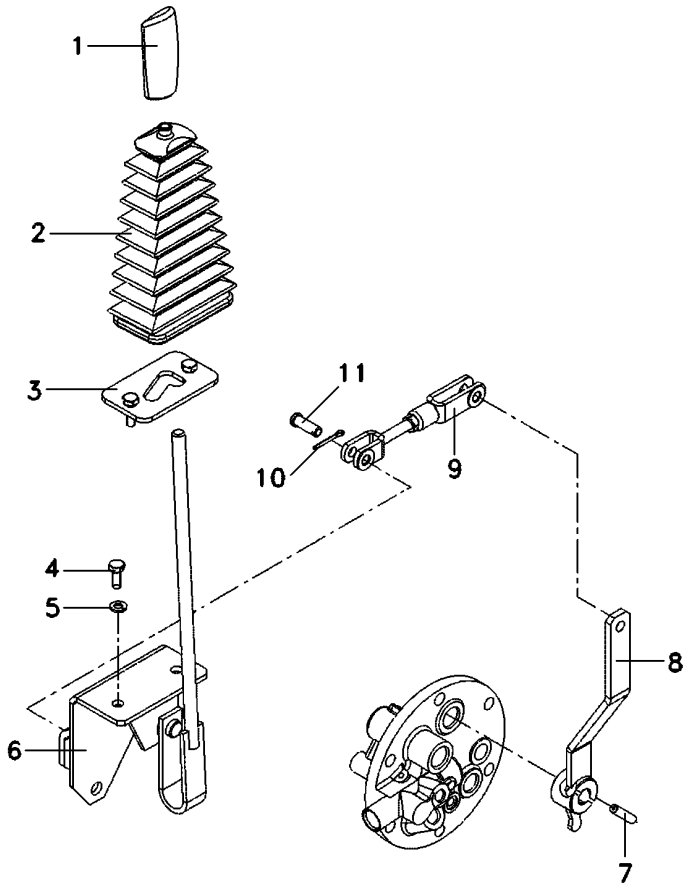

1	3712975M1	**1** MANÍPULO	KNOB	POMO
2	069845P1	**1** COIFA	BELLOWS	FUELLE
3	068851S1	**1** TRAVA	LOCK	RETENEDOR
4	339123X1	**2** PARAFUSO	BOLT	PERNO
5	339374X1	**2** ARRUELA	WASHER	ARANDELA
6	068942S1	**1** ALAVANCA	LEVER	PALANCA
7	357660X1	**1** PINO	PIN	PASADOR
8	069774S1	**1** ALAVANCA	LEVER	PALANCA
9	070464N1	**1** CJ. TIRANTE	KIT, ROD	JUEGO DE BIELAS
10	354059X1	**2** CONTRAPINO	DOWEL	CENTRAJE
11	832813M1	**2** PINO	PIN	PASADOR

Tampa E Controles
Cover And Controls
Tapa Y Mandos

50-100

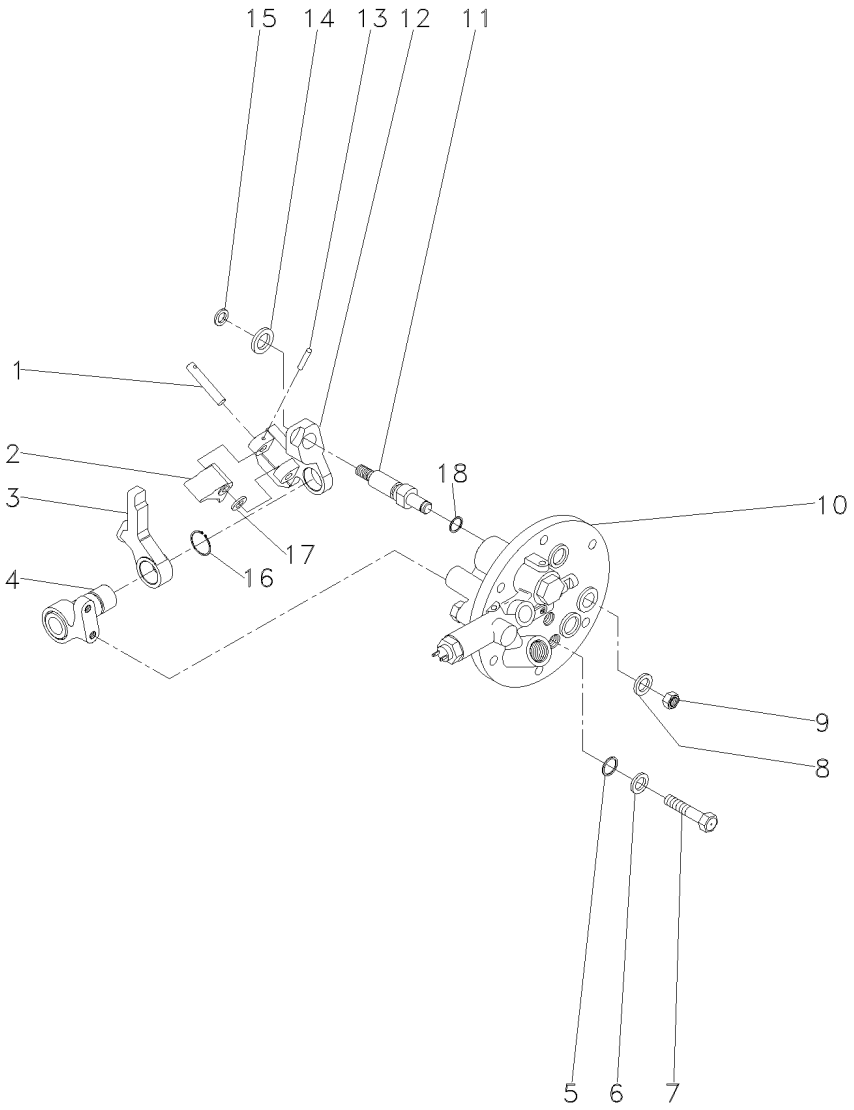

1	3614294M1		**1**	PINO	PIN	PASADOR
2	3614290M1		**1**	ALAVANCA	LEVER	PALANCA
3	3614289M1		**1**	ALAVANCA	LEVER	PALANCA
4	3697956M91		**1**	SUPORTE	BRACKET	SOPORTE
5	3009740X1		**2**	ANEL "O"	O RING	JUNTA TORICA
6	390972X1		**2**	ARRUELA	WASHER	ARANDELA
7	3610961M1		**2**	PARAFUSO	BOLT	PERNO
8	390734X1		**1**	ARRUELA	WASHER	ARANDELA
9	339402X1		**1**	PORCA	NUT	TUERCA
10	3760527M93	50-105 No	**1**	TAMPA	COVER	CUBIERTA
11	3697950M2		**1**	EIXO	SHAFT	ARBOL
12	3614292M1		**1**	PIVÔ	PIVOT	PIVOTE
13	3009322X1		**1**	PINO	PIN	PASADOR
14	3699552M1		**1**	ARRUELA	WASHER	ARANDELA
15	339710X1		**1**	ANEL	RING	ARO
16	1440523X1		**1**	ANEL TRAVA	CIRCLIP	CIRCULITO
17	3697982M1		**1**	ARRUELA	WASHER	ARANDELA
18	195562M1		**1**	ANEL "O"	O RING	JUNTA TORICA

Tampa Lateral
Cover
Tapa

50-105

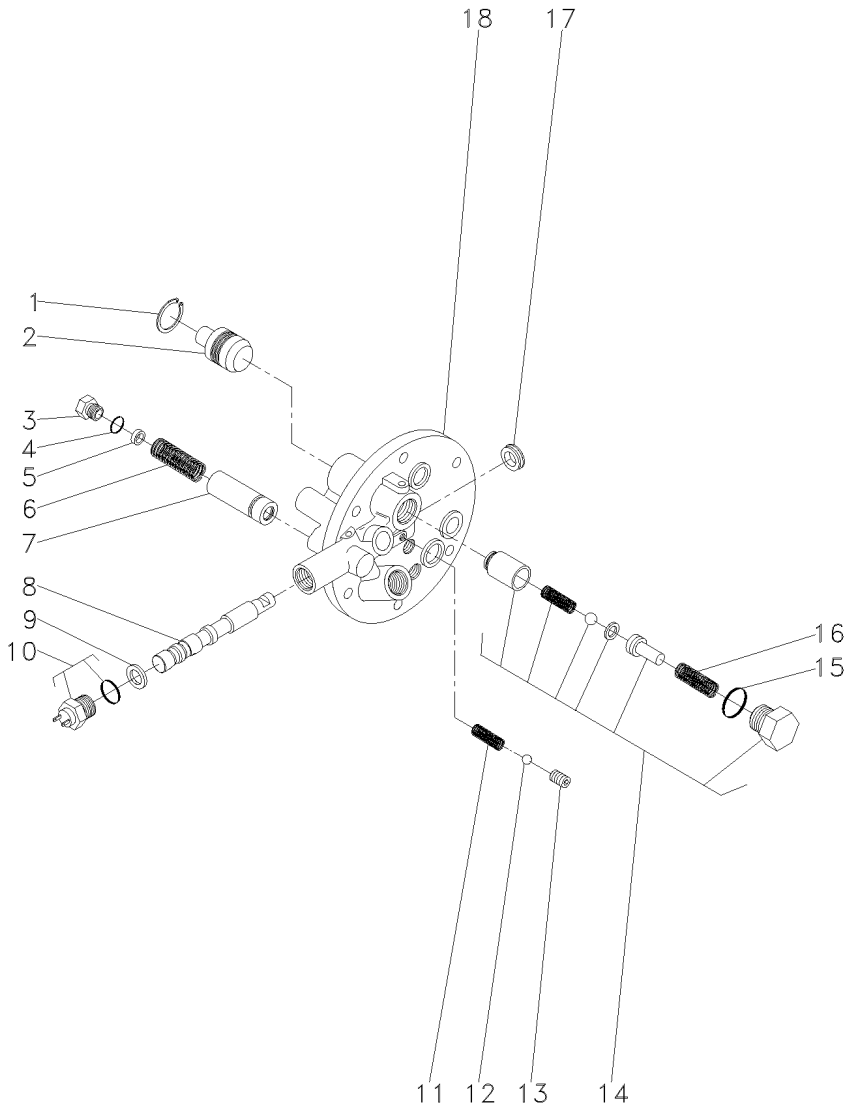

1	339361X1			**1**	ANEL	RING	ARO
2	3697275M1			**1**	PISTÃO	PISTON	PISTON
3	3610598M1			**1**	TAMPÃO	PAD	ALMOHADILLA
4	3019394X1			**1**	ANEL "O"	O RING	JUNTA TORICA
5	3610926M1			**X**	CALÇO	SHIM	CALCE
6	3610555M1			**1**	MOLA	SPRING	RESORTE
7	3610600M91			**1**	VÁLVULA	VALVE	VALVULA
8			3760527M93	**1**	EIXO	SHAFT	ARBOL
9	3019839X1			**1**	ANEL	RING	ARO
10	6216774M1			**1**	INTERRUPTOR	SWITCH	INTERRUPTOR
11	3610554M1			**1**	MOLA	SPRING	RESORTE
12	3003593X1			**1**	ESFERA	BALL	BOLA
13	3760739M1			**1**	PRISIONEIRO	STUD	ESPARRAGO
14	3762311M92			**1**	JG. REPARO	KIT, REPAIR	JUEGO REPARACION
15	3019398X1	14		**1**	ANEL "O"	O RING	JUNTA TORICA
16	3610923M1	14		**1**	MOLA	SPRING	RESORTE
17	3760738M1			**1**	RETENTOR	SEAL	RETEN
18			3760527M93	**1**	TAMPA	COVER	CUBIERTA

Tomada De Força Independente
Independent Power Take Off
Toma De Fuerza Independente

50-110

Tratores Com Cabine - 540 Rpm
Tractors With Cab - 540 Rpm
Tractores Con Cabina - 540 Rpm

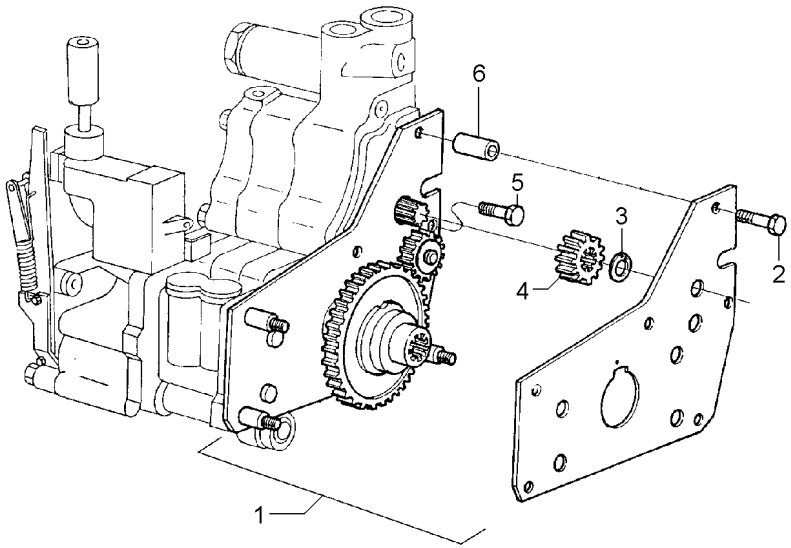

1	4200134M91	**1**	CJ. ENGRENAGEM	KIT, GEAR	ENGRANAJES JUEGO
2	516259M2	**2**	PARAFUSO	BOLT	PERNO
3	353213X1	**1**	ANEL TRAVA	CIRCLIP	CIRCULITO
4	515961M1	**1**	ENGRENAGEM	GEAR	ENGRANAJE
5	357852X1	**1**	PARAFUSO	BOLT	PERNO
6	366045X1	**2**	ESPAÇADOR	SPACER	PIEZA DISTANCIA

Eixo Intermediário Da Tdp
Shaft
Eje

50-115

Com Tdp - Sem Hidráulico
With Tdp - Without Hydraulic
Con Tdf - Sin Hidraulico

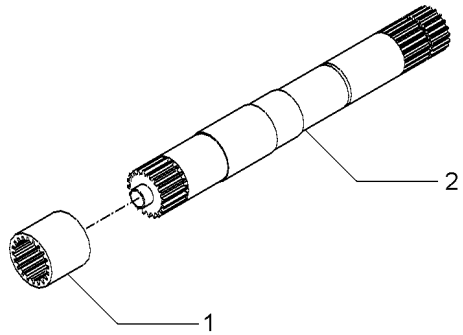

1	1868538M4	540 RPM	**1** LUVA	SLEEVE	MANCHA
1	3610189M2	540/1000 RPM	**1** LUVA	SLEEVE	MANCHA
2	028362N1	540 RPM	**1** CJ. EIXO	KIT, AXLE	JUEGO DE EJE
		👁 50-120 No			
2	049642N1	540/1000 RPM	**1** CJ. EIXO	KIT, AXLE	JUEGO DE EJE

Eixo
Shaft
Eje

50-120

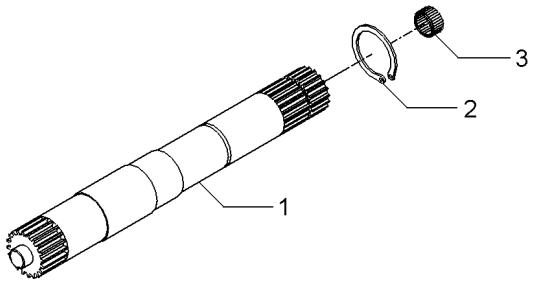

1	028363P2	540 RPM	**1** EIXO	SHAFT	ARBOL
1	046396P1	540/1000 RPM	**1** EIXO	SHAFT	ARBOL
2	352699X1		**1** ANEL TRAVA	CIRCLIP	CIRCULITO
3	1000251M1		**1** ROLAMENTO	BEARING	COJINETE

Protetor Da Tdpi / Tdp
Protector Ipto / Pto
Protetor Tdfi / Tdf

50-125

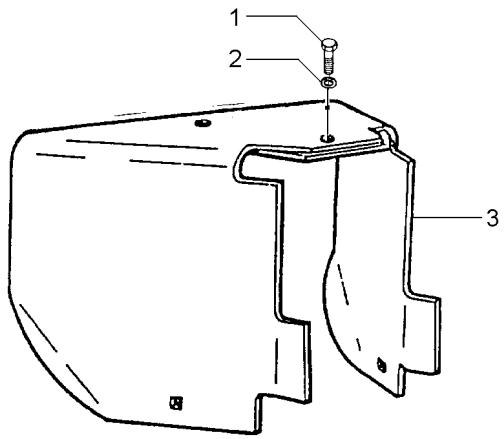

1	353560X1	7/16x20x1.1/8	**1** PARAFUSO	BOLT	PERNO
2	353432X1		**1** ARRUELA PRESSÃO	PRESSURE WASHER	LAVADOR PRESION
3	1869009M95		**1** PROTEÇÃO	GUARD	DEFENSA

Eixo Da Tomada De Força	**1000 Rpm**	**50-130**	**Tdp 1000 Rpm**
Power Take-Off Shaft	**1000 Rpm**		**Pto 1000 Rpm**
Eje De La Toma De Fuerza	**1000 Rpm**		**Tdf 1000 Rpm**

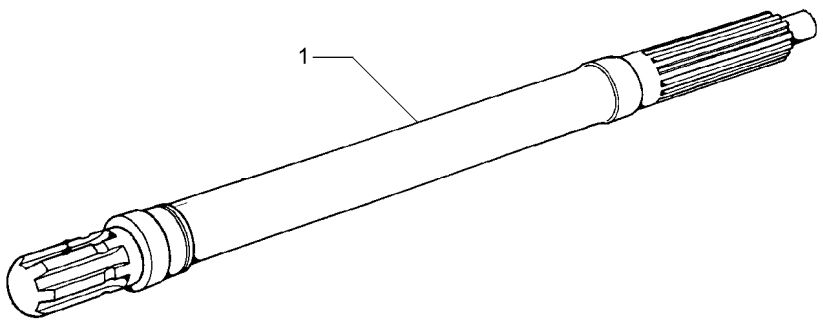

1	3610936M1	1000 RPM	**1**	EIXO	SHAFT	ARBOL

Eixo Dianteiro 2 Rodas Motrizes | **Suporte**
Front Axle 2 Wheel Drive | **Support**
Eje Delantero 2 Ruedas Motrices | **Soporte**

60-10

Cubo Médio
Cube Medium
Cubo Medio

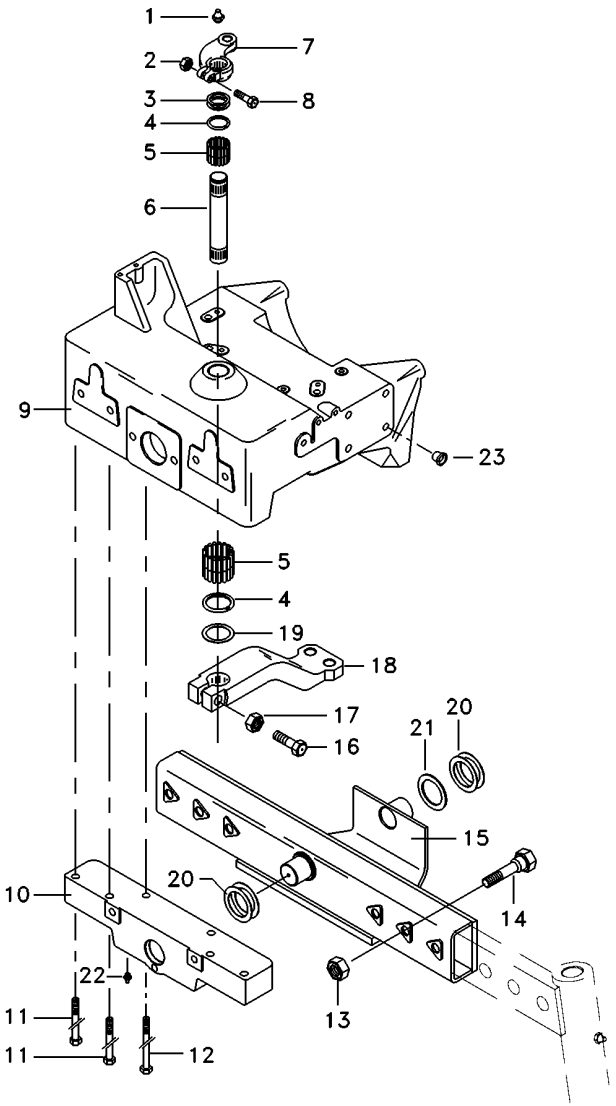

1	13223X	**1**	GRAXEIRA	GREASER	ENGRASADOR
2	353427X1	**1**	PORCA	NUT	TUERCA
3	1488397M1	**X**	CALÇO	SHIM	CALCE
4	1488401M1	**2**	VEDANTE	SEAL	RETEN
5	831220M1	**4**	ROLAMENTO	BEARING	COJINETE
6	1488394M3	**1**	EIXO	SHAFT	ARBOL
7	1488392M91	**1**	BRAÇO	ARM	BRAZO
8	361859X1	**1**	PARAFUSO	BOLT	PERNO
9	047911N1	**1**	SUPORTE	BRACKET	SOPORTE
10	1488373M91	**1**	SUPORTE	BRACKET	SOPORTE
11	354290X1	**4**	PARAFUSO	BOLT	PERNO
12	354687X1	**2**	PARAFUSO	BOLT	PERNO
13	375101X1	**6**	PORCA	NUT	TUERCA
14	356998X1	**6**	PARAFUSO	BOLT	PERNO
15	3145057M92	**1**	EIXO	SHAFT	ARBOL
16	361859X1	**1**	PARAFUSO	BOLT	PERNO
17	195556M2	**1**	PORCA	NUT	TUERCA
18	3148174M1	**1**	BRAÇO	ARM	BRAZO
19	3147952M1	**1**	ARRUELA	WASHER	ARANDELA
20	3147952M1	**2**	ARRUELA	WASHER	ARANDELA
21	1488396M1	**X**	CALÇO	SHIM	CALCE
22	13811X	**2**	GRAXEIRA	GREASER	ENGRASADOR
23	027030P1	**14**	TAMPÃO	PAD	ALMOHADILLA

Eixo Dianteiro 2 Rodas Motrizes Front Axle 2 Wheel Drive Eje Delantero 2 Ruedas Motrices	Suporte Support Soporte	60-15	Cubo Grande Cube Big Cubo Grande

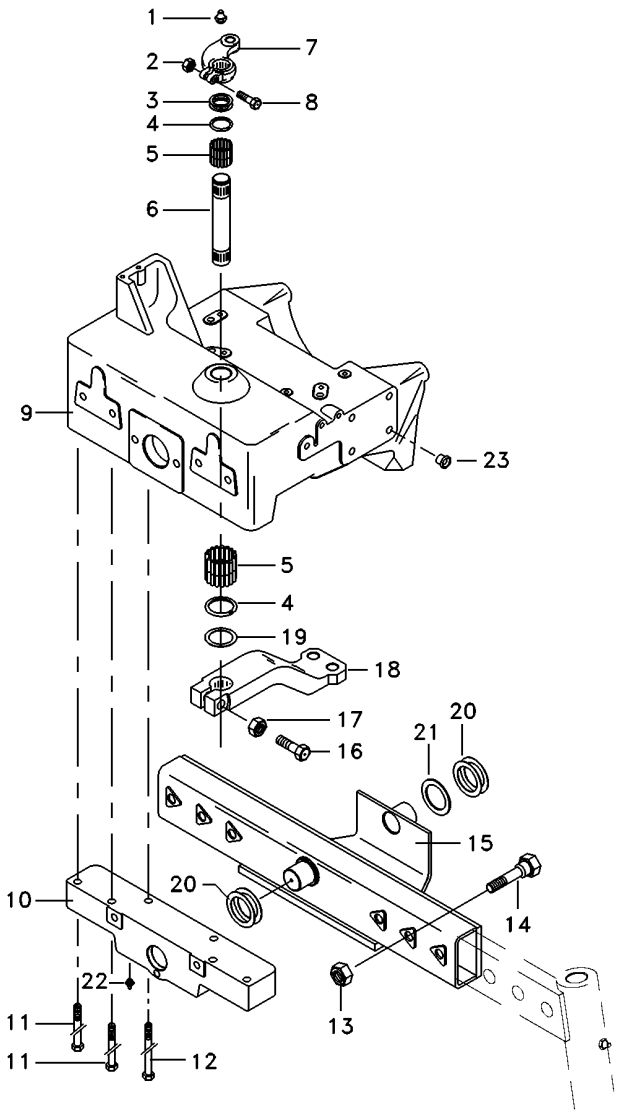

1	13223X	**1**	GRAXEIRA	GREASER	ENGRASADOR
2	353427X1	**1**	PORCA	NUT	TUERCA
3	1488397M1	**X**	CALÇO	SHIM	CALCE
4	1488401M1	**2**	VEDANTE	SEAL	RETEN
5	831220M1	**4**	ROLAMENTO	BEARING	COJINETE
6	1488394M3	**1**	EIXO	SHAFT	ARBOL
7	1488392M91	**1**	BRAÇO	ARM	BRAZO
8	361859X1	**1**	PARAFUSO	BOLT	PERNO
9	047911N1	**1**	SUPORTE	BRACKET	SOPORTE
10	1488373M91	**1**	SUPORTE	BRACKET	SOPORTE
11	354290X1	**4**	PARAFUSO	BOLT	PERNO
12	354687X1	**2**	PARAFUSO	BOLT	PERNO
13	375101X1	**6**	PORCA	NUT	TUERCA
14	356998X1	**6**	PARAFUSO	BOLT	PERNO
15	3145057M92	**1**	EIXO	SHAFT	ARBOL
16	361859X1	**1**	PARAFUSO	BOLT	PERNO
17	195556M2	**1**	PORCA	NUT	TUERCA
18	3148174M1	**1**	BRAÇO	ARM	BRAZO
19	3147952M1	**1**	ARRUELA	WASHER	ARANDELA
20	3147952M1	**2**	ARRUELA	WASHER	ARANDELA
21	1488396M1	**X**	CALÇO	SHIM	CALCE
22	13811X	**2**	GRAXEIRA	GREASER	ENGRASADOR
23	027030P1	**14**	TAMPÃO	PAD	ALMOHADILLA

Fixação Do Eixo Dianteiro
Front Axle
Eje Delantero

60-20

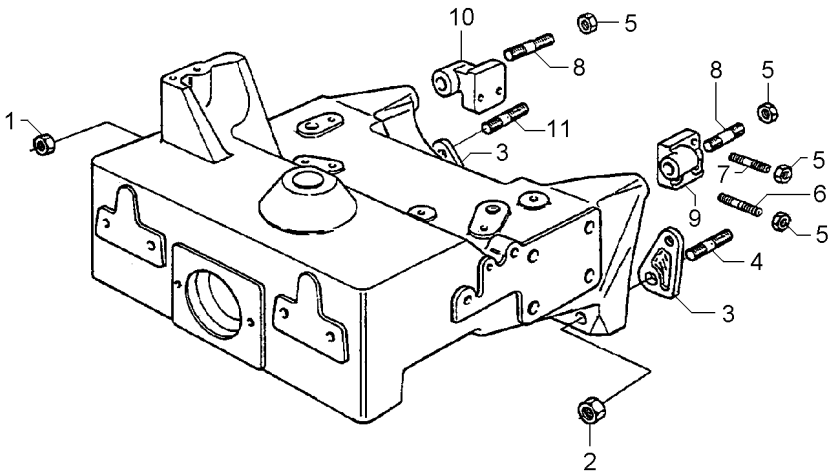

1	021083P1		**2**	PORCA	NUT	TUERCA
2	3146574M1		**2**	PORCA	NUT	TUERCA
3	3145197M2		**2**	ESPAÇADOR	SPACER	PIEZA DISTANCIA
4	047663P1		**2**	PRISIONEIRO	STUD	ESPARRAGO
5	368748X1		**6**	PORCA	NUT	TUERCA
6	047899P1		**4**	PRISIONEIRO	STUD	ESPARRAGO
7	047900P1		**2**	PRISIONEIRO	STUD	ESPARRAGO
8	3587665M1		**2**	PRISIONEIRO	STUD	ESPARRAGO
8	368748X1		**2**	PORCA	NUT	TUERCA
9	3145139M2	◀	**1**	SUPORTE	BRACKET	SOPORTE
10	3145138M1	▶	**1**	SUPORTE	BRACKET	SOPORTE
11	047662P1		**2**	PRISIONEIRO	STUD	ESPARRAGO

Eixo Dianteiro 2 Rodas Motrizes
Axis Front 2 Motive Wheels
El Frente Del Eje 2 Ruedas Del Motivo

Cubo E Coluna De Direção
Cube And Column Of Direct
Cubo Y Columna De Dirección

60-25

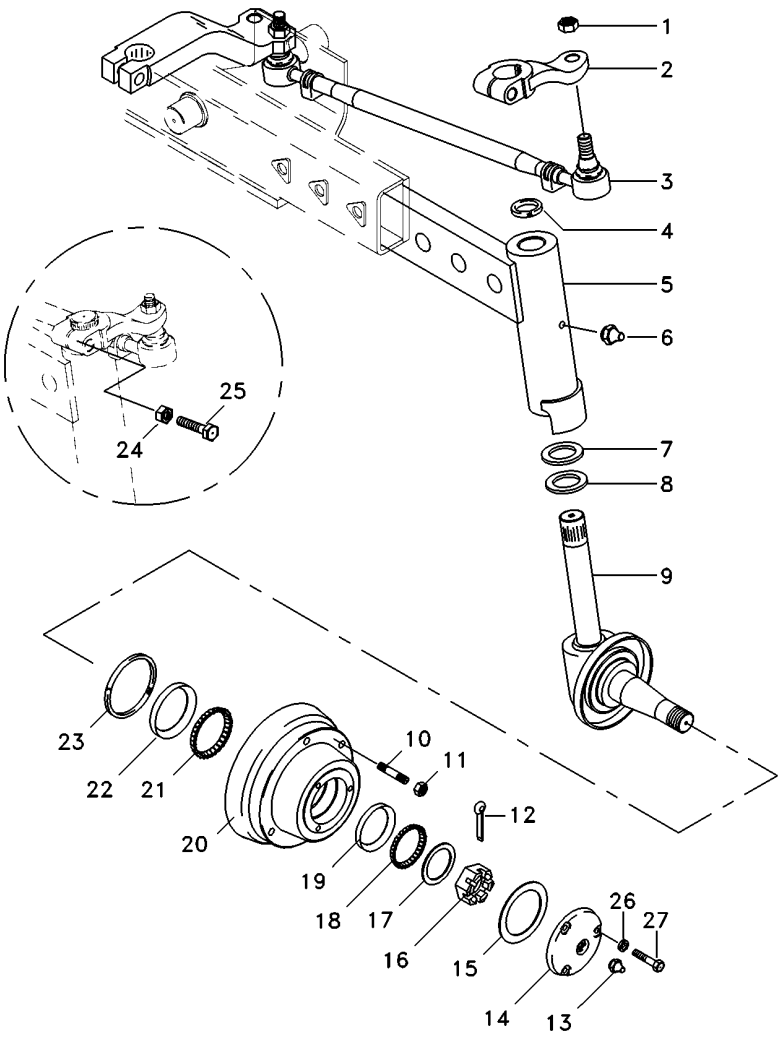

1	353429X1		**4**	PORCA	NUT	TUERCA
2	3145098M1	▶	**1**	BRAÇO	ARM	BRAZO
2	3145099M1	◀	**1**	BRAÇO	ARM	BRAZO
3	033902T1	▶	**1**	BARRA	BAR	BARRA
3	033903T1	◀	**1**	BARRA	BAR	BARRA
4	3410391M1		**2**	VEDANTE	SEAL	RETEN
5	3145076M91	▶	**1**	BRAÇO	ARM	BRAZO
5	3145077M91	◀	**1**	BRAÇO	ARM	BRAZO
6	29951X		**2**	GRAXEIRA	GREASER	ENGRASADOR
7	3148442M1		**2**	ARRUELA	WASHER	ARANDELA
8	3148443M1		**2**	ARRUELA	WASHER	ARANDELA
9	3145066M91	▶	**1**	PONTA EIXO	STEERING SPINDLE	MANGUETA DIRECC
9	3145067M91	◀	**1**	PONTA EIXO	STEERING SPINDLE	MANGUETA DIRECC
10	488988M2		**12**	PRISIONEIRO	STUD	ESPARRAGO
11	881162M2		**12**	PORCA	NUT	TUERCA
12	354415X1		**2**	CUPILHA	COTTER PIN	PASADOR DOUBLE
14	489173M91		**2**	CALOTA	CAP	TAPA
15	882282M1		**2**	JUNTA	GASKET	EMPAQUETADURA.
16	882263M1		**2**	PORCA	NUT	TUERCA
17	881384M1		**2**	ARRUELA	WASHER	ARANDELA
18	645695M91		**2**	ROLAMENTO	BEARING	COJINETE
20	2801333M92		**2**	CJ. CUBO	KIT, HUB	JUEGO DE CUBO
21	882554M91		**2**	ROLAMENTO	BEARING	COJINETE
23	882261M1		**2**	RETENTOR	SEAL	RETEN
24	353427X1		**2**	PORCA	NUT	TUERCA
25	361859X1		**2**	PARAFUSO	BOLT	PERNO
26	353446X1		**8**	ARRUELA	WASHER	ARANDELA
27	353679X1		**8**	PARAFUSO	BOLT	PERNO

Eixo Dianteiro
Front Axle
Eje Delantero

60-30

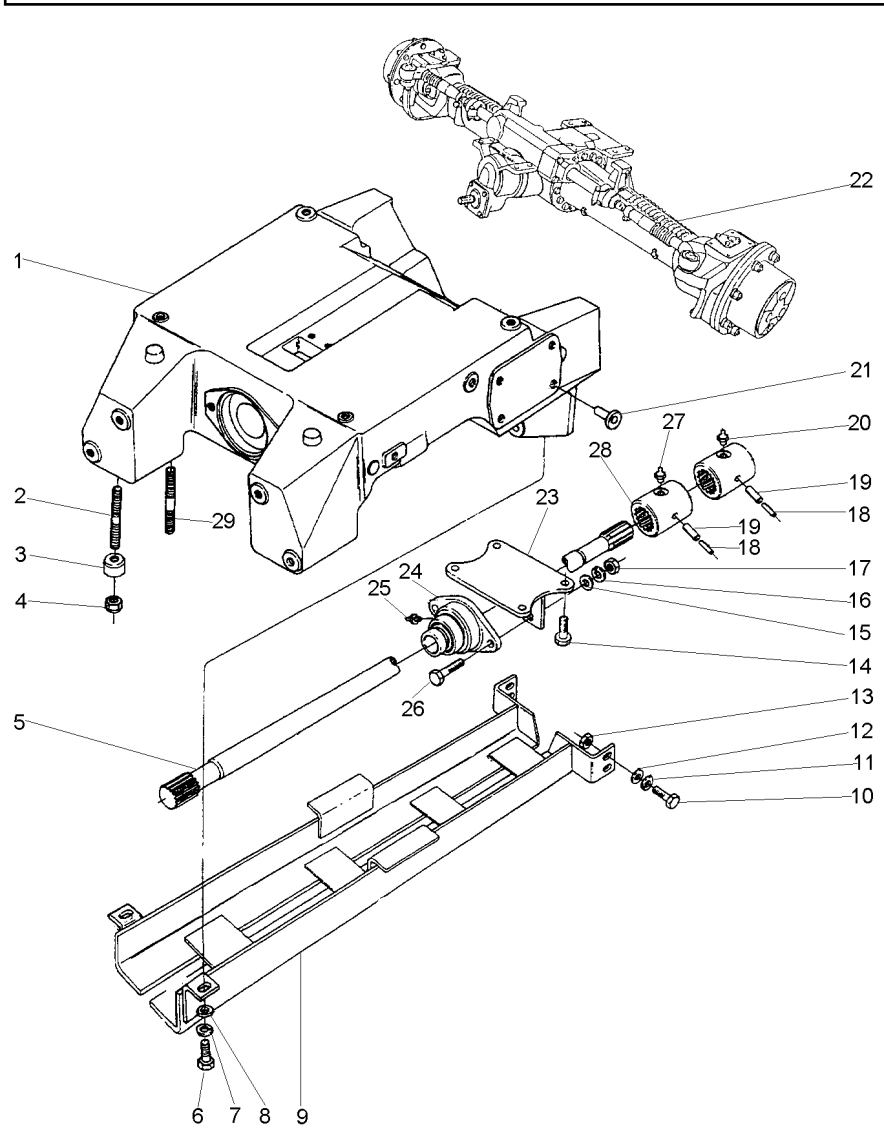

1	047407P1	**1**	SUPORTE	BRACKET	SOPORTE
2	3585615M1	**4**	PRISIONEIRO	STUD	ESPARRAGO
3	3411830M1	**4**	BUCHA	BUSH	CASQUILLO
4	3410728M1	**8**	PORCA	NUT	TUERCA
5	033074P1	**1**	EIXO	SHAFT	ARBOL
6	353691X1	**2**	PARAFUSO	BOLT	PERNO
7	353434X1	**2**	ARRUELA	WASHER	ARANDELA
8	353756X1	**2**	ARRUELA	WASHER	ARANDELA
9	3585529M91	**1**	PROTEÇÃO	GUARD	DEFENSA
10	353725X1	**4**	PARAFUSO	BOLT	PERNO
11	353439X1	**4**	ARRUELA PRESSÃO	PRESSURE WASHER	LAVADOR PRESION
12	353758X1	**8**	ARRUELA	WASHER	ARANDELA
13	375098X1	**4**	PORCA	NUT	TUERCA
14	353726X1	**4**	PARAFUSO	BOLT	PERNO
15	353757X1	**2**	ARRUELA	WASHER	ARANDELA
16	353432X1	**2**	ARRUELA PRESSÃO	PRESSURE WASHER	LAVADOR PRESION
17	353426X1	**2**	PORCA	NUT	TUERCA
18	339249X1	**2**	PINO	PIN	PASADOR
19	339194X1	**2**	PINO	PIN	PASADOR
20	13811X	**1**	GRAXEIRA	GREASER	ENGRASADOR
21	027030P1	**8**	TAMPÃO	PAD	ALMOHADILLA
23	3409813M91	**1**	TAMPA	COVER	CUBIERTA
24	3409940M91	**1**	MANCAL	BEARING	COJINETE
25	3587544M1	**1**	GRAXEIRA	GREASER	ENGRASADOR
26	353564X1	**2**	PARAFUSO	BOLT	PERNO
27	13811X	**1**	GRAXEIRA	GREASER	ENGRASADOR
28	3409609M2	**2**	LUVA	SLEEVE	MANCHA
29	3585532M1	**4**	PRISIONEIRO	STUD	ESPARRAGO

Fixação Do Eixo Dianteiro
Front Axle
Eje Delantero

60-35

4 Rodas Motrizes
4 Wheels Drive
4 Ruedas Motriz

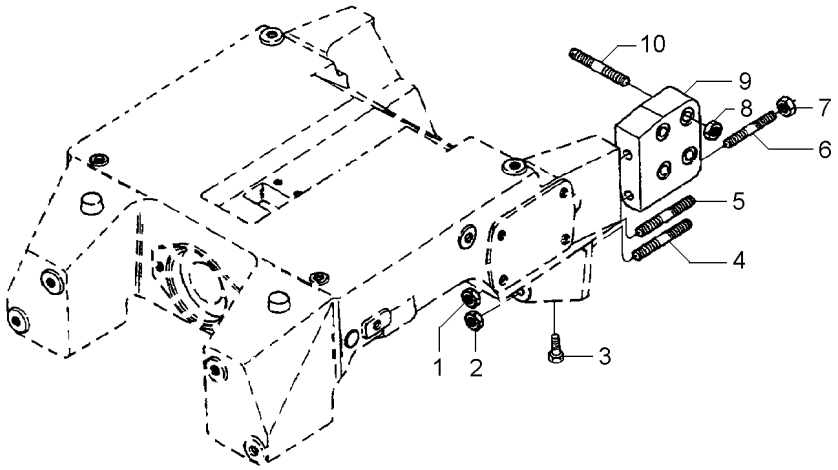

1	3146574M1		**2**	PORCA	NUT	TUERCA
2	021083P1		**2**	PORCA	NUT	TUERCA
3	369363X1		**2**	PARAFUSO	BOLT	PERNO
4	047663P1		**2**	PRISIONEIRO	STUD	ESPARRAGO
5	047662P1		**2**	PRISIONEIRO	STUD	ESPARRAGO
6	020332P1		**4**	PRISIONEIRO	STUD	ESPARRAGO
7	368748X1		**4**	PORCA	NUT	TUERCA
8	368748X1		**8**	PORCA	NUT	TUERCA
9	036161P1	▶	**1**	SUPORTE	BRACKET	SOPORTE
9	036162P1	◀	**1**	SUPORTE	BRACKET	SOPORTE
10	036660P1		**8**	PRISIONEIRO	STUD	ESPARRAGO

Eixo Dianteiro
Front Axle
Eje Delantero

Zf - Tração Central
Zf - Middle Drive
Zf - Tracción Central

60-40

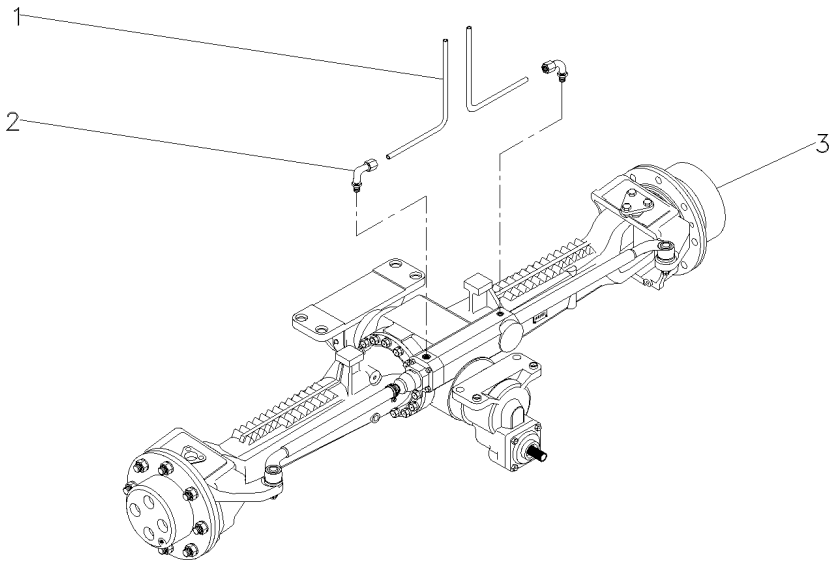

1	023834T1		**2**	MANGUEIRA	HOSE	FLEXIBLE
2	3412299M91		**2**	CONEXÃO	CONNECTION	CONEXION
3	022559T2	[A]	**1**	CJ. EIXO DIANT.	FRONT AXLE ASSY	CONJ. EJE DELANT
		👁 60-45 No				
3		👁 60-50 No	**1**	CJ. EIXO DIANT.	FRONT AXLE ASSY	CONJ. EJE DELANT
3		👁 60-55 No	**1**	CJ. EIXO DIANT.	FRONT AXLE ASSY	CONJ. EJE DELANT
3		👁 60-60 No	**1**	CJ. EIXO DIANT.	FRONT AXLE ASSY	CONJ. EJE DELANT
3		👁 60-65 No	**1**	CJ. EIXO DIANT.	FRONT AXLE ASSY	CONJ. EJE DELANT
3	6202993M91	[B]	**1**	EIXO DIANTEIRO	FRONT AXLE	EJE DELANTERO
		👁 60-70 No				
3		👁 60-75 No	**1**	EIXO DIANTEIRO	FRONT AXLE	EJE DELANTERO
3		👁 60-80 No	**1**	EIXO DIANTEIRO	FRONT AXLE	EJE DELANTERO
3		👁 60-85 No	**1**	EIXO DIANTEIRO	FRONT AXLE	EJE DELANTERO
3		👁 60-90 No	**1**	EIXO DIANTEIRO	FRONT AXLE	EJE DELANTERO
3		👁 60-95 No	**1**	EIXO DIANTEIRO	FRONT AXLE	EJE DELANTERO
3		👁 60-100 No	**1**	EIXO DIANTEIRO	FRONT AXLE	EJE DELANTERO

[A] ZF - APL350
ZF - APL350
ZF - APL350

[B] ZF - AS3050
ZF - AS3050
ZF - AS3050

Eixo Dianteiro
Front Axle
Eje Delantero

Zf - Tração Central
Zf - Middle Drive
Zf - Tracción Central

60-45

Apl 350
Apl 350
Apl 350

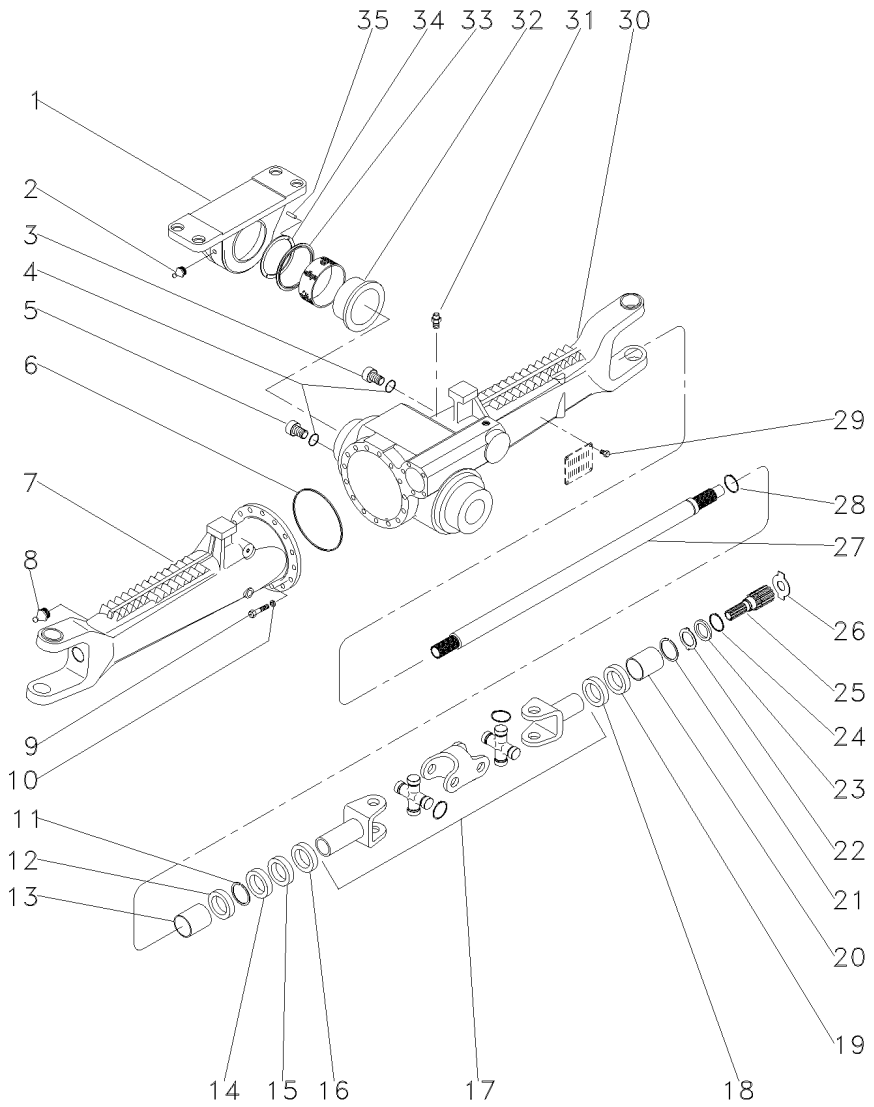

1	3588078M91		**1** MANCAL	BEARING	COJINETE
2	3603229M1		**1** GRAXEIRA	GREASER	ENGRASADOR
3	3176258M1		**1** BUJÃO	PLUG	TAPON
4	033556R1		**2** ANEL "O"	O RING	JUNTA TORICA
5	3603226M1		**1** BUJÃO	PLUG	TAPON
6	3176257M1		**1** ANEL "O"	O RING	JUNTA TORICA
7	033553R1	◀	**1** CARCAÇA	HOUSING	ALOJAMIENTO
8	033606R1		**2** GRAXEIRA	GREASER	ENGRASADOR
9	3588082M1		**16** PARAFUSO	BOLT	PERNO
10	3588081M1		**16** ARRUELA	WASHER	ARANDELA
11	027544R1		**2** ANEL TRAVA	CIRCLIP	CIRCULITO
12	3587946M1		**2** RETENTOR	SEAL	RETEN
13	3603228M1		**2** BUCHA	BUSH	CASQUILLO
14	027539R1		**2** RETENTOR	OIL SEAL	BUJE RETENACEITE
15	027537R1		**2** RETENTOR	OIL SEAL	BUJE RETENACEITE
16	3588112M1		**2** PROTETOR	PROTECTOR	PROTECTOR
17	033550R1		**2** ARTICULAÇÃO	KNUCKLE	CHARNELA
18	027537R1		**2** RETENTOR	OIL SEAL	BUJE RETENACEITE
19	027536R1		**2** RETENTOR	SEAL	RETEN
20	3603235M1		**2** BUCHA	BUSH	CASQUILLO
21	027562R1		**2** ANEL	RING	ARO
22	3176337M1		**2** ARRUELA	WASHER	ARANDELA
23	3176348M1		**2** ARRUELA	WASHER	ARANDELA
24	033549R1		**2** ANEL TRAVA	CIRCLIP	CIRCULITO
25	3587947M1		**2** EIXO	SHAFT	ARBOL
26	3176343M1	⧗ 1,5MM	**X** ARRUELA	WASHER	ARANDELA
26	3176344M1	⧗ 2,0MM	**X** ARRUELA	WASHER	ARANDELA
26	3603293M1	⧗ 2,5MM	**X** ARRUELA	WASHER	ARANDELA
26	3603294M1	⧗ 3,0MM	**X** ARRUELA	WASHER	ARANDELA
26	3603295M1	⧗ 1,7MM	**X** ARRUELA	WASHER	ARANDELA
26	3603296M1	⧗ 2,2MM	**X** ARRUELA	WASHER	ARANDELA
26	033618R1		**X** CALÇO	SHIM	CALCE
27	043754R1		**2** EIXO	SHAFT	ARBOL
28	027562R1		**2** ANEL	RING	ARO
29	3588126M1		**1** REBITE	RIVET	REMACHE
30	033552R1	▶	**1** CARCAÇA	HOUSING	ALOJAMIENTO
31	033609R1		**1** VÁLVULA	VALVE	VALVULA
32	3588080M1		**1** BUCHA	BUSH	CASQUILLO
33	3585571M1		**1** ANEL	RING	ARO
34	3603230M1	⧗ 3,75MM	**X** CALÇO	SHIM	CALCE
34	3603245M1	⧗ 3,85MM	**X** CALÇO	SHIM	CALCE
34	3603246M1	⧗ 3,95MM	**X** CALÇO	SHIM	CALCE
34	3603247M1	⧗ 4,05MM	**X** CALÇO	SHIM	CALCE
34	3603248M1	⧗ 4,15MM	**X** CALÇO	SHIM	CALCE
34	3603249M1	⧗ 4,25MM	**X** CALÇO	SHIM	CALCE
34	3603250M1	⧗ 4,35MM	**X** CALÇO	SHIM	CALCE
34	3603251M1	⧗ 4,45MM	**X** CALÇO	SHIM	CALCE
34	3603252M1	⧗ 4,55MM	**X** CALÇO	SHIM	CALCE
34	3603253M1	⧗ 4,60MM	**X** CALÇO	SHIM	CALCE
35	3588079M1		**2** PINO	PIN	PASADOR

Eixo Dianteiro **Front Axle** **Eje Delantero**	**Zf - Tração Central** **Zf - Middle Drive** **Zf - Tracción Central**	**60-50**	**Apl 350** **Apl 350** **Apl 350**

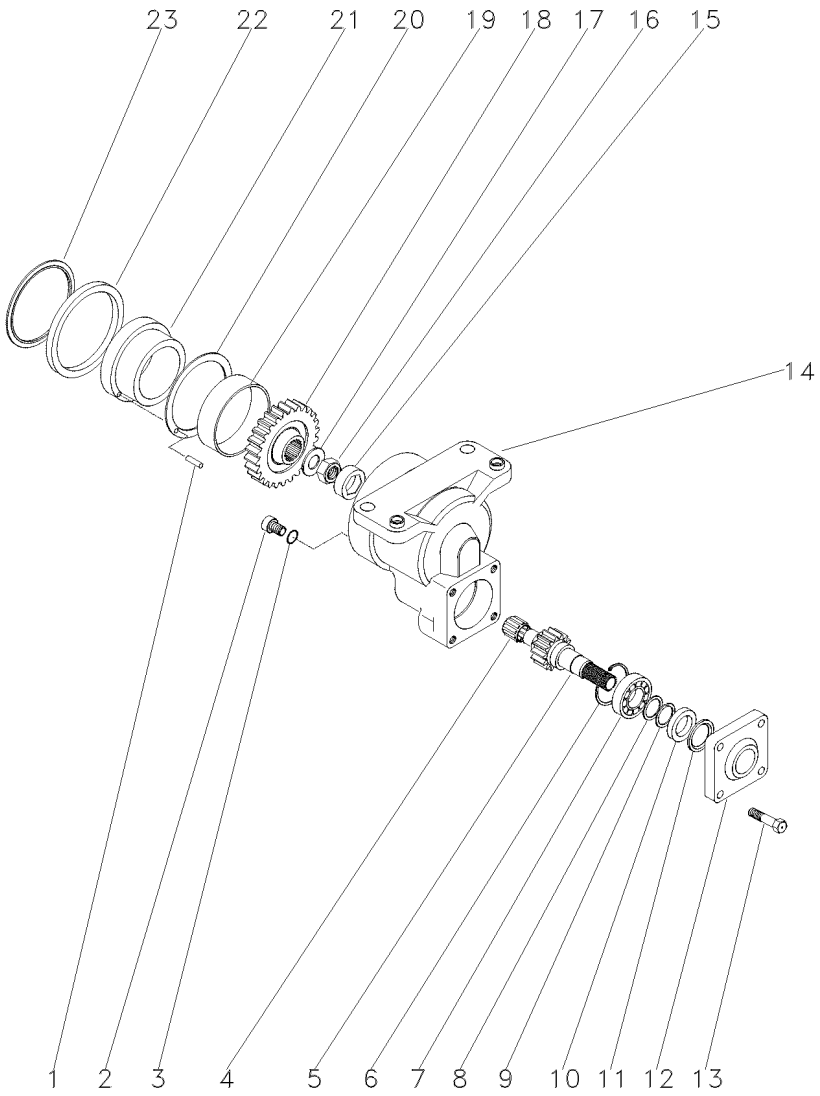

1	3603244M1		**2**	PINO	PIN	PASADOR
2	3603222M1		**1**	BUJÃO	PLUG	TAPON
3	3603223M1		**1**	ANEL "O"	O RING	JUNTA TORICA
4	3588135M1		**1**	ROLAMENTO	BEARING	COJINETE
5	022565R1	17	**1**	EIXO	SHAFT	ARBOL
6	3588138M1		**1**	ANEL	RING	ARO
7	354920X1		**1**	ROLAMENTO	BEARING	COJINETE
8	3588148M1		**1**	ARRUELA	WASHER	ARANDELA
9	3588140M1		**1**	ANEL	RING	ARO
10	3176216M1		**1**	RETENTOR	OIL SEAL	BUJE RETENACEITE
11	3176217M1		**1**	ARRUELA	WASHER	ARANDELA
12	3176218M1		**1**	TAMPA	COVER	CUBIERTA
13	3176219M1		**4**	PARAFUSO	BOLT	PERNO
14	3587986M91	ZF - 45179	**1**	CARCAÇA	HOUSING	ALOJAMIENTO
14	6210319M91	ZF - 45180	**1**	CARCAÇA	HOUSING	ALOJAMIENTO
15	3587983M1		**1**	TRAVA	LOCK	RETENEDOR
16	033551R1		**1**	PORCA	NUT	TUERCA
17	3587981M1		**1**	ARRUELA	WASHER	ARANDELA
18	022564R1	34	**1**	ENGRENAGEM	GEAR	ENGRANAJE
19	3603215M1		**1**	BUCHA	BUSH	CASQUILLO
20	3588024M1		**1**	ARRUELA	WASHER	ARANDELA
21	3588025M1	ZF - 45179	**1**	BUCHA	BUSH	CASQUILLO
21	6210006M1	ZF - 45180	**1**	BUCHA	BUSH	CASQUILLO
22	3176203M1	ZF - 45179	**1**	ANEL	RING	ARO
22	6204505M1	ZF - 45180	**1**	ANEL "O"	O RING	JUNTA TORICA
23	3176269M1		**1**	ANEL	RING	ARO

Eixo Dianteiro **Front Axle** **Eje Delantero**	**Zf - Tração Central** **Zf - Middle Drive** **Zf - Tracción Central**	**60-55**

Apl 350
Apl 350
Apl 350

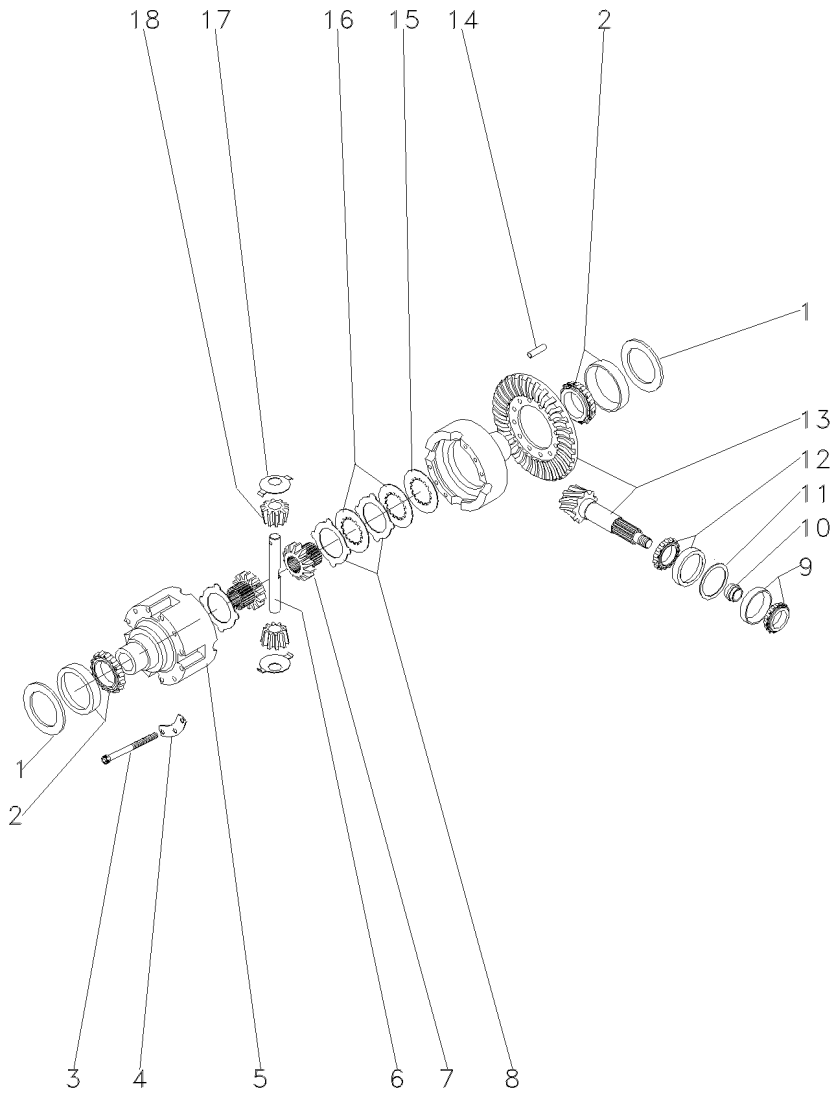

1	3176223M1	⧗	2,00 MM	**X**	CALÇO	SHIM	CALCE
1	3176225M1	⧗	1,95 MM	**X**	CALÇO	SHIM	CALCE
1	3176227M1	⧗	1,90 MM	**X**	CALÇO	SHIM	CALCE
1	3176229M1	⧗	1,85 MM	**X**	CALÇO	SHIM	CALCE
1	3176231M1	⧗	1,80 MM	**X**	CALÇO	SHIM	CALCE
1	3176233M1	⧗	1,75 MM	**X**	CALÇO	SHIM	CALCE
1	3176235M1	⧗	1,70 MM	**X**	CALÇO	SHIM	CALCE
1	3176237M1	⧗	1,65 MM	**X**	CALÇO	SHIM	CALCE
1	3176239M1	⧗	1,60 MM	**X**	CALÇO	SHIM	CALCE
1	3176241M1	⧗	1,55 MM	**X**	CALÇO	SHIM	CALCE
1	3176243M1	⧗	1,50 MM	**X**	CALÇO	SHIM	CALCE
1	3176244M1	⧗	1,45 MM	**X**	CALÇO	SHIM	CALCE
1	3176245M1	⧗	1,40 MM	**X**	CALÇO	SHIM	CALCE
1	3176226M1	⧗	1,20 MM	**X**	CALÇO	SHIM	CALCE
1	3176228M1	⧗	1,00 MM	**X**	CALÇO	SHIM	CALCE
1	3176230M1	⧗	0,80 MM	**X**	CALÇO	SHIM	CALCE
1	3176232M1	⧗	0,60 MM	**X**	CALÇO	SHIM	CALCE
1	3176234M1	⧗	0,50 MM	**X**	CALÇO	SHIM	CALCE
1	3176236M1	⧗	0,40 MM	**X**	CALÇO	SHIM	CALCE
1	3176238M1	⧗	0,30 MM	**X**	CALÇO	SHIM	CALCE
1	3176240M1	⧗	0,20 MM	**X**	CALÇO	SHIM	CALCE
1	3176242M1	⧗	0,10 MM	**X**	CALÇO	SHIM	CALCE
1	3176246M1	⧗	0,65 MM	**X**	CALÇO	SHIM	CALCE
1	3176247M1	⧗	0,70 MM	**X**	CALÇO	SHIM	CALCE
1	3176248M1	⧗	0,75 MM	**X**	CALÇO	SHIM	CALCE
1	3176249M1	⧗	0,85 MM	**X**	CALÇO	SHIM	CALCE
1	3176250M1	⧗	0,90 MM	**X**	CALÇO	SHIM	CALCE
1	3176251M1	⧗	0,95 MM	**X**	CALÇO	SHIM	CALCE
1	3176252M1	⧗	1,10 MM	**X**	CALÇO	SHIM	CALCE
1	3176253M1	⧗	1,15 MM	**X**	CALÇO	SHIM	CALCE
1	3176254M1	⧗	1,25 MM	**X**	CALÇO	SHIM	CALCE
1	3176255M1	⧗	1,30 MM	**X**	CALÇO	SHIM	CALCE
1	3176256M1	⧗	1,35 MM	**X**	CALÇO	SHIM	CALCE
2	390503X1			**2**	ROLAMENTO	BEARING	COJINETE
3	3588032M1			**12**	PARAFUSO	BOLT	PERNO
4	3588031M1			**4**	TRAVA	LOCK	RETENEDOR
5	3176293M1			**1**	CARCAÇA	HOUSING	ALOJAMIENTO
6	3603292M1			**2**	EIXO	SHAFT	ARBOL
7	3588037M1			**2**	ENGRENAGEM	GEAR	ENGRANAJE
8	3588033M1	⧗	1,2 MM	**X**	DISCO	DISC	DISCO
8	3176294M1	⧗	1,3 MM	**X**	DISCO	DISC	DISCO
9	026778N1			**1**	ROLAMENTO	BEARING	COJINETE
10	3603255M1	⧗	11,30 MM	**X**	ANEL	RING	ARO
10	3603256M1	⧗	11,33 MM	**X**	ANEL	RING	ARO
10	3603257M1	⧗	11,36 MM	**X**	ANEL	RING	ARO
10	3603258M1	⧗	11,39 MM	**X**	ANEL	RING	ARO
10	3603259M1	⧗	11,42 MM	**X**	ANEL	RING	ARO
10	3603260M1	⧗	11,45 MM	**X**	ANEL	RING	ARO
10	3603261M1	⧗	11,48 MM	**X**	ANEL	RING	ARO
10	3603262M1	⧗	11,51 MM	**X**	ANEL	RING	ARO

Eixo Dianteiro Front Axle Eje Delantero	Zf - Tração Central Zf - Middle Drive Zf - Tracción Central	60-55	Apl 350 Apl 350 Apl 350

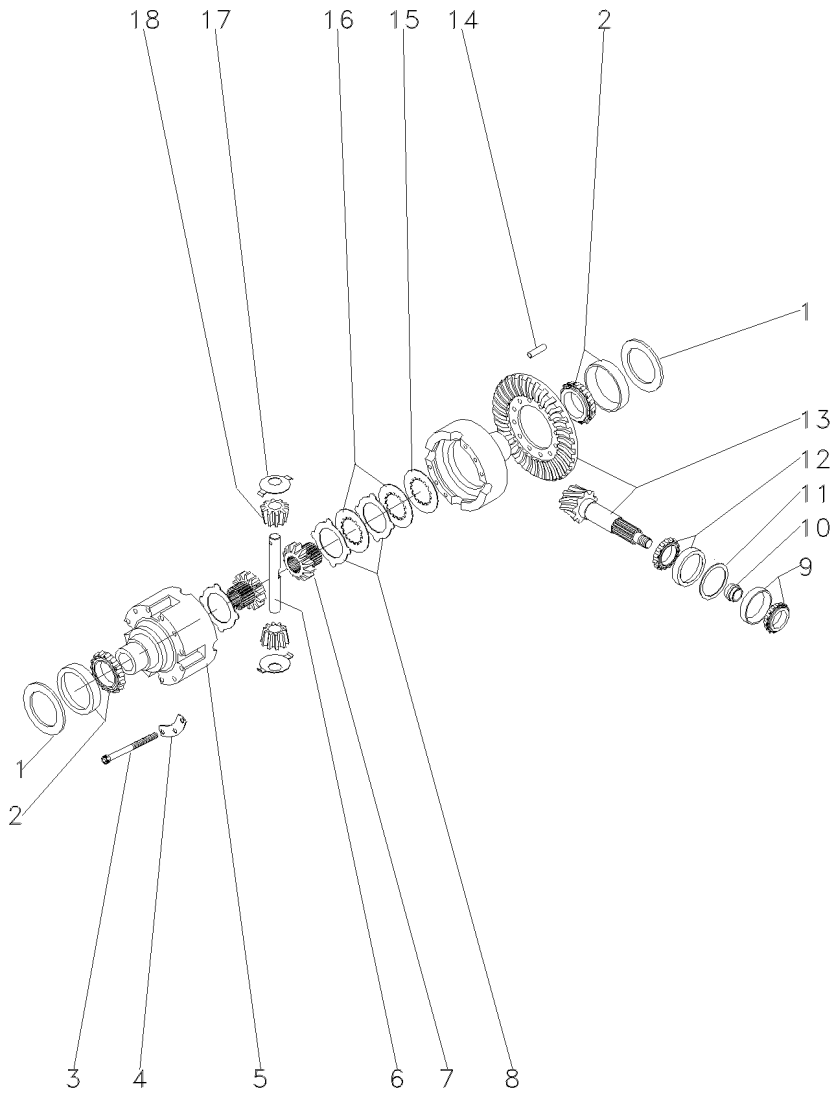

10	3603263M1		11,54 MM	X	ANEL	RING	ARO
10	3603264M1		11,57 MM	X	ANEL	RING	ARO
10	3603265M1		11,60 MM	X	ANEL	RING	ARO
10	3603266M1		11,63 MM	X	ANEL	RING	ARO
10	3603267M1		11,66 MM	X	ANEL	RING	ARO
10	3603268M1		11,69 MM	X	ANEL	RING	ARO
10	3603269M1		11,72 MM	X	ANEL	RING	ARO
10	3603270M1		11,75 MM	X	ANEL	RING	ARO
10	3603271M1		11,78 MM	X	ANEL	RING	ARO
10	3603272M1		11,81 MM	X	ANEL	RING	ARO
10	3603273M1		11,84 MM	X	ANEL	RING	ARO
10	3603274M1		11,87 MM	X	ANEL	RING	ARO
10	3603275M1		11,90 MM	X	ANEL	RING	ARO
10	3603276M1		11,93 MM	X	ANEL	RING	ARO
10	3603277M1		11,96 MM	X	ANEL	RING	ARO
10	3603278M1		11,99 MM	X	ANEL	RING	ARO
10	3603279M1		12,02 MM	X	ANEL	RING	ARO
10	3603280M1		12,05 MM	X	ANEL	RING	ARO
10	3603281M1		12,08 MM	X	ANEL	RING	ARO
10	3603282M1		12,11 MM	X	ANEL	RING	ARO
10	3603283M1		12,14 MM	X	ANEL	RING	ARO
10	3603284M1		12,17 MM	X	ANEL	RING	ARO
10	3603285M1		12,20 MM	X	ANEL	RING	ARO
10	3603286M1		12,23 MM	X	ANEL	RING	ARO
10	3603287M1		12,26 MM	X	ANEL	RING	ARO
10	3603288M1		12,88 MM	X	ANEL	RING	ARO
10	3603289M1		12,32 MM	X	ANEL	RING	ARO
10	3603290M1		12,35 MM	X	ANEL	RING	ARO
10	3603291M1		12,38 MM	X	ANEL	RING	ARO
11	3176271M1		1,00 MM	X	CALÇO	SHIM	CALCE
11	3176272M1		1,05 MM	X	CALÇO	SHIM	CALCE
11	3176273M1		1,10 MM	X	CALÇO	SHIM	CALCE
11	3176274M1		1,15 MM	X	CALÇO	SHIM	CALCE
11	3176275M1		1,20 MM	X	CALÇO	SHIM	CALCE
11	3176276M1		1,25 MM	X	CALÇO	SHIM	CALCE
11	3176277M1		1,30 MM	X	CALÇO	SHIM	CALCE
11	3176278M1		1,35 MM	X	CALÇO	SHIM	CALCE
11	3176279M1		1,40 MM	X	CALÇO	SHIM	CALCE
11	3176280M1		1,45 MM	X	CALÇO	SHIM	CALCE
11	3176281M1		1,50 MM	X	CALÇO	SHIM	CALCE
11	3176282M1		1,55 MM	X	CALÇO	SHIM	CALCE
11	3176283M1		1,60 MM	X	CALÇO	SHIM	CALCE
11	3176284M1		0,90 MM	X	CALÇO	SHIM	CALCE
11	3176285M1		0,95 MM	X	CALÇO	SHIM	CALCE
11	3176286M1		0,65 MM	X	CALÇO	SHIM	CALCE
11	3176287M1		0,70 MM	X	CALÇO	SHIM	CALCE
11	3176288M1		0,75 MM	X	CALÇO	SHIM	CALCE
11	3176289M1		0,85 MM	X	CALÇO	SHIM	CALCE
12	026779N1			1	ROLAMENTO	BEARING	COJINETE
13	050670R1		33/15	1	COROA E PINHÃO	KIT, CROWNWHEEL	JUEGO CORONA

Eixo Dianteiro **Front Axle** **Eje Delantero**	**Zf - Tração Central** **Zf - Middle Drive** **Zf - Tracción Central**	**60-55**	**Apl 350** **Apl 350** **Apl 350**

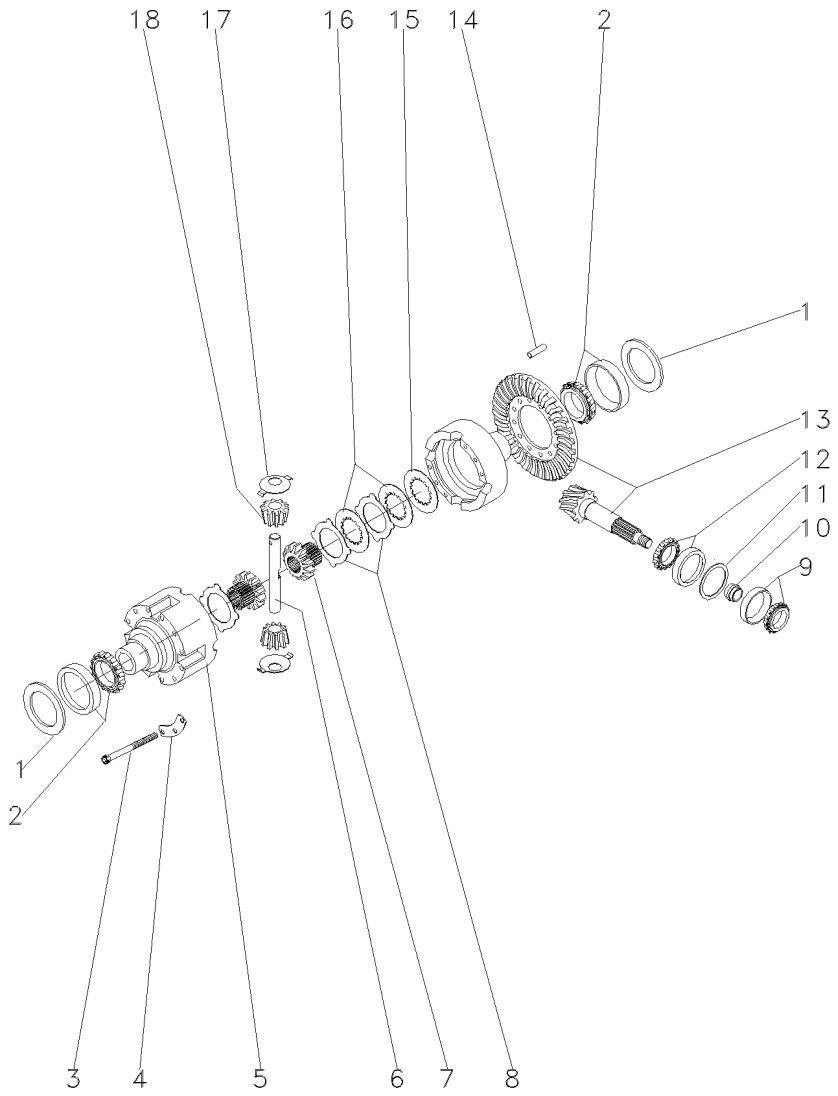

14	3176307M1	**4** PINO	PIN	PASADOR
15	3588029M1	**2** ARRUELA	WASHER	ARANDELA
16	3176295M1	**8** CALÇO	SHIM	CALCE
17	3176304M1	**4** ARRUELA	WASHER	ARANDELA
18	3588038M1	**4** ENGRENAGEM	GEAR	ENGRANAJE

Eixo Dianteiro	Zf - Tração Central	60-60	Apl 350
Front Axle	Zf - Middle Drive		Apl 350
Eje Delantero	Zf - Tracción Central		Apl 350

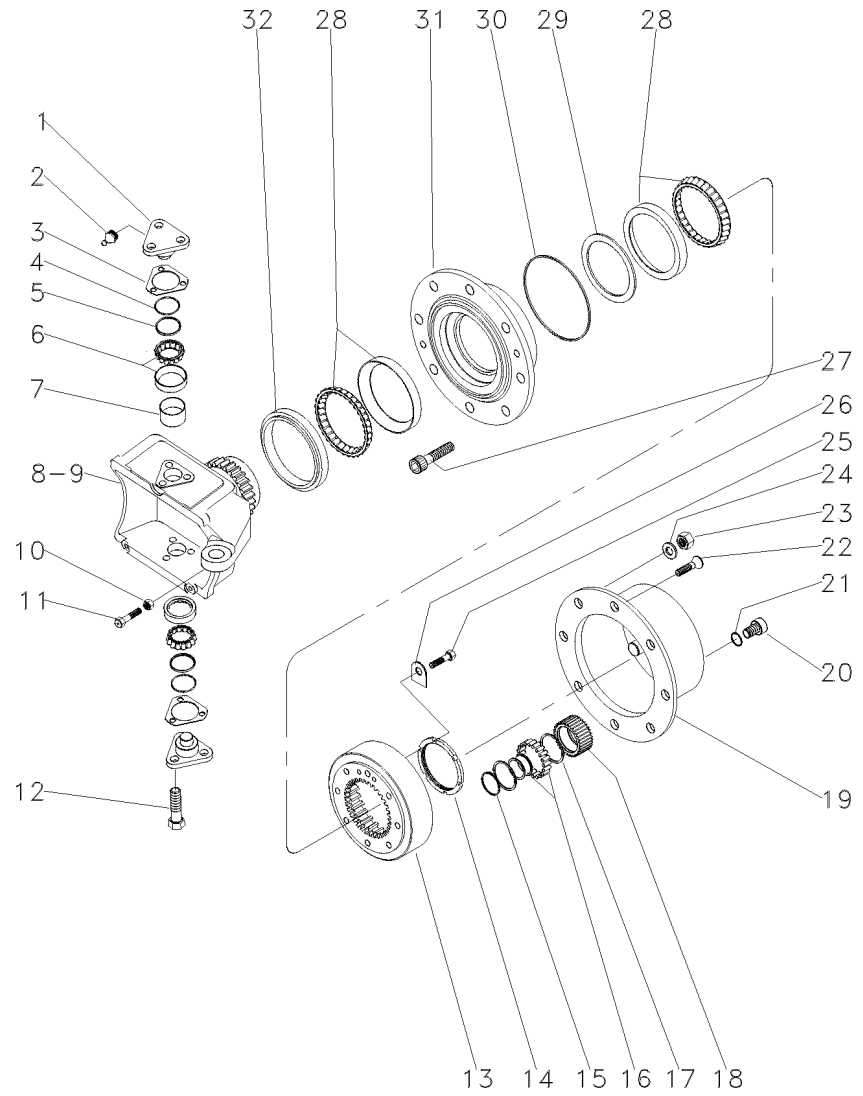

1	3176321M1			4	PINO	PIN	PASADOR
2	3176390M1			4	GRAXEIRA	GREASER	ENGRASADOR
3	3176313M1	⧗	0,6 MM	X	CALÇO	SHIM	CALCE
3	3176314M1	⧗	1,0 MM	X	CALÇO	SHIM	CALCE
3	3176315M1	⧗	1,4 MM	X	CALÇO	SHIM	CALCE
3	3176319M1	⧗	0,4 MM	X	CALÇO	SHIM	CALCE
3	3176320M1	⧗	0,8 MM	X	CALÇO	SHIM	CALCE
3	3588106M1	⧗	0,2 MM	X	CALÇO	SHIM	CALCE
3	3588107M1	⧗	0,3 MM	X	CALÇO	SHIM	CALCE
4	3588108M1			4	ANEL "O"	O RING	JUNTA TORICA
5	3588109M1			4	CAPA	CAP	TAPA
6	3247060M1			4	ROLAMENTO	BEARING	COJINETE
7	3588111M1			4	TAMPÃO	PAD	ALMOHADILLA
8	033554R1	◀		1	CARCAÇA	HOUSING	ALOJAMIENTO
9	033555R1	▶		1	CARCAÇA	HOUSING	ALOJAMIENTO
10	033608R1			2	PORCA	NUT	TUERCA
11	033607R1			2	PARAFUSO	BOLT	PERNO
12	3588113M1			12	PARAFUSO	BOLT	PERNO
13	3176335M1			2	ENGRENAGEM	GEAR	ENGRANAJE
14	3176334M1			2	PORCA	NUT	TUERCA
15	3587936M1			8	ANEL TRAVA	CIRCLIP	CIRCULITO
16	3176341M1			8	ROLAMENTO	BEARING	COJINETE
17	3587938M1			16	ANEL TRAVA	CIRCLIP	CIRCULITO
18	3587932M91			8	ENGRENAGEM	GEAR	ENGRANAJE
19	3603350M1			2	CARCAÇA	HOUSING	ALOJAMIENTO
20	3176345M1			2	BUJÃO	PLUG	TAPON
21	3176346M1			2	ANEL "O"	O RING	JUNTA TORICA
22	3176347M1			4	PARAFUSO	BOLT	PERNO
23	3176351M1			16	PORCA	NUT	TUERCA
24	3176350M1			16	ARRUELA	WASHER	ARANDELA
25	3176333M1	◀		4	PARAFUSO	BOLT	PERNO
26	3176332M1			2	ANEL TRAVA	CIRCLIP	CIRCULITO
27	020813R1			16	PARAFUSO	BOLT	PERNO
28	3176330M1			4	ROLAMENTO	BEARING	COJINETE
29	033559R1	⧗	14,714 MM	X	CALÇO	SHIM	CALCE
29	033560R1	⧗	14,689 MM	X	CALÇO	SHIM	CALCE
29	033561R1	⧗	14,664 MM	X	CALÇO	SHIM	CALCE
29	033562R1	⧗	14,639 MM	X	CALÇO	SHIM	CALCE
29	033563R1	⧗	14,614 MM	X	CALÇO	SHIM	CALCE
29	033564R1	⧗	14,589 MM	X	CALÇO	SHIM	CALCE
29	033565R1	⧗	14,564 MM	X	CALÇO	SHIM	CALCE
29	033566R1	⧗	14,539 MM	X	CALÇO	SHIM	CALCE
29	033567R1	⧗	14,514 MM	X	CALÇO	SHIM	CALCE
29	033568R1	⧗	14,489 MM	X	CALÇO	SHIM	CALCE
29	033569R1	⧗	14,464 MM	X	CALÇO	SHIM	CALCE
29	033570R1	⧗	14,439 MM	X	CALÇO	SHIM	CALCE
29	033571R1	⧗	14,414 MM	X	CALÇO	SHIM	CALCE
29	033572R1	⧗	14,389 MM	X	CALÇO	SHIM	CALCE
29	033573R1	⧗	14,364 MM	X	CALÇO	SHIM	CALCE
29	033574R1	⧗	14,339 MM	X	CALÇO	SHIM	CALCE

Eixo Dianteiro Front Axle Eje Delantero	Zf - Tração Central Zf - Middle Drive Zf - Tracción Central	60-60	Apl 350 Apl 350 Apl 350

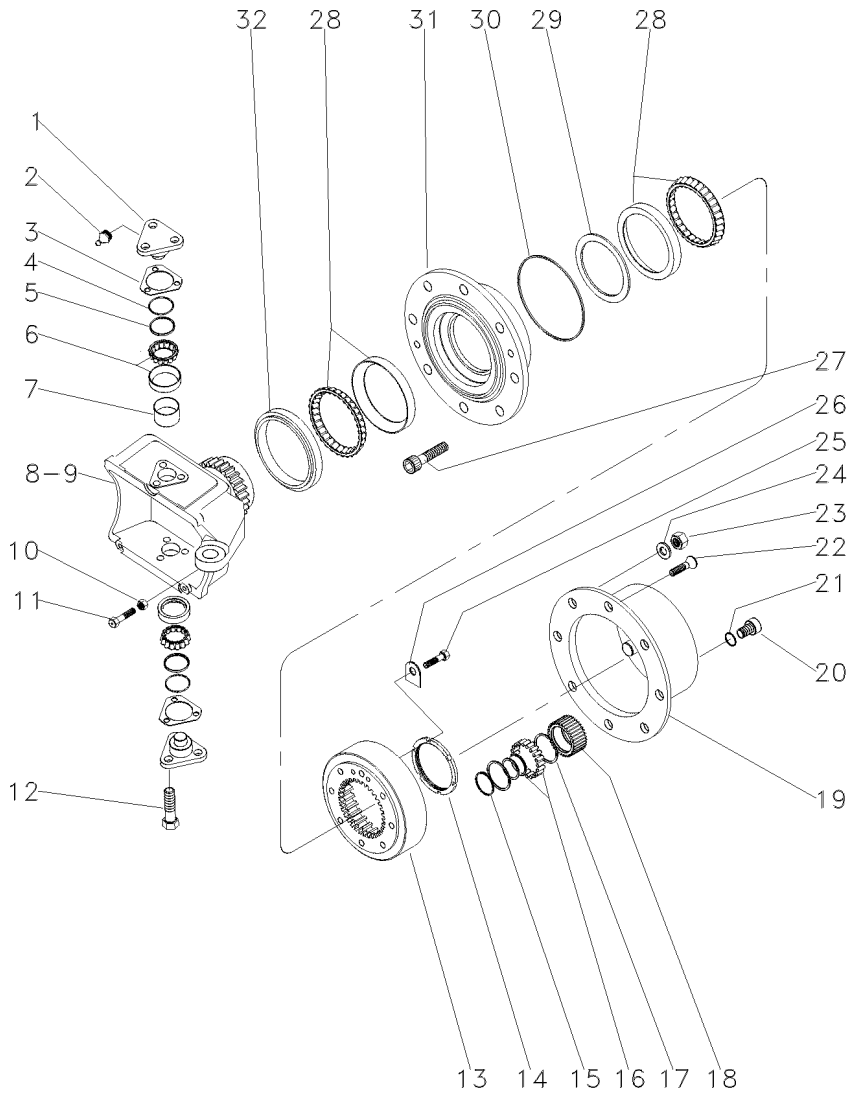

29	033575R1	⧗	14,314 MM	X	CALÇO	SHIM	CALCE
29	033576R1	⧗	14,289 MM	X	CALÇO	SHIM	CALCE
29	033577R1	⧗	14,264 MM	X	CALÇO	SHIM	CALCE
29	033578R1	⧗	14,239 MM	X	CALÇO	SHIM	CALCE
29	033579R1	⧗	14,214 MM	X	CALÇO	SHIM	CALCE
29	033580R1	⧗	14,189 MM	X	CALÇO	SHIM	CALCE
29	033581R1	⧗	14,164 MM	X	CALÇO	SHIM	CALCE
29	033582R1	⧗	14,139 MM	X	CALÇO	SHIM	CALCE
29	033583R1	⧗	14,114 MM	X	CALÇO	SHIM	CALCE
29	033584R1	⧗	14,089 MM	X	CALÇO	SHIM	CALCE
29	033585R1	⧗	14,064 MM	X	ANEL	RING	ARO
29	033586R1	⧗	14,039 MM	X	ANEL	RING	ARO
29	033587R1	⧗	14,014 MM	X	ANEL	RING	ARO
29	033588R1	⧗	13,989 MM	X	ANEL	RING	ARO
29	033589R1	⧗	13,964 MM	X	ANEL	RING	ARO
30	3176331M1			2	ANEL "O"	O RING	JUNTA TORICA
31	3176326M1			2	CUBO	HUB	CUBO
32	033548R1			2	RETENTOR	SEAL	RETEN

Eixo Dianteiro	Zf - Tração Central	60-65	Apl 350
Front Axle	Zf - Middle Drive		Apl 350
Eje Delantero	Zf - Tracción Central		Apl 350

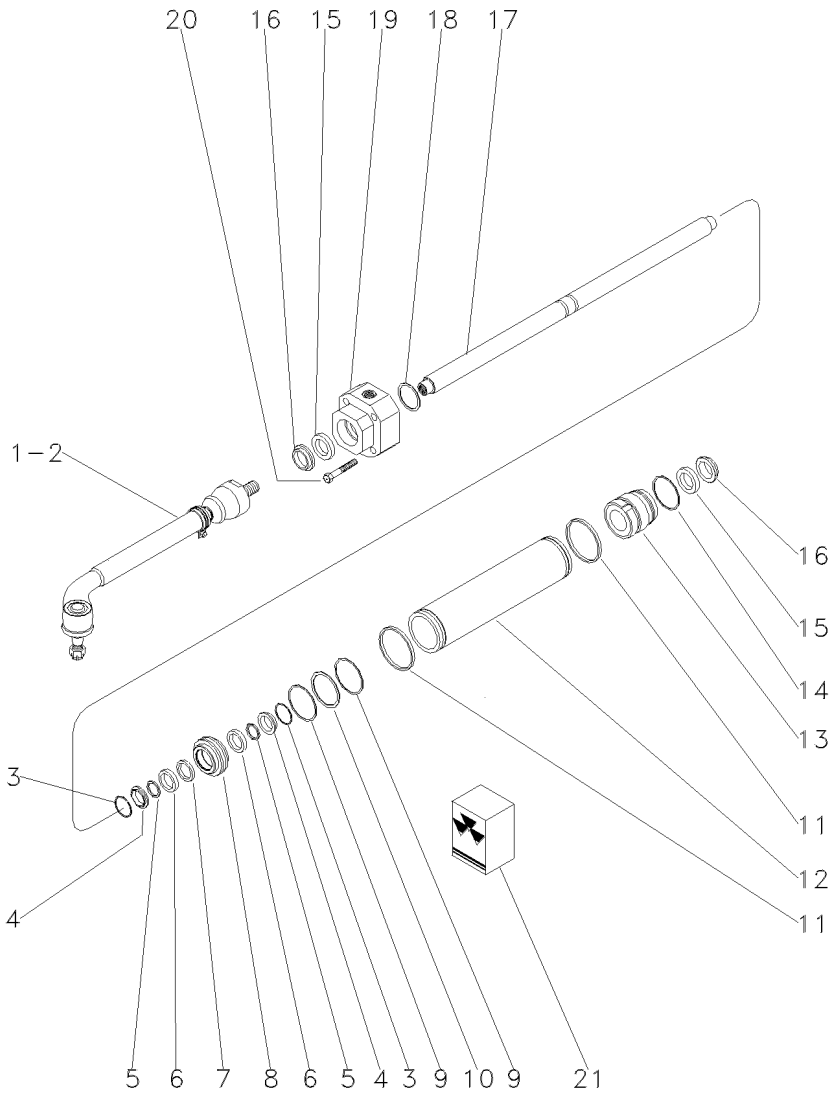

1	3588180M1	▶	1	BARRA	BAR	BARRA
2	3588185M1	◀	1	BARRA	BAR	BARRA
3	3176359M1		2	CALÇO	SHIM	CALCE
4	3176357M1		2	CALÇO	SHIM	CALCE
5	3176358M1		2	CALÇO	SHIM	CALCE
6	3176356M1		2	ARRUELA	WASHER	ARANDELA
7	3588184M1		1	ANEL "O"	O RING	JUNTA TORICA
8	3176355M1		1	PISTÃO	PISTON	PISTON
9	3176360M1		2	CALÇO	SHIM	CALCE
10	3588181M1		1	CALÇO	SHIM	CALCE
11	3588173M1		2	ANEL "O"	O RING	JUNTA TORICA
12	3176352M1		1	CILINDRO	CYLINDER	CILINDRO
13	3176353M1		1	GUIA	THIMBLE	DEDAL
14	3588178M1		1	ANEL "O"	O RING	JUNTA TORICA
15	3588153M1		2	ANEL	RING	ARO
16	3588154M1	◀	2	REPARO	REPAIR	REPARO
17	3176354M1		1	HASTE	SPINDLE	MANGUETA
18	3176361M1	⧓ 1,0 MM	X	CALÇO	SHIM	CALCE
18	3176362M1	⧓ 1,1 MM	X	CALÇO	SHIM	CALCE
18	3176363M1	⧓ 1,2 MM	X	CALÇO	SHIM	CALCE
18	3176364M1	⧓ 1,3 MM	X	ANEL "O"	O RING	JUNTA TORICA
18	3176365M1	⧓ 1,4 MM	X	CALÇO	SHIM	CALCE
18	3176366M1	⧓ 1,5 MM	X	CALÇO	SHIM	CALCE
18	3176367M1	⧓ 1,6 MM	X	CALÇO	SHIM	CALCE
18	3176368M1	⧓ 1,7 MM	X	CALÇO	SHIM	CALCE
18	3176369M1	⧓ 1,8 MM	X	CALÇO	SHIM	CALCE
18	3176370M1	⧓ 0,5 MM	X	CALÇO	SHIM	CALCE
18	3176371M1	⧓ 0,6 MM	X	CALÇO	SHIM	CALCE
18	3176372M1	⧓ 0,7 MM	X	CALÇO	SHIM	CALCE
18	3176373M1	⧓ 0,8 MM	X	CALÇO	SHIM	CALCE
18	3176374M1	⧓ 0,9 MM	X	CALÇO	SHIM	CALCE
19	3176375M1		1	GUIA	GUIDE	GUIA
20	033558R1		5	PARAFUSO	BOLT	PERNO
21	3176378M91		1	JG. REPARO	KIT, REPAIR	JUEGO REPARACION

Eixo Dianteiro
Front Axle
Eje Delantero

60-70

Zf - As 3050
Zf - As 3050
Zf - As 3050

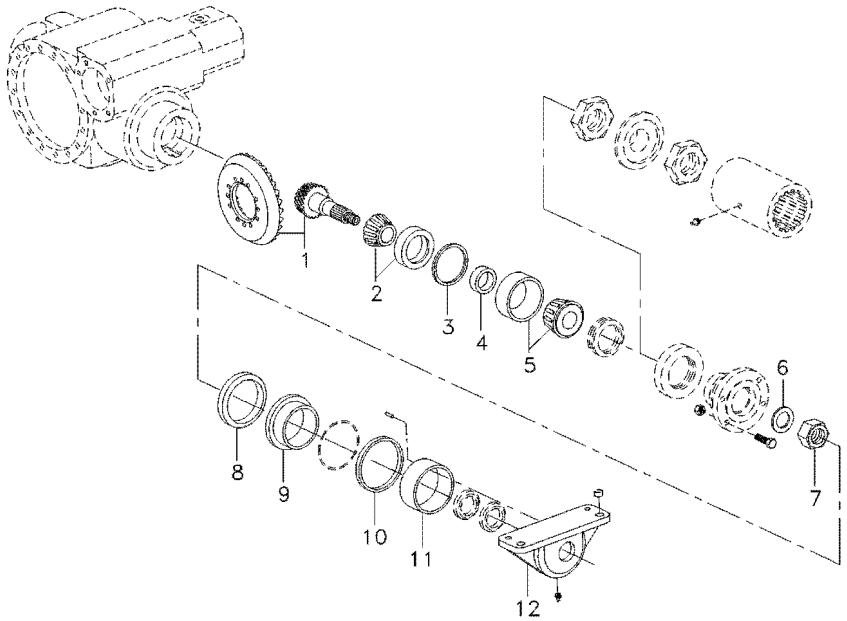

1	6209996M91			**1**	COROA E PINHÃO	KIT, BEVEL GEAR	CORONA Y PINON
2	1887491M91			**1**	ROLAMENTO	BEARING	COJINETE
2	6210264M1			**1**	ROLAMENTO	BEARING	COJINETE
2	6210265M1			**1**	ROLAMENTO	BEARING	COJINETE
2	6210267M1			**1**	ROLAMENTO	BEARING	COJINETE
2	6210268M1			**1**	ROLAMENTO	BEARING	COJINETE
3	3176286M1	⧗	0,65MM	**X**	CALÇO	SHIM	CALCE
3	3176287M1	⧗	0,7MM	**X**	CALÇO	SHIM	CALCE
3	3176288M1	⧗	0,75MM	**X**	CALÇO	SHIM	CALCE
3	6209997M1	⧗	0,8MM	**X**	CALÇO	SHIM	CALCE
3	3176289M1	⧗	0,85MM	**X**	CALÇO	SHIM	CALCE
3	3176284M1	⧗	0,9MM	**X**	CALÇO	SHIM	CALCE
3	3176285M1	⧗	0,95MM	**X**	CALÇO	SHIM	CALCE
3	3176271M1	⧗	1,0MM	**X**	CALÇO	SHIM	CALCE
3	3176272M1	⧗	1,05MM	**X**	CALÇO	SHIM	CALCE
3	3176273M1	⧗	1,1MM	**X**	CALÇO	SHIM	CALCE
3	3176274M1	⧗	1,15MM	**X**	CALÇO	SHIM	CALCE
3	3176275M1	⧗	1,2MM	**X**	CALÇO	SHIM	CALCE
3	3176276M1	⧗	1,25MM	**X**	CALÇO	SHIM	CALCE
3	3176277M1	⧗	1,3MM	**X**	CALÇO	SHIM	CALCE
3	3176278M1	⧗	1,35MM	**X**	CALÇO	SHIM	CALCE
3	3176279M1	⧗	1,4MM	**X**	CALÇO	SHIM	CALCE
3	3176280M1	⧗	1,45MM	**X**	CALÇO	SHIM	CALCE
3	3176281M1	⧗	1,5MM	**X**	CALÇO	SHIM	CALCE
3	3176282M1	⧗	1,55MM	**X**	CALÇO	SHIM	CALCE
3	3176283M1	⧗	1,6MM	**X**	CALÇO	SHIM	CALCE
4	6209998M1	⧗	11,15MM	**X**	ANEL	RING	ARO
4	6209999M1	⧗	11,18MM	**X**	ANEL	RING	ARO
4	6210000M1	⧗	11,21MM	**X**	ANEL	RING	ARO
4	6210001M1	⧗	11,24MM	**X**	ANEL	RING	ARO
4	6210002M1	⧗	11,27MM	**X**	ANEL	RING	ARO
4	3603255M1	⧗	11,30MM	**X**	ANEL	RING	ARO
4	3603256M1	⧗	11,33MM	**X**	ANEL	RING	ARO
4	3603257M1	⧗	11,36MM	**X**	ANEL	RING	ARO
4	3603258M1	⧗	11,39MM	**X**	ANEL	RING	ARO
4	3603259M1	⧗	11,42MM	**X**	ANEL	RING	ARO
4	3603260M1	⧗	11,45MM	**X**	ANEL	RING	ARO
4	3603261M1	⧗	11,48MM	**X**	ANEL	RING	ARO
4	3603262M1	⧗	11,51MM	**X**	ANEL	RING	ARO
4	3603263M1	⧗	11,54MM	**X**	ANEL	RING	ARO
4	3603264M1	⧗	11,57MM	**X**	ANEL	RING	ARO
4	3603265M1	⧗	11,60MM	**X**	ANEL	RING	ARO
4	3603266M1	⧗	11,63MM	**X**	ANEL	RING	ARO
4	3603267M1	⧗	11,66MM	**X**	ANEL	RING	ARO
4	3603268M1	⧗	11,69MM	**X**	ANEL	RING	ARO
4	3603269M1	⧗	11,72MM	**X**	ANEL	RING	ARO
4	3603270M1	⧗	11,75MM	**X**	ANEL	RING	ARO
4	3603271M1	⧗	11,78MM	**X**	ANEL	RING	ARO
4	3603272M1	⧗	11,81MM	**X**	ANEL	RING	ARO
4	3603273M1	⧗	11,84MM	**X**	ANEL	RING	ARO

Eixo Dianteiro
Front Axle
Eje Delantero

60-70

Zf - As 3050
Zf - As 3050
Zf - As 3050

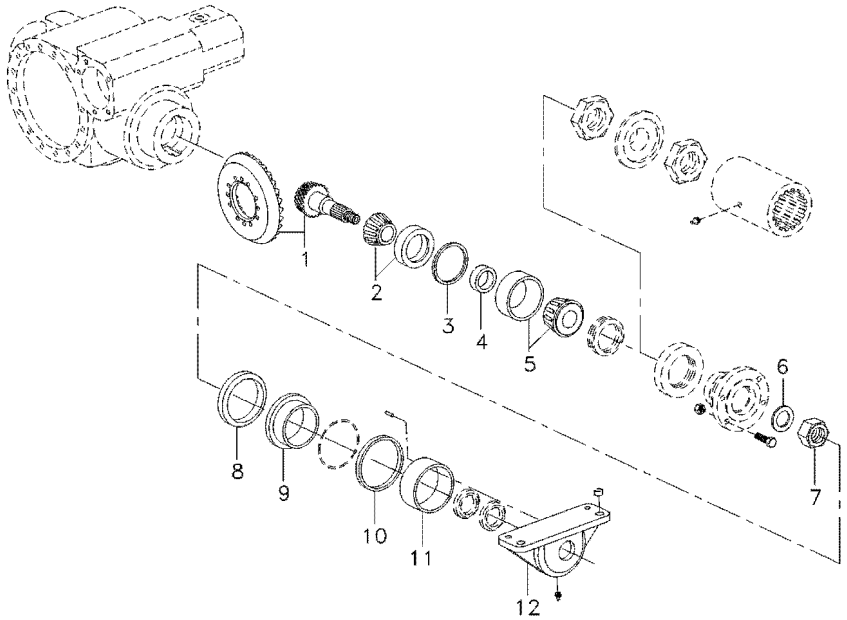

4	3603274M1	⧗ 11,87MM	**X** ANEL	RING	ARO
4	3603275M1	⧗ 11,90MM	**X** ANEL	RING	ARO
4	3603276M1	⧗ 11,93MM	**X** ANEL	RING	ARO
4	3603277M1	⧗ 11,96MM	**X** ANEL	RING	ARO
4	3603278M1	⧗ 11,99MM	**X** ANEL	RING	ARO
4	3603279M1	⧗ 12,02MM	**X** ANEL	RING	ARO
4	3603280M1	⧗ 12,05MM	**X** ANEL	RING	ARO
4	3603281M1	⧗ 12,08MM	**X** ANEL	RING	ARO
4	3603282M1	⧗ 12,11MM	**X** ANEL	RING	ARO
4	3603283M1	⧗ 12,14MM	**X** ANEL	RING	ARO
4	3603284M1	⧗ 12,17MM	**X** ANEL	RING	ARO
4	3603285M1	⧗ 12,20MM	**X** ANEL	RING	ARO
4	3603286M1	⧗ 12,23MM	**X** ANEL	RING	ARO
5	6210003M91		**1** ROLAMENTO	BEARING	COJINETE
5	6210276M91		**1** ROLAMENTO	BEARING	COJINETE
5	6210277M91		**1** ROLAMENTO	BEARING	COJINETE
6	6210005M1		**1** ARRUELA	WASHER	ARANDELA
7	6210004M1		**1** PORCA	NUT	TUERCA
8	6210013M1		**1** ANEL	RING	ARO
9	6210006M1		**1** BUCHA	BUSH	CASQUILLO
10	3588024M1		**1** ARRUELA	WASHER	ARANDELA
11	3603215M1		**1** BUCHA	BUSH	CASQUILLO
12	6210007M1		**1** CARCAÇA	HOUSING	ALOJAMIENTO

Eixo Dianteiro
Front Axle
Eje Delantero

60-75

Zf - As 3050
Zf - As 3050
Zf - As 3050

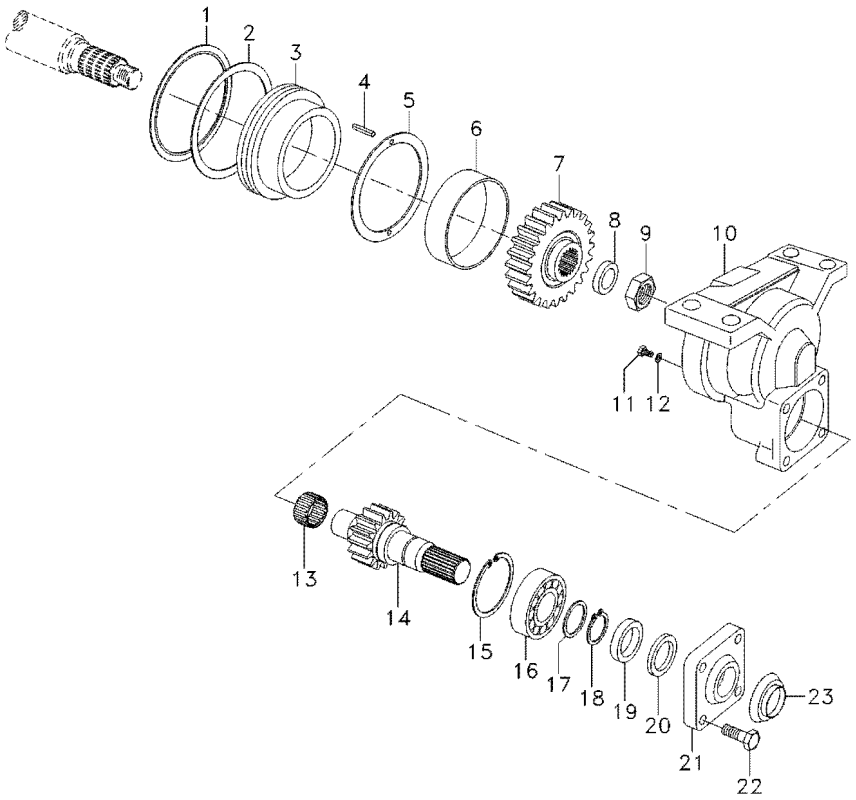

1	6210013M1		**1**	ANEL	RING	ARO
2	6204505M1		**1**	ANEL "O"	O RING	JUNTA TORICA
3	6210006M1		**1**	BUCHA	BUSH	CASQUILLO
4	6210856M1		**2**	PINO	PIN	PASADOR
5	3588024M1		**1**	ARRUELA	WASHER	ARANDELA
6	3603215M1		**1**	BUCHA	BUSH	CASQUILLO
7	022564R1	Z-34	**1**	ENGRENAGEM	GEAR	ENGRANAJE
8	6210005M1		**1**	ARRUELA	WASHER	ARANDELA
9	6210004M1		**1**	PORCA	NUT	TUERCA
10	6210007M1		**1**	CARCAÇA	HOUSING	ALOJAMIENTO
11	6210014M1		**1**	BUJÃO	PLUG	TAPON
12	020608R1		**1**	ANEL "O"	O RING	JUNTA TORICA
13	3588135M1		**1**	ROLAMENTO	BEARING	COJINETE
14	022565R1	Z-17	**1**	EIXO	SHAFT	ARBOL
15	3588138M1		**1**	ANEL	RING	ARO
16	6210009M91		**1**	ROLAMENTO	BEARING	COJINETE
17	3176215M1		**1**	ARRUELA	WASHER	ARANDELA
18	3175396M1		**1**	ANEL	RING	ARO
19	6210010M1		**1**	RETENTOR	SEAL	RETEN
20	6210012M1		**1**	RETENTOR	SEAL	RETEN
21	3176218M1		**1**	TAMPA	COVER	CUBIERTA
22	3176219M1		**4**	PARAFUSO	BOLT	PERNO
23	6210011M1		**1**	CHAPA	PLATE	CHAPA

Eixo Dianteiro
Front Axle
Eje Delantero

60-80

Zf - As 3050
Zf - As 3050
Zf - As 3050

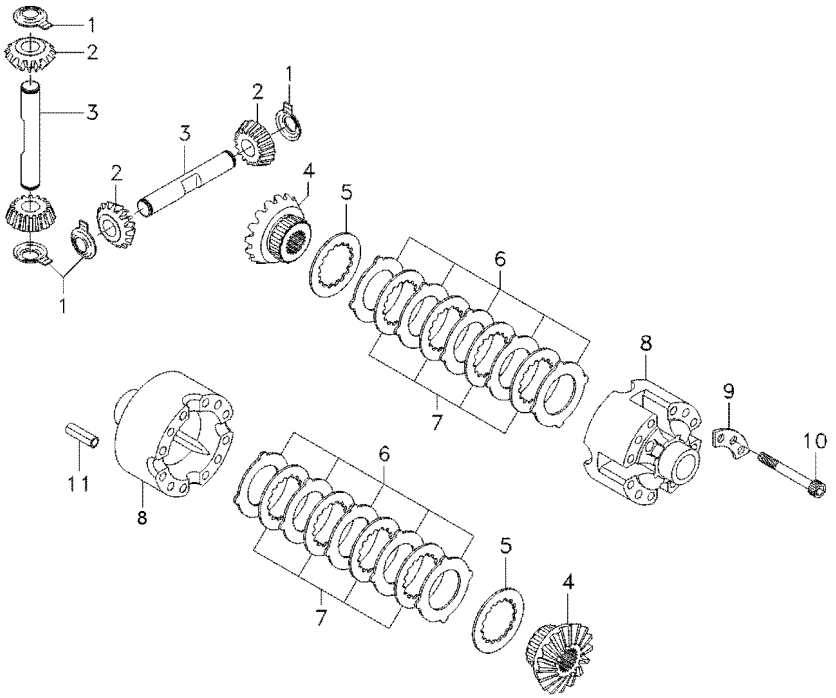

1	3176304M1		**4**	ARRUELA	WASHER	ARANDELA
2	6210016M1		**4**	ENGRENAGEM	GEAR	ENGRANAJE
3	3603292M1		**2**	EIXO	SHAFT	ARBOL
4	6210015M1		**2**	ENGRENAGEM	GEAR	ENGRANAJE
5	3176300M1		**2**	ARRUELA	WASHER	ARANDELA
6	3588033M1	⧗ 1,2MM	**X**	DISCO	DISC	DISCO
6	3176294M1	⧗ 1,3MM	**X**	DISCO	DISC	DISCO
6	3588035M1	⧗ 1,4MM	**X**	DISCO	DISC	DISCO
7	036377R1		**8**	DISCO	DISC	DISCO
8	3176293M1		**1**	CARCAÇA	HOUSING	ALOJAMIENTO
9	3588031M1		**4**	TRAVA	LOCK	RETENEDOR
10	3588032M1		**12**	PARAFUSO	BOLT	PERNO
11	3176307M1		**4**	PINO	PIN	PASADOR

Eixo Dianteiro
Front Axle
Eje Delantero

60-85

Zf - As 3050
Zf - As 3050
Zf - As 3050

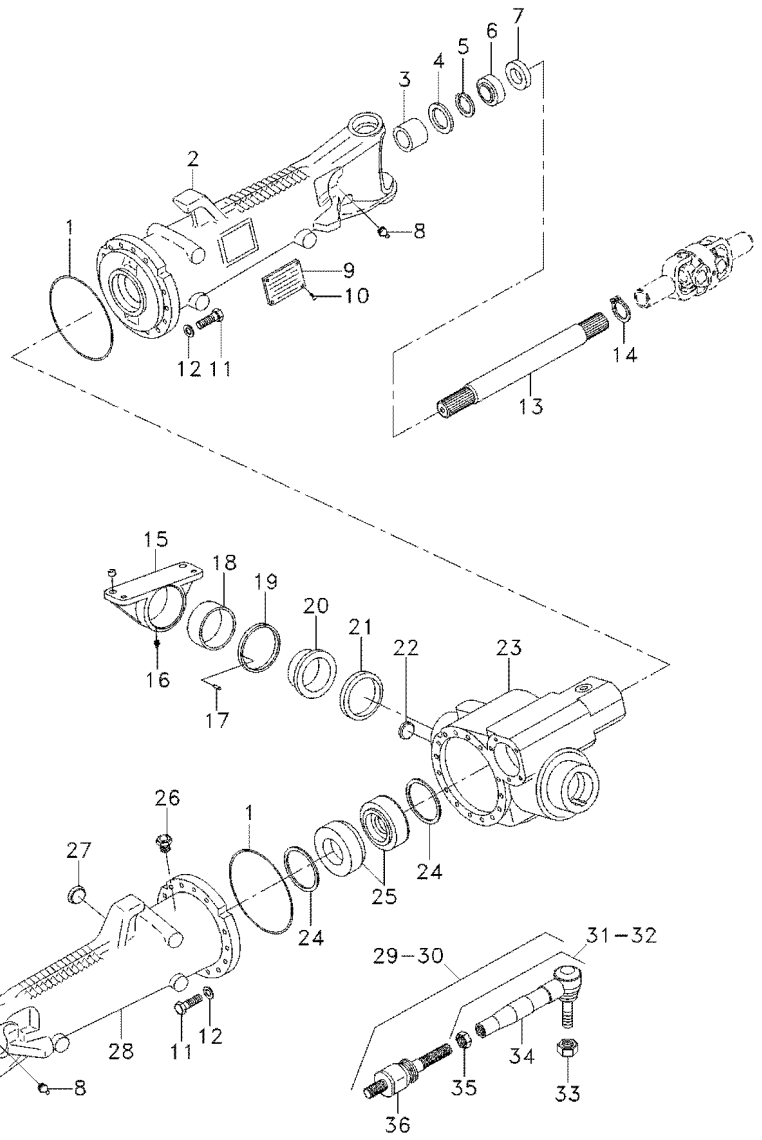

1	3176257M1			**2**	ANEL "O"	O RING	JUNTA TORICA
2	6210018M1			**1**	CARCAÇA	HOUSING	ALOJAMIENTO
3	3603215M1			**1**	BUCHA	BUSH	CASQUILLO
4	6236406M1			**4**	RETENTOR	OIL SEAL	BUJE RETENACEITE
4	6237857M1			**2**	RETENTOR	SEAL	RETEN
5	027544R1			**2**	ANEL TRAVA	CIRCLIP	CIRCULITO
6	027539R1			**2**	RETENTOR	OIL SEAL	BUJE RETENACEITE
7	033227R1			**2**	PROTETOR	PROTECTOR	PROTECTOR
8	6210187M1			**2**	GRAXEIRA	GREASER	ENGRASADOR
9	3588127M1			**1**	PLACA	PLATE	PLATO
10	6210028M1			**4**	REBITE	RIVET	REMACHE
11	6210027M1			**32**	PARAFUSO	BOLT	PERNO
12	3588081M1			**32**	ARRUELA	WASHER	ARANDELA
13	6210030M1			**2**	EIXO	SHAFT	ARBOL
14	027562R1			**2**	ANEL	RING	ARO
15	6210188M1			**1**	CARCAÇA	HOUSING	ALOJAMIENTO
16	3603229M1			**1**	GRAXEIRA	GREASER	ENGRASADOR
17	3588079M1			**2**	PINO	PIN	PASADOR
18	6210279M1			**1**	BUCHA	BUSH	CASQUILLO
19	3603245M1	⧗	3,85MM	**X**	CALÇO	SHIM	CALCE
19	3603246M1	⧗	3,95MM	**X**	CALÇO	SHIM	CALCE
19	3603247M1	⧗	4,05MM	**X**	CALÇO	SHIM	CALCE
19	3603248M1	⧗	4,15MM	**X**	CALÇO	SHIM	CALCE
19	3603249M1	⧗	4,25MM	**X**	CALÇO	SHIM	CALCE
19	3603250M1	⧗	4,35MM	**X**	CALÇO	SHIM	CALCE
19	3603251M1	⧗	4,45MM	**X**	CALÇO	SHIM	CALCE
19	3603252M1	⧗	4,55MM	**X**	CALÇO	SHIM	CALCE
19	3603253M1	⧗	4,60MM	**X**	CALÇO	SHIM	CALCE
20	3588080M1			**1**	BUCHA	BUSH	CASQUILLO
21	6210198M1			**1**	ANEL	RING	ARO
21	3585571M1			**1**	ANEL	RING	ARO
21	6210199M1			**1**	ANEL	RING	ARO
22	6210029M1			**1**	BUJÃO	PLUG	TAPON
23	6210019M1			**1**	CARCAÇA	HOUSING	ALOJAMIENTO
24	3176242M1	⧗	0,1MM	**X**	CALÇO	SHIM	CALCE
24	3176240M1	⧗	0,2MM	**X**	CALÇO	SHIM	CALCE
24	3176238M1	⧗	0,3MM	**X**	CALÇO	SHIM	CALCE
24	6210020M1	⧗	0,45MM	**X**	CALÇO	SHIM	CALCE
24	3176234M1	⧗	0,5MM	**X**	CALÇO	SHIM	CALCE
24	3176232M1	⧗	0,6MM	**X**	CALÇO	SHIM	CALCE
24	6210021M1	⧗	0,7MM	**X**	CALÇO	SHIM	CALCE
24	3176230M1	⧗	0,8MM	**X**	CALÇO	SHIM	CALCE
24	6210022M1	⧗	0,85MM	**X**	CALÇO	SHIM	CALCE
24	6210023M1	⧗	0,9MM	**X**	CALÇO	SHIM	CALCE
24	3176228M1	⧗	1,0MM	**X**	CALÇO	SHIM	CALCE
24	6210024M1	⧗	1,1MM	**X**	CALÇO	SHIM	CALCE
24	6210025M1	⧗	1,15MM	**X**	CALÇO	SHIM	CALCE
25	6210271M1			**2**	ROLAMENTO	BEARING	COJINETE
25	6210026M91			**2**	ROLAMENTO	BEARING	COJINETE
25	6210272M1			**2**	ROLAMENTO	BEARING	COJINETE

Eixo Dianteiro
Front Axle
Eje Delantero

60-85

Zf - As 3050
Zf - As 3050
Zf - As 3050

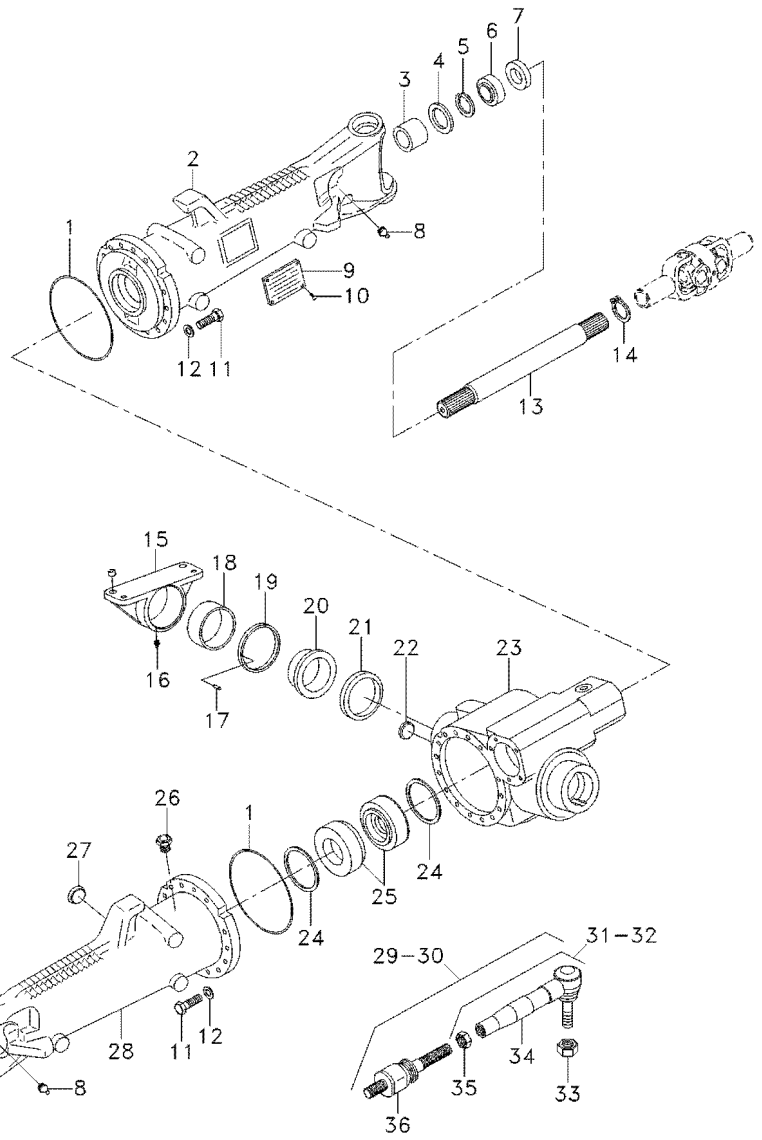

25	6210273M1		**2**	ROLAMENTO	BEARING	COJINETE
26	020771R1		**1**	VÁLVULA	VALVE	VALVULA
27	6210029M1		**1**	BUJÃO	PLUG	TAPON
28	6210017M1		**1**	CARCAÇA	HOUSING	ALOJAMIENTO
29	6210189M91		**1**	BARRA	BAR	BARRA
30	6210189M91		**1**	BARRA	BAR	BARRA
31	6210191M91	▶	**1**	TUBO	PIPE	CANO
32	6210196M91	◀	**1**	TERMINAL	END	EXTREMO
33	6210193M1		**2**	PORCA	NUT	TUERCA
34	6210192M1		**1**	TERMINAL	END	EXTREMO
34	6210197M1		**1**	TERMINAL	END	EXTREMO
35	6210194M1		**2**	PORCA	NUT	TUERCA
36	6210190M91		**2**	TERMINAL	END	EXTREMO

Eixo Dianteiro
Front Axle
Eje Delantero

60-90

Zf - As 3050
Zf - As 3050
Zf - As 3050

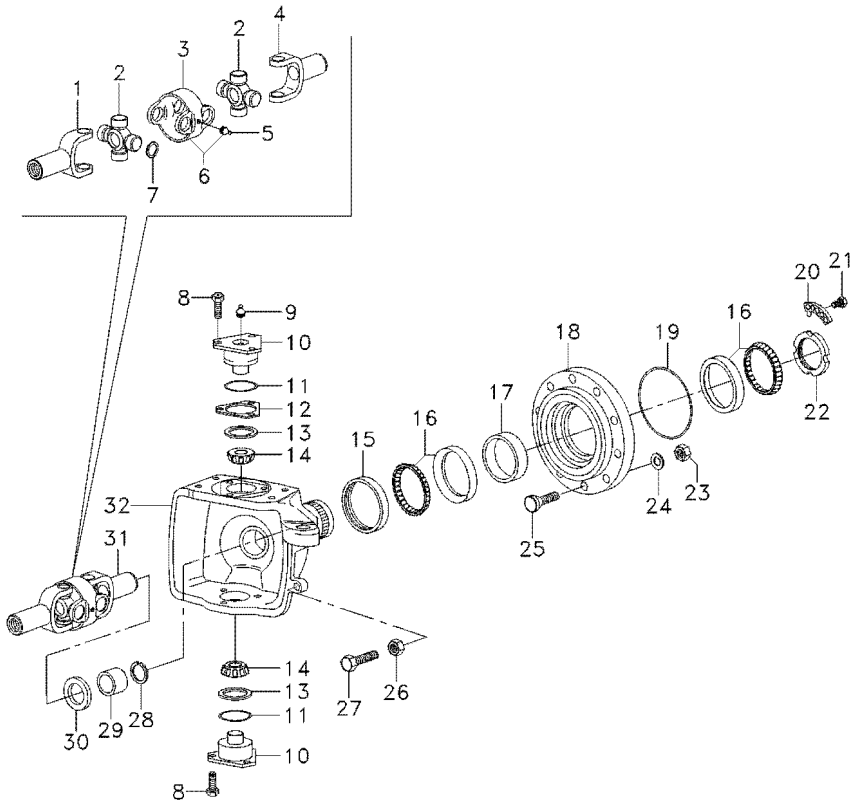

1	6210212M1		**2**	GARFO	FORK	HORQUILLA
2	6210213M1		**4**	CRUZETA	SPIDER	CRUCETA
3	6210210M1		**2**	GARFO	FORK	HORQUILLA
4	6210214M1		**2**	GARFO	FORK	HORQUILLA
5	6210211M1		**4**	GRAXEIRA	GREASER	ENGRASADOR
6	6210209M91		**2**	GARFO	FORK	HORQUILLA
7	6210206M1	1,1MM	**16**	ANEL	RING	ARO
7	6210207M1	1,2MM	**16**	ANEL	RING	ARO
7	6210208M1	1,5MM	**16**	ANEL	RING	ARO
8	3588113M1		**12**	PARAFUSO	BOLT	PERNO
9	3176390M1		**4**	GRAXEIRA	GREASER	ENGRASADOR
10	3176321M1		**4**	PINO	PIN	PASADOR
11	6210202M1		**4**	ANEL "O"	O RING	JUNTA TORICA
12	3588106M1	0,2MM	**X**	CALÇO	SHIM	CALCE
12	3588107M1	0,3MM	**X**	CALÇO	SHIM	CALCE
12	3176319M1	0,4MM	**X**	CALÇO	SHIM	CALCE
12	3176314M1	1,0MM	**X**	CALÇO	SHIM	CALCE
13	3588109M1		**4**	CAPA	CAP	TAPA
14	3588110M1		**4**	ROLAMENTO	BEARING	COJINETE
15	6239085M1		**2**	RETENTOR	SEAL	RETEN
16	6210217M1		**4**	ROLAMENTO	BEARING	COJINETE
16	6210218M1		**4**	ROLAMENTO	BEARING	COJINETE
16	6210219M1		**4**	ROLAMENTO	BEARING	COJINETE
16	6210220M1		**4**	ROLAMENTO	BEARING	COJINETE
16	3176330M1		**4**	ROLAMENTO	BEARING	COJINETE
17	033584R1	14,089MM	**X**	CALÇO	SHIM	CALCE
17	033583R1	14,114MM	**X**	CALÇO	SHIM	CALCE
17	033582R1	14,139MM	**X**	CALÇO	SHIM	CALCE
17	033581R1	14,164MM	**X**	CALÇO	SHIM	CALCE
17	033580R1	14,189MM	**X**	CALÇO	SHIM	CALCE
17	033579R1	14,214MM	**X**	CALÇO	SHIM	CALCE
17	033578R1	14,239MM	**X**	CALÇO	SHIM	CALCE
17	033577R1	14,264MM	**X**	CALÇO	SHIM	CALCE
17	033576R1	14,289MM	**X**	CALÇO	SHIM	CALCE
17	033575R1	14,314MM	**X**	CALÇO	SHIM	CALCE
17	033574R1	14,339MM	**X**	CALÇO	SHIM	CALCE
17	033573R1	14,364MM	**X**	CALÇO	SHIM	CALCE
17	033572R1	14,389MM	**X**	CALÇO	SHIM	CALCE
17	033571R1	14,414MM	**X**	CALÇO	SHIM	CALCE
17	033570R1	14,439MM	**X**	CALÇO	SHIM	CALCE
17	033569R1	14,464MM	**X**	CALÇO	SHIM	CALCE
17	033568R1	14,489MM	**X**	CALÇO	SHIM	CALCE
17	033567R1	14,514MM	**X**	CALÇO	SHIM	CALCE
17	033566R1	14,539MM	**X**	CALÇO	SHIM	CALCE
17	033565R1	14,564MM	**X**	CALÇO	SHIM	CALCE
17	033564R1	14,589MM	**X**	CALÇO	SHIM	CALCE
17	033563R1	14,614MM	**X**	CALÇO	SHIM	CALCE
17	033562R1	14,639MM	**X**	CALÇO	SHIM	CALCE
17	033561R1	14,664MM	**X**	CALÇO	SHIM	CALCE
17	033560R1	14,689MM	**X**	CALÇO	SHIM	CALCE

Eixo Dianteiro
Front Axle
Eje Delantero

60-90

Zf - As 3050
Zf - As 3050
Zf - As 3050

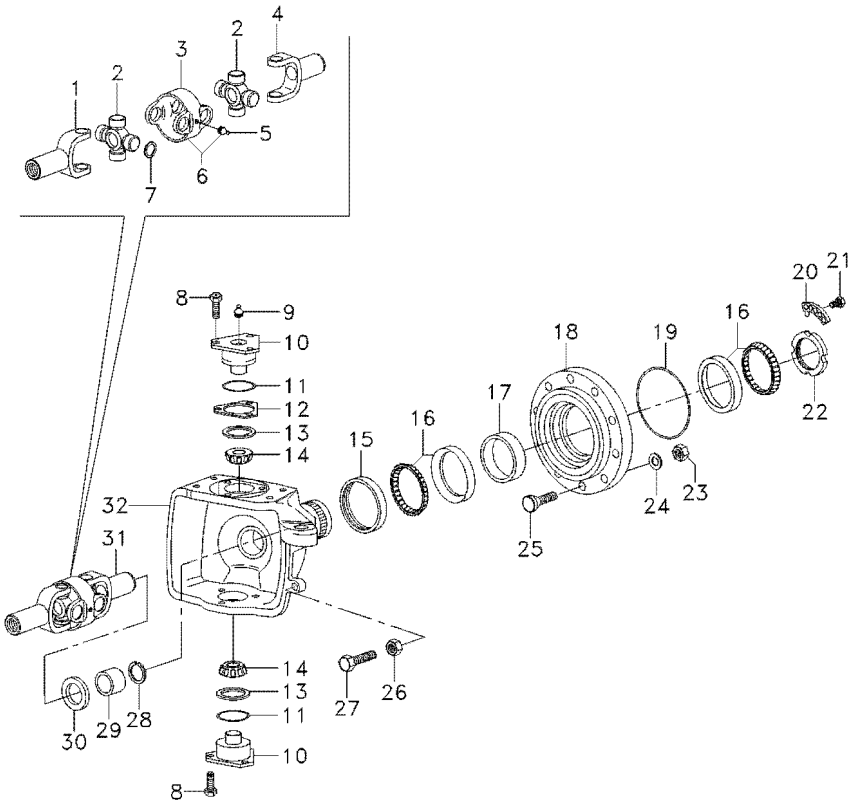

17	033559R1	⧗	14,714MM			
18	3176326M1			**X**	CALÇO	SHIM	CALCE
19	3176331M1			**2**	CUBO	HUB	CUBO
20	3176332M1			**2**	ANEL "O"	O RING	JUNTA TORICA
21	3176333M1			**2**	ANEL TRAVA	CIRCLIP	CIRCULITO
22	3176334M1			**4**	PARAFUSO	BOLT	PERNO
23	3176351M1			**2**	PORCA	NUT	TUERCA
24	3176350M1			**16**	PORCA	NUT	TUERCA
25	6210221M1			**16**	ARRUELA	WASHER	ARANDELA
25	6210221M1			**16**	PARAFUSO	BOLT	PERNO
26	048344R1			**16**	PARAFUSO	BOLT	PERNO
27	6210215M1			**2**	PORCA	NUT	TUERCA
28	027562R1			**2**	PARAFUSO	SCREW	TORNILLO
29	6210203M1			**2**	ANEL	RING	ARO
30	027537R1			**2**	BUCHA	BUSH	CASQUILLO
31	033550R1			**2**	RETENTOR	OIL SEAL	BUJE RETENACEITE
32	6210201M1	◀		**2**	ARTICULAÇÃO	KNUCKLE	CHARNELA
32	6210200M1	▶		**1**	CARCAÇA	HOUSING	ALOJAMIENTO
				1	CARCAÇA	HOUSING	ALOJAMIENTO

Eixo Dianteiro
Front Axle
Eje Delantero

60-95

Zf - As 3050
Zf - As 3050
Zf - As 3050

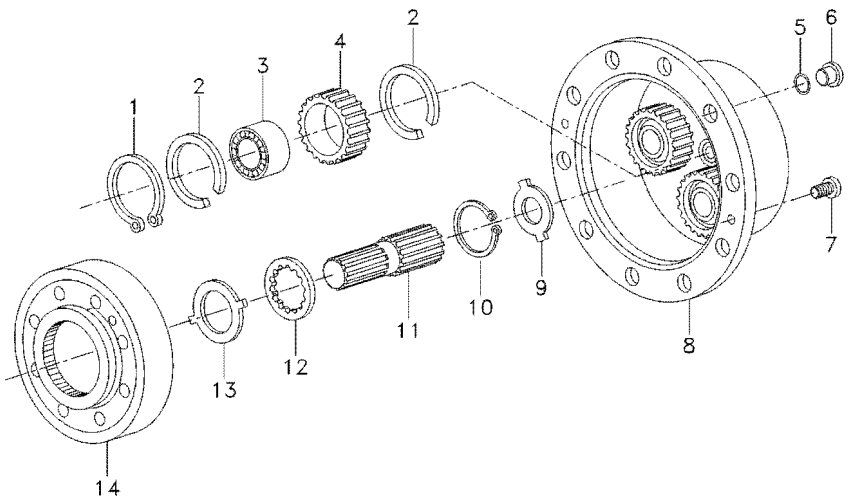

1	3587936M1		**8**	ANEL TRAVA	CIRCLIP	CIRCULITO
2	3587938M1		**12**	ANEL TRAVA	CIRCLIP	CIRCULITO
2	6210227M1		**12**	ANEL TRAVA	CIRCLIP	CIRCULITO
2	6210228M1		**12**	ANEL TRAVA	CIRCLIP	CIRCULITO
3	3176341M1		**6**	ROLAMENTO	BEARING	COJINETE
3	6210225M1		**6**	ROLAMENTO	BEARING	COJINETE
3	6210226M1		**6**	ROLAMENTO	BEARING	COJINETE
4	6210224M1		**6**	PLANETÁRIA	PLANET	PLANETARIO
5	6210229M1		**2**	ANEL "O"	O RING	JUNTA TORICA
6	6210029M1		**2**	BUJÃO	PLUG	TAPON
7	3176347M1		**4**	PARAFUSO	BOLT	PERNO
8	6236404M1		**2**	CARCAÇA PLANA	TABLE HOUSING	CAJA DORS CUCHIL
9	3176343M1	1,5MM	**X**	ARRUELA	WASHER	ARANDELA
9	3603295M1	1,7MM	**X**	ARRUELA	WASHER	ARANDELA
9	3176344M1	2,0MM	**X**	ARRUELA	WASHER	ARANDELA
9	3603296M1	2,2MM	**X**	ARRUELA	WASHER	ARANDELA
9	3603293M1	2,5MM	**X**	ARRUELA	WASHER	ARANDELA
9	3603294M1	3,0MM	**X**	ARRUELA	WASHER	ARANDELA
10	033549R1		**2**	ANEL TRAVA	CIRCLIP	CIRCULITO
11	6210222M1		**2**	EIXO	SHAFT	ARBOL
12	6210223M1		**2**	ARRUELA	WASHER	ARANDELA
13	3176337M1		**2**	ARRUELA	WASHER	ARANDELA
14	3176335M1		**2**	ENGRENAGEM	GEAR	ENGRANAJE

Eixo Dianteiro
Front Axle
Eje Delantero

60-100

Zf - As 3050
Zf - As 3050
Zf - As 3050

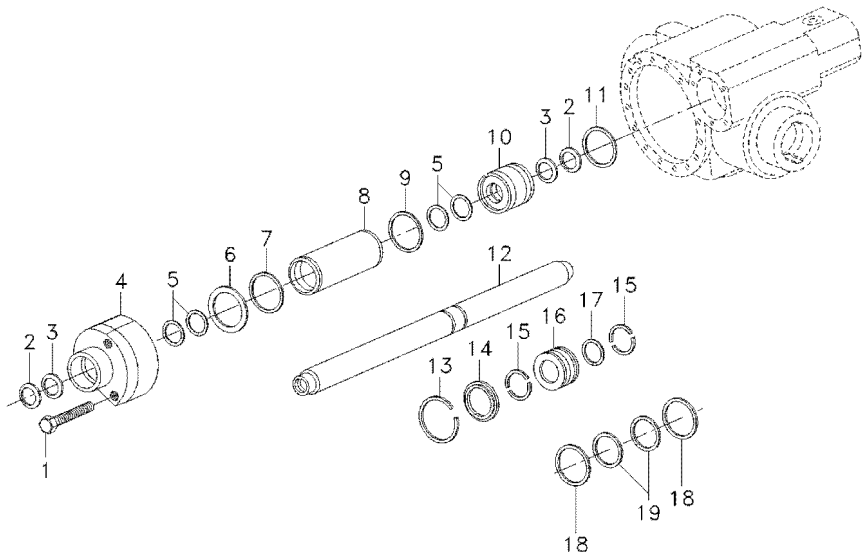

1	033558R1		**5**	PARAFUSO	BOLT	PERNO
2	3588154M1		**2**	REPARO	REPAIR	REPARO
3	6237860M1		**2**	ANEL DE RETENÇÃO	SNAPRING	ANILLA RETENCION
4	6210238M1		**1**	GUIA	GUIDE	GUIA
6	3176370M1	⧗ 0,5MM	**X**	CALÇO	SHIM	CALCE
6	3176371M1	⧗ 0,6MM	**X**	CALÇO	SHIM	CALCE
6	3176372M1	⧗ 0,7MM	**X**	CALÇO	SHIM	CALCE
6	3176373M1	⧗ 0,8MM	**X**	CALÇO	SHIM	CALCE
6	3176374M1	⧗ 0,9MM	**X**	CALÇO	SHIM	CALCE
7	3588173M1		**1**	ANEL "O"	O RING	JUNTA TORICA
8	3176352M1		**1**	CILINDRO	CYLINDER	CILINDRO
9	6210230M1		**1**	ANEL "O"	O RING	JUNTA TORICA
10	6210231M1		**1**	GUIA	GUIDE	GUIA
11	3588178M1		**1**	ANEL "O"	O RING	JUNTA TORICA
12	6250077M1		**1**	HASTE	RAIL	RIEL
13	6210235M1		**1**	ANEL	RING	ARO
14	3176357M1		**1**	CALÇO	SHIM	CALCE
15	3176358M1		**2**	CALÇO	SHIM	CALCE
17	3588184M1		**1**	ANEL "O"	O RING	JUNTA TORICA
18	6237858M1		**2**	ANEL	COLLET	ANILLO
19	6237859M1		**1**	ANEL	RING	ARO

Eixo Dianteiro — **Carraro - 20.21**
Front Axle — **Carraro - 20.21**
Eje Delantero — **Carraro - 20.21**

60-105

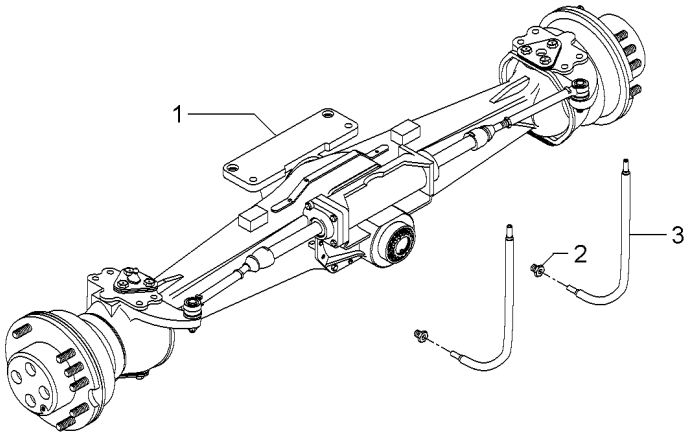

1	044066T1	60-110 No	**1**	EIXO DIANTEIRO	FRONT AXLE	EJE DELANTERO
1		60-115 No	**1**	EIXO DIANTEIRO	FRONT AXLE	EJE DELANTERO
1		60-120 No	**1**	EIXO DIANTEIRO	FRONT AXLE	EJE DELANTERO
1		60-130 No	**1**	EIXO DIANTEIRO	FRONT AXLE	EJE DELANTERO
1		60-135 No	**1**	EIXO DIANTEIRO	FRONT AXLE	EJE DELANTERO
2	043030P1		**2**	CONEXÃO	CONNECTION	CONEXION
3	041019T1		**2**	MANGUEIRA	HOSE	FLEXIBLE

Eixo Dianteiro — **Carraro - 20.21**
Front Axle — **Carraro - 20.21**
Eje Delantero — **Carraro - 20.21**

60-110

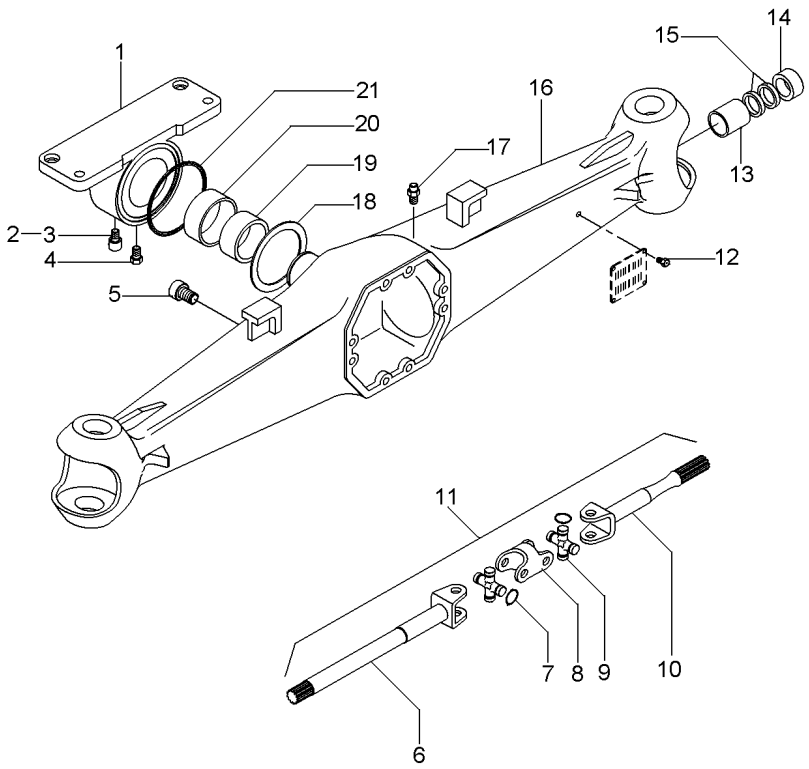

1	040964R1		**1**	SUPORTE	BRACKET	SOPORTE
2	040917R1		**1**	TAMPA	COVER	CUBIERTA
3	040946R1		**1**	GRAXEIRA	GREASER	ENGRASADOR
4	040969R1		**1**	PARAFUSO	BOLT	PERNO
5	3475329M1		**1**	BUJÃO	PLUG	TAPON
6	040972R1	11	**2**	EIXO	SHAFT	ARBOL
7	3476313M1	9	**16**	ANEL	RING	ARO
8	040974R1	11	**2**	GARFO	FORK	HORQUILLA
9	040976R1	11	**4**	CRUZETA	SPIDER	CRUCETA
10	040973R1	11	**2**	EIXO	SHAFT	ARBOL
11	040971R1		**2**	CJ. EIXO	KIT, AXLE	JUEGO DE EJE
12	040945R1		**4**	REBITE	RIVET	REMACHE
13	040956R1		**2**	BUCHA	BUSH	CASQUILLO
14	040963R1	60x38x18	**2**	RETENTOR	SEAL	RETEN
15	040948R1	60x38x6	**4**	RETENTOR	SEAL	RETEN
16	040970R1		**1**	CARCAÇA	HOUSING	ALOJAMIENTO
17	3475328M1		**1**	VÁLVULA	VALVE	VALVULA
18	040966R1		**2**	ARRUELA	WASHER	ARANDELA
19	040953R1		**2**	BUCHA	BUSH	CASQUILLO
20	040968R1		**1**	BUCHA	BUSH	CASQUILLO
21	040965R1		**1**	RETENTOR	SEAL	RETEN

Eixo Dianteiro — **Carraro - 20.21**
Front Axle — **Carraro - 20.21**
Eje Delantero — **Carraro - 20.21**

60-115

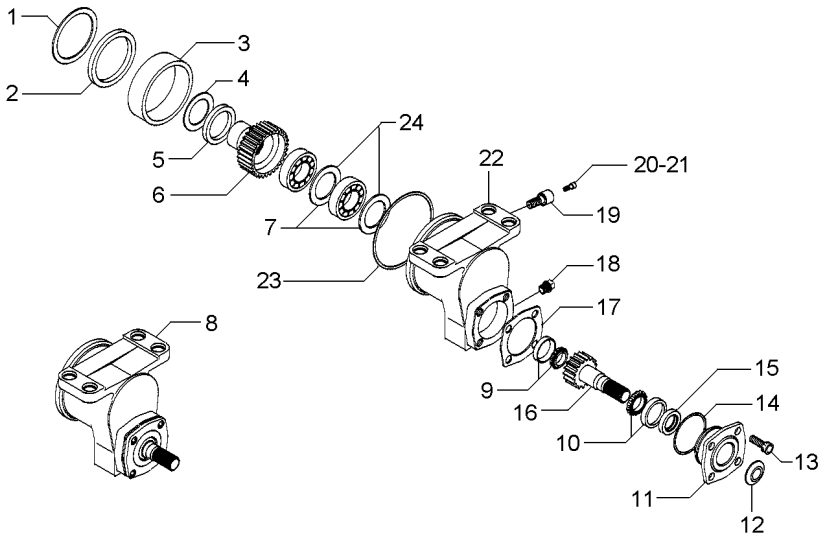

1	040967R1			**1**	ARRUELA	WASHER	ARANDELA
2	040918R1			**1**	RETENTOR	SEAL	RETEN
3	040942R1			**1**	BUCHA	BUSH	CASQUILLO
4	040919R1			**1**	ARRUELA	WASHER	ARANDELA
5	040920R1		0,3MM	**X**	ESPAÇADOR	SPACER	PIEZA DISTANCIA
5	040921R1		0,5MM	**X**	ESPAÇADOR	SPACER	PIEZA DISTANCIA
6	044079R1	8	29	**1**	ENGRENAGEM	GEAR	ENGRANAJE
7	040930R1	8		**2**	CALÇO	SHIM	CALCE
8	044080R1			**1**	MANCAL	BEARING	COJINETE
9	040923R1	8		**1**	ROLAMENTO	BEARING	COJINETE
10	040927R1	8		**1**	ROLAMENTO	BEARING	COJINETE
11	040933R1	8		**1**	FLANGE	FLANGE	PLETINA
12	040935R1	8		**1**	PLACA	PLATE	PLATO
13	040934R1	8		**4**	PARAFUSO	BOLT	PERNO
14	040937R1	8		**1**	ANEL "O"	O RING	JUNTA TORICA
15	040936R1	8		**1**	RETENTOR	SEAL	RETEN
16	044078R1	8	19	**1**	ENGRENAGEM	GEAR	ENGRANAJE
17	040938R1	8	0,5MM	**X**	CALÇO	SHIM	CALCE
17	040939R1	8	0,3MM	**X**	CALÇO	SHIM	CALCE
17	040940R1	8	0,1MM	**X**	CALÇO	SHIM	CALCE
18	040932R1	8		**1**	TAMPÃO	PAD	ALMOHADILLA
19	040931R1	8		**1**	PARAFUSO	BOLT	PERNO
20	040943R1	8		**1**	TAMPA	COVER	CUBIERTA
21	040944R1	8		**1**	GRAXEIRA	GREASER	ENGRASADOR
22	040924R1	8		**1**	CARCAÇA	HOUSING	ALOJAMIENTO
23	040922R1			**1**	ANEL "O"	O RING	JUNTA TORICA
24	040929R1	8		**2**	ROLAMENTO	BEARING	COJINETE

Eixo Dianteiro — **Carraro - 20.21**
Front Axle — **Carraro - 20.21**
Eje Delantero — **Carraro - 20.21**

60-120

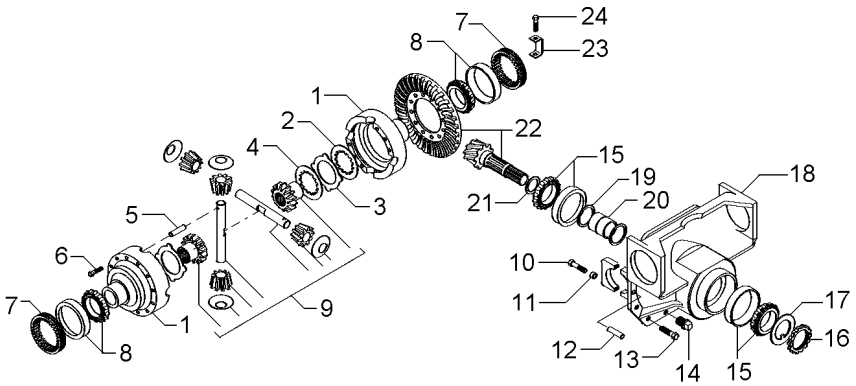

1	041004R1			**1**	CJ. CARCAÇA	HOUSE ASSY	CONJ. CARTER
2	041055R1			**8**	DISCO	DISC	DISCO
3	041054R1			**10**	DISCO	DISC	DISCO
4	041053R1			**2**	DISCO	DISC	DISCO
5	040995R1			**1**	PINO	PIN	PASADOR
6	3475587M1			**12**	PARAFUSO	BOLT	PERNO
7	3475584M1			**2**	PORCA	NUT	TUERCA
8	3475585M1			**2**	ROLAMENTO	BEARING	COJINETE
9	044209R1		60-125 No	**1**	CJ. DIFERENCIAL	KIT,DIFFERENTIAL	JGO.DIFERENCIAL.
10	040962R1	18		**4**	PARAFUSO	BOLT	PERNO
11	3475335M1	18		**4**	BUCHA	BUSH	CASQUILLO
12	3475341M1			**2**	PINO	PIN	PASADOR
13	040961R1			**10**	PARAFUSO	BOLT	PERNO
14	3475329M1			**1**	BUJÃO	PLUG	TAPON
15	3475567M1			**2**	ROLAMENTO	BEARING	COJINETE
16	3475570M1	22		**1**	PORCA	NUT	TUERCA
17	3475569M1	22		**1**	ARRUELA	WASHER	ARANDELA
18	040960R1			**1**	SUPORTE	BRACKET	SOPORTE
19	040992R1	22		**2**	ARRUELA	WASHER	ARANDELA
20	040991R1	22		**1**	ESPAÇADOR	SPACER	PIEZA DISTANCIA
21	040981R1		2,50MM	**X**	CALÇO	SHIM	CALCE
21	040982R1		2,60MM	**X**	CALÇO	SHIM	CALCE
21	040983R1		2,70MM	**X**	CALÇO	SHIM	CALCE
21	040984R1		2,80MM	**X**	CALÇO	SHIM	CALCE
21	040985R1		2,90MM	**X**	CALÇO	SHIM	CALCE
21	040986R1		3,00MM	**X**	CALÇO	SHIM	CALCE
21	040987R1		3,10MM	**X**	CALÇO	SHIM	CALCE
21	040988R1		3,20MM	**X**	CALÇO	SHIM	CALCE
21	040989R1		3,30MM	**X**	CALÇO	SHIM	CALCE
21	040990R1		3,40MM	**X**	CALÇO	SHIM	CALCE
22	040978R1		11/32	**1**	COROA E PINHÃO	KIT, CROWNWHEEL	JUEGO CORONA
23	3475583M1			**2**	CHAPA	PLATE	CHAPA
24	040993R1			**2**	PARAFUSO	BOLT	PERNO

Kit Diferencial
Diferential Kit
Kit Diferencial

60-125

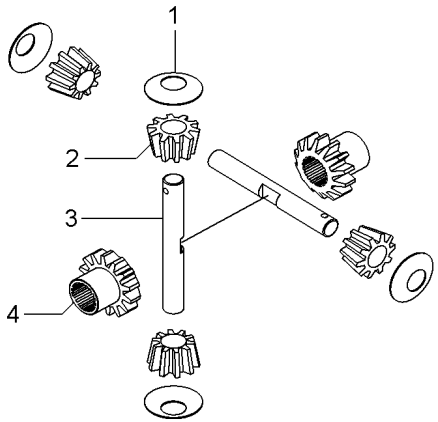

1	3575579M1	**4** ARRUELA	WASHER	ARANDELA
2	3476337M1	**4** SATÉLITE	SATELLITE	SATELITE
3	044081R1	**2** EIXO	SHAFT	ARBOL
4	041005R1	**2** ENGRENAGEM	GEAR	ENGRANAJE

Eixo Dianteiro — **Carraro - 20.21**
Front Axle — **Carraro - 20.21**
Eje Delantero — **Carraro - 20.21**

60-130

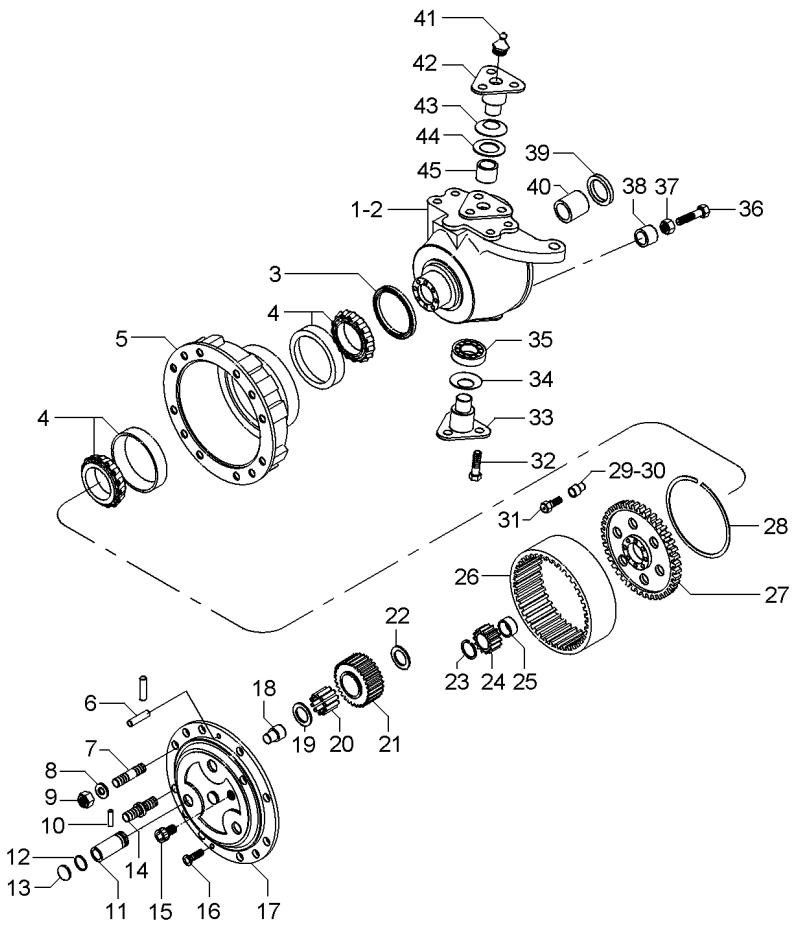

1	041056R1	▶	**1**	CARCAÇA	HOUSING	ALOJAMIENTO
2	041067R1	◀	**1**	CARCAÇA	HOUSING	ALOJAMIENTO
3	040994R1	[A] 150x176x16mm	**2**	RETENTOR	SEAL	RETEN
3	053850R1	[B] 150X180X14.5mm	**2**	RETENTOR	SEAL	RETEN
4	3475599M1		**4**	ROLAMENTO	BEARING	COJINETE
5	3475600M1	[A]	**2**	CUBO	HUB	CUBO
5	6218424M1	[B]	**2**	CUBO	HUB	CUBO
6	3475618M1		**4**	PINO	PIN	PASADOR
7	041086R1		**12**	PRISIONEIRO	STUD	ESPARRAGO
8	041087R1		**16**	ARRUELA	WASHER	ARANDELA
9	041088R1		**16**	PORCA	NUT	TUERCA
10	044086R1		**6**	PINO	PIN	PASADOR
11	044087R1		**6**	EIXO	SHAFT	ARBOL
12	044088R1		**6**	ANEL "O"	O RING	JUNTA TORICA
13	044089R1		**6**	TAMPÃO	PAD	ALMOHADILLA
14	041095R1		**4**	PRISIONEIRO	STUD	ESPARRAGO
15	041089R1		**2**	TAMPÃO	PAD	ALMOHADILLA
16	041093R1		**4**	PARAFUSO	BOLT	PERNO
17	044082R1		**2**	PORTA ENGRENAGEM	CARRIER	PORTADOR
18	3475612M1		**2**	PINO	PIN	PASADOR
19	3475625M1		**6**	ARRUELA	WASHER	ARANDELA
20	044083R1		**18**	ROLAMENTO	BEARING	COJINETE
21	044084R1		**6**	ENGRENAGEM	GEAR	ENGRANAJE
22	044085R1		**6**	ARRUELA	WASHER	ARANDELA
23	3475595M1		**2**	ANEL	RING	ARO
24	3475594M1		**2**	ENGRENAGEM	GEAR	ENGRANAJE
25	041098R1		**2**	ESPAÇADOR	SPACER	PIEZA DISTANCIA
26	041084R1		**2**	COROA	SPROCKET	RUEDA DE CADENA
27	041080R1		**2**	SUPORTE	BRACKET	SOPORTE
28	041079R1		**2**	ANEL TRAVA	CIRCLIP	CIRCULITO
29	041081R1		**2**	BUCHA	BUSH	CASQUILLO
30	041082R1		**10**	BUCHA	BUSH	CASQUILLO
31	3475604M1		**12**	PARAFUSO	BOLT	PERNO
32	041065R1		**16**	PARAFUSO	BOLT	PERNO
33	041068R1		**2**	PINO	PIN	PASADOR
34	041052R1		**2**	MOLA	SPRING	RESORTE
35	040949R1		**2**	ROLAMENTO	BEARING	COJINETE
36	041059R1		**2**	PARAFUSO	BOLT	PERNO
37	041060R1		**2**	PORCA	NUT	TUERCA
38	041074R1		**2**	ESPAÇADOR	SPACER	PIEZA DISTANCIA
39	041057R1	65x35x14,5	**2**	RETENTOR	SEAL	RETEN
40	3475535M1		**2**	BUCHA	BUSH	CASQUILLO
41	3475345M1		**4**	GRAXEIRA	GREASER	ENGRASADOR
42	041066R1		**2**	PINO	PIN	PASADOR
43	040947R1		**2**	MOLA PRATO	SPRING PLATE	PLETINA MUELLE
44	040959R1		**2**	ESPAÇADOR	SPACER	PIEZA DISTANCIA
45	040957R1		**2**	BUCHA	BUSH	CASQUILLO

Eixo Dianteiro **Front Axle** **Eje Delantero**	**Carraro - 20.21** **Carraro - 20.21** **Carraro - 20.21**	**60-130**

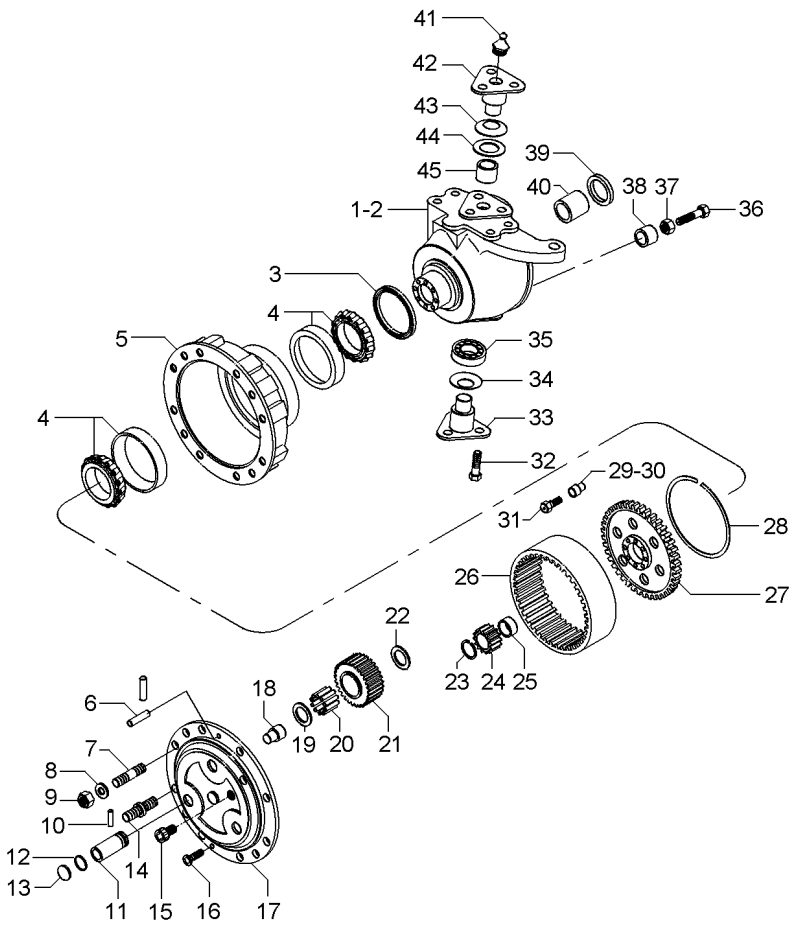

[A] ANTIGO
OLD
ANTIGUO

[B] NOVO
NEW
NUEVO

Eixo Dianteiro — **Carraro - 20.21**
Front Axle — **Carraro - 20.21**
Eje Delantero — **Carraro - 20.21**

60-135

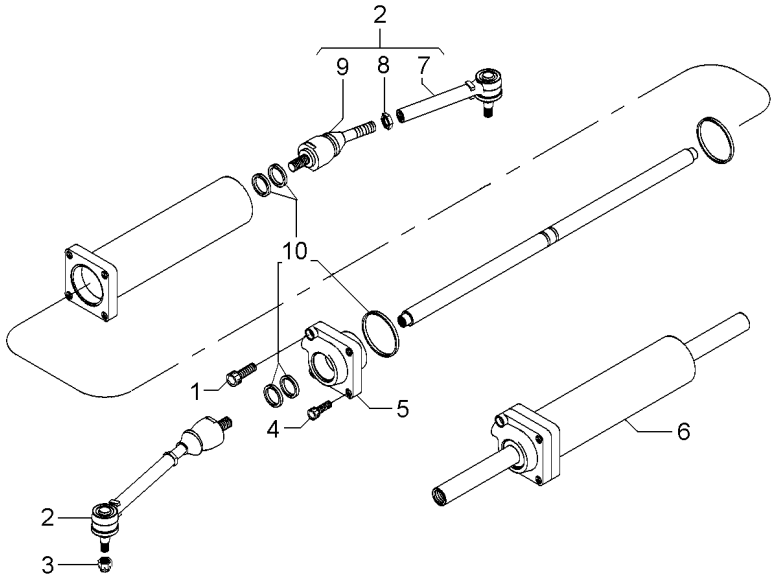

1	041076R1		**1**	PARAFUSO	BOLT	PERNO
2	041064R1		**2**	CJ. BRAÇO	KIT, ARM	JUEGO DE BRAZO
3	041069R1		**2**	PORCA	NUT	TUERCA
4	041070R1		**3**	PARAFUSO	BOLT	PERNO
5	041073R1		**1**	GUIA	GUIDE	GUIA
6	041071R1		**1**	CILINDRO	CYLINDER	CILINDRO
7	041061R1	2	**2**	BRAÇO	ARM	BRAZO
8	041062R1	2	**2**	PORCA	NUT	TUERCA
9	041063R1	2	**2**	ARTICULAÇÃO	KNUCKLE	CHARNELA
10	041072R1		**1**	JG.JUNTAS	KIT, GASKET	JGO.EMPAQUETAD.

Tampa Do Levante Hidráulico
Hydraulic Lift Cover
Tapa Levante Hidraulico

70-10

Estabilizador Com Corrente
Stabilizer With Chain
Estabilizador Con La Cadena

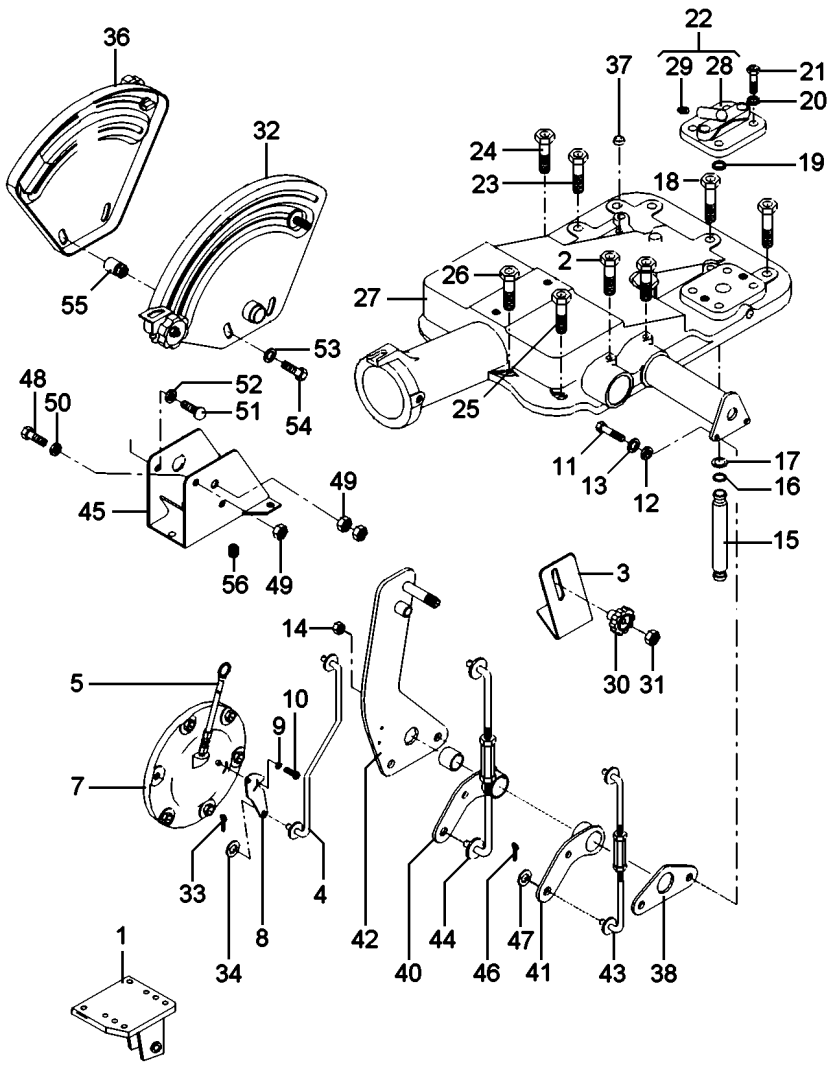

1	022773S1	◀	1	SUPORTE	BRACKET	SOPORTE
1	022774S1	▶	1	SUPORTE	BRACKET	SOPORTE
2	058292P1		2	PARAFUSO	SCREW	TORNILLO
3	061381P1		1	SUPORTE	BRACKET	SOPORTE
4	061405S1		1	TIRANTE	ROD	VARILLA
5	046115T1		1	VARETA	ROD	VARILLA
7	063253N2	70-15 No	1	CJ. TAMPA	KIT, COVER	JUEGO DE TAPA
8	6209491M1		1	ALAVANCA	LEVER	PALANCA
9	353753X1		1	ARRUELA	WASHER	ARANDELA
10	1869138M1		1	PARAFUSO	BOLT	PERNO
11	353898X1		2	PARAFUSO	BOLT	PERNO
12	353434X1		2	ARRUELA	WASHER	ARANDELA
13	353756X1		2	ARRUELA	WASHER	ARANDELA
14	353430X1		2	PORCA	NUT	TUERCA
15	3808400M1		1	TUBO	PIPE	CANO
16	195561M1		2	ANEL "O"	O RING	JUNTA TORICA
17	195874M1		2	ARRUELA	WASHER	ARANDELA
18	058282P1		2	PARAFUSO	BOLT	PERNO
19	195562M1		1	ANEL "O"	O RING	JUNTA TORICA
20	353432X1		2	ARRUELA PRESSÃO	PRESSURE WASHER	LAVADOR PRESION
21	362479X1		2	PARAFUSO	BOLT	PERNO
22	182373M91		1	TAMPA	COVER	CUBIERTA
23	058283P1		1	PARAFUSO	BOLT	PERNO
24	058289P1		1	PARAFUSO	BOLT	PERNO
25	058292P1		3	PARAFUSO	SCREW	TORNILLO
26	058291P1		2	PARAFUSO	BOLT	PERNO
27	3410263M91	70-20 No	1	CJ. TAMPA	KIT, COVER	JUEGO DE TAPA
27		70-30 No	1	CJ. TAMPA	KIT, CAP	JUEGO DE TAPON
28	180908M1	22	1	TAMPA	COVER	CUBIERTA
29	1482137M1	22	1	TAMPÃO	PAD	ALMOHADILLA
30	1860403M1		1	MANÍPULO	KNOB	POMO
31	353918X1		1	PORCA	NUT	TUERCA
32	061474N1	70-35 No	1	CJ. QUADRANTE	KIT, QUADRANT	JUEGO CUADRANTE
33	354041X1		1	CUPILHA	COTTER PIN	PASADOR DOUBLE
34	353754X1		1	ARRUELA	WASHER	ARANDELA
36	061475N1	70-40 No	1	CJ. QUADRANTE	KIT, QUADRANT	JUEGO CUADRANTE
37	182099M91		1	RESPIRO	BREATHER	RESPIRADERO
38	044137P1		1	PLACA	PLATE	PLATO
40	049460P1		1	ALAVANCA	LEVER	PALANCA
41	049461P1		1	ALAVANCA	LEVER	PALANCA
42	061420S1		1	SUPORTE	BRACKET	SOPORTE
43	061443S1		1	TIRANTE	ROD	VARILLA
44	061444S1		1	TIRANTE	ROD	VARILLA
45	1696971M91		1	SUPORTE	BRACKET	SOPORTE
46	195414M1		4	GRAMPO	CRAMP	PASADOR
47	339024X1		4	ARRUELA	WASHER	ARANDELA
48	339123X1		3	PARAFUSO	BOLT	PERNO
49	339169X1		4	PORCA	NUT	TUERCA
50	339374X1		1	ARRUELA	WASHER	ARANDELA
51	339891X1		1	PARAFUSO	BOLT	PERNO

Tampa Do Levante Hidráulico
Hydraulic Lift Cover
Tapa Levante Hidraulico

70-10

Estabilizador Com Corrente
Stabilizer With Chain
Estabilizador Con La Cadena

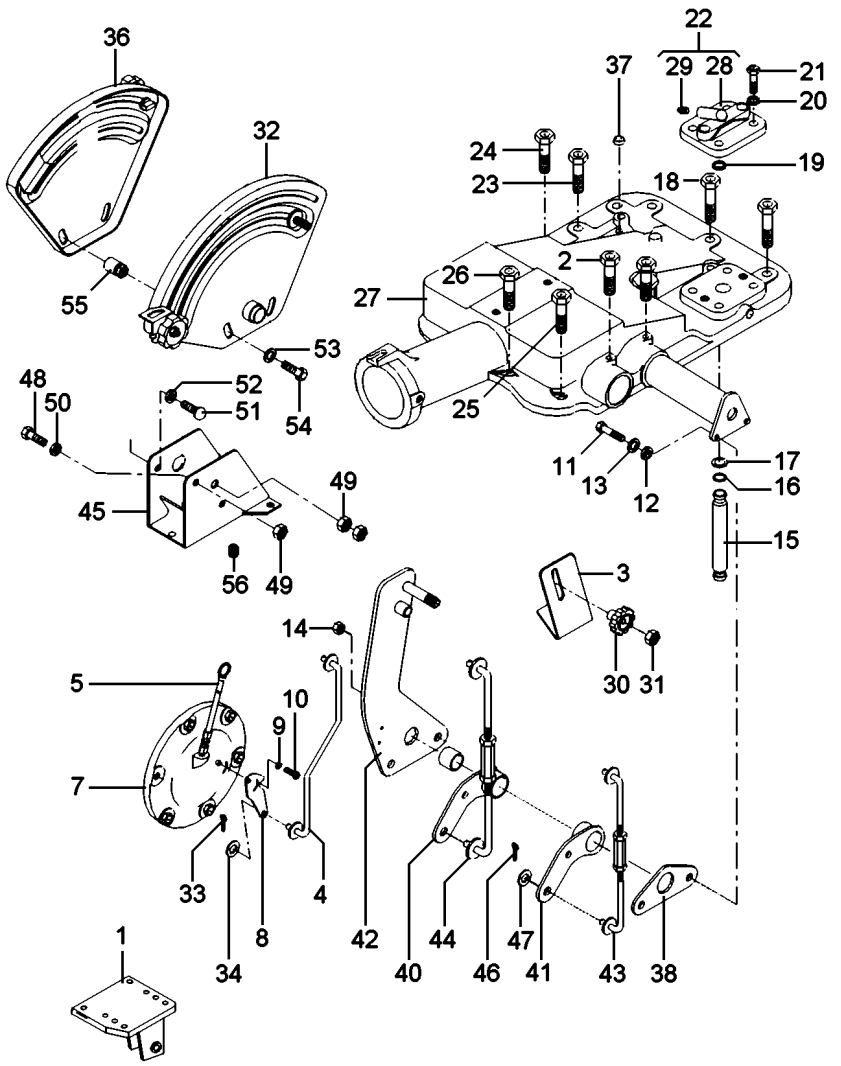

52	353446X1	**7** ARRUELA	WASHER	ARANDELA
53	355617X1	**1** ARRUELA	WASHER	ARANDELA
54	385368X1	**4** PARAFUSO	BOLT	PERNO
55	394367X1	**1** PORCA	NUT	TUERCA
56	354138X1	**2** PARAFUSO	BOLT	PERNO

Cj. Tampa
Cover
Tapa

70-15

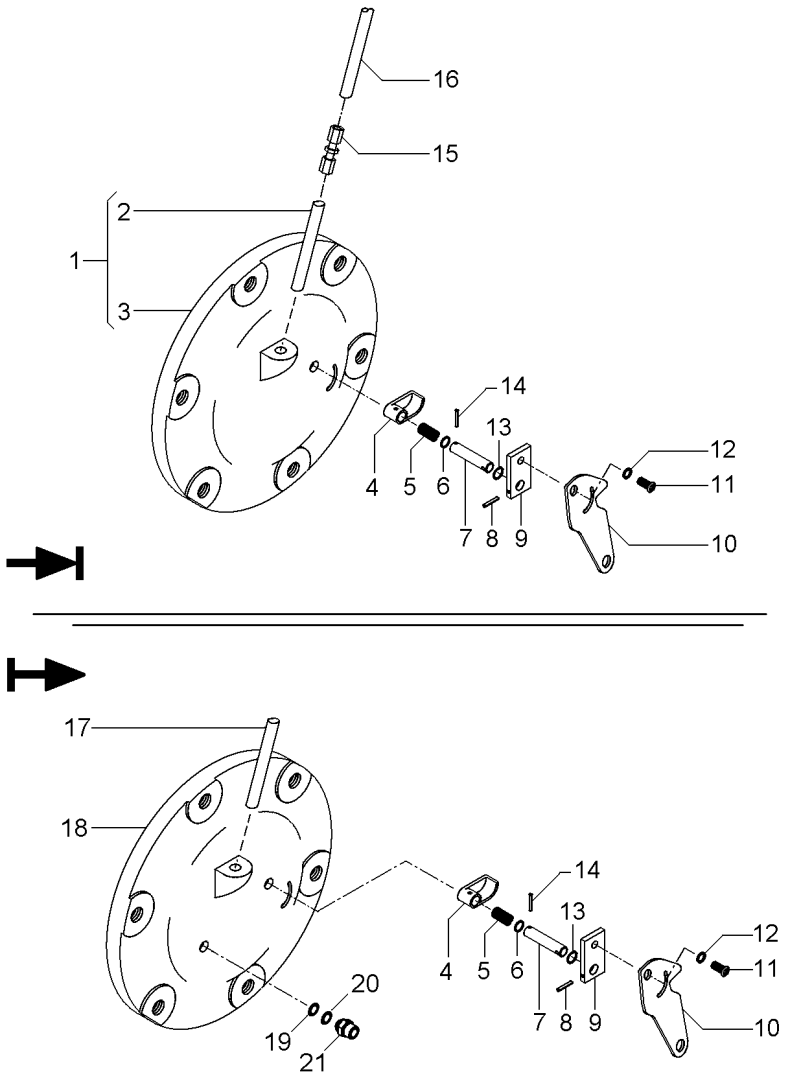

1	6201200M1		**1**	TAMPA	COVER	CUBIERTA
2	049179P1	1	**1**	TUBO	PIPE	CANO
3		1 ➡ 065247N1	**1**	TAMPA	COVER	CUBIERTA
4	1869134M2		**1**	ATUADOR	ACTUATOR	ACTUADOR
5	1869136M1		**1**	MOLA	SPRING	RESORTE
6	1001833M1		**1**	ANEL "O"	O RING	JUNTA TORICA
7	1869407M1		**1**	EIXO	SHAFT	ARBOL
8	357616X1		**1**	PINO	PIN	PASADOR
9	1869408M1		**1**	PLACA	PLATE	PLATO
10	6209491M1		**1**	ALAVANCA	LEVER	PALANCA
11	1869138M1		**1**	PARAFUSO	BOLT	PERNO
12	353753X1		**1**	ARRUELA	WASHER	ARANDELA
13	377426X1		**1**	ANEL TRAVA	CIRCLIP	CIRCULITO
14	2801719M1		**1**	PINO	PIN	PASADOR
15	3412001M91		**1**	CONEXÃO	CONNECTION	CONEXION
16	046213P1		**1**	TUBO	PIPE	CANO
17	6204706M91		**1**	CJ. TUBO	KIT, PIPE	JUEGO CANO
18	6201200M1		**1**	TAMPA	COVER	CUBIERTA
19	039291T1		**1**	ARRUELA	WASHER	ARANDELA
20	069937P1		**1**	ANEL	RING	ARO
21	039290T1		**1**	CONEXÃO	CONNECTION	CONEXION

Tampa Do Levante Hidráulico
Hydraulic Lift Cover
Tapa Levante Hidraulico

70-20

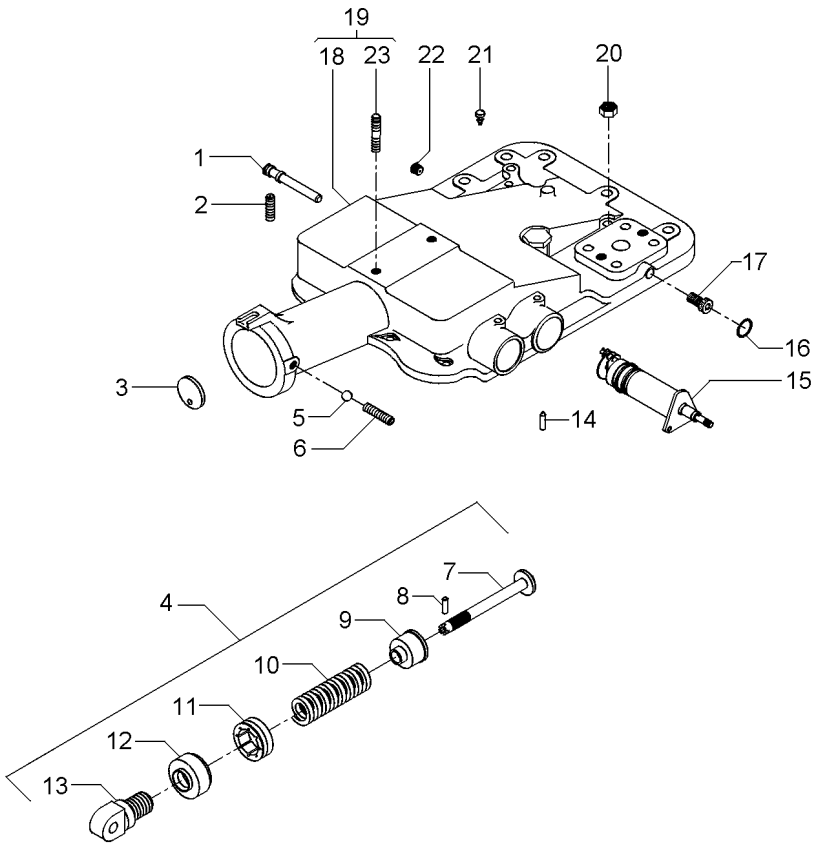

1	180997M2			**1**	EIXO	SHAFT	ARBOL
2	355286X1			**1**	PARAFUSO ALLEN	ALLEN BOLT	TORNILLO ALLEN
3	180981M1			**1**	DISCO	DISC	DISCO
4	023335N1			**1**	CJ. MOLA	KIT, SPRING	RESORTE JUEGO
5	882451M1			**1**	ESFERA	BALL	BOLA
6	355286X1			**1**	PARAFUSO ALLEN	ALLEN BOLT	TORNILLO ALLEN
7	886348M2	4		**1**	PINO	PIN	PASADOR
8	1442142X1	4		**1**	PINO	PIN	PASADOR
9	886351M2	4		**1**	ASSENTO	SEAT	ASIENTO
10	023332P1	4		**1**	MOLA	SPRING	RESORTE
11	180979M2	4		**1**	PORCA	NUT	TUERCA
12	180980M2	4		**1**	CAPA	BOOT	PROTECCION
13	1863389M1	4		**1**	ARTICULADOR	HEAD	CULATA
14	1869074M1			**1**	PINO	PIN	PASADOR
15	1870306M93		70-25 No	**1**	CJ. SUPORTE	KIT, BRACKET	JUEGO SOPORTE
16	195562M1			**1**	ANEL "O"	O RING	JUNTA TORICA
18	2802511M4	19		**1**	TAMPA	COVER	CUBIERTA
19	3410190M92			**1**	CJ. TAMPA	KIT, COVER	JUEGO DE TAPA
20	377765X1			**2**	PORCA	NUT	TUERCA
21	182099M91			**1**	RESPIRO	BREATHER	RESPIRADERO
22	195387M1			**1**	BUJÃO	PLUG	TAPON
23	3146844M1	19		**1**	PRISIONEIRO	STUD	ESPARRAGO

Levante Hidráulico
Hydraulic Lift
Elevador Hidraulico

Suporte Do Quadrante
Quadrant Support
Soporte Cuadrante

70-25

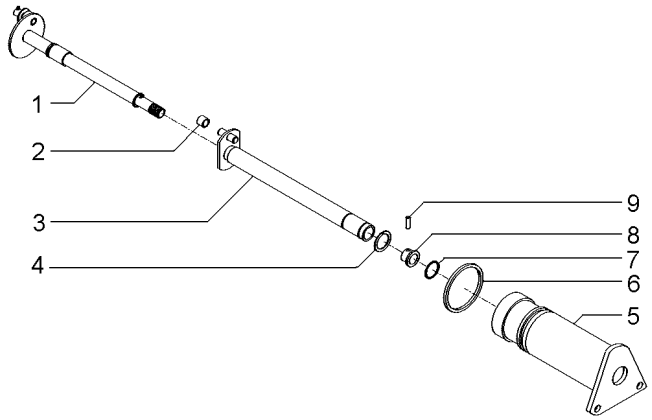

1	1870243M92		**1**	EIXO	SHAFT	ARBOL
2	898189M2		**1**	ROLETE	ROLLER	RODILLO
3	1870219M93		**1**	EIXO	SHAFT	ARBOL
4	358945X1	11/16	**1**	ANEL TRAVA	CIRCLIP	CIRCULITO
5	1870240M1		**1**	SUPORTE	SUPPORT	DISPOS.DE SOSTEN
6	364281X1	17/8	**1**	ANEL "O"	O RING	JUNTA TORICA
7	762026M1	11/16	**1**	ANEL "O"	O RING	JUNTA TORICA
8	1870225M1		**1**	BUCHA	BUSH	CASQUILLO
9	1870244M1		**1**	PINO	PIN	PASADOR

Tampa Do Levante Hidráulico
Hydraulic Lift Cover
Tapa Levante Hidraulico

70-30

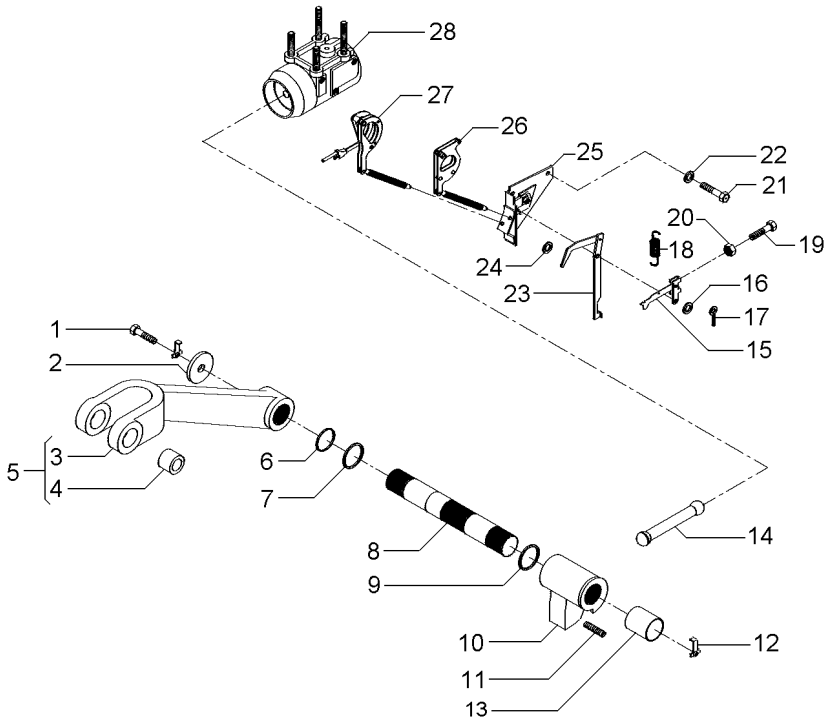

1	353560X1		**2**	PARAFUSO	BOLT	PERNO
2	897580M1		**2**	ARRUELA	WASHER	ARANDELA
3	3408250M1	5	**1**	BRAÇO	ARM	BRAZO
4	885455M1	5	**2**	BUCHA	BUSH	CASQUILLO
5	3408251M91		**2**	CJ. BRAÇO	KIT, ARM	JUEGO DE BRAZO
6	3611557M1		**2**	ANEL "O"	O RING	JUNTA TORICA
7	033928T1		**2**	ANEL "O"	O RING	JUNTA TORICA
8	897567M3		**1**	EIXO	SHAFT	ARBOL
9	2801012M1	⧗ 0.20"	**X**	CALÇO	SHIM	CALCE
9	2801013M1	⧗ 0.40"	**X**	CALÇO	SHIM	CALCE
9	2801014M1	⧗ 0.60"	**X**	CALÇO	SHIM	CALCE
10	886404M2		**1**	BRAÇO	ARM	BRAZO
11	887076M2		**1**	PARAFUSO	BOLT	PERNO
12	897581M3		**2**	PRESILHA	STAPLE	GRAPA
13	3611558M1		**2**	BUCHA	BUSH	CASQUILLO
14	886410M1		**1**	BIELA	CONROD	BIELA
15	1661547M92		**1**	ALAVANCA	LEVER	PALANCA
16	355617X1		**1**	ARRUELA	WASHER	ARANDELA
17	361332X1		**1**	CUPILHA	COTTER PIN	PASADOR DOUBLE
18	898137M1		**1**	MOLA	SPRING	RESORTE
19	2802251M1		**1**	PARAFUSO	BOLT	PERNO
20	354120X1		**1**	PORCA	NUT	TUERCA
21	353688X1		**2**	PARAFUSO	BOLT	PERNO
22	390287X1		**2**	ARRUELA	WASHER	ARANDELA
23	1869093M93		**1**	ALAVANCA	LEVER	PALANCA
24	355617X1		**X**	ARRUELA	WASHER	ARANDELA
25	1870190M92	👁 70-125 No	**1**	SUPORTE	SUPPORT	DISPOS.DE SOSTEN
26	1661918M91		**1**	ARTICULAÇÃO	KNUCKLE	CHARNELA
27	1660324M91	👁 70-130 No	**1**	ARTICULAÇÃO	KNUCKLE	CHARNELA
28	034617N1	👁 70-135 No	**1**	CJ. CILINDRO	KIT, CYLINDER	JUEGO DE CILINDR

Quadrante E Alavancas De Posição
Quadrant And Position And Lever
Cuadrant Y Palancas De Posición

70-35

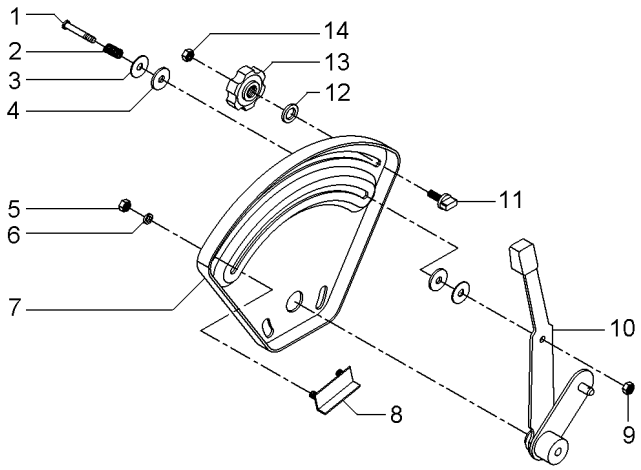

1	377607X1		**1** PARAFUSO	BOLT	PERNO
2	1872240M1		**1** MOLA	SPRING	RESORTE
3	377581X1		**2** ARRUELA	WASHER	ARANDELA
4	3408797M1		**2** ARRUELA	WASHER	ARANDELA
5	355564X1	1/4X28	**2** PORCA	NUT	TUERCA
6	353441X1	1/2X1/4X1/16	**2** ARRUELA	WASHER	ARANDELA
7	026528P1		**1** QUADRANTE	QUADRANT	CUADRANTE
8	898198M91		**1** BATENTE	STOP	PARO
9	353919X1	1/4X28	**1** PORCA	NUT	TUERCA
10	061476N1		**1** ALAVANCA	LEVER	PALANCA
11	026795P1		**1** BATENTE	STOP	PARO
12	355617X1	3/4X5/16X1/16	**1** ARRUELA	WASHER	ARANDELA
13	1860402M1		**1** MANÍPULO	KNOB	POMO
14	353918X1	1/4X28	**1** PORCA	NUT	TUERCA

Quadrante E Alavanca De Profundidade
Quadrant And Depth Levers
Cuadrante Y Palanca Deprofundidade

70-40

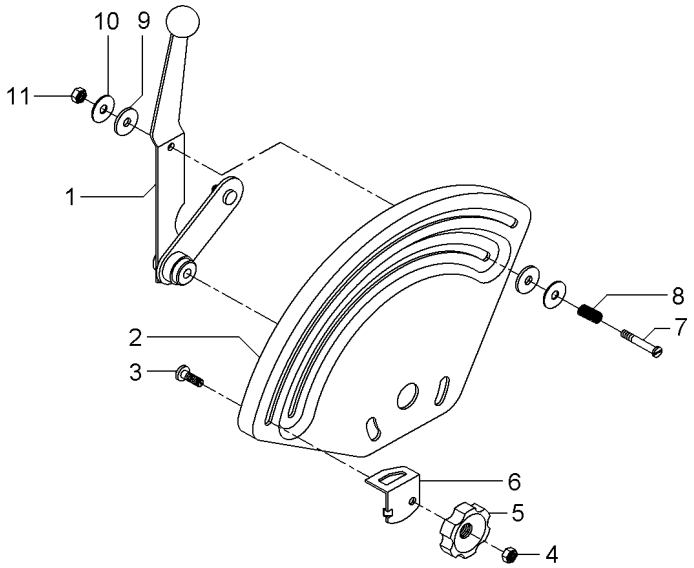

1	061477N1		**1**	ALAVANCA	LEVER	PALANCA
2	033545P1		**1**	QUADRANTE	QUADRANT	CUADRANTE
3	898183M1		**1**	PARAFUSO	BOLT	PERNO
4	353918X1	1/4X28	**1**	PORCA	NUT	TUERCA
5	1860402M1		**1**	MANÍPULO	KNOB	POMO
6	884387M1		**1**	BATENTE	STOP	PARO
7	377607X1	1/4X28	**1**	PARAFUSO	BOLT	PERNO
8	1872240M1		**1**	MOLA	SPRING	RESORTE
9	3408797M1		**2**	ARRUELA	WASHER	ARANDELA
10	377581X1		**2**	ARRUELA	WASHER	ARANDELA
11	353919X1	1/4X28	**1**	PORCA	NUT	TUERCA

Tampa Do Levante Hidráulico
Hydraulic Lift Cover
Tapa Levante Hidraulico

70-45

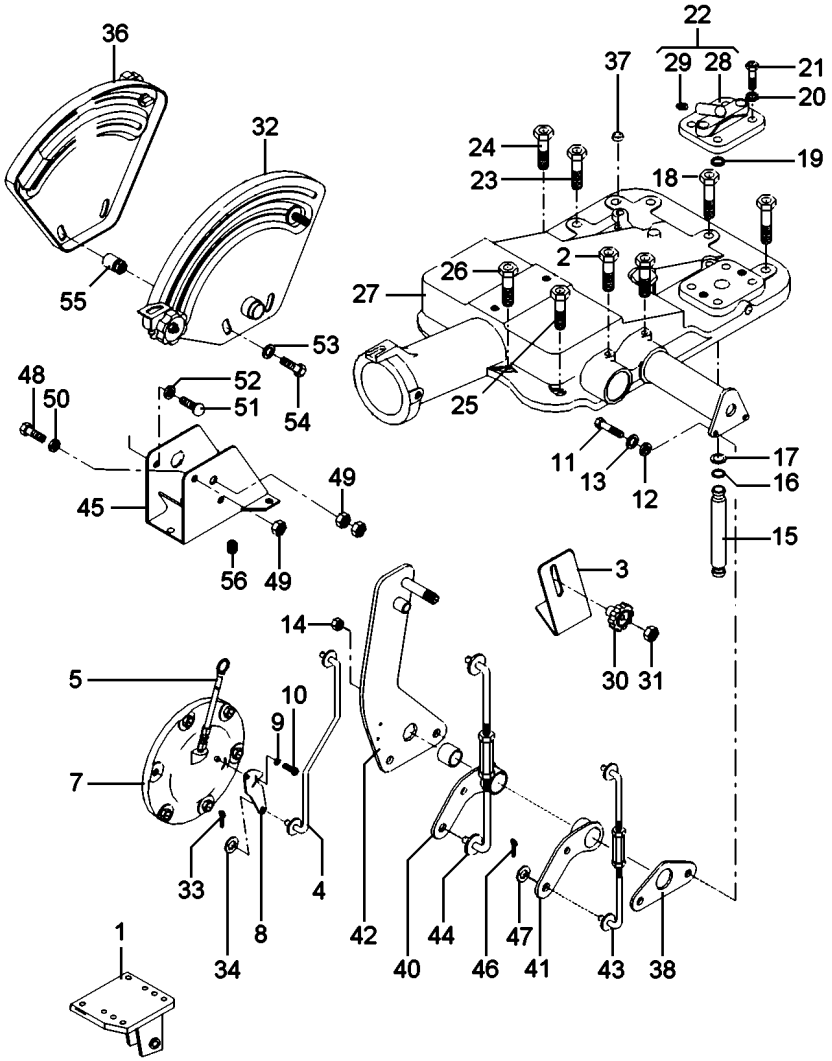

T0226046 **EB40Z086** **C029903 E01 (1)** **08/08** **70- 45**

1	057450S1	◀		**1**	SUPORTE	BRACKET	SOPORTE
1	057449S1	▶		**1**	SUPORTE	BRACKET	SOPORTE
2	058292P1			**2**	PARAFUSO	SCREW	TORNILLO
3	061381P1			**1**	SUPORTE	BRACKET	SOPORTE
4	061405S1			**1**	TIRANTE	ROD	VARILLA
5	046115T1			**1**	VARETA	ROD	VARILLA
7	063253N2		70-15 No	**1**	CJ. TAMPA	KIT, COVER	JUEGO DE TAPA
8	6209491M1			**1**	ALAVANCA	LEVER	PALANCA
9	353753X1			**1**	ARRUELA	WASHER	ARANDELA
10	1869138M1			**1**	PARAFUSO	BOLT	PERNO
11	353898X1			**2**	PARAFUSO	BOLT	PERNO
12	353434X1			**2**	ARRUELA	WASHER	ARANDELA
13	353756X1			**2**	ARRUELA	WASHER	ARANDELA
14	353430X1			**2**	PORCA	NUT	TUERCA
15	3808400M1			**1**	TUBO	PIPE	CANO
16	195561M1			**2**	ANEL "O"	O RING	JUNTA TORICA
17	195874M1			**2**	ARRUELA	WASHER	ARANDELA
18	058282P1			**2**	PARAFUSO	BOLT	PERNO
19	195562M1			**1**	ANEL "O"	O RING	JUNTA TORICA
20	353432X1			**2**	ARRUELA PRESSÃO	PRESSURE WASHER	LAVADOR PRESION
21	362479X1			**2**	PARAFUSO	BOLT	PERNO
22	182373M91			**1**	TAMPA	COVER	CUBIERTA
23	058283P1			**1**	PARAFUSO	BOLT	PERNO
24	058289P1			**1**	PARAFUSO	BOLT	PERNO
25	058292P1			**3**	PARAFUSO	SCREW	TORNILLO
26	058291P1			**2**	PARAFUSO	BOLT	PERNO
27	3410263M91		70-20 No	**1**	CJ. TAMPA	KIT, COVER	JUEGO DE TAPA
27			70-30 No	**1**	CJ. TAMPA	KIT, CAP	JUEGO DE TAPON
28	180908M1	22		**1**	TAMPA	COVER	CUBIERTA
29	1482137M1	22		**1**	TAMPÃO	PAD	ALMOHADILLA
30	1860403M1			**1**	MANÍPULO	KNOB	POMO
31	353918X1			**1**	PORCA	NUT	TUERCA
32	061474N1		70-35 No	**1**	CJ. QUADRANTE	KIT, QUADRANT	JUEGO CUADRANTE
33	354041X1			**1**	CUPILHA	COTTER PIN	PASADOR DOUBLE
34	353754X1			**1**	ARRUELA	WASHER	ARANDELA
36	061475N1		70-40 No	**1**	CJ. QUADRANTE	KIT, QUADRANT	JUEGO CUADRANTE
37	182099M91			**1**	RESPIRO	BREATHER	RESPIRADERO
38	044137P1			**1**	PLACA	PLATE	PLATO
40	049460P1			**1**	ALAVANCA	LEVER	PALANCA
41	049461P1			**1**	ALAVANCA	LEVER	PALANCA
42	061420S1			**1**	SUPORTE	BRACKET	SOPORTE
43	061443S1			**1**	TIRANTE	ROD	VARILLA
44	061444S1			**1**	TIRANTE	ROD	VARILLA
45	1696971M91			**1**	SUPORTE	BRACKET	SOPORTE
46	195414M1			**4**	GRAMPO	CRAMP	PASADOR
47	339024X1			**4**	ARRUELA	WASHER	ARANDELA
48	339123X1			**3**	PARAFUSO	BOLT	PERNO
49	339169X1			**5**	PORCA	NUT	TUERCA
50	339374X1			**1**	ARRUELA	WASHER	ARANDELA
51	339891X1			**1**	PARAFUSO	BOLT	PERNO

Tampa Do Levante Hidráulico
Hydraulic Lift Cover
Tapa Levante Hidraulico

70-45

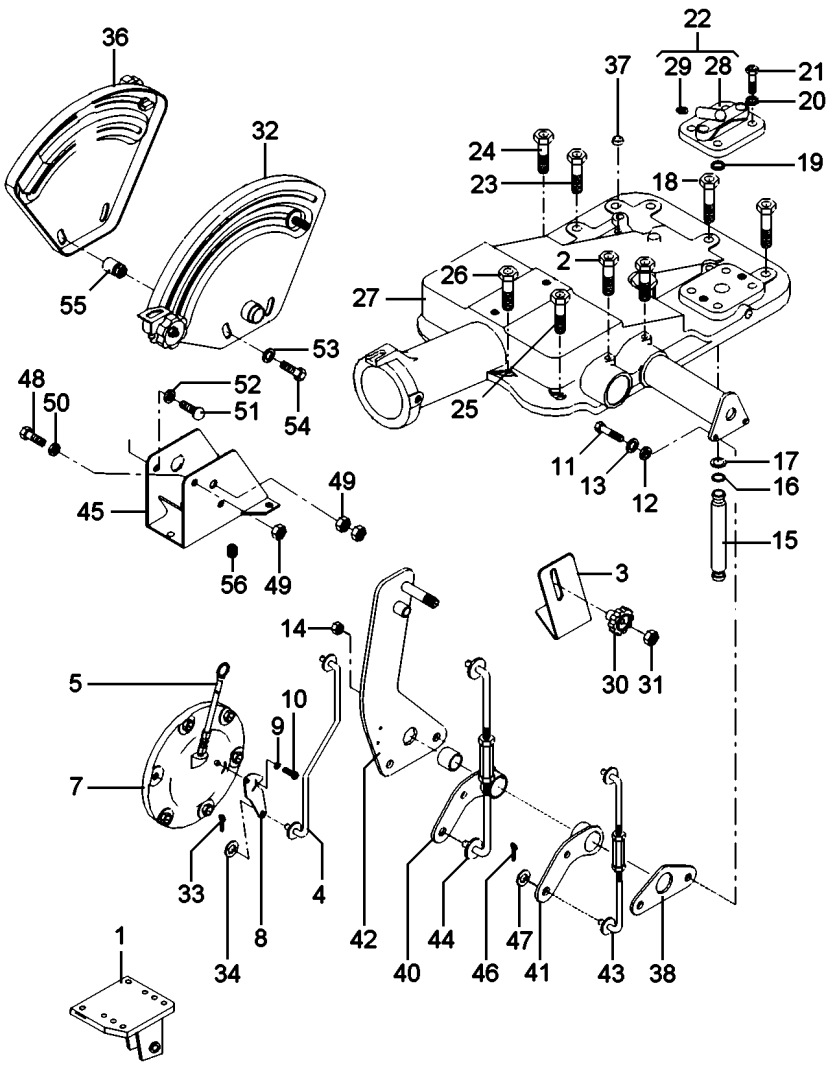

52	353446X1	**7**	ARRUELA	WASHER	ARANDELA
53	355617X1	**1**	ARRUELA	WASHER	ARANDELA
54	385368X1	**4**	PARAFUSO	BOLT	PERNO
55	394367X1	**1**	PORCA	NUT	TUERCA
56	354138X1	**2**	PARAFUSO	BOLT	PERNO

Levante Hidráulico
Hydraulic Lift
Elevador Hidraulico

Quadrante
Quadrant
Cuadrante

70-50

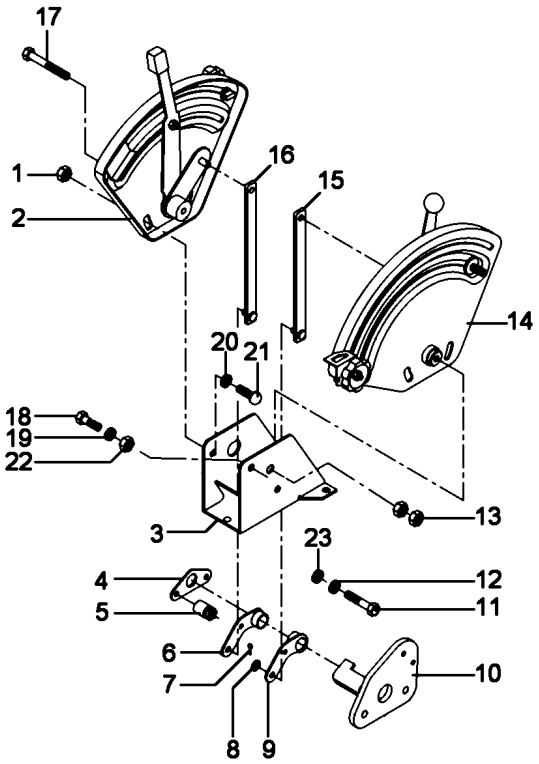

1	339169X1		**4**	PORCA	NUT	TUERCA
2	061474N1	[A]	**1**	CJ. QUADRANTE	KIT, QUADRANT	JUEGO CUADRANTE
		70-35 No				
3	1696971M91		**1**	SUPORTE	BRACKET	SOPORTE
4	044137P1		**1**	PLACA	PLATE	PLATO
5	2802212M91		**2**	ESPAÇADOR	SPACER	PIEZA DISTANCIA
6	049461P1		**1**	ALAVANCA	LEVER	PALANCA
7	195414M1		**4**	GRAMPO	CRAMP	PASADOR
8	339024X1		**4**	ARRUELA	WASHER	ARANDELA
9	049460P1		**1**	ALAVANCA	LEVER	PALANCA
10	061420S1		**1**	SUPORTE	BRACKET	SOPORTE
11	353537X1		**2**	PARAFUSO	BOLT	PERNO
12	353434X1		**2**	ARRUELA	WASHER	ARANDELA
13	353430X1		**2**	PORCA	NUT	TUERCA
14	061475N1	[B]	**1**	CJ. QUADRANTE	KIT, QUADRANT	JUEGO CUADRANTE
		70-40 No				
15	061443S1		**1**	TIRANTE	ROD	VARILLA
16	061444S1		**1**	TIRANTE	ROD	VARILLA
17	339891X1		**1**	PARAFUSO	BOLT	PERNO
18	339123X1		**3**	PARAFUSO	BOLT	PERNO
19	355617X1		**1**	ARRUELA	WASHER	ARANDELA
20	339374X1		**1**	ARRUELA	WASHER	ARANDELA
21	385368X1		**4**	PARAFUSO	BOLT	PERNO
22	394367X1		**1**	PORCA	NUT	TUERCA
23	353756X1		**3**	ARRUELA	WASHER	ARANDELA

[A] CONTROLE DE POSIÇÃO
POSITION CONTROL
CONTROL DE POSICION

[B] CONTROLE DE PROFUNDIDADE
DEPTH CONTROL
CONTROL DE PROFUNDIDAD

Tampa Do Levante Hidráulico
Hydraulic Lift Cover
Tapa Levante Hidraulico

70-55

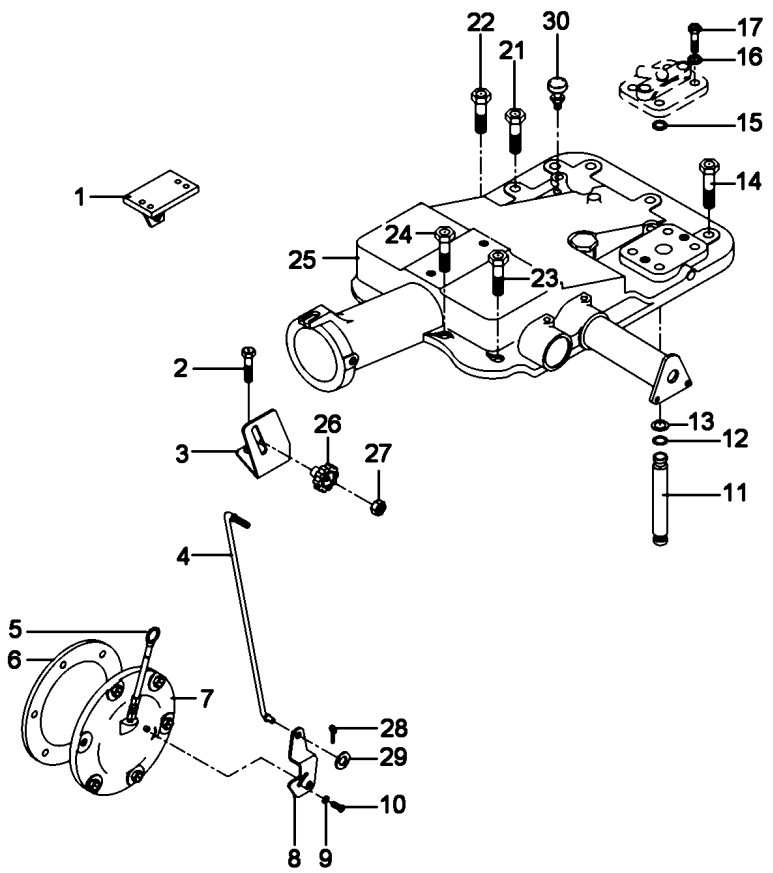

1	022774S1	▶	**1**	SUPORTE	BRACKET	SOPORTE
1	022775S1	◀	**1**	SUPORTE	BRACKET	SOPORTE
2	058292P1		**2**	PARAFUSO	SCREW	TORNILLO
3	061381P1		**1**	SUPORTE	BRACKET	SOPORTE
4	061405S1		**1**	TIRANTE	ROD	VARILLA
5	046115T1		**1**	VARETA	ROD	VARILLA
6	181217M1		**1**	JUNTA	GASKET	EMPAQUETADURA.
7	063253N2	70-15 No	**1**	CJ. TAMPA	KIT, COVER	JUEGO DE TAPA
8	6209491M1		**1**	ALAVANCA	LEVER	PALANCA
9	353753X1		**1**	ARRUELA	WASHER	ARANDELA
10	1869138M1		**1**	PARAFUSO	BOLT	PERNO
11	3808400M1		**1**	TUBO	PIPE	CANO
12	195561M1		**2**	ANEL "O"	O RING	JUNTA TORICA
13	195874M1		**2**	ARRUELA	WASHER	ARANDELA
14	058282P1		**5**	PARAFUSO	BOLT	PERNO
15	195562M1		**1**	ANEL "O"	O RING	JUNTA TORICA
16	353432X1		**2**	ARRUELA PRESSÃO	PRESSURE WASHER	LAVADOR PRESION
17	362479X1		**2**	PARAFUSO	BOLT	PERNO
21	058283P1		**4**	PARAFUSO	BOLT	PERNO
22	058289P1		**1**	PARAFUSO	BOLT	PERNO
23	058292P1		**3**	PARAFUSO	SCREW	TORNILLO
24	058291P1		**2**	PARAFUSO	BOLT	PERNO
25	3410263M91	70-20 No	**1**	CJ. TAMPA	KIT, COVER	JUEGO DE TAPA
25		70-30 No	**1**	CJ. TAMPA	KIT, CAP	JUEGO DE TAPON
26	1860403M1		**1**	MANÍPULO	KNOB	POMO
27	353918X1		**1**	PORCA	NUT	TUERCA
28	354041X1		**1**	CUPILHA	COTTER PIN	PASADOR DOUBLE
29	353754X1		**1**	ARRUELA	WASHER	ARANDELA
30	182099M91		**1**	RESPIRO	BREATHER	RESPIRADERO

Levante Hidráulico Hydraulic Lift Elevador Hidraulico	Quadrante Quadrant Cuadrante	70-60	

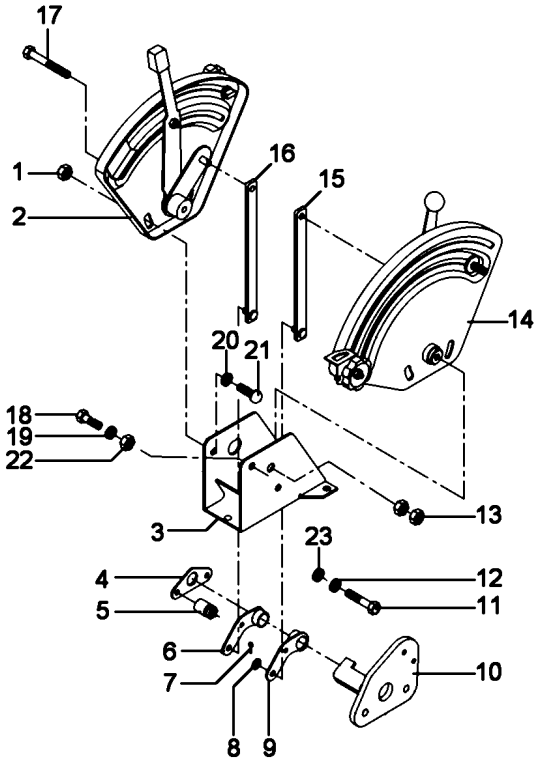

1	339169X1		**4**	PORCA	NUT	TUERCA
2	061474N1	[A]	**1**	CJ. QUADRANTE	KIT, QUADRANT	JUEGO CUADRANTE
		70-35 No				
3	1696971M91		**1**	SUPORTE	BRACKET	SOPORTE
4	044137P1		**1**	PLACA	PLATE	PLATO
5	2802212M91		**2**	ESPAÇADOR	SPACER	PIEZA DISTANCIA
6	049461P1		**1**	ALAVANCA	LEVER	PALANCA
7	195414M1		**4**	GRAMPO	CRAMP	PASADOR
8	339024X1		**4**	ARRUELA	WASHER	ARANDELA
9	049460P1		**1**	ALAVANCA	LEVER	PALANCA
10	061420S1		**1**	SUPORTE	BRACKET	SOPORTE
11	353537X1		**2**	PARAFUSO	BOLT	PERNO
12	353434X1		**2**	ARRUELA	WASHER	ARANDELA
13	353430X1		**2**	PORCA	NUT	TUERCA
14	061475N1	[B]	**1**	CJ. QUADRANTE	KIT, QUADRANT	JUEGO CUADRANTE
		70-40 No				
15	061443S1		**1**	TIRANTE	ROD	VARILLA
16	061444S1		**1**	TIRANTE	ROD	VARILLA
17	339891X1		**1**	PARAFUSO	BOLT	PERNO
18	339123X1		**3**	PARAFUSO	BOLT	PERNO
19	355617X1		**1**	ARRUELA	WASHER	ARANDELA
20	339374X1		**1**	ARRUELA	WASHER	ARANDELA
21	385368X1		**4**	PARAFUSO	BOLT	PERNO
22	394367X1		**1**	PORCA	NUT	TUERCA
23	353756X1		**3**	ARRUELA	WASHER	ARANDELA

[A] CONTROLE DE POSIÇÃO
POSITION CONTROL
CONTROL DE POSICION

[B] CONTROLE DE PROFUNDIDADE
DEPTH CONTROL
CONTROL DE PROFUNDIDAD

Tampa Do Levante Hidráulico
Hydraulic Lift Cover
Tapa Levante Hidraulico

70-65

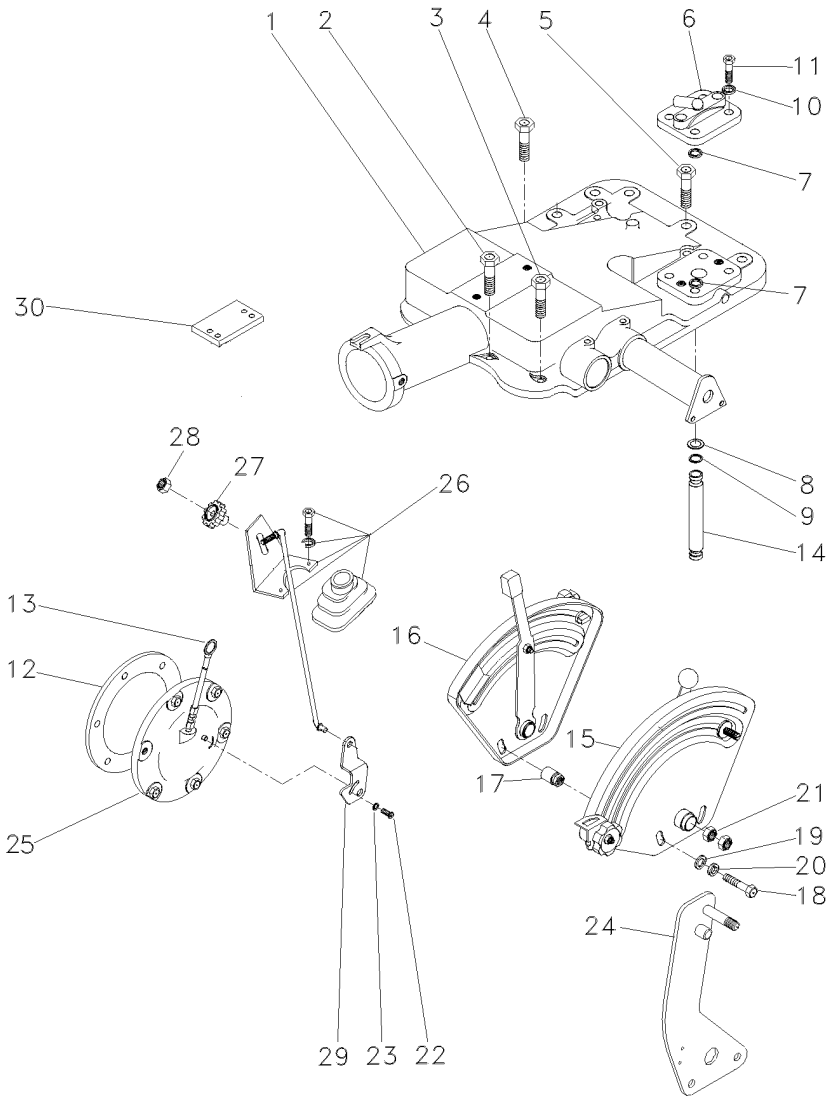

1	6200736M91	70-70 No	**1**	CJ. TAMPA	KIT, CAP	JUEGO DE TAPON
1		70-75 No	**1**	CJ. TAMPA	KIT, CAP	JUEGO DE TAPON
2	058291P1		**2**	PARAFUSO	BOLT	PERNO
3	058292P1		**3**	PARAFUSO	SCREW	TORNILLO
4	058289P1		**1**	PARAFUSO	BOLT	PERNO
5	058283P1		**4**	PARAFUSO	BOLT	PERNO
6	182373M91		**1**	TAMPA	COVER	CUBIERTA
7	195562M1		**1**	ANEL "O"	O RING	JUNTA TORICA
8	195874M1		**2**	ARRUELA	WASHER	ARANDELA
9	195561M1		**2**	ANEL "O"	O RING	JUNTA TORICA
10	353432X1		**2**	ARRUELA PRESSÃO	PRESSURE WASHER	LAVADOR PRESION
11	362479X1		**2**	PARAFUSO	BOLT	PERNO
12	181217M1		**1**	JUNTA	GASKET	EMPAQUETADURA.
13	046115T1		**1**	VARETA	ROD	VARILLA
14	3808400M1		**1**	TUBO	PIPE	CANO
15	061475N1	70-40 No	**1**	CJ. QUADRANTE	KIT, QUADRANT	JUEGO CUADRANTE
16	061474N1	70-35 No	**1**	CJ. QUADRANTE	KIT, QUADRANT	JUEGO CUADRANTE
17	067058P1		**2**	ESPAÇADOR	SPACER	PIEZA DISTANCIA
18	353537X1		**2**	PARAFUSO	BOLT	PERNO
19	353756X1		**2**	ARRUELA	WASHER	ARANDELA
20	353434X1		**2**	ARRUELA	WASHER	ARANDELA
21	353430X1		**2**	PORCA	NUT	TUERCA
22	1869138M1		**1**	PARAFUSO	BOLT	PERNO
23	353753X1		**1**	ARRUELA	WASHER	ARANDELA
24	070685N1		**1**	CJ. ALAVANCA	KIT, LEVER	JUEGO, PALANCA
25	049762N1		**1**	CJ. TAMPA	KIT, COVER	JUEGO DE TAPA
26	070857N1	70-80 No	**1**	CJ. TIRANTE	KIT, ROD	JUEGO DE BIELAS
27	1860403M1		**1**	MANÍPULO	KNOB	POMO
28	353918X1		**1**	PORCA	NUT	TUERCA
29	6209491M1		**1**	ALAVANCA	LEVER	PALANCA
30	022724P1		**2**	CHAPA	PLATE	CHAPA

Levante Hidráulico **Hydraulic Lift** **Elevador Hidraulico**	**Tampa** **Lift Cover** **Cubierta Elevador**	**70-70**

2500 Kgf
2500 Kgf
2500 Kgf

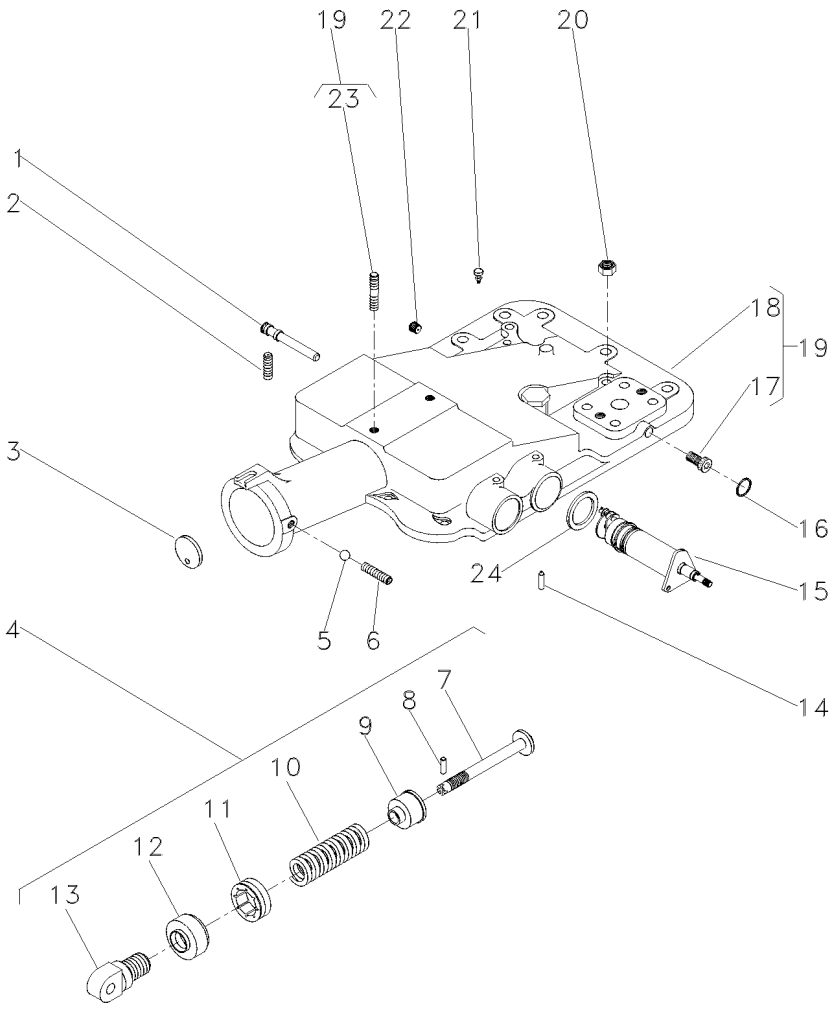

1	180997M2			**1**	EIXO	SHAFT	ARBOL
2	355286X1			**2**	PARAFUSO ALLEN	ALLEN BOLT	TORNILLO ALLEN
3	180981M1			**1**	DISCO	DISC	DISCO
4	023335N1			**1**	CJ. MOLA	KIT, SPRING	RESORTE JUEGO
5	882451M1			**1**	ESFERA	BALL	BOLA
6	355286X1		5/16X18X5/8	**1**	PARAFUSO ALLEN	ALLEN BOLT	TORNILLO ALLEN
7	886348M2	4		**1**	PINO	PIN	PASADOR
8	1442142X1	4		**1**	PINO	PIN	PASADOR
9	886351M2	4		**1**	ASSENTO	SEAT	ASIENTO
10	182582M1	4		**1**	MOLA	SPRING	RESORTE
11	180979M2	4		**1**	PORCA	NUT	TUERCA
12	180980M2	4		**1**	CAPA	BOOT	PROTECCION
13	1863389M1	4		**1**	ARTICULADOR	HEAD	CULATA
14	1869074M1			**1**	PINO	PIN	PASADOR
15	6200715M91			**1**	CJ. SUPORTE	KIT, BRACKET	JUEGO SOPORTE
16	195562M1		∅ 7/16	**1**	ANEL "O"	O RING	JUNTA TORICA
17	195387M1	19		**2**	BUJÃO	PLUG	TAPON
18	2802511M4	19		**1**	TAMPA	COVER	CUBIERTA
19	3410190M92			**1**	CJ. TAMPA	KIT, COVER	JUEGO DE TAPA
20	377765X1		9/16X18	**2**	PORCA	NUT	TUERCA
21	182099M91			**1**	RESPIRO	BREATHER	RESPIRADERO
22	195387M1			**1**	BUJÃO	PLUG	TAPON
23	3146844M1	19		**1**	PRISIONEIRO	STUD	ESPARRAGO
24	1869075M1			**1**	ARRUELA	WASHER	ARANDELA

Levante Hidráulico **Hydraulic Lift** **Elevador Hidraulico**	**Tampa** **Lift Cover** **Cubierta Elevador**	**70-75**

2500 Kgf
2500 Kgf
2500 Kgf

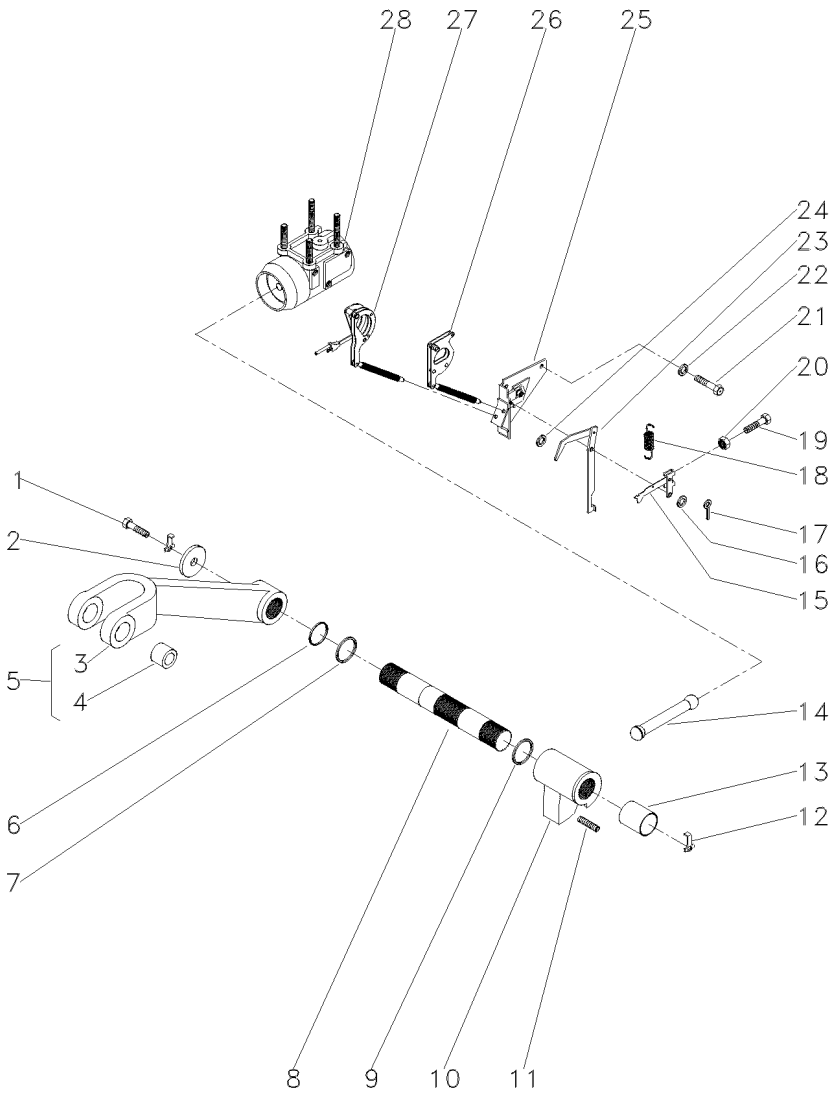

1	353560X1		**2**	PARAFUSO	BOLT	PERNO
2	897580M1		**2**	ARRUELA	WASHER	ARANDELA
3	3408250M1	5	**1**	BRAÇO	ARM	BRAZO
4	885455M1	5	**2**	BUCHA	BUSH	CASQUILLO
5	3408251M91		**2**	CJ. BRAÇO	KIT, ARM	JUEGO DE BRAZO
6	3611557M1		**2**	ANEL "O"	O RING	JUNTA TORICA
7	033928T1		**2**	ANEL "O"	O RING	JUNTA TORICA
8	897567M3		**1**	EIXO	SHAFT	ARBOL
9	2801012M1	⧗ 0.20"	**X**	CALÇO	SHIM	CALCE
9	2801013M1	⧗ 0.40"	**X**	CALÇO	SHIM	CALCE
9	2801014M1	⧗ 0.60"	**X**	CALÇO	SHIM	CALCE
10	886404M2		**1**	BRAÇO	ARM	BRAZO
11	887076M2		**1**	PARAFUSO	BOLT	PERNO
12	897581M3		**2**	PRESILHA	STAPLE	GRAPA
13	3611558M1		**2**	BUCHA	BUSH	CASQUILLO
14	886410M1		**1**	BIELA	CONROD	BIELA
15	1661547M92		**1**	ALAVANCA	LEVER	PALANCA
16	355617X1	3/4X5/16X1/16	**3**	ARRUELA	WASHER	ARANDELA
17	361332X1	1/16 L3/8	**1**	CUPILHA	COTTER PIN	PASADOR DOUBLE
18	898137M1		**1**	MOLA	SPRING	RESORTE
19	2802251M1		**1**	PARAFUSO	BOLT	PERNO
20	354120X1	10X24	**1**	PORCA	NUT	TUERCA
21	353688X1	3/8X16X5/8	**2**	PARAFUSO	BOLT	PERNO
22	390287X1	18,0X10,5X0,9	**2**	ARRUELA	WASHER	ARANDELA
23	1869093M93		**1**	ALAVANCA	LEVER	PALANCA
24	355617X1		**X**	ARRUELA	WASHER	ARANDELA
25	1870190M92	👁 70-125 No	**1**	SUPORTE	SUPPORT	DISPOS.DE SOSTEN
26	1661918M91		**1**	ARTICULAÇÃO	KNUCKLE	CHARNELA
27	1660324M91	👁 70-130 No	**1**	ARTICULAÇÃO	KNUCKLE	CHARNELA
28	034617N1	👁 70-135 No	**1**	CJ. CILINDRO	KIT, CYLINDER	JUEGO DE CILINDR

Cj. Tirante
Rod
Varilla

70-80

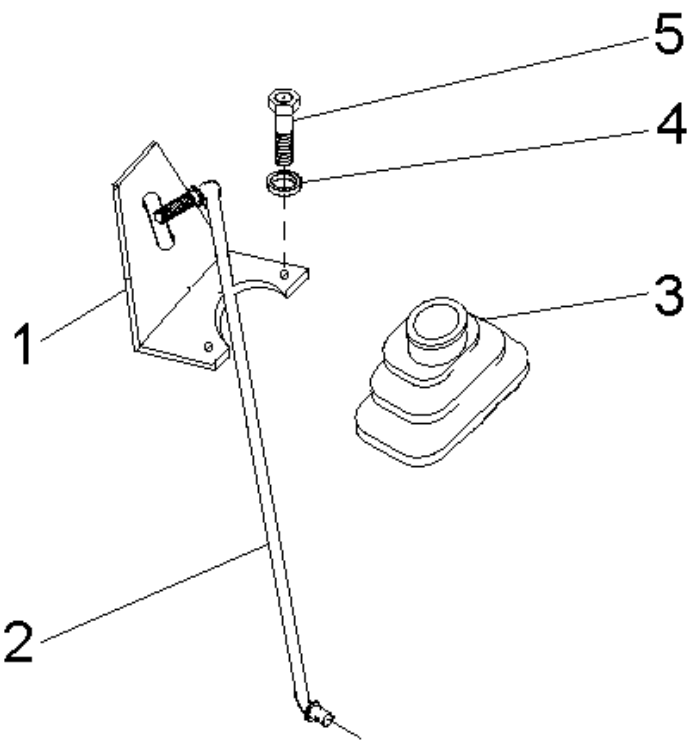

1	070006P1	**1** SUPORTE	BRACKET	SOPORTE
2	070406S1	**1** TIRANTE	ROD	VARILLA
3	069915P1	**1** COIFA	BELLOWS	FUELLE
4	339375X1	**2** ARRUELA	WASHER	ARANDELA
5	339666X1	**2** PARAFUSO	BOLT	PERNO

Direção E Controle Remoto
Remote Control And Steering
Dirección Y Controle Remoto

70-85

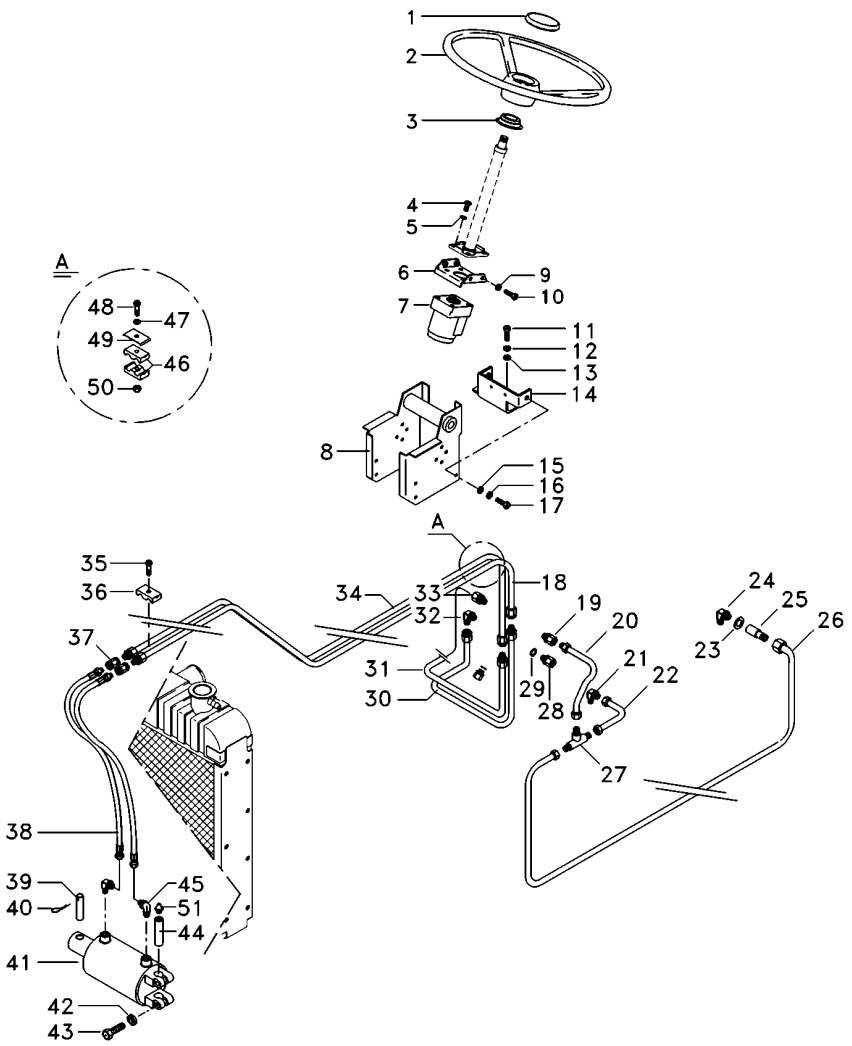

1	061181T1	**1**	EMBLEMA	EMBLEM	EMBLEMA
1	037892T1	**1**	TAMPA	COVER	CUBIERTA
2	040341T1	**1**	VOLANTE	FLYWHEEL	VOLANTE
3	2801323M1	**1**	COLAR	COLLAR	COLLAR
4	339814X1	**4**	PARAFUSO	BOLT	PERNO
5	339376X1	**4**	ARRUELA	WASHER	ARANDELA
6	047181S1	**1**	SUPORTE	BRACKET	SOPORTE
7	6214361M91	**1**	UN. HIDROSTÁTICA	STEERING UNIT	UNIDAD DIRECCION
8	048396N2	**1**	SUPORTE	CLEVIS	GANCHO SEGURI.
9	353434X1	**4**	ARRUELA	WASHER	ARANDELA
10	353691X1	**2**	PARAFUSO	BOLT	PERNO
11	353698X1	**2**	PARAFUSO	BOLT	PERNO
12	353432X1	**2**	ARRUELA PRESSÃO	PRESSURE WASHER	LAVADOR PRESION
13	353757X1	**2**	ARRUELA	WASHER	ARANDELA
15	339025X1	**2**	ARRUELA	WASHER	ARANDELA
16	339376X1	**2**	ARRUELA	WASHER	ARANDELA
17	339451X1	**2**	PARAFUSO	BOLT	PERNO
18	047956P1	**1**	TUBO	PIPE	CANO
19	047157T1	**1**	UN. HIDROSTÁTICA	STEERING UNIT	UNIDAD DIRECCION
20	6226294M1	**1**	TUBO RETORNO	LEAK-OFF PIPE	TUBO DE ESCAPE.
21	039368T1	**1**	CONEXÃO	CONNECTION	CONEXION
22	6226295M1	**1**	TUBO RETORNO	LEAK-OFF PIPE	TUBO DE ESCAPE.
23	3409613M1	**1**	ARRUELA	WASHER	ARANDELA
24	036590T1	**1**	CONEXÃO	CONNECTION	CONEXION
25	036606T1	**1**	CONEXÃO	CONNECTION	CONEXION
26	6227061M1	**1**	TUBO	PIPE	CANO
27	033308P1	**1**	CONEXÃO "T"	CONNECTION T	CONEXION T
28	039290T1	**2**	CONEXÃO	CONNECTION	CONEXION
29	835024M1	**2**	ANEL "O"	O RING	JUNTA TORICA
30	049558P1	**1**	TUBO	PIPE	CANO
31	048122P1	**1**	TUBO	PIPE	CANO
32	049441N1	**1**	CONEXÃO	CONNECTION	CONEXION
33	047155T1	**1**	CONEXÃO	CONNECTION	CONEXION
34	047957P1	**1**	TUBO	PIPE	CANO
35	368063X1	**1**	PARAFUSO	BOLT	PERNO
36	3145102M1	**1**	BRAÇADEIRA	CLAMP	ABRAZADERA
37	3412001M91	**4**	CONEXÃO	CONNECTION	CONEXION
38	3412609M91	**2**	MANGUEIRA	HOSE	FLEXIBLE
39	1488477M1	**1**	PINO	PIN	PASADOR
40	520703M1	**1**	GRAMPO	CRAMP	PASADOR
41	3148282M91	**1**	CILINDRO	CYLINDER	CILINDRO
42	353439X1	**2**	ARRUELA PRESSÃO	PRESSURE WASHER	LAVADOR PRESION
43	353725X1	**2**	PARAFUSO	BOLT	PERNO
44	1488476M1	**1**	PINO	PIN	PASADOR
45	3412299M91	**2**	CONEXÃO	CONNECTION	CONEXION
46	3146896M1	**2**	BRAÇADEIRA	CLAMP	ABRAZADERA
47	353441X1	**1**	ARRUELA	WASHER	ARANDELA
48	353508X1	**1**	PARAFUSO	BOLT	PERNO
49	3146897M1	**1**	REFORÇO	REINFORCEMENT	REFUERZO
50	353918X1	**1**	PORCA	NUT	TUERCA

Direção E Controle Remoto
Remote Control And Steering
Dirección Y Controle Remoto

70-85

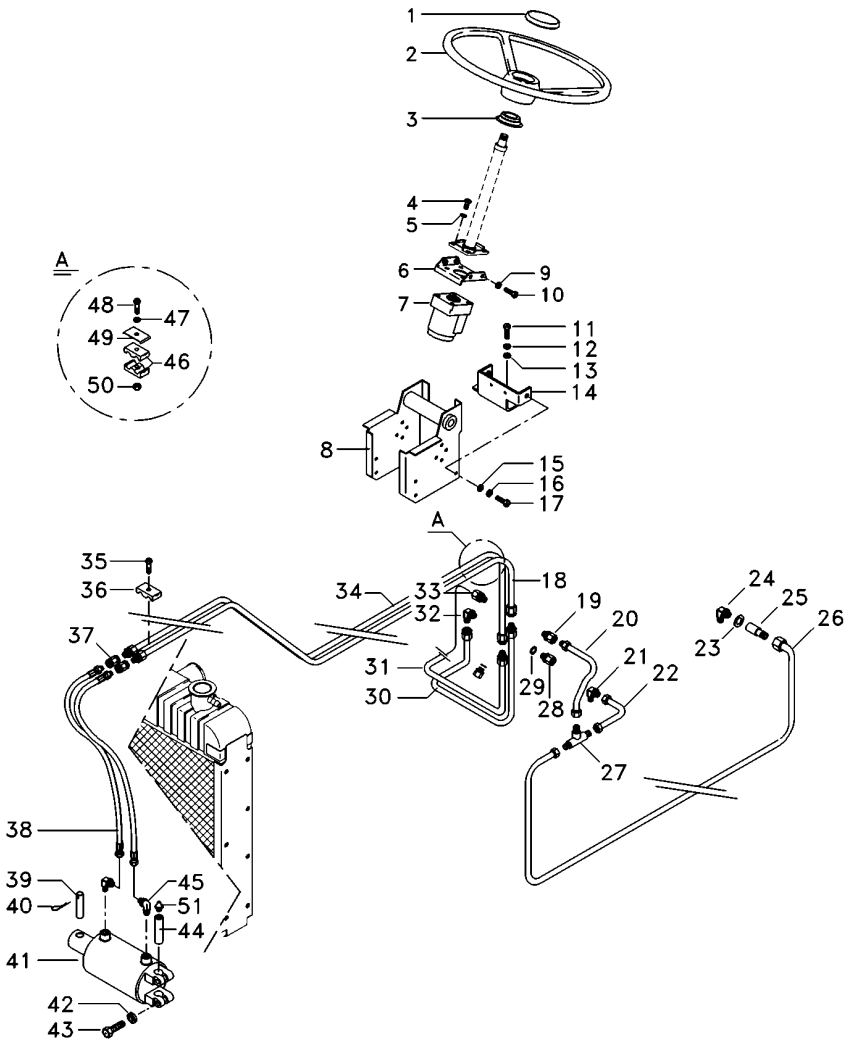

51	850778M1	**1** GRAXEIRA	GREASER	ENGRASADOR

Direção E Controle Remoto
Remote Control And Steering
Dirección Y Controle Remoto

70-90

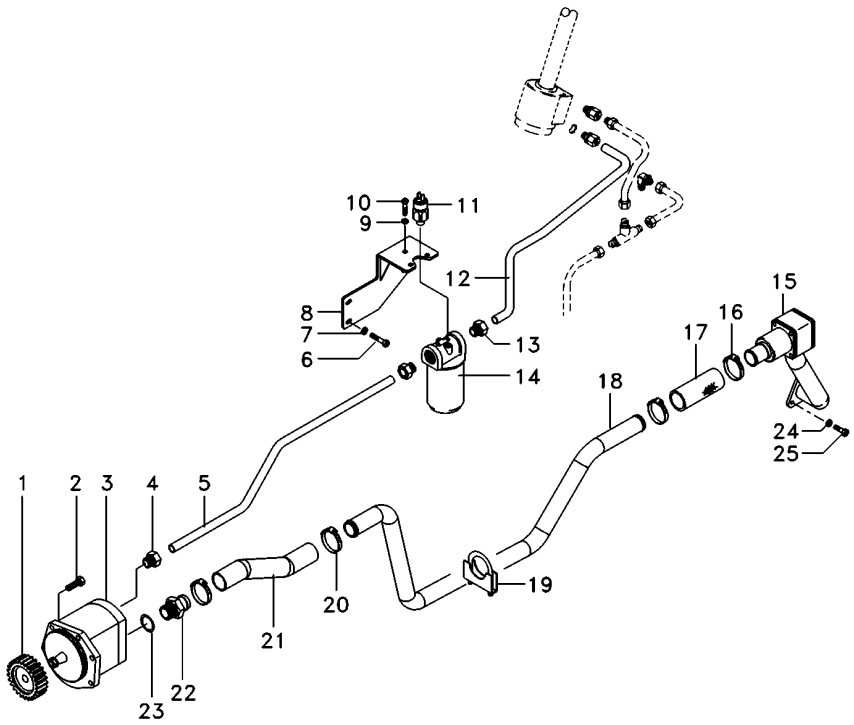

1	041176P1	**1**	ENGRENAGEM	GEAR	ENGRANAJE
2	339123X1	**5**	PARAFUSO	BOLT	PERNO
3	041683T2	**1**	BOMBA HIDRÁULICA	HYDRAULIC PUMP	BOMBA HIDRAULICA
3	6218390M1	**1**	CHAVETA	KEY	CLAVE
3	6218391M1	**1**	PORCA	NUT	TUERCA
4	041853T1	**1**	CONEXÃO	CONNECTION	CONEXION
5	6238460M1	**1**	TUBO	PIPE	CANO
6	339081X1	**3**	PARAFUSO	BOLT	PERNO
7	339376X1	**3**	ARRUELA	WASHER	ARANDELA
8	6223558M91	**1**	SUPORTE FILTRO	FILTER SUPPORT	FILTER SUPPORT
9	353446X1	**4**	ARRUELA	WASHER	ARANDELA
10	353677X1	**4**	PARAFUSO	BOLT	PERNO
11	3798633M2	**1**	SENSOR	SENDER	EMISOR
12	6238462M1	**1**	TUBO	PIPE	CANO
13	039290T1	**2**	CONEXÃO	CONNECTION	CONEXION
14	3790454H2	**1**	CJ. FILTRO	KIT, FILTER	JUEGO FILTRO
14	3799282H1	**1**	ELEMENTO	ELEMENT	ELEMENTO
15	6228600M91	**1**	FLANGE	FLANGE	PLETINA
16	6214781M1	**4**	BRAÇADEIRA	CLAMP	ABRAZADERA
17	6215183M1	**1**	MANGUEIRA	HOSE	FLEXIBLE
18	6227060M1	**1**	TUBO	PIPE	CANO
19	6231706M91	**1**	BRAÇADEIRA	CLAMP	ABRAZADERA
21	6230881M1	**1**	MANGUEIRA	HOSE	FLEXIBLE
22	1686698M1	**1**	CONEXÃO	CONNECTION	CONEXION
23	831527M1	**1**	ANEL "O"	O RING	JUNTA TORICA
24	353434X1	**3**	ARRUELA	WASHER	ARANDELA
25	353691X1	**3**	PARAFUSO	BOLT	PERNO
26	6230055M1	**1**	SUPORTE	BRACKET	SOPORTE
27	45264100	**1**	CONEXÃO	CONNECTION	CONEXION

Direção E Controle Remoto
Remote Control And Steering
Dirección Y Controle Remoto

70-95

4 Rodas Motrizes
4 Wheels Drive
4 Ruedas Motriz

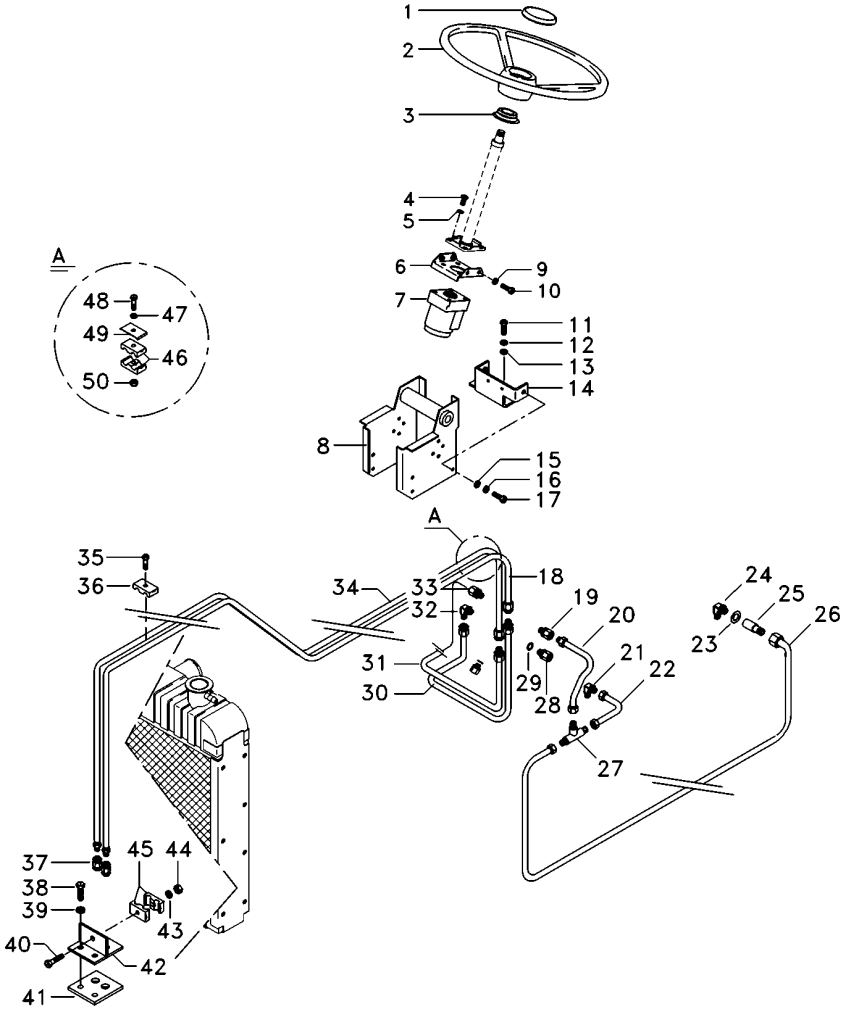

1	061181T1	**1**	EMBLEMA	EMBLEM	EMBLEMA
1	037892T1	**1**	TAMPA	COVER	CUBIERTA
2	040341T1	**1**	VOLANTE	FLYWHEEL	VOLANTE
3	2801323M1	**1**	COLAR	COLLAR	COLLAR
4	339814X1	**4**	PARAFUSO	BOLT	PERNO
5	339376X1	**4**	ARRUELA	WASHER	ARANDELA
6	047181S1	**1**	SUPORTE	BRACKET	SOPORTE
7	6214363M91	**1**	UN. HIDROSTÁTICA	STEERING UNIT	UNIDAD DIRECCION
8	048396N2	**1**	SUPORTE	CLEVIS	GANCHO SEGURI.
9	353434X1	**4**	ARRUELA	WASHER	ARANDELA
10	353691X1	**2**	PARAFUSO	BOLT	PERNO
11	353698X1	**2**	PARAFUSO	BOLT	PERNO
12	353432X1	**2**	ARRUELA PRESSÃO	PRESSURE WASHER	LAVADOR PRESION
13	353757X1	**2**	ARRUELA	WASHER	ARANDELA
14	047640S1	**1**	SUPORTE	BRACKET	SOPORTE
15	339025X1	**2**	ARRUELA	WASHER	ARANDELA
16	339376X1	**2**	ARRUELA	WASHER	ARANDELA
17	339451X1	**2**	PARAFUSO	BOLT	PERNO
18	6202756M1	**1**	TUBO	PIPE	CANO
19	047154T1	**1**	CONEXÃO	CONNECTION	CONEXION
20	6226294M1	**1**	TUBO RETORNO	LEAK-OFF PIPE	TUBO DE ESCAPE.
21	039368T1	**1**	CONEXÃO	CONNECTION	CONEXION
22	6226295M1	**1**	TUBO RETORNO	LEAK-OFF PIPE	TUBO DE ESCAPE.
23	3409613M1	**1**	ARRUELA	WASHER	ARANDELA
24	036590T1	**1**	CONEXÃO	CONNECTION	CONEXION
25	036606T1	**1**	CONEXÃO	CONNECTION	CONEXION
26	6227061M1	**1**	TUBO	PIPE	CANO
27	033308P1	**1**	CONEXÃO "T"	CONNECTION T	CONEXION T
28	039290T1	**2**	CONEXÃO	CONNECTION	CONEXION
29	835024M1	**2**	ANEL "O"	O RING	JUNTA TORICA
30	049558P1	**1**	TUBO	PIPE	CANO
31	048122P1	**1**	TUBO	PIPE	CANO
32	049441N1	**1**	CONEXÃO	CONNECTION	CONEXION
33	047155T1	**1**	CONEXÃO	CONNECTION	CONEXION
34	6202755M1	**1**	TUBO	PIPE	CANO
35	368063X1	**1**	PARAFUSO	BOLT	PERNO
36	3145102M1	**1**	BRAÇADEIRA	CLAMP	ABRAZADERA
37	3412001M91	**4**	CONEXÃO	CONNECTION	CONEXION
38	353691X1	**2**	PARAFUSO	BOLT	PERNO
39	353434X1	**2**	ARRUELA	WASHER	ARANDELA
40	3468414M1	**1**	PARAFUSO	BOLT	PERNO
41	3585072M1	**1**	PROTETOR	PROTECTOR	PROTECTOR
42	3585070M91	**1**	SUPORTE	BRACKET	SOPORTE
43	339375X1	**1**	ARRUELA	WASHER	ARANDELA
44	339030X1	**1**	PORCA	NUT	TUERCA
46	3146896M1	**2**	BRAÇADEIRA	CLAMP	ABRAZADERA
47	353441X1	**1**	ARRUELA	WASHER	ARANDELA
48	353508X1	**1**	PARAFUSO	BOLT	PERNO
49	3146897M1	**1**	REFORÇO	REINFORCEMENT	REFUERZO
50	353918X1	**1**	PORCA	NUT	TUERCA

Direção E Controle Remoto Remote Control And Steering Dirección Y Controle Remoto	70-95	4 Rodas Motrizes 4 Wheels Drive 4 Ruedas Motriz

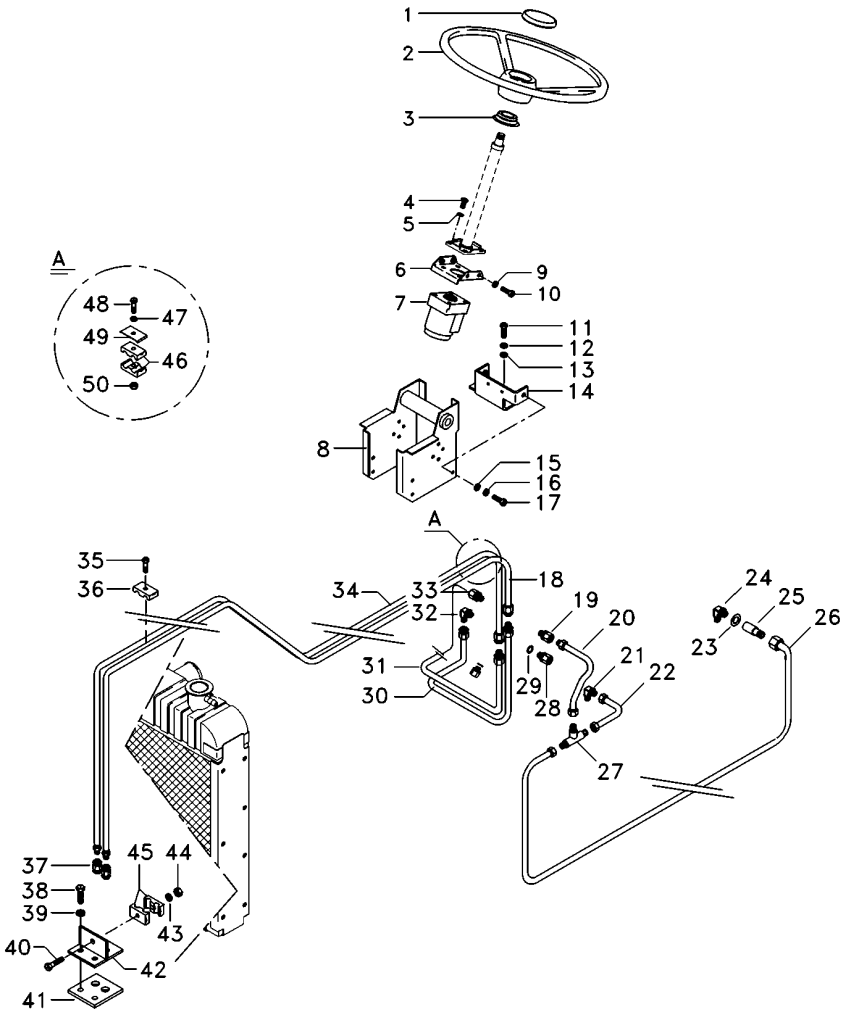

51	6230055M1	**1**	SUPORTE	BRACKET	SOPORTE

Direção E Controle Remoto
Remote Control And Steering
Dirección Y Controle Remoto

70-100

4 Rodas Motrizes
4 Wheels Drive
4 Ruedas Motriz

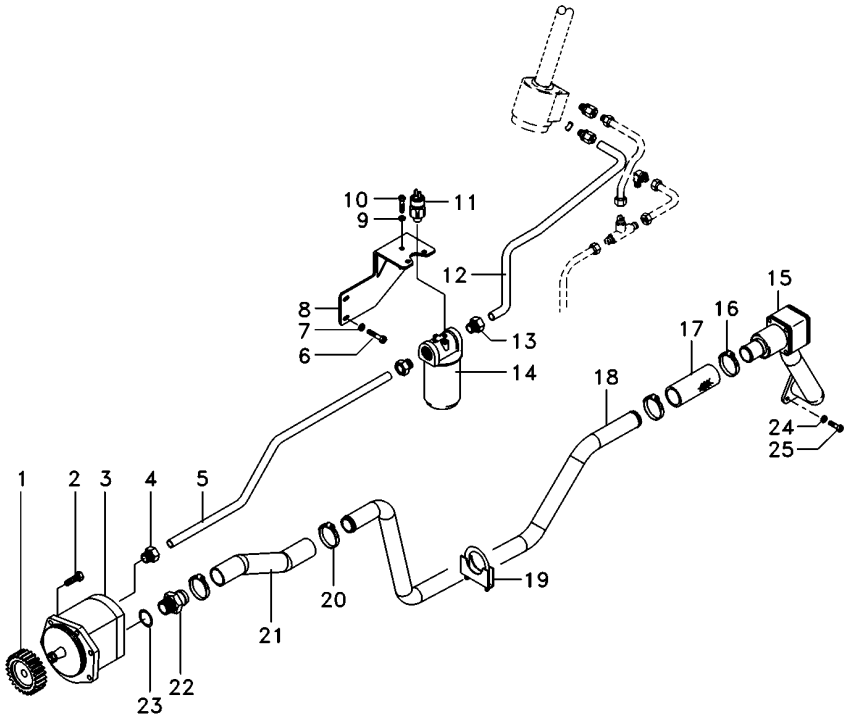

1	041176P1	**1**	ENGRENAGEM	GEAR	ENGRANAJE
2	339123X1	**5**	PARAFUSO	BOLT	PERNO
3	041683T2	**1**	BOMBA HIDRÁULICA	HYDRAULIC PUMP	BOMBA HIDRAULICA
3	6218390M1	**1**	CHAVETA	KEY	CLAVE
3	6218391M1	**1**	PORCA	NUT	TUERCA
4	041853T1	**1**	CONEXÃO	CONNECTION	CONEXION
5	6227064M1	**1**	TUBO	PIPE	CANO
6	339081X1	**2**	PARAFUSO	BOLT	PERNO
7	339376X1	**2**	ARRUELA	WASHER	ARANDELA
8	6223558M91	**1**	SUPORTE FILTRO	FILTER SUPPORT	FILTER SUPPORT
9	353446X1	**4**	ARRUELA	WASHER	ARANDELA
10	353677X1	**4**	PARAFUSO	BOLT	PERNO
11	3798633M2	**1**	SENSOR	SENDER	EMISOR
12	6226297M1	**1**	TUBO	PIPE	CANO
13	039290T1	**2**	CONEXÃO	CONNECTION	CONEXION
14	3790454H2	**1**	CJ. FILTRO	KIT, FILTER	JUEGO FILTRO
14	3799282H1	**1**	ELEMENTO	ELEMENT	ELEMENTO
15	6228600M91	**1**	FLANGE	FLANGE	PLETINA
17	6215183M1	**1**	MANGUEIRA	HOSE	FLEXIBLE
18	6227060M1	**1**	TUBO	PIPE	CANO
19	042779N1	**1**	BRAÇADEIRA	CLAMP	ABRAZADERA
21	6228217M1	**1**	MANGUEIRA	HOSE	FLEXIBLE
22	1686698M1	**1**	CONEXÃO	CONNECTION	CONEXION
23	831527M1	**1**	ANEL "O"	O RING	JUNTA TORICA
24	353434X1	**3**	ARRUELA	WASHER	ARANDELA
25	353691X1	**3**	PARAFUSO	BOLT	PERNO

Controle Remoto
Remote Control
Control Remoto

70-105

Sem Cabine - 2 Corpos Retorno Por Mola
Without Cab - 2 Body Spring Return
Sin Cabina - 2 Cuerpos Retorno Por Mola

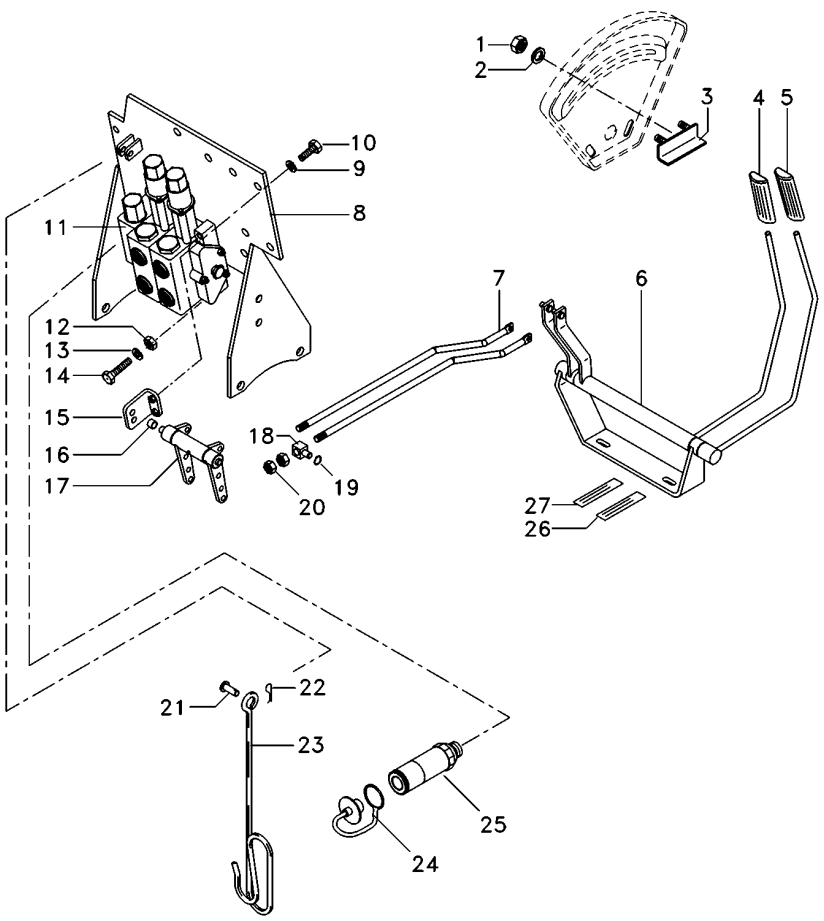

1	355564X1		**2**	PORCA	NUT	TUERCA
2	353441X1		**2**	ARRUELA	WASHER	ARANDELA
3	6209483M91		**1**	BATENTE	RETAINER	RETENEDOR
4	6203802M91		**1**	MANÍPULO	KNOB	POMO
5	6208819M91		**1**	MANÍPULO	KNOB	POMO
6	6208402M91		**1**	MANCAL	BEARING	COJINETE
7	6207569M1		**2**	TIRANTE	ROD	VARILLA
8	6226785M91		**1**	CJ. SUPORTE	KIT, BRACKET	JUEGO SOPORTE
9	353434X1		**4**	ARRUELA	WASHER	ARANDELA
10	339761X1		**4**	PARAFUSO	BOLT	PERNO
11	6228117M91		**1**	CJ. COMANDO	DISTRIBUTOR	DISTRIBUIDOR
12	339402X1		**3**	PORCA	NUT	TUERCA
13	339376X1		**4**	ARRUELA	WASHER	ARANDELA
14	3009297X1		**2**	PARAFUSO	BOLT	PERNO
15	6208592M91		**2**	SUPORTE	CLEVIS	GANCHO SEGURI.
16	6208595M1	∅ 14,00 MM	**2**	BUCHA	BUSH	CASQUILLO
16	6235916M1	∅ 15,5 MM	**2**	BUCHA	INSERT	INSERCION
17	6208582M91		**1**	MANCAL	BEARING	COJINETE
18	1695655M1		**2**	BLOCO	BLOCK	BLOQUE
19	354345X1		**6**	ANEL TRAVA	CIRCLIP	CIRCULITO
20	1442577X1		**8**	PORCA	NUT	TUERCA
21	832813M1		**1**	PINO	PIN	PASADOR
22	354048X1		**1**	CUPILHA	COTTER PIN	PASADOR DOUBLE
23	1809938M2		**1**	GANCHO	HOOK	GANCHO
24	3611673M1		**4**	TAMPÃO	PAD	ALMOHADILLA
25	3772942M1		**4**	VÁLVULA FÊMEA	FEMALE COUPLER	ACOPLADOR HEMBRA
26	6203287M1		**2**	DECAL	DECAL	CALCOMANIA
27	6203286M1		**2**	DECAL	DECAL	CALCOMANIA

Controle Remoto
Remote Control
Control Remoto

70-110

Sem Cabine - 2 Corpos Desarme Automático
Without Cab - 2 Body Kick Out
Sin Cabina - 2 Cuerpos Kick Out

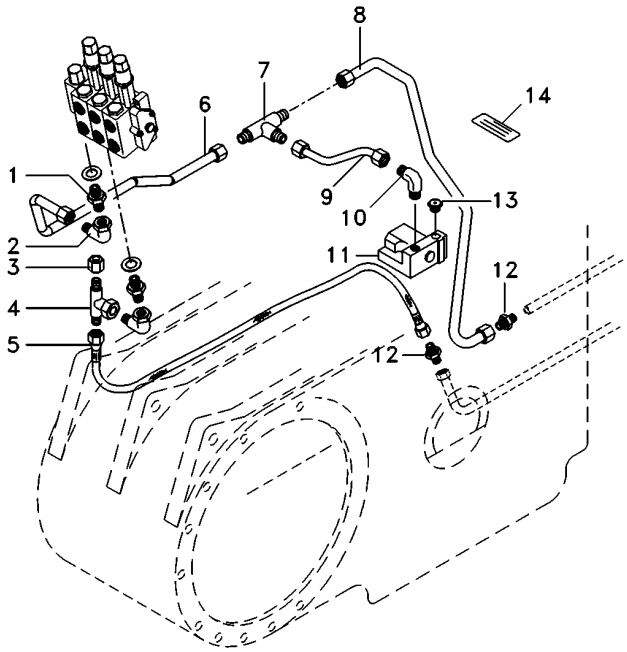

1	039290T1	**2** CONEXÃO	CONNECTION	CONEXION
2	45264100	**2** CONEXÃO	CONNECTION	CONEXION
3	068133T1	**1** TAMPÃO	PAD	ALMOHADILLA
4	039368T1	**2** CONEXÃO	CONNECTION	CONEXION
5	020521P1	**1** MANGUEIRA	HOSE	FLEXIBLE
6	6226287M1	**1** TUBO	PIPE	CANO
7	033308P1	**1** CONEXÃO "T"	CONNECTION T	CONEXION T
8	6227062M1	**1** TUBO	PIPE	CANO
9	6226286M1	**1** TUBO	PIPE	CANO
10	3412002M91	**1** CONEXÃO	CONNECTION	CONEXION
11	033909T1	**1** VÁLVULA	VALVE	VALVULA
12	3412195M91	**4** CONEXÃO	CONNECTION	CONEXION
13	358724X91	**1** BUJÃO	PLUG	TAPON
14	059234P1	**1** DECAL	DECAL	CALCOMANIA

Controle Remoto
Remote Control
Control Remoto

70-115

Sem Cabine - 2 Corpos Desarme Automático
Without Cab - 2 Body Kick Out
Sin Cabina - 2 Cuerpos Kick Out

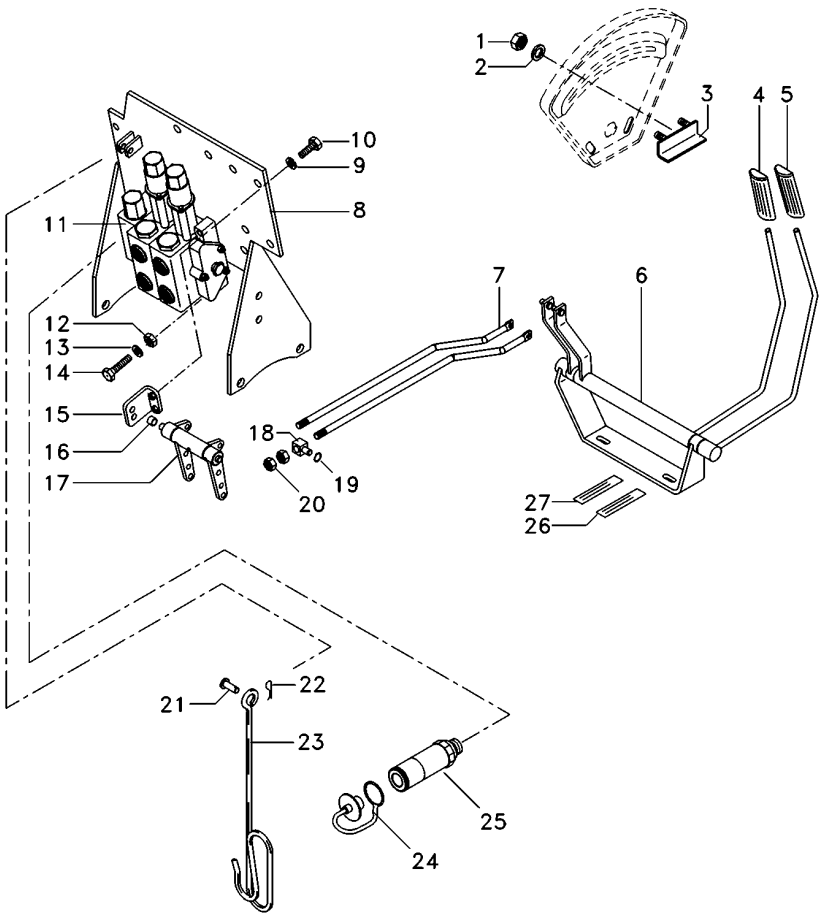

1	355564X1		**2**	PORCA	NUT	TUERCA
2	353441X1		**2**	ARRUELA	WASHER	ARANDELA
3	6209483M91		**1**	BATENTE	RETAINER	RETENEDOR
4	6203802M91		**1**	MANÍPULO	KNOB	POMO
5	6208819M91		**1**	MANÍPULO	KNOB	POMO
6	6208402M91		**1**	MANCAL	BEARING	COJINETE
7	6207569M1		**2**	TIRANTE	ROD	VARILLA
8	6226785M91		**1**	CJ. SUPORTE	KIT, BRACKET	JUEGO SOPORTE
9	353434X1		**4**	ARRUELA	WASHER	ARANDELA
10	339761X1		**4**	PARAFUSO	BOLT	PERNO
11	6228120M91		**1**	CJ. COMANDO	DISTRIBUTOR	DISTRIBUIDOR
12	339402X1		**3**	PORCA	NUT	TUERCA
13	339376X1		**4**	ARRUELA	WASHER	ARANDELA
14	3009297X1		**2**	PARAFUSO	BOLT	PERNO
15	6208592M91		**2**	SUPORTE	CLEVIS	GANCHO SEGURI.
16	6208595M1	∅ 14,00 MM	**2**	BUCHA	BUSH	CASQUILLO
16	6235916M1	∅ 15,5 MM	**2**	BUCHA	INSERT	INSERCION
17	6208582M91		**1**	MANCAL	BEARING	COJINETE
18	1695655M1		**2**	BLOCO	BLOCK	BLOQUE
19	354345X1		**6**	ANEL TRAVA	CIRCLIP	CIRCULITO
20	1442577X1		**8**	PORCA	NUT	TUERCA
21	832813M1		**1**	PINO	PIN	PASADOR
22	354048X1		**1**	CUPILHA	COTTER PIN	PASADOR DOUBLE
23	1809938M2		**1**	GANCHO	HOOK	GANCHO
24	3611673M1		**4**	TAMPÃO	PAD	ALMOHADILLA
25	3772942M1		**4**	VÁLVULA FÊMEA	FEMALE COUPLER	ACOPLADOR HEMBRA
26	6203287M1		**2**	DECAL	DECAL	CALCOMANIA
27	6203286M1		**2**	DECAL	DECAL	CALCOMANIA

Controle Remoto
Remote Control
Control Remoto

70-120

Sem Cabine - 3 Corpos Desarme Automático
Without Cab - 3 Body Kick Out
Sin Cabina - 3 Cuerpos Kick Out

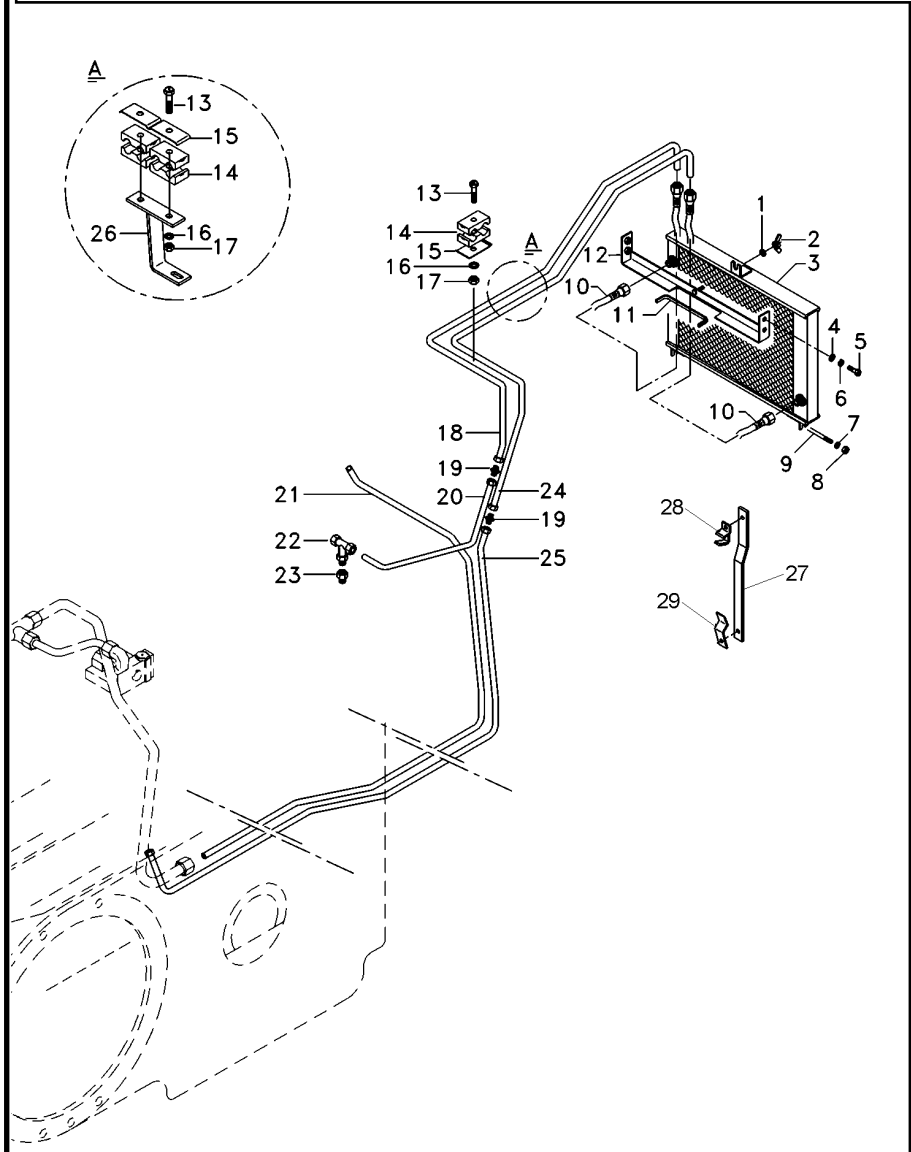

1	339024X1	**1** ARRUELA	WASHER	ARANDELA
2	6211685M1	**1** PORCA	NUT	TUERCA
3	3780458M1	**1** RADIADOR	RADIATOR	RADIADOR
4	391039X1	**4** ARRUELA	WASHER	ARANDELA
5	339123X1	**4** PARAFUSO	BOLT	PERNO
6	339374X1	**4** ARRUELA	WASHER	ARANDELA
7	353446X1	**7** ARRUELA	WASHER	ARANDELA
8	355565X1	**8** PORCA	NUT	TUERCA
9	6222029M1	**1** TIRANTE	ROD	VARILLA
10	6223611M1	**2** MANGUEIRA	HOSE	FLEXIBLE
11	6206213M1	**1** GALÃO	PAD	CIERRE
12	6219217M91	**1** SUPORTE	BRACKET	SOPORTE
13	353685X1	**4** PARAFUSO	BOLT	PERNO
14	3585143M1	**4** BRAÇADEIRA	CLAMP	ABRAZADERA
15	3146897M1	**4** REFORÇO	REINFORCEMENT	REFUERZO
16	353446X1	**7** ARRUELA	WASHER	ARANDELA
17	355565X1	**8** PORCA	NUT	TUERCA
18	6226289M1	**1** TUBO	PIPE	CANO
19	3412195M91	**4** CONEXÃO	CONNECTION	CONEXION
20	6226288M1	**1** TUBO	PIPE	CANO
21	6227063M1	**1** TUBO	PIPE	CANO
22	039368T1	**2** CONEXÃO	CONNECTION	CONEXION
23	047154T1	**1** CONEXÃO	CONNECTION	CONEXION
24	6226292M1	**1** TUBO	PIPE	CANO
25	6226291M1	**1** TUBO	PIPE	CANO
26	6230088M91	**1** SUPORTE	BRACKET	SOPORTE
27	6215850M1	**1** HASTE	RAIL	RIEL
28	6215849M91	**1** GRAMPO	CRAMP	PASADOR
29	6215996M91	**1** GRAMPO	CRAMP	PASADOR

Levante Hidráulico
Hydraulic Lift
Elevador Hidraulico

Suporte Da Articulação
Hinge Support
Soporte Articulación

70-125

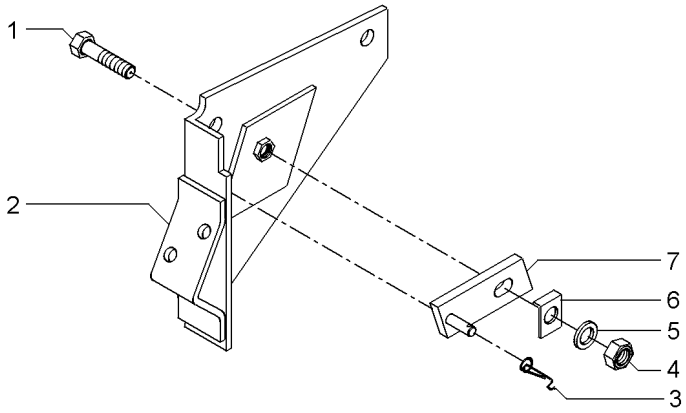

1	361448X1	5/16	**1**	PARAFUSO	BOLT	PERNO
2	1661617M91		**1**	SUPORTE	BRACKET	SOPORTE
3	1872044M1		**1**	MOLA	SPRING	RESORTE
4	353916X1	5/16X24	**1**	PORCA	NUT	TUERCA
5	376702X1	5/16	**1**	ARRUELA	WASHER	ARANDELA
6	1869107M1		**1**	ARRUELA	WASHER	ARANDELA
7	1869104M91		**1**	PIVÔ	PIVOT	PIVOTE

Tampa Do Levante Hidráulico — **Articulador**
Tampa Do Levante Hidráulico — **Link**
Tapa Levante Hidraulico — **Articulador**

70-130

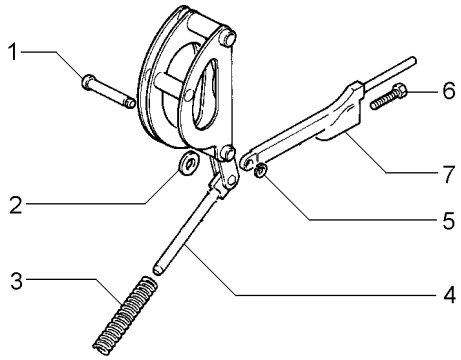

1	180990M1		**1** PINO	PIN	PASADOR
2	898125M1		**1** ARRUELA	WASHER	ARANDELA
3	1660323M1		**1** MOLA	SPRING	RESORTE
4		1660324M91	**1** ARTICULAÇÃO	KNUCKLE	CHARNELA
4		1660884M91	**1** ARTICULAÇÃO	KNUCKLE	CHARNELA
5	195575M1		**1** ANEL	RING	ARO
6	898128M1		**1** PARAFUSO	BOLT	PERNO
7	898124M1		**1** HASTE	SPINDLE	MANGUETA

Cilindro Hidráulico
Hydraulic Cylinder
Cilindro Hidráulico

Levante Hidráulico
Hydraulic Lift
Levante Hidráulico

70-135

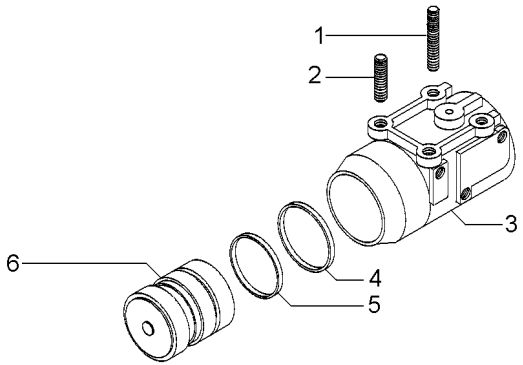

1	1667580M1	**2** PRISIONEIRO	STUD	ESPARRAGO
2	1481941M2	**2** PRISIONEIRO	STUD	ESPARRAGO
3	516571M3	**1** CILINDRO	CYLINDER	CILINDRO
4	3412380M1	**1** ANEL	RING	ARO
5	034615P1	**1** ANEL	RING	ARO
6	034604N1	**1** PISTÃO	PISTON	PISTON

Controle Remoto
Remote Control
Control Remoto

70-140

Sem Cabine - 3 Corpos Desarme Automático
Without Cab - 3 Body Kick Out
Sin Cabina - 3 Cuerpos Kick Out

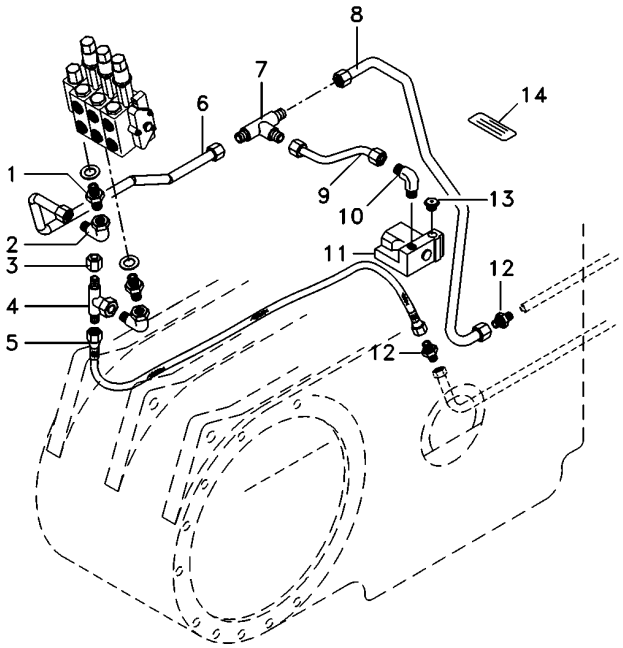

1	039290T1	**2** CONEXÃO	CONNECTION	CONEXION
2	45264100	**2** CONEXÃO	CONNECTION	CONEXION
3	068133T1	**1** TAMPÃO	PAD	ALMOHADILLA
4	039368T1	**2** CONEXÃO	CONNECTION	CONEXION
5	020521P1	**1** MANGUEIRA	HOSE	FLEXIBLE
6	6226287M1	**1** TUBO	PIPE	CANO
7	033308P1	**1** CONEXÃO "T"	CONNECTION T	CONEXION T
8	6227062M1	**1** TUBO	PIPE	CANO
9	6226286M1	**1** TUBO	PIPE	CANO
10	3412002M91	**1** CONEXÃO	CONNECTION	CONEXION
11	033909T1	**1** VÁLVULA	VALVE	VALVULA
12	3412195M91	**4** CONEXÃO	CONNECTION	CONEXION
13	358724X91	**1** BUJÃO	PLUG	TAPON
14	059234P1	**1** DECAL	DECAL	CALCOMANIA

Controle Remoto
Remote Control
Control Remoto

70-145

Sem Cabine - 3 Corpos Desarme Automático
Without Cab - 3 Body Kick Out
Sin Cabina - 3 Cuerpos Kick Out

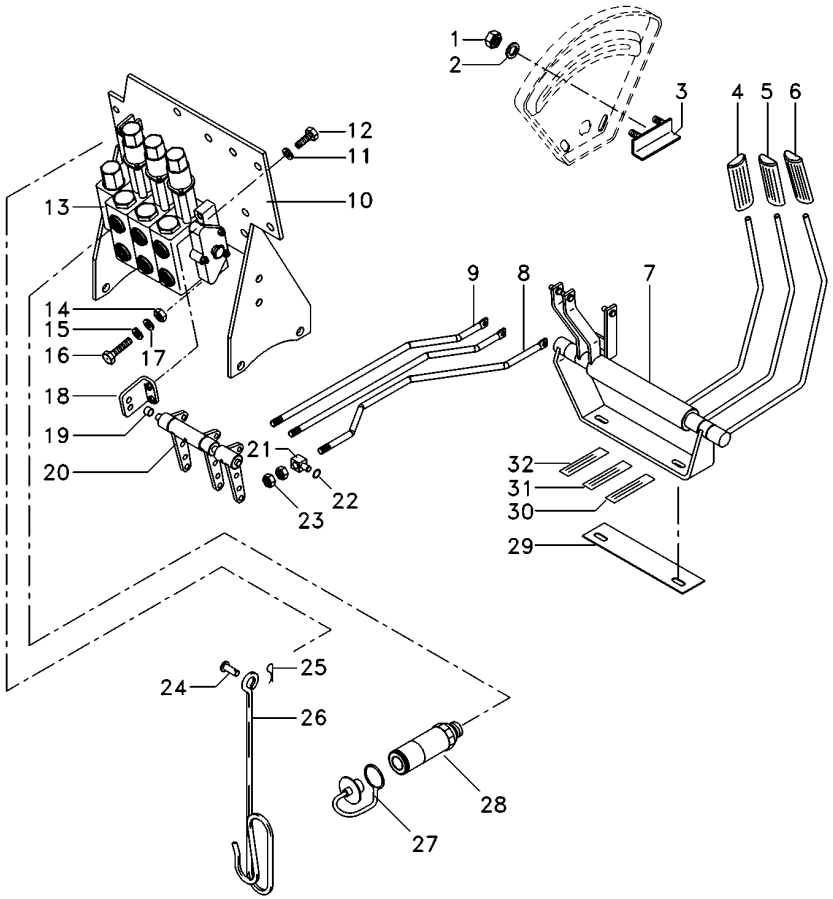

1	355564X1		**2**	PORCA	NUT	TUERCA
2	353441X1		**2**	ARRUELA	WASHER	ARANDELA
3	6209483M91		**1**	BATENTE	RETAINER	RETENEDOR
4	6203802M91		**1**	MANÍPULO	KNOB	POMO
5	6208819M91		**1**	MANÍPULO	KNOB	POMO
6	6208820M91		**1**	MANÍPULO	KNOB	POMO
7	073205N2		**1**	MANCAL	BEARING	COJINETE
8	073421P3		**1**	TIRANTE	ROD	VARILLA
9	6207569M1		**2**	TIRANTE	ROD	VARILLA
10	6226785M91		**1**	CJ. SUPORTE	KIT, BRACKET	JUEGO SOPORTE
11	353434X1		**4**	ARRUELA	WASHER	ARANDELA
12	339761X1		**4**	PARAFUSO	BOLT	PERNO
13	6228116M91		**1**	CJ. COMANDO	DISTRIBUTOR	DISTRIBUIDOR
14	339402X1		**2**	PORCA	NUT	TUERCA
15	390734X1		**4**	ARRUELA	WASHER	ARANDELA
16	3009297X1		**2**	PARAFUSO	BOLT	PERNO
17	339376X1		**4**	ARRUELA	WASHER	ARANDELA
18	6208592M91		**2**	SUPORTE	CLEVIS	GANCHO SEGURI.
19	6208595M1	∅ 14,00 MM	**2**	BUCHA	BUSH	CASQUILLO
19	6235916M1	∅ 15,5 MM	**2**	BUCHA	INSERT	INSERCION
20	6208583M91		**1**	MANCAL	BEARING	COJINETE
21	1695655M1		**3**	BLOCO	BLOCK	BLOQUE
22	354345X1		**9**	ANEL TRAVA	CIRCLIP	CIRCULITO
23	1442577X1		**12**	PORCA	NUT	TUERCA
24	832813M1		**1**	PINO	PIN	PASADOR
25	354048X1		**1**	CUPILHA	COTTER PIN	PASADOR DOUBLE
26	1809938M2		**1**	GANCHO	HOOK	GANCHO
27	3611673M1		**6**	TAMPÃO	PAD	ALMOHADILLA
28	3772942M1		**6**	VÁLVULA FÊMEA	FEMALE COUPLER	ACOPLADOR HEMBRA
29	6222270M1		**1**	ESPAÇADOR	SPACER	PIEZA DISTANCIA
30	6208307M1		**2**	DECAL	DECAL	CALCOMANIA
31	6203287M1		**2**	DECAL	DECAL	CALCOMANIA
32	6203286M1		**2**	DECAL	DECAL	CALCOMANIA

Controle Remoto
Remote Control
Control Remoto

70-150

Sem Cabine - Com 2 Kick Out + 1 Retorno Por Mola
Without Cab - With 2 Kick Out + 1 Spring Return
Sin Cabina - Con 2 Kick Out + 1 Retorno Por Mola

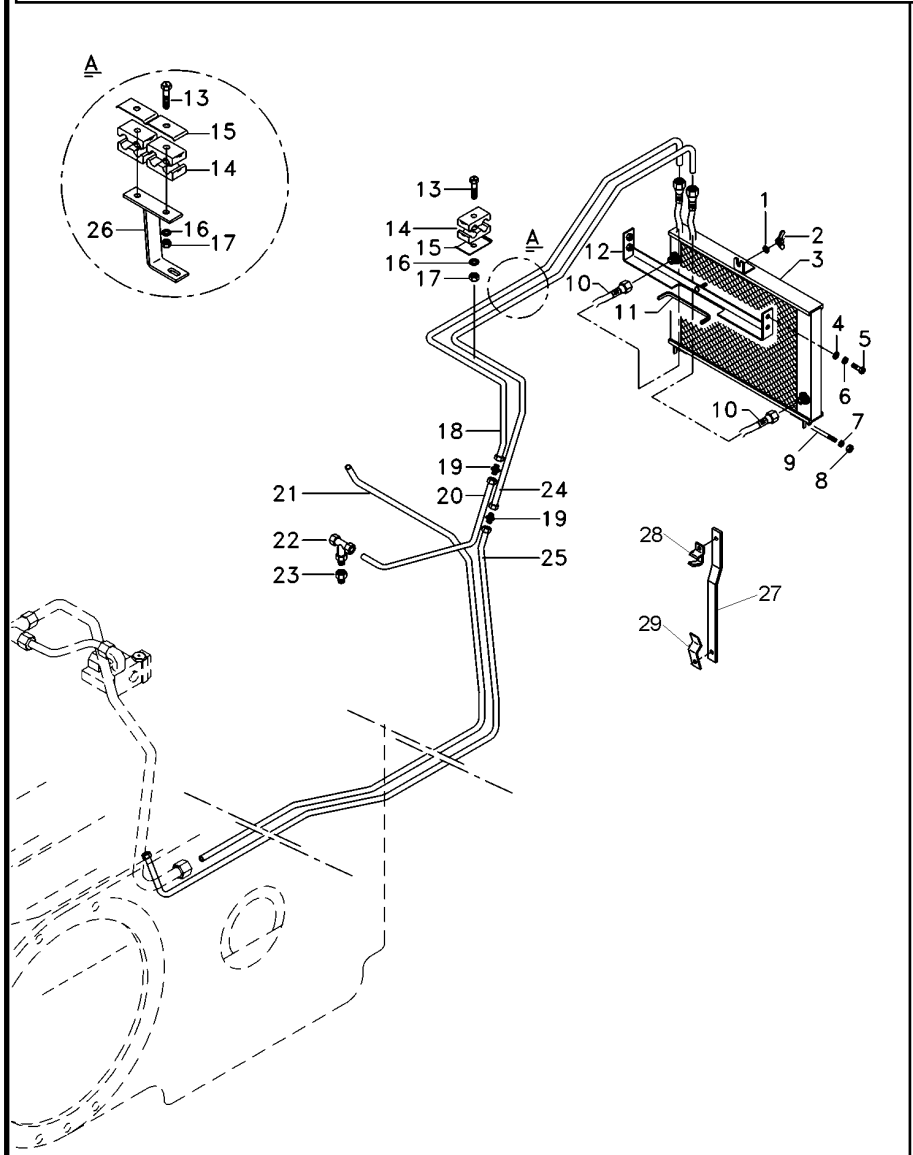

1	339024X1	**1**	ARRUELA	WASHER	ARANDELA
2	6211685M1	**1**	PORCA	NUT	TUERCA
3	3780458M1	**1**	RADIADOR	RADIATOR	RADIADOR
4	391039X1	**4**	ARRUELA	WASHER	ARANDELA
5	339123X1	**4**	PARAFUSO	BOLT	PERNO
6	339374X1	**4**	ARRUELA	WASHER	ARANDELA
7	353446X1	**7**	ARRUELA	WASHER	ARANDELA
8	355565X1	**8**	PORCA	NUT	TUERCA
9	6222029M1	**1**	TIRANTE	ROD	VARILLA
10	6223611M1	**2**	MANGUEIRA	HOSE	FLEXIBLE
11	6206213M1	**1**	GALÃO	PAD	CIERRE
12	6219217M91	**1**	SUPORTE	BRACKET	SOPORTE
13	353685X1	**4**	PARAFUSO	BOLT	PERNO
14	3585143M1	**4**	BRAÇADEIRA	CLAMP	ABRAZADERA
15	3146897M1	**4**	REFORÇO	REINFORCEMENT	REFUERZO
16	353446X1	**7**	ARRUELA	WASHER	ARANDELA
17	355565X1	**8**	PORCA	NUT	TUERCA
18	6226289M1	**1**	TUBO	PIPE	CANO
19	3412195M91	**4**	CONEXÃO	CONNECTION	CONEXION
20	6226288M1	**1**	TUBO	PIPE	CANO
21	6227063M1	**1**	TUBO	PIPE	CANO
22	039368T1	**2**	CONEXÃO	CONNECTION	CONEXION
23	047154T1	**1**	CONEXÃO	CONNECTION	CONEXION
24	6226292M1	**1**	TUBO	PIPE	CANO
25	6226291M1	**1**	TUBO	PIPE	CANO
26	6230088M91	**1**	SUPORTE	BRACKET	SOPORTE
27	6215850M1	**1**	HASTE	RAIL	RIEL
28	6215849M91	**1**	GRAMPO	CRAMP	PASADOR
29	6215996M91	**1**	GRAMPO	CRAMP	PASADOR
30	6231456M1	**1**	SUPORTE	BRACKET	SOPORTE

Controle Remoto
Remote Control
Control Remoto

70-155

Sem Cabine - Com 2 Kick Out + 1 Retorno Por Mola
Without Cab - With 2 Kick Out + 1 Spring Return
Sin Cabina - Con 2 Kick Out + 1 Retorno Por Mola

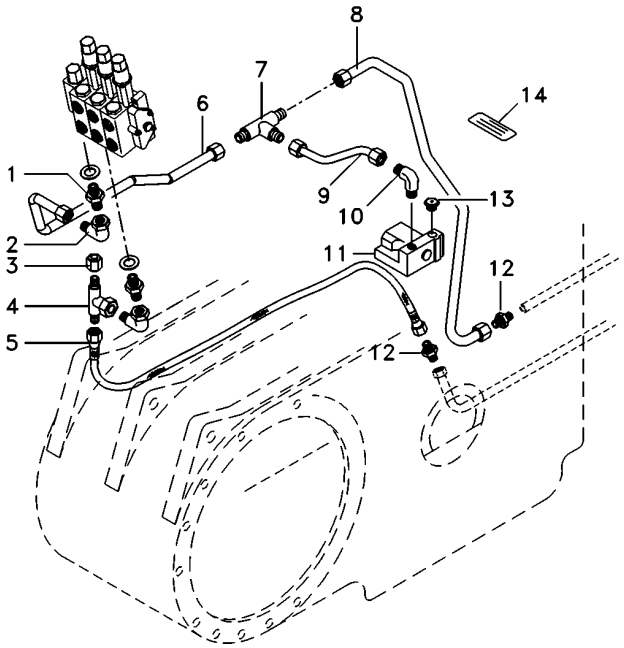

1	039290T1	**2**	CONEXÃO	CONNECTION	CONEXION
2	45264100	**2**	CONEXÃO	CONNECTION	CONEXION
3	068133T1	**1**	TAMPÃO	PAD	ALMOHADILLA
4	039368T1	**2**	CONEXÃO	CONNECTION	CONEXION
5	020521P1	**1**	MANGUEIRA	HOSE	FLEXIBLE
6	6226287M1	**1**	TUBO	PIPE	CANO
7	033308P1	**1**	CONEXÃO "T"	CONNECTION T	CONEXION T
8	6227062M1	**1**	TUBO	PIPE	CANO
9	6226286M1	**1**	TUBO	PIPE	CANO
10	3412002M91	**1**	CONEXÃO	CONNECTION	CONEXION
11	033909T1	**1**	VÁLVULA	VALVE	VALVULA
12	3412195M91	**4**	CONEXÃO	CONNECTION	CONEXION
13	358724X91	**1**	BUJÃO	PLUG	TAPON
14	059234P1	**1**	DECAL	DECAL	CALCOMANIA

Controle Remoto
Remote Control
Control Remoto

70-160

Sem Cabine - Com 2 Kick Out + 1 Retorno Por Mola
Without Cab - With 2 Kick Out + 1 Spring Return
Sin Cabina - Con 2 Kick Out + 1 Retorno Por Mola

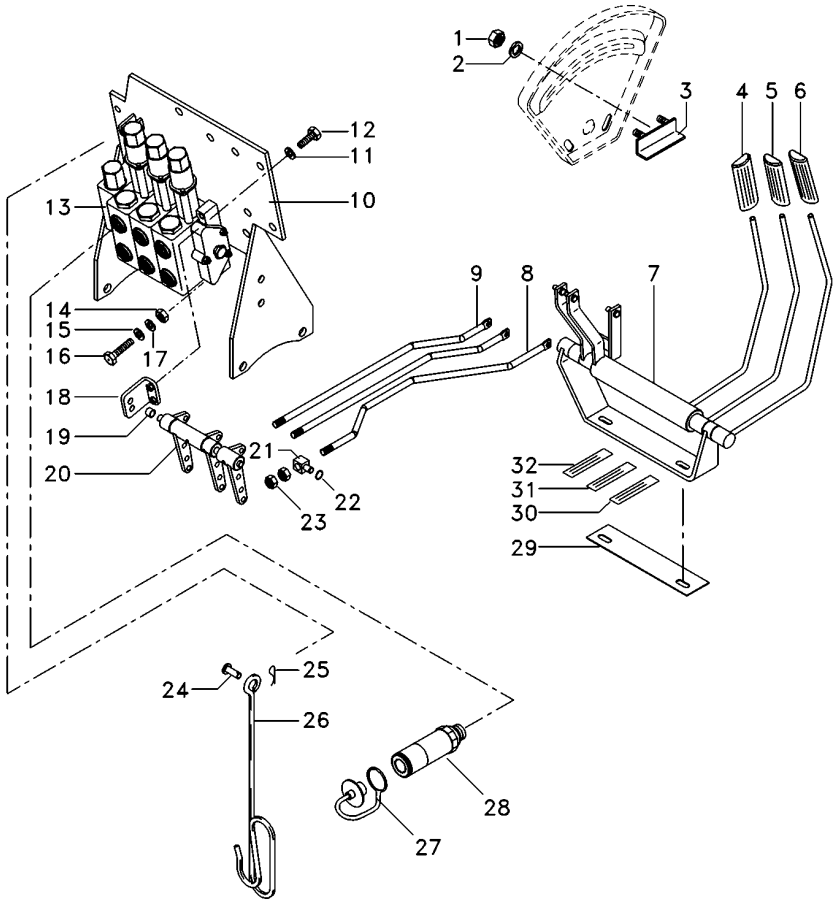

1	355564X1		**2**	PORCA	NUT	TUERCA
2	353441X1		**2**	ARRUELA	WASHER	ARANDELA
3	6209483M91		**1**	BATENTE	RETAINER	RETENEDOR
4	6203802M91		**1**	MANÍPULO	KNOB	POMO
5	6208819M91		**1**	MANÍPULO	KNOB	POMO
6	6208820M91		**1**	MANÍPULO	KNOB	POMO
7	073205N2		**1**	MANCAL	BEARING	COJINETE
8	073421P3		**1**	TIRANTE	ROD	VARILLA
9	6207569M1		**2**	TIRANTE	ROD	VARILLA
10	6226785M91		**1**	CJ. SUPORTE	KIT, BRACKET	JUEGO SOPORTE
11	353434X1		**4**	ARRUELA	WASHER	ARANDELA
12	339761X1		**4**	PARAFUSO	BOLT	PERNO
13	6228118M91		**1**	CJ. COMANDO	DISTRIBUTOR	DISTRIBUIDOR
14	339402X1		**3**	PORCA	NUT	TUERCA
15	390734X1		**4**	ARRUELA	WASHER	ARANDELA
16	3009297X1		**2**	PARAFUSO	BOLT	PERNO
17	339376X1		**4**	ARRUELA	WASHER	ARANDELA
18	6208592M91		**2**	SUPORTE	CLEVIS	GANCHO SEGURI.
19	6208595M1	∅ 14,00 MM	**2**	BUCHA	BUSH	CASQUILLO
19	6235916M1	∅ 15,5 MM	**2**	BUCHA	INSERT	INSERCION
20	6208583M91		**1**	MANCAL	BEARING	COJINETE
21	1695655M1		**3**	BLOCO	BLOCK	BLOQUE
22	354345X1		**9**	ANEL TRAVA	CIRCLIP	CIRCULITO
23	1442577X1		**12**	PORCA	NUT	TUERCA
24	832813M1		**1**	PINO	PIN	PASADOR
25	354048X1		**1**	CUPILHA	COTTER PIN	PASADOR DOUBLE
26	1809938M2		**1**	GANCHO	HOOK	GANCHO
27	3611673M1		**6**	TAMPÃO	PAD	ALMOHADILLA
28	3772942M1		**6**	VÁLVULA FÊMEA	FEMALE COUPLER	ACOPLADOR HEMBRA
29	6222270M1		**1**	ESPAÇADOR	SPACER	PIEZA DISTANCIA
30	6208307M1		**2**	DECAL	DECAL	CALCOMANIA
31	6203287M1		**2**	DECAL	DECAL	CALCOMANIA
32	6203286M1		**2**	DECAL	DECAL	CALCOMANIA

Controle Remoto
Remote Control
Control Remoto

70-165

Sem Cabine - Com 2 Kick Out + 1 Reg. Vazão
Without Cab - With 2 Kick Out + 1 Variable Flow
Sin Cabina - Con 2 Kick Out + 1 Reg.Vazió

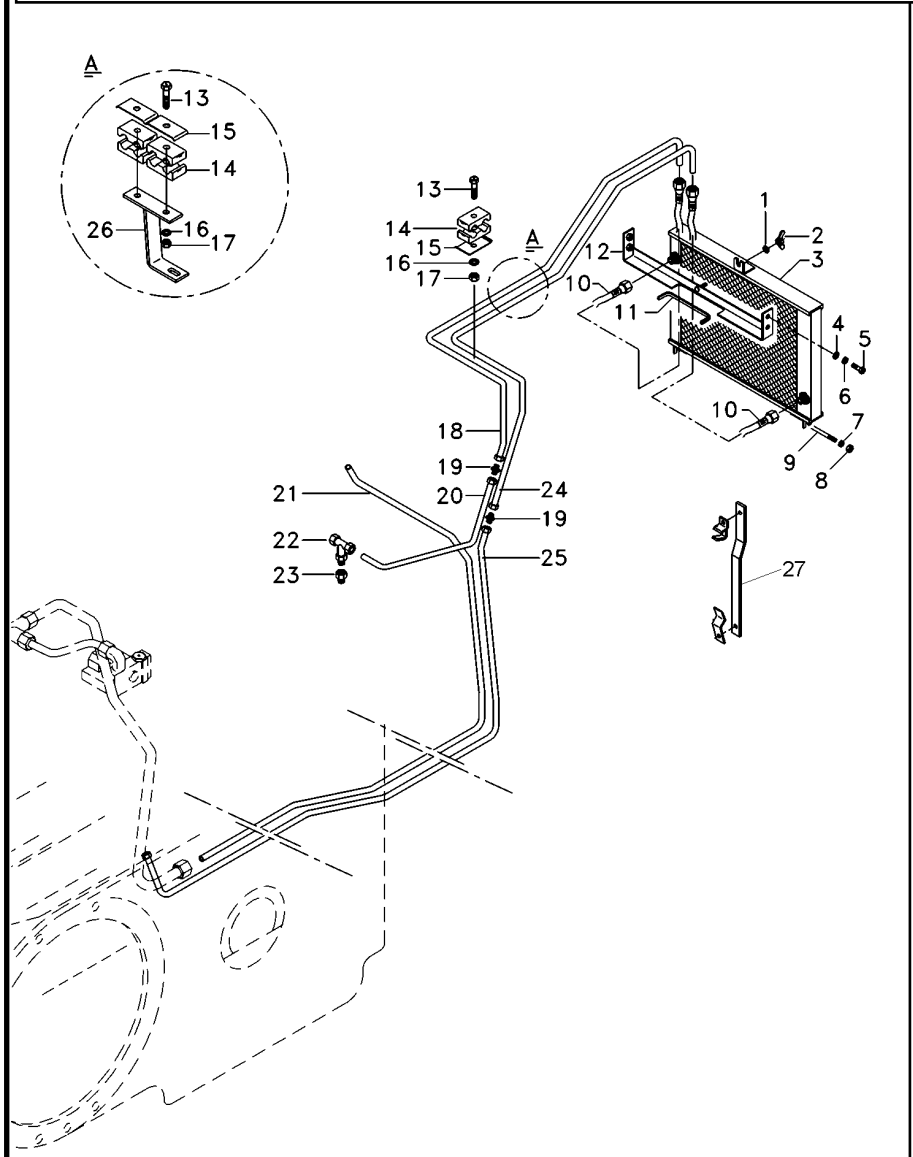

1	339024X1	**1**	ARRUELA	WASHER	ARANDELA
2	6211685M1	**1**	PORCA	NUT	TUERCA
3	3780458M1	**1**	RADIADOR	RADIATOR	RADIADOR
4	391039X1	**4**	ARRUELA	WASHER	ARANDELA
5	339123X1	**4**	PARAFUSO	BOLT	PERNO
6	339374X1	**4**	ARRUELA	WASHER	ARANDELA
7	353446X1	**7**	ARRUELA	WASHER	ARANDELA
8	355565X1	**8**	PORCA	NUT	TUERCA
9	6222029M1	**1**	TIRANTE	ROD	VARILLA
10	6223611M1	**2**	MANGUEIRA	HOSE	FLEXIBLE
11	6206213M1	**1**	GALÃO	PAD	CIERRE
12	6219217M91	**1**	SUPORTE	BRACKET	SOPORTE
13	353685X1	**4**	PARAFUSO	BOLT	PERNO
14	3585143M1	**4**	BRAÇADEIRA	CLAMP	ABRAZADERA
15	3146897M1	**4**	REFORÇO	REINFORCEMENT	REFUERZO
16	353446X1	**7**	ARRUELA	WASHER	ARANDELA
17	355565X1	**8**	PORCA	NUT	TUERCA
18	6226289M1	**1**	TUBO	PIPE	CANO
19	3412195M91	**4**	CONEXÃO	CONNECTION	CONEXION
20	6226288M1	**1**	TUBO	PIPE	CANO
21	6227063M1	**1**	TUBO	PIPE	CANO
22	039368T1	**2**	CONEXÃO	CONNECTION	CONEXION
23	047154T1	**1**	CONEXÃO	CONNECTION	CONEXION
24	6226292M1	**1**	TUBO	PIPE	CANO
25	6226291M1	**1**	TUBO	PIPE	CANO
26	6230088M91	**1**	SUPORTE	BRACKET	SOPORTE
27	6215850M1	**1**	HASTE	RAIL	RIEL
28	6215849M91	**1**	GRAMPO	CRAMP	PASADOR
29	6215996M91	**1**	GRAMPO	CRAMP	PASADOR
30	6231456M1	**1**	SUPORTE	BRACKET	SOPORTE

Controle Remoto
Remote Control
Control Remoto

70-170

Sem Cabine - Com 2 Kick Out + 1 Reg. Vazão
Without Cab - With 2 Kick Out + 1 Variable Flow
Sin Cabina - Con 2 Kick Out + 1 Reg.Vazió

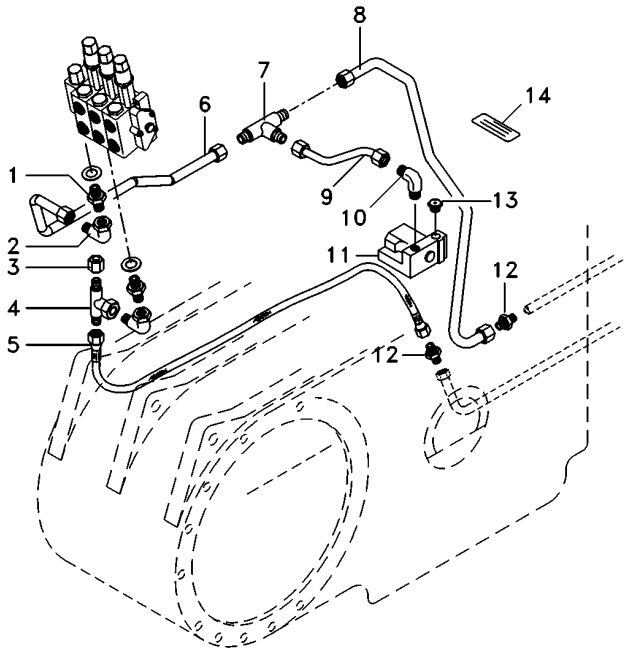

1	039290T1	**2**	CONEXÃO	CONNECTION	CONEXION
2	45264100	**2**	CONEXÃO	CONNECTION	CONEXION
3	068133T1	**1**	TAMPÃO	PAD	ALMOHADILLA
4	039368T1	**2**	CONEXÃO	CONNECTION	CONEXION
5	020521P1	**1**	MANGUEIRA	HOSE	FLEXIBLE
6	6226287M1	**1**	TUBO	PIPE	CANO
7	033308P1	**1**	CONEXÃO "T"	CONNECTION T	CONEXION T
8	6227062M1	**1**	TUBO	PIPE	CANO
9	6226286M1	**1**	TUBO	PIPE	CANO
10	3412002M91	**1**	CONEXÃO	CONNECTION	CONEXION
11	033909T1	**1**	VÁLVULA	VALVE	VALVULA
12	3412195M91	**4**	CONEXÃO	CONNECTION	CONEXION
13	358724X91	**1**	BUJÃO	PLUG	TAPON
14	059234P1	**1**	DECAL	DECAL	CALCOMANIA

Controle Remoto
Remote Control
Control Remoto

70-175

Sem Cabine - Com 2 Kick Out + 1 Reg. Vazão
Without Cab - With 2 Kick Out + 1 Variable Flow
Sin Cabina - Con 2 Kick Out + 1 Reg.Vazió

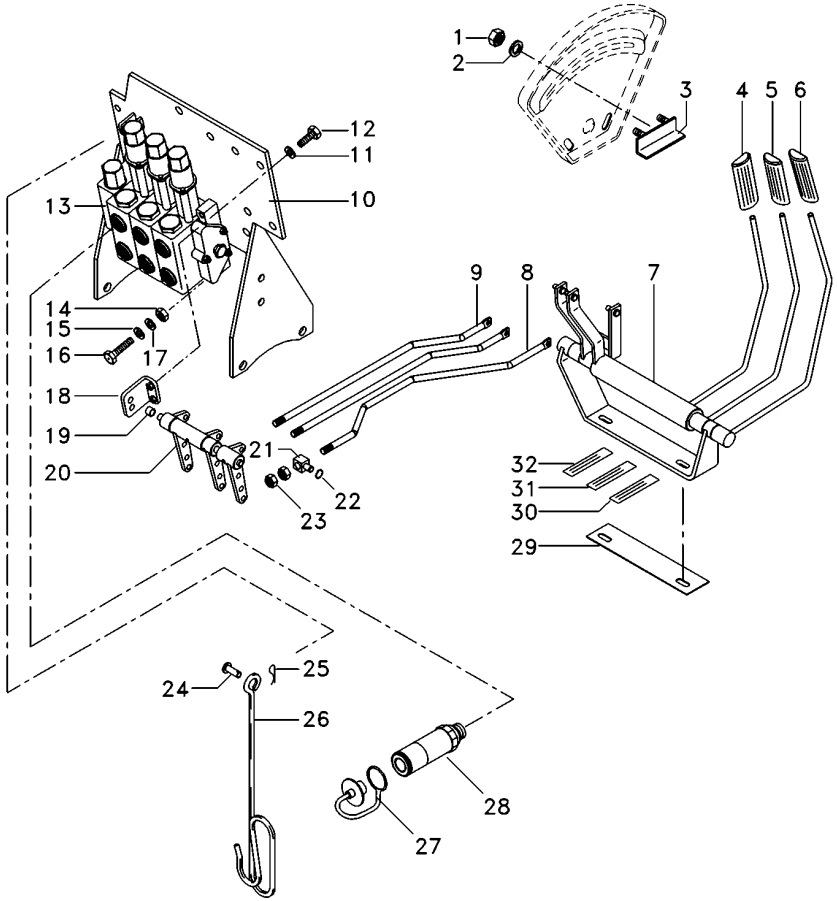

1	355564X1		**2**	PORCA	NUT	TUERCA
2	353441X1		**2**	ARRUELA	WASHER	ARANDELA
3	6209483M91		**1**	BATENTE	RETAINER	RETENEDOR
4	6203802M91		**1**	MANÍPULO	KNOB	POMO
5	6208819M91		**1**	MANÍPULO	KNOB	POMO
6	6208820M91		**1**	MANÍPULO	KNOB	POMO
7	073205N2		**1**	MANCAL	BEARING	COJINETE
8	073421P3		**1**	TIRANTE	ROD	VARILLA
9	6207569M1		**2**	TIRANTE	ROD	VARILLA
10	6226785M91		**1**	CJ. SUPORTE	KIT, BRACKET	JUEGO SOPORTE
11	353434X1		**4**	ARRUELA	WASHER	ARANDELA
12	339761X1		**4**	PARAFUSO	BOLT	PERNO
13	6228119M91		**1**	CJ. COMANDO	DISTRIBUTOR	DISTRIBUIDOR
14	339402X1		**2**	PORCA	NUT	TUERCA
15	390734X1		**4**	ARRUELA	WASHER	ARANDELA
16	3009297X1		**2**	PARAFUSO	BOLT	PERNO
17	339376X1		**4**	ARRUELA	WASHER	ARANDELA
18	6208592M91		**2**	SUPORTE	CLEVIS	GANCHO SEGURI.
19	6208595M1	∅ 14,00 MM	**2**	BUCHA	BUSH	CASQUILLO
19	6235916M1	∅ 15,5 MM	**2**	BUCHA	INSERT	INSERCION
20	6208583M91		**1**	MANCAL	BEARING	COJINETE
21	1695655M1		**3**	BLOCO	BLOCK	BLOQUE
22	354345X1		**9**	ANEL TRAVA	CIRCLIP	CIRCULITO
23	1442577X1		**12**	PORCA	NUT	TUERCA
24	832813M1		**1**	PINO	PIN	PASADOR
25	354048X1		**1**	CUPILHA	COTTER PIN	PASADOR DOUBLE
26	1809938M2		**1**	GANCHO	HOOK	GANCHO
27	3611673M1		**6**	TAMPÃO	PAD	ALMOHADILLA
28	3772942M1		**6**	VÁLVULA FÊMEA	FEMALE COUPLER	ACOPLADOR HEMBRA
29	6222270M1		**1**	ESPAÇADOR	SPACER	PIEZA DISTANCIA
30	6208307M1		**2**	DECAL	DECAL	CALCOMANIA
31	6203287M1		**2**	DECAL	DECAL	CALCOMANIA
32	6203286M1		**2**	DECAL	DECAL	CALCOMANIA

Controle Remoto
Remote Control
Control Remoto

70-180

Sem Cabine - 2 Corpos Retorno Por Mola
Without Cab - 2 Body Spring Return
Sin Cabina - 2 Cuerpos Retorno Por Mola

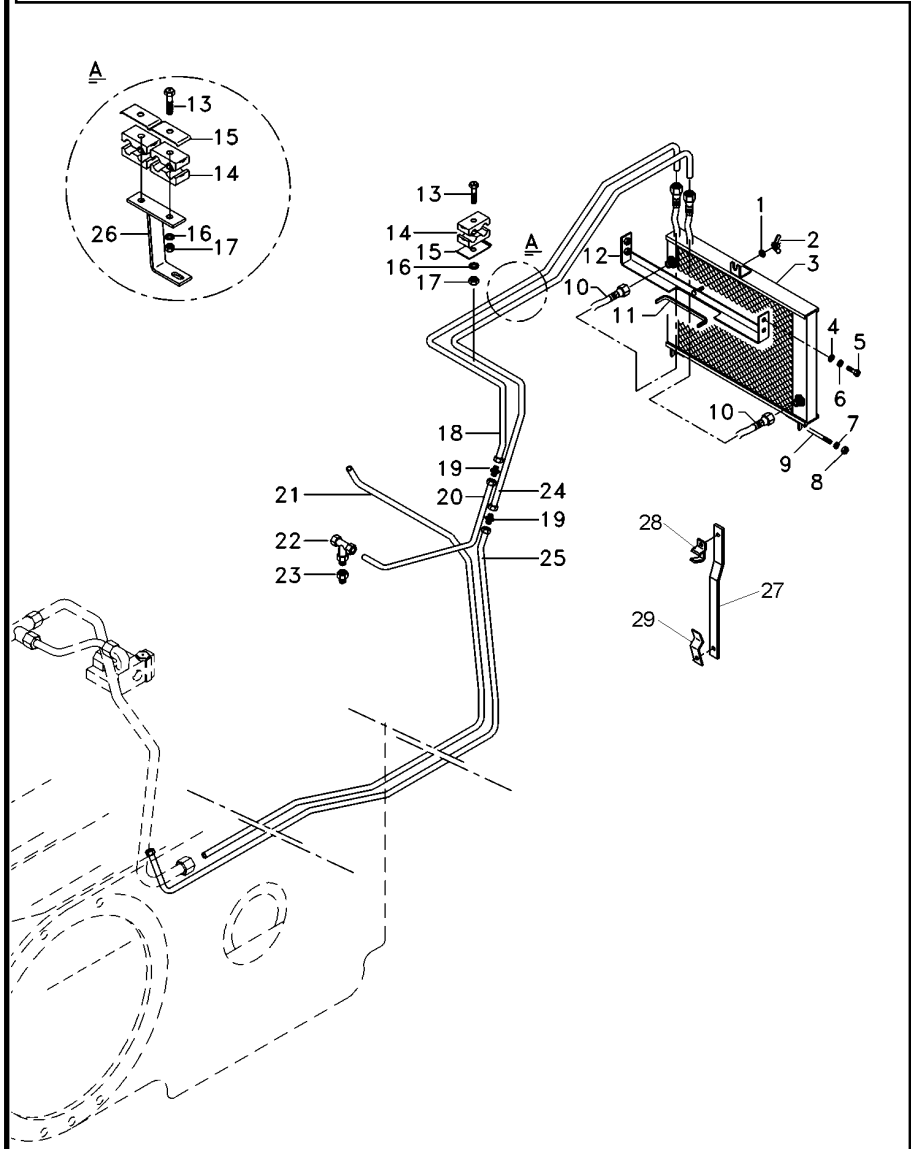

1	339024X1	**1**	ARRUELA	WASHER	ARANDELA
2	6211685M1	**1**	PORCA	NUT	TUERCA
3	3780458M1	**1**	RADIADOR	RADIATOR	RADIADOR
4	391039X1	**4**	ARRUELA	WASHER	ARANDELA
5	339123X1	**4**	PARAFUSO	BOLT	PERNO
6	339374X1	**4**	ARRUELA	WASHER	ARANDELA
7	353446X1	**7**	ARRUELA	WASHER	ARANDELA
8	355565X1	**8**	PORCA	NUT	TUERCA
9	6222029M1	**1**	TIRANTE	ROD	VARILLA
10	6223611M1	**2**	MANGUEIRA	HOSE	FLEXIBLE
11	6206213M1	**1**	GALÃO	PAD	CIERRE
12	6219217M91	**1**	SUPORTE	BRACKET	SOPORTE
13	353685X1	**4**	PARAFUSO	BOLT	PERNO
14	3585143M1	**4**	BRAÇADEIRA	CLAMP	ABRAZADERA
15	3146897M1	**4**	REFORÇO	REINFORCEMENT	REFUERZO
16	353446X1	**7**	ARRUELA	WASHER	ARANDELA
17	355565X1	**8**	PORCA	NUT	TUERCA
18	6226289M1	**1**	TUBO	PIPE	CANO
19	3412195M91	**4**	CONEXÃO	CONNECTION	CONEXION
20	6226288M1	**1**	TUBO	PIPE	CANO
21	6227063M1	**1**	TUBO	PIPE	CANO
22	039368T1	**2**	CONEXÃO	CONNECTION	CONEXION
23	047154T1	**1**	CONEXÃO	CONNECTION	CONEXION
24	6226292M1	**1**	TUBO	PIPE	CANO
25	6226291M1	**1**	TUBO	PIPE	CANO
26	6230088M91	**1**	SUPORTE	BRACKET	SOPORTE
27	6215850M1	**1**	HASTE	RAIL	RIEL
28	6215849M91	**1**	GRAMPO	CRAMP	PASADOR
29	6215996M91	**1**	GRAMPO	CRAMP	PASADOR
30	6231456M1	**1**	SUPORTE	BRACKET	SOPORTE

Controle Remoto
Remote Control
Control Remoto

70-185

Sem Cabine - 2 Corpos Retorno Por Mola
Without Cab - 2 Body Spring Return
Sin Cabina - 2 Cuerpos Retorno Por Mola

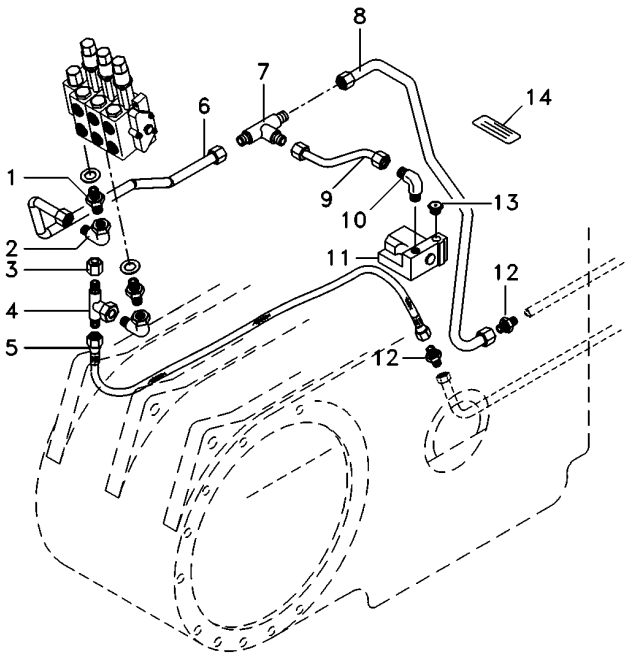

1	039290T1	**2** CONEXÃO	CONNECTION	CONEXION
2	45264100	**2** CONEXÃO	CONNECTION	CONEXION
3	068133T1	**1** TAMPÃO	PAD	ALMOHADILLA
4	039368T1	**2** CONEXÃO	CONNECTION	CONEXION
5	020521P1	**1** MANGUEIRA	HOSE	FLEXIBLE
6	6226287M1	**1** TUBO	PIPE	CANO
7	033308P1	**1** CONEXÃO "T"	CONNECTION T	CONEXION T
8	6227062M1	**1** TUBO	PIPE	CANO
9	6226286M1	**1** TUBO	PIPE	CANO
10	3412002M91	**1** CONEXÃO	CONNECTION	CONEXION
11	033909T1	**1** VÁLVULA	VALVE	VALVULA
12	3412195M91	**4** CONEXÃO	CONNECTION	CONEXION
13	358724X91	**1** BUJÃO	PLUG	TAPON
14	059234P1	**1** DECAL	DECAL	CALCOMANIA

Controle Remoto
Remote Control
Control Remoto

70-190

Sem Cabine - 2 Corpos Retorno Por Mola
Without Cab - 2 Body Spring Return
Sin Cabina - 2 Cuerpos Retorno Por Mola

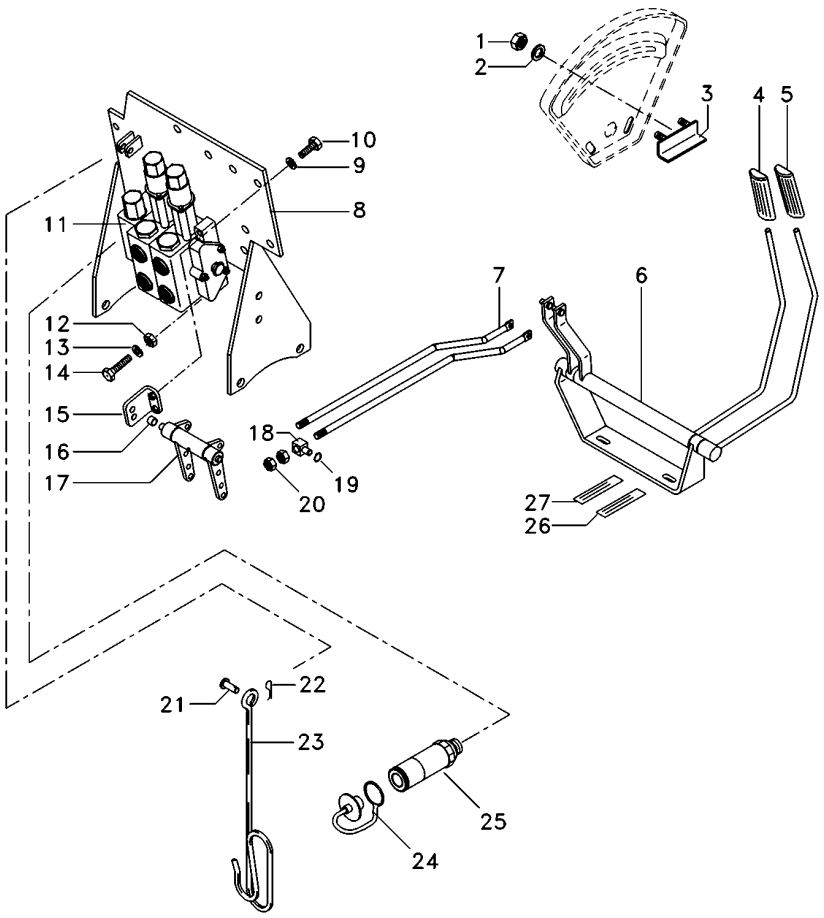

1	355564X1		**2**	PORCA	NUT	TUERCA
2	353441X1		**2**	ARRUELA	WASHER	ARANDELA
3	6209483M91		**1**	BATENTE	RETAINER	RETENEDOR
4	6203802M91		**1**	MANÍPULO	KNOB	POMO
5	6208819M91		**1**	MANÍPULO	KNOB	POMO
6	6208402M91		**1**	MANCAL	BEARING	COJINETE
7	6207569M1		**2**	TIRANTE	ROD	VARILLA
8	6226785M91		**1**	CJ. SUPORTE	KIT, BRACKET	JUEGO SOPORTE
9	353434X1		**4**	ARRUELA	WASHER	ARANDELA
10	339761X1		**4**	PARAFUSO	BOLT	PERNO
11	6231924M91		**1**	CJ. COMANDO	KIT, ACTUATOR	JUEGO ACTUADOR
12	339402X1		**3**	PORCA	NUT	TUERCA
13	339376X1		**4**	ARRUELA	WASHER	ARANDELA
14	3009297X1		**2**	PARAFUSO	BOLT	PERNO
15	6208592M91		**2**	SUPORTE	CLEVIS	GANCHO SEGURI.
16	6208595M1	∅ 14,00 MM	**2**	BUCHA	BUSH	CASQUILLO
16	6235916M1	∅ 15,5 MM	**2**	BUCHA	INSERT	INSERCION
17	6231954M91		**1**	MANCAL	BEARING	COJINETE
18	1695655M1		**2**	BLOCO	BLOCK	BLOQUE
19	354345X1		**6**	ANEL TRAVA	CIRCLIP	CIRCULITO
20	1442577X1		**8**	PORCA	NUT	TUERCA
21	832813M1		**1**	PINO	PIN	PASADOR
22	354048X1		**1**	CUPILHA	COTTER PIN	PASADOR DOUBLE
23	1809938M2		**1**	GANCHO	HOOK	GANCHO
24	3611673M1		**4**	TAMPÃO	PAD	ALMOHADILLA
25	3772942M1		**4**	VÁLVULA FÊMEA	FEMALE COUPLER	ACOPLADOR HEMBRA
26	6203287M1		**2**	DECAL	DECAL	CALCOMANIA
27	6203286M1		**2**	DECAL	DECAL	CALCOMANIA

Direção E Controle Remoto
Remote Control And Steering
Dirección Y Controle Remoto

70-195

Com Cabine - 4rm - Retorno Por Mola
With Cab - 4wd - Spring Return
Con Cabina - 4rm - Retorno Por Mola

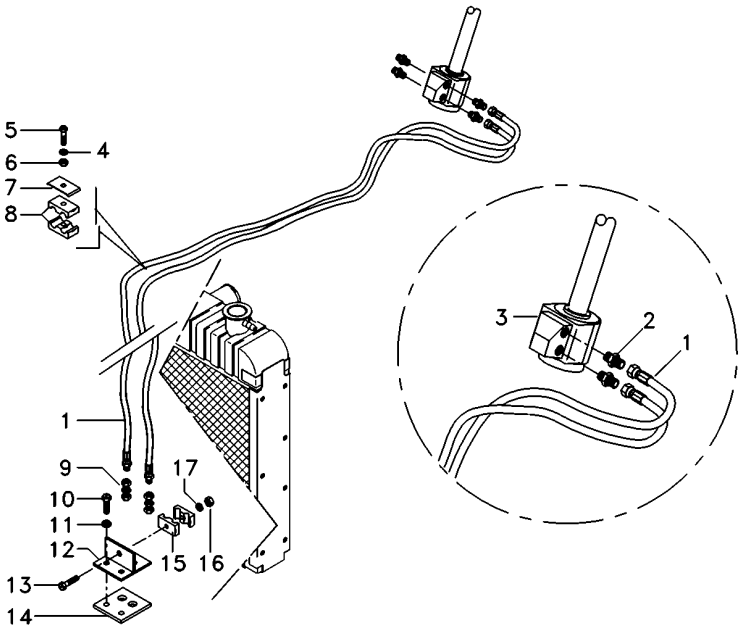

1	068332T1	**2**	MANGUEIRA	HOSE	FLEXIBLE
2	047155T1	**2**	CONEXÃO	CONNECTION	CONEXION
3	6214363M91	**1**	UN. HIDROSTÁTICA	STEERING UNIT	UNIDAD DIRECCION
4	353446X1	**1**	ARRUELA	WASHER	ARANDELA
5	353685X1	**1**	PARAFUSO	BOLT	PERNO
6	355565X1	**1**	PORCA	NUT	TUERCA
7	3146897M1	**1**	REFORÇO	REINFORCEMENT	REFUERZO
8	3585143M1	**2**	BRAÇADEIRA	CLAMP	ABRAZADERA
9	3412001M91	**2**	CONEXÃO	CONNECTION	CONEXION
10	353691X1	**2**	PARAFUSO	BOLT	PERNO
11	353434X1	**2**	ARRUELA	WASHER	ARANDELA
12	6223623M91	**1**	SUPORTE	BRACKET	SOPORTE
13	3468414M1	**1**	PARAFUSO	BOLT	PERNO
14	6223624M1	**1**	PROTEÇÃO	GUARD	DEFENSA
15	033212P1	**2**	BRAÇADEIRA	CLAMP	ABRAZADERA
16	339030X1	**1**	PORCA	NUT	TUERCA
17	339375X1	**1**	ARRUELA	WASHER	ARANDELA

Direção E Controle Remoto
Remote Control And Steering
Dirección Y Controle Remoto

70-200

Com Cabine - 4rm - Retorno Por Mola
With Cab - 4wd - Spring Return
Con Cabina - 4rm - Retorno Por Mola

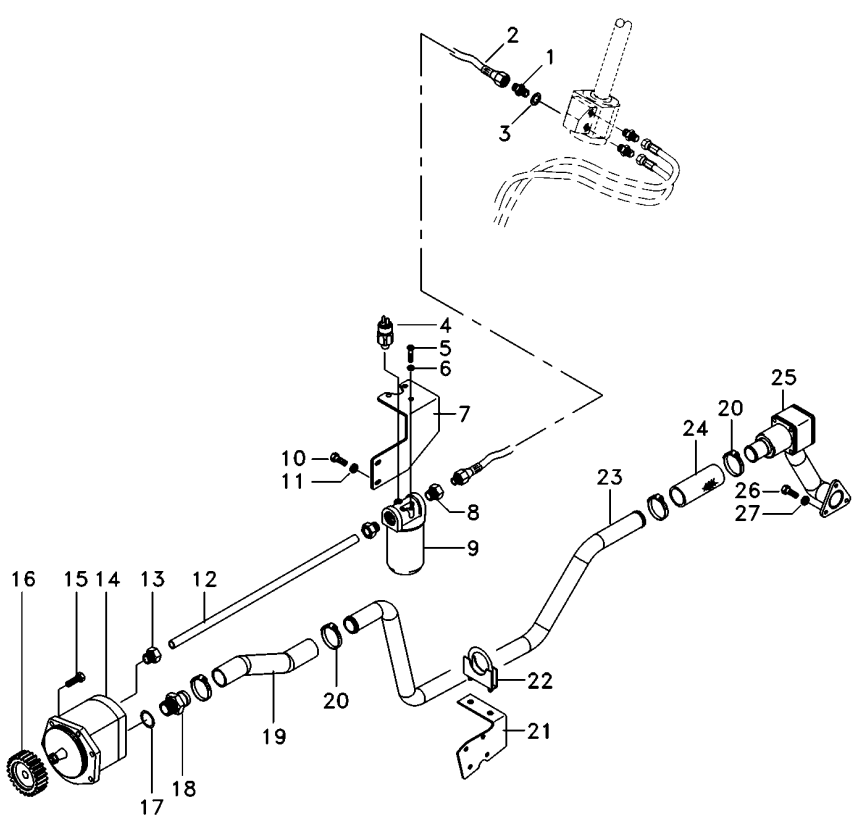

1	039290T1		**3**	CONEXÃO	CONNECTION	CONEXION
2	050762T1		**5**	MANGUEIRA	HOSE	FLEXIBLE
3	039291T1		**3**	ARRUELA	WASHER	ARANDELA
4	3798633M2		**1**	SENSOR	SENDER	EMISOR
5	353677X1		**3**	PARAFUSO	BOLT	PERNO
6	353446X1		**3**	ARRUELA	WASHER	ARANDELA
7	6223558M91		**1**	SUPORTE FILTRO	FILTER SUPPORT	FILTER SUPPORT
8	039290T1		**2**	CONEXÃO	CONNECTION	CONEXION
9	3790454H2		**1**	CJ. FILTRO	KIT, FILTER	JUEGO FILTRO
9	3799282H1		**1**	ELEMENTO	ELEMENT	ELEMENTO
10	339081X1		**3**	PARAFUSO	BOLT	PERNO
11	339376X1		**3**	ARRUELA	WASHER	ARANDELA
12	070693P1		**1**	TUBO	PIPE	CANO
13	041853T1		**1**	CONEXÃO	CONNECTION	CONEXION
14	041683T2		**1**	BOMBA HIDRÁULICA	HYDRAULIC PUMP	BOMBA HIDRAULICA
15	339123X1		**5**	PARAFUSO	BOLT	PERNO
16	041176P1		**1**	ENGRENAGEM	GEAR	ENGRANAJE
17	831527M1		**1**	ANEL "O"	O RING	JUNTA TORICA
18	1686698M1		**1**	CONEXÃO	CONNECTION	CONEXION
19	6228217M1		**1**	MANGUEIRA	HOSE	FLEXIBLE
20	6214781M1		**4**	BRAÇADEIRA	CLAMP	ABRAZADERA
21	6230055M1		**1**	SUPORTE	BRACKET	SOPORTE
22	042779N1		**1**	BRAÇADEIRA	CLAMP	ABRAZADERA
23	6227060M1		**1**	TUBO	PIPE	CANO
24	6215183M1		**1**	MANGUEIRA	HOSE	FLEXIBLE
25	6228600M91	70-425 No	**1**	FLANGE	FLANGE	PLETINA
26	353691X1		**3**	PARAFUSO	BOLT	PERNO
27	353434X1		**3**	ARRUELA	WASHER	ARANDELA

Direção E Controle Remoto
Remote Control And Steering
Dirección Y Controle Remoto

70-205

Com Cabine - 4rm - Retorno Por Mola
With Cab - 4wd - Spring Return
Con Cabina - 4rm - Retorno Por Mola

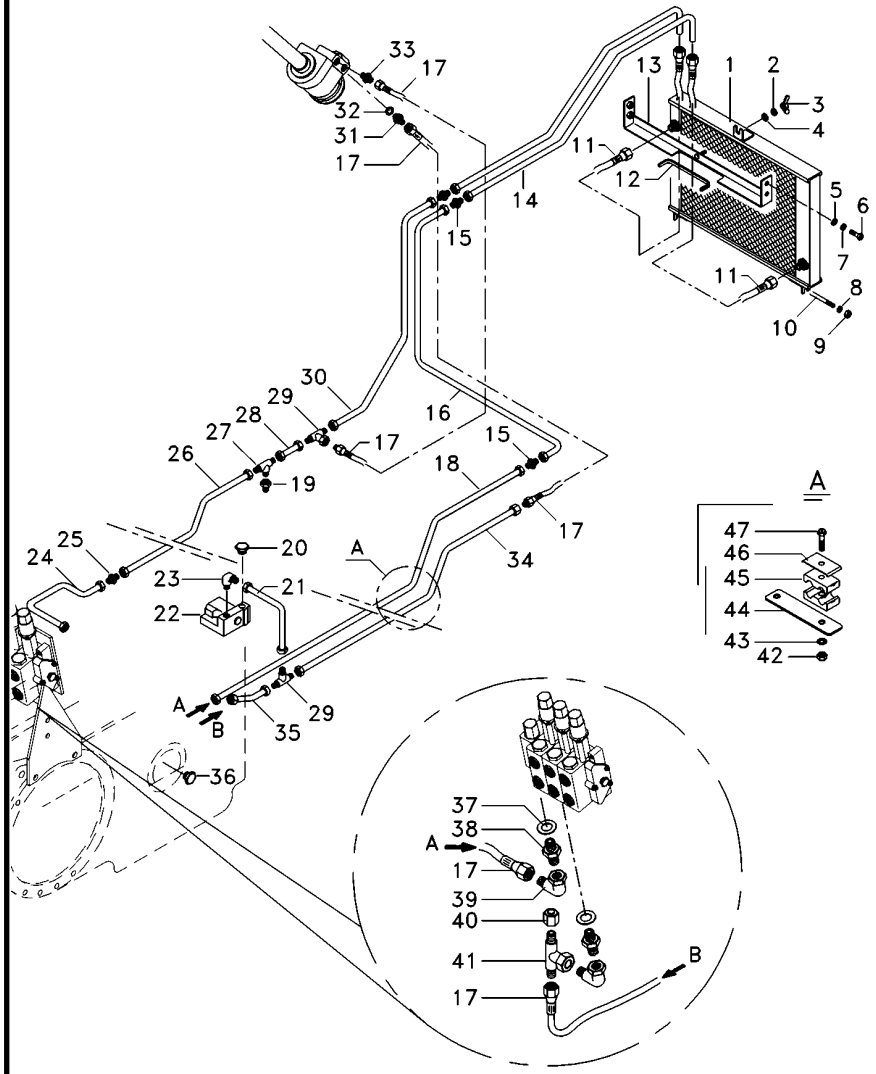

1	054522T1	**1**	RADIADOR	RADIATOR	RADIADOR
2	353446X1	**1**	ARRUELA	WASHER	ARANDELA
3	6211685M1	**1**	PORCA	NUT	TUERCA
4	339024X1	**1**	ARRUELA	WASHER	ARANDELA
5	391039X1	**4**	ARRUELA	WASHER	ARANDELA
6	339123X1	**4**	PARAFUSO	BOLT	PERNO
7	339374X1	**4**	ARRUELA	WASHER	ARANDELA
8	353446X1	**2**	ARRUELA	WASHER	ARANDELA
9	355565X1	**4**	PORCA	NUT	TUERCA
10	6222029M1	**1**	TIRANTE	ROD	VARILLA
11	6233011M91	**1**	CJ. MANGUEIRA	KIT, HOSE	MANGUITOS JUEGO
12	6206213M1	**1**	GALÃO	PAD	CIERRE
13	6219217M91	**1**	SUPORTE	BRACKET	SOPORTE
14	070690P1	**1**	TUBO	PIPE	CANO
15	3412195M91	**6**	CONEXÃO	CONNECTION	CONEXION
16	070692P1	**1**	TUBO	PIPE	CANO
17	050762T1	**5**	MANGUEIRA	HOSE	FLEXIBLE
18	070694P1	**1**	TUBO	PIPE	CANO
19	047155T1	**2**	CONEXÃO	CONNECTION	CONEXION
20	358724X91	**1**	BUJÃO	PLUG	TAPON
21	070688P1	**1**	TUBO	PIPE	CANO
22	070845T1	**1**	VÁLVULA	VALVE	VALVULA
23	3412002M91	**1**	CONEXÃO	CONNECTION	CONEXION
24	070262P1	**1**	TUBO	PIPE	CANO
25	023883T1	**1**	CONEXÃO	CONNECTION	CONEXION
26	070255P1	**1**	TUBO	PIPE	CANO
27	039368T1	**1**	CONEXÃO	CONNECTION	CONEXION
28	062352P1	**1**	TUBO	PIPE	CANO
29	033308P1	**2**	CONEXÃO "T"	CONNECTION T	CONEXION T
30	070691P1	**1**	TUBO	PIPE	CANO
31	039290T1	**3**	CONEXÃO	CONNECTION	CONEXION
32	039291T1	**3**	ARRUELA	WASHER	ARANDELA
33	047154T1	**1**	CONEXÃO	CONNECTION	CONEXION
34	070695P1	**1**	TUBO	PIPE	CANO
35	059061P1	**2**	TUBO	PIPE	CANO
36	358724X91	**1**	BUJÃO	PLUG	TAPON
38	039290T1	**2**	CONEXÃO	CONNECTION	CONEXION
39	45264100	**2**	CONEXÃO	CONNECTION	CONEXION
41	039368T1	**1**	CONEXÃO	CONNECTION	CONEXION
42	355565X1	**5**	PORCA	NUT	TUERCA
43	353446X1	**5**	ARRUELA	WASHER	ARANDELA
44	070697P1	**1**	SUPORTE	CLEVIS	GANCHO SEGURI.
45	3585143M1	**10**	BRAÇADEIRA	CLAMP	ABRAZADERA
46	3146897M1	**5**	REFORÇO	REINFORCEMENT	REFUERZO
47	353685X1	**5**	PARAFUSO	BOLT	PERNO
48	070689P1	**1**	TUBO	PIPE	CANO

Direção E Controle Remoto
Remote Control And Steering
Dirección Y Controle Remoto

70-210

Com Cabine - 4rm - Retorno Por Mola
With Cab - 4wd - Spring Return
Con Cabina - 4rm - Retorno Por Mola

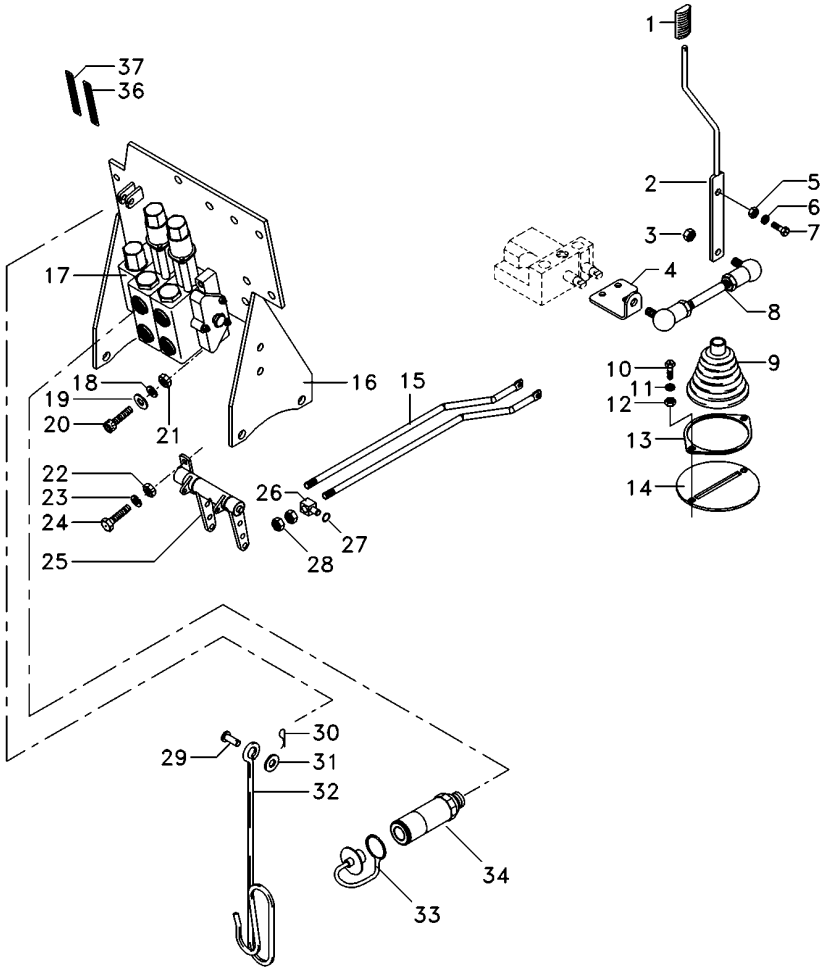

1	6200649M1	**1**	MANÍPULO	KNOB	POMO
2	6207308M91	**1**	CJ. ALAVANCA	KIT, LEVER	JUEGO, PALANCA
3	339169X1	**4**	PORCA	NUT	TUERCA
4	6207301M1	**1**	ALAVANCA	LEVER	PALANCA
5	339402X1	**1**	PORCA	NUT	TUERCA
6	339376X1	**1**	ARRUELA	WASHER	ARANDELA
7	339401X1	**1**	PARAFUSO	BOLT	PERNO
8	6207304M91	**1**	TIRANTE	ROD	VARILLA
9	069915P1	**1**	COIFA	BELLOWS	FUELLE
10	339123X1	**2**	PARAFUSO	BOLT	PERNO
11	339374X1	**2**	ARRUELA	WASHER	ARANDELA
12	339169X1	**2**	PORCA	NUT	TUERCA
13	069937P1	**1**	ANEL	RING	ARO
14	6207307M91	**1**	CJ. SUPORTE	KIT, BRACKET	JUEGO SOPORTE
15	065981P1	**2**	TIRANTE	ROD	VARILLA
16	6226785M91	**1**	CJ. SUPORTE	KIT, BRACKET	JUEGO SOPORTE
17	6228117M91	**1**	CJ. COMANDO	DISTRIBUTOR	DISTRIBUIDOR
18	339376X1	**4**	ARRUELA	WASHER	ARANDELA
19	390734X1	**4**	ARRUELA	WASHER	ARANDELA
20	1440352X1	**1**	PARAFUSO	BOLT	PERNO
21	339402X1	**2**	PORCA	NUT	TUERCA
22	339169X1	**2**	PORCA	NUT	TUERCA
23	353446X1	**2**	ARRUELA	WASHER	ARANDELA
24	339123X1	**2**	PARAFUSO	BOLT	PERNO
25	066656N1	**1**	MANCAL	BEARING	COJINETE
26	1695655M1	**2**	BLOCO	BLOCK	BLOQUE
27	354345X1	**4**	ANEL TRAVA	CIRCLIP	CIRCULITO
28	1442577X1	**8**	PORCA	NUT	TUERCA
29	832813M1	**1**	PINO	PIN	PASADOR
30	354055X1	**1**	CUPILHA	COTTER PIN	PASADOR DOUBLE
31	390734X1	**1**	ARRUELA	WASHER	ARANDELA
32	1809938M2	**1**	GANCHO	HOOK	GANCHO
33	3611673M1	**4**	TAMPÃO	PAD	ALMOHADILLA
34	3772942M1	**4**	VÁLVULA FÊMEA	FEMALE COUPLER	ACOPLADOR HEMBRA
36	6208307M1	**1**	DECAL	DECAL	CALCOMANIA
37	6203286M1	**1**	DECAL	DECAL	CALCOMANIA

Direção E Controle Remoto
Remote Control And Steering
Dirección Y Controle Remoto

70-215

Com Cabine - 4rm - Com Desarme Automático
With Cab - 4wd - With Kick Out
Con Cabina - 4rm - Con Kick Out

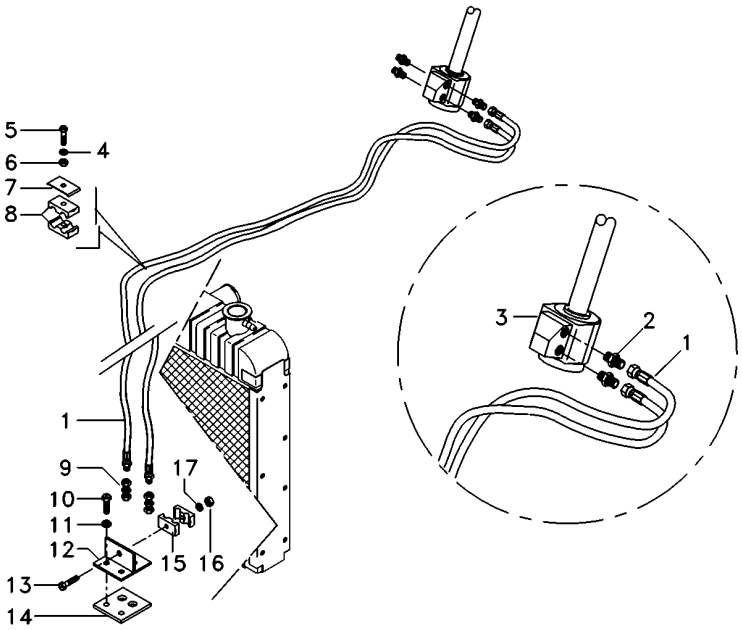

1	068332T1	**2**	MANGUEIRA	HOSE	FLEXIBLE
2	047155T1	**2**	CONEXÃO	CONNECTION	CONEXION
3	6214363M91	**1**	UN. HIDROSTÁTICA	STEERING UNIT	UNIDAD DIRECCION
4	353446X1	**1**	ARRUELA	WASHER	ARANDELA
5	353685X1	**1**	PARAFUSO	BOLT	PERNO
6	355565X1	**1**	PORCA	NUT	TUERCA
7	3146897M1	**1**	REFORÇO	REINFORCEMENT	REFUERZO
8	3585143M1	**2**	BRAÇADEIRA	CLAMP	ABRAZADERA
9	3412001M91	**2**	CONEXÃO	CONNECTION	CONEXION
10	353691X1	**2**	PARAFUSO	BOLT	PERNO
11	353434X1	**2**	ARRUELA	WASHER	ARANDELA
12	6223623M91	**1**	SUPORTE	BRACKET	SOPORTE
13	3468414M1	**1**	PARAFUSO	BOLT	PERNO
14	6223624M1	**1**	PROTEÇÃO	GUARD	DEFENSA
15	033212P1	**2**	BRAÇADEIRA	CLAMP	ABRAZADERA
16	339030X1	**1**	PORCA	NUT	TUERCA
17	339375X1	**1**	ARRUELA	WASHER	ARANDELA

Direção E Controle Remoto
Remote Control And Steering
Dirección Y Controle Remoto

70-220

Com Cabine - 4rm - Com Desarme Automático
With Cab - 4wd - With Kick Out
Con Cabina - 4rm - Con Kick Out

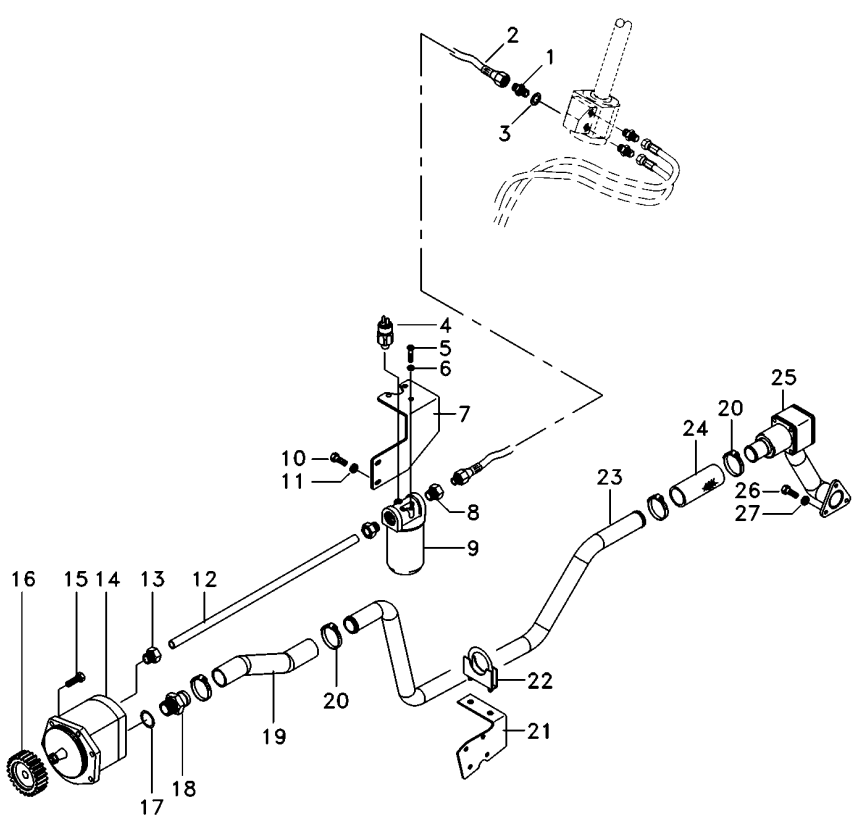

1	039290T1		**3**	CONEXÃO	CONNECTION	CONEXION
2	050762T1		**5**	MANGUEIRA	HOSE	FLEXIBLE
3	039291T1		**3**	ARRUELA	WASHER	ARANDELA
4	3798633M2		**1**	SENSOR	SENDER	EMISOR
5	353677X1		**3**	PARAFUSO	BOLT	PERNO
6	353446X1		**3**	ARRUELA	WASHER	ARANDELA
7	6223558M91		**1**	SUPORTE FILTRO	FILTER SUPPORT	FILTER SUPPORT
8	039290T1		**2**	CONEXÃO	CONNECTION	CONEXION
9	3790454H2		**1**	CJ. FILTRO	KIT, FILTER	JUEGO FILTRO
9	3799282H1		**1**	ELEMENTO	ELEMENT	ELEMENTO
10	339081X1		**3**	PARAFUSO	BOLT	PERNO
11	339376X1		**3**	ARRUELA	WASHER	ARANDELA
12	070693P1		**1**	TUBO	PIPE	CANO
13	041853T1		**1**	CONEXÃO	CONNECTION	CONEXION
14	041683T2		**1**	BOMBA HIDRÁULICA	HYDRAULIC PUMP	BOMBA HIDRAULICA
14	6218390M1		**1**	CHAVETA	KEY	CLAVE
14	6218391M1		**1**	PORCA	NUT	TUERCA
15	339123X1		**5**	PARAFUSO	BOLT	PERNO
16	041176P1		**1**	ENGRENAGEM	GEAR	ENGRANAJE
17	831527M1		**1**	ANEL "O"	O RING	JUNTA TORICA
18	1686698M1		**1**	CONEXÃO	CONNECTION	CONEXION
19	6228217M1		**1**	MANGUEIRA	HOSE	FLEXIBLE
20	6214781M1		**4**	BRAÇADEIRA	CLAMP	ABRAZADERA
21	6230055M1		**1**	SUPORTE	BRACKET	SOPORTE
22	042779N1		**1**	BRAÇADEIRA	CLAMP	ABRAZADERA
23	6227060M1		**1**	TUBO	PIPE	CANO
24	6215183M1		**1**	MANGUEIRA	HOSE	FLEXIBLE
25	6228600M91	70-425 No	**1**	FLANGE	FLANGE	PLETINA
26	353691X1		**3**	PARAFUSO	BOLT	PERNO
27	353434X1		**3**	ARRUELA	WASHER	ARANDELA

Direção E Controle Remoto
Remote Control And Steering
Dirección Y Controle Remoto

70-225

Com Cabine - 4rm - Retorno Por Mola
With Cab - 4wd - Spring Return
Con Cabina - 4rm - Retorno Por Mola

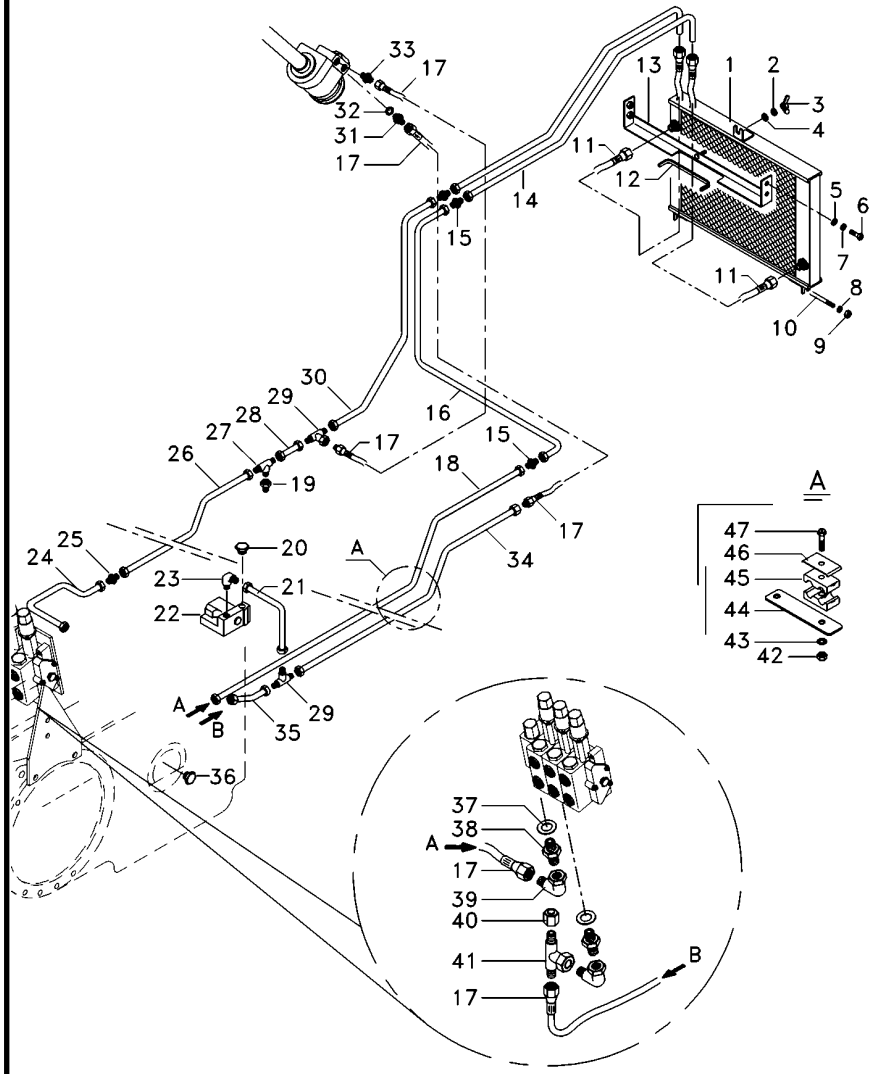

1	054522T1	**1**	RADIADOR	RADIATOR	RADIADOR
2	353446X1	**1**	ARRUELA	WASHER	ARANDELA
3	6211685M1	**1**	PORCA	NUT	TUERCA
4	339024X1	**1**	ARRUELA	WASHER	ARANDELA
5	391039X1	**4**	ARRUELA	WASHER	ARANDELA
6	339123X1	**4**	PARAFUSO	BOLT	PERNO
7	339374X1	**4**	ARRUELA	WASHER	ARANDELA
8	353446X1	**2**	ARRUELA	WASHER	ARANDELA
9	355565X1	**4**	PORCA	NUT	TUERCA
10	6222029M1	**1**	TIRANTE	ROD	VARILLA
11	6233011M91	**1**	CJ. MANGUEIRA	KIT, HOSE	MANGUITOS JUEGO
12	6206213M1	**1**	GALÃO	PAD	CIERRE
13	6219217M91	**1**	SUPORTE	BRACKET	SOPORTE
14	070690P1	**1**	TUBO	PIPE	CANO
15	3412195M91	**6**	CONEXÃO	CONNECTION	CONEXION
16	070692P1	**1**	TUBO	PIPE	CANO
17	050762T1	**5**	MANGUEIRA	HOSE	FLEXIBLE
18	070694P1	**1**	TUBO	PIPE	CANO
19	047155T1	**2**	CONEXÃO	CONNECTION	CONEXION
20	358724X91	**1**	BUJÃO	PLUG	TAPON
21	070688P1	**1**	TUBO	PIPE	CANO
22	070845T1	**1**	VÁLVULA	VALVE	VALVULA
23	3412002M91	**1**	CONEXÃO	CONNECTION	CONEXION
24	070262P1	**1**	TUBO	PIPE	CANO
25	023883T1	**1**	CONEXÃO	CONNECTION	CONEXION
26	070255P1	**1**	TUBO	PIPE	CANO
27	039368T1	**1**	CONEXÃO	CONNECTION	CONEXION
28	062352P1	**1**	TUBO	PIPE	CANO
29	033308P1	**2**	CONEXÃO "T"	CONNECTION T	CONEXION T
30	070691P1	**1**	TUBO	PIPE	CANO
31	039290T1	**3**	CONEXÃO	CONNECTION	CONEXION
32	039291T1	**3**	ARRUELA	WASHER	ARANDELA
33	047154T1	**1**	CONEXÃO	CONNECTION	CONEXION
34	070695P1	**1**	TUBO	PIPE	CANO
35	059061P1	**2**	TUBO	PIPE	CANO
36	358724X91	**1**	BUJÃO	PLUG	TAPON
38	039290T1	**2**	CONEXÃO	CONNECTION	CONEXION
39	45264100	**2**	CONEXÃO	CONNECTION	CONEXION
41	039368T1	**1**	CONEXÃO	CONNECTION	CONEXION
42	355565X1	**5**	PORCA	NUT	TUERCA
43	353446X1	**5**	ARRUELA	WASHER	ARANDELA
44	070697P1	**1**	SUPORTE	CLEVIS	GANCHO SEGURI.
45	3585143M1	**10**	BRAÇADEIRA	CLAMP	ABRAZADERA
46	3146897M1	**5**	REFORÇO	REINFORCEMENT	REFUERZO
47	353685X1	**5**	PARAFUSO	BOLT	PERNO
48	070689P1	**1**	TUBO	PIPE	CANO

Direção E Controle Remoto
Remote Control And Steering
Dirección Y Controle Remoto

70-230

Com Cabine - 4rm - Com Desarme Automático
With Cab - 4wd - With Kick Out
Con Cabina - 4rm - Con Kick Out

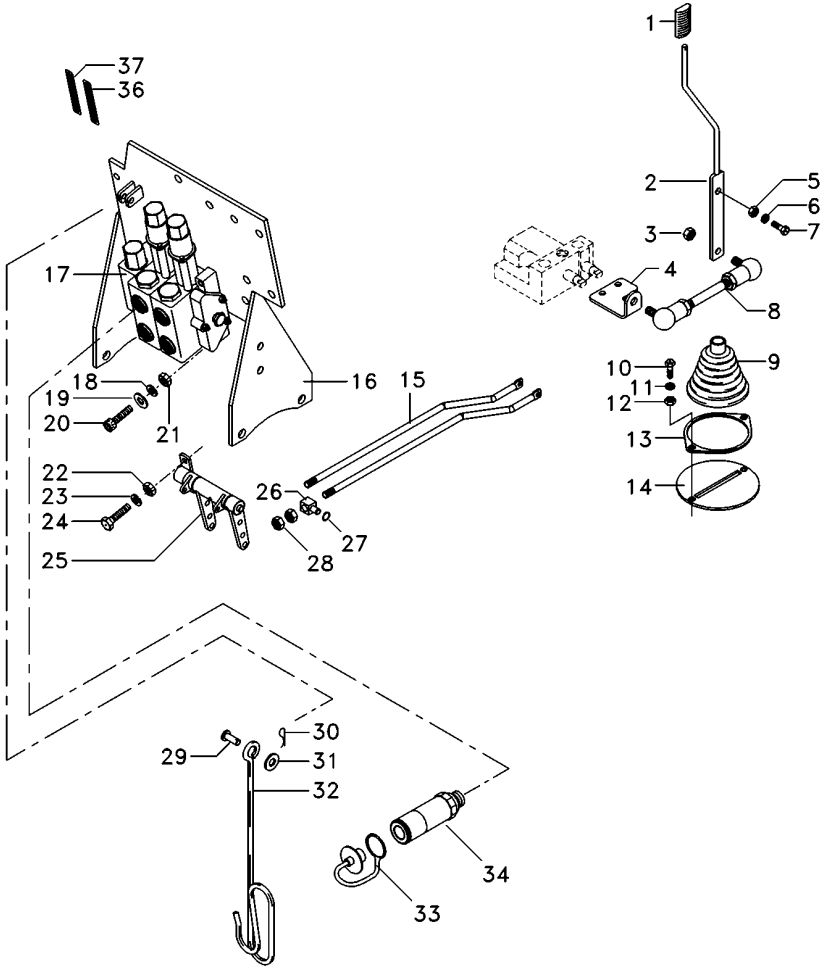

1	6200649M1	**1**	MANÍPULO	KNOB	POMO
2	6207308M91	**1**	CJ. ALAVANCA	KIT, LEVER	JUEGO, PALANCA
3	339169X1	**4**	PORCA	NUT	TUERCA
4	6207301M1	**1**	ALAVANCA	LEVER	PALANCA
5	339402X1	**1**	PORCA	NUT	TUERCA
6	339376X1	**1**	ARRUELA	WASHER	ARANDELA
7	339401X1	**1**	PARAFUSO	BOLT	PERNO
8	6207304M91	**1**	TIRANTE	ROD	VARILLA
9	069915P1	**1**	COIFA	BELLOWS	FUELLE
10	339123X1	**2**	PARAFUSO	BOLT	PERNO
11	339374X1	**2**	ARRUELA	WASHER	ARANDELA
12	339169X1	**2**	PORCA	NUT	TUERCA
13	069937P1	**1**	ANEL	RING	ARO
14	6207307M91	**1**	CJ. SUPORTE	KIT, BRACKET	JUEGO SOPORTE
15	065981P1	**2**	TIRANTE	ROD	VARILLA
16	6226785M91	**1**	CJ. SUPORTE	KIT, BRACKET	JUEGO SOPORTE
17	6228120M91	**1**	CJ. COMANDO	DISTRIBUTOR	DISTRIBUIDOR
18	339376X1	**4**	ARRUELA	WASHER	ARANDELA
19	390734X1	**4**	ARRUELA	WASHER	ARANDELA
20	1440352X1	**1**	PARAFUSO	BOLT	PERNO
21	339402X1	**2**	PORCA	NUT	TUERCA
22	339169X1	**2**	PORCA	NUT	TUERCA
23	353446X1	**2**	ARRUELA	WASHER	ARANDELA
24	339123X1	**2**	PARAFUSO	BOLT	PERNO
25	066656N1	**1**	MANCAL	BEARING	COJINETE
26	1695655M1	**2**	BLOCO	BLOCK	BLOQUE
27	354345X1	**4**	ANEL TRAVA	CIRCLIP	CIRCULITO
28	1442577X1	**8**	PORCA	NUT	TUERCA
29	832813M1	**1**	PINO	PIN	PASADOR
30	354055X1	**1**	CUPILHA	COTTER PIN	PASADOR DOUBLE
31	390734X1	**1**	ARRUELA	WASHER	ARANDELA
32	1809938M2	**1**	GANCHO	HOOK	GANCHO
33	3611673M1	**4**	TAMPÃO	PAD	ALMOHADILLA
34	3772942M1	**4**	VÁLVULA FÊMEA	FEMALE COUPLER	ACOPLADOR HEMBRA
36	6208307M1	**1**	DECAL	DECAL	CALCOMANIA
37	6203286M1	**1**	DECAL	DECAL	CALCOMANIA

Direção E Controle Remoto
Remote Control And Steering
Dirección Y Controle Remoto

70-235

Com Cabine - 4rm - 3 Corpos Desarme Automático
With Cab - 4wd - 3 Body Kick Out
Con Cabina - 4rm - 3 Cuerpos Kick Out

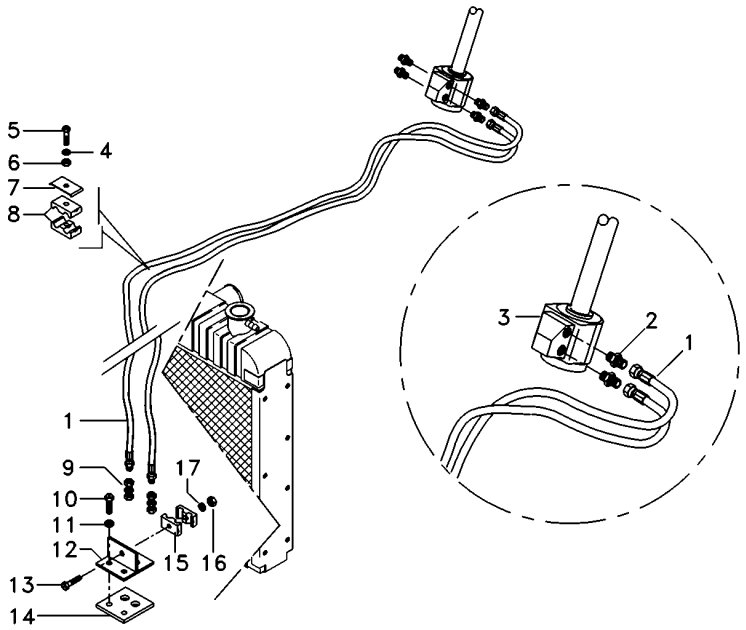

1	068332T1	**2**	MANGUEIRA	HOSE	FLEXIBLE
2	047155T1	**2**	CONEXÃO	CONNECTION	CONEXION
3	6214363M91	**1**	UN. HIDROSTÁTICA	STEERING UNIT	UNIDAD DIRECCION
4	353446X1	**1**	ARRUELA	WASHER	ARANDELA
5	353685X1	**1**	PARAFUSO	BOLT	PERNO
6	355565X1	**1**	PORCA	NUT	TUERCA
7	3146897M1	**1**	REFORÇO	REINFORCEMENT	REFUERZO
8	3585143M1	**2**	BRAÇADEIRA	CLAMP	ABRAZADERA
9	3412001M91	**2**	CONEXÃO	CONNECTION	CONEXION
10	353691X1	**2**	PARAFUSO	BOLT	PERNO
11	353434X1	**2**	ARRUELA	WASHER	ARANDELA
12	6223623M91	**1**	SUPORTE	BRACKET	SOPORTE
13	3468414M1	**1**	PARAFUSO	BOLT	PERNO
14	6223624M1	**1**	PROTEÇÃO	GUARD	DEFENSA
15	033212P1	**2**	BRAÇADEIRA	CLAMP	ABRAZADERA
16	339030X1	**1**	PORCA	NUT	TUERCA
17	339375X1	**1**	ARRUELA	WASHER	ARANDELA

Direção E Controle Remoto
Remote Control And Steering
Dirección Y Controle Remoto

70-240

Com Cabine - 4rm - 3 Corpos Desarme Automático
With Cab - 4wd - 3 Body Kick Out
Con Cabina - 4rm - 3 Cuerpos Kick Out

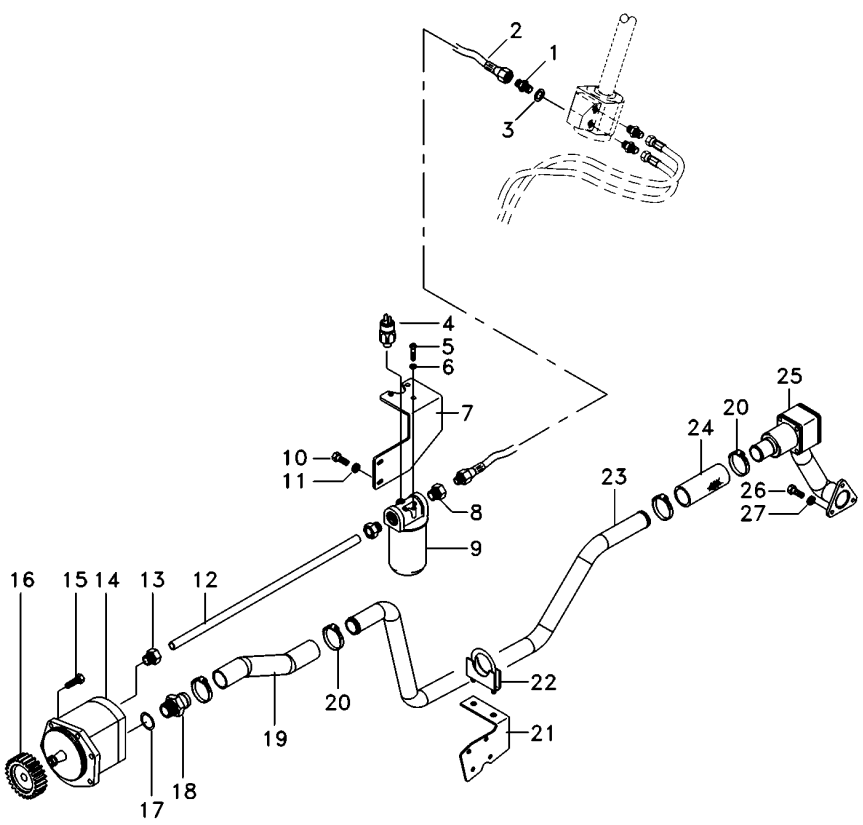

1	039290T1	**3**	CONEXÃO	CONNECTION	CONEXION
2	050762T1	**5**	MANGUEIRA	HOSE	FLEXIBLE
3	039291T1	**3**	ARRUELA	WASHER	ARANDELA
4	3798633M2	**1**	SENSOR	SENDER	EMISOR
5	353677X1	**3**	PARAFUSO	BOLT	PERNO
6	353446X1	**3**	ARRUELA	WASHER	ARANDELA
7	6223558M91	**1**	SUPORTE FILTRO	FILTER SUPPORT	FILTER SUPPORT
8	039290T1	**2**	CONEXÃO	CONNECTION	CONEXION
9	3790454H2	**1**	CJ. FILTRO	KIT, FILTER	JUEGO FILTRO
9	3799282H1	**1**	ELEMENTO	ELEMENT	ELEMENTO
10	339081X1	**3**	PARAFUSO	BOLT	PERNO
11	339376X1	**3**	ARRUELA	WASHER	ARANDELA
12	070693P1	**1**	TUBO	PIPE	CANO
13	041853T1	**1**	CONEXÃO	CONNECTION	CONEXION
14	041683T2	**1**	BOMBA HIDRÁULICA	HYDRAULIC PUMP	BOMBA HIDRAULICA
14	6218390M1	**1**	CHAVETA	KEY	CLAVE
14	6218391M1	**1**	PORCA	NUT	TUERCA
15	339123X1	**5**	PARAFUSO	BOLT	PERNO
16	041176P1	**1**	ENGRENAGEM	GEAR	ENGRANAJE
17	831527M1	**1**	ANEL "O"	O RING	JUNTA TORICA
18	1686698M1	**1**	CONEXÃO	CONNECTION	CONEXION
19	6228217M1	**1**	MANGUEIRA	HOSE	FLEXIBLE
20	6214781M1	**4**	BRAÇADEIRA	CLAMP	ABRAZADERA
21	6230055M1	**1**	SUPORTE	BRACKET	SOPORTE
22	042779N1	**1**	BRAÇADEIRA	CLAMP	ABRAZADERA
23	6227060M1	**1**	TUBO	PIPE	CANO
24	6215183M1	**1**	MANGUEIRA	HOSE	FLEXIBLE
25	6228600M91	**1**	FLANGE	FLANGE	PLETINA
26	353691X1	**3**	PARAFUSO	BOLT	PERNO
27	353434X1	**3**	ARRUELA	WASHER	ARANDELA

Direção E Controle Remoto
Remote Control And Steering
Dirección Y Controle Remoto

70-245

Com Cabine - 4rm - 3 Corpos Desarme Automático
With Cab - 4wd - 3 Body Kick Out
Con Cabina - 4rm - 3 Cuerpos Kick Out

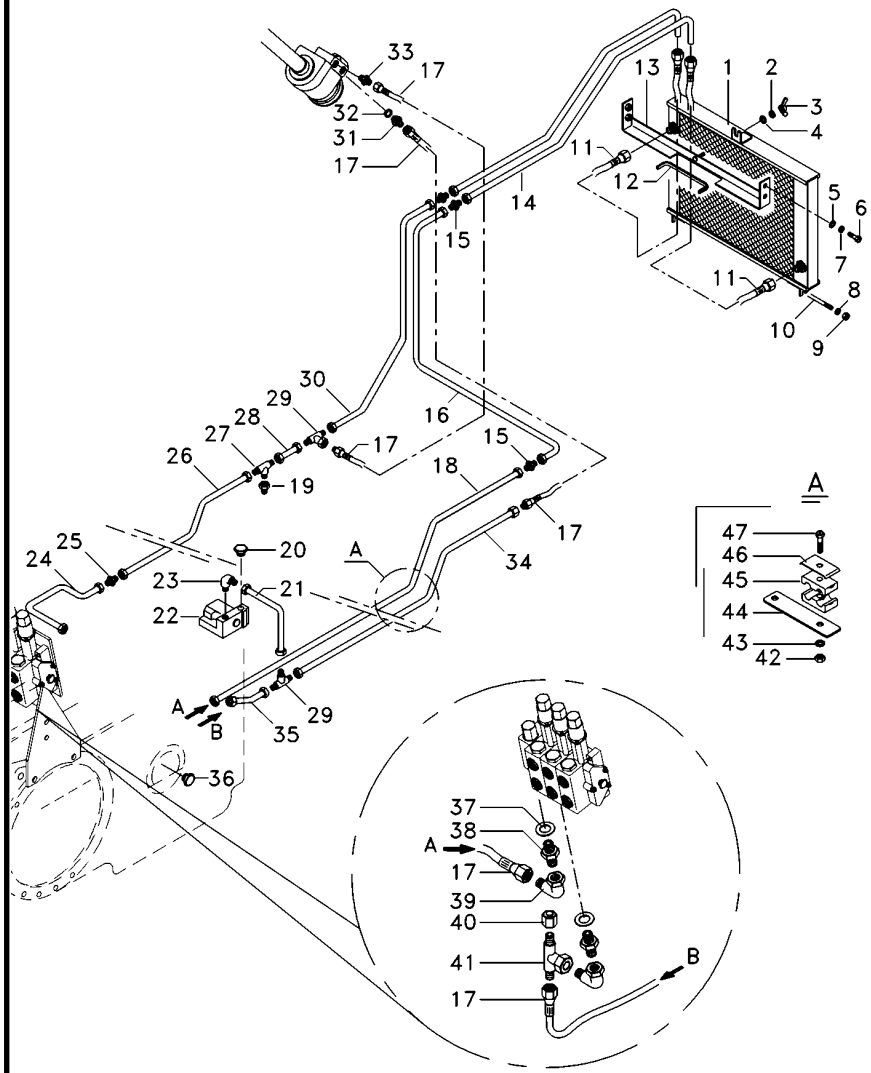

1	054522T1	**1**	RADIADOR	RADIATOR	RADIADOR
2	353446X1	**1**	ARRUELA	WASHER	ARANDELA
3	6211685M1	**1**	PORCA	NUT	TUERCA
4	339024X1	**1**	ARRUELA	WASHER	ARANDELA
5	391039X1	**4**	ARRUELA	WASHER	ARANDELA
6	339123X1	**4**	PARAFUSO	BOLT	PERNO
7	339374X1	**4**	ARRUELA	WASHER	ARANDELA
8	353446X1	**2**	ARRUELA	WASHER	ARANDELA
9	355565X1	**4**	PORCA	NUT	TUERCA
10	6222029M1	**1**	TIRANTE	ROD	VARILLA
11	6233011M91	**1**	CJ. MANGUEIRA	KIT, HOSE	MANGUITOS JUEGO
12	6206213M1	**1**	GALÃO	PAD	CIERRE
13	6219217M91	**1**	SUPORTE	BRACKET	SOPORTE
14	070690P1	**1**	TUBO	PIPE	CANO
15	3412195M91	**6**	CONEXÃO	CONNECTION	CONEXION
16	070692P1	**1**	TUBO	PIPE	CANO
17	050762T1	**5**	MANGUEIRA	HOSE	FLEXIBLE
18	070694P1	**1**	TUBO	PIPE	CANO
19	047155T1	**2**	CONEXÃO	CONNECTION	CONEXION
20	358724X91	**1**	BUJÃO	PLUG	TAPON
21	070688P1	**1**	TUBO	PIPE	CANO
22	070845T1	**1**	VÁLVULA	VALVE	VALVULA
23	3412002M91	**1**	CONEXÃO	CONNECTION	CONEXION
24	070262P1	**1**	TUBO	PIPE	CANO
25	023883T1	**1**	CONEXÃO	CONNECTION	CONEXION
26	070255P1	**1**	TUBO	PIPE	CANO
27	039368T1	**1**	CONEXÃO	CONNECTION	CONEXION
28	062352P1	**1**	TUBO	PIPE	CANO
29	033308P1	**2**	CONEXÃO "T"	CONNECTION T	CONEXION T
30	070691P1	**1**	TUBO	PIPE	CANO
31	039290T1	**3**	CONEXÃO	CONNECTION	CONEXION
32	039291T1	**3**	ARRUELA	WASHER	ARANDELA
33	047154T1	**1**	CONEXÃO	CONNECTION	CONEXION
34	070695P1	**1**	TUBO	PIPE	CANO
35	059061P1	**2**	TUBO	PIPE	CANO
36	358724X91	**1**	BUJÃO	PLUG	TAPON
38	039290T1	**2**	CONEXÃO	CONNECTION	CONEXION
39	45264100	**2**	CONEXÃO	CONNECTION	CONEXION
41	039368T1	**1**	CONEXÃO	CONNECTION	CONEXION
42	355565X1	**5**	PORCA	NUT	TUERCA
43	353446X1	**5**	ARRUELA	WASHER	ARANDELA
44	070697P1	**1**	SUPORTE	CLEVIS	GANCHO SEGURI.
45	3585143M1	**10**	BRAÇADEIRA	CLAMP	ABRAZADERA
46	3146897M1	**5**	REFORÇO	REINFORCEMENT	REFUERZO
47	353685X1	**5**	PARAFUSO	BOLT	PERNO
48	070689P1	**1**	TUBO	PIPE	CANO

Direção E Controle Remoto
Remote Control And Steering
Dirección Y Controle Remoto

70-250

Com Cabine - 4rm - 3 Corpos Desarme Automático
With Cab - 4wd - 3 Body Kick Out
Con Cabina - 4rm - 3 Cuerpos Kick Out

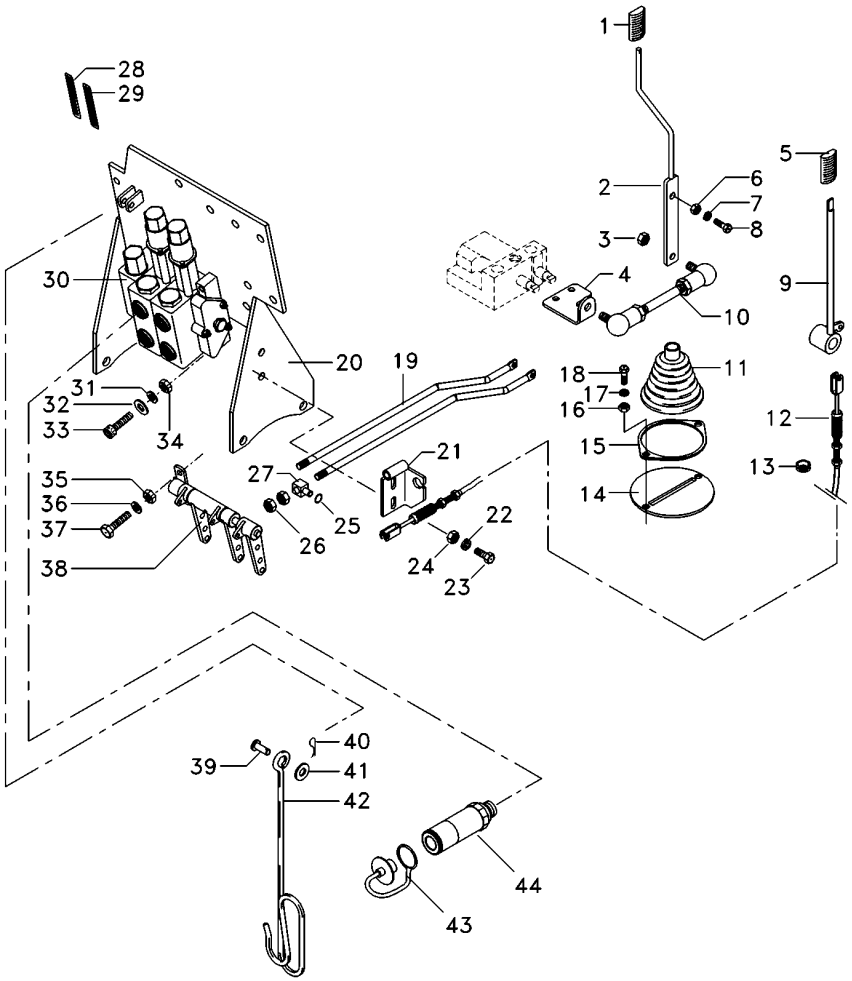

1	6200649M1	**1**	MANÍPULO	KNOB	POMO
2	6207308M91	**1**	CJ. ALAVANCA	KIT, LEVER	JUEGO, PALANCA
3	339169X1	**4**	PORCA	NUT	TUERCA
4	6207301M1	**1**	ALAVANCA	LEVER	PALANCA
5	3715491M91	**1**	MANÍPULO	KNOB	POMO
6	339402X1	**1**	PORCA	NUT	TUERCA
7	339376X1	**1**	ARRUELA	WASHER	ARANDELA
8	339401X1	**1**	PARAFUSO	BOLT	PERNO
9	072171S1	**1**	ALAVANCA	LEVER	PALANCA
10	6207304M91	**1**	TIRANTE	ROD	VARILLA
11	069915P1	**1**	COIFA	BELLOWS	FUELLE
12	070007T1	**1**	CJ. CABO	KIT, CABLE	CABLES JUEGO
13	059277P1	**1**	PASSA-FIO	GROMMET	PASACABLE
14	6207307M91	**1**	CJ. SUPORTE	KIT, BRACKET	JUEGO SOPORTE
15	069937P1	**1**	ANEL	RING	ARO
16	339169X1	**2**	PORCA	NUT	TUERCA
17	339374X1	**2**	ARRUELA	WASHER	ARANDELA
18	339123X1	**2**	PARAFUSO	BOLT	PERNO
19	065981P1	**2**	TIRANTE	ROD	VARILLA
20	6226785M91	**1**	CJ. SUPORTE	KIT, BRACKET	JUEGO SOPORTE
21	6205187M91	**1**	SUPORTE	CLEVIS	GANCHO SEGURI.
22	339375X1	**2**	ARRUELA	WASHER	ARANDELA
23	339229X1	**2**	PARAFUSO	BOLT	PERNO
24	339030X1	**2**	PORCA	NUT	TUERCA
25	354345X1	**6**	ANEL TRAVA	CIRCLIP	CIRCULITO
26	1442577X1	**8**	PORCA	NUT	TUERCA
27	1695655M1	**3**	BLOCO	BLOCK	BLOQUE
28	6203286M1	**2**	DECAL	DECAL	CALCOMANIA
29	6208307M1	**1**	DECAL	DECAL	CALCOMANIA
30	6228116M91	**1**	CJ. COMANDO	DISTRIBUTOR	DISTRIBUIDOR
31	339376X1	**2**	ARRUELA	WASHER	ARANDELA
32	390734X1	**2**	ARRUELA	WASHER	ARANDELA
33	3009297X1	**2**	PARAFUSO	BOLT	PERNO
34	339402X1	**1**	PORCA	NUT	TUERCA
35	339169X1	**2**	PORCA	NUT	TUERCA
36	353446X1	**2**	ARRUELA	WASHER	ARANDELA
37	339123X1	**2**	PARAFUSO	BOLT	PERNO
38	073084N1	**1**	MANCAL	BEARING	COJINETE
39	832813M1	**1**	PINO	PIN	PASADOR
40	354055X1	**1**	CUPILHA	COTTER PIN	PASADOR DOUBLE
41	390734X1	**1**	ARRUELA	WASHER	ARANDELA
42	1809938M2	**1**	GANCHO	HOOK	GANCHO
43	3611673M1	**6**	TAMPÃO	PAD	ALMOHADILLA
44	3772942M1	**6**	VÁLVULA FÊMEA	FEMALE COUPLER	ACOPLADOR HEMBRA

Direção E Controle Remoto
Remote Control And Steering
Dirección Y Controle Remoto

70-255

Com Cabine - 4rm - 2 Kick Out + 1 Retorno Por Mola
With Cab - 4wd - 2 Kick Out + 1 Spring Return
Con Cabina - 4rm - 2 Kick Out + 1 Retorno Por Mola

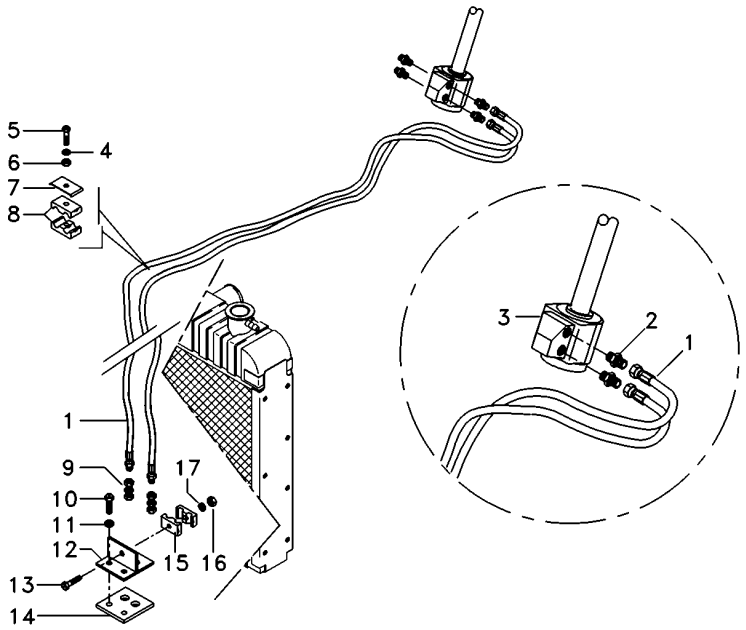

1	068332T1	**2**	MANGUEIRA	HOSE	FLEXIBLE
2	047155T1	**2**	CONEXÃO	CONNECTION	CONEXION
3	6214363M91	**1**	UN. HIDROSTÁTICA	STEERING UNIT	UNIDAD DIRECCION
4	353446X1	**1**	ARRUELA	WASHER	ARANDELA
5	353685X1	**1**	PARAFUSO	BOLT	PERNO
6	355565X1	**1**	PORCA	NUT	TUERCA
7	3146897M1	**1**	REFORÇO	REINFORCEMENT	REFUERZO
8	3585143M1	**2**	BRAÇADEIRA	CLAMP	ABRAZADERA
9	3412001M91	**2**	CONEXÃO	CONNECTION	CONEXION
10	353691X1	**2**	PARAFUSO	BOLT	PERNO
11	353434X1	**2**	ARRUELA	WASHER	ARANDELA
12	6223623M91	**1**	SUPORTE	BRACKET	SOPORTE
13	3468414M1	**1**	PARAFUSO	BOLT	PERNO
14	6223624M1	**1**	PROTEÇÃO	GUARD	DEFENSA
15	033212P1	**2**	BRAÇADEIRA	CLAMP	ABRAZADERA
16	339030X1	**1**	PORCA	NUT	TUERCA
17	339375X1	**1**	ARRUELA	WASHER	ARANDELA

Direção E Controle Remoto
Remote Control And Steering
Dirección Y Controle Remoto

70-260

Com Cabine - 4rm - 2 Kick Out + 1 Retorno Por Mola
With Cab - 4wd - 2 Kick Out + 1 Spring Return
Con Cabina - 4rm - 2 Kick Out + 1 Retorno Por Mola

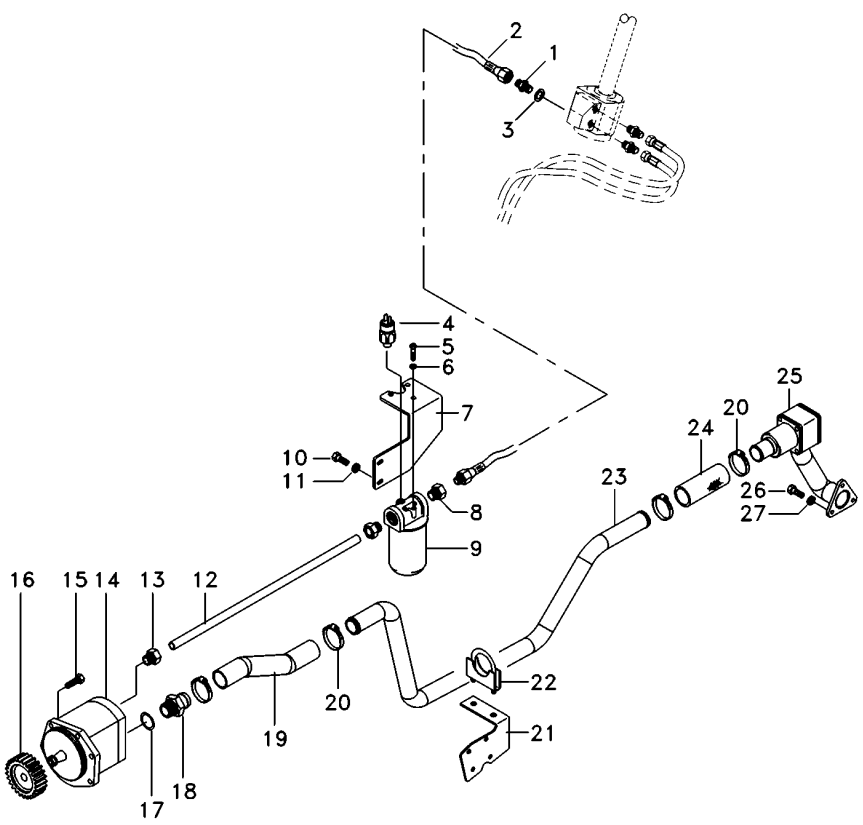

1	039290T1		**3**	CONEXÃO	CONNECTION	CONEXION
2	050762T1		**5**	MANGUEIRA	HOSE	FLEXIBLE
3	039291T1		**3**	ARRUELA	WASHER	ARANDELA
4	3798633M2		**1**	SENSOR	SENDER	EMISOR
5	353677X1		**3**	PARAFUSO	BOLT	PERNO
6	353446X1		**3**	ARRUELA	WASHER	ARANDELA
7	6223558M91		**1**	SUPORTE FILTRO	FILTER SUPPORT	FILTER SUPPORT
8	039290T1		**2**	CONEXÃO	CONNECTION	CONEXION
9	3790454H2		**1**	CJ. FILTRO	KIT, FILTER	JUEGO FILTRO
9	3799282H1		**1**	ELEMENTO	ELEMENT	ELEMENTO
10	339081X1		**3**	PARAFUSO	BOLT	PERNO
11	339376X1		**3**	ARRUELA	WASHER	ARANDELA
12	070693P1		**1**	TUBO	PIPE	CANO
13	041853T1		**1**	CONEXÃO	CONNECTION	CONEXION
14	041683T2		**1**	BOMBA HIDRÁULICA	HYDRAULIC PUMP	BOMBA HIDRAULICA
14	6218390M1		**1**	CHAVETA	KEY	CLAVE
14	6218391M1		**1**	PORCA	NUT	TUERCA
15	339123X1		**5**	PARAFUSO	BOLT	PERNO
16	041176P1		**1**	ENGRENAGEM	GEAR	ENGRANAJE
17	831527M1		**1**	ANEL "O"	O RING	JUNTA TORICA
18	1686698M1		**1**	CONEXÃO	CONNECTION	CONEXION
19	6228217M1		**1**	MANGUEIRA	HOSE	FLEXIBLE
20	6214781M1		**4**	BRAÇADEIRA	CLAMP	ABRAZADERA
21	6230055M1		**1**	SUPORTE	BRACKET	SOPORTE
22	042779N1		**1**	BRAÇADEIRA	CLAMP	ABRAZADERA
23	6227060M1		**1**	TUBO	PIPE	CANO
24	6215183M1		**1**	MANGUEIRA	HOSE	FLEXIBLE
25	6228600M91	70-425 No	**1**	FLANGE	FLANGE	PLETINA
26	353691X1		**3**	PARAFUSO	BOLT	PERNO
27	353434X1		**3**	ARRUELA	WASHER	ARANDELA

Direção E Controle Remoto
Remote Control And Steering
Dirección Y Controle Remoto

70-265

Com Cabine - 4rm - 2 Kick Out + 1 Retorno Por Mola
With Cab - 4wd - 2 Kick Out + 1 Spring Return
Con Cabina - 4rm - 2 Kick Out + 1 Retorno Por Mola

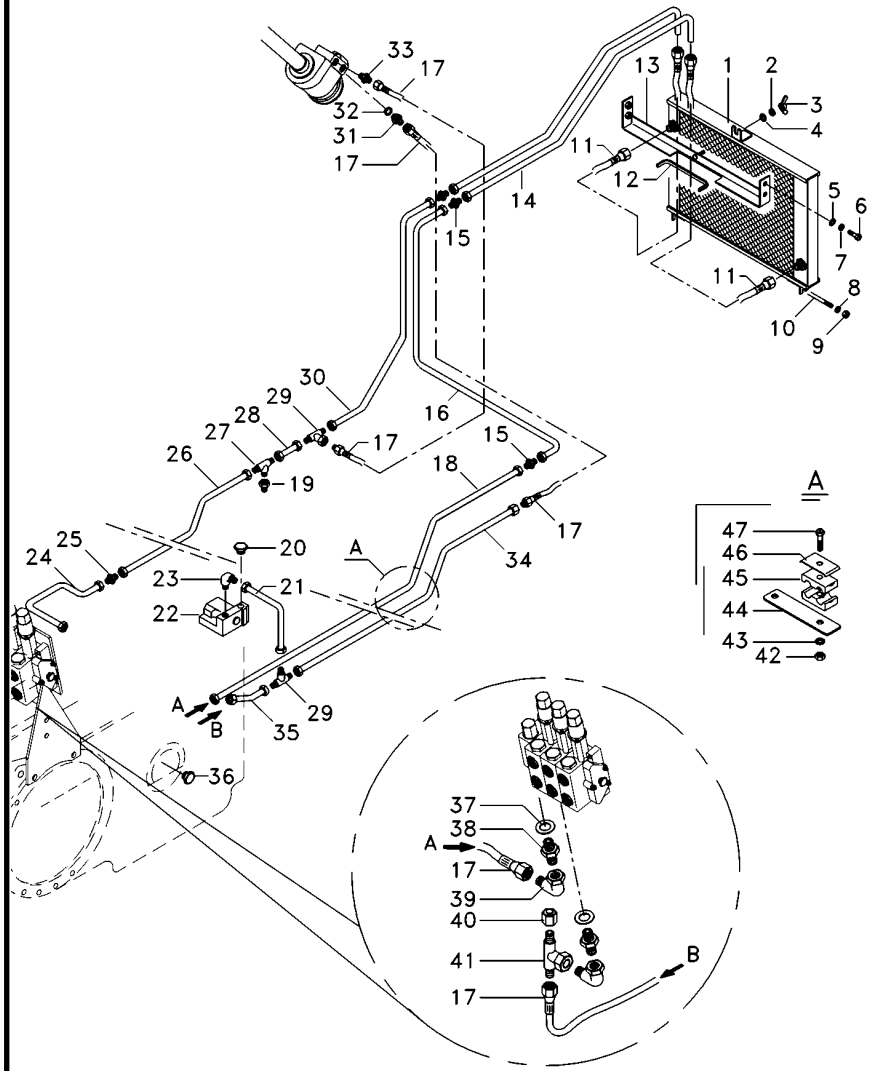

1	054522T1	**1**	RADIADOR	RADIATOR	RADIADOR
2	353446X1	**1**	ARRUELA	WASHER	ARANDELA
3	6211685M1	**1**	PORCA	NUT	TUERCA
4	339024X1	**1**	ARRUELA	WASHER	ARANDELA
5	391039X1	**4**	ARRUELA	WASHER	ARANDELA
6	339123X1	**4**	PARAFUSO	BOLT	PERNO
7	339374X1	**4**	ARRUELA	WASHER	ARANDELA
8	353446X1	**2**	ARRUELA	WASHER	ARANDELA
9	355565X1	**4**	PORCA	NUT	TUERCA
10	6222029M1	**1**	TIRANTE	ROD	VARILLA
11	6233011M91	**1**	CJ. MANGUEIRA	KIT, HOSE	MANGUITOS JUEGO
12	6206213M1	**1**	GALÃO	PAD	CIERRE
13	6219217M91	**1**	SUPORTE	BRACKET	SOPORTE
14	070690P1	**1**	TUBO	PIPE	CANO
15	3412195M91	**6**	CONEXÃO	CONNECTION	CONEXION
16	070692P1	**1**	TUBO	PIPE	CANO
17	050762T1	**5**	MANGUEIRA	HOSE	FLEXIBLE
18	070694P1	**1**	TUBO	PIPE	CANO
19	047155T1	**2**	CONEXÃO	CONNECTION	CONEXION
20	358724X91	**1**	BUJÃO	PLUG	TAPON
21	070688P1	**1**	TUBO	PIPE	CANO
22	070845T1	**1**	VÁLVULA	VALVE	VALVULA
23	3412002M91	**1**	CONEXÃO	CONNECTION	CONEXION
24	070262P1	**1**	TUBO	PIPE	CANO
25	023883T1	**1**	CONEXÃO	CONNECTION	CONEXION
26	070255P1	**1**	TUBO	PIPE	CANO
27	039368T1	**1**	CONEXÃO	CONNECTION	CONEXION
28	062352P1	**1**	TUBO	PIPE	CANO
29	033308P1	**2**	CONEXÃO "T"	CONNECTION T	CONEXION T
30	070691P1	**1**	TUBO	PIPE	CANO
31	039290T1	**3**	CONEXÃO	CONNECTION	CONEXION
32	039291T1	**3**	ARRUELA	WASHER	ARANDELA
33	047154T1	**1**	CONEXÃO	CONNECTION	CONEXION
34	070695P1	**1**	TUBO	PIPE	CANO
35	059061P1	**2**	TUBO	PIPE	CANO
36	358724X91	**1**	BUJÃO	PLUG	TAPON
38	039290T1	**2**	CONEXÃO	CONNECTION	CONEXION
39	45264100	**2**	CONEXÃO	CONNECTION	CONEXION
41	039368T1	**1**	CONEXÃO	CONNECTION	CONEXION
42	355565X1	**5**	PORCA	NUT	TUERCA
43	353446X1	**5**	ARRUELA	WASHER	ARANDELA
44	070697P1	**1**	SUPORTE	CLEVIS	GANCHO SEGURI.
45	3585143M1	**10**	BRAÇADEIRA	CLAMP	ABRAZADERA
46	3146897M1	**5**	REFORÇO	REINFORCEMENT	REFUERZO
47	353685X1	**5**	PARAFUSO	BOLT	PERNO
48	070689P1	**1**	TUBO	PIPE	CANO

Direção E Controle Remoto
Remote Control And Steering
Dirección Y Controle Remoto

70-270

Com Cabine - 4rm - 2 Kick Out + 1 Retorno Por Mola
With Cab - 4wd - 2 Kick Out + 1 Spring Return
Con Cabina - 4rm - 2 Kick Out + 1 Retorno Por Mola

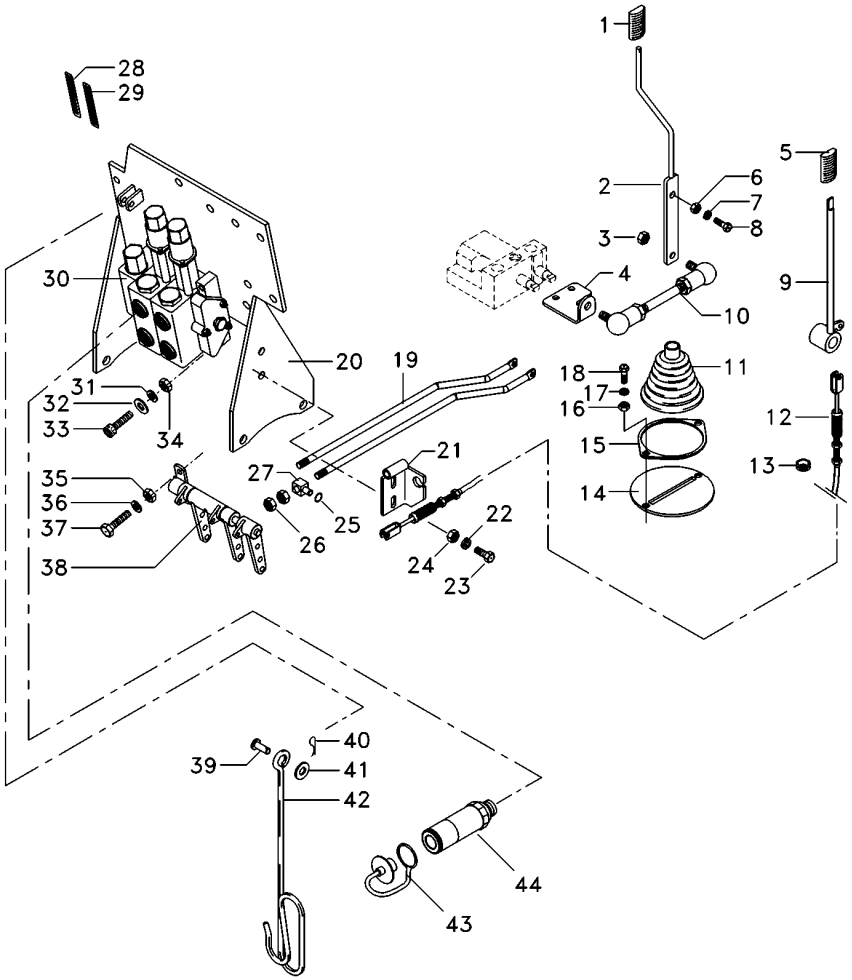

1	6200649M1	**1**	MANÍPULO	KNOB	POMO
2	6207308M91	**1**	CJ. ALAVANCA	KIT, LEVER	JUEGO, PALANCA
3	339169X1	**4**	PORCA	NUT	TUERCA
4	6207301M1	**1**	ALAVANCA	LEVER	PALANCA
5	3715491M91	**1**	MANÍPULO	KNOB	POMO
6	339402X1	**1**	PORCA	NUT	TUERCA
7	339376X1	**1**	ARRUELA	WASHER	ARANDELA
8	339401X1	**1**	PARAFUSO	BOLT	PERNO
9	072171S1	**1**	ALAVANCA	LEVER	PALANCA
10	6207304M91	**1**	TIRANTE	ROD	VARILLA
11	069915P1	**1**	COIFA	BELLOWS	FUELLE
12	070007T1	**1**	CJ. CABO	KIT, CABLE	CABLES JUEGO
13	059277P1	**1**	PASSA-FIO	GROMMET	PASACABLE
14	6207307M91	**1**	CJ. SUPORTE	KIT, BRACKET	JUEGO SOPORTE
15	069937P1	**1**	ANEL	RING	ARO
16	339169X1	**2**	PORCA	NUT	TUERCA
17	339374X1	**2**	ARRUELA	WASHER	ARANDELA
18	339123X1	**2**	PARAFUSO	BOLT	PERNO
19	065981P1	**2**	TIRANTE	ROD	VARILLA
20	6226785M91	**1**	CJ. SUPORTE	KIT, BRACKET	JUEGO SOPORTE
21	6205187M91	**1**	SUPORTE	CLEVIS	GANCHO SEGURI.
22	339375X1	**2**	ARRUELA	WASHER	ARANDELA
23	339229X1	**2**	PARAFUSO	BOLT	PERNO
24	339030X1	**2**	PORCA	NUT	TUERCA
25	354345X1	**6**	ANEL TRAVA	CIRCLIP	CIRCULITO
26	1442577X1	**8**	PORCA	NUT	TUERCA
27	1695655M1	**3**	BLOCO	BLOCK	BLOQUE
28	6203286M1	**2**	DECAL	DECAL	CALCOMANIA
29	6208307M1	**1**	DECAL	DECAL	CALCOMANIA
30	6228118M91	**1**	CJ. COMANDO	DISTRIBUTOR	DISTRIBUIDOR
31	339376X1	**2**	ARRUELA	WASHER	ARANDELA
32	390734X1	**2**	ARRUELA	WASHER	ARANDELA
33	3009297X1	**2**	PARAFUSO	BOLT	PERNO
34	339402X1	**1**	PORCA	NUT	TUERCA
35	339169X1	**2**	PORCA	NUT	TUERCA
36	353446X1	**2**	ARRUELA	WASHER	ARANDELA
37	339123X1	**2**	PARAFUSO	BOLT	PERNO
38	073084N1	**1**	MANCAL	BEARING	COJINETE
39	832813M1	**1**	PINO	PIN	PASADOR
40	354055X1	**1**	CUPILHA	COTTER PIN	PASADOR DOUBLE
41	390734X1	**1**	ARRUELA	WASHER	ARANDELA
42	1809938M2	**1**	GANCHO	HOOK	GANCHO
43	3611673M1	**6**	TAMPÃO	PAD	ALMOHADILLA
44	3772942M1	**6**	VÁLVULA FÊMEA	FEMALE COUPLER	ACOPLADOR HEMBRA

Direção E Controle Remoto
Remote Control And Steering
Dirección Y Controle Remoto

70-275

Com Cabine - 4rm - Com 2 Kick Out + 1 Reg. Vazão
With Cab - 4wd - 2 Kick Out + 1 Variable Flow
Con Cabina - 4rm - Con 2 Kick Out + 1 Reg.Vazió

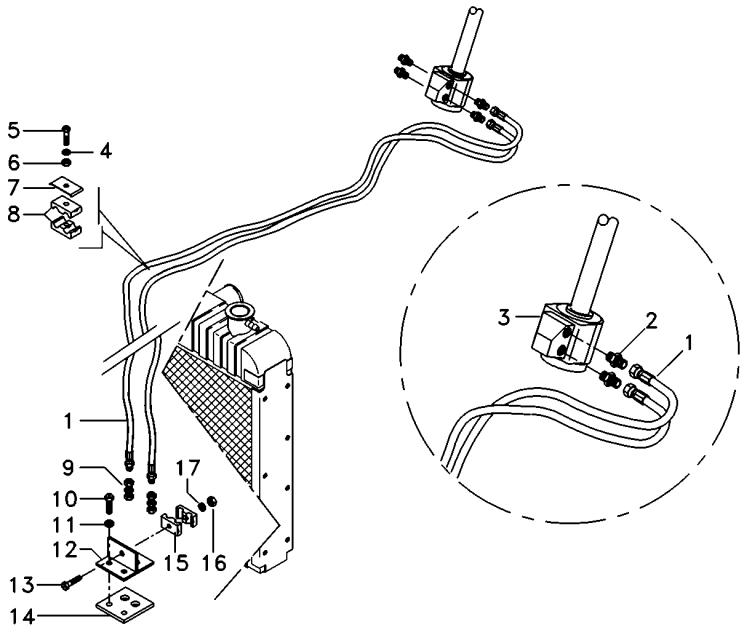

1	068332T1	**2**	MANGUEIRA	HOSE	FLEXIBLE
2	047155T1	**2**	CONEXÃO	CONNECTION	CONEXION
3	6214363M91	**1**	UN. HIDROSTÁTICA	STEERING UNIT	UNIDAD DIRECCION
4	353446X1	**1**	ARRUELA	WASHER	ARANDELA
5	353685X1	**1**	PARAFUSO	BOLT	PERNO
6	355565X1	**1**	PORCA	NUT	TUERCA
7	3146897M1	**1**	REFORÇO	REINFORCEMENT	REFUERZO
8	3585143M1	**2**	BRAÇADEIRA	CLAMP	ABRAZADERA
9	3412001M91	**2**	CONEXÃO	CONNECTION	CONEXION
10	353691X1	**2**	PARAFUSO	BOLT	PERNO
11	353434X1	**2**	ARRUELA	WASHER	ARANDELA
12	6223623M91	**1**	SUPORTE	BRACKET	SOPORTE
13	3468414M1	**1**	PARAFUSO	BOLT	PERNO
14	6223624M1	**1**	PROTEÇÃO	GUARD	DEFENSA
15	033212P1	**2**	BRAÇADEIRA	CLAMP	ABRAZADERA
16	339030X1	**1**	PORCA	NUT	TUERCA
17	339375X1	**1**	ARRUELA	WASHER	ARANDELA

Direção E Controle Remoto
Remote Control And Steering
Dirección Y Controle Remoto

70-280

Com Cabine - 4rm - Com 2 Kick Out + 1 Reg. Vazão
With Cab - 4wd - 2 Kick Out + 1 Variable Flow
Con Cabina - 4rm - Con 2 Kick Out + 1 Reg.Vazió

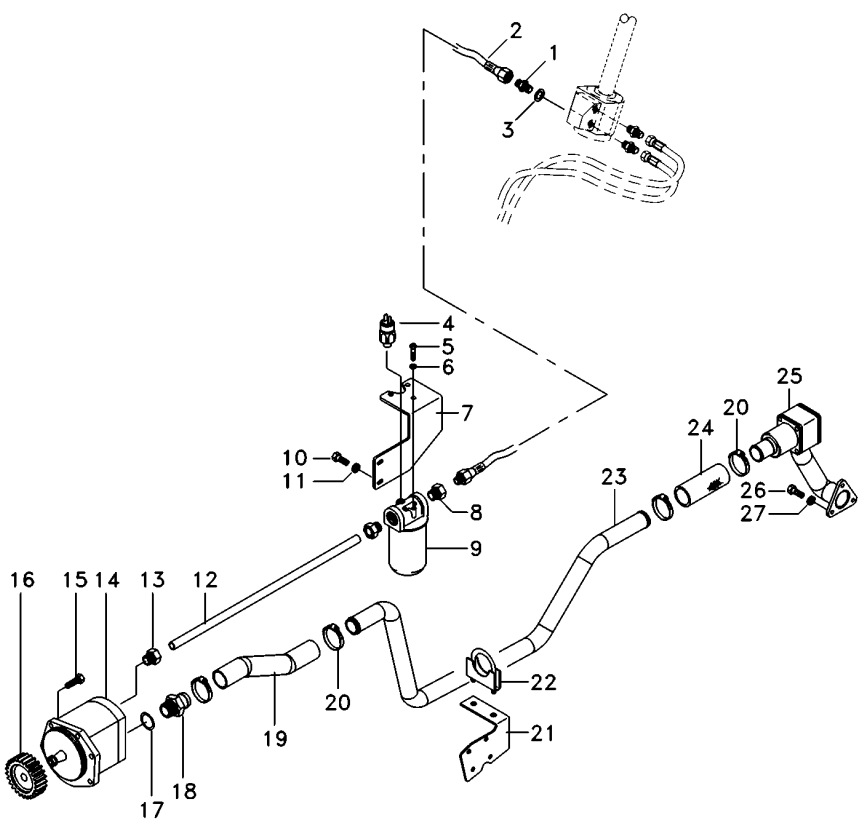

1	039290T1		**3**	CONEXÃO	CONNECTION	CONEXION
2	050762T1		**5**	MANGUEIRA	HOSE	FLEXIBLE
3	039291T1		**3**	ARRUELA	WASHER	ARANDELA
4	3798633M2		**1**	SENSOR	SENDER	EMISOR
5	353677X1		**3**	PARAFUSO	BOLT	PERNO
6	353446X1		**3**	ARRUELA	WASHER	ARANDELA
7	6223558M91		**1**	SUPORTE FILTRO	FILTER SUPPORT	FILTER SUPPORT
8	039290T1		**2**	CONEXÃO	CONNECTION	CONEXION
9	3790454H2		**1**	CJ. FILTRO	KIT, FILTER	JUEGO FILTRO
9	3799282H1		**1**	ELEMENTO	ELEMENT	ELEMENTO
10	339081X1		**3**	PARAFUSO	BOLT	PERNO
11	339376X1		**3**	ARRUELA	WASHER	ARANDELA
12	070693P1		**1**	TUBO	PIPE	CANO
13	041853T1		**1**	CONEXÃO	CONNECTION	CONEXION
14	041683T2		**1**	BOMBA HIDRÁULICA	HYDRAULIC PUMP	BOMBA HIDRAULICA
14	6218390M1		**1**	CHAVETA	KEY	CLAVE
14	6218391M1		**1**	PORCA	NUT	TUERCA
15	339123X1		**5**	PARAFUSO	BOLT	PERNO
16	041176P1		**1**	ENGRENAGEM	GEAR	ENGRANAJE
17	831527M1		**1**	ANEL "O"	O RING	JUNTA TORICA
18	1686698M1		**1**	CONEXÃO	CONNECTION	CONEXION
19	6228217M1		**1**	MANGUEIRA	HOSE	FLEXIBLE
20	6214781M1		**4**	BRAÇADEIRA	CLAMP	ABRAZADERA
21	6230055M1		**1**	SUPORTE	BRACKET	SOPORTE
22	042779N1		**1**	BRAÇADEIRA	CLAMP	ABRAZADERA
23	6227060M1		**1**	TUBO	PIPE	CANO
24	6215183M1		**1**	MANGUEIRA	HOSE	FLEXIBLE
25	6228600M91	70-425 No	**1**	FLANGE	FLANGE	PLETINA
26	353691X1		**3**	PARAFUSO	BOLT	PERNO
27	353434X1		**3**	ARRUELA	WASHER	ARANDELA

Direção E Controle Remoto
Remote Control And Steering
Dirección Y Controle Remoto

70-285

Com Cabine - 4rm - Com 2 Kick Out + 1 Reg. Vazão
With Cab - 4wd - 2 Kick Out + 1 Variable Flow
Con Cabina - 4rm - Con 2 Kick Out + 1 Reg.Vazió

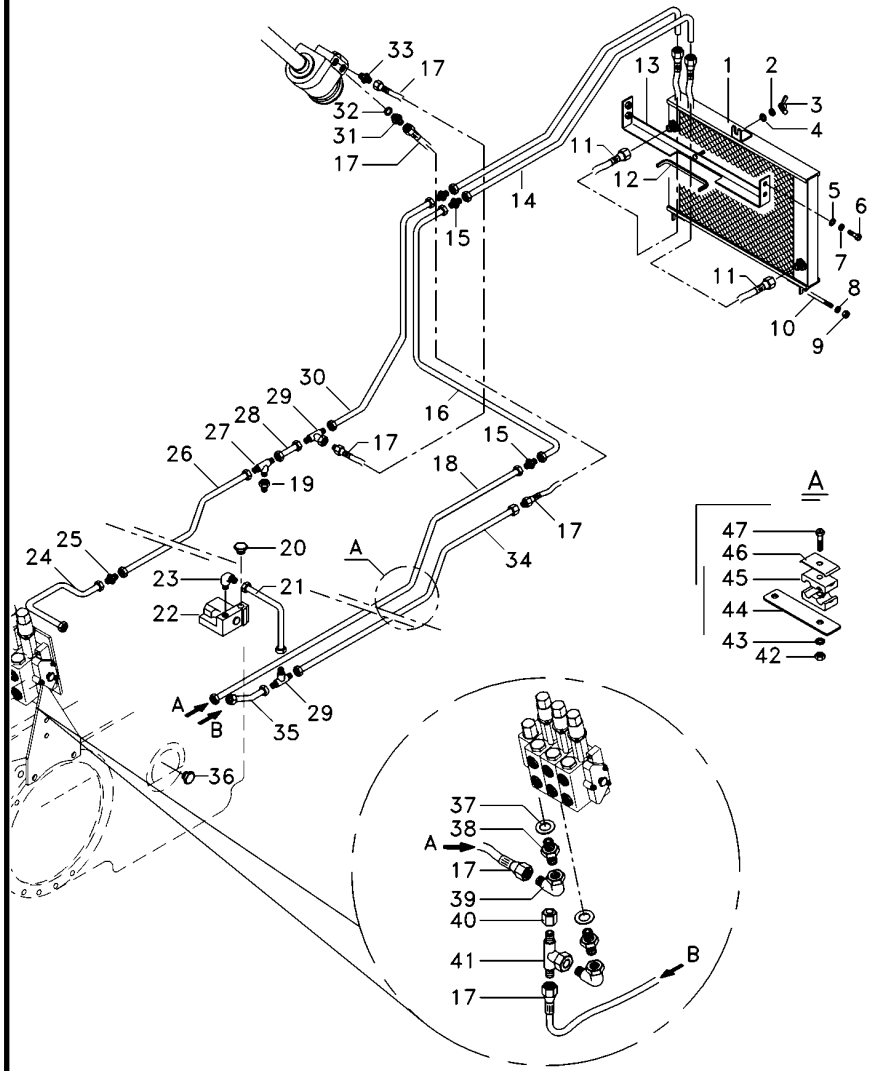

1	054522T1	**1**	RADIADOR	RADIATOR	RADIADOR
2	353446X1	**1**	ARRUELA	WASHER	ARANDELA
3	6211685M1	**1**	PORCA	NUT	TUERCA
4	339024X1	**1**	ARRUELA	WASHER	ARANDELA
5	391039X1	**4**	ARRUELA	WASHER	ARANDELA
6	339123X1	**4**	PARAFUSO	BOLT	PERNO
7	339374X1	**4**	ARRUELA	WASHER	ARANDELA
8	353446X1	**2**	ARRUELA	WASHER	ARANDELA
9	355565X1	**4**	PORCA	NUT	TUERCA
10	6222029M1	**1**	TIRANTE	ROD	VARILLA
11	6233011M91	**1**	CJ. MANGUEIRA	KIT, HOSE	MANGUITOS JUEGO
12	6206213M1	**1**	GALÃO	PAD	CIERRE
13	6219217M91	**1**	SUPORTE	BRACKET	SOPORTE
14	070690P1	**1**	TUBO	PIPE	CANO
15	3412195M91	**6**	CONEXÃO	CONNECTION	CONEXION
16	070692P1	**1**	TUBO	PIPE	CANO
17	050762T1	**5**	MANGUEIRA	HOSE	FLEXIBLE
18	070694P1	**1**	TUBO	PIPE	CANO
19	047155T1	**2**	CONEXÃO	CONNECTION	CONEXION
20	358724X91	**1**	BUJÃO	PLUG	TAPON
21	070688P1	**1**	TUBO	PIPE	CANO
22	070845T1	**1**	VÁLVULA	VALVE	VALVULA
23	3412002M91	**1**	CONEXÃO	CONNECTION	CONEXION
24	070262P1	**1**	TUBO	PIPE	CANO
25	023883T1	**1**	CONEXÃO	CONNECTION	CONEXION
26	070255P1	**1**	TUBO	PIPE	CANO
27	039368T1	**1**	CONEXÃO	CONNECTION	CONEXION
28	062352P1	**1**	TUBO	PIPE	CANO
29	033308P1	**2**	CONEXÃO "T"	CONNECTION T	CONEXION T
30	070691P1	**1**	TUBO	PIPE	CANO
31	039290T1	**3**	CONEXÃO	CONNECTION	CONEXION
32	039291T1	**3**	ARRUELA	WASHER	ARANDELA
33	047154T1	**1**	CONEXÃO	CONNECTION	CONEXION
34	070695P1	**1**	TUBO	PIPE	CANO
35	059061P1	**2**	TUBO	PIPE	CANO
36	358724X91	**1**	BUJÃO	PLUG	TAPON
38	039290T1	**2**	CONEXÃO	CONNECTION	CONEXION
39	45264100	**2**	CONEXÃO	CONNECTION	CONEXION
41	039368T1	**1**	CONEXÃO	CONNECTION	CONEXION
42	355565X1	**5**	PORCA	NUT	TUERCA
43	353446X1	**5**	ARRUELA	WASHER	ARANDELA
44	070697P1	**1**	SUPORTE	CLEVIS	GANCHO SEGURI.
45	3585143M1	**10**	BRAÇADEIRA	CLAMP	ABRAZADERA
46	3146897M1	**5**	REFORÇO	REINFORCEMENT	REFUERZO
47	353685X1	**5**	PARAFUSO	BOLT	PERNO
48	070689P1	**1**	TUBO	PIPE	CANO

Direção E Controle Remoto
Remote Control And Steering
Dirección Y Controle Remoto

70-290

Com Cabine - 4rm - Com 2 Kick Out + 1 Reg. Vazão
With Cab - 4wd - 2 Kick Out + 1 Variable Flow
Con Cabina - 4rm - Con 2 Kick Out + 1 Reg.Vazió

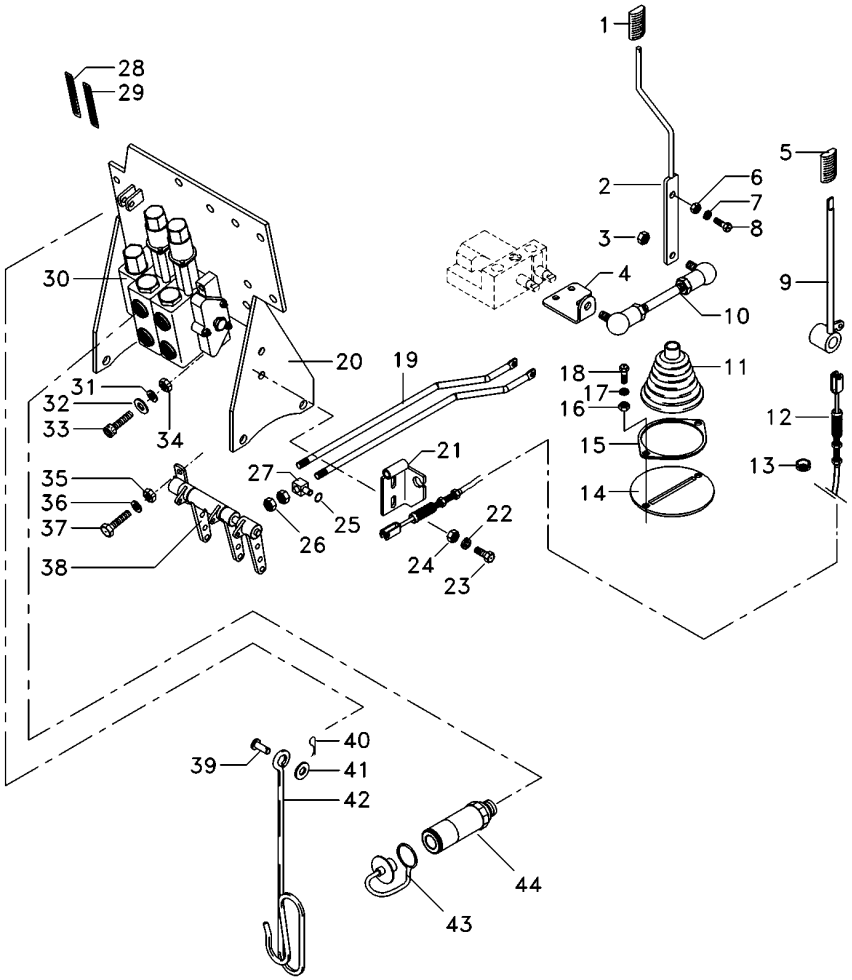

1	6200649M1	**1**	MANÍPULO	KNOB	POMO
2	6207308M91	**1**	CJ. ALAVANCA	KIT, LEVER	JUEGO, PALANCA
3	339169X1	**4**	PORCA	NUT	TUERCA
4	6207301M1	**1**	ALAVANCA	LEVER	PALANCA
5	3715491M91	**1**	MANÍPULO	KNOB	POMO
6	339402X1	**1**	PORCA	NUT	TUERCA
7	339376X1	**1**	ARRUELA	WASHER	ARANDELA
8	339401X1	**1**	PARAFUSO	BOLT	PERNO
9	072171S1	**1**	ALAVANCA	LEVER	PALANCA
10	6207304M91	**1**	TIRANTE	ROD	VARILLA
11	069915P1	**1**	COIFA	BELLOWS	FUELLE
12	070007T1	**1**	CJ. CABO	KIT, CABLE	CABLES JUEGO
13	059277P1	**1**	PASSA-FIO	GROMMET	PASACABLE
14	6207307M91	**1**	CJ. SUPORTE	KIT, BRACKET	JUEGO SOPORTE
15	069937P1	**1**	ANEL	RING	ARO
16	339169X1	**2**	PORCA	NUT	TUERCA
17	339374X1	**2**	ARRUELA	WASHER	ARANDELA
18	339123X1	**2**	PARAFUSO	BOLT	PERNO
19	065981P1	**2**	TIRANTE	ROD	VARILLA
20	6226785M91	**1**	CJ. SUPORTE	KIT, BRACKET	JUEGO SOPORTE
21	6205187M91	**1**	SUPORTE	CLEVIS	GANCHO SEGURI.
22	339375X1	**2**	ARRUELA	WASHER	ARANDELA
23	339229X1	**2**	PARAFUSO	BOLT	PERNO
24	339030X1	**2**	PORCA	NUT	TUERCA
25	354345X1	**6**	ANEL TRAVA	CIRCLIP	CIRCULITO
26	1442577X1	**8**	PORCA	NUT	TUERCA
27	1695655M1	**3**	BLOCO	BLOCK	BLOQUE
28	6203286M1	**2**	DECAL	DECAL	CALCOMANIA
29	6208307M1	**1**	DECAL	DECAL	CALCOMANIA
30	6228119M91	**1**	CJ. COMANDO	DISTRIBUTOR	DISTRIBUIDOR
31	339376X1	**2**	ARRUELA	WASHER	ARANDELA
32	390734X1	**2**	ARRUELA	WASHER	ARANDELA
33	3009297X1	**2**	PARAFUSO	BOLT	PERNO
34	339402X1	**1**	PORCA	NUT	TUERCA
35	339169X1	**2**	PORCA	NUT	TUERCA
36	353446X1	**2**	ARRUELA	WASHER	ARANDELA
37	339123X1	**2**	PARAFUSO	BOLT	PERNO
38	073084N1	**1**	MANCAL	BEARING	COJINETE
39	832813M1	**1**	PINO	PIN	PASADOR
40	354055X1	**1**	CUPILHA	COTTER PIN	PASADOR DOUBLE
41	390734X1	**1**	ARRUELA	WASHER	ARANDELA
42	1809938M2	**1**	GANCHO	HOOK	GANCHO
43	3611673M1	**6**	TAMPÃO	PAD	ALMOHADILLA
44	3772942M1	**6**	VÁLVULA FÊMEA	FEMALE COUPLER	ACOPLADOR HEMBRA

Direção E Controle Remoto
Remote Control And Steering
Dirección Y Controle Remoto

70-295

Com Cabine - 4rm - Retorno Por Mola
With Cab - 4wd - Spring Return
Con Cabina - 4rm - Retorno Por Mola

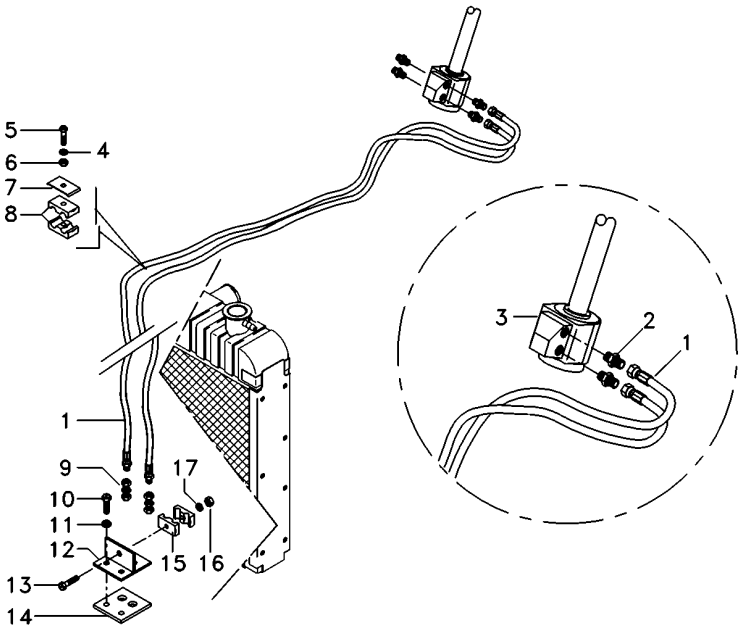

1	068332T1	**2**	MANGUEIRA	HOSE	FLEXIBLE
2	047155T1	**2**	CONEXÃO	CONNECTION	CONEXION
3	6214363M91	**1**	UN. HIDROSTÁTICA	STEERING UNIT	UNIDAD DIRECCION
4	353446X1	**1**	ARRUELA	WASHER	ARANDELA
5	353685X1	**1**	PARAFUSO	BOLT	PERNO
6	355565X1	**1**	PORCA	NUT	TUERCA
7	3146897M1	**1**	REFORÇO	REINFORCEMENT	REFUERZO
8	3585143M1	**2**	BRAÇADEIRA	CLAMP	ABRAZADERA
9	3412001M91	**2**	CONEXÃO	CONNECTION	CONEXION
10	353691X1	**2**	PARAFUSO	BOLT	PERNO
11	353434X1	**2**	ARRUELA	WASHER	ARANDELA
12	6223623M91	**1**	SUPORTE	BRACKET	SOPORTE
13	3468414M1	**1**	PARAFUSO	BOLT	PERNO
14	6223624M1	**1**	PROTEÇÃO	GUARD	DEFENSA
15	033212P1	**2**	BRAÇADEIRA	CLAMP	ABRAZADERA
16	339030X1	**1**	PORCA	NUT	TUERCA
17	339375X1	**1**	ARRUELA	WASHER	ARANDELA

Direção E Controle Remoto
Remote Control And Steering
Dirección Y Controle Remoto

70-300

Com Cabine - 4rm - Retorno Por Mola
With Cab - 4wd - Spring Return
Con Cabina - 4rm - Retorno Por Mola

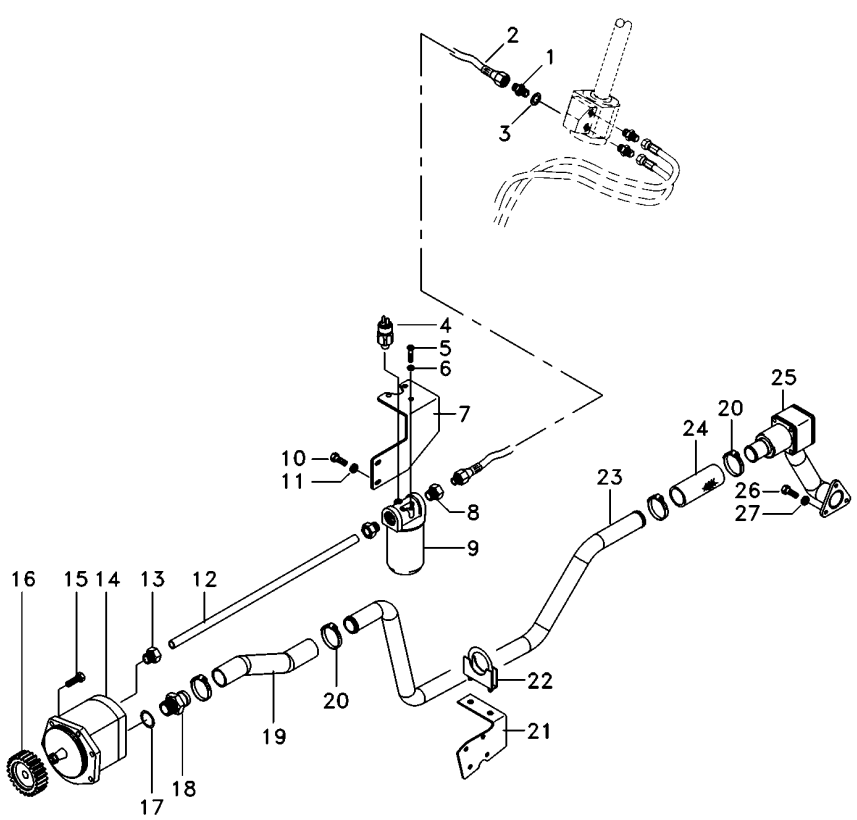

1	039290T1		**3**	CONEXÃO	CONNECTION	CONEXION
2	050762T1		**5**	MANGUEIRA	HOSE	FLEXIBLE
3	039291T1		**3**	ARRUELA	WASHER	ARANDELA
4	3798633M2		**1**	SENSOR	SENDER	EMISOR
5	353677X1		**3**	PARAFUSO	BOLT	PERNO
6	353446X1		**3**	ARRUELA	WASHER	ARANDELA
7	6223558M91		**1**	SUPORTE FILTRO	FILTER SUPPORT	FILTER SUPPORT
8	039290T1		**2**	CONEXÃO	CONNECTION	CONEXION
9	3790454H2		**1**	CJ. FILTRO	KIT, FILTER	JUEGO FILTRO
9	3799282H1		**1**	ELEMENTO	ELEMENT	ELEMENTO
10	339081X1		**3**	PARAFUSO	BOLT	PERNO
11	339376X1		**3**	ARRUELA	WASHER	ARANDELA
12	070693P1		**1**	TUBO	PIPE	CANO
13	041853T1		**1**	CONEXÃO	CONNECTION	CONEXION
14	041683T2		**1**	BOMBA HIDRÁULICA	HYDRAULIC PUMP	BOMBA HIDRAULICA
15	339123X1		**5**	PARAFUSO	BOLT	PERNO
16	041176P1		**1**	ENGRENAGEM	GEAR	ENGRANAJE
17	831527M1		**1**	ANEL "O"	O RING	JUNTA TORICA
18	1686698M1		**1**	CONEXÃO	CONNECTION	CONEXION
19	6228217M1		**1**	MANGUEIRA	HOSE	FLEXIBLE
20	6214781M1		**4**	BRAÇADEIRA	CLAMP	ABRAZADERA
21	6230055M1		**1**	SUPORTE	BRACKET	SOPORTE
22	042779N1		**1**	BRAÇADEIRA	CLAMP	ABRAZADERA
23	6227060M1		**1**	TUBO	PIPE	CANO
24	6215183M1		**1**	MANGUEIRA	HOSE	FLEXIBLE
25	6228600M91	70-425 No	**1**	FLANGE	FLANGE	PLETINA
26	353691X1		**3**	PARAFUSO	BOLT	PERNO
27	353434X1		**3**	ARRUELA	WASHER	ARANDELA

Direção E Controle Remoto
Remote Control And Steering
Dirección Y Controle Remoto

70-305

Com Cabine - 4rm - Retorno Por Mola
With Cab - 4wd - Spring Return
Con Cabina - 4rm - Retorno Por Mola

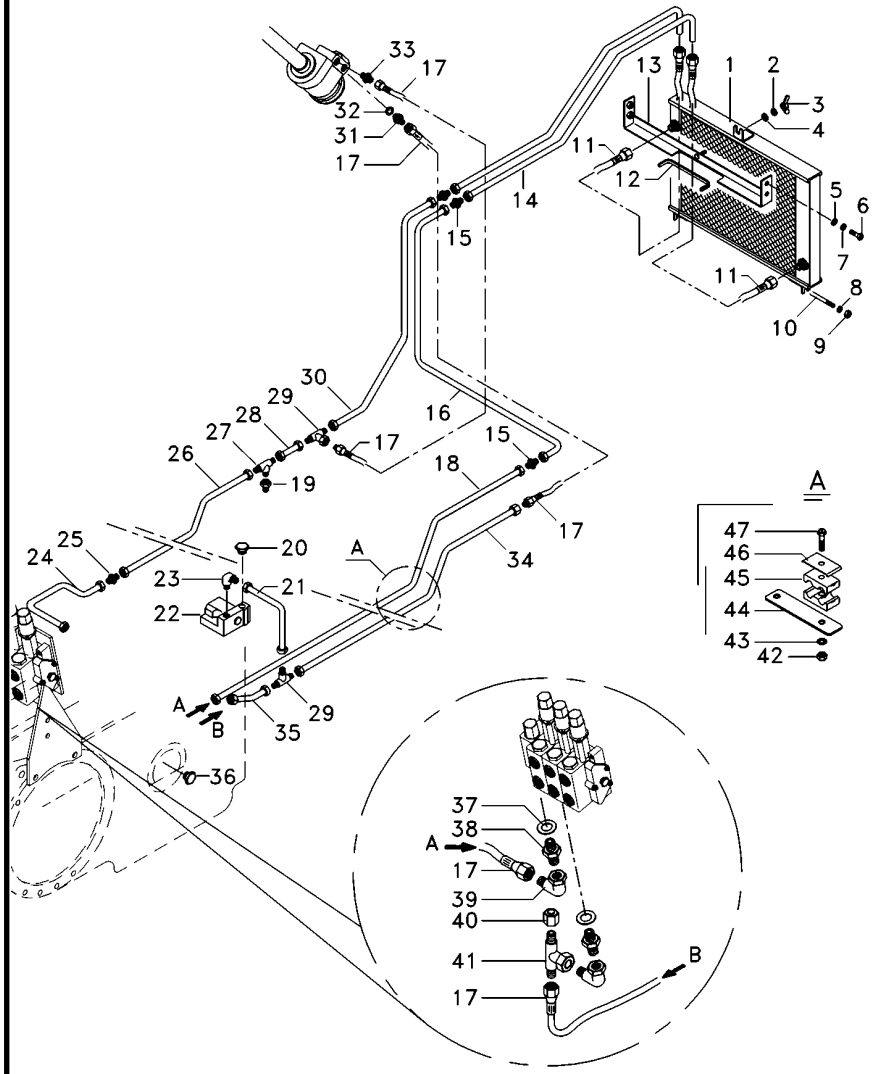

1	054522T1	**1**	RADIADOR	RADIATOR	RADIADOR
2	353446X1	**1**	ARRUELA	WASHER	ARANDELA
3	6211685M1	**1**	PORCA	NUT	TUERCA
4	339024X1	**1**	ARRUELA	WASHER	ARANDELA
5	391039X1	**4**	ARRUELA	WASHER	ARANDELA
6	339123X1	**4**	PARAFUSO	BOLT	PERNO
7	339374X1	**4**	ARRUELA	WASHER	ARANDELA
8	353446X1	**2**	ARRUELA	WASHER	ARANDELA
9	355565X1	**4**	PORCA	NUT	TUERCA
10	6222029M1	**1**	TIRANTE	ROD	VARILLA
11	6233011M91	**1**	CJ. MANGUEIRA	KIT, HOSE	MANGUITOS JUEGO
12	6206213M1	**1**	GALÃO	PAD	CIERRE
13	6219217M91	**1**	SUPORTE	BRACKET	SOPORTE
14	070690P1	**1**	TUBO	PIPE	CANO
15	3412195M91	**6**	CONEXÃO	CONNECTION	CONEXION
16	070692P1	**1**	TUBO	PIPE	CANO
17	050762T1	**5**	MANGUEIRA	HOSE	FLEXIBLE
18	070694P1	**1**	TUBO	PIPE	CANO
19	047155T1	**2**	CONEXÃO	CONNECTION	CONEXION
20	358724X91	**1**	BUJÃO	PLUG	TAPON
21	070688P1	**1**	TUBO	PIPE	CANO
22	070845T1	**1**	VÁLVULA	VALVE	VALVULA
23	3412002M91	**1**	CONEXÃO	CONNECTION	CONEXION
24	070262P1	**1**	TUBO	PIPE	CANO
25	023883T1	**1**	CONEXÃO	CONNECTION	CONEXION
26	070255P1	**1**	TUBO	PIPE	CANO
27	039368T1	**1**	CONEXÃO	CONNECTION	CONEXION
28	062352P1	**1**	TUBO	PIPE	CANO
29	033308P1	**2**	CONEXÃO "T"	CONNECTION T	CONEXION T
30	070691P1	**1**	TUBO	PIPE	CANO
31	039290T1	**3**	CONEXÃO	CONNECTION	CONEXION
32	039291T1	**3**	ARRUELA	WASHER	ARANDELA
33	047154T1	**1**	CONEXÃO	CONNECTION	CONEXION
34	070695P1	**1**	TUBO	PIPE	CANO
35	059061P1	**2**	TUBO	PIPE	CANO
36	358724X91	**1**	BUJÃO	PLUG	TAPON
38	039290T1	**2**	CONEXÃO	CONNECTION	CONEXION
39	45264100	**2**	CONEXÃO	CONNECTION	CONEXION
41	039368T1	**1**	CONEXÃO	CONNECTION	CONEXION
42	355565X1	**5**	PORCA	NUT	TUERCA
43	353446X1	**5**	ARRUELA	WASHER	ARANDELA
44	070697P1	**1**	SUPORTE	CLEVIS	GANCHO SEGURI.
45	3585143M1	**10**	BRAÇADEIRA	CLAMP	ABRAZADERA
46	3146897M1	**5**	REFORÇO	REINFORCEMENT	REFUERZO
47	353685X1	**5**	PARAFUSO	BOLT	PERNO
48	070689P1	**1**	TUBO	PIPE	CANO

Direção E Controle Remoto
Remote Control And Steering
Dirección Y Controle Remoto

70-310

Com Cabine - 4rm - Retorno Por Mola
With Cab - 4wd - Spring Return
Con Cabina - 4rm - Retorno Por Mola

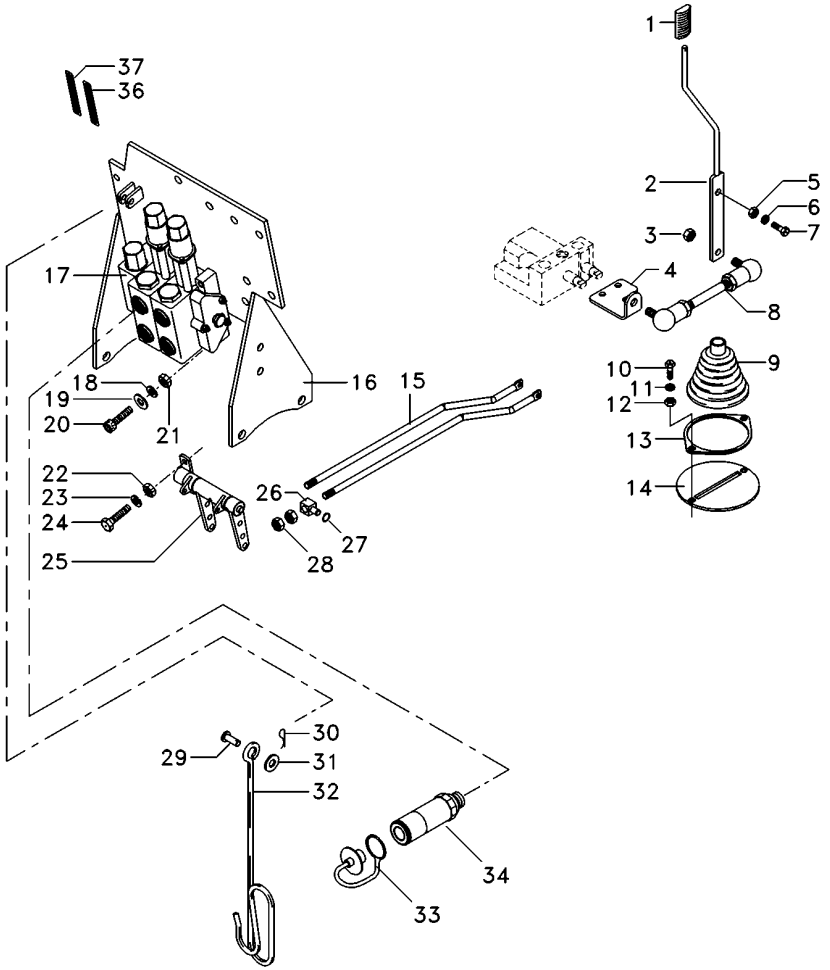

1	6200649M1	**1**	MANÍPULO	KNOB	POMO
2	6207308M91	**1**	CJ. ALAVANCA	KIT, LEVER	JUEGO, PALANCA
3	339169X1	**4**	PORCA	NUT	TUERCA
4	6207301M1	**1**	ALAVANCA	LEVER	PALANCA
5	339402X1	**1**	PORCA	NUT	TUERCA
6	339376X1	**1**	ARRUELA	WASHER	ARANDELA
7	339401X1	**1**	PARAFUSO	BOLT	PERNO
8	6207304M91	**1**	TIRANTE	ROD	VARILLA
9	069915P1	**1**	COIFA	BELLOWS	FUELLE
10	339123X1	**2**	PARAFUSO	BOLT	PERNO
11	339374X1	**2**	ARRUELA	WASHER	ARANDELA
12	339169X1	**2**	PORCA	NUT	TUERCA
13	069937P1	**1**	ANEL	RING	ARO
14	6207307M91	**1**	CJ. SUPORTE	KIT, BRACKET	JUEGO SOPORTE
15	065981P1	**2**	TIRANTE	ROD	VARILLA
16	6226785M91	**1**	CJ. SUPORTE	KIT, BRACKET	JUEGO SOPORTE
17	6231924M91	**1**	CJ. COMANDO	KIT, ACTUATOR	JUEGO ACTUADOR
18	339376X1	**4**	ARRUELA	WASHER	ARANDELA
19	390734X1	**4**	ARRUELA	WASHER	ARANDELA
20	1440352X1	**1**	PARAFUSO	BOLT	PERNO
21	339402X1	**2**	PORCA	NUT	TUERCA
22	339169X1	**2**	PORCA	NUT	TUERCA
23	353446X1	**2**	ARRUELA	WASHER	ARANDELA
24	339123X1	**2**	PARAFUSO	BOLT	PERNO
25	6232052M91	**1**	MANCAL	BEARING	COJINETE
26	1695655M1	**2**	BLOCO	BLOCK	BLOQUE
27	354345X1	**4**	ANEL TRAVA	CIRCLIP	CIRCULITO
28	1442577X1	**8**	PORCA	NUT	TUERCA
29	832813M1	**1**	PINO	PIN	PASADOR
30	354055X1	**1**	CUPILHA	COTTER PIN	PASADOR DOUBLE
31	390734X1	**1**	ARRUELA	WASHER	ARANDELA
32	1809938M2	**1**	GANCHO	HOOK	GANCHO
33	3611673M1	**4**	TAMPÃO	PAD	ALMOHADILLA
34	3772942M1	**4**	VÁLVULA FÊMEA	FEMALE COUPLER	ACOPLADOR HEMBRA
36	6208307M1	**1**	DECAL	DECAL	CALCOMANIA
37	6203286M1	**1**	DECAL	DECAL	CALCOMANIA

Direção E Controle Remoto
Remote Control And Steering
Dirección Y Controle Remoto

70-315

Com Cabine - 2rm - Retorno Por Mola
With Cab - 2wd - Spring Return
Con Cabina - 2rm - Retorno Por Mola

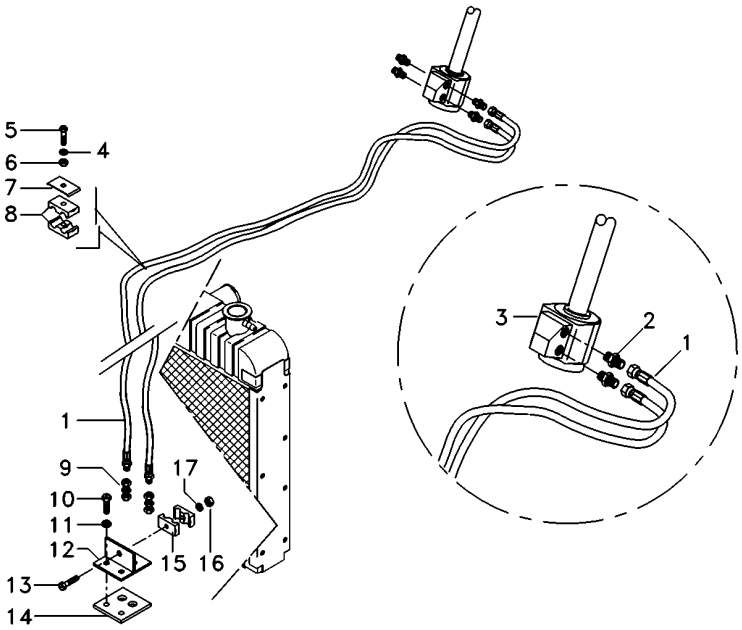

1	068332T1	**2**	MANGUEIRA	HOSE	FLEXIBLE
2	047155T1	**2**	CONEXÃO	CONNECTION	CONEXION
3	6214361M91	**1**	UN. HIDROSTÁTICA	STEERING UNIT	UNIDAD DIRECCION
4	353446X1	**1**	ARRUELA	WASHER	ARANDELA
5	353685X1	**1**	PARAFUSO	BOLT	PERNO
6	355565X1	**1**	PORCA	NUT	TUERCA
7	3146897M1	**1**	REFORÇO	REINFORCEMENT	REFUERZO
8	3585143M1	**2**	BRAÇADEIRA	CLAMP	ABRAZADERA
9	3412001M91	**2**	CONEXÃO	CONNECTION	CONEXION
10	353691X1	**2**	PARAFUSO	BOLT	PERNO
11	353434X1	**2**	ARRUELA	WASHER	ARANDELA
12	6223623M91	**1**	SUPORTE	BRACKET	SOPORTE
13	3468414M1	**1**	PARAFUSO	BOLT	PERNO
14	6223624M1	**1**	PROTEÇÃO	GUARD	DEFENSA
15	033212P1	**2**	BRAÇADEIRA	CLAMP	ABRAZADERA
16	339030X1	**1**	PORCA	NUT	TUERCA
17	339375X1	**1**	ARRUELA	WASHER	ARANDELA

Direção E Controle Remoto
Remote Control And Steering
Dirección Y Controle Remoto

70-320

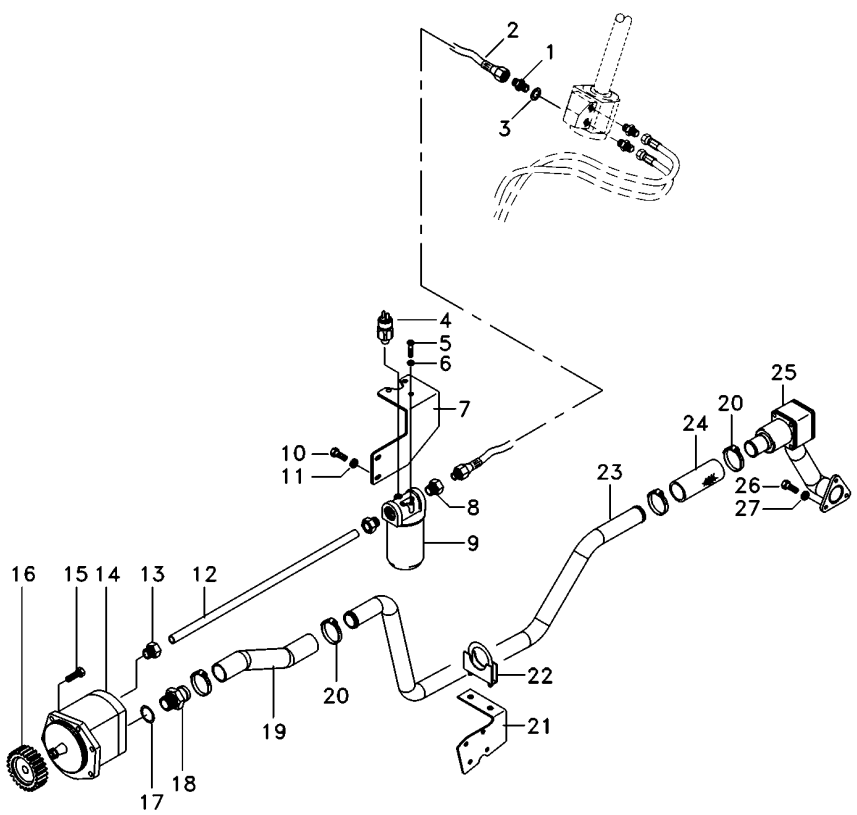

1	039290T1		**3**	CONEXÃO	CONNECTION	CONEXION
2	050762T1		**5**	MANGUEIRA	HOSE	FLEXIBLE
3	039291T1		**3**	ARRUELA	WASHER	ARANDELA
4	3798633M2		**1**	SENSOR	SENDER	EMISOR
5	353677X1		**3**	PARAFUSO	BOLT	PERNO
6	353446X1		**3**	ARRUELA	WASHER	ARANDELA
7	6223558M91		**1**	SUPORTE FILTRO	FILTER SUPPORT	FILTER SUPPORT
8	039290T1		**2**	CONEXÃO	CONNECTION	CONEXION
9	3790454H2		**1**	CJ. FILTRO	KIT, FILTER	JUEGO FILTRO
9	3799282H1		**1**	ELEMENTO	ELEMENT	ELEMENTO
10	339081X1		**3**	PARAFUSO	BOLT	PERNO
11	339376X1		**3**	ARRUELA	WASHER	ARANDELA
12	070693P1		**1**	TUBO	PIPE	CANO
13	041853T1		**1**	CONEXÃO	CONNECTION	CONEXION
14	041683T2		**1**	BOMBA HIDRÁULICA	HYDRAULIC PUMP	BOMBA HIDRAULICA
14	6218390M1		**1**	CHAVETA	KEY	CLAVE
14	6218391M1		**1**	PORCA	NUT	TUERCA
15	339123X1		**5**	PARAFUSO	BOLT	PERNO
16	041176P1		**1**	ENGRENAGEM	GEAR	ENGRANAJE
17	831527M1		**1**	ANEL "O"	O RING	JUNTA TORICA
18	1686698M1		**1**	CONEXÃO	CONNECTION	CONEXION
19	6228217M1		**1**	MANGUEIRA	HOSE	FLEXIBLE
20	6214781M1		**4**	BRAÇADEIRA	CLAMP	ABRAZADERA
21	6230055M1		**1**	SUPORTE	BRACKET	SOPORTE
22	042779N1		**1**	BRAÇADEIRA	CLAMP	ABRAZADERA
23	6227060M1		**1**	TUBO	PIPE	CANO
24	6215183M1		**1**	MANGUEIRA	HOSE	FLEXIBLE
25	6228600M91	70-425 No	**1**	FLANGE	FLANGE	PLETINA
26	353691X1		**3**	PARAFUSO	BOLT	PERNO
27	353434X1		**3**	ARRUELA	WASHER	ARANDELA

Direção E Controle Remoto
Remote Control And Steering
Dirección Y Controle Remoto

70-325

Com Cabine - 2rm - Retorno Por Mola
With Cab - 2wd - Spring Return
Con Cabina - 2rm - Retorno Por Mola

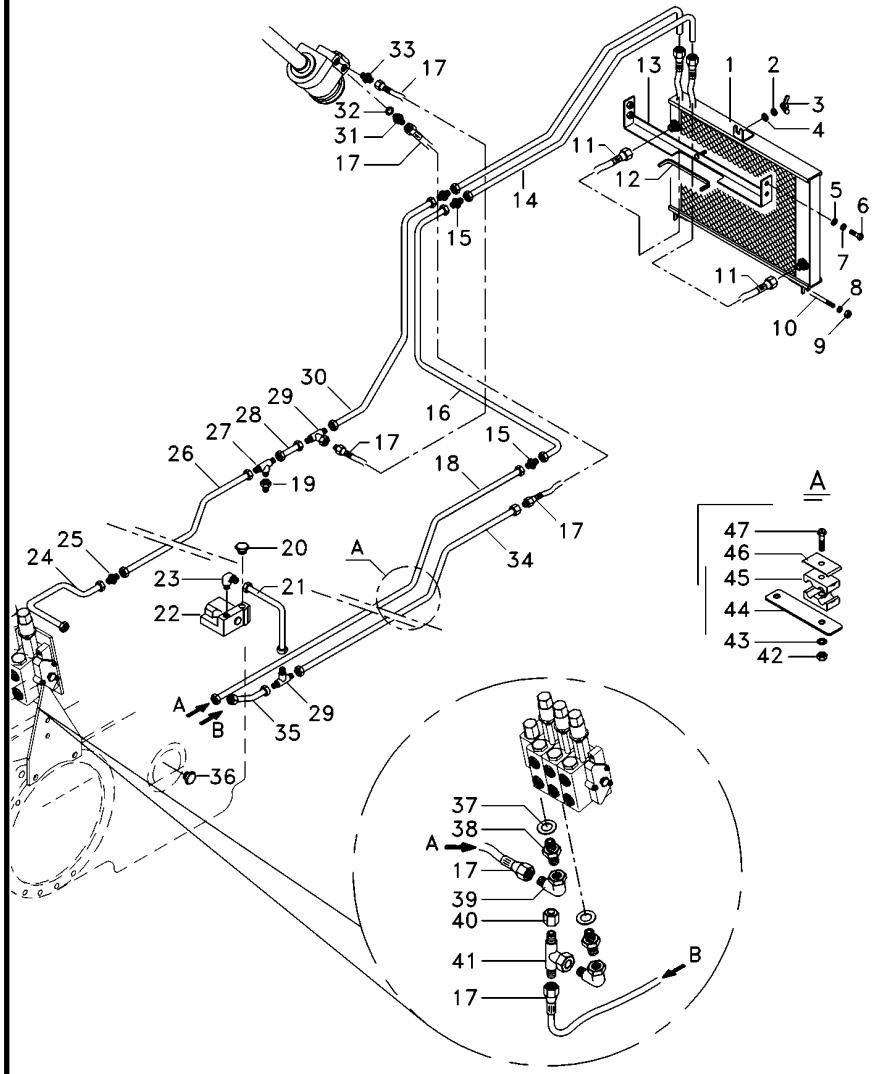

1	054522T1	**1** RADIADOR	RADIATOR	RADIADOR
2	353446X1	**1** ARRUELA	WASHER	ARANDELA
3	6211685M1	**1** PORCA	NUT	TUERCA
4	339024X1	**1** ARRUELA	WASHER	ARANDELA
5	391039X1	**4** ARRUELA	WASHER	ARANDELA
6	339123X1	**4** PARAFUSO	BOLT	PERNO
7	339374X1	**4** ARRUELA	WASHER	ARANDELA
8	353446X1	**2** ARRUELA	WASHER	ARANDELA
9	355565X1	**4** PORCA	NUT	TUERCA
10	6222029M1	**1** TIRANTE	ROD	VARILLA
11	6233011M91	**1** CJ. MANGUEIRA	KIT, HOSE	MANGUITOS JUEGO
12	6206213M1	**1** GALÃO	PAD	CIERRE
13	6219217M91	**1** SUPORTE	BRACKET	SOPORTE
14	070690P1	**1** TUBO	PIPE	CANO
15	3412195M91	**6** CONEXÃO	CONNECTION	CONEXION
16	070692P1	**1** TUBO	PIPE	CANO
17	050762T1	**5** MANGUEIRA	HOSE	FLEXIBLE
18	070694P1	**1** TUBO	PIPE	CANO
19	047155T1	**2** CONEXÃO	CONNECTION	CONEXION
20	358724X91	**1** BUJÃO	PLUG	TAPON
21	070688P1	**1** TUBO	PIPE	CANO
22	070845T1	**1** VÁLVULA	VALVE	VALVULA
23	3412002M91	**1** CONEXÃO	CONNECTION	CONEXION
24	070262P1	**1** TUBO	PIPE	CANO
25	023883T1	**1** CONEXÃO	CONNECTION	CONEXION
26	070255P1	**1** TUBO	PIPE	CANO
27	039368T1	**1** CONEXÃO	CONNECTION	CONEXION
28	062352P1	**1** TUBO	PIPE	CANO
29	033308P1	**2** CONEXÃO "T"	CONNECTION T	CONEXION T
30	070691P1	**1** TUBO	PIPE	CANO
31	039290T1	**3** CONEXÃO	CONNECTION	CONEXION
32	039291T1	**3** ARRUELA	WASHER	ARANDELA
33	047154T1	**1** CONEXÃO	CONNECTION	CONEXION
34	070695P1	**1** TUBO	PIPE	CANO
35	059061P1	**2** TUBO	PIPE	CANO
36	358724X91	**1** BUJÃO	PLUG	TAPON
38	039290T1	**2** CONEXÃO	CONNECTION	CONEXION
39	45264100	**2** CONEXÃO	CONNECTION	CONEXION
41	039368T1	**1** CONEXÃO	CONNECTION	CONEXION
42	355565X1	**5** PORCA	NUT	TUERCA
43	353446X1	**5** ARRUELA	WASHER	ARANDELA
44	070697P1	**1** SUPORTE	CLEVIS	GANCHO SEGURI.
45	3585143M1	**10** BRAÇADEIRA	CLAMP	ABRAZADERA
46	3146897M1	**5** REFORÇO	REINFORCEMENT	REFUERZO
47	353685X1	**5** PARAFUSO	BOLT	PERNO
48	070689P1	**1** TUBO	PIPE	CANO

Direção E Controle Remoto
Remote Control And Steering
Dirección Y Controle Remoto

70-330

Com Cabine - 2rm - Retorno Por Mola
With Cab - 2wd - Spring Return
Con Cabina - 2rm - Retorno Por Mola

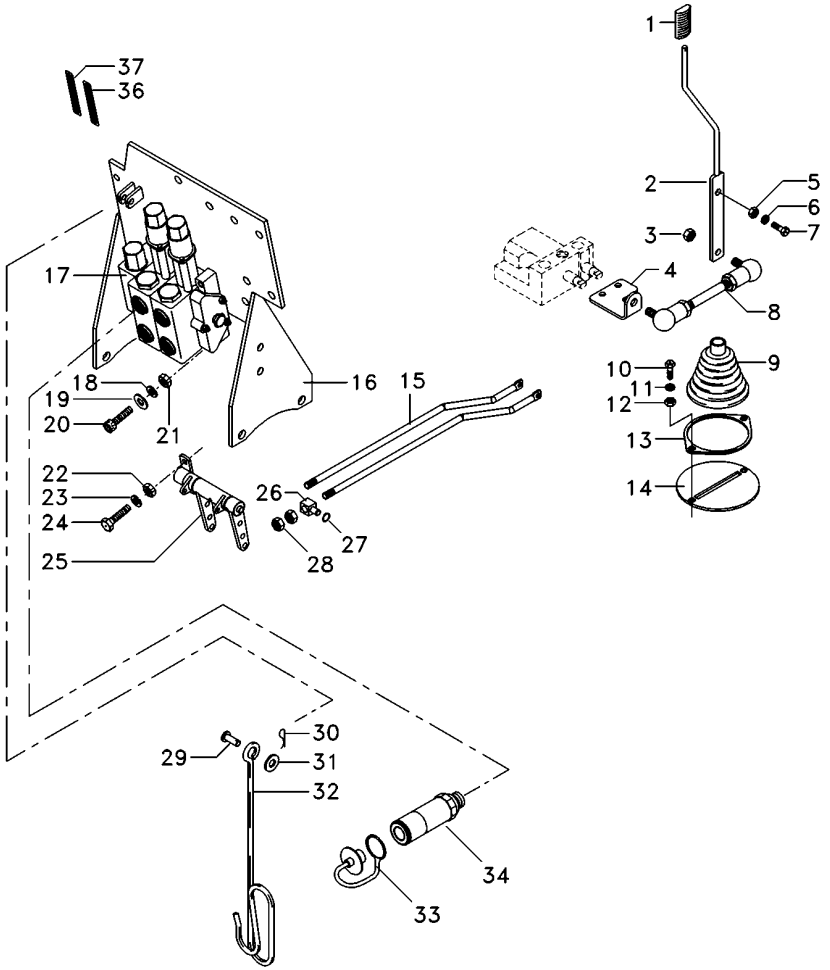

1	6200649M1	**1**	MANÍPULO	KNOB	POMO
2	6207308M91	**1**	CJ. ALAVANCA	KIT, LEVER	JUEGO, PALANCA
3	339169X1	**4**	PORCA	NUT	TUERCA
4	6207301M1	**1**	ALAVANCA	LEVER	PALANCA
5	339402X1	**1**	PORCA	NUT	TUERCA
6	339376X1	**1**	ARRUELA	WASHER	ARANDELA
7	339401X1	**1**	PARAFUSO	BOLT	PERNO
8	6207304M91	**1**	TIRANTE	ROD	VARILLA
9	069915P1	**1**	COIFA	BELLOWS	FUELLE
10	339123X1	**2**	PARAFUSO	BOLT	PERNO
11	339374X1	**2**	ARRUELA	WASHER	ARANDELA
12	339169X1	**2**	PORCA	NUT	TUERCA
13	069937P1	**1**	ANEL	RING	ARO
14	6207307M91	**1**	CJ. SUPORTE	KIT, BRACKET	JUEGO SOPORTE
15	065981P1	**2**	TIRANTE	ROD	VARILLA
16	6226785M91	**1**	CJ. SUPORTE	KIT, BRACKET	JUEGO SOPORTE
17	6228117M91	**1**	CJ. COMANDO	DISTRIBUTOR	DISTRIBUIDOR
18	339376X1	**4**	ARRUELA	WASHER	ARANDELA
19	390734X1	**4**	ARRUELA	WASHER	ARANDELA
20	1440352X1	**1**	PARAFUSO	BOLT	PERNO
21	339402X1	**2**	PORCA	NUT	TUERCA
22	339169X1	**2**	PORCA	NUT	TUERCA
23	353446X1	**2**	ARRUELA	WASHER	ARANDELA
24	339123X1	**2**	PARAFUSO	BOLT	PERNO
25	066656N1	**1**	MANCAL	BEARING	COJINETE
26	1695655M1	**2**	BLOCO	BLOCK	BLOQUE
27	354345X1	**4**	ANEL TRAVA	CIRCLIP	CIRCULITO
28	1442577X1	**8**	PORCA	NUT	TUERCA
29	832813M1	**1**	PINO	PIN	PASADOR
30	354055X1	**1**	CUPILHA	COTTER PIN	PASADOR DOUBLE
31	390734X1	**1**	ARRUELA	WASHER	ARANDELA
32	1809938M2	**1**	GANCHO	HOOK	GANCHO
33	3611673M1	**4**	TAMPÃO	PAD	ALMOHADILLA
34	3772942M1	**4**	VÁLVULA FÊMEA	FEMALE COUPLER	ACOPLADOR HEMBRA
36	6208307M1	**1**	DECAL	DECAL	CALCOMANIA
37	6203286M1	**1**	DECAL	DECAL	CALCOMANIA

Direção E Controle Remoto
Remote Control And Steering
Dirección Y Controle Remoto

70-335

Com Cabine - 2rm - Com Desarme Automático
With Cab - 2wd - With Kick Out
Con Cabina - 2rm - Con Kick Out

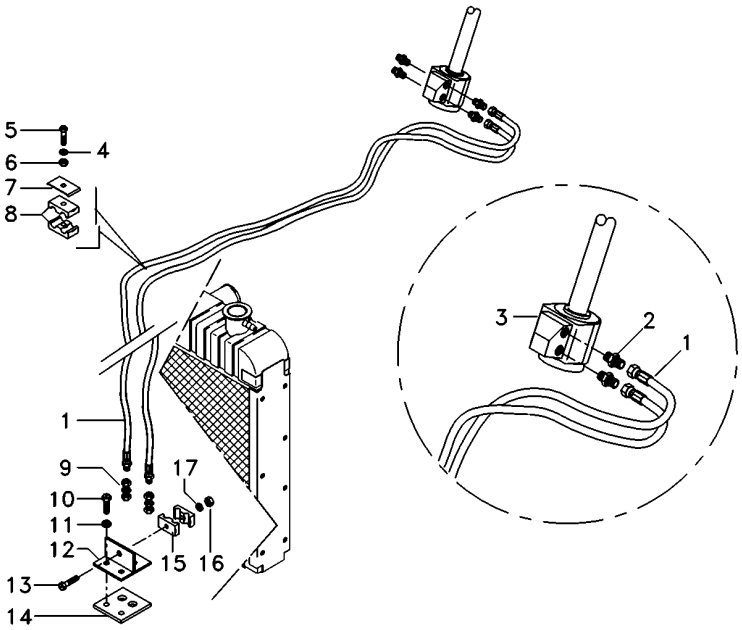

1	068332T1	**2**	MANGUEIRA	HOSE	FLEXIBLE
2	047155T1	**2**	CONEXÃO	CONNECTION	CONEXION
3	6214361M91	**1**	UN. HIDROSTÁTICA	STEERING UNIT	UNIDAD DIRECCION
4	353446X1	**1**	ARRUELA	WASHER	ARANDELA
5	353685X1	**1**	PARAFUSO	BOLT	PERNO
6	355565X1	**1**	PORCA	NUT	TUERCA
7	3146897M1	**1**	REFORÇO	REINFORCEMENT	REFUERZO
8	3585143M1	**2**	BRAÇADEIRA	CLAMP	ABRAZADERA
9	3412001M91	**2**	CONEXÃO	CONNECTION	CONEXION
10	353691X1	**2**	PARAFUSO	BOLT	PERNO
11	353434X1	**2**	ARRUELA	WASHER	ARANDELA
12	6223623M91	**1**	SUPORTE	BRACKET	SOPORTE
13	3468414M1	**1**	PARAFUSO	BOLT	PERNO
14	6223624M1	**1**	PROTEÇÃO	GUARD	DEFENSA
15	033212P1	**2**	BRAÇADEIRA	CLAMP	ABRAZADERA
16	339030X1	**1**	PORCA	NUT	TUERCA
17	339375X1	**1**	ARRUELA	WASHER	ARANDELA

Direção E Controle Remoto
Remote Control And Steering
Dirección Y Controle Remoto

70-340

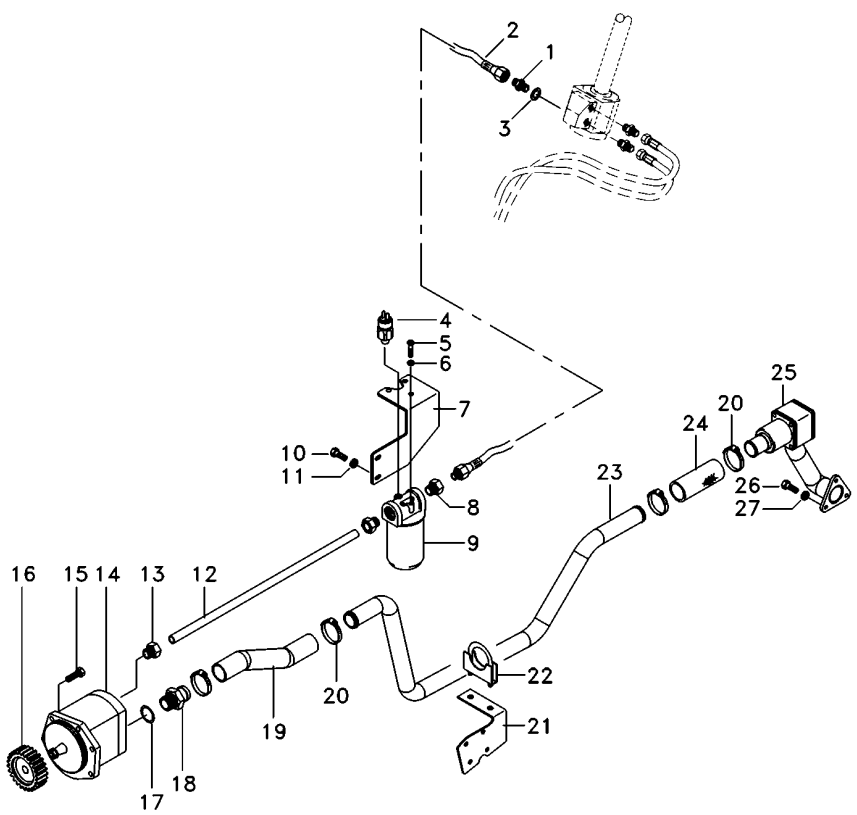

1	039290T1		**3**	CONEXÃO	CONNECTION	CONEXION
2	050762T1		**5**	MANGUEIRA	HOSE	FLEXIBLE
3	039291T1		**3**	ARRUELA	WASHER	ARANDELA
4	3798633M2		**1**	SENSOR	SENDER	EMISOR
5	353677X1		**3**	PARAFUSO	BOLT	PERNO
6	353446X1		**3**	ARRUELA	WASHER	ARANDELA
7	6223558M91		**1**	SUPORTE FILTRO	FILTER SUPPORT	FILTER SUPPORT
8	039290T1		**2**	CONEXÃO	CONNECTION	CONEXION
9	3790454H2		**1**	CJ. FILTRO	KIT, FILTER	JUEGO FILTRO
9	3799282H1		**1**	ELEMENTO	ELEMENT	ELEMENTO
10	339081X1		**3**	PARAFUSO	BOLT	PERNO
11	339376X1		**3**	ARRUELA	WASHER	ARANDELA
12	070693P1		**1**	TUBO	PIPE	CANO
13	041853T1		**1**	CONEXÃO	CONNECTION	CONEXION
14	041683T2		**1**	BOMBA HIDRÁULICA	HYDRAULIC PUMP	BOMBA HIDRAULICA
14	6218390M1		**1**	CHAVETA	KEY	CLAVE
14	6218391M1		**1**	PORCA	NUT	TUERCA
15	339123X1		**5**	PARAFUSO	BOLT	PERNO
16	041176P1		**1**	ENGRENAGEM	GEAR	ENGRANAJE
17	831527M1		**1**	ANEL "O"	O RING	JUNTA TORICA
18	1686698M1		**1**	CONEXÃO	CONNECTION	CONEXION
19	6228217M1		**1**	MANGUEIRA	HOSE	FLEXIBLE
20	6214781M1		**4**	BRAÇADEIRA	CLAMP	ABRAZADERA
21	6230055M1		**1**	SUPORTE	BRACKET	SOPORTE
22	042779N1		**1**	BRAÇADEIRA	CLAMP	ABRAZADERA
23	6227060M1		**1**	TUBO	PIPE	CANO
24	6215183M1		**1**	MANGUEIRA	HOSE	FLEXIBLE
25	6228600M91	70-425 No	**1**	FLANGE	FLANGE	PLETINA
26	353691X1		**3**	PARAFUSO	BOLT	PERNO
27	353434X1		**3**	ARRUELA	WASHER	ARANDELA

Direção E Controle Remoto
Remote Control And Steering
Dirección Y Controle Remoto

70-345

Com Cabine - 2rm - Com Desarme Automático
With Cab - 2wd - With Kick Out
Con Cabina - 2rm - Con Kick Out

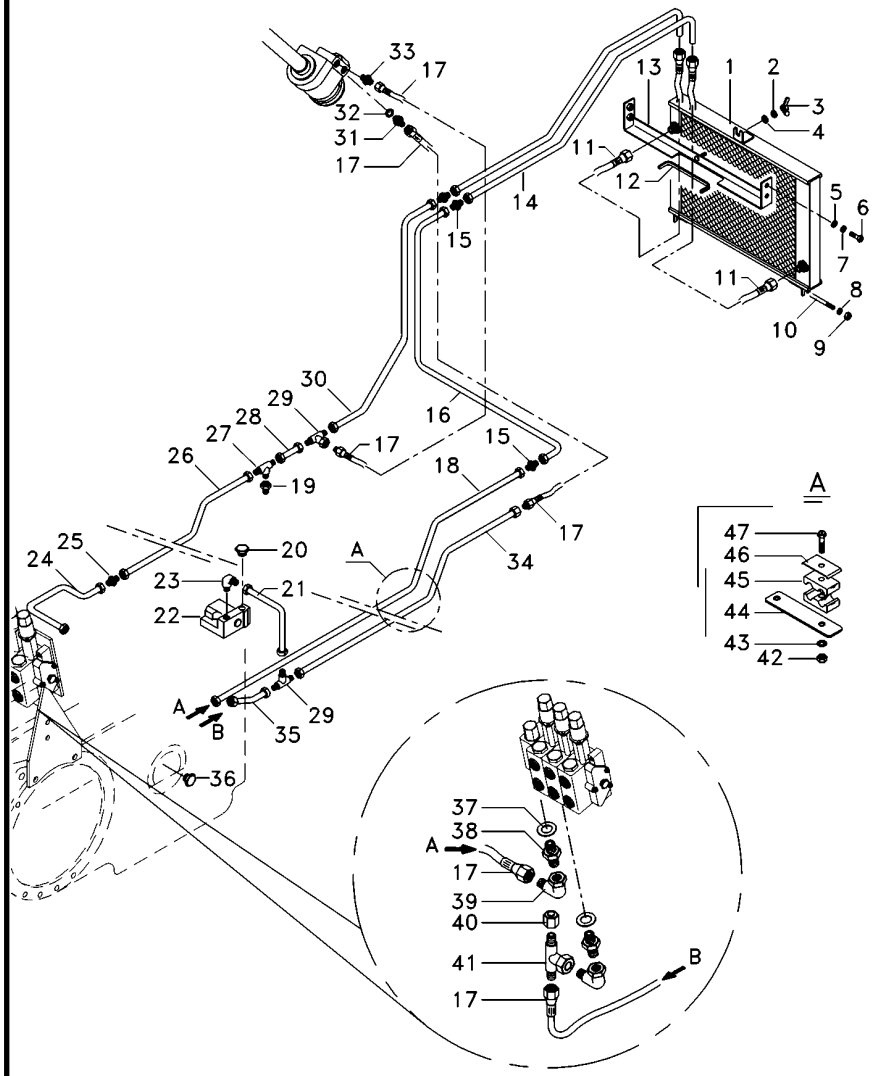

1	054522T1	**1**	RADIADOR	RADIATOR	RADIADOR
2	353446X1	**1**	ARRUELA	WASHER	ARANDELA
3	6211685M1	**1**	PORCA	NUT	TUERCA
4	339024X1	**1**	ARRUELA	WASHER	ARANDELA
5	391039X1	**4**	ARRUELA	WASHER	ARANDELA
6	339123X1	**4**	PARAFUSO	BOLT	PERNO
7	339374X1	**4**	ARRUELA	WASHER	ARANDELA
8	353446X1	**2**	ARRUELA	WASHER	ARANDELA
9	355565X1	**4**	PORCA	NUT	TUERCA
10	6222029M1	**1**	TIRANTE	ROD	VARILLA
11	6233011M91	**1**	CJ. MANGUEIRA	KIT, HOSE	MANGUITOS JUEGO
12	6206213M1	**1**	GALÃO	PAD	CIERRE
13	6219217M91	**1**	SUPORTE	BRACKET	SOPORTE
14	070690P1	**1**	TUBO	PIPE	CANO
15	3412195M91	**6**	CONEXÃO	CONNECTION	CONEXION
16	070692P1	**1**	TUBO	PIPE	CANO
17	050762T1	**5**	MANGUEIRA	HOSE	FLEXIBLE
18	070694P1	**1**	TUBO	PIPE	CANO
19	047155T1	**2**	CONEXÃO	CONNECTION	CONEXION
20	358724X91	**1**	BUJÃO	PLUG	TAPON
21	070688P1	**1**	TUBO	PIPE	CANO
22	070845T1	**1**	VÁLVULA	VALVE	VALVULA
23	3412002M91	**1**	CONEXÃO	CONNECTION	CONEXION
24	070262P1	**1**	TUBO	PIPE	CANO
25	023883T1	**1**	CONEXÃO	CONNECTION	CONEXION
26	070255P1	**1**	TUBO	PIPE	CANO
27	039368T1	**1**	CONEXÃO	CONNECTION	CONEXION
28	062352P1	**1**	TUBO	PIPE	CANO
29	033308P1	**2**	CONEXÃO "T"	CONNECTION T	CONEXION T
30	070691P1	**1**	TUBO	PIPE	CANO
31	039290T1	**3**	CONEXÃO	CONNECTION	CONEXION
32	039291T1	**3**	ARRUELA	WASHER	ARANDELA
33	047154T1	**1**	CONEXÃO	CONNECTION	CONEXION
34	070695P1	**1**	TUBO	PIPE	CANO
35	059061P1	**2**	TUBO	PIPE	CANO
36	358724X91	**1**	BUJÃO	PLUG	TAPON
38	039290T1	**2**	CONEXÃO	CONNECTION	CONEXION
39	45264100	**2**	CONEXÃO	CONNECTION	CONEXION
41	039368T1	**1**	CONEXÃO	CONNECTION	CONEXION
42	355565X1	**5**	PORCA	NUT	TUERCA
43	353446X1	**5**	ARRUELA	WASHER	ARANDELA
44	070697P1	**1**	SUPORTE	CLEVIS	GANCHO SEGURI.
45	3585143M1	**10**	BRAÇADEIRA	CLAMP	ABRAZADERA
46	3146897M1	**5**	REFORÇO	REINFORCEMENT	REFUERZO
47	353685X1	**5**	PARAFUSO	BOLT	PERNO
48	070689P1	**1**	TUBO	PIPE	CANO

Direção E Controle Remoto
Remote Control And Steering
Dirección Y Controle Remoto

70-350

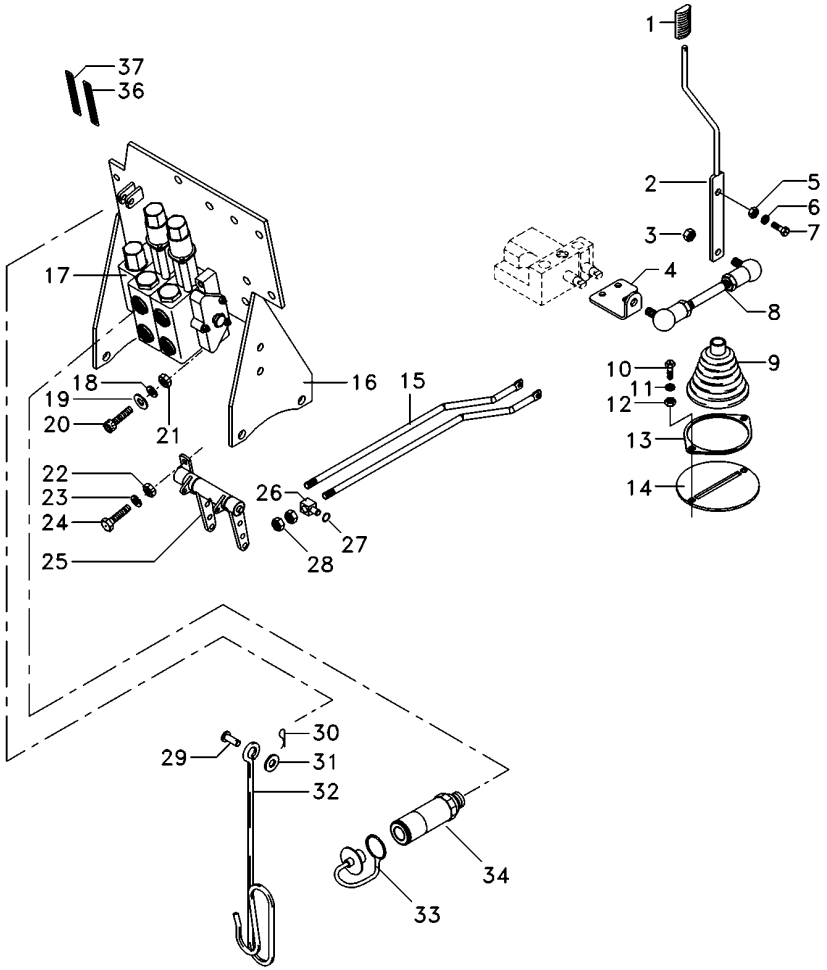

1	6200649M1	**1** MANÍPULO	KNOB	POMO
2	6207308M91	**1** CJ. ALAVANCA	KIT, LEVER	JUEGO, PALANCA
3	339169X1	**4** PORCA	NUT	TUERCA
4	6207301M1	**1** ALAVANCA	LEVER	PALANCA
5	339402X1	**1** PORCA	NUT	TUERCA
6	339376X1	**1** ARRUELA	WASHER	ARANDELA
7	339401X1	**1** PARAFUSO	BOLT	PERNO
8	6207304M91	**1** TIRANTE	ROD	VARILLA
9	069915P1	**1** COIFA	BELLOWS	FUELLE
10	339123X1	**2** PARAFUSO	BOLT	PERNO
11	339374X1	**2** ARRUELA	WASHER	ARANDELA
12	339169X1	**2** PORCA	NUT	TUERCA
13	069937P1	**1** ANEL	RING	ARO
14	6207307M91	**1** CJ. SUPORTE	KIT, BRACKET	JUEGO SOPORTE
15	065981P1	**2** TIRANTE	ROD	VARILLA
16	6226785M91	**1** CJ. SUPORTE	KIT, BRACKET	JUEGO SOPORTE
17	6228120M91	**1** CJ. COMANDO	DISTRIBUTOR	DISTRIBUIDOR
18	339376X1	**4** ARRUELA	WASHER	ARANDELA
19	390734X1	**4** ARRUELA	WASHER	ARANDELA
20	1440352X1	**1** PARAFUSO	BOLT	PERNO
21	339402X1	**2** PORCA	NUT	TUERCA
22	339169X1	**2** PORCA	NUT	TUERCA
23	353446X1	**2** ARRUELA	WASHER	ARANDELA
24	339123X1	**2** PARAFUSO	BOLT	PERNO
25	066656N1	**1** MANCAL	BEARING	COJINETE
26	1695655M1	**2** BLOCO	BLOCK	BLOQUE
27	354345X1	**4** ANEL TRAVA	CIRCLIP	CIRCULITO
28	1442577X1	**8** PORCA	NUT	TUERCA
29	832813M1	**1** PINO	PIN	PASADOR
30	354055X1	**1** CUPILHA	COTTER PIN	PASADOR DOUBLE
31	390734X1	**1** ARRUELA	WASHER	ARANDELA
32	1809938M2	**1** GANCHO	HOOK	GANCHO
33	3611673M1	**4** TAMPÃO	PAD	ALMOHADILLA
34	3772942M1	**4** VÁLVULA FÊMEA	FEMALE COUPLER	ACOPLADOR HEMBRA
36	6208307M1	**1** DECAL	DECAL	CALCOMANIA
37	6203286M1	**1** DECAL	DECAL	CALCOMANIA

Direção E Controle Remoto
Remote Control And Steering
Dirección Y Controle Remoto

70-355

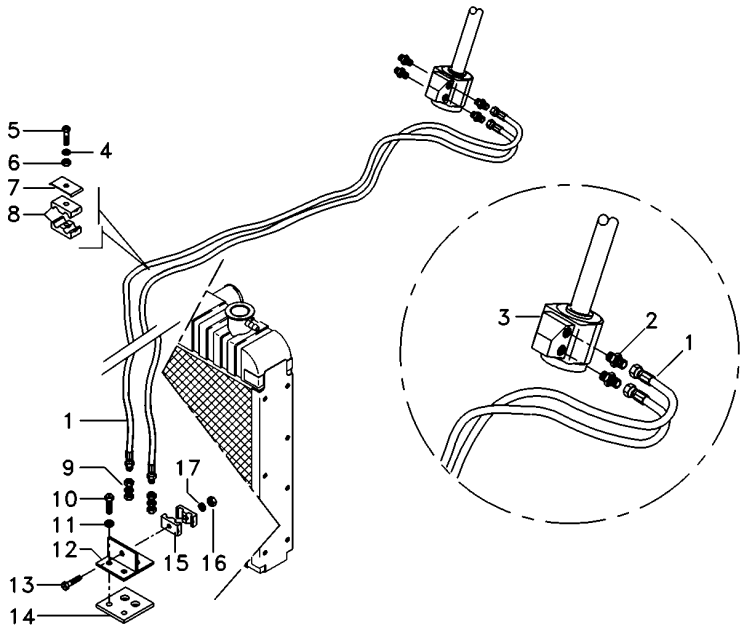

1	068332T1	**2**	MANGUEIRA	HOSE	FLEXIBLE
2	047155T1	**2**	CONEXÃO	CONNECTION	CONEXION
3	6214361M91	**1**	UN. HIDROSTÁTICA	STEERING UNIT	UNIDAD DIRECCION
4	353446X1	**1**	ARRUELA	WASHER	ARANDELA
5	353685X1	**1**	PARAFUSO	BOLT	PERNO
6	355565X1	**1**	PORCA	NUT	TUERCA
7	3146897M1	**1**	REFORÇO	REINFORCEMENT	REFUERZO
8	3585143M1	**2**	BRAÇADEIRA	CLAMP	ABRAZADERA
9	3412001M91	**2**	CONEXÃO	CONNECTION	CONEXION
10	353691X1	**2**	PARAFUSO	BOLT	PERNO
11	353434X1	**2**	ARRUELA	WASHER	ARANDELA
12	6223623M91	**1**	SUPORTE	BRACKET	SOPORTE
13	3468414M1	**1**	PARAFUSO	BOLT	PERNO
14	6223624M1	**1**	PROTEÇÃO	GUARD	DEFENSA
15	033212P1	**2**	BRAÇADEIRA	CLAMP	ABRAZADERA
16	339030X1	**1**	PORCA	NUT	TUERCA
17	339375X1	**1**	ARRUELA	WASHER	ARANDELA

Direção E Controle Remoto
Remote Control And Steering
Dirección Y Controle Remoto

70-360

Com Cabine - 2rm - 3 Corpos Desarme Automático
With Cab - 2wd - 3 Body Kick Out
Con Cabina - 2rm - 3 Cuerpos Kick Out

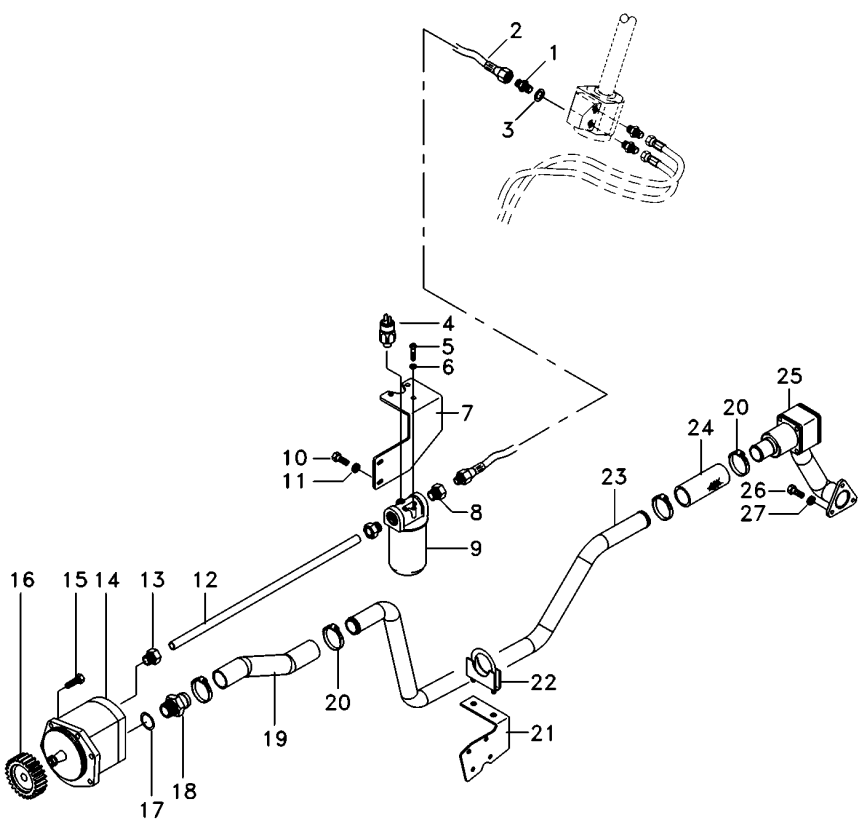

1	039290T1		**3**	CONEXÃO	CONNECTION	CONEXION
2	050762T1		**5**	MANGUEIRA	HOSE	FLEXIBLE
3	039291T1		**3**	ARRUELA	WASHER	ARANDELA
4	3798633M2		**1**	SENSOR	SENDER	EMISOR
5	353677X1		**3**	PARAFUSO	BOLT	PERNO
6	353446X1		**3**	ARRUELA	WASHER	ARANDELA
7	6223558M91		**1**	SUPORTE FILTRO	FILTER SUPPORT	FILTER SUPPORT
8	039290T1		**2**	CONEXÃO	CONNECTION	CONEXION
9	3790454H2		**1**	CJ. FILTRO	KIT, FILTER	JUEGO FILTRO
9	3799282H1		**1**	ELEMENTO	ELEMENT	ELEMENTO
10	339081X1		**3**	PARAFUSO	BOLT	PERNO
11	339376X1		**3**	ARRUELA	WASHER	ARANDELA
12	070693P1		**1**	TUBO	PIPE	CANO
13	041853T1		**1**	CONEXÃO	CONNECTION	CONEXION
14	041683T2		**1**	BOMBA HIDRÁULICA	HYDRAULIC PUMP	BOMBA HIDRAULICA
14	6218390M1		**1**	CHAVETA	KEY	CLAVE
14	6218391M1		**1**	PORCA	NUT	TUERCA
15	339123X1		**5**	PARAFUSO	BOLT	PERNO
16	041176P1		**1**	ENGRENAGEM	GEAR	ENGRANAJE
17	831527M1		**1**	ANEL "O"	O RING	JUNTA TORICA
18	1686698M1		**1**	CONEXÃO	CONNECTION	CONEXION
19	6228217M1		**1**	MANGUEIRA	HOSE	FLEXIBLE
20	6214781M1		**4**	BRAÇADEIRA	CLAMP	ABRAZADERA
21	6230055M1		**1**	SUPORTE	BRACKET	SOPORTE
22	042779N1		**1**	BRAÇADEIRA	CLAMP	ABRAZADERA
23	6227060M1		**1**	TUBO	PIPE	CANO
24	6215183M1		**1**	MANGUEIRA	HOSE	FLEXIBLE
25	6228600M91	70-425 No	**1**	FLANGE	FLANGE	PLETINA
26	353691X1		**3**	PARAFUSO	BOLT	PERNO
27	353434X1		**3**	ARRUELA	WASHER	ARANDELA

Direção E Controle Remoto
Remote Control And Steering
Dirección Y Controle Remoto

70-365

Com Cabine - 2rm - 2 Kick Out + 1 Retorno Por Mola
With Cab - 2wd - 2 Kick Out + 1 Spring Return
Con Cabina - 2rm - 2 Kick Out + 1 Retorno Por Mola

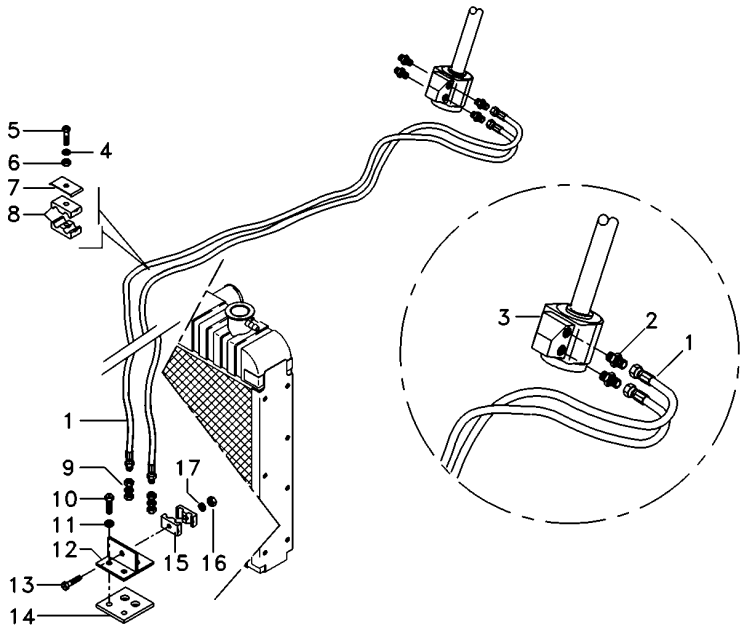

1	068332T1	**2**	MANGUEIRA	HOSE	FLEXIBLE
2	047155T1	**2**	CONEXÃO	CONNECTION	CONEXION
3	6214361M91	**1**	UN. HIDROSTÁTICA	STEERING UNIT	UNIDAD DIRECCION
4	353446X1	**1**	ARRUELA	WASHER	ARANDELA
5	353685X1	**1**	PARAFUSO	BOLT	PERNO
6	355565X1	**1**	PORCA	NUT	TUERCA
7	3146897M1	**1**	REFORÇO	REINFORCEMENT	REFUERZO
8	3585143M1	**2**	BRAÇADEIRA	CLAMP	ABRAZADERA
9	3412001M91	**2**	CONEXÃO	CONNECTION	CONEXION
10	353691X1	**2**	PARAFUSO	BOLT	PERNO
11	353434X1	**2**	ARRUELA	WASHER	ARANDELA
12	6223623M91	**1**	SUPORTE	BRACKET	SOPORTE
13	3468414M1	**1**	PARAFUSO	BOLT	PERNO
14	6223624M1	**1**	PROTEÇÃO	GUARD	DEFENSA
15	033212P1	**2**	BRAÇADEIRA	CLAMP	ABRAZADERA
16	339030X1	**1**	PORCA	NUT	TUERCA
17	339375X1	**1**	ARRUELA	WASHER	ARANDELA

Direção E Controle Remoto
Remote Control And Steering
Dirección Y Controle Remoto

70-370

Com Cabine - 2rm - 2 Kick Out + 1 Retorno Por Mola
With Cab - 2wd - 2 Kick Out + 1 Spring Return
Con Cabina - 2rm - 2 Kick Out + 1 Retorno Por Mola

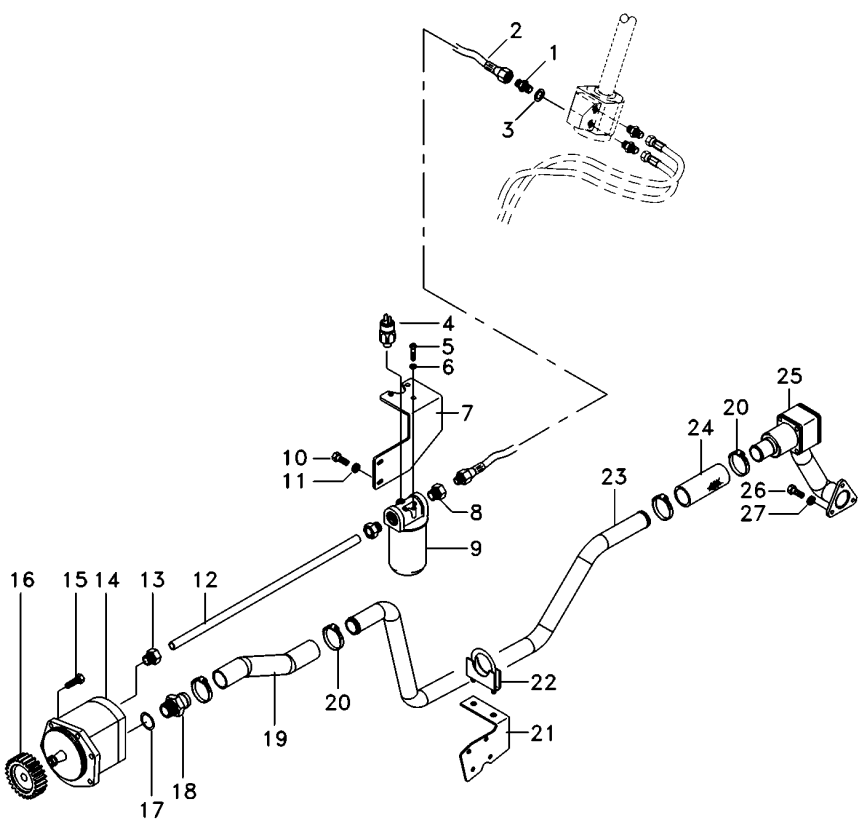

1	039290T1		**3**	CONEXÃO	CONNECTION	CONEXION
2	050762T1		**5**	MANGUEIRA	HOSE	FLEXIBLE
3	039291T1		**3**	ARRUELA	WASHER	ARANDELA
4	3798633M2		**1**	SENSOR	SENDER	EMISOR
5	353677X1		**3**	PARAFUSO	BOLT	PERNO
6	353446X1		**3**	ARRUELA	WASHER	ARANDELA
7	6223558M91		**1**	SUPORTE FILTRO	FILTER SUPPORT	FILTER SUPPORT
8	039290T1		**2**	CONEXÃO	CONNECTION	CONEXION
9	3790454H2		**1**	CJ. FILTRO	KIT, FILTER	JUEGO FILTRO
9	3799282H1		**1**	ELEMENTO	ELEMENT	ELEMENTO
10	339081X1		**3**	PARAFUSO	BOLT	PERNO
11	339376X1		**3**	ARRUELA	WASHER	ARANDELA
12	070693P1		**1**	TUBO	PIPE	CANO
13	041853T1		**1**	CONEXÃO	CONNECTION	CONEXION
14	041683T2		**1**	BOMBA HIDRÁULICA	HYDRAULIC PUMP	BOMBA HIDRAULICA
14	6218390M1		**1**	CHAVETA	KEY	CLAVE
14	6218391M1		**1**	PORCA	NUT	TUERCA
15	339123X1		**5**	PARAFUSO	BOLT	PERNO
16	041176P1		**1**	ENGRENAGEM	GEAR	ENGRANAJE
17	831527M1		**1**	ANEL "O"	O RING	JUNTA TORICA
18	1686698M1		**1**	CONEXÃO	CONNECTION	CONEXION
19	6228217M1		**1**	MANGUEIRA	HOSE	FLEXIBLE
20	6214781M1		**4**	BRAÇADEIRA	CLAMP	ABRAZADERA
21	6230055M1		**1**	SUPORTE	BRACKET	SOPORTE
22	042779N1		**1**	BRAÇADEIRA	CLAMP	ABRAZADERA
23	6227060M1		**1**	TUBO	PIPE	CANO
24	6215183M1		**1**	MANGUEIRA	HOSE	FLEXIBLE
25	6228600M91	70-425 No	**1**	FLANGE	FLANGE	PLETINA
26	353691X1		**3**	PARAFUSO	BOLT	PERNO
27	353434X1		**3**	ARRUELA	WASHER	ARANDELA

Direção E Controle Remoto
Remote Control And Steering
Dirección Y Controle Remoto

70-375

Com Cabine - 2rm - 2 Kick Out + 1 Retorno Por Mola
With Cab - 2wd - 2 Kick Out + 1 Spring Return
Con Cabina - 2rm - 2 Kick Out + 1 Retorno Por Mola

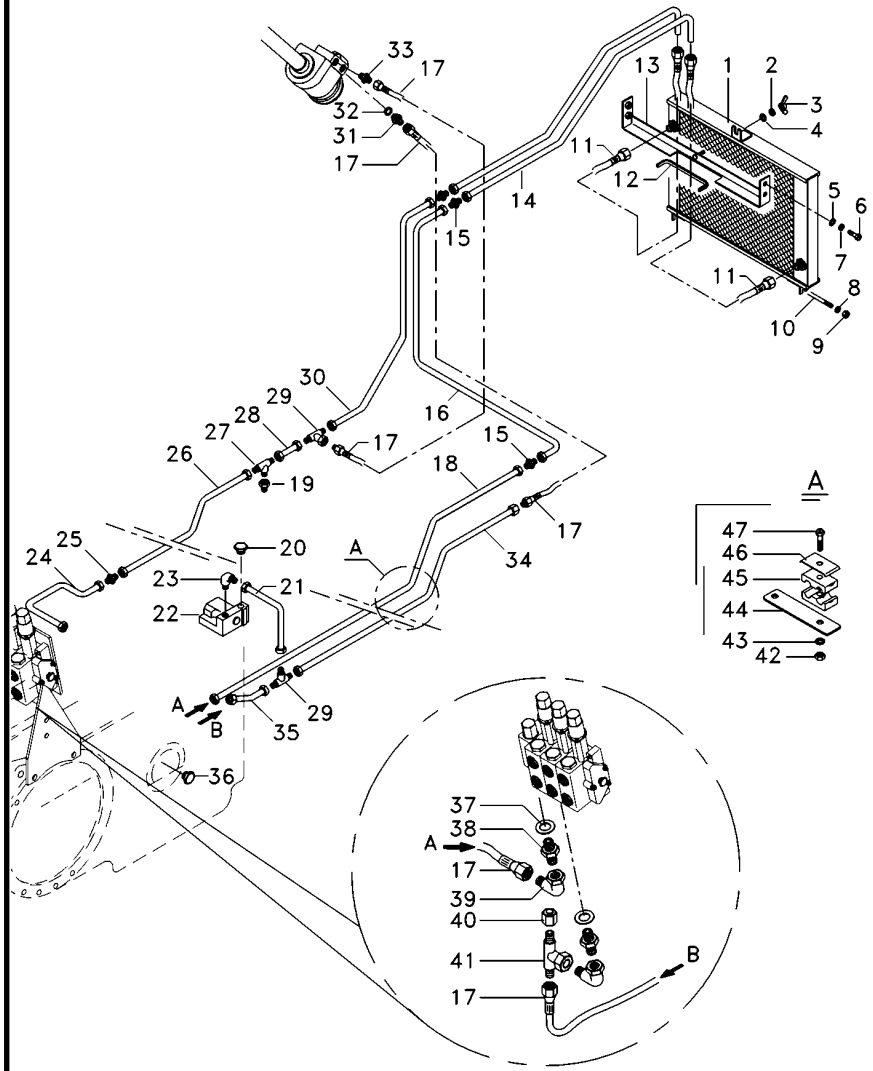

1	054522T1	**1**	RADIADOR	RADIATOR	RADIADOR
2	353446X1	**1**	ARRUELA	WASHER	ARANDELA
3	6211685M1	**1**	PORCA	NUT	TUERCA
4	339024X1	**1**	ARRUELA	WASHER	ARANDELA
5	391039X1	**4**	ARRUELA	WASHER	ARANDELA
6	339123X1	**4**	PARAFUSO	BOLT	PERNO
7	339374X1	**4**	ARRUELA	WASHER	ARANDELA
8	353446X1	**2**	ARRUELA	WASHER	ARANDELA
9	355565X1	**4**	PORCA	NUT	TUERCA
10	6222029M1	**1**	TIRANTE	ROD	VARILLA
11	6233011M91	**1**	CJ. MANGUEIRA	KIT, HOSE	MANGUITOS JUEGO
12	6206213M1	**1**	GALÃO	PAD	CIERRE
13	6219217M91	**1**	SUPORTE	BRACKET	SOPORTE
14	070690P1	**1**	TUBO	PIPE	CANO
15	3412195M91	**6**	CONEXÃO	CONNECTION	CONEXION
16	070692P1	**1**	TUBO	PIPE	CANO
17	050762T1	**5**	MANGUEIRA	HOSE	FLEXIBLE
18	070694P1	**1**	TUBO	PIPE	CANO
19	047155T1	**2**	CONEXÃO	CONNECTION	CONEXION
20	358724X91	**1**	BUJÃO	PLUG	TAPON
21	070688P1	**1**	TUBO	PIPE	CANO
22	070845T1	**1**	VÁLVULA	VALVE	VALVULA
23	3412002M91	**1**	CONEXÃO	CONNECTION	CONEXION
24	070262P1	**1**	TUBO	PIPE	CANO
25	023883T1	**1**	CONEXÃO	CONNECTION	CONEXION
26	070255P1	**1**	TUBO	PIPE	CANO
27	039368T1	**1**	CONEXÃO	CONNECTION	CONEXION
28	062352P1	**1**	TUBO	PIPE	CANO
29	033308P1	**2**	CONEXÃO "T"	CONNECTION T	CONEXION T
30	070691P1	**1**	TUBO	PIPE	CANO
31	039290T1	**3**	CONEXÃO	CONNECTION	CONEXION
32	039291T1	**3**	ARRUELA	WASHER	ARANDELA
33	047154T1	**1**	CONEXÃO	CONNECTION	CONEXION
34	070695P1	**1**	TUBO	PIPE	CANO
35	059061P1	**2**	TUBO	PIPE	CANO
36	358724X91	**1**	BUJÃO	PLUG	TAPON
38	039290T1	**2**	CONEXÃO	CONNECTION	CONEXION
39	45264100	**2**	CONEXÃO	CONNECTION	CONEXION
41	039368T1	**1**	CONEXÃO	CONNECTION	CONEXION
42	355565X1	**5**	PORCA	NUT	TUERCA
43	353446X1	**5**	ARRUELA	WASHER	ARANDELA
44	070697P1	**1**	SUPORTE	CLEVIS	GANCHO SEGURI.
45	3585143M1	**10**	BRAÇADEIRA	CLAMP	ABRAZADERA
46	3146897M1	**5**	REFORÇO	REINFORCEMENT	REFUERZO
47	353685X1	**5**	PARAFUSO	BOLT	PERNO
48	070689P1	**1**	TUBO	PIPE	CANO

Direção E Controle Remoto
Remote Control And Steering
Dirección Y Controle Remoto

70-380

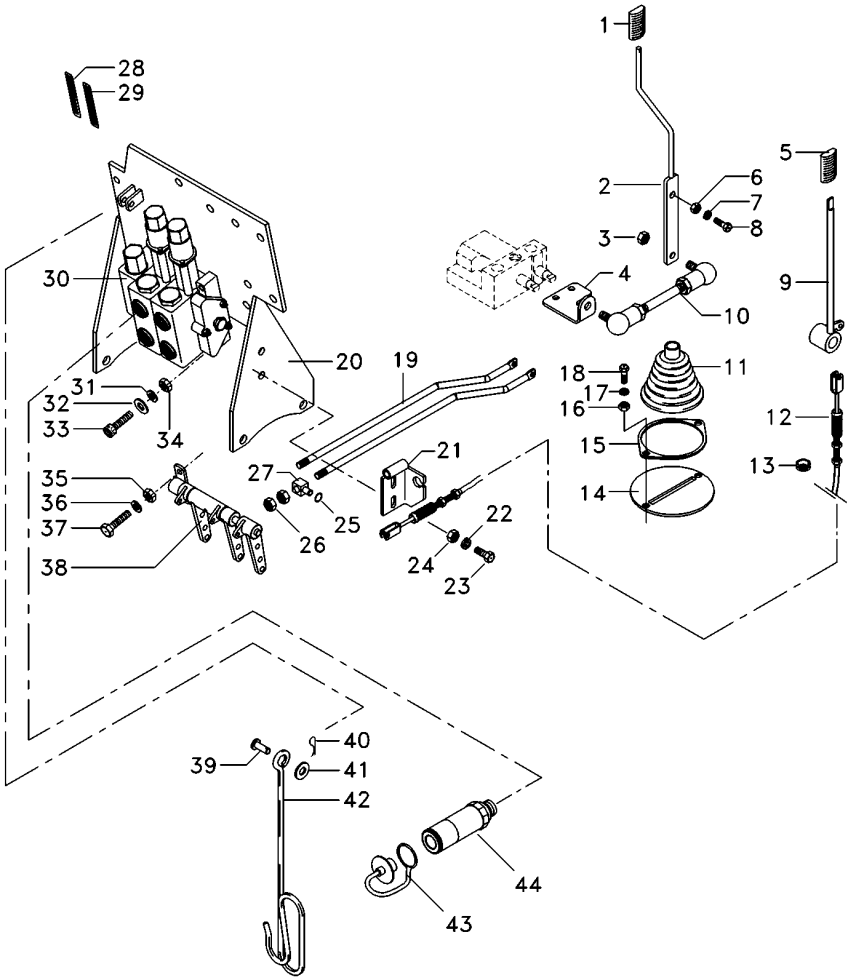

1	6200649M1	**1** MANÍPULO	KNOB	POMO
2	6207308M91	**1** CJ. ALAVANCA	KIT, LEVER	JUEGO, PALANCA
3	339169X1	**4** PORCA	NUT	TUERCA
4	6207301M1	**1** ALAVANCA	LEVER	PALANCA
5	3715491M91	**1** MANÍPULO	KNOB	POMO
6	339402X1	**1** PORCA	NUT	TUERCA
7	339376X1	**1** ARRUELA	WASHER	ARANDELA
8	339401X1	**1** PARAFUSO	BOLT	PERNO
9	072171S1	**1** ALAVANCA	LEVER	PALANCA
10	6207304M91	**1** TIRANTE	ROD	VARILLA
11	069915P1	**1** COIFA	BELLOWS	FUELLE
12	070007T1	**1** CJ. CABO	KIT, CABLE	CABLES JUEGO
13	059277P1	**1** PASSA-FIO	GROMMET	PASACABLE
14	6207307M91	**1** CJ. SUPORTE	KIT, BRACKET	JUEGO SOPORTE
15	069937P1	**1** ANEL	RING	ARO
16	339169X1	**2** PORCA	NUT	TUERCA
17	339374X1	**2** ARRUELA	WASHER	ARANDELA
18	339123X1	**2** PARAFUSO	BOLT	PERNO
19	065981P1	**2** TIRANTE	ROD	VARILLA
20	6226785M91	**1** CJ. SUPORTE	KIT, BRACKET	JUEGO SOPORTE
21	6205187M91	**1** SUPORTE	CLEVIS	GANCHO SEGURI.
22	339375X1	**2** ARRUELA	WASHER	ARANDELA
23	339229X1	**2** PARAFUSO	BOLT	PERNO
24	339030X1	**2** PORCA	NUT	TUERCA
25	354345X1	**6** ANEL TRAVA	CIRCLIP	CIRCULITO
26	1442577X1	**8** PORCA	NUT	TUERCA
27	1695655M1	**3** BLOCO	BLOCK	BLOQUE
28	6203286M1	**2** DECAL	DECAL	CALCOMANIA
29	6208307M1	**1** DECAL	DECAL	CALCOMANIA
30	6228118M91	**1** CJ. COMANDO	DISTRIBUTOR	DISTRIBUIDOR
31	339376X1	**2** ARRUELA	WASHER	ARANDELA
32	390734X1	**2** ARRUELA	WASHER	ARANDELA
33	3009297X1	**2** PARAFUSO	BOLT	PERNO
34	339402X1	**1** PORCA	NUT	TUERCA
35	339169X1	**2** PORCA	NUT	TUERCA
36	353446X1	**2** ARRUELA	WASHER	ARANDELA
37	339123X1	**2** PARAFUSO	BOLT	PERNO
38	073084N1	**1** MANCAL	BEARING	COJINETE
39	832813M1	**1** PINO	PIN	PASADOR
40	354055X1	**1** CUPILHA	COTTER PIN	PASADOR DOUBLE
41	390734X1	**1** ARRUELA	WASHER	ARANDELA
42	1809938M2	**1** GANCHO	HOOK	GANCHO
43	3611673M1	**6** TAMPÃO	PAD	ALMOHADILLA
44	3772942M1	**6** VÁLVULA FÊMEA	FEMALE COUPLER	ACOPLADOR HEMBRA

Direção E Controle Remoto
Remote Control And Steering
Dirección Y Controle Remoto

70-385

Com Cabine - 2rm - Com 2 Kick Out + 1 Reg. Vazão
With Cab - 2wd - 2 Kick Out + 1 Variable Flow
Con Cabina - 2rm - Con 2 Kick Out + 1 Reg.Vazió

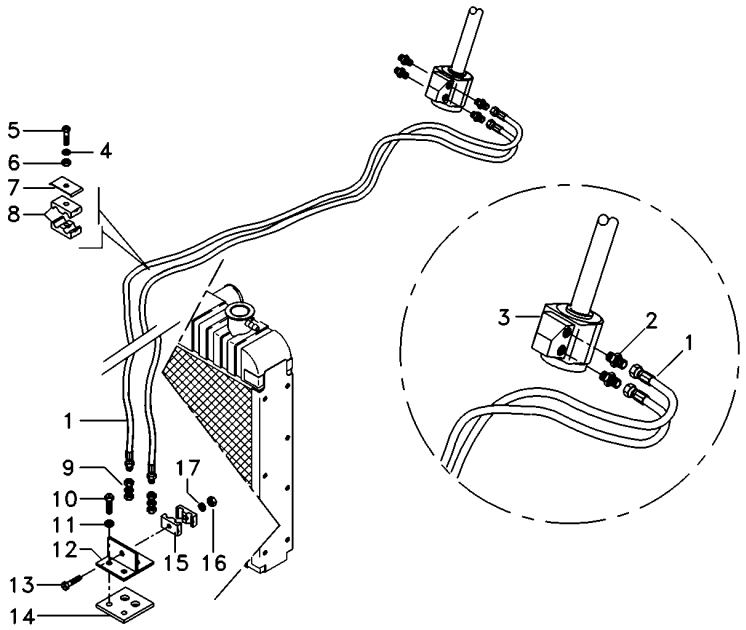

1	068332T1	**2**	MANGUEIRA	HOSE	FLEXIBLE
2	047155T1	**2**	CONEXÃO	CONNECTION	CONEXION
3	6214361M91	**1**	UN. HIDROSTÁTICA	STEERING UNIT	UNIDAD DIRECCION
4	353446X1	**1**	ARRUELA	WASHER	ARANDELA
5	353685X1	**1**	PARAFUSO	BOLT	PERNO
6	355565X1	**1**	PORCA	NUT	TUERCA
7	3146897M1	**1**	REFORÇO	REINFORCEMENT	REFUERZO
8	3585143M1	**2**	BRAÇADEIRA	CLAMP	ABRAZADERA
9	3412001M91	**2**	CONEXÃO	CONNECTION	CONEXION
10	353691X1	**2**	PARAFUSO	BOLT	PERNO
11	353434X1	**2**	ARRUELA	WASHER	ARANDELA
12	6223623M91	**1**	SUPORTE	BRACKET	SOPORTE
13	3468414M1	**1**	PARAFUSO	BOLT	PERNO
14	6223624M1	**1**	PROTEÇÃO	GUARD	DEFENSA
15	033212P1	**2**	BRAÇADEIRA	CLAMP	ABRAZADERA
16	339030X1	**1**	PORCA	NUT	TUERCA
17	339375X1	**1**	ARRUELA	WASHER	ARANDELA

Direção E Controle Remoto
Remote Control And Steering
Dirección Y Controle Remoto

70-390

Com Cabine - 2rm - Com 2 Kick Out + 1 Reg. Vazão
With Cab - 2wd - 2 Kick Out + 1 Variable Flow
Con Cabina - 2rm - Con 2 Kick Out + 1 Reg.Vazió

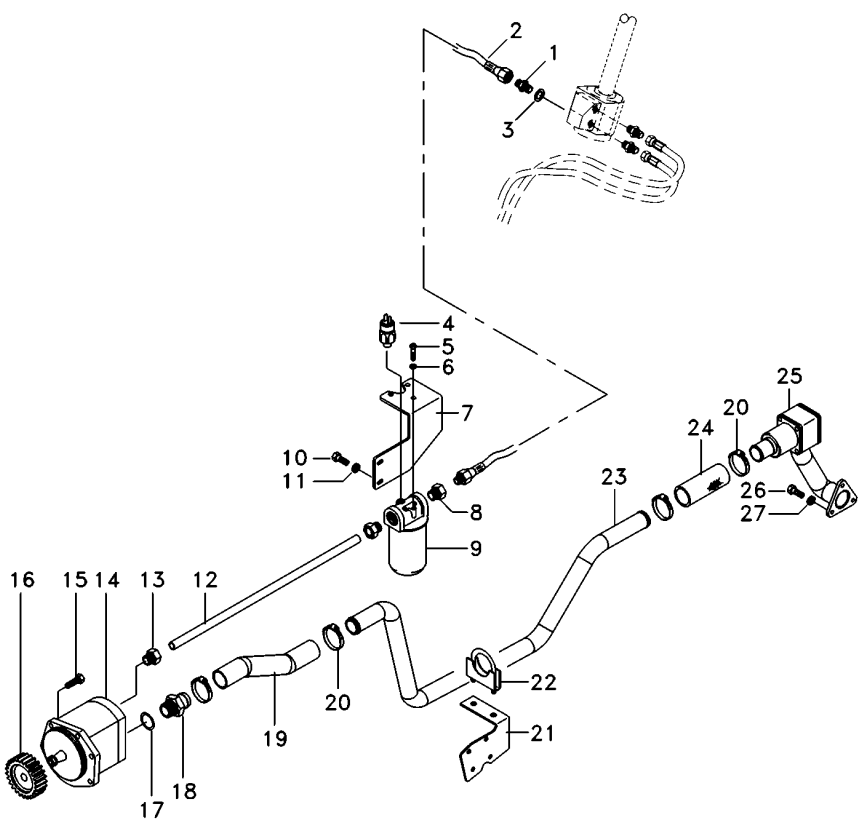

1	039290T1		**3**	CONEXÃO	CONNECTION	CONEXION
2	050762T1		**5**	MANGUEIRA	HOSE	FLEXIBLE
3	039291T1		**3**	ARRUELA	WASHER	ARANDELA
4	3798633M2		**1**	SENSOR	SENDER	EMISOR
5	353677X1		**3**	PARAFUSO	BOLT	PERNO
6	353446X1		**3**	ARRUELA	WASHER	ARANDELA
7	6223558M91		**1**	SUPORTE FILTRO	FILTER SUPPORT	FILTER SUPPORT
8	039290T1		**2**	CONEXÃO	CONNECTION	CONEXION
9	3790454H2		**1**	CJ. FILTRO	KIT, FILTER	JUEGO FILTRO
9	3799282H1		**1**	ELEMENTO	ELEMENT	ELEMENTO
10	339081X1		**3**	PARAFUSO	BOLT	PERNO
11	339376X1		**3**	ARRUELA	WASHER	ARANDELA
12	070693P1		**1**	TUBO	PIPE	CANO
13	041853T1		**1**	CONEXÃO	CONNECTION	CONEXION
14	041683T2		**1**	BOMBA HIDRÁULICA	HYDRAULIC PUMP	BOMBA HIDRAULICA
14	6218390M1		**1**	CHAVETA	KEY	CLAVE
14	6218391M1		**1**	PORCA	NUT	TUERCA
15	339123X1		**5**	PARAFUSO	BOLT	PERNO
16	041176P1		**1**	ENGRENAGEM	GEAR	ENGRANAJE
17	831527M1		**1**	ANEL "O"	O RING	JUNTA TORICA
18	1686698M1		**1**	CONEXÃO	CONNECTION	CONEXION
19	6228217M1		**1**	MANGUEIRA	HOSE	FLEXIBLE
20	6214781M1		**4**	BRAÇADEIRA	CLAMP	ABRAZADERA
21	6230055M1		**1**	SUPORTE	BRACKET	SOPORTE
22	042779N1		**1**	BRAÇADEIRA	CLAMP	ABRAZADERA
23	6227060M1		**1**	TUBO	PIPE	CANO
24	6215183M1		**1**	MANGUEIRA	HOSE	FLEXIBLE
25	6228600M91	70-425 No	**1**	FLANGE	FLANGE	PLETINA
26	353691X1		**3**	PARAFUSO	BOLT	PERNO
27	353434X1		**3**	ARRUELA	WASHER	ARANDELA

Direção E Controle Remoto
Remote Control And Steering
Dirección Y Controle Remoto

70-395

Com Cabine - 2rm - Com 2 Kick Out + 1 Reg. Vazão
With Cab - 2wd - 2 Kick Out + 1 Variable Flow
Con Cabina - 2rm - Con 2 Kick Out + 1 Reg.Vazió

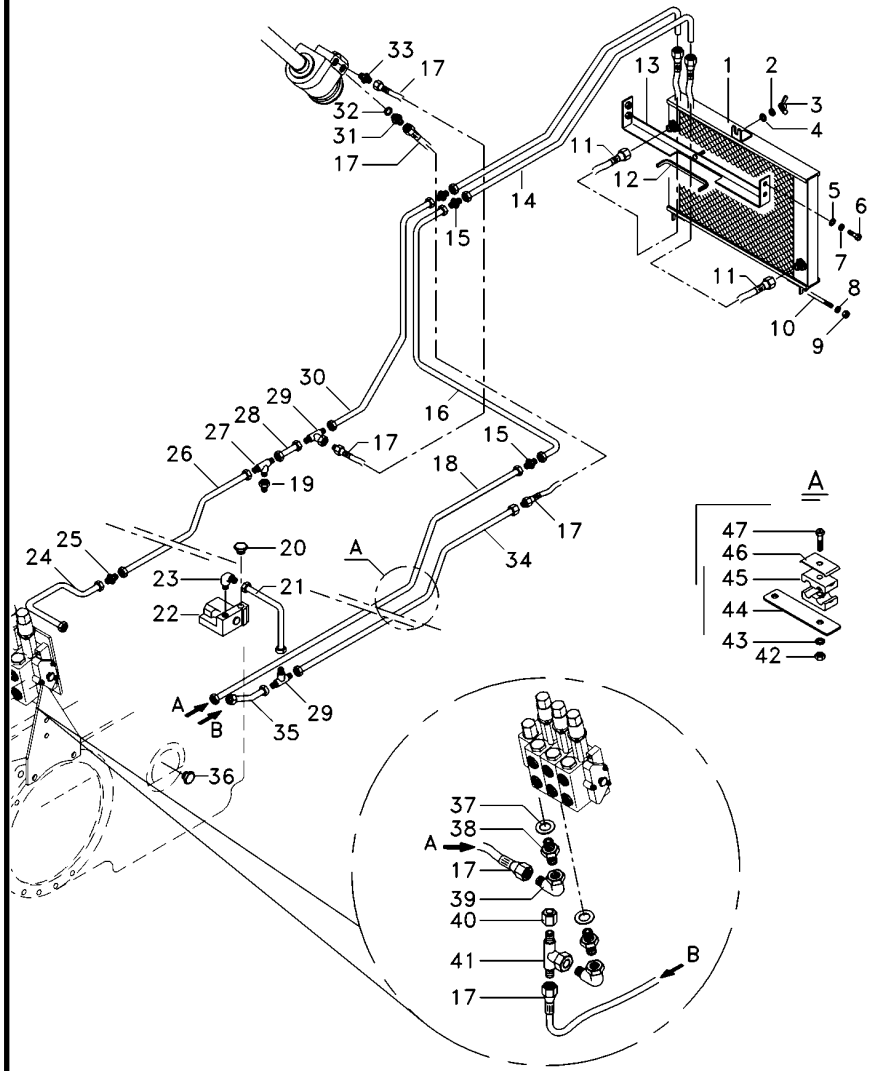

1	054522T1	**1**	RADIADOR	RADIATOR	RADIADOR
2	353446X1	**1**	ARRUELA	WASHER	ARANDELA
3	6211685M1	**1**	PORCA	NUT	TUERCA
4	339024X1	**1**	ARRUELA	WASHER	ARANDELA
5	391039X1	**4**	ARRUELA	WASHER	ARANDELA
6	339123X1	**4**	PARAFUSO	BOLT	PERNO
7	339374X1	**4**	ARRUELA	WASHER	ARANDELA
8	353446X1	**2**	ARRUELA	WASHER	ARANDELA
9	355565X1	**4**	PORCA	NUT	TUERCA
10	6222029M1	**1**	TIRANTE	ROD	VARILLA
11	6233011M91	**1**	CJ. MANGUEIRA	KIT, HOSE	MANGUITOS JUEGO
12	6206213M1	**1**	GALÃO	PAD	CIERRE
13	6219217M91	**1**	SUPORTE	BRACKET	SOPORTE
14	070690P1	**1**	TUBO	PIPE	CANO
15	3412195M91	**6**	CONEXÃO	CONNECTION	CONEXION
16	070692P1	**1**	TUBO	PIPE	CANO
17	050762T1	**5**	MANGUEIRA	HOSE	FLEXIBLE
18	070694P1	**1**	TUBO	PIPE	CANO
19	047155T1	**2**	CONEXÃO	CONNECTION	CONEXION
20	358724X91	**1**	BUJÃO	PLUG	TAPON
21	070688P1	**1**	TUBO	PIPE	CANO
22	070845T1	**1**	VÁLVULA	VALVE	VALVULA
23	3412002M91	**1**	CONEXÃO	CONNECTION	CONEXION
24	070262P1	**1**	TUBO	PIPE	CANO
25	023883T1	**1**	CONEXÃO	CONNECTION	CONEXION
26	070255P1	**1**	TUBO	PIPE	CANO
27	039368T1	**1**	CONEXÃO	CONNECTION	CONEXION
28	062352P1	**1**	TUBO	PIPE	CANO
29	033308P1	**2**	CONEXÃO "T"	CONNECTION T	CONEXION T
30	070691P1	**1**	TUBO	PIPE	CANO
31	039290T1	**3**	CONEXÃO	CONNECTION	CONEXION
32	039291T1	**3**	ARRUELA	WASHER	ARANDELA
33	047154T1	**1**	CONEXÃO	CONNECTION	CONEXION
34	070695P1	**1**	TUBO	PIPE	CANO
35	059061P1	**2**	TUBO	PIPE	CANO
36	358724X91	**1**	BUJÃO	PLUG	TAPON
38	039290T1	**2**	CONEXÃO	CONNECTION	CONEXION
39	45264100	**2**	CONEXÃO	CONNECTION	CONEXION
41	039368T1	**1**	CONEXÃO	CONNECTION	CONEXION
42	355565X1	**5**	PORCA	NUT	TUERCA
43	353446X1	**5**	ARRUELA	WASHER	ARANDELA
44	070697P1	**1**	SUPORTE	CLEVIS	GANCHO SEGURI.
45	3585143M1	**10**	BRAÇADEIRA	CLAMP	ABRAZADERA
46	3146897M1	**5**	REFORÇO	REINFORCEMENT	REFUERZO
47	353685X1	**5**	PARAFUSO	BOLT	PERNO
48	070689P1	**1**	TUBO	PIPE	CANO

Direção E Controle Remoto
Remote Control And Steering
Dirección Y Controle Remoto

70-400

Com Cabine - 2rm - Com 2 Kick Out + 1 Reg. Vazão
With Cab - 2wd - 2 Kick Out + 1 Variable Flow
Con Cabina - 2rm - Con 2 Kick Out + 1 Reg.Vazió

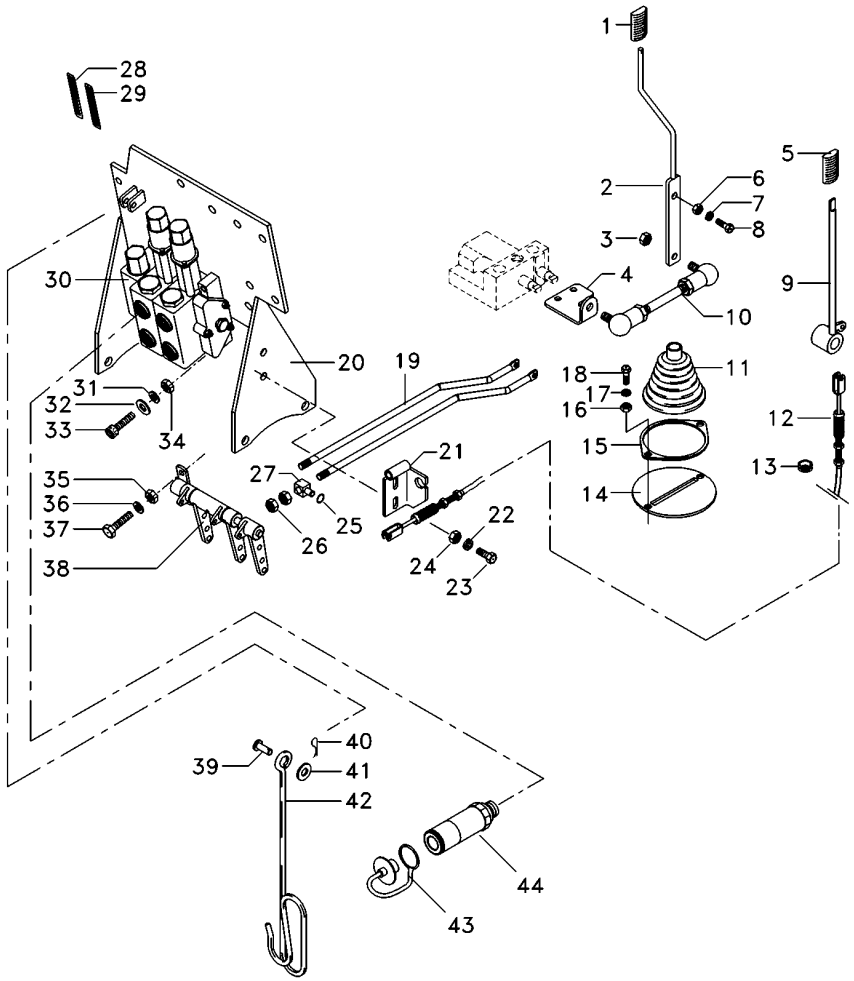

1	6200649M1	**1**	MANÍPULO	KNOB	POMO
2	6207308M91	**1**	CJ. ALAVANCA	KIT, LEVER	JUEGO, PALANCA
3	339169X1	**4**	PORCA	NUT	TUERCA
4	6207301M1	**1**	ALAVANCA	LEVER	PALANCA
5	3715491M91	**1**	MANÍPULO	KNOB	POMO
6	339402X1	**1**	PORCA	NUT	TUERCA
7	339376X1	**1**	ARRUELA	WASHER	ARANDELA
8	339401X1	**1**	PARAFUSO	BOLT	PERNO
9	072171S1	**1**	ALAVANCA	LEVER	PALANCA
10	6207304M91	**1**	TIRANTE	ROD	VARILLA
11	069915P1	**1**	COIFA	BELLOWS	FUELLE
12	070007T1	**1**	CJ. CABO	KIT, CABLE	CABLES JUEGO
13	059277P1	**1**	PASSA-FIO	GROMMET	PASACABLE
14	6207307M91	**1**	CJ. SUPORTE	KIT, BRACKET	JUEGO SOPORTE
15	069937P1	**1**	ANEL	RING	ARO
16	339169X1	**2**	PORCA	NUT	TUERCA
17	339374X1	**2**	ARRUELA	WASHER	ARANDELA
18	339123X1	**2**	PARAFUSO	BOLT	PERNO
19	065981P1	**2**	TIRANTE	ROD	VARILLA
20	6226785M91	**1**	CJ. SUPORTE	KIT, BRACKET	JUEGO SOPORTE
21	6205187M91	**1**	SUPORTE	CLEVIS	GANCHO SEGURI.
22	339375X1	**2**	ARRUELA	WASHER	ARANDELA
23	339229X1	**2**	PARAFUSO	BOLT	PERNO
24	339030X1	**2**	PORCA	NUT	TUERCA
25	354345X1	**6**	ANEL TRAVA	CIRCLIP	CIRCULITO
26	1442577X1	**8**	PORCA	NUT	TUERCA
27	1695655M1	**3**	BLOCO	BLOCK	BLOQUE
28	6203286M1	**2**	DECAL	DECAL	CALCOMANIA
29	6208307M1	**1**	DECAL	DECAL	CALCOMANIA
30	6228119M91	**1**	CJ. COMANDO	DISTRIBUTOR	DISTRIBUIDOR
31	339376X1	**2**	ARRUELA	WASHER	ARANDELA
32	390734X1	**2**	ARRUELA	WASHER	ARANDELA
33	3009297X1	**2**	PARAFUSO	BOLT	PERNO
34	339402X1	**1**	PORCA	NUT	TUERCA
35	339169X1	**2**	PORCA	NUT	TUERCA
36	353446X1	**2**	ARRUELA	WASHER	ARANDELA
37	339123X1	**2**	PARAFUSO	BOLT	PERNO
38	073084N1	**1**	MANCAL	BEARING	COJINETE
39	832813M1	**1**	PINO	PIN	PASADOR
40	354055X1	**1**	CUPILHA	COTTER PIN	PASADOR DOUBLE
41	390734X1	**1**	ARRUELA	WASHER	ARANDELA
42	1809938M2	**1**	GANCHO	HOOK	GANCHO
43	3611673M1	**6**	TAMPÃO	PAD	ALMOHADILLA
44	3772942M1	**6**	VÁLVULA FÊMEA	FEMALE COUPLER	ACOPLADOR HEMBRA

Bomba Hidráulica — **Isyp - C/Levante - C/Tdpi**
Hydraulic Pump — **Isyp - C/Lift - C/Tdpi**
Bomba Hidraulica — **Isyp - C/Levante - C/Tdpi**

70-405

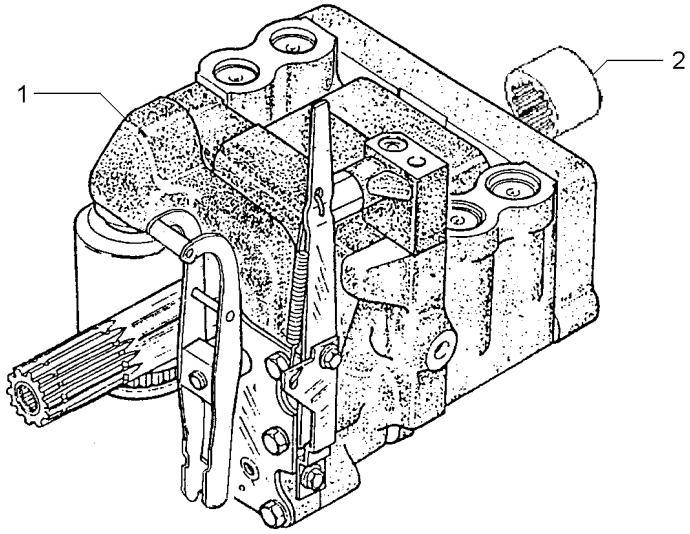

1	3773700M92	**1** CJ. BOMBA	KIT, PUMP	BOMBA JUEGO
2	1868538M4	**1** LUVA	SLEEVE	MANCHA

Bomba Hidráulica Do Levante
Hydraulic Lift Pump
Bomba Hidraulica Elevador

Isyp - Com Tdp
Isyp - With Ipto
Isyp - Con Tdf

70-410

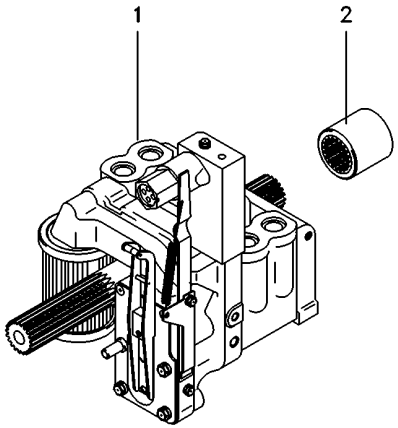

1	3773700M92	70-415 No	**1** CJ. BOMBA	KIT, PUMP	BOMBA JUEGO
2	1868538M4		**1** LUVA	SLEEVE	MANCHA

Bomba Hidráulica
Hydraulic Pump
Bomba Hidraulica

Coletor E Luva
Collector And Glove
Colecionador Y Guante

70-415

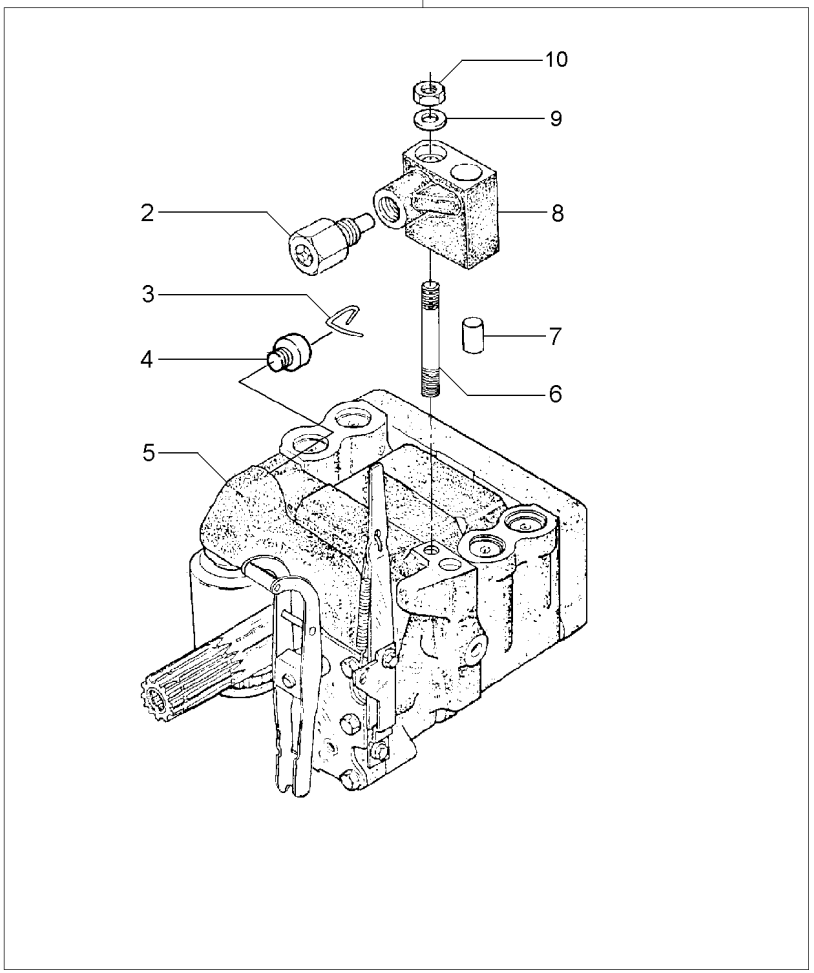

1		3773700M92	**1**	BOMBA	PUMP	BOMBA
2	038639T1	8	**1**	VÁLVULA	VALVE	VALVULA
3	1870819M1	1	**1**	PRESILHA	STAPLE	GRAPA
4	1870820M1	1	**1**	BUJÃO	PLUG	TAPON
5	3773701M92	1 U.K.	**1**	CJ. BOMBA	KIT, PUMP	BOMBA JUEGO
		70-420 No				
6	1694381M1	1	**1**	PRISIONEIRO	STUD	ESPARRAGO
7	377605X1	8	**1**	PINO	PIN	PASADOR
8	3808924M91	1	**1**	COLETOR	COLLECTOR	COLECTOR
9	353756X1	1	**1**	ARRUELA	WASHER	ARANDELA
10	195258M1	1	**1**	PORCA	NUT	TUERCA

Bomba Hidráulica
Hydraulic Pump
Bomba Hidraulica

70-420

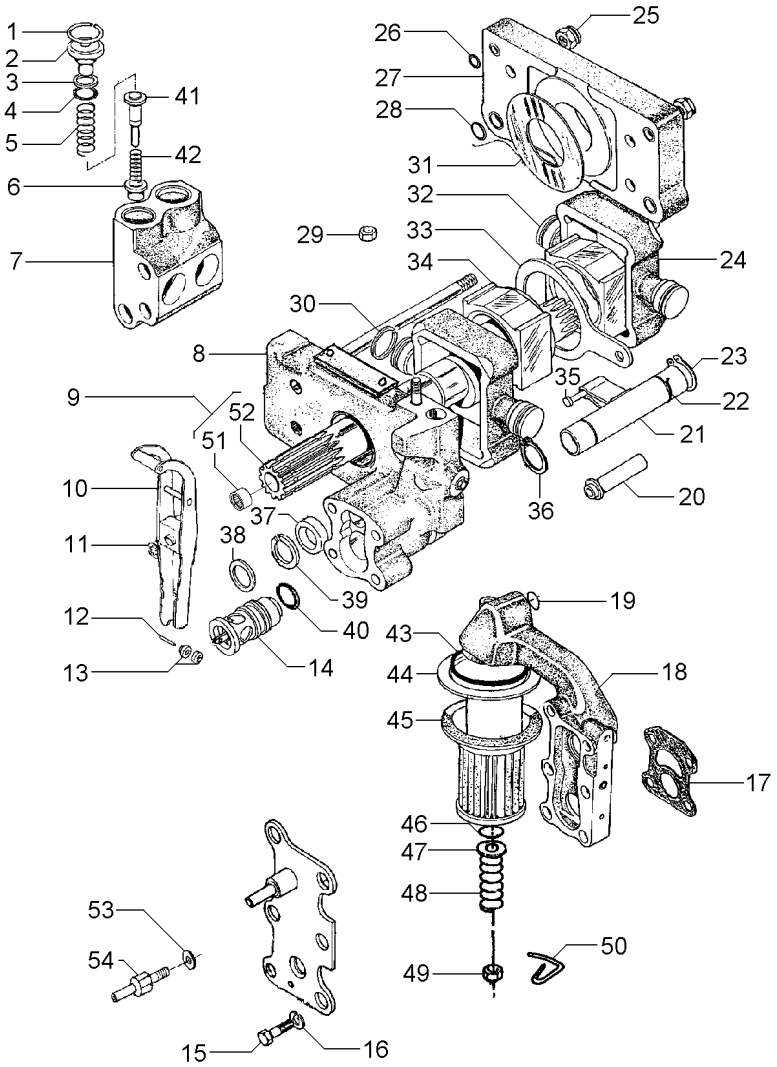

1	1868743M1		4	ANEL TRAVA	CIRCLIP	CIRCULITO
2	1868741M1		4	BUJÃO	PLUG	TAPON
3	1870849M1		4	ARRUELA	WASHER	ARANDELA
4	1868742M1		4	ANEL "O"	O RING	JUNTA TORICA
5	180928M2		4	MOLA	SPRING	RESORTE
6	1660116M1	[A]	4	VÁLVULA	VALVE	VALVULA
7	1868435M3		2	CÂMARA	CHAMBER	CAMARA
8	3808617M91	70-430 No	1	CORPO	BODY	CUERPO
9	1871781M93		1	EIXO	SHAFT	ARBOL
10	3610175M91		1	ALAVANCA	LEVER	PALANCA
11	377493X1		1	ANEL TRAVA	CIRCLIP	CIRCULITO
12	897504M1		1	PINO	PIN	PASADOR
13	897599M1		2	ROLETE	ROLLER	RODILLO
14	3611085M91		1	VÁLVULA	VALVE	VALVULA
15	362403X1		4	PARAFUSO	BOLT	PERNO
16	366719X1		4	ARRUELA	WASHER	ARANDELA
17	1869529M2		1	JUNTA	GASKET	EMPAQUETADURA.
18	3611141M91	70-435 No	1	CARCAÇA	HOUSING	ALOJAMIENTO
19	851134M1		1	ANEL "O"	O RING	JUNTA TORICA
20	1686740M1		1	TUBO	PIPE	CANO
21	1681790M91	70-440 No	1	OSCILADOR	OSCILLATOR	OSCILADOR
22	1671699M1		1	ANEL TRAVA	CIRCLIP	CIRCULITO
23	3000361X1		1	ANEL TRAVA	CIRCLIP	CIRCULITO
24	1860038M1		2	PISTÃO	PISTON	PISTON
25	1871659M1	3/8	2	PORCA	NUT	TUERCA
25	1871660M1		2	PORCA	NUT	TUERCA
26	377494X1		4	ANEL "O"	O RING	JUNTA TORICA
27	1665499M91		1	CORPO	BODY	CUERPO
28	831533M1		4	ANEL "O"	O RING	JUNTA TORICA
29	376448X1	3/8	1	PORCA	NUT	TUERCA
		195258M1				
30	897493M1		4	ANEL	RING	ARO
31	1664589M1		2	ARRUELA	WASHER	ARANDELA
32	180924M2		1	BLOCO	BLOCK	BLOQUE
33	180933M1		1	SEGUIDOR	FOLLOWER	IMPULSOR
34	180925M2		1	BLOCO	BLOCK	BLOQUE
35	831130M1		1	PINO	PIN	PASADOR
36	195946M1		2	ANEL TRAVA	CIRCLIP	CIRCULITO
37	1868486M1		1	ESPAÇADOR	SPACER	PIEZA DISTANCIA
38	377543X1		1	ARRUELA	WASHER	ARANDELA
39	1868485M1		1	ARRUELA	WASHER	ARANDELA
40	377502X1		1	ANEL "O"	O RING	JUNTA TORICA
41	180930M2	[B]	4	VÁLVULA	VALVE	VALVULA
42	180927M2		4	MOLA	SPRING	RESORTE
43	195876M1		1	ANEL "O"	O RING	JUNTA TORICA
44	1671633M1		1	TUBO	PIPE	CANO
45	1870199M92		1	FILTRO	FILTER	FILTRO
46	1007240M1		1	ANEL "O"	O RING	JUNTA TORICA
47	377499X1		1	ARRUELA	WASHER	ARANDELA
48	1868469M1		1	MOLA	SPRING	RESORTE

Bomba Hidráulica
Hydraulic Pump
Bomba Hidraulica

70-420

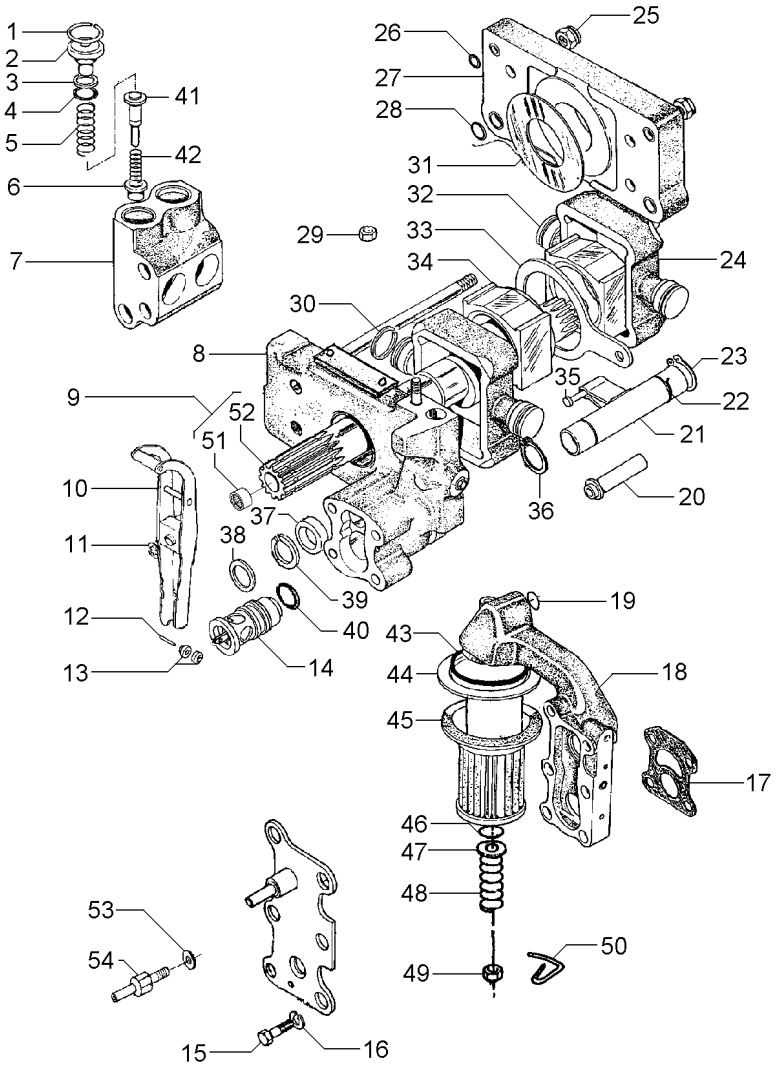

49	375109X1	3/8X16	**1**	PORCA	NUT	TUERCA
50	1870089M1		**1**	PRESILHA	STAPLE	GRAPA
51	1000251M1	9	**1**	ROLAMENTO	BEARING	COJINETE
52	1871782M3	9	**1**	EIXO	SHAFT	ARBOL
53	376719X1		**1**	ARRUELA	WASHER	ARANDELA
54	3610280M1		**1**	PARAFUSO	BOLT	PERNO

[A] ADMISSÃO
INLET
ADMISIÓN

[B] RETORNO
RETURN
RETORNO

Filtro
Filter
Filtro

70-425

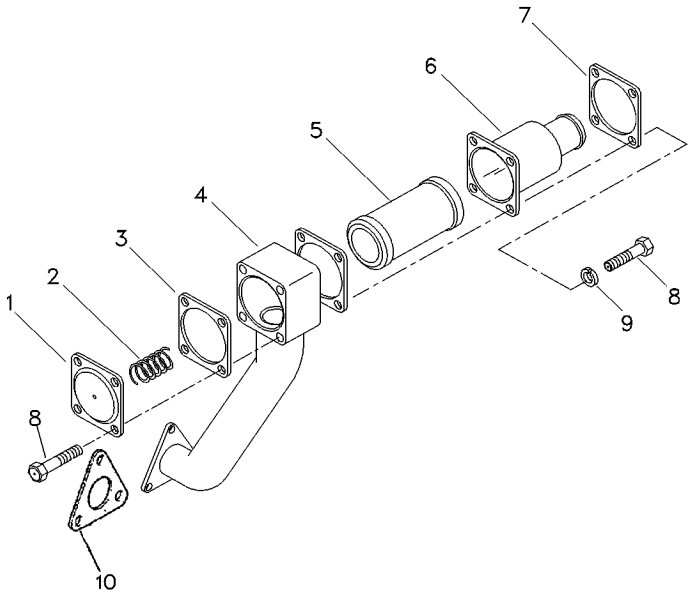

1	1696489M1	**1** TAMPA	COVER	CUBIERTA
2	1696505M1	**1** MOLA	SPRING	RESORTE
3	1696548M4	**2** JUNTA	GASKET	EMPAQUETADURA.
4	1696511M1	**1** COTOVELO	ELBOW	CODO
5	3800305M91	**1** ELEMENTO	ELEMENT	ELEMENTO
6	25311M92	**1** CAPA	BOOT	PROTECCION
7	3761381M1	**1** FLANGE	FLANGE	PLETINA
8	339123X1	**8** PARAFUSO	BOLT	PERNO
9	390972X1	**4** ARRUELA	WASHER	ARANDELA

Corpo
Body
Cuerpo

70-430

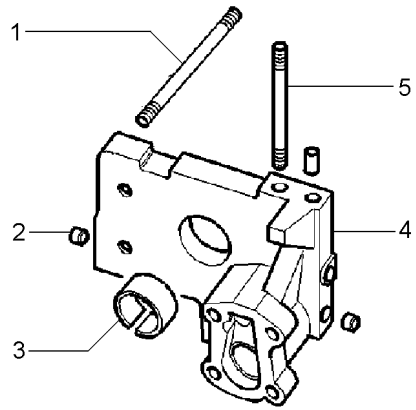

1	377528X1		**4**	PRISIONEIRO	STUD	ESPARRAGO
2	1868431M3		**2**	BUJÃO	PLUG	TAPON
3	1664491M2		**1**	BUCHA	BUSH	CASQUILLO
4		3808617M91	**1**	CORPO	BODY	CUERPO
5	377528X1		**1**	PRISIONEIRO	STUD	ESPARRAGO

Bomba Do Levante Hidráulico
Hydraulic Lift Pump
Bomba Hidraulica Elevador

Suporte Filtro
Strainer Unit
Soporte Filtro

70-435

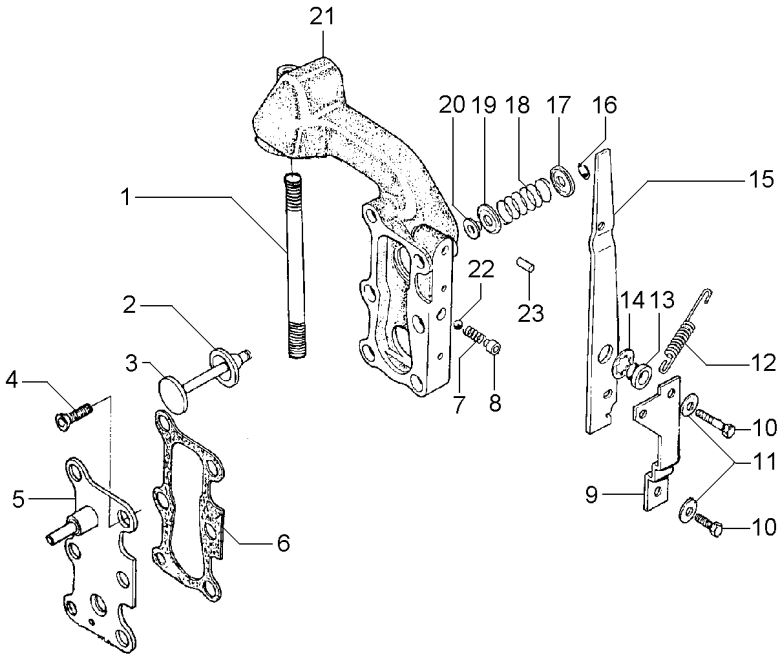

1	377531X1	**1** PRISIONEIRO	STUD	ESPARRAGO
2	1870810M1	**1** ANEL "O"	O RING	JUNTA TORICA
3	1870811M1	**1** VÁLVULA	VALVE	VALVULA
4	358334X1	**2** PARAFUSO	BOLT	PERNO
5	3599748M91	**1** TAMPA	COVER	CUBIERTA
6	1868456M1	**2** JUNTA	GASKET	EMPAQUETADURA.
7	1868452M1	**1** MOLA	SPRING	RESORTE
8	1868451M2	**1** BUCHA	BUSH	CASQUILLO
9	1869831M1	**1** SUPORTE	SUPPORT	DISPOS.DE SOSTEN
10	362352X1	**2** PARAFUSO	BOLT	PERNO
11	359004X1	**2** ARRUELA	WASHER	ARANDELA
12	1868454M2	**1** MOLA	SPRING	RESORTE
13	1868444M1	**1** BUCHA	BUSH	CASQUILLO
14	377500X1	**1** ARRUELA	WASHER	ARANDELA
15	1868453M2	**1** ALAVANCA	LEVER	PALANCA
16	377501X1	**1** ANEL TRAVA	CIRCLIP	CIRCULITO
17	1868464M1	**1** ASSENTO	SEAT	ASIENTO
18	1868465M1	**1** MOLA	SPRING	RESORTE
19	1868460M1	**1** ASSENTO	SEAT	ASIENTO
20	1868466M1	**1** RETENTOR	SEAL	RETEN
21	3599949M1	**1** CARCAÇA	HOUSING	ALOJAMIENTO
22	361023X1	**1** ESFERA	BALL	BOLA
23	377489X1	**1** PINO	PIN	PASADOR

Bomba Do Levante Hidráulico
Hydraulic Pump
Bomba Hidralica

Válvula Osciladora
Oscillator Valve
Valvula Osciladora

70-440

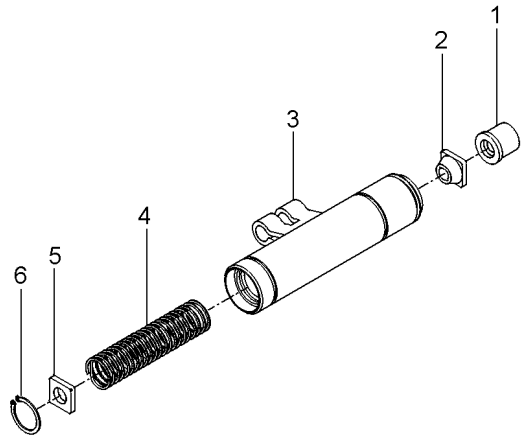

1	1681786M1	**1**	COLAR	COLLAR	COLLAR
2	1862576M2	**1**	GUIA	GUIDE	GUIA
3	1869826M93	**1**	OSCILADOR	OSCILLATOR	OSCILADOR
4	180940M1	**1**	MOLA	SPRING	RESORTE
5	1869830M2	**1**	DISCO	DISC	DISCO
6	1442466X1	**1**	ANEL	RING	ARO

Bomba Hidráulica **Hydraulic Pump** **Bomba Hidraulica**	**C/Levante - S/Tdp** **With Lift - Without Ipto** **C/ Levante - S/Tdf**	**70-445**

Sem Tdp
Without Pto
Sin Tdf

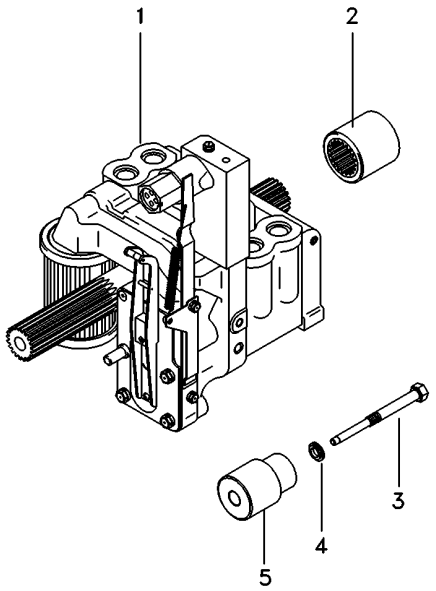

1	3773700M92	70-415 No	**1**	CJ. BOMBA	KIT, PUMP	BOMBA JUEGO
2	1868538M4		**1**	LUVA	SLEEVE	MANCHA
3	532928M1		**1**	PINO	PIN	PASADOR
4	532926M1		**1**	ARRUELA	WASHER	ARANDELA
5	532927M1		**1**	SUPORTE	BRACKET	SOPORTE

Alavanca Auxiliar Do Hidráulico
Hydraulic Auxiliary Lever
Palanca Auxiliar Del Hidráulico

70-450

Tratores Com Cabine
Tractors With Cab
Tractores Con Cabina

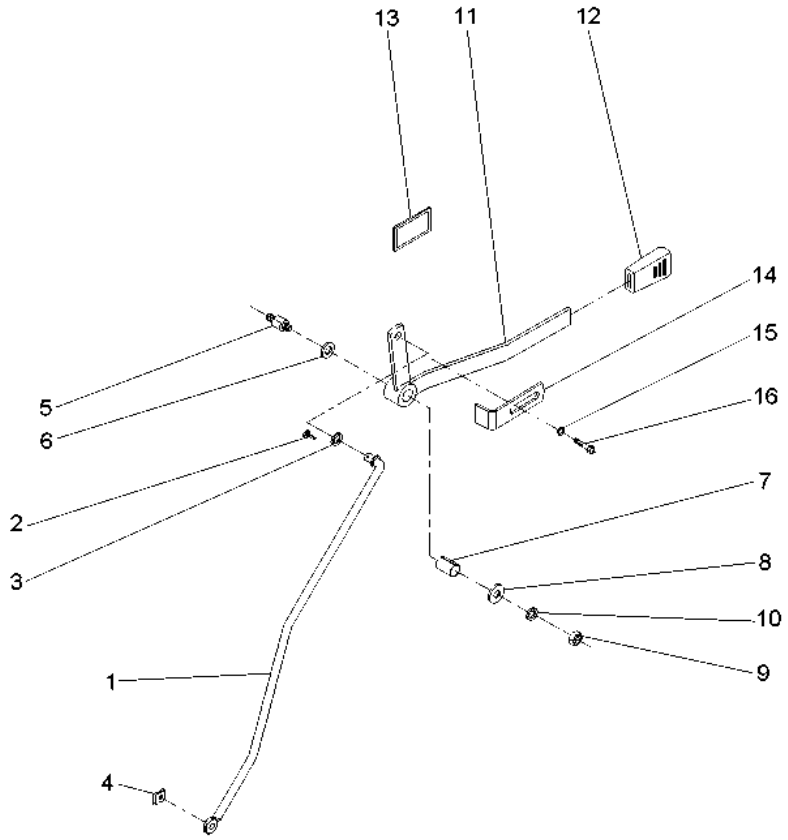

1	059225S1	**1** TIRANTE	ROD	VARILLA
2	354048X1	**1** CUPILHA	COTTER PIN	PASADOR DOUBLE
3	339025X1	**1** ARRUELA	WASHER	ARANDELA
4	354345X1	**1** ANEL TRAVA	CIRCLIP	CIRCULITO
5	3712956M3	**1** EIXO	SHAFT	ARBOL
6	3386514M1	**2** DISCO	DISC	DISCO
7	3713905M1	**1** BUCHA	BUSH	CASQUILLO
8	339024X1	**1** ARRUELA	WASHER	ARANDELA
9	391056X1	**1** PORCA	NUT	TUERCA
10	053733P1	**1** ARRUELA	WASHER	ARANDELA
11	059228S1	**1** ALAVANCA	LEVER	PALANCA
12	035972P1	**1** MANÍPULO	KNOB	POMO
13	061074P1	**1** DECAL	DECAL	CALCOMANIA
14	6203901M1	**1** BATENTE	RETAINER	RETENEDOR
15	339024X1	**1** ARRUELA	WASHER	ARANDELA
16	339123X1	**1** PARAFUSO	BOLT	PERNO

Alavanca Auxiliar Do Hidráulico
Hydraulic Auxiliary Lever
Palanca Auxiliar Del Hidráulico

70-455

Espanhol
Spanish
Español

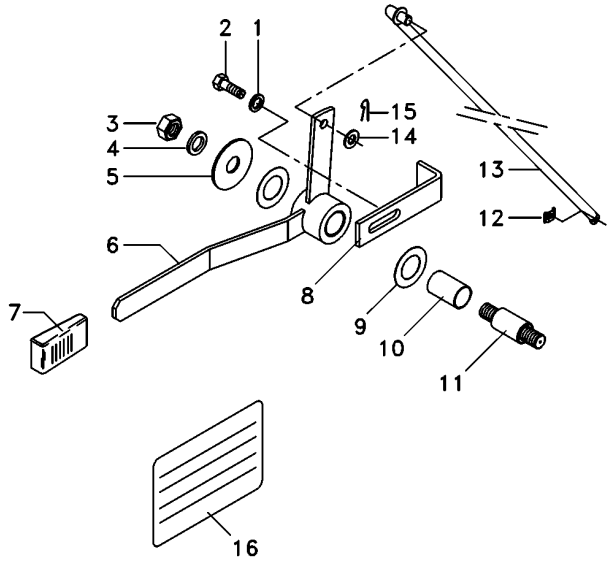

1	339024X1	**1** ARRUELA	WASHER	ARANDELA
2	339123X1	**1** PARAFUSO	BOLT	PERNO
3	391056X1	**1** PORCA	NUT	TUERCA
4	339024X1	**1** ARRUELA	WASHER	ARANDELA
5	053733P1	**1** ARRUELA	WASHER	ARANDELA
6	059228S1	**1** ALAVANCA	LEVER	PALANCA
7	035972P1	**1** MANÍPULO	KNOB	POMO
8	6203901M1	**1** BATENTE	RETAINER	RETENEDOR
9	3386514M1	**2** DISCO	DISC	DISCO
10	3713905M1	**1** BUCHA	BUSH	CASQUILLO
11	3712956M3	**1** EIXO	SHAFT	ARBOL
12	354345X1	**1** ANEL TRAVA	CIRCLIP	CIRCULITO
13	059225S1	**1** TIRANTE	ROD	VARILLA
14	339025X1	**1** ARRUELA	WASHER	ARANDELA
15	354048X1	**1** CUPILHA	COTTER PIN	PASADOR DOUBLE
16	061075P1	**1** DECAL	DECAL	CALCOMANIA

Alavanca Auxiliar Do Hidráulico
Hydraulic Auxiliary Lever
Palanca Auxiliar Del Hidráulico

70-460

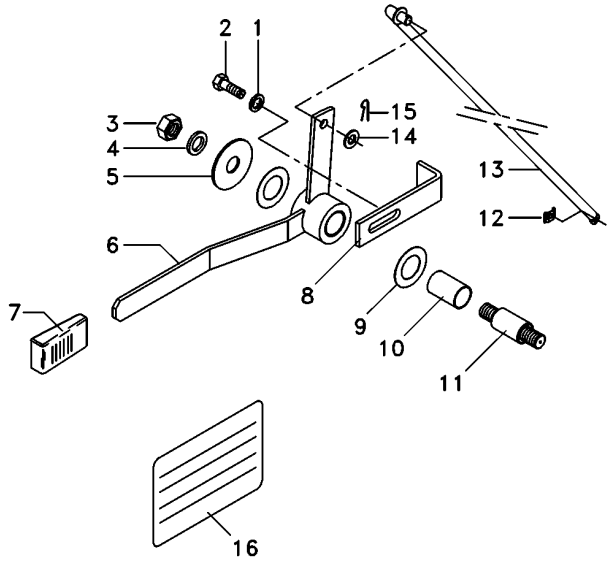

1	339024X1	**1** ARRUELA	WASHER	ARANDELA
2	339123X1	**1** PARAFUSO	BOLT	PERNO
3	391056X1	**1** PORCA	NUT	TUERCA
4	339024X1	**1** ARRUELA	WASHER	ARANDELA
5	053733P1	**1** ARRUELA	WASHER	ARANDELA
6	059228S1	**1** ALAVANCA	LEVER	PALANCA
7	035972P1	**1** MANÍPULO	KNOB	POMO
8	6203901M1	**1** BATENTE	RETAINER	RETENEDOR
9	3386514M1	**2** DISCO	DISC	DISCO
10	3713905M1	**1** BUCHA	BUSH	CASQUILLO
11	3712956M3	**1** EIXO	SHAFT	ARBOL
12	354345X1	**1** ANEL TRAVA	CIRCLIP	CIRCULITO
13	059225S1	**1** TIRANTE	ROD	VARILLA
14	339025X1	**1** ARRUELA	WASHER	ARANDELA
15	354048X1	**1** CUPILHA	COTTER PIN	PASADOR DOUBLE
16	061076P1	**1** DECAL	DECAL	CALCOMANIA

Engate	**2 Válvulas**	**70-465**
Coupler	**2 Valves**	
Acoplador	**2 Valvulas**	

Controle Remoto 2 Corpos / Com Hydrotronic
With 2 Boddy Remote Control / With Hydrotronic
Con Contr. Remoto 2 Cuerpos / Con Hydrotronic

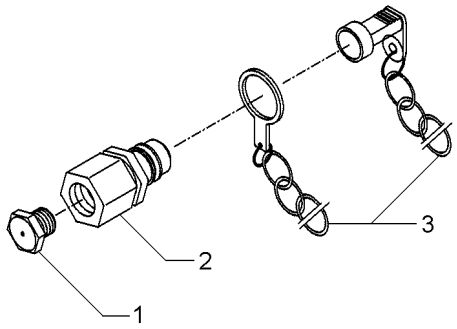

1	3410414M1	**4**	BUJÃO	PLUG	TAPON
2	3410419M91	**4**	ENGATE	COUPLER	ACOPLADOR
3	3410415M91	**4**	PROTETOR	PROTECTOR	PROTECTOR

Cilindro Auxiliar
Auxiliary Cylinder
Cilindro Auxiliar

Lado Esquerdo
Left Hand
Lado Izquierdo

70-470

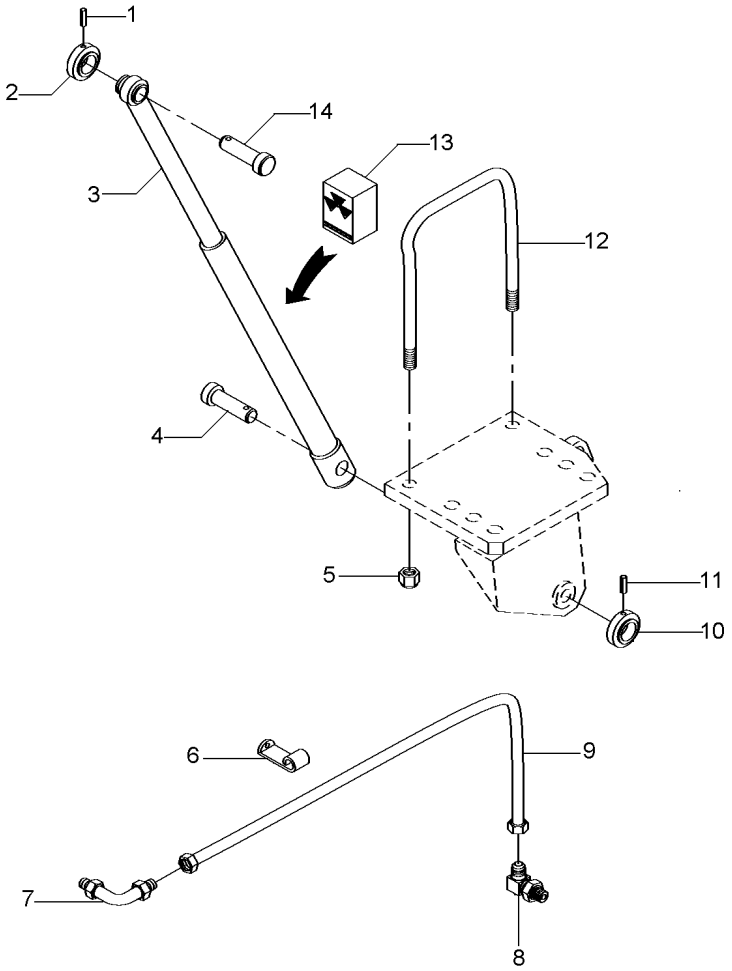

1	195468M1		**1**	PINO	PIN	PASADOR
2	1668542M1		**1**	COLAR	COLLAR	COLLAR
3	3410007M91	◀	**1**	CILINDRO	CYLINDER	CILINDRO
4	1668543M1		**1**	PINO	PIN	PASADOR
5	195556M2		**2**	PORCA	NUT	TUERCA
6	027748P1		**1**	GRAMPO	CRAMP	PASADOR
7	356360X1		**1**	CONEXÃO	CONNECTION	CONEXION
8	033917T1		**1**	CONEXÃO	CONNECTION	CONEXION
9	020151T1		**1**	MANGUEIRA	HOSE	FLEXIBLE
10	1668542M1		**1**	COLAR	COLLAR	COLLAR
11	195468M1		**1**	PINO	PIN	PASADOR
12	026847P1		**1**	PARAFUSO "U"	U BOLT	BRIDA EN U
13	6208252M91	3	**1**	JG. REPARO	KIT, REPAIR	JUEGO REPARACION
14	3410006M1		**1**	PINO	PIN	PASADOR

Cilindro Hidráulico Auxiliar
Auxiliar Hydraulic Cylinder
Cilindro De Levante Auxiliar

70-475

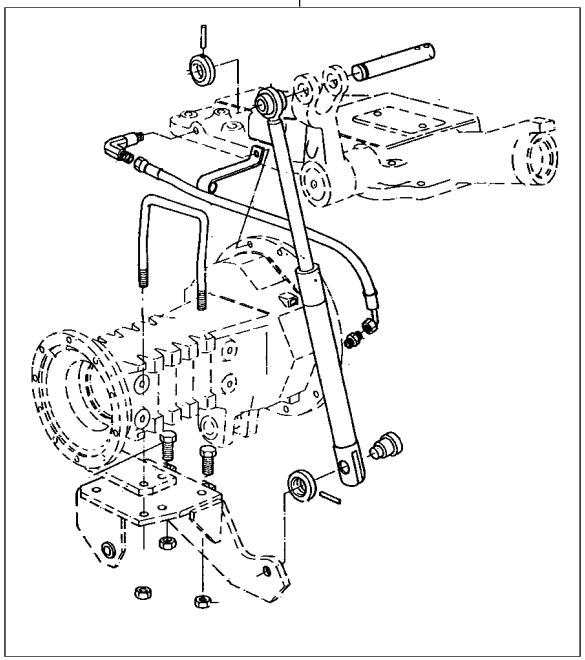

1	027746N1	2 ◀	**1** CILINDRO	CYLINDER	CILINDRO
		70-470 No			
1	027747N1	2 ▶	**1** CILINDRO	CYLINDER	CILINDRO
		70-480 No			
2		21484404	**1** CJ. CILINDRO	KIT, CYLINDER	JUEGO DE CILINDR

Cilindro Auxiliar
Auxiliary Cylinder
Cilindro Auxiliar

Lado Direito
Right Hand
Lado Derecho

70-480

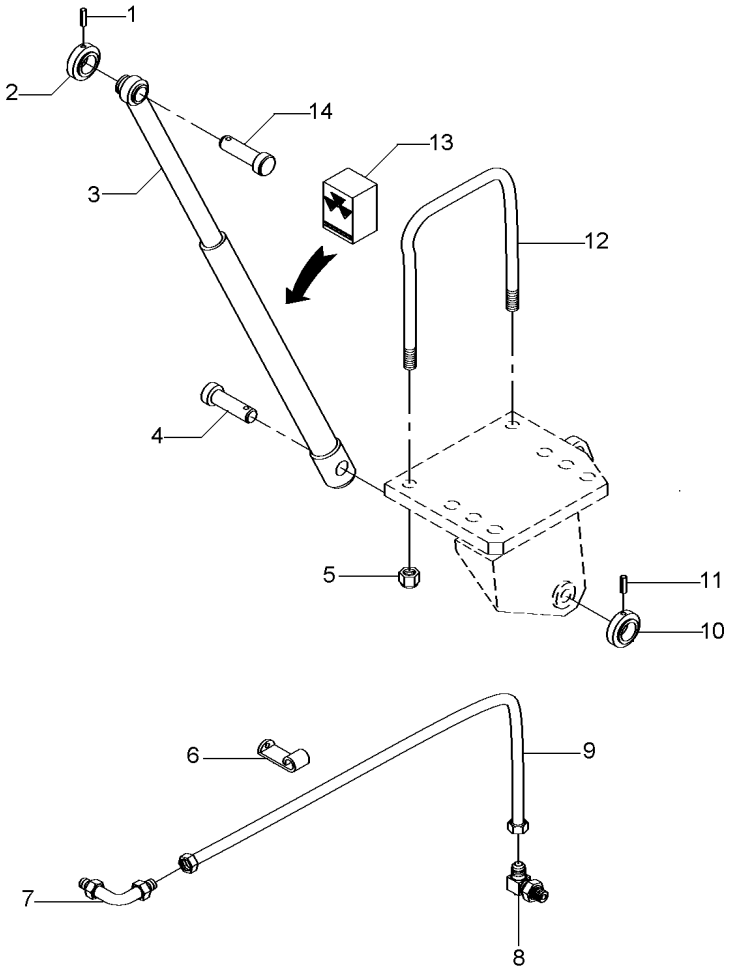

1	195468M1		**1**	PINO	PIN	PASADOR
2	1668542M1		**1**	COLAR	COLLAR	COLLAR
3	3410008M91	▶	**1**	CILINDRO	CYLINDER	CILINDRO
4	1668543M1		**1**	PINO	PIN	PASADOR
5	195556M2		**2**	PORCA	NUT	TUERCA
6	027748P1		**1**	GRAMPO	CRAMP	PASADOR
7	356360X1		**1**	CONEXÃO	CONNECTION	CONEXION
8	033917T1		**1**	CONEXÃO	CONNECTION	CONEXION
9	020151T1		**1**	MANGUEIRA	HOSE	FLEXIBLE
10	1668542M1		**1**	COLAR	COLLAR	COLLAR
11	195468M1		**1**	PINO	PIN	PASADOR
12	026847P1		**1**	PARAFUSO "U"	U BOLT	BRIDA EN U
13	3176568M91	3	**1**	JG. REPARO	KIT, REPAIR	JUEGO REPARACION
14	3410006M1		**1**	PINO	PIN	PASADOR

Controle Remoto
Remote Control
Control Remoto

70-485

2 Retorno Por Mola, Sem Levante 2rm
2 Spring Return, Without Lift 2rm
2 Retorno Por Mola, Sin Levante 2rm

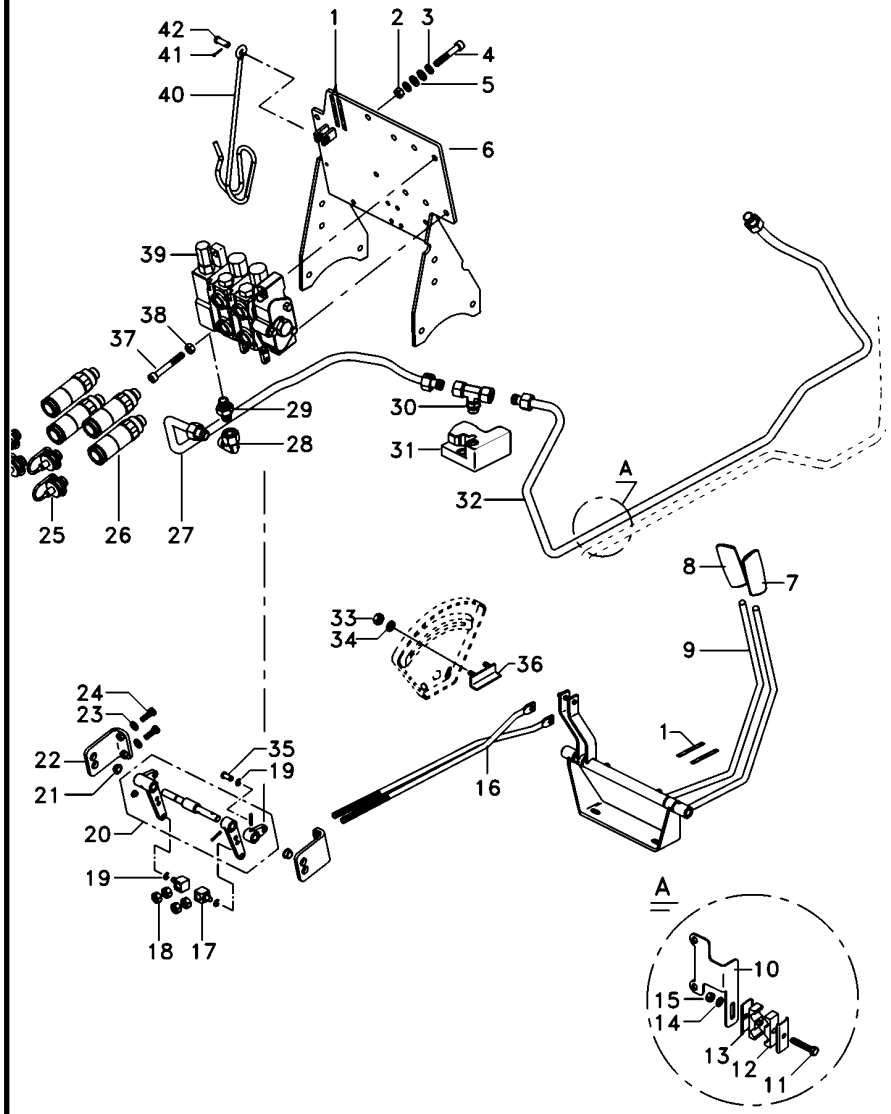

1	6203286M1	**2**	DECAL	CALCOMANIA
2	339402X1	**X**	PORCA	TUERCA
3	339376X1	**4**	ARRUELA	ARANDELA
4	1440352X1	**X**	PARAFUSO	PERNO
5	390734X1	**4**	ARRUELA	ARANDELA
6	6226785M91	**1**	CJ. SUPORTE	JUEGO SOPORTE
7	6208819M91	**1**	MANÍPULO	POMO
8	6203802M91	**1**	MANÍPULO	POMO
9	6208402M91	**1**	MANCAL	COJINETE
10	071935P1	**1**	SUPORTE	SOPORTE
11	353685X1	**6**	PARAFUSO	PERNO
12	3585143M1	**8**	BRAÇADEIRA	ABRAZADERA
13	3146897M1	**7**	REFORÇO	REFUERZO
14	353776X1	**14**	ARRUELA	ARANDELA
15	355565X1	**6**	PORCA	TUERCA
16	6207569M1	**2**	TIRANTE	VARILLA
17	1695655M1	**2**	BLOCO	BLOQUE
18	1442577X1	**8**	PORCA	TUERCA
19	354345X1	**6**	ANEL TRAVA	CIRCULITO
20	6231954M91	**1**	MANCAL	COJINETE
21	6208595M1	**2**	BUCHA	CASQUILLO
22	6208592M91	**2**	SUPORTE	GANCHO SEGURI.
23	353434X1	**X**	ARRUELA	ARANDELA
24	339761X1	**X**	PARAFUSO	PERNO
25	3611673M1	**4**	TAMPÃO	ALMOHADILLA
26	3772942M1	**4**	VÁLVULA FÊMEA	ACOPLADOR HEMBRA
27	6238453M1	**1**	TUBO	CANO
28	45264100	**X**	CONEXÃO	CONEXION
29	3412195M91	**X**	CONEXÃO	CONEXION
30	6235789M1	**1**	CONEXÃO	CONEXION
31	6238820M1	**1**	CJ. VÁLVULA	VALVULAS JUEGO
32	6238458M1	**1**	CJ. TUBO	JUEGO CANO
33	355564X1	**2**	PORCA	TUERCA
34	353441X1	**4**	ARRUELA	ARANDELA
35	1695953M2	**X**	PINO	PASADOR
36	6209483M91	**1**	BATENTE	RETENEDOR
37	3009297X1	**X**	PARAFUSO	PERNO
38	339402X1	**X**	PORCA	TUERCA
39	6231924M91	**1**	CJ. COMANDO	JUEGO ACTUADOR
40	1809938M2	**1**	GANCHO	GANCHO
41	354048X1	**1**	CUPILHA	PASADOR DOUBLE
42	832813M1	**1**	PINO	PASADOR

Controle Remoto
Remote Control
Control Remoto

70-490

2 Retorno Por Mola, Sem Levante 2rm
2 Spring Return, Without Lift 2rm
2 Retorno Por Mola, Sin Levante 2rm

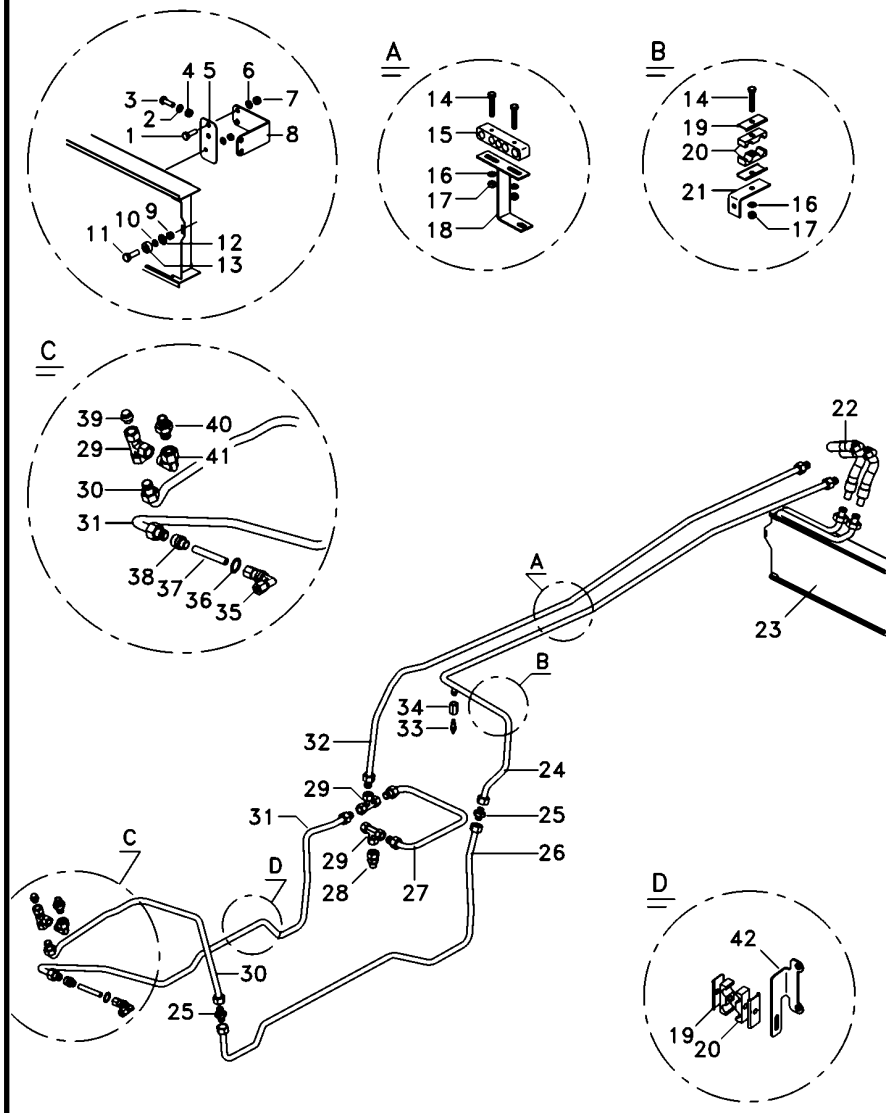

1	339761X1		**X**	PARAFUSO	BOLT	PERNO
2	353446X1		**X**	ARRUELA	WASHER	ARANDELA
3	339761X1		**X**	PARAFUSO	BOLT	PERNO
4	339169X1		**8**	PORCA	NUT	TUERCA
5	6220011M1		**2**	SUPORTE	BRACKET	SOPORTE
6	353446X1		**X**	ARRUELA	WASHER	ARANDELA
7	339169X1	4	**8**	PORCA	NUT	TUERCA
8	6220010M1		**2**	SUPORTE	BRACKET	SOPORTE
9	390995X1		**X**	PORCA	NUT	TUERCA
10	353445X1		**2**	ARRUELA	WASHER	ARANDELA
11	391883X1		**2**	PARAFUSO	BOLT	PERNO
12	353753X1		**2**	ARRUELA	WASHER	ARANDELA
13	6220381M1		**2**	ESPAÇADOR	SPACER	PIEZA DISTANCIA
14	353685X1		**6**	PARAFUSO	BOLT	PERNO
15	6223130M91		**X**	BORRACHA	RUBBER	CAUCHO
16	353446X1		**14**	ARRUELA	WASHER	ARANDELA
17	355565X1		**6**	PORCA	NUT	TUERCA
18	6230088M91		**1**	SUPORTE	BRACKET	SOPORTE
19	3146897M1		**7**	REFORÇO	REINFORCEMENT	REFUERZO
20	3585143M1		**8**	BRAÇADEIRA	CLAMP	ABRAZADERA
21	6234628M1		**1**	SUPORTE	CLEVIS	GANCHO SEGURI.
22	6223565M1		**2**	MANGUEIRA	HOSE	FLEXIBLE
23	3780458M1		**1**	RADIADOR	RADIATOR	RADIADOR
24	6238526M1		**1**	TUBO	PIPE	CANO
25	3412195M91		**3**	CONEXÃO	CONNECTION	CONEXION
26	6238456M1		**1**	TUBO	PIPE	CANO
27	6238454M1		**1**	TUBO	PIPE	CANO
28	047154T1		**1**	CONEXÃO	CONNECTION	CONEXION
29	039368T1		**3**	CONEXÃO	CONNECTION	CONEXION
30	6238463M1		**1**	TUBO	PIPE	CANO
31	6238461M1		**1**	TUBO	TUBE	TUBO
32	6238525M1		**1**	TUBO	PIPE	CANO
33	6214134M1		**1**	SENSOR	SENDER	EMISOR
34	3800312M1		**1**	CONEXÃO	CONNECTION	CONEXION
35	036590T1		**X**	CONEXÃO	CONNECTION	CONEXION
36	3409613M1		**1**	ARRUELA	WASHER	ARANDELA
37	6230098M1		**X**	TUBO	TUBE	TUBO
38	023883T1		**X**	CONEXÃO	CONNECTION	CONEXION
39	068133T1		**1**	TAMPÃO	PAD	ALMOHADILLA
40	039290T1		**1**	CONEXÃO	CONNECTION	CONEXION
41	45264100		**2**	CONEXÃO	CONNECTION	CONEXION
42	6232848M1		**1**	SUPORTE	CLEVIS	GANCHO SEGURI.

Controle Remoto
Remote Control
Control Remoto

70-495

2 Retorno Por Mola, Com Levante Hidráulico 2rm
2 Spring Return, With Hydraulic Lift 2wd
2 Retorno Por Mola, Con Levante Hidráulico 2rm

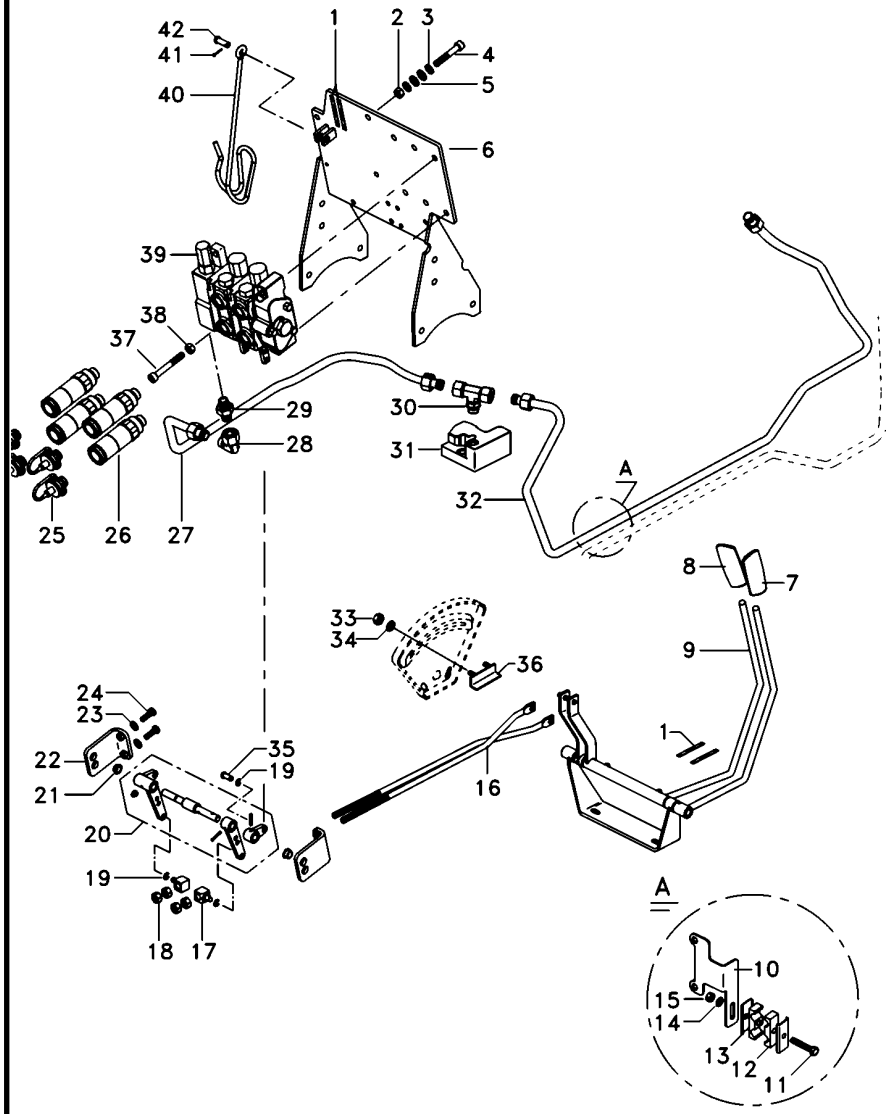

1	6203286M1		**2**	DECAL	DECAL	CALCOMANIA
2	339402X1		**X**	PORCA	NUT	TUERCA
3	339376X1		**4**	ARRUELA	WASHER	ARANDELA
4	1440352X1		**X**	PARAFUSO	BOLT	PERNO
5	390734X1		**4**	ARRUELA	WASHER	ARANDELA
6	6226785M91		**1**	CJ. SUPORTE	KIT, BRACKET	JUEGO SOPORTE
7	6208819M91		**1**	MANÍPULO	KNOB	POMO
8	6203802M91		**1**	MANÍPULO	KNOB	POMO
9	6208402M91		**1**	MANCAL	BEARING	COJINETE
10	071935P1		**1**	SUPORTE	BRACKET	SOPORTE
11	353685X1		**6**	PARAFUSO	BOLT	PERNO
12	3585143M1		**8**	BRAÇADEIRA	CLAMP	ABRAZADERA
13	3146897M1		**7**	REFORÇO	REINFORCEMENT	REFUERZO
14	353776X1		**14**	ARRUELA	WASHER	ARANDELA
15	355565X1		**6**	PORCA	NUT	TUERCA
16	6207569M1		**2**	TIRANTE	ROD	VARILLA
17	1695655M1		**2**	BLOCO	BLOCK	BLOQUE
18	1442577X1		**8**	PORCA	NUT	TUERCA
19	354345X1		**6**	ANEL TRAVA	CIRCLIP	CIRCULITO
20	6231954M91	70-565 No	**1**	MANCAL	BEARING	COJINETE
21	6208595M1		**2**	BUCHA	BUSH	CASQUILLO
22	6208592M91		**2**	SUPORTE	CLEVIS	GANCHO SEGURI.
23	353434X1		**X**	ARRUELA	WASHER	ARANDELA
24	339761X1		**X**	PARAFUSO	BOLT	PERNO
25	3611673M1		**4**	TAMPÃO	PAD	ALMOHADILLA
26	3772942M1		**4**	VÁLVULA FÊMEA	FEMALE COUPLER	ACOPLADOR HEMBRA
27	6238453M1		**1**	TUBO	PIPE	CANO
28	45264100		**X**	CONEXÃO	CONNECTION	CONEXION
29	3412195M91		**X**	CONEXÃO	CONNECTION	CONEXION
30	6235789M1		**1**	CONEXÃO	CONNECTION	CONEXION
31	033909T1		**1**	VÁLVULA	VALVE	VALVULA
32	6238458M1		**1**	CJ. TUBO	KIT, PIPE	JUEGO CANO
33	355564X1		**2**	PORCA	NUT	TUERCA
34	353441X1		**4**	ARRUELA	WASHER	ARANDELA
35	1695953M2		**X**	PINO	PIN	PASADOR
36	6209483M91		**1**	BATENTE	RETAINER	RETENEDOR
37	3009297X1		**X**	PARAFUSO	BOLT	PERNO
38	339402X1		**X**	PORCA	NUT	TUERCA
39	6228117M91		**1**	CJ. COMANDO	DISTRIBUTOR	DISTRIBUIDOR
40	1809938M2		**1**	GANCHO	HOOK	GANCHO
41	354048X1		**1**	CUPILHA	COTTER PIN	PASADOR DOUBLE
42	832813M1		**1**	PINO	PIN	PASADOR

Controle Remoto
Remote Control
Control Remoto

70-500

2 Retorno Por Mola, Com Levante Hidráulico 2rm
2 Spring Return, With Hydraulic Lift 2wd
2 Retorno Por Mola, Con Levante Hidráulico 2rm

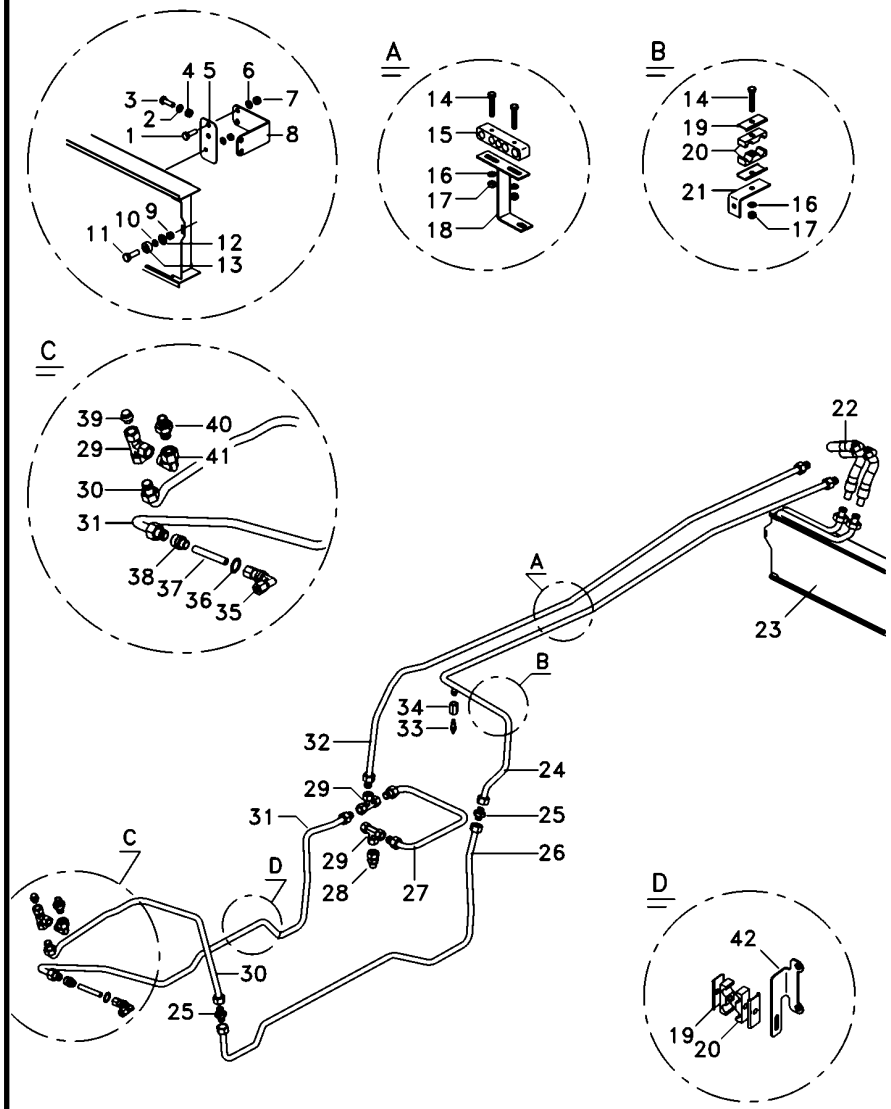

1	339761X1		**X**	PARAFUSO	BOLT	PERNO
2	353446X1		**X**	ARRUELA	WASHER	ARANDELA
3	339761X1		**X**	PARAFUSO	BOLT	PERNO
4	339169X1		**8**	PORCA	NUT	TUERCA
5	6220011M1		**2**	SUPORTE	BRACKET	SOPORTE
6	353446X1		**X**	ARRUELA	WASHER	ARANDELA
7	339169X1	4	**8**	PORCA	NUT	TUERCA
8	6220010M1		**2**	SUPORTE	BRACKET	SOPORTE
9	390995X1		**X**	PORCA	NUT	TUERCA
10	353445X1		**2**	ARRUELA	WASHER	ARANDELA
11	391883X1		**2**	PARAFUSO	BOLT	PERNO
12	353753X1		**2**	ARRUELA	WASHER	ARANDELA
13	6220381M1		**2**	ESPAÇADOR	SPACER	PIEZA DISTANCIA
14	353685X1		**6**	PARAFUSO	BOLT	PERNO
15	6223130M91		**X**	BORRACHA	RUBBER	CAUCHO
16	353446X1		**14**	ARRUELA	WASHER	ARANDELA
17	355565X1		**6**	PORCA	NUT	TUERCA
18	6230088M91		**1**	SUPORTE	BRACKET	SOPORTE
19	3146897M1		**7**	REFORÇO	REINFORCEMENT	REFUERZO
20	3585143M1		**8**	BRAÇADEIRA	CLAMP	ABRAZADERA
21	6234628M1		**1**	SUPORTE	CLEVIS	GANCHO SEGURI.
22	6223565M1		**2**	MANGUEIRA	HOSE	FLEXIBLE
23	3780458M1		**1**	RADIADOR	RADIATOR	RADIADOR
24	6238526M1		**1**	TUBO	PIPE	CANO
25	3412195M91		**3**	CONEXÃO	CONNECTION	CONEXION
26	6238456M1		**1**	TUBO	PIPE	CANO
27	6238454M1		**1**	TUBO	PIPE	CANO
28	047154T1		**1**	CONEXÃO	CONNECTION	CONEXION
29	039368T1		**3**	CONEXÃO	CONNECTION	CONEXION
30	6238463M1		**1**	TUBO	PIPE	CANO
31	6238461M1		**1**	TUBO	TUBE	TUBO
32	6238525M1		**1**	TUBO	PIPE	CANO
33	6214134M1		**1**	SENSOR	SENDER	EMISOR
34	3800312M1		**1**	CONEXÃO	CONNECTION	CONEXION
35	036590T1		**X**	CONEXÃO	CONNECTION	CONEXION
36	3409613M1		**1**	ARRUELA	WASHER	ARANDELA
37	6230098M1		**X**	TUBO	TUBE	TUBO
38	023883T1		**X**	CONEXÃO	CONNECTION	CONEXION
39	068133T1		**1**	TAMPÃO	PAD	ALMOHADILLA
40	039290T1		**1**	CONEXÃO	CONNECTION	CONEXION
41	45264100		**2**	CONEXÃO	CONNECTION	CONEXION
42	6232848M1		**1**	SUPORTE	CLEVIS	GANCHO SEGURI.

Controle Remoto
Remote Control
Control Remoto

70-505

Kof+Kof, Com Levante Hidráulico 2rm
Kof+Kof, With Hydraulic Lift 2wd
Kof+Kof, Con Levante Hidráulico 2rm

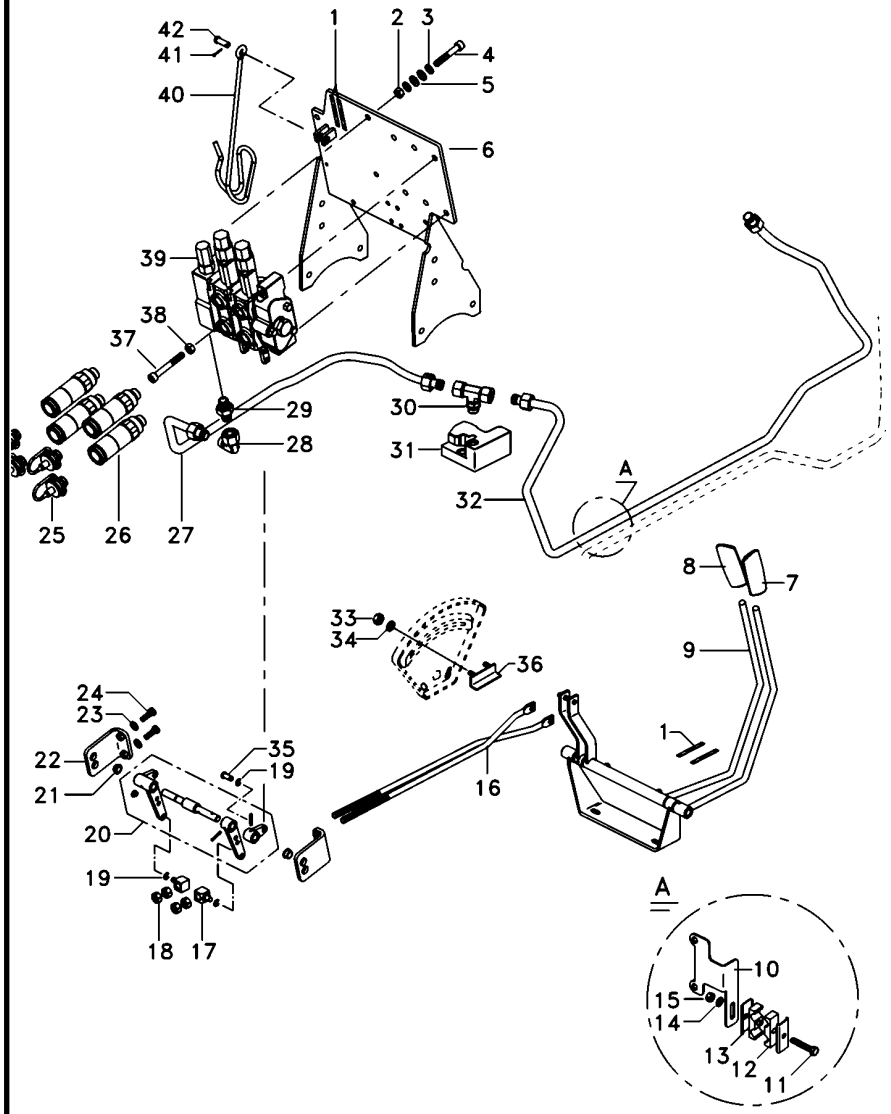

1	6203286M1	**2**	DECAL	CALCOMANIA
2	339402X1	**X**	PORCA	TUERCA
3	339376X1	**4**	ARRUELA	ARANDELA
4	1440352X1	**X**	PARAFUSO	PERNO
5	390734X1	**4**	ARRUELA	ARANDELA
6	6226785M91	**1**	CJ. SUPORTE	JUEGO SOPORTE
7	6208819M91	**1**	MANÍPULO	POMO
8	6203802M91	**1**	MANÍPULO	POMO
9	6208402M91	**1**	MANCAL	COJINETE
10	071935P1	**1**	SUPORTE	SOPORTE
11	353685X1	**6**	PARAFUSO	PERNO
12	3585143M1	**8**	BRAÇADEIRA	ABRAZADERA
13	3146897M1	**7**	REFORÇO	REFUERZO
14	353776X1	**14**	ARRUELA	ARANDELA
15	355565X1	**6**	PORCA	TUERCA
16	6207569M1	**2**	TIRANTE	VARILLA
17	1695655M1	**2**	BLOCO	BLOQUE
18	1442577X1	**8**	PORCA	TUERCA
19	354345X1	**6**	ANEL TRAVA	CIRCULITO
20	6231954M91	**1**	MANCAL	COJINETE
21	6208595M1	**2**	BUCHA	CASQUILLO
22	6208592M91	**2**	SUPORTE	GANCHO SEGURI.
23	353434X1	**X**	ARRUELA	ARANDELA
24	339761X1	**X**	PARAFUSO	PERNO
25	3611673M1	**4**	TAMPÃO	ALMOHADILLA
26	3772942M1	**4**	VÁLVULA FÊMEA	ACOPLADOR HEMBRA
27	6238453M1	**1**	TUBO	CANO
28	45264100	**X**	CONEXÃO	CONEXION
29	3412195M91	**X**	CONEXÃO	CONEXION
30	6235789M1	**1**	CONEXÃO	CONEXION
31	033909T1	**1**	VÁLVULA	VALVULA
32	6238458M1	**1**	CJ. TUBO	JUEGO CANO
33	355564X1	**2**	PORCA	TUERCA
34	353441X1	**4**	ARRUELA	ARANDELA
35	1695953M2	**X**	PINO	PASADOR
36	6209483M91	**1**	BATENTE	RETENEDOR
37	3009297X1	**X**	PARAFUSO	PERNO
38	339402X1	**X**	PORCA	TUERCA
39	6228120M91	**1**	CJ. COMANDO	DISTRIBUIDOR
40	1809938M2	**1**	GANCHO	GANCHO
41	354048X1	**1**	CUPILHA	PASADOR DOUBLE
42	832813M1	**1**	PINO	PASADOR

Controle Remoto
Remote Control
Control Remoto

70-510

Kof+Kof, Com Levante Hidráulico 2rm
Kof+Kof, With Hydraulic Lift 2wd
Kof+Kof, Con Levante Hidráulico 2rm

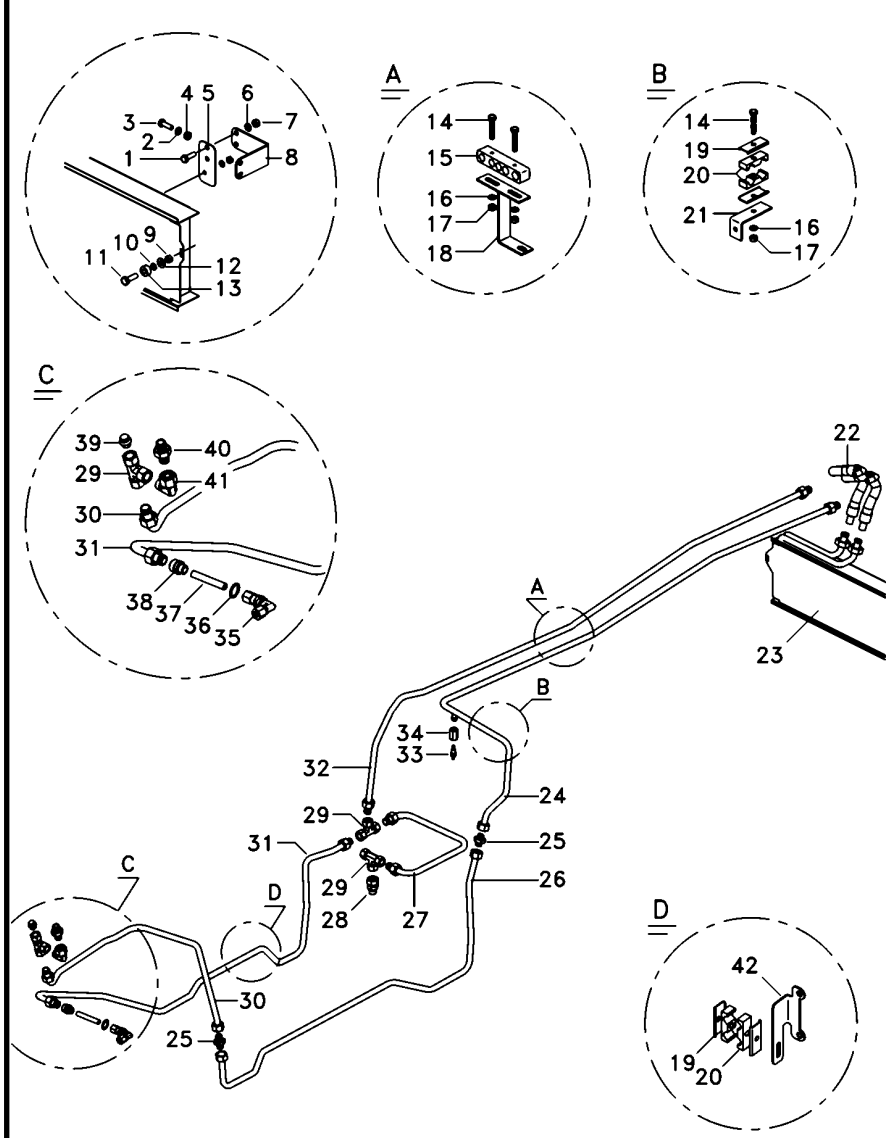

1	339761X1		**X**	PARAFUSO	BOLT	PERNO
2	353446X1		**X**	ARRUELA	WASHER	ARANDELA
3	339761X1		**X**	PARAFUSO	BOLT	PERNO
4	339169X1		**8**	PORCA	NUT	TUERCA
5	6220011M1		**2**	SUPORTE	BRACKET	SOPORTE
6	353446X1		**X**	ARRUELA	WASHER	ARANDELA
7	339169X1	4	**8**	PORCA	NUT	TUERCA
8	6220010M1		**2**	SUPORTE	BRACKET	SOPORTE
9	390995X1		**X**	PORCA	NUT	TUERCA
10	353445X1		**2**	ARRUELA	WASHER	ARANDELA
11	391883X1		**2**	PARAFUSO	BOLT	PERNO
12	353753X1		**2**	ARRUELA	WASHER	ARANDELA
13	6220381M1		**2**	ESPAÇADOR	SPACER	PIEZA DISTANCIA
14	353685X1		**6**	PARAFUSO	BOLT	PERNO
15	6223130M91		**X**	BORRACHA	RUBBER	CAUCHO
16	353446X1		**14**	ARRUELA	WASHER	ARANDELA
17	355565X1		**6**	PORCA	NUT	TUERCA
18	6230088M91		**1**	SUPORTE	BRACKET	SOPORTE
19	3146897M1		**7**	REFORÇO	REINFORCEMENT	REFUERZO
20	3585143M1		**8**	BRAÇADEIRA	CLAMP	ABRAZADERA
21	6234628M1		**1**	SUPORTE	CLEVIS	GANCHO SEGURI.
22	6223565M1		**2**	MANGUEIRA	HOSE	FLEXIBLE
23	3780458M1		**1**	RADIADOR	RADIATOR	RADIADOR
24	6238526M1		**1**	TUBO	PIPE	CANO
25	3412195M91		**3**	CONEXÃO	CONNECTION	CONEXION
26	6238456M1		**1**	TUBO	PIPE	CANO
27	6238454M1		**1**	TUBO	PIPE	CANO
28	047154T1		**1**	CONEXÃO	CONNECTION	CONEXION
29	039368T1		**3**	CONEXÃO	CONNECTION	CONEXION
30	6238463M1		**1**	TUBO	PIPE	CANO
31	6238461M1		**1**	TUBO	TUBE	TUBO
32	6238525M1		**1**	TUBO	PIPE	CANO
33	6214134M1		**1**	SENSOR	SENDER	EMISOR
34	3800312M1		**1**	CONEXÃO	CONNECTION	CONEXION
35	036590T1		**X**	CONEXÃO	CONNECTION	CONEXION
36	3409613M1		**1**	ARRUELA	WASHER	ARANDELA
37	6230098M1		**X**	TUBO	TUBE	TUBO
38	023883T1		**X**	CONEXÃO	CONNECTION	CONEXION
39	068133T1		**1**	TAMPÃO	PAD	ALMOHADILLA
40	039290T1		**1**	CONEXÃO	CONNECTION	CONEXION
41	45264100		**2**	CONEXÃO	CONNECTION	CONEXION
42	6232848M1		**1**	SUPORTE	CLEVIS	GANCHO SEGURI.

Controle Remoto
Remote Control
Control Remoto

70-515

Kof+Kof, Sem Levante Hidráulico 2rm
Kof+Kof, Without Hydraulic Lift 2wd
Kof+Kof, Sin Levante Hidráulico 2rm

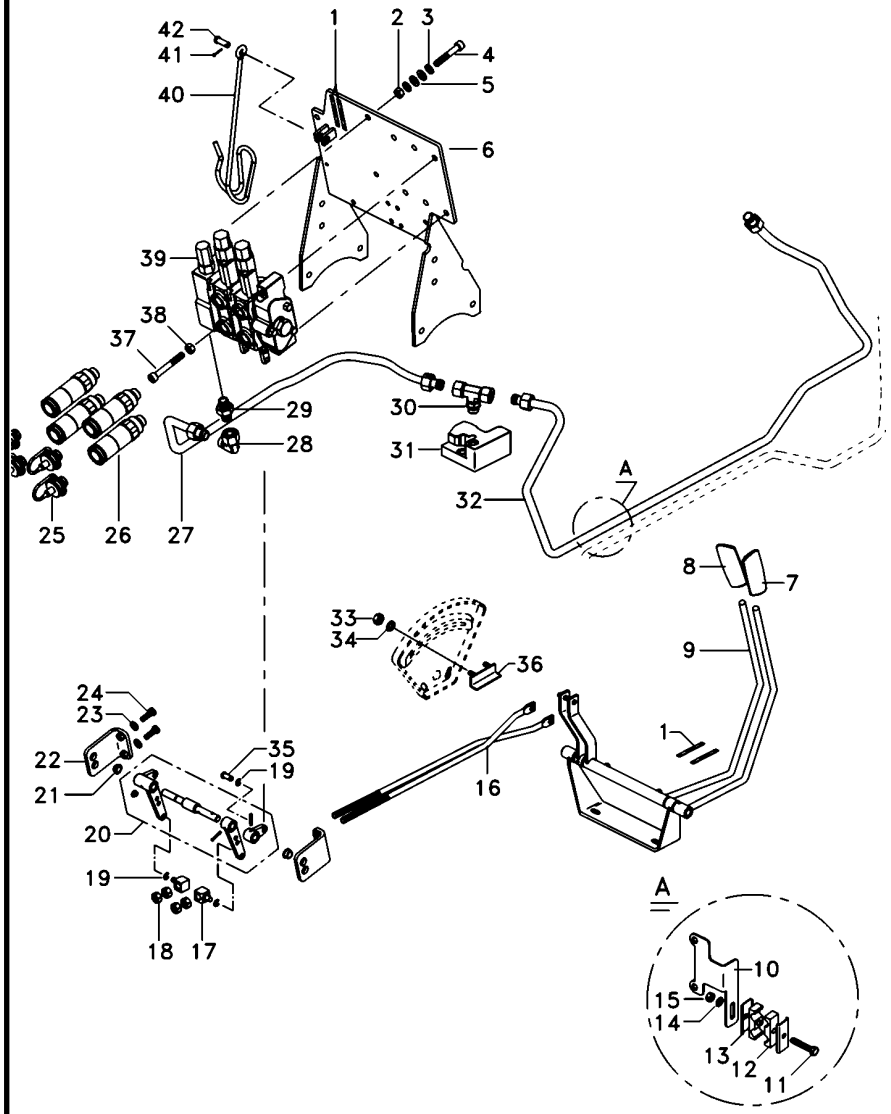

1	6203286M1	**2**	DECAL	DECAL	CALCOMANIA
2	339402X1	**X**	PORCA	NUT	TUERCA
3	339376X1	**4**	ARRUELA	WASHER	ARANDELA
4	1440352X1	**X**	PARAFUSO	BOLT	PERNO
5	390734X1	**4**	ARRUELA	WASHER	ARANDELA
6	6226785M91	**1**	CJ. SUPORTE	KIT, BRACKET	JUEGO SOPORTE
7	6208819M91	**1**	MANÍPULO	KNOB	POMO
8	6203802M91	**1**	MANÍPULO	KNOB	POMO
9	6208402M91	**1**	MANCAL	BEARING	COJINETE
10	071935P1	**1**	SUPORTE	BRACKET	SOPORTE
11	353685X1	**6**	PARAFUSO	BOLT	PERNO
12	3585143M1	**8**	BRAÇADEIRA	CLAMP	ABRAZADERA
13	3146897M1	**7**	REFORÇO	REINFORCEMENT	REFUERZO
14	353776X1	**14**	ARRUELA	WASHER	ARANDELA
15	355565X1	**6**	PORCA	NUT	TUERCA
16	6207569M1	**2**	TIRANTE	ROD	VARILLA
17	1695655M1	**2**	BLOCO	BLOCK	BLOQUE
18	1442577X1	**8**	PORCA	NUT	TUERCA
19	354345X1	**6**	ANEL TRAVA	CIRCLIP	CIRCULITO
20	6231954M91	**1**	MANCAL	BEARING	COJINETE
21	6208595M1	**2**	BUCHA	BUSH	CASQUILLO
22	6208592M91	**2**	SUPORTE	CLEVIS	GANCHO SEGURI.
23	353434X1	**X**	ARRUELA	WASHER	ARANDELA
24	339761X1	**X**	PARAFUSO	BOLT	PERNO
25	3611673M1	**4**	TAMPÃO	PAD	ALMOHADILLA
26	3772942M1	**4**	VÁLVULA FÊMEA	FEMALE COUPLER	ACOPLADOR HEMBRA
27	6238453M1	**1**	TUBO	PIPE	CANO
28	45264100	**X**	CONEXÃO	CONNECTION	CONEXION
29	3412195M91	**X**	CONEXÃO	CONNECTION	CONEXION
30	6235789M1	**1**	CONEXÃO	CONNECTION	CONEXION
31	6238820M1	**1**	CJ. VÁLVULA	KIT, VALVE	VALVULAS JUEGO
32	6238458M1	**1**	CJ. TUBO	KIT, PIPE	JUEGO CANO
33	355564X1	**2**	PORCA	NUT	TUERCA
34	353441X1	**4**	ARRUELA	WASHER	ARANDELA
35	1695953M2	**X**	PINO	PIN	PASADOR
36	6209483M91	**1**	BATENTE	RETAINER	RETENEDOR
37	3009297X1	**X**	PARAFUSO	BOLT	PERNO
38	339402X1	**X**	PORCA	NUT	TUERCA
39	6228120M91	**1**	CJ. COMANDO	DISTRIBUTOR	DISTRIBUIDOR
40	1809938M2	**1**	GANCHO	HOOK	GANCHO
41	354048X1	**1**	CUPILHA	COTTER PIN	PASADOR DOUBLE
42	832813M1	**1**	PINO	PIN	PASADOR

Controle Remoto
Remote Control
Control Remoto

70-520

Kof+Kof, Sem Levante Hidráulico 2rm
Kof+Kof, Without Hydraulic Lift 2wd
Kof+Kof, Sin Levante Hidráulico 2rm

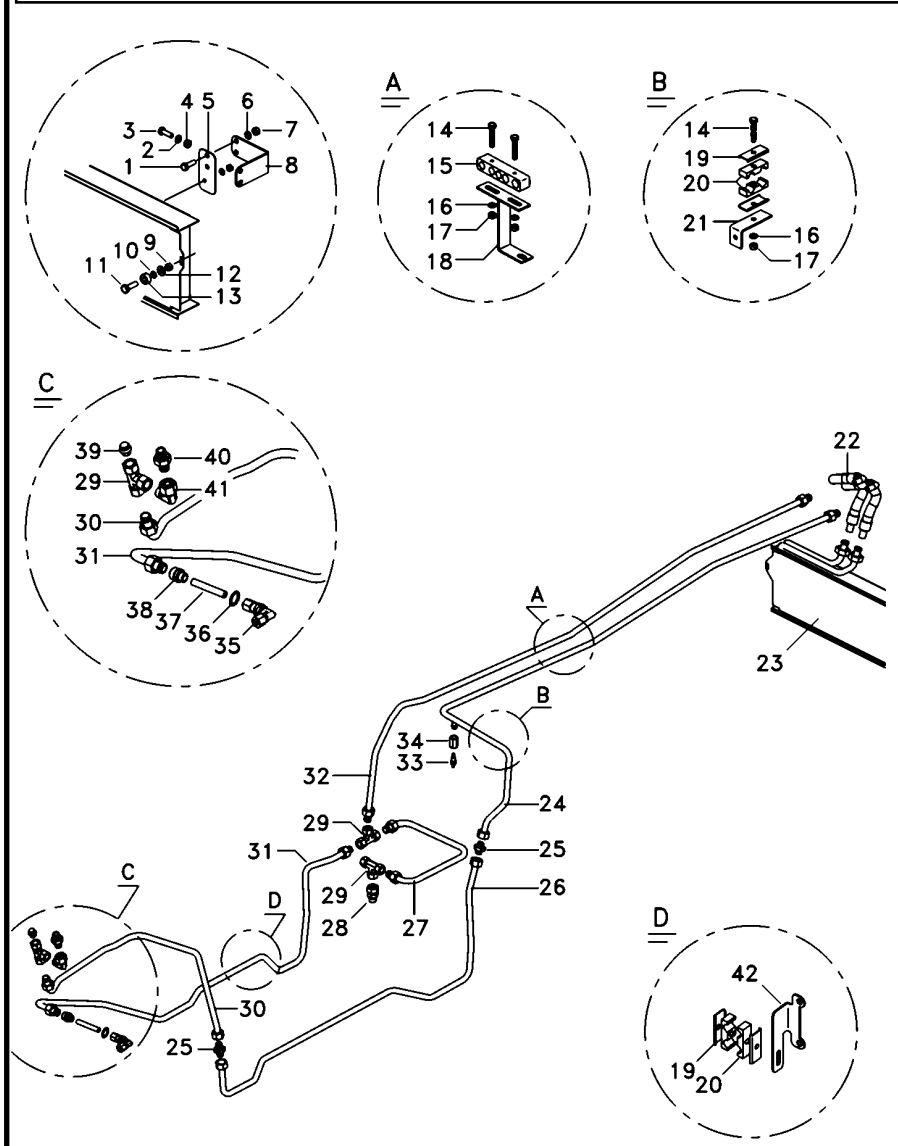

1	339761X1		**X**	PARAFUSO	BOLT	PERNO
2	353446X1		**X**	ARRUELA	WASHER	ARANDELA
3	339761X1		**X**	PARAFUSO	BOLT	PERNO
4	339169X1		**8**	PORCA	NUT	TUERCA
5	6220011M1		**2**	SUPORTE	BRACKET	SOPORTE
6	353446X1		**X**	ARRUELA	WASHER	ARANDELA
7	339169X1	4	**8**	PORCA	NUT	TUERCA
8	6220010M1		**2**	SUPORTE	BRACKET	SOPORTE
9	390995X1		**X**	PORCA	NUT	TUERCA
10	353445X1		**2**	ARRUELA	WASHER	ARANDELA
11	391883X1		**2**	PARAFUSO	BOLT	PERNO
12	353753X1		**2**	ARRUELA	WASHER	ARANDELA
13	6220381M1		**2**	ESPAÇADOR	SPACER	PIEZA DISTANCIA
14	353685X1		**6**	PARAFUSO	BOLT	PERNO
15	6223130M91		**X**	BORRACHA	RUBBER	CAUCHO
16	353446X1		**14**	ARRUELA	WASHER	ARANDELA
17	355565X1		**6**	PORCA	NUT	TUERCA
18	6230088M91		**1**	SUPORTE	BRACKET	SOPORTE
19	3146897M1		**7**	REFORÇO	REINFORCEMENT	REFUERZO
20	3585143M1		**8**	BRAÇADEIRA	CLAMP	ABRAZADERA
21	6234628M1		**1**	SUPORTE	CLEVIS	GANCHO SEGURI.
22	6223565M1		**2**	MANGUEIRA	HOSE	FLEXIBLE
23	3780458M1		**1**	RADIADOR	RADIATOR	RADIADOR
24	6238526M1		**1**	TUBO	PIPE	CANO
25	3412195M91		**3**	CONEXÃO	CONNECTION	CONEXION
26	6238456M1		**1**	TUBO	PIPE	CANO
27	6238454M1		**1**	TUBO	PIPE	CANO
28	047154T1		**1**	CONEXÃO	CONNECTION	CONEXION
29	039368T1		**3**	CONEXÃO	CONNECTION	CONEXION
30	6238463M1		**1**	TUBO	PIPE	CANO
31	6238461M1		**1**	TUBO	TUBE	TUBO
32	6238525M1		**1**	TUBO	PIPE	CANO
33	6214134M1		**1**	SENSOR	SENDER	EMISOR
34	3800312M1		**1**	CONEXÃO	CONNECTION	CONEXION
35	036590T1		**X**	CONEXÃO	CONNECTION	CONEXION
36	3409613M1		**1**	ARRUELA	WASHER	ARANDELA
37	6230098M1		**X**	TUBO	TUBE	TUBO
38	023883T1		**X**	CONEXÃO	CONNECTION	CONEXION
39	068133T1		**1**	TAMPÃO	PAD	ALMOHADILLA
40	039290T1		**1**	CONEXÃO	CONNECTION	CONEXION
41	45264100		**2**	CONEXÃO	CONNECTION	CONEXION
42	6232848M1		**1**	SUPORTE	CLEVIS	GANCHO SEGURI.

Controle Remoto
Remote Control
Control Remoto

70-525

Com Desarme Automático - Reg. Vazão Sem Levante
With Kick Out - Variable Flow Without Lift
Con Kick Out - Reg. Vazió Sin Levante

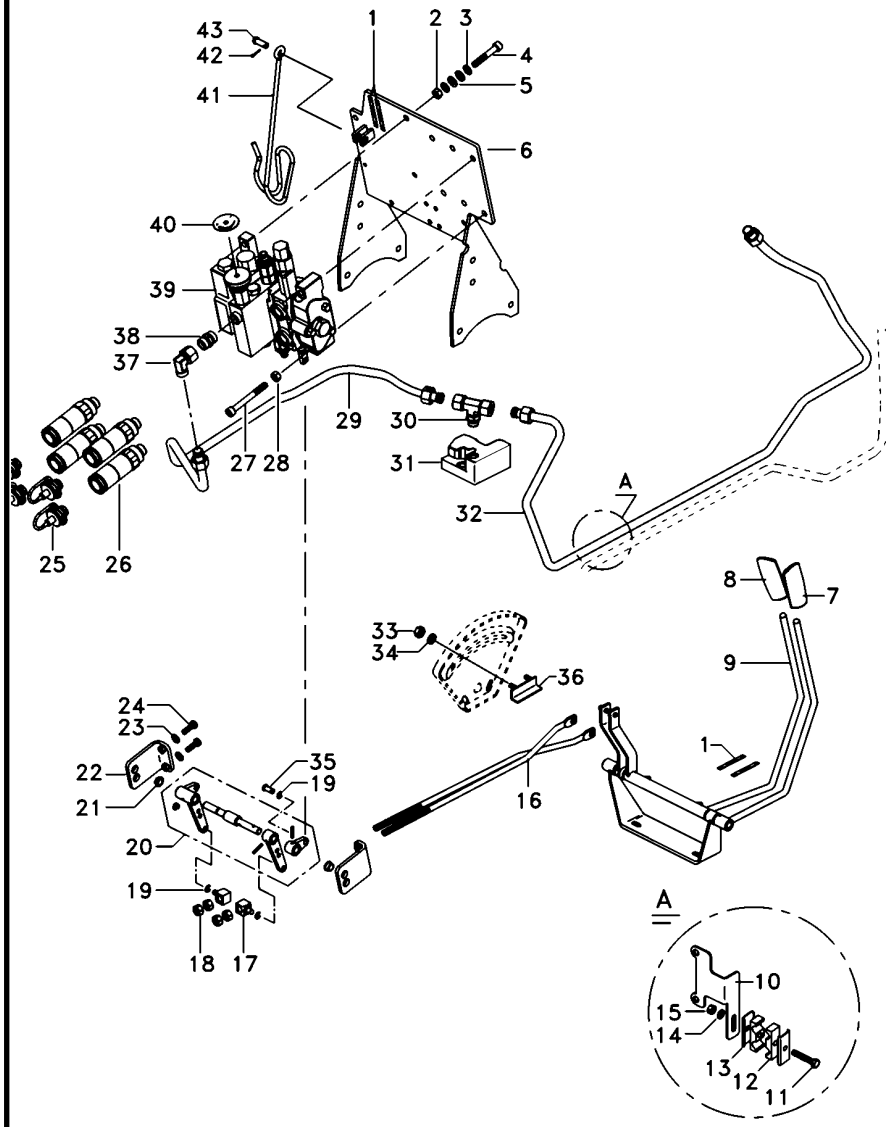

1	6203286M1	**2**	DECAL	CALCOMANIA
2	339402X1	**X**	PORCA	TUERCA
3	339376X1	**4**	ARRUELA	ARANDELA
4	1440352X1	**X**	PARAFUSO	PERNO
5	390734X1	**4**	ARRUELA	ARANDELA
6	6226785M91	**1**	CJ. SUPORTE	JUEGO SOPORTE
7	6208819M91	**1**	MANÍPULO	POMO
8	6203802M91	**1**	MANÍPULO	POMO
9	6208402M91	**1**	MANCAL	COJINETE
10	071935P1	**1**	SUPORTE	SOPORTE
11	353685X1	**6**	PARAFUSO	PERNO
12	3585143M1	**8**	BRAÇADEIRA	ABRAZADERA
13	3146897M1	**7**	REFORÇO	REFUERZO
14	353776X1	**14**	ARRUELA	ARANDELA
15	355565X1	**6**	PORCA	TUERCA
16	6207569M1	**2**	TIRANTE	VARILLA
17	1695655M1	**2**	BLOCO	BLOQUE
18	1442577X1	**8**	PORCA	TUERCA
19	354345X1	**6**	ANEL TRAVA	CIRCULITO
20	6231954M91	**1**	MANCAL	COJINETE
21	6208595M1	**2**	BUCHA	CASQUILLO
22	6208592M91	**2**	SUPORTE	GANCHO SEGURI.
23	353434X1	**X**	ARRUELA	ARANDELA
24	339761X1	**X**	PARAFUSO	PERNO
25	3611673M1	**4**	TAMPÃO	ALMOHADILLA
26	3772942M1	**4**	VÁLVULA FÊMEA	ACOPLADOR HEMBRA
27	3009297X1	**X**	PARAFUSO	PERNO
28	339402X1	**X**	PORCA	TUERCA
29	6238447M1	**1**	TUBO ALTA PRESS.	TUBO ALTA PRESIO
30	6235789M1	**1**	CONEXÃO	CONEXION
31	6238820M1	**1**	CJ. VÁLVULA	VALVULAS JUEGO
32	6238458M1	**1**	CJ. TUBO	JUEGO CANO
33	355564X1	**2**	PORCA	TUERCA
34	353441X1	**4**	ARRUELA	ARANDELA
35	1695953M2	**X**	PINO	PASADOR
36	6209483M91	**1**	BATENTE	RETENEDOR
37	45264100	**X**	CONEXÃO	CONEXION
38	3412195M91	**X**	CONEXÃO	CONEXION
39	6231924M91	**1**	CJ. COMANDO	JUEGO ACTUADOR
40	063421P1	**1**	DECAL	CALCOMANIA
41	1809938M2	**1**	GANCHO	GANCHO
42	354048X1	**1**	CUPILHA	PASADOR DOUBLE
43	832813M1	**1**	PINO	PASADOR

Controle Remoto
Remote Control
Control Remoto

70-530

Com Desarme Automático - Reg. Vazão Sem Levante
With Kick Out - Variable Flow Without Lift
Con Kick Out - Reg. Vazió Sin Levante

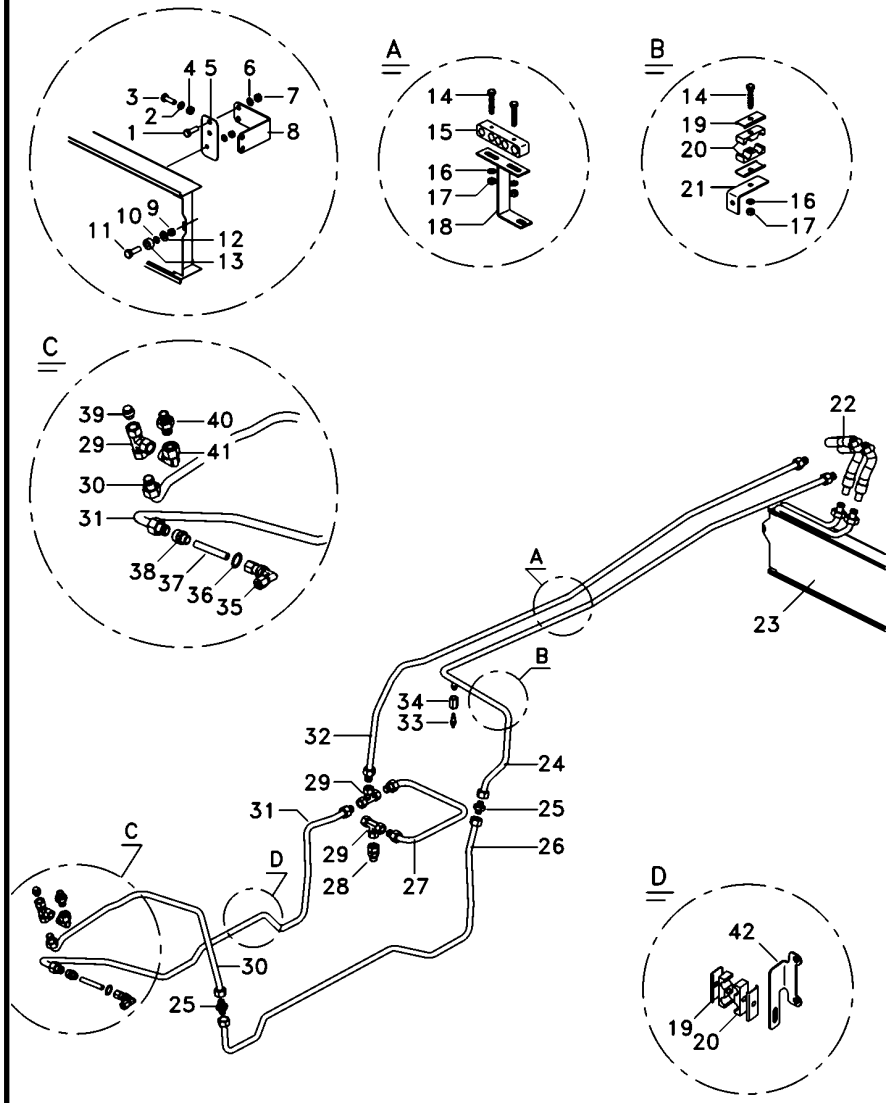

1	339761X1		**X**	PARAFUSO	BOLT	PERNO
2	353446X1		**X**	ARRUELA	WASHER	ARANDELA
3	339761X1		**X**	PARAFUSO	BOLT	PERNO
4	339169X1		**8**	PORCA	NUT	TUERCA
5	6220011M1		**2**	SUPORTE	BRACKET	SOPORTE
6	353446X1		**X**	ARRUELA	WASHER	ARANDELA
7	339169X1	4	**8**	PORCA	NUT	TUERCA
8	6220010M1		**2**	SUPORTE	BRACKET	SOPORTE
9	390995X1		**X**	PORCA	NUT	TUERCA
10	353445X1		**2**	ARRUELA	WASHER	ARANDELA
11	391883X1		**2**	PARAFUSO	BOLT	PERNO
12	353753X1		**2**	ARRUELA	WASHER	ARANDELA
13	6220381M1		**2**	ESPAÇADOR	SPACER	PIEZA DISTANCIA
14	353685X1		**6**	PARAFUSO	BOLT	PERNO
15	6223130M91		**X**	BORRACHA	RUBBER	CAUCHO
16	353446X1		**14**	ARRUELA	WASHER	ARANDELA
17	355565X1		**6**	PORCA	NUT	TUERCA
18	6230088M91		**1**	SUPORTE	BRACKET	SOPORTE
19	3146897M1		**7**	REFORÇO	REINFORCEMENT	REFUERZO
20	3585143M1		**8**	BRAÇADEIRA	CLAMP	ABRAZADERA
21	6234628M1		**1**	SUPORTE	CLEVIS	GANCHO SEGURI.
22	6223565M1		**2**	MANGUEIRA	HOSE	FLEXIBLE
23	3780458M1		**1**	RADIADOR	RADIATOR	RADIADOR
24	6238526M1		**1**	TUBO	PIPE	CANO
25	3412195M91		**3**	CONEXÃO	CONNECTION	CONEXION
26	6238456M1		**1**	TUBO	PIPE	CANO
27	6238454M1		**1**	TUBO	PIPE	CANO
28	047154T1		**1**	CONEXÃO	CONNECTION	CONEXION
29	039368T1		**3**	CONEXÃO	CONNECTION	CONEXION
30	6238463M1		**1**	TUBO	PIPE	CANO
31	6238461M1		**1**	TUBO	TUBE	TUBO
32	6238525M1		**1**	TUBO	PIPE	CANO
33	6214134M1		**1**	SENSOR	SENDER	EMISOR
34	3800312M1		**1**	CONEXÃO	CONNECTION	CONEXION
35	036590T1		**X**	CONEXÃO	CONNECTION	CONEXION
36	3409613M1		**1**	ARRUELA	WASHER	ARANDELA
37	6230098M1		**X**	TUBO	TUBE	TUBO
38	023883T1		**X**	CONEXÃO	CONNECTION	CONEXION
39	068133T1		**1**	TAMPÃO	PAD	ALMOHADILLA
40	039290T1		**1**	CONEXÃO	CONNECTION	CONEXION
41	45264100		**2**	CONEXÃO	CONNECTION	CONEXION
42	6232848M1		**1**	SUPORTE	CLEVIS	GANCHO SEGURI.

Controle Remoto
Remote Control
Control Remoto

70-535

Kof+Kof,Motor Hidr. 4rm
Kof+Kof,Hydr. Motor. 4wd
Kof+Kof,Motor Hydr. 4rm

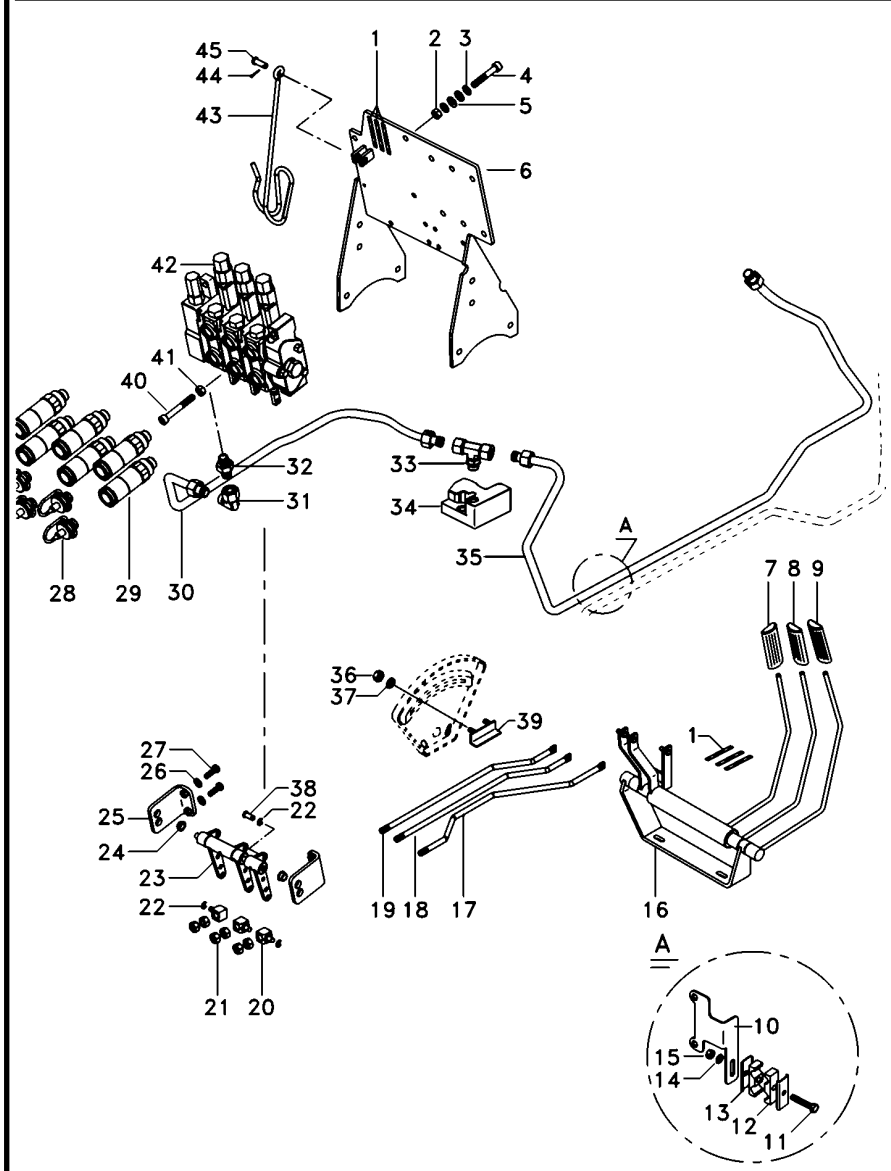

1	6203286M1	**2** DECAL	DECAL	CALCOMANIA
1	6203287M1	**2** DECAL	DECAL	CALCOMANIA
1	6208307M1	**2** DECAL	DECAL	CALCOMANIA
2	339402X1	**3** PORCA	NUT	TUERCA
3	339376X1	**4** ARRUELA	WASHER	ARANDELA
4	1440352X1	**1** PARAFUSO	BOLT	PERNO
5	390734X1	**4** ARRUELA	WASHER	ARANDELA
6	6226785M91	**1** CJ. SUPORTE	KIT, BRACKET	JUEGO SOPORTE
7	6203802M91	**1** MANÍPULO	KNOB	POMO
8	6208819M91	**1** MANÍPULO	KNOB	POMO
9	6208820M91	**1** MANÍPULO	KNOB	POMO
10	071935P1	**1** SUPORTE	BRACKET	SOPORTE
11	353685X1	**X** PARAFUSO	BOLT	PERNO
12	3585143M1	**3** BRAÇADEIRA	CLAMP	ABRAZADERA
13	3146897M1	**3** REFORÇO	REINFORCEMENT	REFUERZO
14	353446X1	**5** ARRUELA	WASHER	ARANDELA
15	355565X1	**5** PORCA	NUT	TUERCA
16	073205N2	**1** MANCAL	BEARING	COJINETE
17	073421P3	**1** TIRANTE	ROD	VARILLA
18	6207569M1	**1** TIRANTE	ROD	VARILLA
19	6207569M1	**1** TIRANTE	ROD	VARILLA
20	1695655M1	**3** BLOCO	BLOCK	BLOQUE
21	1442577X1	**12** PORCA	NUT	TUERCA
22	354345X1	**9** ANEL TRAVA	CIRCLIP	CIRCULITO
23	6208583M91	**1** MANCAL	BEARING	COJINETE
24	6208595M1	**2** BUCHA	BUSH	CASQUILLO
25	6208592M91	**2** SUPORTE	CLEVIS	GANCHO SEGURI.
26	353434X1	**X** ARRUELA	WASHER	ARANDELA
27	339761X1	**X** PARAFUSO	BOLT	PERNO
28	3611673M1	**6** TAMPÃO	PAD	ALMOHADILLA
29	3772942M1	**6** VÁLVULA FÊMEA	FEMALE COUPLER	ACOPLADOR HEMBRA
30	6238453M1	**1** TUBO	PIPE	CANO
31	45264100	**2** CONEXÃO	CONNECTION	CONEXION
32	039290T1	**2** CONEXÃO	CONNECTION	CONEXION
33	6235789M1	**X** CONEXÃO	CONNECTION	CONEXION
34	033909T1	**1** VÁLVULA	VALVE	VALVULA
35	6238458M1	**1** CJ. TUBO	KIT, PIPE	JUEGO CANO
36	355564X1	**2** PORCA	NUT	TUERCA
37	353441X1	**2** ARRUELA	WASHER	ARANDELA
38	1695953M2	**1** PINO	PIN	PASADOR
39	6209483M91	**1** BATENTE	RETAINER	RETENEDOR
40	3009297X1	**X** PARAFUSO	BOLT	PERNO
41	339402X1	**X** PORCA	NUT	TUERCA
42	6228119M91	**1** CJ. COMANDO	DISTRIBUTOR	DISTRIBUIDOR
43	1809938M2	**1** GANCHO	HOOK	GANCHO
44	354048X1	**1** CUPILHA	COTTER PIN	PASADOR DOUBLE
45	832813M1	**1** PINO	PIN	PASADOR

Controle Remoto
Remote Control
Control Remoto

70-540

Kof+Kof,Motor Hidr. 4rm
Kof+Kof,Hydr. Motor. 4wd
Kof+Kof,Motor Hydr. 4rm

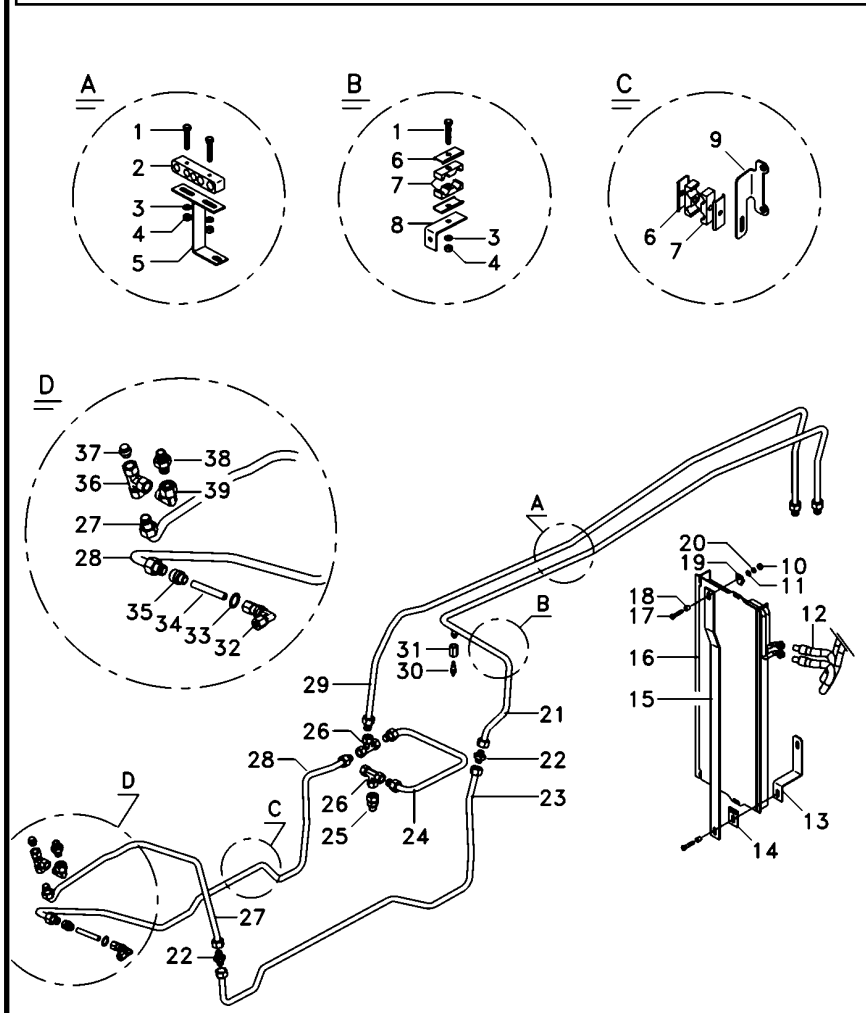

1	353685X1	**5**	PARAFUSO	BOLT	PERNO
2	6223130M91	**1**	BORRACHA	RUBBER	CAUCHO
3	353446X1	**5**	ARRUELA	WASHER	ARANDELA
4	355565X1	**5**	PORCA	NUT	TUERCA
5	6230088M91	**1**	SUPORTE	BRACKET	SOPORTE
6	3146897M1	**5**	REFORÇO	REINFORCEMENT	REFUERZO
7	3585143M1	**1**	BRAÇADEIRA	CLAMP	ABRAZADERA
8	6234628M1	**1**	SUPORTE	CLEVIS	GANCHO SEGURI.
9	6232848M1	**1**	SUPORTE	CLEVIS	GANCHO SEGURI.
10	339374X1	**3**	ARRUELA	WASHER	ARANDELA
11	339056X1	**3**	ARRUELA	WASHER	ARANDELA
12	6223565M1	**2**	MANGUEIRA	HOSE	FLEXIBLE
13	6231456M1	**1**	SUPORTE	BRACKET	SOPORTE
14	6215996M91	**1**	GRAMPO	CRAMP	PASADOR
15	6215850M1	**1**	HASTE	RAIL	RIEL
16	3780458M1	**1**	RADIADOR	RADIATOR	RADIADOR
17	391176X1	**3**	PARAFUSO	BOLT	PERNO
18	3145137M1	**1**	ESPAÇADOR	SPACER	PIEZA DISTANCIA
19	6215849M91	**1**	GRAMPO	CRAMP	PASADOR
20	339169X1	**5**	PORCA	NUT	TUERCA
21	6238457M1	**1**	TUBO	PIPE	CANO
22	3142195M91	**1**	CONEXÃO	CONNECTION	CONEXION
23	6238456M1	**1**	TUBO	PIPE	CANO
24	6238454M1	**1**	TUBO	PIPE	CANO
25	047154T1	**1**	CONEXÃO	CONNECTION	CONEXION
26	039368T1	**1**	CONEXÃO	CONNECTION	CONEXION
27	6238463M1	**1**	TUBO	PIPE	CANO
28	6238461M1	**1**	TUBO	TUBE	TUBO
29	6238455M1	**1**	TUBO	PIPE	CANO
30	6214134M1	**1**	SENSOR	SENDER	EMISOR
31	3800312M1	**1**	CONEXÃO	CONNECTION	CONEXION
32	0366590	**1**	CONEXÃO	CONNECTION	CONEXION
34	6230098M1	**1**	TUBO	TUBE	TUBO
35	023883T1	**1**	CONEXÃO	CONNECTION	CONEXION
36	039368T1	**1**	CONEXÃO	CONNECTION	CONEXION
37	068133T1	**1**	TAMPÃO	PAD	ALMOHADILLA
39	45264100	**1**	CONEXÃO	CONNECTION	CONEXION

Controle Remoto
Remote Control
Control Remoto

70-545

2 Corpos Desarme Automático, 1 Retorno Por Mola4rm
2 Body Kick Out, 1 Spring Return 4wd
2 Cuerpos Kick Out, 1 Retorno Por Mola 4rm

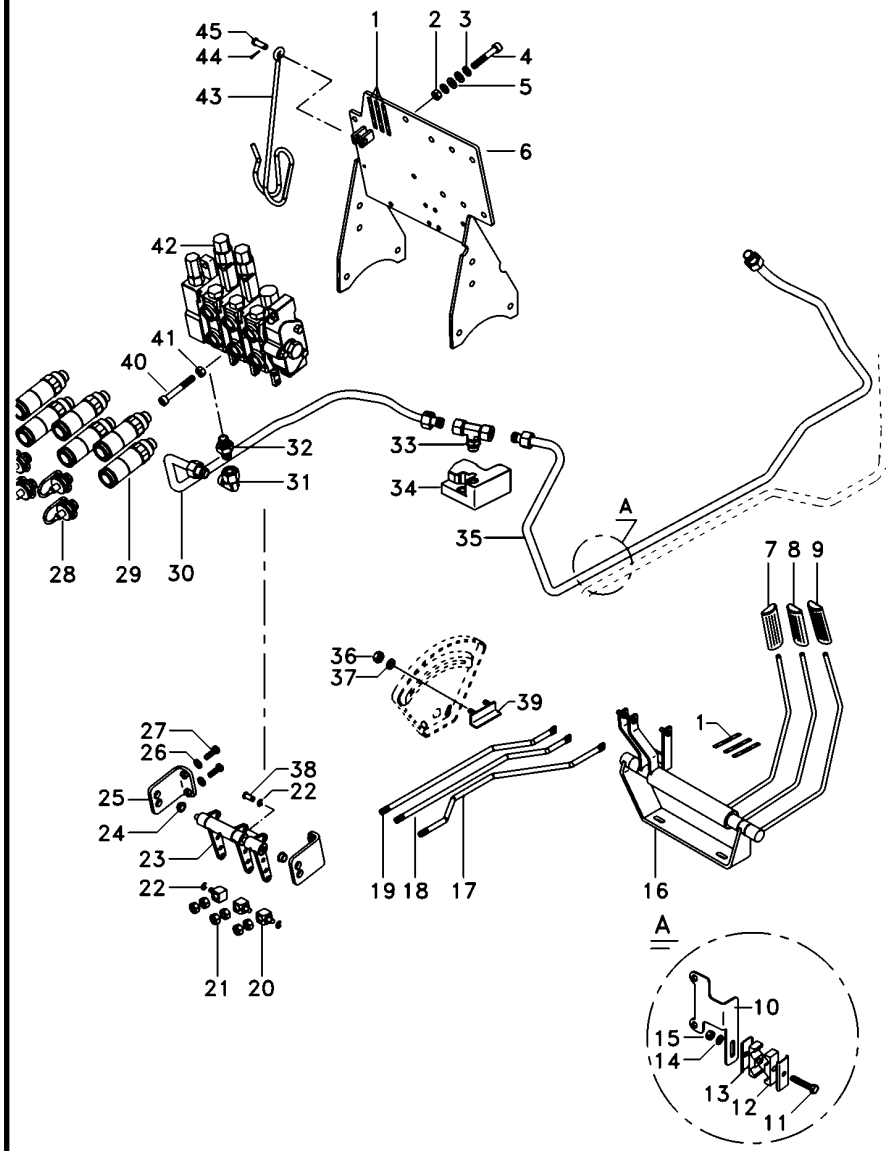

1	6203286M1	**2**	DECAL	DECAL	CALCOMANIA
1	6203287M1	**2**	DECAL	DECAL	CALCOMANIA
1	6208307M1	**2**	DECAL	DECAL	CALCOMANIA
2	339402X1	**3**	PORCA	NUT	TUERCA
3	339376X1	**4**	ARRUELA	WASHER	ARANDELA
4	1440352X1	**1**	PARAFUSO	BOLT	PERNO
5	390734X1	**4**	ARRUELA	WASHER	ARANDELA
6	6226785M91	**1**	CJ. SUPORTE	KIT, BRACKET	JUEGO SOPORTE
7	6203802M91	**1**	MANÍPULO	KNOB	POMO
8	6208819M91	**1**	MANÍPULO	KNOB	POMO
9	6208820M91	**1**	MANÍPULO	KNOB	POMO
10	071935P1	**1**	SUPORTE	BRACKET	SOPORTE
11	353685X1	**X**	PARAFUSO	BOLT	PERNO
12	3585143M1	**3**	BRAÇADEIRA	CLAMP	ABRAZADERA
13	3146897M1	**3**	REFORÇO	REINFORCEMENT	REFUERZO
14	353446X1	**5**	ARRUELA	WASHER	ARANDELA
15	355565X1	**5**	PORCA	NUT	TUERCA
16	073205N2	**1**	MANCAL	BEARING	COJINETE
17	073421P3	**1**	TIRANTE	ROD	VARILLA
18	6207569M1	**1**	TIRANTE	ROD	VARILLA
19	6207569M1	**1**	TIRANTE	ROD	VARILLA
20	1695655M1	**3**	BLOCO	BLOCK	BLOQUE
21	1442577X1	**12**	PORCA	NUT	TUERCA
22	354345X1	**9**	ANEL TRAVA	CIRCLIP	CIRCULITO
23	6208583M91	**1**	MANCAL	BEARING	COJINETE
24	6208595M1	**2**	BUCHA	BUSH	CASQUILLO
25	6208592M91	**2**	SUPORTE	CLEVIS	GANCHO SEGURI.
26	353434X1	**X**	ARRUELA	WASHER	ARANDELA
27	339761X1	**X**	PARAFUSO	BOLT	PERNO
28	3611673M1	**6**	TAMPÃO	PAD	ALMOHADILLA
29	3772942M1	**6**	VÁLVULA FÊMEA	FEMALE COUPLER	ACOPLADOR HEMBRA
30	6238453M1	**1**	TUBO	PIPE	CANO
31	45264100	**2**	CONEXÃO	CONNECTION	CONEXION
32	039290T1	**2**	CONEXÃO	CONNECTION	CONEXION
33	6235789M1	**X**	CONEXÃO	CONNECTION	CONEXION
34	033909T1	**1**	VÁLVULA	VALVE	VALVULA
35	6238458M1	**1**	CJ. TUBO	KIT, PIPE	JUEGO CANO
36	355564X1	**2**	PORCA	NUT	TUERCA
37	353441X1	**2**	ARRUELA	WASHER	ARANDELA
38	1695953M2	**1**	PINO	PIN	PASADOR
39	6209483M91	**1**	BATENTE	RETAINER	RETENEDOR
40	3009297X1	**X**	PARAFUSO	BOLT	PERNO
41	339402X1	**X**	PORCA	NUT	TUERCA
42	6228118M91	**1**	CJ. COMANDO	DISTRIBUTOR	DISTRIBUIDOR
43	1809938M2	**1**	GANCHO	HOOK	GANCHO
44	354048X1	**1**	CUPILHA	COTTER PIN	PASADOR DOUBLE
45	832813M1	**1**	PINO	PIN	PASADOR

Controle Remoto
Remote Control
Control Remoto

70-550

2 Corpos Desarme Automático, 1 Retorno Por Mola4rm
2 Body Kick Out, 1 Spring Return 4wd
2 Cuerpos Kick Out, 1 Retorno Por Mola 4rm

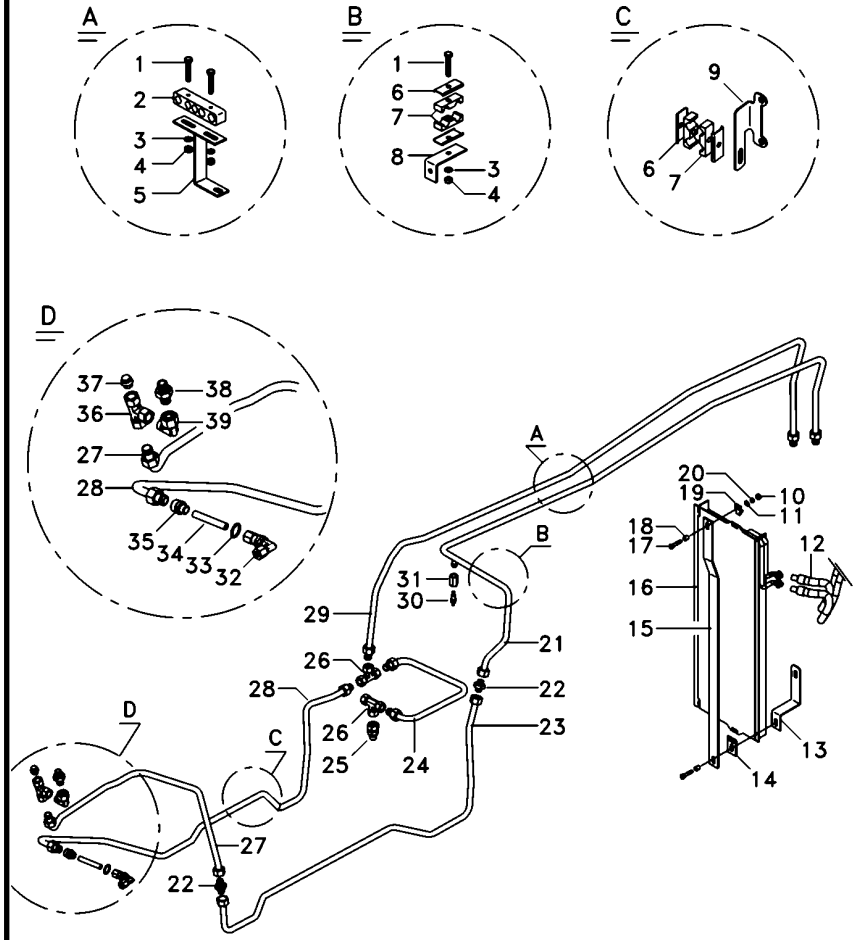

1	353685X1	**5**	PARAFUSO	BOLT	PERNO
2	6223130M91	**1**	BORRACHA	RUBBER	CAUCHO
3	353446X1	**5**	ARRUELA	WASHER	ARANDELA
4	355565X1	**5**	PORCA	NUT	TUERCA
5	6230088M91	**1**	SUPORTE	BRACKET	SOPORTE
6	3146897M1	**5**	REFORÇO	REINFORCEMENT	REFUERZO
7	3585143M1	**1**	BRAÇADEIRA	CLAMP	ABRAZADERA
8	6234628M1	**1**	SUPORTE	CLEVIS	GANCHO SEGURI.
9	6232848M1	**1**	SUPORTE	CLEVIS	GANCHO SEGURI.
10	339374X1	**3**	ARRUELA	WASHER	ARANDELA
11	339056X1	**3**	ARRUELA	WASHER	ARANDELA
12	6223565M1	**2**	MANGUEIRA	HOSE	FLEXIBLE
13	6231456M1	**1**	SUPORTE	BRACKET	SOPORTE
14	6215996M91	**1**	GRAMPO	CRAMP	PASADOR
15	6215850M1	**1**	HASTE	RAIL	RIEL
16	3780458M1	**1**	RADIADOR	RADIATOR	RADIADOR
17	391176X1	**3**	PARAFUSO	BOLT	PERNO
18	3145137M1	**1**	ESPAÇADOR	SPACER	PIEZA DISTANCIA
19	6215849M91	**1**	GRAMPO	CRAMP	PASADOR
20	339169X1	**5**	PORCA	NUT	TUERCA
21	6238457M1	**1**	TUBO	PIPE	CANO
22	3142195M91	**1**	CONEXÃO	CONNECTION	CONEXION
23	6238456M1	**1**	TUBO	PIPE	CANO
24	6238454M1	**1**	TUBO	PIPE	CANO
25	047154T1	**1**	CONEXÃO	CONNECTION	CONEXION
26	039368T1	**1**	CONEXÃO	CONNECTION	CONEXION
27	6238463M1	**1**	TUBO	PIPE	CANO
28	6238461M1	**1**	TUBO	TUBE	TUBO
29	6238455M1	**1**	TUBO	PIPE	CANO
30	6214134M1	**1**	SENSOR	SENDER	EMISOR
31	3800312M1	**1**	CONEXÃO	CONNECTION	CONEXION
32	0366590	**1**	CONEXÃO	CONNECTION	CONEXION
34	6230098M1	**1**	TUBO	TUBE	TUBO
35	023883T1	**1**	CONEXÃO	CONNECTION	CONEXION
36	039368T1	**1**	CONEXÃO	CONNECTION	CONEXION
37	068133T1	**1**	TAMPÃO	PAD	ALMOHADILLA
39	45264100	**1**	CONEXÃO	CONNECTION	CONEXION

Controle Remoto
Remote Control
Control Remoto

70-555

Sem Cabine - 3 Corpos Desarme Automático
Without Cab - 3 Body Kick Out
Sin Cabina - 3 Cuerpos Kick Out

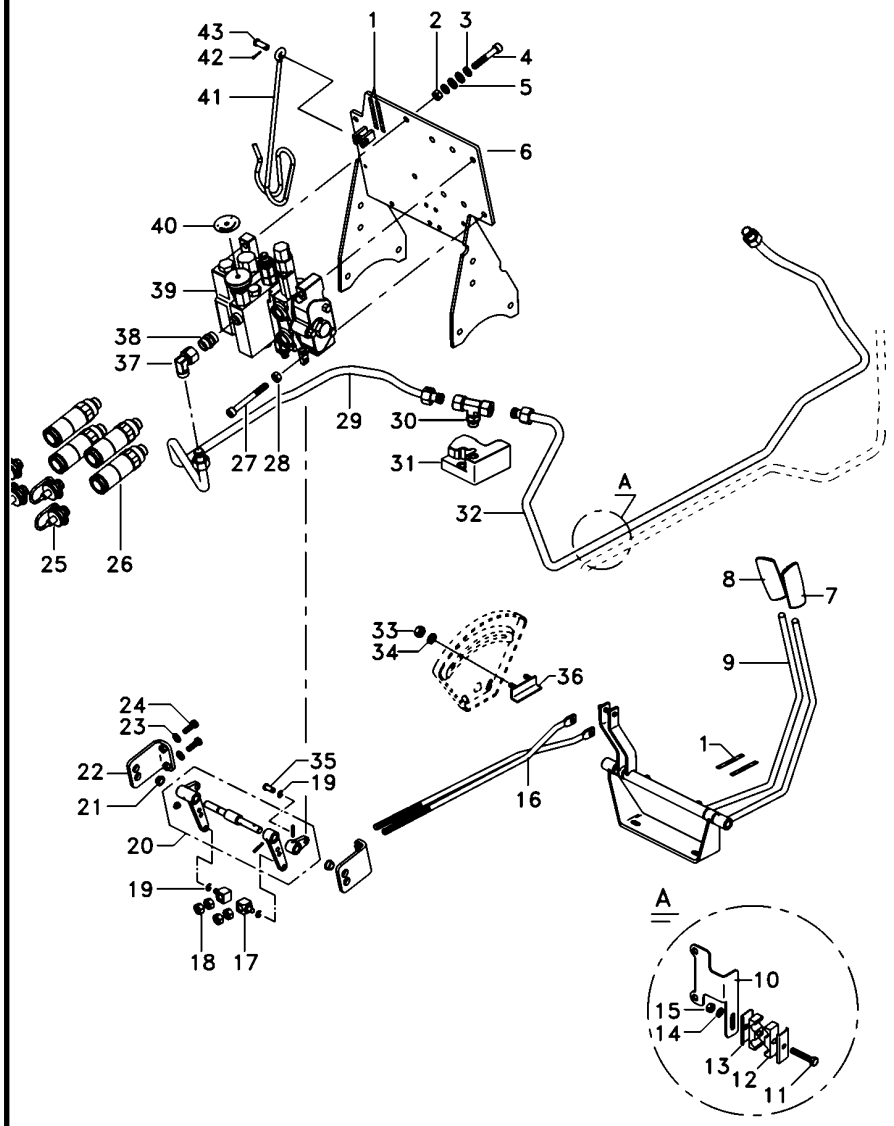

1	6203286M1	**2**	DECAL	DECAL	CALCOMANIA
1	6203287M1	**2**	DECAL	DECAL	CALCOMANIA
1	6208307M1	**2**	DECAL	DECAL	CALCOMANIA
2	339402X1	**3**	PORCA	NUT	TUERCA
3	339376X1	**4**	ARRUELA	WASHER	ARANDELA
4	1440352X1	**1**	PARAFUSO	BOLT	PERNO
5	390734X1	**4**	ARRUELA	WASHER	ARANDELA
6	6226785M91	**1**	CJ. SUPORTE	KIT, BRACKET	JUEGO SOPORTE
7	6203802M91	**1**	MANÍPULO	KNOB	POMO
8	6208819M91	**1**	MANÍPULO	KNOB	POMO
9	6208820M91	**1**	MANÍPULO	KNOB	POMO
10	071935P1	**1**	SUPORTE	BRACKET	SOPORTE
11	353685X1	**X**	PARAFUSO	BOLT	PERNO
12	3585143M1	**3**	BRAÇADEIRA	CLAMP	ABRAZADERA
13	3146897M1	**3**	REFORÇO	REINFORCEMENT	REFUERZO
14	353446X1	**5**	ARRUELA	WASHER	ARANDELA
15	355565X1	**5**	PORCA	NUT	TUERCA
16	073205N2	**1**	MANCAL	BEARING	COJINETE
17	073421P3	**1**	TIRANTE	ROD	VARILLA
18	6207569M1	**1**	TIRANTE	ROD	VARILLA
19	6207569M1	**1**	TIRANTE	ROD	VARILLA
20	1695655M1	**3**	BLOCO	BLOCK	BLOQUE
21	1442577X1	**12**	PORCA	NUT	TUERCA
22	354345X1	**9**	ANEL TRAVA	CIRCLIP	CIRCULITO
23	6208583M91	**1**	MANCAL	BEARING	COJINETE
24	6208595M1	**2**	BUCHA	BUSH	CASQUILLO
25	6208592M91	**2**	SUPORTE	CLEVIS	GANCHO SEGURI.
26	353434X1	**X**	ARRUELA	WASHER	ARANDELA
27	339761X1	**X**	PARAFUSO	BOLT	PERNO
28	3611673M1	**6**	TAMPÃO	PAD	ALMOHADILLA
29	3772942M1	**6**	VÁLVULA FÊMEA	FEMALE COUPLER	ACOPLADOR HEMBRA
30	6238453M1	**1**	TUBO	PIPE	CANO
31	45264100	**2**	CONEXÃO	CONNECTION	CONEXION
32	039290T1	**2**	CONEXÃO	CONNECTION	CONEXION
33	6235789M1	**X**	CONEXÃO	CONNECTION	CONEXION
34	033909T1	**1**	VÁLVULA	VALVE	VALVULA
35	6238458M1	**1**	CJ. TUBO	KIT, PIPE	JUEGO CANO
36	355564X1	**2**	PORCA	NUT	TUERCA
37	353441X1	**2**	ARRUELA	WASHER	ARANDELA
38	1695953M2	**1**	PINO	PIN	PASADOR
39	6209483M91	**1**	BATENTE	RETAINER	RETENEDOR
40	3009297X1	**X**	PARAFUSO	BOLT	PERNO
41	339402X1	**X**	PORCA	NUT	TUERCA
42	6228116M91	**1**	CJ. COMANDO	DISTRIBUTOR	DISTRIBUIDOR
43	1809938M2	**1**	GANCHO	HOOK	GANCHO
44	354048X1	**1**	CUPILHA	COTTER PIN	PASADOR DOUBLE
45	832813M1	**1**	PINO	PIN	PASADOR

Controle Remoto
Remote Control
Control Remoto

70-560

Sem Cabine - 3 Corpos Desarme Automático
Without Cab - 3 Body Kick Out
Sin Cabina - 3 Cuerpos Kick Out

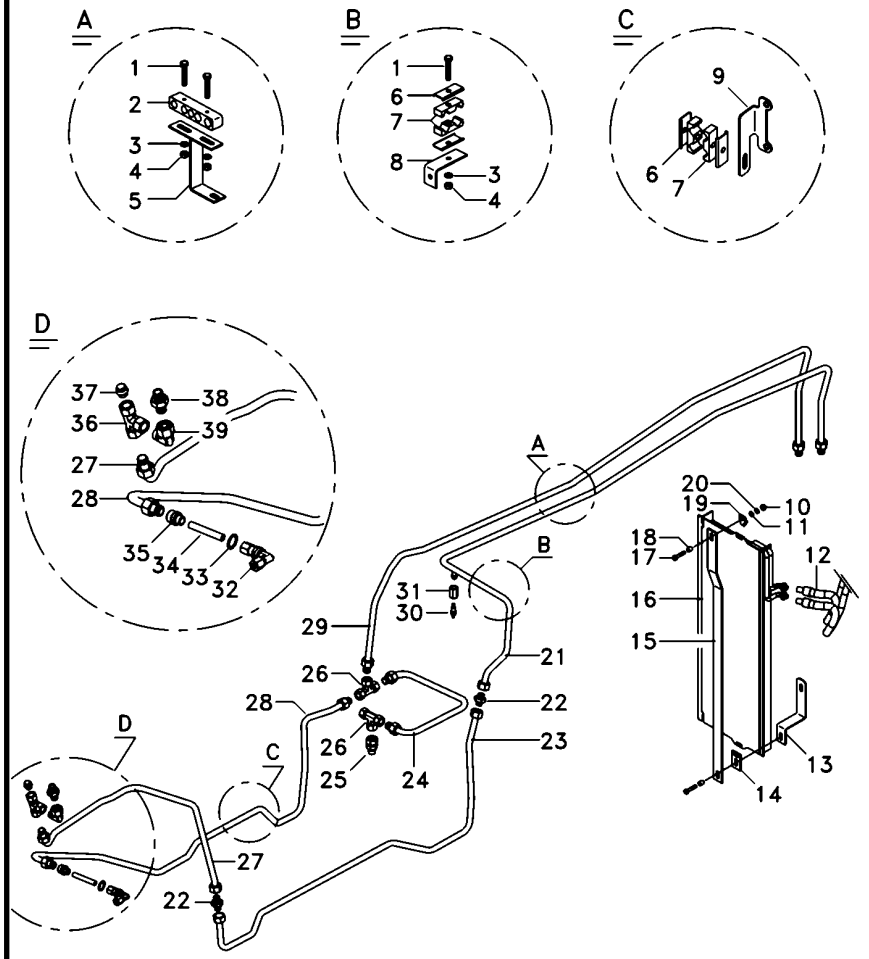

1	353685X1	**5**	PARAFUSO	BOLT	PERNO
2	6223130M91	**1**	BORRACHA	RUBBER	CAUCHO
3	353446X1	**5**	ARRUELA	WASHER	ARANDELA
4	355565X1	**5**	PORCA	NUT	TUERCA
5	6230088M91	**1**	SUPORTE	BRACKET	SOPORTE
6	3146897M1	**5**	REFORÇO	REINFORCEMENT	REFUERZO
7	3585143M1	**1**	BRAÇADEIRA	CLAMP	ABRAZADERA
8	6234628M1	**1**	SUPORTE	CLEVIS	GANCHO SEGURI.
9	6232848M1	**1**	SUPORTE	CLEVIS	GANCHO SEGURI.
10	339374X1	**3**	ARRUELA	WASHER	ARANDELA
11	339056X1	**3**	ARRUELA	WASHER	ARANDELA
12	6223565M1	**2**	MANGUEIRA	HOSE	FLEXIBLE
13	6231456M1	**1**	SUPORTE	BRACKET	SOPORTE
14	6215996M91	**1**	GRAMPO	CRAMP	PASADOR
15	6215850M1	**1**	HASTE	RAIL	RIEL
16	3780458M1	**1**	RADIADOR	RADIATOR	RADIADOR
17	391176X1	**3**	PARAFUSO	BOLT	PERNO
18	3145137M1	**1**	ESPAÇADOR	SPACER	PIEZA DISTANCIA
19	6215849M91	**1**	GRAMPO	CRAMP	PASADOR
20	339169X1	**5**	PORCA	NUT	TUERCA
21	6238457M1	**1**	TUBO	PIPE	CANO
22	3142195M91	**1**	CONEXÃO	CONNECTION	CONEXION
23	6238456M1	**1**	TUBO	PIPE	CANO
24	6238454M1	**1**	TUBO	PIPE	CANO
25	047154T1	**1**	CONEXÃO	CONNECTION	CONEXION
26	039368T1	**1**	CONEXÃO	CONNECTION	CONEXION
27	6238463M1	**1**	TUBO	PIPE	CANO
28	6238461M1	**1**	TUBO	TUBE	TUBO
29	6238455M1	**1**	TUBO	PIPE	CANO
30	6214134M1	**1**	SENSOR	SENDER	EMISOR
31	3800312M1	**1**	CONEXÃO	CONNECTION	CONEXION
32	0366590	**1**	CONEXÃO	CONNECTION	CONEXION
34	6230098M1	**1**	TUBO	TUBE	TUBO
35	023883T1	**1**	CONEXÃO	CONNECTION	CONEXION
36	039368T1	**1**	CONEXÃO	CONNECTION	CONEXION
37	068133T1	**1**	TAMPÃO	PAD	ALMOHADILLA
39	45264100	**1**	CONEXÃO	CONNECTION	CONEXION

Mancal Bearing Cojinete	Traseiro Rear Trasero	70-565	

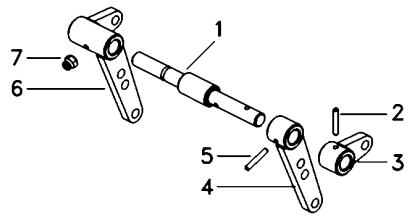

1	6231955M1	**1** EIXO	SHAFT	ARBOL
2	880014810373	**1** PINO	PIN	PASADOR
3	057984S1	**1** BRAÇO	ARM	BRAZO
4	6208584M91	**1** BRAÇO	ARM	BRAZO
5	880014810373	**1** PINO	PIN	PASADOR
6	6208588M91	**1** BRAÇO	ARM	BRAZO
7	13811X	**1** GRAXEIRA	GREASER	ENGRASADOR

Bateria
Battery
Batterie

80-10

Tratores Com Plataforma Do Operador
Tractors With Operator Plataform
Tractores Con Plataforma Del Operador

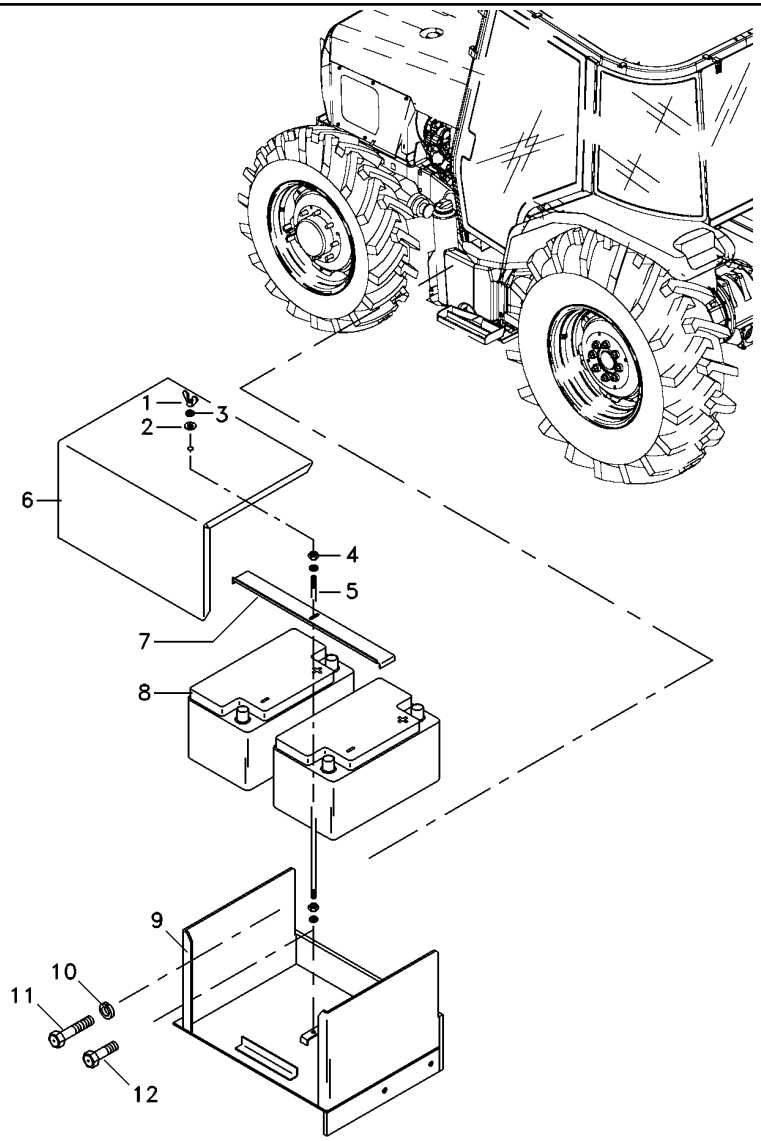

1	3589682M1		**1**	PORCA	NUT	TUERCA
2	353756X1		**1**	ARRUELA	WASHER	ARANDELA
3	353434X1		**2**	ARRUELA	WASHER	ARANDELA
4	355566X1		**2**	PORCA	NUT	TUERCA
5	067133P1		**1**	TIRANTE	ROD	VARILLA
6	6225709M1		**1**	TAMPA	COVER	CUBIERTA
7	066964P1		**1**	FIXADOR	ATTACHMENT	ADITAMENTO
8	054121T1	12V / 65A	**2**	BATERIA	BATTERY	BATERIA
9	6225707M91		**1**	SUPORTE	CLEVIS	GANCHO SEGURI.
10	353433X1		**2**	ARRUELA	WASHER	ARANDELA
11	353730X1		**1**	PARAFUSO	BOLT	PERNO
12	353728X1		**1**	PARAFUSO	BOLT	PERNO

Caixa Da Bateria
Batery Box
Caja Da Bateria

80-15

Tratores Com Cabine
Tractors With Cab
Tractores Con Cabina

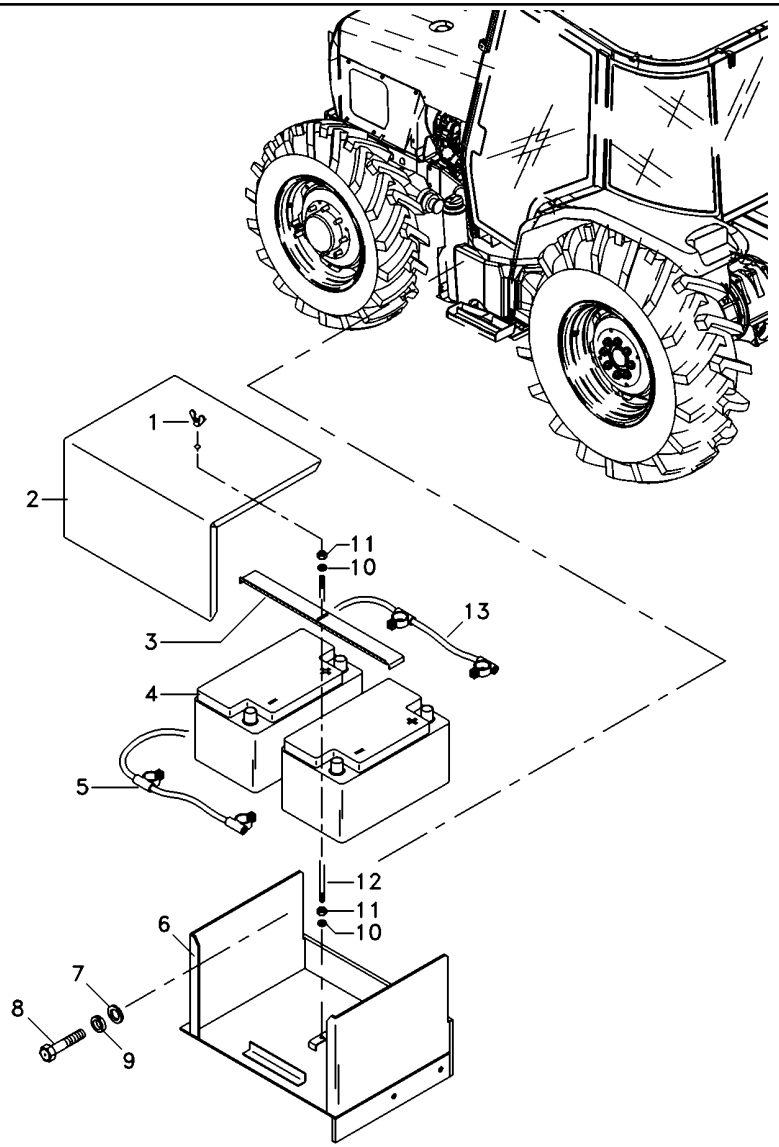

1	3589682M1		**1**	PORCA	NUT	TUERCA
2	066967P1		**1**	TAMPA	COVER	CUBIERTA
3	066964P1		**1**	FIXADOR	ATTACHMENT	ADITAMENTO
4	054121T1		**2**	BATERIA	BATTERY	BATERIA
5	6217120M1	(-)	**1**	CABO	CABLE	CABLE
6	065918S1		**1**	SUPORTE	CLEVIS	GANCHO SEGURI.
7	339025X1		**1**	ARRUELA	WASHER	ARANDELA
8	3009493X1		**3**	PARAFUSO	BOLT	PERNO
9	339376X1		**3**	ARRUELA	WASHER	ARANDELA
10	353434X1		**2**	ARRUELA	WASHER	ARANDELA
11	355566X1		**2**	PORCA	NUT	TUERCA
12	067133P1		**1**	TIRANTE	ROD	VARILLA
13	066961P1	(+)	**1**	CABO DE BATERIA	BATTERY CABLE	CABLE DE BATERIA

Sistema Elétrico Dianteiro
Front Electric System
Sistema Electrico Delantero

80-20

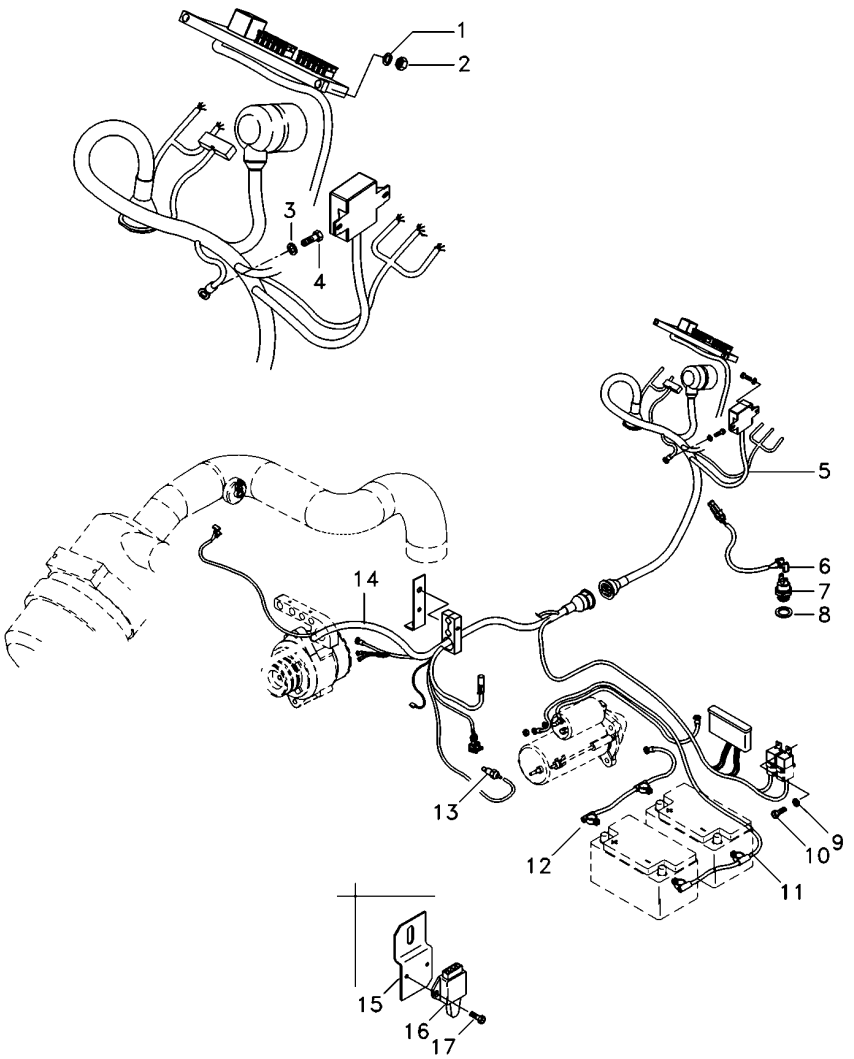

1	390469X1	**2**	ARRUELA	WASHER	ARANDELA
2	390995X1	**2**	PORCA	NUT	TUERCA
3	390469X1	**1**	ARRUELA	WASHER	ARANDELA
4	392415X1	**1**	PARAFUSO	BOLT	PERNO
5	6223100M91	**1**	CJ. CHICOTE	KIT, HARNESS	JUEGO DE ARNES
6	6204522M1	**1**	CHICOTE	HARNESS	MAZO CABLES
7	3761983M91	**1**	INTERRUPTOR	SWITCH	INTERRUPTOR
8	181142M1	**1**	ARRUELA	WASHER	ARANDELA
13	026697T1	**1**	SENSOR	SENDER	EMISOR
14	6223813M91	**1**	CJ. CHICOTE	KIT, HARNESS	JUEGO DE ARNES
15	048835P1	**1**	SUPORTE	BRACKET	SOPORTE
16	3760061M91	**1**	INTERRUPTOR	SWITCH	INTERRUPTOR
17	339665X1	**2**	PARAFUSO	BOLT	PERNO

Sistema Elétrico Dianteiro
Front Electric System
Sistema Eléctrico Delantero

80-25

Tratores Com Cabine
Tractors With Cab
Tractores Con Cabina

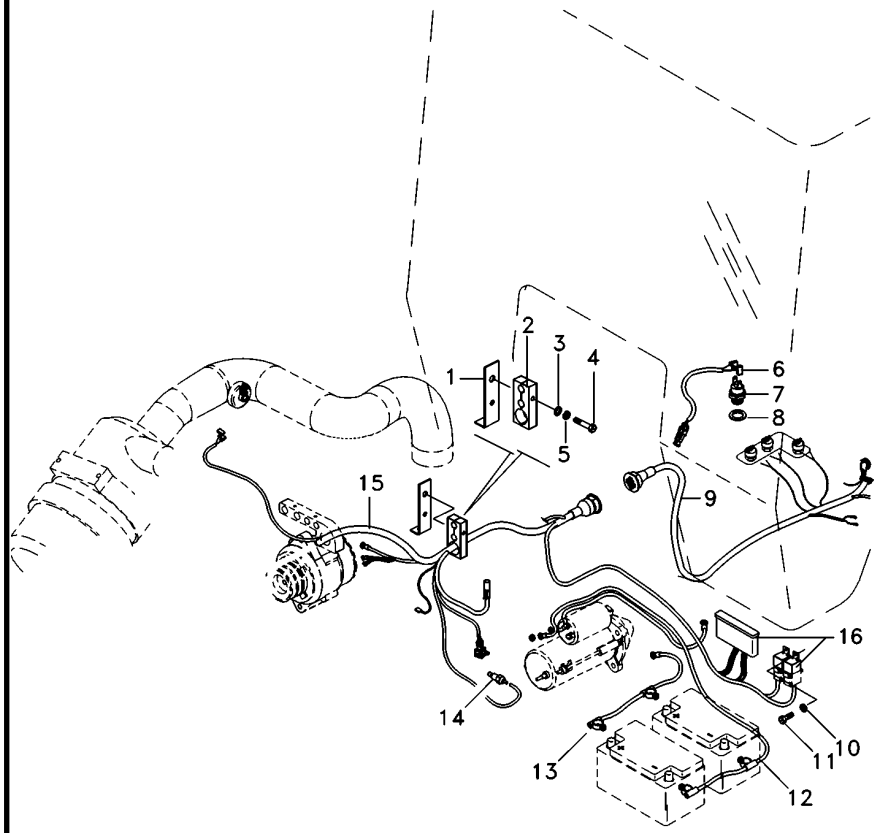

1	3146897M1		**2**	REFORÇO	REINFORCEMENT	REFUERZO
2	3585143M1		**2**	BRAÇADEIRA	CLAMP	ABRAZADERA
3	353446X1		**2**	ARRUELA	WASHER	ARANDELA
4	353685X1		**1**	PARAFUSO	BOLT	PERNO
5	353446X1		**2**	ARRUELA	WASHER	ARANDELA
6	6204522M1		**2**	CHICOTE	HARNESS	MAZO CABLES
7	3761983M91		**1**	INTERRUPTOR	SWITCH	INTERRUPTOR
8	181142M1		**1**	ARRUELA	WASHER	ARANDELA
9	6223112M91		**1**	CJ. CHICOTE	KIT, HARNESS	JUEGO DE ARNES
10	390469X1		**2**	ARRUELA	WASHER	ARANDELA
11	3009536X1		**1**	PARAFUSO	BOLT	PERNO
12	6223711M1	16 (-)	**1**	CABO DE BATERIA	BATTERY CABLE	CABLE DE BATERIA
13	6223710M1	16 (+)	**1**	CABO DE BATERIA	BATTERY CABLE	CABLE DE BATERIA
14	026697T1		**1**	SENSOR	SENDER	EMISOR
15	6223116M91		**1**	CJ. CHICOTE	KIT, HARNESS	JUEGO DE ARNES
16	6223709M91		**1**	CJ. CHICOTE	KIT, HARNESS	JUEGO DE ARNES

Painel De Instrumentos
Instrument Panel
Tablero De Instrumentos

80-30

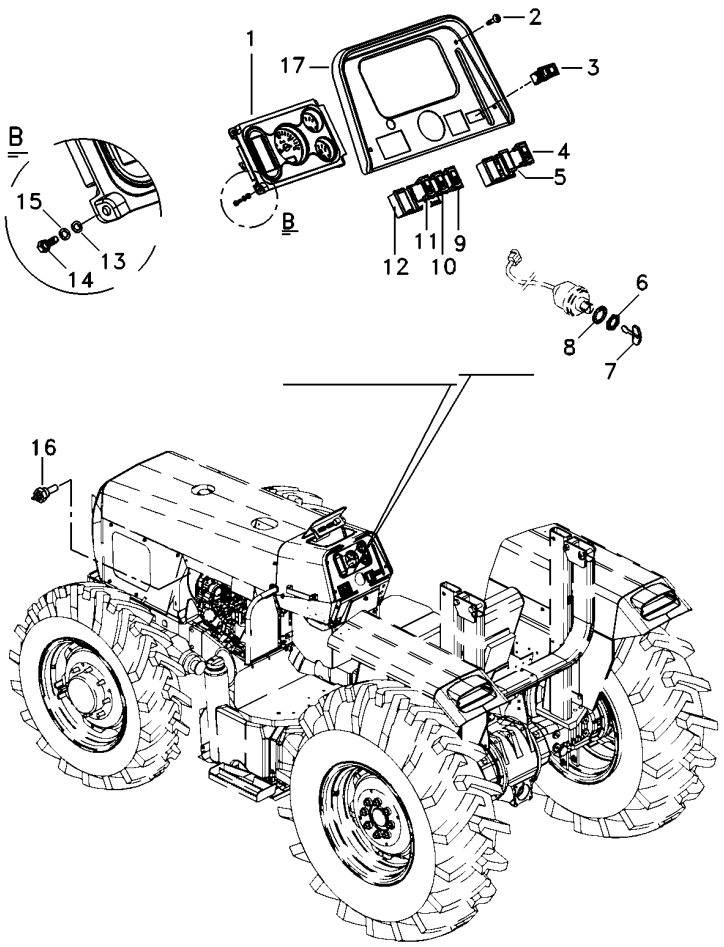

1	6223392M91	80-35 No	**1**	PAINEL INSTRUM.	INSTRUMENT PANEL	PANEL INSTRUMENT
2	355863X1		**4**	PARAFUSO	BOLT	PERNO
3	071646T1		**1**	INDICADOR	INDICATOR	INDICADOR
4	071647T1		**1**	INTERRUPTOR	SWITCH	INTERRUPTOR
5	042603T1		**1**	TAMPA	COVER	CUBIERTA
6	052437P1		**1**	PORCA	NUT	TUERCA
7	3813361M1		**2**	CHAVE INTERRUPT.	KEY SWITCH	LLAVE INTERRUPT.
8	3019881X1		**1**	ARRUELA	WASHER	ARANDELA
9	071645T1		**1**	INTERRUPTOR	SWITCH	INTERRUPTOR
10	071643T1		**1**	INTERRUPTOR	SWITCH	INTERRUPTOR
11	071642T1		**1**	INTERRUPTOR	SWITCH	INTERRUPTOR
12	049174T1		**4**	MOLDURA	MOULDING	BORDON
13	353446X1		**4**	ARRUELA	WASHER	ARANDELA
14	339124X1		**4**	PARAFUSO	BOLT	PERNO
15	339024X1		**4**	ARRUELA	WASHER	ARANDELA
16	3147425M1		**1**	SENSOR	SENDER	EMISOR
17	6219321M91		**1**	MOLDURA	MOULDING	BORDON

Painel De Instrumentos
Instrument Panel
Tablero De Instrumentos

80-35

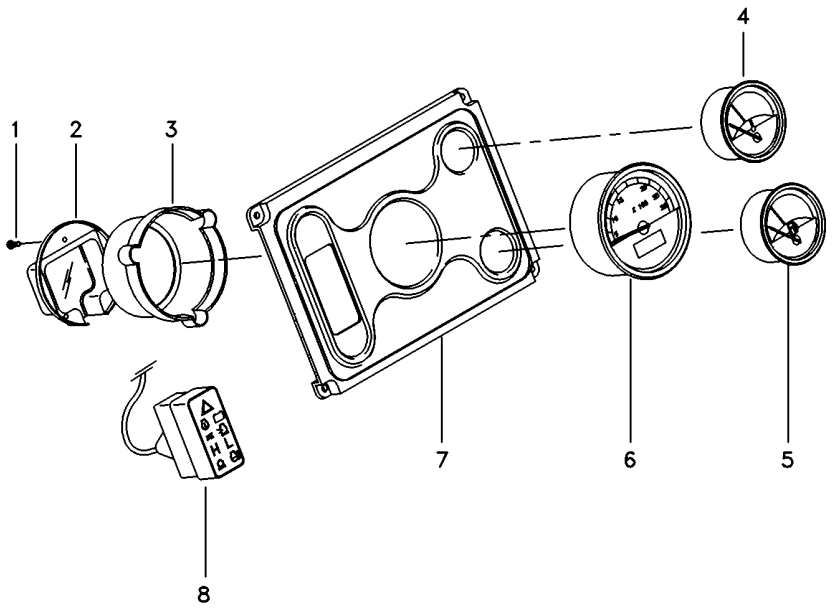

1	6221180M1		**3**	FIXADOR	ATTACHMENT	ADITAMENTO
2	6221179M1		**1**	TAMPA	COVER	CUBIERTA
3	6221178M1		**1**	TAMPA	COVER	CUBIERTA
4	6217998M1	[A]	**1**	INDICADOR	GAUGE	APARAT INDICADOR
5	6218011M1	[B]	**1**	INDICADOR	GAUGE	APARAT INDICADOR
6	6217994M1		**1**	TRATÔMETRO	TRACTORMETER	TRACTOMETRO
7	6217993M1		**1**	MOLDURA	MOULDING	BORDON
8	6217999M1		**1**	MÓDULO	MODULE	MODULO

[A] TEMPERATURA
TEMPERATURE
TEMPERATURA

[B] COMBUSTÍVEL
FUEL
COMBUSTIBLE

Bloco Ótico
Headlamp
Faro

80-40

Foco Lado Direito
Right Hand Light
Foco Lado Derecho

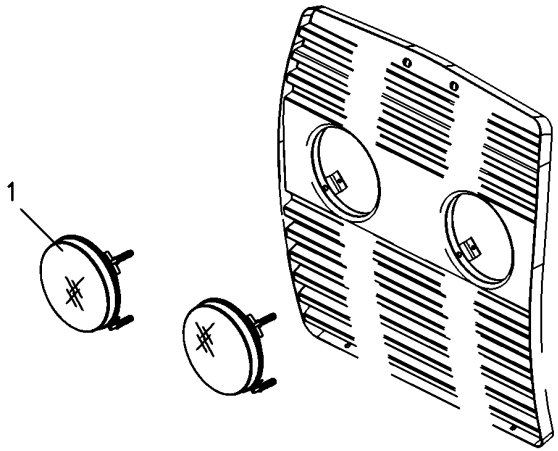

1	6217230M91	**2** BLOCO ÓTICO	KIT, LAMP	JUEGO LAMPARA
1	6217216M1	**2** LÂMPADA	BULB	LAMPARA

Bloco Ótico
Headlamp
Faro

80-45

Foco Lado Esquerdo
Left Hand Light
Foco Lado Izquierdo

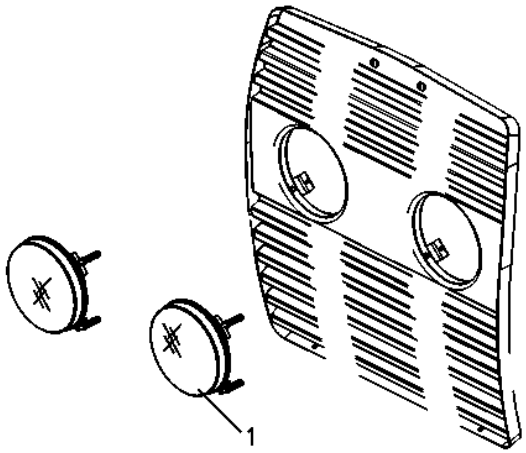

1	6217229M91	**2**	BLOCO ÓTICO	KIT, LAMP	JUEGO LAMPARA
1	6217216M1	**2**	LÂMPADA	BULB	LAMPARA

Sistema Elétrico **Main Wiring Harness** **Sistema De Cable Principal**	**Traseiro** **Rear** **Trasera**	**80-50**	**Com Tdp** **With Tdp** **Con Tdf**

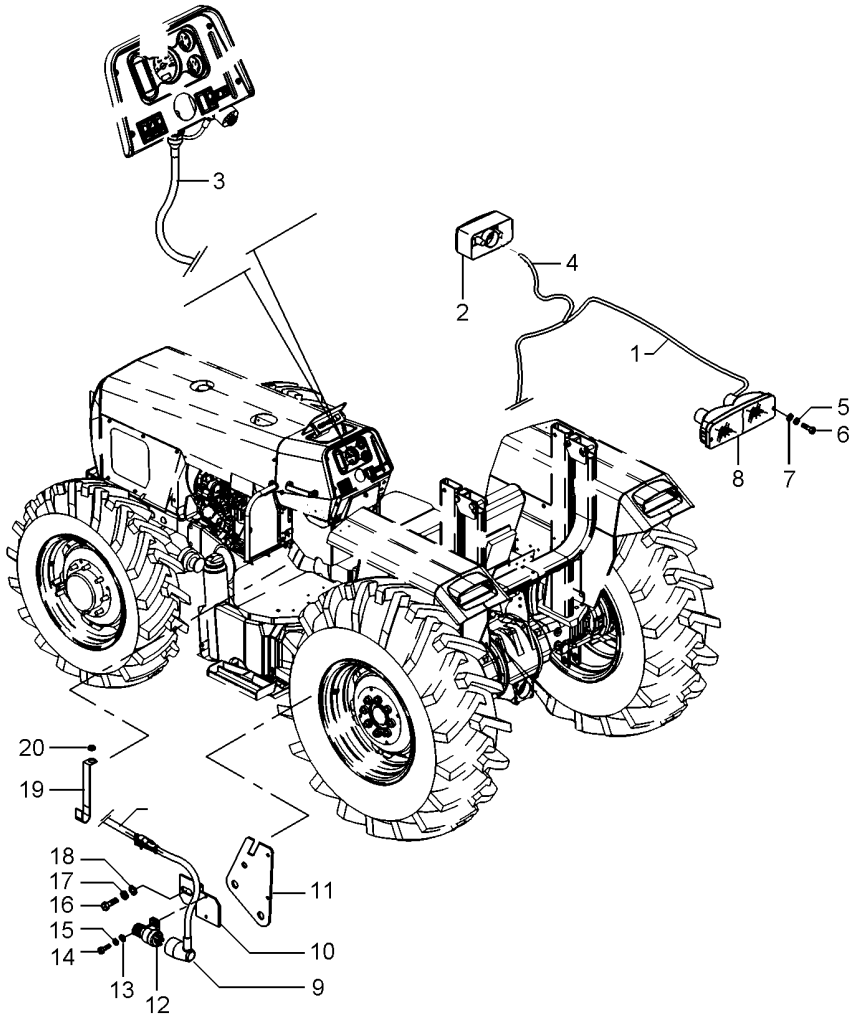

1	6223107M91		**1**	CJ. CHICOTE	KIT, HARNESS	JUEGO DE ARNES
2	6230877M91		**2**	SINALEIRA	SIGNAL	AVISADOR
3	6225998M91		**1**	CJ. CHICOTE	KIT, HARNESS	JUEGO DE ARNES
4	6223106M91		**1**	CJ. CHICOTE	KIT, HARNESS	JUEGO DE ARNES
5	353444X1		**4**	ARRUELA	WASHER	ARANDELA
6	339665X1		**4**	PARAFUSO	BOLT	PERNO
7	390468X1		**4**	ARRUELA	WASHER	ARANDELA
8	6202002M91	▶	**1**	CJ. LANTERNA	LANTERN	LINTERNA
8	6202001M91	◀	**1**	CJ. LANTERNA	LANTERN	LINTERNA
9	6218306M2		**1**	CHICOTE	HARNESS	MAZO CABLES
10	048835P1		**1**	SUPORTE	BRACKET	SOPORTE
11	061521S1		**1**	PROTEÇÃO	GUARD	DEFENSA
12	3760061M91		**1**	INTERRUPTOR	SWITCH	INTERRUPTOR
13	390468X1		**2**	ARRUELA	WASHER	ARANDELA
14	339665X1		**2**	PARAFUSO	BOLT	PERNO
15	353444X1		**2**	ARRUELA	WASHER	ARANDELA
16	339124X1		**1**	PARAFUSO	BOLT	PERNO
17	339374X1		**1**	ARRUELA	WASHER	ARANDELA
18	390972X1		**1**	ARRUELA	WASHER	ARANDELA
19	6204478M1		**1**	PRESILHA	STAPLE	GRAPA
20	3010597X1		**1**	ARRUELA	WASHER	ARANDELA

Sistema Elétrico Electric System Sistema Eléctrico	Traseiro Rear Trasero	80-55	Com Tdpi With Tdpi Con Tdpi

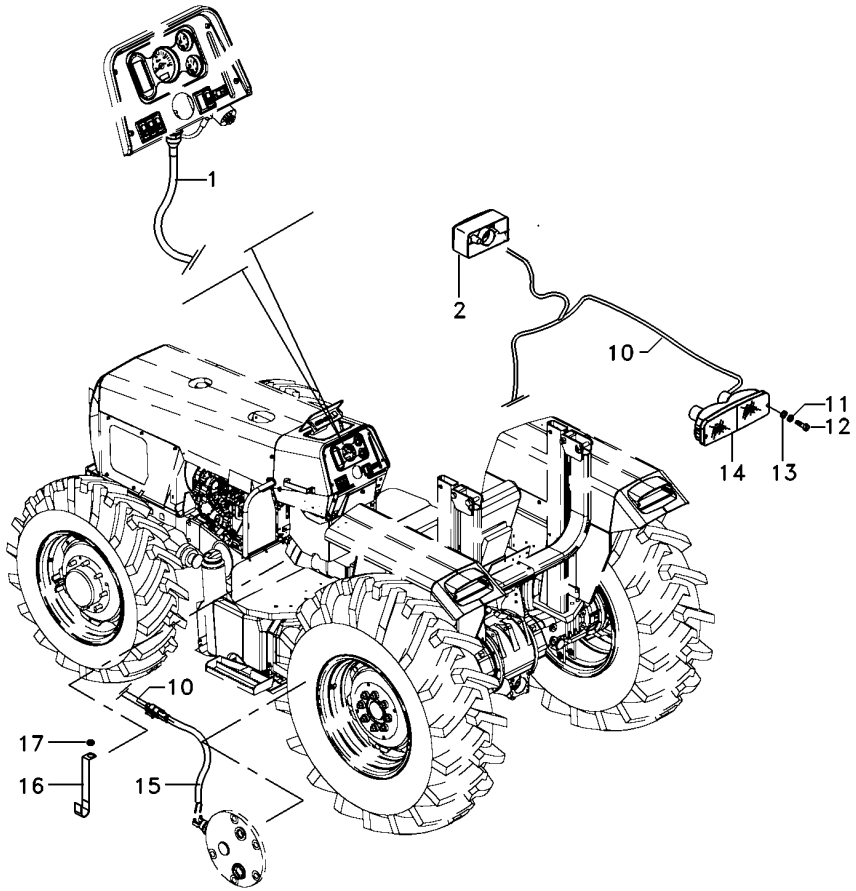

1	6225998M91		**1**	CJ. CHICOTE	KIT, HARNESS	JUEGO DE ARNES
2	6230877M91	▶	**2**	SINALEIRA	SIGNAL	AVISADOR
10	6223106M91	▶	**1**	CJ. CHICOTE	KIT, HARNESS	JUEGO DE ARNES
10	6223107M91	◀	**1**	CJ. CHICOTE	KIT, HARNESS	JUEGO DE ARNES
11	353444X1		**4**	ARRUELA	WASHER	ARANDELA
12	339665X1		**4**	PARAFUSO	BOLT	PERNO
13	390468X1		**4**	ARRUELA	WASHER	ARANDELA
14	6202002M91	▶	**1**	CJ. LANTERNA	LANTERN	LINTERNA
14	6202001M91	◀	**1**	CJ. LANTERNA	LANTERN	LINTERNA
15	6204522M1		**1**	CHICOTE	HARNESS	MAZO CABLES
16	6204478M1		**1**	PRESILHA	STAPLE	GRAPA
17	3010597X1		**1**	ARRUELA	WASHER	ARANDELA

Instalação Da Buzina
Horn Assy
Instalación Bocina

80-60

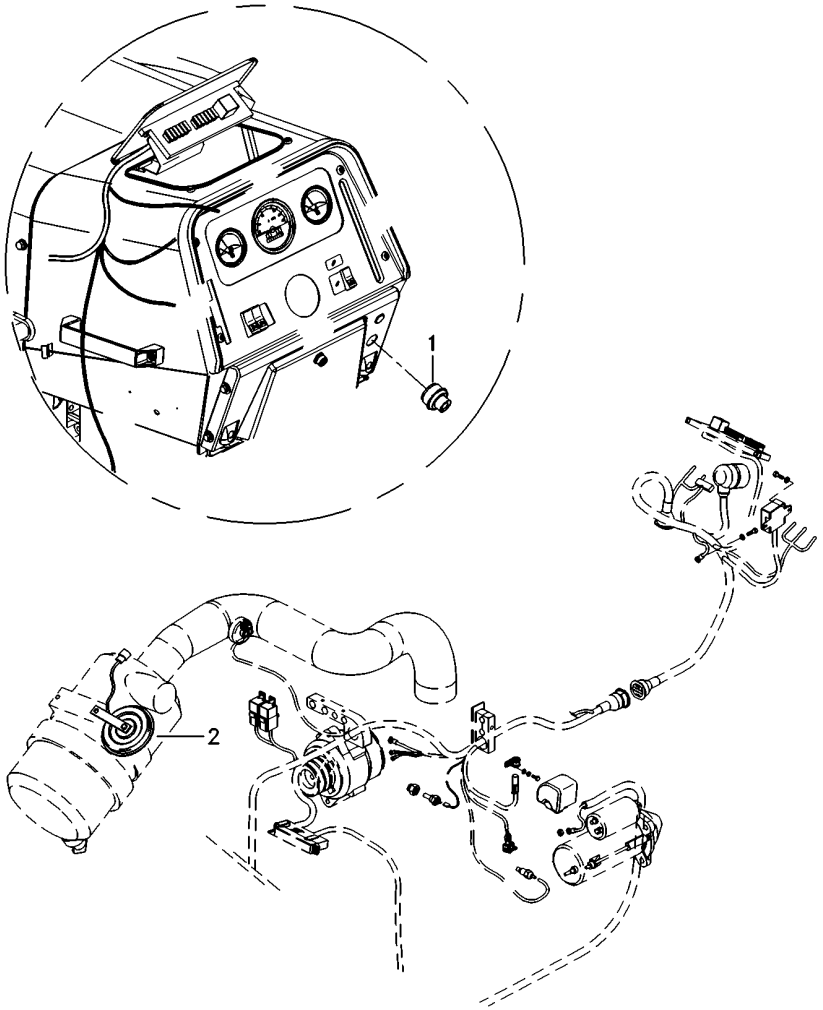

1	6223780M1	**1** INTERRUPTOR	SWITCH	INTERRUPTOR
2	1678404M1	**1** BUZINA	HORN	BOCINA

Iluminação De Placa
Plate Ilumination
Iluminación Del Placa

80-65

Tratores Com Plataforma Do Operador
Tractors With Operator Plataform
Tractores Con Plataforma Del Operador

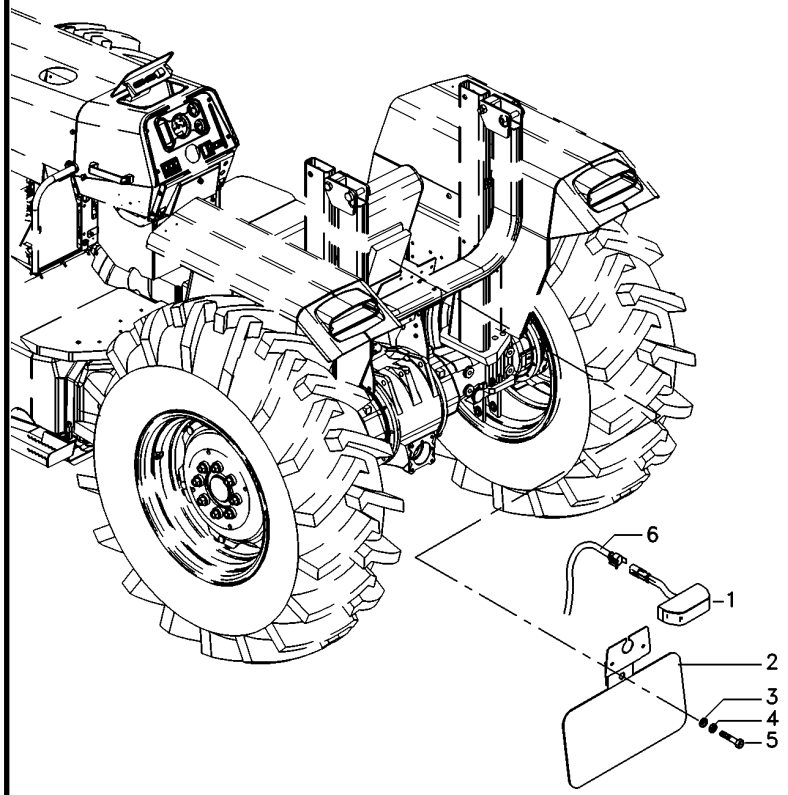

1	3619018M91	**1** SINALEIRA	SIGNAL	AVISADOR
2	071345S1	**1** SUPORTE	BRACKET	SOPORTE
3	390971X1	**1** ARRUELA	WASHER	ARANDELA
4	339375X1	**1** ARRUELA	WASHER	ARANDELA
5	339560X1	**1** PARAFUSO	BOLT	PERNO
6	6228913M1	**1** CJ. CHICOTE	KIT, HARNESS	JUEGO DE ARNES

Tomada De Luz Da Carreta
Lighting System
Sistema De Iluminación

80-70

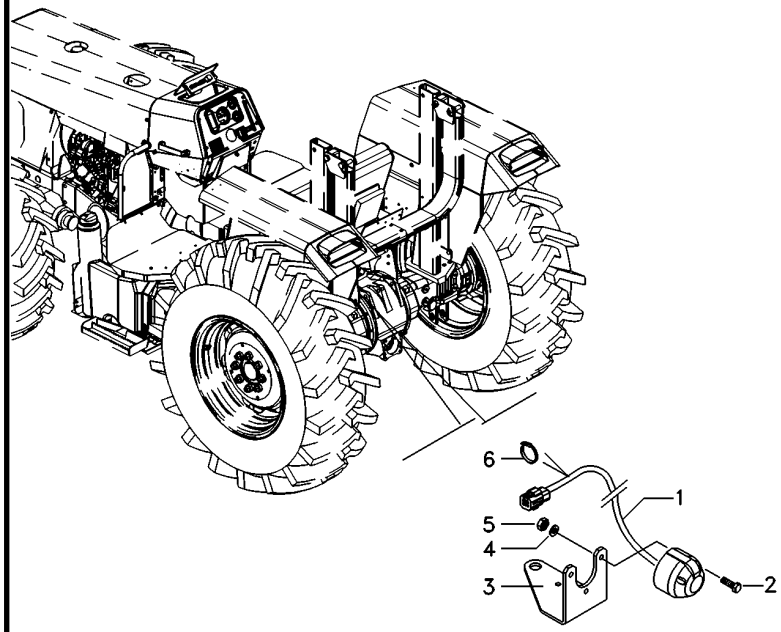

1	6223818M1	**1** CHICOTE	HARNESS	MAZO CABLES
2	3009535X1	**1** PARAFUSO	BOLT	PERNO
3	070840P2	**1** SUPORTE	BRACKET	SOPORTE
4	3006154X1	**1** ARRUELA	WASHER	ARANDELA
5	339111X1	**1** PORCA	NUT	TUERCA
6	3225356M1	**1** BRAÇADEIRA	CLAMP	ABRAZADERA

Tomada De Luz Da Carreta
Lighting System
Sistema De Iluminación

80-75

Tratores Com Cabine
Tractors With Cab
Tractores Con Cabina

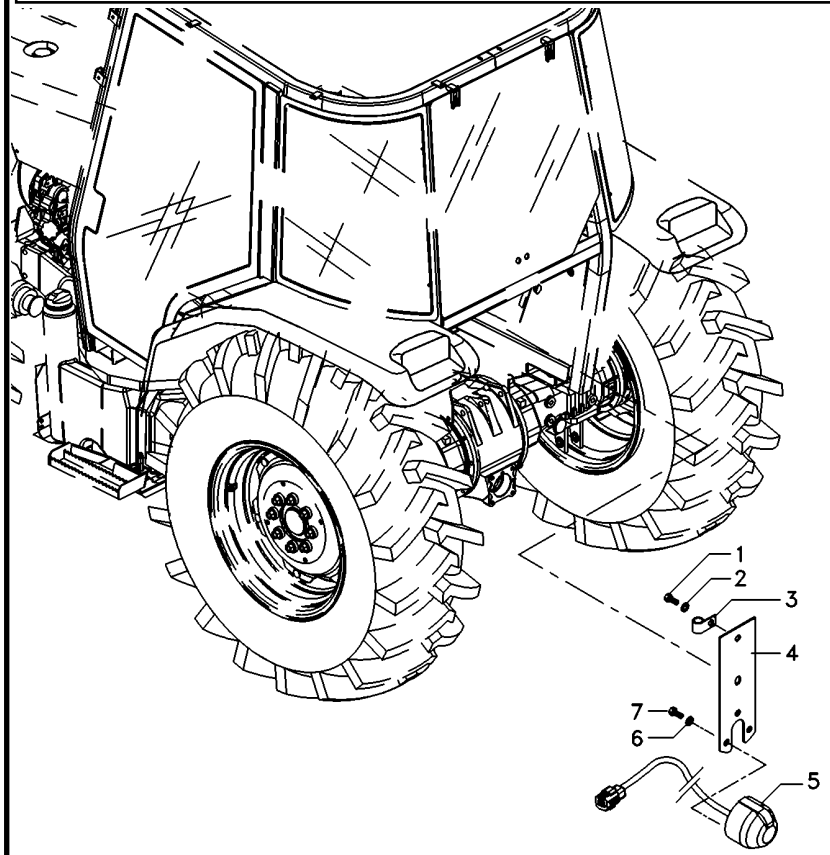

1	3009491X1		**2**	PARAFUSO	BOLT	PERNO
2	390744X1		**2**	ARRUELA	WASHER	ARANDELA
3	1873859M1		**1**	BRAÇADEIRA	CLAMP	ABRAZADERA
4	3808991M91		**1**	SUPORTE	BRACKET	SOPORTE
5	059372T2	[A]	**1**	CONECTOR	CONNECTOR	CONECTOR
6	339381X1		**3**	ARRUELA	WASHER	ARANDELA
7	3007933X1		**3**	PARAFUSO	BOLT	PERNO

[A] ISO
ISO
ISO

Tomada De Luz Da Carreta
Lighting System
Sistema De Iluminación

80-80

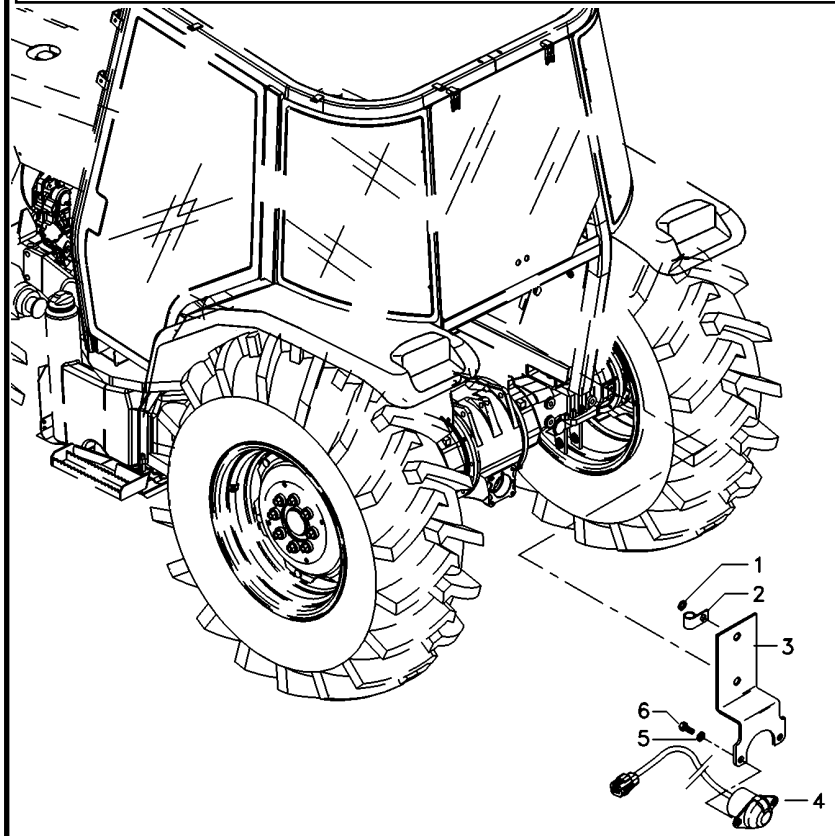

1	390744X1		**2**	ARRUELA	WASHER	ARANDELA
2	1873859M1		**1**	BRAÇADEIRA	CLAMP	ABRAZADERA
3	3808990M91		**1**	SUPORTE	BRACKET	SOPORTE
4	059373T2	[A]	**1**	CONECTOR	CONNECTOR	CONECTOR
5	353756X1		**2**	ARRUELA	WASHER	ARANDELA
6	339081X1		**2**	PARAFUSO	BOLT	PERNO

[A] SAE
SAE
SAE

Iluminação De Placa
Plate Ilumination
Iluminación Del Placa

80-85

Tratores Com Cabine
Tractors With Cab
Tractores Con Cabina

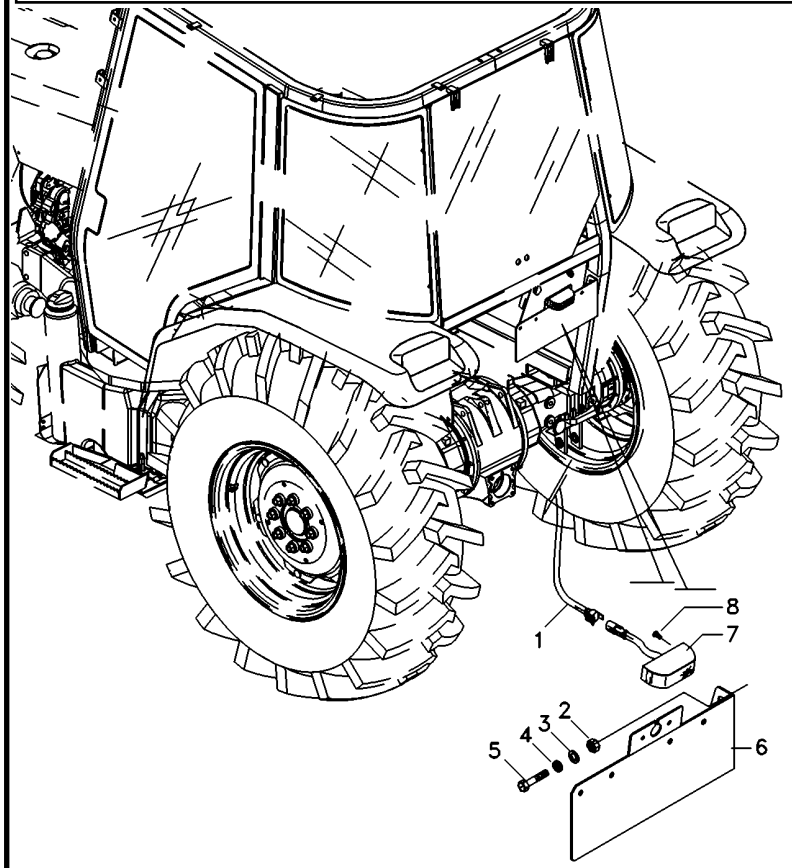

1	6218148M1	**1** CHICOTE	HARNESS	MAZO CABLES
2	339402X1	**2** PORCA	NUT	TUERCA
3	339376X1	**2** ARRUELA	WASHER	ARANDELA
4	353756X1	**2** ARRUELA	WASHER	ARANDELA
5	339081X1	**2** PARAFUSO	BOLT	PERNO
6	6217951M91	**1** SUPORTE	CLEVIS	GANCHO SEGURI.
7	058340T1	**1** SINALEIRA	SIGNAL	AVISADOR
8	355125X1	**2** PARAFUSO	BOLT	PERNO

Lataria
Sheet Metal
Emplanchados

100-10

2 Rodas Motrizes - Com Plataforma Do Operador
2 Wheels Drive - With Operator Plataform
2 Ruedas Motriz - Con Plataforma Del Operador

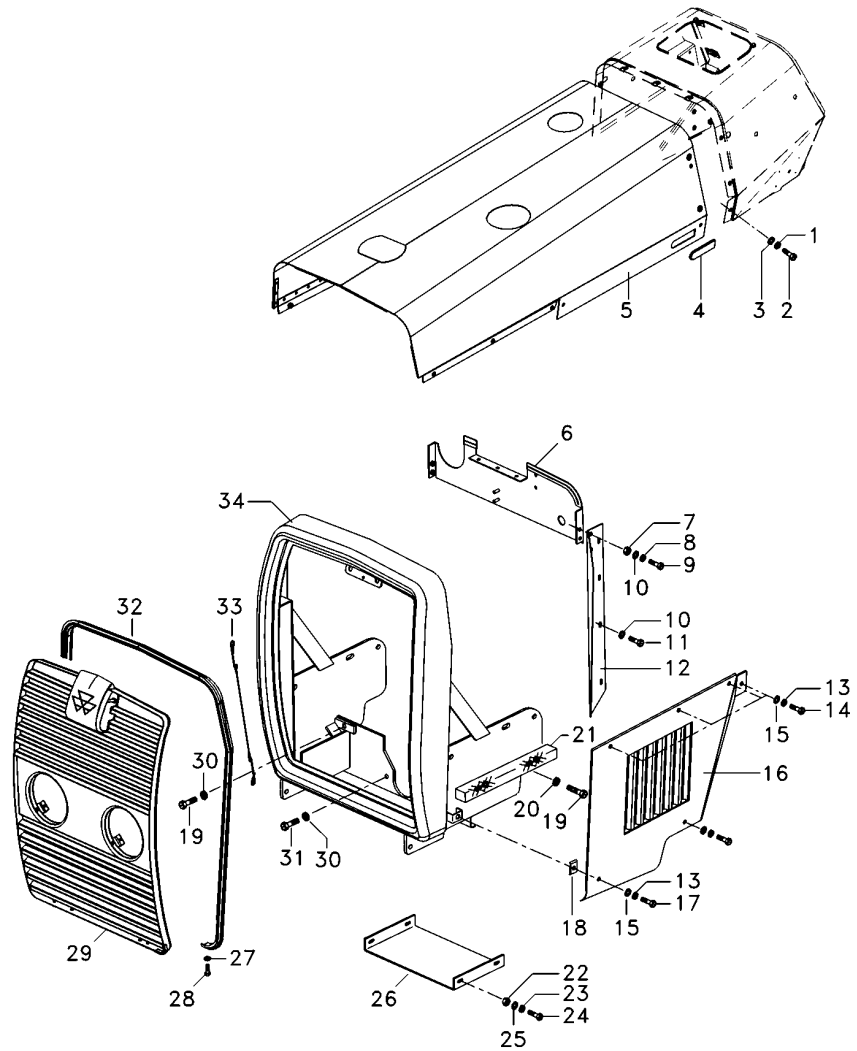

1	353446X1		**18**	ARRUELA	WASHER	ARANDELA
2	353677X1		**4**	PARAFUSO	BOLT	PERNO
3	829185M1		**22**	ARRUELA	WASHER	ARANDELA
4	023238P1		**1**	TAMPÃO	PAD	ALMOHADILLA
5	6223667M91		**1**	CAPUZ	HOOD	CAPO
6	6226005M91		**1**	PAINEL	PANEL	PANEL
9	353666X1		**8**	PARAFUSO	BOLT	PERNO
11	353664X1		**6**	PARAFUSO	BOLT	PERNO
12	6226138M91	◀	**1**	PAINEL	PANEL	PANEL
12	6226139M91	▶	**1**	PAINEL	PANEL	PANEL
14	353676X1		**8**	PARAFUSO	BOLT	PERNO
16	3145219M91	◀	**1**	LATERAL	SIDE	LATERAL
16	3145218M91	▶	**1**	PAINEL	PANEL	PANEL
17	353681X1		**4**	PARAFUSO	BOLT	PERNO
18	368897X1		**4**	PORCA	NUT	TUERCA
19	3145222M1		**4**	PARAFUSO	BOLT	PERNO
21	3149668M1		**2**	GUARNIÇÃO	FOAM	ESPUMA
24	353669X1		**4**	PARAFUSO	BOLT	PERNO
26	3589387M1		**1**	PLACA	PLATE	PLATO
28	353679X1		**4**	PARAFUSO	BOLT	PERNO
29	6224197M91		**1**	GRADE	GRILLE	REJILLA
30	353433X1		**6**	ARRUELA	WASHER	ARANDELA
31	368761X1		**2**	PARAFUSO	BOLT	PERNO
32	2802221M1		**1**	MOLDURA	MOULDING	BORDON
33	022624N1		**1**	CABO	CABLE	CABLE
34	068233S1		**1**	ENVOLTÓRIO	NOSE	NARIZ

Lataria
Sheet Metal
Emplanchados

100-15

2 Rodas Motrizes - Com Plataforma Do Operador
2 Wheels Drive - With Operator Plataform
2 Ruedas Motriz - Con Plataforma Del Operador

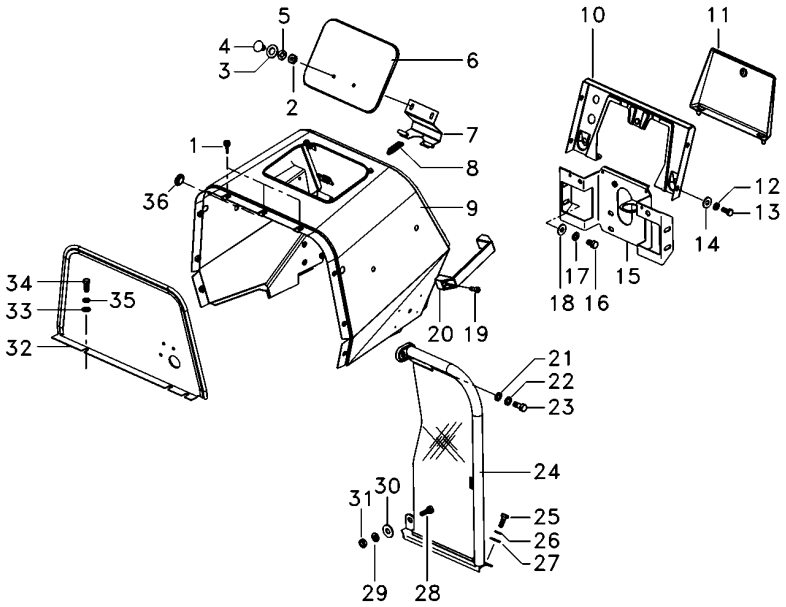

1	490742M1		**5**	AMORTECEDOR	DAMPER	AMORTIGUADOR
2	339030X1		**2**	PORCA	NUT	TUERCA
4	1442175X1		**2**	PARAFUSO	BOLT	PERNO
5	353441X1		**28**	ARRUELA	WASHER	ARANDELA
6	067956S1		**1**	TAMPA	COVER	CUBIERTA
7	027852S1		**1**	DOBRADIÇA	HINGE	BISAGRA
8	1706116M1		**1**	MOLA	SPRING	RESORTE
9	6222049M91		**1**	MINICAPUZ	MINIHOOD	MINICAPÓ
10	062785S1		**1**	PAINEL	PANEL	PANEL
11	3149352M91		**1**	TAMPA	COVER	CUBIERTA
14	355617X1		**22**	ARRUELA	WASHER	ARANDELA
15	6229269M91		**1**	SUPORTE	BRACKET	SOPORTE
16	353688X1		**4**	PARAFUSO	BOLT	PERNO
19	360830X1		**2**	PARAFUSO	BOLT	PERNO
20	3589241M1		**1**	ALÇA	STRAP	FAJA
24	6222929M91	▶	**1**	CJ. DEFLETOR	KIT, DEFLECTOR	JUEGO DEFLECTOR
24	6222926M91	◀	**1**	CJ. DEFLETOR	KIT, DEFLECTOR	JUEGO DEFLECTOR
25	353667X1		**8**	PARAFUSO	BOLT	PERNO
31	355564X1		**6**	PORCA	NUT	TUERCA
32	6225725M91		**1**	CJ. CHAPA	KIT, PLATE	JUEGO DE PLATO
33	339056X1		**3**	ARRUELA	WASHER	ARANDELA
34	339761X1		**3**	PARAFUSO	BOLT	PERNO
35	339374X1		**3**	ARRUELA	WASHER	ARANDELA
36	6225563M1		**2**	TAMPÃO	PAD	ALMOHADILLA

Lataria
Sheet Metal
Emplanchados

100-20

2 Rodas Motrizes - Com Cabina
2 Wheels Drive - With Cab
2 Ruedas Motriz - Con Cabina

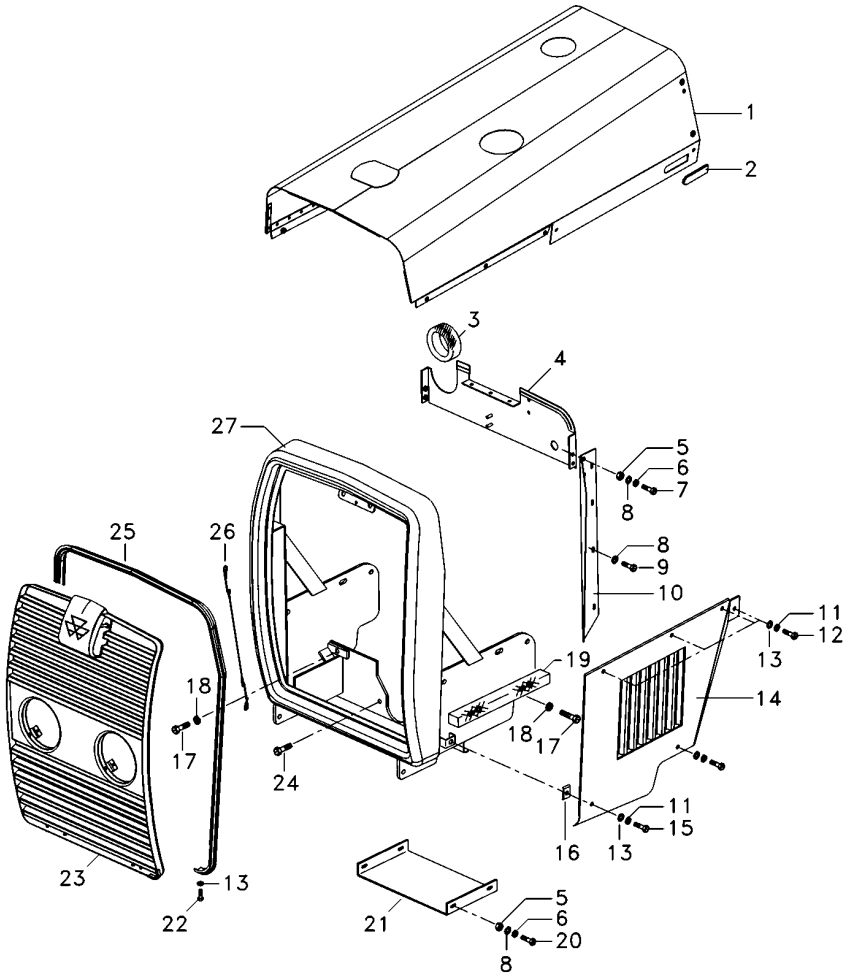

1	6226752M91		**1**	CAPUZ	HOOD	CAPO
2	6223671M1		**1**	TAMPÃO	PAD	ALMOHADILLA
3	065336P1		**1**	GUARNIÇÃO	BEADING	GUARNICION
4	6226005M91		**1**	PAINEL	PANEL	PANEL
5	355564X1		**8**	PORCA	NUT	TUERCA
6	355617X1		**8**	ARRUELA	WASHER	ARANDELA
7	353666X1		**4**	PARAFUSO	BOLT	PERNO
8	353441X1		**14**	ARRUELA	WASHER	ARANDELA
9	353664X1		**6**	PARAFUSO	BOLT	PERNO
10	6226261M91	▶	**1**	CJ. PAINEL	KIT, PANEL	JUEGO DE PANEL
10	6226260M91	◀	**1**	CJ. PAINEL	KIT, PANEL	JUEGO DE PANEL
11	353446X1		**20**	ARRUELA	WASHER	ARANDELA
12	353676X1		**8**	PARAFUSO	BOLT	PERNO
13	829185M1		**16**	ARRUELA	WASHER	ARANDELA
14	3145219M91	◀	**1**	LATERAL	SIDE	LATERAL
14	3145218M91	▶	**1**	PAINEL	PANEL	PANEL
15	353681X1		**4**	PARAFUSO	BOLT	PERNO
16	368897X1		**4**	PORCA	NUT	TUERCA
17	3145222M1		**4**	PARAFUSO	BOLT	PERNO
18	353433X1		**6**	ARRUELA	WASHER	ARANDELA
19	3149668M1		**2**	GUARNIÇÃO	FOAM	ESPUMA
20	353669X1		**4**	PARAFUSO	BOLT	PERNO
21	3589387M1		**1**	PLACA	PLATE	PLATO
22	353679X1		**10**	PARAFUSO	BOLT	PERNO
23	6224197M91		**1**	GRADE	GRILLE	REJILLA
24	353726X1		**2**	PARAFUSO	BOLT	PERNO
25	2802221M1		**1**	MOLDURA	MOULDING	BORDON
26	022625N1		**1**	CABO	CABLE	CABLE
27	068233S1		**1**	ENVOLTÓRIO	NOSE	NARIZ

Lataria
Sheet Metal
Emplanchados

100-25

2 Rodas Motrizes - Com Cabina
2 Wheels Drive - With Cab
2 Ruedas Motriz - Con Cabina

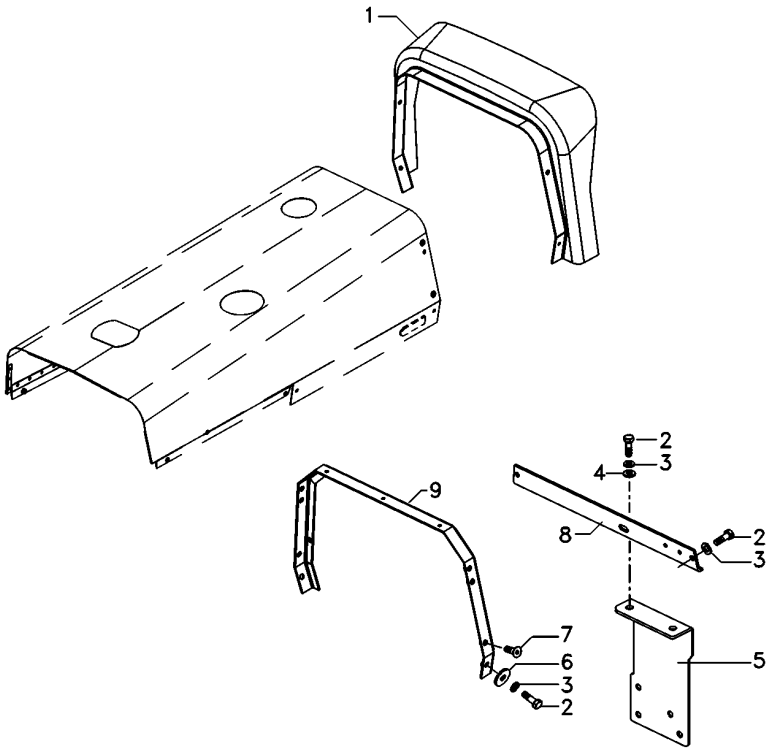

1	073060N1	**1**	MINICAPUZ	MINIHOOD	MINICAPÓ
2	353679X1	**10**	PARAFUSO	BOLT	PERNO
3	353446X1	**16**	ARRUELA	WASHER	ARANDELA
4	829185M1	**16**	ARRUELA	WASHER	ARANDELA
5	070422S1	**1**	SUPORTE	BRACKET	SOPORTE
6	390652X1	**4**	ARRUELA	WASHER	ARANDELA
7	355820X1	**4**	PARAFUSO	BOLT	PERNO
8	069048P1	**1**	PERFIL	PROFILE	PERFIL
9	069047S1	**1**	SUPORTE	BRACKET	SOPORTE

Pára-Lama Traseiro
Rear Mudguard
Guardabarros Trasero

100-30

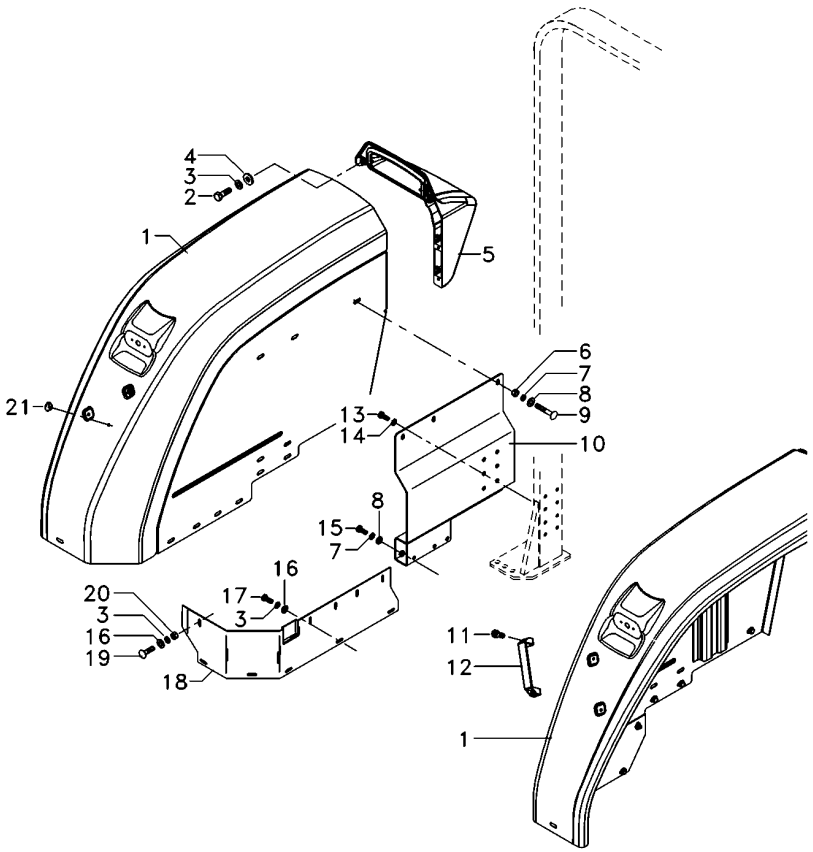

1	6217886M91	▶	**1**	PÁRA-LAMA	FENDER	GUARDABARRO
1	6217895M91	◀	**1**	PÁRA-LAMA	FENDER	GUARDABARRO
2	339761X1		**8**	PARAFUSO	BOLT	PERNO
3	339374X1		**28**	ARRUELA	WASHER	ARANDELA
4	339056X1		**8**	ARRUELA	WASHER	ARANDELA
5	6218627M91	▶	**1**	EXTENSÃO	EXTENSION	EXTENSION
5	6218626M91	◀	**1**	EXTENSÃO	EXTENSION	EXTENSION
6	339402X1		**6**	PORCA	NUT	TUERCA
7	339376X1		**12**	ARRUELA	WASHER	ARANDELA
8	390734X1		**12**	ARRUELA	WASHER	ARANDELA
9	390809X1		**6**	PARAFUSO	BOLT	PERNO
10	6222265M91	▶	**1**	CJ. SUPORTE	KIT, BRACKET	JUEGO SOPORTE
10	6222262M91	◀	**1**	CJ. SUPORTE	KIT, BRACKET	JUEGO SOPORTE
11	360826X1		**2**	PARAFUSO	BOLT	PERNO
12	3589241M1		**1**	ALÇA	STRAP	FAJA
13	339139X1		**12**	PARAFUSO	BOLT	PERNO
14	339369X1		**12**	ARRUELA	WASHER	ARANDELA
15	339401X1		**6**	PARAFUSO	BOLT	PERNO
16	391577X1		**21**	ARRUELA	WASHER	ARANDELA
17	339123X1		**11**	PARAFUSO	BOLT	PERNO
18	6222260M1	▶	**1**	FECHAMENTO	COVER	CUBIERTA
18	6222261M1	◀	**1**	FECHAMENTO	COVER	CUBIERTA
19	339170X1		**9**	PARAFUSO	BOLT	PERNO
20	339169X1		**10**	PORCA	NUT	TUERCA
21	6225563M1		**2**	TAMPÃO	PAD	ALMOHADILLA

Extensão Pára-Lama Traseiro
Rear Mudguard Extension
Extension Guardabarros Trasero

100-35

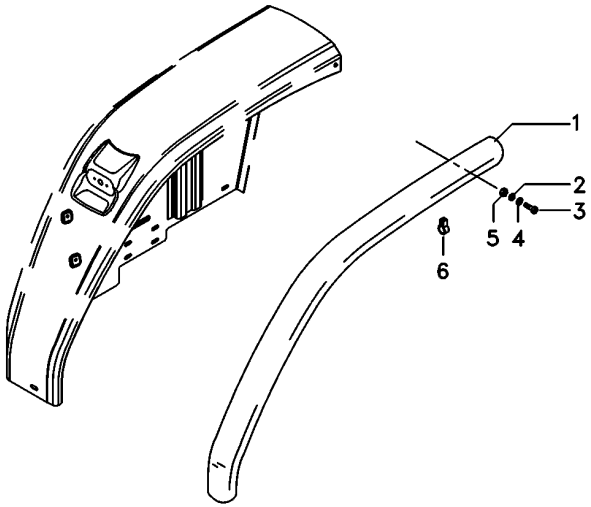

1	6226685M1	▶	**1**	EXTENSÃO	EXTENSION	EXTENSION
1	6226684M1	◀	**1**	EXTENSÃO	EXTENSION	EXTENSION
2	339374X1		**4**	ARRUELA	WASHER	ARANDELA
3	353794X1		**4**	PARAFUSO	BOLT	PERNO
4	339024X1		**4**	ARRUELA	WASHER	ARANDELA
5	355565X1		**4**	PORCA	NUT	TUERCA
6	6227551M1		**10**	CLIPE	CLIP	CRAPA RETEN

Para-Lama
Fender
Guardabarros

100-40

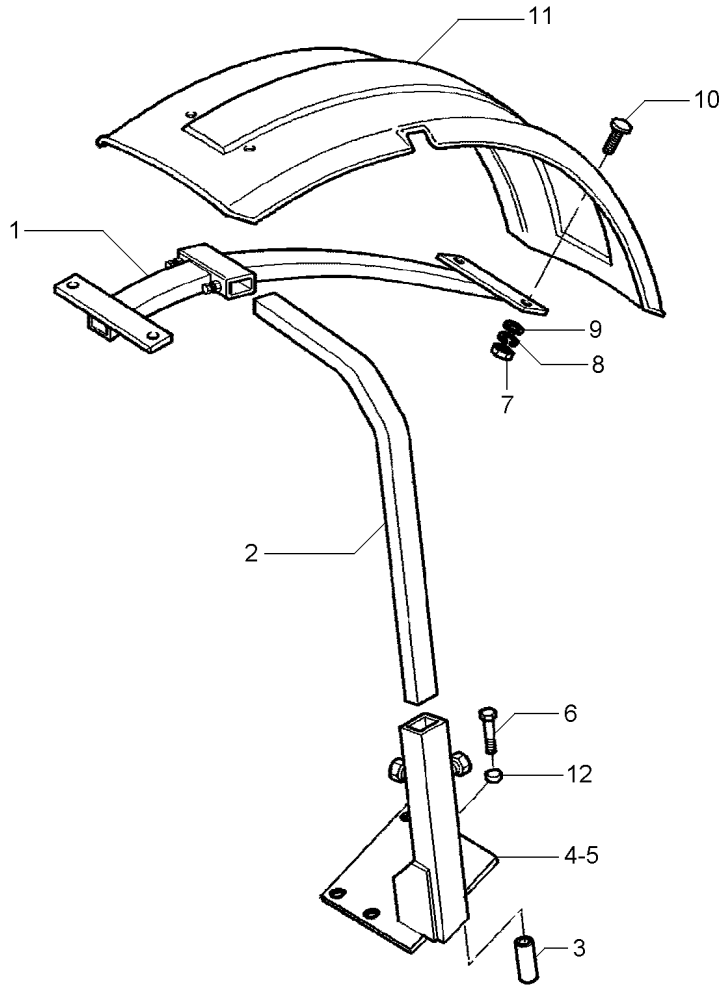

1	3762101M2		**2**	SUPORTE	BRACKET	SOPORTE
2	3771372M2		**2**	TUBO	PIPE	CANO
3	024524P1		**8**	ESPAÇADOR	SPACER	PIEZA DISTANCIA
4	070367S1	◀	**1**	SUPORTE	CLEVIS	GANCHO SEGURI.
5	070368S1	▶	**1**	SUPORTE	CLEVIS	GANCHO SEGURI.
6	391889X1		**8**	PARAFUSO	BOLT	PERNO
7	339030X1		**8**	PORCA	NUT	TUERCA
8	353441X1		**8**	ARRUELA	WASHER	ARANDELA
9	390971X1		**8**	ARRUELA	WASHER	ARANDELA
10	3009331X1		**8**	PARAFUSO	BOLT	PERNO
11	3762104M1	▶	**1**	PÁRA-LAMA	FENDER	GUARDABARRO
11	3762137M1	◀	**1**	PÁRA-LAMA	FENDER	GUARDABARRO
12	041239P1		**8**	ESPAÇADOR	SPACER	PIEZA DISTANCIA

Escala De Velocidades
Velocity Scale
Escala De Velocidades

100-45

18.4-38r1 Ou 23.1-30r1 Ou 23.1-30r2 Com 540 Rpm
18.4-38r1 Or 23.1-30r1 Or 23.1-30r2 With 540 Rpm
18.4-38r1 O 23.1-30r1 O 23.1-30r2 Con 540 Rpm

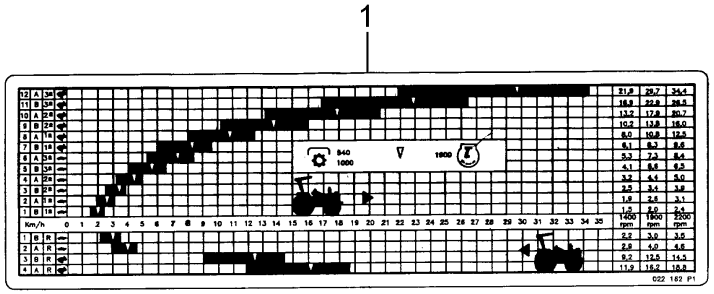

1	048869P1	**1**	DECAL	DECAL	CALCOMANIA

Escala De Velocidades **Velocity Scale** **Escala De Velocidades**	**100-50**	**18.4-38r1 Ou 23.1-30r1 Ou 23.1-30r2 - 540/1000rpm** **18.4-38r1 Or 23.1-30r1 Or 23.1-30r2 - 540/1000rpm** **18.4-38r1 O 23.1-30r1 O 23.1-30r2 - 540/1000rpm**

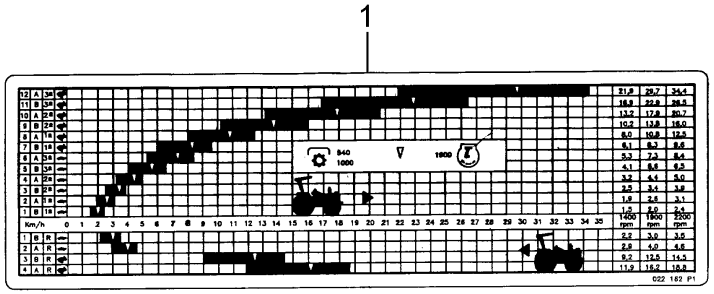

1	048872P1	**1** DECAL	DECAL	CALCOMANIA

Emblemas
Emblems
Emblemas

Português
Portuguese
Portugués

100-55

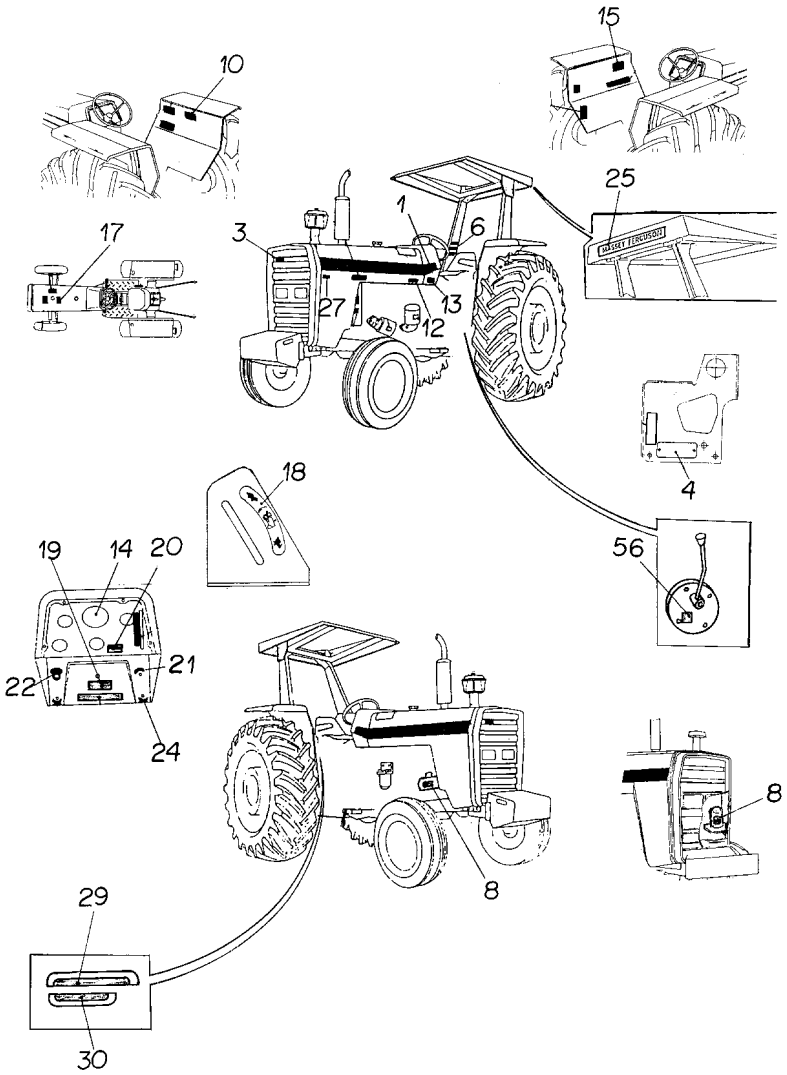

1	022081P1	**2** DECAL	DECAL	CALCOMANIA
3	3587203M1	**X** EMBLEMA	EMBLEM	EMBLEMA
4	036880P1	**1** PLACA	PLATE	PLATO
4	3410581M1	**2** REBITE	RIVET	REMACHE
6	022083P1	**1** DECAL	DECAL	CALCOMANIA
8	3146752M1	**1** DECAL	DECAL	CALCOMANIA
10	3148171M1	**1** DECAL	DECAL	CALCOMANIA
12	022091P1	**1** DECAL	DECAL	CALCOMANIA
13	3410581M1	**4** REBITE	RIVET	REMACHE
13	3697173M1	**1** PLACA	PLATE	PLATO
14	2800862M1	**1** DECAL	DECAL	CALCOMANIA
15	022100P2	**1** DECAL	DECAL	CALCOMANIA
17	3146834M1	**1** DECAL	DECAL	CALCOMANIA
18	3148214M1	**1** EMBLEMA	EMBLEM	EMBLEMA
19	3146487M1	**1** DECAL	DECAL	CALCOMANIA
21	3146011M1	**1** EMBLEMA	EMBLEM	EMBLEMA
22	067210P1	**1** DECAL	DECAL	CALCOMANIA
24	3410245M1	**1** EMBLEMA	EMBLEM	EMBLEMA
25	3149677M1	**X** DECAL	DECAL	CALCOMANIA
27	022672P1	**1** DECAL	DECAL	CALCOMANIA
29	022651P3	**1** DECAL	DECAL	CALCOMANIA
30	022656P2	**1** DECAL	DECAL	CALCOMANIA
56	3149896M1	**X** DECAL	DECAL	CALCOMANIA

Emblemas — **Inglês**
Emblems — **English**
Emblemas — **Ingles**

100-60

Inglês - Com Hidráulico
English - With Hydraulic
Inglés - Con Hidraulico

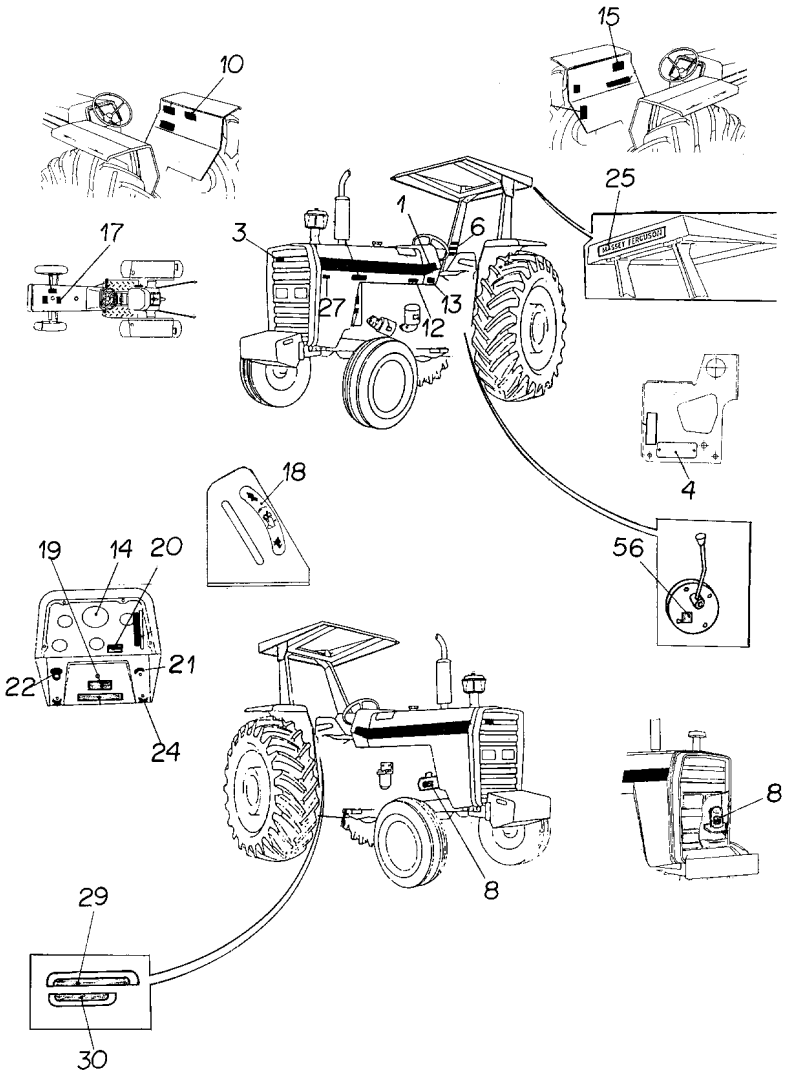

1	022081P1	**2** DECAL	DECAL	CALCOMANIA
3	3587203M1	**X** EMBLEMA	EMBLEM	EMBLEMA
4	036880P1	**1** PLACA	PLATE	PLATO
4	3410581M1	**2** REBITE	RIVET	REMACHE
6	3595689M1	**1** DECAL	DECAL	CALCOMANIA
8	3146754M1	**1** DECAL	DECAL	CALCOMANIA
10	3410239M1	**1** DECAL	DECAL	CALCOMANIA
12	022093P1	**1** DECAL	DECAL	CALCOMANIA
13	3410581M1	**4** REBITE	RIVET	REMACHE
13	3697173M1	**1** PLACA	PLATE	PLATO
14	3411432M1	**1** DECAL	DECAL	CALCOMANIA
15	022102P2	**1** DECAL	DECAL	CALCOMANIA
17	022097P1	**1** DECAL	DECAL	CALCOMANIA
18	3148214M1	**1** EMBLEMA	EMBLEM	EMBLEMA
19	3146486M1	**1** DECAL	DECAL	CALCOMANIA
20	022088P1	**1** DECAL	DECAL	CALCOMANIA
21	3146011M1	**1** EMBLEMA	EMBLEM	EMBLEMA
22	2801186M1	**1** EMBLEMA	EMBLEM	EMBLEMA
24	3410245M1	**1** EMBLEMA	EMBLEM	EMBLEMA
25	3149677M1	**X** DECAL	DECAL	CALCOMANIA
27	022672P1	**1** DECAL	DECAL	CALCOMANIA
29	022652P3	**1** DECAL	DECAL	CALCOMANIA
30	022657P2	**1** DECAL	DECAL	CALCOMANIA
56	3149896M1	**X** DECAL	DECAL	CALCOMANIA

Emblemas / **Emblems** / **Emblemas** — **Espanhol** / **Spanish** / **Español**

100-65

Espanhol - Com Hidráulico
Spanish - With Hydraulic
Español - Con Hidraulico

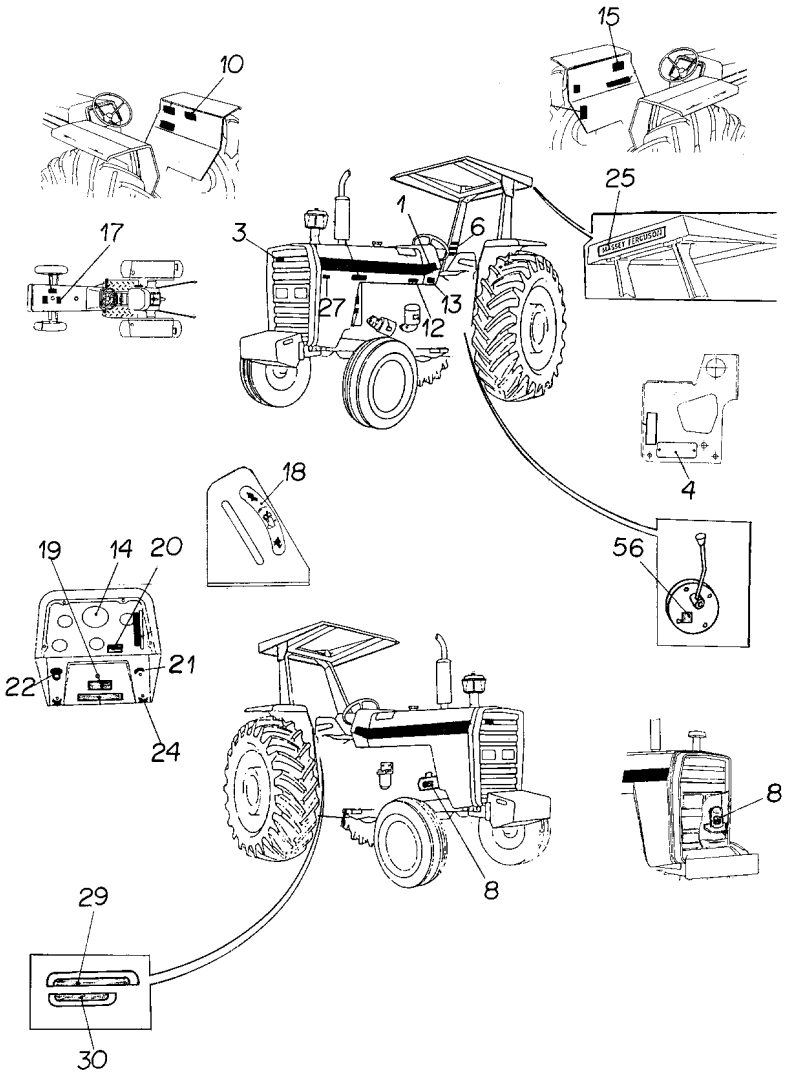

1	022081P1	**2**	DECAL	DECAL	CALCOMANIA
3	3587203M1	**X**	EMBLEMA	EMBLEM	EMBLEMA
4	036880P1	**1**	PLACA	PLATE	PLATO
4	3410581M1	**2**	REBITE	RIVET	REMACHE
6	022084P1	**1**	DECAL	DECAL	CALCOMANIA
8	3146299M1	**1**	DECAL	DECAL	CALCOMANIA
10	3146334M2	**1**	DECAL	DECAL	CALCOMANIA
12	022092P1	**1**	DECAL	DECAL	CALCOMANIA
13	3410581M1	**4**	REBITE	RIVET	REMACHE
13	3697173M1	**1**	PLACA	PLATE	PLATO
14	3410241M1	**1**	DECAL	DECAL	CALCOMANIA
15	022101P1	**1**	DECAL	DECAL	CALCOMANIA
17	022096P1	**1**	DECAL	DECAL	CALCOMANIA
18	3148214M1	**1**	EMBLEMA	EMBLEM	EMBLEMA
19	3146298M1	**1**	DECAL	DECAL	CALCOMANIA
20	022087P1	**1**	DECAL	DECAL	CALCOMANIA
21	3146011M1	**1**	EMBLEMA	EMBLEM	EMBLEMA
22	2801186M1	**1**	EMBLEMA	EMBLEM	EMBLEMA
24	3410245M1	**1**	EMBLEMA	EMBLEM	EMBLEMA
25	3149677M1	**X**	DECAL	DECAL	CALCOMANIA
27	022672P1	**1**	DECAL	DECAL	CALCOMANIA
29	022654P3	**1**	DECAL	DECAL	CALCOMANIA
30	022659P2	**1**	DECAL	DECAL	CALCOMANIA
56	3149896M1	**X**	DECAL	DECAL	CALCOMANIA

Emblemas / Emblems / Emblemas — **Francês / French / Frances**

100-70

Francês - Com Hidráulico / French - With Hydraulic / Francés - Con Hidraulico

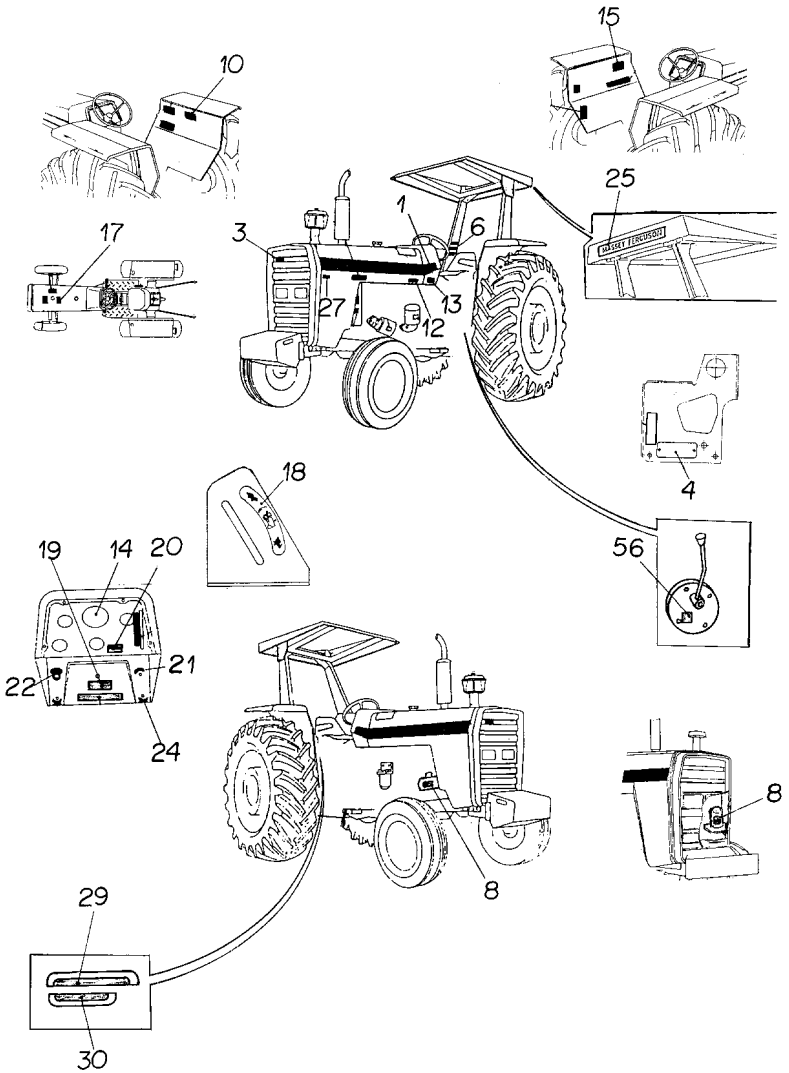

1	022081P1	**2**	DECAL	DECAL	CALCOMANIA
3	3587203M1	**X**	EMBLEMA	EMBLEM	EMBLEMA
4	036880P1	**1**	PLACA	PLATE	PLATO
4	3410581M1	**2**	REBITE	RIVET	REMACHE
6	022085P1	**1**	DECAL	DECAL	CALCOMANIA
8	3408125M1	**1**	DECAL	DECAL	CALCOMANIA
10	3408130M1	**1**	DECAL	DECAL	CALCOMANIA
12	022091P1	**1**	DECAL	DECAL	CALCOMANIA
13	3410581M1	**4**	REBITE	RIVET	REMACHE
13	3697173M1	**1**	PLACA	PLATE	PLATO
14	3408126M1	**1**	DECAL	DECAL	CALCOMANIA
15	022103P2	**1**	DECAL	DECAL	CALCOMANIA
17	022098P1	**1**	DECAL	DECAL	CALCOMANIA
18	3148214M1	**1**	EMBLEMA	EMBLEM	EMBLEMA
19	3408155M1	**1**	DECAL	DECAL	CALCOMANIA
20	022089P1	**1**	DECAL	DECAL	CALCOMANIA
21	3146011M1	**1**	EMBLEMA	EMBLEM	EMBLEMA
22	2801186M1	**1**	EMBLEMA	EMBLEM	EMBLEMA
24	3410245M1	**1**	EMBLEMA	EMBLEM	EMBLEMA
25	3149677M1	**X**	DECAL	DECAL	CALCOMANIA
27	022672P1	**1**	DECAL	DECAL	CALCOMANIA
29	022653P3	**1**	DECAL	DECAL	CALCOMANIA
30	022658P2	**1**	DECAL	DECAL	CALCOMANIA
56	3149896M1	**X**	DECAL	DECAL	CALCOMANIA

Emblemas
Emblems
Emblemas

100-75

Português - Sem Hidráulico
Portuguese - Without Hydraulic
Portugués - Sin Hidraulico

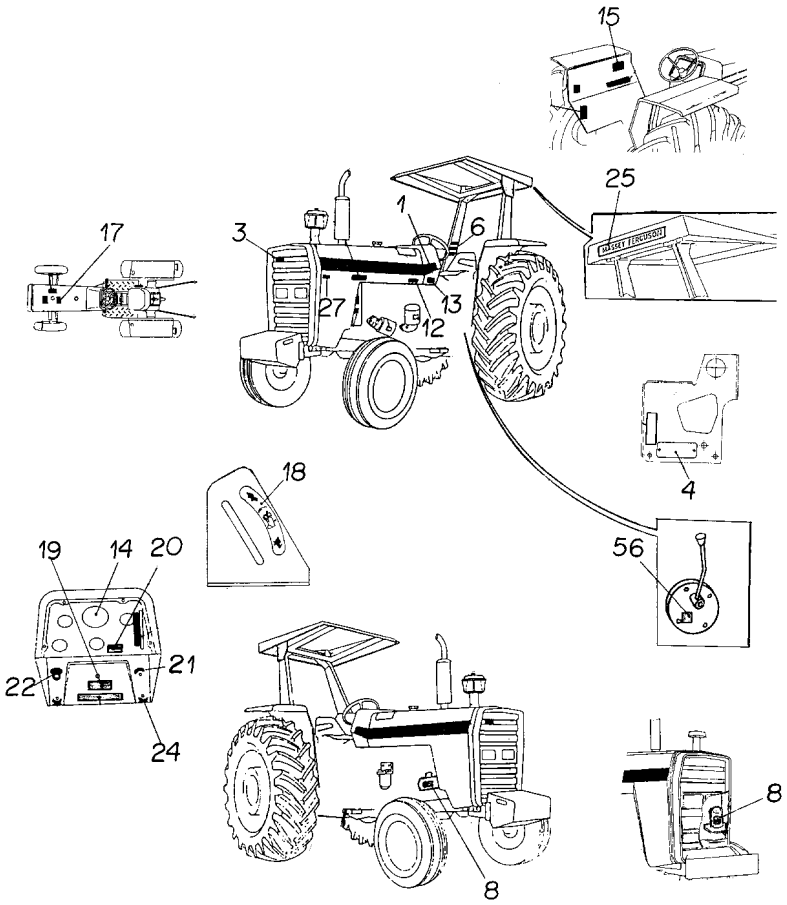

1	022081P1	**2**	DECAL	DECAL	CALCOMANIA
3	3587203M1	**X**	EMBLEMA	EMBLEM	EMBLEMA
4	036880P1	**1**	PLACA	PLATE	PLATO
4	3410581M1	**2**	REBITE	RIVET	REMACHE
6	022083P1	**1**	DECAL	DECAL	CALCOMANIA
8	3146752M1	**1**	DECAL	DECAL	CALCOMANIA
12	022091P1	**1**	DECAL	DECAL	CALCOMANIA
13	3410581M1	**4**	REBITE	RIVET	REMACHE
13	3697173M1	**1**	PLACA	PLATE	PLATO
14	2800862M1	**1**	DECAL	DECAL	CALCOMANIA
15	022100P2	**1**	DECAL	DECAL	CALCOMANIA
17	3146834M1	**1**	DECAL	DECAL	CALCOMANIA
18	3148214M1	**1**	EMBLEMA	EMBLEM	EMBLEMA
19	3146487M1	**1**	DECAL	DECAL	CALCOMANIA
20	3585379M1	**1**	DECAL	DECAL	CALCOMANIA
21	3146011M1	**1**	EMBLEMA	EMBLEM	EMBLEMA
22	2801186M1	**1**	EMBLEMA	EMBLEM	EMBLEMA
24	3410245M1	**1**	EMBLEMA	EMBLEM	EMBLEMA
25	3149677M1	**X**	DECAL	DECAL	CALCOMANIA
27	022672P1	**1**	DECAL	DECAL	CALCOMANIA
56	3149896M1	**X**	DECAL	DECAL	CALCOMANIA

Emblemas
Emblems
Emblemas

100-80

Inglês - Sem Hidráulico
English - Without Hydraulic
Inglés - Sin Hidraulico

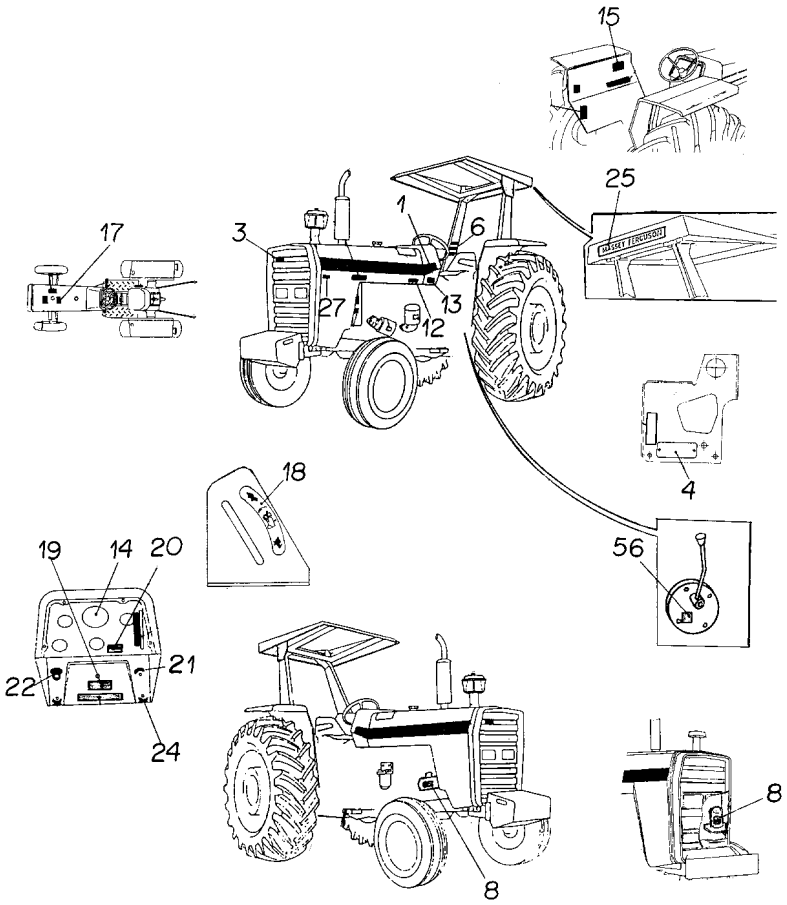

1	022081P1	**2**	DECAL	DECAL	CALCOMANIA
3	3587203M1	**X**	EMBLEMA	EMBLEM	EMBLEMA
4	036880P1	**1**	PLACA	PLATE	PLATO
4	3410581M1	**2**	REBITE	RIVET	REMACHE
6	3595689M1	**1**	DECAL	DECAL	CALCOMANIA
8	3146754M1	**1**	DECAL	DECAL	CALCOMANIA
12	022093P1	**1**	DECAL	DECAL	CALCOMANIA
13	3410581M1	**4**	REBITE	RIVET	REMACHE
13	3697173M1	**1**	PLACA	PLATE	PLATO
14	3411432M1	**1**	DECAL	DECAL	CALCOMANIA
15	022102P2	**1**	DECAL	DECAL	CALCOMANIA
17	022097P1	**1**	DECAL	DECAL	CALCOMANIA
18	3148214M1	**1**	EMBLEMA	EMBLEM	EMBLEMA
19	3146486M1	**1**	DECAL	DECAL	CALCOMANIA
20	022088P1	**1**	DECAL	DECAL	CALCOMANIA
21	3146011M1	**1**	EMBLEMA	EMBLEM	EMBLEMA
22	2801186M1	**1**	EMBLEMA	EMBLEM	EMBLEMA
24	3410245M1	**1**	EMBLEMA	EMBLEM	EMBLEMA
25	3149677M1	**X**	DECAL	DECAL	CALCOMANIA
27	022672P1	**1**	DECAL	DECAL	CALCOMANIA
56	3149896M1	**X**	DECAL	DECAL	CALCOMANIA

Emblemas
Emblems
Emblemas

100-85

Espanhol - Sem Hidráulico
Spanish - Without Hydraulic
Español - Sin Hidraulico

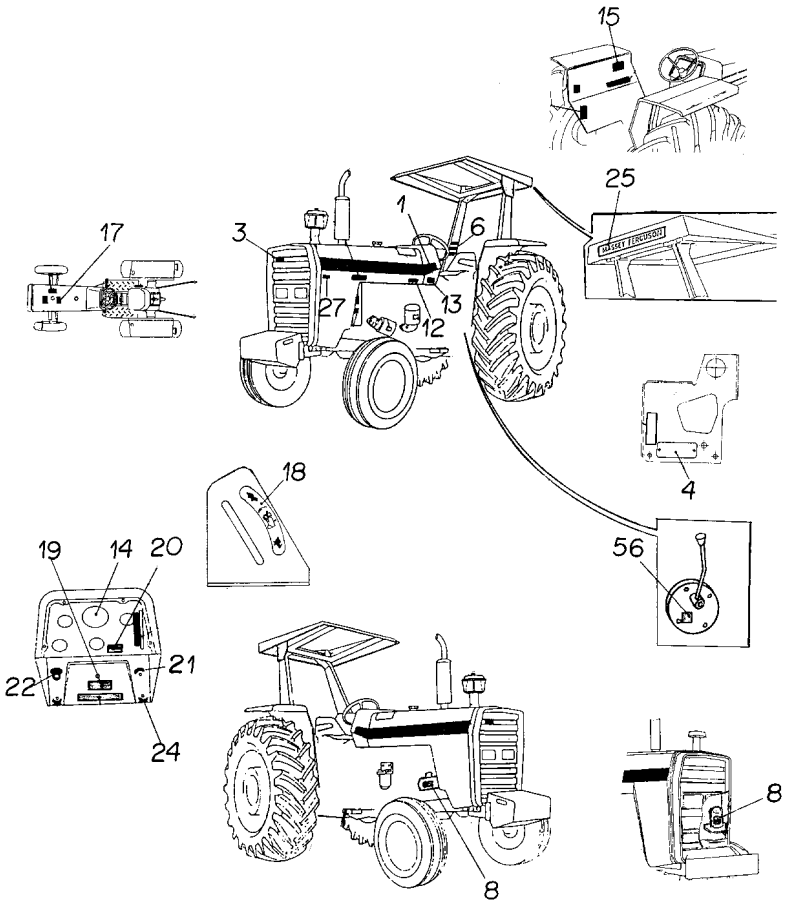

1	022081P1	**2**	DECAL	DECAL	CALCOMANIA
3	3587203M1	**X**	EMBLEMA	EMBLEM	EMBLEMA
4	036880P1	**1**	PLACA	PLATE	PLATO
4	3410581M1	**2**	REBITE	RIVET	REMACHE
6	022084P1	**1**	DECAL	DECAL	CALCOMANIA
8	3146299M1	**1**	DECAL	DECAL	CALCOMANIA
12	022092P1	**1**	DECAL	DECAL	CALCOMANIA
13	3410581M1	**4**	REBITE	RIVET	REMACHE
13	3697173M1	**1**	PLACA	PLATE	PLATO
14	3410241M1	**1**	DECAL	DECAL	CALCOMANIA
15	022101P1	**1**	DECAL	DECAL	CALCOMANIA
17	022096P1	**1**	DECAL	DECAL	CALCOMANIA
18	3148214M1	**1**	EMBLEMA	EMBLEM	EMBLEMA
19	3146298M1	**1**	DECAL	DECAL	CALCOMANIA
20	022087P1	**1**	DECAL	DECAL	CALCOMANIA
21	3146011M1	**1**	EMBLEMA	EMBLEM	EMBLEMA
22	2801186M1	**1**	EMBLEMA	EMBLEM	EMBLEMA
24	3410245M1	**1**	EMBLEMA	EMBLEM	EMBLEMA
25	3149677M1	**X**	DECAL	DECAL	CALCOMANIA
27	022672P1	**1**	DECAL	DECAL	CALCOMANIA
56	3149896M1	**X**	DECAL	DECAL	CALCOMANIA

Emblemas
Emblems
Emblemas

100-90

Francês - Sem Hidráulico
French - Without Hydraulic
Francés - Sin Hidraulico

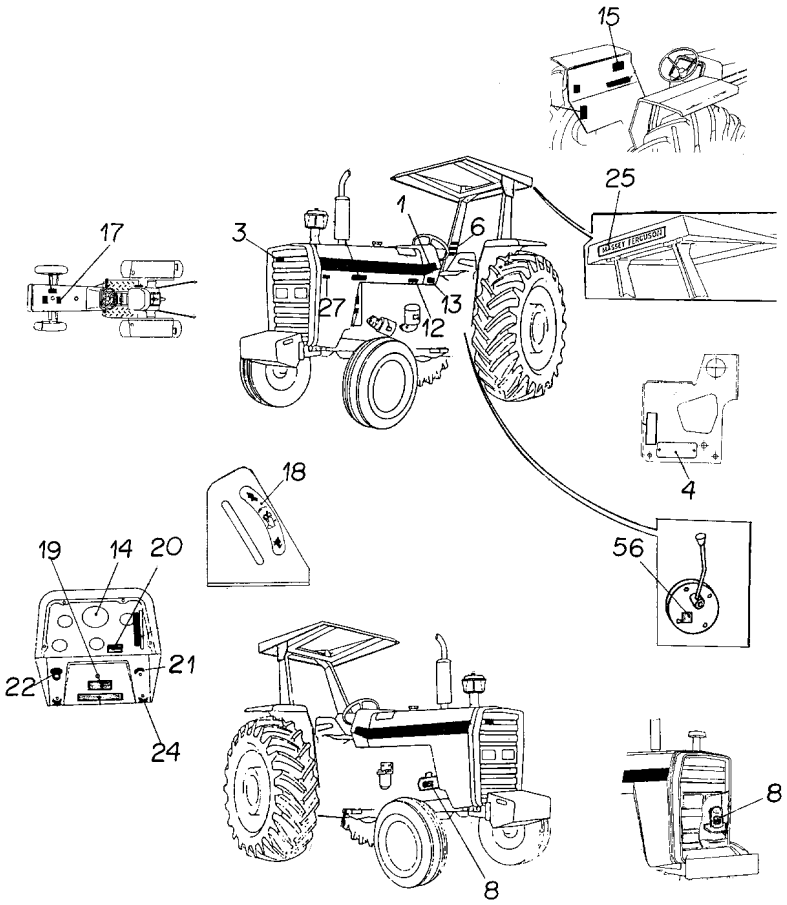

1	022081P1	**2**	DECAL	DECAL	CALCOMANIA
3	3587203M1	**X**	EMBLEMA	EMBLEM	EMBLEMA
4	036880P1	**1**	PLACA	PLATE	PLATO
4	3410581M1	**2**	REBITE	RIVET	REMACHE
6	022085P1	**1**	DECAL	DECAL	CALCOMANIA
8	3408125M1	**1**	DECAL	DECAL	CALCOMANIA
12	022091P1	**1**	DECAL	DECAL	CALCOMANIA
13	3410581M1	**4**	REBITE	RIVET	REMACHE
13	3697173M1	**1**	PLACA	PLATE	PLATO
14	3408126M1	**1**	DECAL	DECAL	CALCOMANIA
15	022103P2	**1**	DECAL	DECAL	CALCOMANIA
17	022098P1	**1**	DECAL	DECAL	CALCOMANIA
18	3148214M1	**1**	EMBLEMA	EMBLEM	EMBLEMA
19	3408155M1	**1**	DECAL	DECAL	CALCOMANIA
20	022089P1	**1**	DECAL	DECAL	CALCOMANIA
21	3146011M1	**1**	EMBLEMA	EMBLEM	EMBLEMA
22	2801186M1	**1**	EMBLEMA	EMBLEM	EMBLEMA
24	3410245M1	**1**	EMBLEMA	EMBLEM	EMBLEMA
25	3149677M1	**X**	DECAL	DECAL	CALCOMANIA
27	022672P1	**1**	DECAL	DECAL	CALCOMANIA
56	3149896M1	**X**	DECAL	DECAL	CALCOMANIA

Decalcomania
Decals
Callomanias

100-95

Tratores Com Cabine - Português
Tractors With Cab - Portuguese
Tractores Con Cabina - Portugués

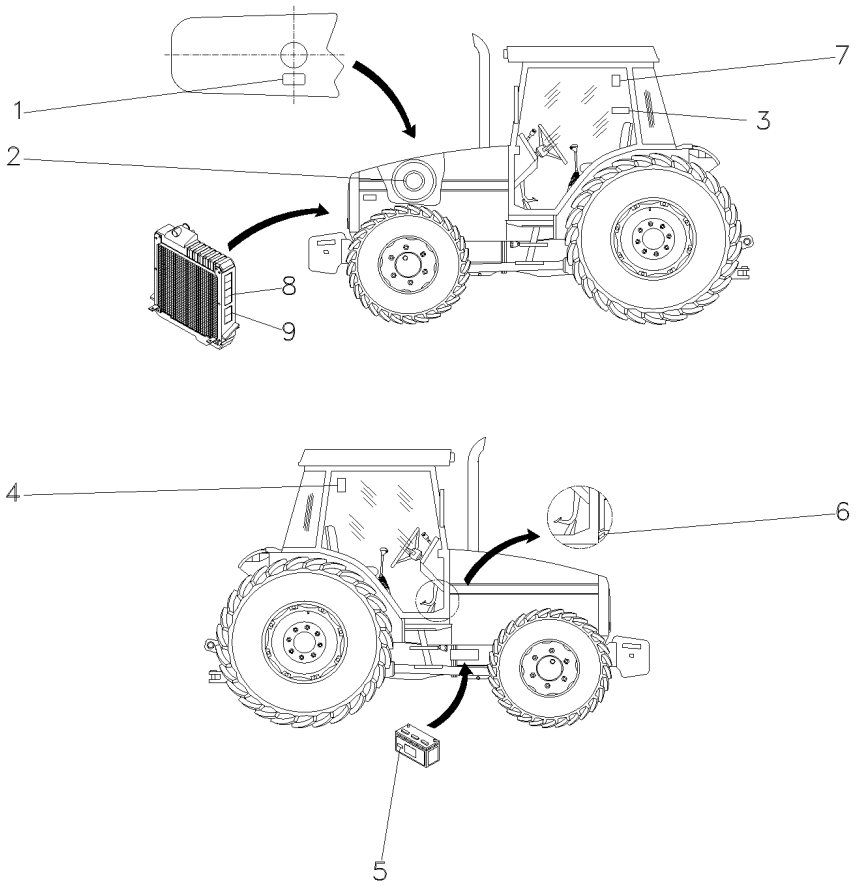

1	3146834M1	**1**	DECAL	DECAL	CALCOMANIA
2	022474P1	**1**	DECAL	DECAL	CALCOMANIA
3	049101P1	**1**	DECAL	DECAL	CALCOMANIA
4	071127P1	**1**	DECAL	DECAL	CALCOMANIA
5	056382P1	**1**	DECAL	DECAL	CALCOMANIA
6	022091P1	**1**	DECAL	DECAL	CALCOMANIA
7	053130P1	**1**	DECAL	DECAL	CALCOMANIA
8	3808554M2	**2**	DECAL	DECAL	CALCOMANIA
9	3808499M2	**2**	DECAL	DECAL	CALCOMANIA

Decalcomania
Decals
Callomanias

100-100

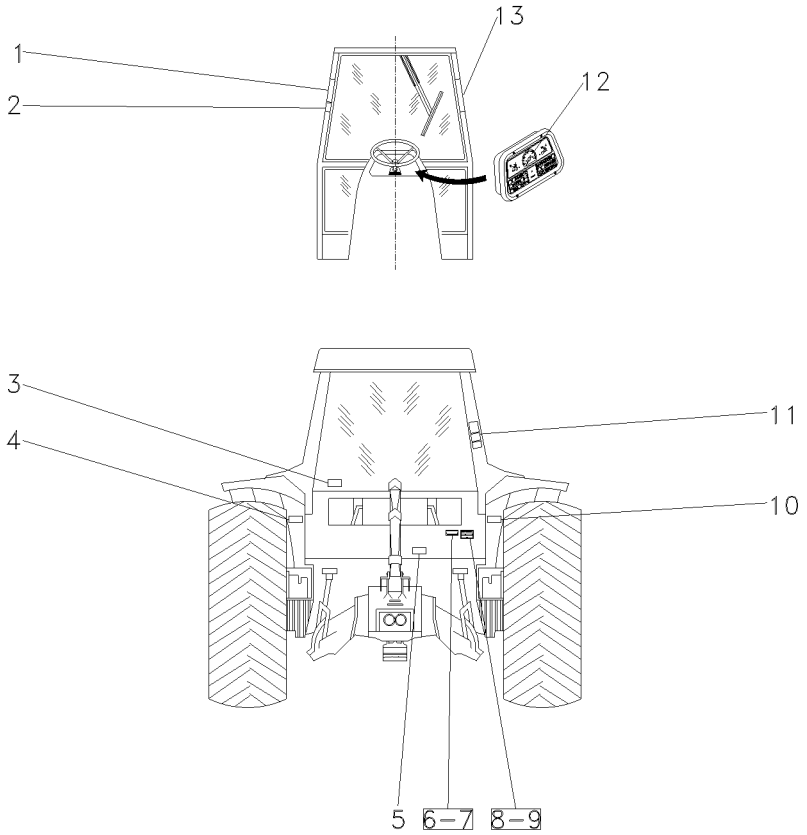

1	3782489M1	**1**	DECAL	DECAL	CALCOMANIA
2	069974P1	**1**	DECAL	DECAL	CALCOMANIA
3	053112P1	**1**	DECAL	DECAL	CALCOMANIA
4	056399P1	**1**	DECAL	DECAL	CALCOMANIA
5	3586819M2	**1**	DECAL	DECAL	CALCOMANIA
6	3697173M1	**X**	PLACA	PLATE	PLATO
7	3410581M1	**X**	REBITE	RIVET	REMACHE
8	036880P1	**X**	PLACA	PLATE	PLATO
9	3410581M1	**X**	REBITE	RIVET	REMACHE
10	056393P1	**1**	DECAL	DECAL	CALCOMANIA
11	022100P2	**1**	DECAL	DECAL	CALCOMANIA
12	2800862M1	**1**	DECAL	DECAL	CALCOMANIA
13	056404P1	**1**	DECAL	DECAL	CALCOMANIA

Acelerador De Pé E Mão
Hand And Foot Throttle Controls
Mandos Acelerador De Pie Y Manual

105-10

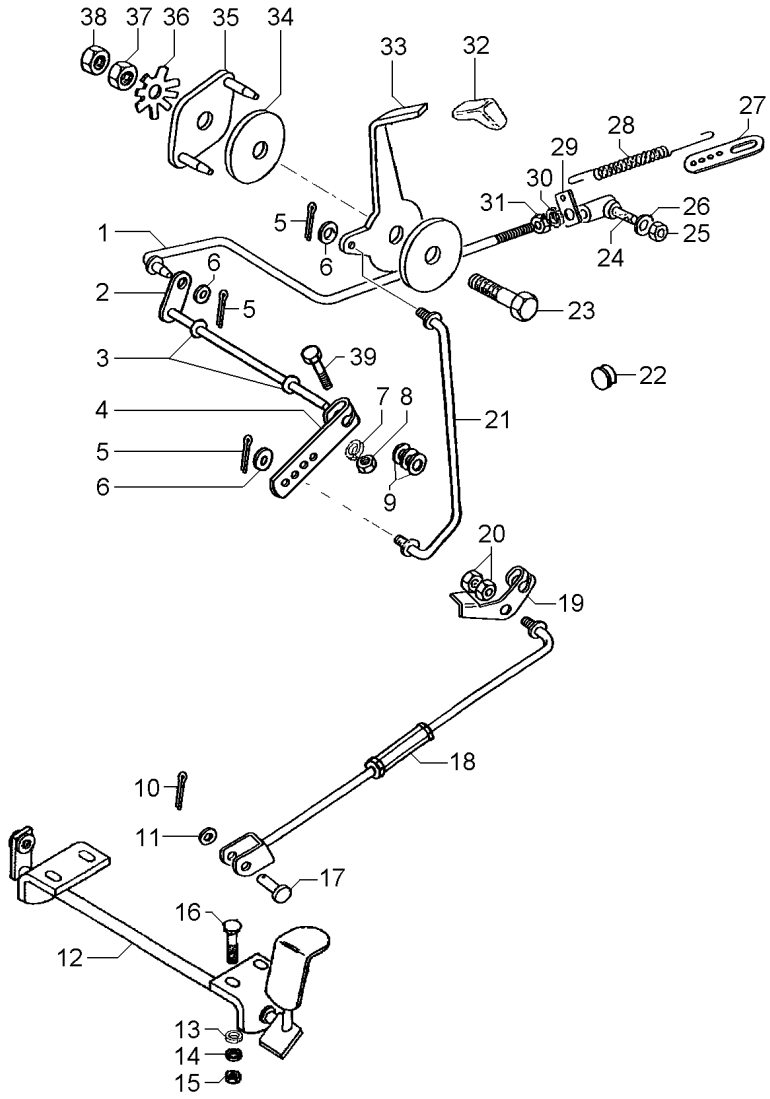

REV.01

1	057354S1		1	TIRANTE	ROD	VARILLA
2	1484499M93		1	EIXO	SHAFT	ARBOL
3	196010M1		2	ARRUELA	WASHER	ARANDELA
4	2800006M1		1	ALAVANCA	LEVER	PALANCA
5	354048X1	1/16 3/4	4	CUPILHA	COTTER PIN	PASADOR DOUBLE
6	355617X1	3/4X5/16X1/16	3	ARRUELA	WASHER	ARANDELA
7	353441X1	1/2X1/4X1/16	1	ARRUELA	WASHER	ARANDELA
8	353918X1	1/4X28	1	PORCA	NUT	TUERCA
9	353756X1	13/16X13/32X1/16	3	ARRUELA	WASHER	ARANDELA
10	354059X1	1X1/8	1	CONTRAPINO	DOWEL	CENTRAJE
11	353756X1		1	ARRUELA	WASHER	ARANDELA
12	027983S1		1	PEDAL	PEDAL	PEDAL
13	353441X1		4	ARRUELA	WASHER	ARANDELA
14	390971X1	12,5X6,4X1	4	ARRUELA	WASHER	ARANDELA
15	339030X1	M6X1	4	PORCA	NUT	TUERCA
16	1442175X1	M6X1X20	4	PARAFUSO	BOLT	PERNO
17	832813M1	3/8 L1-3/16	1	PINO	PIN	PASADOR
18	033794N1	105-25 No	1	TIRANTE	ROD	VARILLA
19	3146871M2		1	ALAVANCA	LEVER	PALANCA
20	375109X1	3/8X16	2	PORCA	NUT	TUERCA
21	057722S1		1	TIRANTE	ROD	VARILLA
22	2801324M1		1	BUJÃO	PLUG	TAPON
23	353540X1	3/8X24X1.1/4	1	PARAFUSO	BOLT	PERNO
24	3589565M91	487077M91 105-15 No	1	CONECTOR	CONNECTOR	CONECTOR
25	353918X1		1	PORCA	NUT	TUERCA
26	353441X1		1	ARRUELA	WASHER	ARANDELA
27	3145925M1		1	SUPORTE	BRACKET	SOPORTE
28	893713M1		1	MOLA	SPRING	RESORTE
29	3145925M1		1	SUPORTE	BRACKET	SOPORTE
30	353441X1		1	ARRUELA	WASHER	ARANDELA
31	353918X1		1	PORCA	NUT	TUERCA
32	035972P1		1	MANÍPULO	KNOB	POMO
33	057721P1		1	ALAVANCA	LEVER	PALANCA
34	184149M3		2	DISCO	DISC	DISCO
35	2800299M91		1	PLACA	PLATE	PLATO
36	184150M2		1	MOLA	SPRING	RESORTE
37	353431X1	3/8X24	1	PORCA	NUT	TUERCA
38	353430X1	3/8X24	1	PORCA	NUT	TUERCA
39	353671X1		1	PARAFUSO	BOLT	PERNO

Conector
Ball Joint
Conector

105-15

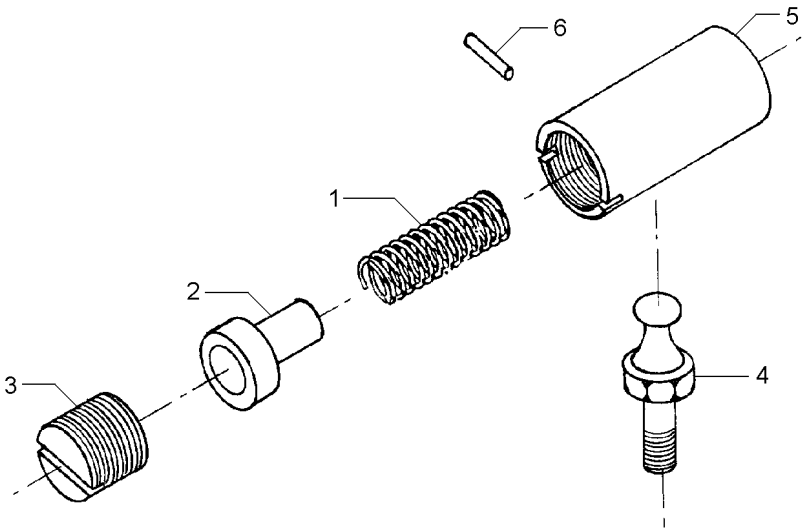

1	487082M1	**1** MOLA	SPRING	RESORTE
2	487081M1	**1** ASSENTO	SEAT	ASIENTO
3	3589563M1	**1** ASSENTO	SEAT	ASIENTO
4	487079M1	**1** PRISIONEIRO	STUD	ESPARRAGO
5	3589564M1	**1** CORPO	BODY	CUERPO
6	354039X1	**1** CUPILHA	COTTER PIN	PASADOR DOUBLE

Controle De Aceleração
Throttle Controls
Controles De Aceleración

105-20

Tratores Com Cabine
Tractors With Cab
Tractores Con Cabina

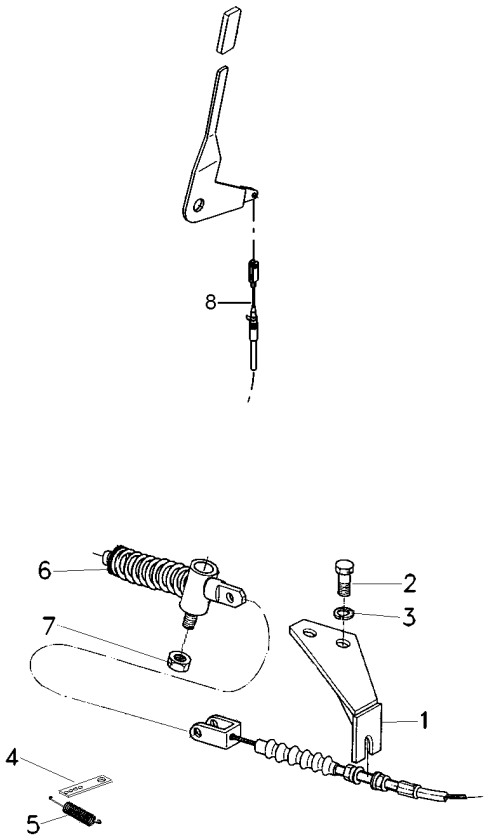

1	036636S1	**1** SUPORTE	BRACKET	SOPORTE
2	339081X1	**2** PARAFUSO	BOLT	PERNO
3	339376X1	**2** ARRUELA	WASHER	ARANDELA
4	3145926M1	**1** SUPORTE	BRACKET	SOPORTE
5	893713M1	**1** MOLA	SPRING	RESORTE
6	020301N1	**1** CJ. MOLA	KIT, SPRING	RESORTE JUEGO
7	353918X1	**1** PORCA	NUT	TUERCA
8	070863T1	**1** CABO	CABLE	CABLE

Tirante
Rod
Varilla

105-25

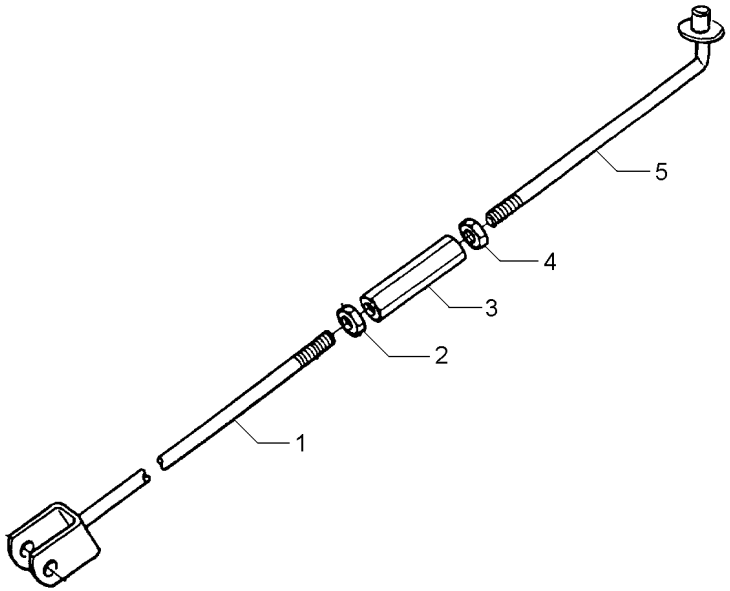

1	033796S1		**1** TIRANTE	ROD	VARILLA
2	3146867M1	3/8X16	**1** PORCA	NUT	TUERCA
3	3146866M1		**1** CONECTOR	CONNECTOR	CONECTOR
4	375109X1	3/8X16	**1** PORCA	NUT	TUERCA
5	022368S1		**1** TIRANTE	ROD	VARILLA

Assento
Seat
Asiento

S/Apoio Braço & S/Cinto Segurança
Without Base & Without Seat Belt
Sim Apoyo & Sim Cinturon

105-30

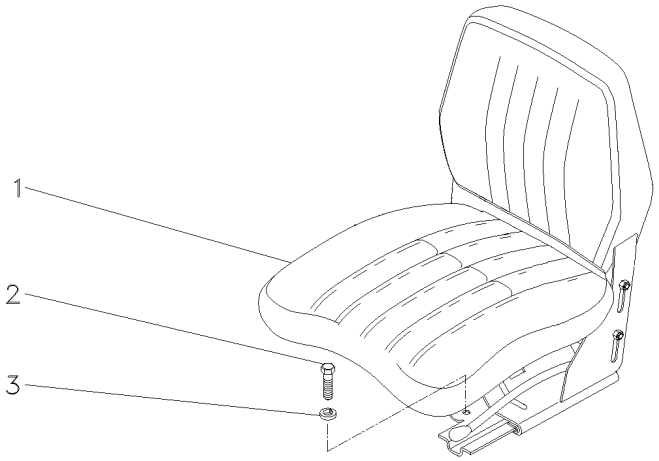

1	059483N1	**1**	CJ. ASSENTO	KIT, SEAT	ASIENTO JUEGO
2	339401X1	**4**	PARAFUSO	BOLT	PERNO
3	339376X1	**4**	ARRUELA	WASHER	ARANDELA

Assento | **C/Apoio Braço & C/Cinto Segurança**
Seat | **With Base & With Seat Belt**
Asiento | **Con Apoyo & Con Cinturon**

105-35

Com Suspensão
With Suspension
Con Suspensión

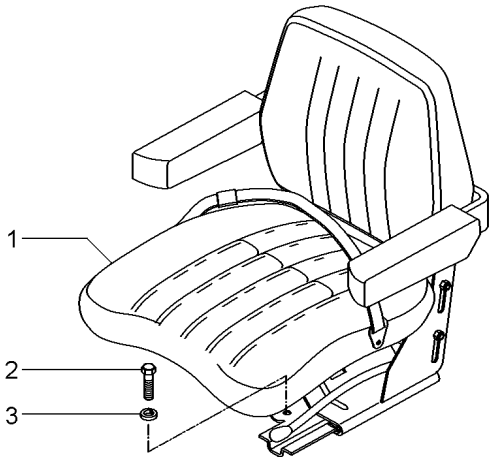

1	059477N1	[A]	**1** ASSENTO	SEAT	ASIENTO
		105-40 No			
1		105-45 No	**1** ASSENTO	SEAT	ASIENTO
2	339401X1	M10X1,5X25	**4** PARAFUSO	BOLT	PERNO
3	339376X1	18,1X10,1X2,2	**4** ARRUELA	WASHER	ARANDELA

[A] NÃO RETRÁTIL
NO RETRACTOR
NO RETRACTIL

Assento
Seat
Asiento

105-40

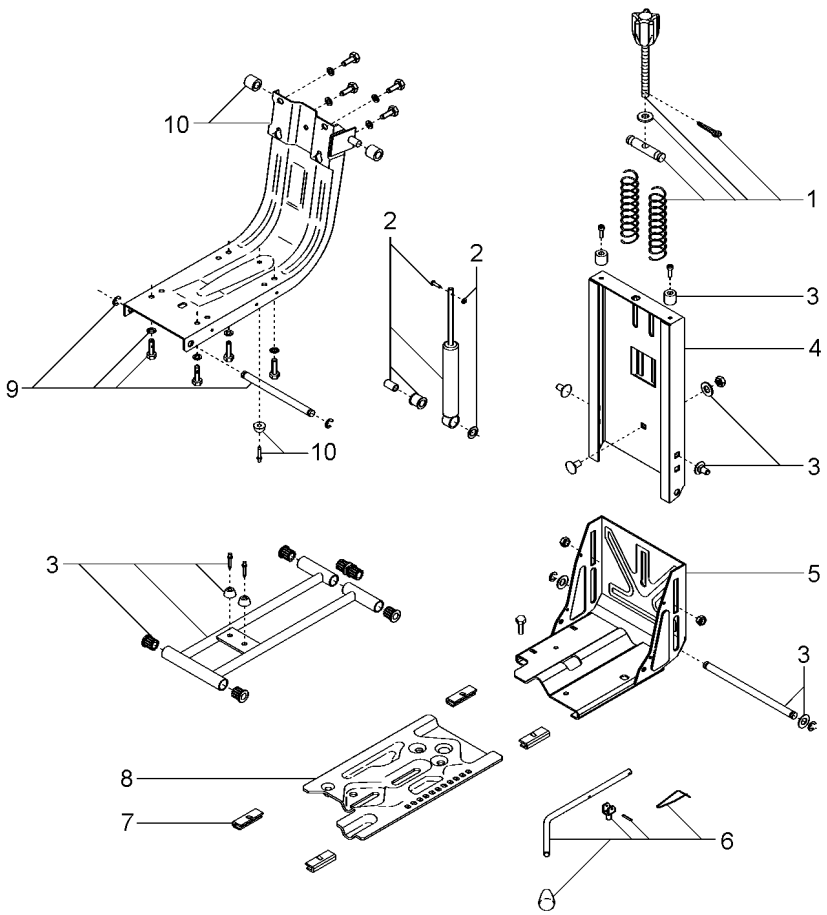

1	6207726M91		**1**	CJ. REGULADOR	KIT, REGULATOR	JUEGO REGULADOR
2	6207728M91		**1**	CJ. AMORTECEDOR	KIT, MOUNTING	JUEGO MONTAJE
3	6207731M91		**1**	CJ. FIXAÇÃO	KIT, CATCH	JUEGO FIJADOR
4	6207734M91		**1**	COLUNA	COLUMN	COLUMNA
5	6207733M91	▲	**1**	CJ. BASE	KIT, BOWL	JUEGO TAZA
6	6207730M91		**1**	CJ. ALAVANCA	KIT, LEVER	JUEGO, PALANCA
7	6207729M91		**1**	JG. SAPATA	KIT, SHOE	JUEGO ZAPATAS
8	6207732M91	▼	**1**	CJ. BASE	KIT, BOWL	JUEGO TAZA
9	6207727M91		**1**	CJ. SUSPENSÃO	KIT, SUSPENSION	JUEGO SUSPENSION
10	6207725M91		**1**	CJ. ESTRUTURA	STRUCTURE	ESTRUCTURA

Assento
Seat
Asiento

105-45

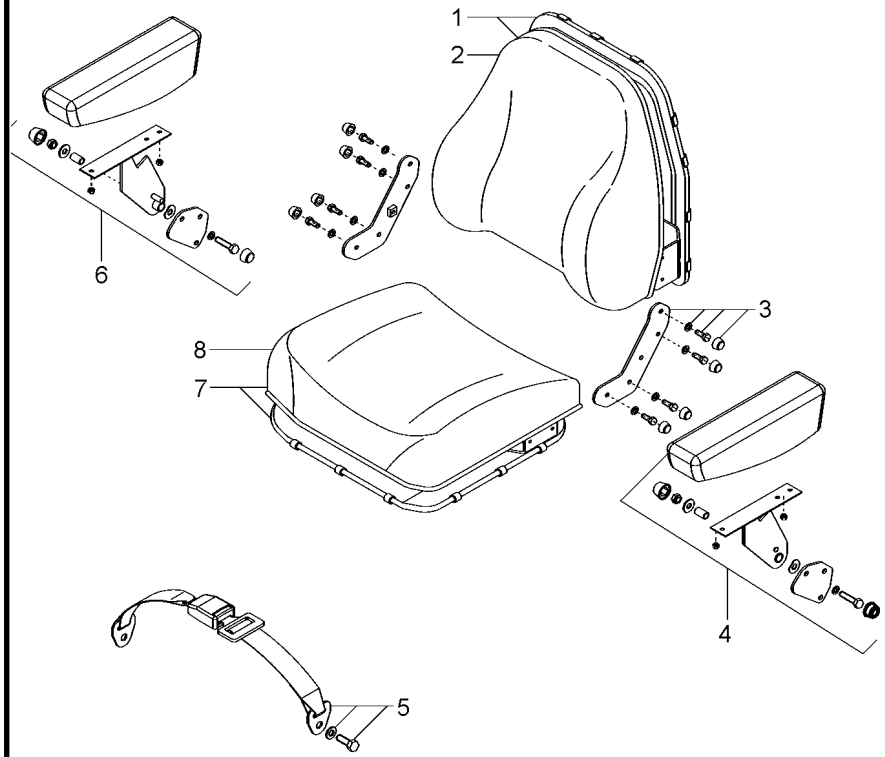

1	6207738M91		**1**	CJ. ENCOSTO	KIT, ABUTMENT	JG. CONTRAFUERTE
2	6207739M91		**1**	ENCOSTO	ABUTMENT	CONTRAFUERTE
3	6207735M91		**1**	CJ. SUPORTE	KIT, BRACKET	JUEGO SOPORTE
4	6207741M91	◀	**1**	CJ. APOIO BRAÇO	KIT, ARMREST	JUEGO APOYABRAZO
5	6207714M91		**1**	CJ. CINTO SEGURA	KIT, SAFETY BELT	JG. CINT. DE SEG
6	6207740M91	▶	**1**	CJ. APOIO BRAÇO	KIT, ARMREST	JUEGO APOYABRAZO
7	6207736M91		**1**	CJ. ASSENTO	KIT, SEAT	ASIENTO JUEGO
8	6207737M91		**1**	ASSENTO	SEAT	ASIENTO

Assento
Seat
Asiento

C/Apoio Braço & C/Cinto Segurança
With Base & With Seat Belt
Con Apoyo & Con Cinturon

105-50

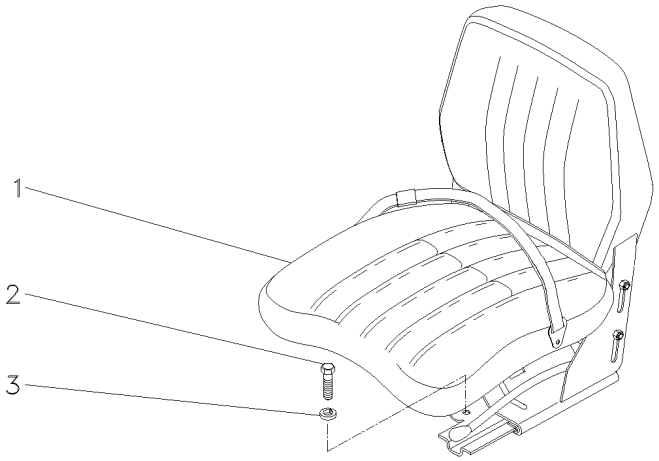

1	069045N1	[A]	**1** CJ. ASSENTO	KIT, SEAT	ASIENTO JUEGO
2	339401X1		**4** PARAFUSO	BOLT	PERNO
3	339376X1		**4** ARRUELA	WASHER	ARANDELA

[A] COM CINTO DE SEGURANÇA RETRÁTIL
WITH SEAT BEALT RETRACTOR
CON CINTURON DE SEGURIDAD RETRACTIL

Assento **Seat** **Asiento**	**S/Apoio Braço & S/Cinto Segurança** **Without Base & Without Seat Belt** **Sim Apoyo & Sim Cinturon**	**105-55**	**Com Suspensão** **With Suspension** **Con Suspensión**

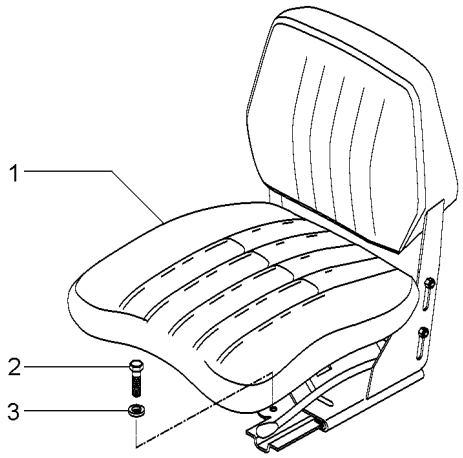

1	069046N1	**1** CJ. ASSENTO	KIT, SEAT	ASIENTO JUEGO
2	339401X1	**4** PARAFUSO	BOLT	PERNO
3	339376X1	**4** ARRUELA	WASHER	ARANDELA

Pedais Do Freio E Embreagem
Brake Pedals And Clutch
Pedales De Freno Y Embrague

105-60

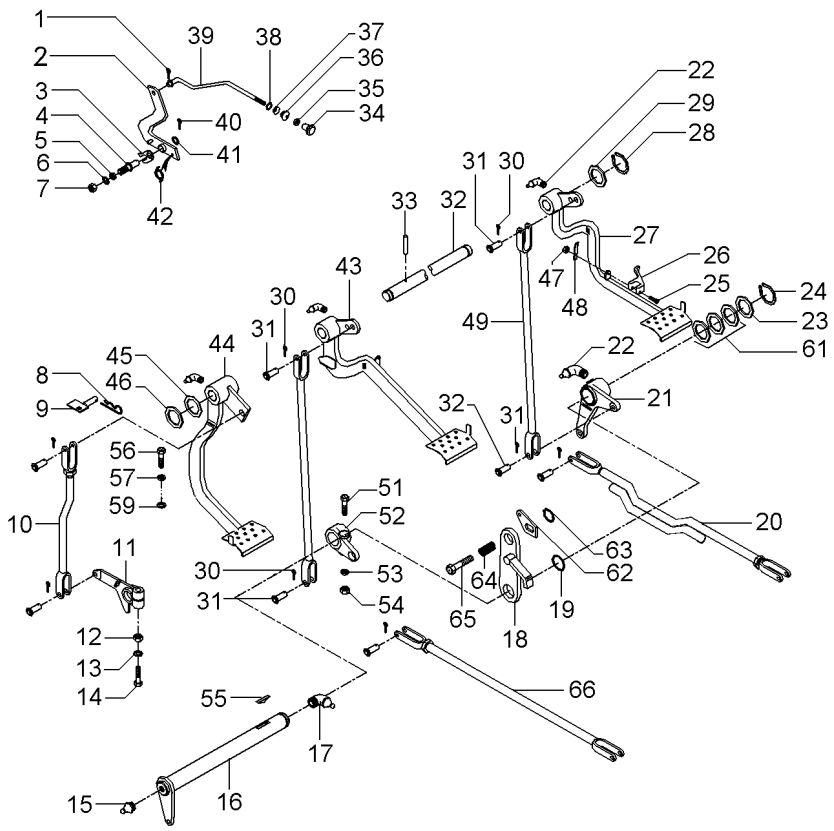

REV.02

T0211058 **EL88Z007** **C029903 E01 (1)** **08/08** **105-60**

1	361332X1	1/16 L3/8	**1** CUPILHA	COTTER PIN	PASADOR DOUBLE
2	3589508M91		**1** ALAVANCA	LEVER	PALANCA
3	181150M1		**1** TRAVA	LOCK	RETENEDOR
4	3588673M1		**1** PINO	PIN	PASADOR
5	339376X1	18,1X10,1X2,2	**1** ARRUELA	WASHER	ARANDELA
6	353753X1	1/2X7/32X1/16	**1** ARRUELA	WASHER	ARANDELA
7	339402X1	M10X1,50	**1** PORCA	NUT	TUERCA
8	1753018M1		**1** GRAMPO	CRAMP	PASADOR
9	027511S1		**1** BATENTE	STOP	PARO
10	026648N1	105-65 No	**1** CJ. TIRANTE	KIT, ROD	JUEGO DE BIELAS
11	058425P1		**1** BRAÇO	ARM	BRAZO
12	353437X1	1/2X20	**1** PORCA	NUT	TUERCA
13	353439X1	7/8X17/32X1/8	**1** ARRUELA PRESSÃO	PRESSURE WASHER	LAVADOR PRESION
14	353888X1		**1** PARAFUSO	BOLT	PERNO
15	13811X	1/4"-28	**1** GRAXEIRA	GREASER	ENGRASADOR
16	3409161M91		**1** ALAVANCA	LEVER	PALANCA
17	850778M1		**1** GRAXEIRA	GREASER	ENGRASADOR
18	2800888M91		**1** SUPORTE	BRACKET	SOPORTE
19	1001489M1		**2** ANEL "O"	O RING	JUNTA TORICA
20	6227788M91		**1** CJ. TIRANTE	KIT, ROD	JUEGO DE BIELAS
21	2802114M91	105-70 No ▶	**1** ALAVANCA	LEVER	PALANCA
22	29951X		**4** GRAXEIRA	GREASER	ENGRASADOR
23	1482670M1		**3** ARRUELA	WASHER	ARANDELA
24	339469X1		**1** ANEL TRAVA	CIRCLIP	CIRCULITO
25	361203X1	5/16X24X1.3/4	**1** PARAFUSO	BOLT	PERNO
26	3589503M1		**1** TRAVA	LOCK	RETENEDOR
27	027960N1	105-75 No ▶	**1** PEDAL	PEDAL	PEDAL
28	352438X1		**2** ANEL TRAVA	CIRCLIP	CIRCULITO
29	3145369M1	2"X1"X1/8	**2** ARRUELA	WASHER	ARANDELA
30	354059X1	1X1/8	**10** CONTRAPINO	DOWEL	CENTRAJE
31	832813M1	3/8 L1-3/16	**10** PINO	PIN	PASADOR
32	3589498M1		**1** EIXO	SHAFT	ARBOL
33	339248X1		**1** PINO	PIN	PASADOR
34	6237536M1		**1** MANÍPULO	KNOB	POMO
35	357515X1	10X32	**1** PORCA	NUT	TUERCA
36	2801075M1		**1** PASSADOR	COTTER	PASADOR ABIERTO
37	2801172M1	3/4X17/32X7/32	**1** ARRUELA	WASHER	ARANDELA
38	2801154M1		**1** ANEL	RING	ARO
39	3589513M1		**1** TIRANTE	ROD	VARILLA
40	354048X1	3/4X3/32	**1** CUPILHA	COTTER PIN	PASADOR DOUBLE
41	391166X1	17,0X9,0X1,5	**1** ARRUELA	WASHER	ARANDELA
42	2802224M1		**1** MOLA	SPRING	RESORTE
43	027958N2	105-80 No	**1** PEDAL	PEDAL	PEDAL
44	022532N1	105-85 No ◀	**1** PEDAL	PEDAL	PEDAL
45	1669096M2		**4** ARRUELA	WASHER	ARANDELA
46	180812M1		**X** ARRUELA	WASHER	ARANDELA
47	195663M1	5/16X24	**1** PORCA	NUT	TUERCA

Pedais Do Freio E Embreagem
Brake Pedals And Clutch
Pedales De Freno Y Embrague

105-60

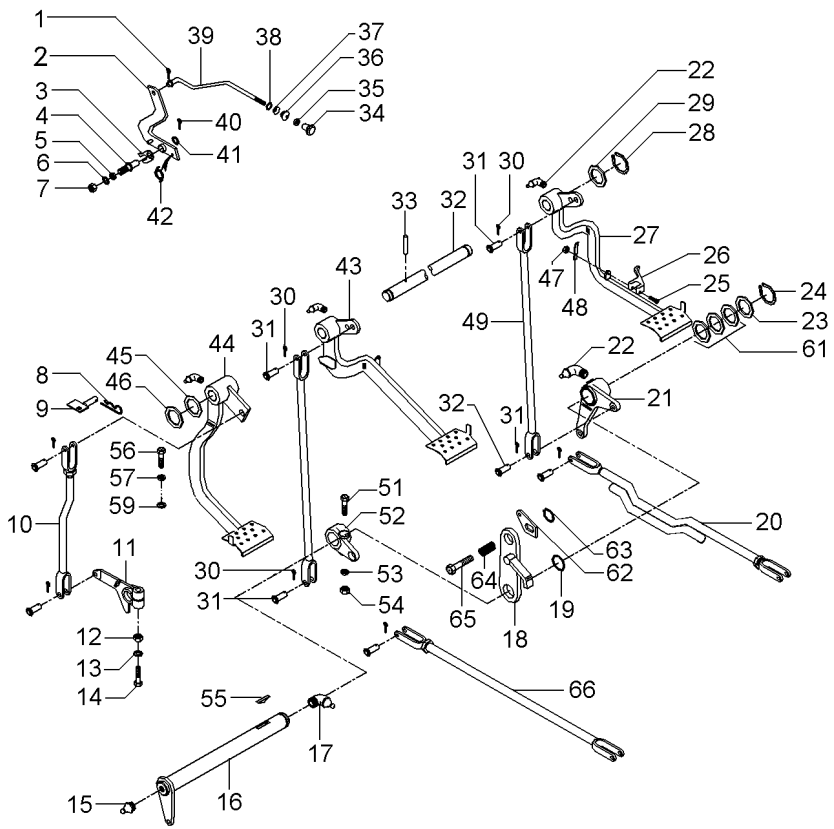

REV.02

48	181958M1		**1**	MOLA	SPRING	RESORTE
49	022524S1	▶	**1**	TIRANTE	ROD	VARILLA
49	048833S1	◀	**1**	TIRANTE	ROD	VARILLA
51	377563X1	7/16X20X2.3/4	**1**	PARAFUSO	BOLT	PERNO
52	2800894M1	◀	**1**	ALAVANCA	LEVER	PALANCA
53	353432X1		**1**	ARRUELA PRESSÃO	PRESSURE WASHER	LAVADOR PRESION
54	353426X1	7/16X20	**1**	PORCA	NUT	TUERCA
55	12501X		**1**	CHAVETA	KEY	CLAVE
56	377184X1	7/16X14X1.3/4	**1**	PARAFUSO	BOLT	PERNO
57	353432X1	25/32X15/32X7/6	**1**	ARRUELA PRESSÃO	PRESSURE WASHER	LAVADOR PRESION
59	022842P1		**1**	ESPAÇADOR	SPACER	PIEZA DISTANCIA
61	1482675M1		**3**	CALÇO	SHIM	CALCE
61	1482676M1		**3**	CALÇO	SHIM	CALCE
61	1482677M1		**3**	CALÇO	SHIM	CALCE
62	058423P1		**1**	PLACA	PLATE	PLATO
63	352438X1		**1**	ANEL TRAVA	CIRCLIP	CIRCULITO
64	3700585M1		**1**	MOLA	SPRING	RESORTE
65	3145868M1		**1**	PARAFUSO	BOLT	PERNO
66	3146699M91	👁 105-90 No	**1**	CJ. TIRANTE	KIT, ROD	JUEGO DE BIELAS

Tirante Rod Varilla	Embreagem Clutch Embrague	105-65	

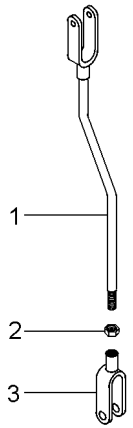

1	026646S1		**1** TIRANTE	ROD	VARILLA
2	353430X1	3/8X24	**1** PORCA	NUT	TUERCA
3	195270M1		**1** GARFO	FORK	HORQUILLA

Alavanca Do Freio
Lever Kit
Juego De Palanca

105-70

Lado Direito
Right Side
Lado Derecho

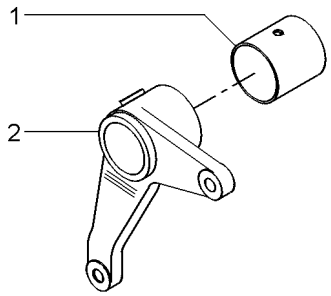

1	195910M1		**1**	BUCHA	BUSH	CASQUILLO
2	2800895M1	▶	**1**	ALAVANCA	LEVER	PALANCA

Pedal De Freio
Brake Pedal
Pedal De Freno

Lado Direito
Right Hand
Lado Derecho

105-75

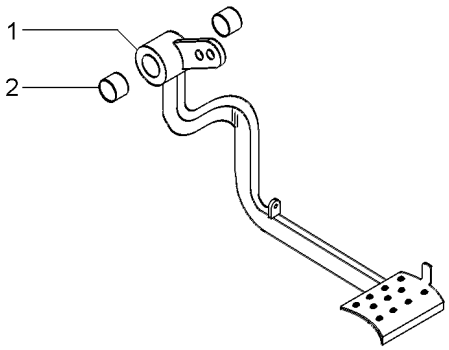

1		027960N1	**1** PEDAL	PEDAL	PEDAL
2	6227779M1		**2** BUCHA	BUSH	CASQUILLO

Pedal Do Freio
Brake Pedal
Pedal De Freno

Lado Esquerdo
Left Hand
Lado Izquierdo

105-80

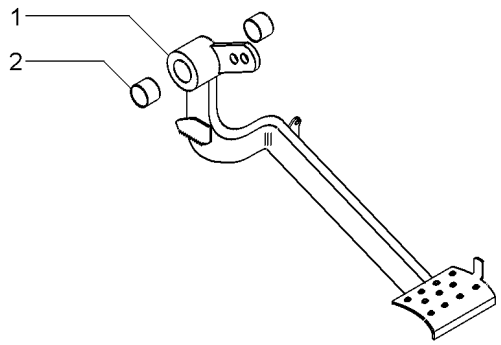

1		027958N2	**1** PEDAL	PEDAL	PEDAL
2	6227779M1		**2** BUCHA	BUSH	CASQUILLO

Embreagem	Pedal
Clutch	Pedal
Embrague	Pedal

105-85

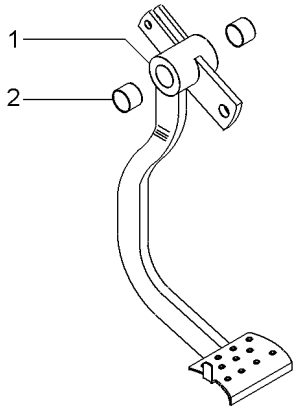

1		022532N1	**1** PEDAL	PEDAL	PEDAL
2	6227779M1		**2** BUCHA	BUSH	CASQUILLO

Tirante
Rod
Varilla

105-90

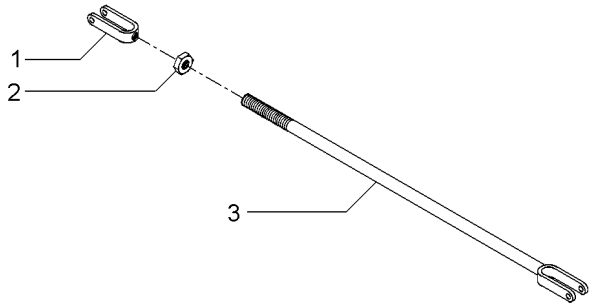

1	195270M1	**1** GARFO	FORK	HORQUILLA
2	353430X1	**1** PORCA	NUT	TUERCA
3	3146704M91	**1** CJ. TIRANTE	KIT, ROD	JUEGO DE BIELAS

Comando Do Freio
Brake Drive
Mando De Freno

105-95

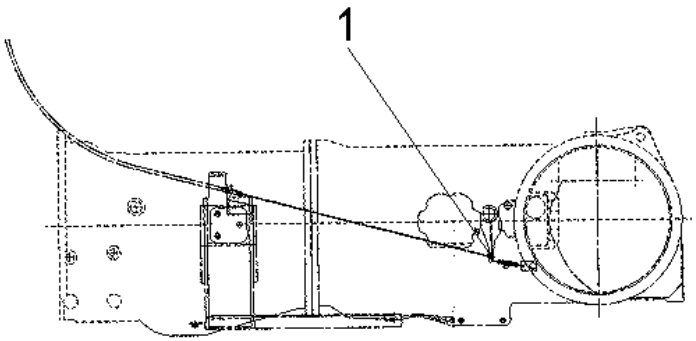

1	832813M1	▶	**2**	PINO	PIN	PASADOR
1	353756X1		**2**	ARRUELA	WASHER	ARANDELA
1	354059X1		**2**	CONTRAPINO	DOWEL	CENTRAJE

Soleira E Escada
Foot Rest And Leadder
Reposa Pied Y Escalera

105-100

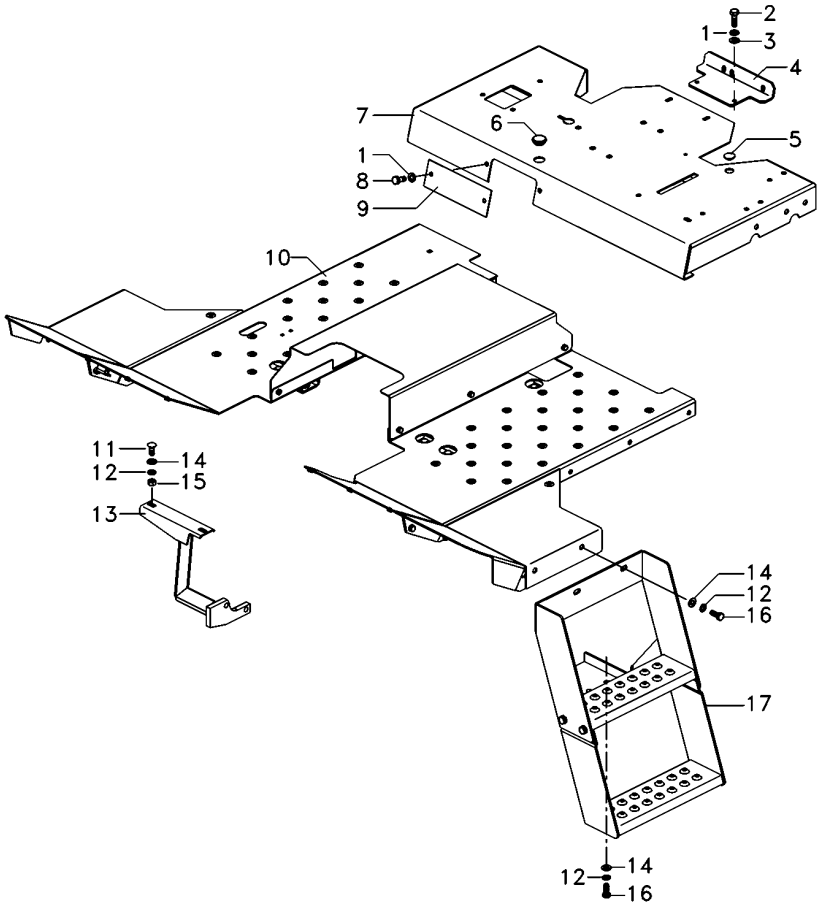

1	339374X1		**4**	ARRUELA	WASHER	ARANDELA
2	339761X1		**2**	PARAFUSO	BOLT	PERNO
3	391166X1		**2**	ARRUELA	WASHER	ARANDELA
4	068107S1		**1**	SUPORTE	BRACKET	SOPORTE
5	024532P1		**1**	TAMPÃO	PAD	ALMOHADILLA
6	021460P1		**1**	TAMPÃO	PAD	ALMOHADILLA
7	6227152M91		**1**	PLATAFORMA	TABLE	MESA
8	339123X1		**2**	PARAFUSO	BOLT	PERNO
9	068513P1		**1**	TAMPA	COVER	CUBIERTA
10	6223636M91	105-110 No	**1**	SOLEIRA	FOOT REST	REPOSAPIES
11	390809X1		**2**	PARAFUSO	BOLT	PERNO
12	339376X1		**13**	ARRUELA	WASHER	ARANDELA
13	036864S1		**1**	SUPORTE	BRACKET	SOPORTE
14	390734X1		**7**	ARRUELA	WASHER	ARANDELA
15	339402X1		**2**	PORCA	NUT	TUERCA
16	339401X1		**11**	PARAFUSO	BOLT	PERNO
17	6223650M91		**1**	ESCALA	SKETCH	ESQUEMA

Soleira E Escada
Foot Rest And Leadder
Reposa Pied Y Escalera

105-105

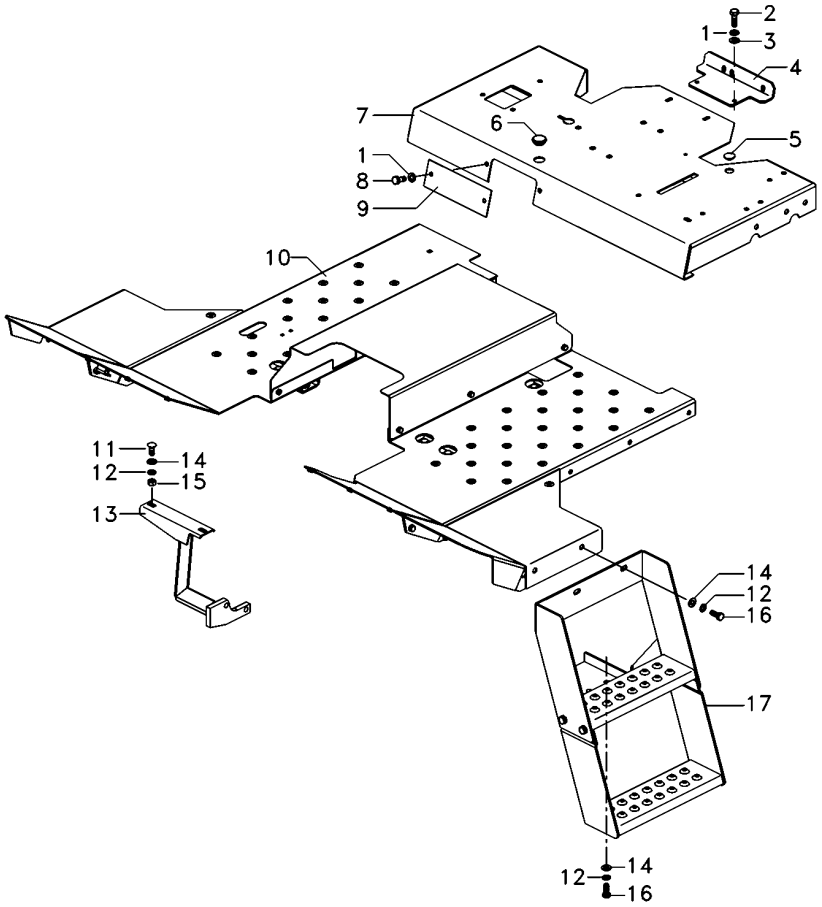

1	339374X1		**4**	ARRUELA	WASHER	ARANDELA
2	339761X1		**2**	PARAFUSO	BOLT	PERNO
3	391166X1		**5**	ARRUELA	WASHER	ARANDELA
4	062957S1		**1**	SUPORTE	BRACKET	SOPORTE
5	024532P1		**1**	TAMPÃO	PAD	ALMOHADILLA
6	021460P1		**1**	TAMPÃO	PAD	ALMOHADILLA
7	6227152M91		**1**	PLATAFORMA	TABLE	MESA
8	339123X1		**5**	PARAFUSO	BOLT	PERNO
9	068513P1		**1**	TAMPA	COVER	CUBIERTA
10	6223636M91	105-115 No	**1**	SOLEIRA	FOOT REST	REPOSAPIES
11	390809X1		**2**	PARAFUSO	BOLT	PERNO
12	339376X1		**13**	ARRUELA	WASHER	ARANDELA
13	036864S1		**1**	SUPORTE	BRACKET	SOPORTE
14	390734X1		**7**	ARRUELA	WASHER	ARANDELA
15	339402X1		**2**	PORCA	NUT	TUERCA
16	339401X1		**11**	PARAFUSO	BOLT	PERNO
17	6223650M91		**1**	ESCALA	SKETCH	ESQUEMA

Soleira
Footstep
Estribos

105-110

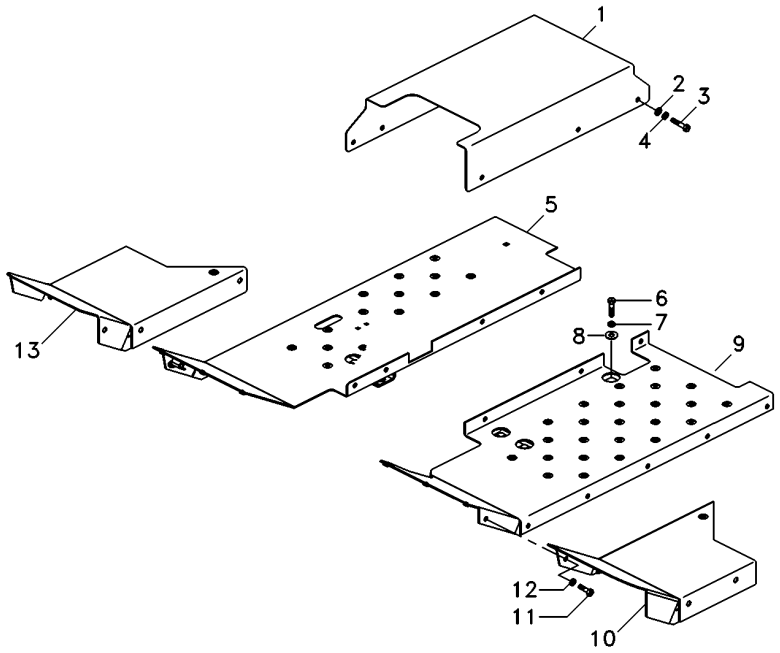

1	6223641M1		**1**	SOLEIRA	FOOT REST	REPOSAPIES
2	390971X1		**6**	ARRUELA	WASHER	ARANDELA
3	339560X1		**6**	PARAFUSO	BOLT	PERNO
4	339375X1		**6**	ARRUELA	WASHER	ARANDELA
5	6223639M91	▶	**1**	CJ. SOLEIRA	FOOTSTEP	CHAPAS DE PISO
6	339401X1		**5**	PARAFUSO	BOLT	PERNO
7	339376X1		**5**	ARRUELA	WASHER	ARANDELA
8	1440264X1		**5**	ARRUELA	WASHER	ARANDELA
9	6223637M91	◀	**1**	CJ. SOLEIRA	FOOTSTEP	CHAPAS DE PISO
10	6222257M91	◀	**1**	CJ. EXTENSÃO	KIT, EXTENSION	PROLONG.JUEGO
11	339123X1		**6**	PARAFUSO	BOLT	PERNO
12	339374X1		**6**	ARRUELA	WASHER	ARANDELA
13	6222254M91	▶	**1**	CJ. EXTENSÃO	KIT, EXTENSION	PROLONG.JUEGO

Soleira
Footstep
Estribos

105-115

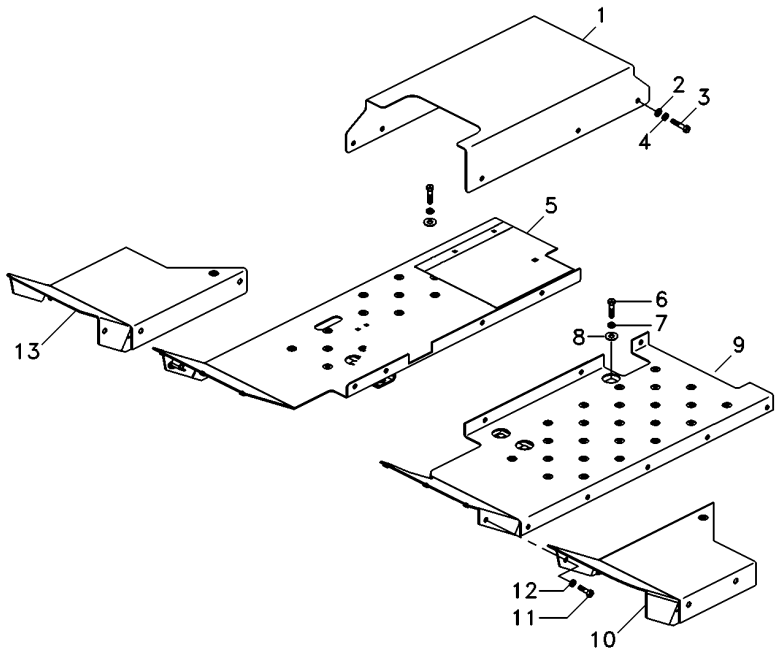

1	6234148M1		**1**	SOLEIRA	FOOT REST	REPOSAPIES
2	390971X1		**6**	ARRUELA	WASHER	ARANDELA
3	339560X1		**6**	PARAFUSO	BOLT	PERNO
4	339375X1		**6**	ARRUELA	WASHER	ARANDELA
5	6223686M91	▶	**1**	CJ. SOLEIRA	FOOTSTEP	CHAPAS DE PISO
6	339401X1		**5**	PARAFUSO	BOLT	PERNO
7	339376X1		**5**	ARRUELA	WASHER	ARANDELA
8	1440264X1		**5**	ARRUELA	WASHER	ARANDELA
9	6223637M91	◀	**1**	CJ. SOLEIRA	FOOTSTEP	CHAPAS DE PISO
10	6222257M91	◀	**1**	CJ. EXTENSÃO	KIT, EXTENSION	PROLONG.JUEGO
11	339123X1		**9**	PARAFUSO	BOLT	PERNO
12	339374X1		**9**	ARRUELA	WASHER	ARANDELA
13	6222254M91	▶	**1**	CJ. EXTENSÃO	KIT, EXTENSION	PROLONG.JUEGO
14	6234130M91		**1**	FECHAMENTO	COVER	CUBIERTA

Suporte
Support
Soporte

Para-Lama
Mudguard
Guardabarros

105-120

Sem Estrutura De Segurança
Without Safety Frame
Sim Bastidor De Seguridad

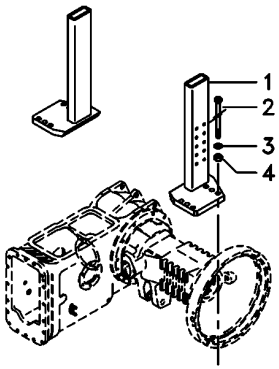

1	063609S1	▶	**1**	SUPORTE	CLEVIS	GANCHO SEGURI.
1	6222701M91	◀	**1**	SUPORTE	CLEVIS	GANCHO SEGURI.
2	373686X1		**8**	PARAFUSO	BOLT	PERNO
3	353775X1		**8**	ARRUELA	WASHER	ARANDELA
4	366957X1		**8**	PORCA	NUT	TUERCA

Estrutura De Segurança
Safety Frame
Bastidor De Seguridad

105-125

Rígido
Rigid
Rígido

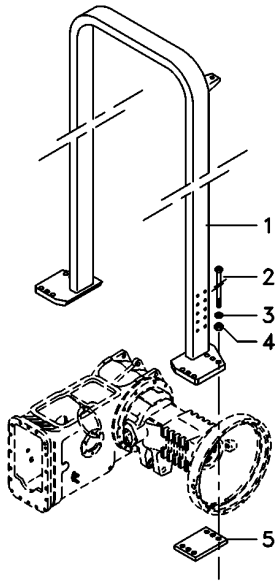

1	6225767M91	**1** ESTRUTURA	STRUCTURE	ESTRUCTURA
2	368547X1	**12** PARAFUSO	BOLT	PERNO
3	353775X1	**12** ARRUELA	WASHER	ARANDELA
4	366957X1	**12** PORCA	NUT	TUERCA
5	022724P1	**2** CHAPA	PLATE	CHAPA

Estrutura De Segurança
Safety Frame
Bastidor De Seguridad

105-130

Basculante
Inclinable
Inclinable

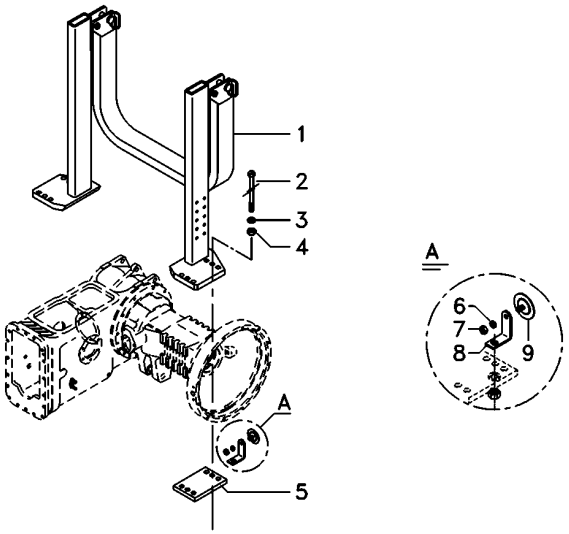

1	6218921M91	**1**	ESTRUTURA	STRUCTURE	ESTRUCTURA
2	368547X1	**12**	PARAFUSO	BOLT	PERNO
3	353775X1	**12**	ARRUELA	WASHER	ARANDELA
4	366957X1	**12**	PORCA	NUT	TUERCA
5	022724P1	**2**	CHAPA	PLATE	CHAPA
6	339375X1	**1**	ARRUELA	WASHER	ARANDELA
7	339030X1	**1**	PORCA	NUT	TUERCA
8	070842P1	**1**	SUPORTE	BRACKET	SOPORTE

Toldo
Canopy
Toldo

105-135

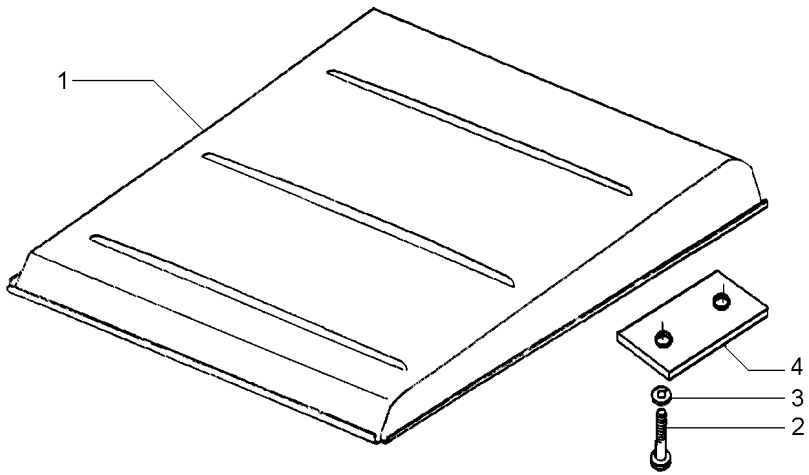

1	047162S1		**1**	TOLDO	CANOPY	DOSEL
2	1441368X1	M12x1,25x45	**4**	PARAFUSO	BOLT	PERNO
3	339369X1		**4**	ARRUELA	WASHER	ARANDELA
4	044808P1		**2**	FIXADOR	ATTACHMENT	ADITAMENTO

Espelho
Mirror
Espejo

105-140

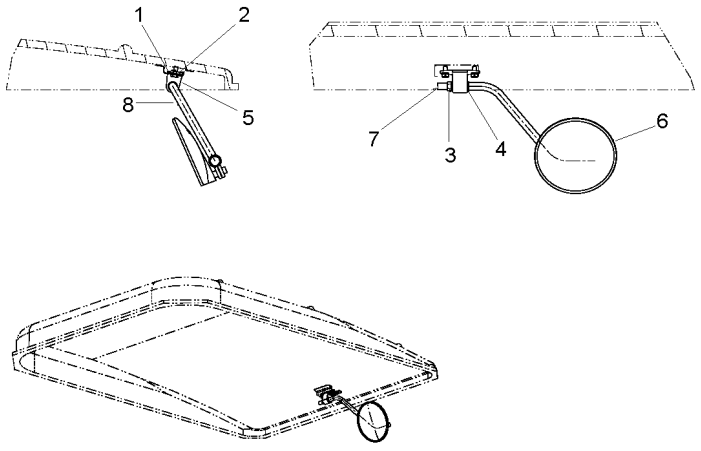

1	339124X1	**2** PARAFUSO	BOLT	PERNO
2	339374X1	**2** ARRUELA	WASHER	ARANDELA
3	339402X1	**1** PORCA	NUT	TUERCA
4	391158X1	**2** ARRUELA	WASHER	ARANDELA
5	6236524M91	**1** COXIM	MOUNTING	MONTANTE
6	6236542M91	**1** ESPELHO	MIRROR	RETROVISOR
7	6236556M1	**1** TAMPÃO	PAD	ALMOHADILLA
8	6239514M91	**1** HASTE	RAIL	RIEL

Conjunto Para-Sol
Sun-Shield Assy
Conjunto Dosel

110-10

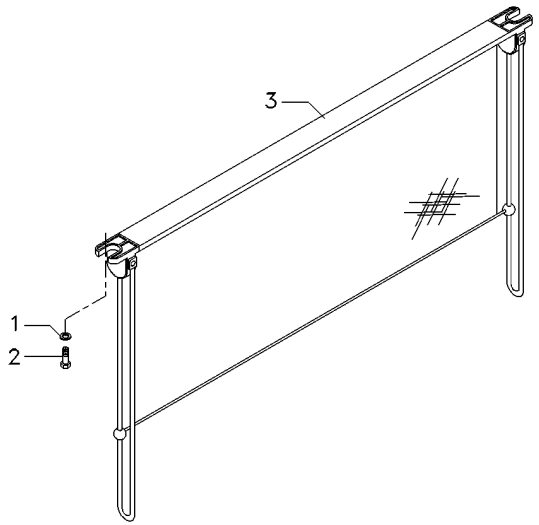

1	353769X1			
2	6211347M1	**2**	ARRUELA	WASHER	ARANDELA
3	6214876M1	**2**	PARAFUSO ALLEN	ALLEN BOLT	TORNILLO ALLEN
		1	VENEZIANA	SHUTTER	OBTURADOR

REV.03

Fechamento
Stopping
Cerramento

110-15

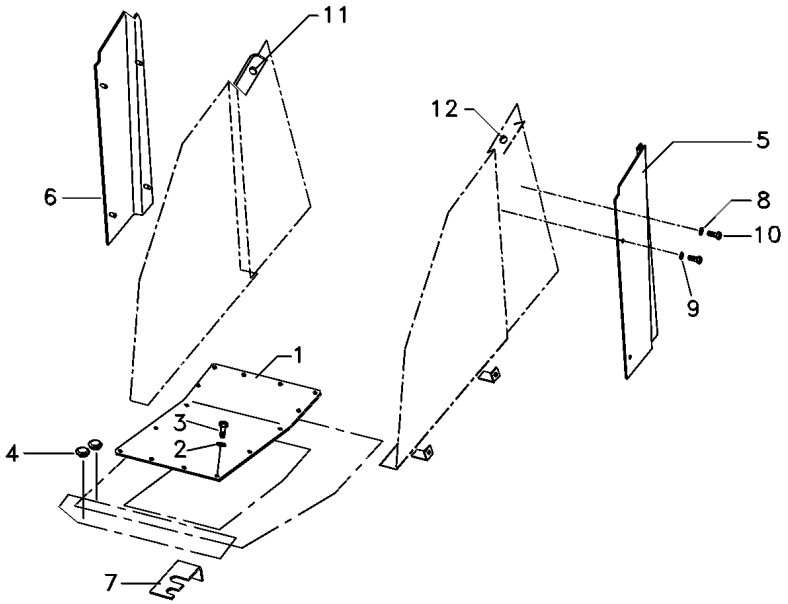

1	6206342M91		**1**	CJ. TAMPA	KIT, CAP	JUEGO DE TAPON
2	6211360M1		**16**	ARRUELA	WASHER	ARANDELA
3	339761X1		**16**	PARAFUSO	BOLT	PERNO
4	066360T1		**2**	TAMPÃO	PAD	ALMOHADILLA
5	066076P1	◀	**1**	FECHAMENTO	COVER	CUBIERTA
6	066077P1	▶	**1**	FECHAMENTO	COVER	CUBIERTA
7	053947P1		**1**	SUPORTE	BRACKET	SOPORTE
8	391038X1		**8**	ARRUELA	WASHER	ARANDELA
9	6211359M1		**4**	ARRUELA	WASHER	ARANDELA
10	339666X1		**8**	PARAFUSO	BOLT	PERNO
11	6214930M1		**3**	PASSA-FIO	GROMMET	PASACABLE
12	6211287M1		**1**	PASSA-FIO	GROMMET	PASACABLE

Janela E Vidro Traseiro Da Cabine
Rear Window And Glass Of The Cab
Ventana Y Vidrio Trasero De La Cabina

110-20

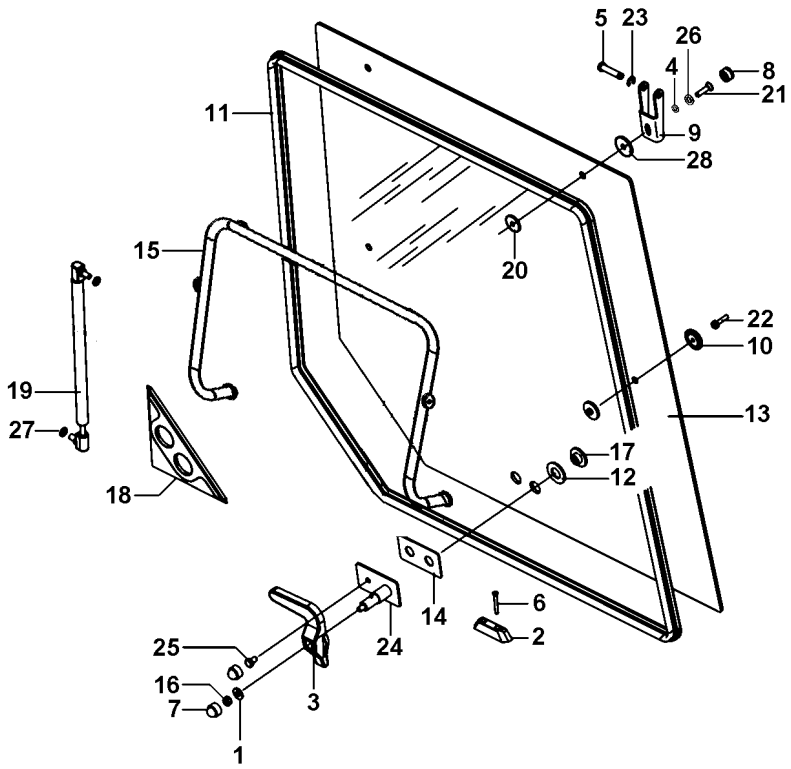

1	339056X1	8.5X20X2.5	**1** ARRUELA	WASHER	ARANDELA
2	6228688M1		**1** TRAVA	LOCK	RETENEDOR
3	6228685M1		**1** MANÍPULO	KNOB	POMO
4	81649500		**2** ARRUELA	WASHER	ARANDELA
5	3902137M1		**2** PINO	PIN	PASADOR
6	6228689M1		**2** PARAFUSO	BOLT	PERNO
7	3616277M1		**2** CAPA	CAP	TAPA
8	32604400		**2** TAMPA	COVER	CUBIERTA
9	3902136M2		**2** GANCHO	HOOK	GANCHO
10	3902145M1		**2** COXIM	MOUNTING	MONTANTE
11	066103T1		**1** VEDAÇÃO	SEALING	VEDACION
12	6228686M1		**2** ARRUELA	WASHER	ARANDELA
13	6223763M1		**1** VIDRO	GLASS	CRISTAL
14	3619906M1		**1** JUNTA	GASKET	EMPAQUETADURA.
15	066309S1		**1** SUPORTE	CLEVIS	GANCHO SEGURI.
16	394367X1	M8	**1** PORCA	NUT	TUERCA
17	6228687M1		**2** PORCA	NUT	TUERCA
18	3806376M1		**1** VEDANTE	SEAL	RETEN
19	3902140M1		**2** CILINDRO	CYLINDER	CILINDRO
20	3902365M1		**4** ARRUELA	WASHER	ARANDELA
21	HC9322		**2** PARAFUSO	SCREW	TORNILLO
22	3010775X1	M6X25	**2** PARAFUSO	BOLT	PERNO
23	1440988X1		**2** ANEL TRAVA	CIRCLIP	CIRCULITO
24	6228656M91		**1** CJ. SUPORTE	KIT, BRACKET	JUEGO SOPORTE
25	339228X1	M8X12	**1** PARAFUSO	BOLT	PERNO
26	32667000		**2** TRAVA	LOCK	RETENEDOR
27	391025X1		**4** ARRUELA	WASHER	ARANDELA
28	625540		**2** ARRUELA	WASHER	ARANDELA

Porta
Door
Puerta

110-25

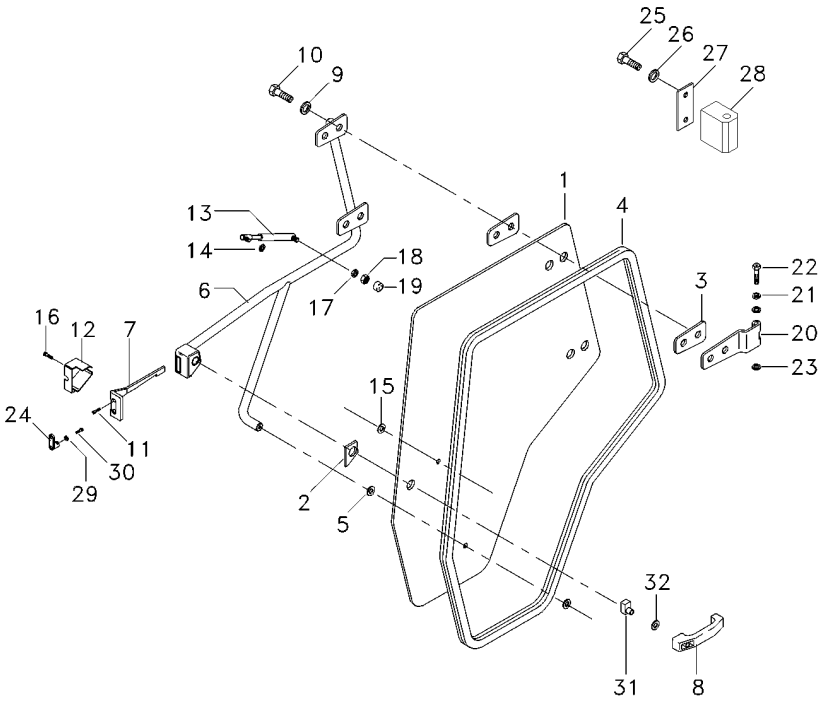

1	066083T1	**1**	VIDRO	GLASS	CRISTAL
2	6200042M1	**1**	JUNTA	JOINT	JUNTA
3	066198T1	**4**	JUNTA	GASKET	EMPAQUETADURA.
4	6211284M1	**1**	GUARNIÇÃO	FOAM	ESPUMA
5	3902365M1	**1**	ARRUELA	WASHER	ARANDELA
6	6204325M91	**1**	MAÇANETA	HANDLE	MANETA
7	3804663M1	**1**	TRINCO	LATCH	CERROJO
8	3902356M91	**1**	MAÇANETA	HANDLE	MANETA
9	390734X1	**12**	ARRUELA	WASHER	ARANDELA
10	3009491X1	**4**	PARAFUSO	BOLT	PERNO
11	3009432X1	**4**	PARAFUSO	BOLT	PERNO
12	3804661M1	**1**	TAMPA	COVER	CUBIERTA
13	6217483M1	**1**	AMORTECEDOR	DAMPER	AMORTIGUADOR
14	391025X1	**1**	ARRUELA	WASHER	ARANDELA
15	3902145M1	**2**	COXIM	MOUNTING	MONTANTE
16	3009431X1	**1**	PARAFUSO	BOLT	PERNO
17	6211360M1	**1**	ARRUELA	WASHER	ARANDELA
18	339169X1	**1**	PORCA	NUT	TUERCA
19	3616277M1	**1**	CAPA	CAP	TAPA
20	6213470M91	**2**	DOBRADIÇA	HINGE	BISAGRA
21	6211315M1	**4**	ARRUELA	WASHER	ARANDELA
22	6214931M1	**2**	PINO	PIN	PASADOR
23	1440988X1	**2**	ANEL TRAVA	CIRCLIP	CIRCULITO
24	3902372M1	**1**	TRINCO	LATCH	CERROJO
25	339123X1	**4**	PARAFUSO	BOLT	PERNO
26	6203540M1	**4**	ARRUELA	WASHER	ARANDELA
27	6214907M1	**2**	CHAPA	PLATE	CHAPA
28	6213469M1	**8**	MANCAL	BEARING	COJINETE
29	6207323M1	**2**	ARRUELA	WASHER	ARANDELA
30	6211348M1	**2**	PARAFUSO	BOLT	PERNO
31	6228675M91	**1**	BIELETA	LINK	CONEXION
32	391056X1	**1**	PORCA	NUT	TUERCA

REV.04

Cabine
Cab
Cabina

110-30

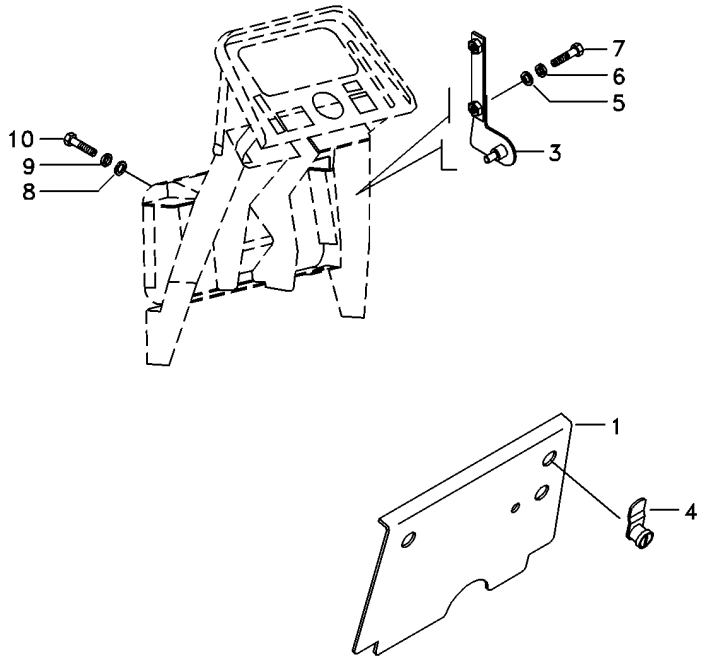

1	066318S1		**1**	TAMPA	COVER	CUBIERTA
3	066323S1	▶	**1**	SUPORTE	BRACKET	SOPORTE
3	066322S1	◀	**1**	SUPORTE	BRACKET	SOPORTE
4	6200081M1		**2**	TRAVA	LOCK	RETENEDOR
5	391038X1		**4**	ARRUELA	WASHER	ARANDELA
6	376718X1		**4**	ARRUELA	WASHER	ARANDELA
7	339666X1		**4**	PARAFUSO	BOLT	PERNO
8	390972X1		**8**	ARRUELA	WASHER	ARANDELA
9	6211360M1		**8**	ARRUELA	WASHER	ARANDELA
10	339123X1		**8**	PARAFUSO	BOLT	PERNO

Revestimento
Cladding
Revestimiento

110-35

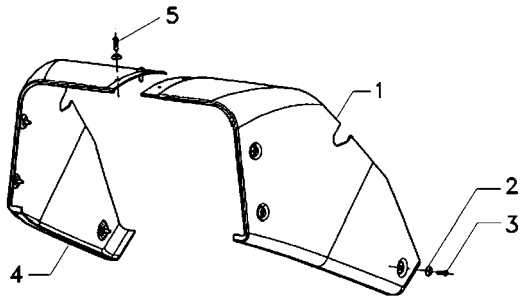

1	6214932M1	▶	**1**	REVESTIMENTO	MAT	ALFOMBRA
2	6200065M1		**8**	ARRUELA	WASHER	ARANDELA
3	6211348M1		**6**	PARAFUSO	BOLT	PERNO
4	6214933M1	◀	**1**	REVESTIMENTO	MAT	ALFOMBRA
5	6207322M1		**2**	PARAFUSO ALLEN	ALLEN BOLT	TORNILLO ALLEN

Cabine
Cab
Cabina

Revestimento
Cladding
Revestimiento

110-40

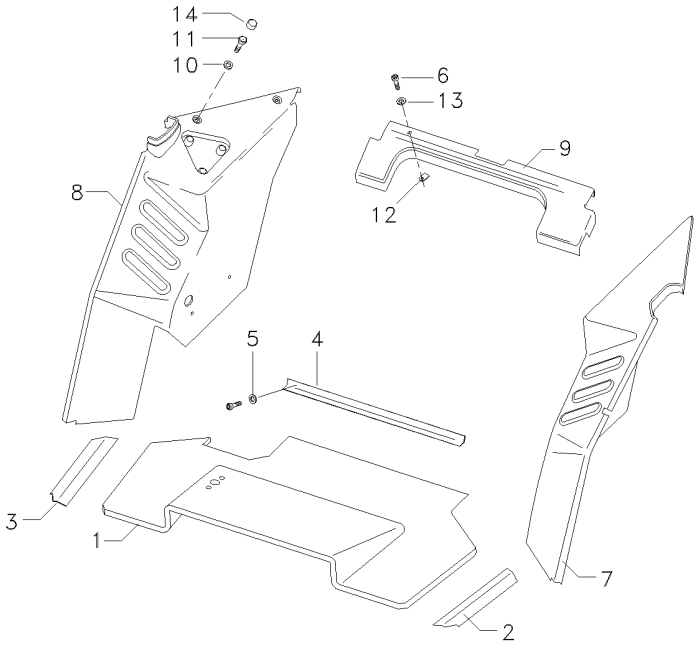

1	066172T1	**1** TAPETE	MATTING	ESTERA
2	066363T1	**1** SOLEIRA	FOOT REST	REPOSAPIES
3	066334T1	**1** SOLEIRA	FOOT REST	REPOSAPIES
4	066362T1	**1** CHAPA	PLATE	CHAPA
5	6207323M1	**9** ARRUELA	WASHER	ARANDELA
6	6211348M1	**29** PARAFUSO	BOLT	PERNO
7	6211299M1	**1** REVESTIMENTO	MAT	ALFOMBRA
8	6211304M1	**1** REVESTIMENTO	MAT	ALFOMBRA
9	066176T1	**1** REVESTIMENTO	LAGGING	REVESTIMIENTO
10	390734X1	**3** ARRUELA	WASHER	ARANDELA
11	3009491X1	**3** PARAFUSO	BOLT	PERNO
12	6200086M1	**20** PRESILHA	STAPLE	GRAPA
13	6200065M1	**20** ARRUELA	WASHER	ARANDELA
14	3619609M1	**3** CAPA	CAP	TAPA

Acabamento Interno Da Cabina
Internal Finish Of The Cabin
Acabado Interior De La Cabaña

Revestimento Piso
Floor Cladding
Revestimiento De Piso

110-45

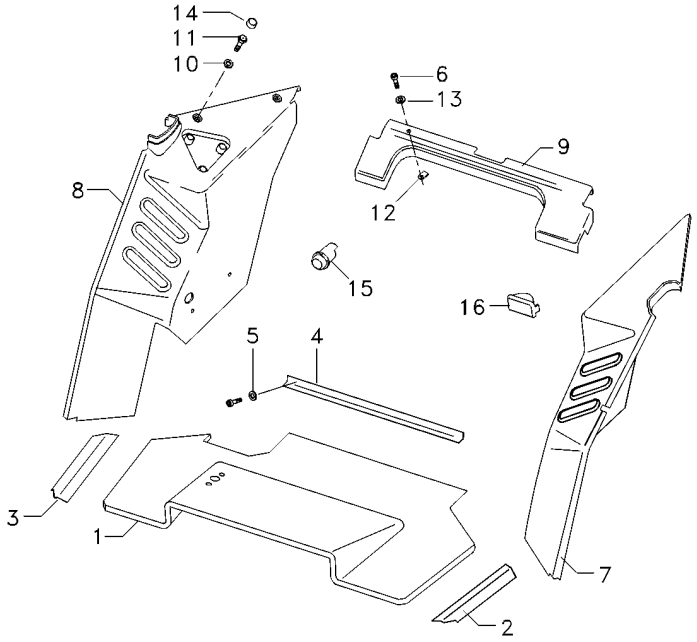

1	066172T1	**1** TAPETE	MATTING	ESTERA
2	066363T1	**1** SOLEIRA	FOOT REST	REPOSAPIES
3	066334T1	**1** SOLEIRA	FOOT REST	REPOSAPIES
4	066362T1	**1** CHAPA	PLATE	CHAPA
5	6207323M1	**9** ARRUELA	WASHER	ARANDELA
6	6211348M1	**29** PARAFUSO	BOLT	PERNO
7	066173T1	**1** REVESTIMENTO	LAGGING	REVESTIMIENTO
8	6200066M1	**1** REVESTIMENTO	LAGGING	REVESTIMIENTO
9	066176T1	**1** REVESTIMENTO	LAGGING	REVESTIMIENTO
10	390734X1	**3** ARRUELA	WASHER	ARANDELA
11	3009491X1	**3** PARAFUSO	BOLT	PERNO
12	6200086M1	**20** PRESILHA	STAPLE	GRAPA
13	6200065M1	**20** ARRUELA	WASHER	ARANDELA
14	3619609M1	**3** CAPA	CAP	TAPA
15	6200085M1	**1** ACENDEDOR	LIGHTER	ENCENDEDOR
16	6211323M1	**1** CINZEIRO	ASHTRAY	CENICERO

Retrovisor Externo
External Rear-View Mirror
Retrovisor Externo

110-50

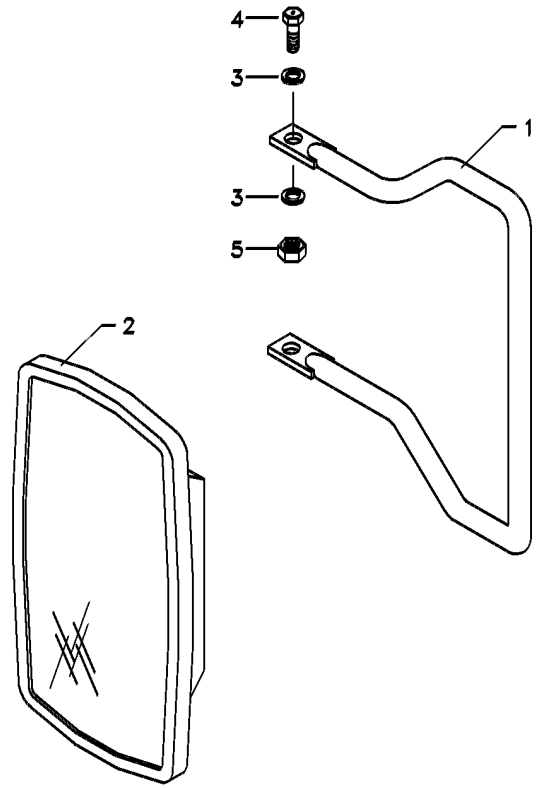

1	066204P1	**1**	SUPORTE ESPELHO	MIRROR ARM ASSY	CJT.BRAZO ESPEJO
2	6200052M1	**1**	ESPELHO	MIRROR	RETROVISOR
3	390972X1	**4**	ARRUELA	WASHER	ARANDELA
4	339123X1	**2**	PARAFUSO	BOLT	PERNO
5	391056X1	**2**	PORCA	NUT	TUERCA

REV.02

Cabine
Cab
Cabina

110-55

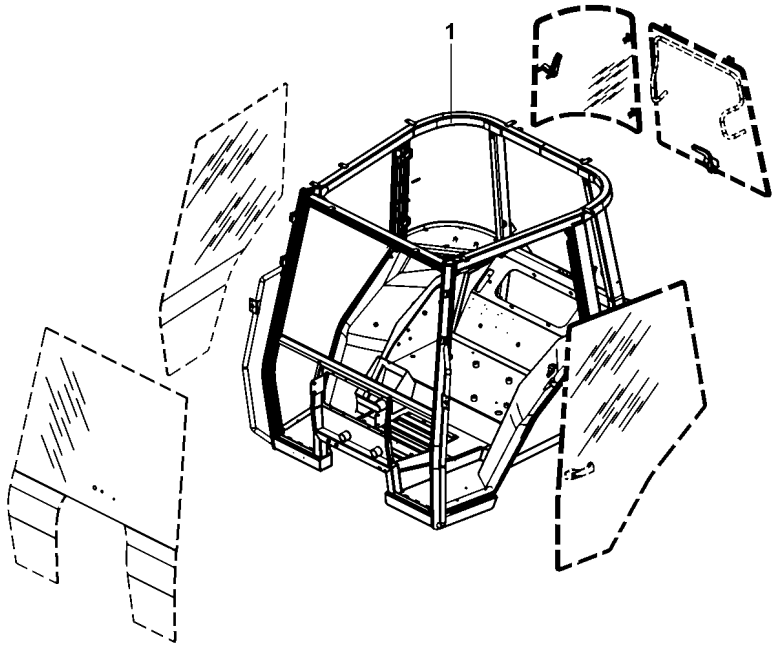

1	6227611M91	**1** CJ. ESTRUTURA	STRUCTURE	ESTRUCTURA

Limpador De Parabrisa
Windscreen Wiper
Varillaje De Limpiaparabrisas

110-60

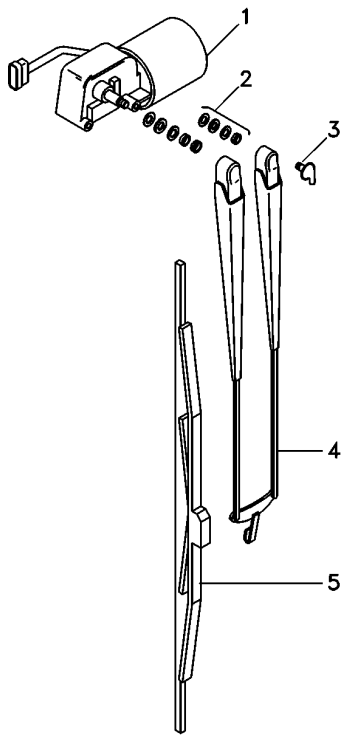

1	6227673M1	**1** MOTOR LIMP.PARAB	WIPER MOTOR	MOTOR L PARABRIS
2	6230081M1	**1** CJ. FIXAÇÃO	KIT, CATCH	JUEGO FIJADOR
3	6229680M1	**1** CONEXÃO	CONNECTION	CONEXION
4	6227674M1	**1** BRAÇO	ARM	BRAZO
5	6227675M1	**1** PALHETA	VANE	PALETA

Para-Lama
Fender
Guardabarros

110-65

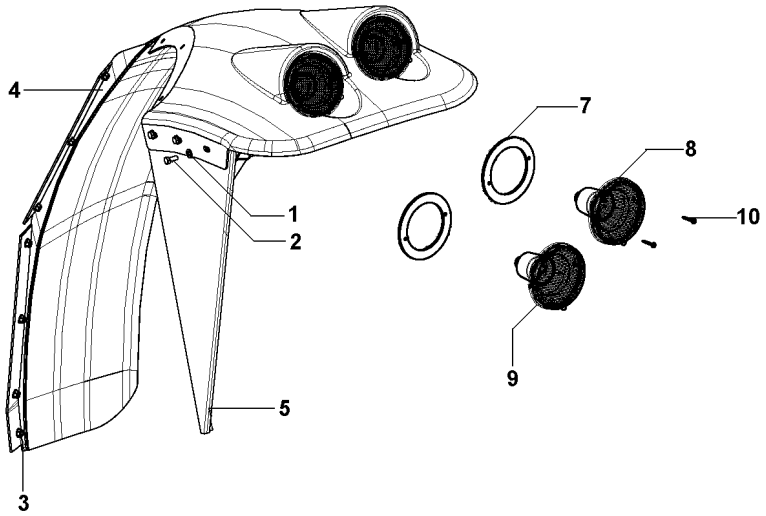

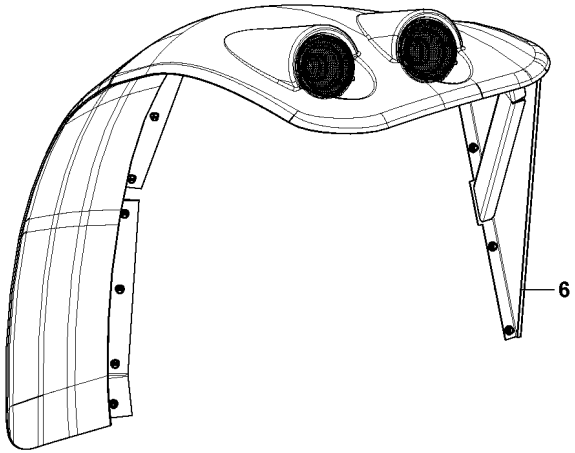

1	6203540M1	17X9	**38**	ARRUELA	WASHER	ARANDELA
2	339123X1	M8X1.25X20	**10**	PARAFUSO	BOLT	PERNO
3	391056X1	M8	**38**	PORCA	NUT	TUERCA
4	6228631M91	◀	**1**	KIT PÁRA-LAMA	FENDER, KIT	KIT GUARDABARRO
4	6228630M91	▶	**1**	KIT PÁRA-LAMA	FENDER, KIT	KIT GUARDABARRO
5	6228629M91	◀	**1**	CJ. SUPORTE	KIT, BRACKET	JUEGO SOPORTE
6	6228628M91	▶	**1**	CJ. SUPORTE	KIT, BRACKET	JUEGO SOPORTE
7	6234105M1	4	**4**	JUNTA	JOINT	JUNTA
8	6233239M91	4	**2**	SINALEIRA	SIGNAL	AVISADOR
9	6233240M91	4	**2**	SINALEIRA	SIGNAL	AVISADOR
10	HN6815	4	**8**	PARAFUSO	SCREW	TORNILLO

REV.01

Reservatório
Container
Deposito

110-70

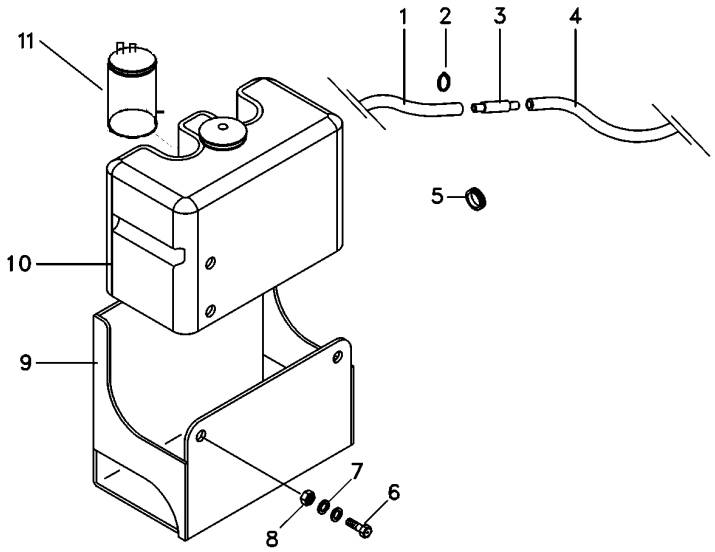

1	066419P1		**1**	MANGUEIRA	HOSE	FLEXIBLE
2	6200084M1		**10**	BRAÇADEIRA	CLAMP	ABRAZADERA
3	6204268M1		**1**	VÁLVULA	VALVE	VALVULA
4	066420P1		**1**	MANGUEIRA	HOSE	FLEXIBLE
5	6222658M1		**2**	TAMPÃO	PAD	ALMOHADILLA
6	339123X1		**2**	PARAFUSO	BOLT	PERNO
7	390972X1		**4**	ARRUELA	WASHER	ARANDELA
8	339169X1		**2**	PORCA	NUT	TUERCA
9	6227633M91		**1**	SUPORTE	CLEVIS	GANCHO SEGURI.
10	6228324M91		**1**	RESERVATÓRIO	CONTAINER	CONTENEDOR
11	6228326M1	10	**1**	BOMBA D'ÁGUA	WATER PUMP	BOMBA DE AGUA

Cabine
Cab
Cabina

110-75

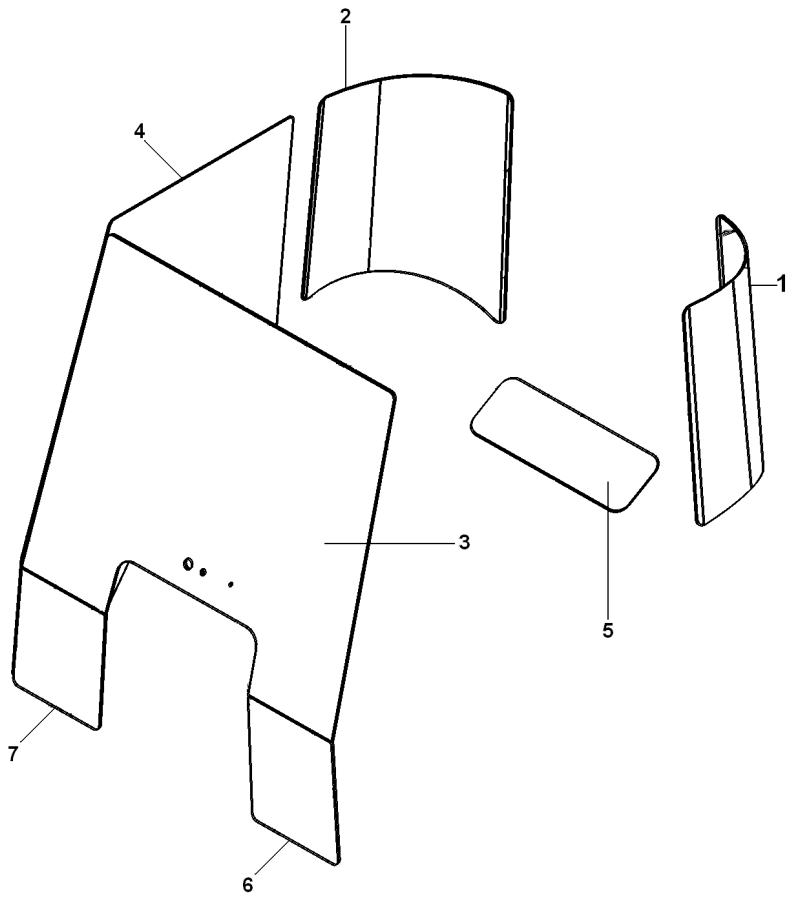

1	6227671M1	**1**	VIDRO	GLASS	CRISTAL
2	6227672M1	**1**	VIDRO	GLASS	CRISTAL
3	6214873M1	**1**	VIDRO	GLASS	CRISTAL
4	066033T1	**1**	VIDRO	GLASS	CRISTAL
5	066036T1	**1**	VIDRO	GLASS	CRISTAL
6	6214874M1	**1**	VIDRO	GLASS	CRISTAL
7	6214875M1	**1**	VIDRO	GLASS	CRISTAL

Teto Da Cabina
Cab Roof
Techo De La Cabina

110-80

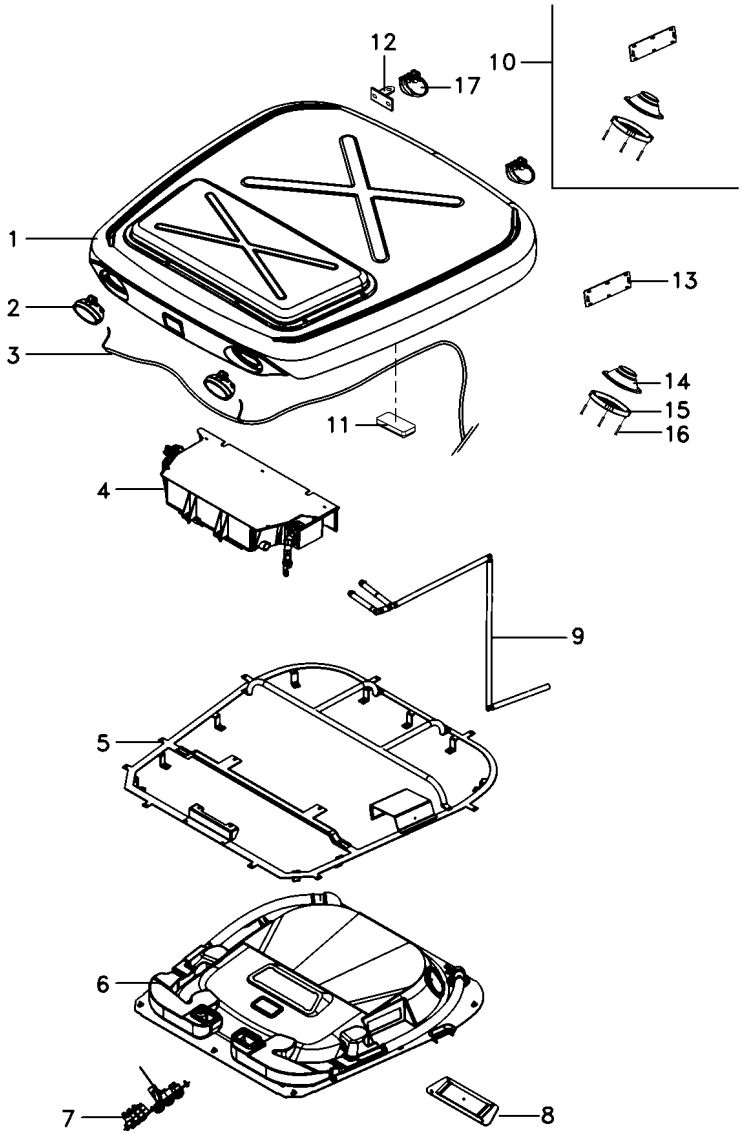

REV.01

1	6226660M91		110-90 No
2	3786664M91		
3	6225997M1		
4	6212041M91		110-95 No
5	6233695M91		
6	6234039M91		110-105 No
7	6212544M91		110-115 No
8	6214694M91		
9	6214901M91		110-120 No
10	6223312M91		
11	6214892M1		
11	6204121M1		
12	6228218M1		
13	6203550M1	10	
14	066074T1	10	
15	066075T1	10	
16	6204120M1	10	
17	3788699M93		

1	CJ. TETO	ROOF ASY	CJTO. TECHO
2	FAROL DIANTEIRO	FRONT LIGHT	FRONT LIGHT
1	CHICOTE	HARNESS	MAZO CABLES
1	CONDICIONADOR AR	AIR CONDITIONER	ACONDIC.DE AIRE
1	CJ. ESTRUTURA	STRUCTURE	ESTRUCTURA
1	CJ. REVESTIMENTO	KIT, MAT	JUEGO ALFOMBRA
1	CJ. PAINEL	KIT, PANEL	JUEGO DE PANEL
1	DIFUSOR	BAFFLE	DIFUSOR
1	CJ. MANGUEIRA	HOSE ASSY	CON.DE MANGUERA
1	ALTO-FALANTE	SPEAKER	ALTOVOZ
1	LANTERNA	LAMP	FARO
1	LÂMPADA	BULB	LAMPARA
2	SUPORTE	BRACKET	SOPORTE
1	TAMPA	COVER	CUBIERTA
2	ALTO-FALANTE	SPEAKER	ALTOVOZ
2	PROTEÇÃO	GUARD	DEFENSA
8	PARAFUSO	BOLT	PERNO
2	FAROL	LIGHT	ALUMBRADO

Teto Da Cabina
Cab Roof
Techo De La Cabina

110-85

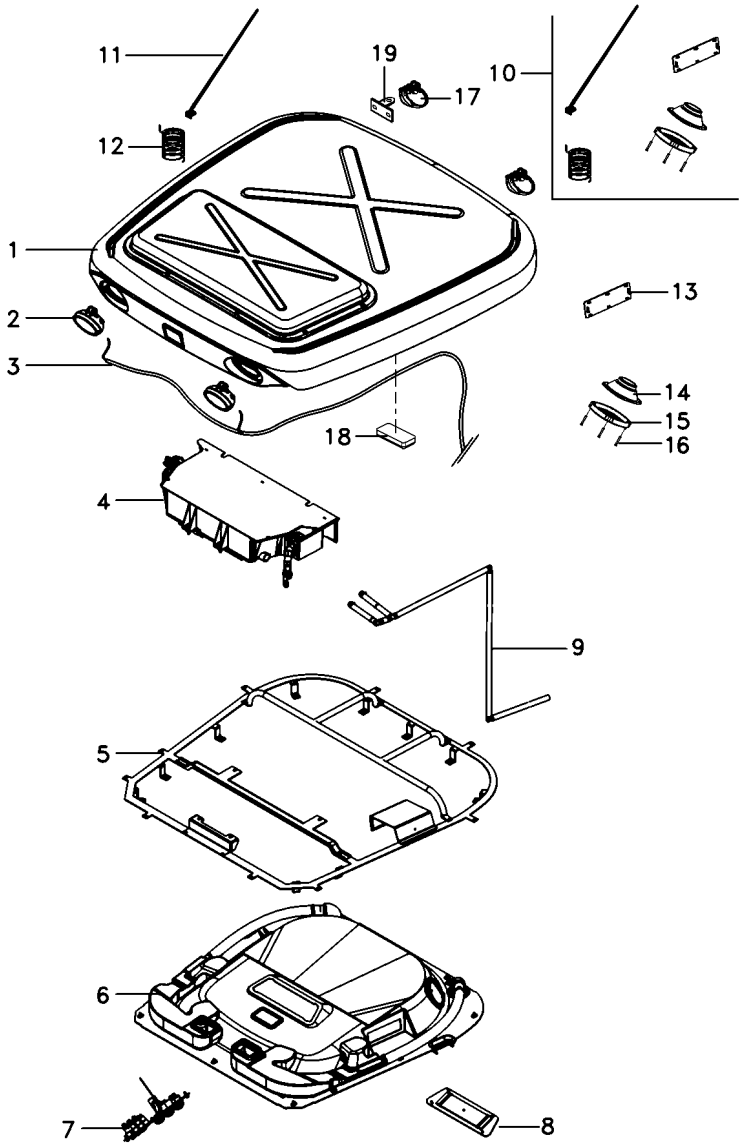

REV.01

1	6226660M91		110-90 No	**1**	CJ. TETO	ROOF ASY	CJTO. TECHO
2	3786664M91			**2**	FAROL DIANTEIRO	FRONT LIGHT	FRONT LIGHT
3	6225997M1			**1**	CHICOTE	HARNESS	MAZO CABLES
4	6212041M91		110-95 No	**1**	CONDICIONADOR AR	AIR CONDITIONER	ACONDIC.DE AIRE
5	6233695M91			**1**	CJ. ESTRUTURA	STRUCTURE	ESTRUCTURA
6	6234039M91		110-105 No	**1**	CJ. REVESTIMENTO	KIT, MAT	JUEGO ALFOMBRA
7	6212544M91		110-115 No	**1**	CJ. PAINEL	KIT, PANEL	JUEGO DE PANEL
8	6214694M91			**1**	DIFUSOR	BAFFLE	DIFUSOR
9	6214901M91		110-120 No	**1**	CJ. MANGUEIRA	HOSE ASSY	CON.DE MANGUERA
10	6226666M91			**1**	KIT EQUIP. SOM	SOUND EQUIP. KIT	KIT EQUIPO SOM
11	6204266M1	10		**1**	ANTENA	ANTENNA	ANTENA
12	6211296M1	10		**1**	EXTENSÃO	EXTENSION	EXTENSION
13	6203550M1	10		**1**	TAMPA	COVER	CUBIERTA
14	066074T1	10		**2**	ALTO-FALANTE	SPEAKER	ALTOVOZ
15	066075T1	10		**2**	PROTEÇÃO	GUARD	DEFENSA
16	6204120M1	10		**8**	PARAFUSO	BOLT	PERNO
17	3788699M93			**2**	FAROL	LIGHT	ALUMBRADO
18	6214892M1			**1**	LANTERNA	LAMP	FARO
18	6204121M1			**1**	LÂMPADA	BULB	LAMPARA
19	6228218M1			**2**	SUPORTE	BRACKET	SOPORTE

Teto Da Cabina
Cab Roof
Techo De La Cabina

110-90

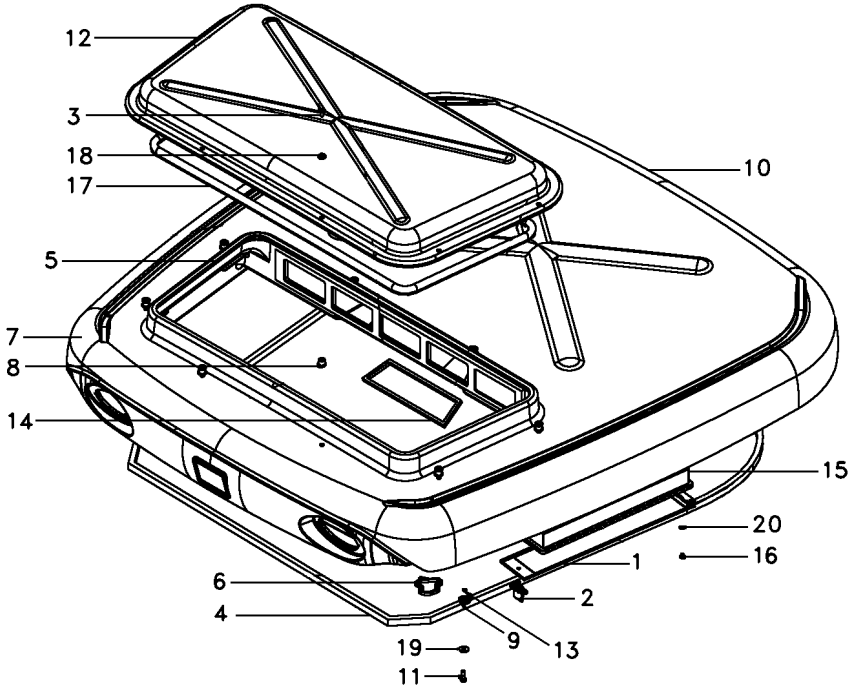

1	6214967M1		**1**	TAMPA	COVER	CUBIERTA
2	6214968M2		**1**	FECHADURA	LOCK	CERRADURA
3	6211347M1		**8**	PARAFUSO ALLEN	ALLEN BOLT	TORNILLO ALLEN
4	6214956M1		**1**	GUARNIÇÃO	FOAM	ESPUMA
5	6214964M1		**1**	GUARNIÇÃO	FOAM	ESPUMA
6	6214962M1	◀	**1**	GUARNIÇÃO	FOAM	ESPUMA
7	6214963M1	▶	**1**	GUARNIÇÃO	FOAM	ESPUMA
8	6214958M1		**8**	BUCHA	BUSH	CASQUILLO
9	6214957M1		**9**	ARRUELA	WASHER	ARANDELA
10	6226674M91		**1**	CJ. TETO	ROOF ASY	CJTO. TECHO
11	339761X1		**9**	PARAFUSO	BOLT	PERNO
12	6214959M1		**1**	TAMPA	COVER	CUBIERTA
13	6211360M1		**9**	ARRUELA	WASHER	ARANDELA
14	6214965M1		**1**	GUARNIÇÃO	FOAM	ESPUMA
15	6214966M1		**1**	ELEMENTO	ELEMENT	ELEMENTO
15	6218158M1	[A]	**1**	ELEMENTO	ELEMENT	ELEMENTO
16	340343X1		**1**	REBITE	RIVET	REMACHE
17	6214960M1		**1**	PERFIL	PROFILE	PERFIL
18	6214961M1		**8**	ARRUELA	WASHER	ARANDELA
19	6203540M1		**9**	ARRUELA	WASHER	ARANDELA
20	6220962M1		**1**	ARRUELA	WASHER	ARANDELA

[A] CARVÃO ATIVADO
CARBON FILTER
CARVÃO ATIVADO

REV.02

Ar Condicionado
Air Conditioner
Aire Acondionado

110-95

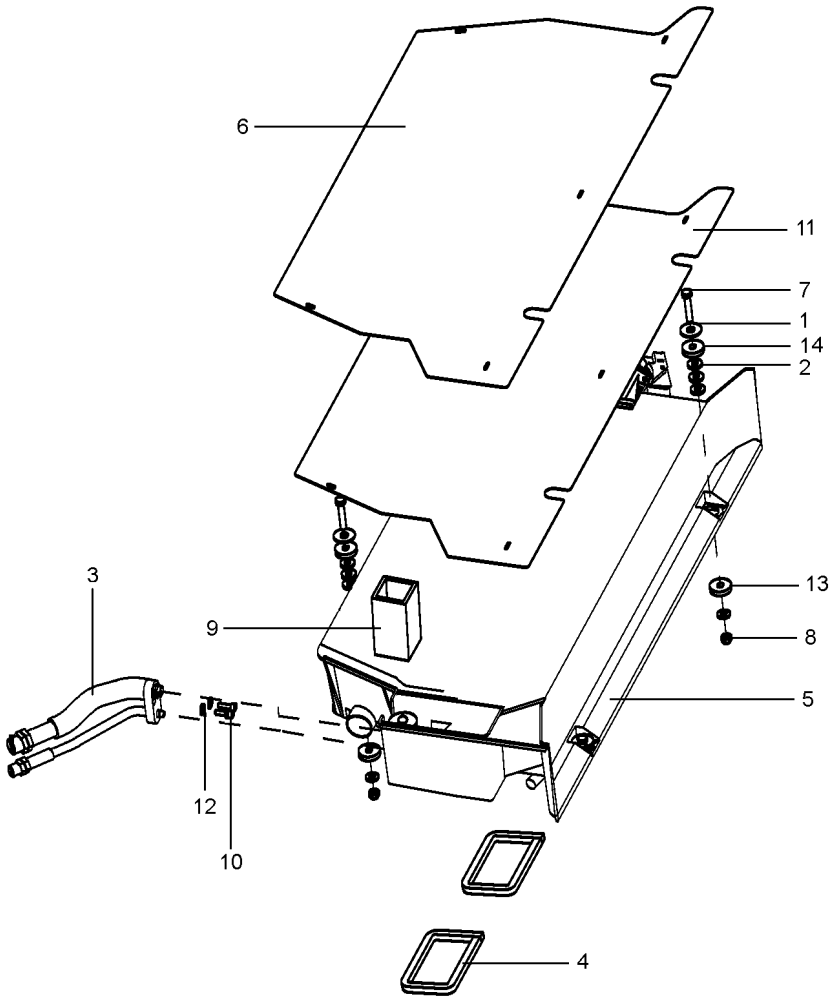

REV.05

6212041M91 **EL61Z051** **C029903 E01 (1)** **08/08** **110-95**

1	390597X1		**4**	ARRUELA	WASHER	ARANDELA
2	339056X1		**12**	ARRUELA	WASHER	ARANDELA
3	6214952M1		**1**	ADAPTADOR	ADAPTOR	ADAPTADOR
4	6220963M1		**2**	GUARNIÇÃO	FOAM	ESPUMA
5	6216236M91	110-100 No	**1**	CONDICIONADOR AR	AIR CONDITIONER	ACONDIC.DE AIRE
6	6204250M1		**1**	TAMPA	COVER	CUBIERTA
7	339745X1		**2**	PARAFUSO	BOLT	PERNO
8	394367X1		**4**	PORCA	NUT	TUERCA
9	6203562M1		**1**	PERFIL	PROFILE	PERFIL
10	6211348M1		**2**	PARAFUSO	BOLT	PERNO
11	6211308M1		**1**	PROTEÇÃO	GUARD	DEFENSA
12	6207323M1		**2**	ARRUELA	WASHER	ARANDELA
13	6211357M1		**4**	ARRUELA	WASHER	ARANDELA
14	050637P1		**8**	ARRUELA	WASHER	ARANDELA

Cabine
Cab
Cabina

Ar Condicionado
Air Conditioner
Aire Acondionado

110-100

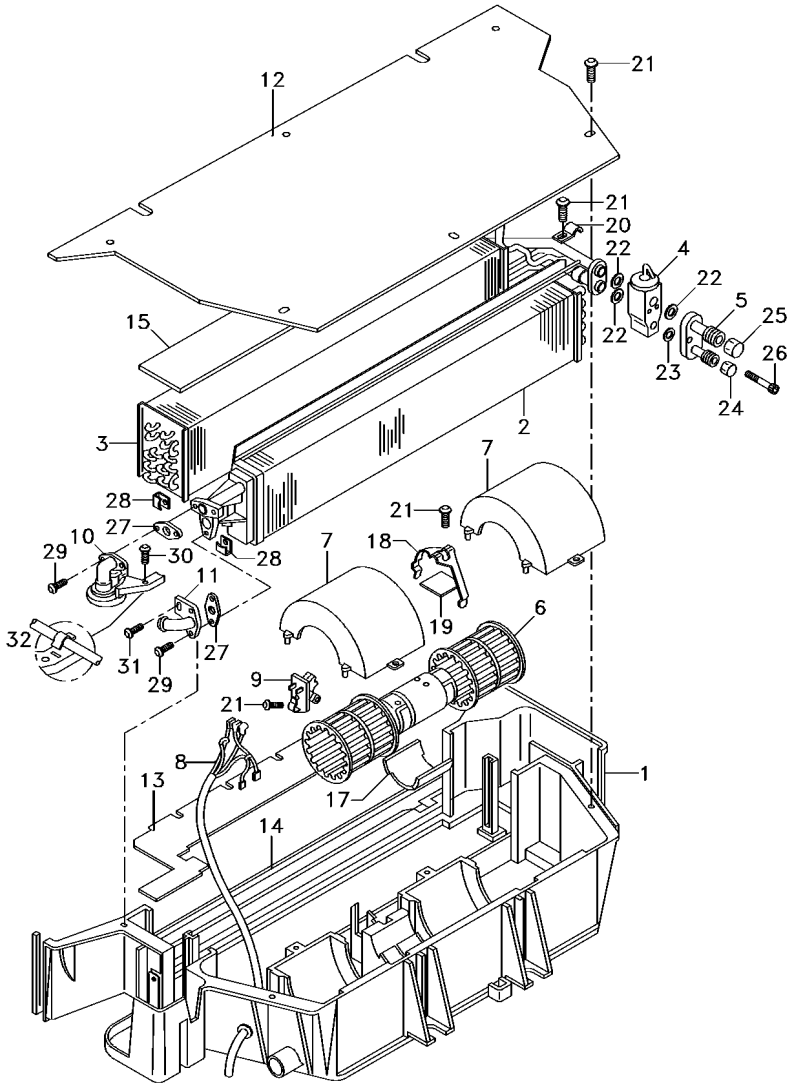

REV.01

6216236M91 **EL44Z005** **C029903 E01 (1)** **08/08** **110-100**

1	6211272M1	**1**	CAIXA	BOX	CAJA
2	3310827M92	**1**	RADIADOR	RADIATOR	RADIADOR
3	3902331M92	**1**	EVAPORADOR	EVAPORATOR	EVAPORADOR
4	3902334M91	**1**	REGULADOR	REGULATOR	REGULADOR
5	6211277M1	**1**	CONEXÃO	CONNECTION	CONEXION
6	3310831M91	**1**	MOTOR	ENGINE	MOTOR
7	3310833M1	**2**	TAMPA	COVER	CUBIERTA
8	6216235M1	**1**	CHICOTE	HARNESS	MAZO CABLES
9	3304510M92	**1**	RESISTOR	RESISTOR	RESISTENCIA
10	6211276M1	**1**	VÁLVULA	VALVE	VALVULA
11	3310946M1	**1**	CONEXÃO	CONNECTION	CONEXION
12	6204250M1	**1**	TAMPA	COVER	CUBIERTA
13	3902329M2	**1**	FECHAMENTO	COVER	CUBIERTA
14	3902322M1	**1**	GUARNIÇÃO	FOAM	ESPUMA
15	3902332M1	**1**	GUARNIÇÃO	FOAM	ESPUMA
16	3310849M1	**1**	GUARNIÇÃO	FOAM	ESPUMA
17	6211260M1	**1**	CALÇO	SHIM	CALCE
18	3902320M1	**1**	PRESILHA	STAPLE	GRAPA
19	6211274M1	**1**	SUPORTE	CLEVIS	GANCHO SEGURI.
20	6211271M1	**1**	PRESILHA	STAPLE	GRAPA
21	6211343M1	**11**	PARAFUSO	BOLT	PERNO
22	6211346M1	**3**	ANEL "O"	O RING	JUNTA TORICA
23	3902550M1	**1**	ANEL "O"	O RING	JUNTA TORICA
24	6211265M1	**1**	CONEXÃO	CONNECTION	CONEXION
25	6211266M1	**1**	CONEXÃO	CONNECTION	CONEXION
26	880009310258	**2**	PARAFUSO	BOLT	PERNO
27	3902327M1	**2**	JUNTA	GASKET	EMPAQUETADURA.
28	6211268M1	**4**	SUPORTE	CLEVIS	GANCHO SEGURI.
29	3001254X1	**4**	PARAFUSO	BOLT	PERNO
30	6211300M1	**1**	PARAFUSO	BOLT	PERNO
31	6211326M1	**1**	PARAFUSO	BOLT	PERNO
32	6211344M1	**1**	PINO	PIN	PASADOR

Revestimento
Cladding
Revestimiento

110-105

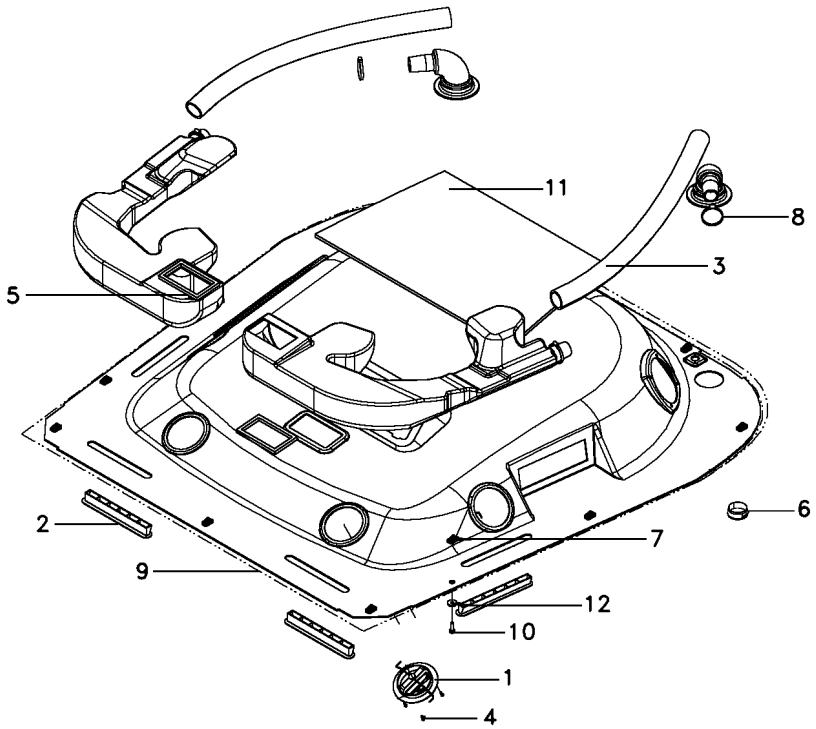

1	6233247M1		**4**	DIFUSOR	DIFFUSER	DIFUSOR
2	6214890M1		**4**	DIFUSOR	BAFFLE	DIFUSOR
3	6212039M1		**2**	MANGUEIRA	HOSE	FLEXIBLE
4	6220982M1		**12**	PARAFUSO	BOLT	PERNO
5	6214926M1		**2**	GUARNIÇÃO	FOAM	ESPUMA
6	6214908M1		**2**	DIFUSOR	BAFFLE	DIFUSOR
7	6200086M1		**12**	PRESILHA	STAPLE	GRAPA
8	6214891M1		**4**	BRAÇADEIRA	CLAMP	ABRAZADERA
9	6234040M91	110-110 No	**1**	CJ. REVESTIMENTO	KIT, MAT	JUEGO ALFOMBRA
10	6211348M1		**12**	PARAFUSO	BOLT	PERNO
11	6204118M1		**1**	PROTEÇÃO	GUARD	DEFENSA
12	6200065M1		**12**	ARRUELA	WASHER	ARANDELA

REV.02

Revestimento
Cladding
Revestimiento

110-110

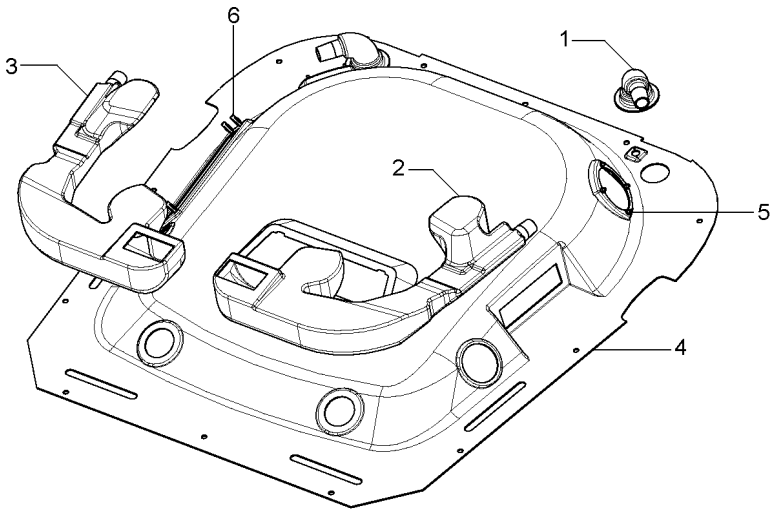

1	6227165M1		**2**	TUBO	PIPE	CANO
2	6227164M1	◀	**1**	TUBO	PIPE	CANO
3	6227163M1	▶	**1**	TUBO	PIPE	CANO
4	6234041M1		**1**	REVESTIMENTO CAB	CLADDING	CHAQUETA
5	3713803M1		**8**	PORCA	NUT	TUERCA
6	6232752M1		**4**	REBITE	RIVET	REMACHE

Painel De Controle
Control Panel
Tablero De Control

110-115

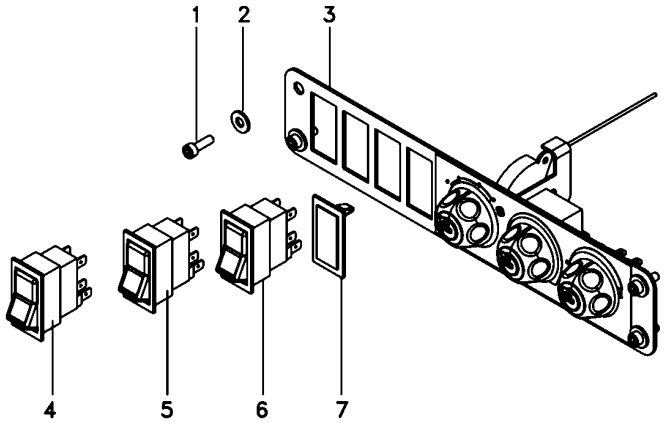

1	6207322M1	**4** PARAFUSO ALLEN	ALLEN BOLT	TORNILLO ALLEN
2	6207323M1	**4** ARRUELA	WASHER	ARANDELA
3	6212545M91	**1** CJ. PAINEL	KIT, PANEL	JUEGO DE PANEL
4	6220262M1	**1** BOTÃO	BUTTON	PULSADOR
5	6220260M1	**1** BOTÃO	BUTTON	PULSADOR
6	6220263M1	**1** BOTÃO	BUTTON	PULSADOR
7	042603T1	**1** TAMPA	COVER	CUBIERTA

Dreno
Drain
Dreno

110-120

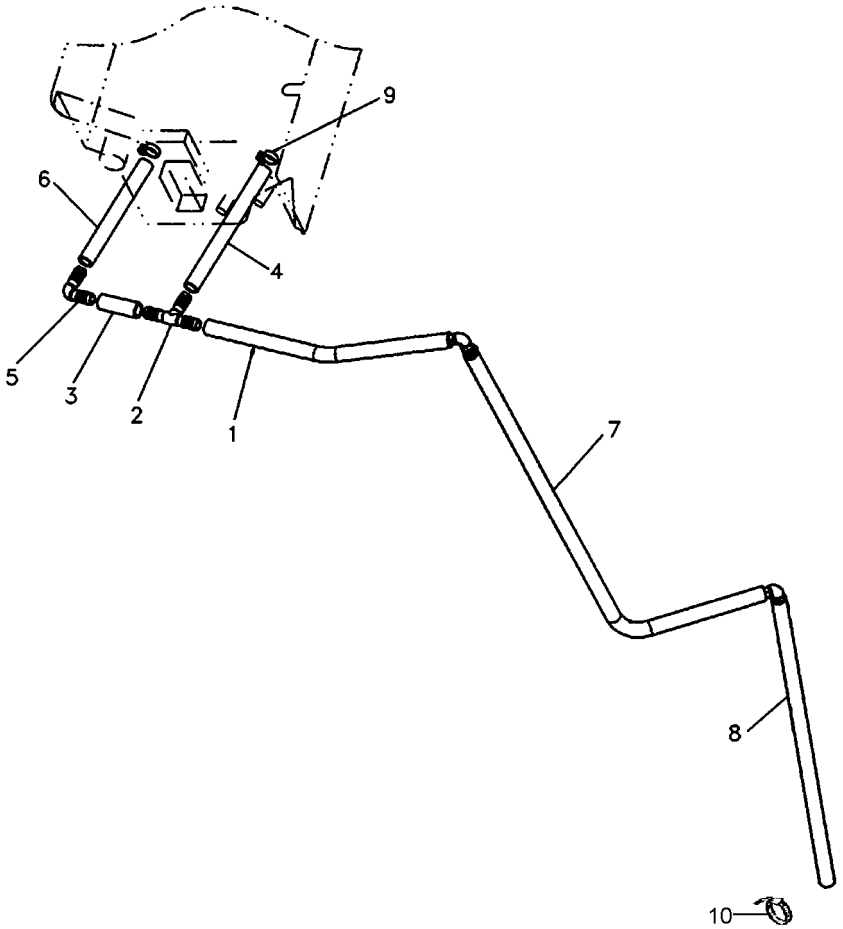

REV.03

6214901M91 **4900Z005** **C029903 E01 (1)** **08/08** **110-120**

1	6204358M1	**1**	MANGUEIRA	HOSE	FLEXIBLE
2	066402T1	**1**	CONEXÃO "T"	CONNECTION T	CONEXION T
3	6214902M1	**1**	MANGUEIRA	HOSE	FLEXIBLE
4	6214903M1	**1**	MANGUEIRA	HOSE	FLEXIBLE
5	6200093M1	**3**	CONEXÃO	CONNECTION	CONEXION
6	6214904M1	**1**	MANGUEIRA	HOSE	FLEXIBLE
7	6214905M1	**1**	MANGUEIRA	HOSE	FLEXIBLE
8	6214906M1	**1**	MANGUEIRA	HOSE	FLEXIBLE
9	6200083M1	**2**	BRAÇADEIRA	CLAMP	ABRAZADERA
10	6204276M1	**5**	BRAÇADEIRA	CLAMP	ABRAZADERA

Sistema De Calefação Da Cabina
Cab Heating System
Sistema De Calefaccion De Cabina

110-125

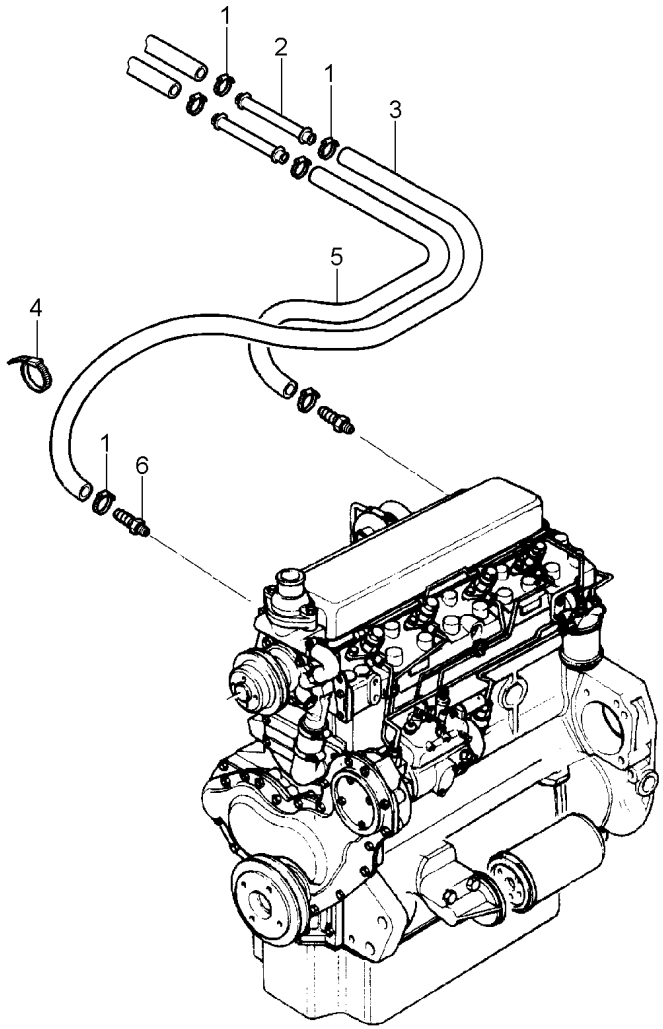

1	3019564X1	**6** BRAÇADEIRA	CLAMP	ABRAZADERA
2	3713469M1	**2** TUBO	PIPE	CANO
3	3779739M1	**1** MANGUEIRA	HOSE	FLEXIBLE
4	3225356M1	**4** BRAÇADEIRA	CLAMP	ABRAZADERA
5	3779742M1	**1** MANGUEIRA	HOSE	FLEXIBLE
6	069607P1	**2** CONEXÃO	CONNECTION	CONEXION

Suporte
Support
Soporte

110-130

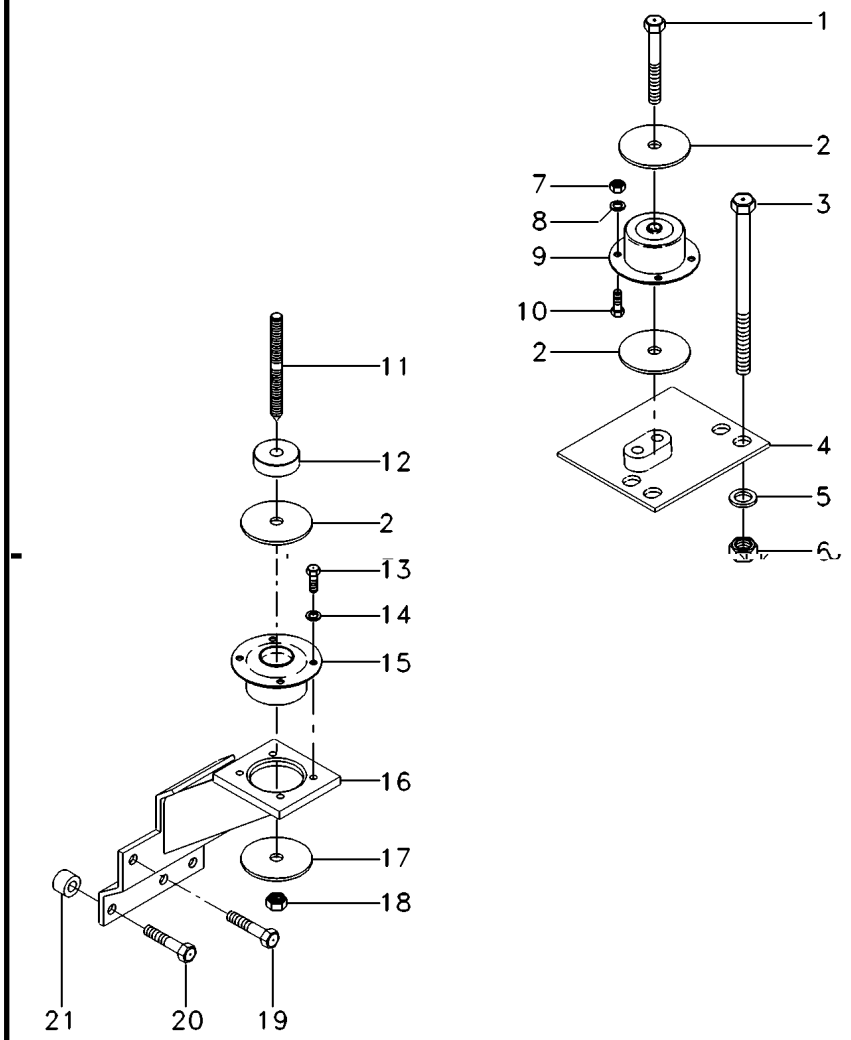

1	339616X1		**2**	PARAFUSO	BOLT	PERNO
2	3388272M1		**4**	ARRUELA	WASHER	ARANDELA
3	373686X1		**8**	PARAFUSO	BOLT	PERNO
4	067586S1	[B] ◀	**1**	SUPORTE	CLEVIS	GANCHO SEGURI.
4	067587S1	[B] ▶	**1**	SUPORTE	CLEVIS	GANCHO SEGURI.
5	353775X1		**8**	ARRUELA	WASHER	ARANDELA
6	366957X1		**8**	PORCA	NUT	TUERCA
7	3009693X1		**8**	PORCA	NUT	TUERCA
8	339376X1		**8**	ARRUELA	WASHER	ARANDELA
9	3715926M1	[B]	**2**	COXIM	MOUNTING	MONTANTE
10	3009492X1		**8**	PARAFUSO	BOLT	PERNO
11	3809002M1		**2**	PRISIONEIRO	STUD	ESPARRAGO
12	057313P1		**2**	ESPAÇADOR	SPACER	PIEZA DISTANCIA
13	3009492X1		**8**	PARAFUSO	BOLT	PERNO
14	390734X1		**8**	ARRUELA	WASHER	ARANDELA
15	3712693M1	[A]	**2**	COXIM	MOUNTING	MONTANTE
16	070416S1	[A] ◀	**1**	SUPORTE	BRACKET	SOPORTE
16	070418S1	[A] ▶	**1**	SUPORTE	BRACKET	SOPORTE
17	059377P1		**4**	ARRUELA	WASHER	ARANDELA
18	339034X1		**2**	PORCA	NUT	TUERCA
19	353901X1		**2**	PARAFUSO	BOLT	PERNO
20	354285X1		**6**	PARAFUSO	BOLT	PERNO
21	1683182M1		**6**	ESPAÇADOR	SPACER	PIEZA DISTANCIA

[A] TRASEIRO
REAR
TRASERO

[B] DIANTEIRO
FRONT
DELANTERO

Comando Do Freio
Brake Drive
Mando De Freno

110-135

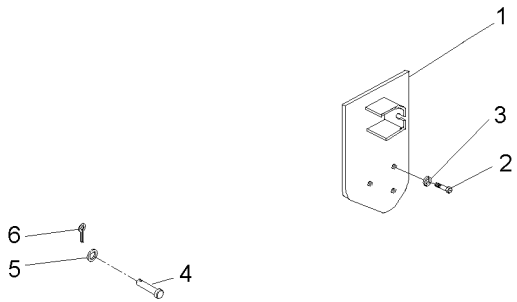

1	072789S1	▶	**1**	SUPORTE	BRACKET	SOPORTE
2	3145868M1		**3**	PARAFUSO	BOLT	PERNO
3	353432X1		**3**	ARRUELA PRESSÃO	PRESSURE WASHER	LAVADOR PRESION
4	832813M1		**2**	PINO	PIN	PASADOR
5	353756X1		**2**	ARRUELA	WASHER	ARANDELA
6	354059X1		**2**	CONTRAPINO	DOWEL	CENTRAJE

Ar Condicionado
Air Conditioner
Aire Acondionado

110-140

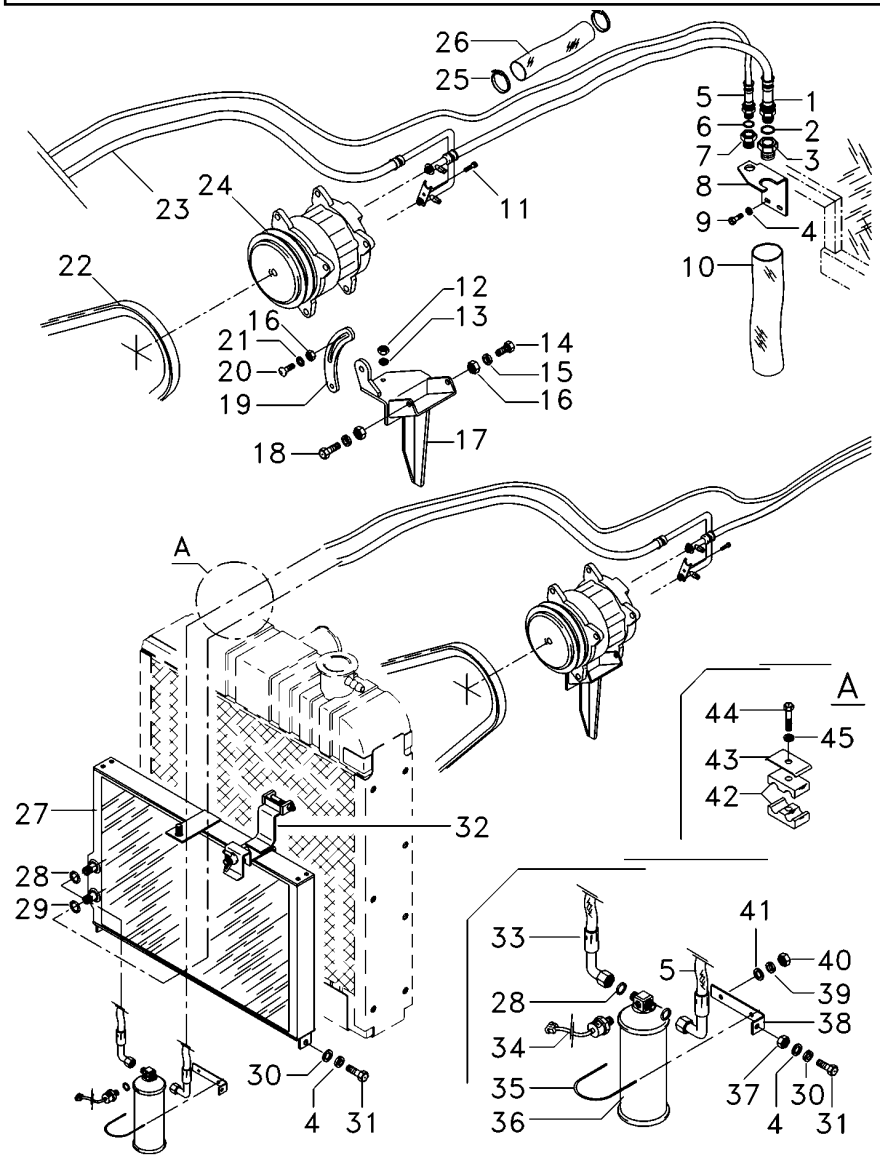

1	068334T1	**1**	MANGUEIRA	HOSE	FLEXIBLE
2	3010474X1	**1**	ANEL "O"	O RING	JUNTA TORICA
3	368543X1	**1**	CONEXÃO	CONNECTION	CONEXION
4	339374X1	**5**	ARRUELA	WASHER	ARANDELA
5	068333T1	**1**	MANGUEIRA	HOSE	FLEXIBLE
6	3010502X1	**1**	ANEL "O"	O RING	JUNTA TORICA
7	368524X1	**1**	CONEXÃO	CONNECTION	CONEXION
8	069929P1	**1**	SUPORTE	BRACKET	SOPORTE
9	339123X1	**2**	PARAFUSO	BOLT	PERNO
10	040368P1	**1**	MANGUEIRA	HOSE	FLEXIBLE
11	358139X1	**1**	PARAFUSO ALLEN	ALLEN BOLT	TORNILLO ALLEN
12	353431X1	**1**	PORCA	NUT	TUERCA
13	353434X1	**1**	ARRUELA	WASHER	ARANDELA
14	339814X1	**1**	PARAFUSO	BOLT	PERNO
15	391026X1	**1**	ARRUELA	WASHER	ARANDELA
16	1441932X1	**4**	PORCA	NUT	TUERCA
17	069954S1	**1**	SUPORTE	BRACKET	SOPORTE
18	339451X1	**1**	PARAFUSO	BOLT	PERNO
19	3619519M3	**1**	TENSOR	TIGHTENER	TENSADOR
20	385375X1	**1**	PARAFUSO	BOLT	PERNO
21	385362X1	**1**	ARRUELA	WASHER	ARANDELA
22	3809174M1	**1**	CORREIA	BELT	CORREA
23	3714484M1	**1**	MANGUEIRA	HOSE	FLEXIBLE
24	3782613M2	**1**	COMPRESSOR	COMPRESSOR	COMPRESOR
25	517587M1	**5**	BRAÇADEIRA	CLAMP	ABRAZADERA
26	072867P1	**1**	MANGUEIRA	HOSE	FLEXIBLE
27	6218637M1	**1**	CONDENSADOR	CONDENSER	CONDENSADOR
28	3010471X1	**3**	ANEL "O"	O RING	JUNTA TORICA
29	3010472X1	**1**	ANEL "O"	O RING	JUNTA TORICA
30	339024X1	**4**	ARRUELA	WASHER	ARANDELA
31	339761X1	**3**	PARAFUSO	BOLT	PERNO
32	6219221M91	**1**	PRESILHA	STAPLE	GRAPA
33	069522T1	**1**	MANGUEIRA	HOSE	FLEXIBLE
34	3712526M1	**1**	PRESSOSTATO	PRESS	PRENSA
35	3383977M1	**1**	BRAÇADEIRA	CLAMP	ABRAZADERA
36	3712495M1	**1**	FILTRO	FILTER	FILTRO
37	339169X1	**1**	PORCA	NUT	TUERCA
38	6219224M1	**1**	SUPORTE FILTRO	FILTER SUPPORT	FILTER SUPPORT
39	339375X1	**2**	ARRUELA	WASHER	ARANDELA
40	339030X1	**2**	PORCA	NUT	TUERCA
41	390971X1	**2**	ARRUELA	WASHER	ARANDELA
42	3585143M1	**2**	BRAÇADEIRA	CLAMP	ABRAZADERA
43	3146897M1	**1**	REFORÇO	REINFORCEMENT	REFUERZO
44	353679X1	**1**	PARAFUSO	BOLT	PERNO
45	353446X1	**1**	ARRUELA	WASHER	ARANDELA

Limpador De Parabrisa
Windscreen Wiper
Varillaje De Limpiaparabrisas

110-145

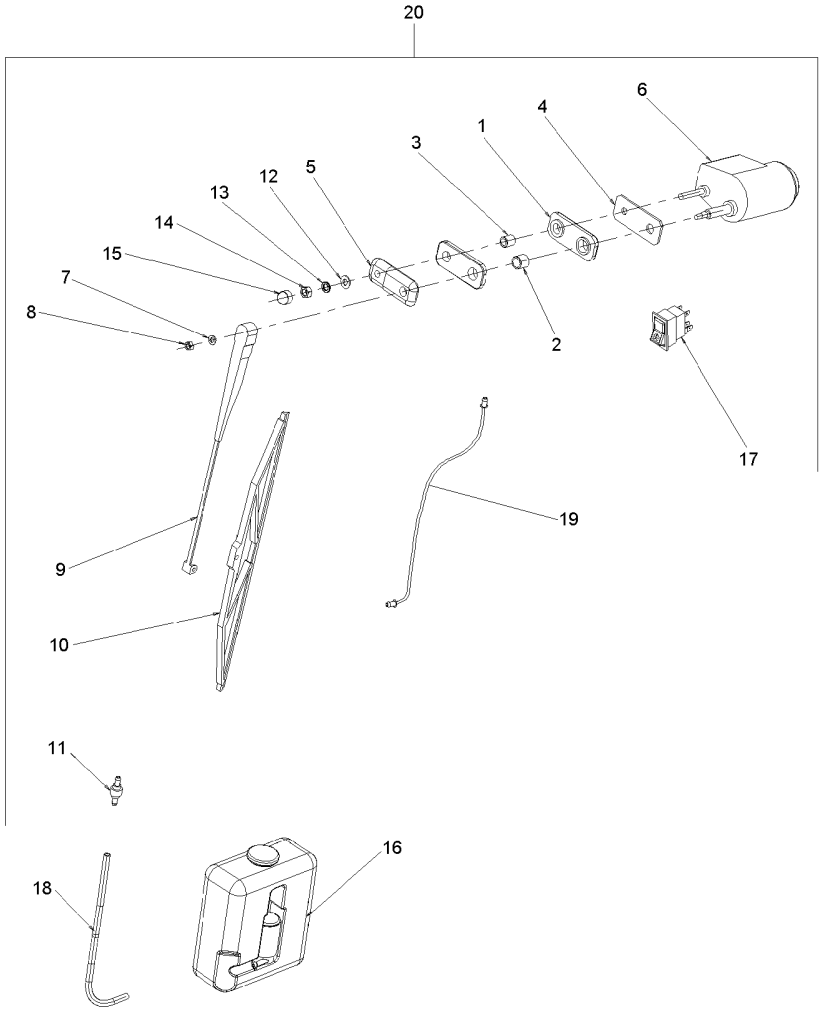

1	6204258M1	**2** CALÇO	SHIM	CALCE
2	6204273M1	**1** ESPAÇADOR	SPACER	PIEZA DISTANCIA
3	6204274M1	**1** ESPAÇADOR	SPACER	PIEZA DISTANCIA
4	6204279M1	**1** CHAPA	PLATE	CHAPA
5	6204269M1	**1** ESPAÇADOR	SPACER	PIEZA DISTANCIA
6	6204263M1	**1** MOTOR	ENGINE	MOTOR
7	6211359M1	**1** ARRUELA	WASHER	ARANDELA
8	6211353M1	**1** PORCA	NUT	TUERCA
9	6204260M1	**1** BRAÇO	ARM	BRAZO
10	6204261M1	**1** PALHETA	VANE	PALETA
11	6204268M1	**1** VÁLVULA	VALVE	VALVULA
12	390972X1	**1** ARRUELA	WASHER	ARANDELA
13	6211360M1	**1** ARRUELA	WASHER	ARANDELA
14	339169X1	**1** PORCA	NUT	TUERCA
15	3616277M1	**1** CAPA	CAP	TAPA
16	6204262M1	**1** RESERVATÓRIO	CONTAINER	CONTENEDOR
17	6211298M1	**1** BOTÃO	BUTTON	PULSADOR
18	066420P1	**1** MANGUEIRA	HOSE	FLEXIBLE
19	6214938M1	**1** ESGUICHO	JET	SURTIDOR
20	6210681M91	**1** LAVADOR TRASEIRO	REARSCREENWASHER	LAVAVIDRIO TRAS.

Cj. Mangueira
Hose
Manguera

110-150

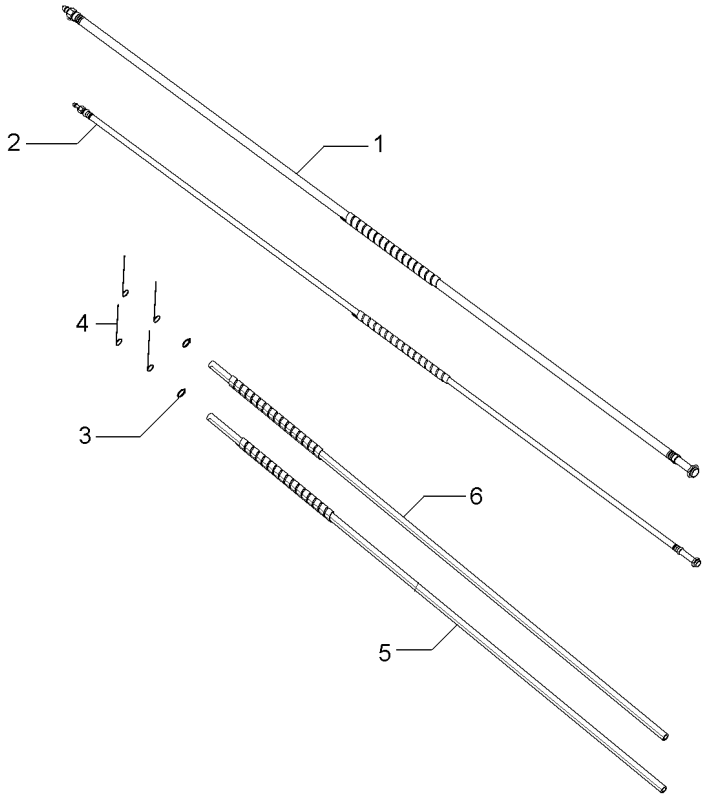

1	6229094M1	**1** MANGUEIRA	HOSE	FLEXIBLE
2	6229093M1	**1** MANGUEIRA	HOSE	FLEXIBLE
3	6211324M1	**2** BRAÇADEIRA	CLAMP	ABRAZADERA
4	6204276M1	**4** BRAÇADEIRA	CLAMP	ABRAZADERA
5	6229095M1	**1** MANGUEIRA	HOSE	FLEXIBLE
6	6229096M1	**1** MANGUEIRA	HOSE	FLEXIBLE

Equipamento Elétrico
Electrical Equipment
Equipo Electrico

110-155

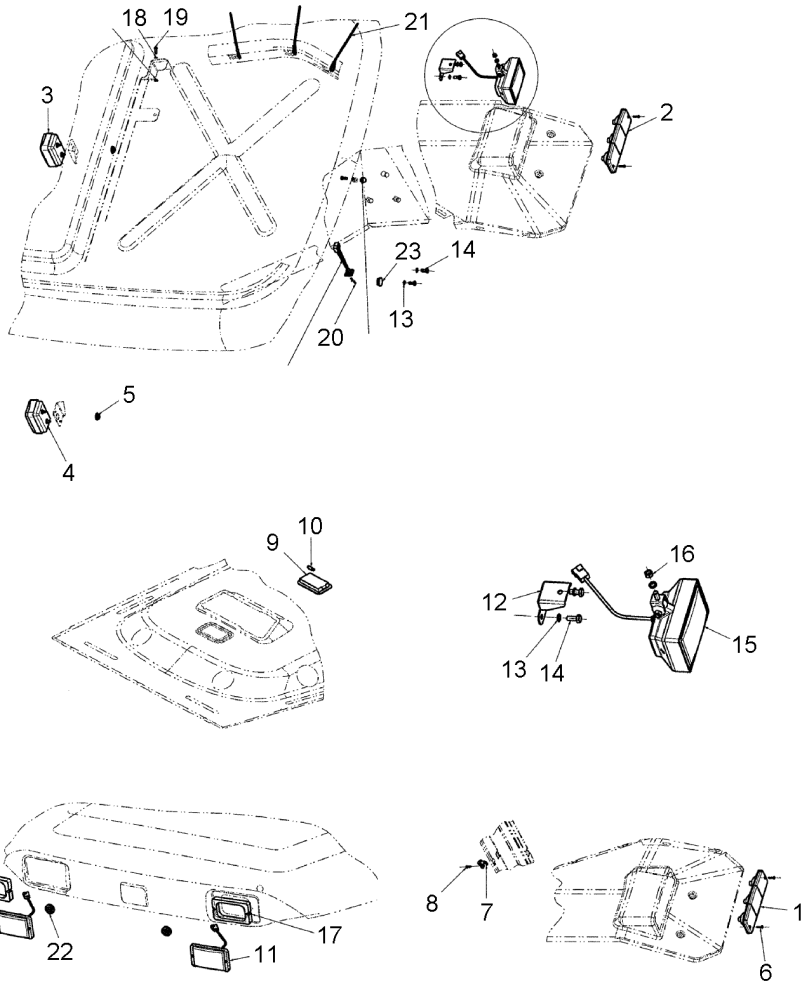

1	6211293M1	◀	**1**	CJ. LANTERNA	LANTERN	LINTERNA
2	6211294M1	▶	**1**	CJ. LANTERNA	LANTERN	LINTERNA
3	6211295M1		**1**	SINALEIRA	SIGNAL	AVISADOR
4	3714184M91		**1**	LANTERNA	LAMP	FARO
5	066129T1		**2**	TAMPÃO	PAD	ALMOHADILLA
6	6204120M1		**4**	PARAFUSO	BOLT	PERNO
7	6200061M1		**1**	SENSOR	SENDER	EMISOR
8	365920X1		**1**	PARAFUSO	BOLT	PERNO
9	6214892M1		**1**	LANTERNA	LAMP	FARO
10	6204121M1		**1**	LÂMPADA	BULB	LAMPARA
11	6214893M1		**2**	FAROL	LIGHT	ALUMBRADO
12	6214896M1		**1**	SUPORTE	CLEVIS	GANCHO SEGURI.
13	6211360M1		**5**	ARRUELA	WASHER	ARANDELA
14	339123X1		**4**	PARAFUSO	BOLT	PERNO
15	6214897M1		**1**	FAROL	LIGHT	ALUMBRADO
16	339169X1		**1**	PORCA	NUT	TUERCA
17	6220983M1		**2**	GUARNIÇÃO	FOAM	ESPUMA
18	376718X1		**2**	ARRUELA	WASHER	ARANDELA
19	339666X1		**2**	PARAFUSO	BOLT	PERNO
20	6220982M1		**2**	PARAFUSO	BOLT	PERNO
21	6204276M1		**24**	BRAÇADEIRA	CLAMP	ABRAZADERA
22	6214895M1		**2**	PASSA-FIO	GROMMET	PASACABLE
23	6223767M1		**1**	TAMPÃO	PAD	ALMOHADILLA

Escada
Ladder
Escalera

110-160

Tratores Com Cabine
Tractors With Cab
Tractores Con Cabina

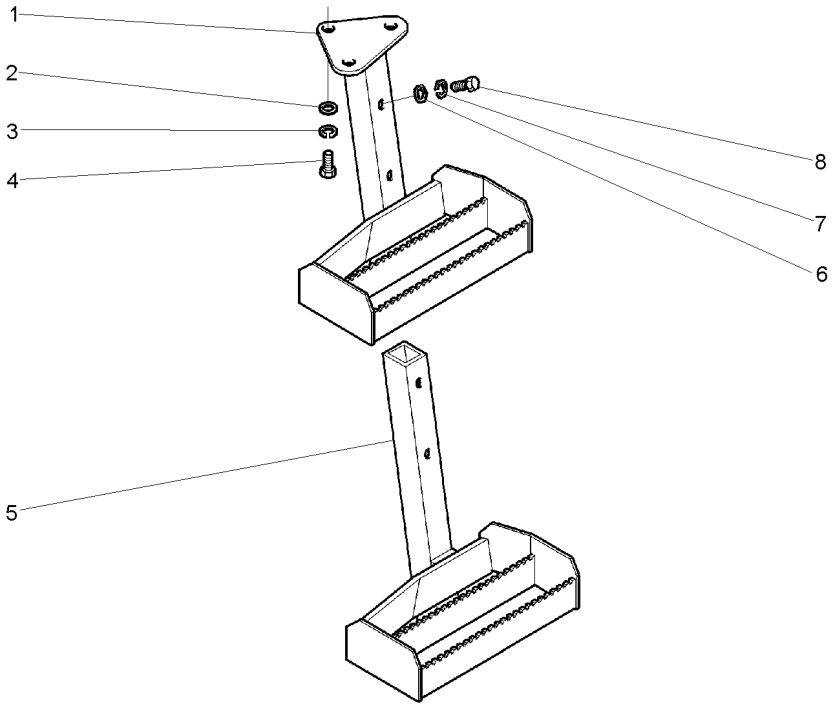

1	065654S1	◀	**1**	ESCADA	LADDER	ESCALERA
2	339025X1		**3**	ARRUELA	WASHER	ARANDELA
3	339376X1		**3**	ARRUELA	WASHER	ARANDELA
4	339451X1		**3**	PARAFUSO	BOLT	PERNO
5	3810624M91	◀	**1**	ESCADA	LADDER	ESCALERA
6	339025X1		**2**	ARRUELA	WASHER	ARANDELA
7	339376X1		**2**	ARRUELA	WASHER	ARANDELA
8	3009491X1		**2**	PARAFUSO	BOLT	PERNO

Rodas Dianteiras	**14.9 X 26 R1 6l**
Front Wheels	**14.9 X 26 R1 6l**
Ruedas Delanteras	**14.9 X 26 R1 6l**

130-10

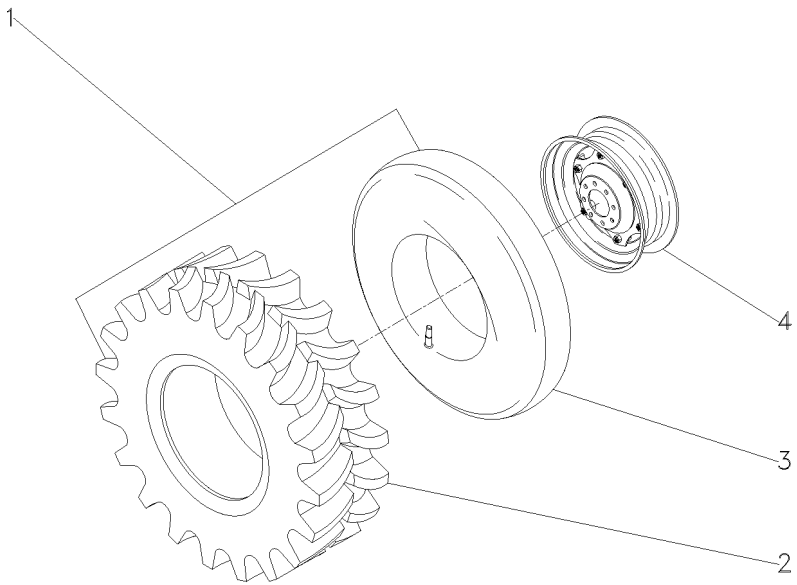

1	035822N1			**1**	CJ.PNEU E CÂMARA	TYRE AND TUBE	NEUM.Y.CAMARA
2	035823P1	1		**1**	PNEU	TYRE	NEUMATICO
3	3410379M1	1		**1**	CÂMARA	CHAMBER	CAMARA
4	3409966M92	➡	299408C003233	**1**	RODA	WHEEL	RUEDA
4	6235496M91	➡	299408C003234	**1**	CJ. RODA	KIT, WHEEL	JUEGO DE RUEDA

Rodas Dianteiras	**12 X 26**
Front Wheels	**12 X 26**
Ruedas Delanteras	**12 X 26**

130-15

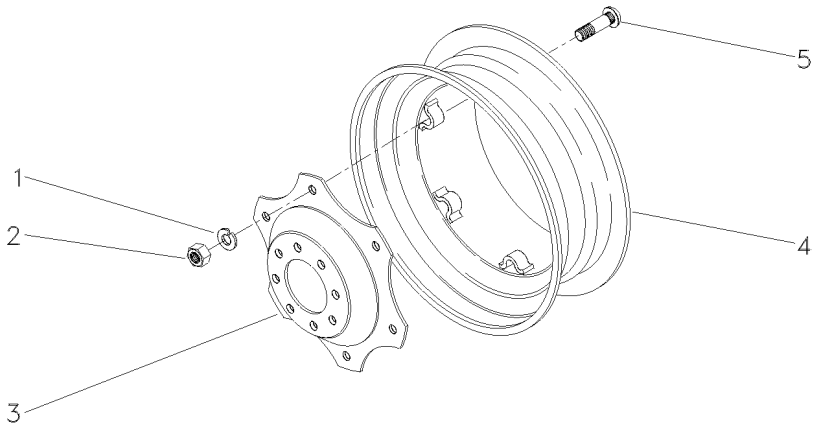

1	027646P1	**6**	ARRUELA	WASHER	ARANDELA
2	353427X1	**6**	PORCA	NUT	TUERCA
3	3411046M1	**1**	DISCO	DISC	DISCO
4	3410274M91	**1**	ARO	RIM	LLANTA
5	3149812M1	**6**	PARAFUSO	BOLT	PERNO

Rodas Dianteiras	**9.00-16f2 (10l)**	**130-20**	**Cubo Grande**
Front Wheels	**9.00-16f2 (10l)**		**Cube Big**
Ruedas Delanteras	**9.00-16f2 (10l)**		**Cubo Grande**

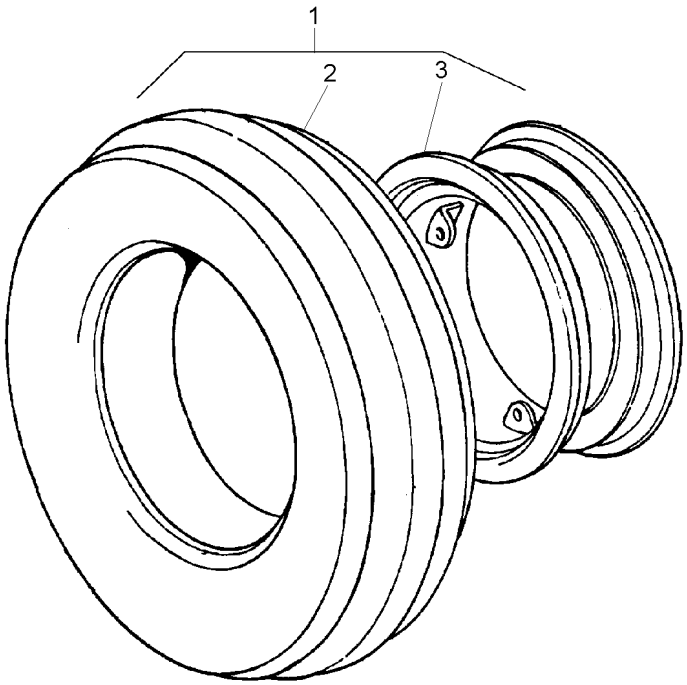

1		3149769M91	**1**	CJ. RODAGEM	WHEELS	RODAJE
2	3146503M91	1 130-25 No	**1**	CJ.PNEU E CÂMARA	TYRE AND TUBE	NEUM.Y.CAMARA
3	2802446M91	1	**1**	ARO	RIM	LLANTA

Pneu & Câmara	**9.00-16f2 (6l)**	**130-25**	**2 Rodas Motrizes**
Tyre & Chamber	**9.00-16f2 (6l)**		**2 Wheels Drive**
Neum & Camara	**9.00-16f2 (6l)**		**2 Ruedas Motriz**

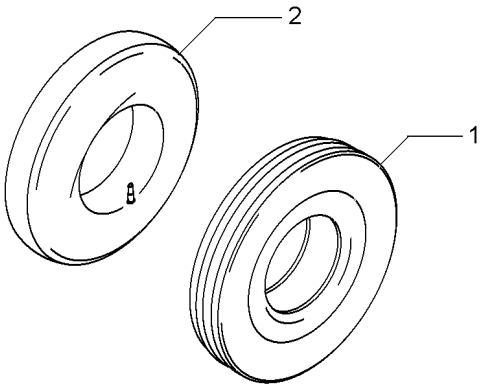

1	3146504M1	9.00X16 10L	**1** PNEU	TYRE	NEUMATICO
2	880481M1	9.00 X 16	**1** CÂMARA	CHAMBER	CAMARA

Rodas Dianteiras	**9.00-16f2 (6l)**	**130-30**	**Cubo Médio**
Front Wheels	**9.00-16f2 (6l)**		**Cube Medium**
Ruedas Delanteras	**9.00-16f2 (6l)**		**Cubo Medio**

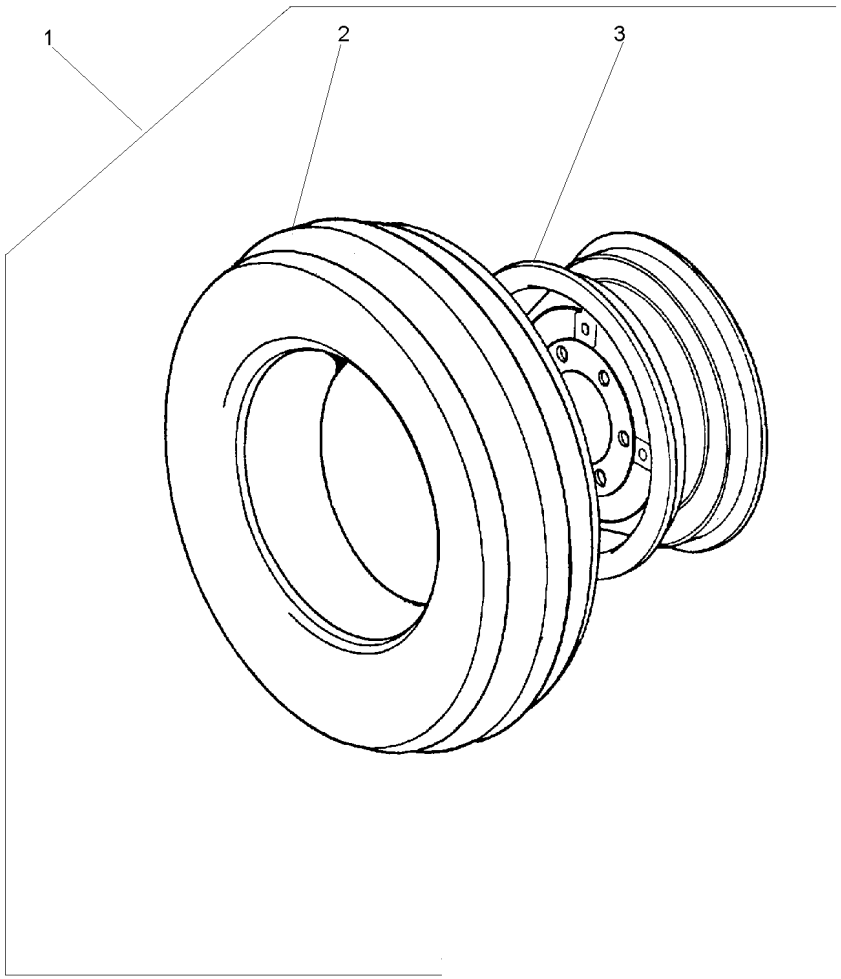

1		3149799M91	**2**	CJ. RODAGEM	WHEELS	RODAJE
2	3146503M91	1 130-25 No	**1**	CJ.PNEU E CÂMARA	TYRE AND TUBE	NEUM.Y.CAMARA
3	489331M91	1 650X16	**1**	ARO	RIM	LLANTA

Rodas Dianteiras	**10.00 X 16 8l**
Front Wheels	**10.00 X 16 8l**
Ruedas Delanteras	**10.00 X 16 8l**

130-35

Cubo Médio
Cube Medium
Cubo Medio

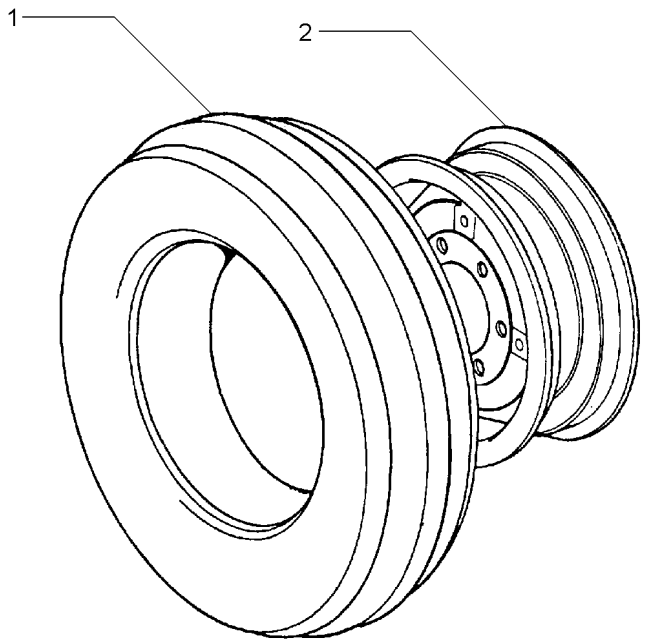

1	843866M91	130-40 No	**2**	CJ.PNEU E CÂMARA	TYRE AND TUBE	NEUM.Y.CAMARA
2	055797S1		**2**	ARO	RIM	LLANTA

Pneu & Câmara
Tyre & Chamber
Neum & Camara

130-40

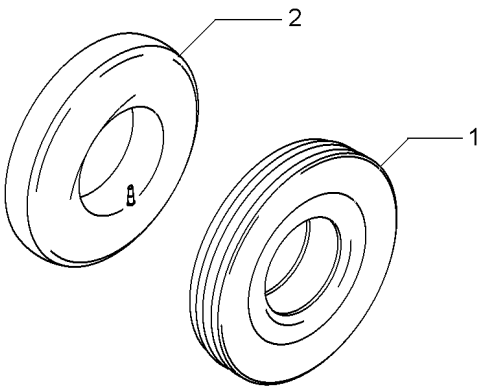

1	843865M1	10.00X16 8L	**1** PNEU	TYRE	NEUMATICO
2	834779M1	10.00X16	**1** CÂMARA	CHAMBER	CAMARA

Rodas Dianteiras	**14.9-24r2 (6l)**
Front Wheels	**14.9-24r2 (6l)**
Ruedas Delanteras	**14.9-24r2 (6l)**

130-45

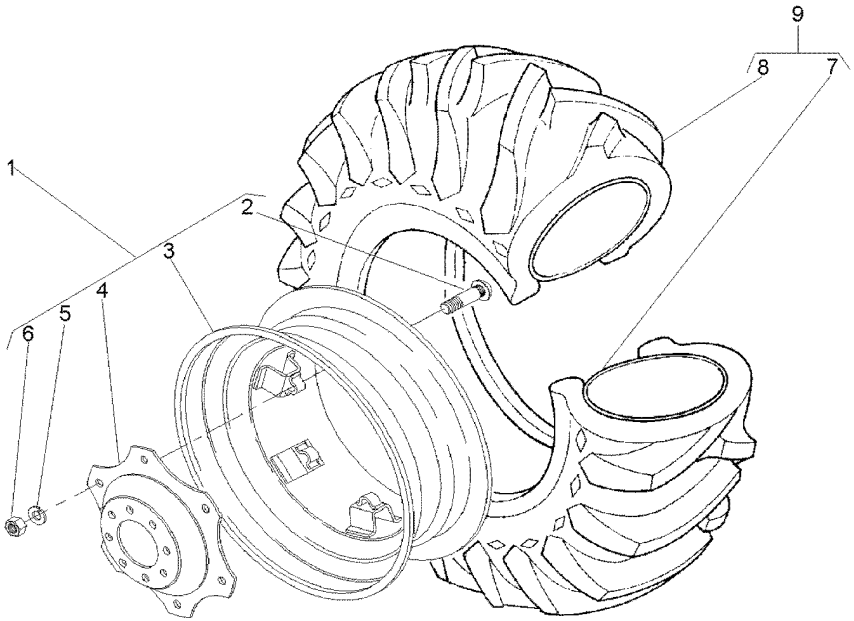

1	3411241M91		**1**	RODA	WHEEL	RUEDA
2	3408246M1	1	**6**	PARAFUSO	BOLT	PERNO
3	487150M92	1	**1**	ARO	RIM	LLANTA
4	3411240M1	1	**1**	DISCO	DISC	DISCO
5	027646P1	1	**6**	ARRUELA	WASHER	ARANDELA
6	353427X1	1	**6**	PORCA	NUT	TUERCA
7	182578M1	9 13X24	**1**	CÂMARA	CHAMBER	CAMARA
8	487173M1	9 14.9/13X24	**1**	PNEU	TYRE	NEUMATICO
9	487174M91		**1**	CJ.PNEU E CÂMARA	TYRE AND TUBE	NEUM.Y.CAMARA

Rodas Dianteiras	**14.9-24r1 (6l)**	**130-50**
Front Wheels	**14.9-24r1 (6l)**	
Ruedas Delanteras	**14.9-24r1 (6l)**	

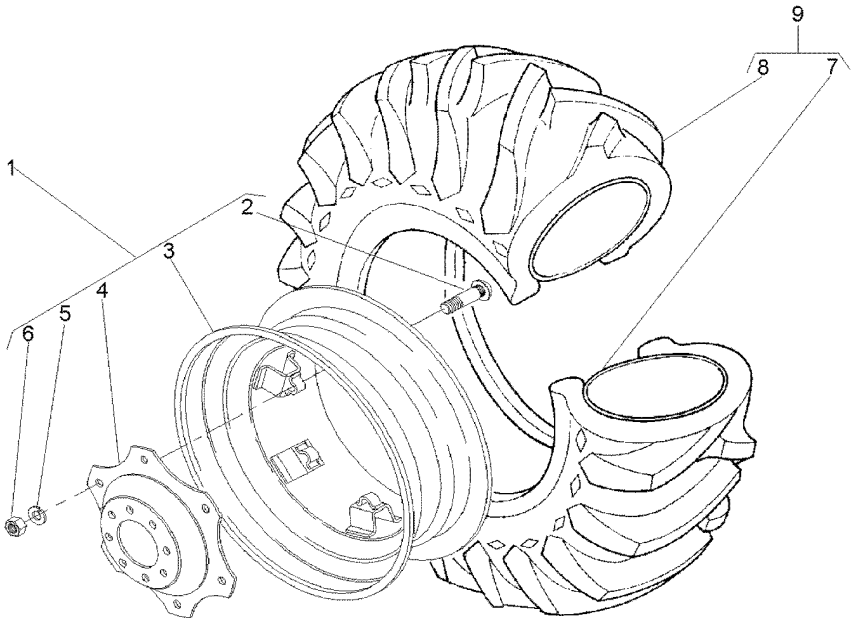

1	3411241M91		**1**	RODA	WHEEL	RUEDA
2	3408246M1	1	**6**	PARAFUSO	BOLT	PERNO
3	487150M92	1	**1**	ARO	RIM	LLANTA
4	3411240M1	1	**1**	DISCO	DISC	DISCO
5	027646P1	1	**8**	ARRUELA	WASHER	ARANDELA
6	353427X1	1	**6**	PORCA	NUT	TUERCA
7	182578M1	9 13X24	**1**	CÂMARA	CHAMBER	CAMARA
8	831521M1	9 14.9/13X24	**1**	PNEU	TYRE	NEUMATICO
9	831522M91		**1**	CJ.PNEU E CÂMARA	TYRE AND TUBE	NEUM.Y.CAMARA

Rodas Dianteiras	**14.9-28r2 (6l)**
Front Wheels	**14.9-28r2 (6l)**
Ruedas Delanteras	**14.9-28r2 (6l)**

130-55

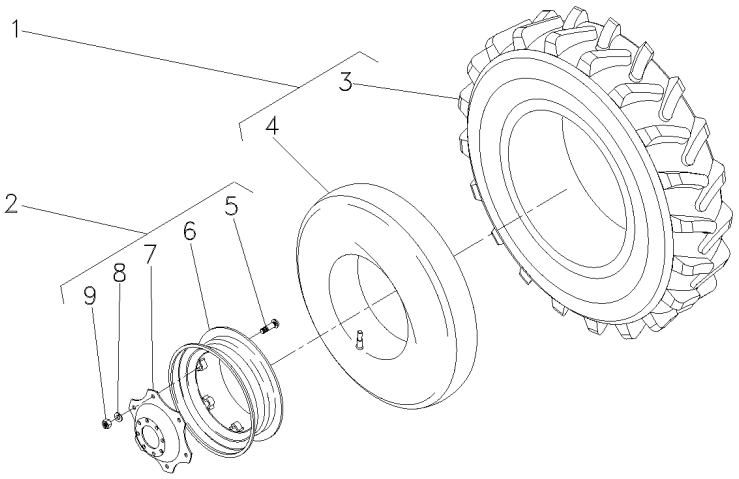

1	487540M91			**2**	CJ.PNEU E CÂMARA	TYRE AND TUBE	NEUM.Y.CAMARA
2	036239N1	➡	299408C003233	**2**	RODA	WHEEL	RUEDA
2	6235495M91	➡	299408C003234	**2**	CJ. RODA	KIT, WHEEL	JUEGO DE RUEDA
2	6235495M91	➡	532048C000705	**2**	CJ. RODA	KIT, WHEEL	JUEGO DE RUEDA
3	487539M1	1		**2**	PNEU	TYRE	NEUMATICO
4	828539M1	1		**2**	CÂMARA	CHAMBER	CAMARA
5	3408246M1	2		**8**	PARAFUSO	BOLT	PERNO
6	036240S1	2		**1**	ARO	RIM	LLANTA
7	036241P1	2		**1**	DISCO	DISC	DISCO
8	027646P1	2		**8**	ARRUELA	WASHER	ARANDELA
9	353427X1	2		**8**	PORCA	NUT	TUERCA

Rodas Dianteiras
Front Wheels
Ruedas Delanteras

130-60

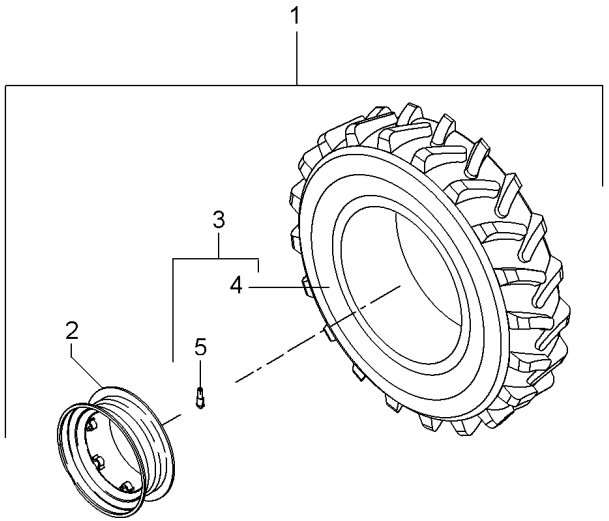

1	6231128M91		◀	**1**	CJ. ARO/PNEU	WHEEL AND TYRE	RUEDA Y NEUMATIC
1	6231129M91		▶	**1**	CJ. ARO/PNEU	WHEEL AND TYRE	RUEDA Y NEUMATIC
2	6231130M91	1		**2**	ARO	RIM	LLANTA
3	6231135M91	1		**2**	PNEU E VÁLVULA	TIRE AND VALVE	NEUMÁT. Y VALV.
4	6231136M1	3		**2**	PNEU	TYRE	NEUMATICO
5	046862T1	3		**2**	VÁLVULA	VALVE	VALVULA

Rodas Traseiras	**23.1 X 30 R2**
Rear Wheels	**23.1 X 30 R2**
Ruedas Traseras	**23.1 X 30 R2**

130-65

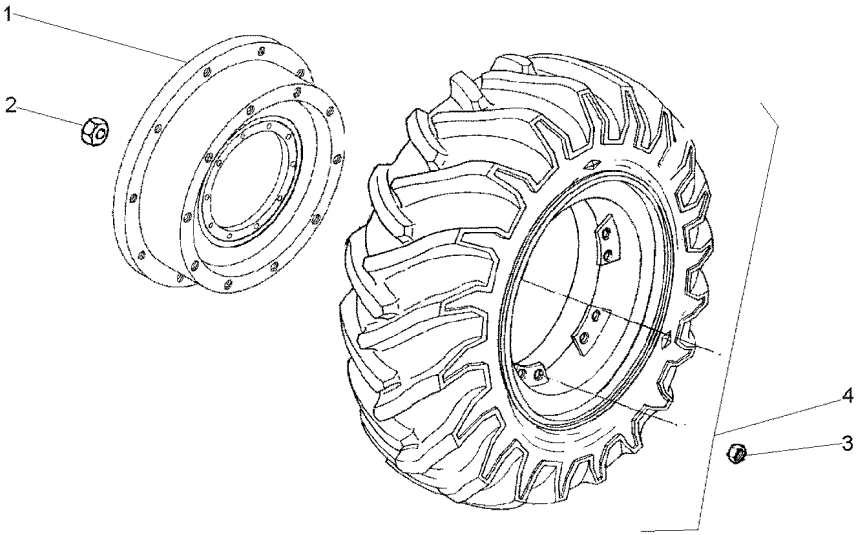

1	059737N1		**2**	CJ. DISCO	KIT, DISC	KIT, DISC
2	1487085M1		**16**	PORCA	NUT	TUERCA
3	881162M2		**20**	PORCA	NUT	TUERCA
4	021052N1	130-70 No	**2**	CJ. RODA	KIT, WHEEL	JUEGO DE RUEDA

Rodas Traseiras	**16.9 X 24 R1 8I**
Rear Wheels	**16.9 X 24 R1 8I**
Ruedas Traseras	**16.9 X 24 R1 8I**

130-70

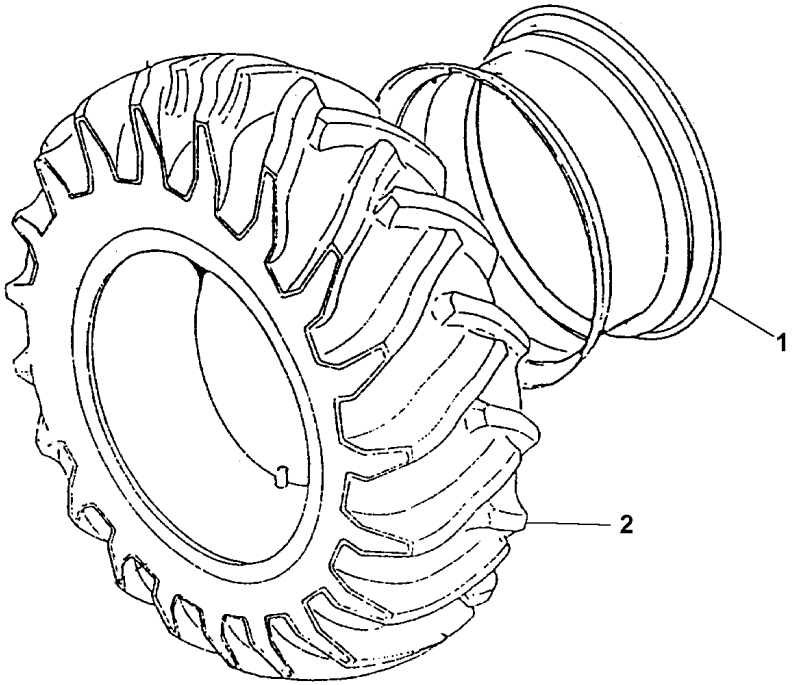

1	3408343M91	**1**	ARO	RIM	LLANTA
2	834924M91	**1**	CJ.PNEU E CÂMARA	TYRE AND TUBE	NEUM.Y.CAMARA

Rodas Traseiras	**23.1 X 30 R2**
Rear Wheels	**23.1 X 30 R2**
Ruedas Traseras	**23.1 X 30 R2**

130-75

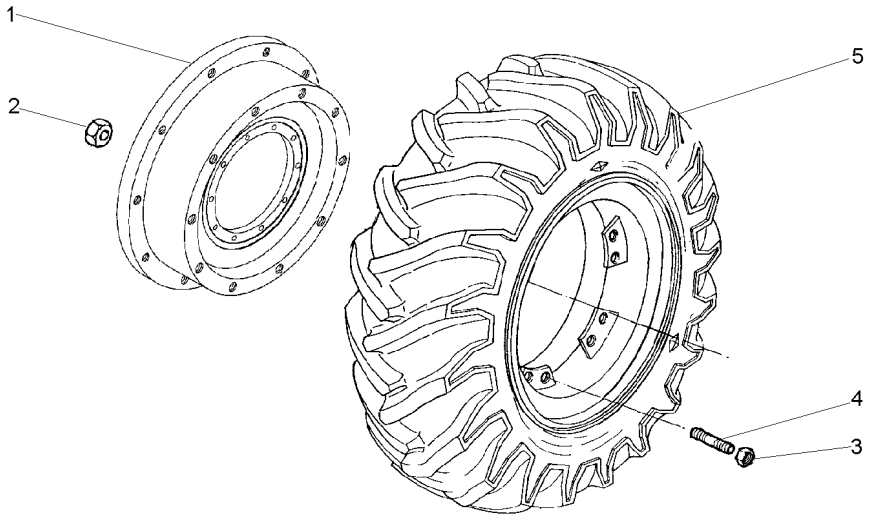

1	3149762M1		**2**	DISCO	DISC	DISCO
2	1487085M1	3/4"UNF	**16**	PORCA	NUT	TUERCA
3	881162M2		**20**	PORCA	NUT	TUERCA
4	488988M2		**20**	PRISIONEIRO	STUD	ESPARRAGO
5	021053N1	130-80 No	**2**	CJ. RODA	KIT, WHEEL	JUEGO DE RUEDA

Rodas Traseiras	**16.9 X 24 R1 8I**	**130-80**
Rear Wheels	**16.9 X 24 R1 8I**	
Ruedas Traseras	**16.9 X 24 R1 8I**	

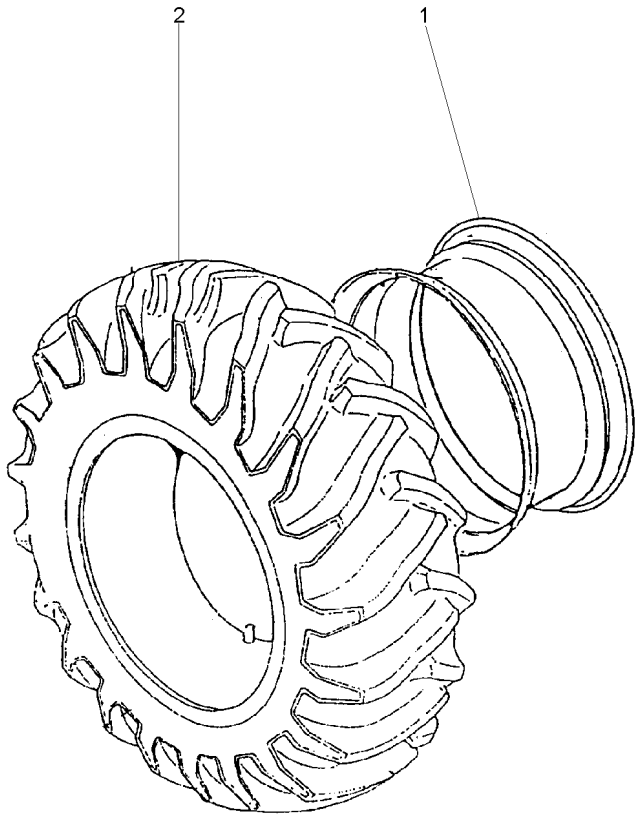

1	046161T1		**1**	ARO	RIM	LLANTA
2	834341M91	130-85 No	**1**	CJ.PNEU E CÂMARA	TYRE AND TUBE	NEUM.Y.CAMARA

Pneu & Câmara	**23.1 X 30 R2 8I**	**130-85**
Tyre & Chamber	**23.1 X 30 R2 8I**	
Neum & Camara	**23.1 X 30 R2 8I**	

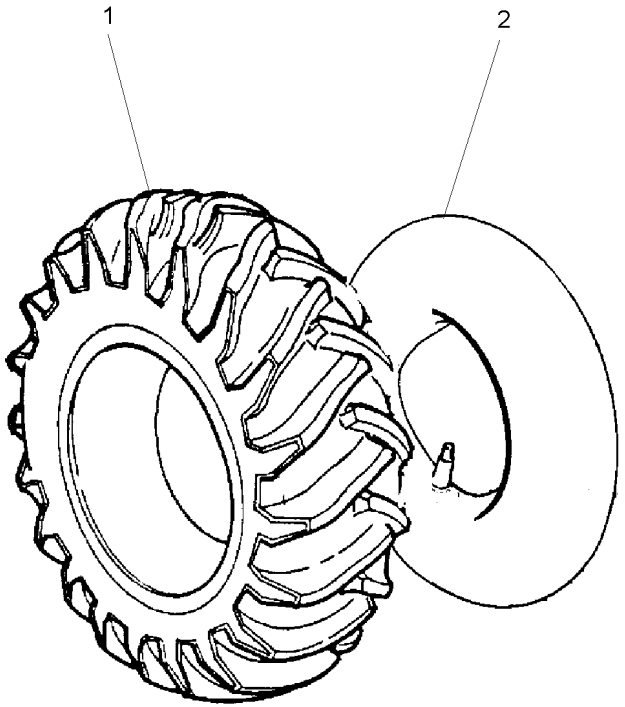

1	834340M1	**1** PNEU	TYRE	NEUMATICO
2	834337M1	**1** CÂMARA	CHAMBER	CAMARA

Pneu & Câmara	**18.4 X 38 R1 10I**	**130-90**
Tyre & Chamber	**18.4 X 38 R1 10I**	
Neum & Camara	**18.4 X 38 R1 10I**	

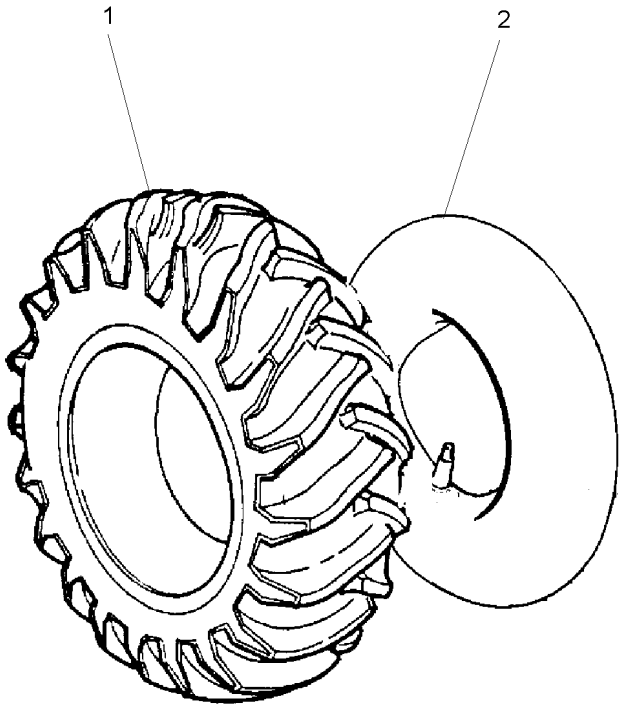

1	3410892M1	**1** PNEU	TYRE	NEUMATICO
2	3410891M1	**1** CÂMARA	CHAMBER	CAMARA

Rodas Traseiras	**18.4 X 34 R1**	**130-95**	**18.4-34r1 (Pavt)**
Rear Wheels	**18.4 X 34 R1**		**18.4-34r1 (Pavt)**
Ruedas Traseras	**18.4 X 34 R1**		**18.4-34r1 (Pavt)**

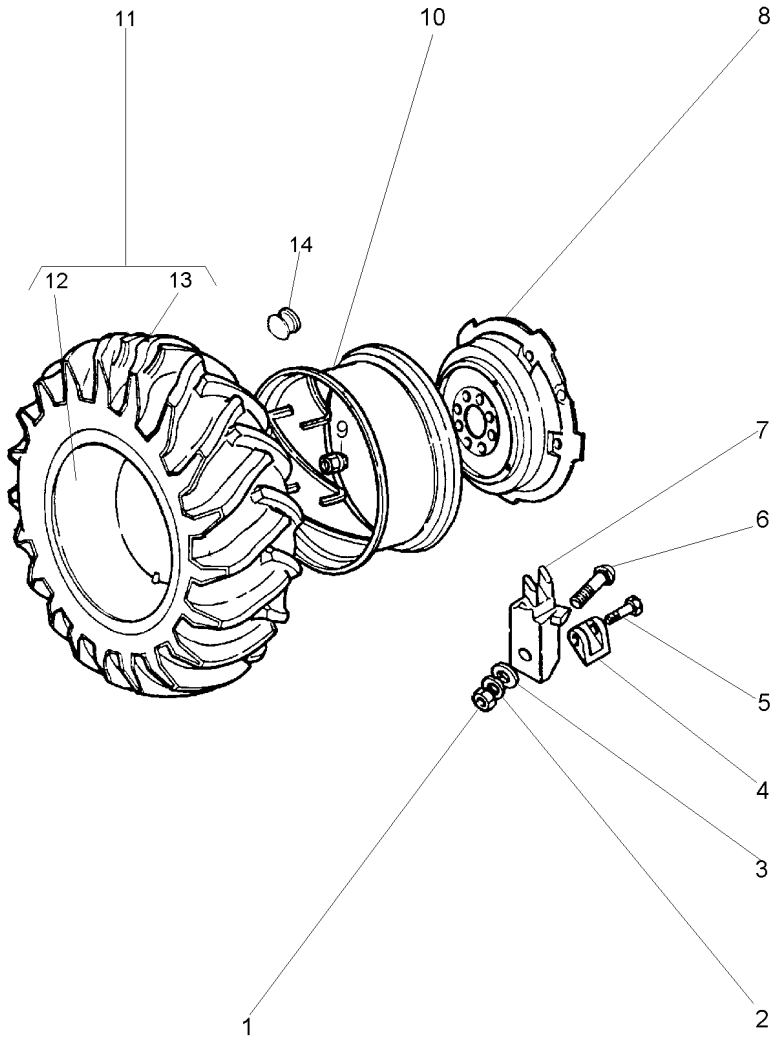

1	1484541M1			
2	353440X1			
3	353775X1			
4	898022M2			
5	1751403M1			
6	364012X1			
7	898021M1			
8	2802881M2			
9	1487085M1			
10	3147967M91			
11	3145207M91			
12	833291M1			
13	3145208M1			
14	490583M1			
12	PORCA	NUT	TUERCA	
12	ARRUELA	WASHER	ARANDELA	
12	ARRUELA	WASHER	ARANDELA	
4	LIMITADOR RODA	LIMITATION WHEEL	LIMITATION WHEEL	
4	PARAFUSO	BOLT	PERNO	
12	PARAFUSO	BOLT	PERNO	
12	GRAMPO	CRAMP	PASADOR	
2	DISCO	DISC	DISCO	
16	PORCA	NUT	TUERCA	
2	ARO	RIM	LLANTA	
2	CJ.PNEU E CÂMARA	TYRE AND TUBE	NEUM.Y.CAMARA	
1	CÂMARA	CHAMBER	CAMARA	
1	PNEU	TYRE	NEUMATICO	
2	BUJÃO	PLUG	TAPON	

Rodas Traseiras **23.1 X 26 R2**
Rear Wheels
Ruedas Traseras

130-100

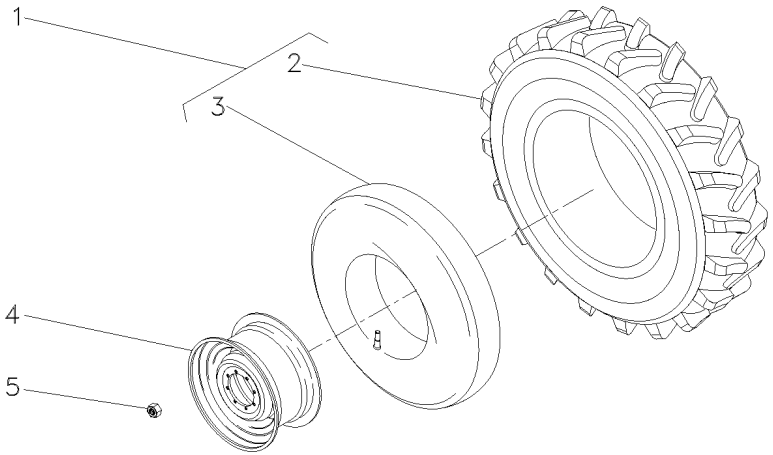

1	490215M91	23.1-26R2	**2**	CJ.PNEU E CÂMARA	TYRE AND TUBE	NEUM.Y.CAMARA
2	490216M1		**1**	PNEU	TYRE	NEUMATICO
3	490217M1	23.1/18x26	**1**	CÂMARA	CHAMBER	CAMARA
4	3145453M92	DW 20x26	**2**	ARO	RIM	LLANTA
5	2802717M1	3/4"-16UNF	**16**	PORCA	NUT	TUERCA

Rodas Traseiras	**23.1 X 30 R1**
Rear Wheels	**23.1 X 30 R1**
Ruedas Traseras	**23.1 X 30 R1**

130-105

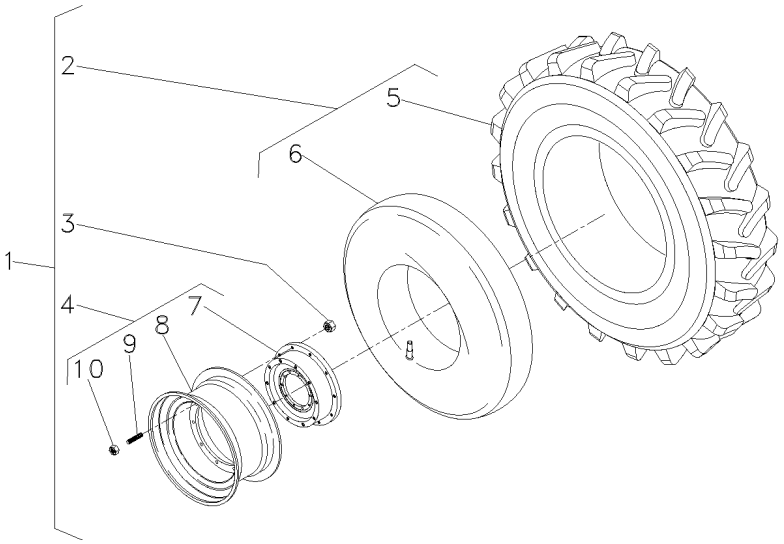

1		➡ 3408637M91	
2	834924M91	1	
3	1487085M1	1	
4	3408339M91	1	
5	834923M1	2	
6	834337M1	2	
7	3149762M1	4	
8	046161T1	4	
9	488988M2	4	
10	881162M2	4	

1	CJ. RODAGEM	WHEELS	RODAJE
2	CJ.PNEU E CÂMARA	TYRE AND TUBE	NEUM.Y.CAMARA
16	PORCA	NUT	TUERCA
2	CJ. RODA	KIT, WHEEL	JUEGO DE RUEDA
1	PNEU	TYRE	NEUMATICO
1	CÂMARA	CHAMBER	CAMARA
1	DISCO	DISC	DISCO
1	ARO	RIM	LLANTA
10	PRISIONEIRO	STUD	ESPARRAGO
10	PORCA	NUT	TUERCA

Rodas Traseiras	**23.1 X 30 R1 10I**
Rear Wheels	**23.1 X 30 R1 10I**
Ruedas Traseras	**23.1 X 30 R1 10I**

130-110

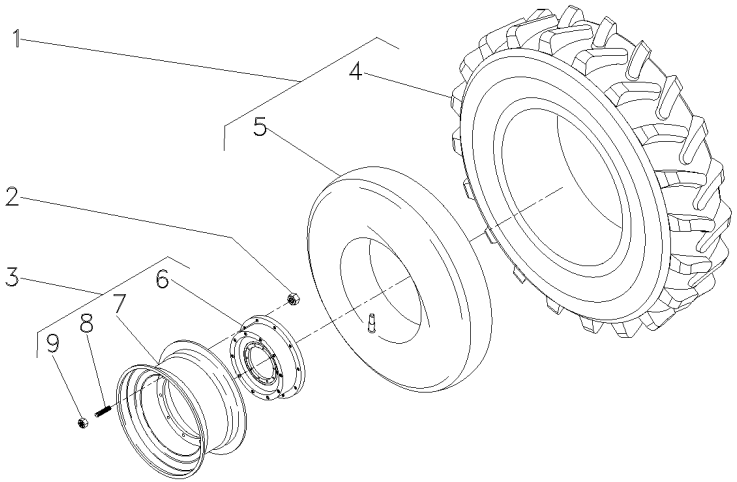

1	6229229M91	
2	037267P1	
3	3408339M91	
4	834923M1	1
5	834337M1	1
6	3149762M1	3
7	6229226M91	3
8	488988M2	3
9	881162M2	3

2	CJ. RODAGEM	WHEELS	RODAJE
16	PORCA	NUT	TUERCA
2	CJ. RODA	KIT, WHEEL	JUEGO DE RUEDA
1	PNEU	TYRE	NEUMATICO
1	CÂMARA	CHAMBER	CAMARA
1	DISCO	DISC	DISCO
1	ARO	RIM	LLANTA
10	PRISIONEIRO	STUD	ESPARRAGO
10	PORCA	NUT	TUERCA

Rodas Traseiras **18.4 X 38 R1 10**
Rear Wheels
Ruedas Traseras

130-115

Disco Fundido
Founded Disk
Disco Fundido

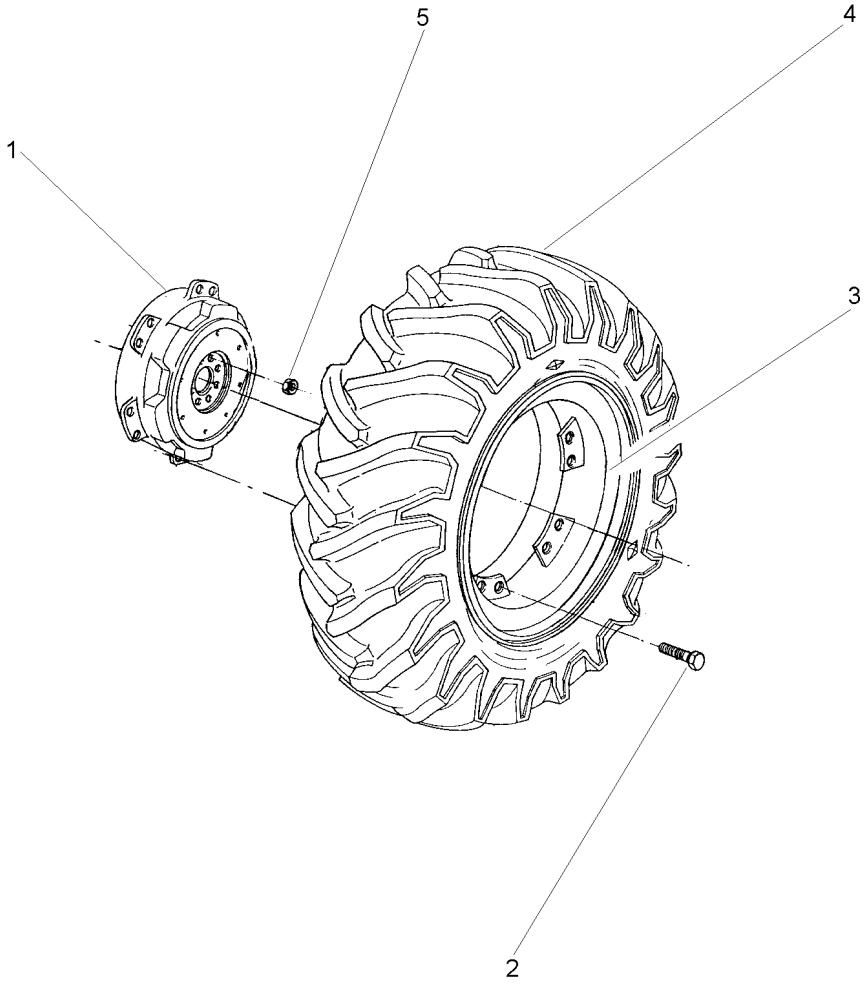

1	3411093M1		**2**	CUBO	HUB	CUBO
2	021722P1		**24**	PARAFUSO	BOLT	PERNO
3	021058S1	(DW16x38)	**2**	ARO	RIM	LLANTA
4	3410893M91	130-90 No	**2**	CJ.PNEU E CÂMARA	TYRE AND TUBE	NEUM.Y.CAMARA
5	1487085M1		**16**	PORCA	NUT	TUERCA

Rodas Traseiras **Rear Wheels** **Ruedas De Direccion**	**130-120**	**20.8 X 38 R1** **20.8 X 38 R1** **20.8 X 38 R1**

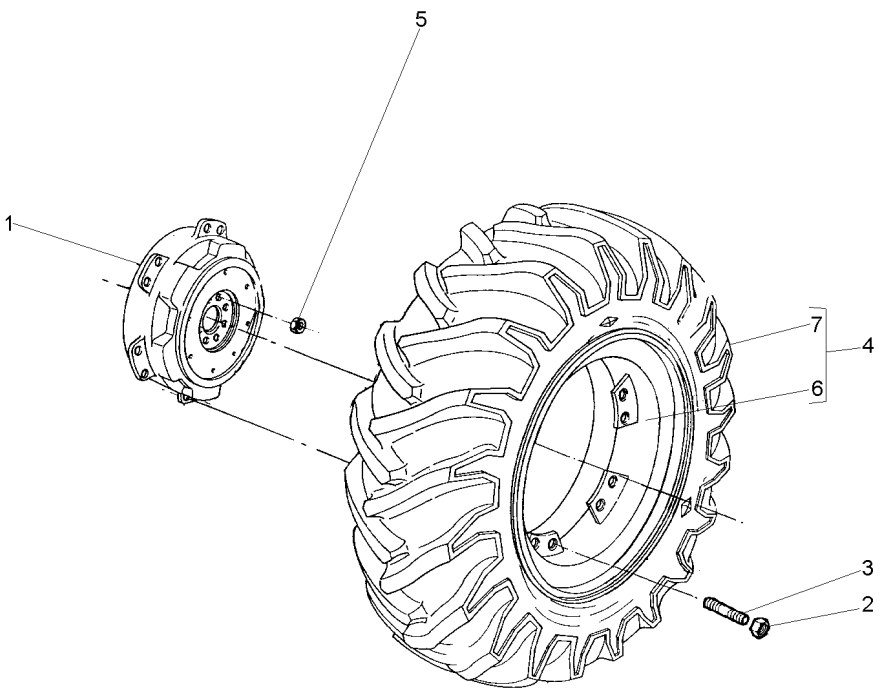

1	3585984M1		**2**	DISCO	DISC	DISCO
2	881162M2		**24**	PORCA	NUT	TUERCA
3	488988M2		**24**	PRISIONEIRO	STUD	ESPARRAGO
4	064954N1		**2**	CJ. RODA	KIT, WHEEL	JUEGO DE RUEDA
5	1487085M1		**16**	PORCA	NUT	TUERCA
6	064816S1	W18LX38	**2**	ARO	RIM	LLANTA
7	3585999M91	130-125 No	**2**	CJ.PNEU E CÂMARA	TYRE AND TUBE	NEUM.Y.CAMARA

Rodas Traseiras	**20.8 X 38 R1 8I**
Rear Wheels	**20.8 X 38 R1 8I**
Ruedas Traseras	**20.8 X 38 R1 8I**

130-125

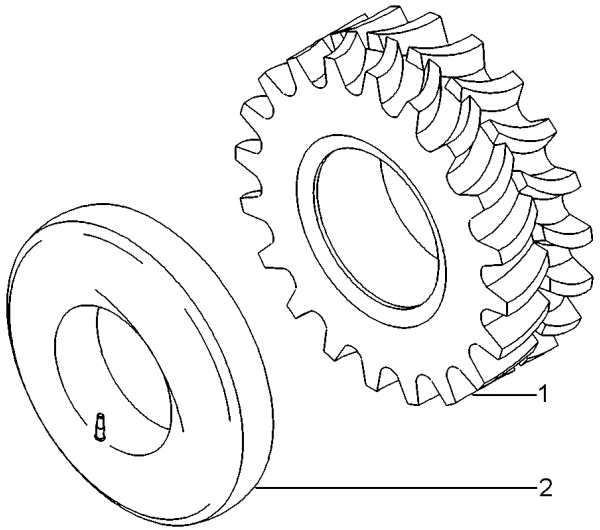

1	3587025M1	20.8X38	**1** PNEU	TYRE	NEUMATICO
2	3587030M1		**1** CÂMARA	CHAMBER	CAMARA

Rodas Traseiras
Rear Wheels
Ruedas Traseras

130-130

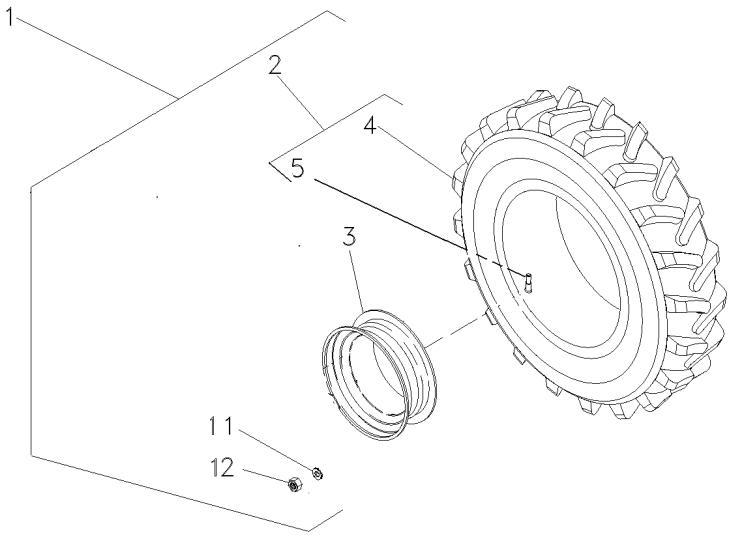

1	6226714M91	▶	3408621M91	**1**	CJ. RODA	KIT, WHEEL	JUEGO DE RUEDA
1	6226713M91	◀		**1**	CJ. RODA	KIT, WHEEL	JUEGO DE RUEDA
2	6218963M91			**2**	PNEU E VÁLVULA	TIRE AND VALVE	NEUMÁT. Y VALV.
3	6225082M91			**2**	ARO	RIM	LLANTA
4	6218964M1	2		**2**	PNEU	TYRE	NEUMATICO
5	046862T1	2		**2**	VÁLVULA	VALVE	VALVULA
11	3410536M1			**16**	ARRUELA	WASHER	ARANDELA
12	847417M1			**16**	PORCA	NUT	TUERCA

Rodas Traseiras
Rear Wheels
Ruedas Traseras

130-135

Disco De Chapa
Plate Disk
Disco De Chapa

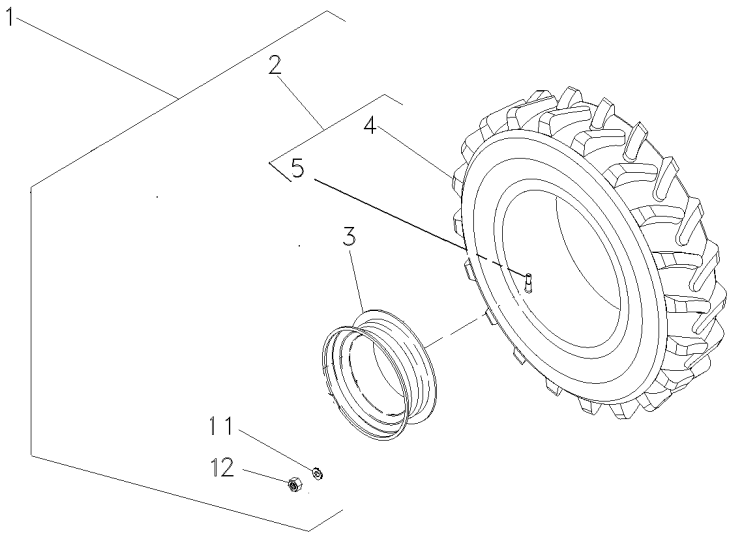

1	6231593M91	▶	3408621M91
1	6231592M91	◀	
2	6231594M91		
3	6225082M91		
4	6231595M1	2	
5	046862T1	2	
11	3410536M1		
12	847417M1		

1	CJ. ARO/PNEU	WHEEL AND TYRE	RUEDA Y NEUMATIC
1	CJ. ARO/PNEU	WHEEL AND TYRE	RUEDA Y NEUMATIC
2	PNEU E VÁLVULA	TIRE AND VALVE	NEUMÁT. Y VALV.
2	ARO	RIM	LLANTA
2	PNEU	TYRE	NEUMATICO
2	VÁLVULA	VALVE	VALVULA
16	ARRUELA	WASHER	ARANDELA
16	PORCA	NUT	TUERCA

Peso Da Roda Traseira	**1 + 1 X 40 Kgf**
Rear Wheel Weights	**1 + 1 X 40 Kgf**
Contrapesos De La Roda Traseira	**1 + 1 X 40 Kgf**

130-140

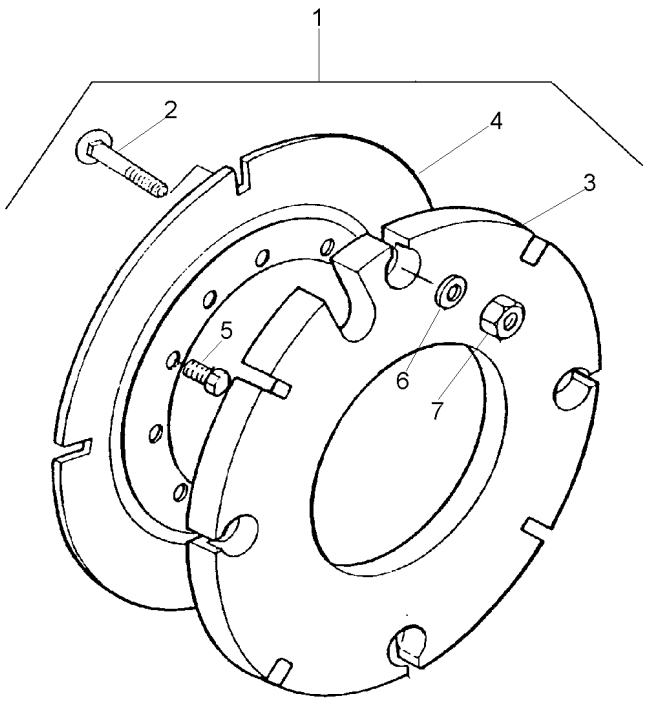

1			027967N1	**1** PESO	WEIGHT	PESA
2	3315210M1	1	M16X2,0X58	**8** PARAFUSO	BOLT	PERNO
3	2801392M2	1	40 kg	**2** CONTRA PESO	COUNTERWEIGHT	CONTRAPESO
4	2801394M2	1		**2** PLACA	PLATE	PLATO
5	353613X1	1	5/8x18x1.3/4	**8** PARAFUSO	BOLT	PERNO
6	3585377M1	1	33.5X17X3.75	**8** ARRUELA	WASHER	ARANDELA
7	880009362160	1	M16	**8** PORCA	NUT	TUERCA

Pesos Traseiro	**2 + 2 X 40 Kg**
Rear Weights	**2 + 2 X 40 Kg**
Contrapesos Traseras	**2 + 2 X 40 Kg**

130-145

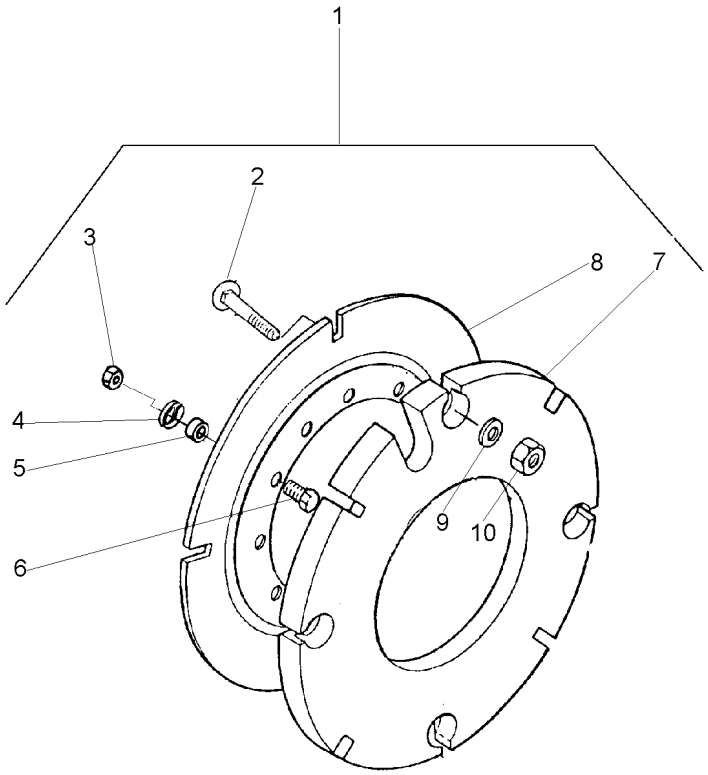

1			3589296M91
2	3315210M1	1	M16X2,0X58
3	353427X1	1	5/8x18
4	3585377M1	1	
5	3589297M1	1	
6	353617X1	1	5/8x18x2.1/4
7	2801392M2	1	
8	2801394M2	1	
9	3585377M1	1	
10	3904660M1	1	M16

1	PESO	WEIGHT	PESA
16	PARAFUSO	BOLT	PERNO
8	PORCA	NUT	TUERCA
8	ARRUELA	WASHER	ARANDELA
8	ESPAÇADOR	SPACER	PIEZA DISTANCIA
8	PARAFUSO	BOLT	PERNO
4	CONTRA PESO	COUNTERWEIGHT	CONTRAPESO
2	PLACA	PLATE	PLATO
16	ARRUELA	WASHER	ARANDELA
16	PORCA	NUT	TUERCA

Peso Da Roda Traseira	**1 + 1 X 72 Kg**
Rear Wheel Weights	**1 + 1 X 72 Kg**
Contrapesos De La Roda Trasera	**1 + 1 X 72 Kg**

130-150

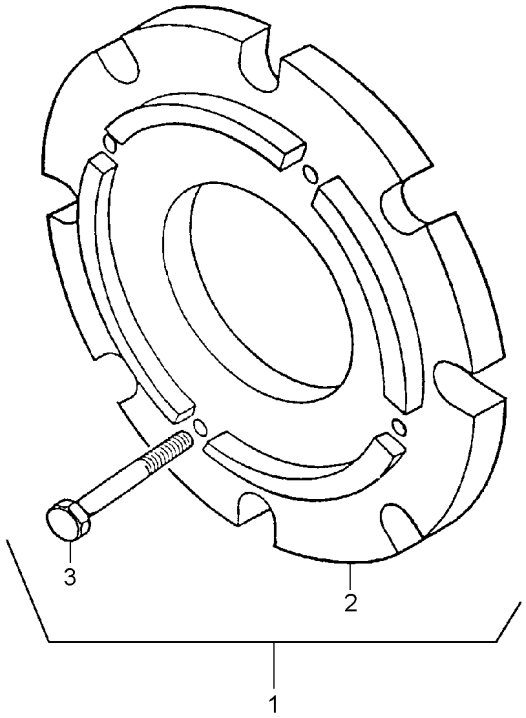

1		3408347M91	**1**	CJ. PESO	WEIGHT	PESA
2	3408287M1	1	**2**	PESO	WEIGHT	PESA
3	354285X1	1	**8**	PARAFUSO	BOLT	PERNO

Peso Da Roda Traseira	**2 + 2 X 72 Kg**
Rear Wheel Weights	**2 + 2 X 72 Kg**
Contrapesos De La Roda Trasera	**2 + 2 X 72 Kg**

130-155

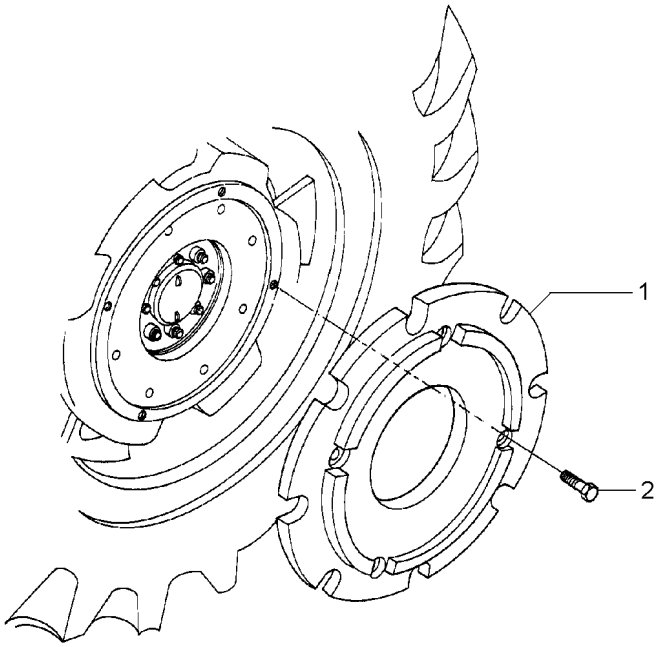

1	3408287M1	**4**	PESO	WEIGHT	PESA
2	354285X1	**16**	PARAFUSO	BOLT	PERNO

Peso Da Roda Traseira	**3 + 3 X 88 Kg**
Rear Wheel Weights	**3 + 3 X 88 Kg**
Contrapesos De La Roda Traseira	**3 + 3 X 88 Kg**

130-160

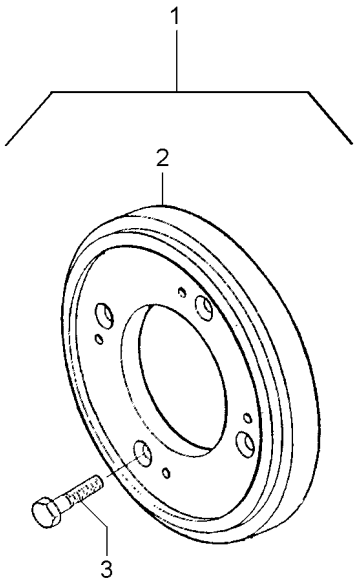

1		3149099M91	**1**	CJ. PESO	WEIGHT	PESA
2	3408287M1	1	**6**	PESO	WEIGHT	PESA
3	354285X1	1	**24**	PARAFUSO	BOLT	PERNO

Peso Da Roda Traseira	**4 + 4 X 72 Kg**
Rear Wheel Weights	**4 + 4 X 72 Kg**
Contrapesos De La Roda Trasera	**4 + 4 X 72 Kg**

130-165

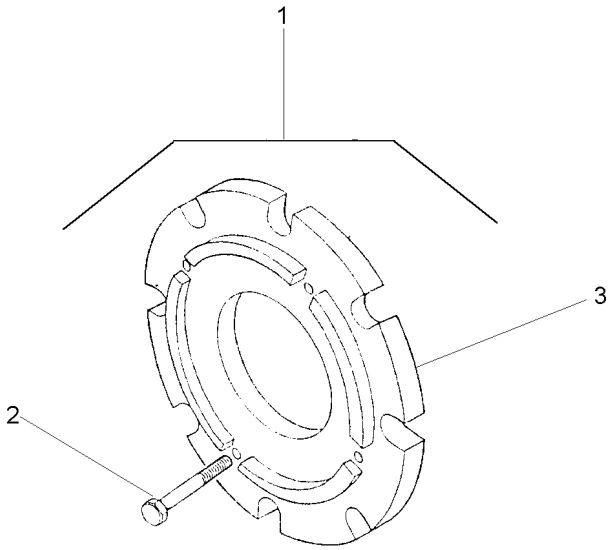

1		027968N1	**1**	CJ. PESO	WEIGHT	PESA
2	354285X1	1	**32**	PARAFUSO	BOLT	PERNO
3	3408287M1	1	**8**	PESO	WEIGHT	PESA

Suporte	**2 Rm**	
Support	**2 Wd**	**130-170**
Soporte	**2 Rm**	

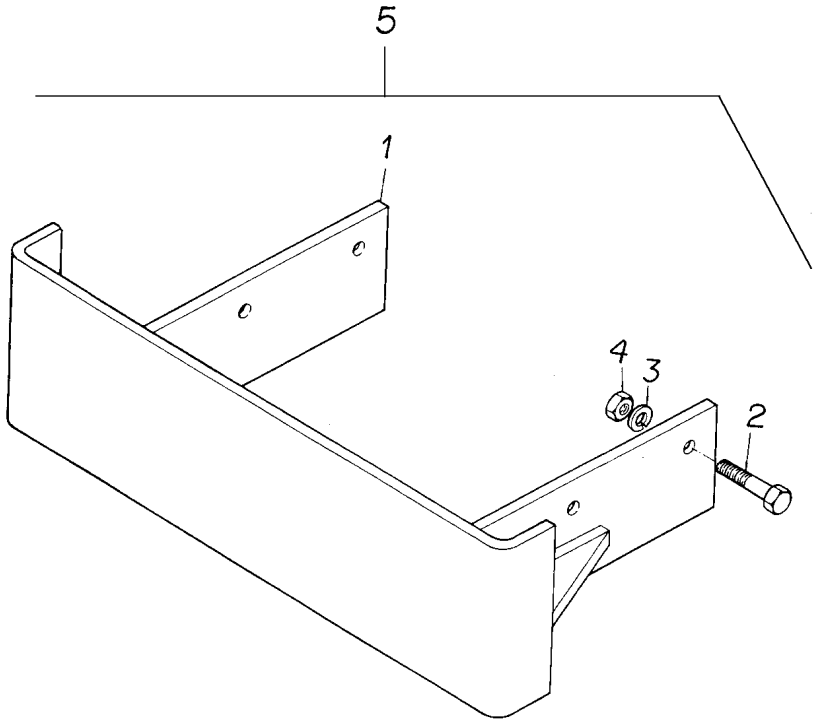

1	2800242M94	5	**1**	SUPORTE	BRACKET	SOPORTE
2	353613X1	5	**6**	PARAFUSO	BOLT	PERNO
3	353433X1	5	**6**	ARRUELA	WASHER	ARANDELA
4	353427X1	5	**6**	PORCA	NUT	TUERCA
5		3146430M91	**1**	SUPORTE	BRACKET	SOPORTE

Suporte E Pesos Dianteiros	**4 Rm**	**130-175**
Bracket And Front Wheight	**4 Wd**	
Soporte Y Pesos Delanteros	**4 Rm**	

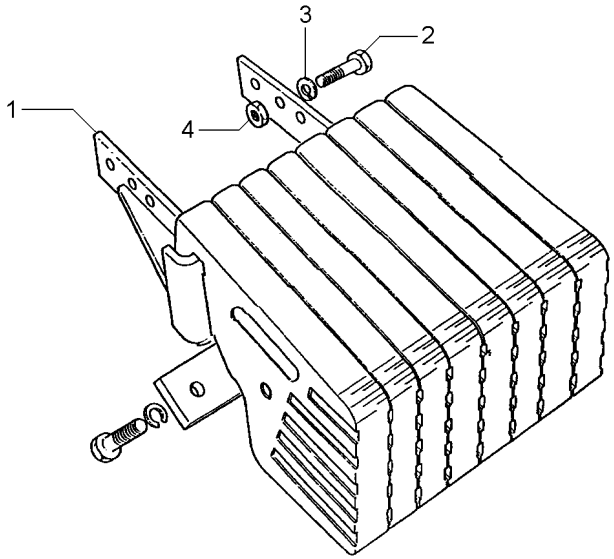

1	3585444M91	**1**	SUPORTE	BRACKET	SOPORTE
2	353613X1	**6**	PARAFUSO	BOLT	PERNO
3	353433X1	**6**	ARRUELA	WASHER	ARANDELA
4	353427X1	**6**	PORCA	NUT	TUERCA

Suporte E Pesos Dianteiros	**2 Rm**	**130-180**
Bracket And Front Wheight	**2 Wd**	
Soporte Y Pesos Delanteros	**2 Rm**	

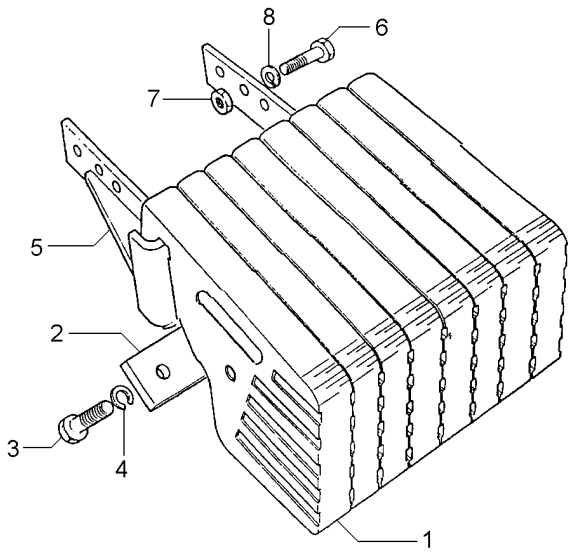

1	2800240M1	9	**8**	PESO	WEIGHT	PESA
2	3148437M1	9	**2**	PLACA	PLATE	PLATO
3	3145222M1	9 5/8X11X1.7/8	**8**	PARAFUSO	BOLT	PERNO
4	353433X1	9 5/8X5/32	**8**	ARRUELA	WASHER	ARANDELA
5	2800242M94	9	**1**	SUPORTE	BRACKET	SOPORTE
6	353613X1	9 5/8X18X1.3/4	**6**	PARAFUSO	BOLT	PERNO
7	353427X1	9 5/8X18	**6**	PORCA	NUT	TUERCA
8	353433X1	9 5/8X5/32	**6**	ARRUELA	WASHER	ARANDELA

Pesos Dianteiros **4 Rm**
Front Wheight **4 Wd**
Pesos Delanteros **4 Rm**

130-185

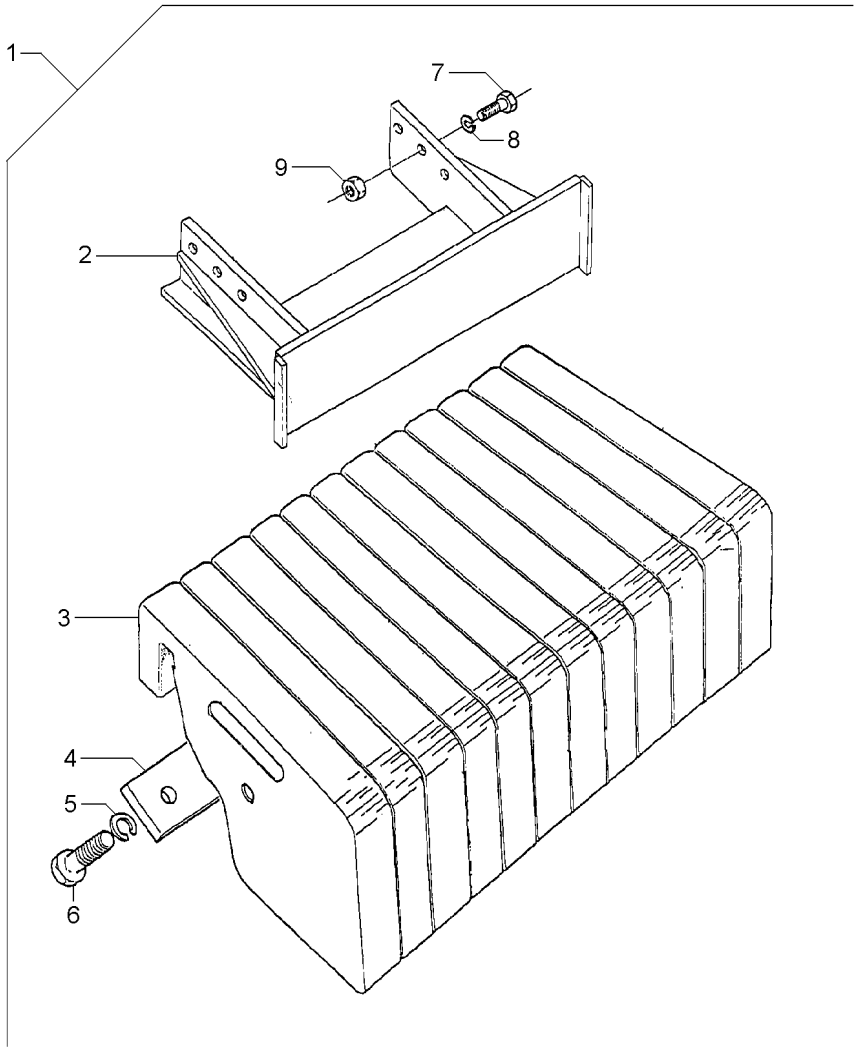

1			3410776M91	**1**	CJ. PESO	WEIGHT	PESA
2	3585444M91	1		**1**	SUPORTE	BRACKET	SOPORTE
3	2802701M2	1		**12**	PESO	WEIGHT	PESA
4	3410775M1	1		**2**	PLACA	PLATE	PLATO
5	353433X1	1		**12**	ARRUELA	WASHER	ARANDELA
6	3145222M1	1		**12**	PARAFUSO	BOLT	PERNO
7	353613X1	1		**6**	PARAFUSO	BOLT	PERNO
8	353433X1	1		**6**	ARRUELA	WASHER	ARANDELA
9	353427X1	1		**6**	PORCA	NUT	TUERCA

Kit 2 Válvulas
Kit 2 Valves
Kit 2 Soupape

140-10

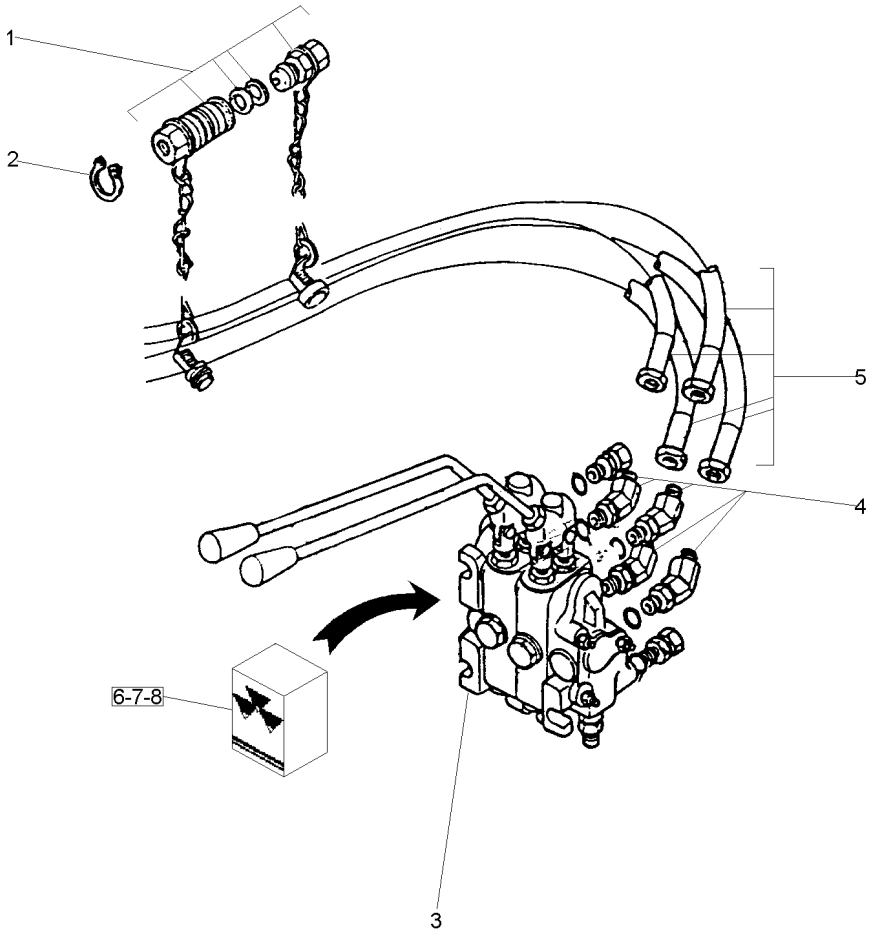

1	3410413M92		140-15 No	**2**	ENGATE	COUPLER	ACOPLADOR
2	390948X1			**4**	ANEL	RING	ARO
4	358782X91			**2**	CONEXÃO	CONNECTION	CONEXION
5	3410679M91			**2**	MANGUEIRA	HOSE	FLEXIBLE
6	050855R1	3	[A] REXROTH	**1**	JG. REPARO	KIT, REPAIR	JUEGO REPARACION
7	050856R1	3	[B] REXROTH	**1**	JG. REPARO	KIT, REPAIR	JUEGO REPARACION
8	050857R1	3	[C] REXROTH	**1**	JG. REPARO	KIT, REPAIR	JUEGO REPARACION

[A] REPARO DO BLOCO
BLOCK REPAIR
REPARO DEL BLOQUE

[B] REPARO DA VÁLVULA
VALVE REPAIR
REPARO DE LA VALVULA

[C] VEDAÇÃO DO BUJÃO
PLUG SEALING
RETEN DEL TAPÓN

Engate
Coupler
Acoplador

140-15

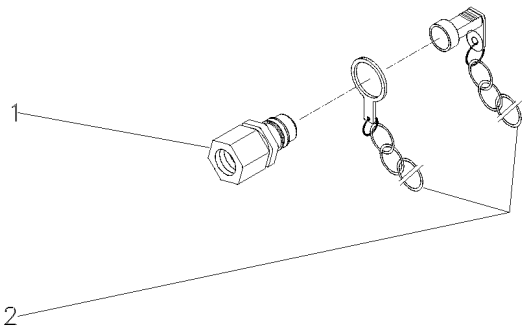

1	3410420M91	**1** ENGATE	COUPLER	ACOPLADOR
2	3410416M91	**1** PROTETOR	PROTECTOR	PROTECTOR

Farol De Serviço
Headlamp
Faro

140-20

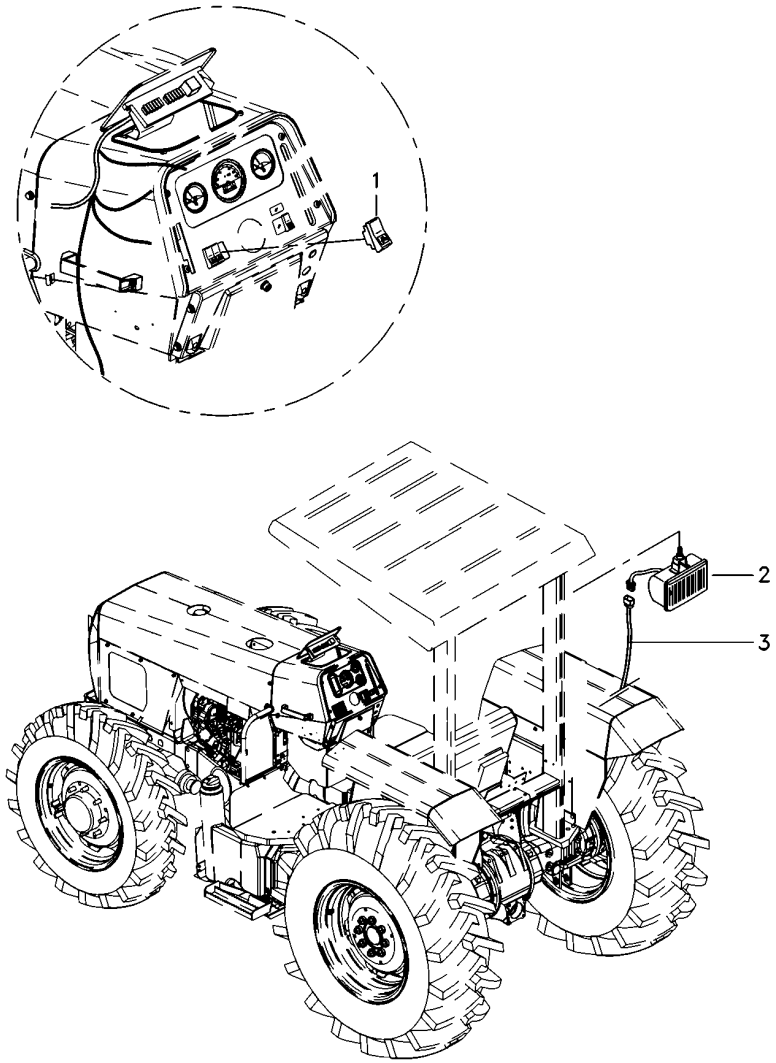

1	071645T1	**1**	INTERRUPTOR	SWITCH	INTERRUPTOR
2	6221297M91	**3**	FAROL	LIGHT	ALUMBRADO
3	6223817M1	**1**	CHICOTE	HARNESS	MAZO CABLES

Kit Sistema Hidráulico Do Levante
Kit Lift Hydraulic System
Kit Sistema De Levante Hidraulico

140-25

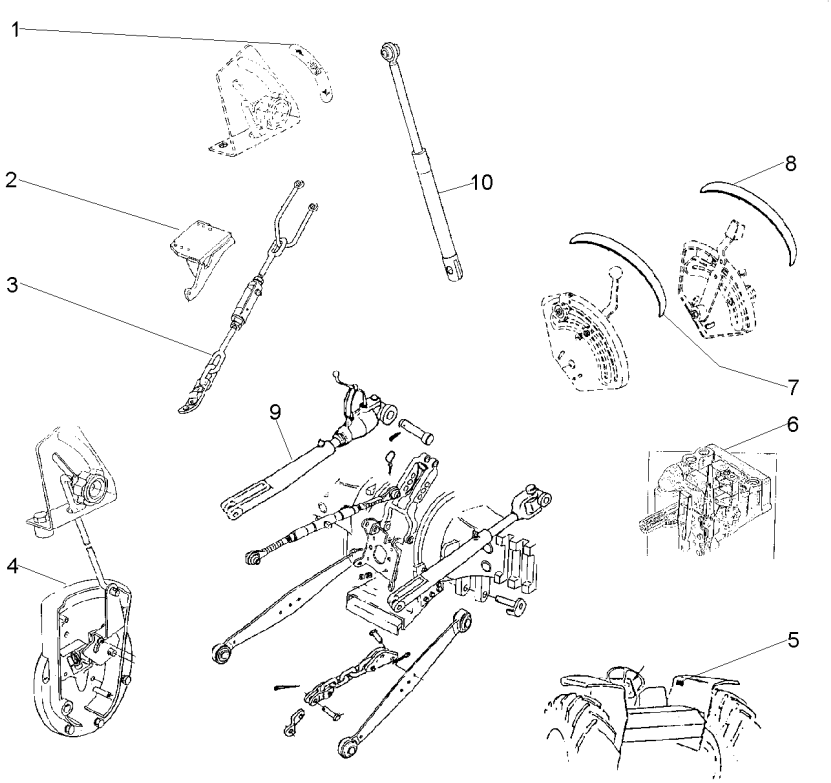

1	3148214M1		**1**	EMBLEMA	EMBLEM	EMBLEMA
2	062695S1	◀	**1**	SUPORTE	CLEVIS	GANCHO SEGURI.
2	062696S1	▶	**1**	SUPORTE	CLEVIS	GANCHO SEGURI.
3		341001M91	**1**	ESTABILIZADOR	STABILISER	ESTABILIZADOR
4		21482695	**1**	TAMPA	COVER	CUBIERTA
5	3148171M1		**1**	DECAL	DECAL	CALCOMANIA
6		3773700M92	**1**	BOMBA	PUMP	BOMBA
7	022651P3		**1**	DECAL	DECAL	CALCOMANIA
8	022656P2		**1**	DECAL	DECAL	CALCOMANIA
9		3410665M91	**1**	BRAÇO	ARM	BRAZO
10	21484404	70-475 No	**1**	CILINDRO	CYLINDER	CILINDRO

Kit Da Tdp	**540/1000 Rpm**	**140-30**
Tdp Kit	**540/1000 Rpm**	
Tdp Kit	**540/1000 Rpm**	

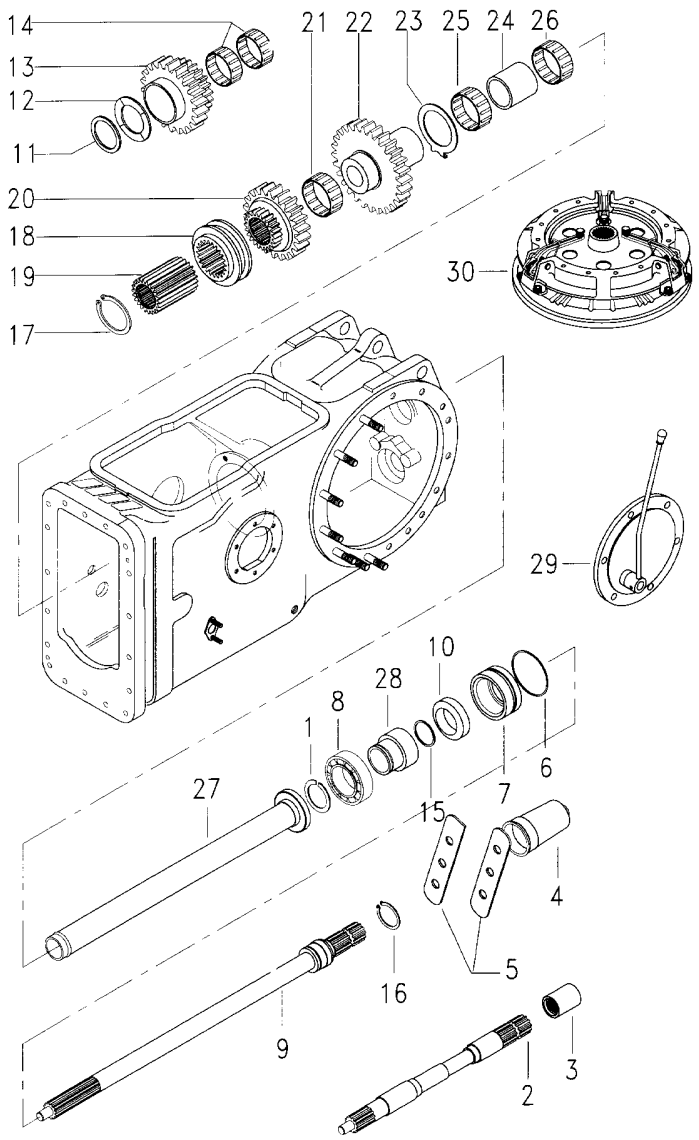

1	831581M2		**1**	ANEL TRAVA	CIRCLIP	CIRCULITO
2	028362N1	140-30 No	**1**	CJ. EIXO	KIT, AXLE	JUEGO DE EJE
3	1868538M4		**1**	LUVA	SLEEVE	MANCHA
4	035678T1		**1**	TAMPA	COVER	CUBIERTA
5	3149348M1		**2**	CHAPA	PLATE	CHAPA
6	1004633M1		**1**	ANEL "O"	O RING	JUNTA TORICA
7	3611134M93		**1**	LUVA	SLEEVE	MANCHA
8	391162X1		**1**	ROLAMENTO	BEARING	COJINETE
9	3599000M1		**1**	EIXO	SHAFT	ARBOL
10	3611135M1		**1**	RETENTOR	SEAL	RETEN
11	339470X1		**1**	ANEL	RING	ARO
12	532882M1		**1**	ARRUELA	WASHER	ARANDELA
13	1679310M1		**1**	ENGRENAGEM	GEAR	ENGRANAJE
14	842922M1		**2**	ROLAMENTO	BEARING	COJINETE
15	3008359X1		**1**	ANEL "O"	O RING	JUNTA TORICA
16	1662726M2		**1**	ANEL	RING	ARO
17	352699X1		**1**	ANEL TRAVA	CIRCLIP	CIRCULITO
18	532889M1		**1**	COLAR	COLLAR	COLLAR
19	532891M1		**1**	CUBO	HUB	CUBO
20	1660713M1		**1**	ENGRENAGEM	GEAR	ENGRANAJE
21	842921M1		**1**	ROLAMENTO	BEARING	COJINETE
22	1679306M1		**1**	ENGRENAGEM	GEAR	ENGRANAJE
23	1663312M2		**1**	ARRUELA	WASHER	ARANDELA
24	532876M2		**1**	ESPAÇADOR	SPACER	PIEZA DISTANCIA
25	022199T1		**2**	ROLAMENTO	BEARING	COJINETE
26	831220M1		**2**	ROLAMENTO	BEARING	COJINETE
27	532877M92		**1**	TUBO	PIPE	CANO
28	6216126M1		**1**	LUVA	SLEEVE	MANCHA
29		21484906	**1**	TAMPA	COVER	CUBIERTA
30		022000N1	**1**	EMBREAGEM	CLUTCH	EMBRAGUE

Caixa De Ferramentas
Tools Box
Caja De Herramientas

140-35

Tratores Com Plataforma Do Operador
Tractors With Operator Plataform
Tractores Con Plataforma Del Operador

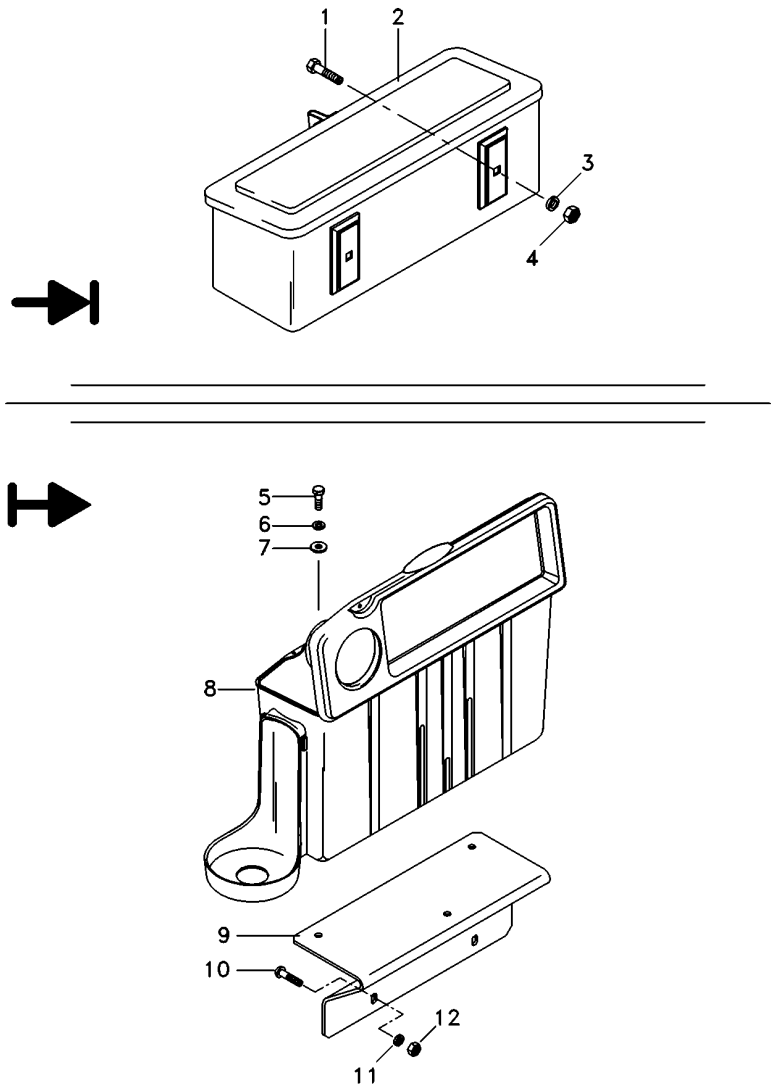

1	390809X1	**2**	PARAFUSO	BOLT	PERNO
2	027964N1	**1**	CX. FERRAMENTAS	TOOL BOX	CAJA HERRAMIENTA
3	339376X1	**2**	ARRUELA	WASHER	ARANDELA
4	339402X1	**2**	PORCA	NUT	TUERCA
5	339761X1	**3**	PARAFUSO	BOLT	PERNO
6	339374X1	**3**	ARRUELA	WASHER	ARANDELA
7	339024X1	**3**	ARRUELA	WASHER	ARANDELA
8	6218625M91	**1**	CX. FERRAMENTAS	TOOL BOX	CAJA HERRAMIENTA
9	6223684M91	**1**	CJ. SUPORTE	KIT, BRACKET	JUEGO SOPORTE
10	390809X1	**2**	PARAFUSO	BOLT	PERNO
11	339376X1	**2**	ARRUELA	WASHER	ARANDELA
12	339402X1	**2**	PORCA	NUT	TUERCA

Chaves De Roda
Spanner
Llave Rueda

140-40

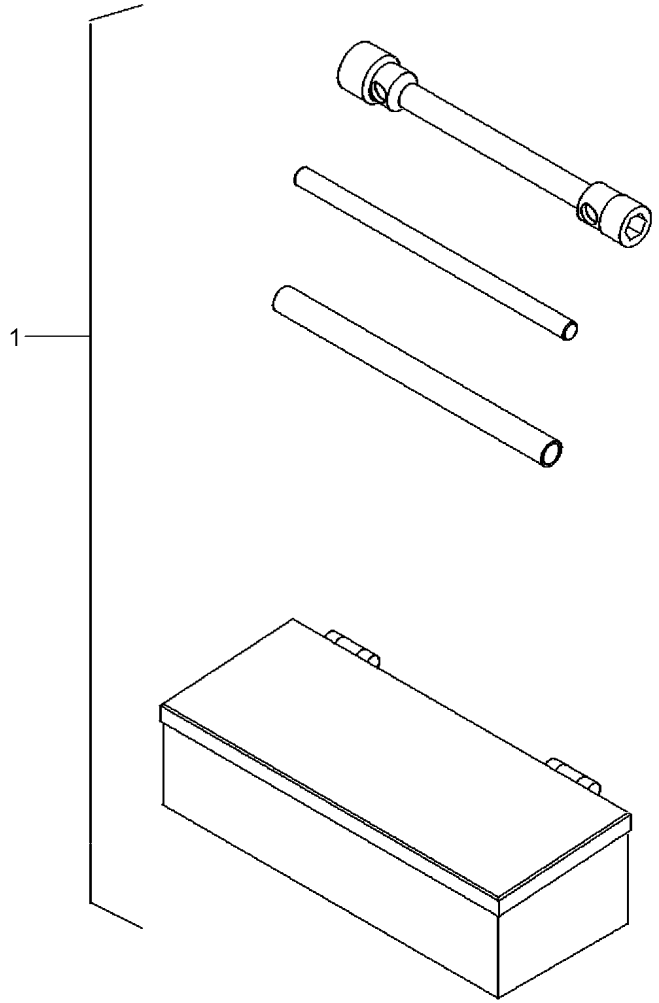

1	070797N1	140-50 No	**1**	KIT FERRAMENTAS	KIT, TOOL	JGO.HERRAMIENTAS

Kit De Ferramentas
Tools
Herramientas

140-45

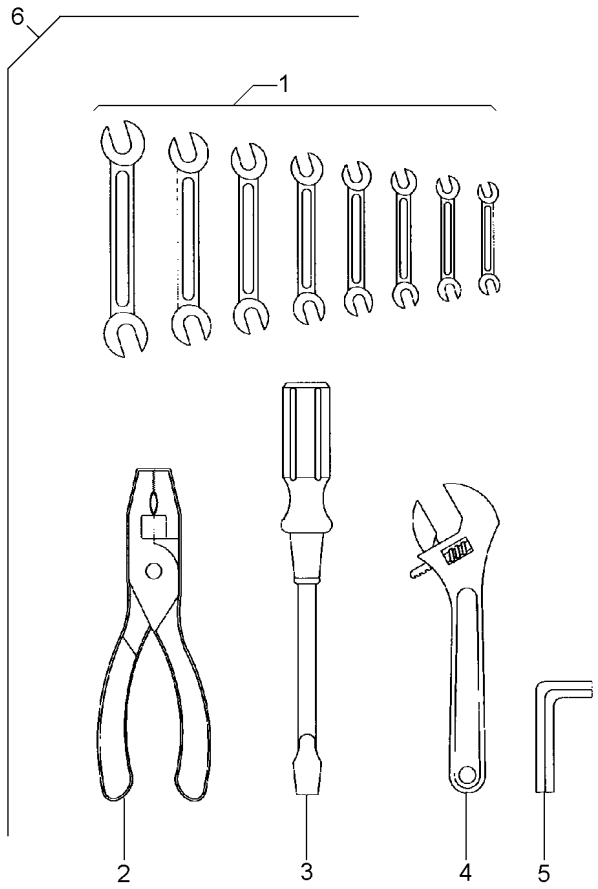

1	3145880M1	6	**1**	CHAVE DE BOCA	SPANNER	LLAVE DE RUEDA
1	3145881M1	6	**1**	CHAVE DE BOCA	SPANNER	LLAVE DE RUEDA
1	3145882M1	6	**1**	CHAVE DE BOCA	SPANNER	LLAVE DE RUEDA
1	3145883M1	6	**1**	CHAVE DE BOCA	SPANNER	LLAVE DE RUEDA
1	3145884M1	6	**1**	CHAVE DE BOCA	SPANNER	LLAVE DE RUEDA
1	3145885M1	6	**1**	CHAVE DE BOCA	SPANNER	LLAVE DE RUEDA
1	3145886M1	6	**1**	CHAVE DE BOCA	SPANNER	LLAVE DE RUEDA
1	3145887M1	6	**1**	CHAVE DE BOCA	SPANNER	LLAVE DE RUEDA
2	3145888M1	6	**1**	ALICATE	PLIERS	PINZAS
3	3145890M1	6	**1**	CHAVE DE FENDA	SCREWDRIVER	DESTORNILLADOR
4	3145889M1	6	**1**	CHAVE DE BOCA	SPANNER	LLAVE DE RUEDA
5	1437379M1	6	**1**	CHAVE ALLEN	ALLEN KEY	LLAVE ALLEN
6		3145959M91	**1**	KIT FERRAMENTAS	KIT, TOOL	JGO.HERRAMIENTAS

Kit De Ferramentas
Tools
Herramientas

140-50

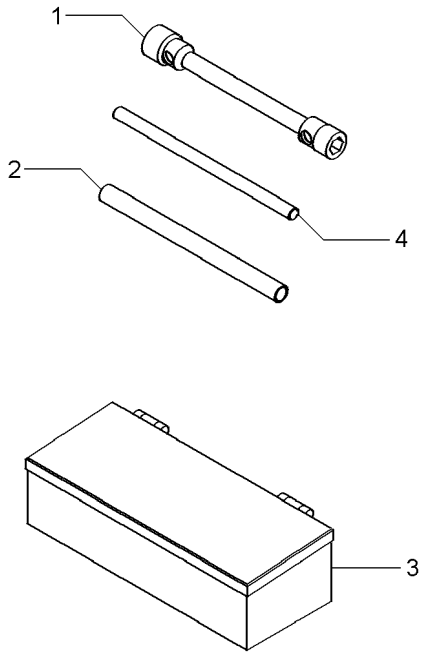

1	876500M1	**1**	CHAVE DE BOCA	SPANNER	LLAVE DE RUEDA
2	3149803M1	**1**	TUBO	PIPE	CANO
3	070798T1	**1**	CAIXA	BOX	CAJA
4	3149804M1	**1**	BARRA	BAR	BARRA

Triângulo De Advertência
Warning Triangle
Triángulo De Advertencia

140-55

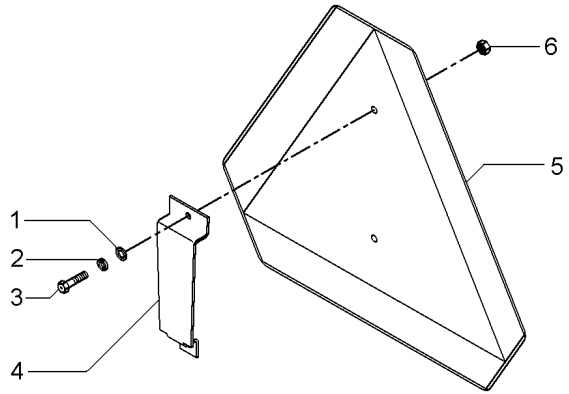

1	353753X1	**2**	ARRUELA	WASHER	ARANDELA
2	353445X1	**2**	ARRUELA	WASHER	ARANDELA
3	355125X1	**2**	PARAFUSO	BOLT	PERNO
4	062989P1	**1**	SUPORTE	BRACKET	SOPORTE
5	057778P1	**1**	TRIÂNGULO	TRIANGLE	TRIANGULO
6	354120X1	**2**	PORCA	NUT	TUERCA

Triângulo De Advertência
Warning Triangle
Triángulo De Advertencia

140-60

Com Cabine
With Cab
Con Cabina

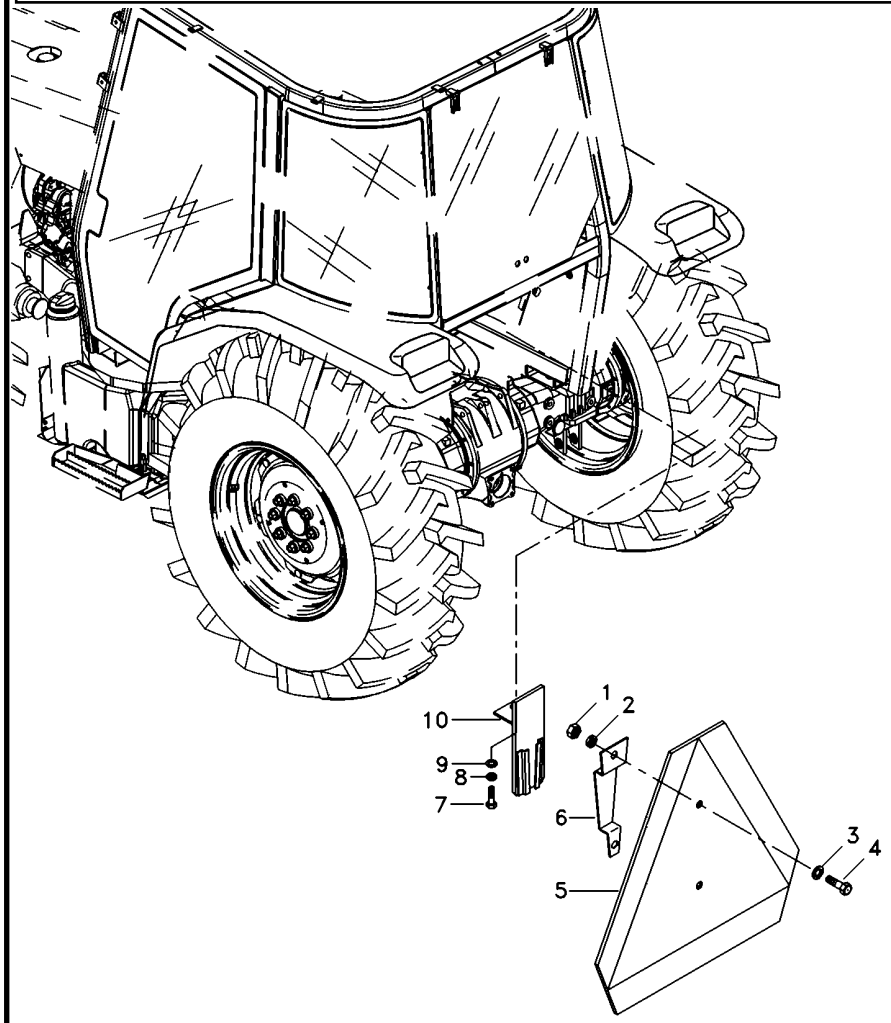

1	354120X1	**2** PORCA	NUT	TUERCA
2	353445X1	**2** ARRUELA	WASHER	ARANDELA
3	353753X1	**2** ARRUELA	WASHER	ARANDELA
4	355125X1	**2** PARAFUSO	BOLT	PERNO
5	057778P1	**1** TRIÂNGULO	TRIANGLE	TRIANGULO
6	059290P1	**1** SUPORTE	BRACKET	SOPORTE
7	339123X1	**1** PARAFUSO	BOLT	PERNO
8	339374X1	**1** ARRUELA	WASHER	ARANDELA
9	339024X1	**1** ARRUELA	WASHER	ARANDELA
10	059285S1	**1** SUPORTE	BRACKET	SOPORTE

Engraxadeira
Greaser
Engrasadera

140-65

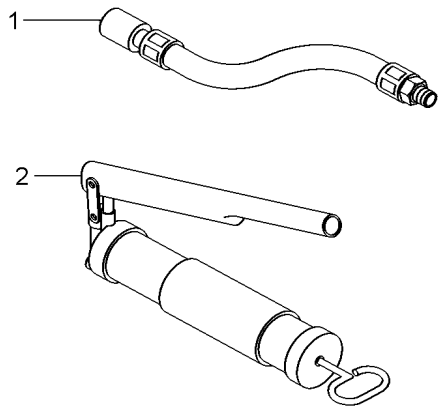

1	036336T1	**1** MANGUEIRA	HOSE	FLEXIBLE
2	036335T1	**1** ENGRAXADEIRA	SHOES	ZAPATAS