Cargadora retroexcavadora 310K ESPANHOL
PIN:1T0310KX_ _C219607—
PIN:1T0310KX_ _D219607—

RUTHZIL TRATOR COMERCIAL DE PEÇAS LTDA 11 97083-6812 ROLANDO CITRANGULO

DEZEMBRO 2012

JOHN DEERE

CATALOGO DE PIEZAS

Pala retroexcavadora 310K

PIN:1T0310KX_ _C219607—
PIN:1T0310KX_ _D219607—
PC11111S (Dic-12) Español

Worldwide Construction and Forestry Division
Worldwide Edition
Printed in U.S.A. (Revised)
COPYRIGHT © 2012
DEERE & COMPANY
Moline, Illinois
All rights reserved

Cargadora retroexcavadora 310K

TX1105163 A.1



Cargadora retroexcavadora 310K

Motor 4045HT054, 4045TT096

(Fabricación 2012–)

(Las especificaciones y el diseño están sujetos a cambios sin previo aviso)

Al cliente

Los números de pieza en este catálogo de piezas eran correctos al momento de la publicación del catálogo. Es nuestra política mejorar continuamente nuestras máquinas y, por lo tanto, los números de pieza están sujetos a cambios. Al pedir las piezas, consultar al concesionario para verificar los números de pieza.

Unidades de medida SI

Siempre que sea aplicable, en todo este catálogo de piezas las dimensiones se indican en el sistema métrico.

Identificación de resistencia de pernos y tornillos

En este catálogo, los pernos y tornillos que deben tener características de resistencia alta equivalentes al grado 8 de SAE se identifican con la descripción HS SAE 8 (valor de sistema métrico 10.9). Todos los pernos y tornillos estándar son de grado 5 SAE (valor de sistema métrico 8.8) o inferior.

Información de lista de número de serie

La información de número de serie se lista para indicar la máquina en la cual se puede usar la pieza; por ejemplo:

	–		**La pieza puede usarse en todos los productos.**
000000	–		**La pieza puede usarse en los productos a partir del número de serie listado.**
	–	**000000**	**La pieza puede usarse en los productos hasta e inclusive el número de serie listado.**
000000	–	**000000**	**La pieza puede usarse en los productos entre e inclusive el número de serie listado.**

Cuando aparece XXXXXX en vez de un número de serie, se modificó el número de serie, pero el número de serie preciso no se tenía disponible en el momento de producción del catálogo.

Si se requieren números de identificación de producto o números de serie para reclamaciones de garantía o la correspondencia acerca de este producto, es muy importante suministrar todos los caracteres. No es posible sobreenfatizar este punto.

Flecha de sentido

Las flechas se emplean en las ilustraciones para indicar la parte delantera de la unidad. Los lados "derecho" e "izquierdo" se determinan mirando en el sentido de avance de la máquina.

Excepción: Para todas las piezas de retroexcavadoras, los lados "izquierdo" y "derecho", así como el "frente" y la "parte posterior" se determinan con el operador sentado en la posición de uso de la retroexcavadora.

Ilustraciones encerradas en cuadros

Al cuadro que encierra todas las piezas vendidas como un conjunto, se asigna un número de referencia que se emplea en la lista de piezas. Un cuadro sin número de referencia incluye piezas no actuales.

Conjuntos completos

Los conjuntos completos se listan en negritas. Pedir por separado. No incluir en el pedido de piezas de repuesto.

Orientación del motor

Los lados derecho e izquierdo se determinan al pararse junto al volante del motor y mirar hacia el motor.

Componentes John Deere Reman

Las piezas de repuesto listadas en este catálogo son para la reparación del equipo original. A pesar de que la mayoría de las piezas de repuesto puedan servir para reparar los componentes reconstruidos, en el proceso de reconstrucción se puede modificar los componentes de modo que las piezas de repuesto no sean adecuadas para usar.

Posición de números de serie

Cada cargadora retroexcavadora de la serie K tiene seis números de serie:

- Product identification number plate
- Engine serial number plate
- Hydraulic pump serial number plate
- MFWD axle serial number plate
- Transmission serial number plate
- Rear axle serial number plate

Posiciones:

- The product identification number is on the left-hand side of the loader frame just above the lift cylinder pivot boss.
- The engine serial number plate is located on the right-hand side of the cylinder block near the fuel pump.
- The MFWD axle serial number plate is located on the right-hand (rear) side of the MFWD axle housing.
- The rear axle serial number plate is located near the rear axle housing fill plug.
- The transmission serial number plate is located on the bottom-rear face of the housing.
- The hydraulic pump serial number is located on the bottom face of the pump.

Número de identificación de producto de 17 dígitos

TX1105774 D.2



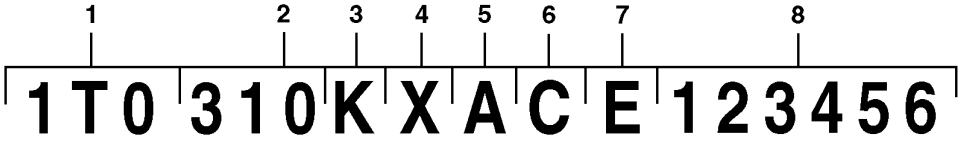

TX1105774

Clave			
1	Código mundial	1T0	John Deere Dubuque Works
2	Tamaño de la máquina	310	
3	Identificador de modelo	K	
4	Serie de modelo	X	Máquina básica
5	Letra de verificación	A	Sólo para uso de fábrica
6	Código de año de fabricación	C	C.....2012 D.....2013 E.....2014 F.....2015 G.....2016
7	Código de emisiones de motor	E	Nivel de emisiones C: Fase II D: Tier 3 / Fase III A E: IT4 / Fase III B
8	Número de serie de máquina	123456	

Identificación de nivel de emisiones de motor

Número de modelo de motor	PIN de 17 dígitos (11º dígito)	Nivel de emisiones
4045HT063	xxxxxxxxxxExxxxxx	Tier 4 interino / Fase III B
4045HT054	xxxxxxxxxxDxxxxxx	Tier 3 / Fase III A
4045TT096	xxxxxxxxxxCxxxxxx	Fase II

Identificación de número de serie de bloque corto

RGP4460 A.1

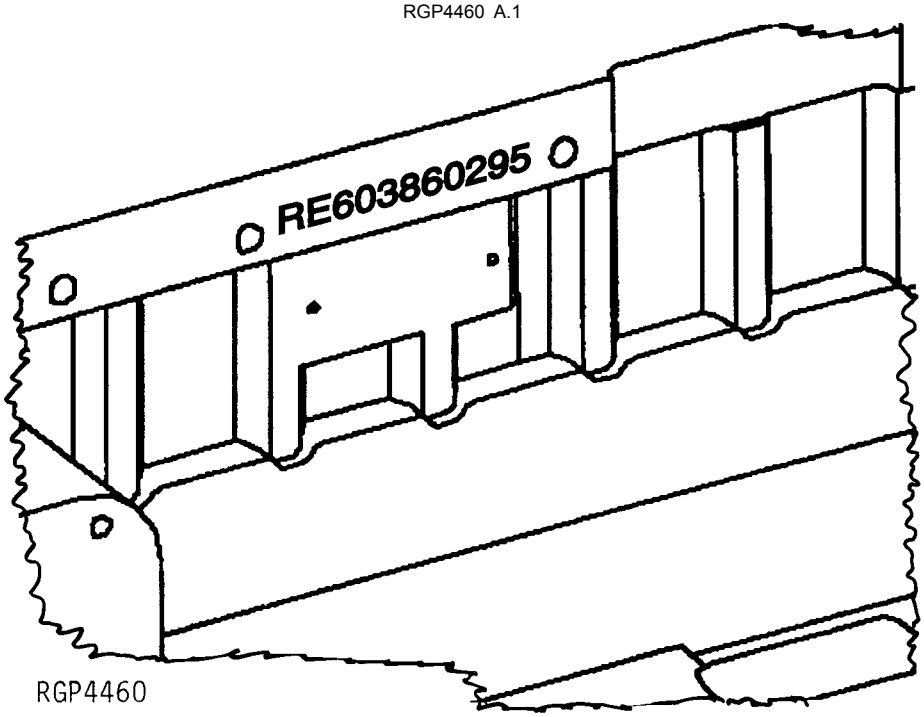

El número de serie está estampado en la pieza fundida del bloque, cerca de la chapa del número de serie anterior.

1.	RE60386	Número de pieza de repuesto
2.	02	Mes de fabricación
3.	95	Año de fabricación

Chapa de número de serie de motor — 4045 y 6068

RGP11355 A.1

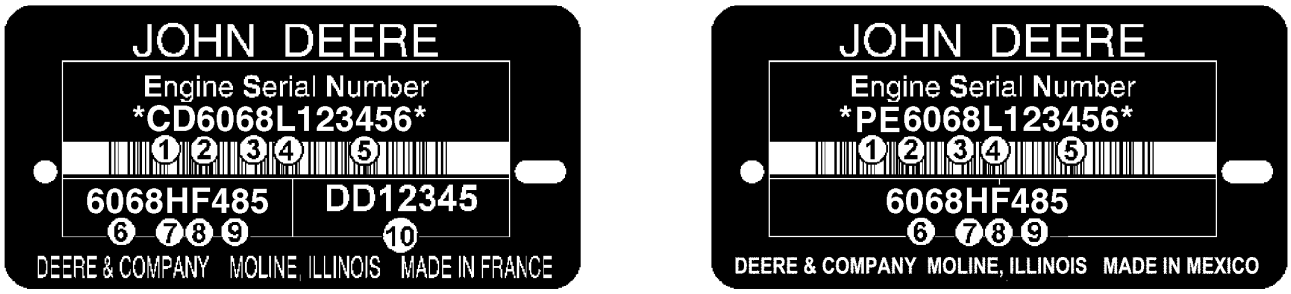

RGP11355

El número de serie del motor consta de 13 caracteres.	
Primer renglón	Designa
1 — Dos letras para designar la fábrica del motor	PE: Torreón, México; CD: Saran, Francia; JX: Rosario, Argentina
2 — Un dígito para la cantidad de cilindros	4 cilindros, 6 cilindros
3 — Tres dígitos para la cilindrada en litros	045: 4,5 litros; 068: 6,8 litros
4 — Una letra para el nivel de emisiones	B= Sin certificación C= Nivel de emisiones Tier1/Fase I G= Nivel de emisiones Tier 2/Fase II L= Nivel de emisiones Tier 3/Fase IIIA R= Nivel de emisiones Tier 4 interino/Fase IIIB
5 — Seis dígitos	123456= Número secuencial de fabricación del motor. Los números secuenciales empiezan en 000001.
El tipo de motor consta de 9 caracteres alfanuméricos.	
6 — Cuatro dígitos	Igual a los puntos 2 y 3 de arriba
7 — Una letra para indicar el tipo de aspiración	A= Turboalimentado con enfriador de aire de carga tipo aire-agua D= Motor atmosférico T= Turboalimentado H= Turboalimentado con enfriador de aire de carga tipo aire-aire S= Turboalimentado con enfriador de aire tipo aire-agua de mar
8 — Una o dos letras para el uso de máquinas OEM	F: OEM; FM: Marino; FH: Ubicaciones peligrosas; FN: Gas natural comprimido
8 — Una o dos letras el uso de vehículos John Deere	DW, KV: Construcción, RW, LV, L, BM: Tractor, TJ: Silvicultura, H, Z, CQ : Cosechadora, N: Cosechadora/pulverizador, E: Hileradora
9 — Dos o tres dígitos para indicar la versión	485
10 — Dos letras y 5 ó 6 dígitos para el número de pieza del motor	DD12345 (solo motores fabricados en Saran)

Identificación de nivel de emisiones de motor

Número de modelo de motor	PIN de 17 dígitos (11º dígito)	Nivel de emisiones
4045HT063	xxxxxxxxxxExxxxxx	Tier 4 interino / Fase III B
4045HT054	xxxxxxxxxxDxxxxxx	Tier 3 / Fase III A
4045TT096	xxxxxxxxxxCxxxxxx	Fase II

Chapa de número de serie del eje delantero de TDM

TP19438 A.1

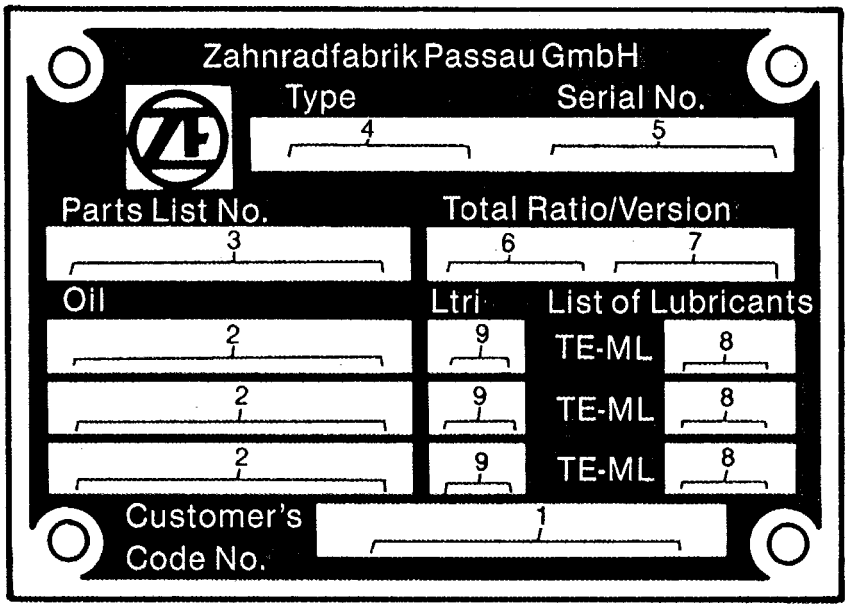

TP19438

1. Indica el número de código del cliente	Número de pieza John Deere
2. Indica el tipo de lubricante	M1L-L-2105B, SAE90
3. Indica el número empleado en la lista de piezas de ZF	4464 006 101
4. Indica el tipo de eje	AP-11H
5. Indica el número de serie del eje	12345
6. Indica la relación total del eje	20.28
7. Indica la versión	Dif. de vel. (con o sin diferencial con traba automática)
8. Indica la especificación del lubricante	05
9. Indica la capacidad	LTR (portador de diferencial y conjunto de engranajes planetarios)

Marcas comerciales

En este catálogo de piezas pueden aparecer las siguientes marcas comerciales de Deere and Company:

Best Bid™	CounterParts™	DEERE™ (Deere™)
Dura-Trax™	Fanggs™	Guardian™
HTH™	Jagz™	JDLink™
MARKS™	MIC™ [Centro de información de máquina]	MTH™
Power Curve™	PowerIlel™	PowerShift Plus™
Powerwize™	POWR SAVR™	PowrShift™
ProPath™	Quad-Cool™	Quik-Tatch™
SC-2™	Side-Tracker™	Stinger™
StructureALL™	Swamper™	TMC™ [Control total de la máquina]
ValueSelect™	Waratah™	Worksite Pro™
FlexBox™	Funk™	iTorque™
Phoenix™	Phoenix International™	PowerTech
PowerTech™ E	PowerTech™ M	PowerTech™ Plus
Precision Joint™	SHIFT-O-MATIC™	SWEDA™ (eje doble extremo súper ancho)
TeamMate™	TeamMate™II	TeamMate™ IV
TMII™	TMIII™	

Comentarios y abreviaturas

Los comentarios y las abreviaturas siguientes pueden aparecer en este catálogo de piezas. Consultar la tabla siguiente para las traducciones.

Frase	Significado	Frase	Significado
ALSO ORDER, ORD W/	Pedir también	MFWD	Tracción delantera mecánica
AMP	Amperio	NA, NOT USED THIS APPL	No se usa para esta aplicación
APPL, APPL ONLY	Esta aplicación solamente	NLA	Ya no está disponible
AR	Según se requiera	NSEP	No disponible por separado
ASSY	Conjunto completo	OD	Diámetro exterior
BOAC	Borde cortante empernado	OPTIONAL	Opcional
CCW	Sentido contrahorario	OR	O
COMPLETE	Completo	ORD, ORDER	Pedir
COMPLETE GOODS	Mercancía completa	OS	Sobretamaño
CONVENIENCE ASSY, CA	Conjunto de comodidad	OUTER	Exterior
CTL, CUT TO LENGTH	Cortar según se requiera	PKG, PACKG	Paquete, paquete de
CW	Sentido horario	PTO	Toma de fuerza
ENGINE	Motor	RATIO	Relación
FOR	Para	REAR	Posterior, parte trasera
FRONT	Frente, frontal	REMAN	Remanufacturado
GAS	Gasolina	REPL	Reemplaza a
HFWD	Tracción delantera hidráulica	RH	Lado derecho
HP	Caballos de fuerza	SN	Número de serie
HS, HEAD MARKED	Resistencia alta, cabeza marcada	STD	Estándar
ID	Diámetro interior	SUB	Sustituido por
INCH	Pulgada	SUB COMPONENTS	Sustituir componentes (del juego o conjunto)
INCL KEYS	Incluye los elementos ...	SUB FOR	Sustitución para
INCL, INCLUDES	Incluye…	TEETH, Z	Número de dientes de engranaje
INCLUYE PIEZAS/ ELEMENTOS MARCADOS	Incluye las piezas/elementos marcados...	TK	Espesor
INNER	Interior	UP, UPPER	Arriba, superior
KIT	Juego	US	Subtamaño
L	Número de eslabones	USE UNTIL EXHAUSTED	Usar hasta que se acabe
LL, LINE FILL	Llenado de línea	USE WITH	Usar con
LGP	Baja presión sobre suelo	VEC	Controlador electrónico de vehículo
LGTH	Largo	VLC	Centro eléctrico del vehículo
LH	Lado izquierdo	W/	Con
LOW, LOWER	Bajo, inferior	W/O	Sin
LT	Cadena de oruga larga	WHOLE GOODS	Mercancía completa
MAKE FROM, MF	Fabricar de	WT	Cadena de oruga ancha
MARKED	Marcado	XLT	Cadena de oruga extra larga
MATCHED SET	Conjunto apareado		

Índice

01 Ruedas, neumáticos y orugas
0110 Ruedas motrices, neumáticos y sujetadores 34
0120 Ruedas no motrices, neumáticos y sujetadores 42
02 Ejes, diferenciales y sistemas de suspensión hidr.
0201 Caja de eje motriz y soporte 50
0210 Diferencial o mando de engranajes cónicos 62
0225 Ejes de transmisión de entrada y juntas universales 64
0231 Eje de ancho de vía fijo 66
03 Transmisión
0315 Controles 88
0325 Ejes de transmisión de entrada y juntas universales 92
0341 Caja, cubiertas y protectores 94
0342 Piezas de montaje de transmisión 126
04A Motor
0400A Motor 4045HT054 (RE545794) 128
04B Motor
0400B Motor 4045TT096 222
05 Sistema auxiliar del motor
0505 Auxiliares de arranque para tiempo frío 282
0510 Sistemas de enfriamiento del motor 288
0512 Ventilador 300
0515 Controles de velocidad del motor 310
0520 Sistema de admisión de aire 312
0530 Sistemas de escape externos 316
0560 Sistemas externos de suministro de combustible 320
09 Sistema de dirección
0962 Válvula de dirección y control 330
0963 Tuberías de dirección, mangueras y racores 338
0965 Cilindros de la dirección 342
10 Frenos de servicio
1011 Elementos activos de frenos de servicio 344
1062 Válvula de frenos de servicio 346
1063 Varillaje, mangueras y adaptadores de frenos de servicio 350
11 Frenos de estacionamiento
1111 Elementos activos de freno de estacionamiento 356
1163 Varillaje de controles 358
13 Varios – vehículo
1313 Herramientas de mano 360
1314 Escuadra para matrícula 362
1322 Etiquetas y marcas comerciales 366
1369 Grasas, aceites, combustibles y refrigerantes 382
16 Sistemas eléctricos del vehículo
1671 Baterías, soporte, y cables 384
1672 Cableado de alternador, regulador y sistema de carga 402
1673 Sistema de alumbrado del vehículo 406
1674 Grupo de cables e interruptores 412
1675 Controles de sistemas 452
1676 Instrumentos e indicadores 492
17 Bastidor, chasis o estructura de apoyo
1741 Bastidor de motor o principal 494
1746 Protectores inferiores del chasis 496
1747 Parachoques del vehículo 502

Índice, continuación

1749 Pesos del chasis ... 506
18 Puesto del operador
1807 Artículos especiales para control de ruidos ... 524
1810 Cabina del operador ... 528
1811 Rops, fops, ops o marco de carrocería ... 542
1812 Plataforma ... 560
1813 Costados, puertas, escudos y vidriado de carrocería ... 568
1814 Parabrisas y limpiaparabrisas ... 570
1816 Estructura de montaje de instrumentos y controles ... 580
1821 Asiento y cinturones de seguridad ... 610
1830 Calefactor y acondicionador de aire ... 618
1831 Calefactor, mangueras y controles ... 620
1832 Compresor y mando de sistema de aire acondicionado ... 626
1833 Condensador, evaporador y conductos ... 634
19 Chapa metálica y styling
1910 Capó o compartimiento del motor ... 638
1913 Varios escudos ... 640
1921 Parrilla y caja de parrilla ... 642
1927 Guardabarros ... 652
20 Seguridad, comodidad y varios
2001 Radio ... 658
2002 Espejo ... 666
2003 Extinguidor de incendios ... 674
2004 Dispositivos de advertencia incluso bocina y alarma de retroceso ... 676
2007 Visera ... 680
2011 Compartimiento del manual del operador ... 684
2012 Juego para clientes de alquiler ... 686
21 Sistema hidráulico principal
2161 Bombas y mandos hidráulicos ... 688
2163 Líneas y mangueras hidráulicas ... 690
2164 Depósito hidráulicos, filtro y enfriador ... 702
26 Comunicación global de vehículo
2601 Controlador de comunicaciones ... 706
2602 Antenas y cables ... 710
2604 Tornillería y sujetadores ... 714
31 Cargadora
3102 Cucharón (con dientes) ... 716
3103 Horquillas ... 734
3104 Acoplador de accesorio ... 738
3115 Varillaje de controles ... 742
3143 Bastidor móvil ... 746
3145 Varillaje de cucharón de cargadora ... 748
3162 Válvulas de control y retención de carga ... 750
3163 Líneas, mangueras y adaptadores ... 776
3165 Cilindros hidráulicos ... 792
3166 Función de control automática ... 802
33 Retroexcavadora y excavadora
3302 Cucharón con dientes ... 804
3304 Desgarradora ... 820
3315 Varillaje de controles ... 826
3343 Bastidor móvil ... 850
3344 Aguilón ... 860

Índice, continuación

3345 Varillaje del cucharón....864
3346 Brazo....870
3348 Estabilizadores....878
3362 Válvulas de control y retención de carga....882
3363 Líneas, mangueras y adaptadores....932
3365 Cilindros hidráulicos....972
38 Tenazas
3803 Mecanismo de tenazas....984
3865 Cilindros hidráulicos....990

Índice alfabético

Página

1/4 Cab with Manual Controls ... 546
1/4 Cab with Pilot Controls ... 548
1118 Rocker Arm Cover ... 222
114 kg (250 lbs.) Front Counterweight Kit ... 514
1160 Rocker Arm Cover ... 128
12 in. Wide 2.52 m³ (3.3 ft³) Heavy Duty Bucket ... 812
12 in. Wide 3.3 ft³ Heavy Duty Bucket ... 814
120A Alternator ... 404
1229 Oil Filler Neck ... 130, 223
1302 Crankshaft Pulley ... 224
1328 Crankshaft Pulley ... 131
1428 Flywheel Housing ... 132, 225
1502 Flywheel ... 133, 226
16E3 Fuel Injection Pump ... 134
16EY Fuel Injection Pump ... 228
1783 Air Inlet ... 136
17DZ Air Intake ... 230
18 in. and 30 in. Buckets, Backhoe Thumb Kit ... 986
18 in. Quick Coupler Bucket ... 816
18 in. Wide, 5.1 ft.³ Heavy Duty Bucket ... 806
1903 Oil Pan ... 138, 232
2 Function Hydraulics, Loader, Right Side (204988 -) ... 778, 780
2.18 m Long Auxiliary Cutting Edge, Loader ... 718
2-Function Manual, Loader Controls ... 742, 744
2-Lever Backhoe Console ... 602
2-Lever Backhoe Console with Extended Dipperstick and Auxiliary ... 604
2-Lever Fifth Function Pedal ... 832
2001 Water Pump Pulley ... 140, 234
204 kg (450 lbs.) Front Counterweight Kit ... 516
2101 THERMOSTAT COVER ... 235
2158 Thermostat Cover ... 141
2201 Thermostat ... 236
2224 Thermostat ... 142
24 in. Bucket, Backhoe Thumb Kit ... 984, 988
24 in. Quick Coupler Bucket ... 818
24 in. Wide 7.5 ft³ Heavy Duty Bucket ... 808
24 in. Wide, 6.5 ft³ Standard Duty Bucket ... 804
2698 Engine Coolant Heater ... 143, 237
2816 Exhaust Manifold ... 238
2893 Exhaust Manifold ... 144
2901 Ventilating System ... 239
2915 Ventilation System ... 146
2WD Front and Rear Rims, 11L-16 in. and 19.5L-24 in. Firestone ... 44
2WD Front and Rear Rims, 11L-16 in. and 19.5L-24 in. Goodyear ... 46
2WD Front and Rear Rims, 11L-16 in. Goodyear and 16.9-28 in. Firestone ... 48
2WD Transmission ... 94
30 in. Wide, 10 ft.³ Heavy Duty Bucket ... 810
30AT Starter Motor ... 148, 240
310K Labels and Decals ... 366
340 kg (750 lbs.) Front Counterweight Kit ... 518
35B9 Fuel Filter ... 150
35EQ FUEL FILTER ... 242
3612 Front Plate ... 152
3618 Front Plate ... 244
3701 Fuel Transfer Pump ... 246
3799 Fuel Transfer Pump Cover ... 154
3924 Thermostat Housing ... 156
3rd Function Lever ... 744
4-Function Backhoe Valve Crowd Section ... 892
4-Function Backhoe Valve, Pilot with Flow Control ... 900
4-Function Loader Valve ... 762
4-Function, Loader Valve Linkage ... 760
4002 Engine Oil Dipstick ... 158, 247
4429 Timing Gear Cover ... 248
4446 Timing Gear Cover ... 160
4501 Balancer Shaft ... 162
4502 Balancer Shaft ... 250
454 kg (1000 lbs.) Front Counterweight Kit ... 520
4614 Cylinder Block ... 252
4643 Cylinder Block ... 164
4706 CRANKSHAFT / BEARINGS ... 254
4715 Crankshaft / Bearings ... 166
48 in. Coupler Frame and Forks ... 734
4823 Connecting Rods and Pistons ... 256
4838 Connecting Rods and Pistons ... 168
4901 Rocker Arm / Rocker Arm Shaft / Push Rod ... 170, 258
5-Function Backhoe Valve Crowd Section ... 892
5001 Oil Pump ... 172, 260
5102 CYLINDER HEAD AND VALVES ... 262
5122 Cylinder Head ... 174
567 kg (1250 lbs.) Front Counterweight Kit ... 522
5738 Water Pump Inlet ... 176, 264
5954 Oil Cooler ... 177

Página

5954 OIL COOLER ... 265
6-Function Backhoe Valve Crowd Section ... 892
60 in. Coupler Frame and Forks ... 736
6282 Alternator Mounting ... 178
6282 ALTERNATOR MOUNTING ... 266
63AA FUEL LINES ... 268
63BC Low Pressure Fuel Lines ... 180
65B7 Turbocharger ... 270
65D1 Turbocharger ... 182
6698 Water Temperature Sensor - Plug ... 184, 272
6710 Engine Sensors ... 274
6730 Sensors ... 186
7-Function Backhoe Valve Crowd Section ... 892
7699 Oil Pressure Switch - Plug ... 276
8702 Belt Tensioner ... 277
8727 Belt Tensioner ... 188
8822 Oil Filter ... 278
8843 Engine Oil Filter ... 190
9801 Lift Straps ... 192, 279
9901 Camshaft Kit ... 195, 200
9901 Connecting Rod Bearing Kit ... 211
9901 Connecting Rod Bearings, Undersized ... 212
9901 Crankshaft Bearing Kit ... 209, 210
9901 Cylinder Head Gasket Kit ... 204
9901 Engine Gasket Kit ... 202
9901 Engine Overhaul Kit ... 206, 216
9901 O-Ring Kit ... 193
9901 Piston Liner Kit ... 198
9901 Piston Ring Kit ... 196
9901 Rear Oil Seal ... 194
9901 Replacement Engine ... 220, 280
9901 Service Kit Cylinder Head Bolts ... 205
9901 Service Kit, Injector Nozzle ... 208
9901 Short Block Assembly ... 218
9901 Thrust Bearing ... 213, 214

A

A/C DIODE ... 88
A/C SWITCH ... 88
A/C WIRING HARNESS ... 88
Absorber, Boom Stop ... 954
AC Compressor ... 626, 630
AC Lines ... 626, 630
ACCELERATOR ELECTRICAL ... 310
Accu-Swing Valve ... 930
ACCU-SWING VALVE KIT ... 930
Accumulator Mounting Hardware, Ride Control ... 790
Accumulator, Hydraulic, Ride Control ... 750
Accumulator, Hydraulic, Ride Control Kit ... 752
Accumulator, Pilot Control Manifold (191461 -) ... 924
Activation Pin ... 382
Actuator, Cab Console Covers with A/C ... 584
Adapter, Hydraulic Hammer Interface ... 868
Adjustment Cable, Mechanical Suspension Seat, Cloth ... 610
Air Cleaner Element (Engine 4045HT054, 4045HT072) ... 312
Air Cleaner Element (Engine 4045TT096) ... 314
Air Conditioning And Heater Unit ... 636
Air Conditioning and Heating Ducts ... 634
Air Conditioning Compressor Bracket ... 626, 630
Air Conditioning Harness and Switch ... 618
Air Conditioning System ... 626, 630
Air Conditioning Unit ... 628, 632
Air Conditioning, Fan Package (Engine 4045HT054, 4045HT072) ... 306
Air Duct, Cab Console Covers with A/C ... 584
Air Duct, Heating and Air Conditioning ... 634
Air Filter (Engine 4045HT054, 4045HT072) ... 312
Air Filter Element (Engine 4045TT096) ... 314
Air Filter, Heating and Air Conditioning Ducts ... 634
Air Filter, HVAC ... 636
Air Inlet-1783-4045HT054 (RE545794) ... 136
Air Intake Gasket-17DZ-4045TT096 ... 230
Air Intake Hose-17DZ-4045TT096 ... 230
Air Intake System (Engine 4045HT054, 4045HT072) ... 312
Air Intake System (Engine 4045TT096) ... 314
Air Intake-1783-4045HT054 (RE545794) ... 136
Air Restriction Sensor (Engine 4045HT054, 4045HT072) ... 312
Air Restriction Sensor (Engine 4045TT096) ... 314
AIR SUSPENSION SEAT SWITCH ... 88
Air Temperature Sensor-6710-4045TT096 ... 274
Air Temperature Sensor-6730-4045HT054 (RE545794) ... 186
Alarm, Backup (XXXXXX -) ... 678
ALTERNATE SWITCH PLACEMENT ... 88

Índice alfabético, continuación

Página

Alternator 120A ... 404
Alternator 90A ... 402
Alternator Fan 90A ... 402
Alternator Mounting ... 266
Alternator Mounting Bracket-6282-4045HT054 (RE545794) ... 178
Alternator Pulley 90A ... 402
AM/FM RADIO W/ WEATHERBAND (FACTORY) ... 658
AM/FM RADIO W/ WEATHERBAND (FIELD KIT) ... 662
AM/FM Radio w/ Weatherband, Antenna and Speakers (Factory) ... 658
AM/FM Radio w/ Weatherband, Antenna and Speakers (Field Kit) ... 662
AM/FM/CD RADIO W/ WEATHERBAND (FACTORY) ... 660
AM/FM/CD RADIO W/ WEATHERBAND (FIELD KIT) ... 664
AM/FM/CD Radio w/ Weatherband, Antenna and Speakers (Factory) ... 660
AM/FM/CD Radio w/ Weatherband, Antenna and Speakers (Field Kit) ... 664
Antenna ... 710, 712
ANTENNA AND SPEAKERS, AM/FM RADIO W/ WEATHERBAND (FACTORY) ... 658
ANTENNA AND SPEAKERS, AM/FM RADIO W/ WEATHERBAND (FIELD KIT) ... 662
ANTENNA AND SPEAKERS, AM/FM/CD RADIO W/ WEATHERBAND (FACTORY) ... 660
ANTENNA AND SPEAKERS, AM/FM/CD RADIO W/ WEATHERBAND (FIELD KIT) ... 664
ANTENNA BRACKET (FACTORY) ... 658, 660
ANTENNA BRACKET (FIELD KIT) ... 662, 664
ANTI-CAVITATION, BOOM SECTION ... 770
ANTI-CAVITATION, BUCKET SECTION ... 772
Anti-Skid ... 564
Anti-Skid Pad ... 326
ANTI-THEFT LABELS ... 468, 470
Arm Lock, Loader Boom ... 360
Arm, Pilot Controller Right Side ... 920
Arm, Pilot Controller, Left Side ... 922
ARM, STANDARD ... 870
Armrest, Mechanical Suspension Seat, Cloth ... 610
Armrest, Mechanical Suspension Seat, Vinyl ... 612
Arms, Rocker-4901-4045HT054 (RE545794) ... 170
Arms, Rocker-4901-4045TT096 ... 258
Arms, Stabilizer ... 878
Assembly, Brake Valve ... 348
Assembly, Fan Drive (Engine 4045HT054) ... 302
Assembly, Fan Drive (Engine 4045TT096) ... 300
Assembly, Left Hand Pilot Controller Arm ... 922
Assembly, Low Range Forward Clutch ... 106
Assembly, Right Hand Pilot Controller Arm ... 920
Assembly, Second Gear Clutch ... 112
Assembly, Short Block-9901-4045HT054 (RE545794) ... 218
Assembly, Thumb Cylinder (207436 -) ... 990
Attachment Interface Adapter, Hydraulic Hammer ... 868
Attachment Plumbing Kit ... 932
AUGER COUPLERS ... 936
AUGER COUPLERS (STANDARD DIPPERSTICK) ... 934
Auger Hydraulics (Extendable Dipperstick) ... 936
Auger Hydraulics (Standard Dipperstick) ... 934
Auxiliary Cutting Edge 2.18 m ... 718, 732
Auxiliary Cutting Edge, Loader Bucket, 0.86 m³ (1.125 yd³) ... 722
Auxiliary Edge, Multipurpose Bucket 2.18 m (86.00 in.) ... 726
Auxiliary Edge, Multipurpose Coupler Bucket, 86 in ... 728
Auxiliary Edge, Multipurpose Coupler Bucket, 92 in ... 730
Auxiliary Equipment Hydraulic Hoses and Fittings (Extendable Dipperstick) ... 940
Auxiliary Equipment Hydraulic Hoses and Fittings (Standard Dipperstick) ... 938
AUXILIARY EQUIPMENT HYDRAULICS, EXTENDIB LE DIPPERSTICK ... 940
AUXILIARY HYDRAULIC CONTROL SWITCH ... 462
Auxiliary Hydraulics, Backhoe Dipperstick (208446 -) ... 946
Auxiliary Hydraulics, Extendable Backhoe Dipperstick (208446 -) ... 948
AUXILIARY HYDRAULICS, STD. DIPPERSTICK ... 938
Auxiliary Manual, Fifth Function Pedal ... 840
Auxiliary Pilot, Fifth Function Pedal ... 842
Auxiliary Plugs, Loader ... 788
Auxiliary Plumbing, Loader Coupler ... 786
Auxiliary Relief Valve Seal Kits, Loader Control ... 774
Auxiliary Section ... 928
Auxiliary Section Relief Valves ... 774
Auxiliary Section, Backhoe Valve ... 928
Auxiliary Section, Relief Valve ... 774
Auxiliary Selective Flow Valve Kit ... 926
AUXILIARY, LOADER CONTROL VALVE ... 782
AXLE HOUSING, FRONT (WITHOUT MFWD) ... 68
AXLE SWIVEL HOUSING, FRONT (WITHOUT MFWD) ... 69
AXLE,FRONT (W/MFWD) ... 72

B

Backhoe Boom ... 860
Backhoe Boom and Crowd Cylinder Hydraulics ... 954
BACKHOE BOOM CYLINDER ... 972
BACKHOE BOOM CYLINDER REPAIR KIT ... 972
Backhoe Boom Lock ... 852
BACKHOE BOOM PINS ... 860
Backhoe Bucket Cylinder (208446 -) ... 974
BACKHOE BUCKET CYLINDER HYDRAULICS (- 208445) ... 950
Backhoe Bucket Cylinder Plumbing (208446 -) ... 942
Backhoe Bucket Cylinder Plumbing with Auxiliary Hydraulics (208446 -) ... 946
Backhoe Bucket Cylinder Plumbing, Extendable with Auxiliary Hydraulics (208446 -) ... 948
Backhoe Bucket Cylinder Plumbing, Extendible Dipperstick (208446 -) ... 944
Backhoe Bucket Cylinder Repair Kit (208446 -) ... 974
Backhoe Bucket Link Grease Kit ... 866
Backhoe Bucket Links ... 864
Backhoe Console, 1-Pedal ... 606
Backhoe Console, 2-Lever ... 602
Backhoe Console, 2-Lever with Extended Dipperstick and Auxiliary ... 604
Backhoe Console, Pilot Control ... 608
BACKHOE CONTROL LEVER CONVERSION LINKAGE (SAE PATTERN) ... 846
Backhoe Control Valve ... 882
Backhoe Control Valve Linkage, Two Lever ... 826
Backhoe Control Valve Plate ... 898
BACKHOE CONTROL VALVE TIE BOLTS ... 882
Backhoe Control Valve, Fourth Function ... 898
Backhoe Control Valve, Fourth Function Pilot ... 898
Backhoe Controls, Pilot Controller Arm, Left Side ... 922
Backhoe Controls, Pilot Controller Arm, Right Side ... 920
Backhoe Crowd Cylinder ... 980
Backhoe Cylinder Seal Kit (208446 -) ... 974
Backhoe Hydraulic Hammer Interface Adapter ... 868
BACKHOE LINKAGE, FIFTH FN LEVER FOR THREE LEVER CONTROLS ... 838
Backhoe Lock Lever Boot, 1-Pedal ... 606
Backhoe Lock Lever Boot, Pilot Control ... 608
Backhoe Priority Inlet Section ... 886
Backhoe Stabilizer Arm ... 878
Backhoe Stabilizer Cylinder Hydraulics (208446 -) ... 966
Backhoe Swing Frame ... 850
BACKHOE THREE LEVER CONTROL VALVE CONVERSION KIT ... 828
Backhoe Thumb ... 984
Backhoe Thumb Cylinder (207436 -) ... 992
Backhoe Thumb Cylinder Seal Kit (207436 -) ... 992
Backhoe Thumb Kit, 18 in. and 30 in. Buckets ... 986
Backhoe Thumb Kit, 24 in. Bucket ... 988
Backhoe Valve Auxiliary Section ... 928
BACKHOE VALVE BOOM SECTION ... 888
BACKHOE VALVE BOOM,PILOT SECTION ... 904
BACKHOE VALVE BUCKET SECTION ... 890
BACKHOE VALVE BUCKET, PILOT SECTION ... 906
BACKHOE VALVE CROWD, PILOT SECTION ... 908
BACKHOE VALVE SWING SECTION ... 894
BACKHOE VALVE SWING, PILOT SECTION ... 910
Backhoe Valve Two Lever Conversion Kit ... 826
Backhoe Valve, 4-Function Pilot with Flow Control ... 900
Backhoe Valve, Crowd Section ... 892
Backhoe Valve, Crowd Section, Pilot ... 908
Backhoe Valve, Selective Flow Section ... 896
Backhoe Valve, Sixth Function ... 884
Backhoe Valve, Sixth Function, Pilot, Flow Control ... 902
BACKHOE, FOUR-LEVER CONTROLS, STANDARD ... 830
BACKHOE, THREE LEVER CONTROL VALVE LINKAGE ... 828
Backup Alarm (XXXXXX -) ... 678
Backup Alarm Bracket (XXXXXX -) ... 678
Bag, Operators Manual ... 686
Balancer Shaft-4502-4045TT096 ... 250
Ball Joint ... 742, 744
Ball Joint, Loader Valve, Fifth Function ... 764
Ballast, Front Weight Kit, 114 kg (250 lbs.) ... 514
Ballast, Front Weight Kit, 204 kg (450 lbs.) ... 516
Ballast, Front Weight Kit, 340 kg (750 lbs.) ... 518
Ballast, Front Weight Kit, 454 kg (1000 lbs.) ... 520

Índice alfabético, continuación

Página

Ballast, Front Weight Kit, 567 kg (1250 lbs.) ... 522
Battery ... 384, 388
Battery Box ... 640
Battery Cable ... 384, 386, 388, 390, 392
Battery Disconnect Kit, Switch, Dual Battery ... 400
Battery Disconnect Switch, Dual ... 398
Battery Disconnect, Single Battery ... 396
Battery Enclosure and Tool Box ... 640
Battery Power Off Switch, Single Battery ... 396
Battery Power On Switch, Single Battery ... 396
Beacon Kit, Strobe ... 406
Beacon Switch Plug ... 482
Beacon Wiring ... 408
Beacon, Rotating ... 410
Bearing Cap, Main-4614-4045TT096 ... 252
Bearing Connecting Rod-9901-4045HT054 (RE545794) ... 212
Bearing Kit, Connecting Rod (Standard)-9901-4045HT054 (RE545794) ... 211
Bearing Kit, Crankshaft-9901-4045HT054 (RE545794) ... 210
Bearing Kit-9901-4045HT054 (RE545794) ... 213
Bearing, Rear Pinion ... 58
Bearing, Thrust-9901-4045HT054 (RE545794) ... 214
BEARING,FRONT AXLE HOUSING (WITHOUT MFWD) ... 68
Bearings / Crankshaft-4715-4045HT054 (RE545794) ... 166
BEARINGS, MAIN ... 254
Bell Crank, 4-Function Loader Valve ... 760
Bellcrank, Loader Valve, Fifth Function ... 764
Belt ... 304
Belt Tensioner-8702-4045TT096 ... 277
Belt, Fan (Engine 4045HT054, 4045HT072) ... 306
Belt, Fan (Engine 4045TT096) ... 308
Belt, Seat ... 616
BEVEL GEAR,OPEN DIFFERENTIAL (MFWD) ... 84
Block Heater, Engine ... 286
Block, Cylinder-4614-4045TT096 ... 252
Block, Cylinder-4643-4045HT054 (RE545794) ... 164
Block, Short, Assembly-9901-4045HT054 (RE545794) ... 218
BLOWER MOTOR PRESSURIZER ... 620
Blower Motor, HVAC ... 636
Blower Motor, HVAC Module (Heater Only) ... 620
Bolts, Counterweight 204 kg (450 lbs) ... 506
Bolts, Counterweight 340 kg (750 lbs) ... 508
Bolts, Counterweight 454 kg (1000 lbs) ... 510
Bolts, Counterweight 567 kg (1250 lbs) ... 512
Boom and Crowd Cylinder Hydraulics ... 954
Boom Arm Lock, Loader ... 360
Boom Cylinder ... 972
BOOM CYLINDER REPAIR KIT, BACKHOE ... 972
Boom Cylinder Repair Kit, Loader ... 794
BOOM CYLINDER, BACKHOE ... 972
Boom Lift Cylinder ... 794
Boom Lift Cylinder Hardware ... 796
Boom Lock Handle, Backhoe ... 852
Boom Lock Lever and Linkage, Pilot Control ... 858
Boom Lock Lever and Linkage, Standard Control ... 856
Boom lock Lever Boot, 1-Pedal ... 606
Boom Lock Lever Boot, Pilot Control ... 608
Boom Lock Lever Console, 1-Pedal ... 606
Boom Lock Lever Console, Pilot Controls ... 608
Boom Lock Lever, Pilot Control ... 858
Boom Lock Lever, Standard Control ... 856
Boom Lock, Backhoe ... 852
Boom Protection Kit, Backhoe ... 862
Boom Protection Plate Kit ... 862
Boom Section ... 888
Boom Section (Loader / Stabilizer Valve) ... 770
BOOM SECTION ANTI-CAVITATION RELIEF ... 770
BOOM SECTION RELIEF VALVE ... 770, 888
BOOM SECTION, BACKHOE VALVE ... 888
BOOM SECTION, LOADER VALVE ... 770
Boom Section, Pilot ... 904
Boom Stop Absorber ... 954
Boom Stop Support ... 954
BOOM, BACKHOE ... 860
BOOM, LOADER CONTROL VALVE ... 782
BOOM, PILOT SECTION RELIEF VALVE ... 904
BOOM,PILOT SECTION, BACKHOE VALVE ... 904
Booster Kit ... 392
Boot ... 384
Boot, Backhoe Lock Lever, 1-Pedal ... 606
Boot, Backhoe Lock Lever, Pilot Control ... 608
Boot, Loader Control Valve Kit ... 784
Bore Kit, Crowd Cylinder ... 980

Página

Bottle, Windshield Washer ... 576
Bracket ... 352, 714
Bracket Kit, Coupler Bucket ... 740
Bracket, Air Conditioning Compressor ... 626, 630
BRACKET, ALTERNATOR ... 266
Bracket, Alternator Mounting-6282-4045HT054 (RE545794) ... 178
Bracket, Backup Alarm (XXXXXX -) ... 678
Bracket, Exterior Rear View Mirror ... 670
Bracket, External Mirror ... 672
BRACKET, FUEL FILTER (35EQ) ... 242
Bracket, Fuel Filter-35B9-4045HT054 (RE545794) ... 150
Bracket, Hand Held Hydraulics ... 956
BRACKET, INTERIOR FRONT VIEW MIRROR ... 668
BRACKET, INTERIOR REAR VIEW MIRROR (FRON T MOUNTED) ... 666
BRACKET, LICENCE PLATE ... 362
Bracket, License Plate ... 364
Bracket, Oil Cooler (Engine 4045HT054) ... 292
Bracket, Oil Cooler (Engine 4045TT096) ... 296
Bracket, Receiver - Dryer ... 626, 630
Bracket, Steering Hydraulic Lines, without MFWD ... 338
Brackets, Front Fenders with 16.5 in. Tires ... 652
Brackets, Front Fenders with 18 in. Tires ... 654
Brackets, Left Hand Pilot Controller Arm ... 922
Brackets, Right Hand Pilot Controller Arm ... 920
Brackets, Steering Hydraulic Lines, with MFWD ... 340
Brake Clutch ... 344
Brake control valve ... 346
Brake Disc ... 344
Brake Pedal ... 346
Brake Plumbing ... 350
Brake Plumbing Clamps ... 352
Brake Valve ... 348
Brake Valve & Fittings ... 346
Brake Valve and Pedals ... 346
Brake Valve Assembly ... 348
Brake Valve Boost Plumbing (ROPS) ... 354
Brake Valve Housing ... 346, 348
Brake Valve Kit ... 348
Brake Valve Mounting Plate ... 346
Brake Valve Push Rod ... 348
Brake, Parking, Plumbing ... 358
Brakes, Service ... 344
Breaker, Hydraulic Hammer Interface Adapter ... 868
Breather ... 326
Bucket Coupler Bracket Kit ... 740
Bucket Cutting Edge 2.18 m ... 732
Bucket Cylinder (208446 -) ... 974
Bucket Cylinder Hydraulic Hoses, Lines and Fittings (Standard Dipperstick) (- 208445) ... 950
BUCKET CYLINDER HYDRAULICS, BACKHOE (- 208445) ... 950
BUCKET CYLINDER LINES, BACKHOE (- 208445) ... 950
Bucket Cylinder Lines, Backhoe (208446 -) ... 942
Bucket Cylinder Lines, Backhoe with Auxiliary Hydraulics (208446 -) ... 946
Bucket Cylinder Lines, Backhoe, Extendible Dipperstick (208446 -) ... 944
Bucket Cylinder Plumbing, Backhoe (208446 -) ... 942
Bucket Cylinder Plumbing, Backhoe with Auxiliary Hydraulics (208446 -) ... 946
Bucket Cylinder Plumbing, Backhoe, Extendible Dipperstick (208446 -) ... 944
Bucket Cylinder Plumbing, Extendable Dipperstick with Auxiliary Hydraulics (208446 -) ... 948
Bucket Cylinder, Backhoe (208446 -) ... 974
Bucket Cylinder, Loader (202928 -) ... 792
Bucket Hydraulics, Right Side, Loader, 2-Function (204988 -) ... 778
Bucket Leveling Linkage ... 802
Bucket Linkage, Loader ... 748
Bucket Links, Backhoe ... 864
BUCKET PIN ... 870
BUCKET PINS,LOADER ... 716
Bucket Section ... 890
Bucket Section (Loader Valve) ... 772
BUCKET SECTION ANTI-CAVITATION RELIEF ... 772
BUCKET SECTION RELIEF VALVE ... 772, 890
BUCKET SECTION, BACKHOE VALVE ... 890
BUCKET SECTION, LOADER VALVE ... 772
Bucket Section, Pilot ... 906
BUCKET SPACER, SYNTHETIC ... 870
Bucket, Auxiliary Cutting Edge, Loader 2.18 m ... 718
Bucket, Coupler, Multipurpose, 86 in. ... 728
Bucket, Coupler, Multipurpose, 92 in. ... 730

Índice alfabético, continuación

Página

Bucket, Heavy Duty, 12 in. Wide 2.52 m³ (3.3 ft³) ... 812
Bucket, Heavy Duty, 12 in. Wide 3.3 ft³ ... 814
Bucket, Heavy Duty, 24 in. Wide 7.5 ft³ ... 808
Bucket, Loader 0.76 m³ ... 720
Bucket, Loader 0.96 m³ ... 724
BUCKET, LOADER CONTROL VALVE ... 782
Bucket, MultiPurpose, Cylinder and Repair Kit ... 798
BUCKET, PILOT SECTION RELIEF VALVE ... 906
BUCKET, PILOT SECTION, BACKHOE VALVE ... 906
Bucket, Quick Coupler, 18 in. ... 816
Bucket, Quick Coupler, 24 in. ... 818
Bucket, Standard Duty, 24 in. Wide, 6.5 ft³ ... 804
BULB ... 528, 530
Bulb, Hazard Warning Lights (Cab Roof, Rear) ... 532
Bulkhead Guard, Engine ... 500
Bumper Kit, Grille Frame ... 650
Bumper, Front ... 504
Bungy Strap, Fire Extinguisher Mounting Kit ... 674
Bushing ... 746
Bushing, Extendable Arm ... 874
BUSHING, EXTENDIBLE ARM ... 876
Bushing, Power Link Grease Kit ... 866
BUSHING,FRONT AXLE HOUSING (WITHOUT MFWD) ... 68
Bushings, Backhoe Bucket Links ... 864
Bushings, Heavy Duty Bucket, 12 in. Wide, 2.52 m³ (3.3 ft³) ... 812
Bushings, Heavy Duty Bucket, 12 in. Wide, 3.3 ft³ ... 814
Bushings, Heavy Duty Bucket, 24 in. Wide,7.5 ft³ ... 808
Bushings, Loader Bucket Linkage ... 748
Bushings, Multipurpose Bucket 2.18 m (86.00 in.) ... 726
Bushings, Multipurpose Coupler Bucket, 86 in. ... 728
Bushings, Multipurpose Coupler Bucket, 92 in. ... 730
Bushings, Standard Duty Bucket, 24 in. Wide, 6.5 ft³ ... 804
Button Plug ... 330
By Pass Tube-3924-4045HT054 (RE545794) ... 156
Bypass Valve ... 690

C

Cab (Manual Controls) ... 542
Cab (Pilot Controls) ... 544
Cab Console Covers with A/C ... 584
Cab Console Covers, RH ... 590
Cab Floor Covers and Mats, Pilot Controls ... 562
Cab Floors and Mats ... 560
Cab Fuse Box ... 418
Cab Glass ... 550
Cab Headliner With Radio ... 528
Cab Headliner without Radio ... 530
Cab Heater ... 620
Cab Labels And Decals ... 368
Cab Mount ... 534
Cab RH Console Covers ... 590
Cab Right-hand Console Covers ... 590
Cab Roof ... 532
Cab Seals ... 536
Cab Seals, Manual Controls ... 540
Cab Seals, Pilot Controls ... 538
Cab Wiring Harness ... 414
Cab Wiring Harness Connectors ... 414
Cab Wiring Harness Diode ... 414
Cab Wiring Harness Grommet ... 414
Cab Wiring Harness Hardware ... 416
Cab, Rear Window ... 568
Cable, Operators Manual ... 686
Cable, Stabilizer Control ... 848
Camshaft Kit-9901-4045HT054 (RE545794) ... 195, 200
Camshaft-4643-4045HT054 (RE545794) ... 164
Canopy (Manual Controls) ... 556
Canopy (Pilot Controls) ... 558
Canopy Console Covers ... 588
Canopy Console Covers, RH ... 592
Canopy Floor Covers ... 564
Canopy Floor Covers and Mats, Pilot Controls ... 566
Canopy Fuse Box ... 424
Canopy Instrument Panel Console ... 582
Canopy Labels and Decals ... 370
Canopy Wiring Harness Connectors ... 420
Canopy Wiring Harness Diode ... 420
Canopy Wiring Harness Grommet ... 420
Canopy Wiring Harness Hardware ... 422
Cap, Hub ... 450
Cap, Main Bearing-4614-4045TT096 ... 252

Página

Cap, Radiator (Engine 4045HT054) ... 294
Cap, Radiator (Engine 4045TT096) ... 298
Cap, Windshield Washer Reservoir ... 576
Carling Switch ... 282
Carrier, Disc Brake ... 344
Carrier, Park Brake Clutch Disc ... 356
Case, Differential ... 60
CASE,OPEN DIFFERENTIAL (MFWD) ... 84
Center Cab Cover ... 594, 596
Center Panel ... 564, 566
CHARGE PUMP,TRANSMISSION ... 120
Check Valve ... 758
Check Valve Assembly ... 758
Clamp ... 384, 388
Clamps, Brake Plumbing ... 352
Clutch Assembly, First Gear ... 110
Clutch Assembly, First Speed ... 110
Clutch Assembly, High Range Forward ... 108
Clutch Assembly, Low Range Forward ... 106
Clutch Assembly, Second Gear ... 112
Clutch Assembly, Second Speed ... 112
CLUTCH ASSEMBLY,MFWD ... 114
Clutch Disc, Park Brake ... 356
CLUTCH DISC,LIMITED SLIP DIFFERNTIAL (MFWD) ... 82
CLUTCH DISC,MFWD ... 114
Clutch Disk, High Range Forward ... 108
Clutch Disk, Low Range Forward ... 106
Clutch Disk, Transmission Input Shaft ... 104
Clutch, Disc Brake ... 344
CODE 35EQ FUEL FILTER ... 242
CODE 5954 OIL COOLER ... 265
CODE 63AA FUEL FILTER LINES ... 268
Cold Start Aid (Engines DT060/TT094) ... 284
COLD WEATHER STARTING AID (ENGINES DT060 /TT094) ... 284
COLD WEATHER STARTING AID SOLENOID (ENGI NES DT060/TT094) ... 284
Column Cover ... 600
Column, Steering ... 330
Column, Tilt Steering ... 332
Complete Auxiliary Section, Backhoe ... 928
Complete Rear Axle and Differential Assembly ... 50
COMPLETE REAR AXLE ASSEMBLY ... 50
CONNECTING ROD AND PISTON-4823-4045TT096 ... 256
Connecting Rod Bearing Kit (Standard)-9901-4045HT054 (RE545794) ... 211
Connecting Rod Bearing-9901-4045HT054 (RE545794) ... 212
CONNECTING ROD-4823-4045TT096 ... 256
Connecting Rods And Pistons-4838-4045HT054 (RE545794) ... 168
Connecting Rods-4838-4045HT054 (RE545794) ... 168
Connector ... 282, 472
Connector Bracket without JDLink™ ... 714
Connectors, Cab Wiring Harness ... 414
Connectors, Canopy Wiring Harness ... 420
Console ... 590, 594, 596
Console Assembly, LH ... 586
Console Cover, Canopy ... 588, 592
Console Covers with A/C, Cab ... 584
Console Seal, Front ... 524
Console, 2-Lever, Backhoe ... 602
Console, Backhoe 2-Lever with Extended Dipperstick and Auxiliary ... 604
Console, Backhoe, 1-Pedal ... 606
Console, Backhoe, Pilot Control ... 608
Console, Front ... 526
Console, Instrument Panel, Canopy ... 582
Console, LH ... 586
Console, Right, Canopy ... 592
Control Harness ... 434
Control Kit, Selective Flow ... 912
Control Lever, Boom Lock, Pilot Control ... 858
Control Lever, Boom Lock, Standard Control ... 856
Control Lever, Transmission ... 90
Control Support ... 742, 744
Control Switch, Differential Lock ... 458
Control Valve Kit, 5 Function ... 784
Control Valve Linkage, 4-Function - Loader ... 760
Control Valve Linkage, Backhoe, Two Lever ... 826
CONTROL VALVE LINKAGE, THREE LEVER, BACKHOE ... 828
Control Valve, 4-Function - Loader ... 762
CONTROL VALVE, BACKHOE ... 882
Control Valve, Brakes ... 346
Control Valve, Fourth Function, Backhoe ... 898
Control Valve, Fuel Injection Pump-16E3-4045HT054 (RE545794) ... 134
CONTROL VALVE, LOADER ... 782

Índice alfabético, continuación

Página

CONTROL VALVE, PILOT, LEFT (S/N 172423-) (172423 -) 916
CONTROL VALVE, PILOT, RIGHT (S/N 172423-) (172423 -) 918
Control Valve, Thermostatic (Engine 4045HT054) 292
Control Valve, Thermostatic (Engine 4045TT096) 296
Control, Ride 750
Control, Ride Kit 752
Control, Stabilizer 848
Controller Arm, Pilot, Left Side 922
Controller Arm, Pilot, Right Side 920
Controller, Engine Tier 2 454
Controller, JDLink™ Modular Telematics Gateway 706
Controller, JDLink™ Satellite Module 706
CONTROLLER, LEFT HAND VALVE (S/N 172423-) (172423 -) 916
CONTROLLER, RIGHT HAND VALVE (S/N 172423-) (172423 -) 918
Controller, Tier 3 Engine 452
CONTROLS, FOUR-LEVER STANDARD BACKHOE 830
CONVERSION, BACKHOE CONTROL LEVER LINKAGE (SAE PATTERN) 846
CONVERTER, TORQUE 102
Coolant Heater, Diesel Fired 328
Coolant Heater, Engine 286
Coolant Heater-2698-4045HT054 (RE545794) 143
Coolant Heater-2698-4045TT096 237
Coolant Level Sensor (Engine 4045HT054) 294
Coolant Level Switch (Engine 4045HT054) 294
Coolant Recovery Tank (Engine 4045HT054) 294
Coolant Recovery Tank (Engine 4045TT096) 298
Coolant Sensor, Low Level Tank (Engine 4045HT054) 294
Coolant Temperature Sensor-6710-4045TT096 274
Cooler Hydraulic Lines (Engine 4045HT054) 292
Cooler Hydraulic Lines (Engine 4045TT096) 296
Cooler Lines, Fuel (Engine 4045HT054, 4045HT072) 322
Cooler Lines, Hydraulic Oil (Engine 4045HT054) 292
Cooler Lines, Hydraulic Oil (Engine 4045TT096) 296
Cooler, Engine Oil (Engine 4045HT054) 292
Cooler, Engine Oil (Engine 4045TT096) 296
Cooler, Hydraulic Oil (Engine 4045HT054) 292
Cooler, Hydraulic Oil (Engine 4045TT096) 296
COOLER, OIL (5954) 265
Cooler, Oil (Engine 4045HT054) 292
Cooler, Oil (Engine 4045TT096) 296
Cooler, Oil-5954-4045HT054 (RE545794) 177
Cooling Package 628, 632
Cooling Package (Engine 4045HT054, 4045HT063, 4045HT072, 4045HT073) 288
Cooling Package (Engine 4045TT096) 290
Cord Assembly, Engine Coolant Heater 286
Core, Heater 620
Core, Heater, HVAC Module 620
Core, HVAC 636
Counterweight Bolts 340 kg (750 lbs) 508
Counterweight Bolts, 204 kg (450 lbs) 506
Counterweight Bolts, 454 kg (1000 lbs) 510
Counterweight Bolts, 567 kg (1250 lbs) 512
Counterweight Kit, Front, 114 kg (250 lbs.) 514
Counterweight Kit, Front, 204 kg (450 lbs.) 516
Counterweight Kit, Front, 340 kg (750 lbs.) 518
Counterweight Kit, Front, 454 kg (1000 lbs.) 520
Counterweight Kit, Front, 567 kg (1250 lbs.) 522
Coupler Bucket Bracket Kit 740
Coupler Cylinder, Front Loader 800
Coupler Kit, Hydraulic, Loader 738
Coupler Valve Components 758
Coupler, Auxiliary Plumbing, Loader 786
Coupler, Loader Hydraulics 754
COUPLER, LOADER, ELECTRICAL 468, 470
COUPLER, QUICK (STANDARD) 820
COUPLER, QUICK (TOP LOCK) 822
COUPLER, QUICK (UNIVERSAL) 824
COUPLERS, AUGER 936
COUPLERS,AUGER (STANDARD DIPPERSTICK) 934
Cover 562, 564, 590, 594, 742, 744
Cover, Floor 560
Cover, Front 502
Cover, Front Wheel Hub without MFWD 70
COVER, OIL FILL NECK-1229-4045HT054 (RE545794) 130
COVER, OIL FILL NECK-1229-4045TT096 223
Cover, Rocker Arm-1118-4045TT096 222
Cover, Rocker Arm-1160-4045HT054 (RE545794) 128
Cover, Starter Motor-30AT-4045HT054 (RE545794) 148
Cover, Starter Motor-30AT-4045TT096 240
COVER, THERMOSTAT (2101) (TYC52) 235
Cover, Thermostat-2158-4045HT054 (RE545794) 141
Cover, Timing Gear-4429-4045TT096 248
Cover, Timing Gear-4446-4045HT054 (RE545794) 160
Cover, Transmission Torque Converter 100
Cover, Valve-1160-4045HT054 (RE545794) 128
Cover, Without Fuel Pump-3799-4045HT054 (RE545794) 154
COVER,OPEN DIFFERENTIAL (MFWD) 84
Covers, Canopy Interior 588, 592
Covers, Seat Belt 616
Covers, Tilt Steering Column 598, 600
CRANKSHAFT 254
Crankshaft Bearing Kit (Standard)-9901-4045HT054 (RE545794) 209
Crankshaft Bearing Kit-9901-4045HT054 (RE545794) 210
Crankshaft Bearings-4715-4045HT054 (RE545794) 166
CRANKSHAFT GEAR 254
Crankshaft Position Sensor-6730-4045HT054 (RE545794) 186
CRANKSHAFT PULLEY-1302-4045TT096 224
Crankshaft Pulley-1328-4045HT054 (RE545794) 131
Crankshaft-4715-4045HT054 (RE545794) 166
CROSS AND BEARING REAR DRIVESHAFT 92
Crowd and Boom Cylinder Hydraulics 954
Crowd and Boom Cylinder Lines, Backhoe Hydraulics 954
Crowd Cylinder and Repair Kit 980
Crowd Cylinder Bushings 980
CROWD PIN 870
Crowd Section 892
Crowd Section Relief Valve 892
CROWD SPACER, SYNTHETIC 870
CROWD, PILOT SECTION RELIEF VALVE 908
CROWD, PILOT SECTION, BACKHOE VALVE 908
Cup Hold, Cab Console Covers with A/C 584
Cup Holder, Rubber 586, 588
Cushions, Cloth Mechanical Suspension Seat 610
Cushions, Mechanical Suspension Seat, Vinyl 612
Cutting Edge, Auxiliary 2.18 m 718, 732
Cutting Edge, Heavy Duty Bucket, 12 in. Wide, 2.52 m³ (3.3 ft³) 812
Cutting Edge, Heavy Duty Bucket, 12 in. Wide, 3.3 ft³ 814
Cutting Edge, Heavy Duty Bucket, 24 in. Wide, 7.5 ft³ 808
Cutting Edge, Loader Bucket 0.76 m³ 720
Cutting Edge, Loader Bucket 0.86 m³ (1.125 yd³) 722
Cutting Edge, Loader Bucket 0.96 m³ 724
Cutting Edge, Loader Bucket 2.18 m 732
Cutting Edge, Multipurpose Bucket 2.18 m (86.00 in.) 726
Cutting Edge, Multipurpose Coupler Bucket, 86 in. 728
Cutting Edge, Multipurpose Coupler Bucket, 92 in. 730
Cutting Edge, Quick Coupler Bucket, 18 in. 816
Cutting Edge, Quick Coupler Bucket, 24 in. 818
Cutting Edge, Standard Duty Bucket, 24 in. Wide, 6.5 ft³ 804
Cylinder 756
Cylinder Assembly, Thumb (207436 -) 990
Cylinder Block-4614-4045TT096 252
CYLINDER HEAD 262
Cylinder Head Bolts-9901-4045HT054 (RE545794) 205
CYLINDER HEAD GASKET 262
Cylinder Head-5122-4045HT054 (RE545794) 174
Cylinder Hydraulics, Boom and Crowd 954
Cylinder Hydraulics, Stabilizer (208446 -) 966
Cylinder Pins, Multipurpose Bucket 2.18 m (86.00 in.) 726
Cylinder Pins, Multipurpose Coupler Bucket, 86 in. 728
Cylinder Pins, Multipurpose Coupler Bucket, 92 in. 730
Cylinder Pins, Stabilizer 978
Cylinder Pins, Thumb (207436 -) 990
Cylinder Plumbing, Standard Dipperstick Thumb (208446 -) 970
CYLINDER REPAIR KIT, BACKHOE BOOM 972
Cylinder Repair Kit, Backhoe Bucket (208446 -) 974
Cylinder Repair Kit, Crowd 980
Cylinder Repair Kits, Stabilizer (208446 -) 976
Cylinder Seal Kit, Backhoe Bucket (208446 -) 974
Cylinder Seal Kit, Backhoe Hydraulic Thumb (207436 -) 992
Cylinder Seal Kit, Backhoe Thumb (207436 -) 992
CYLINDER, BACKHOE BOOM 972
Cylinder, Backhoe Bucket (208446 -) 974
CYLINDER, BACKHOE BUCKET HYDRAULICS (- 208445) 950
Cylinder, Backhoe Bucket Hydraulics (208446 -) 942
Cylinder, Backhoe Bucket Hydraulics with Auxiliary Hydraulics (208446 -) 946
Cylinder, Backhoe Bucket Hydraulics, Extendible Dipperstick (208446 -) 944
Cylinder, Backhoe Stabilizer Hydraulics (208446 -) 966
Cylinder, Backhoe Thumb (207436 -) 992
Cylinder, Backhoe Thumb Kit, 18 in. and 30 in. Buckets 986
Cylinder, Backhoe Thumb Kit, 24 in. Bucket 984, 988
Cylinder, Boom Lift 794
Cylinder, Crowd 980

Índice alfabético, continuación

Página

Cylinder, Extendable Backhoe Bucket Hydraulics, with Auxiliary Hydraulics (208446 -) ... 948
Cylinder, Extendable Dipperstick ... 874
CYLINDER, EXTENDIBLE DIPPERSTICK ... 876
CYLINDER, EXTENSION, HYDRAULICS, EXTENDI BLE DIPPERSTICK ... 952
Cylinder, Front Coupler ... 800
Cylinder, Hood and Side Panels (Engine 4045HT072, 4045HT073, 4045HT063, 4045HT054) ... 638
Cylinder, Loader Bucket (202928 -) ... 792
Cylinder, Mulitpurpose Bucket and Repair Kit ... 798
Cylinder, Stabilizer (208446 -) ... 976
Cylinder, Steering with MFWD - Repair Kit ... 342
Cylinder, Swing (203194 -) ... 982
CYLINDER,FRONT AXLE STEERING (WITHOUT MFWD) ... 69

D

Decal ... 326, 336, 382, 424, 446, 530, 566, 590, 594, 596, 640, 756
Decal, Gray Circle ... 586
Decal, Label ... 542, 544
Decals and Labels, 310K ... 366
Decals and Labels, 310K, Portuguese ... 376
Decals and Labels, Cab ... 368
Decals and Labels, Cab Only ... 378
Decals and Labels, Canopy ... 370
Decals and Labels, Canopy Only ... 380
Decals and Labels, French ... 372
Decals and Labels, Spanish ... 374
Deflector, Grille ... 644
Defrost ... 618
Defrost Control Switch ... 624
Delete Plug, Washer Switch ... 480
Deluxe Lights and Roof Harness ... 532
Diesel Fired Engine Coolant Heater ... 328
Differential and Rear Axle Housings ... 52, 54
Differential Case ... 60
Differential Case and Gears ... 60
DIFFERENTIAL CASE,LIMITED SLIP (MFWD) ... 82
DIFFERENTIAL GEAR,LIMITED SLIP (MFWD) ... 82
Differential Gears ... 60
Differential Housing, Rear ... 52
Differential Lock ... 462
Differential Lock Control Switch ... 458
Differential Lock Hoses ... 62
Differential Lock Plumbing ... 62
Differential Pinion Seal ... 356
Differential Pinion Seal, Rear ... 356
Differential Pinion Shaft ... 60
Differential Pressure Switch, Hydraulic Oil Filter ... 704
DIFFERENTIAL W/REAR AXLE ASSEMBLY ... 50
DIFFERENTIAL,LIMITED SLIP (MFWD) ... 82
DIFFERENTIAL,OPEN (MFWD) ... 84
DIODE, A/C ... 88
Diode, Cab Wiring Harness ... 414
Diode, Canopy Wiring Harness ... 420
DIPPERSTICK ... 870
Dipperstick Bucket Links ... 864
DIPPERSTICK EXTENDIBLE ... 876
Dipperstick Hydraulics, Extendable with Auxiliary Hydraulics (208446 -) ... 948
Dipperstick Hydraulics, Extendible (208446 -) ... 944
Dipperstick Hydraulics, Standard (208446 -) ... 942
Dipperstick Hydraulics, Standard, with Auxiliary Hydraulics (208446 -) ... 946
DIPPERSTICK PIN ... 870
Dipperstick Plumbing (208446 -) ... 942
Dipperstick Plumbing with Auxiliary Hydraulics (208446 -) ... 946
Dipperstick Plumbing, Extendible (208446 -) ... 944
Dipperstick, Extendable ... 874
Dipperstick, Standard, Thumb Ready ... 872
Dipstick ... 94
Dipstick Tube ... 94
Dipstick, Oil-4002-4045HT054 (RE545794) ... 158
Dipstick, Oil-4002-4045TT096 ... 247
Disc Brake ... 344
Disc Brake Carrier ... 344
Disc Brake Clutch ... 344
Disc Brake Piston ... 344
Disconnect Hardware ... 394
Disconnect, Single Battery ... 396
Display, Fuel-Fired Coolant Heater ... 328

Página

Door Assembly ... 552, 554
Door Cable, LH Console ... 586
Door Handle ... 552, 554
Door Latch ... 552, 554
Door Latch, LH Console ... 586
Door LH (Cab) ... 552
Door RH (Cab) ... 554
Double Positve Terminal ... 388
Drain Plug, Transmission ... 96
Drain Valve ... 382
Drain, Environmental ... 382
Drive Assembly, Fan (Engine 4045HT054) ... 302
Drive Assembly, Fan (Engine 4045TT096) ... 300
Drive Gear, Planetary ... 80
DRIVE SHAFT YOKE (MFWD) ... 72
DRIVE SHAFT, UNIVERSAL (MFWD) ... 72
Driveshaft (Mechanical Front Wheel Drive) ... 64
DRIVESHAFT (MFWD) ... 64
DRIVESHAFT,REAR ... 92
Dryer, Air Conditioning System ... 626, 630
Dual Battery ... 388
Dual Battery Disconnect ... 398
Dual Battery Disconnect Kit ... 400
Dual Battery Negative Cable ... 390
Dual Battery Power Off Switch ... 398, 400
Dual Battery Power On Switch ... 398, 400
Dual Battery Switch Mounting Plate ... 398, 400
Dual Pressure Switch, HVAC ... 636
Ducts, Heater And Air Conditioning ... 634

E

Elbow Fitting, Ventilation-2915-4045HT054 (RE545794) ... 146
Electrical Accelerator ... 310
ELECTRICAL ACCELERATOR ... 310
ELECTRICAL LOADER COUPLER ... 468, 470
ELECTRONIC ETHER STARTING AID (ENGINES D T060/TT094) ... 284
Element, Fuel Filter-35B9-4045HT054 (RE545794) ... 150
Element, Hydraulic Oil Filter ... 704
ELEMENT,TRANSMISSION OIL FILTER ... 122
EMU, Operator Interface ... 492
Enable Switch, Rear Wiper ... 578
(Engine 4045HT072, 4045HT054), Wiring Harness ... 426
(Engine 4045HT072, 4045HT054), Wiring Harness Hardware ... 428
(Engine 4045TT096), Wiring Harness ... 430
(Engine 4045TT096), Wiring Harness Hardware ... 432
Engine Air Inlet Restriction Sensor (Engine 4045HT054, 4045HT072) ... 312
Engine Air Inlet Restriction Sensor (Engine 4045TT096) ... 314
Engine Balancer Shaft-4501-4045HT054 (RE545794) ... 162
Engine Block Heater ... 286
Engine Bulkhead Guard ... 500
Engine Controller ... 452, 454
Engine Controller with Mounting, Tier2 ... 454
Engine Coolant Heater ... 286
Engine Coolant Heater, Diesel Fired ... 328
Engine coolant heater-2698-4045TT096 ... 237
Engine Gasket Kit-9901-4045HT054 (RE545794) ... 202
Engine Guard ... 496
ENGINE MOUNT ... 126
Engine Mounting Supports ... 126
Engine Oil Cooler (Engine 4045HT054) ... 292
Engine Oil Cooler (Engine 4045TT096) ... 296
Engine Oil Cooler Lines (Engine 4045HT054) ... 292
Engine Oil Cooler Lines (Engine 4045TT096) ... 296
Engine Oil Filter Head-8822-4045TT096 ... 278
Engine Oil Filter-8822-4045TT096 ... 278
Engine Overhaul Kit-9901-4045HT054 (RE545794) ... 206, 216
Engine Speed Sensor-6710-4045TT096 ... 274
Engine Speed, Sensor-6730-4045HT054 (RE545794) ... 186
ENGINE SUPPORT ... 126
ENGINE SUPPORT ISOLATOR ... 126
Engine Wiring Harness (Engine 4045HT072, 4045HT054) ... 426
Engine Wiring Harness (Engine 4045TT096) ... 430
Engine Wiring Harness Hardware ... 432
Engine Wiring Harness Hardware (Engine 4045HT072, 4045HT054) ... 428
Engine, Replacement-9901-4045HT054 (RE545794) ... 220
Engine, Service-9901-4045HT054 (RE545794) ... 220
Environmental Drain Kit ... 382
Euro Style Plug ... 448, 476, 478
Evaporator, HVAC ... 636

Índice alfabético, continuación

Página

Exhaust Clamp (Engine 4045HT054, 4045HT072) ... 316
Exhaust Clamp (Engine 4045TT096) ... 318
Exhaust Manifold-2816-4045TT096 ... 238
Exhaust Manifold-2893-4045HT054 (RE545794) ... 144
Exhaust Pipe (Engine 4045HT054, 4045HT072) ... 316
Exhaust Pipe (Engine 4045TT096) ... 318
Exhaust Pressure Sensor-2816-4045TT096 ... 238
Exhaust Stack (Engine 4045HT054, 4045HT072) ... 316
Exhaust Stack (Engine 4045TT096) ... 318
Exhaust System with Black Stack (Engine 4045TT096) ... 318
Exhaust System, Black Stack, (Engine 4045HT054, 4045HT072) ... 316
EXHAUST VALVE ... 262
Exhaust Valve-5122-4045HT054 (RE545794) ... 174
Expansion Tank Sensor (Engine 4045HT054) ... 294
Extendable Arm and Locking Pin ... 874, 876
Extendable Arm Locking Pin ... 874
Extendable Arm Pad ... 874
Extendable Arm Wearstrips ... 874
Extendable Dipper Pedal ... 832
Extendable Dipperstick ... 874
Extendable Dipperstick Plumbing with Auxiliary Hydraulics (208446 -) ... 948
Extended Dipperstick and Auxiliary 2-Lever Backhoe Console ... 604
EXTENDIBLE ARM LOCKING PIN ... 876
EXTENDIBLE ARM PAD ... 876
EXTENDIBLE ARM WEARSTRIPS ... 876
EXTENDIBLE DIPPER PEDAL (PILOT CONTROL) ... 834
EXTENDIBLE DIPPERSTICK ... 876
EXTENDIBLE DIPPERSTICK AUXILIARY HYDRAUL ICS ... 940
EXTENDIBLE DIPPERSTICK EXTENSION CYLINDE R HYDRAULICS ... 952
Extendible Dipperstick Plumbing (208446 -) ... 944
Extension Cylinder Hydraulics (Extendable Dipperstick) (Boom) ... 952
EXTENSION CYLINDER HYDRAULICS, EXTENDIBL E DIPPERSTICK ... 952
Exterior Mirror ... 670
Exterior Mirror Hardware ... 670
Exterior Mirror Kit ... 672
External Mirror ... 672
External Mirrors, Manual ... 670

F

Fan Drive Assembly (Engine 4045HT054) ... 302
Fan Drive Assembly (Engine 4045TT096) ... 300
Fan Guard ... 392, 644
Fan Guard and Grille Support with Air Conditioning ... 646
Fan Guard and Grille Support without Air Conditioning ... 648
Fan Guard without Battery Disconnect ... 642
Fan Guard, Radiator (Engine 4045HT054) ... 294
Fan Guard, Radiator (Engine 4045TT096) ... 298
Fan Hub ... 304
Fan Hub (Engine 4045HT054, 4045HT072) ... 306
Fan Hub (Engine 4045TT096) ... 308
Fan Package with Air Conditioning (Engine 4045HT054, 4045HT072) ... 306
Fan Package with Air Conditioning (Engine 4045TT096) ... 308
Fan Package without Air Conditioning ... 304
Fan Pulley ... 304
Fan Pulley (Engine 4045HT054, 4045HT072) ... 306
Fan Pulley (Engine 4045TT096) ... 308
Fan Shroud and Hoses (Engine 4045HT054) ... 294
Fan Shroud and Hoses (Engine 4045TT096) ... 298
Fan Shroud, Radiator (Engine 4045HT054) ... 294
Fan Shroud, Radiator (Engine 4045TT096) ... 298
Fan, Alternator 90A ... 402
Fender Kit, Front with 16.5 in. Tires ... 652
Fender Kit, Front with 18 in. Tires ... 654
Fenders, Operator Station ... 656
FIFTH FN LEVER FOR THREE LEVER CONTROLS ... 838
FIFTH FUNCTION FOOT CONTROL ... 832, 836
Fifth Function Lever For Three Lever Controls Conversion Kit ... 838
Fifth Function Loader Valve ... 762, 766
Fifth Function Manual Valve Kit ... 914
Fifth Function Pedal ... 836
Fifth Function Pedal (Pilot Control) ... 834
Fifth Function Pedal, 2-Lever ... 832
Fifth Function Pedal, Manual Auxiliary ... 840
Fifth Function Pedal, Pilot Auxiliary ... 842
Fifth Function, Loader Valve Linkage ... 760, 764
Fifth Section Port Plugs ... 962
Fill Tube, Transmission Oil ... 96

Página

FILLER CAP-1229-4045HT054 (RE545794) ... 130
FILLER CAP-1229-4045TT096 ... 223
Filler Plug, Washer Switch ... 480
FILLER, OIL NECK-1229-4045HT054 (RE545794) ... 130
FILLER, OIL NECK-1229-4045TT096 ... 223
Filter Element, Pilot Control (191461 -) ... 958
Filter, Air, HVAC ... 636
Filter, Engine Air Cleaner (Engine 4045HT054, 4045HT072) ... 312
Filter, Engine Air Cleaner (Engine 4045TT096) ... 314
Filter, Engine Oil-8822-4045TT096 ... 278
FILTER, FUEL (35EQ) ... 242
Filter, Fuel (Engine 4045HT054, 4045HT072) ... 322
Filter, Fuel-35B9-4045HT054 (RE545794) ... 150
Filter, Hydraulic Oil ... 704
Filter, Oil-8843-4045HT054 (RE545794) ... 190
Final Fuel Filter (Engine 4045HT054, 4045HT072) ... 322
Final Fuel Filter (Engine 4045TT096) ... 320
Final Fuel Filter, Severe Duty (Engine 4045HT054) ... 324
Fire Extinguisher Mount ... 674
Fire Extinguisher Mounting Kit ... 674
First Gear, Clutch Assembly ... 110
First Speed Clutch Assembly ... 110
Fittings and Hoses, Steering Hydraulics with MFWD ... 340
Fittings and Hoses, Steering Hydraulics without MFWD ... 338
Fittings, Brake Valve ... 346, 348
FITTINGS, SWING CYLINDER ... 968
FLEXPLATE, TORQUE CONVERTOR ... 102
Floor Covers ... 560, 562, 564, 566
Floor Plate ... 562
Floorplate ... 566
Flow Adjustment, Backhoe Selective Flow Valve Section ... 896
Flow Control Kit, Selective ... 912
Flow Control Valve (191461 -) ... 958
FLUID, STARTING (ENGINES DT060/TT094) ... 284
Flywheel-1502-4045HT054 (RE545794) ... 133
Flywheel-1502-4045TT096 ... 226
Foam, Front Console ... 526
Foam, Noise Reduction ... 526
FOOT CONTROL, FIFTH FUNCTION ... 832, 836
Foot Control, Sixth Function ... 844
Foot, Stabilizer ... 880
Fork Carriage and Forks 48 in. ... 734
Fork Carriage and Forks 60 in. ... 736
Forks and Frame 48 in. ... 734
Forks and Frame 60 in. ... 736
Forks, Pallet 48 in. ... 734
Forks, Pallet 60 in ... 736
Forward Clutch Assembly, High Range ... 108
Forward Clutch Assembly, Low Range ... 106
Four Lever Control Valve Linkage ... 830
Fourth Function Pilot, Backhoe Control valve ... 898
Frame and Forks 48 in. ... 734
Frame and Forks 60 in. ... 736
Frame guard ... 496, 498
Frame Guard, Transmission ... 498
Frame, Main ... 494
Frame, Swing ... 850
French Labels And Decals ... 372
Front Axle ... 66
Front Axle (w/ MFWD) ... 72
Front Axle Housing (MFWD) ... 76
FRONT AXLE HOUSING (WITHOUT MFWD) ... 68
Front Axle Housing and Tie Rods (w/ MFWD) ... 76
Front Axle Housing Hubs, Shafts and Universal Joints (w/ MFWD) ... 78
FRONT AXLE HUB (MFWD) ... 78
FRONT AXLE INPUT PINION GEAR YOKE (W/MFWD) ... 86
FRONT AXLE KING PIN (MFWD) ... 78
FRONT AXLE LUBE HOSE(W/MFWD) ... 72
Front Axle Pin ... 66
FRONT AXLE PIVOT PIN(W/MFWD) ... 72
Front Axle Planetary Drive ... 80
FRONT AXLE RING GEAR AND PINION (W/MFWD) ... 86
FRONT AXLE RING GEAR(W/MFWD) ... 86
FRONT AXLE SPIRAL BEVEL INPUT PINION GEAR(W/MFWD) ... 86
FRONT AXLE SWIVEL HOUSING (WITHOUT MFWD) ... 69
Front Axle Tie Rod Assembly (MFWD) ... 76
FRONT AXLE UNIVERSAL DRIVE SHAFT (MFWD) ... 78
Front Axle with MFWD and Limited Slip ... 74
Front Axle without MFWD ... 66
Front Bumper ... 504
Front Cab Glass ... 550
Front Console ... 336, 526
Front Console Foam ... 526

Índice alfabético, continuación

Página

Front Console Gasket ... 524
Front Console Seal ... 524
Front Counterweight Kit, 114 kg (250 lbs.) ... 514
Front Counterweight Kit, 204 kg (450 lbs.) ... 516
Front Counterweight Kit, 340 kg (750 lbs.) ... 518
Front Counterweight Kit, 454 kg (1000 lbs.) ... 520
Front Counterweight Kit, 567 kg (1250 lbs.) ... 522
Front Coupler Cylinder ... 800
Front Cover ... 502, 560, 562, 564, 566
Front Cover, Console, Canopy ... 588
Front Fenders with 16.5 in. Tires ... 652
Front Fenders with 18 in. Tires ... 654
Front Floor Mat ... 560, 562, 566
Front Horn ... 676
FRONT MOUNTED, REAR VIEW MIRROR ... 666
Front Plate-3612-4045HT054 (RE545794) ... 152
Front Plate-3618-4045TT096 ... 244
Front Rim 11L-16 in. and Rear Rim 19.5L-24 in. Firestone 2WD ... 44
Front Rim 11L-16 in. and Rear Rim 19.5L-24 in. Goodyear 2WD ... 46
Front Rim 11L-16 in. Goodyear and Rear Rim 16.9-28 in. Firestone 2WD ... 48
Front Rim 12-16.5 in. and Rear Rim 19.5L-24 in. Goodyear MFWD ... 34
Front Rim 12.5 X 80-18 in. and Rear Rim 19.5L-24 in. Firestone MFWD ... 38
Front Rim 12.5 X 80-18 in. and Rear Rim 21L-24 in. Firestone MFWD ... 40
Front Rim 305 X 70D16.5 in. and Rear Rim 19.5L-24 in. Firestone MFWD ... 36
Front Spiral Bevel Input Pinion and Ring Gear (w/ MFWD) ... 86
Front Transmission Housing ... 100
FRONT VIEW MIRROR (REAR MOUNTED) ... 668
FRONT VIEW MIRROR, INTERIOR ... 668
Front Wheel Bearings, without MFWD ... 70
Front Wheel Hub without MFWD ... 70
Front Windshield Wiper System ... 570
FRONT WIPER MOTOR ... 570
Fuel Cooler (Engine 4045HT054, 4045HT063, 4045HT072, 4045HT073) ... 288
Fuel Cooler Hoses, Severe Duty Fuel Filter (Engine 4045HT054) ... 324
Fuel Cooler Lines (Engine 4045HT054, 4045HT072) ... 322
FUEL FILTER (35EQ) ... 242
Fuel Filter (Engine 4045HT054, 4045HT072) ... 322
Fuel Filter (Engine 4045TT096) ... 320
Fuel Filter and Lines (Engine 4045HT054, 4045HT072) ... 322
Fuel Filter and Lines (Engine 4045TT096) ... 320
Fuel Filter and Lines, Severe Duty (Engine 4045HT054) ... 324
FUEL FILTER BRACKET (35EQ) ... 242
FUEL FILTER LINES (63AA) ... 268
Fuel Hose (Engine 4045HT054, 4045HT072) ... 322
Fuel Hose (Engine 4045TT096) ... 320
Fuel Lift Pump Control Harness ... 434
Fuel Lift Pump Control Relay ... 434
Fuel Line, Diesel Fired Coolant Heater ... 328
Fuel Line-16EY-4045TT096 ... 228
Fuel Lines and Filters (Engine 4045HT054, 4045HT072) ... 322
Fuel Lines and Filters, Severe Duty (Engine 4045HT054) ... 324
Fuel Lines, Low Pressure-63BC-4045HT054 (RE545794) ... 180
Fuel Sender ... 326
Fuel System ... 326
Fuel Tank ... 326
Fuel Transfer Pump-3701-4045TT096 ... 246
Fuel Tube (Engine 4045HT054, 4045HT072) ... 322
Fuel Tube (Engine 4045TT096) ... 320
Fuel Tube, Severe Duty (Engine 4045HT054) ... 324
Full Coverage Front Fenders with 16.5 in. Tires ... 652
Full Coverage Front Fenders with 18 in. Tires ... 654
Fuse ... 418, 424, 708
Fuse Box ... 446
Fuse Box, Cab ... 418
Fuse Box, Canopy ... 424
Fuse Panel Cover, Canopy ... 588
Fuse Panel, Cab Console Covers with A/C ... 584

G

GAS PEDAL ... 310
Gasket Kit. Cylinder Head-9901-4045HT054 (RE545794) ... 204
Gasket Kit, Engine-9901-4045HT054 (RE545794) ... 202
Gasket, Air Intake-1783-4045HT054 (RE545794) ... 136
Gasket, Air Intake-17DZ-4045TT096 ... 230
Gasket, Front Console ... 524
Gasket, Oil Cooler-5954-4045HT054 (RE545794) ... 177

Página

GASKET, OIL FILLER NECK-1229-4045HT054 (RE545794) ... 130
GASKET, OIL FILLER NECK-1229-4045TT096 ... 223
Gasket, Oil Filter-8822-4045TT096 ... 278
Gasket, Oil Pan-9901-4045HT054 (RE545794) ... 204
Gasket, Rocker Arm Cover-1118-4045TT096 ... 222
Gasket, Rocker Arm Cover-1160-4045HT054 (RE545794) ... 128
GASKET, THERMOSTAT COVER (2101) (TYC52) ... 235
Gasket, Turbocharger-65D1-4045HT054 (RE545794) ... 182
Gaskets, Cab ... 536
Gaskets, Cab, Manual Controls ... 540
Gaskets, Cab, Pilot Controls ... 538
Gauge ... 492
Gear Timing Cover-4429-4045TT096 ... 248
GEAR, CRANKSHAFT ... 254
Gear, Flywheel-1502-4045HT054 (RE545794) ... 133
Gear, Flywheel-1502-4045TT096 ... 226
Gear, Front Plate-3618-4045TT096 ... 244
Gear, Fuel Injection Pump-16EY-4045TT096 ... 228
Gear, Oil Pump-5001-4045HT054 (RE545794) ... 172
Gear, Oil Pump-5001-4045TT096 ... 260
GEAR,REAR AXLE PLANET ... 56
GEAR,SPIRAL BEVEL INPUT PINION FRONT AXLE(W/MFWD) ... 86
Gears, Differential ... 60
Glass, Cab ... 550
Glass, Rear Cab Window ... 568
Grease Kit, Power Link ... 866
Grille Frame ... 644
Grille Frame Bumper Kit ... 650
Grille Support and Fan Guard with Air Conditioning ... 646
Grille Support and Fan Guard without Air Conditioning ... 648
Grille, HVAC ... 636
Grommet, 1-Pedal Backhoe Console ... 606
Grommet, Cab Wiring Harness ... 414
Grommet, Canopy Wiring Harness ... 420
GUARD ... 326, 496
Guard, Engine ... 496
Guard, Engine Bulkhead ... 500
Guard, Fan, without Battery Disconnect ... 642
Guard, Frame ... 498
Guard, Grille Frame ... 644
Guard, Oil Pan ... 496
Guard, Radiator Fan (Engine 4045HT054) ... 294
Guard, Radiator Fan (Engine 4045TT096) ... 298
Guard, Transmission ... 118, 498

H

Half Clamp ... 352
Hammer Interface Adapter, Hydraulic ... 868
Hand Held Hydraulics ... 956
Handle, Backhoe Boom Lock ... 852
Handle, Seat Swivel ... 612
Handles, Rear Cab Window ... 568
Hardware, 120A Alternator ... 404
Hardware, 90A Alternator ... 402
Hardware, Cab Wiring Harness ... 416
Hardware, Canopy Wiring Harness ... 422
Hardware, Exterior Mirrors ... 670
Hardware, Rear Window ... 568
Hardware, Ride Control Accumulator Mounting ... 790
Hardware, Transmission Wiring Harness ... 438
Hardware, Wiring Harness (Engine 4045HT072, 4045HT054) ... 428
Harness Hardware, Engine Wiring (4045TT096) ... 432
Harness with Deluxe Lights and Roof Wiring ... 532
Harness, Engine Wiring (4045TT096) ... 430
Harness, Engine Wiring (Engine 4045HT072, 4045HT054) ... 426
Harness, Engine Wiring Hardware (Engine 4045HT072, 4045HT054) ... 428
Harness, Pattern Selector (191461 -) ... 924
HARNESS, PILOT ENABLE ... 456
Harness, Return To Dig (RTD) ... 460
Harness, Ride Control Wiring ... 442, 472
Harness, Selective Flow Wiring ... 444
Harness, Start Aid ... 282
HARNESS, WIRING, A/C ... 88
Hazard Light Switch ... 416, 422
Hazard Lights ... 532
HEAD, CYLINDER ... 262
Head, Cylinder-5122-4045HT054 (RE545794) ... 174
Head, Engine Oil Filter-8822-4045TT096 ... 278
Head, Oil Filter-8843-4045HT054 (RE545794) ... 190
HEADER,TRANSMISSION OIL FILTER ... 122

Índice alfabético, continuación

Página

Headliner 528, 530
Headliner without Radio, Cab 530
Heat Shield, Hood and Side Panels (Engine 4045HT072, 4045HT073, 4045HT063, 4045HT054) 638
Heater 620
Heater and Air Conditioning w/ Pressurizer 636
Heater Components And Pressurizer 620
Heater Core 620
Heater Core, Heater/Defroster 620
Heater Core, HVAC 620
Heater Element, Engine Coolant 286
Heater Plumbing 622
Heater, Coolant-2698-4045HT054 (RE545794) 143
Heater, Engine Coolant 286
Heater, Engine Coolant-2698-4045TT096 237
Heating and Air Conditioning Ducts 634
Heavy Duty Bucket, 12 in. Wide, 2.52 m³ (3.3 ft³) 812
Heavy Duty Bucket, 12 in. Wide, 3.3 ft³ 814
Heavy Duty Bucket, 24 in. Wide, 7.5 ft³ 808
Heavy Duty Bucket, 30 in. Wide, 10 ft.³ 810
Heavy Duty Bucket, 457 mm (18 in.) Wide, 0.14 m³ (5.1 ft.³) 806
High Range Forward Clutch Assembly 108
High Side Refrigerant Hose 626, 630
Hinge 552, 554
Hinge, Hood and Side Panels (Engine 4045HT072, 4045HT073, 4045HT063, 4045HT054) 638
Hold-Down 384
Holder, Operator's Manual 684
Holder, Operators Manual 684
Holder, Swing Lock Pin 854
Hood and Side Panels (Engine 4045HT072, 4045HT073, 4045HT063, 4045HT054) 638
Hood Assembly (Engine 4045HT072, 4045HT073, 4045HT063, 4045HT054) 638
Hood Guide (Engine 4045HT072, 4045HT073, 4045HT063, 4045HT054) 638
Horn 676
Hose 694, 696, 698, 700
Hose Assembly 382
Hose Guide 336
Hose, Air Intake-17DZ-4045TT096 230
Hose, Service Brake 350
Hose, Turbocharger-65D1-4045HT054 (RE545794) 182
Hose, Ventilation-2915-4045HT054 (RE545794) 146
HOSES, ATTACHMENT KIT 932
Hoses, Crowd and Boom Cylinder Hydraulics 954
Hoses, Differential Lock 62
HOSES, EXTENSION CYLINDER, EXTENDIBLE DI PPERSTICK .. 952
Hoses, Fuel Filter (Engine 4045HT054, 4045HT072) 322
Hoses, Fuel Filter (Engine 4045TT096) 320
Hoses, Heater 622
Hoses, Heater and Air Conditioning 636
Hoses, Hydraulic Loader Coupler Cylinder 738
Hoses, Hydraulic, Dipperstick (208446 -) 942
Hoses, Hydraulic, Dipperstick with Auxiliary Hydraulics (208446 -) .. 946
Hoses, Hydraulic, Extendable Dipperstick with Auxiliary Hydraulics (208446 -) 948
Hoses, Hydraulic, Extendible Dipperstick (208446 -) 944
Hoses, Loader 2 Function Hydraulics, Right Side (204988 -) 778
Hoses, Loader Control Valve Kit 784
Hoses, Main Hydraulic Plumbing 690
Hoses, Radiator (Engine 4045HT054) 294
Hoses, Radiator (Engine 4045TT096) 298
Hoses, Severe Duty Fuel Filter (Engine 4045HT054) 324
Hoses, Steering Hydraulic Lines, with MFWD 340
Hoses, Steering Hydraulic Lines, without MFWD 338
Housing 596
Housing, Brake Valve 346, 348
Housing, Flywheel-1428-4045HT054 (RE545794) 132
Housing, Flywheel-1428-4045TT096 225
Housing, Front Axle (MFWD) 76
Housing, Heater and Air Conditioning 636
HOUSING, ORIFICE TRANSMISSION REAR 98
Housing, Park Brake 356
Housing, Rear Axle 52
Housing, Rear Transmission 96
HOUSING, SWIVEL, FRONT AXLE (WITHOUT MFWD) 69
Housing, Transmission Front 100
Housing, Transmission Torque Converter 100
HOUSING,FRONT AXLE (WITHOUT MFWD) 68
HOUSING,REAR AXLE 54
HOUSING,REAR DIFFERENTIAL 54
Housing-Thermostat-3924-4045HT054 (RE545794) 156

Página

Hub Cap 450
Hub, Front Wheel, without MFWD 70
HUB,FRONT AXLE (MFWD) 78
HUB,REAR AXLE PLANETARY DRIVE 56
HVAC Cab Cover 590
HVAC Mode Door Switch 624
Hybrid Battery 384, 388
Hydraulic Accumulator, Ride Control 750
Hydraulic Accumulator, Ride Control Kit 752
Hydraulic Cylinder Seal Kit, Backhoe Thumb (207436 -) 992
Hydraulic Cylinder, Multipurpose Bucket 2.18 m (86.00 in.) 726
Hydraulic Cylinder, Multipurpose Coupler Bucket, 86 in. 728
Hydraulic Cylinder, Multipurpose Coupler Bucket, 92 in. 730
Hydraulic Cylinder, Swing (203194 -) 982
Hydraulic Front Coupler Cylinder, Loader 800
Hydraulic Hammer Interface Adapter 868
Hydraulic Hose 336, 690, 692, 694, 696, 698, 700, 756
Hydraulic Hose, 3-Function Loader, Right Side (204988 -) 780
Hydraulic Hose, Hand Held Hydraulics 956
Hydraulic Hose, Service Brake 350
HYDRAULIC HOSES FOR ATTACHMENT KIT 932
Hydraulic Hoses, Dipperstick (208446 -) 942
Hydraulic Hoses, Dipperstick with Auxiliary Hydraulics (208446 -) .. 946
Hydraulic Hoses, Extendable Dipperstick with Auxiliary Hydraulics (208446 -) 948
Hydraulic Hoses, Extendible Dipperstick (208446 -) 944
Hydraulic Hoses, Multipurpose Bucket 2.18 m (86.00 in.) 726
Hydraulic Hoses, Multipurpose Coupler Bucket, 86 in. 728
Hydraulic Hoses, Multipurpose Coupler Bucket, 92 in. 730
Hydraulic Hoses, Thumb Cylinder, Standard Dipperstick (208446 -) 970
Hydraulic Lines, Steering System with MFWD 340
Hydraulic Lines, Steering System without MFWD 338
Hydraulic Loader Coupler Field Kit 756
Hydraulic Loader Coupler Kit 738
Hydraulic Loader Solenoid Valve 754
Hydraulic Oil Cooler (Engine 4045HT054) 292
Hydraulic Oil Cooler (Engine 4045TT096) 296
Hydraulic Oil Cooler Lines (Engine 4045HT054) 292
Hydraulic Oil Cooler Lines (Engine 4045TT096) 296
Hydraulic Oil Filter 704
Hydraulic Oil Lines, Multipurpose Bucket 2.18 m (86.00 in.) 726
Hydraulic Oil lines, Multipurpose Coupler Bucket, 86 in. 728
Hydraulic Oil lines, Multipurpose Coupler Bucket, 92 in. 730
Hydraulic Plumbing 690
Hydraulic Pump 688
Hydraulic Pump, Main 688
Hydraulic Reservoir 702
Hydraulic Thumb Cylinder (207436 -) 992
Hydraulic Thumb Cylinder Seal Kit (207436 -) 992
HYDRAULICS HOSE,SWING CYLINDER 968
HYDRAULICS, AUGER 936
HYDRAULICS, AUXILIARY EQUIPMENT, EXTENDI BLE DIPPERSTICK 940
HYDRAULICS, AUXILIARY EQUIPMENT,STD. 938
HYDRAULICS, BACKHOE BUCKET CYLINDER (- 208445) 950
Hydraulics, Backhoe Stabilizer Cylinder (208446 -) 966
Hydraulics, Backhoe Swing Cylinder (203194 -) 982
Hydraulics, Boom and Crowd Cylinder 954
Hydraulics, Extendable Dipperstick with Auxiliary Hydraulics (208446 -) 948
Hydraulics, Extendible Dipperstick (208446 -) 944
HYDRAULICS, EXTENSION CYLINDER, EXTENDI BLE DIPPERSTICK 952
Hydraulics, Hand Held 956
Hydraulics, Loader Coupler 754
Hydraulics, Parking Brake 358
Hydraulics, Pilot Control (191461 -) 958
Hydraulics, Pilot Selector Valve (191461 -) 958
Hydraulics, Stabilizer Cylinder (208446 -) 966
Hydraulics, Standard Dipperstick (208446 -) 942
Hydraulics, Standard Dipperstick with Auxiliary Hydraulics (208446 -) 946
Hydraulics, Steering 692
Hydraulics, Steering Hoses and Fittings with MFWD 340
Hydraulics, Steering Hoses and Fittings without MFWD 338
HYDRAULICS, STEERING VALVE 334
HYDRAULICS,AUGER (STANDARD DIPPERSTICK) 934
HYDRAULICS,BRAKE VALVE BOOST (ROPS) 354

Índice alfabético, continuación

Página

I

Idler Gears-3612-4045HT054 (RE545794) ... 152
Idler Pulley ... 304
Idler Pulley (Engine 4045HT054, 4045HT072) ... 306
Idler Pulley (Engine 4045TT096) ... 308
Indicators ... 492
Injection Nozzle Kit-9901-4045HT054 (RE545794) ... 208
Injection Nozzle-16E3-4045HT054 (RE545794) ... 134
Injector Nozzle-16EY-4045TT096 ... 228
Inlet Air-1783-4045HT054 (RE545794) ... 136
Inlet Restriction Sensor, Engine Air (Engine 4045HT054, 4045HT072) ... 312
Inlet Restriction Sensor, Engine Air (Engine 4045TT096) ... 314
Inlet Section, Priority ... 886
Inlet, Water Pump-5738-4045HT054 (RE545794) ... 176
Inlet, Water Pump-5738-4045TT096 ... 264
Input Pinion Spiral Bevel, Rear ... 58
Input Shaft, Transmission ... 104
Input, Pinion Seal ... 356
INSIDE MIRROR (FRONT MOUNTED) ... 666
Instrument Panel ... 416
Instrument Panel Console, Cab ... 580
Instrument Panel Console, Canopy ... 582
Instrument Panel, Canopy ... 422
Instruments ... 492
Intake System, Air (Engine 4045HT054, 4045HT072) ... 312
Intake System, Air (Engine 4045TT096) ... 314
INTAKE VALVE ... 262
Intake Valve-5122-4045HT054 (RE545794) ... 174
Intake, Air-17DZ-4045TT096 ... 230
Intercooler (Engine 4045HT054, 4045HT063, 4045HT072, 4045HT073) ... 288
Interface Adapter, Hydraulic Hammer ... 868
Interior Covers, Canopy ... 588, 592
INTERIOR FRONT VIEW MIRROR ... 668
Interior Front View Mirror (Rear Mounted) ... 668
Interior Light ... 528, 530
INTERIOR REAR VIEW MIRROR (FRONT MOUNTED) ... 666
Interior Rear View Mirror (Front Mounted) ... 666
Isolator ... 534
ISOLATOR,ENGINE SUPPORT ... 126
Isolators, Operator Enclosure ... 534

J

JDLink™ Modular Telematics Gateway ... 706
JDLink™ Modular Telematics Gateway (MTG) Antenna ... 710
JDLink™ Modular Telematics Gateway (MTG) Assembly ... 708
JDLink™ Modular Telematics Gateway and Satellite Module Controller ... 706
JDLink™ Satellite Module ... 706
JDLink™ Satellite Module (SAT) Antenna ... 712
John Deere Construction & Forestry Dealer Net ... 34
JOY STICK, CONTROL VALVE, LEFT (S/N 172423-) (172423 -) ... 916
JOY STICK, CONTROL VALVE, RIGHT (S/N 172423-) (172423 -) ... 918
Jump Start Cable ... 392
Jump Start Kit ... 392

K

KING PIN, FRONT AXLE (MFWD) ... 78
KINGPIN, FRONT AXLE (WITHOUT MFWD) ... 69
Kit Camshaft-9901-4045HT054 (RE545794) ... 200
KIT, ACCU-SWING VALVE ... 930
KIT, ATTACHMENT PLUMBING KIT ... 932
KIT, BACKHOE BOOM CYLINDER REPAIR ... 972
Kit, Backhoe Boom Protection ... 862
Kit, Backhoe Bucket Cylinder Repair (208446 -) ... 974
Kit, Backhoe Thumb, 18 in. and 30 in. Buckets ... 986
Kit, Backhoe Thumb, 24 in. Bucket ... 984, 988
Kit, Backhoe Two Lever Conversion ... 826
Kit, Beacon Wiring ... 408
kit, Brake Valve ... 348
Kit, Connecting Rod Bearing (Standard)-9901-4045HT054 (RE545794) ... 211
Kit, Coupler Bucket Brackets ... 740
Kit, Crankshaft Bearing (Standard)-9901-4045HT054 (RE545794) ... 209
Kit, Crankshaft Bearing-9901-4045HT054 (RE545794) ... 210
Kit, Crowd Cylinder Seals ... 980
Kit, Cylinder Head Bolts-9901-4045HT054 (RE545794) ... 205
KIT, FIFTH FUNCTION MANUAL VALVE ... 914
Kit, Front Coupler Cylinder Repair ... 800
Kit, Front Fender with 16.5 in. Tires ... 652
Kit, Front Fender with 18 in. Tires ... 654
Kit, Fuel-Fired Coolant Heater ... 328
Kit, Hand Held Hydraulics ... 956
Kit, Injector Nozzle-9901-4045HT054 (RE545794) ... 208
Kit, Loader Bucket Repair (202928 -) ... 792
Kit, Loader Control Valve ... 784
Kit, Loader Hydraulic Coupler ... 738
Kit, Lumbar ... 614
Kit, O-Ring-9901-4045HT054 (RE545794) ... 193
Kit, Operators Manual Tether ... 686
Kit, Overhaul, Engine-9901-4045HT054 (RE545794) ... 216
Kit, Pattern Selector Valve (191461 -) ... 924
Kit, Piston Ring-9901-4045HT054 (RE545794) ... 196
Kit, Power Link Grease ... 866
Kit, Recliner ... 614
Kit, Rotating Beacon ... 410
KIT, SAE BACKHOE CONTROL LINKAGE PATTERN ... 846
Kit, Seal, Multipurpose Bucket Cylinder ... 798
Kit, Selective Flow Control ... 912
KIT, SIXTH FUNCTION MANUAL VALVE ... 915
Kit, Steering Cylinder with MFWD ... 342
Kit, Strobe Beacon ... 406
Kit, Sun Visor ... 682
KIT, UNIVERSAL DRIVE SHAFT (MFWD) ... 72
Kit, Wheel Spacer ... 42
Kit, Windshield Washer ... 576
KIT,BACKHOE THREE LEVER CONTROL VALVE CONVERSION KIT ... 828
Kits, Boom Lift Cylinder ... 794
Kits, Stabilizer Cylinder Repair (208446 -) ... 976
Knob ... 744
Knob, Loader Control Valve Kit ... 784
KNOB, TEMPERATURE CONTROL ... 88

L

Label ... 326, 336, 382, 424, 446, 530, 566, 590, 594, 596, 640, 756
Label, Boom Lock with Pilot Control ... 858
Label, Decal ... 542, 544
Label, Fifth Function Pedal ... 832
Label, Gray Circle ... 556, 558, 586
Label, Loader Control (3 Function) ... 784
Label, Loader Controls 3 Function ... 764
Label, ROPS ... 556, 558
Label, Worksite Pro ... 816, 818
Labels and Decals ... 366
Labels and Decals, Cab ... 368
Labels and Decals, Canopy ... 370
Labels and Decals, French ... 372
Labels and Decals, Portuguese ... 376
Labels and Decals, Portuguese, Cab ... 378
Labels and Decals, Portuguese, Canopy ... 380
Labels and Decals, Spanish ... 374
LABELS, ANTI-THEFT ... 468, 470
Lamp ... 530
Latch, Hood and Side Panels (Engine 4045HT072, 4045HT073, 4045HT063, 4045HT054) ... 638
Left Hand Pilot Controller Arm ... 922
Left Operator Station Fender ... 656
Level Switch, Coolant Sensor (Engine 4045HT054) ... 294
Leveling Linkage, Bucket ... 802
Lever Base Insert ... 742, 744
Lever Boot, Boom Lock, 1-Pedal ... 606
LEVER CONVERSION LINKAGE, BACKHOE (SAE PATTERN) ... 846
Lever, 3rd Function, Loader Control Valve Kit ... 784
Lever, Boom Lock, Pilot Control ... 858
Lever, Boom Lock, Standard Control ... 856
LEVER, FIFTH FN FOR THREE LEVER CONTROLS ... 838
LEVER, FOUR-LEVER CONTROLS, STANDARD BACKHOE ... 830
Lever, Stabilizer Control ... 848
LEVER, THREE, BACKHOE CONTROL VALVE ... 828
Lever, Transmission Control ... 90
LH Console Cup Holder ... 586
LH Console Door Cable ... 586
LH Console Door Latch ... 586
LH Pilot Controller ... 922
LICENCE PLATE BRACKET ... 362
LICENCE PLATE LIGHT ... 362

Índice alfabético, continuación

Página

License Plate Bracket ... 364
License Plate Lamp and Bracket ... 362
Lift Arm Assembly ... 746
Lift Arm Cylinder, Loader Boom ... 794
Lift Arm, Loader ... 746
Lift Straps-9801-4045HT054 (RE545794) ... 192
Lift Straps-9801-4045TT096 ... 279
Light Switch ... 416, 422
LIGHT, LICENCE PLATE ... 362
Lights, Deluxe, and Roof Harness ... 532
LIMITED SLIP DIFFERENTIAL (MFWD) ... 82
Limited Slip Differential (w/ MFWD) ... 82
LIMITED SLIP DIFFERENTIAL CASE (MFWD) ... 82
LIMITED SLIP DIFFERENTIAL CLUTCH DISC (MFWD) ... 82
LIMITED SLIP DIFFERENTIAL SHAFT(MFWD) ... 82
Limited Slip Front Axle with MFWD ... 74
Line, Fuel Injection-16E3-4045HT054 (RE545794) ... 134
Line, Fuel-16EY-4045TT096 ... 228
LINE, POWER BEYOND, HYDRAULIC ... 882
LINE, STABILIZER HYDRAULIC ... 882
Line, Turbocharger-65B7-4045TT096 ... 270
Liner-9901-4045HT054 (RE545794) ... 198
LINES, AUXILIARY EQUIPMENT, EXTENDIBLE D IPPERSTICK ... 940
LINES, AUXILIARY EQUIPMENT, STANDARD ... 938
LINES, BUCKET CYLINDER, BACKHOE (- 208445) ... 950
Lines, Bucket Cylinder, Backhoe (208446 -) ... 942
Lines, Bucket Cylinder, Backhoe with Auxiliary Hydraulics (208446 -) ... 946
Lines, Bucket Cylinder, Backhoe, Extendible Dipperstick (208446 -) ... 944
Lines, Crowd and Boom Cylinder Hydraulics ... 954
Lines, Extendable Backhoe Bucket Cylinder, with Auxiliary Hydraulics (208446 -) ... 948
LINES, FUEL FILTER (63AA) ... 268
Lines, Fuel Filter (Engine 4045HT054, 4045HT072) ... 322
Lines, Fuel Filter (Engine 4045TT096) ... 320
Lines, Fuel Filter, Severe Duty (Engine 4045HT054) ... 324
Lines, Fuel-63BC-4045HT054 (RE545794) ... 180
Lines, Heater ... 622
Lines, Heater and Air Conditioning ... 636
Lines, Loader 2 Function Hydraulics, Right Side (204988 -) ... 778
Lines, Loader Control Valve Kit ... 784
LINES, OIL, EXTENSION CYLINDER, EXTENDIB LE DIPPERSTICK ... 952
Lines, Parking Brake Hydraulics ... 358
Lines, Steering Hydraulics, with MFWD ... 340
Lines, Steering Hydraulics, without MFWD ... 338
Lines, Transmission Oil Cooler (Engine 4045HT054) ... 292
Lines, Transmission Oil Cooler (Engine 4045TT096) ... 296
Lines, Turbocharger Oil-65B7-4045TT096 ... 270
LINKAGE BACKHOE, FIFTH FN LEVER FOR THREE LEVER CONTROLS ... 838
Linkage Cover ... 560, 564, 566
LINKAGE THREE LEVER BACKHOE CONTROL VALVE ... 828
LINKAGE, BACKHOE CONTROL (SAE PATTERN) ... 846
Linkage, Bucket Leveling ... 802
Linkage, Fifth Function Pedal ... 832
Linkage, Fifth Function Pedal, Manual Auxiliary ... 840
Linkage, Fifth Function Pedal, Pilot Auxiliary ... 842
LINKAGE, FOUR-LEVER CONTROL VALVE, STANDARD BACKHOE ... 830
Linkage, Loader Bucket ... 748
Linkage, Loader Valve ... 764
Linkage, Two Lever Backhoe Control Valve ... 826
Links, Backhoe Bucket ... 864
Load Coupler Chassis Harness ... 756
LOAD SENSE RELIEF VALVE ... 768
Loader Arm Service Lock ... 360
Loader Auxiliary Plugs ... 788
Loader Boom Cylinder Repair Kit ... 794
Loader Bucket 0.76 m³ ... 720
Loader Bucket 0.86 m³ (1.125 yd³) ... 722
Loader Bucket 0.96 m³ ... 724
Loader Bucket Auxiliary Cutting Edge 2.18 m ... 718
Loader Bucket Cutting Edge 2.18 m ... 732
Loader Bucket Cylinder (202928 -) ... 792
LOADER BUCKET CYLINDER PINS ... 716
Loader Bucket Cylinder Repair Kit (202928 -) ... 792
Loader Bucket Cylinder, Seal Kit (202928 -) ... 792
LOADER BUCKET LINK PINS ... 716
Loader Bucket Linkage ... 748
Loader Bucket Pins ... 716
Loader Bucket, Hydraulic Cylinder (202928 -) ... 792

Página

Loader Bucket, Multipurpose 2.18 m (86.00 in.) ... 726
Loader Control Cover, Canopy ... 588
Loader Control Knob ... 742, 744
Loader Control Sphere ... 742, 744
Loader Control Valve ... 782
Loader Control Valve Kit ... 784
Loader Controls 3 Function Label ... 764
Loader Controls, 2-Function Manual ... 742
Loader Controls, 3-Function Manual ... 744
Loader Coupler Auxiliary Plumbing ... 786
Loader Coupler Cylinder ... 738
LOADER COUPLER ELECTRICAL ... 468, 470
Loader Coupler Electrical and Anti-Theft ... 468, 470
Loader Coupler Hydraulics ... 754
Loader Coupler Kit, Hydraulic ... 738
Loader Coupler Solenoid Valve ... 754
Loader Coupler Switch Plug ... 490
Loader Coupler Wiring Harness ... 440, 464
Loader Coupler, Hydraulic, Field Kit ... 756
Loader Hoses, 2-Function, Right (204988 -) ... 780
Loader Lever ... 742, 744
Loader Lift Arm ... 746
Loader Lift Arm Cylinder ... 794
LOADER LIFT ARM CYLINDER HARDWARE ... 796
Loader Linkage ... 764
Loader Plumbing, 2-Function Right Side (204988 -) ... 778
Loader Plumbing, 3-Function Right Side (204988 -) ... 780
Loader Plumbing, Second and Third Function, Left ... 776
LOADER VALVE BOOM SECTION ... 770
LOADER VALVE BUCKET SECTION ... 772
Loader Valve Lever Linkage, 4-Function ... 760
Loader Valve Linkage, Fifth Function ... 764
Loader Valve Linkage, Fourth Function ... 760
LOADER VALVE RELIEF ... 768
Loader Valve, Fifth Function ... 766
Loader Valve, Fourth Function ... 762
Loader/Stabilizer Auxiliary Section Relief Valves ... 774
Lock Control Switch, Differential ... 458
Lock Handle, Backhoe Boom ... 852
Lock, Backhoe Boom ... 852
Lock, Boom Lever Pilot Control ... 858
Lock, Boom Lever, Standard Control ... 856
Locking Pin, Extendable Arm ... 874
LOCKING PIN, EXTENDIBLE ARM ... 876
LOCKOUT VALVE, STABILIZER ... 768
Louver, Heating and Air Conditioning Ducts ... 634
Louver, Hood and Side Panels (Engine 4045HT072, 4045HT073, 4045HT063, 4045HT054) ... 638
Louvers, Cab Console Covers with A/C ... 584
Low Level Coolant Sensor (Engine 4045HT054) ... 294
Low Pressure Fuel Lines-63BC-4045HT054 (RE545794) ... 180
Low Range Forward Clutch Assembly ... 106
Low Side Refrigerant Hose ... 626, 630
LUBE HOSE,FRONT AXLE(W/MFWD) ... 72
Lubrication Fitting ... 746
Lumbar and Recliner Service Kits ... 614
Lumbar Kit ... 614
Lumbar Knob Kit, Cloth Mechanical Suspension Seat ... 610
Lumbar Knob Kit, Vinyl Mechanical Suspension Seat ... 612

M

MAGNET, RETURN-TO-DIG ... 772
Magnetic Pick-Up Sensor-6710-4045TT096 ... 274
Magnetic Pick-Up Sensor-6730-4045HT054 (RE545794) ... 186
Main Bearing Cap-4614-4045TT096 ... 252
MAIN BEARINGS ... 254
Main Bearings, Crankshaft-4715-4045HT054 (RE545794) ... 166
Main Frame Guard ... 496
Main Hydraulic Hoses ... 690
Main Hydraulic Plumbing ... 690
Main Hydraulic Pump ... 688
Mainframe ... 494
Manifold Air Pressure Sensor-6730-4045HT054 (RE545794) ... 186
Manifold, Exhaust-2816-4045TT096 ... 238
Manifold, Exhaust-2893-4045HT054 (RE545794) ... 144
MANIFOLD, PILOT ACTIVATING (191461 -) ... 958
Manifold, Pilot Control (191461 -) ... 924
Manual Auxiliary, Fifth Function Pedal ... 840
Manual Controls, Canopy ... 556
Manual Mirrors ... 670
Mat ... 564

Índice alfabético, continuación

Página

Mat, Floor ... 566
Mechanical Front Wheel Drive Clutch Assembly ... 114
Mechanical Front Wheel Drive Front Fender Kit with 16.5 in. Tires ... 652
Mechanical Front Wheel Drive Front Fender Kit with 18 in. Tires ... 654
Mechanical Suspension Seat, Cloth ... 610
Mechanical Suspension Seat, Vinyl ... 612
MFWD Axle with Limited Slip ... 74
MFWD CLUTCH ASSEMBLY ... 114
MFWD CLUTCH DISC ... 114
MFWD CLUTCH DRIVE SOLENOID ... 114
MFWD Front and Rear Rims, 12-16.5 in. and 19.5L-24 in. Goodyear ... 34
MFWD Front and Rear Rims, 12.5 X 80-18 in. and 19.5L-24 in. Firestone ... 38
MFWD Front and Rear Rims, 12.5 X 80-18 in. and 21L-24 in. Firestone ... 40
MFWD Front and Rear Rims, 305 X 70D16.5 in. and 19.5L-24 in. Firestone ... 36
MFWD Front Fender Kit with 16.5 in. Tires ... 652
MFWD Front Fender Kit with 18 in. Tires ... 654
MFWD Planetary Drive ... 80
MFWD Steering Cylinder and Repair Kit ... 342
MFWD SWITCH ... 88
MFWD Wheel Fender Kit with 16.5 in. Tires ... 652
MFWD Wheel Fender Kit with 18 in. Tires ... 654
Middle Cover ... 560, 564
Miniature Blade ... 418
MIRROR BRACKET, INTERIOR FRONT VIEW ... 668
MIRROR BRACKET, INTERIOR REAR VIEW (FRON T MOUNTED) ... 666
Mirror, Exterior ... 670
Mirror, Exterior Rear View ... 670
Mirror, External ... 670, 672
MIRROR, INTERIOR FRONT VIEW ... 668
MIRROR, INTERIOR REAR VIEW (FRONT MOUNTE D) ... 666
Modular Telematics Gateway ... 708
Module, HVAC (Heater Only) ... 620
Momentary Switch ... 742, 744
Monitor ... 492
Monitor Warning Alarm ... 464
Motion Control Switch, Transmission ... 90
Motor Starter-30AT-4045HT054 (RE545794) ... 148
Motor Starter-30AT-4045TT096 ... 240
Motor, Blower ... 620
Motor, Blower; Heater/Defroster ... 620
Motor, Blower, HVAC ... 620
Motor, Rear Windshield Wiper ... 578
MOUNT,ENGINE ... 126
Mounting Hardware, Ride Control Accumulator ... 790
Mounting Kit, Fire Extinguisher ... 674
Mounting Parts, Mirror Mounting Bar ... 670
Mounting Plate, Backhoe Control Valve ... 898
Mounting Plate, Brake Valve ... 346
Mounting Plate, Dual Battery Disconnect Switch ... 398, 400
MOUNTING, ALTERNATOR ... 266
Mounting, Rear Axle ... 52
MTG Harness ... 708
Muffler (Engine 4045HT054, 4045HT072) ... 316
Muffler (Engine 4045TT096) ... 318
Muffler Clamp (Engine 4045HT054, 4045HT072) ... 316
Muffler Clamp (Engine 4045TT096) ... 318
Multipurpose Bucket 2.18 m (86.00 in.) ... 726
Multipurpose Bucket Cylinder and Repair Kit ... 798
Multipurpose Coupler Bucket, 86 in ... 728
Multipurpose Coupler Bucket, 92 in ... 730

N

Negative Cable, Single Battery ... 386, 390
Nipple Assembly ... 690
Noise Reduction Foam ... 526
Non-Powered Axle ... 66
Nozzle, Fuel Injection-16E3-4045HT054 (RE545794) ... 134
Nozzle, Washer, Windshield ... 572

O

O-Ring Kit-9901-4045HT054 (RE545794) ... 193
O-Rings, Power Link Grease Kit ... 866
O-Rings, Shift Control Solenoids ... 124
Oil By Pass Valve-4614-4045TT096 ... 252
OIL COOLER (5954) ... 265
Oil Cooler (Engine 4045HT054) ... 292
Oil Cooler (Engine 4045TT096) ... 296
Oil Cooler Bracket (Engine 4045HT054) ... 292
Oil Cooler Bracket (Engine 4045TT096) ... 296
Oil Cooler, Hydraulic (Engine 4045HT054) ... 292
Oil Cooler, Hydraulic (Engine 4045TT096) ... 296
Oil Cooler, Transmission (Engine 4045HT054) ... 292
Oil Cooler, Transmission (Engine 4045TT096) ... 296
Oil Coolers and Plumbing (Engine 4045HT054) ... 292
Oil Coolers and Plumbing (Engine 4045TT096) ... 296
Oil Dipstick-4002-4045HT054 (RE545794) ... 158
Oil Dipstick-4002-4045TT096 ... 247
Oil Draing Valve ... 382
OIL FILLER NECK-1229-4045HT054 (RE545794) ... 130
OIL FILLER NECK-1229-4045TT096 ... 223
Oil Filter Gasket-8822-4045TT096 ... 278
Oil Filter Head-8843-4045HT054 (RE545794) ... 190
Oil Filter, Engine-8822-4045TT096 ... 278
Oil Filter, Hydraulic ... 704
OIL FILTER,TRANSMISSION ... 122
Oil Line ... 756
Oil Line, Steering Hydraulics, with MFWD ... 340
Oil Line, Steering Hydraulics, without MFWD ... 338
Oil Line, Turbocharger-65D1-4045HT054 (RE545794) ... 182
Oil Lines, Crowd and Boom Cylinder Hydraulics ... 954
Oil Pan Gasket-9901-4045HT054 (RE545794) ... 204
Oil Pan Guard ... 496
Oil Pan-1903-4045TT096 ... 232
Oil Pressure Regulating Valve-4614-4045TT096 ... 252
Oil Pressure Switch - Plug-7699-4045TT096 ... 276
Oil Pump Intake-1903-4045HT054 (RE545794) ... 138
Oil Pump Intake-1903-4045TT096 ... 232
Oil Pump-5001-4045HT054 (RE545794) ... 172
Oil Pump-5001-4045TT096 ... 260
OIL PUMP,TRANSMISSION CHARGE ... 120
Oil Seal, Rear-9901-4045HT054 (RE545794) ... 194
OPEN DIFFERENTIAL (MFWD) ... 84
Open Differential (w/ MFWD) ... 84
OPEN DIFFERENTIAL BEVEL GEAR (MFWD) ... 84
OPEN DIFFERENTIAL CASE (MFWD) ... 84
OPEN DIFFERENTIAL COVER (MFWD) ... 84
Operator Enclosure Isolators ... 534
Operator Interface EMU ... 492
Operator Station Fenders ... 656
Operator Station Harness ... 414
Operator Station Harness, Canopy ... 420
Operators Manual Holder ... 684
Operators Manual Tether Kit ... 686
Operators Station Wiring, Routing Hardware ... 412
ORIFICE, TRANSMISSION REAR HOUSING ... 98
Output Gear Bearing ... 744
OUTPUT SHAFT,TRANSMISSION ... 116
Outside Mirror ... 670
Overhaul Kit, Engine-9901-4045HT054 (RE545794) ... 206, 216

P

Pad, Extendable Arm ... 874
PAD,EXTENDIBLE ARM ... 876
Pads, Stabilizer Feet ... 880
Pallet Forks 48 in. ... 734
Pallet Forks 60 in. ... 736
Pan, Oil-1903-4045HT054 (RE545794) ... 138
Pan, Oil-1903-4045TT096 ... 232
Panel ... 564
Park Brake clutch Disc ... 356
Park Brake Clutch Disk Carrier ... 356
Park Brake Housing ... 356
Park Brake Piston ... 356
Park Brake Switch ... 416
Parking Brake Housing and Clutch Disc ... 356
Parking Brake Hydraulics ... 358
Pattern Select Switch Plug ... 488
Pattern Selector Harness (191461 -) ... 924
Pattern Selector Valve (191461 -) ... 924
PEDAL FIELD KIT, FIFTH FUNCTION (PILOT CONTROL) ... 834
PEDAL GAS ... 310
Pedal Grommet, Backhoe Console ... 606
Pedal, Brake ... 346
Pedal, Extendable Dipper ... 832
PEDAL, EXTENDIBLE DIPPER (PILOT CONTROL) ... 834

Índice alfabético, continuación

Página

Pedal, Fifth Function ... 832
PEDAL, FIFTH FUNCTION ... 836
PEDAL, FIFTH FUNCTION (PILOT CONTROL) ... 834
Pedal, Fifth Function, Manual Auxiliary ... 840
Pedal, Fifth Function, Pilot Auxiliary ... 842
Pedal, Sixth Function ... 844
Pedals And Brake Valve ... 346
Pedestal, Mechanical Suspension Seat, Cloth ... 610
Pedestal, Mechanical Suspension Seat, Vinyl ... 612
PILOT ACTIVATING MANIFOLD (191461 -) ... 958
Pilot Auxiliary, Fifth Function Pedal ... 842
PILOT BACKHOE BOOM SECTION VALVE ... 904
PILOT BACKHOE BUCKET SECTION VALVE ... 906
PILOT BACKHOE CROWD SECTION VALVE ... 908
PILOT BACKHOE SWING SECTION VALVE ... 910
Pilot Backhoe Valve, 4-Function with Flow Control ... 900
Pilot Control Backhoe Console ... 608
Pilot Control Hydraulics (191461 -) ... 958
PILOT CONTROL VALVE, BACKHOE ... 882
PILOT CONTROL VALVE, LEFT (S/N 172423-) (172423 -) ... 916
PILOT CONTROL VALVE, RIGHT (S/N 172423-) (172423 -) ... 918
Pilot Control, Boom Lock Lever and Linkage ... 858
Pilot Controller Arm, LH ... 922
Pilot Controller Arm, RH ... 920
Pilot Controller Components ... 920
Pilot Controller Valve (Left Hand) (172423 -) ... 916
Pilot Controller Valve (Right Hand) (172423 -) ... 918
Pilot Controls, Cab ... 544
Pilot Controls, Canopy ... 558
Pilot Enable / Pattern Select (191461 -) ... 924
Pilot Enable Control ... 456
PILOT ENABLE SWITCH ... 456
PILOT ENABLE WIRING HARNESS ... 456
Pilot Selector Valve Hydraulics (191461 -) ... 958
Pilot Valve Plumbing (191461 -) ... 960
Pilot, Backhoe Control Valve, Fourth Function ... 898
Pilot, Selective Flow, Ride Control ... 446
Pin, Backhoe Bucket Links ... 864
PIN, BUCKET ... 870
PIN, CROWD ... 870
PIN, DIPPERSTICK ... 870
PIN, KING, FRONT AXLE (MFWD) ... 78
Pin, MFWD Front Axle with Limited Slip ... 74
Pin, Stabilizer Foot ... 880
Pin, Swing Lock ... 854
Pin-On Loader Bucket 0.76 m³ ... 720
Pin-On Loader Bucket 0.86 m³ (1.125 yd³) ... 722
Pin-On Loader Bucket 0.96 m³ ... 724
Pinion Input Seal ... 356
Pinion Input Seal, Rear ... 356
Pinion Seal, Differential ... 356
Pinion Seal, Rear Differential ... 356
Pinion Shaft Seal ... 356
Pinion Shaft, Differential ... 60
Pinion, Rear Bearings ... 58
Pinion, Rear Shim ... 58
PINS, BACKHOE BOOM ... 860
Pins, Backhoe Swing Frame ... 850
PINS, LOADER BUCKET CYLINDER ... 716
PINS, LOADER BUCKET LINK ... 716
Pins, Loader Bucket Linkage ... 748
PINS, LOADER LIFT ARM CYLINDER ... 796
Pins, Multipurpose Bucket 2.18 m (86.00 in.) ... 726
Pins, Multipurpose Coupler Bucket, 86 in ... 728
Pins, Multipurpose Coupler Bucket, 92 in ... 730
PINS, QUICK COUPLER (STANDARD) ... 820
PINS, QUICK COUPLER (UNIVERSAL) ... 824
Pins, Stabilizer Arm ... 878
Pins, Stabilizer Cylinder ... 978
Pins, Swing Frame ... 850
Pins, Thumb Cylinder (207436 -) ... 990
PINS,LOADER BUCKET ... 716
PISTON AND O RING-4823-4045TT096 ... 256
Piston Liner Kit-9901-4045HT054 (RE545794) ... 198
Piston Ring Kit-9901-4045HT054 (RE545794) ... 196
Piston, Brake Valve ... 348
Piston, Disc Brake ... 344
Piston, Park Brake ... 356
PISTON-4823-4045TT096 ... 256
Piston-9901-4045HT054 (RE545794) ... 198
Pistons-4838-4045HT054 (RE545794) ... 168
Pivot Assembly, Hood (Engine 4045HT072, 4045HT073, 4045HT063, 4045HT054) ... 638

Página

Pivot Pin ... 746
Pivot Pin, Backhoe Extended Stabilizer Arm ... 878
Pivot Pin, Backhoe Stabilizer Arm ... 878
PIVOT PIN,FRONT AXLE(W/MFWD) ... 72
PLACEMENT, SWITCHES, ALTERNATE ... 88
PLANET CARRIER,REAR AXLE ... 56
Planetary Drive Ring Gear ... 80
Planetary Drive, Front Axle ... 80
PLANETARY DRIVE,REAR AXLE ... 56
PLATE ... 564
Plate, Backhoe Boom Protection ... 862
Plate, Brake Valve Mounting ... 346
Plate, Front-3618-4045TT096 ... 244
Plate, Rear Axle Mounting ... 52
PLATE,REAR AXLE HOUSING MOUNTING ... 54
Plates Floor, Cab ... 560
Plug ... 472
Plug without Mechanical Front Wheel Drive, Switch ... 476
Plug without Start Aid, Switch ... 478
Plug, Beacon ... 482
Plug, Euro Style ... 448, 476, 478
Plug, Loader Coupler ... 490
Plug, Oil Pressure Switch-7699-4045TT096 ... 276
Plug, Pattern Select ... 488
Plug, Ride Control ... 486
Plug, Rubber (For Use without Ride Control) ... 450
Plug, Selective Flow ... 484
Plug, Switch ... 448, 476, 478
Plug, Temperature Switch-6698-4045TT096 ... 272
Plug, Washer ... 480
Plug, Water Pump Inlet-5738-4045HT054 (RE545794) ... 176
Plug, Water Pump Inlet-5738-4045TT096 ... 264
Plug, Windshield Washer ... 480
Plugs, Loader Auxiliary ... 788
Plugs, Port, Fifth Section ... 962
Plugs, Port, Sixth Section ... 964
PLUMBING KIT, ATTACHMENT ... 932
Plumbing, Auxiliary Loader Coupler ... 786
Plumbing, Backhoe Bucket Cylinder (208446 -) ... 942
Plumbing, Backhoe Bucket Cylinder with Auxiliary Hydraulics (208446 -) ... 946
Plumbing, Backhoe Bucket Cylinder, Extendible Dipperstick (208446 -) ... 944
PLUMBING, BRAKE VALVE BOOST (ROPS) ... 354
Plumbing, Differential Lock ... 62
Plumbing, Dipperstick (208446 -) ... 942
Plumbing, Dipperstick with Auxiliary Hydraulics (208446 -) ... 946
Plumbing, Extendable Dipperstick with Auxiliary Hydraulics (208446 -) ... 948
Plumbing, Extendible Dipperstick (208446 -) ... 944
Plumbing, Main Hydraulic ... 690
Plumbing, Oil Coolers (Engine 4045HT054) ... 292
Plumbing, Oil Coolers (Engine 4045TT096) ... 296
Plumbing, Parking Brake ... 358
Plumbing, Pilot Valve (191461 -) ... 960
Plumbing, Service Brake ... 350
Plumbing, Standard Dipperstick Thumb Cylinder (208446 -) ... 970
Port Plugs, Fifth Section ... 962
Port Plugs, Sixth Section ... 964
Portuguese Labels and Decals, 310K ... 376
Power Beyond Hose ... 694, 696
Power Beyond Hose For Manual Controls ... 694
Power Beyond Hose For Pilot Controls ... 696
POWER BEYOND HYDRAULIC LINE ... 882
Power Link Grease Kit ... 866
Pressure Reducing Valve, Manifold, Pilot Control (191461 -) ... 924
Pressure Reducing Valve, Pilot Control Manifold (191461 -) ... 924
Pressure Regulating Valve, Oil-4614-4045TT096 ... 252
Pressure Regulator, Transmission ... 100
Pressure Sensor, Exhaust-2816-4045TT096 ... 238
Pressure Switch, HVAC ... 636
Pressure Switch, Hydraulic Oil Filter ... 704
Pressurizer Blower ... 620
Priority Inlet Section ... 886
Protection Kit, Backhoe Boom ... 862
Protective Cover, Hand Held Hydraulics ... 956
Pulley Assembly ... 304
Pulley Assembly (Engine 4045TT096) ... 308
Pulley Assembly, Fan, (Engine 4045HT054, 4045HT072) ... 306
Pulley Crankshaft-1328-4045HT054 (RE545794) ... 131
Pulley, Alternator 90A ... 402
PULLEY, CRANKSHAFT-1302-4045TT096 ... 224
Pulley, Fan ... 304

Índice alfabético, continuación

Página

Pulley, Fan (Engine 4045HT054, 4045HT072) ... 306
Pulley, Fan (Engine 4045TT096) ... 308
Pulley, Water Pump-2001-4045HT054 (RE545794) ... 140
Pulley, Water Pump-2001-4045TT096 ... 234
Pump Inlet, Water-5738-4045HT054 (RE545794) ... 176
Pump Inlet, Water-5738-4045TT096 ... 264
Pump, Fuel Injection-16E3-4045HT054 (RE545794) ... 134
Pump, Fuel Injection-16EY-4045TT096 ... 228
Pump, Fuel Transfer-3701-4045TT096 ... 246
Pump, Hydraulic ... 688
Pump, Oil-5001-4045HT054 (RE545794) ... 172
Pump, Oil-5001-4045TT096 ... 260
Pump, Water-4446-4045HT054 (RE545794) ... 160
Pump, Windshield Washer ... 576
Push Rod, Brake Valve ... 348
Push Rods-4901-4045HT054 (RE545794) ... 170
Push Rods-4901-4045TT096 ... 258

Q

Quick Coupler (Standard) ... 820
QUICK COUPLER (TOP LOCK) ... 822
Quick Coupler (Universal) ... 822, 824
Quick Coupler Bucket Bracket Kit ... 740
Quick Coupler Bucket, 18 in. ... 816
Quick Coupler Bucket, 24 in. ... 818
Quick Coupler Carriage and Forks 48 in. ... 734
Quick Coupler Carriage and Forks 60 in. ... 736

R

Radiator (Engine 4045HT054, 4045HT063, 4045HT072, 4045HT073) ... 288
Radiator (Engine 4045TT096) ... 290
Radiator Hoses (Engine 4045HT054) ... 294
Radiator Hoses (Engine 4045TT096) ... 298
Radio ... 528, 530
RADIO AM/FM/CD/WB (FIELD KIT) ... 664
RADIO AM/FM/WB (FIELD KIT) ... 662
RADIO ANTENNA HD (FACTORY) ... 658, 660
RADIO ANTENNA HD (FIELD KIT) ... 662, 664
RADIO BRACKET (FACTORY) ... 658, 660
RADIO BRACKET (FIELD KIT) ... 662, 664
RADIO HARNESS (FACTORY) ... 658, 660
RADIO HARNESS (FIELD KIT) ... 662, 664
RADIO INSTALLATION (FACTORY) ... 658, 660
RADIO SPEAKER 5 1/4 (FACTORY) ... 658, 660
RADIO SPEAKER 5 1/4 (FIELD KIT) ... 662, 664
RADIO W/ CD (FACTORY) ... 660
RADIO W/ CD (FIELD KIT) ... 664
RADIO W/O CD (FACTORY) ... 658
RADIO W/O CD (FIELD KIT) ... 662
REAR AXLE ASSEMBLY W/DIFFERENTIAL ... 50
REAR AXLE ASSEMBLY,COMPLETE ... 50
Rear Axle Housing ... 52
REAR AXLE HOUSING ... 54
REAR AXLE HOUSING MOUNTING PLATE ... 54
Rear Axle Mounting ... 52
REAR AXLE PLANET CARRIER ... 56
REAR AXLE PLANET GEAR ... 56
REAR AXLE PLANETARY DRIVE ... 56
REAR AXLE PLANETARY DRIVE HUB ... 56
Rear Axle Planetary Drive Pinion Carrier ... 56
REAR AXLE PLANETARY DRIVE SHAFT ... 56
Rear Axle Ring Gear and Pinion ... 58
Rear Axle Spiral Bevel Input Pinion ... 58
Rear Axle Yoke ... 58
Rear Backup Alarm (XXXXXX -) ... 678
Rear Cab Glass ... 568
Rear Cab Windows ... 568
Rear Console Cover Boot, Backhoe Lock Lever, 1-Pedal ... 606
Rear Console Cover Boot, Backhoe Lock Lever, Pilot Control ... 608
Rear Cover ... 560, 562, 564, 566
Rear Differential Housing ... 52
REAR DIFFERENTIAL HOUSING ... 54
Rear Differential Pinion Seal ... 356
Rear Driveshaft ... 92
REAR DRIVESHAFT CROSS AND BEARING ... 92
Rear Floor Mat ... 560, 562, 566
Rear Input, Pinion Seal ... 356
REAR MOUNTED, FRONT VIEW MIRROR (REAR MOUNTED) ... 668
Rear Oil Seal-9901-4045HT054 (RE545794) ... 194
Rear Pinion Bearings ... 58
Rear Pinion Shaft Seal ... 356
Rear Pinion Shim ... 58
Rear Rim 16.9-28 in. Firestone and Front Rim 11L-16 in. Goodyear 2WD ... 48
Rear Rim 19.5L-24 in. and Front Rim 11L-16 in. Firestone 2WD ... 44
Rear Rim 19.5L-24 in. and Front Rim 11L-16 in. Goodyear 2WD ... 46
Rear Rim 19.5L-24 in. and Front Rim 12-16.5 in. Goodyear MFWD ... 34
Rear Rim 19.5L-24 in. and Front Rim 12.5 X 80-18 in. Firestone MFWD ... 38
Rear Rim 19.5L-24 in. and Front Rim 305 X 70D16.5 in. Firestone MFWD ... 36
Rear Rim 21L-24 in. and Front Rim 12.5 X 80-18 in. Firestone MFWD ... 40
Rear Seal, Pinion Shaft ... 356
Rear Shaft Seal, Pinion ... 356
Rear Transmission Housing ... 96
Rear View Mirror ... 672
Rear View Mirror, Exterior ... 670
REAR VIEW MIRROR, INTERIOR (FRONT MOUNTE D) ... 666
Rear Window Hardware ... 568
Rear Window, Seal ... 536, 538, 540
Rear Windshield Wiper Motor ... 578
Rear Windshield Wiper System ... 578
Rear Wiper Enable Switch ... 578
REAR WIPER SWITCH ... 88
REAR WORKING LIGHTS SWITCH ... 88
REAR, TRANSMISSION HOUSING ORIFICE ... 98
Receiver - Dryer Bracket ... 626, 630
Receiver - Dryer, Air Conditioning System ... 626, 630
Recliner Kit ... 614
Recliner Knob Kit, Cloth Mechanical Suspension Seat ... 610
Recliner Knob Kit, Vinyl Mechanical Suspension Seat ... 612
Reflector ... 640
Refrigerant Hose ... 626, 630
Relay ... 418, 424
Relief Valve, 4-Function Loader Valve ... 760
RELIEF VALVE, ATTACHMENT PLUMBING KIT ... 932
Relief Valve, Auxiliary Section ... 774
Relief Valve, Auxiliary Section, Loader/Stabilizer ... 774
Relief Valve, Backhoe Auxiliary Section ... 928
RELIEF VALVE, BOOM PILOT SECTION ... 904
RELIEF VALVE, BOOM SECTION ... 770, 888
RELIEF VALVE, BUCKET PILOT SECTION ... 906
RELIEF VALVE, BUCKET SECTION ... 772, 890
RELIEF VALVE, CROWD PILOT SECTION ... 908
Relief Valve, Crowd Section ... 892
RELIEF VALVE, LOADER ... 768
Relief Valve, Priority Inlet Section ... 886
Relief Valve, Selective Flow Section ... 896
RELIEF VALVE, SWING PILOT SECTION ... 910
RELIEF VALVE, SWING SECTION ... 894
Reman Alternator ... 402
Reman Camshaft-4614-4045TT096 ... 252
Reman Camshaft-4643-4045HT054 (RE545794) ... 164
Reman Camshaft-9901-4045HT054 (RE545794) ... 195, 200
REMAN CONNECTING ROD-4823-4045TT096 ... 256
Reman Crankshaft ... 254
Reman Crankshaft-4715-4045HT054 (RE545794) ... 166
REMAN CYLINDER HEAD ... 262
Reman Cylinder Head-5122-4045HT054 (RE545794) ... 174
Reman Fuel Injection Nozzle-16E3-4045HT054 (RE545794) ... 134
Reman Fuel Injection Pump-16E3-4045HT054 (RE545794) ... 134
Reman Injection Nozzle-9901-4045HT054 (RE545794) ... 208
Reman Oil Pump-5001-4045HT054 (RE545794) ... 172
Reman Oil Pump-5001-4045TT096 ... 260
REMAN REAR AXLE ASSEMBLY COMPLETE ... 50
REMAN TORQUE CONVERTER ... 102
Reman Water Pump-4429-4045TT096 ... 248
Reman Water Pump-4446-4045HT054 (RE545794) ... 160
Reman, Fuel Injection Pump-16EY-4045TT096 ... 228
Reman, Injection Nozzle-16EY-4045TT096 ... 228
Remanfactured Camshaft-9901-4045HT054 (RE545794) ... 195
Repair Kit And Swing Cylinder (203194 -) ... 982
REPAIR KIT, BACKHOE BOOM CYLINDER ... 972
Repair Kit, Backhoe Bucket Cylinder (208446 -) ... 974
Repair Kit, Backhoe Crowd Cylinder ... 980
Repair Kit, Loader Bucket Cylinder (202928 -) ... 792
Repair Kit, Loader Lift Cylinder ... 794
Repair Kit, MultiPurpose Bucket Cylinder ... 798
Repair Kit, Steering Cylinder - MFWD ... 342
Repair Kits, Stabilizer Cylinder (208446 -) ... 976

Índice alfabético, continuación

Página

Replacement Crowd Cylinder ... 980
Replacement Engine-9901-4045TT096 ... 280
Reservoir, Hydraulic ... 702
Reservoir, Washer, Front Windshield ... 574
Reservoir, Windshield Washer ... 574, 576
Return Hose with Manual Controls ... 698
Return Hose with Pilot Controls ... 700
Return To Tank Hose ... 698, 700
Return Valve ... 698, 700
RETURN-TO-DIG MAGNET ... 772
Return-to-Dig Wiring ... 460
Reverse Warning Alarm (XXXXXX -) ... 678
Reversible Stabilizer Foot ... 880
Reversible Stabilizer Street Pads ... 880
RH Pilot Controller ... 920
RH, Side Console ... 592
Ride Control ... 750
Ride Control Accumulator Mounting Hardware ... 790
Ride Control Kit ... 752
Ride Control Switch ... 474
Ride Control Switch Plug ... 486
Ride Control Valve Harness ... 442, 472
Ride Control Wiring Harness ... 442, 472
Ride Control, Pilot, Selective Flow ... 446
Right Operator Station Fender ... 656
Right Side, Loader 2 Function Hydraulics (204988 -) ... 778, 780
Rim Spacer Kit ... 42
Rim, 16.9-28 in. Firestone and 11L-16 in. Goodyear ... 48
Rim, 19.5L-24 in. and 11L-16 in. Firestone ... 44
Rim, 19.5L-24 in. and 11L-16 in. Goodyear ... 46
Rim, 19.5L-24 in. and 12-16.5 in. Goodyear MFWD ... 34
Rim, 19.5L-24 in. and 12.5 X 80-18 in. Firestone MFWD ... 38
Rim, 19.5L-24 in. and 305 X 70D16.5 in. Firestone MFWD ... 36
Rim, 21L-24 in. and 12.5 X 80-18 in. Firestone MFWD ... 40
Ring Gear and Pinion, Rear Axle ... 58
RING GEAR AND PINION,FRONT AXLE (W/MFWD) ... 86
Ring Gear, Planetary Drive ... 80
RING GEAR,FRONT AXLE(W/MFWD) ... 86
Rocker Arm Cover-1118-4045TT096 ... 222
Rocker Arm Shaft-4901-4045HT054 (RE545794) ... 170
Rocker Arm Shaft-4901-4045TT096 ... 258
Rocker Arms-4901-4045HT054 (RE545794) ... 170
Rocker Arms-4901-4045TT096 ... 258
Rocker Switch ... 282, 618
Rod Kit, Crowd Cylinder ... 980
Rod, Boom Lock, Pilot Control ... 858
Rod, Boom Lock, Standard Control ... 856
Rod, Loader Control Valve Kit ... 784
Rods, Push-4901-4045HT054 (RE545794) ... 170
Rods, Push-4901-4045TT096 ... 258
Roof with Wiring Harness and Deluxe Lights ... 532
ROPS ... 546, 548
Rotating Beacon ... 410
Routing Hardware, Operators Station Wiring ... 412
RTD Wiring ... 460
Rubber Cup Holder ... 586, 588
Rubber Plug (For Use without Ride Control) ... 450
Rubber Storage Cup ... 586

S

SAE Backhoe Control Linkage Pattern Kit ... 846
SAE PATTERN, BACKHOE CONTROL LEVER ... 846
Safety Lock, Loader Boom Arm ... 360
Satellite Antenna ... 712
Satellite Module Antenna ... 712
Screen, Grille ... 644
Seal Kit ... 336
Seal Kit, Auxiliary Section Loader/Stabilizer Valve ... 774
Seal Kit, Auxiliary Section Spool Valve, Backhoe ... 928
Seal Kit, Backhoe Bucket Cylinder (208446 -) ... 974
Seal Kit, Backhoe Thumb Cylinder (207436 -) ... 992
Seal Kit, Crowd cylinder ... 980
Seal Kit, Loader Boom Cylinder ... 794
Seal Kit, Loader Bucket Cylinder (202928 -) ... 792
Seal Kit, Mulitpurpose Bucket Cylinder ... 798
Seal Kit, Priority Inlet Section ... 886
Seal Kit, Relief Valve Priority Inlet Section ... 886
Seal Kit, Stabilizer Cylinder (208446 -) ... 976
Seal, Flywheel Housing-1428-4045HT054 (RE545794) ... 132
Seal, Flywheel Housing-1428-4045TT096 ... 225
Seal, Front Console ... 524
Seal, Pinion Shaft ... 356
Seal, Rear Cab Window ... 568
Seal, Rear Oil-9901-4045HT054 (RE545794) ... 194
SEAL, TRANSMISSION OUTPUT SHAFT ... 116
SEAL,SLIDING YOKE (MFWD) ... 72
Seals, Cab ... 536
Seals, Cab, Manual Controls ... 540
Seals, Cab, Pilot Controls ... 538
Seals, Front Wheel Hub without MFWD ... 70
Seat ... 614
Seat Belt ... 616
Seat Position Switch Kit, Mechanical Suspension ... 612
Seat Swivel Switch, Vinyl Mechanical Suspension ... 612
Seat, Mechanical Suspension, Cloth ... 610
Seat, Mechanical Suspension, Vinyl ... 612
Second and Third Function Loader Plumbing, Left ... 776
Second Gear Clutch Assembly ... 112
Second Gear Transmission Assembly ... 112
Second Speed Clutch Assembly ... 112
Second Speed Transmission Assembly ... 112
Secondary Air Filter (Engine 4045HT054, 4045HT072) ... 312
Selective Flow Control Kit ... 912
Selective Flow Section ... 896
Selective Flow Section, Relief Valve ... 896
Selective Flow Switch Plug ... 484
Selective Flow Switches ... 462
Selective Flow Valve Kit, Auxiliary ... 926
Selective Flow Wiring Harness ... 444
Selective Flow, Ride Control, Pilot ... 446
Selector Valve Hydraulics (191461 -) ... 958
Selector Valve, Pattern (191461 -) ... 924
Sender, Torque Converter Temperature ... 438
Sensor, Air Restriction (Engine 4045HT054, 4045HT072) ... 312
Sensor, Air Restriction (Engine 4045TT096) ... 314
Sensor, Air Temperature-6730-4045HT054 (RE545794) ... 186
Sensor, Coolant Low Level (Engine 4045HT054) ... 294
Sensor, Coolant Temperature-6710-4045TT096 ... 274
Sensor, Crankshaft Position-6730-4045HT054 (RE545794) ... 186
Sensor, Engine Speed-6730-4045HT054 (RE545794) ... 186
Sensor, Magnetic Pick-Up-6730-4045HT054 (RE545794) ... 186
Sensor, Manifold Air Pressure-6730-4045HT054 (RE545794) ... 186
Sensor, Swivel, Mechanical Suspension Seat, Cloth ... 610
Sensor, Swivel, Mechanical Suspension Seat, Vinyl ... 612
Sensor, Temperature-6698-4045HT054 (RE545794) ... 184
Service Brake Clutch Disc and Disc Carrier ... 344
Service Brake Plumbing ... 350
Service Camshaft-9901-4045HT054 (RE545794) ... 195
Service Engine-9901-4045HT054 (RE545794) ... 220
Service Engine-9901-4045TT096 ... 280
Service Kit For Injector Nozzle-9901-4045HT054 (RE545794) ... 208
Service Kit, Cylinder Head Bolts-9901-4045HT054 (RE545794) ... 205
Service Kit, Engine-9901-4045HT054 (RE545794) ... 206
Service Lock, Loader Arm ... 360
Severe Duty Fuel Filter and Lines (Engine 4045HT054) ... 324
Shaft Seal, Pinion ... 356
Shaft, Balancer-4501-4045HT054 (RE545794) ... 162
Shaft, Balancer-4502-4045TT096 ... 250
Shaft, Front Plate-3618-4045TT096 ... 244
Shaft, Planetary Drive Sun Gear ... 80
Shaft, Rocker Arm-4901-4045HT054 (RE545794) ... 170
Shaft, Rocker Arm-4901-4045TT096 ... 258
Shaft, Transmission Input ... 104
SHAFT, UNIVERSAL DRIVE (MFWD) ... 72
SHAFT,LIMITED SLIP DIFFERENTIAL (MFWD) ... 82
SHAFT,REAR AXLE PLANETARY DRIVE ... 56
SHAFT,TRANSMISSION OUTPUT ... 116
Shield, Loader 2 Function Hydraulics, Right Side (204988 -) ... 778
Shield, Transmission Solenoid ... 118
Shift Control Solenoid O-Rings ... 124
Shift Control Solenoids, Transmission ... 124
Shim, Rear Pinion ... 58
Shims, Loader Bucket Linkage ... 748
Short Block Assembly-9901-4045HT054 (RE545794) ... 218
Shroud, Radiator Fan (Engine 4045HT054) ... 294
Shroud, Radiator Fan (Engine 4045TT096) ... 298
Side Console Switches ... 88
Side Panels and Hood (Engine 4045HT072, 4045HT073, 4045HT063, 4045HT054) ... 638
SIDE WORKING LIGHTS SWITCH ... 88
Single Battery ... 384
Single Battery Disconnect ... 396
Single Battery Negative Cable ... 386
Sixth Function Backhoe Valve ... 884

Índice alfabético, continuación

Página

Sixth Function Backhoe Valve, Pilot, Flow Control ... 902
Sixth Function Foot Control ... 844
Sixth Function Manual and Pilot Control Kit ... 915
SIXTH FUNCTION MANUAL VALVE KIT ... 915
Sixth Function Pedal ... 844
Sixth Section Port Plugs ... 964
Slide Control Kit, Mechanical Suspension Seat, Cloth ... 610
Slide Control Lever Kit, Mechanical Suspension Seat, Vinyl ... 612
SLIDING YOKE, SEAL (MFWD) ... 72
Software ... 492
Solenoid Coil ... 758
Solenoid Valve ... 756, 758
Solenoid Valve, Loader Coupler ... 754
Solenoid Valve, Pilot Control Manifold (191461 -) ... 924
Solenoid Valve, Selective Flow Section ... 896
SOLENOID, RETURN-TO-DIG ... 772
Solenoid-30AT-4045HT054 (RE545794) ... 148
Solenoid-30AT-4045TT096 ... 240
SOLENOID,COLD WEATHER STARTING AID (ENGI NES DT060/TT094) ... 284
SOLENOID,MFDW CLUTCH DRIVE ... 114
Solenoids, Transmission Shift Control ... 124
Spacer Kit, Wheel ... 42
Spacer Washers, Backhoe Bucket Links ... 864
SPACER, SYNTHETIC BUCKET ... 870
SPACER, SYNTHETIC CROWD ... 870
Spacers, Stabilizer Cylinder ... 978
Spanish Labels And Decals ... 374
SPEAKER BRACKET (FACTORY) ... 658, 660
SPEAKER BRACKET (FIELD KIT) ... 662, 664
Spiral Bevel Input Pinion and Ring Gear Set ... 58
Spiral Bevel Input Pinion, Rear ... 58
Spool Valve, Backhoe Auxiliary Section ... 928
Stabilizer / Loader Valve ... 768
Stabilizer Arm Pins ... 878
Stabilizer Arms ... 878
Stabilizer Assembly Cover ... 590
Stabilizer Control ... 848
Stabilizer Control Cover ... 590
Stabilizer Cover ... 594, 596
Stabilizer Cover Assembly ... 594, 596
Stabilizer Cover with Pilot Control (For Use with Cab) ... 594
Stabilizer Cover with Pilot Controls (For Use with Canopy) ... 596
Stabilizer Cylinder (208446 -) ... 976
Stabilizer Cylinder Hydraulics (208446 -) ... 966
Stabilizer Cylinder Hydraulics, Backhoe (208446 -) ... 966
Stabilizer Cylinder Pins ... 978
Stabilizer Cylinder Pins and Spacers ... 978
Stabilizer Cylinder Repair Kit (208446 -) ... 976
Stabilizer Cylinder Seal Kit (208446 -) ... 976
Stabilizer Cylinder Spacers ... 978
Stabilizer Feet and Street Pad ... 880
Stabilizer Foot ... 880
Stabilizer Foot Street Pads ... 880
STABILIZER HYDRAULIC LINE ... 882
Stabilizer Hydraulic Valve ... 762
STABILIZER LOCKOUT VALVE ... 768
Stabilizer Relief Valve, Loader ... 774
Stabilizer Seal Kit (208446 -) ... 976
STABILIZER VALVE RELIEF ... 768
STABILIZER, LOADER CONTROL VALVE ... 782
Stabilizer/Loader Relief Valve ... 774
STANDARD ARM ... 870
Standard Dipperstick ... 870
STANDARD DIPPERSTICK AUXILIARY HYDRAULIC ... 938
Standard Dipperstick Cylinder Plumbing, Thumb (208446 -) ... 970
Standard Dipperstick Hydraulics (208446 -) ... 942
Standard Dipperstick Hydraulics with Auxiliary Hydraulics (208446 -) ... 946
Standard Dipperstick, Thumb Ready ... 872
Standard Duty Bucket, 24 in. Wide, 6.5 ft³ ... 804
Standard Front Axle Housing (w/o MFWD) ... 68
Standard, Boom Lock Lever and Linkage ... 856
Start Aid ... 478
Start Aid Harness ... 282
START AID SWITCH ... 88
Starter Motor-30AT-4045HT054 (RE545794) ... 148
Starter Motor-30AT-4045TT096 ... 240
Starting Aid Switch ... 282
STARTING AID, COLD WEATHER (ENGINES DT06 0/TT094) ... 284
STARTING FLUID (ENGINES DT060/TT094) ... 284
Station, Operator, Fenders ... 656
Steel Lines, Crowd and Boom Cylinder Hydraulics ... 954

Página

Steering Column ... 330
Steering Column Covers ... 598
Steering Column Covers, Tilt ... 600
Steering Cylinder and Repair Kit with MFWD ... 342
STEERING CYLINDER, FRONT AXLE (WITHOUT MFWD) ... 69
Steering Hoses and Fittings, Hydraulics with MFWD ... 340
Steering Hoses and Fittings, Hydraulics without MFWD ... 338
Steering Hoses, Hydraulic Fittings without MFWD ... 338
Steering Hydraulics ... 692
Steering Hydraulics (With Mechanical Front Wheel Drive) ... 340
Steering Hydraulics (Without Mechanical Front Wheel Drive) ... 338
Steering Hydraulics Valve ... 334
Steering Load Sense ... 692
Steering Pressure ... 692
Steering System, Hydraulic Lines with MFWD ... 340
Steering System, Hydraulic Lines without MFWD ... 338
Steering Valve ... 336
Steering Wheel ... 330, 332
Step ... 564
Stop Light ... 532
Stop Light Switch ... 346
Storage Cup, Rubber ... 586
Straps, Lift-9801-4045HT054 (RE545794) ... 192
Straps, Lift-9801-4045TT096 ... 279
Street Pads, Stabilizer Foot ... 880
Striker ... 552, 554
Strobe Beacon Kit ... 406
Stud, Wheel Spacer ... 42
STUDS, WHEEL (MFWD) ... 78
Suction Hose ... 690
Suction Tube ... 100
Sun Gear Shaft, Planetary Drive ... 80
Sun Visor ... 680
Sun Visor Kit ... 682
Support Strap ... 352
Support, Boom Stop ... 954
SUPPORT,ENGINE ... 126
Supports, Grille ... 644
Surge Tank (Engine 4045HT054) ... 294
Surge Tank (Engine 4045TT096) ... 298
Surge Tank Sensor (Engine 4045HT054) ... 294
Suspension Seat, Mechanical, Cloth ... 610
Suspension Seat, Mechanical, Vinyl ... 612
Swing Cylinder (203194 -) ... 982
Swing Cylinder and Repair Kit (203194 -) ... 982
SWING CYLINDER FITTINGS ... 968
SWING CYLINDER HYDRAULIC HOSE ... 968
Swing Cylinder Hydraulic Hoses and Fittings ... 968
Swing Frame and Pins ... 850
Swing Frame Pins ... 850
Swing Frame, Backhoe ... 850
Swing Lock Pin ... 854
Swing Section ... 894
SWING SECTION RELIEF VALVE ... 894
SWING SECTION, BACKHOE VALVE ... 894
Swing Section, Pilot ... 910
SWING VALVE ACCU-SWING KIT ... 930
SWING, PILOT SECTION RELIEF VALVE ... 910
SWING, PILOT SECTION, BACKHOE VALVE ... 910
Switch ... 462, 742, 744
Switch Plug ... 478
Switch Plug without Auxiliary Third Function ... 448
Switch Plug without Mechanical Front Wheel Drive ... 476
Switch Plug without MFWD ... 476
Switch Plug without Start Aid ... 478
Switch Plug, Beacon ... 482
Switch Plug, Loader Coupler ... 490
Switch Plug, Pattern Select ... 488
Switch Plug, Ride Control ... 486
Switch Plug, Selective Flow ... 484
SWITCH REAR WIPER ... 88
SWITCH, A/C ... 88
Switch, Air Conditioning Harness ... 618
SWITCH, AIR SUSPENSION SEAT ... 88
Switch, Beacon Wiring Kit ... 408
Switch, Defrost Control ... 624
Switch, Differential Lock Control ... 458
Switch, Differential Pressure, Hydraulic Oil Filter ... 704
Switch, Dual Battery Disconnect ... 398
Switch, Dual Battery Disconnect Kit ... 400
Switch, Dual Pressure, HVAC ... 636
Switch, HVAC Mode Door ... 624
SWITCH, MFWD ... 88

Índice alfabético, continuación

Página

Switch, Motion Control, Transmission ... 90
SWITCH, PILOT ENABLE ... 456
Switch, Plug ... 448, 476
Switch, Power Off, Dual Battery ... 398, 400
Switch, Power Off, Single Battery ... 396
Switch, Power On, Dual Battery ... 398, 400
Switch, Power On, Single Battery ... 396
Switch, Rear Wiper Enable ... 578
SWITCH, REAR WORKING LIGHTS ... 88
Switch, Ride Control ... 474
Switch, Rotating Beacon ... 410
Switch, Seat Position - Mechanical Suspension ... 612
Switch, Seat Swivel, Vinyl Mechanical Suspension ... 612
SWITCH, SIDE WORKING LIGHTS ... 88
Switch, Start Aid ... 282
SWITCH, START AID ... 88
Switch, Stop Light ... 346
Switch, Strobe Beacon ... 406
Switch, Without Auxiliary Third Function, Plug ... 448
Switches, Selective Flow ... 462
SWITCHES, SIDE CONSOLE ... 88
Swivel Assembly, Mechanical Suspension Seat, Vinyl ... 612
Swivel Handle, Seat ... 612
Swivel Housing and Steering Cylinder (Without MFWD) ... 69
SWIVEL HOUSING,FRONT AXLE (WITHOUT MFWD) ... 69
Swivel Sensor Kit, Mechanical Suspension Seat, Cloth ... 610
Swivel Sensor Kit, Mechanical Suspension Seat, Vinyl ... 612
Swivel Sensor Wiring Harness, Mechanical Suspension Seat, Cloth ... 610
Swivel Sensor Wiring Harness, Mechanical Suspension Seat, Vinyl ... 612
SYNTHETIC BUCKET SPACER ... 870
SYNTHETIC CROWD SPACER ... 870
System, Air Conditioning ... 626, 630
System, Ventilation-2915-4045HT054 (RE545794) ... 146

T

Tank, Coolant Recovery (Engine 4045HT054) ... 294
Tank, Coolant Recovery (Engine 4045TT096) ... 298
Tank, Surge (Engine 4045HT054) ... 294
Tank, Surge (Engine 4045TT096) ... 298
Teeth, Heavy Duty Bucket, 12 in. Wide, 2.52 m³ (3.3 ft³) ... 812
Teeth, Heavy Duty Bucket, 12 in. Wide, 3.3 ft³ ... 814
Teeth, Heavy Duty Bucket, 24 in. Wide, 7.5 ft³ ... 808
Teeth, Quick Coupler Bucket, 18 in. ... 816
Teeth, Quick Coupler Bucket, 24 in. ... 818
Teeth, Standard Duty Bucket, 24 in. Wide, 6.5 ft³ ... 804
TEMPERATURE CONTROL KNOB ... 88
Temperature Sensor ... 436
Temperature Sensor, Torque Converter ... 438
Temperature Sensor-6698-4045HT054 (RE545794) ... 184
Temperature Switch Plug-6698-4045TT096 ... 272
Tensioner, Belt-8702-4045TT096 ... 277
Tensioner, Belt-8727-4045HT054 (RE545794) ... 188
Tether Cable, Operators Manual ... 686
Tether Kit, Operators Manual ... 686
Thermal Bypass ... 690
Thermocouple-6730-4045HT054 (RE545794) ... 186
THERMOSTAT COVER (2101) (TYC52) ... 235
Thermostat Housing-3924-4045HT054 (RE545794) ... 156
Thermostat, HVAC ... 636
Thermostat-2201-4045TT096 ... 236
Thermostat-2224-4045HT054 (RE545794) ... 142
Thermostatic Control Valve (Engine 4045HT054) ... 292
Thermostatic Control Valve (Engine 4045TT096) ... 296
THREE FUNCTION VALVE, LOADER VALVE ... 782
THREE LEVER BACKHOE CONTROL VALVE LINKAGE ... 828
Three Lever Control Valve Linkage and Conversion Kit ... 828
Thrust Bearing-4715-4045HT054 (RE545794) ... 166
Thrust Bearing-9901-4045HT054 (RE545794) ... 214
Thumb Cylinder Assembly (207436 -) ... 990
Thumb Cylinder Pins (207436 -) ... 990
Thumb Cylinder Plumbing, Standard Dipperstick (208446 -) ... 970
Thumb Cylinder Seal Kit (207436 -) ... 992
Thumb Cylinder, 18 in. and 30 in. Buckets ... 986
Thumb Cylinder, 24 in. Bucket ... 984, 988
Thumb Cylinder, Backhoe (207436 -) ... 992
Thumb Cylinder, Hydraulic (207436 -) ... 992
Thumb Cylinder, Hydraulic Hoses, Standard Dipperstick (208446 -) ... 970
Thumb Kit, Backhoe, 18 in. and 30 in. Buckets ... 986

Página

Thumb Kit, Backhoe, 24 in. Bucket ... 984, 988
Thumb Plumbing, Standard Dipperstick (208446 -) ... 970
Thumb Ready Standard Dipperstick ... 872
TIE BOLTS BACKHOE CONTROL VALVE ... 882
Tie Down ... 384, 388
Tie Rod Assembly, Front Axle (MFWD) ... 76
Tier 2 Engine Controller ... 454
Tier 3 Engine Controller ... 452
Tilt Column ... 332
Tilt Steering Column ... 332
Tilt Steering Column Covers ... 600
Time Delay ... 464
Timing Gear Cover-4429-4045TT096 ... 248
Timing Gear Cover-4446-4045HT054 (RE545794) ... 160
Toggle Switch ... 282
Tool Box ... 640
Tool Box and Battery Enclosure ... 640
Tooth Adapter, Heavy Duty Bucket, 12 in. Wide, 2.52 m³ (3.3 ft³) ... 812
Tooth Adapter, Heavy Duty Bucket, 12 in. Wide, 3.3 ft³ ... 814
Tooth Adapter, Heavy Duty Bucket, 24 in. Wide, 7.5 ft³ ... 808
Tooth Adapter, Quick Coupler Bucket, 18 in. ... 816
Tooth Adapter, Quick Coupler Bucket, 24 in. ... 818
Tooth Adapter, Standard Duty Bucket, 24 in. Wide, 6.5 ft³ ... 804
Torque Converter ... 102
Torque Converter Temperature Sensor ... 438
TORQUE CONVERTOR FLEXPLATE ... 102
TRANSMISSION CHARGE OIL PUMP ... 120
Transmission Charge Pump ... 120
Transmission Control Lever ... 90
Transmission Dipstick ... 94
Transmission Dipstick and Tube ... 94
Transmission Drain Plug ... 96
Transmission Frame Guard ... 498
Transmission Front Housing ... 100
Transmission Front Housing and Torque Converter Cover ... 100
Transmission Guard ... 118, 498
Transmission Housing, Rear ... 96
Transmission Input Shaft ... 104
Transmission Input Shaft and Clutch Disk ... 104
Transmission Oil Cooler (Engine 4045HT054) ... 292
Transmission Oil Cooler (Engine 4045TT096) ... 296
Transmission Oil Fill Tube ... 96
Transmission Oil Filter ... 122
TRANSMISSION OIL FILTER ELEMENT ... 122
TRANSMISSION OIL FILTER HEADER ... 122
TRANSMISSION OUTPUT SHAFT ... 116
Transmission Output Shaft (Rear) ... 116
Transmission Pressure Regulator ... 100
Transmission Rear Housing and Oil Fill Tube ... 96
Transmission Rear Housing Orifice ... 98
Transmission Shift Control Solenoid O-Rings ... 124
Transmission Shift Control Solenoids ... 124
Transmission Solenoid Shield ... 118
Transmission Torque Converter Cover ... 100
Transmission Torque Converter Housing ... 100
Transmission Wiring Harness ... 436
Transmission Wiring Harness Hardware ... 438
Transmission, Second Gear Assembly ... 112
Transmission, Second Speed Assembly ... 112
Travel Warning Alarm (XXXXXX -) ... 678
Tube By Pass-3924-4045HT054 (RE545794) ... 156
Tube, Oil Pump-5001-4045HT054 (RE545794) ... 172
Tube, Oil Pump-5001-4045TT096 ... 260
Tube, Power Link Grease Kit ... 866
Tube, Suction ... 100
Tube, Transmission Oil Fill ... 96
Tube, Water Pump Bypass-2158-4045HT054 (RE545794) ... 141
Turbocharger Oil Lines-65B7-4045TT096 ... 270
Turn Signal Switch ... 598, 600
TWO FUNCTION VALVE, LOADER CONTROL VALVE ... 782
Two Lever Backhoe Control Lever Valve Conversion Kit ... 826
Two Lever Backhoe Control Valve Linkage ... 826

U

Unit, Air Conditioning ... 628, 632
UNIVERSAL DRIVE SHAFT (MFWD) ... 72
UNIVERSAL DRIVE SHAFT KIT (MFWD) ... 72
UNIVERSAL DRIVE SHAFT,FRONT AXLE (MFWD) ... 78
Universal Joint, Rear Driveshaft ... 92

Índice alfabético, continuación

Página

V

Valve Cover-1118-4045TT096 ... 222
Valve Cover-1160-4045HT054 (RE545794) ... 128
Valve Linkage, 4-function - Loader ... 760
Valve Plumbing, Pilot (191461 -) ... 960
Valve Section, Backhoe Priority Inlet ... 886
VALVE SPRING ... 262
VALVE TIE BOLTS, BACKHOE CONTROL ... 882
Valve, 4-Function - Loader ... 762
Valve, 4-Function Backhoe - Pilot with Flow Control ... 900
VALVE, ACCU-SWING KIT ... 930
Valve, Backhoe Auxiliary Section ... 928
VALVE, BACKHOE BOOM SECTION ... 888
VALVE, BACKHOE BOOM, PILOT SECTION ... 904
VALVE, BACKHOE BUCKET SECTION ... 890
VALVE, BACKHOE BUCKET, PILOT SECTION ... 906
VALVE, BACKHOE CONTROL ... 882
Valve, Backhoe Crowd Section ... 892
VALVE, BACKHOE CROWD, PILOT SECTION ... 908
Valve, Backhoe Selective Flow Section ... 896
VALVE, BACKHOE SWING SECTION ... 894
VALVE, BACKHOE SWING, PILOT SECTION ... 910
Valve, Brake ... 348
VALVE, EXHAUST ... 262
VALVE, FIFTH FUNCTION MANUAL KIT ... 914
VALVE, FLOW CONTROL (191461 -) ... 958
VALVE, INTAKE ... 262
VALVE, LOADER BOOM SECTION ... 770
VALVE, LOADER BUCKET SECTION ... 772
Valve, Loader Coupler Solenoid ... 754
Valve, Loader, Fifth Function ... 766
Valve, Oil By Pass And Pressure Regulating-4614-4045TT096 ... 252
Valve, Pattern Selector (191461 -) ... 924
VALVE, PILOT CONTROLLER, LEFT (S/N 172423-) (172423 -) ... 916
VALVE, PILOT CONTROLLER, RIGHT (S/N 172423-) (172423 -) ... 918
Valve, Return ... 698, 700
Valve, Selective Flow, Auxiliary, Kit ... 926
VALVE, SIXTH FUNCTION MANUAL KIT ... 915
VALVE, STABILIZER LOCKOUT ... 768
VALVE, STABILIZER/LOADER ... 768
Valve, Steering ... 336
VALVE, STEERING HYDRAULICS ... 334
Valve, Thermostatic Expansion, HVAC ... 636
Valve, Water, HVAC ... 636
VALVE,BRAKE VALVE BOOST HYDRAULICS (ROPS) ... 354
Vent ... 326
Vent System-2901-4045TT096 ... 239
Ventilation system-2901-4045TT096 ... 239
Ventilation system-2915-4045HT054 (RE545794) ... 146
Visor Kit, Sun ... 682
VISOR, SUN ... 680

W

Warning Alarm, Reverse (XXXXXX -) ... 678
Warning lamp ... 532
Warning Light Switch ... 416, 422
Washer Kit, Windshield ... 576
Washer Nozzle, Windshield ... 572
Washer Plug ... 480
Washer Reservoir, Front Windshield ... 574
Washer Switch ... 466
Washer Switch Delete Plug ... 480
Washer Switch Filler Plug ... 480
Water Pump Bypass Tube-2158-4045HT054 (RE545794) ... 141
Water Pump Connection-5738-4045HT054 (RE545794) ... 176
Water Pump Connection-5738-4045TT096 ... 264
Water Pump Pulley-2001-4045HT054 (RE545794) ... 140
Water Pump Pulley-2001-4045TT096 ... 234
Water Pump-4446-4045HT054 (RE545794) ... 160
Wearstrips, Extendable Arm ... 874
WEARSTRIPS, EXTENDIBLE ARM ... 876
Wet Charged Battery ... 384, 388
Wheel Bearings, Front, without MFWD ... 70
Wheel Hub, Front, without MFWD ... 70
Wheel Spacer Kit ... 42
WHEEL STUDS (MFWD) ... 78
Wheel, 11L-16 in. Front and 19.5L-24 in. Rear Firestone 2WD ... 44
Wheel, 11L-16 in. Front and 19.5L-24 in. Rear Goodyear 2WD ... 46
Wheel, 11L-16 in. Goodyear Front and 16.9-28 in. Rear Firestone 2WD ... 48

Página

Wheel, 12.5 X 80-18 in. Front and 19.5L-24 in. Rear Firestone MFWD ... 38
Wheel, 12.5 X 80-18 in. Front and 21L-24 in. Rear Firestone MFWD ... 40
Wheel, 305 X 70D16.5 in. Front and 19.5L-24 in. Rear Firestone MFWD ... 36
WHEEL,CRANKSHAFT TIMING ... 254
Window ... 552, 554
Window Washer Control ... 466
Window, Front ... 550
Window, Rear Cab ... 568
Window, Rear Cab Glass ... 568
Windshield ... 550
Windshield Washer Kit ... 576
Windshield Washer Nozzle ... 572
Windshield Washer Plug ... 480
Windshield Washer Reservoir ... 574
Windshield Wiper Assembly ... 570
Windshield Wiper Blade, Rear ... 578
Windshield Wiper Motor, Rear ... 578
Windshield Wiper System, Front ... 570
Wiper Assembly, Windshield ... 570
Wiper Blade, Rear ... 578
Wiper Motor ... 570
Wiper Motor, Front ... 570
Wiper Motor, Rear Windshield ... 578
Wiper Switch ... 416
Wire Harness, Cab Console Covers with A/C ... 584
Wiring Harness ... 434, 446, 462, 464, 618, 708
Wiring Harness (Engine 4045HT072, 4045HT054) ... 426
Wiring Harness Connectors, Canopy ... 420
Wiring Harness Hardware (Engine 4045HT072, 4045HT054) ... 428
Wiring Harness Hardware, (Engine 4045TT096) ... 432
Wiring Harness Hardware, Cab ... 416
Wiring Harness Hardware, Canopy ... 422
Wiring Harness Hardware, Transmission ... 438
Wiring Harness, (Engine 4045TT096) ... 430
WIRING HARNESS, A/C ... 88
Wiring Harness, Cab ... 414
Wiring Harness, Canopy ... 420
Wiring Harness, Diesel Fired Coolant Heater ... 328
Wiring Harness, Fuel Injector-16E3-4045HT054 (RE545794) ... 134
Wiring Harness, Loader Coupler ... 440, 464
WIRING HARNESS, PILOT ENABLE ... 456
Wiring Harness, Return To Dig (RTD) ... 460
Wiring Harness, Ride Control ... 442, 472
Wiring Harness, Roof and Deluxe Lights ... 532
Wiring Harness, Selective Flow ... 444
Wiring Harness, Swivel Sensor, Mechanical Suspension Seat, Cloth ... 610
Wiring Harness, Swivel Sensor, Mechanical Suspension Seat, Vinyl ... 612
Wiring Harness, Transmission ... 436
Wiring, Beacon ... 408
Without Fuel Pump, Cover-3799-4045HT054 (RE545794) ... 154
Without MFWD, Front Wheel Hub ... 70

Y

YOKE, DRIVE SHAFT (MFWD) ... 72
Yoke, Loader Valve Linkage ... 764
Yoke, Rear Axle ... 58
YOKE,FRONT AXLE INPUT PINION GEAR (W/MFWD) ... 86
YOKE,SEAL,SLIDING (MFWD) ... 72

Rim, 19.5L-24 in. and 12-16.5 in. Goodyear MFWD
Jante, pont avant Goodyear 19.5L-24 in. et 12-16.5 in.
Aro, 19,5L-24 Pol e 12-16,5 Pol Goodyear MFWD
Aro, 19.5L-24 in. y 12-16.5 in. Goodyear MFWD

AT312585_TX1112385 A.1

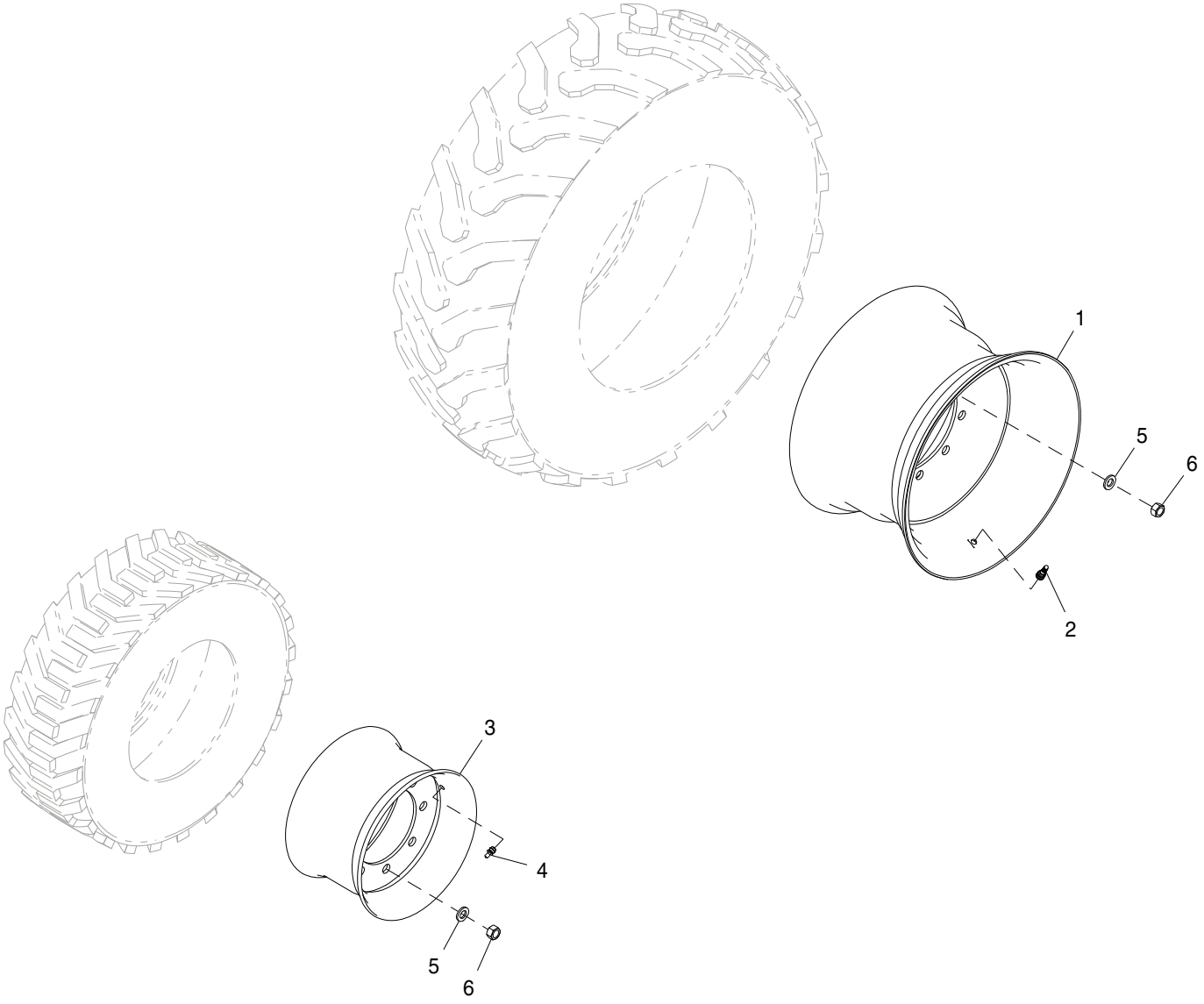

AT312585_TX1112385

Pos.	*Ref.*	*Descripción*	*Cant.*	*Núm. de serie*	*Notas*
1	AT392682	Rueda	1		609.600 mm (24")
2	AT25226	Válvula de neumático	1		
3	AT314907	Rueda	1		419.100 mm (16-1/2")
4	AN132749	Válvula de neumático	1		Sin cámara
5	R52006	Arandela	18		23.012 X 40.894 X 4.775 mm (29/32" X 1.610" X 3/16")
6	R94102	Tuerca	18		M22

Rim, 19.5L-24 in. and 305 X 70D16.5 in. Firestone MFWD
Jante, pont avant Firestone 19.5L-24 in. et 305 X 70D16.5 in.
Aro, 19,5L-24 Pol e 305 X 70D16,5 Pol Firestone MFWD
Aro, 19.5L-24 in. y 305 X 70D16.5 in. Goodyear MFWD

AT312576_TX1112382 A.1

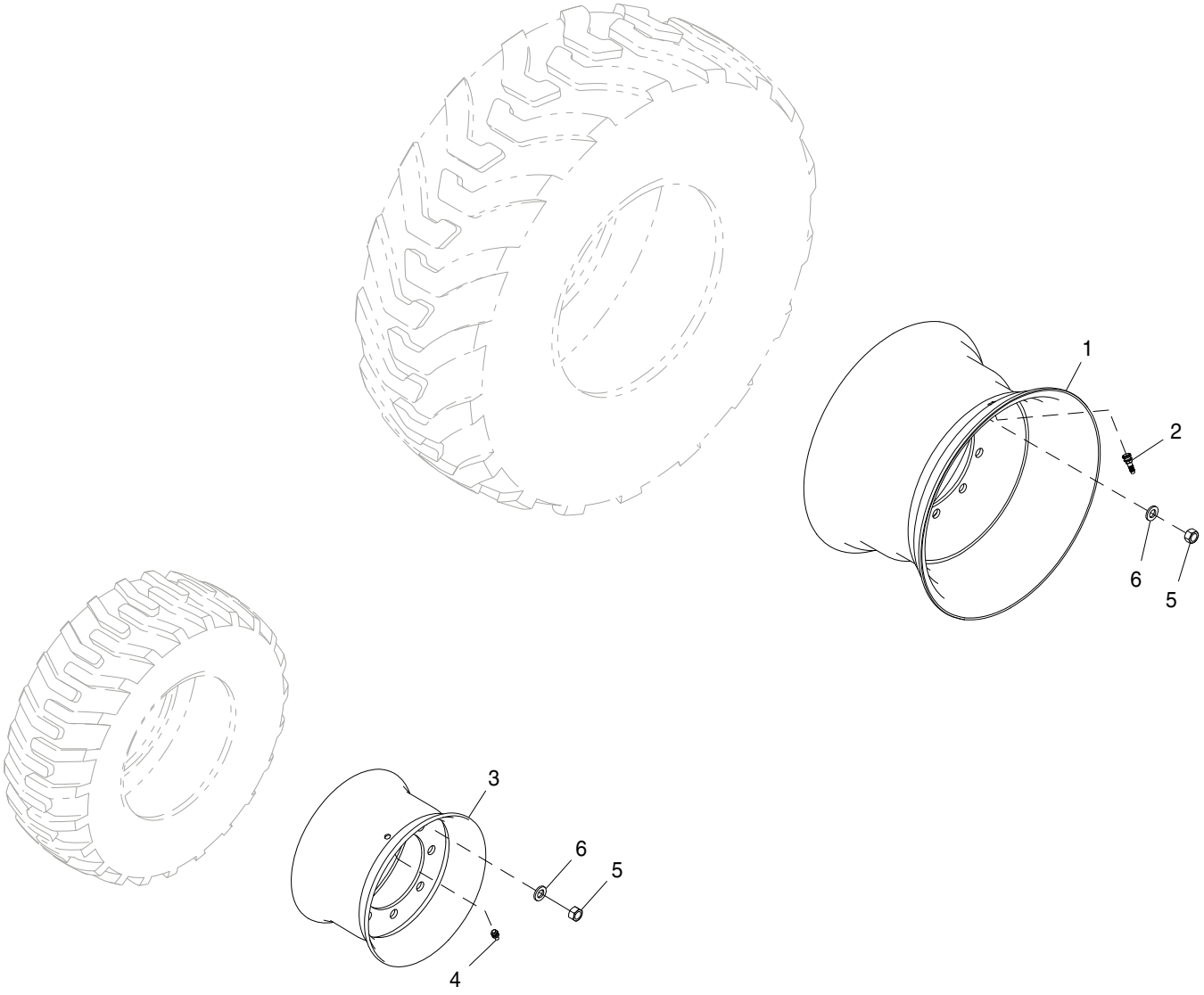

AT312576_TX1112382

Pos.	*Ref.*	*Descripción*	*Cant.*	*Núm. de serie*	*Notas*
1	AT392682	Rueda	1		609.600 mm (24")
2	AT25226	Válvula de neumático	1		
3	AT314907	Rueda	1		419.100 mm (16-1/2")
4	AN132749	Válvula de neumático	1		Sin cámara
5	R94102	Tuerca	18		M22
6	R52006	Arandela	18		23.012 X 40.894 X 4.775 mm (29/32" X 1.610" X 3/16")

Rim, 19.5L-24 in. and 12.5 X 80-18 in. Firestone MFWD
Jante, pont avant Firestone 19.5L-24 in. et 12.5 X 80-18 in.
Aro, 19,5L-24 Pol e 12,5 X 80-18 Pol Firestone MFWD
Aro, 19.5L-24 in. y 12.5 X 80-18 in. Firestone MFWD

AT312575_TX1112379 A.1

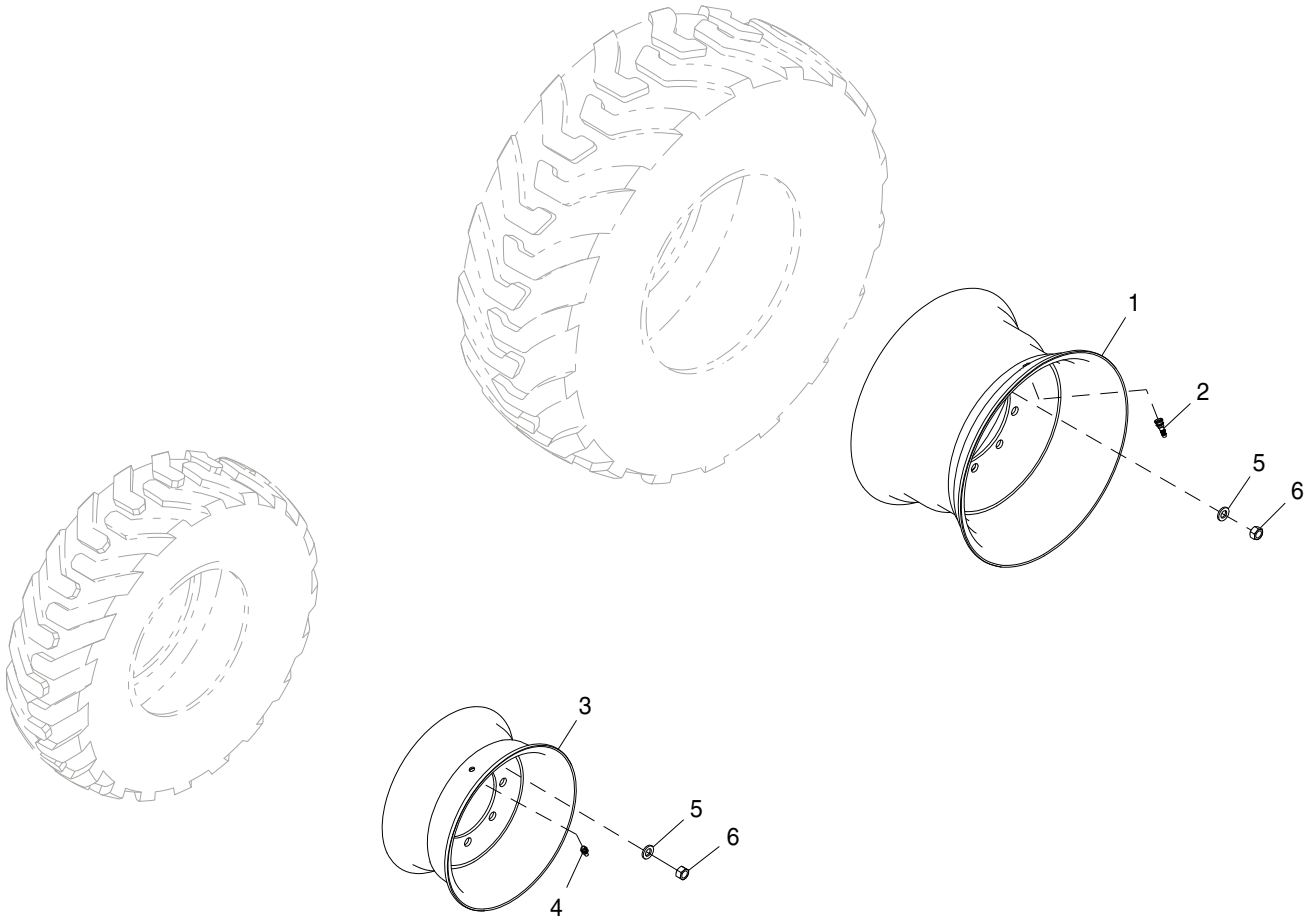

AT312575_TX1112379

Pos.	*Ref.*	*Descripción*	*Cant.*	*Núm. de serie*	*Notas*
1	AT392682	Rueda	1		609.600 mm (24")
2	AT25226	Válvula de neumático	1		
3	AT317854	Rueda	1		457.200 mm (18")
4	AN132749	Válvula de neumático	1		Sin cámara
5	R52006	Arandela	18		23.012 X 40.894 X 4.775 mm (29/32" X 1.610" X 3/16")
6	R94102	Tuerca	18		M22

Rim, 21L-24 in. and 12.5 X 80-18 in. Firestone MFWD
Jante, pont avant Firestone 21L-24 in. et 12.5 X 80-18 in.
Aro, 21L-24 Pol e 12,5 X 80-18 Pol Firestone MFWD
Aro, 21L-24 in. y 12.5 X 80-18 in. Firestone MFWD

AT312587_TX1112386 A.1

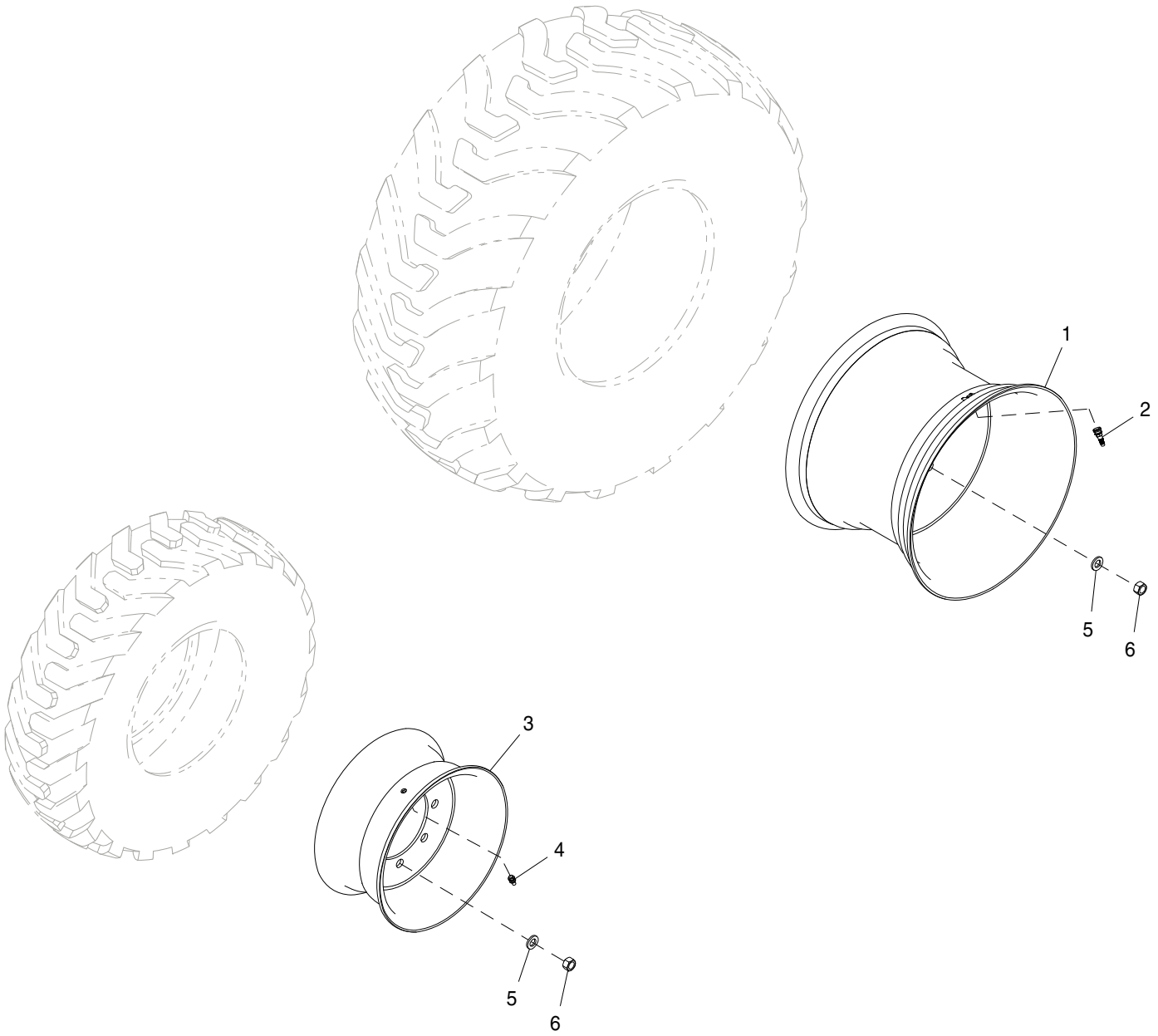

AT312587_TX1112386

Pos.	*Ref.*	*Descripción*	*Cant.*	*Núm. de serie*	*Notas*
1	AT314911	Rueda	1		609.600 mm (24")
2	AT25226	Válvula de neumático	1		
3	AT317854	Rueda	1		457.200 mm (18")
4	AN132749	Válvula de neumático	1		Sin cámara
5	R52006	Arandela	18		23.012 X 40.894 X 4.775 mm (29/32" X 1.610" X 3/16")
6	R94102	Tuerca	18		M22

Wheel Spacer Kit
Kit d'écarteur de roue
Kit de Espaçador da Roda
Juego de espaciadores de rueda

AT347522_TX1112391 A.1

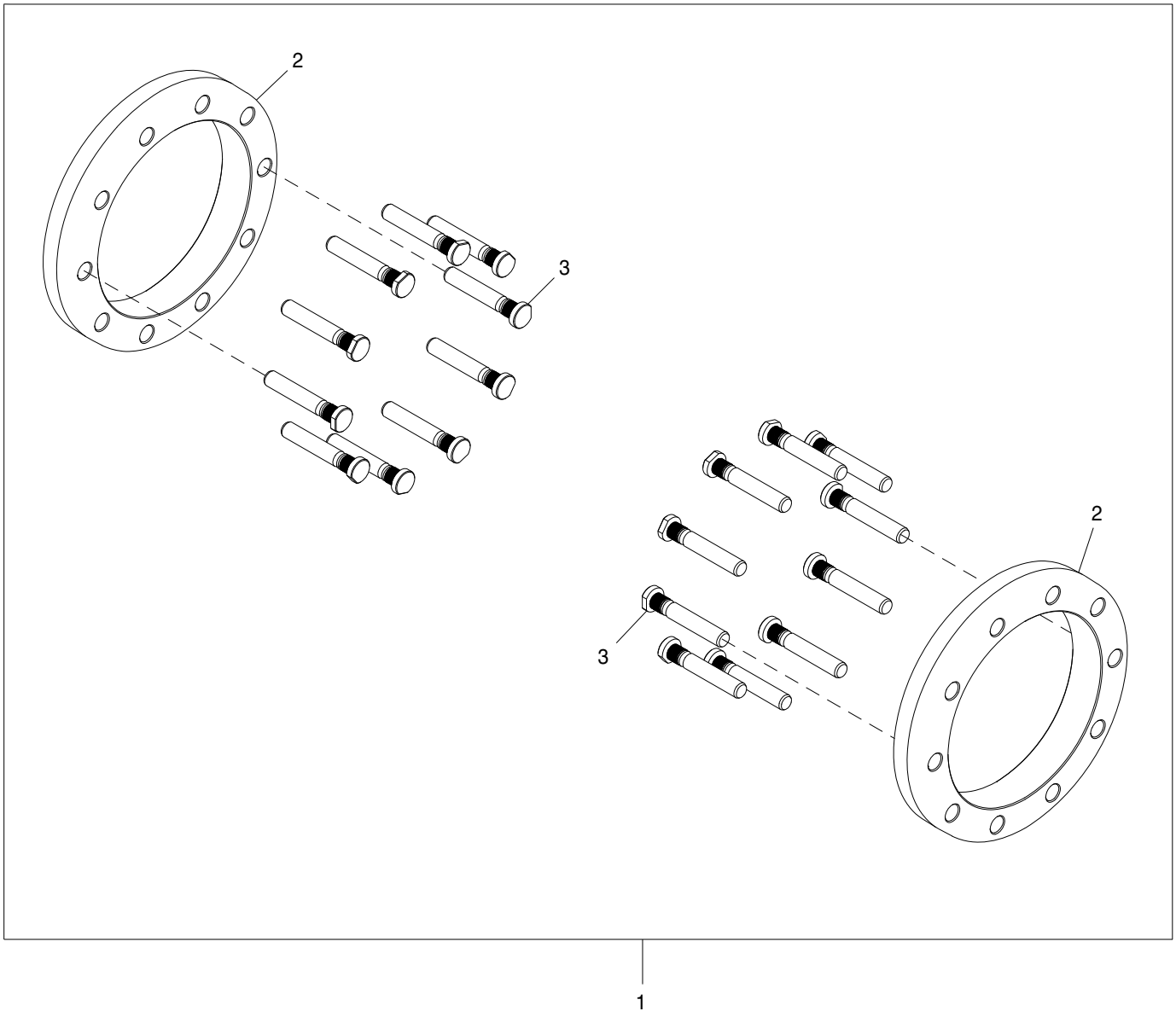

AT347522_TX1112391

Pos.	*Ref.*	*Descripción*	*Cant.*	*Núm. de serie*	*Notas*
1	AT347522	Kit de ruedas	1		WHOLE GOODS
2	T236775	Espaciador	2		55 mm (2.16 in)
3	T236841	Tornillo de rueda	20		M22 X 130

Rim, 19.5L-24 in. and 11L-16 in. Firestone
Jante, Firestone 19.5L-24 in. et 11L-16 in.
Aro, 19,5L-24 Pol e 11L-16 Pol Firestone
Aro, 19.5L-24 in. y 11L-16 in. Firestone

AT383921_TX1112392 A.1

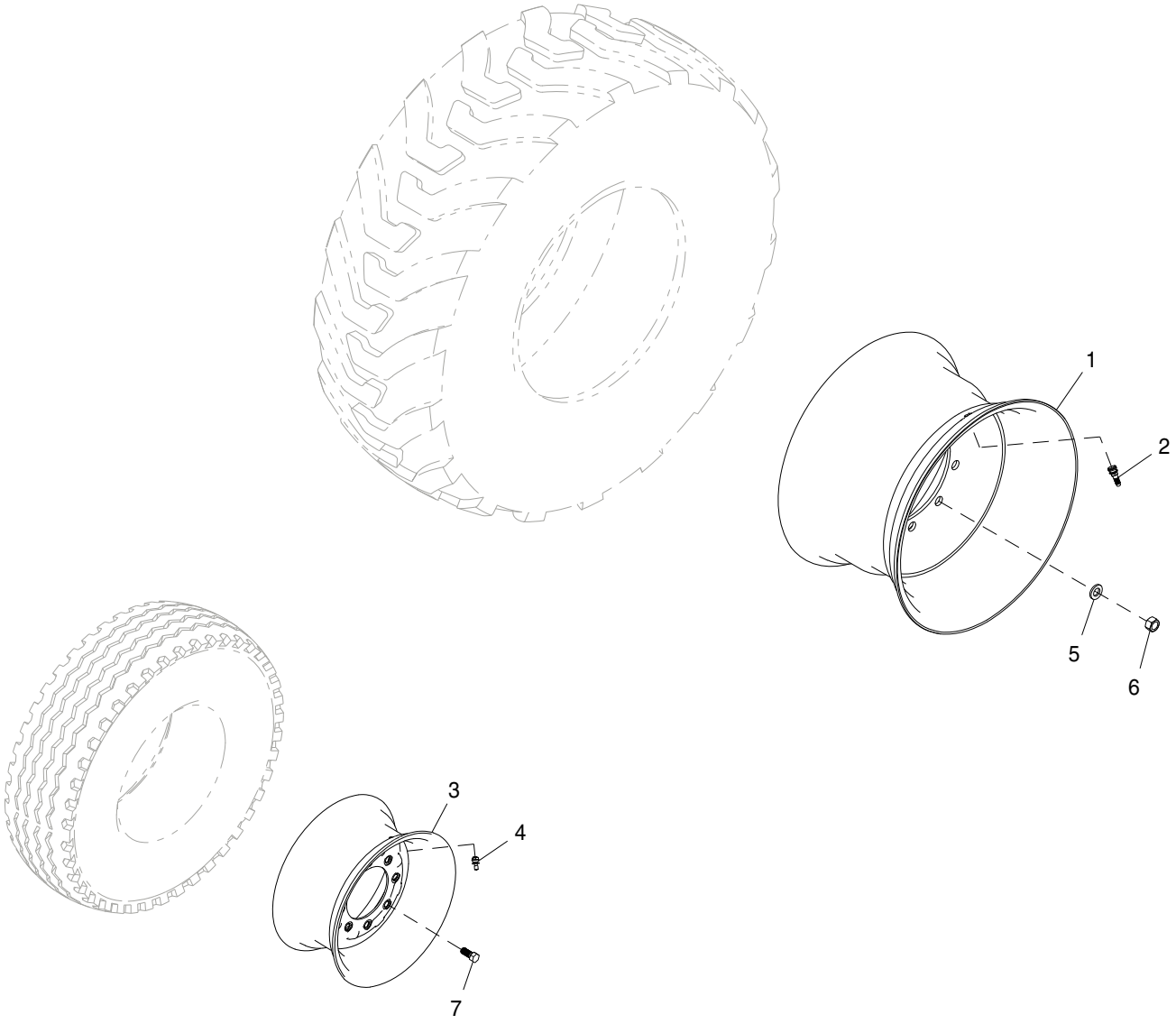

AT383921_TX1112392

Pos.	*Ref.*	*Descripción*	*Cant.*	*Núm. de serie*	*Notas*
1	AT392682	Rueda	1		609.600 mm (24")
2	AT25226	Válvula de neumático	1		
3	AT310291	Rueda	1		406.400 mm (16")
4	AN132749	Válvula de neumático	1		Sin cámara
5	R52006	Arandela	10		23.012 X 40.894 X 4.775 mm (29/32" X 1.610" X 3/16")
6	R94102	Tuerca	10		M22
7	JD27	Tornillo	8		

Rim, 19.5L-24 in. and 11L-16 in. Goodyear
Jante, Goodyear 19.5L-24 in. et 11L-16 in.
Aro, 19,5L-24 Pol e 11L-16 Pol Goodyear
Aro, 19.5L-24 in. y 11L-16 in. Goodyear

AT312584_TX1112393 A.1

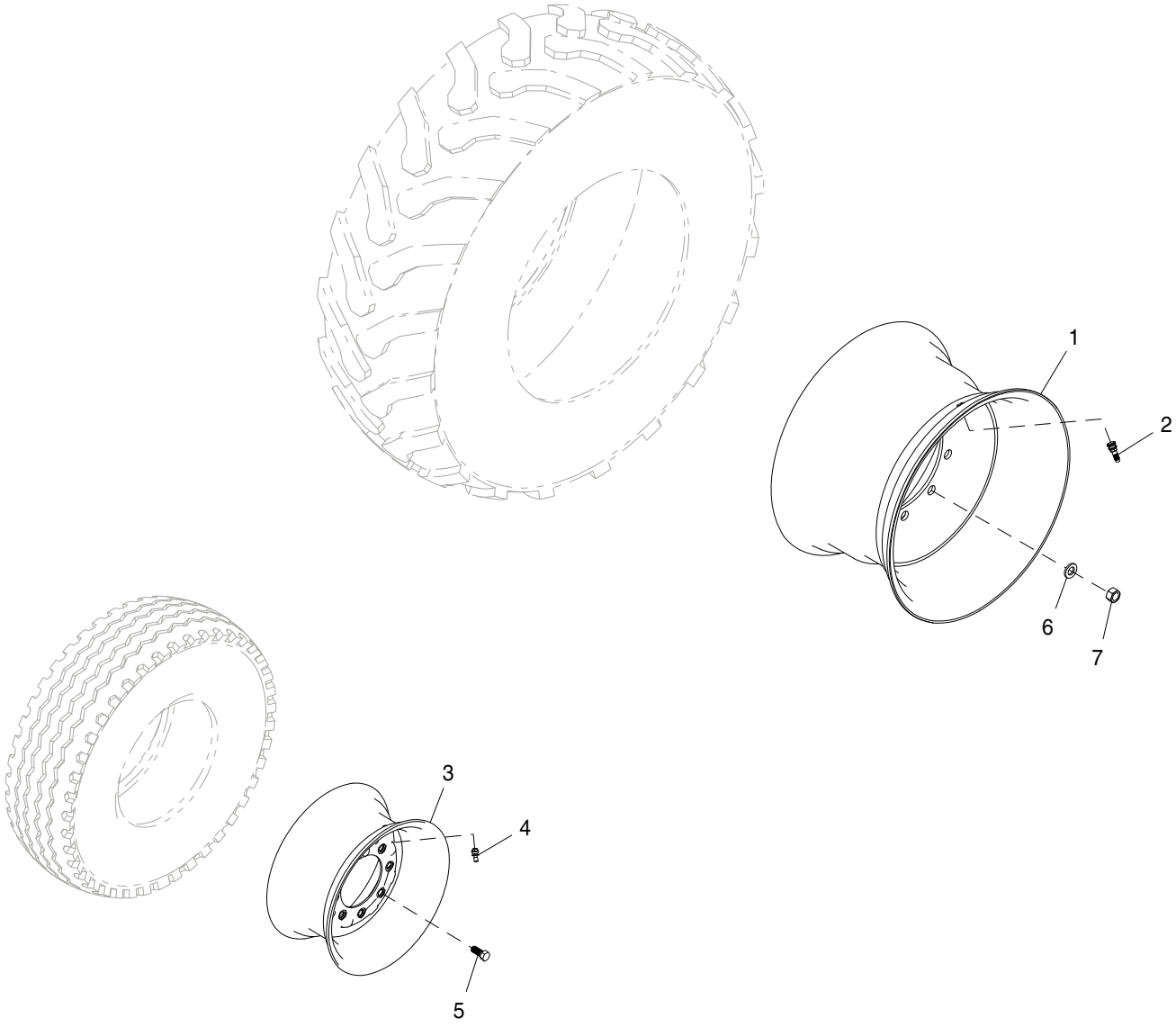

AT312584_TX1112393

Pos.	*Ref.*	*Descripción*	*Cant.*	*Núm. de serie*	*Notas*
1	AT392682	Rueda	1		609.600 mm (24")
2	AT25226	Válvula de neumático	1		
3	AT310291	Rueda	1		406.400 mm (16")
4	AN132749	Válvula de neumático	1		Sin cámara
5	JD27	Tornillo	8		
6	R52006	Arandela	10		23.012 X 40.894 X 4.775 mm (29/32" X 1.610" X 3/16")
7	R94102	Tuerca	10		M22

Rim, 16.9-28 in. Firestone and 11L-16 in. Goodyear
Jante, pont avant Firestone 16.9-28 in. et Goodyear 11L-16 in.
Aro, 16,9-28 Pol Firestone e 11L-16 Pol Goodyear
Aro, 16.9-28 in. Firestone y 11L-16 in. Goodyear

AT386096_TX1112394 A.1

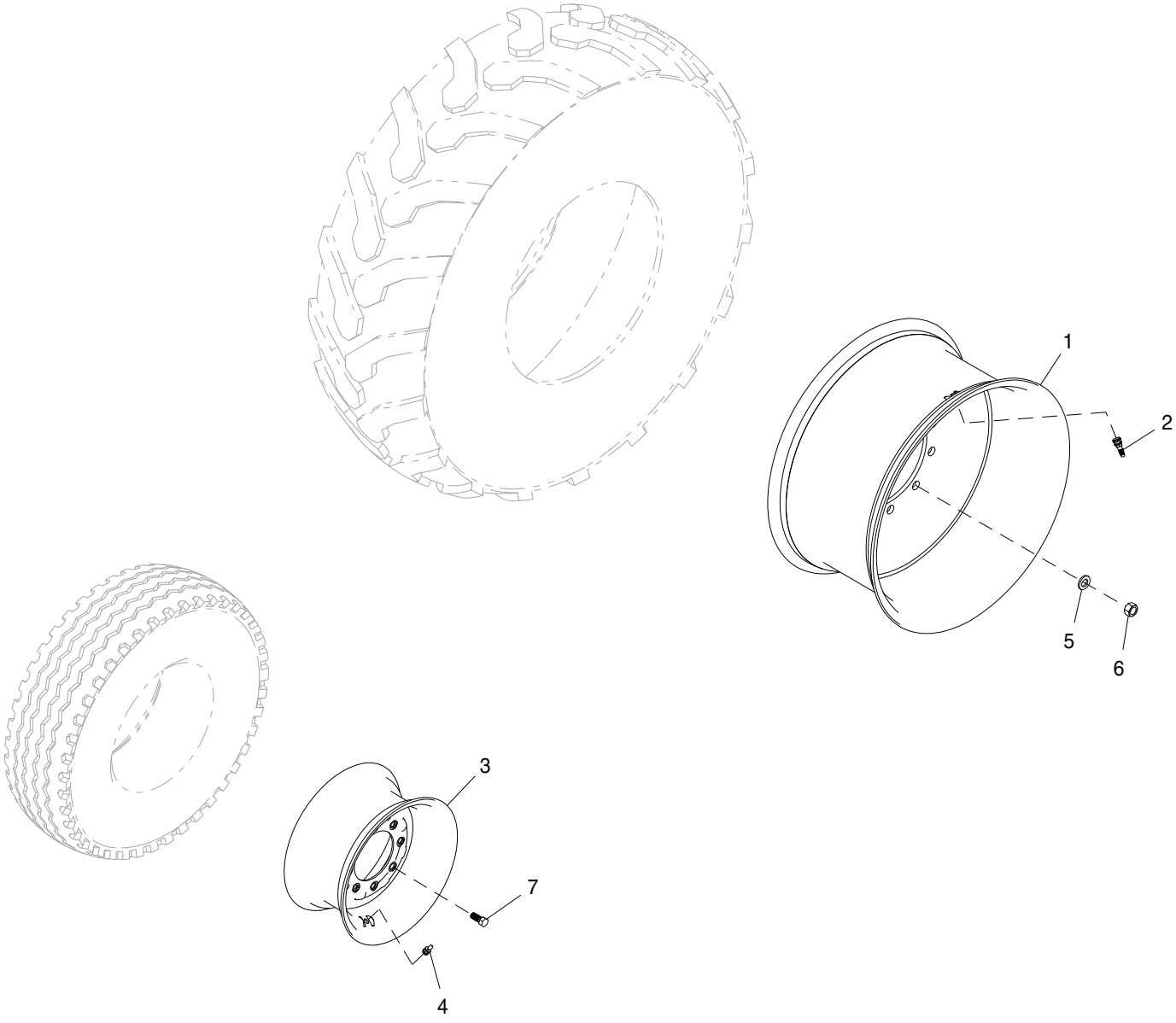

AT386096_TX1112394

Pos.	*Ref.*	*Descripción*	*Cant.*	*Núm. de serie*	*Notas*
1	AT314892	Rueda	1		711.200 mm (28")
2	AT25226	Válvula de neumático	1		
3	AT310291	Rueda	1		406.400 mm (16")
4	AN132749	Válvula de neumático	1		Sin cámara
5	R52006	Arandela	10		23.012 X 40.894 X 4.775 mm (29/32" X 1.610" X 3/16")
6	R94102	Tuerca	10		M22
7	JD27	Tornillo	8		

Complete Rear Axle and Differential Assembly
Essieu arrière avec différentiel
Conjunto Completo de Eixo Traseiro e Diferencial
Diferencial y frenos de disco secos

TX1016834 A.1

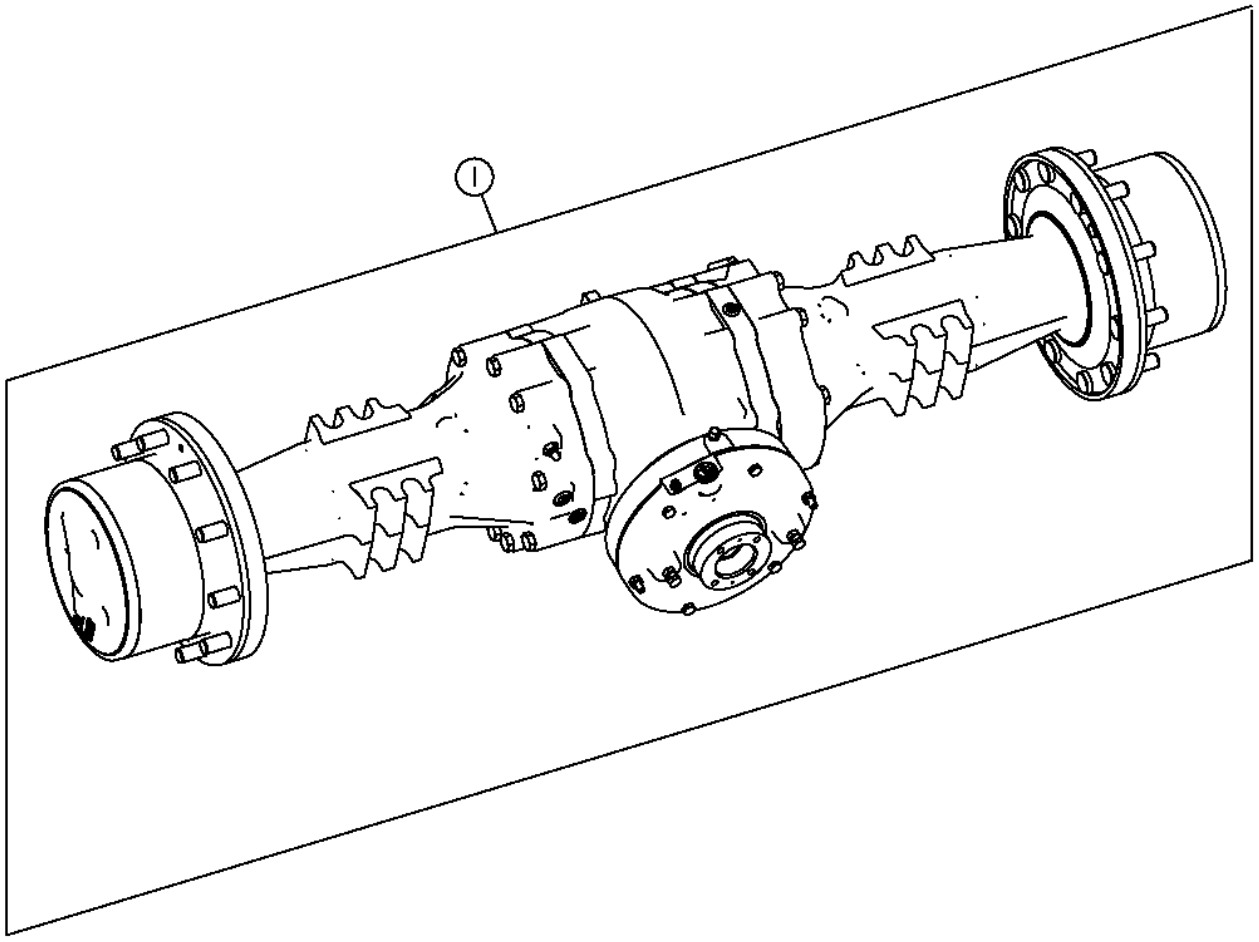

TX1016834

Pos.	*Ref.*	*Descripción*	*Cant.*	*Núm. serie eje*	*Notas*
1	**AT313318**	**Eje trasero**	**1**	**-192826**	**(NLA) (ORDER PG200271 OR AT390922 AND AT384853)**
	PG200271	Eje trasero reman.	1	-192826	(REMAN FOR AT313318)
	AT390922	Eje trasero	1	192827-	(CA)
	PG202102	Eje trasero reman.	1	192827-	(REMAN FOR AT390922)

Differential and Rear Axle Housings
Différentiel et carters d'essieu arrière
Diferencial e Carcaças dos Eixos Traseiros
Diferencial y cajas de eje trasero

TX1016672 A.1

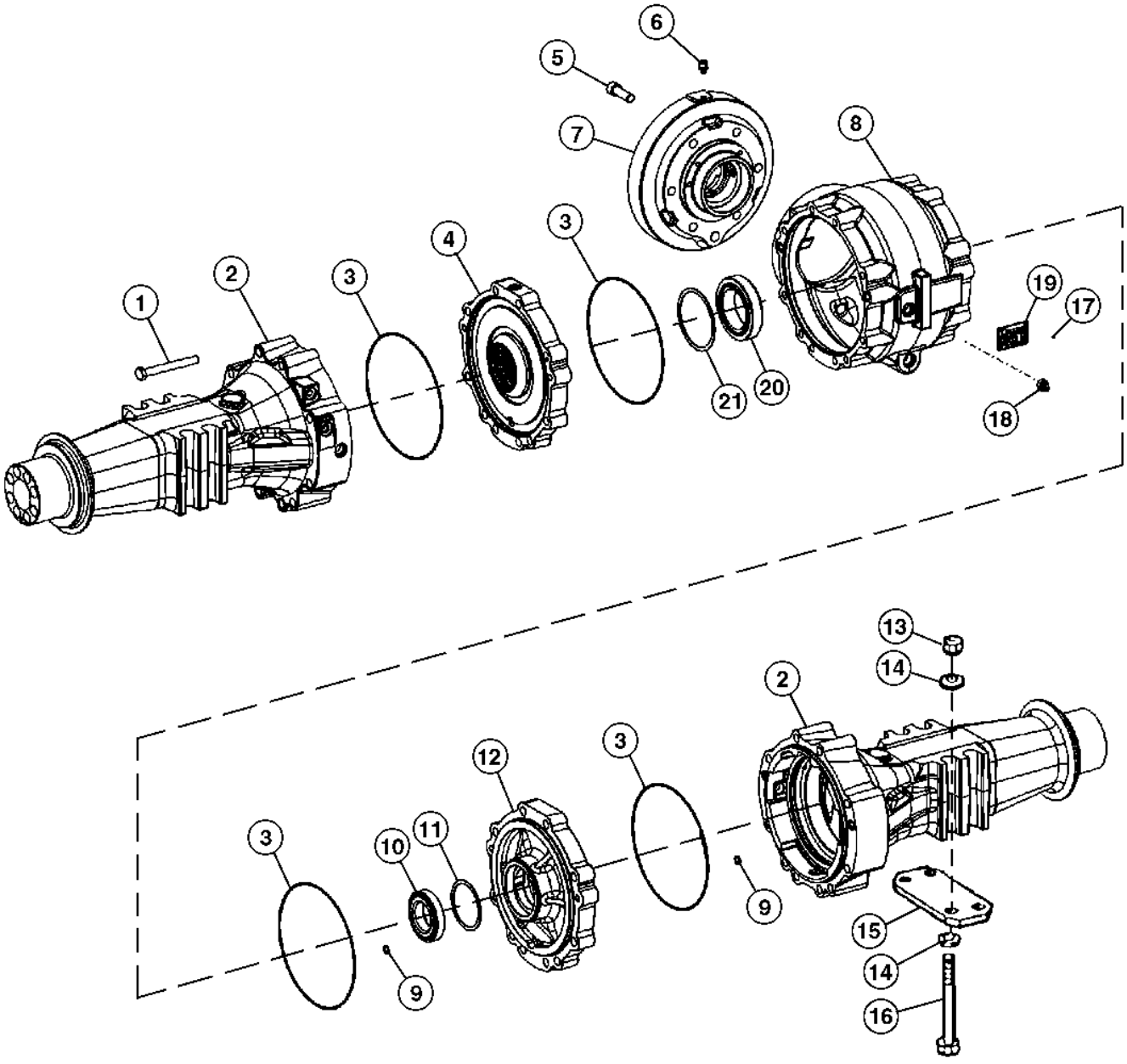

TX1016672

Pos.	*Ref.*	*Descripción*	*Cant.*	*Núm. de serie*	*Notas*
1	T228913	Tornillo	20		
2	T233864	Carcasa	2		(SUB FOR T228970)
3	T218785	Retén	4		(SUB FOR T228943)
4	.....	Carcasa	1	-175531	Izq., (T228972 NLA) (ORDER T258089 ALSO ORDER T258096 AND T258097)
	T258089	Carcasa	1	175532-	
5	T228939	Tornillo	6		
6	AL32877	Respiradero	1		
7	T218490	Carcasa	1		
8	T228957	Carcasa	1		
9	T159373	Anillo tórico	8		
10	JD10229	Pista ext. de rodamiento	1		
	JD8161	Cono del cojinete	1		
11	T228914	Suplemento	1		2.00 MM
	T228915	Suplemento	1		1.95 MM
	T228916	Suplemento	1		1.9 MM
	T228917	Suplemento	1		1.85 MM
	T228918	Suplemento	1		1.8 MM
	T228919	Suplemento	1		1.75 MM
	T228920	Suplemento	1		1.7 MM
	T228921	Suplemento	1		1.65 MM
	T228922	Suplemento	1		1.6 MM
	T228923	Suplemento	1		1.55 MM
	T228924	Suplemento	1		1.5 MM
	T228925	Suplemento	1		1.45 MM
	T228926	Suplemento	1		1.4 MM
	T228927	Suplemento	1		1.35 MM
	T228928	Suplemento	1		1.3 MM
	T228929	Suplemento	1		1.2 MM
	T228930	Suplemento	1		1.20 MM
	T228931	Suplemento	1		1.15 MM
	T228932	Suplemento	1		1.1 MM
	T228933	Suplemento	1		1.05 MM
	T228934	Suplemento	1		1.00 MM
	T177394	Suplemento sólido	1		0.95 MM
	T228935	Suplemento	1		0.9 MM
12	T228973	Carcasa	1		RH.
13	14M7315	Tuerca	6		M20
14	N231749	Arandela	16		
15	T147269	Placa	4	-142229	
	T147269	Placa	2	142230-	

Differential and Rear Axle Housings
Différentiel et carters d'essieu arrière
Diferencial e Carcaças dos Eixos Traseiros
Diferencial y cajas de eje trasero

TX1016672 A.1

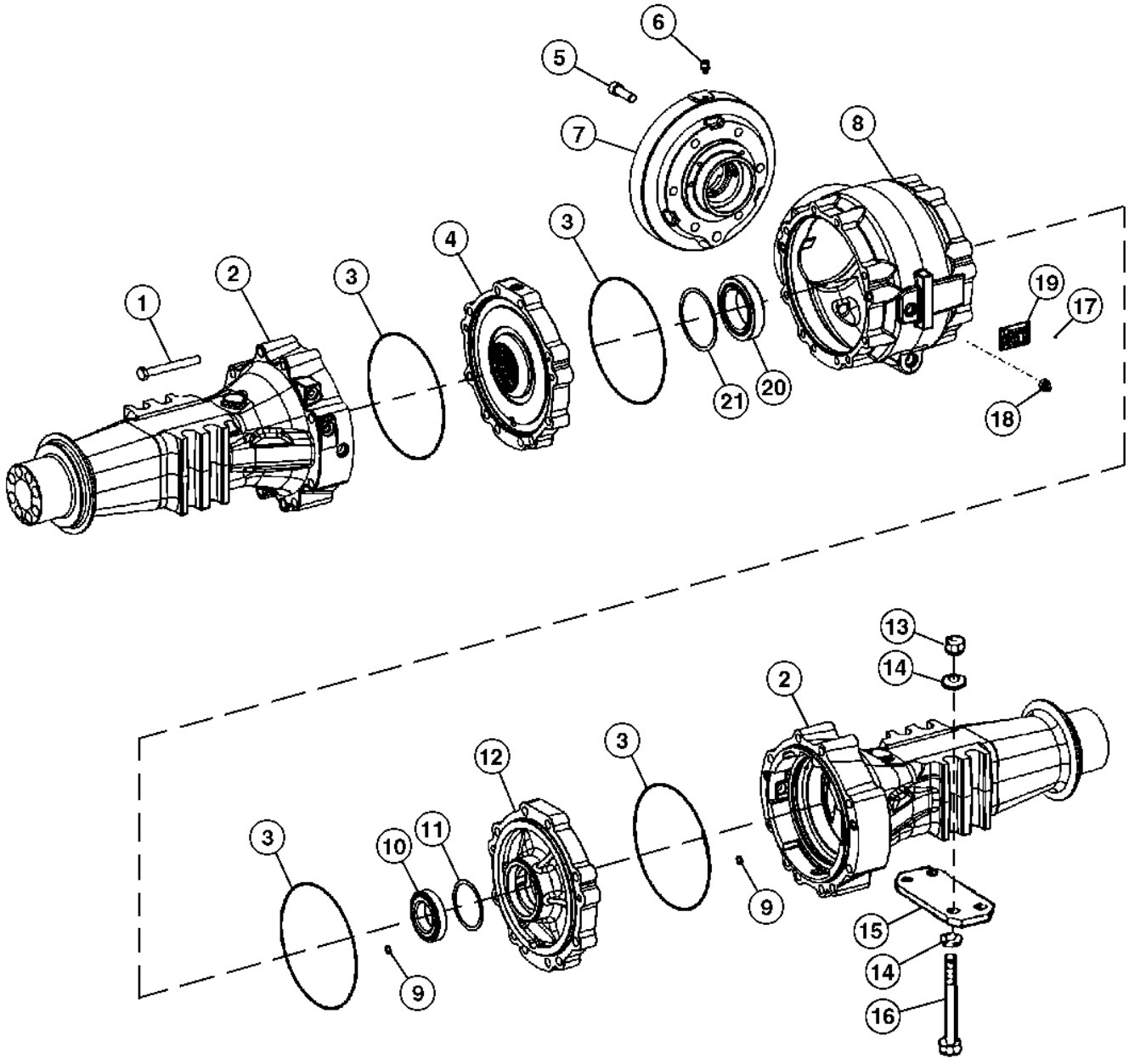

TX1016672

Pos.	*Ref.*	*Descripción*	*Cant.*	*Núm. de serie*	*Notas*
16	19M9749	Tornillo	8		M20 X 250
17	25M7021	Pasador acanalado	4		3 X 5 mm
18	T159565	Tapón	2		(INCLUDES H81744)
	H81744	Anillo tórico	2		20.498 X 1.524 mm (0.807" X 0.060")
19	.....	Placa	1		
20	AT179504	Rodamiento rodillos cónicos	1		
21	T159440	Suplemento	1		0.3 MM
	T159441	Suplemento	1		0.5 MM
	T159442	Suplemento	1		1.0 MM
	T159443	Suplemento	1		0.2 MM
	T159444	Suplemento	1		0.1 MM
	T159445	Suplemento	1		0.15 MM
	T159446	Suplemento	1		1.1 MM
	T159447	Suplemento	1		1.2 MM
	T159448	Suplemento	1		1.3 MM
	T159449	Suplemento	1		1.4 MM
	T159450	Suplemento	1		1.5 MM
	T159451	Suplemento	1		1.6 MM
	T159452	Suplemento	1		1.7 MM
	T159453	Suplemento	1		1.8 MM
	T159454	Suplemento	1		2.6 MM
	T159455	Suplemento	1		2.7 MM
	T159457	Suplemento	1		2.8 MM
	T159458	Suplemento	1		2.9 MM
	T159459	Suplemento	1		3.0 MM
	T159460	Suplemento	1		3.1 MM
	T159461	Suplemento	1		3.2 MM
	T159462	Suplemento	1		3.3 MM
	T159463	Suplemento	1		3.4 MM
	TTZF160528	Suplemento	1		2.0 MM
	TTZF160529	Suplemento	1		2.05 MM
	TTZF160530	Suplemento	1		2.1 MM
	T183500	Suplemento sólido	1		2.15 MM
	TTZF160532	Suplemento	1		2.2 MM
	T183502	Suplemento sólido	1		2.25 MM
	TTZF160534	Suplemento	1		2.3 MM
	TTZF160535	Suplemento	1		2.35 MM
	T183505	Suplemento sólido	1		2.4 MM
	T183506	Suplemento sólido	1		2.45 MM
	T183507	Suplemento sólido	1		2.5 MM
	T228936	Suplemento	1		0.75 MM

Rear Axle Planetary Drive Pinion Carrier
Porte-satellites, essieu arrière
Transportador do Pinhão de Acionamento da Planetária do Eixo Traseiro
Portapiñones planetarios, eje trasero

TX1032359 A.1

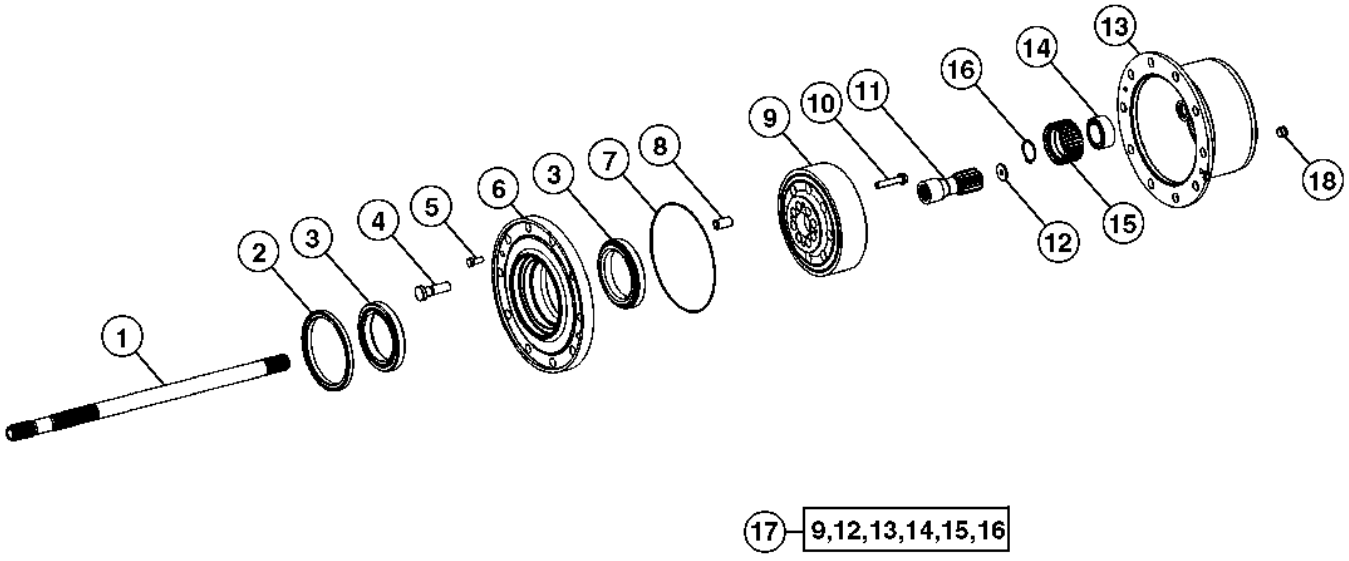

TX1032359

Pos.	*Ref.*	*Descripción*	*Cant.*	*Núm. de serie*	*Notas*
1	T228937	Árbol	2		
2	T187684	Retén	2		
3	AL81844	Rodamiento rodillos cónicos	4		
4	T218487	Espárrago	20		
5	AT321472	Tornillo	4		
6	T228975	Cubo	2		
7	T218785	Retén	2		(SUB FOR T228943)
8	T228942	Casquillo	16		
9	T228952	Corona de tren planetario	2		
10	T228956	Tornillo	16		
11	T291953	Árbol	2		(SUB FOR T228938)
12	T291793	Arandela de empuje	2		(SUB FOR T228974)
13	T228908	Portaplanetarios	2		
14	AT339627	Rodamiento rodillos esfér.	8		
15	AT399523	Engranaje	8		(SUB FOR T228941)
16	40M7166	Anillo elástico	8		
17	AT399073	Tren planetario	1		(SUB FOR AT339817)
18	T159565	Tapón	2		(INCLUDES H81744)
	H81744	Anillo tórico	2		

Spiral Bevel Input Pinion and Ring Gear Set
Jeu de pignons coniques hélicoïdaux d'entrée et couronnes
Jogo de Pinhão de Entrada Cônico Espiral e Engrenagem de Coroa
Kit de piñón de entrada cónico en espiral y corona dentada

TX1020600 A.1

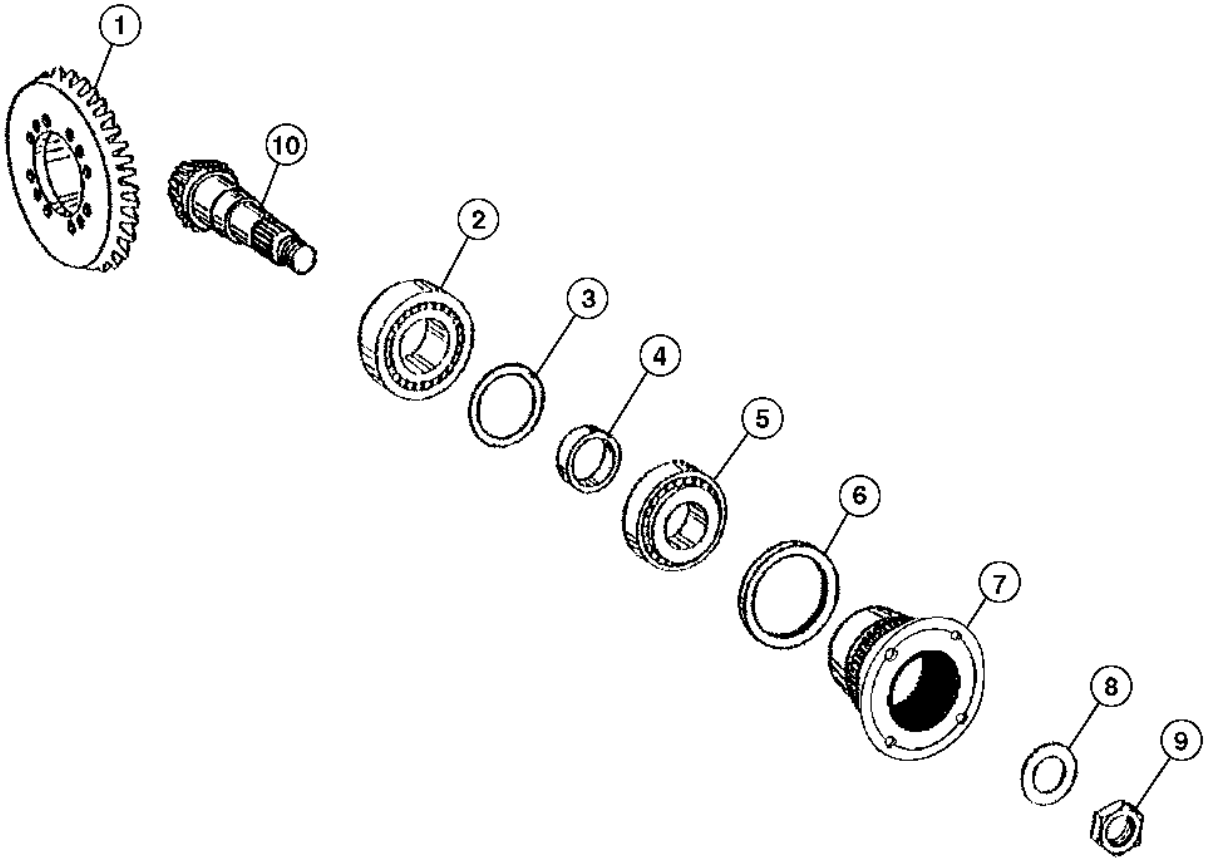

TX1020600

Pos.	*Ref.*	*Descripción*	*Cant.*	*Núm. de serie*	*Notas*
1	T230866	Engranaje cónico	1	-176070	
	T293141	Engranaje cónico	1	176071-	SUB FOR T258088
2	AT400190	Rodamiento rodillos cónicos	1		SUB FOR AT176491
3	T159310	Suplemento	1		1.2 mm
	T159315	Suplemento	1		1.3 mm
	T159314	Suplemento	1		1.4 mm
	T159309	Suplemento	1		1.5 mm
	T159313	Suplemento	1		1.6 mm
	T159308	Suplemento	1		1.7 mm
	T159311	Suplemento	1		1.9 mm
	T159307	Suplemento	1		2.0 mm
	AT321701	Suplemento	1		1.7 mm
	AT321702	Suplemento	1		1.0 mm
	AT321703	Suplemento	1		0.9 mm
	AT321704	Suplemento	1		0.8 mm
	AT321705	Suplemento	1		0.7 mm
	AT321706	Suplemento	1		0.6 mm
	R75834	Suplemento	1		0.5 mm
	R75404	Suplemento	1		0.3 mm
	R75403	Suplemento	1		0.2 mm
	R75405	Suplemento	1		0.1 mm
	T228664	Suplemento	1		0.75 mm
	T228665	Suplemento	1		0.65 mm
	T228666	Suplemento	1		1.25 mm
	T228667	Suplemento	1		1.35 mm
	T228668	Suplemento	1		1.45 mm
	T228669	Suplemento	1		1.55 mm
	T228671	Suplemento	1		1.65 mm
	T228672	Suplemento	1		1.75 mm
	T228673	Suplemento	1		1.85 mm
4	T293097	Suplemento	1		16 mm
	T293098	Suplemento	1		16.1 mm
	T293099	Suplemento	1		16.2 mm
	T293100	Suplemento	1		16.3 mm
	T293101	Suplemento	1		16.4 mm
	T293102	Suplemento	1		16.5 mm
	T293103	Suplemento	1		16.56 mm
	T293104	Suplemento	1		16.6 mm
	T293105	Suplemento	1		16.62 mm
	T293106	Suplemento	1		16.64 mm
	T293107	Suplemento	1		16.66 mm
	T293108	Suplemento	1		16.68 mm
	T293109	Suplemento	1		16.7 mm
	T293110	Suplemento	1		16.72 mm
	T293111	Suplemento	1		16.74 mm
	T293112	Suplemento	1		16.76 mm
	T293113	Suplemento	1		16.78 mm
	T293114	Suplemento	1		16.8 mm
	T293115	Suplemento	1		16.82 mm
	T293116	Suplemento	1		16.84 mm
	T293117	Suplemento	1		16.86 mm
	T293118	Suplemento	1		16.88 mm
	T314054	Suplemento	1		16.89 mm
	T293119	Suplemento	1		16.9 mm
	T293120	Suplemento	1		16.92 mm
	T293121	Suplemento	1		16.94 mm
	T293122	Suplemento	1		16.96 mm
	T293123	Suplemento	1		16.98 mm
	T293124	Suplemento	1		17 mm
	T293125	Suplemento	1		17.02 mm
	T293126	Suplemento	1		17.04 mm
	T293127	Suplemento	1		17.06 mm
	T293128	Suplemento	1		17.08 mm
	T293129	Suplemento	1		17.1 mm
	T293130	Suplemento	1		17.12 mm
	T293131	Suplemento	1		17.14 mm
	T293132	Suplemento	1		17.16 mm
	T293133	Suplemento	1		17.18 mm
	T293134	Suplemento	1		17.2 mm
	T293135	Suplemento	1		17.22 mm
	T293136	Suplemento	1		17.24 mm
	T293137	Suplemento	1		17.26 mm
	T293138	Suplemento	1		17.28 mm
	T293139	Suplemento	1		17.3 mm
	T293140	Suplemento	1		17.4 mm
5	AL79794	Rodamiento rodillos cónicos	1		
6	T218833	Protección	1		
7	T218489	Brida	1		
8	T159316	Arandela	1		
9	T228709	Tuerca	1		
10	T293142	Piñón	1		SUB FOR T230865

Differential Case and Gears
Boîte de différentiel et engrenages
Caixa do Diferencial e Engrenagens
Caja de diferencial y engranajes

TX1119832 A.1

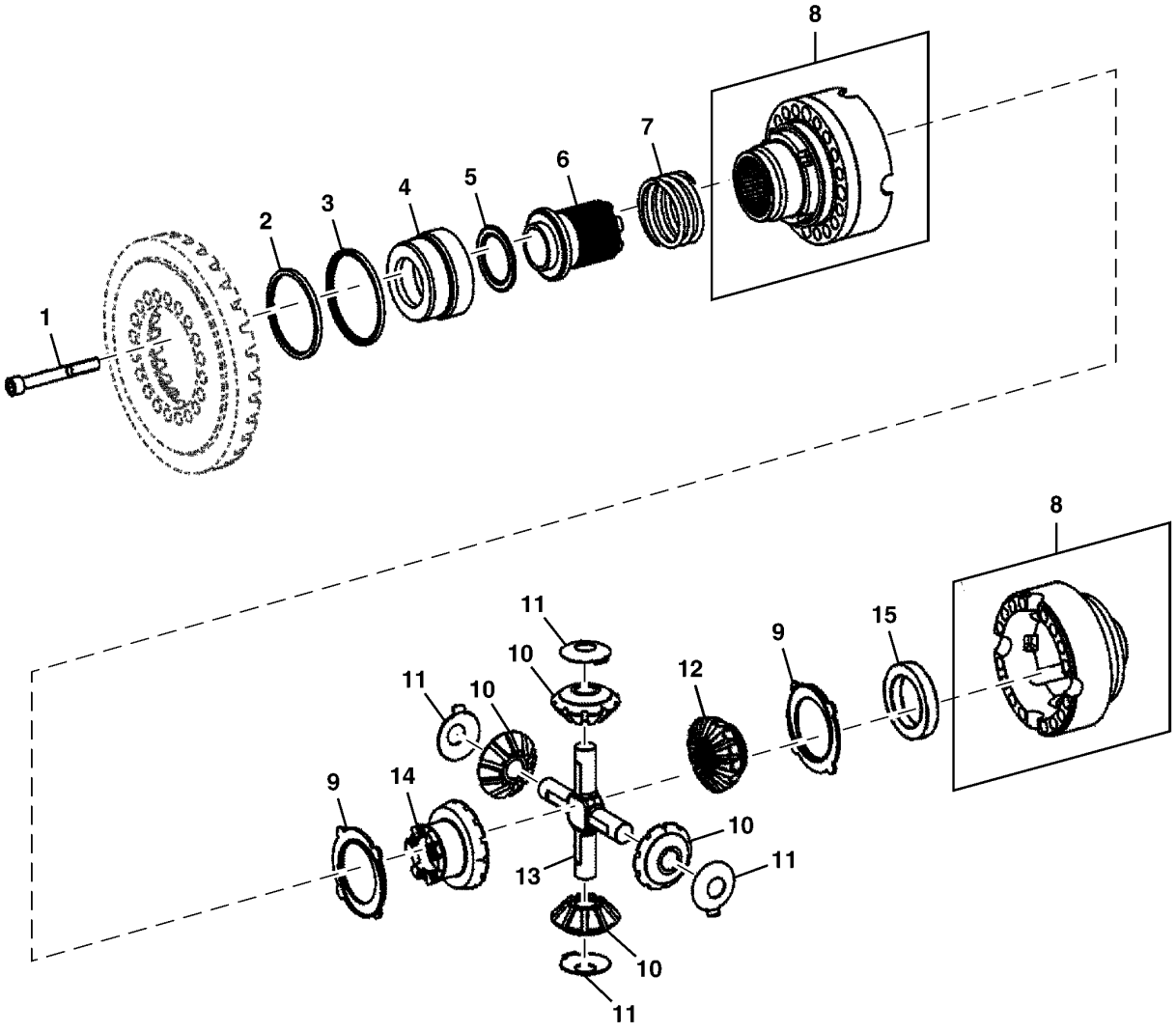

TX1119832

Pos.	*Ref.*	*Descripción*	*Cant.*	*Núm. de serie*	*Notas*
1	T228723	Tornillo	16		
	T280887	Tornillo	4		
2	T258096	Retén	1		
3	T258097	Retén	1		
4	T159343	Pistón	1		
5	AT179498	Rodamiento de agujas	1		
6	T166336	Collarín desplazable	1		
7	T159341	Muelle	1		
8	AT369887	Diferencial	1		
9	T228714	Arandela de empuje	2		
10	T291546	Engranaje cónico	4		
11	T228716	Arandela de empuje	4		
12	T291547	Engranaje cónico	1		
13	T228717	Eje con piñón	1		
14	T293145	Engranaje cónico	1		
15	T292388	Espaciador	1		

Differential Lock Plumbing
Tuyauterie du blocage du différentiel
Tubulação do Bloqueio do Diferencial
Tubería de traba de diferencial

AT316669_TX1101958 A.1

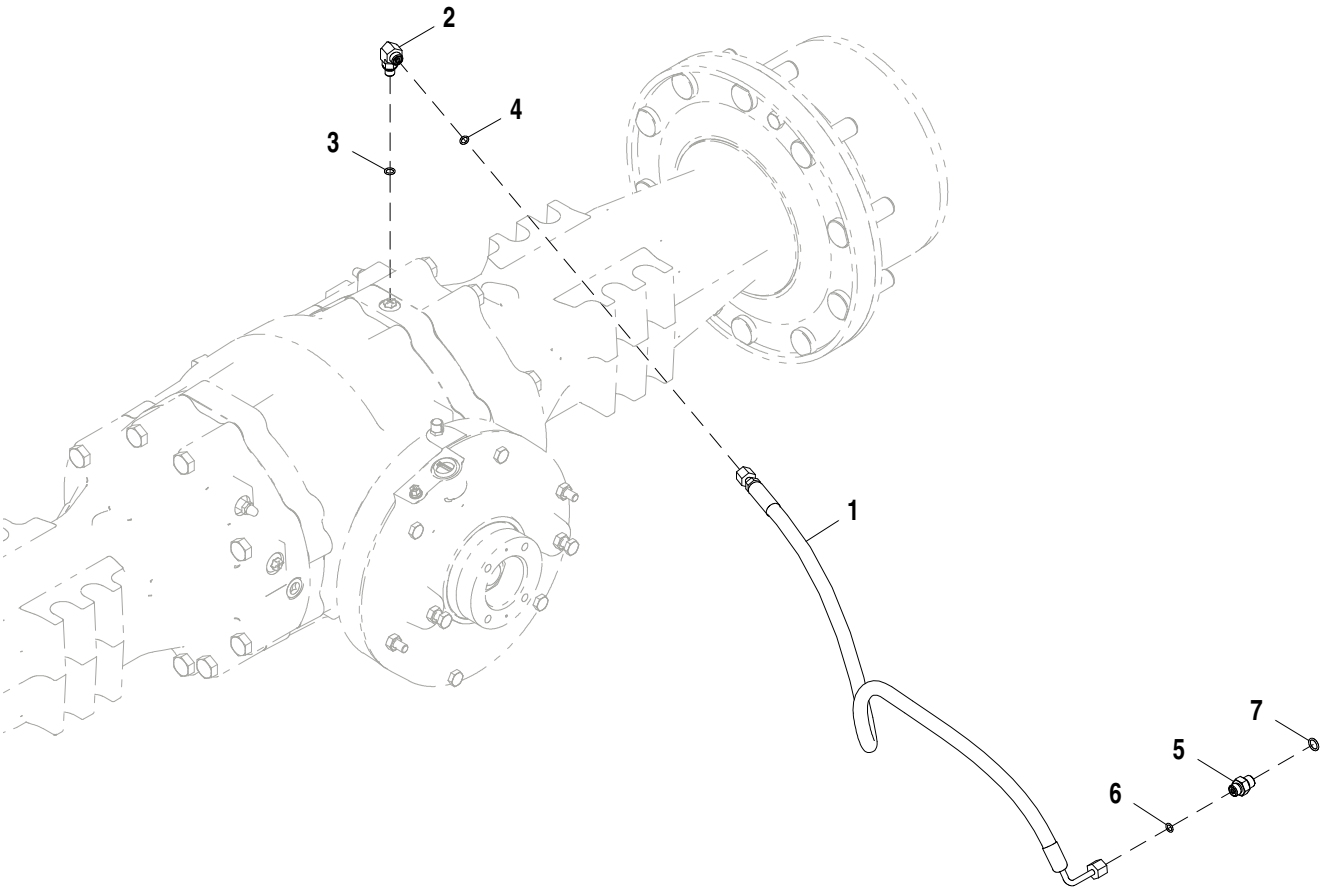

AT316669_TX1101958

Pos.	*Ref.*	*Descripción*	*Cant.*	*Núm. de serie*	*Notas*
1	AT316670	Manguera hidr. - confección	1		
2	38H1003	Racor acodado	1		
3	R28782	Anillo tórico	1		
4	T77814	Anillo tórico	1		
5	38H1168	Racor adaptador	1		
6	T77814	Anillo tórico	1		
7	R26448	Anillo tórico	1		

DRIVESHAFT (MFWD)
Arbre d'entraînement (pont avant)
Eixo de Acionamento (MFWD)
Eje de transmisión (MFWD)

AT391956_TX1101952 A.3

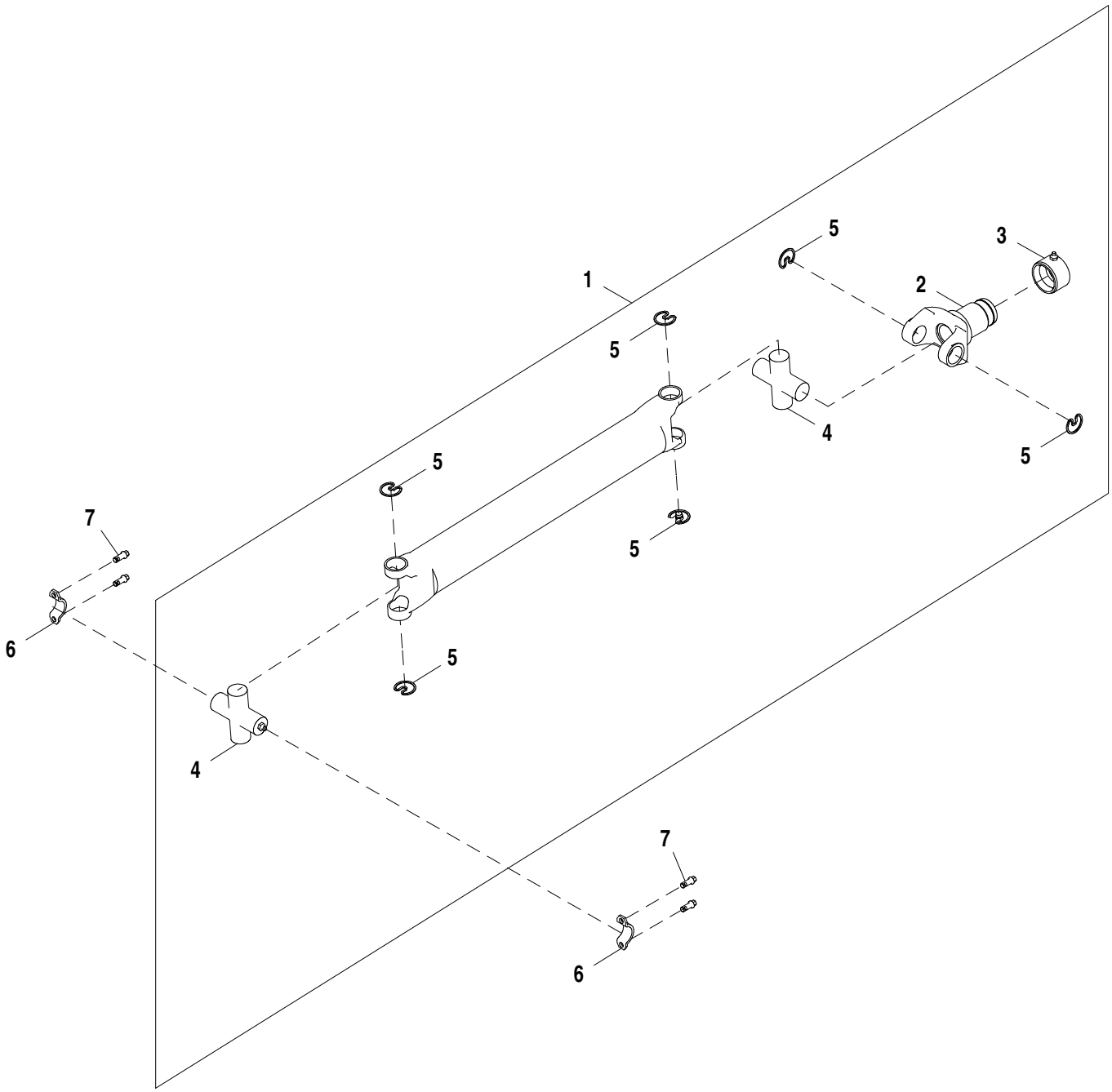

AT391956_TX1101952

Pos.	*Ref.*	*Descripción*	*Cant.*	*Núm. de serie*	*Notas*
1	AT391955	Eje cardán	1		
2	AT179596	Horquilla	1		
3	AT179590	Retén	1		
4	AT394774	Cardán	2		
5	N119316	Anillo elástico	6		
6	T69938	Semiabrazadera	2		
7	T113128	Tornillo	4		

Front Axle without MFWD
Essieu avant sans pont avant
Eixo Dianteiro sem MFWD
Eje delantero sin MFWD

AT375414_TX1103849 A.1

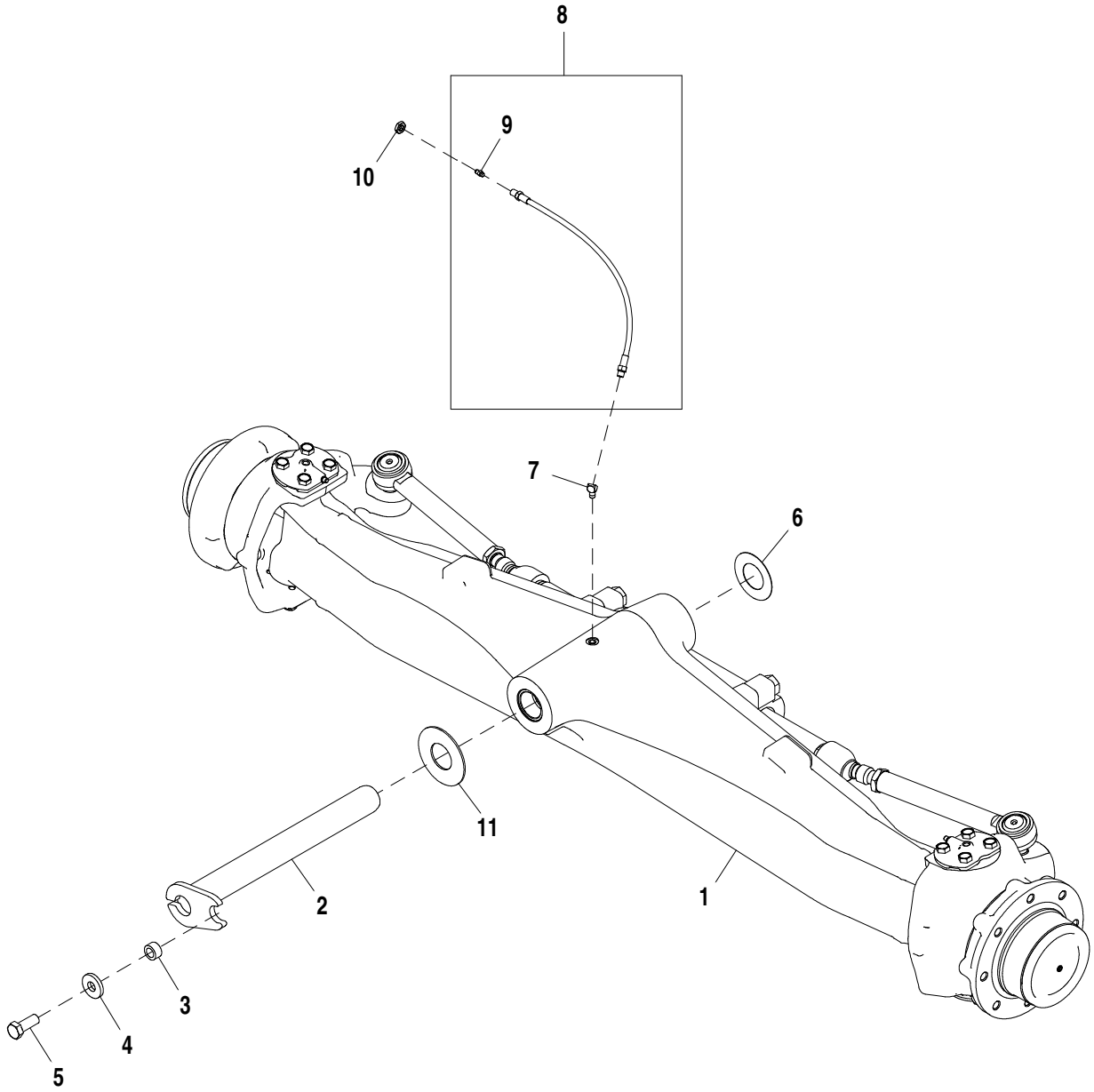

AT375414_TX1103849

Pos.	*Ref.*	*Descripción*	*Cant.*	*Núm. de serie*	*Notas*
1	AT314993	Eje delantero	1		
2	AT375322	Pasador	1		
3	T18145	Casquillo	1		
4	T119912	Arandela	1		
5	19M7488	Tornillo	1		M16 X 40
6	R46973	Arandela de empuje	1		
7	JD7801	Engrasador	1		
8	AT224949	Manguera	1		
9	JD7797	Engrasador	1		
10	E12379	Tuerca	1		
11	T80027	Arandela de empuje	1		

Standard Front Axle Housing (w/o MFWD)
Essieu avant standard (sans pont avant)
Carcaça do Eixo Dianteiro Padrão (sem TDM)
Eje delantero estándar (sin TDM)

T188859 A.1

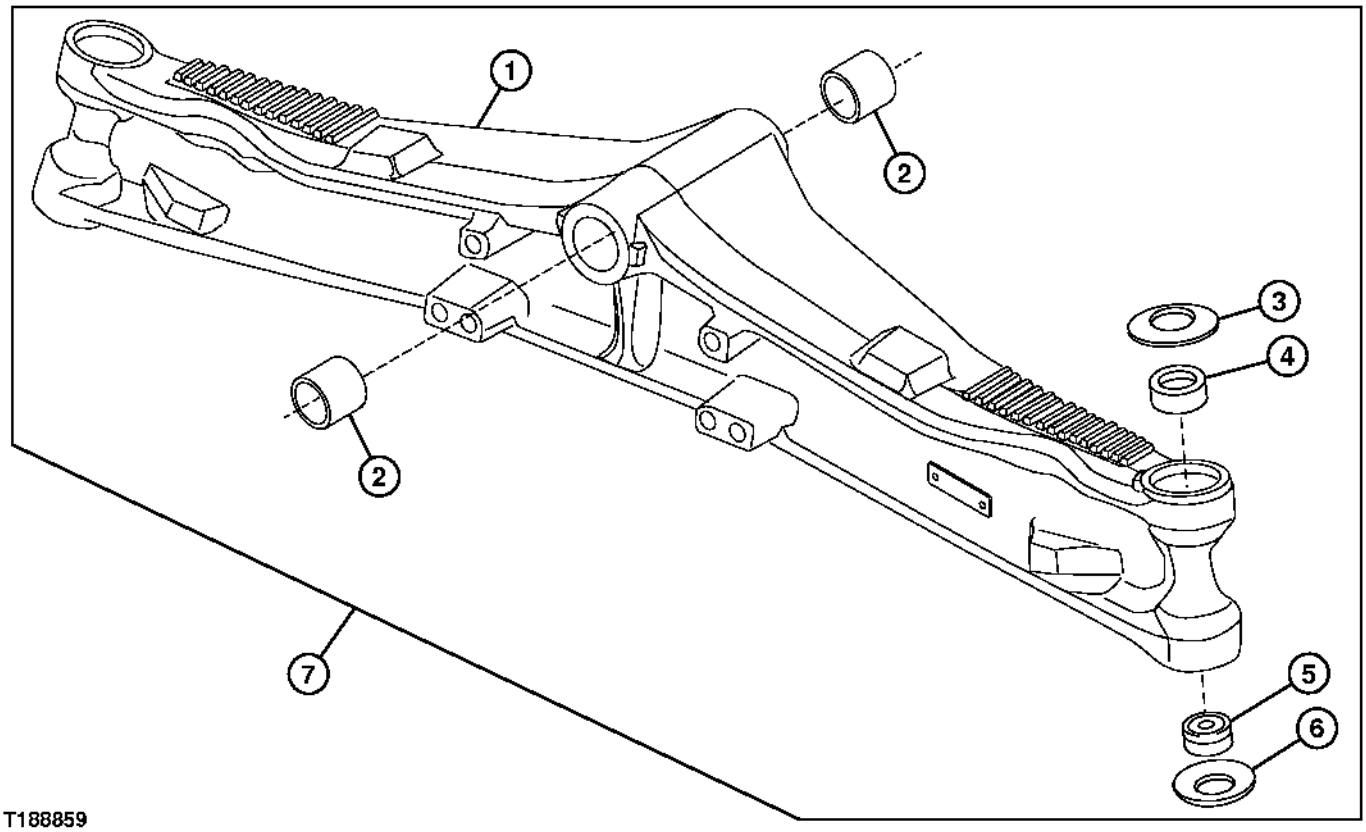

T188859

Pos.	*Ref.*	*Descripción*	*Cant.*	*Núm. de serie*	*Notas*
1	T218500	Eje	1		
2	T202499	Casquillo	2		
3	R121593	Arandela	2		
4	R204271	Casquillo	2		
5	RE45896	Cojinete	2		
6	R121594	Arandela	2		
7	**AT314993**	**Eje delantero**	**1**		**Componentes adicionales en páginas distintas, (CA)**

Swivel Housing and Steering Cylinder (Without MFWD)
Carter pivotant et vérin de direction (sans pont avant)
Carcaça da Rótula e Cilindro de Direção (sem TDM)
Cajas de giro y cilindro de dirección (sin TDM)

T188860 A.1

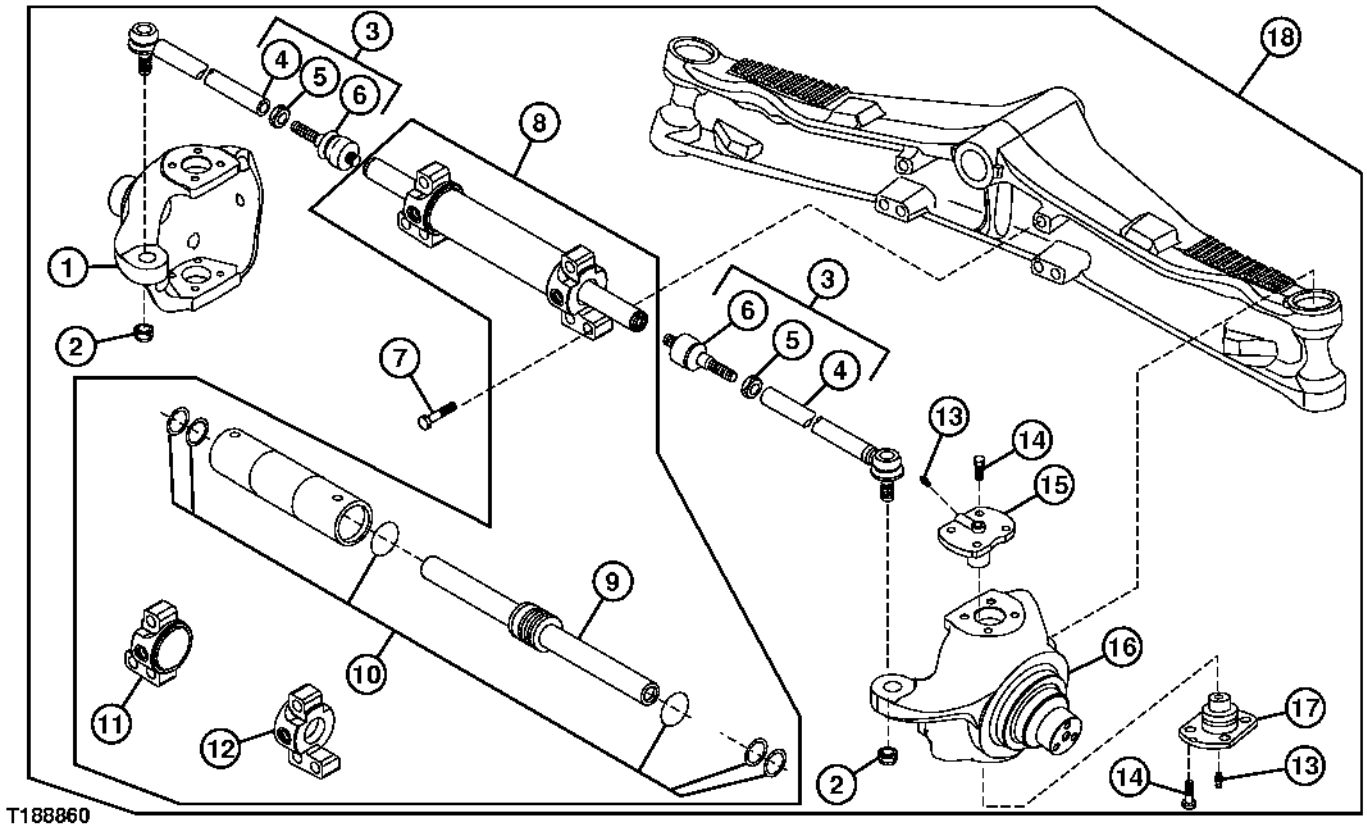

Pos.	*Ref.*	*Descripción*	*Cant.*	*Núm. de serie*	*Notas*
1	T190745	Carcasa	1		(LH)
2	AT280268	Tuerca de seguridad	2		M20
3	AT198602	Conjunto de barra de acople	2		
4	T191428	Conjunto de barra de acople	2		
5	14M7309	Tuerca	2		M24
6	T191427	Rótula	2		
7	T116290	Tornillo	6		M20 X 80
8	AT326535	Cilindro hidráulico	1		
9	AT326536	Vástago	1		
10	T218499	Juego de retenes	1		
11	.....	Cabeza de cilindro hidrául.	1		(LH)
12	.....	Cabeza de cilindro hidrául.	1		(RH)
13	R140070	Engrasador	4		
14	19M8011	Tornillo	16		M12 X 30
15	RE57471	Muñón	2		
	R122218	Espaciador	AR		
16	T190746	Carcasa	1		(RH)
17	RE57472	Muñón	2		
18	**AT314993**	**Eje delantero**	**1**		**Componentes adicionales en páginas distintas, (CA)**

Front Wheel Hub without MFWD
Moyeu de roue avant sans pont avant
Cubo da Roda Dianteira sem MFWD
Cubo de rueda delantera sin MFWD

TX1108739 A.1

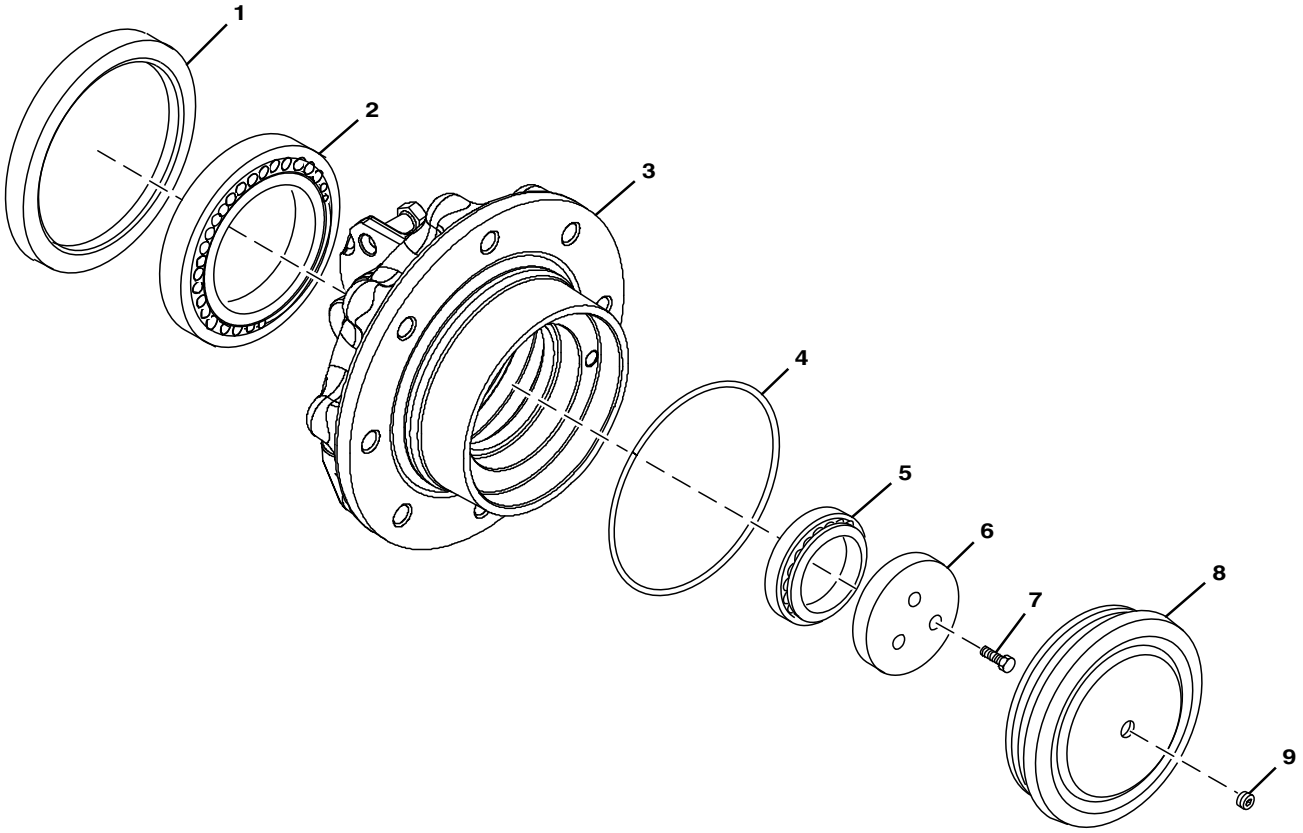

TX1108739

Pos.	*Ref.*	*Descripción*	*Cant.*	*Núm. de serie*	*Notas*
1	AT280866	Retén	2		
2	AT196169	Cojinete	2		
3	T190749	Cubo	2		
4	T188441	Anillo tórico	2		
5	JD10063	Rodamiento rodillos cónicos	2		
6	T188442	Anillo	2		
7	19M8011	Tornillo	6		M12 X 30
8	T188448	Tapa	2		
9	R121079	Tapón	2		

Front Axle (w/ MFWD)
Essieu avant (avec pont avant mécanique)
Eixo Dianteiro (com TDM)
Eje delantero (con tracción delantera mecánica)

TX1016184 A.1

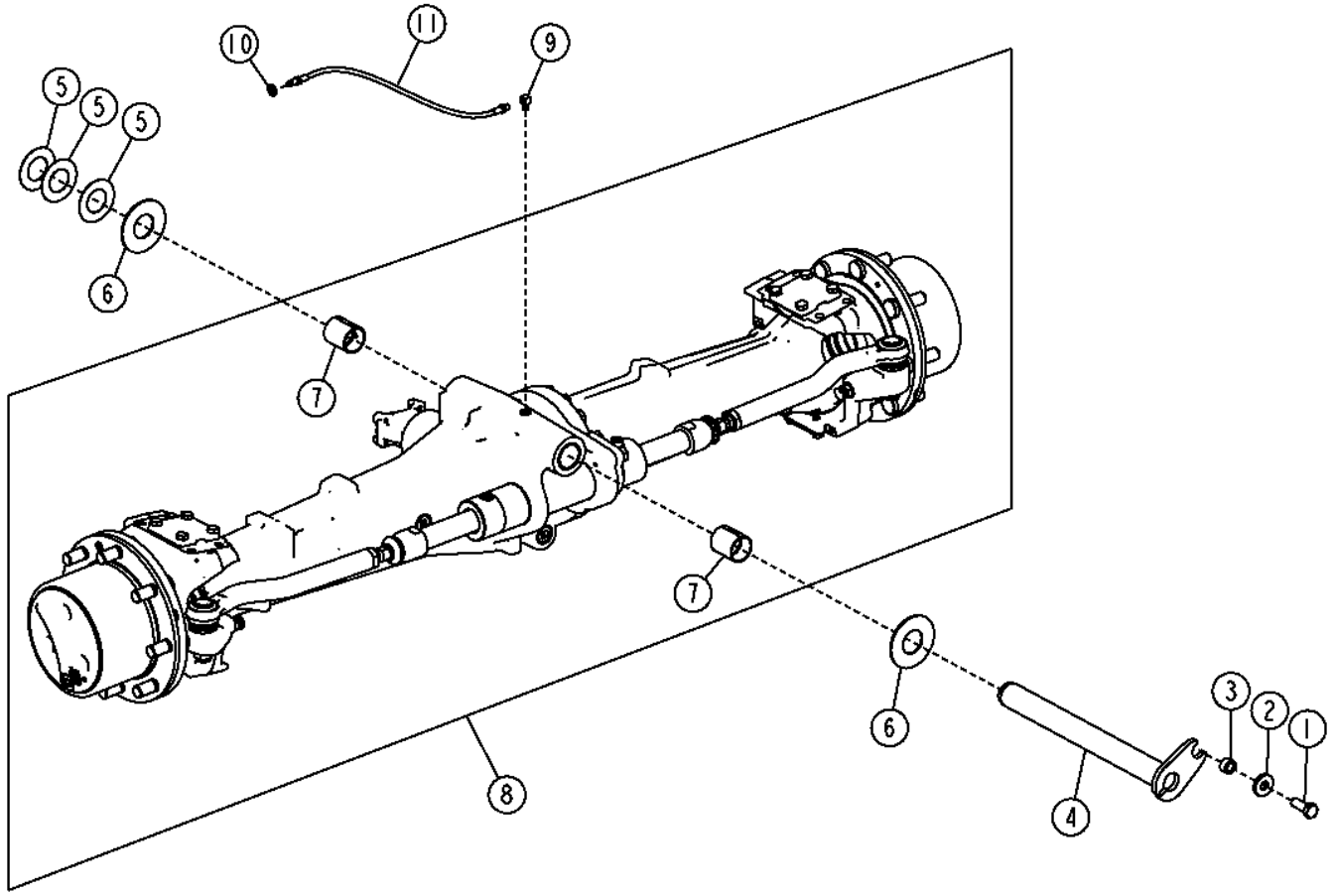

TX1016184

Pos.	*Ref.*	*Descripción*	*Cant.*	*Núm. de serie*	*Notas*
1	19M7488	Tornillo	1		M16 X 40
2	T119912	Arandela	1		
3	T18145	Casquillo	1		
4	AT314992	Pasador	1		
5	R46973	Arandela de empuje	4		
6	T80027	Arandela de empuje	2		
7	T140211	Casquillo	2		
8	**AT315113**	**Eje delantero**	**1**		**Sin deslizamiento limitado, CA**
	AT311085	**Eje delantero**	**1**		**CA, Con deslizamiento limitado, Código 30H4**
9	JD7838	Racor adaptador	1		
10	E12379	Tuerca	1		
11	AT224949	Manguera	1		

Front Axle with MFWD and Limited Slip
Essieu avant avec pont avant et glissement limité
Eixo Dianteiro com MFWD e Deslizamento Limitado
Eje delantero con MFWD y diferencial de deslizamiento limitado

AT375415_TX1103858 A.1

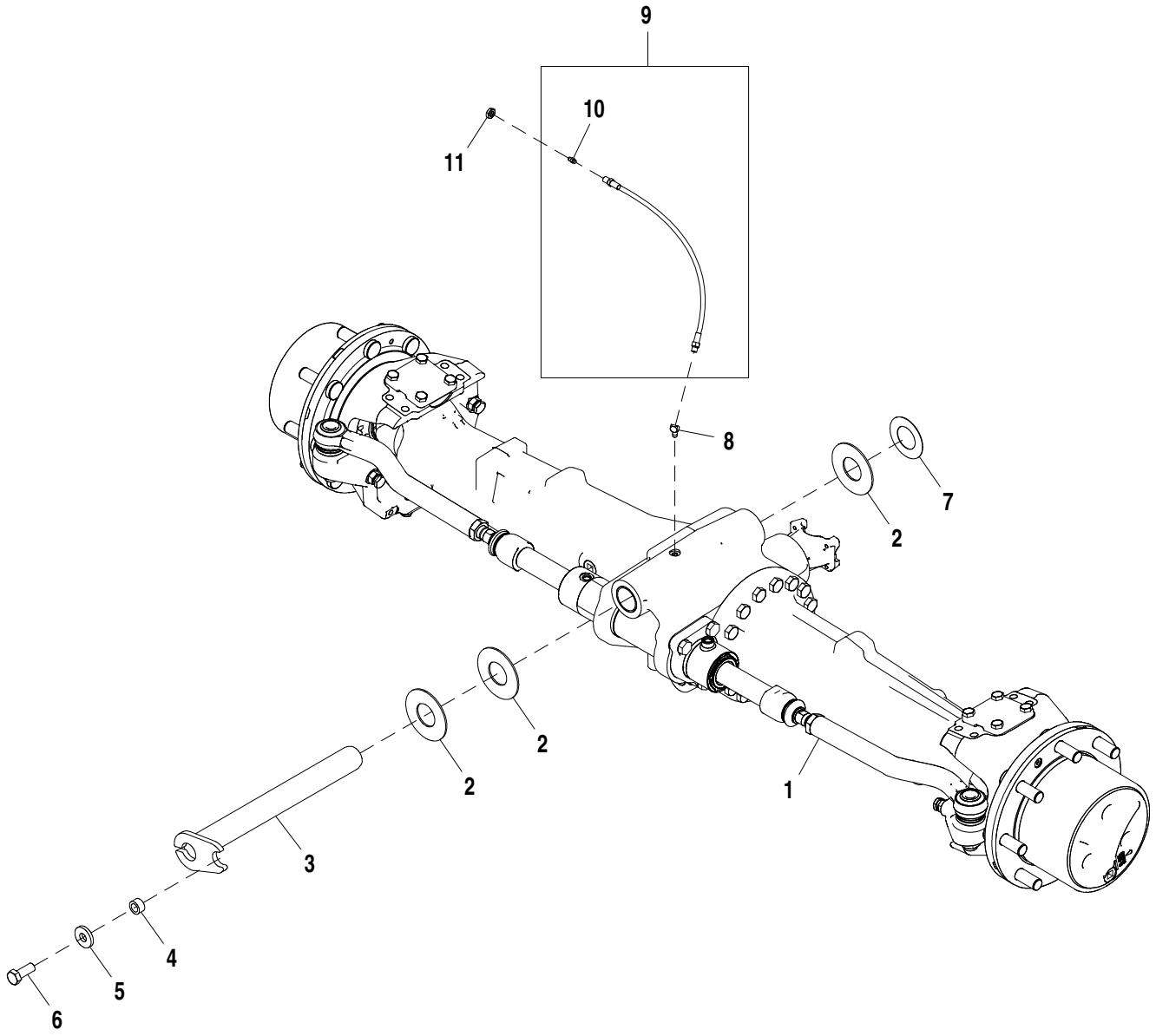

AT375415_TX1103858

Pos.	*Ref.*	*Descripción*	*Cant.*	*Núm. de serie*	*Notas*
1	AT311085	Eje delantero	1		Los componentes se detallan en otra página.
2	T80027	Arandela de empuje	3		
3	AT375322	Pasador	1		
4	T18145	Casquillo	1		
5	T119912	Arandela	1		
6	19M7488	Tornillo	1		M16 X 40
7	R46973	Arandela de empuje	1		
8	JD7801	Engrasador	1		
9	AT224949	Manguera	1		
10	JD7797	Engrasador	1		
11	E12379	Tuerca	1		

Front Axle Housing and Tie Rods (w/ MFWD)
Carter d'essieu avant et barres d'accouplement (avec pont avant)
Carcaça do Eixo Dianteiro e Tirantes (com TDM)
Caja de eje delantero y barras de acoplamiento (con TDM)

TX1016213 A.1

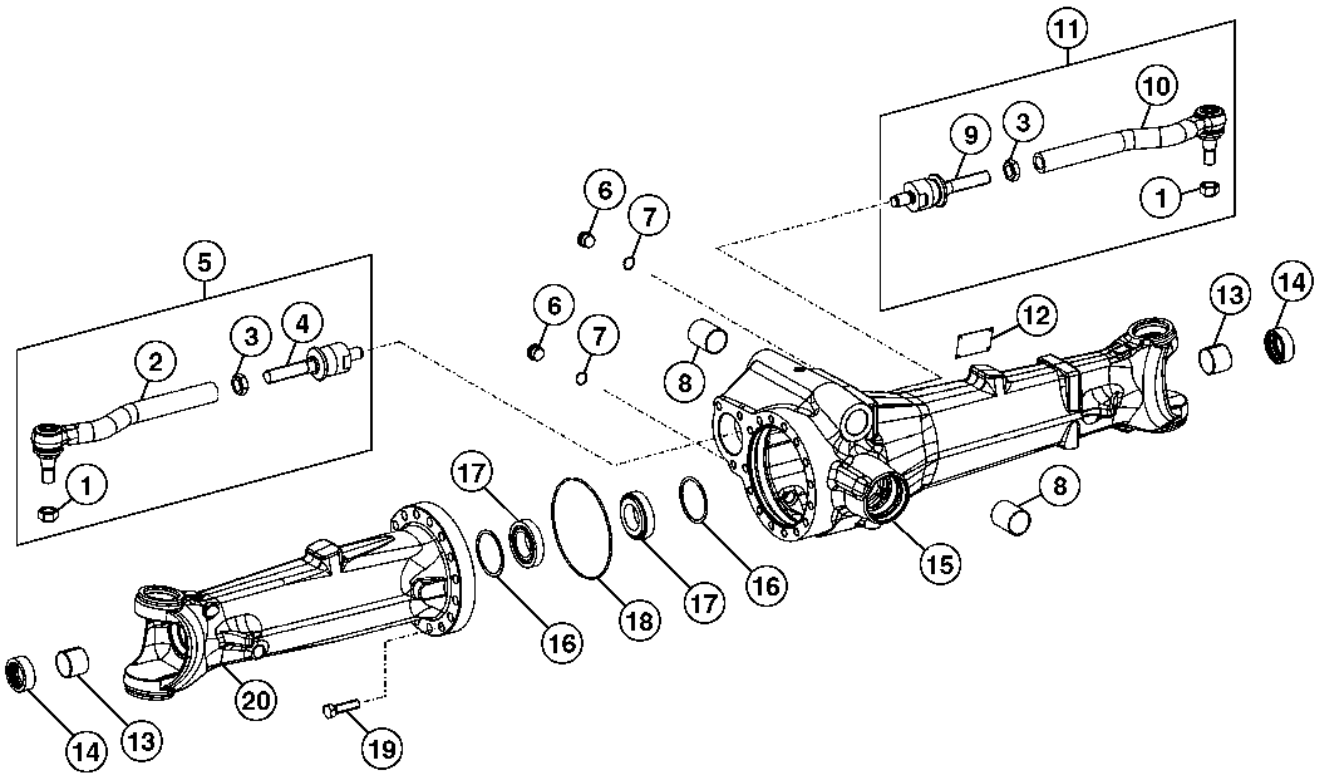

TX1016213

Pos.	*Ref.*	*Descripción*	*Cant.*	*Núm. de serie*	*Notas*
1	T229268	Tuerca de seguridad	2		
2	AT326539	Conjunto de barra de acople	1		Izq.
3	AT309307	Tuerca	2		
4	AT339807	Extremo barra dirección	1		
5	AT326538	Conjunto de barra de acople	1		Izq.
6	F436023	Tapón	2		
7	R82198	Anillo tórico	2		21 X 2 mm (0.827" X 0.079")
8	T140211	Casquillo	2		
9	AT339807	Extremo barra dirección	1		Der.
10	AT326540	Conjunto de barra de acople	1		Der.
11	AT326537	Conjunto de barra de acople	1		Der.
12	.....	Placa	1		(NLA)
13	AT321443	Casquillo	2		
14	AZ71008	Retén	2		(SUB FOR L110233)
15	T229262	Carcasa	1		Der.
16	T169636	Suplemento sólido	2		2.00 mm, (SUB FOR (2) T229085)
	T181395	Suplemento	2		1.95 mm, (SUB FOR (2) T229086)
	T229087	Suplemento sólido	2		1.90 mm
	T181393	Suplemento	2		1.85 mm, (SUB FOR (2) T229088)
	T181392	Suplemento	2		1.80 mm, (SUB FOR (2) T229089)
	L112203	Arandela	2		1.75 mm, (SUB FOR (2) T181390)
	L112204	Arandela	2		1.70 mm, (SUB FOR (2) AT321954)
	L112205	Arandela	2		1.65 mm, (SUB FOR (2) AT321953)
	L112206	Arandela	2		1.60 mm, (SUB FOR (2) AT321642)
	L112207	Arandela	2		1.50 mm, (SUB FOR (2) AT321641)
	L112208	Arandela	2		1.50 mm, (SUB FOR (2) AT321640)
	L112209	Arandela	2		1.45 mm, (SUB FOR (2) AT321639)
	L112210	Arandela	2		1.40 mm
	L40997	Arandela	2		1.20 mm
	L40998	Arandela	2		1.00 mm
	AT321630	Suplemento	2		0.90 mm, (SUB FOR (2) T229111)
	L40999	Arandela	2		0.80 mm
	L41000	Suplemento	2		0.60 mm
	L41001	Suplemento	2		0.50 mm
	L41002	Suplemento	2		0.40 mm
	L41003	Suplemento	2		0.30 mm
	L41004	Suplemento	2		0.20 mm
	L41005	Suplemento	2		0.10 mm
	L112211	Arandela	2		0.65 mm
	L112212	Arandela	2		0.70 mm
	L112213	Arandela	2		0.75 mm
	L112214	Arandela	2		0.85 mm
	L112215	Arandela	2		0.90 mm
	L112216	Arandela	2		0.95 mm
	L112217	Arandela	2		1.10 mm
	L112218	Arandela	2		1.15 mm
	L112219	Arandela	2		1.25 mm
	L112220	Arandela	2		1.30 mm
	L112221	Arandela	2		1.35 mm
	L101689	Suplemento	2		0.45 mm
	L101690	Suplemento	2		0.55 mm
	L112222	Arandela	2		1.05 mm
	L151281	Arandela	2		2.05 mm, (SUB FOR T229121)
	L151282	Arandela	2		2.10 mm, (SUB FOR T229122)
	L151283	Arandela	2		2.15 mm, (SUB FOR T229123)
	L151284	Arandela	2		2.20 mm, (SUB FOR T229124)
	L151285	Arandela	2		2.25 mm, (SUB FOR T229125)
	L151286	Arandela	2		2.30 mm, (SUB FOR T229126)
	L151287	Arandela	2		2.35 mm, (SUB FOR T229127)
	L151288	Arandela	2		2.40 mm, (SUB FOR T229128)
	T229129	Suplemento sólido	2		2.45 mm
	T229130	Suplemento sólido	2		2.50 mm
17	AT303349	Rodamiento rodillos cónicos	2		
18	T218804	Anillo tórico	1		
19	19M7369	Tornillo	15		M16 X 60, (SUB FOR (15) 19M3005)
20	T229253	Carcasa	1		Izq.

Front Axle Housing Hubs, Shafts and Universal Joints (w/ MFWD)
Moyeux, arbres et joints universels du carter d'essieu avant (avec pont avant)
Cubos da Carcaça do Eixo Dianteiro, Eixos e Juntas Universais (com TDM)
Cubos, ejes y juntas universales de caja de eje delantero (con TDM)

TX1016261 A.1

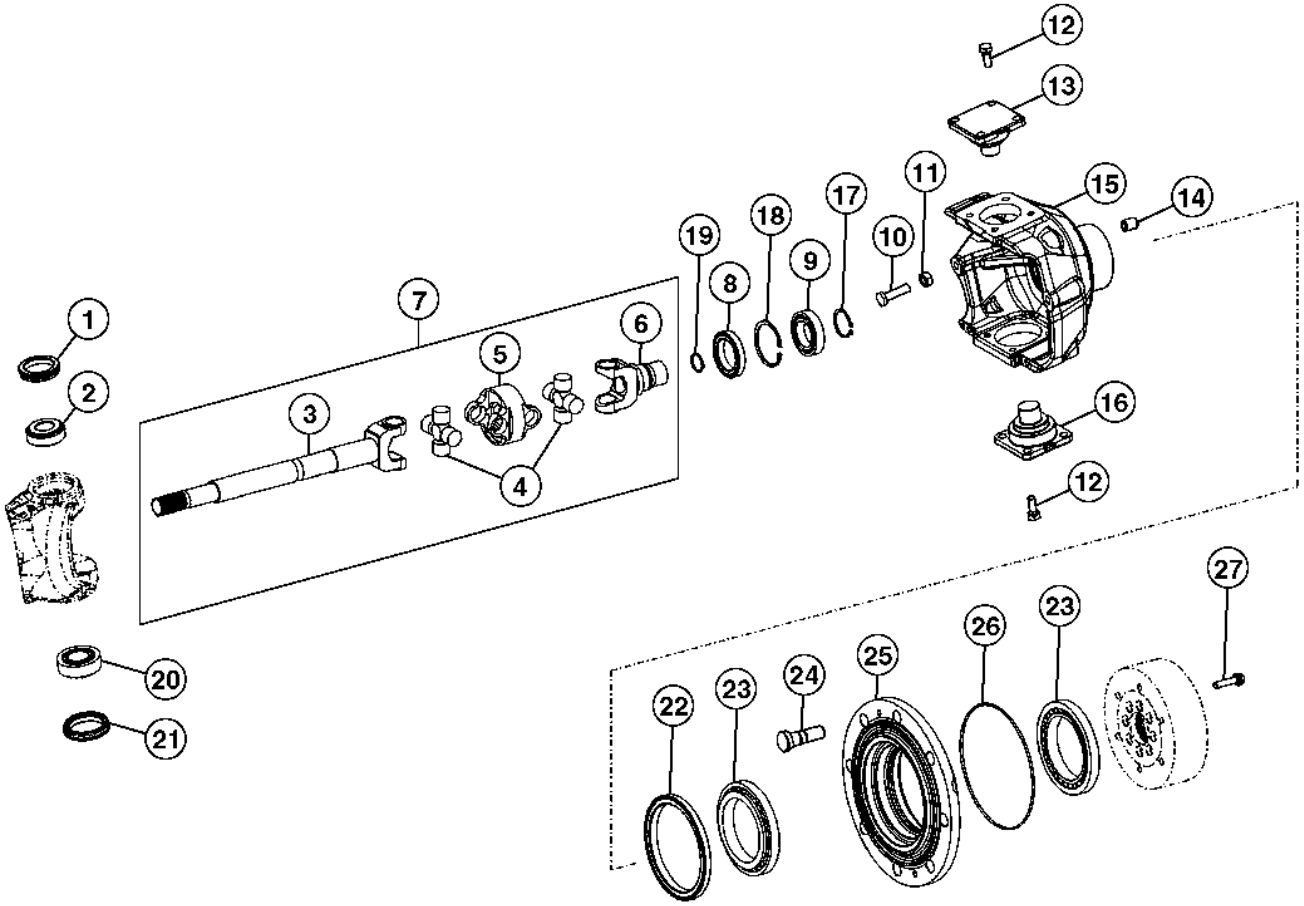

TX1016261

Pos.	*Ref.*	*Descripción*	*Cant.*	*Núm. de serie*	*Notas*
1	AL79902	Retén	2		
2	AT339808	Rodamiento rodillos cónicos	2		
3	T229254	Árbol	2		
4	AT339809	Cruceta con rodamientos	4		
5	T229270	Horquilla	2		
6	T153720	Cardán	2		SUB FOR T229255
7	AT339629	Eje cardán	2		
8	AL79951	Retén	2		
9	R115119	Rodamiento de bolas	2		
10	T229272	Tornillo	4		
11	14M7437	Tuerca	4		M14
12	19M8011	Tornillo	16		M12 X 30
13	T229260	Pasador	2		
14	T229271	Casquillo	16		
15	T229251	Carcasa	1		LH
	T229252	Carcasa	1		No se ilustra, RH
16	T229285	Pasador	2		0.2 mm
17	40M7047	Anillo elástico	2		
18	40M5099	Anillo elástico	2		
19	L40276	Anillo elástico	2		
20	AT339806	Rodamiento rodillos cónicos	2		
21	AL110924	Retén	2		
22	T218484	Retén	2		
23	JD10249	Rodamiento rodillos cónicos	4		
24	T218487	Espárrago	16		
25	T229273	Cubo	2		
26	L40317	Anillo tórico	2		
27	T281456	Tornillo	16		SUB FOR 19M8120

Front Axle Planetary Drive
Train planétaire d'entraînement d'essieu avant
Acionamento Planetário do Eixo Dianteiro
Transmisión de planetarios de eje delantero

TX1117299 A.1

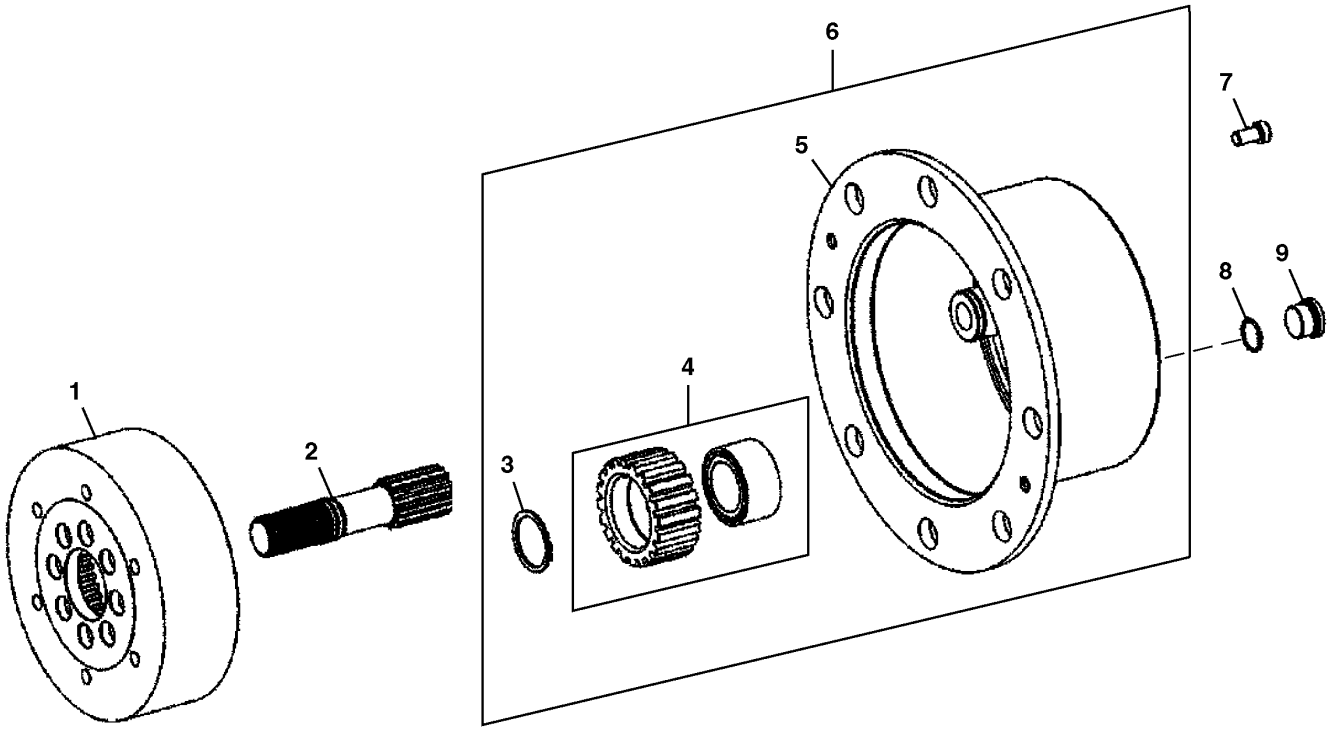

TX1117299

Pos.	*Ref.*	*Descripción*	*Cant.*	*Núm. de serie*	*Notas*
1	T229274	Corona de tren planetario	2		
2	T292966	Engranaje solar	2		T229250 NLA
3	T228911	Anillo elástico	6		
4	AT414573	Tren planetario	6		SUB FOR T292965 AND AT339811
5	T249877	Portaplanetarios	2		T229259 NLA
6	AT362347	Tren planetario	2		AT339810 NLA
7	19M5039	Tornillo	4		M10 X 20
8	R82198	Anillo tórico	2		21 X 2 mm (0.827" X 0.079")
9	F436023	Tapón	2		

Limited Slip Differential (w/ MFWD)
Différentiel autobloquant (avec pont avant)
Diferencial com Deslizamento Limitado (com TDM)
Diferencial de patinaje limitado (con TDM)

TX1016309 A.1

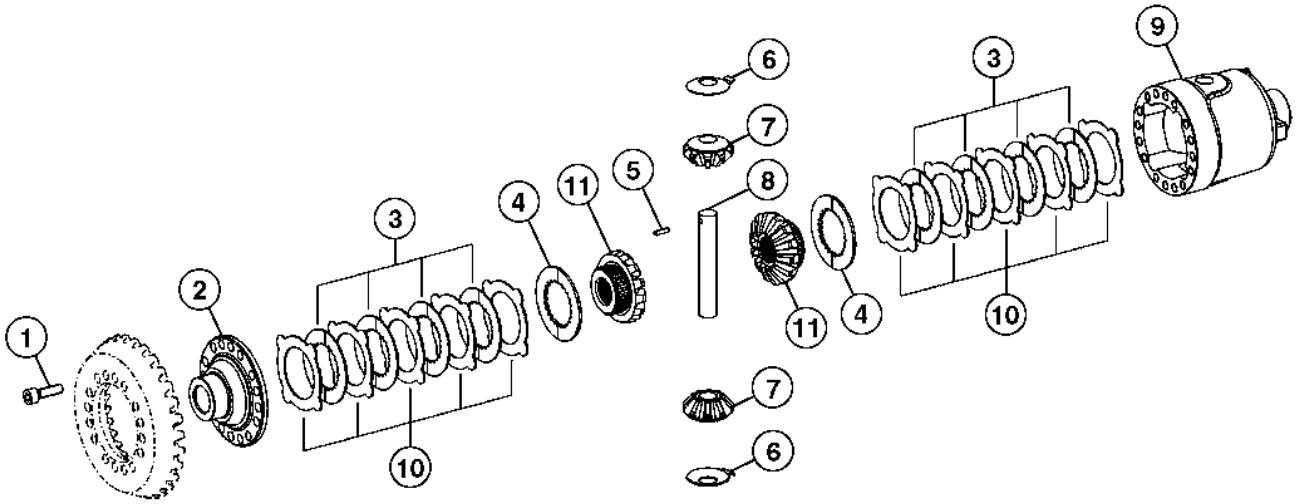

TX1016309

Pos.	*Ref.*	*Descripción*	*Cant.*	*Núm. de serie*	*Notas*
1	T286523	Tornillo	16		(SUB FOR 19M7180)
2	T229076	Tapadera	1		
3	AT339686	Disco de embrague	8		
4	T229082	Arandela de empuje	2		
5	34M7141	Pasador elástico	1		5 X 30 mm, (SUB FOR 34M7148 AND 34M7033)
6	T229083	Arandela de empuje	2		
7	T249878	Mando de engranajes cónicos	2		(SUB FOR T229080)
8	T229084	Eje con piñón	1		
9	T229077	Carcasa	1		
10	T229078	Disco de embrague	AR		(1.5MM)
	T229079	Disco de embrague	AR		(1.4MM)
11	T229081	Mando de engranajes cónicos	2		

Open Differential (w/ MFWD)
Différentiel ouvert (avec pont avant)
Diferencial Aberto (com TDM)
Diferencial abierto (con TDM)

TX1016412 A.1

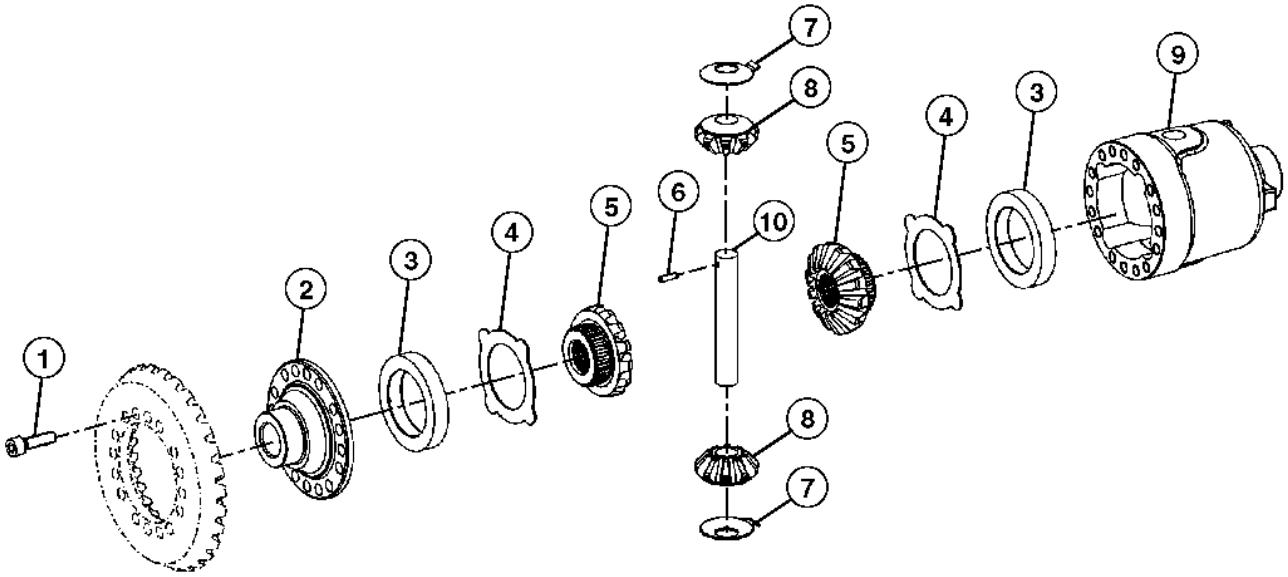

TX1016412

Pos.	*Ref.*	*Descripción*	*Cant.*	*Núm. de serie*	*Notas*
1	T286523	Tornillo	16		(SUB FOR 19M7180)
2	T229076	Tapadera	1		
3	T229256	Espaciador	2		
4	T229257	Arandela de empuje	2		
5	T229081	Mando de engranajes cónicos	2		
6	34M7141	Pasador elástico	1		5 X 30 mm, (SUB FOR 34M7148)
7	T229083	Arandela de empuje	2		
8	T229080	Engranaje cónico	2		
9	T229077	Carcasa	1		
10	T229084	Eje con piñón	1		

Front Spiral Bevel Input Pinion and Ring Gear (w/ MFWD)
Pignon d'entrée conique hélicoïdal avant et train de couronnes (avec pont avant)
Pinhão de Entrada Cônico Espiral Dianteiro e Engrenagem de Coroa (com TDM)
Kit de corona dentada y piñón cónico de entrada de dientes helicoidales delantero (con TDM)

TX1016112 A.1

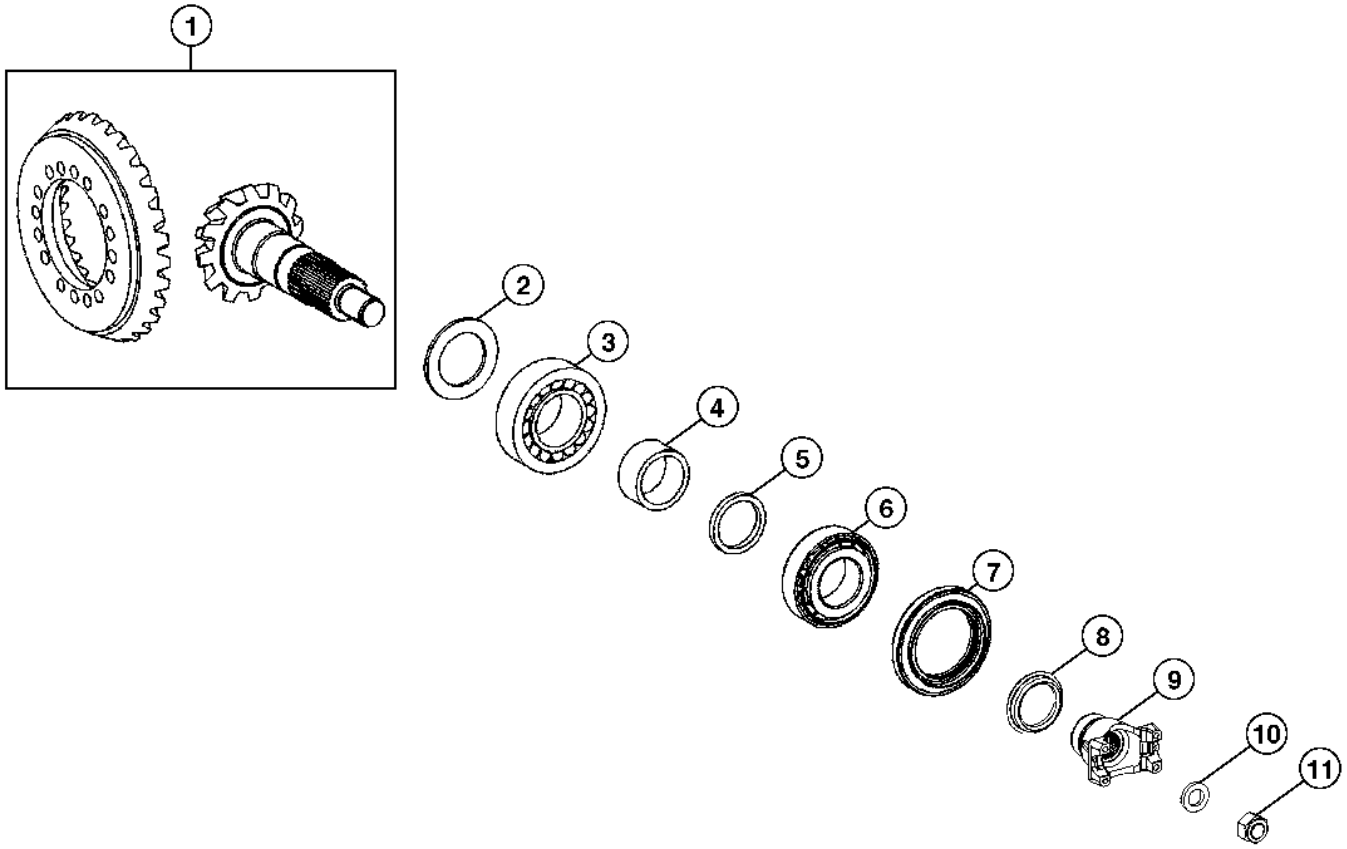

TX1016112

Pos.	*Ref.*	*Descripción*	*Cant.*	*Núm. de serie*	*Notas*
1	AT400041	Mando de engranajes cónicos	1		Sin deslizamiento limitado, SUB FOR AT326927
	AT400042	Mando de engranajes cónicos	1		Con deslizamiento limitado, SUB FOR AT326923
2	T228998	Suplemento	1		3.3 MM
	T228999	Suplemento	1		3.4 MM
	T229000	Suplemento	1		3.5 MM
	T229001	Suplemento	1		3.6 MM
	T229002	Suplemento	1		3.7 MM
3	AL79794	Rodamiento rodillos cónicos	1		
4	T292968	Casquillo	1		SUB FOR T229009
5	T229010	Anillo	1		5.55 MM
	T229011	Anillo	1		5.60 MM
	T229012	Anillo	1		5.65 MM
	T229013	Anillo	1		5.70 MM
	T229014	Anillo	1		5.75 MM
	T229015	Anillo	1		5.80 MM
	T229016	Anillo	1		5.85 MM
	T229017	Anillo	1		5.90 MM
	T229018	Anillo	1		5.95 MM
	T229019	Anillo	1		6.10 MM
	T229020	Anillo	1		6.15 MM
	T229021	Anillo	1		6.20 MM
	T229022	Anillo	1		6.25 MM
	T229023	Anillo	1		6.30 MM
	T229024	Anillo	1		6.35 MM
	T229025	Anillo	1		6.40 MM
	T229026	Anillo	1		6.45 MM
	T229027	Anillo	1		6.50 MM
	T229028	Anillo	1		6.55 MM
	T229029	Anillo	1		6.60 MM
	T229030	Anillo	1		6.70 MM
	T229031	Anillo	1		5.70 MM
	T229032	Anillo	1		5.98 MM
	T229033	Anillo	1		6.00 MM
	T229034	Anillo	1		6.2 MM
	T229035	Anillo	1		6.4 MM
	T229036	Anillo	1		6.7 MM
6	AT339648	Rodamiento rodillos cónicos	1		
7	AT321949	Retén	1		
8	T218833	Protección	1		
9	T218832	Horquilla de cardán	1		
10	T249879	Arandela	1		SUB FOR L35714
11	14M7498	Tuerca de seguridad	1		M24

Side Console Switches
Interrupteurs de console latérale
Interruptores do Console Lateral
Interruptores de la consola lateral

TX1016691 A.1

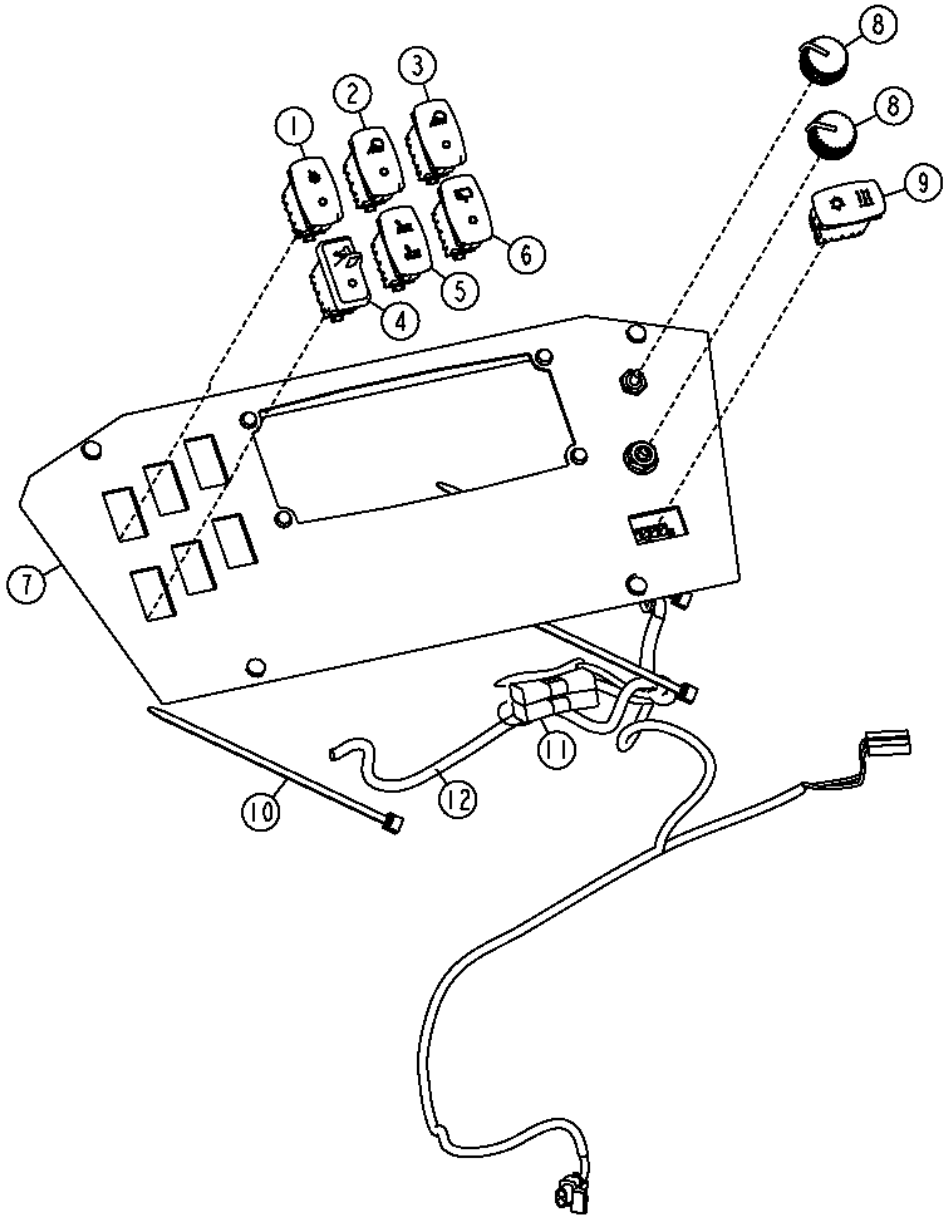

TX1016691

Pos.	*Ref.*	*Descripción*	*Cant.*	*Núm. de serie*	*Notas*
1	AT309946	Int. alternante/basculante	1		BOTON DE AUXILIAR DE ARRANQUE
2	AT354944	Interruptor	1		CONTROL DE LUCES LATERALES
3	AT354944	Interruptor	1		LUCE TRASERAS
4	AT317464	Int. alternante/basculante	1		Conmutador de TDM
5	AT354796	Interruptor	1		Asiento neumático, (SUB FOR AT317596)
6	AT354795	Interruptor	1		Limpiacristal trasero
7	T214214	Tablero de instrumentos	1		
8	AL76568	Empuñadura	2		Control de temperatura
9	AT368688	Int. alternante/basculante	1		INTERRUPTOR DE A/A
10	R44302	Cinta de atar	3		
11	AT103399	Diodo	2		
12	AT321527	Grupo de cables	1		AIRE ACONDICIONADO

Transmission Control Lever
Levier de vitesses
Alavanca de Controle da Transmissão
Palanca de control de transmisión

AT377529_TX1103935 A.1

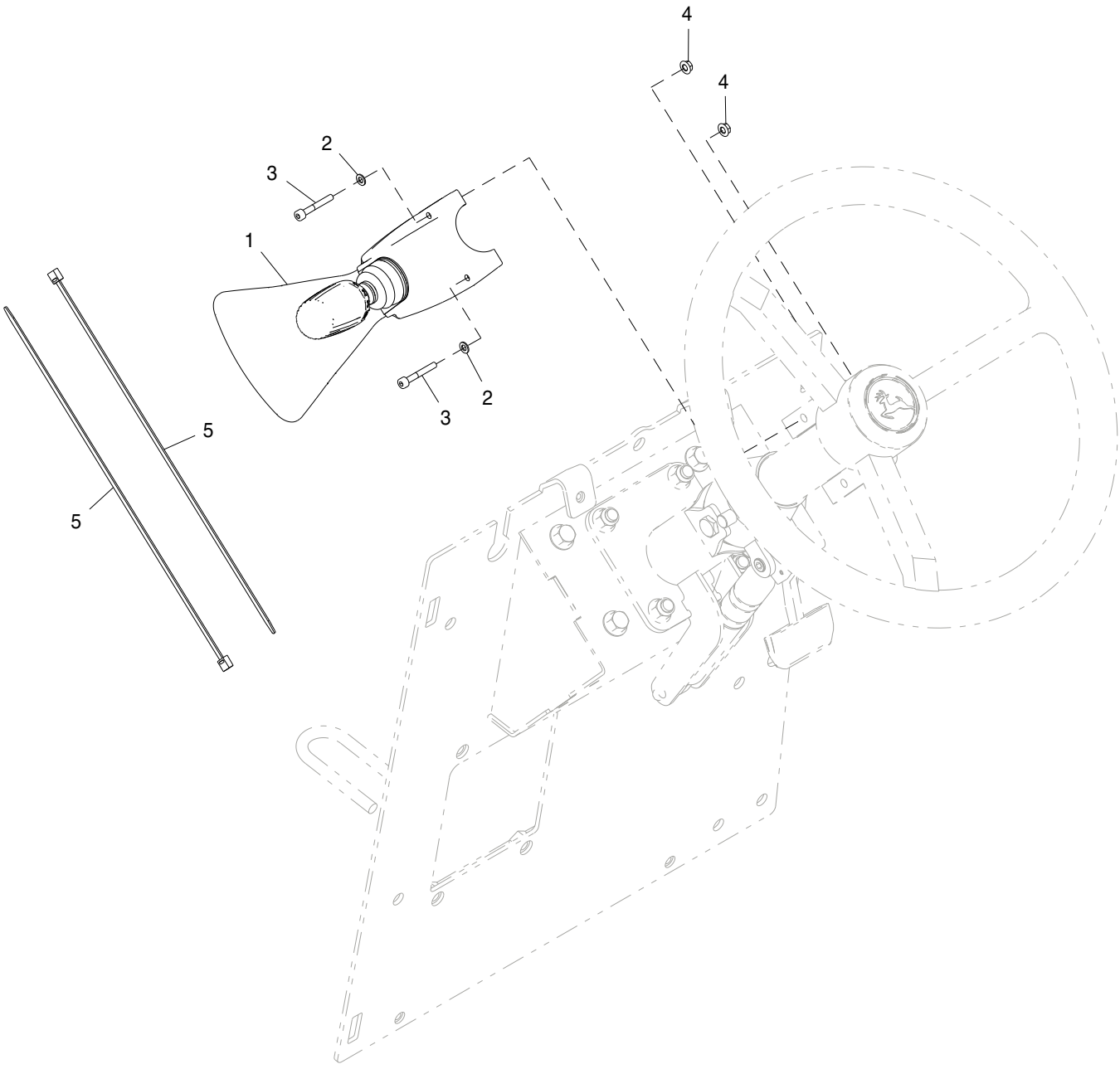

AT377529_TX1103935

Pos.	*Ref.*	*Descripción*	*Cant.*	*Núm. de serie*	*Notas*
1	AT342722	Interruptor	1		SUB FOR AT382708
2	24M7027	Arandela	2		5.300 X 10 X 1 mm, No se usa para esta aplicación
3	19M8581	Tornillo	2		M5 X 20, SUB FOR CE19678
4	14M7375	Tuerca con brida	2		M5
5	H77698	Cinta de atar	2		

Rear Driveshaft
Arbre d'entraînement arrière
Eixo de Acionamento Traseiro
Eje de mando trasera

TX1068347 A.1

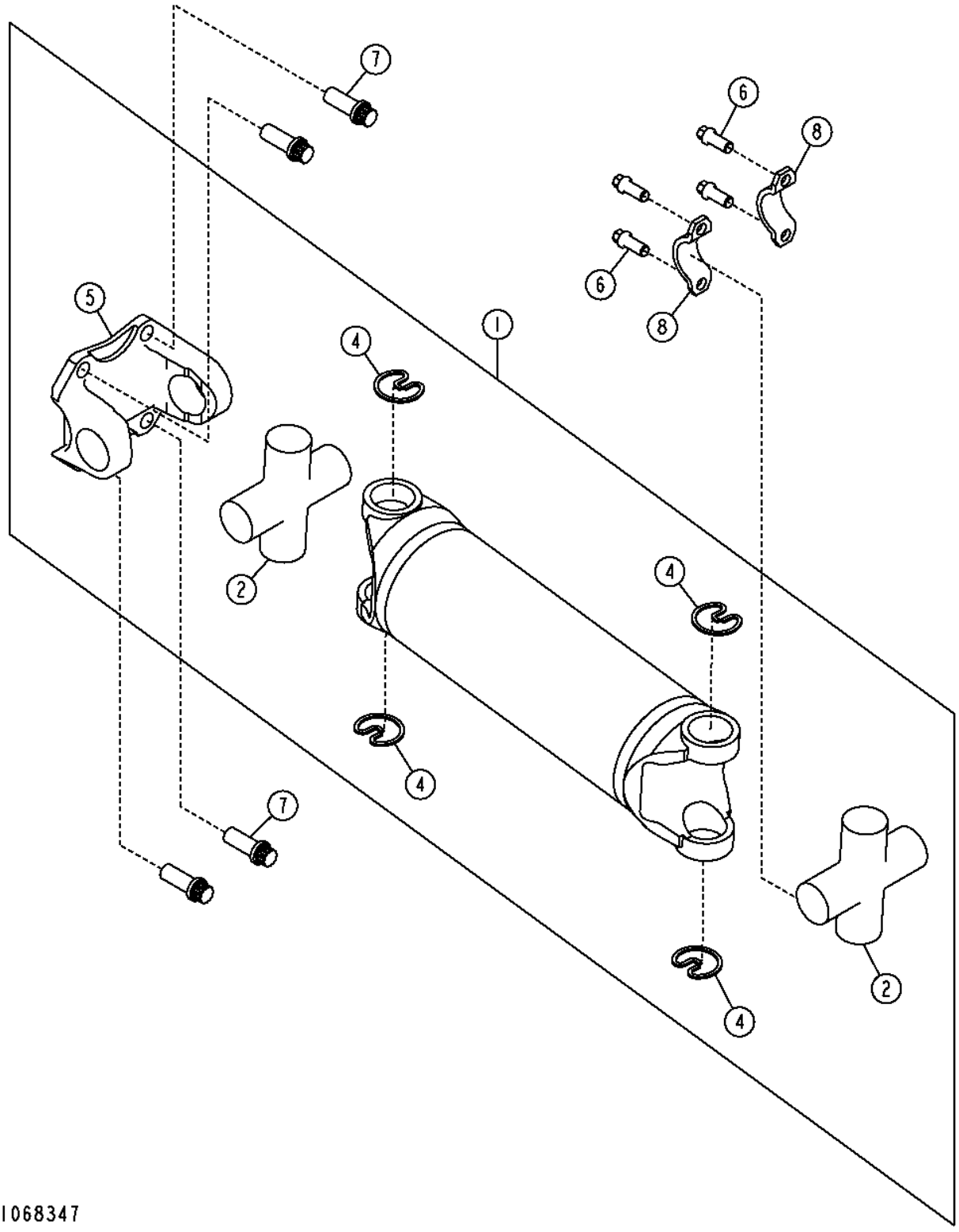

Pos.	*Ref.*	*Descripción*	*Cant.*	*Núm. de serie*	*Notas*
1	AT347311	Eje cardán	1		SUB FOR AT316538
2	AT397345	Pasador segurid. con muelle	2		SUB FOR AT178389, No engrasable
	AT394774	Cardán	2		SUB FOR AT178387, INCLUDES JD7797, Uso severo, Junta universal engrasable
3	JD7797	Engrasador	2		No se ilustra
4	N119316	Anillo elástico	6		
5	N119323	Horquilla de cardán	1		
6	T113128	Tornillo	4		
7	T240264	Tornillo	4		SUB FOR T82430
8	T69938	Semiabrazadera	2		

Transmission Dipstick and Tube
Jauge et tube de boîte de vitesses
Vareta e Tubo da Transmissão
Varilla de nivel y tubo de transmisión

AT385303_TX1103887 A.3

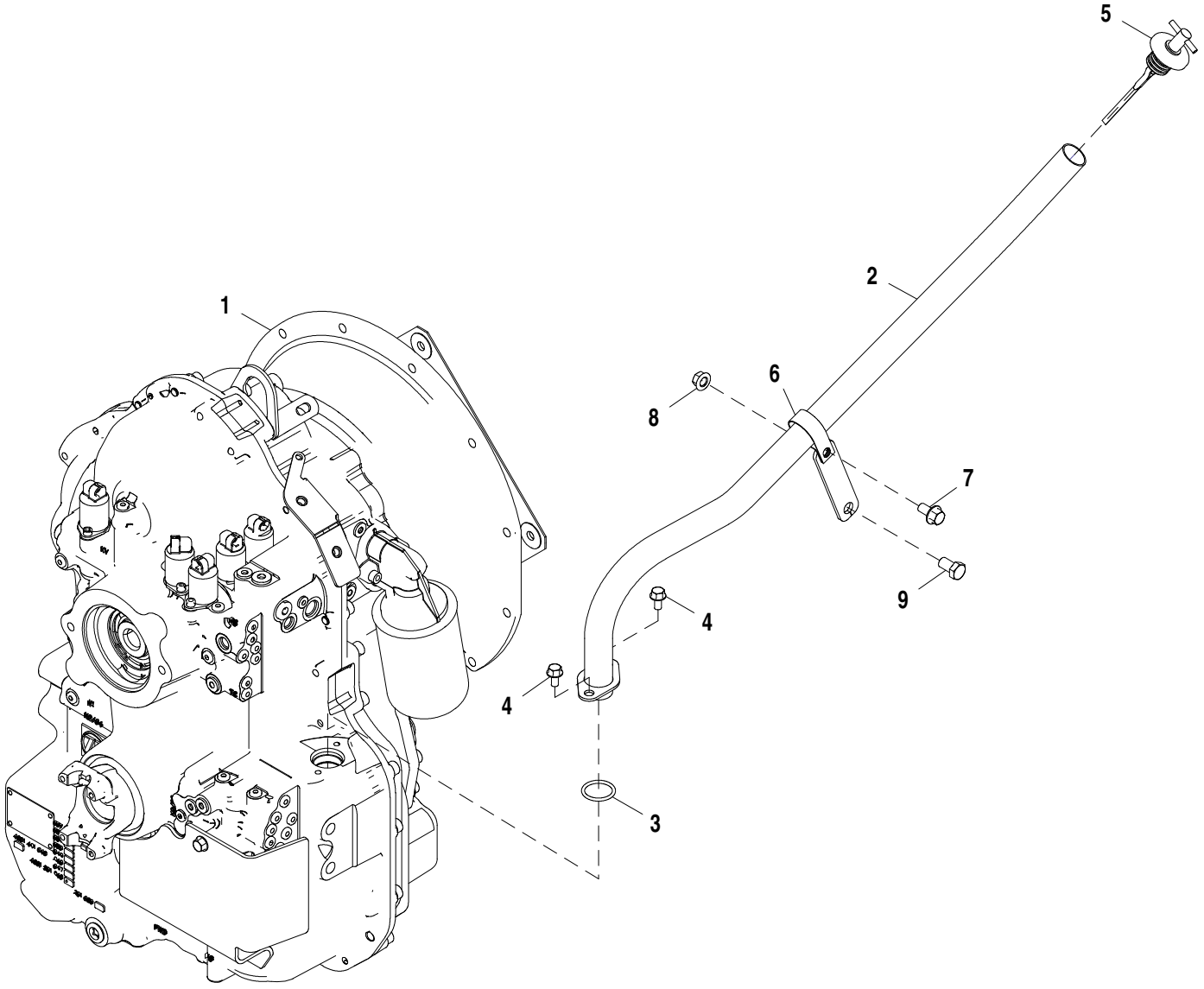

AT385303_TX1103887

Pos.	*Ref.*	*Descripción*	*Cant.*	*Núm. de serie*	*Notas*
1	AT336001	Transmisión	1		CA
	PG200327	Transmisión reman.	1		REMAN FOR AT336001
2	AT405364	Tubo de aspilla de nivel	1		
3	R29463	Anillo tórico	1		
4	19M7865	Tornillo	2		M8 X 16
5	AT351228	Aspilla	1		
6	T162675	Abrazadera	1		
7	19M7784	Tornillo	1		M10 X 20
8	14M7296	Tuerca con brida	1		M10
9	19M8017	Tornillo	1		M12 X 20

Transmission Rear Housing and Oil Fill Tube
Carter arrière et tube de remplissage d'huile de transmission
Carcaça Traseira da Transmissão e Tubo de Enchimento de Óleo
Caja trasera de transmisión y tubo de llenado de aceite

TX1066490 A.1

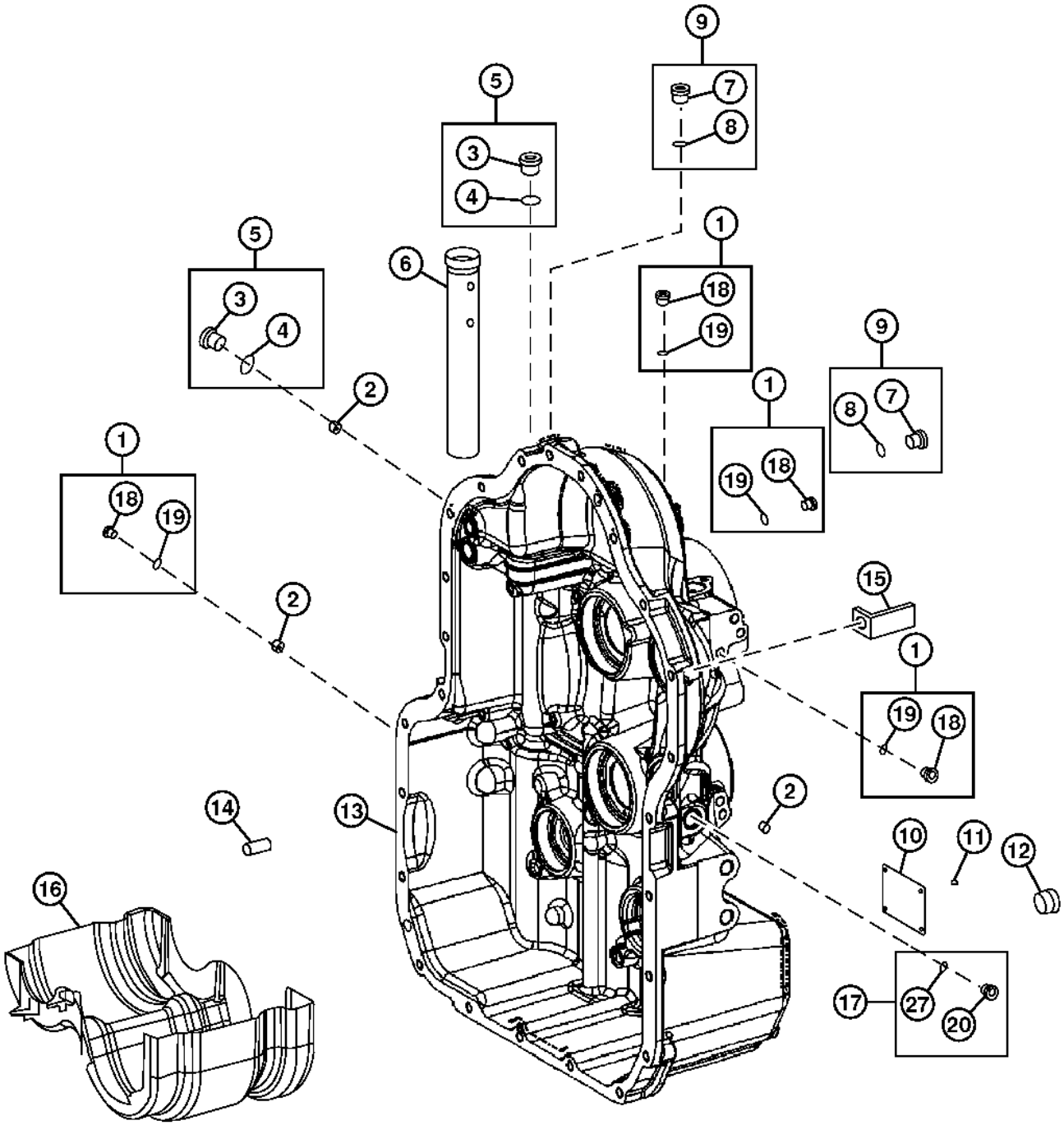

TX1066490

Pos.	*Ref.*	*Descripción*	*Cant.*	*Núm. de serie*	*Notas*
1	T161194	Tapón	AR		NLA, ORDER T175862 AND T116416
2	.....	Obturador	1		
3	T229350	Tapón	2		NLA, ORDER AT339903
4	T229396	Anillo tórico	2		NLA, ORDER AT339903
5	AT339903	Tapón	2		
6	T292708	Tubo	1		SUB FOR T229404
7	T229338	Tapón	3		NLA, ORDER AT339901
8	T229395	Anillo tórico	3		NLA, ORDER AT339901
9	AT339901	Tapón	3		
10	.....	Placa	1		NLA
11	25M7021	Pasador acanalado	4		3 X 5 mm
12	T159565	Tapón	1		Tapón de vaciado de transmisión
13	T229378	Carcasa	1		W/ MFWD
	T229371	Carcasa	1		W/O MFWD
14	T164662	Pasador	2		
15	R73975	Soporte	2		
16	AT339921	Malla	1		
17	RE63751	Tapón roscado	1		
18	T175862	Tapón	AR		
19	T116416	Anillo tórico	AR		
20	T113570	Tapón de vaciado	1		
21	.....	Anillo tórico	1		NA, No se ilustra
27	R104558	Anillo tórico	1		

Transmission Rear Housing Orifice
Orifice de carter de transmission
Orifício da Carcaça Traseira da Transmissão
Orificio de la caja trasera de transmisión

TX1045350 A.1

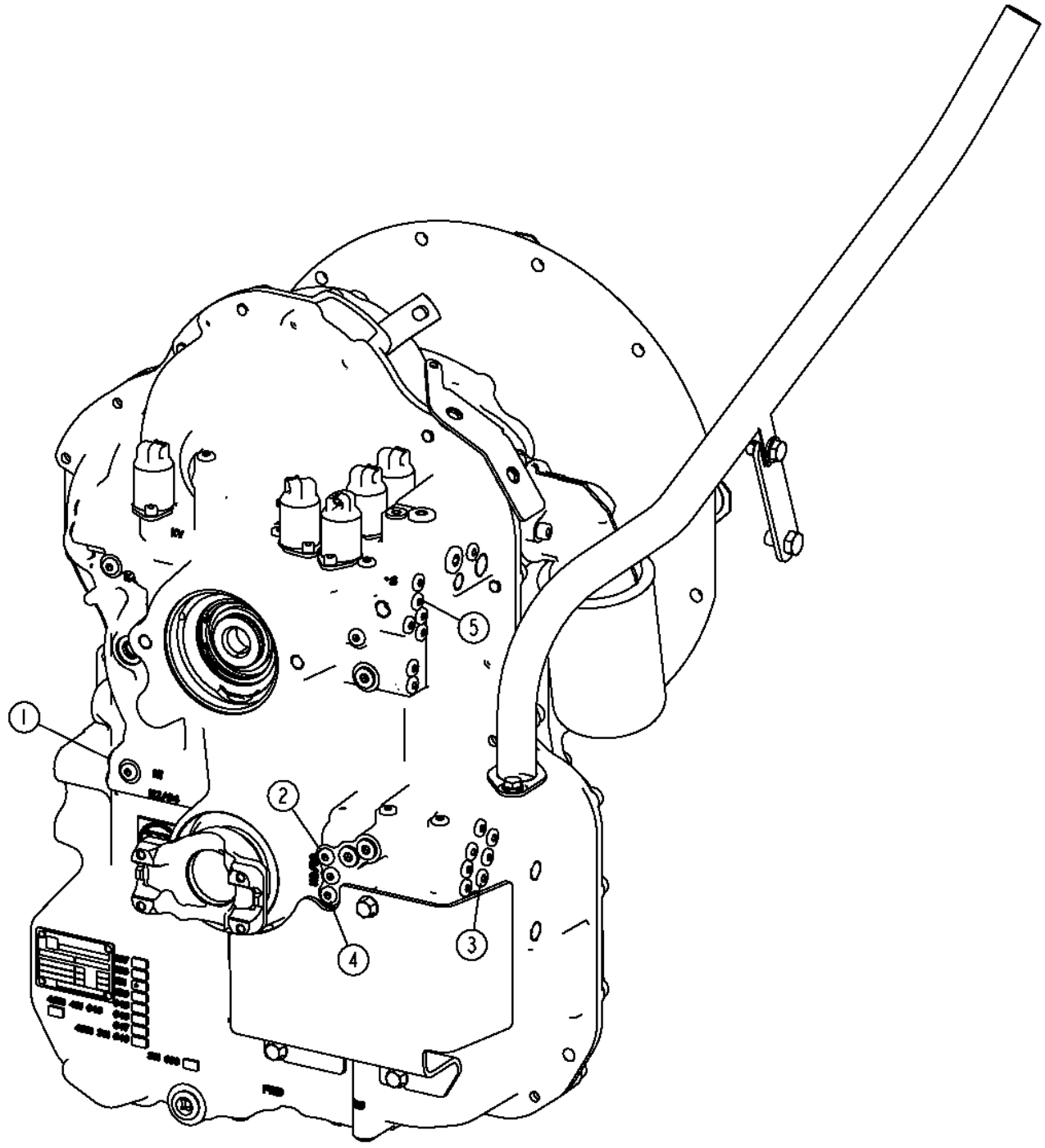

TX1045350

Pos.	*Ref.*	*Descripción*	*Cant.*	*Núm. de serie*	*Notas*
1	T229354	Obturador	1		1.4 mm, Embrague de 1a marcha
2	.....	Obturador	1		(NA)
3	T229387	Obturador	1		1.7 mm, Embrague de 2a marcha
4	.....	Obturador	1		(NA)
5	T230433	Obturador	1		1.55 mm, Embrague de sentido de marcha

Transmission Front Housing and Torque Converter Cover
Carter avant de transmission et protection de convertisseur de couple
Tampa da Carcaça Dianteira da Transmissão e do Conversor de Torque
Caja delantera de transmisión y cubierta de convertidor de par

TX1092405 A.2

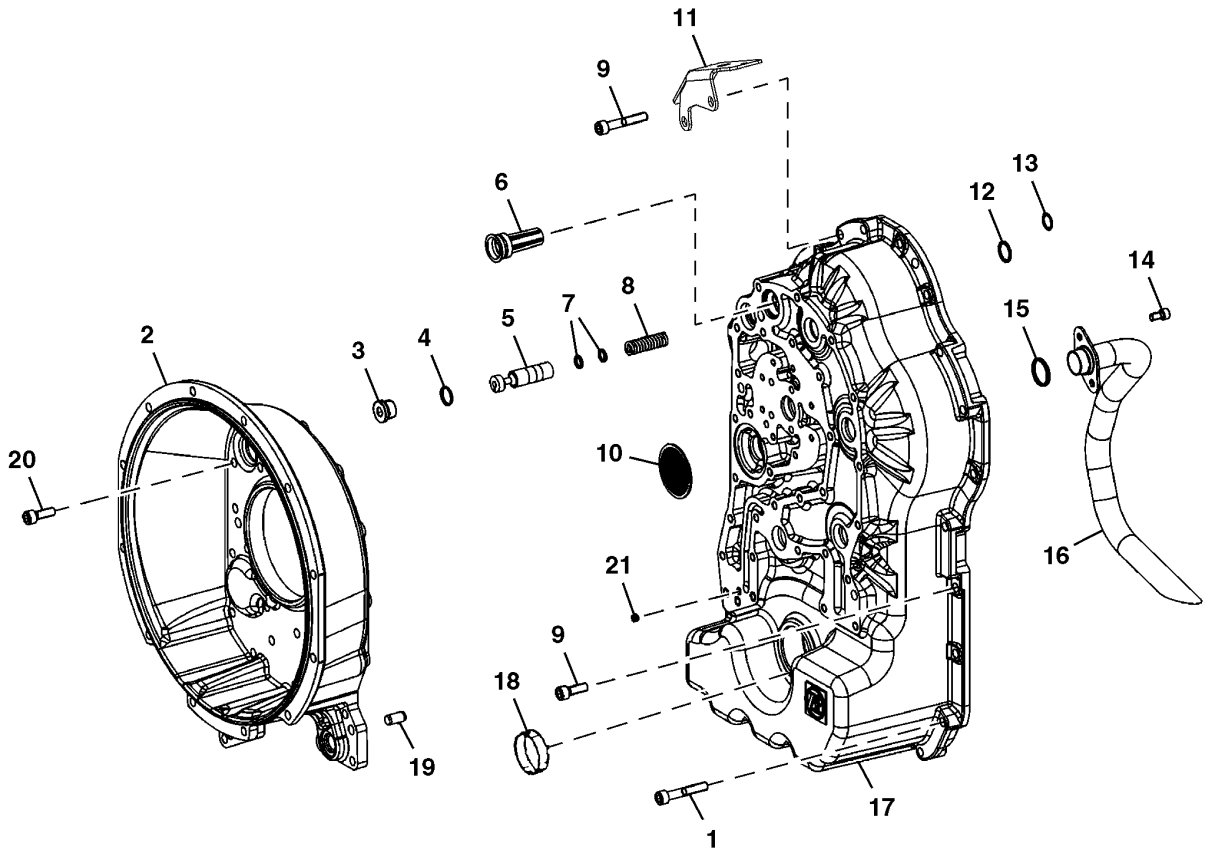

TX1092405

Pos.	*Ref.*	*Descripción*	*Cant.*	*Núm. de serie*	*Notas*
1	19M8881	Tornillo	30	-150432	M10 X 30, Sin TDM, Usa con, T229392
	19M8881	Tornillo	30	-150140	M10 X 30, Con TDM, Usa con, T229392
	19M7576	Tornillo	40	150433-	M10 X 30, Sin TDM, Usa con, T237670
	19M7576	Tornillo	40	150141-	M10 X 30, Con TDM, Usa con, T237670
2	.....	Carcasa	1	-150432	T229392 NLA ORDER T237670, T292415, T292416, (40) 19M7576, 19M8973, AND T175862, Sin TDM
	T237670	Carcasa	1	150433-	Sin TDM
	.....	Carcasa	1	-150140	T229392 NLA ORDER T237670, T292415, T292416, (40) 19M7576, 19M8973, AND T175862, Con TDM
	T237670	Carcasa	1	150141-	Con TDM
3	15M7045	Tapón de vaciado	1		
4	51M7085	Anillo tórico	1		19 X 2 mm
5	T292712	Pistón	1		SUB FOR T229400
6	T176526	Válvula	1		
7	T161197	Espaciador	1		3.6 mm
	T161198	Espaciador	1		3.2 mm
	T161199	Espaciador	1		2.8 mm
	T161200	Espaciador	1		2.4 mm
	T229360	Espaciador	1		2.0 mm
	T229369	Espaciador	1		2.2 mm
	T229376	Espaciador	1		2.6 mm
8	T159586	Muelle	1	-180446	Sin TDM
	T272098	Muelle	1	180447-	Sin TDM
	T159586	Muelle	1	-180442	Con TDM
	T272098	Muelle	1	180443-	Con TDM
9	T229363	Tornillo	10		
10	AT339923	Malla	1		
11	AT334337	Ángulo	1		
12	T229394	Anillo tórico	1		
13	T159566	Anillo tórico	1		SUB FOR R104558
14	T164648	Tornillo	2		
15	T161181	Anillo tórico	1		
16	AT339900	Tubo	1		
17	.....	Carcasa	1	-150140	T237665 AND T229355 NLA ORDER T292415, T292416, T237670, (40) 19M7576, 19M8973, AND T175862, Con TDM
	.....	Carcasa	1	150141-	T237665 NLA ORDER T292415 AND T292416, Con TDM
	.....	Carcasa	1	-150432	T237664 AND T229366 NLA ORDER T292415, T292416, T237670, (40) 19M7576, 19M8973, AND T175862, Sin TDM
	.....	Carcasa	1	150433-	T237664 NLA ORDER T292415 AND T292416, Sin TDM
	T292415	Carcasa	1		Pedido para todas aplicaciones, ALSO ORDER T292416
18	T159683	Tapadera	1		Sin TDM
19	T164662	Pasador	2		
20	19M8973	Tornillo	1		M10 X 110
21	T292416	Tornillo de fijación	1		

Torque Converter
Convertisseur de couple
Conversor de Torque
Convertidor de par

TX1015943 A.1

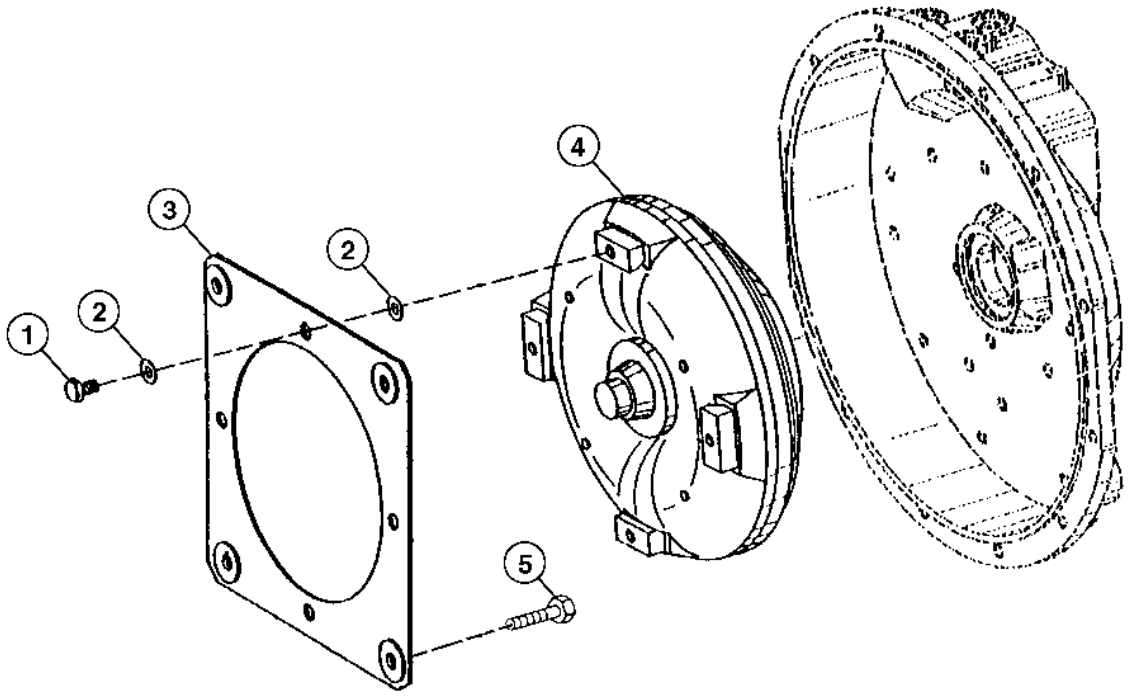

TX1015943

Pos.	*Ref.*	*Descripción*	*Cant.*	*Núm. de serie*	*Notas*
1	T250809	Tornillo	4		
2	T155324	Placa	8		
3	AT179312	Placa	2		
4	AT393835	Convertidor de par	1		NLA (ORDER PG200131)
	PG200131	Convertidor de par reman.	1		REMAN 2.63SR, (REMAN FOR AT393835)
5	19M7402	Tornillo	4		M10 X 25

Transmission Input Shaft and Clutch Disk
Arbre primaire de la transmission
Eixo de Entrada e Disco de Embreagem da Transmissão
Eje de entrada de la transmisión (Power Shift)

TX1093162 A.1

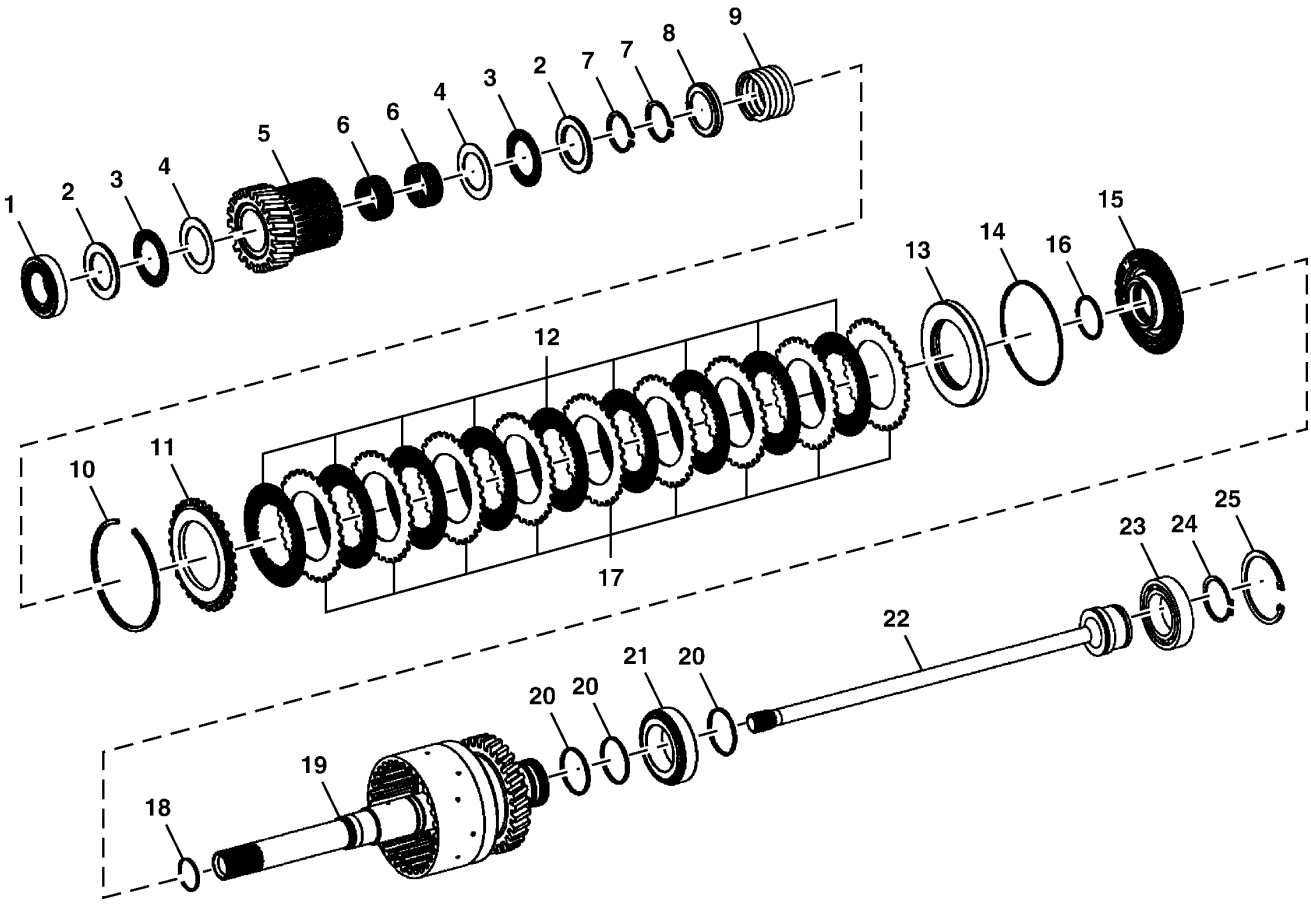

TX1093162

Pos.	*Ref.*	*Descripción*	*Cant.*	*Núm. de serie*	*Notas*
1	AT339915	Rodamiento rodillos cónicos	1		
2	T229356	Arandela de empuje	2		
3	L77096	Rodamiento de agujas	2		SUB FOR JD37406
4	T158749	Arandela de empuje	2		
5	T229412	Cubo	1		
6	AT339920	Rodamiento de agujas	2		
7	40M7058	Anillo elástico	2		
8	T229468	Retenedor redondo	1		
9	T229346	Muelle de compresión	1		
10	T262870	Anillo elástico	1		2.00 mm, SUB FOR T229341
	T262844	Anillo elástico	1		2.50 mm, SUB FOR T229352
	T262846	Anillo elástico	1		3.00 mm, SUB FOR T229359
	T262848	Anillo elástico	1		3.50 mm, SUB FOR T229364
	T262845	Anillo elástico	1		2.75 mm, SUB FOR T229379
	T262847	Anillo elástico	1		3.25 mm, SUB FOR T229380
	T262843	Anillo elástico	1		2.25 mm, SUB FOR T229381
11	T229340	Disco con dentado exterior	1		
12	AT339922	Disco de embrague	9		
13	AT364830	Retenedor redondo	1		SUB FOR T229469
14	T229398	Anillo tórico	1		
15	T229403	Pistón	1		
16	AT258980	Anillo tórico	1		
17	T229406	Placa	9		
18	L153002	Anillo de pistón	1		
19	AT339909	Embrague modular	1		
20	T172118	Anillo de pistón	3		
21	AT339914	Rodamiento rodillos cónicos	1		
22	T229347	Árbol	1		
23	AT339899	Rodamiento de bolas	1		
24	40M7047	Anillo elástico	1		
25	40M5099	Anillo elástico	1		

Low Range Forward Clutch Assembly
Ensemble embrayage gamme basse marche avant
Conjunto da Embreagem de Avanço da Faixa Baixa
Ensamble de embrague gama baja de avance

TX1014588 A.1

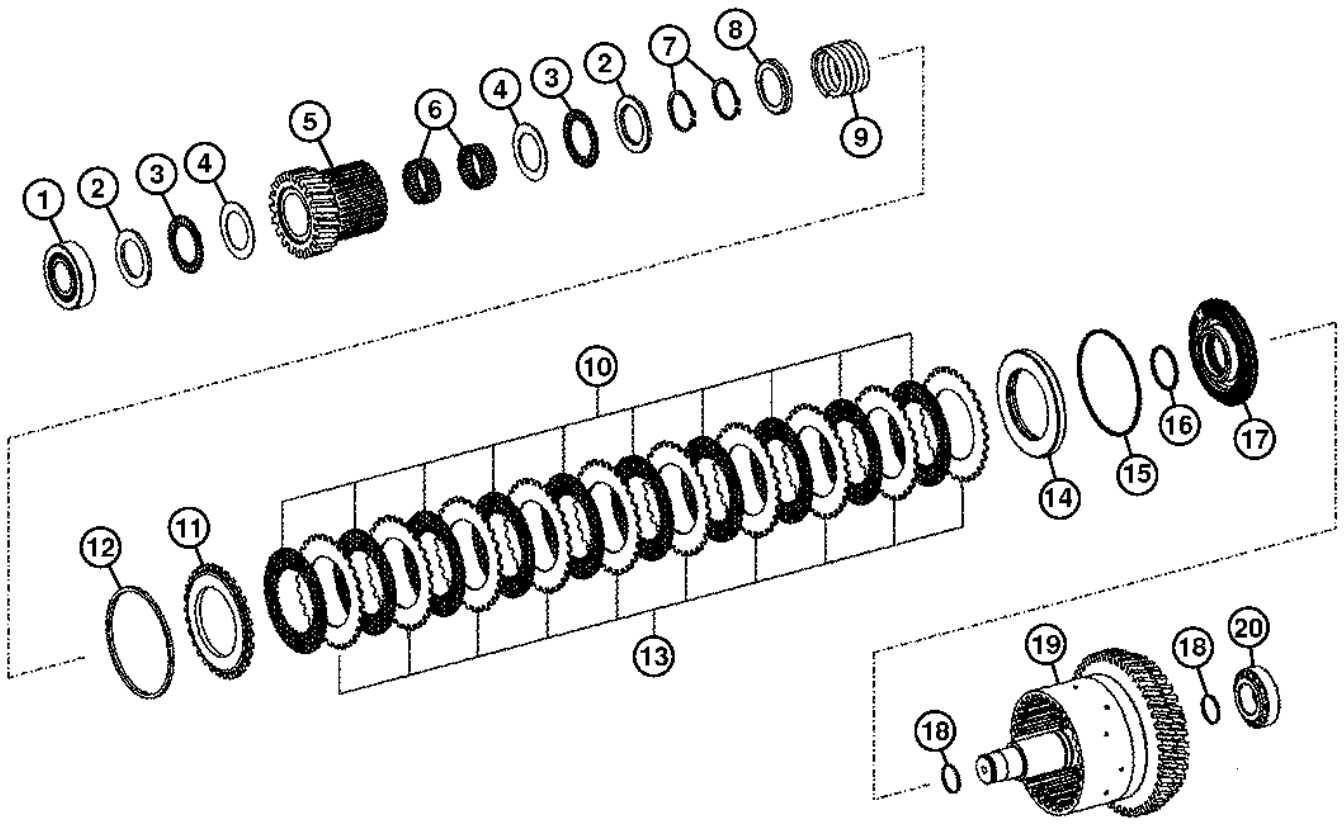

TX1014588

Pos.	*Ref.*	*Descripción*	*Cant.*	*Núm. de serie*	*Notas*
1	AT339917	Rodamiento rodillos cónicos	1		
2	T229356	Arandela de empuje	2		
3	L77096	Rodamiento de agujas	2		SUB FOR JD37406
4	T158749	Arandela de empuje	2		
5	T229412	Cubo	1		
6	AT339920	Rodamiento de agujas	2		
7	40M7058	Anillo elástico	2		
8	T229468	Retenedor redondo	1		
9	T229346	Muelle de compresión	1		
10	AT339922	Disco de embrague	9		
11	T229340	Disco con dentado exterior	1		
12	T262870	Anillo elástico	1		2.00 mm, SUB FOR T229341
	T262844	Anillo elástico	1		2.50 mm, SUB FOR T229352
	T262846	Anillo elástico	1		3.00 mm, SUB FOR T229359
	T262848	Anillo elástico	1		3.50 mm, SUB FOR T229364
	T262845	Anillo elástico	1		2.75 mm, SUB FOR T229379
	T262847	Anillo elástico	1		3.25 mm, SUB FOR T229380
	T262843	Anillo elástico	1		2.25 mm, SUB FOR T229381
13	T229406	Placa	9		
14	T229469	Retenedor redondo	1		SUB FOR AT364830
	AT364830	Retenedor redondo	1		SUB FOR T229469
15	T229398	Anillo tórico	1		
16	AT258980	Anillo tórico	1		
17	T229403	Pistón	1		
18	T158742	Anillo	2		
19	AT339911	Embrague modular	1		
20	T158793	Rodamiento rodillos cónicos	1		

High Range Forward Clutch Assembly
Ensemble d'embrayage marche avant gamme haute
Conjunto da Embreagem de Avanço da Faixa Alta
Ensamble de embrague de gama alta de avance

TX1014621 A.1

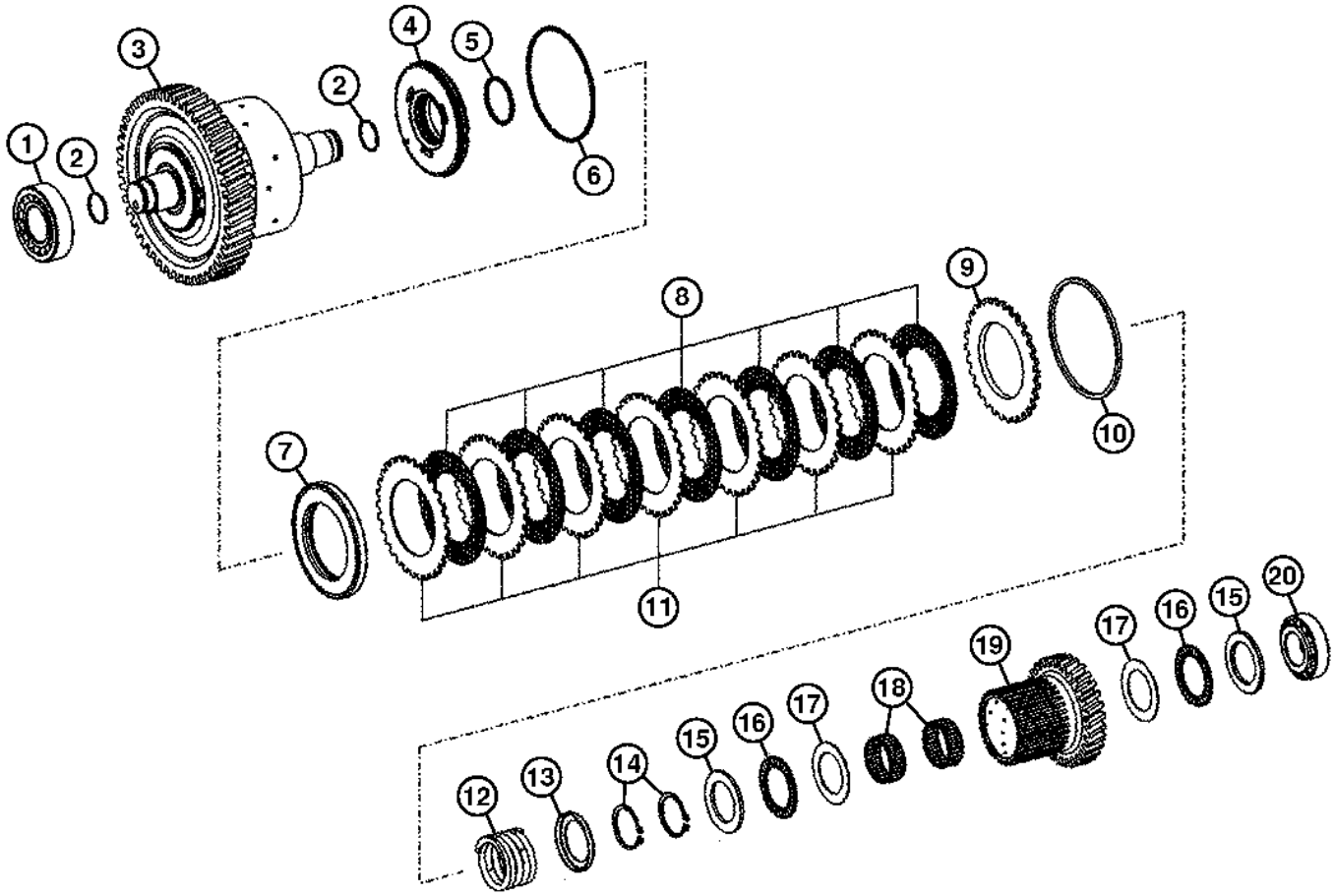

TX1014621

Pos.	*Ref.*	*Descripción*	*Cant.*	*Núm. de serie*	*Notas*
1	AT184042	Rodamiento rodillos cónicos	1		
2	T158742	Anillo	2		
3	AT339907	Embrague modular	1		
4	T229403	Pistón	1		
5	AT258980	Anillo tórico	1		
6	T229398	Anillo tórico	1		
7	AT364830	Retenedor redondo	1		SUB FOR T229469
8	AT339922	Disco de embrague	4		
9	T229340	Disco con dentado exterior	1		
10	T262870	Anillo elástico	1		2.00 mm, SUB FOR T229341
	T262844	Anillo elástico	1		2.50 mm, SUB FOR T229352
	T262846	Anillo elástico	1		3.00 mm, SUB FOR T229359
	T262848	Anillo elástico	1		3.50 mm, SUB FOR T229364
	T262845	Anillo elástico	1		2.75 mm, SUB FOR T229379
	T262847	Anillo elástico	1		3.25 mm, SUB FOR T229380
	T262843	Anillo elástico	1		2.25 mm, SUB FOR T229381
11	T229406	Placa	4		
12	T229346	Muelle de compresión	1		
13	T229468	Retenedor redondo	1		
14	40M7058	Anillo elástico	2		
15	T229356	Arandela de empuje	2		
16	L77096	Rodamiento de agujas	2		SUB FOR JD37406
17	T158749	Arandela de empuje	2		
18	AT339920	Rodamiento de agujas	2		
19	T229411	Cubo	1		
20	T158793	Rodamiento rodillos cónicos	1		

First Speed Clutch Assembly
Embrayage 1ère vitesse
Conjunto da Embreagem da Primeira Velocidade
Embrague 1OE velocidad

TX1014644 A.1

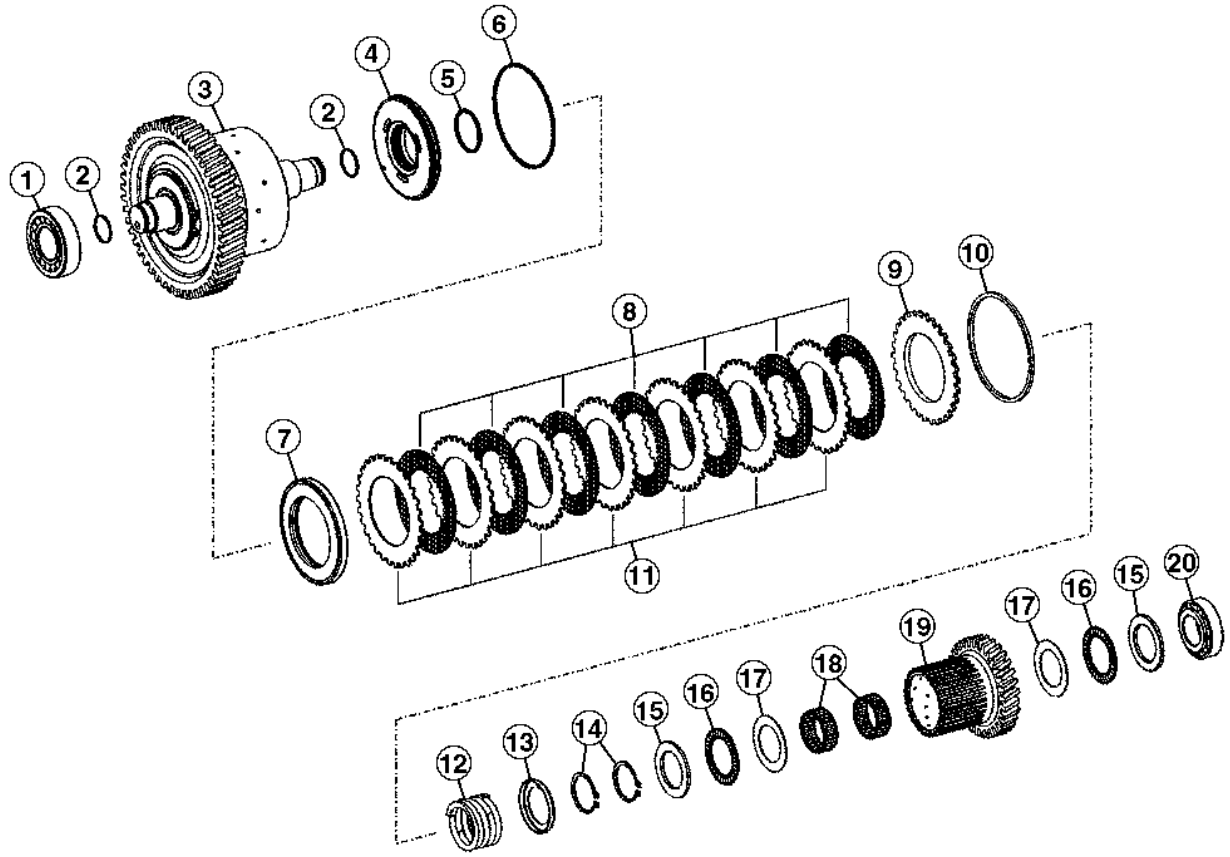

TX1014644

Pos.	*Ref.*	*Descripción*	*Cant.*	*Núm. de serie*	*Notas*
1	AT184042	Rodamiento rodillos cónicos	1		
2	T158742	Anillo	2		
3	AT339902	Embrague modular	1		
4	T229403	Pistón	1		
5	AT258980	Anillo tórico	1		
6	T229398	Anillo tórico	1		
7	T229337	Muelle de disco	1		
8	AT339922	Disco de embrague	9		
9	T229340	Disco con dentado exterior	1		
10	T262870	Anillo elástico	1		2.00 mm, SUB FOR T229341
	T262844	Anillo elástico	1		2.50 mm, SUB FOR T229352
	T262846	Anillo elástico	1		3.00 mm, SUB FOR T229359
	T262848	Anillo elástico	1		3.50 mm, SUB FOR T229364
	T262845	Anillo elástico	1		2.75 mm, SUB FOR T229379
	T262847	Anillo elástico	1		3.25 mm, SUB FOR T229380
	T262843	Anillo elástico	1		2.25 mm, SUB FOR T229381
11	T229406	Placa	9		
12	T229346	Muelle de compresión	1		
13	T229468	Retenedor redondo	1		
14	40M7058	Anillo elástico	2		
15	T229356	Arandela de empuje	2		
16	L77096	Rodamiento de agujas	2		SUB FOR JD37406
17	T158749	Arandela de empuje	2		
18	AT339920	Rodamiento de agujas	2		
19	T229408	Cubo	1		
20	T158793	Rodamiento rodillos cónicos	1		

Second Speed Clutch Assembly
Embrayage première vitesse
Conjunto da Embreagem da Segunda Velocidade
Embrague segunda velocidad

TX1091113 A.1

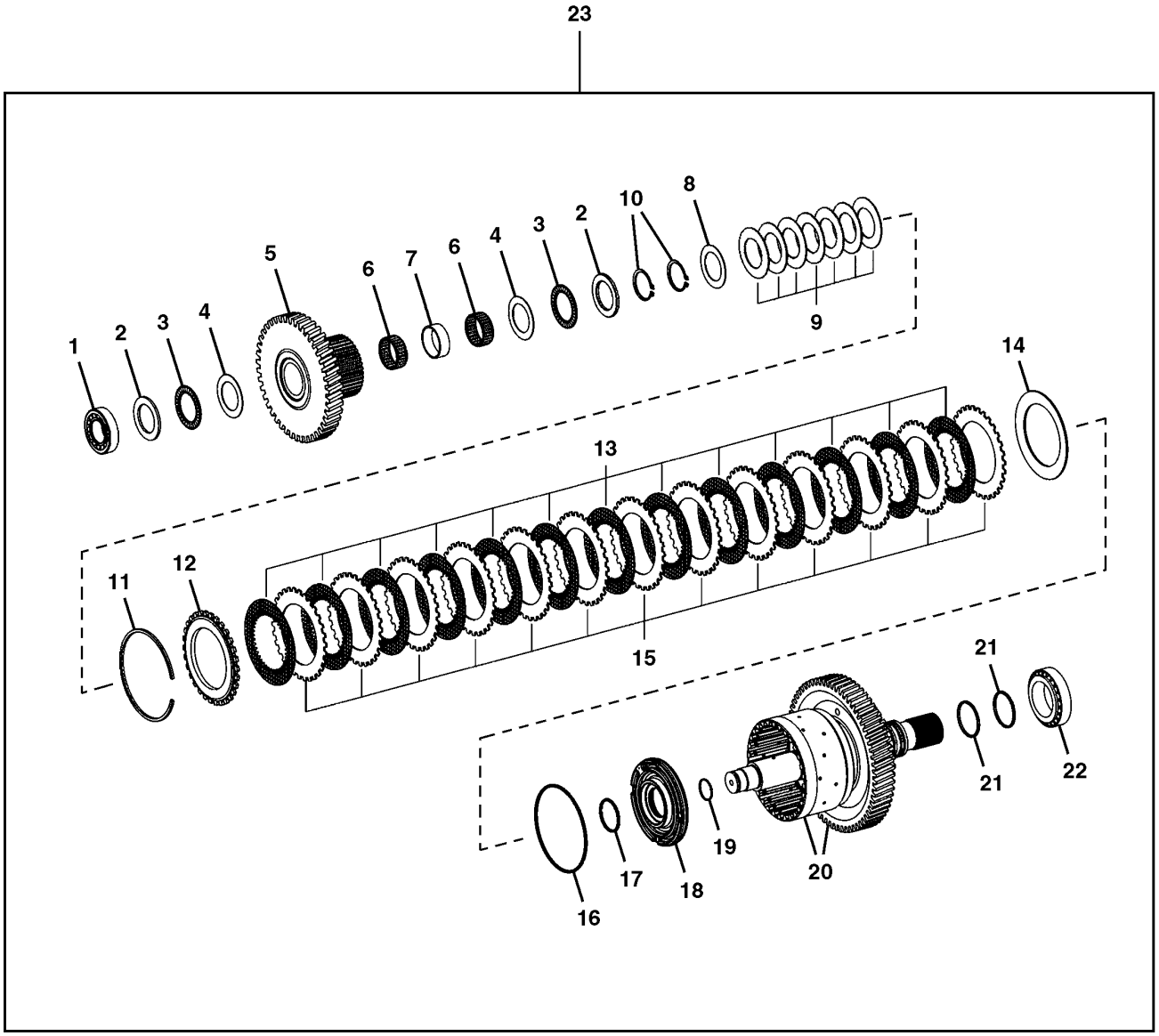

TX1091113

Pos.	*Ref.*	*Descripción*	*Cant.*	*Núm. de serie*	*Notas*
1	T158793	Rodamiento rodillos cónicos	1		
2	T229356	Arandela de empuje	2		
3	L77096	Rodamiento de agujas	2		SUB FOR JD37406
4	T158749	Arandela de empuje	2		
5	T294154	Cubo	1		SUB FOR T229409
6	AT339920	Rodamiento de agujas	2		
7	T292706	Espaciador	1		SUB FOR T229353
8	T158749	Arandela de empuje	1		
9	T229373	Muelle de disco	7		
10	40M7058	Anillo elástico	2		2.00 mm
11	T294557	Anillo elástico	1		4.00 mm, SUB FOR T261408
	T294555	Anillo elástico	1		3.50 mm, SUB FOR T261410
	T294553	Anillo elástico	1		3.00 mm, SUB FOR T261411
	T294551	Anillo elástico	1		2.50 mm, SUB FOR T261413
	T261414	Anillo elástico	1		2.00 mm
	T294554	Anillo elástico	1		3.25 mm, SUB FOR T261416
	T294556	Anillo elástico	1		3.75 mm, SUB FOR T261415
	T261409	Anillo elástico	1		2.25 mm
	T294552	Anillo elástico	1		2.75 mm, SUB FOR T261412
12	T161147	Placa	1		
13	T164626	Disco	13		
14	T229349	Muelle de disco	1		
15	T158801	Plato de embrague	13		
16	T158739	Anillo	1		SUB FOR T196852
17	AT258980	Anillo tórico	1		
18	T229401	Pistón	1		
19	T158742	Anillo	1		
20	AT339905	Embrague modular	1	-202583	NLA, ORDER AT399976, ALSO ORDER T294154
	AT399976	Embrague modular	1	202584-	SUB FOR AT339905
21	T172118	Anillo de pistón	2		
22	AT339914	Rodamiento rodillos cónicos	1		
23	AT401765	Embrague modular	1		Conjunto

Mechanical Front Wheel Drive Clutch Assembly
Embrayage pont avant mécanique
Conjunto da Embreagem da Tração Dianteira Mecânica
Conjunto de embrague de tracción delantera mecánica

TX1015039 A.1

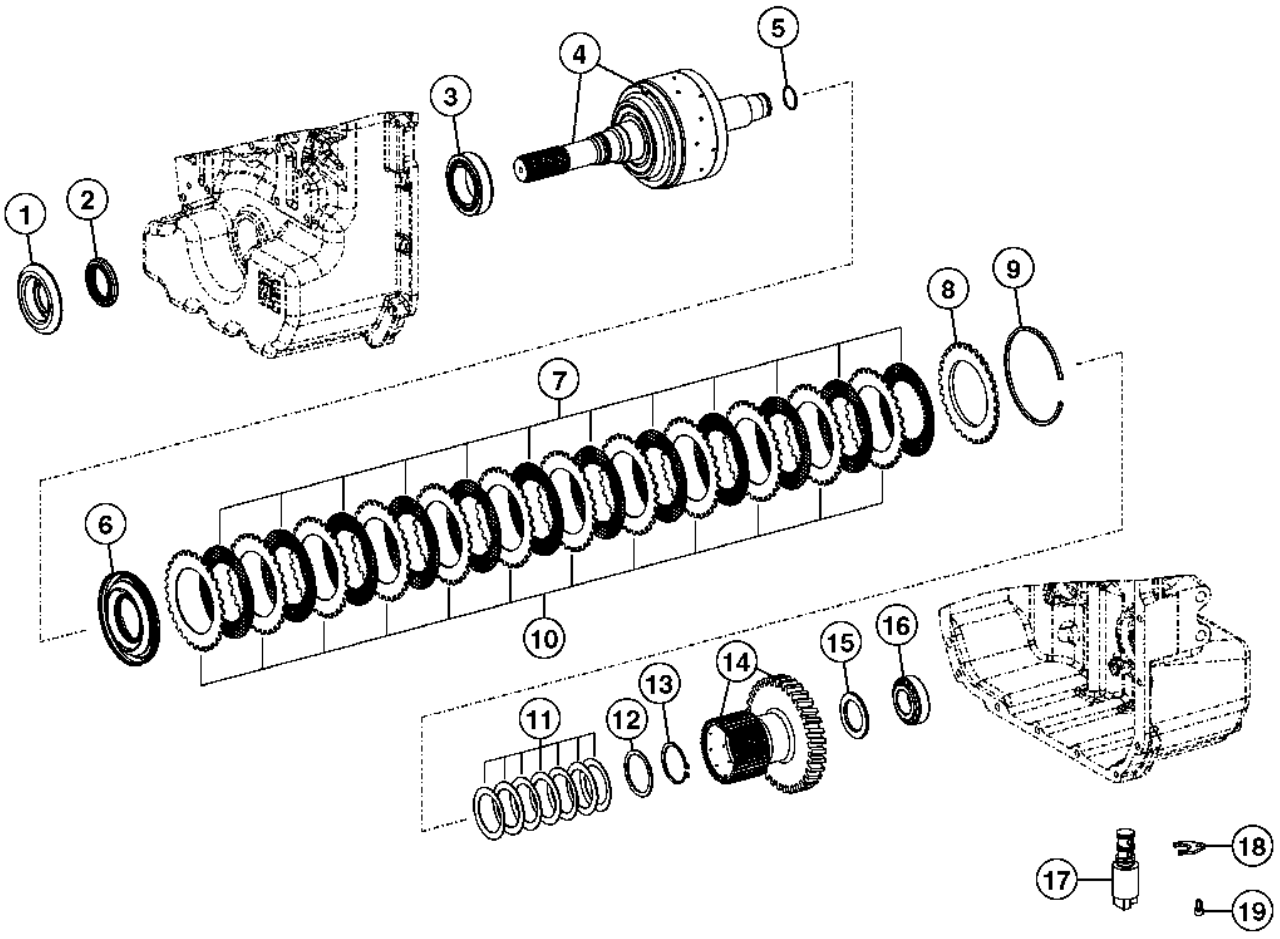

TX1015039

Pos.	*Ref.*	*Descripción*	*Cant.*	*Núm. de serie*	*Notas*
1	T218504	Guardapolvo	1		
2	AT179466	Retén	1		(ALSO ORDER T218504)
3	AT339914	Rodamiento rodillos cónicos	1		
4	AT339913	Embrague modular	1		
5	T158742	Anillo	1		
6	AT364084	Pistón	1		(ALSO ORDER T158743 AND T158739)(AT193704 NLA)
7	T164626	Disco	12		
8	T161147	Placa	1		
9	T261408	Anillo elástico	1		4.0 MM (T161183 NLA)
	T261410	Anillo elástico	1		3.5 MM (T158778 NLA)
	T261411	Anillo elástico	1		3.0 MM (T159568 NLA)
	T261413	Anillo elástico	1		2.5 MM (T159569 NLA)
	T261414	Anillo elástico	1		2.0 MM (T159570 NLA)
	T261416	Anillo elástico	1		3.25 MM (T229368 NLA)
	T261415	Anillo elástico	1		3.75 MM (T229375 NLA)
	T261409	Anillo elástico	1		2.25 MM (T229383 NLA)
	T261412	Anillo elástico	1		2.75 MM (T229386 NLA)
10	T158801	Plato de embrague	12		
11	T229357	Muelle de disco	7		
12	T229372	Arandela de empuje	1		
13	40M7166	Anillo elástico	1		
14	T229407	Cubo	1		
15	T229356	Arandela de empuje	1		
16	T158793	Rodamiento rodillos cónicos	1		
17	AT310584	Electroválvula hidráulica	1		
18	T229343	Placa	1		
19	19M8618	Tornillo	1		M6 X 12, (SUB FOR L152999, THIS APPLICATION)

Transmission Output Shaft (Rear)
Arbre de sortie de transmission (arrière)
Eixo de Saída da Transmissão (Traseiro)
Eje de salida de la transmisión (trasero)

TX1014769 A.1

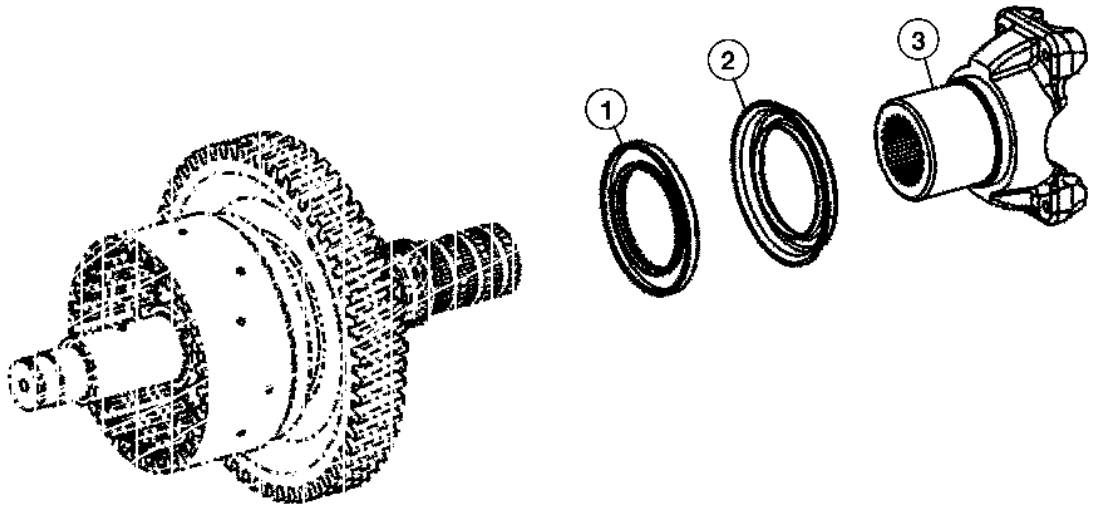

TX1014769

Pos.	*Ref.*	*Descripción*	*Cant.*	*Núm. de serie*	*Notas*
1	AT179481	Retén	1		
2	T229405	Protección	1		
3	AT326544	Horquilla de cardán	1		

Transmission Guard
Protection de transmission
Proteção da Transmissão
Protector de la transmisión

AT385303_TX1104034 A.2

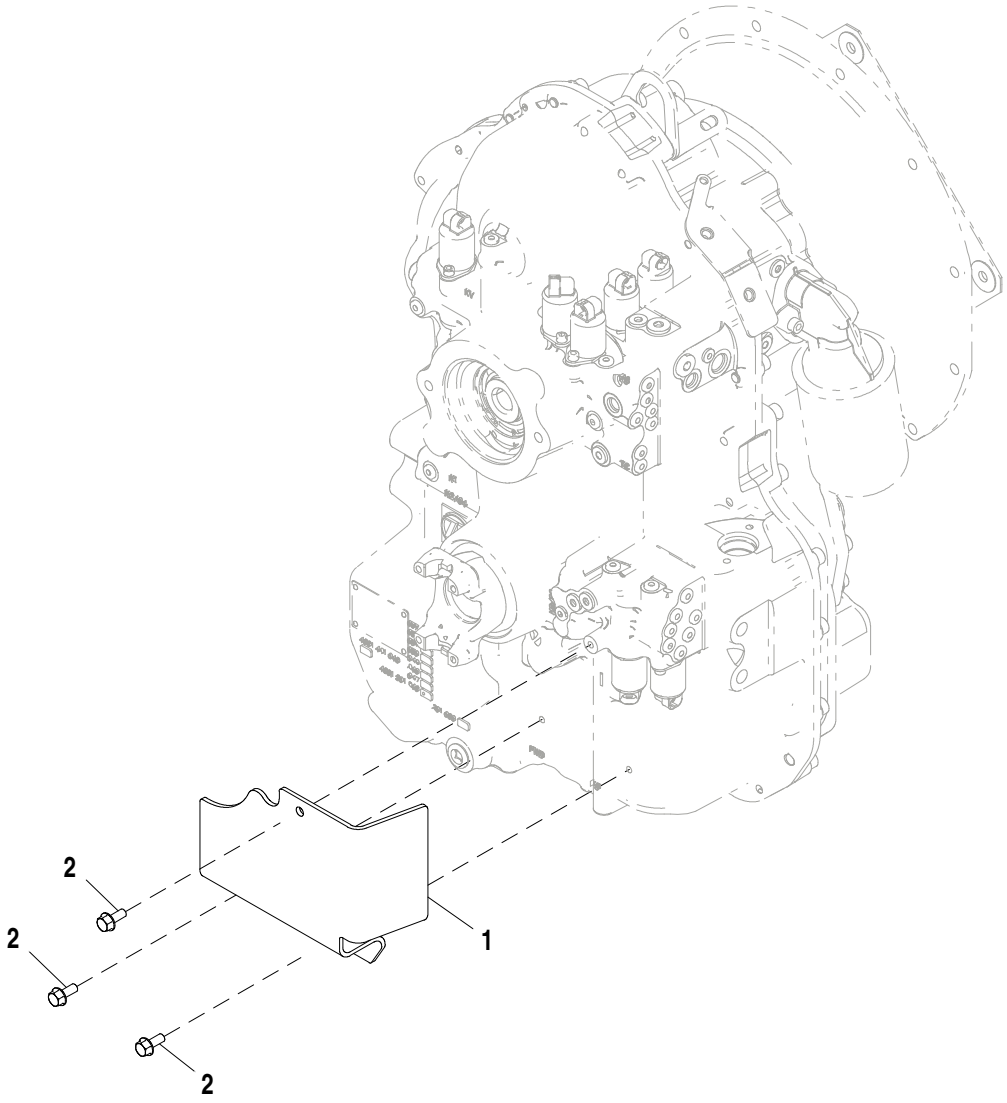

AT385303_TX1104034

Pos.	*Ref.*	*Descripción*	*Cant.*	*Núm. de serie*	*Notas*
1	T231114	Protección	1		
2	19M7866	Tornillo	3		M8 X 20

Transmission Charge Pump
Pompe de gavage de transmission
Bomba de Carga da Transmissão
Bomba de carga de la transmisión

TX1014801 A.1

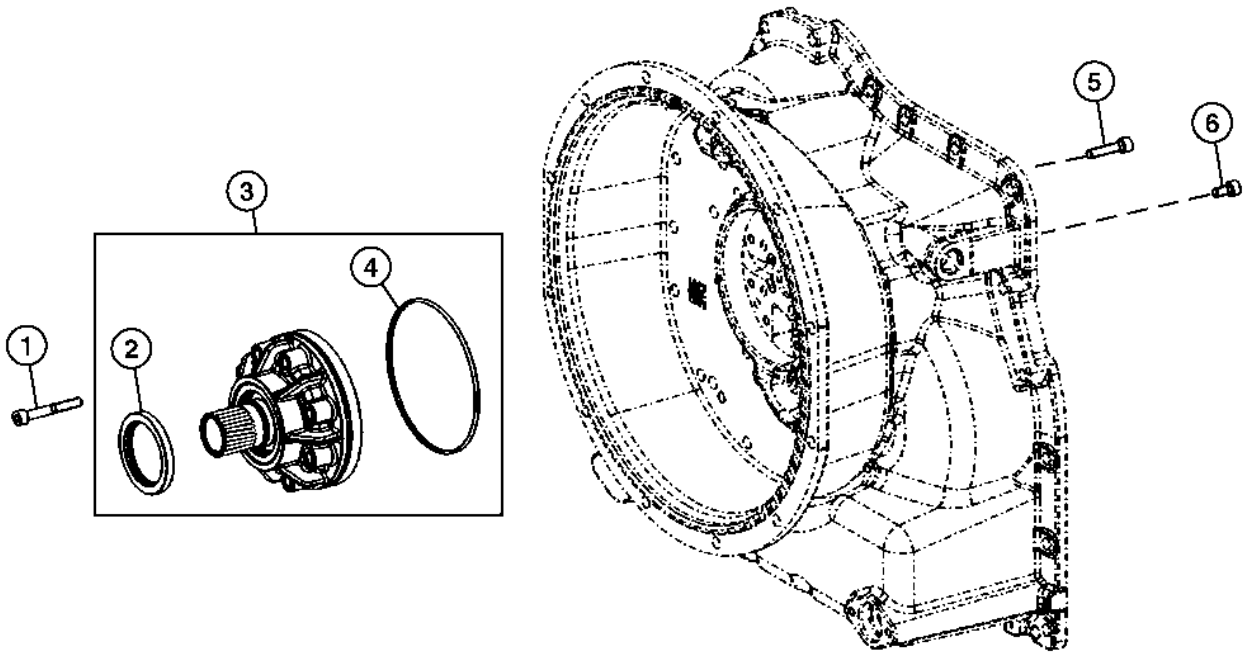

TX1014801

Pos.	*Ref.*	*Descripción*	*Cant.*	*Núm. de serie*	*Notas*
1	19M8658	Tornillo	8		M8 X 60
2	AT179316	Retén	1		
3	AT310590	Bomba hidráulica	1		
4	T229393	Anillo tórico	1		
5	T229382	Tornillo	2		
6	T164648	Tornillo	2		

Transmission Oil Filter
Filtre à huile de boîte
Filtro de Óleo da Transmissão
Filtro de aceite de la transmisión

TX1014820 A.1

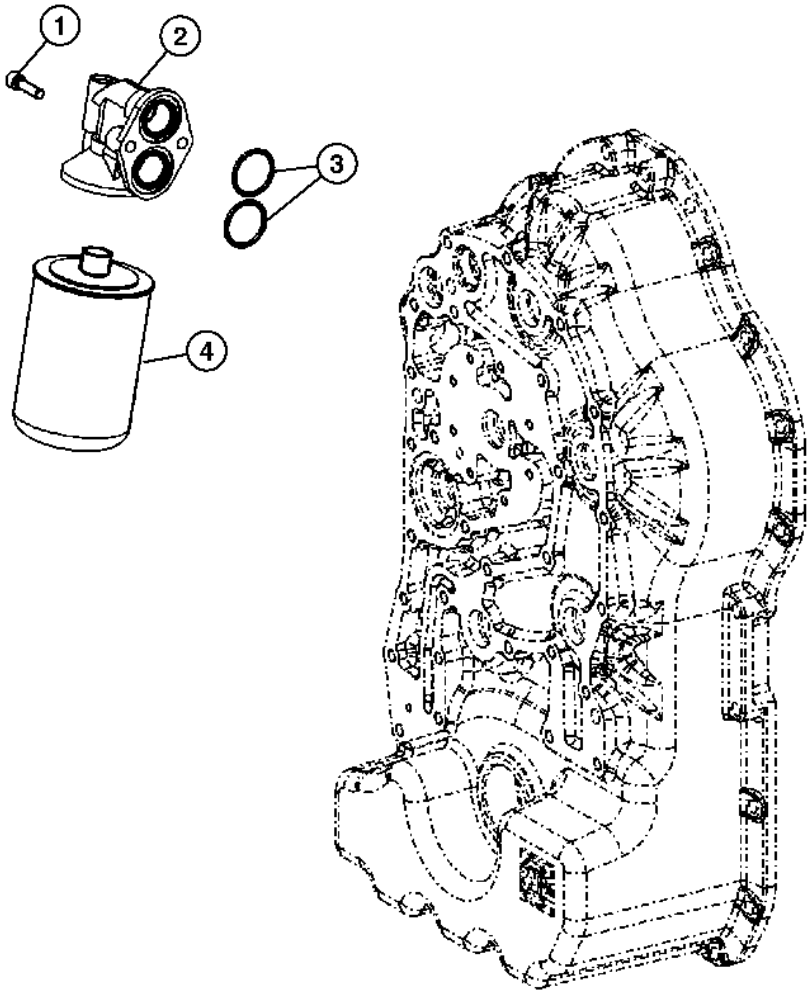

TX1014820

Pos.	*Ref.*	*Descripción*	*Cant.*	*Núm. de serie*	*Notas*
1	T229385	Tornillo	2		
2	T177997	Cabeza de filtro	1		
3	T242467	Anillo tórico	2		(SUB FOR T172318)
4	AT179323	Filtro de aceite	1		

Transmission Shift Control Solenoids
Solénoïdes commande de passage de vitesses
Solenoides de Controle de Mudança da Transmissão
Solenoides control de cambios de transmisión

TX1060473 A.1

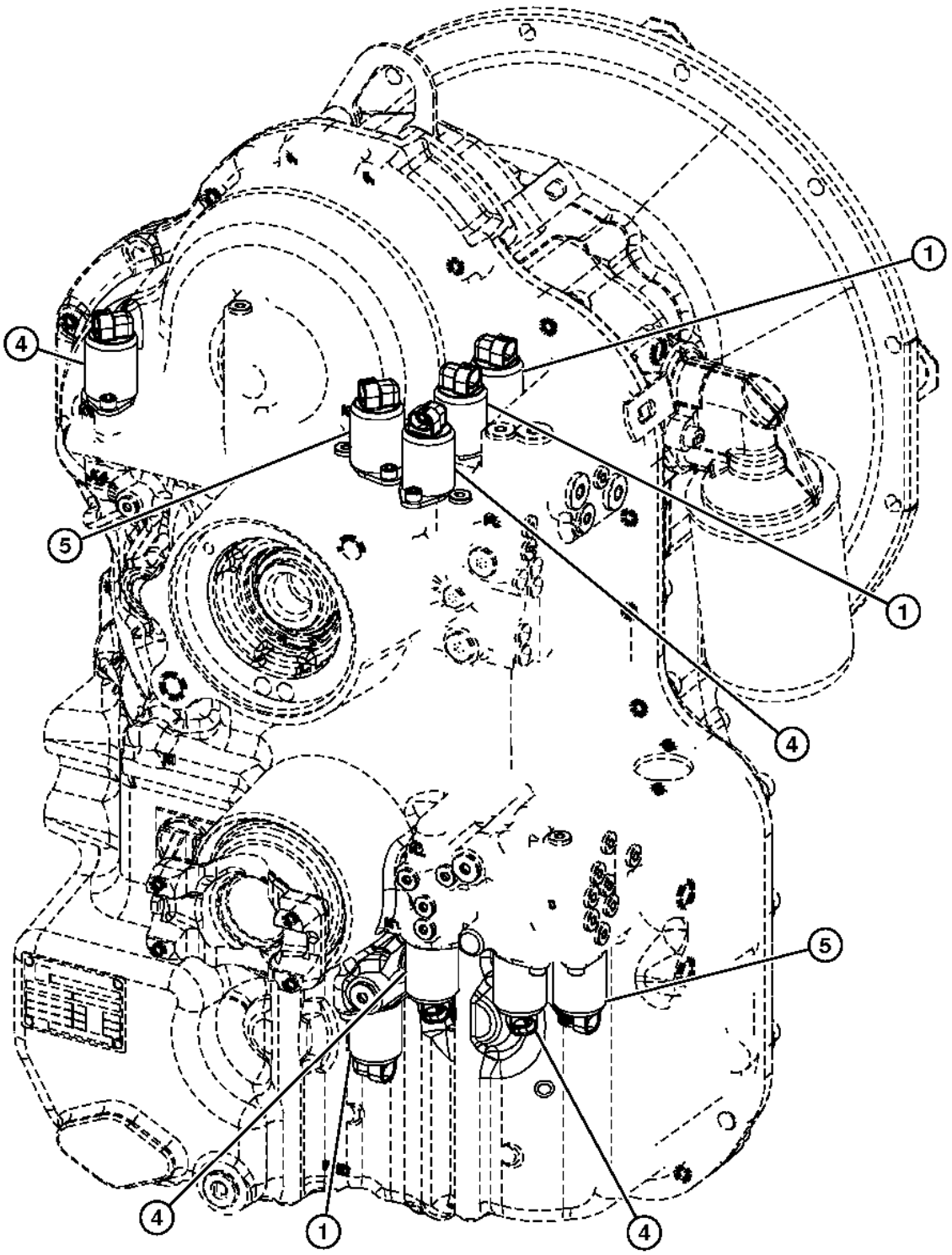

TX1060473

Pos.	*Ref.*	*Descripción*	*Cant.*	*Núm. de serie*	*Notas*
1	AT310584	Electroválvula hidráulica	3		Solenoides de freno de estacionamiento, traba del diferencial y TDM
	T229343	Placa	3		
	19M8618	Tornillo	3		M6 X 12, SUB FOR L152999, THIS APPLICATION
	R104554	Anillo tórico	1		20 X 2 mm (0.787" X 0.079")
	R104555	Anillo tórico	1		18 X 2 mm (0.709" X 0.079")
	R104556	Anillo tórico	1		17 X 2 mm (0.669" X 0.079")
	RE47392	Juego de anillos tóricos	1		Conjunto
4	AT310587	Electroválvula hidráulica	4		Solenoides de avance, gama alta, 2a marcha y 3a marcha
	T229343	Placa	4		
	19M8618	Tornillo	4		M6 X 12, SUB FOR L152999, THIS APPLICATION
	R104554	Anillo tórico	1		20 X 2 mm (0.787" X 0.079")
	R104557	Anillo tórico	1		16 X 2 mm (0.630" X 0.079")
	R104558	Anillo tórico	1		15 X 2 mm (0.591" X 0.079")
	RE47393	Anillo tórico	1		Conjunto
5	AT310586	Electroválvula hidráulica	2		Solenoides de retroceso y 1a marcha
	T229343	Placa	2		
	19M8618	Tornillo	2		M6 X 12, SUB FOR L152999, THIS APPLICATION
	T242623	Anillo tórico	1		19 X 2 mm (0.748" X 0.079")
	R104555	Anillo tórico	1		18 X 2 mm (0.709" X 0.079")
	R104556	Anillo tórico	1		17 X 2 mm (0.669" X 0.079")
	R104557	Anillo tórico	1		16 X 2 mm (0.630" X 0.079")
	R104558	Anillo tórico	1		15 X 2 mm (0.591" X 0.079")
	RE47392	Juego de anillos tóricos	1		Conjunto
	RE47393	Anillo tórico	1		Conjunto

Engine Mounting Supports
Supports montage moteur
Suportes de Montagem do Motor
Soportes de montaje de motor

TX1014848 A.1

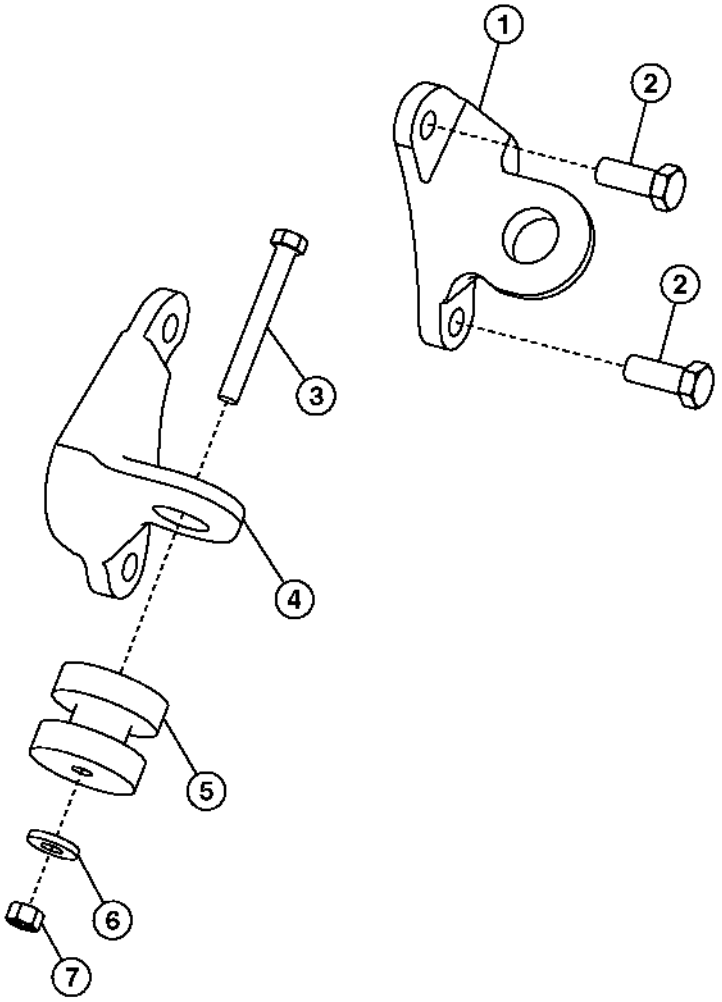

TX1014848

Pos.	*Ref.*	*Descripción*	*Cant.*	*Núm. de serie*	*Notas*
1	T187571	Apoyo	1		LH
2	19M7488	Tornillo	4		M16 X 40
3	19M7949	Tornillo	2		M12 X 100
4	T170784	Apoyo	1		R.H.
5	AT344141	Aislante	2		
6	T29342	Arandela	2		
7	14M7275	Tuerca	2		M12

1160 Rocker Arm Cover
1160 Cache-culbuteurs
1160 Tampa do Balancim
1160 Tapa de balancines

1160_RE530010_PCD A.1

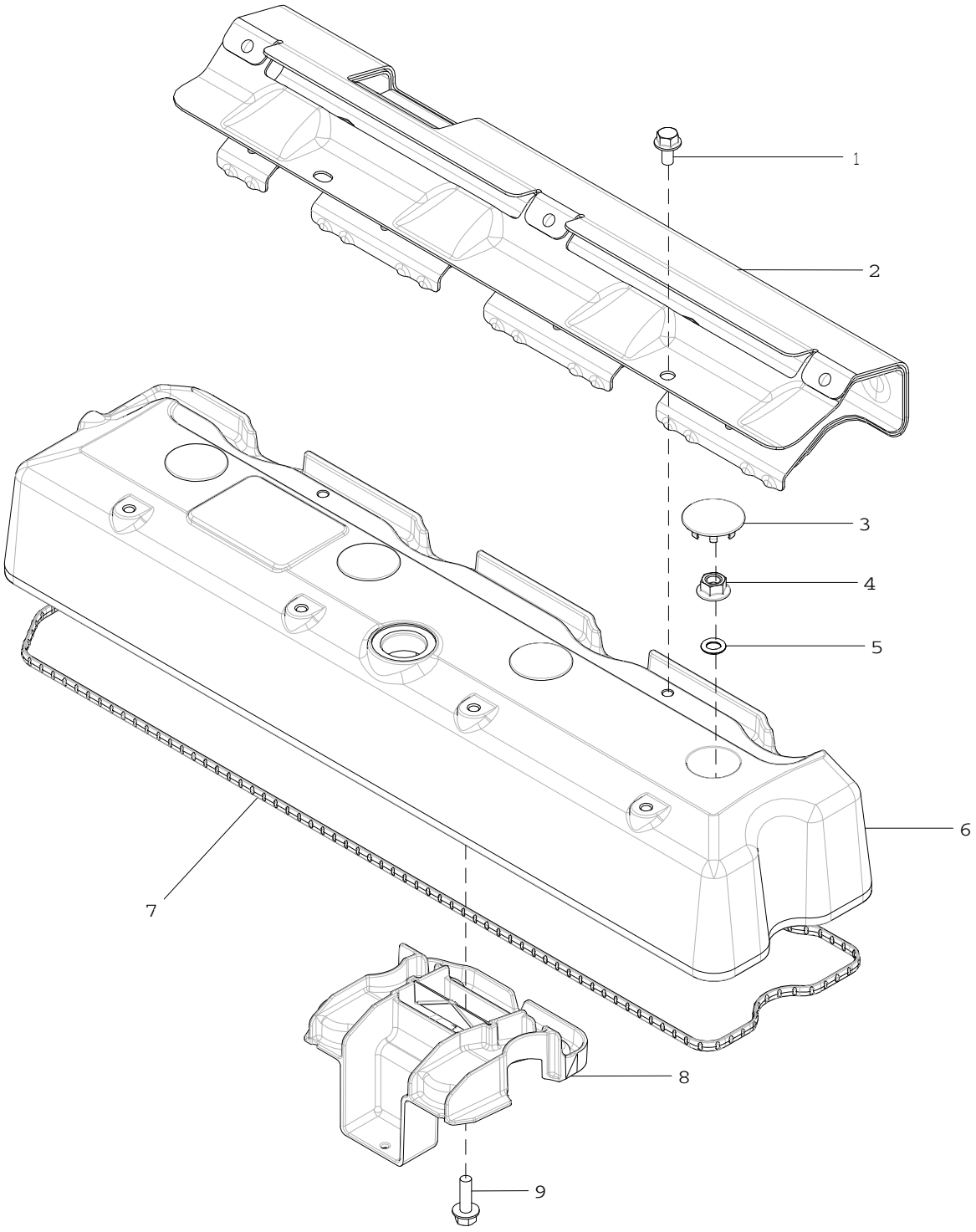

1160_RE530010_PCD

Pos.	*Ref.*	*Descripción*	*Cant.*	*Núm. de serie motor*	*Notas*
1	RE527858	Tornillo	2		
2	R522409	Protección antitérmica	1		
3	H23125	Tapón	4		
4	R123574	Tuerca	4		
5	R123575	Anillo tórico	4		
6	R520896	Tapa de válvula	1		
7	R524468	Junta	1		SUB FOR R523925
8	RE528742	Deflector	1		
9	19M7862	Tornillo	1		M6 X 20

1229 Oil Filler Neck
1229 Goulotte de remplissage d'huile
1229 Gargalo de Abastecimento de Óleo
1229 Boca de llenado de aceite

RE515712PCDD02 A.1

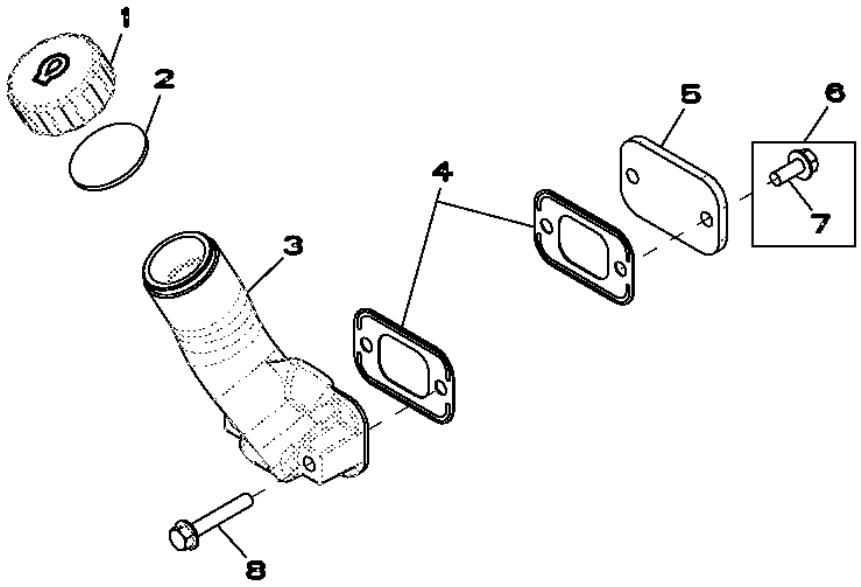

RE515712PCDD02

Pos.	*Ref.*	*Descripción*	*Cant.*	*Núm. de serie motor*	*Notas*
1	R80136	Tapón de llenado	1		
2	R80135	Junta	1		
3	R123558	Boca de llenado	1		
4	R136495	Junta	2		
5	R116296	Tapadera	1		
6	RE67238	Tornillo	2		
7	19M7866	Tornillo	1		M8 X 20
8	RE67240	Tornillo	2		

1328 Crankshaft Pulley
1328 Poulie du vilebrequin
1328 Polia do Virabrequim
1328 Polea del cigüeñal

RE515238PCDD04 A.1

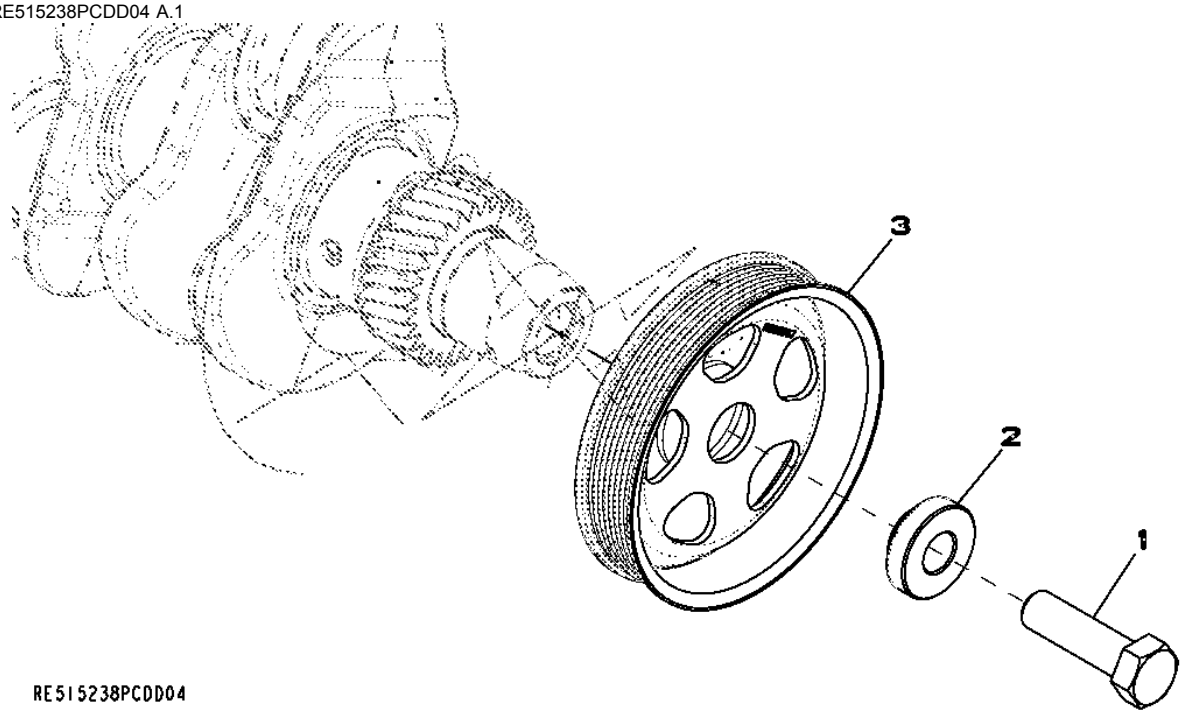

Pos.	*Ref.*	*Descripción*	*Cant.*	*Núm. de serie motor*	*Notas*
1	R516648	Tornillo	1		(A) M20 X 70
2	R515040	Casquillo	1		OD = 50 mm
3	R505567	Polea	1		OD = 173 mm

(A) One Time Usage
Usage unique
Única Utilização
Para usar una vez

1428 Flywheel Housing
1428 Carter du volant-moteur
1428 Cobertura do volante do motor
1428 Caja del volante del motor

RE502001PCDE02 A.1

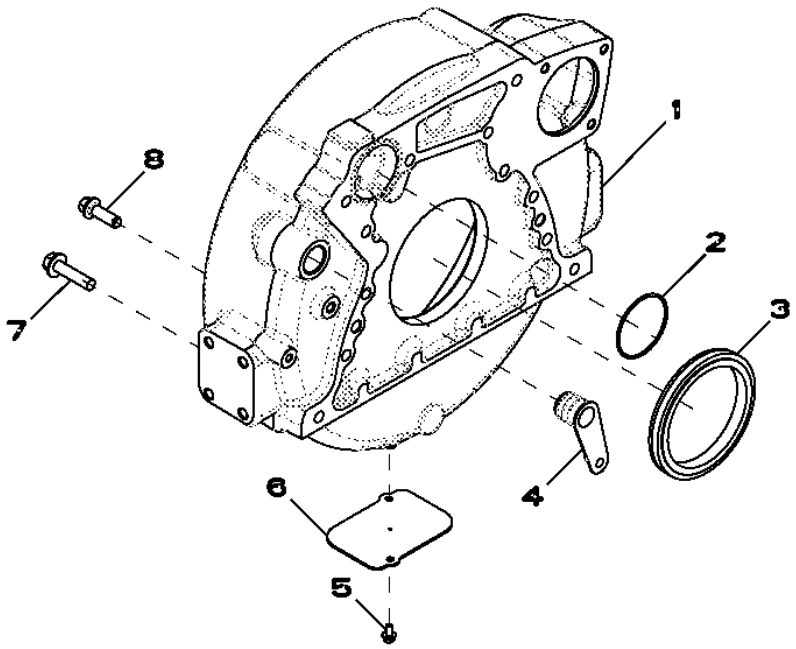

RE502001PCDE02

Pos.	*Ref.*	*Descripción*	*Cant.*	*Núm. de serie motor*	*Notas*
1	R503449	Carcasa	1		
2	R61467	Anillo tórico	1		
3	RE524227	Retén	1		
4	R131769	Tapón	1		
5	19M7774	Tornillo	2		M6 X 12
6	R121039	Placa	1		
7	19M8306	Tornillo	4		M12 X 50
8	R135918	Tornillo	8		

1502 Flywheel
1502 Volant-moteur
1502 Volante do Motor
1502 Volante

1502_RE59282_PCD A.1

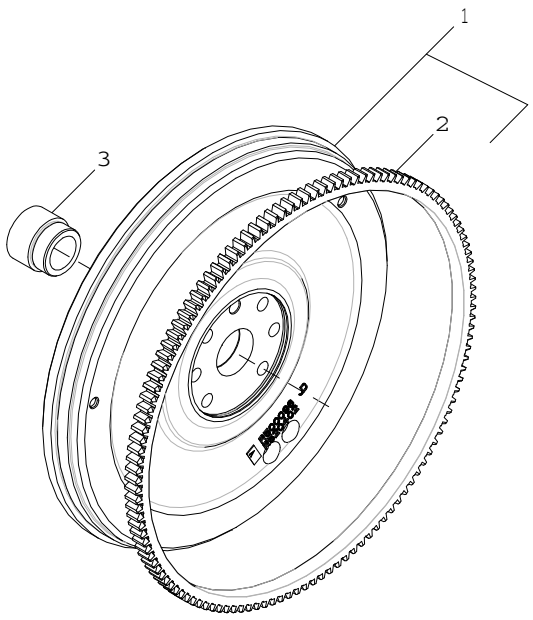

1502_RE59282_PCD

Pos.	*Ref.*	*Descripción*	*Cant.*	*Núm. de serie motor*	*Notas*
1	RE500137	Volante	1		MARKED R500096
2	R28811	Corona de tren planetario	1		
3	R123521	Manguito	1		

16E3 Fuel Injection Pump
16E3 Pompe d'injection
16E3 Bomba de Injeção de Combustível
16E3 Bomba de inyección

16E3_RE530886_PCD A.2

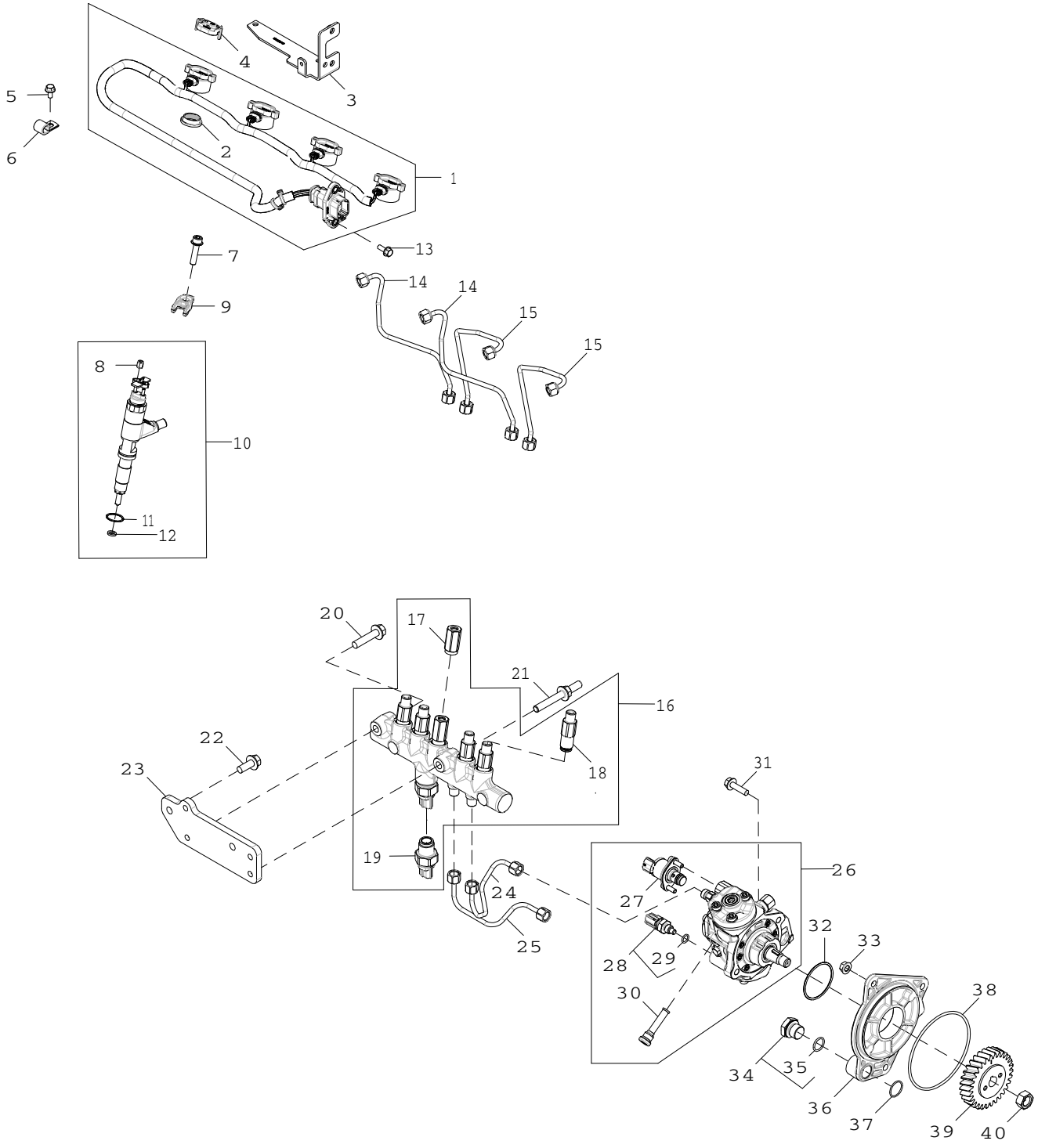

16E3_RE530886_PCD

Pos.	Ref.	Descripción	Cant.	Núm. de serie motor	Notas
1	RE530105	Grupo de cables	1		
2	R522630	Retén	4		
3	RE535719	Soporte	1		
4	RE528588	Capuchón de conector eléc.	4		
5	RE527858	Tornillo	5		
6	AH80916	Presilla	4		
7	RE528096	Tornillo con arandela	4		
8	R134920	Tuerca	8		
9	R520813	Abrazadera	4		
10	RE546783	Kit de boquillas	4		
	SE501928	Inyector reman.	1		REMAN FOR RE546783
11	R516647	Anillo tórico	4		
12	R523499	Arandela	4		
13	19M7775	Tornillo	2		M6 X 16
14	RE526693	Tubería de combustible	2		
15	RE526692	Tubería de combustible	2		
16	RE520929	Barandilla	1		
17	RE516335	Válvula descarga de presión	1		INCLUDES R515454
18	RE515636	Limitador	4		
19	RE520930	Sensor	1		
20	19M8320	Tornillo	1		M10 X 45
21	R521159	Espárrago	1		
22	19M7785	Tornillo	2		M10 X 25
23	R522498	Soporte	1		
24	RE544262	Tubería de combustible	1		
25	RE544263	Tubería de combustible	1		
26	RE527528	Bomba de inyección	1		
	SE501916	Bomba de inyección reman.	1		REMAN FOR RE527528
27	RE534109	Distribuidor	1		
28	RE516336	Sensor temp. combustible	1		
29	R524234	Anillo tórico	1		
30	RE516999	Malla	1		
31	19M7868	Tornillo	2		M8 X 30
32	R516125	Anillo tórico	1		
33	14M7298	Tuerca con brida	3		M8
34	RE517370	Conexión	1		
35	51M7044	Anillo tórico	1		17.300 X 2.200 mm
36	R504577	Racor adaptador	1		
37	R116031	Anillo tórico	1		
38	R55453	Anillo tórico	1		
39	R502541	Engranaje	1		
40	R91360	Tuerca	1		

1783 Air Inlet
1783 Arrivée d'air
1783 Admissão de Ar
1783 Entrada de aire

RE509839PCDE02 A.1

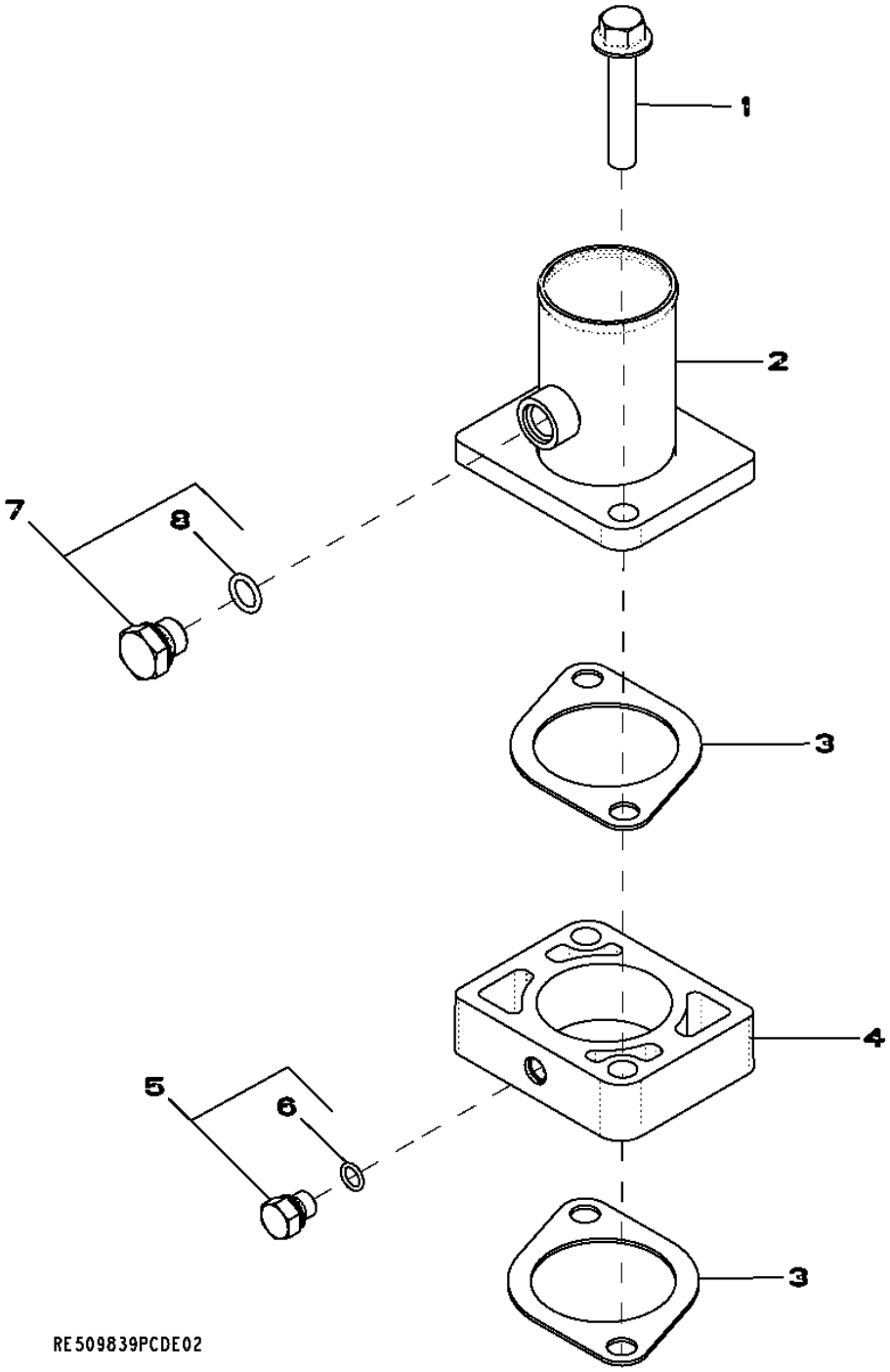

Pos.	*Ref.*	*Descripción*	*Cant.*	*Núm. de serie motor*	*Notas*
1	19M8528	Tornillo	2		M10 X 55
2	RE508742	Admisión de aire	1		
3	R81275	Junta	2		
4	R501472	Espaciador	1		(Also Order (2) R81275)
5	RE60071	Conexión	1		
6	51M7039	Anillo tórico	1		8.100 X 1.600 mm
7	RE46684	Tapón hermético	1		
8	51M7041	Anillo tórico	1		11.300 X 2.200 mm

1903 Oil Pan
1903 Carter d'huile
1903 Bandeja de Óleo
1903 Cárter de aceite

RE59543PCDG02 A.1

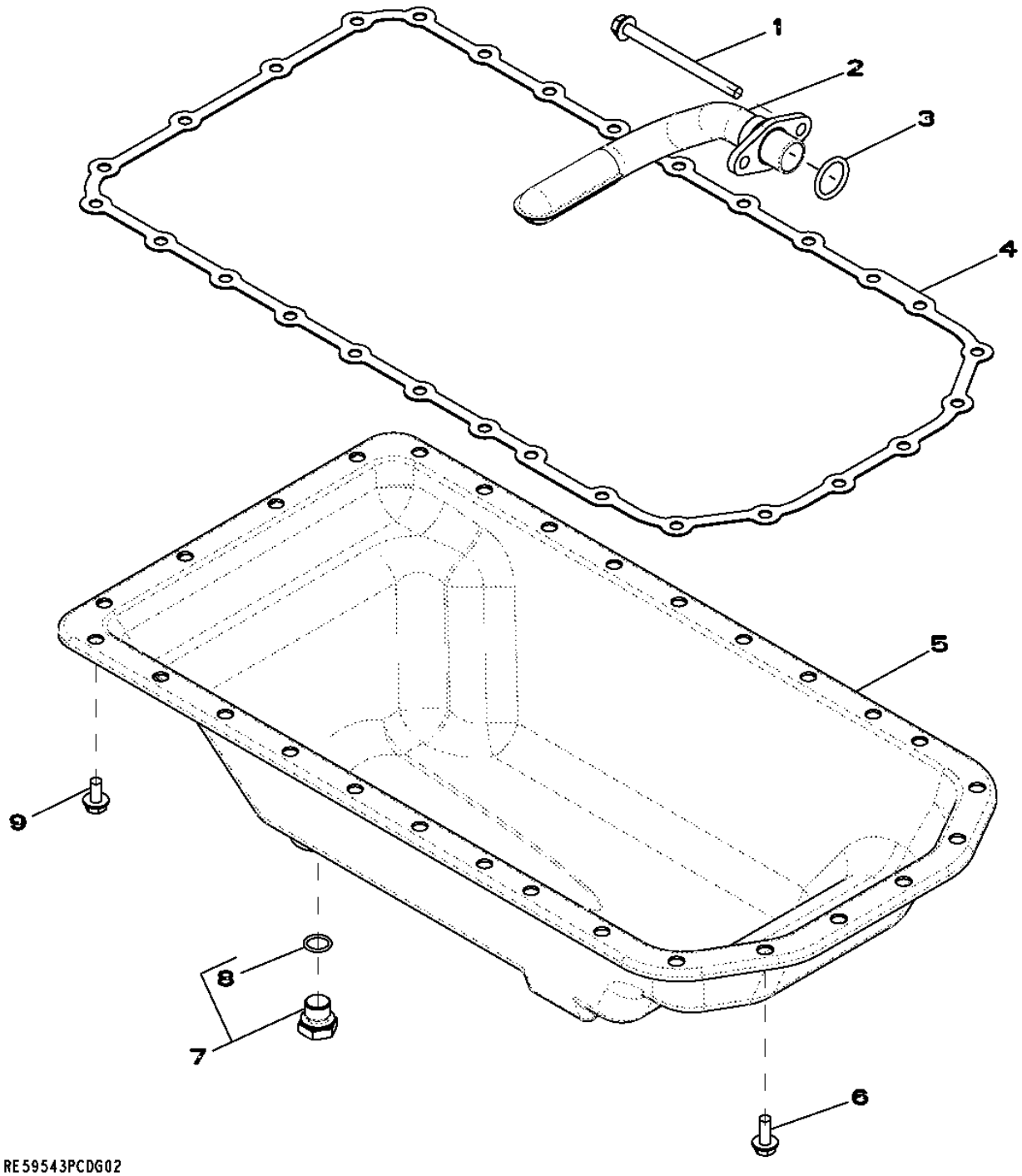

Pos.	*Ref.*	*Descripción*	*Cant.*	*Núm. de serie motor*	*Notas*
1	19M10075	Tornillo	2		M8 X 110
2	RE516280	Entrada bomba aceite	1		SUB FOR RE57619
3	R61871	Anillo tórico	1		
4	R521493	Junta	1		SUB FOR R123352
5	RE59545	Cárter de aceite	1		
6	19M8062	Tornillo	6		M8 X 20
7	RE46685	Tapón hermético	1		
8	51M7043	Anillo tórico	1		15.300 X 2.200 mm
9	19M8163	Tornillo	22		M8 X 16

2001 Water Pump Pulley
2001 Poulie de pompe à eau
2001 Polia da Bomba de Água
2001 Polea de la bomba de agua

2001_RE58175_PCD A.1

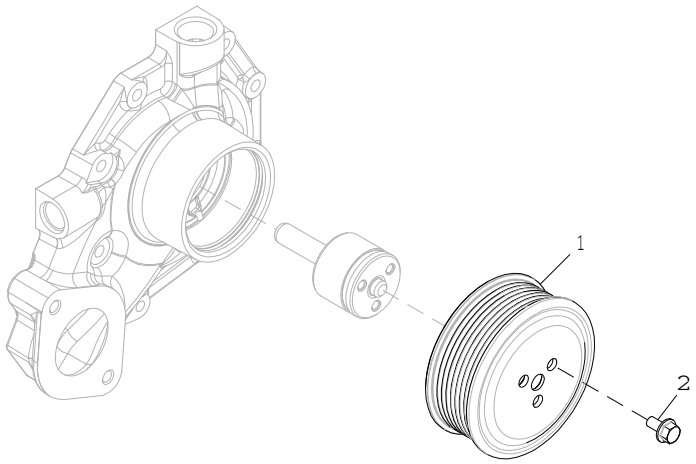

2001_RE58175_PCD

Pos.	*Ref.*	*Descripción*	*Cant.*	*Núm. de serie motor*	*Notas*
1	R115250	Polea	1		
2	19M7774	Tornillo	3		M6 X 12

2158 Thermostat Cover
2158 Couvercle de thermostat
2158 Tampa do Termostato
2158 Tapa de termostato

RE528878PCDA02 A.1

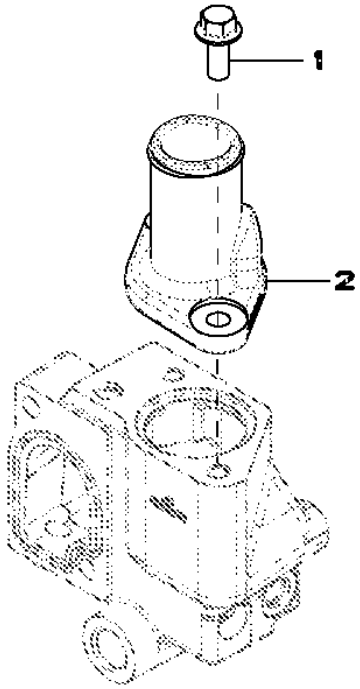

RE528878PCDA02

Pos.	*Ref.*	*Descripción*	*Cant.*	*Núm. de serie motor*	*Notas*
1	19M7785	Tornillo	2		M10 X 25
2	R522780	Tapadera	1		

2224 Thermostat
2224 Thermostat
2224 Válvula Termostática
2224 Termostato

2224_RE543721_PCD A.1

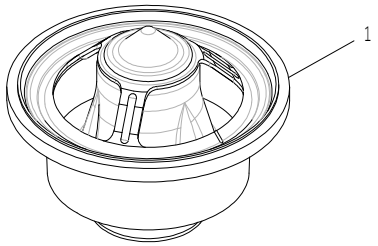

2224_RE543721_PCD

Pos.	*Ref.*	*Descripción*	*Cant.*	*Núm. de serie motor*	*Notas*
1	RE540550	Termostato	1		

2698 Engine Coolant Heater
2698 Réchauffeur de liquide de refroidissement
2698 Aquecedor do Líquido de Arrefecimento do Motor
2698 Calentador de refrigerante de motor

RE60188PCDD02 A.1

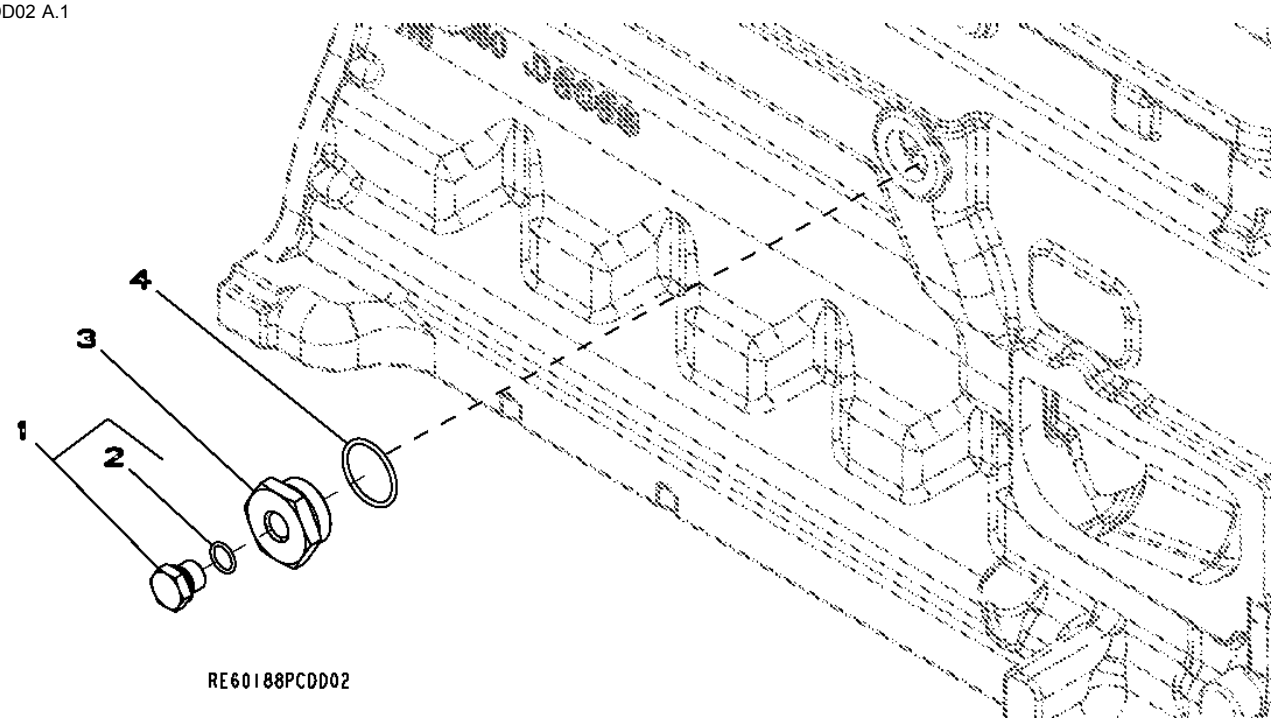

Pos.	*Ref.*	*Descripción*	*Cant.*	*Núm. de serie motor*	*Notas*
1	RE46685	Tapón hermético	1		
2	51M7043	Anillo tórico	1		15.300 X 2.200 mm
3	R123616	Tapón	1		
4	U13639	Anillo tórico	1		

2893 Exhaust Manifold
2893 Collecteur d'échappement
2893 Coletor de Descarga
2893 Colector de escape

RE530150PCDB01 A.1

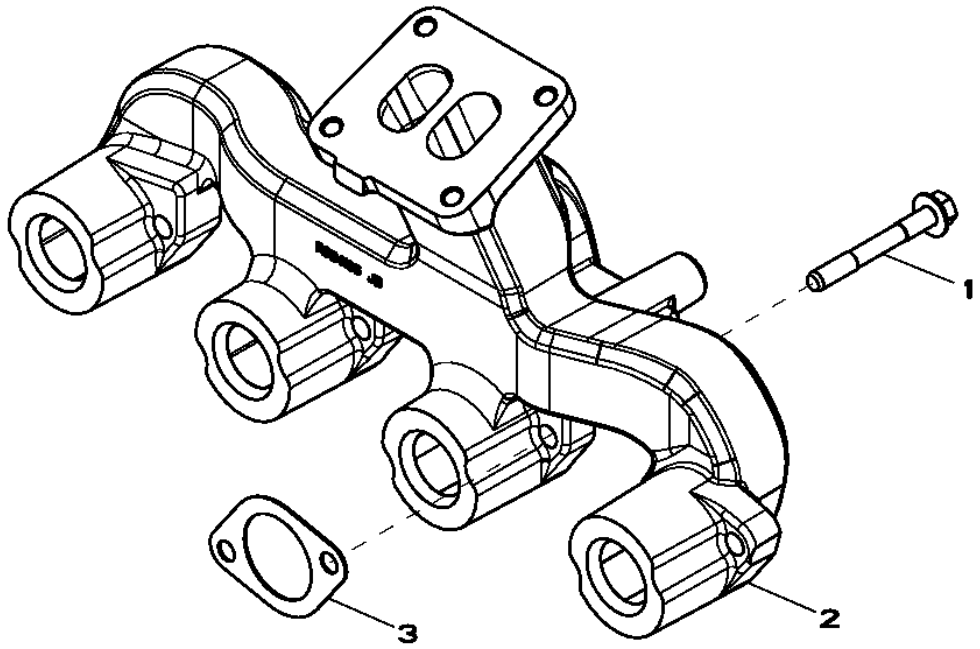

Pos.	*Ref.*	*Descripción*	*Cant.*	*Núm. de serie motor*	*Notas*
1	R522554	Tornillo	8		
2	R524106	Colector de escape	1		
3	R521439	Junta	4		

2915 Ventilation System
2915 Système de ventilation
2915 Sistema de Ventilação
2915 Sistema de ventilación

2915_RE501631_PCD A.4

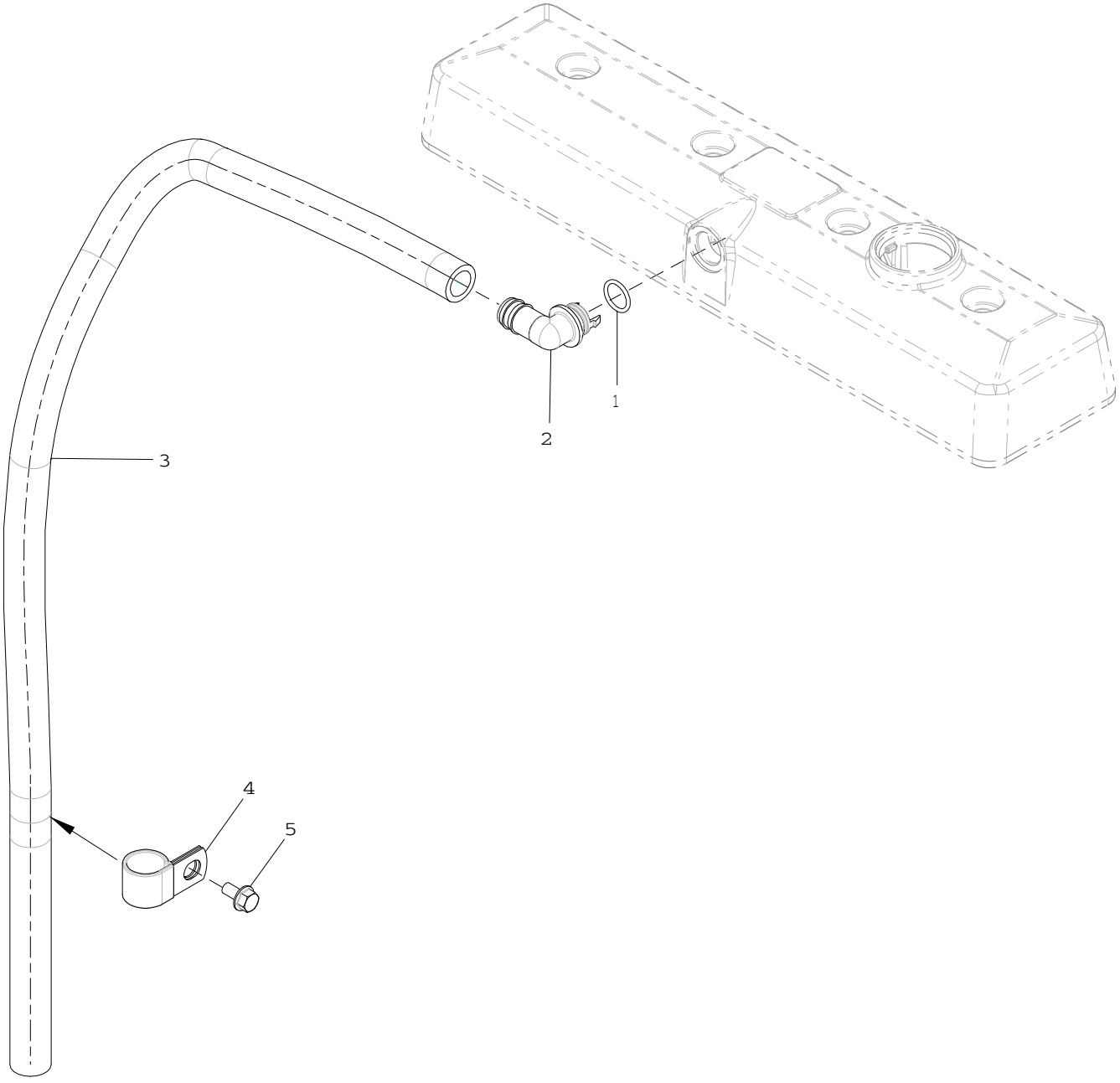

2915_RE501631_PCD

Pos.	*Ref.*	*Descripción*	*Cant.*	*Núm. de serie motor*	*Notas*
1	R72328	Anillo tórico	1		
2	R120467	Racor acodado	1		90°
3	TY22505	Manguera	1		(A)
4	R72659	Abrazadera	1		
5	19M7865	Tornillo	1		M8 X 16

(A) Cut to Length
Couper à la longueur voulue
Cortar no Comprimento Correto
Cortar según se requiera

30AT Starter Motor
30AT Démarreur
30AT Motor de Partida
30AT Motor de arranque

30AT_RE540823_PCD B.1

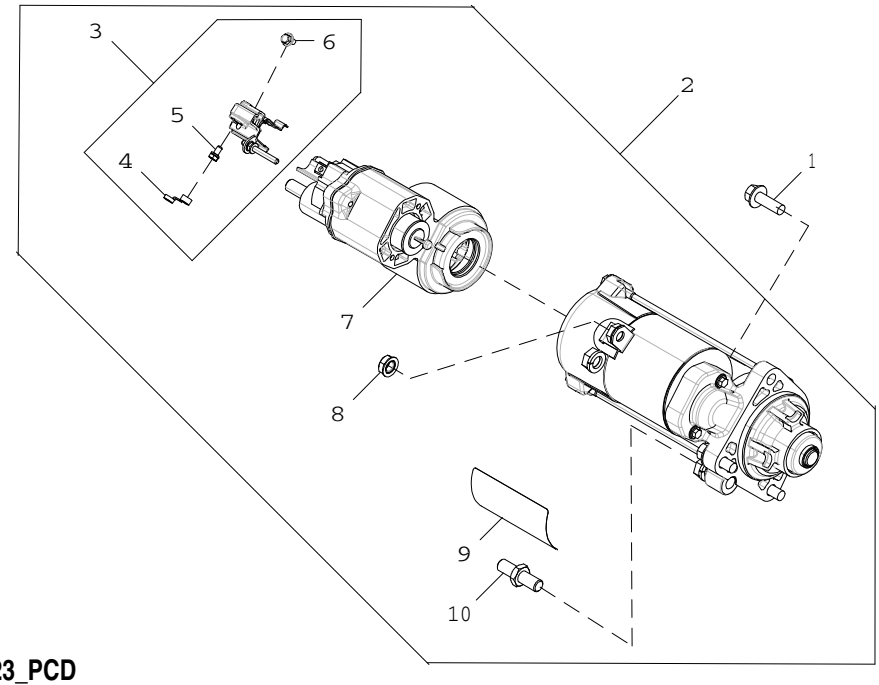

30AT_RE540823_PCD

Pos.	*Ref.*	*Descripción*	*Cant.*	*Núm. de serie motor*	*Notas*
1	19M7786	Tornillo	3		M10 X 30
2	RE549229	Juego p. motor de arranque	1		12V Denso, (SUB FOR RE537515)
3	RE549138	Kit de tapas	1		
4	R135660	Tapadera	1		
5	RE71256	Tornillo con arandela	1		
6	R533838	Tornillo	1		
7	RE539702	Solenoide	1		
8	R533839	Tuerca con brida	1		
9	T146102	Etiqueta adhesiva	1		
	T146106	Adhesivo de seguridad	1		(A)
	T146104	Adhesivo de seguridad	1		(B)
	T146515	Adhesivo de seguridad	1		(C)
	T146516	Adhesivo de seguridad	1		(D)
10	R136052	Espárrago	1		

(A) Spanish
Espagnol
ESPANHOL
Español

(B) French
Français
Francês
Francés

(C) German
Allemand
Alemão
Alemán

(D) Italian
Italien
Italiano
Italiano

35B9 Fuel Filter
35B9 Filtre à carburant
35B9 Filtro de Combustível
35B9 Filtro de combustible

35B9_RE546921_PCD A.1

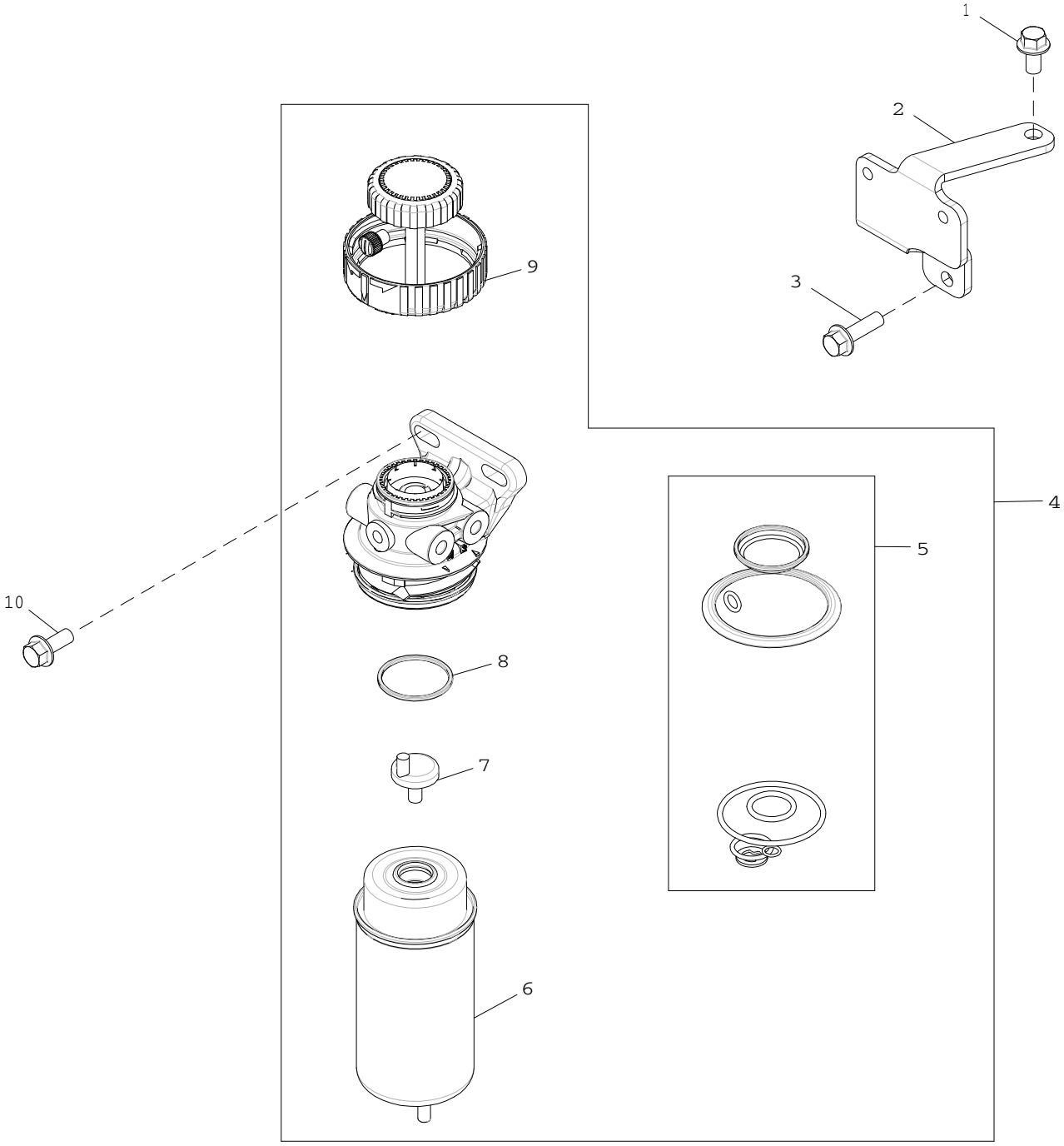

35B9_RE546921_PCD

Pos.	*Ref.*	*Descripción*	*Cant.*	*Núm. de serie motor*	*Notas*
1	19M7784	Tornillo	1		M10 X 20
2	R523233	Soporte	1		
3	19M7835	Tornillo	1		M10 X 35
4	RE525802	Filtro	1		
5	RE516553	Juego de retenes	1		
6	RE522878	Cartucho de filtro	1		
7	RE60854	Kit de válvulas	1		
8	RE516512	Juego de anillos tóricos	1		
9	RE526834	Kit de filtros	1		
10	19M7785	Tornillo	2		M10 X 25

3612 Front Plate
3612 Plaque avant
3612 Placa dianteira
3612 Placa frontal

3612_RE505834_PCD A.1

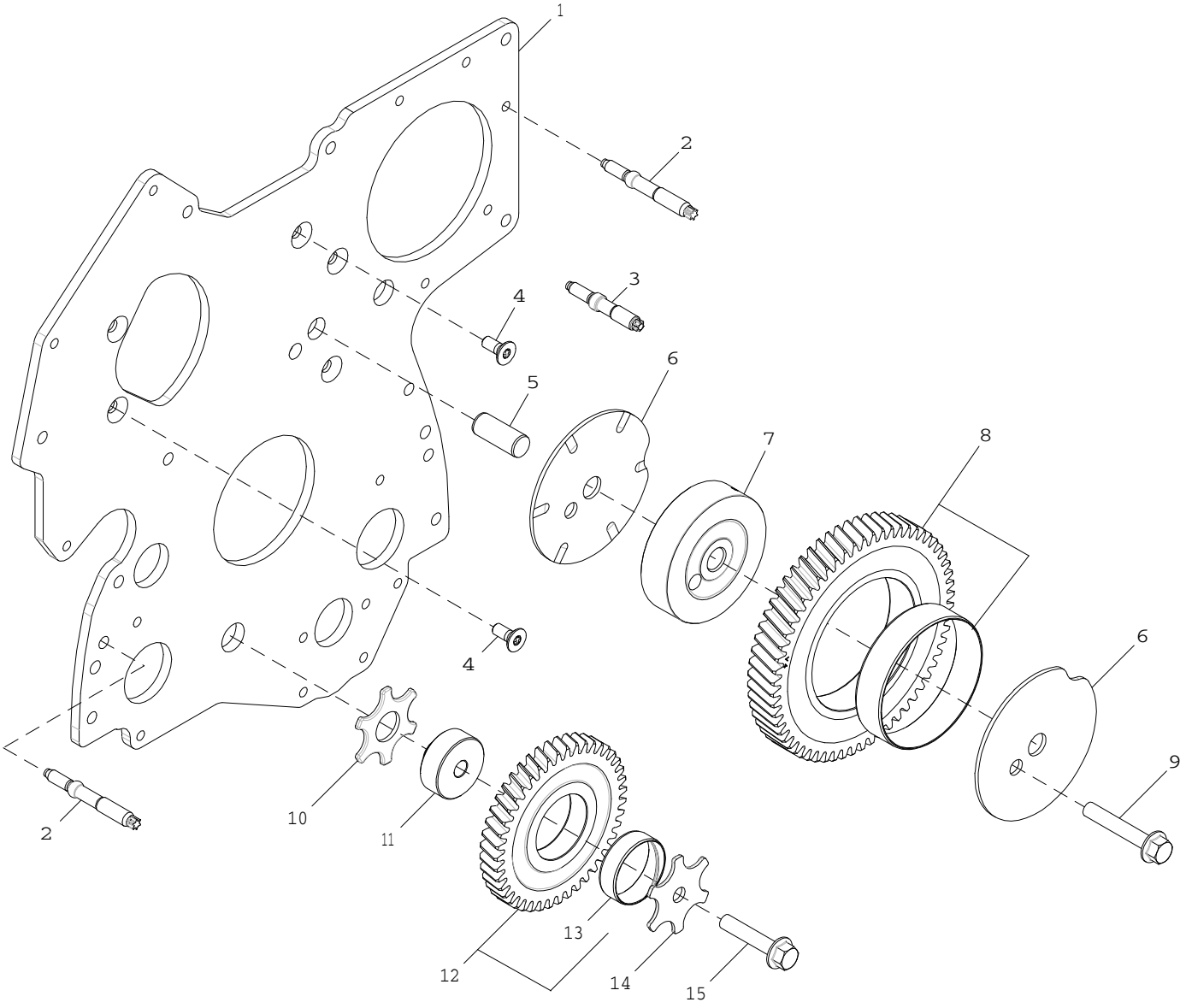

3612_RE505834_PCD

Pos.	*Ref.*	*Descripción*	*Cant.*	*Núm. de serie motor*	*Notas*
1	R504576	Placa	1		
2	R520139	Espárrago	7		LGTH = 84 mm
3	R134518	Espárrago	2		LGTH = 68 mm
4	R136475	Tornillo	5		
5	R515408	Pasador de centraje	1		LGTH = 38.5 mm
6	R515494	Arandela de empuje	2		
7	R504843	Árbol	1		OD = 93 mm
8	RE508489	Engranaje	1		Z = 60, MARKED R504614
9	19M8844	Tornillo	1		M10 X 60
10	R101225	Arandela de empuje	1		
11	R114194	Árbol	1		OD = 44, 5 mm, TK = 16 mm
12	RE56369	Engranaje	1		Z = 43, MARKED R120636
13	R114193	Casquillo	1		
14	R131283	Arandela de empuje	1		
15	19M8966	Tornillo	1		M10 X 50

3799 Fuel Transfer Pump Cover
3799 Couvercle de pompe de transfert de carburant
3799 Tampa da Bomba de Transferência de Combustível
3799 Cubierta de la bomba de transferencia de combustible

RE59619PCDD02 A.1

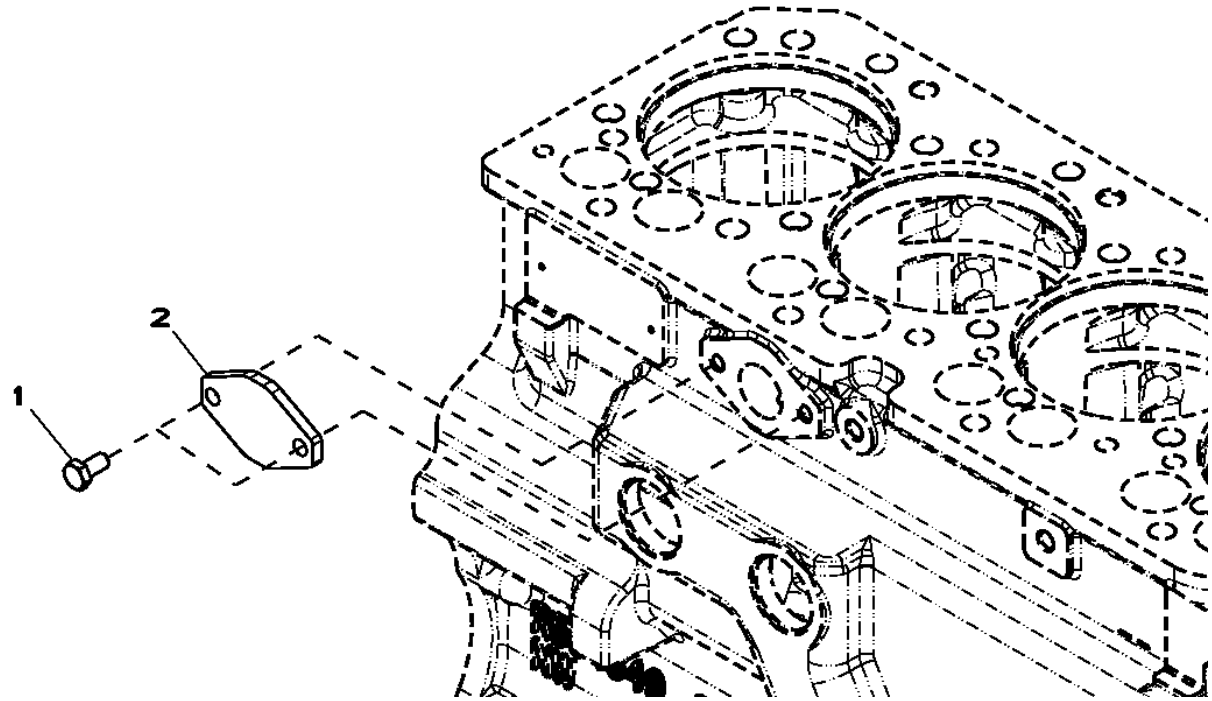

Pos.	*Ref.*	*Descripción*	*Cant.*	*Núm. de serie motor*	*Notas*
1	RE66334	Tornillo	2		(A) 10.9
2	R123396	Tapadera	1		
..	.....	Junta líquida	1		

(A) Threads With Pre-Applied Sealant
Filetages avec produit d'étanchéité préappliqué
Roscas com Vedante Pré-aplicado
Roscas con pasta selladora preaplicada

3924 Thermostat Housing
3924 Boîtier de thermostat
3924 Alojamento do Termostato
3924 Caja de termostato

RE528584PCDC02 A.1

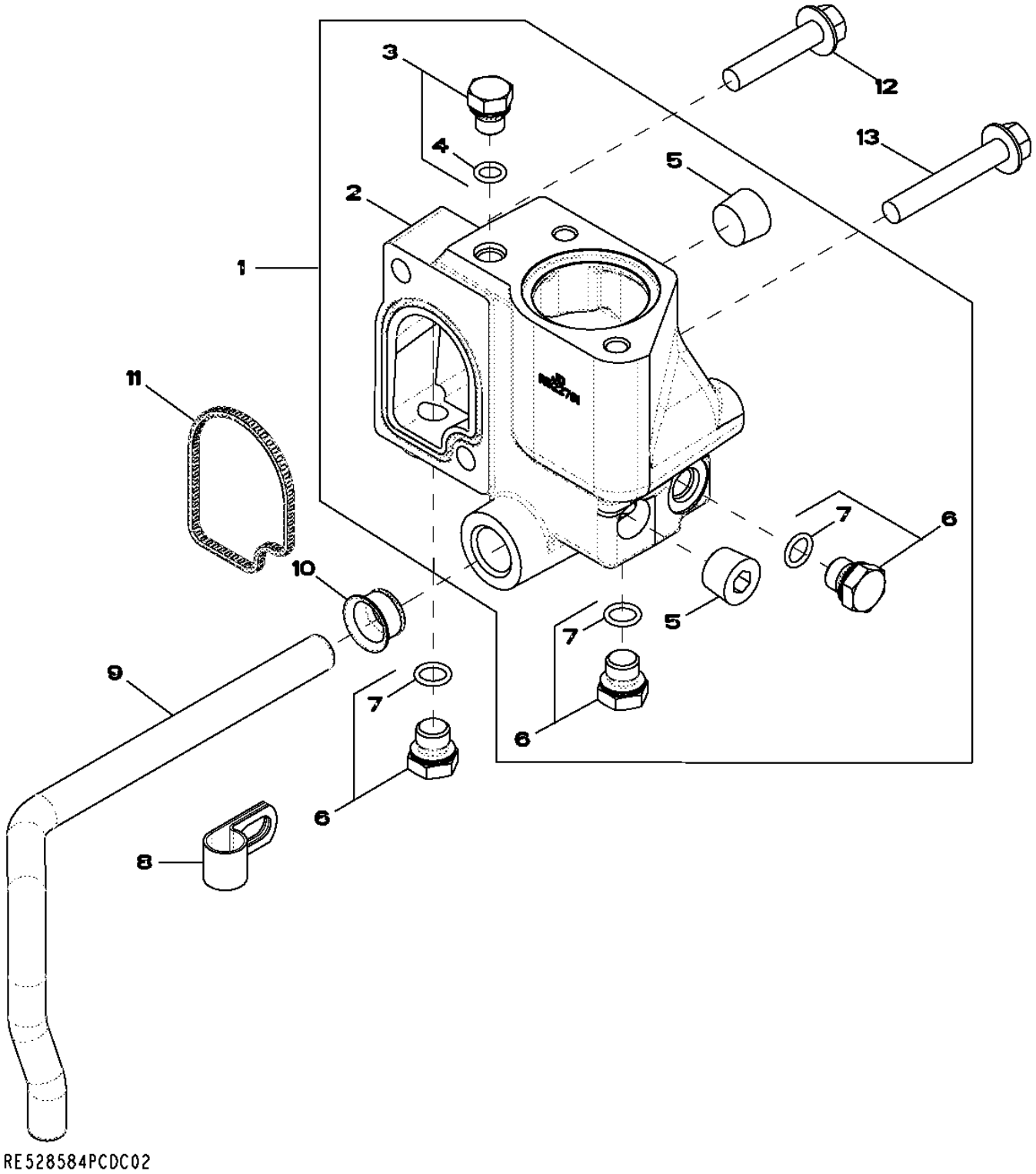

Pos.	*Ref.*	*Descripción*	*Cant.*	*Núm. de serie motor*	*Notas*
1	RE532653	Carcasa	1		
2	R522781	Carcasa	1		
3	RE46686	Tapón hermético	1		
4	51M7040	Anillo tórico	1		9.300 X 2.200 mm
5	15H584	Tapón roscado	2		1/2"
6	RE46684	Tapón hermético	3		
7	51M7041	Anillo tórico	1		11.300 X 2.200 mm
8	R128415	Abrazadera	1		
9	R519025	Tubo	1		
10	R123226	Retén	1		
11	R501228	Retén	1		
12	19M8292	Tornillo	1		M10 X 50
13	19M7808	Tornillo	1		M10 X 65

4002 Engine Oil Dipstick
4002 Jauge de niveau d'huile moteur
4002 Vareta de Óleo do Motor
4002 Varilla de nivel de aceite de motor

RE58181PCDD02 A.1

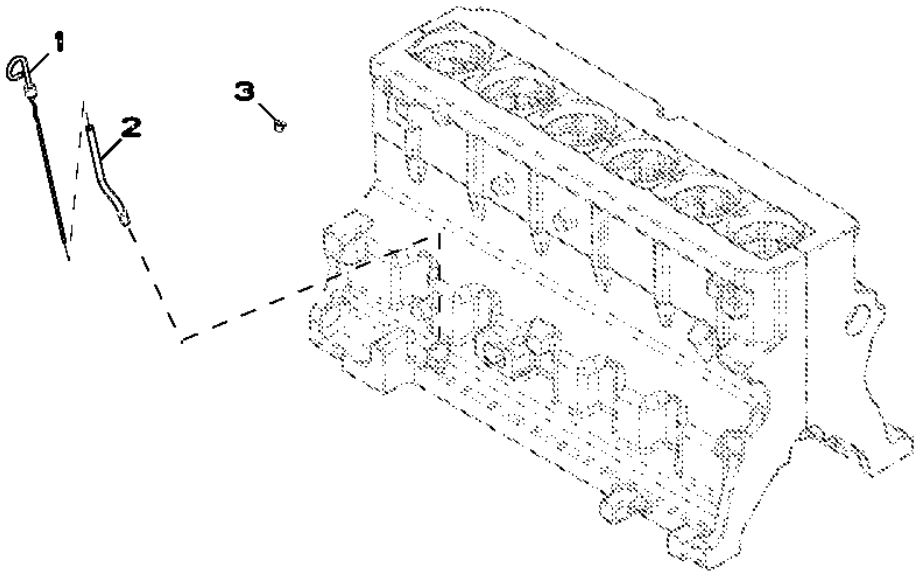

Pos.	*Ref.*	*Descripción*	*Cant.*	*Núm. de serie motor*	*Notas*
1	RE69243	Aspilla	1		
2	R502604	Tubo de aspilla de nivel	1		
3	R502725	Tapón	1		

4446 Timing Gear Cover
4446 Carter de distribution
4446 Tampa da Engrenagem de Distribuição
4446 Tapa de distribución

RE529492PCDE02 A.1

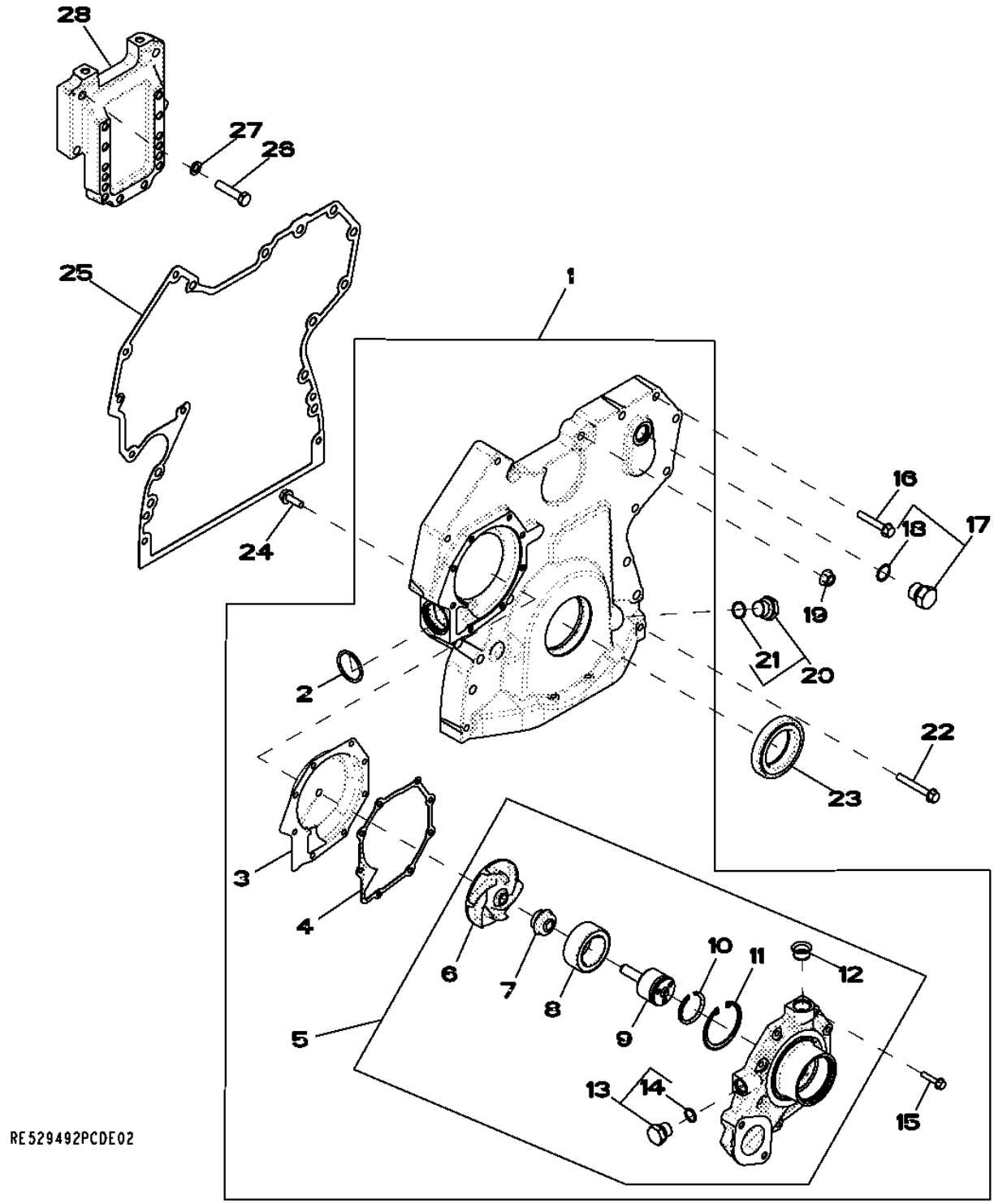

Pos.	Ref.	Descripción	Cant.	Núm. de serie motor	Notas
1	RE505840	Tapadera	1		
2	R504734	Anillo tórico	1		
3	RE508566	Inserto	1		
4	R123417	Junta	1		
5	RE505980	Bomba de agua	1		
	SE501609	Bomba de agua reman.	1		(Reman For RE505980)
6	.....	Impulsor	1		NSEP (Order RE505980)
7	.....	Retén	1		NSEP (Order RE505980)
8	.....	Rodamiento de bolas	1		NSEP (Order RE505980)
9	.....	Árbol	1		NSEP (Order RE505980)
10	A364R	Anillo elástico	1		
11	R71228	Anillo	1		
12	R123226	Retén	1		
13	RE46685	Tapón hermético	1		
14	51M7043	Anillo tórico	1		15.300 X 2.200 mm
15	19M7796	Tornillo	8		M6 X 30
16	19M7800	Tornillo	5		M8 X 50
17	RE46687	Tapón de vaciado	1		
18	51M7045	Anillo tórico	1		19.300 X 2.200 mm
19	14M7296	Tuerca con brida	9		M10
20	RE517370	Conexión	1		
21	51M7044	Anillo tórico	1		17.300 X 2.200 mm
22	19M7801	Tornillo	3		M8 X 60
23	RE538097	Retén	1		
24	19M7867	Tornillo	1		M8 X 25
25	R526945	Junta	1		
26	19M8488	Tornillo	4		M10 X 45
27	24M7096	Arandela	4		10.500 X 18 X 1.600 mm
28	R522907	Apoyo	1		

4501 Balancer Shaft
4501 Arbre d'équilibrage
4501 Eixo Balanceador
4501 Eje equilibrador

4501_RE501264_PCD A.1

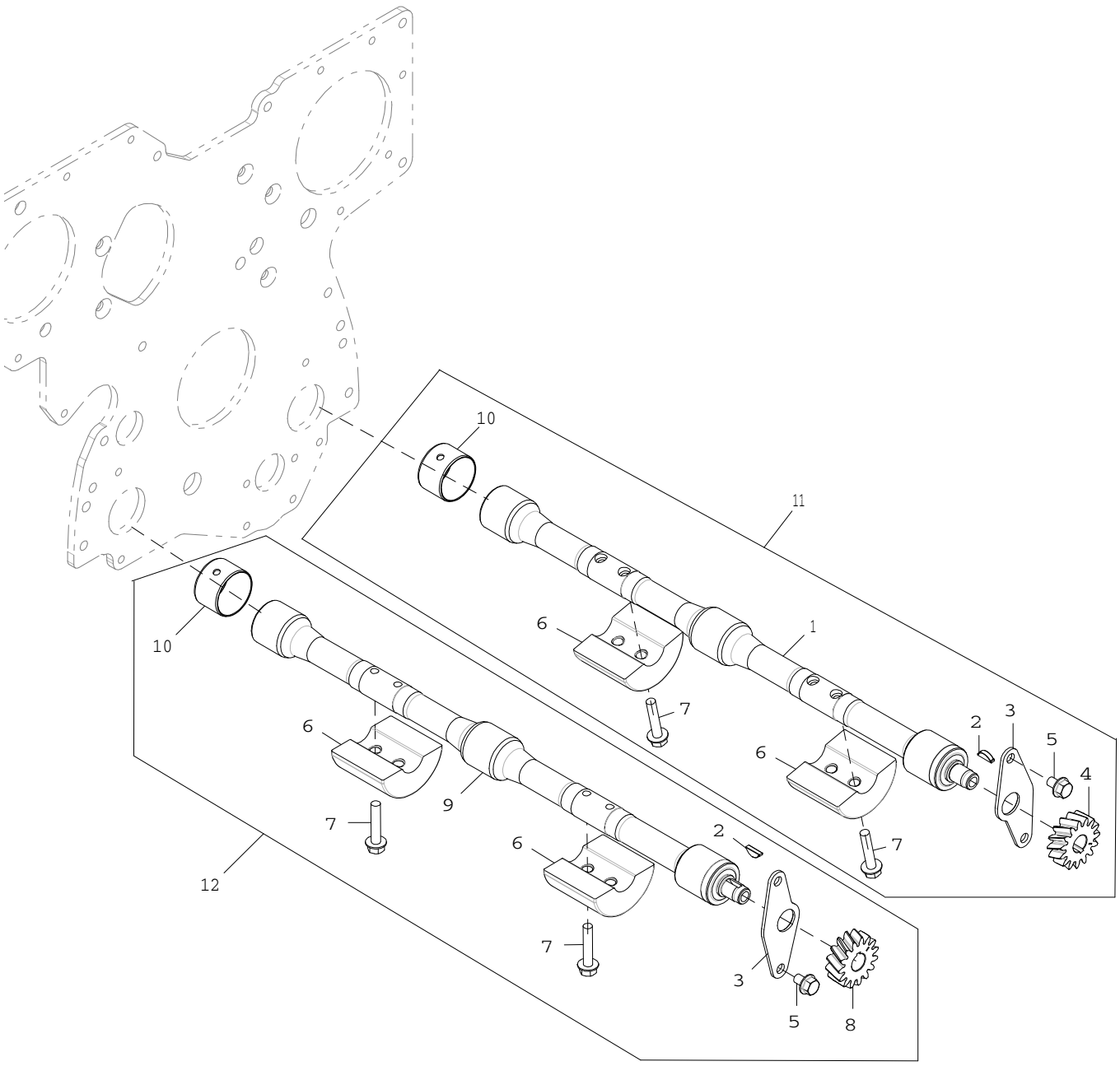

4501_RE501264_PCD

Pos.	*Ref.*	*Descripción*	*Cant.*	*Núm. de serie motor*	*Notas*
1	.....	Eje equilibrador	1		NSEP; MARKED RE500449; ORDER RE502446; LH
2	R133303	Chaveta	1		
3	R116078	Placa	1		
4	R120639	Engranaje	1		Z = 15, LH
5	19M8998	Tornillo	4		M8 X 12
6	R500650	Lastre	4		
7	19M8882	Tornillo	8		M8 X 40
8	R120637	Engranaje	1		Z = 15, RH
9	.....	Eje equilibrador	1		NSEP; MARKED RE500448; ORDER RE502447; RH
10	R115299	Casquillo	1		
11	RE502446	Eje equilibrador	2		LH
12	RE502447	Eje equilibrador	1		RH

4643 Cylinder Block
4643 Bloc-cylindres
4643 Bloco de Cilindros
4643 Bloque de cilindros

RE526584PCDB04 A.1

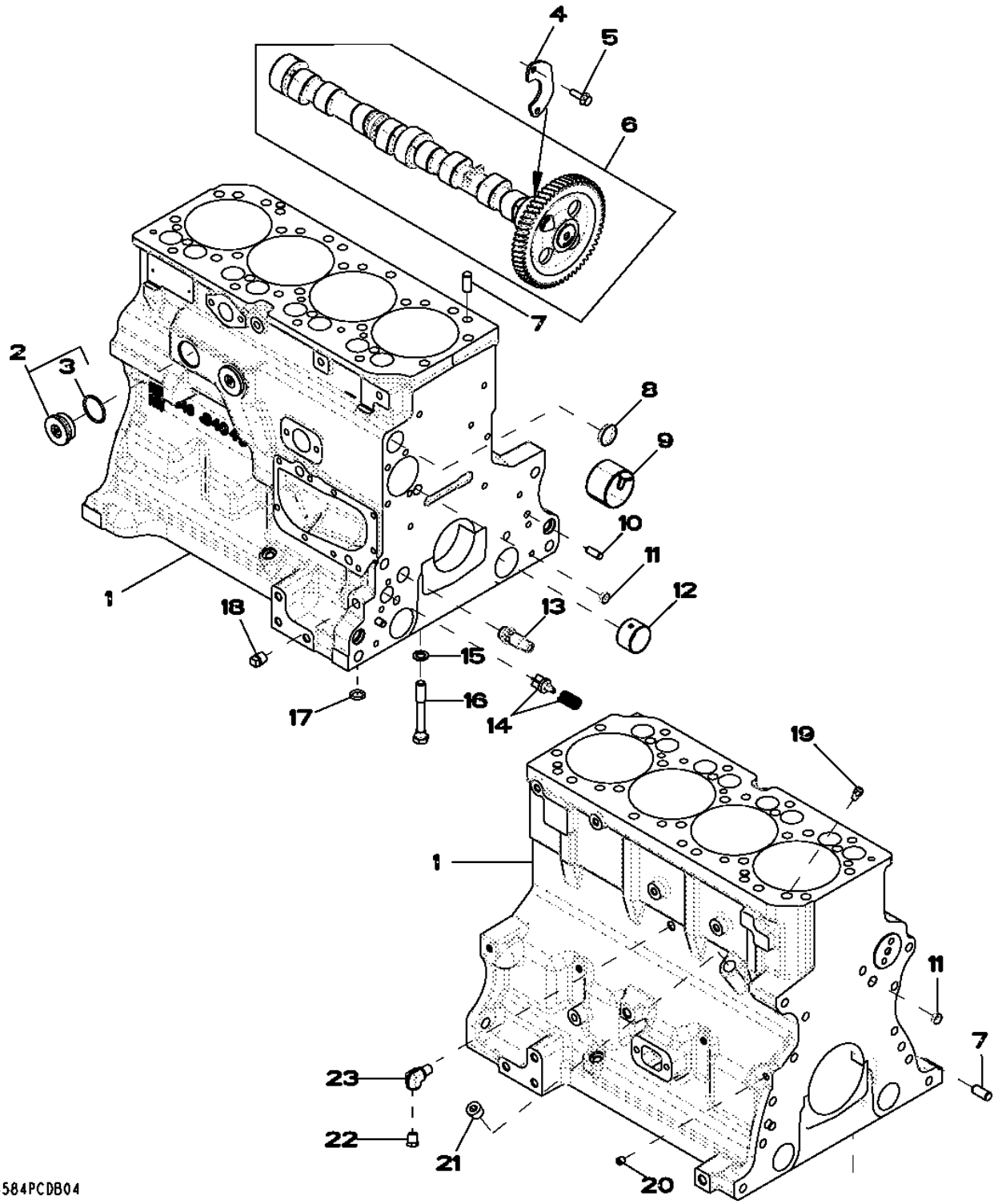

Pos.	Ref.	Descripción	Cant.	Núm. de serie motor	HF285 TF285	Notas
1	.....	Bloque de cilindros	1			MARKED R504849; ORDER RE532716
2	RE508185	Conexión	2			1-5/8"-12 UN
3	U13639	Anillo tórico	1			37.465 X 2.997 mm (1.475" X 0.118")
4	R132518	Placa	1			
5	19M8999	Tornillo	2			M8 X 25
6	RE532238	Árbol de levas	1			MARKED R522621
	SE501817	Árbol de levas remanufacturado	1			
7	R48685	Pasador de centraje	4			
8	R116466	Tapón	1			
9	R119874	Casquillo	1			ALSO ORDER TY6333
10	R26650	Pasador de centraje	1			9.525 X 25.400 mm (3/8" X 1")
11	T18891	Tapón	1			OD = 16 mm
12	R115299	Casquillo	6			
13	RE505501	Válvula de purga	1			
14	RE63674	Válvula	1			KIT
15	T20168	Arandela	10			13.106 X 21.996 X 2.286 mm (33/64" X 0.866" X 0.090")
16	T23474	Tornillo	10			12.700 X 95.250 mm (1/2" X 3-3/4")
17	R97185	Anillo tórico	1			15.469 X 3.531 mm (39/64" X 0.139")
18	15H695	Tapón roscado	1			3/8", 3/8"-18 NPT
19	R131182	Obturador	4			
20	RE71255	Tapón roscado	5			(A) 1/8"-27 NPT, SUB FOR R104592 AND RE42713
21	15H584	Tapón roscado	1			1/2", 1/2"-14 NPT
22	RE507807	Tapón roscado	1			(A) 1/4"-18 NPT
23	RE537834	Racor acodado	1			(A)

(A) Threads With Pre-Applied Sealant
Filetages avec produit d'étanchéité préappliqué
Roscas com Vedante Pré-aplicado
Roscas con pasta selladora preaplicada

4715 Crankshaft / Bearings
4715 Vilebrequin / roulements
4715 Rolamentos do Virabrequim
4715 Cigüeñal / Cojinetes

4715_RE515513_PCD A.1

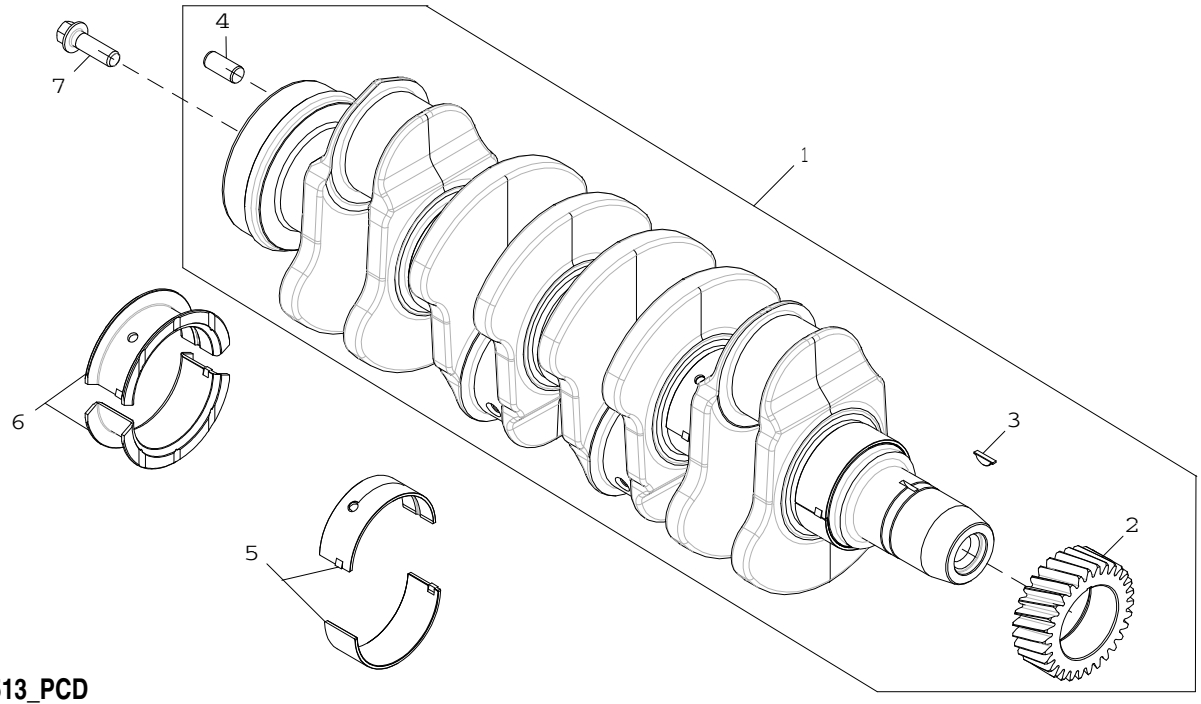

4715_RE515513_PCD

Pos.	*Ref.*	*Descripción*	*Cant.*	*Núm. de serie motor*	*Notas*
1	RE506195	Cigüeñal	1		(A)
	SE501656	Cigüeñal reman.	1		(B) REMAN FOR RE506195
2	R120631	Engranaje	1		
3	R505609	Chaveta	1		
4	R48685	Pasador de centraje	1		
5	RE65165	Juego de rodamientos	4		STD; KIT R123561 AND R123562
6	RE65168	Juego de rodamientos	1		STD; KIT R123563 AND R123564
7	R135918	Tornillo	4		

(A) Grinding Guidelines : See CTM104
Consignes sur le broyage: consulter le CTM104
Diretrizes de Retífica : Consulte CTM104
Pautas de rectificado: Ver CTM104

(B) With Bearings
AVEC ROULEMENTS
Com Rolamentos
Con cojinetes

4838 Connecting Rods and Pistons
4838 Bielles et pistons
4838 Bielas e Pistões
4838 Biela y pistones

RE525600PCDB05 A.1

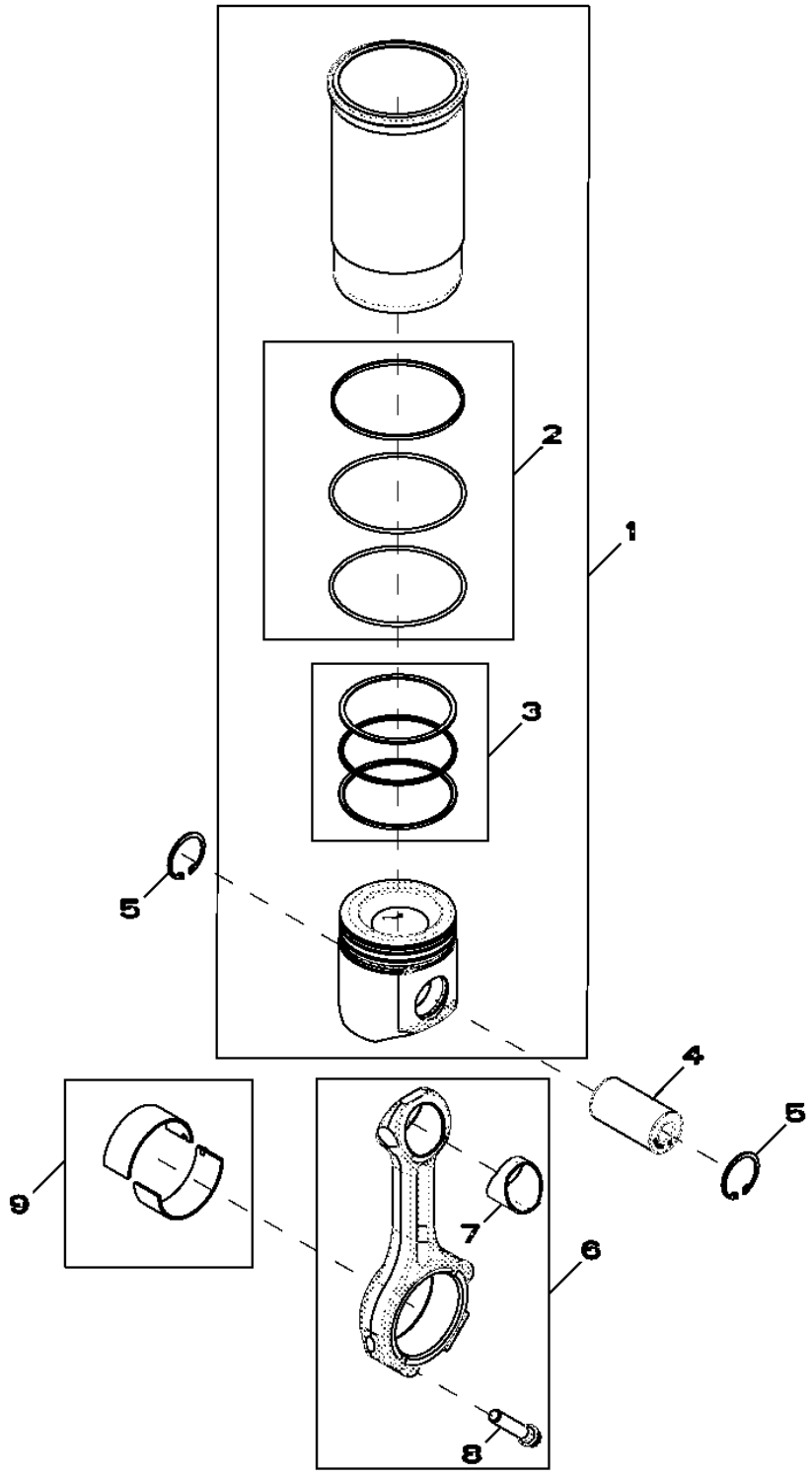

Pos.	*Ref.*	*Descripción*	*Cant.*	*Núm. de serie motor*	*Notas*
1	RE527843	Juego de pistón y camisa	4		
2	AR65507	Juego de anillos tóricos	1		
3	RE507852	Juego segmentos de pistón	1		
4	R502755	Eje del pistón	4		
5	R54114	Anillo elástico	8		
6	RE500608	Biela	4		
7	R114082	Casquillo	1		
8	R501124	Tornillo	2		
9	RE65908	Cojinete	4		

4901 Rocker Arm / Rocker Arm Shaft / Push Rod
4901 Culbuteur / axe de culbuteur / tige de culbuteur
4901 Balancim, Eixo do Balancim e Haste de Comando
4901 Balancín / Eje de balancines / Varilla de empuje

4901_RE57618_PCD A.2

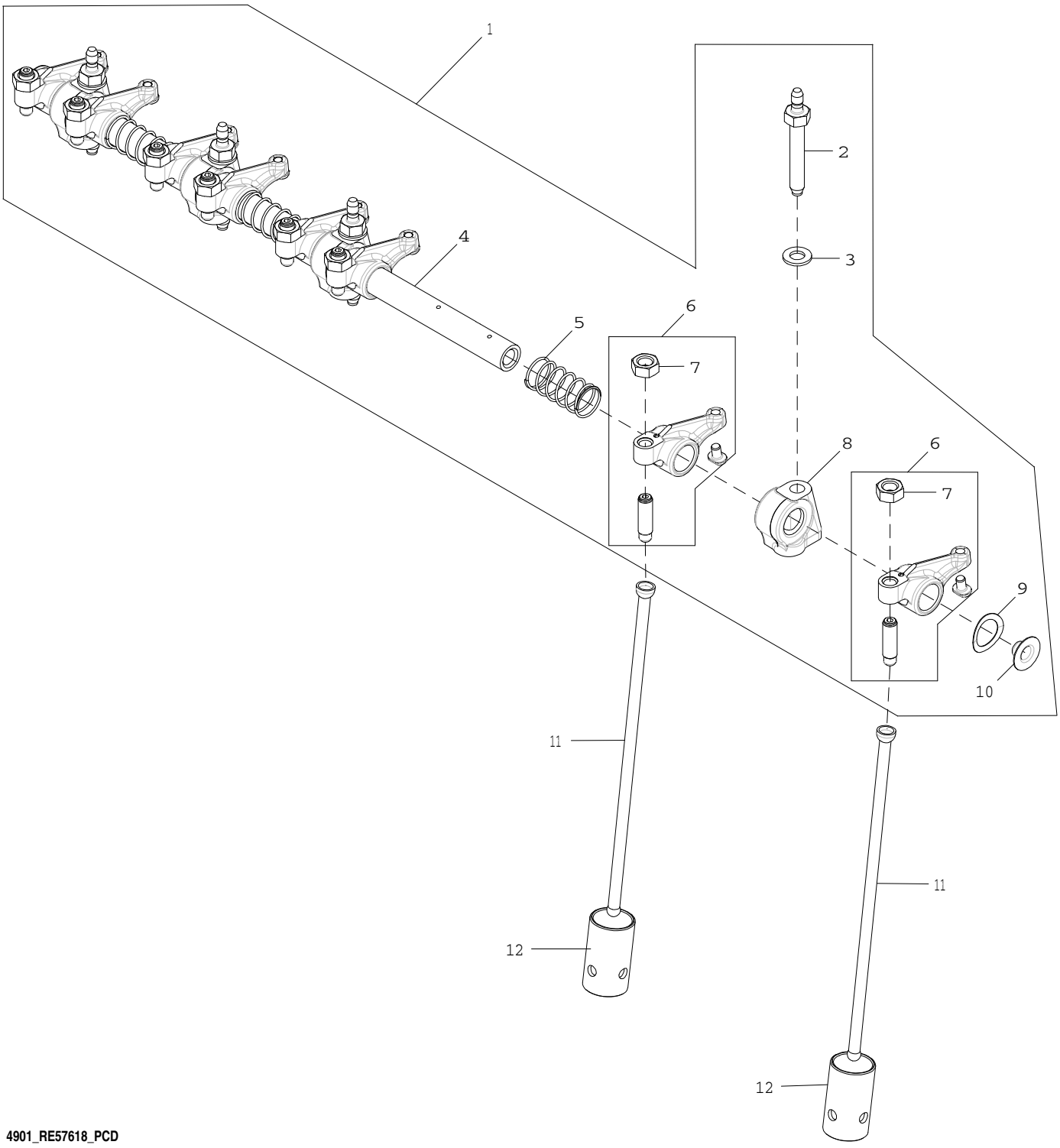

4901_RE57618_PCD

Pos.	*Ref.*	*Descripción*	*Cant.*	*Núm. de serie motor*	*Notas*
1	RE547827	Eje de balancines	1		
2	R123271	Espárrago	4		
3	R529416	Arandela	4		
4	R123513	Eje de balancines	1		
5	T20314	Muelle	3		
6	RE508317	Balancín	8		
7	14M7148	Tuerca	1		M10
8	R123161	Apoyo	4		
9	T20316	Arandela	2		
10	R54565	Tapón	2		
11	R107731	Varilla de empuje	8		
12	R123565	Seguidor de leva	8		

5001 Oil Pump
5001 Pompe à huile
5001 Bomba de Óleo
5001 Bomba de aceite

5001_RE57763_PCD A.1

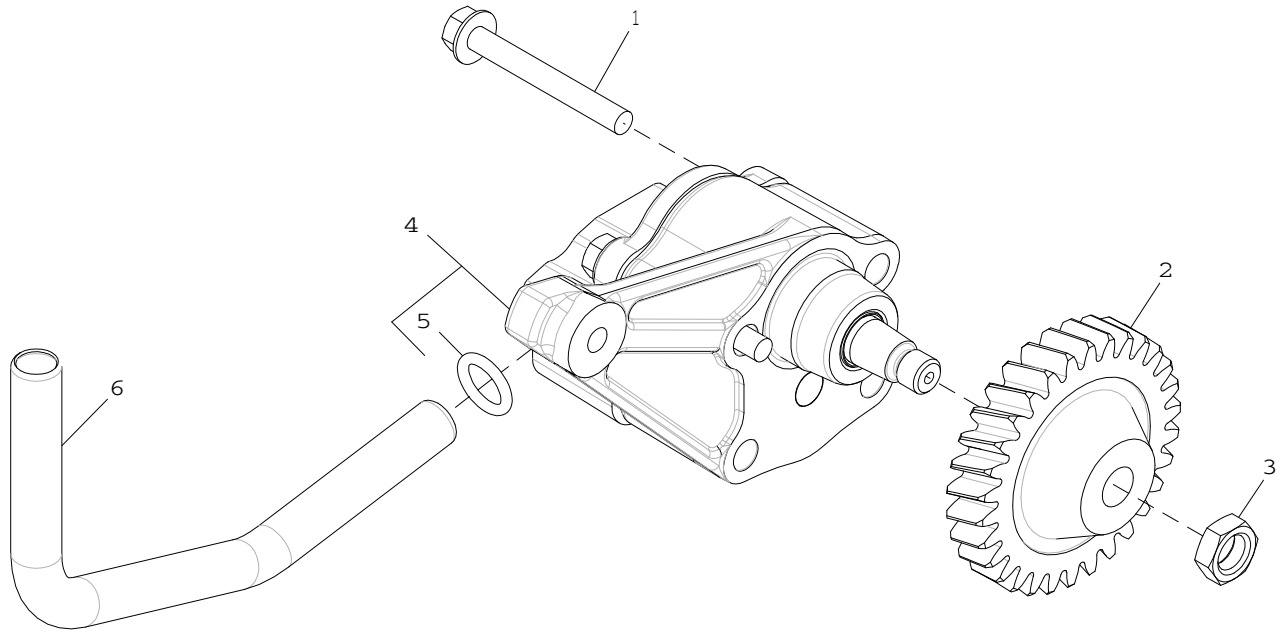

5001_RE57763_PCD

Pos.	*Ref.*	*Descripción*	*Cant.*	*Núm. de serie motor*	*Notas*
1	19M7802	Tornillo	2		M8 X 65
2	R120638	Engranaje	1		Z = 30
3	14M7066	Tuerca	1		M12
4	RE504914	Bomba de aceite	1		
	SE501814	Bomba de aceite reman.	1		REMAN FOR RE504914
5	R97185	Anillo tórico	1		
6	R121376	Tubo	1		

5122 Cylinder Head
5122 Culasse
5122 Cabeçote do Cilindro
5122 Culata

5122_RE525460_PCD A.1

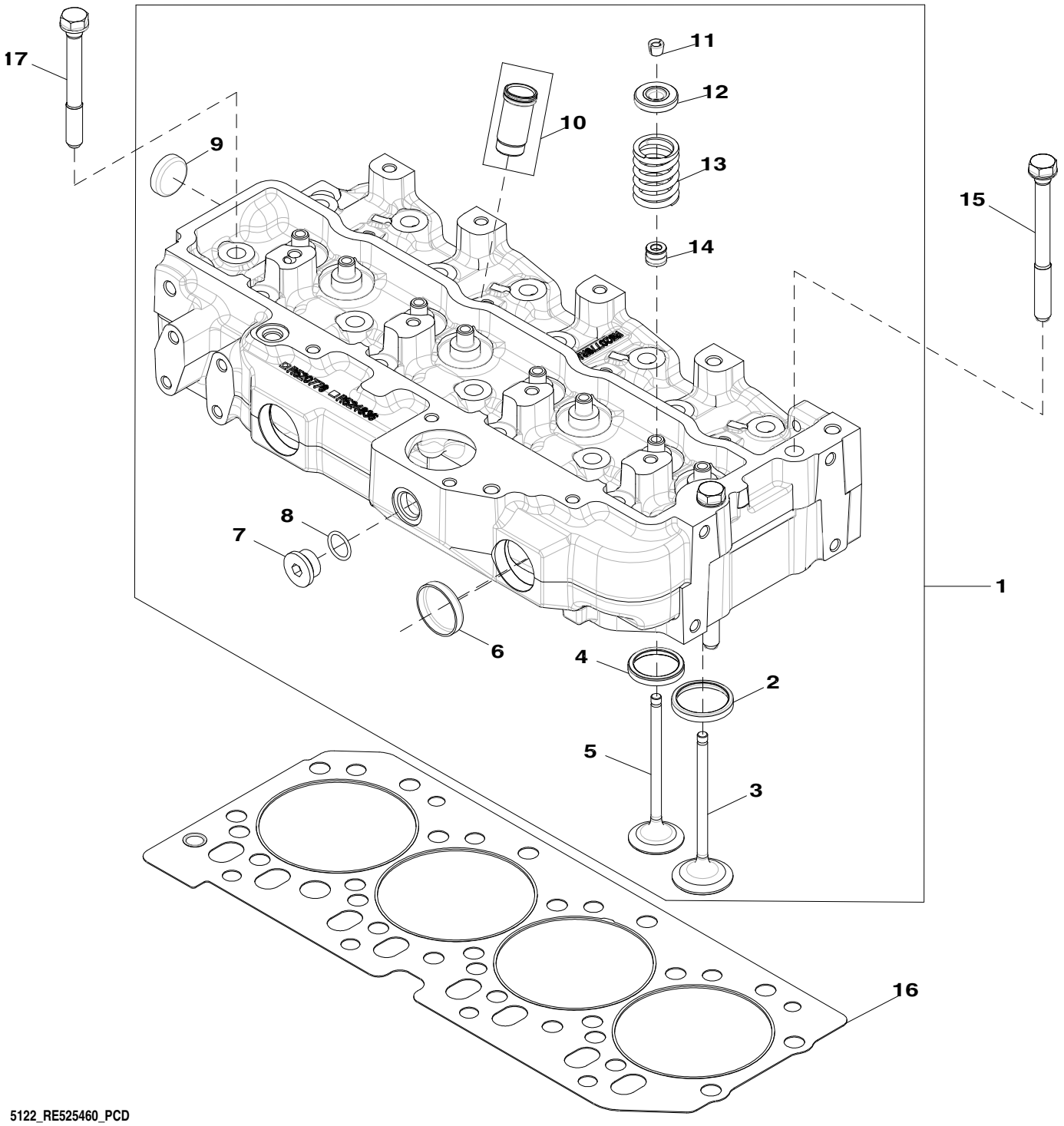

5122_RE525460_PCD

Pos.	*Ref.*	*Descripción*	*Cant.*	*Núm. de serie motor*	*Notas*
1	RE525458	Culata	1		
	SE501808	Culata reman.	1		(REMAN FOR RE525458)
2	R98063	Anillo asiento de válvula	4		(A)
3	R98062	Válvula de admisión	4		OD STD
	R97490	Válvula de admisión	AR		OS +0.381MM
	R97491	Válvula de admisión	AR		OS +0.762MM
4	R85687	Anillo asiento de válvula	4		(B)
5	R90692	Válvula de escape	4		OD STD
	R97492	Válvula de escape	AR		OS +0.381MM
	R97493	Válvula de escape	AR		OS +0.762MM
6	R43409	Tapón	2		OD= 43.3MM
7	T58477	Conexión	1		7/8"-14UNF, (ALSO ORDER R26906 Appl)
8	R26906	Anillo tórico	1		
9	CD16284	Tapón	4		OD= 32.6MM , REAR
10	RE527456	Manguito	4		
11	R91889	Retenedor	16		OD= 11.7MM
12	RE60005	Rotador	8		
13	R26125	Muelle	8		
14	RE31617	Retén	8		
15	R534091	Tornillo	2		
16	R116515	Junta de culata	1		
17	R85363	Tornillo	16		

(A) Intake
Admission
Admissão
Admisión

(B) Exhaust
Échappement
Escape
Escape

5738 Water Pump Inlet
5738 Entrée de pompe à eau
5738 Entrada da Bomba de Água
5738 Entrada de bomba de agua

5738_RE546461_PCD A.2

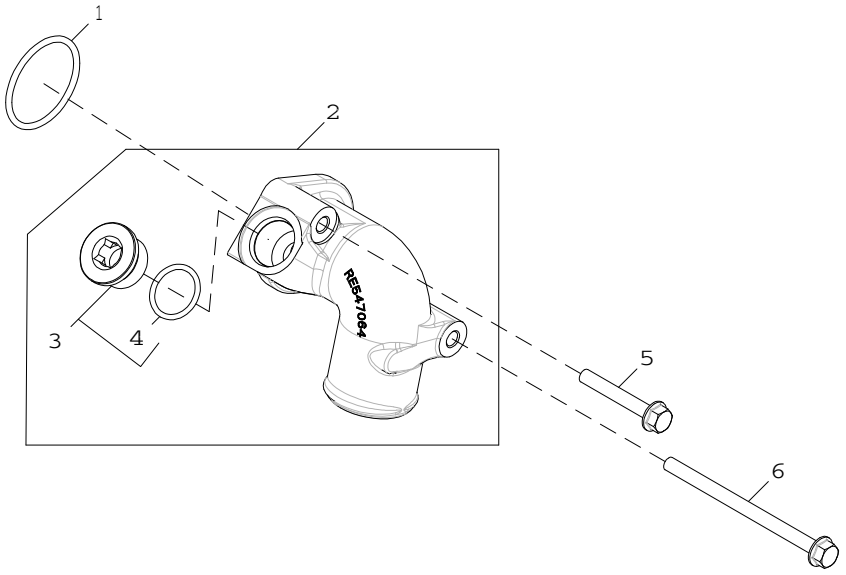

5738_RE546461_PCD

Pos.	*Ref.*	*Descripción*	*Cant.*	*Núm. de serie motor*	*Notas*
1	R89944	Anillo tórico	1		
2	RE547064	Toma de bomba de agua	1		
3	RE539896	Tapón hermético	1		
4	U17409	Anillo tórico	1		
5	19M7979	Tornillo	1		M8 X 55
6	19M8006	Tornillo	1		M8 X 120

5954 Oil Cooler
5954 Refroidisseur d'huile
5954 Resfriador de Óleo
5954 Enfriador de aceite

RE532288PCDA01 A.1

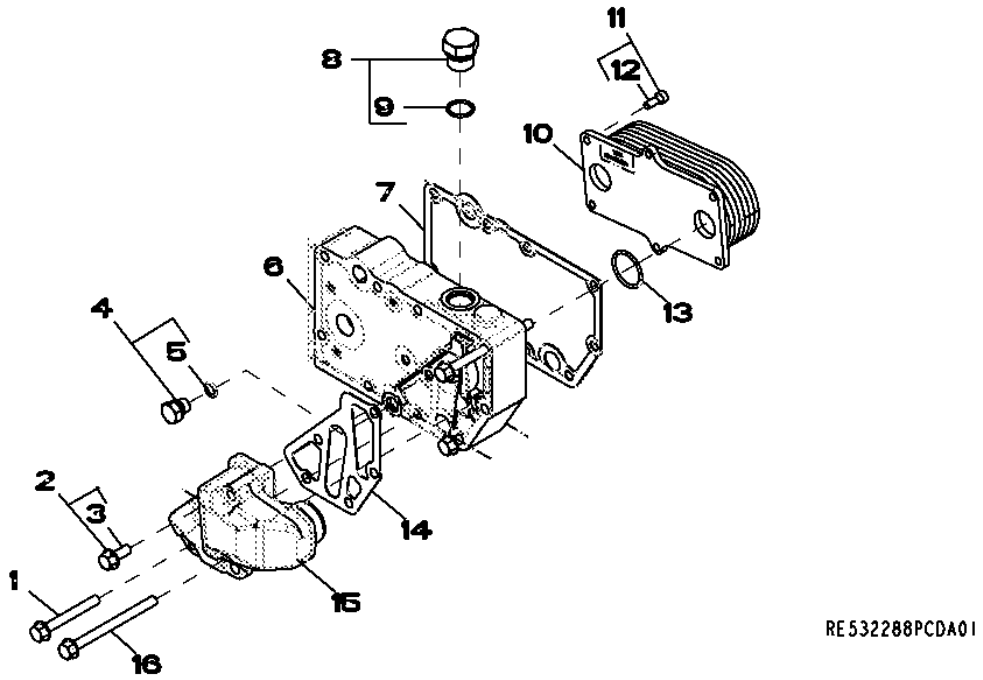

Pos.	*Ref.*	*Descripción*	*Cant.*	*Núm. de serie motor*	*Notas*
1	19M7802	Tornillo	2		M8 X 65
2	RE67238	Tornillo	1		(A) M8 X 20
3	19M7866	Tornillo	1		M8 X 20
4	RE46686	Tapón hermético	1		
5	51M7040	Anillo tórico	1		9.300 X 2.200 mm
6	R524516	Carcasa	1		
7	R123501	Junta	1		
8	RE46687	Tapón de vaciado	1		
9	51M7045	Anillo tórico	1		19.300 X 2.200 mm
10	RE56690	Refrigerador de aceite	1		
11	RE67231	Tornillo	6		(A)
12	19M8553	Tornillo	1		M6 X 16
13	T122075	Anillo tórico	2		
14	R501428	Junta	1		
15	R502811	Racor adaptador	1		
16	19M7970	Tornillo	2		M8 X 100

(A) WITH PRE-APPLIED SEALANT
FILETS ENDUITS DE PRODUIT D'ETANCHEITE
Com Vedante Pré-aplicado
CON SELLADOR

6282 Alternator Mounting
6282 Montage de l'alternateur
6282 Montagem do Alternador
6282 Montaje de alternador

RE527141PCDB03 A.1

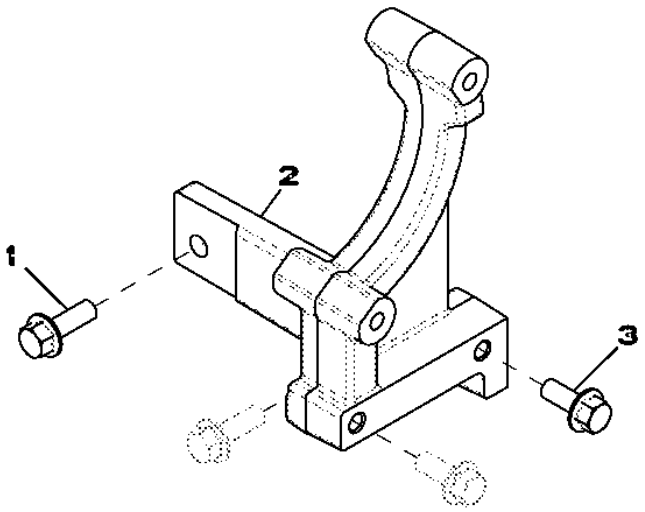

RE527141PCDB03

Pos.	*Ref.*	*Descripción*	*Cant.*	*Núm. de serie motor*	*Notas*
1	19M7786	Tornillo	2		M10 X 30
2	R524517	Pieza bruta de fundición	1		
3	19M7785	Tornillo	2		M10 X 25

63BC Low Pressure Fuel Lines
63BC Conduites d'alimentation basse pression
63BC Linhas de Combustível de Baixa Pressão
63BC Tuberías de combustible a baja presión

RE533025PCDC02 A.1

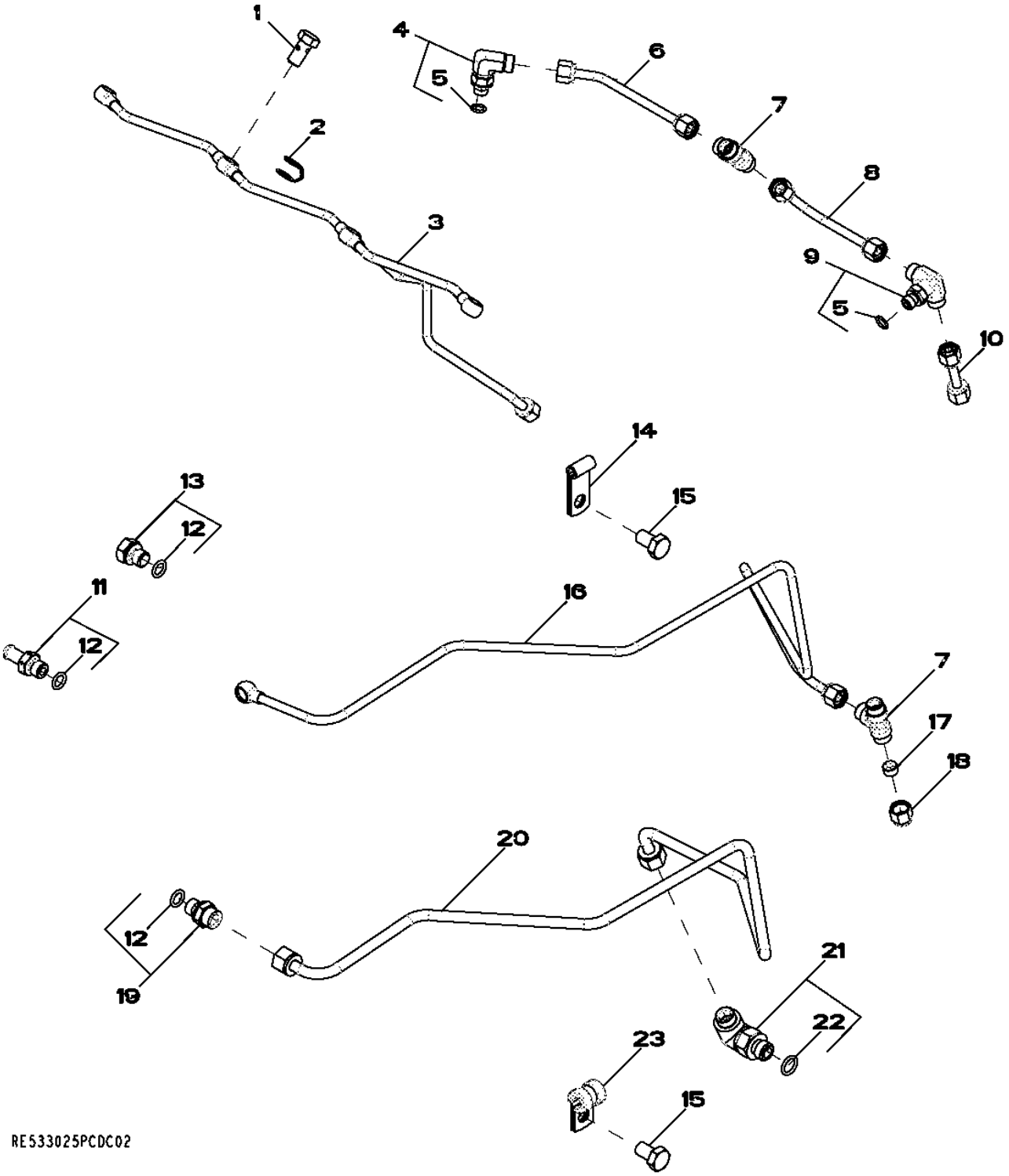

Pos.	Ref.	Descripción	Cant.	Núm. de serie motor	Notas
1	38M7009	Tornillo hueco	5		
2	R522899	Arandela de guarnición	5		
3	RE529914	Tubería de combustible	1		
4	RE502173	Conexión	1		
5	51M7039	Anillo tórico	1		8.100 X 1.600 mm
6	RE523464	Tubería de combustible	1		
7	R97061	Conexión en t	2		
8	RE529916	Tubería de combustible	1		
9	RE524220	Conexión	1		
10	RE534311	Tubería de combustible	1		
11	RE500576	Conexión	1		
12	51M7040	Anillo tórico	3		9.300 X 2.200 mm
13	RE46686	Tapón hermético	3		
14	R529725	Abrazadera	1		
15	19M8324	Tornillo	2		M10 X 16
16	RE533938	Tubería	1		
17	AR85519	Tapón	1		
18	R123593	Tuerca de unión	1		
19	RE60029	Racor adaptador	1		
20	RE534511	Tubería de combustible	1		INCLUDES R74012
21	RE525782	Racor acodado	1		
22	51M7041	Anillo tórico	1		11.300 X 2.200 mm
23	T78974	Abrazadera	1		

65D1 Turbocharger
65D1 Turbocompresseur
65D1 Turbocompressor
65D1 Turbocompresor

65D1_RE546931_PCD A.1

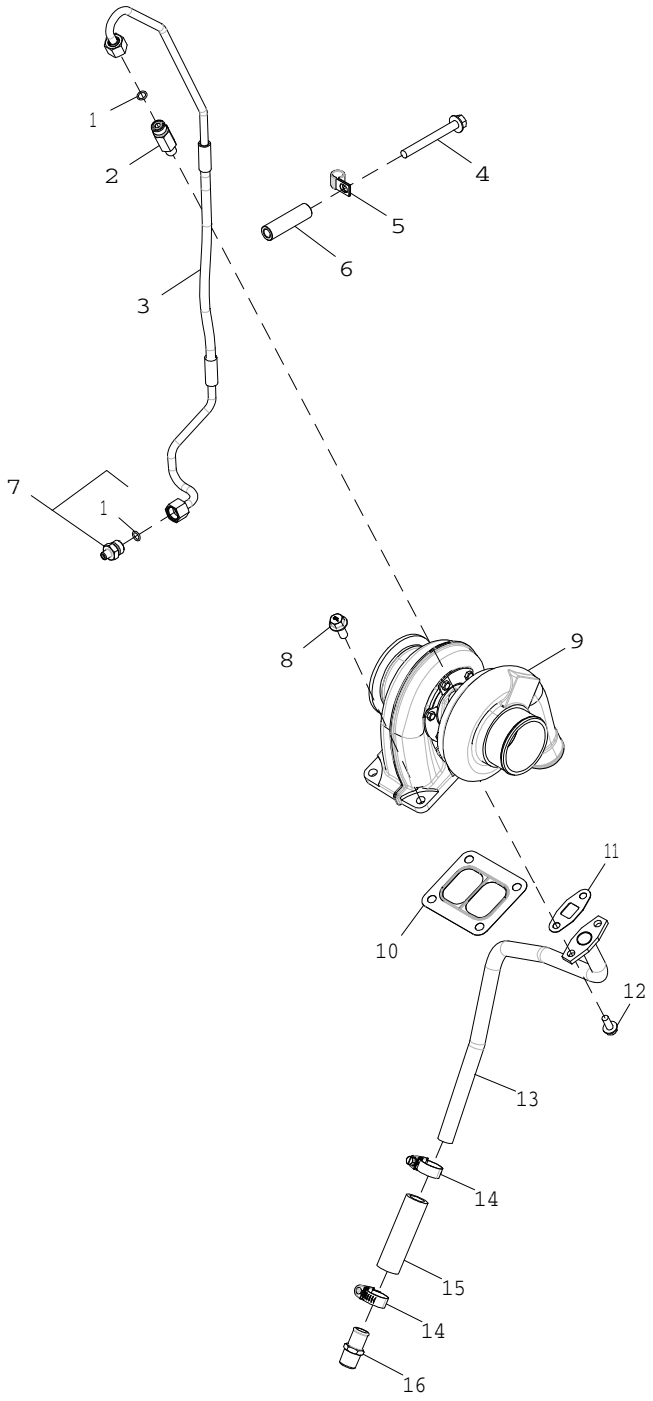

65D1_RE546931_PCD

Pos.	*Ref.*	*Descripción*	*Cant.*	*Núm. de serie motor*	*Notas*
1	R63548	Anillo tórico	2		
2	R516679	Racor adaptador	1		
3	RE535344	Manguera hidráulica	1		
4	19M7811	Tornillo	1		M10 X 90
5	R34557	Abrazadera	1		
6	R520632	Espaciador	1		
7	RE521531	Racor adaptador	1		
8	R522679	Tornillo	4		
9	RE548942	Turbocargador	1		
10	R123572	Junta	1		
11	R123570	Junta	1		
12	19M8062	Tornillo	2		M8 X 20
13	RE534606	Tubería de aceite	1		
14	RE65978	Abrazadera	2		
15	R523372	Manguera	1		
16	R39503	Conexión	1		

6698 Water Temperature Sensor - Plug
6698 Capteur de température d'eau - bouchon
6698 Sensor de Temperatura da Água - Bujão
6698 Sensor de temperatura del agua - Enchufe

RE500556PCDD02 A.1

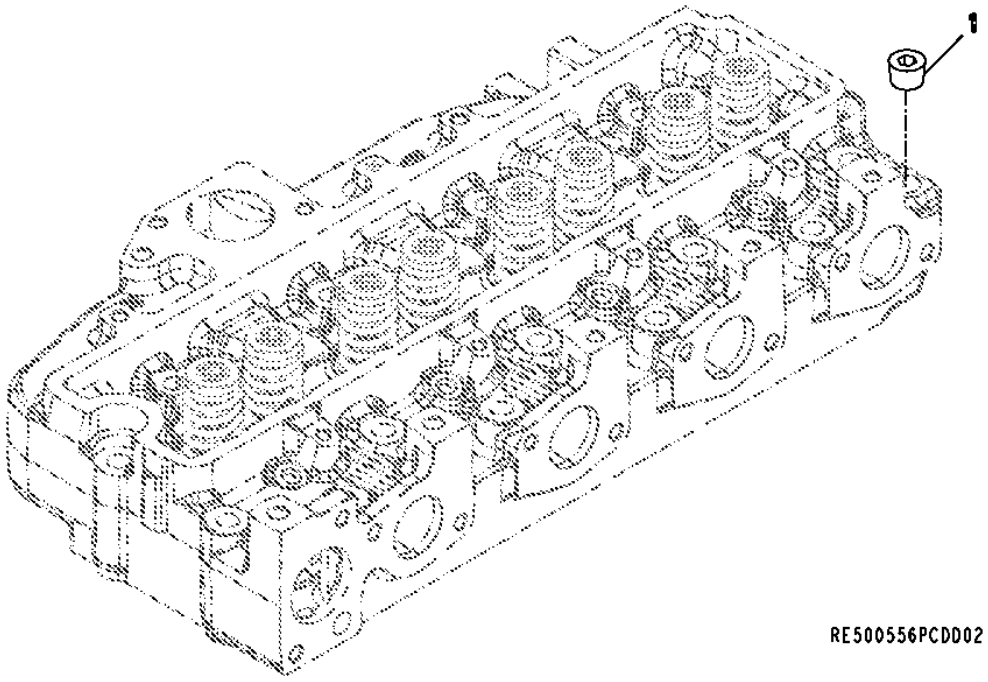

Pos.	*Ref.*	*Descripción*	*Cant.*	*Núm. de serie motor*	*SFM75*	*Notas*
1	RE57836	Tapón roscado	1			SUB FOR 15H624

6730 Sensors
6730 Capteurs
6730 Sensores
6730 Sensores

RE527631PCDB04 A.1

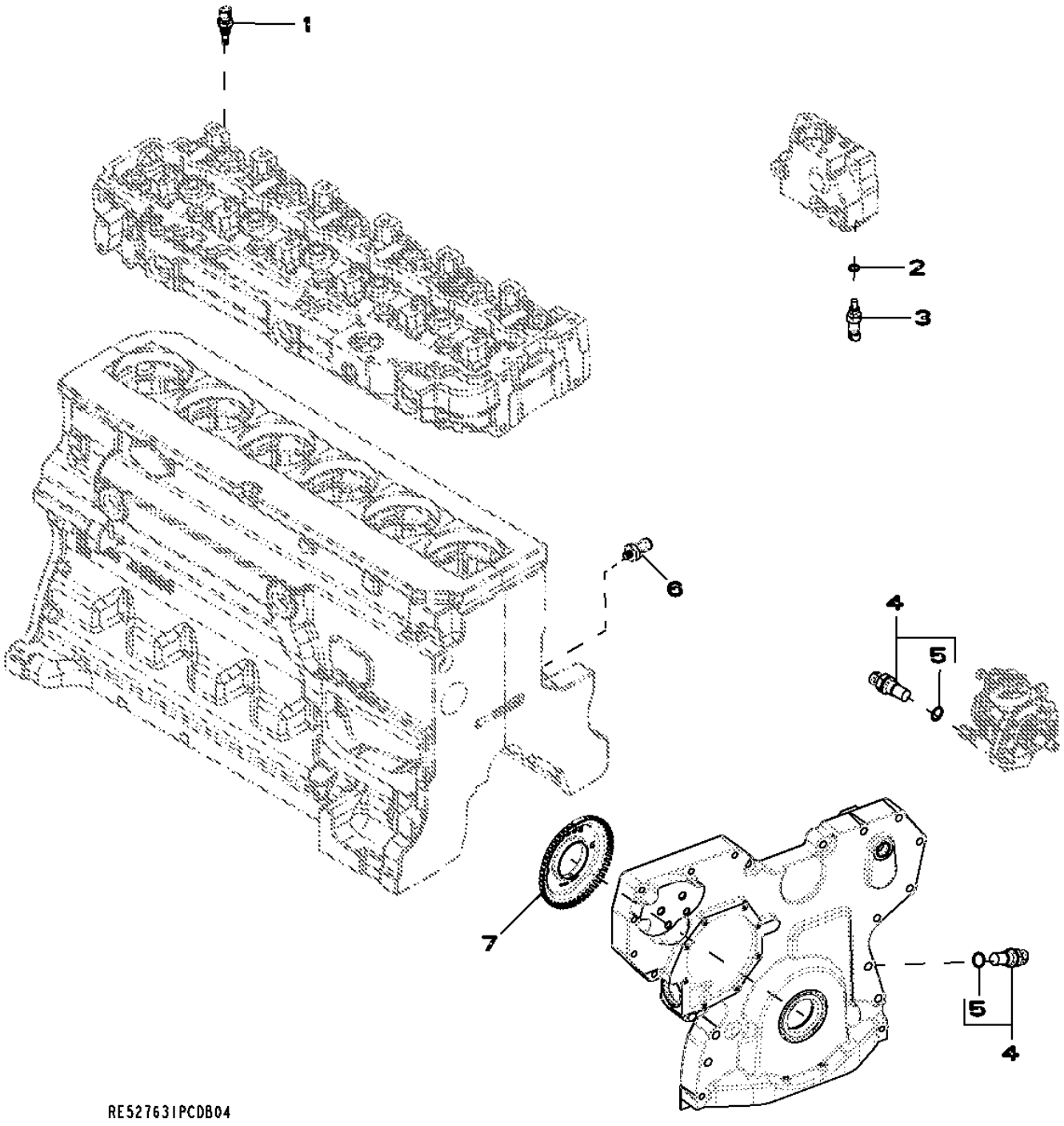

Pos.	*Ref.*	*Descripción*	*Cant.*	*Núm. de serie motor*	*Notas*
1	RE525016	Termopar	2		
2	51M7041	Anillo tórico	1		11.300 X 2.200 mm
3	RE52722	Sensor de temperatura	1		
4	RE519144	Sensor	2		
5	51M7044	Anillo tórico	1		17.300 X 2.200 mm
6	RE167207	Sensor	1		
7	R517471	Rueda	1		

8727 Belt Tensioner
8727 Tendeur de courroie
8727 Tensionador da Correia
8727 Tensor de correa

RE529509PCDA01 A.1

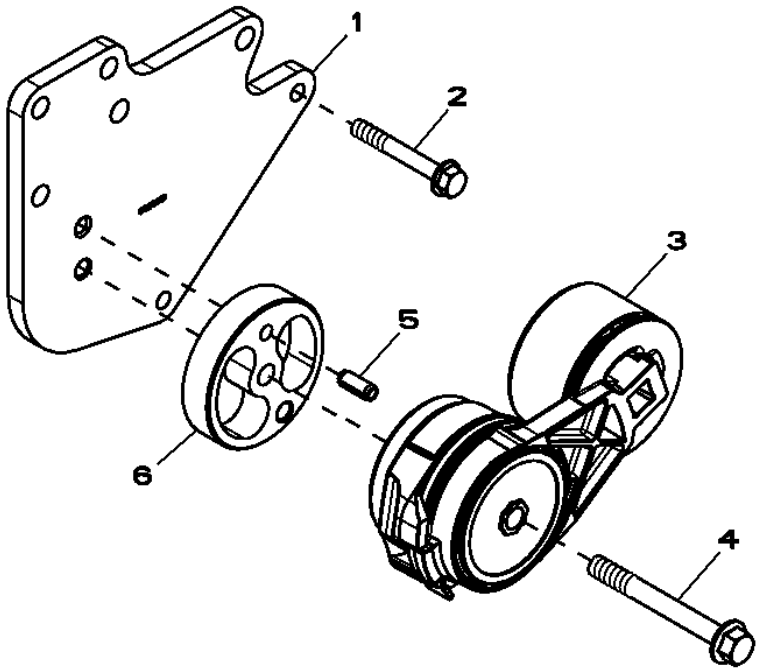

Pos.	*Ref.*	*Descripción*	*Cant.*	*Núm. de serie motor*	*HF285 TF285*	*Notas*
1	R523061	Apoyo	1			
2	19M7801	Tornillo	2			M8 X 60
3	RE518097	Tensor de correa	1			
4	19M7811	Tornillo	1			M10 X 90
5	34M7061	Pasador elástico	1			8 X 20 mm
6	R516623	Espaciador	1			

8843 Engine Oil Filter
8843 Filtre à huile moteur
8843 Filtro do Óleo do Motor
8843 Filtro de aceite de motor

8843_RE508950_PCD A.1

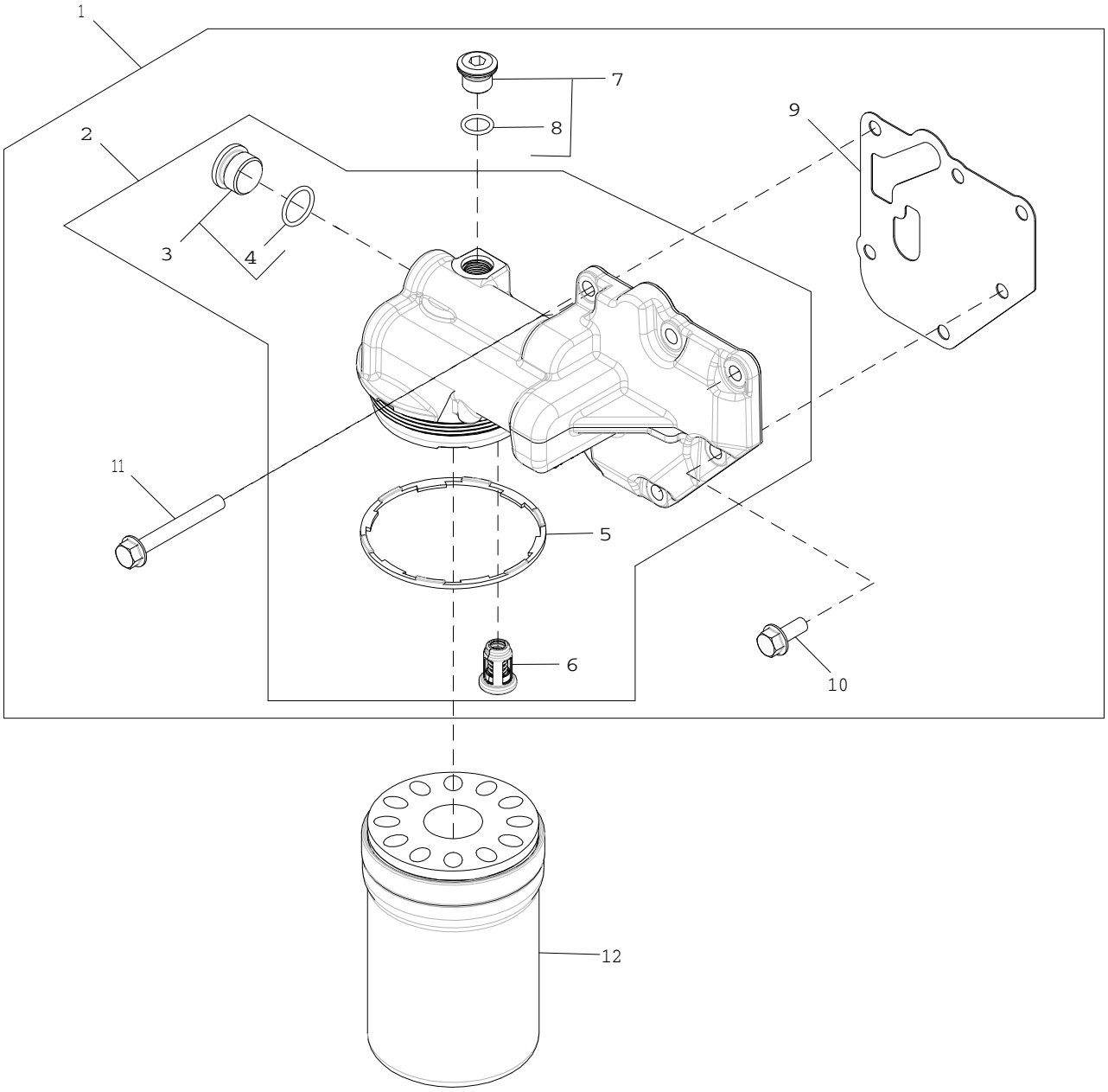

8843_RE508950_PCD

Pos.	*Ref.*	*Descripción*	*Cant.*	*Núm. de serie motor*	*Notas*
1	RE508987	Cabeza de filtro	1		
2	RE504564	Cabeza de filtro	1		
3	RE505232	Tapón hermético	2		
4	51M7045	Anillo tórico	1		19.300 X 2.200 mm
5	R502513	Retén	1		
6	RE504543	Válvula	1		
7	RE52242	Tapón de vaciado	1		
8	51M7042	Anillo tórico	1		13.300 X 2.200 mm
9	R500374	Junta	1		
10	RE67238	Tornillo	1		(A)
11	19M7802	Tornillo	5		M8 X 65
12	RE504836	Filtro de aceite	1		SUB FOR RE541420

(A) Threads With Pre-Applied Sealant
Filetages avec produit d'étanchéité préappliqué
Roscas com Vedante Pré-aplicado
Roscas con pasta selladora preaplicada

9801 Lift Straps
9801 Oeillets de levage
9801 Tirantes de Elevação
9801 Cintas de elevación

9801_RE53353_PCD A.1

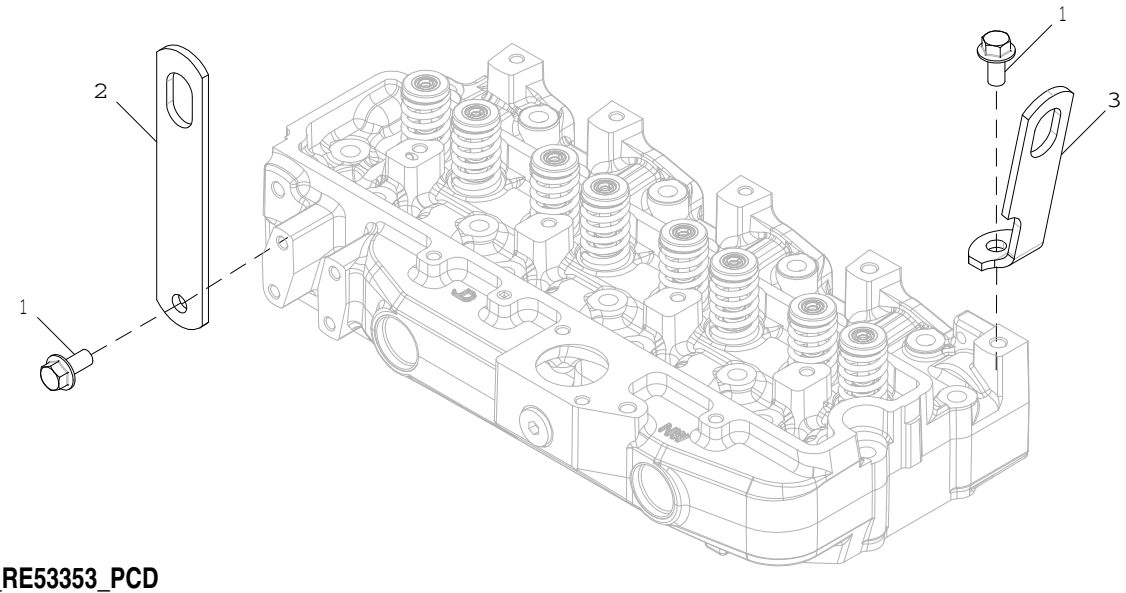

9801_RE53353_PCD

Pos.	*Ref.*	*Descripción*	*Cant.*	*Núm. de serie motor*	*Notas*
1	19M7788	Tornillo	2		M12 X 25
2	R502329	Tira	1		REAR
3	R502175	Tira	1		FRONT

9901 O-Ring Kit
9901 Jeu de joints toriques
9901 Kit de Ánéis O
9901 Conjunto de anillos tóricos

AR65507PCDA02 A.1

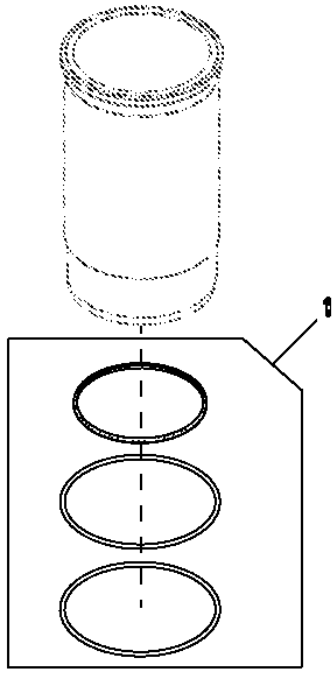

Pos.	*Ref.*	*Descripción*	*Cant.*	*Núm. de serie motor*	*Notas*
1	AR65507	Juego de anillos tóricos	1		

9901 Rear Oil Seal
9901 Joint d'arrêt d'huile arrière
9901 Vedação Traseira de Óleo
9901 Retén de aceite trasero

RE44574PCDC03 A.1

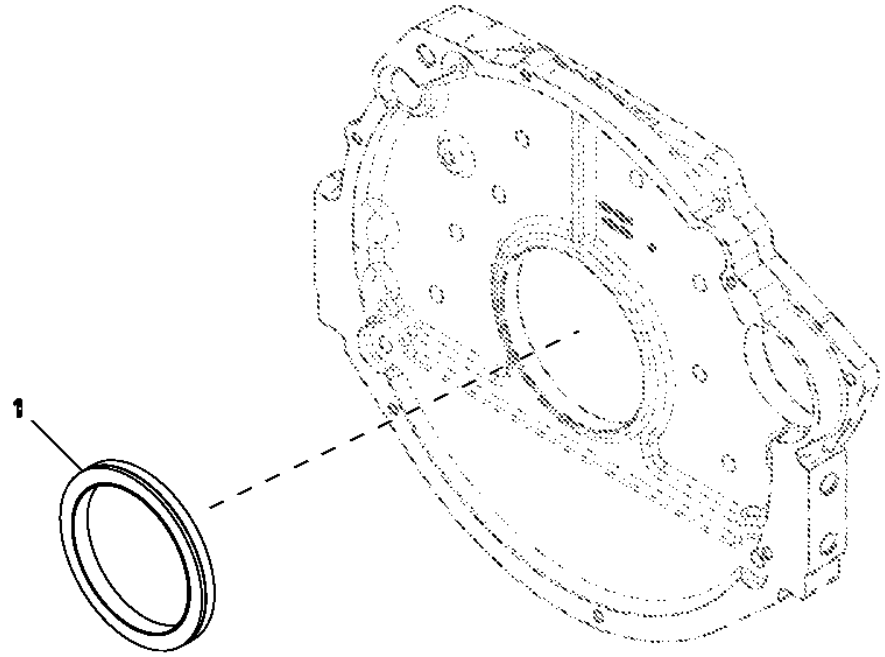

Pos.	*Ref.*	*Descripción*	*Cant.*	*Núm. de serie motor*	*Notas*
1	RE44574	Retén	1		

9901 Camshaft Kit
9901 Kit d'arbre à cames
9901 Kit de Comando de Válvulas
9901 Juego de árbol de levas

RE507595PCDA01 A.1

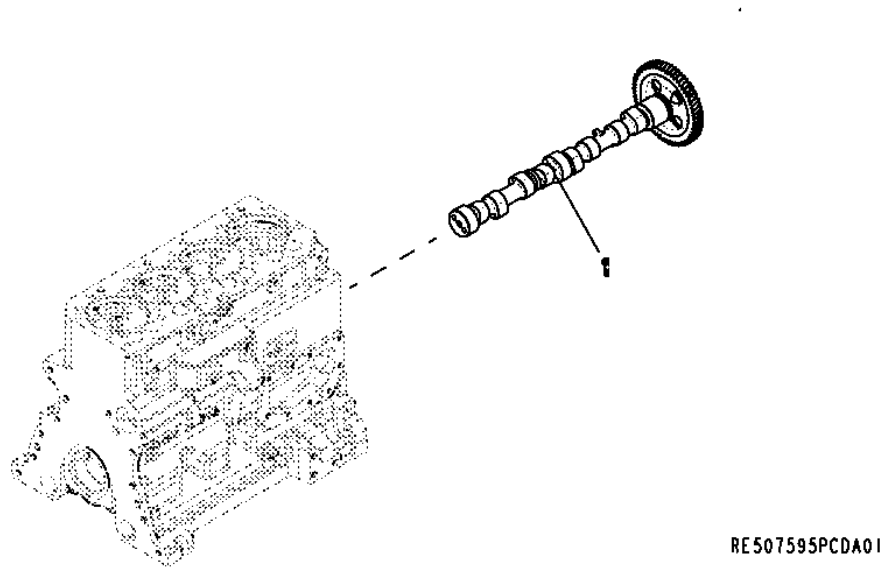

Pos.	*Ref.*	*Descripción*	*Cant.*	*Núm. de serie motor*	*Notas*
1	RE507595	Árbol de levas	1		WITH GEAR AND KEY
	SE501815	Árbol de levas remanufacturado	1		(REMAN FOR RE507595)

9901 Piston Ring Kit
9901 Kit de segments de piston
9901 Kit de Anéis de Pistão
9901 Juego de segmentos de pistón

RE507852PCDB02 A.1

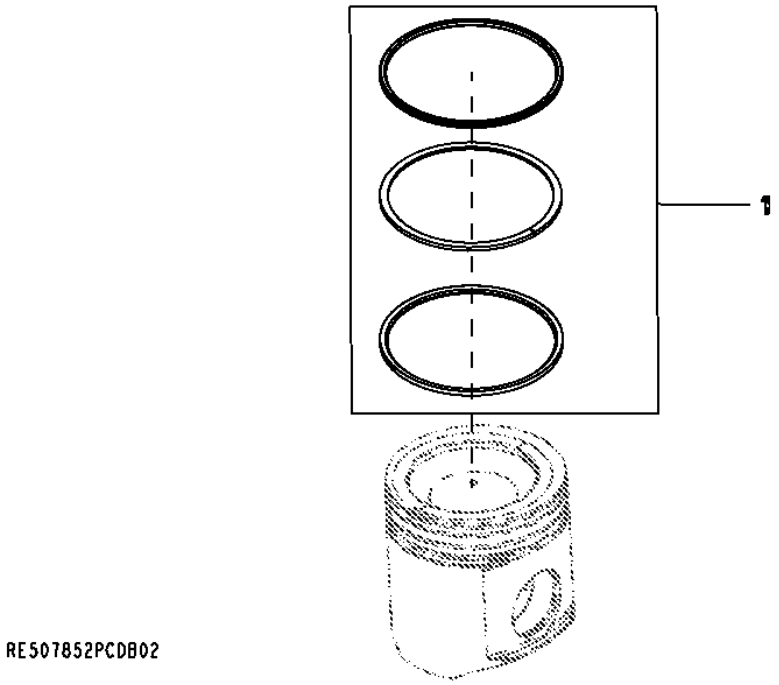

Pos.	*Ref.*	*Descripción*	*Cant.*	*Núm. de serie motor*	*Notas*
1	RE507852	Juego segmentos de pistón	1		(INCLUDES RE508561 AND RE504302 AND R522512)

9901 Piston Liner Kit
9901 Kit de chemise de piston
9901 Kit de Camisa do Pistão
9901 Juego de camisas de pistón

RE527843PCDA02 A.1

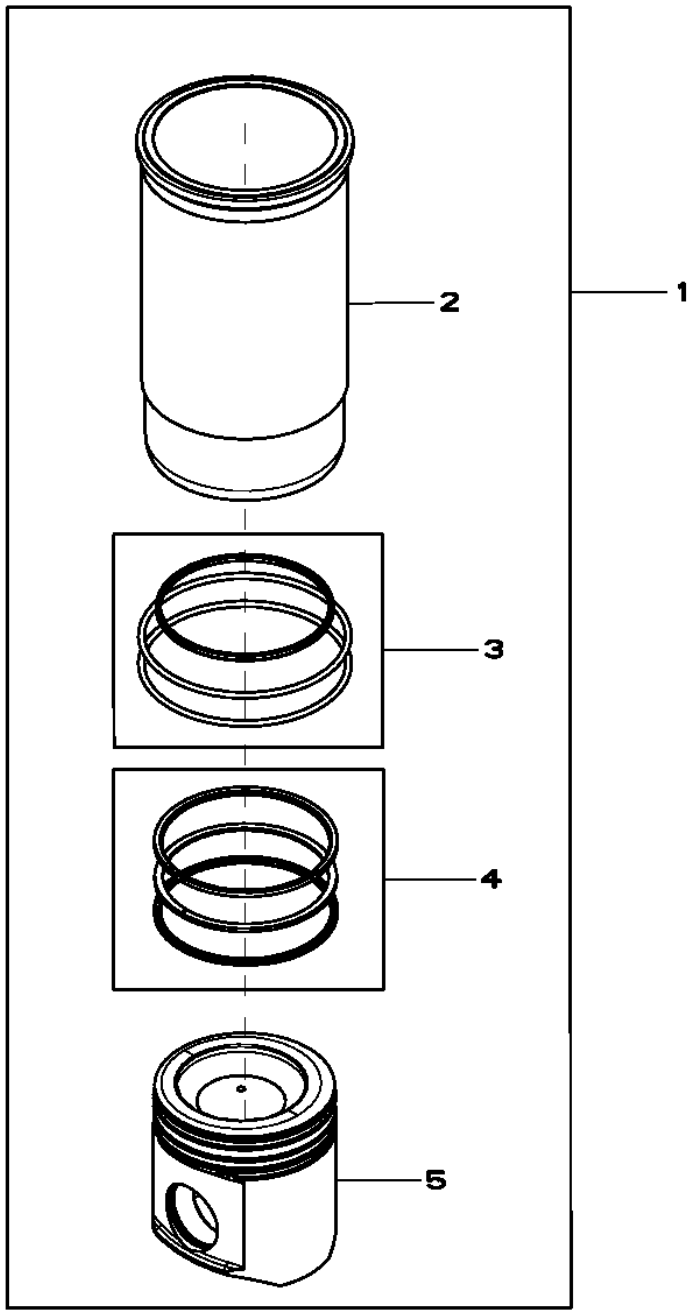

RE527843PCDA02

Pos.	*Ref.*	*Descripción*	*Cant.*	*Núm. de serie motor*	*Notas*
1	RE527843	Juego de pistón y camisa	4		(A)
2	.....	Camisa de cilindro	1		(ORDER RE527843)NSEP
3	AR65507	Juego de anillos tóricos	1		
4	RE527844	Juego segmentos de pistón	1		
5	.....	Pistón	1		(MARKED RE527039) (ORDER RE527843)NSEP

(A) INCLUDES INSTRUCTIONS
COMPREND LES INSTRUCTIONS
INCLUI INSTRUÇÕES
INCLUYE INSTRUCCIONES

9901 Camshaft Kit
9901 Kit d'arbre à cames
9901 Kit de Comando de Válvulas
9901 Juego de árbol de levas

RE532238PCDA01 A.1

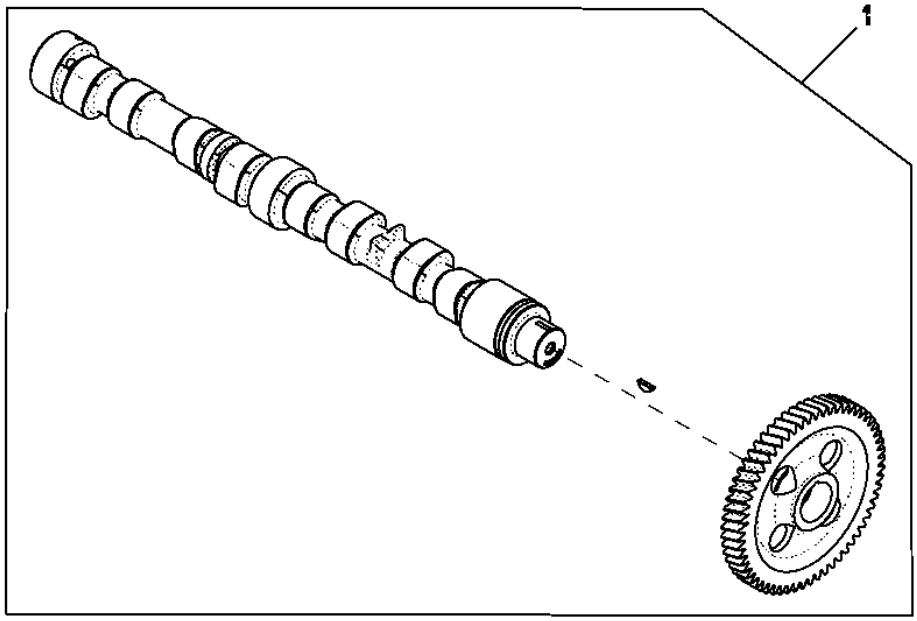

RE532238PCDA01

Pos.	*Ref.*	*Descripción*	*Cant.*	*Núm. de serie motor*	*Notas*
1	RE532238	Árbol de levas	1		
	SE501817	Árbol de levas remanufacturado	1		(REMAN FOR RE532238)

9901 Engine Gasket Kit
9901 Kit de joints moteur
9901 Kit de Juntas do Motor
9901 Juego de juntas de motor

RE532713PCDD02 A.1

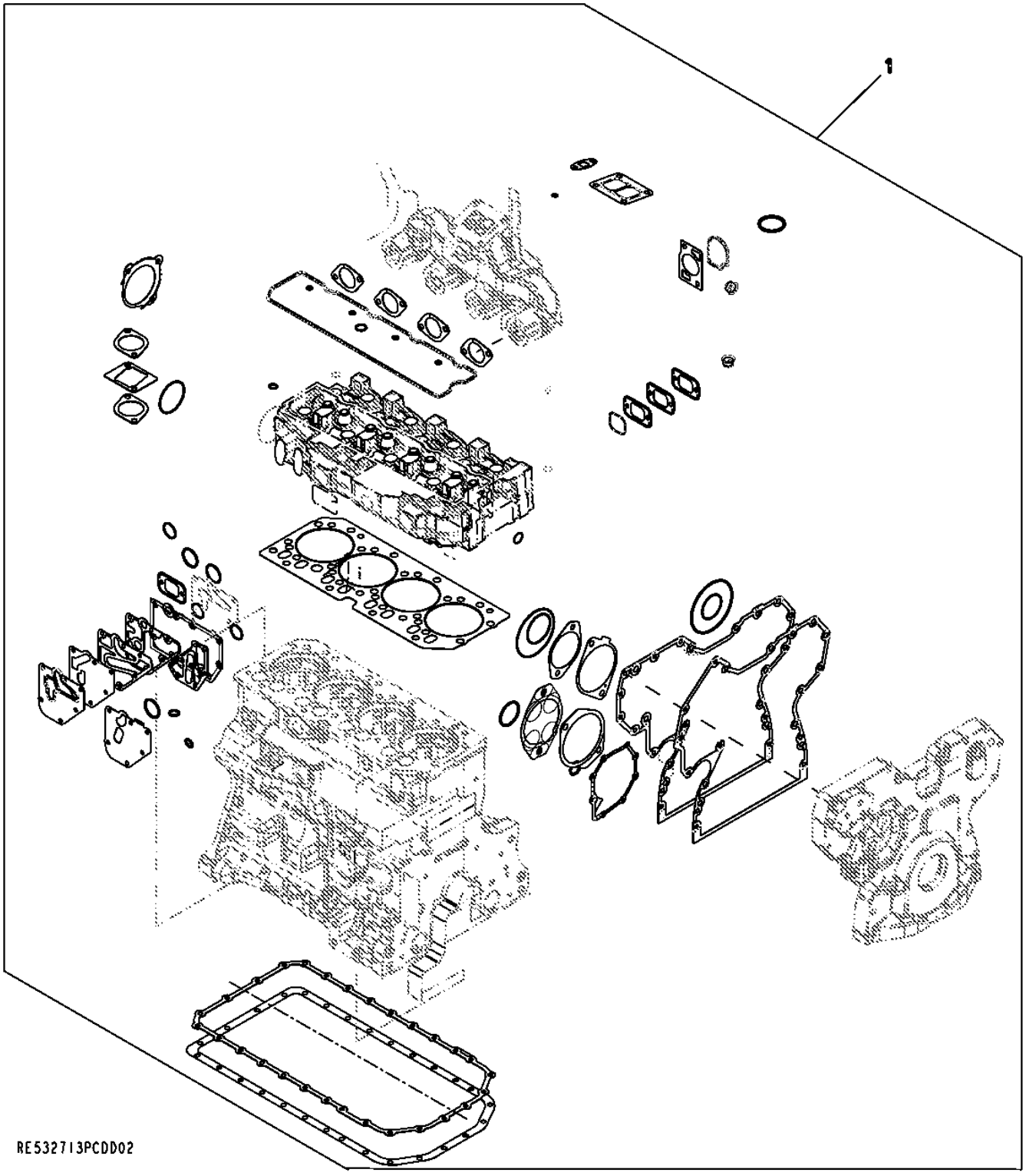

Pos.	Ref.	Descripción	Cant.	Núm. de serie motor	Notas
1	RE532713	Juego de juntas	1		

9901 Cylinder Head Gasket Kit
9901 Kit de joints de culasse
9901 Kit de Junta do Cabeçote dos Cilindros
9901 Juego de junta de culata

RE532842PCDA01 A.1

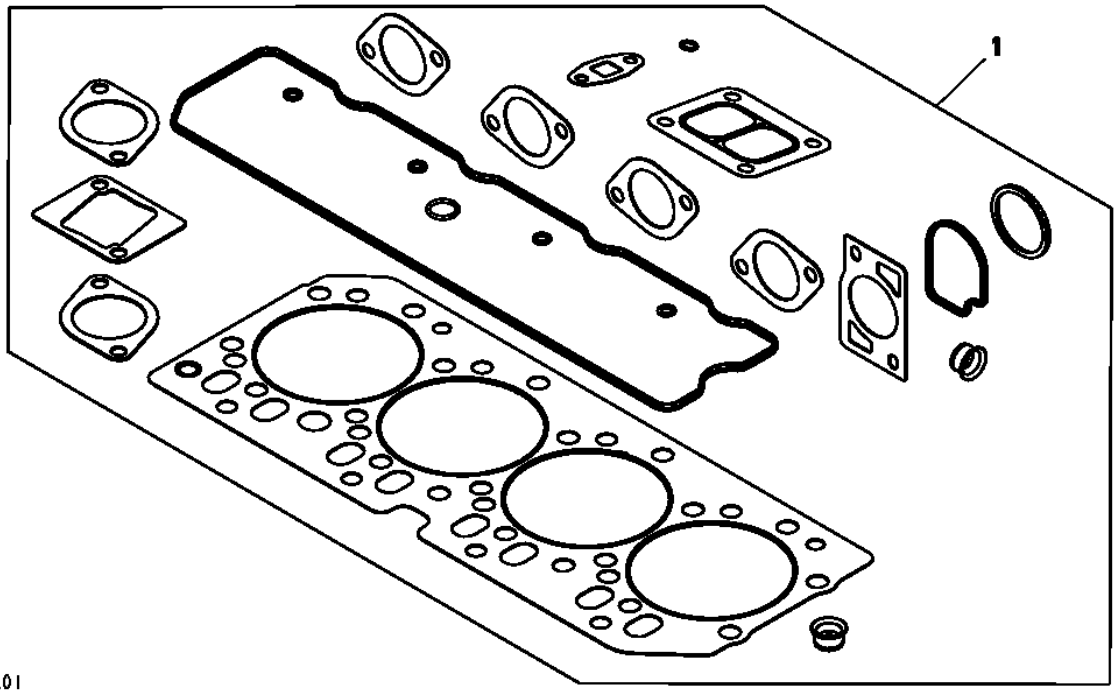

Pos.	*Ref.*	*Descripción*	*Cant.*	*Núm. de serie motor*	*HF285 TF285*	*Notas*
1	RE532842	Juego de juntas	1			ALSO ORDER RE532992

9901 Service Kit Cylinder Head Bolts
9901 Boulons de culasse de kit d'entretien
9901 Parafusos do Cabeçote dos Cilindros do Kit de Serviço
9901 Tornillos de culata del juego de mantenimiento

RE532992PCDA03 A.1

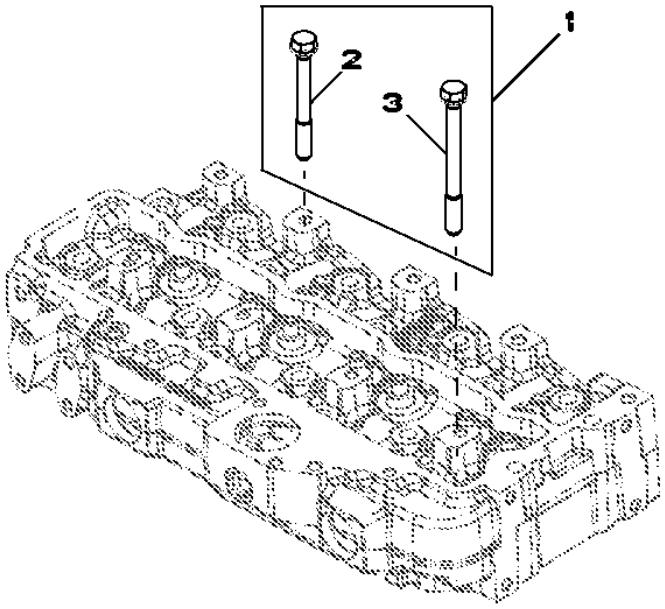

RE532992PCDA03

Pos.	*Ref.*	*Descripción*	*Cant.*	*Núm. de serie motor*	*Notas*
1	RE532992	Kit de tornillos	1		
2	R85363	Tornillo	16		
3	R502511	Tornillo	2		

9901 Engine Overhaul Kit
9901 Kit de reconditionnement du moteur
9901 Kit de Retífica do Motor
9901 Conjunto de reconstrucción del motor

RE536084PCDB02 A.1

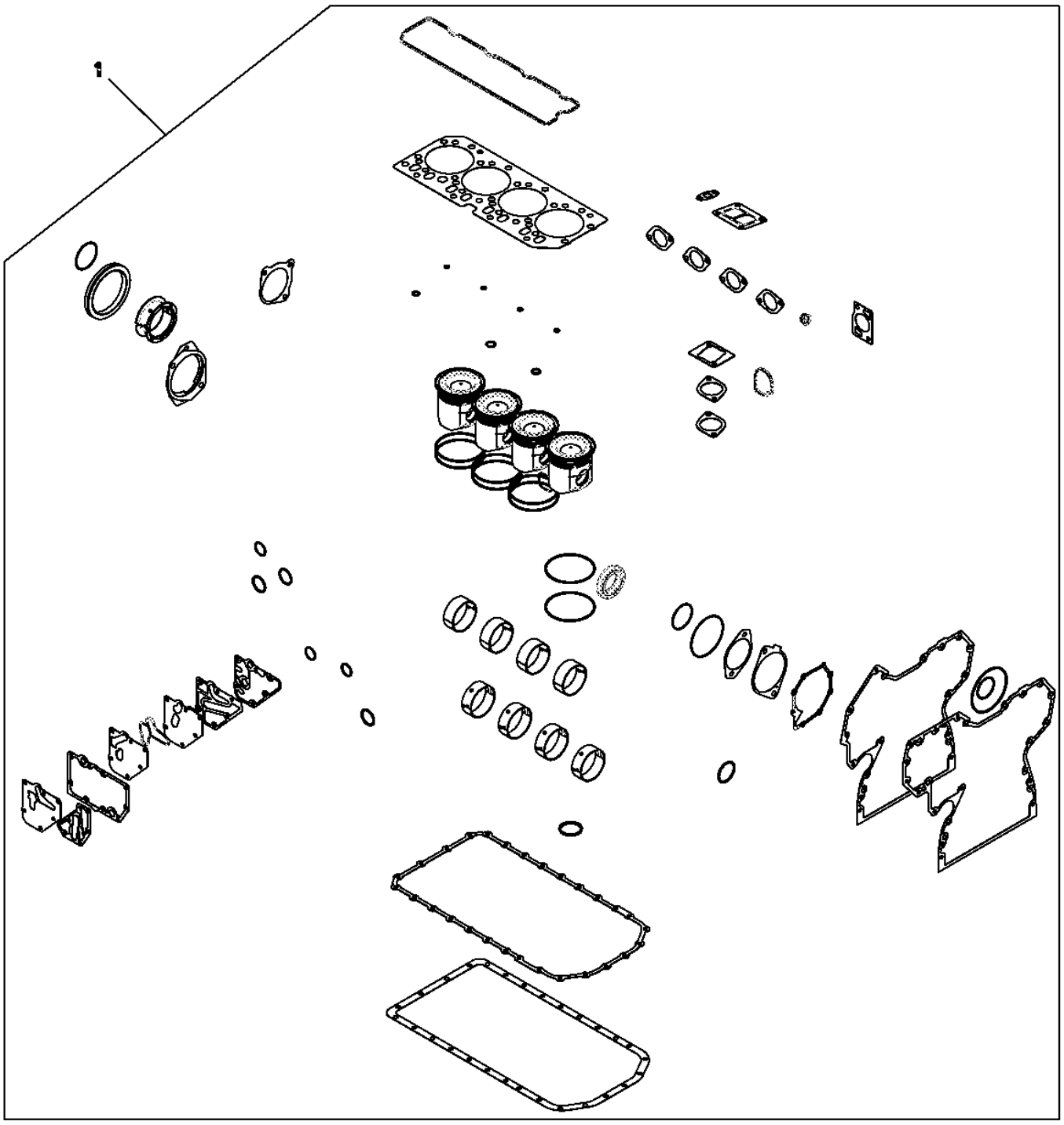

Pos.	*Ref.*	*Descripción*	*Cant.*	*Núm. de serie motor*	*Notas*
1	RE539094	Juego reparación motor	1		

9901 Service Kit, Injector Nozzle
9901 Kit d'entretien, injecteurs
9901 Kit de Manutenção do Bico Injetor
9901 Conjunto de mantenimiento, inyector

9901_RE546783_PCD A.1

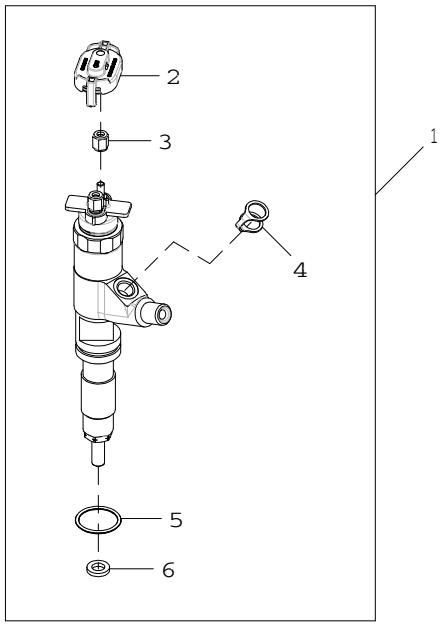

9901_RE546783_PCD

Pos.	*Ref.*	*Descripción*	*Cant.*	*Núm. de serie motor*	*Notas*
1	RE546783	Kit de boquillas	1		
	SE501928	Inyector reman.	1		REMAN FOR RE546783
2	RE528588	Capuchón de conector eléc.	1		
3	R134920	Tuerca	2		
4	R522899	Arandela de guarnición	1		
5	R516647	Anillo tórico	1		
6	R523499	Arandela	1		

9901 Crankshaft Bearing Kit
9901 Vilebrequin, kit de roulements
9901 Kit de Mancal do Virabrequim
9901 Juego de cojinetes del cigüeñal

RE65165PCDA02 A.1

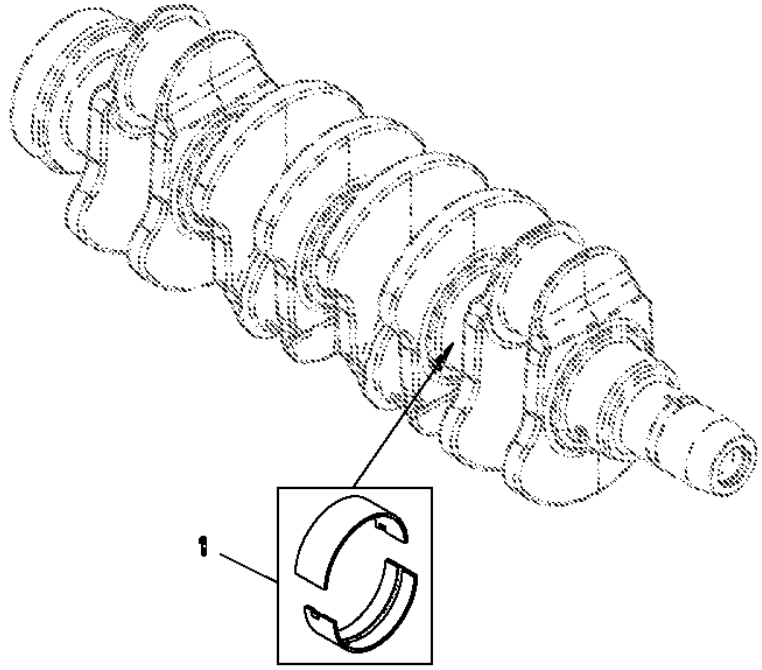

Pos.	*Ref.*	*Descripción*	*Cant.*	*Núm. de serie motor*	*Notas*
1	RE65165	Juego de rodamientos	1		STD

9901 Crankshaft Bearing Kit
9901 Vilebrequin, kit de roulements
9901 Kit de Mancal do Virabrequim
9901 Juego de cojinetes del cigüeñal

RE65168PCDA02 A.1

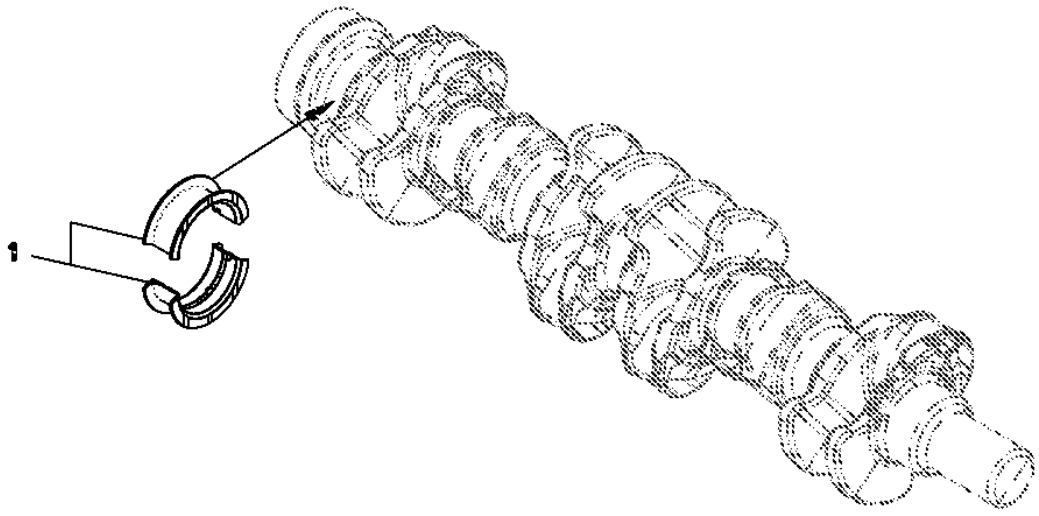

RE65168PCDA02

Pos.	*Ref.*	*Descripción*	*Cant.*	*Núm. de serie motor*	*Notas*
1	RE65168	Juego de rodamientos	1		STD

9901 Connecting Rod Bearing Kit
9901 Kit de coussinet de bielle
9901 Kit do Rolamento da Biela
9901 Juego de cojinetes de biela

RE65908PCDA02 A.1

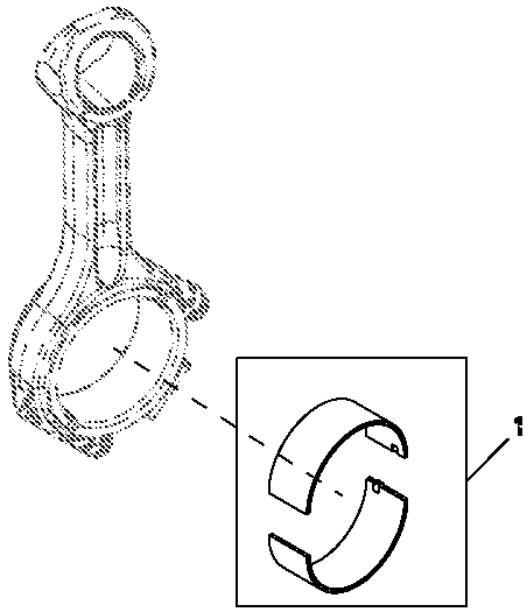

Pos.	*Ref.*	*Descripción*	*Cant.*	*Núm. de serie motor*	*Notas*
1	RE65908	Cojinete	1		STD

9901 Connecting Rod Bearings, Undersized
9901 Coussinets de bielles, à cote inférieure
9901 Rolamentos da Biela, Subdimensionados
9901 Biela, cojinetes de subtamaño

RE65909PCDB01 A.1

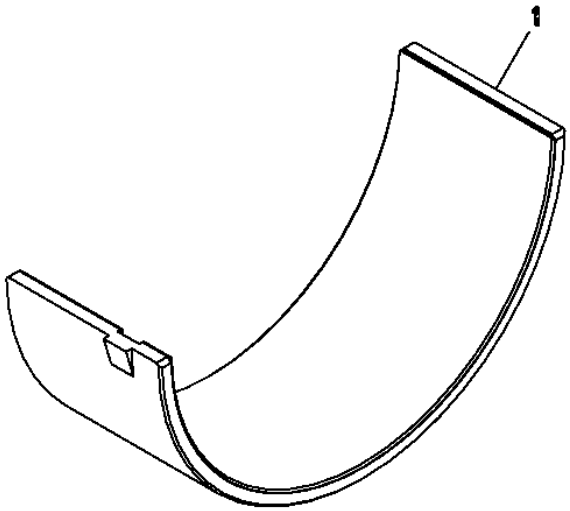

RE65909PCDB01

Pos.	*Ref.*	*Descripción*	*Cant.*	*Núm. de serie motor*	*Notas*
1	RE65909	Cojinete	1		

9901 Thrust Bearing
9901 Palier de butée
9901 Rolamento de Encosto
9901 Cojinete de empuje

RE65911PCDB03 A.1

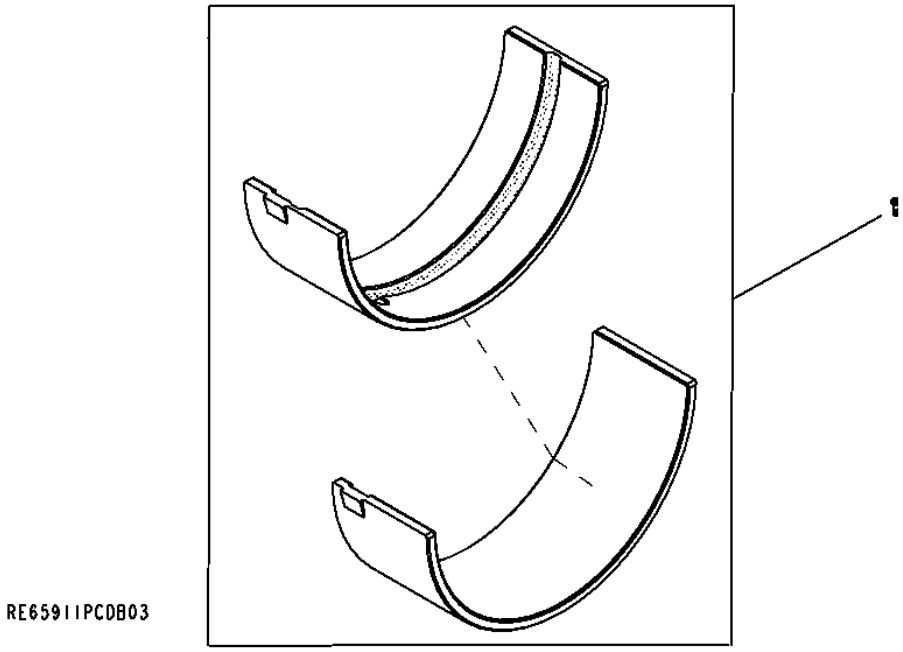

Pos.	*Ref.*	*Descripción*	*Cant.*	*Núm. de serie motor*	*Notas*
1	RE65911	Cojinete	1		US .254 MM, (MARKED R130576)

9901 Thrust Bearing
9901 Palier de butée
9901 Rolamento de Encosto
9901 Cojinete de empuje

RE65912PCDB01 A.1

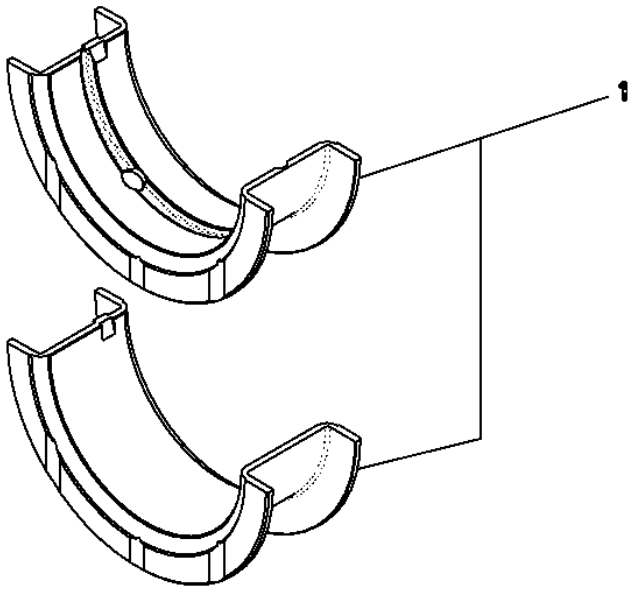

Pos.	*Ref.*	*Descripción*	*Cant.*	*Núm. de serie motor*	*Notas*
1	RE65912	Rodamiento axial	1		

9901 Engine Overhaul Kit
9901 Kit de reconditionnement du moteur
9901 Kit de Retífica do Motor
9901 Conjunto de reconstrucción del motor

RE532715PCDB02 A.1

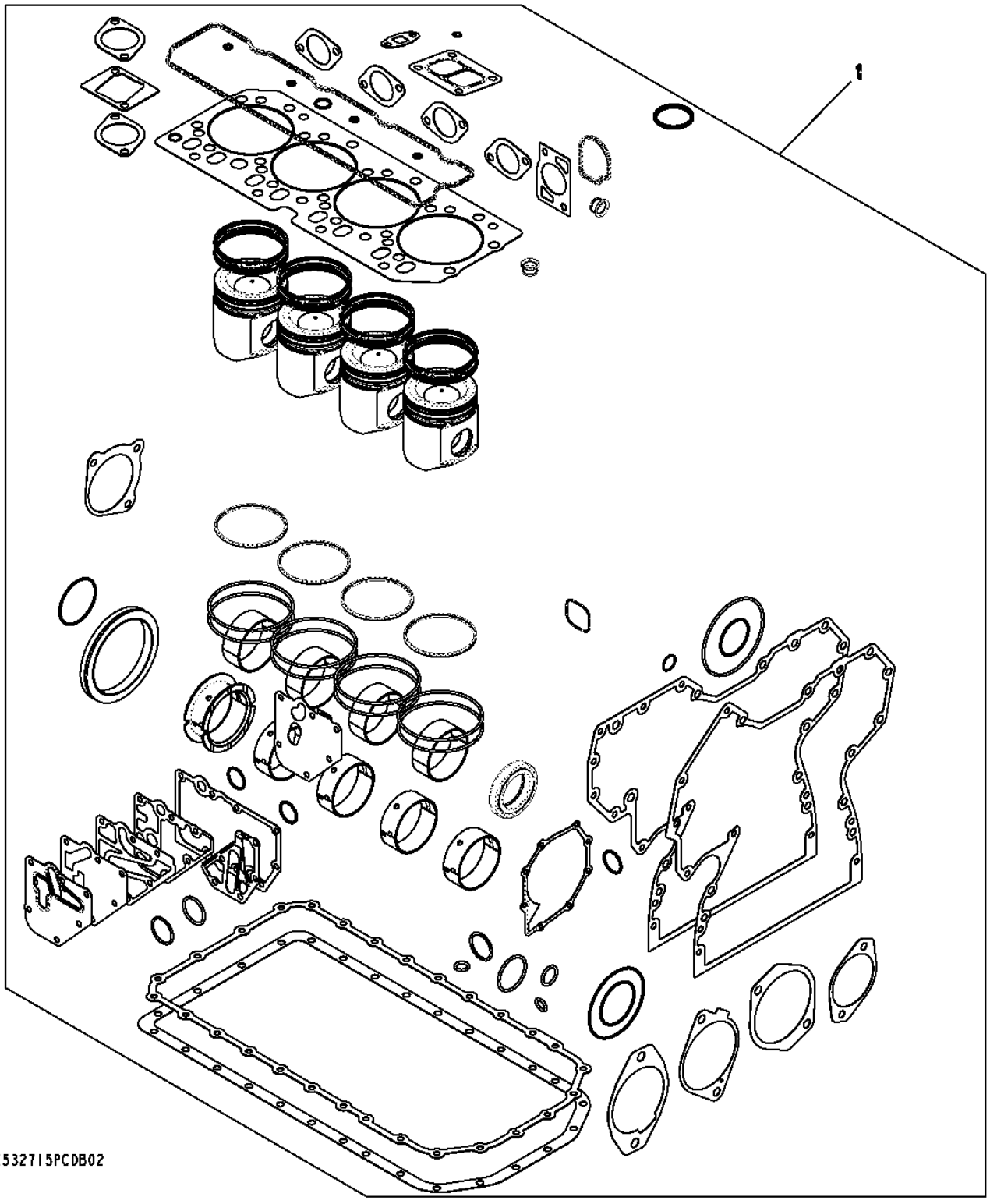

Pos.	Ref.	Descripción	Cant.	Núm. de serie motor	Notas
1	RE532715	Juego reparación motor	1		(ALSO ORDER (8) R501124 AND RE532992)

9901 Short Block Assembly
9901 Bloc avec équipage mobile
9901 Conjunto do Bloco Curto
9901 Bloque de motor corto

RE532716PCDE02 A.1

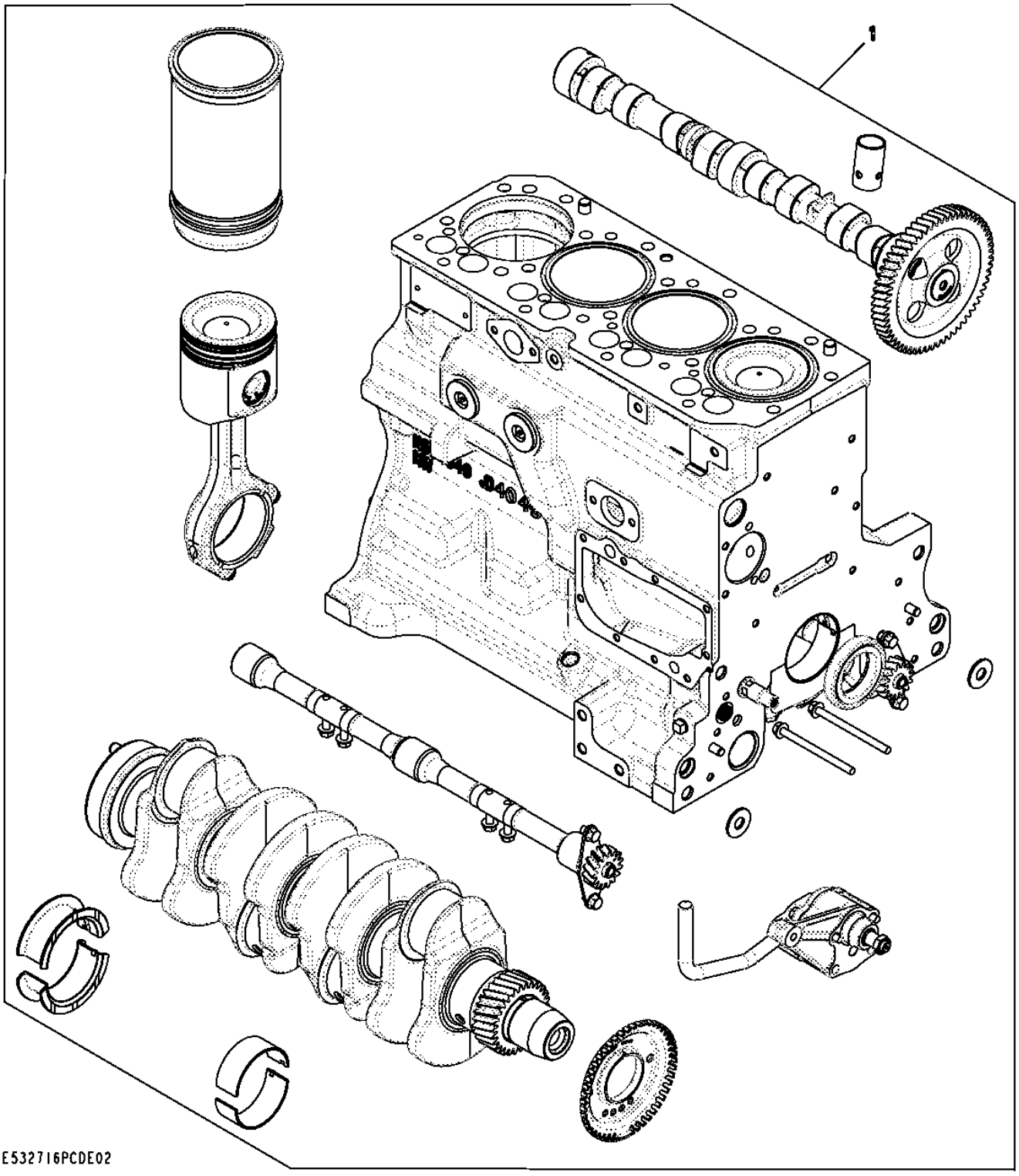

Pos.	Ref.	Descripción	Cant.	Núm. de serie motor	Notas
1	RE532716	Bloque de cil.con piez.mov.	1		(Also Order RE532713 and RE532992)

9901 Replacement Engine
9901 Moteur de rechange
9901 Motor de Reposição
9901 Motor de recambio

RGP13362 A.1

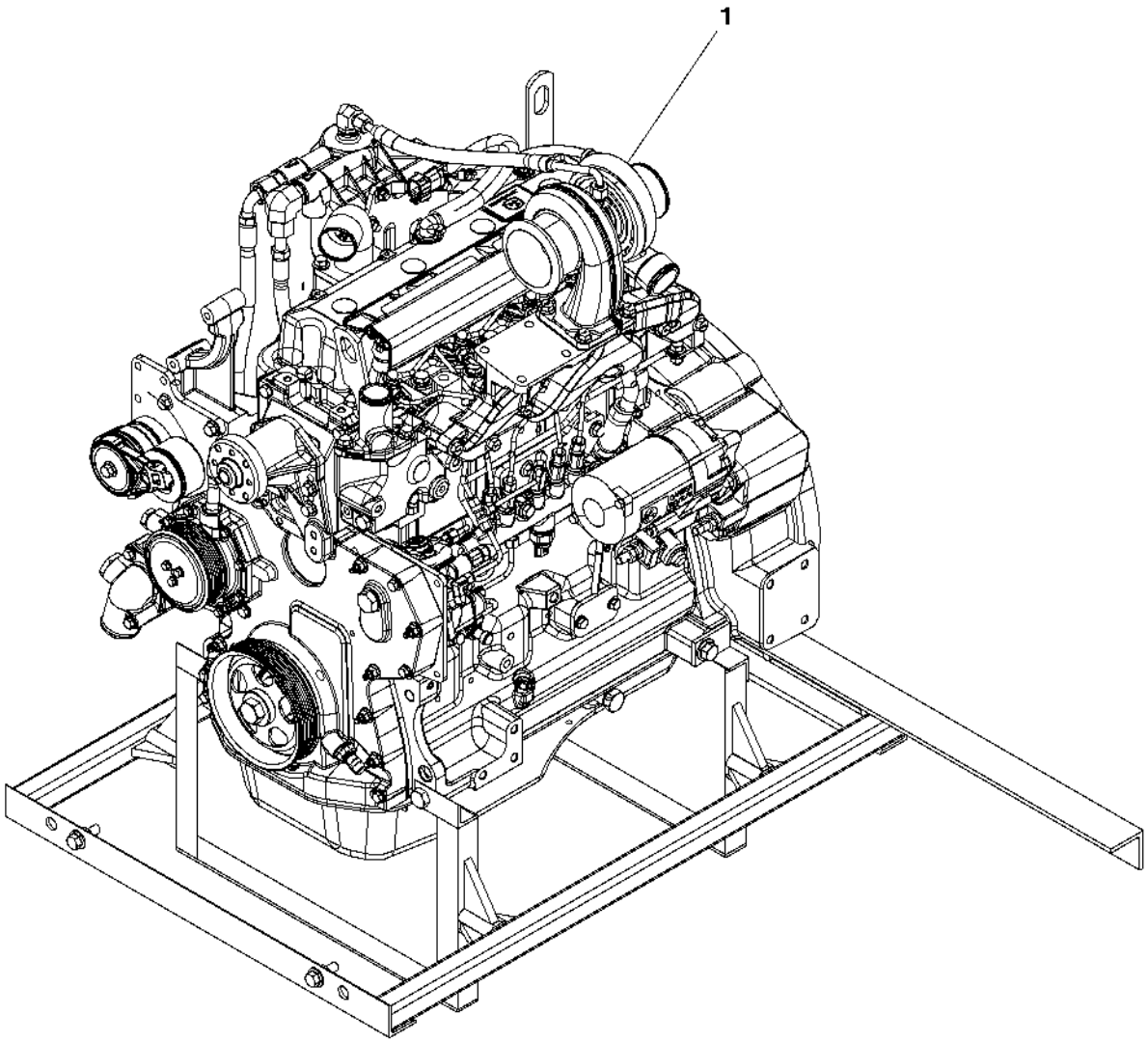

RGP13362

Pos.	*Ref.*	*Descripción*	*Cant.*	*Núm. de serie motor*	*Notas*
1	PE11282	Motor diesel	1		(A)

(A) May Not Be as Illustrated
Peut ne pas ressembler à l'image
Pode Não Ser Conforme Ilustrado
Puede diferir de la ilustración

1118 Rocker Arm Cover
1118 Cache-culbuteurs
1118 Tampa do balancim
1118 Tapa de balancines

RE506218PCDE01 A.1

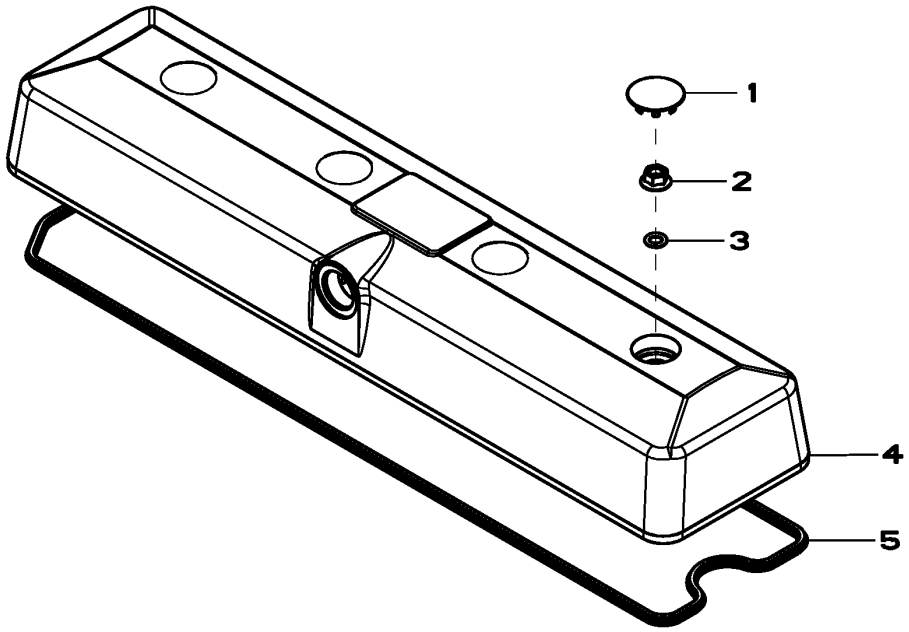

RE506218PCDE01

Pos.	*Ref.*	*Descripción*	*Cant.*	*Núm. de serie motor*	*Notas*
1	H23125	Tapón	4		
2	R123574	Tuerca	4		
3	R123575	Anillo tórico	4		
4	.....	Tapa de válvula	1		(Marked R519779) (Order RE70401and RE59801)
5	R524480	Junta	1		
	RE520539	Juego de juntas	AR		(A)

(A) Suitable For High Temperature, Include Instructions
Convient aux hautes températures
Apropriado para Alta Temperatura, Inclui Instruções
Adecuado para temperaturas altas

1229 Oil Filler Neck
1229 Goulotte de remplissage d'huile
1229 Gargalo de Abastecimento de Óleo
1229 Boca de llenado de aceite

RE515712PCDD02 A.1

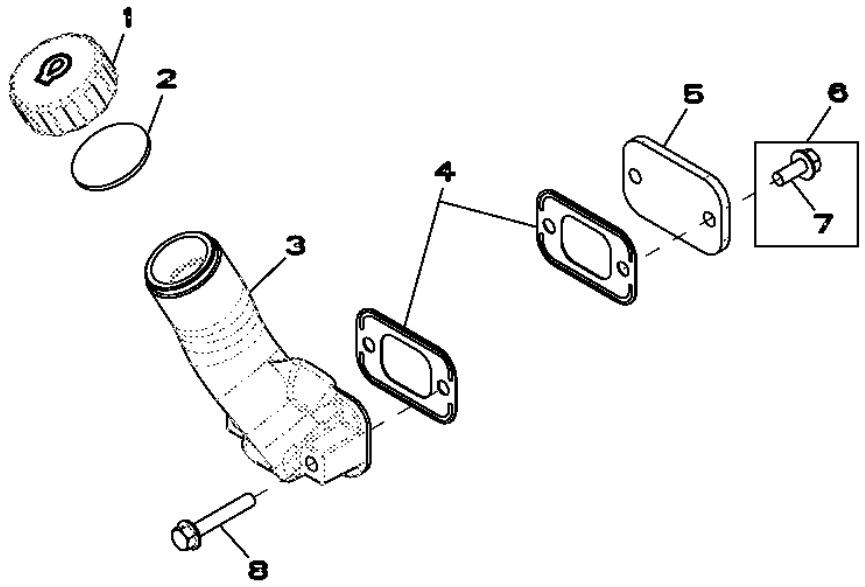

RE515712PCDD02

Pos.	*Ref.*	*Descripción*	*Cant.*	*Núm. de serie motor*	*Notas*
1	R80136	Tapón de llenado	1		
2	R80135	Junta	1		
3	R123558	Boca de llenado	1		
4	R136495	Junta	2		
5	R116296	Tapadera	1		
6	RE67238	Tornillo	2		
7	19M7866	Tornillo	1		M8 X 20
8	RE67240	Tornillo	2		

1302 Crankshaft Pulley
1302 Poulie de vilebrequin
1302 Polia do Virabrequim
1302 Polea de cigüeñal

RE59693PCDD01 A.1

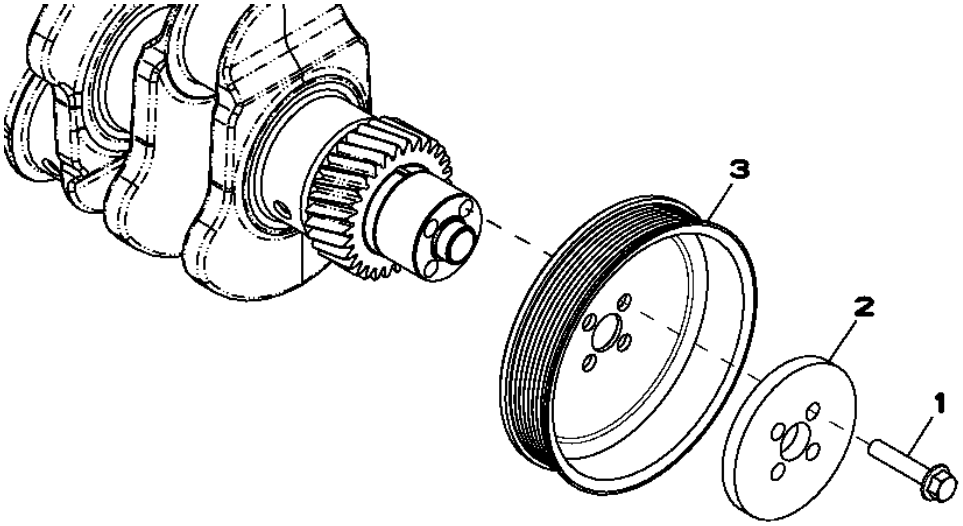

RE59693PCDD01

Pos.	*Ref.*	*Descripción*	*Cant.*	*Núm. de serie motor*	*Notas*
1	R121897	Tornillo	4		
2	R500649	Arandela	1		
3	R133295	Polea	1		

1428 Flywheel Housing
1428 Carter du volant-moteur
1428 Cobertura do volante do motor
1428 Caja del volante del motor

RE502001PCDE02 A.1

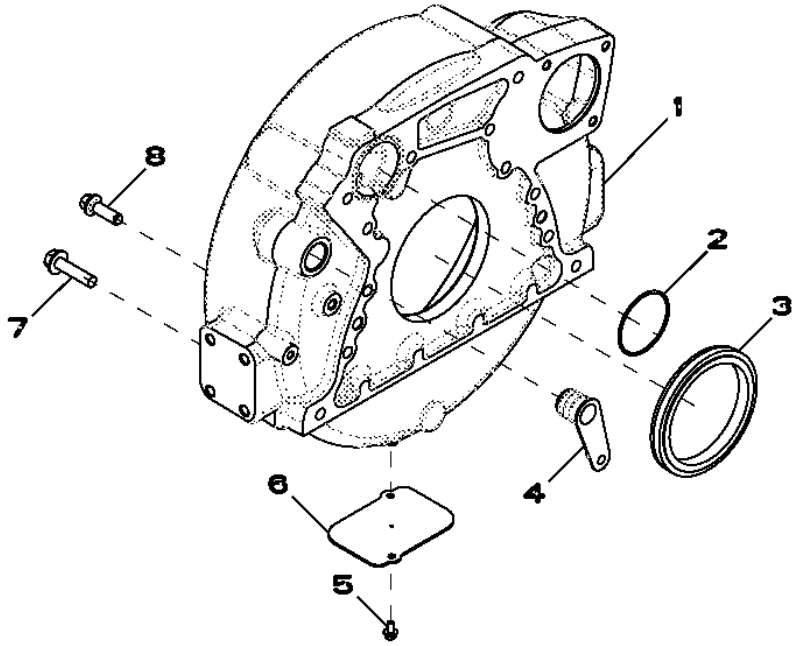

RE502001PCDE02

Pos.	*Ref.*	*Descripción*	*Cant.*	*Núm. de serie motor*	*Notas*
1	R503449	Carcasa	1		
2	R61467	Anillo tórico	1		
3	RE524227	Retén	1		
4	R131769	Tapón	1		
5	19M7774	Tornillo	2		M6 X 12
6	R121039	Placa	1		
7	19M8306	Tornillo	4		M12 X 50
8	R135918	Tornillo	8		

1502 Flywheel
1502 Volant-moteur
1502 Volante do Motor
1502 Volante

1502_RE59282_PCD A.1

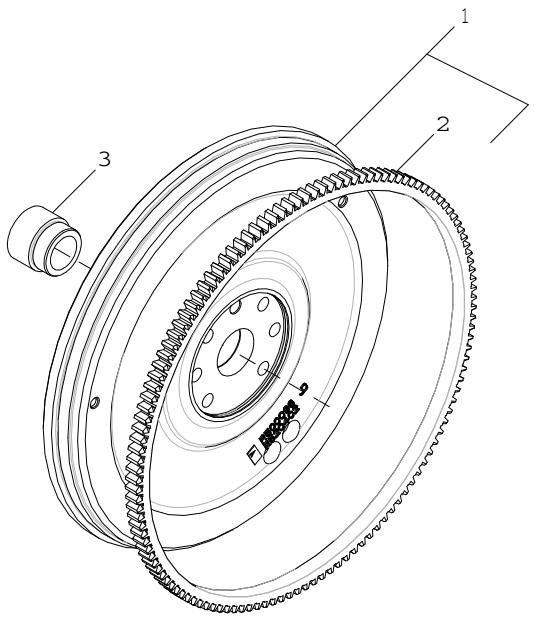

1502_RE59282_PCD

Pos.	*Ref.*	*Descripción*	*Cant.*	*Núm. de serie motor*	*Notas*
1	RE500137	Volante	1		MARKED R500096
2	R28811	Corona de tren planetario	1		
3	R123521	Manguito	1		

16EY Fuel Injection Pump
16EY Pompe d'injection
16EY Bomba de Injeção de Combustível
16EY Bomba de inyección

16EY_RE548918_PCD A.1

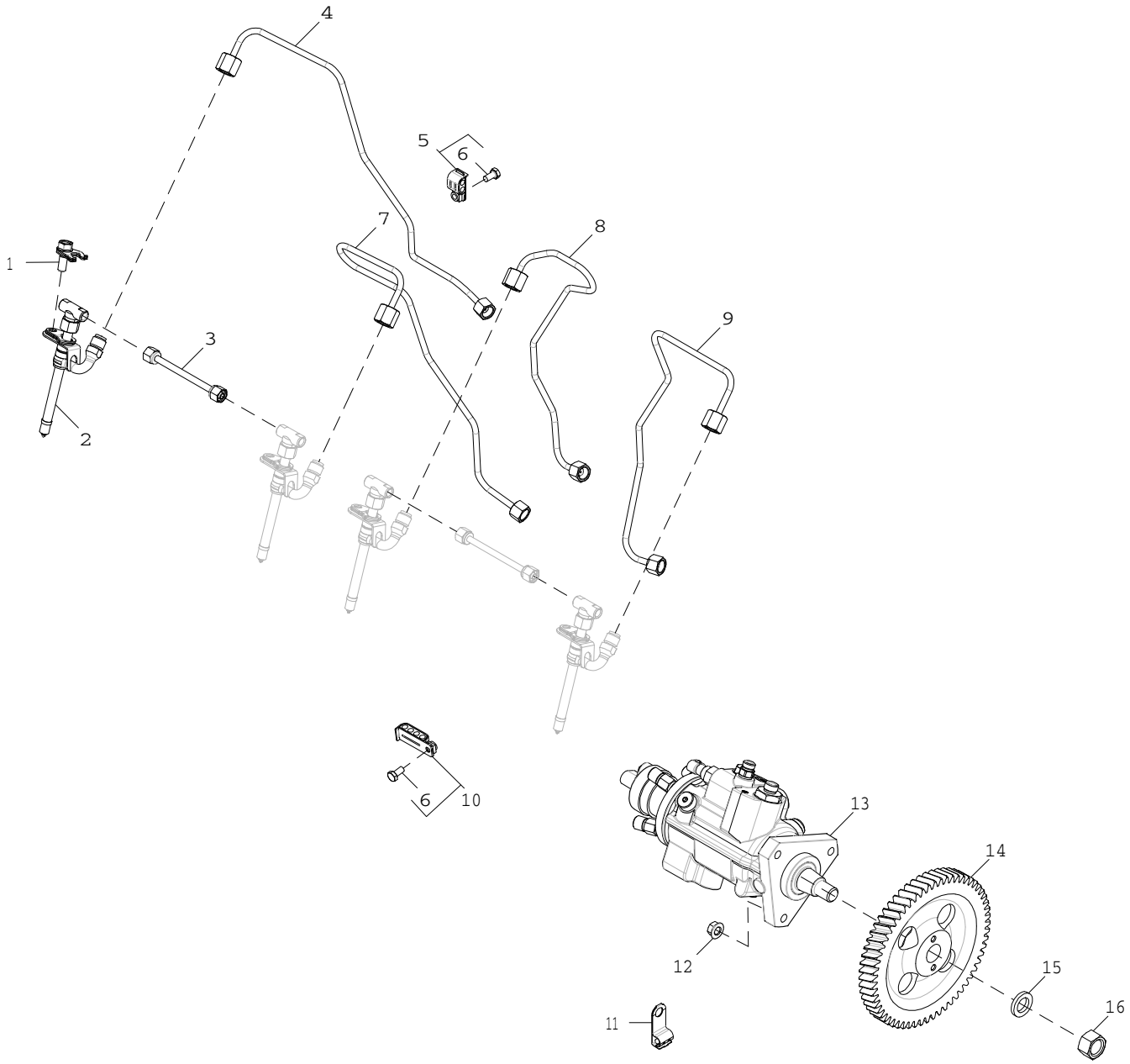

16EY_RE548918_PCD

Pos.	Ref.	Descripción	Cant.	Núm. de serie motor	Notas
1	RE508716	Abrazadera	4		
2	RE48786	Inyector	4		
	SE501101	Inyector reman.	4		REMAN FOR RE48786
3	RE68748	Tubo	2		
4	RE507649	Tubería de combustible	1		
5	RE19797	Abrazadera	2		
6	19M6614	Tornillo	3		M6 X 12
7	RE507648	Tubería de combustible	1		
8	RE507647	Tubería de combustible	1		
9	RE507646	Tubería de combustible	1		
10	RE19799	Abrazadera	1		
11	57M9437	Abrazadera	1		
12	14M7298	Tuerca con brida	3		M8
13	RE518087	Bomba de inyección	1		INCLUDES R54228 AND 14M7289
	SE501235	Bomba de inyección reman.	1		REMAN FOR RE518087
14	R505472	Engranaje	1		
15	R54228	Arandela	1		
16	14M7289	Tuerca	1		M16

17DZ Air Intake
17DZ Admission d'air
17DZ Admissão de Ar
17DZ Admisión de aire

17DZ_RE546493_PCD A.1

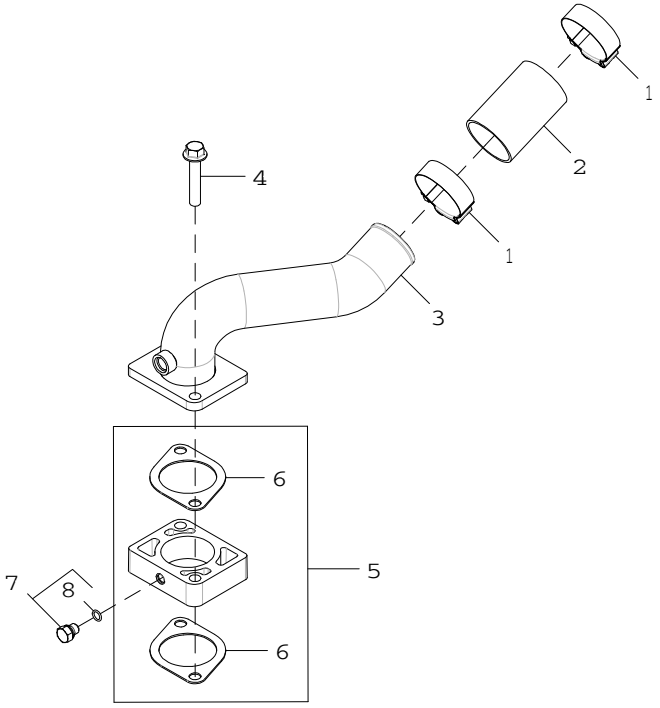

17DZ_RE546493_PCD

Pos.	*Ref.*	*Descripción*	*Cant.*	*Núm. de serie motor*	*Notas*
1	R110531	Abrazadera	2		
2	R500596	Manguera	1		
3	RE552338	Admisión de aire	1		
4	19M8528	Tornillo	2		M10 X 55
5	R501472	Espaciador	1		INCLUDES (2) R81275
6	R81275	Junta	2		
7	RE60071	Conexión	1		
8	51M7039	Anillo tórico	1		8.100 X 1.600 mm

1903 Oil Pan
1903 Carter d'huile
1903 Bandeja de Óleo
1903 Cárter de aceite

RE59543PCDG02 A.1

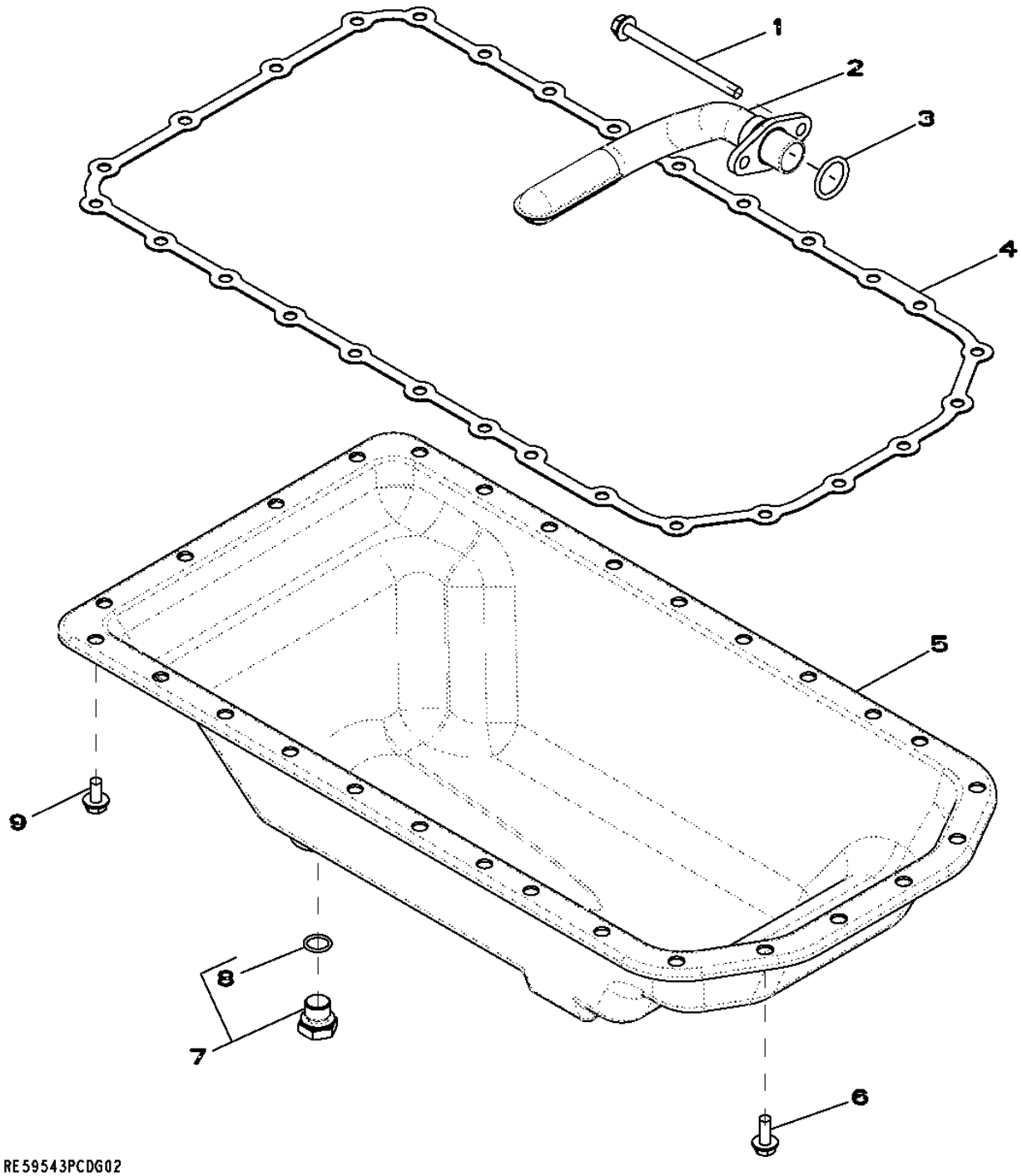

Pos.	*Ref.*	*Descripción*	*Cant.*	*Núm. de serie motor*	*Notas*
1	19M10075	Tornillo	2		M8 X 110
2	RE516280	Entrada bomba aceite	1		(Sub For RE57619)
3	R61871	Anillo tórico	1		
4	R521493	Junta	1		(Sub For R123352)
5	RE59545	Cárter de aceite	1		
6	19M8062	Tornillo	6		M8 X 20
7	RE46685	Tapón hermético	1		
8	51M7043	Anillo tórico	1		15.300 X 2.200 mm
9	19M8163	Tornillo	22		M8 X 16

2001 Water Pump Pulley
2001 Poulie de pompe à eau
2001 Polia da Bomba de Água
2001 Polea de la bomba de agua

2001_RE58175_PCD A.1

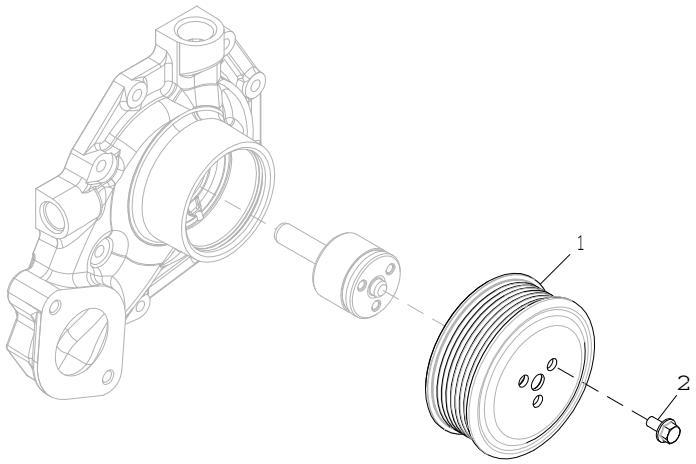

2001_RE58175_PCD

Pos.	*Ref.*	*Descripción*	*Cant.*	*Núm. de serie motor*	*Notas*
1	R115250	Polea	1		
2	19M7774	Tornillo	3		M6 X 12

2101 THERMOSTAT COVER
2101 COUVERCLE DE THERMOSTAT
2101 TAMPA DO TERMOSTATO
2101 TAPA TERMOSTATO

RE59534PCDE02 A.1

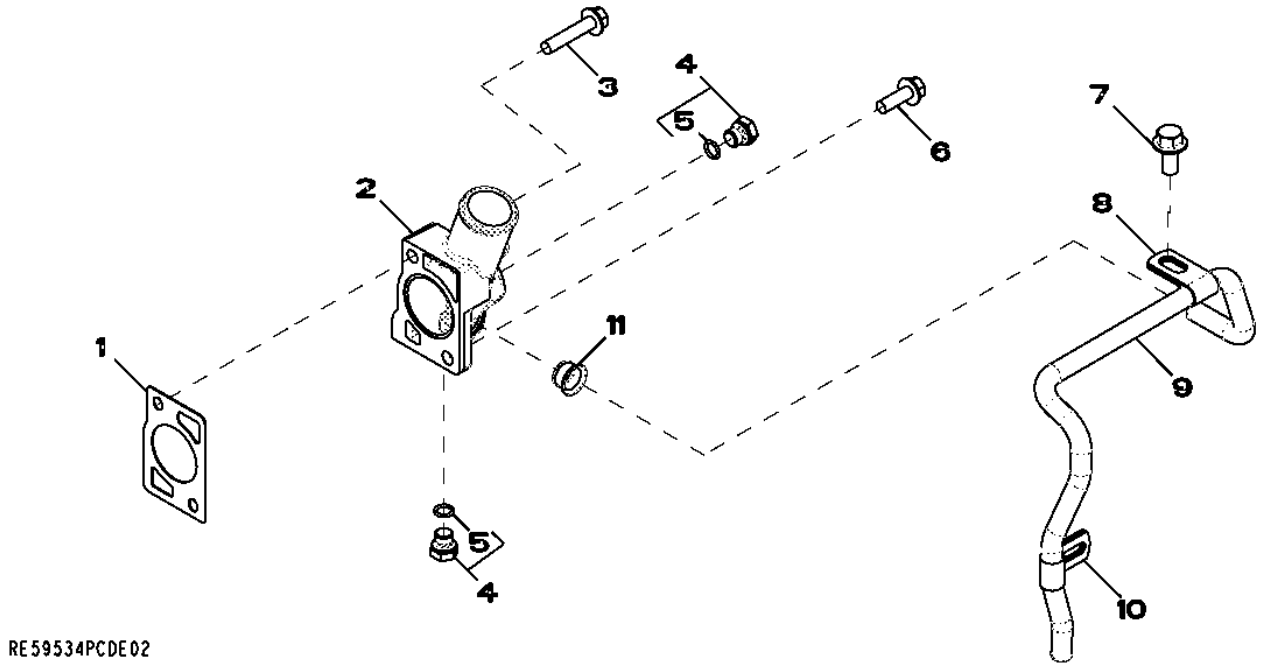

Pos.	*Ref.*	*Descripción*	*Cant.*	*Núm. de serie motor*	*Notas*
1	R502814	Junta	1		
2	R501130	Tapadera	1		
3	19M8292	Tornillo	1		M10 X 50
4	RE46684	Tapón hermético	2		
5	51M7041	Anillo tórico	1		11.300 X 2.200 mm
6	19M7786	Tornillo	1		M10 X 30
7	19M7788	Tornillo	1		M12 X 25
8	R123323	Abrazadera	1		
9	R501144	Tubo	1		
10	R123324	Abrazadera	1		
11	R123226	Retén	1		

2201 Thermostat
2201 Thermostat
2201 Válvula Termostática
2201 Termostato

RE59717PCDD01 A.1

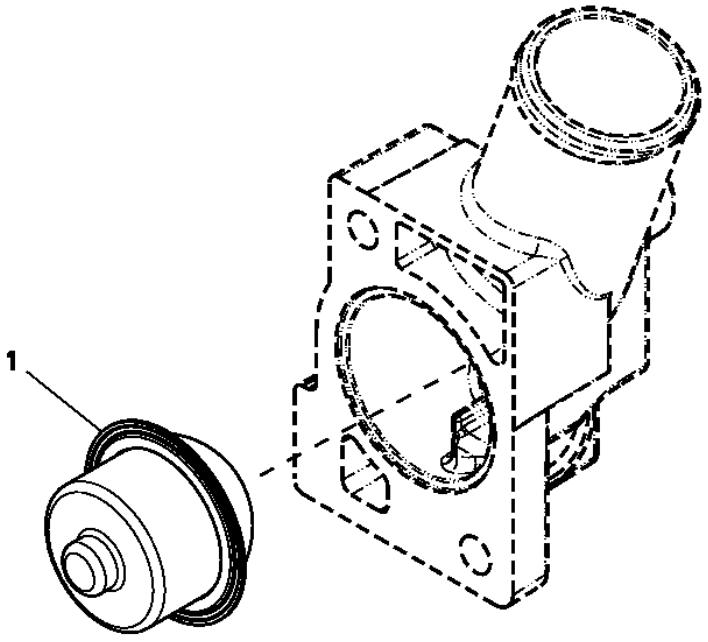

Pos.	*Ref.*	*Descripción*	*Cant.*	*Núm. de serie motor*	*Notas*
1	RE522076	Termostato	1		

2698 Engine Coolant Heater
2698 Réchauffeur de liquide de refroidissement
2698 Aquecedor do Líquido de Arrefecimento do Motor
2698 Calentador de refrigerante de motor

RE60188PCDD02 A.1

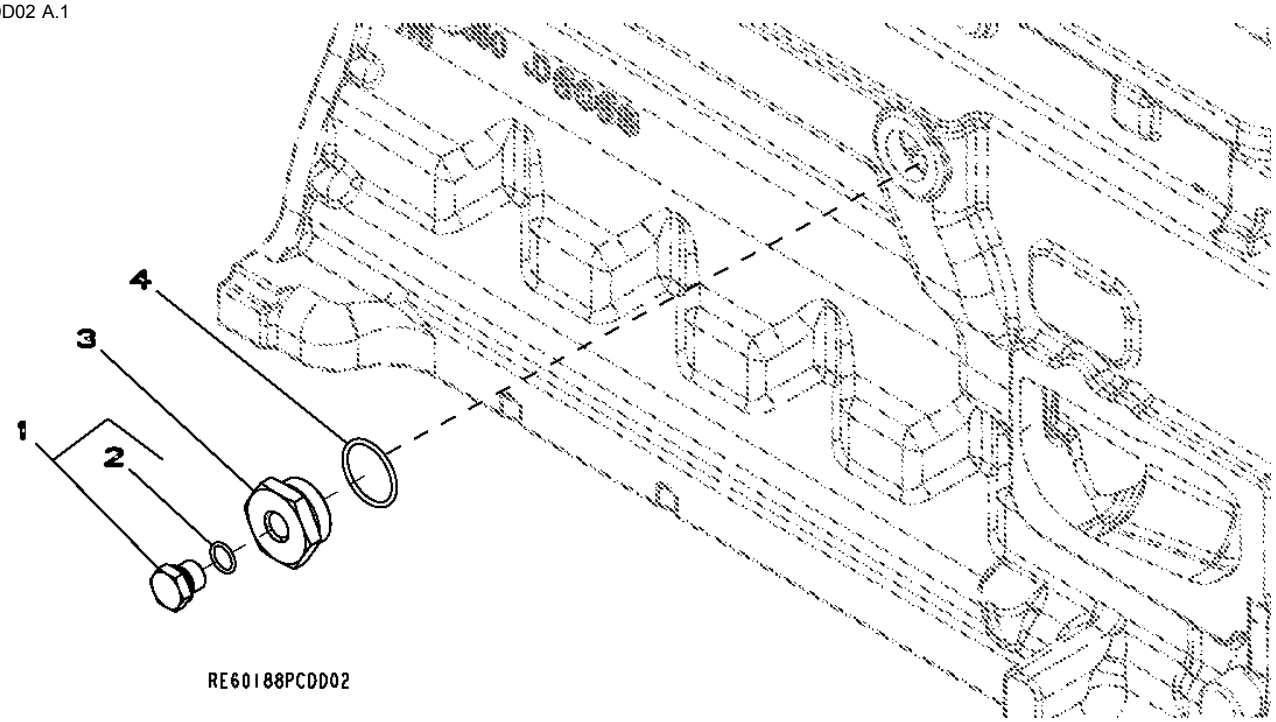

Pos.	*Ref.*	*Descripción*	*Cant.*	*Núm. de serie motor*	*Notas*
1	RE46685	Tapón hermético	1		
2	51M7043	Anillo tórico	1		15.300 X 2.200 mm
3	R123616	Tapón	1		
4	U13639	Anillo tórico	1		

2816 Exhaust Manifold
2816 Collecteur d'échappement
2816 Coletor de Descarga
2816 Colector de escape

2816_RE59938_PCD A.2

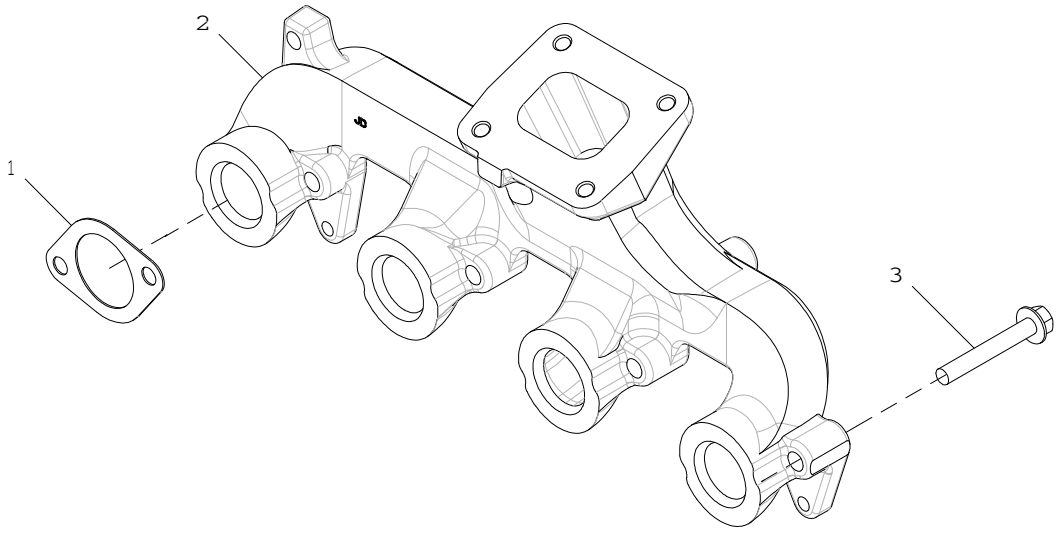

2816_RE59938_PCD

Pos.	*Ref.*	*Descripción*	*Cant.*	*Núm. de serie motor*	*Notas*
1	R521439	Junta	4		
2	R515588	Colector de escape	1		
3	19M7809	Tornillo	8		M10 X 70

2901 Ventilating System
2901 Système de ventilation
2901 Sistema de Ventilação
2901 Sistema de ventilación

RE57786PCDD01 A.1

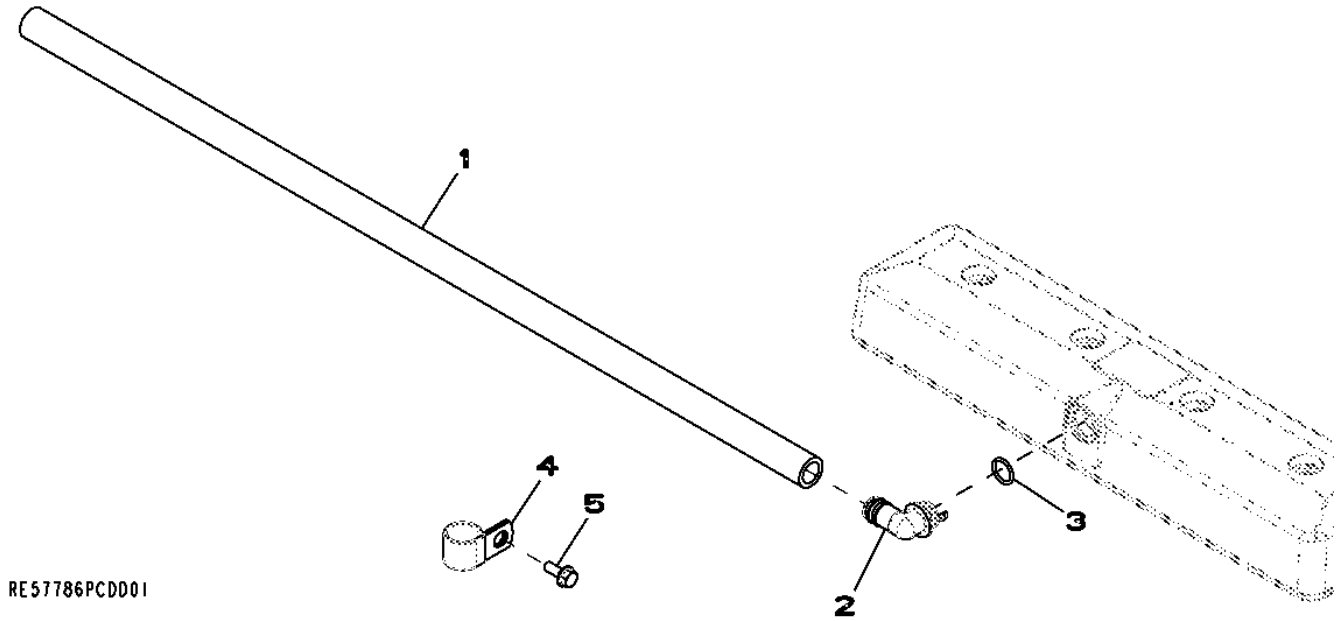

Pos.	*Ref.*	*Descripción*	*Cant.*	*Núm. de serie motor*	*Notas*
1	TY22505	Manguera	1		(A)
2	R120467	Racor acodado	1		
3	R72328	Anillo tórico	1		
4	R72659	Abrazadera	1		
5	19M7866	Tornillo	1		M8 X 20

(A) Cut to length
Couper à la longueur voulue
Cortar no Comprimento
Cortar según se requiera

30AT Starter Motor
30AT Démarreur
30AT Motor de Partida
30AT Motor de arranque

30AT_RE540823_PCD B.1

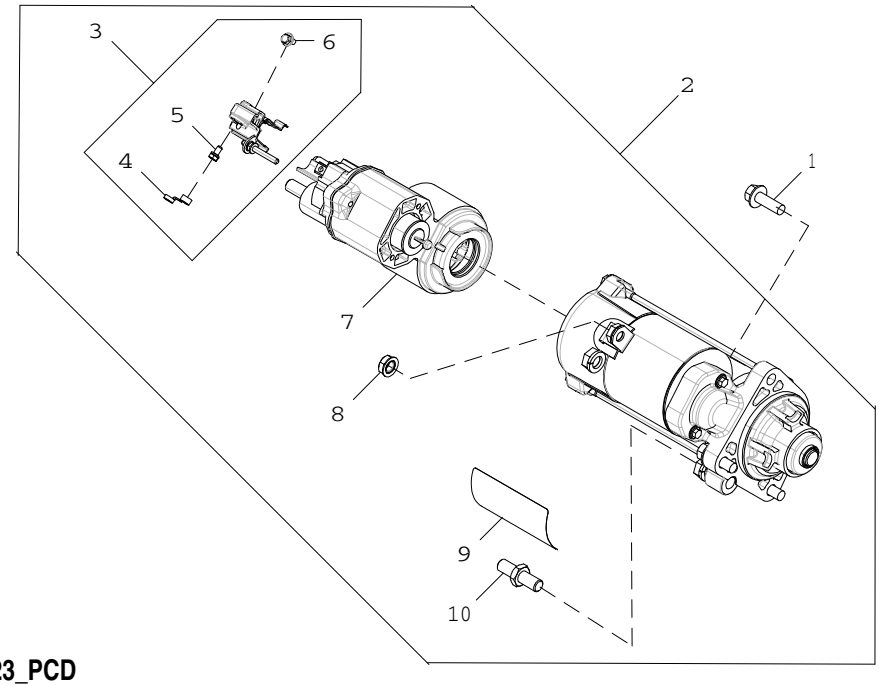

30AT_RE540823_PCD

Pos.	*Ref.*	*Descripción*	*Cant.*	*Núm. de serie motor*	*Notas*
1	19M7786	Tornillo	3		M10 X 30
2	RE549229	Juego p. motor de arranque	1		12V Denso, (SUB FOR RE537515)
3	RE549138	Kit de tapas	1		
4	R135660	Tapadera	1		
5	RE71256	Tornillo con arandela	1		
6	R533838	Tornillo	1		
7	RE539702	Solenoide	1		
8	R533839	Tuerca con brida	1		
9	T146102	Etiqueta adhesiva	1		
	T146106	Adhesivo de seguridad	1		(A)
	T146104	Adhesivo de seguridad	1		(B)
	T146515	Adhesivo de seguridad	1		(C)
	T146516	Adhesivo de seguridad	1		(D)
10	R136052	Espárrago	1		

(A) Spanish
Espagnol
ESPANHOL
Español

(B) French
Français
Francês
Francés

(C) German
Allemand
Alemão
Alemán

(D) Italian
Italien
Italiano
Italiano

35EQ FUEL FILTER
35EQ FILTRE A COMBUSTIBLE
35EQ FUEL FILTER
35EQ FILTRO DE COMBUSTIBLE

RE529844PCDA01 A.1

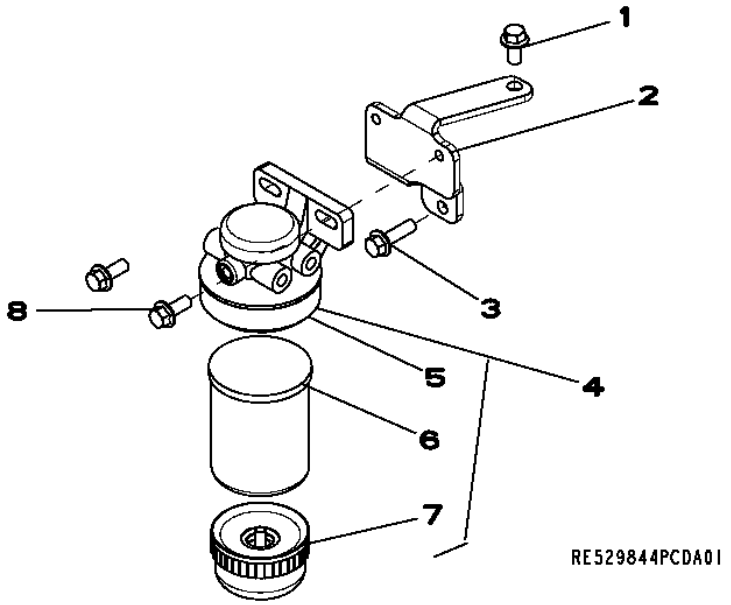

Pos.	Ref.	Descripción	Cant.	Núm. de serie motor	Notas
1	19M7784	Tornillo	1		M10 X 20
2	R523233	Soporte	1		
3	19M7835	Tornillo	1		M10 X 35
4	RE517382	Filtro de combustible	1		
	RE516512	Juego de anillos tóricos	1		
	RE516553	Juego de retenes	1		
	RE526834	Kit de filtros	1		
	RE60854	Kit de válvulas	1		
5	RE509794	Cabeza de filtro	1		
6	RE509031	Filtro de combustible	1		
7	RE51650	Vaso de decantación	1		
8	19M7785	Tornillo	2		M10 X 25

3618 Front Plate
3618 Plaque avant
3618 Placa dianteira
3618 Placa frontal

3618_RE509404_PCD A.1

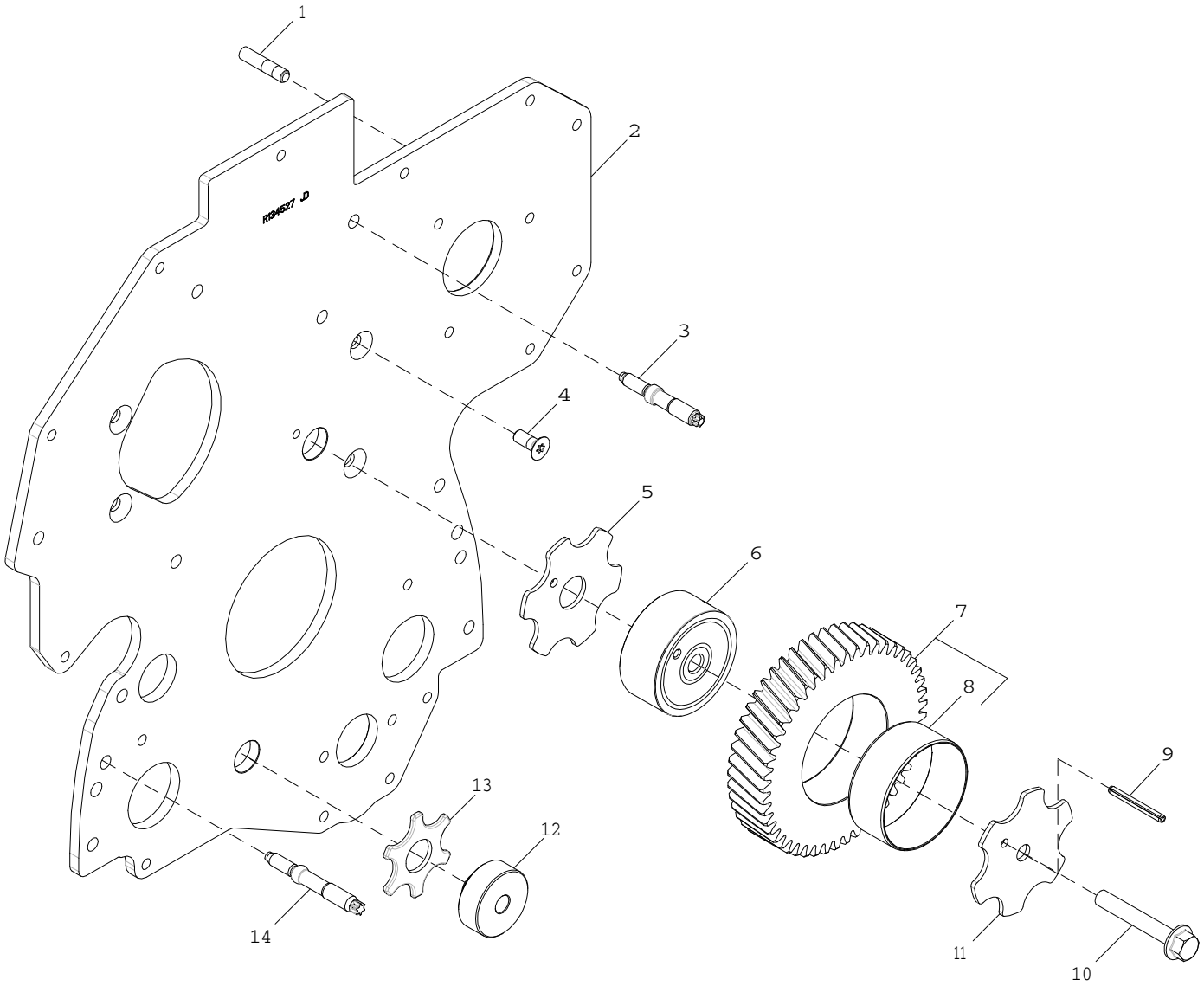

3618_RE509404_PCD

Pos.	*Ref.*	*Descripción*	*Cant.*	*Núm. de serie motor*	*Notas*
1	R116386	Espárrago	3		
2	R134527	Placa	1		
3	R134518	Espárrago	2		
4	R136475	Tornillo	4		
5	R123174	Arandela de seguridad	1		
6	R120641	Árbol	1		
7	RE508932	Engranaje	1		
8	R130912	Casquillo	1		
9	34H83	Pasador elástico	1		3/16" X 1-3/4"
10	19M8997	Tornillo	1		M10 X 65
11	R131206	Arandela de empuje	1		
12	R114194	Árbol	1		
13	R101225	Arandela de empuje	1		
14	R123584	Espárrago	4		

3701 Fuel Transfer Pump
3701 Pompe d'alimentation
3701 Bomba de Transferência de Combustível
3701 Bomba de alimentación de combustible

3701_RE57626_PCD B.1

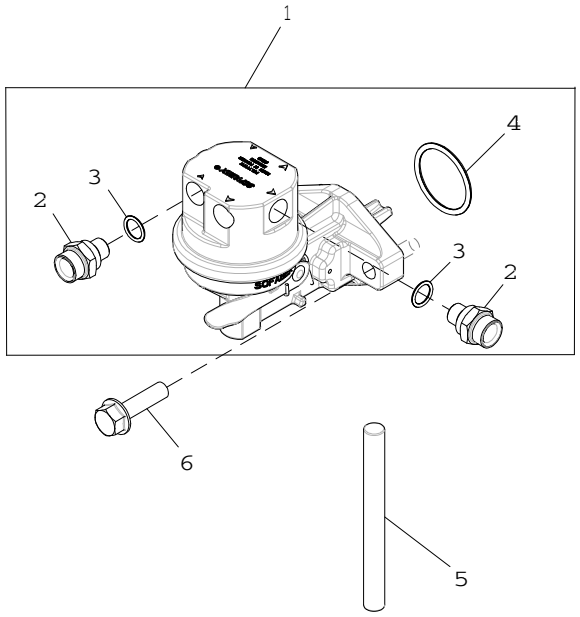

3701_RE57626_PCD

Pos.	*Ref.*	*Descripción*	*Cant.*	*Núm. de serie motor*	*Notas*
1	RE66153	Bomba de alimentación	1		
2	R500270	Conexión	2		
3	R500271	Anillo tórico	2		
4	R123273	Anillo tórico	1		
5	R133405	Pasador	1		
6	RE504233	Tornillo	2		

4002 Engine Oil Dipstick
4002 Jauge de niveau d'huile moteur
4002 Vareta de Óleo do Motor
4002 Varilla de nivel de aceite de motor

RE58181PCDD02 A.1

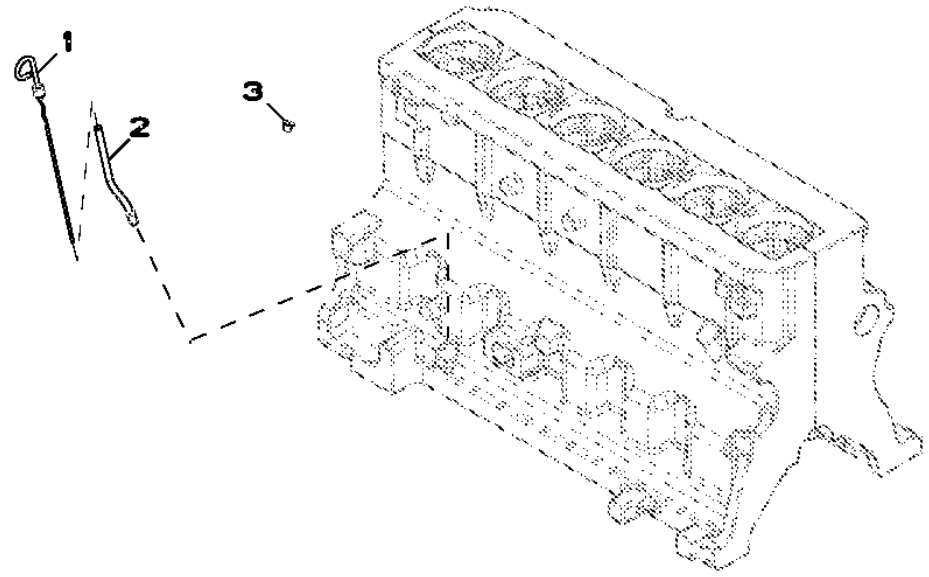

Pos.	*Ref.*	*Descripción*	*Cant.*	*Núm. de serie motor*	*Notas*
1	RE69243	Aspilla	1		
2	R502604	Tubo de aspilla de nivel	1		
3	R502725	Tapón	1		

4429 Timing Gear Cover
4429 Carter de distribution
4429 Tampa da Engrenagem de Distribuição
4429 Tapa de distribución

RE509418PCDE02 A.1

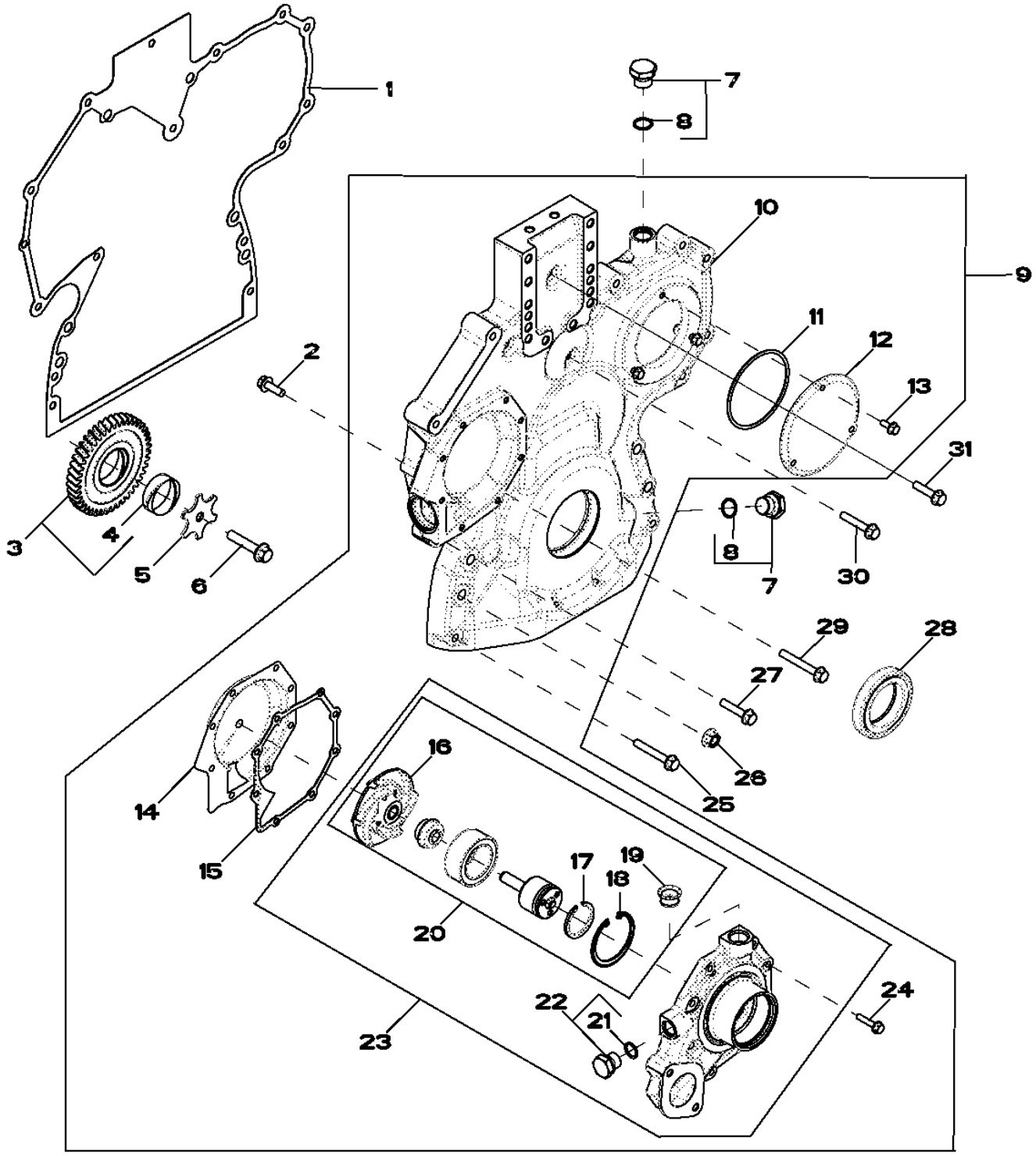

RE509418PCDE02

Pos.	Ref.	Descripción	Cant.	Núm. de serie motor	Notas
1	R136516	Junta	1		USE WITH R504725 OR R505462
	R520132	Junta	1		USE WITH R520130
2	19M7867	Tornillo	1		M8 X 25
3	RE56369	Engranaje	1		MARKED R120636
4	R114193	Casquillo	1		
5	R131283	Arandela de empuje	1		
6	19M8966	Tornillo	1		M10 X 50
7	RE517370	Conexión	2		WITHOUT TACHOMETER SENSOR
8	51M7044	Anillo tórico	1		17.300 X 2.200 mm
9	RE532938	Juego	1		(A)
10	R504725	Tapadera	1		SUB FOR R505462; USE WITH R136516
	R520130	Tapadera	1		USE WITH R520132
11	R121424	Anillo tórico	1		
12	R121411	Tapadera	1		
13	19M7775	Tornillo	3		M6 X 16
14	RE508566	Inserto	1		(A)
15	R123417	Junta	1		
16	.....	Impulsor	1		NSEP; MARKED R121036; ORDER RE515314
17	A364R	Anillo elástico	1		
18	R71228	Anillo	1		
19	R123226	Junta	1		
20	RE515314	Juego	1		(A) ALSO ORDER R123417 AND (2) R123226
21	51M7043	Anillo tórico	1		15.300 X 2.200 mm
22	RE46685	Tapón hermético	1		
23	RE505981	Bomba de agua	1		ALSO ORDER R123417 AND (2) R123226
	SE501610	Bomba de agua reman.	1		REMAN FOR RE505981
24	19M7796	Tornillo	8		M6 X 30
25	19M7979	Tornillo	2		M8 X 55
26	14M7296	Tuerca con brida	6		M10
27	19M8317	Tornillo	6		M8 X 40
28	RE538097	Retén	1		
29	19M7801	Tornillo	1		M8 X 60
30	RE67239	Tornillo	1		(B)
31	19M8291	Tornillo	1		M8 X 35

(A) Includes Instructions
Notice de montage comprise
Inclui Instruções
Incluye las instrucciones

(B) Threads With Pre-Applied Sealant
Filetages avec produit d'étanchéité préappliqué
Roscas com Vedante Pré-aplicado
Roscas con pasta selladora preaplicada

4502 Balancer Shaft
4502 Arbre d'équilibrage
4502 Eixo Balanceador
4502 Eje equilibrador

RE501265PCDD01 A.1

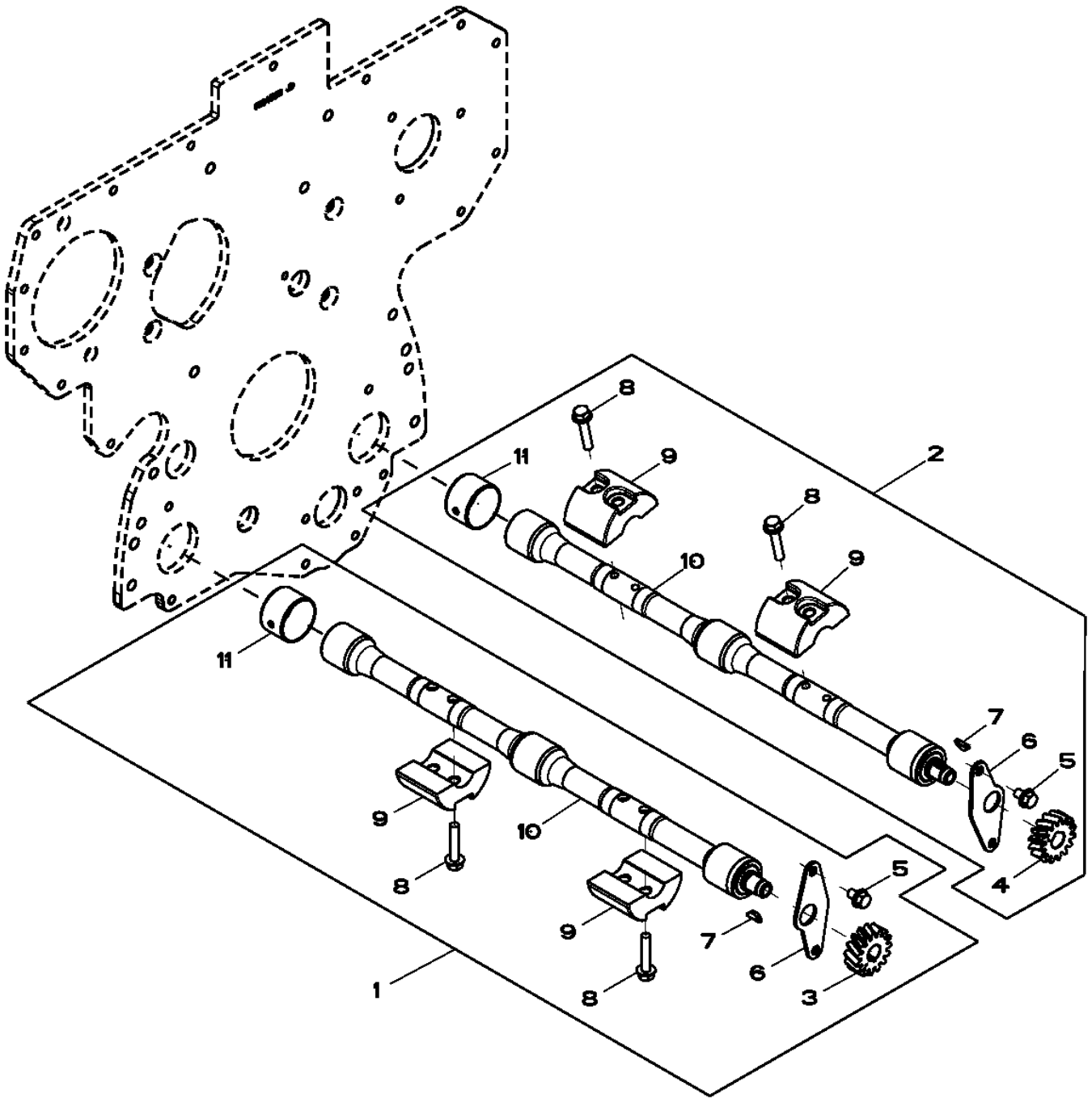

RE501265PCDD01

Pos.	*Ref.*	*Descripción*	*Cant.*	*Núm. de serie motor*	*Notas*
1	RE502447	Eje equilibrador	1		RH, KIT
2	RE502446	Eje equilibrador	1		LH, KIT
3	R120637	Engranaje	1		Z= 15, RH
4	R120639	Engranaje	1		Z= 15, LH
5	19M7864	Tornillo	4		M8 X 12
6	R116078	Placa	2		
7	R133303	Chaveta	2		
8	19M7798	Tornillo	8		M8 X 40
9	R500265	Lastre	2		
10	.....	Eje equilibrador	1		RH, NSEP (MARKED RE500448) (ORDER RE502447)
	.....	Eje equilibrador	1		LH, NSEP (MARKED RE500449) (ORDER RE502446)
11	R115299	Casquillo	6		

4614 Cylinder Block
4614 Bloc-cylindres
4614 Bloco de Cilindros
4614 Bloque de cilindros

RE507535PCDD02 A.1

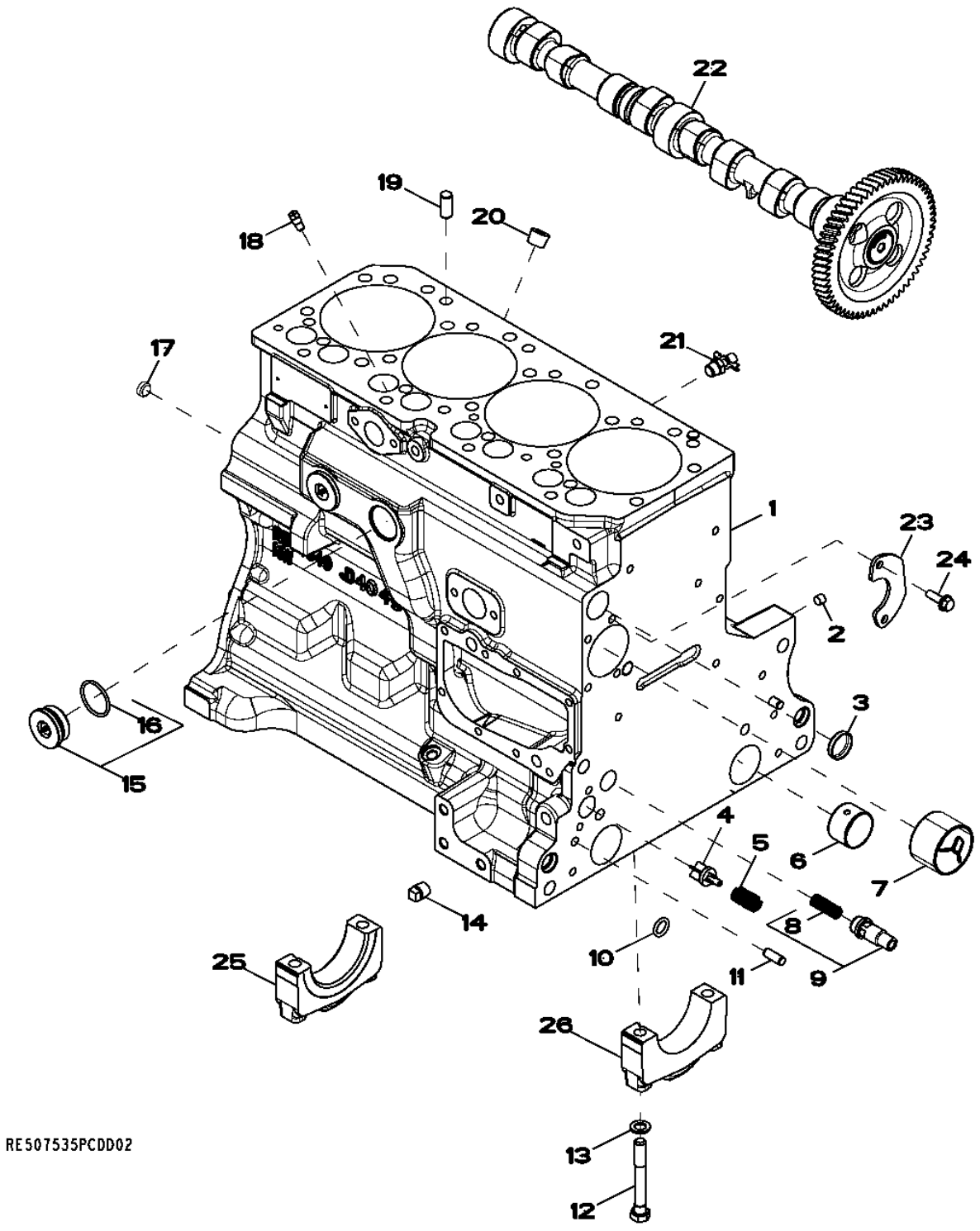

Pos.	Ref.	Descripción	Cant.	Núm. de serie motor	Notas
1	.....	Bloque de cilindros	1		(A) MARKED R504849
2	RE71255	Tapón roscado	5		SUB FOR RE42713
3	R116466	Tapón	1		
4	R121043	Válvula	1		
5	R111137	Muelle	1		
6	R115299	Casquillo	6		
7	R119874	Casquillo	1		
8	R131425	Muelle de compresión	1		
9	RE505501	Válvula de purga	1		(B) INCLUDE R131425
10	R97185	Anillo tórico	1		
11	B153R	Pasador de centraje	2		
12	T23474	Tornillo	10		ORDER R528387
13	T20168	Arandela	10		ORDER R32214
14	15H695	Tapón roscado	1		3/8"
15	RE508185	Conexión	2		INCLUDE U13639
16	U13639	Anillo tórico	1		
17	T18891	Tapón	2		
18	R131182	Obturador	4		
19	A120R	Pasador de centraje	4		
20	15H584	Tapón roscado	1		1/2", SUB FOR 15H697
21	AT13740	Grifo de vaciado	1		SUB FOR RE56403
22	RE507595	Árbol de levas	1		MARKED R504534
	SE501815	Árbol de levas remanufacturado	1		REMAN FOR RE507595
23	R132518	Placa	1		
24	19M8999	Tornillo	2		M8 X 25
25	.....	Tapa de cojinete	1		(A)
26	.....	Tapa de cojinete	1		(A)

(A) Not Available Separately
Non disponible séparément
Não Disponível Separadamente
No disponible por separado

(B) Oil Pressure Regulating
Régulation de pression d'huile
Regulagem da Pressão do Óleo
Regulación de presión de aceite

4706 CRANKSHAFT / BEARINGS
4706 VILEBREQUIN / COUSSINETS
4706 VIRABREQUIM / ROLAMENTOS
4706 CIGUENAL / COJINETE

RE504745PCDD01 A.1

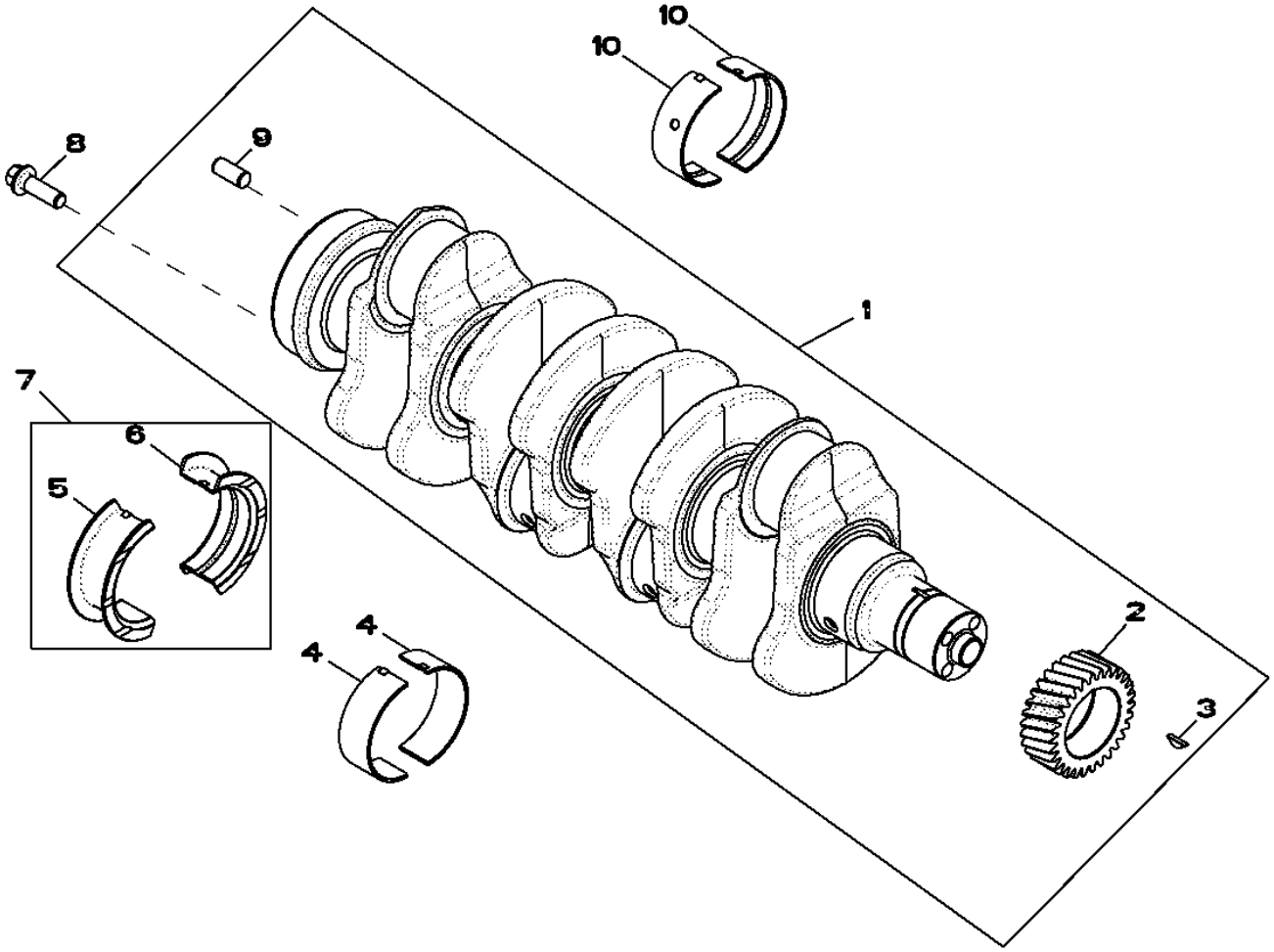

RE504745PCDD01

Pos.	*Ref.*	*Descripción*	*Cant.*	*Núm. de serie motor*	*Notas*
1	RE504638	Cigüeñal	1		
	SE501654	Cigüeñal reman.	1		(A) REMAN FOR RE504638
2	R120631	Engranaje	1		
3	R505609	Chaveta	1		
4	.....	Cojinete	4		(ORDER RE65168)
5	.....	Cojinete	1		(ORDER RE65168)
6	.....	Cojinete	1		(ORDER RE65165)
7	RE65168	Juego de rodamientos	1		
8	R135918	Tornillo	4		
9	A120R	Pasador de centraje	1		
10	.....	Cojinete	4		(ORDER RE65165)

(A) With Bearings
AVEC ROULEMENTS
Com Rolamentos
Con cojinetes

4823 Connecting Rods and Pistons
4823 Bielles et pistons
4823 Bielas e Pistões
4823 Biela y pistones

RE508160PCDB01 A.1

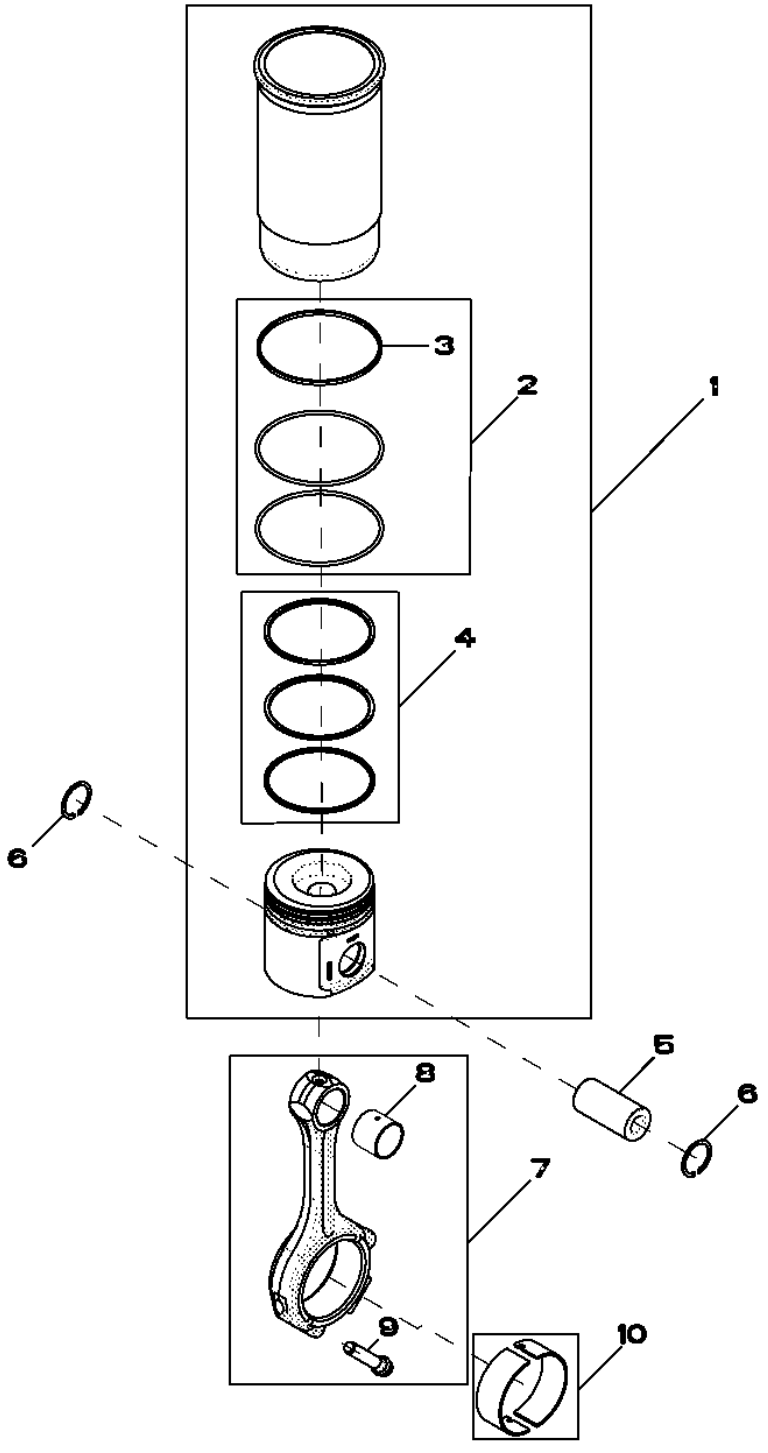

Pos.	Ref.	Descripción	Cant.	Núm. de serie motor	Notas
1	RE507920	Juego de pistón y camisa	4		
2	AR65507	Juego de anillos tóricos	4		
3	R48767	Empaquetadura	4		
4	RE507852	Juego segmentos de pistón	4		
5	R123178	Eje del pistón	4		
6	M41029	Anillo elástico	8		
7	RE500002	Biela	4		
	SE501096	Biela reman.	4		(REMAN FOR RE500002)
8	R123960	Casquillo	1		
9	R501124	Tornillo	2		
10	RE65908	Cojinete	4		

4901 Rocker Arm / Rocker Arm Shaft / Push Rod
4901 Culbuteur / axe de culbuteur / tige de culbuteur
4901 Balancim, Eixo do Balancim e Haste de Comando
4901 Balancín / Eje de balancines / Varilla de empuje

4901_RE57618_PCD A.2

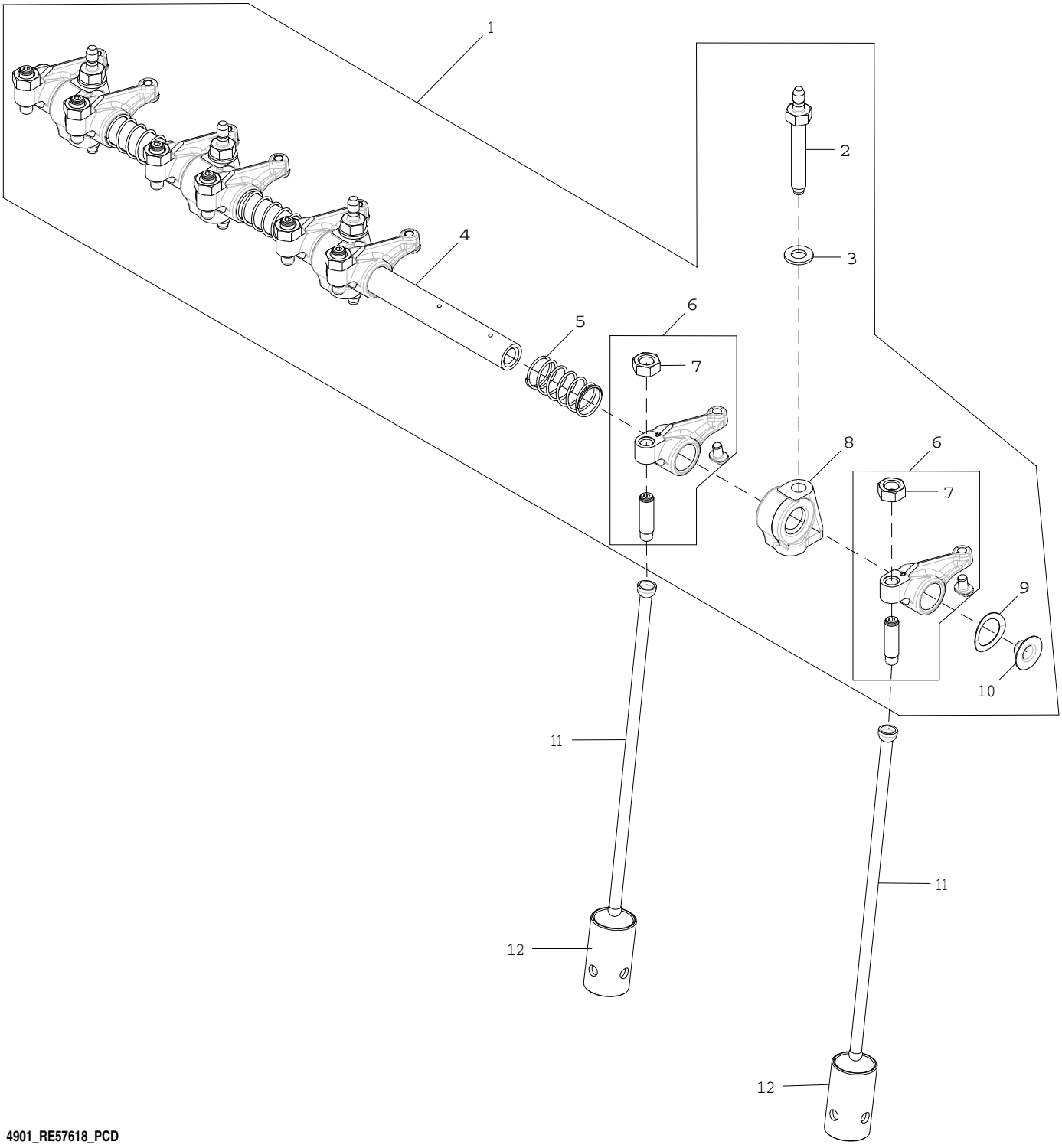

4901_RE57618_PCD

Pos.	*Ref.*	*Descripción*	*Cant.*	*Núm. de serie motor*	*Notas*
1	RE547827	Eje de balancines	1		
2	R123271	Espárrago	4		
3	R529416	Arandela	4		
4	R123513	Eje de balancines	1		
5	T20314	Muelle	3		
6	RE508317	Balancín	8		
7	14M7148	Tuerca	1		M10
8	R123161	Apoyo	4		
9	T20316	Arandela	2		
10	R54565	Tapón	2		
11	R107731	Varilla de empuje	8		
12	R123565	Seguidor de leva	8		

5001 Oil Pump
5001 Pompe à huile
5001 Bomba de Óleo
5001 Bomba de aceite

5001_RE57763_PCD A.1

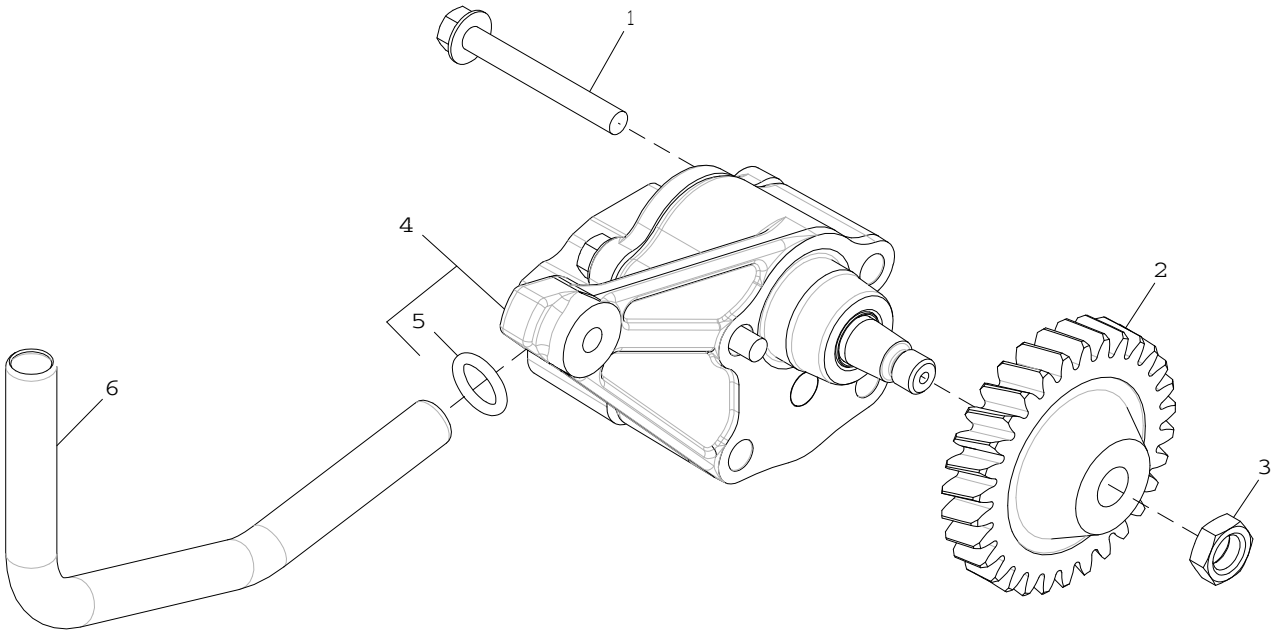

5001_RE57763_PCD

Pos.	*Ref.*	*Descripción*	*Cant.*	*Núm. de serie motor*	*Notas*
1	19M7802	Tornillo	2		M8 X 65
2	R120638	Engranaje	1		Z = 30
3	14M7066	Tuerca	1		M12
4	RE504914	Bomba de aceite	1		
	SE501814	Bomba de aceite reman.	1		REMAN FOR RE504914
5	R97185	Anillo tórico	1		
6	R121376	Tubo	1		

5102 CYLINDER HEAD AND VALVES
5102 CULASSE AVEC SOUPAPES
5102 CABEÇOTE DOS CILINDROS E VÁLVULAS
5102 CULATA CON VALVULAS

RE59432PCDD04 A.1

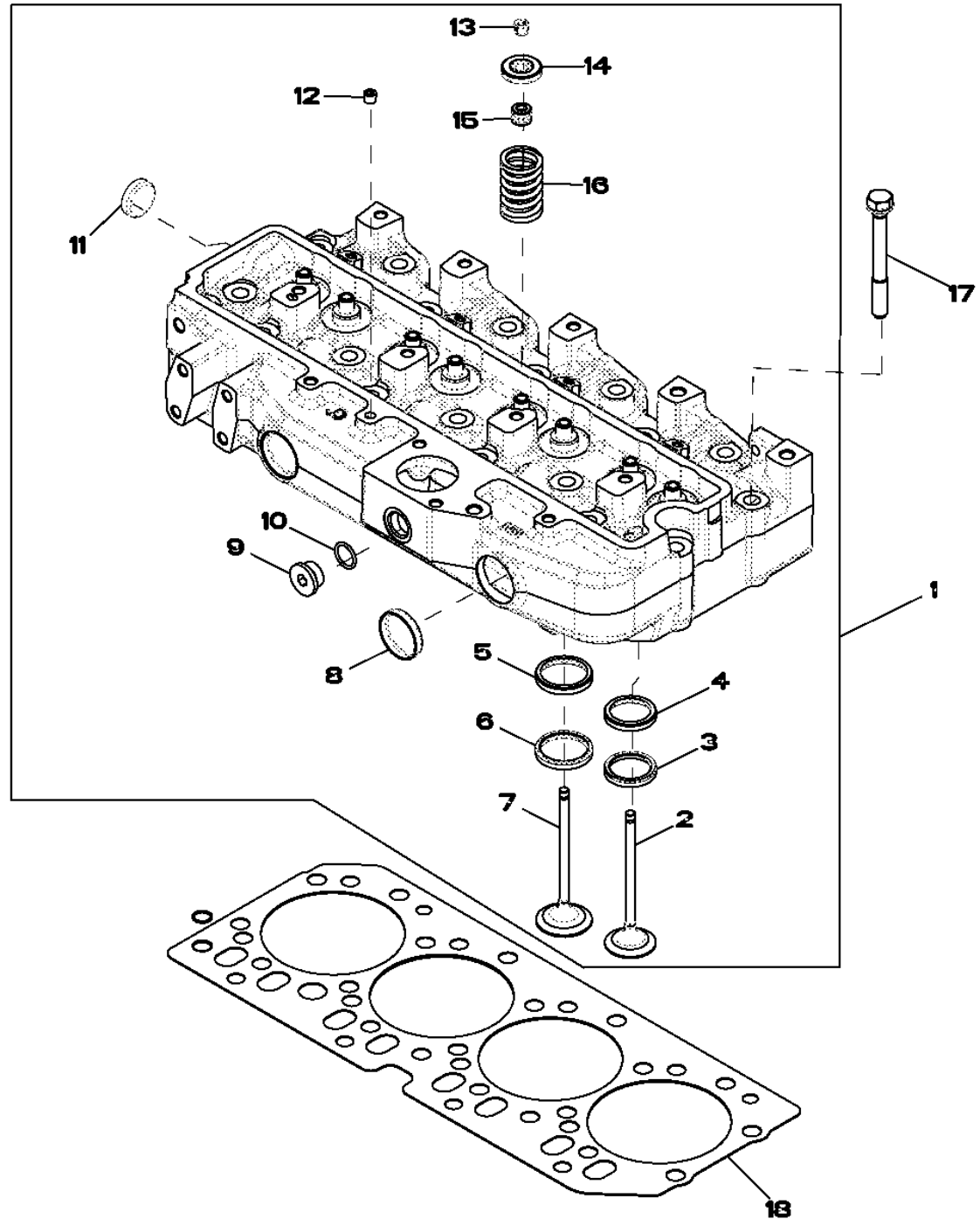

Pos.	Ref.	Descripción	Cant.	Núm. de serie motor	Notas
1	RE57234	Culata	1		
	SE501579	Culata reman.	1		(REMAN FOR RE57234)
2	R90692	Válvula de escape	4		
3	R85687	Anillo asiento de válvula	4		
4	R106829	Anillo asiento de válvula	4		
5	R106831	Anillo asiento de válvula	4		
6	R98063	Anillo asiento de válvula	4		
7	R98062	Válvula de admisión	4		
8	R43409	Tapón	2		
9	T58477	Conexión	1		
10	R26906	Anillo tórico	1		
11	CD16284	Tapón	1		
12	RE71255	Tapón roscado	1		
13	R91889	Retenedor	16		
14	RE60005	Rotador	8		
15	RE31617	Retén	8		
16	R26125	Muelle	8		
17	R85363	Tornillo	18		
18	R116515	Junta de culata	1		

5738 Water Pump Inlet
5738 Entrée de pompe à eau
5738 Entrada da Bomba de Água
5738 Entrada de bomba de agua

5738_RE546461_PCD A.2

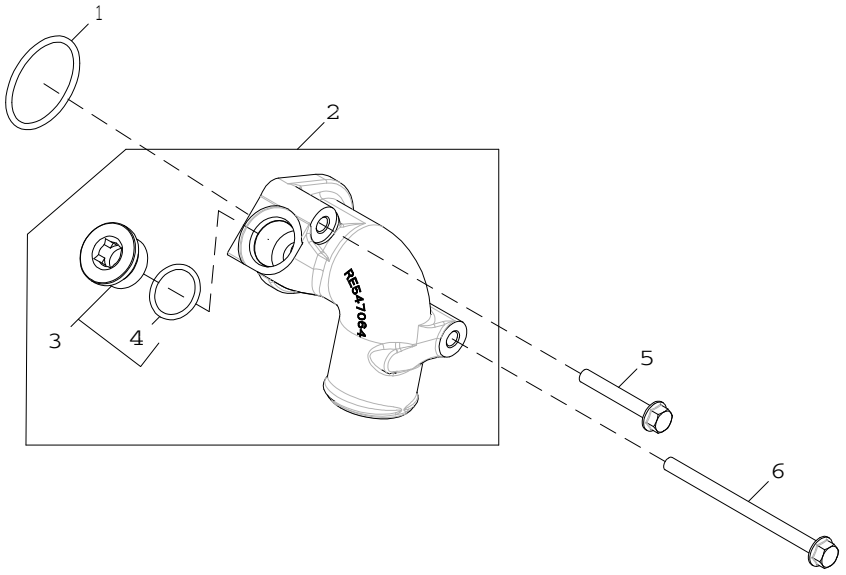

5738_RE546461_PCD

Pos.	*Ref.*	*Descripción*	*Cant.*	*Núm. de serie motor*	*Notas*
1	R89944	Anillo tórico	1		
2	RE547064	Toma de bomba de agua	1		
3	RE539896	Tapón hermético	1		
4	U17409	Anillo tórico	1		
5	19M7979	Tornillo	1		M8 X 55
6	19M8006	Tornillo	1		M8 X 120

5954 OIL COOLER
5954 REFROIDISSEUR D'HUILE
5954 RESFRIADOR DE ÓLEO
5954 REFRIGERADOR DE ACEITE

RE532288PCDA01 A.1

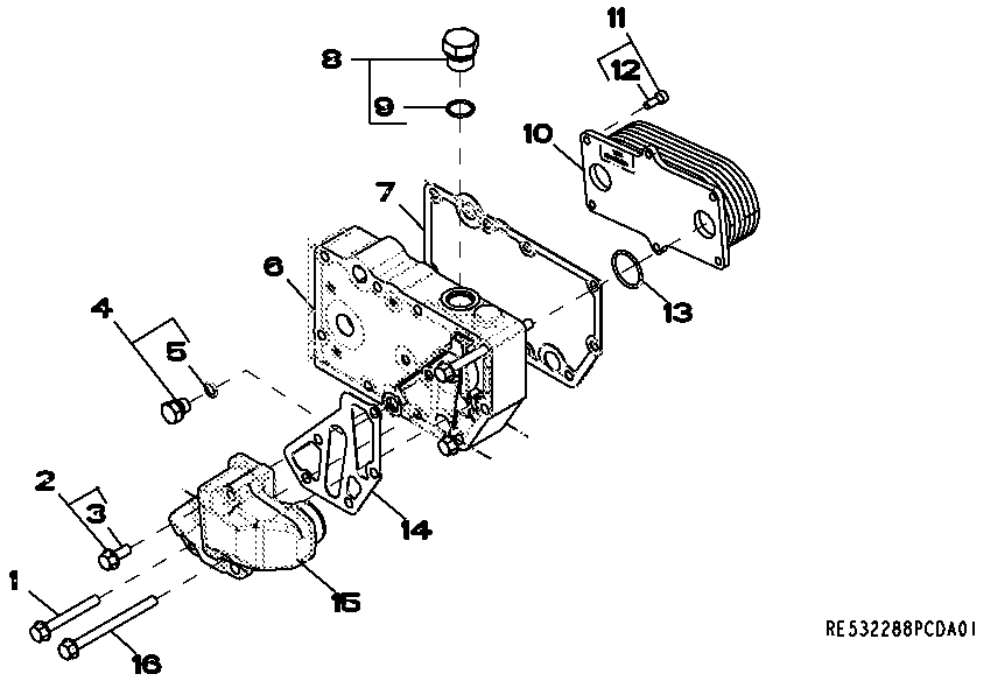

Pos.	*Ref.*	*Descripción*	*Cant.*	*Núm. de serie motor*	*Notas*
1	19M7802	Tornillo	2		M8 X 65
2	RE67238	Tornillo	1		(A) M8 X 20
3	19M7866	Tornillo	1		M8 X 20
4	RE46686	Tapón hermético	1		
5	51M7040	Anillo tórico	1		9.300 X 2.200 mm
6	R524516	Carcasa	1		
7	R123501	Junta	1		
8	RE46687	Tapón de vaciado	1		
9	51M7045	Anillo tórico	1		19.300 X 2.200 mm
10	RE56690	Refrigerador de aceite	1		
11	RE67231	Tornillo	6		(A)
12	19M8553	Tornillo	1		M6 X 16
13	T122075	Anillo tórico	2		
14	R501428	Junta	1		
15	R502811	Racor adaptador	1		
16	19M7970	Tornillo	2		M8 X 100

(A) WITH PRE-APPLIED SEALANT
FILETS ENDUITS DE PRODUIT D'ETANCHEITE
COM VEDANTE PRÉ-APLICADO
CON SELLADOR

6282 ALTERNATOR MOUNTING
6282 SUPPORT DE L'ALTERNATEUR
6282 MONTAGEM DO ALTERNADOR
6282 SOPORTE DEL ALTERNADOR

RE527141PCDB03 A.1

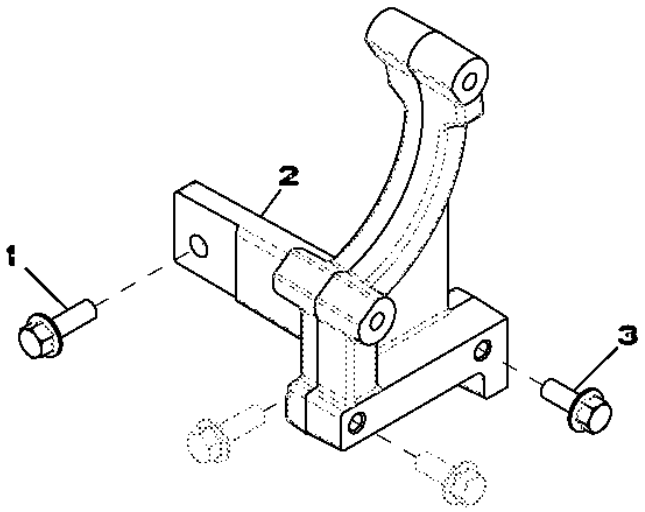

RE527141PCDB03

Pos.	*Ref.*	*Descripción*	*Cant.*	*Núm. de serie motor*	*HT051*	*Notas*
1	19M7786	Tornillo	2			M10 X 30
2	R524517	Pieza bruta de fundición	1			
3	19M7785	Tornillo	2			M10 X 25

63AA FUEL LINES
63AA CONDUITES DE COMBUSTIBLE
63AA LINHAS DE COMBUSTÍVEL
63AA TUBERIA DE COMBUSTIBLE

63AA_RE529841_PCD A.3

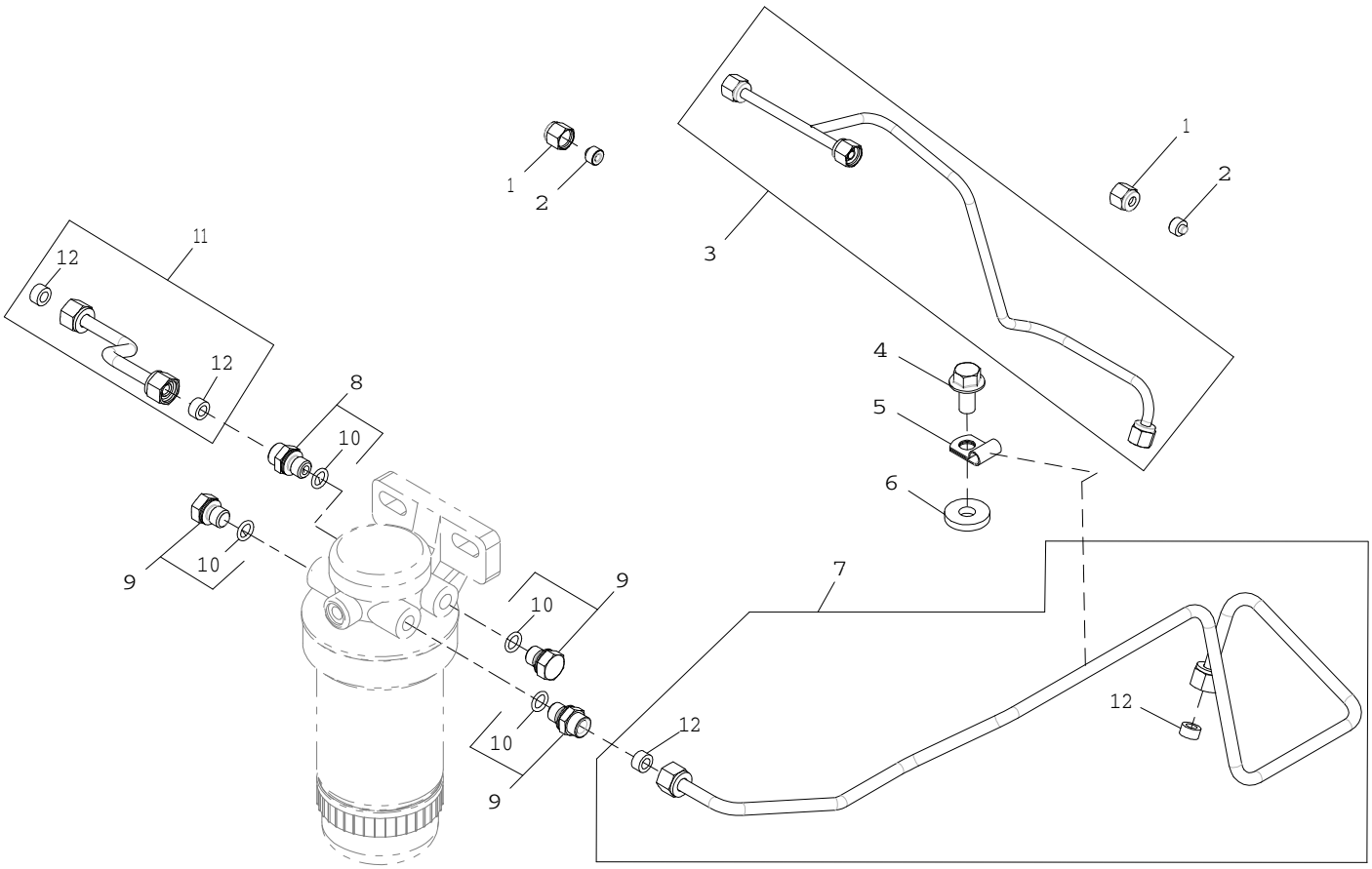

63AA_RE529841_PCD

Pos.	Ref.	Descripción	Cant.	Núm. de serie motor	Notas
1	R123593	Tuerca de unión	2		
2	AR85519_OPT1	PART MISSING IN WISE	2		
3	RE515815	Tubería de combustible	1		
4	19M7784	Tornillo	1		M10 X 20
5	T14050	Abrazadera	1		
6	R43696	Arandela	1		
7	RE531264	Tubería de combustible	1		
8	RE60029	Racor adaptador	2		
9	RE46686	Tapón hermético	2		
10	51M7040	Anillo tórico	1		9.300 X 2.200 mm
11	RE529843	Tubería de combustible	1		
12	R74012	Arandela de guarnición	2		

65B7 Turbocharger
65B7 Turbocompresseur
65B7 Turbocompressor
65B7 Turbocompresor

65B7_RE546662_PCD B.1

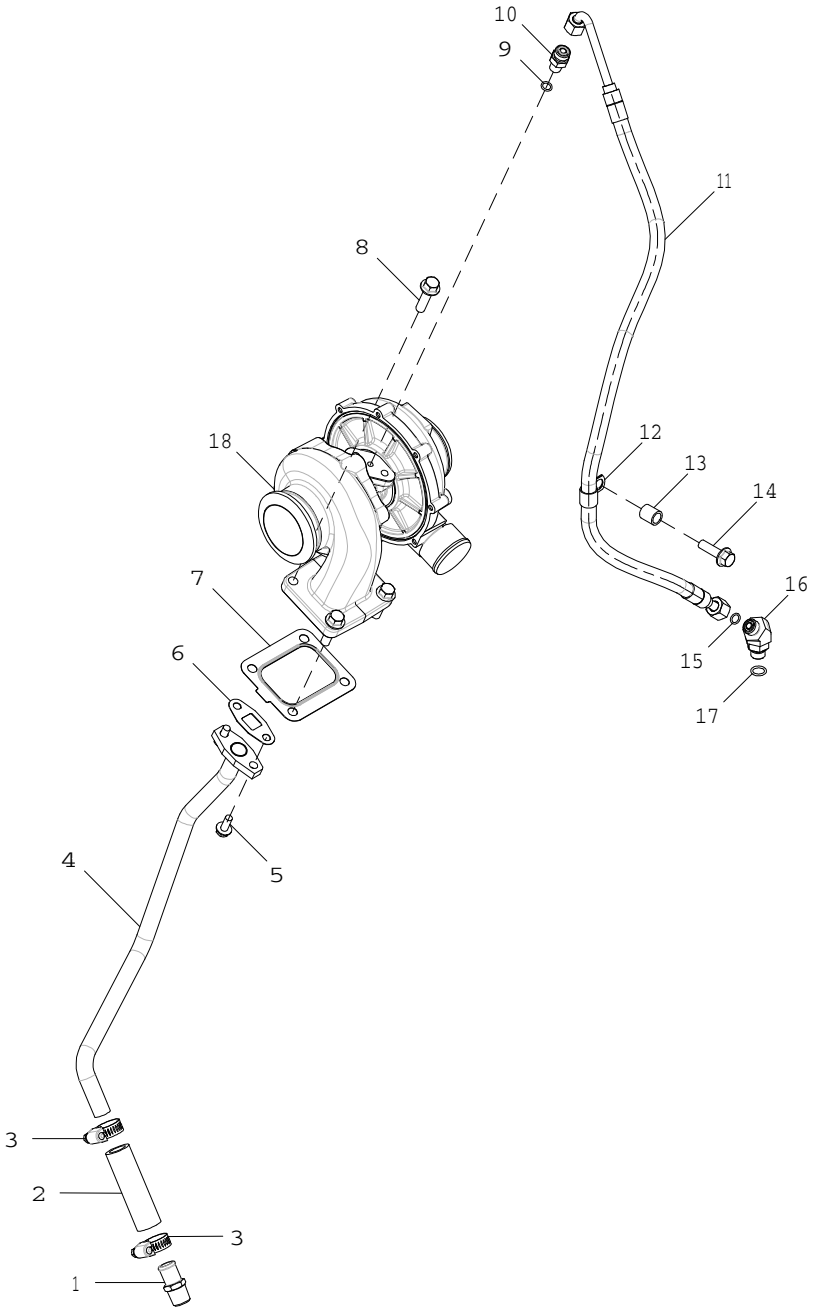

65B7_RE546662_PCD

Pos.	*Ref.*	*Descripción*	*Cant.*	*Núm. de serie motor*	*Notas*
1	RE54885	Conexión de manguera	1		
2	R523372	Manguera	1		
3	RE65978	Abrazadera	2		
4	RE546575	Tubería de aceite	1		
5	19M8062	Tornillo	2		M8 X 20
6	R123570	Junta	1		
7	R92097	Junta	1		
8	19M7786	Tornillo	4		M10 X 30
9	R63548	Anillo tórico	1		
10	M87733	Racor adaptador	1		ALSO ORDER R63548
11	RE530681	Manguera	1		
12	57M9865	Abrazadera	1		
13	28H1697	Espaciador	1		0.493" X 0.675" X 3/4"
14	19M7835	Tornillo	1		M10 X 35
15	T77613	Anillo tórico	1		
16	38H5154	Racor acodado	1		
17	51M7042	Anillo tórico	1		13.300 X 2.200 mm
18	SE501155	Turbocompresor reman.	1		MARKED RE526873

6698 Water Temperature Sensor - Plug
6698 Capteur de température d'eau - bouchon
6698 Sensor de Temperatura da Água - Bujão
6698 Sensor de temperatura del agua - Enchufe

RE500556PCDD02 A.1

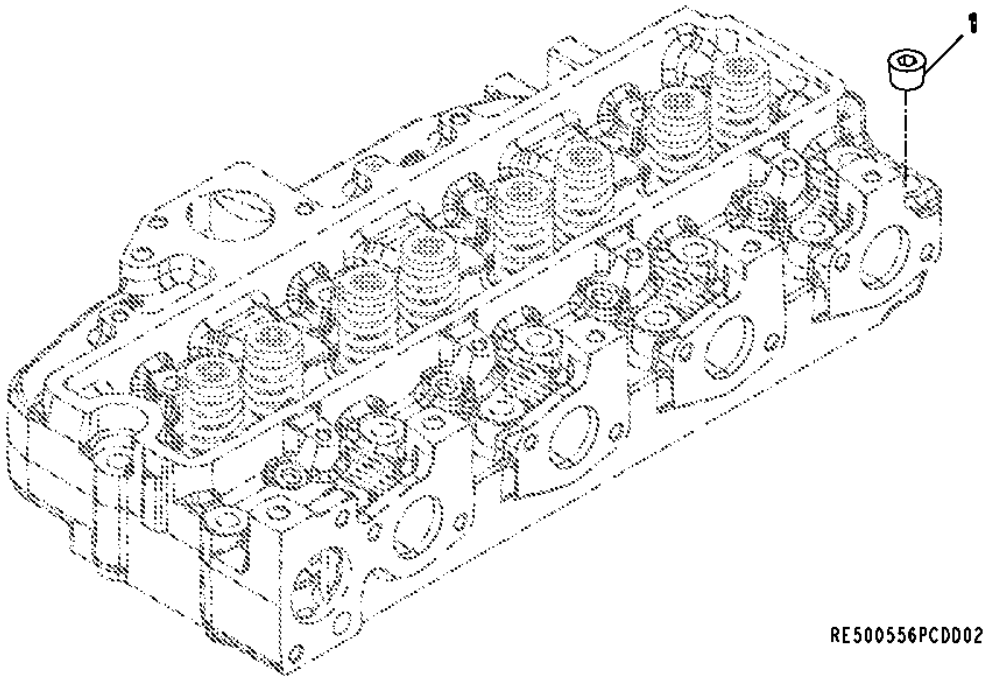

Pos.	*Ref.*	*Descripción*	*Cant.*	*Núm. de serie motor*	*Notas*
1	15H584	Tapón roscado	1		1/2"

6710 Engine Sensors
6710 Capteurs du moteur
6710 Sensores do Motor
6710 Sensores de motor

6710_RE509332_PCD E.1

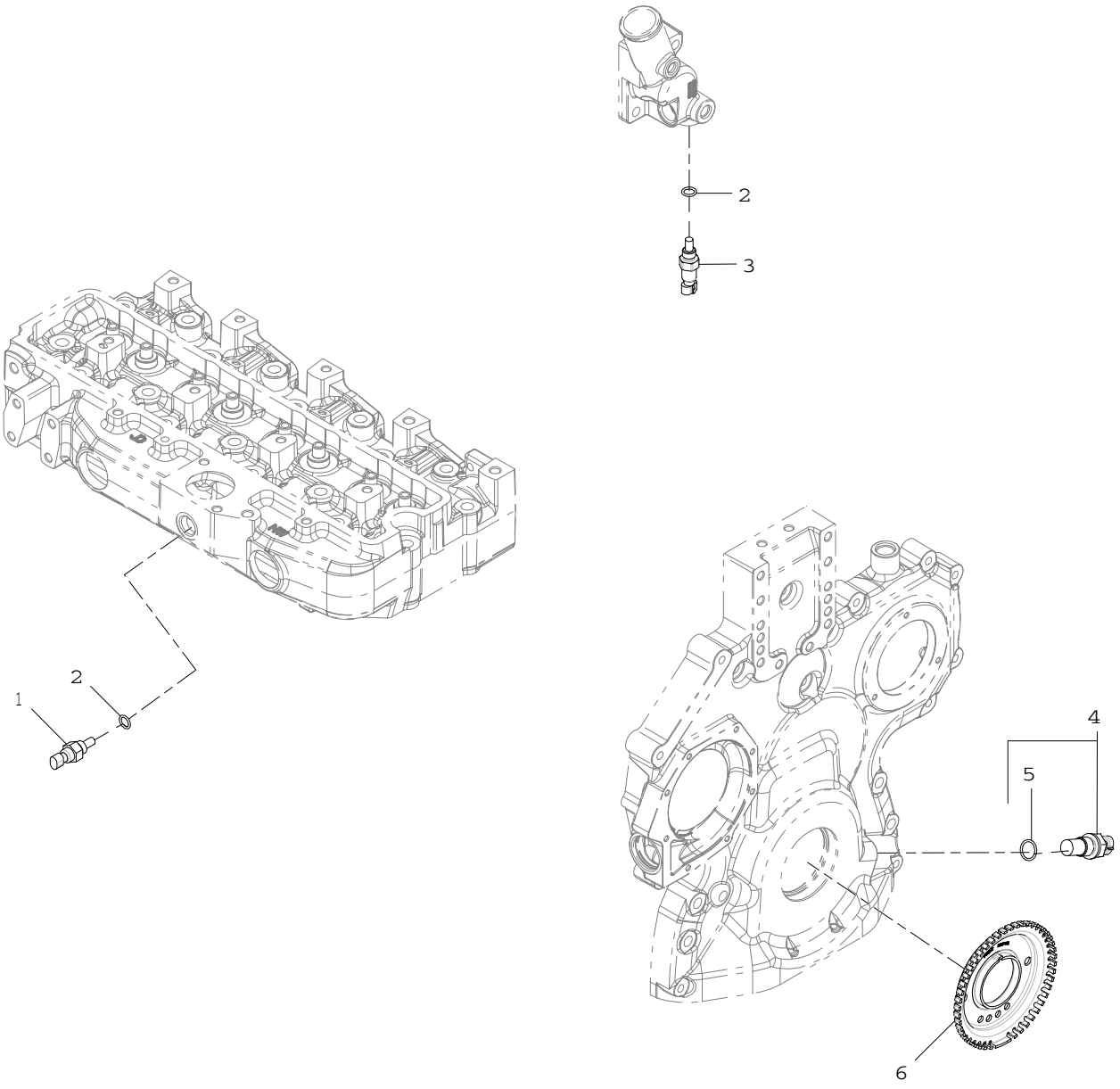

6710_RE509332_PCD

Pos.	Ref.	Descripción	Cant.	Núm. de serie motor	TDW58	Notas
1	RE61812	Sensor	1			(A)
2	51M7041	Anillo tórico	2			11.300 X 2.200 mm
3	RE52722	Sensor de temperatura	1			(B)
4	RE519144	Sensor	1			(C) (INCLUDES 51M7044)
5	51M7044	Anillo tórico	1			17.300 X 2.200 mm
6	R517471	Rueda	1			

(A) Air Temperature Sensor
Capteur de température d'air
Sensor de Temperatura do Ar
Sensor de temperatura de aire

(B) Coolant Temperature Sensor
Capteur de température du liquide de refroidissement
Sensor da Temperatura do Líquido de Arrefecimento
Sensor de temperatura del refrigerante

(C) Engine Speed Sensor
Capteur du régime moteur
Sensor de Rotação do Motor
Sensor de régimen del motor

7699 Oil Pressure Switch - Plug
7699 Manostat d'huile - Bouchon
7699 Pressostato do Óleo - Bujão
7699 Interruptor de presión de aceite - Tapón

RE60160PCDD02 A.1

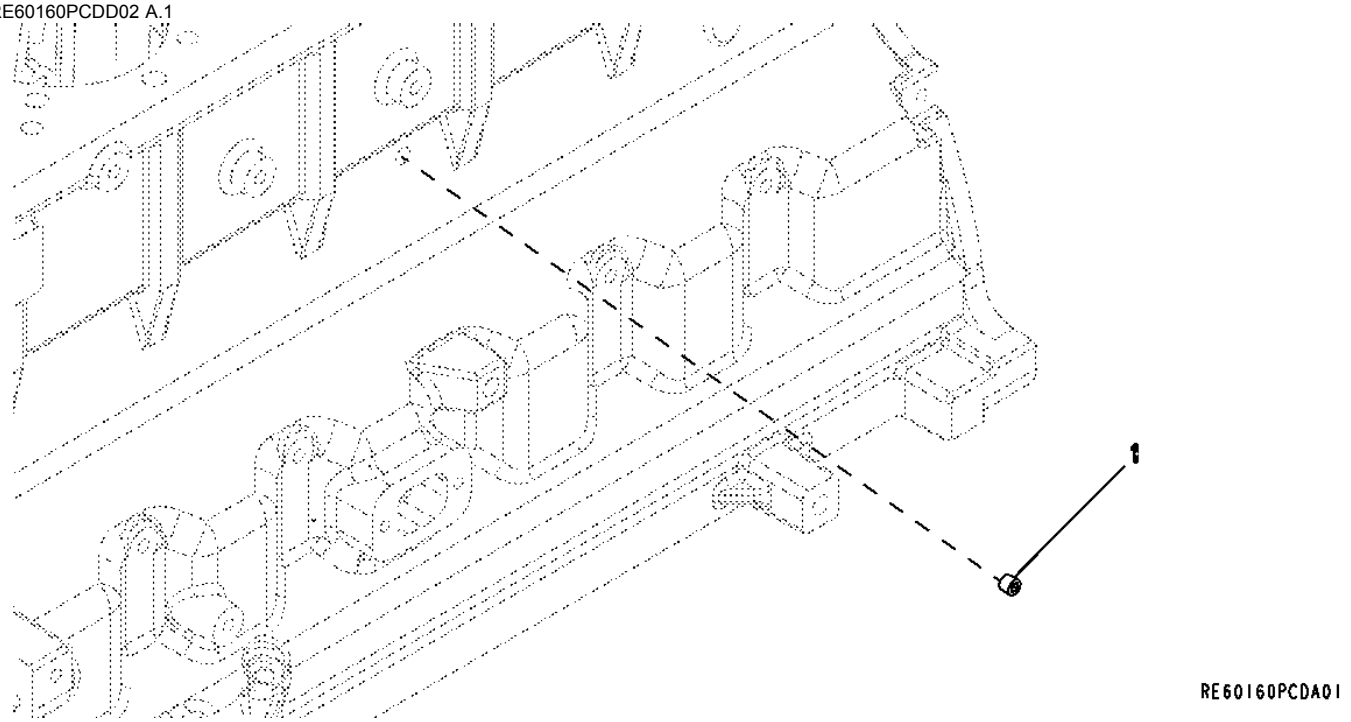

Pos.	*Ref.*	*Descripción*	*Cant.*	*Núm. de serie motor*	*Notas*
1	RE71255	Tapón roscado	1		

8702 Belt Tensioner
8702 Tendeur de courroie
8702 Tensionador da Correia
8702 Tensor de correa

RE59703PCDD01 A.1

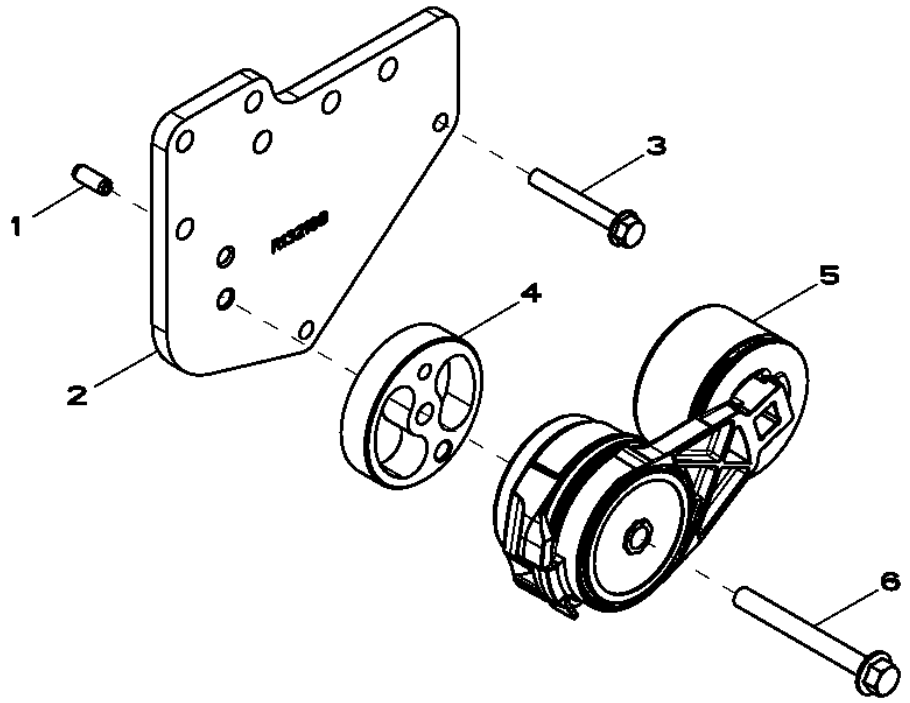

Pos.	*Ref.*	*Descripción*	*Cant.*	*Núm. de serie motor*	*Notas*
1	34M7061	Pasador elástico	1		8 X 20 mm
2	R132168	Apoyo	1		(SUB FOR R122270)
3	19M7801	Tornillo	2		M8 X 60
4	R516623	Espaciador	1		(SUB FOR R500321)
5	RE518097	Tensor de correa	1		
6	19M7811	Tornillo	1		M10 X 90
..	RE70536	Tensor de correa	1		(SUB FOR RE59702)

8822 Oil Filter
8822 Filtre à huile
8822 Filtro de Óleo
8822 Filtro de aceite

8822_RE507937_PCD A.1

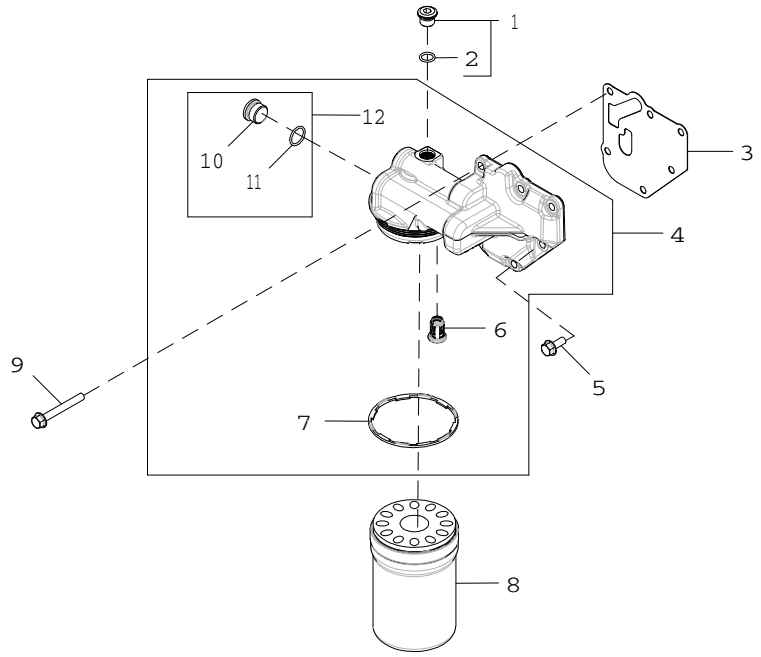

8822_RE507937_PCD

Pos.	*Ref.*	*Descripción*	*Cant.*	*Núm. de serie motor*	*Notas*
1	RE52242	Tapón de vaciado	1		
2	51M7042	Anillo tórico	1		13.300 X 2.200 mm
3	R500374	Junta	1		
4	RE504564	Cabeza de filtro	1		
5	RE67238	Tornillo	1		
6	RE504543	Válvula	1		
7	R502513	Retén	1		
8	RE504836	Filtro de aceite	1		
9	19M7802	Tornillo	5		M8 X 65
10	R116115	Conexión	1		
11	51M7045	Anillo tórico	1		19.300 X 2.200 mm
12	RE505232	Tapón hermético	2		

9801 Lift Straps
9801 Oeillets de levage
9801 Tirantes de Elevação
9801 Cintas de elevación

9801_RE53353_PCD A.1

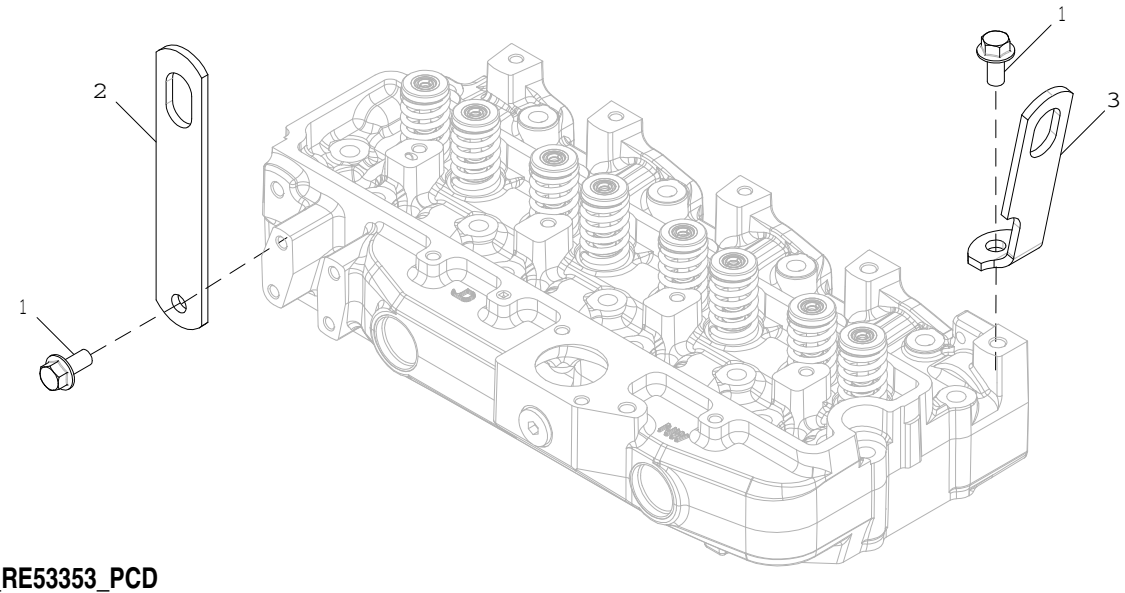

9801_RE53353_PCD

Pos.	*Ref.*	*Descripción*	*Cant.*	*Núm. de serie motor*	*Notas*
1	19M7788	Tornillo	2		M12 X 25
2	R502329	Tira	1		REAR
3	R502175	Tira	1		FRONT

9901 Replacement Engine
9901 Moteur de rechange
9901 Motor de Reposição
9901 Motor de recambio

RGP13362 A.1

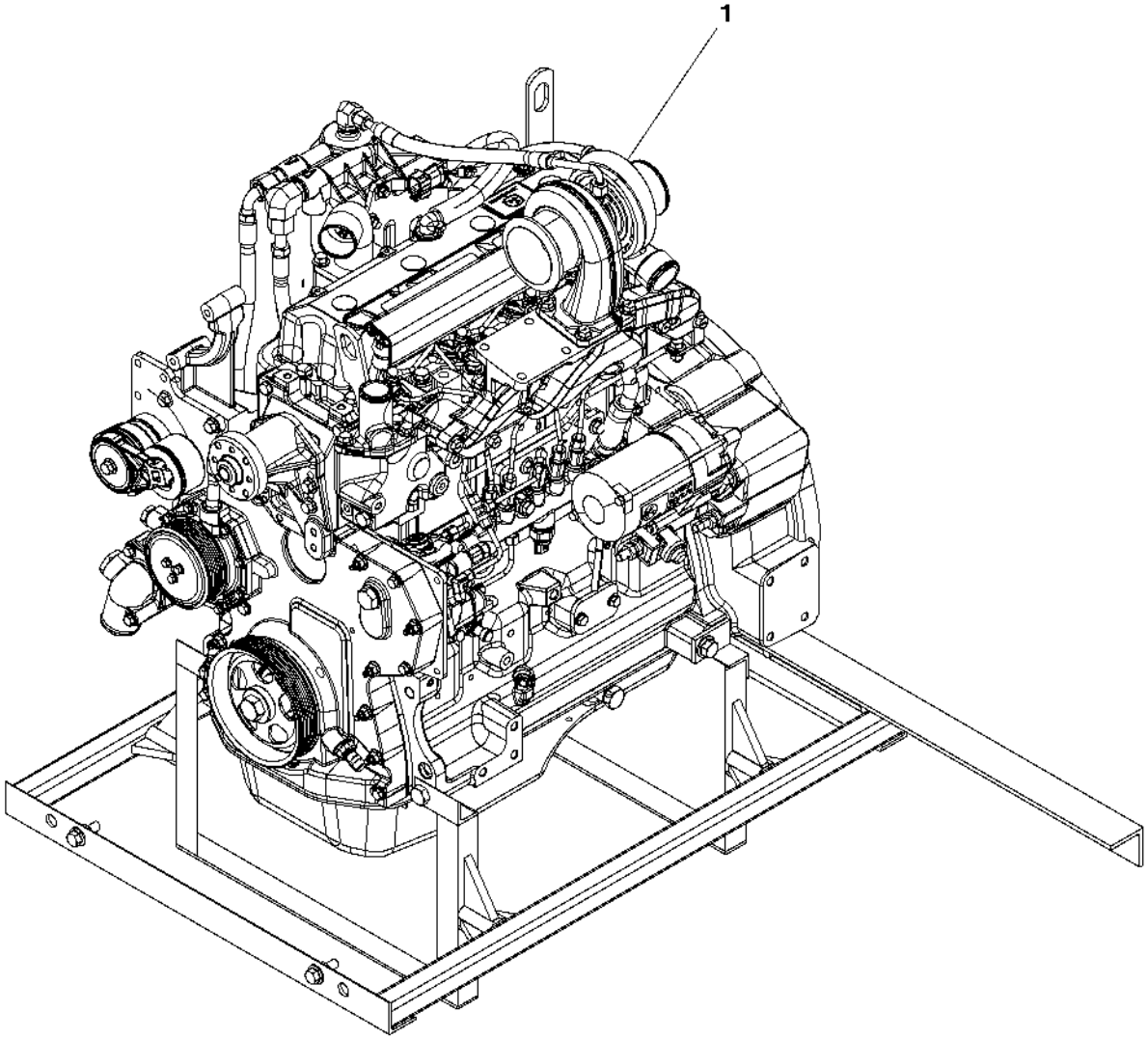

RGP13362

Pos.	*Ref.*	*Descripción*	*Cant.*	*Núm. de serie motor*	*Notas*
1	PE11281	Motor diesel	1		(A)

(A) May Not Be as Illustrated
Peut ne pas ressembler à l'image
Pode Não Ser Conforme Ilustrado
Puede diferir de la ilustración

Starting Aid Switch
Interrupteur d'aide au démarrage
Interruptor do Auxílio à Partida
Interruptor de auxiliar de arranque

AT379048_TX1102430 A.2

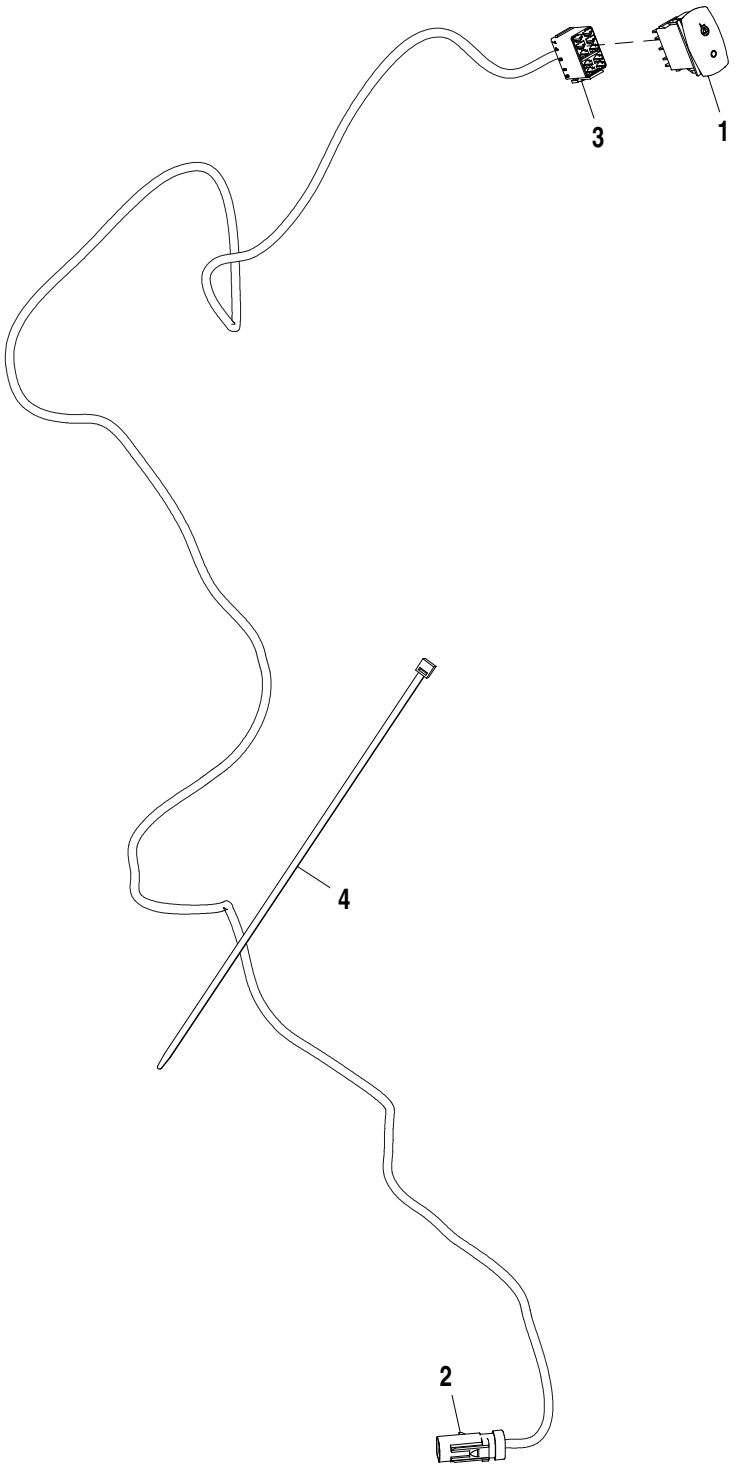

AT379048_TX1102430

Pos.	*Ref.*	*Descripción*	*Cant.*	*Núm. de serie*	*Notas*
1	AT309946	Int. alternante/basculante	1		
2	AT378862	Grupo de cables	1		
3	T210282	Caja de conectores eléc.	1		
4	H77698	Cinta de atar	5		

Cold Start Aid (Engines DT060/TT094)
Dispositif d'aide au démarrage par temps froid (moteurs DT060/TT094)
Auxílio de Partida a Frio (Motores DT060/TT094)
Auxiliar de arranque en frío (Motores DT060/TT094)

TX1067308 A.1

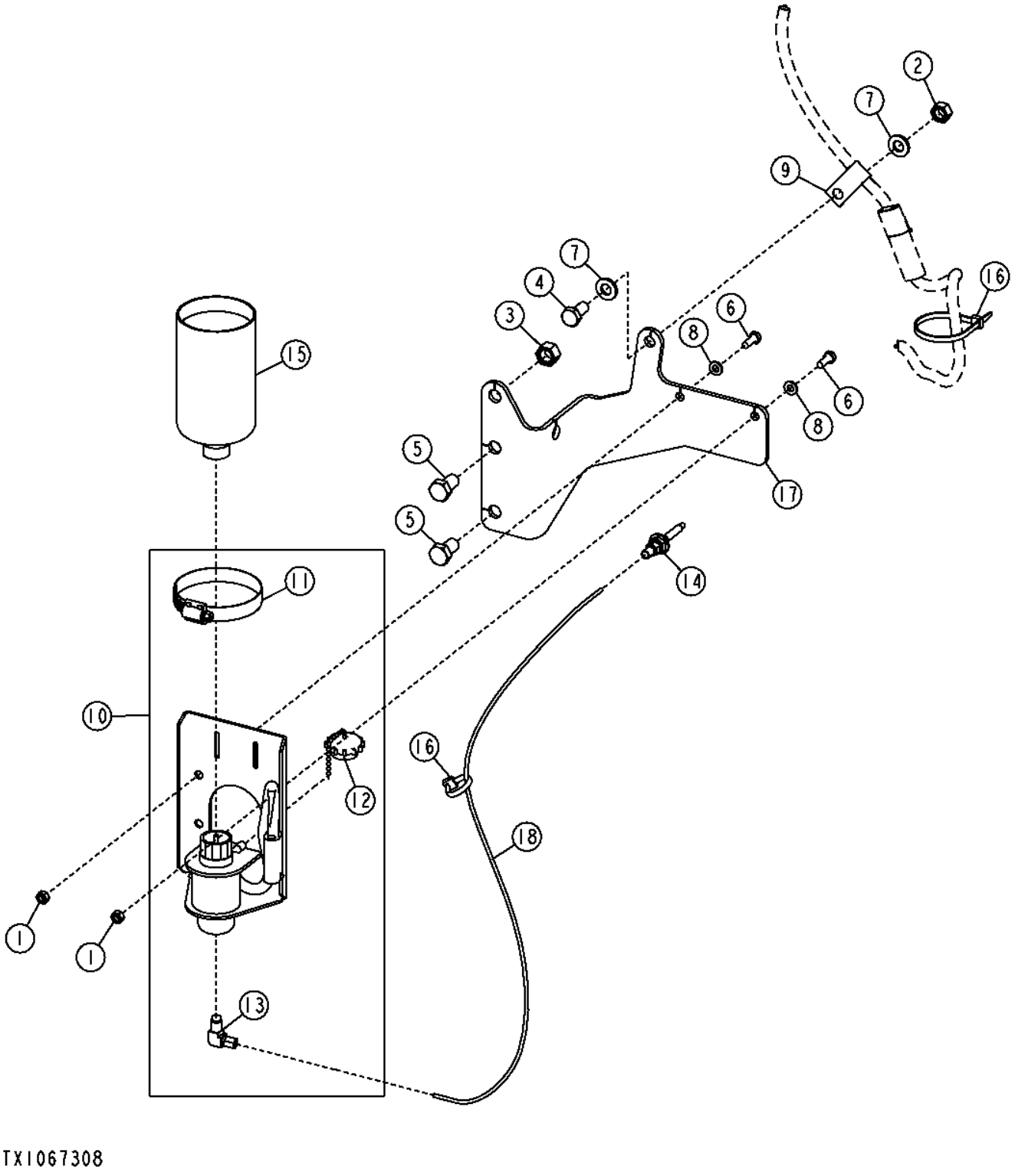

Pos.	*Ref.*	*Descripción*	*Cant.*	*Núm. de serie*	*Notas*
1	14M7272	Tuerca	2		M6
2	14M7274	Tuerca	1		M10
3	14M7275	Tuerca	1		M12
4	19M7938	Tornillo	1		M10 X 20
5	19M8017	Tornillo	2		M12 X 20
6	19M8425	Tornillo	2		M6 X 16
7	24M7239	Arandela	2		10.700 X 21 X 2.500 mm
8	24M7293	Arandela	2		6.500 X 13 X 1.600 mm
9	AH89557	Presilla	1		
10	AT173385	Solenoide, termoarranque	1		
11	TY22472	Abrazadera	1		
12	AT171539	Tapa	1		
13	AT181582	Racor acodado	1		
14	AT183222	Tobera	1		
15	AT350224	Líquido para arranque	1		
16	R44302	Cinta de atar	2		
17	T257943	Soporte	1		(SUB FOR T255080)
18	T78593	Tubo	1		

Engine Coolant Heater
Réchauffeur de liquide réfrigérant
Aquecedor do Líquido de Arrefecimento do Motor
Calentador de refrigerante de motor

ETN85105_TX1102429 A.3

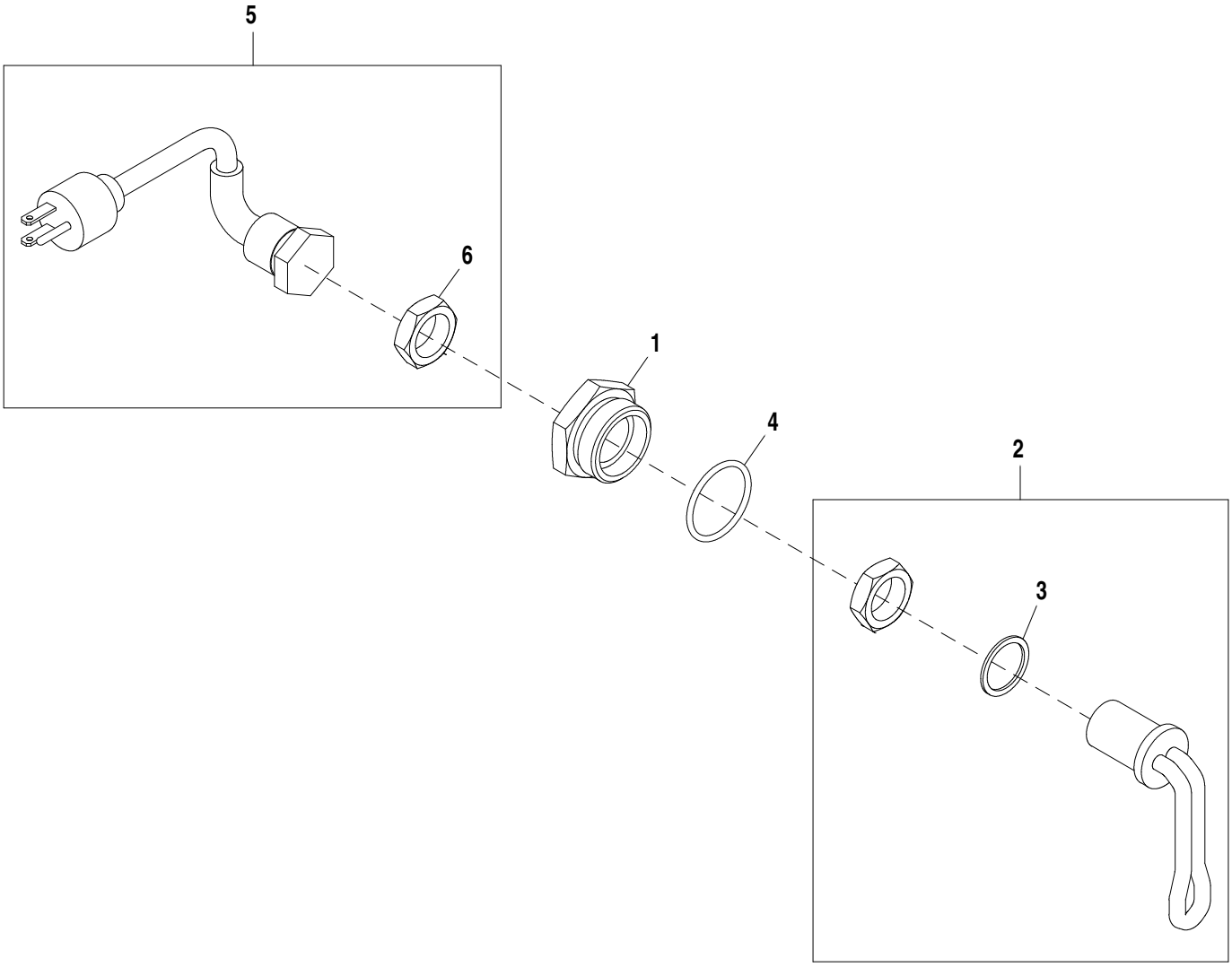

ETN85105_TX1102429

Pos.	*Ref.*	*Descripción*	*Cant.*	*Núm. de serie*	*Notas*
1	R54123	Racor adaptador	1		
	R39741	Tapón de vaciado	1		No se ilustra
2	RE42139	Elemento calorífico	1		
3	R206883	Arandela	1		
4	U13639	Anillo tórico	1		
5	AT73296	Cable de alimentación	1		
6	R54511	Tuerca	1		

Cooling Package (Engine 4045HT054, 4045HT063, 4045HT072, 4045HT073)
Ensemble de refroidissement (moteur 4045HT054, 4045HT063, 4045HT072, 4045HT073)
Sistema de Arrefecimento (Motor 4045HT054, 4045HT063, 4045HT072, 4045HT073)
Conjunto de enfriamiento (Motor 4045HT054, 4045HT063, 4045HT072, 4045HT073)

AT373779_TX1102415 B.1

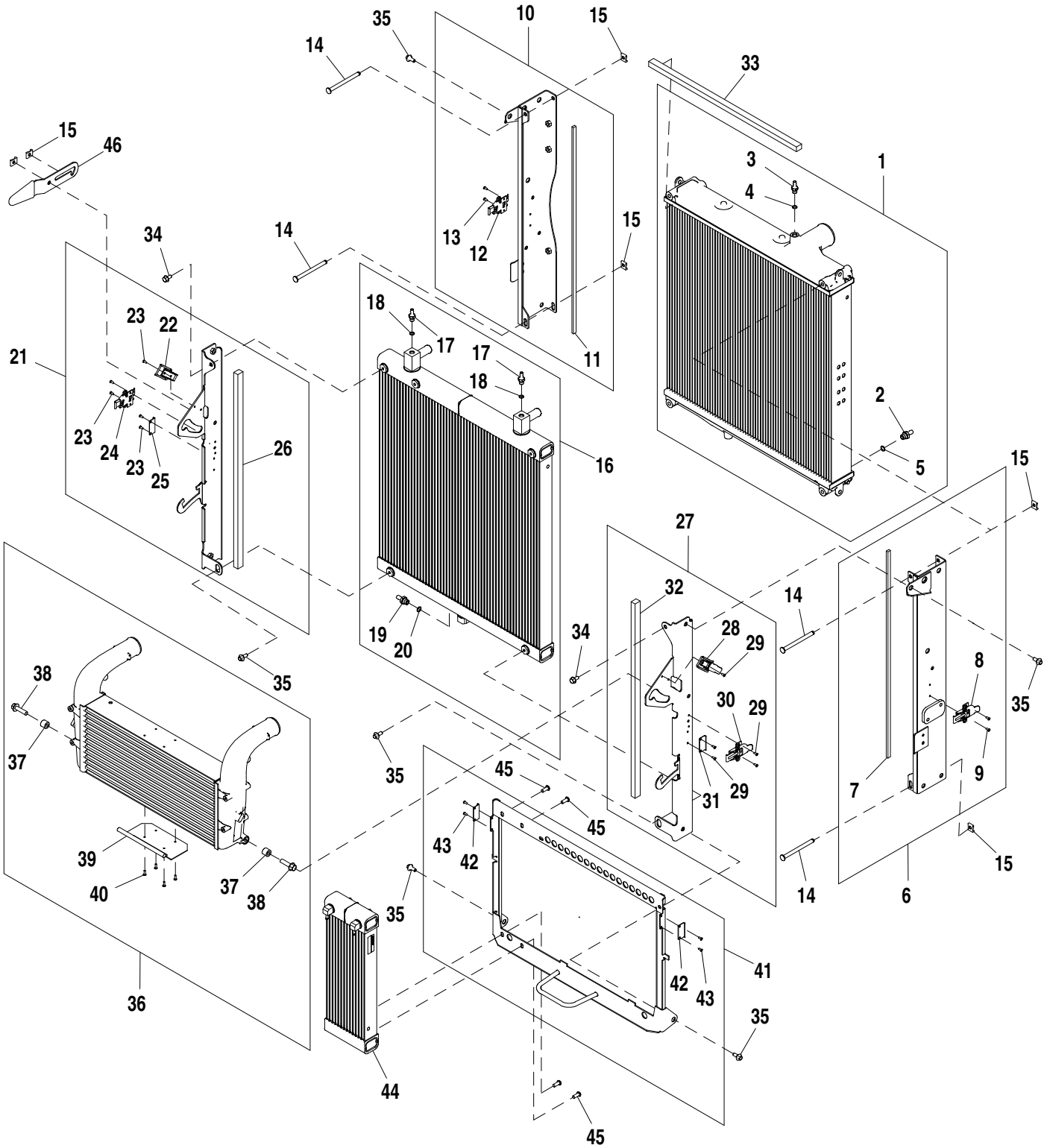

AT373779_TX1102415

Pos.	*Ref.*	*Descripción*	*Cant.*	*Núm. de serie*	*Notas*
1	AT369969	Radiador	1		
2	L100802	Conexión	1		
3	AT323961	Racor adaptador	1		
4	51M7040	Anillo tórico	1		9.300 X 2.200 mm
5	51M7041	Anillo tórico	1		11.300 X 2.200 mm
6	AT386411	Perfil en u	1		
7	T290121	Deflector	1		
8	T300045	Pestillo	1		
9	AT44188	Remache	2		
10	AT386412	Perfil en u	1		
11	T290121	Deflector	1		
12	T300045	Pestillo	1		
13	AT44188	Remache	2		
14	T279747	Bulón	4		
15	R122267	Abrazadera	6		
16	AT373586	Radiador	1		
17	AT323961	Racor adaptador	1		
18	51M7040	Anillo tórico	1		9.300 X 2.200 mm
19	L100802	Conexión	1		
20	51M7041	Anillo tórico	1		11.300 X 2.200 mm
21	AT386413	Perfil en u	1		
22	T279751	Pestillo	1		
23	AT44188	Remache	6		
24	T300045	Pestillo	1		
25	T300046	Fiador	1		
26	T290122	Deflector	1		
27	AT386414	Perfil en u	1		
28	T279751	Pestillo	1		
29	AT44188	Remache	6		
30	T300045	Pestillo	1		
31	T300046	Fiador	1		
32	T290122	Deflector	1		
33	T292811	Deflector	1		
34	19M7865	Tornillo	2		M8 X 16
35	R315012	Tornillo	6		
36	AT369971	Intercooler	1		
37	T122389	Casquillo	2		
38	19M7804	Tornillo	2		M10 X 40
39	AT397149	Mango	1		
40	AT56660	Remache	4		
41	AT386012	Soporte	1		
42	T300046	Fiador	2		
43	AT44188	Remache	4		
44	AT406957	Enfriador de combustible	1		
45	21M7572	Tornillo de hexag. interior	4		M8 X 20
46	AT397150	Pestillo	1		

Cooling Package (Engine 4045TT096)
Ensemble de refroidissement (moteur 4045TT096)
Sistema de Arrefecimento (Motor 4045TT096)
Conjunto de enfriamiento (Motor 4045TT096)

AT383693_TX1102417 B.1

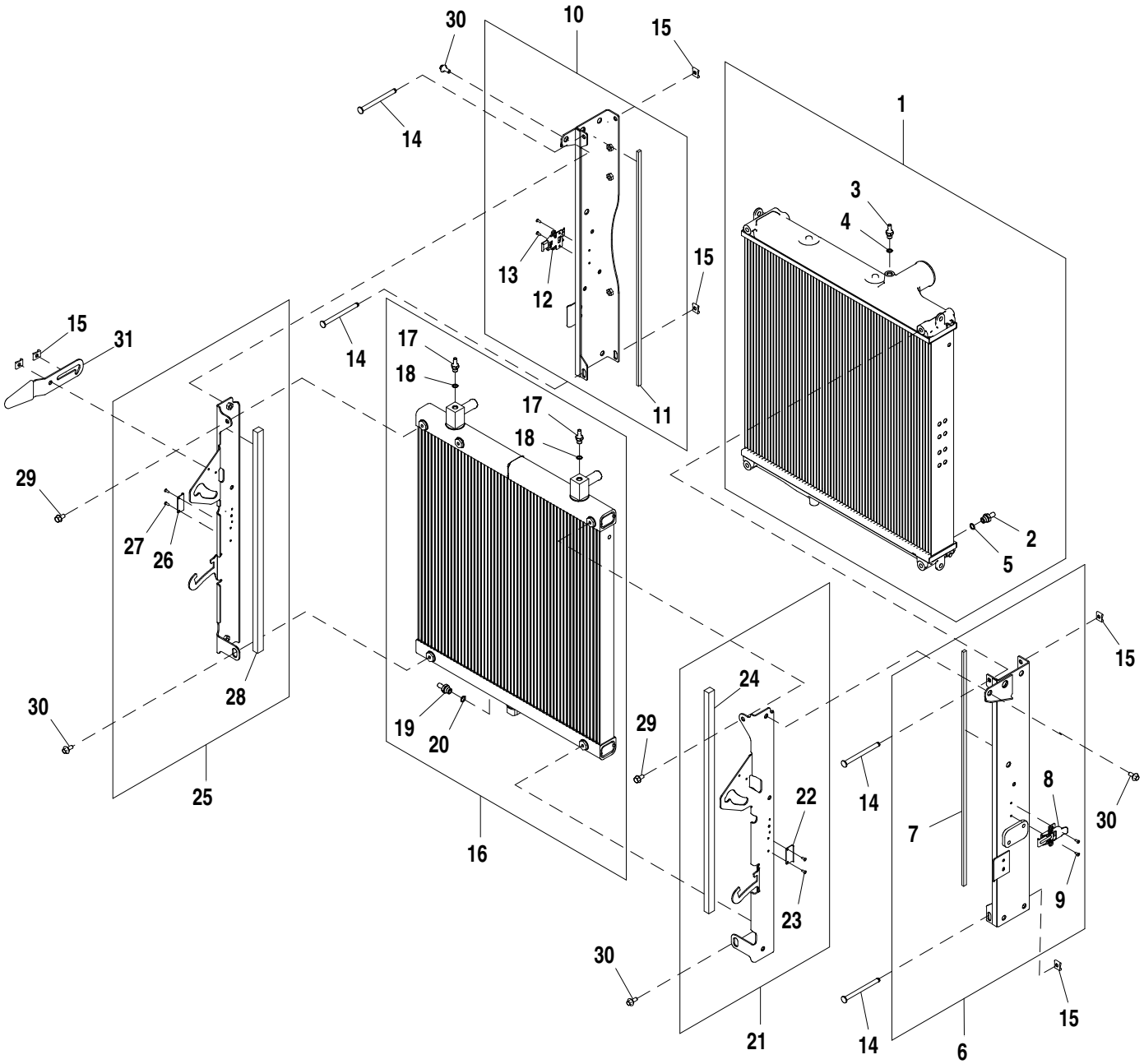

AT383693_TX1102417

Pos.	*Ref.*	*Descripción*	*Cant.*	*Núm. de serie*	*Notas*
1	AT369969	Radiador	1		
2	L100802	Conexión	1		
3	AT323961	Racor adaptador	1		
4	51M7040	Anillo tórico	1		9.300 X 2.200 mm
5	51M7041	Anillo tórico	1		11.300 X 2.200 mm
6	AT386411	Perfil en u	1		
7	T290121	Deflector	1		
8	T300045	Pestillo	1		
9	AT44188	Remache	2		
10	AT386412	Perfil en u	1		
11	T290121	Deflector	1		
12	T300045	Pestillo	1		
13	AT44188	Remache	2		
14	T279747	Bulón	4		
15	R122267	Abrazadera	6		
16	AT373586	Radiador	1		
17	AT323961	Racor adaptador	1		
18	51M7040	Anillo tórico	1		9.300 X 2.200 mm
19	L100802	Conexión	1		
20	51M7041	Anillo tórico	1		11.300 X 2.200 mm
21	AT409752	Perfil en u	1		
22	T300046	Fiador	1		
23	AT44188	Remache	2		
24	T290122	Deflector	1		
25	AT409748	Perfil en u	1		
26	T300046	Fiador	1		
27	AT44188	Remache	2		
28	T290122	Deflector	1		
29	19M7865	Tornillo	2		M8 X 16
30	R315012	Tornillo	4		
31	AT397150	Pestillo	1		

Oil Coolers and Plumbing (Engine 4045HT054)
Refroidisseurs d'huile et tuyauterie (moteur 4045HT054)
Resfriadores e Tubulação de Óleo (Motor 4045HT054)
Oil Coolers and Plumbing (Engine 4045HT054)

AT378126_TX1104450 B.1

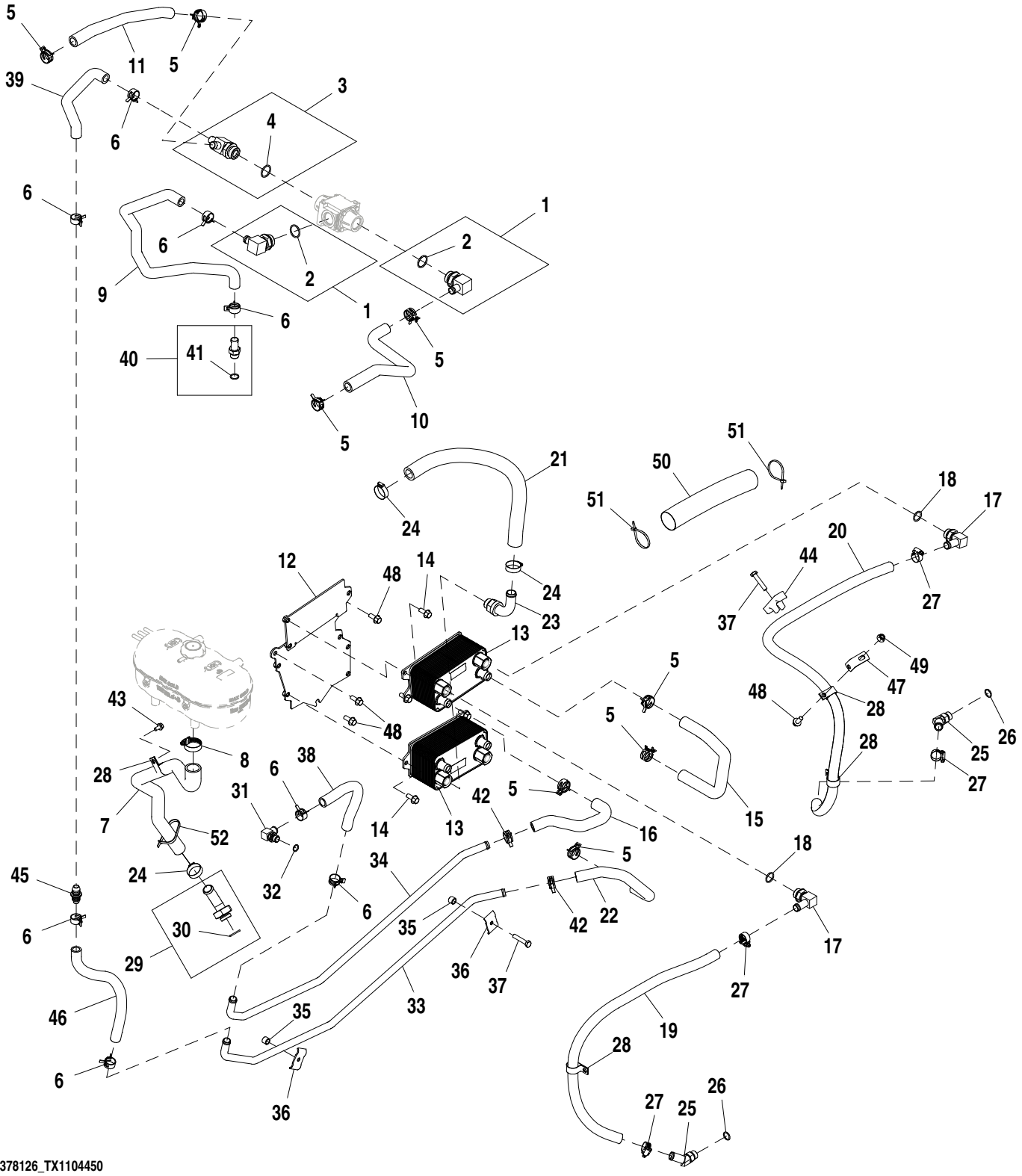

AT378126_TX1104450

Pos.	*Ref.*	*Descripción*	*Cant.*	*Núm. de serie*	*Notas*
1	AT43223	Racor acodado	2		
2	R29936	Anillo tórico	1		29.743 X 2.946 mm (1.171" X 0.116")
3	AT409013	Racor adaptador	1		
4	R29936	Anillo tórico	1		29.743 X 2.946 mm (1.171" X 0.116")
5	R191781	Abrazadera para mangueras	12		
6	T290076	Manguito de radiador	1		
7	T251567	Abrazadera	1		
8	T262370	Manguito de radiador	1		
9	T262380	Manguito de radiador	1		
10	T262487	Manguito de radiador	1		
11	R225971	Abrazadera	6		
12	AT386038	Placa	1		
13	AT349656	Refrigerador de aceite	2		
14	19M7785	Tornillo	6		M10 X 25
15	T279497	Manguera	1		
16	T279499	Manguito de radiador	1		
17	AH61472	Conexión de manguera	1		
18	U12547	Anillo tórico	1		23.470 X 2.946 mm (0.924" X 0.116")
19	.....	Manguera a Granel	1		MF T78497 CTL 2.9 ft
20	.....	Manguera a Granel	1		MF T78497 CTL 4.5 ft
21	.....	Manguera a Granel	1		MF TY22556 CTL 2.2 ft
22	T279500	Manguito de radiador	1		
23	RE150943	Conexión	1		
24	AT300153	Abrazadera para mangueras	3		
25	AT324059	Racor acodado	2		
26	R26906	Anillo tórico	2		19.177 X 2.464 mm (0.755" X 0.097")
27	AT301917	Abrazadera para mangueras	4		
28	T162675	Abrazadera	4		
29	AT330120	Racor adaptador	1		
30	51M7051	Anillo tórico	1		26.600 X 2.900 mm
31	T254529	Racor acodado	1		
32	51M7043	Anillo tórico	1		15.300 X 2.200 mm
33	AT334340	Tubo	1		
34	AT330459	Tubo	1		
35	28H3394	Casquillo	2		0.493" X 0.675" X 1/2"
36	R46919	Semiabrazadera	2		
37	19M8600	Tornillo	2		M10 X 50
38	.....	Manguera a Granel	1		MF TY22330 CTL 0.89 ft
39	T263064	Manguito de radiador	1		
40	RE223627	Conexión de manguera	1		
41	51M7045	Anillo tórico	1		19.300 X 2.200 mm
42	R225971	Abrazadera	2		
43	19M7865	Tornillo	1		M8 X 16
44	H153722	Acoplamiento	1		
45	.....	Manguera a Granel	1		MF TY22330 CTL 0.89 ft
46	R73975	Soporte	1		
47	T237262	Soporte	1		
48	19M7785	Tornillo	4		M10 X 25
49	.....	Manguito	1		MF T78606 CTL 254 mm
50	R44302	Cinta de atar	2		
51	R44302	Cinta de atar	2		
52	A49232	Cinta de atar	1		

Fan Shroud and Hoses (Engine 4045HT054)
Capot et flexibles de ventilateur (moteur 4045HT054)
Cobertura e Mangueiras do Ventilador (Motor 4045HT054)
Envuelta de ventilador y mangueras (Motor 4045HT054)

AT378126_TX110449 A.1

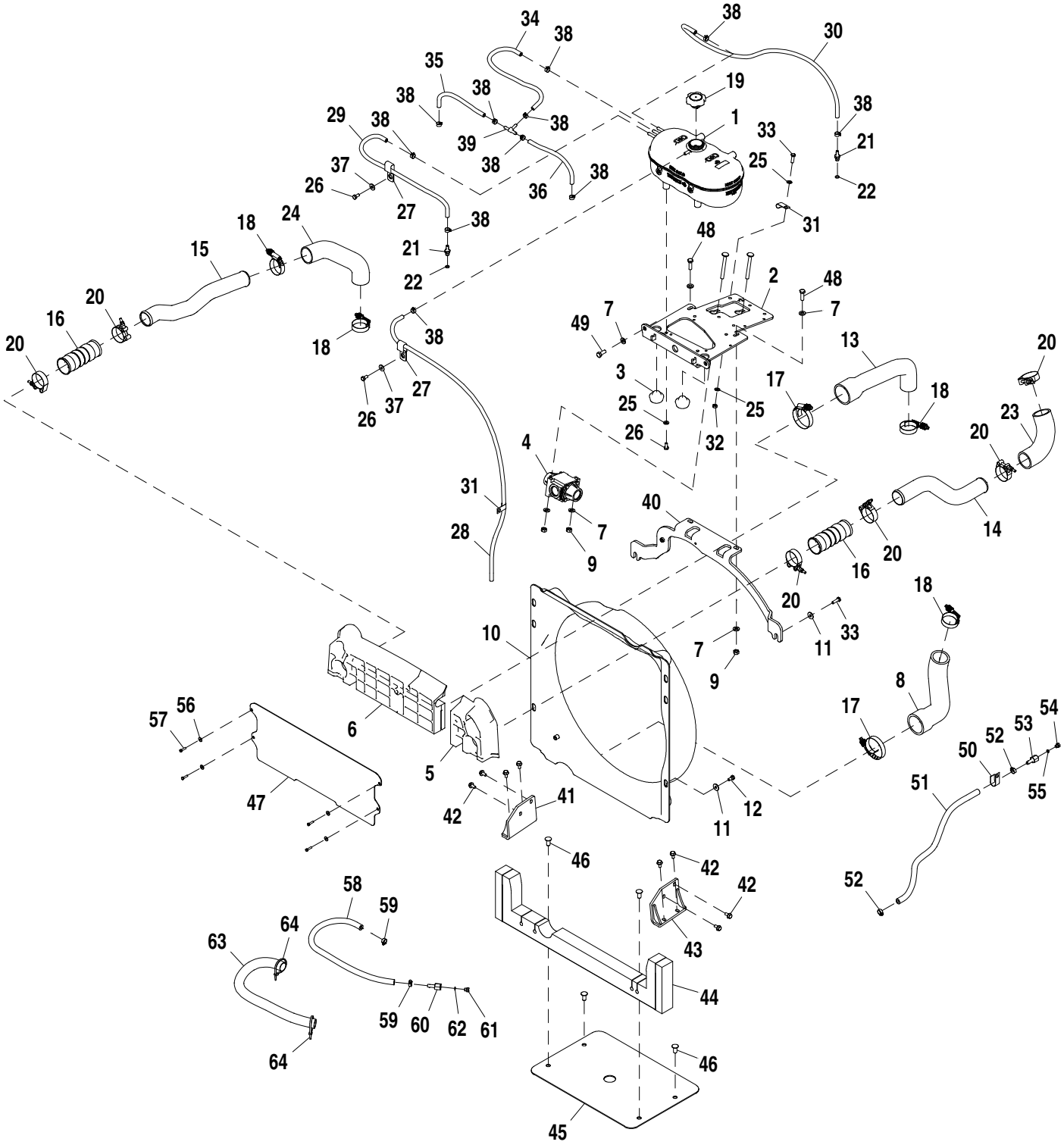

AT378126_TX110449

Pos.	*Ref.*	*Descripción*	*Cant.*	*Núm. de serie*	*Notas*
1	AT372897	Tanque	1		
	AL201300	Interruptor de nivel	2		Sensor de nivel de refrigerante, No se ilustra
2	AT375371	Soporte	1		
3	T216248	Aislante	2		
4	AT386013	Válvula de mando termost.	1		
5	T268245	Deflector	1		
6	T268244	Deflector	1		
7	24M7239	Arandela	8		10.700 X 21 X 2.500 mm
8	T262428	Manguito de radiador	1		
9	14M7274	Tuerca	4		M10
10	AT379708	Coraza	1		
11	24M7298	Arandela	8		8.400 X 25 X 2 mm
12	R88246	Tornillo	6		M8 X 16
13	T275497	Manguito de radiador	1		
14	T264122	Manguito de radiador	1		
15	T309842	Tubo de riego	1		
16	T273008	Manguera de aire comprimido	2		
17	AH170895	Abrazadera	2		
18	RE56098	Abrazadera	4		
19	AT372657	Tapón de llenado	1		
20	AT105289	Abrazadera	6		
21	AT323961	Racor adaptador	2		
22	51M7040	Anillo tórico	1		9.300 X 2.200 mm
23	T276153	Manguera	1		
24	T292025	Manguera de aire comprimido	1		
25	24M7238	Arandela	6		8.700 X 17 X 2 mm
26	19M7932	Tornillo	6		M8 X 16
27	R127657	Abrazadera	2		
28	.....	Manguera a Granel	1		MF TY22566 CTL 4.1 ft
29	.....	Manguera a Granel	1		MF TY22566 CTL 1.9 ft
30	.....	Manguera a Granel	1		MF TY22566 CTL 2.8 ft
31	AH89557	Presilla	2		
32	14M7273	Tuerca	1		M8
33	19M7407	Tornillo	3		M8 X 25
34	.....	Manguera a Granel	1		MF TY22566 CTL 1.6 ft
35	.....	Manguera a Granel	1		MF TY22566 CTL 0.8 ft
36	.....	Manguera a Granel	1		MF TY22566 CTL 0.8 ft
37	24H1822	Arandela	2		11/32" X 7/8" X 1/16"
38	.....	Manguera a Granel	11		
39	T285790	Conexión en t	1		
40	AT397015	Apoyo	1		
41	AT403838	Soporte	1		
42	19M8163	Tornillo	8		M8 X 16
43	AT403849	Soporte	1		
44	AT410600	Deflector	1		
45	T277221	Deflector	1		
46	MT2485	Tapón	4		
47	T279844	Malla	1		
48	19M7662	Tornillo	2		M10 X 30
49	19M7402	Tornillo	2		M10 X 25
50	R72853	Abrazadera	1		
51	.....	Manguera a Granel	1		MF TY22503 CTL 1.8 ft
52	AR77962	Abrazadera para mangueras	2		
53	T227526	Conexión de manguera	1		
54	R31631	Tapón de vaciado	1		
55	R26287	Anillo tórico	1		7.645 X 1.626 mm (0.301" X 0.064")
56	24M7138	Arandela	4		5.300 X 15 X 1.200 mm
57	19M7373	Tornillo	4		M5 X 20
58	T304334	Manguera	1		
59	AR77962	Abrazadera para mangueras	2		
60	T227526	Conexión de manguera	1		
61	R31631	Tapón de vaciado	1		
62	R26287	Anillo tórico	1		7.645 X 1.626 mm (0.301" X 0.064")
63	T308125	Protección de manguera	1		CTL 580 mm
64	R44302	Cinta de atar	2		

Oil Coolers and Plumbing (Engine 4045TT096)
Refroidisseurs d'huile et tuyauterie (moteur 4045TT096)
Resfriadores e Tubulação de Óleo (Motor 4045TT096)
Enfriadores de aceite y conjunto de tuberías (Motor 4045HT096)

AT383535_TX1104445 B.1

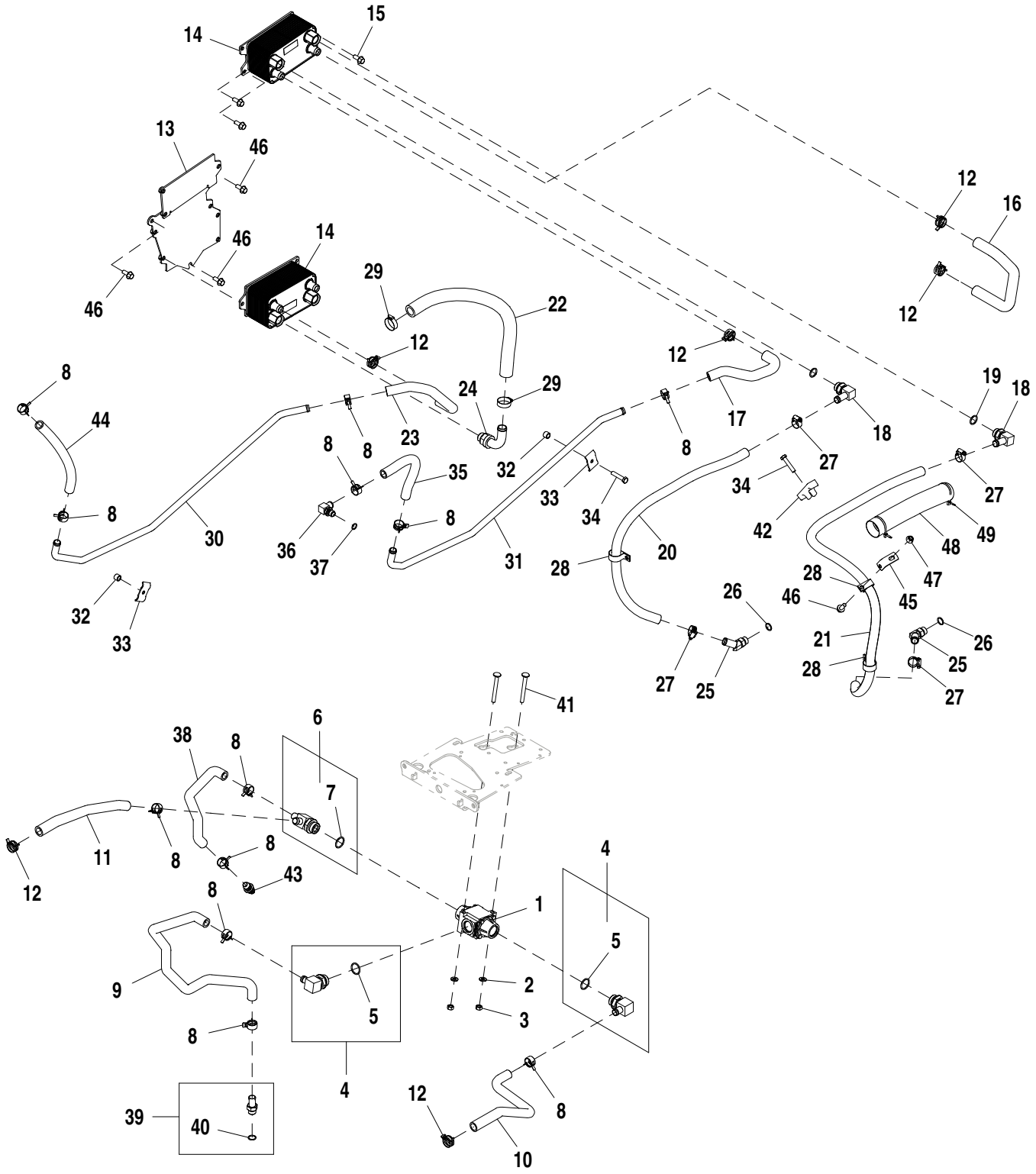

AT383535_TX1104445

Pos.	*Ref.*	*Descripción*	*Cant.*	*Núm. de serie*	*Notas*
1	AT386013	Válvula de mando termost.	1		
2	24M7239	Arandela	2		10.700 X 21 X 2.500 mm
3	14M7274	Tuerca	2		M10
4	AT43223	Racor acodado	2		
5	R29936	Anillo tórico	1		
6	AT409013	Racor adaptador	1		
7	R29936	Anillo tórico	1		
8	R191781	Abrazadera para mangueras	12		
9	T262370	Manguito de radiador	1		
10	T262380	Manguito de radiador	1		
11	T262487	Manguito de radiador	1		
12	R225971	Abrazadera	6		
13	AT386038	Placa	1		
14	AT349656	Refrigerador de aceite	2		
15	19M7785	Tornillo	6		M10 X 25
16	T279497	Manguera	1		
17	T279499	Manguito de radiador	1		
18	AH61472	Conexión de manguera	1		
19	U12547	Anillo tórico	1		
20	.....	Manguera a Granel	1		MF T78497, CTL 89 cm (2.9 ft.)
21	.....	Manguera a Granel	1		MF T78497, CTL 138 cm (4.5 ft.)
22	.....	Manguera a Granel	1		MF TY22556, CTL 67 cm (2.2 ft.)
23	T279500	Manguito de radiador	1		
24	RE150943	Conexión	1		
25	AT324059	Racor acodado	2		
26	R26906	Anillo tórico	2		
27	AT301917	Abrazadera para mangueras	4		
28	T162675	Abrazadera	3		
29	AT300153	Abrazadera para mangueras	1		
30	AT334340	Tubo	1		
31	AT330459	Tubo	1		
32	28H3394	Casquillo	2		0.493" X 0.675" X 1/2"
33	R46919	Semiabrazadera	2		
34	19M8600	Tornillo	2		M10 X 50
35	.....	Manguera a Granel	1		MF TY22330, CTL 27 mm (0.89 ft.)
36	T254529	Racor acodado	1		
37	51M7043	Anillo tórico	1		15.300 X 2.200 mm
38	T263064	Manguito de radiador	1		
39	RE223627	Conexión de manguera	1		
40	51M7045	Anillo tórico	1		19.300 X 2.200 mm
41	03M7247	Tornillo	2		M10 X 90
42	T52978	Abrazadera	1		
43	H153722	Acoplamiento	1		
44	.....	Manguera a Granel	1		MF TY22330, CTL 27 mm (0.89 ft.)
45	T237262	Soporte	1		
46	19M7785	Tornillo	4		M10 X 25
47	14M7296	Tuerca con brida	1		M10
48	.....	Manguito	1		MF T78606, CTL 254 mm (10 in.), Los extremos de la tela deben fundirse
49	R44302	Cinta de atar	2		

Fan Shroud and Hoses (Engine 4045TT096)
Capot et flexibles de ventilateur (moteur 4045TT096)
Cobertura e Mangueiras do Ventilador (Motor 4045TT096)
Envuelta de ventilador y mangueras (Motor 4045HT096)

AT383535_TX1104444 B.1

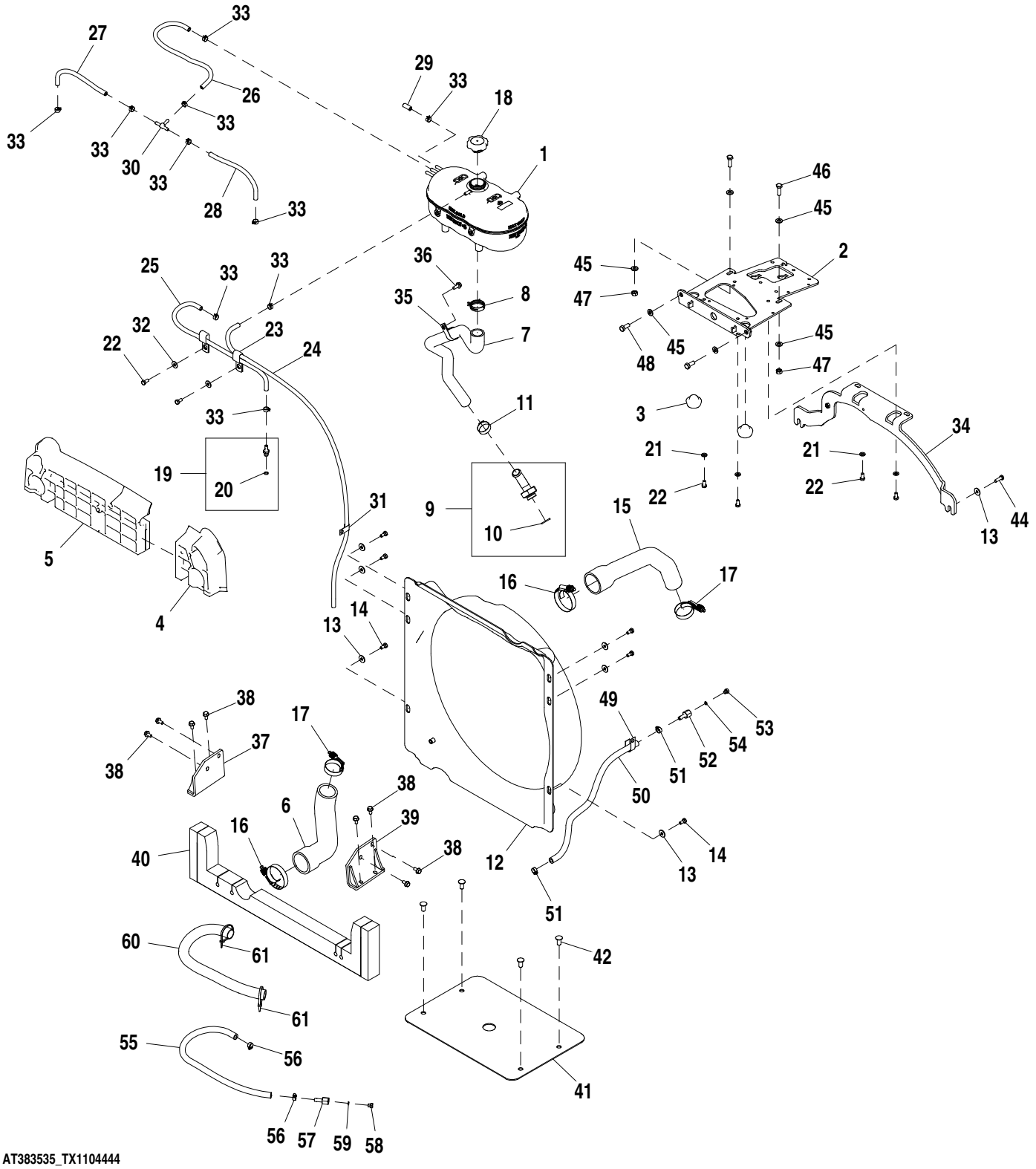

AT383535_TX1104444

Pos.	*Ref.*	*Descripción*	*Cant.*	*Núm. de serie*	*Notas*
1	AT322957	Tanque	2		5.8 L, SUB FOR AT372897
	AL201300	Interruptor de nivel	1		
2	AT375371	Soporte	1		
3	T216248	Aislante	2		
4	T268385	Deflector	1		
5	T268386	Deflector	1		
6	T262428	Manguito de radiador	1		
7	T290076	Manguito de radiador	1		
8	T251567	Abrazadera	1		
9	AT330120	Racor adaptador	1		
10	51M7051	Anillo tórico	1		26.600 X 2.900 mm
11	AT300153	Abrazadera para mangueras	1		
12	AT379708	Coraza	1		
13	24M7298	Arandela	8		8.400 X 25 X 2 mm
14	R88246	Tornillo	6		
15	T275693	Manguito de radiador	1		
16	AH170895	Abrazadera	2		
17	RE56098	Abrazadera	2		
18	AT372657	Tapón de llenado	1		
19	AT323961	Racor adaptador	1		
20	51M7040	Anillo tórico	1		9.300 X 2.200 mm
21	24M7238	Arandela	4		8.700 X 17 X 2 mm
22	19M7932	Tornillo	6		M8 X 16
23	R127657	Abrazadera	2		
24	.....	Manguera a Granel	1		MF TY22566, CTL 125 cm (4.1 ft.)
25	.....	Manguera a Granel	1		MF TY22566, CTL 58 cm (1.9 ft.)
26	.....	Manguera a Granel	1		MF TY22566, CTL 49 cm (1.6 ft.)
27	.....	Manguera a Granel	1		MF TY22566, CTL 25 cm (0.8 ft.)
28	.....	Manguera a Granel	1		MF TY22566, CTL 25 cm (0.8 ft.)
29	R28962	Tapa	1		
30	T285790	Conexión en t	1		
31	AH89557	Presilla	1		
32	24H1822	Arandela	2		11/32" X 7/8" X 1/16"
33	T174427	Abrazadera	10		
34	AT397015	Apoyo	1		
35	T162675	Abrazadera	1		
36	19M7866	Tornillo	1		M8 X 20
37	AT403838	Soporte	1		
38	19M8163	Tornillo	8		M8 X 16
39	AT403849	Soporte	1		
40	AT410600	Deflector	1		
41	T277221	Deflector	1		
42	MT2485	Tapón	4		
43	.....	Manguito	1		MF T78606, CTL 254 mm (10 in.), Los extremos de la tela deben fundirse
44	19M7407	Tornillo	2		M8 X 25
45	24M7239	Arandela	6		10.700 X 21 X 2.500 mm
46	19M7662	Tornillo	2		M10 X 30
47	14M7274	Tuerca	2		M10
48	19M7402	Tornillo	2		M10 X 25
49	R72853	Abrazadera	1		
50	T287382	Manguera a Granel	1		
51	AR77962	Abrazadera para mangueras	2		
52	T227526	Conexión de manguera	1		
53	R31631	Tapón de vaciado	1		
54	R26287	Anillo tórico	1		
55	T304334	Manguera	1		
56	AR77962	Abrazadera para mangueras	2		
57	T227526	Conexión de manguera	1		
58	R31631	Tapón de vaciado	1		
59	R26287	Anillo tórico	1		
60	T308125	Protección de manguera	1		
61	R44302	Cinta de atar	2		

Fan Drive Assembly (Engine 4045TT096)
Entraînement de ventilateur (moteur 4045TT096)
Conjunto do Acionamento do Ventilador (Motor 4045TT096)
Conjunto de mando de ventilador (Motor 4045TT096)

AT383216_TX1105156 A.1

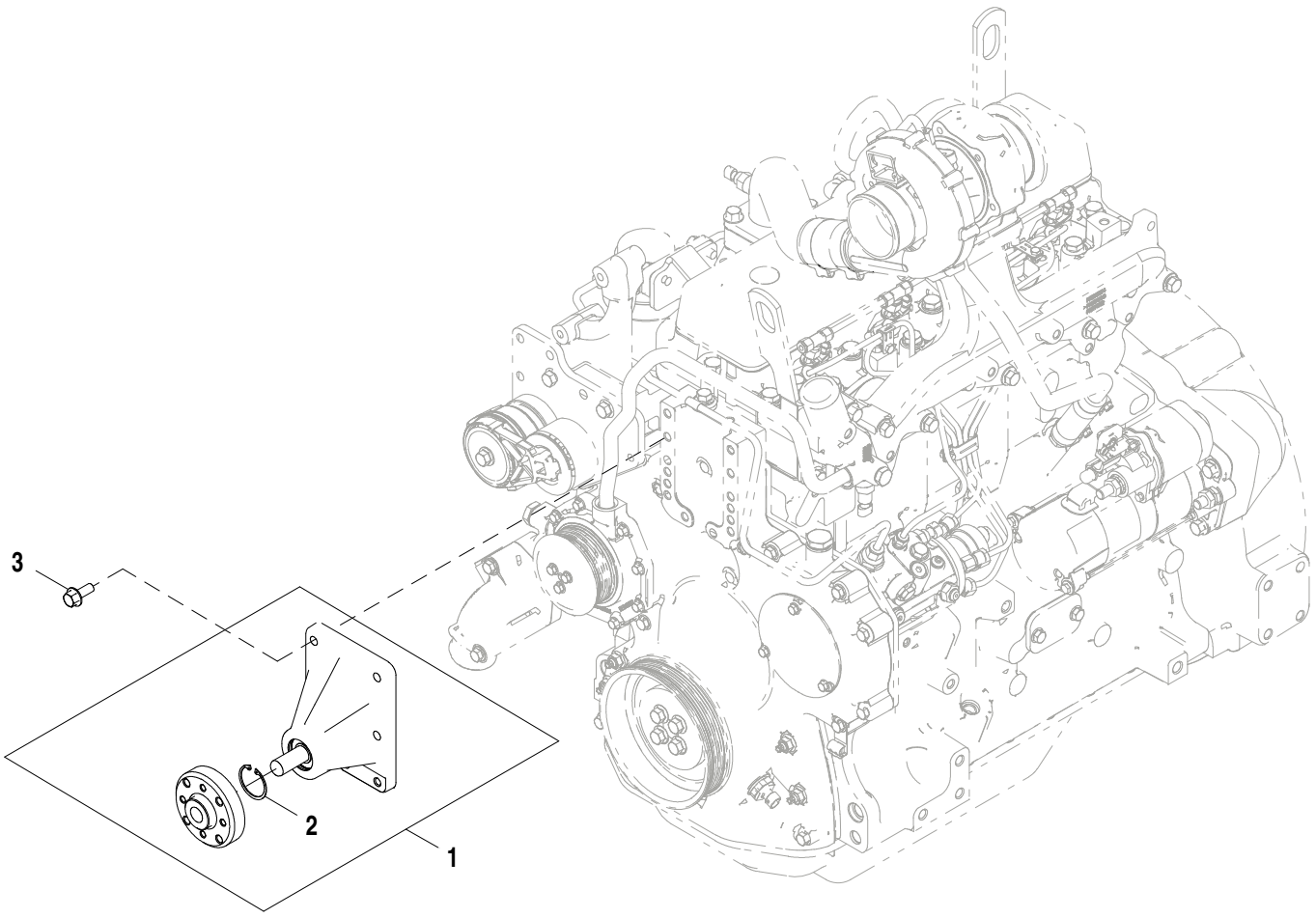

AT383216_TX1105156

Pos.	*Ref.*	*Descripción*	*Cant.*	*Núm. de serie*	*Notas*
1	AT384390	Transmisión del ventilador	1		
2	H80753	Anillo elástico	1		
3	19M7785	Tornillo	4		M10 X 25

Fan Drive Assembly (Engine 4045HT054)
Entraînement de ventilateur (moteur 4045HT054)
Conjunto do Acionamento do Ventilador (Motor 4045HT054)
Conjunto de mando de ventilador (Motor 4045TT054)

AT383275_TX1105158 A.1

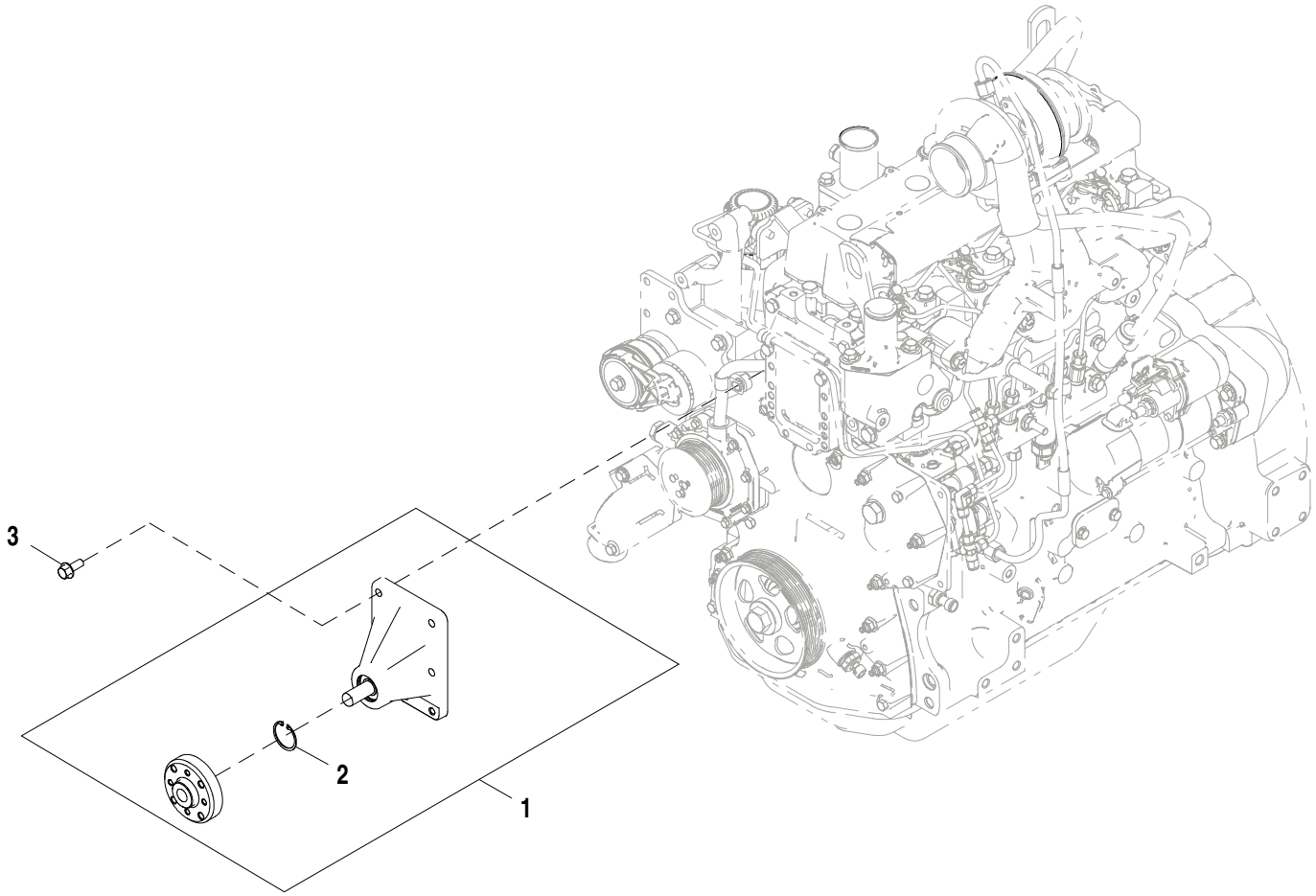

AT383275_TX1105158

Pos.	*Ref.*	*Descripción*	*Cant.*	*Núm. de serie*	*Notas*
1	AT384390	Transmisión del ventilador	1		
2	H80753	Anillo elástico	1		
3	19M7785	Tornillo	4		M10 X 25

Fan Package without Air Conditioning
Ensemble de ventilateur sans climatisation
Sistema do Ventilador sem Ar-condicionado
Conjunto de ventilador sin aire acondicionado

AT378127_TX1101378 A.1

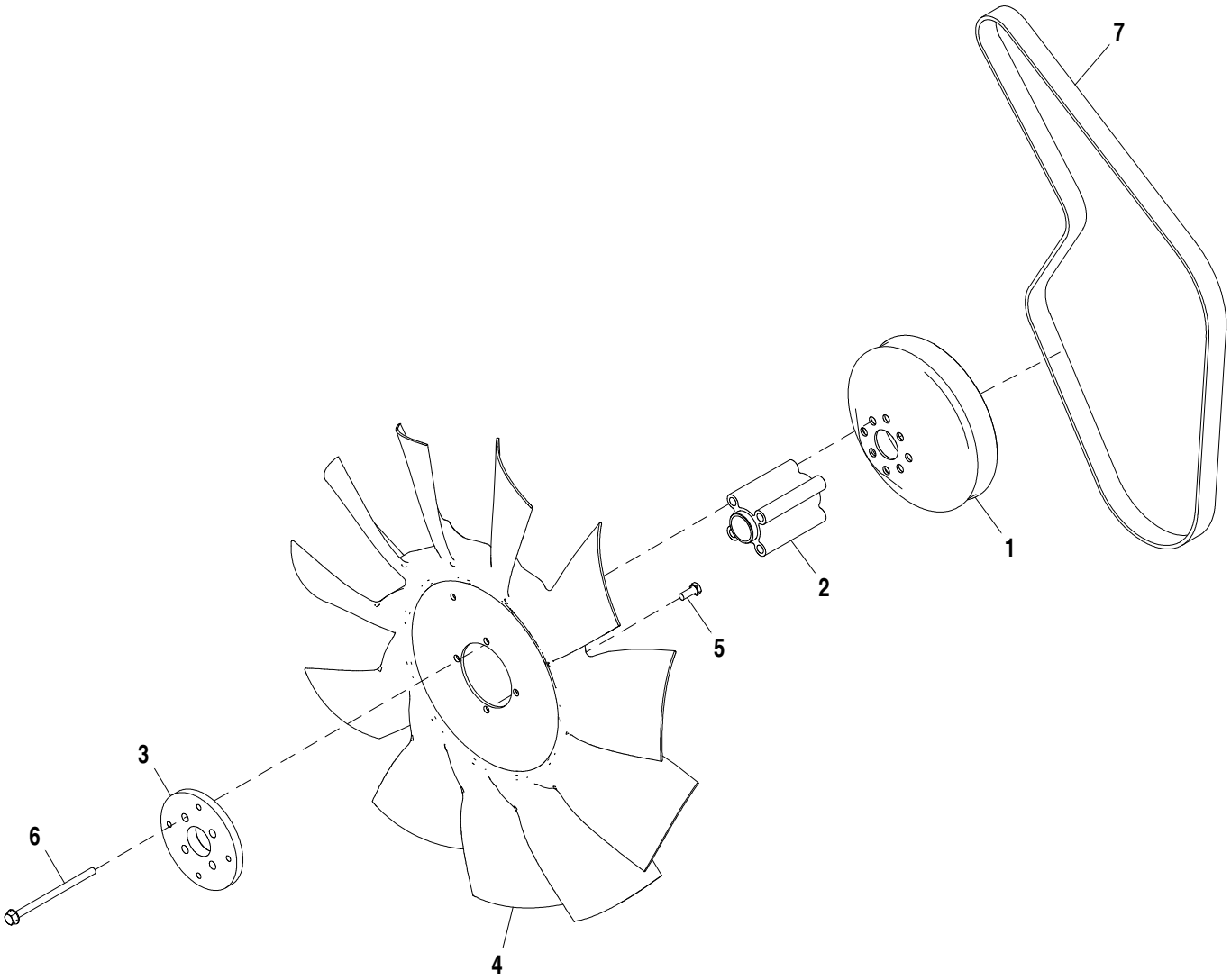

AT378127_TX1101378

Pos.	*Ref.*	*Descripción*	*Cant.*	*Núm. de serie*	*Notas*
1	R128662	Polea	1		
2	T279484	Espaciador	1		
3	T217238	Cubo	1		
4	AT408029	Ventilador	1		
5	19M7881	Tornillo	4		M8 X 20
6	19M9915	Tornillo	4		M8 X 130
7	T280021	Correa trapezoidal	1		

Fan Package with Air Conditioning (Engine 4045HT054, 4045HT072)
Ensemble de ventilateur avec climatisation (moteur 4045HT054, 4045HT072)
Sistema do Ventilador com Ar-condicionado (Motor 4045HT054, 4045HT072)
Conjunto de ventilador con aire acondicionado (Motor 4045HT054, 4045HT072)

AT378128_TX1101856 A.1

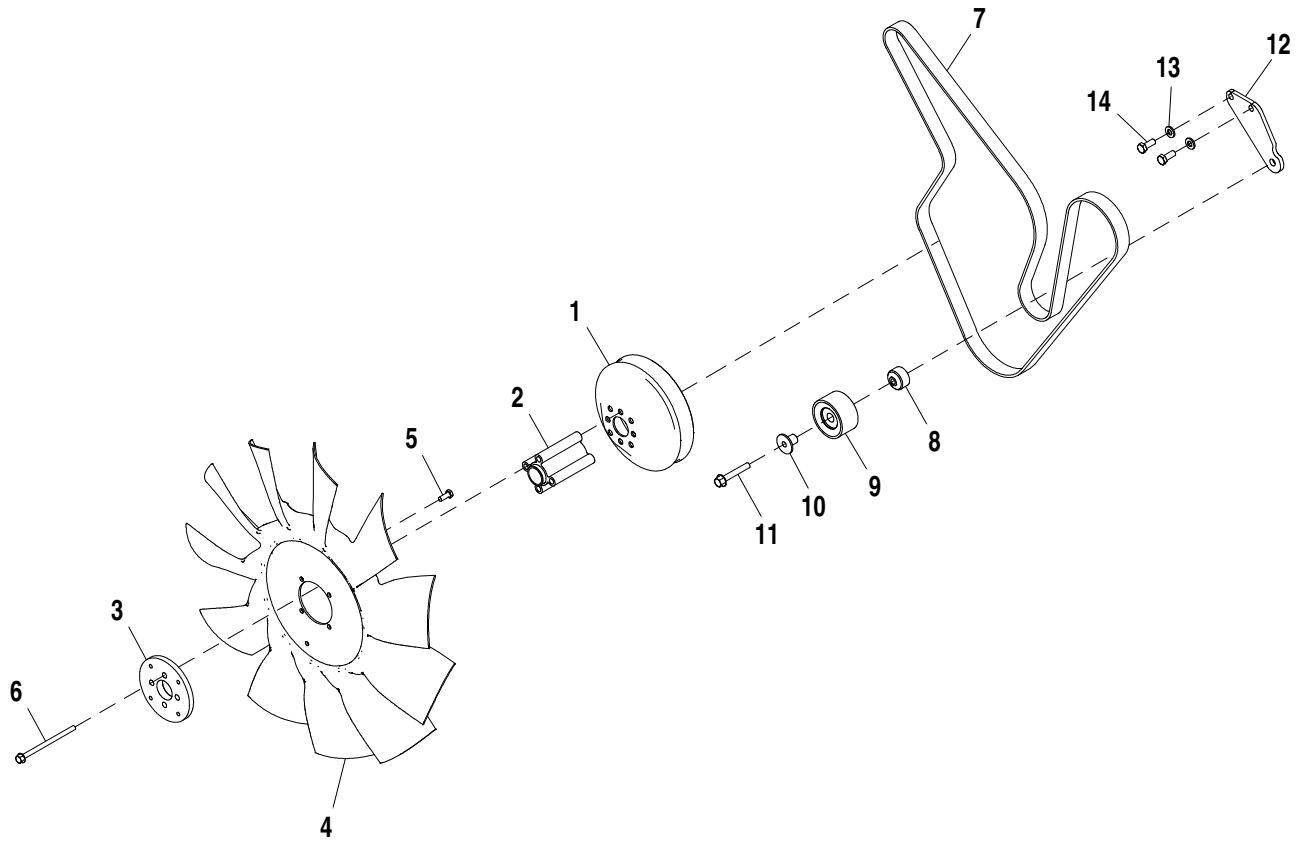

AT378128_TX1101856

Pos.	*Ref.*	*Descripción*	*Cant.*	*Núm. de serie*	*Notas*
1	R128662	Polea	1		
2	T279484	Espaciador	1		
3	T217238	Cubo	1		
4	AT408029	Ventilador	1		
5	19M7881	Tornillo	4		M8 X 20
6	19M9915	Tornillo	4		M8 X 130
7	T320267	Correa trapezoidal	1		2390 X 28.450 mm (94-3/32" X 1.120")
8	R500320	Espaciador	1		
9	RE505264	Polea	1		
10	R502079	Manguito	1		
11	19M7808	Tornillo	1		M10 X 65
12	AT384392	Soporte	1		
13	24M7239	Arandela	2		10.700 X 21 X 2.500 mm
14	19M7402	Tornillo	2		M10 X 25

Fan Package with Air Conditioning (Engine 4045TT096)
Ensemble de ventilateur avec climatisation (moteur 4045TT096)
Sistema do Ventilador com Ar-condicionado (Motor 4045TT096)
Conjunto de ventilador con aire acondicionado (Motor 4045TT096)

AT383542_TX1101830 A.1

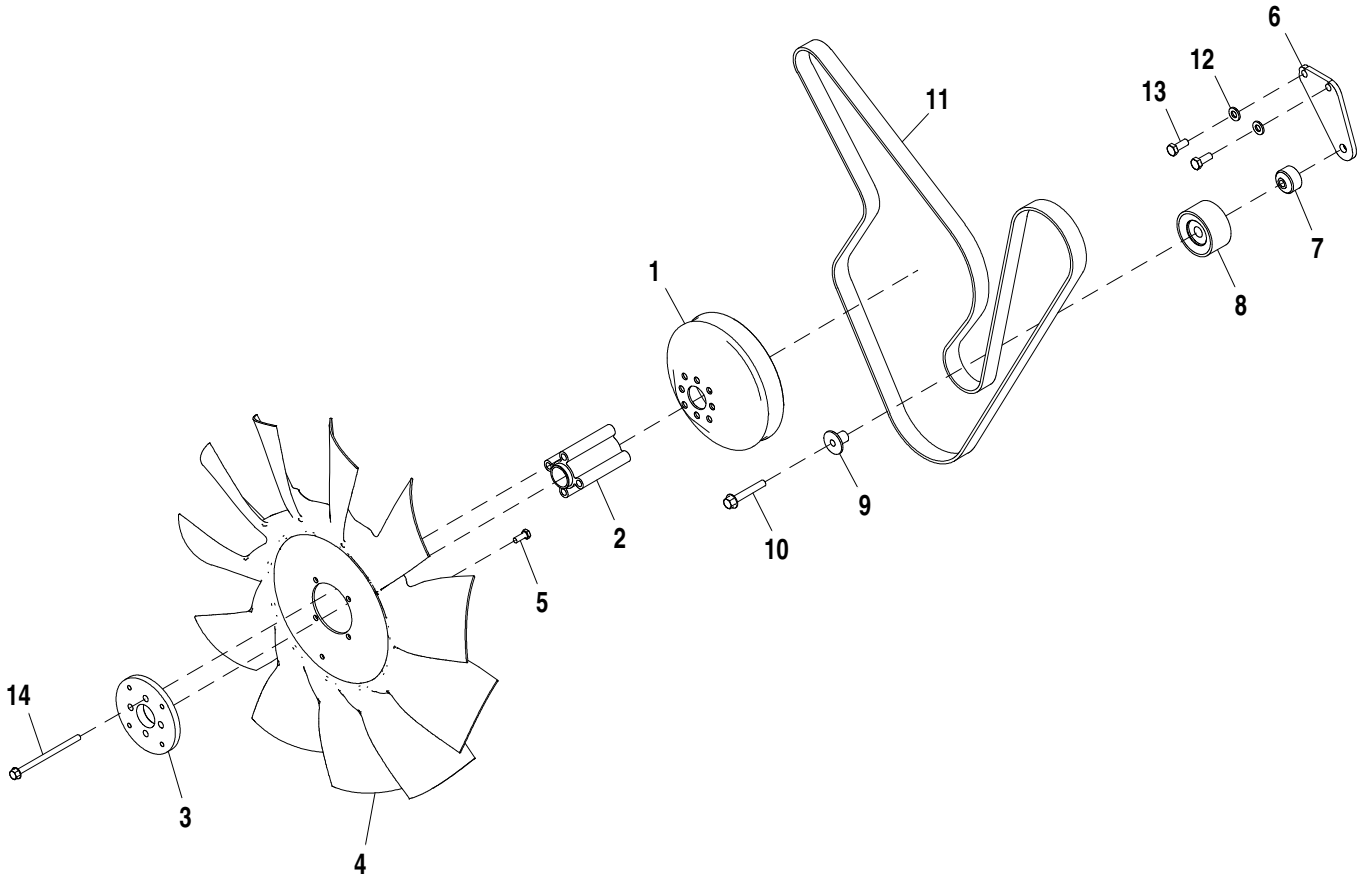

AT383542_TX1101830

Pos.	*Ref.*	*Descripción*	*Cant.*	*Núm. de serie*	*Notas*
1	R128662	Polea	1		
2	T279484	Espaciador	1		
3	T217238	Cubo	1		
4	AT408029	Ventilador	1		
5	19M7881	Tornillo	4		M8 X 20
6	AT386606	Soporte	1		
7	R500320	Espaciador	1		
8	RE505264	Polea	1		
9	R502079	Manguito	1		
10	19M7808	Tornillo	1		M10 X 65
11	T318371	Correa trapezoidal	1		2570 X 28.450 mm (101.181" X 1.120")
12	24M7239	Arandela	2		10.700 X 21 X 2.500 mm
13	19M7402	Tornillo	2		M10 X 25
14	19M9915	Tornillo	4		M8 X 130

Electrical Accelerator
Accélérateur électrique
Acelerador Elétrico
Acelerador eléctrico

TX1015607 A.1

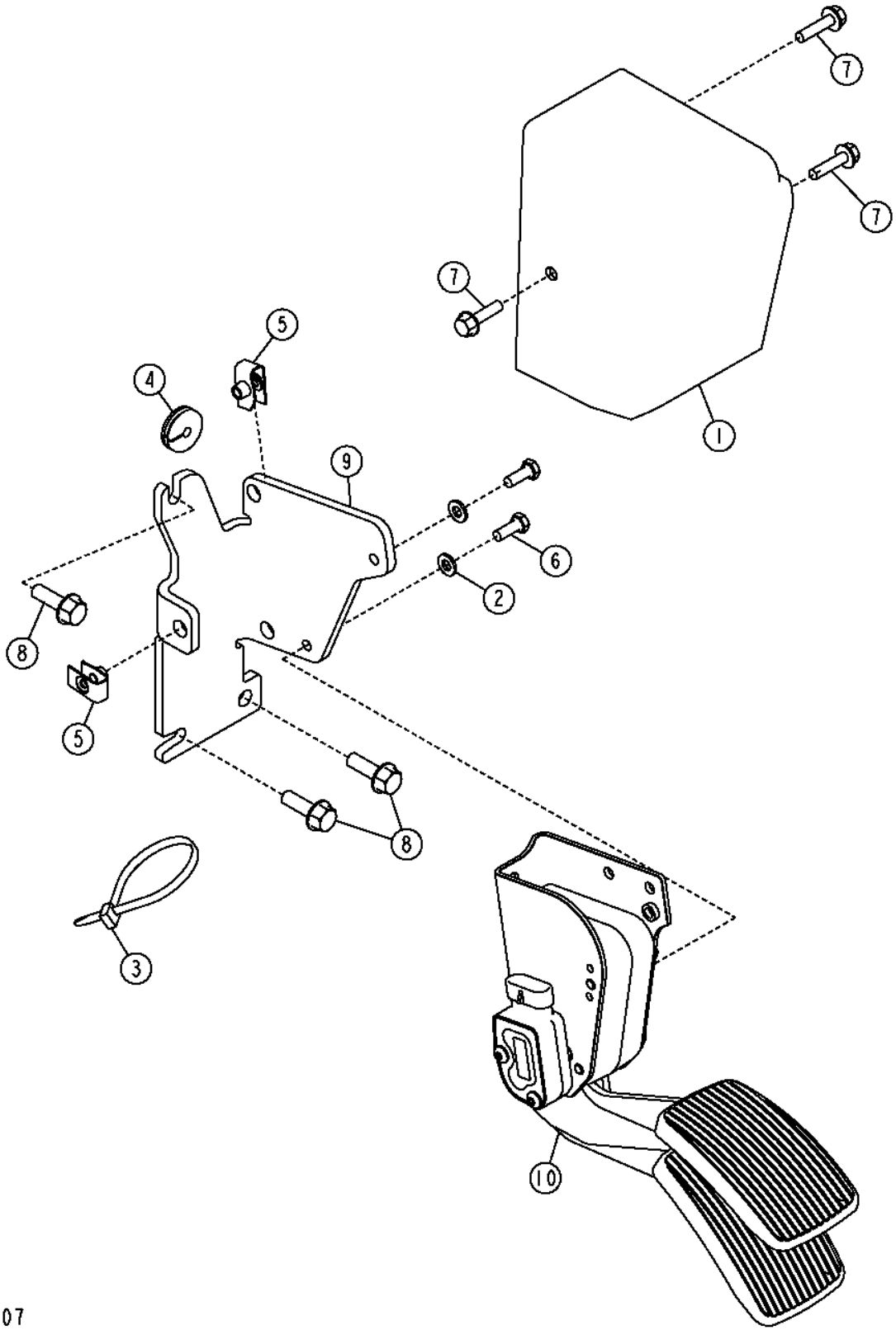

Pos.	*Ref.*	*Descripción*	*Cant.*	*Núm. de serie*	*Notas*
1	T224315	Tapadera	1		
2	24M7293	Arandela	2		6.500 X 13 X 1.600 mm
3	R44302	Cinta de atar	1		
4	H169690	Pasamuros	1		(SUB FOR T74952, THIS APPLICATION)
5	R134098	Tuerca	3		
6	19M8425	Tornillo	1		M6 X 16
7	19M7863	Tornillo	3		M6 X 25
8	19M7867	Tornillo	3		M8 X 25
9	T224233	Soporte	1		
10	AT340698	Pedal	1		

Air Intake System (Engine 4045HT054, 4045HT072)
Système d'admission (moteur 4045HT054, 4045HT072)
Sistema de Admissão de Ar (Motor 4045HT054, 4045HT072)
Sistema de admisión de aire (Motor 4045HT054, 4045HT072)

AT378167_TX1102545 B.1

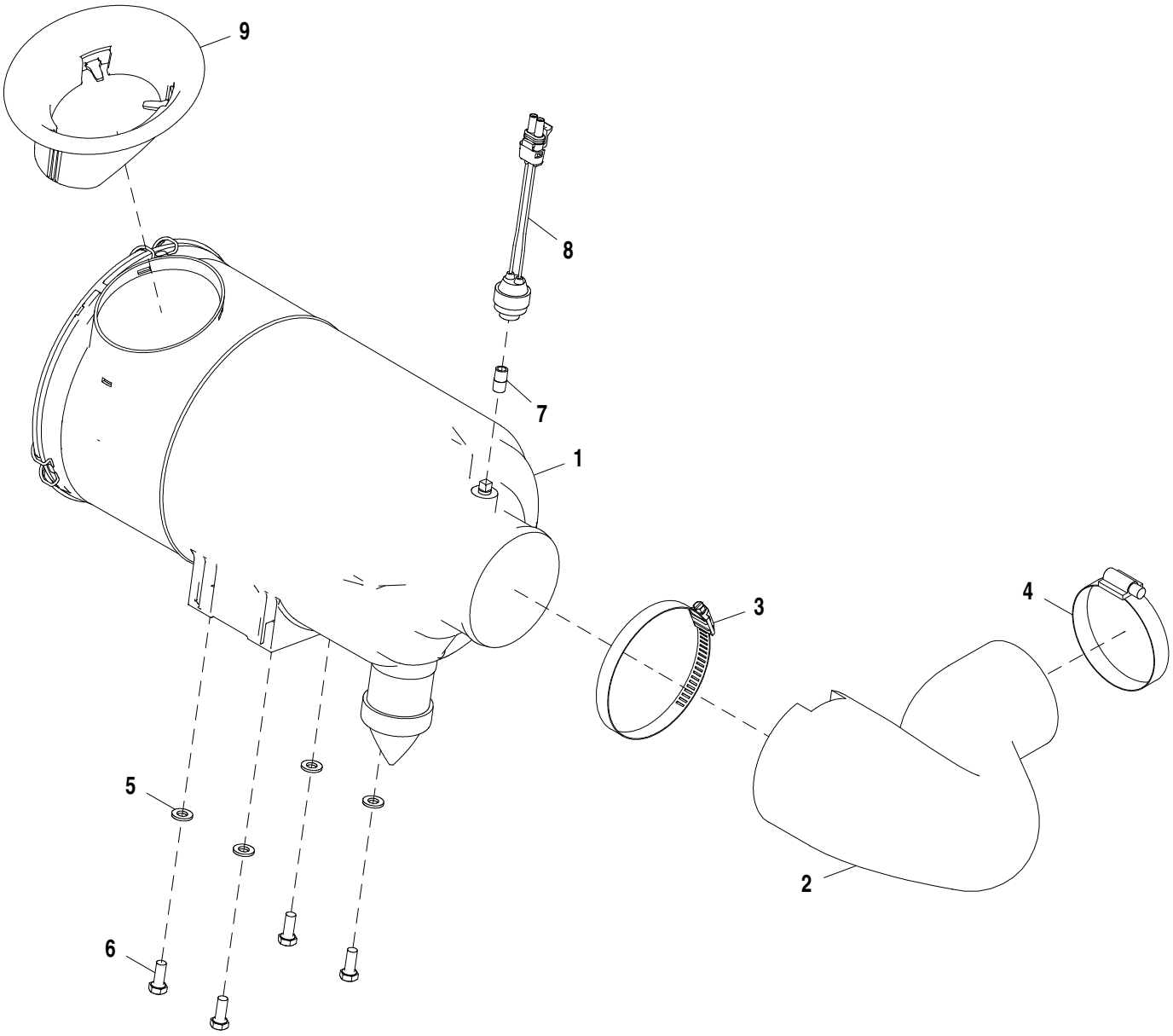

AT378167_TX1102545

Pos.	*Ref.*	*Descripción*	*Cant.*	*Núm. de serie*	*Notas*
1	AT374499	Filtro de aire	1		
	AT332908	Cartucho de filtro	1		Primario
	AT332909	Cartucho de filtro	1		Secundario
	AT387624	Tapadera	1		Carcasa
	R48568	Válvula	1		Limpieza
2	T276545	Manguera	1		
3	AU12450	Abrazadera para mangueras	1		
4	AH104837	Abrazadera para mangueras	1		
5	24M7238	Arandela	4		8.700 X 17 X 2 mm
6	19M7881	Tornillo	4		M8 X 20
7	29H483	Conexión	1		1/8"
8	AT178542	Sensor restricción de aire	1		
9	T300523	Retén	1		

Air Intake System (Engine 4045TT096)
Système d'admission (moteur 4045TT096)
Sistema de Admissão de Ar (Motor 4045TT096)
Sistema de admisión de aire (Motor 4045TT096)

AT383480_TX1102544 B.1

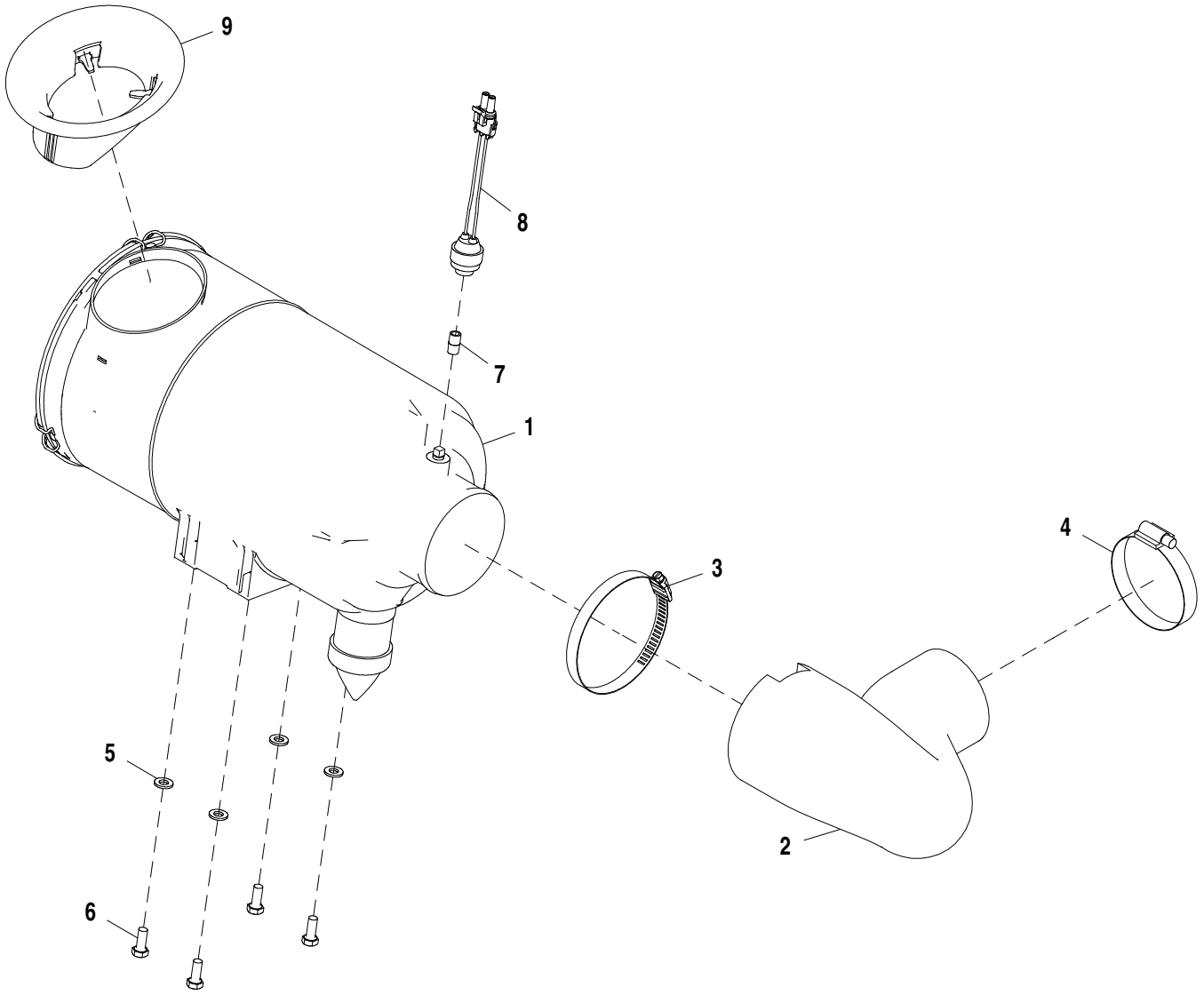

AT383480_TX1102544

Pos.	*Ref.*	*Descripción*	*Cant.*	*Núm. de serie*	*Notas*
1	AT374499	Filtro de aire	1		
2	T276498	Manguera	1		
3	AU12450	Abrazadera para mangueras	1		
4	AH104837	Abrazadera para mangueras	1		
5	24M7238	Arandela	4		8.700 X 17 X 2 mm
6	19M7881	Tornillo	4		M8 X 20
7	29H483	Conexión	1		1/8"
8	AT178542	Sensor restricción de aire	1		
9	T300523	Retén	1		

Exhaust System, Black Stack, (Engine 4045HT054, 4045HT072)
Système d'échappement, tuyau noir (moteur 4045HT054, 4045HT072)
Sistema de Escape, Cano Preto, (Motor 4045HT054, 4045HT072)
Sistema de escape, tubo negro, (Motor 4045HT054, 4045HT072)

AT378129_TX1102472 A.1

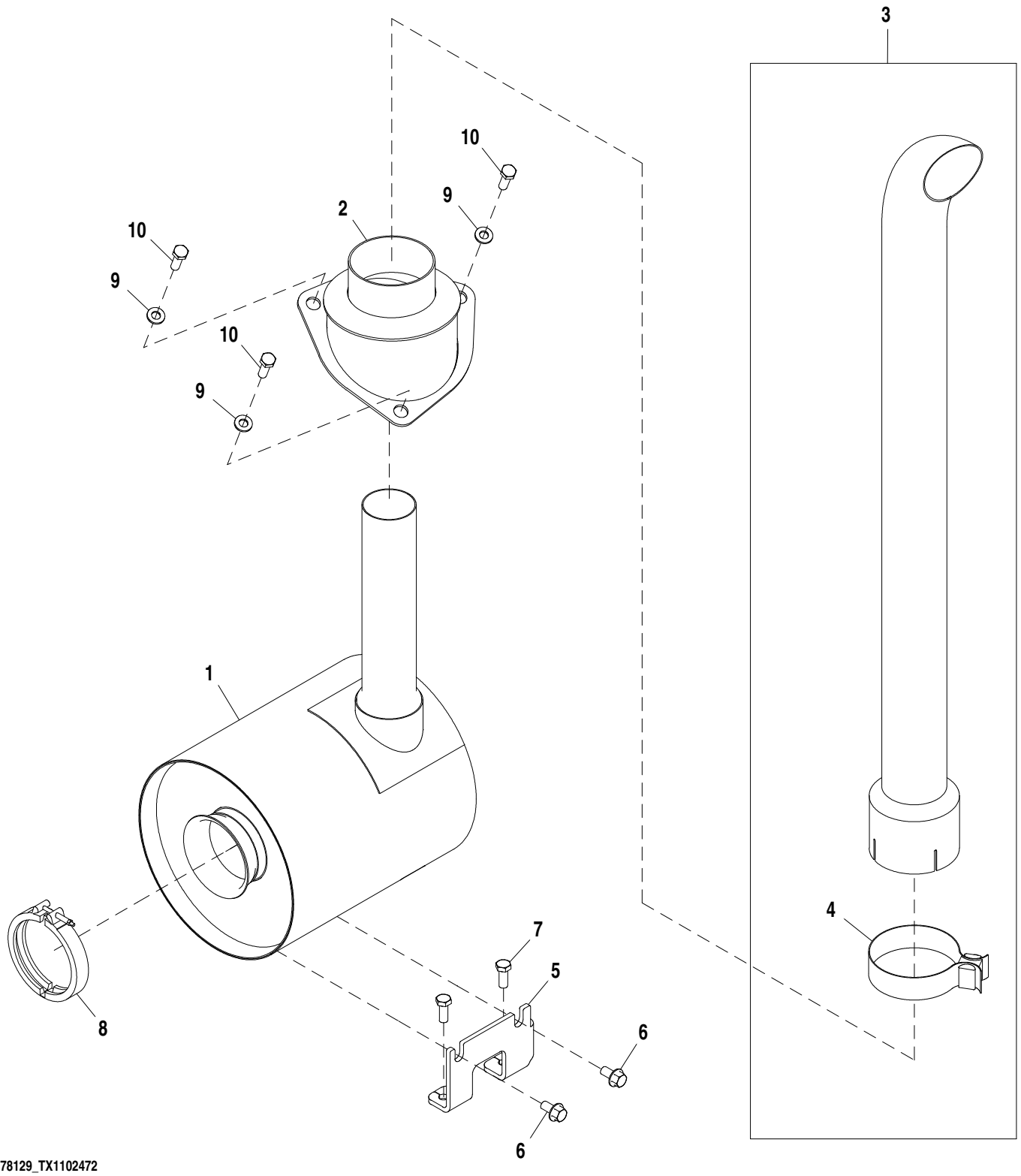

AT378129_TX1102472

Pos.	*Ref.*	*Descripción*	*Cant.*	*Núm. de serie*	*Notas*
1	AT409300	Silenciador	1		
2	AT410307	Soporte	1		
3	AT184716	Extensión tubo de escape	1		
4	RE52087	Abrazadera	1		
5	T305019	Soporte	1		
6	19M7784	Tornillo	2		M10 X 20
7	19M7402	Tornillo	2		M10 X 25
8	RE40048	Abrazadera	1		
9	24M7239	Arandela	3		10.700 X 21 X 2.500 mm
10	19M7662	Tornillo	3		M10 X 30

Exhaust System with Black Stack (Engine 4045TT096)
Système d'échappement avec tuyau noir (moteur 4045TT096)
Sistema de Escape com Cano Preto (Motor 4045TT096)
Sistema de escape con tubo negro (Motor 4045TT096)

AT383531_TX1102465 A.1

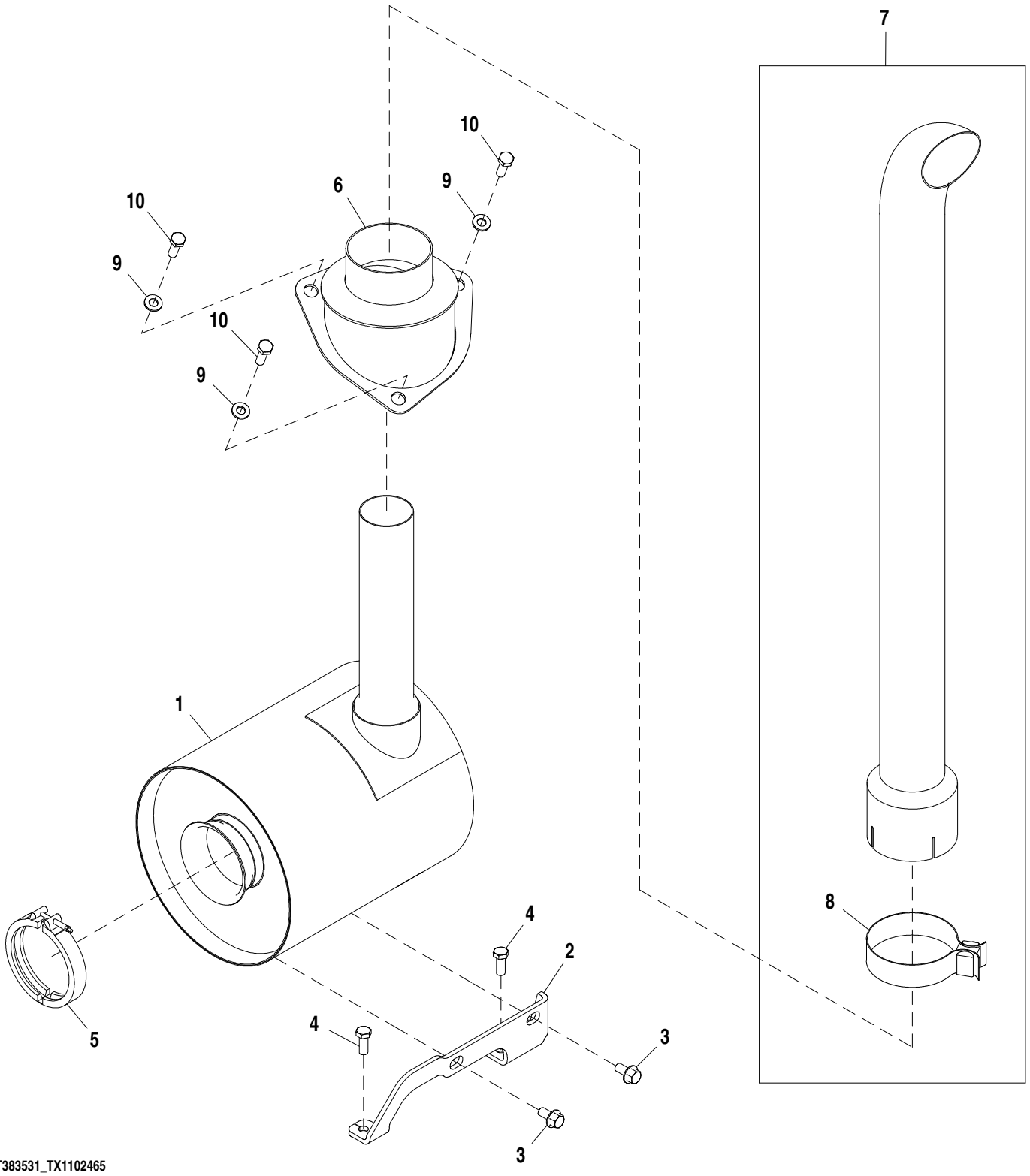

Pos.	*Ref.*	*Descripción*	*Cant.*	*Núm. de serie*	*Notas*
1	AT409300	Silenciador	1		
2	T304992	Soporte	1		
3	19M7784	Tornillo	2		M10 X 20
4	19M7402	Tornillo	2		M10 X 25
5	RE40048	Abrazadera	1		
6	AT410307	Soporte	1		
7	AT184716	Extensión tubo de escape	1		
8	RE52087	Abrazadera	1		
9	24M7239	Arandela	3		10.700 X 21 X 2.500 mm
10	19M7662	Tornillo	3		M10 X 30

Fuel Filter and Lines (Engine 4045TT096)
Filtre à carburant et conduites d'alimentation (moteur 4045TT096)
Filtro e Linhas de Combustível (Motor 4045TT096)
Filtro de combustible y tuberías (Motor 4045TT096)

AT383603_TX1104050 B.1

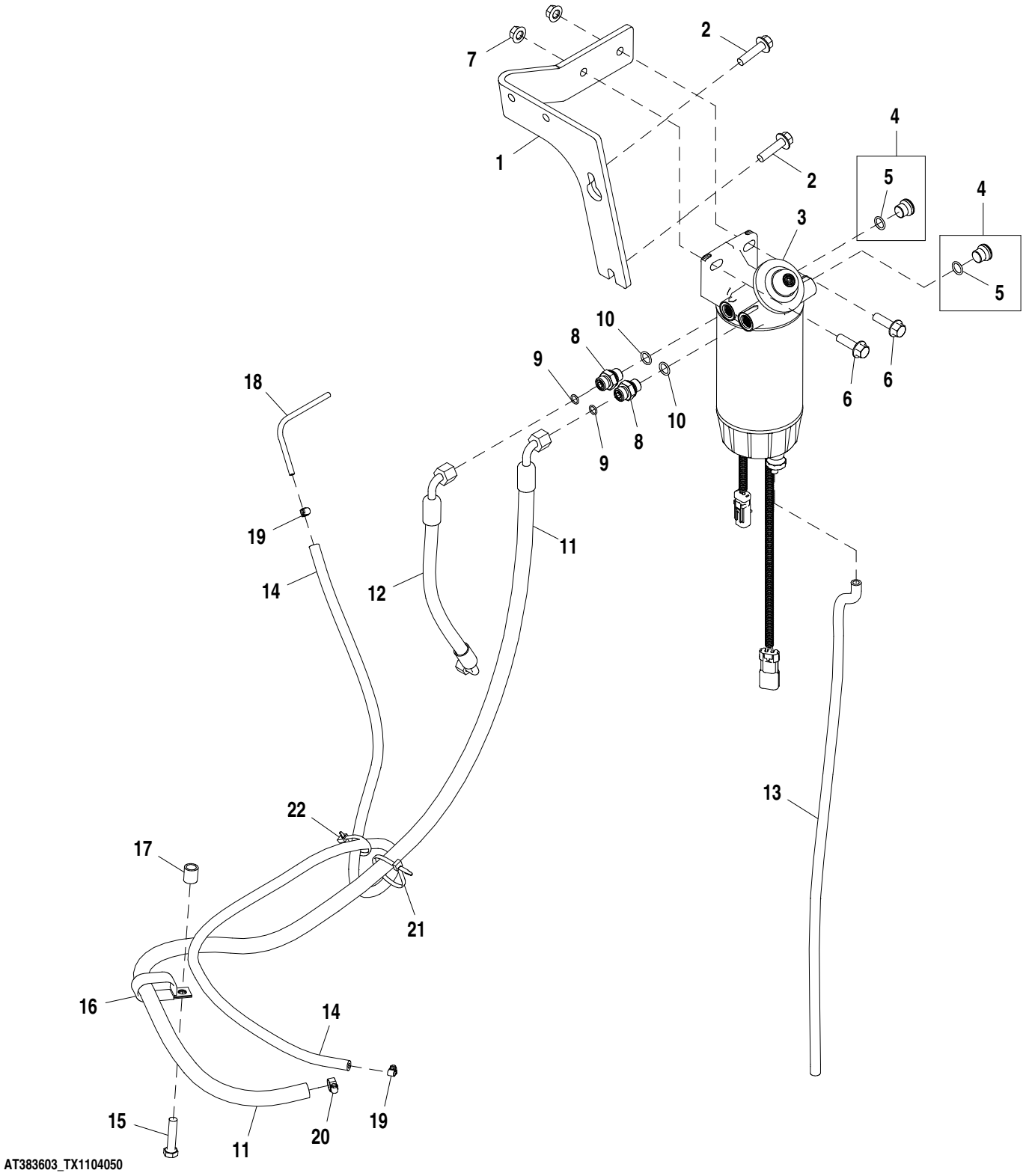

Pos.	*Ref.*	*Descripción*	*Cant.*	*Núm. de serie*	*Notas*
1	T289880	Soporte	1		
2	19M7804	Tornillo	2		M10 X 40
3	AT387537	Filtro	1		
	AT365870	Cartucho de filtro	1		No se ilustra
	AT374689	Grupo de cables	1		No se ilustra
	AT387538	Vaso de decantación	1		12V, Calefactor, No se ilustra
	RE539872	Sensor	1		Sensor de agua en combustible, No se ilustra
4	RE530299	Tapón de vaciado	2		
5	51M7096	Anillo tórico	2		13.300 X 2.200 mm
6	19M7835	Tornillo	2		M10 X 35
7	14M7296	Tuerca con brida	2		M10
8	38H5037	Racor adaptador	2		
9	T77613	Anillo tórico	2		9.250 X 1.780 mm (0.364" X 0.070")
10	51M7042	Anillo tórico	2		13.300 X 2.200 mm
11	AT409790	Manguera	1		17.4752" X 1483 mm (58-1/2") X 3/8"
12	AT402058	Manguera	1		17.4752" X 338 mm (13-1/4") X 17.4752"
13	.....	Manguera a Granel	1		CTL 2.6 ft.,TY225666
14	.....	Manguera a Granel	1		CTL 4.25 ft., N112006
15	19M7572	Tornillo	1		M10 X 45
16	AH77869	Presilla	1		
17	28H3383	Casquillo	1		0.493" X 0.675" X 3/4"
18	T66701	Tubería	1		
19	AR48236	Abrazadera	2		
20	AR77962	Abrazadera para mangueras	1		
21	R44302	Cinta de atar	1		
22	R44302	Cinta de atar	1		

Fuel Filter and Lines (Engine 4045HT054, 4045HT072)
Filtre à carburant et conduites d'alimentation (moteur 4045HT054, 4045HT072)
Filtro e Linhas de Combustível (Motor 4045HT054, 4045HT072)
Filtro de combustible y tuberías (Motor 4045HT054, 4045HT072)

AT378165_TX1104054 B.1

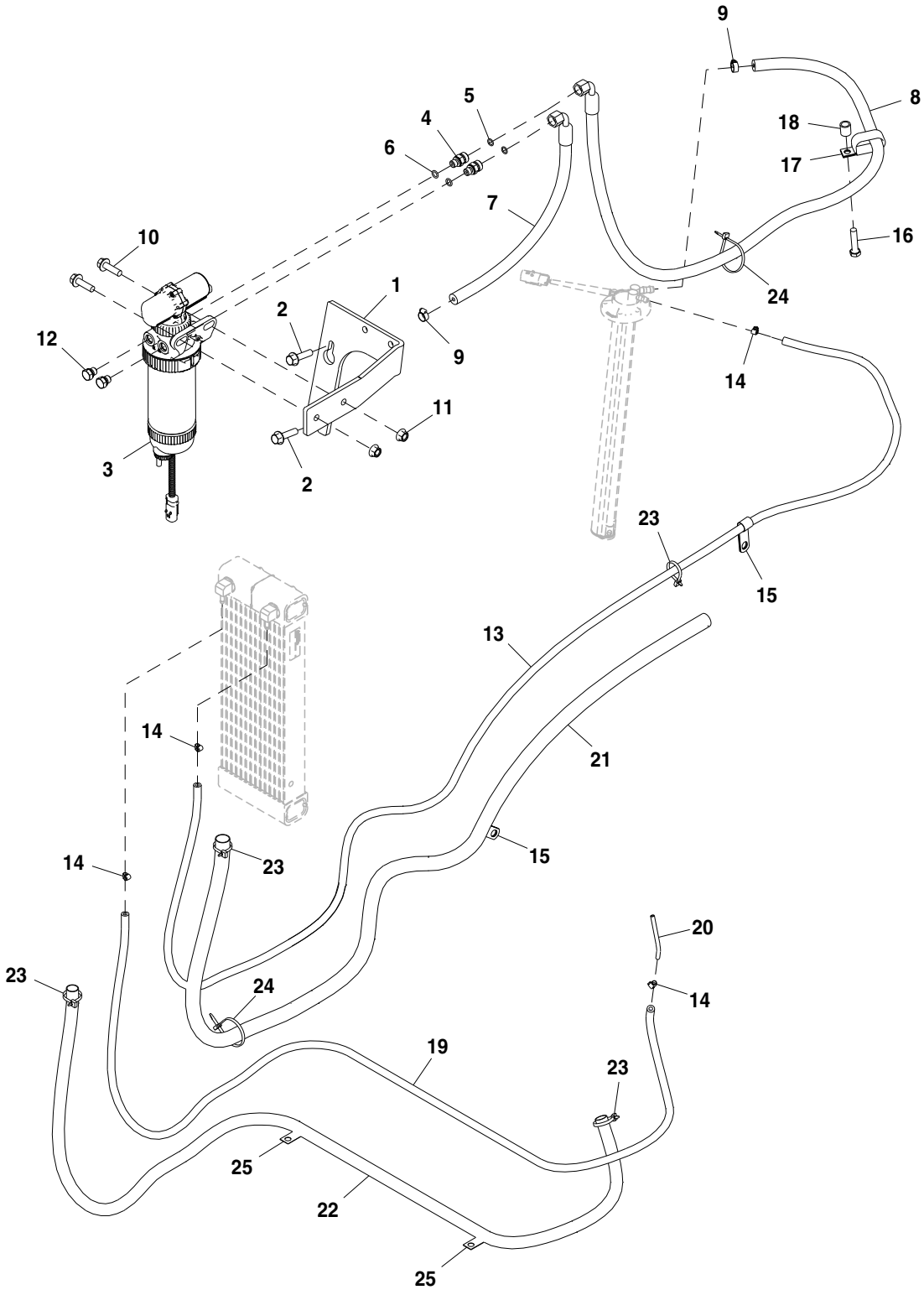

AT378165_TX1104054

Pos.	*Ref.*	*Descripción*	*Cant.*	*Núm. de serie*	*Notas*
1	T289880	Soporte	1		
2	19M7804	Tornillo	2		M10 X 40
3	RE541921	Filtro de combustible	1		Primario
	RE541922	Cartucho de filtro	1		No se ilustra
	RE51650	Vaso de decantación	1		No se ilustra
	RE544393	Filtro	1		Con bomba, No se ilustra
	RE545631	Sensor	1		Agua en combustible, No se ilustra
4	38H5008	Racor adaptador	1		
5	T77613	Anillo tórico	1		9.250 X 1.780 mm (0.364" X 0.070")
6	51M7040	Anillo tórico	1		9.300 X 2.200 mm
7	AT396959	Manguera	1		17.4752" X 453 mm (17-3/4") X 3/8"
8	AT335148	Manguera hidr. - confección	1		17.4752" X 1440 mm (56-3/4") X 3/8"
9	AR77962	Abrazadera para mangueras	2		
10	19M7835	Tornillo	2		M10 X 35
11	14M7296	Tuerca con brida	2		M10
12	RE46686	Tapón hermético	2		
13	.....	Manguera a Granel	1		MAKE FROM N112006, CTL 277.37 cm (9.1 ft)
14	AR48236	Abrazadera	4		
15	T237868	Abrazadera	2		
16	19M7572	Tornillo	1		M10 X 45
17	AH77869	Presilla	1		
18	28H3383	Casquillo	1		0.493" X 0.675" X 3/4"
19	.....	Manguera a Granel	1		MAKE FROM N112006, CTL 204.22 cm (6.7 ft), Bomba de inyección
20	R59754	Tubo de aceite	1		
21	.....	Prot. tub. manguera -conf.	1		MAKE FROM PARKER PS-B-15, CTL 192 cm (75.6 in.)
22	.....	Prot. tub. manguera -conf.	1		MAKE FROM PARKER PS-B-15, CTL 192 cm (75.6 in.)
23	R44302	Cinta de atar	4		
24	R44302	Cinta de atar	2		
25	AH89557	Presilla	2		

Severe Duty Fuel Filter and Lines (Engine 4045HT054)
Filtre à carburant à usage intensif et conduites (moteur 4045HT054)
Filtro e Linhas de Combustível para Serviço Severo (Motor 4045HT054)
Filtro de combustible y tuberías para servicio severo (Motor 4045HT054)

AT396921_TX1104011 B.1

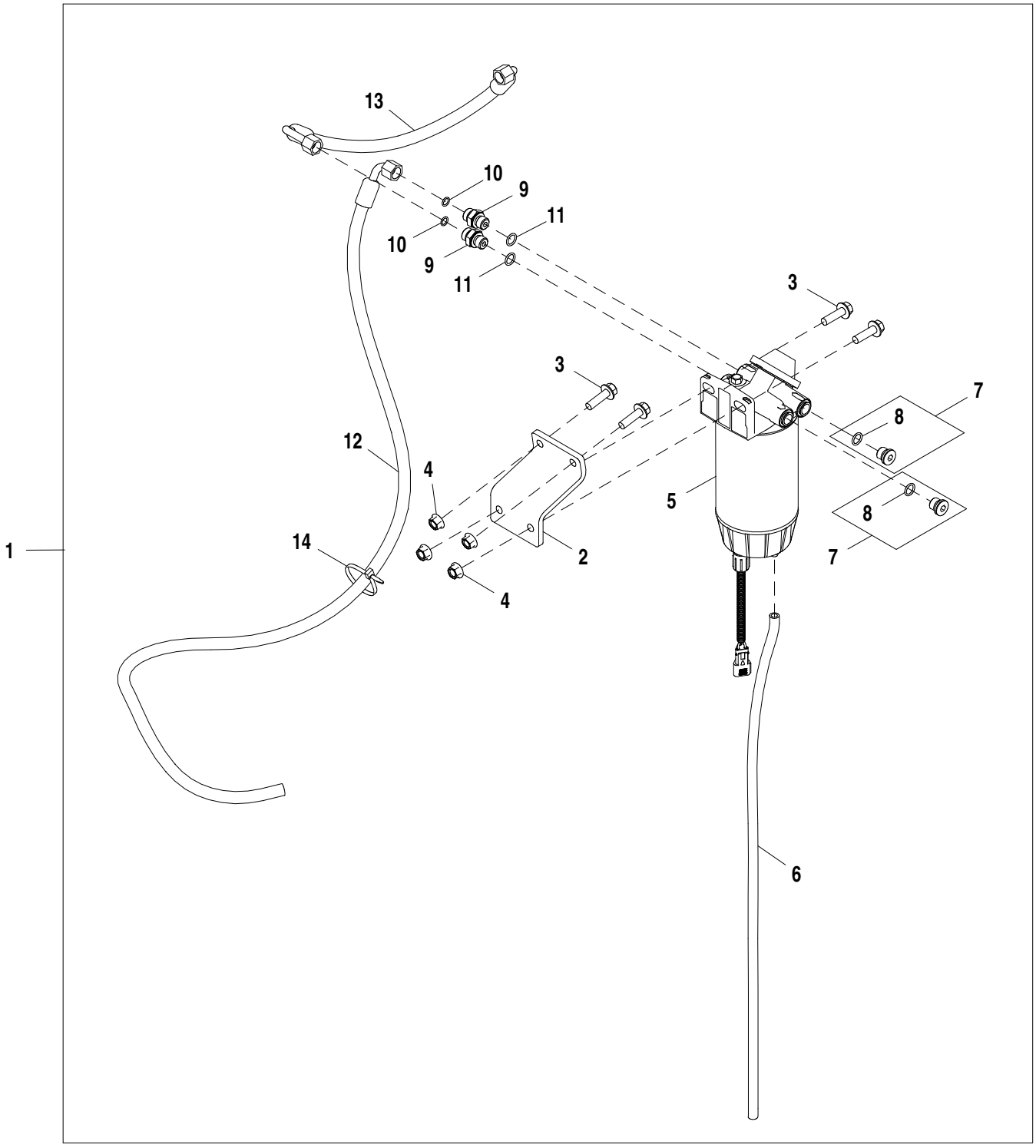

AT396921_TX1104011

Pos.	*Ref.*	*Descripción*	*Cant.*	*Núm. de serie*	*Notas*
1	**AT396921**	**Filtro de combustible**	**1**		**Conjuntos enteros**
2	T294797	Soporte	1		
3	19M7835	Tornillo	4		M10 X 35
4	14M7296	Tuerca con brida	4		M10
5	AT387544	Filtro	1		
	AT365870	Cartucho de filtro	1		No se ilustra
	AT387540	Sensor químico	1		Sensor de agua en combustible, No se ilustra
	AT387545	Vaso de decantación	1		No se ilustra
6	.....	Manguera a Granel	1		MAKE FROM TY225666, CTL 792.48 mm (2.6 ft)
7	RE530299	Tapón de vaciado	2		
8	51M7096	Anillo tórico	1		13.300 X 2.200 mm
9	38H5037	Racor adaptador	2		
10	T77613	Anillo tórico	2		9.250 X 1.780 mm (0.364" X 0.070")
11	51M7042	Anillo tórico	2		13.300 X 2.200 mm
12	AT386898	Manguera	1		17.4752" X 1441 mm (56-3/4") X 3/8"
13	AT396922	Manguera	1		17.4752" X 430 mm (17") X 17.4752"
14	R44302	Cinta de atar	1		

Fuel System
Circuit de carburant
Sistema de Combustível
Sistema de combustible

AT376112_TX1102547 A.1

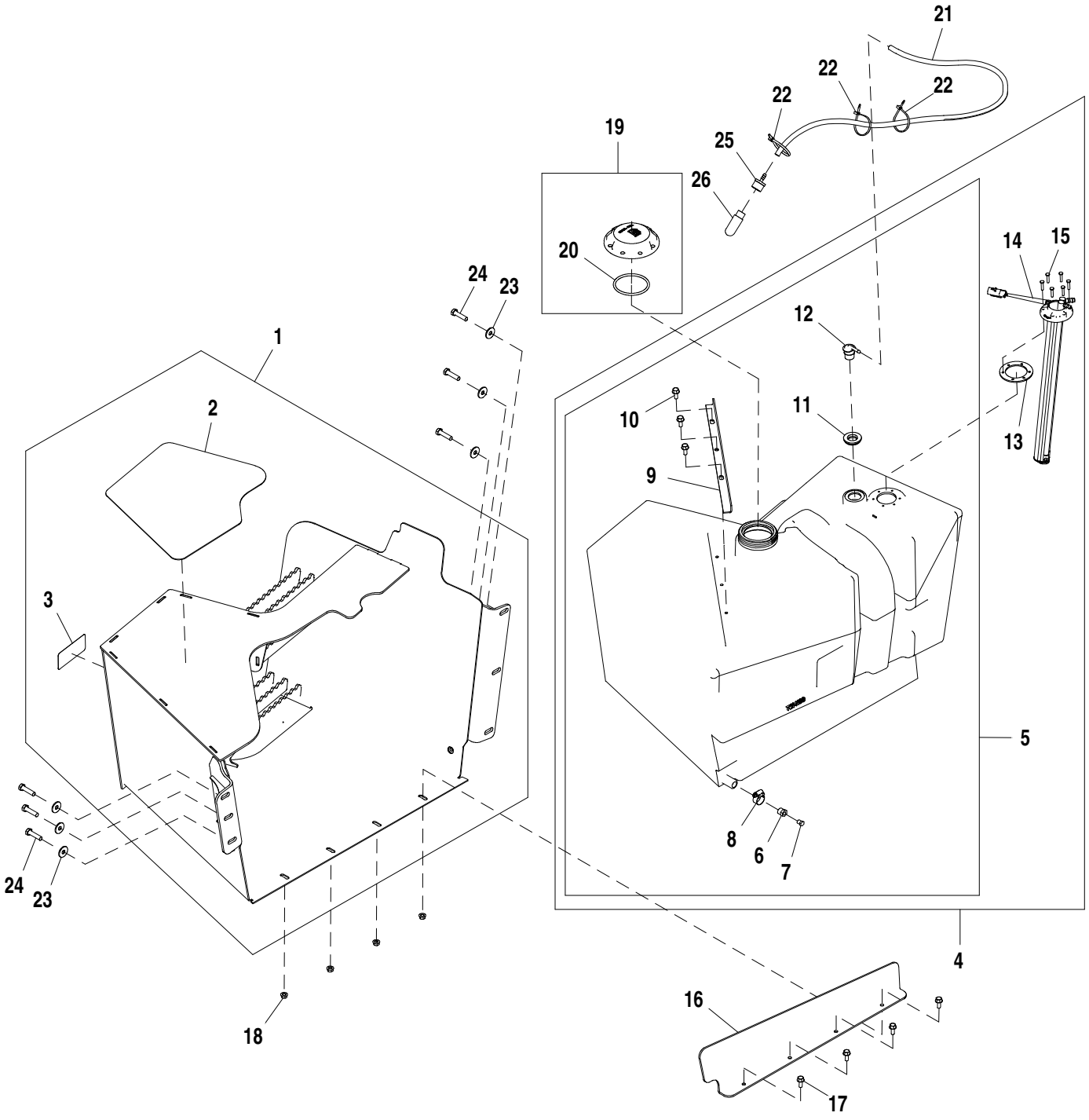

AT376112_TX1102547

Pos.	*Ref.*	*Descripción*	*Cant.*	*Núm. de serie*	*Notas*
1	AT372693	Protección	1		
2	T215367	Tira antideslizante	1		
3	JD5944	Catadióptrico	1		
4	AT370504	Tanque de combustible	1		
5	AT370504	Tanque de combustible	1		
6	N30405	Racor adaptador	1		
7	L2646N	Tapón roscado	1		
8	AR21837	Abrazadera	1		
9	T224200	Ángulo	1		
10	19M7866	Tornillo	3		M8 X 20
11	R114023	Pasamuros	1		
12	R237815	Respiradero	1		
13	T165292	Junta	1		
14	AT385896	Aforador de combustible	1		
15	21M7251	Tornillo	6		M5 X 25
16	T214270	Apoyo	1		
17	19M7866	Tornillo	4		M8 X 20
18	14M7298	Tuerca con brida	4		M8
19	AT323593	Tapón de llenado	1		
20	R36424	Anillo tórico	1		
21	.....	Manguera a Granel	1		MAKE FROM TY22559, CTL 1402.08 mm (4.6 ft)
22	R44302	Cinta de atar	3		
23	24M7296	Arandela	6		10.500 X 30 X 2.500 mm
24	19M8637	Tornillo	6		M10 X 40
25	H217849	Conexión	1		
26	H216169	Respiradero	1		

Diesel Fired Engine Coolant Heater
Réchauffeur de liquide de refroidissement moteur alimenté par gazole
Aquecedor do Líquido de Arrefecimento do Motor Movido a Diesel
Calefactor de refrigerante del motor alimentado por diesel

AT366175_TX1071249 B.2

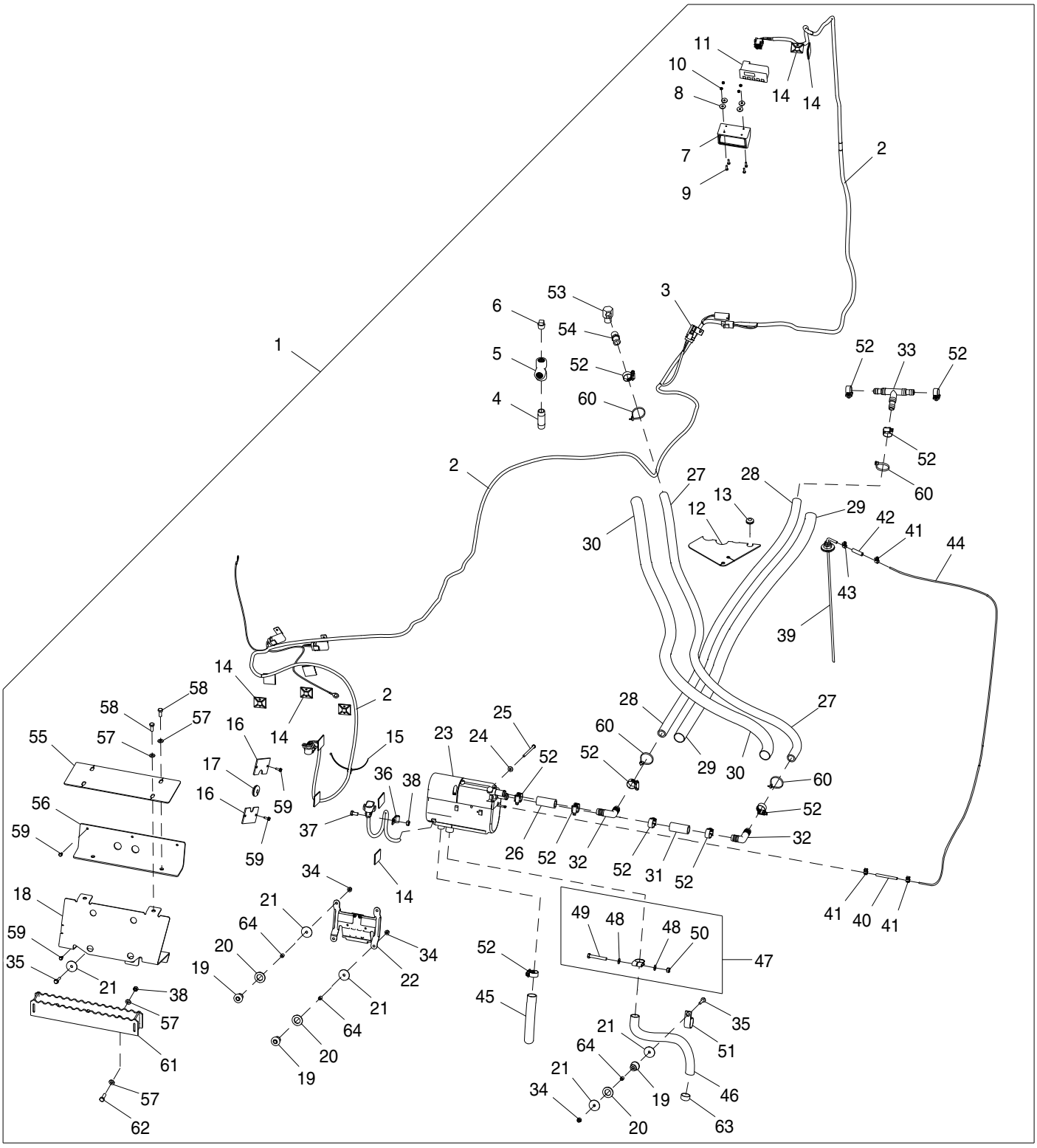

AT366175_TX1071249

Pos.	*Ref.*	*Descripción*	*Cant.*	*Núm. de serie*	*Notas*
1	**AT366175**	**Precalentador del agua**	**1**		**NLA**
2	AT366602	Grupo de cables	1		
3	57M8487	Capuchón de conector eléc.	1		
4	29H593	Conexión	1		1/2"
5	15H587	Conexión en t	1		1/2"
6	15H584	Tapón roscado	1		1/2"
7	AT389672	Kit de molduras	1		SUB FOR T255175
8	24M7210	Arandela	4		5.500 X 18 X 2 mm
9	19M8078	Tornillo	4		M4 X 16
10	14M7139	Tuerca	4		M4
11	AT221990	Pantalla digital	1		
12	AT300928	Placa	1		
13	T162238	Pasamuros	1		
14	A87105	Anclaje	9		
15	T209627	Abrazadera	1		
16	T256257	Tapadera	2		
17	R113023	Pasamuros	1		
18	AT374078	Protección	1		
19	AT116162	Aislante	1		
20	24M7353	Arandela	5		20 X 34 X 3 mm
21	M142541	Arandela	10		6.750 X 29 X 2.770 mm (17/64" X 1.142" X 7/64")
22	T215669	Soporte	1		
23	AT311171	Precalentador del agua	1		
24	24H1287	Arandela	1		9/32" X 5/8" X 0.065"
25	19M9090	Tornillo	1		M6 X 100
26	.....	Manguera a Granel	1		MF TY22330, CTL 60 mm (.20 ft)
27	.....	Manguera a Granel	1		MF TY22330, CTL 1341 mm (4.4 ft)
28	.....	Manguera a Granel	1		MF TY22330, CTL 1250 mm (4.1 ft)
29	.....	Prot. tub. manguera -conf.	1		MF PS-B-17, CTL 1021.7 mm (3.4 ft)
30	.....	Prot. tub. manguera -conf.	1		MF PS-B-17, CTL 1021.7 mm (3.4 ft)
31	.....	Manguera a Granel	1		MF TY22330, CTL 60 mm (.2 ft)
32	N209864	Conexión de manguera	1		
33	T62804	Conexión	1		
34	N207956	Tuerca de seguridad	5		M6
35	19M7833	Tornillo	5		M6 X 35
36	T116119	Abrazadera	1		
37	19M7162	Tornillo	1		M8 X 16
38	14M7273	Tuerca	4		M8
39	AT368317	Toma de combustible	1		2 mm X 432 mm
40	T177580	Manguera	1		
41	AT353138	Abrazadera	3		
42	M158004	Racor adaptador	1		3.5 mm X 76 mm
43	M159447	Abrazadera para mangueras	1		
44	T259458	Placa	1		
45	T206127	Manguera a Granel	1		20 mm X 356 mm
46	T206126	Tubo de escape	1		24 mm X 610 mm
47	AT221605	Abrazadera	1		
48	24M7238	Arandela	2		8.700 X 17 X 2 mm
49	19M7981	Tornillo	1		M8 X 55
50	14M7273	Tuerca	1		M8
51	T162675	Abrazadera	1		
52	AT301917	Abrazadera para mangueras	11		
53	T314936	Racor acodado	1		
54	R120757	Conexión de manguera	1		
55	T263093	Protección	1		
56	AT369698	Placa	1		
57	24M7238	Arandela	10		8.700 X 17 X 2 mm
58	19M7881	Tornillo	4		M8 X 20
59	37M7418	Tornillo	10		
60	R44302	Cinta de atar	4		
61	R44302	Cinta de atar	4		
62	19M7407	Tornillo	3		M8 X 25
63	T177575	Tapa para lluvia	1		
64	L101283	Espaciador	5		6 X 10 X 10 mm (0.236" X 0.394" X 0.394")

Steering Column
Colonne de direction
Coluna de Direção
Columna de dirección

AT384594_TX1102593 B.2

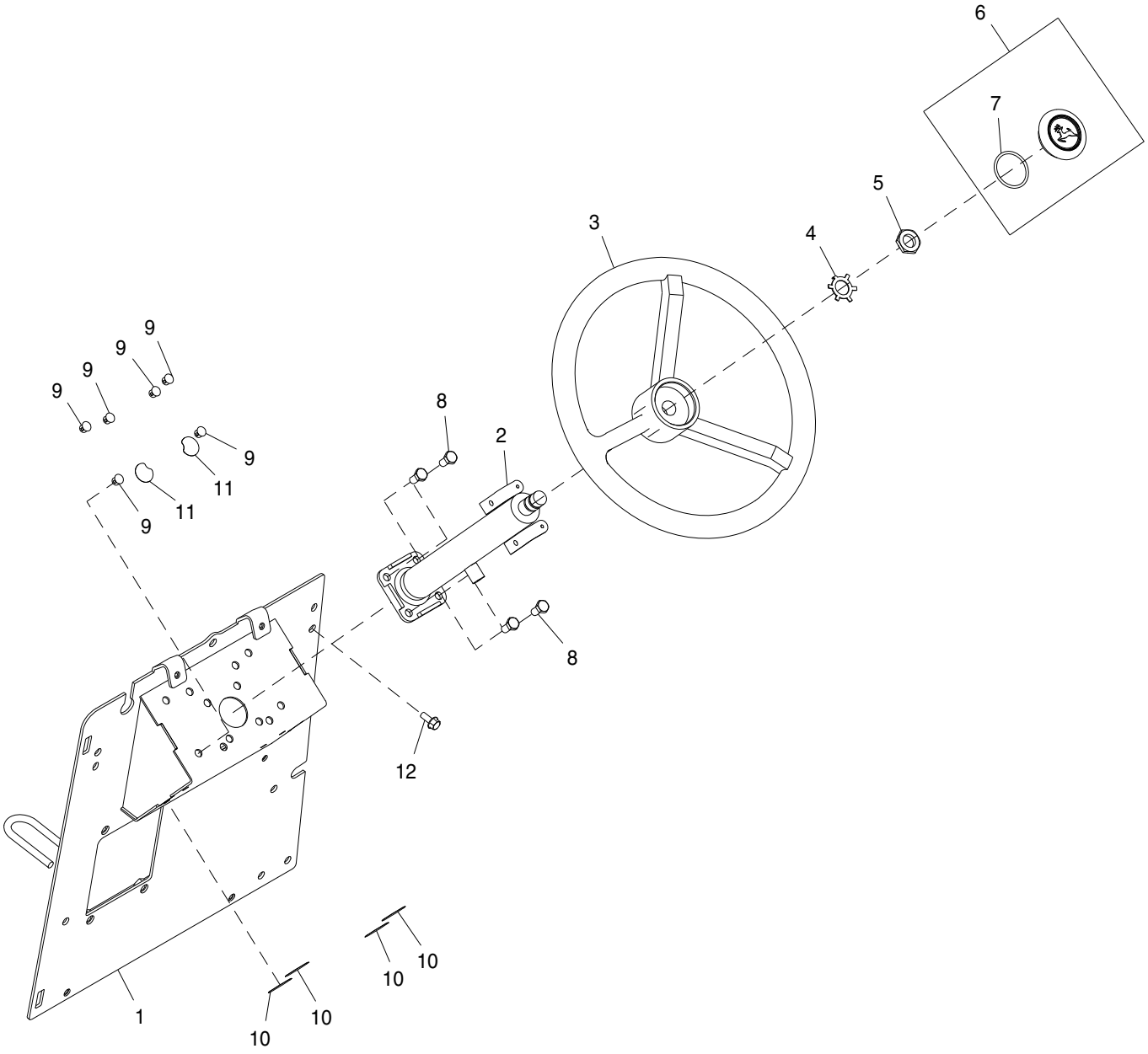

AT384594_TX1102593

Pos.	*Ref.*	*Descripción*	*Cant.*	*Núm. de serie*	*Notas*
1	AT384540	Apoyo	1		
2	AT307345	Columna de dirección	1		
3	AT139694	Volante de dirección	1		
4	T17148	Arandela de seguridad	1		
5	T13630	Tuerca	1		
6	AL155227	Tapadera	1		
7	B3690R	Anillo tórico	1		
8	19M7938	Tornillo	4		M10 X 20
9	H113924	Tapón	6		
10	T186793	Etiqueta adhesiva	4		38 mm, Círculo gris
11	T230236	Etiqueta adhesiva	2		28 mm, Círculo gris
12	19M7866	Tornillo	1		M8 X 20

Tilt Steering Column
Colonne de direction inclinable
Coluna de Direção Inclinável
Columna de dirección inclinable

AT384541_TX1102590 B.1

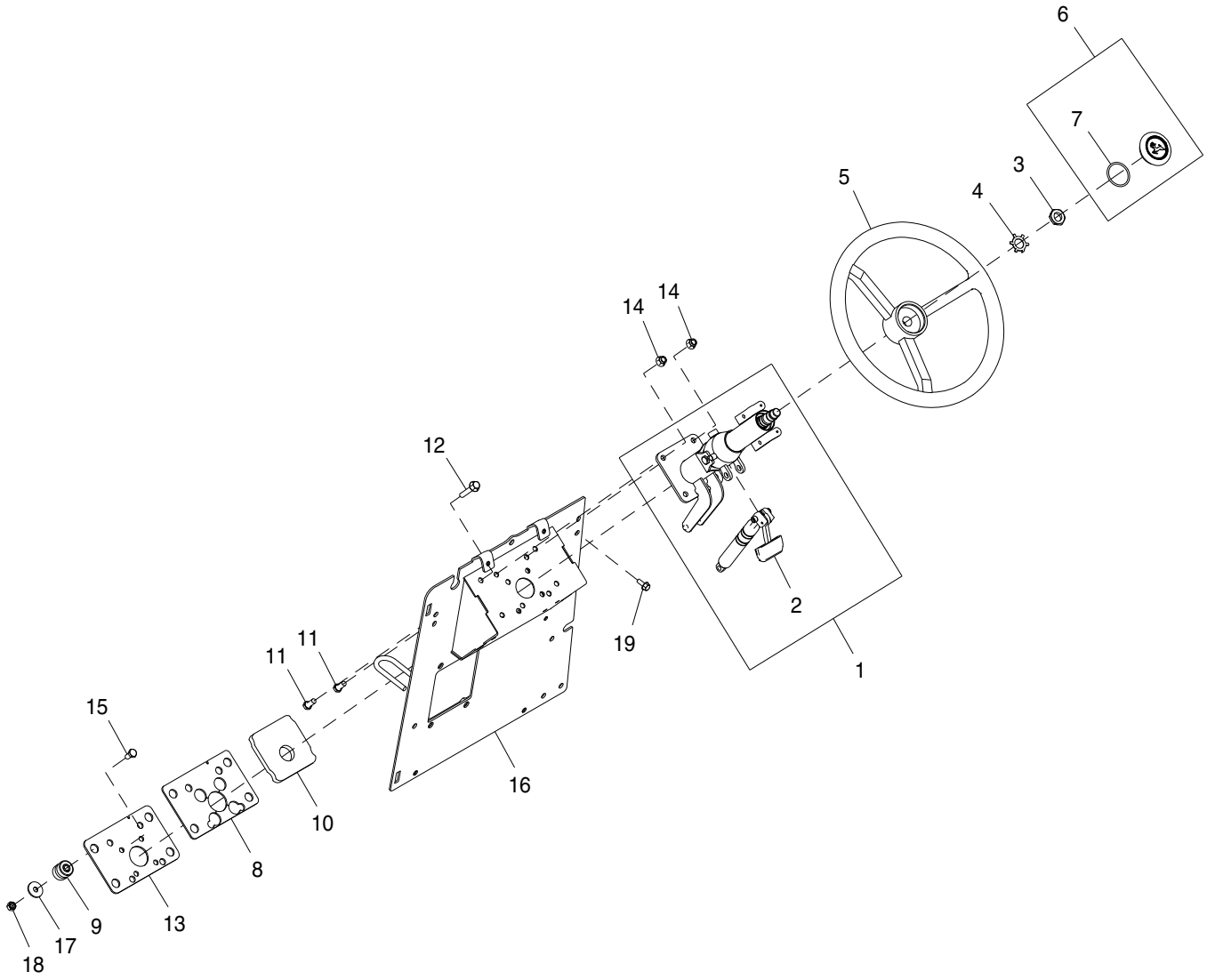

AT384541_TX1102590

Pos.	*Ref.*	*Descripción*	*Cant.*	*Núm. de serie*	*Notas*
1	AT362813	Columna de dirección	1		
2	AT362814	Cilindro de gas	1		
3	T13630	Tuerca	1		20.625 mm (13/16")
4	T17148	Arandela de seguridad	1		
5	AT139694	Volante de dirección	1		
6	AL155227	Tapadera	1		
7	B3690R	Anillo tórico	1		47.219 X 3.531 mm (1-55/64" X 0.139")
8	T216524	Placa	1		
9	AT219940	Aislante	4		
10	T216546	Junta	1		
11	19M7402	Tornillo	4		M10 X 25
12	19M8528	Tornillo	4		M10 X 55
13	T216525	Placa	1		
14	14M7400	Tuerca de seguridad	4		M10
15	19M7938	Tornillo	4		M10 X 20
16	AT384540	Apoyo	1		
	AT392657	Kit de columna de dirección	1		Juego de tornillos de pivote, No se ilustra
17	24M7101	Arandela	4		11 X 34 X 3 mm
18	14M7274	Tuerca	4		M10
19	19M7866	Tornillo	1		M8 X 20

Steering Hydraulics Valve
Distributeur du circuit hydraulique de direction
Válvula do Sistema Hidráulico da Direção
Válvula de sistema hidráulico de la dirección

TX1049651 A.1

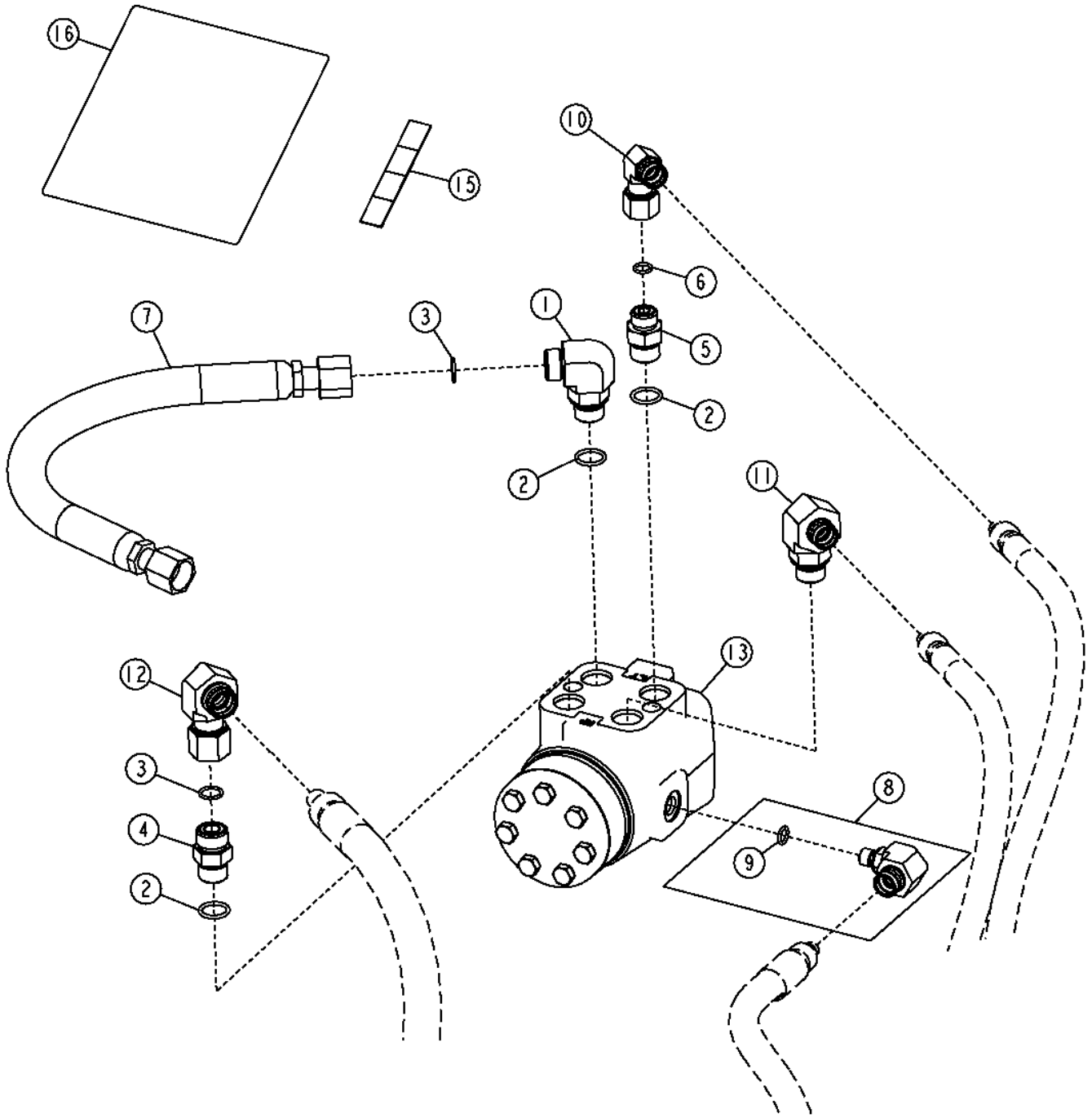

TX1049651

Pos.	*Ref.*	*Descripción*	*Cant.*	*Núm. de serie*	*Notas*
1	38H1005	Racor acodado	1		
2	R26375	Anillo tórico	3		
3	T77857	Anillo tórico	2		
4	38H1161	Racor adaptador	1		
5	38H1171	Racor adaptador	1		
6	T77613	Anillo tórico	1		
7	AT101779	Manguera hidr. - confección	1		
8	AT188010	Racor acodado	1		
9	R28782	Anillo tórico	1		
10	AT195201	Racor acodado	1		
11	AT195202	Racor acodado	1		
12	AT195203	Racor acodado	1		
13	AT318271	Válvula hidráulica manual	1		
	AT316249	Juego de retenes	1		
15	T184320	Etiqueta adhesiva	1		
16	T191425	Etiqueta adhesiva	1		
17	AT193365	Juego de retenes	3		NO SE ILUSTRA
18	AT193366	Kit de reparación de bombas	1		NO SE ILUSTRA

Steering Valve
Distributeur de direction
Válvula de Direção
Válvula de la dirección

AT387488_TX1102598 A.2

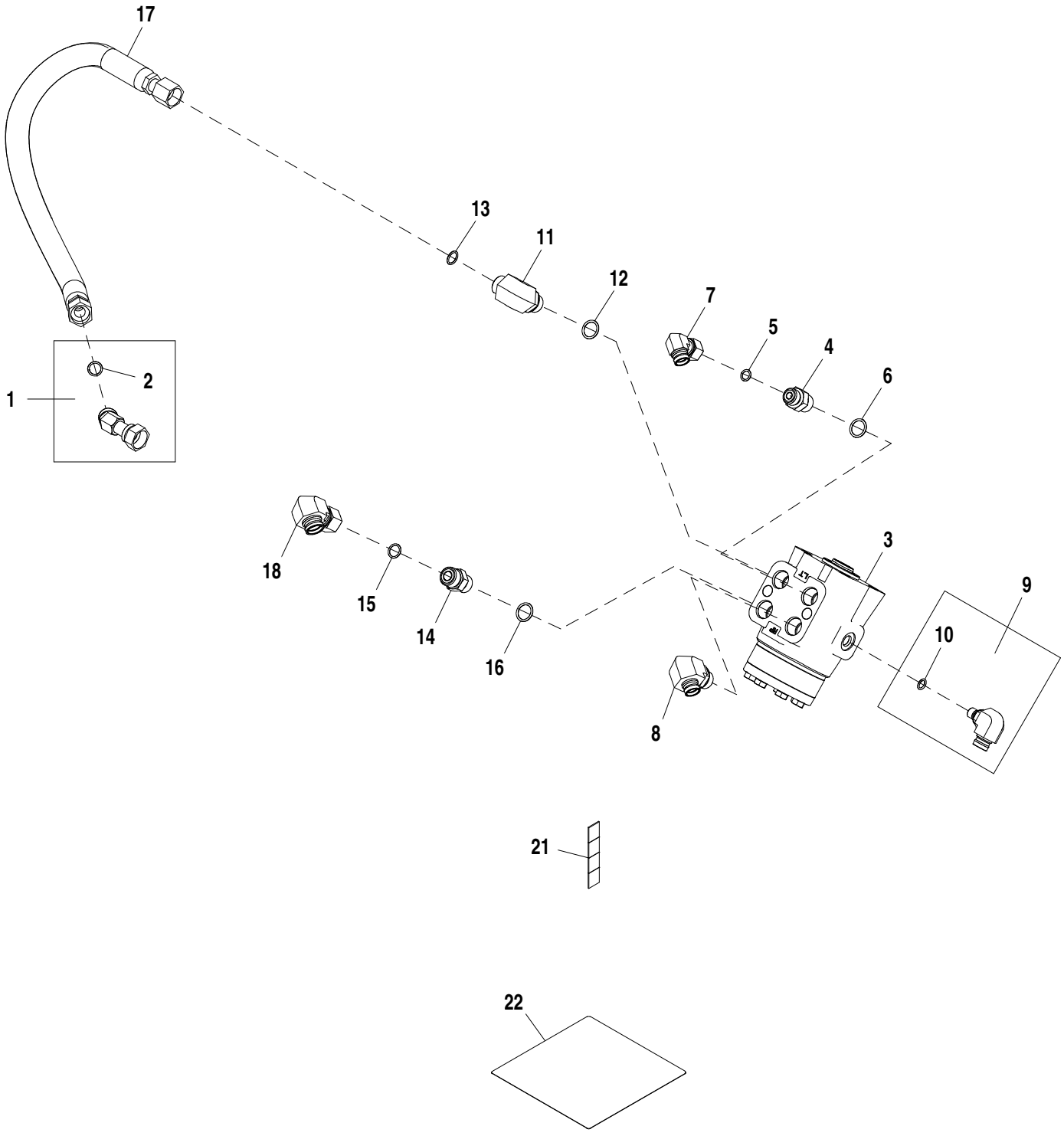

AT387488_TX1102598

Pos.	*Ref.*	*Descripción*	*Cant.*	*Núm. de serie*	*Notas*
1	AT190910	Racor acodado	1		
2	T77857	Anillo tórico	1		
3	AT318271	Válvula hidráulica manual	1		
4	38H1171	Racor adaptador	1		
5	T77613	Anillo tórico	1		
6	R26375	Anillo tórico	1		
7	AT195201	Racor acodado	1		
8	AT195202	Racor acodado	1		
9	AT188010	Racor acodado	1		
10	R28782	Anillo tórico	1		
11	38H1005	Racor acodado	1		
12	R26375	Anillo tórico	1		
13	T77857	Anillo tórico	1		
14	38H1161	Racor adaptador	1		
15	T77857	Anillo tórico	1		
16	R26375	Anillo tórico	1		
17	AT101779	Manguera hidr. - confección	1		
18	AT195203	Racor acodado	1		
19	T184320	Etiqueta adhesiva	1		
20	T191425	Etiqueta adhesiva	1		
21	T184320	Etiqueta adhesiva	1		
22	T191425	Etiqueta adhesiva	1		

Steering Hydraulics (Without Mechanical Front Wheel Drive)
Circuit hydraulique de direction (sans pont avant mécanique)
Sistema Hidráulico de Direção (Sem Tração Dianteira Mecânica)
Sistema hidráulico de dirección (sin tracción delantera mecánica)

AT387443_TX1102560 A.1

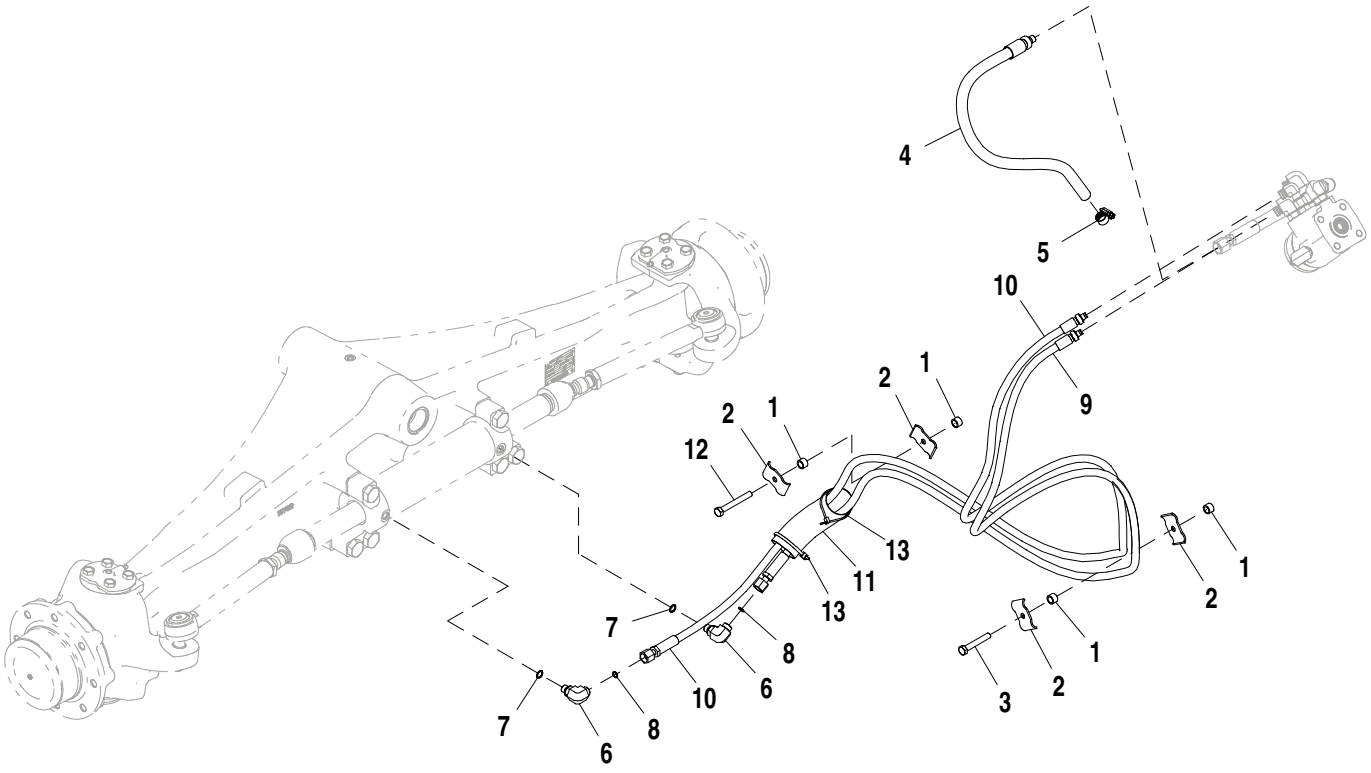

AT387443_TX1102560

Pos.	*Ref.*	*Descripción*	*Cant.*	*Núm. de serie*	*Notas*
1	28H3421	Espaciador	4		0.493" X 0.675" X 7/16"
2	R46919	Semiabrazadera	4		
3	19M7742	Tornillo	1		M10 X 65
4	AT324031	Manguera hidr. - confección	1		Marcado con banda azul
5	AR21836	Abrazadera	1		
6	38H1004	Racor acodado	1		
7	R26448	Anillo tórico	1		
8	T77613	Anillo tórico	1		
9	AT388328	Manguera hidr. - confección	1		Marcado con banda anaranjada
10	AT388333	Manguera hidr. - confección	1		Marcado con banda verde
11	.....	Protección de manguera	1		MAKE FROM T78606 CTL 254 mm (10 in.)
12	19M8081	Tornillo	1		M10 X 80
13	R44302	Cinta de atar	2		

Steering Hydraulics (With Mechanical Front Wheel Drive)
Circuit hydraulique de direction (avec pont avant mécanique)
Sistema Hidráulico de Direção (Com Tração Dianteira Mecânica)
Sistema hidráulico de dirección (con tracción delantera mecánica)

AT387444_TX1102562 A.1

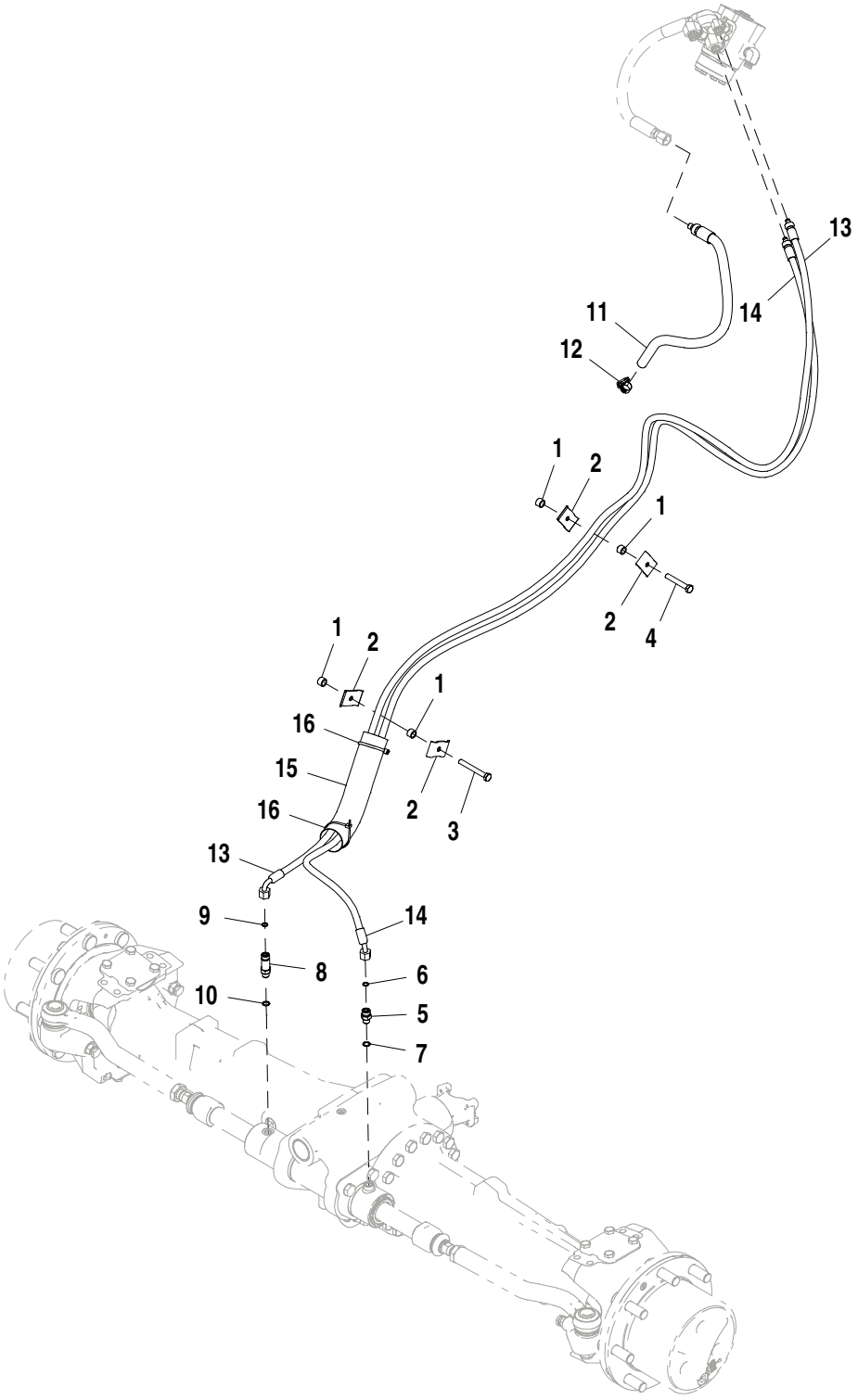

AT387444_TX1102562

Pos.	*Ref.*	*Descripción*	*Cant.*	*Núm. de serie*	*Notas*
1	28H3421	Espaciador	4		0.493" X 0.675" X 7/16"
2	R46919	Semiabrazadera	4		
3	19M8081	Tornillo	1		M10 X 80
4	19M7742	Tornillo	1		M10 X 65
5	38H1160	Racor adaptador	1		
6	T77613	Anillo tórico	1		
7	R26448	Anillo tórico	1		
8	38H1212	Racor adaptador	1		
9	T77613	Anillo tórico	1		
10	R26448	Anillo tórico	1		
11	AT324031	Manguera hidr. - confección	1		Marcado con banda azul
12	AR21836	Abrazadera	1		
13	AT388330	Manguera hidr. - confección	1		Marcado con banda verde
14	AT388332	Manguera hidr. - confección	1		Marcado con banda anaranjada
15	.....	Protección de manguera	1		MAKE FROM T78606 CTL 254 mm (10 in.)
16	R44302	Cinta de atar	2		

Steering Cylinder and Repair Kit with MFWD
Vérin de direction et jeu de réparation avec pont avant
Cilindro de Direção e Kit de Reparo com MFWD
Cilindro de dirección y conjunto de reparación con MFWD

TX1058298 A.1

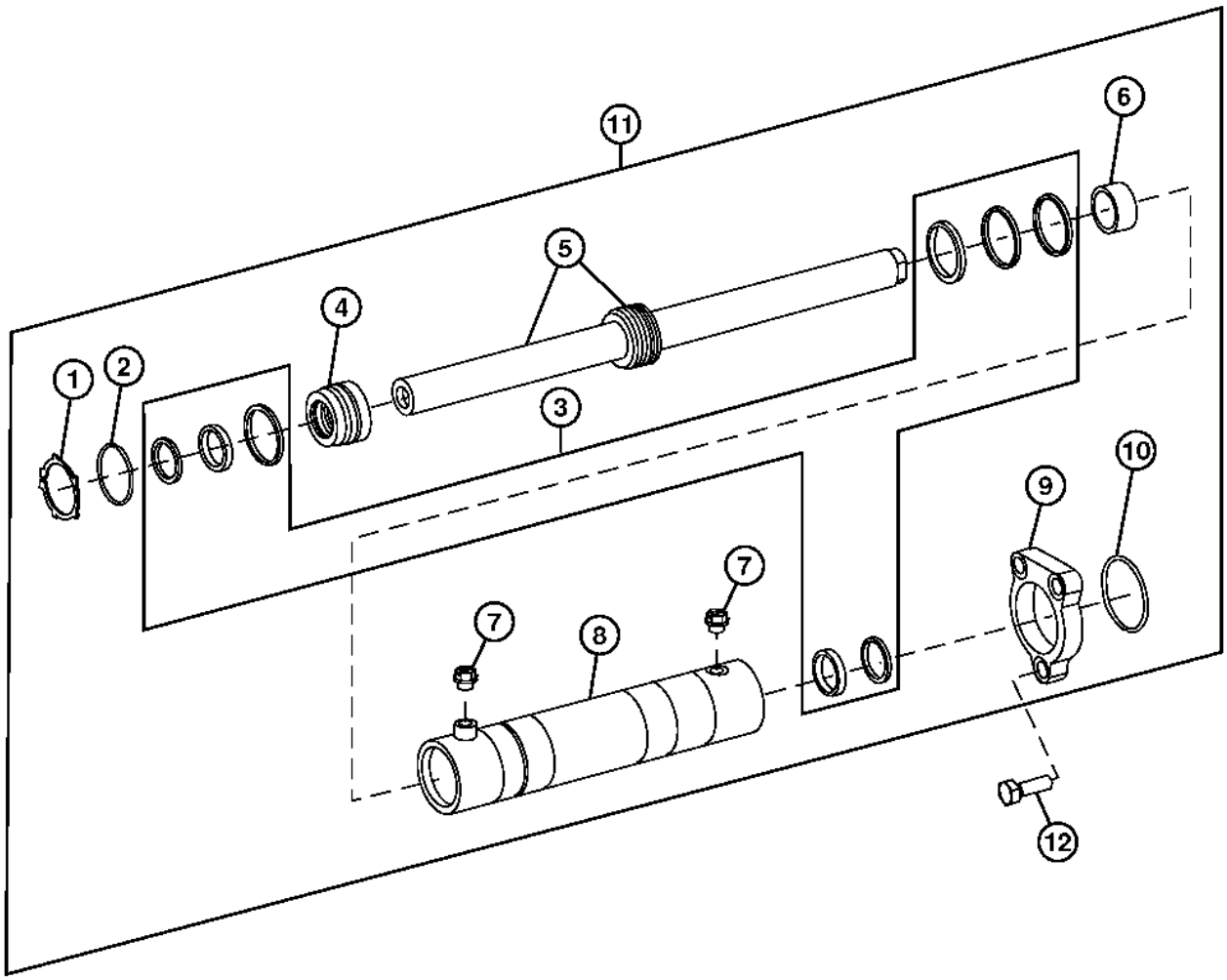

TX1058298

Pos.	*Ref.*	*Descripción*	*Cant.*	*Núm. de serie*	*Notas*
1	T229279	Anillo elástico	2		
2	T229275	Anillo elástico	1		
3	T218502	Juego para cilindr.hidrául.	1		
4	T229276	Tapón	1		
5	AT326543	Vástago de cil. hidráulico	1		NLA, ORDER AT326542
6	T229281	Casquillo	1		
7	T229277	Tapón	2		
8	T229261	Cuerpo de cil. hidráulico	1		NLA, ORDER AT326542
9	T229280	Brida	1		
10	T229278	Anillo elástico	1		
11	AT326542	Cilindro hidráulico	1		
12	T229282	Tornillo	3		

Service Brake Clutch Disc and Disc Carrier
Frein de service/disque d'embrayage/porte-disque
Disco da Embreagem do Freio de Serviço e Transportador do Disco
Freno de servicio/disco de embrague/portadisco

TX1016729 A.1

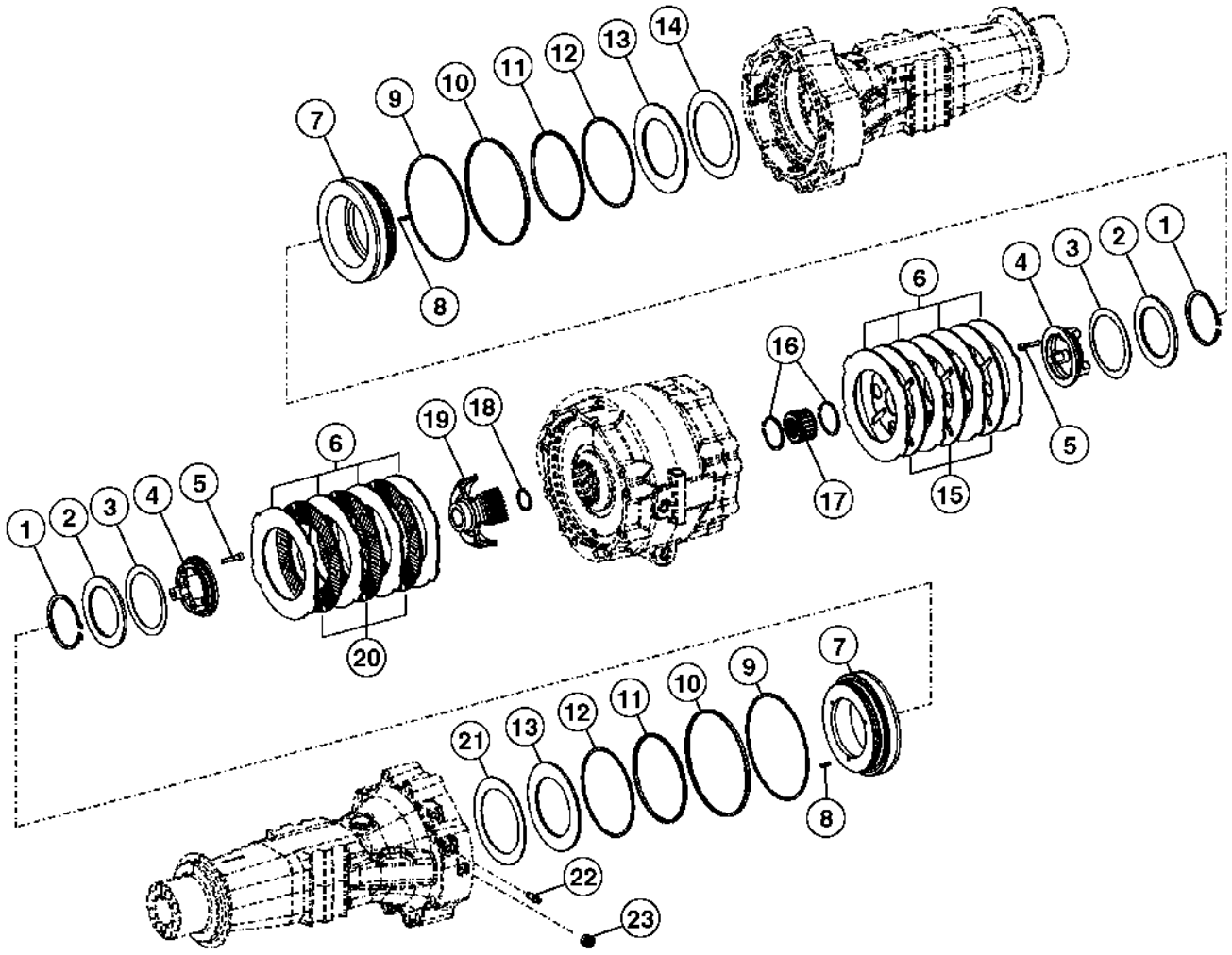

TX1016729

Pos.	*Ref.*	*Descripción*	*Cant.*	*Núm. de serie*	*Notas*
1	T228896	Anillo elástico	2		
2	T228909	Arandela	2		
3	T228898	Muelle de disco	2		
4	T228728	Anillo elástico	2	-192826	
	T280889	Anillo	1	192827-	
5	19M8300	Tornillo	6		M8 X 40
6	T228727	Placa	8		
7	T228730	Pistón	2		
8	T228895	Pasador elástico	8		
9	T159403	Anillo reforzador	2		
10	T159402	Retén	2		
11	T218485	Retén	2		
12	T218483	Anillo reforzador	2		
13	T228910	Arandela	2		
14	T228912	Muelle de disco	2		
15	AT339543	Disco de freno	3		
16	T197832	Anillo elástico	2		
17	T228729	Disco	1	-189566	NLA, ORDER T281430
	T281430	Disco	1	189567-	
18	T228911	Anillo elástico	1		
19	T228897	Disco	1		
20	AT339059	Disco de freno	3		
21	T228912	Muelle de disco	2		
22	T162517	Válvula de purga	2		
23	T159565	Tapón	2		INCLUDES H81744
	H81744	Anillo tórico	2		

Brake Valve and Pedals
Soupape et pédales des freins
Válvula e Pedais de Freio
Válvula y pedales de freno

AT314031_TX1102619 A.1

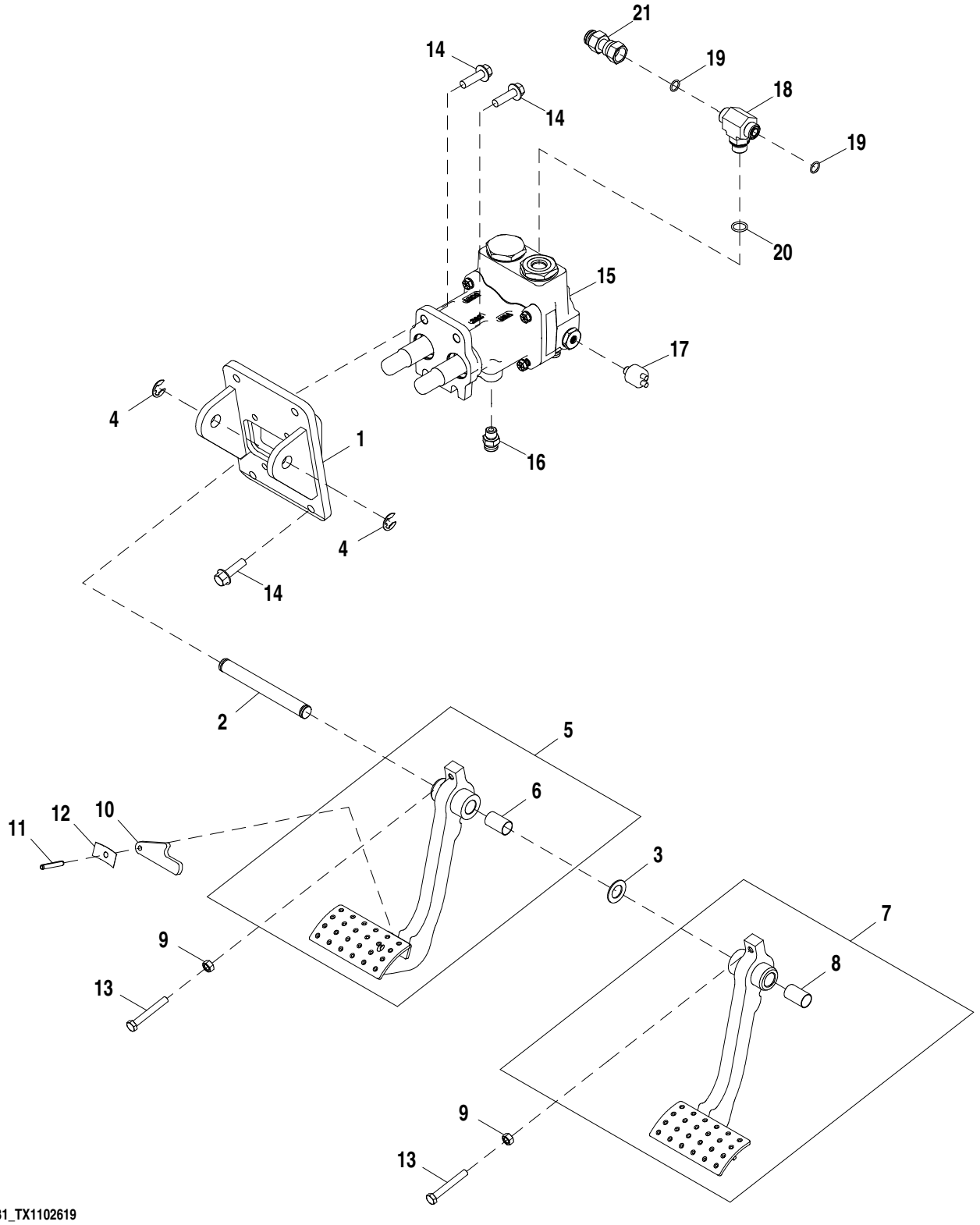

AT314031_TX1102619

Pos.	*Ref.*	*Descripción*	*Cant.*	*Núm. de serie*	*Notas*
1	AT359492	Pedal	1		
2	T165282	Bulón	1		
3	24H1381	Arandela	1		23/32" X 1-1/4" X 0.060"
4	F2863R	Anillo elástico	2		
5	AT393831	Pedal	1		
6	B177R	Casquillo	1		
7	AT393829	Pedal	1		
8	B177R	Casquillo	1		
9	14M7273	Tuerca	2		M8
10	R221354	Brazo	1		
11	34M7042	Pasador elástico	1		6 X 40 mm
12	R50034	Ballesta	1		
13	19M10079	Tornillo	2		M8 X 60
14	19M7835	Tornillo	8		M10 X 35
15	AT384853	Válvula hidráulica manual	1		
16	AT187666	Racor adaptador	5		
	AT193365	Juego de retenes	1		-6, Reparación de STCReparación de STC, Incluye, R223848, R223856, AND R223861
	R223848	Anillo tórico	1		9.246 X 1.778 mm (0.364" X 0.070")
	R223856	Anillo reforzador	1		
	R223861	Anillo	1		
17	AT393721	Manocontacto	2		
18	38H1017	Conexión en t	1		
19	T77857	Anillo tórico	2		12.421 X 1.778 mm (0.489" X 0.070")
20	R26375	Anillo tórico	1		16.358 X 2.210 mm (0.644" X 0.087")
21	AT280459	Racor adaptador	1		

Brake Valve Assembly
Clapet de frein
Conjunto da Válvula do Freio
Conjunto de válvula de frenos

TX1007055 A.1

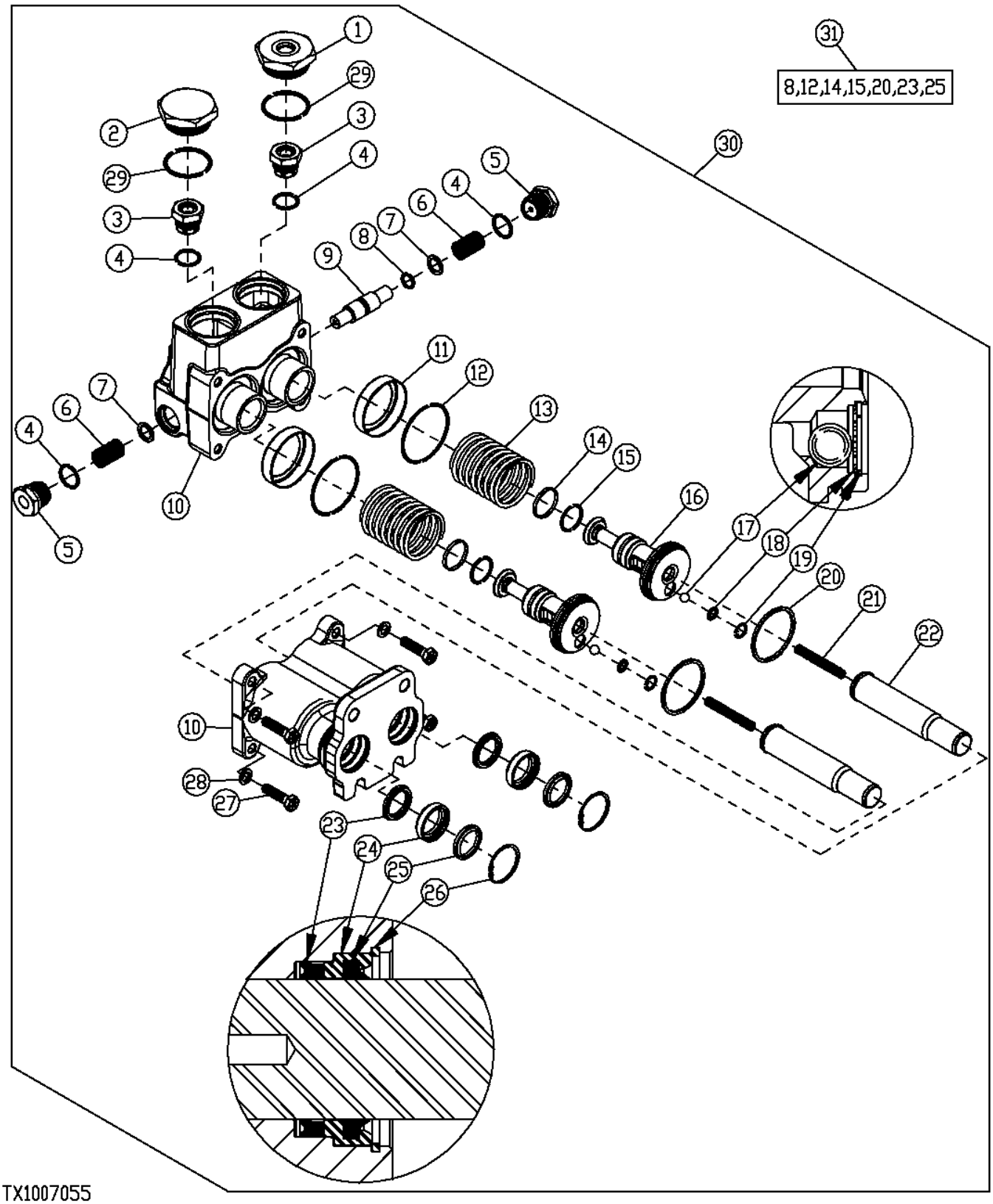

Pos.	*Ref.*	*Descripción*	*Cant.*	*Núm. de serie*	*Notas*
1	T203385	Reductor	1		
2	T203374	Tapón hermético	1		
3	AT188343	Válvula de retención	2		
4	R26906	Anillo tórico	4		
5	T185926	Tapón	2		
6	T285878	Muelle	2		1.250 in., Cilindro, Pistón, Diámetro, Es necesario sustituir en los lados derecho e izquierdo
7	T183273	Arandela	2		
8	.....	Anillo	2		
9	T183272	Pistón	1		
10	.....	Carcasa	1		(ORDER AT384853)
11	T183271	Retenedor	2		
12	.....	Anillo tórico	2		
13	T279172	Muelle	2		1.250 in., Cilindro, Pistón, Diámetro
14	.....	Retén	2		
15	.....	Anillo	2		
16	T279173	Pistón	2		1.250 in., Cilindro, Pistón, Diámetro
17	R26552	Bola	2		
18	T185078	Arandela de seguridad	2		
19	R48523	Anillo elástico	2		
20	T183362	Anillo de pistón	2		
21	T183269	Muelle	2		
22	AT192151	Varilla de empuje	2		
23	.....	Retén	2		
24	T183357	Retenedor	2		
25	.....	Retén	2		
26	M41029	Anillo elástico	2		
27	19H1849	Tornillo	4		5/16" X 1-1/4"
28	T183310	Arandela	4		
29	U13639	Anillo tórico	2		
30	AT384853	Válvula hidráulica manual	1		1.250 in., Cilindro, Pistón, Diámetro
31	AT387105	Juego de retenes	1		Reacondicionamiento válvula de frenos, Requiere 1 kit por válvula

Service Brake Plumbing
Tuyauterie de frein de service
Tubulação do Freio de Serviço
Conjunto de tuberías de freno de servicio

AT316688_TX1112359 A.1

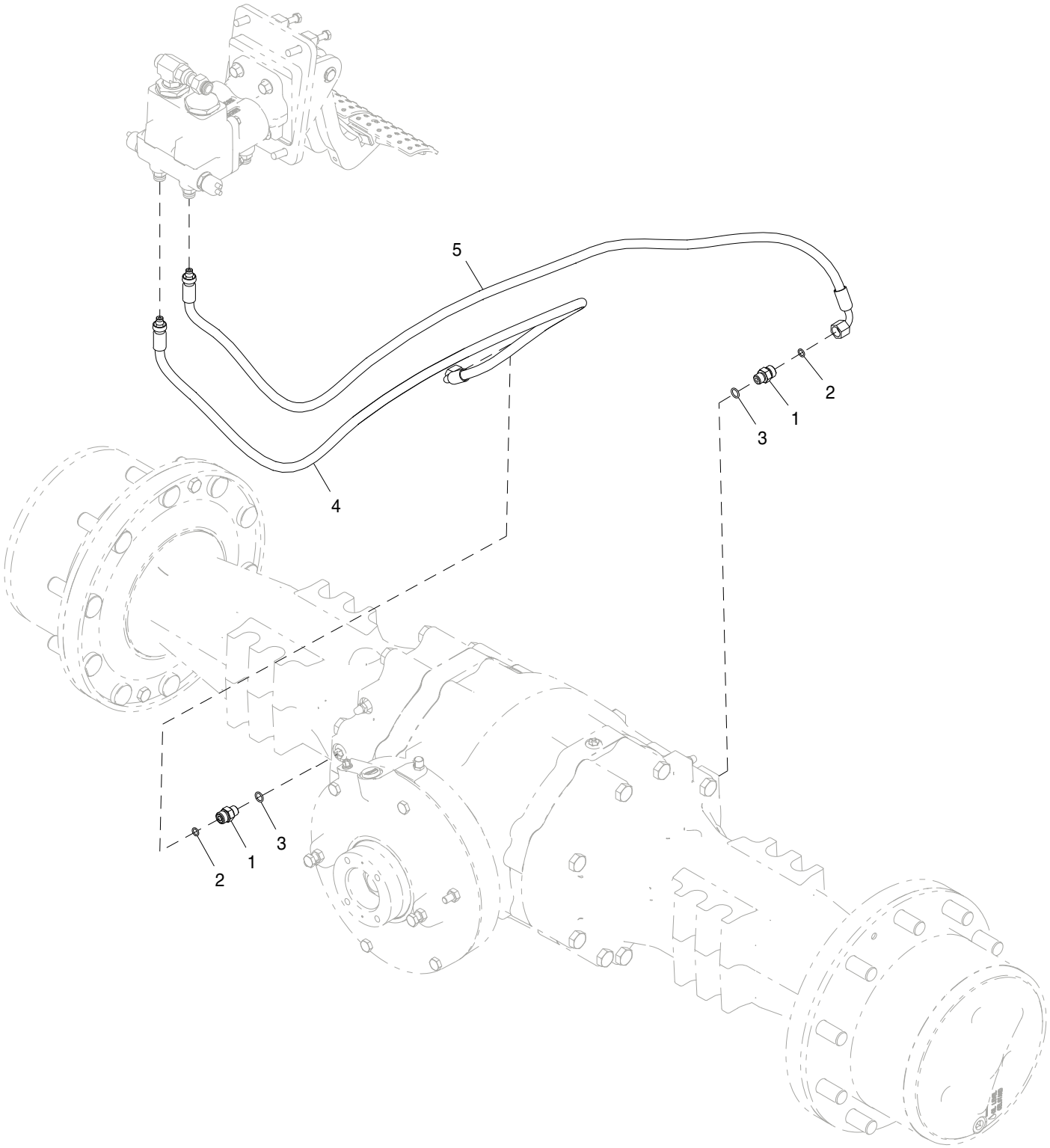

AT316688_TX1112359

Pos.	*Ref.*	*Descripción*	*Cant.*	*Núm. de serie*	*Notas*
1	38H1160	Racor adaptador	1		
2	T77613	Anillo tórico	1		
3	R26448	Anillo tórico	1		
4	AT316689	Manguera hidr. - confección	1		Freno derecho, ALSO ORDER 62H1042 AND T77613
5	AT316690	Manguera hidr. - confección	1		Freno izquierdo, ALSO ORDER 62H1042 AND T77613

Brake Plumbing Clamps
Colliers de tuyauterie de frein
Braçadeiras da Tubulação do Freio
Abrazaderas de tuberías de freno

AT388646_TX1102608 A.1



AT388646_TX1102608

Pos.	*Ref.*	*Descripción*	*Cant.*	*Núm. de serie*	*Notas*
1	T158245	Tira	1		
2	24M7238	Arandela	1		8.700 X 17 X 2 mm
3	R46919	Semiabrazadera	2		
4	T186859	Arandela	1		
5	19M7938	Tornillo	1		M10 X 20
6	14M7296	Tuerca con brida	1		M10
7	19M7799	Tornillo	1		M8 X 45
8	14M7298	Tuerca con brida	1		M8
9	T282137	Soporte	1		
10	19M7932	Tornillo	1		M8 X 16

Brake Valve Boost Plumbing (ROPS)
Conduites hydrauliques de suralimentation de clapet de frein (ROPS)
Tubulação do Auxílio da Válvula do Freio (EPCC)
Tubería de aumento de válvula de frenos (ROPS)

TX1046570 A.1

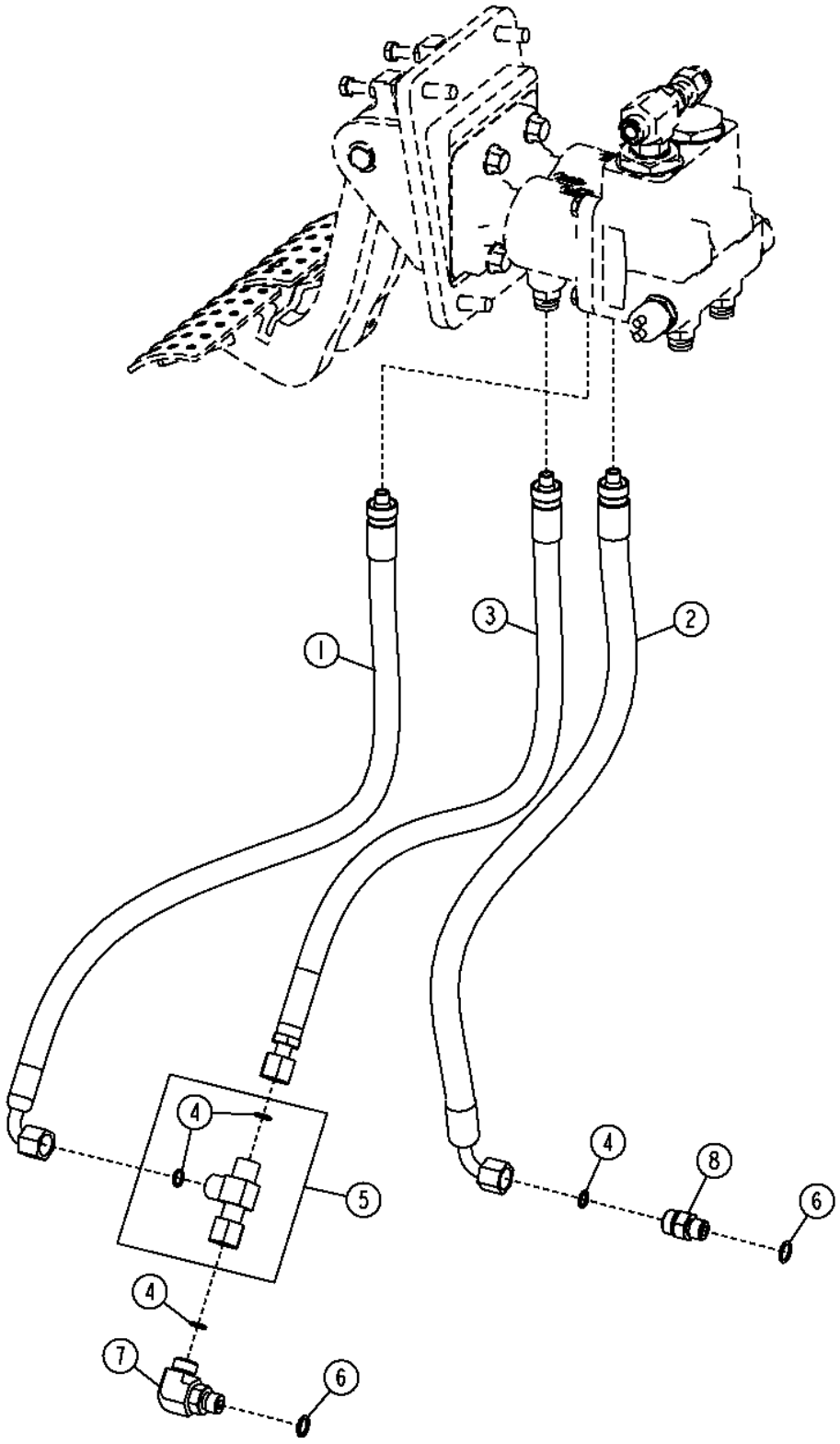

TX1046570

Pos.	*Ref.*	*Descripción*	*Cant.*	*Núm. de serie*	*Notas*
1	AT350239	Manguera hidráulica	1		(SUB FOR AT324239)
2	AT350241	Manguera hidráulica	1		(SUB FOR AT322268)
3	AT350240	Manguera hidráulica	1		(SUB FOR AT324240)
4	T77613	Anillo tórico	4		
5	AT192417	Conexión en t	1		
6	R26448	Anillo tórico	2		
7	38H1004	Racor acodado	1		
8	38H1160	Racor adaptador	1		

Parking Brake Housing and Clutch Disc
Frein de stationnement/carter/disque d'embrayage
Carcaça do Freio de Estacionamento e Disco da Embreagem
Freno de estacionamiento/carcasa/disco de embrague

TX1016766 A.1

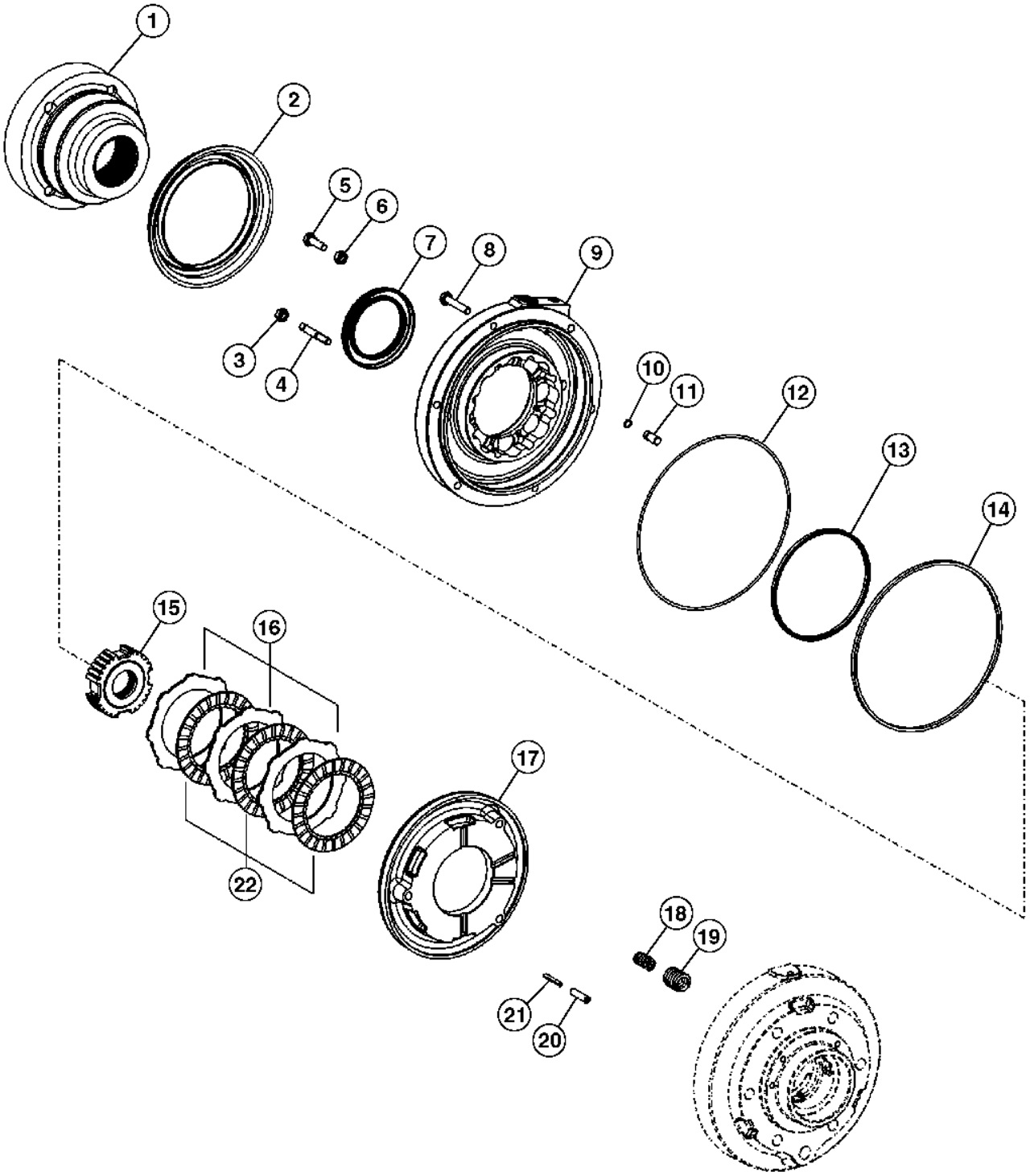

TX1016766

Pos.	*Ref.*	*Descripción*	*Cant.*	*Núm. de serie*	*Notas*
1	T218489	Brida	1		
2	T228722	Protección	1		
3	14M7274	Tuerca	2		M10, SUB FOR T228995
4	T228994	Espárrago	2		
5	T164922	Tornillo	2		
6	T159502	Tuerca de seguridad	2		
7	T218478	Retén	1		Eje de piñón
8	19M7181	Tornillo	4		M10 X 55
9	T218493	Carcasa	1	-429566	
	T280910	Carcasa	1	429567-	
10	T159487	Anillo tórico	2		
11	T228996	Pasador	2		
12	T218785	Retén	1		SUB FOR T228943
13	T218782	Retén	1	-429566	
	T280912	Anillo tórico	1	429567-	
14	T218783	Retén	1	-429566	
	T280913	Anillo tórico	1	429567-	
15	T250048	Disco	1		
16	T159474	Placa	3		
17	T228997	Pistón	1	-429566	
	T280911	Pistón	1	429567-	
18	T164917	Muelle de compresión	14		
19	T164916	Muelle de compresión	14		
20	T159359	Pasador elástico	3		
21	T164911	Pasador	3		
22	T159475	Disco de embrague	3		

Parking Brake Hydraulics
Circuit hydraulique de frein de stationnement
Sistema Hidráulico do Freio de Estacionamento
Sistema hidráulico de freno de estacionamiento

AT386163_TX1102612 A.1

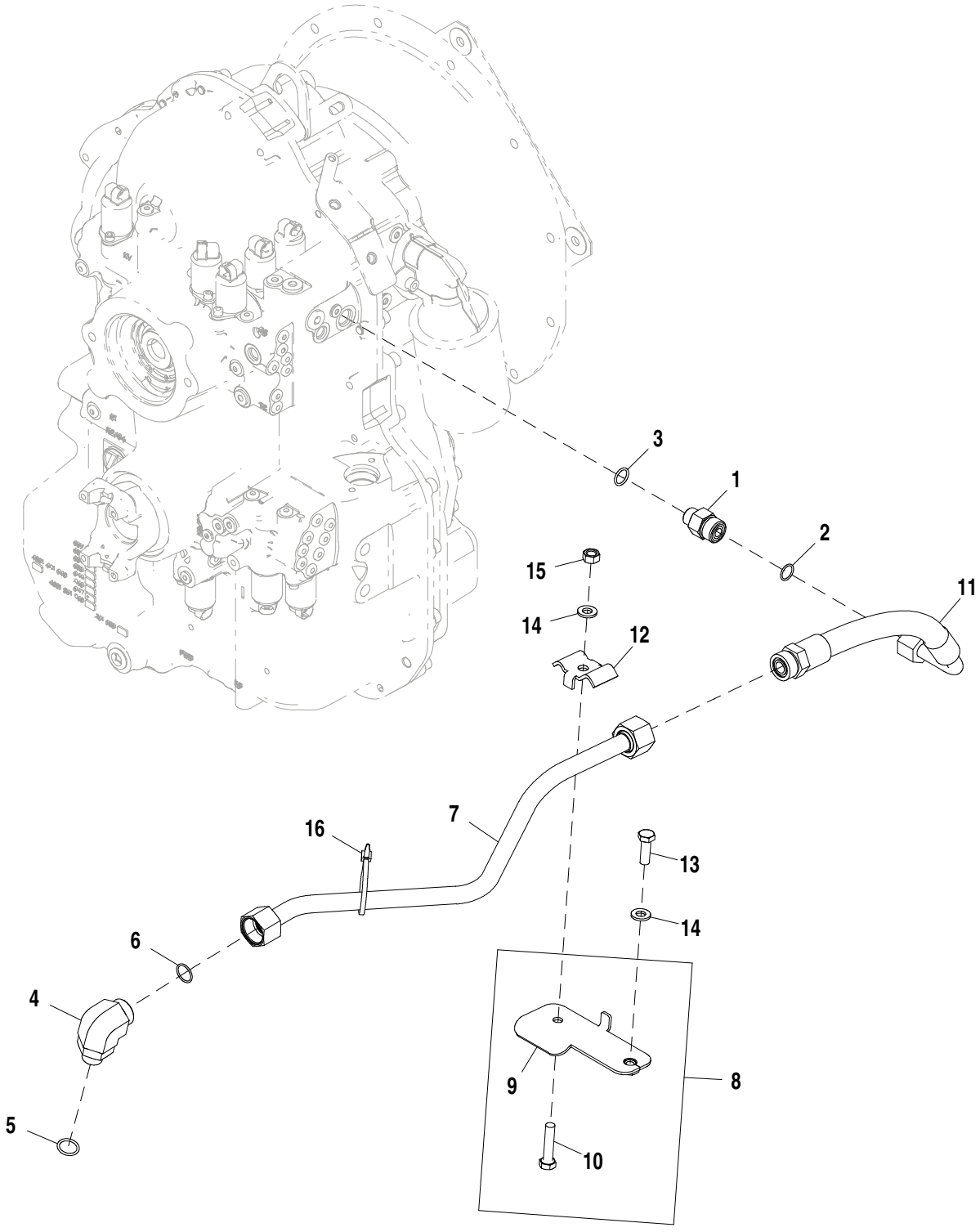

AT386163_TX1102612

Pos.	*Ref.*	*Descripción*	*Cant.*	*Núm. de serie*	*Notas*
1	38H1317	Conexión	1		
2	T77932	Anillo tórico	1		15.596 X 1.778 mm (0.614" X 0.070")
3	R26375	Anillo tórico	1		16.358 X 2.210 mm (0.644" X 0.087")
4	38H1014	Racor acodado	1		
5	R26906	Anillo tórico	1		19.177 X 2.464 mm (0.755" X 0.097")
6	T77858	Anillo tórico	1		18.771 X 1.778 mm (0.739" X 0.070")
7	AT336341	Tubo	1		
8	AT324452	Soporte de manguera	1		
9	T217061	Placa	1		NLA, ORDER AT324452
10	19M7572	Tornillo	1		M10 X 45
11	AT386160	Manguera hidr. - confección	1		1" X 314 mm (12-1/2") X 30.1752", NLA, ORDER AT316681
	AT316681	Manguera hidr. - confección	1		1" X 330 mm (13") X 30.1752"
12	T160554	Abrazadera	1		
13	19M7662	Tornillo	1		M10 X 30
14	24M7239	Arandela	2		10.700 X 21 X 2.500 mm
15	14M7274	Tuerca	1		M10
16	R44302	Cinta de atar	1		

Loader Arm Service Lock
Verrouillage d'entretien de bras de chargeur
Bloqueio de Serviço do Braço da Carregadeira
Bloqueo de servicio de brazo de cargadora

AT413351_TX1104813 A.1

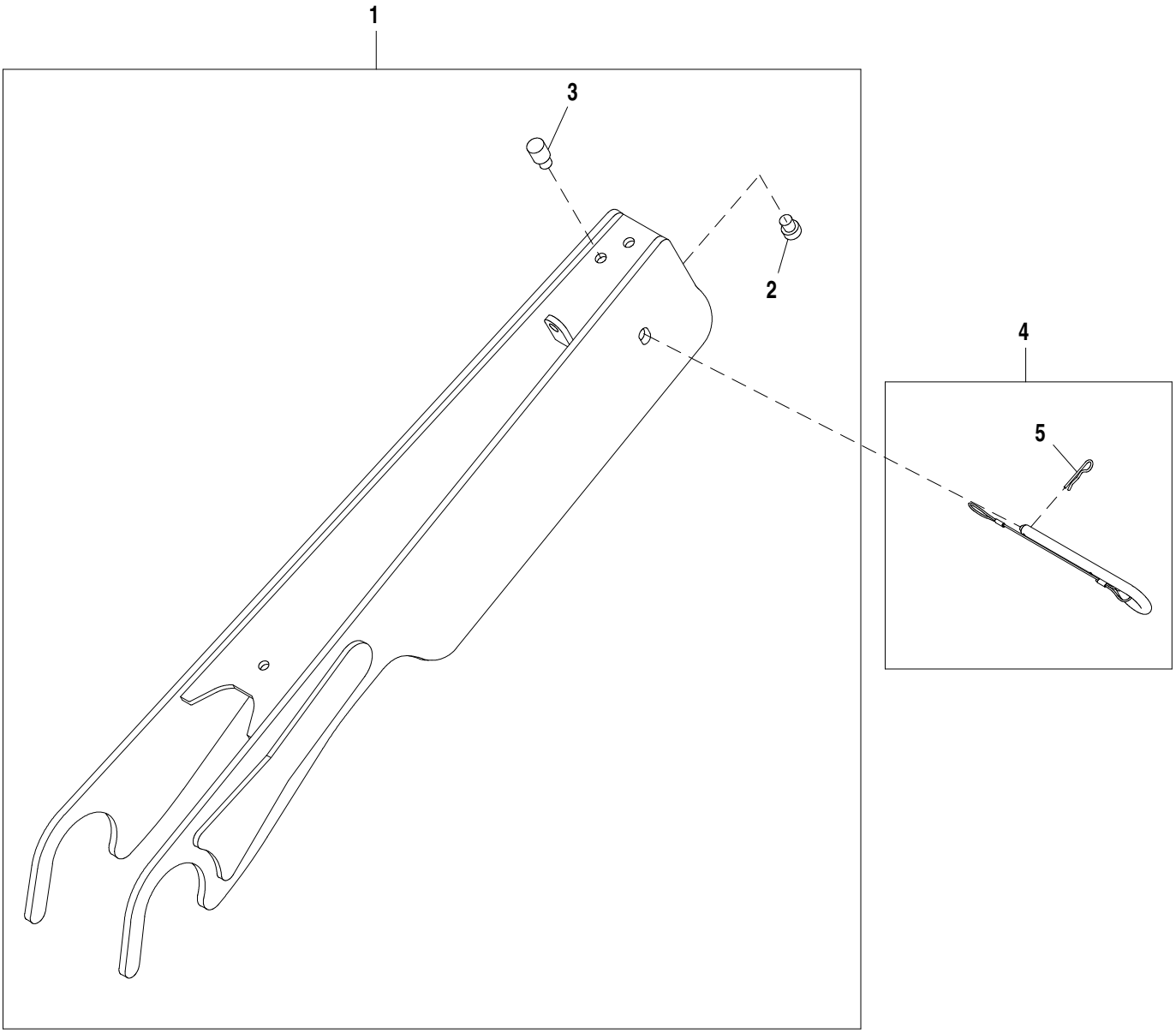

AT413351_TX1104813

Pos.	*Ref.*	*Descripción*	*Cant.*	*Núm. de serie*	*Notas*
1	AT413423	Cerradura	1		
2	T14083	Paragolpes	1		
3	T211143	Paragolpes	1		
4	AT195244	Bulón	1		
5	J16931	Pasador	1		

License Plate Lamp and Bracket
Plaque minéralogique, éclairage et support
Lâmpada e Suporte da Placa
Luz de matrícula y soporte

T139757 A.1

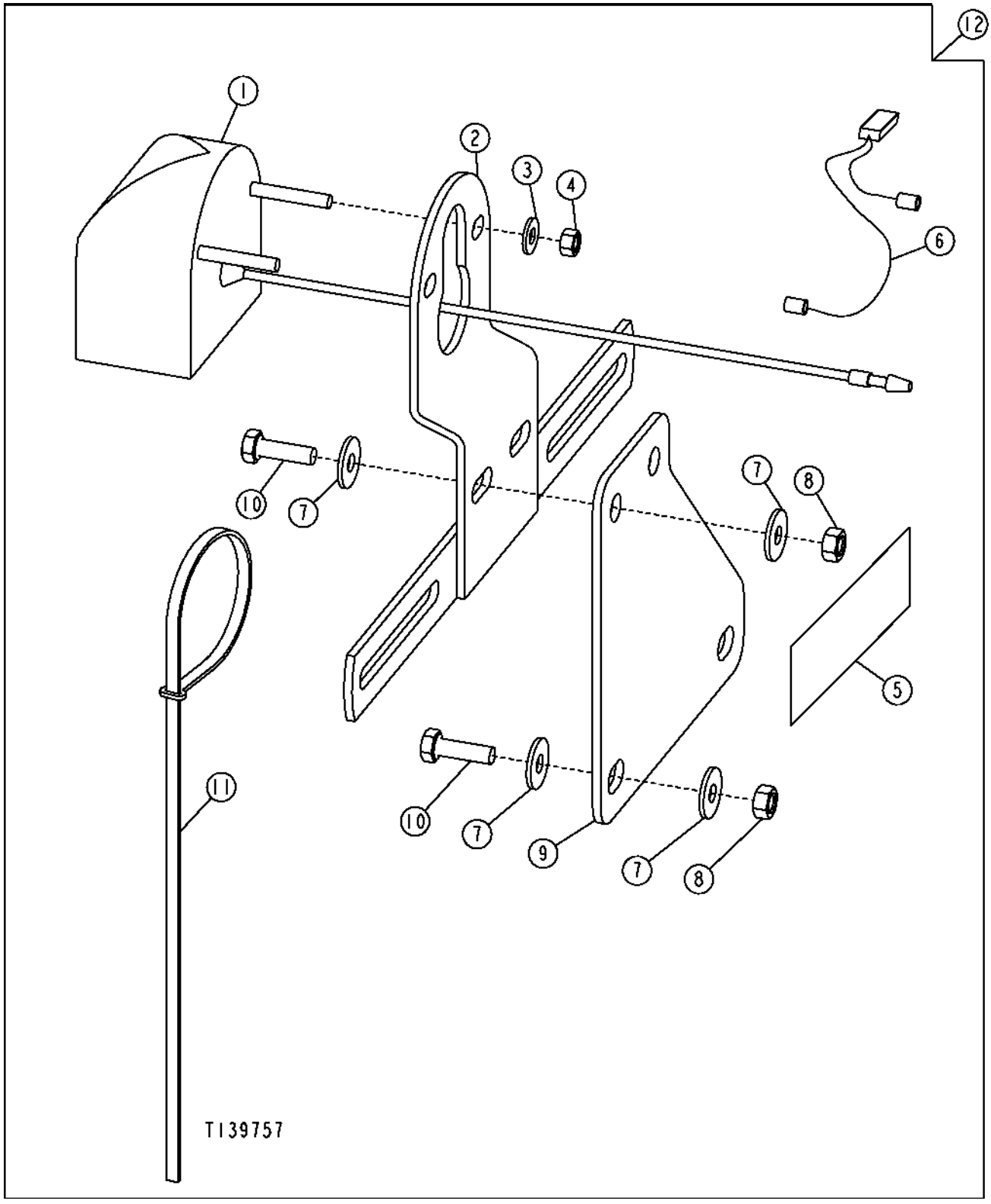

Pos.	*Ref.*	*Descripción*	*Cant.*	*Núm. de serie*	*Notas*
1	AT34211	Faro	1		(INCLUDES (2) 24H1283 AND (2) 14M7297)
	AB2599R	Lámpara	1		
2	AT34210	Soporte	1		
3	24H1283	Arandela	2		7/32" X 1/2" X 0.049"
4	14M7297	Tuerca	2		M5
5	JD5920	Catadióptrico	2		
6	AT187708	Grupo de cables	1		
7	24M7139	Arandela	8		6.400 X 18 X 1.600 mm
8	14M7272	Tuerca	4		M6
9	T186062	Placa	1		
10	19M7077	Tornillo	4		M6 X 20
11	H77698	Cinta de atar	6		
12	**AT187707**	**Kit de soportes escuadrados**	**1**		**(WHOLE GOODS)**

License Plate Bracket
Support de plaque minéralogique
Suporte da Placa
Soporte de la placa de matrícula

ETN86451_TX1104910 A.1

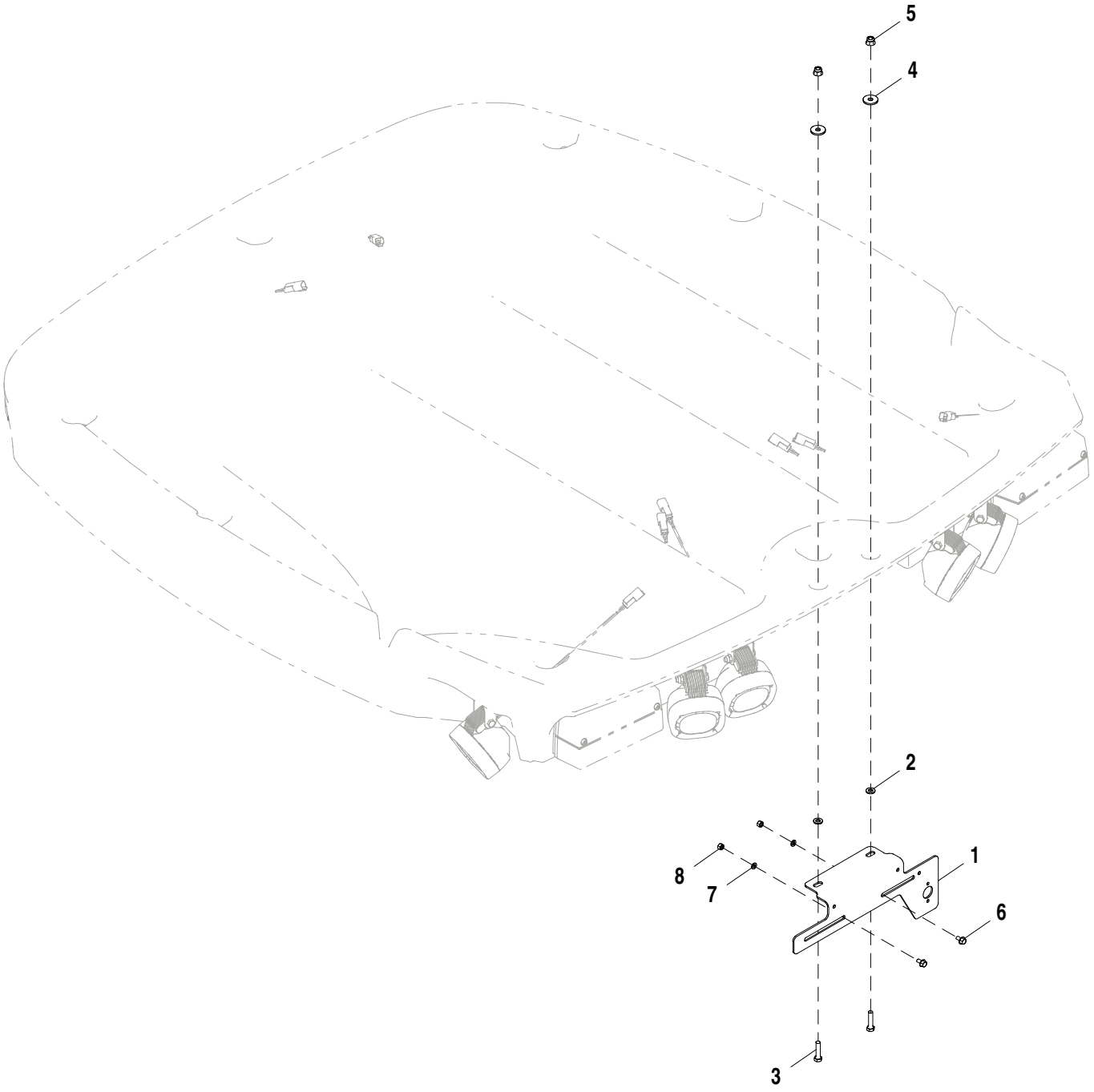

ETN86451_TX1104910

Pos.	*Ref.*	*Descripción*	*Cant.*	*Núm. de serie*	*Notas*
1	T304501	Soporte	1		
2	24M7238	Arandela	2		8.700 X 17 X 2 mm
3	19M8008	Tornillo	2		M8 X 35
4	24M7024	Arandela	2		9 X 28 X 3 mm
5	14M7396	Tuerca de seguridad	2		M8
6	19M7774	Tornillo	2		M6 X 12
7	24M7054	Arandela	2		6.400 X 12 X 1.600 mm
8	14M7528	Tuerca de seguridad	2		M6

Labels and Decals
Étiquettes et autocollants
Etiquetas e Adesivos
Etiquetas y calcomanías

TX1104632 C.1

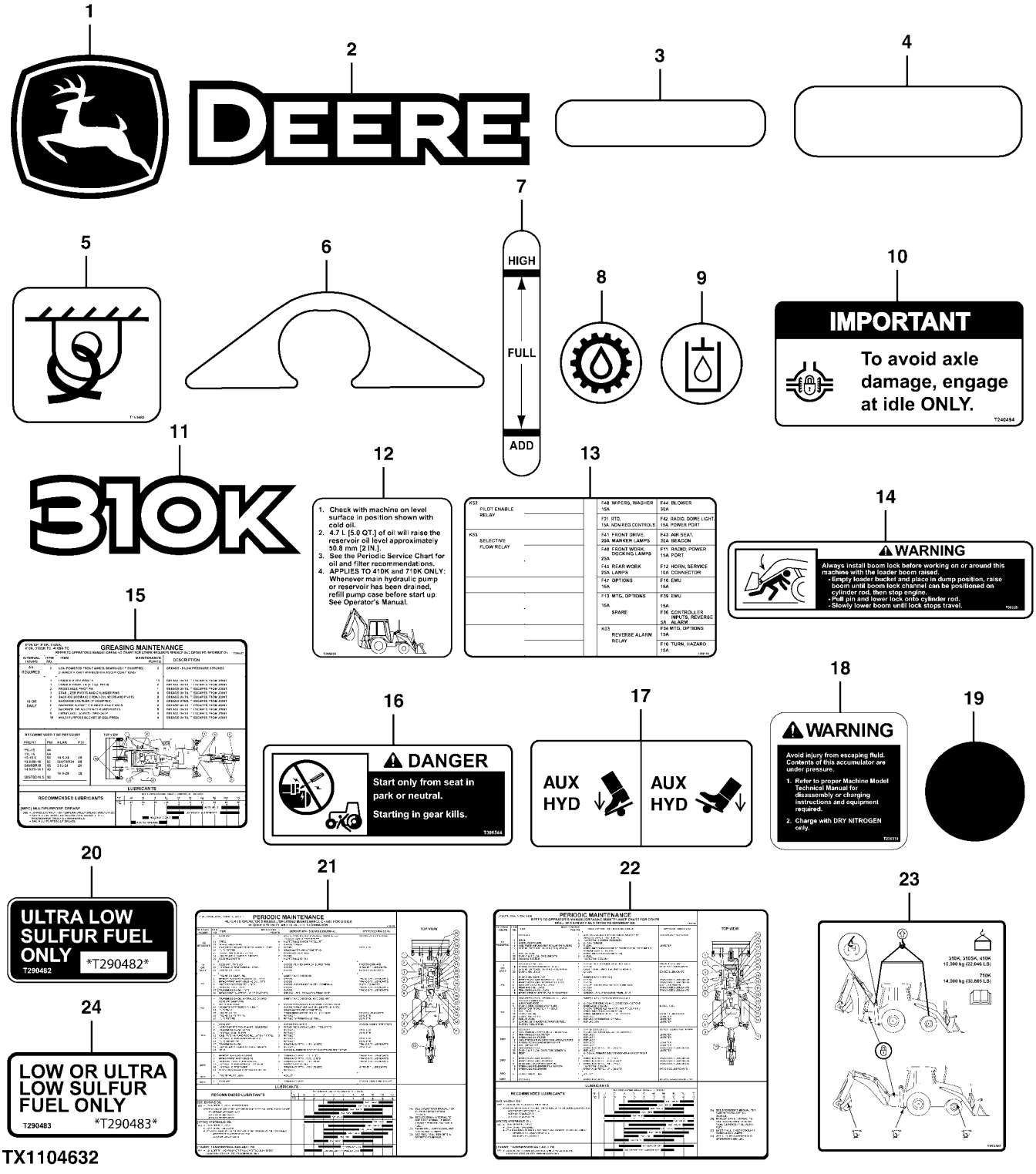

Pos.	*Ref.*	*Descripción*	*Cant.*	*Núm. de serie*	*Notas*
1	JD5761	Etiqueta adhesiva	1		Etiqueta del símbolo de John Deere
2	JD5836	Etiqueta adhesiva	2		Logo Deere
3	JD5939	Catadióptrico	2		Etiqueta reflectora, roja
4	JD5944	Catadióptrico	2		Etiqueta reflectora, amarilla
5	T153680	Etiqueta adhesiva	4		Amarre
6	T161678	Etiqueta adhesiva	1		Protector
7	T197300	Etiqueta adhesiva	1		Mirilla de depósito hidráulico
8	T217791	Etiqueta adhesiva	1		Aceite de transmisión
9	T217792	Etiqueta adhesiva	1		Aceite hidráulico
10	T240494	Etiqueta adhesiva	1		Traba de diferencial
11	T269554	Etiqueta adhesiva	2		Designación de modelo
12	T295828	Etiqueta adhesiva	1		Depósito hidráulico
13	T299179	Etiqueta adhesiva	1		Tabla de fusibles
14	T303251	Etiqueta adhesiva	1		Bloqueo del aguilón
15	T306407	Etiqueta adhesiva	1		Tabla de mantenimiento y engrase
16	T306544	Adhesivo de seguridad	1		Arranque en derivación
17	T185692	Etiqueta adhesiva	1		Pedal
18	T225374	Etiqueta adhesiva	1		Acumulador
19	T186793	Etiqueta adhesiva	3		Círculo gris
20	T290482	Etiqueta adhesiva	1		Combustible de contenido de azufre ultrabajo solamente
21	T306370	Etiqueta adhesiva	1		Tabla de mantenimiento periódico
22	T306365	Etiqueta adhesiva	1		Tabla de mantenimiento periódico
23	T293367	Etiqueta adhesiva	1		Punto de elevación y amarre
24	T290483	Etiqueta adhesiva	1		Solo combustible con bajo o ultrabajo contenido de azufre

Labels and Decals, Cab
Étiquettes et autocollants, cabine
Adesivos e Etiquetas, Cabine
Etiquetas y adhesivo, cabina

TX1103408 A.1

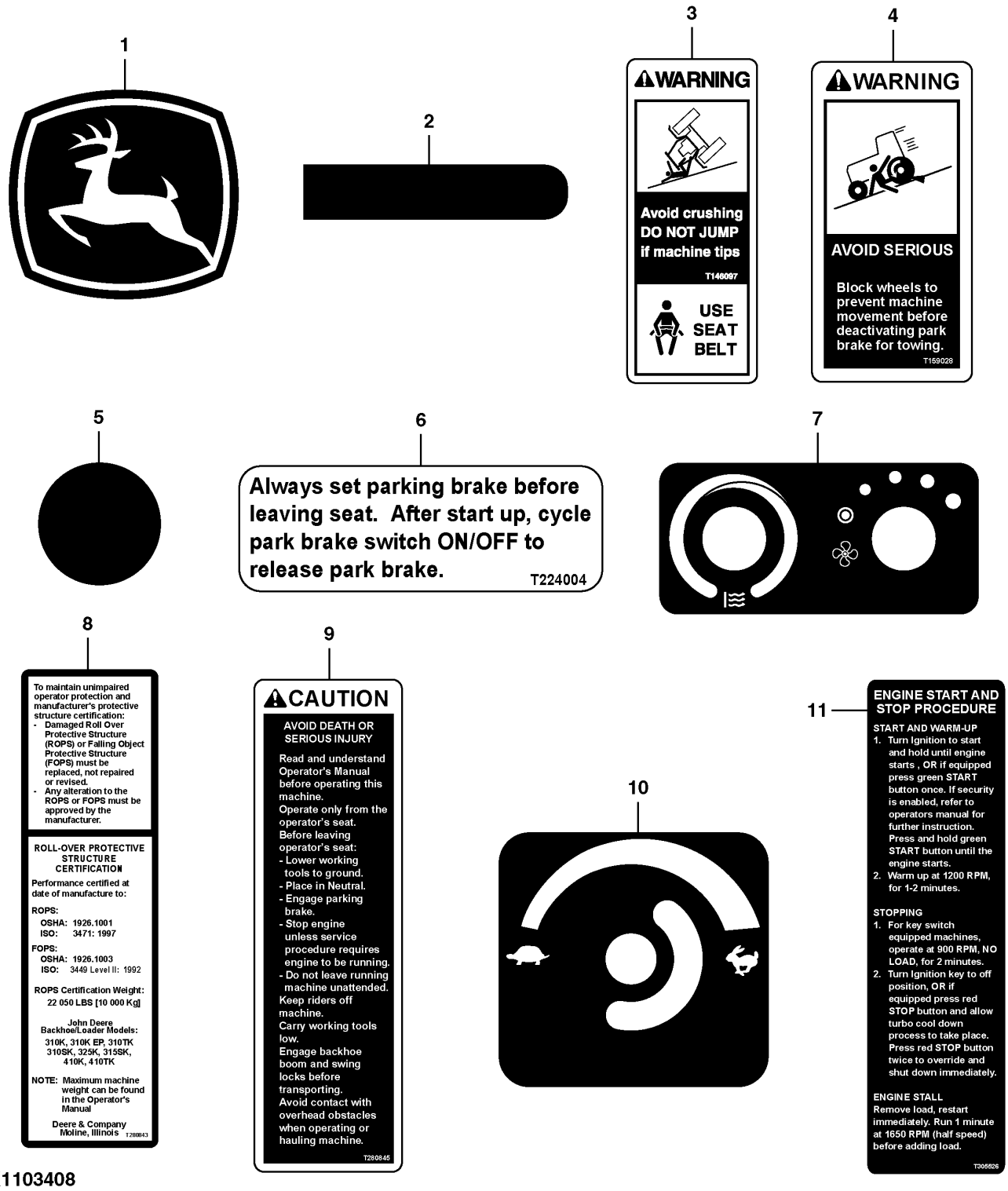

TX1103408

Pos.	*Ref.*	*Descripción*	*Cant.*	*Núm. de serie*	*Notas*
1	JD5717	Etiqueta adhesiva	2		Etiqueta del símbolo de John Deere
2	T137790	Tapadera	2		Gancho para abrigo
3	T146097	Etiqueta adhesiva	1		Cinturón de seguridad
4	T159028	Etiqueta adhesiva	1		Freno de estacionamiento
5	T186793	Etiqueta adhesiva	8		Círculo gris
6	T224004	Etiqueta adhesiva	1		Aplicar freno de estacionamiento
7	T280842	Etiqueta adhesiva	1		Ventilador y control de temperatura
8	T327326	Etiqueta adhesiva	1		ESTRUCTURA ANTIVUELCO DE DOSEL
9	T280845	Etiqueta adhesiva	1		Seguridad
10	T284568	Etiqueta adhesiva	1		Control de acelerador
11	T305526	Adhesivo de seguridad	1		Arranque/parada de motor

Labels and Decals, Canopy
Étiquettes et autocollants, auvent
Etiquetas e Adesivos, Capota
Etiquetas y adhesivos, dosel

TX1104630 A.1

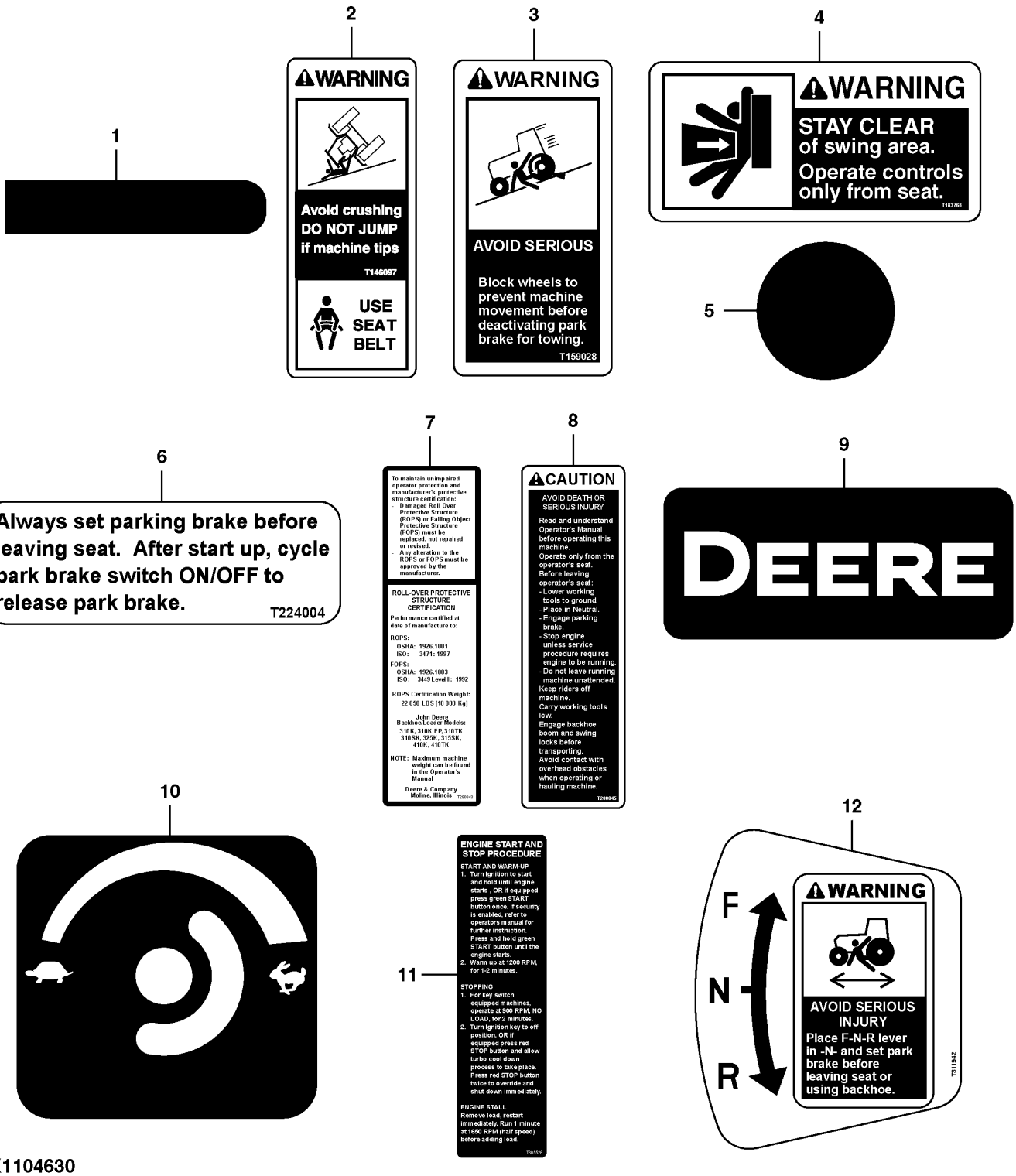

TX1104630

Pos.	*Ref.*	*Descripción*	*Cant.*	*Núm. de serie*	*Notas*
1	T137790	Tapadera	2		Gancho para abrigo
2	T146097	Etiqueta adhesiva	1		Cinturón de seguridad
3	T159028	Etiqueta adhesiva	1		Freno de estacionamiento
4	T183768	Etiqueta adhesiva	2		Advertencia
5	T186793	Etiqueta adhesiva	10		Círculo gris
6	T224004	Etiqueta adhesiva	1		Aplicar freno de estacionamiento
7	T327326	Etiqueta adhesiva	1		ESTRUCTURA ANTIVUELCO DE DOSEL
8	T280845	Etiqueta adhesiva	1		Seguridad
9	T281164	Etiqueta adhesiva	1		Logo Deere
10	T284568	Etiqueta adhesiva	1		Control de acelerador
11	T305526	Adhesivo de seguridad	1		Arranque/parada de motor
12	T311942	Etiqueta adhesiva	1		Atención

Labels and Decals, French
Étiquettes et autocollants, français
Etiquetas e Adesivos, Francês
Etiquetas y calcomanías, francés

TX1103327 A.1

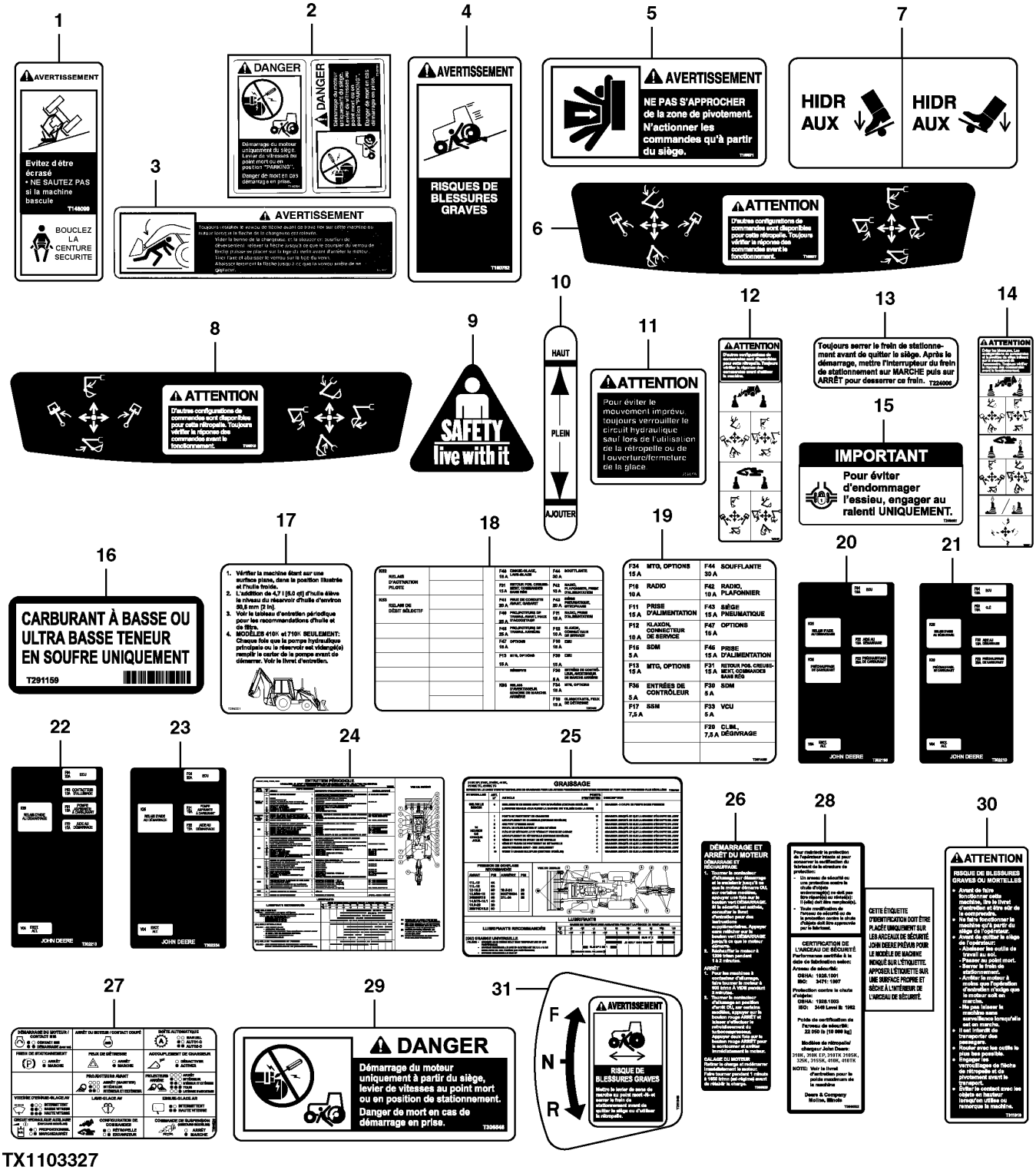

TX1103327

Pos.	*Ref.*	*Descripción*	*Cant.*	*Núm. de serie*	*Notas*
1	T146099	Adhesivo de seguridad	1		Cinturón de seguridad
2	T146104	Adhesivo de seguridad	1		Etiqueta de derivación
3	T152997	Etiqueta adhesiva	1		Bloqueo del aguilón
4	T160762	Etiqueta adhesiva	1		Freno de estacionamiento
5	T185571	Etiqueta adhesiva	2		Advertencia
6	T185577	Etiqueta adhesiva	1		Control de retroexcavadora
7	T185695	Etiqueta adhesiva	1		Pedal
8	T188018	Etiqueta adhesiva	1		Control de retroexcavadora
9	T188339	Etiqueta adhesiva	1		Bolsa
10	T197323	Etiqueta adhesiva	1		Mirilla de depósito hidráulico
11	T200659	Adhesivo de seguridad	1		Advertencia de controles
12	T200895	Adhesivo de seguridad	1		Controles de retroexcavadora
13	T224006	Etiqueta adhesiva	1		Aplicar freno de estacionamiento
14	T224017	Etiqueta adhesiva	1		Controles de retroexcavadora
15	T246507	Etiqueta adhesiva	1		Traba de diferencial
16	T291159	Etiqueta adhesiva	1		Combustible de contenido de azufre ultrabajo solamente
17	T295831	Etiqueta adhesiva	1		Depósito hidráulico
18	T301455	Etiqueta adhesiva	1		Tabla de fusibles
19	T301459	Etiqueta adhesiva	1		Tabla de fusibles
20	T302198	Etiqueta adhesiva	1		Cubierta de fusibles
21	T302210	Etiqueta adhesiva	1		Centro de carga
22	T302213	Etiqueta adhesiva	1		Grupo de cables del motor
23	T302234	Etiqueta adhesiva	1		Grupo de cables del motor
24	T306367	Etiqueta adhesiva	1		Tabla de mantenimiento periódico
25	T306409	Etiqueta adhesiva	1		Tabla de mantenimiento y engrase
26	T306520	Adhesivo de seguridad	1		Arranque/parada de motor
27	T306526	Etiqueta adhesiva	1		Retroexcavadora 15 botones
28	T306532	Etiqueta adhesiva	1		ESTRUCTURA ANTIVUELCO DE DOSEL
29	T306546	Adhesivo de seguridad	1		Arranque en derivación
30	T311910	Etiqueta adhesiva	1		Seguridad
31	T311946	Etiqueta adhesiva	1		Atención

Labels and Decals, Spanish
Étiquettes et autocollants, espagnol
Etiquetas e Adesivos, Espanhol
Etiquetas y calcomanías, español

TX1103339 A.1

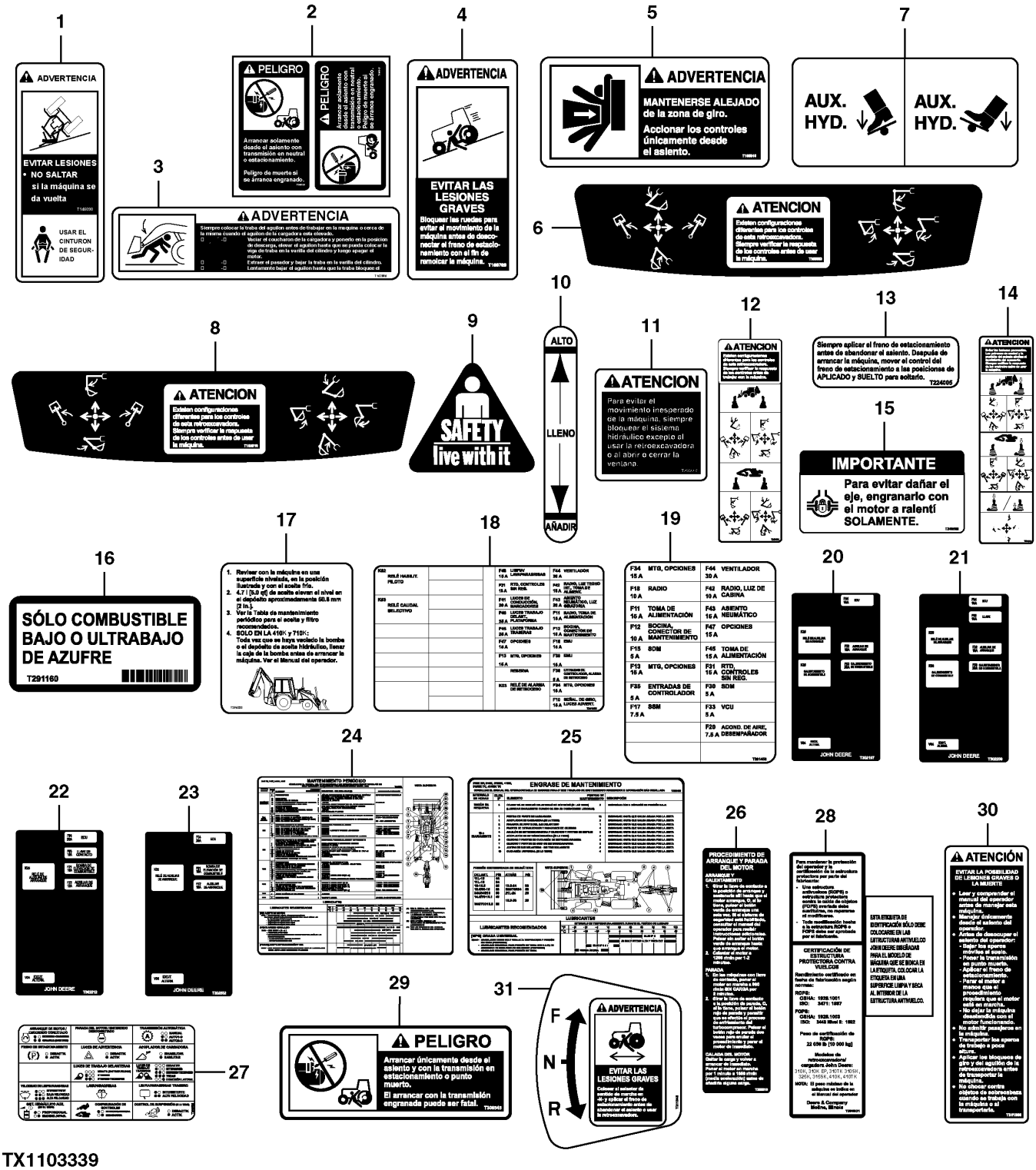

TX1103339

Pos.	*Ref.*	*Descripción*	*Cant.*	*Núm. de serie*	*Notas*
1	T146098	Adhesivo de seguridad	1		Cinturón de seguridad
2	T146106	Adhesivo de seguridad	1		Arranque en derivación
3	T152996	Etiqueta adhesiva	1		Bloqueo del aguilón
4	T160769	Adhesivo de seguridad	1		Freno de estacionamiento
5	T185549	Adhesivo de seguridad	2		Advertencia
6	T185553	Etiqueta adhesiva	1		Control de retroexcavadora
7	T185696	Etiqueta adhesiva	1		Pedal
8	T188019	Etiqueta adhesiva	1		Control de retroexcavadora
9	T188339	Etiqueta adhesiva	1		Bolsa
10	T197324	Etiqueta adhesiva	1		Mirilla de depósito hidráulico
11	T200660	Adhesivo de seguridad	1		Advertencia de controles
12	T200896	Adhesivo de seguridad	1		Controles de retroexcavadora
13	T224005	Etiqueta adhesiva	1		Aplicar freno de estacionamiento
14	T224015	Etiqueta adhesiva	1		Controles de retroexcavadora
15	T246508	Etiqueta adhesiva	1		Traba de diferencial
16	T291160	Etiqueta adhesiva	1		Combustible de contenido de azufre ultrabajo solamente
17	T295830	Etiqueta adhesiva	1		Depósito hidráulico
18	T301454	Etiqueta adhesiva	1		Tabla de fusibles
19	T301458	Etiqueta adhesiva	1		Tabla de fusibles
20	T302197	Etiqueta adhesiva	1		Cubierta de fusibles
21	T302209	Etiqueta adhesiva	1		Centro de carga
22	T302212	Etiqueta adhesiva	1		Grupo de cables del motor
23	T302232	Etiqueta adhesiva	2		Grupo de cables del motor
24	T306366	Etiqueta adhesiva	1		Tabla de mantenimiento periódico
25	T306408	Etiqueta adhesiva	1		Tabla de mantenimiento y engrase
26	T306519	Adhesivo de seguridad	1		Arranque/parada de motor
27	T306525	Etiqueta adhesiva	1		Retroexcavadora 15 botones
28	T306531	Etiqueta adhesiva	1		ESTRUCTURA ANTIVUELCO DE DOSEL
29	T306545	Adhesivo de seguridad	1		Arranque en derivación
30	T311909	Etiqueta adhesiva	1		Seguridad
31	T311945	Etiqueta adhesiva	1		Atención

Labels and Decals, Portuguese
Étiquettes et autocollants, portugais
Etiquetas e Adesivos, Português
Etiquetas y calcomanías, portugués

TX1104641 B.1

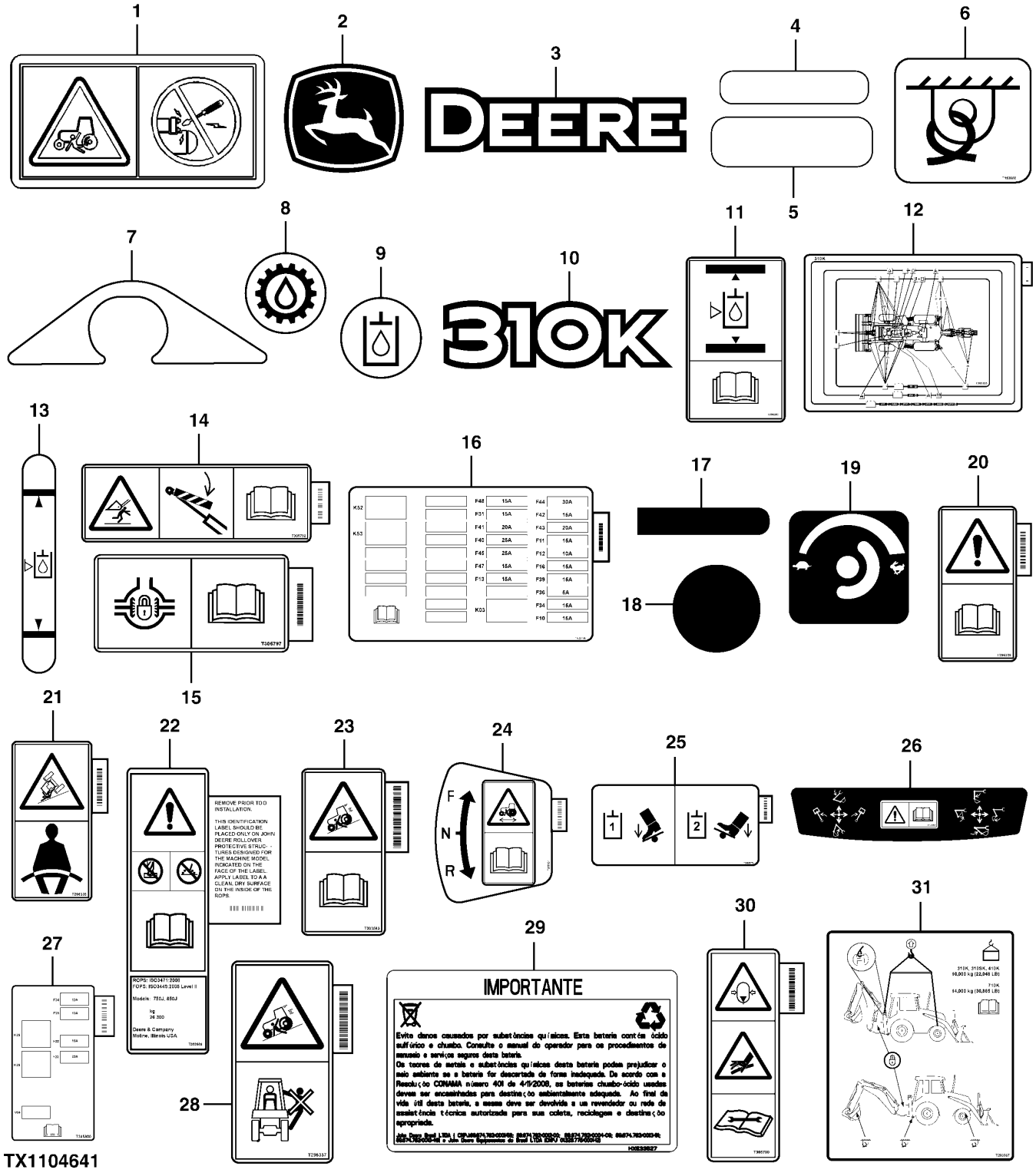

Pos.	*Ref.*	*Descripción*	*Cant.*	*Núm. de serie*	*Notas*
1	H207250	Adhesivo de seguridad	2		Derivación de arrancador
2	JD5761	Etiqueta adhesiva	1		Etiqueta del símbolo de John Deere
3	JD5836	Etiqueta adhesiva	2		Logo Deere
4	JD5939	Catadióptrico	2		Etiqueta reflectora, roja
5	JD5944	Catadióptrico	2		Etiqueta reflectora, amarilla
6	T153680	Etiqueta adhesiva	4		Amarre
7	T161678	Etiqueta adhesiva	1		Protector
8	T217791	Etiqueta adhesiva	1		Aceite de transmisión
9	T217792	Etiqueta adhesiva	1		Aceite hidráulico
10	T269554	Etiqueta adhesiva	2		Designación de modelo
11	T296260	Etiqueta adhesiva	1		Nivel de aceite hidráulico
12	T302333	Etiqueta adhesiva	1		Tabla de mantenimiento periódico
13	T302999	Etiqueta adhesiva	1		Mirilla de depósito hidráulico
14	T305792	Etiqueta adhesiva	1		Bloqueo del aguilón
15	T305797	Etiqueta adhesiva	1		Traba de diferencial
16	T305798	Etiqueta adhesiva	2		Tabla de fusibles
17	T137790	Tapadera	2		Gancho para abrigo
18	T186793	Etiqueta adhesiva	4		Círculo gris
19	T284568	Etiqueta adhesiva	1		Control de acelerador
20	T296326	Etiqueta adhesiva	1		Atención
21	T296335	Etiqueta adhesiva	1		Cinturón de seguridad
22	T302666	Etiqueta adhesiva	1		ESTRUCTURA ANTIVUELCO DE DOSEL
23	T303583	Etiqueta adhesiva	1		Freno de estacionamiento
24	T311931	Etiqueta adhesiva	1		Interruptor de control de sentido
25	T302675	Etiqueta adhesiva	1		Pedal
26	T302669	Etiqueta adhesiva	1		2 palancas de control de retroexcavadora
27	T305800	Etiqueta adhesiva	1		Grupo de cables del motor
28	T296337	Etiqueta adhesiva	1		No llevar pasajeros
29	HXE33527	Aviso	1		Seguridad de batería
30	T305799	Etiqueta adhesiva	1		Acumulador
31	T293367	Etiqueta adhesiva	1		Punto de elevación y amarre

Labels and Decals, Portuguese, Cab
Autocollants, portugais, cabine
Etiquetas e Adesivos, Português, Cabine
Etiquetas y adhesivos, portugués, cabina

TX1104655 A.1

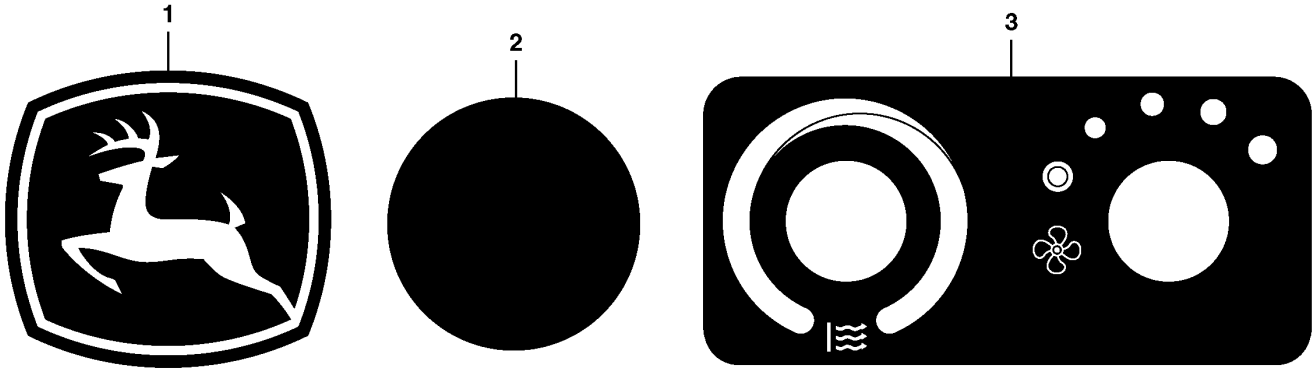

TX1104655

Pos.	*Ref.*	*Descripción*	*Cant.*	*Núm. de serie*	*Notas*
1	JD5717	Etiqueta adhesiva	2		Etiqueta del símbolo de John Deere
2	T186793	Etiqueta adhesiva	4		Círculo gris
3	T280842	Etiqueta adhesiva	1		Ventilador y control de temperatura

Labels and Decals, Portuguese, Canopy
Étiquettes et autocollants, portugais, auvent
Etiquetas e Adesivos, Português, Capota
Etiquetas y adhesivos, portugués, dosel

TX1104654 A.1

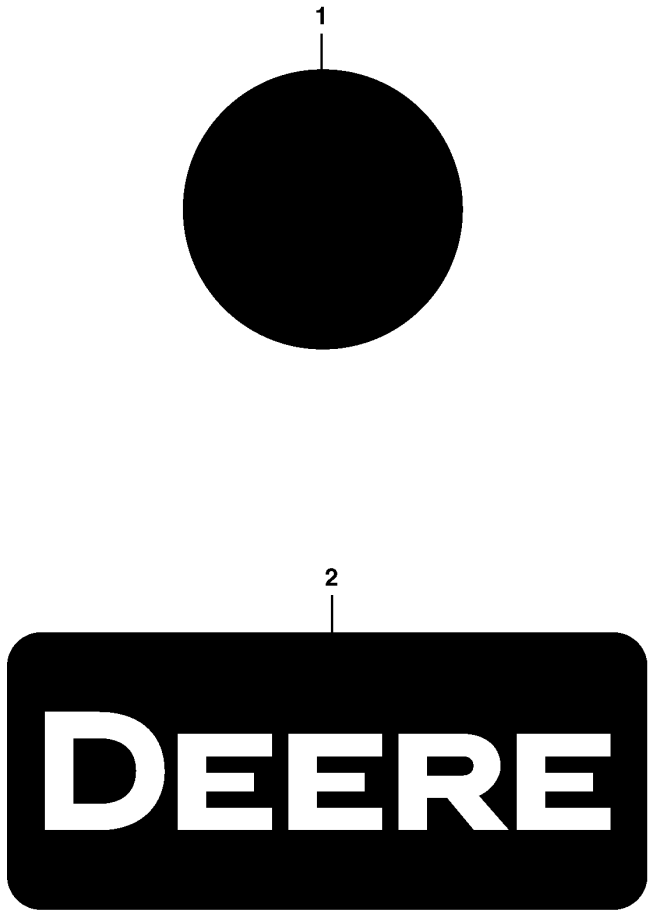

TX1104654

Pos.	*Ref.*	*Descripción*	*Cant.*	*Núm. de serie*	*Notas*
1	T186793	Etiqueta adhesiva	6		Círculo gris
2	T281164	Etiqueta adhesiva	1		Logo Deere

Environmental Drain Kit
Kit de vidange écologique
Kit de Dreno Ambiental
Conjunto de vaciado ambiental

AT393180_TX1103909 A.1

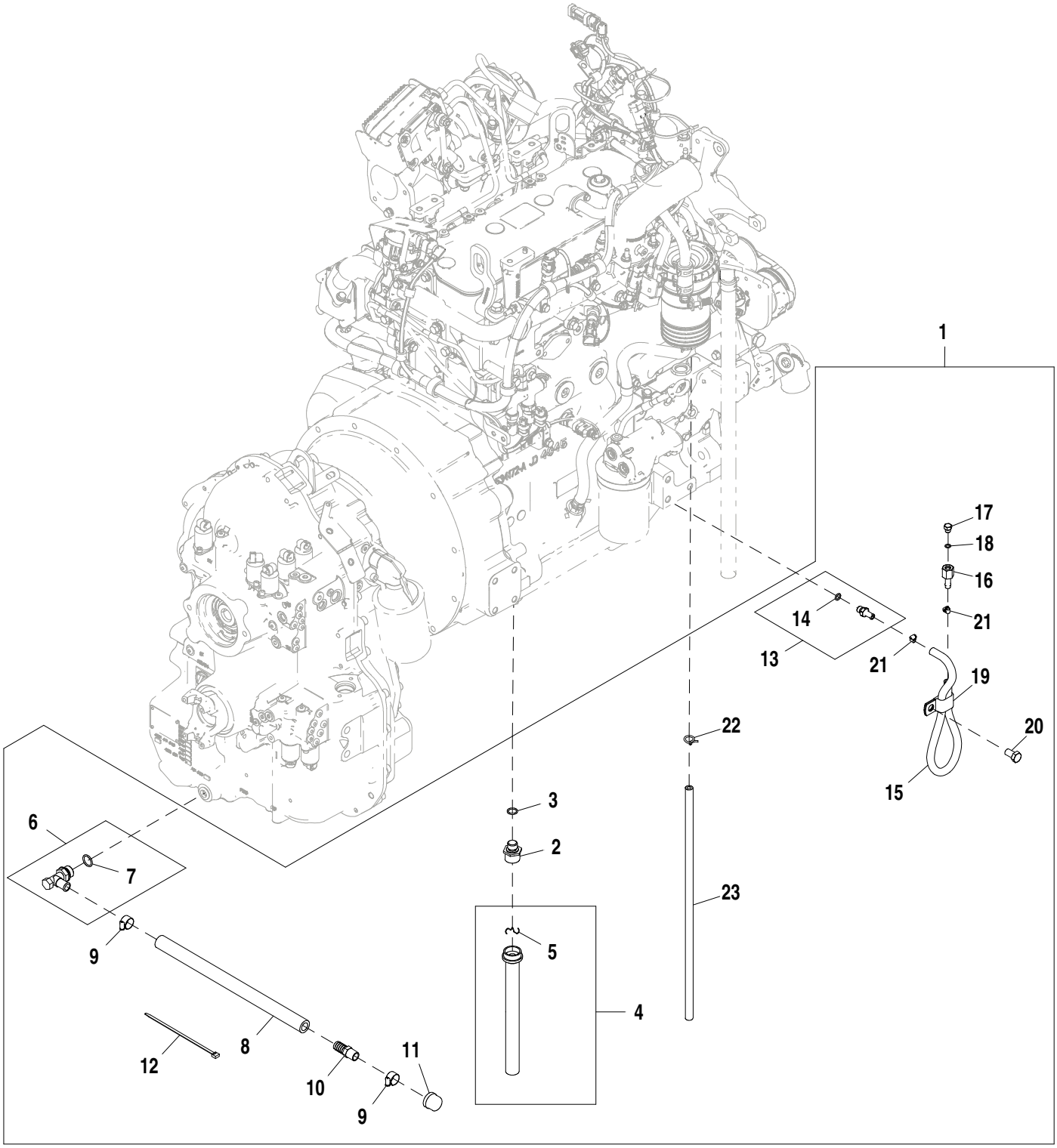

AT393180_TX1103909

Pos.	*Ref.*	*Descripción*	*Cant.*	*Núm. de serie*	*Notas*
1	**AT393180**	**Kit de mangueras**	**1**		**Conjuntos enteros**
2	AT179995	Grifo de vaciado	1		
3	51M7043	Anillo tórico	1		15.300 X 2.200 mm
4	AT179996	Manguera	1		
5	T161615	Pasador	1		
6	AT152180	Grifo de vaciado	1		
7	R26906	Anillo tórico	1		19.177 X 2.464 mm (0.755" X 0.097")
8	.....	Manguera a Granel	1		MAKE FROM TY22328 CTL 381 mm (1.25 ft)
9	RE65978	Abrazadera	2		
10	H23196	Conexión	1		
11	15H3	Conexión	1		1/2"
12	R44302	Cinta de atar	1		
13	RE500576	Conexión	1		
14	51M7040	Anillo tórico	1		9.300 X 2.200 mm
15	.....	Manguera a Granel	1		MAKE FROM B14604 CTL 609.6 mm (2.0 ft)
16	T227526	Conexión de manguera	1		
17	R31631	Tapón de vaciado	1		
18	R26287	Anillo tórico	1		7.645 X 1.626 mm (0.301" X 0.064")
19	R125461	Abrazadera	1		
20	19M8017	Tornillo	1		M12 X 20
21	AR48236	Abrazadera	2		
22	R34766	Abrazadera	1		
23	.....	Manguera a Granel	1		MAKE FROM TY22502 CTL 518.16 mm (1.7 ft)

Single Battery
Batterie simple
Bateria Única
Batería única

AT402136_TX1102164 A.1

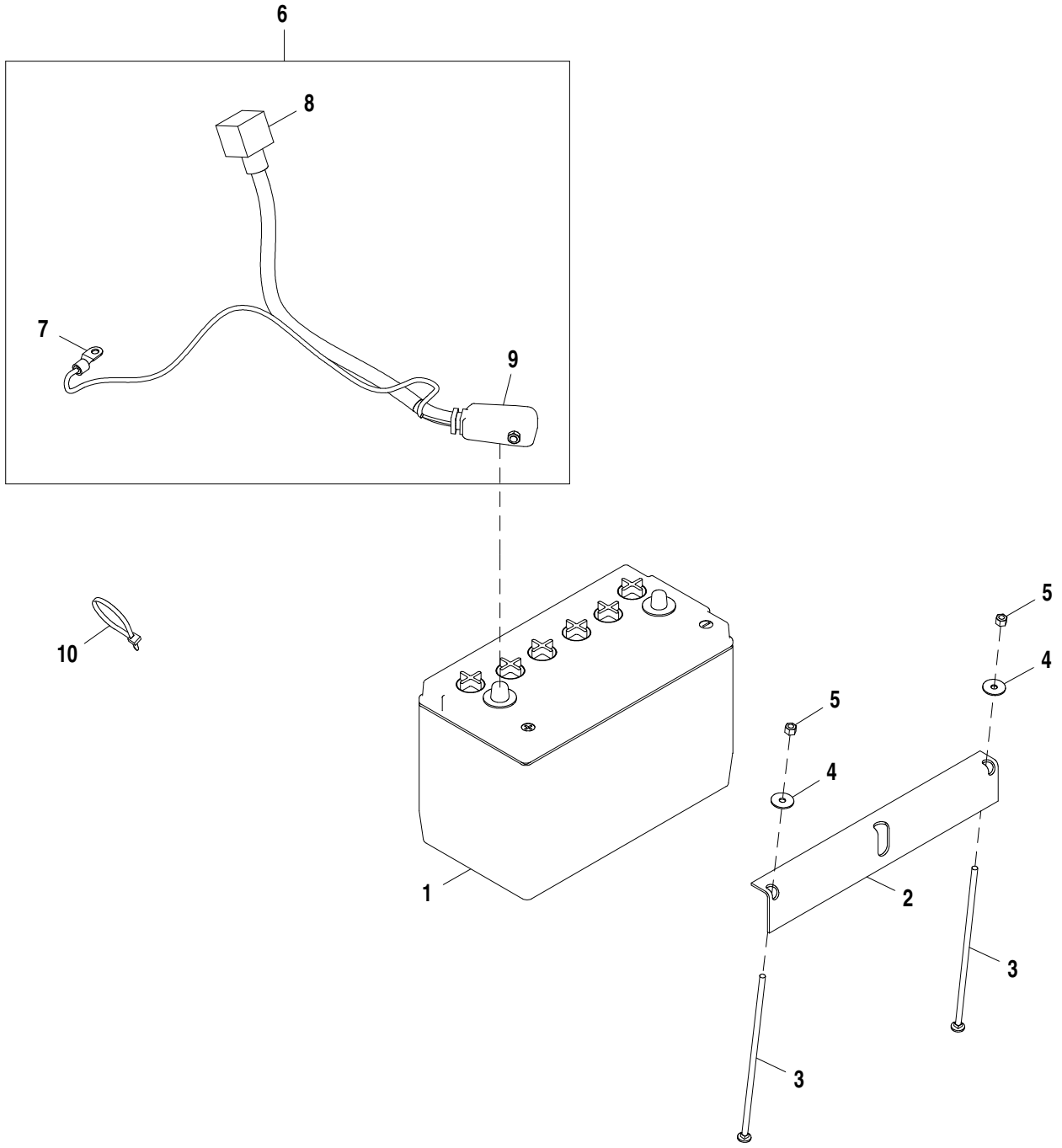

AT402136_TX1102164

Pos.	*Ref.*	*Descripción*	*Cant.*	*Núm. de serie*	*Notas*
1	TY6128	Batería con carga seca	1		
2	T121288	Ángulo	1		
3	03H2208	Tornillo	2		1/4" X 9-1/4"
4	24H1288	Arandela	2		9/32" X 1" X 1/16"
5	M40333	Tuerca de seguridad	2		
6	AT402137	Cable de batería	1		
7	57M11059	Terminal eléctrico	1		
8	T129165	Envoltura	1		
9	T107117	Tapadera	1		
10	R44302	Cinta de atar	1		

Single Battery Negative Cable
Câble négatif de batterie unique
Cabo Negativo de Bateria Única
Cable negativo de batería simple

AT386162_TX1102173 A.1

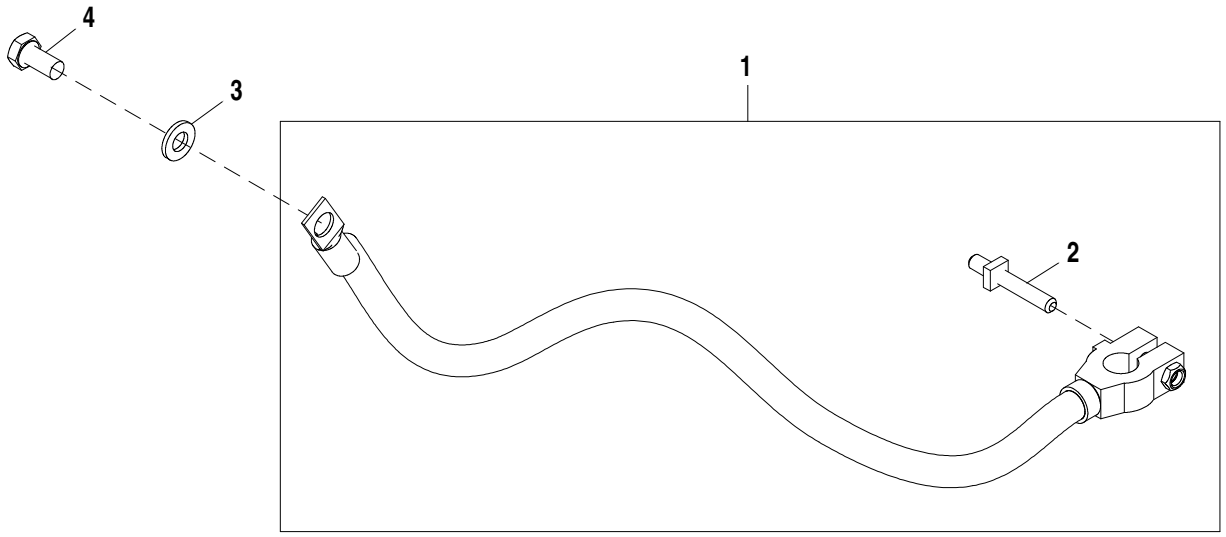

AT386162_TX1102173

Pos.	*Ref.*	*Descripción*	*Cant.*	*Núm. de serie*	*Notas*
1	AT195995	Cable de batería	1		
2	T31161	Espárrago	1		
3	24M7239	Arandela	1		10.700 X 21 X 2.500 mm
4	19M7938	Tornillo	1		M10 X 20

Dual Battery
Batterie double
Bateria Dupla
Batería doble

AT374757_TX1102176 A.1

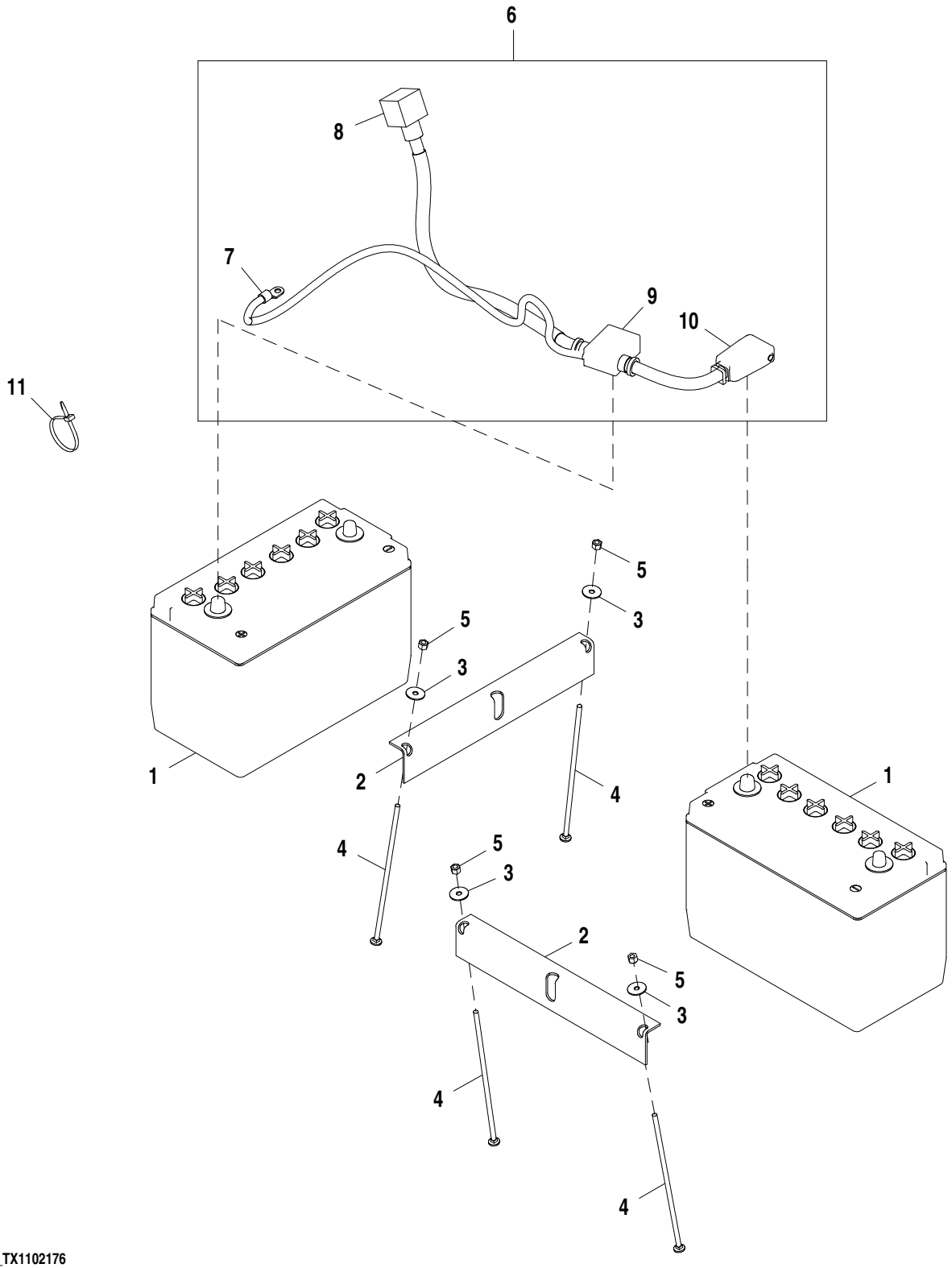

AT374757_TX1102176

Pos.	*Ref.*	*Descripción*	*Cant.*	*Núm. de serie*	*Notas*
1	TY6128	Batería con carga seca	2		
2	T121288	Ángulo	2		
3	24H1288	Arandela	4		9/32" X 1" X 1/16"
4	03H2208	Tornillo	4		1/4" X 9-1/4"
5	M40333	Tuerca de seguridad	4		
6	AT374758	Cable de batería	1		
7	57M11059	Terminal eléctrico	1		
8	T129165	Envoltura	1		
9	T107116	Tapadera	1		
10	T107117	Tapadera	1		
11	R44302	Cinta de atar	1		

Dual Battery Negative Cable
Câble négatif de batterie double
Cabo Negativo de Bateria Dupla
Cable negativo de batería doble

AT386161_TX1102158 A.1

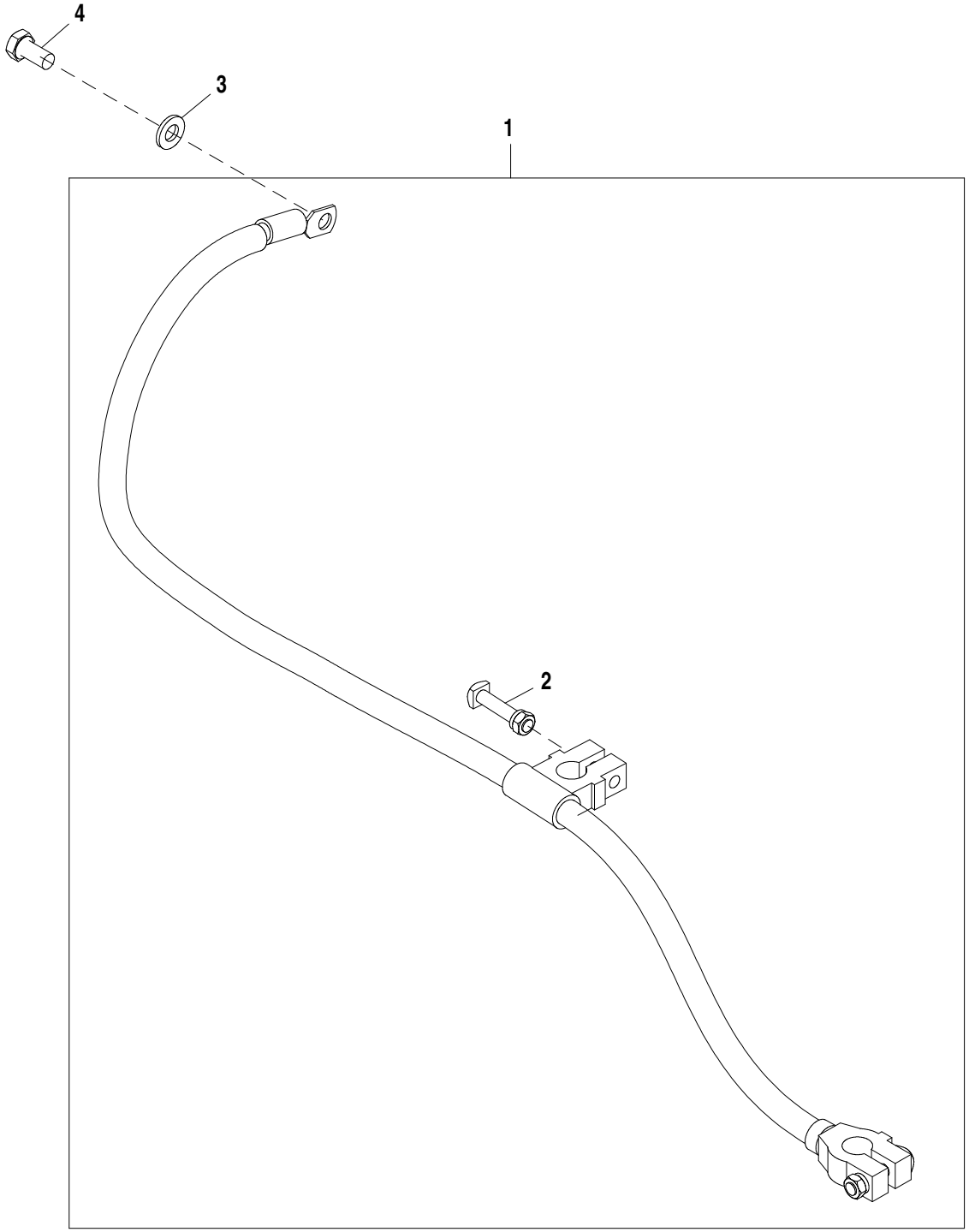

AT386161_TX1102158

Pos.	*Ref.*	*Descripción*	*Cant.*	*Núm. de serie*	*Notas*
1	AT386161	Piezas de montaje	1		
2	T31161	Espárrago	1		
3	24M7239	Arandela	1		10.700 X 21 X 2.500 mm
4	19M7938	Tornillo	1		M10 X 20

Jump Start Kit
Kit de démarrage par batterie d'appoint
Kit de Partida Auxiliar
Juego de arranque con cables puente

AT411249_TX1102190 A.1

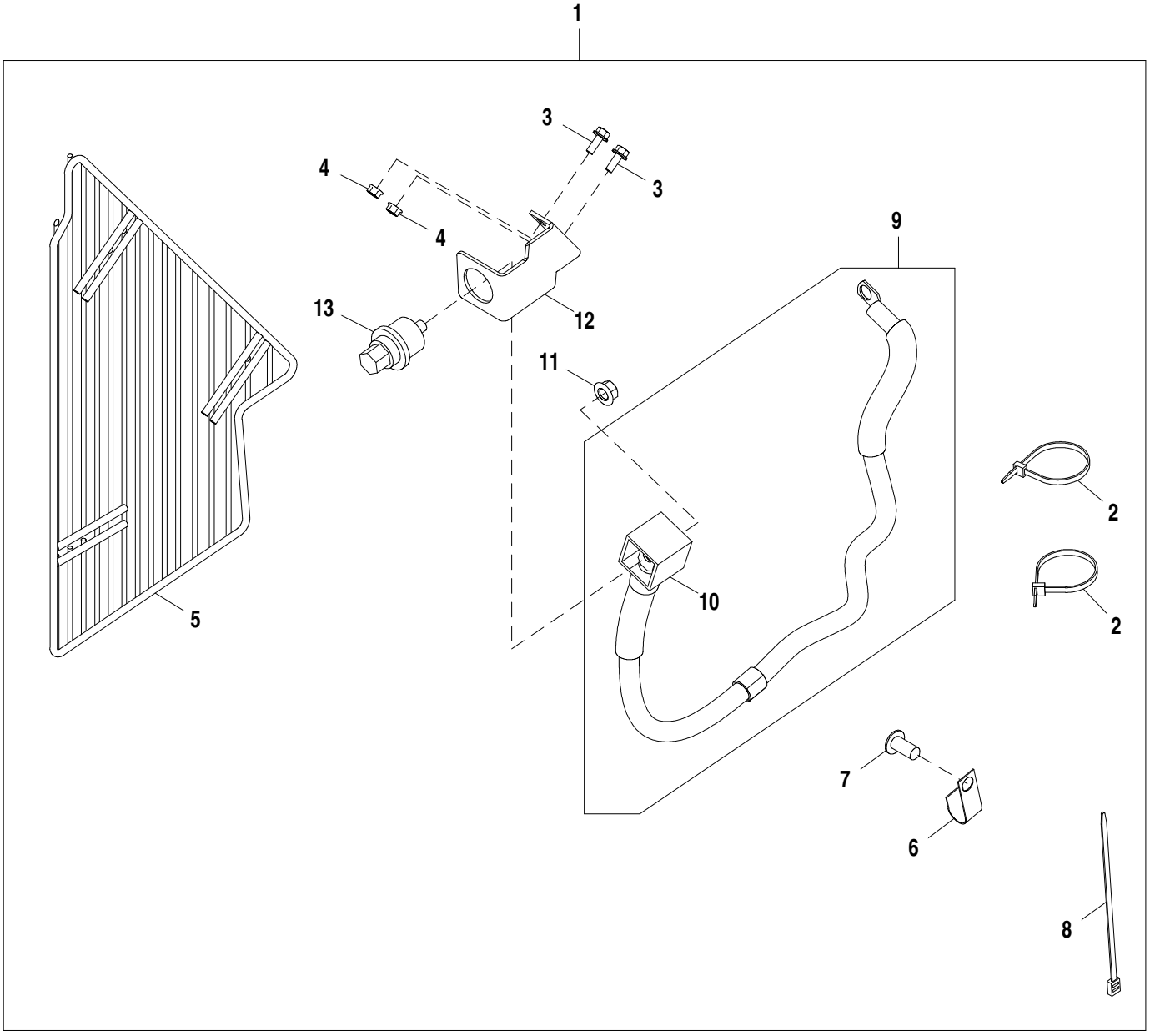

AT411249_TX1102190

Pos.	*Ref.*	*Descripción*	*Cant.*	*Núm. de serie*	*Notas*
1	AT411249	Kit de sobrepresión	1		
2	R44302	Cinta de atar	2		
3	19M7775	Tornillo	2		M6 X 16
4	14M7303	Tuerca con brida	2		M6
5	AT403112	Protección	1		
6	AH96317	Presilla	1		
7	MT2485	Tapón	1		
8	T204370	Cinta de atar	1		
9	AT411255	Cable de batería	1		
10	T129165	Envoltura	1		
11	14M7296	Tuerca con brida	1		M10
12	T307401	Soporte	1		
13	AT113412	Terminal eléctrico	1		

Disconnect Hardware
Boulonnerie de sectionneur
Peças de Fixação de Desconexão
Equipo físico de desconexión

ETN84696_TX1102183 A.1

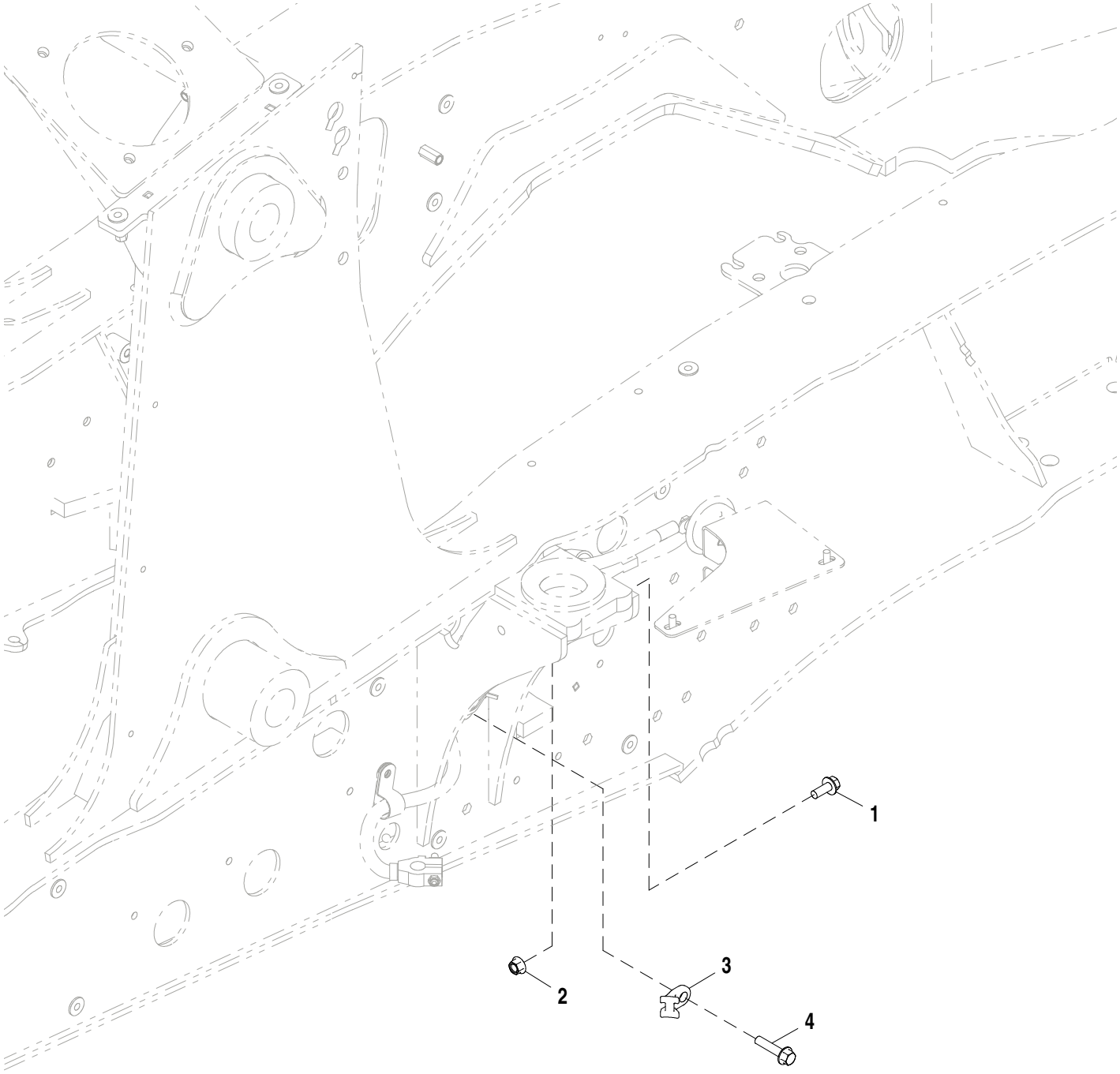

ETN84696_TX1102183

Pos.	*Ref.*	*Descripción*	*Cant.*	*Núm. de serie*	*Notas*
1	19M7785	Tornillo	1		M10 X 25
2	14M7296	Tuerca con brida	1		M10
3	N380408	Abrazadera	1		
4	19M7805	Tornillo	1		M10 X 45

Single Battery Disconnect
Sectionneur de batterie unique
Desconexão de Bateria Única
Desconexión de batería simple

AT378038_TX1104972 A.2

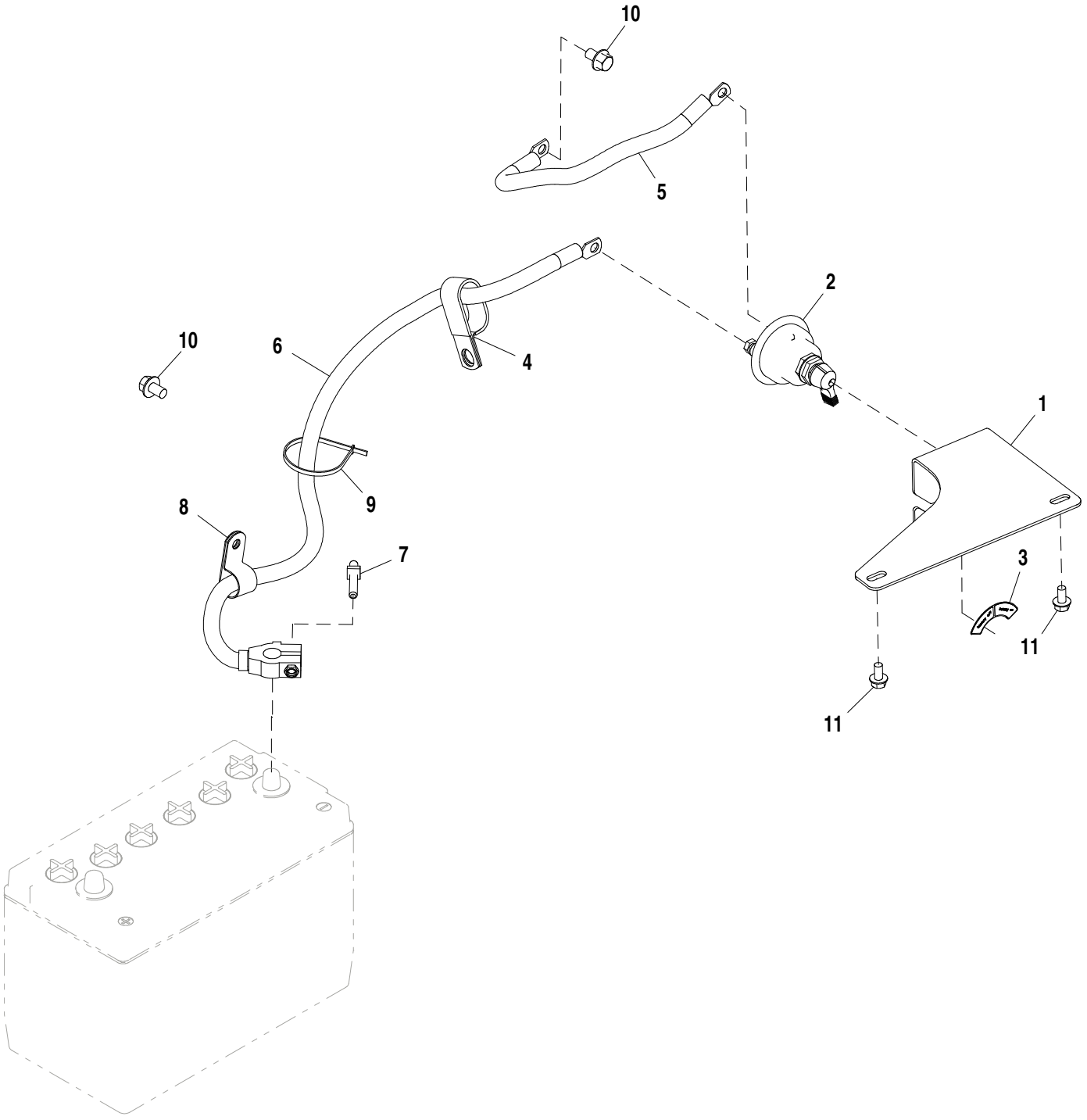

AT378038_TX1104972

Pos.	*Ref.*	*Descripción*	*Cant.*	*Núm. de serie*	*Notas*
1	T310416	Soporte	1		
2	AT41188	Interruptor	1		
3	T268456	Etiqueta adhesiva	1		
4	T126299	Abrazadera	1		
5	AT412932	Cable de batería	1		383 mm (15.079")
6	AT413006	Cable de batería	1		820 mm (32.283"), INCLUDES T31161
7	T31161	Espárrago	1		
8	T140924	Abrazadera	1		
9	H77698	Cinta de atar	1		
10	19M7783	Tornillo	2		M10 X 16
11	19M7865	Tornillo	2		M8 X 16

Dual Battery Disconnect
Sectionneur de batterie double
Desconexão de Bateria Dupla
Desconexión de baterías dobles

AT376834_TX1104966 A.1

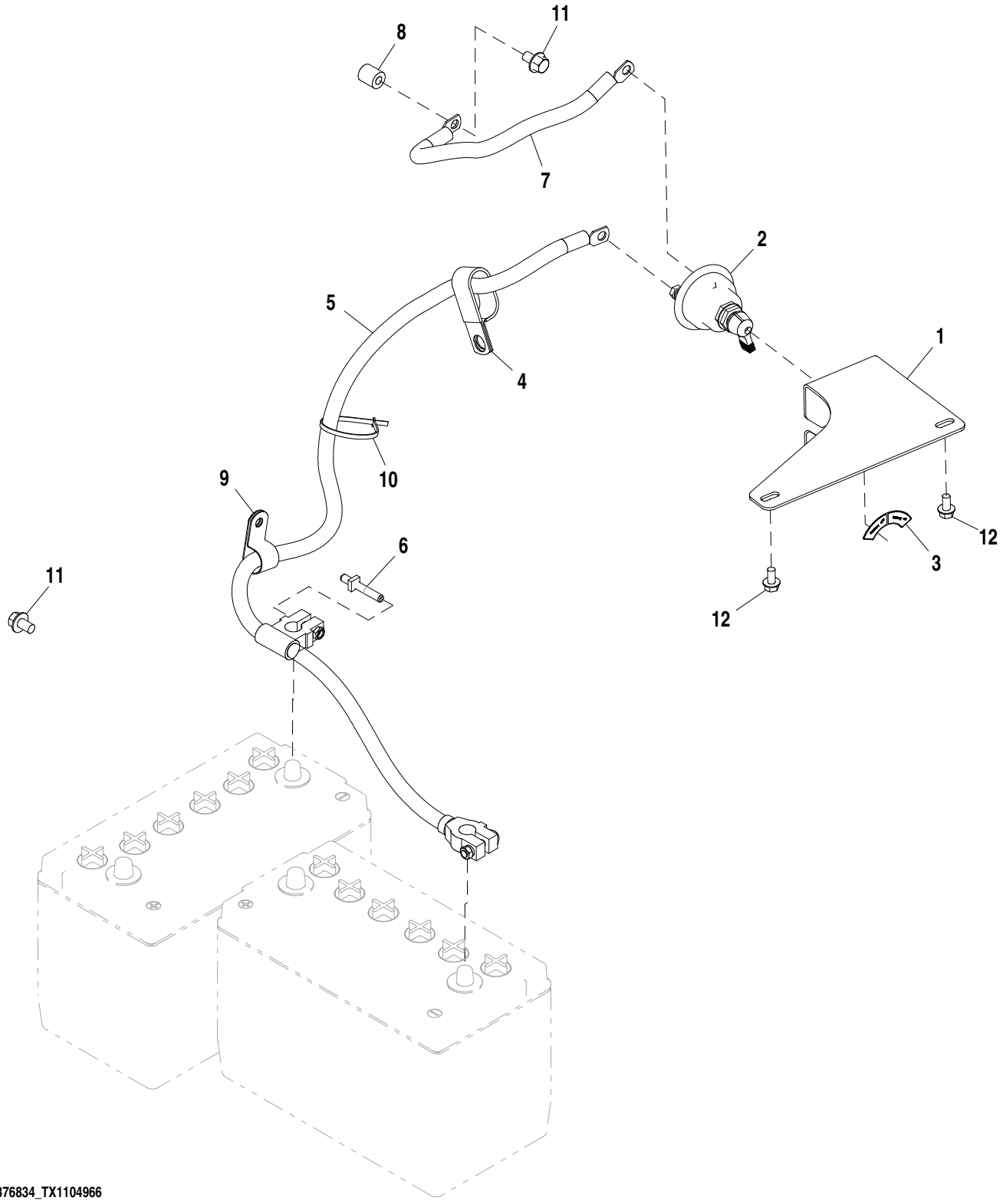

AT376834_TX1104966

Pos.	*Ref.*	*Descripción*	*Cant.*	*Núm. de serie*	*Notas*
1	T310416	Soporte	1		
2	AT41188	Interruptor	1		
3	T268456	Etiqueta adhesiva	1		
4	T126299	Abrazadera	1		
5	AT412931	Cable de batería	1		1210 mm (47.638"), INCLUDES (2) T31161
6	T31161	Espárrago	2		
7	AT412932	Cable de batería	1		383 mm (15.079")
8	T72414	Casquillo	1		
9	T140924	Abrazadera	1		
10	H77698	Cinta de atar	1		
11	19M7783	Tornillo	2		M10 X 16
12	19M7865	Tornillo	2		M8 X 16

Dual Battery Disconnect Kit
Dual Battery Disconnect Kit
Kit de Desconexão de Baterias Duplas
Juego de desconexión de baterías dobles

AT404487_TX1104965 A.1

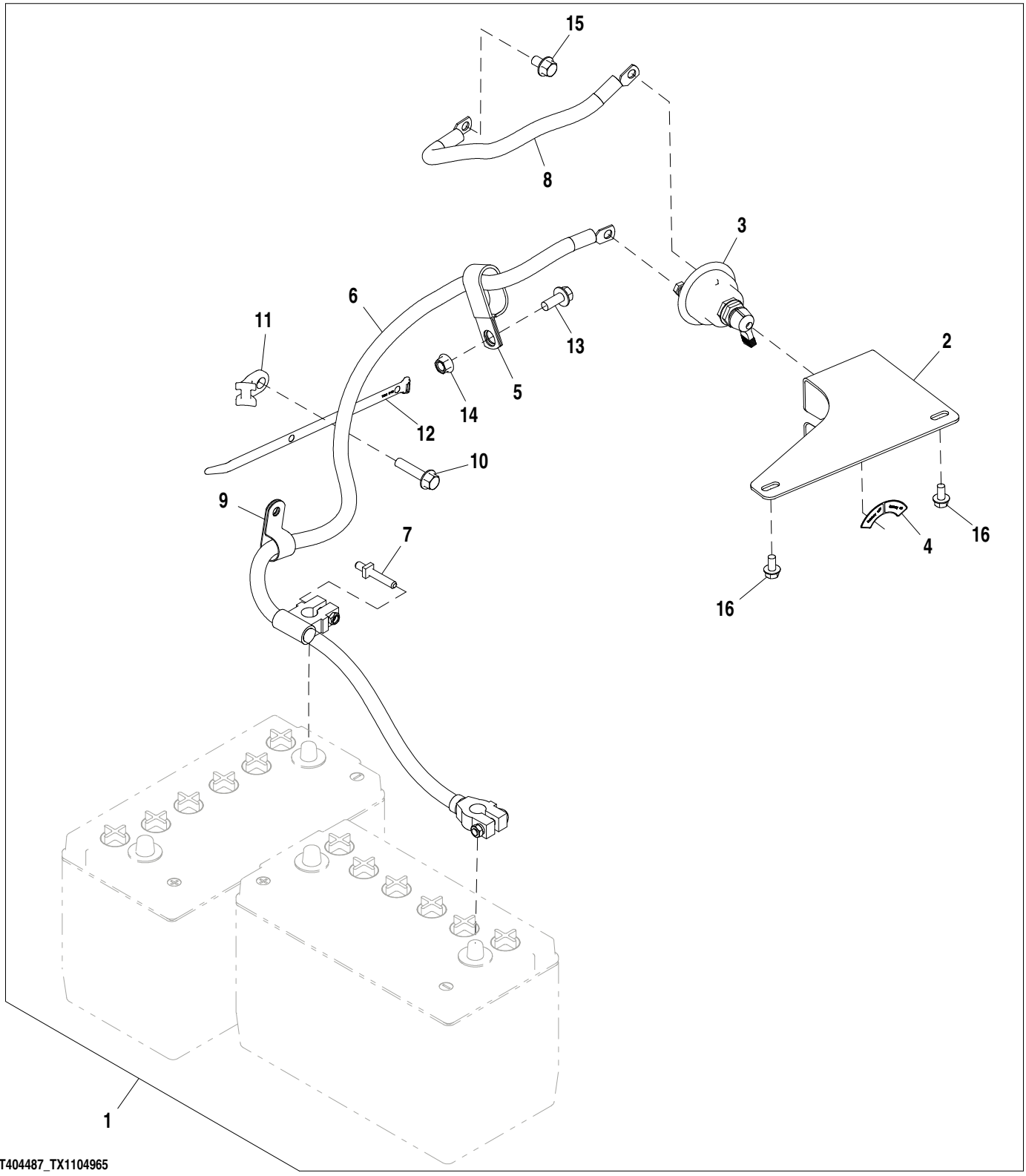

Pos.	*Ref.*	*Descripción*	*Cant.*	*Núm. de serie*	*Notas*
1	.....	Kit de varillaje	1		NSEP
2	T310416	Soporte	1		
3	AT41188	Interruptor	1		
4	T268456	Etiqueta adhesiva	1		
5	T126299	Abrazadera	1		
6	AT412931	Cable de batería	1		1210 mm (47.638"), INCLUDES (2) T31161
7	T31161	Espárrago	2		
8	AT412932	Cable de batería	1		383 mm (15.079")
9	T140924	Abrazadera	1		
10	19M7805	Tornillo	1		M10 X 45
11	N380408	Abrazadera	1		
12	H224073	Cinta de atar	1		
13	19M7785	Tornillo	1		M10 X 25
14	14M7296	Tuerca con brida	1		M10
15	19M7783	Tornillo	1		M10 X 16
16	19M7865	Tornillo	2		M8 X 16

Alternator 90A
Alternateur 90 A
Alternador 90A
Alternador de 90A

TX1007739 A.1

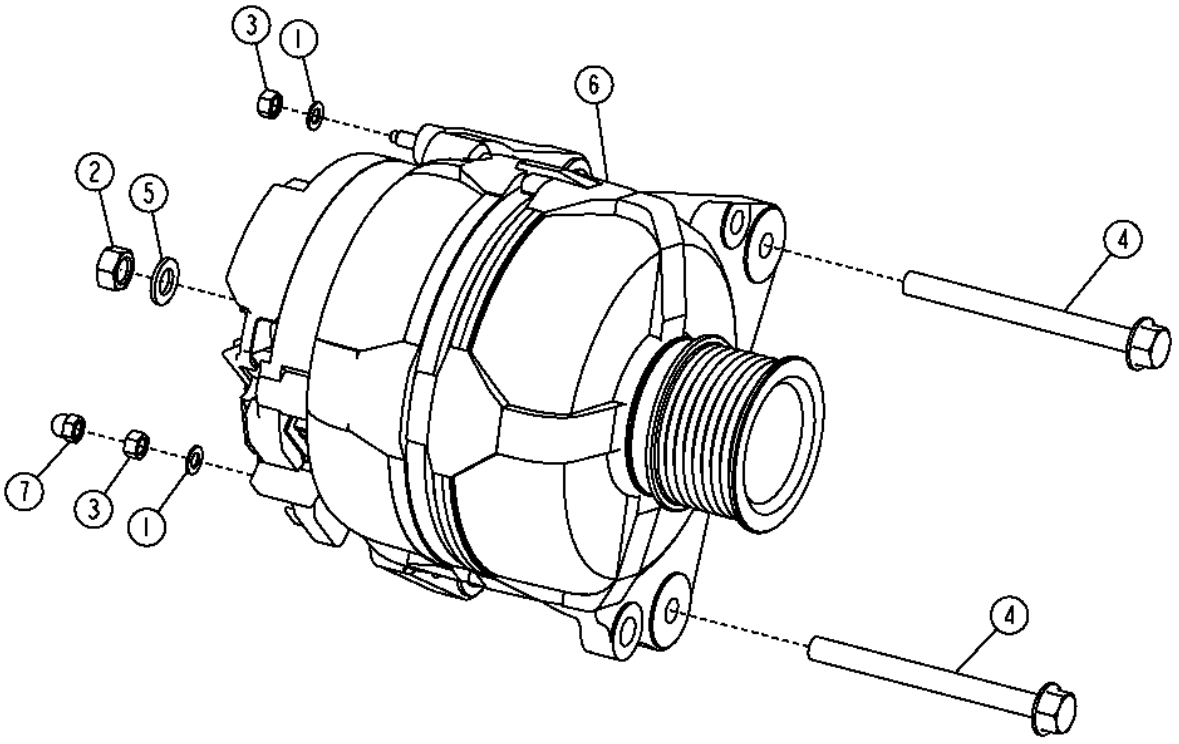

TX1007739

Pos.	*Ref.*	*Descripción*	*Cant.*	*Núm. de serie*	*Notas*
1	12M7060	Arandela	2		5.300 mm
2	14M7273	Tuerca	1		M8
3	14M7297	Tuerca	2		M5
4	19M7913	Tornillo	2		M8 X 90
5	24M7036	Arandela	1		9 X 16 X 1.600 mm
6	AT318374	Alternador	1		12V X 90A
	SE502881	Alternador reman.	1		REMAN FOR AT318374
	AT334722	Polea	1		
7	T224227	Tuerca	1		

Alternator 120A
Alternateur 120 A
Alternador 120A
Alternador de 120 A

AT373659_TX1102200 A.2

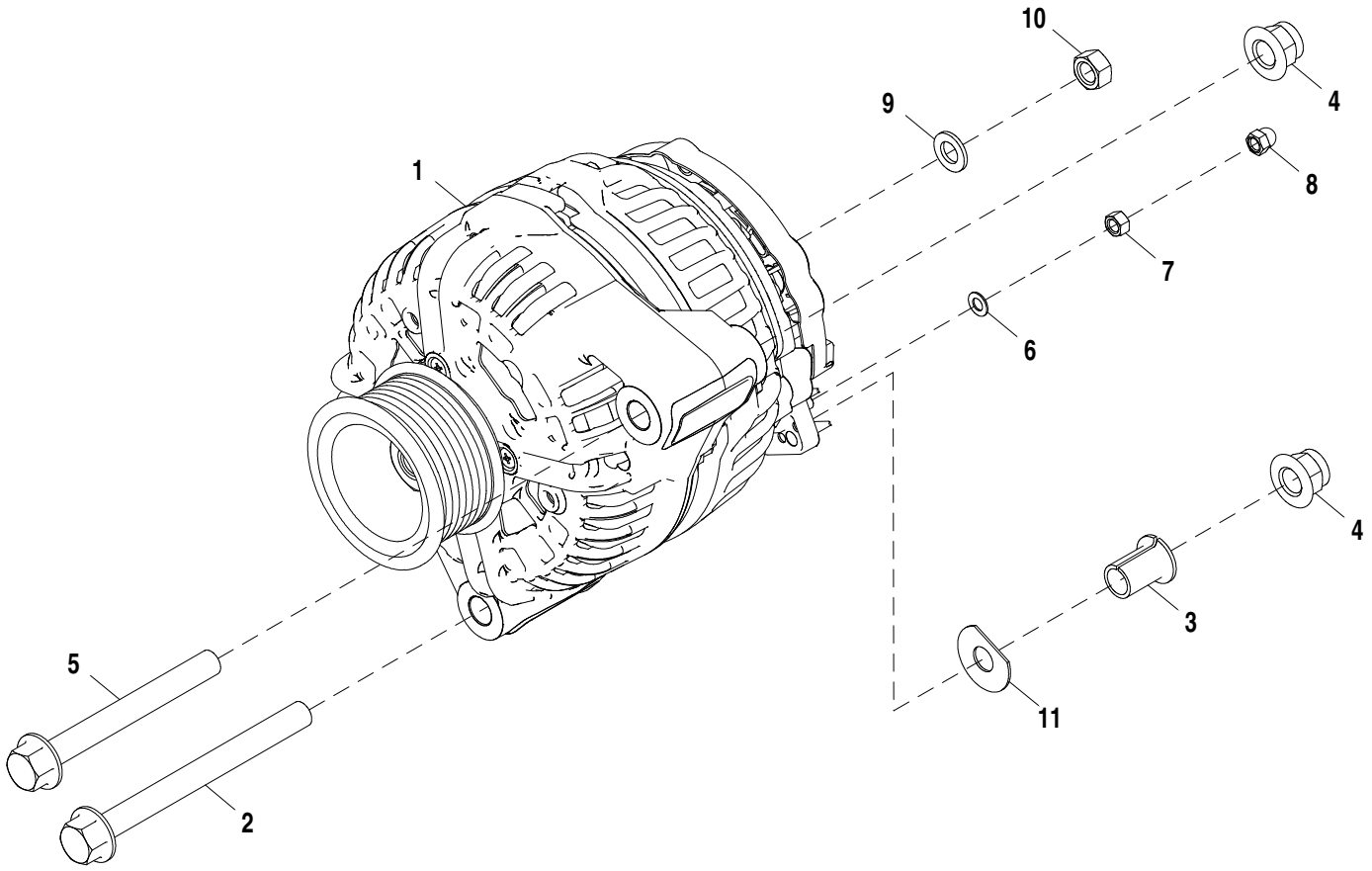

AT373659_TX1102200

Pos.	*Ref.*	*Descripción*	*Cant.*	*Núm. de serie*	*Notas*
1	RE537508	Alternador	1		12V X 120A
2	19M7836	Tornillo	1		M10 X 110
3	R100377	Casquillo	1		
4	14M7400	Tuerca de seguridad	2		M10
5	19M7811	Tornillo	1		M10 X 90
6	12H295	Arandela de seguridad	1		0.190"
7	14M7297	Tuerca	1		M5
8	T224227	Tuerca	1		
9	24M7036	Arandela	1		9 X 16 X 1.600 mm
10	14M7273	Tuerca	1		M8
11	T299410	Arandela	1		

Strobe Beacon Kit
Kit de gyrophare stroboscopique
Kit da Luz Giratória Estroboscópica
Juego de luz de aviso estroboscópica

AT313583_TX1104880 B.1

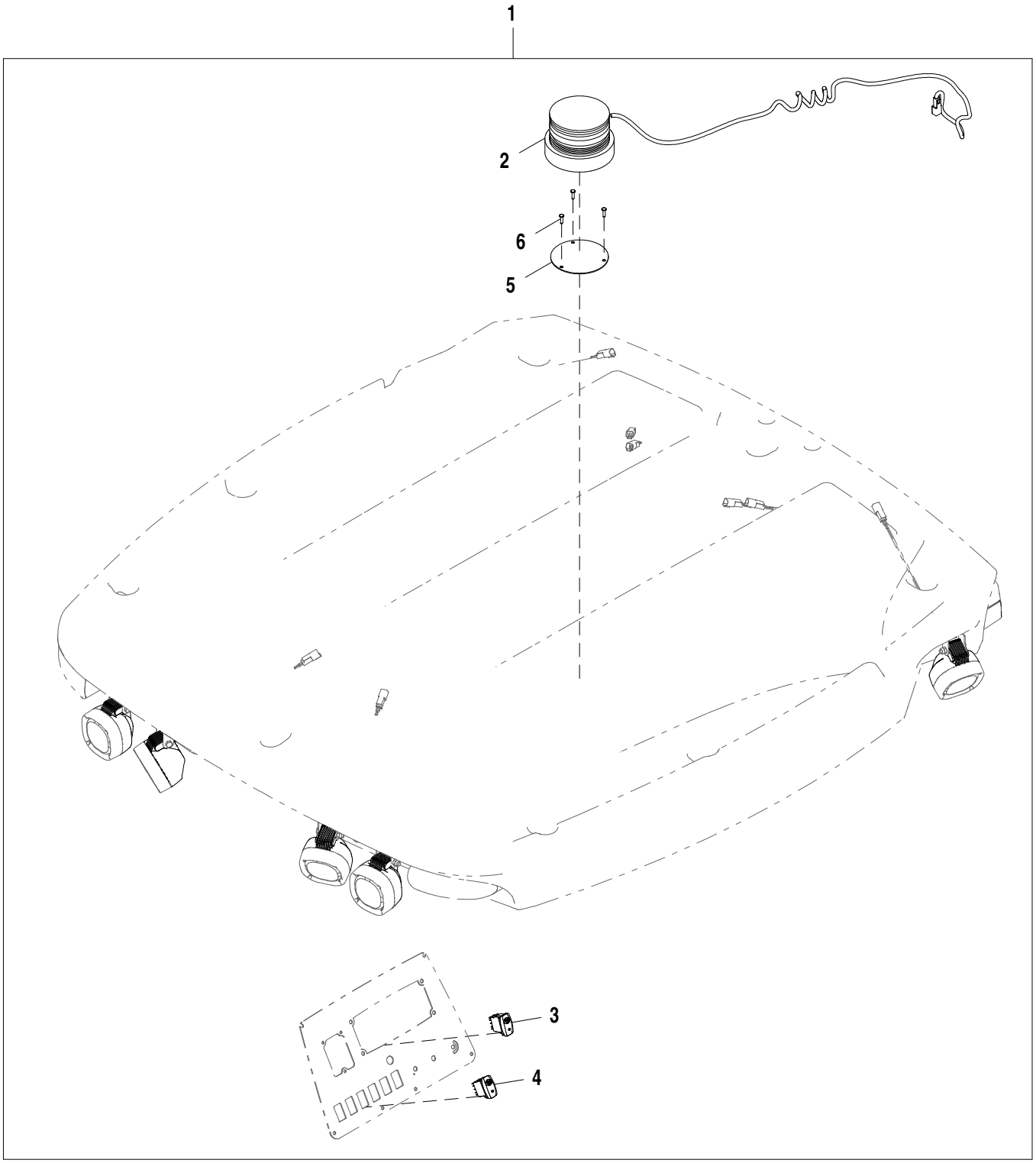

AT313583_TX1104880

Pos.	*Ref.*	*Descripción*	*Cant.*	*Núm. de serie*	*Notas*
1	**AT313583**	**Kit de luces de aviso**	**1**		**WHOLE GOODS**
2	AT187816	Luz estroboscópica	1		
3	AT317463	Int. alternante/basculante	1		Serie J
4	AT414430	Int. alternante/basculante	1		Serie K
5	T167214	Placa	1		
6	37M7218	Tornillo	3		

Beacon Wiring
Câblage de gyrophare
Fiação da Luz Giratória
Cables de proyector giratorio

AT313589_TX1104881 A.3

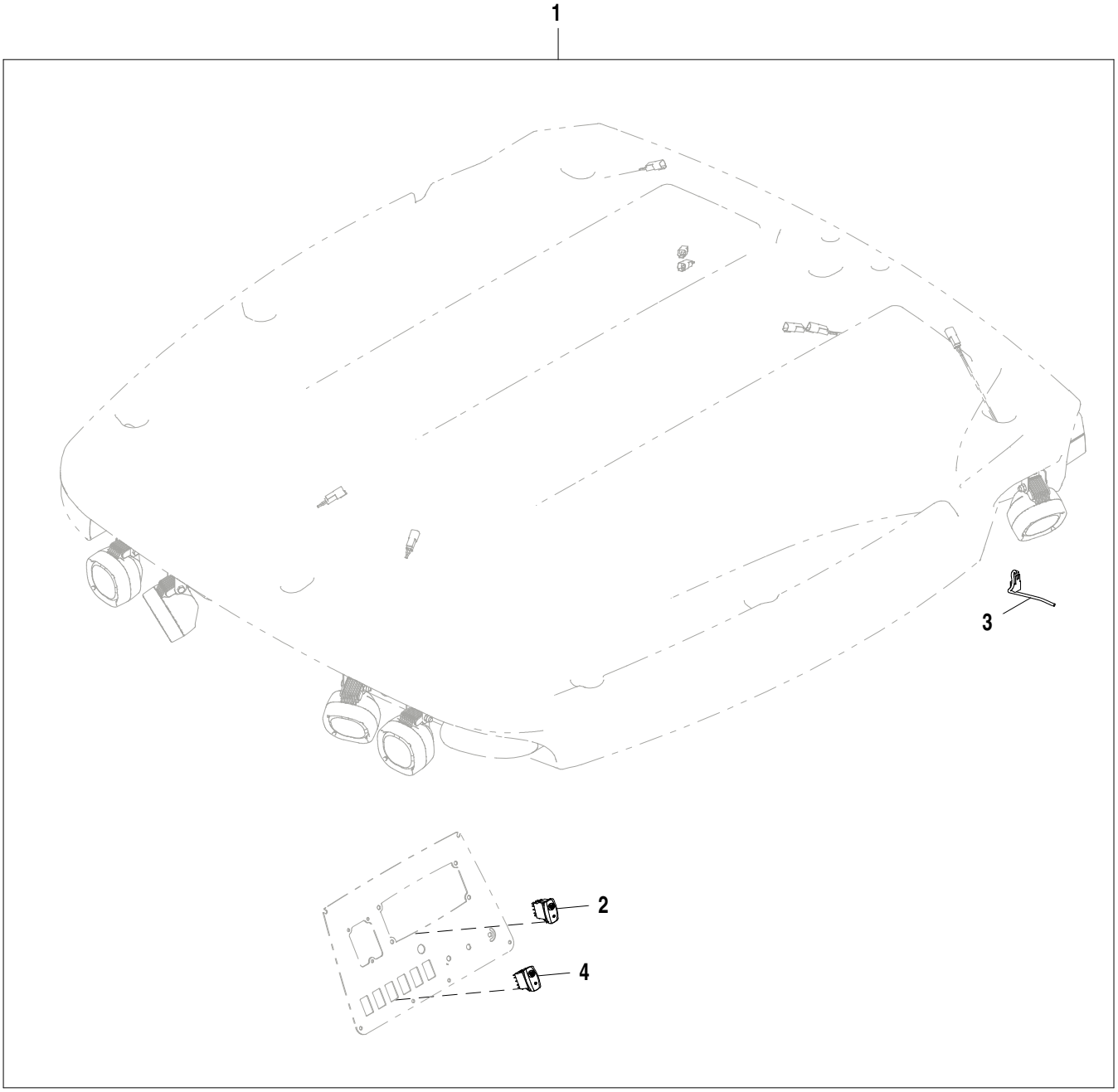

AT313589_TX1104881

Pos.	*Ref.*	*Descripción*	*Cant.*	*Núm. de serie*	*Notas*
1	**AT313589**	**Kit de luces de aviso**	**1**		**WHOLE GOODS**
2	AT317463	Int. alternante/basculante	1		Serie J
3	AT195461	Grupo de cables del techo	1		
4	AT414430	Int. alternante/basculante	1		Serie K

Rotating Beacon
Gyrophare
Luz Sinalizadora Giratória
Proyector giratorio

AT313592_TX1104883 B.1

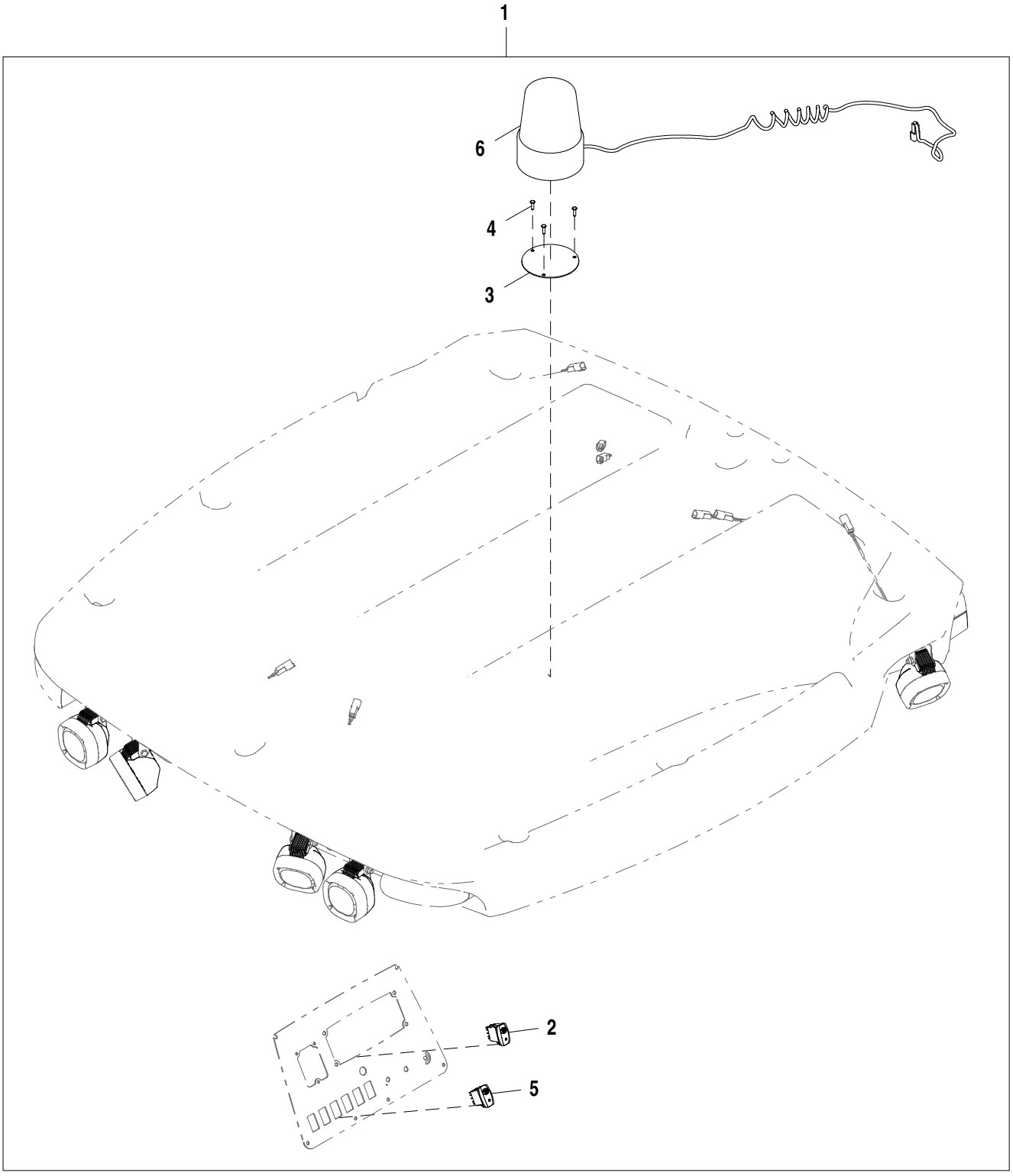

AT313592_TX1104883

Pos.	*Ref.*	*Descripción*	*Cant.*	*Núm. de serie*	*Notas*
1	**AT313592**	**Kit de luces de aviso**	**1**		**WHOLE GOODS**
2	AT317463	Int. alternante/basculante	1		Serie J
3	T167214	Placa	1		
4	37M7218	Tornillo	3		
5	AT414430	Int. alternante/basculante	1		Serie K
6	AT194822	Faro	1		

Operators Station Wiring, Routing Hardware
Câblage de poste de conduite, boulonnerie d'acheminement
Fiação da Estação de Operadores, Peças de Fixação da Passagem
Cableado de puesto del operador, tornillería de tendido

AT386914_TX1102085 A.1



AT386914_TX1102085

Pos.	*Ref.*	*Descripción*	*Cant.*	*Núm. de serie*	*Notas*
1	R50636	Pasamuros	1		
2	T280608	Vaina	1		
3	R44302	Cinta de atar	3		
4	H77698	Cinta de atar	1		

Cab Wiring Harness
Faisceau de cabine
Chicote Elétrico da Cabine
Grupo de cables de cabina

AT375614_TX1102378 A.1

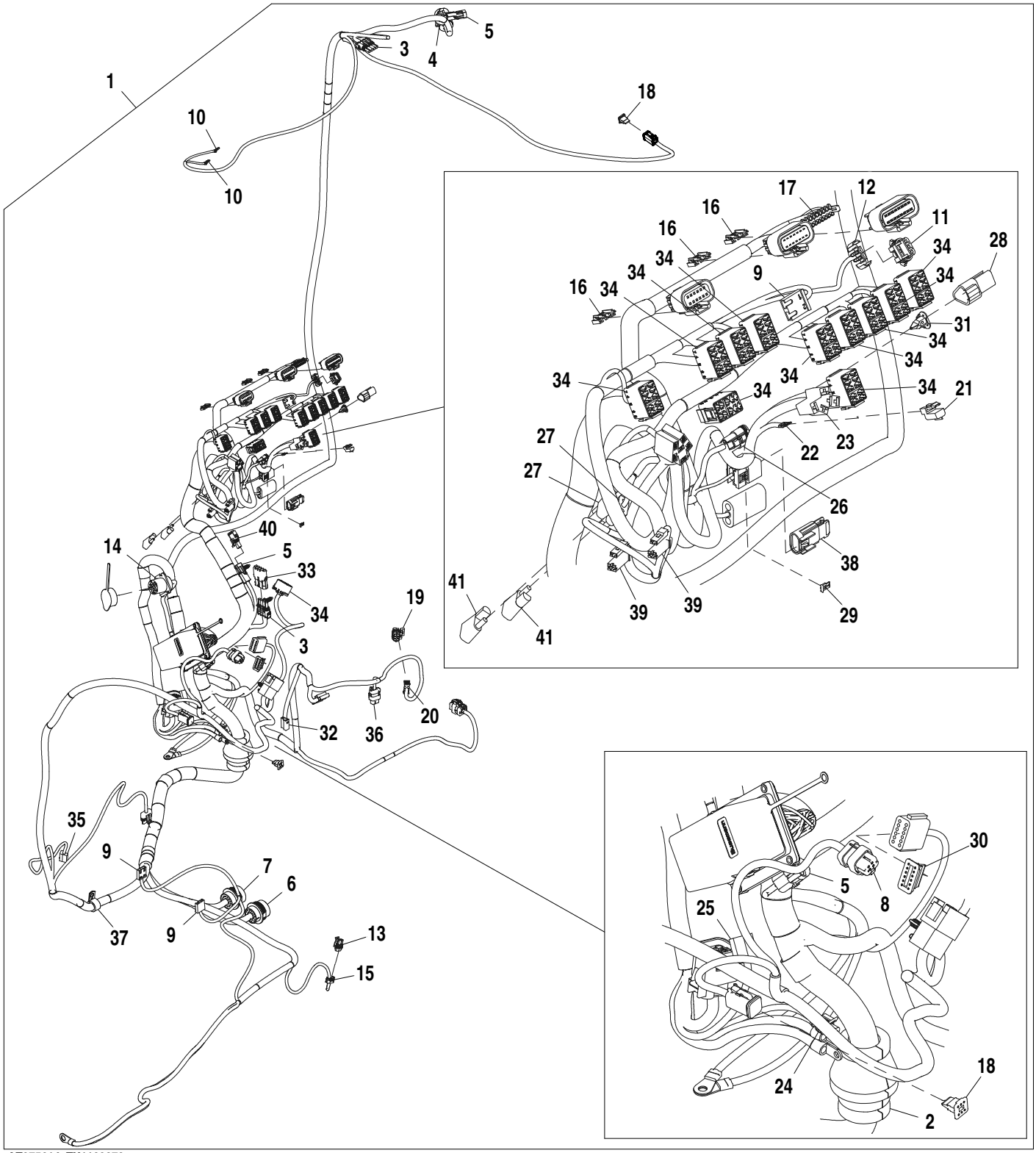

AT375614_TX1102378

Pos.	*Ref.*	*Descripción*	*Cant.*	*Núm. de serie*	*Notas*
1	AT375613	Grupo de cables de cabina	1		
2	T143596	Pasamuros	1		
3	RE12365	Conjunto de conector eléc.	2		
4	57M7476	Caja de conectores eléc.	1		
5	R78053	Conjunto de conector eléc.	3		
6	57M7752	Caja de conectores eléc.	1		
7	57M7750	Caja de conectores eléc.	1		
8	57M9742	Caja de conectores eléc.	1		
9	R77480	Conjunto de conector eléc.	3		
10	57M9711	Terminal eléctrico	2		
11	57M7255	Caja de conectores eléc.	1		
12	57M7290	Conjunto de conector eléc.	1		
13	57M7328	Caja de conectores eléc.	1		
14	LVA15613	Conjunto de conector eléc.	1		
15	57M9712	Accesorio de conector eléc.	1		
16	57M8231	Conjunto de conector eléc.	3		
17	57M9919	Accesorio de conector eléc.	1		
18	57M8013	Dispositivo de bloqueo eléc	2		
19	57M7260	Caja de conectores eléc.	1		
20	57M7291	Conjunto de conector eléc.	1		
21	57M8270	Caja de conectores eléc.	1		
22	57M7726	Conjunto de conector eléc.	1		
23	RE46734	Conjunto de conector eléc.	1		
24	57M7937	Conjunto de conector eléc.	1		
25	R77479	Conjunto de conector eléc.	1		
26	57M8018	Conjunto de conector eléc.	1		
27	57M10942	Diodo	2		
28	57M8131	Terminador electrónico	1		
29	57M7724	Conjunto de conector eléc.	1		
30	57M8009	Dispositivo de bloqueo eléc	1		
31	57M8221	Dispositivo de bloqueo eléc	1		
32	R77476	Conjunto de conector eléc.	1		
33	R78055	Conjunto de conector eléc.	1		
34	T210282	Caja de conectores eléc.	12		
35	57M7144	Caja de conectores eléc.	1		
36	57M9734	Caja de conectores eléc.	1		
37	57M10823	Semiabrazadera	1		
38	57M9705	Conjunto de conector eléc.	1		
39	57M9452	Caja de conectores eléc.	2		
40	RE12363	Conjunto de conector eléc.	1		
41	AT103399	Diodo	2		

Cab Wiring Harness Hardware
Boulonnerie de faisceau de cabine
Peças de Fixação do Chicote Elétrico da Cabine
Tornillería de grupo de cables de cabina

AT375614_TX1102377 A.1

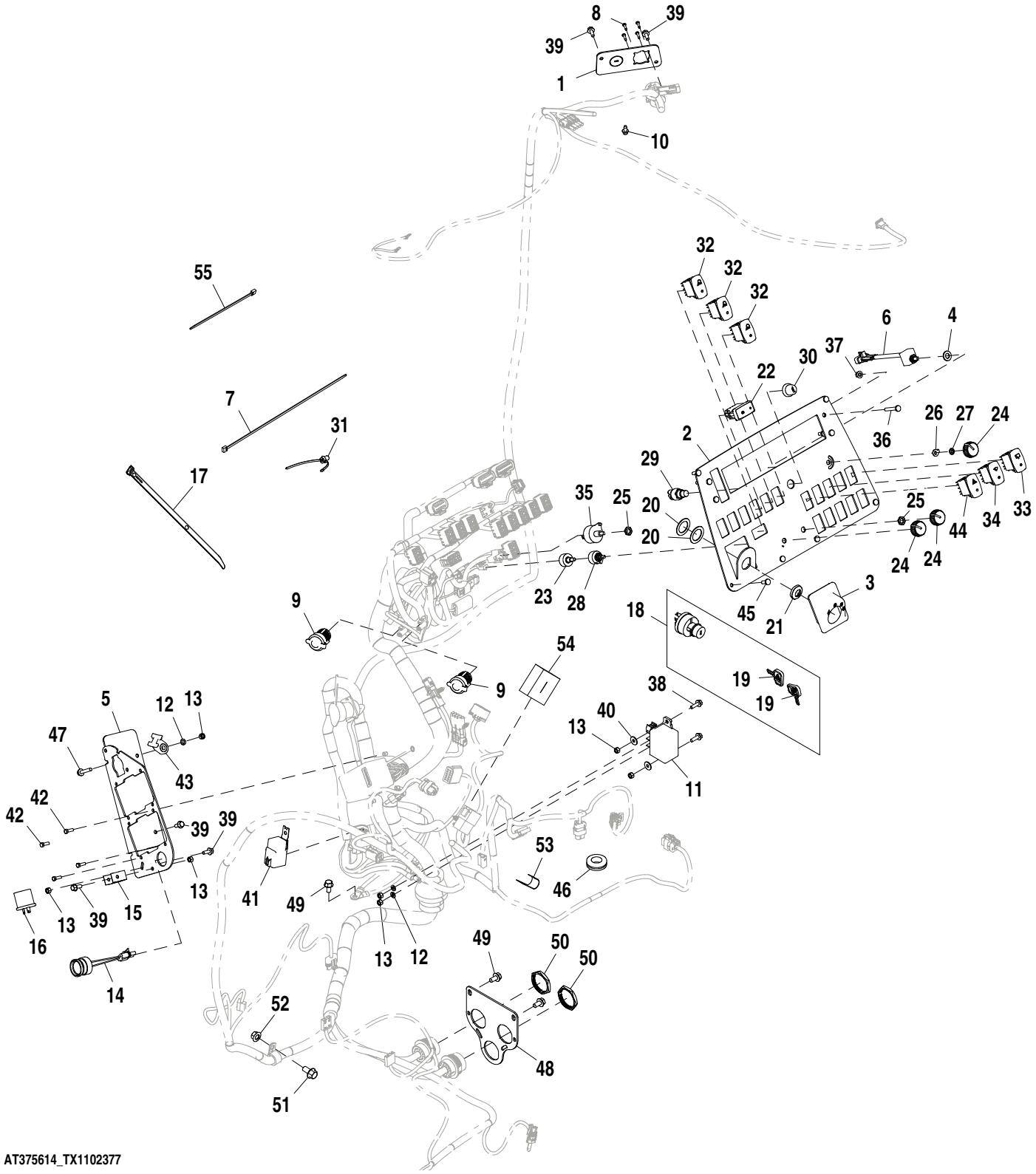

AT375614_TX1102377

Pos.	*Ref.*	*Descripción*	*Cant.*	*Núm. de serie*	*Notas*
1	T282185	Soporte	1		
2	AT418164	Tablero de instrumentos	1		
3	T283090	Envoltura	1		
4	24M7028	Arandela	1		10.500 X 20 X 2 mm
5	T256546	Soporte	1		
6	AT340550	Potenciómetro	1		
7	H77698	Cinta de atar	27		
8	37M7066	Tornillo	4		
9	GY20126	Base	2		
10	37M7089	Tornillo	1		M6 X 12
11	AT318947	Relé	1		
12	24M7054	Arandela	3		6.400 X 12 X 1.600 mm
13	14M7528	Tuerca de seguridad	7		M6
14	AT178526	Zumbador de advertencia	1		
15	T272580	Abrazadera	1		
16	CB01484165	Intermitente	1		
17	H224073	Cinta de atar	3		
18	AT350916	Interruptor	1		
19	AT195302	Llave	1		
20	24H1441	Arandela	2		1-1/64" X 1-1/2" X 0.048"
21	R44342	Tuerca	1		
22	AT317592	Int. alternante/basculante	1		Freno de estacionamiento, 3 posiciones
23	AT219733	Termocontacto	1		
24	AL76568	Empuñadura	3		
25	R44165	Tuerca de seguridad	2		
26	T226427	Arandela	1		
27	R78035	Tuerca de empuje	1		
28	AT219733	Termocontacto	1		
29	R39554	Interruptor	1		
30	T55501	Tapa	1		
31	T209627	Abrazadera	6		
32	AT354944	Interruptor	3		Alumbrado
33	AT354795	Interruptor	1		Limpiaparabrisas, 2-Position, 1 velocidad
34	AT354794	Interruptor	1		3 posiciones, 2 velocidades
35	RE43497	Interruptor	1		
36	21M7403	Tornillo	4		M6 X 40
37	14M7608	Tuerca con brida	4		M6
38	19M7862	Tornillo	2		M6 X 20
39	19M7775	Tornillo	5		M6 X 16
40	24M7139	Arandela	2		6.400 X 18 X 1.600 mm
41	AL156697	Relé	1		
42	19M7372	Tornillo	4		M5 X 16
43	H224072	Abrazadera	1		
44	CB11477188	Interruptor	1		Advertencia
45	21M7292	Tornillo	6		M6 X 16
46	N370375	Pasamuros	1		
47	19M7833	Tornillo	1		M6 X 35
48	T289565	Soporte	1		
49	19M7865	Tornillo	3		M8 X 16
50	57M8035	Tuerca	2		
51	19M7784	Tornillo	1		M10 X 20
52	14M7296	Tuerca con brida	1		M10
53	AH96317	Presilla	1		
54	T299592	Aislante	1		
55	R44302	Cinta de atar	4		

Cab Fuse Box
Platine de fusibles de cabine
Caixa de Fusíveis da Cabine
Caja de fusibles

AT375614_TX1103593 A.1

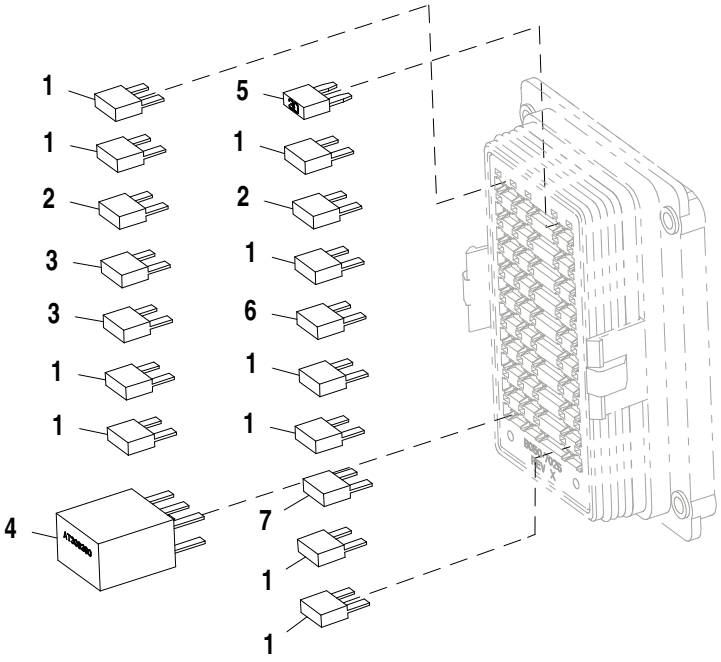

AT375614_TX1103593

Pos.	*Ref.*	*Descripción*	*Cant.*	*Núm. de serie*	*Notas*
1	57M7690	Fusible	10		
2	57M7691	Fusible	2		
3	57M8623	Fusible	2		
4	AT308380	Relé	1		
5	57M8163	Fusible	1		
6	57M7689	Fusible	1		
7	57M7688	Fusible	1		

Canopy Wiring Harness Connectors
Connecteurs de faisceau d'auvent
Conectores do Chicote Elétrico da Capota
Enchufes de grupo de cables de dosel

AT375615_TX1102248 A.2

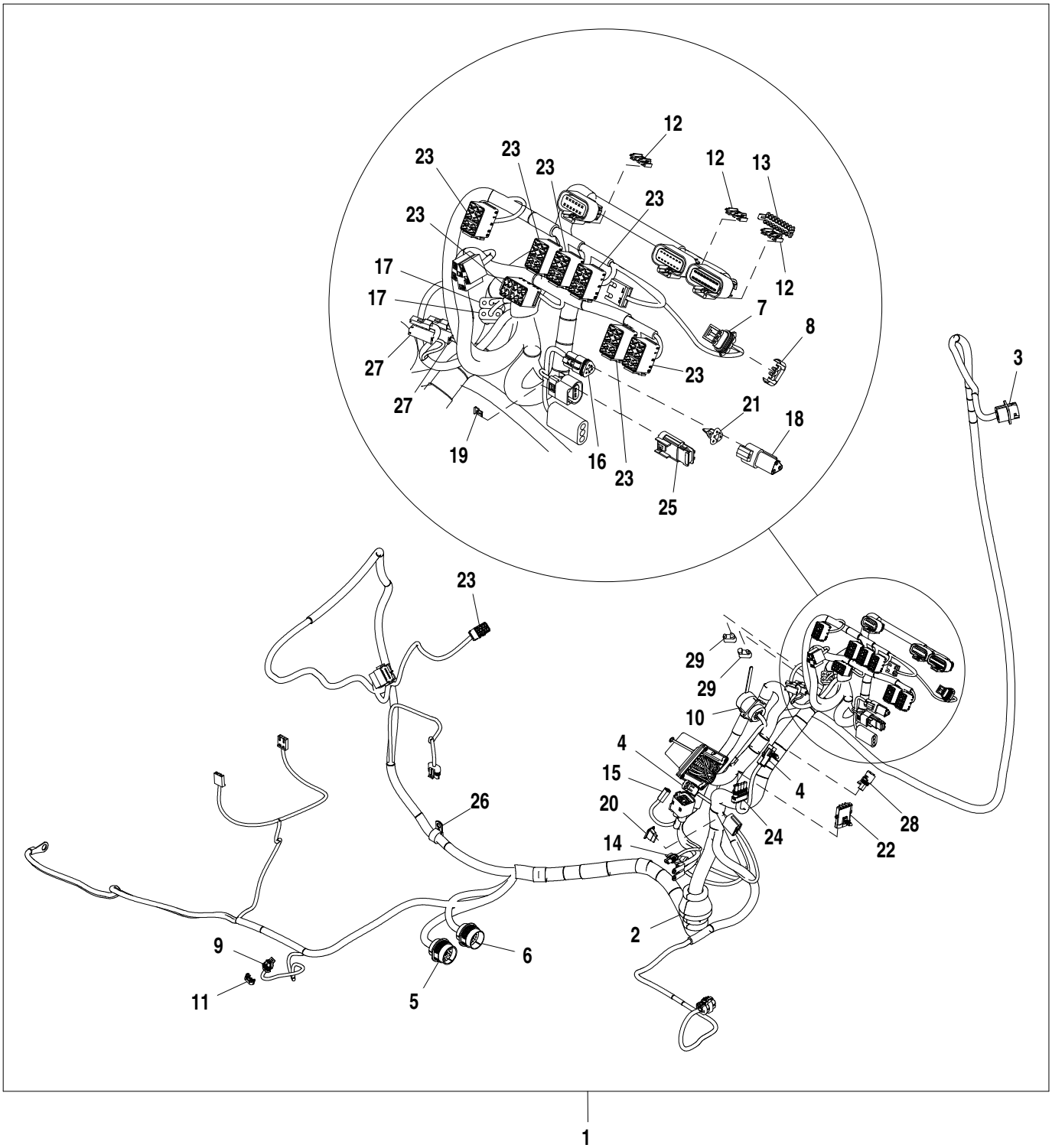

AT375615_TX1102248

Pos.	*Ref.*	*Descripción*	*Cant.*	*Núm. de serie*	*Notas*
1	AT375617	Grupo de cables	1		
2	T143596	Pasamuros	1		
3	57M7476	Caja de conectores eléc.	1		
4	R78053	Conjunto de conector eléc.	2		
5	57M7752	Caja de conectores eléc.	1		
6	57M7750	Caja de conectores eléc.	1		
7	57M7255	Caja de conectores eléc.	1		
8	57M7290	Conjunto de conector eléc.	1		
9	57M7328	Caja de conectores eléc.	1		
10	LVA15613	Conjunto de conector eléc.	1		
11	57M9712	Accesorio de conector eléc.	1		
12	57M8231	Conjunto de conector eléc.	3		
13	57M9919	Accesorio de conector eléc.	1		
14	57M7937	Conjunto de conector eléc.	1		
15	R77479	Conjunto de conector eléc.	1		
16	57M8018	Conjunto de conector eléc.	1		
17	57M10942	Diodo	2		
18	57M8131	Terminador electrónico	1		
19	57M7724	Conjunto de conector eléc.	1		
20	57M8009	Dispositivo de bloqueo eléc	1		
21	57M8221	Dispositivo de bloqueo eléc	1		
22	R78055	Conjunto de conector eléc.	1		
23	T210282	Caja de conectores eléc.	8		
24	RE12365	Conjunto de conector eléc.	1		
25	57M9705	Conjunto de conector eléc.	1		
26	57M10823	Semiabrazadera	1		
27	57M9452	Caja de conectores eléc.	2		
28	RE12363	Conjunto de conector eléc.	1		
29	AT103399	Diodo	2		

Canopy Wiring Harness Hardware
Boulonnerie de faisceau d'auvent
Peças de Fixação do Chicote Elétrico da Capota
Tornillería de grupo de cables de dosel

AT375615_TX1102247 A.1

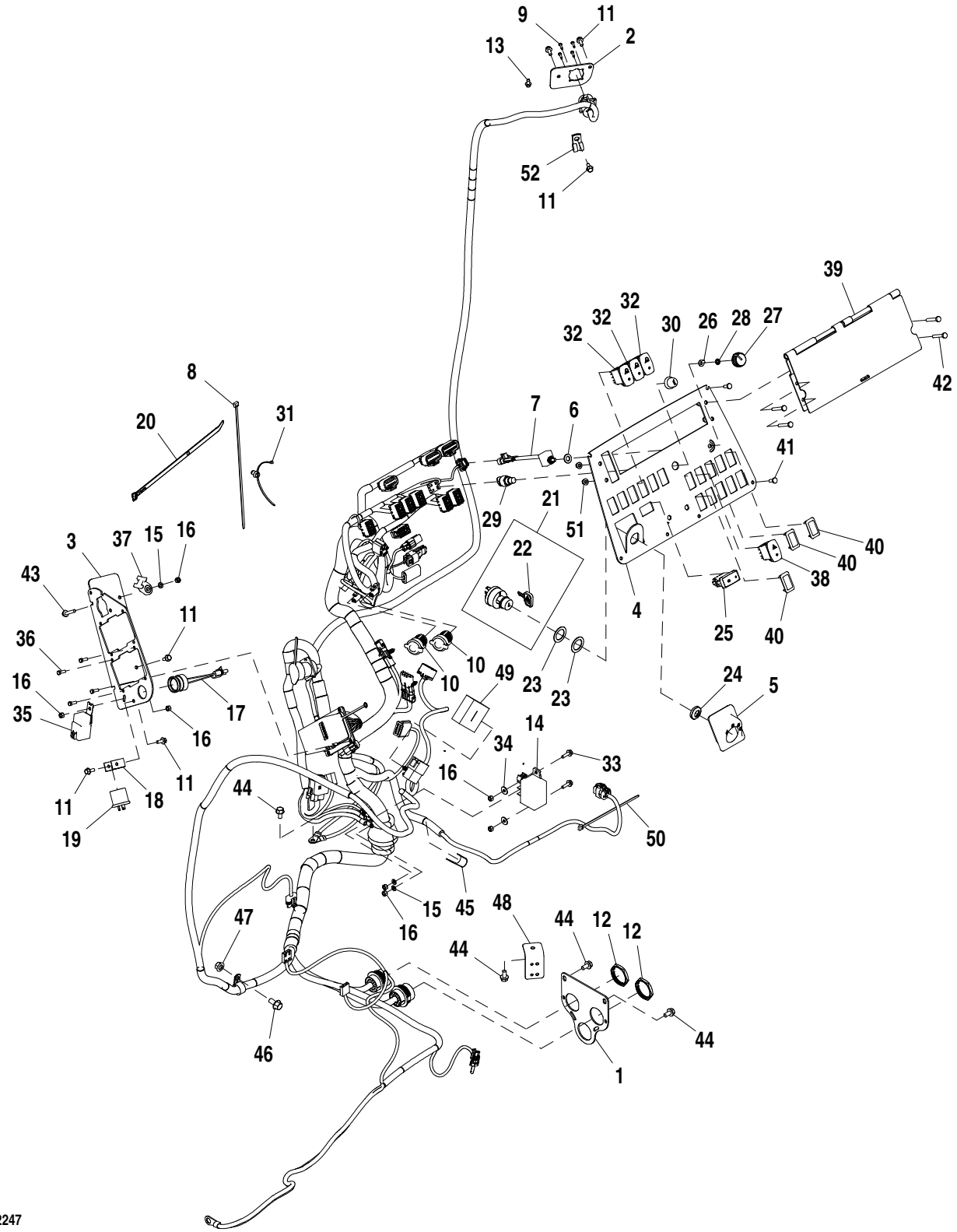

AT375615_TX1102247

Pos.	*Ref.*	*Descripción*	*Cant.*	*Núm. de serie*	*Notas*
1	T289565	Soporte	1		
2	T282187	Soporte	1		
3	T256546	Soporte	1		
4	AT418164	Tablero de instrumentos	1		
5	T283090	Envoltura	1		
6	24M7028	Arandela	1		10.500 X 20 X 2 mm
7	AT340550	Potenciómetro	1		
8	H77698	Cinta de atar	27		
9	37M7066	Tornillo	4		
10	GY20126	Base	2		
11	19M7775	Tornillo	6		M6 X 16
12	57M8035	Tuerca	2		
13	37M7089	Tornillo	1		M6 X 12
14	AT318947	Relé	1		
15	24M7054	Arandela	3		6.400 X 12 X 1.600 mm
16	14M7528	Tuerca de seguridad	7		M6
17	AT178526	Zumbador de advertencia	1		
18	T272580	Abrazadera	1		
19	CB01484165	Intermitente	1		
20	H224073	Cinta de atar	3		
21	AT350916	Interruptor	1		
22	AT195302	Llave	1		
23	24H1441	Arandela	2		1-1/64" X 1-1/2" X 0.048"
24	R44342	Tuerca	1		
25	AT317592	Int. alternante/basculante	1		Freno de estacionamiento, 3 posiciones
26	T226427	Arandela	1		
27	AL76568	Empuñadura	1		
28	R78035	Tuerca de empuje	1		
29	R39554	Interruptor	1		
30	T55501	Tapa	1		
31	T209627	Abrazadera	4		
32	AT354944	Interruptor	3		Alumbrado
33	19M7862	Tornillo	2		M6 X 20
34	24M7139	Arandela	2		6.400 X 18 X 1.600 mm
35	AL156697	Relé	1		
36	19M7372	Tornillo	4		M5 X 16
37	H224072	Abrazadera	1		
38	CB11477188	Interruptor	1		Advertencia
39	AT384924	Tapadera	1		
40	M115279	Tapón	3		
41	21M7292	Tornillo	6		M6 X 16
42	21M7403	Tornillo	4		M6 X 40
43	19M7833	Tornillo	1		M6 X 35
44	19M7865	Tornillo	4		M8 X 16
45	AH96317	Presilla	1		
46	19M7784	Tornillo	1		M10 X 20
47	14M7296	Tuerca con brida	1		M10
48	T282137	Soporte	1		
49	T299592	Aislante	1		
50	R44302	Cinta de atar	1		
51	14M7608	Tuerca con brida	4		M6
52	T75276	Abrazadera	1		

Canopy Fuse Box
Platine de fusibles d'auvent
Canopy Fuse Box
Bloque de fusibles de dosel

AT375615_TX1104369 A.1

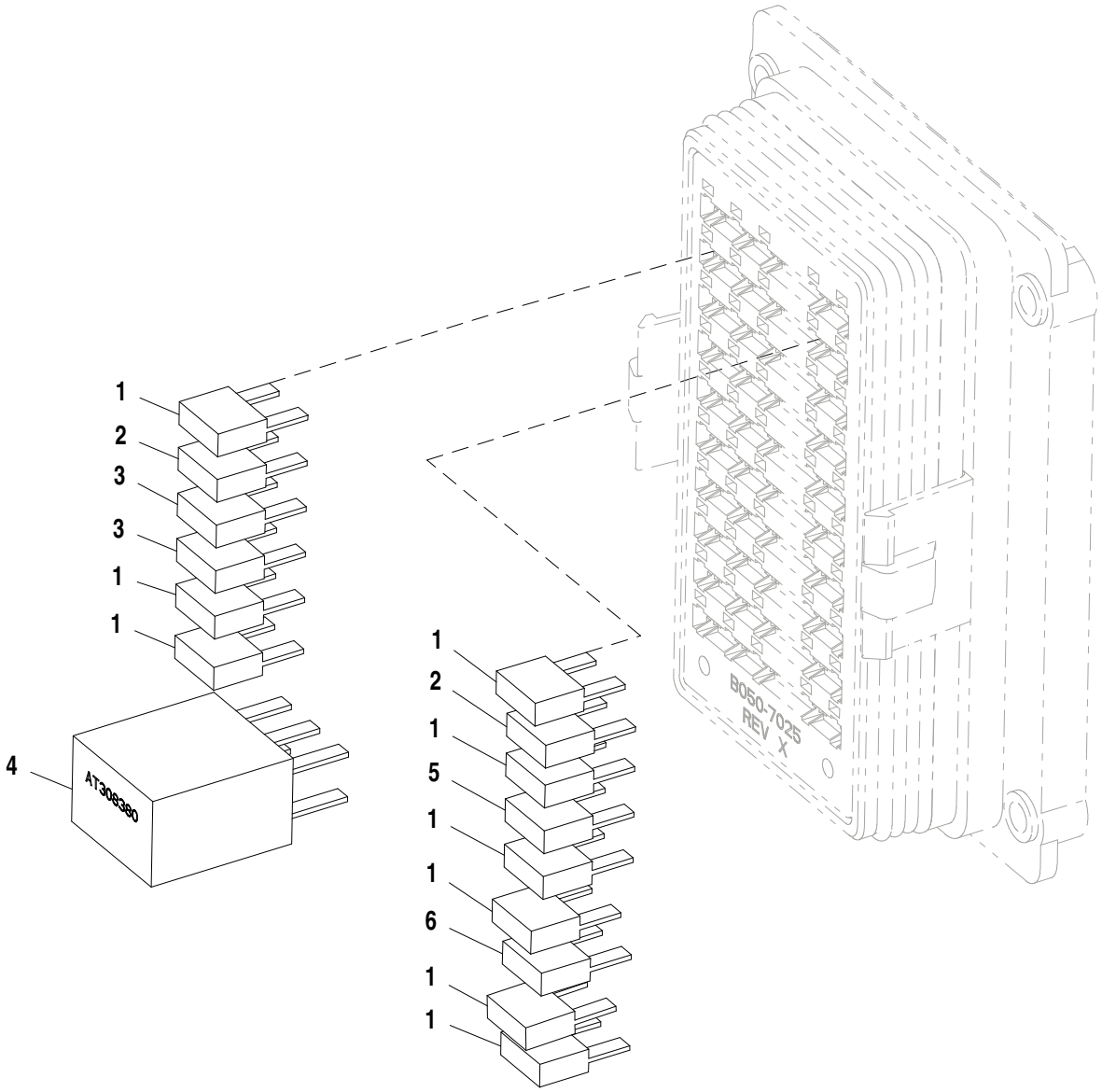

AT375615_TX1104369

Pos.	*Ref.*	*Descripción*	*Cant.*	*Núm. de serie*	*Notas*
1	57M7690	Fusible	9		
2	57M7691	Fusible	2		
3	57M8623	Fusible	2		
4	AT308380	Relé	1		
5	57M7689	Fusible	1		
6	57M7688	Fusible	1		

Engine Wiring Harness (Engine 4045HT072, 4045HT054)
Faisceau moteur (moteur 4045HT072, 4045HT054)
Chicote Elétrico do Motor (Motor 4045HT072, 4045HT054)
Grupo de cables de motor (motor 4045HT072, 4045HT054)

AT379038_TX1102036 A.1

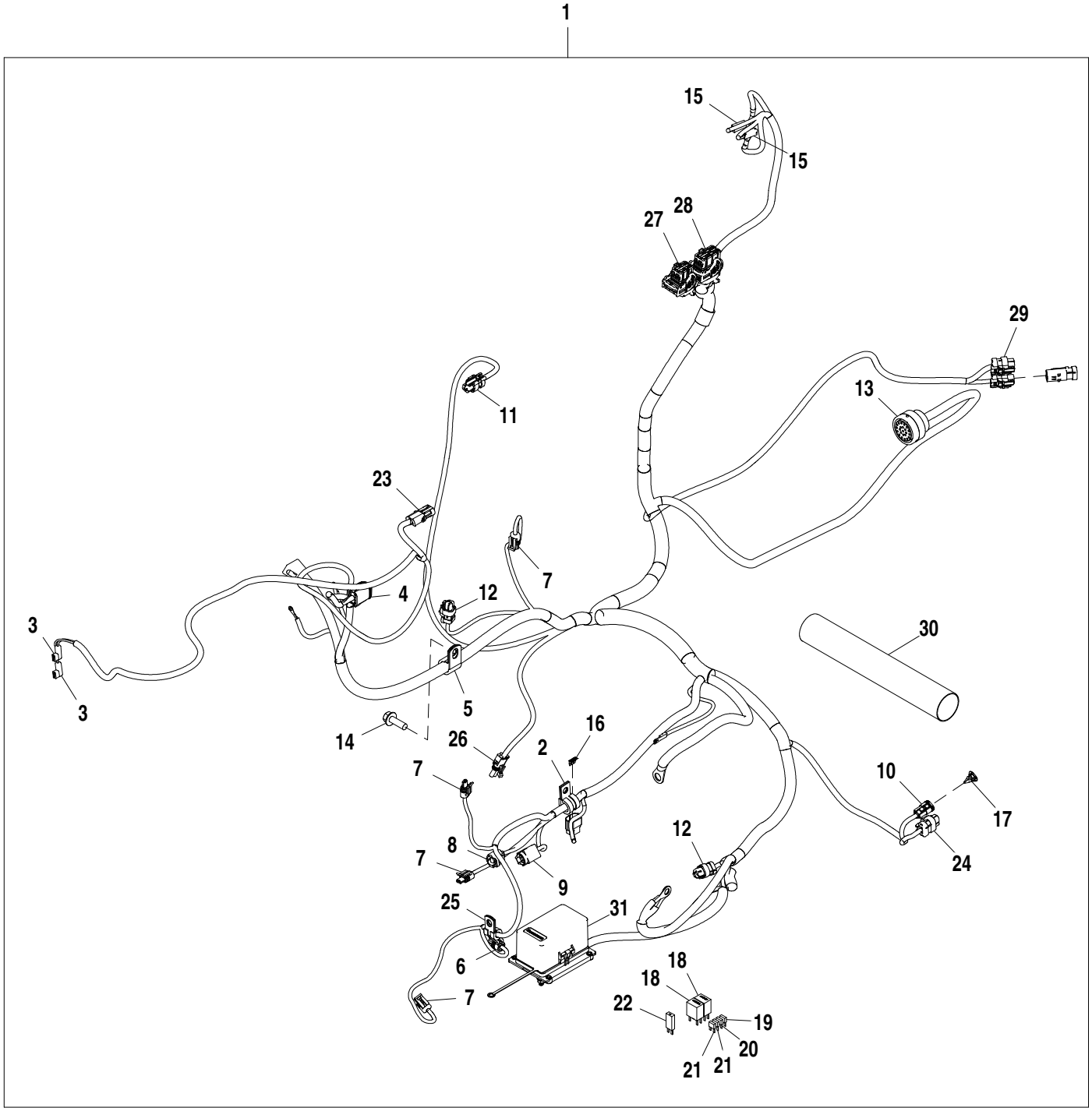

AT379038_TX1102036

Pos.	*Ref.*	*Descripción*	*Cant.*	*Núm. de serie*	*Notas*
1	AT379037	Grupo de cables	1		
2	T74416	Abrazadera	1		
3	T268392	Conjunto de conector eléc.	2		
	57M9452	Caja de conectores eléc.	1		
	57M9454	Terminal eléctrico	1		
4	57M8746	Caja de conectores eléc.	1		
5	T70659	Abrazadera	1		
6	57M9005	Caja de conectores eléc.	1		
7	57M7850	Caja de conectores eléc.	4		
8	57M8400	Caja de conectores eléc.	1		
9	57M8403	Caja de conectores eléc.	1		
10	57M8018	Conjunto de conector eléc.	1		
11	57M9729	Caja de conectores eléc.	1		
12	57M9726	Caja de conectores eléc.	2		
13	57M7749	Conjunto de conector eléc.	1		
14	19M7786	Tornillo	1		M10 X 30
15	57M9452	Caja de conectores eléc.	2		
16	57M8417	Dispositivo de bloqueo eléc	1		
17	57M8221	Dispositivo de bloqueo eléc	1		
18	AT308380	Relé	2		
19	57M7691	Fusible	1		
20	57M7689	Fusible	1		
21	57M7690	Fusible	2		
22	57M8641	Diodo	1		
23	R78053	Conjunto de conector eléc.	1		
24	57M9734	Caja de conectores eléc.	1		
25	T74412	Abrazadera	1		
26	RE12363	Conjunto de conector eléc.	1		
27	57M10609	Caja de conectores eléc.	1		
28	57M10615	Caja de conectores eléc.	1		
29	57M9743	Caja de conectores eléc.	1		
30	.....	Protección de manguera	1		MAKE FROM T78606 CTL 254 mm (10 in.)
31	AT407390	Centro eléctrico de carga	1		

Engine Wiring Harness Hardware (Engine 4045HT072, 4045HT054)
Boulonnerie de faisceau moteur (moteur 4045HT072, 4045HT054)
Peças de Fixação do Chicote Elétrico do Motor (Motor 4045HT072, 4045HT054)
Tornillería de grupo de cables de motor (motor 4045HT072, 4045HT054)

AT379038_TX1103520 A.1

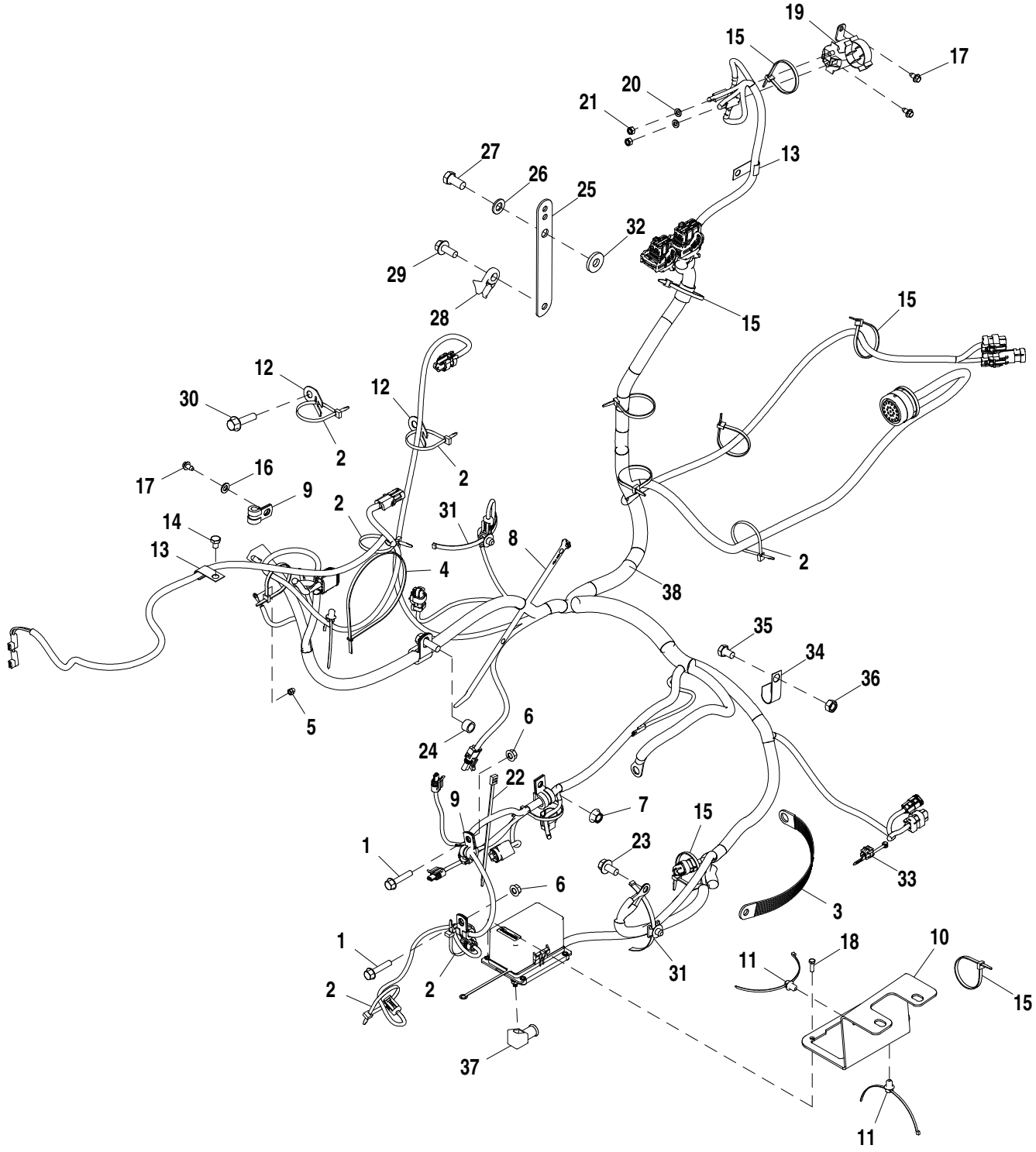

AT379038_TX1103520

Pos.	*Ref.*	*Descripción*	*Cant.*	*Núm. de serie*	*Notas*
1	19M7798	Tornillo	2		M8 X 40
2	R44302	Cinta de atar	6		
3	AT167399	Cable de masa	1		
4	H77698	Cinta de atar	1		
5	T224227	Tuerca	1		
6	14M7298	Tuerca con brida	2		M8
7	14M7296	Tuerca con brida	1		M10
8	H224073	Cinta de atar	1		
9	T74412	Abrazadera	2		
10	T293745	Soporte	1		
11	T209627	Abrazadera	3		
12	T210717	Soporte	2		
13	AH89557	Presilla	2		
14	19M7008	Tornillo	1		M8 X 10
15	R44302	Cinta de atar	11		
16	24M7055	Arandela	1		8.400 X 16 X 1.600 mm
17	37H116	Tornillo	3		
18	19M7372	Tornillo	4		M5 X 16
19	AT141011	Relé	1		
20	24M7088	Arandela	2		6.600 X 12 X 1.600 mm
21	14M7272	Tuerca	2		M6
22	T204370	Cinta de atar	1		
23	19M7784	Tornillo	1		M10 X 20
24	28H3421	Espaciador	1		0.493" X 0.675" X 7/16"
25	T233925	Soporte	1		
26	24M7047	Arandela	1		13 X 24 X 2.500 mm
27	19M7268	Tornillo	1		M12 X 25
28	N380408	Abrazadera	1		
29	19M7785	Tornillo	1		M10 X 25
30	19M7804	Tornillo	1		M10 X 40
31	T248286	Abrazadera	2		
32	T29342	Arandela	1		
33	AH225365	Presilla	1		
34	AH96317	Presilla	1		
35	19M7557	Tornillo	1		M10 X 16
36	14M7274	Tuerca	1		M10
37	M135512	Envoltura	1		
38	AT379037	Grupo de cables	1		

Engine Wiring Harness (Engine 4045TT096)
Faisceau moteur (moteur 4045TT096)
Chicote Elétrico do Motor (Motor 4045TT096)
Grupo de cables de motor (motor 4045TT096)

AT388344_TX1102138 A.1

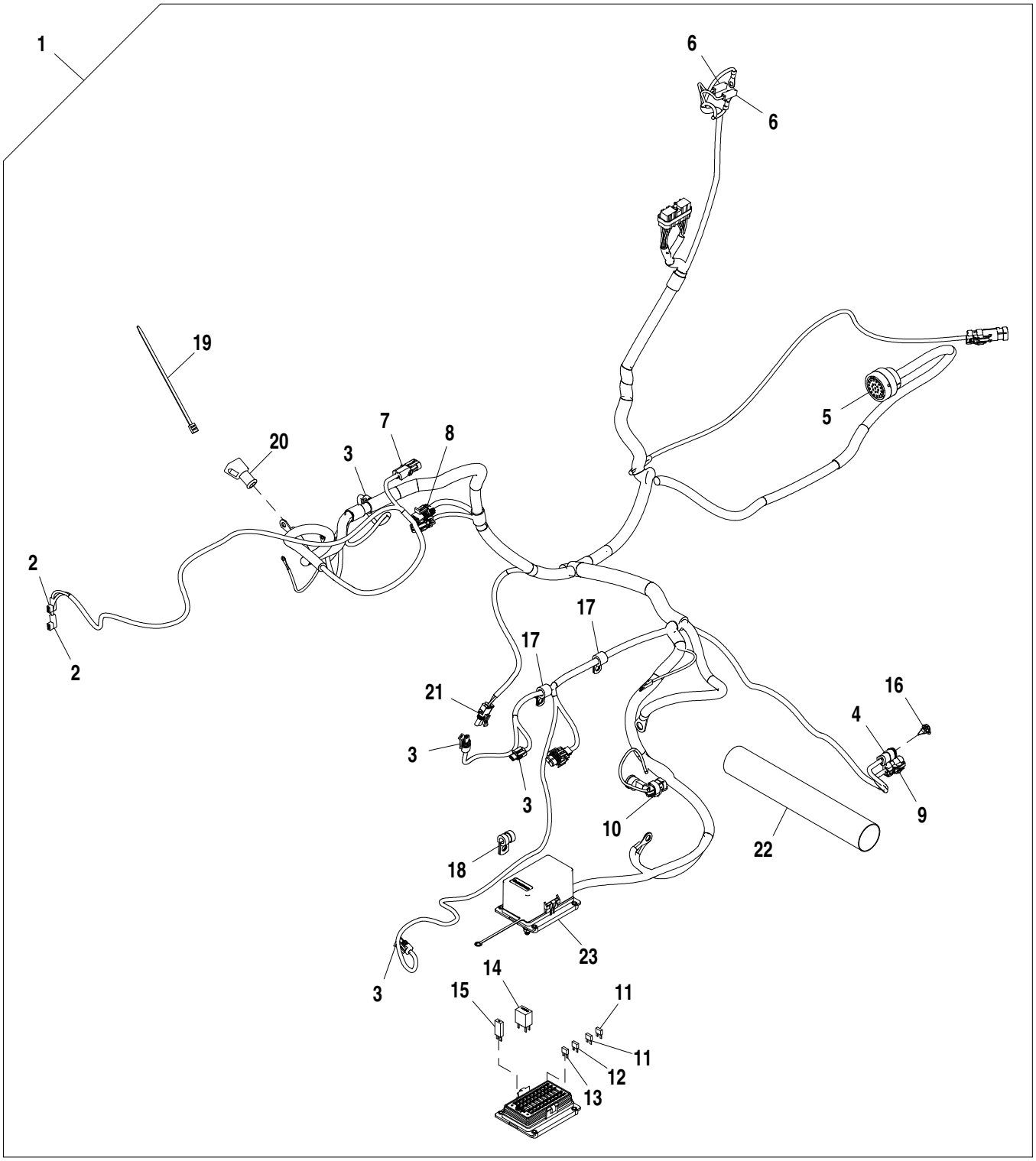

AT388344_TX1102138

Pos.	*Ref.*	*Descripción*	*Cant.*	*Núm. de serie*	*Notas*
1	AT388342	Grupo de cables	1		
2	T268392	Conjunto de conector eléc.	2		
3	57M7850	Caja de conectores eléc.	4		
4	57M9652	Terminal eléctrico	1		
5	57M7749	Conjunto de conector eléc.	1		
6	57M9452	Caja de conectores eléc.	2		
7	R78053	Conjunto de conector eléc.	1		
8	57M7306	Dispositivo de bloqueo eléc	1		
9	57M9734	Caja de conectores eléc.	1		
10	57M9726	Caja de conectores eléc.	1		
11	57M7689	Fusible	2		
12	57M7690	Fusible	1		
13	57M7691	Fusible	1		
14	AT308380	Relé	1		
15	57M8641	Diodo	1		
16	57M8221	Dispositivo de bloqueo eléc	1		
17	57M10822	Semiabrazadera	2		
18	T74412	Abrazadera	1		
19	T204370	Cinta de atar	1		
20	M135512	Envoltura	1		
21	RE12363	Conjunto de conector eléc.	1		
22	.....	Protección de manguera	1		MAKE FROM T78606 CTL 254 mm (10 in.)
23	AT351872	Caja de fusibles	1		

Engine Wiring Harness Hardware
Boulonnerie de faisceau moteur
Peças de Fixação do Chicote Elétrico do Motor
Tornillería de grupo de cables de motor

AT388344_TX1103598 A.1

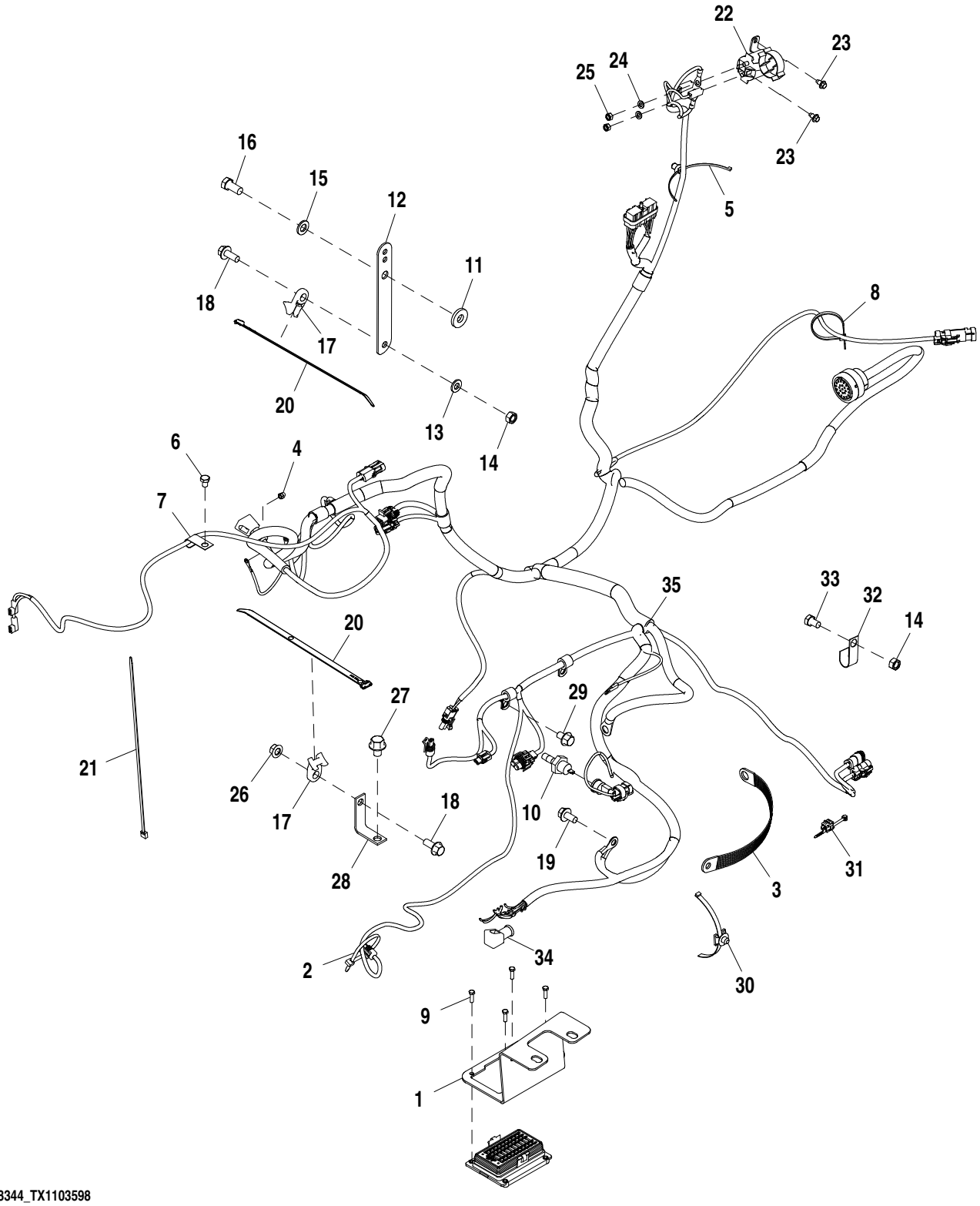

AT388344_TX1103598

Pos.	*Ref.*	*Descripción*	*Cant.*	*Núm. de serie*	*Notas*
1	T293745	Soporte	1		
2	R44302	Cinta de atar	2		
3	AT167399	Cable de masa	1		
4	T224227	Tuerca	1		
5	T209627	Abrazadera	5		
6	19M7008	Tornillo	1		M8 X 10
7	AH89557	Presilla	1		
8	R44302	Cinta de atar	14		
9	19M7372	Tornillo	4		M5 X 16
10	AT85174	Interruptor	1		
11	T29342	Arandela	1		
12	T233925	Soporte	1		
13	24M7239	Arandela	1		10.700 X 21 X 2.500 mm
14	14M7274	Tuerca	2		M10
15	24M7047	Arandela	1		13 X 24 X 2.500 mm
16	19M7872	Tornillo	1		M12 X 25
17	N380408	Abrazadera	4		
18	19M7785	Tornillo	3		M10 X 25
19	19M7784	Tornillo	2		M10 X 20
20	H224073	Cinta de atar	4		
21	H77698	Cinta de atar	1		
22	AT141011	Relé	1		
23	37H116	Tornillo	2		
24	24M7088	Arandela	2		6.600 X 12 X 1.600 mm
25	14M7272	Tuerca	2		M6
26	14M7296	Tuerca con brida	2		M10
27	19M8242	Tornillo	1		M12 X 16
28	T295580	Soporte	1		
29	19M4749	Tornillo	2		M10 X 16, SUB FOR 19M7783
30	T248286	Abrazadera	1		
31	AH225365	Presilla	1		
32	AH96317	Presilla	1		
33	19M7557	Tornillo	1		M10 X 16
34	M135512	Envoltura	1		
35	AT388342	Grupo de cables	1		

Fuel Lift Pump Control Relay
Relais de commande de pompe aspirante à carburant
Relé de Controle da Bomba de Elevação do Combustível
Relé de control de bomba elevadora de combustible

AT404530_TX1101998 A.1

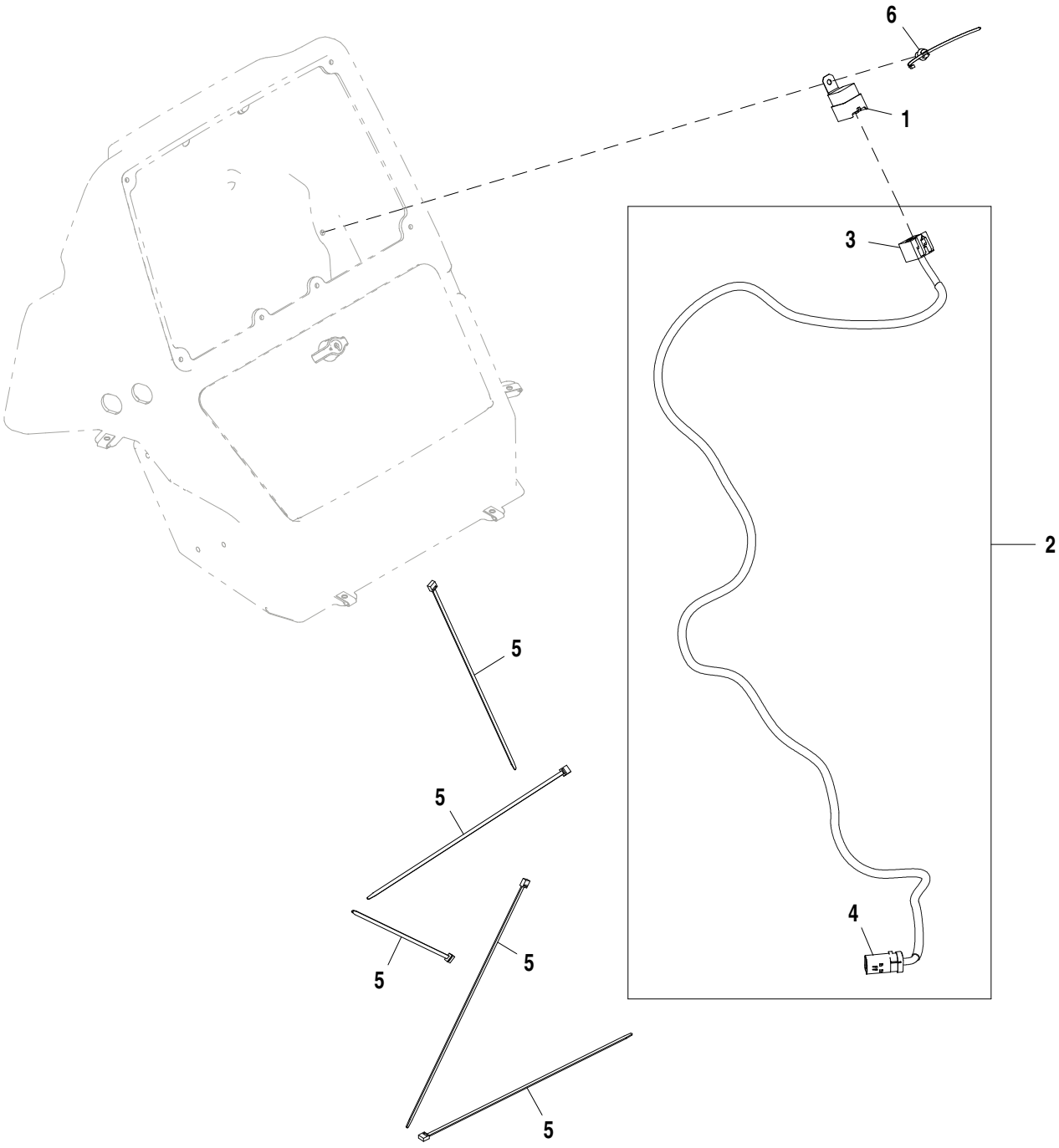

AT404530_TX1101998

Pos.	*Ref.*	*Descripción*	*Cant.*	*Núm. de serie*	*Notas*
1	AT75769	Relé	1		
2	AT404529	Grupo de cables	1		
3	57M9362	Caja de conectores eléc.	1		
4	57M9747	Caja de conectores eléc.	1		
5	H77698	Cinta de atar	5		
6	T209627	Abrazadera	1		

Transmission Wiring Harness
Faisceau de fils de transmission
Chicote Elétrico da Transmissão
Grupo de cables de transmisión

AT375625_TX1102025 A.1

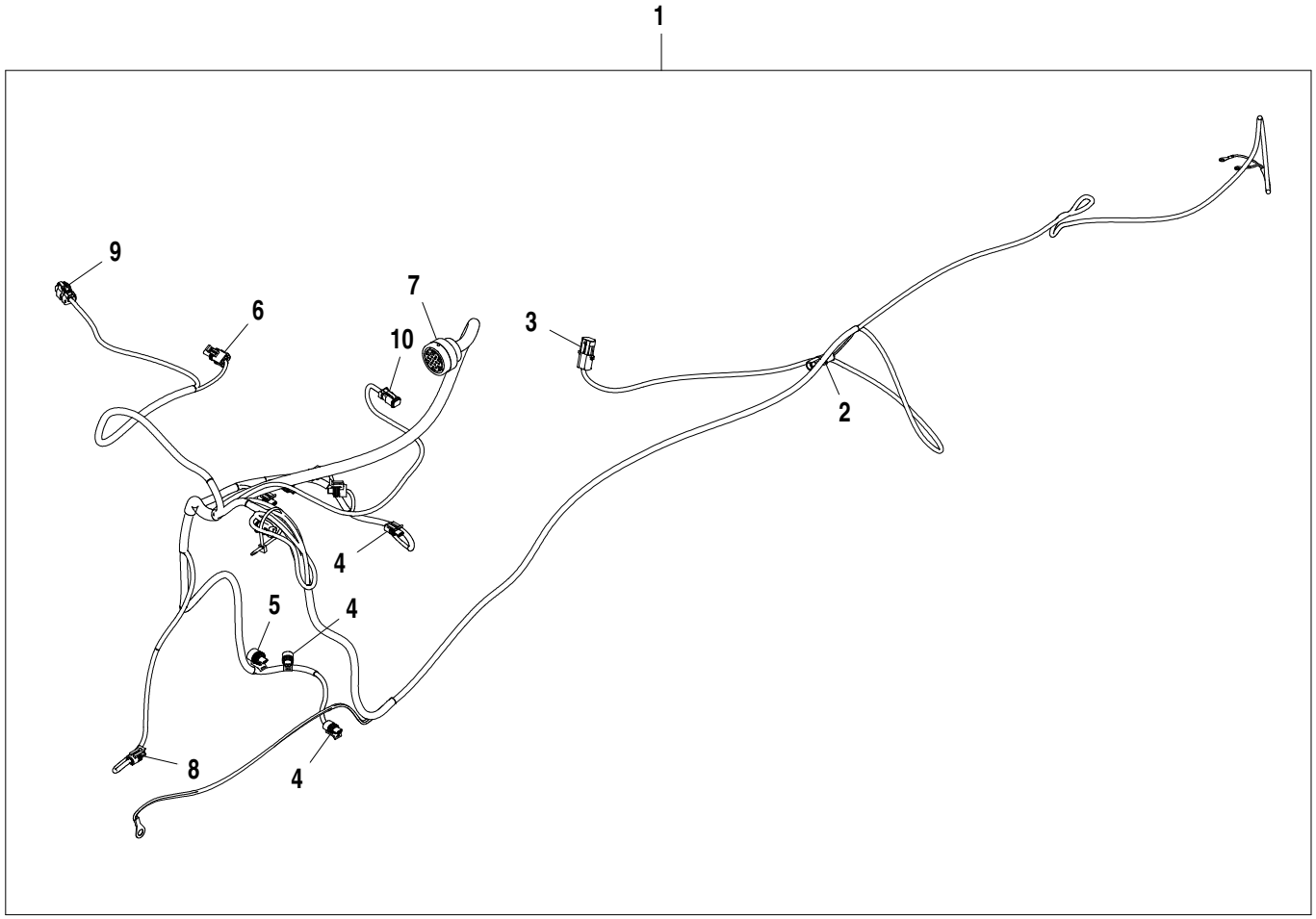

AT375625_TX1102025

Pos.	*Ref.*	*Descripción*	*Cant.*	*Núm. de serie*	*Notas*
1	AT377950	Grupo de cables	1		
2	R78052	Conjunto de conector eléc.	1		
3	R78053	Conjunto de conector eléc.	1		
4	57M7850	Caja de conectores eléc.	6		
5	57M7813	Caja de conectores eléc.	2		
6	RE12363	Conjunto de conector eléc.	1		
7	57M7751	Caja de conectores eléc.	1		
8	57M7379	Caja de conectores eléc.	1		
9	57M9726	Caja de conectores eléc.	1		
10	57M8021	Conjunto de conector eléc.	1		

Transmission Wiring Harness Hardware
Boulonnerie de faisceau de boîte de vitesses
Peças de Fixação do Chicote Elétrico da Transmissão
Tornillería de grupo de cables de transmisión

AT375625_TX1103489 A.1

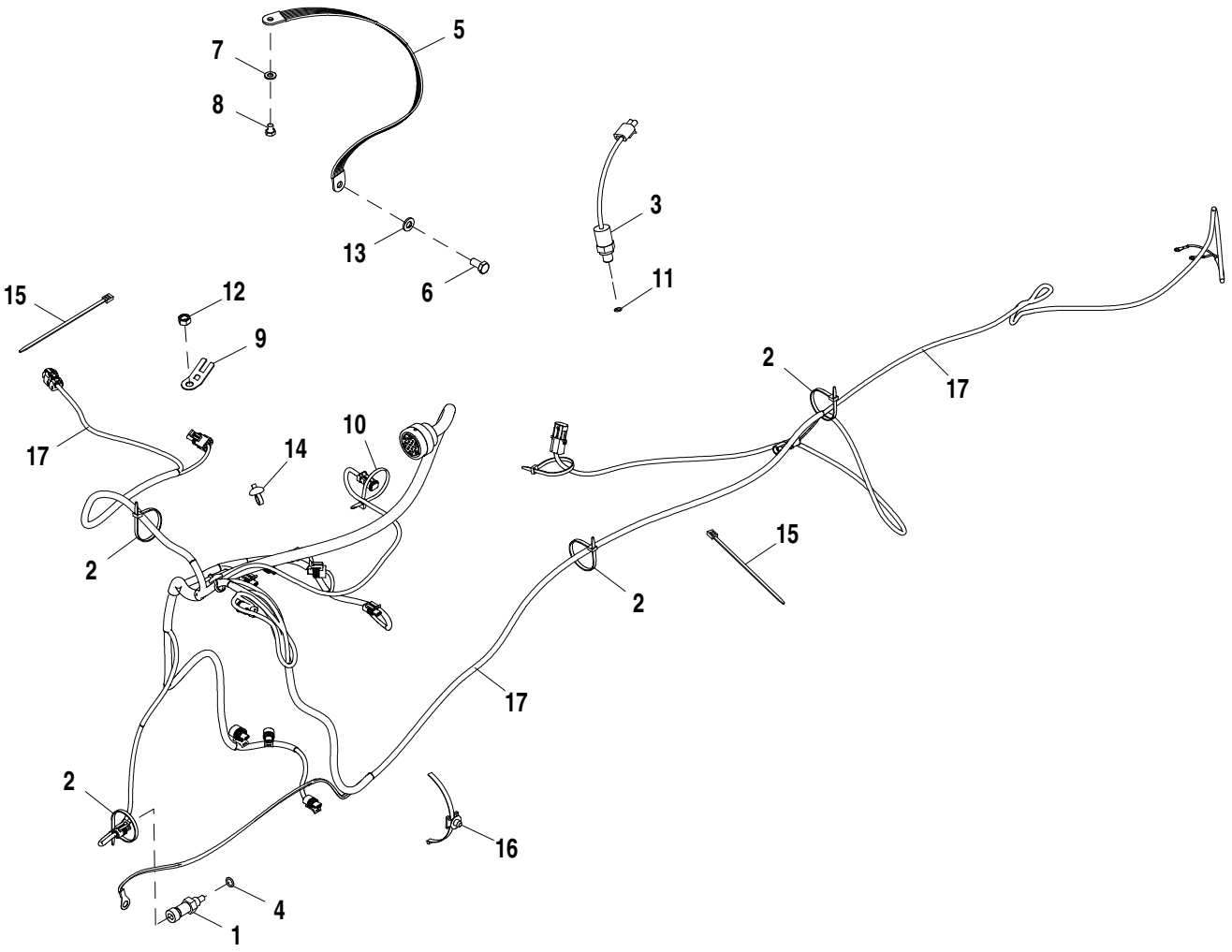

AT375625_TX1103489

Pos.	*Ref.*	*Descripción*	*Cant.*	*Núm. de serie*	*Notas*
1	RE52722	Sensor de temperatura	1		Sensor de temperatura de convertidor de par
2	R44302	Cinta de atar	17		
3	AT159811	Interruptor	1		
4	51M7041	Anillo tórico	1		11.300 X 2.200 mm
5	AT180705	Cable de masa	1		
6	19M7938	Tornillo	1		M10 X 20
7	24M7238	Arandela	1		8.700 X 17 X 2 mm
8	19M7008	Tornillo	1		M8 X 10
9	T210717	Soporte	1		
10	R44302	Cinta de atar	2		
11	51M7039	Anillo tórico	1		8.100 X 1.600 mm
12	14M7274	Tuerca	1		M10
13	24M7239	Arandela	1		10.700 X 21 X 2.500 mm
14	H226340	Cinta de atar	2		
15	T204370	Cinta de atar	2		
16	T248286	Abrazadera	2		
17	AT377950	Grupo de cables	1		Transmisión

Loader Coupler Wiring Harness
Faisceau d'accouplement de chargeur
Chicote Elétrico do Engate da Carregadeira
Grupo de cables de acoplador de cargadora

AT375573_TX1102097 A.1

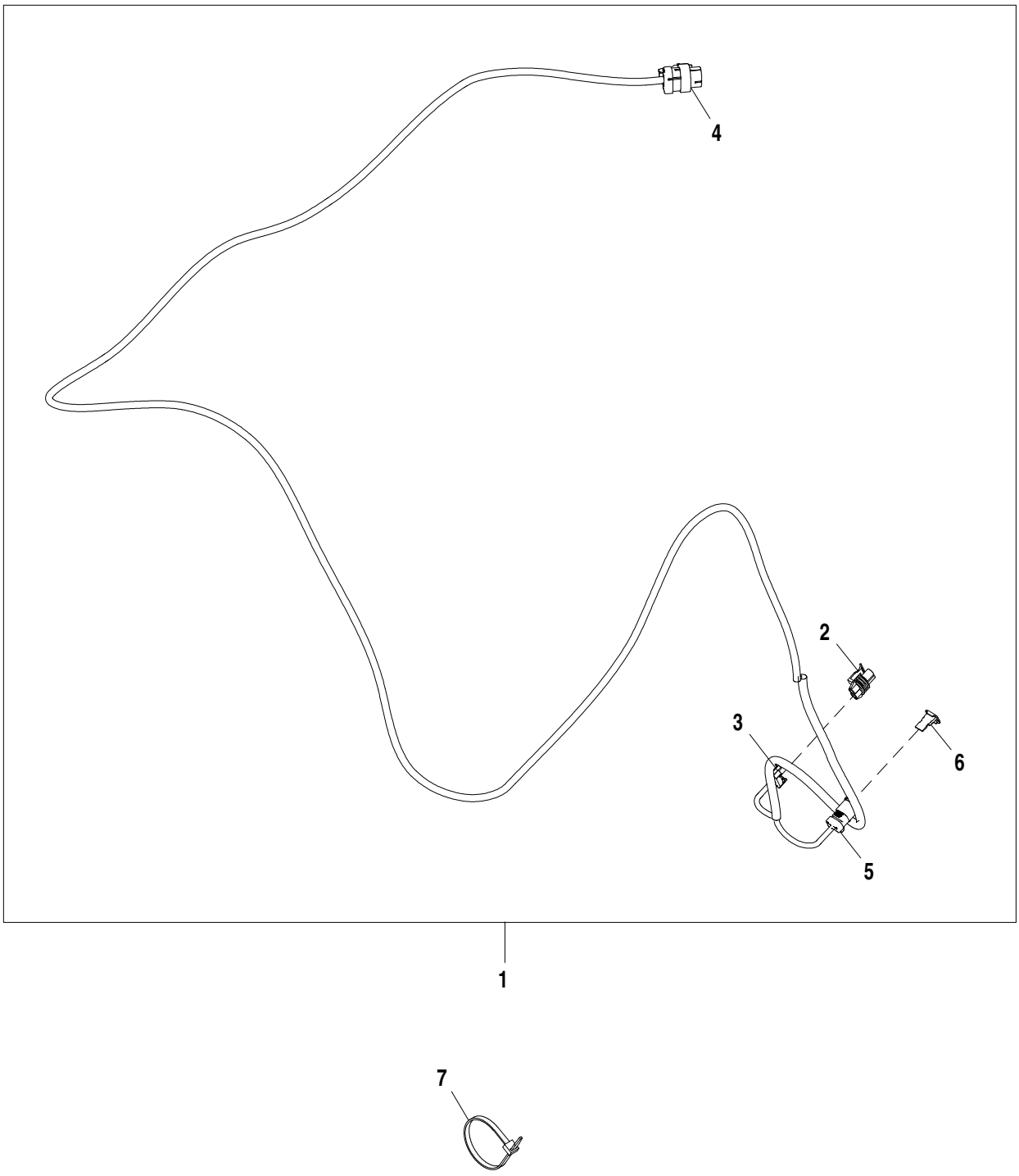

AT375573_TX1102097

Pos.	*Ref.*	*Descripción*	*Cant.*	*Núm. de serie*	*Notas*
1	AT375572	Grupo de cables	1		
2	57M7254	Caja de conectores eléc.	1		
3	57M7289	Dispositivo de bloqueo eléc	1		
4	57M9734	Caja de conectores eléc.	1		
5	57M8021	Conjunto de conector eléc.	1		
6	57M8022	Dispositivo de bloqueo eléc	1		
7	R44302	Cinta de atar	8		

Ride Control Wiring Harness
Faisceau de commande de suspension
Chicote Elétrico do Controle da Suspensão
Grupo de cables de control de suspensión

AT375571_TX1102093 A.2

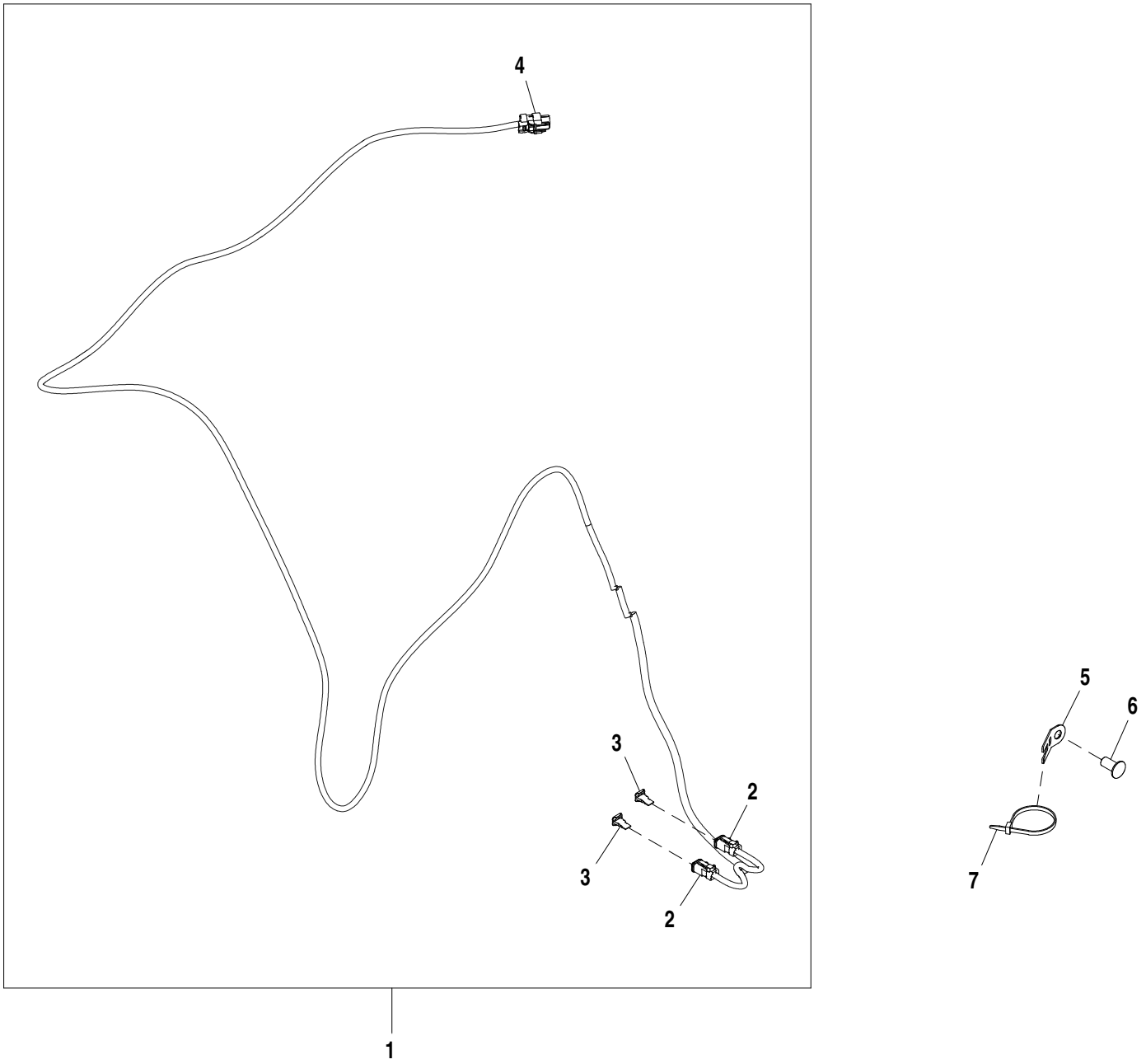

AT375571_TX1102093

Pos.	*Ref.*	*Descripción*	*Cant.*	*Núm. de serie*	*Notas*
1	AT375570	Grupo de cables	1		
2	57M8021	Conjunto de conector eléc.	2		
3	57M8022	Dispositivo de bloqueo eléc	2		
4	57M9729	Caja de conectores eléc.	1		
5	T210717	Soporte	1		
6	MT2485	Tapón	1		
7	R44302	Cinta de atar	5		

Selective Flow Wiring Harness
Faisceau de débit sélectif
Chicote Elétrico da Válvula de Vazão Seletiva
Grupo de cables de caudal selectivo

AT375592_TX1102144 B.1

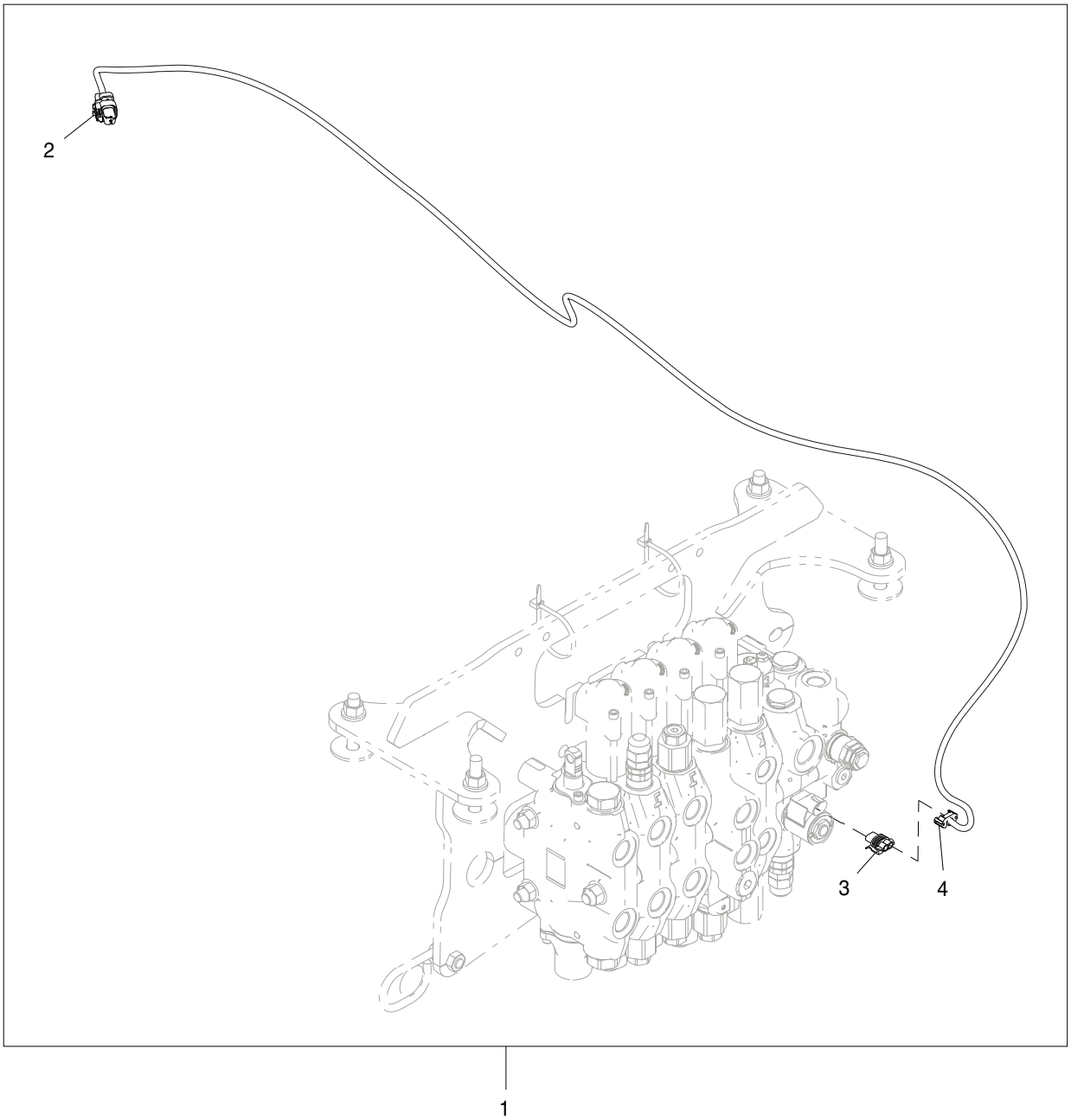

AT375592_TX1102144

Pos.	*Ref.*	*Descripción*	*Cant.*	*Núm. de serie*	*Notas*
1	AT375600	Grupo de cables	1		
2	57M9726	Caja de conectores eléc.	1		
3	57M7254	Caja de conectores eléc.	1		
4	57M7289	Dispositivo de bloqueo eléc	1		

Pilot, Selective Flow, Ride Control
Pilote, débit sélectif, commande de suspension
Piloto, Válvula de Vazão Seletiva, Controle da Suspensão
Piloto, caudal selectivo, control de suspensión

AT375550_TX1101963 A.2

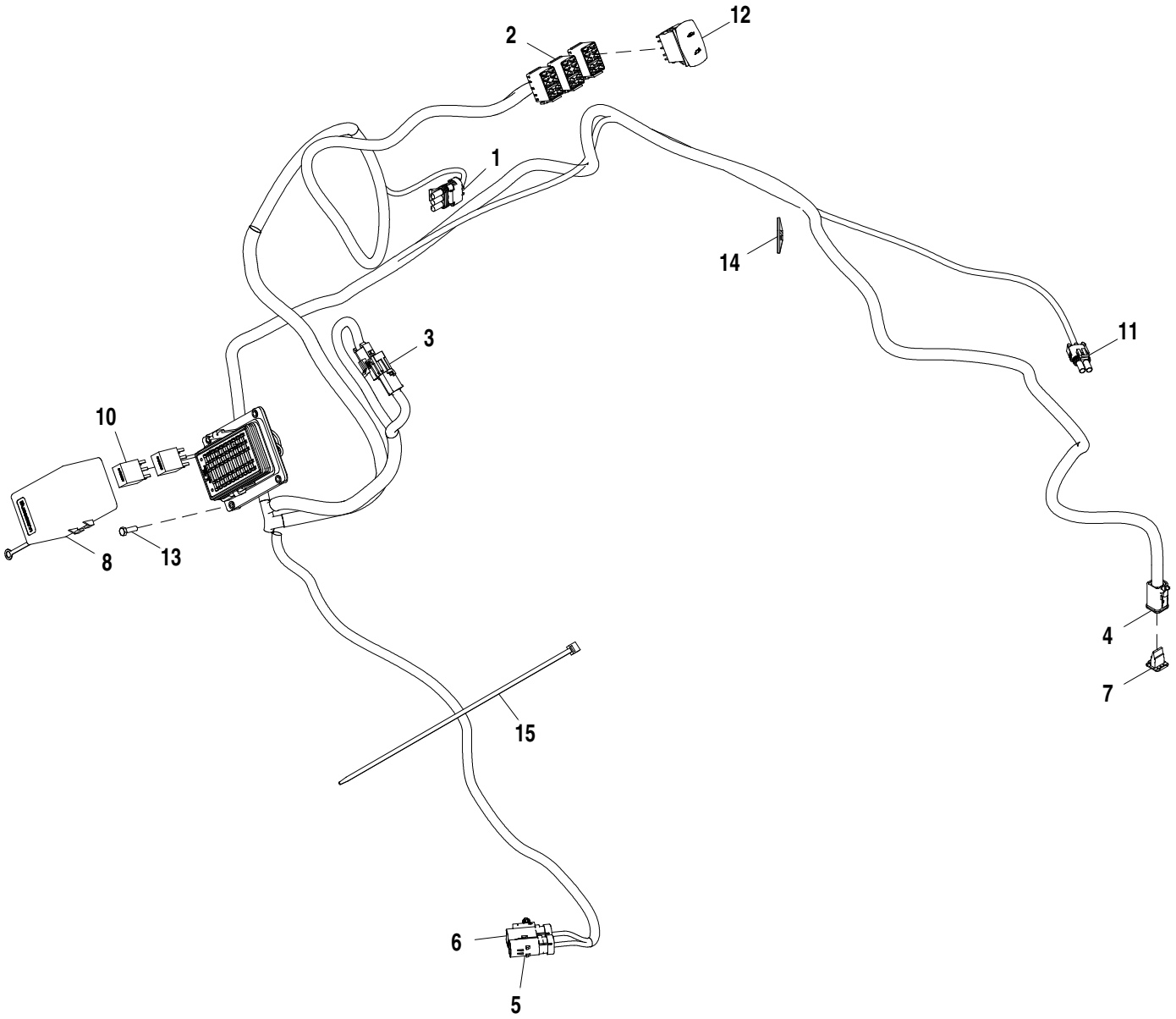

AT375550_TX1101963

Pos.	*Ref.*	*Descripción*	*Cant.*	*Núm. de serie*	*Notas*
1	AT375551	Grupo de cables	1		
2	T210282	Caja de conectores eléc.	3		
3	R78053	Conjunto de conector eléc.	1		
4	57M8012	Conjunto de conector eléc.	1		
5	57M9733	Caja de conectores eléc.	1		
6	57M9730	Caja de conectores eléc.	1		
7	57M8013	Dispositivo de bloqueo eléc	1		
8	AT346012	Caja de fusibles	1		
9	T279729	Etiqueta adhesiva	1		
10	AT308380	Relé	2		
11	RE12363	Conjunto de conector eléc.	1		
12	AT317597	Int. alternante/basculante	1		
13	19M7372	Tornillo	4		M5 X 16
14	T260096	Anclaje	1		
15	H77698	Cinta de atar	11		

Switch Plug without Auxiliary Third Function
Connecteur de contacteur sans troisième fonction auxiliaire
Plugue do Interruptor sem Terceira Função Auxiliar
Tapón de interruptor sin tercera función auxiliar

ETN84921_TX1102114 A.1

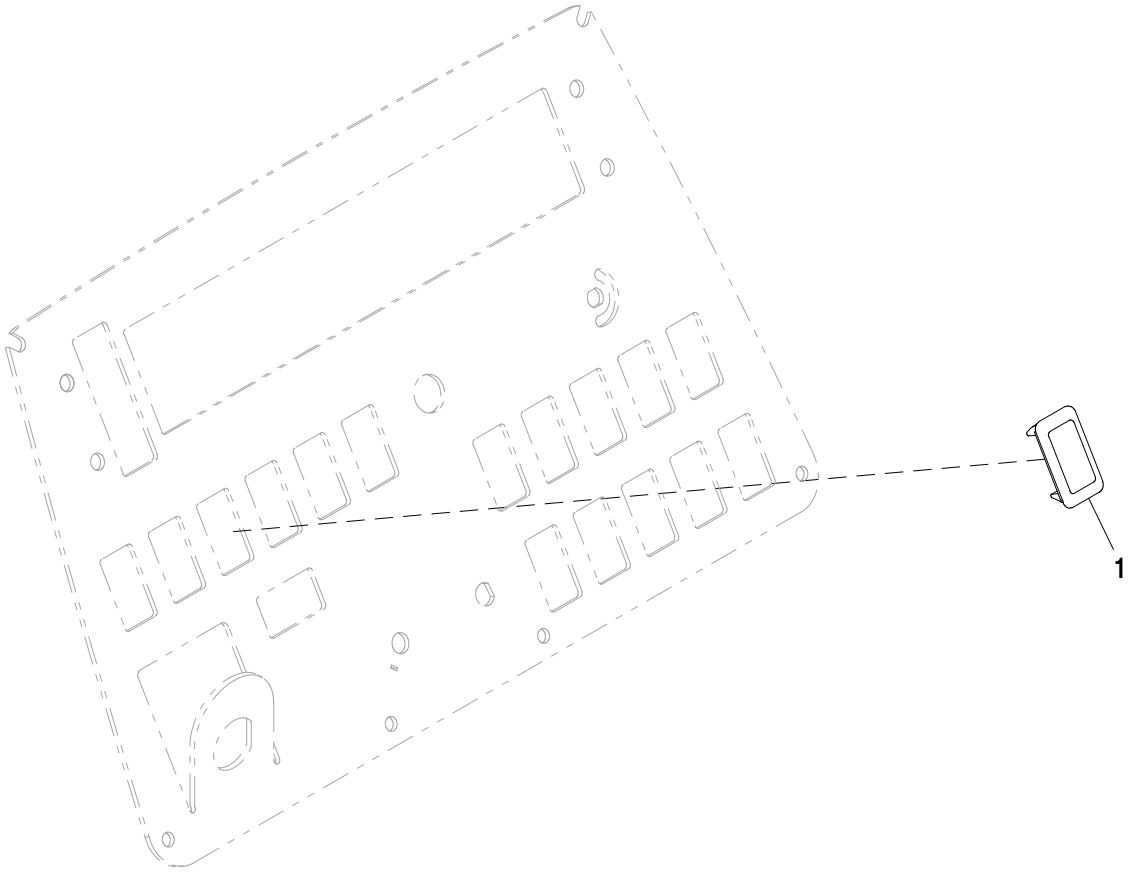

ETN84921_TX1102114

Pos.	*Ref.*	*Descripción*	*Cant.*	*Núm. de serie*	*Notas*
1	M115279	Tapón	1		

Rubber Plug (For Use without Ride Control)
Bouchon en caoutchouc (à utiliser sans commande de suspension)
Plugue de Borracha (Para Uso sem Controle da Suspensão)
Tapón de caucho (para uso sin control de suspensión)

AT386916_TX1102105 A.1

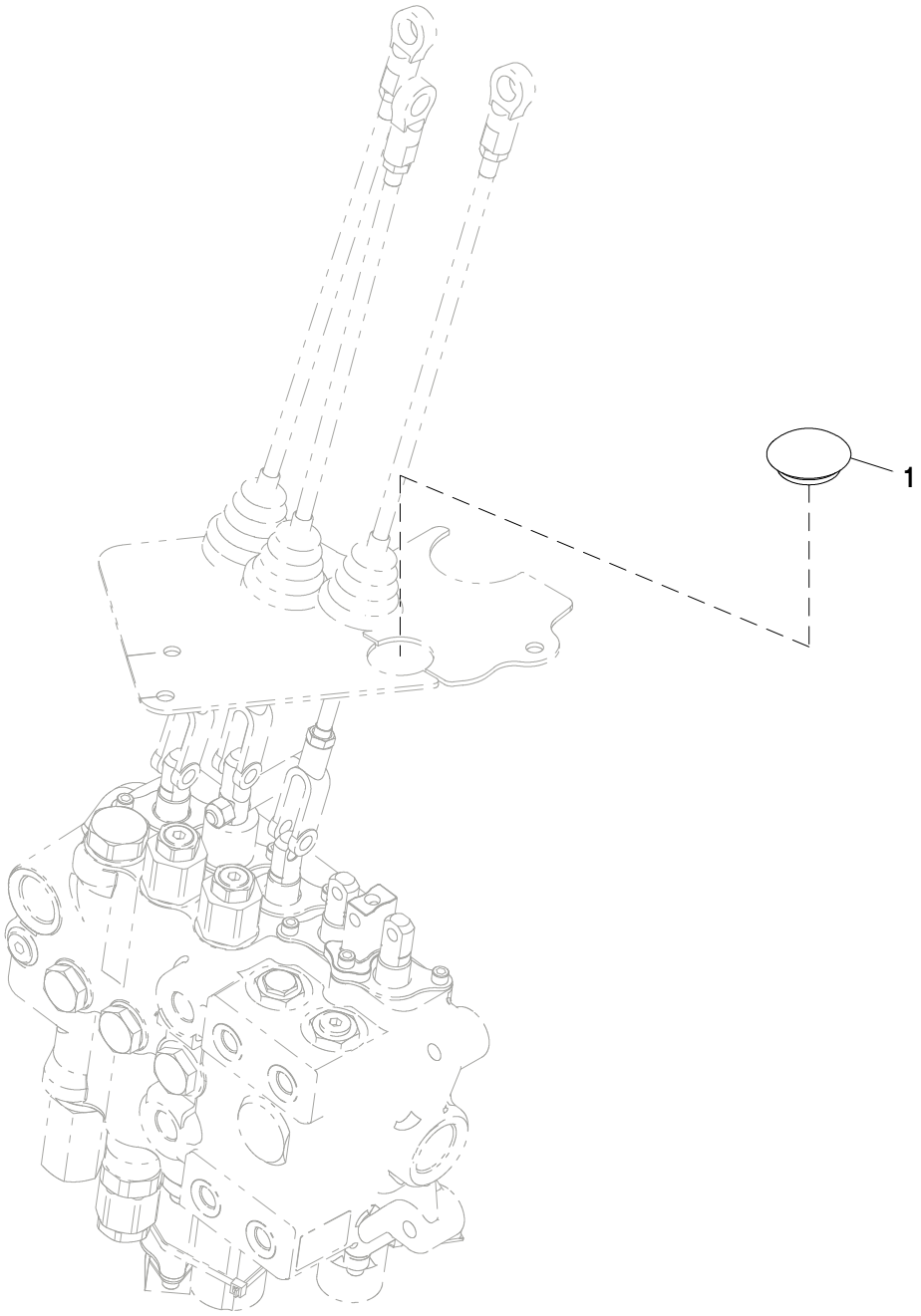

AT386916_TX1102105

Pos.	*Ref.*	*Descripción*	*Cant.*	*Núm. de serie*	*Notas*
1	A52024	Tapón	1		

Engine Controller
Contrôleur du moteur
Controlador do Motor
Controlador del motor

AT383714_TX1102333 A.1

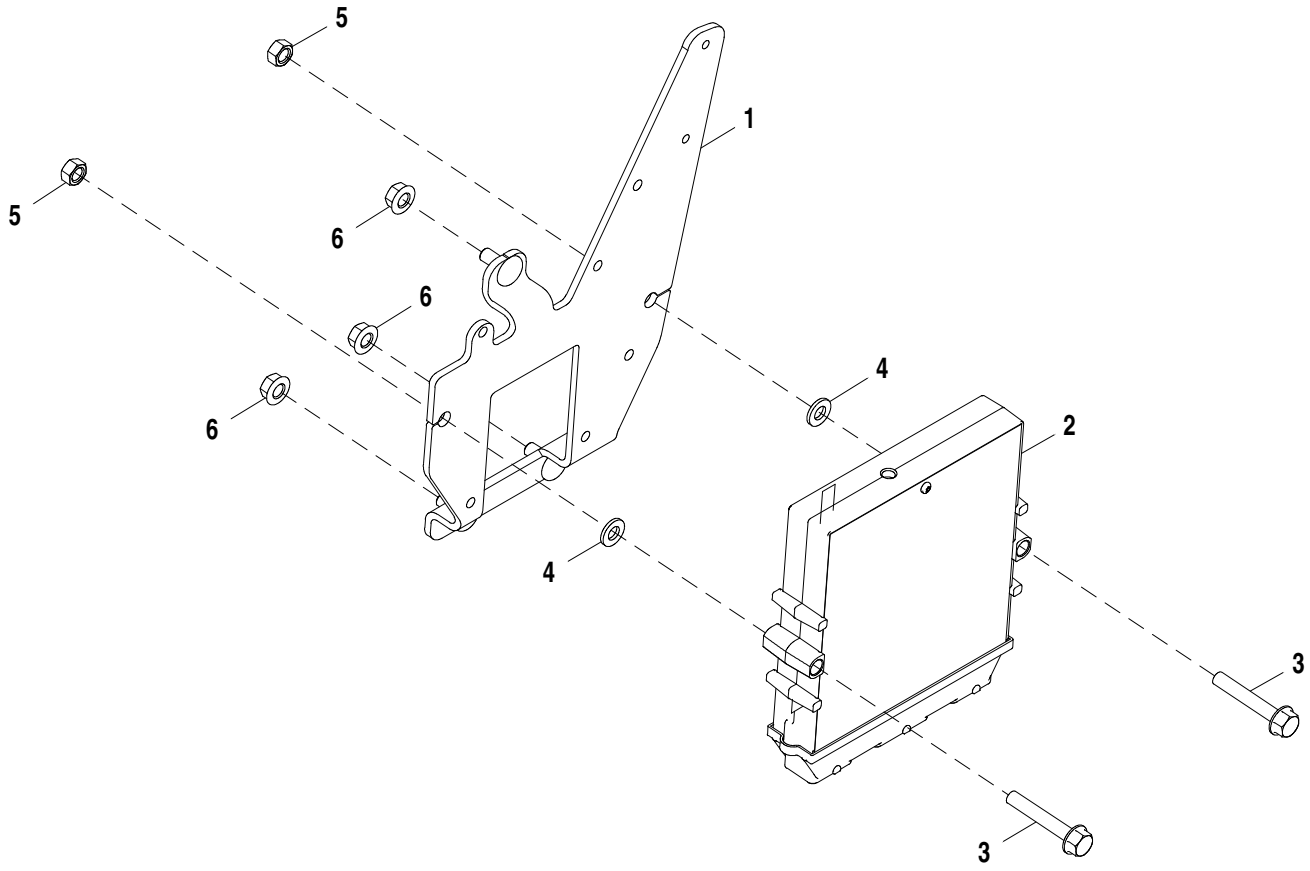

AT383714_TX1102333

Pos.	*Ref.*	*Descripción*	*Cant.*	*Núm. de serie*	*Notas*
1	AT400910	Soporte	1		
2	RE526588	Controlador elect.del motor	1		Tier 3
3	19M7800	Tornillo	2		M8 X 50
4	24M7238	Arandela	2		8.700 X 17 X 2 mm
5	14M7273	Tuerca	2		M8
6	14M7298	Tuerca con brida	3		M8

Engine Controller
Contrôleur du moteur
Controlador do Motor
Controlador del motor

AT402619_TX1102352 A.1

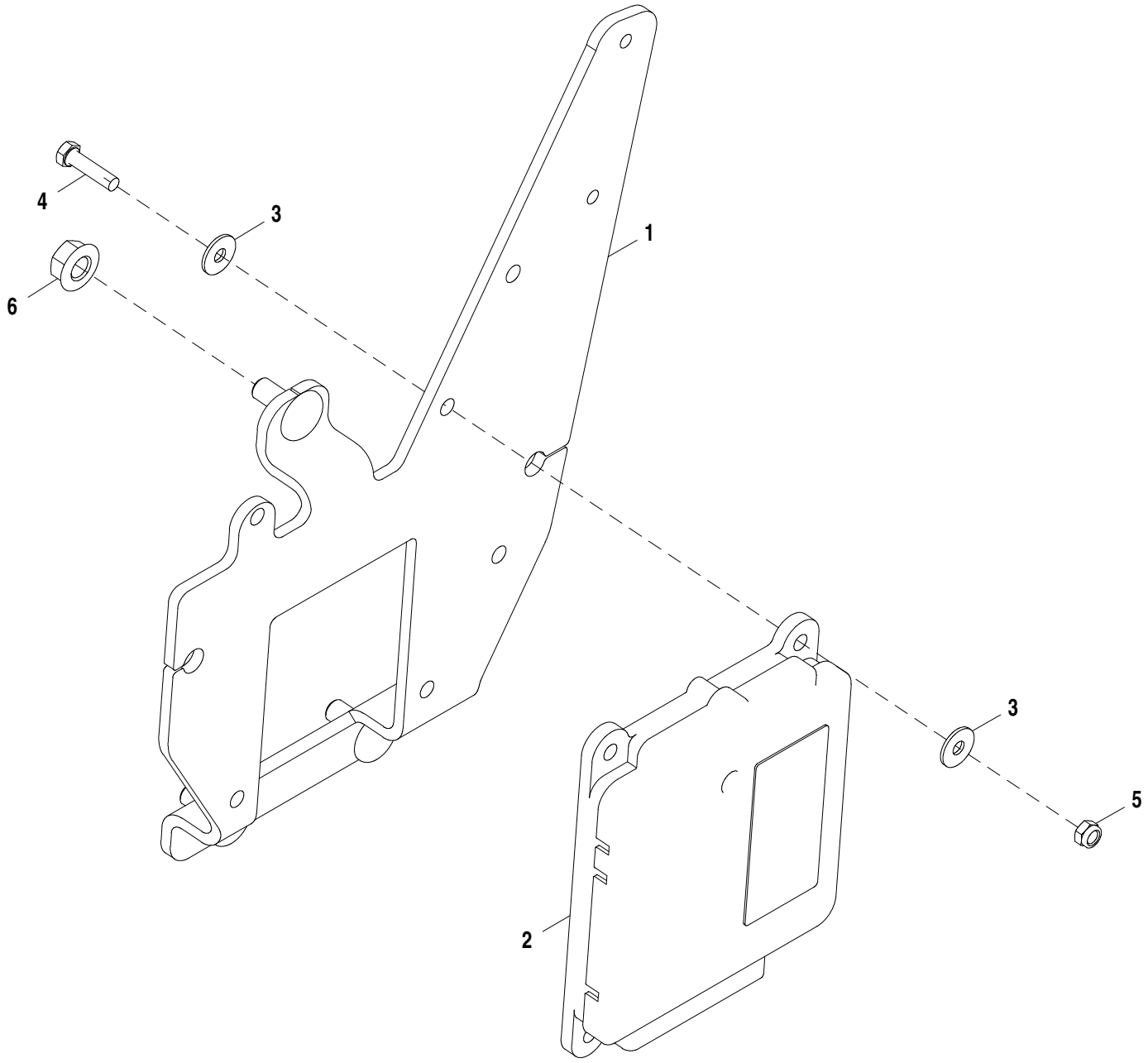

AT402619_TX1102352

Pos.	*Ref.*	*Descripción*	*Cant.*	*Núm. de serie*	*Notas*
1	AT400910	Soporte	1		
2	RE532628	Controlador elect.del motor	1		Tier 2
3	24M7138	Arandela	8		5.300 X 15 X 1.200 mm
4	19M7373	Tornillo	4		M5 X 20
5	14M7265	Tuerca de seguridad	4		M5
6	14M7298	Tuerca con brida	3		M8

Pilot Enable Control
Activation pilote
Controle de Ativação do Piloto
Habilitación de piloto

TX1015479 A.1

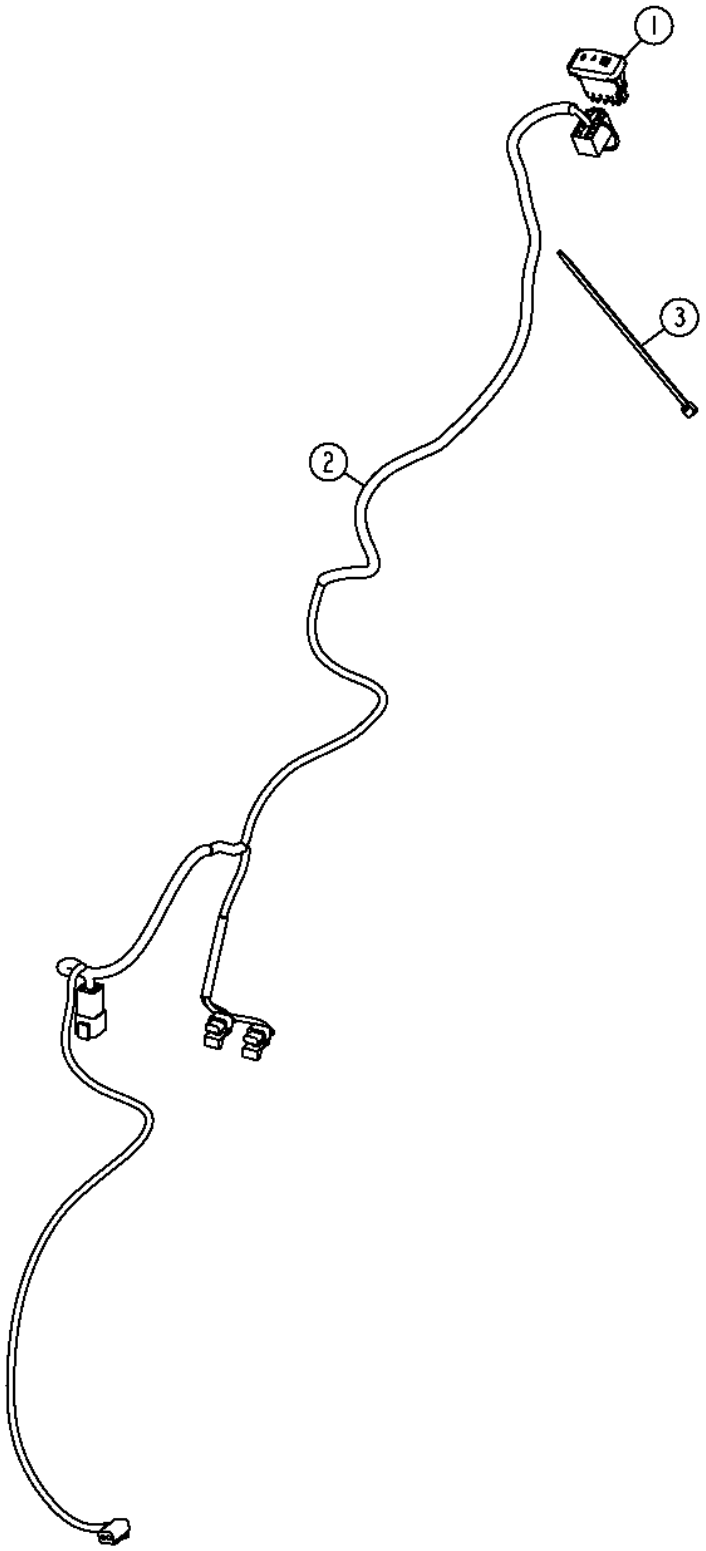

TX1015479

Pos.	*Ref.*	*Descripción*	*Cant.*	*Núm. de serie*	*Notas*
1	AT317500	Int. alternante/basculante	1		
2	AT321214	Grupo de cables de cabina	1		
3	R44302	Cinta de atar	1		

Differential Lock Control Switch
Interrupteur de commande de blocage de différentiel
Interruptor de Controle do Bloqueio do Diferencial
Interruptor de control de bloqueo de diferencial

AT185515_TX1102294 B.1

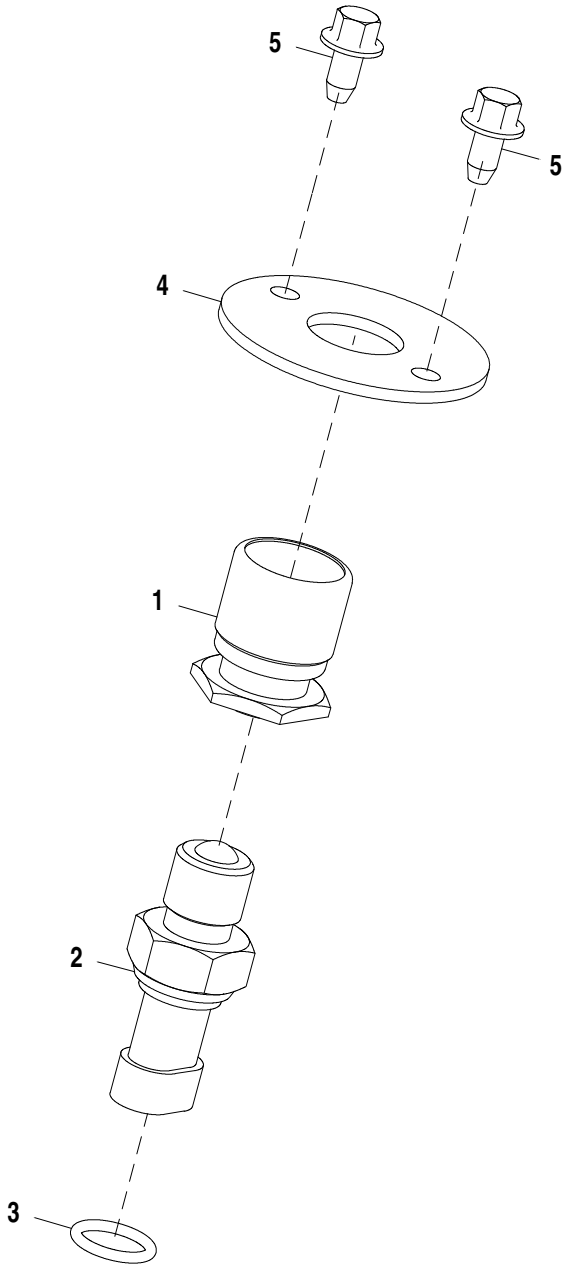

AT185515_TX1102294

Pos.	*Ref.*	*Descripción*	*Cant.*	*Núm. de serie*	*Notas*
1	RE43637	Accionador	1		
2	RE46534	Interruptor	1		
3	51M7042	Anillo tórico	1		13.300 X 2.200 mm
4	T186024	Placa	1		
5	37M7089	Tornillo	2		M6 X 12

Return-to-Dig Wiring
Câblage de retour en position de creusement
Fiação do Retorno à Escavação
Cableado de reanudar excavación

AT375627_TX1102297 A.1

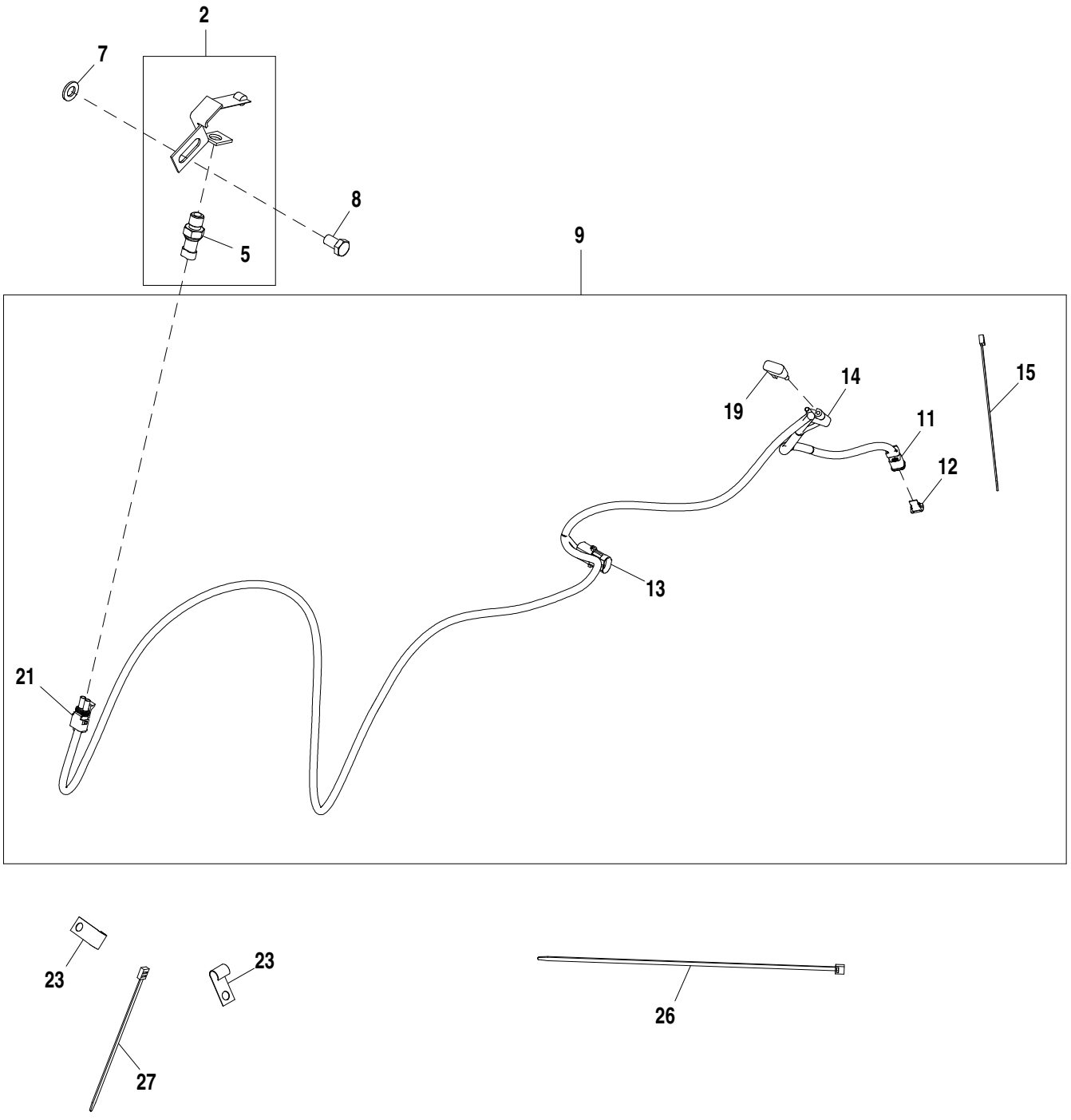

AT375627_TX1102297

Pos.	*Ref.*	*Descripción*	*Cant.*	*Núm. de serie*	*Notas*
2	AT183246	Interruptor	1		
5	RE46534	Interruptor	1		
7	24M7047	Arandela	1		13 X 24 X 2.500 mm
8	19M8017	Tornillo	1		M12 X 20
9	AT375626	Grupo de cables	1		
11	57M8021	Conjunto de conector eléc.	1		
12	57M8022	Dispositivo de bloqueo eléc	1		
13	R78053	Conjunto de conector eléc.	1		
14	57M10942	Diodo	1		
15	R44302	Cinta de atar	1		
19	AT103399	Diodo	1		
21	RE12363	Conjunto de conector eléc.	1		
23	AH89557	Presilla	2		
26	H77698	Cinta de atar	1		
27	T204370	Cinta de atar	3		

Selective Flow Switches
Interrupteurs de débit sélectif
Interruptores de Válvula de Vazão Seletiva
Interruptores de caudal selectivo

AT375554_TX1102364 A.2

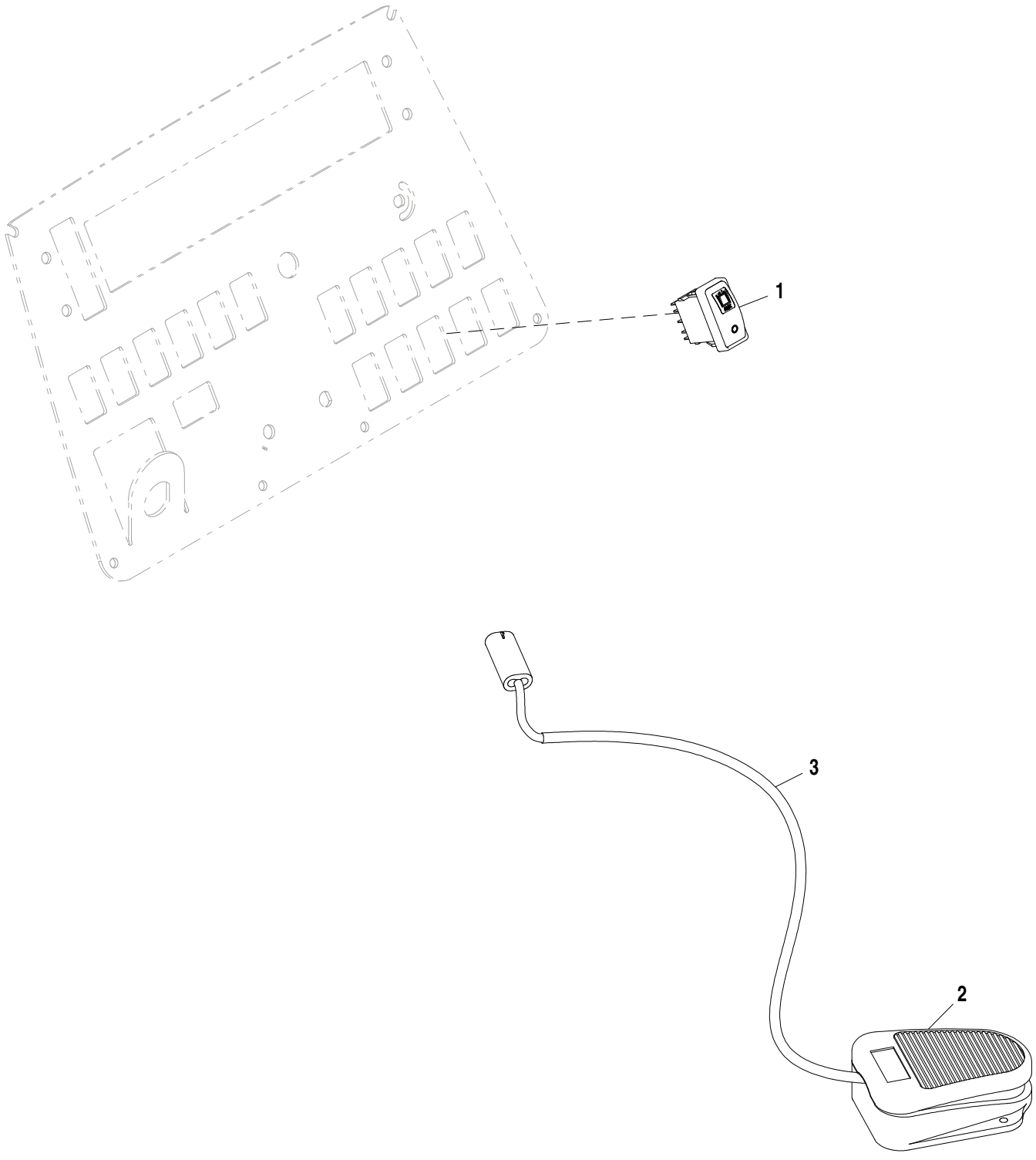

AT375554_TX1102364

Pos.	*Ref.*	*Descripción*	*Cant.*	*Núm. de serie*	*Notas*
1	AT317504	Int. alternante/basculante	1		
2	AT82210	Interruptor	1		
3	AT156431	Grupo de cables	1		

Loader Coupler Wiring Harness
Faisceau d'accouplement de chargeur
Chicote Elétrico do Engate da Carregadeira
Grupo de cables de acoplador de cargadora

AT379239_TX1102365 A.1

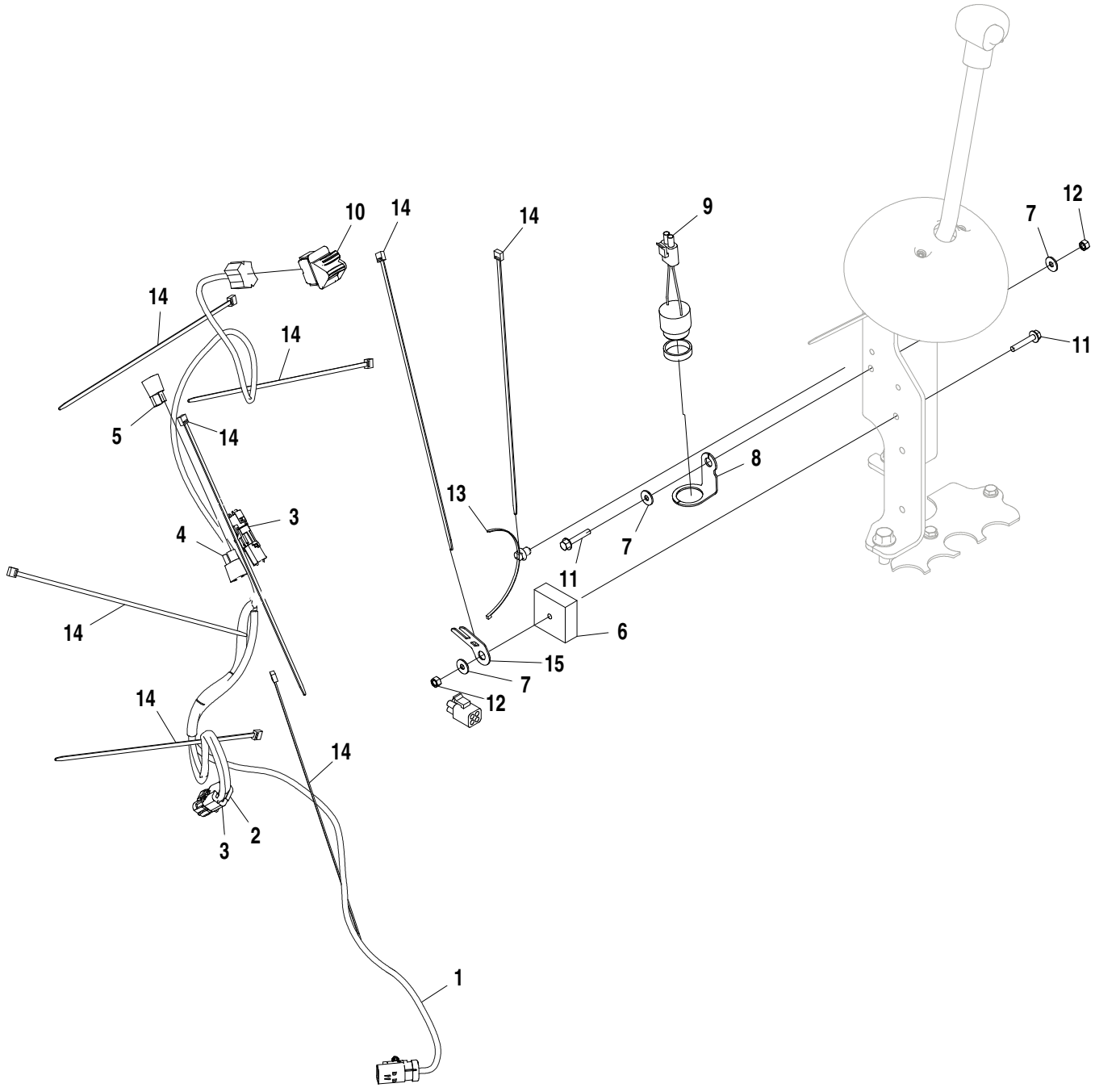

AT379239_TX1102365

Pos.	*Ref.*	*Descripción*	*Cant.*	*Núm. de serie*	*Notas*
1	AT379238	Grupo de cables	1		
2	57M7228	Caja de conectores eléc.	1		
3	R78053	Conjunto de conector eléc.	2		
4	T268460	Conjunto de conector eléc.	1		
5	AT103399	Diodo	1		
6	AT308237	Modulo de relés	1		
7	24M7139	Arandela	3		6.400 X 18 X 1.600 mm
8	T217077	Soporte	1		
9	AT308027	Zumbador de advertencia	1		
10	AT225952	Interruptor	1		
11	19M7833	Tornillo	2		M6 X 35
12	14M7528	Tuerca de seguridad	2		M6
13	T209627	Abrazadera	1		
14	H77698	Cinta de atar	8		
15	T210717	Soporte	1		

Window Washer Control
Commande de lave-glace
Controle do Lavador da Janela
Control de lavaparabrisas

ETN85126_TX1103631 A.1

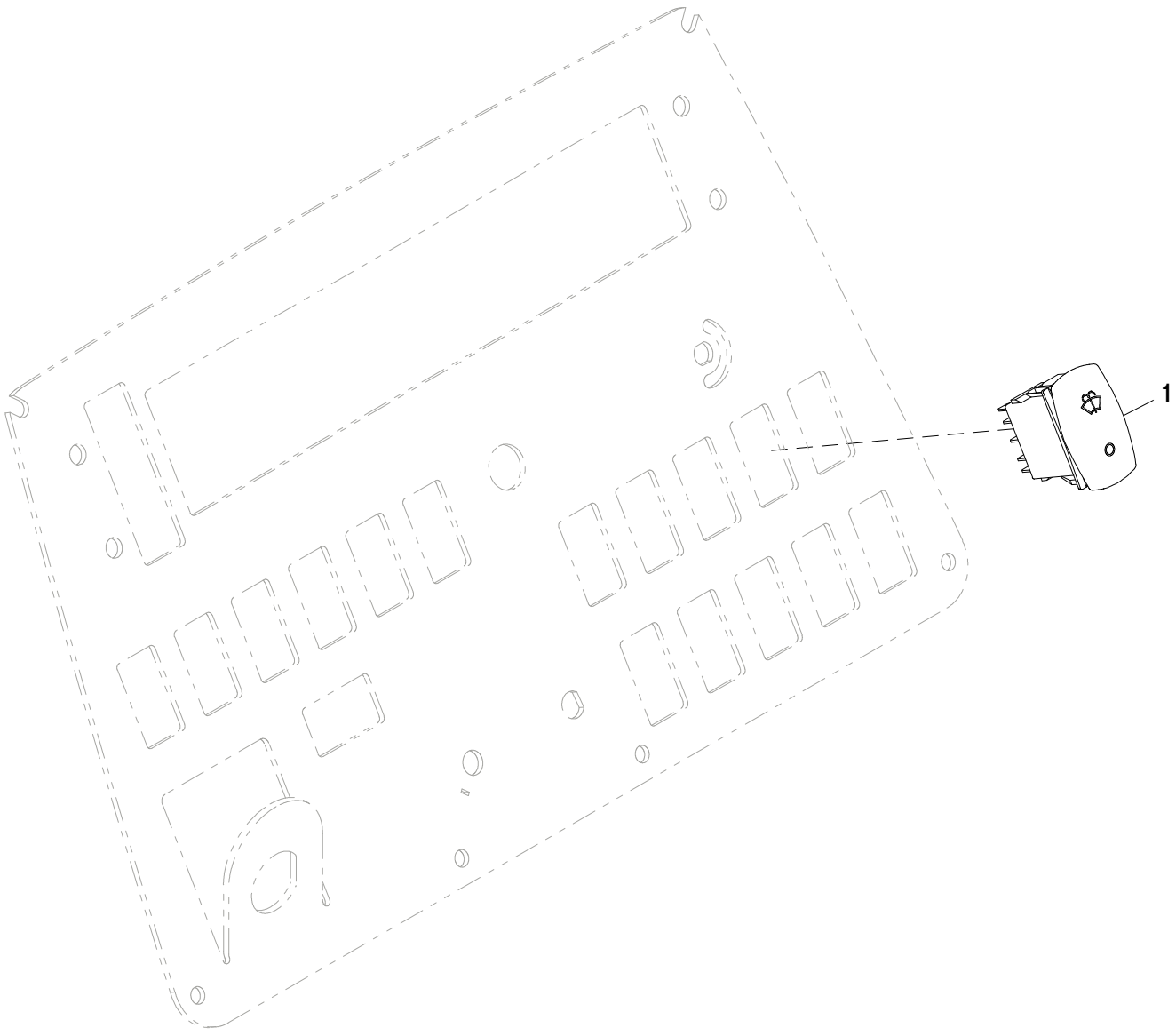

ETN85126_TX1103631

Pos.	*Ref.*	*Descripción*	*Cant.*	*Núm. de serie*	*Notas*
1	AT317446	Int. alternante/basculante	1		

Loader Coupler Electrical and Anti-Theft
Circuit électrique et anti-vol d'accouplement de chargeur
Sistema Elétrico do Acoplador da Carregadeira e Antifurto
Acoplador eléctrico y Sistema antirrobo de cargadora

TX1015192 A.1

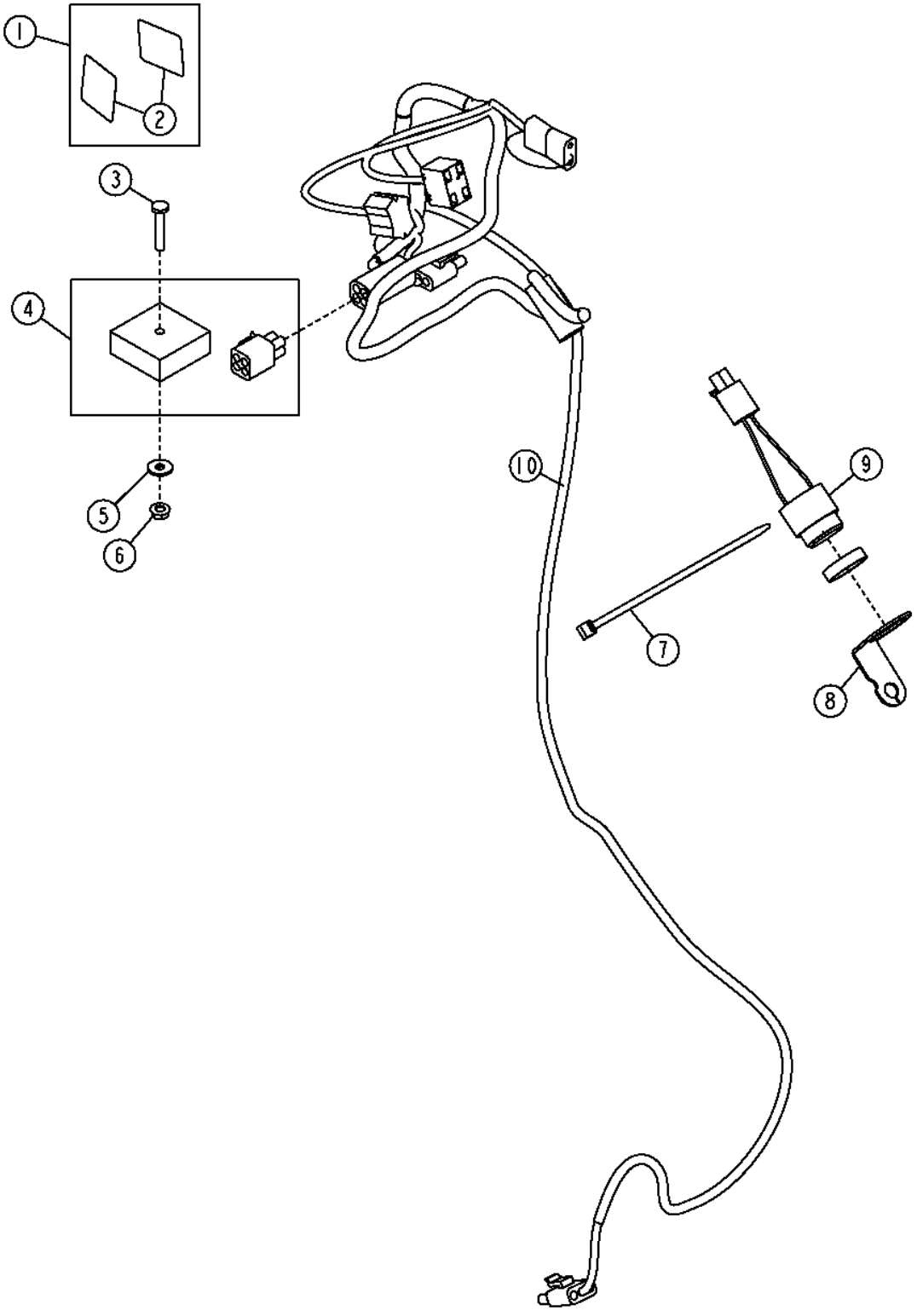

Pos.	*Ref.*	*Descripción*	*Cant.*	*Núm. de serie*	*Notas*
1	**AT339526**	**Juego d.etiquetas adhesivas**	**1**		**ANTI-THEFT (WHOLE GOODS)**
2	T228852	Etiqueta adhesiva	2		Antirrobo
3	21M7247	Tornillo	1		M6 X 35
4	AT308237	Modulo de relés	1		
5	24M7139	Arandela	1		6.400 X 18 X 1.600 mm
6	14M7303	Tuerca con brida	1		M6
7	R44302	Cinta de atar	1		
8	T217077	Soporte	1		Montaje de alarma
9	AE44436	Bocina	1		
10	AT329137	Grupo de cables	1		

Loader Coupler Electrical and Anti-Theft
Circuit électrique et anti-vol d'accouplement de chargeur
Sistema Elétrico do Acoplador da Carregadeira e Antifurto
Acoplador eléctrico y Sistema antirrobo de cargadora

TX1015192 A.1

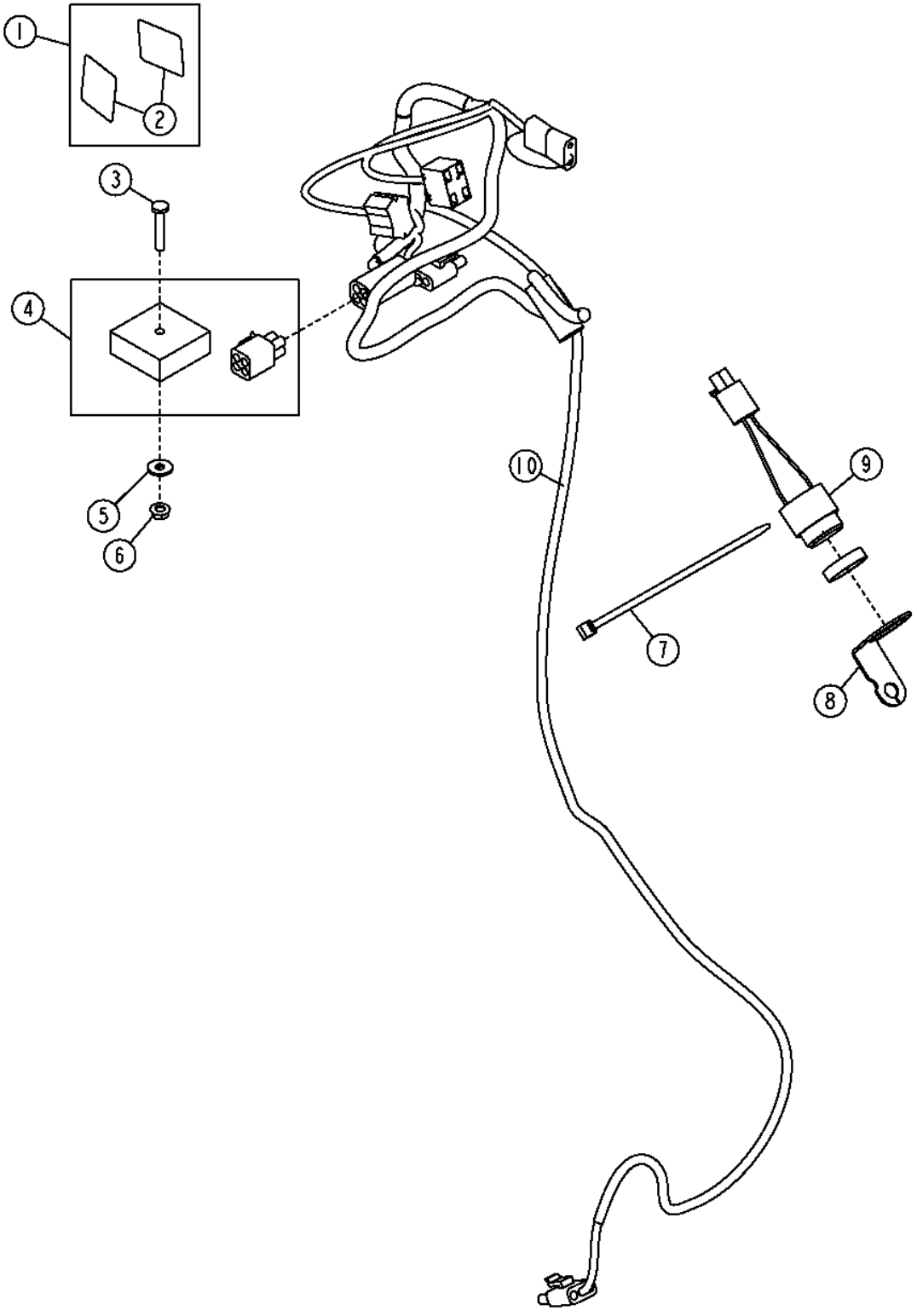

Pos.	*Ref.*	*Descripción*	*Cant.*	*Núm. de serie*	*Notas*
1	**AT339526**	**Juego d.etiquetas adhesivas**	**1**		**ANTIRROBO**
2	T228852	Etiqueta adhesiva	2		Antirrobo
3	21M7247	Tornillo	1		M6 X 35
4	AT308237	Modulo de relés	1		
5	24M7139	Arandela	1		6.400 X 18 X 1.600 mm
6	14M7303	Tuerca con brida	1		M6
7	R44302	Cinta de atar	1		
8	T217077	Soporte	1		Montaje de alarma
9	AE44436	Bocina	1		
10	AT329137	Grupo de cables	1		

Ride Control Wiring Harness
Faisceau de commande de suspension
Chicote Elétrico do Controle da Suspensão
Grupo de cables de control de suspensión

AT375552_TX1102368 A.1

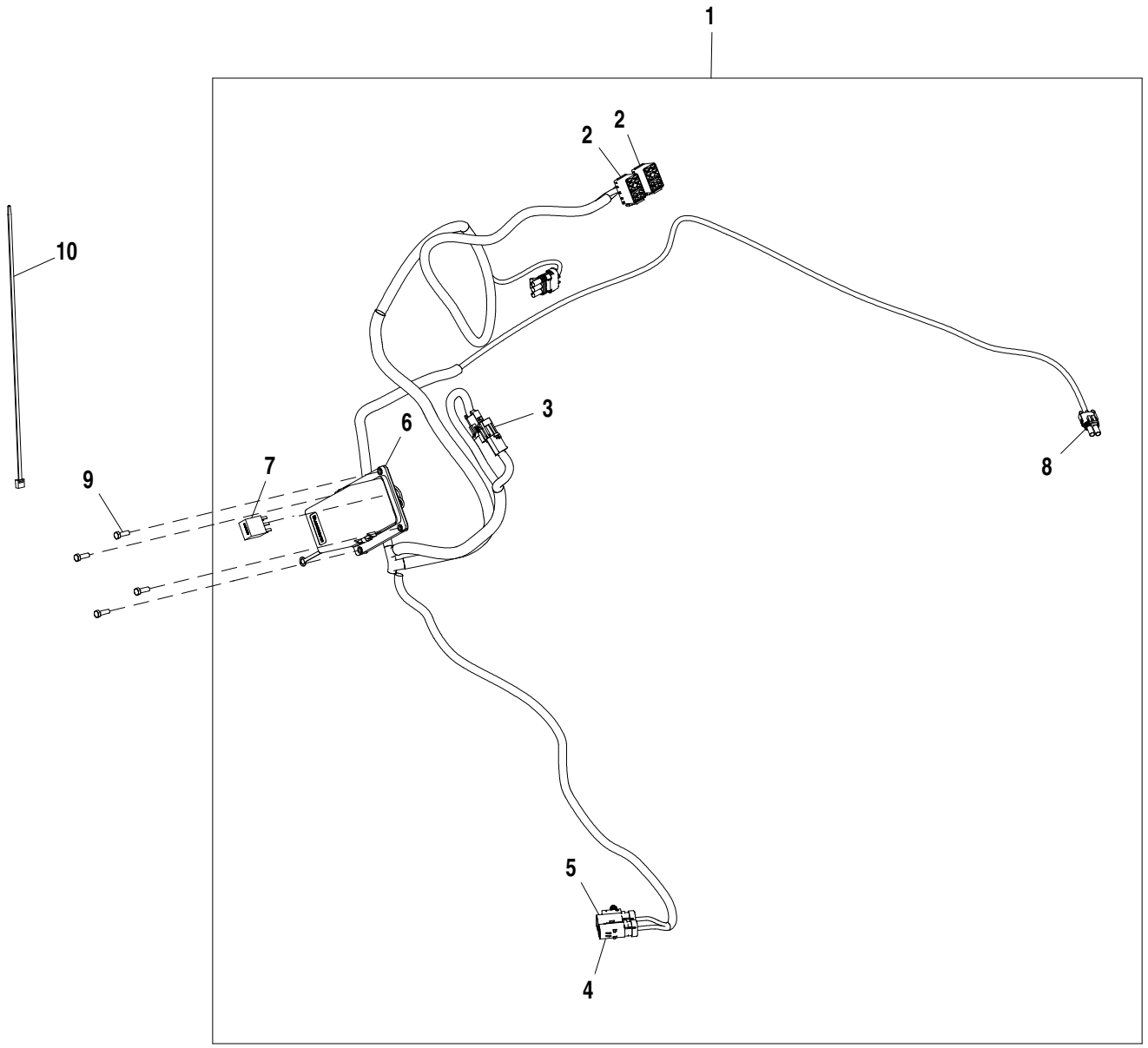

AT375552_TX1102368

Pos.	*Ref.*	*Descripción*	*Cant.*	*Núm. de serie*	*Notas*
1	AT375553	Grupo de cables	1		
2	T210282	Caja de conectores eléc.	2		
3	R78053	Conjunto de conector eléc.	1		
4	57M9733	Caja de conectores eléc.	1		
5	57M9730	Caja de conectores eléc.	1		
6	AT346012	Caja de fusibles	1		
7	AT308380	Relé	1		
8	RE12363	Conjunto de conector eléc.	1		
9	19M7372	Tornillo	4		M5 X 16
10	H77698	Cinta de atar	9		

Ride Control Switch
Interrupteur de commande de suspension
Interruptor de Controle da Suspensão
Conmutador de control de suspensión

AT375565_TX1102369 A.1

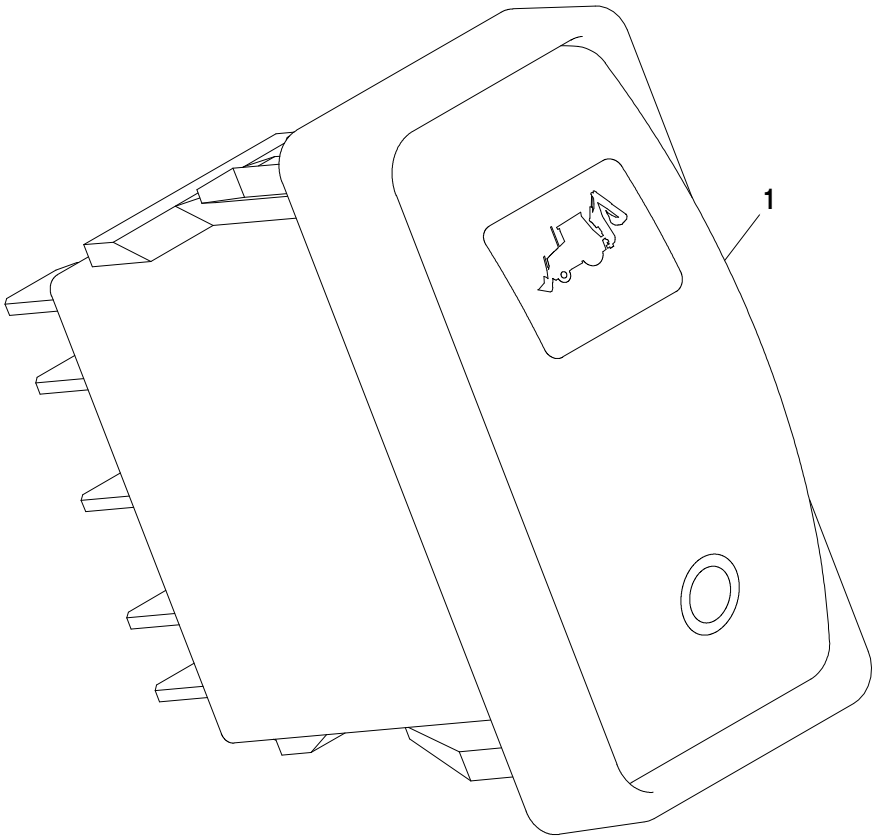

AT375565_TX1102369

Pos.	*Ref.*	*Descripción*	*Cant.*	*Núm. de serie*	*Notas*
1	AT317451	Int. alternante/basculante	1		

Switch Plug without Mechanical Front Wheel Drive
Connecteur de contacteur sans pont avant mécanique
Plugue do Interruptor sem Tração Dianteira Mecânica
Tapón de interruptor sin tracción delantera mecánica

AT384096_TX1102262 A.1

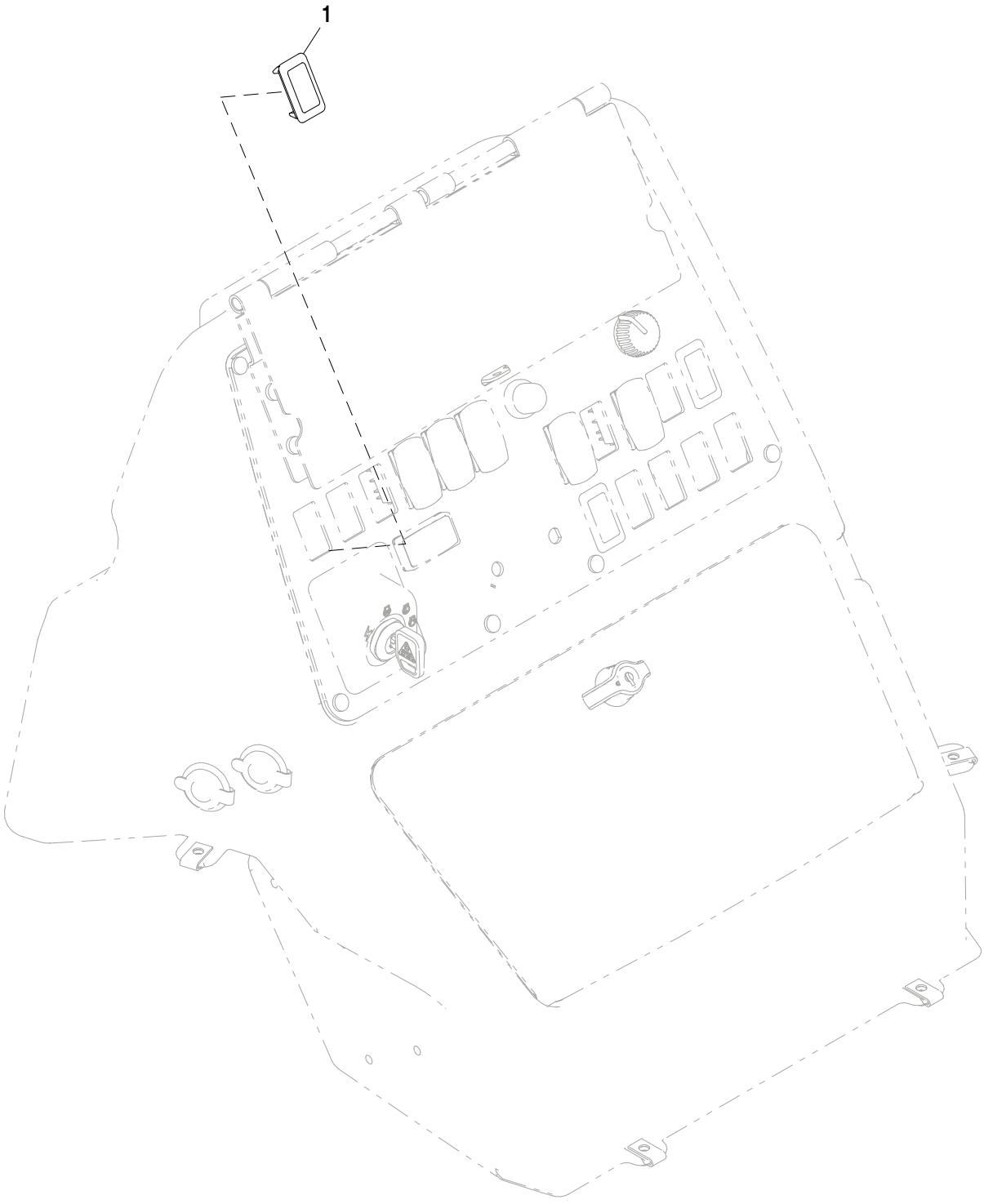

AT384096_TX1102262

Pos.	*Ref.*	*Descripción*	*Cant.*	*Núm. de serie*	*Notas*
1	M115279	Tapón	1		

Switch Plug without Start Aid
Connecteur de contacteur sans aide au démarrage
Plugue do Interruptor sem Auxílio à Partida
Tapón de interruptor sin auxiliar de arranque

AT384097_TX1102264 A.1

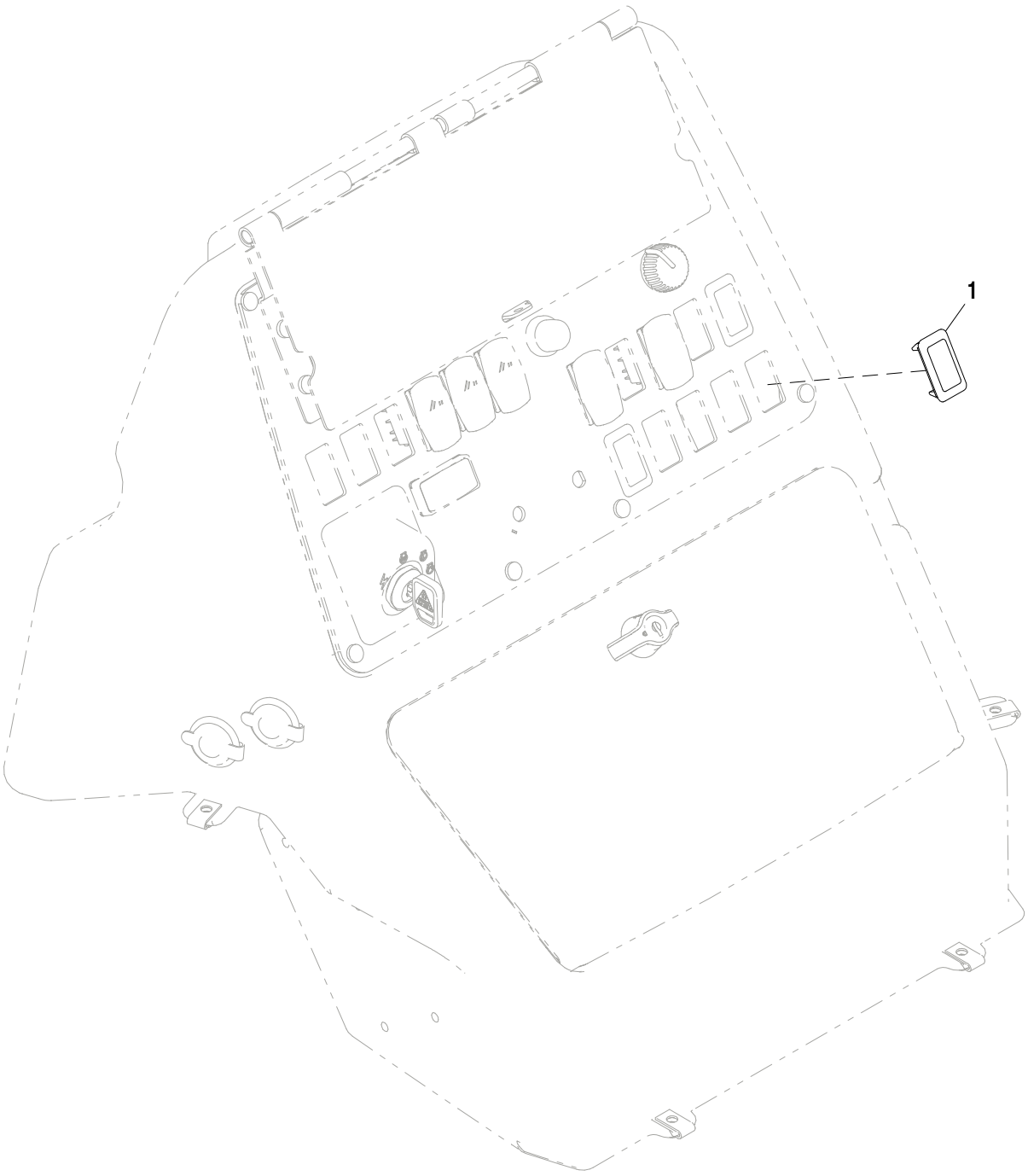

AT384097_TX1102264

Pos.	*Ref.*	*Descripción*	*Cant.*	*Núm. de serie*	*Notas*
1	M115279	Tapón	1		

Plug, Washer
Connecteur, rondelle
Plugue, Arruela
Tapón, lavaparabrisas

AT384028_TX1102267 A.1

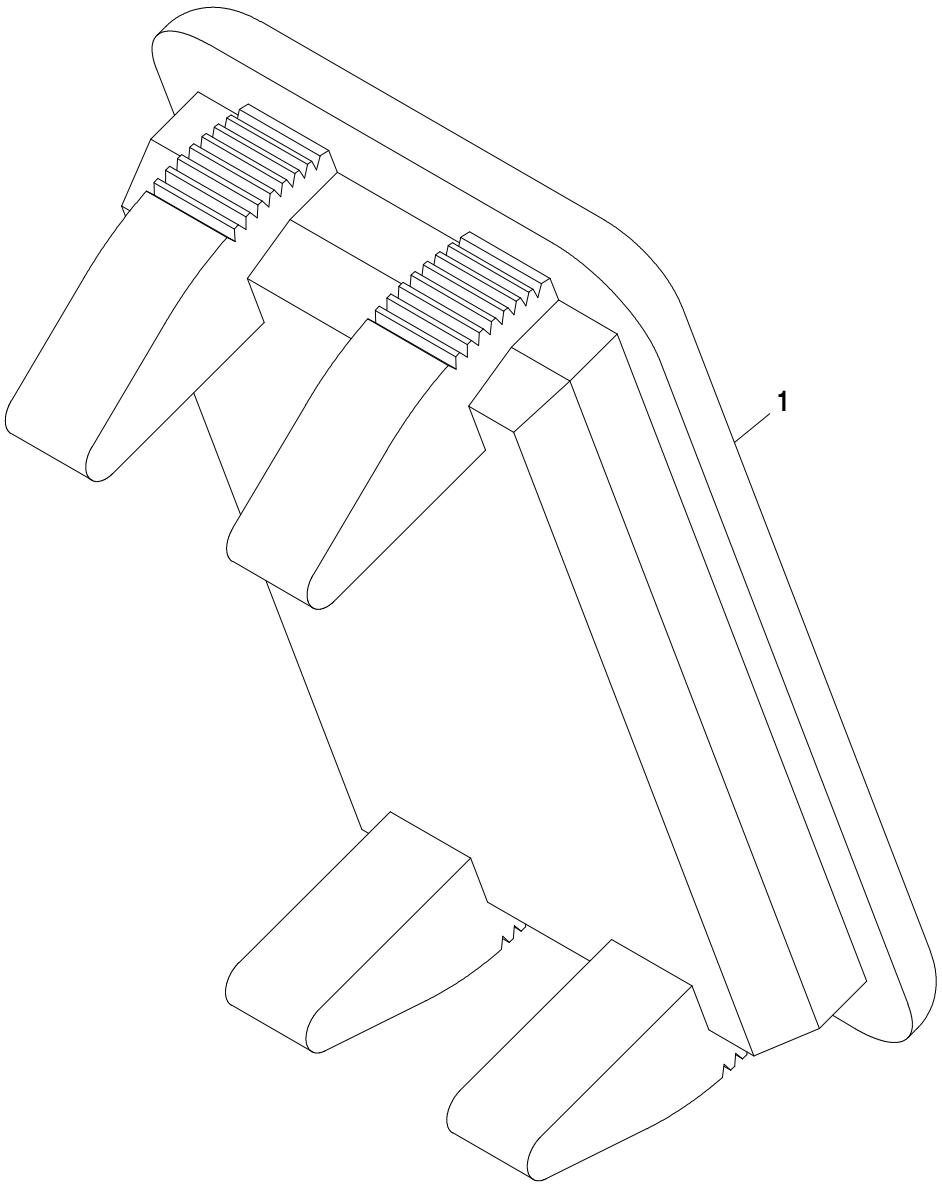

AT384028_TX1102267

Pos.	*Ref.*	*Descripción*	*Cant.*	*Núm. de serie*	*Notas*
1	M115279	Tapón	1		Sin lavaparabrisas

Plug, Beacon
Connecteur, gyrophare
Plugue, Luz Giratória
Tapón, luz de aviso giratoria

AT384108_TX1102782 A.1

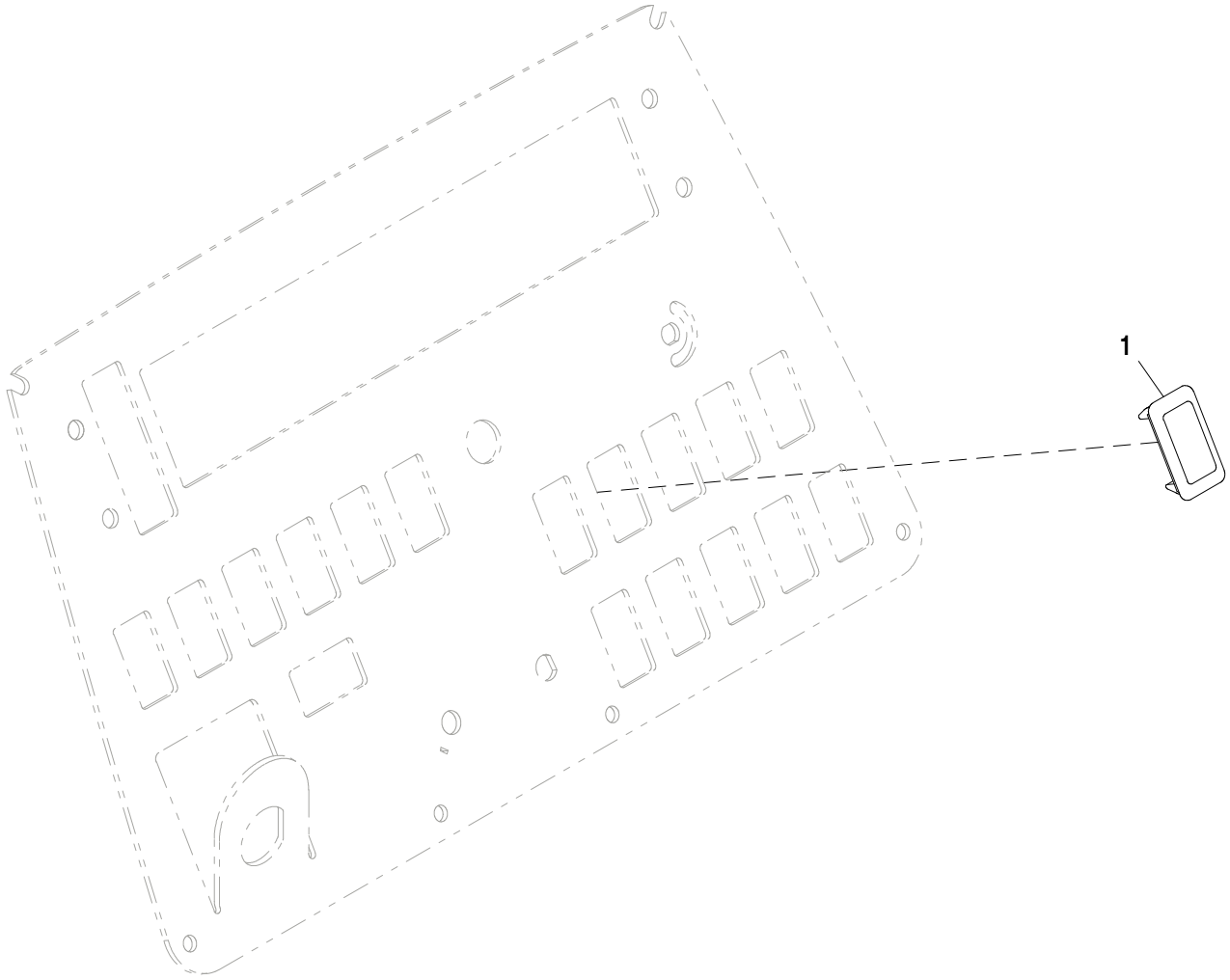

AT384108_TX1102782

Pos.	*Ref.*	*Descripción*	*Cant.*	*Núm. de serie*	*Notas*
1	M115279	Tapón	1		

Plug, Selective Flow
Connecteur, débit sélectif
Plugue, Válvula de Vazão Seletiva
Tapón, caudal selectivo

AT384109_TX1102783 A.1

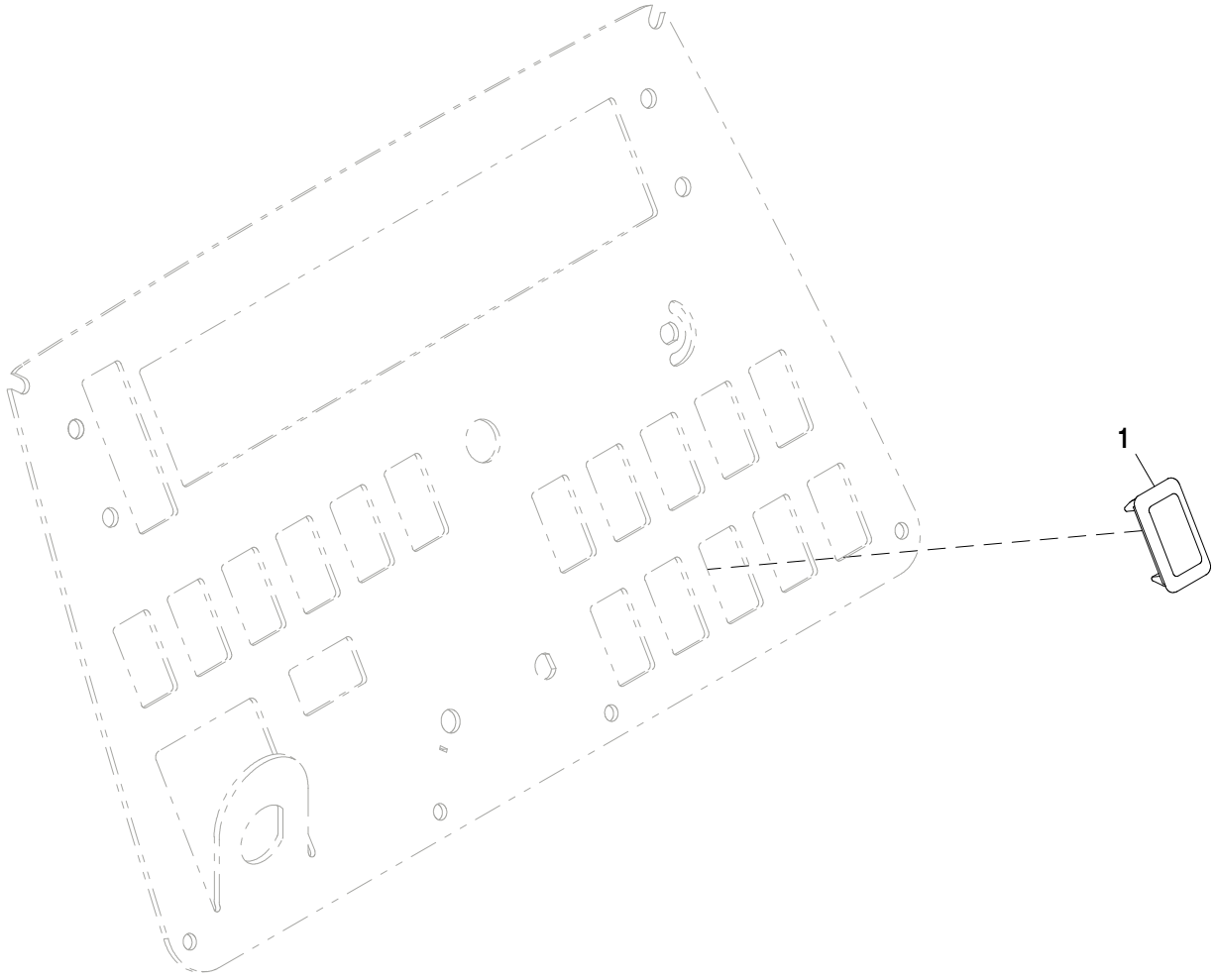

AT384109_TX1102783

Pos.	*Ref.*	*Descripción*	*Cant.*	*Núm. de serie*	*Notas*
1	M115279	Tapón	1		

Plug, Ride Control
Connecteur, commande de transmission
Plugue, Controle da Suspensão
Tapón, control de suspensión

AT384111_TX1102785 A.1

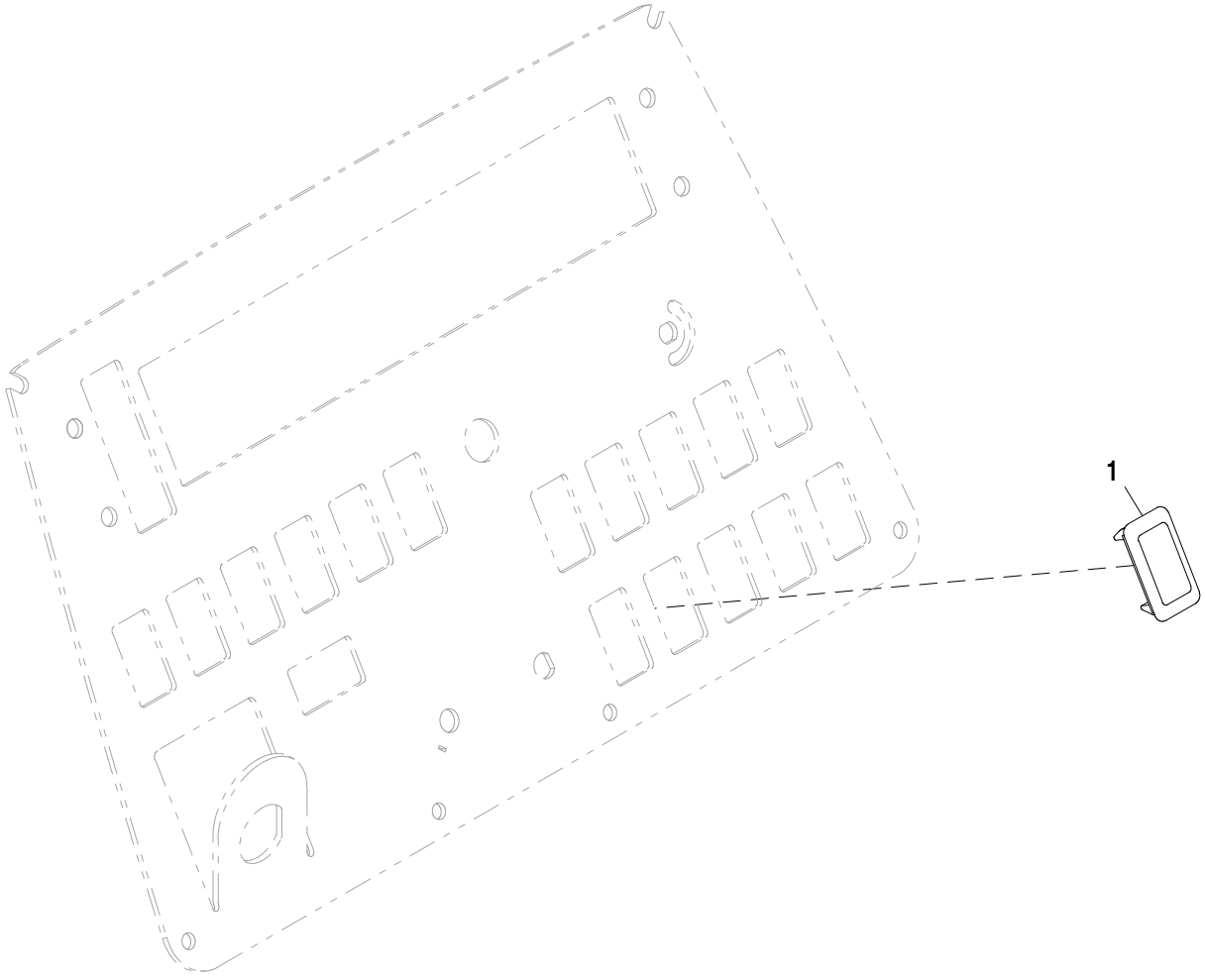

AT384111_TX1102785

Pos.	*Ref.*	*Descripción*	*Cant.*	*Núm. de serie*	*Notas*
1	M115279	Tapón	1		

Plug, Pattern Select
Connecteur, sélection de configuration
Plugue, Seleção Padrão
Tapón, selector de configuración

AT384119_TX1102786 A.1

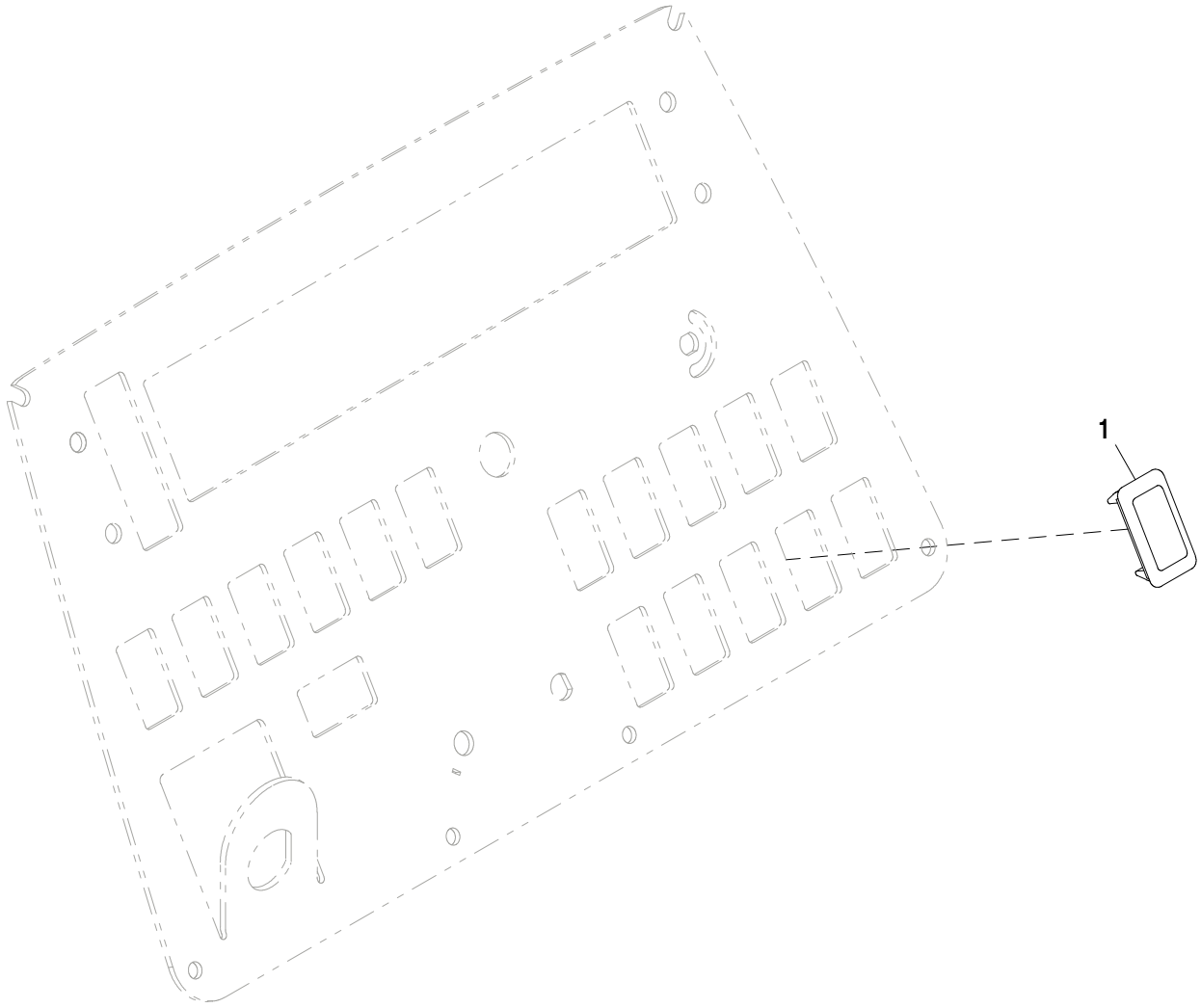

AT384119_TX1102786

Pos.	*Ref.*	*Descripción*	*Cant.*	*Núm. de serie*	*Notas*
1	M115279	Tapón	1		

Plug, Loader Coupler
Connecteur, accouplement de chargeur
Plugue, Engate da Carregadeira
Tapón, acoplador de cargadora

AT388358_TX1102788 A.2

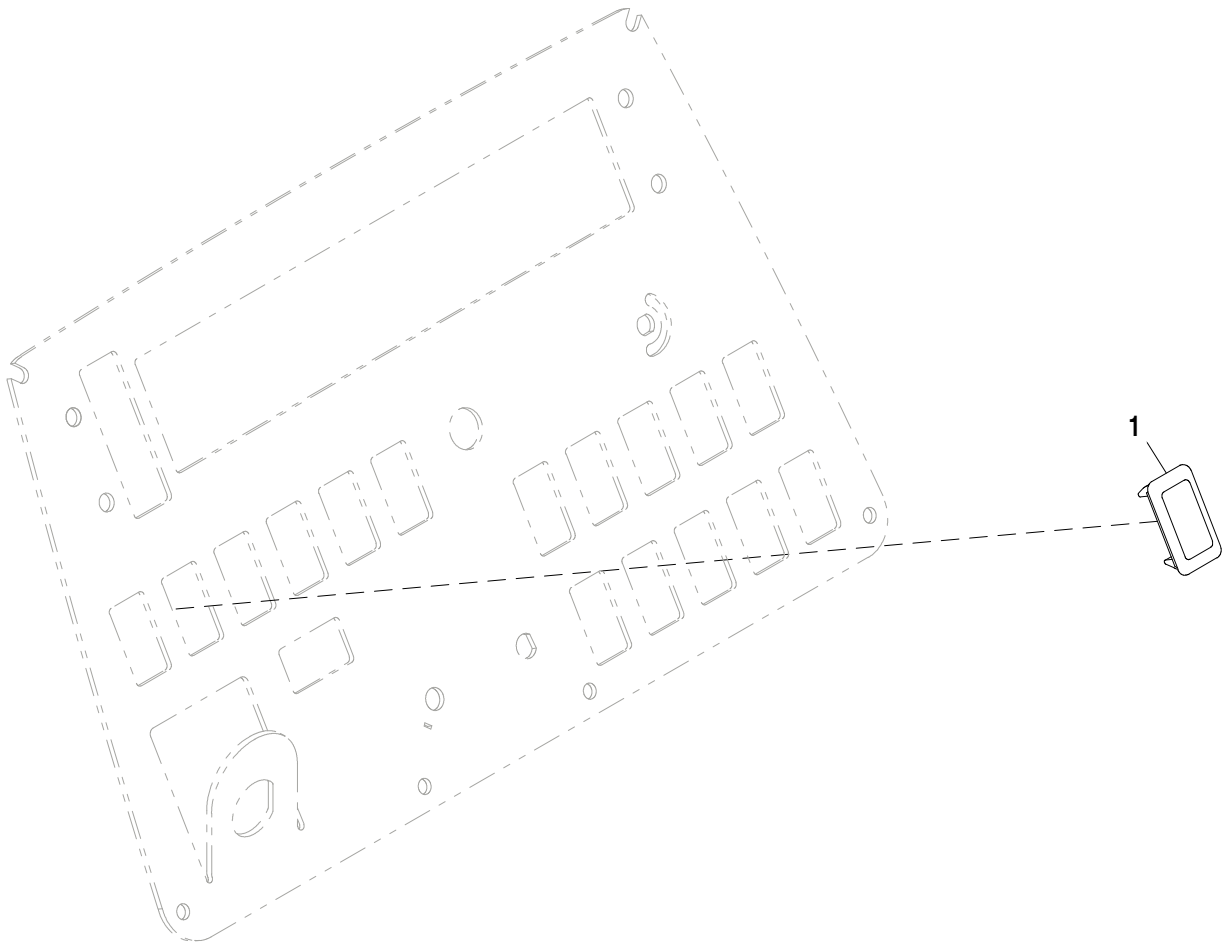

AT388358_TX1102788

Pos.	*Ref.*	*Descripción*	*Cant.*	*Núm. de serie*	*Notas*
1	M115279	Tapón	1		

Operator Interface EMU
EMU d'interface opérateur
Interface do Operador EMU
EMU de interfaz de operador

AT373434_TX1102208 A.2

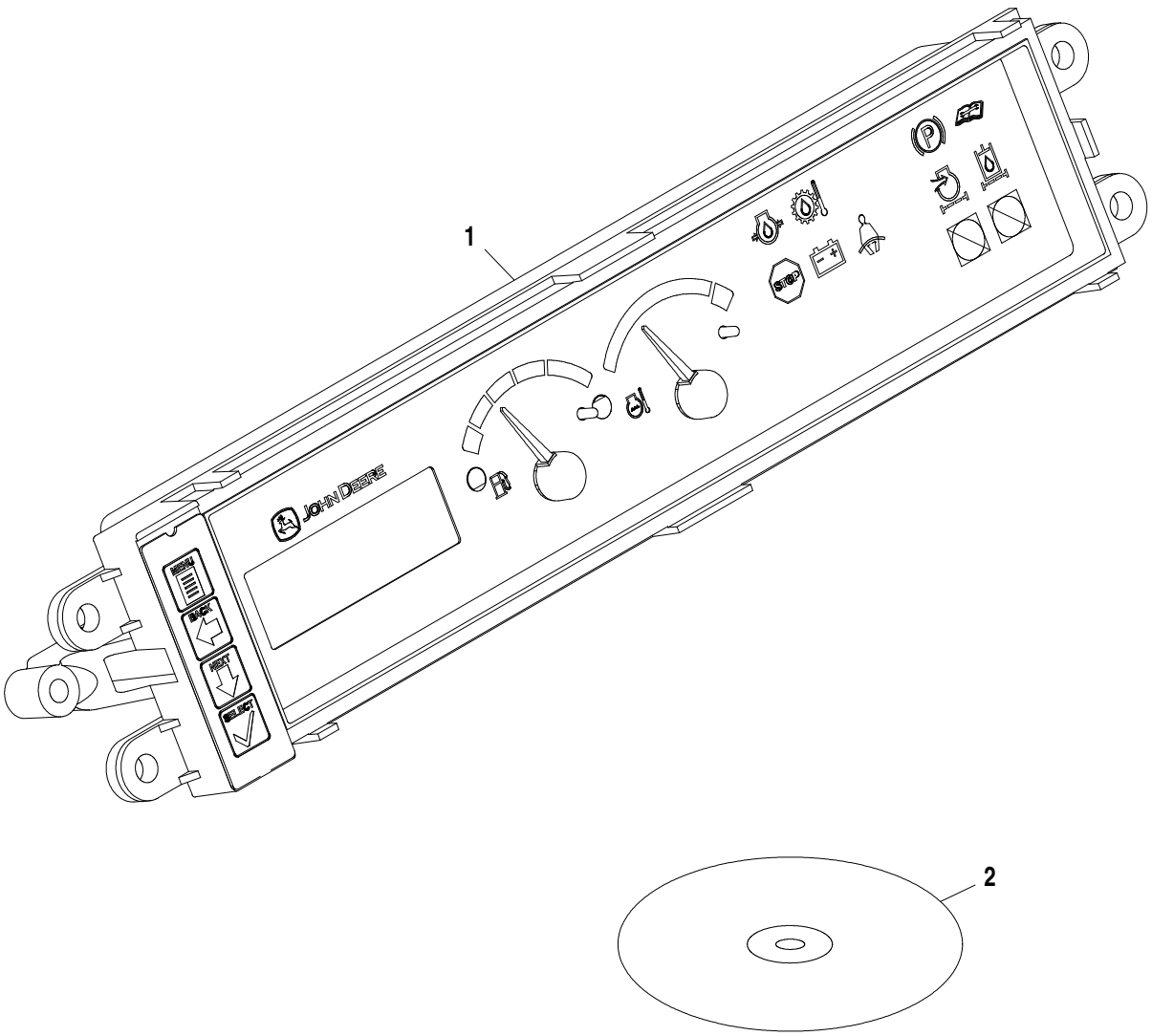

AT373434_TX1102208

Pos.	*Ref.*	*Descripción*	*Cant.*	*Núm. de serie*	*Notas*
1	AT375582	Monitor	1		
2	AT375583	Software	1		

Mainframe
Châssis principal
Estrutura Principal
Bastidor principal

AT376485_TX1101590 A.1

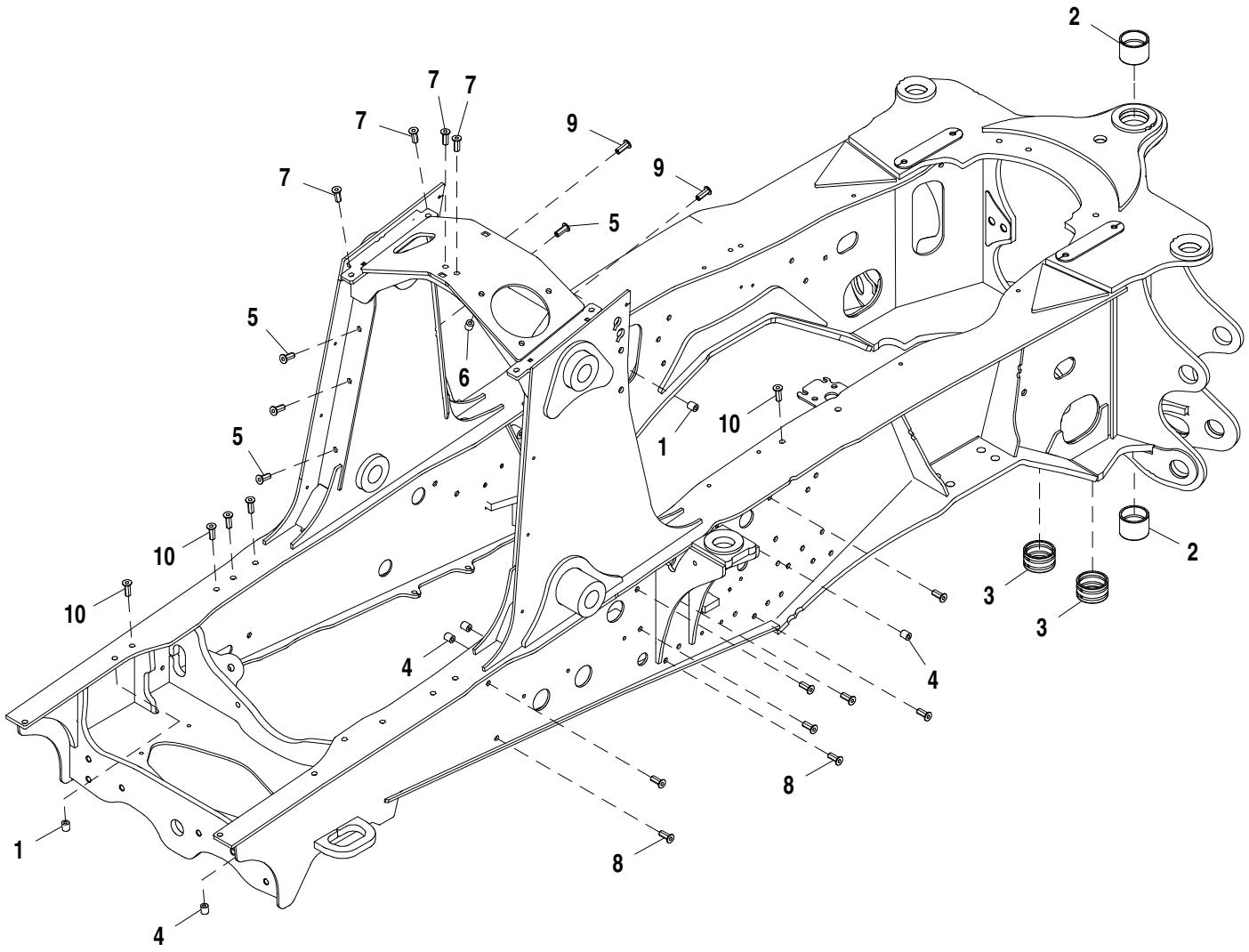

AT376485_TX1101590

Pos.	*Ref.*	*Descripción*	*Cant.*	*Núm. de serie*	*Notas*
1	T72414	Casquillo	2		
2	T148313	Casquillo	2		
3	T147070	Casquillo	2		
4	T72414	Casquillo	4		
5	T148409	Tuerca	9		
6	T72414	Casquillo	3		
7	T148411	Tuerca	6		SUB FOR T148410
8	T148409	Tuerca	21		
9	T148410	Tuerca	2		
10	T148411	Tuerca	8		

Engine Guard
Protection moteur
Protetor do Motor
Protector de motor

AT322267_TX1104488 A.1

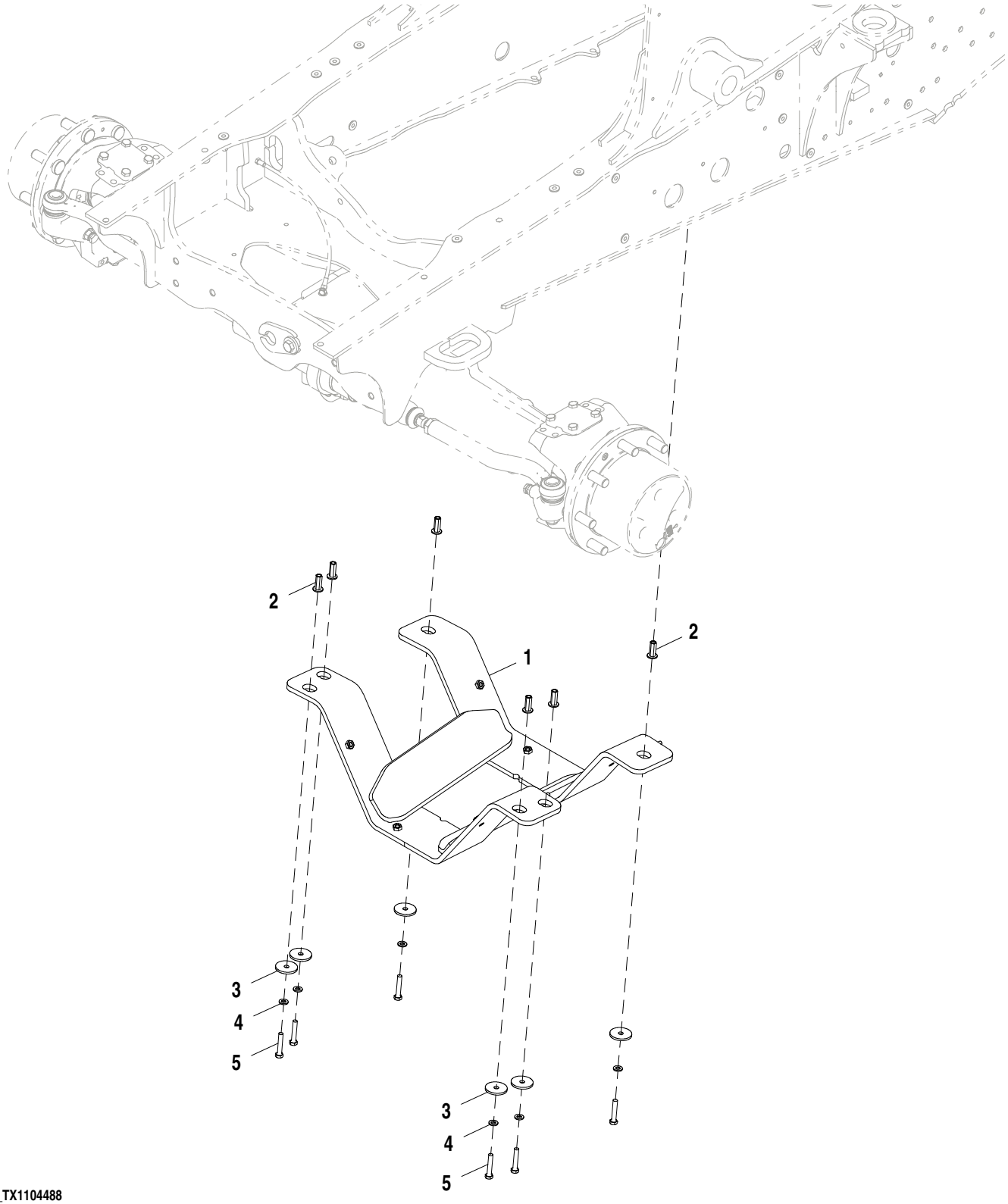

AT322267_TX1104488

Pos.	*Ref.*	*Descripción*	*Cant.*	*Núm. de serie*	*Notas*
1	AT325678	Protección	1		
2	T148410	Tuerca	6		
3	R124347	Arandela	6		
4	24M7239	Arandela	6		10.700 X 21 X 2.500 mm
5	19M7935	Tornillo	6		M10 X 55

Transmission Guard
Protection de transmission
Proteção da Transmissão
Protector de la transmisión

AT338274_TX1104482 A.1

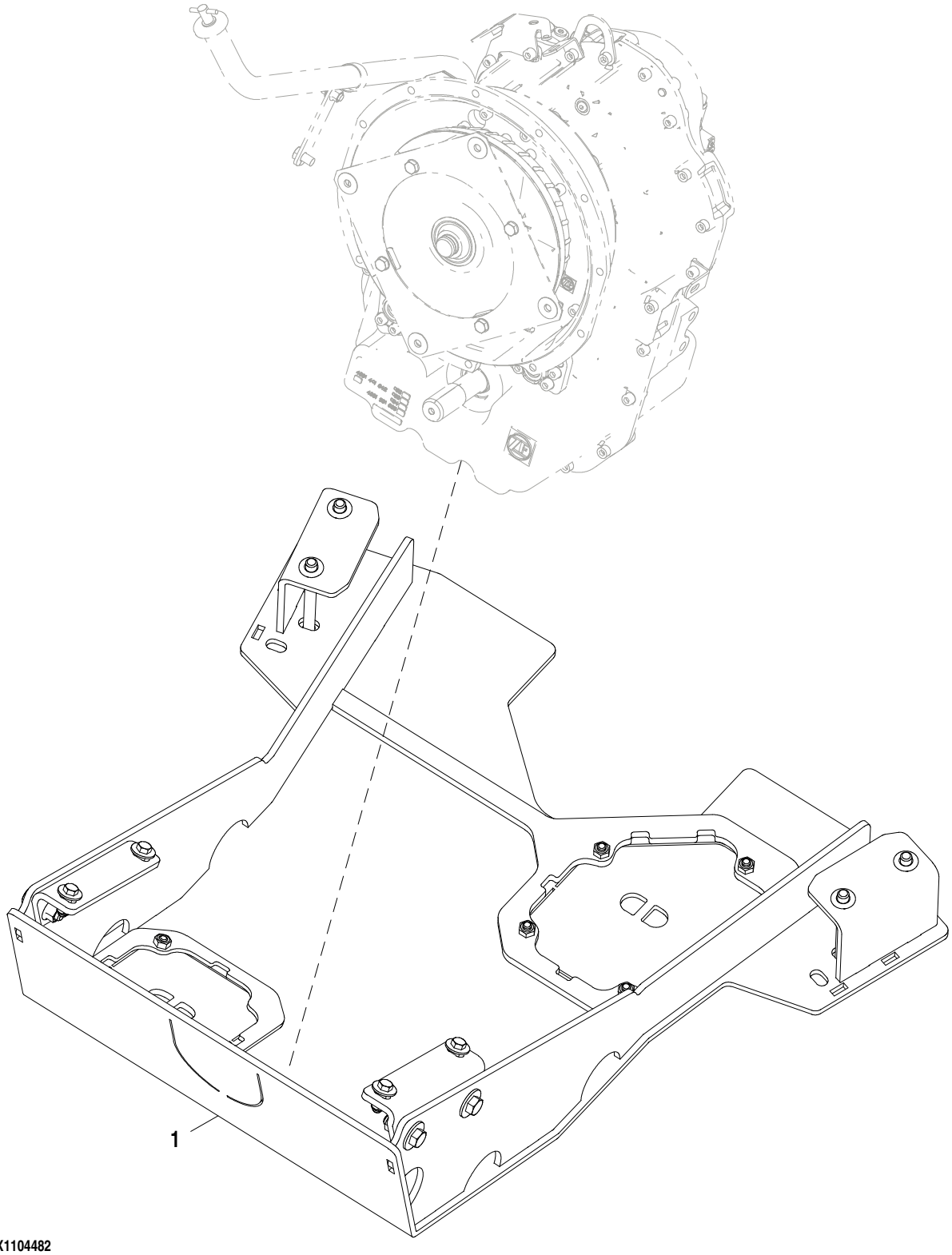

AT338274_TX1104482

Pos.	*Ref.*	*Descripción*	*Cant.*	*Núm. de serie*	*Notas*
1	AT338274	Protección	1		

Engine Bulkhead Guard
Protection de tablier moteur
Protetor do Anteparo do Motor
Protector de tabique de motor

ETN85745_TX1101635 A.1

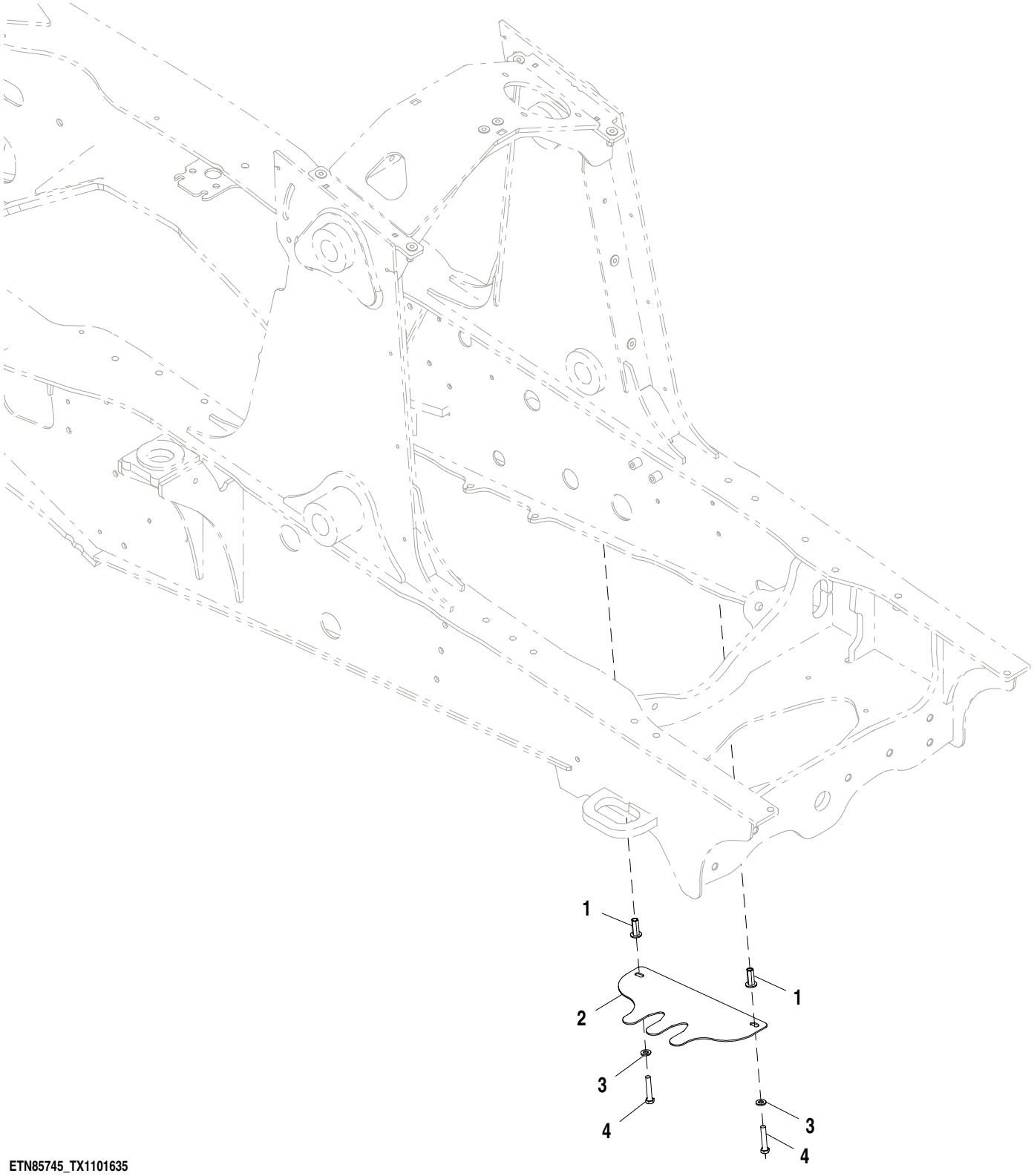

ETN85745_TX1101635

Pos.	*Ref.*	*Descripción*	*Cant.*	*Núm. de serie*	*Notas*
1	T148410	Tuerca	2		M10
2	T302898	Soporte	1		
3	24M7239	Arandela	2		10.700 X 21 X 2.500 mm
4	19M7550	Tornillo	2		M10 X 35

Front Cover
Protection avant
Tampa Dianteira
Tapa frontal

AT377398_TX1101476 A.1

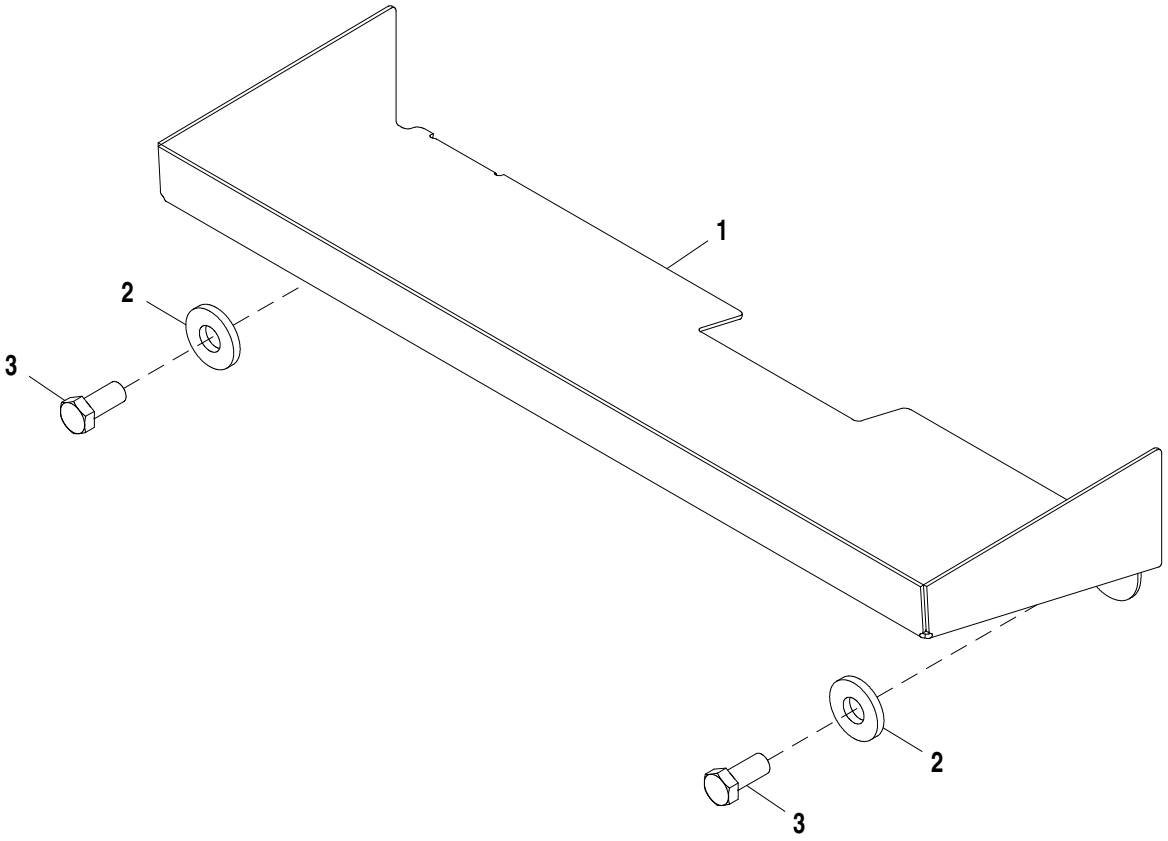

AT377398_TX1101476

Pos.	*Ref.*	*Descripción*	*Cant.*	*Núm. de serie*	*Notas*
1	T280375	Paragolpes	1		
2	T151797	Arandela	2		
3	19M8035	Tornillo	2		M16 X 35

Front Bumper
Pare-chocs avant
Para-choque Dianteiro
Parachoques frontal

AT377399_TX1101631 A.1

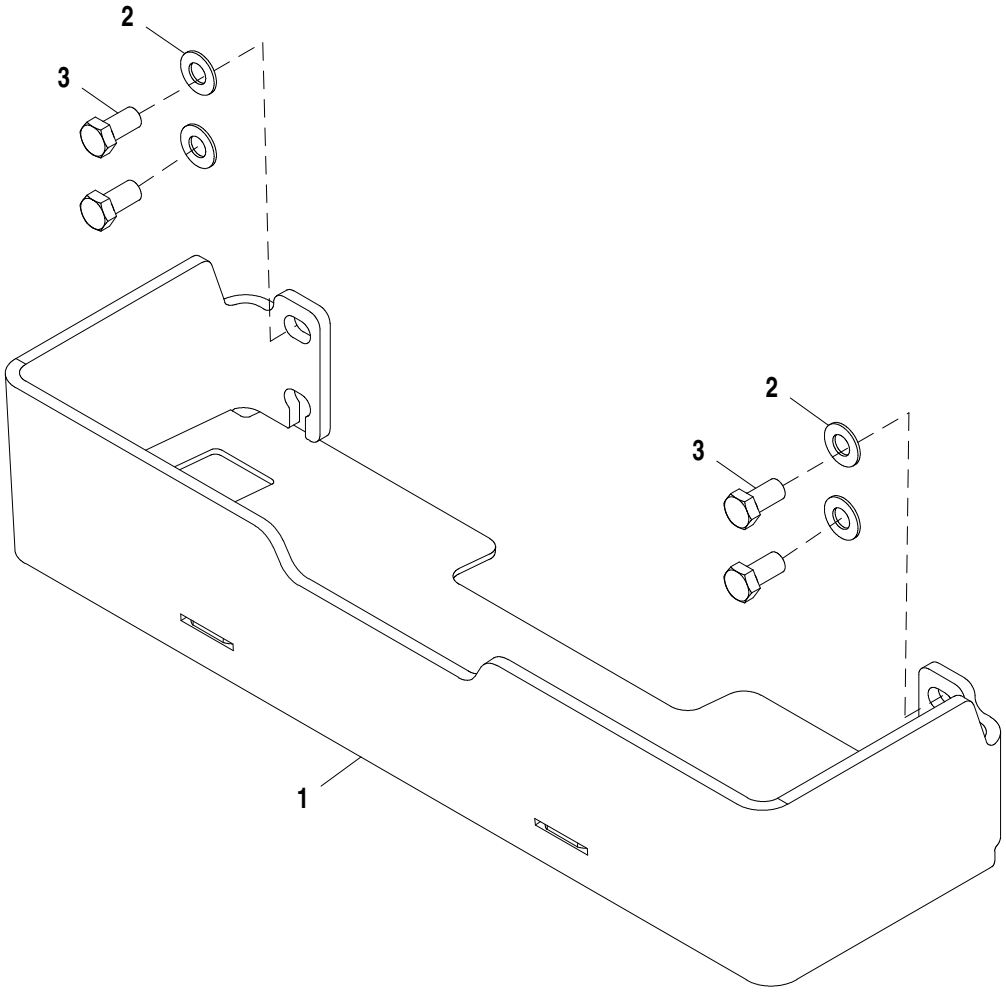

AT377399_TX1101631

Pos.	*Ref.*	*Descripción*	*Cant.*	*Núm. de serie*	*Notas*
1	AT377825	Paragolpes	1		
2	24H1368	Arandela	4		21/32" X 1-5/16" X 0.090"
3	19M8029	Tornillo	4		M16 X 30

Counterweight Bolts, 204 kg (450 lbs)
Boulons de contrepoids, 204 kg (450 lb)
Parafusos do Contrapeso, 204 kg (450 lb)
Tornillos de contrapeso 204 kg (450 lb)

AT377400_TX1101713 A.2

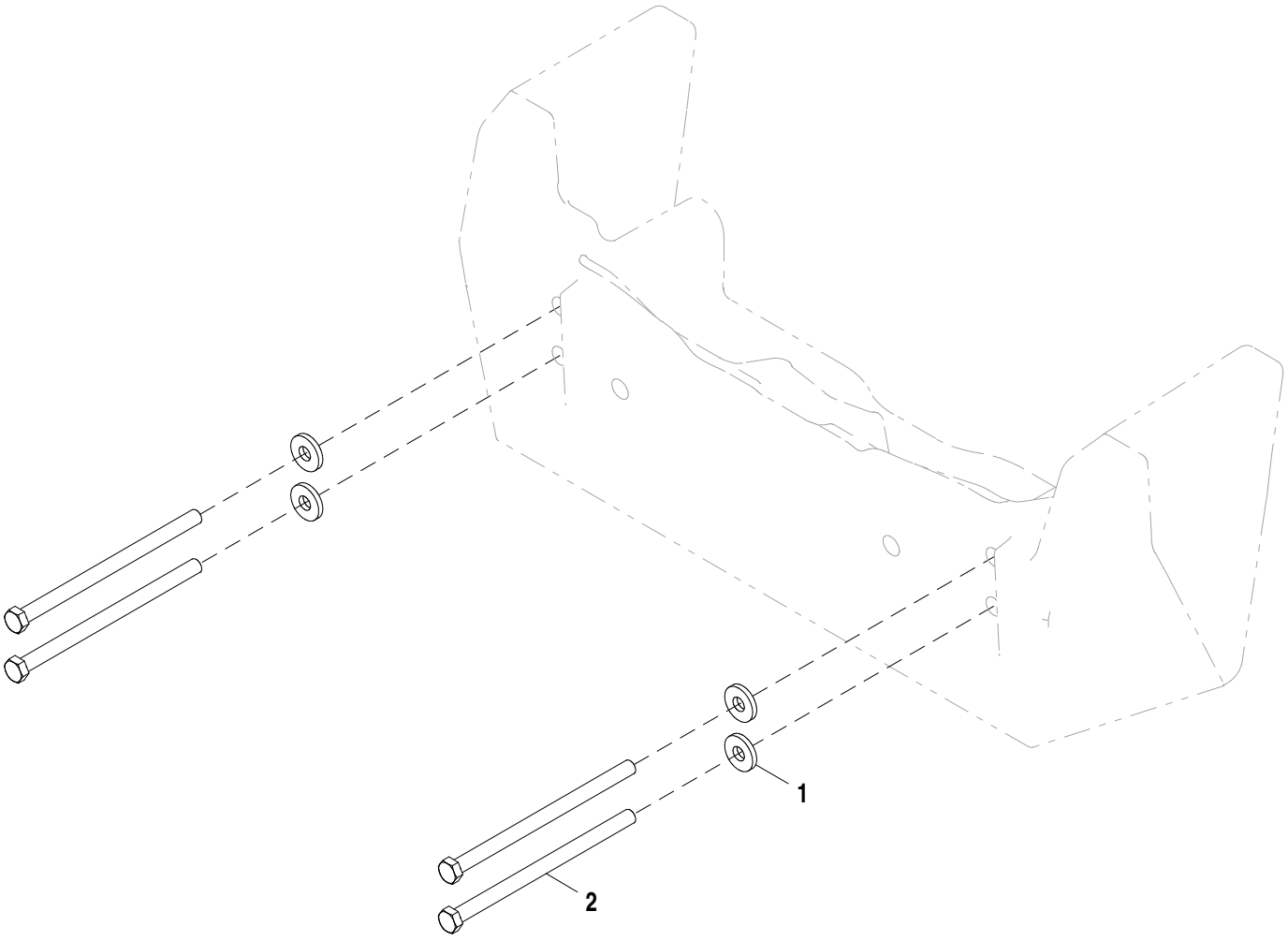

AT377400_TX1101713

Pos.	*Ref.*	*Descripción*	*Cant.*	*Núm. de serie*	*Notas*
1	T119912	Arandela	4		
2	19M9124	Tornillo	4		M16 X 260

Counterweight Bolts 340 kg (750 lbs)
Boulons de contrepoids 340 kg (750 lb)
Parafusos do Contrapeso 340 kg (750 lb)
Tornillos de contrapeso 340 kg (750 lb)

AT377401_TX1101794 A.2

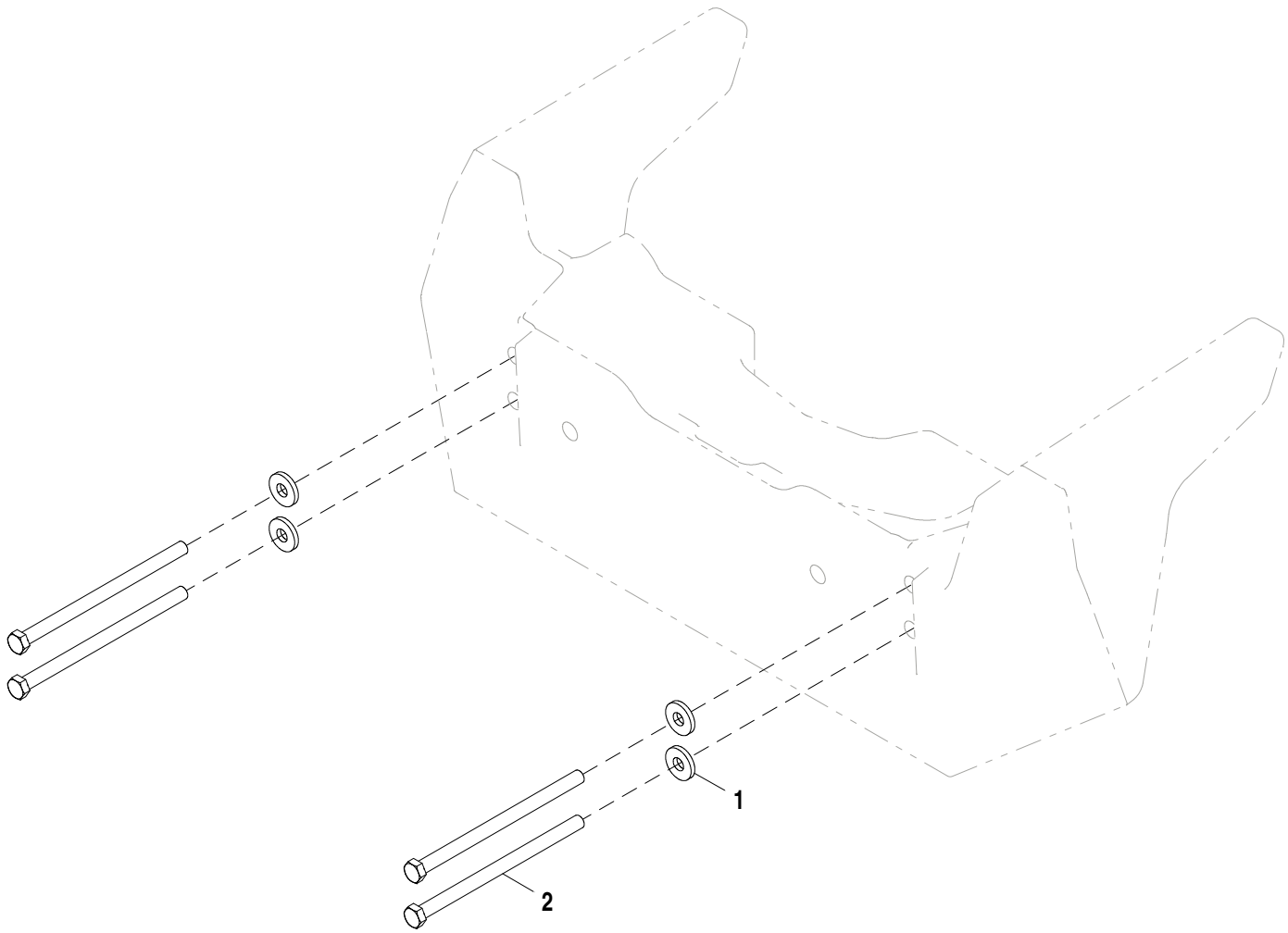

AT377401_TX1101794

Pos.	*Ref.*	*Descripción*	*Cant.*	*Núm. de serie*	*Notas*
1	T119912	Arandela	4		
2	19M9124	Tornillo	4		M16 X 260

Counterweight Bolts, 454 kg (1000 lbs)
Boulons de contrepoids, 454 kg (1000 lb)
Parafusos do Contrapeso, 454 kg (1000 lb)
Tornillos de contrapeso 454 kg (1000 lb)

AT377402_TX1101796 A.2

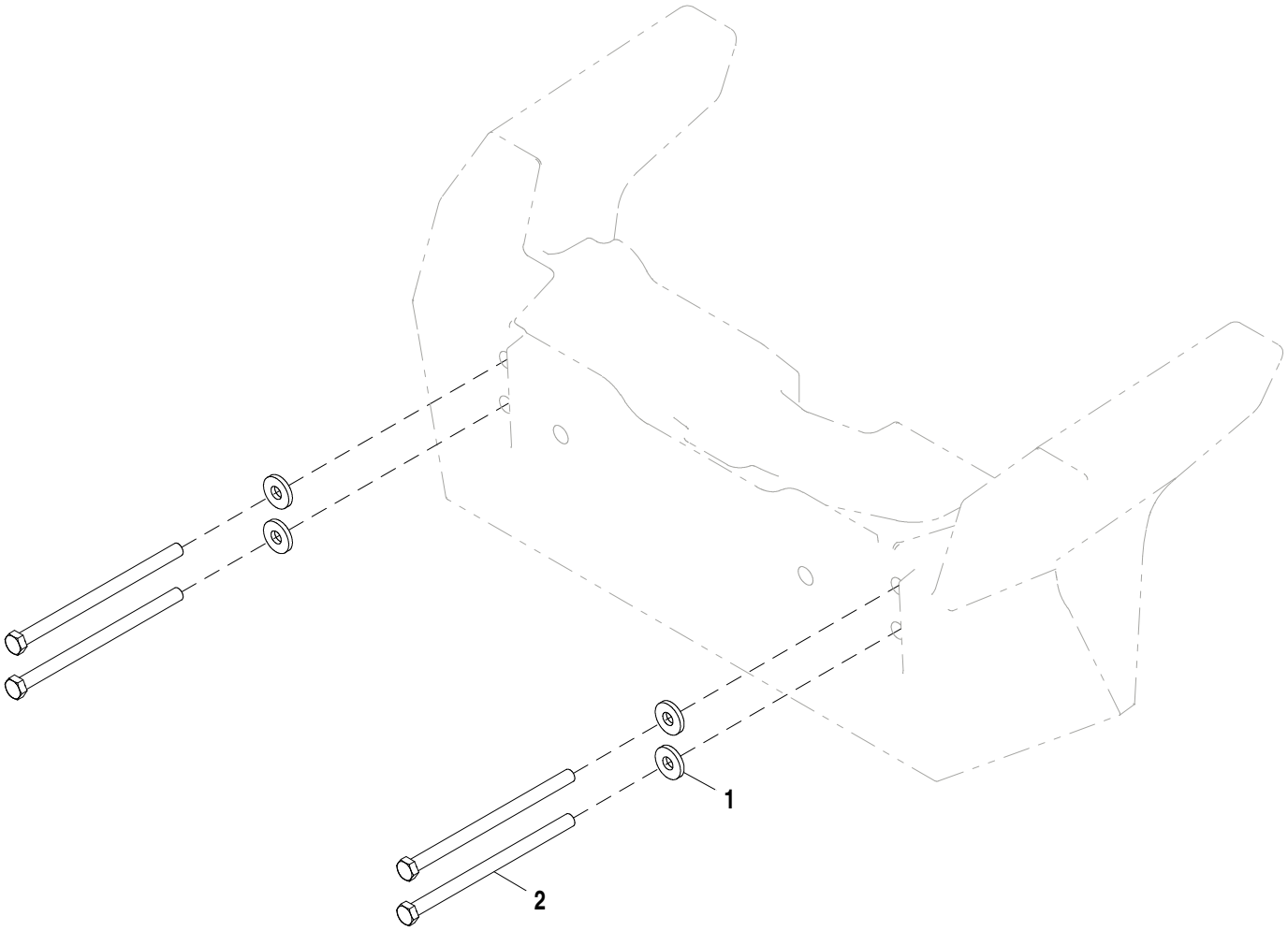

AT377402_TX1101796

Pos.	*Ref.*	*Descripción*	*Cant.*	*Núm. de serie*	*Notas*
1	T119912	Arandela	4		
2	19M9124	Tornillo	4		M16 X 260

Counterweight Bolts, 567 kg (1250 lbs)
Boulons de contrepoids, 567 kg (1250 lb)
Parafusos do Contrapeso, 567 kg (1250 lb)
Tornillos de contrapeso 567 kg (1250 lb)

AT377403_TX1101795 A.2

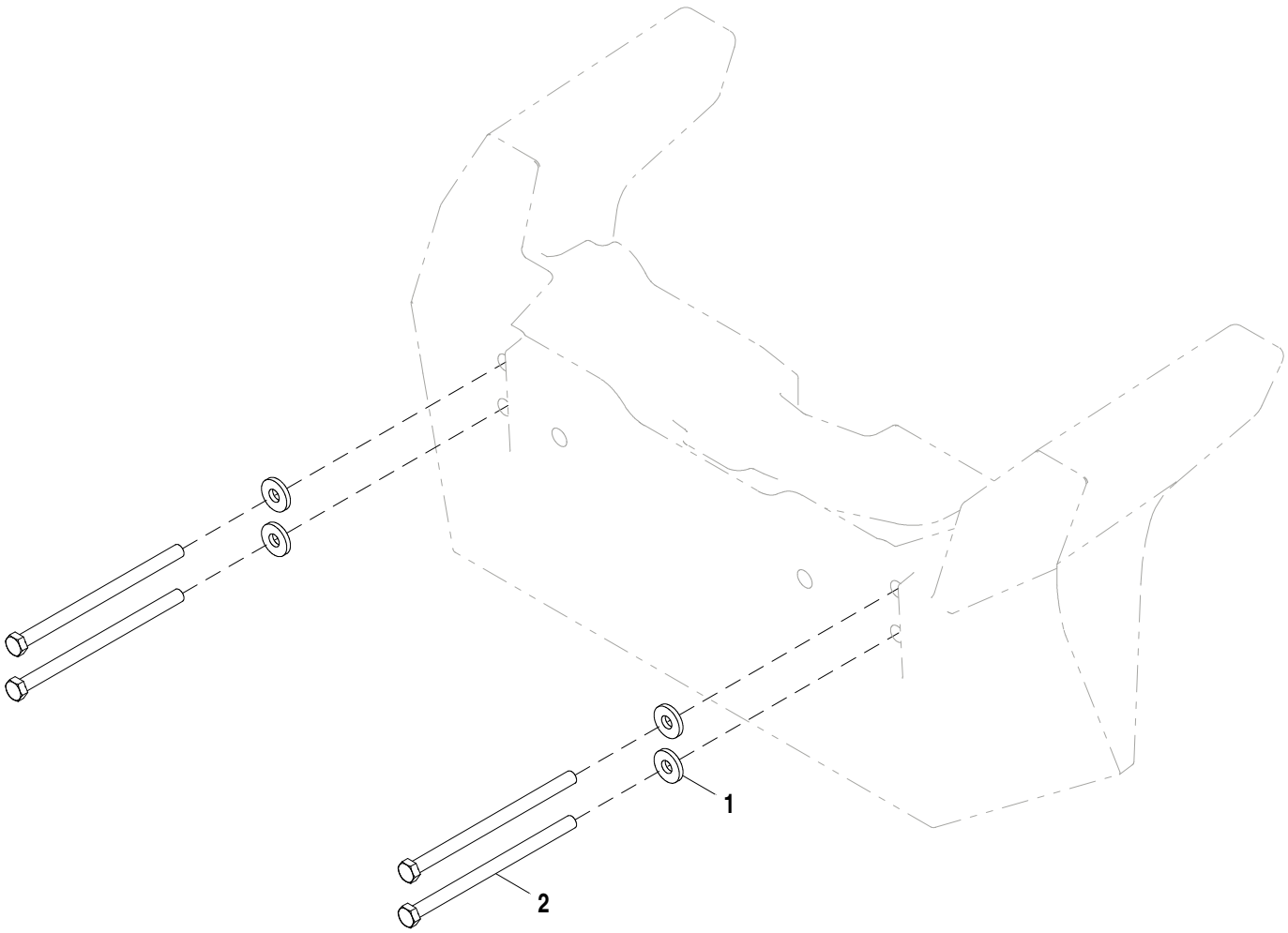

AT377403_TX1101795

Pos.	*Ref.*	*Descripción*	*Cant.*	*Núm. de serie*	*Notas*
1	T119912	Arandela	4		
2	19M9124	Tornillo	4		M16 X 260

Front Counterweight Kit, 114 kg (250 lbs.)
Kit contrepoids avant, 114 kg (250 lb)
Kit de Contrapeso Dianteiro, 114 kg (250 lb)
Juego de contrapeso delantero, 114 kg (250 lb)

AT409592_TX1101696 A.1

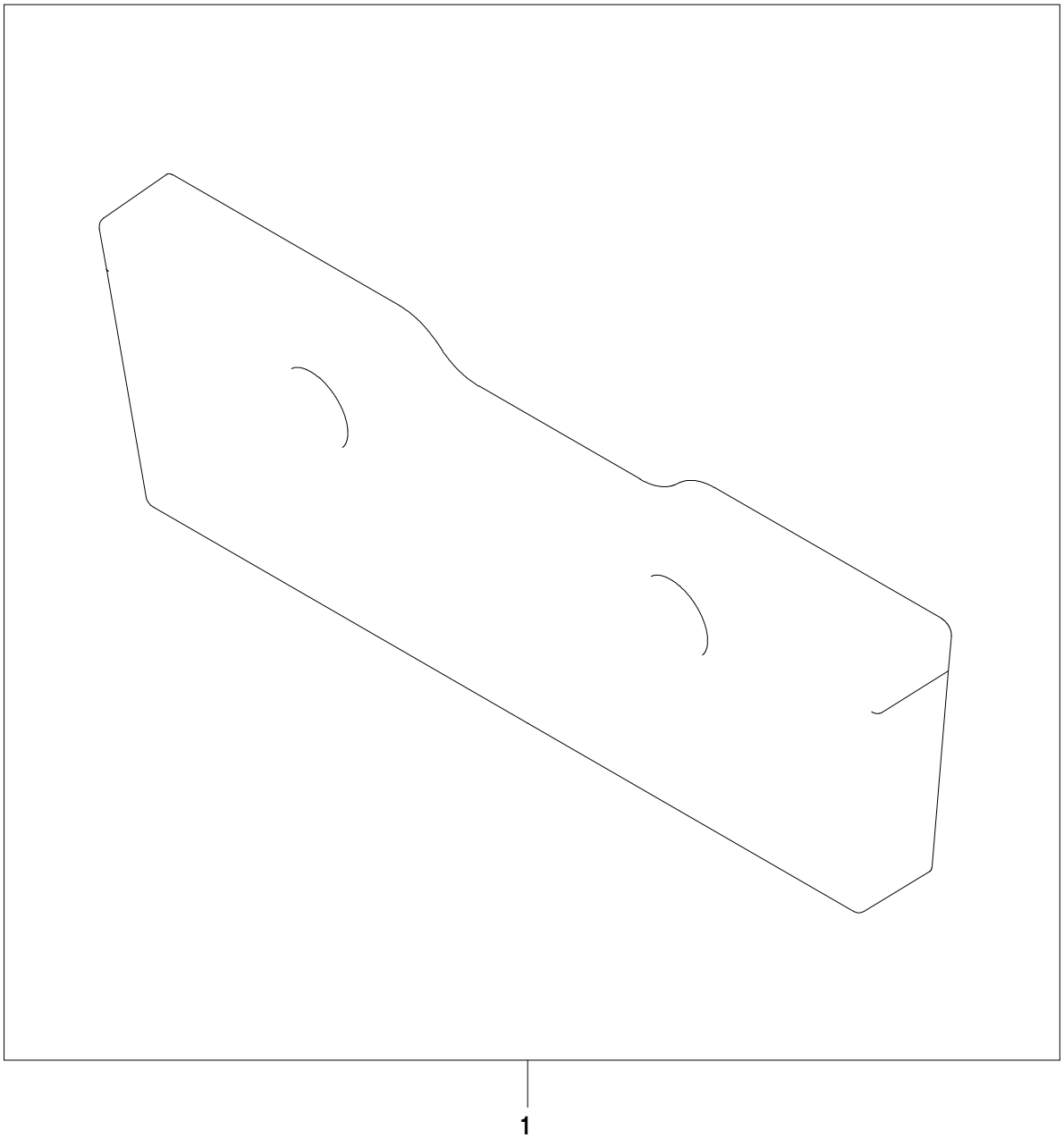

AT409592_TX1101696

Pos.	*Ref.*	*Descripción*	*Cant.*	*Núm. de serie*	*Notas*
1	**AT409592**	**Contrapeso**	**1**		**Usar con contrapeso de 204 kg (450 lb), ALSO ORDER (4) T151797, (2) 19M9088, AND (2) 14M7587, No se ilustra en esta página, Conjuntos enteros**
	AT409592	**Contrapeso**	**1**		**Usar con contrapesos de 340 kg (750 lb), 454 kg (1000 lb) ó 567 kg (1250 lb), ALSO ORDER (2) T151797 AND (2) 19M8975, No se ilustra en esta página, Conjuntos enteros, No usar con máquinas 325K y 325SK**

Front Counterweight Kit, 204 kg (450 lbs.)
Kit de contrepoids avant, 204 kg (450 lb)
Kit de Contrapeso Dianteiro, 204 kg (450 lb)
Juego de contrapeso delantero, 204 kg (450 lb)

AT409585_TX1101682 A.2

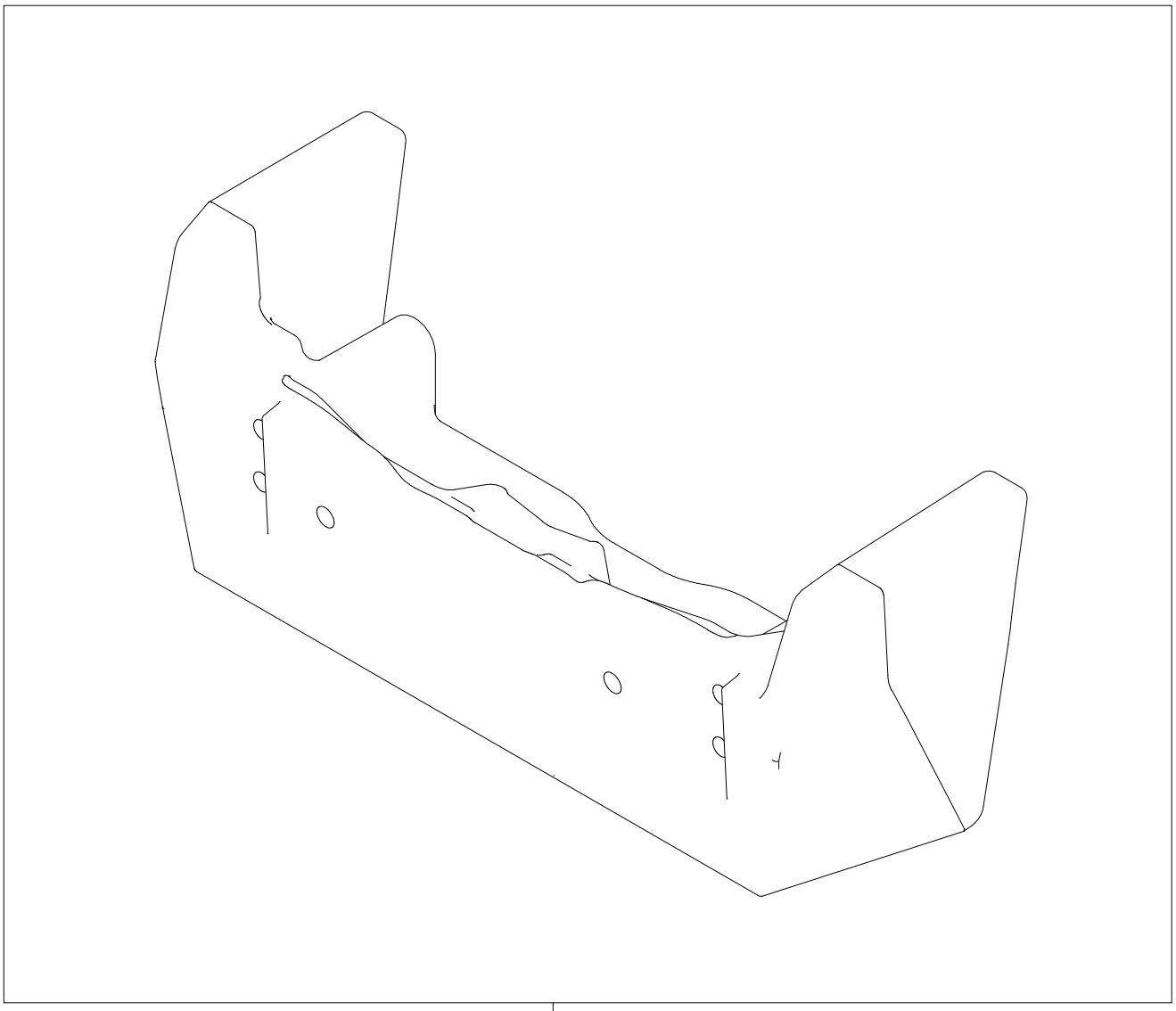

AT409585_TX1101682

Pos.	*Ref.*	*Descripción*	*Cant.*	*Núm. de serie*	*Notas*
1	**AT409585**	**Contrapeso**	**1**		**Usa con, (4) T119912 AND (4) 19M9124, No se ilustra en esta página, Conjuntos enteros**

Front Counterweight Kit, 340 kg (750 lbs.)
Kit contrepoids avant, 340 kg (750 lb)
Kit de Contrapeso Dianteiro, 340 kg (750 lb)
Juego de contrapeso delantero, 340 kg (750 lb)

AT409586_TX1101722 A.1

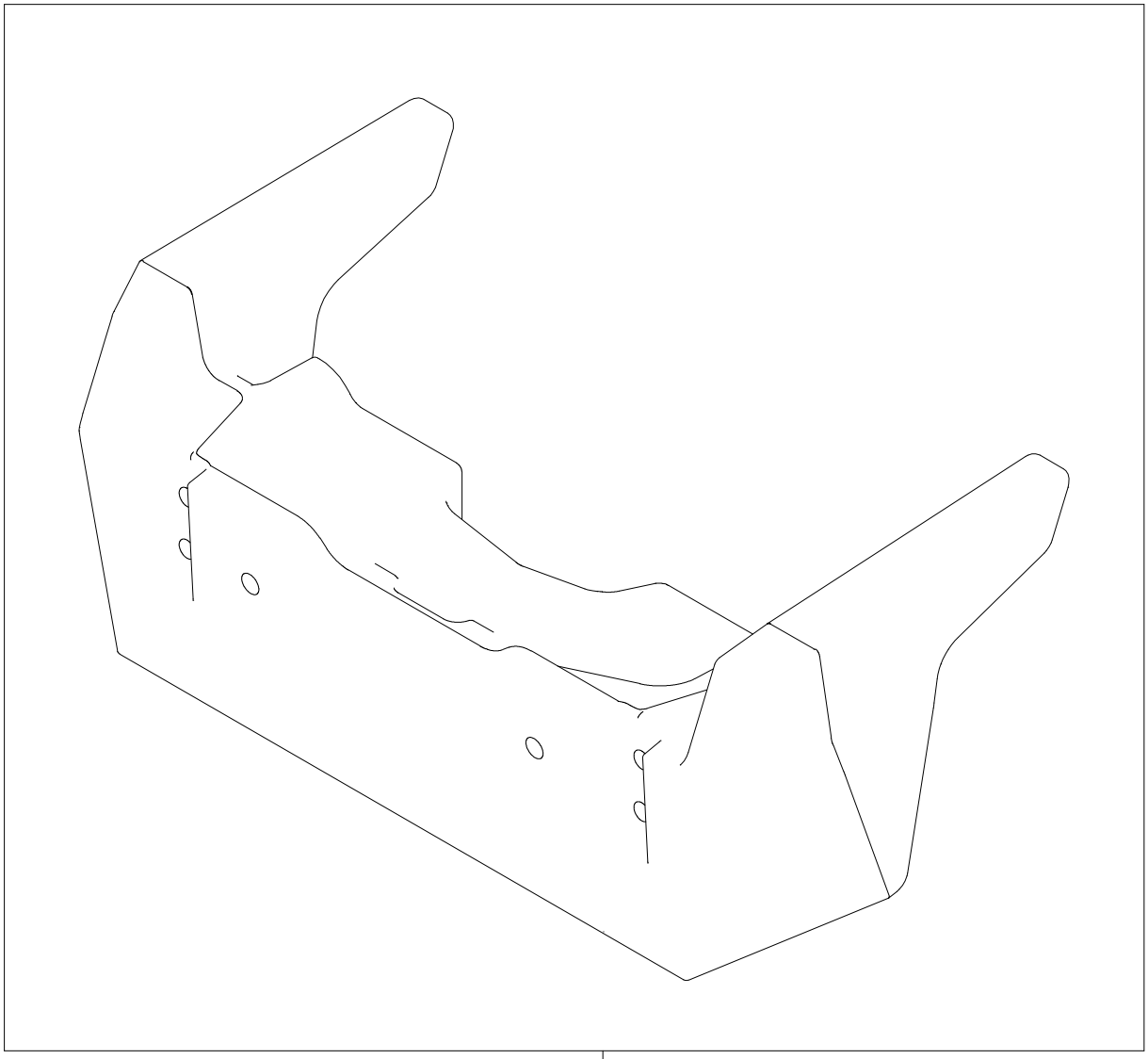

AT409586_TX1101722

Pos.	*Ref.*	*Descripción*	*Cant.*	*Núm. de serie*	*Notas*
1	**AT409586**	**Contrapeso**	**1**		**Usa con, (4) T119912 AND (4) 19M9124, No se ilustra en esta página, Conjuntos enteros**

Front Counterweight Kit, 454 kg (1000 lbs.)
Kit de contrepoids avant, 454 kg (1000 lb)
Kit de Contrapeso Dianteiro, 454 kg (1000 lb)
Juego de contrapeso delantero, 454 kg (1000 lb)

AT409587_TX1101790 A.1

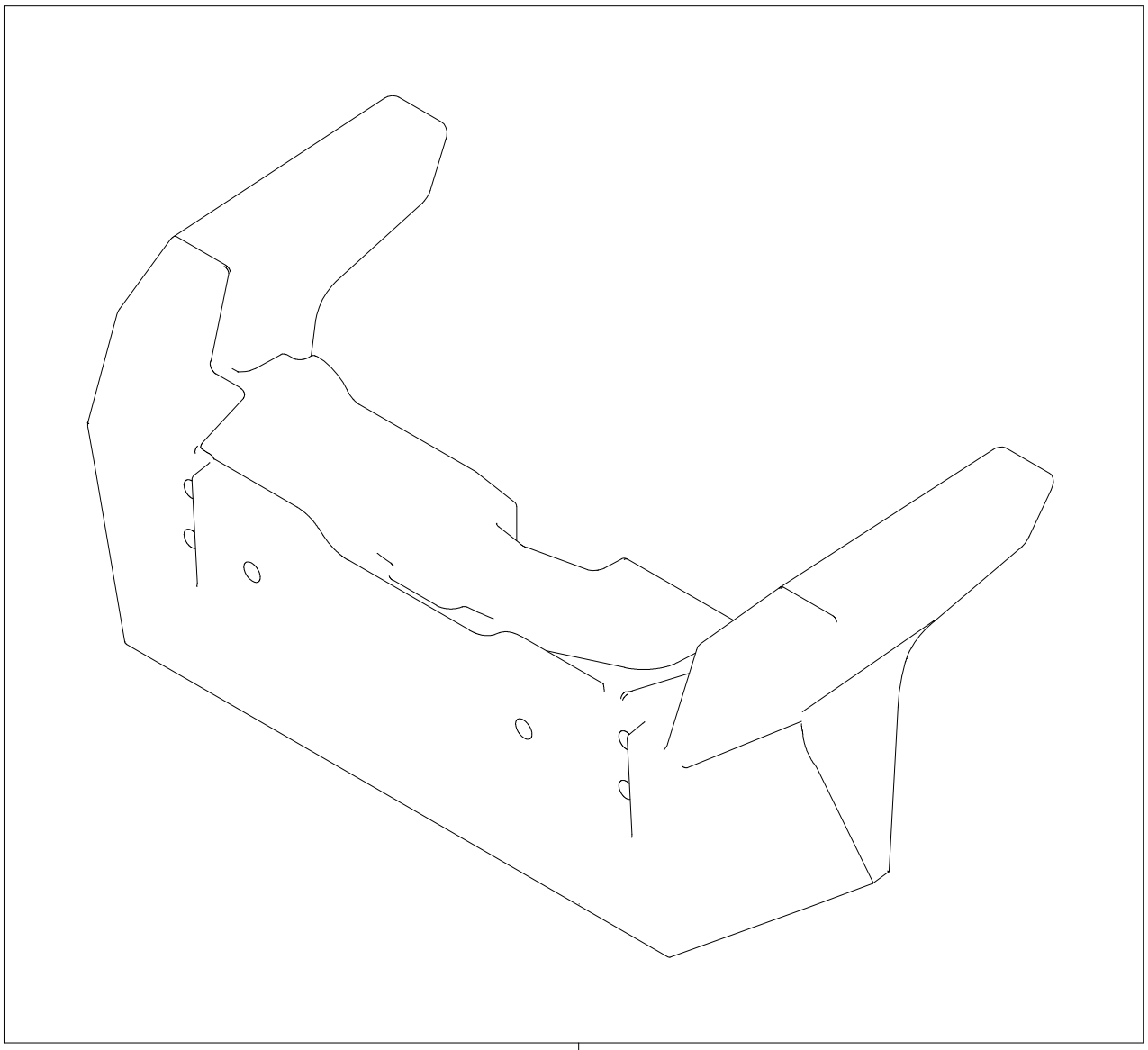

AT409587_TX1101790

Pos.	*Ref.*	*Descripción*	*Cant.*	*Núm. de serie*	*Notas*
1	**AT409587**	**Contrapeso**	**1**		**Usa con, (4) T119912 AND (4) 19M9124, No se ilustra en esta página, Conjuntos enteros**

Front Counterweight Kit, 567 kg (1250 lbs.)
Kit contrepoids avant, 567 kg (1250 lb)
Kit de Contrapeso Dianteiro, 567 kg (1250 lb)
Juego de contrapeso delantero, 567 kg (1250 lb)

AT409588_TX1101792 A.1

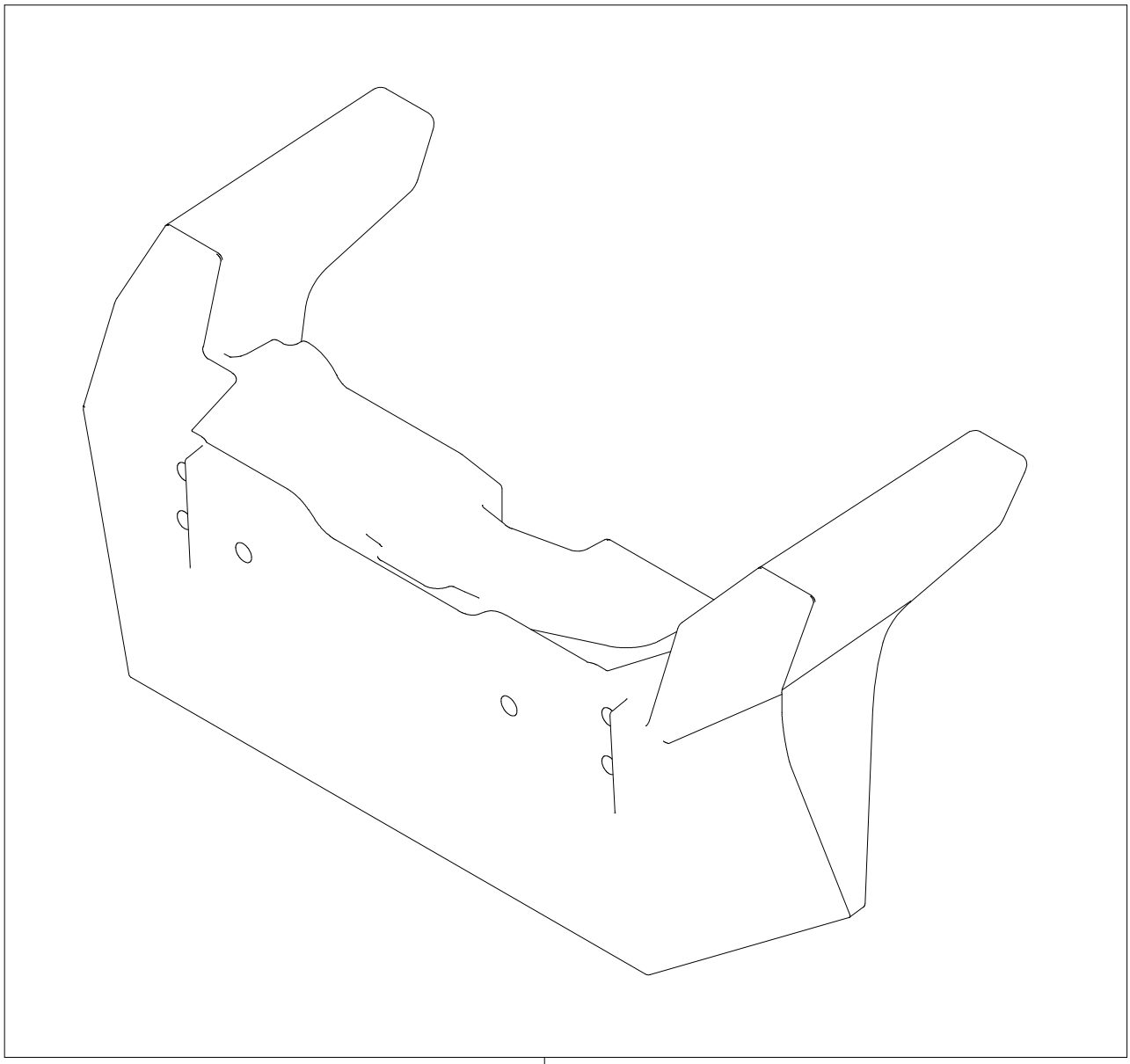

AT409588_TX1101792

Pos.	*Ref.*	*Descripción*	*Cant.*	*Núm. de serie*	*Notas*
1	**AT409588**	**Contrapeso**	**1**		**Usa con, (4) T119912 AND (4) 19M9124, No se ilustra en esta página, Conjuntos enteros**

Front Console Seal
Joint de console avant
Kit do Console Dianteiro
Burlete de consola delantera

ETN86241_TX1102624 A.2

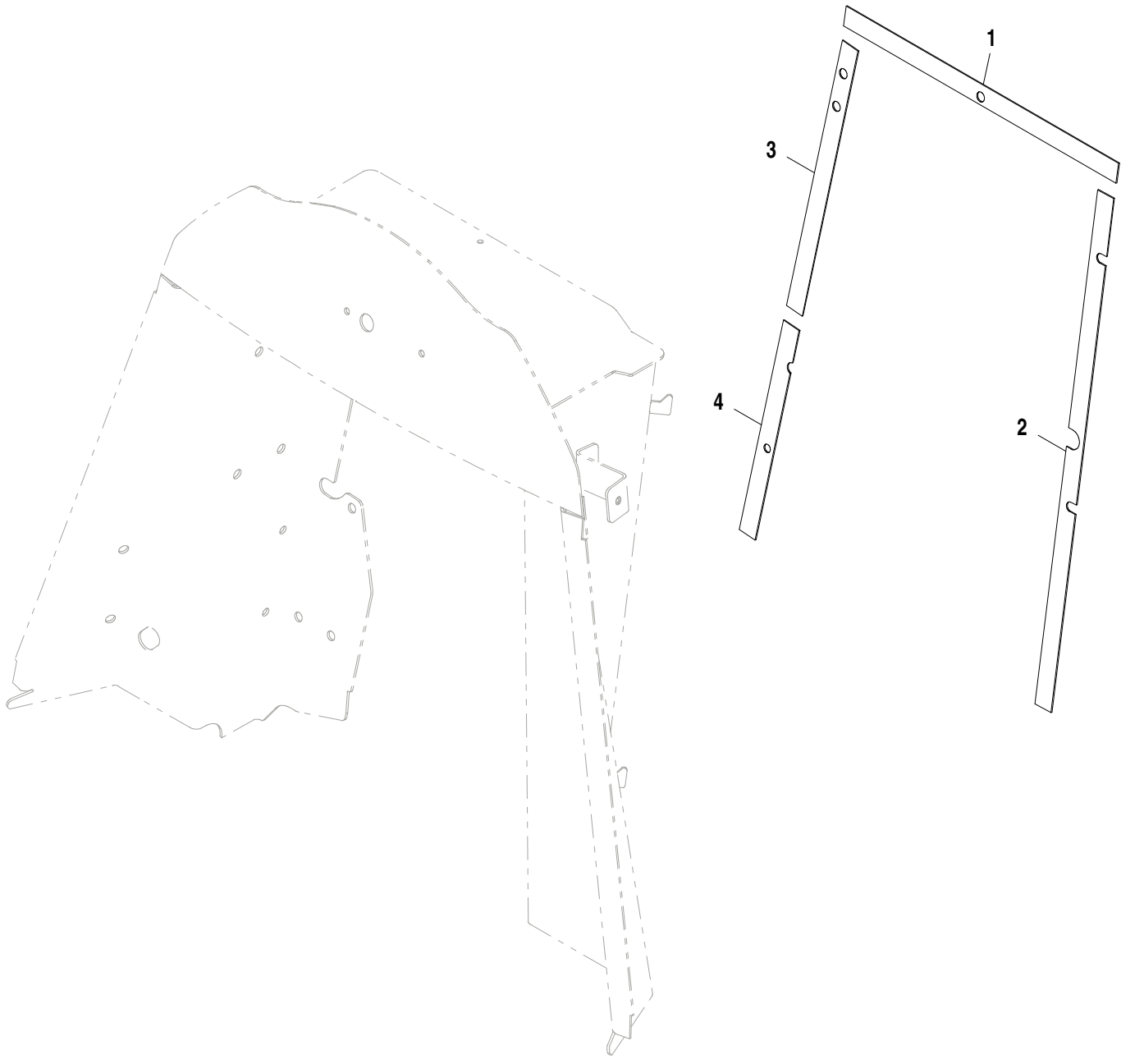

ETN86241_TX1102624

Pos.	*Ref.*	*Descripción*	*Cant.*	*Núm. de serie*	*Notas*
1	T185782	Junta	1		
2	T303663	Junta	1		
3	T219254	Aislante	1		
4	T219255	Aislante	1		

Noise Reduction Foam
Mousse acoustique/isolateur
Espuma Redutora de Ruído
Espuma reductora de ruidos

AT408489_TX1102628 A.2

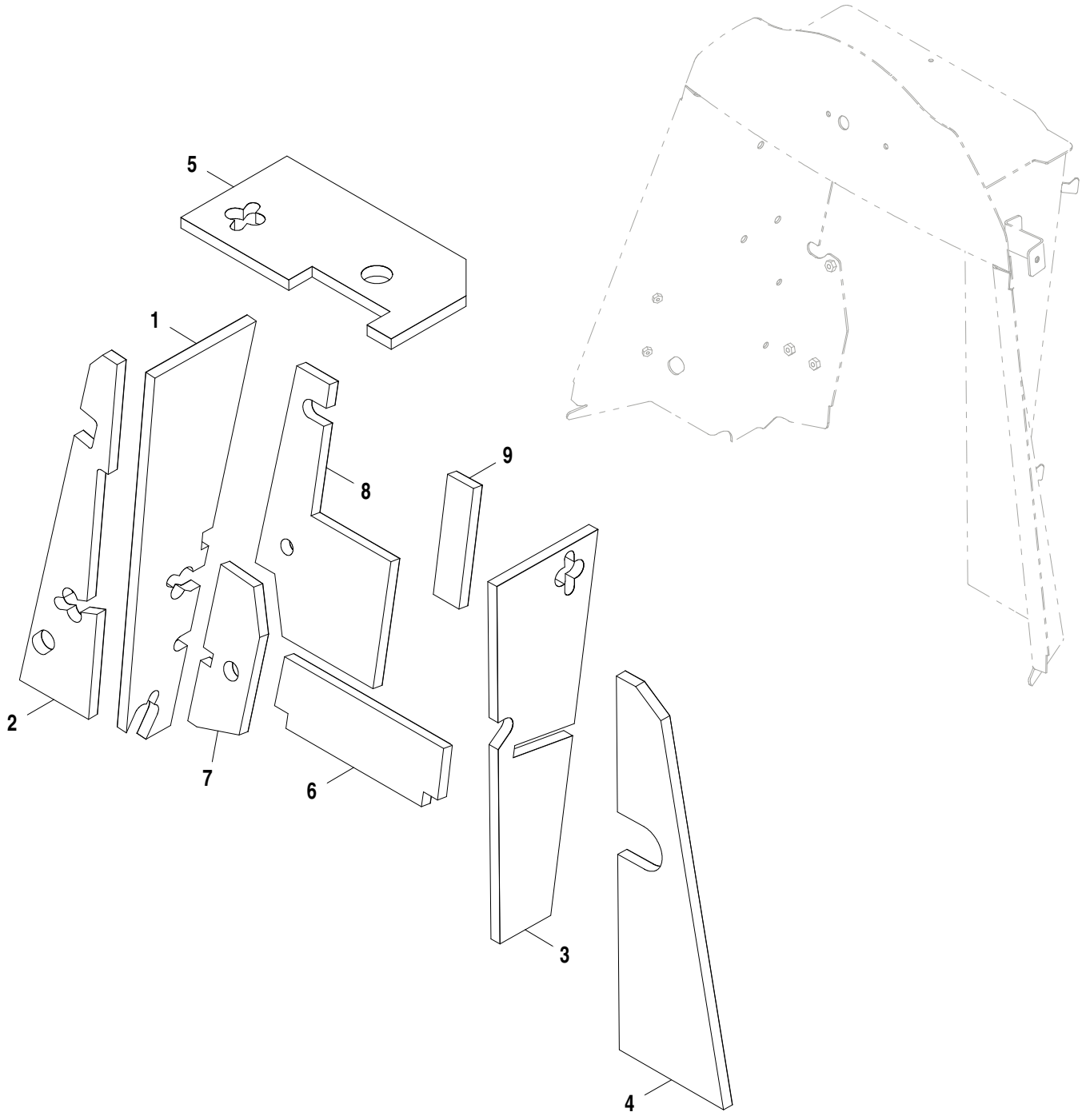

AT408489_TX1102628

Pos.	*Ref.*	*Descripción*	*Cant.*	*Núm. de serie*	*Notas*
1	AT408967	Pantalla	1		
2	AT408983	Pantalla	1		
3	AT408980	Pantalla	1		
4	AT408982	Pantalla	1		
5	AT409008	Pantalla	1		
6	AT409012	Pantalla	1		
7	AT409011	Pantalla	1		
8	AT409009	Pantalla	1		
9	AT409010	Pantalla	1		

Cab Headliner With Radio
Garniture de pavillon avec radio
Revestimento da Cabine Com Rádio
Revestimiento interior de techo de cabina con radio

AT185327_TX1102709 A.1

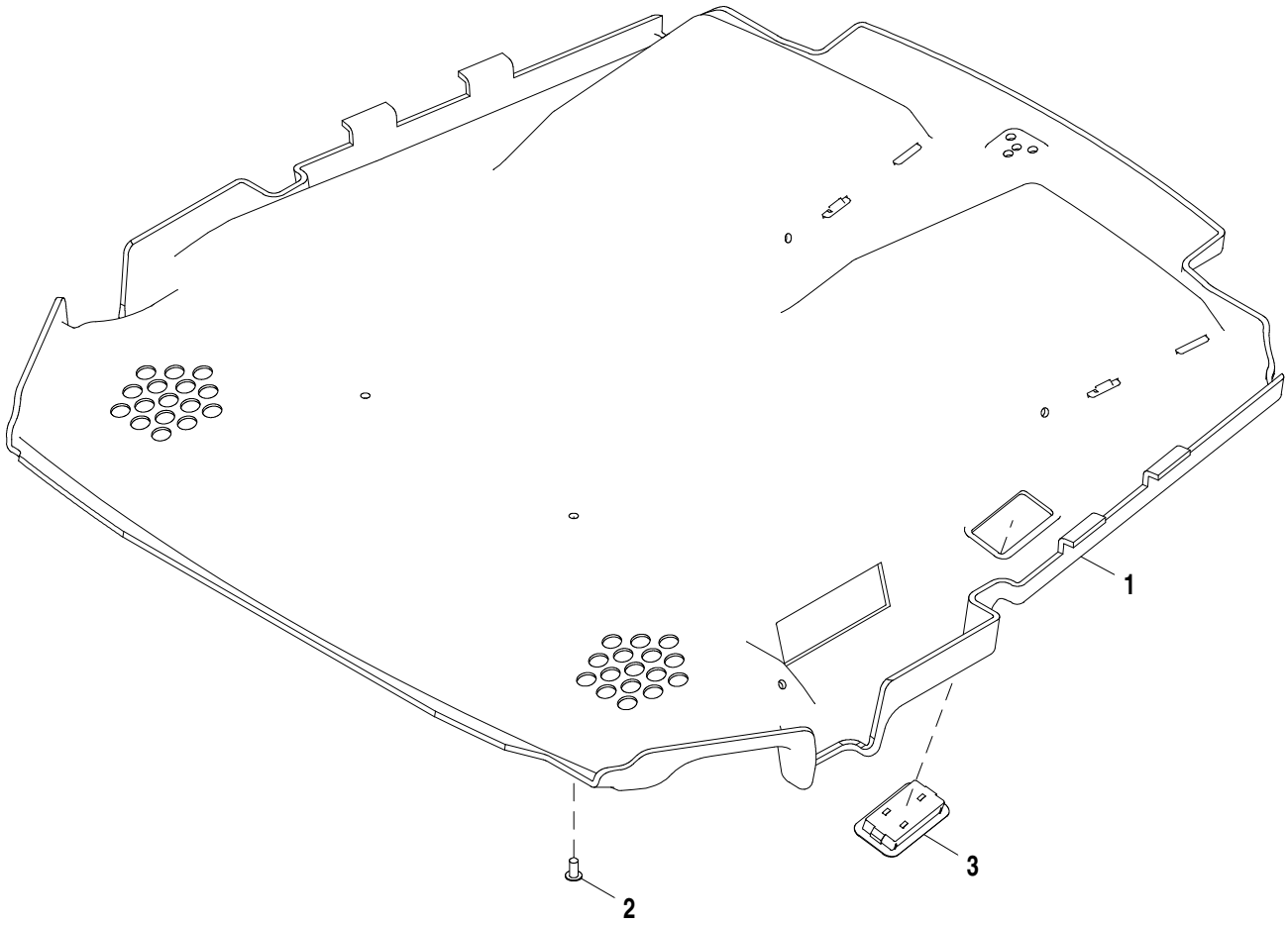

AT185327_TX1102709

Pos.	*Ref.*	*Descripción*	*Cant.*	*Núm. de serie*	*Notas*
1	AT335596	Guarnición de techo	1		
2	MT2485	Tapón	9		
3	AT320544	Faro	1		

Cab Headliner without Radio
Garniture de pavillon sans radio
Revestimento da Cabine sem Rádio
Revestimiento interior de techo de cabina sin radio

AT396151_TX1102710 A.1

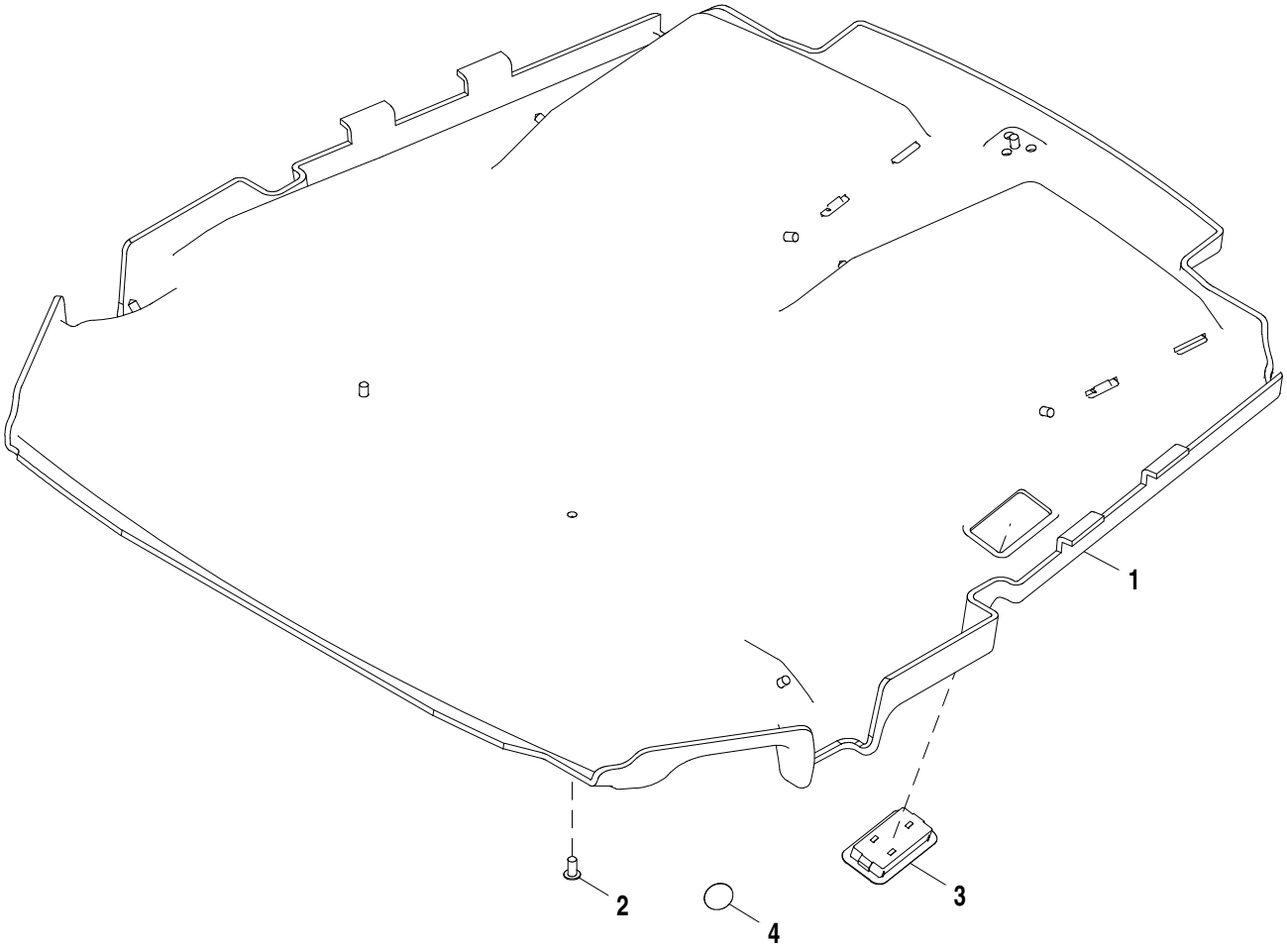

AT396151_TX1102710

Pos.	*Ref.*	*Descripción*	*Cant.*	*Núm. de serie*	*Notas*
1	AT335595	Guarnición de techo	1		
2	MT2485	Tapón	9		
3	AT320544	Faro	1		
4	T186793	Etiqueta adhesiva	1		

Roof with Wiring Harness and Deluxe Lights
Toit avec faisceau et éclairage Deluxe
Teto com Chicote Elétrico e Luzes Deluxe
Techo con grupo de cables y luces Deluxe

AT322407_TX1109715 B.1

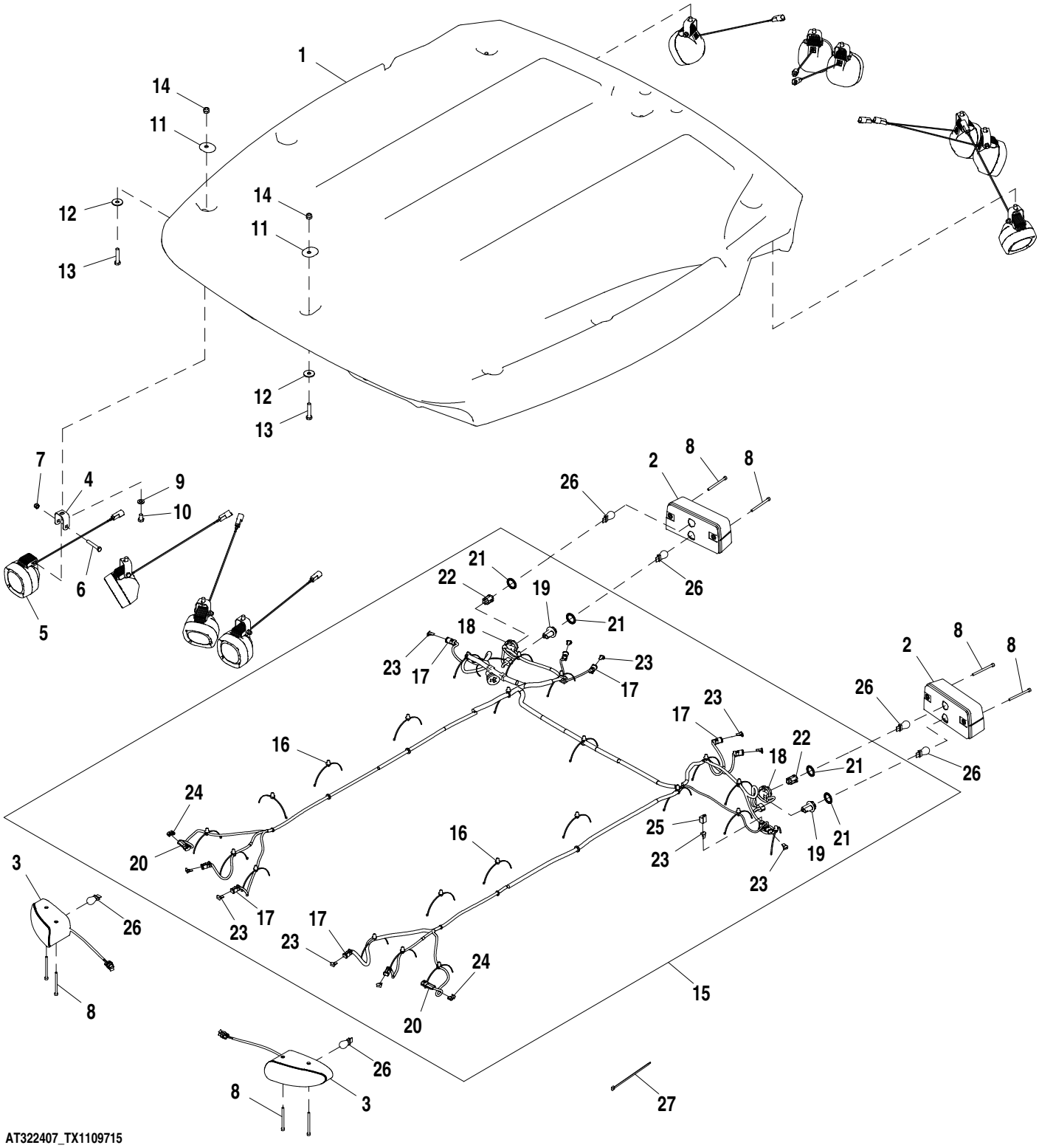

AT322407_TX1109715

Pos.	*Ref.*	*Descripción*	*Cant.*	*Núm. de serie*	*Notas*
1	T277993	Techo	1		
2	AT324938	Luz de freno	2		
3	AT326622	Faro	2	-206275	Luz de advertencia
	RE217551	Faro	2	206276-	Luz de advertencia
4	T216731	Soporte	10		
5	AT323301	Faro de labor	10		
	AT130104	Lámpara	1		Bombilla de faro
6	19M7165	Tornillo	10		M8 X 55
7	14M7426	Tuerca de seguridad	10		M8
8	19M8482	Tornillo	8		M6 X 80
9	24M7239	Arandela	10		10.700 X 21 X 2.500 mm
10	19M8324	Tornillo	10		M10 X 16
11	T185664	Arandela de guarnición	8		
12	24M7101	Arandela	8		11 X 34 X 3 mm
13	19M8600	Tornillo	8		M10 X 50
14	14M7517	Tuerca de seguridad	8		M10
15	AT321365	Grupo de cables del techo	1	-206275	Luces de lujo
	AT397346	Grupo de cables del techo	1	206276-	Luces de lujo
16	T209627	Abrazadera	23		
17	57M8021	Conjunto de conector eléc.	11		
18	57M10126	Caja de conectores eléc.	2		
19	57M8864	Base de lamparita	2		
20	57M7256	Caja de conectores eléc.	2		
21	57M10427	Sellador de cable eléctrico	4		
22	57M10428	Dispositivo de bloqueo eléc	2		
23	57M8022	Dispositivo de bloqueo eléc	11		
24	57M9712	Accesorio de conector eléc.	2		
25	.....	Accesorio de conector eléc.	1		YNU (
26	RE49778	Lámpara	6		
27	R44302	Cinta de atar	10		

Operator Enclosure Isolators
Isolateurs de cabine
Isoladores do Compartimento do Operador
Aisladores de compartimiento de operador

AT410177_TX1102728 A.1

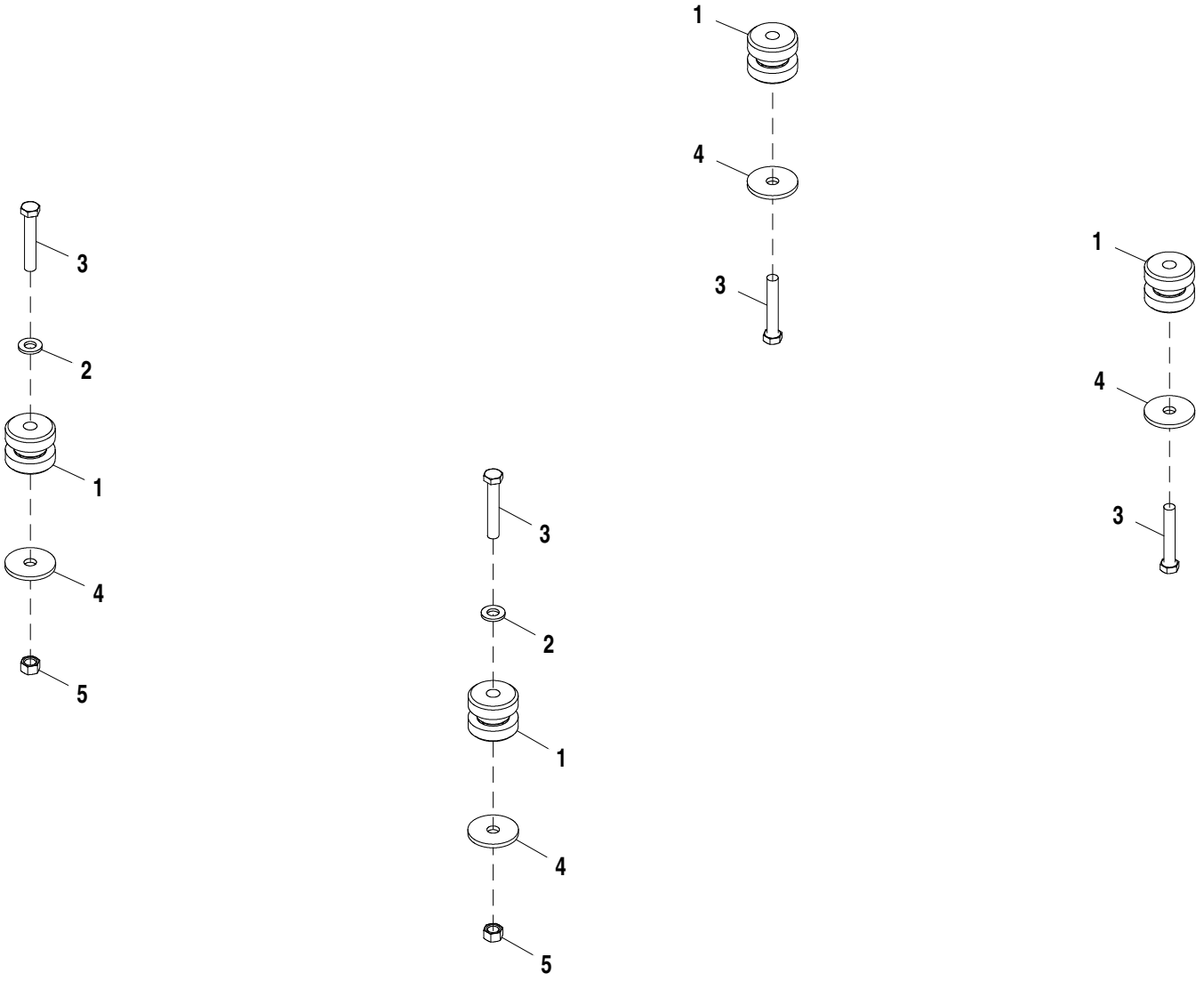

AT410177_TX1102728

Pos.	*Ref.*	*Descripción*	*Cant.*	*Núm. de serie*	*Notas*
1	AT223527	Aislante	4		
2	24M7242	Arandela	2		21.400 X 42 X 5 mm
3	19M7883	Tornillo	4		M20 X 120
4	T101807	Arandela	4		
5	14M7277	Tuerca	2		M20

Cab Seals
Joints de cabine
Vedações da Cabine
Burletes de cabina

AT384117_TX1104256 B.1

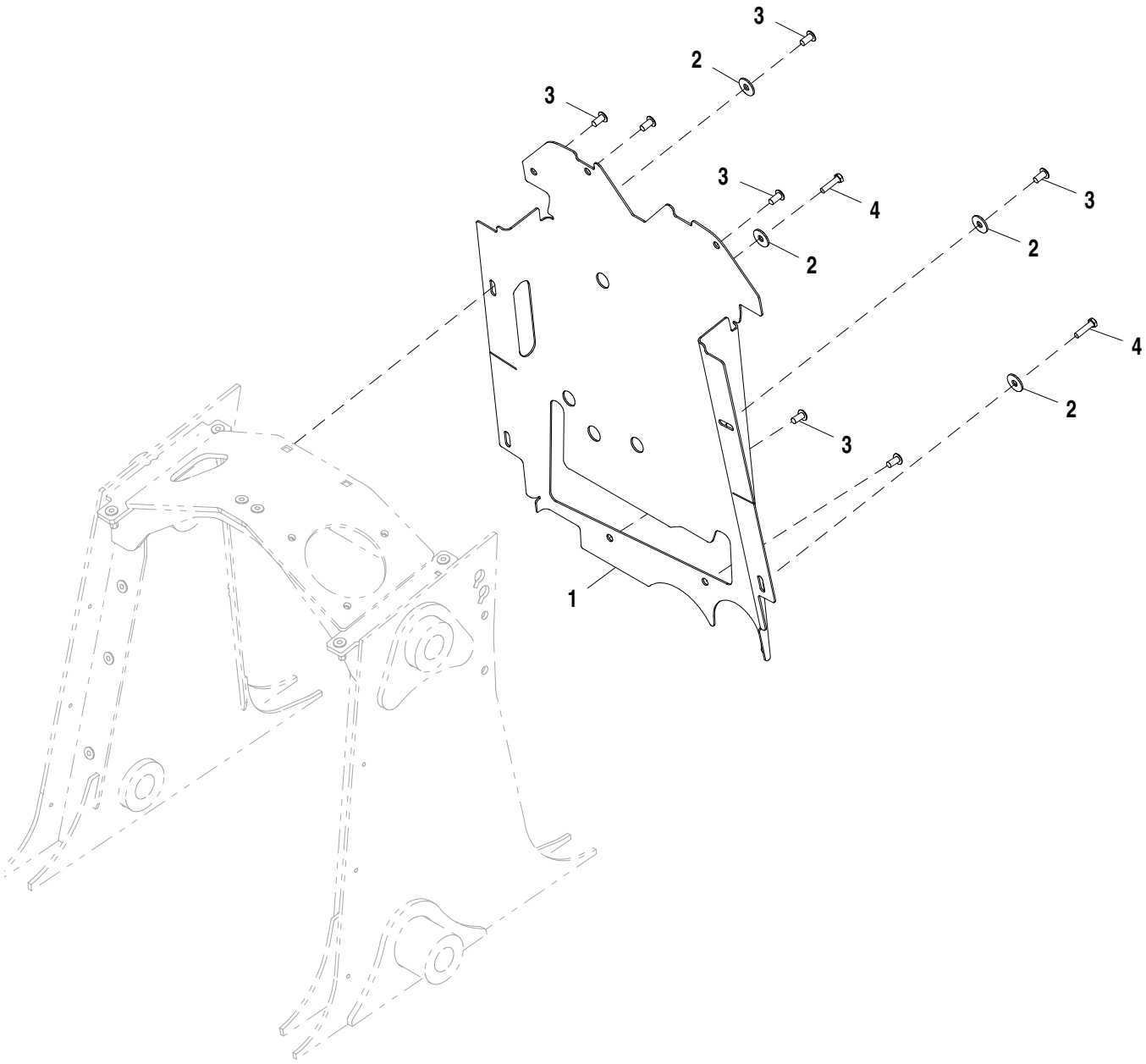

AT384117_TX1104256

Pos.	*Ref.*	*Descripción*	*Cant.*	*Núm. de serie*	*Notas*
1	T277246	Aislante	1		
2	24M7180	Arandela	4		13 X 37 X 3 mm
3	MT2485	Tapón	7		
4	19M8637	Tornillo	2		M10 X 40, SUB FOR MT2485

Cab Seals, Pilot Controls
Joints de cabine, commandes pilotes
Vedações da Cabine, Controles Piloto
Burletes de cabina, controles piloto

AT280167_TX1104259 A.1

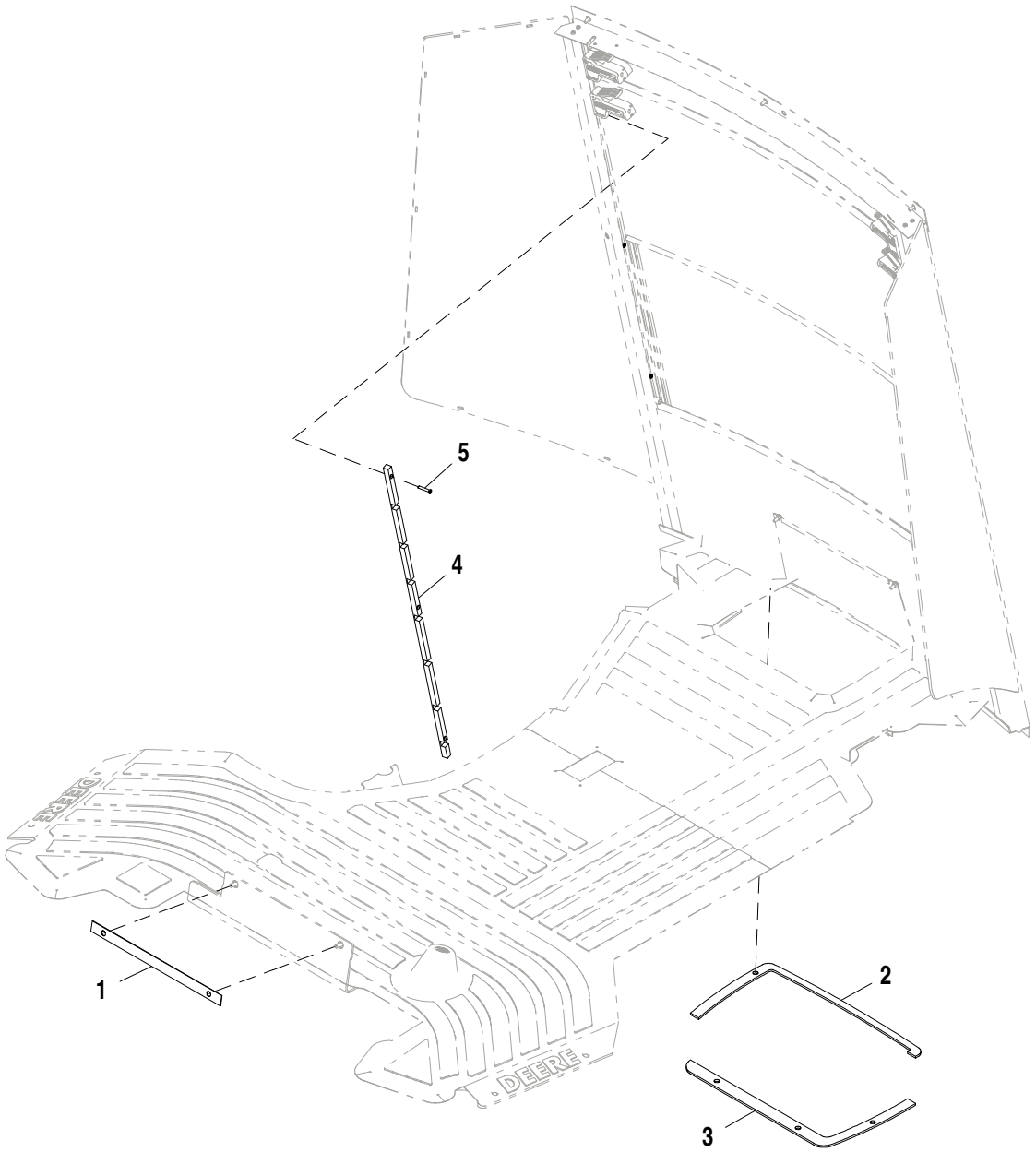

AT280167_TX1104259

Pos.	*Ref.*	*Descripción*	*Cant.*	*Núm. de serie*	*Notas*
1	T185775	Junta	1		
2	T185773	Junta	1		
3	T191142	Junta	1		
4	T308406	Bastidor	2		Ventana trasera
5	T208077	Tornillo	6		

Cab Seals, Manual Controls
Joints de cabine, commandes manuelles
Vedações da Cabine, Controles Manuais
Burletes de cabina, controles manuales

AT191998_TX1104255 A.1

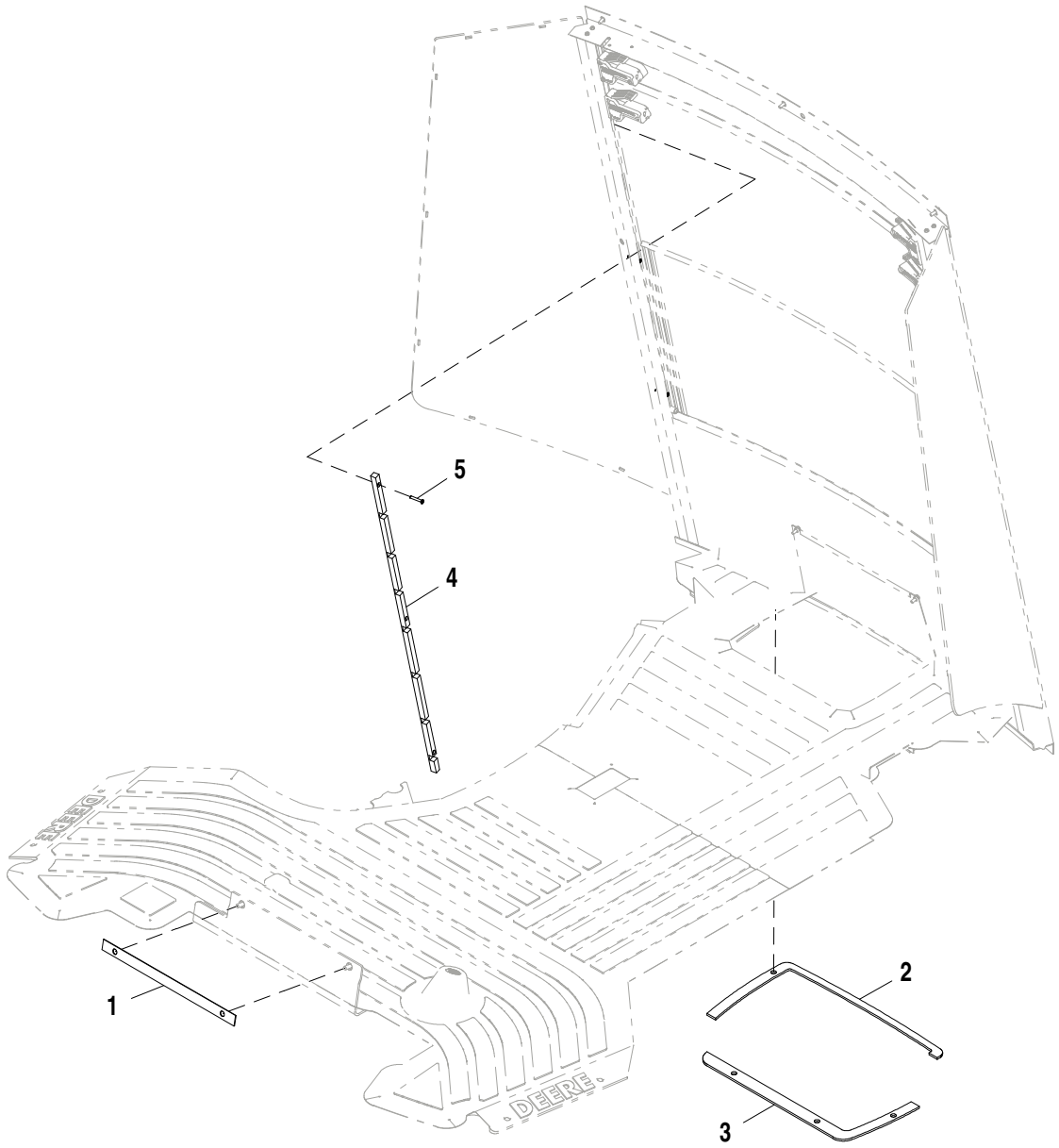

AT191998_TX1104255

Pos.	*Ref.*	*Descripción*	*Cant.*	*Núm. de serie*	*Notas*
1	T185775	Junta	1		
2	T185773	Junta	1		
3	T185774	Junta	1		
4	T308406	Bastidor	2		Ventana trasera
5	T208077	Tornillo	6		

Cab (Manual Controls)
Cabine (commandes manuelles)
Cabine (Controles Manuais)
Cabina (controles manuales)

ETN83682_TX1102638 A.1

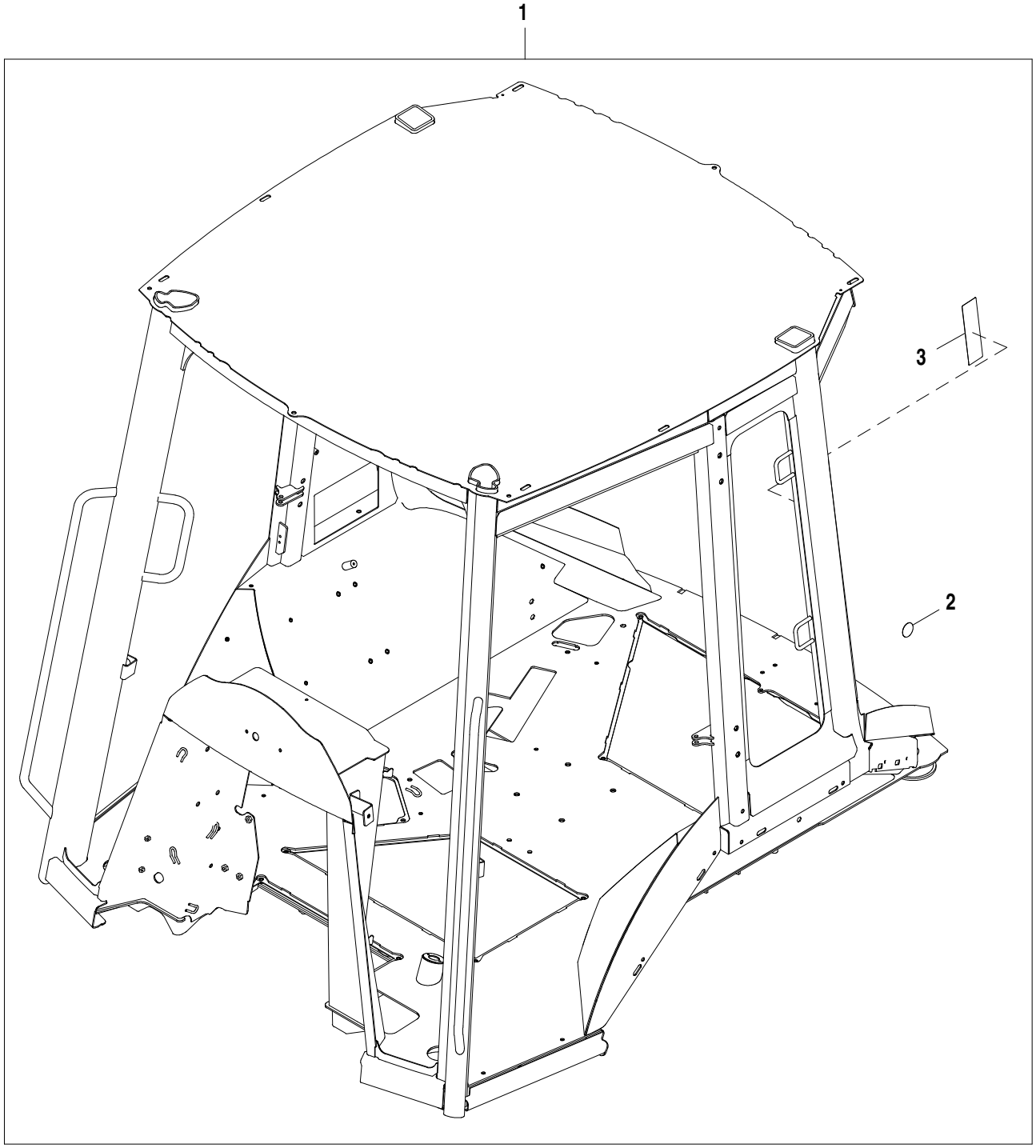

ETN83682_TX1102638

Pos.	*Ref.*	*Descripción*	*Cant.*	*Núm. de serie*	*Notas*
1	AT407572	Bastidor de seg. de 4 post.	1		SUB FOR AT376976
2	T186793	Etiqueta adhesiva	1		
3	T283762	Etiqueta adhesiva	1		

Cab (Pilot Controls)
Cabine (commandes pilotes)
Cabine (Controles Piloto)
Cabina (controles piloto)

ETN83684_TX1102658 A.1

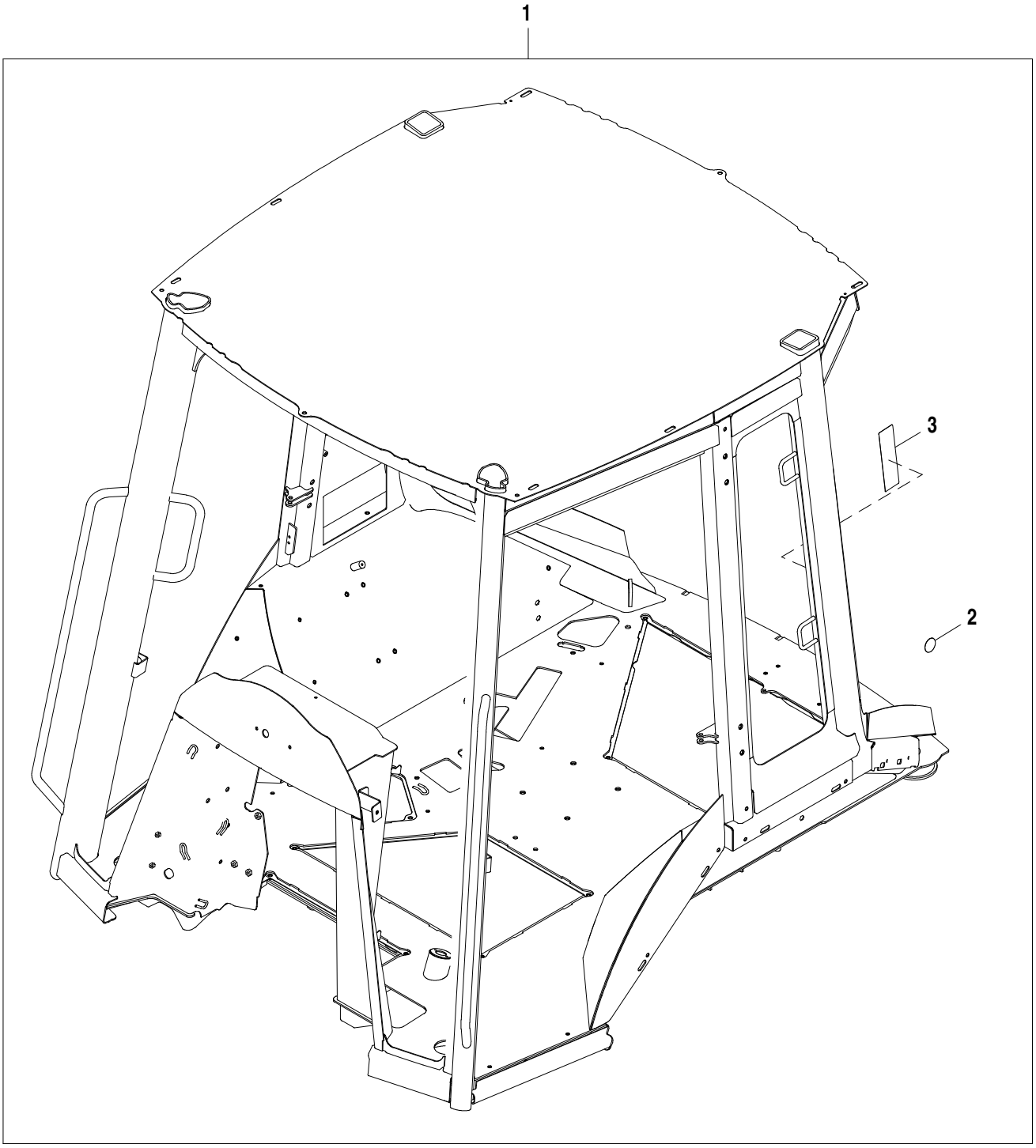

ETN83684_TX1102658

Pos.	*Ref.*	*Descripción*	*Cant.*	*Núm. de serie*	*Notas*
1	AT407622	Bastidor de seg. de 4 post.	1		
2	T186793	Etiqueta adhesiva	1		
3	T283762	Etiqueta adhesiva	1		

1/4 Cab with Manual Controls
Cabine 1/4 avec commandes manuelles
Cabine de 1/4 com Controles Manuais
1/4 cabina con controles manuales

ETN85049_TX1102681 A.1

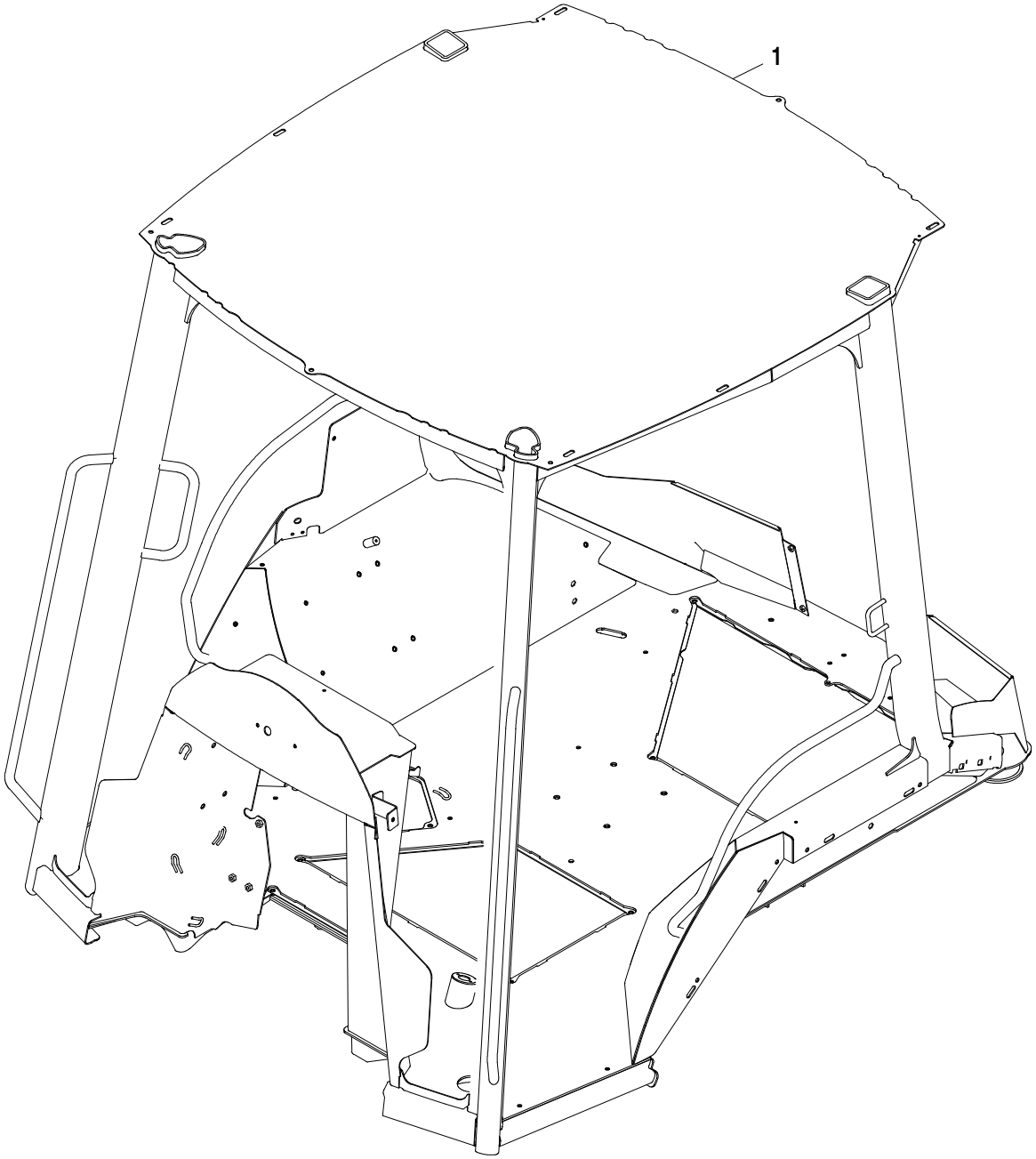

ETN85049_TX1102681

Pos.	*Ref.*	*Descripción*	*Cant.*	*Núm. de serie*	*Notas*
1	AT376978	Bastidor de seg. de 4 post.	1		

1/4 Cab with Pilot Controls
Cabine 1/4 avec commandes pilotes
Cabine de 1/4 com Controles Piloto
1/4 cabina con controles piloto

ETN85050_TX1102680 A.1

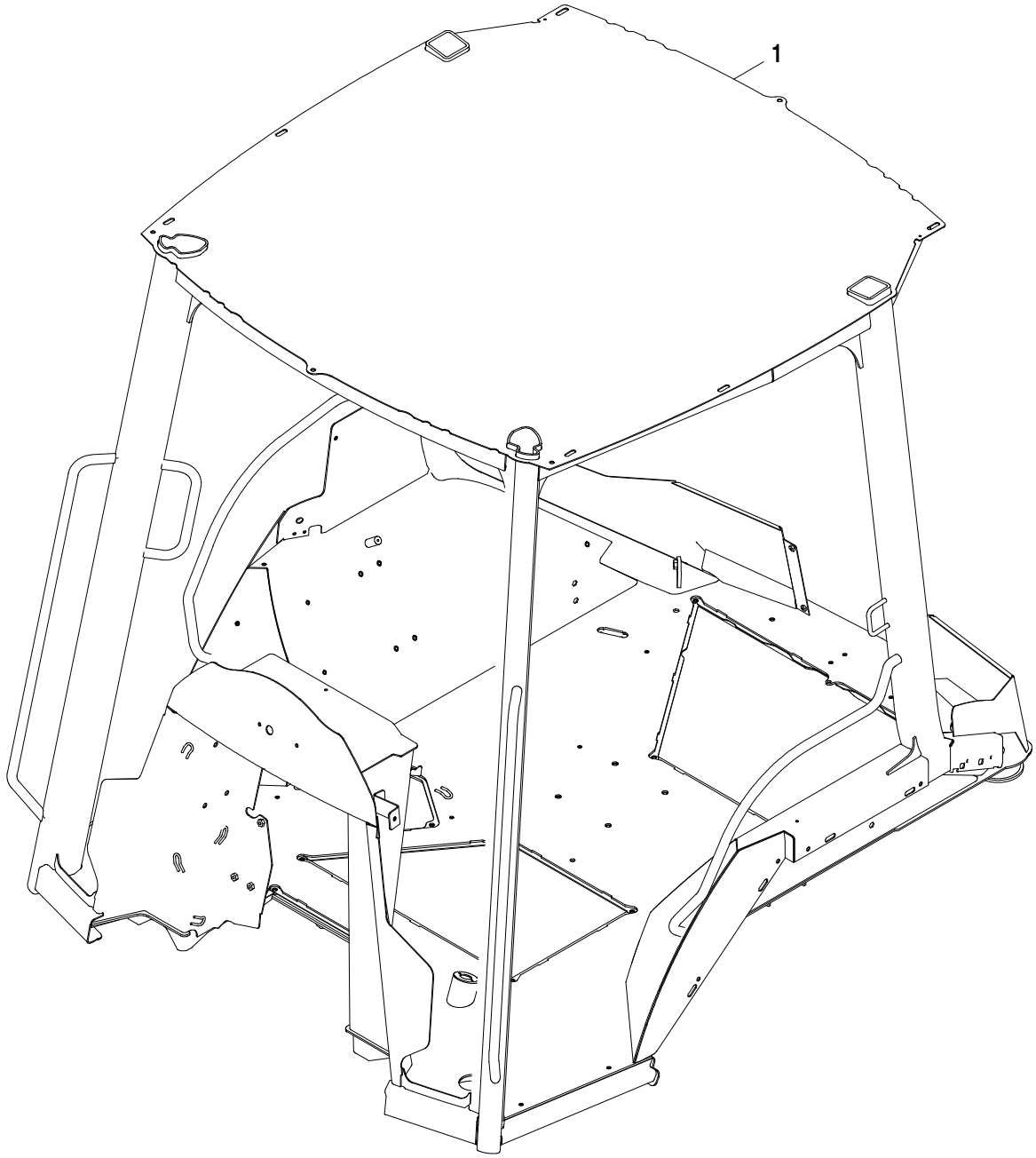

ETN85050_TX1102680

Pos.	*Ref.*	*Descripción*	*Cant.*	*Núm. de serie*	*Notas*
1	AT376977	Bastidor de seg. de 4 post.	1		

Cab Glass
Glace cabine
Vidro da Cabine
Vidrio de la cabina

ETN83682_TX1102645 A.2

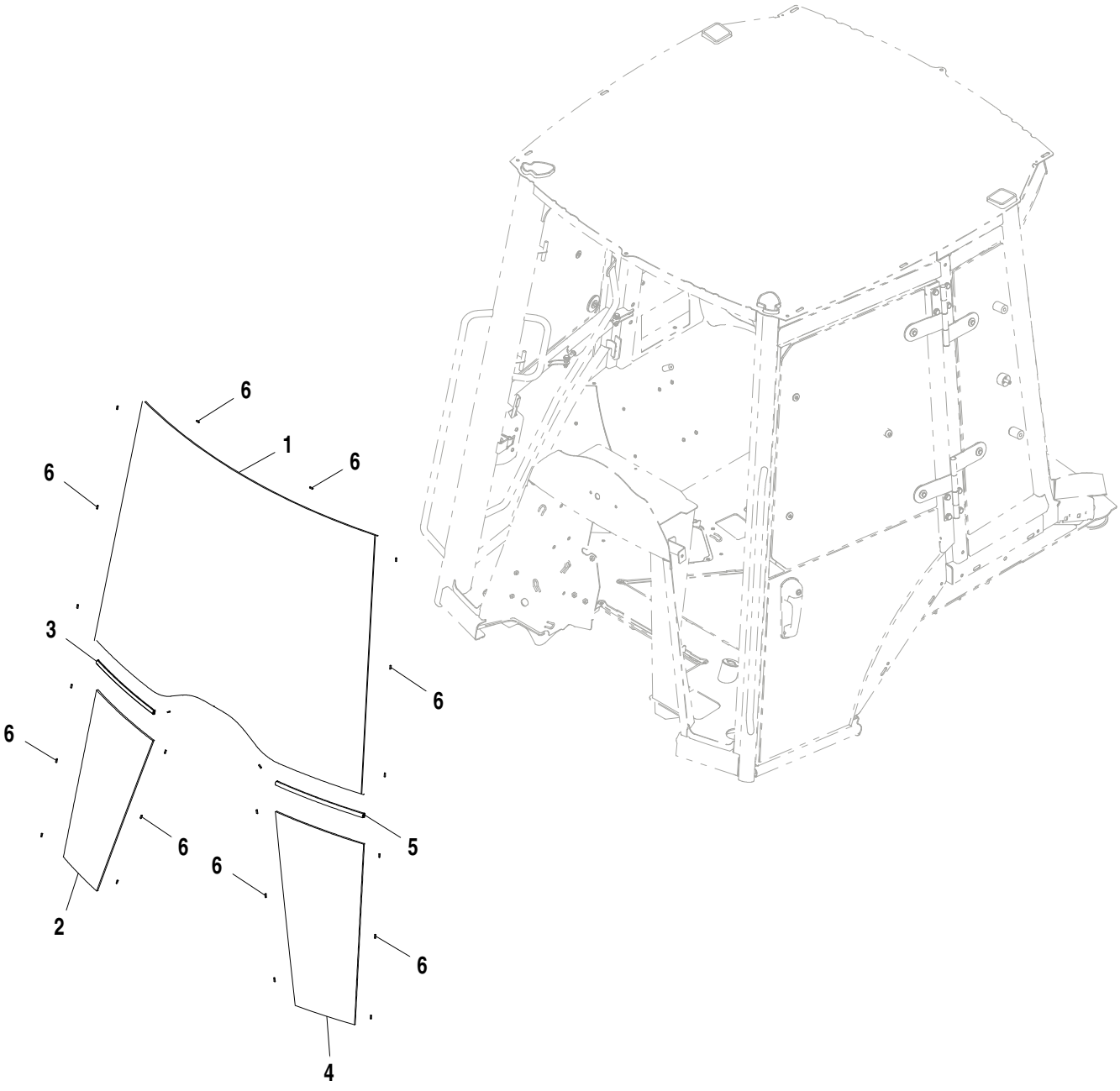

ETN83682_TX1102645

Pos.	*Ref.*	*Descripción*	*Cant.*	*Núm. de serie*	*Notas*
1	T275629	Cristal de ventana	1		
2	T275630	Cristal de ventana	1		
3	T164697	Aislante	1		
4	T275631	Cristal de ventana	1		
5	T164697	Aislante	1		
6	T135675	Soporte aislador	22		

Door LH (Cab)
Portière gauche (cabine)
Porta Esquerda (Cabine)
Puerta izquierda (cabina)

ETN83682_TX1102649 A.1

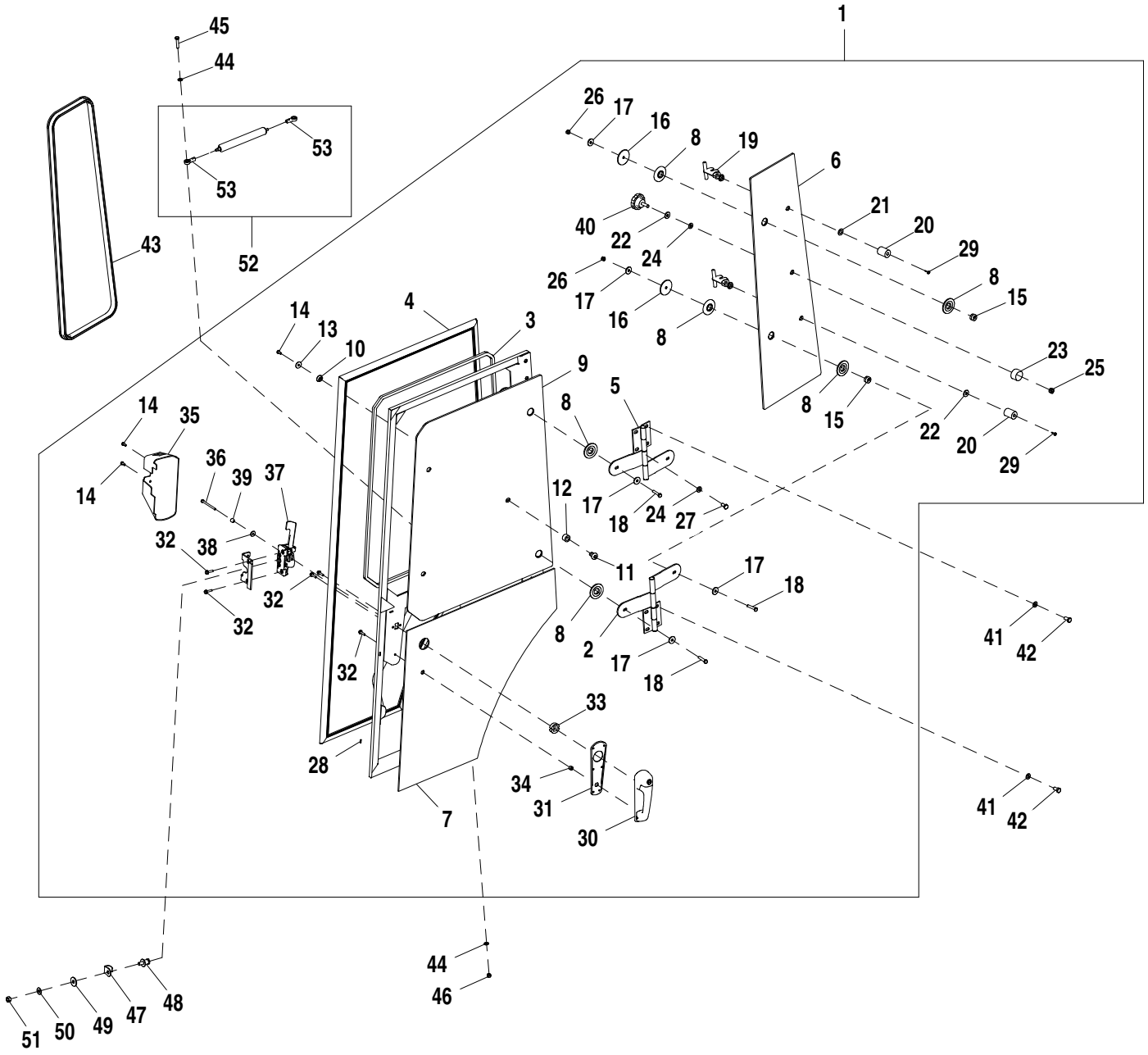

ETN83682_TX1102649

Pos.	*Ref.*	*Descripción*	*Cant.*	*Núm. de serie*	*Notas*
1	AT320195	Puerta	1		
2	AT184651	Bisagra	1		
3	T165357	Aislante	1		
4	AT184719	Aislante	1		
5	AT184524	Bisagra	1		
6	T166060	Cristal de ventana	1		
7	T214527	Cristal de ventana	1		
8	T158081	Arandela	8		
9	T164707	Cristal de ventana	1		
10	T76832	Arandela	1		
11	T186016	Casquillo	1		
12	T186017	Casquillo	1		
13	24H1288	Arandela	3		9/32" X 1" X 1/16"
14	T133674	Tornillo autofrenante	3		
15	T158358	Casquillo	4		
16	T185678	Arandela	4		
17	24M7024	Arandela	8		9 X 28 X 3 mm
18	19M7922	Tornillo	4		M8 X 40
19	AT372684	Pestillo	4		
20	T186018	Paragolpes	2		
21	T76833	Arandela	3		
22	R52921	Arandela	2		
23	T76830	Protección	1		
24	24M7239	Arandela	5		10.700 X 21 X 2.500 mm
25	14M7167	Tuerca de seguridad	1		M10
26	14M7426	Tuerca de seguridad	4		M8
27	19M7938	Tornillo	4		M10 X 20
28	T135675	Soporte aislador	7		
29	T188806	Tornillo	4		
30	AT306181	Mango	1		
31	T204599	Junta	1		
32	19M7863	Tornillo	5		M6 X 25
33	T205902	Espaciador	1		
34	T205901	Arandela	1		
35	T217433	Tapadera	1		
36	19M9402	Tornillo	1		M6 X 80
37	AT326978	Pestillo	1		
38	T218865	Arandela	1		
39	T218866	Espaciador	1		
40	AT75311	Empuñadura	1		
41	24M7239	Arandela	4		10.700 X 21 X 2.500 mm
42	19M7938	Tornillo	4		M10 X 20
43	T164709	Aislante	1		
44	24M7238	Arandela	4		8.700 X 17 X 2 mm
45	19M7922	Tornillo	2		M8 X 40
46	14M7426	Tuerca de seguridad	2		M8
47	T135583	Protección	1		
48	AR91896	Perno de cierre	1		
49	24H1330	Arandela	1		15/32" X 1-3/8" X 7/64"
50	T105740	Arandela	1		
51	14H1047	Tuerca	1		7/16"
52	AT340155	Cilindro de gas	1		
53	AM102062	Extremo de brazo	2		

Door RH (Cab)
Droite de portière (cabine)
Porta Direita (Cabine)
Puerta derecha (cabina)

ETN83682_TX1102650 B.1

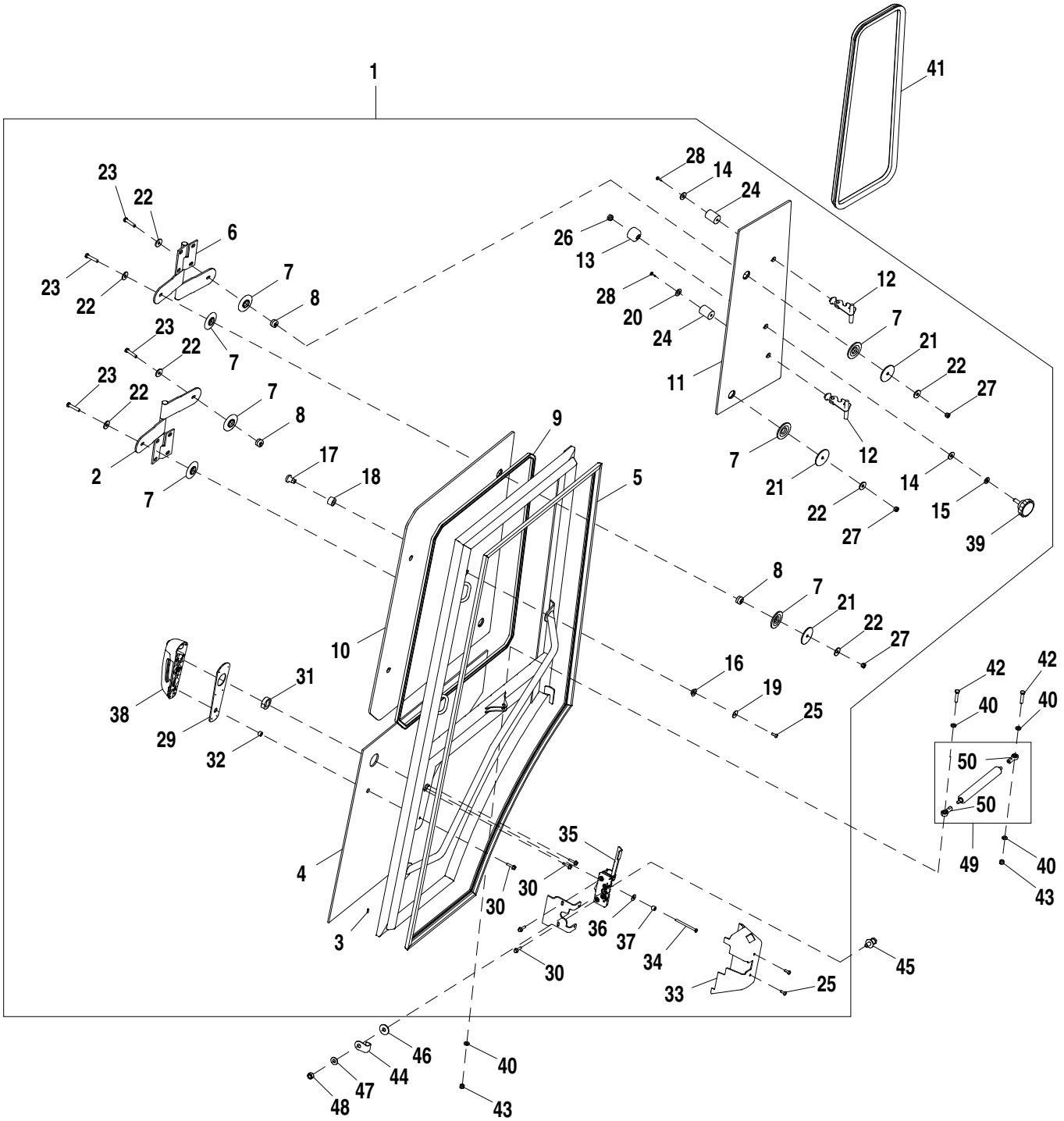

ETN83682_TX1102650

Pos.	*Ref.*	*Descripción*	*Cant.*	*Núm. de serie*	*Notas*
1	AT320194	Puerta	1		
2	AT184524	Bisagra	1		
3	T135675	Soporte aislador	7		
4	T214548	Cristal de ventana	1		
5	AT184652	Aislante	1		
6	AT184651	Bisagra	1		
7	T158081	Arandela	8		
8	T158358	Casquillo	4		
9	T165357	Aislante	1		
10	T164707	Cristal de ventana	1		
11	T278427	Cristal de ventana	1		
12	AT372684	Pestillo	4		
13	T76830	Protección	1		
14	R52921	Arandela	2		
15	24M7239	Arandela	1		10.700 X 21 X 2.500 mm
16	T76832	Arandela	1		
17	T186016	Casquillo	1		
18	T186017	Casquillo	1		
19	24H1288	Arandela	3		9/32" X 1" X 1/16"
20	T76833	Arandela	3		
21	T185678	Arandela	4		
22	24M7024	Arandela	8		9 X 28 X 3 mm
23	19M7922	Tornillo	4		M8 X 40
24	T186018	Paragolpes	2		
25	T133674	Tornillo autofrenante	3		
26	14M7167	Tuerca de seguridad	1		M10
27	14M7426	Tuerca de seguridad	3		M8
28	T188806	Tornillo	4		
29	T204599	Junta	1		
30	19M7863	Tornillo	5		M6 X 25
31	T205902	Espaciador	1		
32	T205901	Arandela	1		
33	T217432	Tapadera	1		
34	19M9402	Tornillo	1		M6 X 80
35	AT326979	Pestillo	1		
36	T218865	Arandela	1		
37	T218866	Espaciador	1		
38	AT306181	Mango	1		
39	AT75311	Empuñadura	1		
40	24M7238	Arandela	4		8.700 X 17 X 2 mm
41	T281201	Aislante	1		
42	19M7922	Tornillo	2		M8 X 40
43	14M7426	Tuerca de seguridad	2		M8
44	T135583	Protección	1		
45	AR91896	Perno de cierre	1		
46	24H1330	Arandela	1		15/32" X 1-3/8" X 7/64"
47	T105740	Arandela	1		
48	14H1047	Tuerca	1		7/16"
49	AT340155	Cilindro de gas	1		
50	AM102062	Extremo de brazo	2		

Canopy (Manual Controls)
Auvent (commandes manuelles)
Capota (Controles Manuais)
Dosel (controles manuales)

ETN83683_TX1102660 A.1

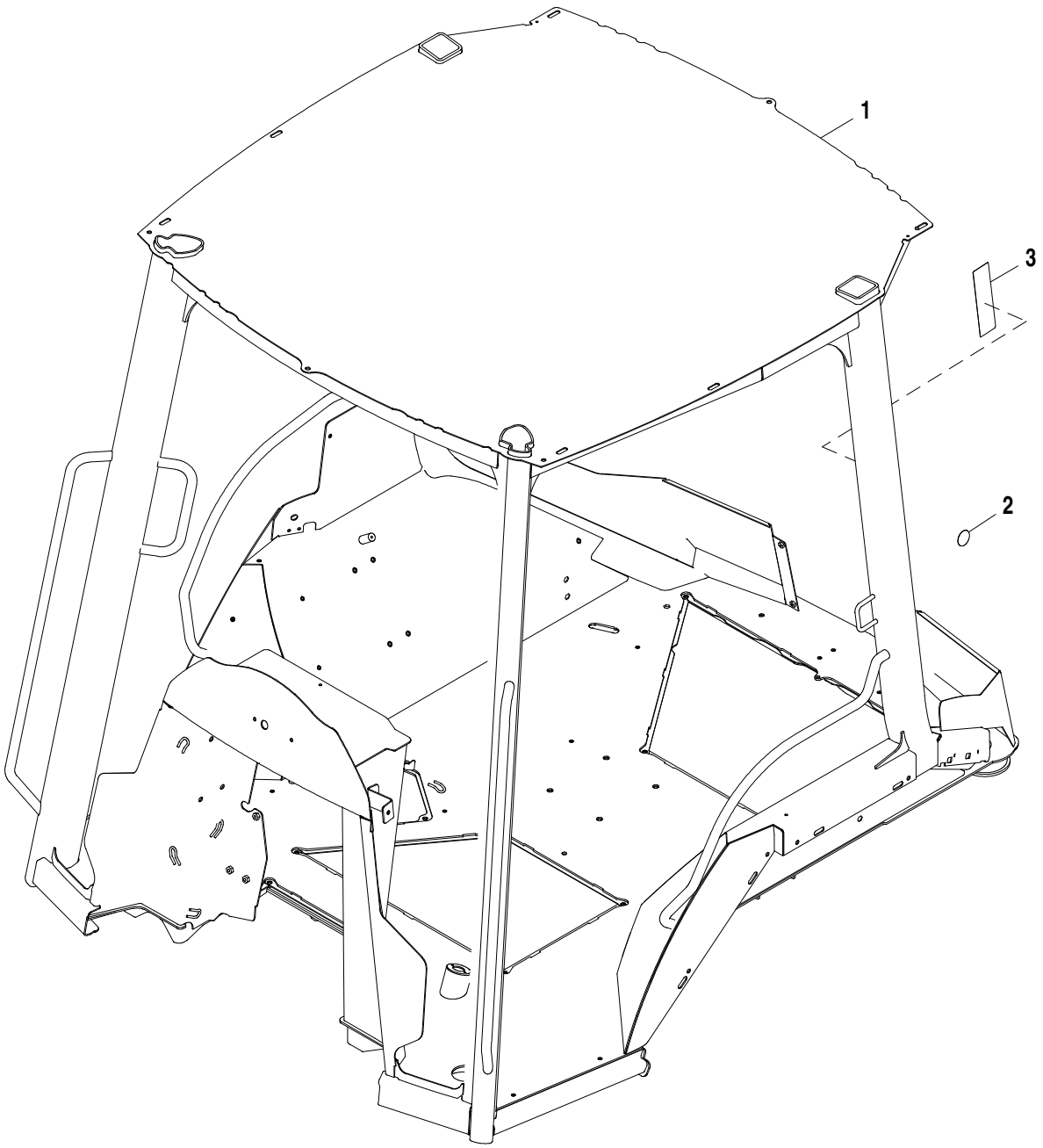

ETN83683_TX1102660

Pos.	*Ref.*	*Descripción*	*Cant.*	*Núm. de serie*	*Notas*
1	AT407628	Bastidor de seg. de 4 post.	1		
2	T186793	Etiqueta adhesiva	1		Círculo gris
3	T283762	Etiqueta adhesiva	1		ESTRUCTURA ANTIVUELCO DE DOSEL

Canopy (Pilot Controls)
Auvent (commandes pilotes)
Capota (Controles Piloto)
Dosel (controles piloto)

ETN83685_TX1102662 A.2

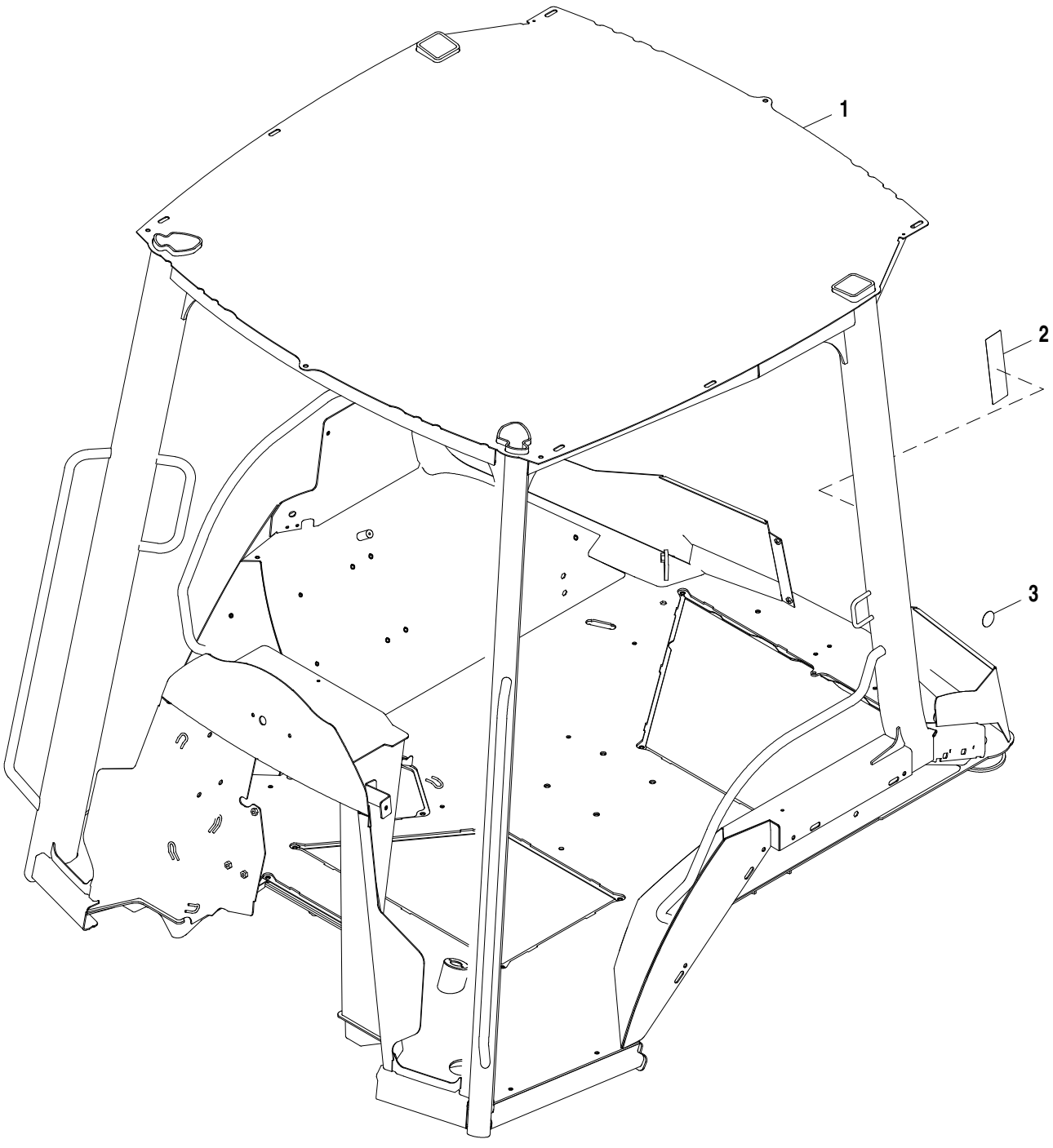

ETN83685_TX1102662

Pos.	*Ref.*	*Descripción*	*Cant.*	*Núm. de serie*	*Notas*
1	AT407630	Bastidor de seg. de 4 post.	1		
2	T283762	Etiqueta adhesiva	1		ESTRUCTURA ANTIVUELCO DE DOSEL
3	T186793	Etiqueta adhesiva	1		Círculo gris

Cab Floors and Mats
Planchers et tapis de cabine
Coberturas e Tapetes da Cabine
Suelo de la cabina y alfombrillas

AT422598_TX1125852 A.1

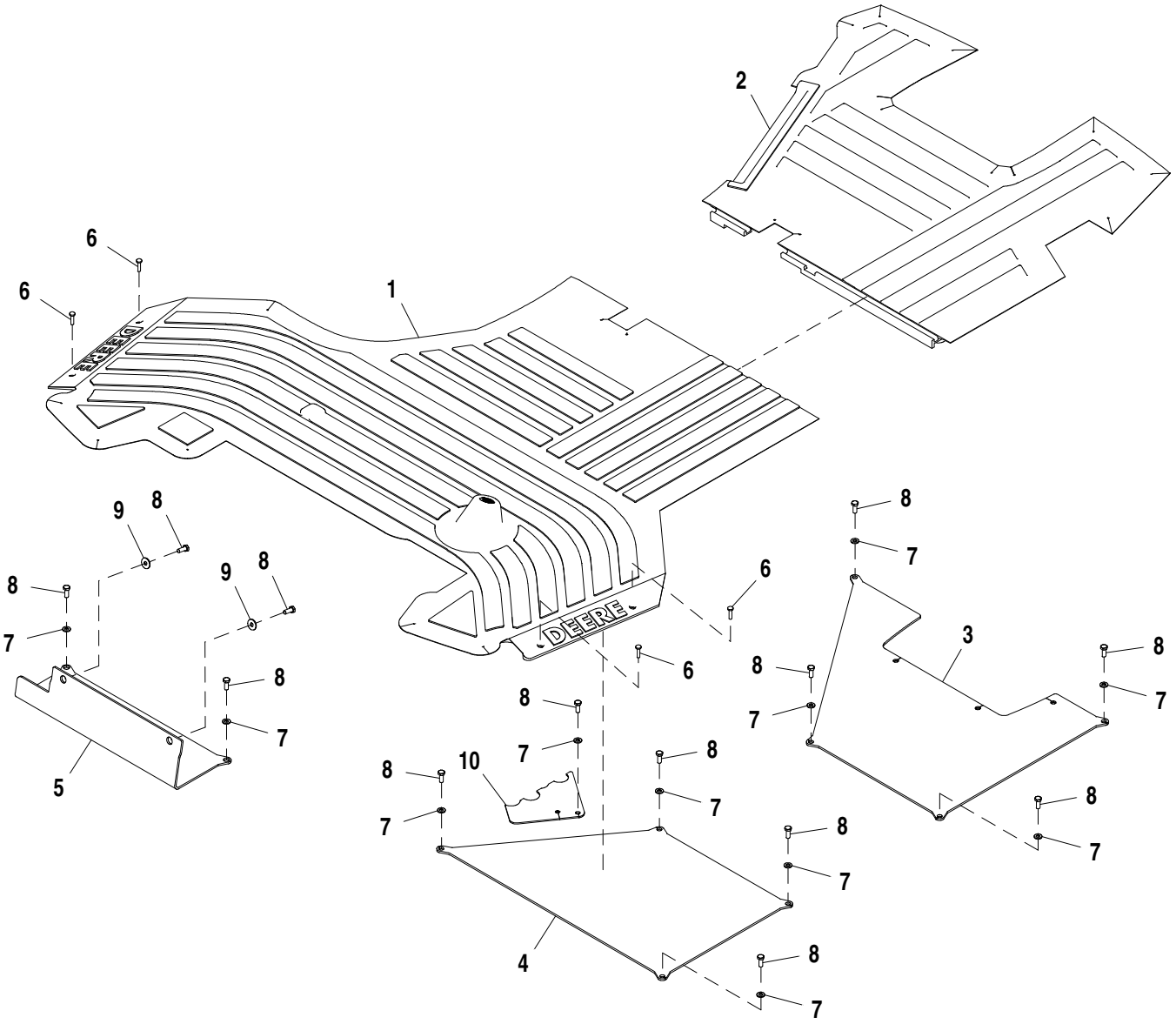

AT422598_TX1125852

Pos.	*Ref.*	*Descripción*	*Cant.*	*Núm. de serie*	*Notas*
1	T268531	Estera	1		
2	T166000	Estera	1		Cortar para colocar alrededor de conductos izquierdos
3	AT186321	Tapadera	1		
4	T165948	Tapadera	1		
5	T188565	Tapadera	1		
6	21M7310	Tornillo	4		M6 X 25
7	24M7238	Arandela	11		8.700 X 17 X 2 mm
8	19M7881	Tornillo	13		M8 X 20
9	24M7298	Arandela	2		8.400 X 25 X 2 mm
10	AT385039	Placa	1		

Cab Floor Covers and Mats, Pilot Controls
Protections de plancher et tapis de sol de cabine, commandes pilotes
Coberturas e Tapetes do Piso da Cabine, Controles Piloto
Cubiertas y felpudos de piso de cabina, controles piloto

AT422599_TX1125857 A.2

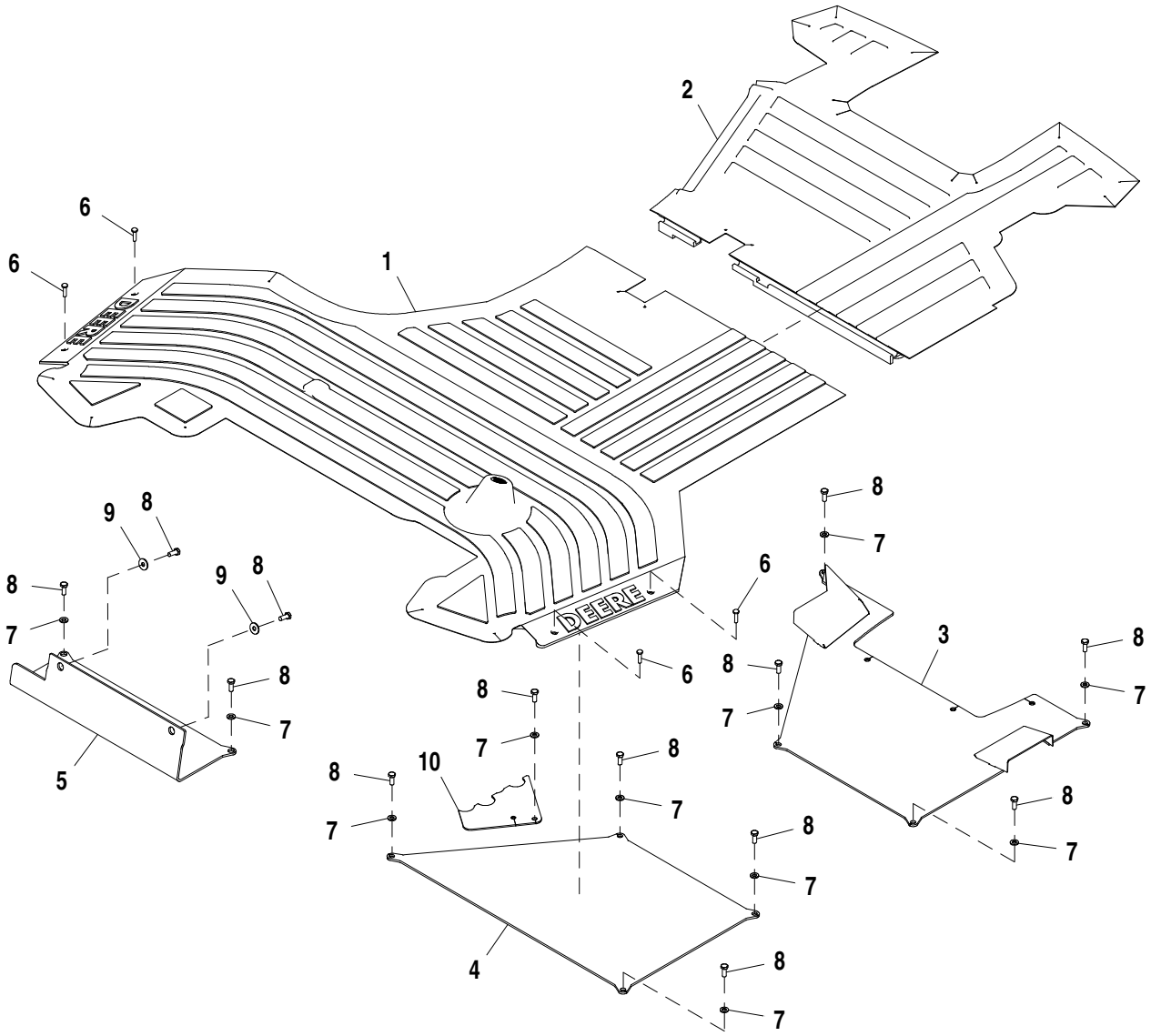

AT422599_TX1125857

Pos.	*Ref.*	*Descripción*	*Cant.*	*Núm. de serie*	*Notas*
1	T268531	Estera	1		
2	T268523	Estera	1		
3	AT196294	Tapadera	1		
4	T165948	Tapadera	1		
5	T188565	Tapadera	1		
6	21M7310	Tornillo	4		M6 X 25
7	24M7238	Arandela	11		8.700 X 17 X 2 mm
8	19M7881	Tornillo	13		M8 X 20
9	24M7298	Arandela	2		8.400 X 25 X 2 mm
10	AT385039	Placa	1		
11	T191203	Aislante	1		

Canopy Floor Covers
Protections de plancher d'auvent
Coberturas do Piso da Capota
Cubiertas de piso de dosel

AT388508_TX1102731 A.1

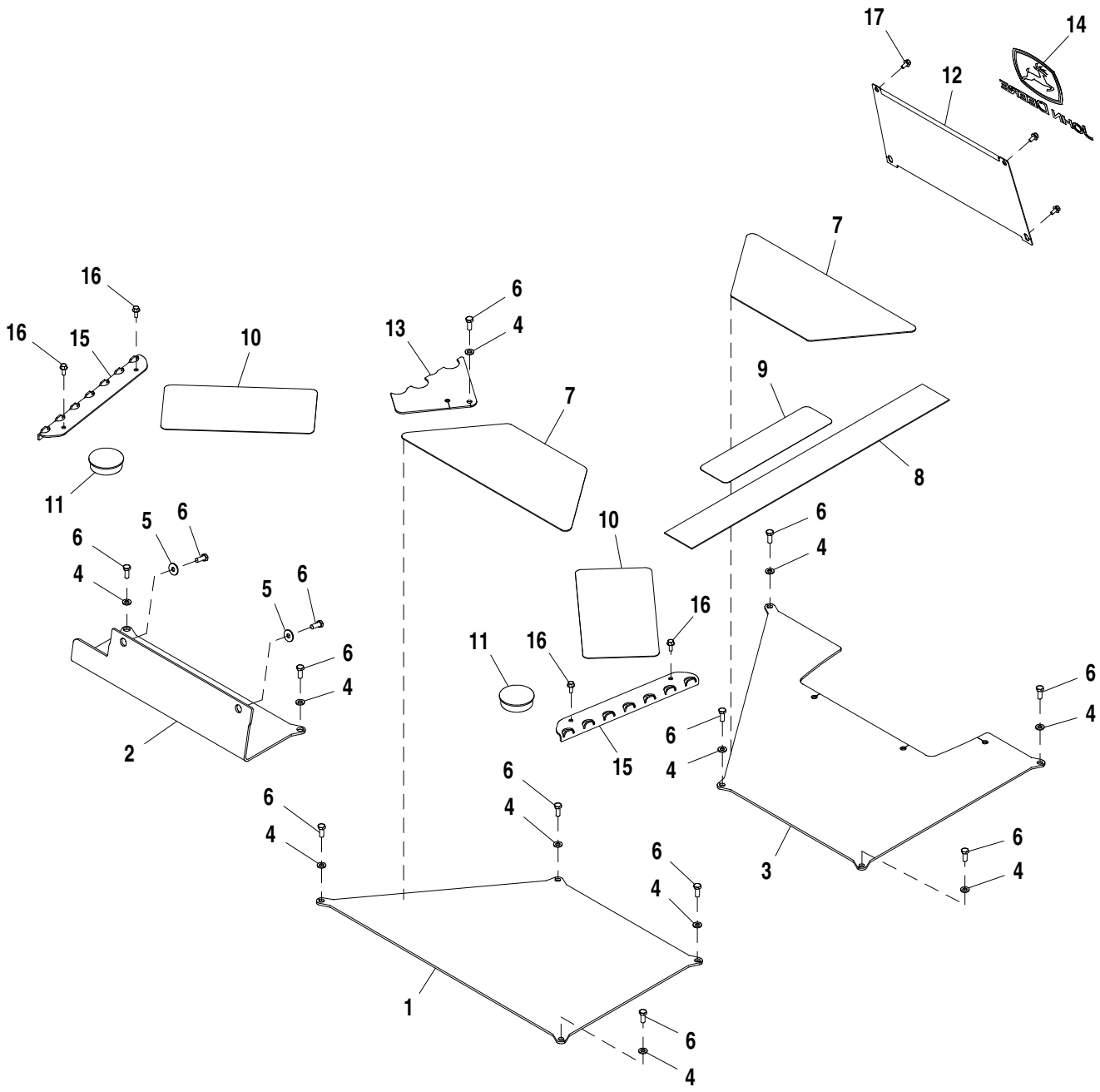

AT388508_TX1102731

Pos.	*Ref.*	*Descripción*	*Cant.*	*Núm. de serie*	*Notas*
1	T165948	Tapadera	1		
2	T188565	Tapadera	1		
3	AT186321	Tapadera	1		
4	24M7238	Arandela	11		8.700 X 17 X 2 mm
5	24M7298	Arandela	2		8.400 X 25 X 2 mm
6	19M7881	Tornillo	13		M8 X 20
7	T166997	Estera	2		
8	T100787	Estera	1		
9	T158428	Estera	1		
10	T25838	Estera	2		
11	T184528	Tapón	2		
12	T203458	Panel	1		
13	AT385039	Placa	1		
14	JD5750	Etiqueta adhesiva	1		
15	T185757	Peldaño	2		
16	19M7775	Tornillo	4		M6 X 16
17	19M7774	Tornillo	4		M6 X 12

Canopy Floor Covers and Mats, Pilot Controls
Protections de plancher et tapis de sol d'auvent, commandes pilotes
Coberturas e Tapetes do Piso da Capota, Controles Piloto
Cubiertas y felpudos de piso de dosel, controles piloto

AT376901_TX1102743 A.1

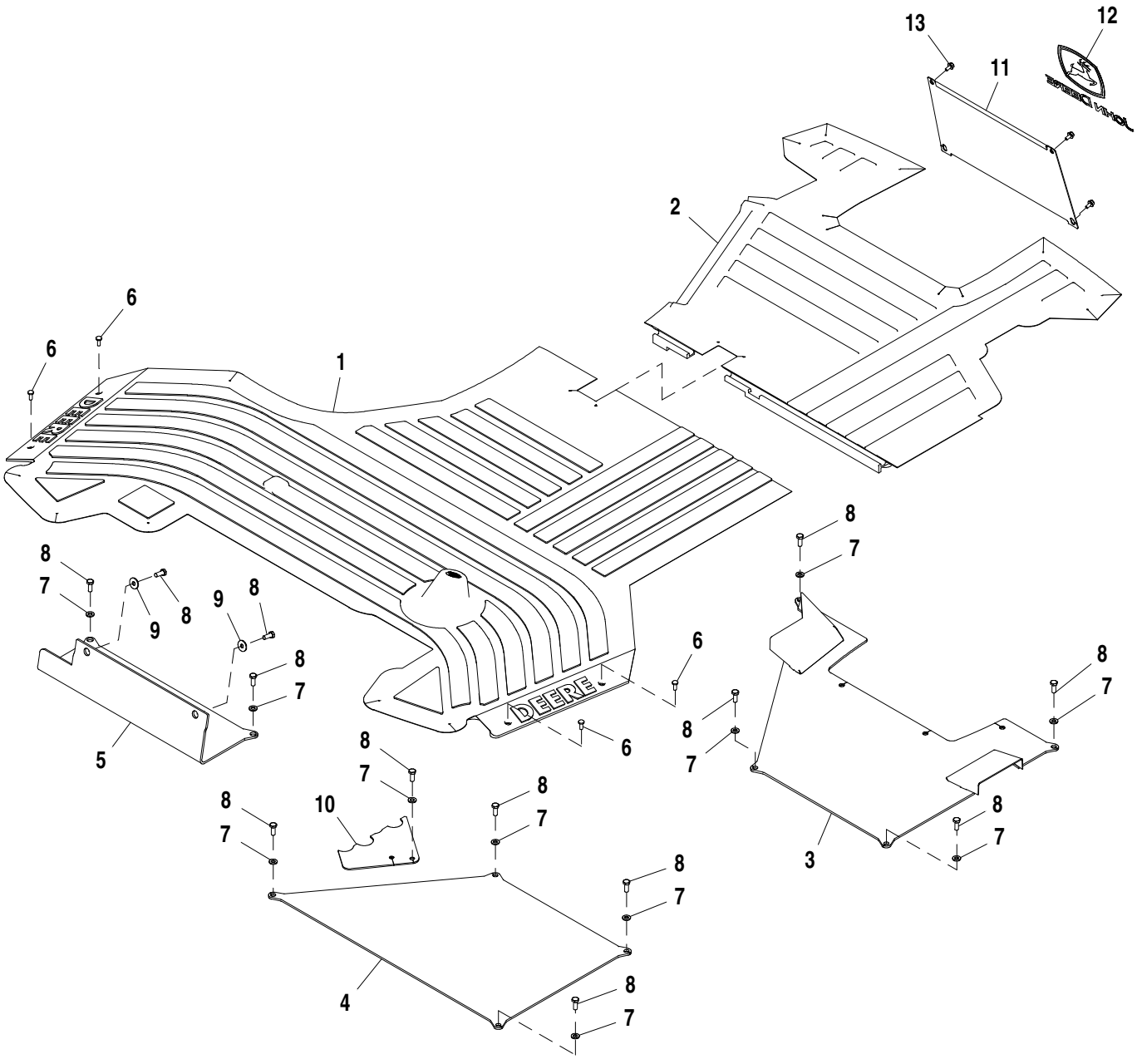

AT376901_TX1102743

Pos.	*Ref.*	*Descripción*	*Cant.*	*Núm. de serie*	*Notas*
1	T268531	Estera	1		Anterior
2	T268523	Estera	1		Posterior
3	AT196294	Tapadera	1		
4	T165948	Tapadera	1		
5	T188565	Tapadera	1		
6	21M7310	Tornillo	4		M6 X 25, SUB FOR 21M7292
7	24M7238	Arandela	11		8.700 X 17 X 2 mm
8	19M7881	Tornillo	13		M8 X 20
9	24M7298	Arandela	2		8.400 X 25 X 2 mm
10	AT385039	Placa	1		Varillaje
11	T203458	Panel	1		
12	JD5750	Etiqueta adhesiva	1		
13	19M7774	Tornillo	4		M6 X 12

Rear Cab Windows
Vitres de cabine arrière
Janelas Traseiras da Cabine
Ventanas traseras de cabina

AT379732_TX1102750 A.2

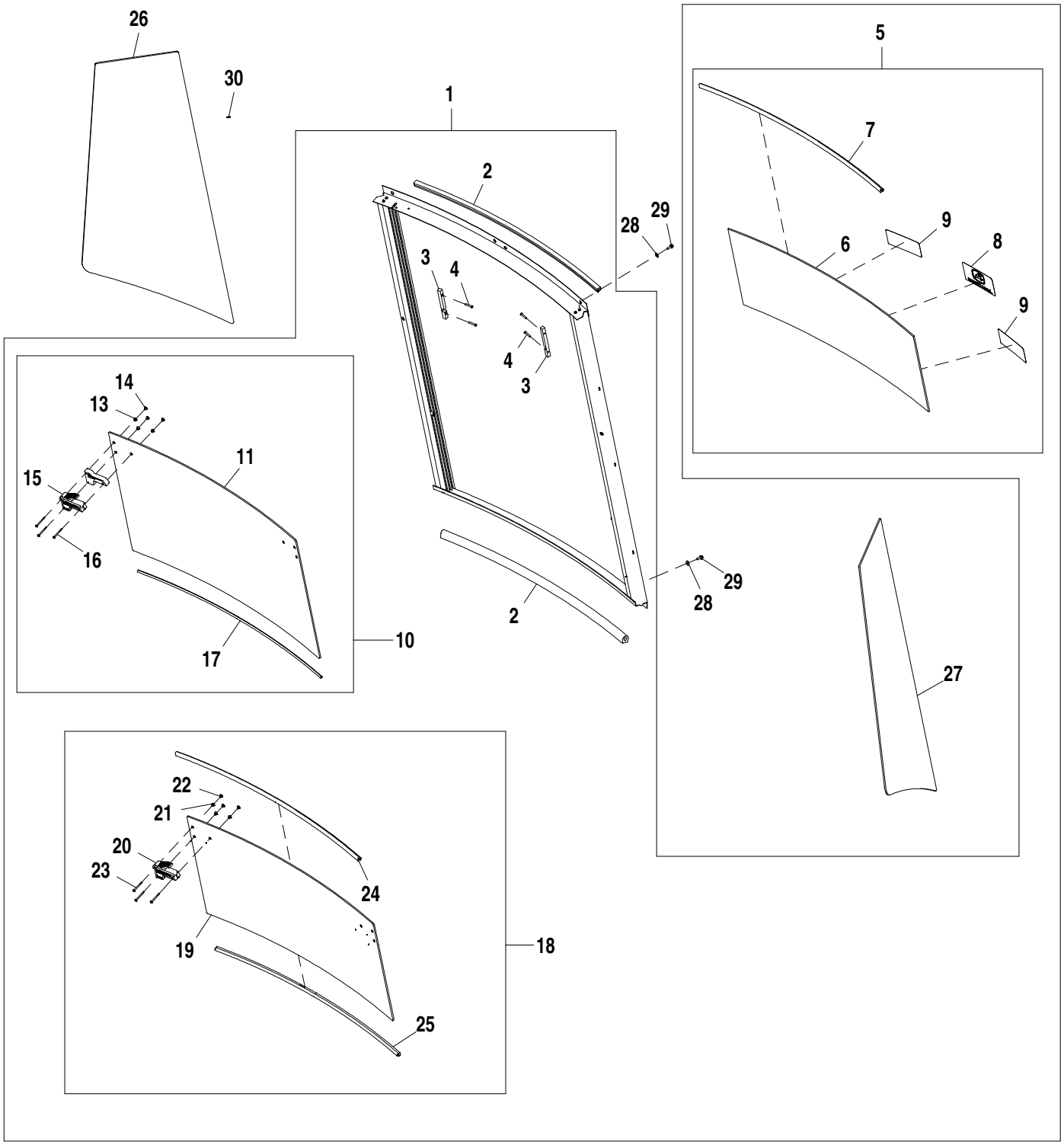

AT379732_TX1102750

Pos.	*Ref.*	*Descripción*	*Cant.*	*Núm. de serie*	*Notas*
1	AT386800	Ventana	1		ALSO ORDER (2) T308406 AND (6) T208077
	T201958	Burlete	2		No se ilustra, Burlete de canal
2	AT356291	Retén	1		
3	T201956	Bastidor	1		
4	T208077	Tornillo	2		4.826 X 31.750 mm (0.190" X 1-1/4")
5	AT302813	Ventana	1		
6	T201953	Cristal de ventana	1		Fondo
7	AT307770	Retén	1		
8	JD5750	Etiqueta adhesiva	1		
9	T183768	Etiqueta adhesiva	2		
10	AT354597	Ventana	1		
11	T242700	Cristal de ventana	1		ALSO ORDER (2) AT356880, Parte superior
12	.....	Espaciador	2		No se ilustra
13	T166371	Pasamuros	6		
14	T223289	Inserto	6		
15	AT356880	Pestillo	2		
16	21H1395	Tornillo	6		0.164" X 2"
17	AT307770	Retén	1		
18	AT354595	Ventana	1		
19	T242699	Cristal de ventana	1		ALSO ORDER (2) AT356880, Central
20	AT356880	Pestillo	2		
21	T166371	Pasamuros	6		
22	T223289	Inserto	6		
23	**21H1367**	**Tornillo**	**5**		**0.164" X 1-3/8"**
24	AT307770	Retén	1		
25	AT307770	Retén	1		
26	T164705	Cristal de ventana	1		
27	T164708	Cristal de ventana	1		
28	24M7139	Arandela	6		6.400 X 18 X 1.600 mm
29	19M7775	Tornillo	6		M6 X 16
30	T135675	Soporte aislador	24		

Windshield Wiper Assembly
Essuie-glace pare-brise
Conjunto do Limpador do Para-brisa
Conjunto de limpiaparabrisas

AT379675_TX1104917 A.1

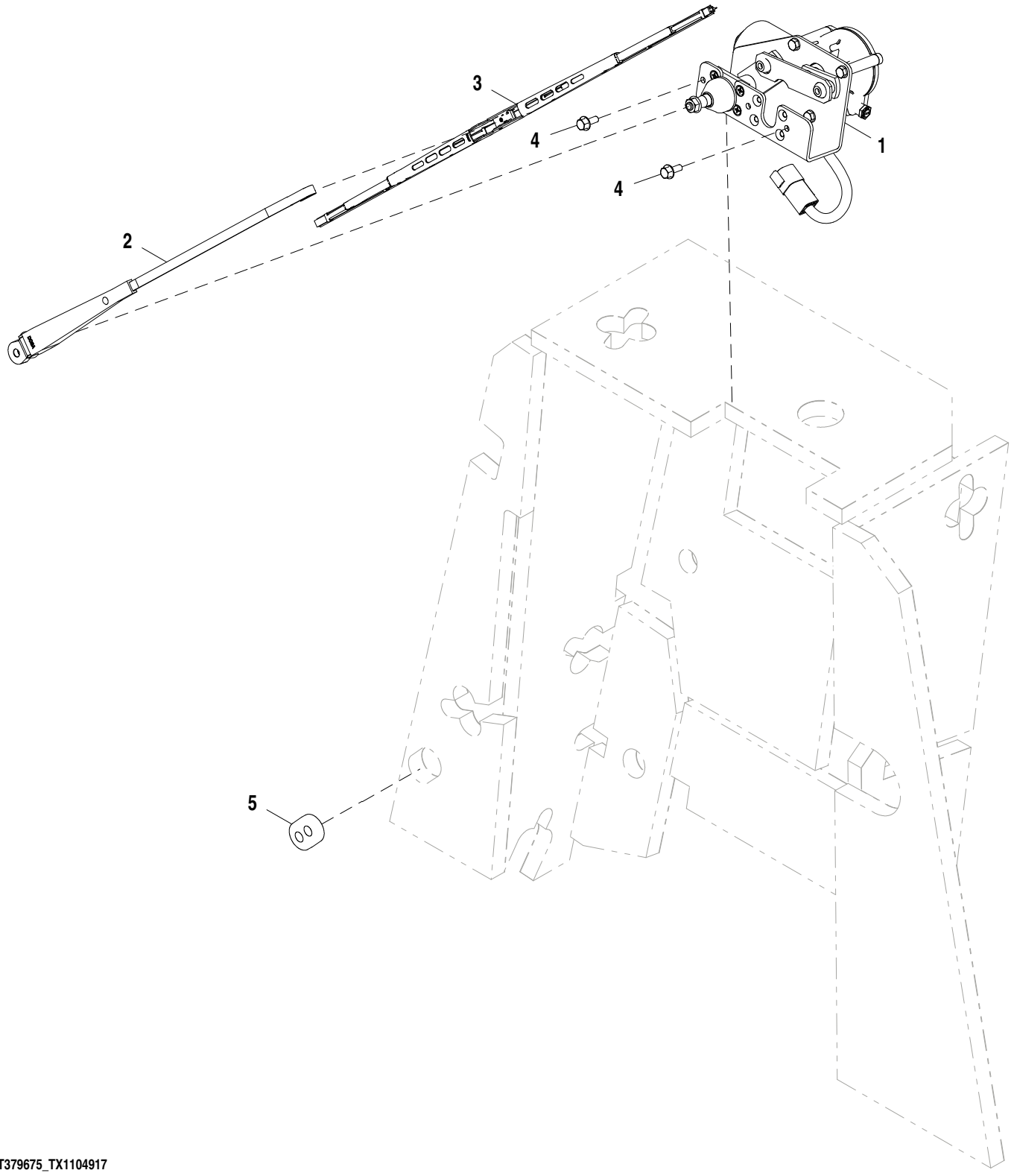

AT379675_TX1104917

Pos.	*Ref.*	*Descripción*	*Cant.*	*Núm. de serie*	*Notas*
1	AT363739	Motor de limpiaparabrisas	1		
2	AT413196	Brazo de limpiaparabrisas	1		
3	AL153661	Hoja de limpiaparabrisas	1		
4	19M7775	Tornillo	2		M6 X 16
5	R113308	Pasamuros	1		

Windshield Washer Nozzle
Gicleur de lave-glace pare-brise
Bico do Lavador do Para-brisa
Boquilla de lavaparabrisas

AT378667_TX1102794 A.2

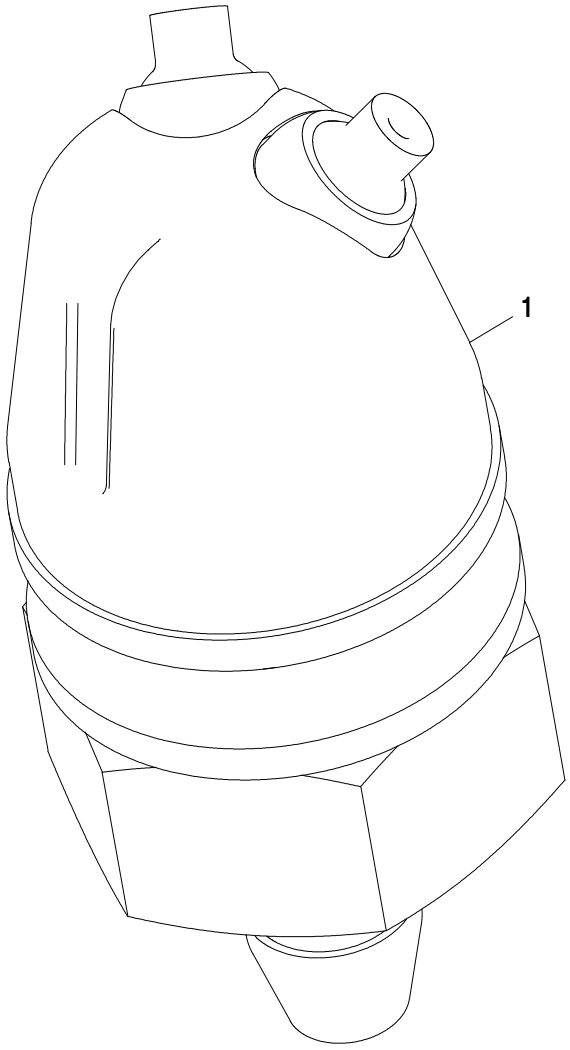

AT378667_TX1102794

Pos.	*Ref.*	*Descripción*	*Cant.*	*Núm. de serie*	*Notas*
1	AT357852	Tobera	1		

Windshield Washer Reservoir
Réservoir du lave-glace
Reservatório do Lavador do Para-brisa
Depósito de lavaparabrisas

ETN85051_TX1102793 A.1

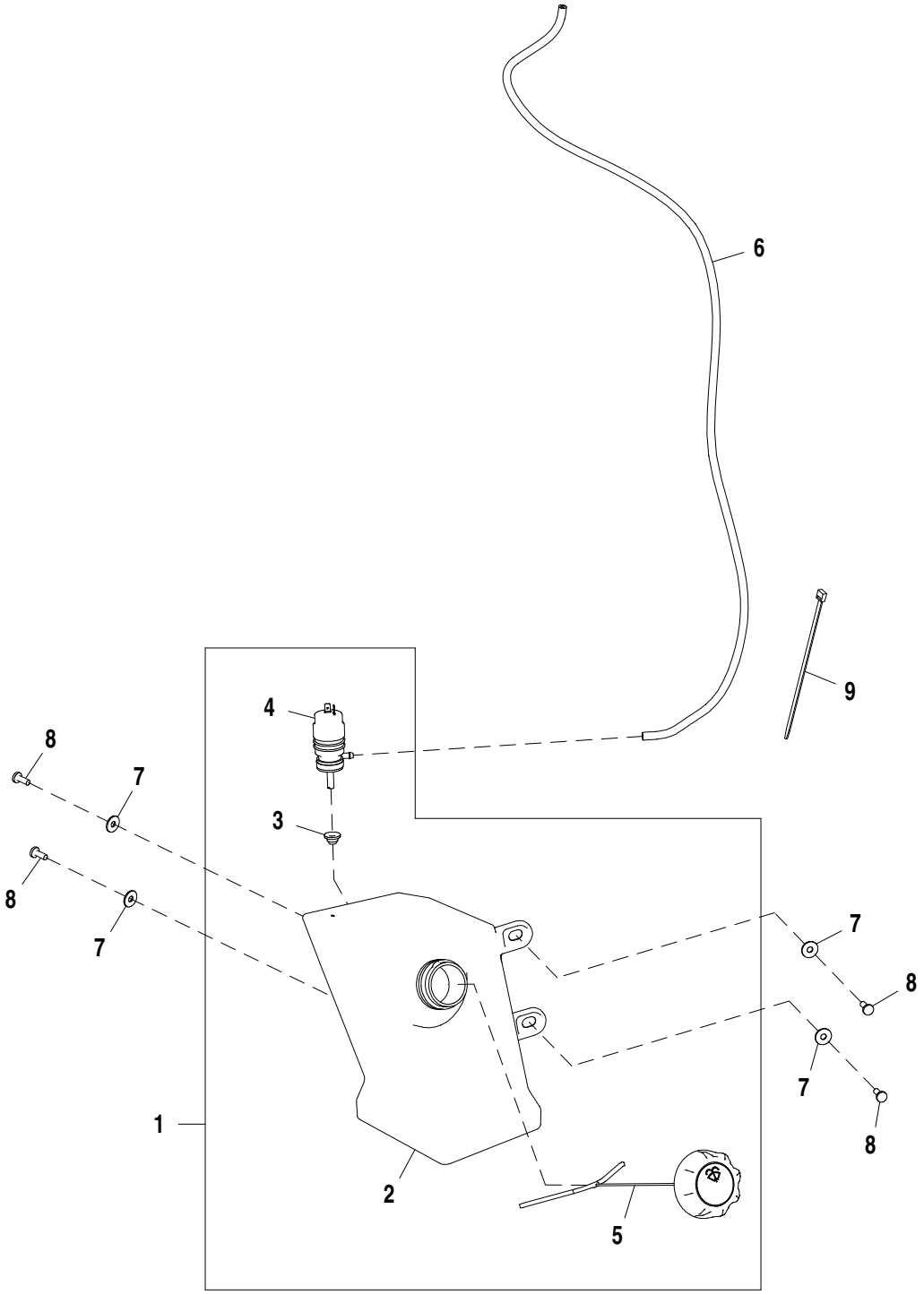

ETN85051_TX1102793

Pos.	*Ref.*	*Descripción*	*Cant.*	*Núm. de serie*	*Notas*
1	AT379185	Depósito	1		Incluye bomba
2	T269745	Depósito	1		
3	T186169	Pasamuros	1		
4	AL79013	Bomba	1		
5	AT360784	Tapa	1		
6	.....	Manguera a Granel	1		MF TY25139, CTL 1027 mm (3.4 ft.)
7	T134530	Arandela	4		
8	21M7292	Tornillo	4		M6 X 16
9	R44302	Cinta de atar	2		

Windshield Washer Kit
Kit de lave-glace pare-brise
Kit de Lavador de Para-brisa
Juego de lavaparabrisas

AT407078_TX1102796 B.1

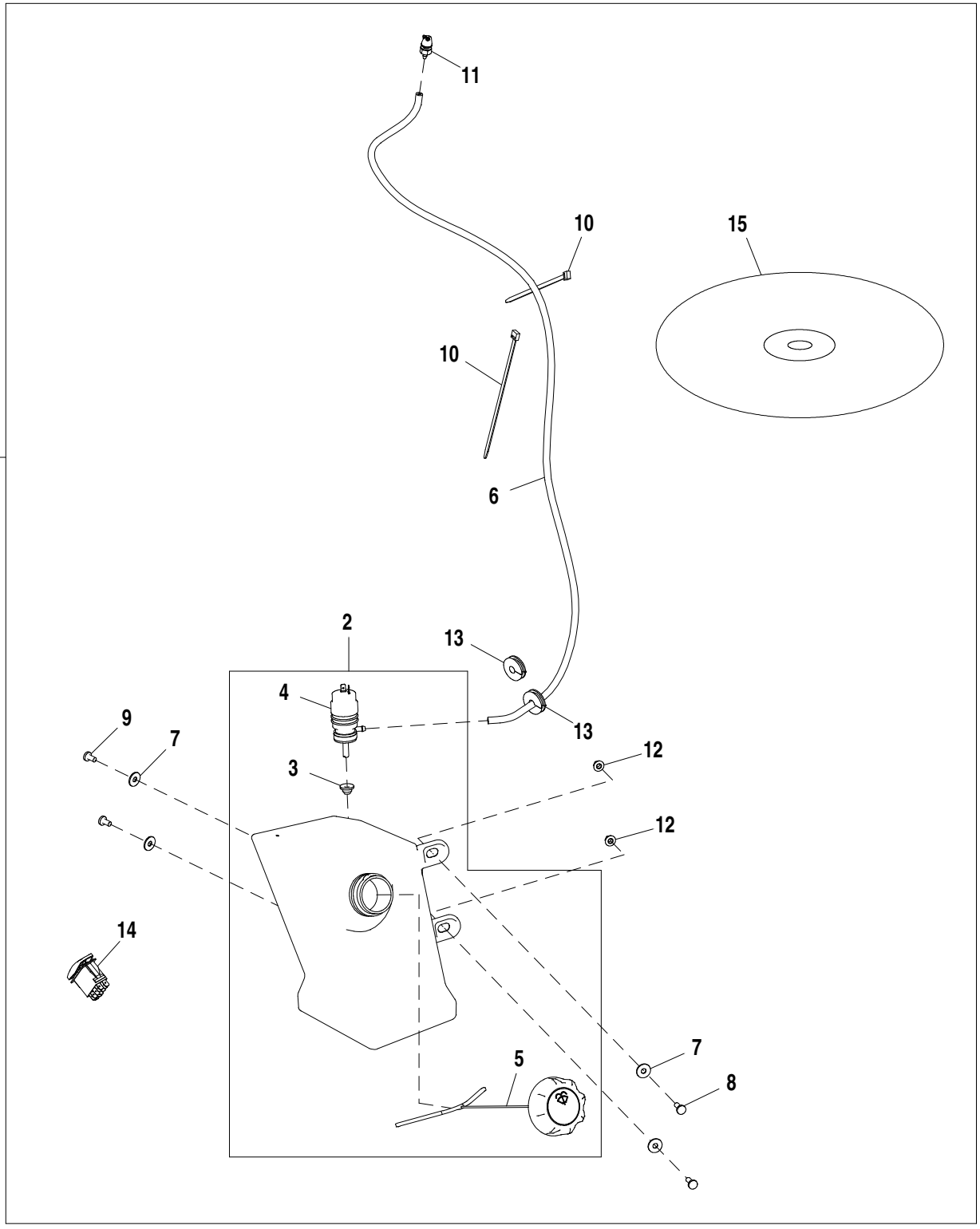

AT407078_TX1102796

Pos.	*Ref.*	*Descripción*	*Cant.*	*Núm. de serie*	*Notas*
1	**AT407078**	**Lavaparabrisas**	**1**		**Requires Software, AT417808**
2	AT379185	Depósito	1		
3	T186169	Pasamuros	1		
4	AL79013	Bomba	1		
5	AT360784	Tapa	1		
6	TY25139	Manguera a Granel	1		4.33 ft, CTL
7	24H1646	Arandela	4		17/64" X 3/4" X 0.060"
8	21M7292	Tornillo	2		M6 X 16
9	21M7305	Tornillo	2		M6 X 12
10	R44302	Cinta de atar	2		
11	AT357852	Tobera	1		
12	14M7303	Tuerca con brida	2		M6
13	R41440	Pasamuros	2		
14	AT317446	Int. alternante/basculante	1		
15	AT417808	Software	1		Pedir a JDPoint

Rear Windshield Wiper System
Système d'essuie-glace arrière
Sistema do Limpador do Para-brisa Traseiro
Sistema de limpiacristal

TX1014626 A.1

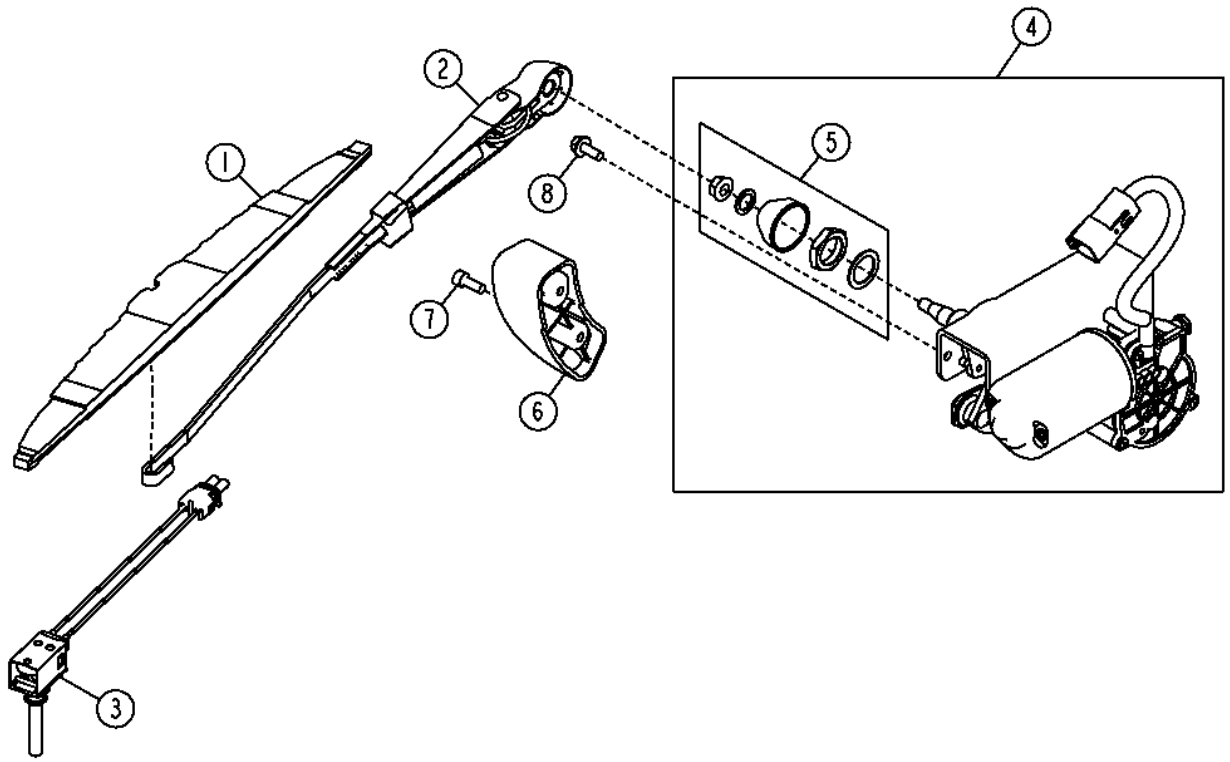

TX1014626

Pos.	*Ref.*	*Descripción*	*Cant.*	*Núm. de serie*	*Notas*
1	AT304631	Hoja de limpiaparabrisas	1		
2	AT323013	Brazo de limpiaparabrisas	1		
3	AT305685	Interruptor	1		
4	AT315227	Motor de limpiaparabrisas	1		
5	RE40049	Kit de limpiaparabrisas	1		
6	AT340856	Rampa	2		
7	19M8553	Tornillo	1		M6 X 16
8	19M7775	Tornillo	2		M6 X 16

Instrument Panel Console, Cab
Console de tableau de bord, cabine
Console do Painel de Instrumentos, Cabine
Consola de tablero de instrumentos, cabina

AT376947_TX1102838 A.1

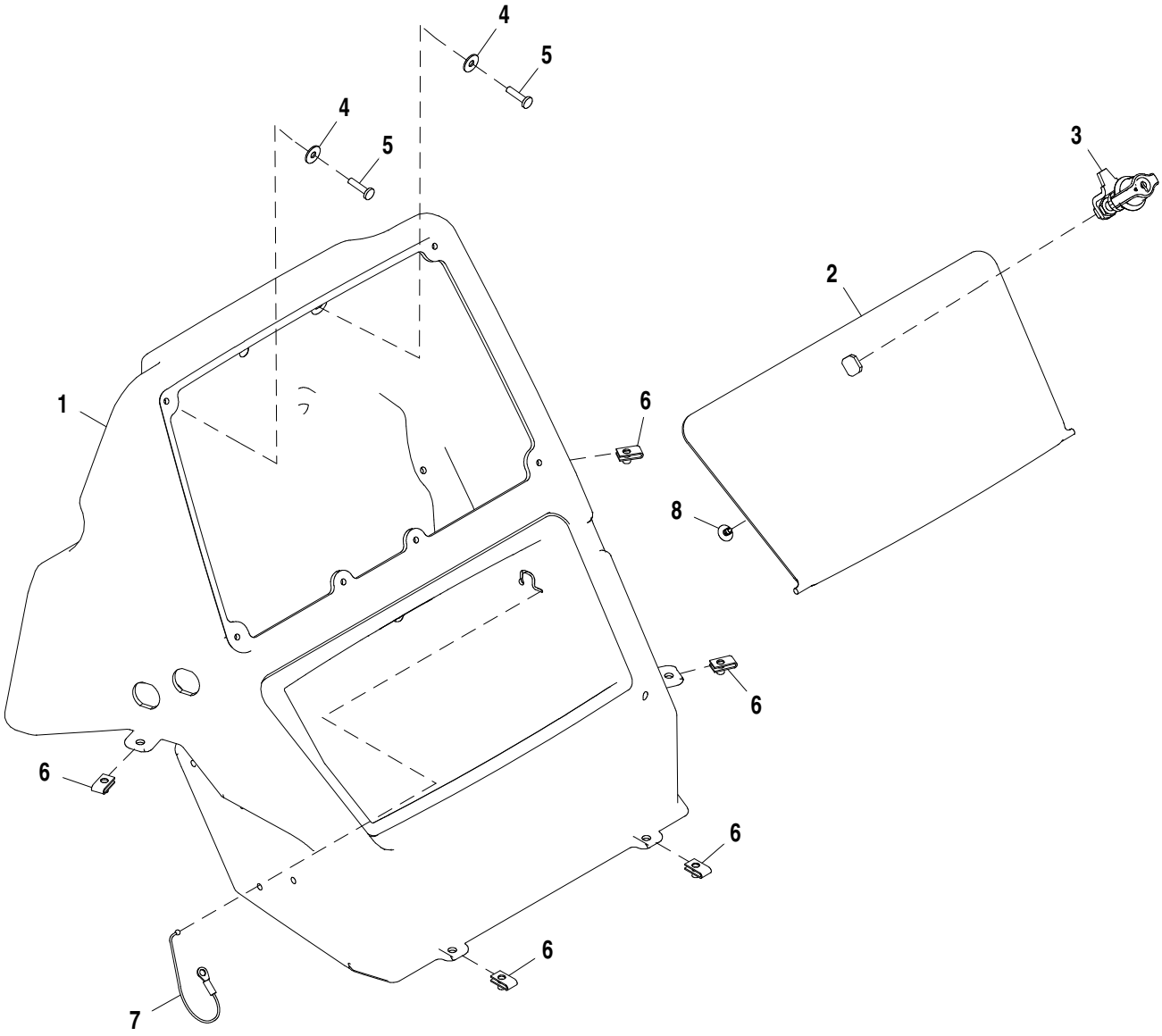

AT376947_TX1102838

Pos.	*Ref.*	*Descripción*	*Cant.*	*Núm. de serie*	*Notas*
1	T268416	Carcasa	1		
2	T273278	Tapadera	1		Almacenamiento
3	AT324446	Pestillo	1		
4	T134530	Arandela	2		
5	21M7310	Tornillo	2		M6 X 25
6	M84972	Tuerca	5		
7	AT389897	Cable	1		
8	M151817	Tapón	1		

Instrument Panel Console, Canopy
Console de tableau de bord, auvent
Console do Painel de Instrumentos, Capota
Consola de tablero de instrumentos, dosel

AT376948_TX1102840 A.1

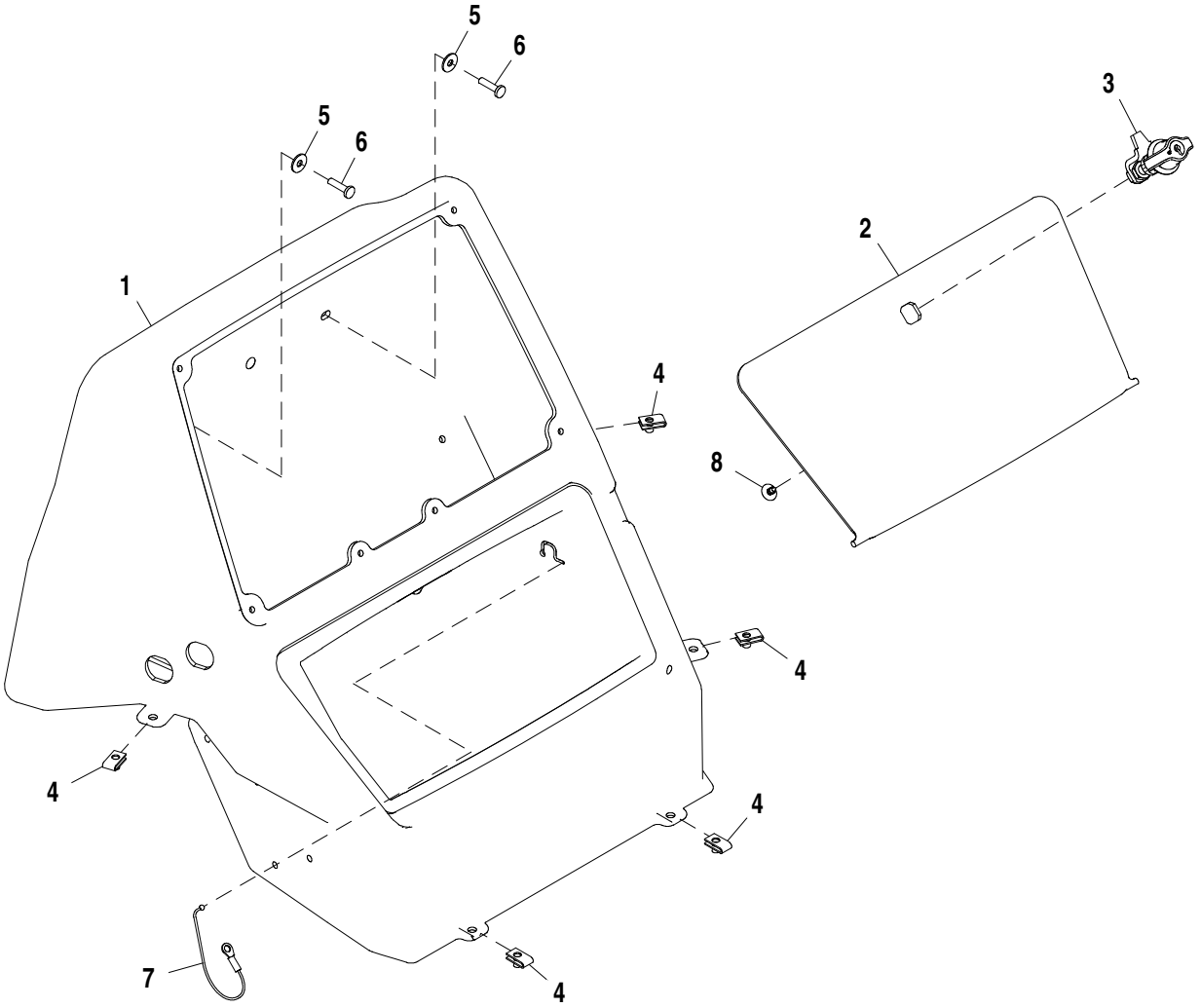

AT376948_TX1102840

Pos.	*Ref.*	*Descripción*	*Cant.*	*Núm. de serie*	*Notas*
1	T279719	Tapadera	1		Almacenamiento
2	T273278	Tapadera	1		Tablero de instrumentos
3	AT324446	Pestillo	1		
4	M84972	Tuerca	5		
5	24H1646	Arandela	2		17/64" X 3/4" X 0.060"
6	21M7310	Tornillo	2		M6 X 25
7	AT389897	Cable	1		
8	M151817	Tapón	1		

Cab Console Covers with A/C
Protections de console de cabine avec climatisation
Tampas do Console da Cabine com Ar-condicionado
Tapas de consola de cabina con aire acondicionado

AT376911_TX1104629 C.1

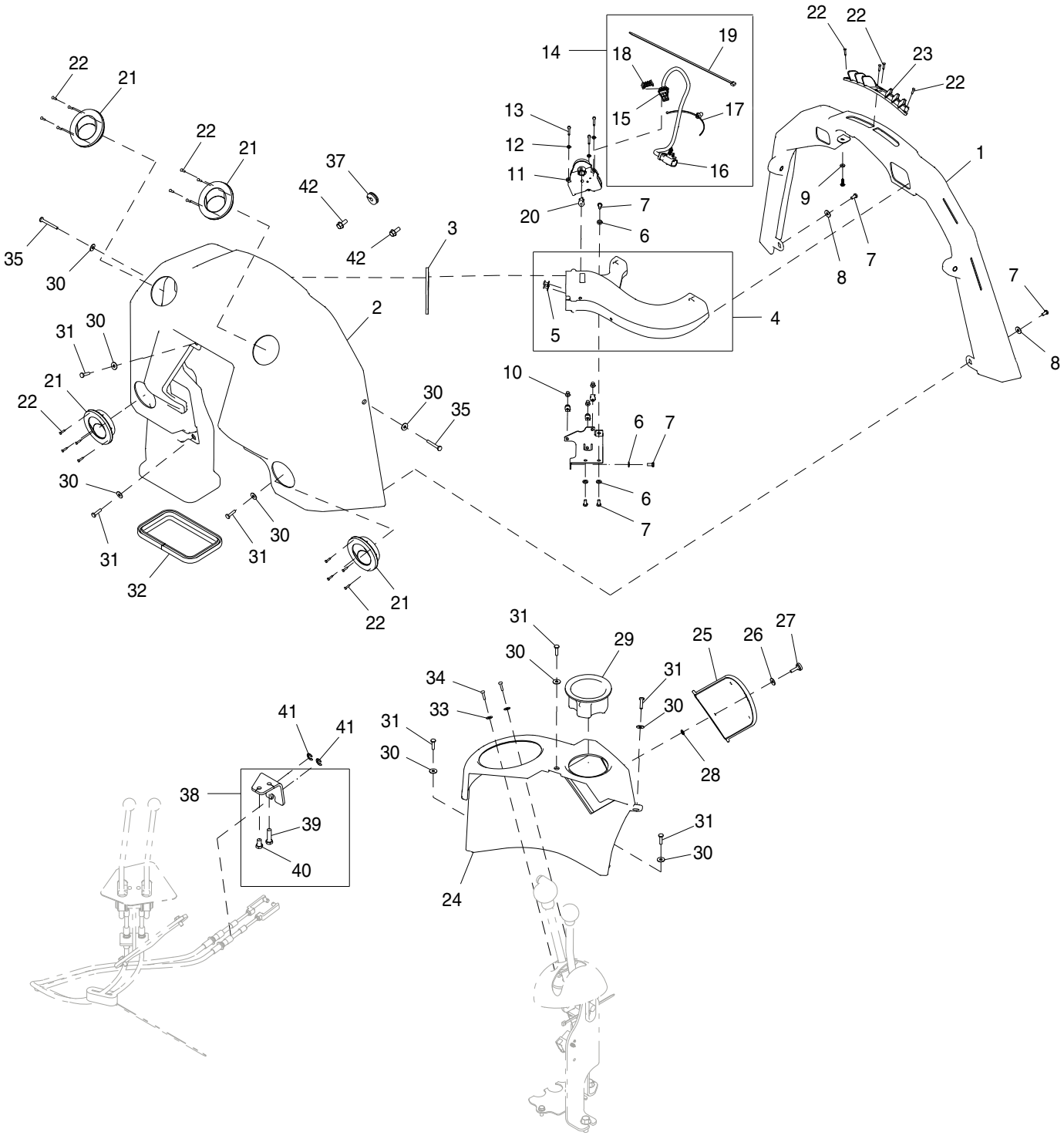

AT376911_TX1104629

Pos.	*Ref.*	*Descripción*	*Cant.*	*Núm. de serie*	*Notas*
1	AT406584	Conducto de aire	1		
2	T268544	Tapadera	1		
3	T282956	Aislante	1		
4	AT390201	Conducto de aire	1		
5	T184345	Remache	2		
6	24M7293	Arandela	4		6.500 X 13 X 1.600 mm
7	19M7923	Tornillo	6		M6 X 12
8	24H1646	Arandela	2		17/64" X 3/4" X 0.060"
9	24M7146	Arandela	1		4.300 X 12 X 1 mm
10	T283328	Casquillo	3		
11	AT363217	Accionador	1		
12	24M7117	Arandela	3		4.300 X 9 X 0.800 mm
13	19M9326	Tornillo	3		M4 X 30
14	AT388684	Grupo de cables	1		Grupo de cables de accionador
15	57M7260	Caja de conectores eléc.	1		
16	57M9746	Caja de conectores eléc.	1		
17	T209627	Abrazadera	1		
18	57M7291	Conjunto de conector eléc.	1		
19	H77698	Cinta de atar	1		
20	T303595	Adaptador	1		
21	AT227669	Ventana de aireación	4		
22	37M7333	Tornillo	20		
23	T303182	Ventana de aireación	1		
24	T268412	Tapadera	1		Control de cargadora
25	T277546	Panel	1		Fusible
26	24H1646	Arandela	1		17/64" X 3/4" X 0.060"
27	T296933	Empuñadura	1		
28	R201796	Tuerca	1		5.200 mm (0.205")
29	T268251	Portador	1		Apoyavasos
30	24H1646	Arandela	10		17/64" X 3/4" X 0.060"
31	21M7310	Tornillo	8		M6 X 25
32	T282959	Aislante	1		Ya no se utiliza en este conjunto
33	T83061	Arandela	2		
34	21H1406	Tornillo	2		0.190" X 3/4"
35	21M7376	Tornillo	2		M6 X 50
36	T282959	Aislante	1		Ya no se utiliza en este conjunto
37	R41440	Pasamuros	1		
38	AT367713	Soporte	1		
39	19M7550	Tornillo	1		M10 X 35
40	19M3141	Tornillo	1		M10 X 16
41	R26871	Anillo elástico	2		
42	19M7866	Tornillo	2		M8 X 20

Console, LH
Console, de gauche
Console, LH
Consola, lado izquierdo

AT380983_TX1102820 A.1

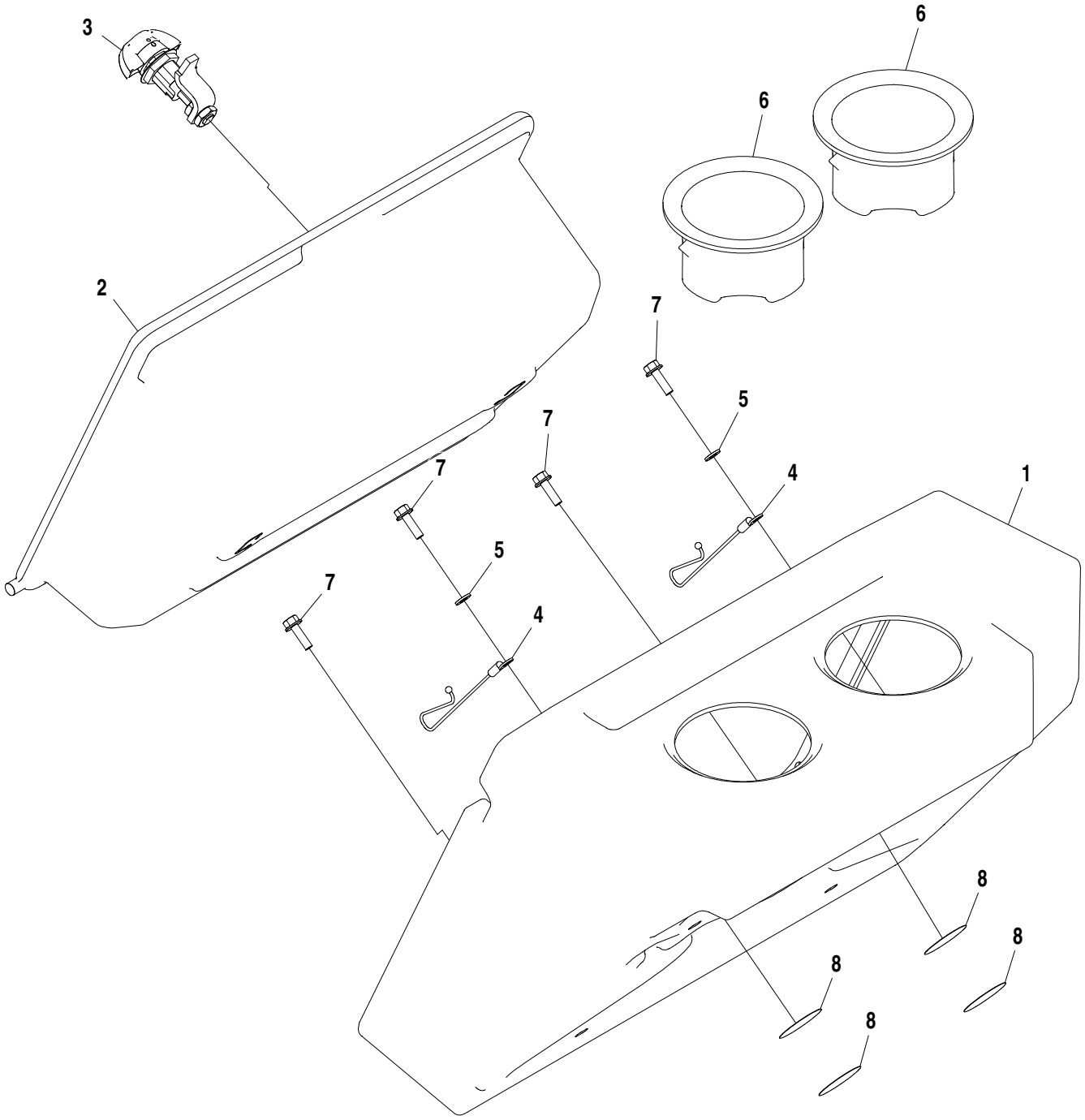

AT380983_TX1102820

Pos.	*Ref.*	*Descripción*	*Cant.*	*Núm. de serie*	*Notas*
1	T272338	Consola	1		
2	T272339	Puerta	1		
3	AT324446	Pestillo	1		
4	AT389897	Cable	2		
5	24M7293	Arandela	2		6.500 X 13 X 1.600 mm
6	T268251	Portador	2		
7	19M7862	Tornillo	4		M6 X 20
8	T186793	Etiqueta adhesiva	4		

Canopy Console Covers
Protections de console d'auvent
Tampas do Console da Capota
Tapas de consola de dosel

AT376913_TX1102822 B.1

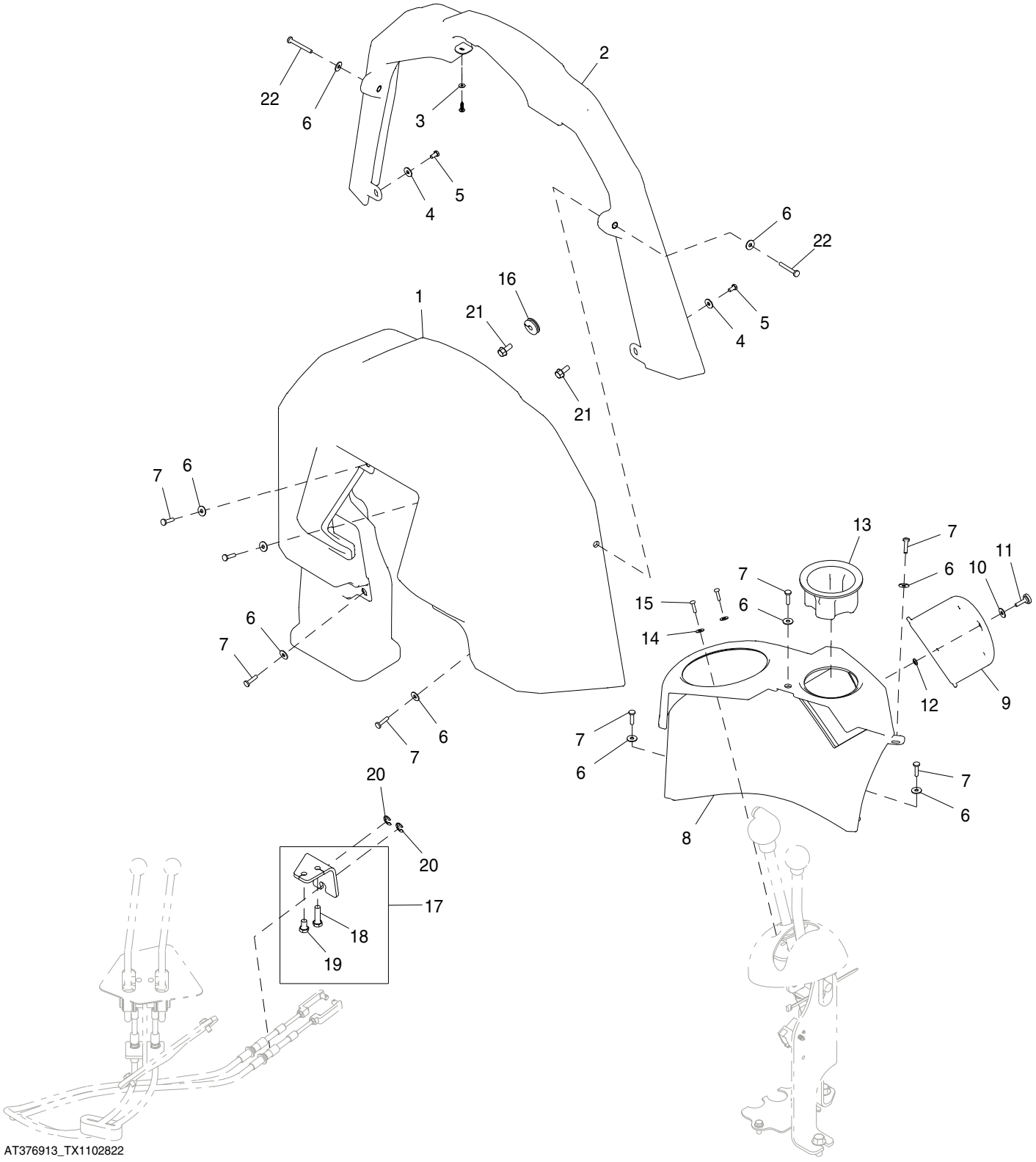

AT376913_TX1102822

Pos.	*Ref.*	*Descripción*	*Cant.*	*Núm. de serie*	*Notas*
1	T268411	Tapadera	1		
2	AT406585	Consola	1		
3	24M7146	Arandela	1		4.300 X 12 X 1 mm
4	24H1646	Arandela	2		17/64" X 3/4" X 0.060"
5	19M7923	Tornillo	2		M6 X 12
6	24H1646	Arandela	10		17/64" X 3/4" X 0.060"
7	21M7310	Tornillo	8		M6 X 25
8	T268412	Tapadera	1		Control de cargadora
9	T277546	Panel	1		Fusible
10	24H1646	Arandela	1		17/64" X 3/4" X 0.060"
11	T296933	Empuñadura	1		
12	R201796	Tuerca	1		5.200 mm (0.205")
13	T268251	Portador	1		Apoyavasos
14	T83061	Arandela	2		6.756 X 15.875 X 0.914 mm (17/64" X 5/8" X 0.036")
15	21H1406	Tornillo	2		0.190" X 3/4"
16	R41440	Pasamuros	1		
17	AT367713	Soporte	1		
18	19M7550	Tornillo	1		M10 X 35
19	19M3141	Tornillo	1		M10 X 16
20	R26871	Anillo elástico	2		
21	19M7866	Tornillo	2		M8 X 20
22	21M7376	Tornillo	2		M6 X 50

Cab Right-hand Console Covers
Protections de console droite de cabine
Tampas do Console Direito da Cabine
Tapas de consola derecha de cabina

AT376939_TX1102827 A.1

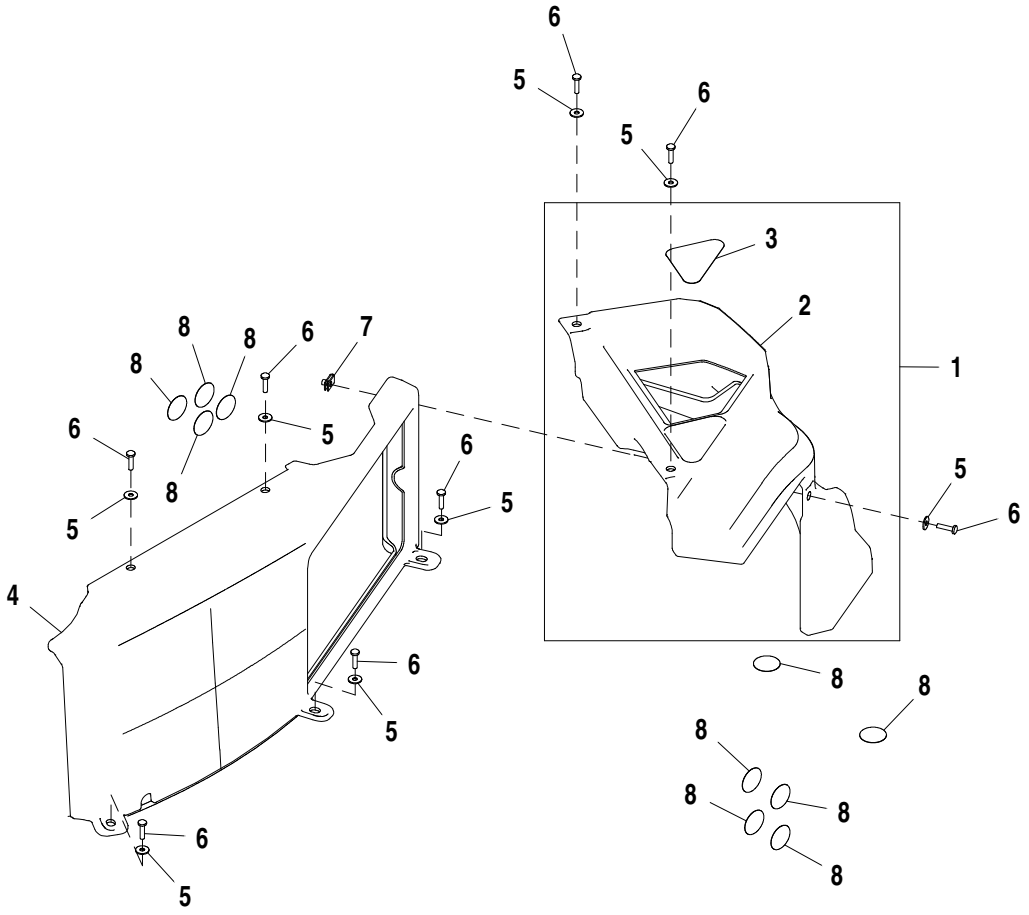

AT376939_TX1102827

Pos.	*Ref.*	*Descripción*	*Cant.*	*Núm. de serie*	*Notas*
1	AT388291	Consola	1		
2	T268422	Tapadera	1		
3	T280844	Etiqueta adhesiva	1		
4	T266634	Tapadera	1		
5	24H1646	Arandela	8		17/64" X 3/4" X 0.060"
6	21M7310	Tornillo	8		M6 X 25
7	M84972	Tuerca	1		
8	T186793	Etiqueta adhesiva	10		

Canopy Console Covers, RH
Protections de console d'auvent, de droite
Tampas do Console da Capota, Direitas
Tapas de consola de dosel, lado derecho

AT376938_TX1102819 A.3

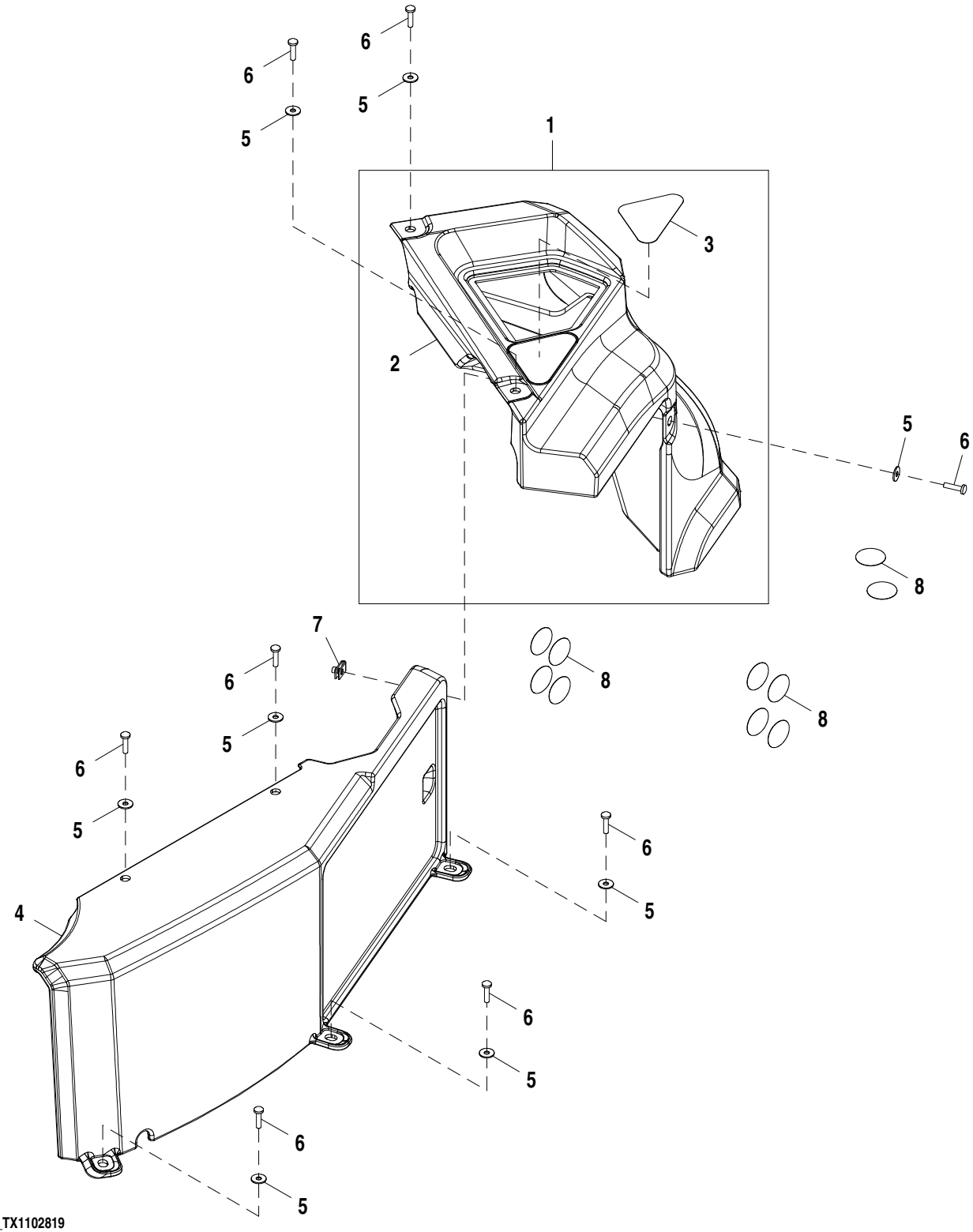

AT376938_TX1102819

Pos.	*Ref.*	*Descripción*	*Cant.*	*Núm. de serie*	*Notas*
1	AT388288	Consola	1		
2	T268419	Tapadera	1		
3	T280844	Etiqueta adhesiva	1		
4	T266644	Carcasa	1		
5	24H1646	Arandela	8		17/64" X 3/4" X 0.060"
6	21M7310	Tornillo	8		M6 X 25
7	M84972	Tuerca	1		
8	T186793	Etiqueta adhesiva	10		

Stabilizer Cover with Pilot Control (For Use with Cab)
Couvercle de stabilisateur avec commande pilote (à utiliser avec la cabine)
Tampa do Estabilizador com Controle Piloto (Para Uso com Cabine)
Cubierta de estabilizador con control piloto (para uso con cabina)

AT376944_TX1102824 A.1

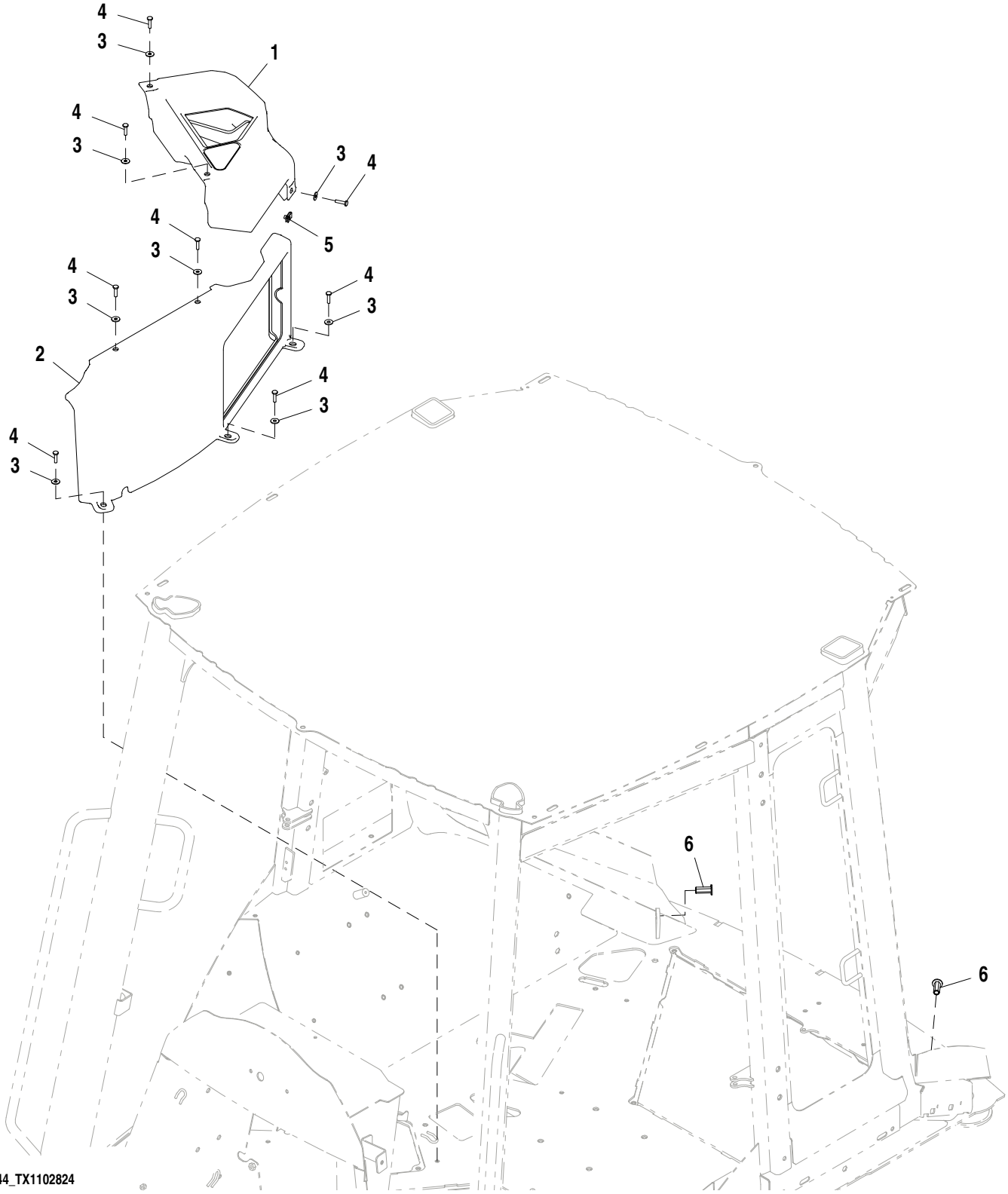

AT376944_TX1102824

Pos.	*Ref.*	*Descripción*	*Cant.*	*Núm. de serie*	*Notas*
1	AT388292	Consola	1		
2	T266634	Tapadera	1		
3	T134530	Arandela	8		
4	21M7310	Tornillo	8		M6 X 25
5	M84972	Tuerca	1		
6	T148410	Tuerca	2		

Stabilizer Cover with Pilot Controls (For Use with Canopy)
Couvercle de stabilisateur avec commandes pilotes (à utiliser avec l'auvent)
Tampa do Estabilizador com Controles Piloto (Para Uso com Capota)
Cubierta de estabilizador con controles piloto (para uso con dosel)

AT376945_TX1102823 A.1

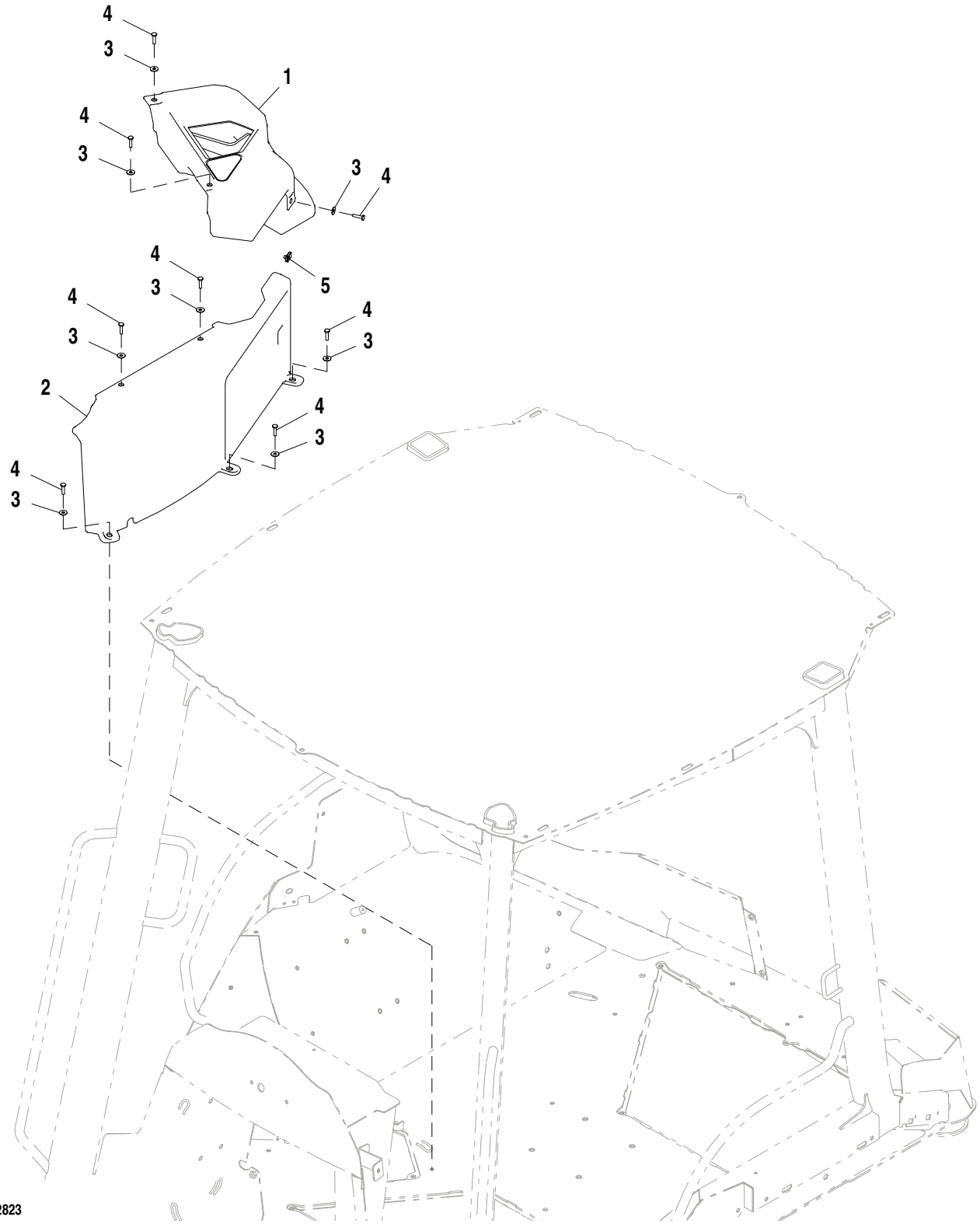

AT376945_TX1102823

Pos.	*Ref.*	*Descripción*	*Cant.*	*Núm. de serie*	*Notas*
1	AT388290	Consola	1		
2	T266644	Carcasa	1		
3	T134530	Arandela	8		
4	21M7310	Tornillo	8		M6 X 25
5	M84972	Tuerca	1		

Steering Column Covers
Couvercle de colonne de direction
Tampas da Coluna de Direção
Cubierta de la columna de dirección

AT385770_TX1102834 A.1

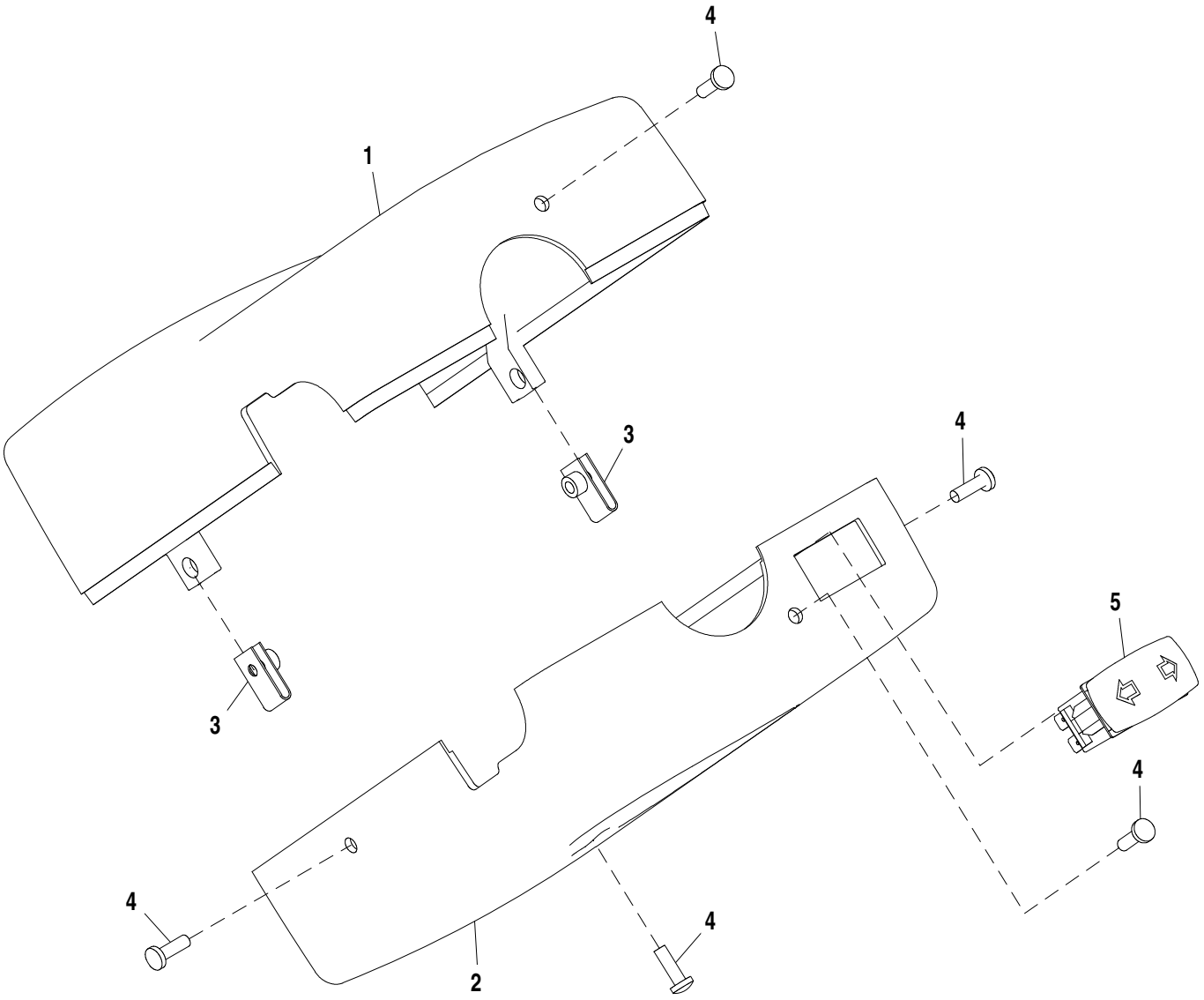

AT385770_TX1102834

Pos.	*Ref.*	*Descripción*	*Cant.*	*Núm. de serie*	*Notas*
1	T166211	Tapadera	1		
2	T216752	Tapadera	1		
3	R117892	Tuerca	2		
4	21M7271	Tornillo	5		M5 X 16
5	CB11477187	Interruptor	1		

Tilt Steering Column Covers
Boulon d'inclinaison, de colonne de direction inclinable
Tampas da Coluna de Direção Inclinável
Tapas de columna de dirección inclinable

AT385220_TX1102816 A.1

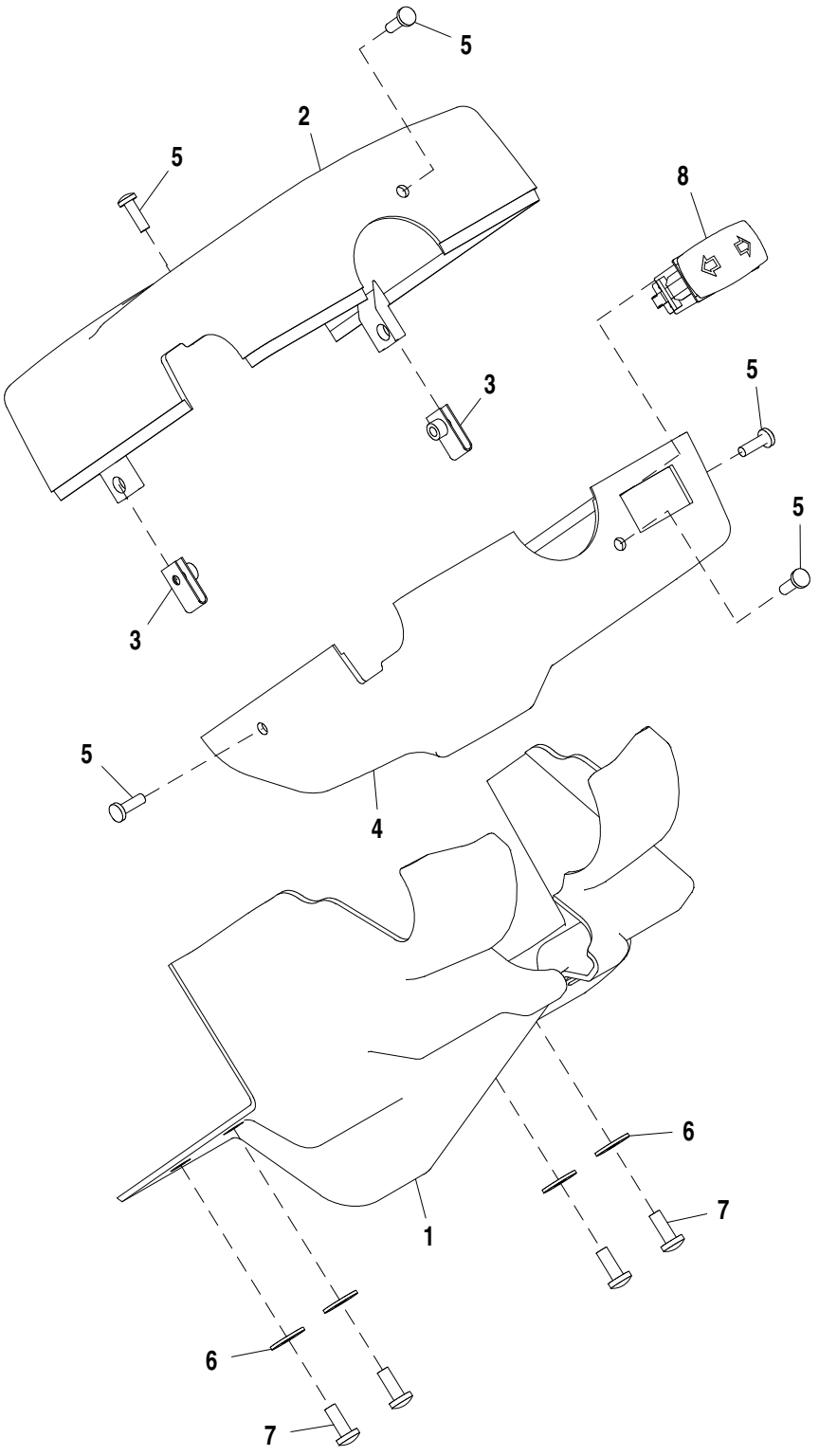

AT385220_TX1102816

Pos.	*Ref.*	*Descripción*	*Cant.*	*Núm. de serie*	*Notas*
1	T216833	Tapadera	1		
2	T210623	Tapadera	1		
3	R117892	Tuerca	2		
4	T210624	Tapadera	1		
5	21M7271	Tornillo	5		M5 X 16
6	24H1646	Arandela	4		17/64" X 3/4" X 0.060"
7	21M7292	Tornillo	4		M6 X 16
8	CB11477187	Interruptor	1		

Backhoe Console, 2-Lever
Console de rétropelle, à 2 leviers
Console da Retroescavadeira, 2 Alavancas
Consola de retroexcavadora, 2 palancas

AT376898_TX1102845 A.2

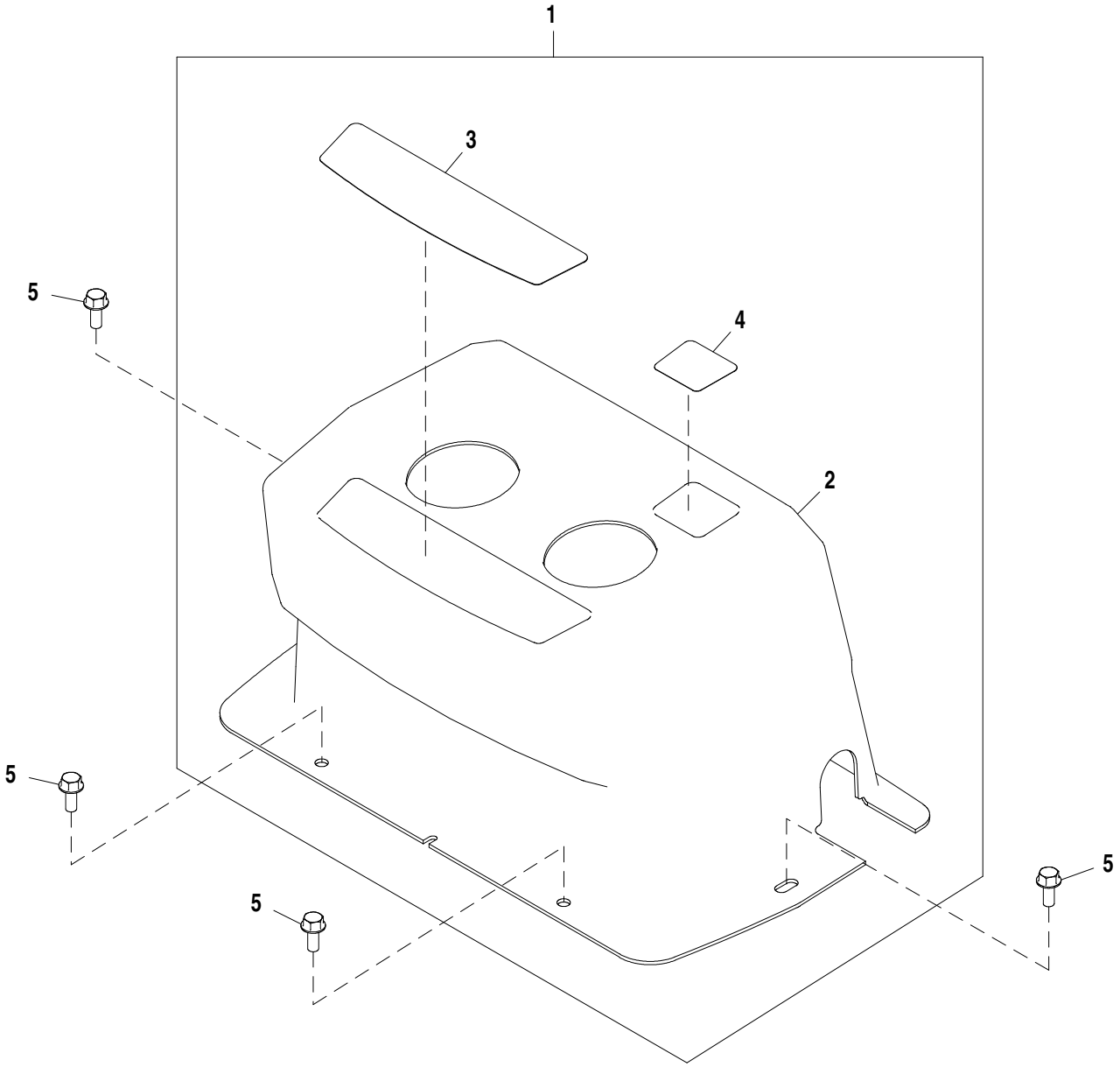

AT376898_TX1102845

Pos.	*Ref.*	*Descripción*	*Cant.*	*Núm. de serie*	*Notas*
1	AT388202	Consola	1		
2	T268425	Tapadera	1		
3	T165584	Etiqueta adhesiva	1		
4	T185330	Etiqueta adhesiva	1		
5	19M7866	Tornillo	4		M8 X 20

Backhoe Console, 2-Lever with Extended Dipperstick and Auxiliary
Console de rétropelle, à 2 leviers avec bras télescopique et auxiliaire
Console da Retroescavadeira, 2 Alavancas com Braço da Caçamba Estendido e Auxiliar
Consola de retroexcavadora, 2 palancas con brazo extensible y función auxiliar

AT376896_TX1102844 A.1

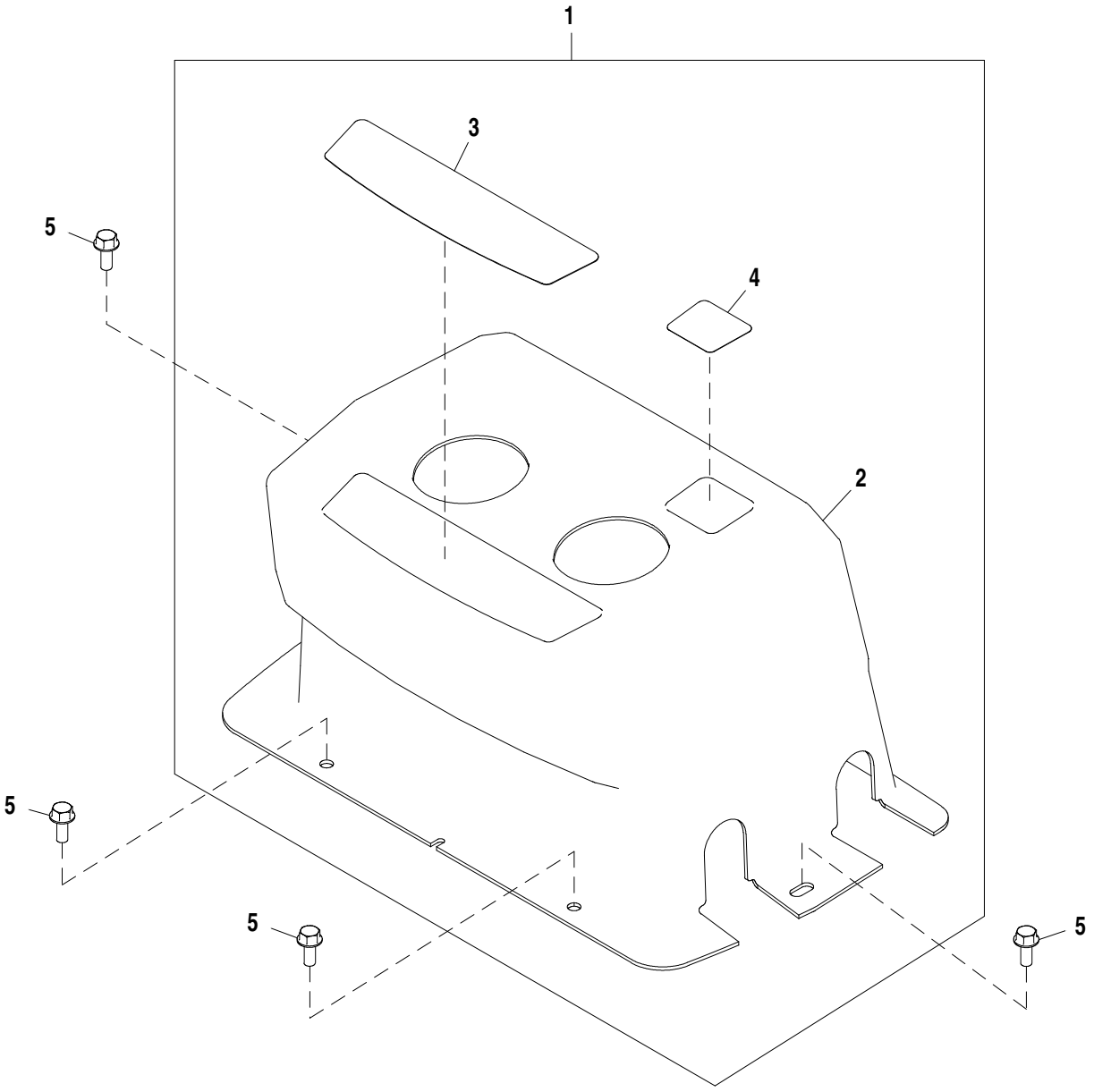

AT376896_TX1102844

Pos.	*Ref.*	*Descripción*	*Cant.*	*Núm. de serie*	*Notas*
1	**AT388200**	**Consola**	**1**		**CA**
2	T266616	Tapadera	1		
3	T165584	Etiqueta adhesiva	1		
4	T185330	Etiqueta adhesiva	1		
5	19M7866	Tornillo	4		M8 X 20

Boom Lock Lever Console, 1-Pedal
Boom Lock Lever Console, 1-Pedal
Boom Lock Lever Console, 1-Pedal
Boom Lock Lever Console, 1-Pedal

AT196550_TX1117606 A.1

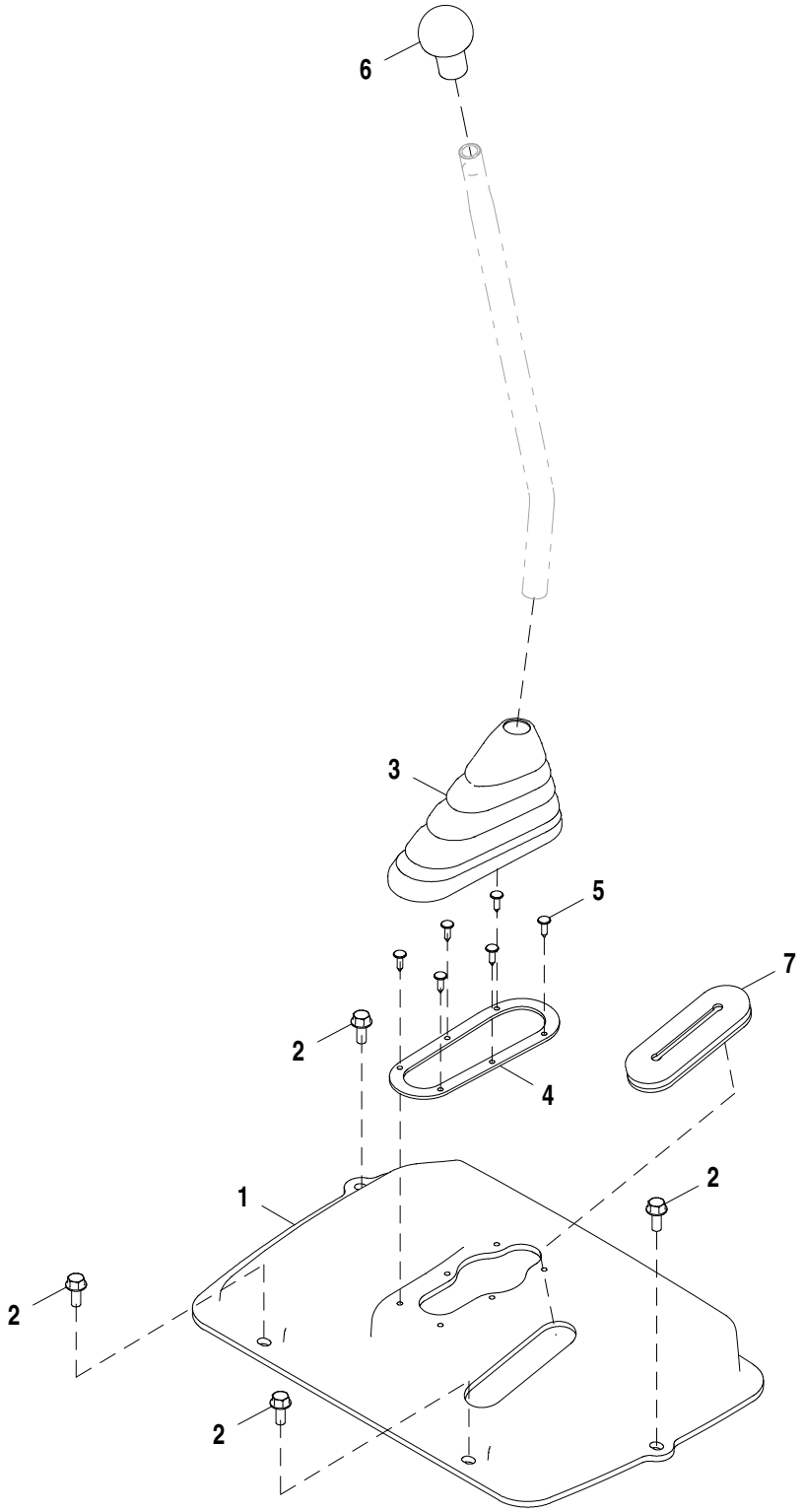

AT196550_TX1117606

Pos.	*Ref.*	*Descripción*	*Cant.*	*Núm. de serie*	*Notas*
1	T200093	Tapadera	1		
2	19M7866	Tornillo	4		M8 X 20
3	T183468	Envoltura	1		
4	T183404	Anillo	1		
5	T183882	Presilla	6		
6	T133291	Empuñadura	1		
7	T200095	Pasamuros	1		

Boom Lock Lever Console, Pilot Controls
Console de levier de verrouillage de flèche, commandes pilote
Console da Alavanca de Bloqueio da Lança, Controles Piloto
Consola de palanca de bloqueo de aguilón, controles piloto

AT196523_TX1117613 A.1

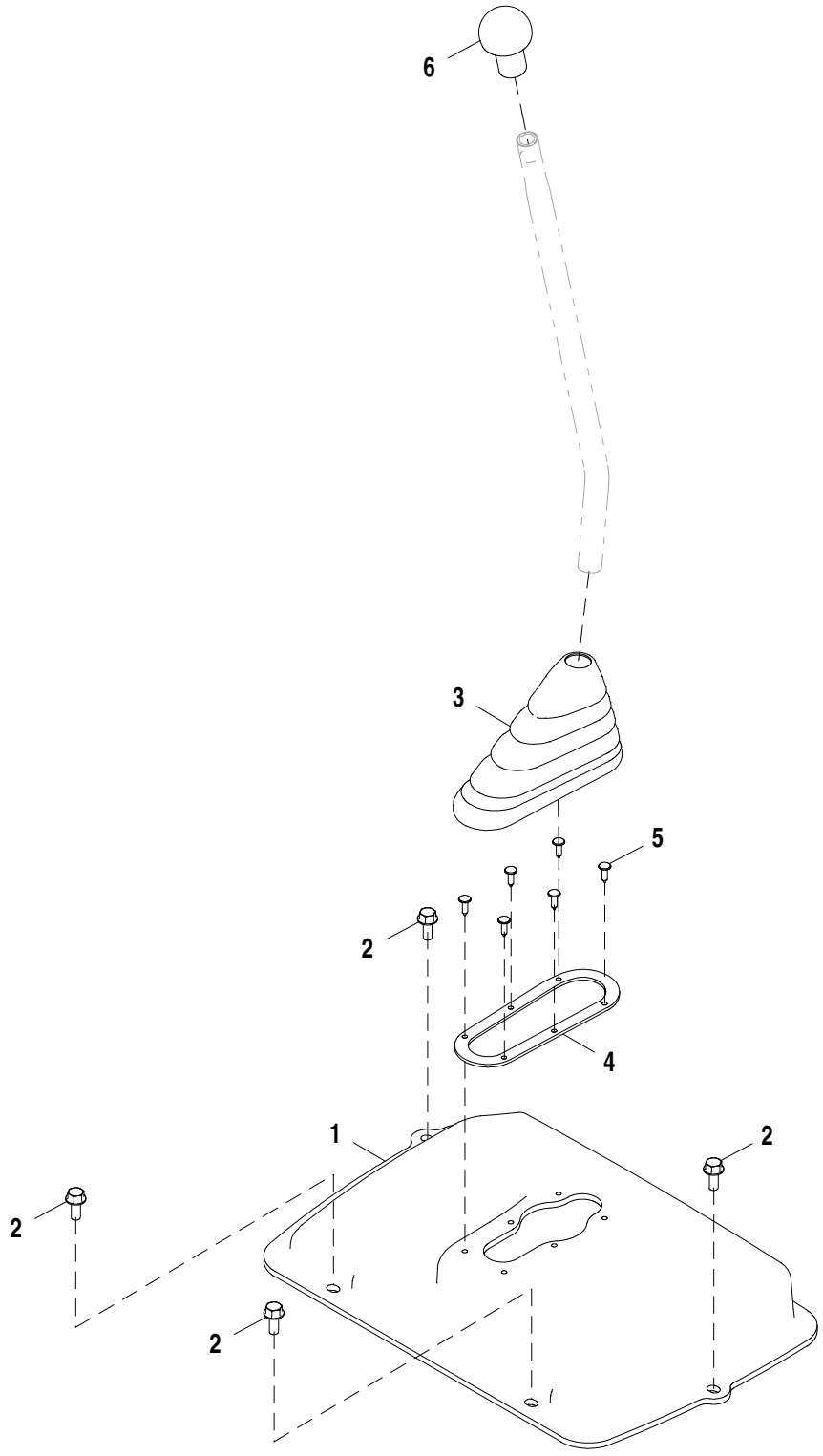

AT196523_TX1117613

Pos.	*Ref.*	*Descripción*	*Cant.*	*Núm. de serie*	*Notas*
1	T200092	Tapadera	1		
2	19M7866	Tornillo	4		M8 X 20
3	T183468	Envoltura	1		
4	T183404	Anillo	1		
5	T183882	Presilla	6		
6	T133291	Empuñadura	1		

Mechanical Suspension Seat, Cloth
Siège à suspension mécanique, tissu
Assento com Suspensão Mecânica, Tecido
Asiento con suspensión mecánica, tela

AT376958_TX1103959 D.1

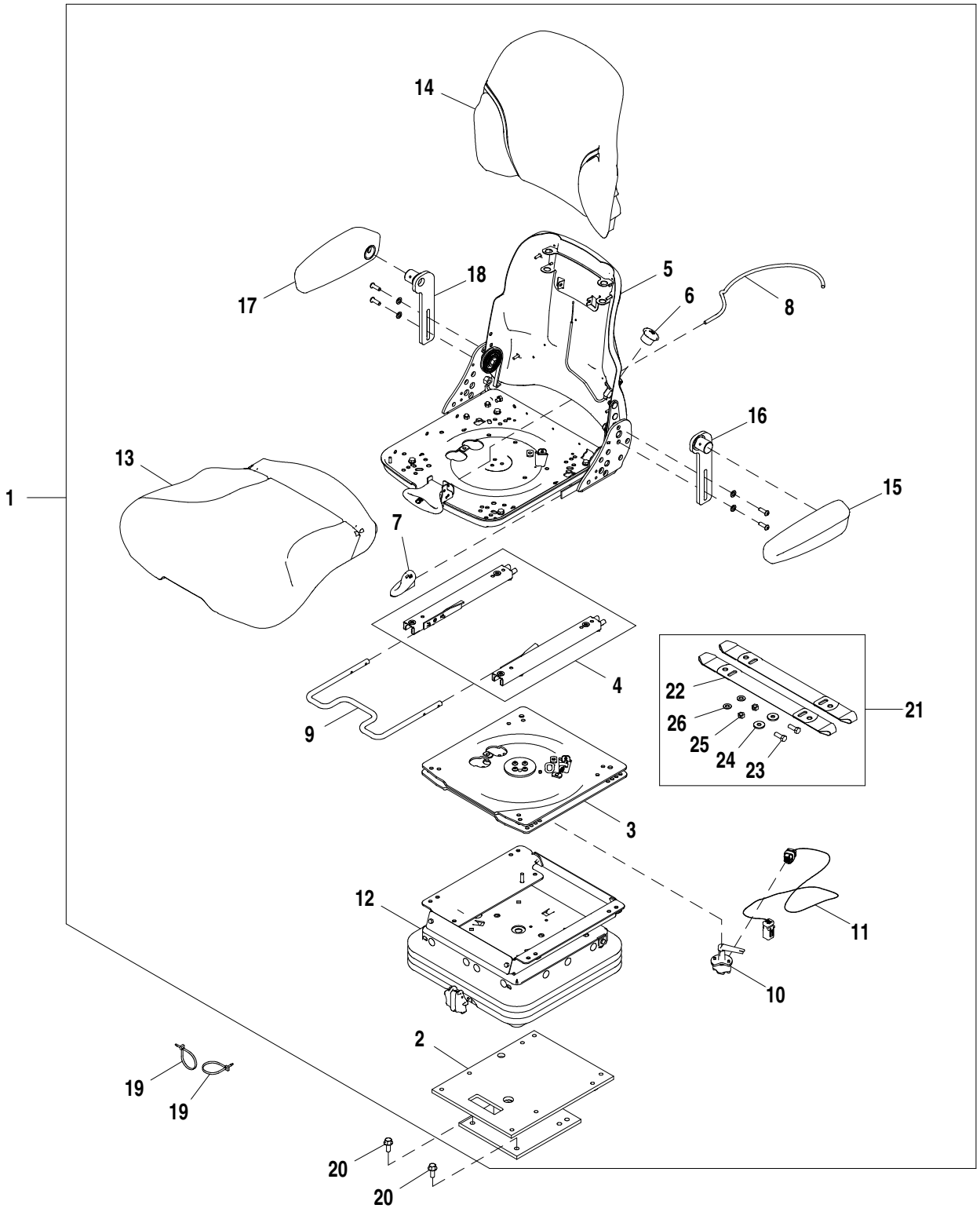

AT376958_TX1103959

Pos.	*Ref.*	*Descripción*	*Cant.*	*Núm. de serie*	*Notas*
1	AT387962	Asiento	1		Tela
2	AT388674	Pedestal	1		
3	AT388678	Eslabón giratorio	1		Conjunto de pivote deslizante
4	AT393463	Conjunto raíles asiento	1		
5	AT388665	Cárter	1		
6	AT388666	Conj. empuñaduras asiento	1		Kit perilla soporte lumbar
7	AT388668	Conj. empuñaduras asiento	1		Kit de perilla de reclinador
8	AT393465	Conj. cable ajuste asiento	1		
9	AT388679	Juego de palancas	1		Control de corredera
10	AT388680	Kit de interruptores	1		Sensor de giro
11	AT393460	Grupo de cables	1		
12	AT388675	Suspensión del asiento	1		
13	AT388672	Cojín	1		Cojín de asiento, Tela
14	AT388673	Cojín	1		Cojín de respaldo, Tela
15	AT312728	Juego de reposabrazos	1		Izq.
16	AT189030	Soporte	1		Izq.
17	AT312730	Juego de reposabrazos	1		Der.
18	AT189059	Soporte	1		Der.
19	R44302	Cinta de atar	2		
20	19M7785	Tornillo	4		M10 X 25
21	AT179693	Kit de tirantes	1		
22	.....	Correa plana	2		
23	19H2676	Tornillo	2		3/8" X 1", SUB FOR 19H1731
24	24H1305	Arandela	2		13/32" X 13/16" X 0.065"
25	M47031	Tuerca de seguridad	2		
26	24H1309	Arandela	2		13/32" X 1-1/16" X 0.120", SUB FOR M1340T

Mechanical Suspension Seat, Vinyl
Siège à suspension mécanique, vinyle
Assento com Suspensão Mecânica, Vinil
Asiento con suspensión mecánica, vinilo

AT376961_TX1103962 E.1

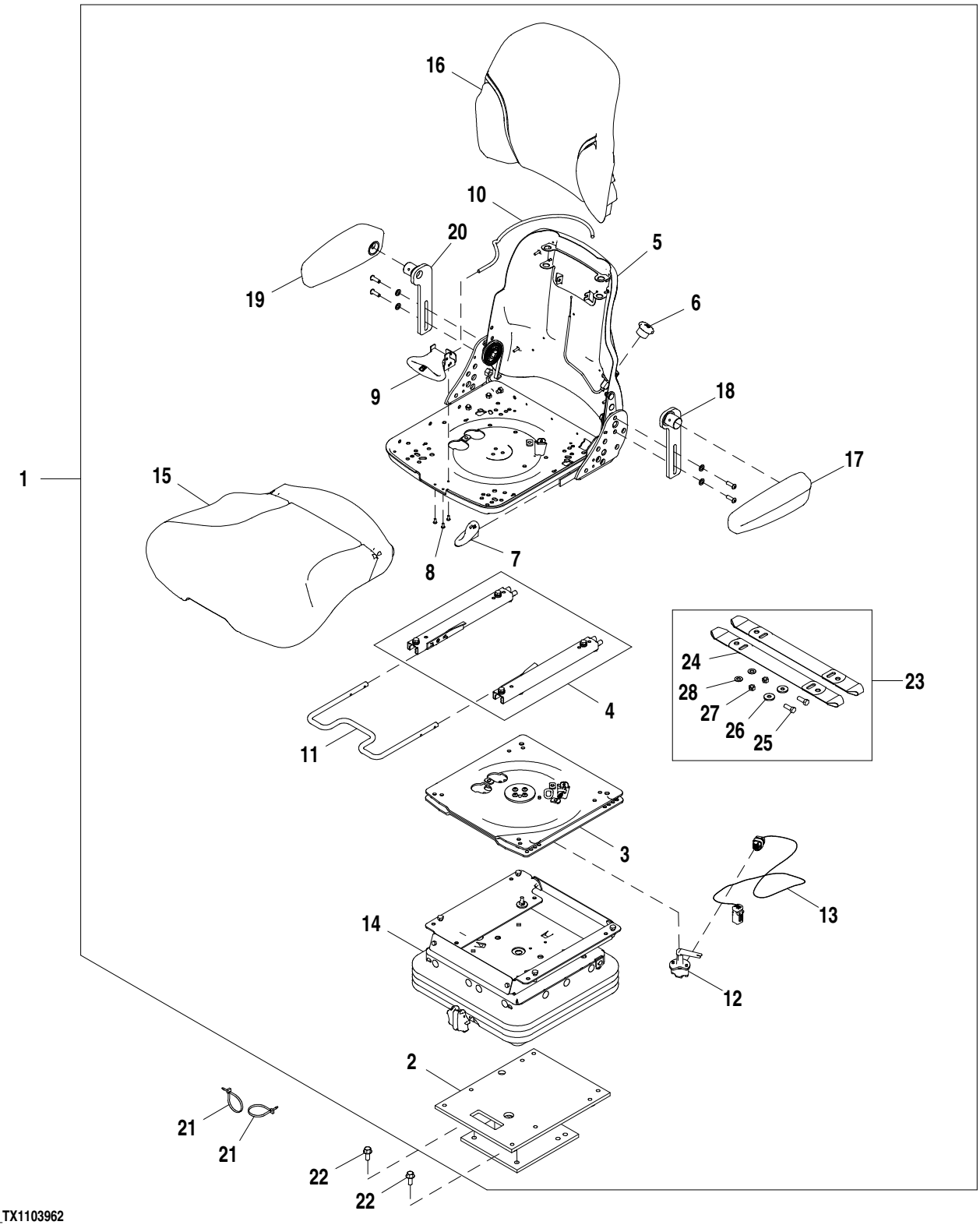

AT376961_TX1103962

Pos.	*Ref.*	*Descripción*	*Cant.*	*Núm. de serie*	*Notas*
1	AT387963	Asiento	1		Suspensión mecánica, Vinilo
2	AT388674	Pedestal	1		
3	AT388678	Eslabón giratorio	1		Conjunto
4	AT393463	Conjunto raíles asiento	1		
5	AT388665	Cárter	1		
6	AT388666	Conj. empuñaduras asiento	1		Kit perilla soporte lumbar
7	AT388668	Conj. empuñaduras asiento	1		Kit de perilla de reclinador
8	.....	Remache	3		NLA
9	AT388677	Mango	1		Manija de giro
10	AT393465	Conj. cable ajuste asiento	1		Conexión giratoria
11	AT388679	Juego de palancas	1		Control de corredera
12	AT388680	Kit de interruptores	1		Sensor de giro
13	AT393460	Grupo de cables	1		Sensor de giro
14	AT388675	Suspensión del asiento	1		
15	AT388669	Cojín	1		Asiento, Vinilo gris
16	AT388670	Tira/alfombrilla	1		Respaldo, Vinilo gris
17	AT312728	Juego de reposabrazos	1		Izq.
18	AT189030	Soporte	1		Izq.
19	AT312730	Juego de reposabrazos	1		Der.
20	AT189059	Soporte	1		Der.
21	R44302	Cinta de atar	2		
22	19M7785	Tornillo	4		M10 X 25
23	AT179693	Kit de tirantes	1		
24	.....	Correa plana	2		
25	19H2676	Tornillo	2		3/8" X 1", SUB FOR 19H1731
26	24H1305	Arandela	2		13/32" X 13/16" X 0.065"
27	M47031	Tuerca de seguridad	2		
28	24H1309	Arandela	2		13/32" X 1-1/16" X 0.120", SUB FOR M1340T

Lumbar and Recliner Service Kits
Kits d'entretien de support lombaire et d'inclinaison
Kits de Serviço Lombar e do Reclinador
Juegos de servicio de inclinación y lumbar

AT376961_TX1124411 A.2

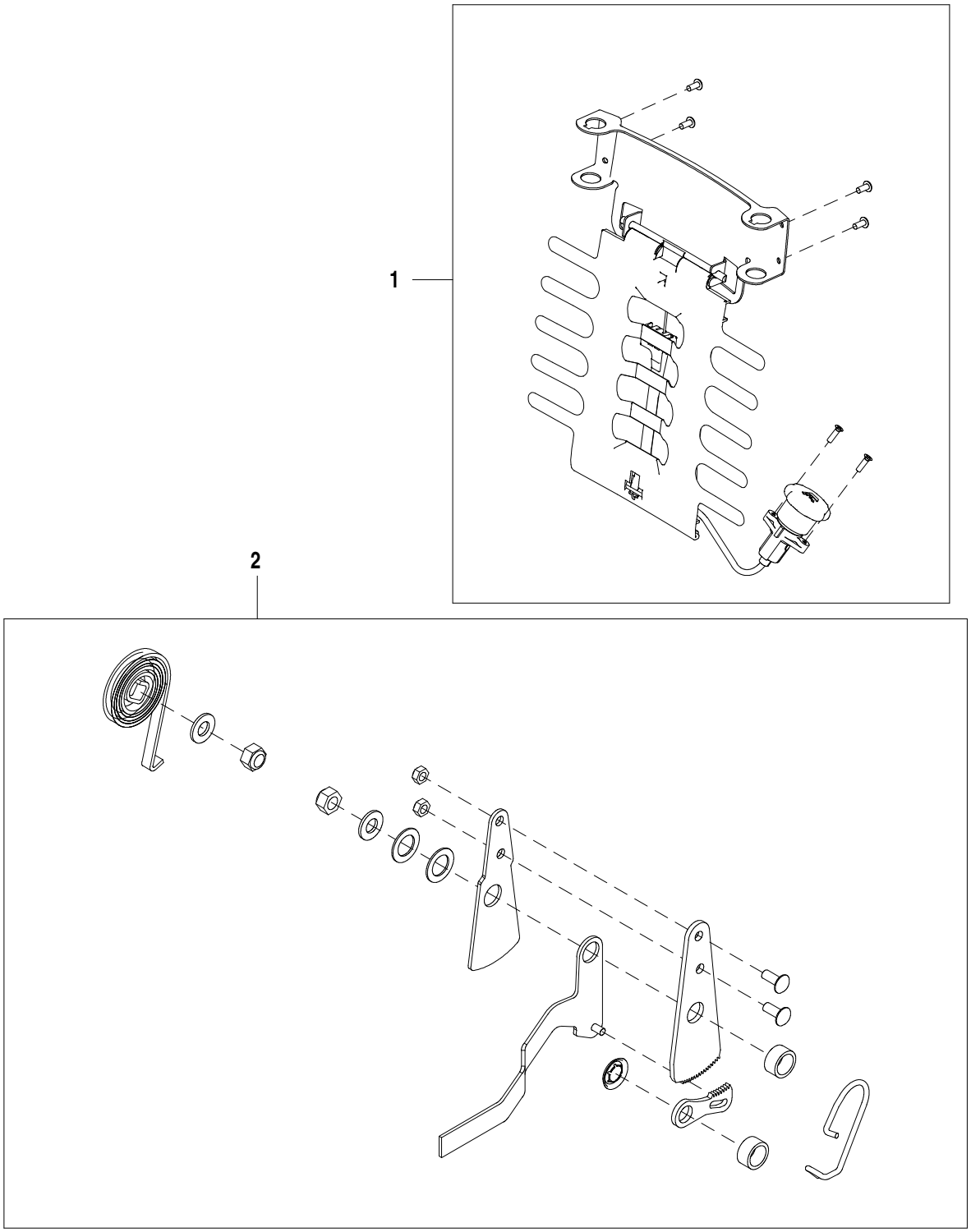

AT376961_TX1124411

Pos.	*Ref.*	*Descripción*	*Cant.*	*Núm. de serie*	*Notas*
1	AT388667	Juego para asiento	1		Kit de soporte lumbar
2	AT388671	Cárter	1		Kit de asiento reclinable

Seat Belt
Ceinture de sécurité
Cinto de Segurança
Cinturón de seguridad

ETN85079_TX1103921 A.1

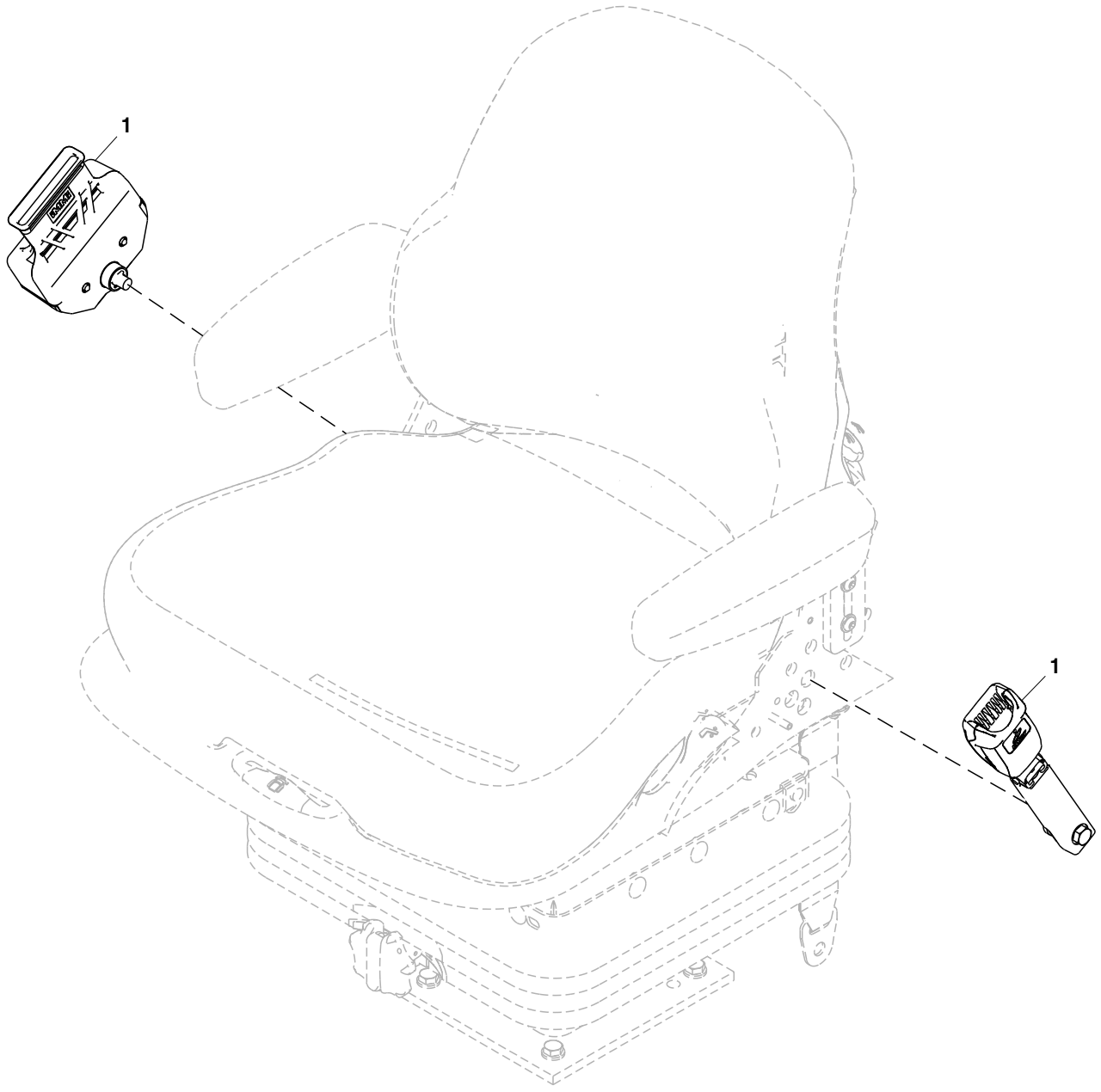

ETN85079_TX1103921

Pos.	*Ref.*	*Descripción*	*Cant.*	*Núm. de serie*	*Notas*
1	AT400513	Cinturón de seguridad	1		76.2 mm (3 in.)

Air Conditioning Harness and Switch
Faisceau et interrupteur d'enclenchement de climatisation
Chicote e Interruptor do Ar-condicionado
Grupo de cables y conmutador de aire acondicionado

AT386170_TX1104267 A.1

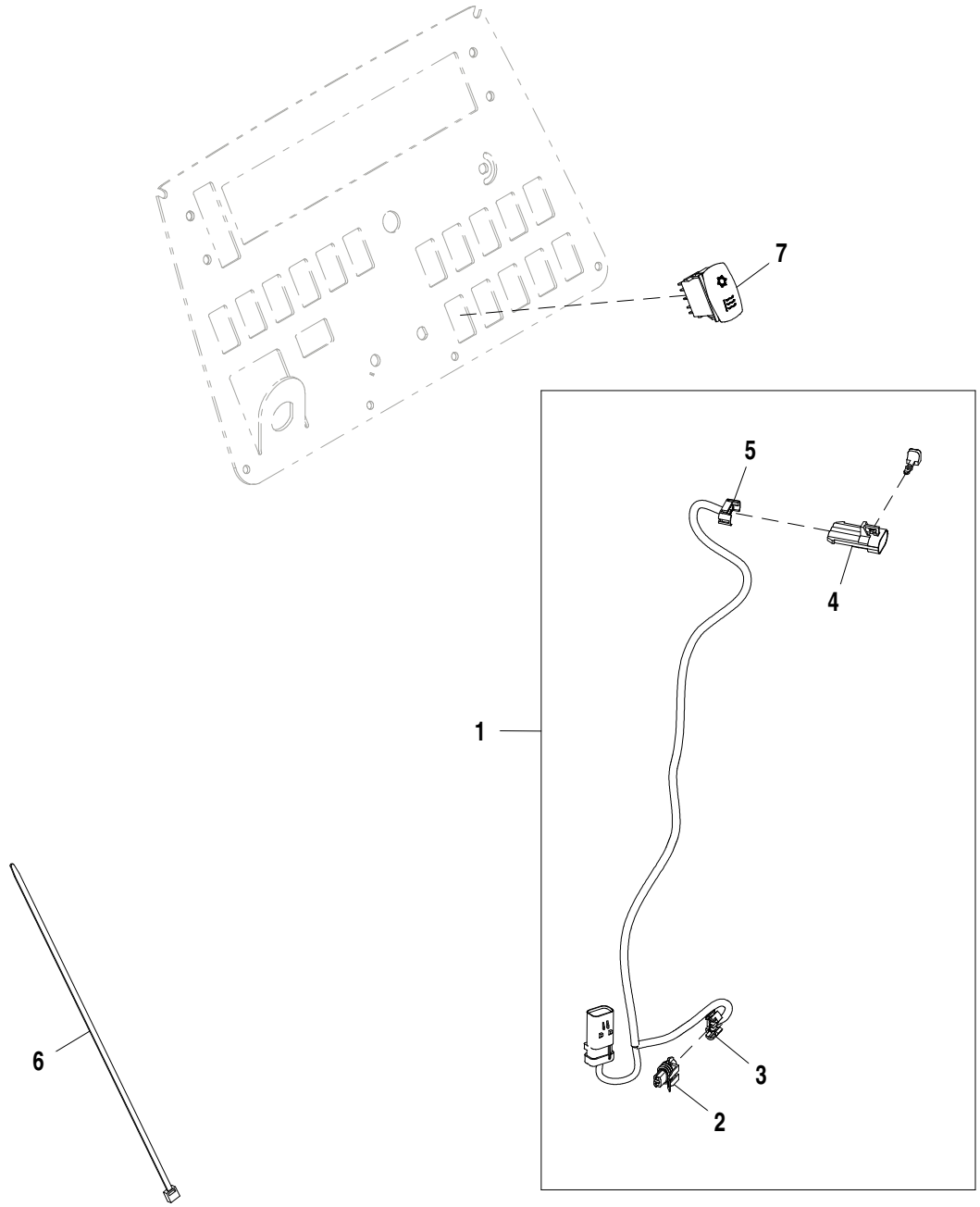

AT386170_TX1104267

Pos.	*Ref.*	*Descripción*	*Cant.*	*Núm. de serie*	*Notas*
1	AT386169	Grupo de cables	1		
2	57M7328	Caja de conectores eléc.	1		
3	57M9712	Accesorio de conector eléc.	1		
4	57M7257	Caja de conectores eléc.	1		
5	57M7290	Conjunto de conector eléc.	1		
6	H77698	Cinta de atar	3		
7	AT406302	Int. alternante/basculante	1		

Heater Components And Pressurizer
Composants de chauffage et pressurisation
Componentes e Pressurizador do Aquecedor
Componentes de calefactor y presurizador

AT376909_TX1102874 B.1

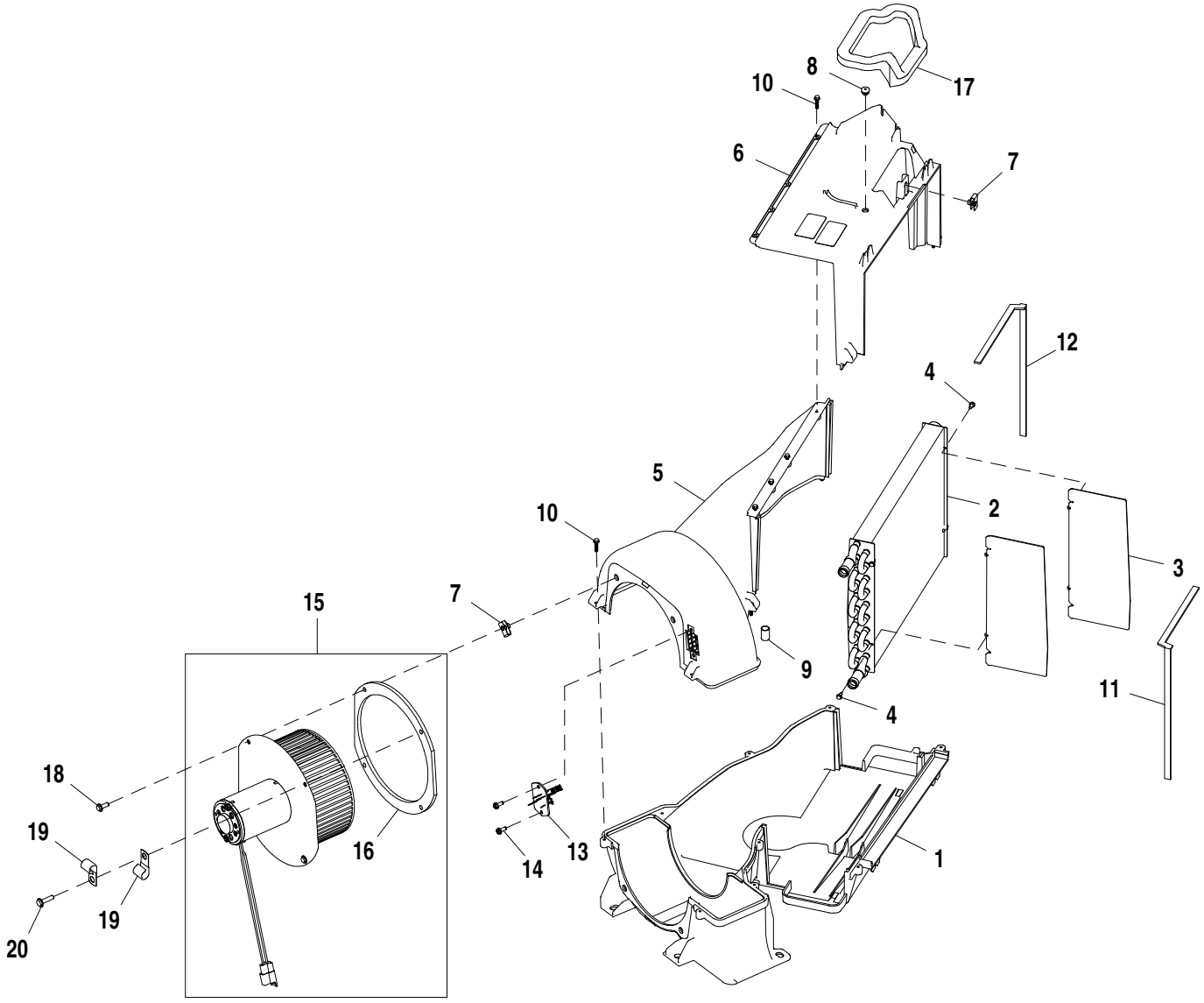

AT376909_TX1102874

Pos.	*Ref.*	*Descripción*	*Cant.*	*Núm. de serie*	*Notas*
1	T164618	Carcasa	1		Sólo calefactor
2	AT392550	Núcleo	1		
3	T184414	Chapa	2		
4	H85092	Tornillo	4		
5	T205969	Carcasa	1		Sólo calefactor
6	T164620	Carcasa	1		Sólo calefactor
7	T178117	Horquilla	5		
8	T178971	Pasamuros	1		
9	T184415	Tapón	1		
10	T178118	Tornillo	13		
11	T184369	Aislante	1		444.500 mm (17-1/2")
12	T184369	Aislante	1		444.500 mm (17-1/2")
13	AT210515	Resistencia eléctrica	1		
14	37H91	Tornillo	2		0.190" X 1/2"
15	AT365428	Motor de ventilador	1		
16	T184368	Retén	1		
17	T184370	Aislante	1		464.200 mm (18.276")
18	19M7775	Tornillo	3		M6 X 16
19	AH89557	Presilla	2		
20	T178251	Tornillo	1		

Heater Plumbing
Tuyauterie de chauffage
Tubulação do Aquecedor
Tubería de calefacción

AT403648_TX1104104 A.2

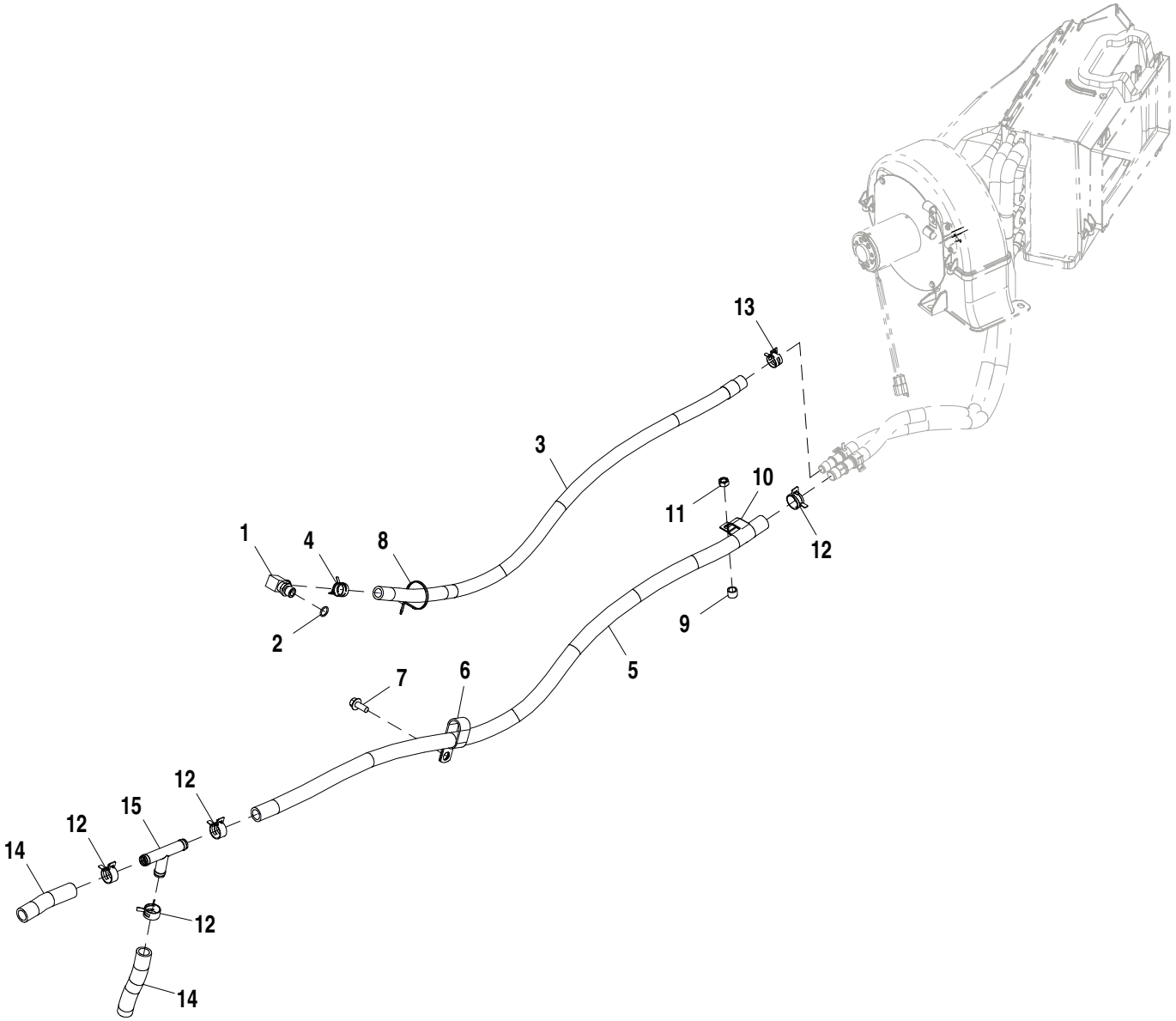

AT403648_TX1104104

Pos.	*Ref.*	*Descripción*	*Cant.*	*Núm. de serie*	*Notas*
1	AT174697	Racor acodado	1		
2	51M7043	Anillo tórico	1		15.300 X 2.200 mm
3	.....	Manguera a Granel	1		ORDER T60811, CTL 1067 mm (3.5 ft)
4	T184924	Abrazadera para mangueras	1		
5	.....	Manguera a Granel	1		ORDER TY22330, CTL 1300 mm (4.27 ft)
6	T126299	Abrazadera	1		
7	19M7785	Tornillo	1		M10 X 25, Sin dispositivo de arranque en tiempo frío
	19M7788	Tornillo	1		M12 X 25, Con dispositivo de arranque en tiempo frío
8	R44302	Cinta de atar	1		
9	28H3394	Casquillo	1		0.493" X 0.675" X 1/2"
10	AH77869	Presilla	1		
11	14M7274	Tuerca	1		M10
12	R191781	Abrazadera para mangueras	4		
13	T184924	Abrazadera para mangueras	1		
14	.....	Manguera a Granel	2		ORDER TY22330, CTL 149 mm (0.49 ft)
15	N221912	Conexión	1		

Defrost Control Switch
Contacteur de commande de dégivrage
Interruptor do Controle de Degelo
Interruptor de control de desempañado

ETN85502_TX1104052 A.2

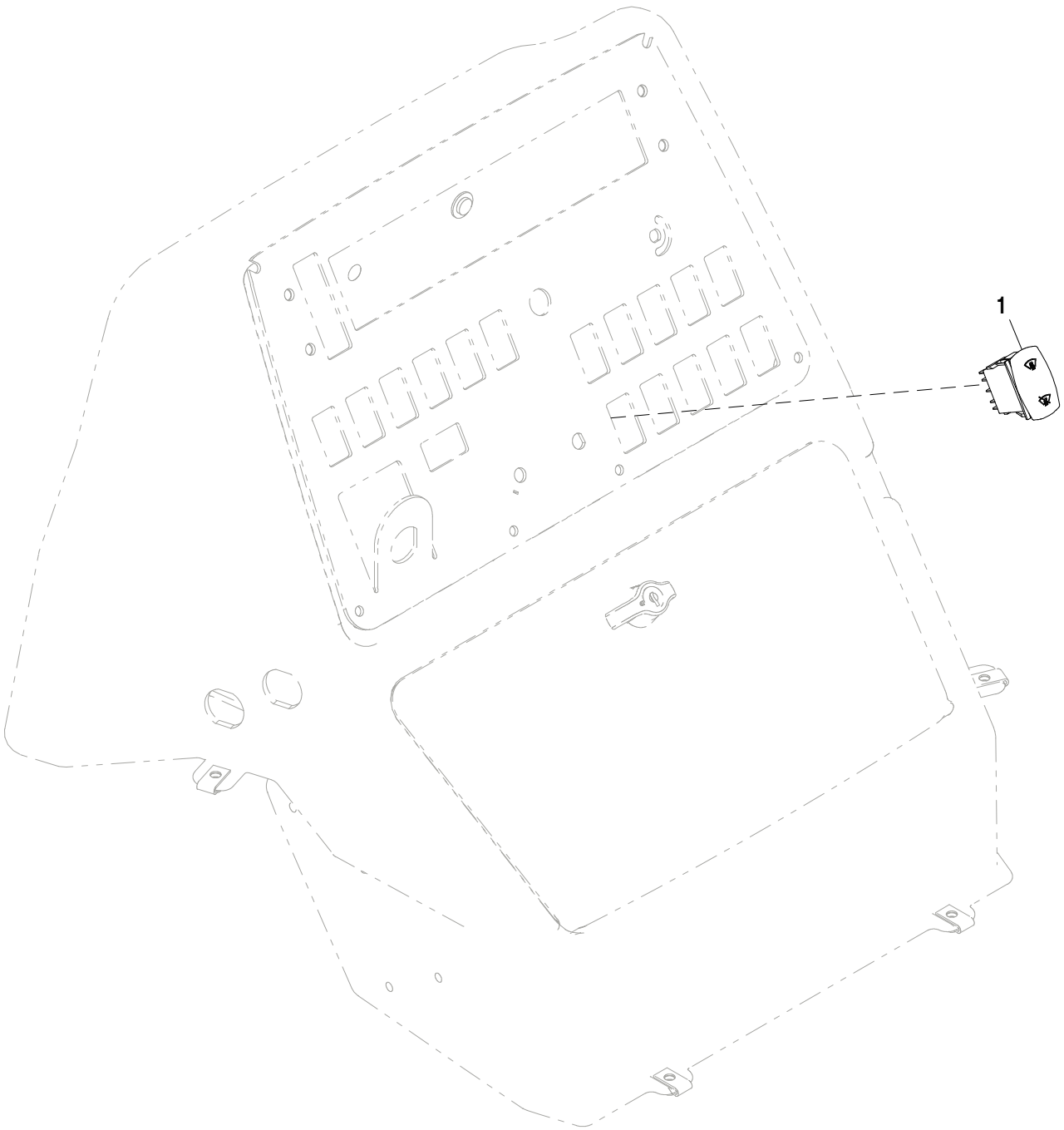

ETN85502_TX1104052

Pos.	*Ref.*	*Descripción*	*Cant.*	*Núm. de serie*	*Notas*
1	AT375468	Interruptor	1		Control de desempañado

Air Conditioning System
Système de climatiseur
Sistema de Ar Condicionado
Sistema de acondicionador de aire

AT393932_TX1104177 A.1

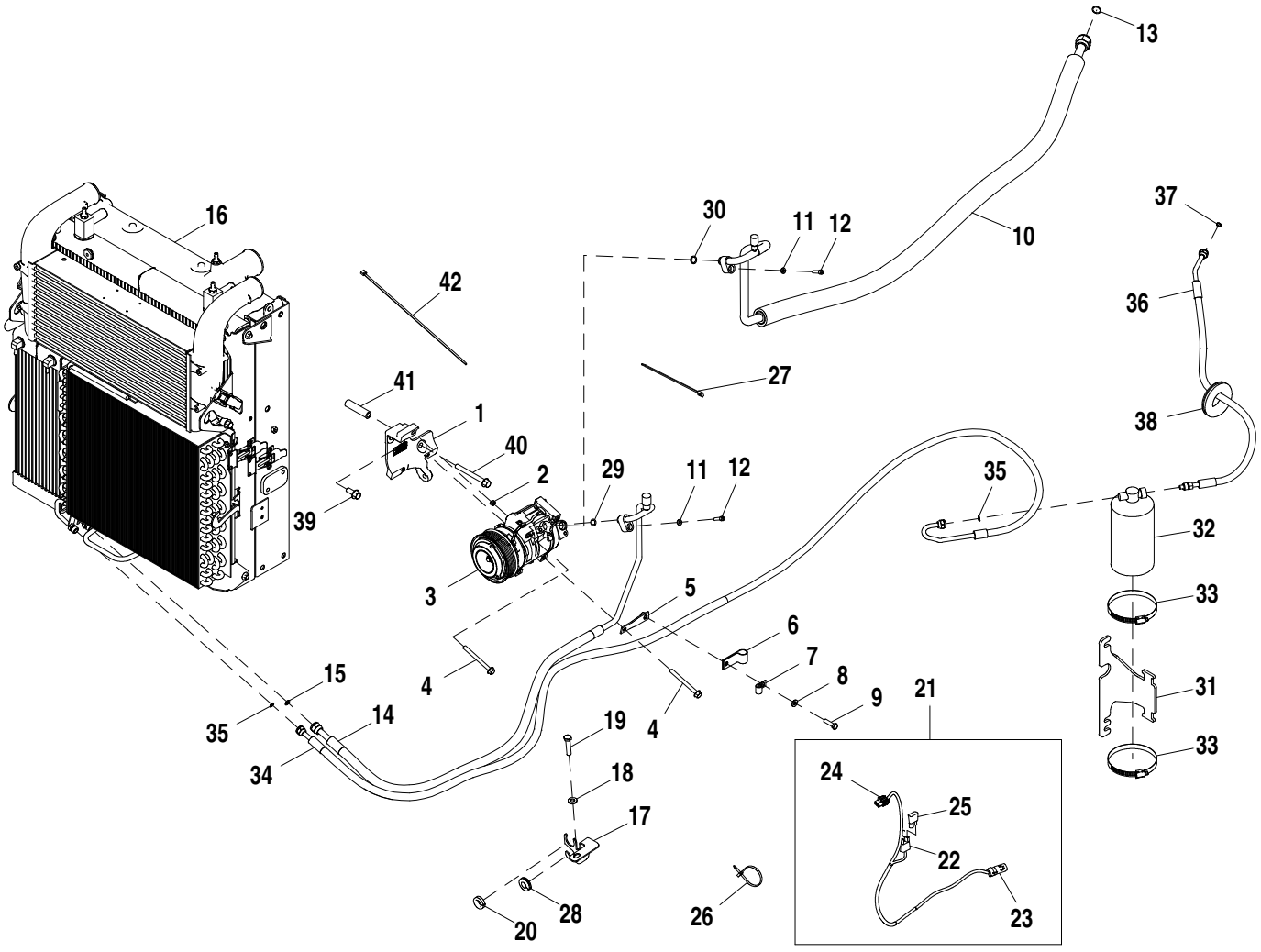

AT393932_TX1104177

Pos.	*Ref.*	*Descripción*	*Cant.*	*Núm. de serie*	*Notas*
1	T277801	Soporte	1		
2	34M7189	Pasador elástico	2		11 X 8 mm
3	RE284680	Compresor	1		
4	19M7913	Tornillo	3		M8 X 90
5	AT376003	Placa	1		
6	T27523	Abrazadera	1		
7	R34557	Abrazadera	1		
8	24M7238	Arandela	1		8.700 X 17 X 2 mm
9	19M7513	Tornillo	1		M8 X 30
10	AT403941	Manguito de refrigerante	1		
11	24M7293	Arandela	2		6.500 X 13 X 1.600 mm
12	19M8505	Tornillo	2		M6 X 25
13	T143169	Anillo tórico	1		
14	AT373101	Manguito de refrigerante	1		
15	R113050	Anillo tórico	1		
16	.....	Radiador	1		AT393132 NLA, Componentes en páginas aparte
17	T280861	Soporte	1		
18	24M7239	Arandela	1		10.700 X 21 X 2.500 mm
19	19M7572	Tornillo	1		M10 X 45
20	R40445	Pasamuros	1		
21	AT374479	Grupo de cables	1		
22	57M10942	Diodo	1		
23	57M9730	Caja de conectores eléc.	1		
24	57M7306	Dispositivo de bloqueo eléc	1		
25	AT103399	Diodo	1		
26	R44302	Cinta de atar	2		
27	T204370	Cinta de atar	1		
28	R115350	Pasamuros	1		
29	51M7089	Anillo tórico	1		10.800 X 2.400 mm
30	51M7090	Anillo tórico	1		13.400 X 2.400 mm
31	T297306	Soporte	1		
32	AT162848	Depósito y deshumectador	1		
33	TY22474	Abrazadera	2		
34	AT391470	Manguito de refrigerante	1		
35	R183409	Anillo tórico	2		
36	AT403940	Manguito de refrigerante	1		
37	R183409	Anillo tórico	1		
38	.....	Vaina	1		ORDER T82659, CTL 53.34 cm (1.75 ft.)
39	19M7785	Tornillo	1		M10 X 25
40	R136508	Tornillo	1		
41	T242165	Espaciador	1		
42	H77698	Cinta de atar	1		

Air Conditioning Unit
Climatisation
Unidade de Ar-condicionado
Unidad de aire acondicionado

AT393132_TX1104179 B.2

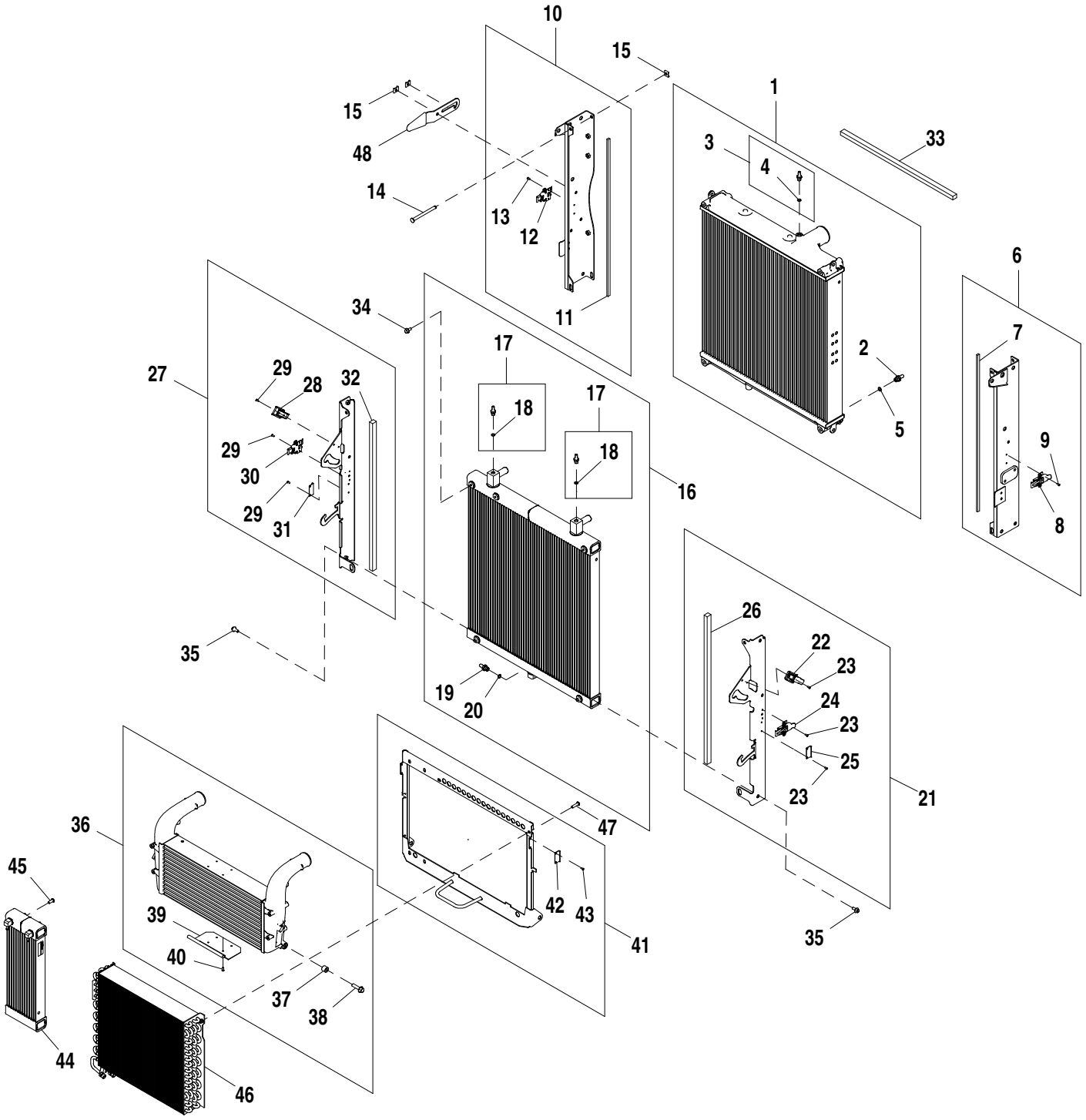

AT393132_TX1104179

Pos.	*Ref.*	*Descripción*	*Cant.*	*Núm. de serie*	*Notas*
1	AT369969	Radiador	1		
2	L100802	Conexión	1		
3	AT323961	Racor adaptador	1		
4	51M7040	Anillo tórico	1		9.300 X 2.200 mm
5	51M7041	Anillo tórico	1		11.300 X 2.200 mm
6	AT386411	Perfil en u	1		
7	T290121	Deflector	1		
8	T300045	Pestillo	1		
9	AT44188	Remache	2		
10	AT386412	Perfil en u	1		
11	T290121	Deflector	1		
12	T300045	Pestillo	1		
13	AT44188	Remache	2		
14	T279747	Bulón	4		
15	R122267	Abrazadera	6		
16	AT373586	Radiador	1		
17	AT323961	Racor adaptador	2		
18	51M7040	Anillo tórico	1		9.300 X 2.200 mm
19	L100802	Conexión	1		
20	51M7041	Anillo tórico	1		11.300 X 2.200 mm
21	AT386414	Perfil en u	1		
22	T279751	Pestillo	1		
23	AT44188	Remache	6		
24	T300045	Pestillo	1		
25	T300046	Fiador	1		
26	T290122	Deflector	1		
27	AT386413	Perfil en u	1		
28	T279751	Pestillo	1		
29	AT44188	Remache	6		
30	T300045	Pestillo	1		
31	T300046	Fiador	1		
32	T290122	Deflector	1		
33	T292811	Deflector	1		
34	19M7865	Tornillo	2		M8 X 16
35	R315012	Tornillo	6		
36	AT369971	Intercooler	1		
37	T122389	Casquillo	2		
38	19M7804	Tornillo	2		M10 X 40
39	AT397149	Mango	1		
40	AT56660	Remache	4		
41	AT386012	Soporte	1		
42	T300046	Fiador	2		
43	AT44188	Remache	4		
44	AT406957	Enfriador de combustible	1		
45	21M7572	Tornillo de hexag. interior	4		M8 X 20
46	AT370013	Condensador de vapor	1		
47	21M7642	Tornillo	2		M8 X 30
48	AT397150	Pestillo	1		

Air Conditioning System
Système de climatiseur
Sistema de Ar Condicionado
Sistema de acondicionador de aire

AT393933_TX1104192 A.1

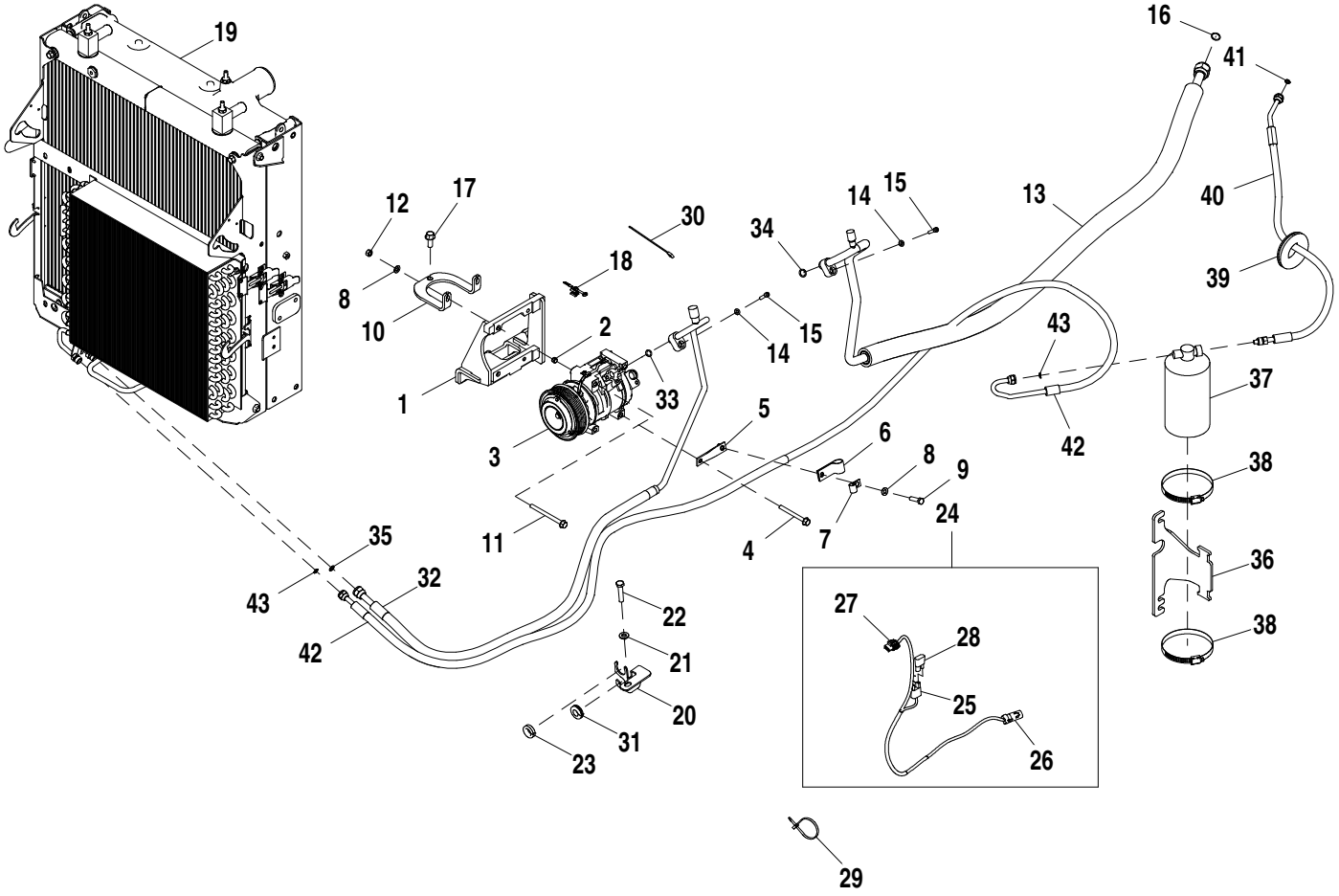

AT393933_TX1104192

Pos.	*Ref.*	*Descripción*	*Cant.*	*Núm. de serie*	*Notas*
1	AT412279	Soporte	1		
2	34M7189	Pasador elástico	2		11 X 8 mm
3	RE284680	Compresor	1		
4	19M8039	Tornillo	2		M8 X 80
5	AT376003	Placa	1		
6	T27523	Abrazadera	1		
7	R34557	Abrazadera	1		
8	24M7238	Arandela	3		8.700 X 17 X 2 mm
9	19M7513	Tornillo	1		M8 X 30
10	T279980	Placa	1		
11	19M7970	Tornillo	2		M8 X 100
12	14M7273	Tuerca	2		M8
13	AT403957	Manguito de refrigerante	1		
14	24M7293	Arandela	2		6.500 X 13 X 1.600 mm
15	19M8505	Tornillo	2		M6 X 25
16	T143169	Anillo tórico	1		
17	19M7785	Tornillo	3		M10 X 25
18	AH225365	Presilla	1		
19	.....	Radiador	1		AT393132 NLA, Componentes en páginas aparte
20	T280861	Soporte	1		
21	24M7239	Arandela	1		10.700 X 21 X 2.500 mm
22	19M7572	Tornillo	1		M10 X 45
23	R40445	Pasamuros	1		
24	AT374479	Grupo de cables	1		
25	57M10942	Diodo	1		
26	57M9730	Caja de conectores eléc.	1		
27	57M7306	Dispositivo de bloqueo eléc	1		
28	AT103399	Diodo	1		
29	R44302	Cinta de atar	2		
30	T204370	Cinta de atar	1		
31	R115350	Pasamuros	1		
32	AT387230	Manguito de refrigerante	1		
33	51M7089	Anillo tórico	1		10.800 X 2.400 mm
34	51M7090	Anillo tórico	1		13.400 X 2.400 mm
35	R113050	Anillo tórico	1		
36	T297306	Soporte	1		
37	AT162848	Depósito y deshumectador	1		
38	AR21842	Abrazadera	2		
39	.....	Vaina	1		ORDER T82659, CTL 53.34 cm (1.75 ft.)
40	AT403940	Manguito de refrigerante	1		
41	R183409	Anillo tórico	1		
42	AT391470	Manguito de refrigerante	1		
43	R183409	Anillo tórico	2		

Air Conditioning Unit
Climatisation
Unidade de Ar-condicionado
Unidad de aire acondicionado

AT393131_TX1104193 B.1

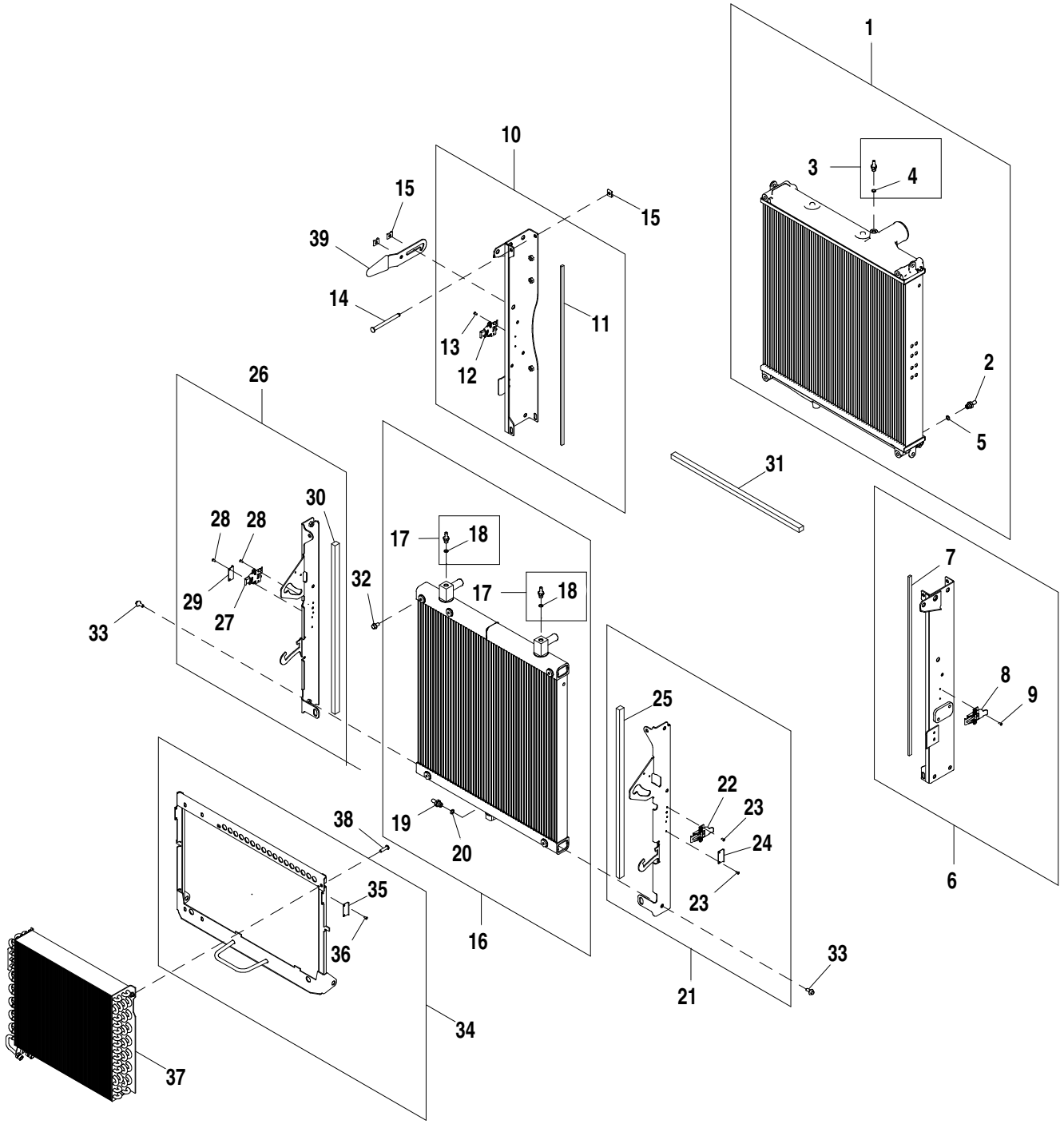

AT393131_TX1104193

Pos.	*Ref.*	*Descripción*	*Cant.*	*Núm. de serie*	*Notas*
1	AT369969	Radiador	1		
2	L100802	Conexión	1		
3	AT323961	Racor adaptador	1		
4	51M7040	Anillo tórico	1		9.300 X 2.200 mm
5	51M7041	Anillo tórico	1		11.300 X 2.200 mm
6	AT386411	Perfil en u	1		
7	T290121	Deflector	1		
8	T300045	Pestillo	1		
9	AT44188	Remache	2		
10	AT386412	Perfil en u	1		
11	T290121	Deflector	1		
12	T300045	Pestillo	1		
13	AT44188	Remache	2		
14	T279747	Bulón	4		
15	R122267	Abrazadera	6		
16	AT373586	Radiador	1		
17	AT323961	Racor adaptador	2		
18	51M7040	Anillo tórico	1		9.300 X 2.200 mm
19	L100802	Conexión	1		
20	51M7041	Anillo tórico	1		11.300 X 2.200 mm
21	AT409757	Perfil en u	1		
22	T300045	Pestillo	1		
23	AT44188	Remache	4		
24	T300046	Fiador	1		
25	T290122	Deflector	1		
26	AT409756	Perfil en u	1		
27	T300045	Pestillo	1		
28	AT44188	Remache	4		
29	T300046	Fiador	1		
30	T290122	Deflector	1		
31	T292811	Deflector	1		
32	19M7865	Tornillo	2		M8 X 16
33	R315012	Tornillo	6		
34	AT386012	Soporte	1		
35	T300046	Fiador	2		
36	AT44188	Remache	4		
37	AT370013	Condensador de vapor	1		
38	21M7642	Tornillo	2		M8 X 30
39	AT397150	Pestillo	1		

Heating and Air Conditioning Ducts
Conduites de chauffage et de climatisation
Dutos do Aquecimento e do Ar-condicionado
Conductos de calefactor y acondicionador de aire

AT376908_TX1104224 B.1

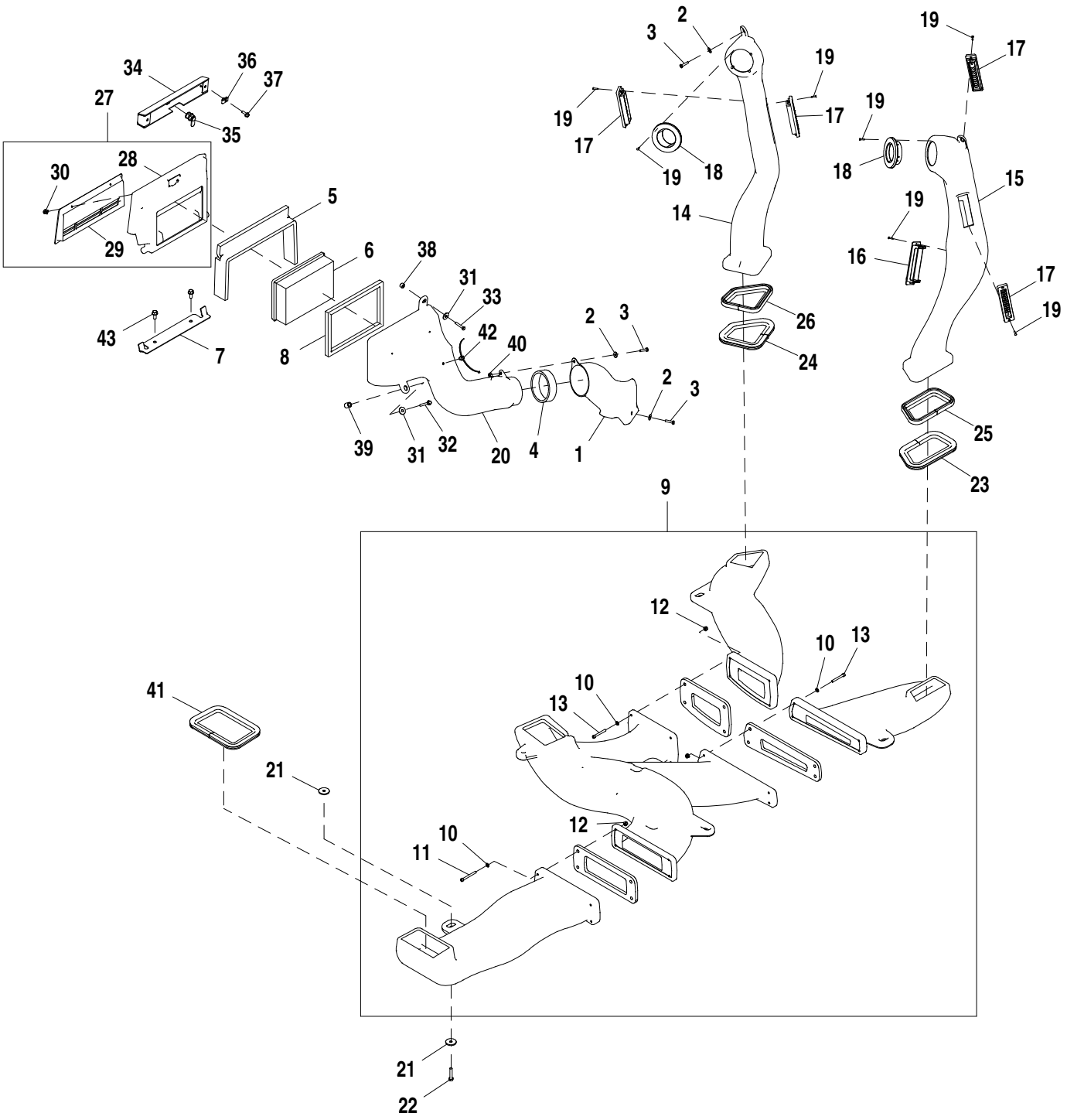

AT376908_TX1104224

Pos.	*Ref.*	*Descripción*	*Cant.*	*Núm. de serie*	*Notas*
1	T166322	Conducto de aire	1		
2	24M7139	Arandela	4		6.400 X 18 X 1.600 mm
3	19M7933	Tornillo	4		M6 X 25
4	T185844	Aislante	1		
5	T289517	Aislante	1		
6	AT191102	Filtro de aire	1		
7	T184164	Soporte	1		
8	T185770	Aislante	1		
9	AT403967	Calentador	1		
10	24M7293	Arandela	12		6.500 X 13 X 1.600 mm
11	19M9732	Tornillo	4		M6 X 60
12	14M7721	Tuerca de seguridad	12		M6
13	19M9731	Tornillo	8		M6 X 50
14	T267718	Conducto de aire	1		
15	T267776	Conducto de aire	1		
16	AT177227	Ventana de aireación	1		
17	AZ43305	Tobera	4		
18	AT227669	Ventana de aireación	2		
19	37M7333	Tornillo	18		
20	T277222	Conducto de aire	1		
21	24H1296	Arandela	12		11/32" X 1-3/8" X 0.134"
22	19M7922	Tornillo	6		M8 X 40
23	T290927	Aislante	1		
24	T280759	Aislante	1		
25	T280741	Aislante	1		
26	T280742	Aislante	1		
27	AT387527	Tapadera	1		
28	AT387837	Tapadera	1		
29	T165808	Enrejado	1		
30	T184214	Remache	2		
31	24M7207	Arandela	2		8.400 X 24 X 2 mm
32	19M8092	Tornillo	1		M6 X 50
33	19M6755	Tornillo	1		M6 X 35
34	T281231	Panel	1		
35	AT366151	Cerradura	1		
36	M84972	Tuerca	2		
37	19M7862	Tornillo	2		M6 X 20
38	T205901	Arandela	1		
39	T158436	Espaciador	1		
40	14M7303	Tuerca con brida	1		M6
41	T280756	Aislante	1		
42	T209627	Abrazadera	1		
43	19M7866	Tornillo	2		M8 X 20

Heater and Air Conditioning w/ Pressurizer
Chauffage et climatisation avec pressurisateur
Aquecedor e Ar Condicionado com Pressurizador
Calefactor y acondicionador de aire con presurizador

AT376908_TX1104226 B.2

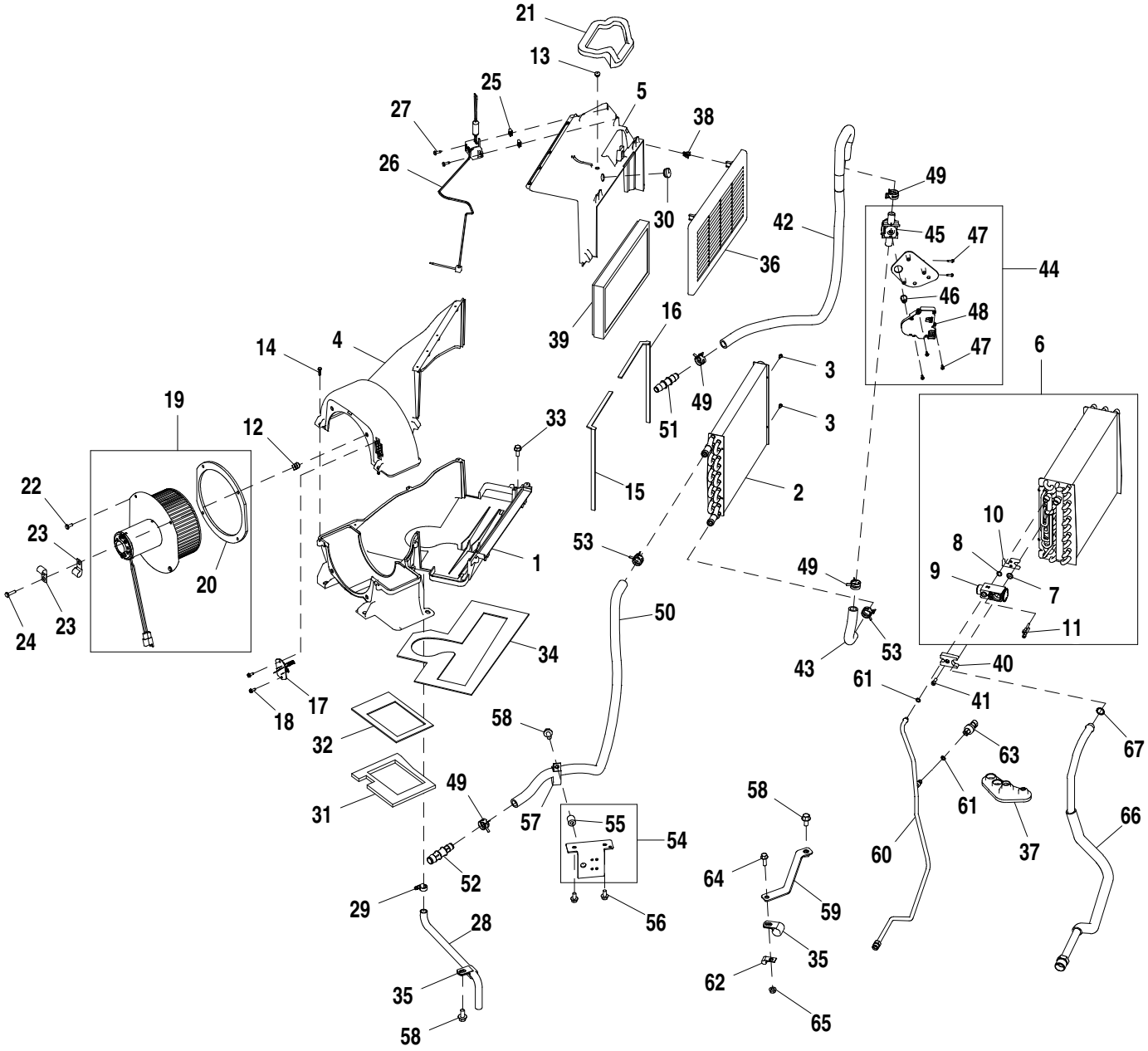

AT376908_TX1104226

Pos.	*Ref.*	*Descripción*	*Cant.*	*Núm. de serie*	*Notas*
1	T164618	Carcasa	1		Fondo
2	AT392550	Núcleo	1		
3	19M7775	Tornillo	4		M6 X 16
4	T205969	Carcasa	1		Parte superior
5	T284817	Carcasa	1		Cubierta superior
6	AT392552	Evaporador	1		
7	R183411	Anillo tórico	1		
8	R183410	Anillo tórico	1		
9	RE283957	Válvula	1		Expansión termostática
10	T181522	Placa	1		
11	ER010632	Tapón	2		
12	T178117	Horquilla	5		
13	T178971	Pasamuros	1		
14	T178118	Tornillo	13		
15	T184369	Aislante	1		
16	T184369	Aislante	1		
17	AT210515	Resistencia eléctrica	1		
18	37H91	Tornillo	2		0.190" X 1/2"
19	AT365428	Motor de ventilador	1		12 V
20	T184368	Retén	1		
21	T184370	Aislante	1		
22	T178251	Tornillo	3		
23	AH89557	Presilla	2		
24	T178251	Tornillo	1		
25	T178115	Horquilla	2		
26	AT356688	Termostato	1		
27	T178116	Tornillo	2		
28	AT186304	Manguera	1		
29	T70659	Abrazadera	1		
30	T229919	Pasamuros	1		
31	T185843	Aislante	1		
32	T185842	Aislante	1		
33	19M7866	Tornillo	4		M8 X 20
34	T185845	Aislante	1		
35	T70659	Abrazadera	2		
36	T164621	Enrejado	1		
37	T166297	Pasamuros	1		
38	R120160	Presilla	4		
39	AT184590	Filtro de aire	1		
40	R125223	Placa	1		
41	19M8553	Tornillo	1		M6 X 16
42	AT397980	Manguito de radiador	1		
43	T280898	Manguera	1		
44	AT387282	Válvula	1		
45	AT363268	Válvula	1		
46	T250874	Adaptador	1		
47	37H95	Tornillo	5		
48	AT387286	Accionador	1		
49	R117721	Abrazadera	4		
50	T280899	Manguera a Granel	1		
51	T160492	Conexión	1		
52	T245447	Conexión	1		
53	T184924	Abrazadera para mangueras	2		
54	AT385771	Soporte	1		
55	T72414	Casquillo	1		
56	19M7865	Tornillo	2		M8 X 16
57	AH77869	Presilla	1		
58	19M7784	Tornillo	3		M10 X 20
59	AT397418	Soporte	1		
60	AT400197	Manguito de refrigerante	1		
61	R183409	Anillo tórico	2		
62	T13814	Abrazadera	1		
63	RE157329	Interruptor	1		Presiones dobles
64	19M7867	Tornillo	1		M8 X 25
65	14M7298	Tuerca con brida	1		M8
66	AT417893	Manguito de refrigerante	1		
67	R183412	Anillo tórico	1		

Hood and Side Panels (Engine 4045HT072, 4045HT073, 4045HT063, 4045HT054)
Capot et panneaux latéraux (moteur 4045HT072, 4045HT073, 4045HT063, 4045HT054)
Capô e Painéis Laterais (Motor 4045HT072, 4045HT073, 4045HT063, 4045HT054)
Capó y paneles laterales (Motor 4045HT072, 4045HT073, 4045HT063, 4045HT054)

AT357383_TX1102896 C.2

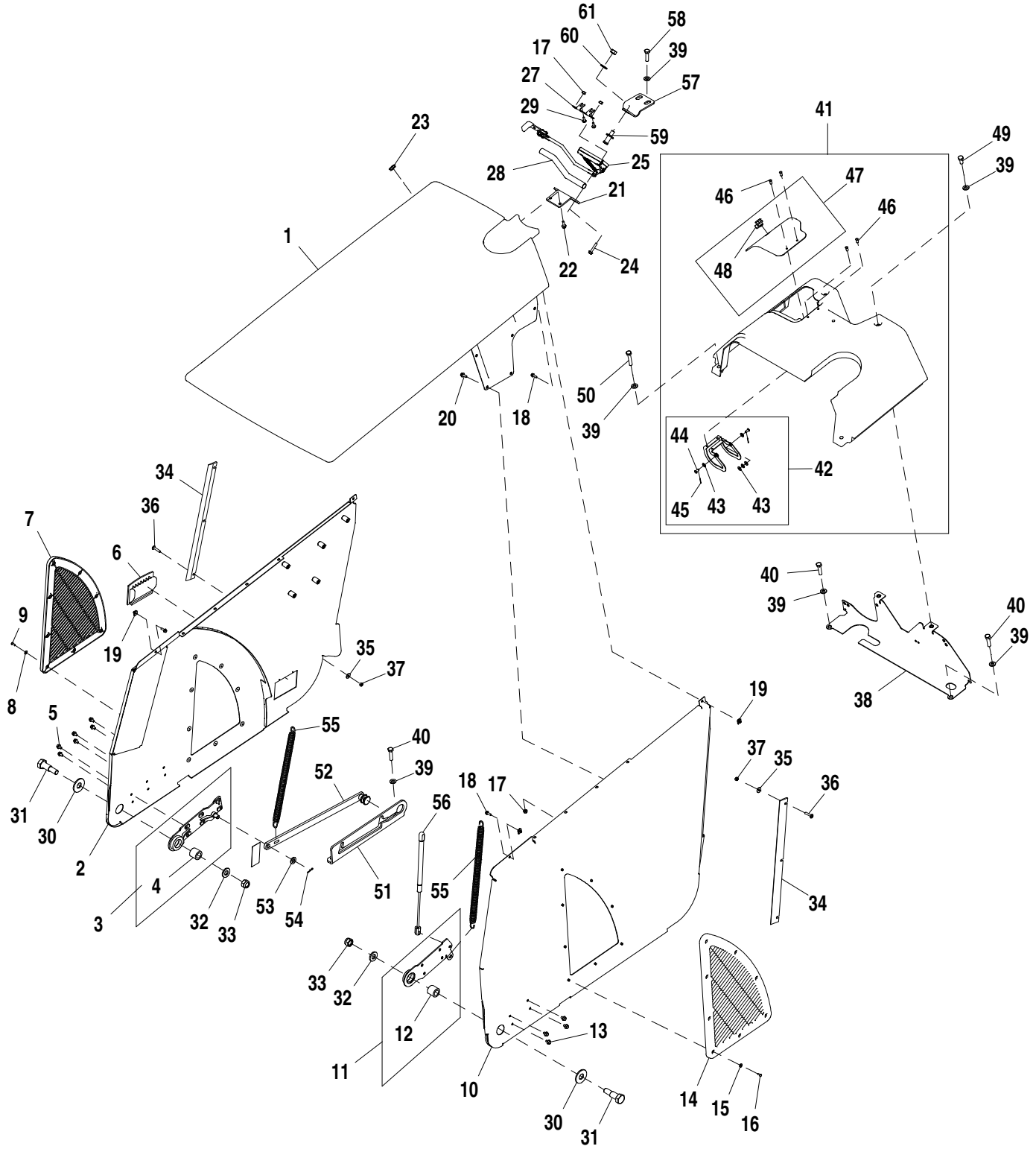

AT357383_TX1102896

Pos.	*Ref.*	*Descripción*	*Cant.*	*Núm. de serie*	*Notas*
1	AT375303	Capó	1		
2	AT378146	Capó	1		Derecho
3	AT375687	Pivote	1		Derecho
4	T165911	Casquillo	1		
5	19M7861	Tornillo	6		M6 X 10
6	AT408920	Mango	1		
7	T211121	Ventana de aireación	1		Derecho
8	24M7146	Arandela	8		4.300 X 12 X 1 mm
9	21M7250	Tornillo	8		M4 X 12
10	AT378145	Capó	1		Izquierdo
11	AT378466	Pivote	1		Izquierdo
12	T165911	Casquillo	1		
13	19M7861	Tornillo	4		M6 X 10
14	T211122	Ventana de aireación	1		Izquierdo
15	24M7146	Arandela	8		4.300 X 12 X 1 mm
16	21M7250	Tornillo	8		M4 X 12
17	14M7303	Tuerca con brida	10		M6
18	19M9699	Tornillo	4		M5 X 16
19	T183773	Tuerca	4		
20	19M7775	Tornillo	10		M6 X 16
21	T278461	Placa	1		
22	19M7862	Tornillo	2		M6 X 20
23	T188642	Pasamuros	1		
24	19M7833	Tornillo	2		M6 X 35
25	AT426539	Pestillo	1		
26	T335033	Etiqueta adhesiva	1		
27	T334792	Soporte	1		
28	T309417	Protección antitérmica	1		
29	T335038	Tornillo	2		
30	24H1236	Arandela	2		13/16" X 2" X 0.149"
31	T308735	Tornillo	2		
32	24M7241	Arandela	2		17 X 34 X 4 mm
33	14M7328	Tuerca de seguridad	2		M16
34	T296536	Guía	2		
35	24M7139	Arandela	6		6.400 X 18 X 1.600 mm
36	19M8903	Tornillo	6		M6 X 30
37	14M7272	Tuerca	6		M6
38	AT418078	Apoyo	1		
39	24M7239	Arandela	11		10.700 X 21 X 2.500 mm
40	19M8637	Tornillo	4		M10 X 40
41	AT383707	Capó	1		
42	AT383690	Bisagra	1		
43	24H1753	Arandela	8		1/4" X 9/16" X 0.049"
44	45M7075	Bulón	2		6 X 14 mm
45	11M7094	Pasador de aletas	2		1.600 X 16 mm
46	M67899	Remache	4		
47	AT383705	Puerta	1		
48	AT112471	Cerradura	1		
49	19M7938	Tornillo	2		M10 X 20
50	19M8600	Tornillo	2		M10 X 50
51	T297220	Guía	1		
52	AT375674	Barra	1		
53	24M7047	Arandela	1		13 X 24 X 2.500 mm
54	11M7012	Pasador de aletas	1		3.200 X 16 mm
55	T165977	Muelle de tracción	2		
56	AT406286	Cilindro de gas	1		
57	T318337	Ángulo	1		
58	19M7550	Tornillo	2		M10 X 35
59	T323338	Perno de cierre	1		
60	T105740	Arandela	1		
61	14H1047	Tuerca	1		7/16"

Battery Enclosure and Tool Box
Compartiment batterie et boîte à outils
Compartimento da Bateria e Caixa de Ferramentas
Envuelta de batería y caja de herramientas

AT387847_TX1102933 A.1

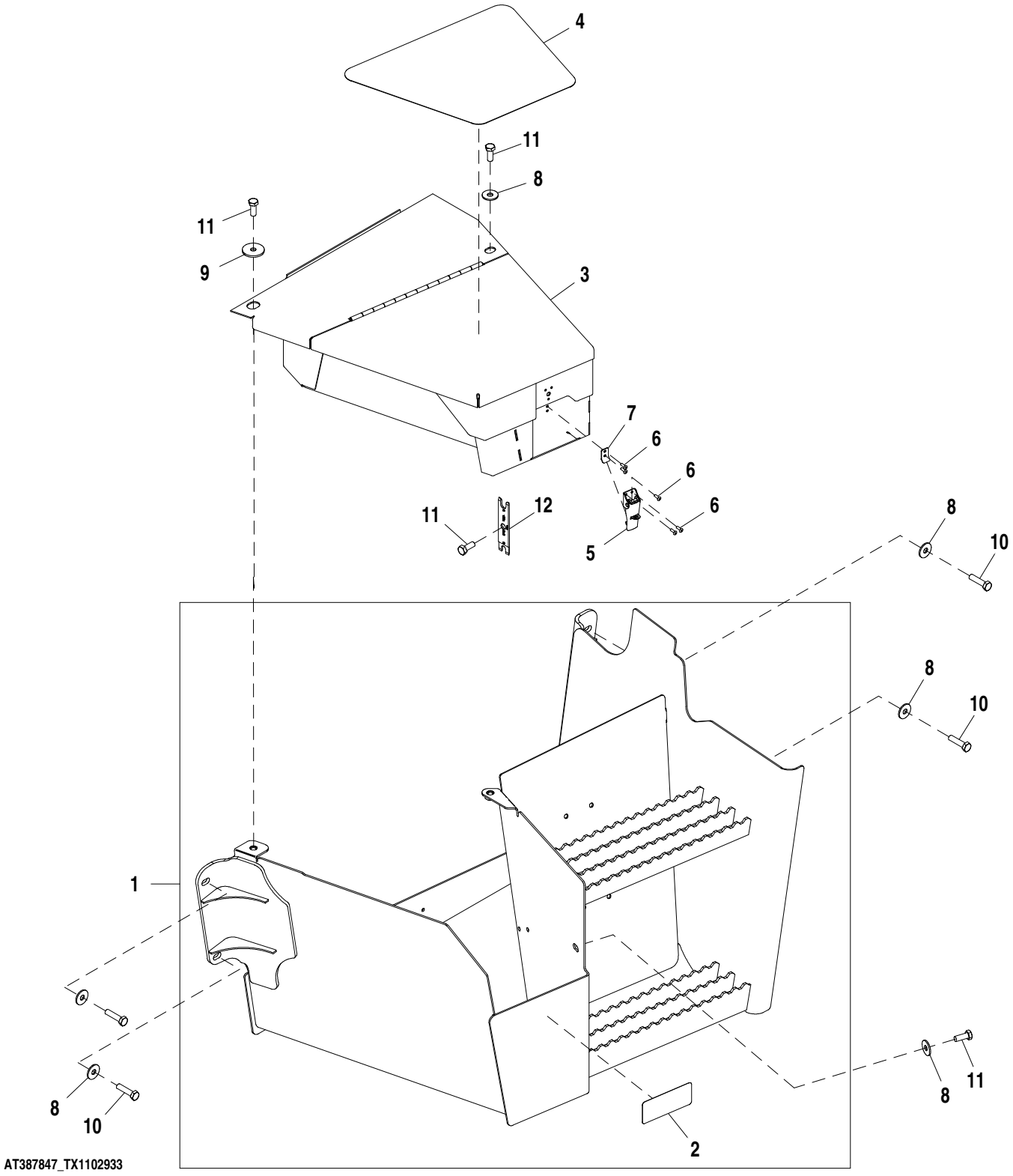

Pos.	*Ref.*	*Descripción*	*Cant.*	*Núm. de serie*	*Notas*
1	AT387848	Caja de batería	1		
2	JD5944	Catadióptrico	1		
3	AT332084	Caja de herramientas	1		
4	T165290	Tira antideslizante	1		
5	AT332153	Pestillo	1		
6	AT333453	Remache	5		
7	T227945	Ángulo	1		
8	24M7296	Arandela	6		10.500 X 30 X 2.500 mm
9	24H1718	Arandela	1		13/32" X 1-5/8" X 0.134"
10	19M8637	Tornillo	4		M10 X 40
11	19M7402	Tornillo	4		M10 X 25
12	T212304	Herramienta	1		

Fan Guard without Battery Disconnect
Cache du ventilateur sans sectionneur de batterie
Proteção do Ventilador sem Desconexão da Bateria
Protector de ventilador sin desconexión de batería

AT406752_TX1103066 A.1

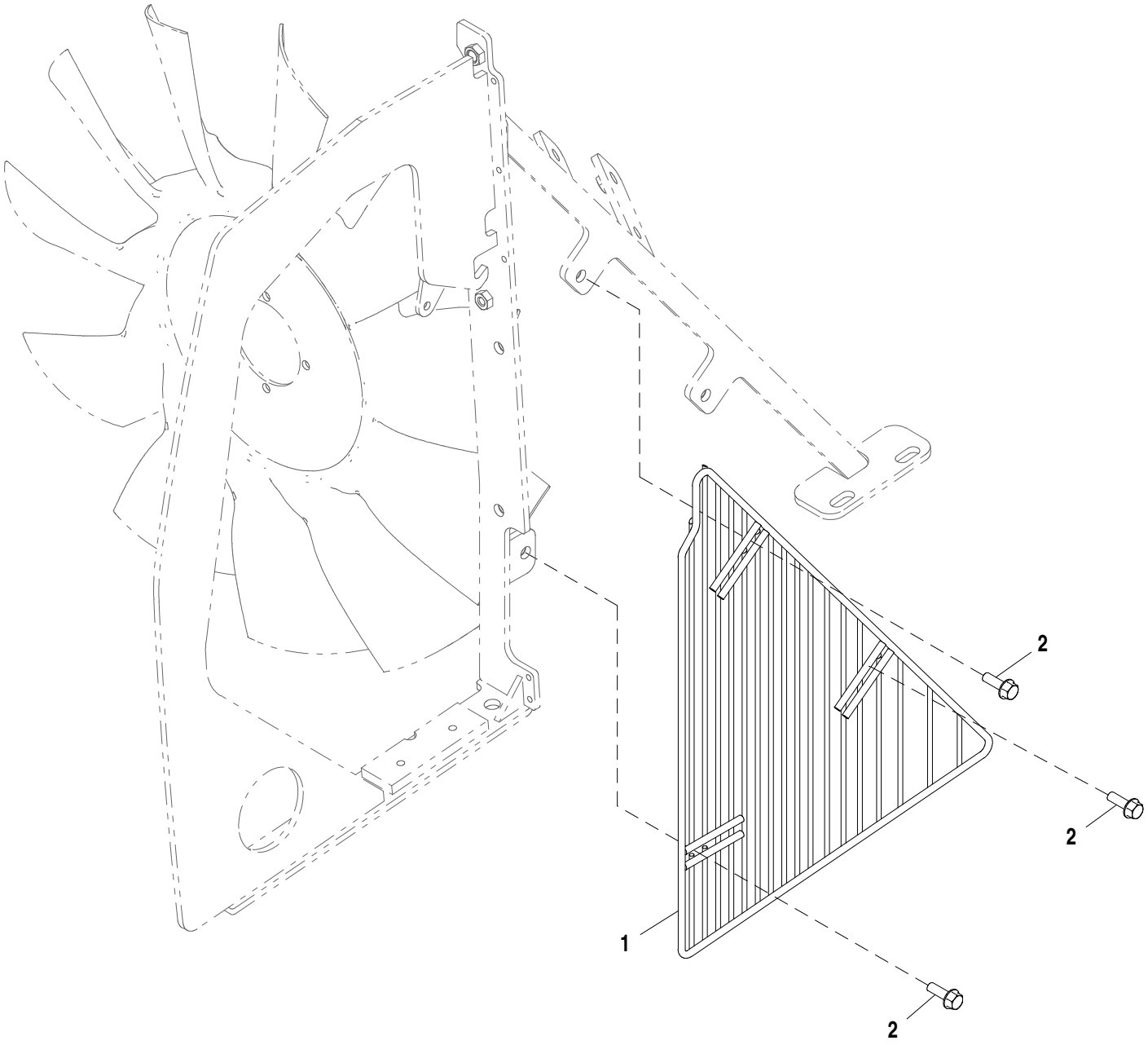

AT406752_TX1103066

Pos.	*Ref.*	*Descripción*	*Cant.*	*Núm. de serie*	*Notas*
1	AT380135	Protección	1		
2	19M7867	Tornillo	3		M8 X 25

Grille Frame
Cadre de calandre
Estrutura da Grade
Marco de parrilla

AT357358_TX1104292 C.1

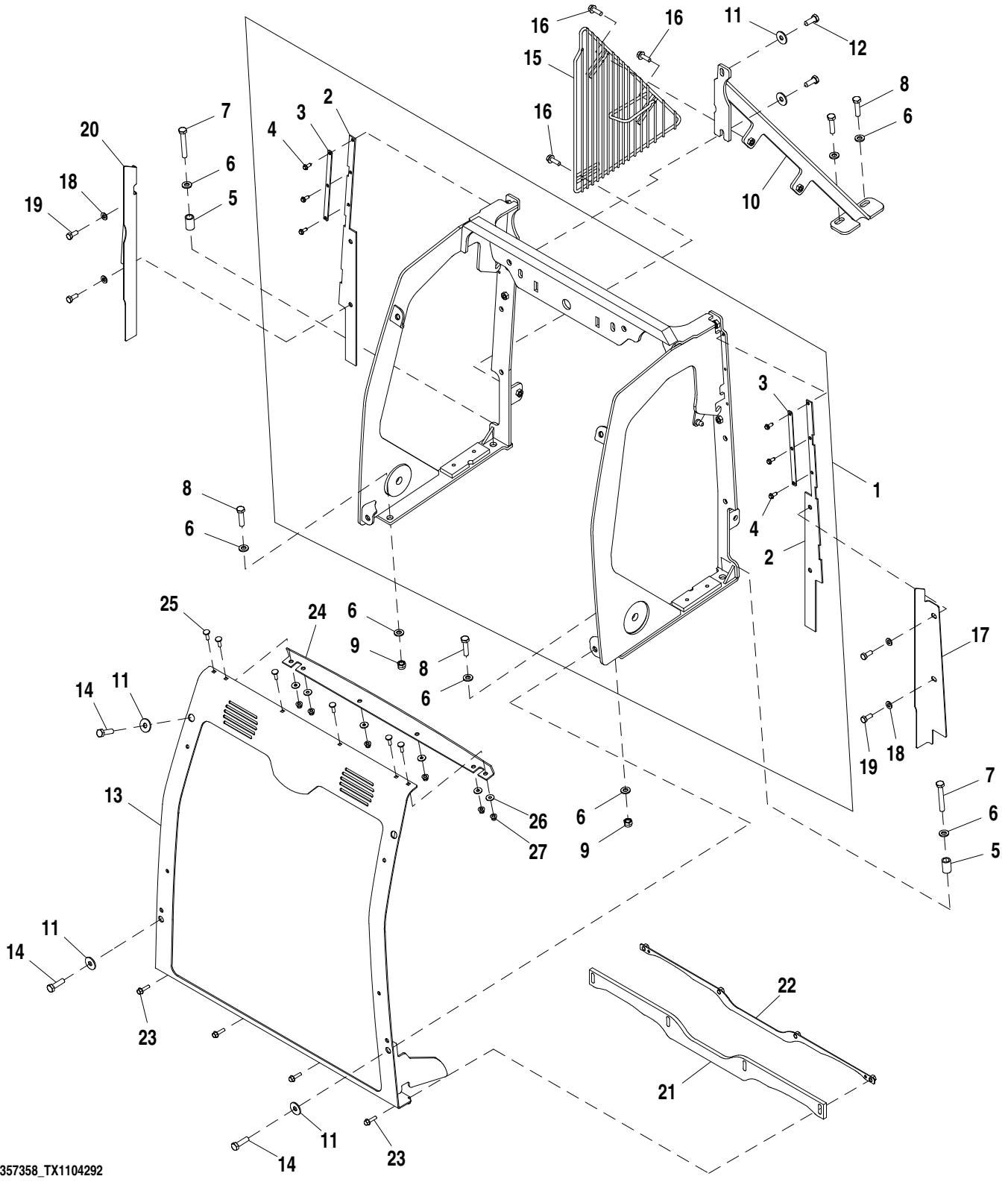

Pos.	*Ref.*	*Descripción*	*Cant.*	*Núm. de serie*	*Notas*
1	AT388619	Bastidor	1		
2	T279510	Banda de guarnición	2		
3	T293365	Tira	2		
4	37M7298	Tornillo	6		
5	T166772	Espaciador	2		
6	24M7239	Arandela	8		10.700 X 21 X 2.500 mm
7	19M7875	Tornillo	2		M10 X 70
8	19M8637	Tornillo	4		M10 X 40
9	14M7517	Tuerca de seguridad	2		M10
10	AT374260	Apoyo	1		
11	24M7296	Arandela	6		10.500 X 30 X 2.500 mm
12	19M7402	Tornillo	2		M10 X 25
13	AT404882	Enrejado	1		
14	19M7550	Tornillo	4		M10 X 35
15	AT380543	Protección	1		
16	19M7867	Tornillo	3		M8 X 25
17	T298611	Soporte	1		
18	24M7238	Arandela	4		8.700 X 17 X 2 mm
19	19M7881	Tornillo	4		M8 X 20
20	T298612	Soporte	1		
21	T308410	Deflector	1		
22	AT411585	Placa	1		
23	19M7863	Tornillo	4		M6 X 25
24	T309436	Deflector	1		
25	03M7222	Tornillo	6		M6 X 20
26	24M7139	Arandela	6		6.400 X 18 X 1.600 mm
27	14M7397	Tuerca de seguridad	6		M6

Grille Support and Fan Guard with Air Conditioning
Support de calandre et cache du ventilateur avec climatisation
Suporte da Grade e Proteção do Ventilador com Ar-condicionado
Soporte de parrilla y protector de ventilador con aire acondicionado

AT406780_TX1103073 B.1

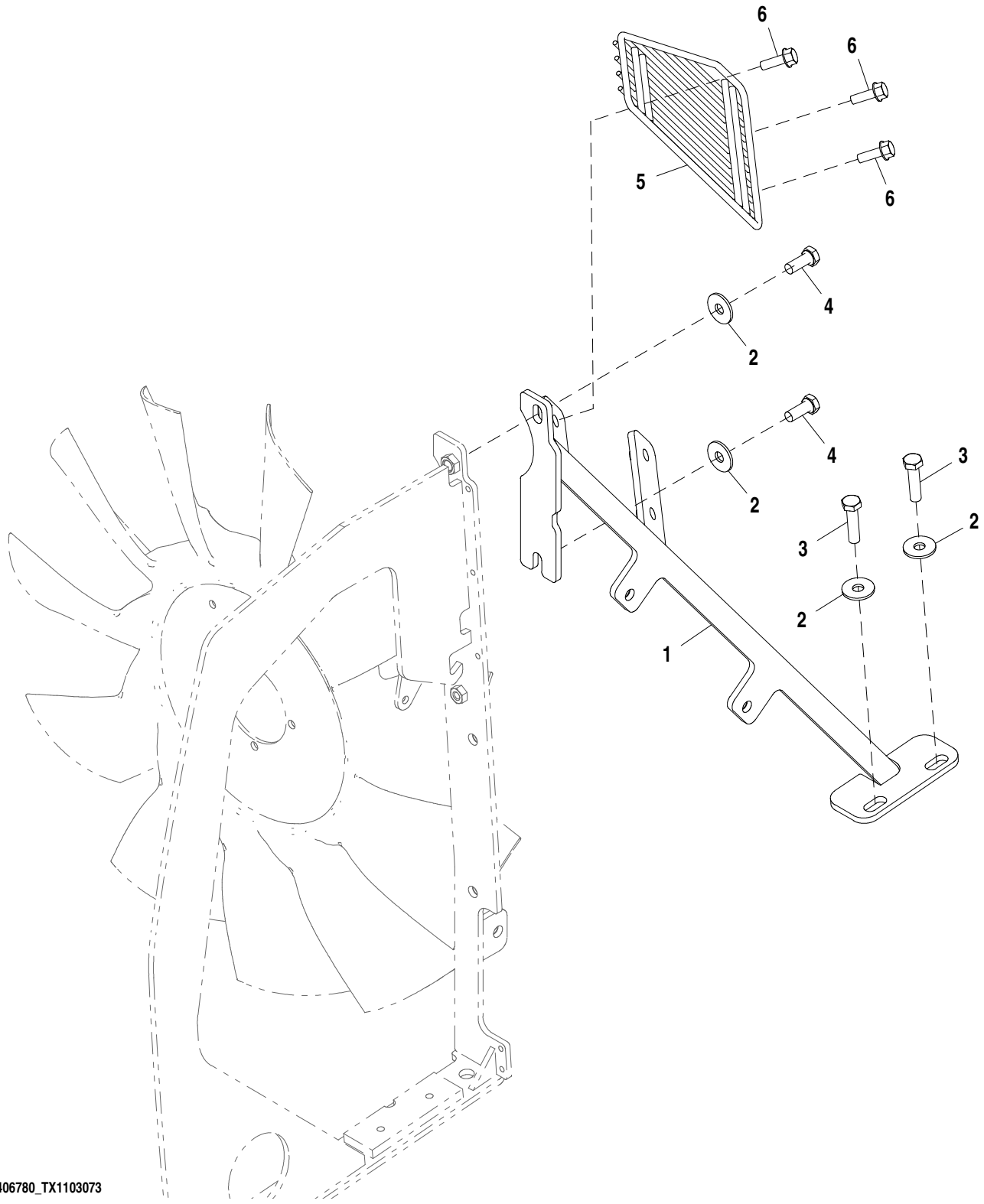

AT406780_TX1103073

Pos.	*Ref.*	*Descripción*	*Cant.*	*Núm. de serie*	*Notas*
1	AT406781	Apoyo	1		
2	24M7296	Arandela	4		10.500 X 30 X 2.500 mm
3	19M8637	Tornillo	2		M10 X 40
4	19M7402	Tornillo	2		M10 X 25
5	AT406782	Protección	1		
6	19M7867	Tornillo	3		M8 X 25

Grille Support and Fan Guard without Air Conditioning
Support de calandre et cache du ventilateur sans climatisation
Suporte da Grade e Proteção do Ventilador sem Ar-condicionado
Soporte de parrilla y protector de ventilador sin aire acondicionado

AT406755_TX1103079 B.2

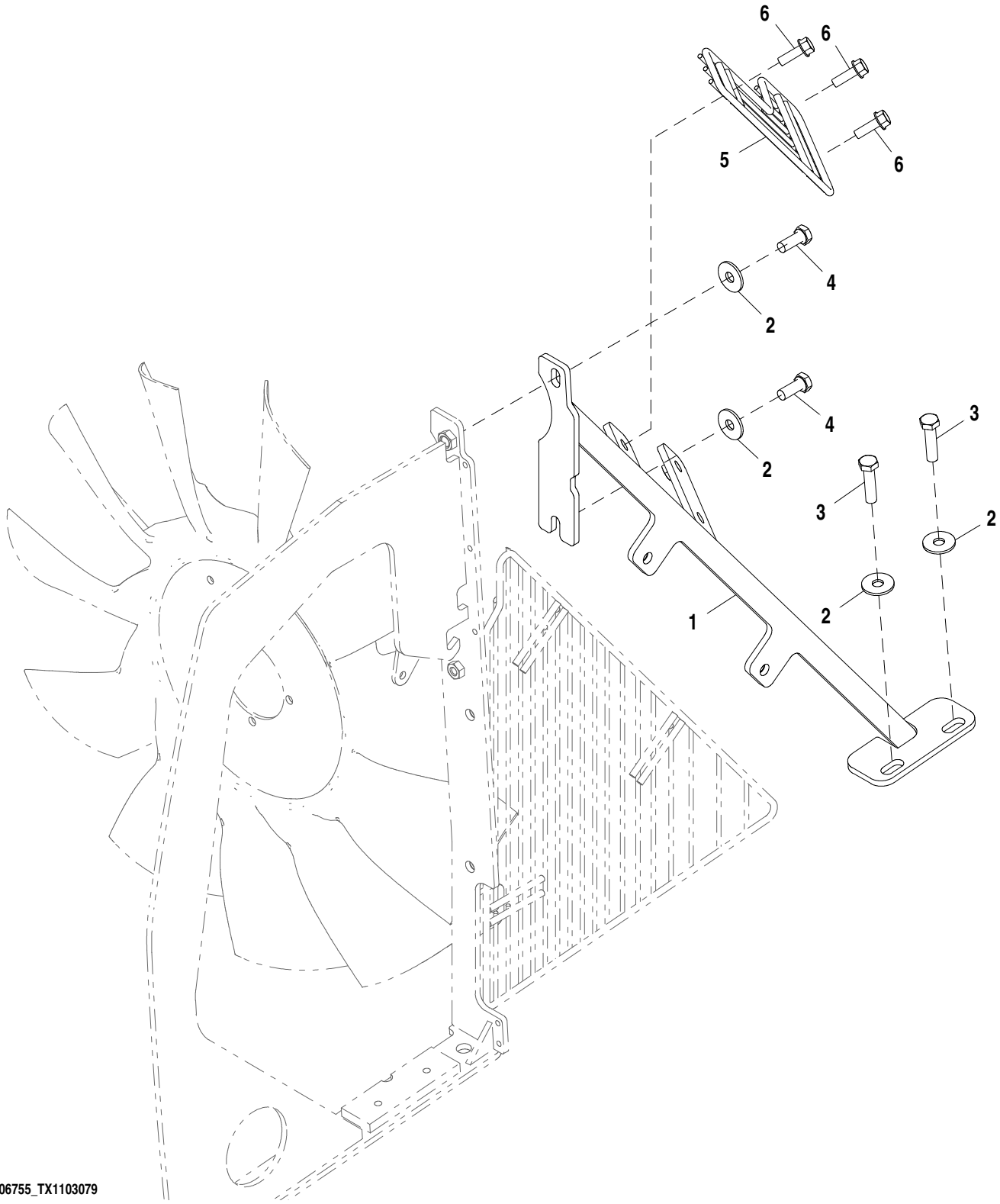

AT406755_TX1103079

Pos.	*Ref.*	*Descripción*	*Cant.*	*Núm. de serie*	*Notas*
1	AT374343	Apoyo	1		
2	24M7296	Arandela	4		10.500 X 30 X 2.500 mm
3	19M8637	Tornillo	2		M10 X 40
4	19M7402	Tornillo	2		M10 X 25
5	AT396810	Protección	1		
6	19M7867	Tornillo	3		M8 X 25

Grille Frame Bumper Kit
Jeu de pare-chocs de cadre de calandre
Kit de Amortecedor da Estrutura da Grade
Juego de parachoques de marco de parrilla

AT406999_TX1103084 A.1

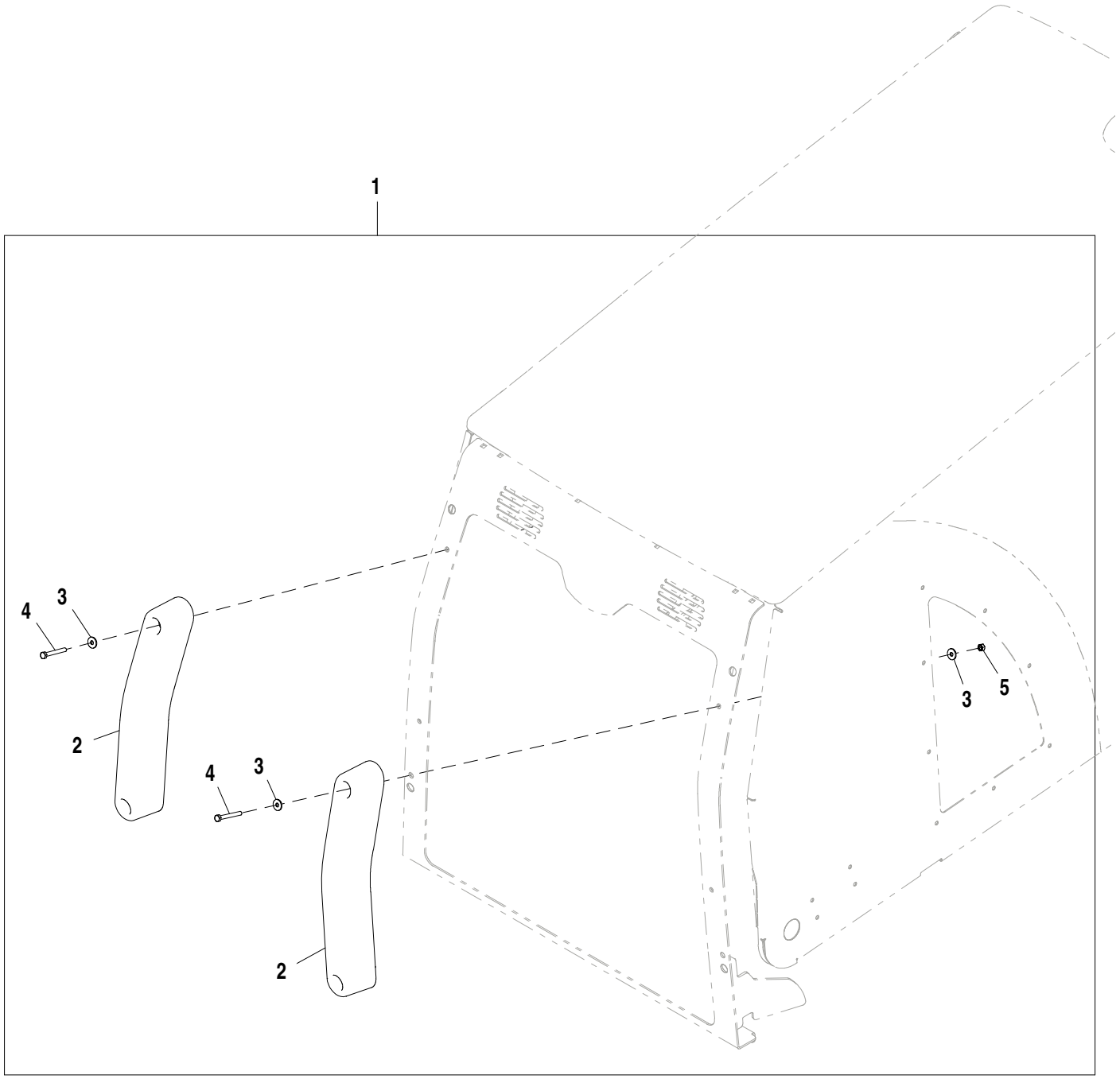

AT406999_TX1103084

Pos.	*Ref.*	*Descripción*	*Cant.*	*Núm. de serie*	*Notas*
1	AT406999	Paragolpes	1		
2	T300965	Paragolpes	2		
3	24M7139	Arandela	8		6.400 X 18 X 1.600 mm
4	19M8329	Tornillo	4		M6 X 50
5	14M7272	Tuerca	4		M6

MFWD Wheel Fender Kit with 16.5 in. Tires
Kit d'aile de roue de pont avant avec pneus 16,5 in.
Kit de Para-lama da Roda da MFWD com Pneus de 16.5 in.
Juego de guardabarros de rueda de MFWD con neumáticos de 16.5 in

AT388473_TX1105298 A.1

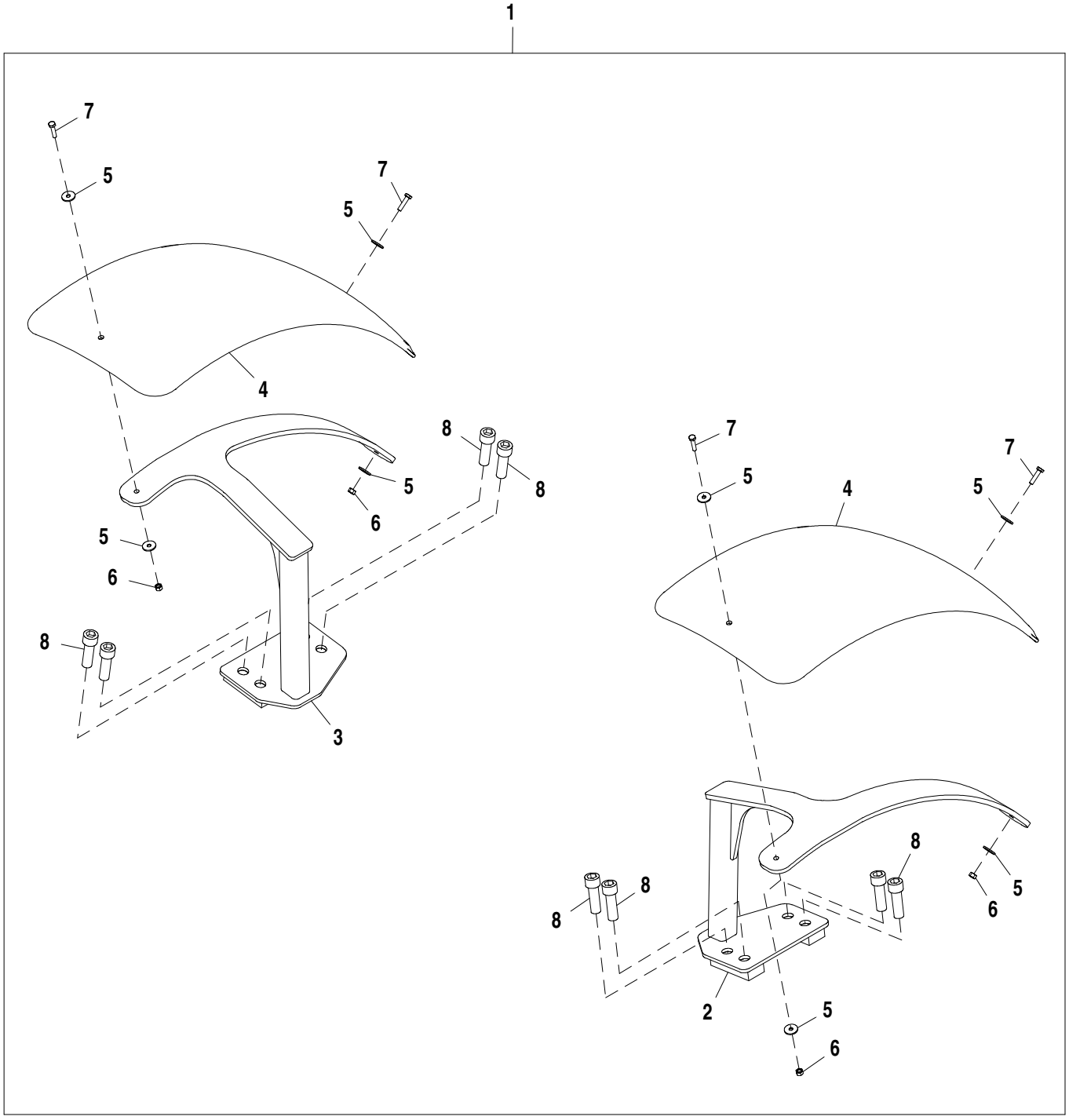

AT388473_TX1105298

Pos.	*Ref.*	*Descripción*	*Cant.*	*Núm. de serie*	*Notas*
1	**AT388473**	**Guardabarros**	**1**		**Conjuntos enteros, Para neumático 16.5**
2	AT388474	Soporte	1		LH
3	AT388475	Soporte	1		RH
4	T259730	Guardabarros	2		
5	24M7100	Arandela	8		6.600 X 22 X 2 mm
6	14M7528	Tuerca de seguridad	4		M6
7	19M7933	Tornillo	4		M6 X 25
8	19M8208	Tornillo	8		M16 X 50

MFWD Wheel Fender Kit with 18 in. Tires
Kit d'aile de roue de pont avant avec pneus 18 in.
Kit de Para-lama da Roda da MFWD com Pneus de 18 in.
Juego de guardabarros de rueda de MFWD con neumáticos de 18 in

AT371257_TX1103144 A.2

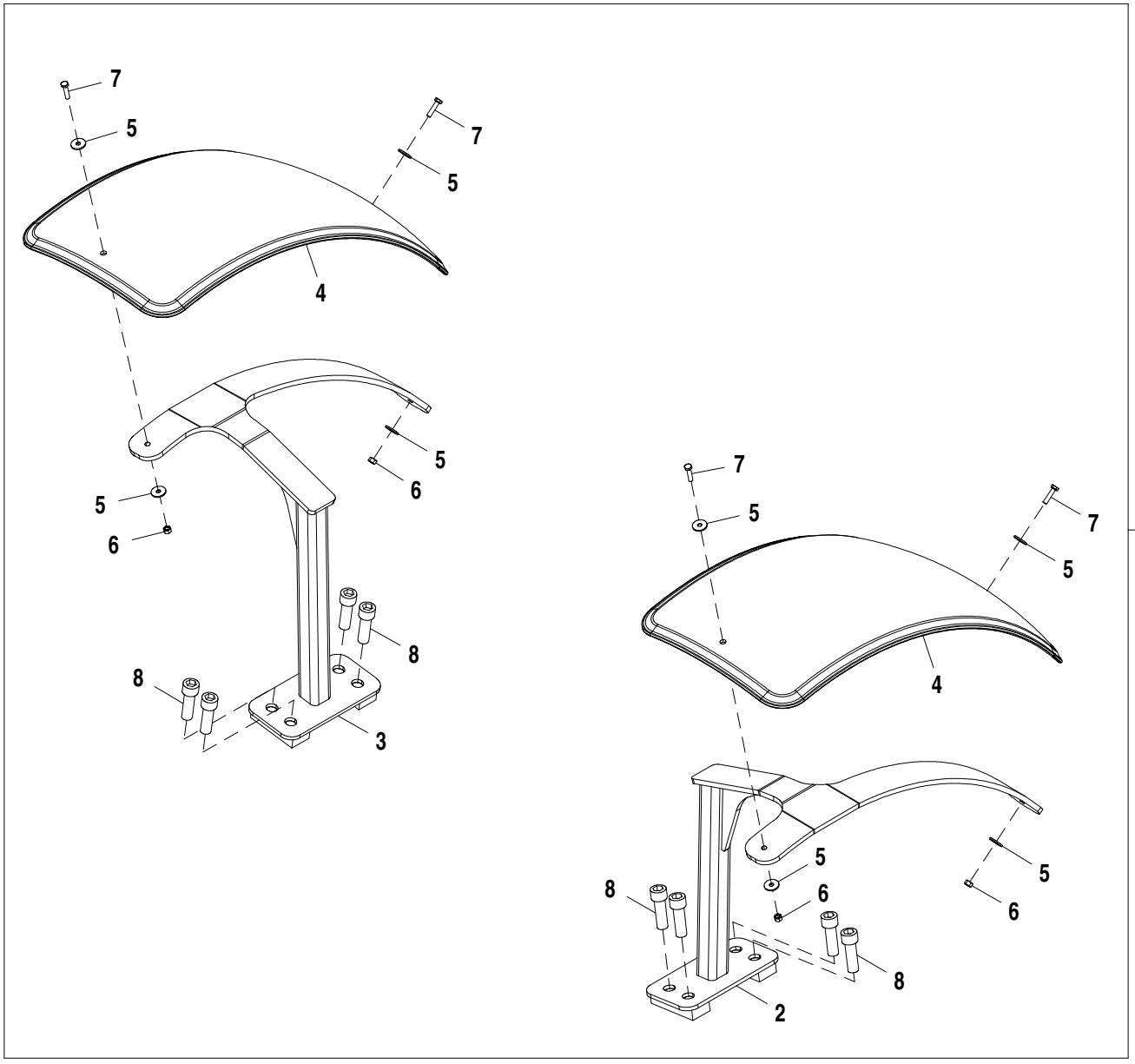

AT371257_TX1103144

Pos.	*Ref.*	*Descripción*	*Cant.*	*Núm. de serie*	*Notas*
1	**AT371257**	**Guardabarros**	**1**		**Conjuntos enteros, con neumático de 18 in**
2	AT371255	Guardabarros	1		Soporte de escuadra de guardabarros izquierdo
3	AT371256	Guardabarros	1		Soporte de escuadra de guardabarros derecho
4	T259730	Guardabarros	2		
5	24M7100	Arandela	8		6.600 X 22 X 2 mm
6	14M7528	Tuerca de seguridad	4		M6
7	19M7933	Tornillo	4		M6 X 25
8	19M8208	Tornillo	8		M16 X 50

Operator Station Fenders
Ailes du poste de conduite
Para-lamas da Estação do Operador
Guardabarros de puesto de operador

AT185466_TX1108682 A.1

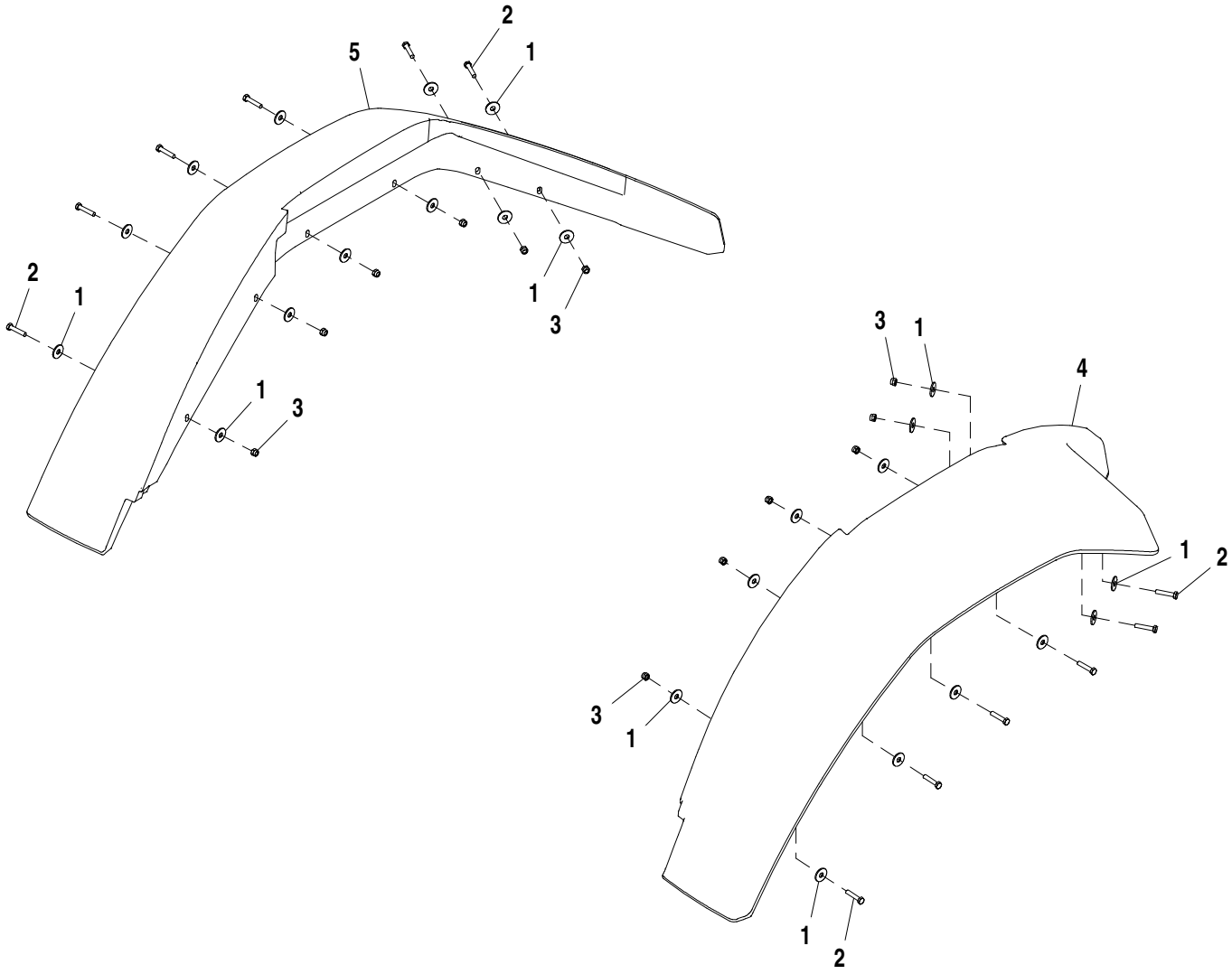

AT185466_TX1108682

Pos.	*Ref.*	*Descripción*	*Cant.*	*Núm. de serie*	*Notas*
1	24M7296	Arandela	24		10.500 X 30 X 2.500 mm
2	19M7922	Tornillo	12		M8 X 40, SUB FOR 19M7513
3	14M7426	Tuerca de seguridad	12		M8
4	T177187	Guardabarros	1		Izquierdo
5	T165870	Guardabarros	1		Derecho

AM/FM Radio w/ Weatherband, Antenna and Speakers (Factory)
Radio AM/FM avec météo, antenne et haut-parleurs (usine)
Rádio AM/FM com Banda Meteorológica, Antena e Alto-falantes (Fábrica)
Radio AM/FM con banda meteorológica, antena y altavoces de radio (fábrica)

AT324040_TX1086853 B.1

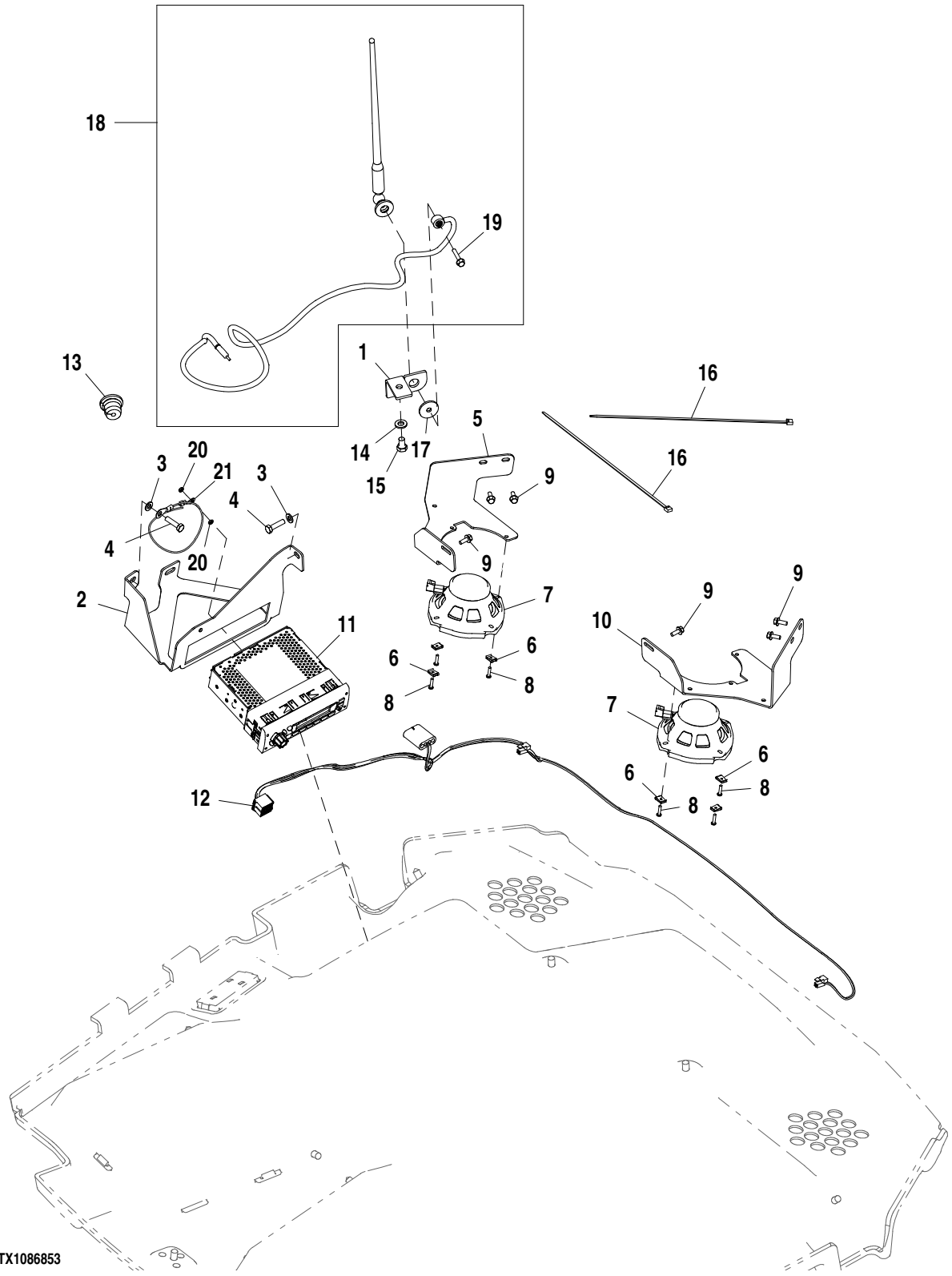

AT324040_TX1086853

Pos.	*Ref.*	*Descripción*	*Cant.*	*Núm. de serie*	*Notas*
1	T204635	Soporte	1		
2	T165951	Soporte	1		
3	24M7238	Arandela	2		8.700 X 17 X 2 mm
4	19M7513	Tornillo	2		M8 X 30
5	T186444	Soporte	1		Der.
6	TT101176	Tuerca	6		
7	AT342588	Altavoz	2		
8	T182888	Tornillo	6		
9	19M7775	Tornillo	6		M6 X 16
10	T186443	Soporte	1		Izq.
11	RE321101	Radio	1		(SUB FOR RE265545)
12	AT191575	Grupo de cables	1		
13	R113023	Pasamuros	1		(NLA) (ORDER R170990)
	R170990	Pasamuros	1	175343-	(SUB FOR R113023)
	T74952	Pasamuros	1	-175342	
14	24M7239	Arandela	1		10.700 X 21 X 2.500 mm
15	19M8324	Tornillo	1		M10 X 16
16	H77698	Cinta de atar	2		
17	24H1296	Arandela	1	178752-	11/32" X 1-3/8" X 0.134"
18	AT199388	Antena	1	-178751	(NLA) (ORDER AT379617 AND 24H1296)
	AT379617	Antena	1	178752-	(SUB FOR AT199388)
19	19M7833	Tornillo	1		M6 X 35
20	14M7229	Tuerca	2		M5
21	AT394717	Cable de masa	1		
22	T186793	Etiqueta adhesiva	1		No se ilustra

AM/FM/CD Radio w/ Weatherband, Antenna and Speakers (Factory)
Radio AM/FM/CD avec météo, antenne et haut-parleurs (usine)
Rádio AM/FM/CD com Banda Meteorológica, Antena e Alto-falantes (Fábrica)
Radio AM/FM/CD con banda meteorológica, antena y altavoces (fábrica)

AT326336_TX1086854 B.1

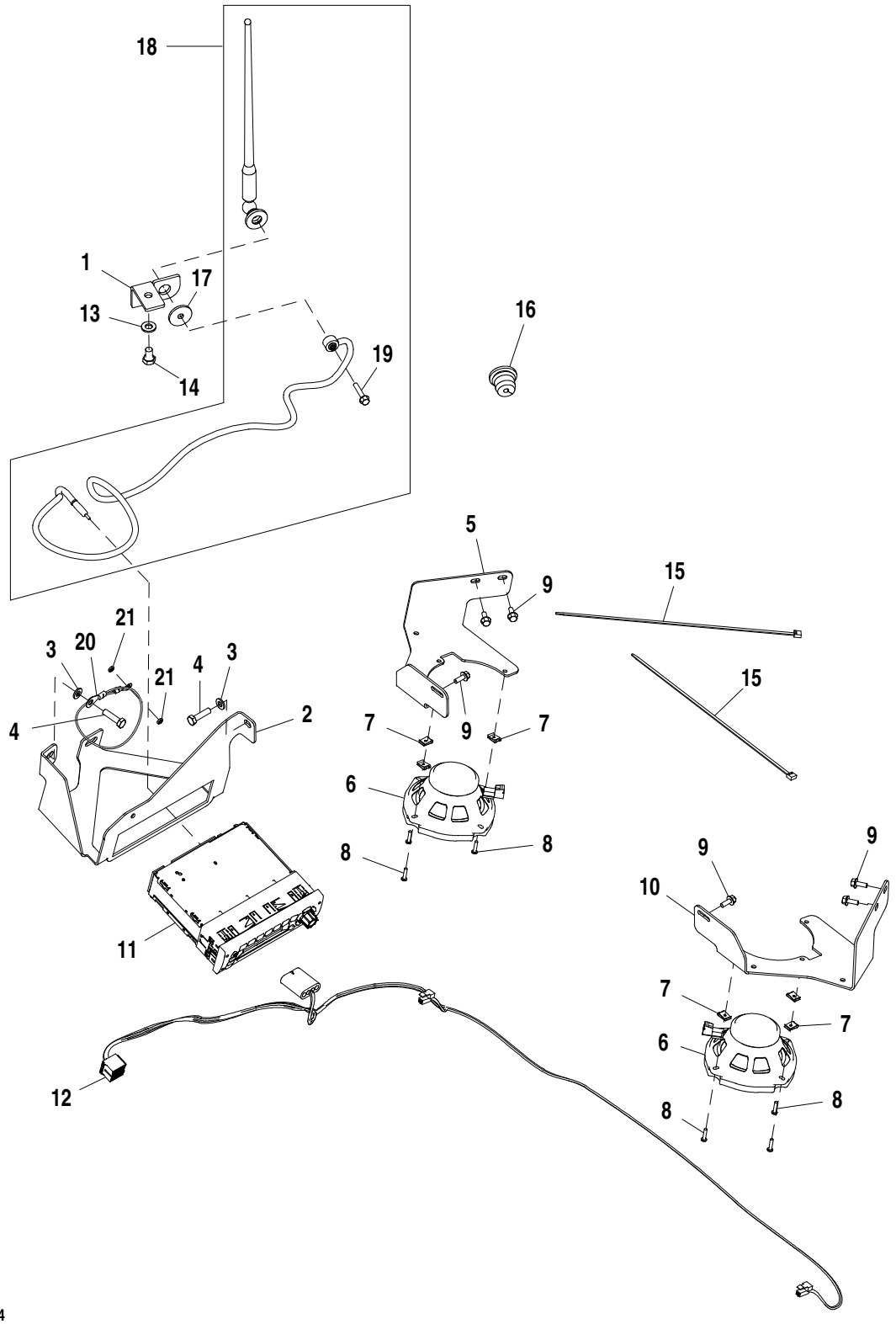

AT326336_TX1086854

Pos.	*Ref.*	*Descripción*	*Cant.*	*Núm. de serie*	*Notas*
1	T204635	Soporte	1		
2	T165951	Soporte	1		
3	24M7238	Arandela	2		8.700 X 17 X 2 mm
4	19M7513	Tornillo	2		M8 X 30
5	T186444	Soporte	1		Der.
6	AT342588	Altavoz	2		
7	TT101176	Tuerca	6		
8	T182888	Tornillo	6		
9	19M7775	Tornillo	6		M6 X 16
10	T186443	Soporte	1		Izq.
11	RE321106	Radio	1		(SUB FOR RE289629), Con CD
12	AT191575	Grupo de cables	1		
13	24M7239	Arandela	1		10.700 X 21 X 2.500 mm
14	19M8324	Tornillo	1		M10 X 16
15	H77698	Cinta de atar	2		
16	R113023	Pasamuros	1		(NLA) (ORDER R170990)
	R170990	Pasamuros	1	175343-	(SUB FOR R113023)
	T74952	Pasamuros	1	-175342	
17	24H1296	Arandela	1	178752-	11/32" X 1-3/8" X 0.134"
18	AT199388	Antena	1	-178751	(NLA) (ORDER AT379617 AND 24H1296)
	AT379617	Antena	1	178752-	(SUB FOR AT199388)
19	19M7833	Tornillo	1		M6 X 35
20	AT394717	Cable de masa	1		
21	14M7229	Tuerca	2		M5

AM/FM Radio w/ Weatherband, Antenna and Speakers (Field Kit)
Radio AM/FM avec météo, antenne et haut-parleurs (kit sur site)
Rádio AM/FM com Banda Meteorológica, Antena e Alto-falantes (Kit de Campo)
Radio AM/FM con banda meteorológica, antena y altavoces (kit de campo)

AT348557_TX1086856 B.1

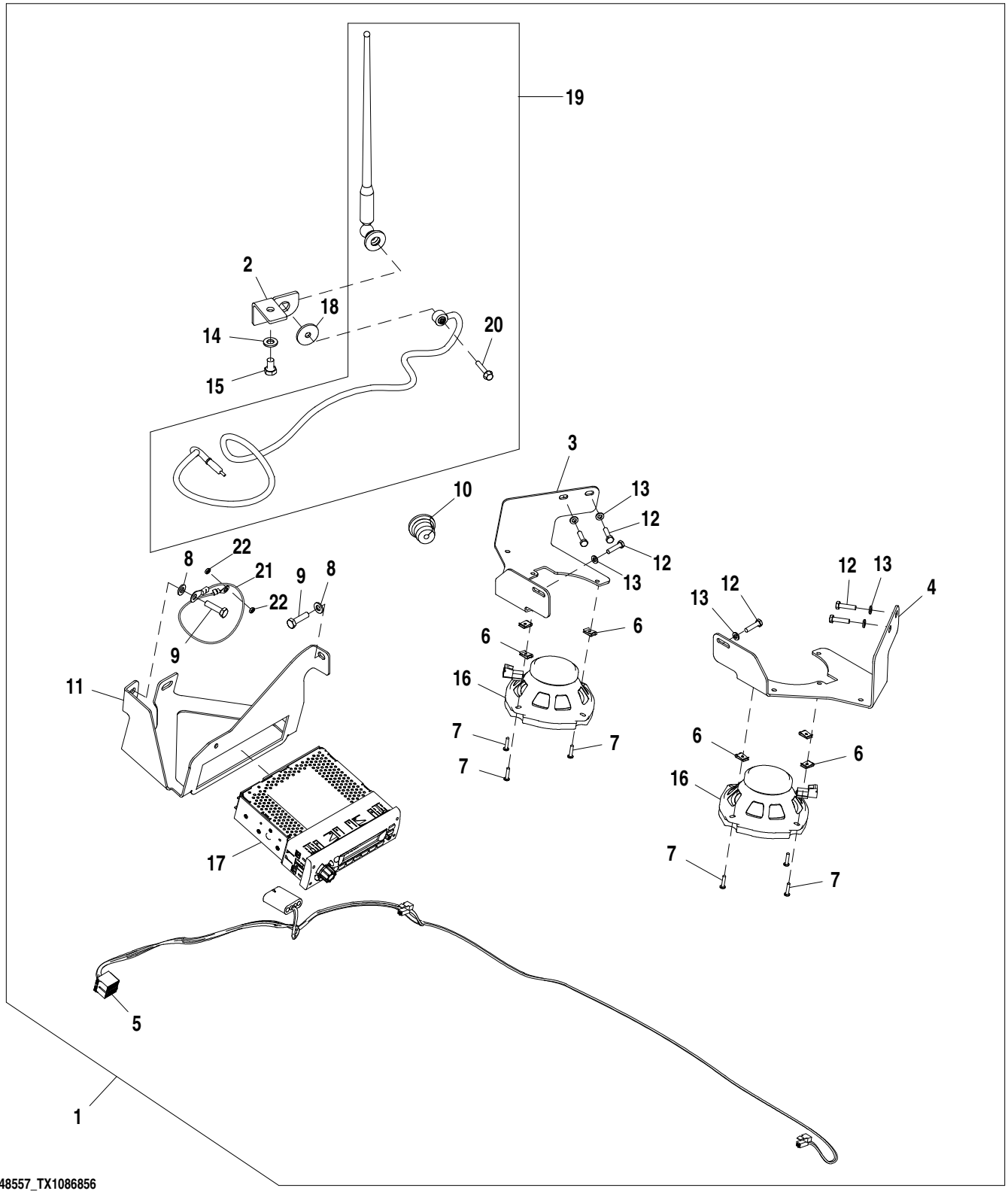

Pos.	*Ref.*	*Descripción*	*Cant.*	*Núm. de serie*	*Notas*
1	R113023	Kit de radio	1		(NLA) (ORDER AT348557)
	AT348557	Kit de radio	1		(SUB FOR R113023)
2	T204635	Soporte	1		
3	T186444	Soporte	1		
4	T186443	Soporte	1		
5	AT191575	Grupo de cables	1		
6	TT101176	Tuerca	6		
7	T182888	Tornillo	6		
8	24M7238	Arandela	2		8.700 X 17 X 2 mm
9	19M7513	Tornillo	2		M8 X 30
10	R113023	Pasamuros	1		(NLA) (ORDER R170990)
	R170990	Pasamuros	1	175343-	(SUB FOR R113023)
	T74952	Pasamuros	1	-175342	
11	T165951	Soporte	1		
12	19M7933	Tornillo	6		M6 X 25
13	24M7054	Arandela	6		6.400 X 12 X 1.600 mm
14	24M7239	Arandela	1		10.700 X 21 X 2.500 mm
15	19M8324	Tornillo	1		M10 X 16
16	AT342588	Altavoz	2		
17	RE321101	Radio	1		(SUB FOR RE190139 AND RE265545)
18	24H1296	Arandela	1	178752-	11/32" X 1-3/8" X 0.134"
19	AT199388	Antena	1	-178751	(NLA) (ORDER AT379617 AND 24H1296)
	AT379617	Antena	1	178752-	(SUB FOR AT199388)
20	19M7833	Tornillo	1		M6 X 35
21	AT394717	Cable de masa	1		
22	14M7229	Tuerca	2		M5

AM/FM/CD Radio w/ Weatherband, Antenna and Speakers (Field Kit)
Radio AM/FM/CD avec météo, antenne et haut-parleurs (kit sur site)
Rádio AM/FM/CD com Banda Meteorológica, Antena e Alto-falantes (Kit de Campo)
Radio AM/FM/CD con banda meteorológica, antena y altavoces (kit de campo)

AT326271_TX1086858 B.1

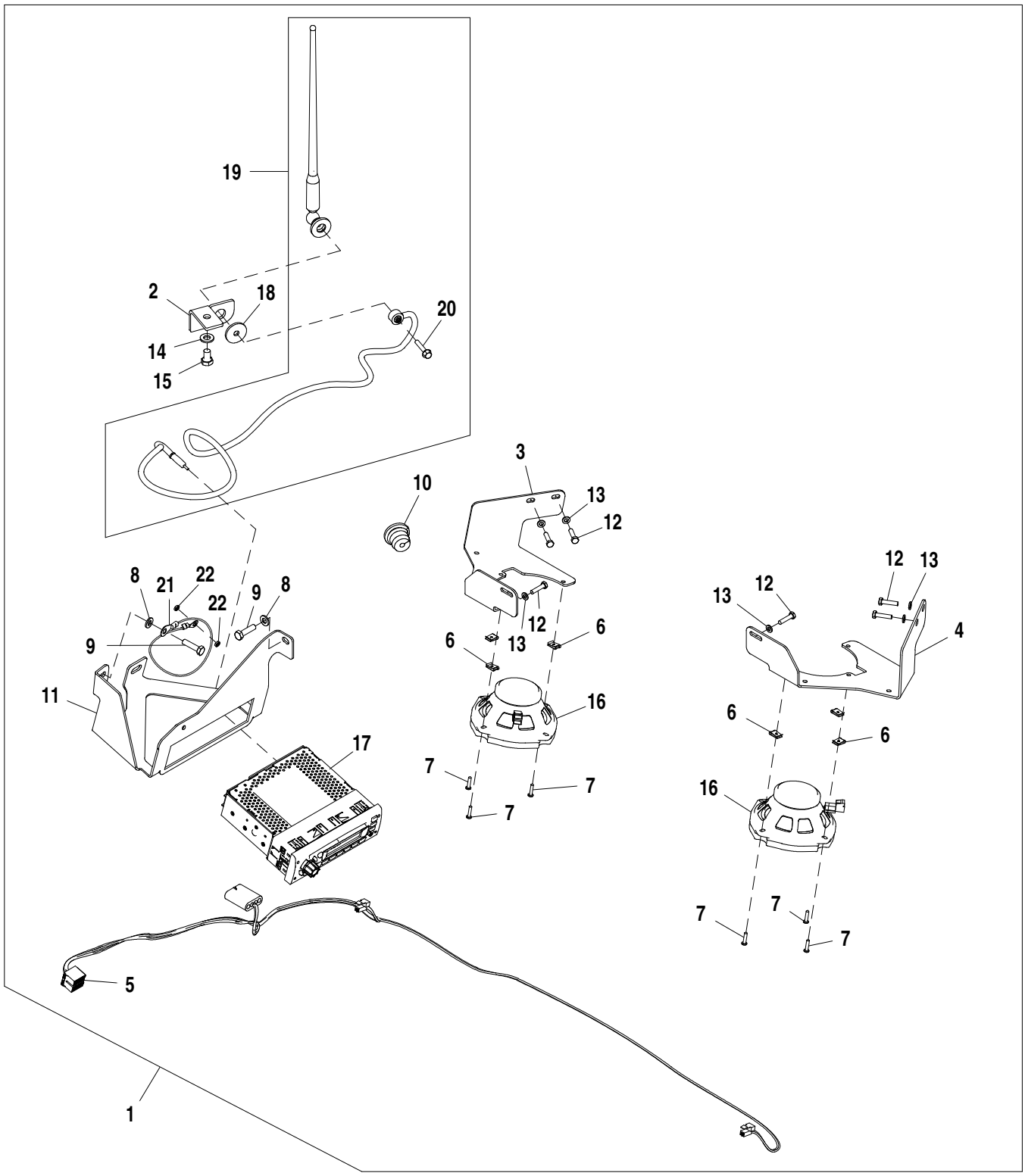

AT326271_TX1086858

Pos.	*Ref.*	*Descripción*	*Cant.*	*Núm. de serie*	*Notas*
1	AT326271	Radio	1		
2	T204635	Soporte	1		
3	T186444	Soporte	1		Der.
4	T186443	Soporte	1		Izq.
5	AT191575	Grupo de cables	1		
6	TT101176	Tuerca	6		
7	T182888	Tornillo	6		
8	24M7238	Arandela	2		8.700 X 17 X 2 mm
9	19M7513	Tornillo	2		M8 X 30
10	R113023	Pasamuros	1		(NLA) (ORDER R170990)
	R170990	Pasamuros	1	175343-	(SUB FOR R113023)
	T74952	Pasamuros	1	-175342	
11	T165951	Soporte	1		
12	19M7933	Tornillo	6		M6 X 25
13	24M7054	Arandela	6		6.400 X 12 X 1.600 mm
14	24M7239	Arandela	1		10.700 X 21 X 2.500 mm
15	19M8324	Tornillo	1		M10 X 16
16	AT342588	Altavoz	2		
17	RE321106	Radio	1		(SUB FOR RE289629, RE227953 AND F125909)
18	24H1296	Arandela	1	178752-	11/32" X 1-3/8" X 0.134"
19	AT199388	Antena	1	-178751	(NLA) (ORDER AT379617 AND 24H1296)
	AT379617	Antena	1	178752-	(SUB FOR AT199388)
20	19M7833	Tornillo	1		M6 X 35
21	AT394717	Cable de masa	1		
22	14M7229	Tuerca	2		M5

Interior Rear View Mirror (Front Mounted)
Rétroviseur intérieur (monté à l'avant)
Espelho Retrovisor Interno (Montado na Dianteira)
Espejo retrovisor interior (montaje delantero)

T145088 A.1

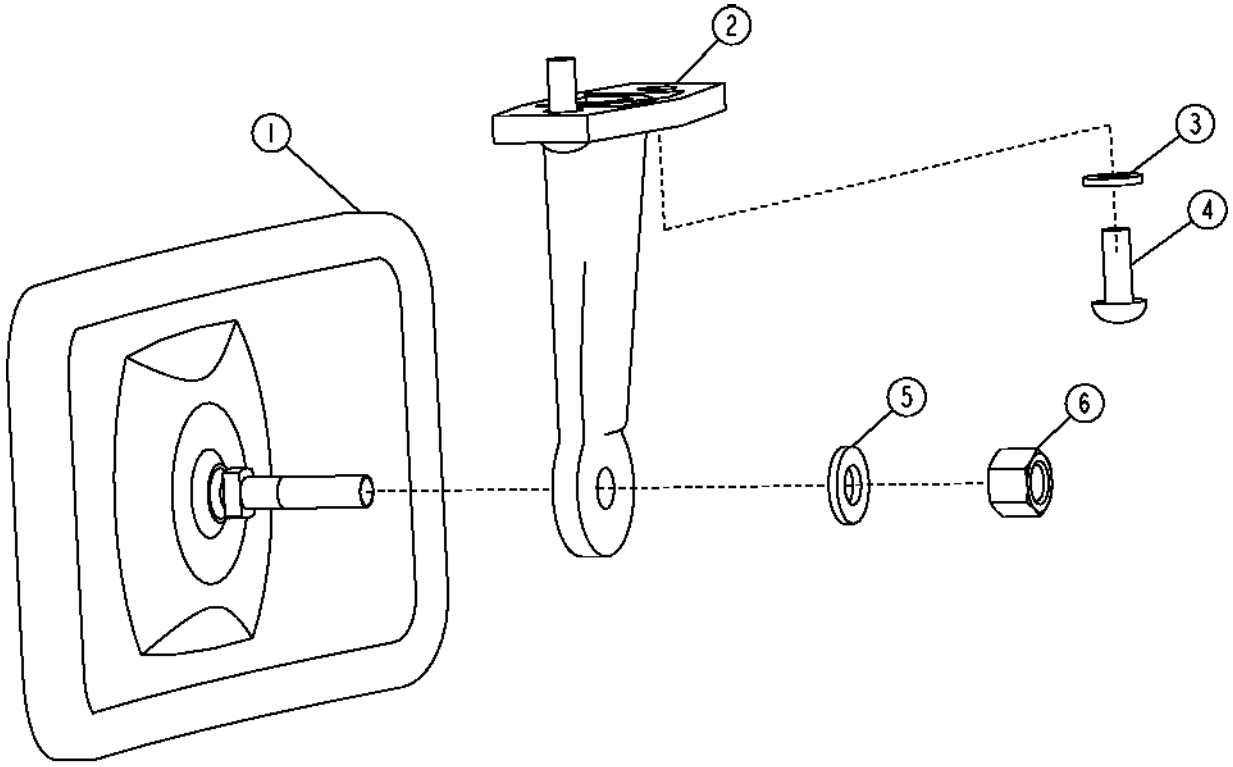

T145088

Pos.	*Ref.*	*Descripción*	*Cant.*	*Núm. de serie*	*Notas*
1	AT222333	Espejo retrovisor	1		Recomendado para uso en ambiente altamente corrosivo
	AT196427	Espejo	1		
2	L75379	Soporte	1		
3	.....	Arandela	2		(NO RECIBE SERVICIO)
4	21M7246	Tornillo	2		M6 X 16
5	24M7238	Arandela	1		8.700 X 17 X 2 mm
6	14M7426	Tuerca de seguridad	1		M8

Interior Front View Mirror (Rear Mounted)
Rétroviseur intérieur vers l'avant (monté à l'arrière)
Espelho de Visão Dianteira Interno (Montado na Traseira)
Espejo retrovisor interior (montaje trasero)

TX1013261 A.1

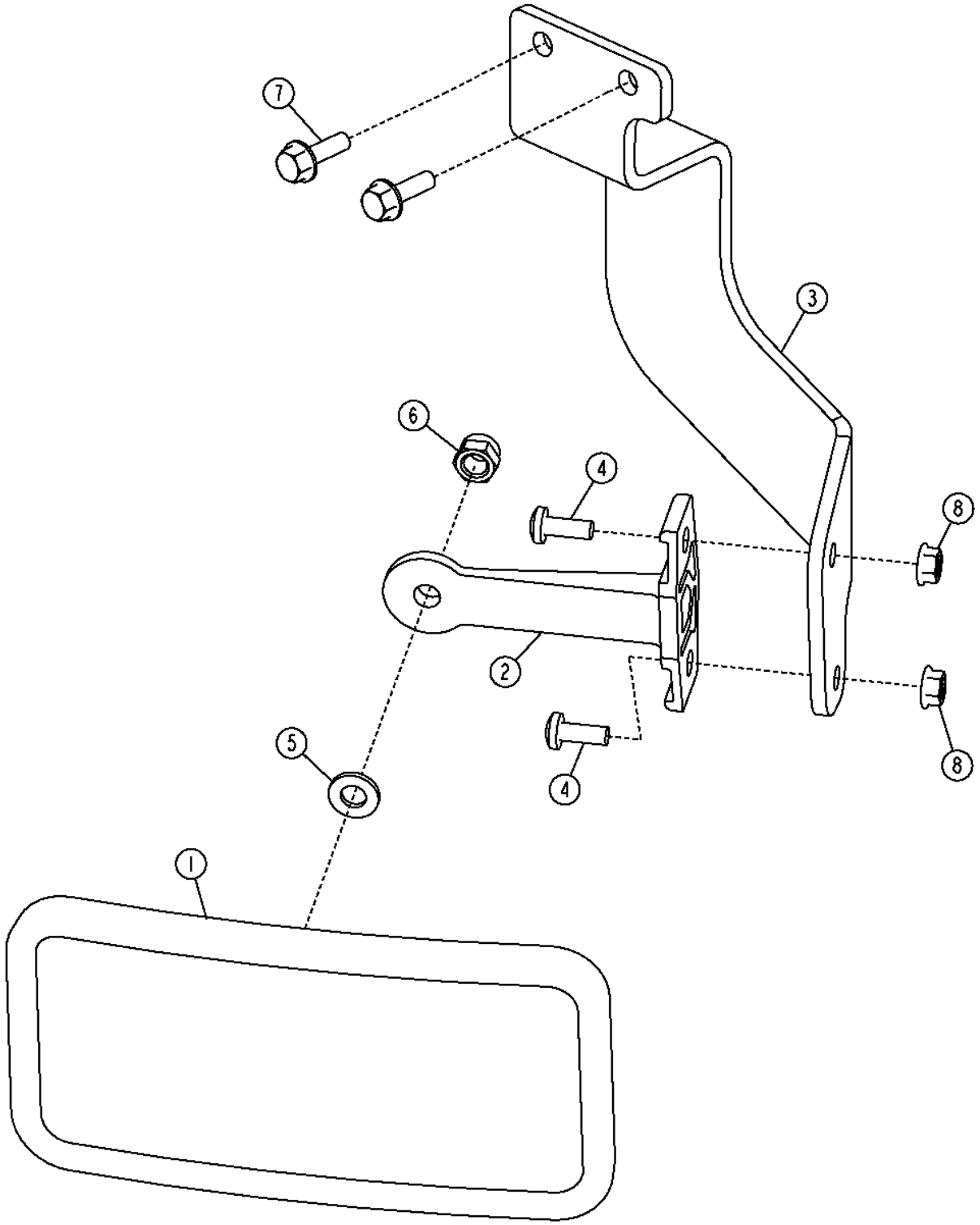

Pos.	*Ref.*	*Descripción*	*Cant.*	*Núm. de serie*	*Notas*
1	AT196427	Espejo	1		
2	L75379	Soporte	1		
3	T226786	Soporte	1		
4	21M7246	Tornillo	2		M6 X 16
5	24M7238	Arandela	1		8.700 X 17 X 2 mm
6	14M7426	Tuerca de seguridad	1		M8
7	19M7862	Tornillo	2		M6 X 20
8	14M7303	Tuerca con brida	2		M6

Exterior Mirror
Miroir extérieur
Espelho Externo
Espejo exterior

TX1006003 A.1

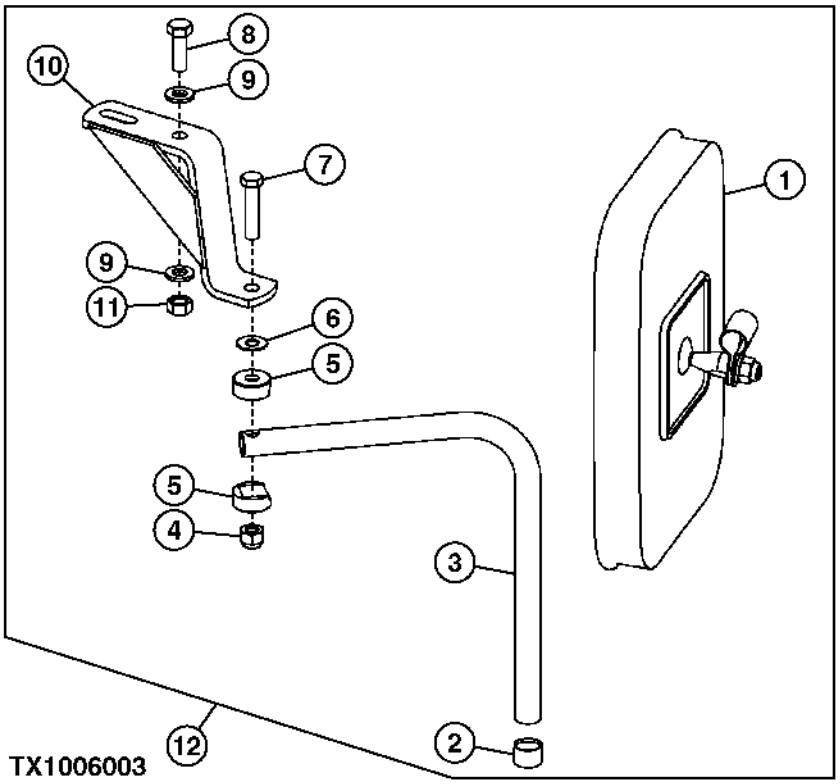

Pos.	*Ref.*	*Descripción*	*Cant.*	*Núm. de serie*	*Notas*
1	AT103919	Espejo retrovisor	1		
2	T128437	Tapa	1		
3	T148817	Tubo	1		
4	T11234	Tuerca de seguridad	1		9.525 mm (3/8")
5	T115030	Semiabrazadera	2		
6	T60920	Arandela	1		
7	19H3217	Tornillo	1		3/8" X 1-3/4"
8	19M7662	Tornillo	1		M10 X 30
9	24M7239	Arandela	2		10.700 X 21 X 2.500 mm
10	AT195814	Soporte	1		Der.
	AT195815	Soporte	1		Izq.
11	14M7274	Tuerca	1		M10
12	**AT186155**	**Espejo retrovisor**	**1**		**(WHOLE GOODS)**

Exterior Mirror Kit
Kit rétroviseur extérieur
Kit do Retrovisor Externo
Juego de espejo retrovisor exterior

AT186155_TX1115539 A.1

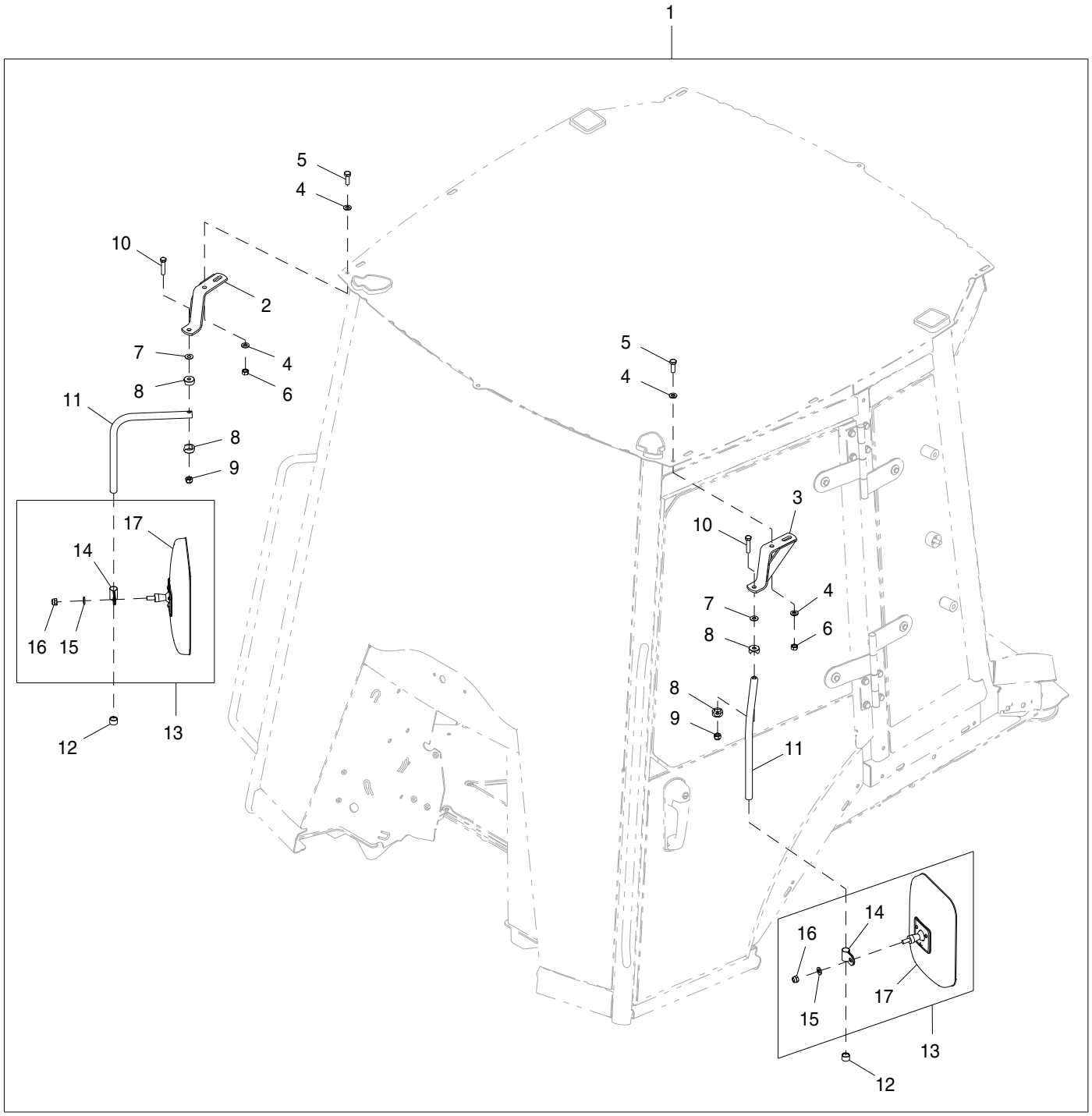

AT186155_TX1115539

Pos.	*Ref.*	*Descripción*	*Cant.*	*Núm. de serie*	*Notas*
1	**AT186155**	**Kit de espejos**	**1**		**Conjuntos enteros**
2	AT195814	Soporte	1		Derecho
3	AT195815	Soporte	1		Izquierdo
4	24M7239	Arandela	4		10.700 X 21 X 2.500 mm
5	19M7662	Tornillo	2		M10 X 30
6	14M7274	Tuerca	2		M10
7	T60920	Arandela	2		
8	T115030	Semiabrazadera	4		
9	T11234	Tuerca de seguridad	2		9.525 mm (3/8")
10	19H1765	Tornillo	2		3/8" X 1-3/4"
11	T148817	Tubo	2		
12	T128437	Tapa	2		
13	AT103919	Espejo retrovisor	2		
14	T119564	Abrazadera	1		
15	24M7239	Arandela	1		10.700 X 21 X 2.500 mm
16	14M7517	Tuerca de seguridad	1		M10
17	AT157226	Espejo retrovisor	1		

Fire Extinguisher Mounting Kit
Kit de montage d'extincteur d'incendie
Kit de Montagem do Extintor de Incêndio
Juego de montaje de extinguidor de incendios

AT408903_TX1103160 B.1

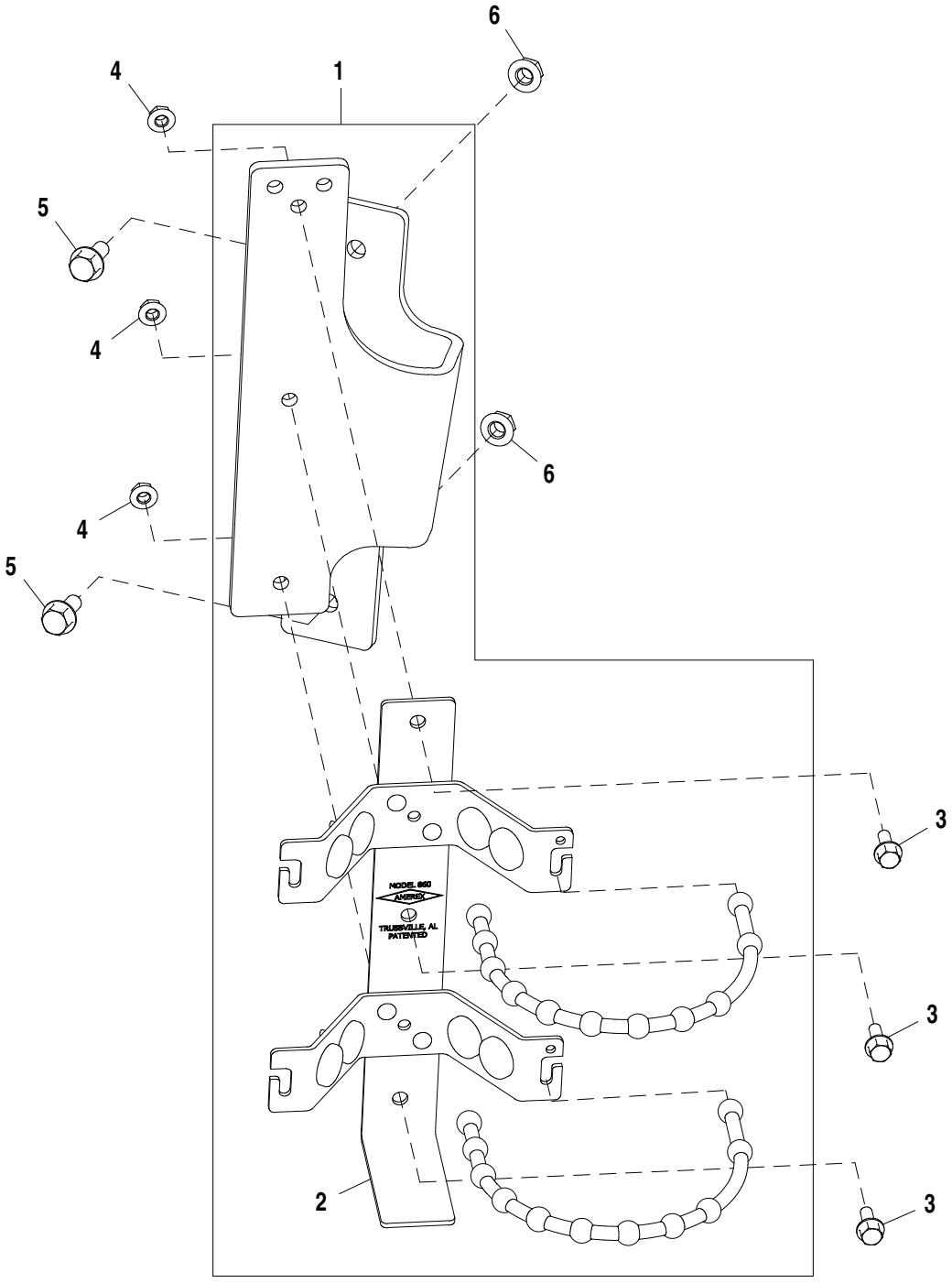

AT408903_TX1103160

Pos.	*Ref.*	*Descripción*	*Cant.*	*Núm. de serie*	*Notas*
1	**AT408903**	**Kit de soportes escuadrados**	**1**		**WHOLE GOODS**
2	FFSB103711	Soporte	1		
3	19M7775	Tornillo	3		M6 X 16
4	14M7303	Tuerca con brida	3		M6
5	19M7866	Tornillo	2		M8 X 20
6	14M7298	Tuerca con brida	2		M8

Horn
Klaxon
Horn
Bocina

AT375781_TX1103164 A.1

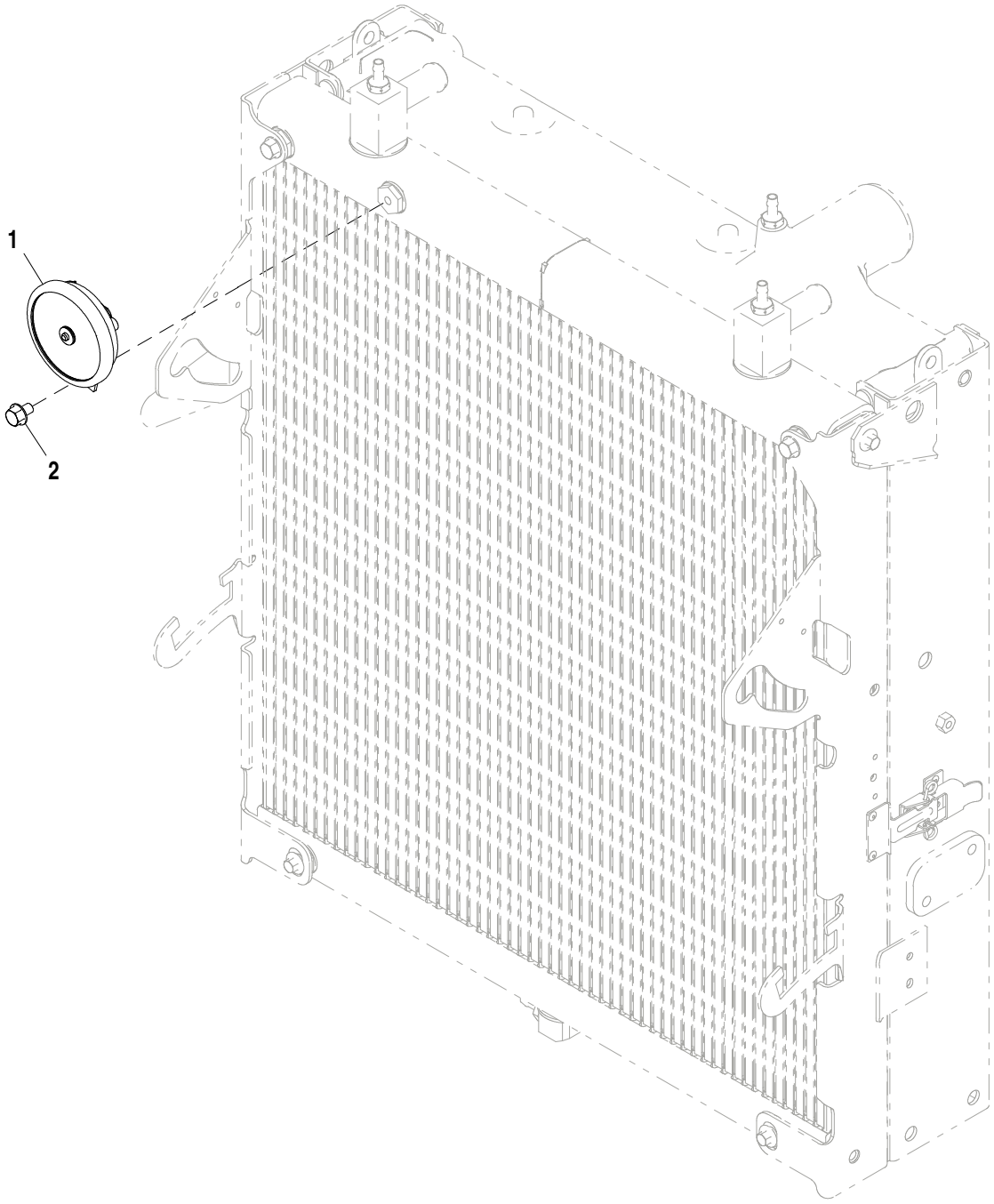

AT375781_TX1103164

Pos.	*Ref.*	*Descripción*	*Cant.*	*Núm. de serie*	*Notas*
1	AL203265	Bocina	1		
2	19M7864	Tornillo	1		M8 X 12

Backup Alarm (XXXXXX -)
Avertisseur sonore de marche arrière (XXXXXX -)
Alarme de Ré (XXXXXX -)
Alarma de retroceso (XXXXXX -)

TX1034562 A.1

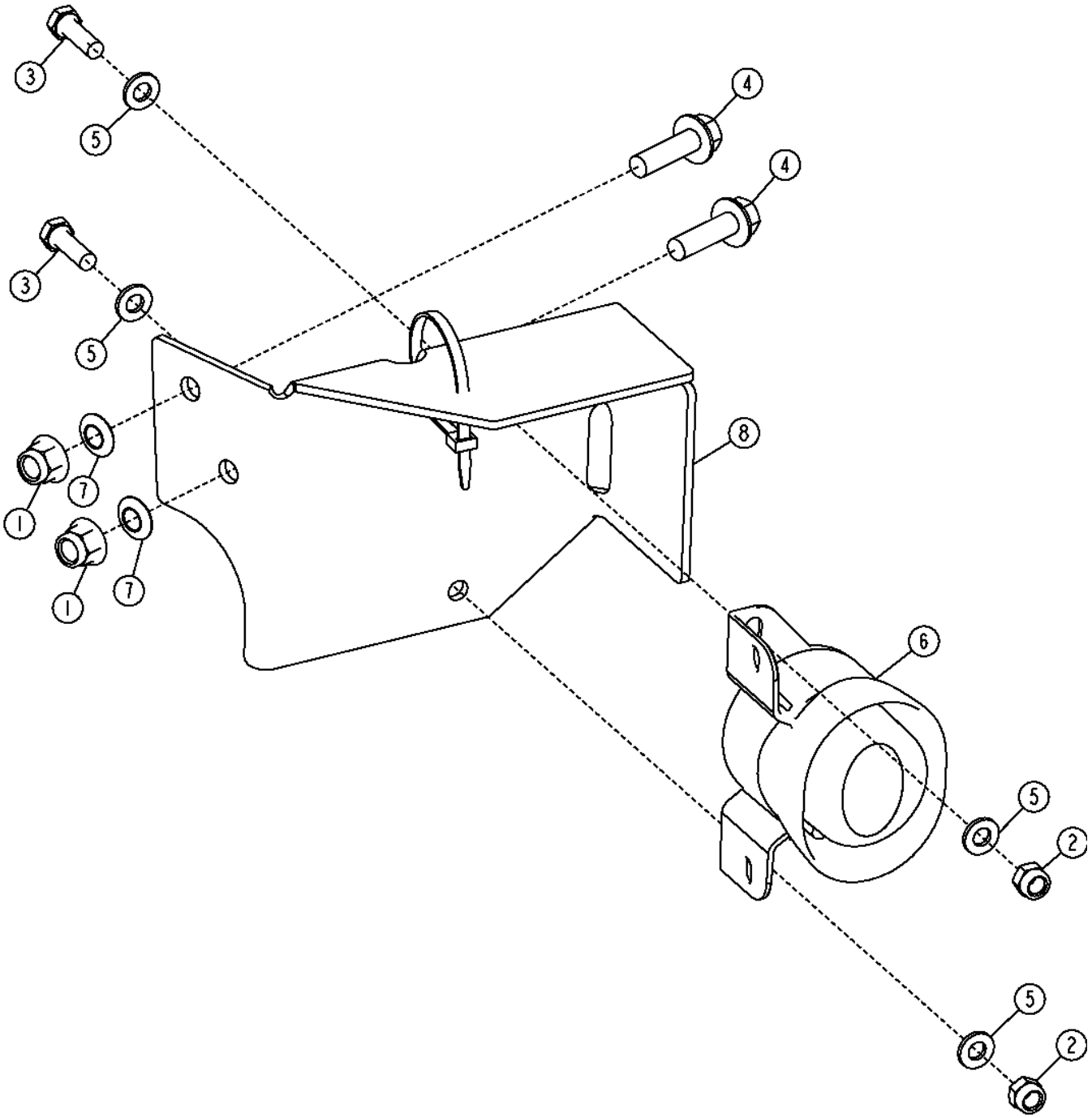

TX1034562

Pos.	*Ref.*	*Descripción*	*Cant.*	*Núm. de serie*	*Notas*
1	14M7400	Tuerca de seguridad	2		M10
2	14M7426	Tuerca de seguridad	2		M8
3	19M7835	Tornillo	2		M10 X 35
4	19M7407	Tornillo	2		M8 X 25
5	24M7238	Arandela	4		8.700 X 17 X 2 mm
6	AT335267	Alarma de desplazamiento	1		
7	H141123	Tuerca de empuje	2		10 mm (0.394")
8	T239252	Soporte	1		

Sun Visor
Pare-soleil
Sun Visor
Visera

TP58072 A.1

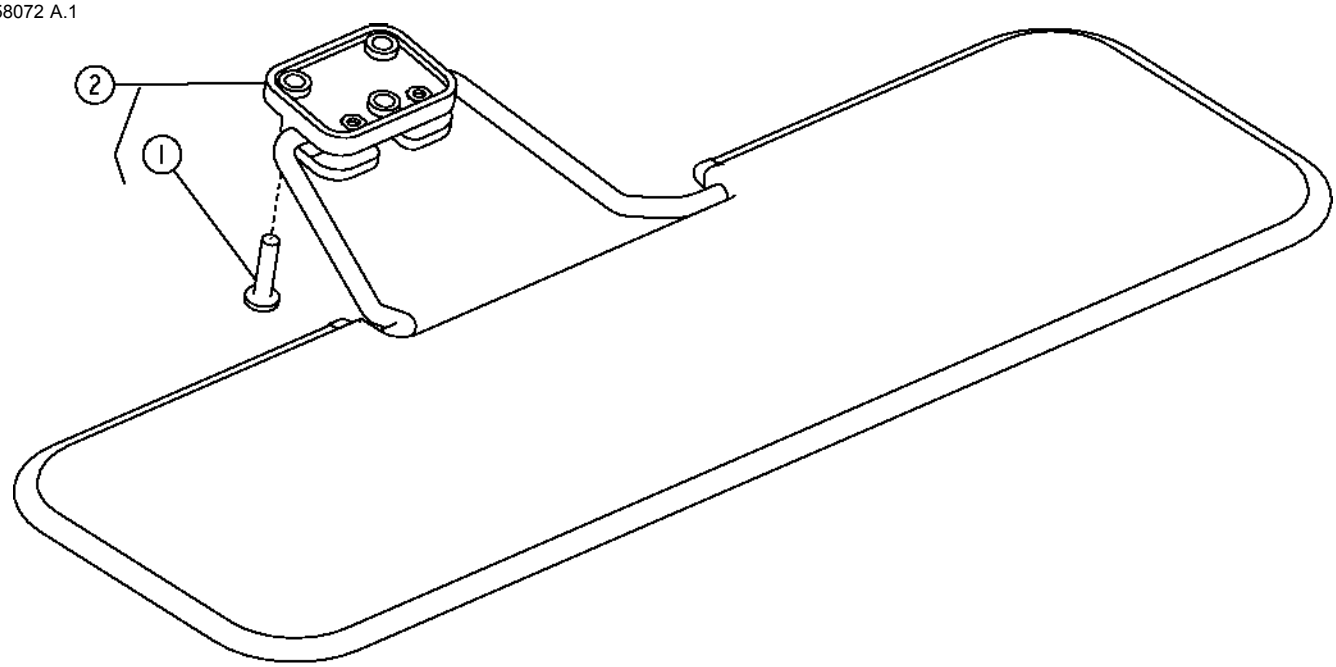

TP58072

Pos.	*Ref.*	*Descripción*	*Cant.*	*Núm. de serie*	*Notas*
1	T134895	Tornillo autofrenante	3		M6 X 25
2	**AT186307**	**Parasol**	**1**		**(WHOLE GOODS)**

Sun Visor Kit
Kit pare-soleil
Kit de Quebra-sol
Juego de parasol

AT186307_TX1115558 B.1

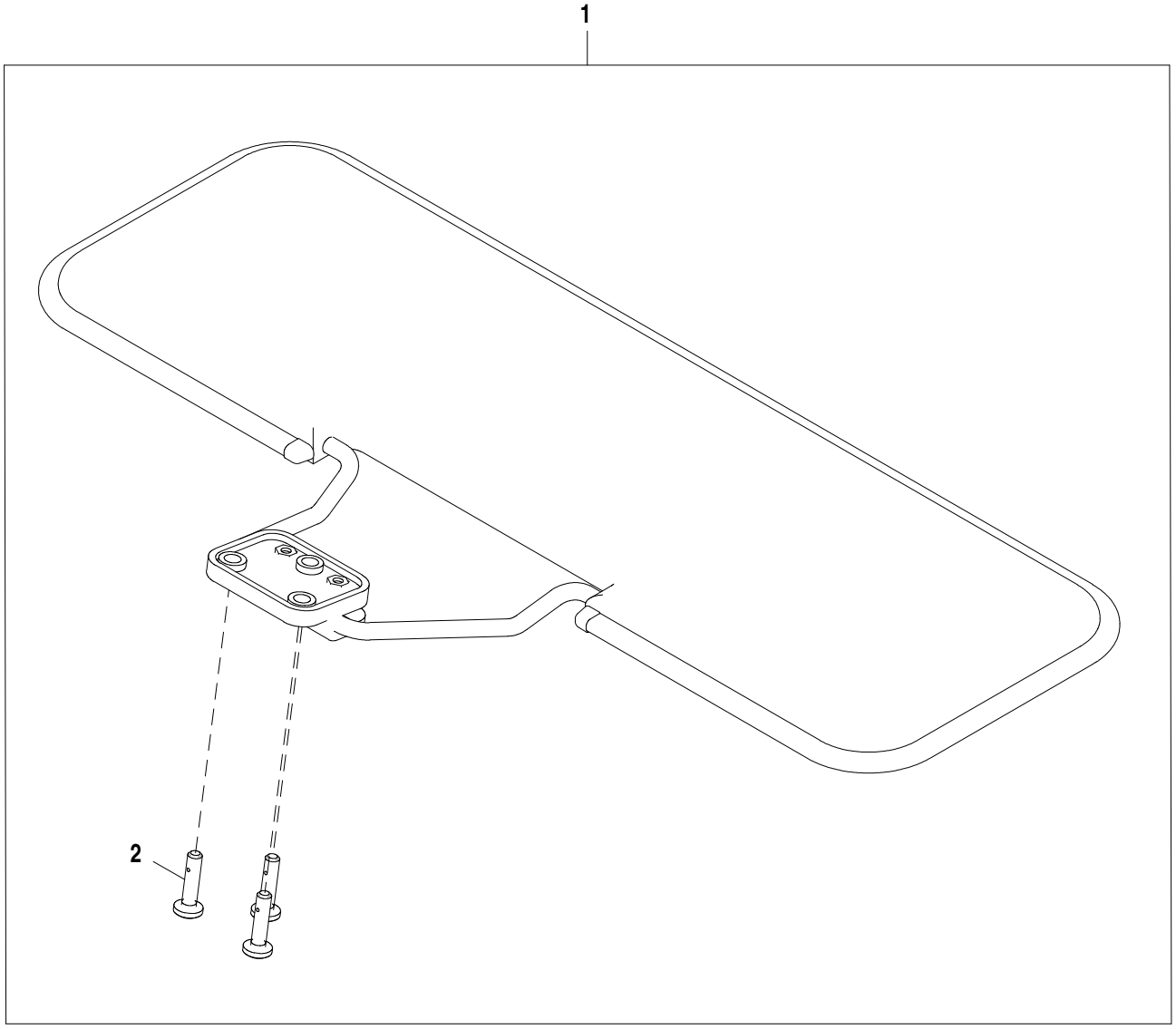

AT186307_TX1115558

Pos.	*Ref.*	*Descripción*	*Cant.*	*Núm. de serie*	*Notas*
1	**AT186307**	**Parasol**	**1**		**Conjuntos enteros**
2	T134895	Tornillo autofrenante	3		M6 X 25

Operators Manual Holder
Coffret du livret d'entretien
Suporte do Manual do Operador
Soporte del manual del operador

AT188179_TX1105236 A.1

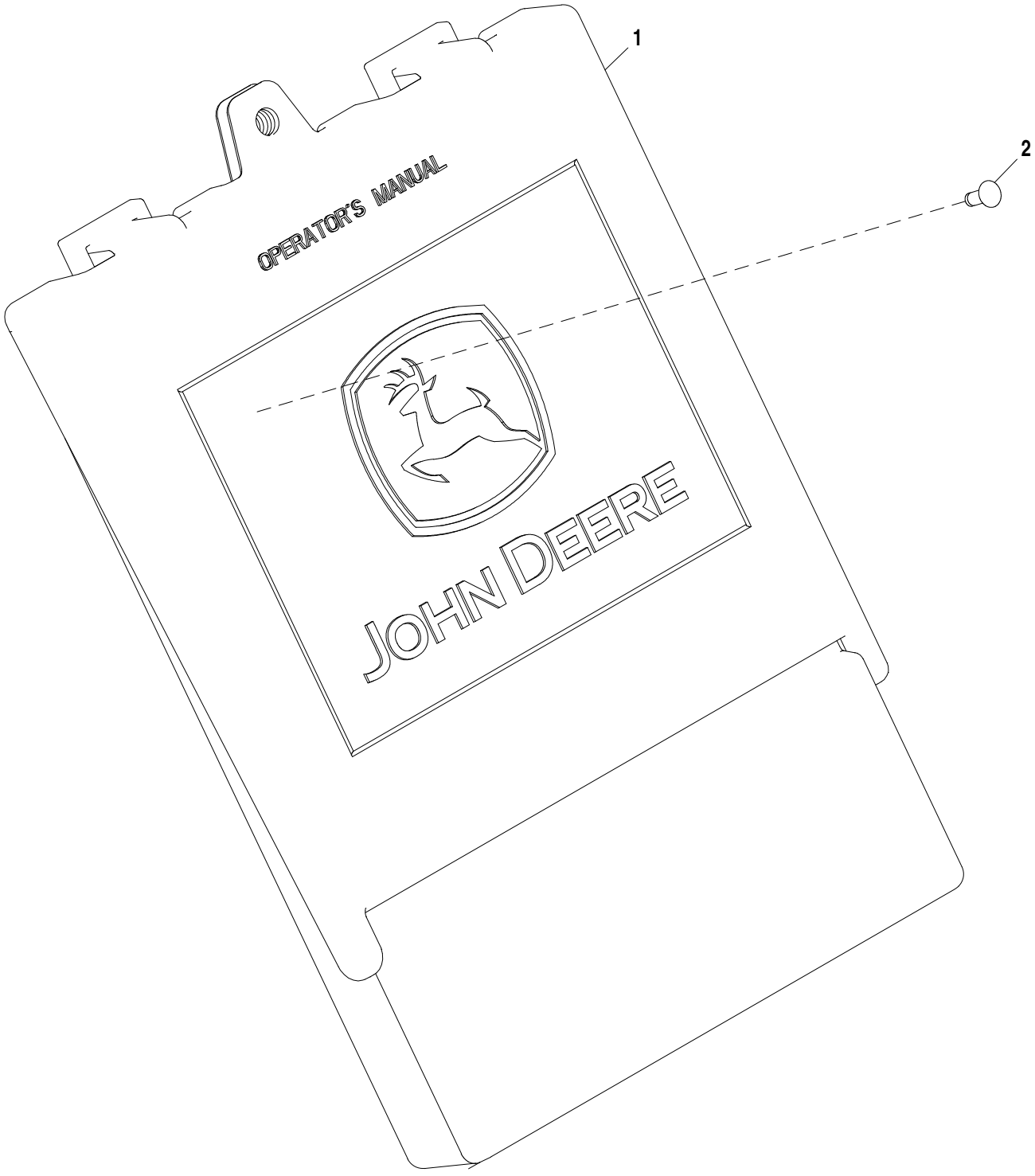

AT188179_TX1105236

Pos.	*Ref.*	*Descripción*	*Cant.*	*Núm. de serie*	*Notas*
1	AT195894	Portador	1		
2	R79033	Remache	2		

Operators Manual Tether Kit
Kit d'amarrage du livret d'entretien
Kit de Controlador Remoto Manual do Operador
Juego de cordón de manual del operador

AT192032_TX1115563 A.1

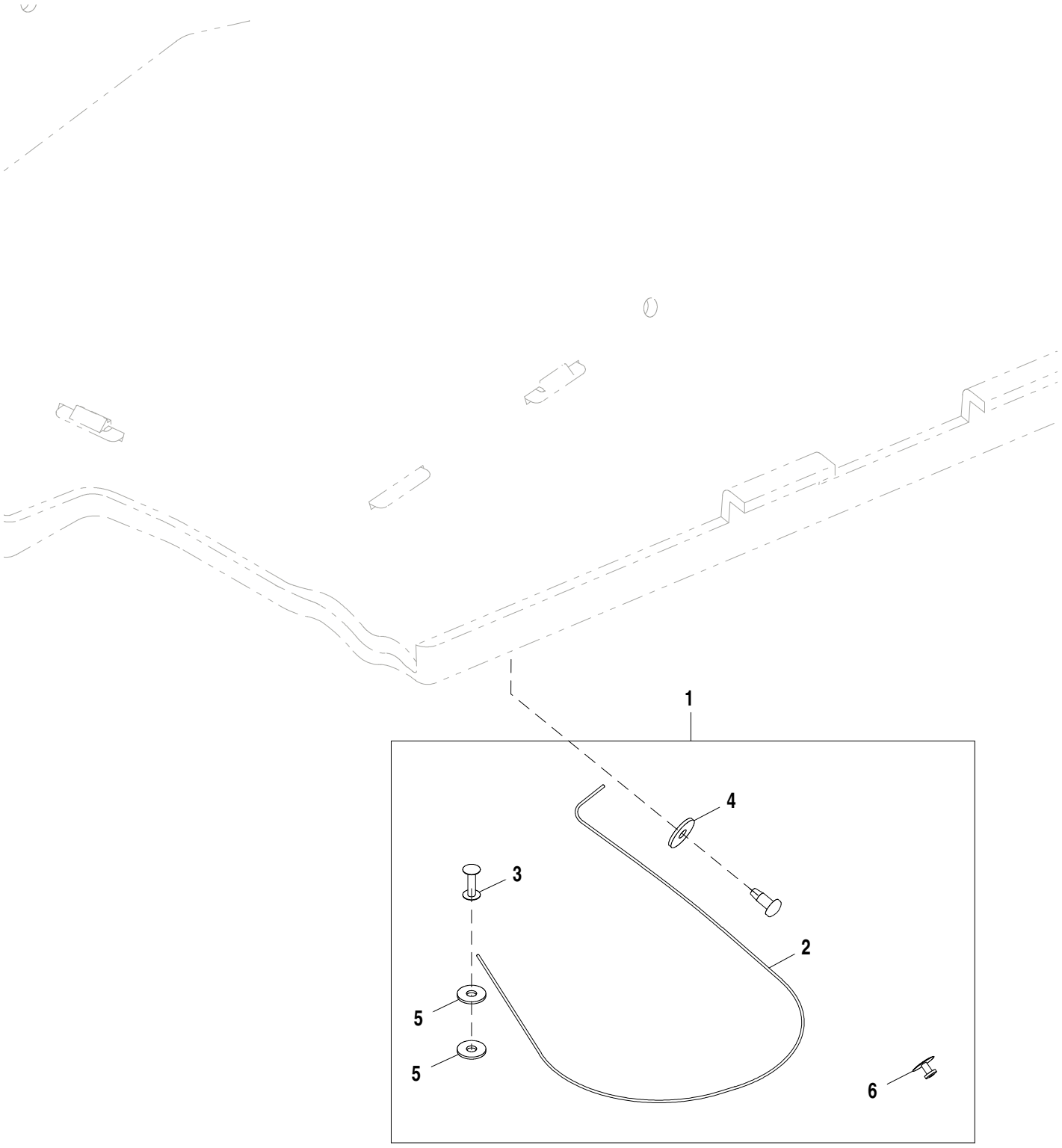

AT192032_TX1115563

Pos.	*Ref.*	*Descripción*	*Cant.*	*Núm. de serie*	*Notas*
1	**AT192032**	**Manual del operador**	**1**		**Conjuntos enteros**
	K1010950	Bolsa	1		Plastic Manual Cover, No se ilustra
2	AT164804	Cable	1		
3	AT164803	Tornillo	1		
4	24M7100	Arandela	1		6.600 X 22 X 2 mm
5	24M7139	Arandela	2		6.400 X 18 X 1.600 mm
6	R55326	Remache	1		

Main Hydraulic Pump
Distributeur chenille/palan
Bomba Hidráulica Principal
Bomba - accesorio

AT403716_TX1103297 A.1

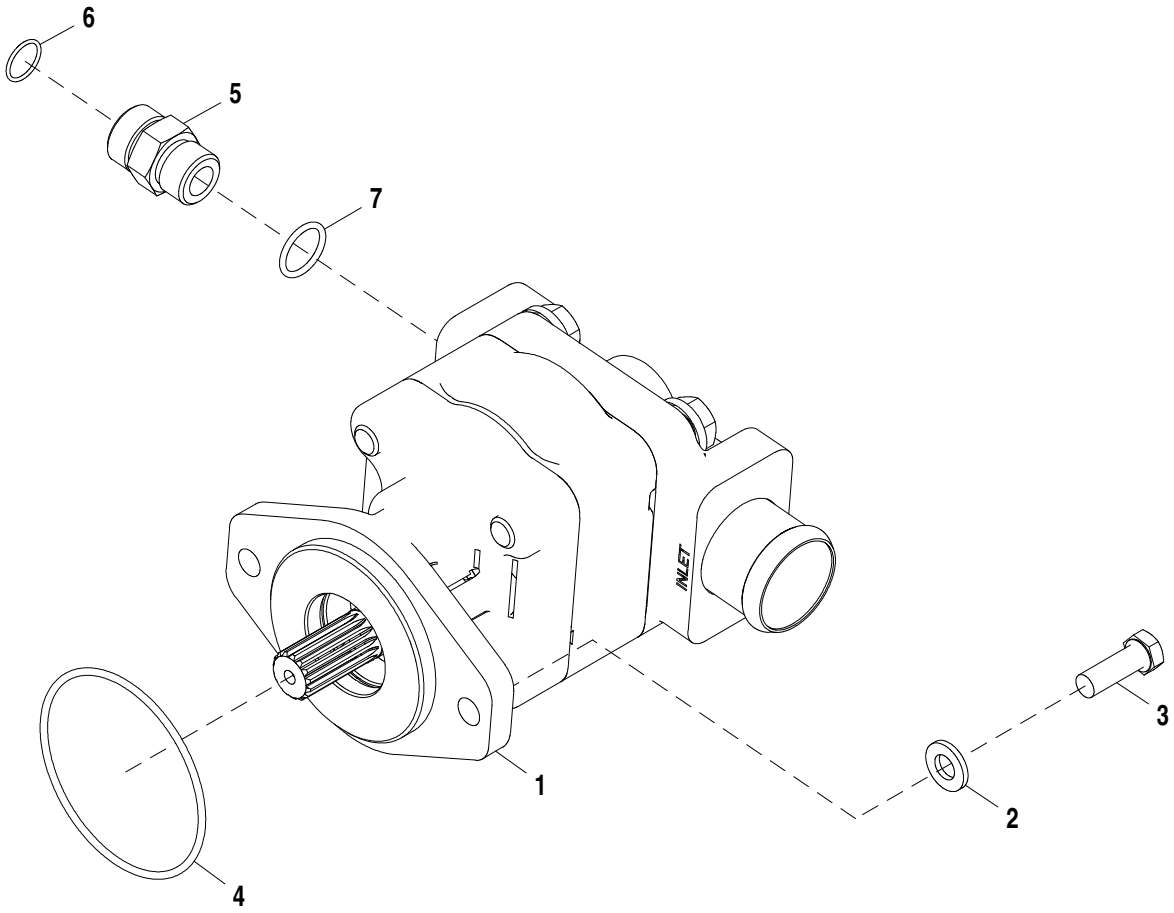

AT403716_TX1103297

Pos.	*Ref.*	*Descripción*	*Cant.*	*Núm. de serie*	*Notas*
1	AT179792	Bomba hidráulica	1		
	AT199930	Juego de retenes	1		
2	24M7240	Arandela	2		13 X 25 X 3 mm
3	19M7403	Tornillo	2		M12 X 35
4	F37030242	Anillo tórico	1		
5	38H1163	Racor adaptador	1		
6	T77858	Anillo tórico	1		
7	U12547	Anillo tórico	1		

Main Hydraulic Plumbing
Conduites hydrauliques et conduite d'aspiration de boîte de vitesses
Tubulação Hidráulica Principal
Tubería hidráulica y de aspiración de la transmisión

AT376153_TX1103216 B.2

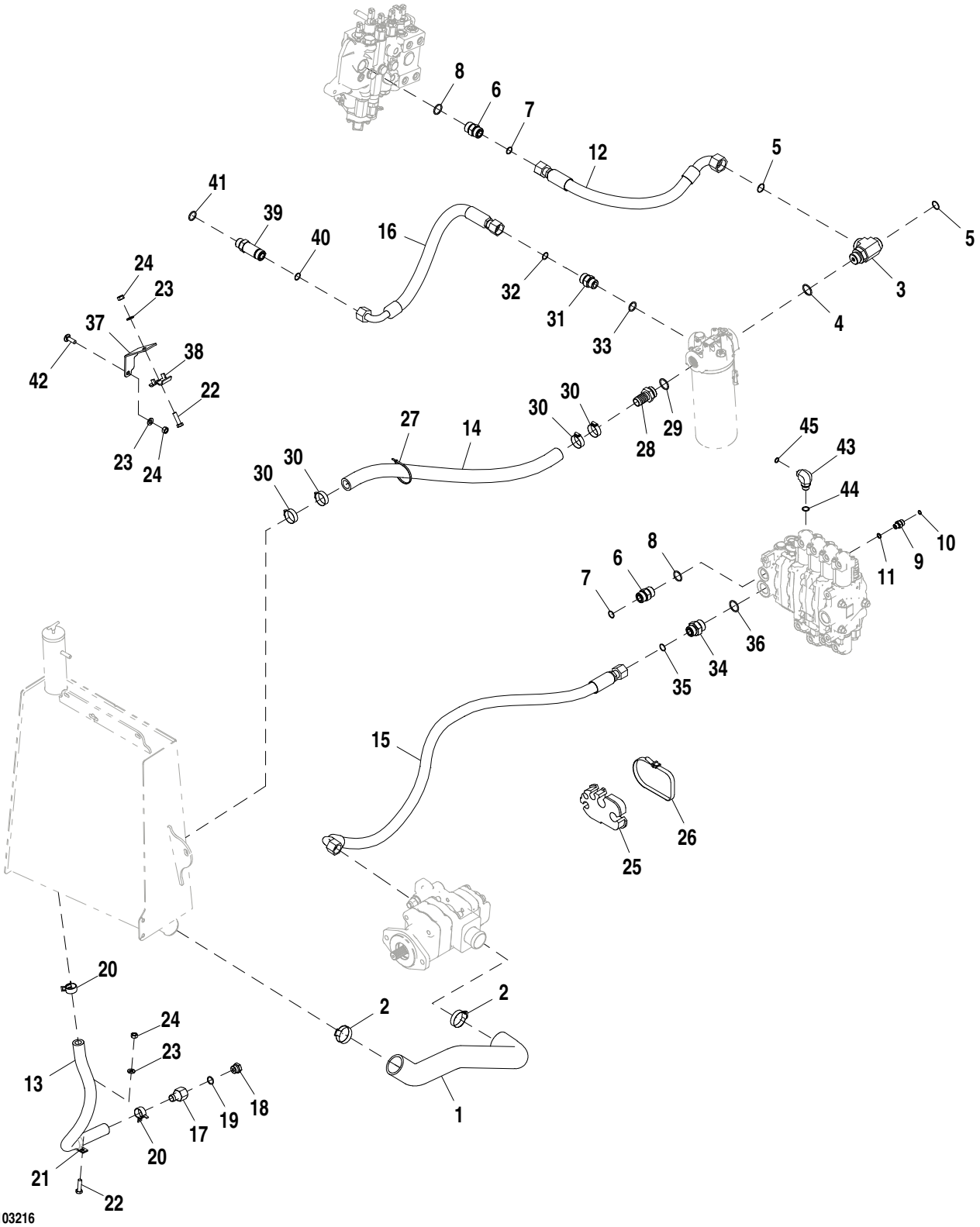

AT376153_TX1103216

Pos.	*Ref.*	*Descripción*	*Cant.*	*Núm. de serie*	*Notas*
1	AT323728	Manguera de aspiración	1		
2	AT308555	Abrazadera para mangueras	2		
3	AT359124	Conexión en t	1		
4	R29936	Anillo tórico	1		
5	T76938	Anillo tórico	2		
6	38H1343	Racor adaptador	1		
7	T77858	Anillo tórico	1		
8	U17409	Anillo tórico	1		
9	38H1160	Racor adaptador	1		
10	T77613	Anillo tórico	1		
11	R26448	Anillo tórico	1		
12	AT359143	Manguera hidr. - confección	1		
13	.....	Manguera a Granel	1		MAKE FROM T78497 CTL 670.56 mm (26.4 in.)
14	.....	Manguera a Granel	1		MAKE FROM TY22556 CTL 762 mm (30 in.)
15	AT342698	Manguera hidr. - confección	1		
16	AT324745	Manguera hidr. - confección	1		
17	T190892	Conexión de manguera	1		
18	R27474	Tapón de vaciado	1		
19	R26906	Anillo tórico	1		
20	T185826	Abrazadera	2		
21	T102934	Abrazadera	1		
22	19M7550	Tornillo	2		M10 X 35
23	24M7239	Arandela	3		10.700 X 21 X 2.500 mm
24	14M7274	Tuerca	3		M10
25	T167142	Abrazadera para mangueras	1		
26	N189220	Cinta de atar	1		
27	H77698	Cinta de atar	1		
28	T246610	Conexión	1		
29	R29936	Anillo tórico	1		
30	AT300153	Abrazadera para mangueras	4		
31	38H1163	Racor adaptador	1		
32	T77858	Anillo tórico	1		
33	U12547	Anillo tórico	1		
34	38H1194	Racor adaptador	1		
35	T77858	Anillo tórico	1		
36	R29936	Anillo tórico	1		
37	T190993	Soporte	1		
38	T160548	Abrazadera	1		
39	38H1215	Racor adaptador	1		
40	T77858	Anillo tórico	1		
41	U12547	Anillo tórico	1		
42	03M7192	Tornillo	1		M10 X 30
43	38H1005	Racor acodado	1		
44	R26375	Anillo tórico	1		
45	T77857	Anillo tórico	1		

Steering Hydraulics
Circuit hydraulique de direction
Sistema Hidráulico de Direção
Sistema hidráulico de dirección

AT391023_TX1103262 A.1

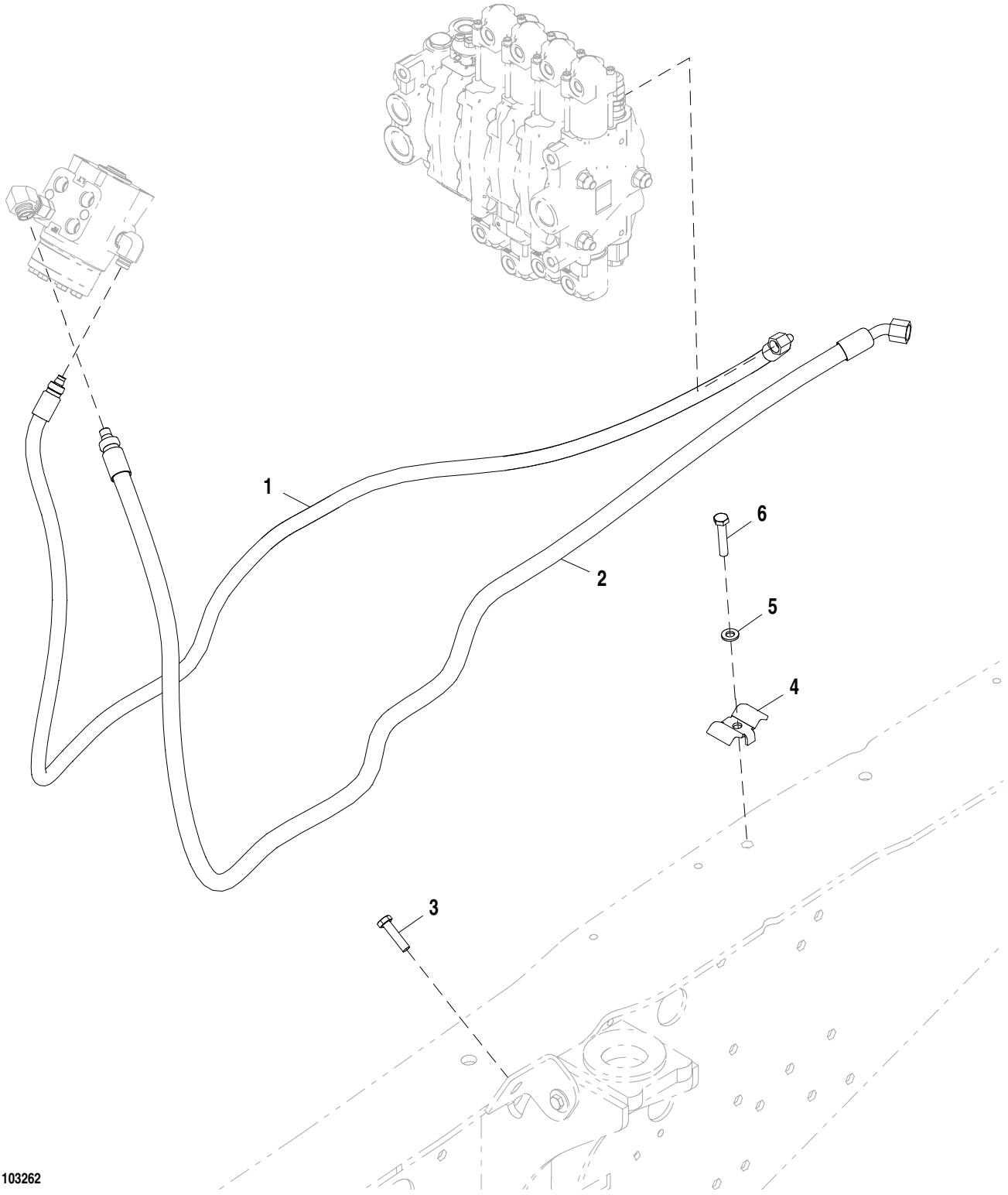

AT391023_TX1103262

Pos.	*Ref.*	*Descripción*	*Cant.*	*Núm. de serie*	*Notas*
1	AT184951	Manguera hidr. - confección	1		
2	AT184952	Manguera hidr. - confección	1		
3	19M8637	Tornillo	1		M10 X 40
4	KV22609	Abrazadera	1		
5	24M7239	Arandela	1		10.700 X 21 X 2.500 mm
6	19M8600	Tornillo	1		M10 X 50

Power Beyond Hose For Manual Controls
Flexible de bloc de puissance hydraulique externe pour les commandes manuelles
Mangueira de Suplementação de Potência para Controles Manuais
Manguera de toma hidráulica exterior para controles manuales

AT382702_TX1103169 A.1

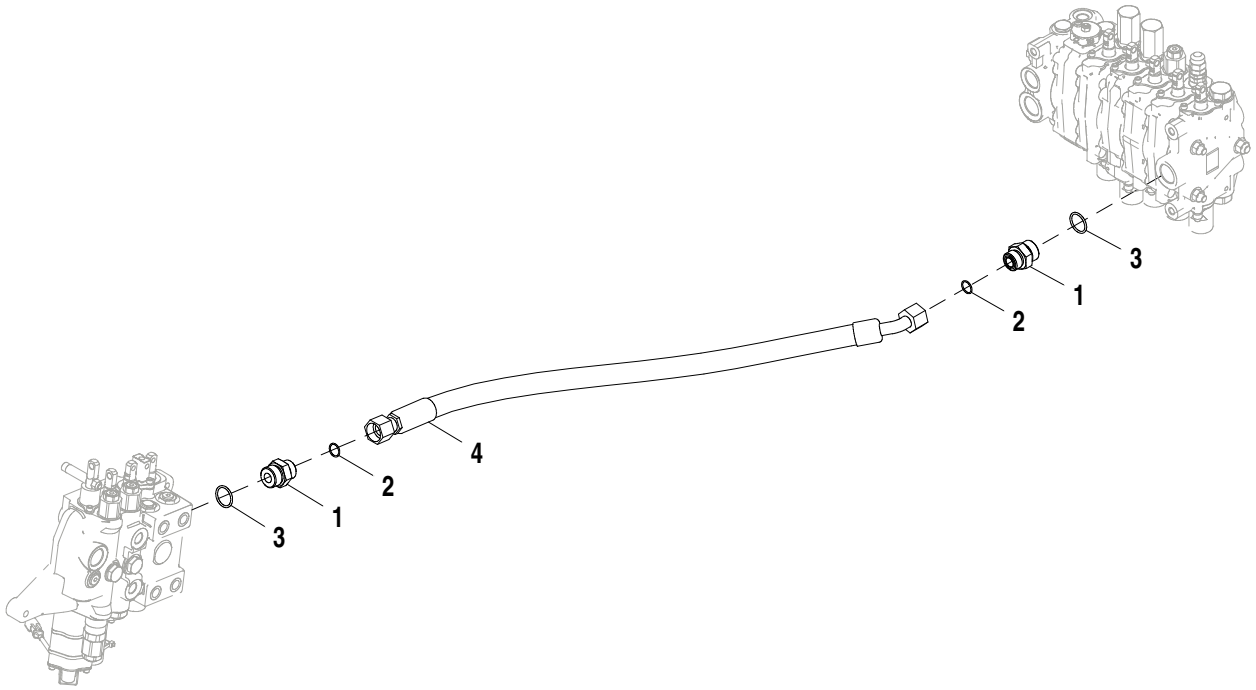

AT382702_TX1103169

Pos.	*Ref.*	*Descripción*	*Cant.*	*Núm. de serie*	*Notas*
1	38H1194	Racor adaptador	1		
2	T77858	Anillo tórico	1		
3	R29936	Anillo tórico	1		
4	AT348375	Manguera hidr. - confección	1		

Power Beyond Hose For Pilot Controls
Flexible de bloc de puissance hydraulique externe pour commandes pilotes
Mangueira de Suplementação de Potência para Controles Piloto
Manguera de toma hidráulica exterior para controles piloto

AT382704_TX1103174 A.1

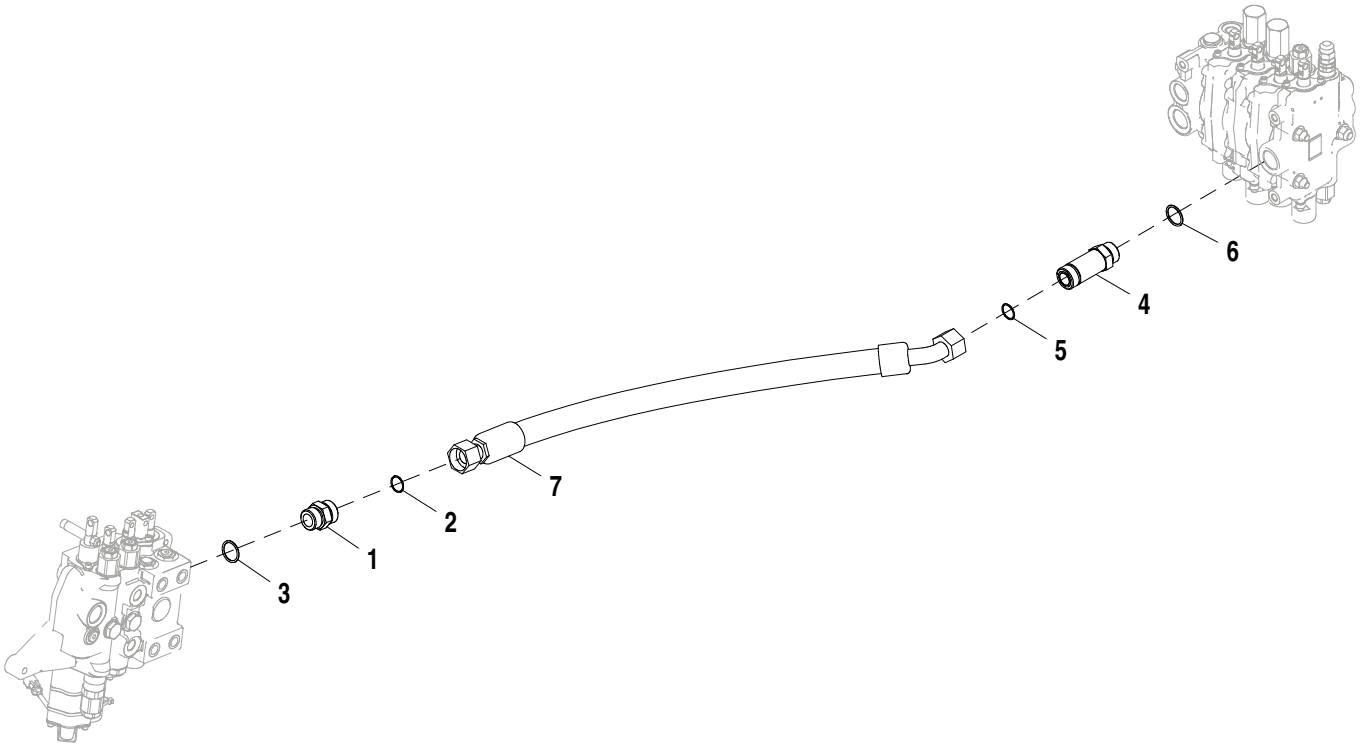

AT382704_TX1103174

Pos.	*Ref.*	*Descripción*	*Cant.*	*Núm. de serie*	*Notas*
1	38H1164	Racor adaptador	1		
2	T76938	Anillo tórico	1		
3	R29936	Anillo tórico	1		
4	38H1216	Racor adaptador	1		
5	T76938	Anillo tórico	1		
6	R29936	Anillo tórico	1		
7	AT343940	Manguera hidr. - confección	1		

Return Hose with Manual Controls
Flexible de retour avec commandes manuelles
Mangueira de Retorno com Controles Manuais
Manguera de retorno con controles manuales

AT395647_TX1103274 A.1

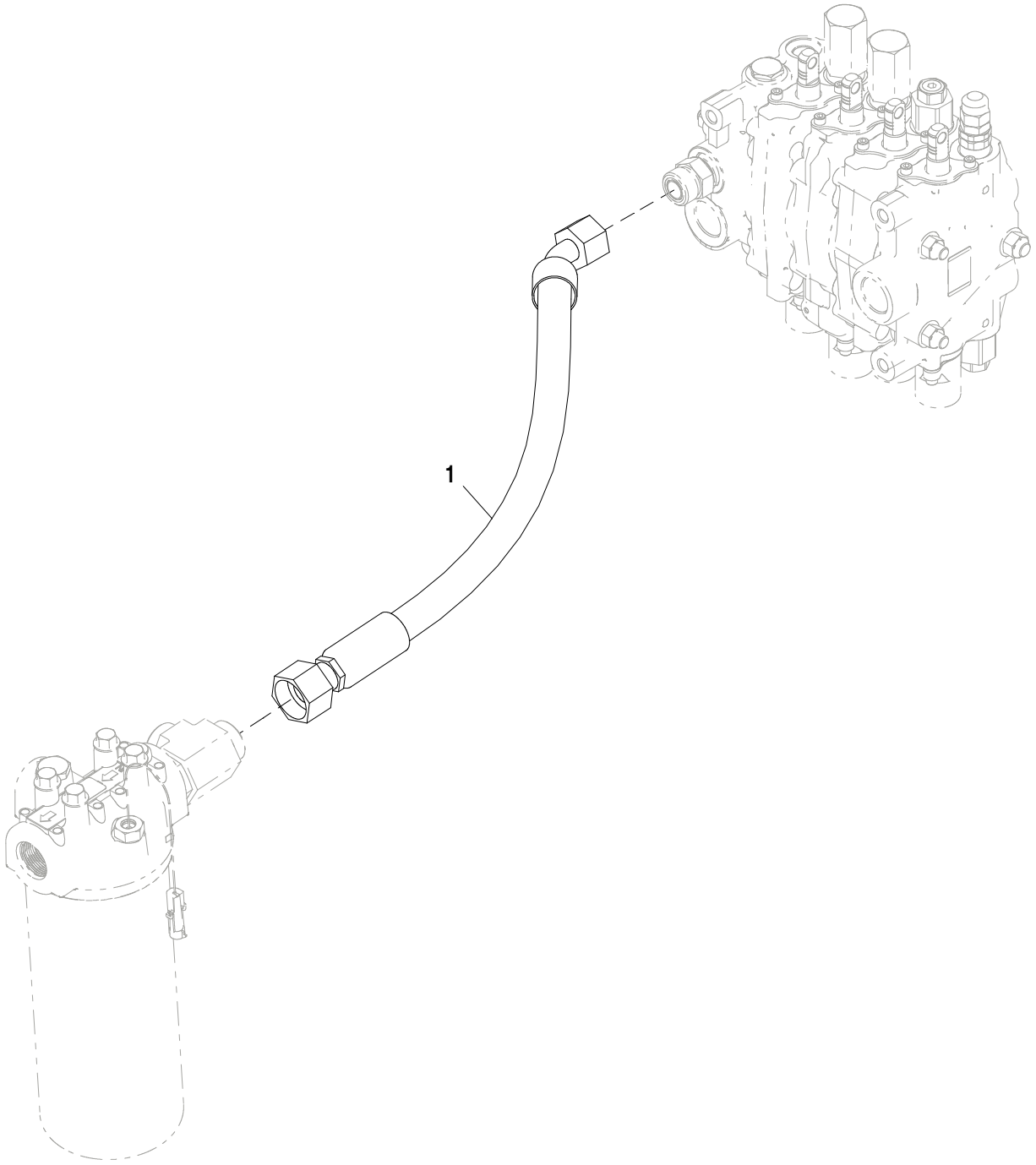

AT395647_TX1103274

Pos.	*Ref.*	*Descripción*	*Cant.*	*Núm. de serie*	*Notas*
1	AT359145	Manguera hidr. - confección	1		

Return Hose with Pilot Controls
Flexible de retour avec commandes pilotes
Mangueira de Retorno com Controles Piloto
Manguera de retorno con controles piloto

AT395653_TX1103275 A.1

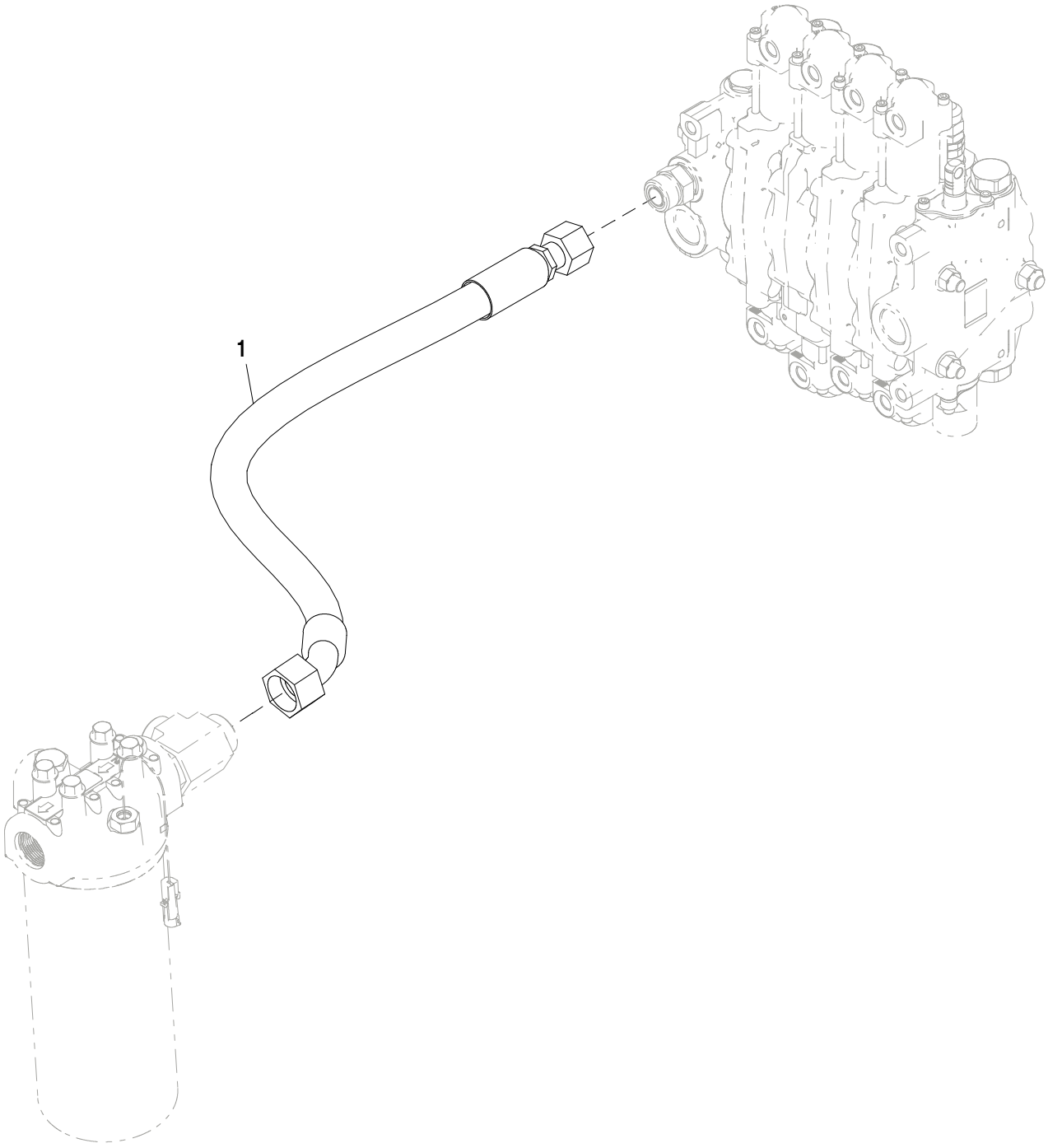

AT395653_TX1103275

Pos.	*Ref.*	*Descripción*	*Cant.*	*Núm. de serie*	*Notas*
1	AT373925	Manguera hidr. - confección	1		

Hydraulic Reservoir
Réservoir hydraulique
Reservatório Hidráulico
Tanque hidráulico

AT385530_TX1103302 A.1

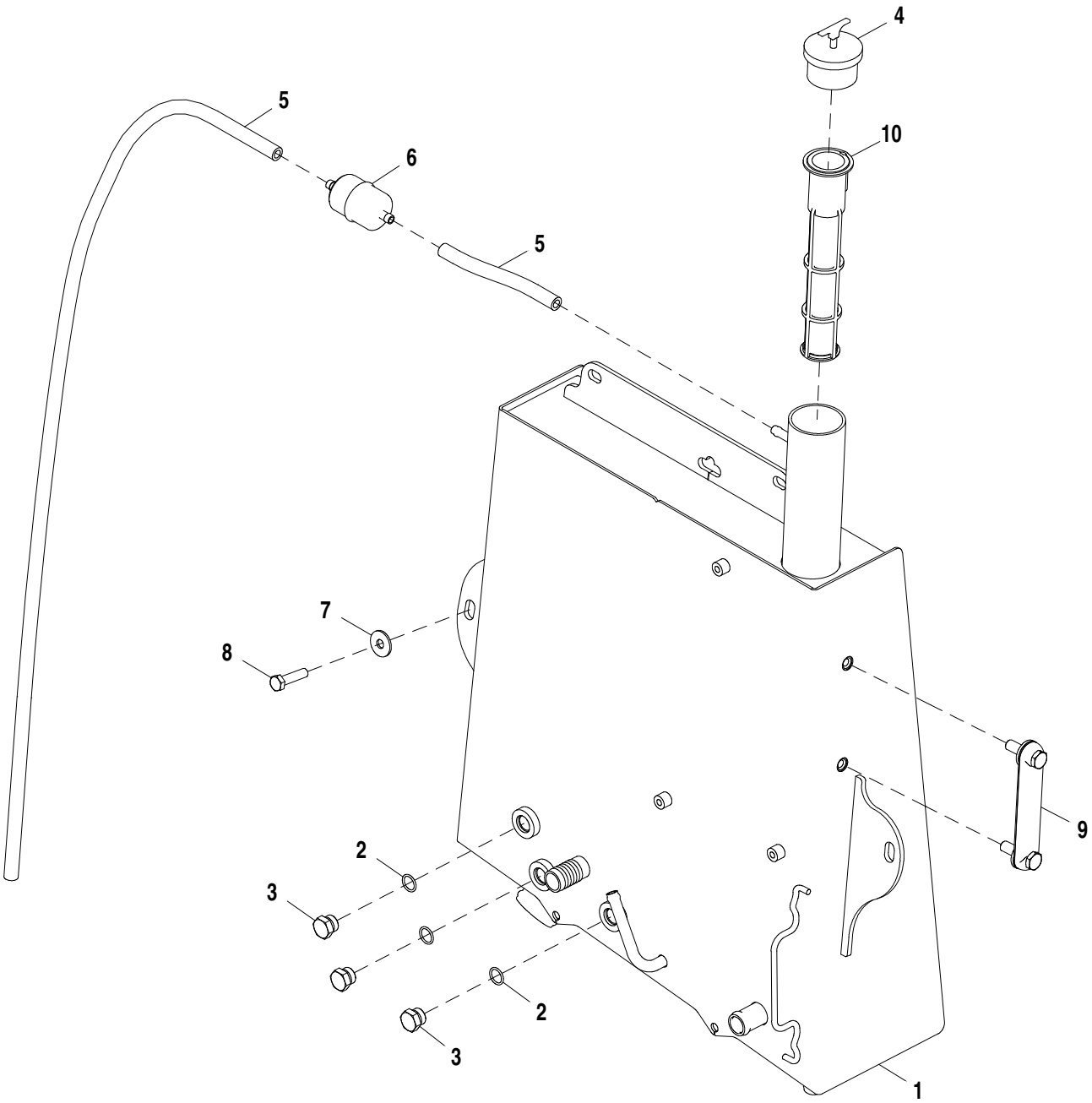

AT385530_TX1103302

Pos.	*Ref.*	*Descripción*	*Cant.*	*Núm. de serie*	*Notas*
1	AT385528	Tanque hidráulico	1		
2	R26375	Anillo tórico	3		
3	R39112	Conexión	3		
4	AT376173	Tapón de llenado	1		
5	.....	Manguera a Granel	1		MF M87571 CTL
6	AT101565	Filtro de aire	1		
7	24M7296	Arandela	4		10.500 X 30 X 2.500 mm
8	19M8637	Tornillo	4		M10 X 40
9	AT227279	Indicador de nivel	1		
10	AT379244	Colador	1		

Hydraulic Oil Filter
Filtre à huile hydraulique
Filtro de Óleo Hidráulico
Filtro de aceite hidráulico

AT360855_TX1103300 A.1

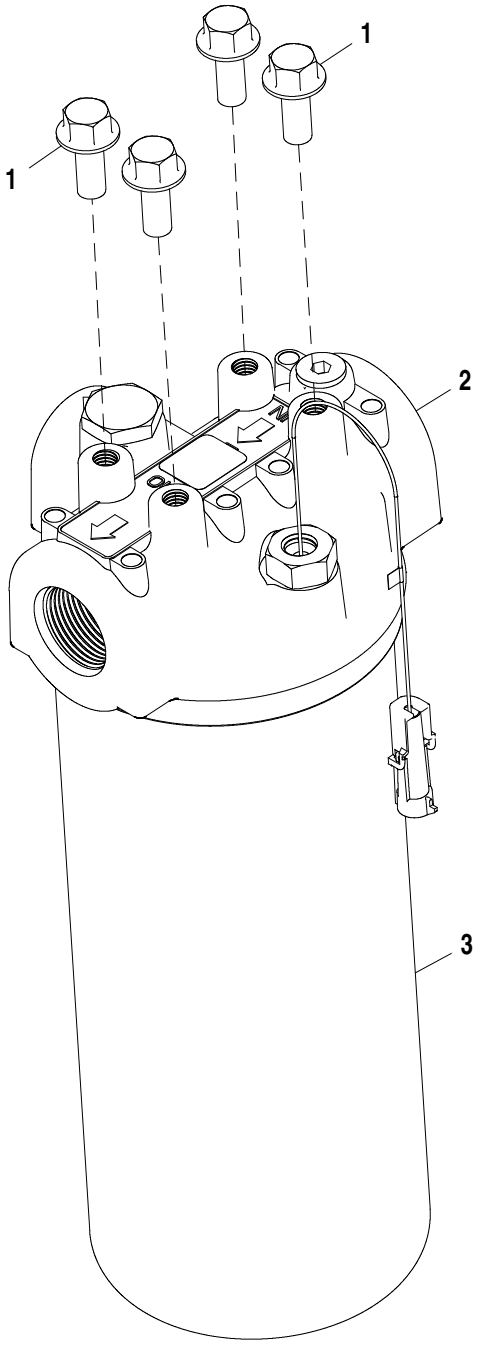

AT360855_TX1103300

Pos.	*Ref.*	*Descripción*	*Cant.*	*Núm. de serie*	*Notas*
1	19M7785	Tornillo	4		M10 X 25
2	AT359005	Cabeza de filtro	1		
3	AT308274	Filtro de aceite	1		Elemento
	AT361254	Componente hidráulico	1		Interruptor de presión diferencial
	R26375	Anillo tórico	1		16.358 X 2.210 mm (0.644" X 0.087")
	T186154	Anillo tórico	1		

JDLink™ Modular Telematics Gateway and Satellite Module Controller
Contrôleur de passerelle télématique modulaire (MTG) et module satellite JDLink™
Gateway Telemático Modular e Controlador de Módulo para Satélite JDLink™
Controlador de pórtico de Telematics modular y módulo de satélite JDLink™

PUPC100058 A.2

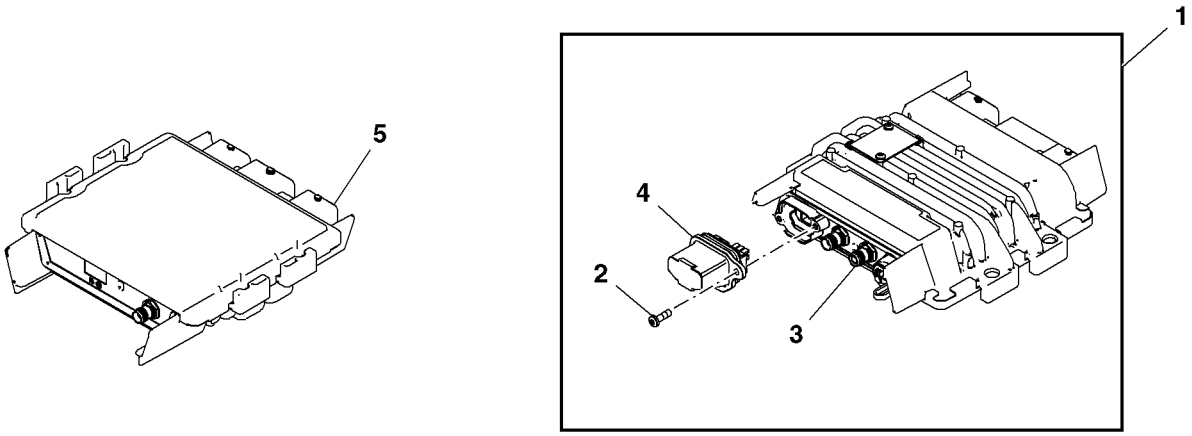

PUPC100058

Pos.	*Ref.*	*Descripción*	*Cant.*	*Núm. de serie*	*Notas*
1	PF81438	Unidad de control electrón.	1		(A) Modular Telematics Gateway
2	PF13564	Tornillo	2		
3	.....	Unidad de control electrón.	1		(Order PF81438)
4	PF81429	Kit de tapones	1		
5	PF81399	Módulo	1		Satellite Module

(A) For service only, for new installs please order JD/ZXLink Kit from product configurator.
Pour l'entretien uniquement ; pour les nouvelles installations, commander le kit JD/ZXLink auprès du configurateur de produit.
Somente para serviço; para novas instalações, solicite o JD/ZXLink Kit no configurador do produto.
Sólo como repuesto, para instalación nueva pedir el juego JD/ZXLink del configurador de productos.

JDLink™ Modular Telematics Gateway (MTG) Assembly
Ensemble MTG (Modular Telematics Gateway) JDLink™
Conjunto de Gateway Telemático Modular (MTG) JDLink™
Conjunto de pórtico de Telematics modular (MTG) de JDLink™

AT375217_TX1103350 B.2

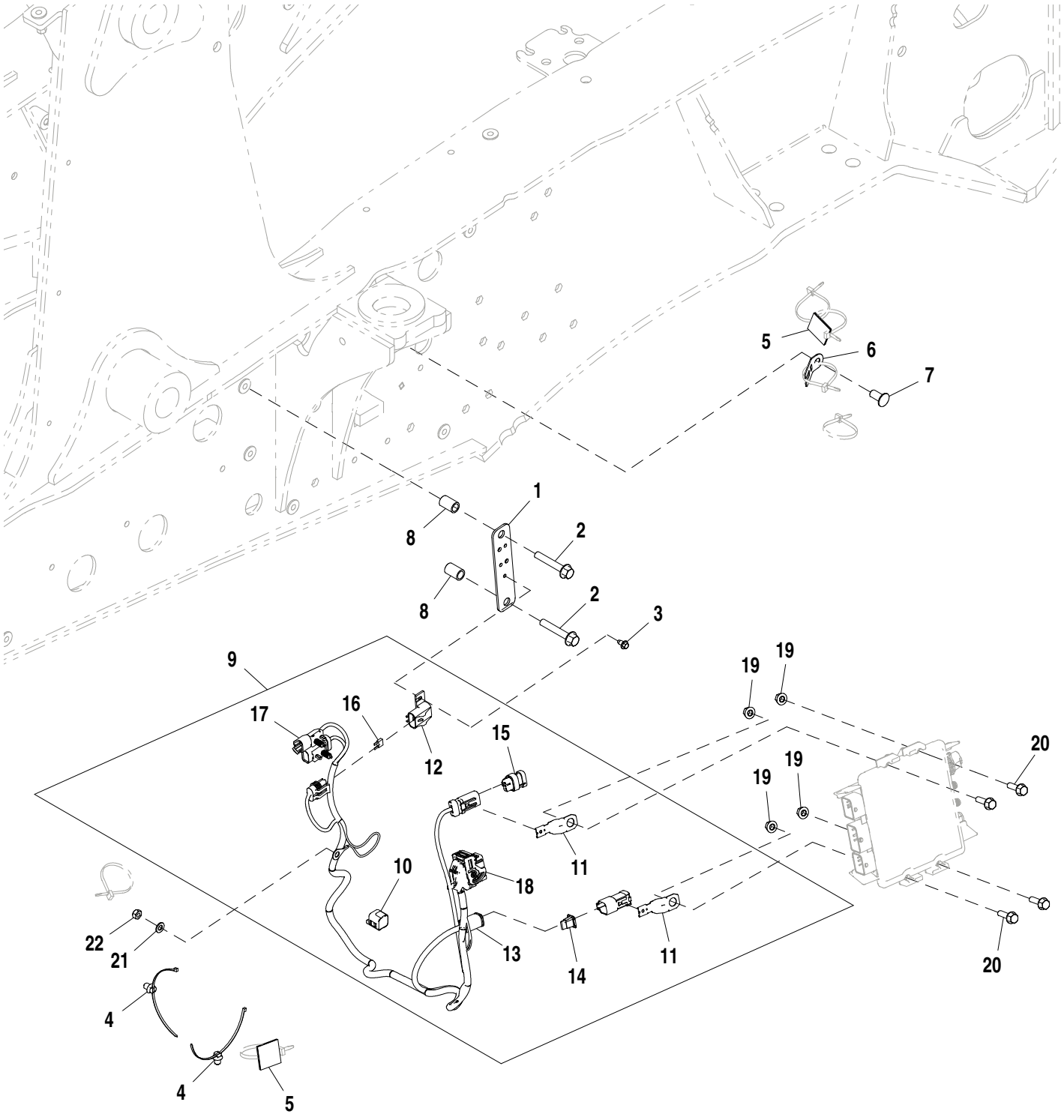

AT375217_TX1103350

Pos.	*Ref.*	*Descripción*	*Cant.*	*Núm. de serie*	*Notas*
1	T278526	Placa	1		
2	19M7807	Tornillo	2		M10 X 60
3	37H116	Tornillo	1		
4	T209627	Abrazadera	2		
5	A87105	Anclaje	2		
6	T210717	Soporte	1		
7	MT2485	Tapón	1		
8	H141836	Casquillo	2		
9	AT379365	Grupo de cables	1		
10	57M11287	Accesorio de conector eléc.	1		
11	57M8736	Accesorio de conector eléc.	2		
12	57M8487	Capuchón de conector eléc.	1		
13	57M8012	Conjunto de conector eléc.	1		
14	57M8013	Dispositivo de bloqueo eléc	1		
15	57M9734	Caja de conectores eléc.	1		
16	57M8638	Fusible	1		
17	57M8020	Caja de conectores eléc.	1		
18	57M10615	Caja de conectores eléc.	1		
19	14M7298	Tuerca con brida	4		M8
20	19M7868	Tornillo	4		M8 X 30
21	24M7055	Arandela	1		8.400 X 16 X 1.600 mm
22	E50101	Tuerca de seguridad	1		

JDLink™ Modular Telematics Gateway (MTG) Antenna
Antenne de MTG (Modular Telematics Gateway) JDLink™
Antena do Gateway Telemático Modular (MTG) JDLink™
Antena de pórtico de Telematics modular (MTG) de JDLink™

AT377985_TX1103359 A.1

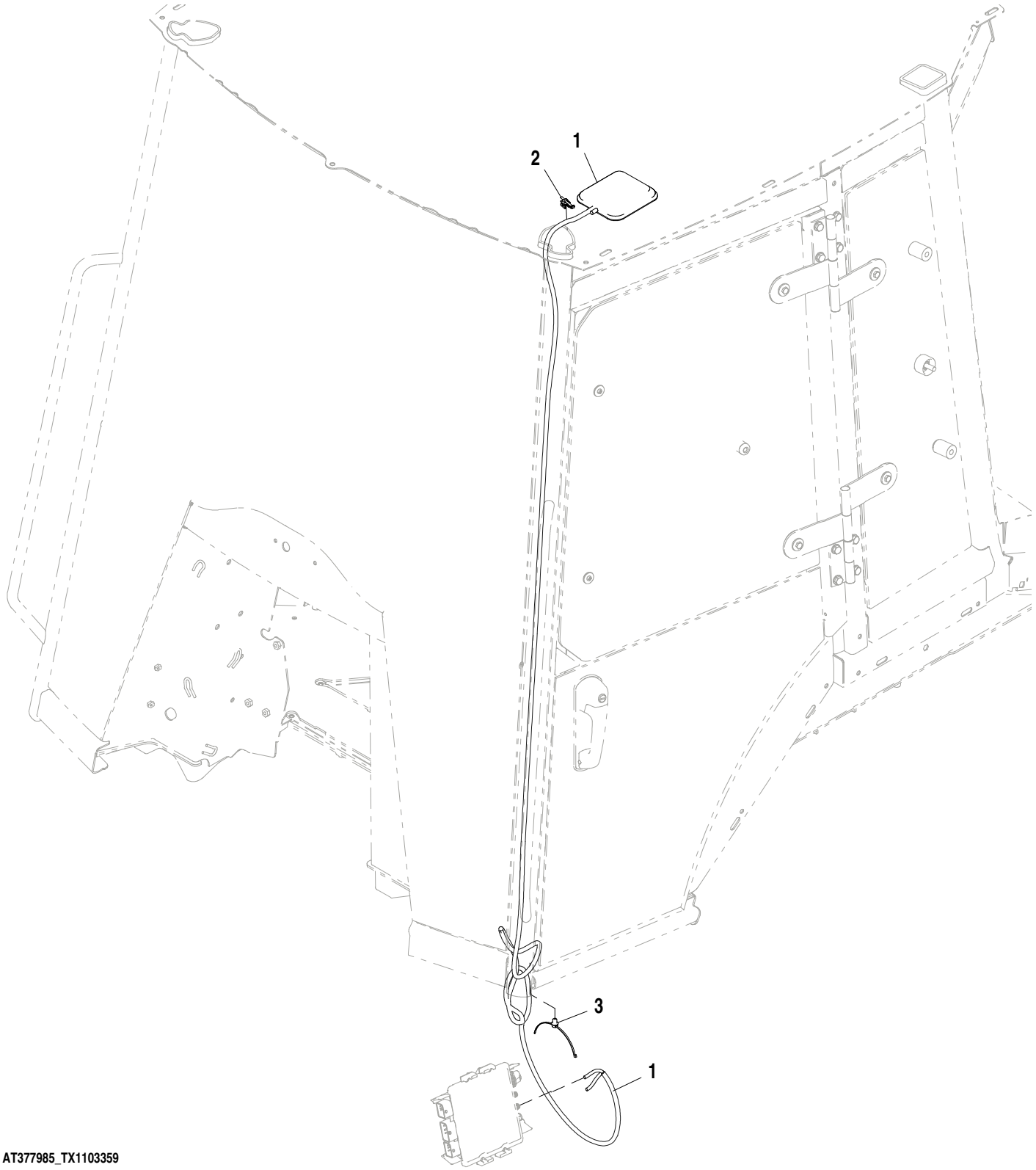

AT377985_TX1103359

Pos.	*Ref.*	*Descripción*	*Cant.*	*Núm. de serie*	*Notas*
1	AT399832	Antena	1		
2	AH225363	Presilla	1		
3	T209627	Abrazadera	1		

JDLink™ Satellite Module (SAT) Antenna
Antenne de module satellite JDLink™ (SAT)
Antena do Módulo de Satélite (SAT) JDLink™
Antena de módulo de satélite (SAT) de JDLink™

AT388112_TX1103361 A.1

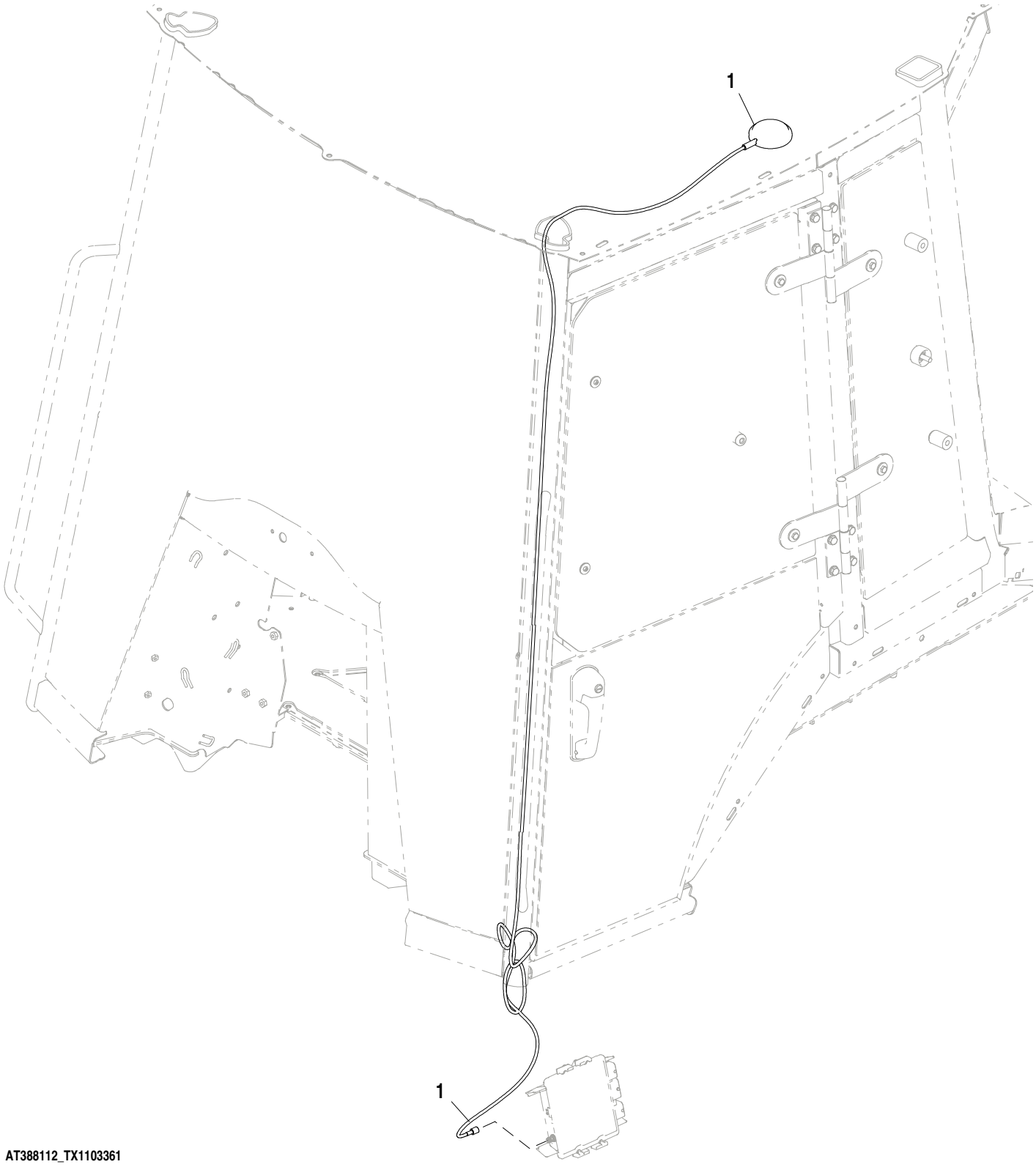

AT388112_TX1103361

Pos.	*Ref.*	*Descripción*	*Cant.*	*Núm. de serie*	*Notas*
1	PF81427	Antena	1		

Connector Bracket without JDLink™
Support de connecteur sans JDLink™
Suporte de Conector sem JDLink™
Escuadra de conexión sin JDLink™

AT388410_TX1103316 B.1

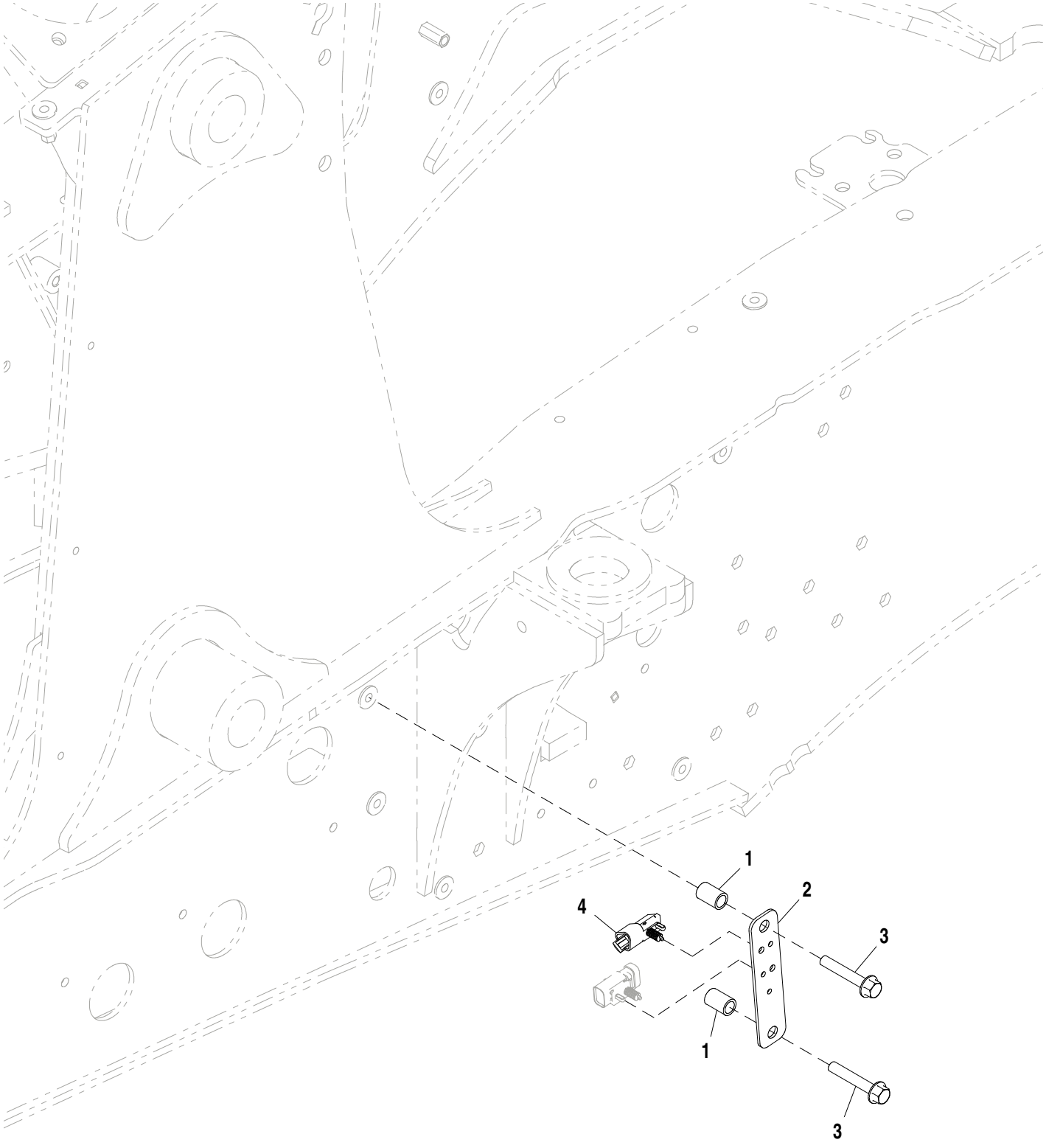

AT388410_TX1103316

Pos.	*Ref.*	*Descripción*	*Cant.*	*Núm. de serie*	*Notas*
1	28H1495	Espaciador	2		0.493" X 0.675" X 1"
2	T278526	Placa	1		
3	19M7807	Tornillo	2		M10 X 60
4	57M8131	Terminador electrónico	1		

Loader Bucket Pins
Axes de benne de chargeur
Pinos da Caçamba da Carregadeira
Pasadores de cucharón de cargadora

TX1017846 A.1

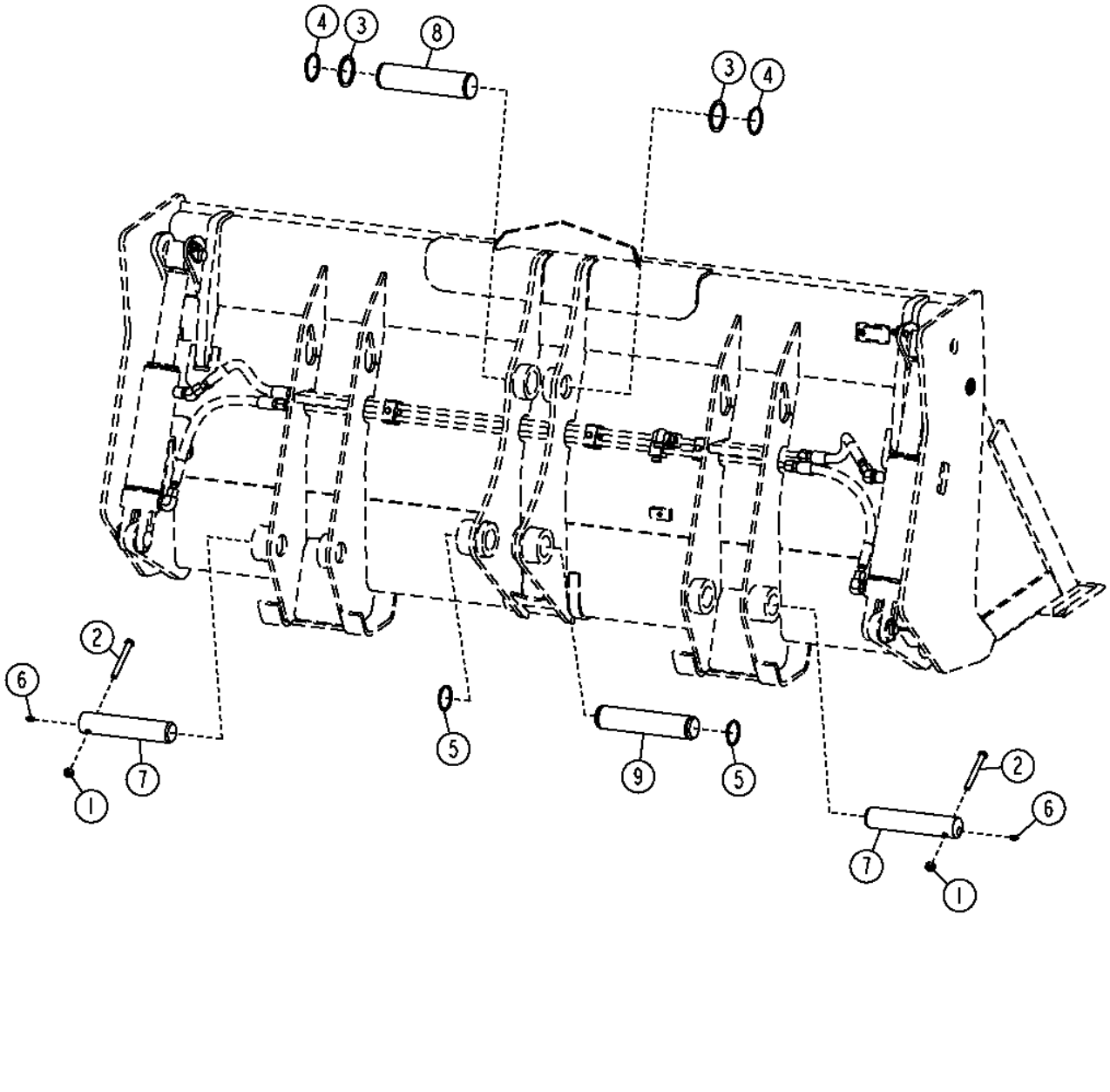

TX1017846

Pos.	*Ref.*	*Descripción*	*Cant.*	*Núm. de serie*	*Notas*
1	14M7168	Tuerca de seguridad	2		M12
2	19M7949	Tornillo	2		M12 X 100
3	T161036	Arandela	4		56 X 80 X 2 mm (2.205" X 3.150" X 0.079")
4	40M7066	Anillo elástico	2		
5	40M7166	Anillo elástico	2		
6	T162396	Engrasador	2		
7	T204908	Bulón	2		
8	T165333	Bulón	1		
9	T165332	Bulón	1		

Auxiliary Cutting Edge 2.18 m
Bord d'attaque auxiliaire 2,18 m
Borda de Corte Auxiliar 2,18 m
Borde cortante auxiliar de 2,18 m

AT308991_TX1113051 A.1

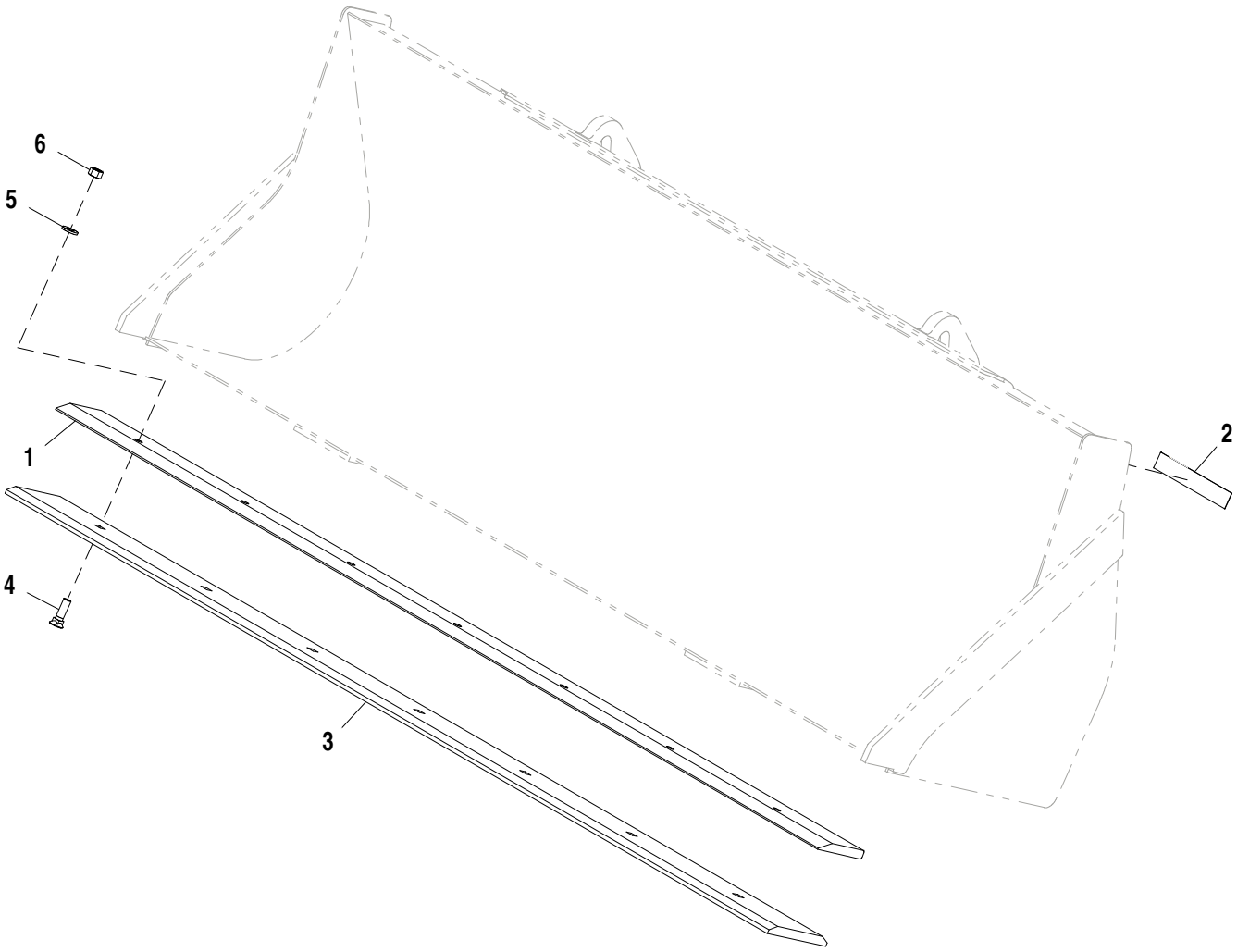

AT308991_TX1113051

Pos.	*Ref.*	*Descripción*	*Cant.*	*Núm. de serie*	*Notas*
1	T150487	Borde cortante	1		218.40 cm (85.984 in.)
2	T213143	Etiqueta adhesiva	1		
3	T150517	Borde cortante	1		218.40 cm (85.984 in.)
4	09H1759	Tornillo	7		5/8" X 2-1/4"
5	24M7241	Arandela	7		17 X 34 X 4 mm
6	14H1039	Tuerca	7		5/8"

Loader Bucket 0.76 m³
Benne de chargeur 0,76 m³
Caçamba da Carregadeira de 0,76 m³
Cuchara de pala cargadora de 0,76 m³

AT308040_TX1113050 A.1

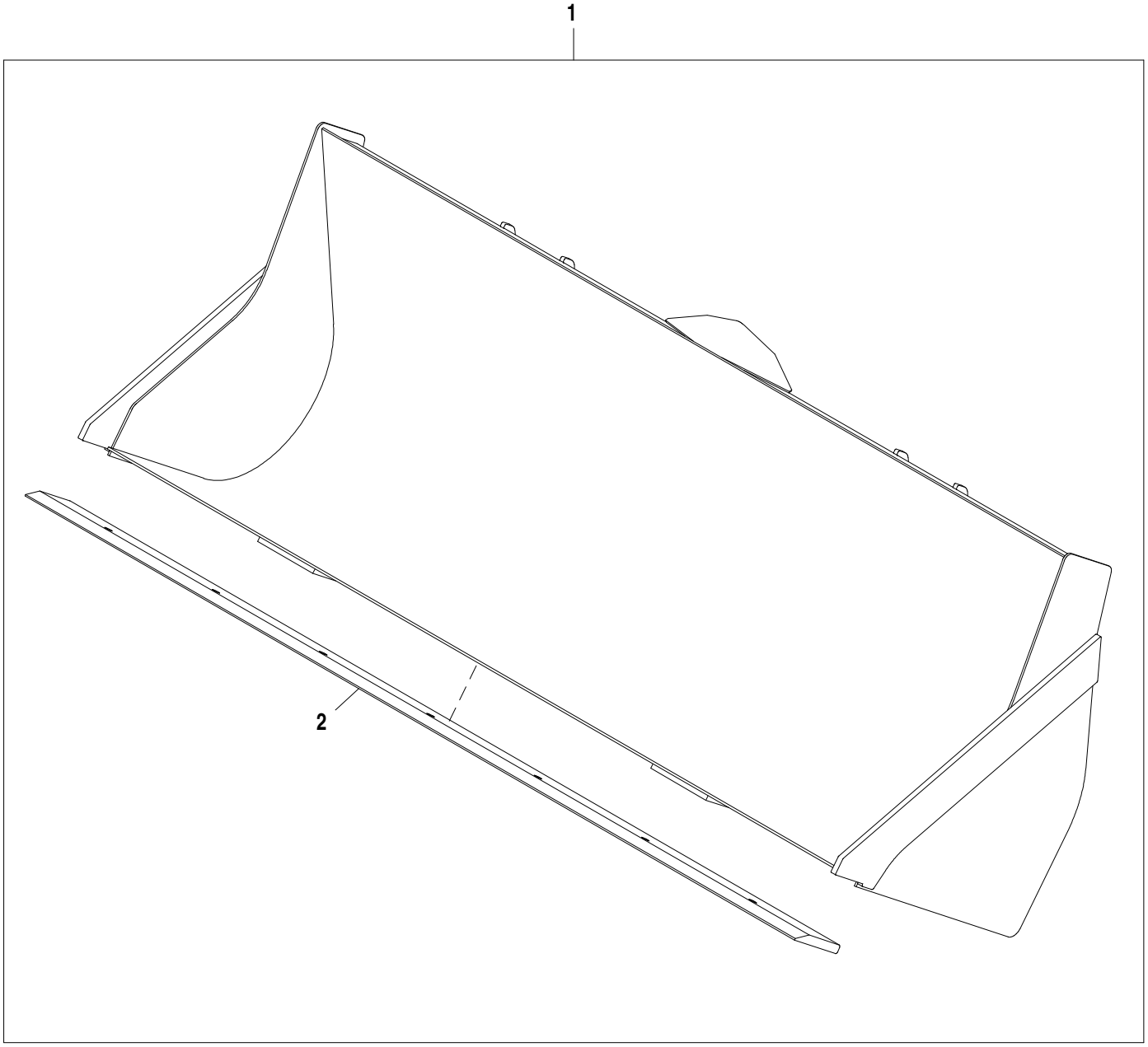

AT308040_TX1113050

Pos.	*Ref.*	*Descripción*	*Cant.*	*Núm. de serie*	*Notas*
1	**AT308040**	**Cuchara**	**1**		**0.76 m³ (0.994 yd³), Conjuntos enteros**
2	T150487	Borde cortante	1		218.40 cm (85.984 in.)

Loader Bucket 0.86 m³ (1.125 yd³)
Benne de chargeur 0,86 m³ (1,125 yd³)
Caçamba da Carregadeira de 0,86 m³ (1.125 jd³)
Cuchara de pala cargadora de 0,86 m³ (1.125 yd³)

AT308072_TX1109772 A.1

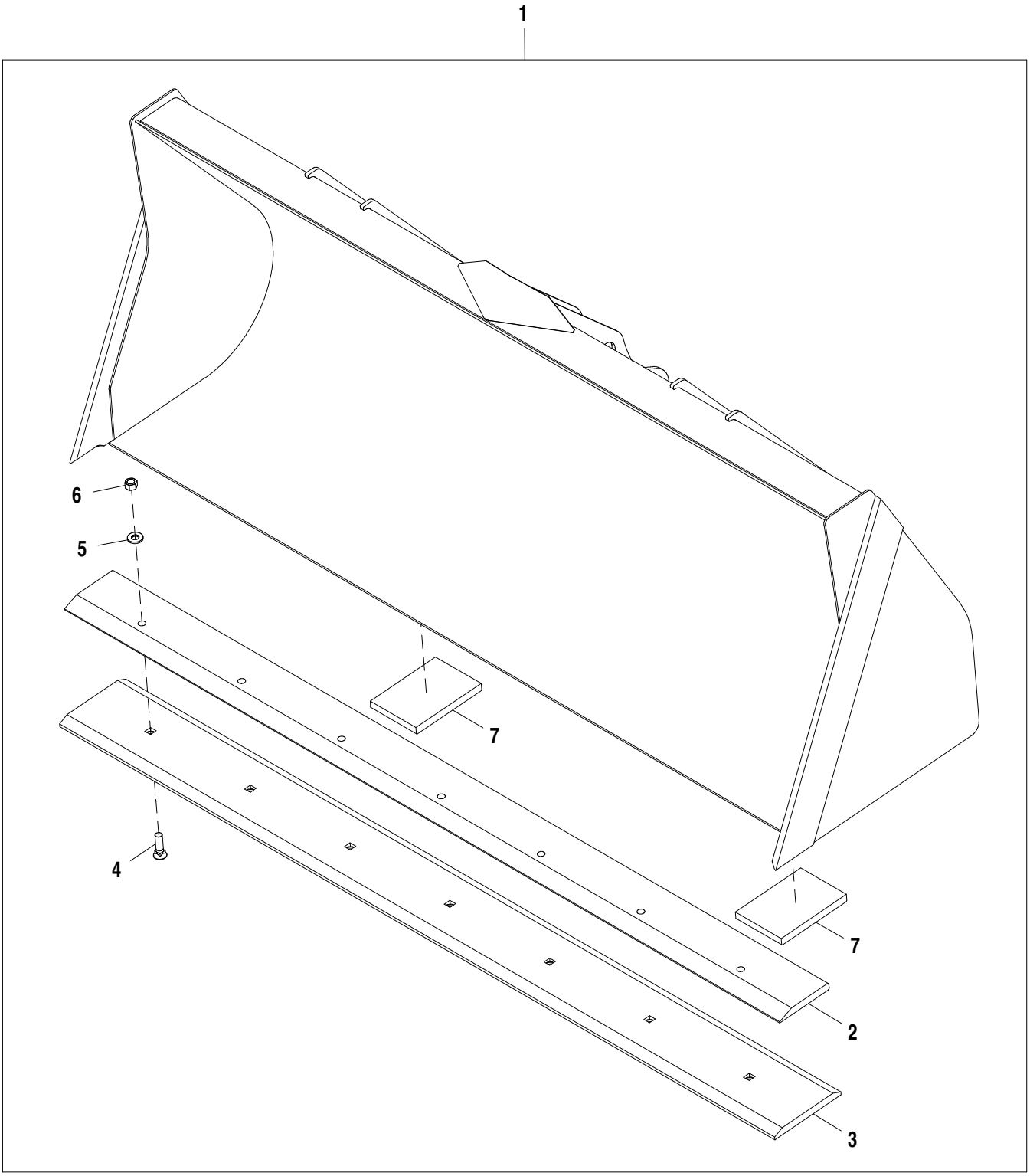

AT308072_TX1109772

Pos.	*Ref.*	*Descripción*	*Cant.*	*Núm. de serie*	*Notas*
1	**AT308071**	**Cuchara**	**1**		**0.86 m³ (1.125 yd³), Conjuntos enteros**
2	T150487	Borde cortante	1		218.40 cm (85.984 in.)
3	T150517	Borde cortante	1		218.40 cm (85.984 in.)
4	09H1759	Tornillo	7		5/8" X 2-1/4"
5	24M7241	Arandela	7		17 X 34 X 4 mm
6	14H1039	Tuerca	7		5/8"
7	T147296	Zapata	2		Placas de desgaste

Loader Bucket 0.96 m³
Benne de chargeur 0,96 m³
Caçamba da Carregadeira de 0,96 m³
Cuchara de pala cargadora de 0,96 m³

AT308077_TX1109774 A.1

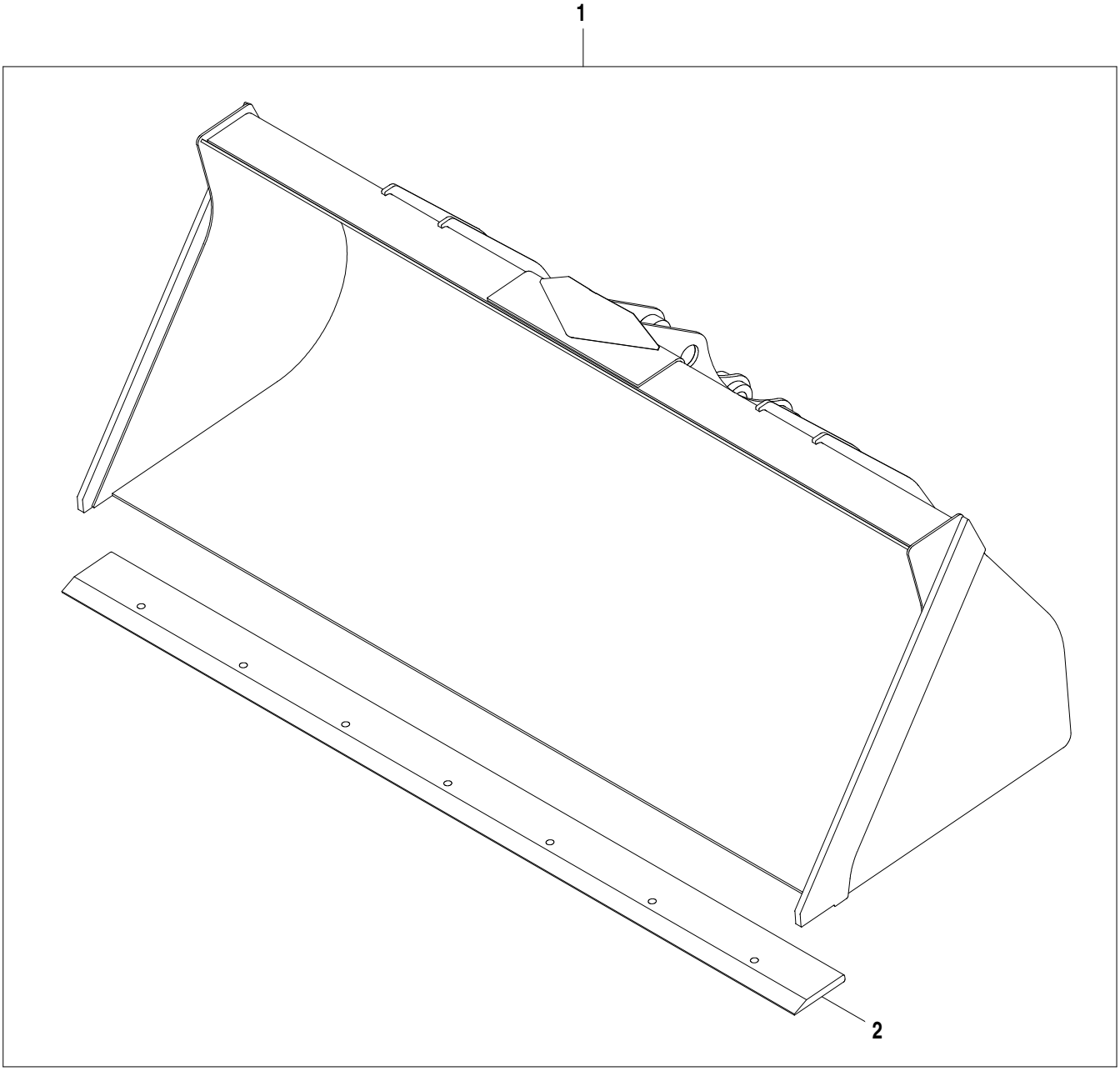

AT308077_TX1109774

Pos.	*Ref.*	*Descripción*	*Cant.*	*Núm. de serie*	*Notas*
1	**AT308076**	**Cuchara**	**1**		**0.96 m³ (1.26 yd³), Conjuntos enteros**
2	T150487	Borde cortante	1		218.40 cm (85.984 in.)

Multipurpose Bucket 2.18 m (86.00 in.)
Benne multiservice 2,18 m (86,00 in.)
Caçamba Multiuso, 2,18 m (86.00 pol)
Cuchara multiusos de 2,18 m (86.00 in)

AT308088_TX1109778 A.1

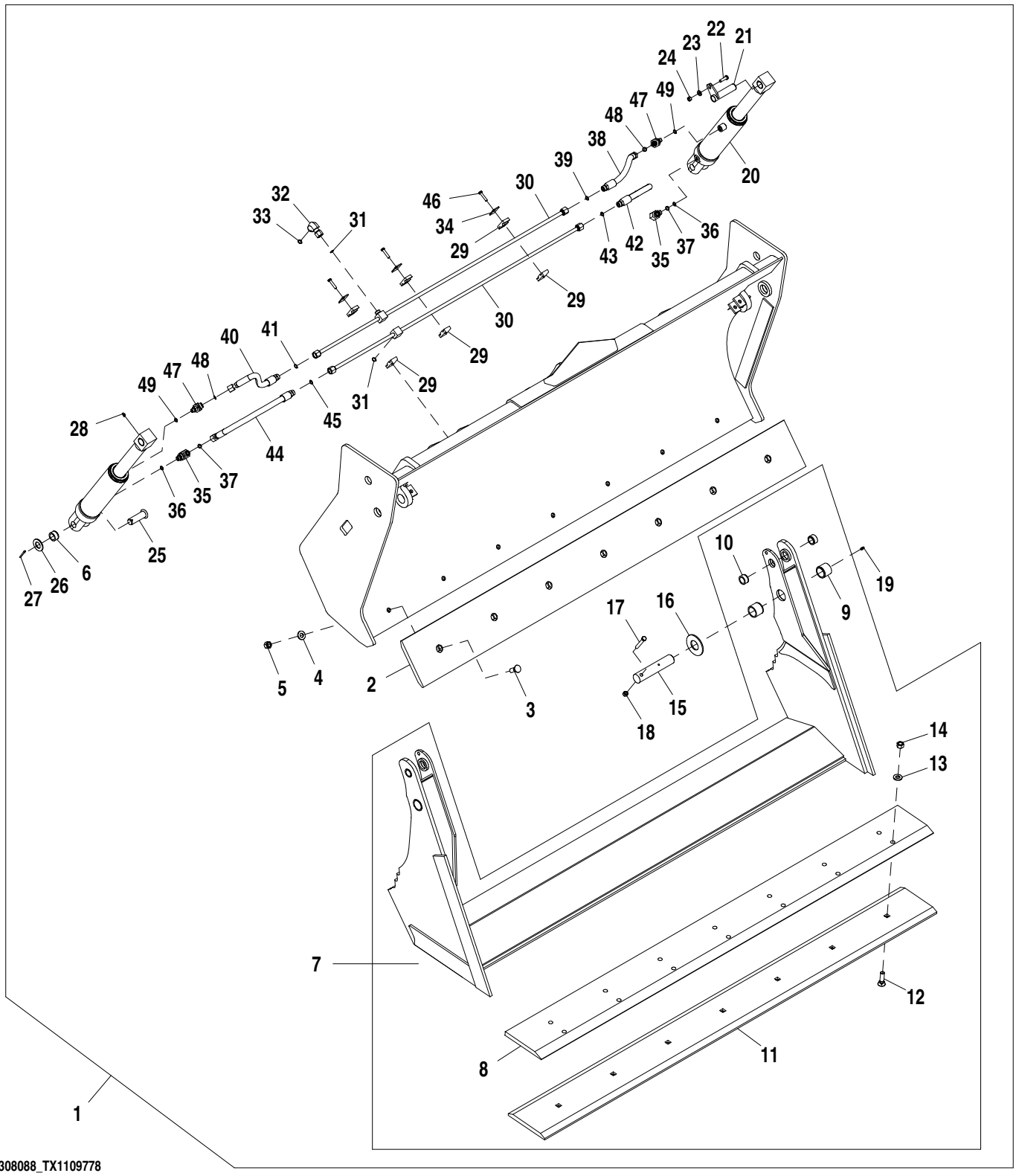

AT308088_TX1109778

Pos.	*Ref.*	*Descripción*	*Cant.*	*Núm. de serie*	*Notas*
1	**AT308191**	**Cuchara polivalente**	**1**		**Conjuntos enteros**
2	T166454	Borde cortante	1		213.00 cm (83.858 in.)
3	09H1776	Tornillo	7		5/8" X 1-3/4"
4	24M7241	Arandela	7		17 X 34 X 4 mm
5	14H1039	Tuerca	7		5/8"
6	T166433	Casquillo	1		25.880 X 35.080 X 19.100 mm (1.019" X 1.381" X 0.752")
7	AT186411	Bisagra	1		
8	T166455	Borde cortante	1		218.40 cm (85.984 in.)
9	T128533	Casquillo	4		38.800 X 47.680 X 38.100 mm (1.528" X 1.877" X 1-1/2")
10	T166433	Casquillo	4		25.880 X 35.080 X 19.100 mm (1.019" X 1.381" X 0.752")
11	T150517	Borde cortante	1		218.40 cm (85.984 in.)
12	09H1759	Tornillo	7		5/8" X 2-1/4"
13	24M7241	Arandela	7		17 X 34 X 4 mm
14	14H1039	Tuerca	7		5/8"
15	T167059	Pasador	2		
16	24H1554	Arandela	2		1-5/8" X 3-1/2" X 0.180"
17	19H2106	Tornillo	2		7/16" X 2-3/4"
18	K40006	Tuerca de seguridad	2		
19	JD7844	Engrasador	2		SUB FOR JD7797
20	AH210737	Cilindro hidráulico	2		Componentes en páginas aparte
21	AT190900	Pasador	2		
22	19H1732	Tornillo	2		3/8" X 1-1/4"
23	24M7239	Arandela	2		10.700 X 21 X 2.500 mm
24	T54568	Tuerca de seguridad	2		
25	T191318	Bulón	2		25.370 X 78.250 mm (0.999" X 3.081")
26	24H1138	Arandela	2		1-1/16" X 2" X 0.134"
27	11H218	Pasador de aletas	2		3/16" X 1-1/2"
28	JD7844	Engrasador	2		
29	H135156	Abrazadera	6		
30	AT189819	Tubería	2		
31	T77857	Anillo tórico	2		12.421 X 1.778 mm (0.489" X 0.070")
32	38H1095	Racor acodado	1		
33	T77857	Anillo tórico	1		12.421 X 1.778 mm (0.489" X 0.070")
34	H121168	Placa	3		
35	38H1314	Racor acodado	1		
36	R26448	Anillo tórico	1		11.887 X 1.981 mm (0.468" X 5/64")
37	T77857	Anillo tórico	1		12.421 X 1.778 mm (0.489" X 0.070")
38	AT190628	Manguera hidr. - confección	1		13/16" X 241 mm (9-1/2") X 13/16"
39	T77857	Anillo tórico	1		12.421 X 1.778 mm (0.489" X 0.070")
40	AT190628	Manguera hidr. - confección	1		13/16" X 241 mm (9-1/2") X 13/16"
41	T77857	Anillo tórico	1		12.421 X 1.778 mm (0.489" X 0.070")
42	AT190702	Manguera hidr. - confección	1		13/16" X 438 mm (17-1/4") X 13/16"
43	T77857	Anillo tórico	1		12.421 X 1.778 mm (0.489" X 0.070")
44	AT190702	Manguera hidr. - confección	1		13/16" X 438 mm (17-1/4") X 13/16"
45	T77857	Anillo tórico	1		12.421 X 1.778 mm (0.489" X 0.070")
46	19H3552	Tornillo	3		5/16" X 1-1/2"
47	38H1521	Racor acodado	1		
48	T77857	Anillo tórico	1		12.421 X 1.778 mm (0.489" X 0.070")
49	R26448	Anillo tórico	1		11.887 X 1.981 mm (0.468" X 5/64")
50	19H1800	Tornillo	1		3/8" X 1-1/2", No se ilustra
51	24H1304	Arandela	1		13/32" X 23/32" X 0.120", No se ilustra
52	28H3383	Casquillo	1		0.493" X 0.675" X 3/4", No se ilustra
53	R44302	Cinta de atar	1		No se ilustra
54	T77857	Anillo tórico	2		12.421 X 1.778 mm (0.489" X 0.070"), No se ilustra
55	AT172386	Manguera hidr. - confección	2		13/16" X 1169 mm (46") X 1", No se ilustra
56	T77932	Anillo tórico	1		15.596 X 1.778 mm (0.614" X 0.070"), No se ilustra
57	T27022	Abrazadera	1		No se ilustra

Multipurpose Coupler Bucket, 86 in.
Benne à accouplement multiservice, 86 in.
Caçamba com Engate Multiuso, 86 pol
Cucharón de acoplador multiusos, 86 in.

AT363771_TX1113052 A.1

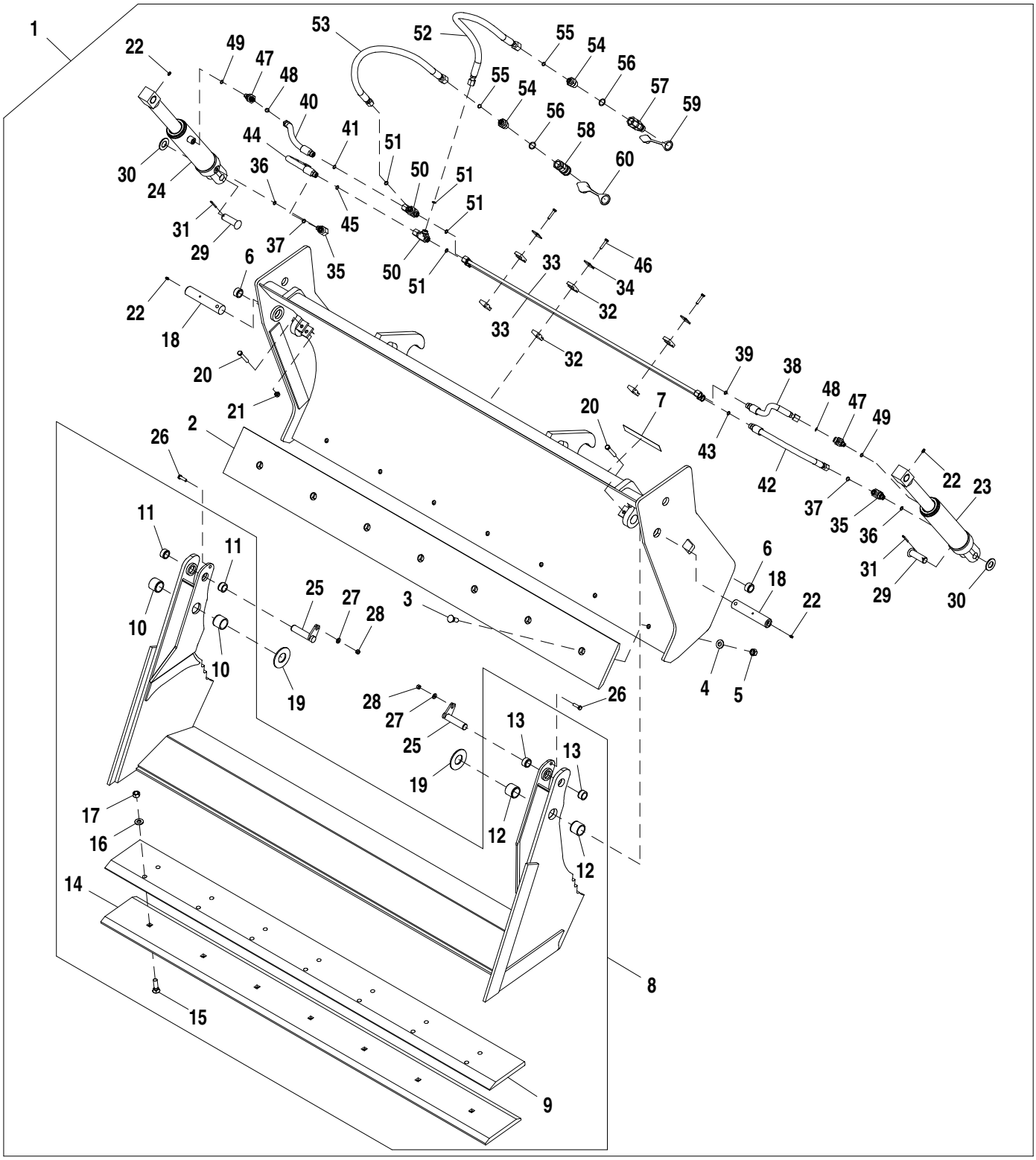

AT363771_TX1113052

Pos.	*Ref.*	*Descripción*	*Cant.*	*Núm. de serie*	*Notas*
1	**AT363771**	**Cuchara polivalente**	**1**		**Conjuntos enteros**
2	T166454	Borde cortante	1		213.00 cm (83.858 in.)
3	09H1776	Tornillo	7		5/8" X 1-3/4"
4	24M7241	Arandela	7		17 X 34 X 4 mm
5	14H1039	Tuerca	7		5/8"
6	T166433	Casquillo	1		25.880 X 35.080 X 19.100 mm (1.019" X 1.381" X 0.752")
7	T213143	Etiqueta adhesiva	1		
8	AT186411	Bisagra	1		Miembro soldado
9	T166455	Borde cortante	1		218.40 cm (85.984 in.)
10	T128533	Casquillo	2		38.800 X 47.680 X 38.100 mm (1.528" X 1.877" X 1-1/2")
11	T166433	Casquillo	2		25.880 X 35.080 X 19.100 mm (1.019" X 1.381" X 0.752")
12	T128533	Casquillo	2		38.800 X 47.680 X 38.100 mm (1.528" X 1.877" X 1-1/2")
13	T166433	Casquillo	2		25.880 X 35.080 X 19.100 mm (1.019" X 1.381" X 0.752")
14	T150517	Borde cortante	1		218.40 cm (85.984 in.)
15	09H1759	Tornillo	7		5/8" X 2-1/4"
16	24M7241	Arandela	7		17 X 34 X 4 mm
17	14H1039	Tuerca	7		5/8"
18	T167059	Pasador	2		
19	24H1554	Arandela	2		1-5/8" X 3-1/2" X 0.180"
20	19H2106	Tornillo	2		7/16" X 2-3/4"
21	K40006	Tuerca de seguridad	2		
22	JD7844	Engrasador	4		
23	AH210737	Cilindro hidráulico	1		Los componentes se detallan en otra página.
24	AH210737	Cilindro hidráulico	2		Los componentes se detallan en otra página.
25	AT190900	Pasador	2		
26	19H1732	Tornillo	2		3/8" X 1-1/4"
27	24M7239	Arandela	2		10.700 X 21 X 2.500 mm
28	T54568	Tuerca de seguridad	2		
29	T191318	Bulón	2		25.370 X 78.250 mm (0.999" X 3.081")
30	24H1138	Arandela	2		1-1/16" X 2" X 0.134"
31	11H218	Pasador de aletas	2		3/16" X 1-1/2"
32	H135156	Abrazadera	6		
33	AT311143	Tubo	2		
34	H121168	Placa	3		
35	38H1314	Racor acodado	1		
36	R26448	Anillo tórico	1		11.887 X 1.981 mm (0.468" X 5/64")
37	T77857	Anillo tórico	1		12.421 X 1.778 mm (0.489" X 0.070")
38	AT190628	Manguera hidr. - confección	1		13/16" X 241 mm (9-1/2") X 13/16"
39	T77857	Anillo tórico	1		12.421 X 1.778 mm (0.489" X 0.070")
40	AT190628	Manguera hidr. - confección	1		13/16" X 241 mm (9-1/2") X 13/16"
41	T77857	Anillo tórico	1		12.421 X 1.778 mm (0.489" X 0.070")
42	AT190702	Manguera hidr. - confección	1		13/16" X 438 mm (17-1/4") X 13/16"
43	T77857	Anillo tórico	1		12.421 X 1.778 mm (0.489" X 0.070")
44	AT190702	Manguera hidr. - confección	1		13/16" X 438 mm (17-1/4") X 13/16"
45	T77857	Anillo tórico	1		12.421 X 1.778 mm (0.489" X 0.070")
46	19H1906	Tornillo	3		5/16" X 1-1/2"
47	38H1521	Racor acodado	1		
48	T77857	Anillo tórico	1		12.421 X 1.778 mm (0.489" X 0.070")
49	R26448	Anillo tórico	1		11.887 X 1.981 mm (0.468" X 5/64")
50	38H1031	Conexión en t	1		
51	T77857	Anillo tórico	2		12.421 X 1.778 mm (0.489" X 0.070")
52	AT309936	Manguera hidráulica	1		
53	AT309936	Manguera hidráulica	1		
54	38H1175	Racor adaptador	1		
55	T77857	Anillo tórico	1		12.421 X 1.778 mm (0.489" X 0.070")
56	U12547	Anillo tórico	1		23.470 X 2.946 mm (0.924" X 0.116")
57	AT312470	Acoplamiento hidr. rápido	1		Macho
58	KV14216	Acoplamiento hidr. rápido	1		Hembra
59	T188880	Tapa	1		Hembra
60	T188879	Tapa	1		Macho

Multipurpose Coupler Bucket, 92 in.
Benne à accouplement multiservice, 92 in.
Caçamba com Engate Multiuso, 92 pol
Cucharón de acoplador multiusos, 92 in.

AT363772_TX1113054 A.1

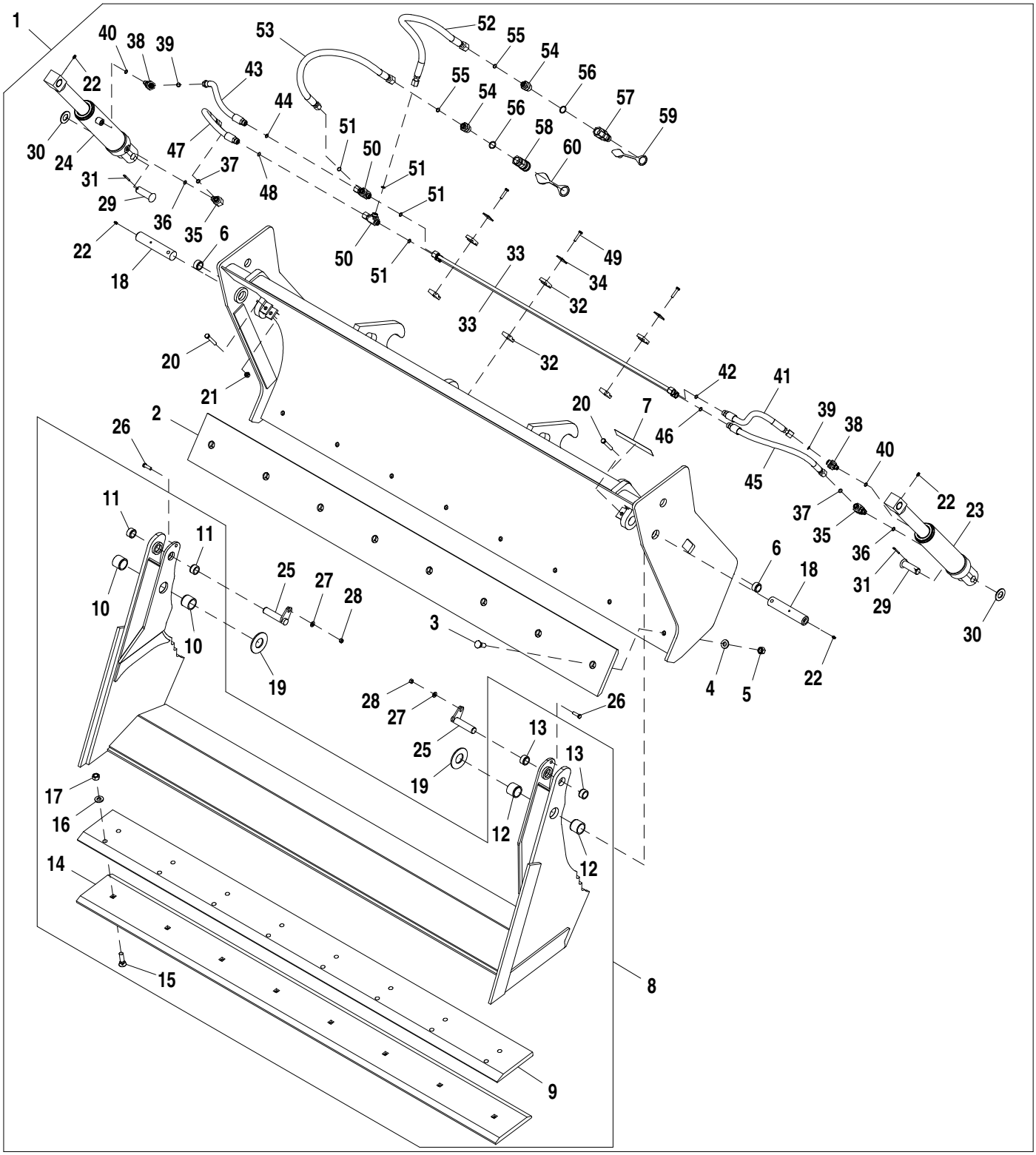

AT363772_TX1113054

Pos.	*Ref.*	*Descripción*	*Cant.*	*Núm. de serie*	*Notas*
1	**AT363772**	**Cucharón retroexcavadora**	**1**		**Conjuntos enteros**
2	T143802	Borde cortante	1		229.23 cm (90.248 in.)
3	09H1776	Tornillo	8		5/8" X 1-3/4"
4	24M7241	Arandela	8		17 X 34 X 4 mm
5	14H1039	Tuerca	8		5/8"
6	T166433	Casquillo	1		25.880 X 35.080 X 19.100 mm (1.019" X 1.381" X 0.752")
7	T213143	Etiqueta adhesiva	1		
8	AT186437	Bisagra	1		Miembro soldado
9	T128538	Borde cortante	1		234.95 cm (92.500 in.)
10	T128533	Casquillo	2		38.800 X 47.680 X 38.100 mm (1.528" X 1.877" X 1-1/2")
11	T166433	Casquillo	2		25.880 X 35.080 X 19.100 mm (1.019" X 1.381" X 0.752")
12	T128533	Casquillo	2		38.800 X 47.680 X 38.100 mm (1.528" X 1.877" X 1-1/2")
13	T166433	Casquillo	2		25.880 X 35.080 X 19.100 mm (1.019" X 1.381" X 0.752")
14	T84194	Borde cortante	1		234.64 cm (92.378 in.)
15	09H1759	Tornillo	8		5/8" X 2-1/4"
16	24M7241	Arandela	8		17 X 34 X 4 mm
17	14H1039	Tuerca	8		5/8"
18	T167059	Pasador	2		
19	24H1554	Arandela	2		1-5/8" X 3-1/2" X 0.180"
20	19H2106	Tornillo	2		7/16" X 2-3/4"
21	K40006	Tuerca de seguridad	2		
22	JD7844	Engrasador	4		
23	AH210737	Cilindro hidráulico	1		Los componentes se detallan en otra página.
24	AH210737	Cilindro hidráulico	2		Los componentes se detallan en otra página.
25	AT190900	Pasador	2		
26	19H1732	Tornillo	2		3/8" X 1-1/4"
27	24M7239	Arandela	2		10.700 X 21 X 2.500 mm
28	T54568	Tuerca de seguridad	2		
29	T191318	Bulón	2		25.370 X 78.250 mm (0.999" X 3.081")
30	24H1138	Arandela	2		1-1/16" X 2" X 0.134"
31	11H218	Pasador de aletas	2		3/16" X 1-1/2"
32	H135156	Abrazadera	6		
33	AT311143	Tubo	2		
34	H121168	Placa	3		
35	38H1314	Racor acodado	1		
36	R26448	Anillo tórico	1		11.887 X 1.981 mm (0.468" X 5/64")
37	T77857	Anillo tórico	1		12.421 X 1.778 mm (0.489" X 0.070")
38	38H1521	Racor acodado	1		
39	T77857	Anillo tórico	1		12.421 X 1.778 mm (0.489" X 0.070")
40	R26448	Anillo tórico	1		11.887 X 1.981 mm (0.468" X 5/64")
41	AT189822	Manguera hidr. - confección	1		
42	T77857	Anillo tórico	1		12.421 X 1.778 mm (0.489" X 0.070")
43	AT189822	Manguera hidr. - confección	1		
44	T77857	Anillo tórico	1		12.421 X 1.778 mm (0.489" X 0.070")
45	AT190701	Manguera hidr. - confección	1		13/16" X 520 mm (20-1/2") X 13/16"
46	T77857	Anillo tórico	1		12.421 X 1.778 mm (0.489" X 0.070")
47	AT190701	Manguera hidr. - confección	1		13/16" X 520 mm (20-1/2") X 13/16"
48	T77857	Anillo tórico	1		12.421 X 1.778 mm (0.489" X 0.070")
49	19H3552	Tornillo	3		5/16" X 1-1/2"
50	38H1031	Conexión en t	1		
51	T77857	Anillo tórico	2		12.421 X 1.778 mm (0.489" X 0.070")
52	AT309936	Manguera hidráulica	1		
53	AT309936	Manguera hidráulica	1		
54	38H1175	Racor adaptador	1		
55	T77857	Anillo tórico	1		12.421 X 1.778 mm (0.489" X 0.070")
56	U12547	Anillo tórico	1		23.470 X 2.946 mm (0.924" X 0.116")
57	AT312470	Acoplamiento hidr. rápido	1		Macho
58	KV14216	Acoplamiento hidr. rápido	1		Hembra
59	T188880	Tapa	1		Hembra
60	T188879	Tapa	1		Macho

Bucket Cutting Edge 2.18 m
Bord d'attaque de benne 2,18 m
Borda de Corte da Caçamba, 2,18 m
Borde cortante de cuchara de 2,18 m

AT308551_TX1109785 A.1

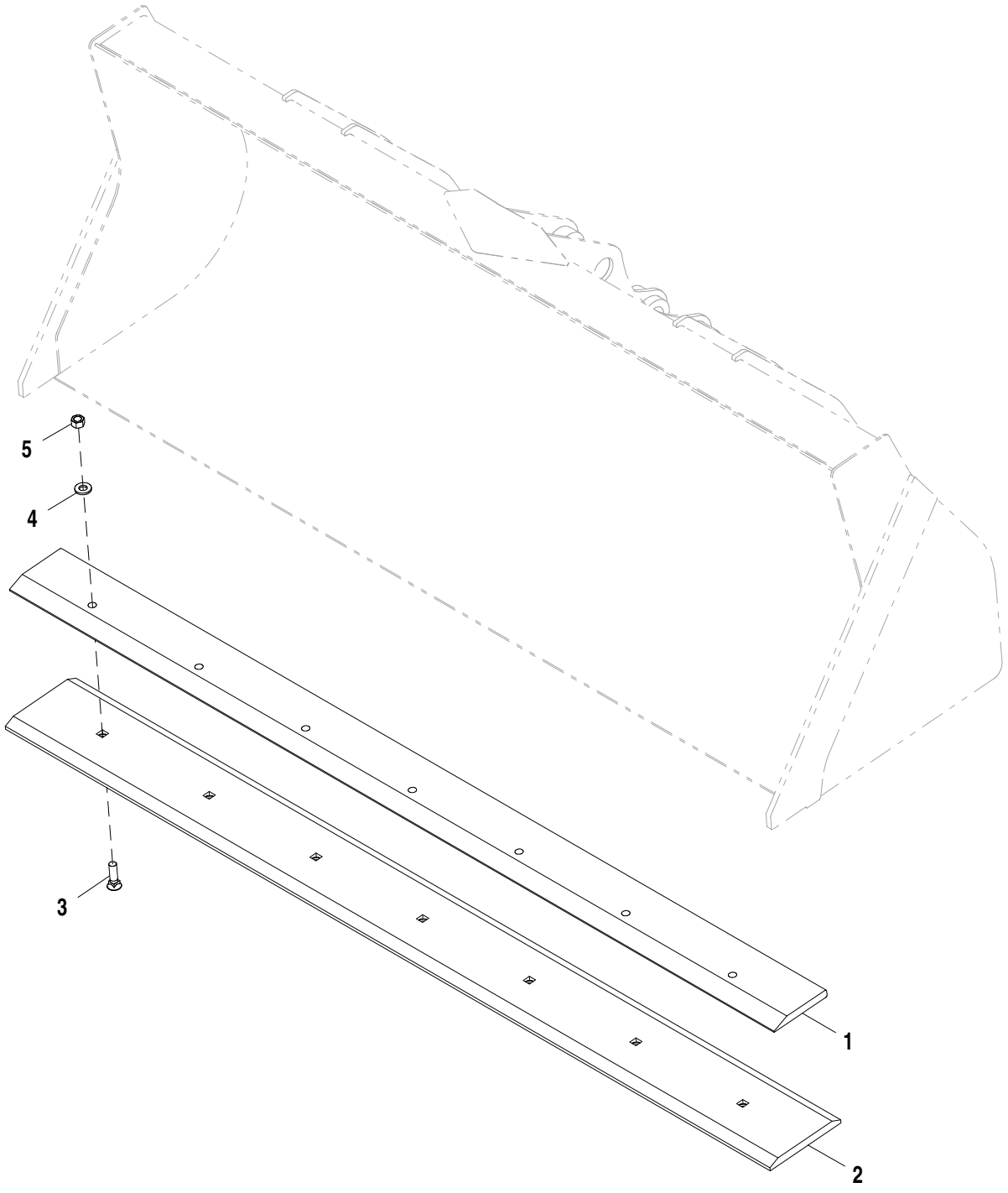

AT308551_TX1109785

Pos.	*Ref.*	*Descripción*	*Cant.*	*Núm. de serie*	*Notas*
1	T150487	Borde cortante	1		218.40 cm (85.984 in.)
2	T150517	Borde cortante	1		218.40 cm (85.984 in.), Borde cortante auxiliar
3	09H1759	Tornillo	7		5/8" X 2-1/4"
4	24M7241	Arandela	7		17 X 34 X 4 mm
5	14H1039	Tuerca	7		5/8"

Forks and Frame 48 in.
Fourches et bâti 48 in.
Garfos e Estrutura 48 Pol
Horquilla y bastidor de 48 in.

AT308138_TX1112258 A.1

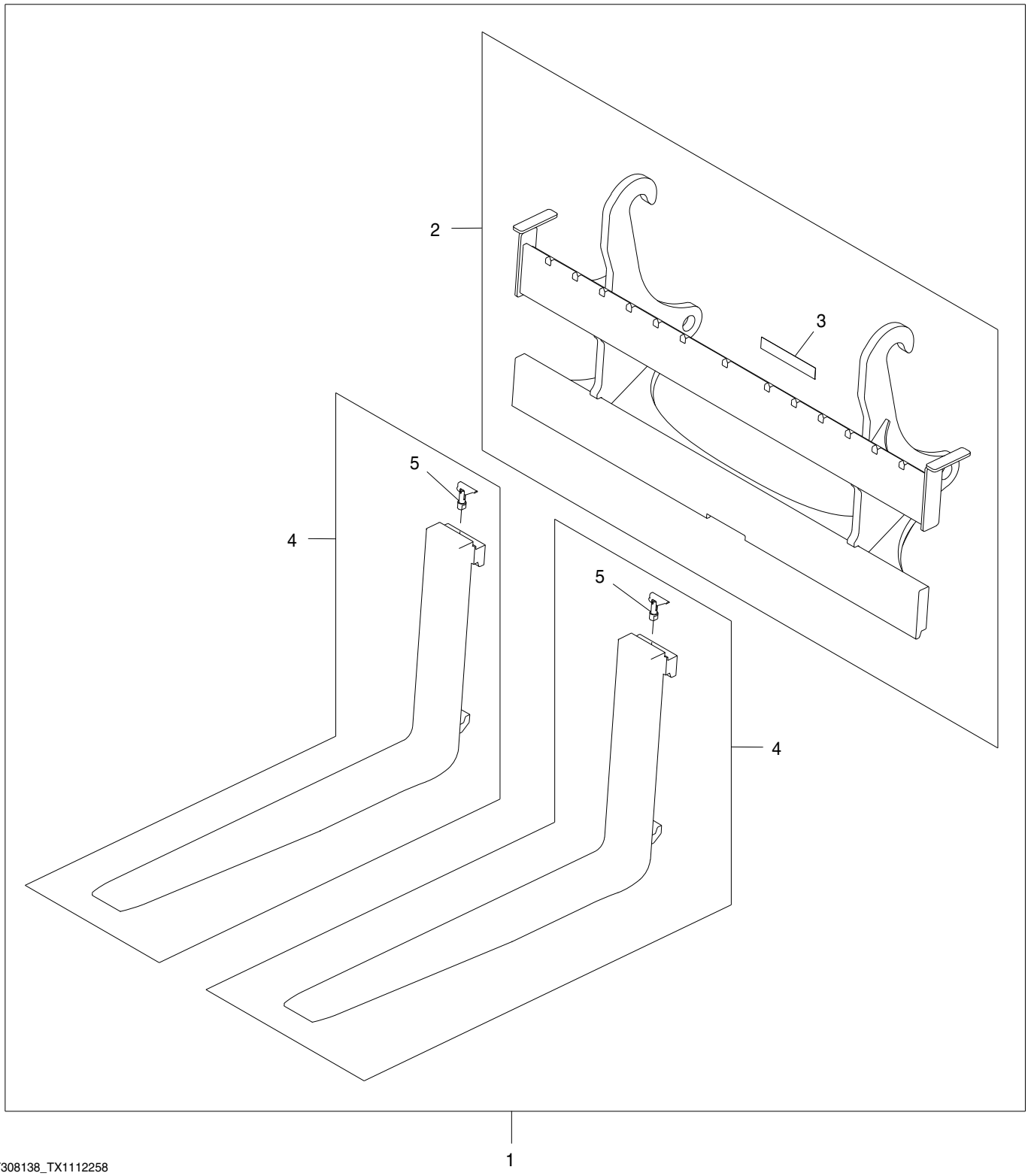

AT308138_TX1112258

Pos.	*Ref.*	*Descripción*	*Cant.*	*Núm. de serie*	*Notas*
1	**AT308138**	**Horca**	**1**		**WHOLE GOODS**
2	**AT308910**	**Horca**	**1**		**CA 60in., Carruaje**
3	T213143	Etiqueta adhesiva	1		
4	**AT308925**	**Horca**	**2**		**CA**
5	AT308067	Cerradura	2		

Forks and Frame 60 in.
Fourches et bâti 60 in.
Garfos e Estrutura 60 Pol
Horquilla y bastidor de 60 in.

AT308139_TX1112260 A.1

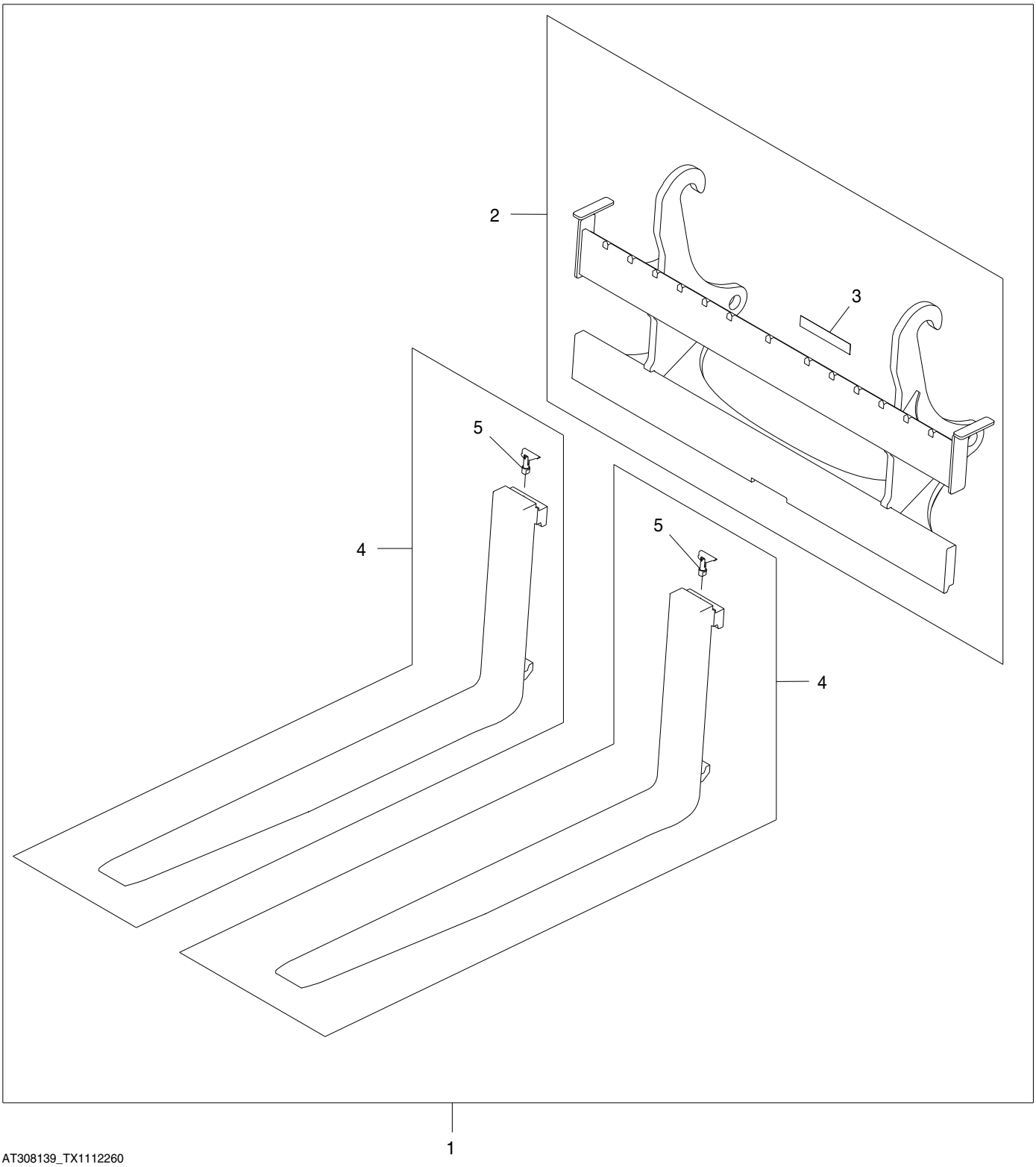

AT308139_TX1112260

Pos.	*Ref.*	*Descripción*	*Cant.*	*Núm. de serie*	*Notas*
1	**AT308139**	**Horca**	**1**		**WHOLE GOODS**
2	**AT308910**	**Horca**	**1**		**CA 60 in., Carruaje**
3	T213143	Etiqueta adhesiva	1		
4	**AT308926**	**Horca**	**2**		**CA 60in.**
5	AT308067	Cerradura	2		

Hydraulic Loader Coupler Kit
Kit d'accouplement de chargeur hydraulique
Kit de Engate Hidráulico da Carregadeira
Juego de acoplador hidráulico de cargadora

AT308200_TX1111374 A.2

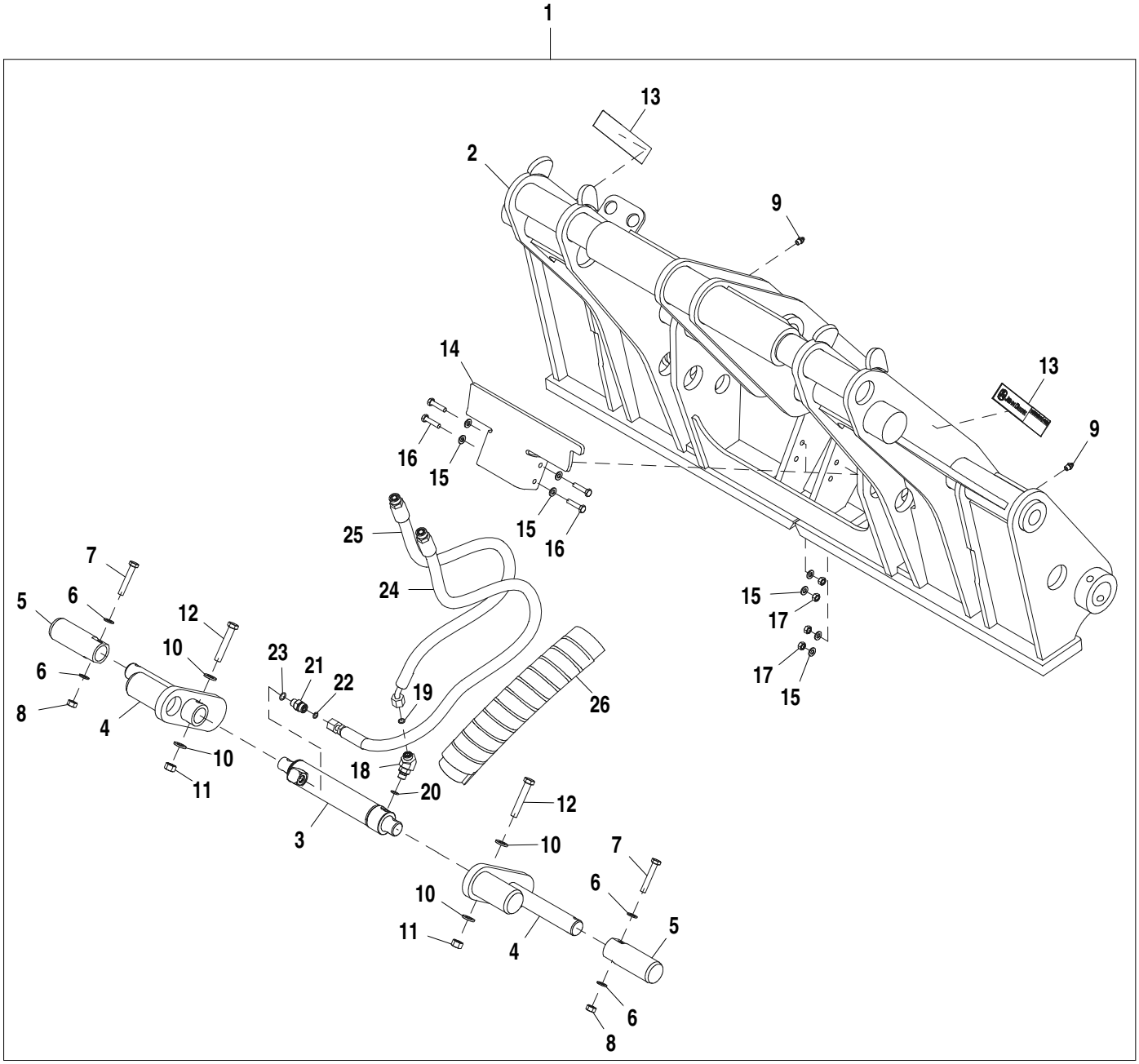

AT308200_TX1111374

Pos.	*Ref.*	*Descripción*	*Cant.*	*Núm. de serie*	*Notas*
1	**AT308200**	**Enganche**	**1**		**CA**
2	AT306047	Enchufe rápido	1		Miembro soldado
3	AH217348	Cilindro hidráulico	1		
4	AT307106	Bulón	2		
5	T205017	Pasador	2		
6	24M7346	Arandela	4		11 X 20 X 2 mm
7	19M8499	Tornillo	2		M10 X 60
8	14M7274	Tuerca	2		M10
9	T162396	Engrasador	2		
10	24M7240	Arandela	4		13 X 25 X 3 mm
11	14M7275	Tuerca	2		M12
12	19M7753	Tornillo	2		M12 X 70
13	T213143	Etiqueta adhesiva	2		
14	T213288	Soporte	1		
15	24M7238	Arandela	8		8.700 X 17 X 2 mm
16	19M8008	Tornillo	4		M8 X 35
17	14M7273	Tuerca	4		M8
18	38H1045	Racor acodado	1		
19	T77613	Anillo tórico	1		
20	R26448	Anillo tórico	1		11.887 X 1.981 mm (0.468" X 5/64")
21	38H1160	Racor adaptador	1		
22	T77613	Anillo tórico	1		
23	R26448	Anillo tórico	1		11.887 X 1.981 mm (0.468" X 5/64")
24	AT309746	Manguera hidr. - confección	1		17.4752" X 1320 mm (52") X 13/16"
25	AT309747	Manguera hidr. - confección	1		17.4752" X 1123 mm (44-1/4") X 13/16"
26	T252811	Protección	1		
27	R76477	Cinta de atar	1		

Coupler Bucket Bracket Kit
Kit de supports de benne à accouplement
Kit de Suporte da Caçamba com Engate
Juego de soporte de cucharón de acoplador

AT336927_TX1112240 A.1

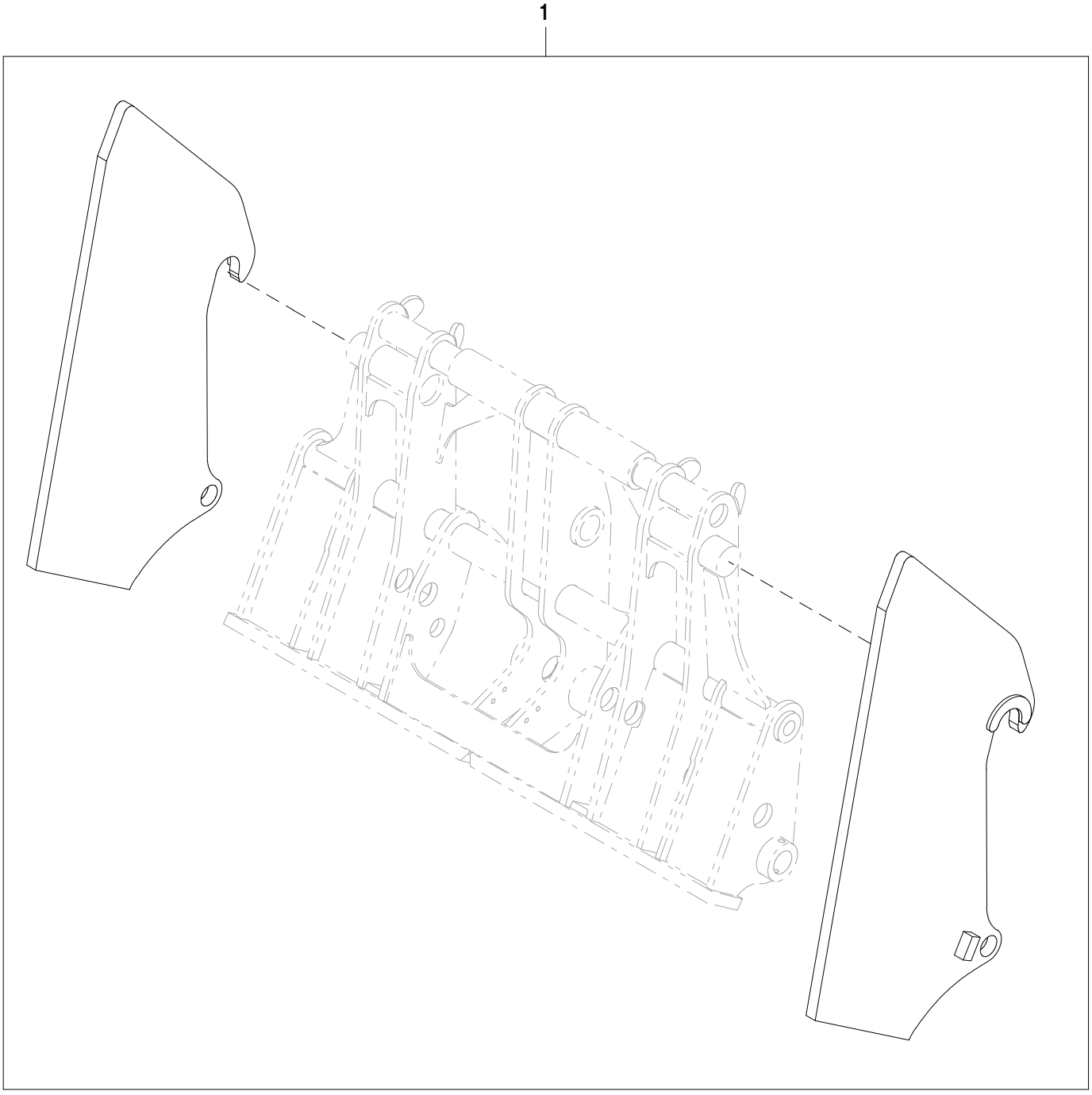

AT336927_TX1112240

Pos.	*Ref.*	*Descripción*	*Cant.*	*Núm. de serie*	*Notas*
1	**AT336927**	**Placa**	**1**		**WHOLE GOODS**

Loader Controls, 2-Function Manual
Commandes de chargeur, manuelles à 2 fonctions
Controles da Carregadeira, Manual de 2 Funções
Controles de cargadora, 2 funciones manuales

AT384553_TX1103380 A.1

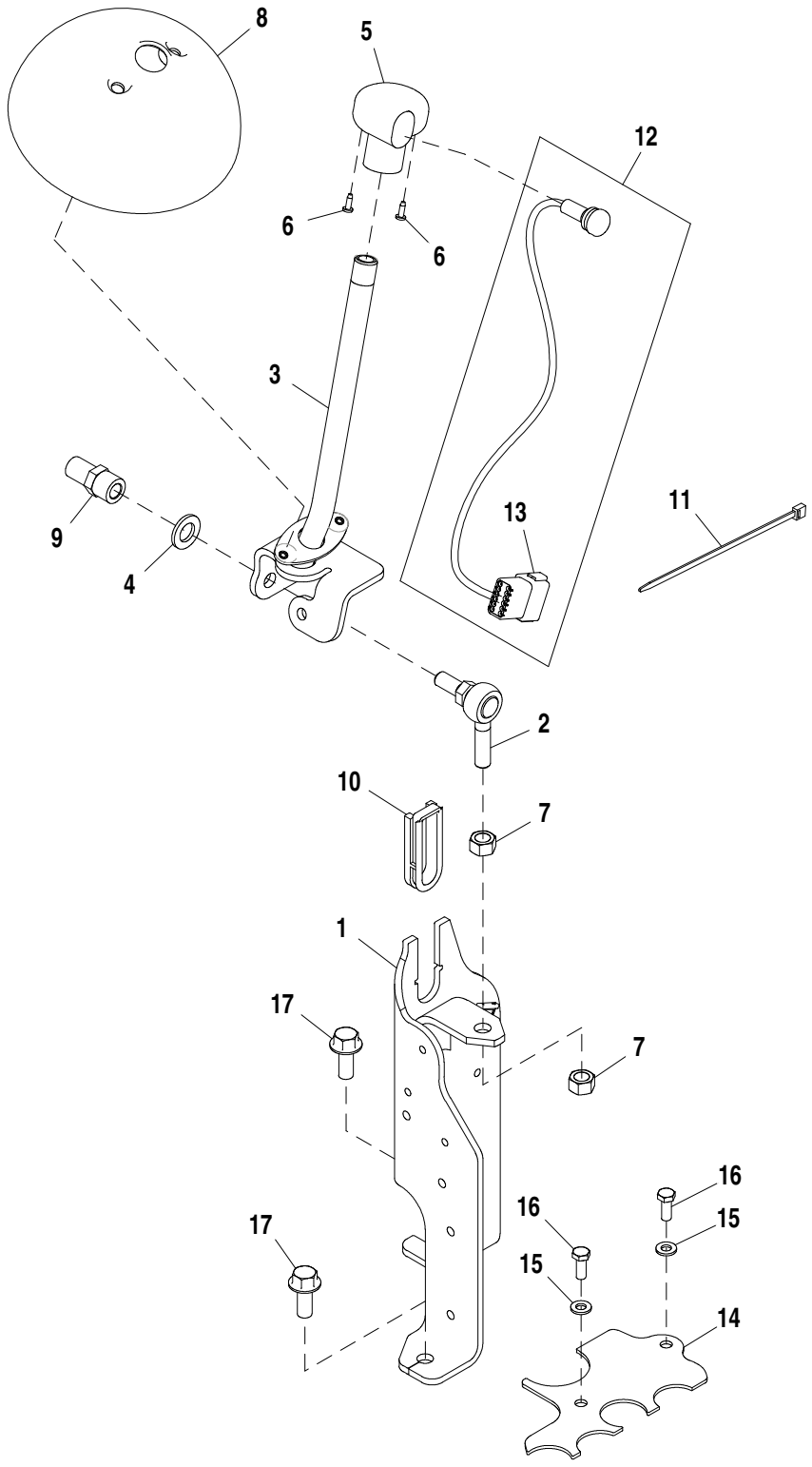

AT384553_TX1103380

Pos.	*Ref.*	*Descripción*	*Cant.*	*Núm. de serie*	*Notas*
1	AT384636	Soporte tablero instrument.	1		
2	AT124107	Rótula	1		
3	AT196591	Palanca	1		
4	24M7053	Arandela	1		17 X 30 X 3 mm
5	AT171550	Empuñadura	1		
6	37H95	Tornillo	2		
7	14H865	Tuerca	2		1/2"
8	T166899	Tapadera	1		
9	T187072	Espaciador	1		
10	T167192	Inserto	1		
11	R44302	Cinta de atar	1		
12	AT385265	Interruptor	1		
13	57M7633	Conjunto de conector eléc.	1		
14	T278221	Placa	1		
15	24M7238	Arandela	2		8.700 X 17 X 2 mm
16	19M7881	Tornillo	2		M8 X 20
17	19M7789	Tornillo	2		M12 X 30

Loader Controls, 3-Function Manual
Commandes de chargeur, manuelles à 3 fonctions
Controles da Carregadeira, Manual de 3 Funções
Controles de cargadora, 3 funciones manuales

AT386344_TX1103395 A.1

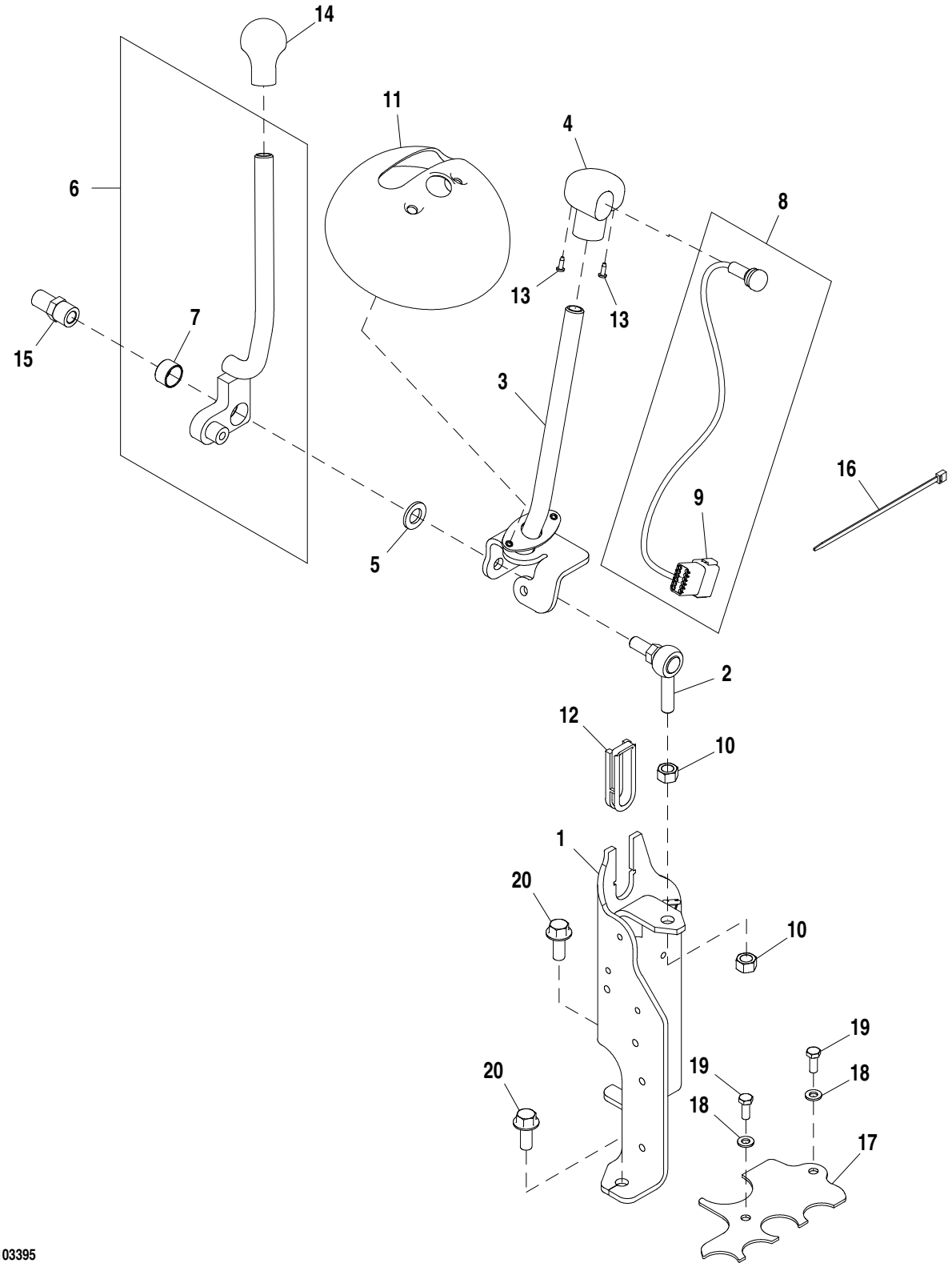

AT386344_TX1103395

Pos.	*Ref.*	*Descripción*	*Cant.*	*Núm. de serie*	*Notas*
1	AT384636	Soporte tablero instrument.	1		
2	AT124107	Rótula	1		
3	AT196591	Palanca	1		
4	AT171550	Empuñadura	1		
5	24M7053	Arandela	1		17 X 30 X 3 mm
6	AT196596	Palanca	1		
7	L4694T	Casquillo	1		
8	AT385265	Interruptor	1		
9	57M7633	Conjunto de conector eléc.	1		
10	14H865	Tuerca	2		1/2"
11	T166900	Tapadera	1		
12	T167192	Inserto	1		
13	37H95	Tornillo	2		
14	T133291	Empuñadura	1		
15	T187072	Espaciador	1		
16	R44302	Cinta de atar	1		
17	T278221	Placa	1		
18	24M7238	Arandela	2		8.700 X 17 X 2 mm
19	19M7881	Tornillo	2		M8 X 20
20	19M7789	Tornillo	2		M12 X 30

Loader Lift Arm
Bras de relevage de chargeur
Braço de Elevação da Carregadeira
Brazo elevador de cargadora

AT377396_TX1103401 A.1

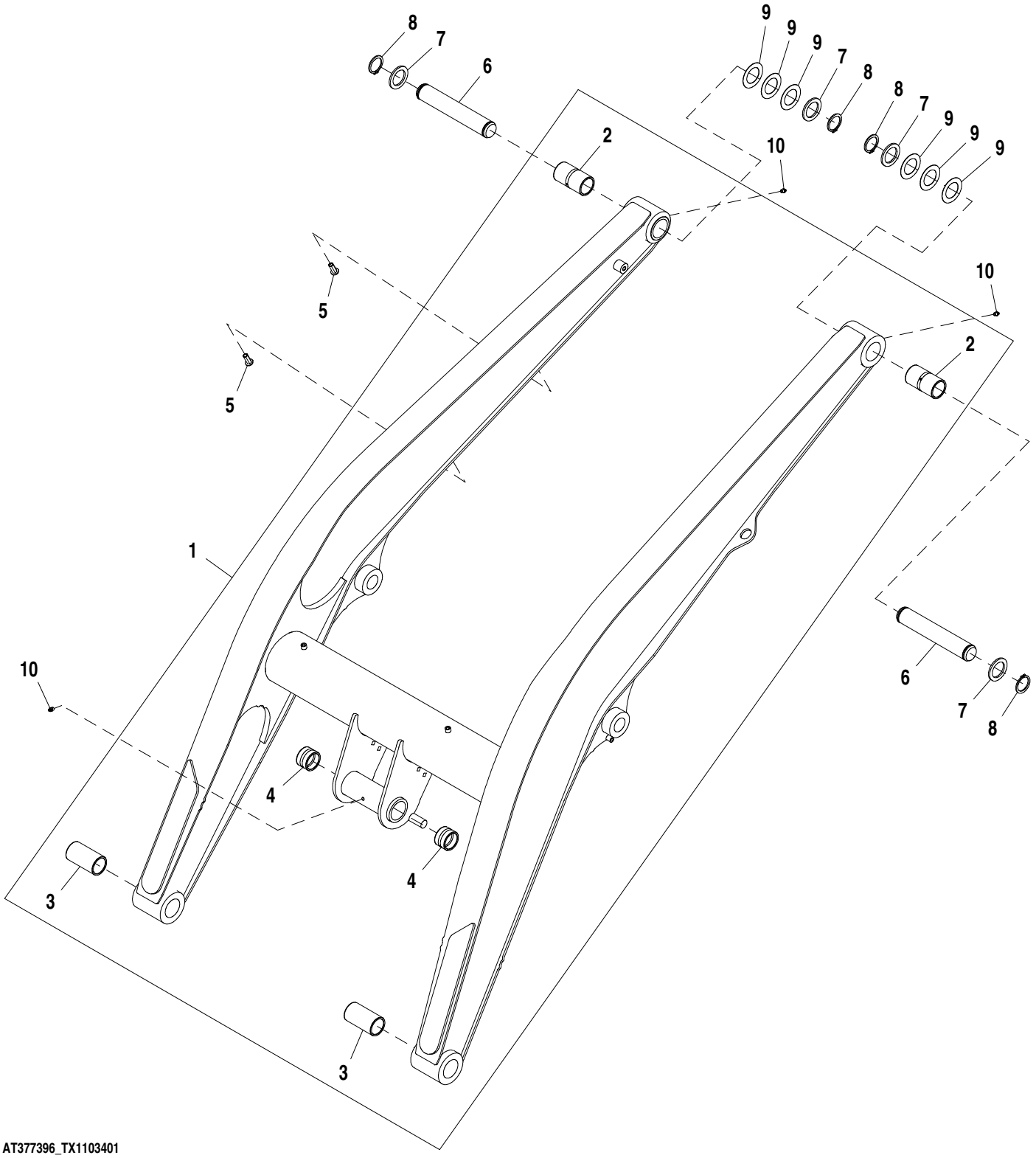

AT377396_TX1103401

Pos.	*Ref.*	*Descripción*	*Cant.*	*Núm. de serie*	*Notas*
1	AT348926	Brazo elevador	1		
2	T154166	Casquillo	1		
3	T154165	Casquillo	1		
4	T154058	Casquillo	2		
5	T148410	Tuerca	2		
6	T267933	Pasador	2		
7	T228611	Arandela	4		
8	T61226	Anillo elástico	4		
9	24H1589	Arandela	6		2" X 3-3/16" X 0.036"
10	T162396	Engrasador	3		

Loader Bucket Linkage
Tringlerie de benne de chargeur
Articulação da Caçamba da Carregadeira
Varillaje de cucharón de cargadora

AT323008_TX1119534 A.1

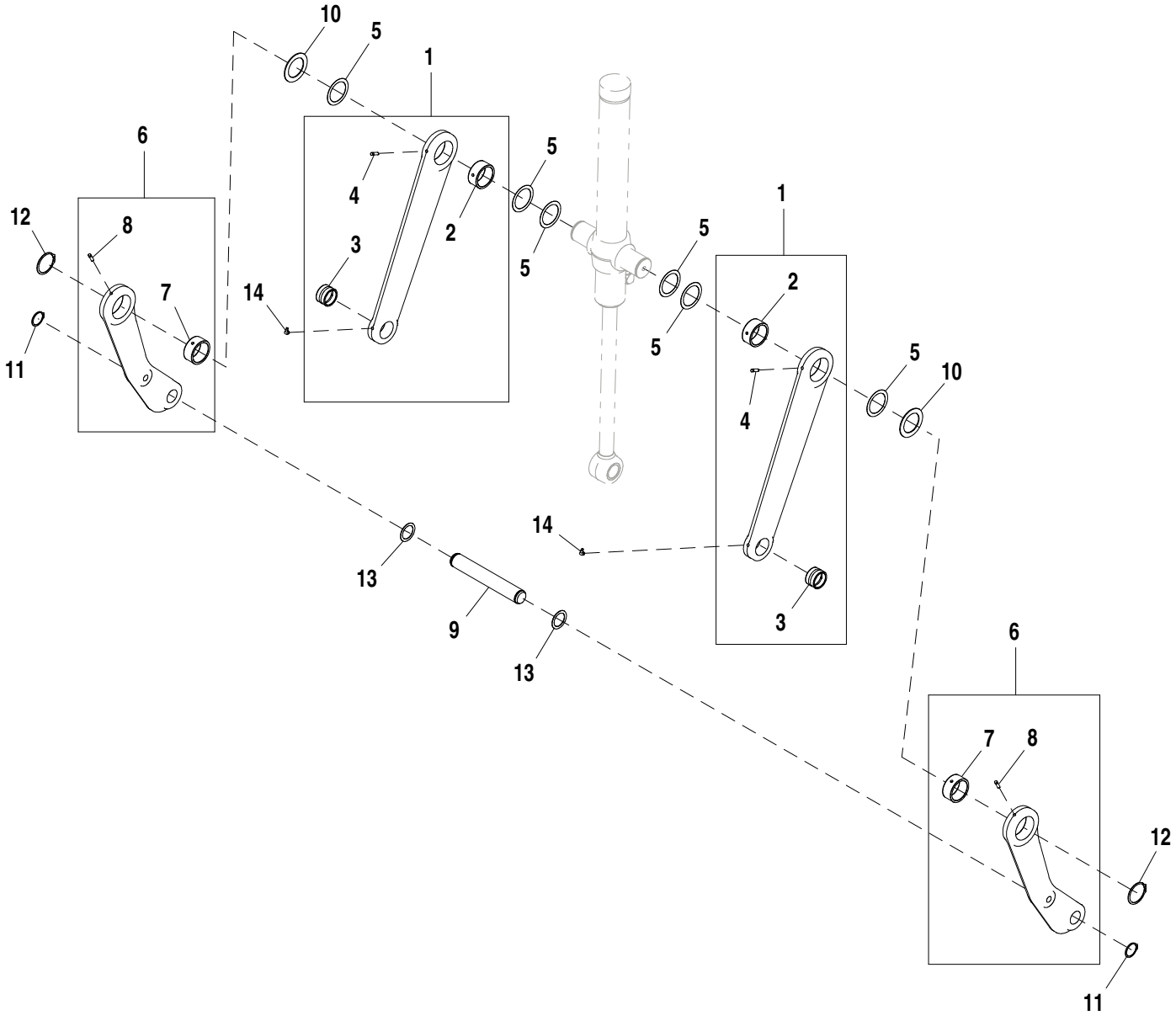

AT323008_TX1119534

Pos.	*Ref.*	*Descripción*	*Cant.*	*Núm. de serie*	*Notas*
1	AT387681	Articulación	2		
2	T216397	Casquillo	1		
3	T183356	Casquillo	1		54.860 X 65.130 X 40 mm (2.160" X 2.564" X 1.575")
4	T224857	Pasador de centraje	1		
5	T161497	Suplemento	6		
6	AT353281	Articulación	2		
7	T216397	Casquillo	1		
8	T224857	Pasador de centraje	1		
9	T165314	Pasador	1		
10	T158579	Arandela	2		75 X 110 X 3 mm (2-61/64" X 4.331" X 0.118")
11	40M7166	Anillo elástico	2		
12	40M7217	Anillo elástico	2		
13	24H1683	Arandela	2		2-1/32" X 2-3/4" X 0.060"
14	JD7799	Engrasador	2		

Ride Control
Commande de suspension
Controle da Suspensão
Control de suspensión

AT391713_TX1104800 A.2

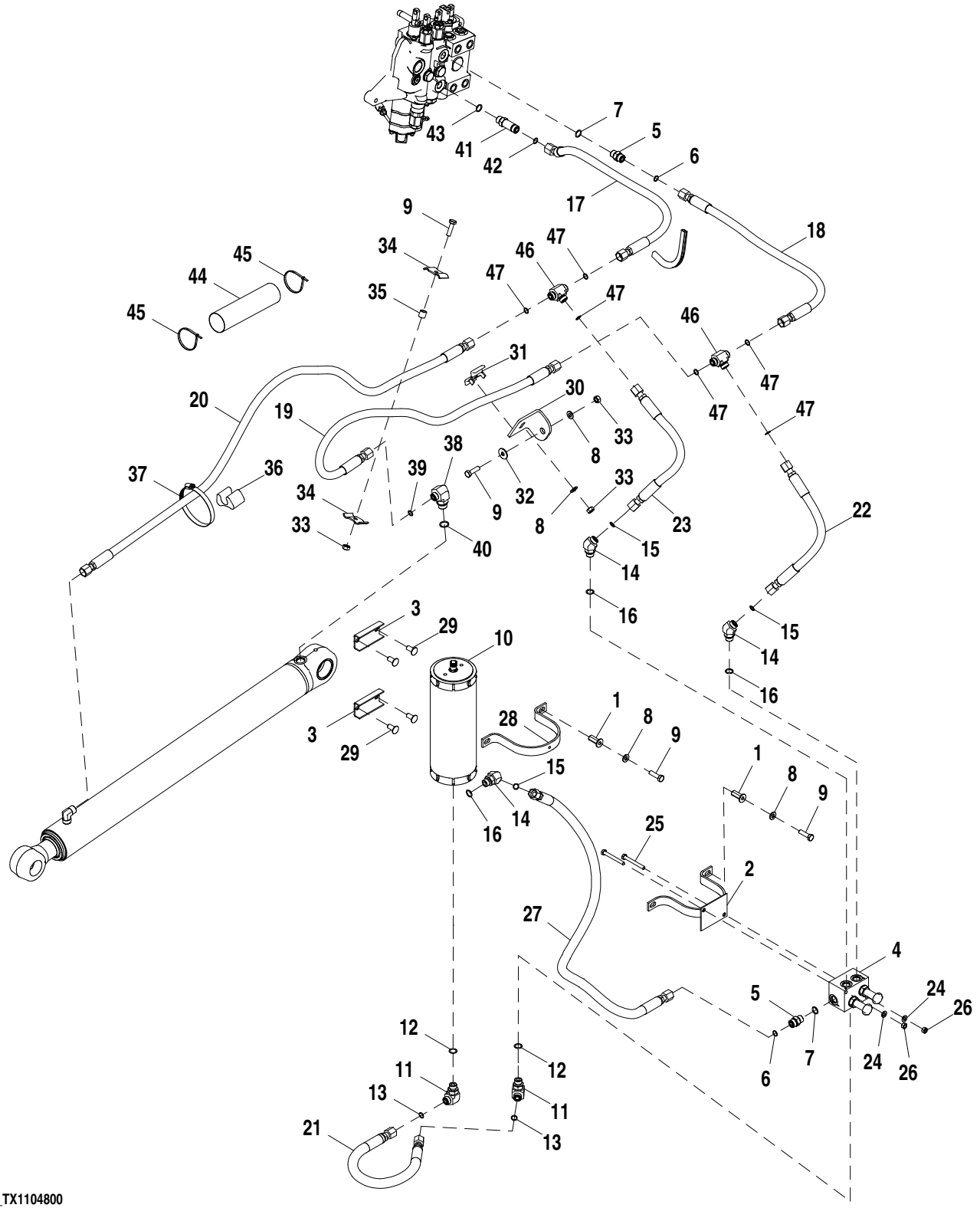

AT391713_TX1104800

Pos.	*Ref.*	*Descripción*	*Cant.*	*Núm. de serie*	*Notas*
1	T148409	Tuerca	2		
2	AT323844	Abrazadera	1		
3	T216750	Perfil en u	2		
4	AT310818	Electroválvula hidráulica	1		Componentes listados en página distinta
5	38H1161	Racor adaptador	1		
6	T77857	Anillo tórico	1		
7	R26375	Anillo tórico	1		
8	24M7239	Arandela	4		10.700 X 21 X 2.500 mm
9	19M7550	Tornillo	4		M10 X 35
10	AT196351	Acumulador hidráulico	1		ALSO ORDER T164124, T164128 AND T164129, No se ilustra en esta página
11	38H1005	Racor acodado	1		
12	R26375	Anillo tórico	1		
13	T77857	Anillo tórico	1		
14	38H1046	Racor acodado	1		
15	T77857	Anillo tórico	1		
16	R26375	Anillo tórico	1		
17	AT391758	Manguera hidr. - confección	1		13/16" X 952 mm (37-1/2") X 13/16"
18	AT325028	Manguera hidr. - confección	1		13/16" X 939 mm (37") X 13/16"
19	AT199645	Manguera hidr. - confección	1		13/16" X 1143 mm (45") X 13/16"
20	AT403074	Manguera hidr. - confección	1		13/16" X 1587 mm (62-1/2") X 13/16"
21	AT199640	Manguera hidr. - confección	1		13/16" X 533 mm (21") X 13/16"
22	AT199639	Manguera hidr. - confección	1		13/16" X 419 mm (16-1/2") X 13/16"
23	AT199639	Manguera hidr. - confección	1		13/16" X 419 mm (16-1/2") X 13/16"
24	24M7238	Arandela	2		8.700 X 17 X 2 mm
25	19M7663	Tornillo	2		M8 X 70
26	14M7273	Tuerca	2		M8
27	AT199641	Manguera hidr. - confección	1		
28	T216756	Abrazadera	1		
29	MT2485	Tapón	4		
30	T165864	Ángulo	1		
31	KV22609	Abrazadera	1		
32	24M7296	Arandela	1		10.500 X 30 X 2.500 mm
33	14M7274	Tuerca	3		M10
34	R46919	Semiabrazadera	2		
35	28H3381	Espaciador	1		0.493" X 0.675" X 5/8"
36	T105773	Guía	1		
37	TY22474	Abrazadera	1		
38	38H1012	Racor acodado	1		
39	T77857	Anillo tórico	1		
40	R26906	Anillo tórico	1		
41	38H1213	Racor adaptador	1		
42	T77857	Anillo tórico	1		
43	R26375	Anillo tórico	1		
44	.....	Manguito	1		MF T78606 CTL 254 mm
45	H77698	Cinta de atar	2		
46	38H5031	Conexión en t	1		
47	T77857	Anillo tórico	3		

Ride Control Kit
Kit de commande de suspension
Kit de Controle do Percurso
Kit de control de suspensión

AT403002_TX1104763 A.1

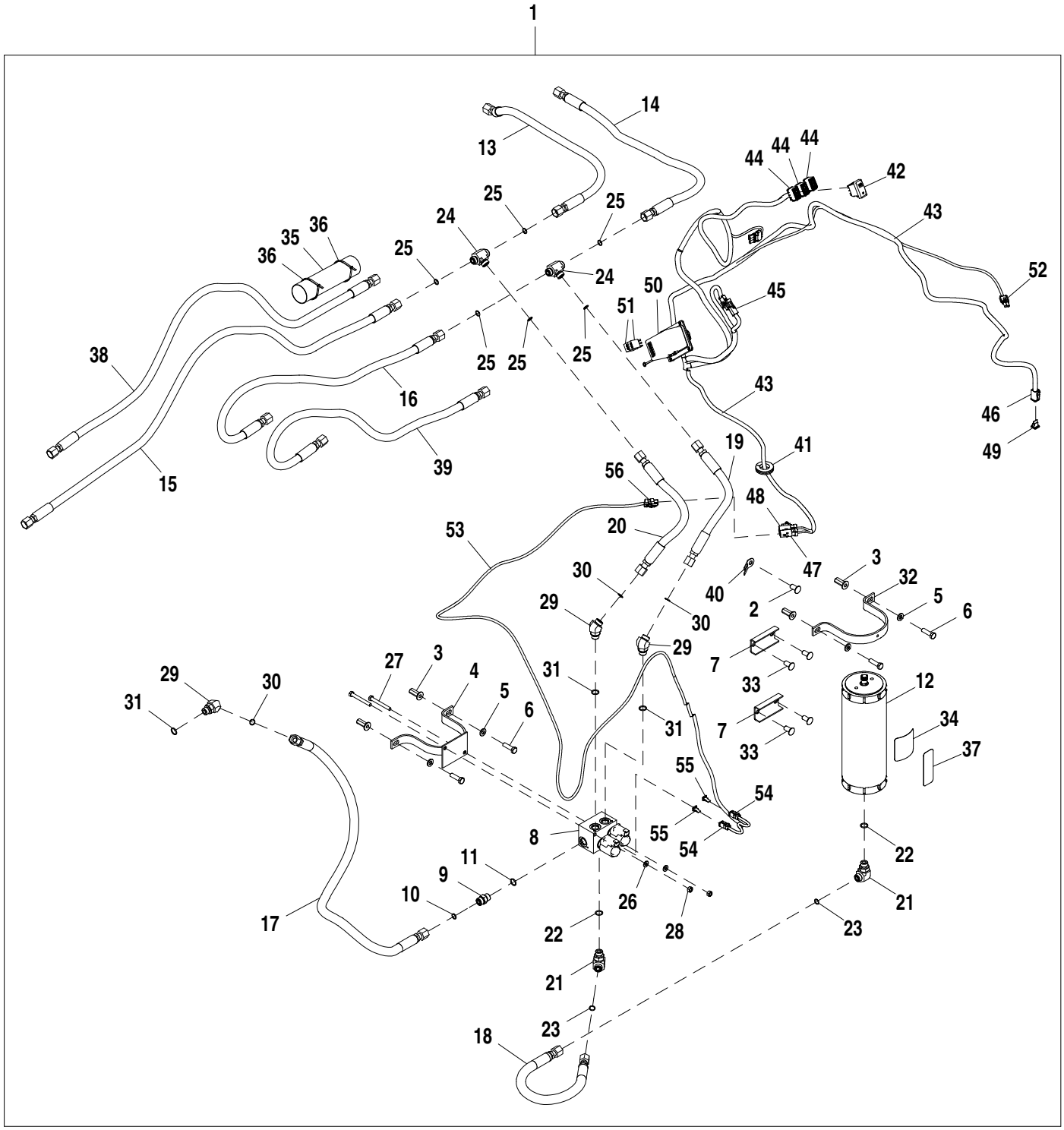

AT403002_TX1104763

Pos.	*Ref.*	*Descripción*	*Cant.*	*Núm. de serie*	*Notas*
1	**AT403002**	**Kit de válvulas**	**1**		**Conjuntos enteros**
2	MT2485	Tapón	5		
3	T148409	Tuerca	4		M10
4	AT323844	Abrazadera	1		
5	24M7239	Arandela	4		10.700 X 21 X 2.500 mm
6	19M7550	Tornillo	4		M10 X 35
7	T216750	Perfil en u	2		
8	AT310818	Electroválvula hidráulica	1		Componentes listados en página distinta
9	38H1161	Racor adaptador	1		
10	T77857	Anillo tórico	1		12.421 X 1.778 mm (0.489" X 0.070")
11	R26375	Anillo tórico	1		16.358 X 2.210 mm (0.644" X 0.087")
12	AT196351	Acumulador hidráulico	1		ALSO ORDER T225374, T225375 AND T225376
13	AT391758	Manguera hidr. - confección	1		13/16" X 952 mm (37-1/2") X 13/16"
14	AT325028	Manguera hidr. - confección	1		13/16" X 939 mm (37") X 13/16", SUB FOR AT391759
15	AT403074	Manguera hidr. - confección	1		13/16" X 1587 mm (62-1/2") X 13/16", No se usa en 310K TMC, 410K TMC
16	AT199645	Manguera hidr. - confección	1		13/16" X 1143 mm (45") X 13/16", No se usa en 310K TMC, 410K TMC, SUB FOR AT391089
17	AT199641	Manguera hidr. - confección	1		13/16" X 1168 mm (46") X 13/16"
18	AT199640	Manguera hidr. - confección	1		13/16" X 533 mm (21") X 13/16"
19	AT199639	Manguera hidr. - confección	1		13/16" X 419 mm (16-1/2") X 13/16"
20	AT199639	Manguera hidr. - confección	1		13/16" X 419 mm (16-1/2") X 13/16"
21	38H1005	Racor acodado	1		
22	R26375	Anillo tórico	1		16.358 X 2.210 mm (0.644" X 0.087")
23	T77857	Anillo tórico	1		12.421 X 1.778 mm (0.489" X 0.070")
24	38H5031	Conexión en t	1		
25	T77857	Anillo tórico	3		12.421 X 1.778 mm (0.489" X 0.070")
26	24M7238	Arandela	2		8.700 X 17 X 2 mm
27	19M7663	Tornillo	2		M8 X 70
28	14M7273	Tuerca	2		M8
29	38H1046	Racor acodado	1		
30	T77857	Anillo tórico	1		12.421 X 1.778 mm (0.489" X 0.070")
31	R26375	Anillo tórico	1		16.358 X 2.210 mm (0.644" X 0.087")
32	T216756	Abrazadera	1		
33	MT2485	Tapón	4		
34	T225374	Etiqueta adhesiva	1		
35	.....	Manguito	1		MF T78606 CTL 254 mm
36	H77698	Cinta de atar	2		
37	T305799	Etiqueta adhesiva	1		
38	AT403134	Manguera hidr. - confección	1		13/16" X 1524 mm (60") X 13/16"
39	AT403133	Manguera hidr. - confección	1		13/16" X 1231 mm (48-1/2") X 13/16"
40	T210717	Soporte	1		
41	R50636	Pasamuros	1		
42	AT317451	Int. alternante/basculante	1		
43	AT375551	Grupo de cables	1		
44	T210282	Caja de conectores eléc.	3		
45	R78053	Conjunto de conector eléc.	1		
46	57M8012	Conjunto de conector eléc.	1		
47	57M9733	Caja de conectores eléc.	1		
48	57M9730	Caja de conectores eléc.	1		
49	57M8013	Dispositivo de bloqueo eléc	1		
50	AT346012	Caja de fusibles	1		
51	AT308380	Relé	2		
52	RE12363	Conjunto de conector eléc.	1		
53	AT375570	Grupo de cables	1		
54	57M8021	Conjunto de conector eléc.	2		
55	57M8022	Dispositivo de bloqueo eléc	2		
56	57M9729	Caja de conectores eléc.	1		

Loader Coupler Hydraulics
Circuit hydraulique d'accouplement de chargeur
Sistema Hidráulico do Acoplador da Carregadeira
Sistema hidráulico de acoplador de cargadora

AT391848_TX1104107 A.1

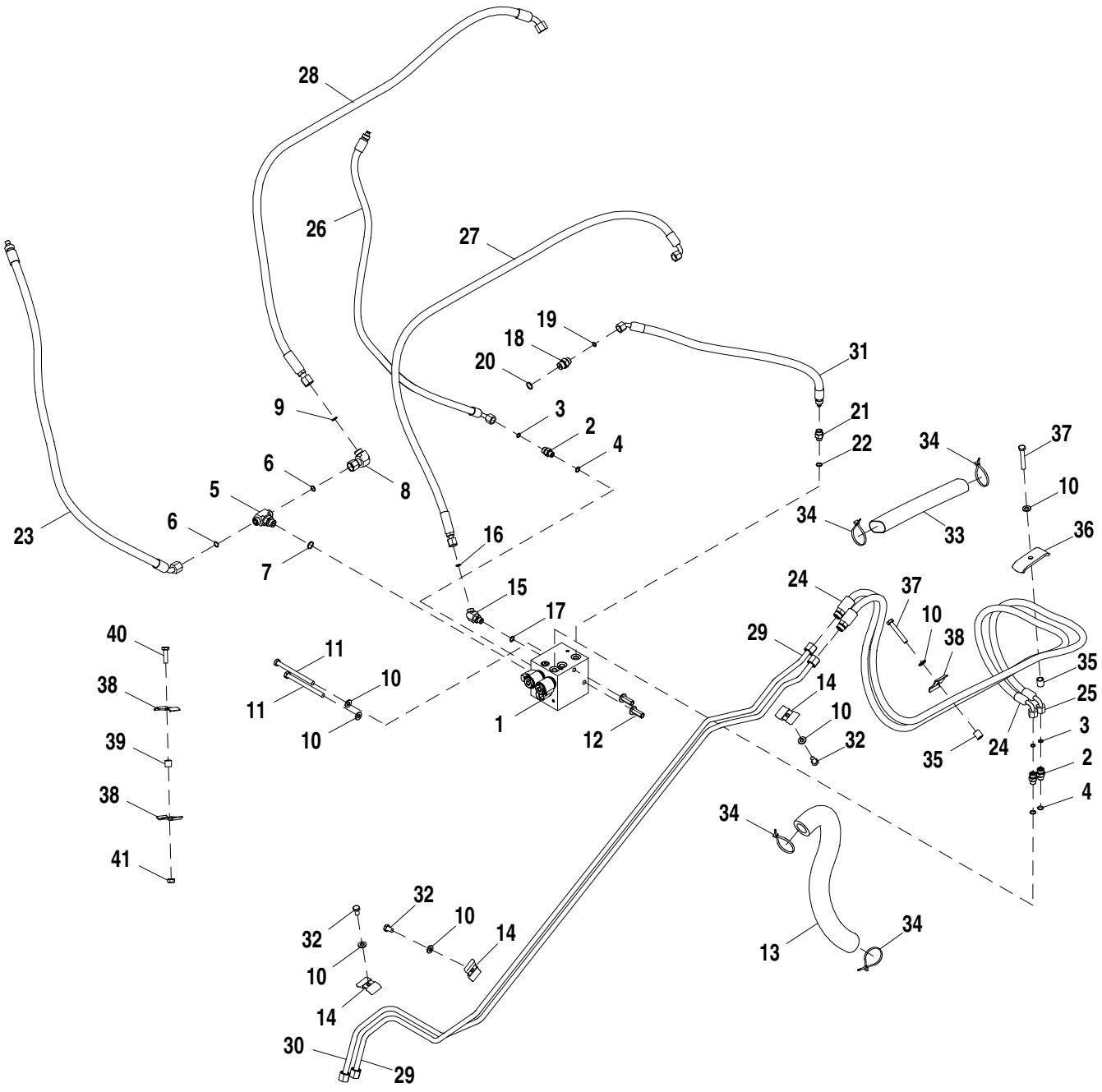

AT391848_TX1104107

Pos.	*Ref.*	*Descripción*	*Cant.*	*Núm. de serie*	*Notas*
1	AT309458	Electroválvula	1		
2	38H1160	Racor adaptador	1		
3	T77613	Anillo tórico	1		
4	R26448	Anillo tórico	1		
5	38H1017	Conexión en t	1		
6	T77857	Anillo tórico	2		
7	R26375	Anillo tórico	1		
8	38H1095	Racor acodado	1		
9	T77857	Anillo tórico	1		
10	24M7239	Arandela	7		10.700 X 21 X 2.500 mm
11	19M7638	Tornillo	2		M10 X 130
12	T148409	Tuerca	2		
13	T185089	Manguito	1		
14	T217085	Abrazadera	3		
15	38H1045	Racor acodado	1		
16	T77613	Anillo tórico	1		
17	R26448	Anillo tórico	1		
18	38H1171	Racor adaptador	1		
19	T77613	Anillo tórico	1		
20	R26375	Anillo tórico	1		
21	62H1001	Racor adaptador	1		
22	R26448	Anillo tórico	1		
23	AT324261	Manguera hidr. - confección	1		
24	AT391876	Manguera hidr. - confección	1		
25	AT391877	Manguera hidr. - confección	1		
26	AT309682	Manguera hidr. - confección	1		
27	AT309690	Manguera hidr. - confección	1		
28	AT309696	Manguera hidr. - confección	1		
29	AT321189	Tubería de aceite	1		
	38H1354	Tuerca de unión	1		
30	AT321190	Tubería de aceite	1		
	38H1354	Tuerca de unión	1		
31	AT324445	Manguera hidr. - confección	1		
32	19M8324	Tornillo	3		M10 X 16
33	.....	Manguito	1		MF T78606, CTL 254 mm (10 in.)
34	R44302	Cinta de atar	4		
35	28H3383	Casquillo	2		0.493" X 0.675" X 3/4"
36	T190979	Semiabrazadera	1		
37	19M7742	Tornillo	2		M10 X 65
38	R46919	Semiabrazadera	3		
39	28H3381	Espaciador	1		0.493" X 0.675" X 5/8"
40	19M7550	Tornillo	1		M10 X 35
41	14M7274	Tuerca	1		M10

Hydraulic Loader Coupler Field Kit
Jeu d'adaptation d'accouplement de chargeur hydraulique
Kit de Campo de Engate Hidráulico da Carregadeira
Juego de instalación en campo de acoplador hidráulico de cargadora

AT403006_TX1104155 A.1

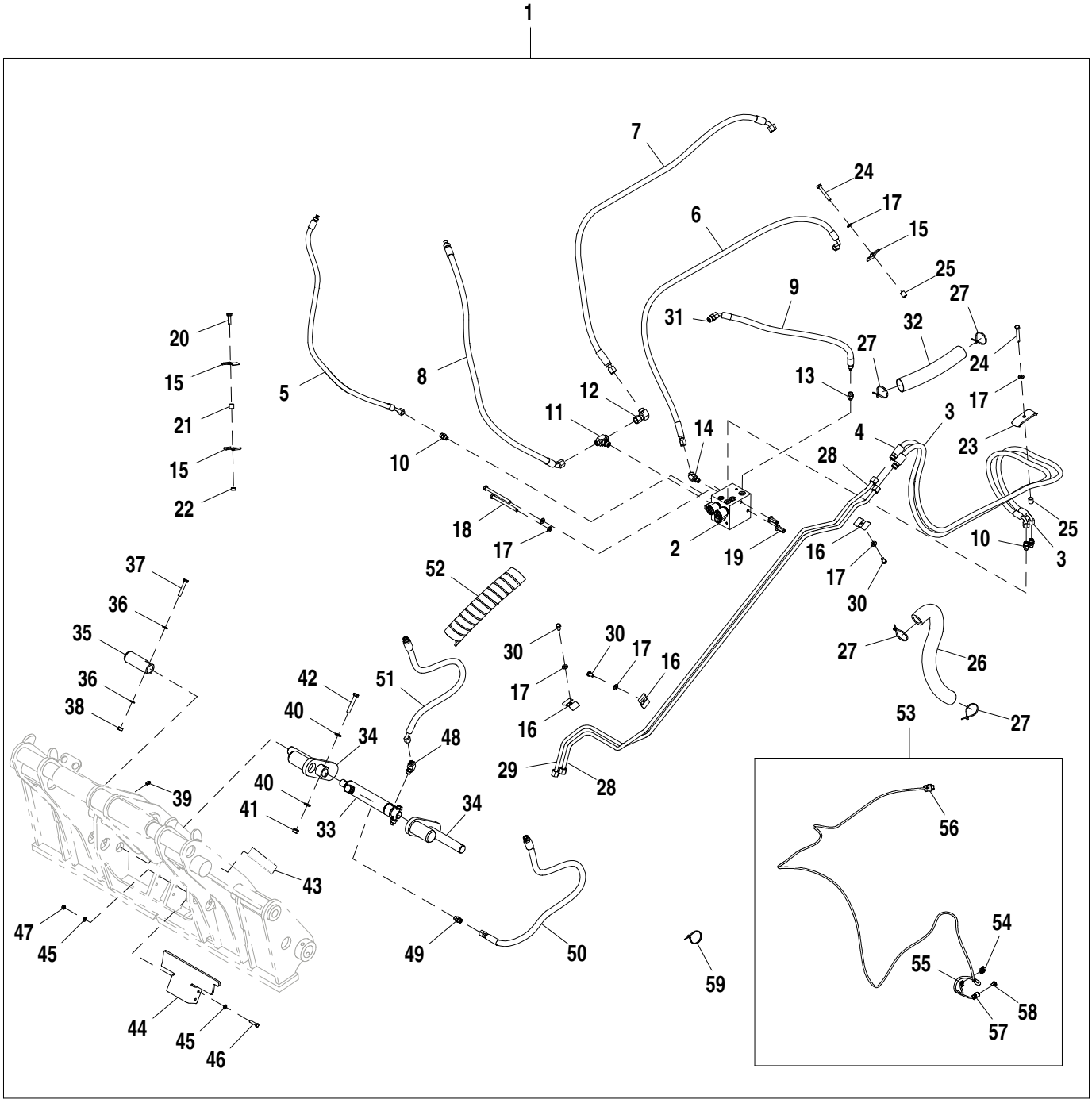

AT403006_TX1104155

Pos.	*Ref.*	*Descripción*	*Cant.*	*Núm. de serie*	*Notas*
1	AT403006	Kit de válvulas	1		
2	AT309458	Electroválvula	1		
3	AT391877	Manguera hidr. - confección	1		17.4752" X 2032 mm (80") X 13/16"
4	AT391876	Manguera hidr. - confección	1		17.4752" X 1981 mm (78") X 13/16"
5	AT309682	Manguera hidr. - confección	1		
6	AT309690	Manguera hidr. - confección	1		17.4752" X 1689 mm (66-1/2") X 17.4752"
7	AT309696	Manguera hidr. - confección	1		
8	AT324261	Manguera hidr. - confección	1		
9	AT324445	Manguera hidr. - confección	1		
10	38H1160	Racor adaptador	3		
	R26448	Anillo tórico	1		11.887 X 1.981 mm (0.468" X 5/64")
	T77613	Anillo tórico	1		9.250 X 1.780 mm (0.364" X 0.070")
11	61H1017	Conexión en t	1		
12	61H1095	Racor acodado	1		
13	62H1001	Racor adaptador	1		
14	61H1045	Racor acodado	1		
15	R46919	Semiabrazadera	3		
16	T217085	Abrazadera	3		
17	24M7239	Arandela	7		10.700 X 21 X 2.500 mm
18	19M7638	Tornillo	2		M10 X 130
19	T148409	Tuerca	2		
20	19M7550	Tornillo	1		M10 X 35
21	28H3381	Espaciador	1		0.493" X 0.675" X 5/8"
22	14M7274	Tuerca	1		M10
23	T190979	Semiabrazadera	1		
24	19M7742	Tornillo	2		M10 X 65
25	28H3383	Casquillo	2		0.493" X 0.675" X 3/4"
26	T185089	Manguito	1		
27	R44302	Cinta de atar	4		
28	AT321189	Tubería de aceite	1		
29	AT321190	Tubería de aceite	1		
30	19M8324	Tornillo	3		M10 X 16
31	61H1171	Racor adaptador	1		
32	.....	Protección de manguera	1		MAKE FROM T78606 CTL 254 mm (10 in.)
33	AH217348	Cilindro hidráulico	1		
34	AT307106	Bulón	2		
35	T205017	Pasador	2		
36	24M7346	Arandela	4		11 X 20 X 2 mm
37	19M8499	Tornillo	2		M10 X 60
38	14M7274	Tuerca	2		M10
39	T162396	Engrasador	2		
40	24M7240	Arandela	4		13 X 25 X 3 mm
41	14M7275	Tuerca	2		M12
42	19M7753	Tornillo	2		M12 X 70
43	T213143	Etiqueta adhesiva	2		
44	T213288	Soporte	1		
45	24M7238	Arandela	8		8.700 X 17 X 2 mm
46	19M8008	Tornillo	4		M8 X 35
47	14M7273	Tuerca	4		M8
48	61H1045	Racor acodado	1		
49	38H1160	Racor adaptador	1		
	R26448	Anillo tórico	1		11.887 X 1.981 mm (0.468" X 5/64")
	T77613	Anillo tórico	1		9.250 X 1.780 mm (0.364" X 0.070")
50	AT309746	Manguera hidr. - confección	1		17.4752" X 1320 mm (52") X 13/16"
51	AT309747	Manguera hidr. - confección	1		17.4752" X 1123 mm (44-1/4") X 13/16"
52	T252811	Protección	1		
53	AT375572	Grupo de cables	1		
54	57M7254	Caja de conectores eléc.	1		
55	57M7289	Dispositivo de bloqueo eléc	1		
56	57M9734	Caja de conectores eléc.	1		
57	57M8021	Conjunto de conector eléc.	1		
58	57M8022	Dispositivo de bloqueo eléc	1		
59	R44302	Cinta de atar	6		

Coupler Valve Components
Composants de distributeur
Componentes da Válvula do Engate
Componentes de válvula de acoplador

AT391848_TX1104108 A.1

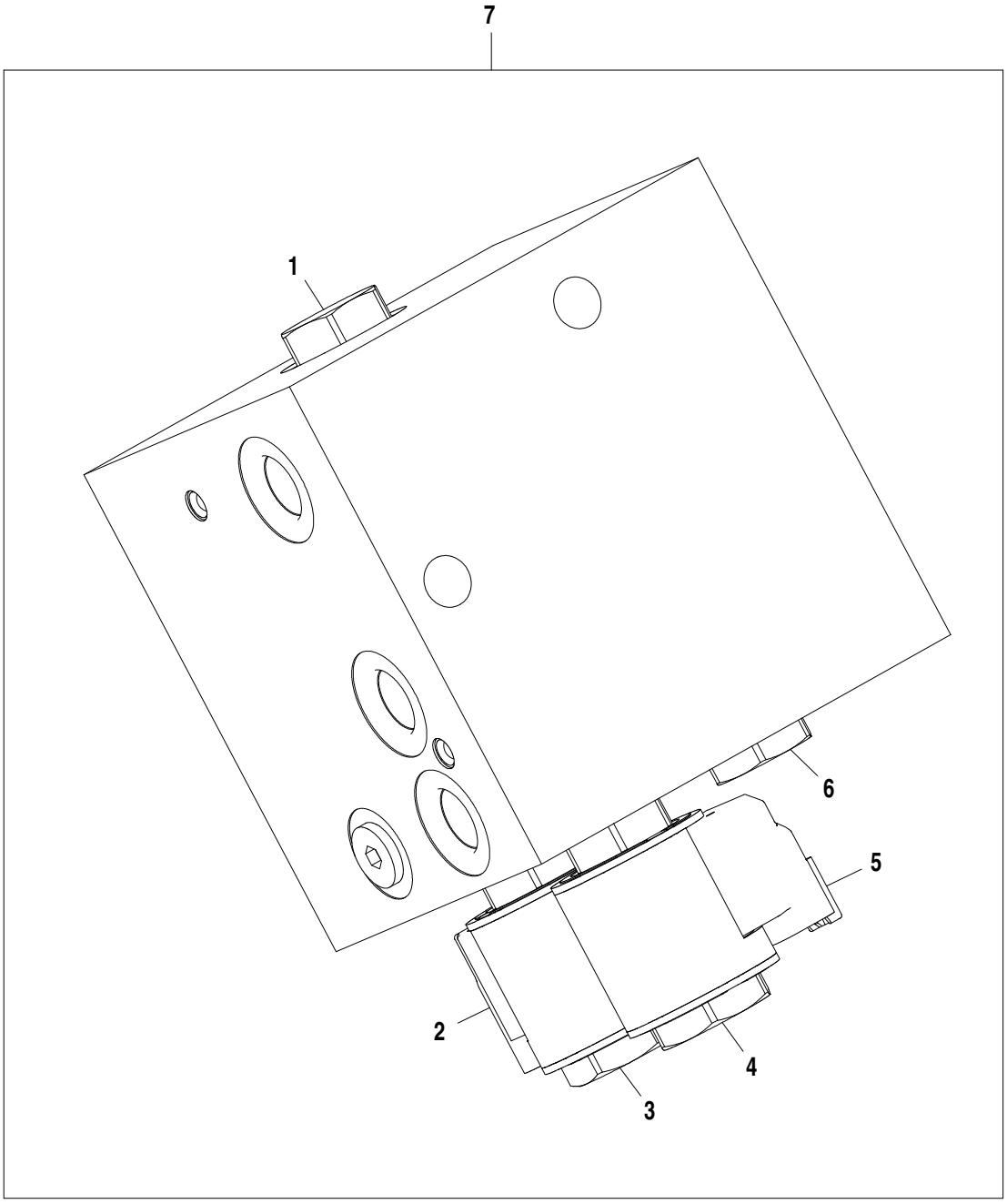

AT391848_TX1104108

Pos.	*Ref.*	*Descripción*	*Cant.*	*Núm. de serie*	*Notas*
1	AT195140	Válvula de retención	1		
2	AT307315	Electroválvula	1		
3	AT333807	Bobina de electroválvula	1		
4	AT333812	Bobina de electroválvula	1		
5	AT195922	Válvula de mando acc. hidr.	1		
6	AT224570	Válvula de retención	1		
7	AT309458	Electroválvula	1		

Loader Valve Linkage, Fourth Function
Tringlerie de soupape de chargeur, quatrième fonction
Articulação da Válvula da Carregadeira, Quarta Função
Varillaje de válvula de cargadora, cuarta función

AT403708_TX1104175 A.2

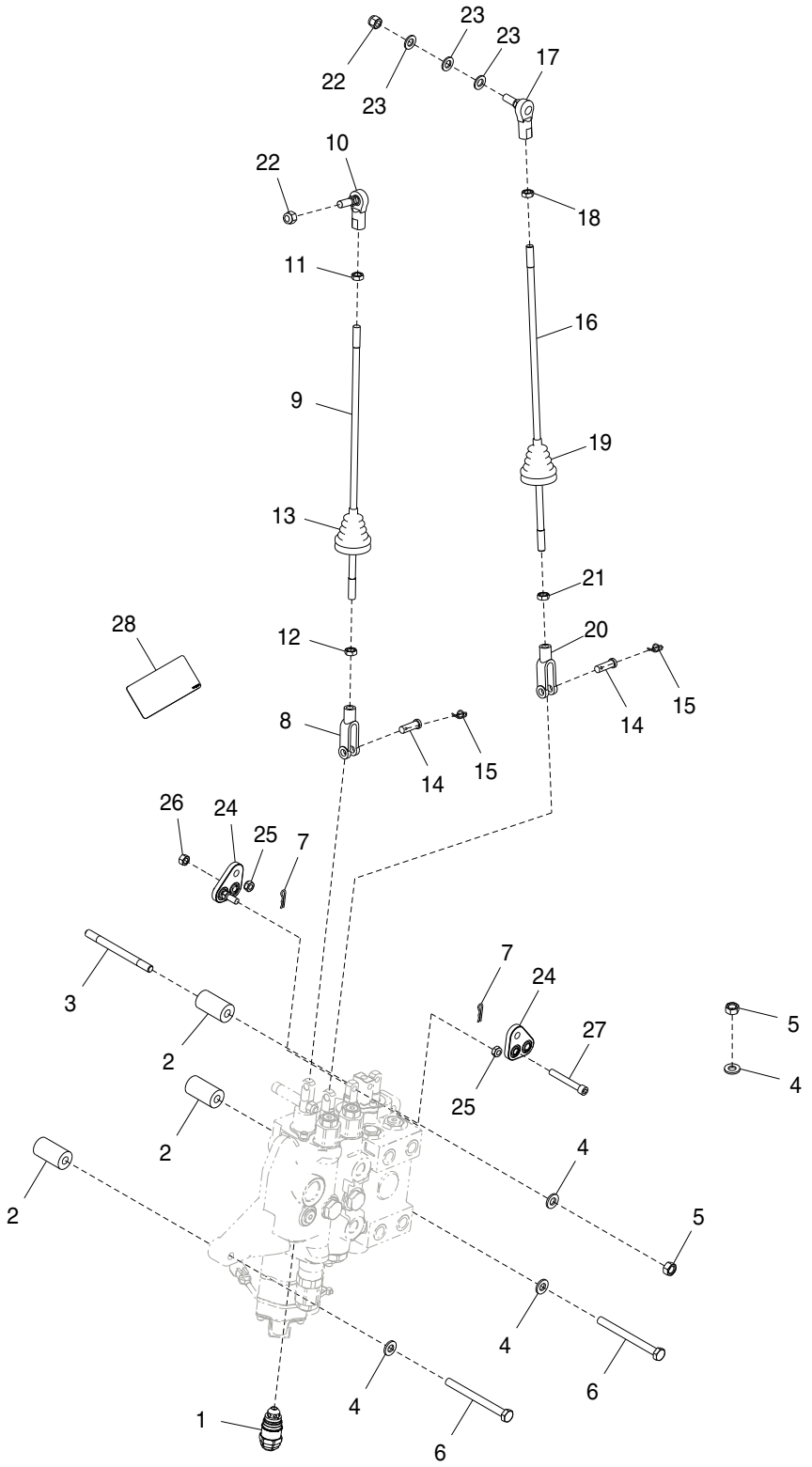

AT403708_TX1104175

Pos.	*Ref.*	*Descripción*	*Cant.*	*Núm. de serie*	*Notas*
1	AT353981	Válvula descarga de presión	1		
2	T190296	Espaciador	3		
3	T190300	Espárrago	1		
4	24M7239	Arandela	4		10.700 X 21 X 2.500 mm
5	14M7274	Tuerca	2		M10
6	19M8166	Tornillo	2		M10 X 110
7	R46528	Pasador de muelle	2		
8	T140328	Horquilla	1		
9	T164259	Vástago	1		
10	AT169087	Rótula	1		
11	14H774	Tuerca	1		3/8"
12	14H913	Tuerca	1		3/8"
13	T185710	Envoltura	1		
14	R65563	Bulón	2		
15	T202956	Retenedor	2		
16	T188976	Vástago	1		
17	AT169087	Rótula	1		
18	14H774	Tuerca	1		3/8"
19	T185710	Envoltura	1		
20	T140328	Horquilla	1		
21	14H913	Tuerca	1		3/8"
22	M68954	Tuerca de seguridad	2		
23	24M7040	Arandela	3		11 X 20 X 2 mm
24	AT199656	Palanca acodada	2		
25	R11151	Tuerca de seguridad	2		
26	14H785	Tuerca	1		5/16"
27	M1036T	Tornillo	1		
28	T289538	Etiqueta adhesiva	1		

Loader Valve, Fourth Function
Soupape de chargeur, quatrième fonction
Válvula da Carregadeira, Quarta Função
Válvula de cargadora, cuarta función

AT403708_TX1104176 A.1

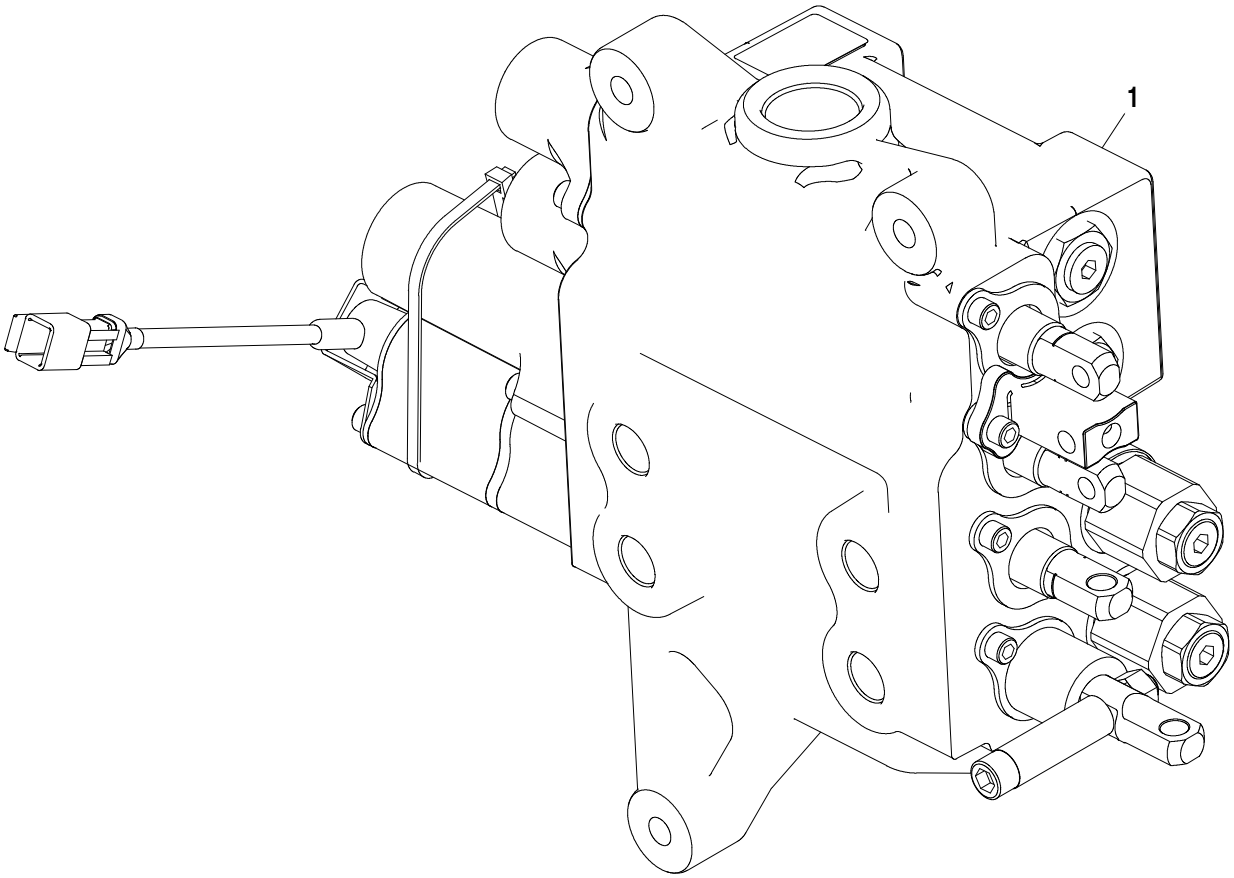

AT403708_TX1104176

Pos.	*Ref.*	*Descripción*	*Cant.*	*Núm. de serie*	*Notas*
1	AT196622	Distribuidor	1		Componentes listados en página distinta

Loader Valve Linkage, Fifth Function
Tringlerie de soupape de chargeur, cinquième fonction
Articulação da Válvula da Carregadeira, Quinta Função
Varillaje de válvula de cargadora, quinta función

AT403709_TX1104202 B.1

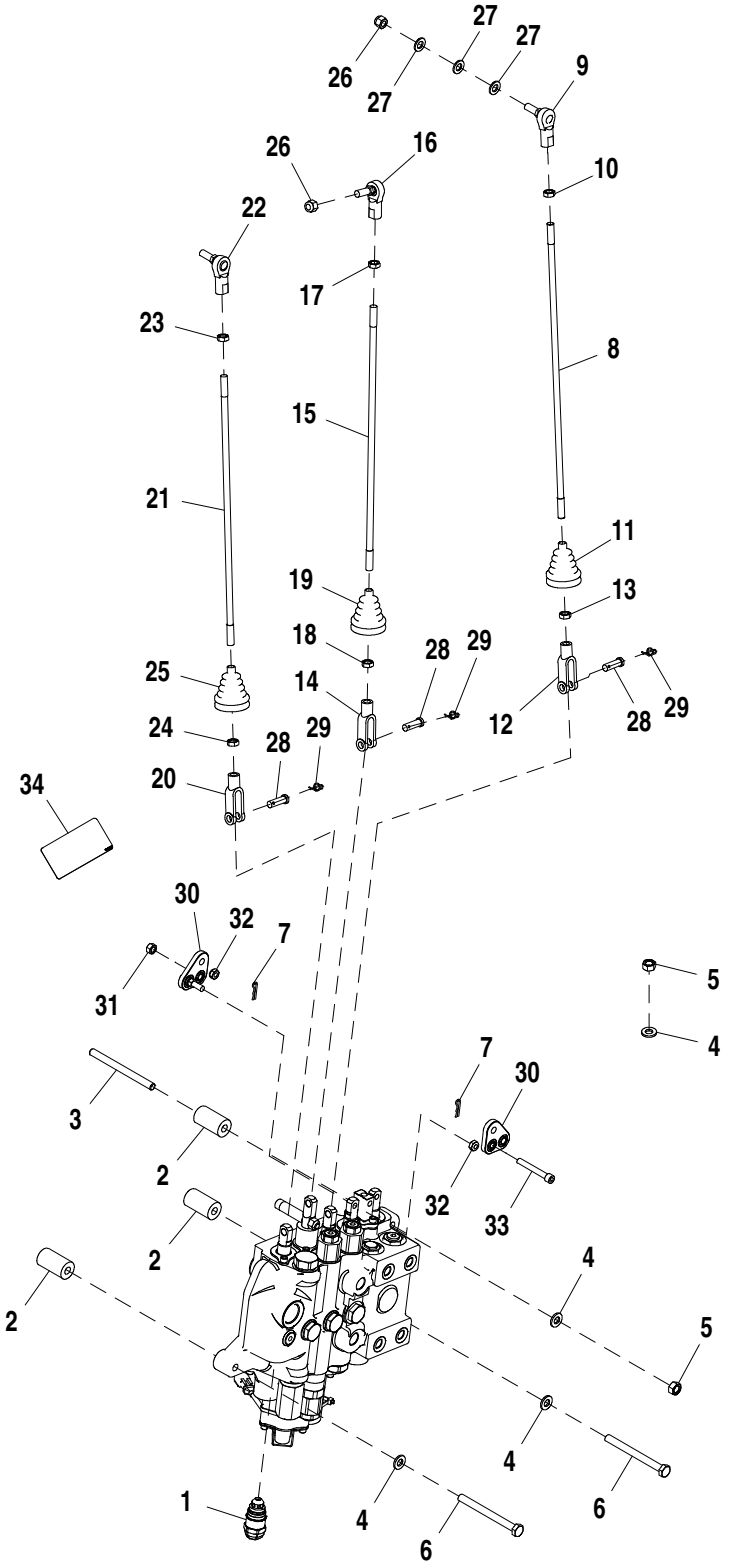

AT403709_TX1104202

Pos.	*Ref.*	*Descripción*	*Cant.*	*Núm. de serie*	*Notas*
1	AT353981	Válvula descarga de presión	1		3100 psi
	AT314538	Juego de retenes	1		
	R111235	Anillo reforzador	1		
	R79060	Anillo tórico	1		
	T107887	Anillo tórico	1		
2	T190296	Espaciador	3		
3	T190300	Espárrago	1		
4	24M7239	Arandela	4		10.700 X 21 X 2.500 mm
5	14M7274	Tuerca	2		M10
6	19M8166	Tornillo	2		M10 X 110
7	R46528	Pasador de muelle	2		
8	T188976	Vástago	1		
9	AT169087	Rótula	1		
10	14H774	Tuerca	1		3/8"
11	T185710	Envoltura	1		
12	T140328	Horquilla	1		
13	14H913	Tuerca	1		3/8"
14	T140328	Horquilla	1		
15	T164259	Vástago	1		
16	AT169087	Rótula	1		
17	14H774	Tuerca	1		3/8"
18	14H913	Tuerca	1		3/8"
19	T185710	Envoltura	1		
20	T140328	Horquilla	1		
21	T164259	Vástago	1		
22	AT169087	Rótula	1		
23	14H774	Tuerca	1		3/8"
24	14H913	Tuerca	1		3/8"
25	T185710	Envoltura	1		
26	M68954	Tuerca de seguridad	2		
27	24M7040	Arandela	3		11 X 20 X 2 mm
28	R65563	Bulón	3		
29	T202956	Retenedor	3		
30	AT199656	Palanca acodada	2		
31	14H785	Tuerca	1		5/16"
32	R11151	Tuerca de seguridad	2		
33	M1036T	Tornillo	1		
34	T289537	Etiqueta adhesiva	1		Controles de cargadora de 3 funciones

Loader Valve, Fifth Function
Soupape de chargeur, cinquième fonction
Válvula da Carregadeira, Quinta Função
Válvula de cargadora, quinta función

AT403709_TX1104203 A.1

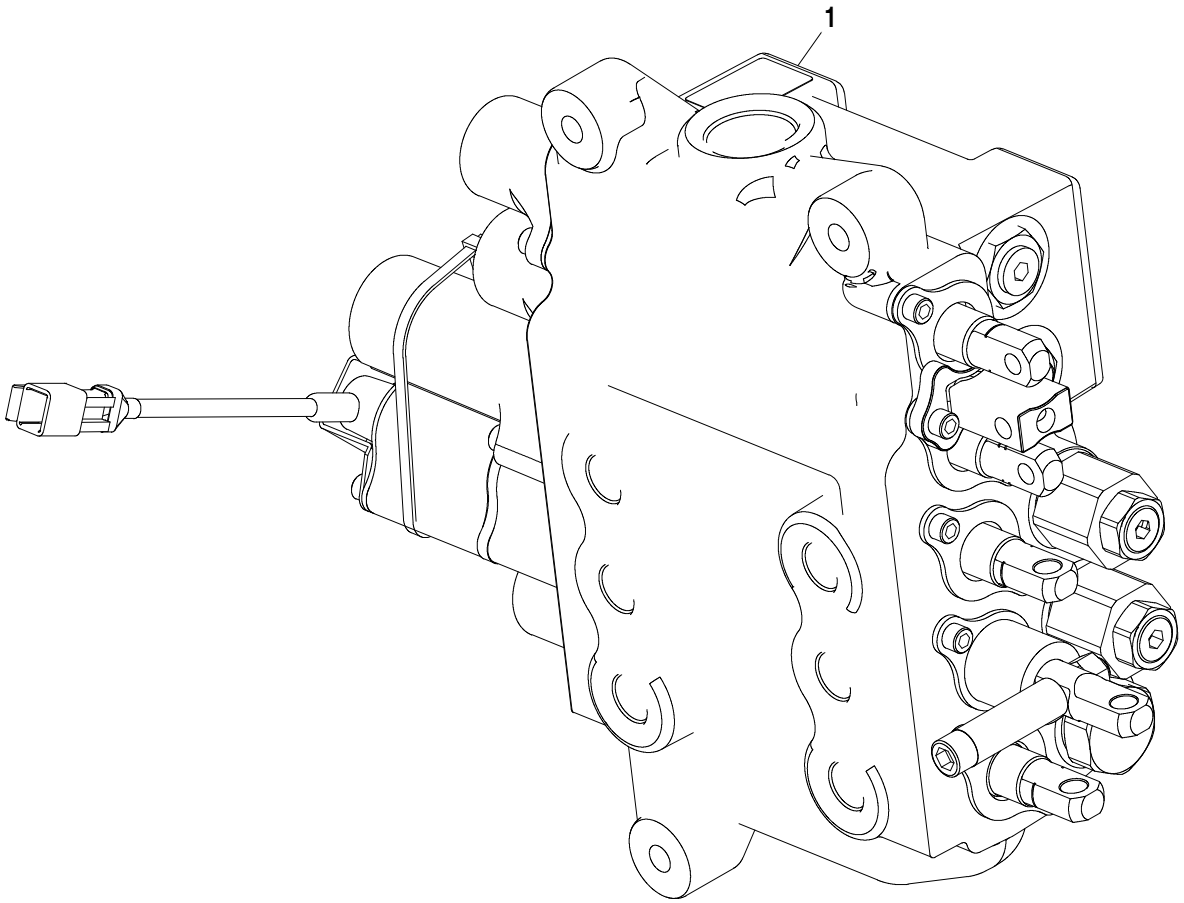

AT403709_TX1104203

Pos.	*Ref.*	*Descripción*	*Cant.*	*Núm. de serie*	*Notas*
1	**AT196624**	**Distribuidor**	**1**		**CA**

Stabilizer / Loader Valve
Soupape de stabilisateur
Válvula da Carregadeira / Estabilizador
Válvula estabilizadora

TX1001608 A.1

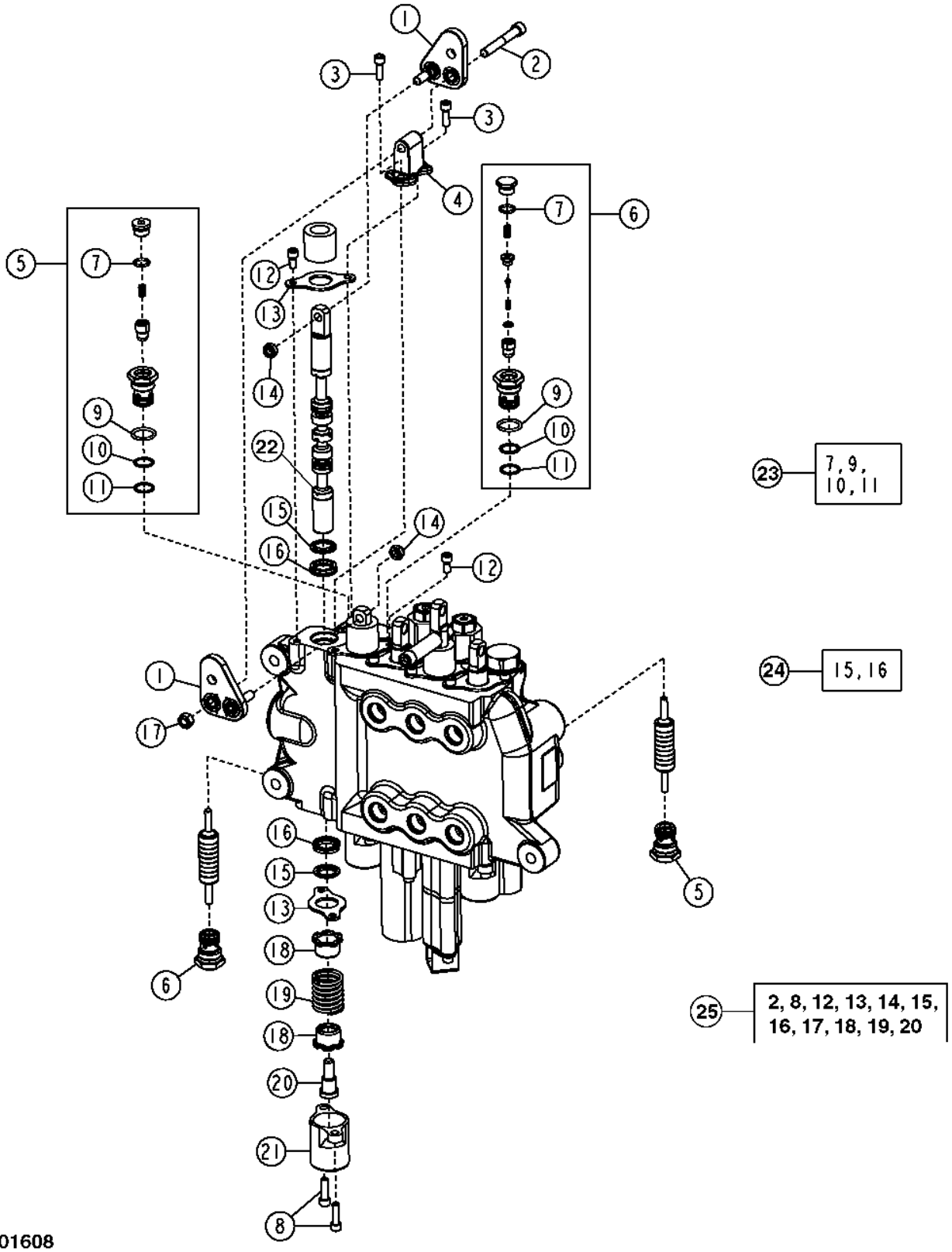

Pos.	*Ref.*	*Descripción*	*Cant.*	*Núm. de serie*	*Notas*
1	AT199656	Palanca acodada	1		
2	M1036T	Tornillo	1		7.925 X 57.150 mm (5/16" X 2-1/4")
3	19H2924	Tornillo	2		1/4" X 3/4"
4	AT199657	Zócalo	1		
5	AT386337	Válvula	2		Bloqueo, Sin válvula de alivio térmico, (SUB FOR AT349056)
6	AT386336	Válvula	2		Bloqueo, Con válvula de alivio térmico, (SUB FOR AT336773)
7	T70177	Anillo tórico	2		
8	19H3554	Tornillo	4		1/4" X 0.880"
9	R26906	Anillo tórico	4		
10	.....	Anillo tórico	4		
11	.....	Anillo reforzador	4		
12	21H1352	Tornillo	4		1/4" X 3/8"
13	T81524	Placa	4		
14	R11151	Tuerca de seguridad	2		
15	.....	Retén	4		
16	.....	Retén	4		
17	14H785	Tuerca	1		5/16"
18	T81540	Retenedor	4		
19	T118683	Muelle	2		
20	T81541	Tornillo	2		9.525 X 33.350 mm (3/8" X 1-5/16")
21	T118808	Tapa	2		
22	.....	Carrete	2		
23	AT196924	Juego de retenes	4		
24	AT280406	Juego de retenes	2		Carrete
25	AT328623	Corredera	1		

Boom Section (Loader / Stabilizer Valve)
Section de flèche (soupape de chargeur/stabilisateur)
Seção da Lança (Válvula do Estabilizador/Carregadeira)
Sección de aguilón (válvula de cargadora/estabilizador)

T163271 A.1

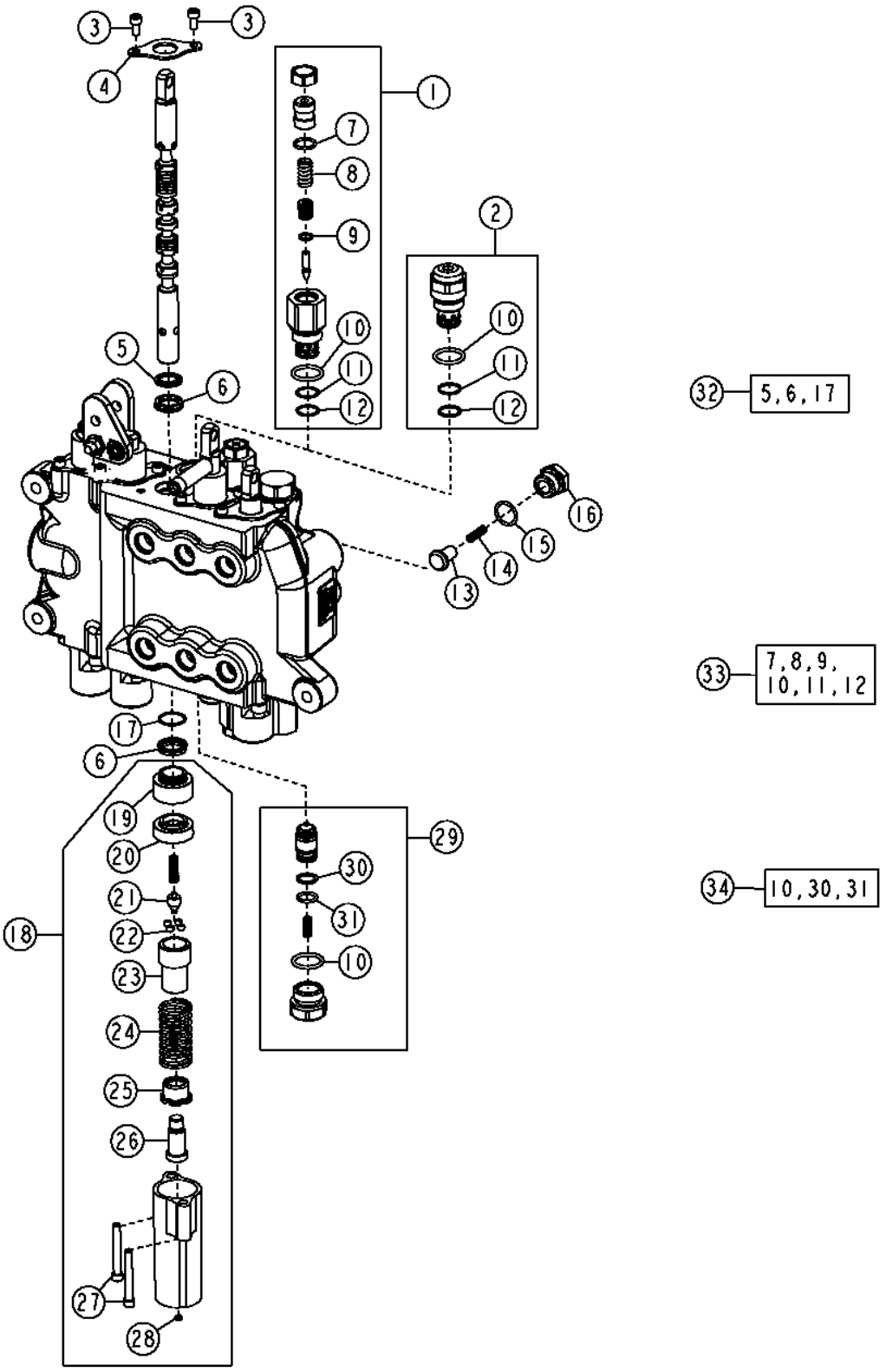

Pos.	*Ref.*	*Descripción*	*Cant.*	*Núm. de serie*	*Notas*
1	AT300803	Válvula descarga de presión	1		34473 KPA (5000 PSI), No modelo anticavitación
2	AT301128	Válvula descarga de presión	1		34473 KPA (5000 PSI), Anticavitación
3	21H1352	Tornillo	2		1/4" X 3/8"
4	T81524	Placa	1		
5	.....	Retén	1		
6	.....	Retén	2		
7	.....	Anillo tórico	1		
8	.....	Muelle	1		
9	R63548	Anillo tórico	1		
10	T118681	Anillo tórico	3		
11	.....	Anillo reforzador	2		
12	T107887	Anillo tórico	2		
13	T118694	Cono de válvula	1		
14	T118693	Muelle	1		
15	R26906	Anillo tórico	1		
16	T118692	Asiento	1		
17	.....	Anillo tórico	1		
18	AT192372	Detenedor	1		
19	T152404	Manguito	1		
20	T152401	Manguito	1		
21	T118715	Leva	1		
22	T81535	Bola	4		
23	T118708	Anillo asiento de válvula	1		
24	T118884	Muelle	1		
25	T118709	Anillo asiento de válvula	1		
26	T118711	Extremo	1		
27	T118712	Tornillo	2		
28	T118799	Filtro	1		
29	AT169373	Válvula de retención	1		
30	.....	Anillo reforzador	1		
31	.....	Anillo tórico	1		
32	AT280406	Juego de retenes	1		Carrete
33	AT300801	Juego de retenes	2		
34	AT314538	Juego de retenes	1		7/8 in., Válvula de alivio
	AT314539	Juego de retenes	1		1 1/16 in., Válvula de alivio

Bucket Section (Loader Valve)
Section de godet (soupape de chargeur)
Seção da Caçamba (Válvula da Carregadeira)
Sección de cucharón (válvula de cargadora)

TX1059056 A.1

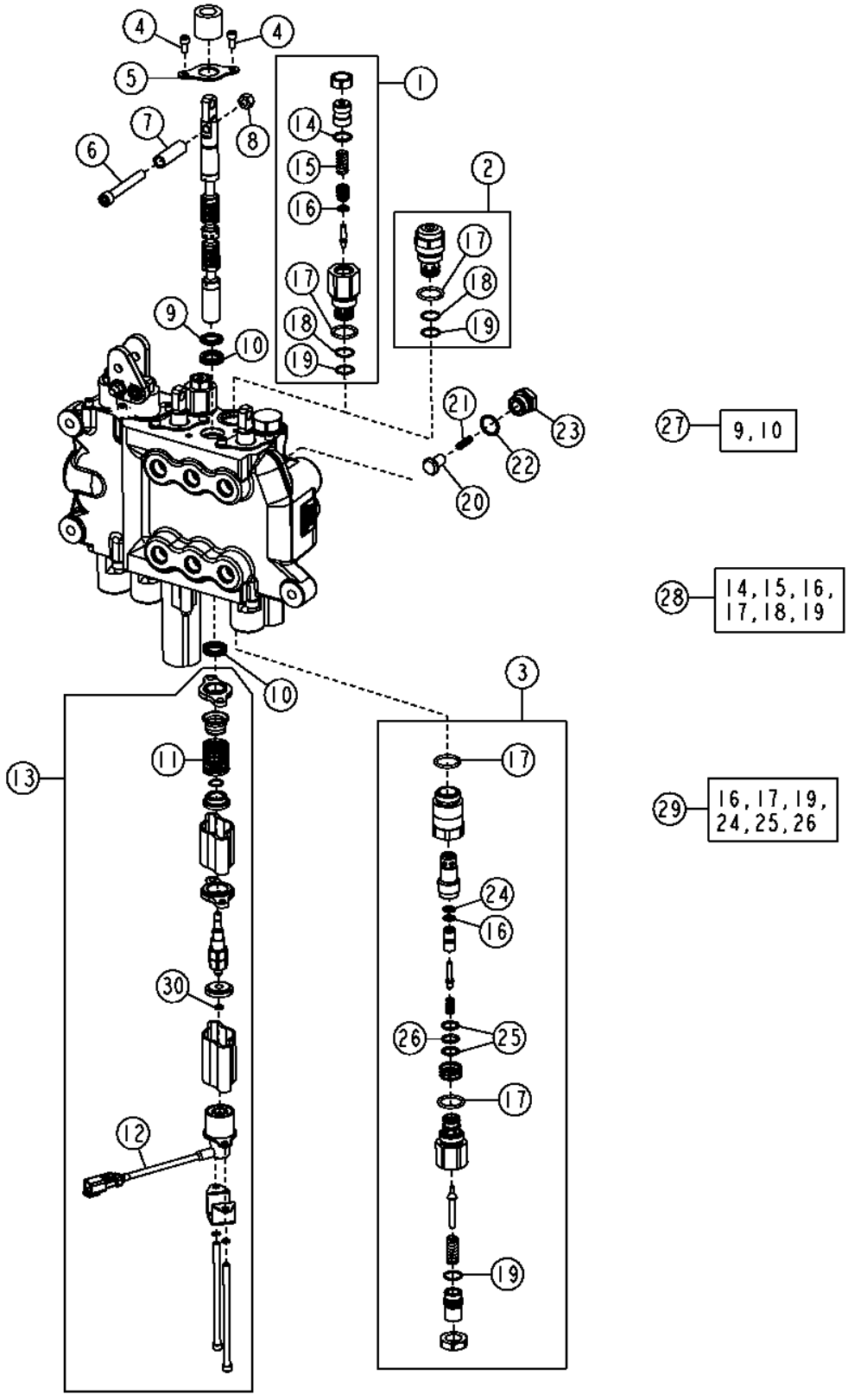

Pos.	*Ref.*	*Descripción*	*Cant.*	*Núm. de serie*	*Notas*
1	AT301526	Válvula descarga de presión	1		31715 KPA (4600 PSI), No modelo anticavitación
2	AT301527	Válvula descarga de presión	1		31715 KPA (4600 PSI), Anticavitación
3	AT192457	Válvula descarga de presión	1		31715 KPA (4600 PSI)
4	21H1352	Tornillo	2		1/4" X 3/8"
5	T81524	Placa	1		
6	19H3317	Tornillo	1		3/8" X 2-3/4"
7	T190795	Tubo	1		
8	14H1076	Tuerca	1		3/8"
9	.....	Retén	1		
10	.....	Retén	2		
11	T134881	Muelle	1		
12	AT196246	Imán	1		
13	AT196245	Detenedor	1		
14	.....	Anillo tórico	1		
15	.....	Muelle	1		
16	R63548	Anillo tórico	2		
17	T118681	Anillo tórico	4		
18	.....	Anillo reforzador	2		
19	T107887	Anillo tórico	3		
20	T118694	Cono de válvula	1		
21	T118693	Muelle	1		
22	R26906	Anillo tórico	1		
23	T118692	Tapón hermético	1		
24	T150958	Anillo reforzador	1		
25	.....	Anillo reforzador	2		
26	.....	Anillo tórico	1		
27	AT280406	Juego de retenes	1		Carrete
28	AT300801	Juego de retenes	2		
29	AT314538	Juego de retenes	1		7/8 in., Válvula de alivio
	AT314539	Juego de retenes	1		1 1/16 in., Válvula de alivio
30	T160680	Anillo	1		

Auxiliary Section Relief Valves
Clapets de décharge de section auxiliaire
Válvulas de Alívios da Seção Auxiliar
Válvulas de alivio de sección auxiliar

TX1096027 A.1

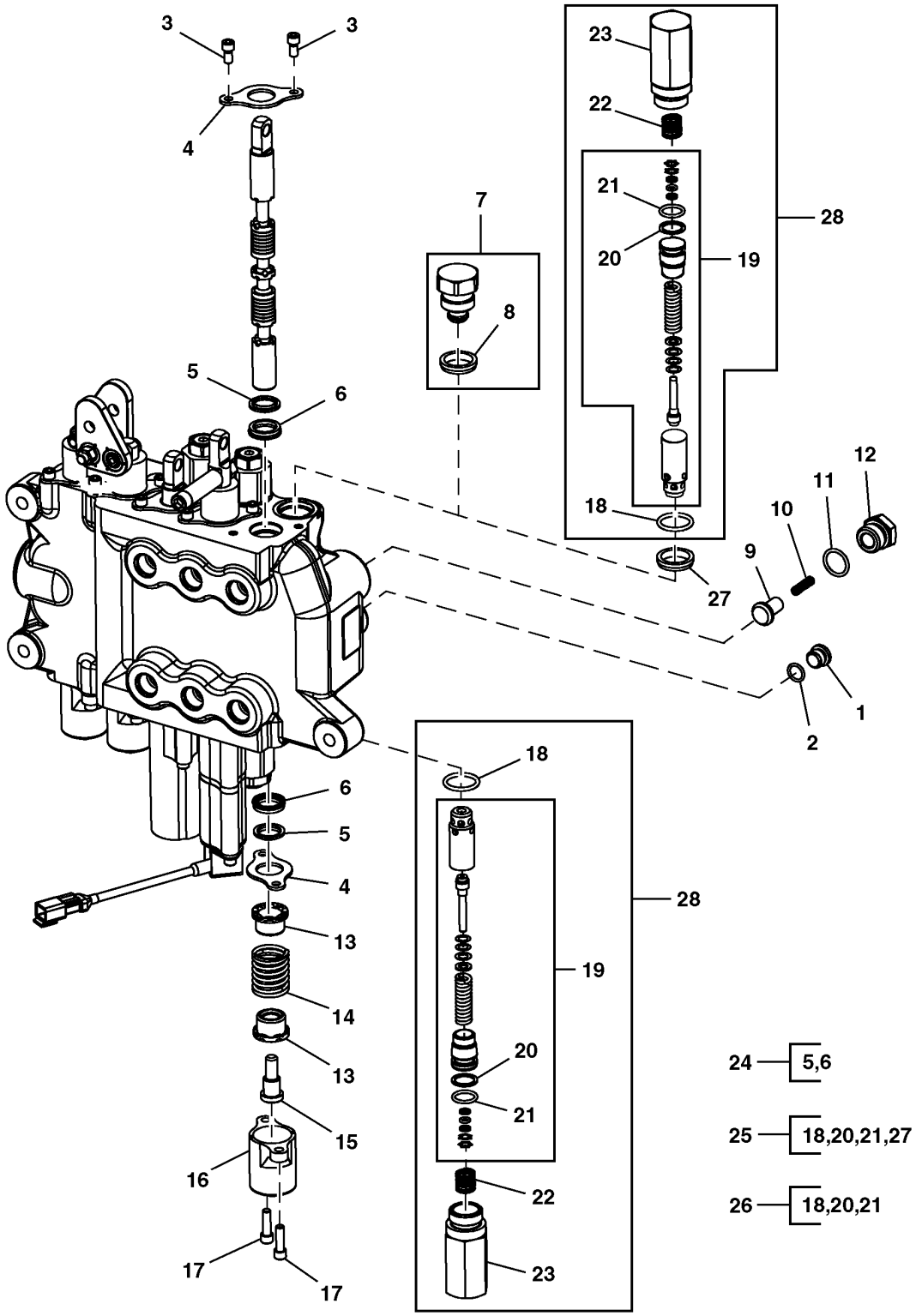

TX1096027

Pos.	*Ref.*	*Descripción*	*Cant.*	*Núm. de serie*	*Notas*
1	R111493	Tapón hermético	1		
2	T70177	Anillo tórico	1		
3	21H1352	Tornillo	2		1/4" X 3/8"
4	T81524	Placa	2		
5	.....	Retén	2		
6	.....	Retén	2		
7	AT83174	Tapón hermético	1		
8	T183757	Retén	1	-154602	1 1/16 in
9	T118694	Cono de válvula	1		
10	T118693	Muelle	1		
11	R26906	Anillo tórico	1		
12	T118692	Tapón hermético	1		
13	T81540	Retenedor	2		
14	T118879	Muelle	1		
15	T81541	Tornillo	1		
16	T118808	Tapa	1		
17	19H3554	Tornillo	2		1/4" X 0.880"
18	T118681	Anillo tórico	1		
19	AT178362	Kit de válvulas	1		3800 psi
20	.....	Anillo reforzador	1		
21	.....	Anillo tórico	1		
22	T118867	Muelle	1		
23	T118866	Carcasa	1		
24	AT280406	Juego de retenes	1		Carrete
25	AT314538	Juego de retenes	1		7/8 in., Válvula de alivio
26	AT314539	Juego de retenes	1		1 1/16 in., Válvula de alivio
27	T183756	Retén	1	154603-	7/8 in
28	AT182377	Válvula descarga de presión	1		1 1/16 in, 3800 psi
	AT353981	Válvula descarga de presión	1		7/8 in, 3100 psi

Loader Plumbing, Second and Third Function, Left
Tuyauterie de chargeur, deuxième et troisième fonctions, gauche
Tubulação da Carregadeira, Segunda e Terceira Função, Esquerda
Conjunto de tuberías de cargadora, funciones segunda y tercera, lado izquierdo

AT394588_TX1103112 B.1

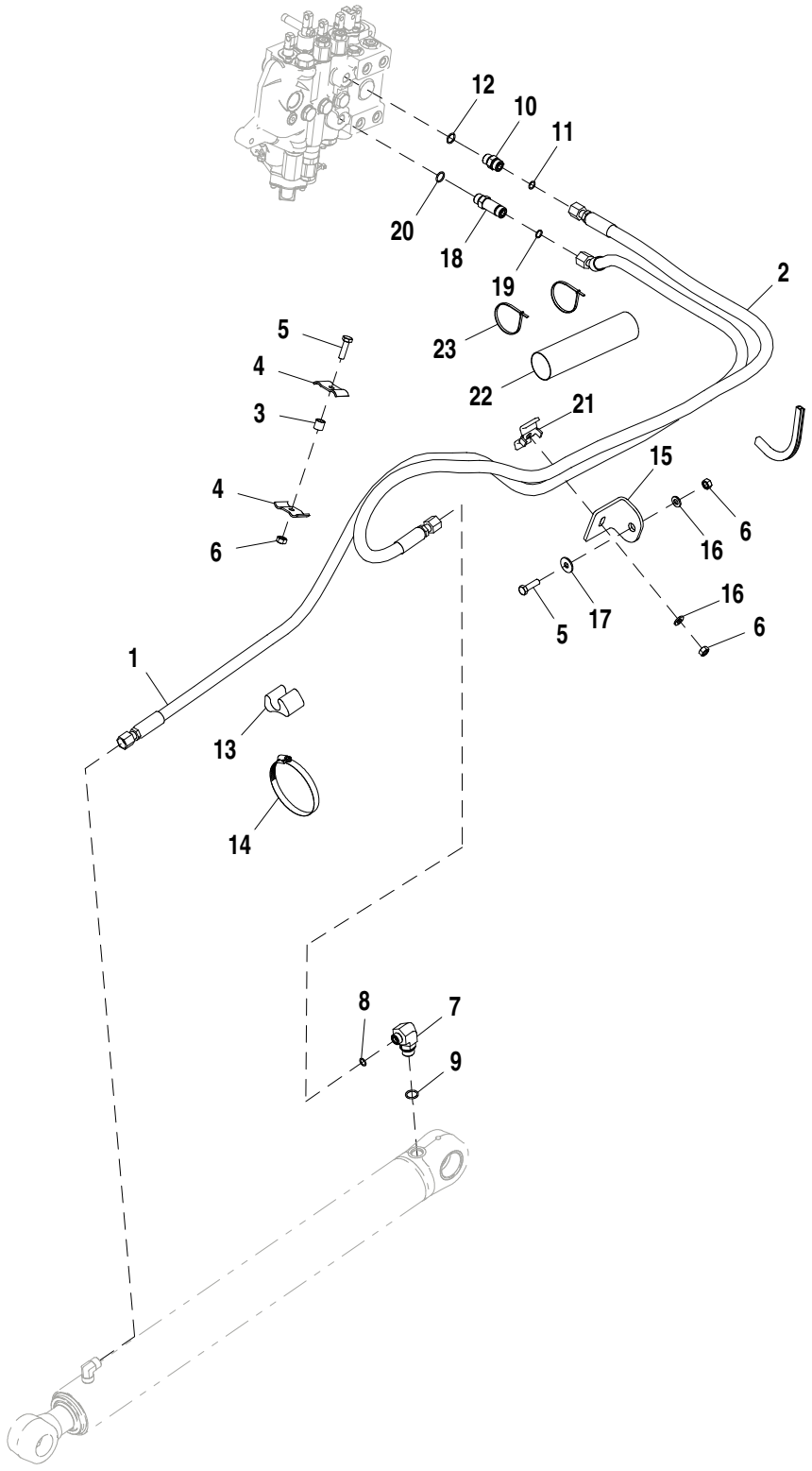

AT394588_TX1103112

Pos.	*Ref.*	*Descripción*	*Cant.*	*Núm. de serie*	*Notas*
1	AT394589	Manguera hidr. - confección	1		
2	AT197654	Manguera hidr. - confección	1		
3	28H3381	Espaciador	1		0.493" X 0.675" X 5/8"
4	R46919	Semiabrazadera	2		
5	19M7550	Tornillo	2		M10 X 35
6	14M7274	Tuerca	3		M10
7	38H1012	Racor acodado	1		
8	T77857	Anillo tórico	1		
9	R26906	Anillo tórico	1		
10	38H1161	Racor adaptador	1		
11	T77857	Anillo tórico	1		
12	R26375	Anillo tórico	1		
13	T105773	Guía	1		
14	AR21842	Abrazadera	1		
15	T165864	Ángulo	1		
16	24M7239	Arandela	2		10.700 X 21 X 2.500 mm
17	24M7296	Arandela	1		10.500 X 30 X 2.500 mm
18	38H1213	Racor adaptador	1		
19	T77857	Anillo tórico	1		
20	R26375	Anillo tórico	1		
21	KV22609	Abrazadera	1		
22	T153422	Protección de manguera	1		
23	H77698	Cinta de atar	2		

Loader Plumbing, 2-Function Right Side (204988 -)
Tuyauterie de chargeur, côté droit à 2 fonctions (204988 -)
Tubulação da Carregadeira, Segunda Função Lado Direito (204988 -)
Conjunto de tuberías de cargadora, 2 funciones de lado derecho (204988 -)

AT324211_TX1099252 C.2

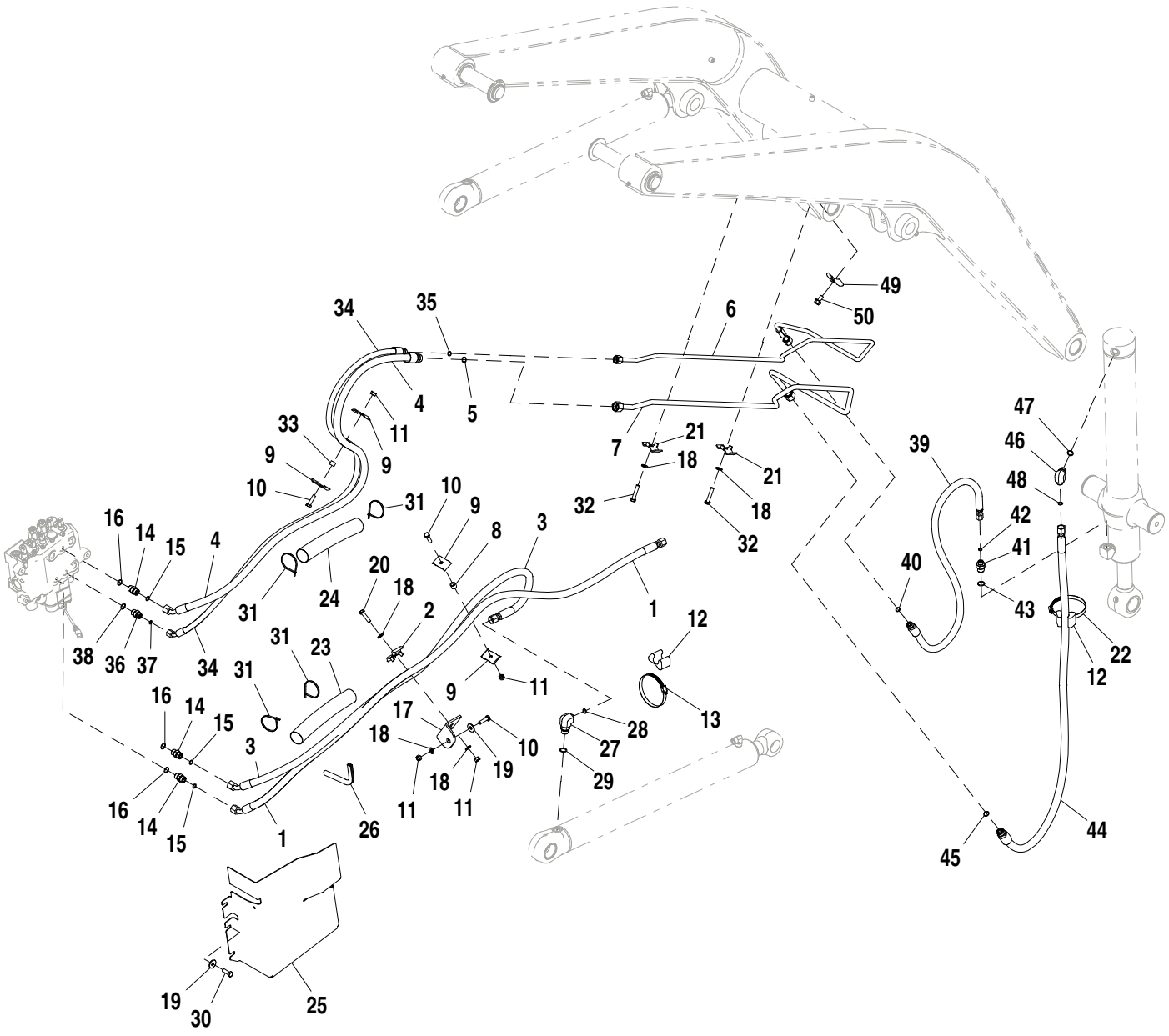

AT324211_TX1099252

Pos.	*Ref.*	*Descripción*	*Cant.*	*Núm. de serie*	*Notas*
1	AT197645	Manguera hidr. - confección	1		13/16" X 2110 mm (83") X 13/16"
2	KV22609	Abrazadera	1		
3	AT197646	Manguera hidr. - confección	1		13/16" X 1755 mm (69") X 13/16"
4	AT198258	Manguera hidr. - confección	1		13/16" X 1866 mm (73-1/2") X 1"
5	T77932	Anillo tórico	1		15.596 X 1.778 mm (0.614" X 0.070")
6	AT324234	Tubería de aceite	1		
7	AT321152	Tubería de aceite	1		
8	28H3381	Espaciador	1		0.493" X 0.675" X 5/8"
9	R46919	Semiabrazadera	4		
10	19M7550	Tornillo	3		M10 X 35
11	14M7274	Tuerca	4		M10
12	T105773	Guía	2		
13	TY22474	Abrazadera	3		
14	38H1161	Racor adaptador	3		
15	T77857	Anillo tórico	3		12.421 X 1.778 mm (0.489" X 0.070")
16	R26375	Anillo tórico	3		16.358 X 2.210 mm (0.644" X 0.087")
17	T165864	Ángulo	1		
18	24M7239	Arandela	5		10.700 X 21 X 2.500 mm
19	24M7296	Arandela	2		10.500 X 30 X 2.500 mm
20	19M8637	Tornillo	1		M10 X 40
21	T159952	Abrazadera	2		
22	AU12450	Abrazadera para mangueras	1		
23	.....	Protección de manguera	1		MAKE FROM T78606 CTL, 254 mm (10 in.)
24	.....	Protección de manguera	1		MAKE FROM T78606 CTL, 254 mm (10 in.)
25	T206908	Revestimiento	1		
26	T61861	Aislante	1		Moldura, CTL, 0.61 ft.
27	38H1012	Racor acodado	1		
28	R26906	Anillo tórico	1		19.177 X 2.464 mm (0.755" X 0.097")
29	R26906	Anillo tórico	1		19.177 X 2.464 mm (0.755" X 0.097")
30	19M7662	Tornillo	4		M10 X 30
31	H77698	Cinta de atar	4		
32	19M7658	Tornillo	2		M10 X 50
33	28H3394	Casquillo	1		0.493" X 0.675" X 1/2"
34	AT301476	Manguera hidr. - confección	1		17.4752" X 1892 mm (74-1/2") X 13/16"
35	T77857	Anillo tórico	1		12.421 X 1.778 mm (0.489" X 0.070")
36	38H1171	Racor adaptador	1		
37	R26375	Anillo tórico	1		16.358 X 2.210 mm (0.644" X 0.087")
38	R26375	Anillo tórico	1		16.358 X 2.210 mm (0.644" X 0.087")
39	AT173120	Manguera hidr. - confección	1		17.4752" X 1226 mm (48-1/4") X 13/16"
40	T77857	Anillo tórico	1		12.421 X 1.778 mm (0.489" X 0.070")
41	38H1172	Racor adaptador	1		
42	R26906	Anillo tórico	1		19.177 X 2.464 mm (0.755" X 0.097")
43	R26906	Anillo tórico	1		19.177 X 2.464 mm (0.755" X 0.097")
44	AT188560	Manguera hidr. - confección	1		13/16" X 1575 mm (62") X 1"
45	T77932	Anillo tórico	1		15.596 X 1.778 mm (0.614" X 0.070")
46	38H1005	Racor acodado	1		
47	T77857	Anillo tórico	1		12.421 X 1.778 mm (0.489" X 0.070")
48	T77857	Anillo tórico	1		12.421 X 1.778 mm (0.489" X 0.070")
49	T217085	Abrazadera	1		
50	19M7784	Tornillo	1		M10 X 20

Loader Plumbing, 3-Function Right Side (204988 -)
Tuyauterie de chargeur, côté droit à 3 fonctions (204988 -)
Tubulação da Carregadeira, Função 3 Direita (204988 -)
Conjunto de tuberías de cargadora, 3 funciones de lado derecho (204988 -)

AT324212_TX1099253 A.1

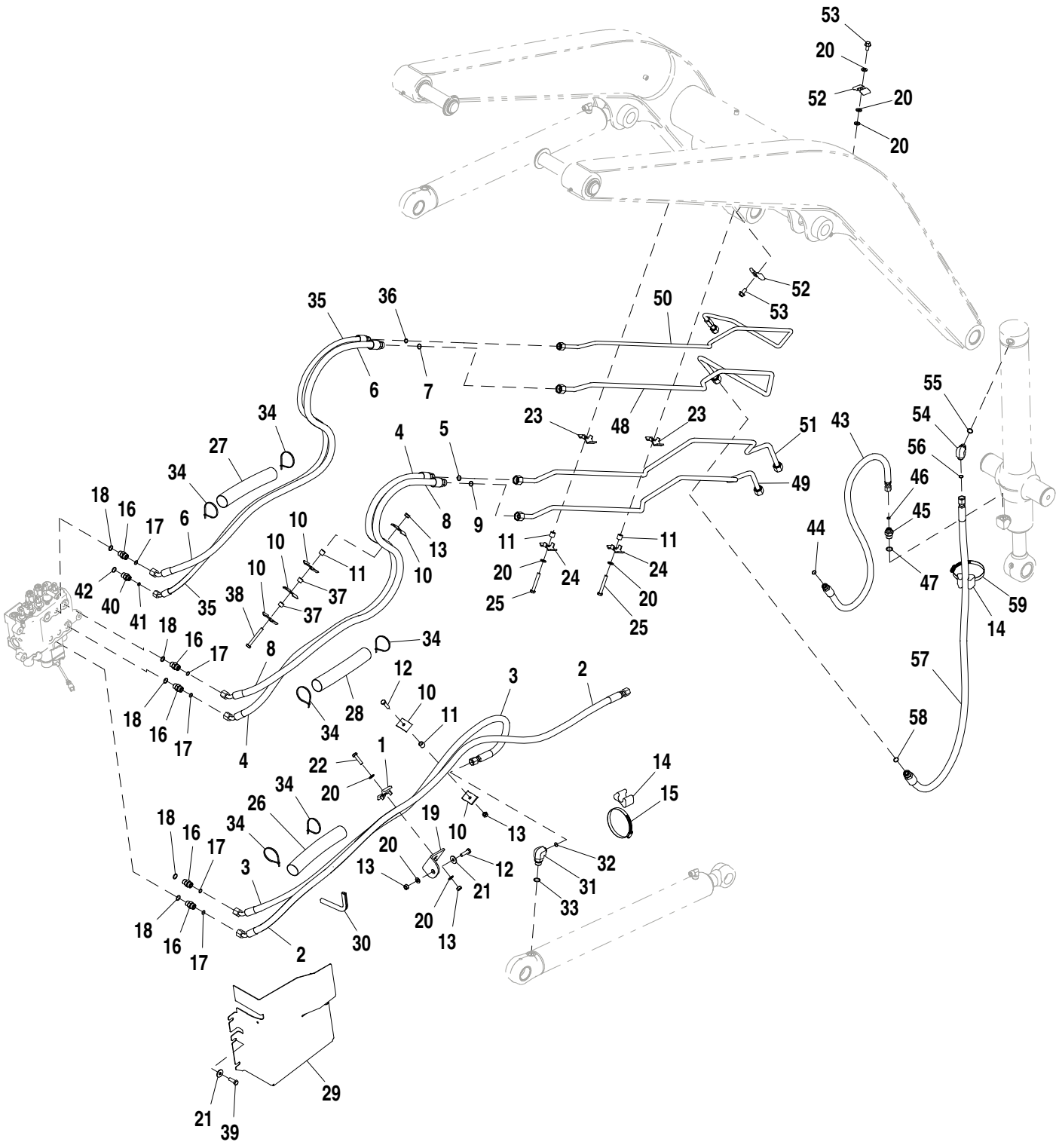

AT324212_TX1099253

Pos.	*Ref.*	*Descripción*	*Cant.*	*Núm. de serie*	*Notas*
1	KV22609	Abrazadera	1		
2	AT197645	Manguera hidr. - confección	1		13/16" X 2110 mm (83") X 13/16"
3	AT197646	Manguera hidr. - confección	1		13/16" X 1755 mm (69") X 13/16"
4	AT198254	Manguera hidr. - confección	1		17.3025" X 1834 mm (72-1/4") X 1"
5	T77932	Anillo tórico	1		15.596 X 1.778 mm (0.614" X 0.070")
6	AT198258	Manguera hidr. - confección	1		13/16" X 1866 mm (73-1/2") X 1"
7	T77932	Anillo tórico	1		15.596 X 1.778 mm (0.614" X 0.070")
8	AT198260	Manguera hidr. - confección	1		13/16" X 1821 mm (71-3/4") X 1"
9	T77932	Anillo tórico	1		15.596 X 1.778 mm (0.614" X 0.070")
10	R46919	Semiabrazadera	6		
11	28H3381	Espaciador	4		0.493" X 0.675" X 5/8"
12	19M7550	Tornillo	2		M10 X 35
13	14M7274	Tuerca	4		M10
14	T105773	Guía	2		
15	AR21842	Abrazadera	1		
16	38H1161	Racor adaptador	1		
17	T77857	Anillo tórico	1		12.421 X 1.778 mm (0.489" X 0.070")
18	R26375	Anillo tórico	1		16.358 X 2.210 mm (0.644" X 0.087")
19	T165864	Ángulo	1		
20	24M7239	Arandela	8		10.700 X 21 X 2.500 mm
21	24M7296	Arandela	2		10.500 X 30 X 2.500 mm
22	19M8637	Tornillo	1		M10 X 40
23	T159952	Abrazadera	2		
24	T159954	Abrazadera	2		
25	19M7875	Tornillo	2		M10 X 70
26	.....	Protección de manguera	1		MAKE FROM T78606 CTL 254 mm
27	.....	Protección de manguera	1		MAKE FROM T78606 CTL 254 mm
28	.....	Protección de manguera	1		MAKE FROM T78606 CTL 254 mm
29	T206908	Revestimiento	1		
30	T61861	Aislante	1		Moldura, CTL .61ft
31	38H1012	Racor acodado	1		
32	T77857	Anillo tórico	1		12.421 X 1.778 mm (0.489" X 0.070")
33	R26906	Anillo tórico	1		19.177 X 2.464 mm (0.755" X 0.097")
34	H77698	Cinta de atar	6		
35	AT301476	Manguera hidr. - confección	1		17.4752" X 1892 mm (74-1/2") X 13/16"
36	T77857	Anillo tórico	1		12.421 X 1.778 mm (0.489" X 0.070")
37	28H3394	Casquillo	2		0.493" X 0.675" X 1/2"
38	19M8081	Tornillo	1		M10 X 80
39	19M7662	Tornillo	1		M10 X 30
40	38H1171	Racor adaptador	1		
41	T77613	Anillo tórico	1		
42	R26375	Anillo tórico	1		16.358 X 2.210 mm (0.644" X 0.087")
43	AT173120	Manguera hidr. - confección	1		17.4752" X 1226 mm (48-1/4") X 13/16"
44	T77857	Anillo tórico	1		12.421 X 1.778 mm (0.489" X 0.070")
45	38H1172	Racor adaptador	1		
46	T77613	Anillo tórico	1		
47	R26906	Anillo tórico	1		19.177 X 2.464 mm (0.755" X 0.097")
48	AT321152	Tubería de aceite	1		
49	AT321156	Tubería de aceite	1		
50	AT324234	Tubería de aceite	1		
51	AT321155	Tubería de aceite	1		
52	T217085	Abrazadera	2		
53	19M7784	Tornillo	2		M10 X 20
54	38H1005	Racor acodado	1		
55	R26375	Anillo tórico	1		16.358 X 2.210 mm (0.644" X 0.087")
56	T77857	Anillo tórico	1		12.421 X 1.778 mm (0.489" X 0.070")
57	AT188560	Manguera hidr. - confección	1		13/16" X 1575 mm (62") X 1"
58	T77932	Anillo tórico	1		15.596 X 1.778 mm (0.614" X 0.070")
59	AU12450	Abrazadera para mangueras	1		

Loader Control Valve
Distributeur de chargeur
Válvula de Controle da Carregadeira
Válvula de control de cargadora

TX1017174 A.1

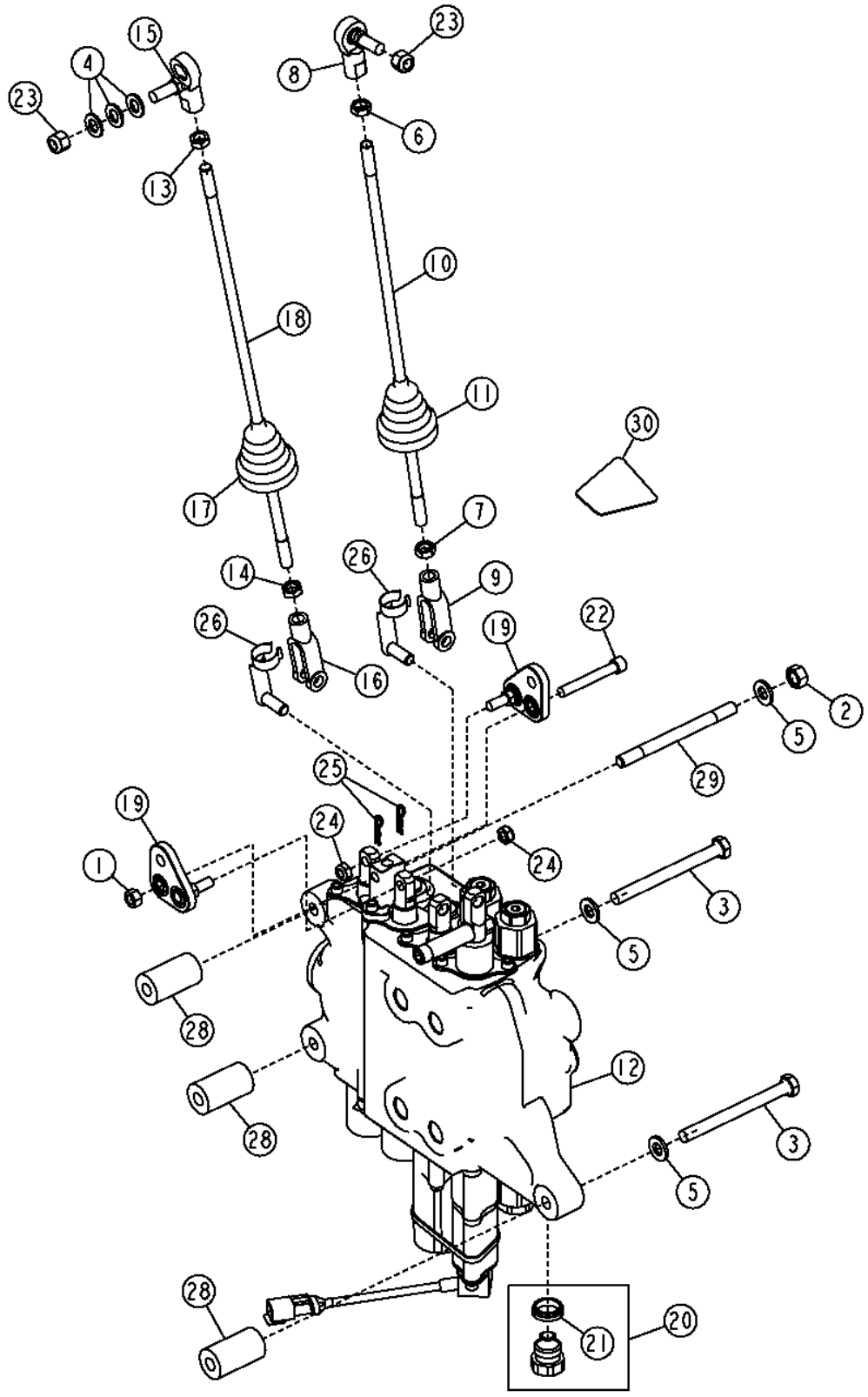

Pos.	*Ref.*	*Descripción*	*Cant.*	*Núm. de serie*	*Notas*
1	14H785	Tuerca	1		5/16"
2	14M7274	Tuerca	2		M10
3	19M8166	Tornillo	2		M10 X 110
4	24M7040	Arandela	3		11 X 20 X 2 mm
5	24M7239	Arandela	4		10.700 X 21 X 2.500 mm
6	14H774	Tuerca	1		3/8"
7	14H913	Tuerca	1		3/8"
8	AT169087	Rótula	1		
9	T140328	Horquilla	1		
10	T164259	Vástago	1		
11	T185710	Envoltura	1		
12	AT196622	Distribuidor	1		Dos funciones
	AT196624	Distribuidor	1		Tres funciones
	AT330850	**Conjunto de modificación**	**1**		**(WHOLE GOODS), TRES FUNCIONES**
13	14H774	Tuerca	1		3/8"
14	14H913	Tuerca	1		3/8"
15	AT169087	Rótula	1		
16	T140328	Horquilla	1		
17	T185710	Envoltura	1		
18	T188976	Vástago	1		
19	AT199656	Palanca acodada	2		
20	AT316301	Válvula descarga de presión	1	-159760	(CONSULTAR SIGUIENTE PAGINA PARA DESCRIPCION)
	AT353981	Válvula descarga de presión	1	159761-	
21	T183756	Retén	1		
22	M1036T	Tornillo	1		
23	M68954	Tuerca de seguridad	2		
24	R11151	Tuerca de seguridad	2		
25	R46528	Pasador de muelle	2		
26	.....	Bulón	2		(SUB R65563 AND T202956)(T183617 NLA)
28	T190296	Espaciador	3		
29	T190300	Espárrago	1		
30	T223965	Etiqueta adhesiva	1		Dos funciones
	T223966	Etiqueta adhesiva	1		Tres funciones

Loader Control Valve Kit
Kit distributeur de chargeur
Kit de Válvula de Controle da Carregadeira
Juego de válvula de control de pala cargadora

AT330850_TX1123002 A.2

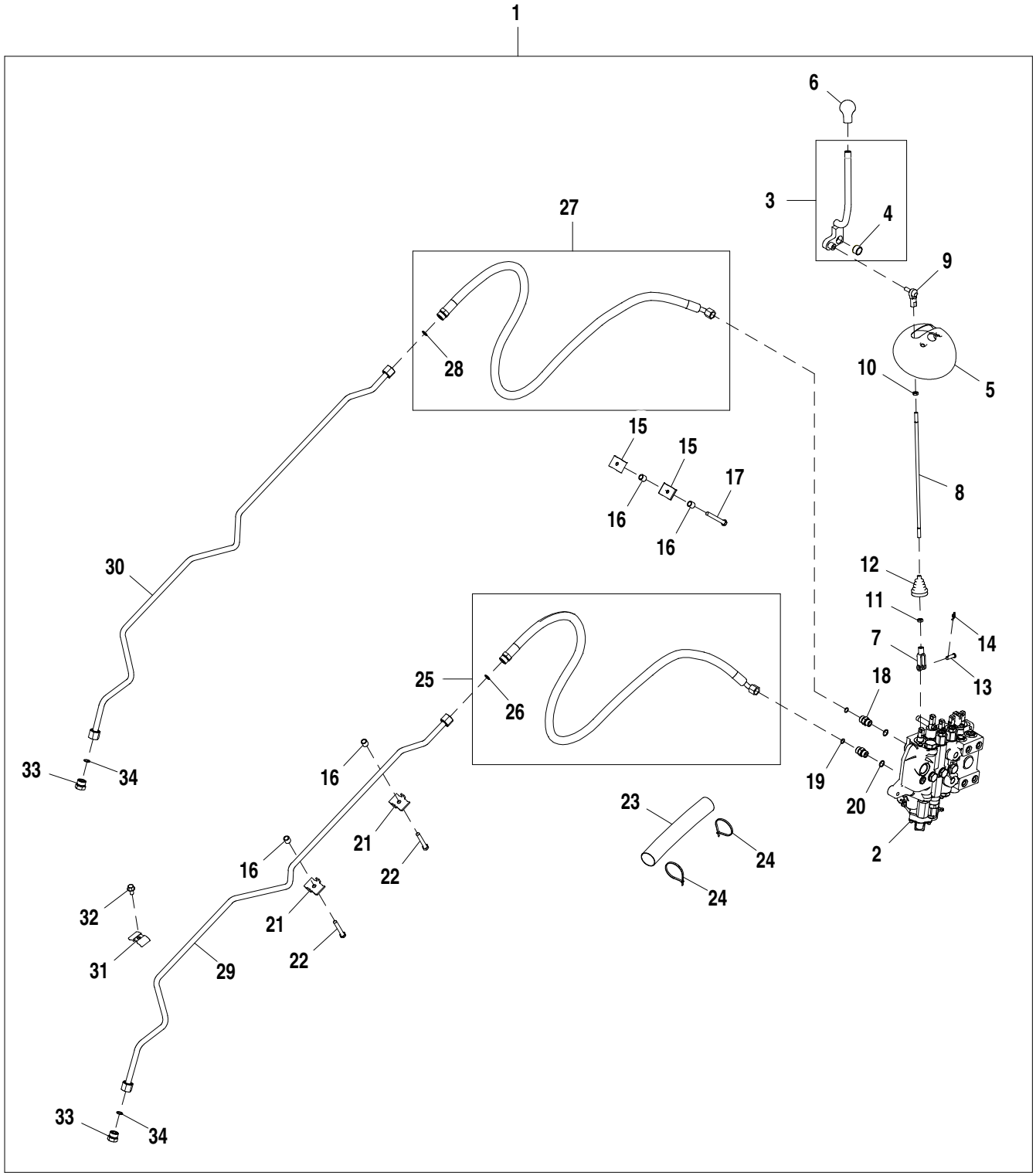

AT330850_TX1123002

Pos.	*Ref.*	*Descripción*	*Cant.*	*Núm. de serie*	*Notas*
1	**AT330850**	**Manguera hidráulica**	**1**		**Conjunto de comodidad**
2	AT196624	Distribuidor	1		Válvula de control de cargadora de 5 funciones
3	AT196596	Palanca	1		
4	L4694T	Casquillo	1		
5	T166900	Tapadera	1		
6	T133291	Empuñadura	1		
7	T140328	Horquilla	1		
8	T164259	Vástago	1		
9	AT169087	Rótula	1		
10	14H774	Tuerca	1		3/8"
11	14H913	Tuerca	1		3/8"
12	T185710	Envoltura	1		
13	R65563	Bulón	1		
14	T202956	Retenedor	1		
15	R46919	Semiabrazadera	2		
16	28H3381	Espaciador	4		0.493" X 0.675" X 5/8"
17	19M8081	Tornillo	1		M10 X 80
18	38H1161	Racor adaptador	2		
19	T77857	Anillo tórico	2		
20	R26375	Anillo tórico	2		
21	T159954	Abrazadera	2		
22	19M7875	Tornillo	2		M10 X 70
23	.....	Protección de manguera	1		MAKE FROM T78606, CTL 254 mm (10 in.), Los extremos de la tela deben fundirse
24	H77698	Cinta de atar	2		
25	AT198254	Manguera hidr. - confección	1		
26	T77932	Anillo tórico	1		
27	AT198260	Manguera hidr. - confección	1		
28	T77932	Anillo tórico	1		
29	AT321155	Tubería de aceite	1		
30	AT321156	Tubería de aceite	1		
31	T217085	Abrazadera	1		
32	19M7784	Tornillo	1		M10 X 20
33	38H1148	Tapón hermético	2		
34	T77932	Anillo tórico	2		
35	T223966	Etiqueta adhesiva	1		Control de cargadora, Tres funciones, No se ilustra

Loader Coupler Auxiliary Plumbing
Accouplement de chargeur tuyauterie auxiliaire
Tubulação Auxiliar do Acoplador da Carregadeira
Acoplador de cargadora tubería auxiliar

AT320363_TX1106584 A.1

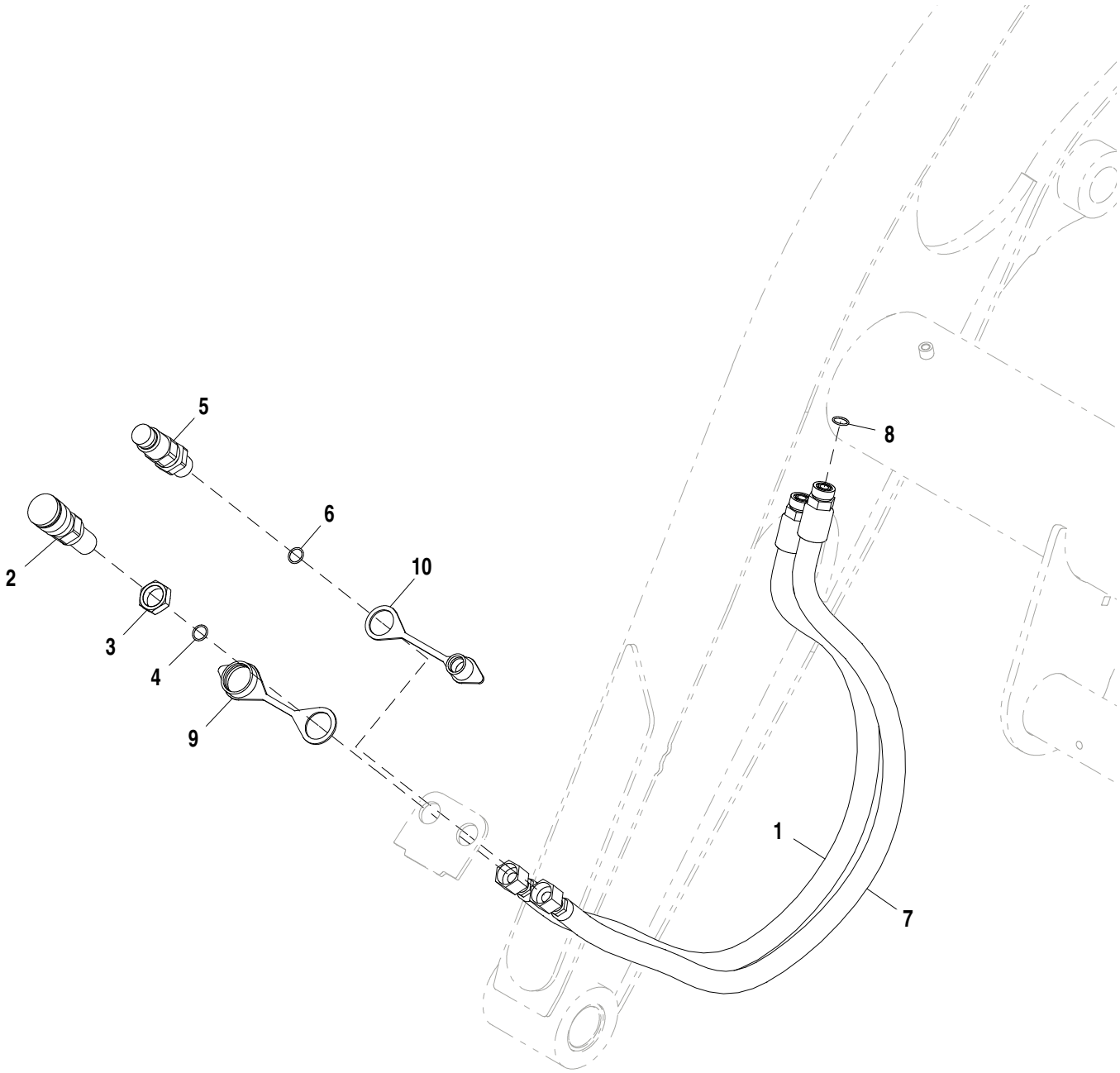

AT320363_TX1106584

Pos.	*Ref.*	*Descripción*	*Cant.*	*Núm. de serie*	*Notas*
1	AT309986	Manguera hidr. - confección	1		1" X 1260 mm (49-1/2") X 1"
2	KV11305	Acoplamiento hidr. rápido	1		
3	T80306	Tuerca	1		25.400 mm (1")
4	T77932	Anillo tórico	1		15.596 X 1.778 mm (0.614" X 0.070")
5	AT312876	Acoplamiento hidr. rápido	1		
6	T77932	Anillo tórico	1		15.596 X 1.778 mm (0.614" X 0.070")
7	AT309934	Manguera hidr. - confección	1		
8	T77932	Anillo tórico	1		15.596 X 1.778 mm (0.614" X 0.070")
9	T188879	Tapa	1		Acoplador rápido hembra
10	T188880	Tapa	1		Acoplador rápido macho

Loader Auxiliary Plugs
Connecteurs auxiliaires de chargeur
Plugues Auxiliares da Carregadeira
Tapones auxiliares de cargadora

AT395608_TX1103153 A.2

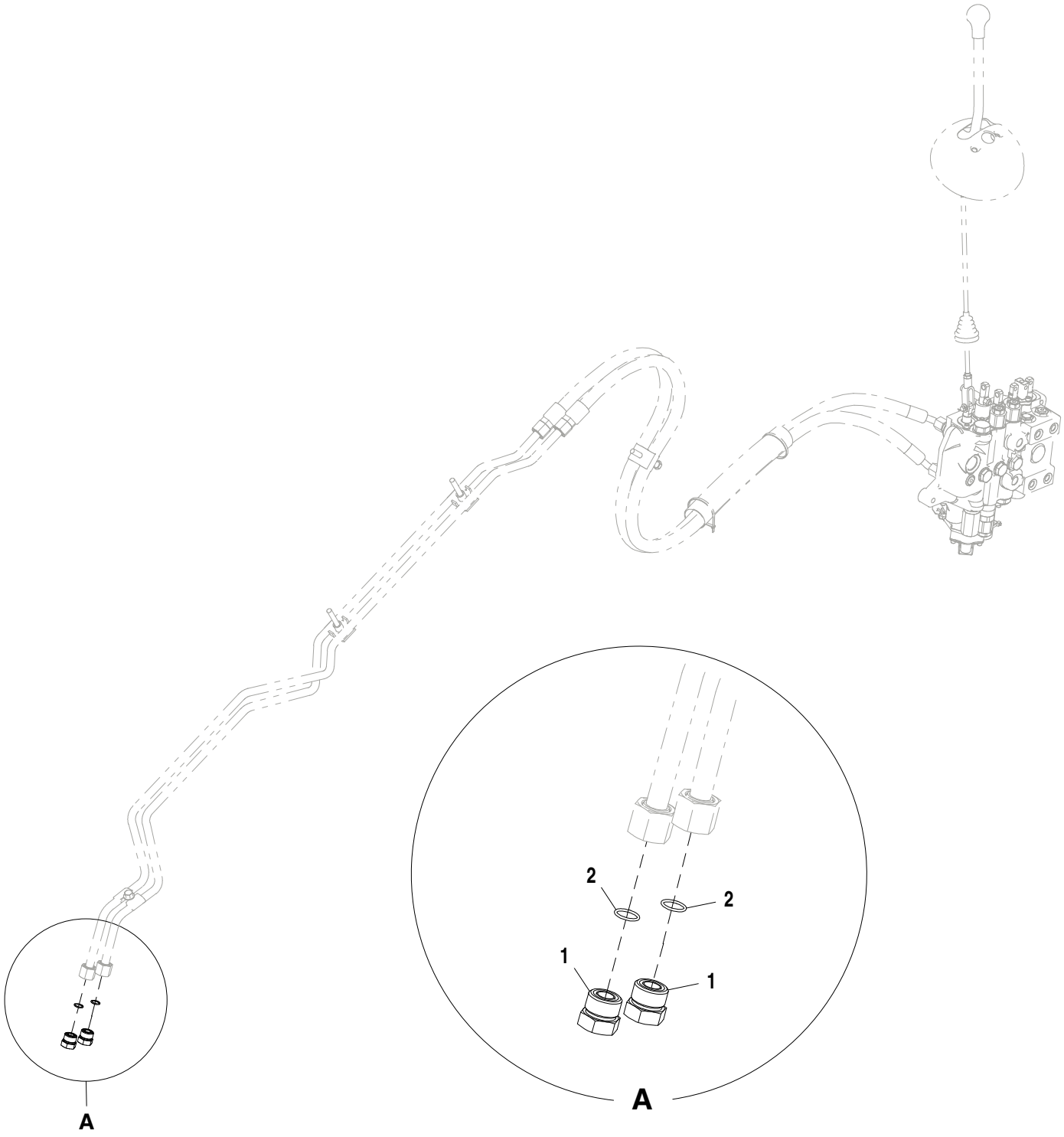

AT395608_TX1103153

Pos.	*Ref.*	*Descripción*	*Cant.*	*Núm. de serie*	*Notas*
1	38H1148	Tapón hermético	1		
2	T77932	Anillo tórico	1		

Ride Control Accumulator Mounting Hardware
Boulonnerie de montage d'accumulateur de commande de suspension
Peças de Montagem do Acumulador do Controle da Suspensão
Tornillería de montaje de acumulador de control de suspensión

AT407948_TX1103941 A.1

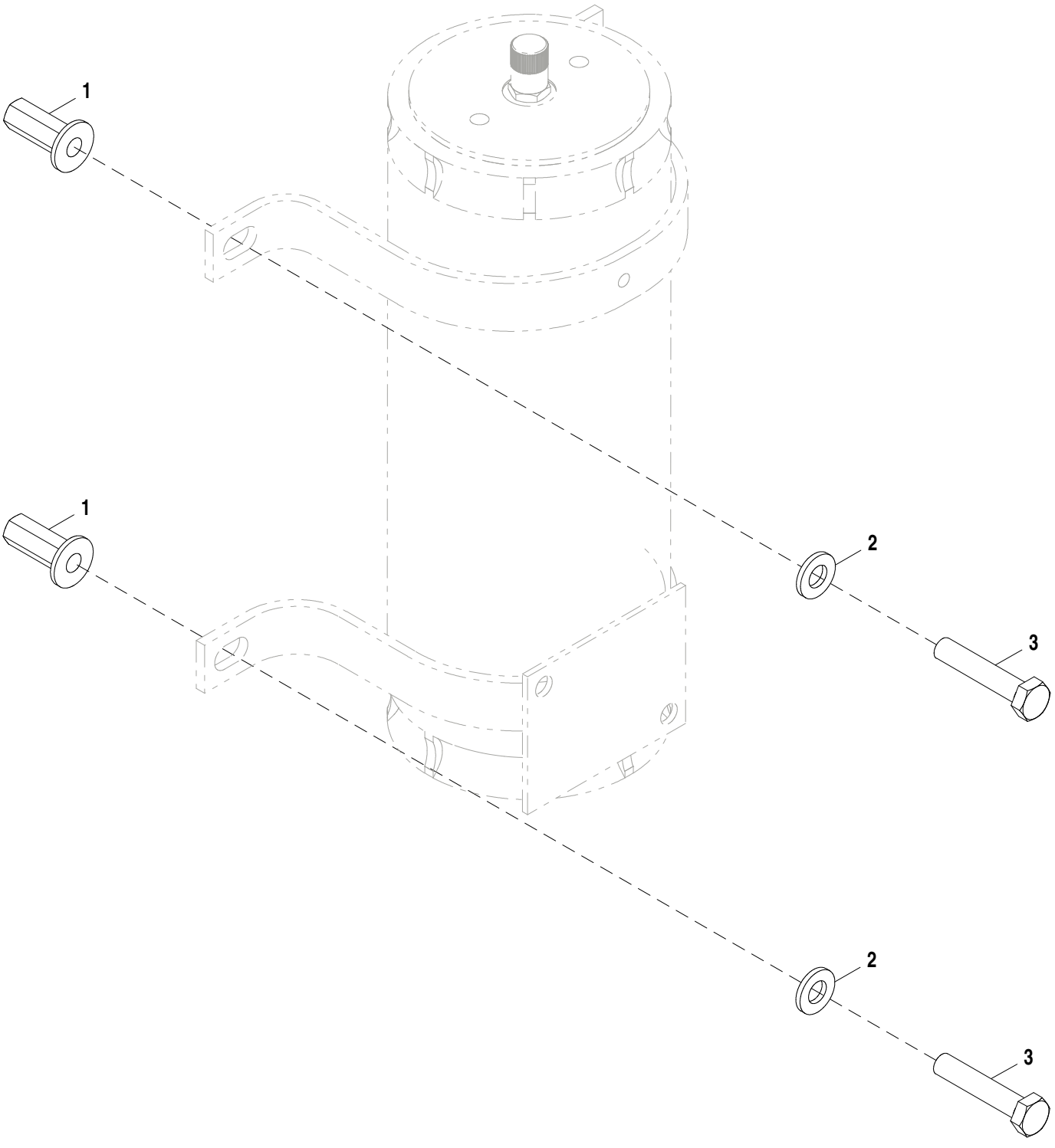

AT407948_TX1103941

Pos.	*Ref.*	*Descripción*	*Cant.*	*Núm. de serie*	*Notas*
1	T148409	Tuerca	2		M10
2	24M7239	Arandela	2		10.700 X 21 X 2.500 mm
3	19M8600	Tornillo	2		M10 X 50

Loader Bucket Cylinder (202928 -)
Vérin de benne de chargeur (202928 -)
Cilindro da Caçamba da Carregadeira (202928 -)
Cilindro de cucharón de cargadora (202928 -)

AHC11105_TX1094233 A.2

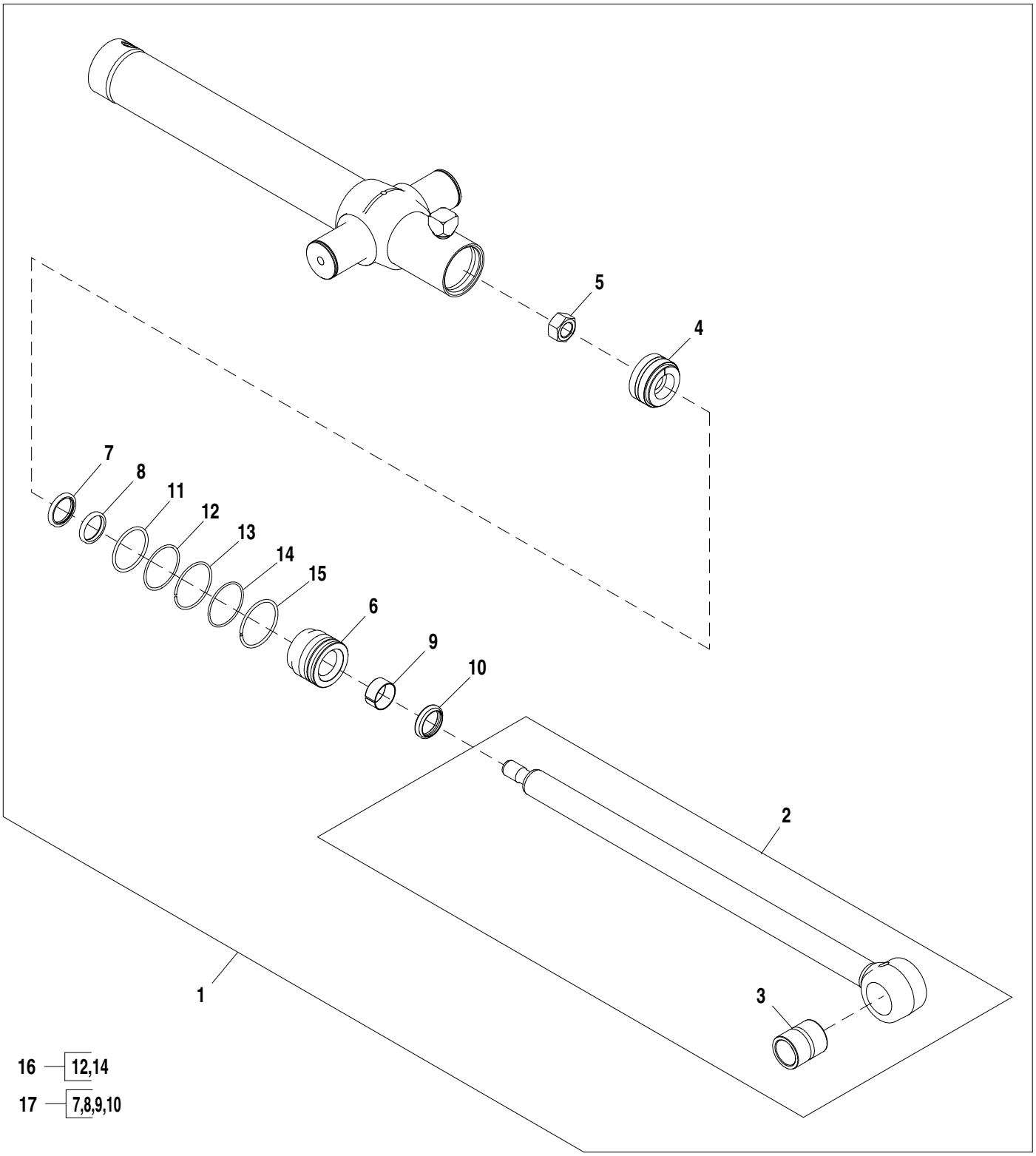

Pos.	*Ref.*	*Descripción*	*Cant.*	*Núm. de serie*	*Notas*
1	AHC11107	Cilindro hidráulico	1		
2	AH162040	Extremo	1		
3	H151594	Casquillo	1		
4	AH205060	Pistón	1		
5	H170539	Tuerca	1		
6	HC10929	Guía vástago cilindro hidr.	1		
7	AH146561	Retén	1		
8	H152203	Retén	1		
9	H208987	Anillo anti-desgaste	1		
10	AHC10164	Retén	1		
11	F1430R	Anillo tórico	1		
12	R79101	Anillo reforzador	1		
13	H180103	Anillo elástico	1		
14	H181114	Anillo tórico	1		
15	H206859	Anillo elástico	1		
16	AH212097	Juego para cilindr.hidrául.	1		Cavidad
17	AHC11573	Juego para cilindr.hidrául.	1		Biela

Boom Lift Cylinder
Vérin de levage de la flèche
Cilindro de Elevação da Lança
Cilindro elevador de aguilón

AHC11108_TX1096768 A.1

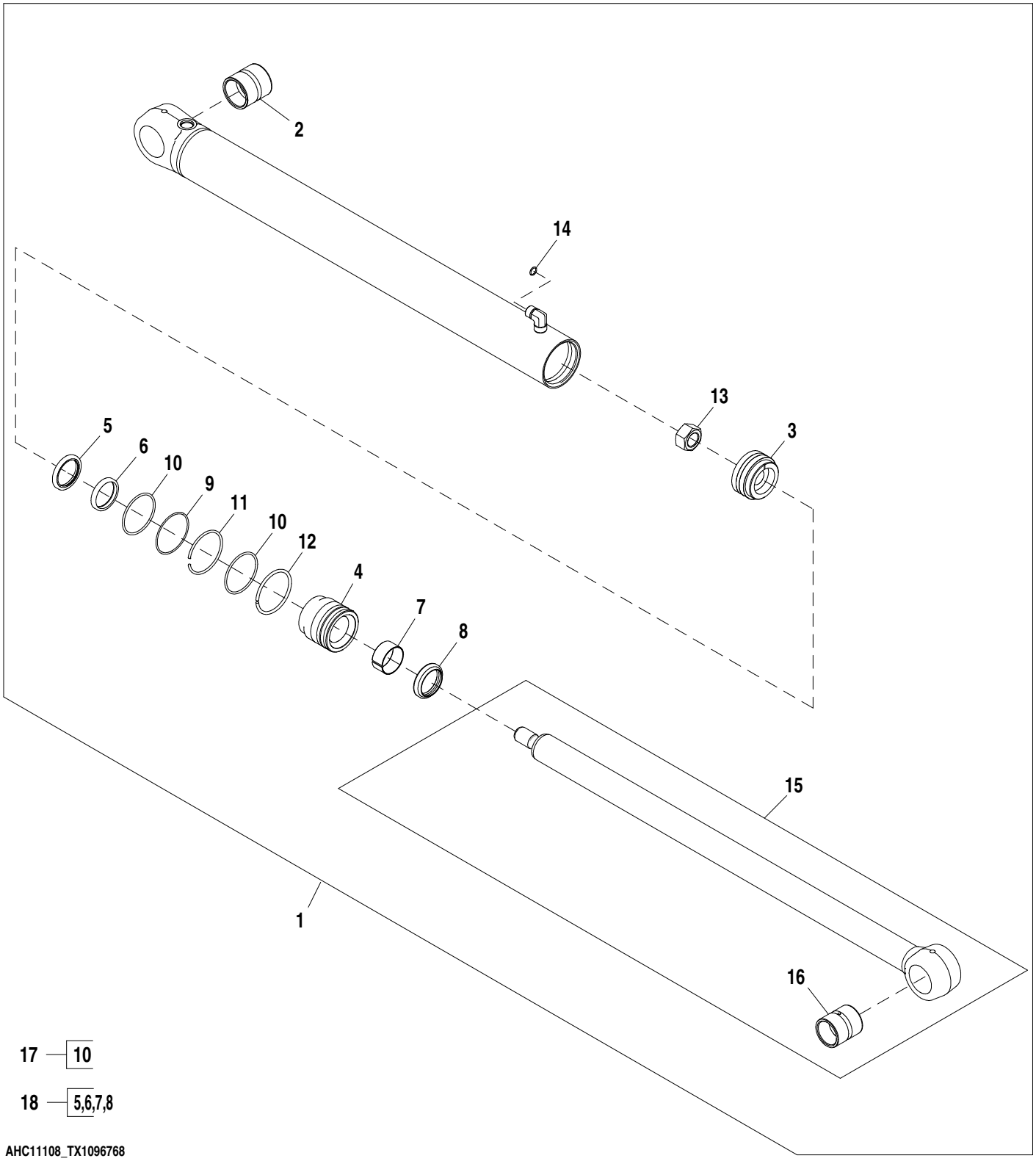

Pos.	*Ref.*	*Descripción*	*Cant.*	*Núm. de serie*	*Notas*
1	AHC11108	Cilindro hidráulico	1		
2	H159941	Casquillo	1		
3	AH165826	Pistón	1		
4	HC10931	Guía vástago cilindro hidr.	1		
5	AH146561	Retén	1		
6	H152203	Retén	1		
7	H208987	Anillo anti-desgaste	1		
8	AHC10164	Retén	1		
9	R81864	Anillo reforzador	1		
10	T12582	Anillo tórico	2		
11	H170216	Anillo elástico	1		
12	H180787	Anillo elástico	1		
13	H170538	Tuerca	1		
14	T77857	Anillo tórico	1		
15	AH146875	Vástago de cil. hidráulico	1		
16	H151542	Casquillo	1		
17	AH212092	Juego para cilindr.hidrául.	1		Cavidad
18	AHC11573	Juego para cilindr.hidrául.	1		Biela

Boom Lift Cylinder Hardware
Matériel de vérin de relevage de flèche
Peças de Fixação do Cilindro de Elevação da Lança
Tornillería de cilindro elevador de aguilón

TX1016965 A.1

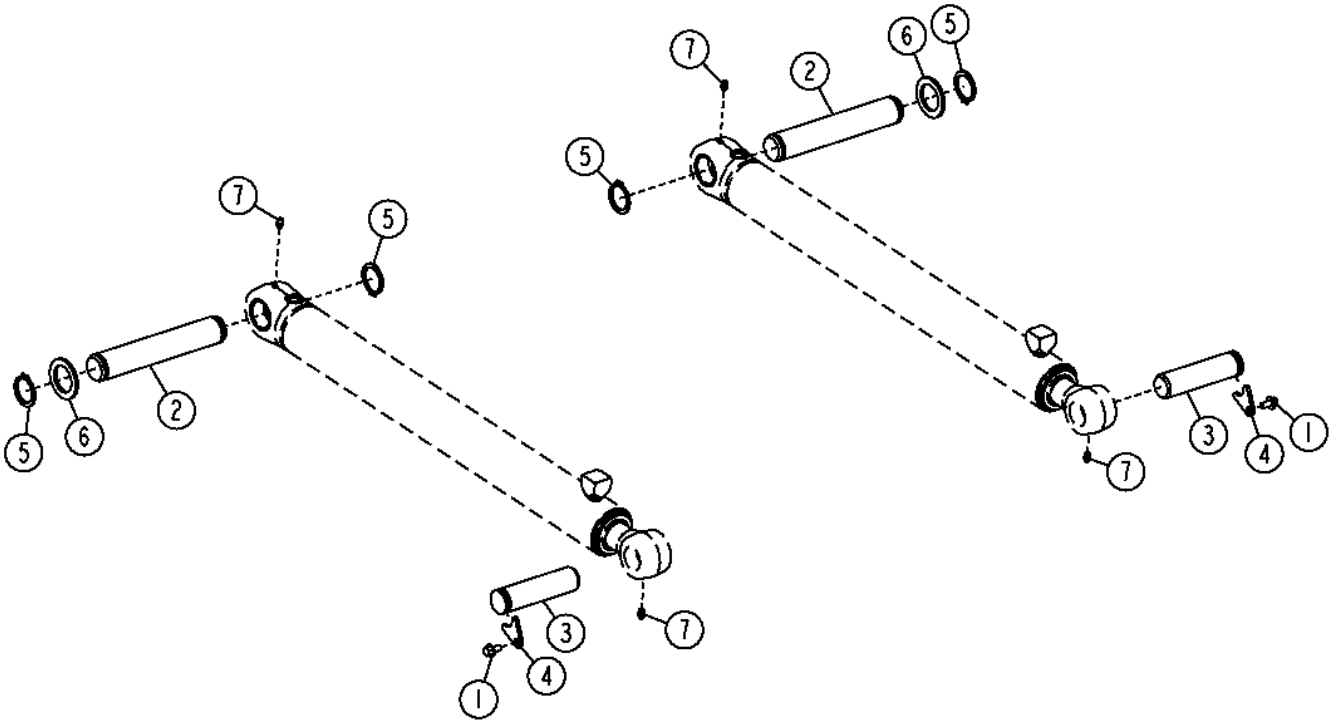

TX1016965

Pos.	*Ref.*	*Descripción*	*Cant.*	*Núm. de serie*	*Notas*
1	19M7784	Tornillo	2		M10 X 20
2	T158132	Pasador	2		
3	T187275	Bulón	2		
4	T187276	Placa	2		
5	T61226	Anillo elástico	4		
6	T228611	Arandela	4		(SUB FOR (4) T75815, THIS APPLICATION)
7	T162396	Engrasador	4		

Multipurpose Bucket Cylinder and Repair Kit
Vérin de benne universelle et kit de réparation
Cilindro da Caçamba Multiuso e Kit de Reparo
Cilindro de cucharón universal y kit de reparación

T197121 A.1

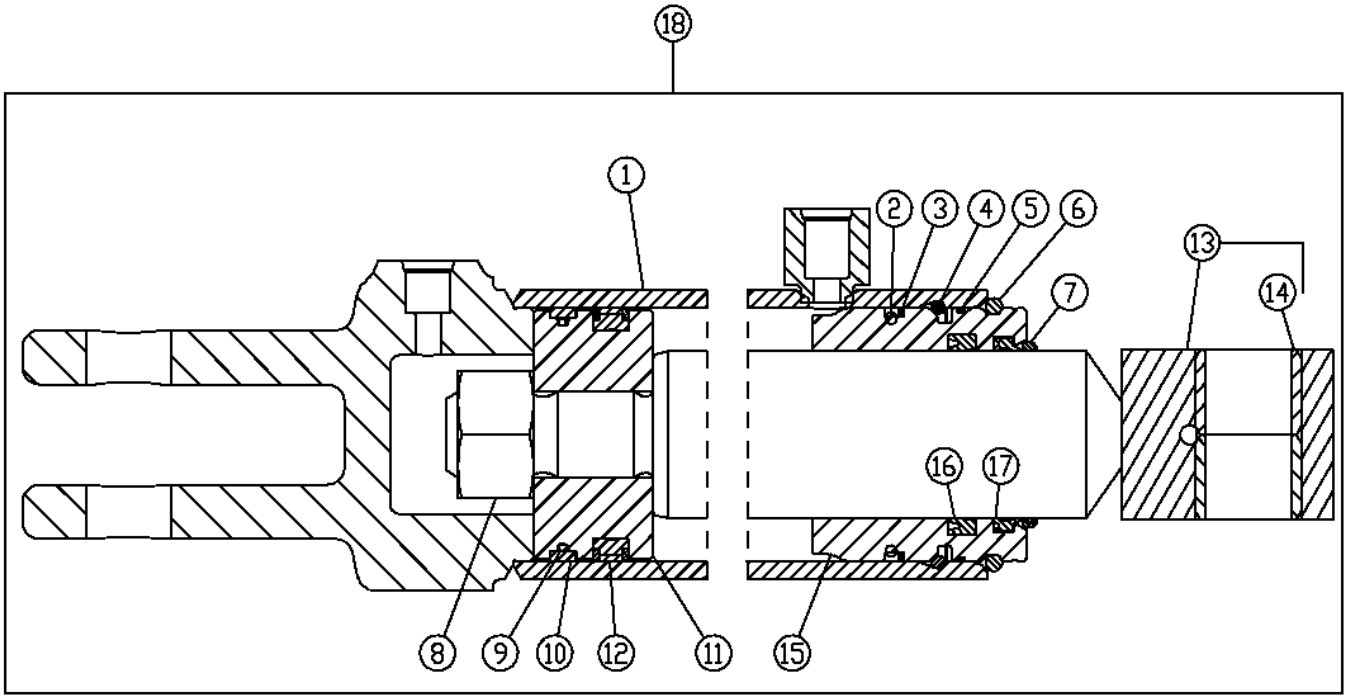

T197121

Pos.	*Ref.*	*Descripción*	*Cant.*	*Núm. de serie*	*Notas*
1	.....	Cuerpo de cil. hidráulico	1		
2	T14065	Anillo tórico	1		66.269 X 3.531 mm (2-39/64" X 0.139")
3	.....	Anillo	2		
4	H177854	Anillo elástico	1		
5	.....	Anillo tórico	1		
6	H180927	Anillo elástico	1		
7	.....	Anillo tórico	1		
8	14H1112	Tuerca	1		1"
9	.....	Anillo anti-desgaste	1		
10	.....	Anillo tórico	1		
11	.....	Pistón	1		
12	.....	Anillo de pistón	1		
13	.....	Vástago	1		
14	H180965	Casquillo	1		25.565 X 31.790 X 25.400 mm (1.006" X 1.252" X 1")
15	.....	Guía vástago cilindro hidr.	1		
16	H152203	Retén	1		
17	.....	Retén	1		
18	AH210737	Cilindro hidráulico	1		
19	AH209022	Juego para cilindr.hidrául.	1		Biela, Cavidad

Front Coupler Cylinder
Vérin d'accouplement avant
Cilindro do Acoplador Dianteiro
Cilindro de acoplador delantero

TX1015950 A.1

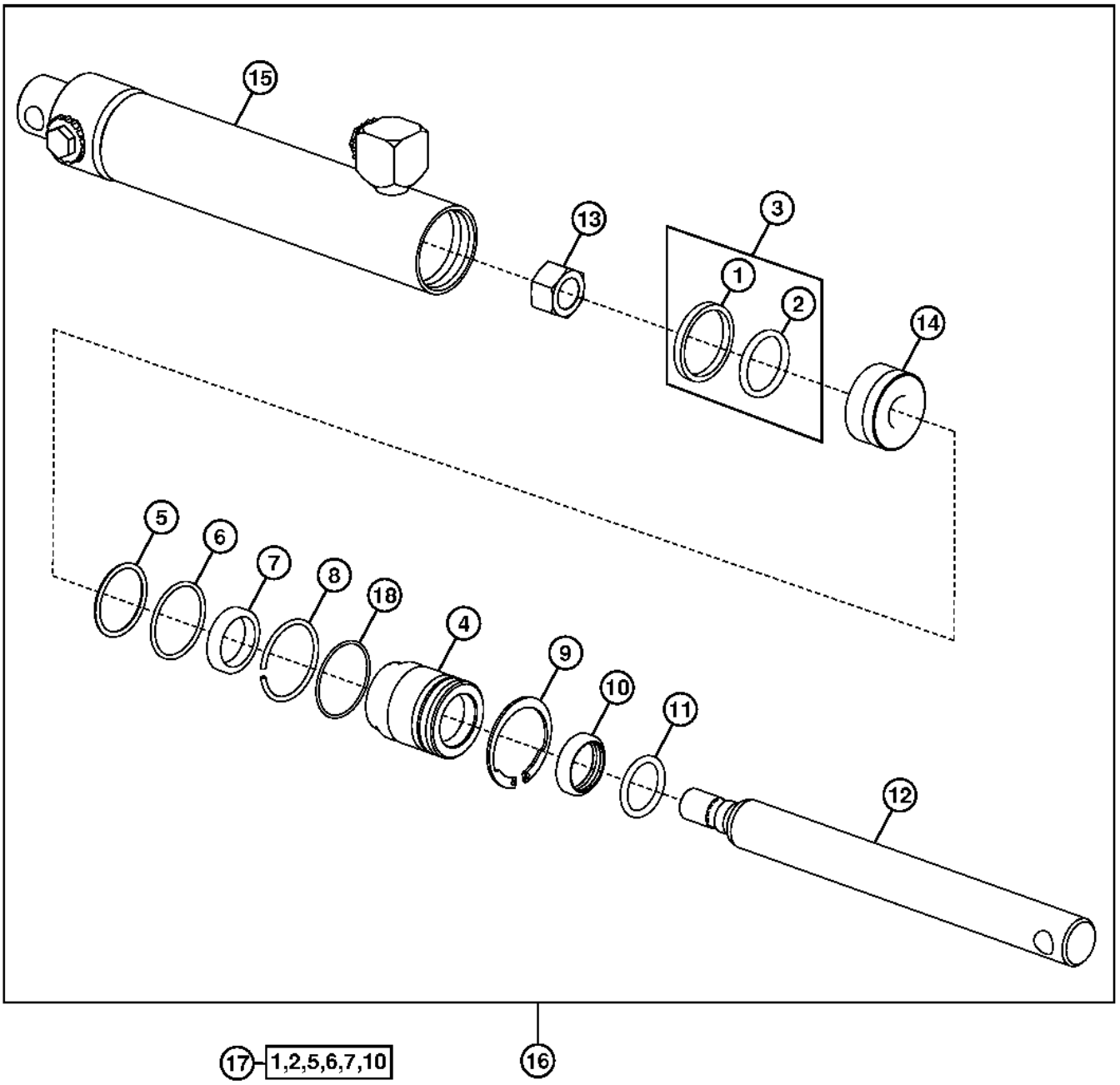

TX1015950

Pos.	*Ref.*	*Descripción*	*Cant.*	*Núm. de serie*	*Notas*
1	.....	Retén	1		ORDER AH176230
2	.....	Anillo tórico	1		ORDER AH176230
3	AH176230	Retén	1		
4	H173205	Guía vástago cilindro hidr.	1		
5	M4125T	Anillo tórico	1		
6	H162312	Anillo reforzador	1		
7	H158676	Retén	1		
8	H173206	Anillo	1		
9	H173207	Anillo elástico	1		
10	H164925	Retén	1		
11	P45750	Anillo tórico	1		
12	.....	Vástago	1		ORDER AH217348
13	14H1083	Tuerca	1		5/8"
14	H173199	Pistón	1		
15	.....	Cuerpo de cil. hidráulico	1		ORDER AH217348
16	AH217348	Cilindro hidráulico	1		
17	AH176272	Juego para cilindr.hidrául.	1		
18	.....	Anillo tórico	1		

Bucket Leveling Linkage
Seau nivelant la tringlerie
Articulação de Nivelamento da Caçamba
Cubo que nivela el acoplamiento

AT403960_TX1103609 A.1

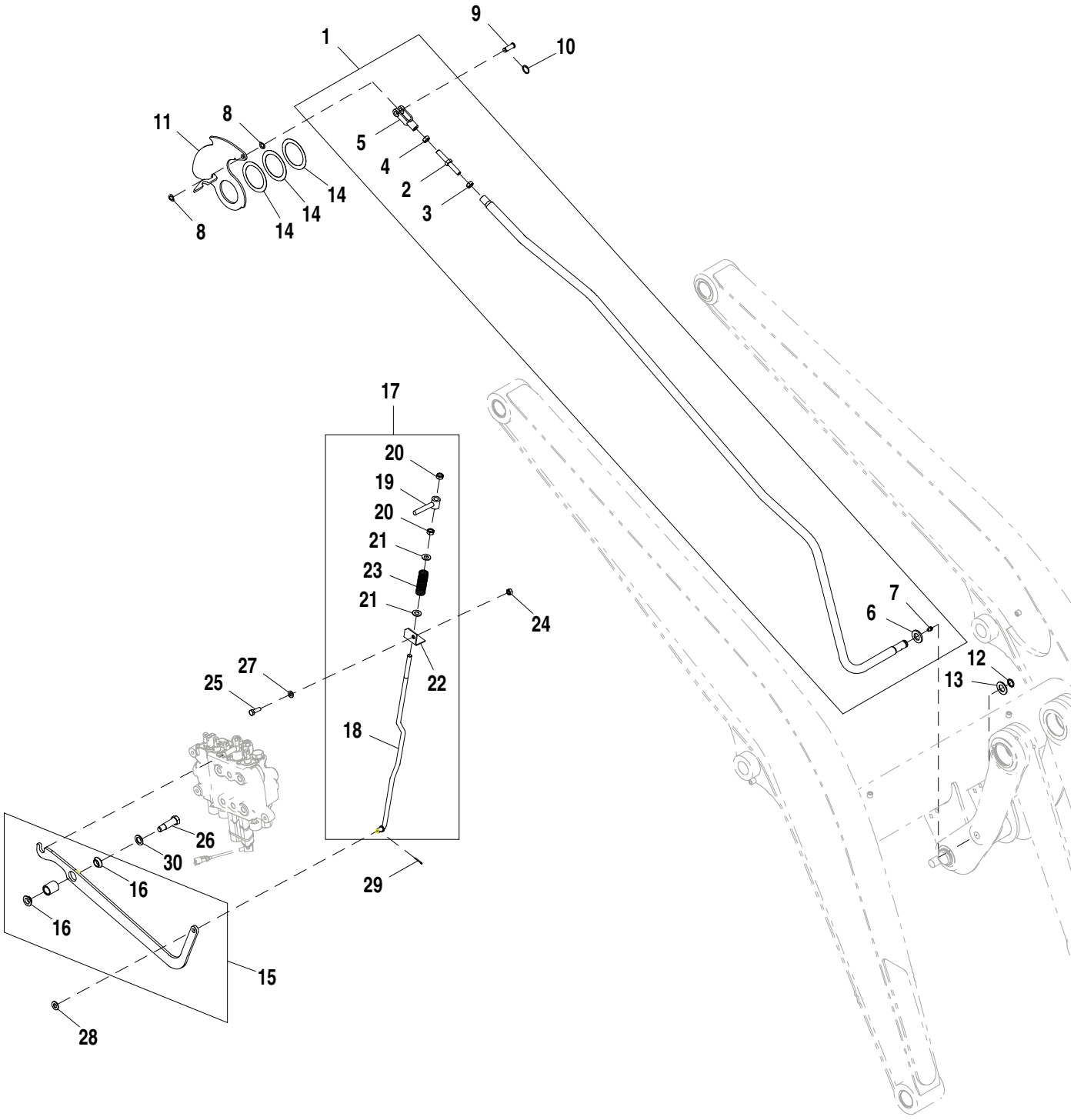

AT403960_TX1103609

Pos.	*Ref.*	*Descripción*	*Cant.*	*Núm. de serie*	*Notas*
1	AT184682	Tubo	1		Conjunto de tubo de sensor de cucharón
2	T159980	Espárrago	1		
3	14H856	Tuerca	1		1/2"
4	14H881	Tuerca	1		1/2"
5	T159981	Horquilla	1		
6	T160720	Arandela	1		
7	T162396	Engrasador	1		
8	T146757	Arandela	2		
9	R72855	Bulón	1		
10	T148182	Anillo	1		
11	AT322365	Placa	1		
12	5787YT	Anillo elástico	1		
13	24H1659	Arandela	1		29/32" X 1-5/8" X 0.120"
14	T161497	Suplemento	3		
15	AT199335	Brazo	1		
16	T166097	Cojinete	2		
17	AT403959	Vástago	1		
18	T297230	Vástago	1		
19	AT326922	Articulación	1		
20	14H856	Tuerca	2		1/2"
21	24H1111	Arandela	2		17/32" X 1-1/16" X 0.090"
22	T190357	Ángulo	1		
23	T190992	Muelle de compresión	1		
24	14M7274	Tuerca	1		M10
25	19M7662	Tornillo	1		M10 X 30
26	T191285	Tornillo	1		
27	24M7239	Arandela	1		10.700 X 21 X 2.500 mm
28	24H1111	Arandela	1		17/32" X 1-1/16" X 0.090"
29	11M7082	Pasador de aletas	1		2.500 X 25 mm
30	24H1184	Arandela	1		25/32" X 1-1/4" X 0.105"

24 in. Wide, 6.5 ft³ Standard Duty Bucket
Benne renforcée 6,5 ft³, 24 in. de large
Caçamba de Serviço Padrão de 24 pol de Largura 6,5 pés³
Cucharón reforzado de 24 in. de ancho, 6.5 ft³

AT176848_TX1104799 A.1

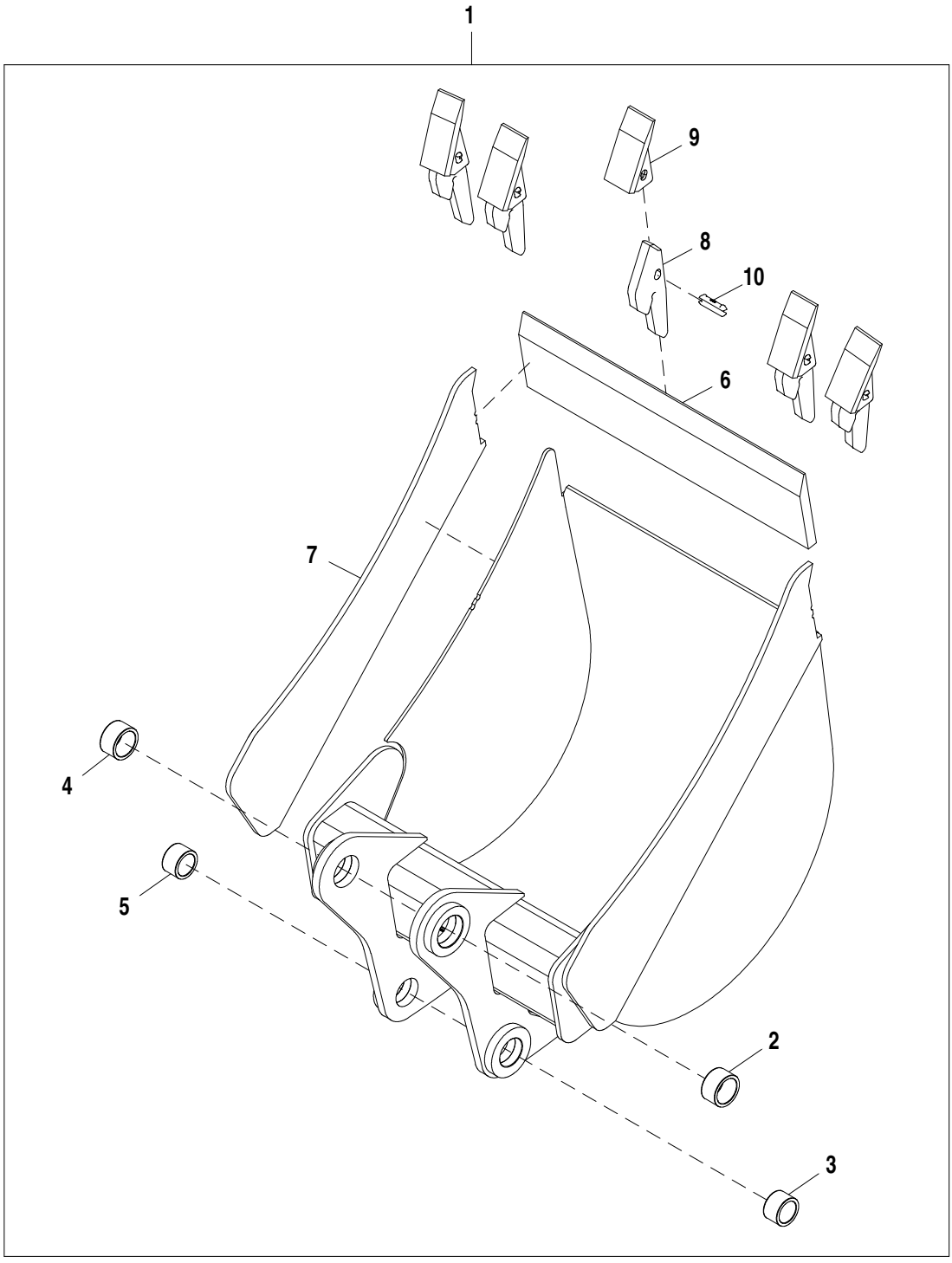

AT176848_TX1104799

Pos.	*Ref.*	*Descripción*	*Cant.*	*Núm. de serie*	*Notas*
1	**AT192007**	**Cucharón retroexcavadora**	**1**		**Conjuntos enteros**
2	T187115	Casquillo	1		
3	T187114	Casquillo	1		
4	T187115	Casquillo	1		
5	T187114	Casquillo	1		
6	T161759	Borde Cortante Dura-Max	1		
7	T159197	Placa	2		
8	T728X230	Adaptador dentado cuchara	5		
9	T23C	Diente	5		
10	T23P	Pasador	5		

18 in. Wide, 5.1 ft.³ Heavy Duty Bucket
18 in. de large, benne renforcée 5,1 ft³
Caçamba de Serviço Pesado de 18 pol de Largura, 5,1 pés³
Cucharón reforzado de 18 in. de ancho, 5.1 ft³

AT182543_TX1103900 A.3

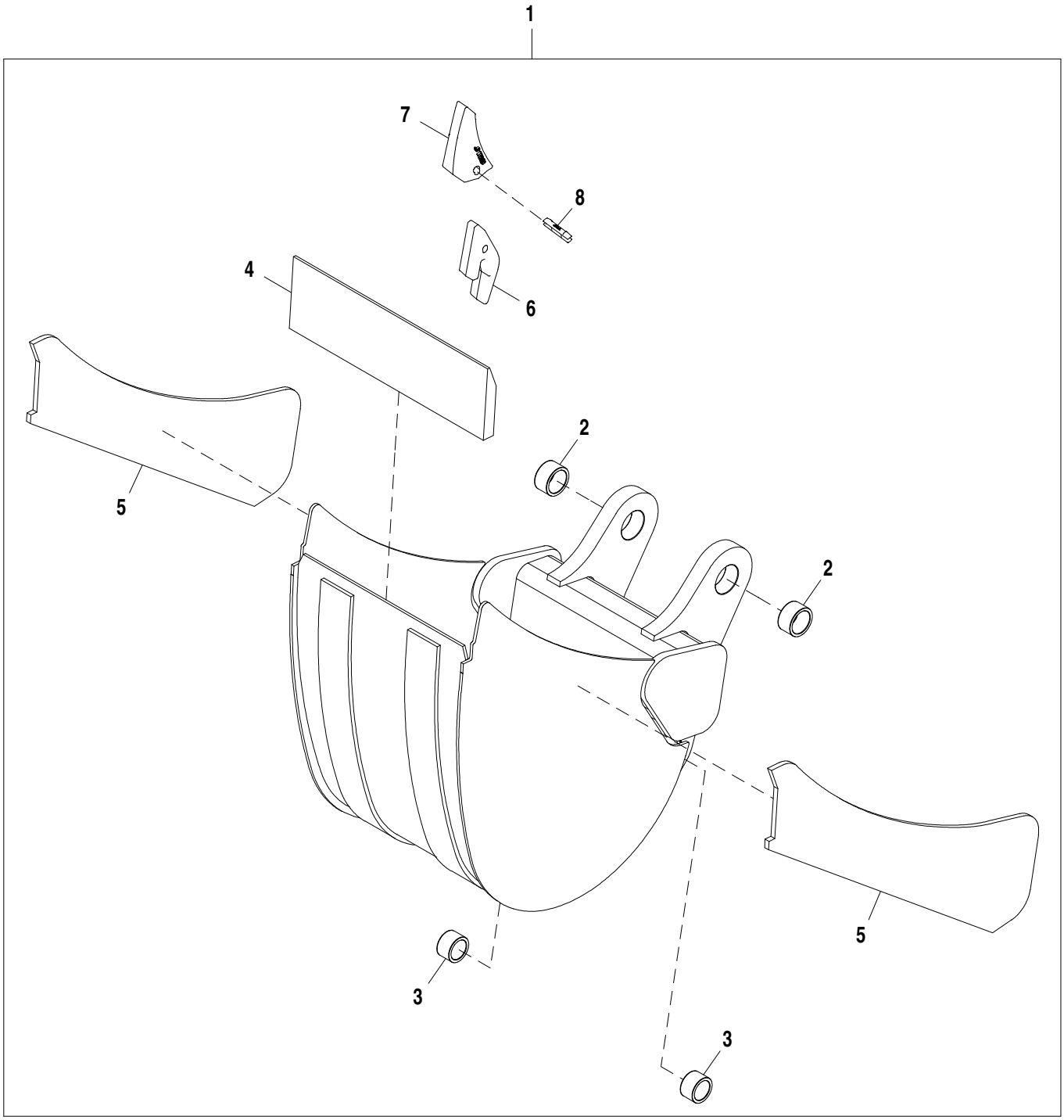

AT182543_TX1103900

Pos.	*Ref.*	*Descripción*	*Cant.*	*Núm. de serie*	*Notas*
1	**AT192006**	**Cucharón retroexcavadora**	**1**		**CA**
2	T187115	Casquillo	1		
3	T187114	Casquillo	1		
4	T161279	Borde Cortante Dura-Max	1		
5	T162535	Placa	2		
6	U43792	Adaptador dentado cuchara	4		
7	TF23D	Diente	4		
8	TF23P	Pasador	4		

24 in. Wide 7.5 ft³ Heavy Duty Bucket
Benne renforcée 7,5 ft³, 24 in. de large
Caçamba de Serviço Pesado de 24 pol de Largura 7,5 pés³
Cucharón reforzado de 24 in. de ancho, 7.5 ft³

AT182544_TX1104785 A.1

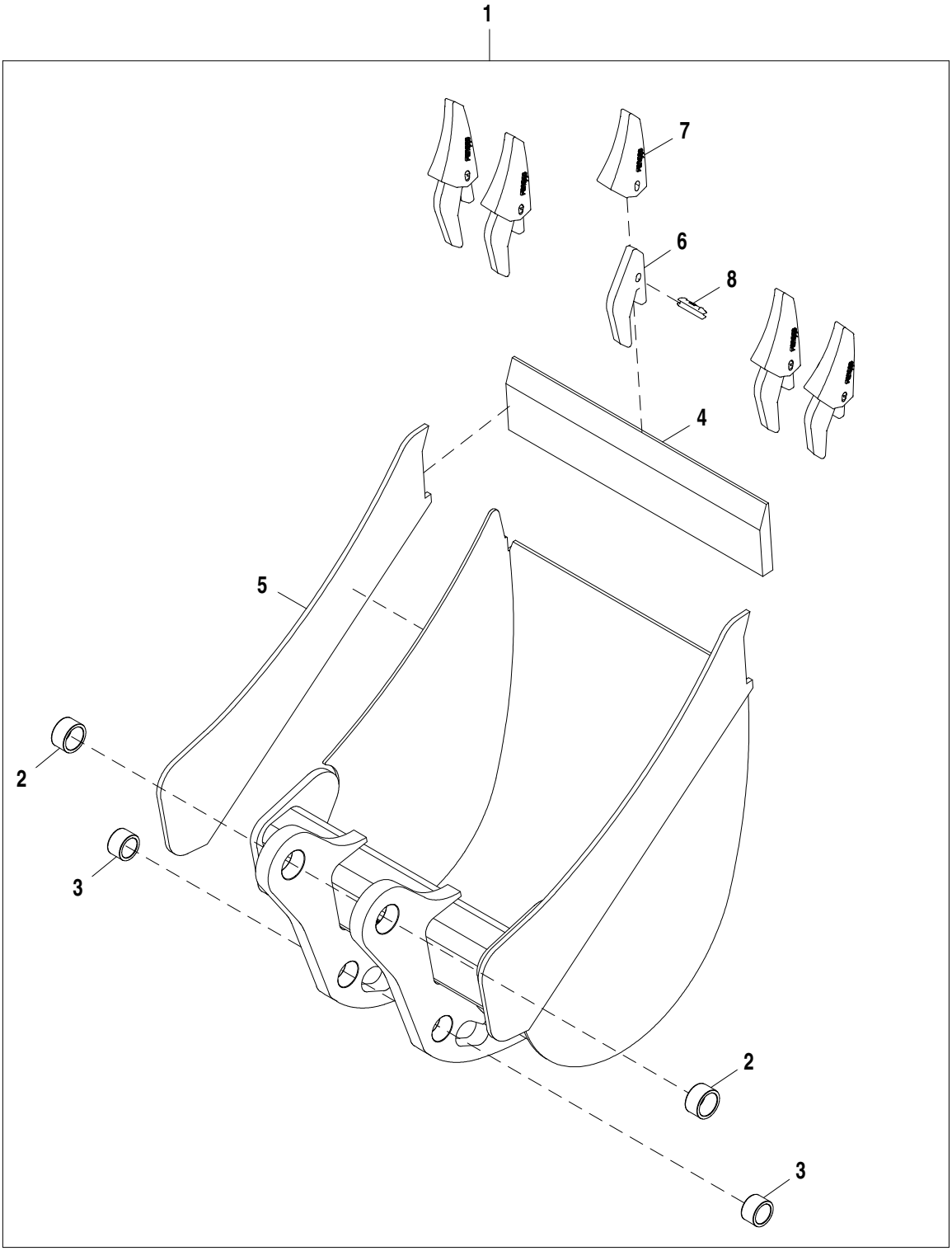

AT182544_TX1104785

Pos.	*Ref.*	*Descripción*	*Cant.*	*Núm. de serie*	*Notas*
1	**AT192008**	**Cucharón retroexcavadora**	**1**		**Conjuntos enteros**
2	T187115	Casquillo	1		
3	T187114	Casquillo	1		
4	T161279	Borde Cortante Dura-Max	1		
5	T162535	Placa	2		
6	U43792	Adaptador dentado cuchara	5		
7	TF23D	Diente	5		
8	TF23P	Pasador	5		

30 in. Wide, 10 ft.³ Heavy Duty Bucket
Benne renforcée 10 ft³, 30 in. de large
Caçamba de Serviço Pesado de 30 pol de Largura, 10 pés³
Cucharón reforzado de 30 in. de ancho, 10 ft³

AT192010_TX1104670 A.1

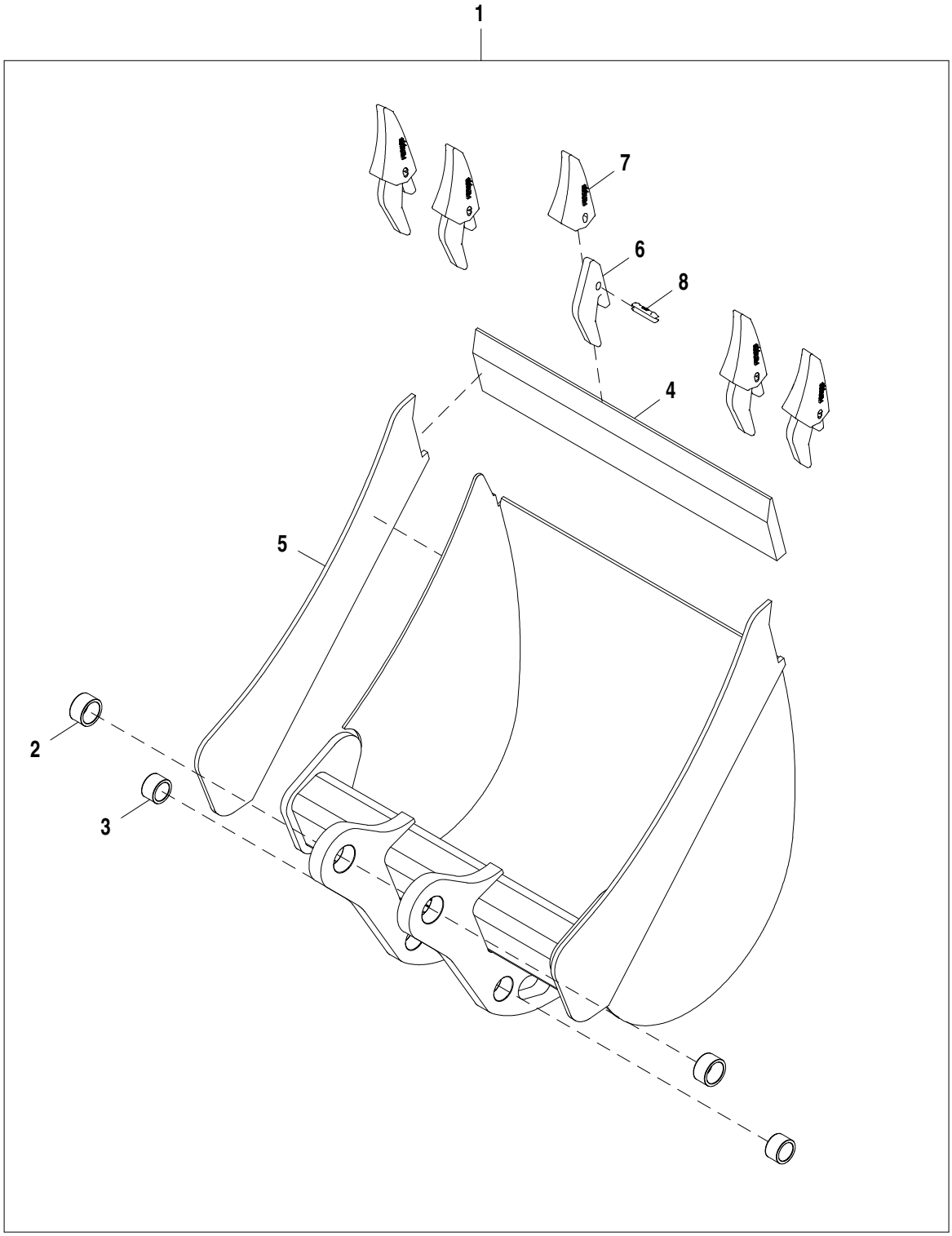

AT192010_TX1104670

Pos.	*Ref.*	*Descripción*	*Cant.*	*Núm. de serie*	*Notas*
1	**AT192010**	**Cucharón retroexcavadora**	**1**		**CA**
2	T187115	Casquillo	1		
3	T187114	Casquillo	1		
4	T161320	Borde cortante	1		
5	T162535	Placa	2		
6	U43792	Adaptador dentado cuchara	5		
7	TF23D	Diente	5		
8	TF23P	Pasador	5		

12 in. Wide 2.52 m³ (3.3 ft³) Heavy Duty Bucket
Benne renforcée 2,52 m³ (3,3 ft³) 12 in. de large
Caçamba de Serviço Pesado de 12 pol de Largura 2,52 m³ (3,3 pés³)
Cuchara reforzada de 12 in de ancho 2,52 m³ (3.3 ft³)

AT192011_TX1121138 A.1

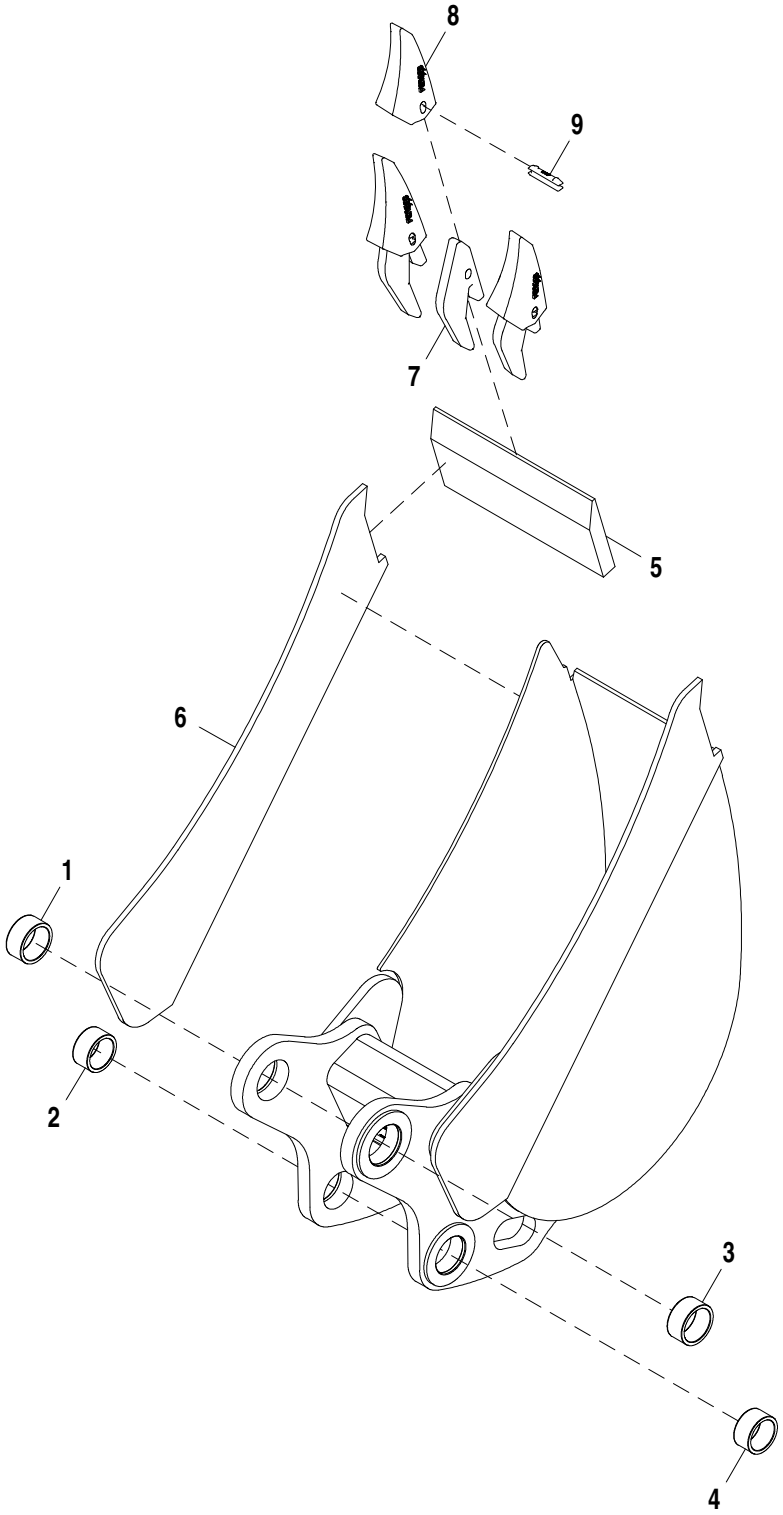

AT192011_TX1121138

Pos.	*Ref.*	*Descripción*	*Cant.*	*Núm. de serie*	*Notas*
1	T187117	Casquillo	1		
2	T187116	Casquillo	1		
3	T187117	Casquillo	1		
4	T187116	Casquillo	1		
5	T161279	Borde Cortante Dura-Max	1		SUB FOR T140523
6	T162535	Placa	2		
7	U43792	Adaptador dentado cuchara	3		
8	TF23D	Diente	3		
9	TF23P	Pasador	3		

12 in. Wide 3.3 ft³ Heavy Duty Bucket
Benne renforcée 3,3 ft³, 12 in. de large
Caçamba de Serviço Pesado de 12 pol de Largura 3,3 pés³
Cucharón reforzado de 12 in. de ancho, 3.3 ft³

AT174915_TX1104801 A.1

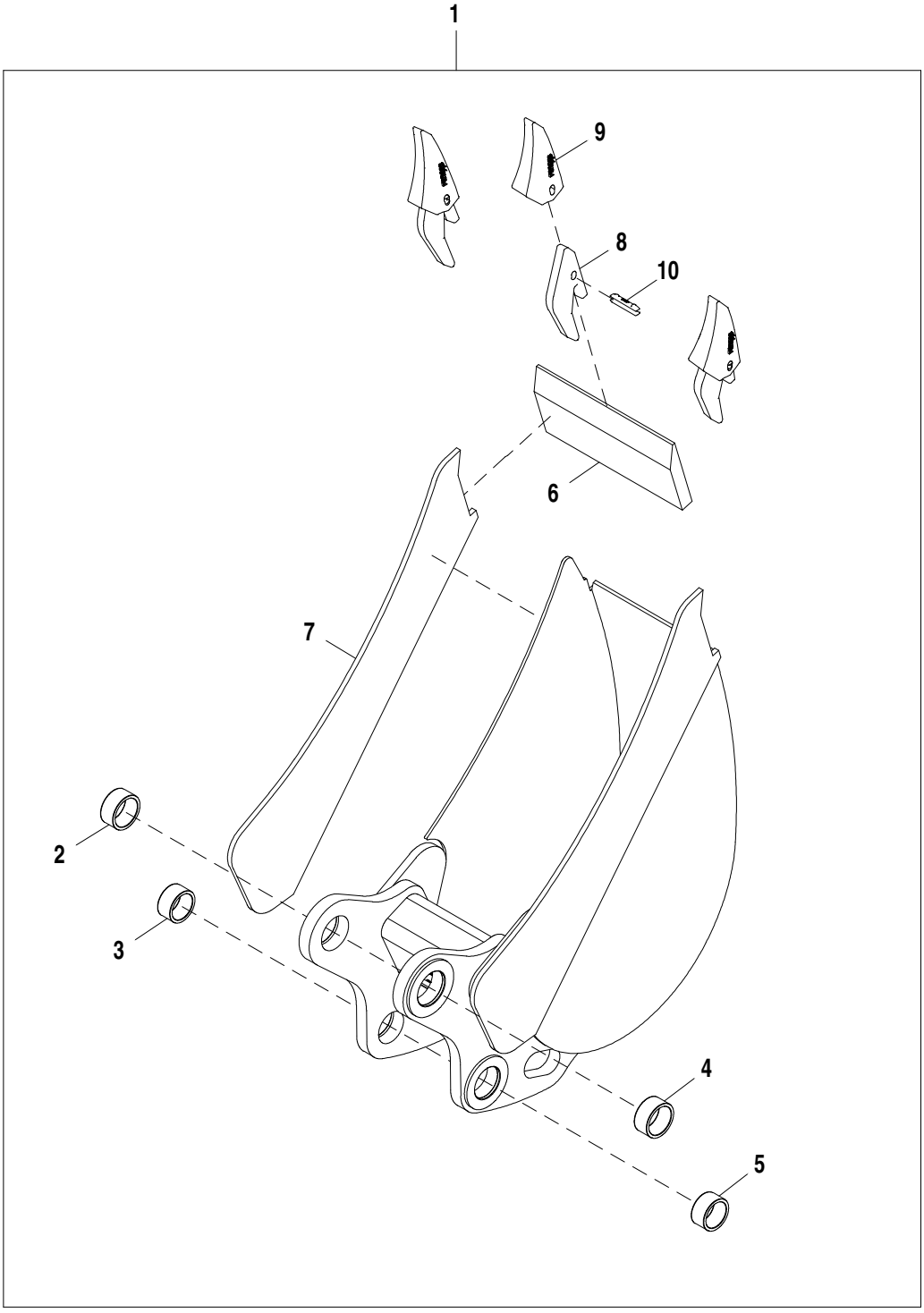

AT174915_TX1104801

Pos.	*Ref.*	*Descripción*	*Cant.*	*Núm. de serie*	*Notas*
1	**AT192011**	**Cucharón retroexcavadora**	**1**		**Conjuntos enteros**
2	T187117	Casquillo	1		
3	T187116	Casquillo	1		
4	T187117	Casquillo	1		
5	T187116	Casquillo	1		
6	T161279	Borde Cortante Dura-Max	1		
7	T162535	Placa	2		
8	U43792	Adaptador dentado cuchara	3		
9	TF23D	Diente	3		
10	TF23P	Pasador	3		

18 in. Quick Coupler Bucket
Godet à raccord rapide 18 in.
Caçamba com Engate Rápido 18 pol
Cucharón de 18 in. de acoplamiento rápido

AT336244_TX1104773 A.1

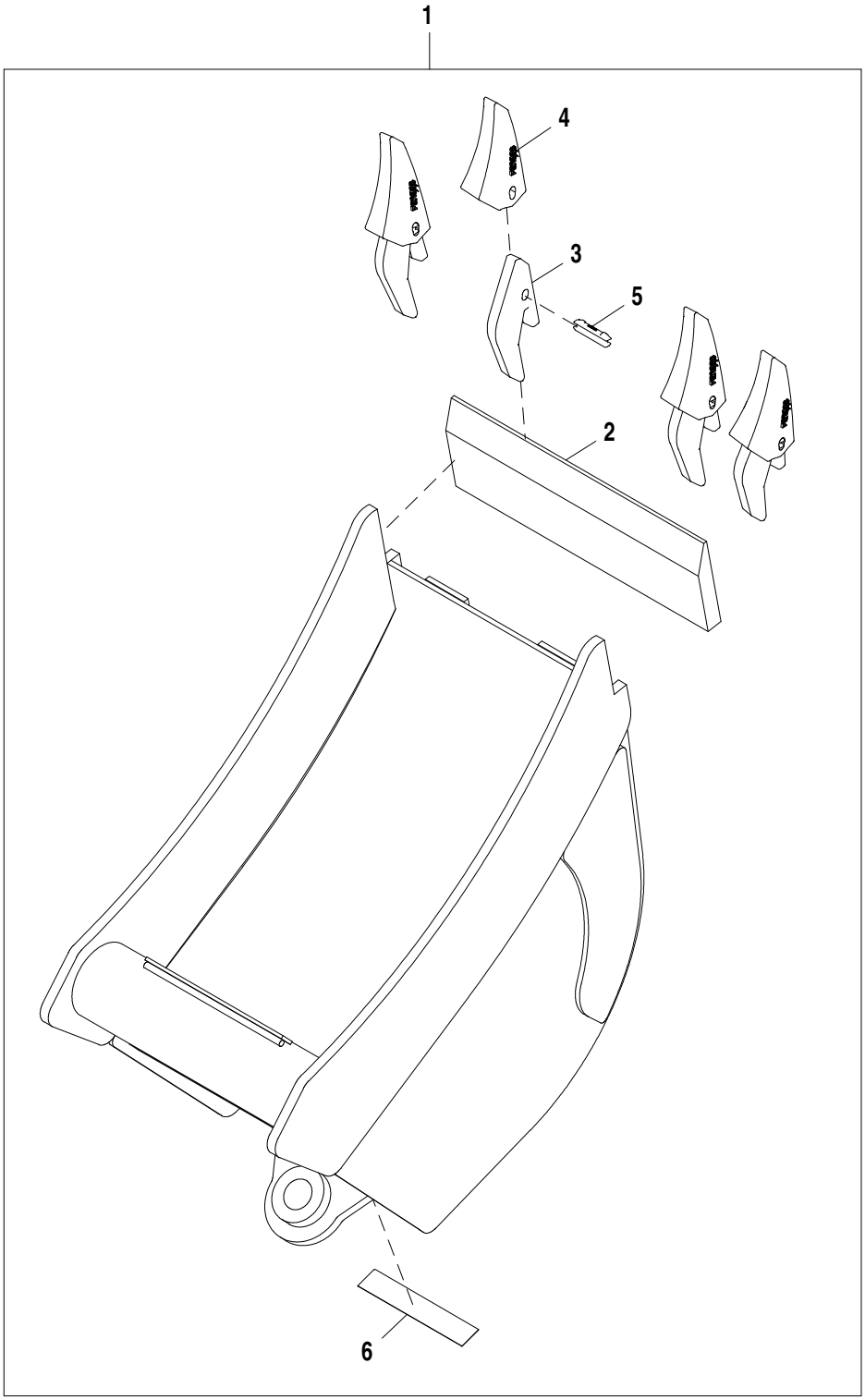

AT336244_TX1104773

Pos.	*Ref.*	*Descripción*	*Cant.*	*Núm. de serie*	*Notas*
1	**AT324447**	**Cucharón retroexcavadora**	**1**		**Conjuntos enteros**
2	T161279	Borde Cortante Dura-Max	1		
3	U43792	Adaptador dentado cuchara	4		
4	TF23D	Diente	4		
5	TF23P	Pasador	4		
6	T213143	Etiqueta adhesiva	1		Worksite Pro

24 in. Quick Coupler Bucket
Godet à raccord rapide 24 in.
Caçamba com Engate Rápido 24 pol
Cucharón de 24 in. de acoplamiento rápido

AT336243_TX1104772 A.1

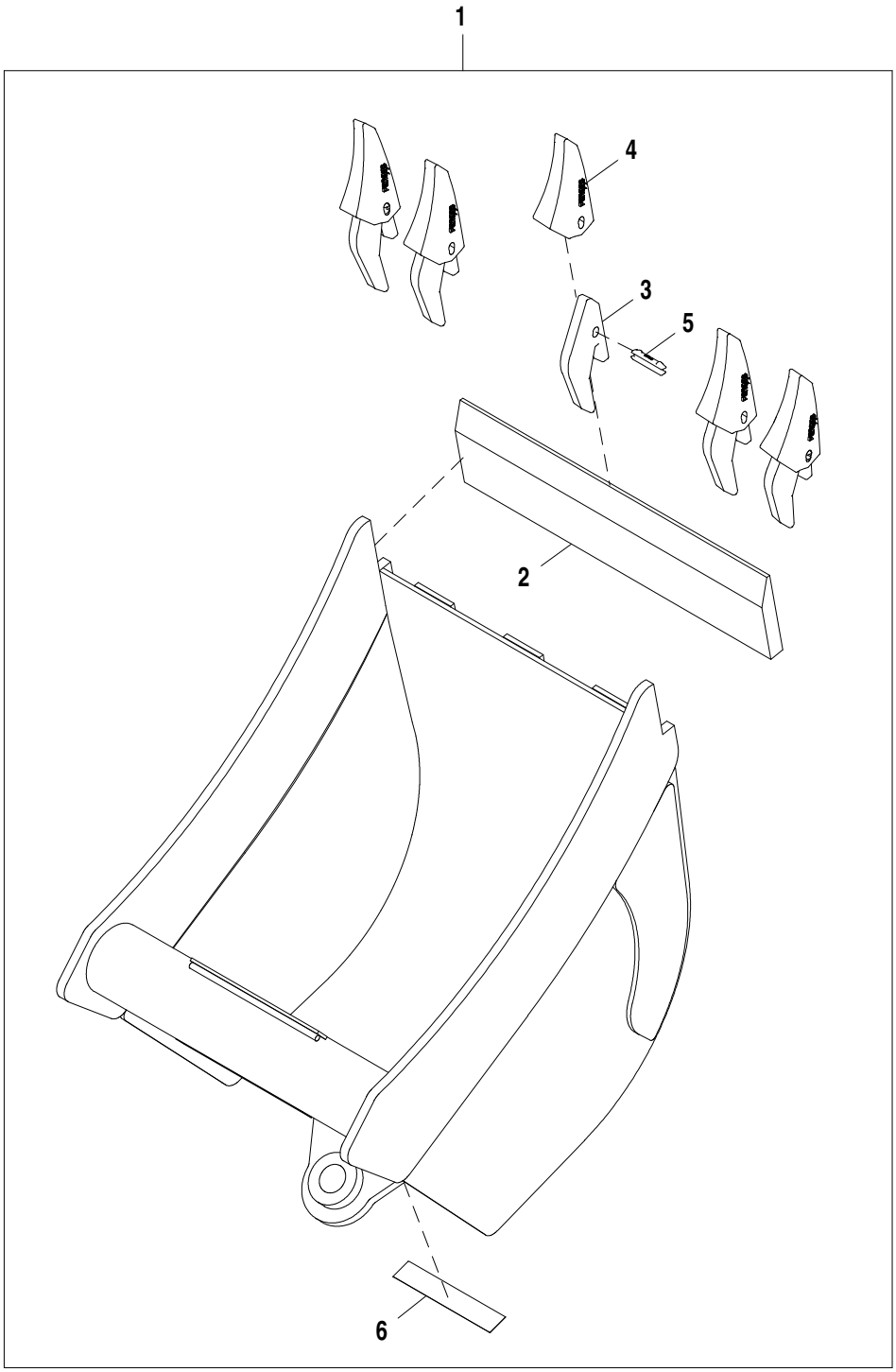

AT336243_TX1104772

Pos.	*Ref.*	*Descripción*	*Cant.*	*Núm. de serie*	*Notas*
1	**AT316706**	**Cucharón retroexcavadora**	**1**		**Conjuntos enteros**
2	T161279	Borde Cortante Dura-Max	1		
3	U43792	Adaptador dentado cuchara	5		
4	TF23D	Diente	5		
5	TF23P	Pasador	5		
6	T213143	Etiqueta adhesiva	1		Worksite Pro

Quick Coupler (Standard)
Accouplement rapide (standard)
Acoplador Rápido (Padrão)
Acoplamiento rápido (estándar)

T151505 A.1

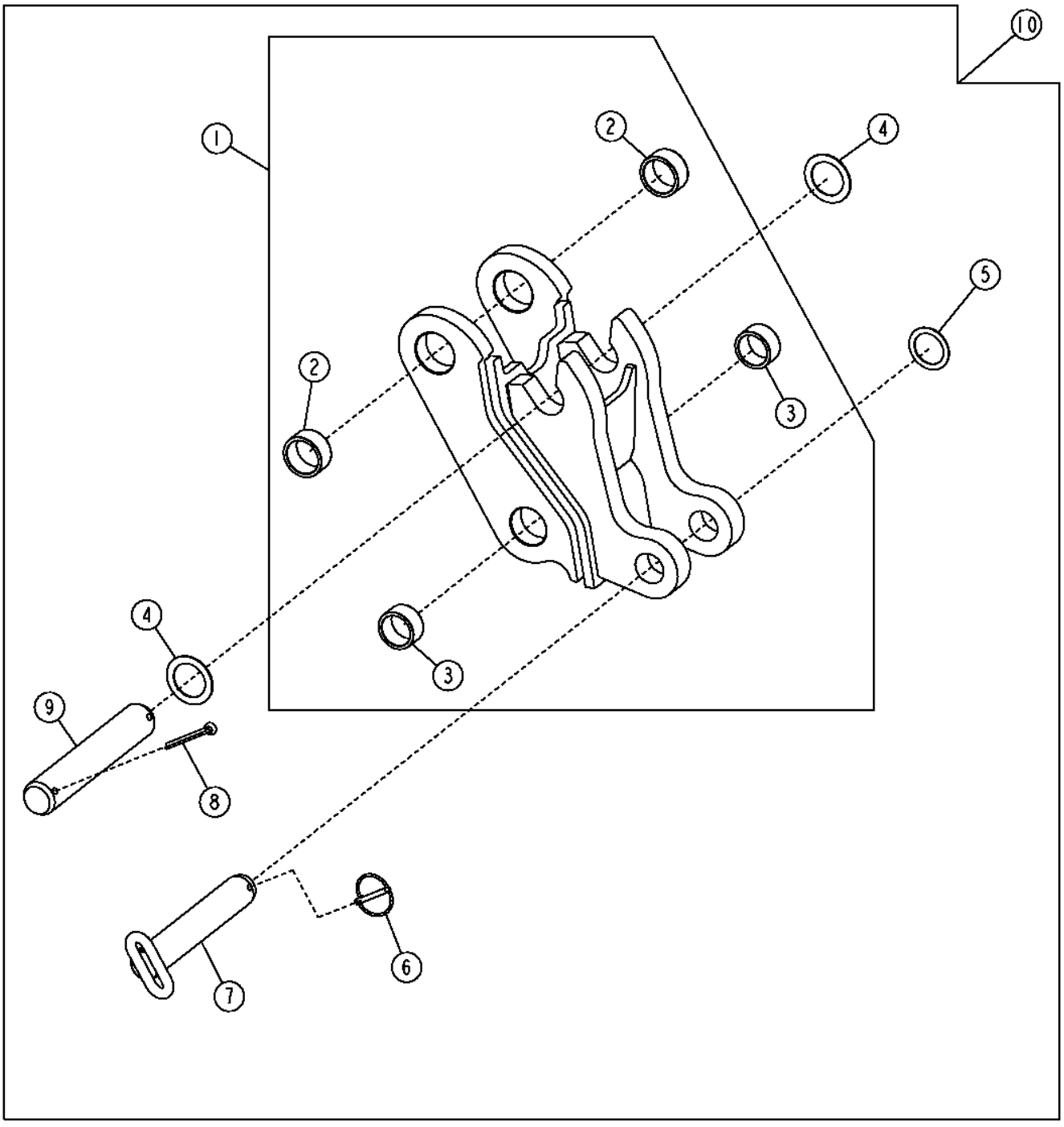

T151505

Pos.	*Ref.*	*Descripción*	*Cant.*	*Núm. de serie*	*Notas*
1	AT336318	Enchufe rápido	1		
2	T187115	Casquillo	2		
3	T187114	Casquillo	2		
4	24H1574	Arandela	2		1-13/16" X 2-3/4" X 0.060"
5	24H1536	Arandela	1		1-17/32" X 2-1/4" X 0.060"
6	AA21292	Pasador de fijación rápida	1		
7	AT178072	Pasador	1		
8	11H221	Pasador de aletas	2		3/8" X 2-1/2"
9	T185830	Bulón	1		
10	**AT336314**	**Enchufe rápido**	**1**		**(WHOLE GOODS)**

Quick Coupler (Universal)
Accouplement rapide (universel)
Acoplador Rápido (Universal)
Acoplamiento rápido (universal)

TX1029648 A.1

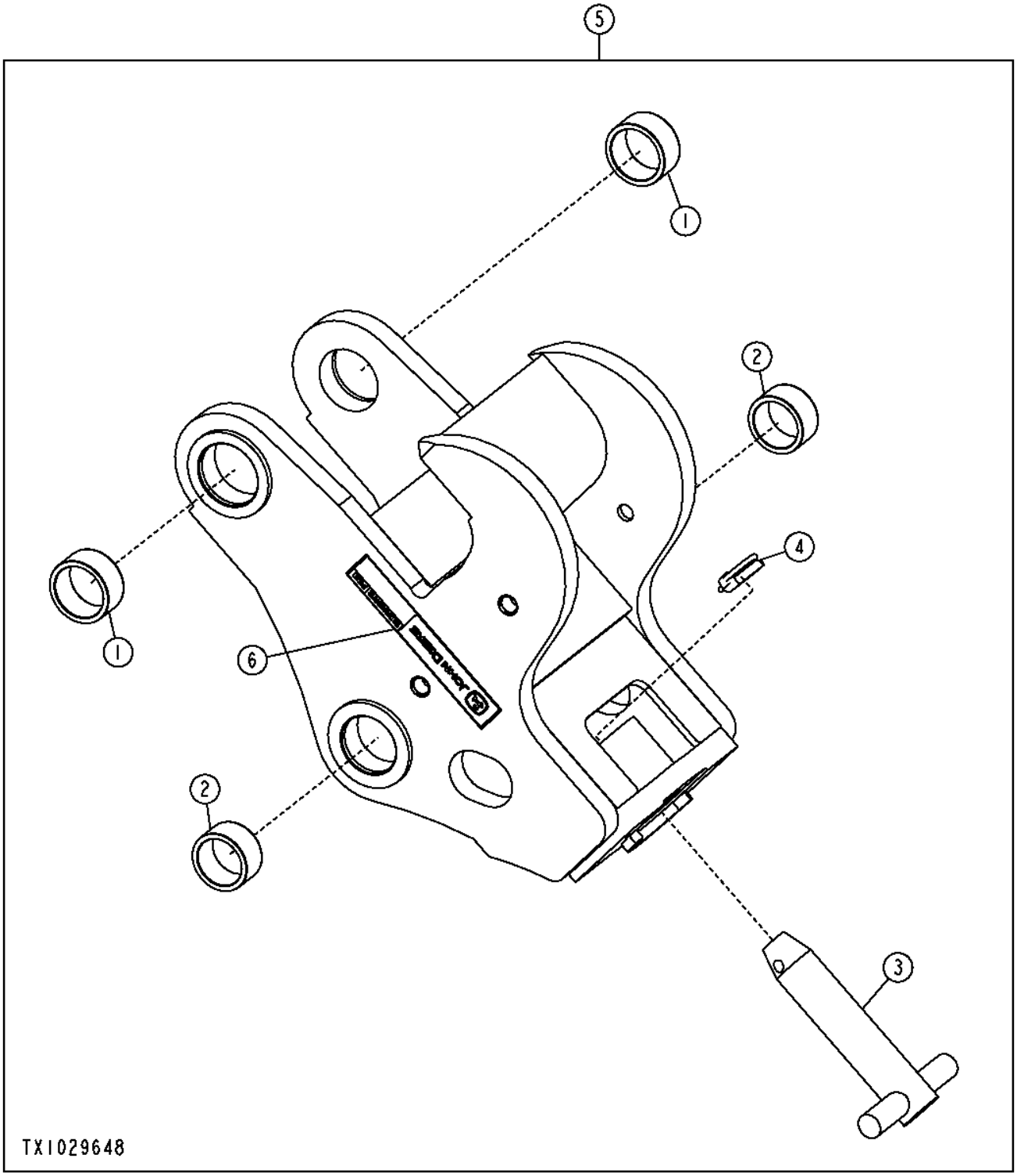

Pos.	*Ref.*	*Descripción*	*Cant.*	*Núm. de serie*	*Notas*
1	T187115	Casquillo	2		
2	T187114	Casquillo	2		
3	AT315338	Bulón	1		
4	AT325129	Pasador de fijación rápida	1		
5	**AT315337**	**Enchufe rápido**	**1**		**TOP LOCK**
6	T213143	Etiqueta adhesiva	1		

Quick Coupler (Universal)
Accouplement rapide (universel)
Acoplador Rápido (Universal)
Acoplamiento rápido (universal)

T151499 A.1

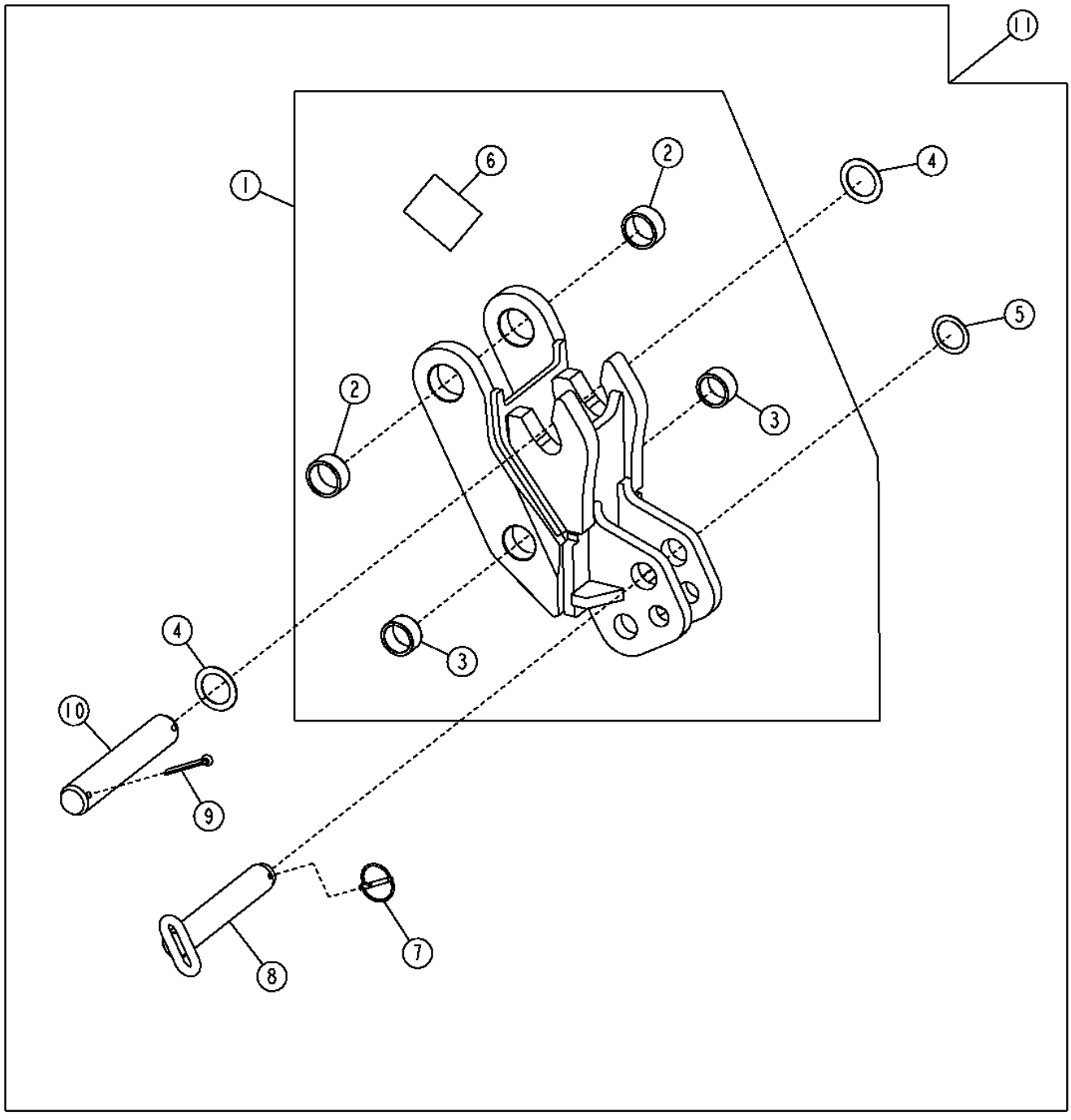

Pos.	*Ref.*	*Descripción*	*Cant.*	*Núm. de serie*	*Notas*
1	AT336317	Enchufe rápido	1		
2	T187115	Casquillo	2		
3	T187114	Casquillo	2		
4	24H1574	Arandela	2		1-13/16" X 2-3/4" X 0.060"
5	24H1536	Arandela	1		1-17/32" X 2-1/4" X 0.060"
6	T227340	Etiqueta adhesiva	1		
7	AA21292	Pasador de fijación rápida	1		
8	AT178072	Pasador	1		
9	11H221	Pasador de aletas	2		3/8" X 2-1/2"
10	T185830	Bulón	1		
11	**AT336313**	**Enchufe rápido**	**1**		**(WHOLE GOODS)**

Two Lever Backhoe Control Lever Valve Conversion Kit
Kit de conversion de soupape de levier de commande de rétropelle à deux leviers
Kit de Conversão da Válvula da Alavanca de Controle da Retroescavadeira de Duas Alavancas
Kit de conversión de válv. palanca dos palancas de control de retroexcavadora

TX1013148 A.1

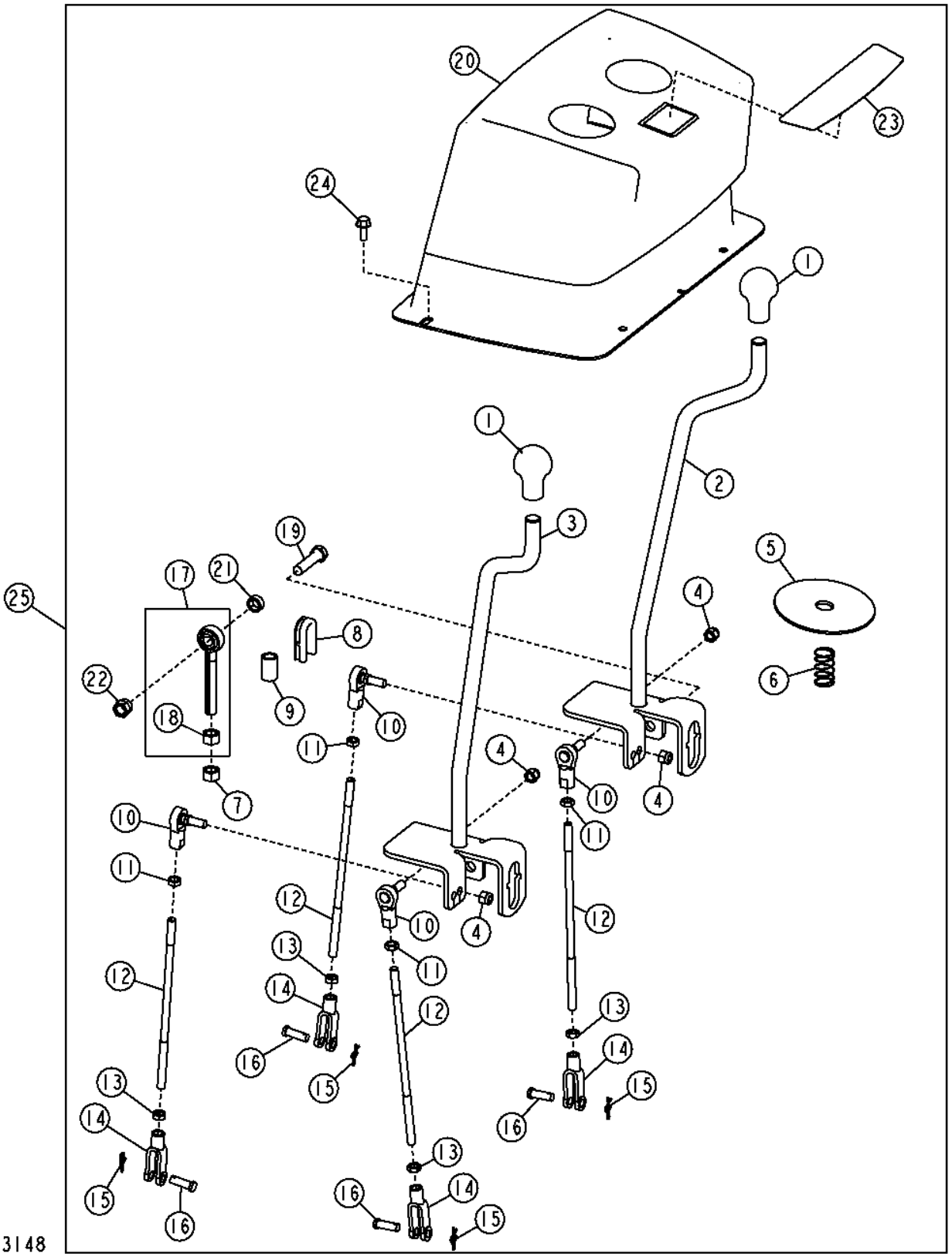

Pos.	*Ref.*	*Descripción*	*Cant.*	*Núm. de serie*	*Notas*
1	T133291	Empuñadura	2		
2	AT184599	Palanca	1		(RH)
3	AT184598	Palanca	1		(LH)
4	M68954	Tuerca de seguridad	4		9.525 mm (3/8")
5	T165590	Guardapolvo	2		
6	T185085	Muelle	2		
7	14H865	Tuerca	2		1/2"
8	T188639	Pasamuros	2		
9	T166772	Espaciador	2		
10	AT169087	Rótula	4		
11	14H774	Tuerca	4		3/8"
12	T165697	Vástago	4		
13	14H913	Tuerca	4		3/8"
14	T140328	Horquilla	4		
15	T202956	Retenedor	4		
16	R65563	Bulón	4		
17	AT300152	Extremo de brazo	2		
18	14H865	Tuerca	1		1/2"
19	19M7361	Tornillo	2		M12 X 50
20	AT189269	Tapadera	1		
21	T166773	Arandela	2		
22	14M7313	Tuerca de seguridad	2		M12
23	T165584	Etiqueta adhesiva	1		
	T302669	Etiqueta adhesiva	1		No Text Control Label
24	19M7866	Tornillo	4		M8 X 20
25	**AT185624**	**Varillaje**	**1**		**(WHOLE GOODS)**

Three Lever Control Valve Linkage and Conversion Kit
Kit de conversion et tringlerie de distributeur à trois leviers
Articulação da Válvula de Controle e Kit de Conversão com Três Alavancas
Kit de conversión y varillaje de válv. de control de tres palancas

T193127 A.1

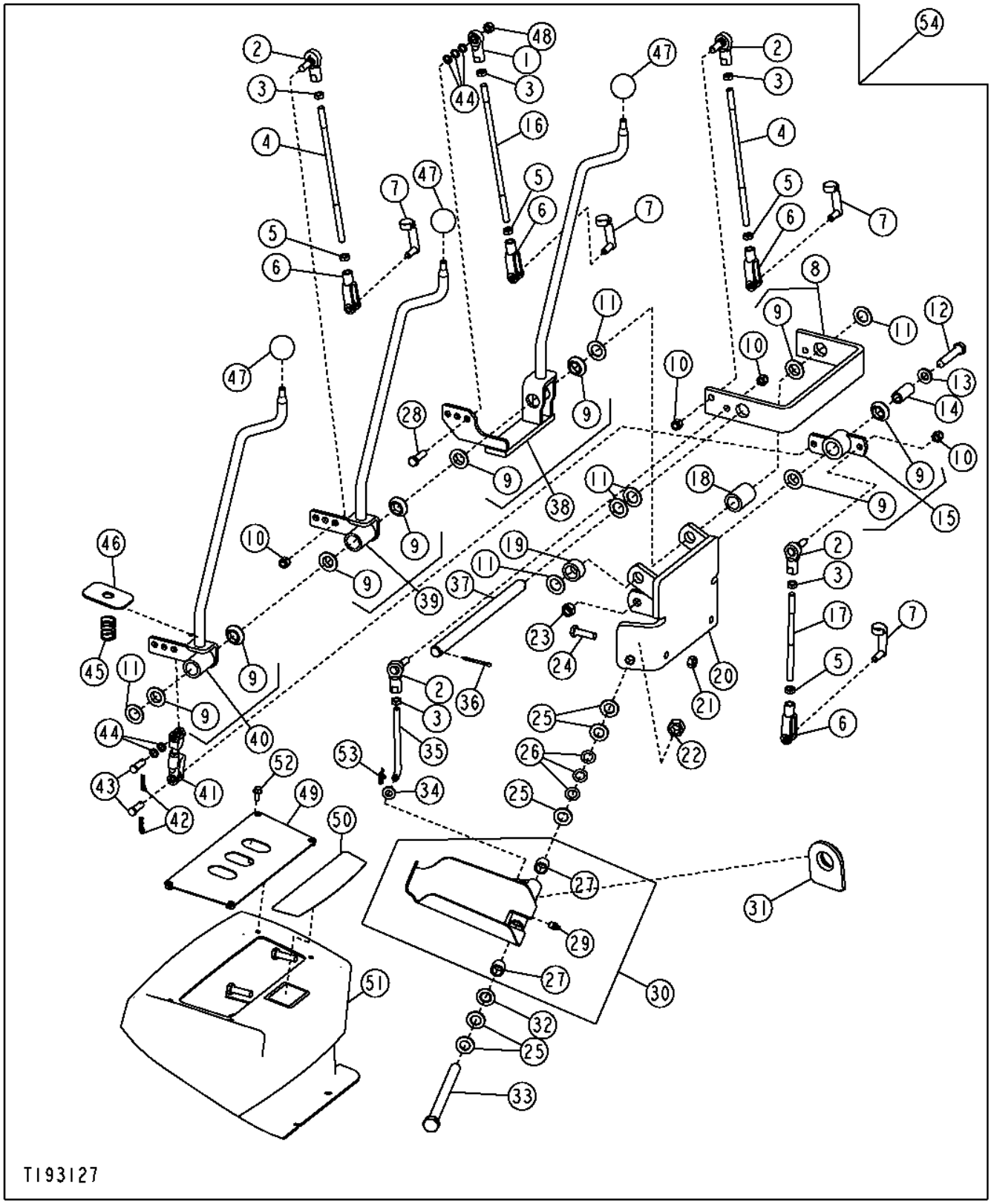

Pos.	*Ref.*	*Descripción*	*Cant.*	*Núm. de serie*	*Notas*
1	AE37072	Extremo de brazo	2		
2	AT169087	Rótula	4		
3	14H774	Tuerca	5		3/8"
4	T165697	Vástago	2		
5	14H913	Tuerca	4		3/8"
6	T140328	Horquilla	4		
7	.....	Bulón	4		(SUB R65563 AND T202956)(T183617 NLA)
8	AT185340	Soporte	1		
9	T166097	Cojinete	6		
10	M68954	Tuerca de seguridad	7		9.525 mm (3/8")
11	24H1391	Arandela	5		25/32" X 1-5/16" X 0.060"
12	19M7363	Tornillo	1		M12 X 60
13	24M7240	Arandela	1		13 X 25 X 3 mm
14	T166031	Espaciador	1		
15	AT309186	Palanca acodada	1		
16	T165788	Vástago	1		
17	T165787	Vástago	1		
18	T207484	Espaciador	2		
19	T167247	Espaciador	1		
20	AT317091	Apoyo	1		
21	14M7274	Tuerca	2		M10
22	U14555	Tuerca de seguridad	2		15.875 mm (5/8")
23	14M7275	Tuerca	1		M12
24	19M7550	Tornillo	2		M10 X 35
25	24M7053	Arandela	10		17 X 30 X 3 mm
26	M87534	Arandela elástica	6		
27	T58109	Casquillo	2		
28	19H3239	Tornillo	2		3/8" X 1-1/4"
29	T162396	Engrasador	1		
30	AT185749	Pedal	1		(LH)
	AT185750	Pedal	1		(RH), No se ilustra
31	T166224	Pasamuros	2		
32	AT48016	Retén	2		
33	19H3323	Tornillo	2		5/8" X 8"
34	24M7239	Arandela	1		10.700 X 21 X 2.500 mm
35	T165785	Perno con gancho	1		
36	U17408	Anillo	2		
37	T207309	Pasador	1		
38	AT309185	Palanca de mando	1		
39	AT309184	Palanca de mando	1		
40	AT309184	Palanca de mando	1		
41	AT309413	Articulación	1		
42	R46528	Pasador de muelle	3		
43	R65563	Bulón	5		
44	M359T	Arandela	4		
45	T165591	Muelle	1		
46	T209588	Tapadera	1		
47	39M1709	Empuñadura	3		
49	AT312121	Tapadera	1		
50	T165585	Etiqueta adhesiva	1		
51	AT189272	Tapadera	1		
52	19M7775	Tornillo	4		M6 X 16
53	T202956	Retenedor	4		
54	**AT309739**	**Juego**	**1**		**(WHOLE GOODS)**

Four Lever Control Valve Linkage
Tringlerie de distributeurs à quatre leviers
Articulação da Válvula de Controle de Quatro Alavancas
Varillaje de válvula de control de cuatro palancas

T198881 A.1

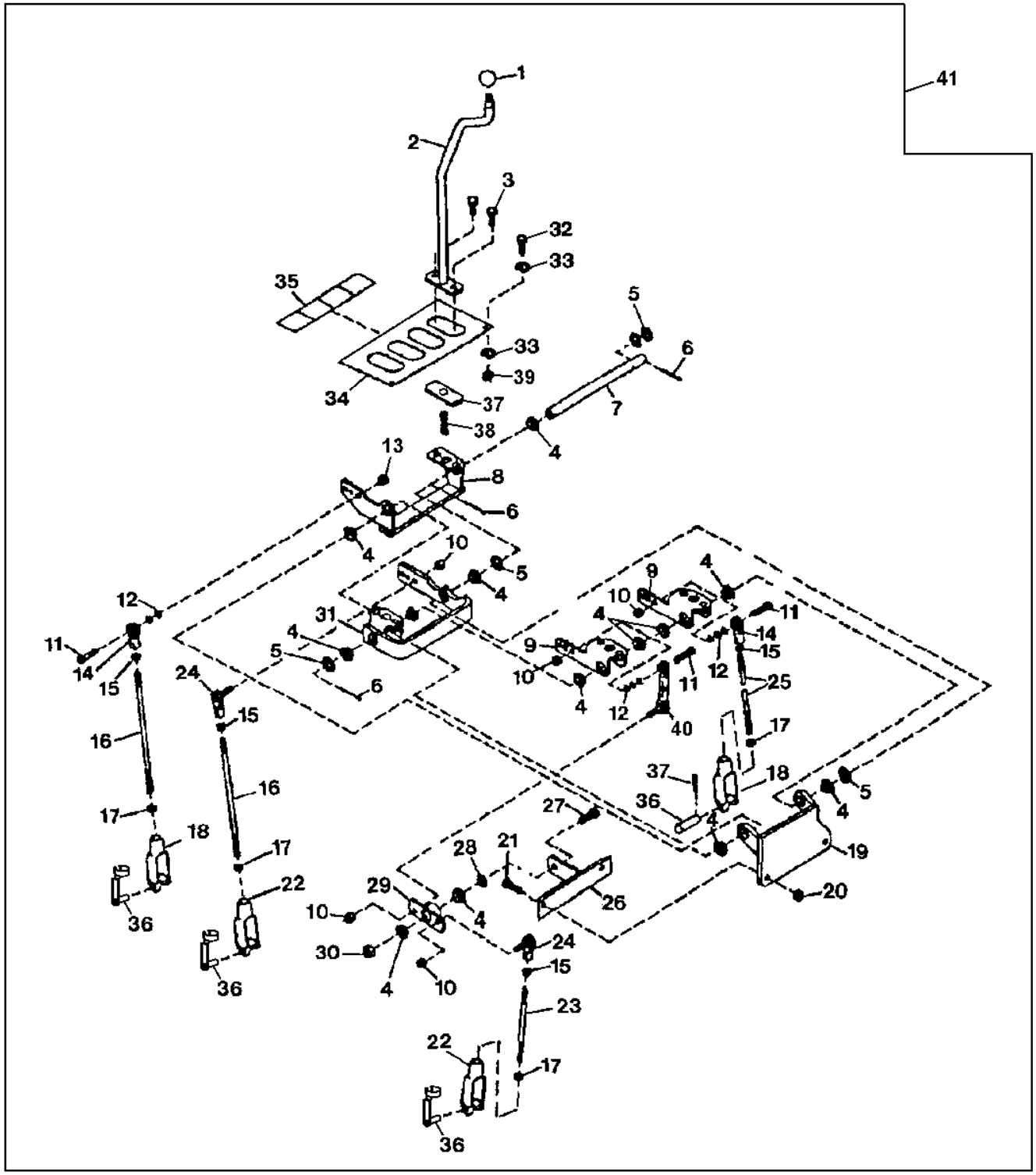

T198881

Pos.	*Ref.*	*Descripción*	*Cant.*	*Núm. de serie*	*Notas*
1	T35233	Asa	4		
2	AT169512	Palanca	4		
3	19M7402	Tornillo	8		M10 X 25
4	T125808	Casquillo	11		
5	24H1746	Arandela	4		25/32" X 1-1/8" X 0.120"
6	11M7087	Pasador de aletas	2		4 X 40 mm
7	T188268	Árbol	1		
8	AT150763	Zócalo	1		
9	AT150762	Zócalo	2		
10	M68954	Tuerca de seguridad	4		9.525 mm (3/8")
11	19H3239	Tornillo	2		3/8" X 1-1/4"
12	M359T	Arandela	10		
13	H129201	Tuerca de seguridad	2		9.525 mm (3/8")
14	AE37072	Extremo de brazo	2		
15	14H774	Tuerca	4		3/8"
16	T165788	Vástago	2		256 mm (10 in.)
17	14H913	Tuerca	4		3/8"
18	T140328	Horquilla	2		
19	AT194686	Apoyo	1		
20	14M7274	Tuerca	2		M10
21	19M8600	Tornillo	2		M10 X 50
22	T140328	Horquilla	2		
23	T158812	Vástago	1		152 mm (6 in.)
24	AT169087	Rótula	2		
25	T158810	Vástago	1		250 mm (9.84 in.)
26	AT196839	Apoyo	1		79 mm (3.11 in.), De extremo derecho a lengüeta
27	19H3030	Tornillo	1		1/2" X 1-1/4"
28	24M7047	Arandela	1		13 X 24 X 2.500 mm
29	AT158197	Palanca acodada	1		
30	T141126	Espaciador	1		
31	AT195877	Zócalo	1		
32	T133674	Tornillo autofrenante	4		M6 X 16
33	24H1646	Arandela	8		17/64" X 3/4" X 0.060"
34	AT196419	Panel	4		
35	T165604	Etiqueta adhesiva	1		Palanca de control
36	.....	Bulón	4		(SUB R65563 AND T202956)(T183617 NLA)
37	T183149	Tapadera	4		
38	T165591	Muelle	4		
39	14M7272	Tuerca	4		M6
40	AT158198	Articulación	1		
41	**AT185628**	**Juego**	**1**		**(WHOLE GOODS)**

Fifth Function Pedal, 2-Lever
Pédale de cinquième fonction, à 2 leviers
Pedal da Quinta Função, 2 Alavancas
Pedal de quinta función, dos palancas

TX1066070 A.1

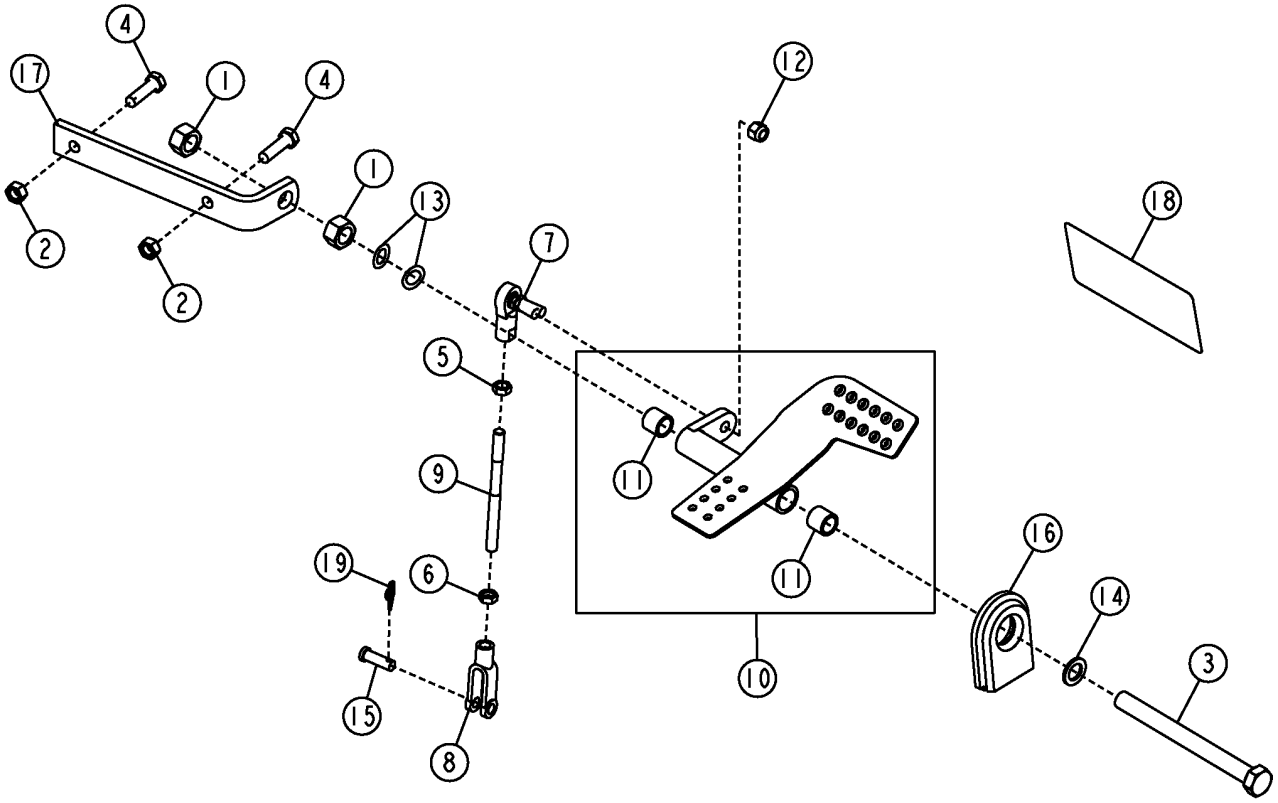

TX1066070

Pos.	*Ref.*	*Descripción*	*Cant.*	*Núm. de serie*	*Notas*
1	14H1039	Tuerca	2		5/8"
2	14M7274	Tuerca	2		M10
3	19H3450	Tornillo	1		5/8" X 6-3/4"
4	19M7550	Tornillo	2		M10 X 35
5	14H774	Tuerca	1		3/8"
6	14H913	Tuerca	1		3/8"
7	AT169087	Rótula	1		
8	T140328	Horquilla	1		Izq.
9	T184129	Espárrago	1		
10	AT191446	Pedal	1		
11	T58109	Casquillo	2		
12	M68954	Tuerca de seguridad	1		
13	M87534	Arandela elástica	2		
14	R64059	Arandela	1		
15	R65563	Bulón	1		
16	T166224	Pasamuros	1		
17	T183548	Ángulo	1		
18	T185691	Etiqueta adhesiva	1		
19	T202956	Retenedor	1		

Fifth Function Pedal (Pilot Control)
Pédale de cinquième fonction (commande pilote)
Pedal da Quinta Função (Controle do Piloto)
Pedal de quinta función (control piloto)

T165817 A.1

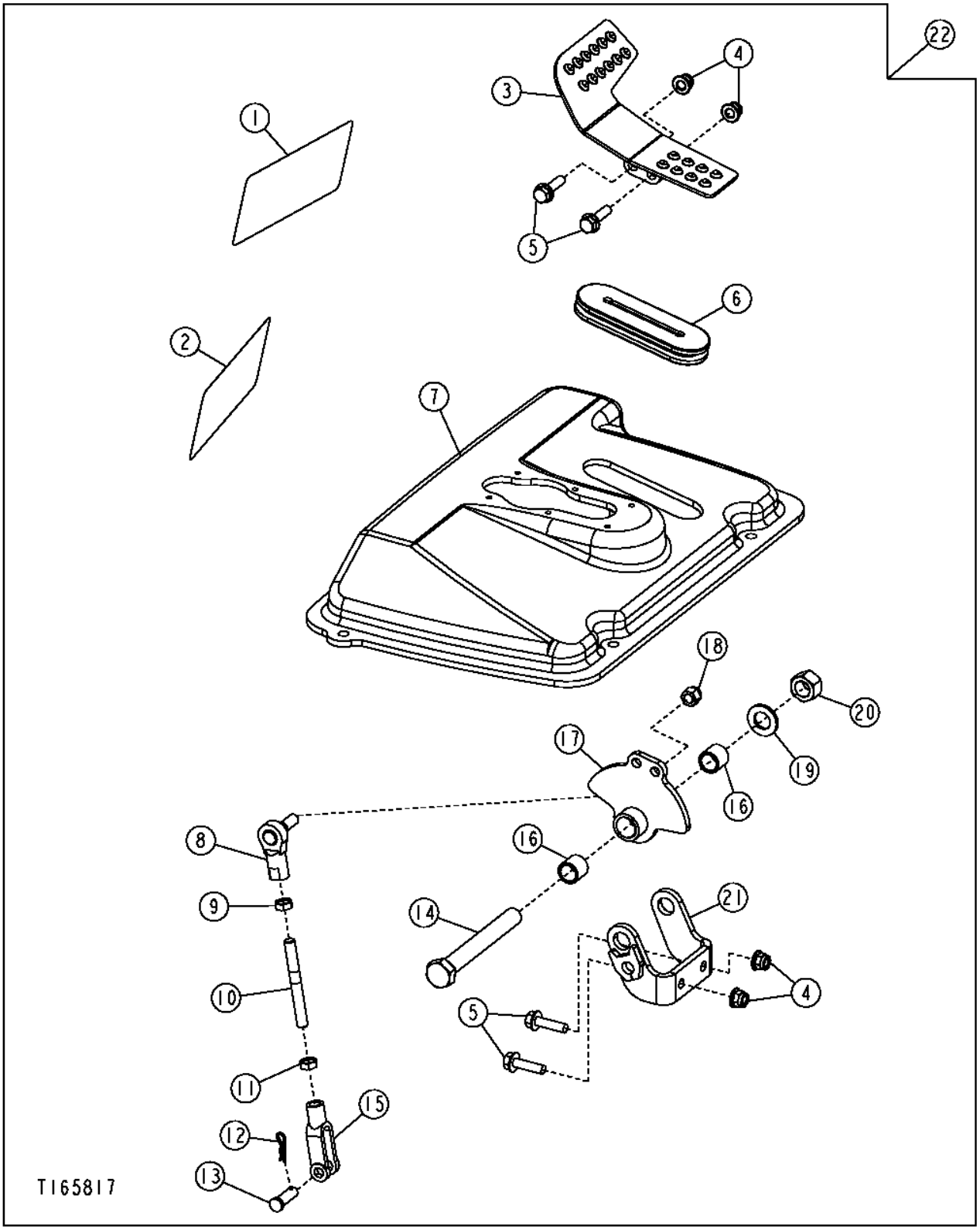

Pos.	*Ref.*	*Descripción*	*Cant.*	*Núm. de serie*	*Notas*
1	T185691	Etiqueta adhesiva	1		
2	T185692	Etiqueta adhesiva	1		
3	AT300058	Pedal	1		
4	14M7396	Tuerca de seguridad	4		M8
5	19M7868	Tornillo	4		M8 X 30
6	T200095	Pasamuros	1		
7	T200093	Tapadera	1		
8	AT169087	Rótula	1		
9	14H774	Tuerca	1		3/8"
10	T200078	Espárrago	1		
11	14H913	Tuerca	1		3/8"
12	T202956	Retenedor	1		
13	R65563	Bulón	1		
14	19H3353	Tornillo	1		5/8" X 5"
15	T200627	Horquilla	1		
16	T58109	Casquillo	2		
17	AT300056	Pivote	1		
18	M68954	Tuerca de seguridad	1		9.525 mm (3/8")
19	24M7053	Arandela	1		17 X 30 X 3 mm
20	U14555	Tuerca de seguridad	1		15.875 mm (5/8")
21	AT300060	Soporte	1		
22	.....	Juego	1		WHOLE GOODS

Fifth Function Pedal
Pédale de cinquième fonction
Pedal da Quinta Função
Pedal de quinta función

T193181 A.1

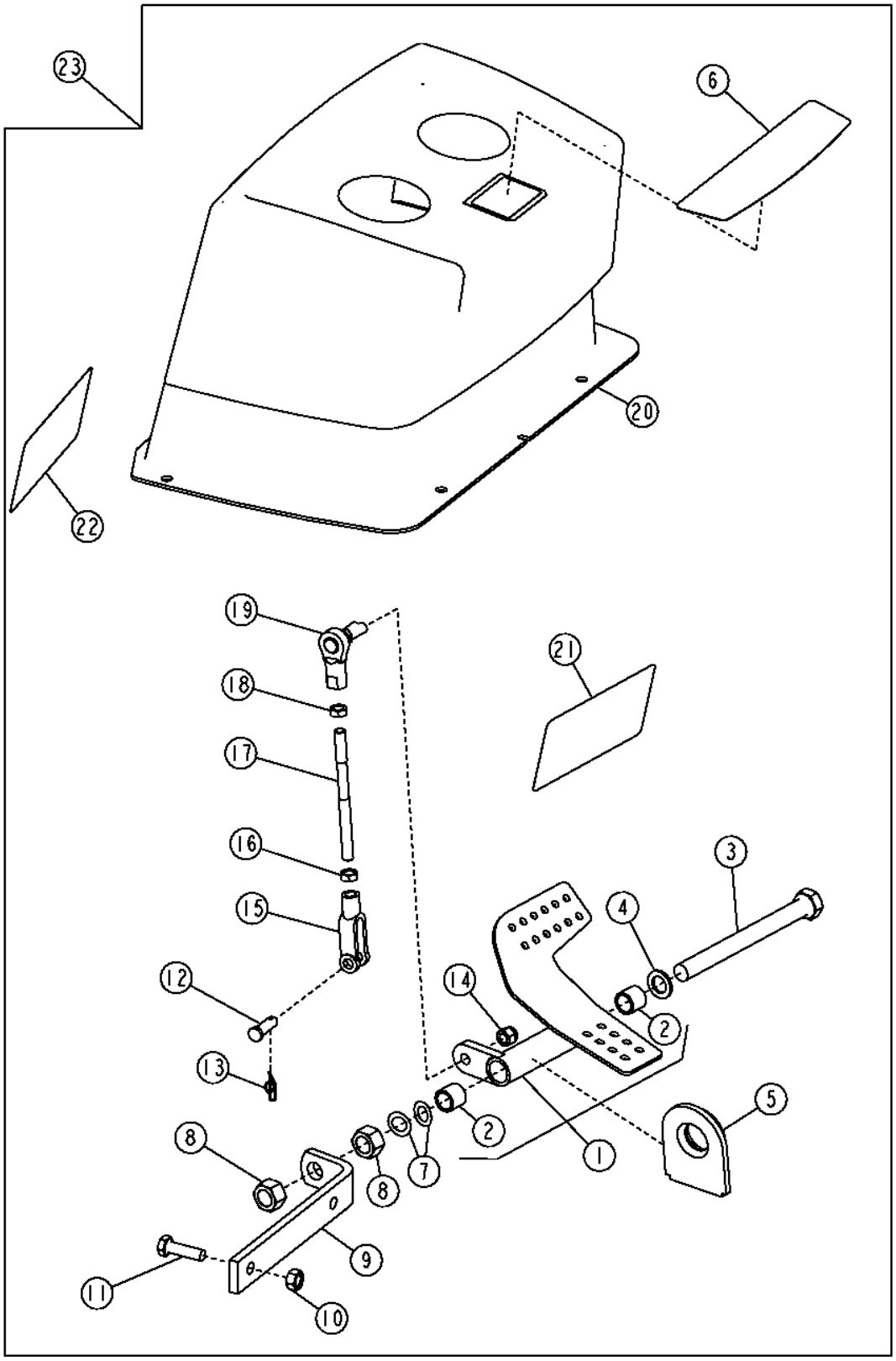

T193181

Pos.	*Ref.*	*Descripción*	*Cant.*	*Núm. de serie*	*Notas*
1	AT191446	Pedal	1		
2	T58109	Casquillo	2		
3	19H3450	Tornillo	1		5/8" X 6-3/4"
4	R64059	Arandela	1		
5	T166224	Pasamuros	1		
6	T165584	Etiqueta adhesiva	1		
	T302669	Etiqueta adhesiva	1		No Text Control Label
7	M87534	Arandela elástica	2		
8	14H1039	Tuerca	2		5/8"
9	T183548	Ángulo	1		
10	14M7274	Tuerca	2		M10
11	19M7550	Tornillo	2		M10 X 35
12	R65563	Bulón	1		
13	T202956	Retenedor	1		
14	M68954	Tuerca de seguridad	1		9.525 mm (3/8")
15	T140328	Horquilla	1		
16	14H913	Tuerca	1		3/8"
17	T184129	Espárrago	1		
18	14H774	Tuerca	1		3/8"
19	AT169087	Rótula	1		
20	AT189270	Tapadera	1		
21	T185691	Etiqueta adhesiva	1		(PARA USO CON BRAZO EXTENSIBLE)
	T302675	Etiqueta adhesiva	1		No Text Foot Pedal Label
22	T185692	Etiqueta adhesiva	1		(PARA USO SIN BRAZO EXTENSIBLE)
23	**AT185625**	**Juego**	**1**		**Conjuntos enteros**

Fifth Function Lever For Three Lever Controls Conversion Kit
Levier de cinquième fonction pour kit de conversion des commandes à trois leviers
Alavanca da Quinta Função para Kit de Conversão de Controles com Três Alavancas
Palanca de quinta función para kit de conversión a controles con tres palancas

TP69704 A.1

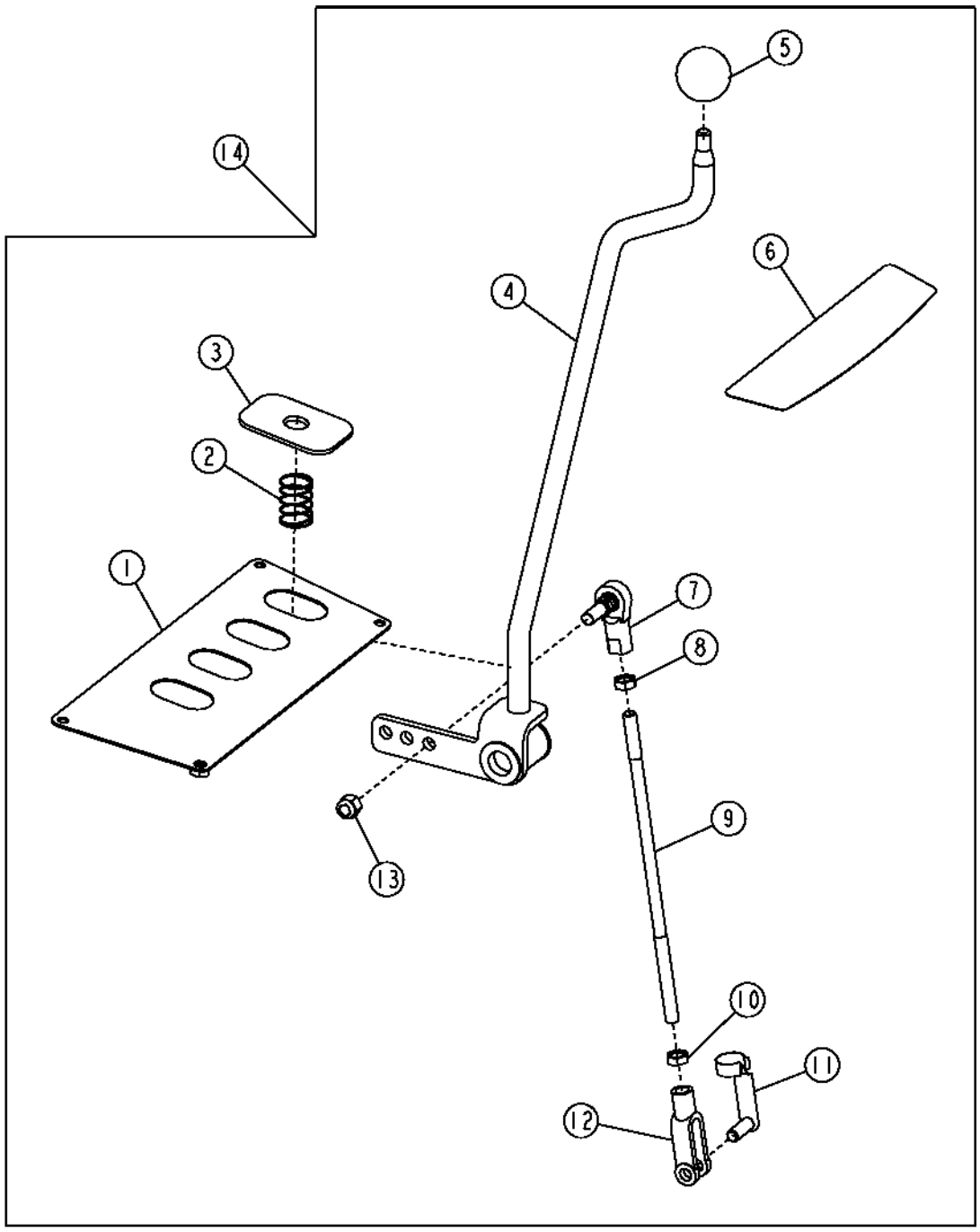

TP69704

Pos.	*Ref.*	*Descripción*	*Cant.*	*Núm. de serie*	*Notas*
1	AT311929	Tapadera	1		
2	T165591	Muelle	1		
3	T209588	Tapadera	1		
4	AT309190	Palanca de mando	1		
5	39M1709	Empuñadura	1		
6	T165586	Etiqueta adhesiva	1		
7	AT169087	Rótula	1		
8	14H774	Tuerca	1		3/8"
9	T165697	Vástago	1		
10	14H913	Tuerca	1		3/8"
11	.....	Bulón	1		(SUB R65563 AND T202956)(T183617 NLA)
12	T140328	Horquilla	1		
13	M68954	Tuerca de seguridad	1		
14	**AT309740**	**Palanca de mando**	**1**		**(WHOLE GOODS)**

Fifth Function Pedal, Manual Auxiliary
Pédale de cinquième fonction, auxiliaire manuelle
Pedal da Quinta Função, Auxiliar Manual
Pedal de quinta función, manual auxiliar

AT413193_TX1104705 A.1

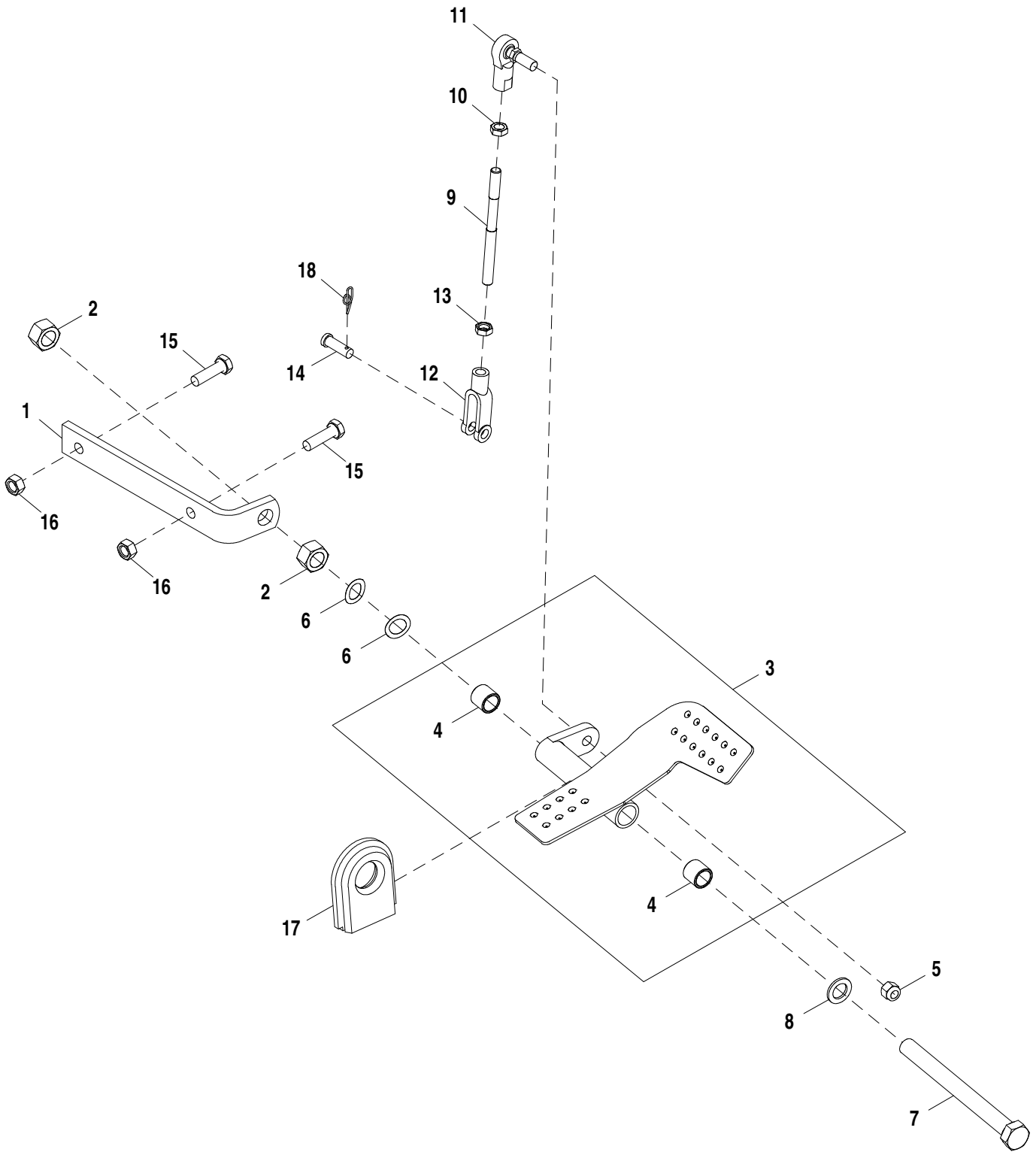

AT413193_TX1104705

Pos.	*Ref.*	*Descripción*	*Cant.*	*Núm. de serie*	*Notas*
1	T183548	Ángulo	1		
2	14H1039	Tuerca	2		5/8"
3	AT191446	Pedal	1		
4	T58109	Casquillo	2		
5	M68954	Tuerca de seguridad	1		
6	M87534	Arandela elástica	2		
7	19H3450	Tornillo	1		5/8" X 6-3/4"
8	R64059	Arandela	1		
9	T184129	Espárrago	1		
10	14H774	Tuerca	1		3/8"
11	AT169087	Rótula	1		
12	T140328	Horquilla	1		LH
13	14H913	Tuerca	1		3/8"
14	R65563	Bulón	1		
15	19M7550	Tornillo	2		M10 X 35
16	14M7274	Tuerca	2		M10
17	T166224	Pasamuros	1		
18	T202956	Retenedor	1		

Fifth Function Pedal, Pilot Auxiliary
Pédale de cinquième fonction, pilote manuelle
Pedal da Quinta Função, Auxiliar Piloto
Pedal de quinta función, piloto auxiliar

AT413169_TX1104704 A.1

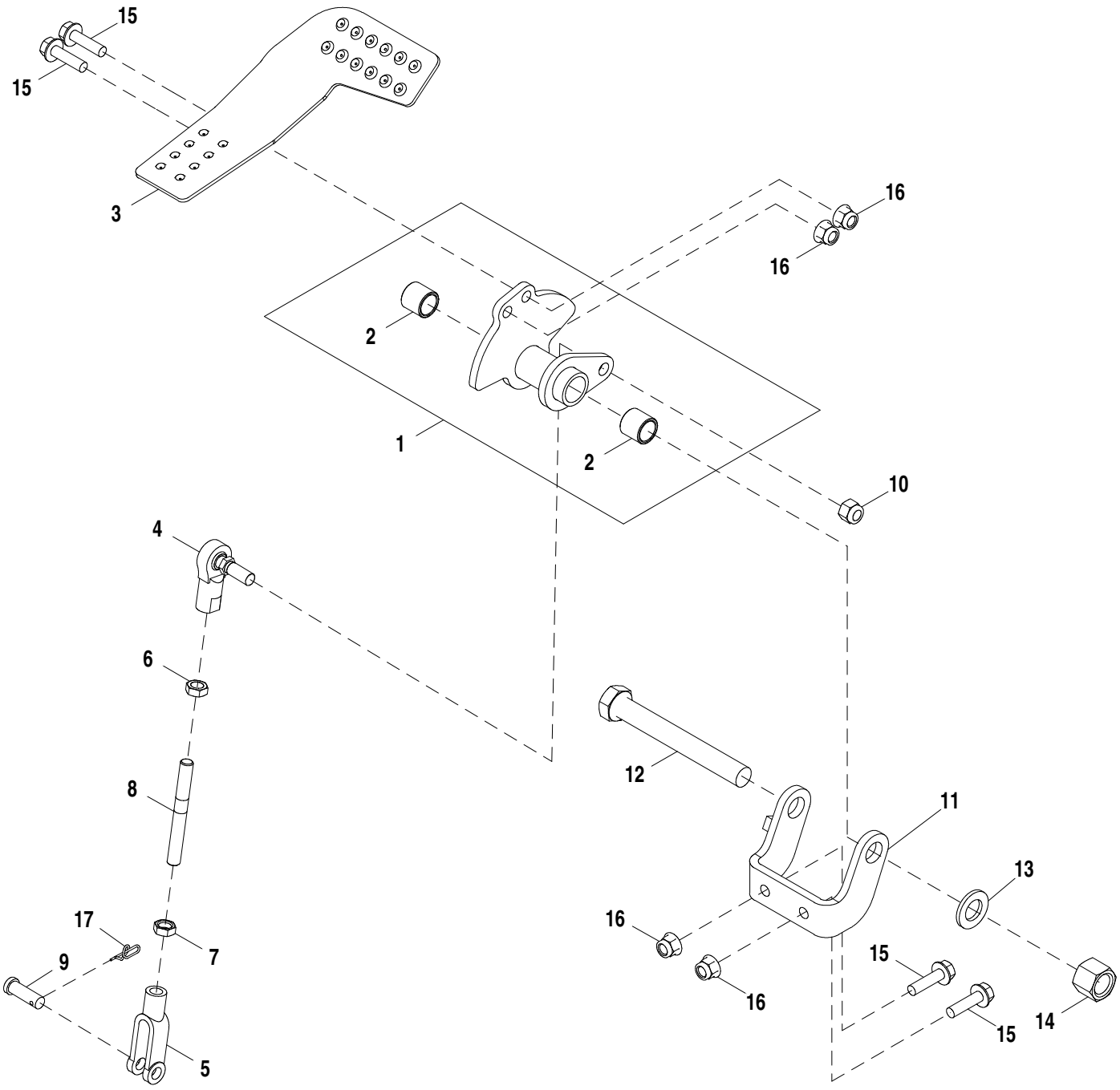

AT413169_TX1104704

Pos.	*Ref.*	*Descripción*	*Cant.*	*Núm. de serie*	*Notas*
1	AT300056	Pivote	1		
2	T58109	Casquillo	2		
3	AT300058	Pedal	1		Derecho
4	AT169087	Rótula	1		
5	T140328	Horquilla	1		LH
6	14H774	Tuerca	1		3/8"
7	14H913	Tuerca	1		3/8"
8	T200078	Espárrago	1		
9	R65563	Bulón	1		
10	M68954	Tuerca de seguridad	1		
11	AT300060	Soporte	1		
12	19H3353	Tornillo	1		5/8" X 5"
13	24M7053	Arandela	1		17 X 30 X 3 mm
14	U44915	Tuerca de seguridad	1		
15	19M7868	Tornillo	4		M8 X 30
16	14M7396	Tuerca de seguridad	4		M8
17	T202956	Retenedor	1		

Sixth Function Pedal
Pédale de sixième fonction
Pedal da Sexta Função
Pedal de sexta función

T193198 A.1

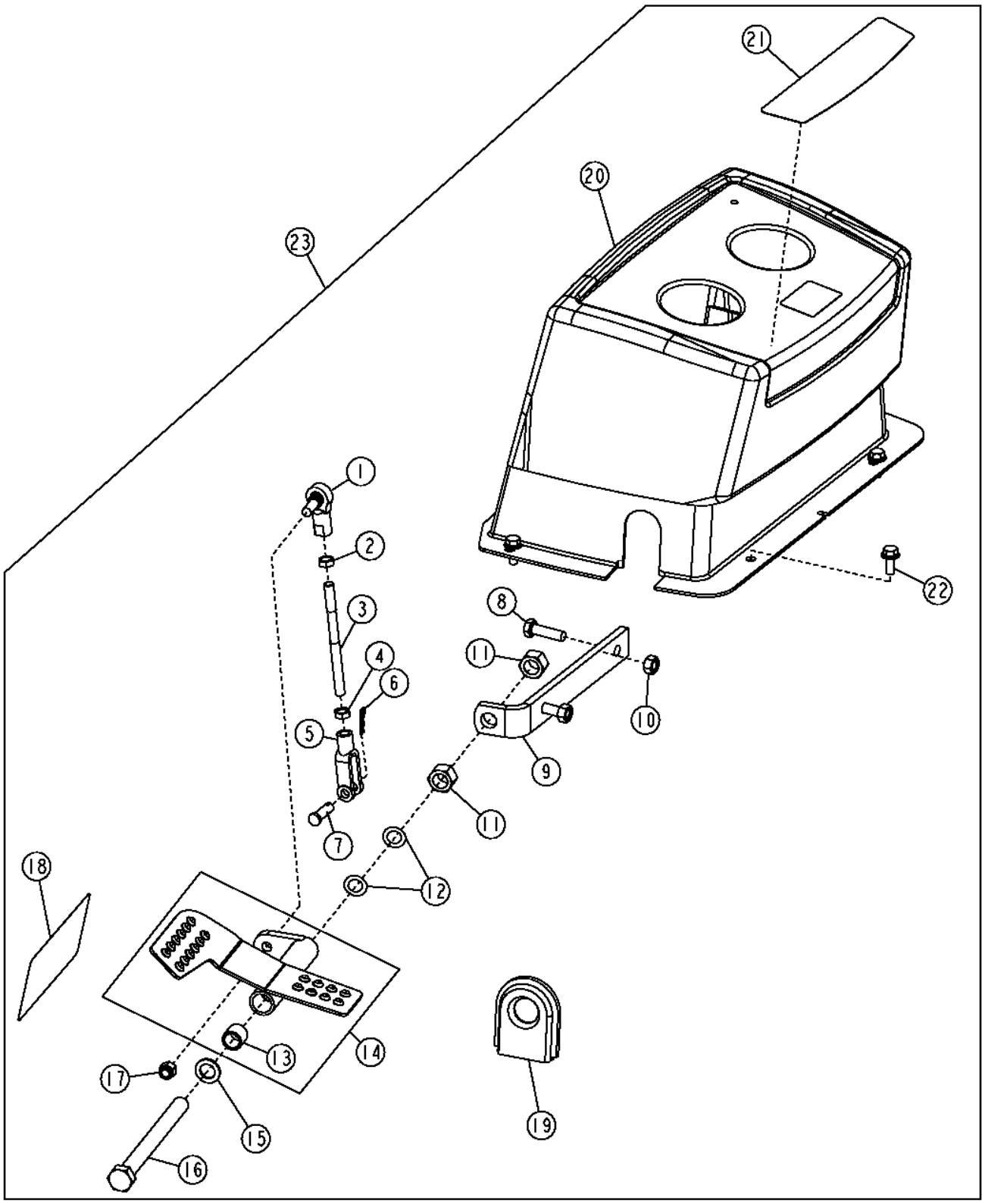

T193198

Pos.	*Ref.*	*Descripción*	*Cant.*	*Núm. de serie*	*Notas*
1	AT169087	Rótula	1		
2	14H774	Tuerca	1		3/8"
3	T184129	Espárrago	1		
4	14H913	Tuerca	1		3/8"
5	T140328	Horquilla	1		
6	T202956	Retenedor	1		
7	R65563	Bulón	1		
8	19M7550	Tornillo	2		M10 X 35
9	T184133	Ángulo	1		
10	14M7274	Tuerca	2		M10
11	14H1039	Tuerca	2		5/8"
12	M87534	Arandela elástica	2		
13	T58109	Casquillo	2		
14	AT190073	Pedal	1		
15	N119479	Arandela	1		
16	19H3450	Tornillo	1		5/8" X 6-3/4"
17	M68954	Tuerca de seguridad	1		9.525 mm (3/8")
18	T185692	Etiqueta adhesiva	1		
	T302675	Etiqueta adhesiva	1		No Text Foot Pedal Label
19	T166224	Pasamuros	1		
20	AT189271	Tapadera	1		
21	T165584	Etiqueta adhesiva	1		
	T302669	Etiqueta adhesiva	1		No Text Control Label
22	19M7866	Tornillo	4		M8 X 20
23	**AT185629**	**Juego**	**1**		**(WHOLE GOODS)**

SAE Backhoe Control Linkage Pattern Kit
Kit de configuration de tringlerie de commande de rétropelle SAE
Kit do Padrão da Articulação de Controle da Retroescavadeira SAE
Kit de patrón de varillaje de control de retroexcavadora SAE

T156583 A.1

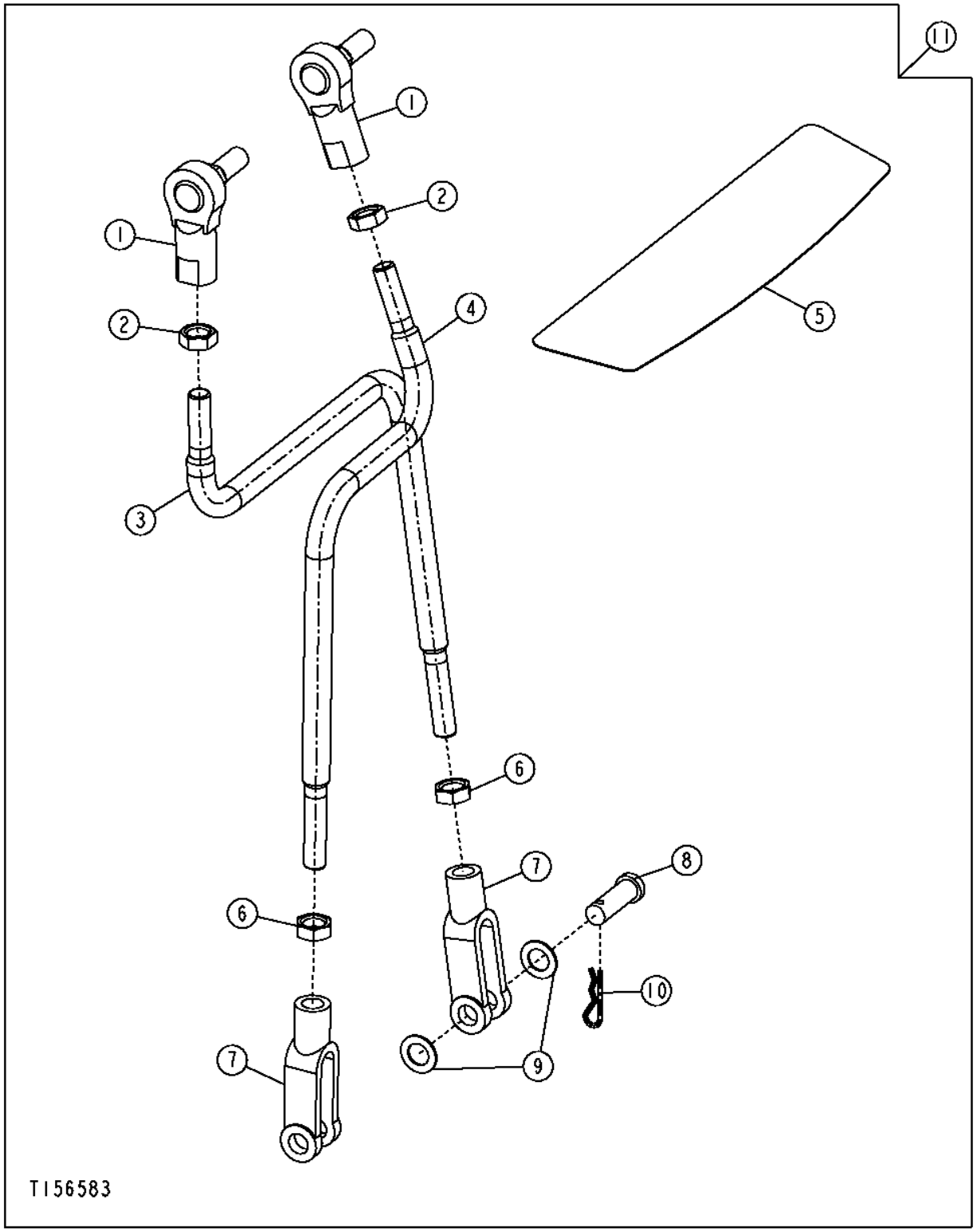

Pos.	*Ref.*	*Descripción*	*Cant.*	*Núm. de serie*	*Notas*
1	AT169087	Rótula	2		
2	14H774	Tuerca	2		3/8"
3	T191445	Vástago	1		(RH)
4	T183885	Varillaje	1		
5	T165595	Etiqueta adhesiva	1		
	T322030	Etiqueta adhesiva	1		SAE No Text Control Label
6	14H913	Tuerca	2		3/8"
7	T140328	Horquilla	2		
8	R65563	Bulón	2		
9	24H1302	Arandela	6		13/32" X 11/16" X 0.035"
10	T202956	Retenedor	2		
11	**AT301434**	**Juego**	**1**		**(WHOLE GOODS)**

Stabilizer Control
Commande de stabilisateur
Controle do Estabilizador
Control de estabilizador

AT384586_TX1103938 B.1

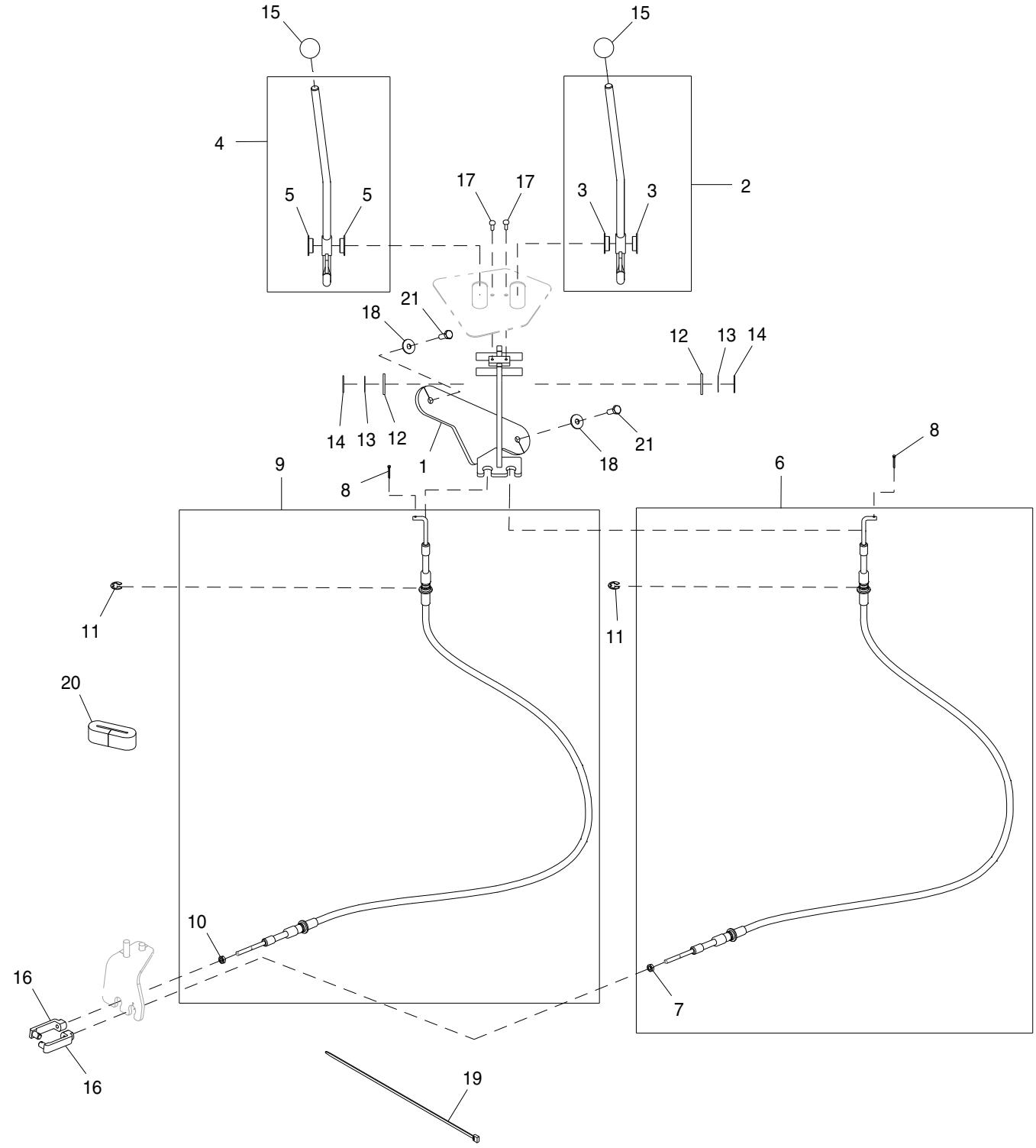

AT384586_TX1103938

Pos.	*Ref.*	*Descripción*	*Cant.*	*Núm. de serie*	*Notas*
1	AT384588	Soporte	1		
2	AT385154	Palanca	1		
3	T166097	Cojinete	2		
4	AT385153	Palanca	1		
5	T166097	Cojinete	2		
6	AT196606	Cable simétrico	1		
7	14H649	Tuerca	1		1/4"
8	11H206	Pasador de aletas	2		3/32" X 3/4"
9	AT196606	Cable simétrico	1		
10	14H649	Tuerca	1		1/4"
11	R26871	Anillo elástico	2		
12	24H1392	Arandela	2		25/32" X 1-3/8" X 0.120"
13	R26081	Arandela	2		19.837 X 26.975 X 0.406 mm (25/32" X 1-1/16" X 1/64")
14	R27434	Anillo elástico	2		
15	T185766	Empuñadura	2		
16	T191245	Horquilla	2		
17	21H1316	Tornillo	2		0.190" X 1/2"
18	24M7207	Arandela	2		8.400 X 24 X 2 mm
19	H77698	Cinta de atar	1		
20	T183905	Retén	1		
21	19M7881	Tornillo	2		M8 X 20

Swing Frame and Pins
Châssis de pivotement et axes
Estrutura de Giro e Pinos
Bastidor de giro y pasadores

AT176114_TX1107746 A.2

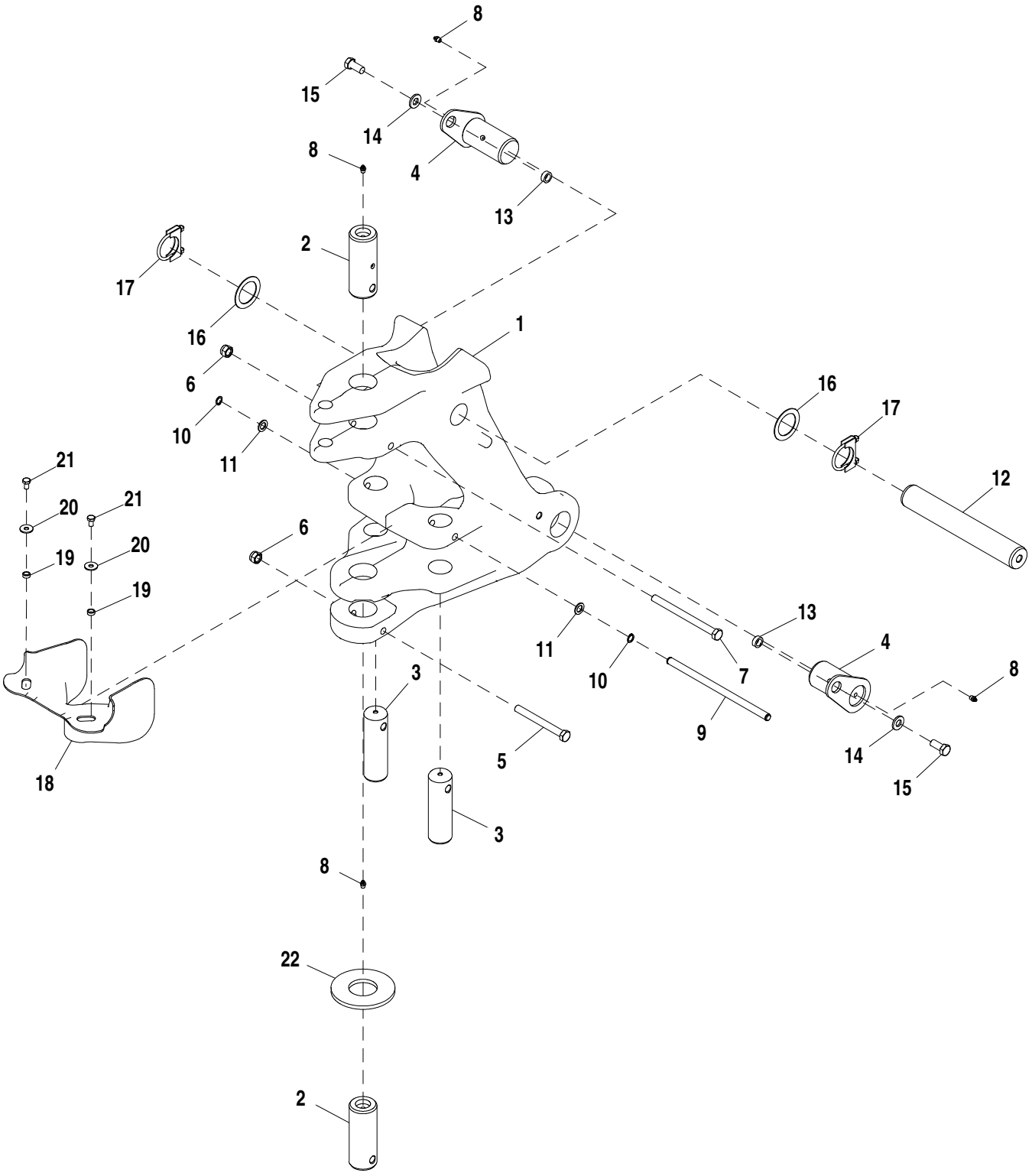

AT176114_TX1107746

Pos.	*Ref.*	*Descripción*	*Cant.*	*Núm. de serie*	*Notas*
1	AT334604	Bastidor	1		
2	T159118	Bulón	2		
3	T200240	Bulón	2		
4	AT306500	Pasador	2		
5	19M7954	Tornillo	1		M16 X 150
6	14M7328	Tuerca de seguridad	2		M16
7	19M8021	Tornillo	1		M16 X 200
8	T162396	Engrasador	4		
9	T159800	Pasador	1		15.880 X 324.500 mm (5/8" X 12.776")
10	N105572	Anillo elástico	2		
11	24M7097	Arandela	2		17 X 28 X 2.500 mm
12	T186001	Eje del pistón	1		
13	T215678	Casquillo	2		17 X 25.400 X 9.530 mm (0.669" X 1" X 3/8")
14	24M7241	Arandela	2		17 X 34 X 4 mm
15	19M8035	Tornillo	2		M16 X 35
16	T161036	Arandela	2		
17	AM118997	Abrazadera	2		
18	T190925	Protección de manguera	1		
19	H140456	Arandela	2		12.520 X 17.150 X 6.350 mm (0.493" X 0.675" X 1/4")
20	24M7296	Arandela	2		10.500 X 30 X 2.500 mm
21	19M8324	Tornillo	2		M10 X 16
22	T205873	Arandela de empuje	1		

Backhoe Boom Lock
Verrouillage de flèche de rétropelle
Bloqueio da Lança da Retroescavadeira
Bloqueo de aguilón de retroexcavadora

T157614 A.1

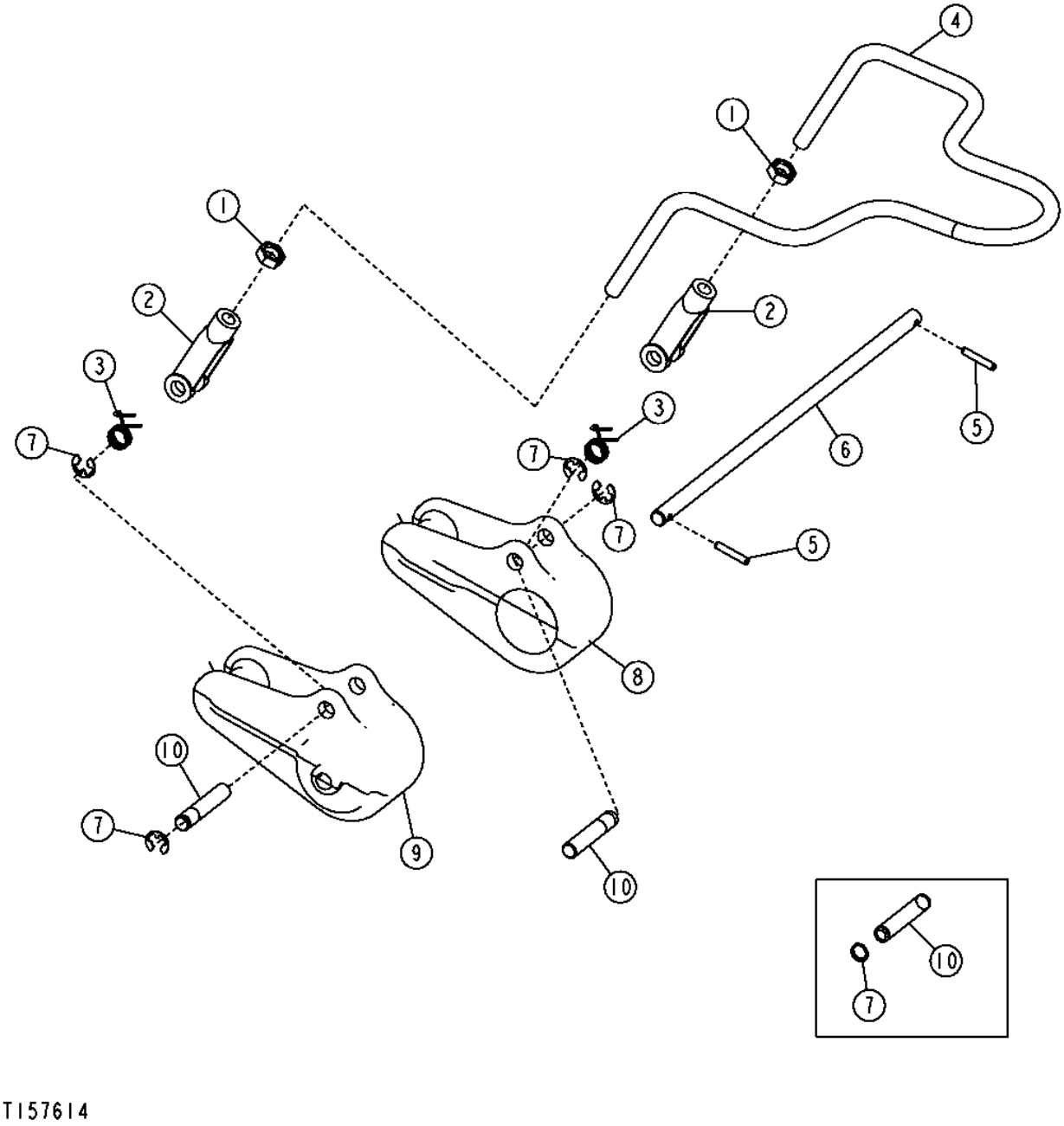

Pos.	*Ref.*	*Descripción*	*Cant.*	*Núm. de serie*	*Notas*
1	14H856	Tuerca	2		1/2"
2	T121474	Horquilla	2		
3	T160589	Muelle	2		
4	T157762	Vástago	1		
5	34M7141	Pasador elástico	2		5 X 30 mm
6	T160515	Pasador	1		
7	R26871	Anillo elástico	4		
	24M7047	Arandela	AR		13 X 24 X 2.500 mm
8	T186005	Cerradura	1		SUB FOR T160638, Der.
9	T186006	Cerradura	1		SUB FOR T160639, Izq.
10	T186000	Pasador	2		

Swing Lock Pin
Axe de verrouillage de pivotement
Pino de Trava do Giro
Válvula de bloqueo de giro

TX1066062 A.1

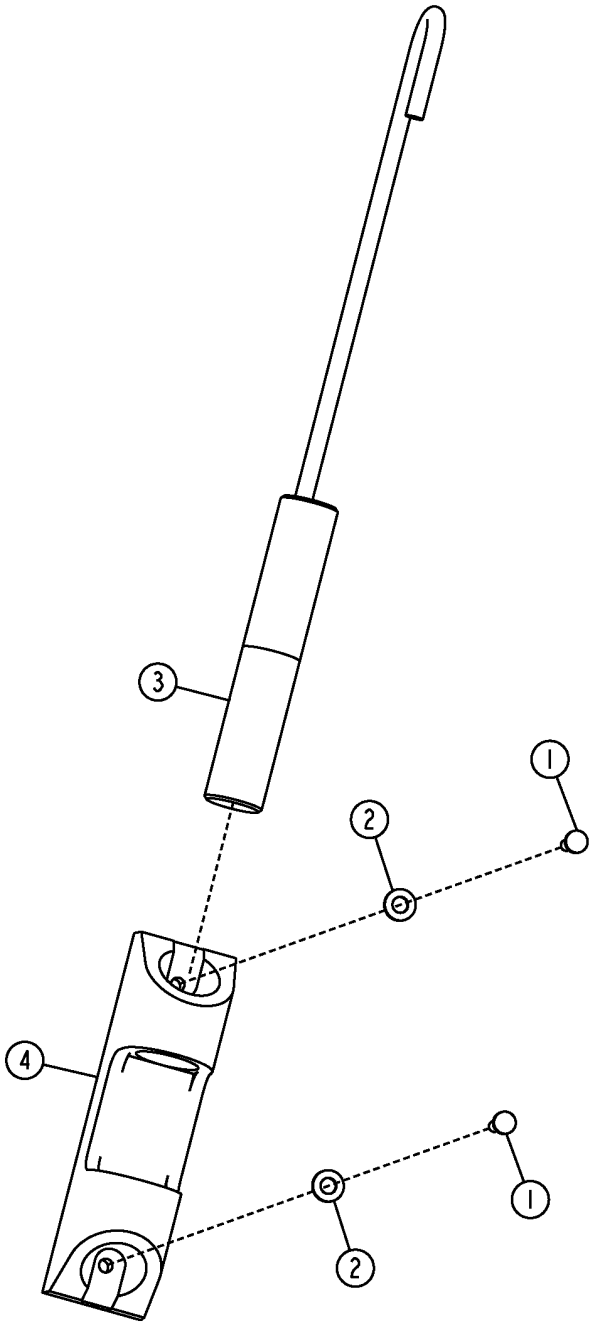

TX1066062

Pos.	*Ref.*	*Descripción*	*Cant.*	*Núm. de serie*	*Notas*
1	21M7310	Tornillo	2		M6 X 25
2	24M7238	Arandela	2		8.700 X 17 X 2 mm
3	AT150725	Bulón	1		
4	T141234	Portador	1		

Boom Lock Lever and Linkage, Standard Control
Levier et tringlerie de verrouillage de flèche, commande standard
Alavanca de Bloqueio da Lança e Articulação, Controle Padrão
Palanca y varillaje de bloqueo de aguilón, control estándar

AT185310_TX1110172 A.1

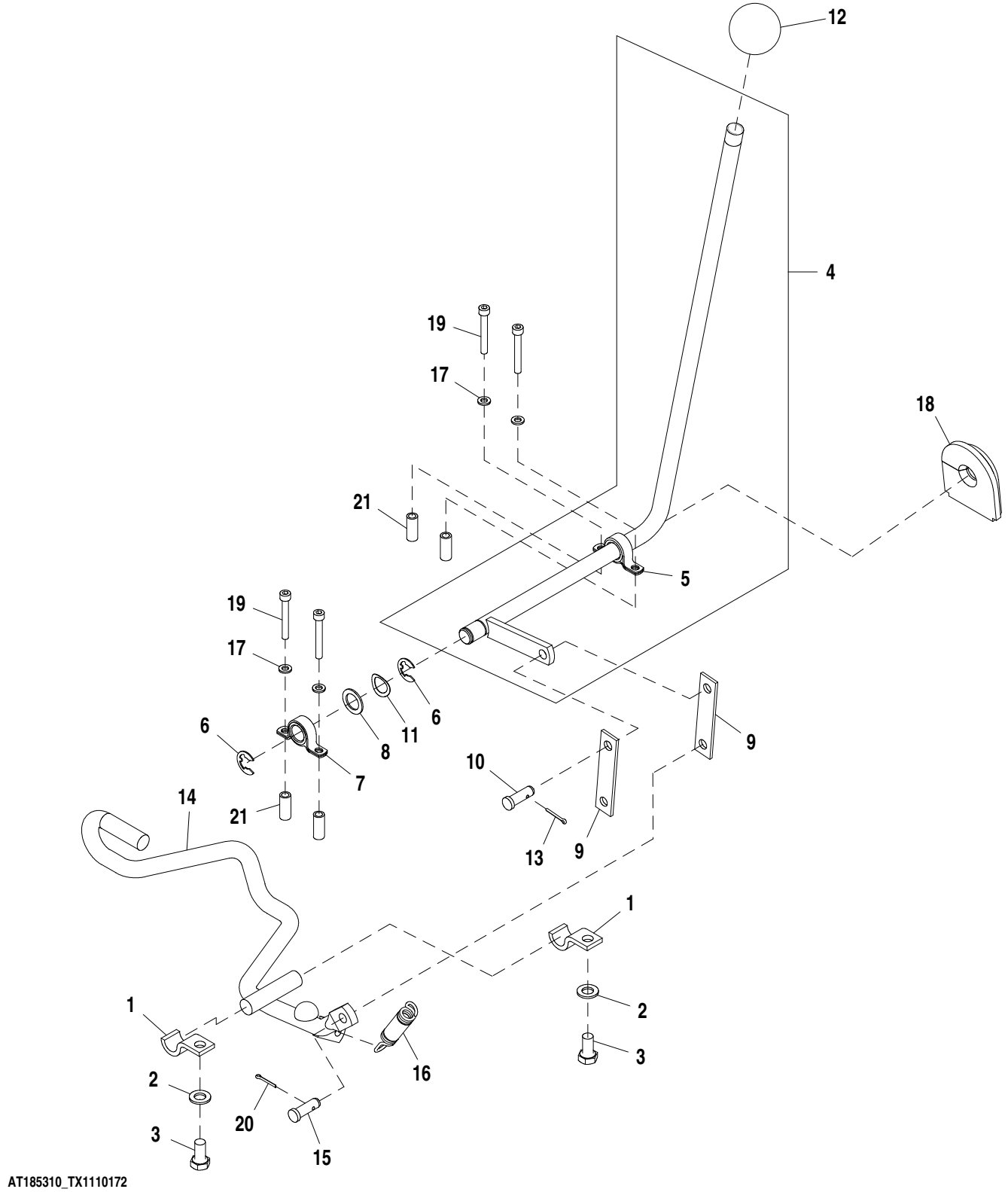

AT185310_TX1110172

Pos.	*Ref.*	*Descripción*	*Cant.*	*Núm. de serie*	*Notas*
1	T157785	Abrazadera	2		
2	24M7040	Arandela	2		11 X 20 X 2 mm
3	19M7938	Tornillo	2		M10 X 20
4	AT195623	Palanca	1		
5	AT195620	Cojinete con alojamiento	1		
6	F2863R	Anillo elástico	2		
7	AT195620	Cojinete con alojamiento	1		
8	24H1658	Arandela	1		21/32" X 1" X 0.060"
9	T188356	Tira	2		
10	M40569	Bulón	1		
11	T166237	Arandela elástica	1		
12	T185309	Empuñadura	1		
13	11M7081	Pasador de aletas	1		2.500 X 20 mm
14	AT185315	Vástago	1		Control de bloqueo del aguilón
15	M40569	Bulón	1		
16	T24509	Muelle	1		
17	24M7054	Arandela	4		6.400 X 12 X 1.600 mm
18	T177623	Pasamuros	1		
19	19M8713	Tornillo	4		M6 X 45
20	11M7081	Pasador de aletas	1		2.500 X 20 mm
21	28H1921	Casquillo	4		0.269" X 0.405" X 1"

Boom Lock Lever and Linkage, Pilot Control
Levier et tringlerie de verrouillage de flèche, commande pilote
Alavanca de Bloqueio da Lança e Articulação, Controle Piloto
Palanca y varillaje de bloqueo de aguilón, control piloto

AT198446_TX1110171 A.1

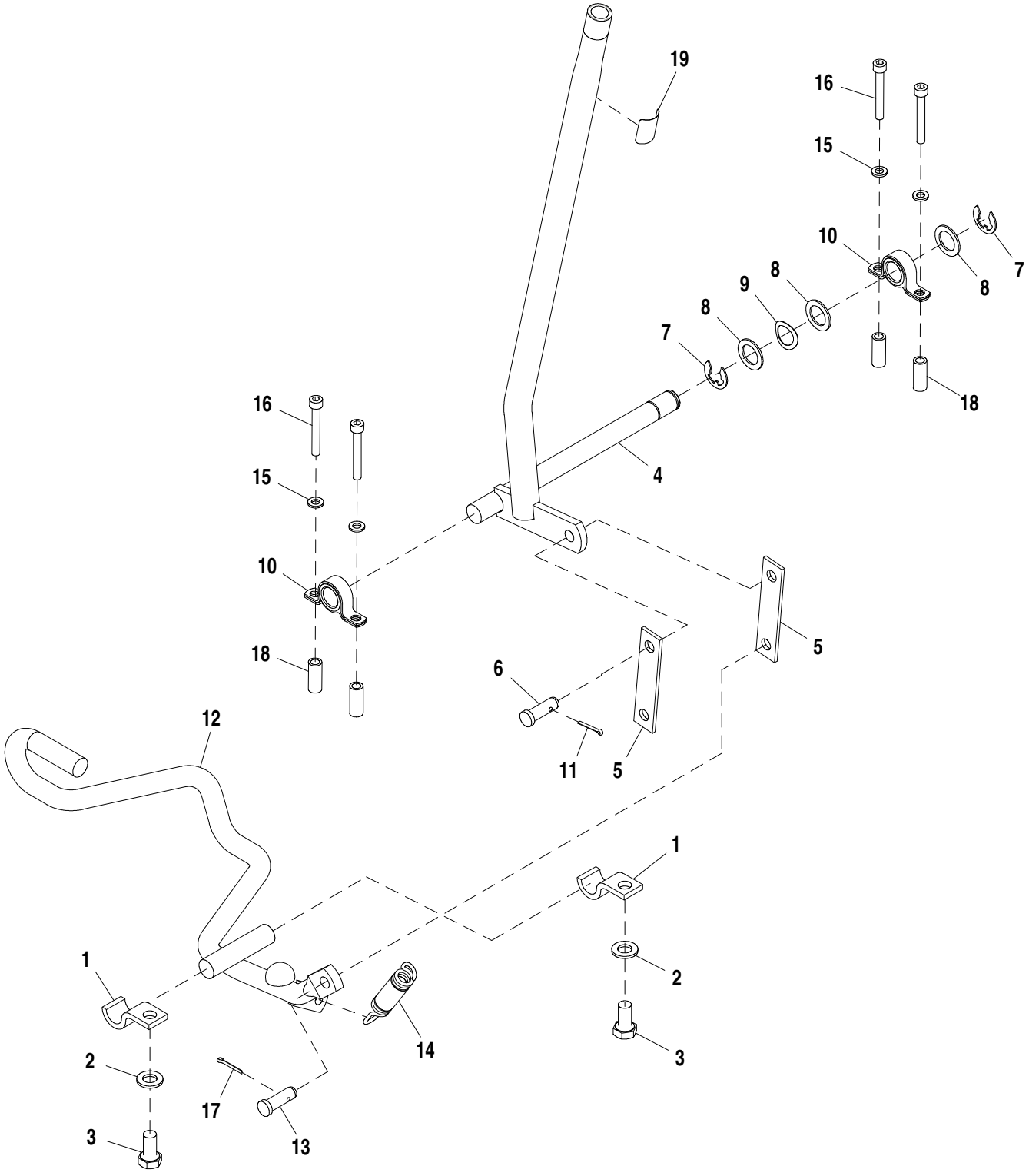

AT198446_TX1110171

Pos.	*Ref.*	*Descripción*	*Cant.*	*Núm. de serie*	*Notas*
1	T157785	Abrazadera	2		
2	24M7040	Arandela	2		11 X 20 X 2 mm
3	19M7938	Tornillo	2		M10 X 20
4	AT196387	Palanca	1		
5	T188356	Tira	2		
6	M40569	Bulón	1		
7	F2863R	Anillo elástico	2		
8	24H1658	Arandela	3		21/32" X 1" X 0.060"
9	T166237	Arandela elástica	1		
10	AT195620	Cojinete con alojamiento	2		
11	11M7081	Pasador de aletas	1		2.500 X 20 mm
12	AT185315	Vástago	1		Control de bloqueo del aguilón
13	M40569	Bulón	1		
14	T24509	Muelle	1		
15	24M7054	Arandela	4		6.400 X 12 X 1.600 mm
16	19M8713	Tornillo	4		M6 X 45
17	11M7081	Pasador de aletas	1		2.500 X 20 mm
18	28H1921	Casquillo	4		0.269" X 0.405" X 1"
19	T200990	Etiqueta adhesiva	1		Bloqueo del aguilón con palancas de control piloto

Backhoe Boom
Flèche de rétropelle
Lança da Retroescavadeira
Aguilón de retroexcavadora

TX1016159 A.1

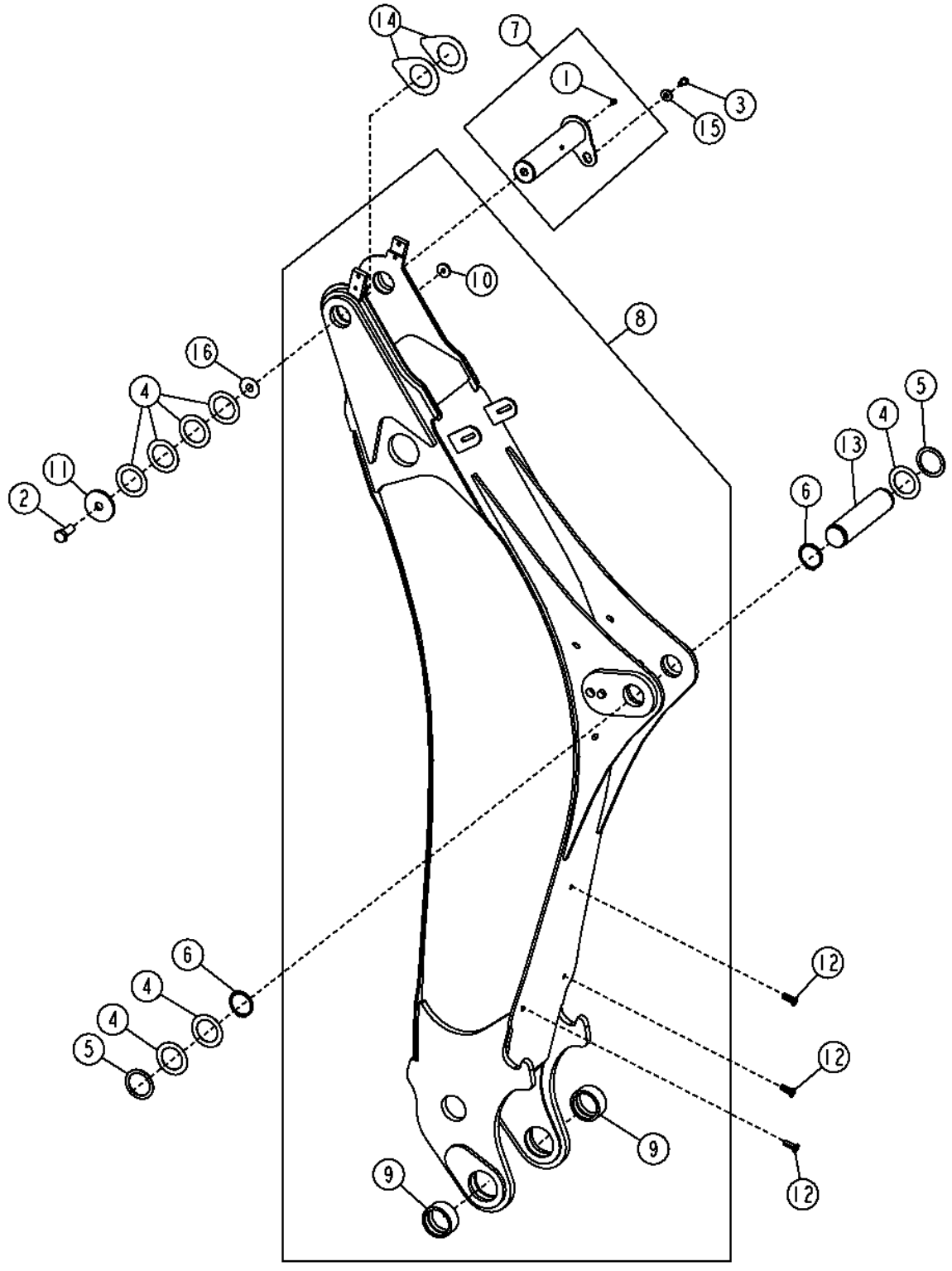

TX1016159

Pos.	*Ref.*	*Descripción*	*Cant.*	*Núm. de serie*	*Notas*
1	T162396	Engrasador	1		
2	19M7597	Tornillo	1		M20 X 50
3	19M8935	Tornillo	1		M12 X 16
4	T161036	Arandela	4		
5	T48613	Suplemento	3		
6	40M7066	Anillo elástico	2		
7	AT196407	Pasador	1		
8	AT334968	Pluma de retroexcavadora	1		
9	T164182	Casquillo	2		
10	T188568	Casquillo	1		
11	T101807	Arandela	1		22 X 88.900 X 7.925 mm (0.866" X 3-1/2" X 5/16")
12	T148409	Tuerca	5		
13	T159089	Pasador	1		
14	T22826	Suplemento	1		
15	T29342	Arandela	1		13.487 X 31.750 X 4.572 mm (17/32" X 1-1/4" X 0.180")
16	T22826	Suplemento	1		

Boom Protection Plate Kit
Kit de plaque de protection de flèche
Kit da Placa da Proteção da Barra de Pulverização
Juego de placa de protección de aguilón

AT407513_TX1104306 B.1

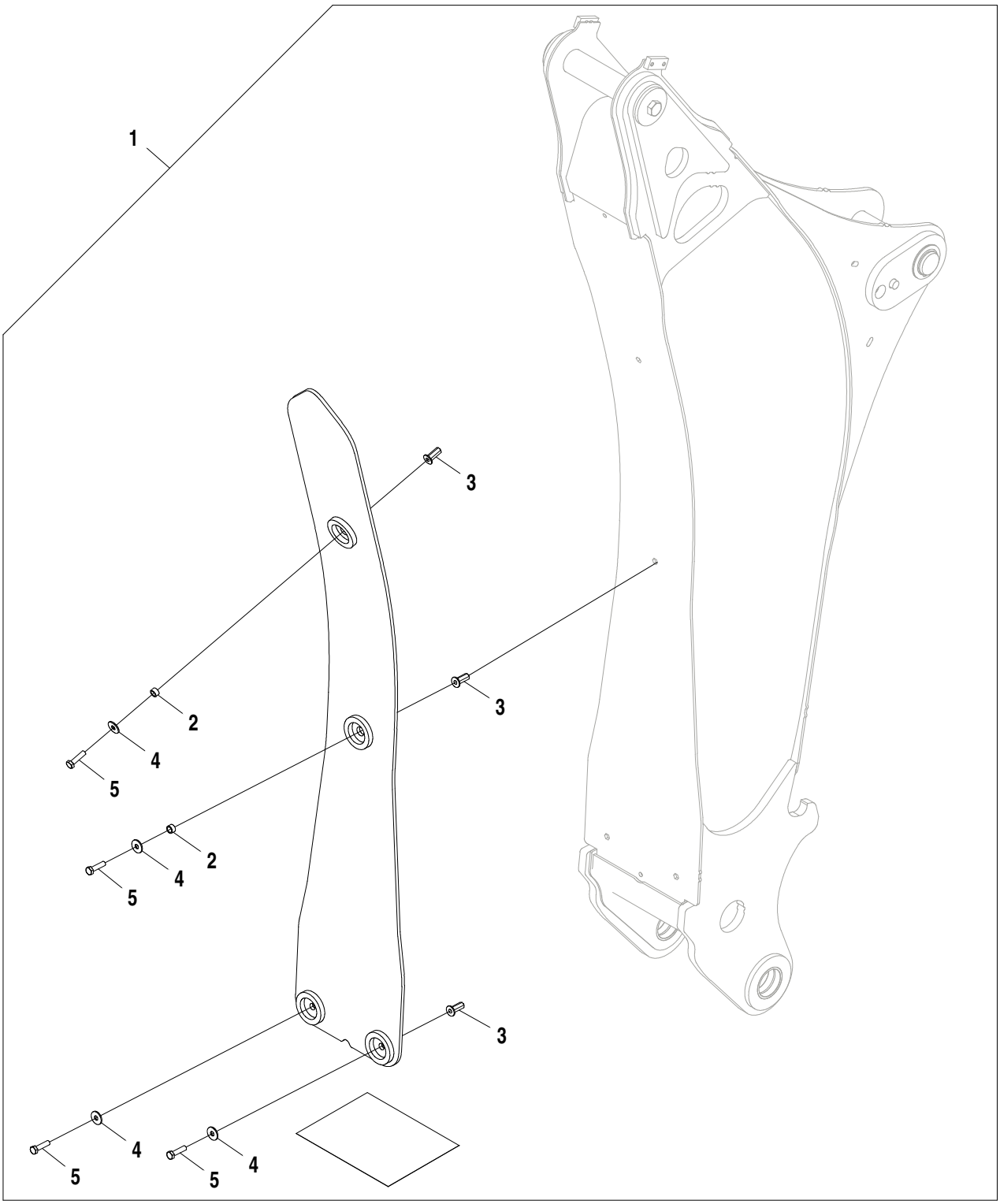

AT407513_TX1104306

Pos.	*Ref.*	*Descripción*	*Cant.*	*Núm. de serie*	*Notas*
1	**AT407513**	**Kit de placas**	**1**		**Conjuntos enteros**
2	28H1519	Arandela	2		0.493" X 0.675" X 3/8"
3	T148409	Tuerca	4		M10
4	24M7296	Arandela	4		10.500 X 30 X 2.500 mm
5	19M8637	Tornillo	4		M10 X 40

Backhoe Bucket Links
Backhoe Bucket Links
Articulações da Caçamba da Retroescavadeira
Articulaciones de cucharón de retroexcavadora

AT324553_TX1115925 A.1

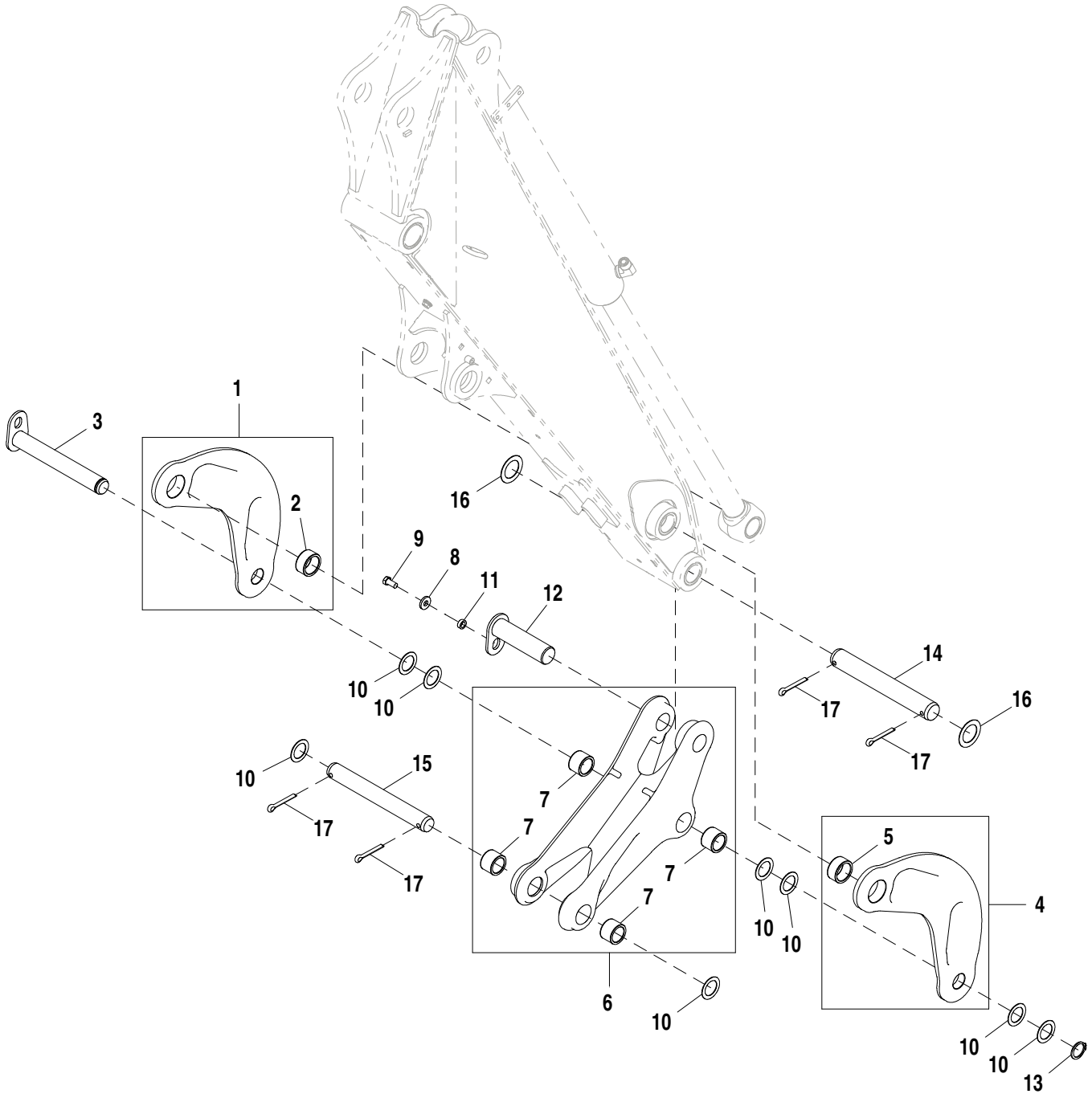

AT324553_TX1115925

Pos.	*Ref.*	*Descripción*	*Cant.*	*Núm. de serie*	*Notas*
1	AT324554	Articulación	1		
2	T166714	Casquillo	1		44.893 X 56.972 X 27 mm (1.767" X 2.243" X 1-1/16")
3	AT176536	Pasador	1		
4	AT324555	Articulación	1		
5	T166714	Casquillo	1		44.893 X 56.972 X 27 mm (1.767" X 2.243" X 1-1/16")
6	AT324556	Articulación	1		
7	T105988	Casquillo	4		38.610 X 50.622 X 35 mm (1.520" X 1.993" X 1.378")
8	T29342	Arandela	1		13.487 X 31.750 X 4.572 mm (17/32" X 1-1/4" X 0.180")
9	19M7872	Tornillo	1		M12 X 25
10	24H1536	Arandela	8		1-17/32" X 2-1/4" X 0.060"
11	28H3418	Arandela	1		0.546" X 0.840" X 5/16"
12	AT176537	Pasador	1		
13	T161583	Anillo elástico	1		
14	T185830	Bulón	1		44.475 X 320 mm (1.751" X 12.598")
15	T185829	Bulón	1		38.100 X 320 mm (1-1/2" X 12.598")
16	24H1574	Arandela	2		1-13/16" X 2-3/4" X 0.060"
17	11H221	Pasador de aletas	4		3/8" X 2-1/2"

Power Link Grease Kit
Kit de graissage de liaison électrique
Kit de Graxa da Articulação do Motor
Juego de engrase de articulación Power Link

AT194493_TX1115940 A.1

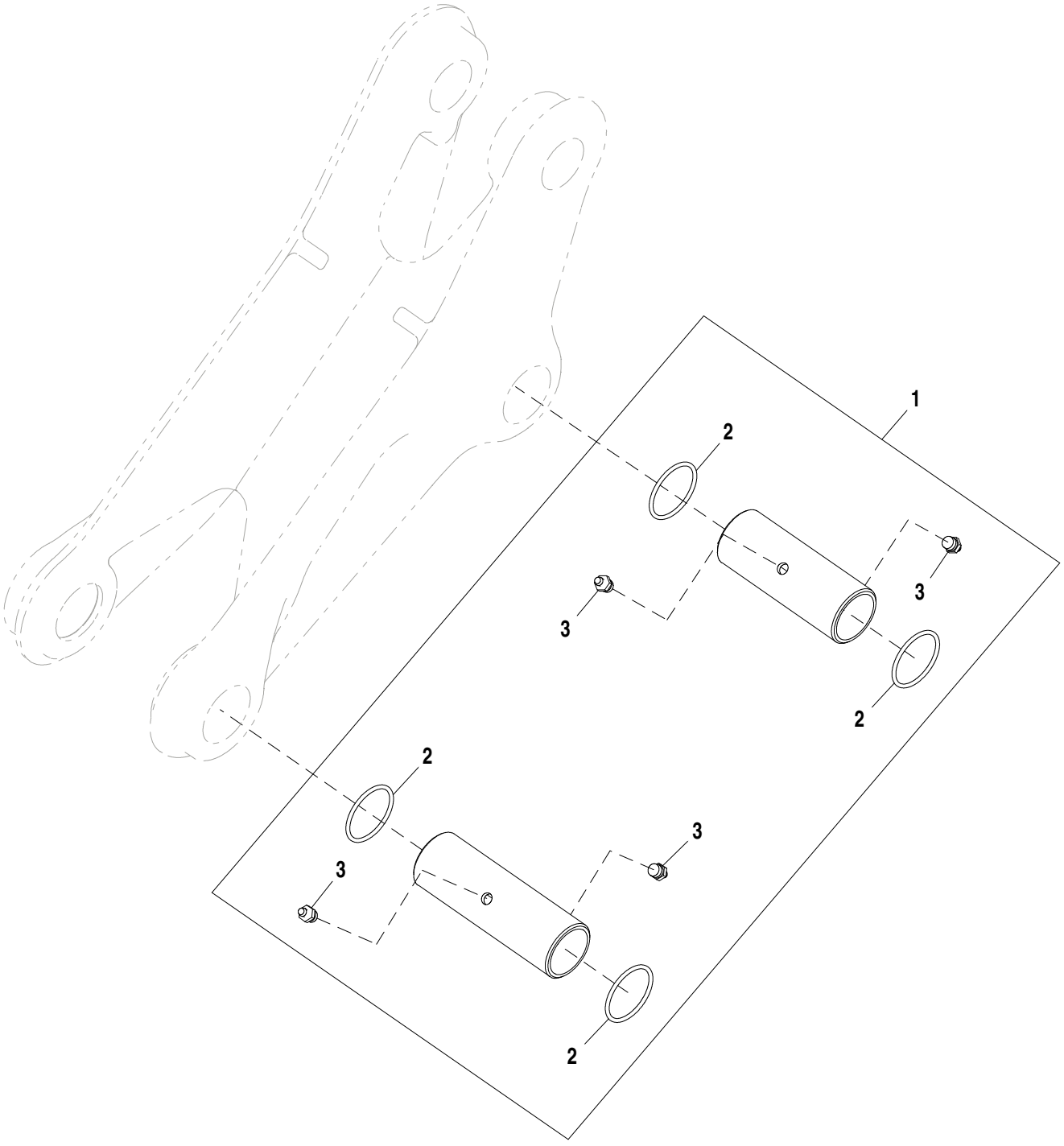

AT194493_TX1115940

Pos.	*Ref.*	*Descripción*	*Cant.*	*Núm. de serie*	*Notas*
1	**AT194493**	**Articulación**	**1**		**Conjuntos enteros**
2	R26773	Anillo tórico	4		43.688 X 2.997 mm (1.720" X 0.118")
3	JD7798	Engrasador	4		

Hydraulic Hammer Interface Adapter
Hydraulic Hammer Interface Adapter
Adaptador da Interface do Martelo Hidráulico
Adaptador de interfaz de martillo hidráulico

AT371338_TX1115577 A.1

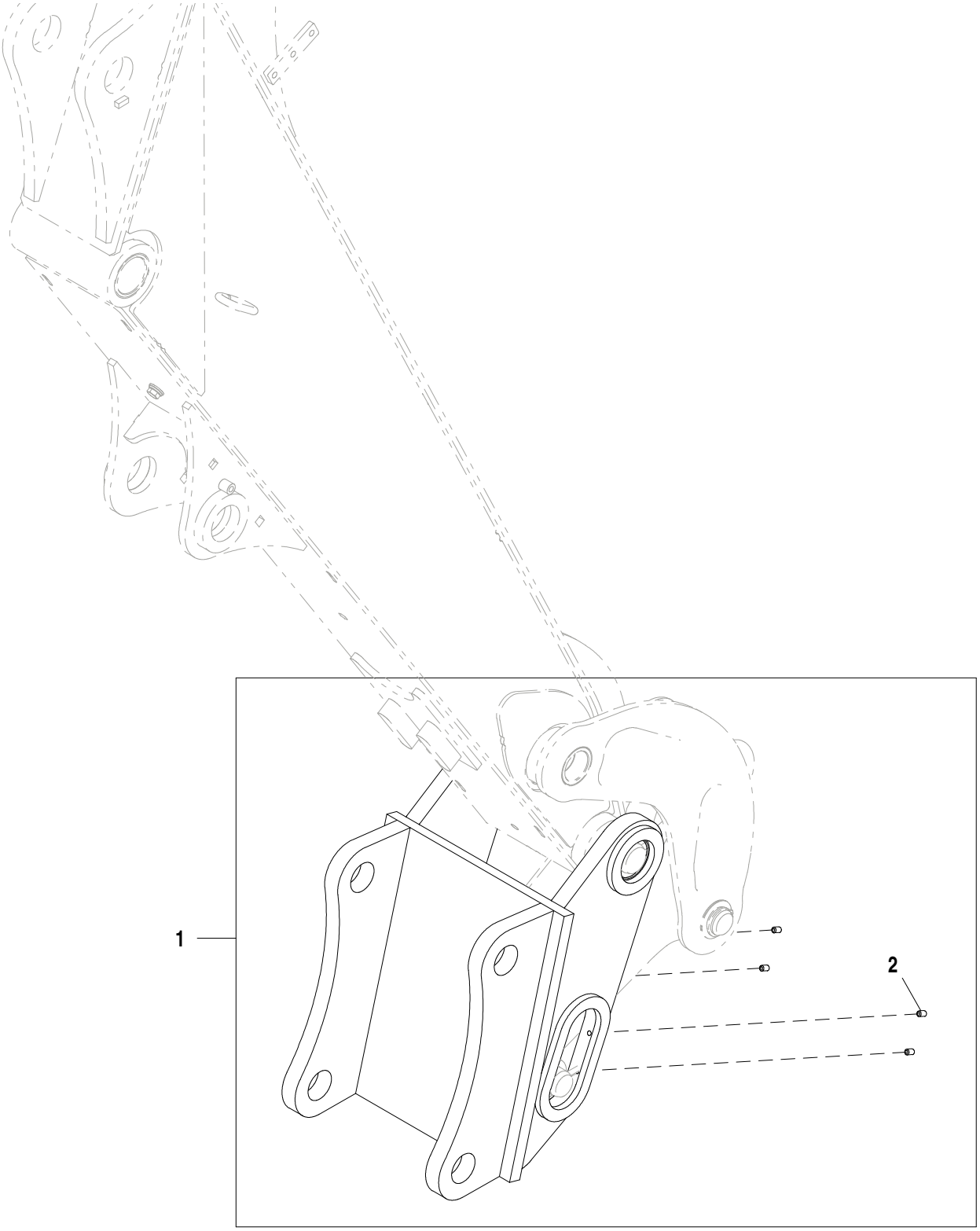

AT371338_TX1115577

Pos.	*Ref.*	*Descripción*	*Cant.*	*Núm. de serie*	*Notas*
1	**AT371338**	**Adaptador**	**1**		**Conjuntos enteros**
2	T267110	Tornillo de fijación	4		

Standard Dipperstick
Bras standard
Braço da Caçamba Padrão
Brazo estándar

TX1016479 A.1

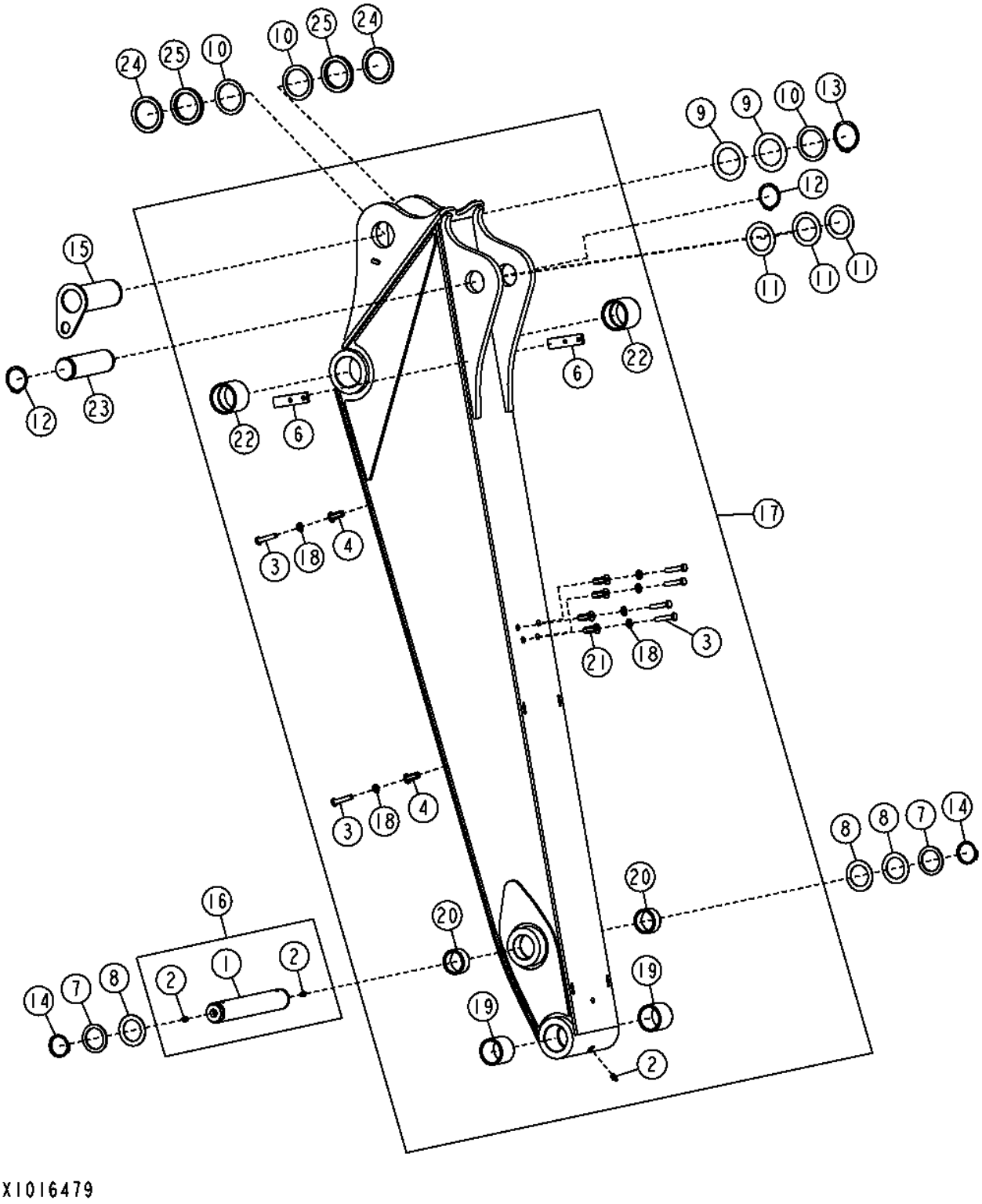

Pos.	*Ref.*	*Descripción*	*Cant.*	*Núm. de serie*	*Notas*
1	.....	Pasador	1		(ORDER AT176538)
2	T162396	Engrasador	2		
3	19M8600	Tornillo	6		M10 X 50
4	T148409	Tuerca	2		(ORO NO.6 PARA PLACA 6MM)
6	T222442	Tira	2		
7	24H1576	Arandela	2		1-13/16" X 2-15/16" X 0.075"
	24H1594	Arandela	2		2-1/16" X 2-3/4" X 0.134"
8	24H1595	Arandela	3		2-1/16" X 3" X 0.075"
9	24H1616	Arandela	2		2-9/16" X 3-3/4" X 0.036"
10	24H1635	Arandela	3		2-5/8" X 3-3/8" X 0.120"
11	T160304	Espaciador	2		
	24H1576	Arandela	5		1-13/16" X 2-15/16" X 0.075"
12	40M7180	Anillo elástico	2		
13	40M7066	Anillo elástico	1		
14	40M7180	Anillo elástico	4		
15	AT176533	Pasador	1		
16	AT176538	Pasador	1		
17	**AT336637**	**Brazo**	**1**		**(SUB FOR AT330781, THIS APPLICATION)**
18	24M7239	Arandela	6		10.700 X 21 X 2.500 mm
19	T166716	Casquillo	2		
20	T166714	Casquillo	2		
21	T148410	Tuerca	4		
22	T162582	Casquillo	2		
23	T159281	Pasador	1		Estándar
24	T160303	Espaciador	2		
25	T161036	Arandela	6		

Standard Dipperstick, Thumb Ready
Bras standard, prêt pour le pouce
Braço da Caçamba Padrão, Garra de Apoio Pronta
Brazo estándar, listo para pulgar

AT358084_TX1103890 A.1

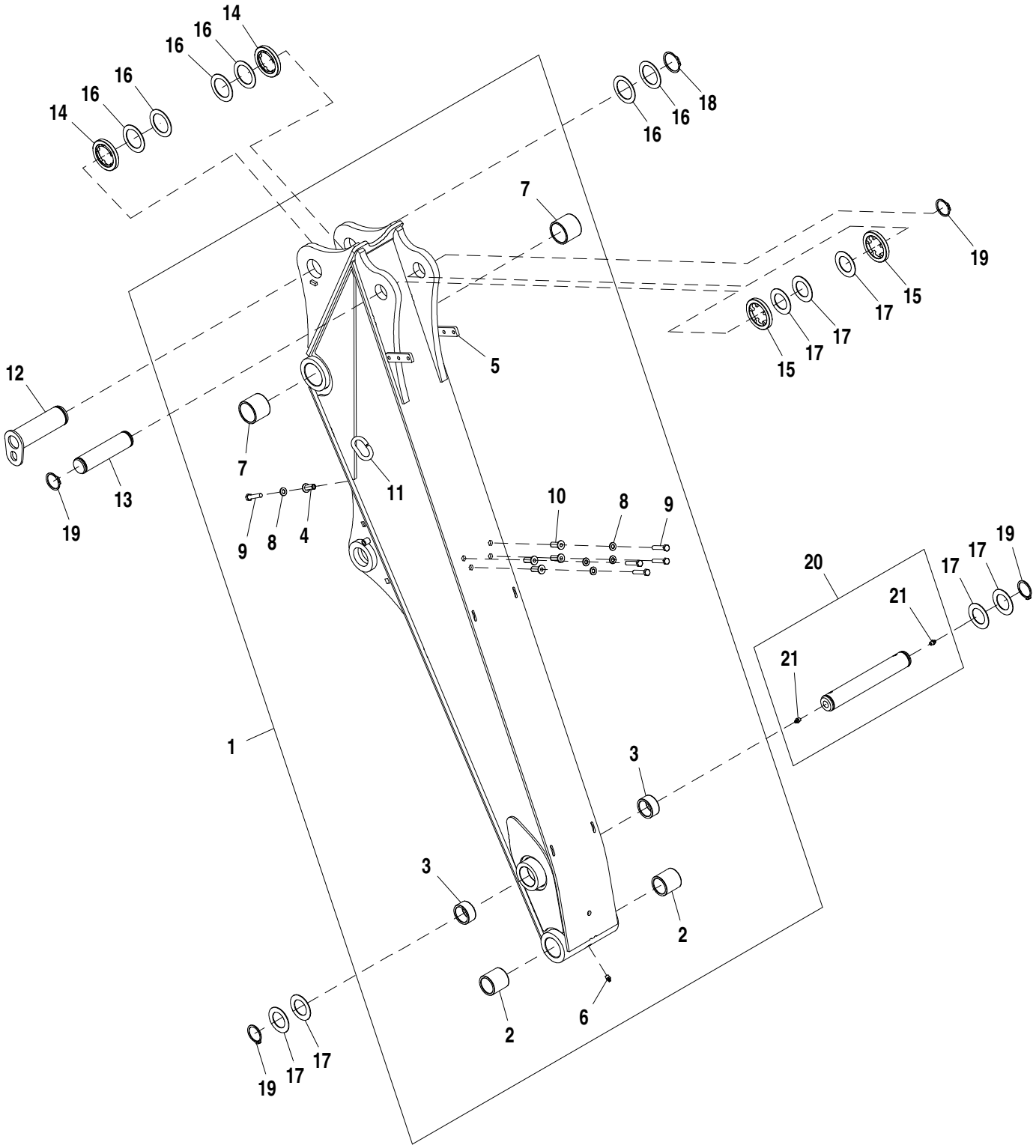

AT358084_TX1103890

Pos.	*Ref.*	*Descripción*	*Cant.*	*Núm. de serie*	*Notas*
1	AT358083	Aguilón de excavadora	1		
2	T166716	Casquillo	2		
3	T166714	Casquillo	2		
4	T148409	Tuerca	1		
5	T222442	Tira	2		
6	T162396	Engrasador	1		
7	T162582	Casquillo	2		
8	24M7239	Arandela	5		10.700 X 21 X 2.500 mm
9	19M8600	Tornillo	5		M10 X 50
10	T148410	Tuerca	4		
11	T159976	Guía	1		
12	AT176533	Pasador	1		
13	T159281	Pasador	1		
14	T160303	Espaciador	2		
15	T160304	Espaciador	2		
16	T161036	Arandela	6		
17	24H1576	Arandela	7		1-13/16" X 2-15/16" X 0.075"
18	40M7066	Anillo elástico	1		
19	40M7180	Anillo elástico	4		
20	AT176538	Pasador	1		
21	T162396	Engrasador	2		

Extendable Arm and Locking Pin
Bras télescopique et axe de blocage
Braço Extensível e Pino de Travamento
Brazo extensible y pasador de bloqueo

TX1032745 A.1

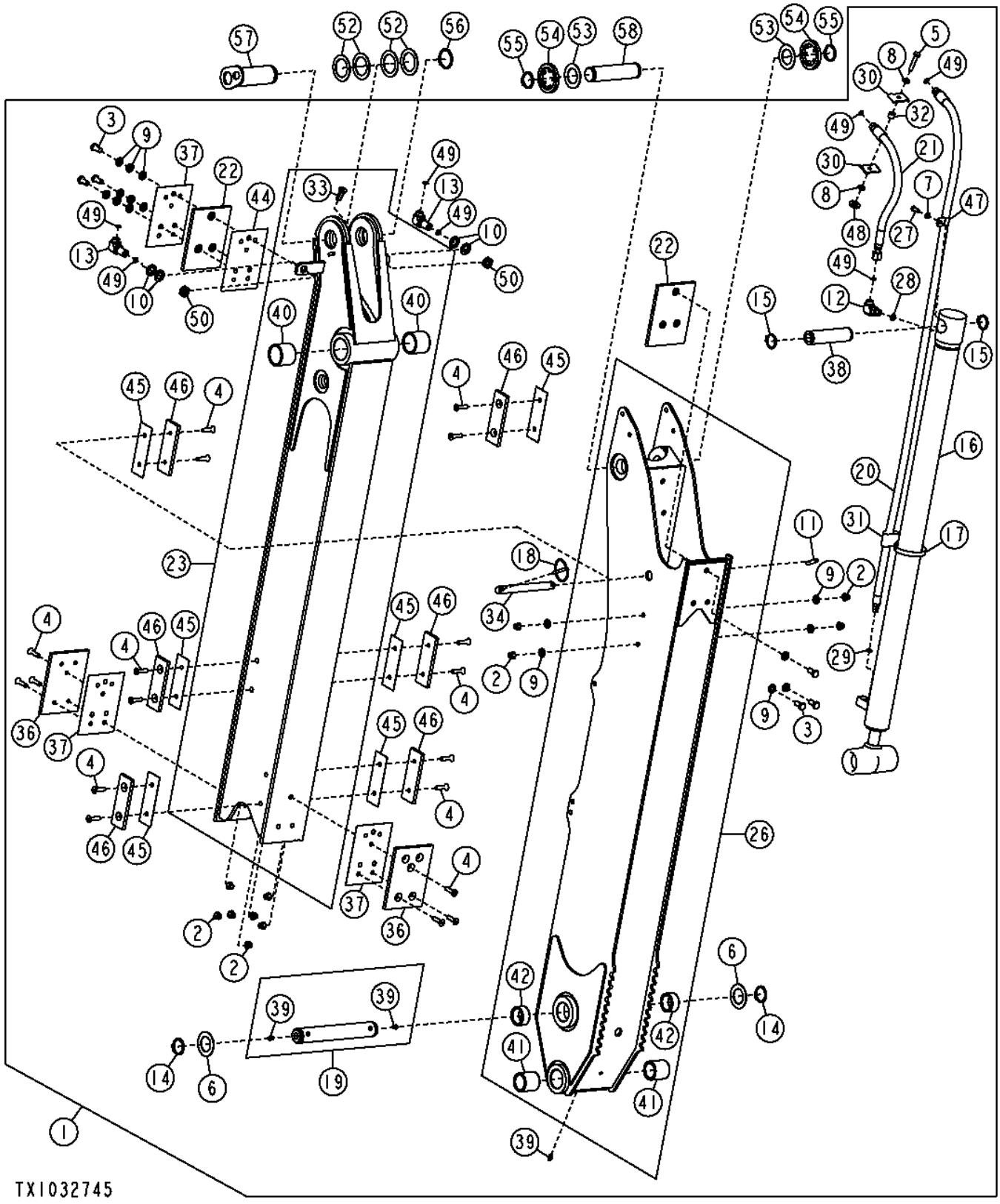

Pos.	*Ref.*	*Descripción*	*Cant.*	*Núm. de serie*	*Notas*
1	**AT336138**	**Juego**	**1**		**(WHOLE GOODS), Componentes adicionales en página aparte**
2	14M7400	Tuerca de seguridad	14		M10
3	19H2472	Tornillo	6		1/2" X 1"
4	19M7666	Tornillo	18		M10 X 40
5	19M7935	Tornillo	1		M10 X 55
6	24H1576	Arandela	2		1-13/16" X 2-15/16" X 0.075"
7	24M7238	Arandela	2		8.700 X 17 X 2 mm
8	24M7239	Arandela	4		10.700 X 21 X 2.500 mm
9	24M7240	Arandela	16		13 X 25 X 3 mm
10	24M7396	Arandela	4		21 X 34 X 3 mm
11	34M7054	Pasador elástico	1		10 X 50 mm
12	38H1005	Racor acodado	3		
13	38H1323	Racor acodado	4		
14	40M7180	Anillo elástico	2		
15	40M7179	Anillo elástico	2		
16	AH218606	Cilindro hidráulico	1		
17	AR21841	Abrazadera	1		
18	AR83396	Pasador de fijación rápida	1		
19	AT176538	Pasador	1		
20	AT172255	Manguera hidr. - confección	1		9/16" X 1814 mm (71-1/2") X 13/16"
21	AT172256	Manguera hidr. - confección	1		13/16" X 590 mm (23-1/4") X 13/16"
22	AT173933	Placa de desgaste	2		
23	AT364368	Aguilón de excavadora	1		Miembro fijo, (AT336011 NLA)
26	AT336010	Aguilón de excavadora	1		Miembro extensible
27	M86877	Tornillo	1		
28	R26375	Anillo tórico	3		
29	R26448	Anillo tórico	3		
30	R46919	Semiabrazadera	2		
31	T105774	Guía	1		
32	T126052	Espaciador	1		
33	T148410	Tuerca	1		
34	T153322	Pasador	1		
36	T157792	Placa de desgaste	2		
37	T157796	Suplemento	3		
38	T160384	Espaciador	1		
39	T162396	Engrasador	3		

Extendable Arm and Locking Pin
Bras télescopique et axe de blocage
Braço Extensível e Pino de Travamento
Brazo extensible y pasador de bloqueo

TX1032745 A.1

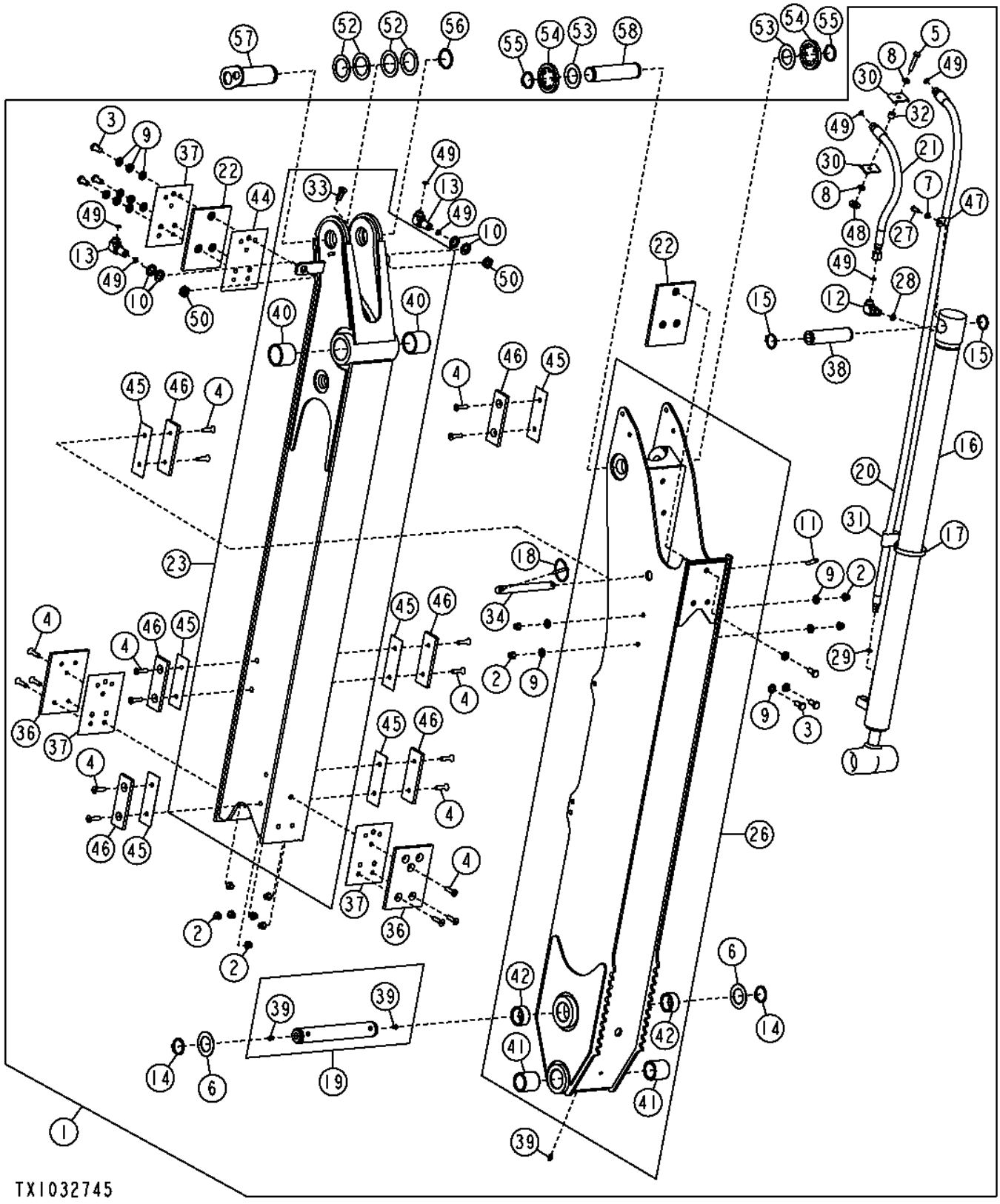

Pos.	*Ref.*	*Descripción*	*Cant.*	*Núm. de serie*	*Notas*
40	T162582	Casquillo	2		
41	T166716	Casquillo	2		
42	T166714	Casquillo	1		
44	T228082	Suplemento	1		
45	T228083	Suplemento	6		
46	T228148	Placa de desgaste	6		
47	T24959	Abrazadera	1		
48	T29342	Arandela	1		
49	T77857	Anillo tórico	17		12.421 X 1.778 mm (0.489" X 0.070")
50	T78716	Tuerca	2		20.625 mm (13/16")
52	T161036	Arandela	4		56 X 80 X 2 mm (2.205" X 3.150" X 0.079")
53	24H1576	Arandela	2		1-13/16" X 2-15/16" X 0.075"
54	T160304	Espaciador	2		
55	40M7180	Anillo elástico	2		
56	40M7066	Anillo elástico	1		
57	AT176533	Pasador	1		
58	T159281	Pasador	1		44.475 X 186 mm (1.751" X 7.323")

Stabilizer Arms
Bras stabilisateurs
Braços do Estabilizador
Brazos estabilizadores

AT190827_TX1088392 B.1

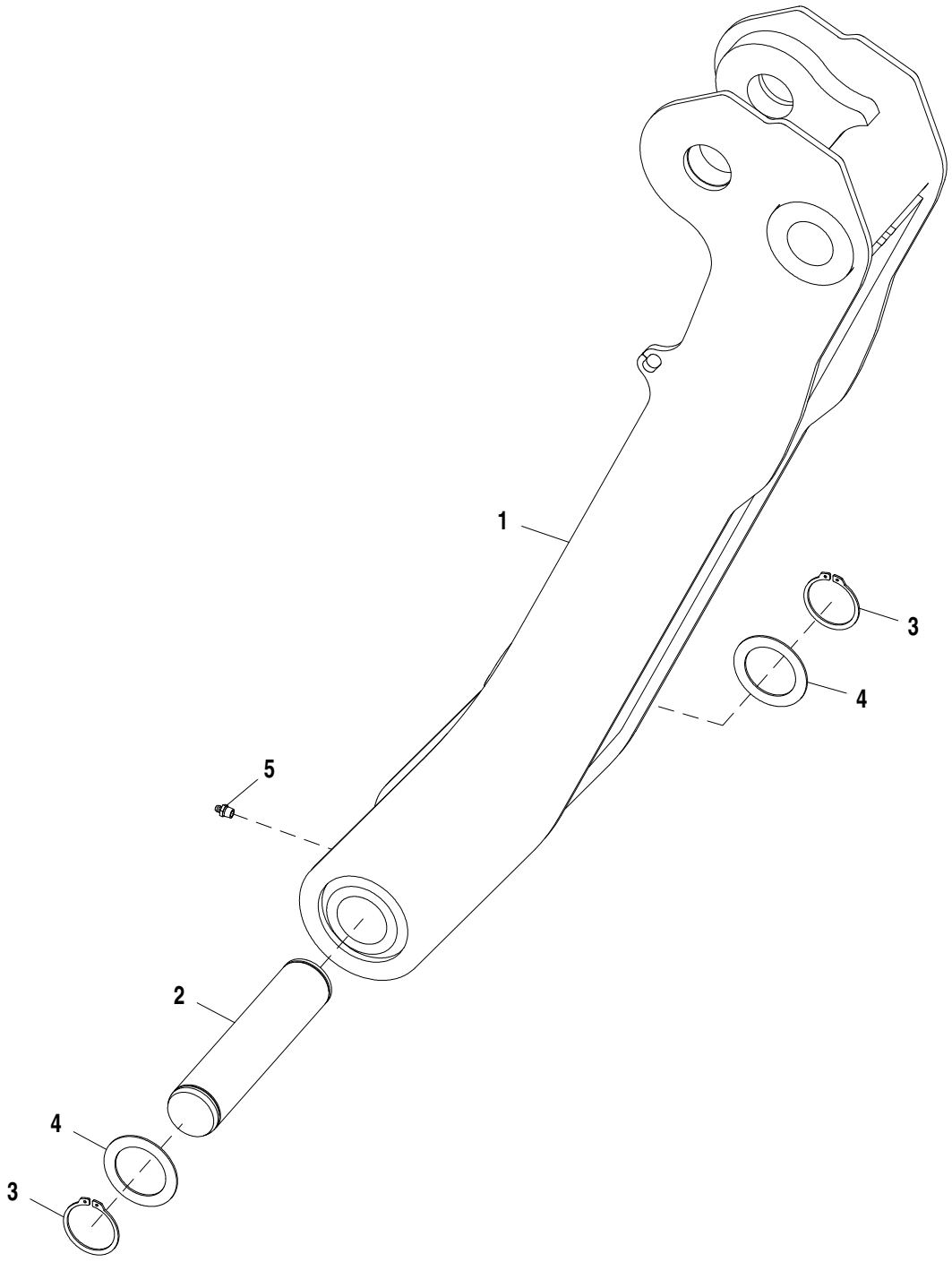

AT190827_TX1088392

Pos.	*Ref.*	*Descripción*	*Cant.*	*Núm. de serie*	*Notas*
1	AT196190	Estabilizador	2		
2	T163109	Bulón	2		
3	40M7066	Anillo elástico	4		
4	T161036	Arandela	4		
5	T162396	Engrasador	2		

Stabilizer Feet and Street Pad
Stabilizer Feet and Street Pad
Stabilizer Feet and Street Pad
Stabilizer Feet and Street Pad

AT280816_TX1110158 A.1

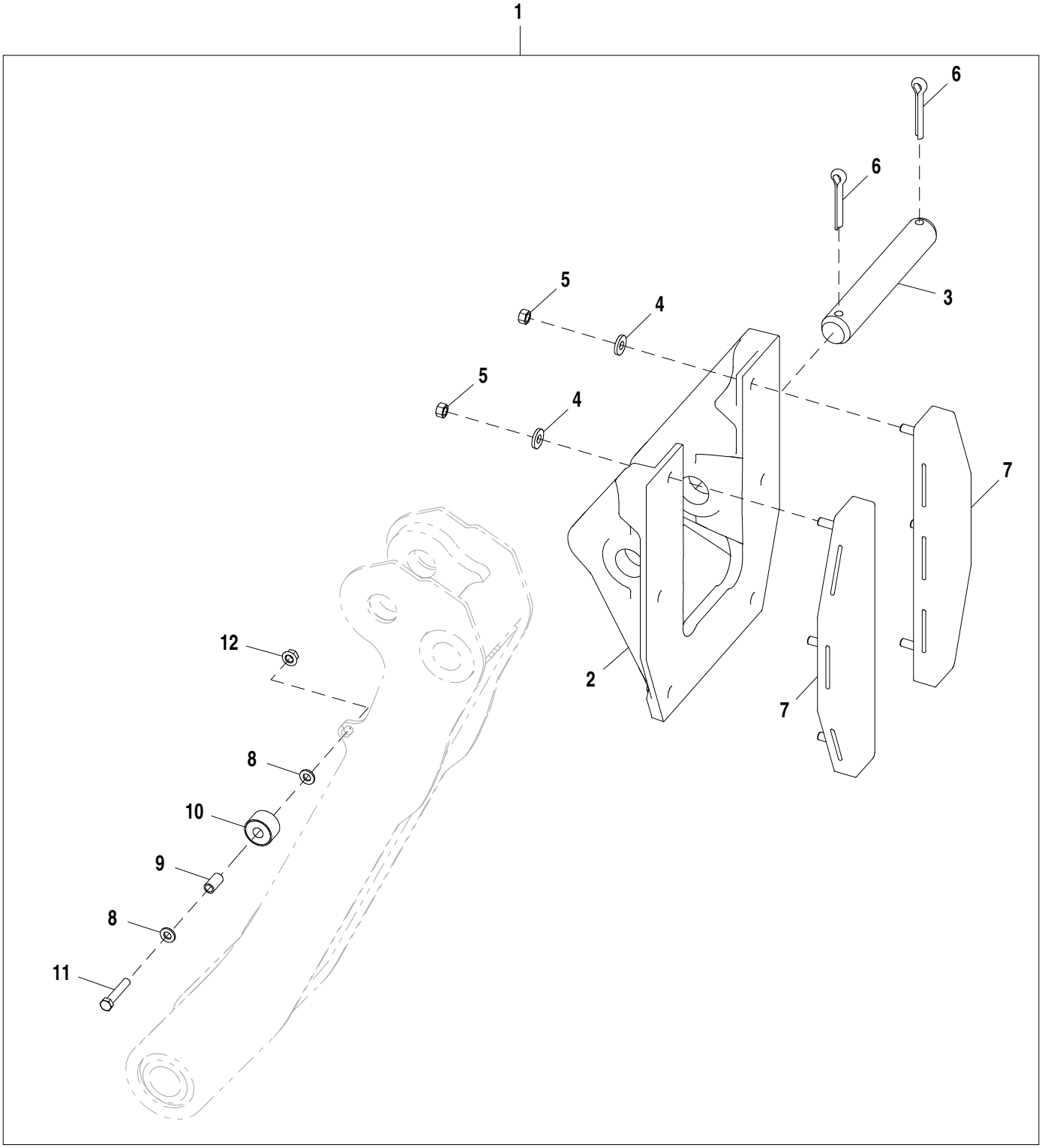

AT280816_TX1110158

Pos.	*Ref.*	*Descripción*	*Cant.*	*Núm. de serie*	*Notas*
1	.....	Tira/alfombrilla	1		AT157327 NLA, Pedir piezas individuales para servicio
2	T206569	Pata de estabilizador	2		
3	T69472	Bulón	2		50 X 315.500 mm (1-31/32" X 12.421")
4	T29342	Arandela	12		13.487 X 31.750 X 4.572 mm (17/32" X 1-1/4" X 0.180")
5	14H1040	Tuerca	12		1/2"
6	11H270	Pasador de aletas	4		1/2" X 3"
7	AT195669	Patín de goma p.pata estab.	4		
8	24M7240	Arandela	4		13 X 25 X 3 mm
9	28H3387	Casquillo	2		0.493" X 0.675" X 1-1/4"
10	AT197876	Tope	2		
11	19M8348	Tornillo	2		M12 X 65
12	14M7401	Tuerca de seguridad	2		M12

Backhoe Control Valve
Distributeur de rétropelle
Válvula de Controle da Retroescavadeira
Válvula de control de retroexcavadora

TX1014314 A.1

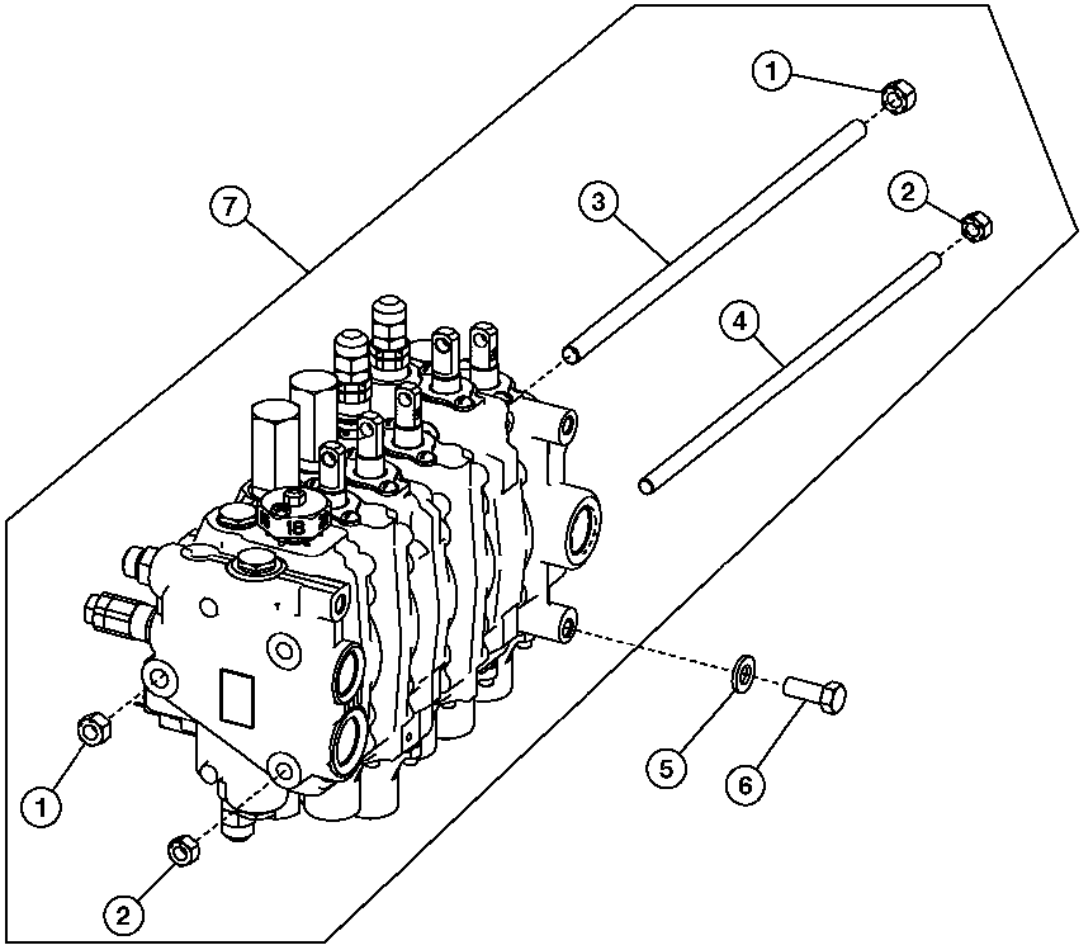

TX1014314

Pos.	*Ref.*	*Descripción*	*Cant.*	*Núm. de serie*	*Notas*
1	14H865	Tuerca	2		1/2"
2	14H807	Tuerca	4		7/16"
3	T160628	Espárrago	1		(A)
	T140699	Vástago	1		(B)
	T140700	Vástago	1		(C)
	T159264	Espárrago	1		(D)
4	T160629	Espárrago	2		(A)
	T118695	Vástago	2		(B)
	T118697	Vástago	2		(C)
5	24M7240	Arandela	3		13 X 25 X 3 mm
6	19M8011	Tornillo	3		M12 X 30
7	AT300570	Distribuidor	1		(A) Manual
	AT317783	Distribuidor	1		(A) Control piloto
	AT300574	Distribuidor	1		(B) Manual
	AT317784	Distribuidor	1		(A) Control piloto, Con caudal selectivo
	AT304502	Distribuidor	1		(A) Manual, Con caudal selectivo
	AT317786	Distribuidor	1		(B) Control piloto
	AT300575	Distribuidor	1		(C) Manual, Con caudal selectivo
	AT317785	Distribuidor	1		(C) Control piloto, Con caudal selectivo

(A) 4 FUNCTION
FONCTION 4
4 FUNÇÕES
4 FUNCION

(B) 5 FUNCTION
FONCTION 5
5 FUNÇÕES
5 FUNCION

(C) 6 FUNCTION
FONCTION 6
6 FUNÇÕES
6 FUNCION

Backhoe Valve, Sixth Function
Soupape de rétropelle, sixième fonction
Válvula da Retroescavadeira, Sexta Função
Válvula de retroexcavadora, sexta función

AT358399_TX1104413 A.1

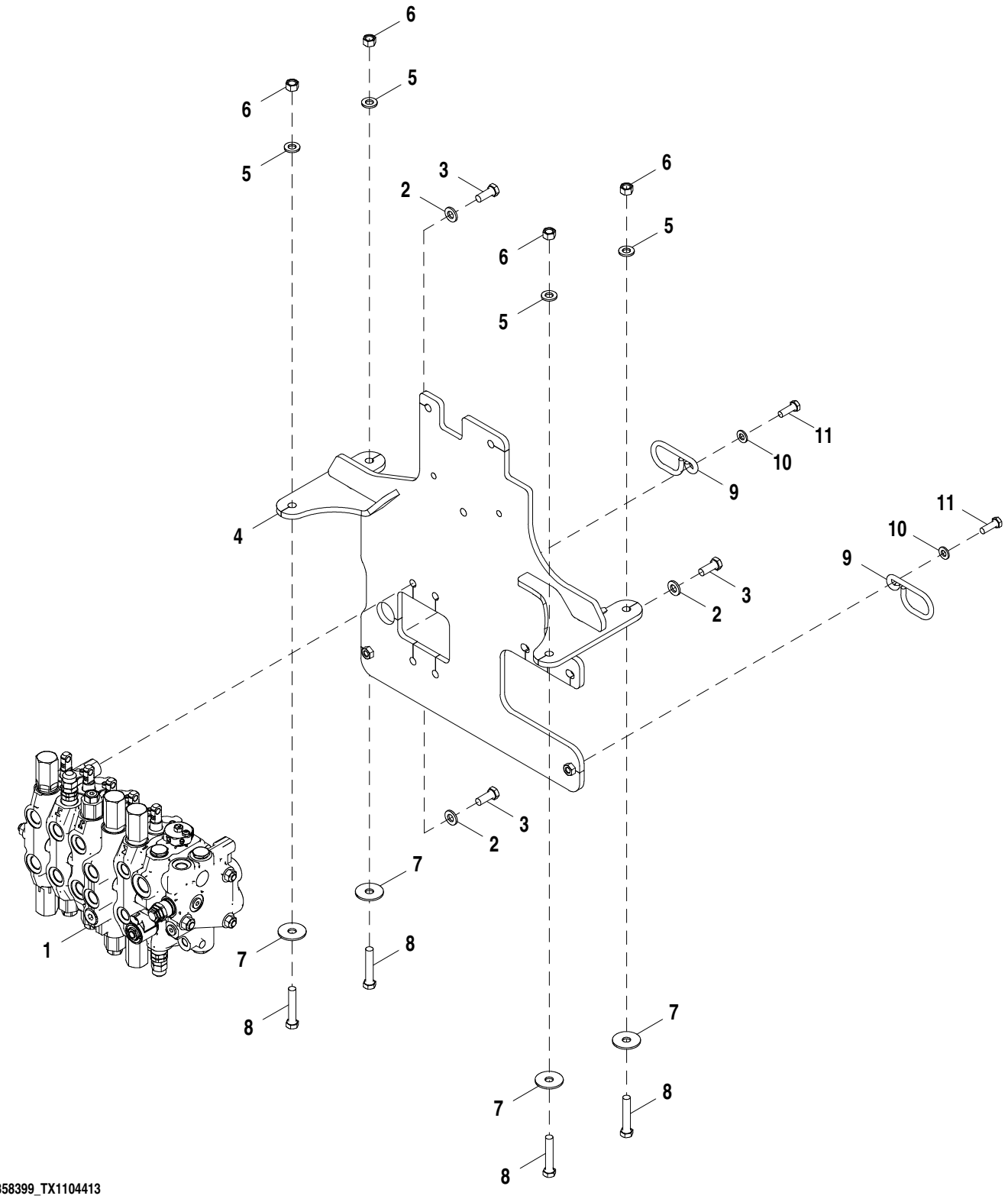

AT358399_TX1104413

Pos.	*Ref.*	*Descripción*	*Cant.*	*Núm. de serie*	*Notas*
1	AT300575	Válvula de carrete	1		
2	24M7240	Arandela	3		13 X 25 X 3 mm
3	19M8011	Tornillo	3		M12 X 30
4	AT309864	Placa	1		
5	24M7240	Arandela	4		13 X 25 X 3 mm
6	14M7275	Tuerca	4		M12
7	T187044	Arandela	4		
8	19M8348	Tornillo	4		M12 X 65
9	T166223	Guía	2		
10	24M7239	Arandela	2		10.700 X 21 X 2.500 mm
11	19M7662	Tornillo	2		M10 X 30

Priority Inlet Section
Section d'entrée prioritaire
Seção de Entrada de Prioridade
Sección de entrada prioritaria

TX1115223 A.1

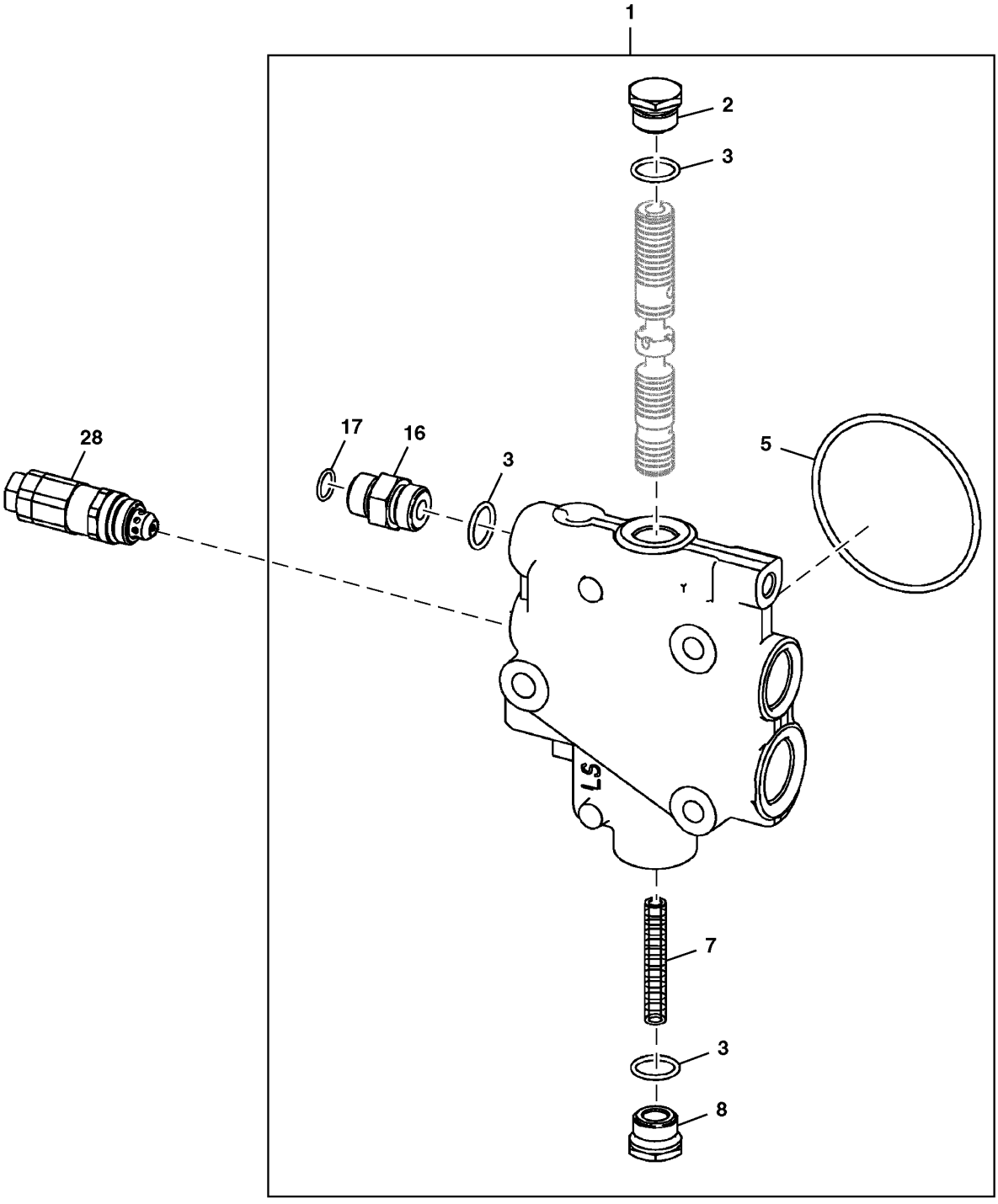

TX1115223

Pos.	*Ref.*	*Descripción*	*Cant.*	*Núm. de serie*	*Notas*
1	**AT386733**	**Válvula de mando acc. hidr.**	**1**		
	AT280406	Juego de retenes	1		
2	T76502	Conexión	1		
3	R26906	Anillo tórico	3		19.177 X 2.464 mm (0.755" X 0.097")
5	T118685	Anillo tórico	1		88.494 X 3.531 mm (3-31/64" X 0.139")
7	T152374	Muelle	1		
8	T160613	Tapón	1		
16	38H1174	Racor adaptador	1		
17	T77857	Anillo tórico	2		12.421 X 1.778 mm (0.489" X 0.070")
28	AT340275	Válvula descarga de presión	1		3525 psi
	AT314538	Juego de retenes	1		7/8 in., Válvula de alivio

Boom Section
Section de flèche
Seção da Lança
Sección de aguilón

TX1014321 A.1

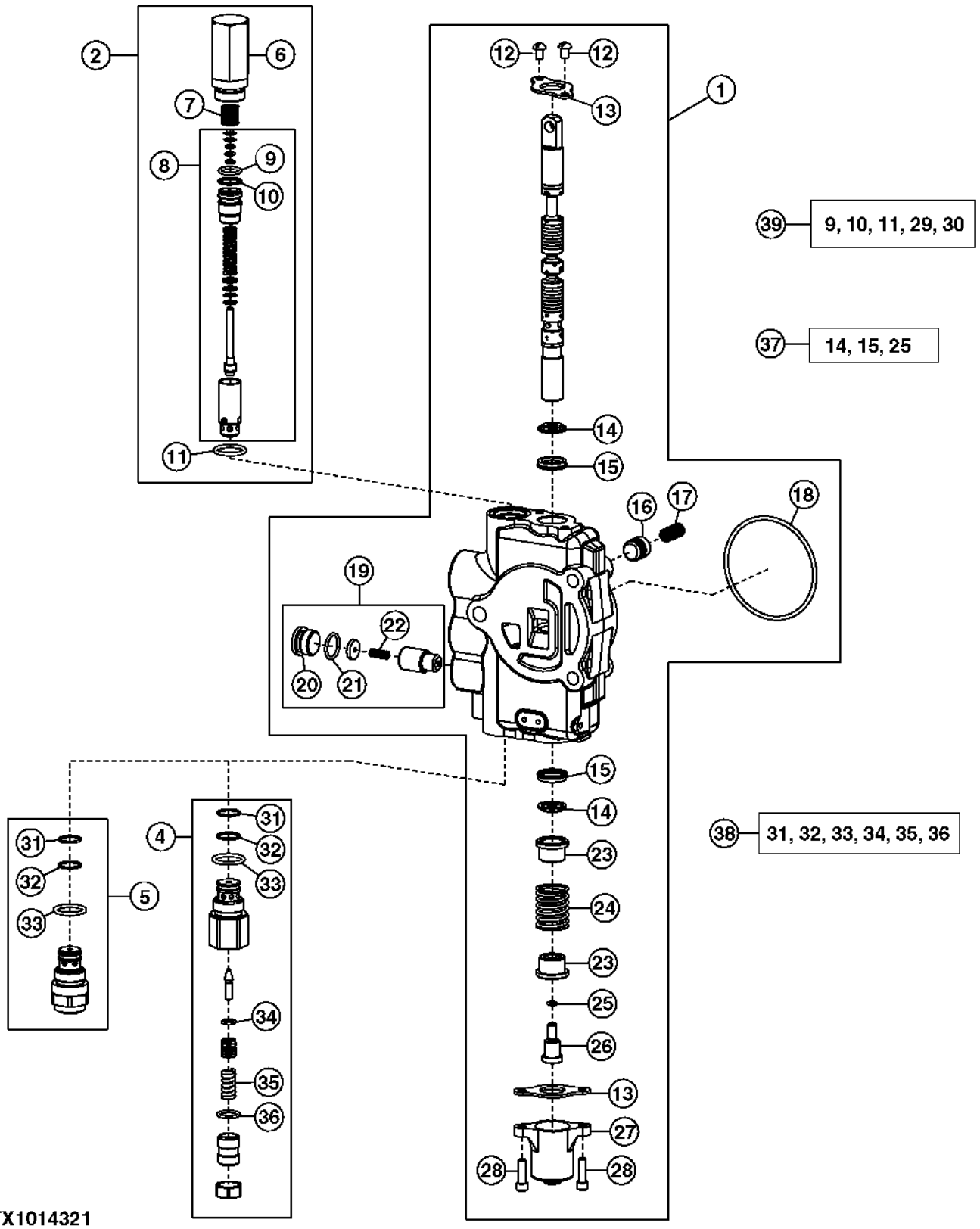

Pos.	*Ref.*	*Descripción*	*Cant.*	*Núm. de serie*	*Notas*
1	AT301789	Válvula de mando acc. hidr.	1		
2	AT171403	Válvula descarga de presión	1		2150 PSI
4	AT300803	Válvula descarga de presión	1		(A) 5000 PSI (1–1/16 in. Port)
5	AT301128	Válvula descarga de presión	1		(B) 5000 PSI (1–1/16 in. Port)
6	T118866	Carcasa	1		
7	T118867	Muelle	1		
8	AT178363	Válvula descarga de presión	1		
9	.....	Anillo tórico	1		
10	.....	Anillo reforzador	1		
11	T118681	Anillo tórico	1		
12	21H1352	Tornillo	2		1/4" X 3/8"
13	T81524	Placa	2		
14	.....	Retén	2		
15	.....	Retén	2		
16	T81538	Cono de válvula	1		
17	T81539	Muelle	1		
18	T118685	Anillo tórico	1		
19	AT178371	Juego de retenes	1		Caída
20	T201424	Tapón	1		
21	R26906	Anillo tórico	1		
22	R111238	Muelle de compresión	1		
23	T81540	Retenedor	2		
24	T160518	Muelle de compresión	1		
25	R30903	Anillo tórico	1		
26	T160519	Tornillo	1		
27	T118808	Tapa	1		
28	19H3554	Tornillo	2		1/4" X 0.880"
31	T107887	Anillo tórico	2		
32	.....	Anillo reforzador	2		
33	T118681	Anillo tórico	2		
34	R63548	Anillo tórico	1		
35	.....	Muelle	1		
36	.....	Anillo tórico	1		
37	AT280406	Juego de retenes	1		Carrete
38	AT300801	Juego de retenes	1		Sello y resorte
39	AT314539	Juego de retenes	1		1-1/16 in., Válvula de alivio

(A) NOT ANTI-CAVITATION
NON ANTI-CAVITATION
NÃO ANTICAVITAÇÃO
SIN FUNCION ANTICAVITACION

(B) Anti-Cavitation
Anticavitation
Anticavitação
Anticavitación

Bucket Section
Section de godet
Seção da Caçamba
Sección de cucharón

TX1014324 A.1

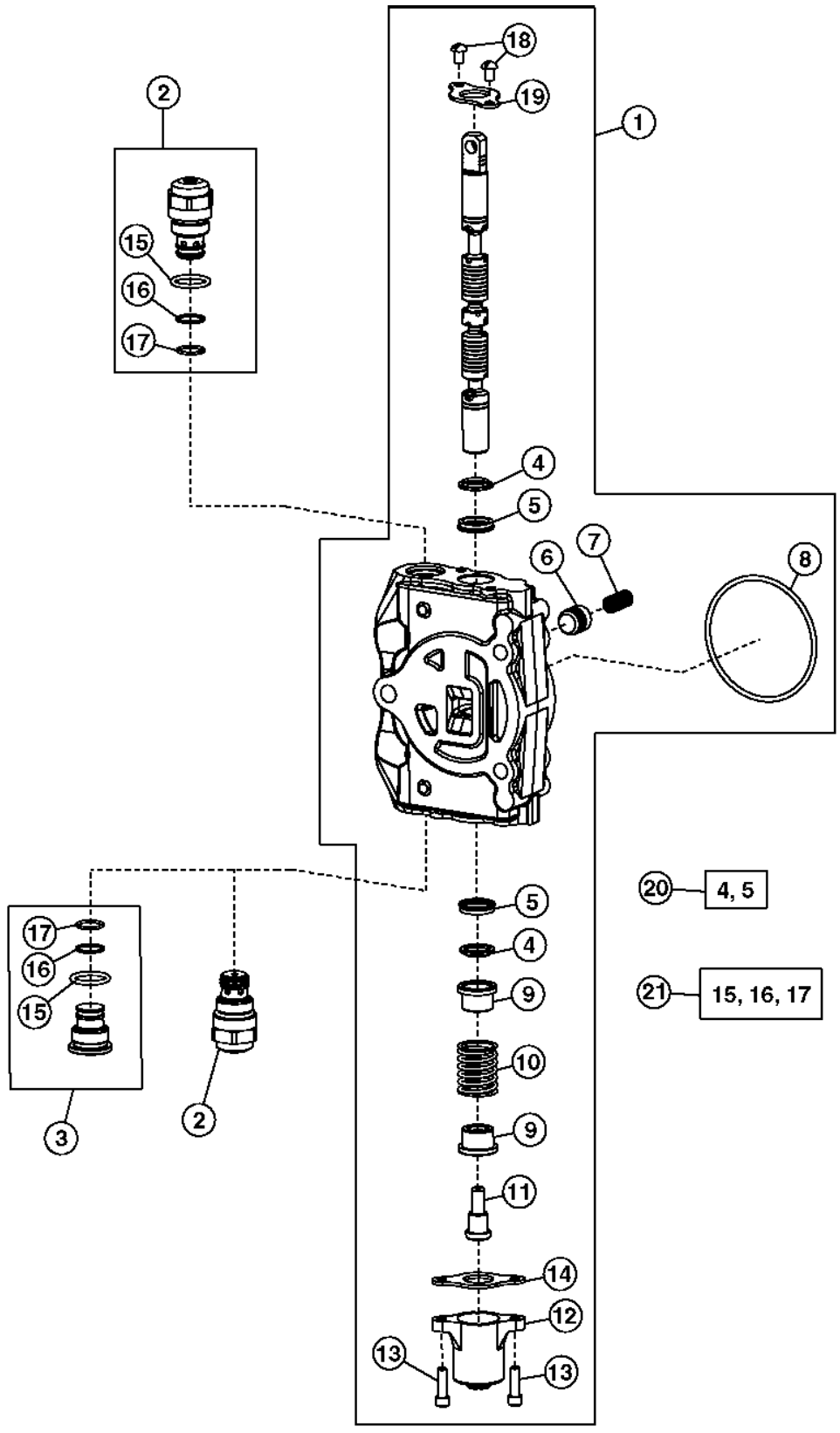

TX1014324

Pos.	*Ref.*	*Descripción*	*Cant.*	*Núm. de serie*	*Notas*
1	AT301786	Válvula de mando acc. hidr.	1		
2	AT301527	Válvula descarga de presión	2		4600 PSI (1–1/16 in. Port), 6 funciones, 7 funciones, Anticavitación
	AT301527	Válvula descarga de presión	1		4600 PSI (1–1/16 in. Port), 4 funciones, 5 funciones, Anticavitación
3	AT307332	Tapón	1		4 funciones, 5 funciones
4	.....	Retén	2		
5	.....	Retén	2		
6	T81538	Cono de válvula	1		
7	T81539	Muelle	1		
8	T118685	Anillo tórico	1		
9	T81540	Retenedor	2		
10	T160518	Muelle de compresión	1		
11	T81541	Tornillo	1		
12	T118808	Tapa	1		
13	19H3554	Tornillo	2		1/4" X 0.880"
14	T81524	Placa	1		
15	T118681	Anillo tórico	1		
16	.....	Anillo reforzador	1		
17	T107887	Anillo tórico	1		
18	21H1352	Tornillo	2		1/4" X 3/8"
19	T81524	Placa	1		
20	AT280406	Juego de retenes	1		Carrete
21	AT300801	Juego de retenes	1		

Crowd Section
Section de cavage
Seção de Amontoamento
Sección de empuje

TX1014326 A.1

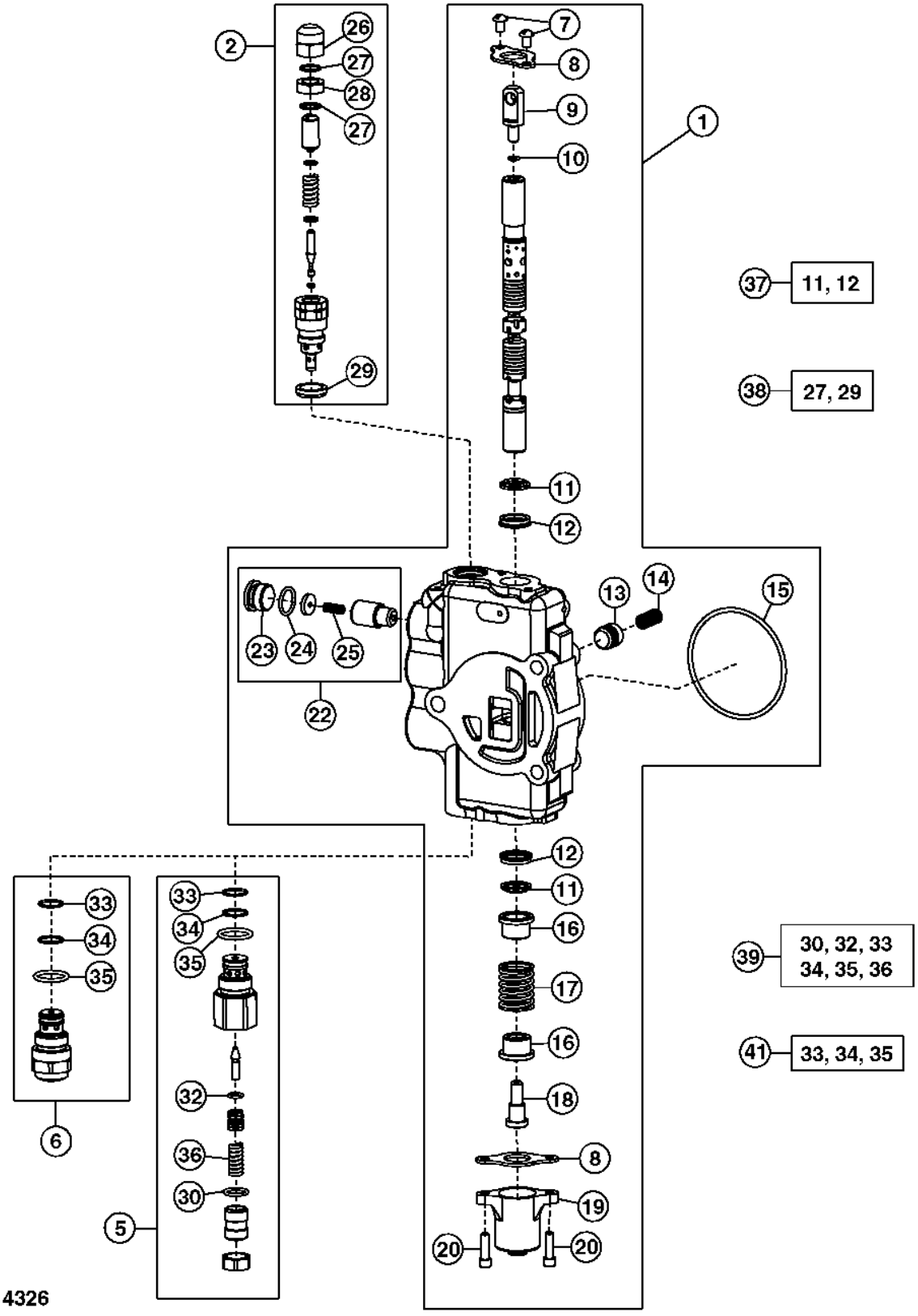

Pos.	*Ref.*	*Descripción*	*Cant.*	*Núm. de serie*	*Notas*
1	AT301788	Corredera	1		4 funciones, Con caudal selectivo
	AT301787	Corredera	1		5 funciones, 6 funciones, 7 funciones, Con brazo extensible, Auxiliar manual, Der.
2	AT171404	Válvula descarga de presión	1		4750 PSI (7/8 in. Port)
5	AT303954	Válvula descarga de presión	1		3800 PSI (1–1/16 in. Port), No modelo anticavitación
6	AT301751	Válvula descarga de presión	1		3800 PSI (1–1/16 in. Port), Anticavitación
7	21H1352	Tornillo	2		1/4" X 3/8"
8	T81524	Placa	2		
9	T160702	Extremo	1		
10	R30903	Anillo tórico	1		
11	.....	Retén	2		
12	.....	Retén	2		
13	T152406	Cono de válvula	1		4 funciones
	T81538	Cono de válvula	1		
14	T152407	Muelle	1		4 funciones
	T81539	Muelle	1		
15	T118685	Anillo tórico	1		
16	T81540	Retenedor	2		
17	T160518	Muelle de compresión	1		
18	T81541	Tornillo	1		
19	T118808	Tapa	1		
20	19H3554	Tornillo	2		1/4" X 0.880"
22	AT194687	Juego	1		Caída
23	T201424	Tapón	1		
24	R26906	Anillo tórico	1		
25	R111238	Muelle de compresión	1		
26	T67425	Tuerca	2		
27	.....	Anillo tórico	4		
28	T67424	Tuerca	2		
29	T183756	Retén	3		
30	.....	Anillo tórico	1		
32	R63548	Anillo tórico	1		
33	T107887	Anillo tórico	2		
34	.....	Anillo reforzador	2		
35	T118681	Anillo tórico	2		
36	.....	Muelle	1		
37	AT280406	Juego de retenes	1		Carrete
38	AT314538	Juego de retenes	1		22.23 mm (7/8 in.), Válvula de alivio
	AT314539	Juego de retenes	1		27 mm (1–1/16 in.), Válvula de alivio
39	AT300801	Juego de retenes	1		USE WITH AT303954
41	AT301749	Juego de retenes	1		

Swing Section
Section de pivotement
Seção do Giro
Sección de giro

TX1014330 A.1

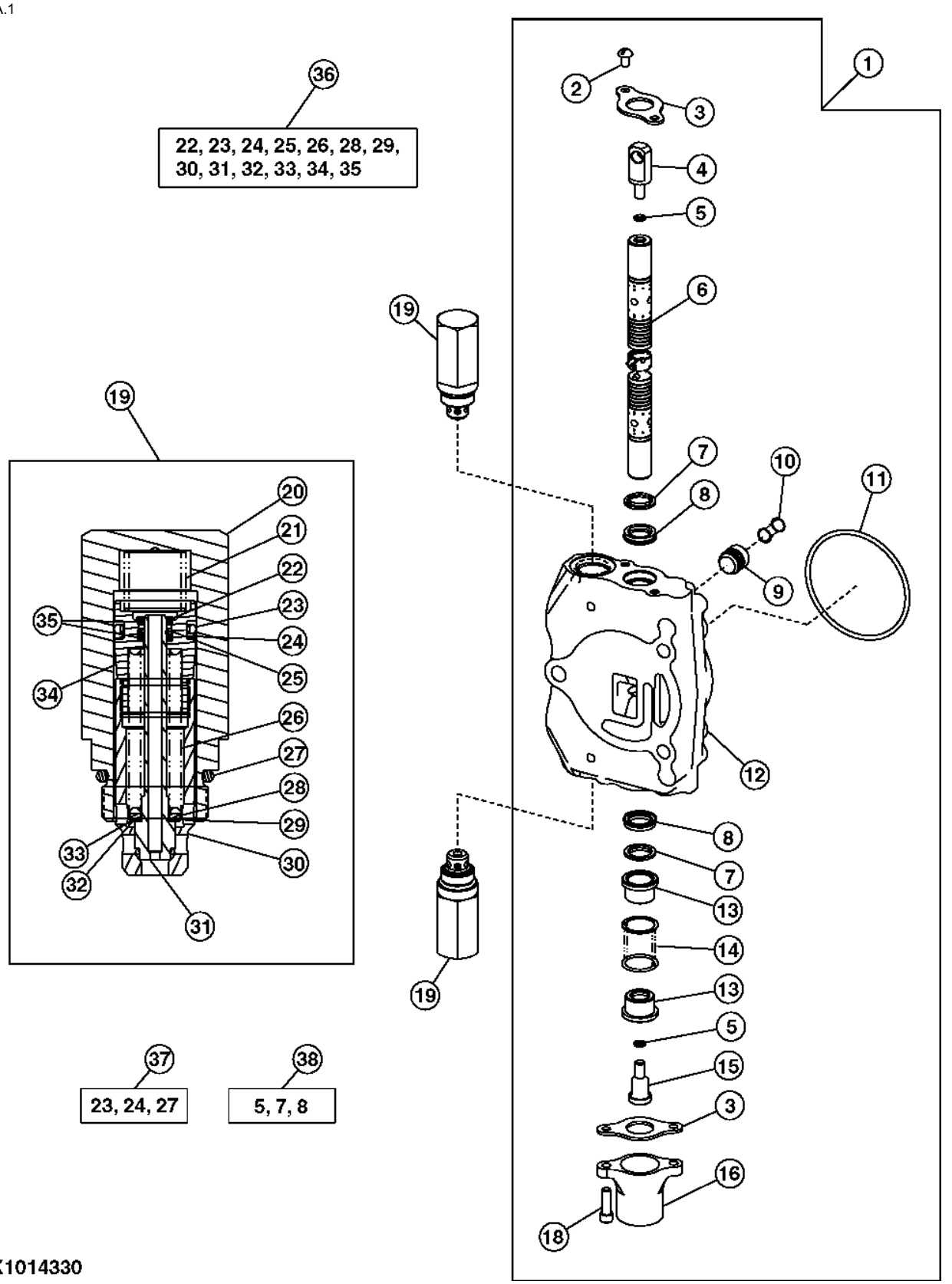

Pos.	Ref.	Descripción	Cant.	Núm. de serie	Notas
1	AT191709	Corredera	1		4 funciones, 5 funciones, 6 funciones
	AT191708	Corredera	1		6 funciones, 7 funciones, Con mandos auxiliares manuales
2	21H1352	Tornillo	2		1/4" X 3/8"
3	T81524	Placa	2		
4	T160702	Extremo	1		
5	R30903	Anillo tórico	2		
6	.....	Válvula de carrete	1		
7	.....	Retén	2		
8	.....	Retén	2		
9	T81538	Cono de válvula	1		
10	T81539	Muelle	1		
11	T118685	Anillo tórico	1		
12	.....	Carcasa	1		
13	T81540	Retenedor	2		
14	T160518	Muelle de compresión	1		
15	T160519	Tornillo	1		
16	T118808	Tapa	1		
18	19H3554	Tornillo	2		1/4" X 0.880"
19	AT182377	Válvula de descarga	2		3800 PSI
20	T118866	Carcasa	1		
21	T118867	Muelle	1		
22	.....	Anillo elástico	1		
23	.....	Anillo tórico	1		
24	.....	Anillo reforzador	1		
25	.....	Anillo tórico	1		
26	.....	Muelle	1		
27	T118681	Anillo tórico	1		
28	.....	Arandela	1		
29	.....	Arandela	1		
30	.....	Manguito	1		
31	.....	Cono de válvula	1		
32	.....	Arandela	1		
33	.....	Arandela	1		
34	.....	Tornillo	1		
35	.....	Anillo reforzador	1		
36	AT178362	Juego de retenes	1		Válvula de alivio
37	AT314538	Juego de retenes	1		7/8 in., Válvula de alivio
	AT314539	Juego de retenes	1		1–1/16 in., Válvula de alivio
38	AT280406	Juego de retenes	1		Carrete

Selective Flow Section
Section de débit sélectif
Seção de Vazão Seletiva
Sección de caudal selectivo

TX1014336 A.1

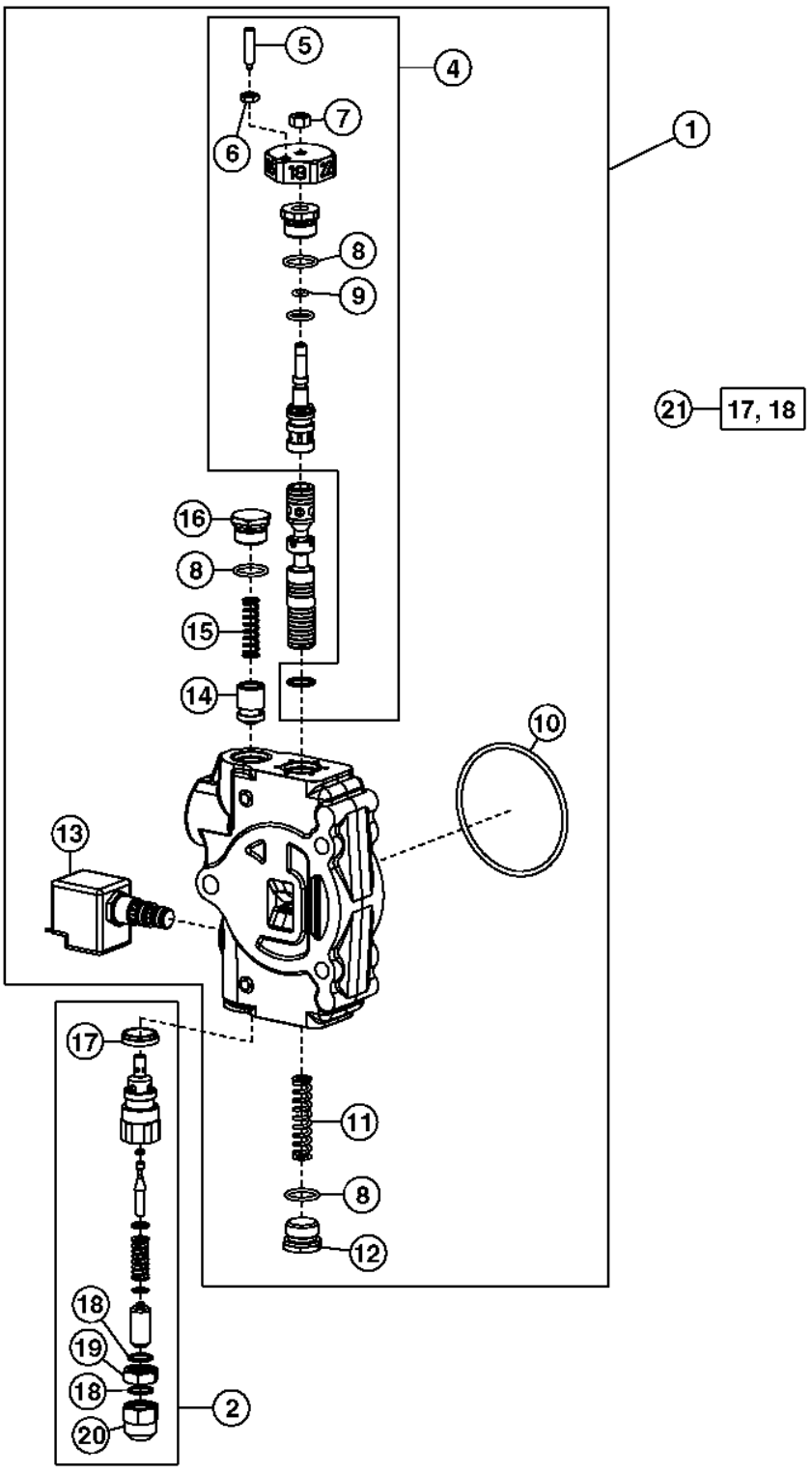

TX1014336

Pos.	*Ref.*	*Descripción*	*Cant.*	*Núm. de serie*	*Notas*
1	AT192384	Corredera	1		
2	AT190234	Válvula descarga de presión	1		2900 PSI
4	AT192385	Válvula manual	1		Ajuste de caudal
5	T160663	Émbolo	1		
6	14H786	Tuerca	1		1/4"
7	14H785	Tuerca	1		5/16"
8	R26906	Anillo tórico	3		
9	R10093	Anillo tórico	1		
10	T118685	Anillo tórico	1		
11	T184356	Muelle	1		
12	T76502	Conexión	1		
13	AT174923	Válvula de mando acc. hidr.	1		
	AT178475	Juego de retenes	1		Electroválvula
14	T184271	Cono de válvula	1		
15	T160520	Muelle	1		
16	T160613	Tapón	1		
17	T183756	Retén	1		
18	.....	Anillo tórico	2		
19	T67424	Tuerca	1		
20	T67425	Tuerca	1		
21	AT314538	Juego de retenes	1		7/8 in., Válvula de alivio

Backhoe Control Valve, Fourth Function Pilot
Distributeur de rétropelle, pilote quatrième fonction
Válvula de Controle da Retroescavadeira, Piloto da Quarta Função
Válvula de control de retroexcavadora, cuarta función piloto

AT317759_TX1104312 A.1

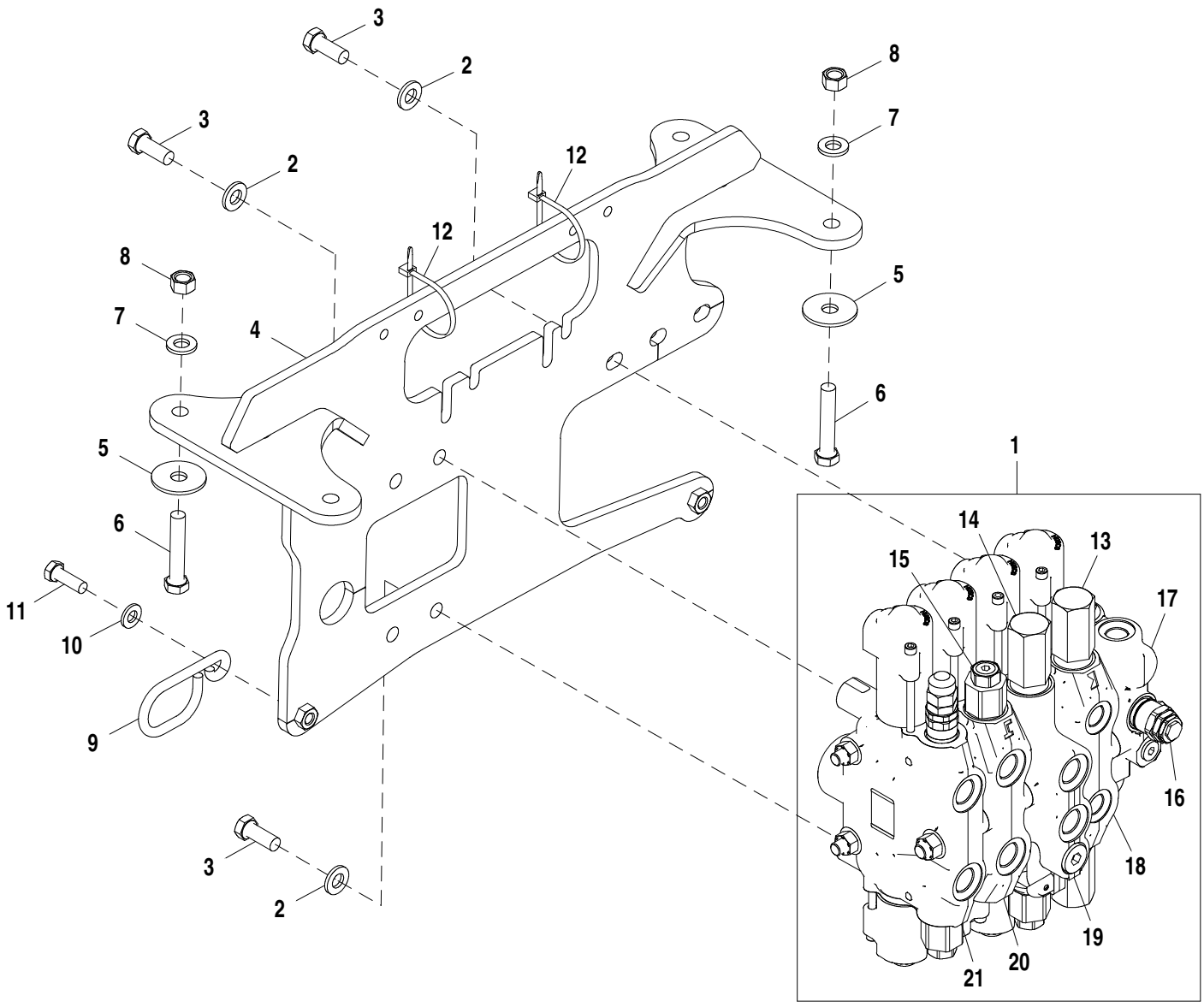

AT317759_TX1104312

Pos.	*Ref.*	*Descripción*	*Cant.*	*Núm. de serie*	*Notas*
1	AT317783	Válvula de mando acc. hidr.	1		Componentes listados en página distinta
2	24M7240	Arandela	3		13 X 25 X 3 mm
3	19M8011	Tornillo	3		M12 X 30
4	AT314672	Soporte	1		
5	T187044	Arandela	4		13.500 X 45 X 3 mm (17/32" X 1.772" X 0.118")
6	19M8348	Tornillo	4		M12 X 65
7	24M7240	Arandela	4		13 X 25 X 3 mm
8	14M7275	Tuerca	4		M12
9	T166223	Guía	2		
10	24M7239	Arandela	2		10.700 X 21 X 2.500 mm
11	19M7662	Tornillo	2		M10 X 30
12	R44302	Cinta de atar	2		

4-Function Backhoe Valve, Pilot with Flow Control
Soupape de rétropelle à 4 fonctions, pilote avec commande de débit
Válvula da Retroescavadeira de 4 funções, Piloto com Controle de Vazão
Válvula de retroexcavadora de cuarta función, piloto con control de caudal

AT317762_TX1104429 A.1

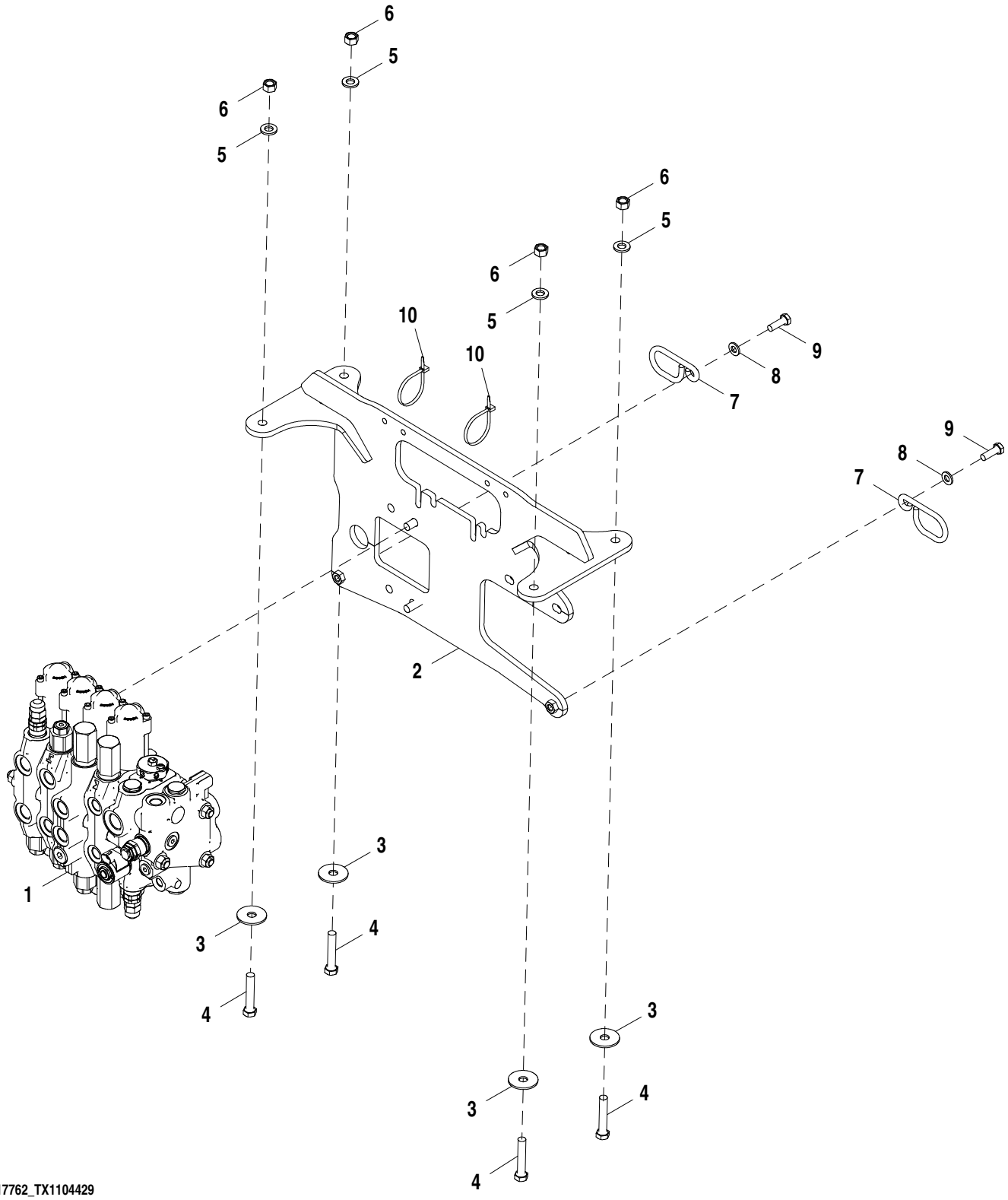

AT317762_TX1104429

Pos.	*Ref.*	*Descripción*	*Cant.*	*Núm. de serie*	*Notas*
1	AT317784	Válvula de mando acc. hidr.	1		Los componentes se detallan en otra página.
2	AT314672	Soporte	1		
3	T187044	Arandela	4		
4	19M8348	Tornillo	4		M12 X 65
5	24M7240	Arandela	4		13 X 25 X 3 mm
6	14M7275	Tuerca	4		M12
7	T166223	Guía	2		
8	24M7239	Arandela	2		10.700 X 21 X 2.500 mm
9	19M7662	Tornillo	2		M10 X 30
10	R44302	Cinta de atar	2		

Backhoe Valve, Sixth Function, Pilot, Flow Control
Soupape de rétropelle, sixième fonction, pilote, commande de débit
Válvula da Retroescavadeira, Sexta Função, Piloto, Controle de Vazão
Válvula de retroexcavadora, sexta función, piloto, control de caudal

AT358400_TX1104435 A.1

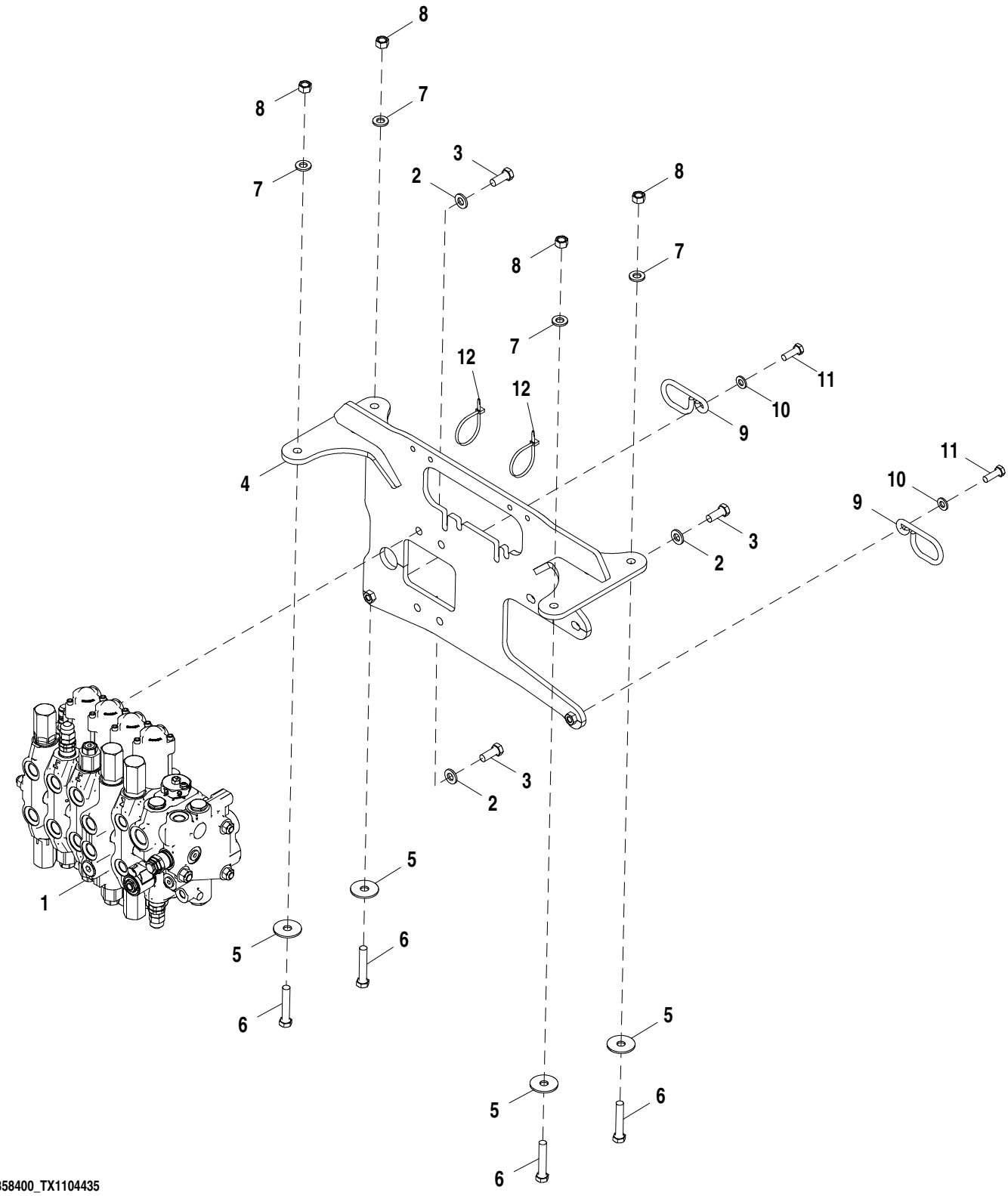

AT358400_TX1104435

Pos.	*Ref.*	*Descripción*	*Cant.*	*Núm. de serie*	*Notas*
1	AT317785	Válvula de mando acc. hidr.	1		
2	24M7240	Arandela	3		13 X 25 X 3 mm
3	19M8011	Tornillo	3		M12 X 30
4	AT314672	Soporte	1		
5	T187044	Arandela	4		
6	19M8348	Tornillo	4		M12 X 65
7	24M7240	Arandela	4		13 X 25 X 3 mm
8	14M7275	Tuerca	4		M12
9	T166223	Guía	2		
10	24M7239	Arandela	2		10.700 X 21 X 2.500 mm
11	19M7662	Tornillo	2		M10 X 30
12	R44302	Cinta de atar	2		

Boom Section, Pilot
Section de flèche, soupape pilote
Seção da Lança, Piloto
Sección de aguilón, piloto

T188687 A.1

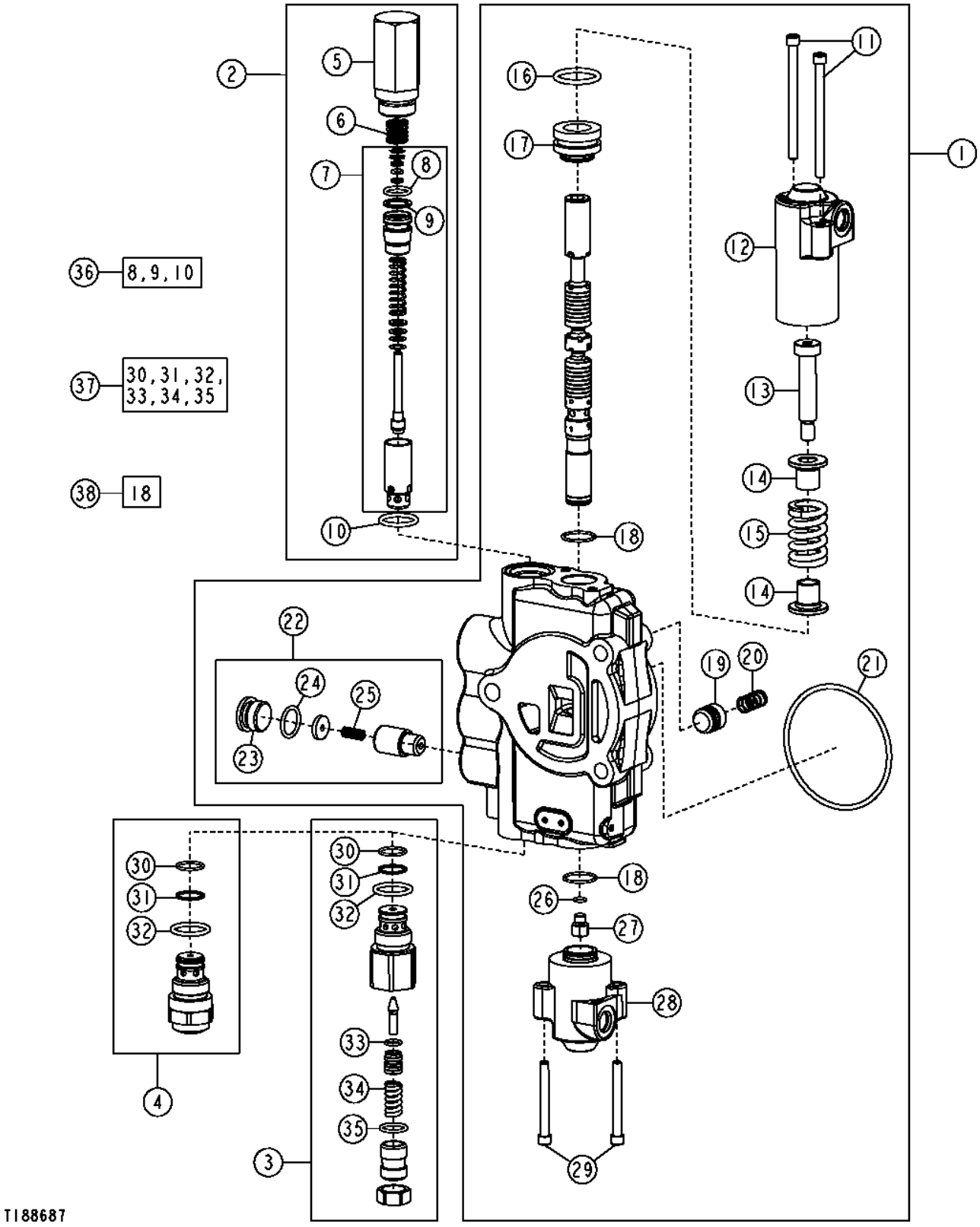

Pos.	*Ref.*	*Descripción*	*Cant.*	*Núm. de serie*	*Notas*
1	AT320370	Válvula	1		
2	AT171403	Válvula descarga de presión	1		2150 PSI
3	AT300803	Válvula descarga de presión	1		5000 PSI, No modelo anticavitación
4	AT301128	Válvula descarga de presión	1		5000 PSI, Anticavitación
5	T118866	Carcasa	1		
6	T118867	Muelle	1		
7	AT178363	Válvula descarga de presión	1		
8	.....	Anillo tórico	1		
9	.....	Anillo reforzador	1		
10	T118681	Anillo tórico	1		
11	T191335	Tornillo	2		
12	T201072	Tapa	1		
13	790107100	Tornillo	1		
14	T201306	Retenedor	2		
15	T201071	Muelle de compresión	1		
16	T191346	Anillo tórico	1		
17	790106800	Retenedor	1		
18	T213059	Anillo tórico	2		
19	T81538	Cono de válvula	1		
20	T81539	Muelle	1		
21	T118685	Anillo tórico	1		
22	AT178371	Juego de retenes	1		Caída
23	T201424	Tapón	1		
24	R26906	Anillo tórico	1		
25	R111238	Muelle de compresión	1		
26	R30903	Anillo tórico	1		
27	T191336	Tapón	1		
28	T201069	Tapa	1		
29	T191334	Tornillo	2		
30	T107887	Anillo tórico	2		
31	.....	Anillo reforzador	2		
32	T118681	Anillo tórico	2		
33	R63548	Anillo tórico	1		
34	.....	Muelle	1		
35	.....	Anillo tórico	1		
36	AT314538	Juego de retenes	1		7/8 in., Válvula de alivio
	AT314539	Juego de retenes	1		1–1/16 in., Válvula de alivio
37	AT300801	Juego de retenes	1		Sello y resorte
38	AT280406	Juego de retenes	1		Carrete

Bucket Section, Pilot
Section de benne, soupape pilote
Seção da Caçamba, Piloto
Sección de cucharón, piloto

TX1014371 A.1

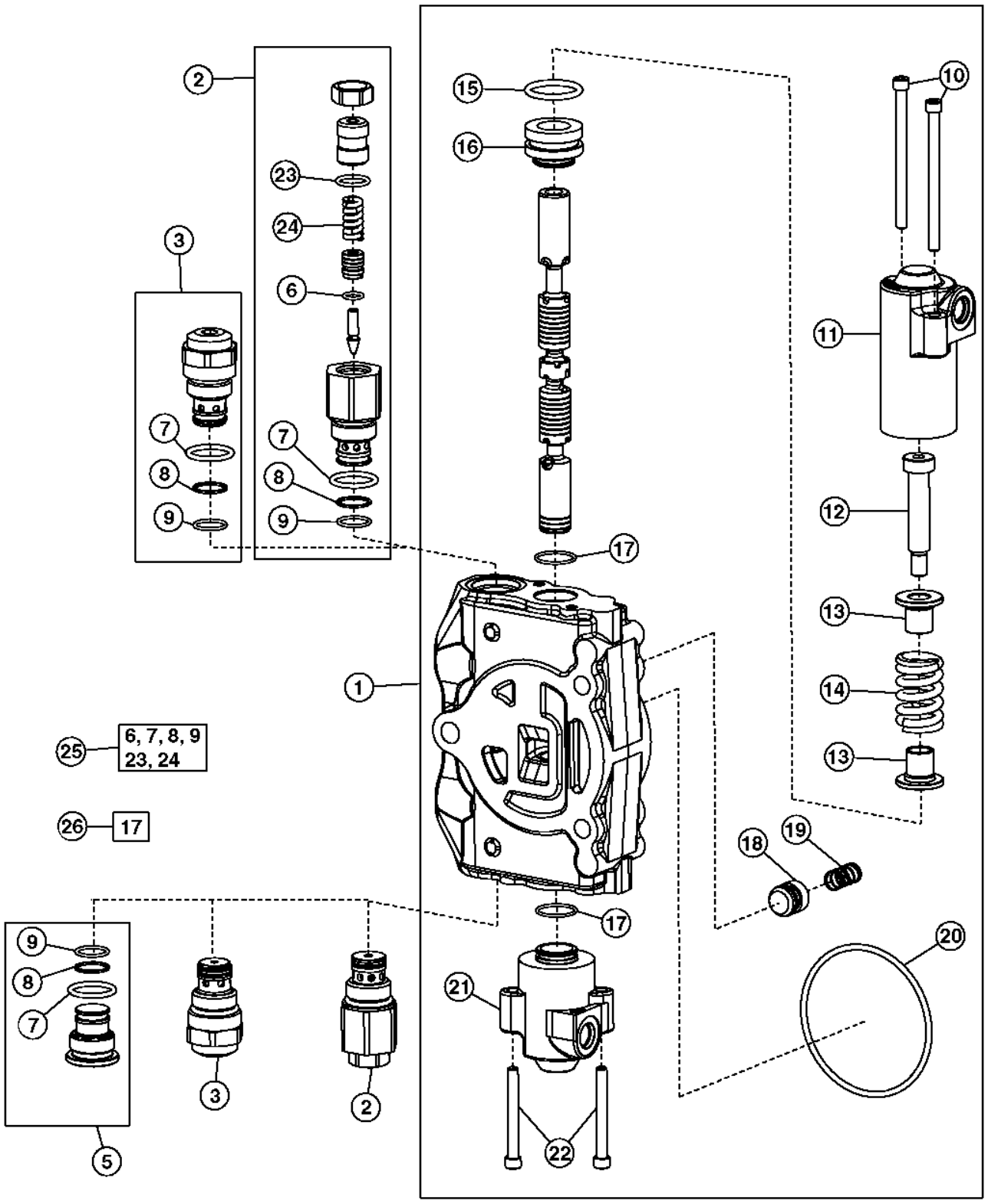

TX1014371

Pos.	*Ref.*	*Descripción*	*Cant.*	*Núm. de serie*	*Notas*
1	AT320369	Válvula	1		
2	AT301526	Válvula descarga de presión	2		(A) 4600 PSI (1–1/16 in. Port), 6 funciones, 7 funciones
	AT301526	Válvula descarga de presión	1		(A) 4600 PSI (1–1/16 in. Port), 4 funciones, 5 funciones
3	AT301527	Válvula descarga de presión	2		(B) 4600 PSI (1–1/16 in. Port), 6 funciones, 7 funciones
	AT301527	Válvula descarga de presión	1		(B) 4600 PSI (1–1/16 in. Port), 4 funciones, 5 funciones
5	AT307332	Tapón	2		4 funciones, 5 funciones
6	R63548	Anillo tórico	2		
7	T118681	Anillo tórico	4		
8	.....	Anillo reforzador	4		
9	T107887	Anillo tórico	4		
10	T191335	Tornillo	2		
11	T201072	Tapa	1		
12	790107100	Tornillo	1		
13	T201306	Retenedor	2		
14	T201071	Muelle de compresión	1		
15	T191346	Anillo tórico	1		
16	790106800	Retenedor	1		
17	.....	Anillo tórico	2		
18	T81538	Cono de válvula	1		
19	T81539	Muelle	1		
20	T118685	Anillo tórico	1		
21	T201069	Tapa	1		
22	T191334	Tornillo	2		
23	.....	Anillo tórico	2		
24	.....	Muelle	2		
25	AT300801	Juego de retenes	1		Sello y resorte
26	AT280406	Juego de retenes	1		Carrete

(A) NOT ANTI-CAVITATION
NON ANTI-CAVITATION
NÃO ANTICAVITAÇÃO
SIN FUNCION ANTICAVITACION

(B) Anti-Cavitation
Anticavitation
Anticavitação
Anticavitación

Backhoe Valve, Crowd Section, Pilot
Section de cavage, soupape, pilote de rétropelle
Válvula da Retroescavadeira, Seção de Amontoamento, Piloto
Válvula de retroexcavadora, sección de empuje, piloto

TX1014372 A.1

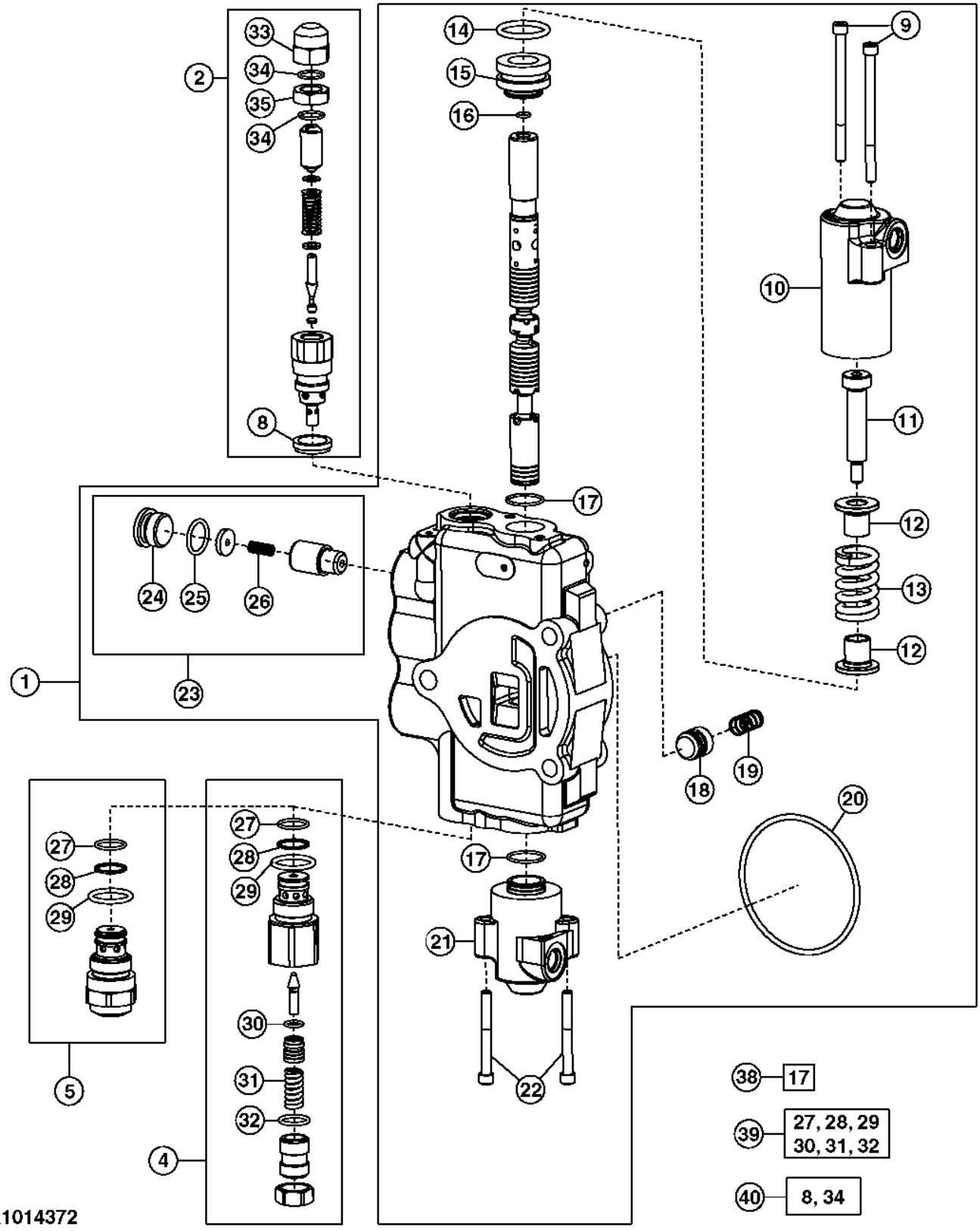

Pos.	*Ref.*	*Descripción*	*Cant.*	*Núm. de serie*	*Notas*
1	AT320372	Válvula	1		4 funciones
	AT320378	Válvula	1		5 funciones, 6 funciones, Con caudal selectivo
2	AT171404	Válvula descarga de presión	1		4750 PSI (7/8 in. Port), No modelo anticavitación
4	AT303954	Válvula descarga de presión	1		3800 PSI (1–1/16 in.), No modelo anticavitación
5	AT301751	Válvula descarga de presión	1		3800 PSI (1–1/16 in.), Anticavitación
8	T183756	Retén	2		
9	T191335	Tornillo	2		
10	T201072	Tapa	1		
11	T191337	Tornillo	1		
12	T201306	Retenedor	2		
13	T201071	Muelle de compresión	1		4 funciones
	T201071	Muelle de compresión	1		5 funciones, 6 funciones, 7 funciones
14	T191346	Anillo tórico	1		
15	790106800	Retenedor	1		
16	R30903	Anillo tórico	1		
17	.....	Anillo tórico	2		
18	T152406	Cono de válvula	1		4 funciones
	T81538	Cono de válvula	1		5 funciones, 6 funciones, 7 funciones
19	T152407	Muelle	1		4 funciones
	T81539	Muelle	1		5 funciones, 6 funciones, 7 funciones
20	T118685	Anillo tórico	1		
21	T201069	Tapa	1		
22	T191334	Tornillo	2		
23	AT178371	Juego de retenes	1		Caída
24	T201424	Tapón	1		
25	R26906	Anillo tórico	1		
26	R111238	Muelle de compresión	1		
27	T107887	Anillo tórico	2		
28	.....	Anillo reforzador	2		
29	T118681	Anillo tórico	2		
30	R63548	Anillo tórico	1		
31	.....	Muelle	1		
32	.....	Anillo tórico	1		
33	T67425	Tuerca	1		
34	.....	Anillo tórico	2		
35	T67424	Tuerca	1		
38	AT280406	Juego de retenes	1		
39	AT300801	Juego de retenes	1		(USE WITH AT303954)
40	AT314538	Juego de retenes	1		22.3 mm (7/8 in.), Válvula de alivio
	AT314539	Juego de retenes	1		27 mm (1–1/16 in.), Válvula de alivio

Swing Section, Pilot
Section de pivotement, soupape pilote
Seção do Giro, Piloto
Sección de giro, piloto

T188872 A.1

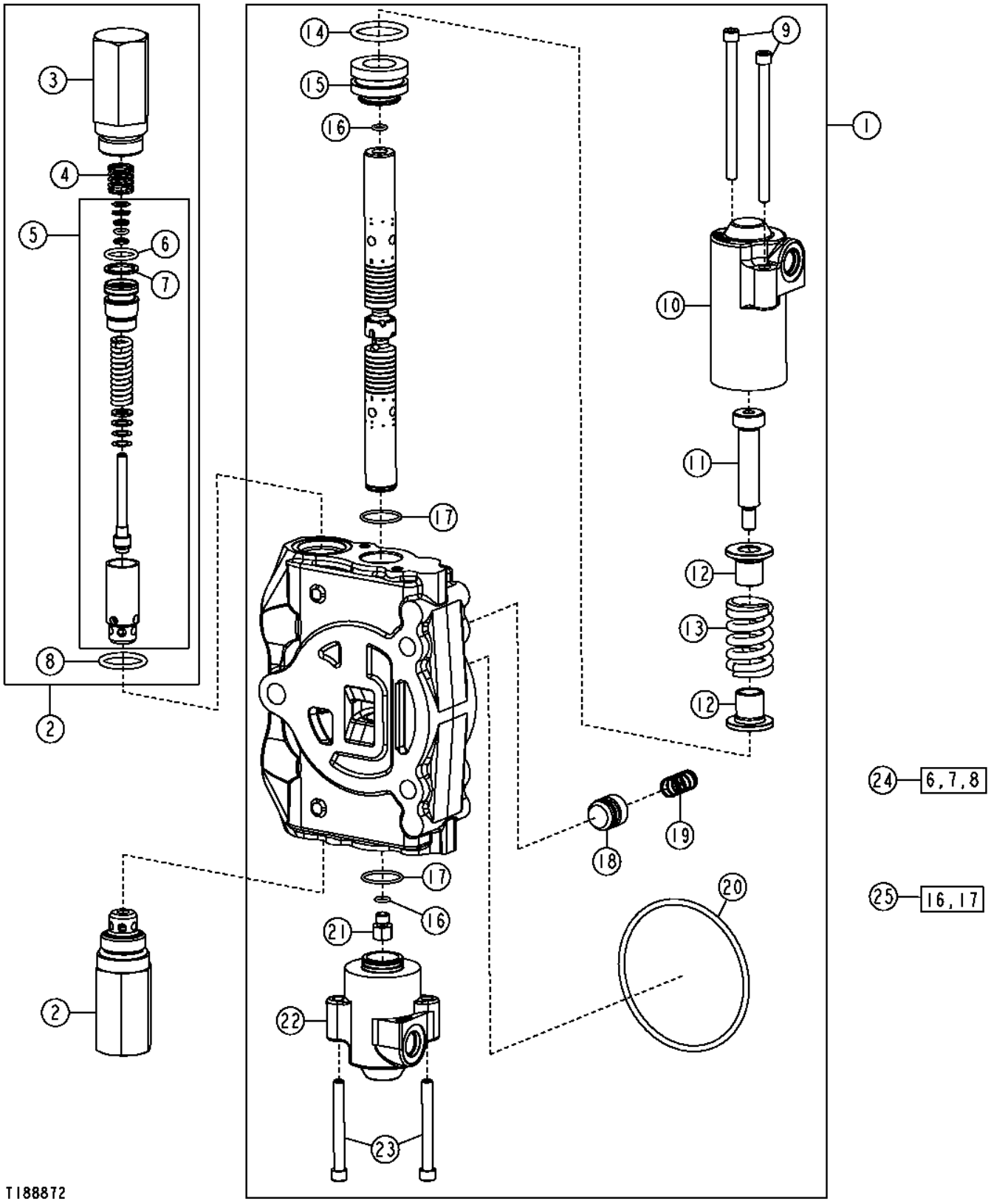

Pos.	*Ref.*	*Descripción*	*Cant.*	*Núm. de serie*	*Notas*
1	AT320371	Válvula	1		4 funciones, 5 funciones, 6 funciones, Con mandos aux de control de caudal
	AT323398	Válvula	1		6 funciones
2	.....	Válvula de retención	2		3800 PSI, (ORDER AT178362, T118866, T118867 AND T118681)
3	T118866	Carcasa	2		
4	T118867	Muelle	2		
5	AT178362	Juego de retenes	2		Válvula de alivio
6	.....	Anillo tórico	2		
7	.....	Anillo reforzador	2		
8	T118681	Anillo tórico	2		
9	T191335	Tornillo	2		
10	T201072	Tapa	1		
11	T191337	Tornillo	1		
12	T201306	Retenedor	2		
13	T201071	Muelle de compresión	1		4 funciones, 5 funciones, 6 funciones, Con mandos aux de control de caudal
	T201071	Muelle	1		6 funciones, 7 funciones, Con mandos auxiliares manuales
14	T191346	Anillo tórico	1		
15	790106800	Retenedor	1		
16	R30903	Anillo tórico	2		
17	T213059	Anillo tórico	2		
18	T81538	Cono de válvula	1		
19	T81539	Muelle	1		
20	T118685	Anillo tórico	1		
21	T191336	Tapón	1		
22	T201069	Tapa	1		
23	T191334	Tornillo	2		
24	AT314538	Juego de retenes	1		7/8 in., Válvula de alivio
	AT314539	Juego de retenes	1		1–1/16 in., Válvula de alivio
25	AT280406	Juego de retenes	1		Carrete

Selective Flow Control Kit
Kit de commande de débit sélectif
Kit de Controle de Vazão Seletiva
Juego de control de caudal selectivo

AT408661_TX1104905 A.1

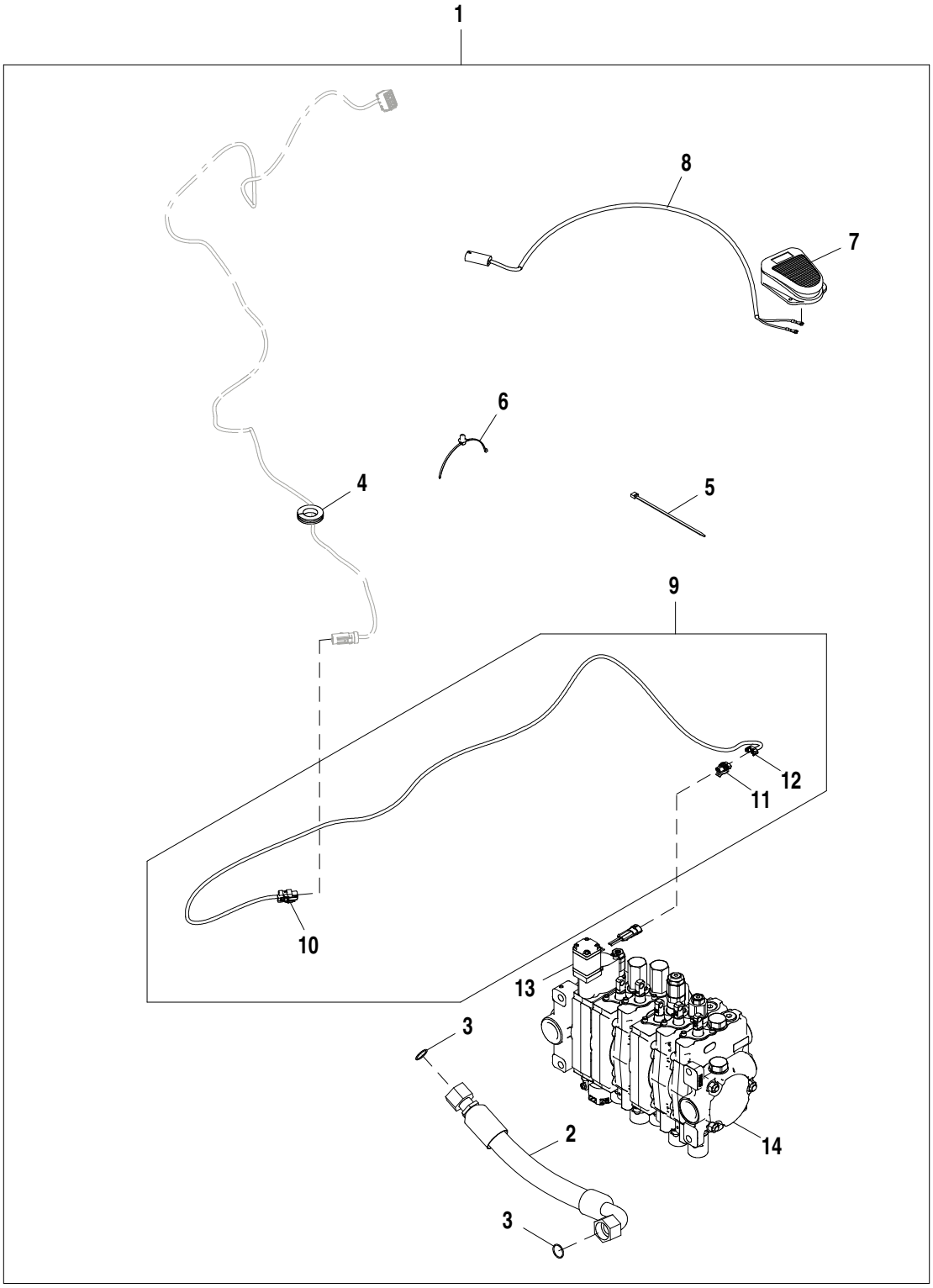

AT408661_TX1104905

Pos.	*Ref.*	*Descripción*	*Cant.*	*Núm. de serie*	*Notas*
1	**AT408661**	**Kit de válvulas**	**1**		**Conjuntos enteros**
2	AT302176	Manguera hidr. - confección	1		1" X 482 mm (19") X 1"
3	T76938	Anillo tórico	2		23.520 X 1.780 mm (0.926" X 0.070")
4	R50636	Pasamuros	1		
5	R44302	Cinta de atar	9		
6	T209627	Abrazadera	1		
7	AT82210	Interruptor	1		
8	AT156431	Grupo de cables	1		
9	AT375600	Grupo de cables	1		
10	57M9726	Caja de conectores eléc.	1		
11	57M7254	Caja de conectores eléc.	1		
12	57M7289	Dispositivo de bloqueo eléc	1		
13	AT323341	Válvula hidr. regul. caudal	1		Componentes enumerados en páginas aparte
14	AT175220	Válvula de mando acc. hidr.	1		Componentes enumerados en páginas aparte

Fifth Function Manual Valve Kit
Kit de soupape manuelle de cinquième fonction
Kit de Válvula Manual da Quinta Função
Kit de válvula manual de quinta función

TP52860 A.1

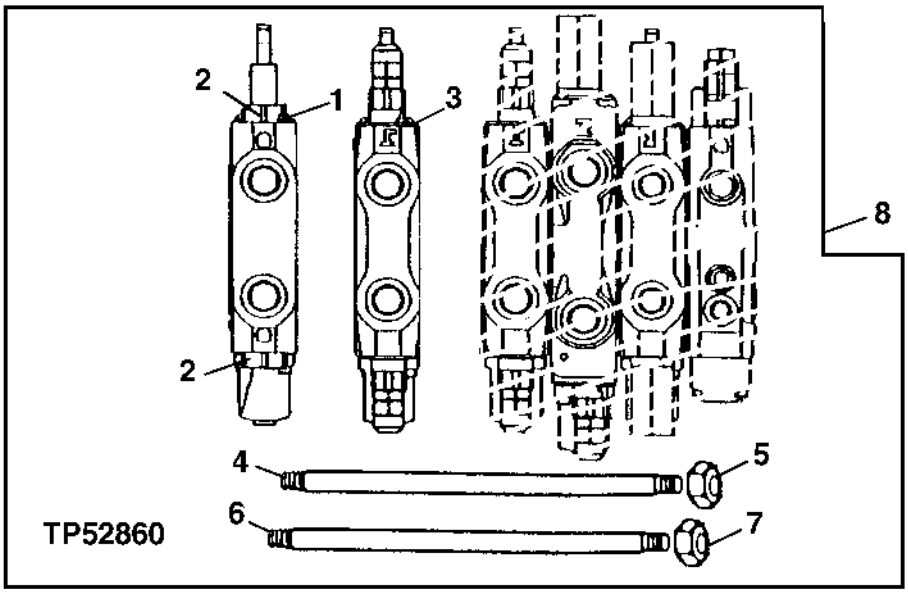

Pos.	*Ref.*	*Descripción*	*Cant.*	*Núm. de serie*	*Notas*
1	AT191712	Válvula	1		Brazo extensible, Componentes en páginas aparte
2	AT83174	Tapón hermético	2		
	T183757	Retén	2		
3	.....	Válvula	1		Empuje, Componentes en páginas aparte
4	T118695	Vástago	2		
5	14H807	Tuerca	4		7/16"
6	T140699	Vástago	1		
7	14H865	Tuerca	2		1/2"
8	**AT192247**	**Juego**	**1**		**(WHOLE GOODS)**

Sixth Function Manual and Pilot Control Kit
Kit de commandes pilote et manuelle de sixième fonction
Kit de Controle Manual e Piloto da Sexta Função
Juego de control manual y piloto de sexta función

TP52862 A.1

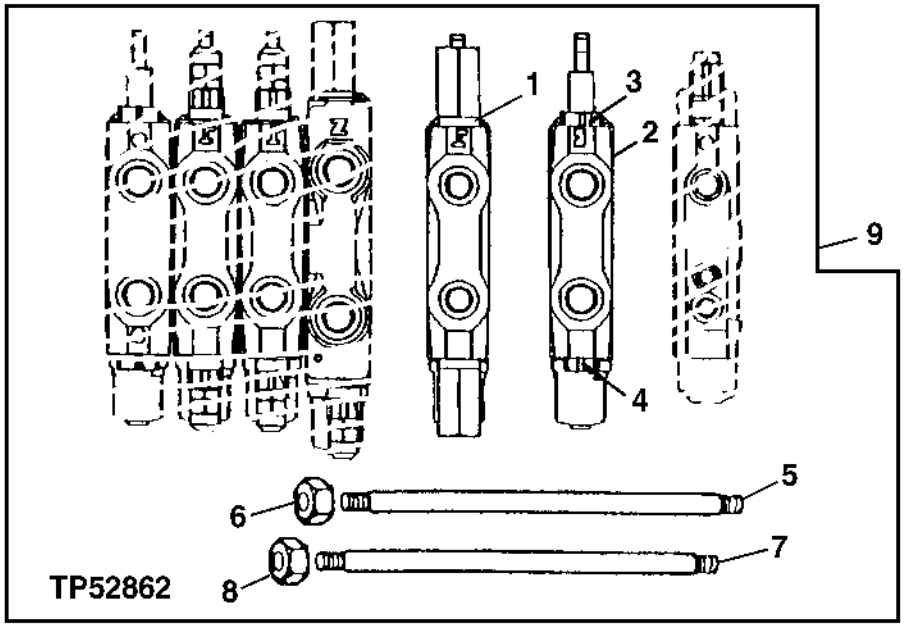

Pos.	*Ref.*	*Descripción*	*Cant.*	*Núm. de serie*	*Notas*
1	AT191708	Válvula de mando acc. hidr.	1		Giro, Controles manuales
	AT323398	Válvula de mando acc. hidr.	1		Giro, Controles piloto
2	AT191710	Válvula	1		Auxiliar
3	AT83174	Tapón hermético	3		
	T183757	Retén	1		
4	AT83174	Tapón hermético	1		
5	T118695	Vástago	2		Utilizado al agregar a válvula de 4 funciones
	T118697	Vástago	2		Utilizado al agregar a válvula de 5 funciones
6	14H807	Tuerca	4		7/16"
7	T140699	Vástago	1		Utilizado al agregar a válvula de 4 funciones
	T140700	Vástago	1		Utilizado al agregar a válvula de 5 funciones
8	14H865	Tuerca	2		1/2"
9	**AT192334**	**Juego**	**1**		**(WHOLE GOODS)**
	AT320497	**Juego**	**1**		**Piloto, (WHOLE GOODS)**

Pilot Controller Valve (Left Hand) (172423 -)
Vanne de commande pilote (gauche) (172423 -)
Válvula do Controlador do Piloto (Esquerda) (172423 -)
Válvula de controlador piloto (izquierdo) (172423 -)

TX1059643 A.1

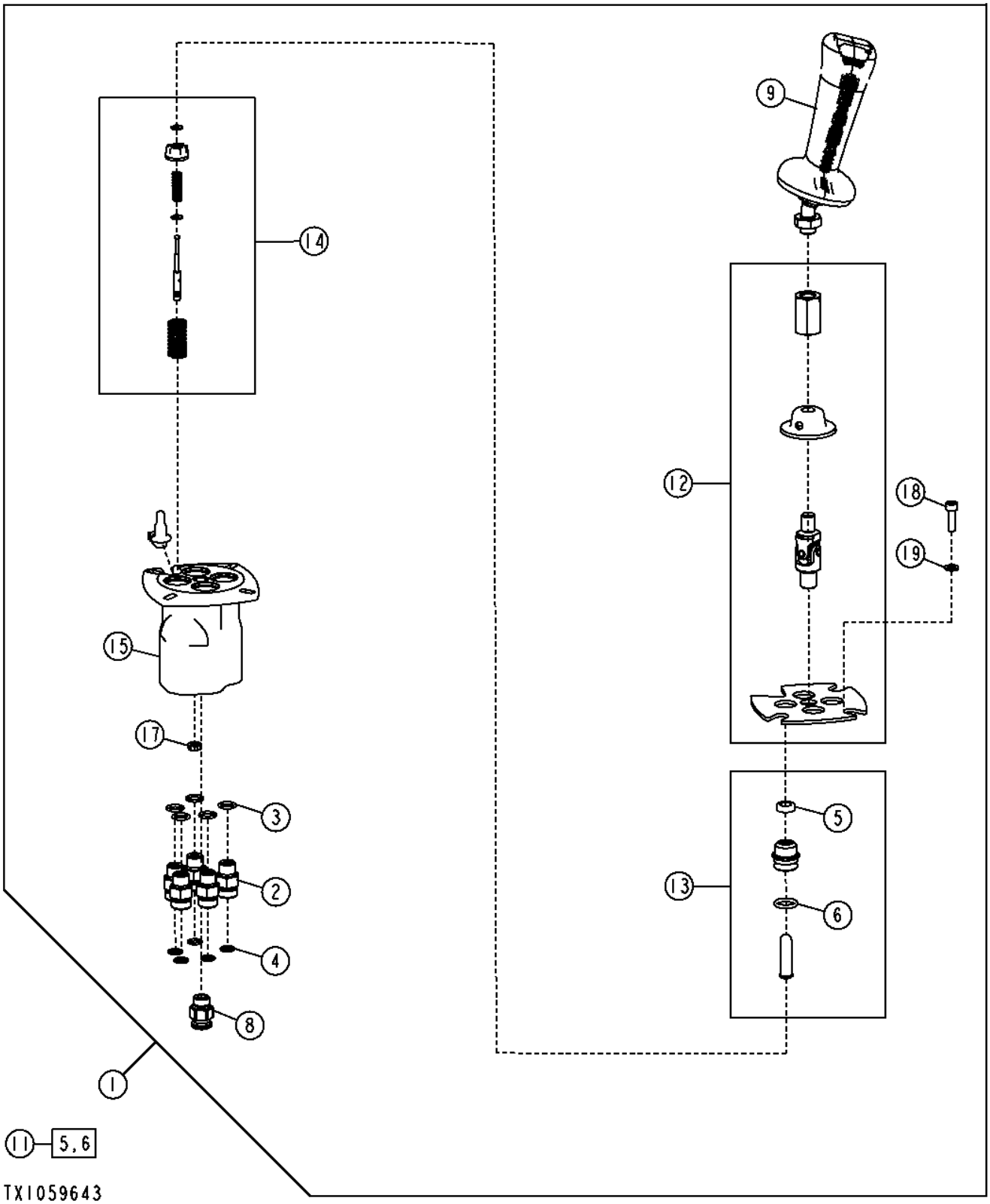

Pos.	*Ref.*	*Descripción*	*Cant.*	*Núm. de serie*	*Notas*
1	AT356632	Válvula de control hidrául.	1		(LH)
	T190825	Envoltura	1		No se ilustra
2	38H1160	Racor adaptador	5		
3	R26448	Anillo tórico	5		
4	T77613	Anillo tórico	5		
5	.....	Retén	4		
6	.....	Anillo tórico	4		
8	AT187666	Racor adaptador	1		
9	AT198768	Mango	1		
11	AT198771	Juego para asiento	4		
12	AT363129	Componente hidráulico	1		
13	AT363130	Componente hidráulico	4		
14	AT363132	Piezas de montaje	4		
15	AT363222	Componente hidráulico	1		
17	T250749	Obturador	1		
18	19M7603	Tornillo	4		M6 X 20
19	24M7054	Arandela	4		6.400 X 12 X 1.600 mm

Pilot Controller Valve (Right Hand) (172423 -)
Vanne de commande pilote (droit) (172423 -)
Válvula do Controlador do Piloto (Direita) (172423 -)
Válvula de controlador piloto (derecho) (172423 -)

TX1059647 A.1

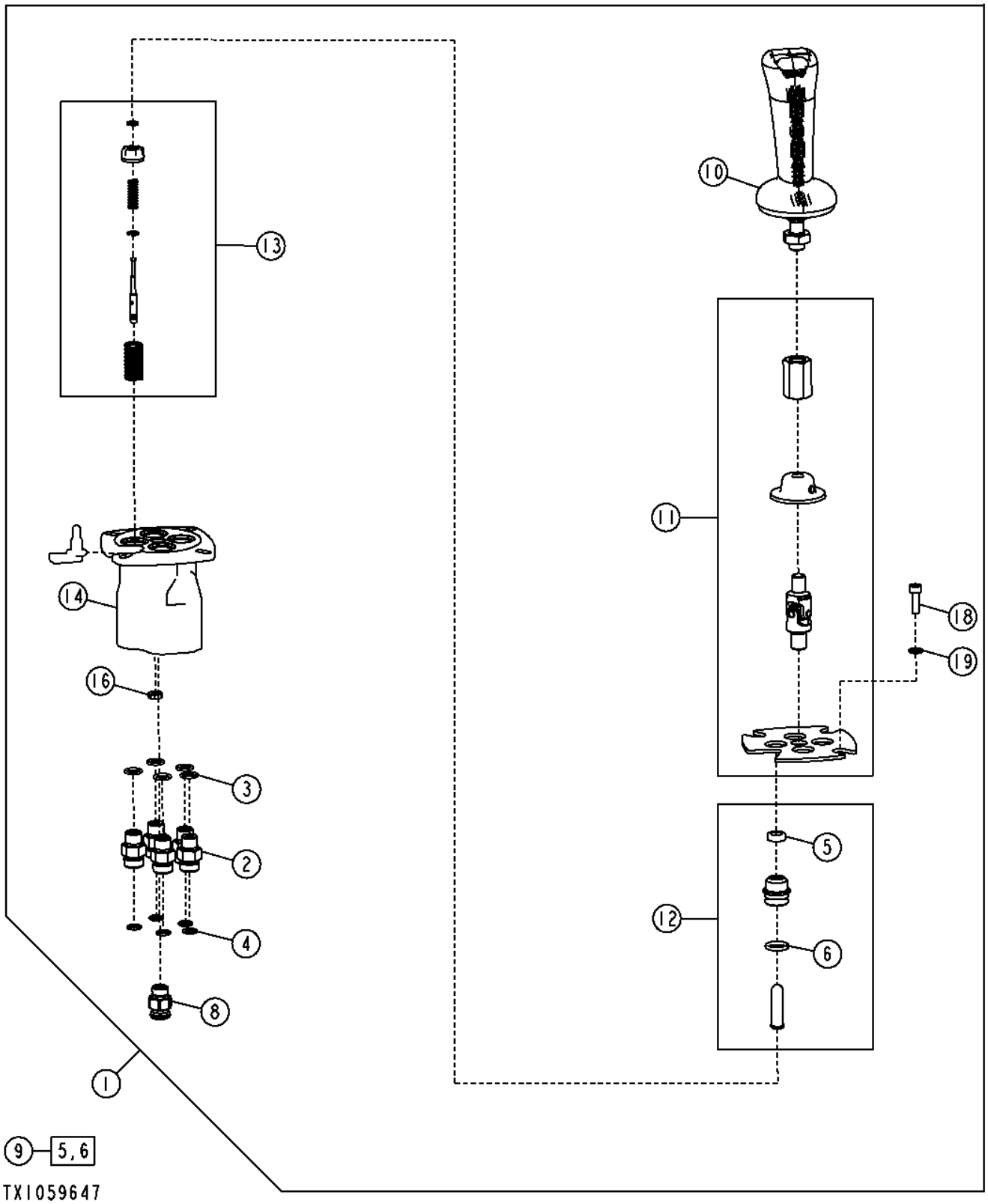

Pos.	*Ref.*	*Descripción*	*Cant.*	*Núm. de serie*	*Notas*
1	AT356633	Válvula de control hidrául.	1		(RH)
	T190825	Envoltura	1		No se ilustra
2	38H1160	Racor adaptador	5		
3	R26448	Anillo tórico	5		
4	T77613	Anillo tórico	5		
5	.....	Retén	4		
6	.....	Anillo tórico	4		
8	AT187666	Racor adaptador	1		
9	AT198771	Juego para asiento	4		
10	AT198774	Mango	1		
11	AT363129	Componente hidráulico	1		
12	AT363130	Componente hidráulico	4		
13	AT363132	Piezas de montaje	4		
14	AT363222	Componente hidráulico	1		
16	T250749	Obturador	1		
18	19M7603	Tornillo	4		M6 X 20
19	24M7054	Arandela	4		6.400 X 12 X 1.600 mm

Pilot Controller Arm, RH
Bras de contrôleur pilote, de droite
Braço do Controlador Piloto, Direito
Brazo de controlador piloto, LD

AT389790_TX1103814 A.2

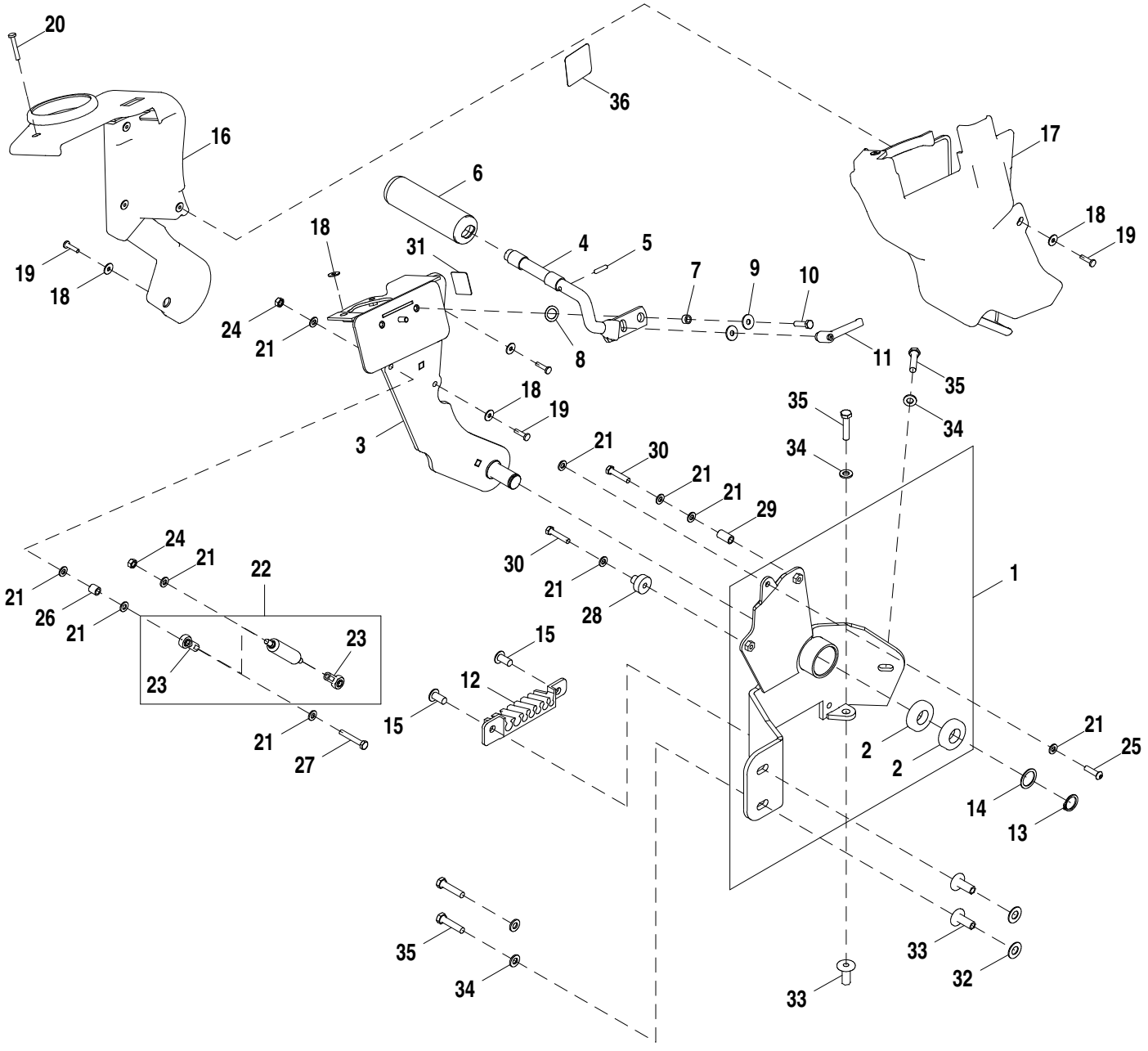

AT389790_TX1103814

Pos.	*Ref.*	*Descripción*	*Cant.*	*Núm. de serie*	*Notas*
1	AT389791	Apoyo	1		
2	JD10373	Rodamiento de bolas	2		
3	AT360042	Brazo	1		
4	AT300885	Soporte	1		
5	T190956	Pasador	1		
6	AT303853	Manguito	1		
7	28H3392	Arandela	1		0.364" X 0.540" X 5/16"
8	M87534	Arandela elástica	1		
9	24M7298	Arandela	2		8.400 X 25 X 2 mm
10	19M7513	Tornillo	1		M8 X 30
11	AT227063	Palanca	1		
12	T190964	Guía	1		
13	W23122	Anillo elástico	1		
14	24H1844	Arandela	1		1-1/32" X 1-3/8" X 0.060"
15	MT2485	Tapón	2		
16	AT323820	Tapadera	1		Superior, lado derecho
17	AT199595	Tapadera	1		Parte inferior derecha
18	24H1646	Arandela	5		17/64" X 3/4" X 0.060"
19	21M7310	Tornillo	4		M6 X 25
20	21M7403	Tornillo	1		M6 X 40
21	24M7238	Arandela	10		8.700 X 17 X 2 mm
22	AT340156	Cilindro de gas	1		
23	AM102062	Extremo de brazo	2		
24	14M7273	Tuerca	2		M8
25	21M7642	Tornillo	1		M8 X 30
26	28H3376	Espaciador	1		0.364" X 0.540" X 9/16"
27	19M8397	Tornillo	1		M8 X 50
28	T202720	Casquillo	1		
29	28H3390	Espaciador	1		0.364" X 0.540" X 1"
30	19M7922	Tornillo	2		M8 X 40
31	T260092	Etiqueta adhesiva	1		Conexiones de conjunto de tuberías de control piloto
32	24H1261	Arandela	2		9/16" X 1-1/8" X 0.060"
33	H173411	Tuerca	3		
34	24M7239	Arandela	4		10.700 X 21 X 2.500 mm
35	19M7572	Tornillo	4		M10 X 45
36	T200658	Adhesivo de seguridad	1		

Pilot Controller Arm, LH
Bras de contrôleur pilote, de gauche
Braço do Controlador Piloto, Esquerdo
Brazo de controlador piloto, LI

AT389790_TX1104656 A.2

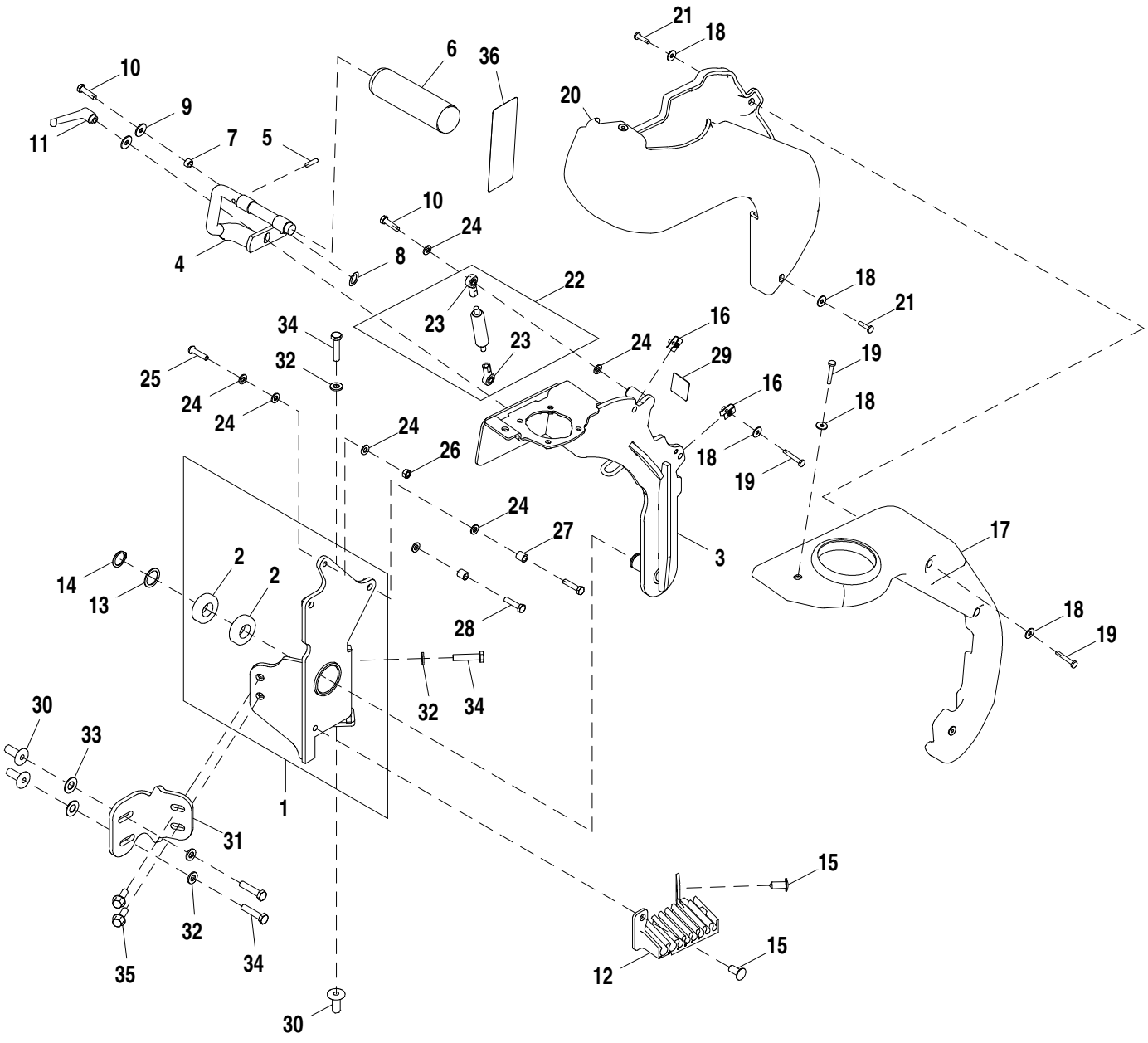

AT389790_TX1104656

Pos.	*Ref.*	*Descripción*	*Cant.*	*Núm. de serie*	*Notas*
1	AT390131	Apoyo	1		
2	JD10373	Rodamiento de bolas	2		
3	AT360046	Brazo	1		
4	AT300750	Soporte	1		
5	T190956	Pasador	1		
6	AT303853	Manguito	1		
7	28H3392	Arandela	1		0.364" X 0.540" X 5/16"
8	M87534	Arandela elástica	1		
9	24M7298	Arandela	2		8.400 X 25 X 2 mm
10	19M7513	Tornillo	2		M8 X 30
11	AT227063	Palanca	1		
12	T190960	Guía	1		
13	24H1844	Arandela	1		1-1/32" X 1-3/8" X 0.060"
14	W23122	Anillo elástico	1		
15	MT2485	Tapón	2		
16	R120332	Tuerca	2		
17	AT199591	Tapadera	1		Superior, lado izquierdo
18	24H1646	Arandela	5		17/64" X 3/4" X 0.060"
19	21M7403	Tornillo	3		M6 X 40
20	AT199592	Tapadera	1		Parte inferior izquierda
21	21M7310	Tornillo	2		M6 X 25
22	AT340156	Cilindro de gas	1		
23	AM102062	Extremo de brazo	2		
24	24M7238	Arandela	7		8.700 X 17 X 2 mm
25	R184640	Tornillo	1		
26	14M7273	Tuerca	1		M8
27	28H3376	Espaciador	2		0.364" X 0.540" X 9/16"
28	19M8008	Tornillo	2		M8 X 35
29	T260093	Etiqueta adhesiva	1		Conexiones de conjunto de tuberías de control piloto
30	H173411	Tuerca	3		
31	T190912	Apoyo	1		
32	24M7239	Arandela	4		10.700 X 21 X 2.500 mm
33	24H1261	Arandela	2		9/16" X 1-1/8" X 0.060"
34	19M7572	Tornillo	4		M10 X 45
35	19M7786	Tornillo	2		M10 X 30
36	T200781	Etiqueta adhesiva	1		

Pilot Enable / Pattern Select (191461 -)
Activation de commande / sélection de configuration (191461 -)
Ativação Piloto / Seleção Padrão (191461 -)
Habilitación de control piloto/selección de configuración (191461 -)

TX1078960 A.1

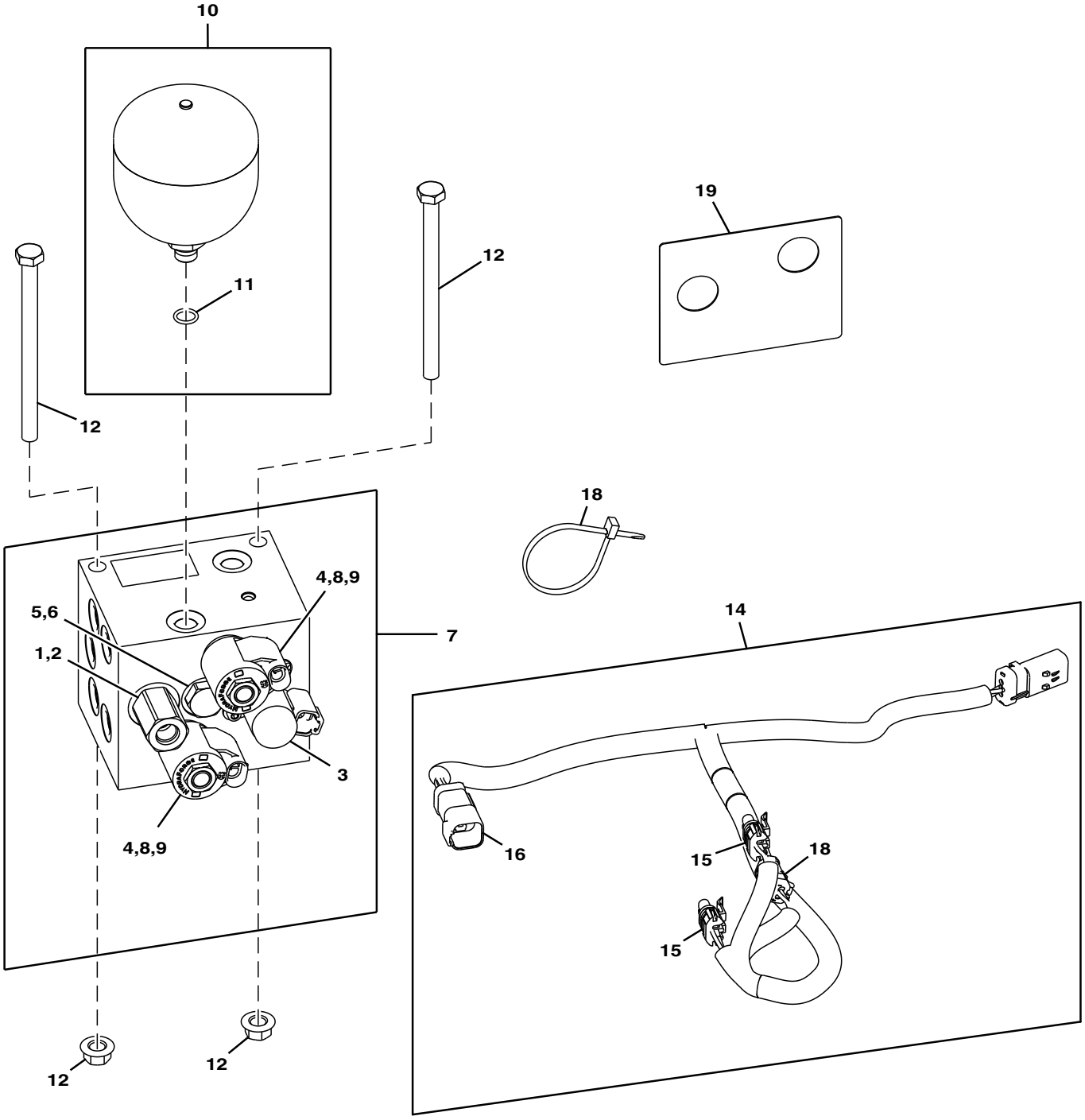

TX1078960

Pos.	*Ref.*	*Descripción*	*Cant.*	*Núm. de serie*	*Notas*
1	AT386505	Válvula de control hidrául.	1		
2	AT196943	Juego de retenes	1		
3	KV25678	Electroválvula	1		
4	AT333807	Bobina de electroválvula	2		
5	AT224570	Válvula de retención	1		
6	AT224862	Juego de retenes	1		
7	AT364997	Válvula descarga de presión	1		
8	AT195922	Válvula de mando acc. hidr.	2		
9	AT300255	Juego de retenes	2		
10	AT195957	Acumulador hidráulico	1		
11	R26448	Anillo tórico	1		
12	19M7296	Tornillo	2		M8 X 100
13	19M8003	Tornillo	2		M10 X 140
14	AT372695	Grupo de cables	1		
15	57M7254	Caja de conectores eléc.	2		
	57M7289	Dispositivo de bloqueo eléc	2		
16	57M7678	Terminal eléctrico	1		
	57M8014	Caja de conectores eléc.	1		
17	57M8021	Conjunto de conector eléc.	1		
	57M8022	Dispositivo de bloqueo eléc	1		
18	R44302	Cinta de atar	1		
19	T280690	Etiqueta adhesiva	1		Tubería de control piloto

Auxiliary Selective Flow Valve Kit
Kit de régulateur de débit sélectif auxiliaire
Kit da Válvula de Vazão Seletiva Auxiliar
Juego de válvula de caudal selectivo auxiliar

AT408680_TX1103824 A.1

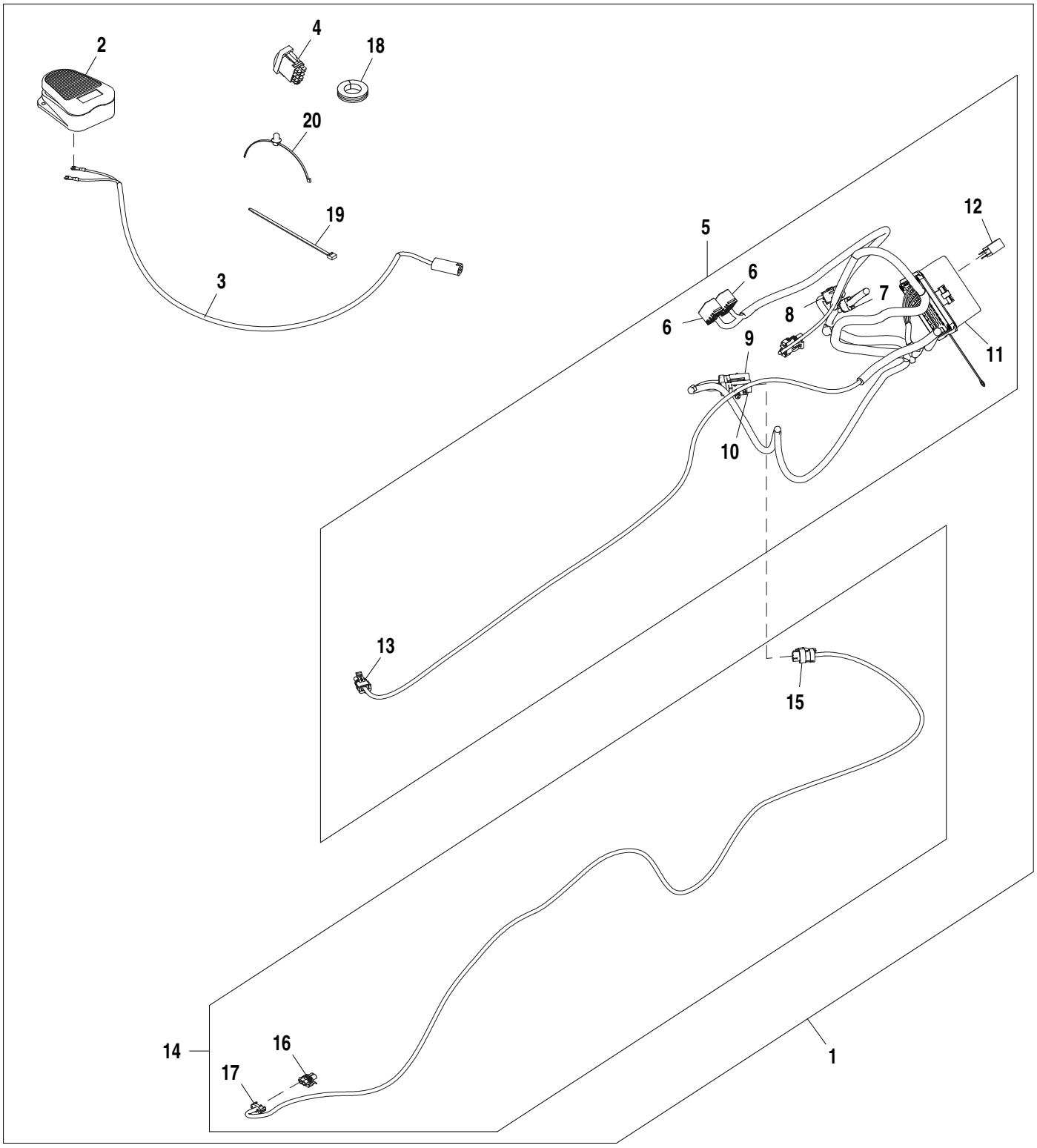

AT408680_TX1103824

Pos.	*Ref.*	*Descripción*	*Cant.*	*Núm. de serie*	*Notas*
1	**AT408680**	**Kit de válvulas**	**1**		**CA**
	AT190234	Válvula descarga de presión	1		No se ilustra
	AT192384	Válvula hidr. regul. caudal	1		No se ilustra
2	AT82210	Interruptor	1		
3	AT156431	Grupo de cables	1		
4	AT317504	Int. alternante/basculante	1		
5	AT375553	Grupo de cables	1		
6	T210282	Caja de conectores eléc.	2		
7	RE12363	Conjunto de conector eléc.	1		
8	R78053	Conjunto de conector eléc.	1		
9	57M9733	Caja de conectores eléc.	1		
10	57M9730	Caja de conectores eléc.	1		
11	AT346012	Caja de fusibles	1		
12	AT308380	Relé	1		
13	RE12363	Conjunto de conector eléc.	1		
14	AT375600	Grupo de cables	1		
15	57M9726	Caja de conectores eléc.	1		
16	57M7254	Caja de conectores eléc.	1		
17	57M7289	Dispositivo de bloqueo eléc	1		
18	R50636	Pasamuros	1		
19	R44302	Cinta de atar	10		
20	T209627	Abrazadera	1		

Auxiliary Section
Section auxiliaire
Seção Auxiliar
Sección auxiliar

TX1051564 A.1

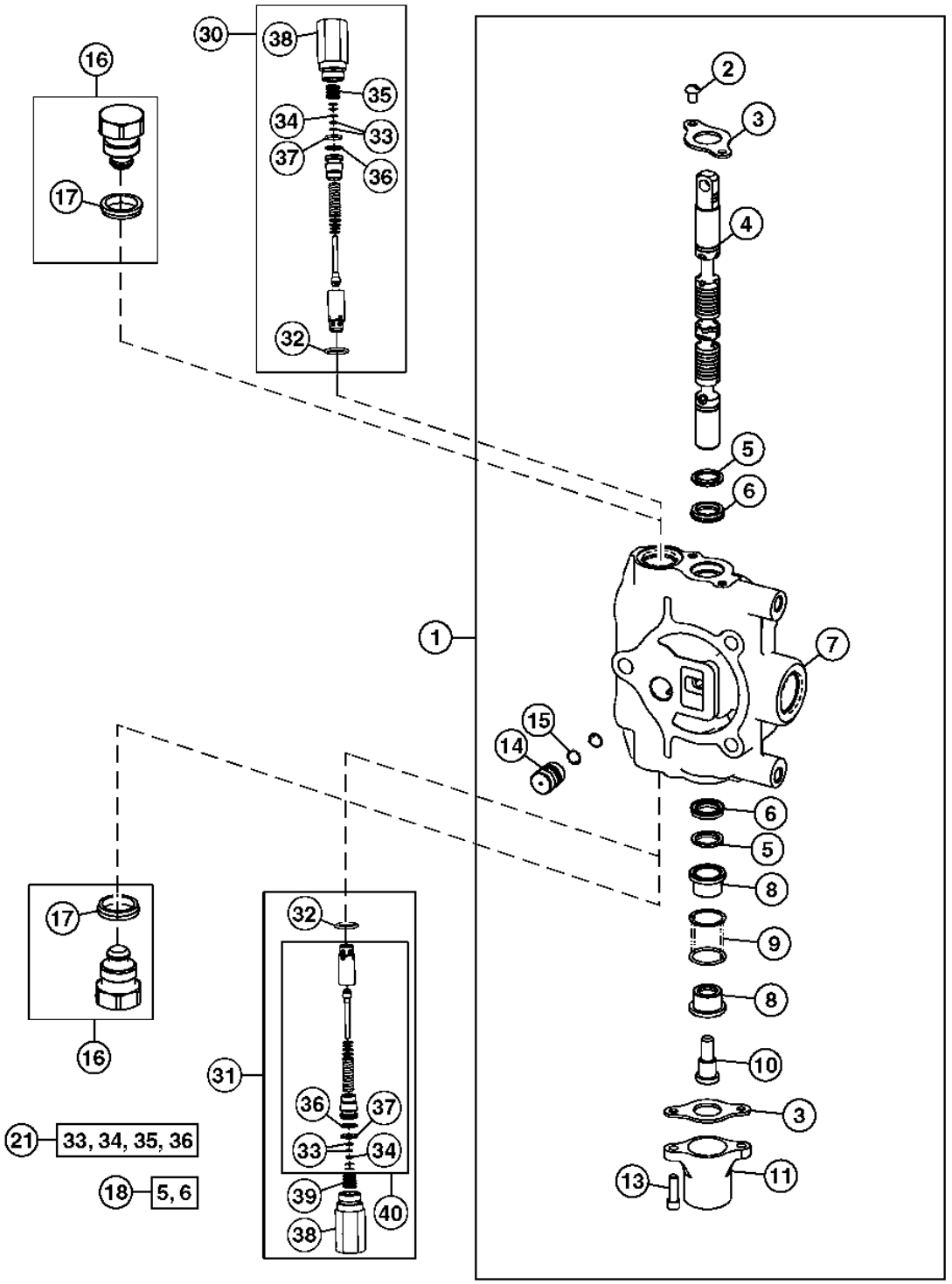

TX1051564

Pos.	*Ref.*	*Descripción*	*Cant.*	*Núm. de serie*	*Notas*
1	AT191710	Válvula de carrete	1		
2	21H1352	Tornillo	2		1/4" X 3/8"
3	T81524	Placa	2		
4	.....	Válvula de carrete	1		NLA, ORDER AT191710
5	.....	Retén	2		NLA, ORDER AT280406
6	.....	Retén	2		NLA, ORDER AT280406
7	.....	Carcasa	1		NLA, ORDER AT191710
8	T81540	Retenedor	2		
9	T160518	Muelle de compresión	1		
10	T81541	Tornillo	1		
11	T118808	Tapa	1		
13	19H3554	Tornillo	2		1/4" X 0.880"
14	T81538	Cono de válvula	1		
15	T81539	Muelle	1		
16	AT83174	Tapón hermético	2		
17	T183757	Retén	1		
18	AT280406	Juego de retenes	1		
21	AT314539	Juego de retenes	1		
30	AT359012	Válvula descarga de presión	1		2000 psi, Requerido para instalar el pulgar
31	AT182377	Válvula descarga de presión	1		3800 psi, Requerido para instalar el pulgar
32	T118681	Anillo tórico	2		
33	R111235	Anillo reforzador	4		
34	R111234	Anillo tórico	2		
35	T127401	Muelle	1		
36	.....	Anillo tórico	2		NLA, ORDER AT178362
37	.....	Anillo reforzador	2		NLA, ORDER AT178362
38	T118866	Carcasa	2		
39	T118867	Muelle	1		
40	AT178362	Kit de válvulas	1		

Accu-Swing Valve
Soupape accu-swing
Válvula Accu-Swing
Válvula Accu-Swing

T201568 A.1

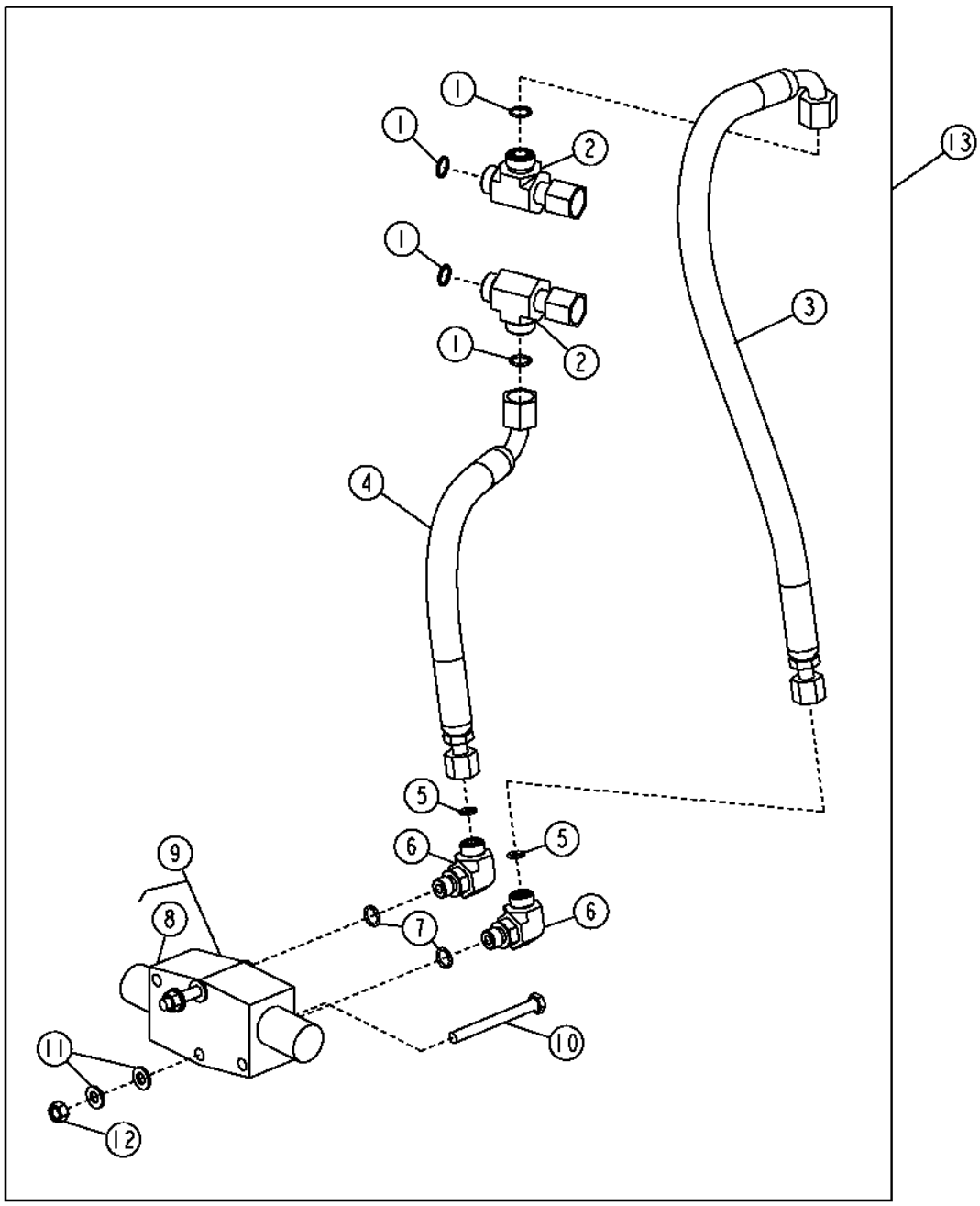

T201568

Pos.	*Ref.*	*Descripción*	*Cant.*	*Núm. de serie*	*Notas*
1	T77857	Anillo tórico	4		
2	38H1031	Conexión en t	2		
3	AT312919	Manguera hidráulica	1		
4	AT312918	Manguera hidráulica	1		
5	T77613	Anillo tórico	2		
6	38H1004	Racor acodado	2		
7	R26448	Anillo tórico	2		
8	AT314127	Juego de retenes	1		
9	AT312944	Válvula	1		
10	19M7663	Tornillo	2		M8 X 70
11	24M7238	Arandela	4		8.700 X 17 X 2 mm
12	14M7273	Tuerca	2		M8
13	**AT312949**	**Juego**	**1**		**(INCLUDES AT312918 AND AT312919) (WHOLE GOODS)**

Attachment Plumbing Kit
Kit de conduites hydrauliques d'accessoire
Kit de Tubulação do Acessório
Kit de tubería de accesorio

T141784 A.1

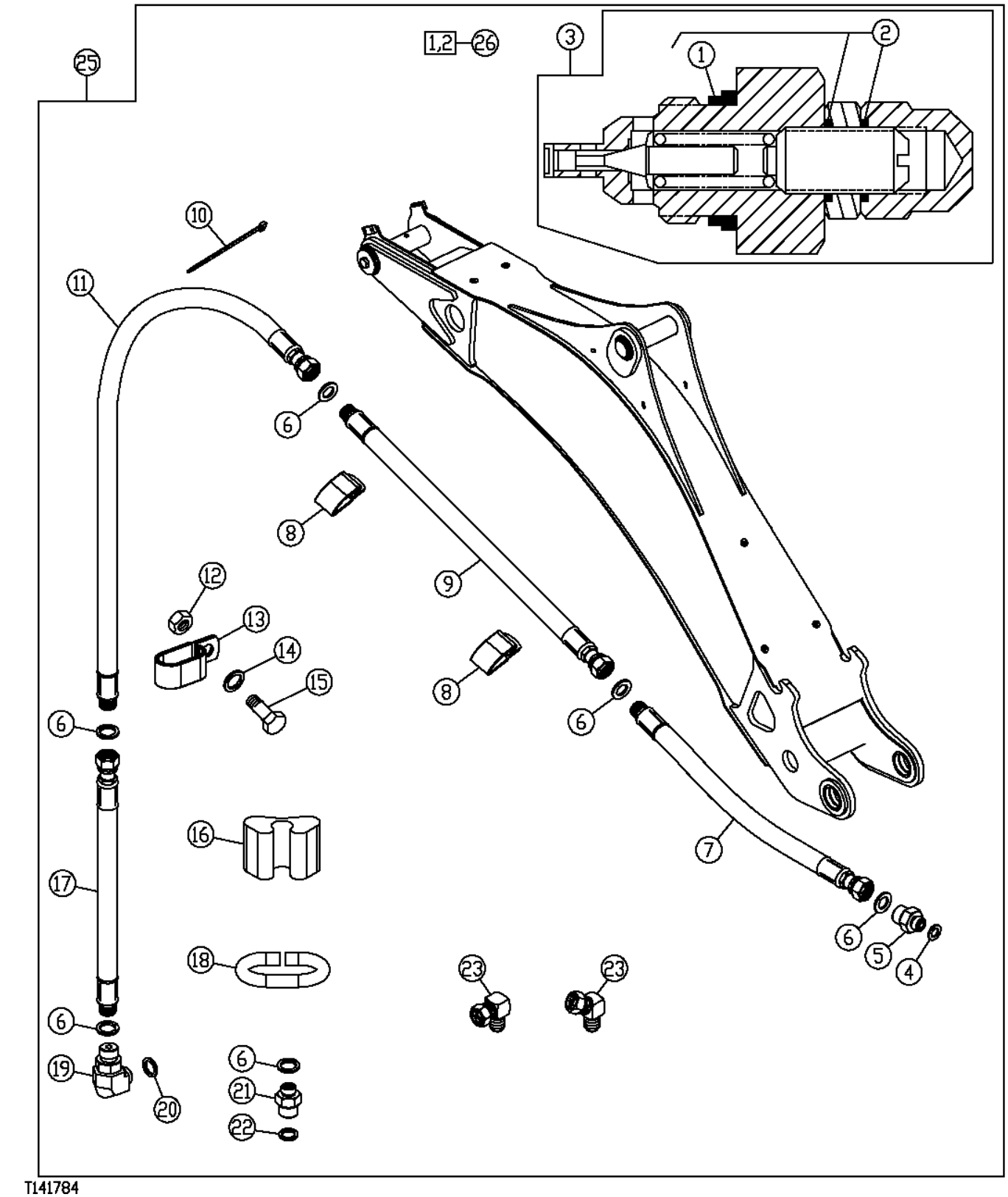

Pos.	*Ref.*	*Descripción*	*Cant.*	*Núm. de serie*	*Notas*
1	T183757	Retén	2		
2	T150961	Anillo tórico	4		
3	AT392107	Válvula	2		(SUB FOR F437061)
4	R26906	Anillo tórico	2		
5	38H1172	Racor adaptador	2		
6	T77613	Anillo tórico	10		
7	AT194378	Manguera hidr. - confección	2		17.4752" X 1155 mm (45-1/2") X 17.4752"
8	T24959	Abrazadera	14		
9	AT194379	Manguera hidr. - confección	2		17.4752" X 2146 mm (84-1/2") X 17.4752"
10	R44302	Cinta de atar	10		
11	AT194398	Manguera hidr. - confección	2		17.4752" X 1778 mm (70") X 17.4752", Brazo estándar
	AT194395	Manguera hidr. - confección	2		17.4752" X 2794 mm (110") X 17.4752", Brazo extensible
12	14M7400	Tuerca de seguridad	4		M10
13	R49921	Abrazadera	2		
14	24M7040	Arandela	4		11 X 20 X 2 mm
15	19M7938	Tornillo	4		M10 X 20
16	T105774	Guía	4		
17	AT194397	Manguera hidr. - confección	2		17.4752" X 1778 mm (70") X 17.4752", (EXTENSIBLE Y ESTANDAR) (PROTUBERANCIA O ABRAZADERA)
	AT194396	Manguera hidr. - confección	2		1/4" X 1651 mm (65") X 17.4625", Brazo estándar, Girador
	AT194392	Manguera hidr. - confección	2		1/4" X 1612 mm (63-1/2") X 17.4625", Brazo extensible, Girador
18	T159976	Guía	2		
19	38H1010	Racor acodado	1		Protuberancia o abrazadera
20	R26375	Anillo tórico	1		
21	38H1172	Racor adaptador	1		Protuberancia o abrazadera
22	R26906	Anillo tórico	1		
23	AP22688	Conexión de manguera	2		Girador
24	AM3762T	Racor acodado	1		Girador
25	**AT194368**	**Juego**	**1**		**(WHOLE GOODS)**

Auger Hydraulics (Standard Dipperstick)
Circuit hydraulique de vis (bras standard)
Sistema Hidráulico do Sem-fim (Braço da Caçamba Padrão)
Sistema hidráulico de sinfín (brazo estándar)

TX1005750 A.1

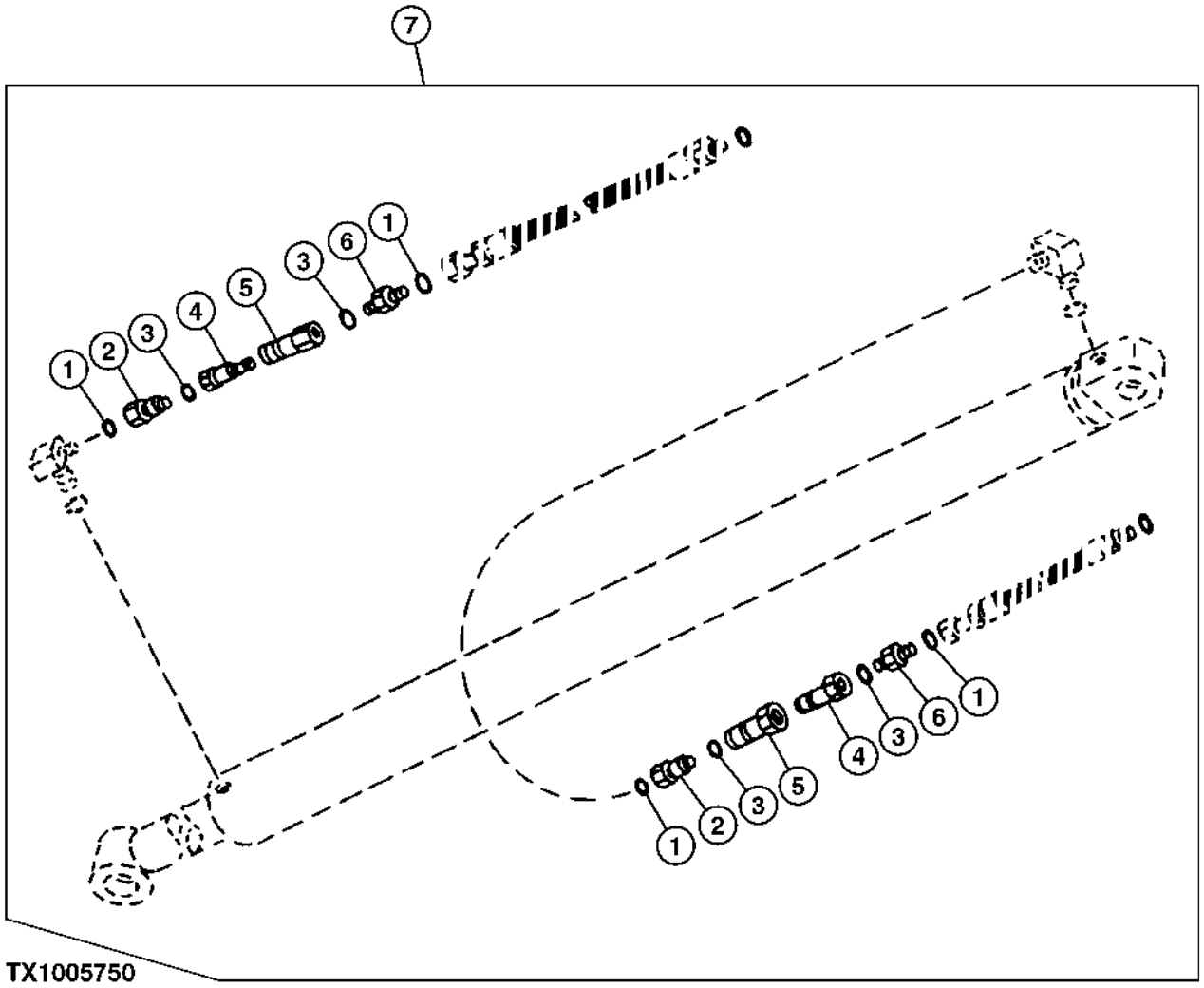

Pos.	*Ref.*	*Descripción*	*Cant.*	*Núm. de serie*	*Notas*
1	T77932	Anillo tórico	4		15.596 X 1.778 mm (0.614" X 0.070")
2	38H1069	Conexión	2		(CONEXION GIRATORIA)
3	R26906	Anillo tórico	4		19.177 X 2.464 mm (0.755" X 0.097")
4	XH4-63-T10	Hembra acoplam. hidrául.	2		
5	XH4-62-T10	Macho acoplamiento hidrául.	2		
6	38H1162	Racor adaptador	2		
7	**AT335762**	**Juego**	**1**		**(WHOLE GOODS)**

Auger Hydraulics (Extendable Dipperstick)
Circuit hydraulique de vis (bras télescopique)
Sistema Hidráulico do Sem-fim (Braço da Caçamba Extensível)
Sistema hidráulico de sinfín (brazo extensible)

TX1005748 A.1

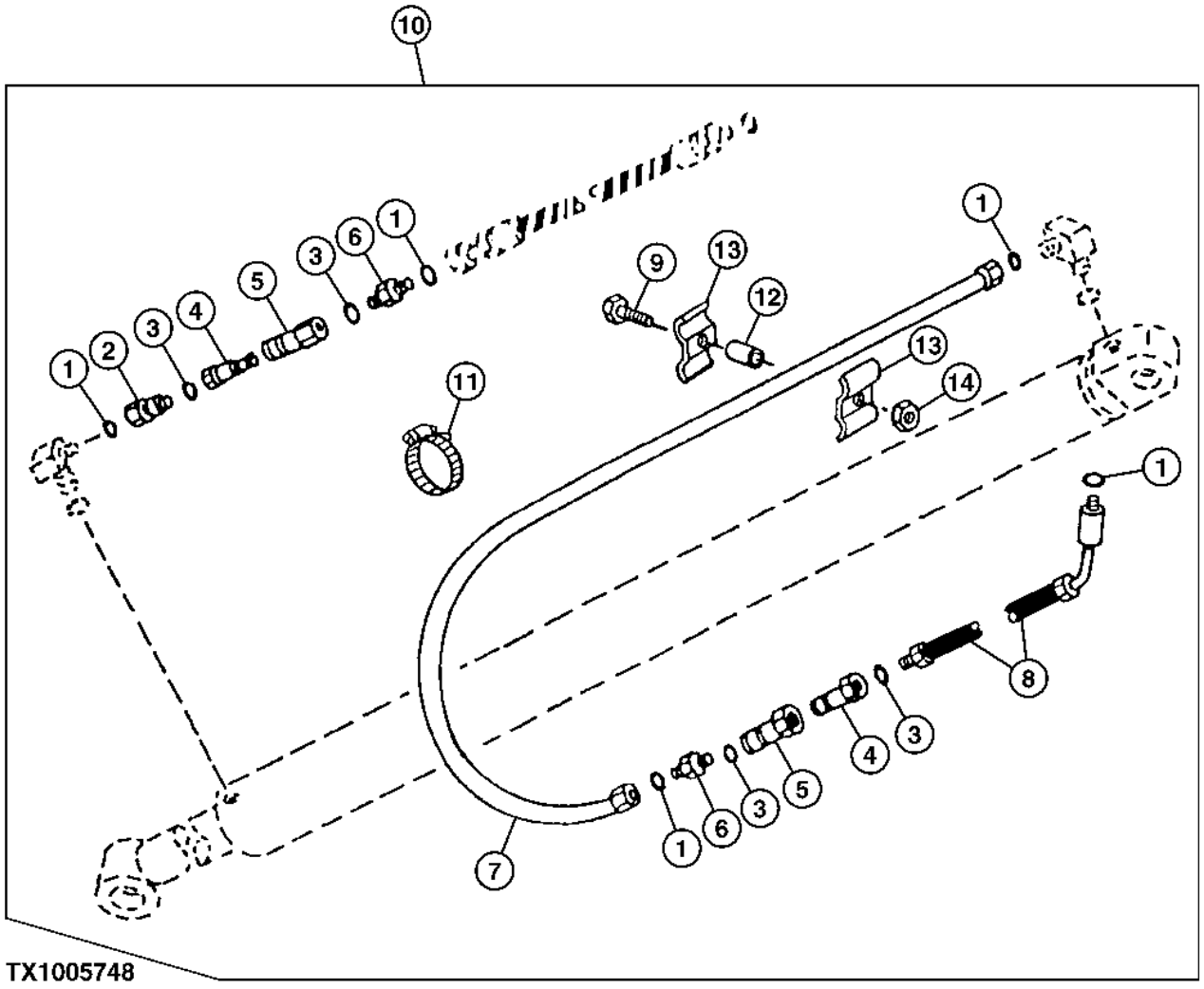

Pos.	*Ref.*	*Descripción*	*Cant.*	*Núm. de serie*	*Notas*
1	T77932	Anillo tórico	3		15.596 X 1.778 mm (0.614" X 0.070")
2	38H1069	Conexión	1		(CONEXION GIRATORIA)
3	R26906	Anillo tórico	4		19.177 X 2.464 mm (0.755" X 0.097")
4	XH4-63-T10	Hembra acoplam. hidrául.	2		
5	XH4-62-T10	Macho acoplamiento hidrául.	2		
6	38H1162	Racor adaptador	2		(RECTA)
7	AT177540	Tubería de aceite	1		
8	AT335446	Tubería de aceite	1		
9	19M7550	Tornillo	1		M10 X 35
10	**AT335445**	**Juego**	**1**		**(WHOLE GOODS)**
11	AR21842	Abrazadera	1		
12	28H3383	Casquillo	1		0.493" X 0.675" X 3/4"
13	R46919	Semiabrazadera	2		
14	14M7274	Tuerca	1		M10

Auxiliary Equipment Hydraulic Hoses and Fittings (Standard Dipperstick)
Équipement auxiliaire, flexibles et raccords hydrauliques (bras standard)
Mangueiras Hidráulicas e Conexões do Equipamento Auxiliar (Braço da Caçamba Padrão)
Equipo auxiliar, mangueras hidráulicas (brazo estándar)

TX1016299 A.1

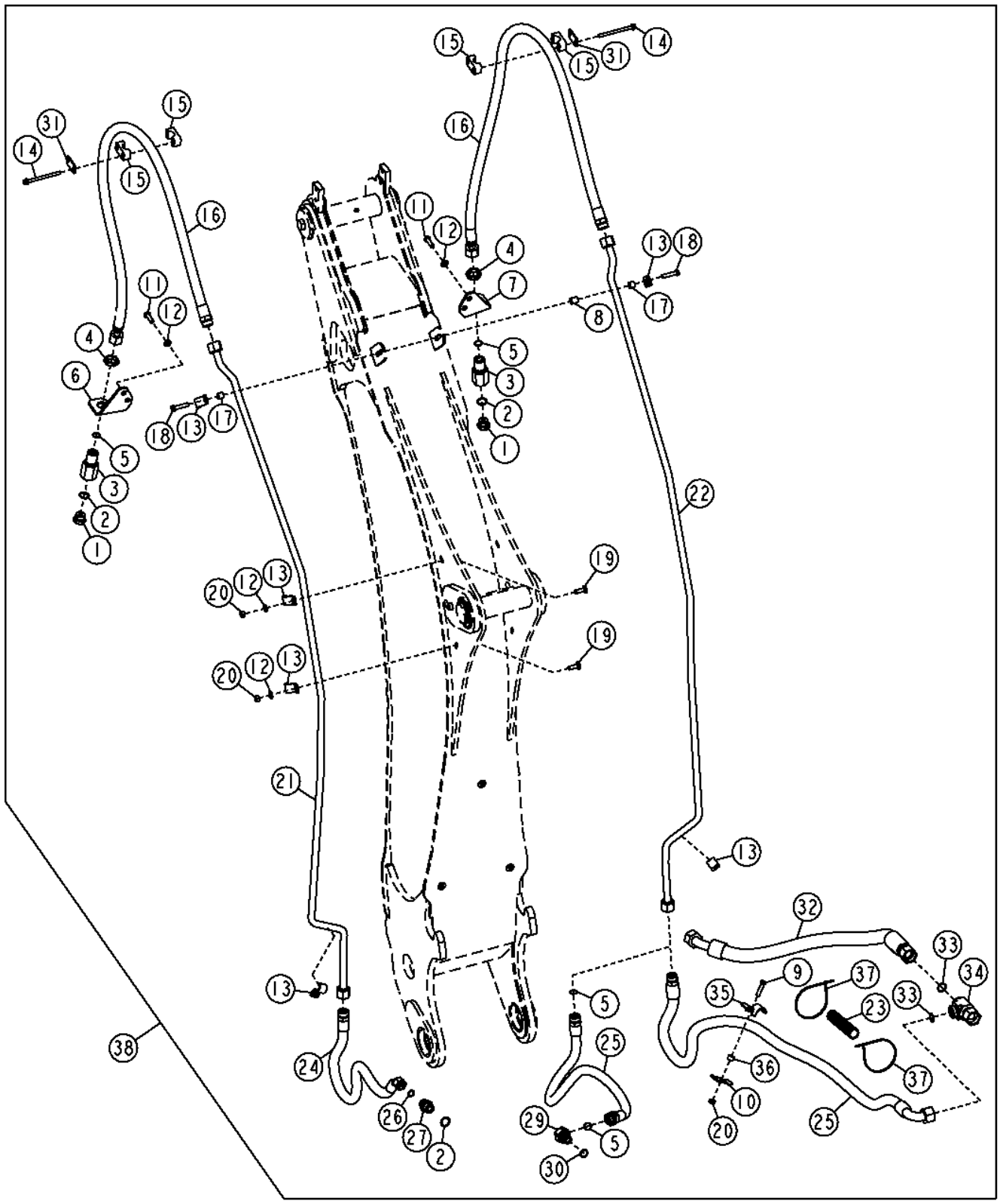

Pos.	*Ref.*	*Descripción*	*Cant.*	*Núm. de serie*	*Notas*
1	R27175	Tapón de vaciado	2		
2	U12547	Anillo tórico	2		
3	T163702	Reductor	1		
4	T78707	Tuerca	2		
5	T77858	Anillo tórico	4		
6	T205636	Soporte	1		
7	T205637	Soporte	1		
8	28H3383	Casquillo	1		0.493" X 0.675" X 3/4"
9	19M8637	Tornillo	1		M10 X 40
10	R46919	Semiabrazadera	1		
11	19M7662	Tornillo	4		M10 X 30
12	24M7239	Arandela	10		10.700 X 21 X 2.500 mm
13	T160376	Abrazadera	12		
14	19M7873	Tornillo	4		M8 X 110
15	T162004	Abrazadera	4		
16	AT310257	Manguera hidr. - confección	2		13/16" X 1691 mm (66-1/2") X 13/16"
	T77858	Anillo tórico	1		
17	T126052	Espaciador	2		
18	19M7572	Tornillo	2		M10 X 45
19	03M7192	Tornillo	4		M10 X 30
20	14M7274	Tuerca	5		M10
21	AT326505	Tubería de aceite	1		
22	AT326504	Tubería de aceite	1		
23	.....	Vaina	2		(MAKE FROM T107029)CTL
24	AT280350	Manguera hidr. - confección	1		1" X 1206 mm (47-1/2") X 30.1752"
25	AT309710	Manguera hidr. - confección	1		1" X 2057 mm (81") X 13/16"
	AT280345	Manguera hidr. - confección	1		30.1752" X 1321 mm (52") X 30.1752"
26	T77932	Anillo tórico	1		
27	38H1329	Racor adaptador	1		
29	38H1528	Racor acodado	1		
30	R26906	Anillo tórico	1		
31	T162005	Tira	2		
32	AT196320	Manguera hidr. - confección	1		1" X 965 mm (38") X 1"
33	T76938	Anillo tórico	2		
34	38H1002	Conexión en t	1		
35	T159848	Abrazadera	1		
36	28H3421	Espaciador	1		0.493" X 0.675" X 7/16"
37	H77698	Cinta de atar	1		
38	T107029	Vaina	1		
39	AT325057	Juego	1		Tubería auxiliar, (WHOLE GOODS)

Auxiliary Equipment Hydraulic Hoses and Fittings (Extendable Dipperstick)
Équipement auxiliaire, flexibles et raccords hydrauliques (bras télescopique)
Mangueiras Hidráulicas e Conexões do Equipamento Auxiliar (Braço da Caçamba Extensível)
Equipo auxiliar, mangueras hidráulicas y adaptadores (brazo extensible)

TX1016134 A.1

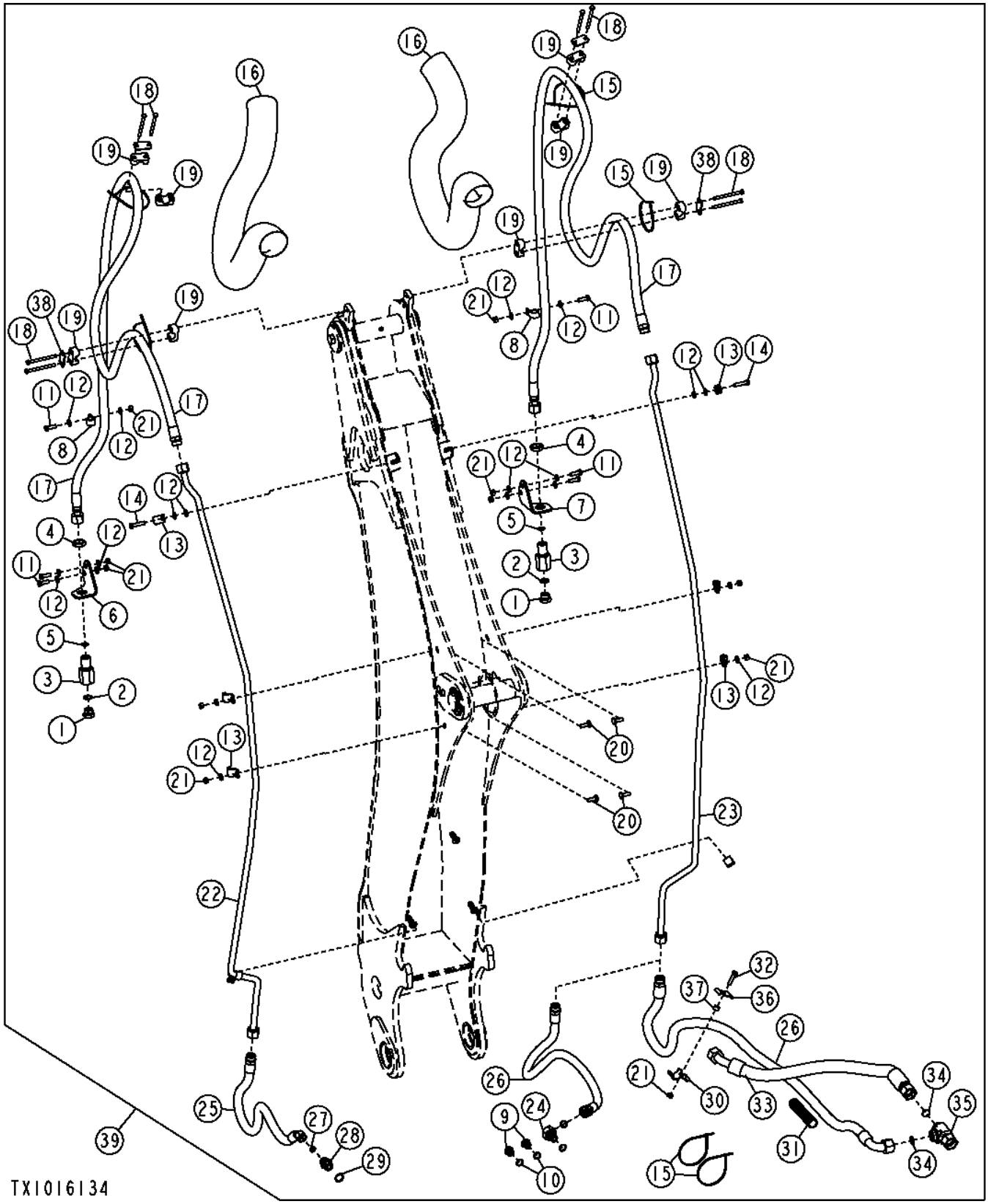

Pos.	Ref.	Descripción	Cant.	Núm. de serie	Notas
1	R27175	Tapón	2		
2	U12547	Anillo tórico	2		
3	T163702	Reductor	2		
4	T78707	Tuerca	2		
5	T77858	Anillo tórico	6		
6	T205636	Soporte	1		
7	T205637	Soporte	1		
8	T102934	Abrazadera	2		
9	R27474	Tapón de vaciado	2		
10	R26906	Anillo tórico	2		
11	19M7662	Tornillo	6		M10 X 30
12	24M7239	Arandela	20		10.700 X 21 X 2.500 mm
13	T160376	Abrazadera	8		
14	19M7550	Tornillo	1		M10 X 35
	19M7572	Tornillo	2		M10 X 45
15	H77698	Cinta de atar	1		
16	T161365	Manguito	2		Tela
17	AT308466	Manguera hidr. - confección	2		30.1752" X 3322 mm (130-3/4") X 30.1752"
18	19M7185	Tornillo	1		M8 X 60
	19M8456	Tornillo	8		M8 X 100
19	T162004	Abrazadera	8		
20	03M7192	Tornillo	4		M10 X 30
21	14M7274	Tuerca	11		M10
22	AT326505	Tubería de aceite	1		
23	AT326504	Tubería de aceite	1		
24	38H1528	Racor acodado	1		
25	AT280350	Manguera hidr. - confección	1		1" X 1206 mm (47-1/2") X 30.1752", A la válvula de retroexcavadora
	T77858	Anillo tórico	1		
26	AT309710	Manguera hidr. - confección	1		
27	T77932	Anillo tórico	3		
28	38H1329	Racor adaptador	1		
29	U12547	Anillo tórico	2		
30	R46919	Semiabrazadera	2		
31	.....	Vaina	1		(MAKE FROM T107029)CTL
32	19M8637	Tornillo	1		M10 X 40
33	AT196320	Manguera hidr. - confección	1		
34	T76938	Anillo tórico	2		
35	38H1002	Conexión en t	1		A la conexión en T de filtro
36	T159848	Abrazadera	1		
37	28H3421	Espaciador	1		0.493" X 0.675" X 7/16"
38	T162005	Tira	2		
39	AT325058	Juego	1		Tubería auxiliar, (WHOLE GOODS)

Dipperstick Plumbing (208446 -)
Tuyauterie de bras (208446 -)
Tubulação do Braço da Caçamba (208446 -)
Conjunto de tuberías de brazo (208446 -)

AT325051_TX1099247 A.1

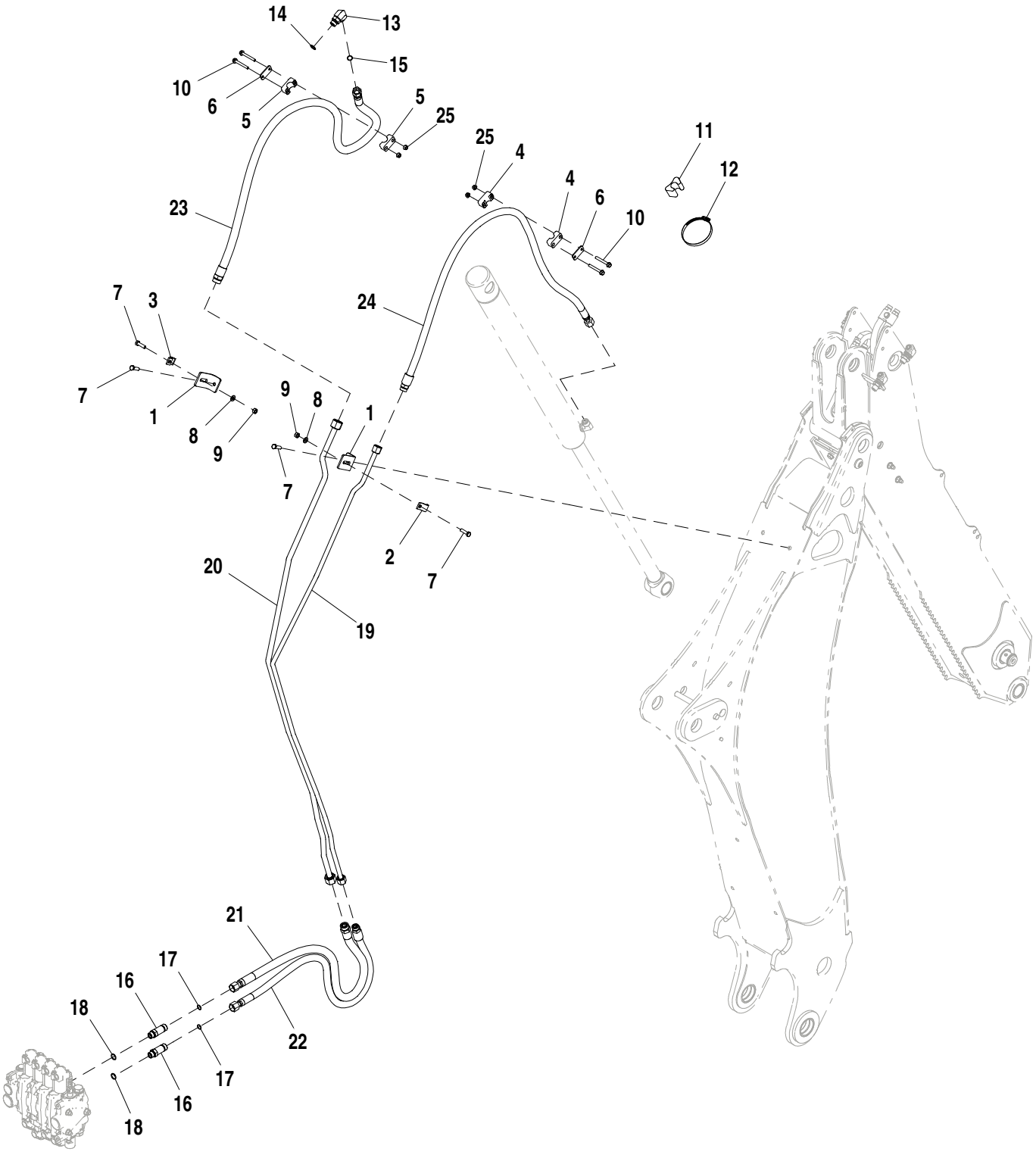

AT325051_TX1099247

Pos.	*Ref.*	*Descripción*	*Cant.*	*Núm. de serie*	*Notas*
1	T202050	Ángulo	2		
2	U12288	Abrazadera	1		
3	T160376	Abrazadera	1		
4	T162003	Abrazadera	2		
5	T162004	Abrazadera	2		
6	T162005	Tira	2		
7	19M7550	Tornillo	4		M10 X 35
8	24M7239	Arandela	2		10.700 X 21 X 2.500 mm
9	14M7274	Tuerca	2		M10
10	19M7802	Tornillo	4		M8 X 65
11	T105773	Guía	1		
12	TY22474	Abrazadera	1		
13	38H1006	Racor acodado	1		
14	R26906	Anillo tórico	1		19.177 X 2.464 mm (0.755" X 0.097")
15	T77932	Anillo tórico	1		15.596 X 1.778 mm (0.614" X 0.070")
16	38H1214	Racor adaptador	1		
17	T77932	Anillo tórico	1		15.596 X 1.778 mm (0.614" X 0.070")
18	R26906	Anillo tórico	1		19.177 X 2.464 mm (0.755" X 0.097")
19	AT325047	Tubería de aceite	1		
20	AT325046	Tubería de aceite	1		
21	AT280344	Manguera hidr. - confección	1		1" X 1080 mm (42-1/2") X 30.1752"
	T77858	Anillo tórico	1		18.771 X 1.778 mm (0.739" X 0.070"), No se ilustra
22	AT280343	Manguera hidr. - confección	1		1" X 1080 mm (42-1/2") X 1"
23	AT174393	Manguera hidr. - confección	1		1" X 1600 mm (63") X 30.1752"
	T77858	Anillo tórico	1		18.771 X 1.778 mm (0.739" X 0.070"), No se ilustra
24	AT174394	Manguera hidr. - confección	1		1" X 1734 mm (68-1/4") X 1"
25	14M7298	Tuerca con brida	4		M8

Dipperstick Plumbing, Extendible (208446 -)
Tuyauterie de bras, télescopique (208446 -)
Tubulação do Braço da Caçamba, Extensível (208446 -)
Conjunto de tuberías de brazo, extensible (208446 -)

AT325048_TX1099242 A.1

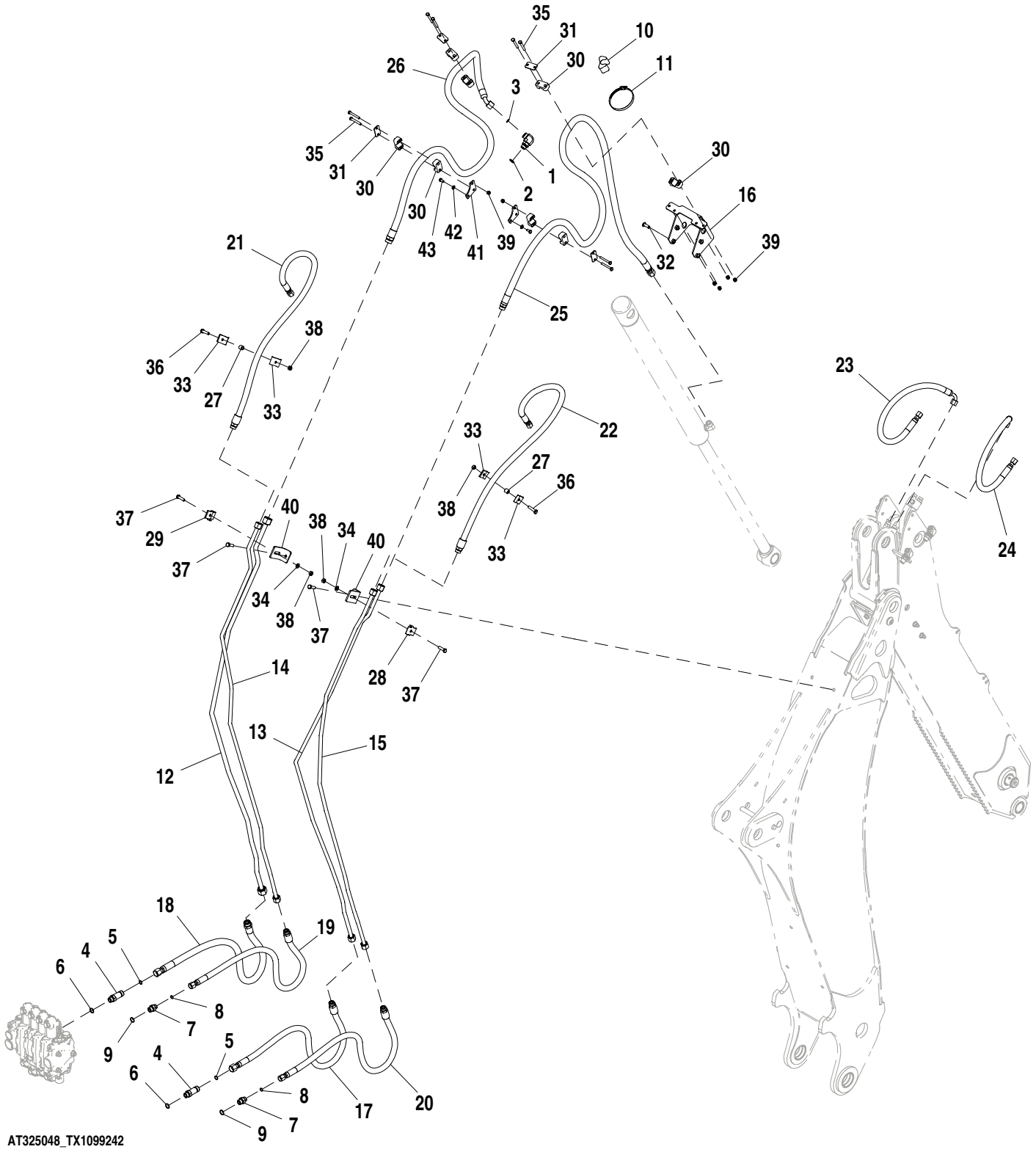

Pos.	*Ref.*	*Descripción*	*Cant.*	*Núm. de serie*	*Notas*
1	38H1006	Racor acodado	1		
2	R26906	Anillo tórico	1		19.177 X 2.464 mm (0.755" X 0.097")
3	T77932	Anillo tórico	1		15.596 X 1.778 mm (0.614" X 0.070")
4	38H1214	Racor adaptador	1		
5	T77932	Anillo tórico	1		15.596 X 1.778 mm (0.614" X 0.070")
6	R26906	Anillo tórico	1		19.177 X 2.464 mm (0.755" X 0.097")
7	38H1174	Racor adaptador	1		
8	T77857	Anillo tórico	1		
9	R26906	Anillo tórico	1		19.177 X 2.464 mm (0.755" X 0.097")
10	T105773	Guía	1		
11	TY22474	Abrazadera	1		
12	AT325046	Tubería de aceite	1		
13	AT325047	Tubería de aceite	1		
14	AT325049	Tubería de aceite	1		
15	AT325050	Tubería de aceite	1		
16	AT327144	Soporte	1		
17	AT280343	Manguera hidr. - confección	1		1" X 1080 mm (42-1/2") X 1"
18	AT280344	Manguera hidr. - confección	1		1" X 1080 mm (42-1/2") X 30.1752"
	T77858	Anillo tórico	1		18.771 X 1.778 mm (0.739" X 0.070"), No se ilustra
19	AT382007	Manguera hidr. - confección	1		13/16" X 1123 mm (44-1/4") X 1"
20	AT382007	Manguera hidr. - confección	1		13/16" X 1123 mm (44-1/4") X 1"
21	AT178413	Manguera hidr. - confección	1		13/16" X 1199 mm (47-1/4") X 1"
22	AT178413	Manguera hidr. - confección	1		13/16" X 1199 mm (47-1/4") X 1"
23	AT179238	Manguera hidr. - confección	1		13/16" X 459 mm (18") X 13/16"
24	AT179238	Manguera hidr. - confección	1		13/16" X 459 mm (18") X 13/16"
25	AT170172	Manguera hidr. - confección	1		1" X 2892 mm (113-3/4") X 1"
26	AT170173	Manguera hidr. - confección	1		1" X 1999 mm (78-3/4") X 30.1752"
	T77858	Anillo tórico	1		18.771 X 1.778 mm (0.739" X 0.070"), No se ilustra
27	28H3381	Espaciador	2		0.493" X 0.675" X 5/8"
28	T159954	Abrazadera	1		
29	T160554	Abrazadera	1		
30	T162004	Abrazadera	8		
31	T162005	Tira	4		
32	T165889	Tornillo	4		M10 X 30
33	R46919	Semiabrazadera	4		
34	24M7239	Arandela	2		10.700 X 21 X 2.500 mm
35	19M7185	Tornillo	8		M8 X 60
36	19M8637	Tornillo	2		M10 X 40
37	19M7550	Tornillo	4		M10 X 35
38	14M7274	Tuerca	4		M10
39	14M7426	Tuerca de seguridad	6		M8
40	T202050	Ángulo	2		
41	T161342	Placa	2		
42	24M7238	Arandela	2		8.700 X 17 X 2 mm
43	19M7932	Tornillo	2		M8 X 16

Dipperstick Plumbing with Auxiliary Hydraulics (208446 -)
Tuyauterie de bras avec circuit hydraulique auxiliaire (208446 -)
Tubulação do Braço da Caçamba com Sistema Hidráulico Auxiliar (208446 -)
Conjunto de tuberías de brazo con sistema hidráulico auxiliar (208446 -)

AT325055_TX1099248 A.1

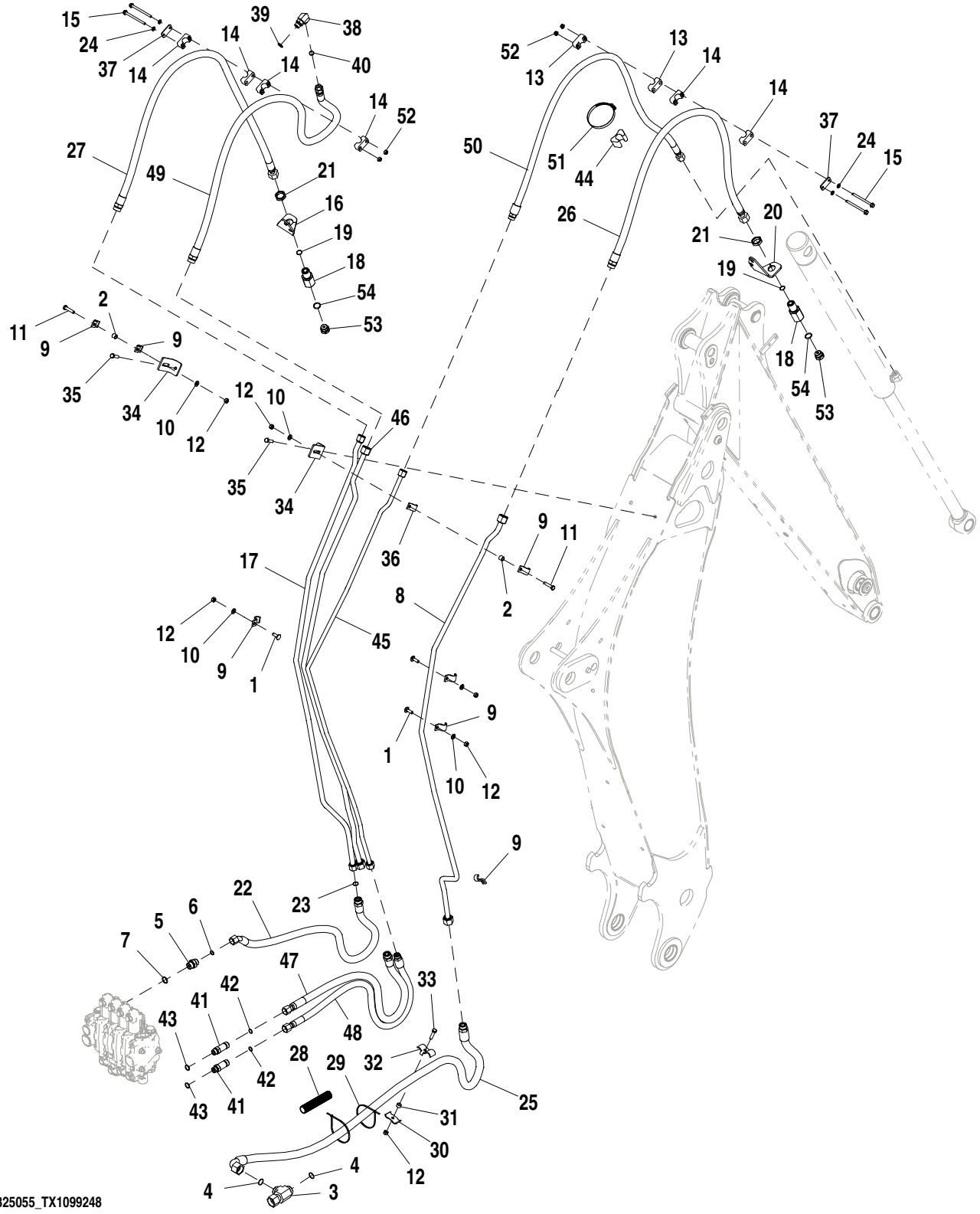

AT325055_TX1099248

Pos.	*Ref.*	*Descripción*	*Cant.*	*Núm. de serie*	*Notas*
1	03M7192	Tornillo	4		M10 X 30
2	T126052	Espaciador	2		
3	38H1002	Conexión en t	1		
4	T76938	Anillo tórico	2		
5	38H1329	Racor adaptador	1		
6	T77932	Anillo tórico	1		15.596 X 1.778 mm (0.614" X 0.070")
7	U12547	Anillo tórico	1		23.470 X 2.946 mm (0.924" X 0.116")
8	AT326504	Tubería de aceite	1		
9	T160376	Abrazadera	9		
10	24M7239	Arandela	6		10.700 X 21 X 2.500 mm
11	19M7572	Tornillo	2		M10 X 45
12	14M7274	Tuerca	7		M10
13	T162003	Abrazadera	2		
14	T162004	Abrazadera	6		
15	19M7873	Tornillo	4		M8 X 110
16	T205636	Soporte	1		
17	AT326505	Tubería de aceite	1		
18	T163702	Reductor	1		
19	T77858	Anillo tórico	1		18.771 X 1.778 mm (0.739" X 0.070")
20	T205637	Soporte	1		
21	T78707	Tuerca	2		30.175 mm (1-3/16")
22	AT280350	Manguera hidr. - confección	1		1" X 1206 mm (47-1/2") X 30.1752"
23	T77858	Anillo tórico	1		18.771 X 1.778 mm (0.739" X 0.070")
24	24M7238	Arandela	4		8.700 X 17 X 2 mm
25	AT309710	Manguera hidr. - confección	1		
26	AT310257	Manguera hidr. - confección	1		13/16" X 1691 mm (66-1/2") X 13/16"
27	AT310257	Manguera hidr. - confección	1		13/16" X 1691 mm (66-1/2") X 13/16"
28	.....	Vaina	1		1.0 in. ID, CTL 0.5 ft.
29	H77698	Cinta de atar	2		
30	R46919	Semiabrazadera	1		
31	28H3421	Espaciador	1		0.493" X 0.675" X 7/16"
32	T159848	Abrazadera	1		
33	19M8637	Tornillo	1		M10 X 40
34	T202050	Ángulo	2		
35	19M7550	Tornillo	2		M10 X 35
36	T126058	Abrazadera	1		
37	T162005	Tira	2		
38	38H1006	Racor acodado	1		
39	R26906	Anillo tórico	1		19.177 X 2.464 mm (0.755" X 0.097")
40	T77932	Anillo tórico	1		15.596 X 1.778 mm (0.614" X 0.070")
41	38H1214	Racor adaptador	1		
42	T77932	Anillo tórico	1		15.596 X 1.778 mm (0.614" X 0.070")
43	R26906	Anillo tórico	1		19.177 X 2.464 mm (0.755" X 0.097")
44	T105773	Guía	1		
45	AT325047	Tubería de aceite	1		
46	AT325046	Tubería de aceite	1		
47	AT280344	Manguera hidr. - confección	1		1" X 1080 mm (42-1/2") X 30.1752"
48	AT280343	Manguera hidr. - confección	1		1" X 1080 mm (42-1/2") X 1"
49	AT174393	Manguera hidr. - confección	1		1" X 1600 mm (63") X 30.1752"
50	AT174394	Manguera hidr. - confección	1		1" X 1734 mm (68-1/4") X 1"
51	AR21842	Abrazadera	1		
52	14M7298	Tuerca con brida	4		M8
53	R27175	Tapón de vaciado	2		
54	U12547	Anillo tórico	2		23.470 X 2.946 mm (0.924" X 0.116")

Extendable Dipperstick Plumbing with Auxiliary Hydraulics (208446 -)
Tuyauterie de bras télescopique avec circuit hydraulique auxiliaire (208446 -)
Tubulação do Braço da Caçamba Extensível com Sistema Hidráulico Auxiliar (208446 -)
Conjunto de tuberías de brazo extensible con sistema hidráulico auxiliar (208446 -)

AT325056_TX1099245 A.2

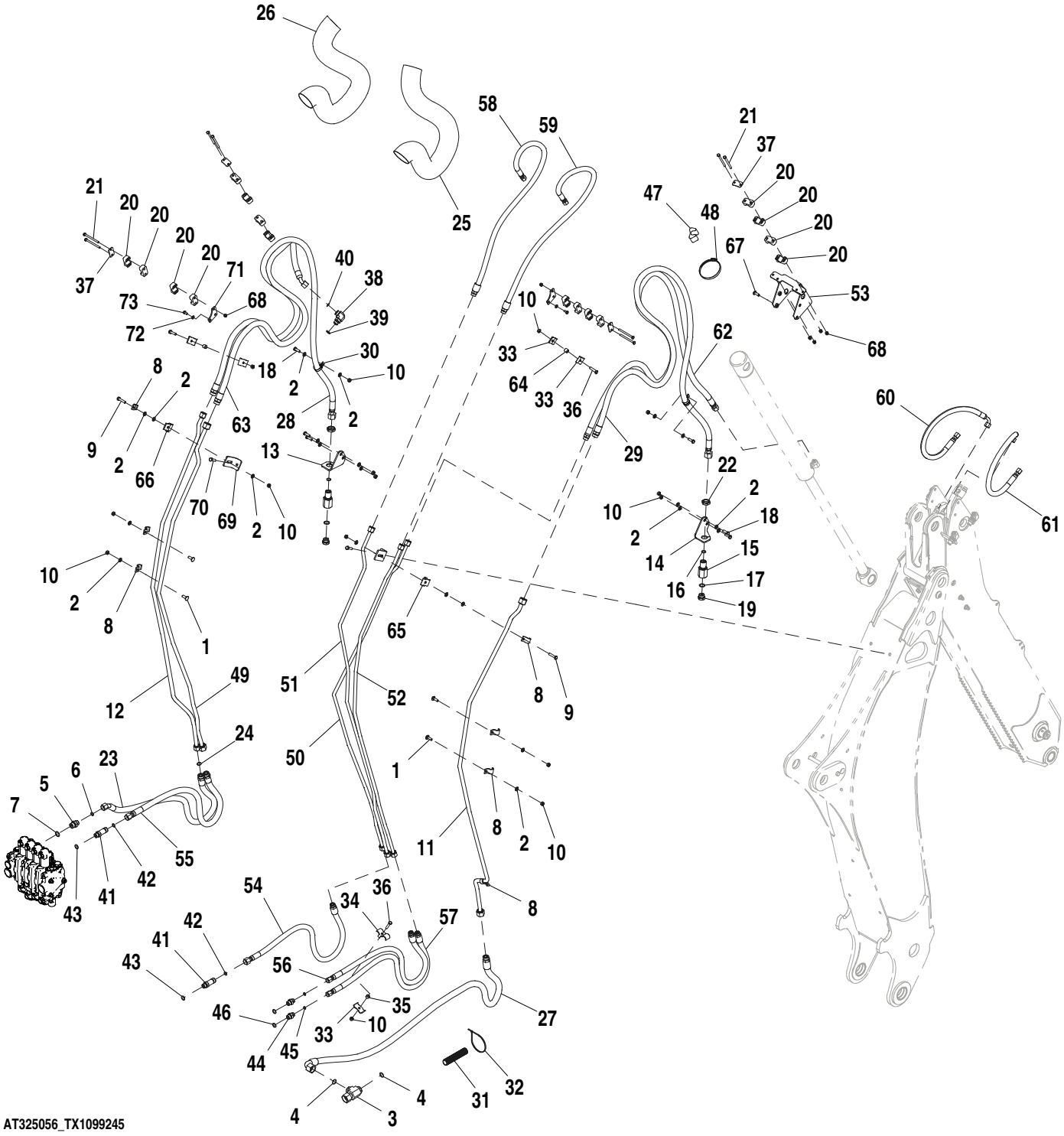

Pos.	*Ref.*	*Descripción*	*Cant.*	*Núm. de serie*	*Notas*
1	03M7192	Tornillo	4		M10 X 30
2	24M7239	Arandela	22		10.700 X 21 X 2.500 mm
3	38H1002	Conexión en t	1		
4	T76938	Anillo tórico	2		
5	38H1329	Racor adaptador	1		
6	T77932	Anillo tórico	1		15.596 X 1.778 mm (0.614" X 0.070")
7	U12547	Anillo tórico	1		23.470 X 2.946 mm (0.924" X 0.116")
8	T160376	Abrazadera	8		
9	19M7572	Tornillo	2		M10 X 45
10	14M7274	Tuerca	15		M10
11	AT326504	Tubería de aceite	1		
12	AT326505	Tubería de aceite	1		
13	T205636	Soporte	1		
14	T205637	Soporte	1		
15	T163702	Reductor	1		
16	T77858	Anillo tórico	1		18.771 X 1.778 mm (0.739" X 0.070")
17	U12547	Anillo tórico	2		23.470 X 2.946 mm (0.924" X 0.116")
18	19M7662	Tornillo	6		M10 X 30
19	R27175	Tapón de vaciado	2		
20	T162004	Abrazadera	16		
21	19M8456	Tornillo	8		M8 X 100
22	T78707	Tuerca	2		
23	AT280350	Manguera hidr. - confección	1		1" X 1206 mm (47-1/2") X 30.1752"
24	T77858	Anillo tórico	1		18.771 X 1.778 mm (0.739" X 0.070")
25	T161365	Manguito	1		
26	T161365	Manguito	1		
27	AT309710	Manguera hidr. - confección	1		1" X 2057 mm (81") X 13/16"
28	AT308466	Manguera hidr. - confección	1		30.1752" X 3322 mm (130-3/4") X 30.1752"
29	AT308466	Manguera hidr. - confección	1		30.1752" X 3322 mm (130-3/4") X 30.1752"
30	T102934	Abrazadera	2		
31	.....	Vaina	1		1.0 in. ID, CTL 0.5 ft.
32	H77698	Cinta de atar	2		
33	R46919	Semiabrazadera	5		
34	T159848	Abrazadera	1		
35	28H3421	Espaciador	1		0.493" X 0.675" X 7/16"
36	19M8637	Tornillo	3		M10 X 40
37	T162005	Tira	4		
38	38H1006	Racor acodado	1		
39	R26906	Anillo tórico	1		19.177 X 2.464 mm (0.755" X 0.097")
40	T77932	Anillo tórico	1		15.596 X 1.778 mm (0.614" X 0.070")
41	38H1214	Racor adaptador	1		
42	T77932	Anillo tórico	1		15.596 X 1.778 mm (0.614" X 0.070")
43	R26906	Anillo tórico	1		19.177 X 2.464 mm (0.755" X 0.097")
44	38H1174	Racor adaptador	1		
45	T77857	Anillo tórico	1		
46	R26906	Anillo tórico	1		19.177 X 2.464 mm (0.755" X 0.097")
47	T105773	Guía	1		
48	TY22474	Abrazadera	1		
49	AT325046	Tubería de aceite	1		
50	AT325047	Tubería de aceite	1		
51	AT325049	Tubería de aceite	1		
52	AT325050	Tubería de aceite	1		
53	AT327144	Soporte	1		
54	AT280343	Manguera hidr. - confección	1		1" X 1080 mm (42-1/2") X 1"
55	AT280344	Manguera hidr. - confección	1		1" X 1080 mm (42-1/2") X 30.1752"
56	AT382007	Manguera hidr. - confección	1		13/16" X 1123 mm (44-1/4") X 1"
57	AT382007	Manguera hidr. - confección	1		13/16" X 1123 mm (44-1/4") X 1"
58	AT178413	Manguera hidr. - confección	1		13/16" X 1199 mm (47-1/4") X 1"
59	AT178413	Manguera hidr. - confección	1		13/16" X 1199 mm (47-1/4") X 1"
60	AT179238	Manguera hidr. - confección	1		13/16" X 459 mm (18") X 13/16"
61	AT179238	Manguera hidr. - confección	1		13/16" X 459 mm (18") X 13/16"
62	AT170172	Manguera hidr. - confección	1		1" X 2892 mm (113-3/4") X 1"
63	AT170173	Manguera hidr. - confección	1		1" X 1999 mm (78-3/4") X 30.1752"
64	28H3381	Espaciador	2		0.493" X 0.675" X 5/8"
65	T159954	Abrazadera	1		
66	T160554	Abrazadera	1		
67	T165889	Tornillo	4		M10 X 30
68	14M7426	Tuerca de seguridad	6		M8
69	T202050	Ángulo	2		
70	19M7550	Tornillo	2		M10 X 35
71	T161342	Placa	2		
72	24M7238	Arandela	2		8.700 X 17 X 2 mm
73	19M7932	Tornillo	2		M8 X 16

Bucket Cylinder Hydraulic Hoses, Lines and Fittings (Standard Dipperstick) (- 208445)
Cylindre de godet, flexibles et raccords hydrauliques (bras standard) (- 208445)
Mangueiras Hidráulicas, Linhas e Conexões do Cilindro da Caçamba (Braço da Caçamba Padrão) (- 208445)
Cilindro de cucharón, mangueras hidráulicas y adaptadores (brazo estándar) (- 208445)

TX1016220 A.1

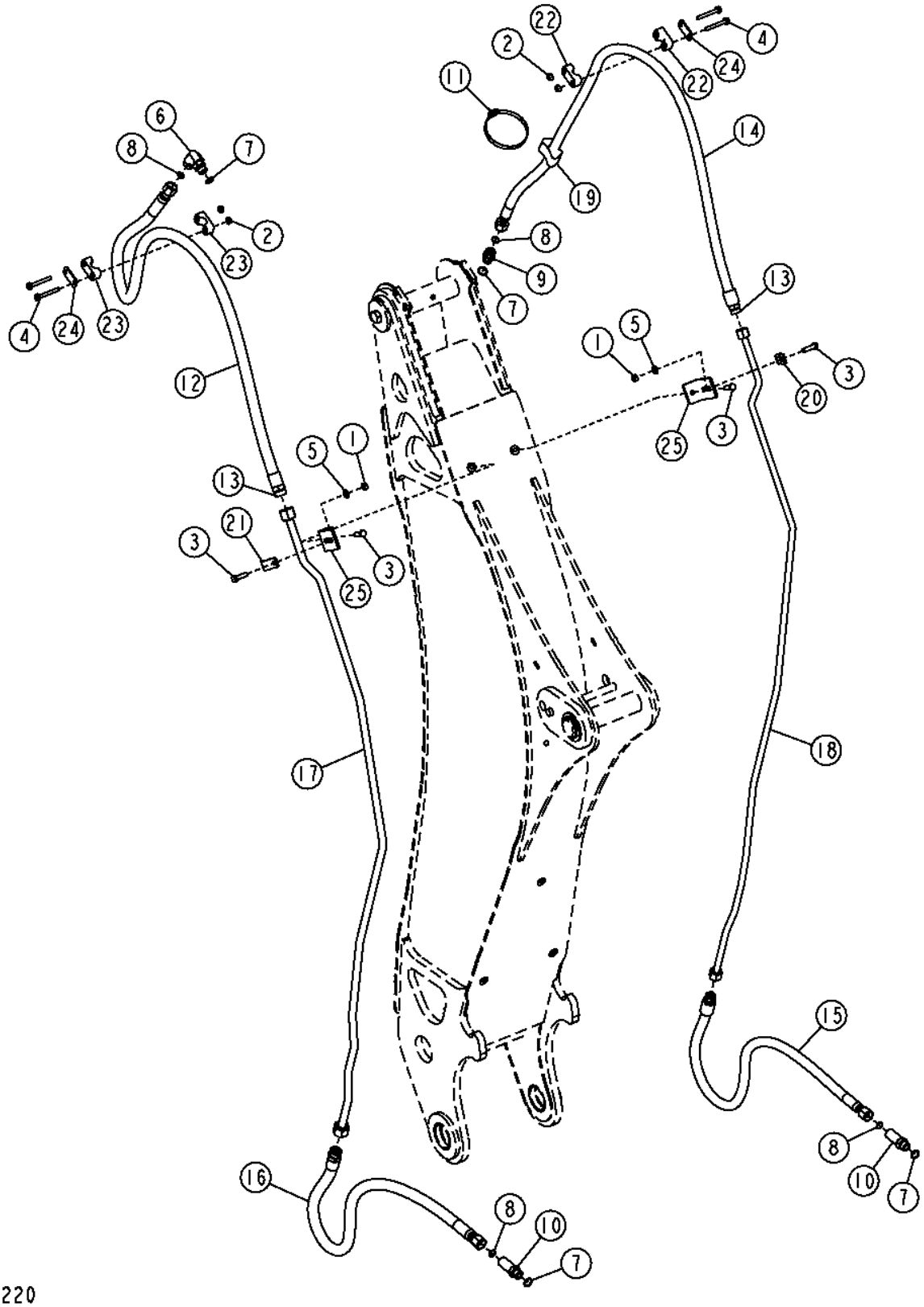

Pos.	*Ref.*	*Descripción*	*Cant.*	*Núm. de serie*	*Notas*
1	14M7274	Tuerca	2		M10
2	14M7298	Tuerca con brida	4		M8
3	19M7550	Tornillo	4		M10 X 35
4	19M7802	Tornillo	4		M8 X 65
5	24M7239	Arandela	2		10.700 X 21 X 2.500 mm
6	38H1006	Racor acodado	1		
7	R26906	Anillo tórico	4		
8	T77932	Anillo tórico	4		
9	38H1162	Racor adaptador	1		
10	38H1214	Racor adaptador	2		
11	AR21842	Abrazadera	1		
12	AT174393	Manguera hidr. - confección	1		1" X 1600 mm (63") X 30.1752"
13	T77858	Anillo tórico	2		
14	AT174394	Manguera hidr. - confección	1		1" X 1734 mm (68-1/4") X 1"
15	AT280343	Manguera hidr. - confección	1		1" X 1080 mm (42-1/2") X 1"
16	AT280344	Manguera hidr. - confección	1		1" X 1080 mm (42-1/2") X 30.1752"
17	AT325046	Tubería de aceite	1		
18	AT325047	Tubería de aceite	1		
19	T105773	Guía	1		
20	U12288	Abrazadera	1		
21	T160376	Abrazadera	1		
22	T162003	Abrazadera	2		
23	T162004	Abrazadera	2		
24	T162005	Tira	2		
25	T202050	Ángulo	2		

Extension Cylinder Hydraulics (Extendable Dipperstick) (Boom)
Circuit hydraulique de vérin d'extension (bras télescopique) (flèche)
Sistema Hidráulico do Cilindro de Extensão (Braço da Caçamba Extensível) (Lança)
Sistema hidráulico de cilindro de extensión (brazo extensible) (aguilón)

TX1017680 A.1

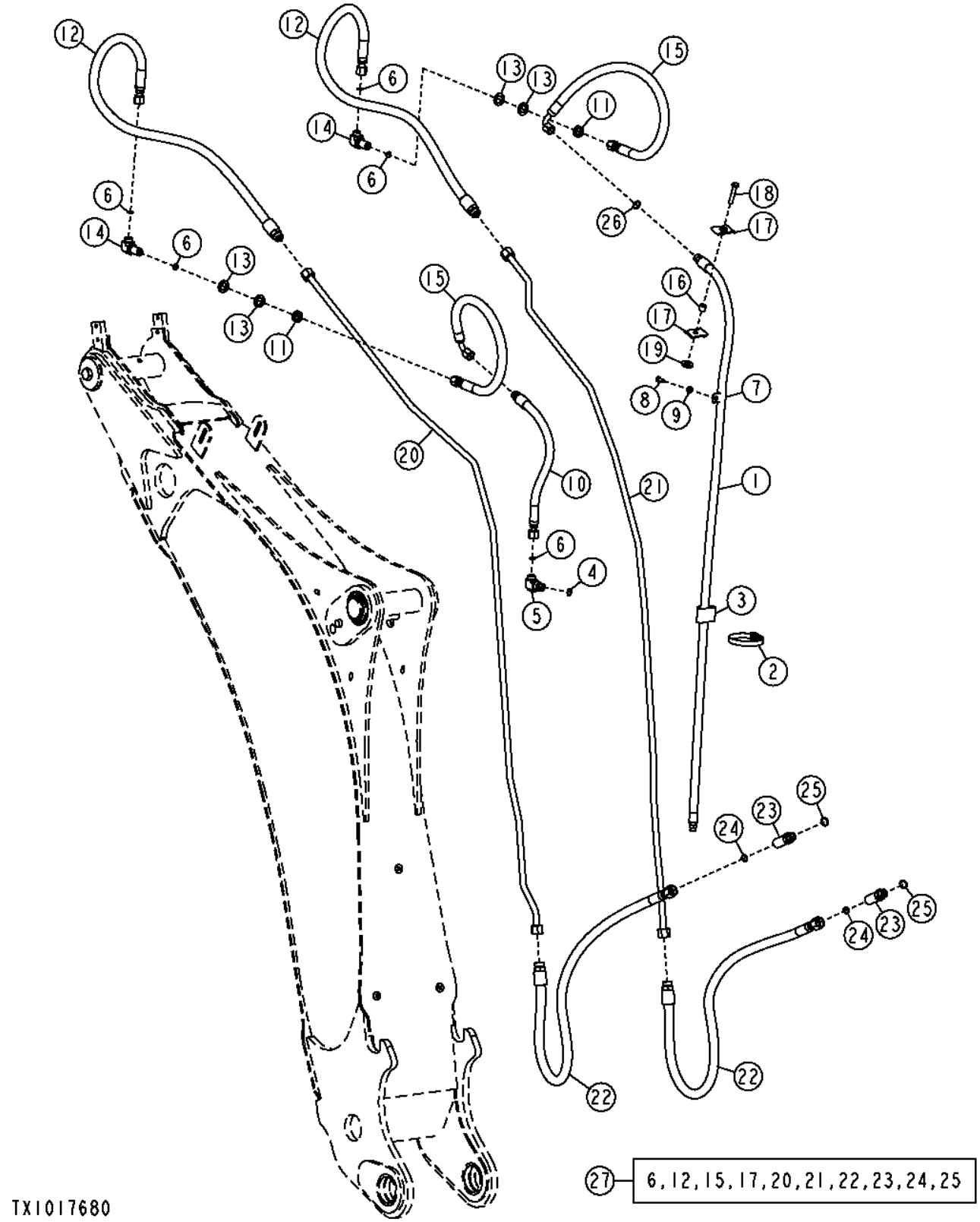

Pos.	*Ref.*	*Descripción*	*Cant.*	*Núm. de serie*	*Notas*
1	AT172255	Manguera hidr. - confección	1		9/16" X 1814 mm (71-1/2") X 13/16"
2	AR21841	Abrazadera	1		
3	T105774	Guía	1		
4	R26375	Anillo tórico	1		
5	38H1005	Racor acodado	1		
6	T77857	Anillo tórico	6		
7	T24959	Abrazadera	1		
8	M86877	Tornillo	1		
9	24M7238	Arandela	3		8.700 X 17 X 2 mm
10	AT172256	Manguera hidr. - confección	1		13/16" X 590 mm (23-1/4") X 13/16"
11	T78716	Tuerca	2		
12	AT178413	Manguera hidr. - confección	2		13/16" X 1199 mm (47-1/4") X 1"
13	24M7396	Arandela	4		21 X 34 X 3 mm
14	38H1323	Racor acodado	1		
15	AT179238	Manguera hidr. - confección	2		13/16" X 459 mm (18") X 13/16"
16	T126052	Espaciador	1		
17	R46919	Semiabrazadera	4		
18	19M7935	Tornillo	1		M10 X 55
19	T29342	Arandela	1		
20	AT325049	Tubería de aceite	1		(LH)
21	AT325050	Tubería de aceite	1		(RH)
22	AT382007	Manguera hidr. - confección	2		13/16" X 1123 mm (44-1/4") X 1", (ALSO ORDER 38H1174) (SUB FOR AT280343)
23	38H1174	Racor adaptador	2		(ALSO ORDER AT382007) (SUB FOR 38H1214)
24	T77932	Anillo tórico	2		
25	R26906	Anillo tórico	2		
26	R26448	Anillo tórico	1		
27	**AT325052**	**Juego**	**1**		**Sistema hidráulico de cilindro de extensión, (COMPONETS ON OTHER PAGES)**

Boom and Crowd Cylinder Hydraulics
Circuit hydraulique de vérin de flèche et de cavage
Sistema Hidráulico do Cilindro de Avanço e da Lança
Sistema hidráulico de cilindro de empuje y la pluma

AT325044_TX1124252 A.1

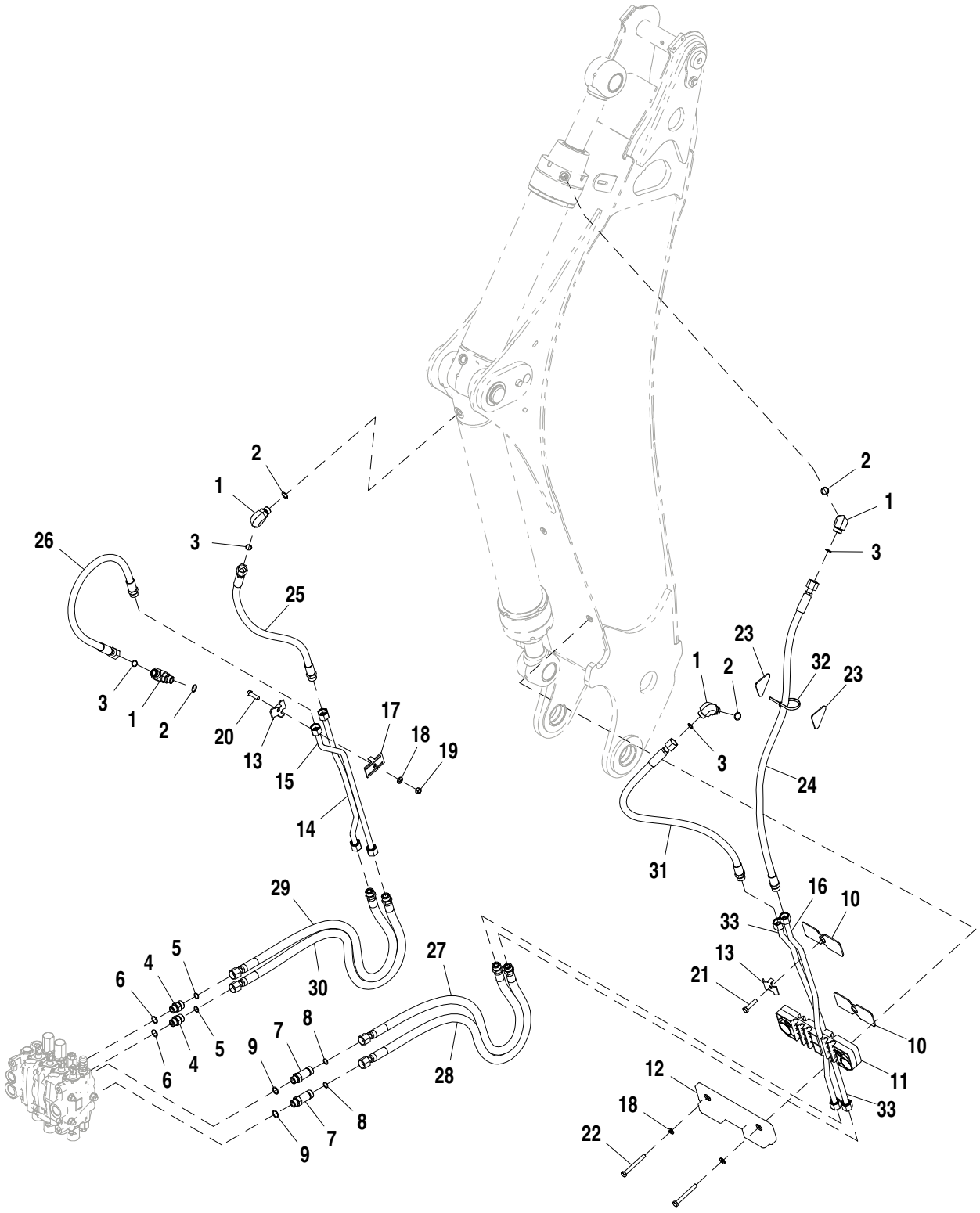

AT325044_TX1124252

Pos.	*Ref.*	*Descripción*	*Cant.*	*Núm. de serie*	*Notas*
1	38H1006	Racor acodado	1		
2	R26906	Anillo tórico	1		19.177 X 2.464 mm (0.755" X 0.097")
3	T77932	Anillo tórico	1		15.596 X 1.778 mm (0.614" X 0.070")
4	38H1162	Racor adaptador	1		
5	T77932	Anillo tórico	1		15.596 X 1.778 mm (0.614" X 0.070")
6	R26906	Anillo tórico	1		19.177 X 2.464 mm (0.755" X 0.097")
7	38H1214	Racor adaptador	1		
8	T77932	Anillo tórico	1		15.596 X 1.778 mm (0.614" X 0.070")
9	R26906	Anillo tórico	1		19.177 X 2.464 mm (0.755" X 0.097")
10	T165740	Aislante	2		
11	AT357671	Abrazadera	1		
12	AT176635	Tope	1		
13	T159954	Abrazadera	2		
14	AT325040	Tubería de aceite	1		Extremo de cabeza de cilindro de la pluma
15	AT325041	Tubería de aceite	1		Extremo de vástago de cilindro de la pluma
16	AT325043	Tubería de aceite	1		Extremo de vástago del cilindro de empuje
17	T159956	Abrazadera	1		
18	24M7239	Arandela	3		10.700 X 21 X 2.500 mm
19	14M7274	Tuerca	1		M10
20	19M7550	Tornillo	1		M10 X 35
21	19M7572	Tornillo	1		M10 X 45
22	19M8183	Tornillo	2		M10 X 90
23	T165742	Aislante	2		
24	AT174353	Manguera hidr. - confección	1		
25	AT179083	Manguera hidr. - confección	1		
26	AT179083	Manguera hidr. - confección	1		
27	AT280343	Manguera hidr. - confección	1		
28	AT280343	Manguera hidr. - confección	1		
29	AT280343	Manguera hidr. - confección	1		
30	AT280343	Manguera hidr. - confección	1		
31	AT179083	Manguera hidr. - confección	1		
32	R76477	Cinta de atar	1		
33	AT325042	Tubería de aceite	1		Extremo de cabeza del cilindro de empuje

Hand Held Hydraulics
Circuits hydrauliques manuels
Sistema Hidráulico Portátil
Dispositivos hidráulicos portátiles

AT403096_TX1104732 B.1

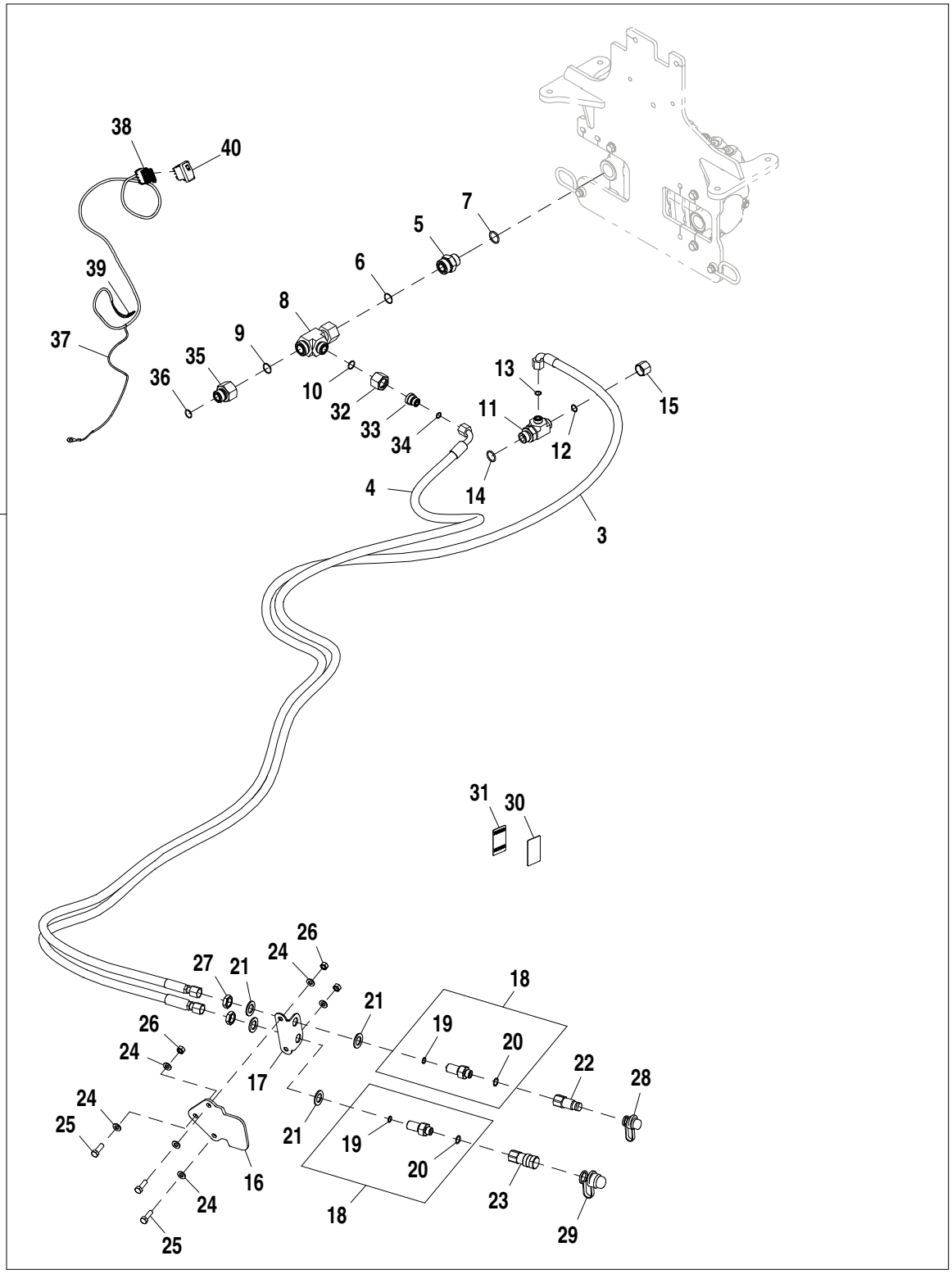

AT403096_TX1104732

Pos.	*Ref.*	*Descripción*	*Cant.*	*Núm. de serie*	*Notas*
1	**AT403096**	**Componente hidráulico**	**1**		**Conjuntos enteros**
2	H77698	Cinta de atar	15		
3	AT346393	Manguera hidr. - confección	1		
4	AT346394	Manguera hidr. - confección	1		
5	38H1346	Racor adaptador	1		
6	T76938	Anillo tórico	1		23.520 X 1.780 mm (0.926" X 0.070")
7	U17409	Anillo tórico	1		
8	38H1531	Conexión en t	1		
9	T76938	Anillo tórico	1		23.520 X 1.780 mm (0.926" X 0.070")
10	T77858	Anillo tórico	1		18.771 X 1.778 mm (0.739" X 0.070")
11	38H1390	Conexión en t	1		
12	T77932	Anillo tórico	1		15.596 X 1.778 mm (0.614" X 0.070")
13	T77857	Anillo tórico	1		12.421 X 1.778 mm (0.489" X 0.070")
14	U12547	Anillo tórico	1		23.470 X 2.946 mm (0.924" X 0.116")
15	38H1417	Conexión	1		
16	T186474	Protección	1		
17	T186282	Soporte	1		
18	.....	Racor adaptador	2		ORDER, (2) M135646, (2) R26375, AND (2) T77857
19	T77857	Anillo tórico	1		12.421 X 1.778 mm (0.489" X 0.070")
20	R26375	Anillo tórico	1		
21	24M7090	Arandela	4		22 X 37 X 3 mm
22	AT181186	Acoplamiento hidr. rápido	1		
23	AT181185	Acoplamiento hidr. rápido	1		
24	24M7239	Arandela	6		10.700 X 21 X 2.500 mm
25	19M7662	Tornillo	3		M10 X 30
26	14M7274	Tuerca	3		M10
27	T78716	Tuerca	2		
28	XNR-37	Tapa	1		
29	X-NR50	Tapa	1		
30	T308458	Etiqueta adhesiva	1		Dispositivos hidráulicos portátiles, Sin texto
31	T162404	Etiqueta adhesiva	1		Dispositivos hidráulicos portátiles
32	38H1356	Tuerca de unión	1		
33	38H1474	Reductor	1		
34	T77857	Anillo tórico	1		12.421 X 1.778 mm (0.489" X 0.070")
35	38H1483	Reductor	1		
36	T77858	Anillo tórico	1		18.771 X 1.778 mm (0.739" X 0.070")
37	AT421657	Grupo de cables	1		
38	T210282	Caja de conectores eléc.	1		
39	57M10330	Terminal eléctrico	2		
40	AT317504	Int. alternante/basculante	1		

Pilot Control Hydraulics (191461 -)
Circuit hydraulique de commande pilote (191461 -)
Sistema Hidráulico do Controle do Piloto (191461 -)
Sistema hidráulico de control piloto (191461 -)

AT371723_TX1078878 A.2

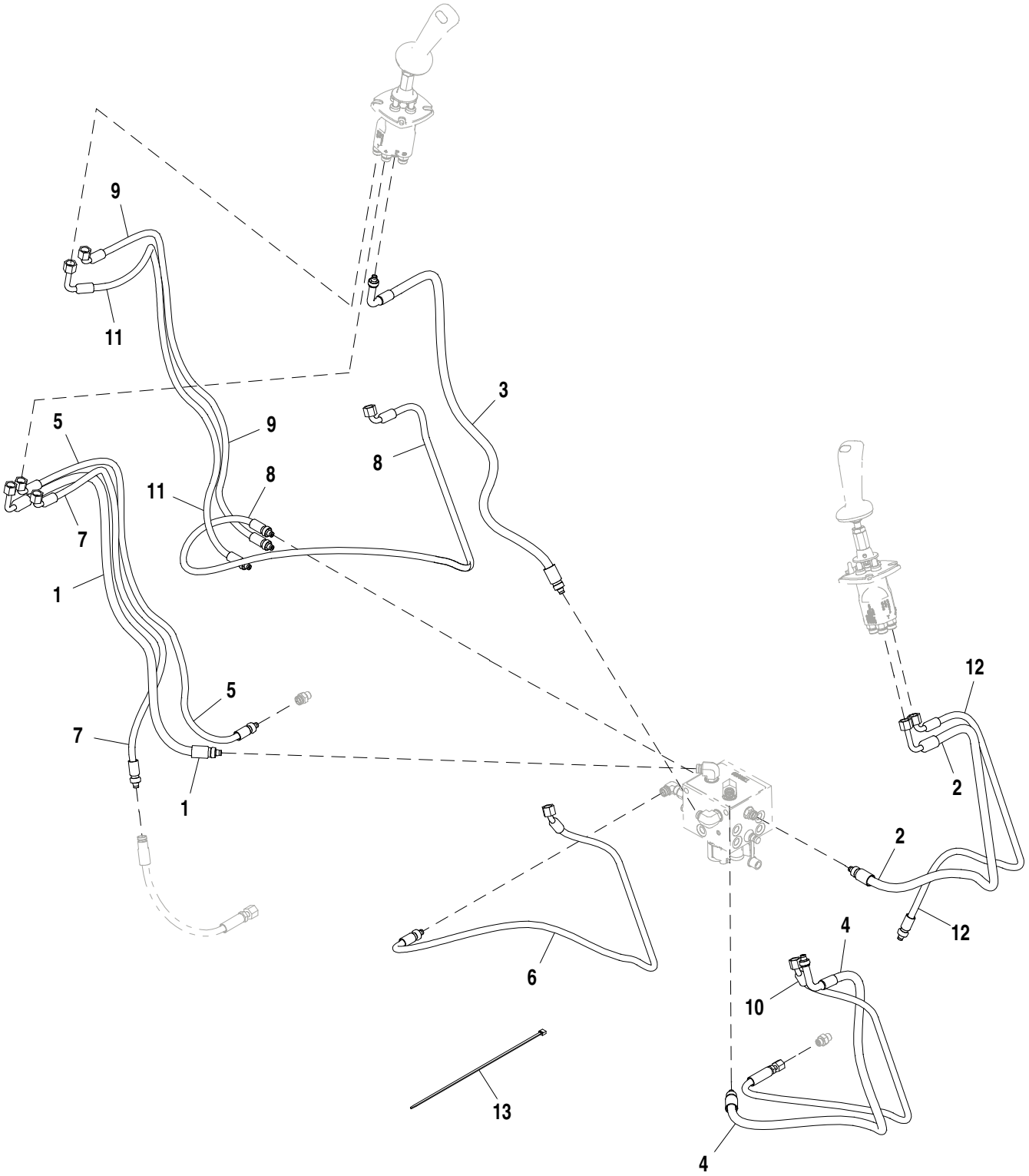

AT371723_TX1078878

Pos.	*Ref.*	*Descripción*	*Cant.*	*Núm. de serie*	*Notas*
1	AT370705	Manguera hidr. - confección	1		17.4752" X 1047 mm (41-1/4") X 3/8", Requiere, 38H1160, T77613 AND AT187669, Regulador izquierdo, Lumbrera T
2	AT370706	Manguera hidr. - confección	1		17.4752" X 1066 mm (42") X 3/8", Requiere, 38H1160, T77613 AND AT187666, Controlador derecho, Lumbrera T
3	AT370707	Manguera hidr. - confección	1		3/8" X 1143 mm (45") X 3/8", Requiere, 38H1160, T77613, AT187666 AND AT187669, Regulador izquierdo, Lumbrera P
4	AT370708	Manguera hidr. - confección	1		3/8" X 1016 mm (40") X 3/8", Requiere, 38H1160, T77613, AT187666 AND AT187669, Controlador derecho, Lumbrera P
5	AT370709	Manguera hidr. - confección	1		17.4752" X 1100 mm (43-1/4") X 3/8", Requiere, 38H1160, T77613 AND AT187666, Regulador izquierdo, Lumbrera 1
6	AT370711	Manguera hidr. - confección	1		17.4752" X 1473 mm (58") X 3/8", Requiere, 38H1160, T77613 AND AT195201, Controlador derecho, Lumbrera 1
7	AT370712	Manguera hidr. - confección	1		17.4752" X 1028 mm (40-1/2") X 3/8", Requiere, 38H1160 AND T77613, Regulador izquierdo, Lumbrera 3
8	AT370713	Manguera hidr. - confección	1		17.4752" X 1530 mm (60-1/4") X 3/8", Requiere, 38H1160, T77613 AND AT187666, Controlador derecho, Lumbrera 3
9	AT370719	Manguera hidr. - confección	1		17.4752" X 1125 mm (44-1/4") X 3/8", Requiere, 38H1160, T77613 AND AT187666, Regulador izquierdo, Lumbrera 2
10	AT370720	Manguera hidr. - confección	1		9/16" X 1120 mm (44") X 17.4752", Requiere, 38H1160, T77613 AND AT362129, Controlador derecho, Lumbrera 2
11	AT370721	Manguera hidr. - confección	1		17.4752" X 1200 mm (47-1/4") X 3/8", Requiere, 38H1160, T77613 AND AT187666, Regulador izquierdo, Lumbrera 4
12	AT370722	Manguera hidr. - confección	1		17.4752" X 1027 mm (40-1/2") X 3/8", Requiere, 38H1160 AND T77613, Controlador derecho, Lumbrera 4
13	H77698	Cinta de atar	1		

Pilot Valve Plumbing (191461 -)
Tuyauterie de soupape de contrôle (191461 -)
Tubulação da Válvula Piloto (191461 -)
Conjunto de tuberías de válvula piloto (191461 -)

AT372300_TX1103667 A.1

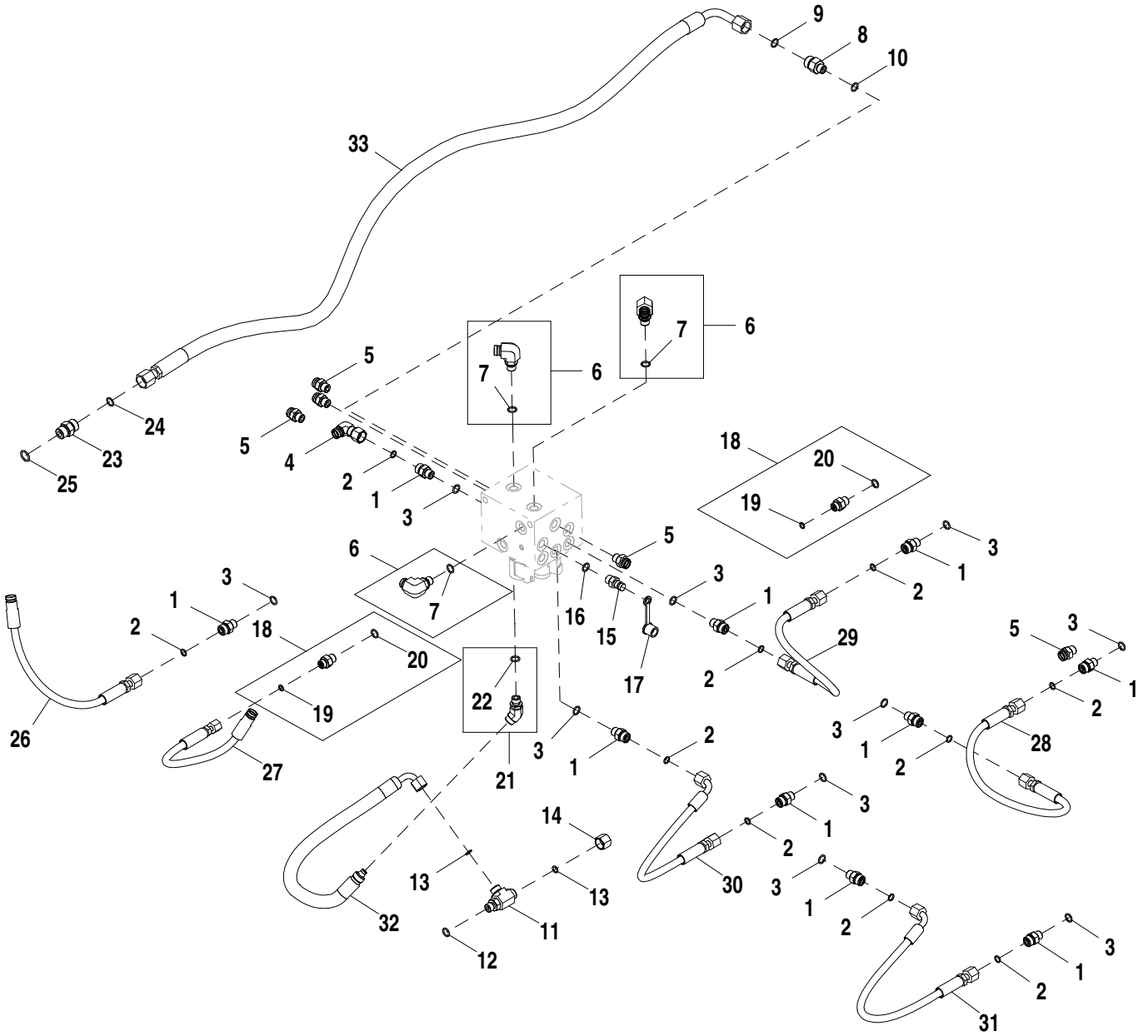

AT372300_TX1103667

Pos.	*Ref.*	*Descripción*	*Cant.*	*Núm. de serie*	*Notas*
1	38H1160	Racor adaptador	1		
2	T77613	Anillo tórico	1		
3	R26448	Anillo tórico	1		
4	AT195201	Racor acodado	1		
5	AT187666	Racor adaptador	5		
6	AT187669	Racor adaptador	3		
7	R26448	Anillo tórico	1		
8	38H1173	Racor adaptador	1		
9	T77857	Anillo tórico	1		
10	R26448	Anillo tórico	1		
11	38H1023	Conexión en t	1		
12	R26448	Anillo tórico	1		
13	T77613	Anillo tórico	2		
14	38H1415	Conexión	1		
15	AH125760	Acoplamiento hidr. rápido	1		
16	R26448	Anillo tórico	1		
17	R77175	Tapadera	1		
18	AT362129	Adaptador	2		
19	T77814	Anillo tórico	1		
20	R26448	Anillo tórico	1		
21	62H1053	Racor adaptador	1		
22	R26448	Anillo tórico	1		
23	38H1161	Racor adaptador	1		
24	T77857	Anillo tórico	1		
25	R26375	Anillo tórico	1		
26	AT369671	Manguera hidr. - confección	1		
27	AT371352	Manguera hidr. - confección	1		
28	AT369717	Manguera hidr. - confección	1		
29	AT369717	Manguera hidr. - confección	1		
30	AT369715	Manguera hidr. - confección	1		
31	AT369715	Manguera hidr. - confección	1		
32	AT384190	Manguera hidr. - confección	1		
33	AT371354	Manguera hidr. - confección	1		

Port Plugs, Fifth Section
Bouchons d'orifices, cinquième section
Plugues da Porta, Quinta Seção
Tapones de lumbrera, quinta sección

AT400758_TX1103755 A.1

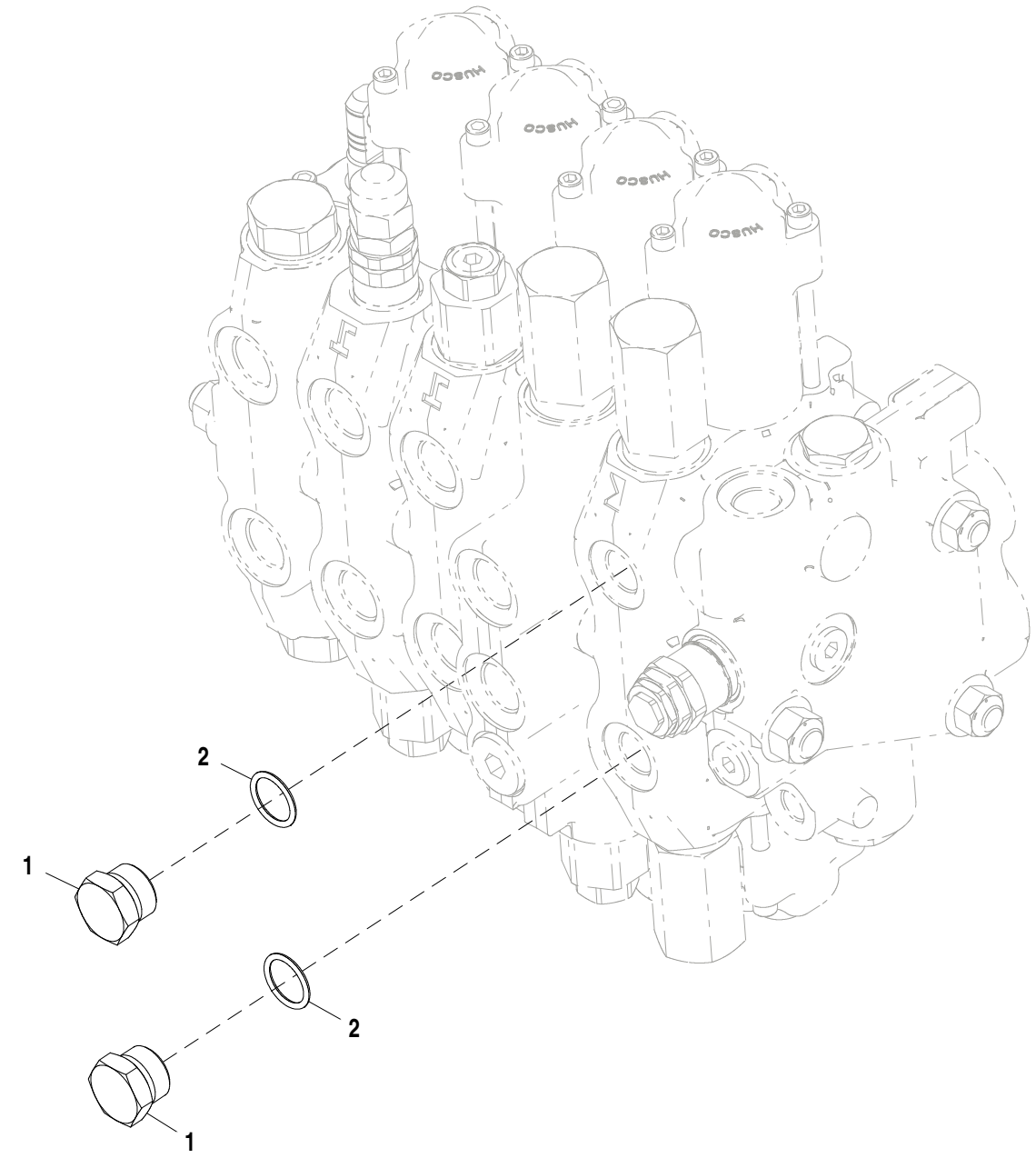

AT400758_TX1103755

Pos.	*Ref.*	*Descripción*	*Cant.*	*Núm. de serie*	*Notas*
1	R27474	Tapón de vaciado	2		
2	R26906	Anillo tórico	2		

Port Plugs, Sixth Section
Bouchons d'orifices, sixième section
Plugues da Porta, Sexta Seção
Tapones de lumbrera, sexta sección

AT306594_TX1103761 A.1

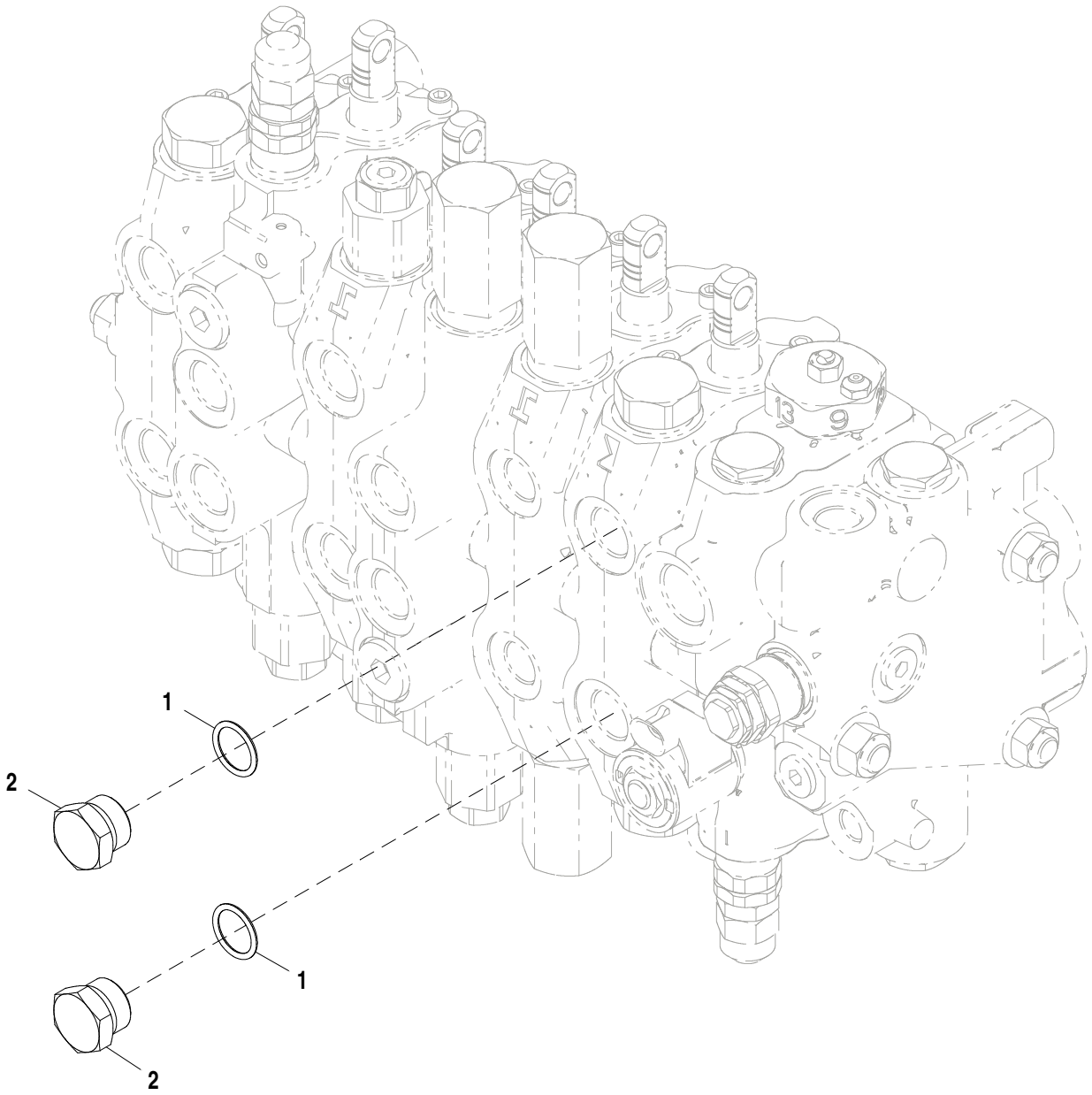

AT306594_TX1103761

Pos.	*Ref.*	*Descripción*	*Cant.*	*Núm. de serie*	*Notas*
1	R26906	Anillo tórico	2		
2	R27474	Tapón de vaciado	2		

Stabilizer Cylinder Hydraulics (208446 -)
Circuit hydraulique de vérin de stabilisateur (208446 -)
Sistema Hidráulico do Cilindro do Estabilizador (208446 -)
Sistema hidráulico de cilindro de estabilizador (208446 -)

AT196514_TX1097844 A.1

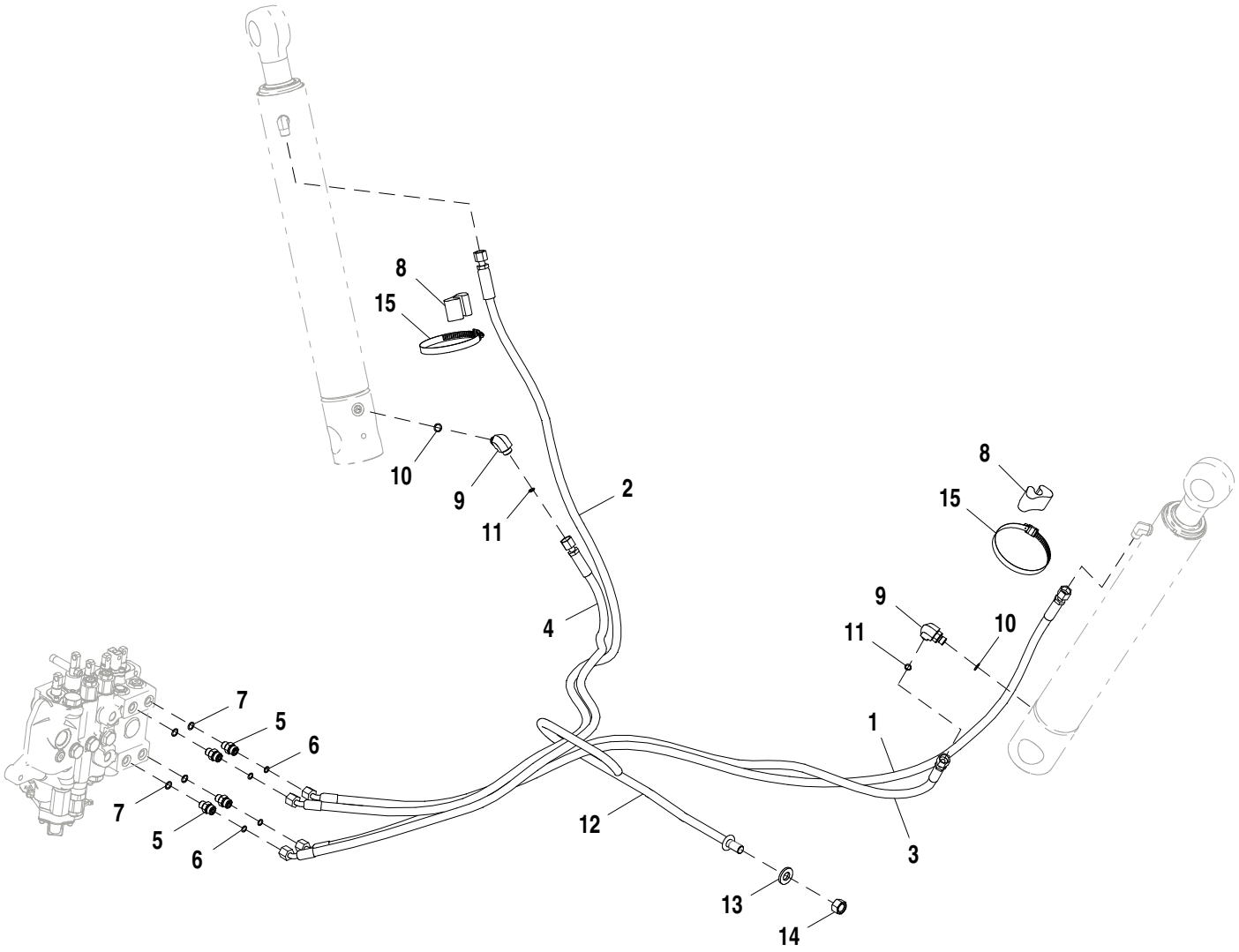

AT196514_TX1097844

Pos.	*Ref.*	*Descripción*	*Cant.*	*Núm. de serie*	*Notas*
1	AT197068	Manguera hidr. - confección	1		17.4752" X 2051 mm (80-3/4") X 17.4752"
2	AT196525	Manguera hidr. - confección	1		17.4752" X 2095 mm (82-1/2") X 17.4752"
3	AT197067	Manguera hidr. - confección	1		17.4752" X 1473 mm (58") X 17.4752"
4	AT196526	Manguera hidr. - confección	1		17.4752" X 1549 mm (61") X 17.4752"
5	38H1160	Racor adaptador	1		
6	T77613	Anillo tórico	1		
7	R26448	Anillo tórico	1		
8	T105774	Guía	2		
9	38H1004	Racor acodado	1		
10	R26448	Anillo tórico	1		
11	T77613	Anillo tórico	1		
12	T200362	Soporte de manguera	1		
13	24M7241	Arandela	1		17 X 34 X 4 mm
14	14M7276	Tuerca	1		M16
15	TY22474	Abrazadera	2		

Swing Cylinder Hydraulic Hoses and Fittings
Cylindre oscillant, flexibles et raccords hydrauliques
Mangueiras Hidráulicas e Conexões do Cilindro do Giro
Cilindre giratorio, mangueras hidráulicas y adaptadores

TP52821 A.1

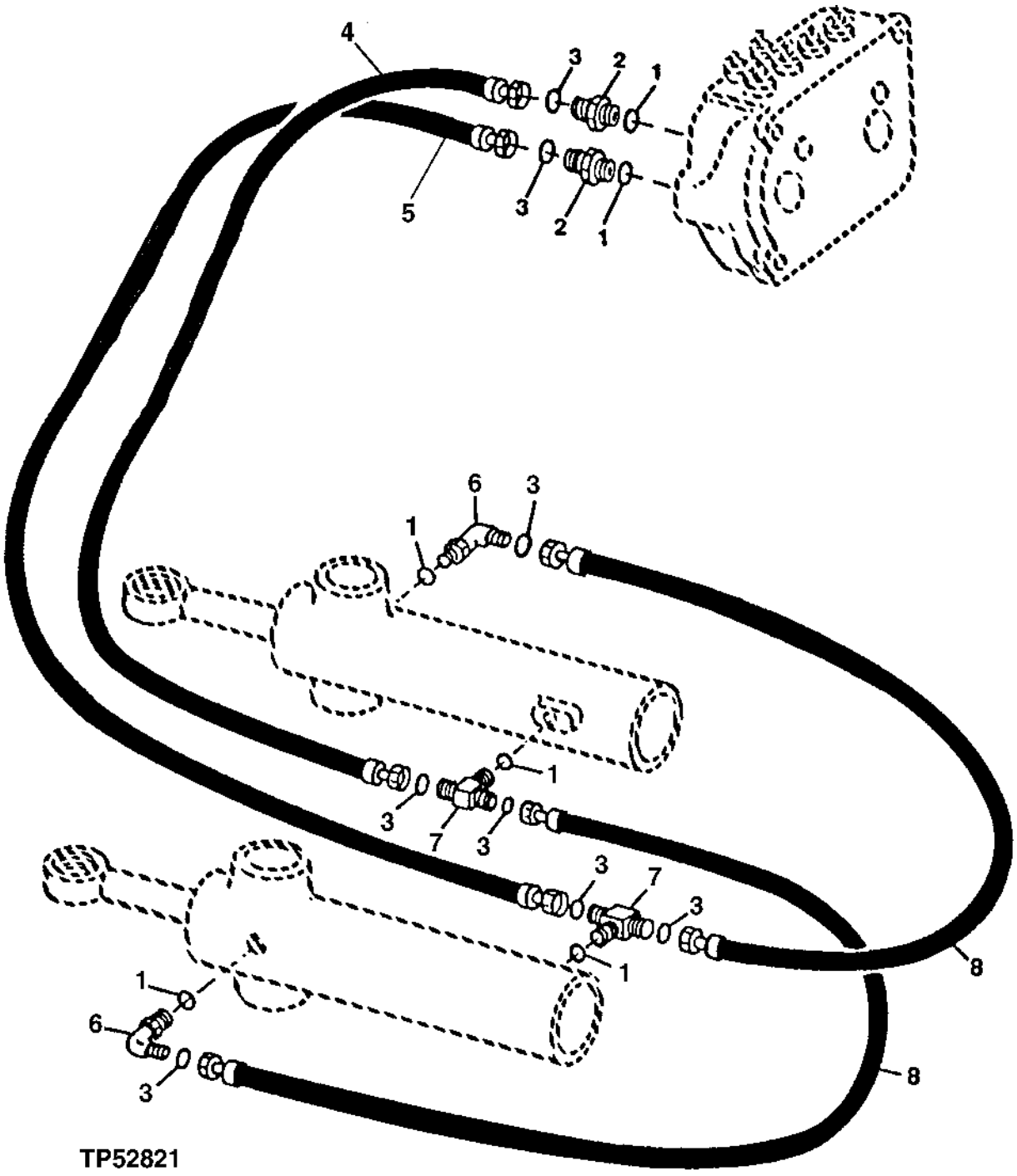

Pos.	*Ref.*	*Descripción*	*Cant.*	*Núm. de serie*	*Notas*
1	R26375	Anillo tórico	6		
2	38H1161	Racor adaptador	2		
3	T77857	Anillo tórico	8		
4	AT176157	Manguera hidr. - confección	1		13/16" X 880 mm (34-3/4") X 13/16"
5	AT171758	Manguera hidr. - confección	1		13/16" X 812 mm (32") X 13/16"
6	38H1005	Racor acodado	2		
7	38H1017	Conexión en t	2		
8	AT171759	Manguera hidr. - confección	2		13/16" X 914 mm (36") X 13/16"

Thumb Cylinder Plumbing, Standard Dipperstick (208446 -)
Tuyauterie du vérin d'accessoire d'activation par pouce, bras standard (208446 -)
Tubulação do Cilindro do Seletor, Braço da Caçamba Padrão (208446 -)
Conjunto de tuberías de cilindro de pulgar, brazo estándar (208446 -)

AT358112_TX1097899 A.1

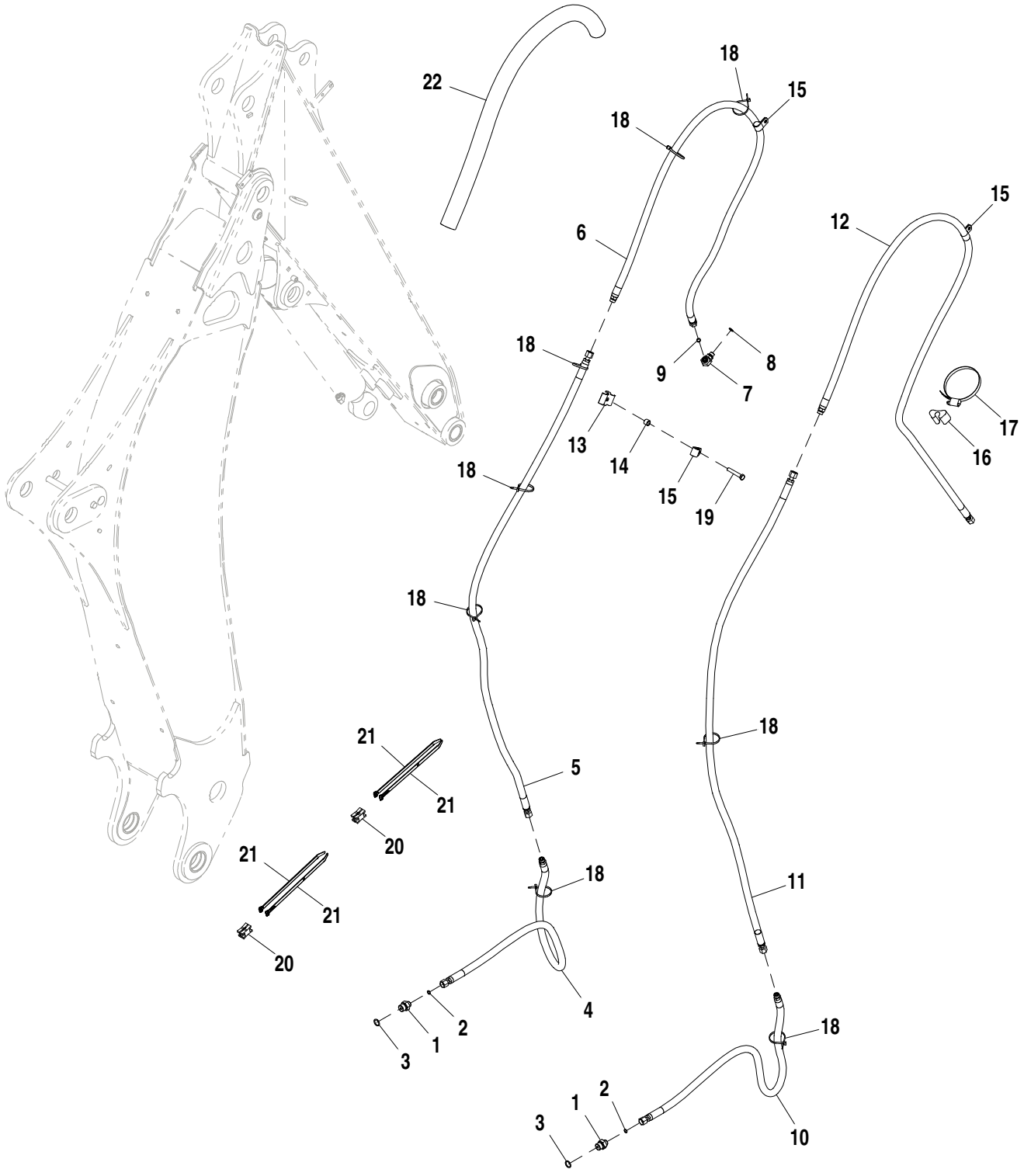

AT358112_TX1097899

Pos.	*Ref.*	*Descripción*	*Cant.*	*Núm. de serie*	*Notas*
1	38H1172	Racor adaptador	1		
2	T77613	Anillo tórico	1		
3	R26906	Anillo tórico	1		
4	AT359574	Manguera hidr. - confección	1		17.4752" X 1219 mm (48") X 17.4752"
5	AT359575	Manguera hidr. - confección	1		17.4752" X 1974 mm (77-3/4") X 17.4752"
6	AT359577	Manguera hidr. - confección	1		17.4752" X 2019 mm (79-1/2") X 17.4752"
7	38H1004	Racor acodado	1		
8	R26448	Anillo tórico	1		
9	T77613	Anillo tórico	1		
10	AT359574	Manguera hidr. - confección	1		17.4752" X 1219 mm (48") X 17.4752"
11	AT359575	Manguera hidr. - confección	1		17.4752" X 1974 mm (77-3/4") X 17.4752"
12	AT359576	Manguera hidr. - confección	1		17.4752" X 2517 mm (99-1/4") X 17.4752"
13	T160548	Abrazadera	1		
14	28H3394	Casquillo	1		0.493" X 0.675" X 1/2"
15	T24959	Abrazadera	3		
16	T105774	Guía	1		
17	C16054	Abrazadera	1		
18	R44302	Cinta de atar	8		
19	19M8499	Tornillo	1		M10 X 60
20	AN209168	Eslabón giratorio	2		
21	H224073	Cinta de atar	4		
22	T252981	Prot. tub. manguera -conf.	1		

Boom Cylinder
Cylindre de flèche
Cilindro da Lança
Cilindro de aguilón

T195656 A.1

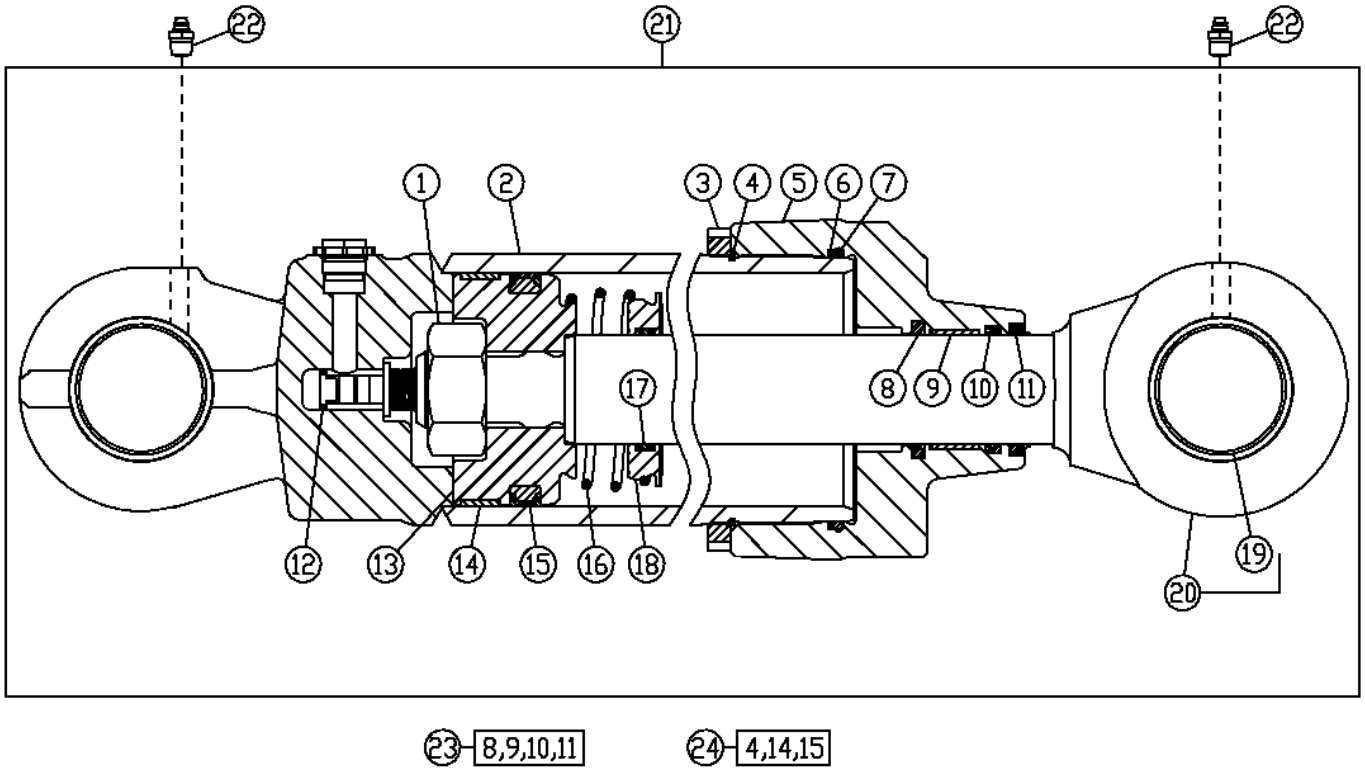

T195656

Pos.	*Ref.*	*Descripción*	*Cant.*	*Núm. de serie*	*Notas*
1	H209712	Tuerca	1		
2	AH211133	Cuerpo de cil. hidráulico	1		
3	H180431	Tuerca	1		
4	C11884	Anillo tórico	1		
5	H155423	Guía vástago cilindro hidr.	1		
6	H155540	Anillo reforzador	1		
7	T41356	Anillo tórico	1		
8	AH146562	Retén	1		
9	H152795	Anillo anti-desgaste	1		
10	H152204	Retén	1		
11	AH146558	Retén	1		
12	AH216853	Tornillo	1		
13	H157081	Pistón	1		
14	H155543	Aro rascador	1		
15	AH138082	Retén	1		
16	H169161	Muelle de compresión	1		
17	H151831	Anillo	1		
18	H151830	Pistón	1		
19	H155420	Casquillo	1		
20	AH211135	Vástago	1		
21	AH219632	Cilindro hidráulico	1		
22	T162396	Engrasador	2		
23	AH149814	Juego	1		Sello de biela
24	AH149845	Juego	1		Sello de cavidad

Bucket Cylinder (208446 -)
Cylindre de godet (208446 -)
Cilindro da Caçamba (208446 -)
Cilindro de cucharón (208446 -)

AHC11124_TX1094232 A.3

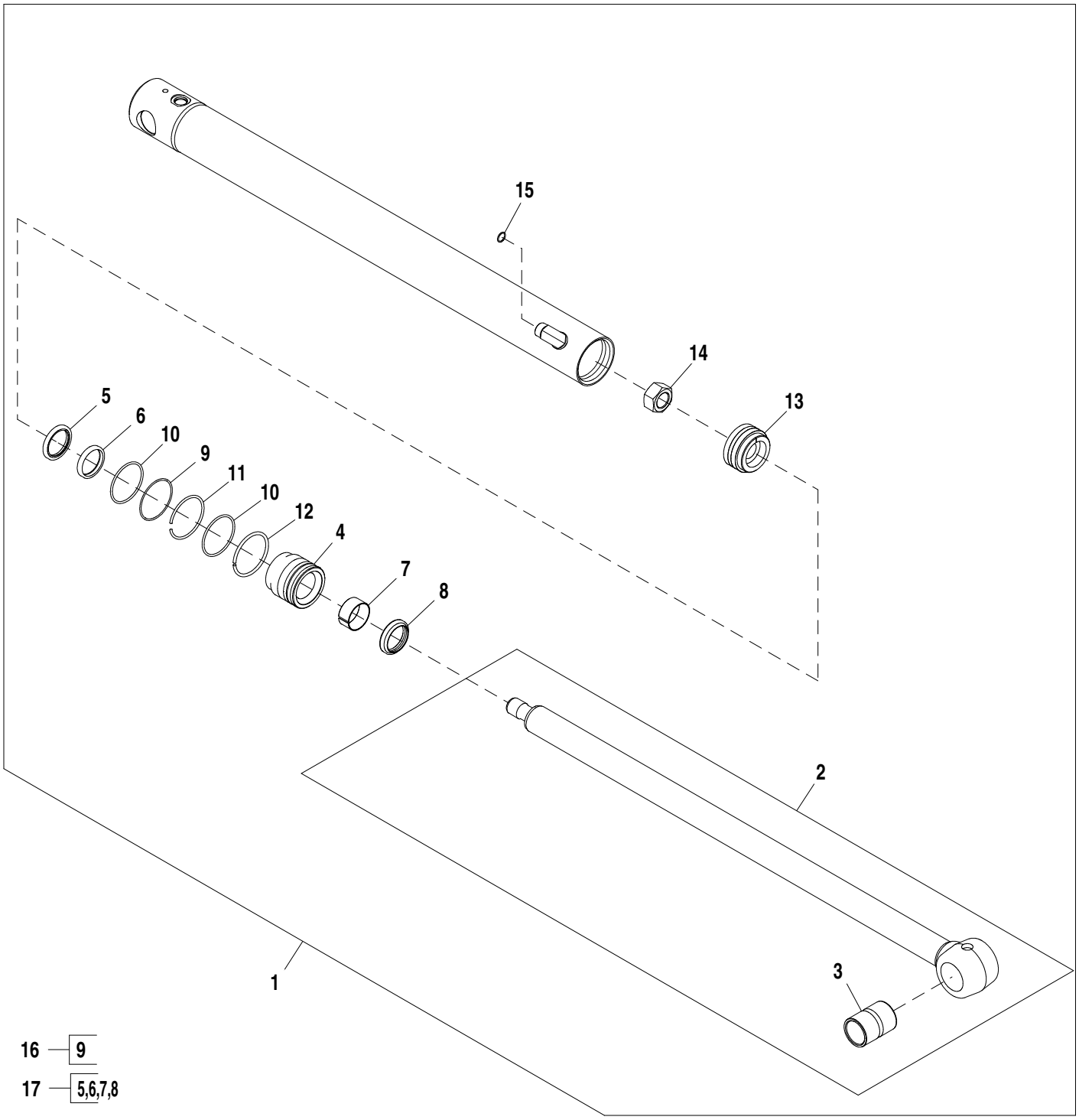

AHC11124_TX1094232

Pos.	*Ref.*	*Descripción*	*Cant.*	*Núm. de serie*	*Notas*
1	AHC11124	Cilindro hidráulico	1		
2	AH209082	Vástago de cil. hidráulico	1		
3	H155419	Casquillo	1		
4	HC10931	Guía vástago cilindro hidr.	1		
5	AH146561	Retén	1		
6	H152203	Retén	1		
7	H208987	Anillo anti-desgaste	1		
8	AHC10164	Retén	1		
9	R81864	Anillo reforzador	1		
10	T12582	Anillo tórico	2		
11	H170216	Anillo elástico	1		
12	H180787	Anillo elástico	1		
13	AH173410	Pistón	1		
14	H170539	Tuerca	1		
15	T77932	Anillo tórico	1		
16	AH212092	Juego para cilindr.hidrául.	1		Cavidad
17	AHC11573	Juego para cilindr.hidrául.	1		Biela

Stabilizer Cylinder (208446 -)
Vérin de stabilisateur (208446 -)
Cilindro do Estabilizador (208446 -)
Cilindro de estabilizadores (208446 -)

AHC11111_TX1096948 A.2

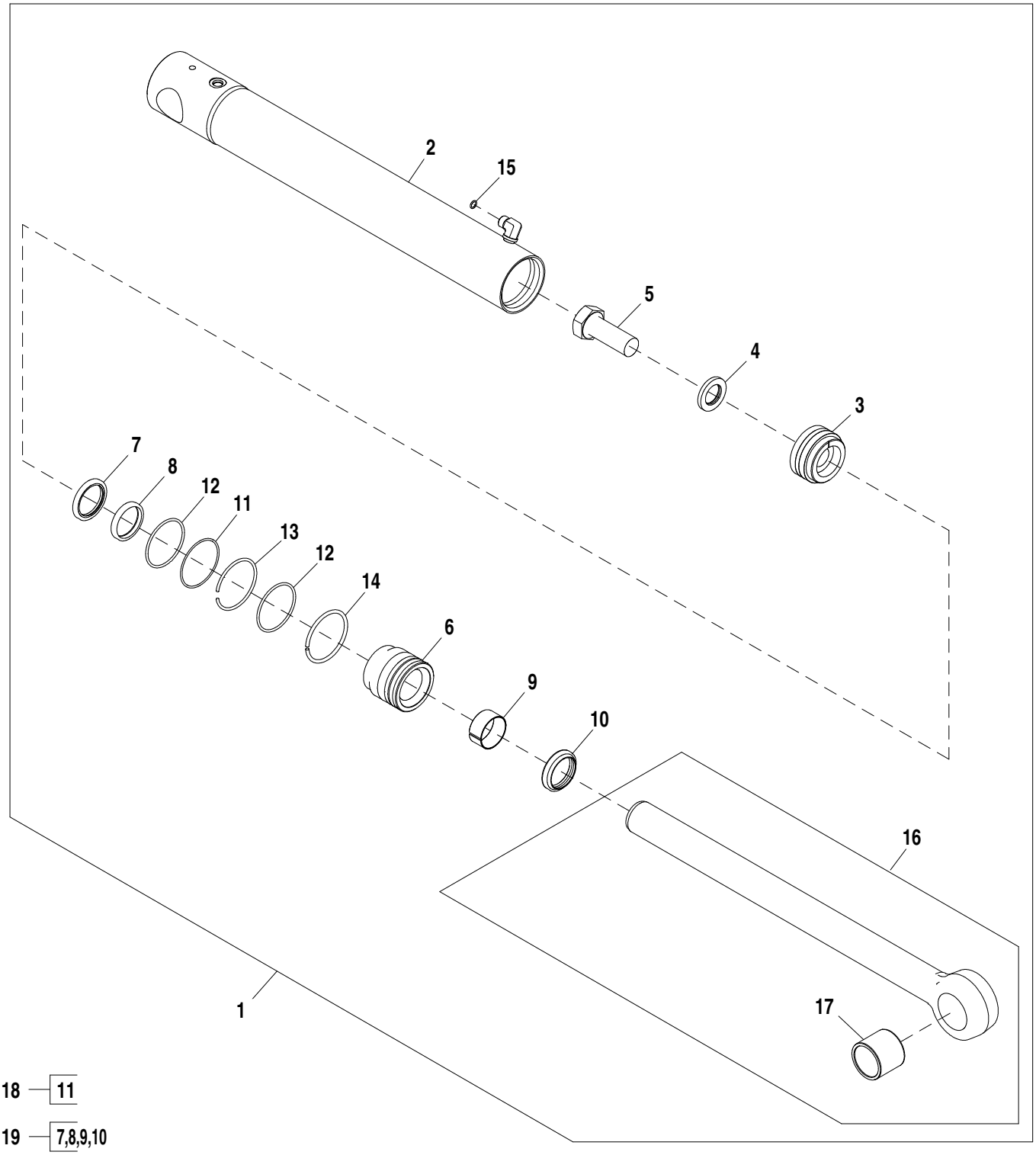

AHC11111_TX1096948

Pos.	*Ref.*	*Descripción*	*Cant.*	*Núm. de serie*	*Notas*
1	AHC11111	Cilindro hidráulico	1		LH
	AHC11112	Cilindro hidráulico	1		RH
2	AHC11161	Cuerpo de cil. hidráulico	1		LH
	AHC11162	Cuerpo de cil. hidráulico	1		RH
3	AH173410	Pistón	1		
4	H145175	Arandela	1		
5	19M8353	Tornillo	1		M30 X 80
6	HC10931	Guía vástago cilindro hidr.	1		
7	AH146561	Retén	1		
8	H152203	Retén	1		
9	H208987	Anillo anti-desgaste	1		
10	AHC10164	Retén	1		
11	R81864	Anillo reforzador	1		
12	T12582	Anillo tórico	2		
13	H170216	Anillo elástico	1		
14	H180787	Anillo elástico	1		
15	T77613	Anillo tórico	1		
16	AH147902	Vástago de cil. hidráulico	1		
17	H154404	Casquillo	1		
18	AHC11573	Juego para cilindr.hidrául.	1		Cavidad
19	AH212092	Juego para cilindr.hidrául.	1		Biela

Stabilizer Cylinder Pins and Spacers
Axes de vérin de stabilisateur et pièces d'écartement
Pinos e Espaçadores do Cilindro do Estabilizador
Pasadores y espaciadores de cilindro de estabilizador

TX1037127 A.1

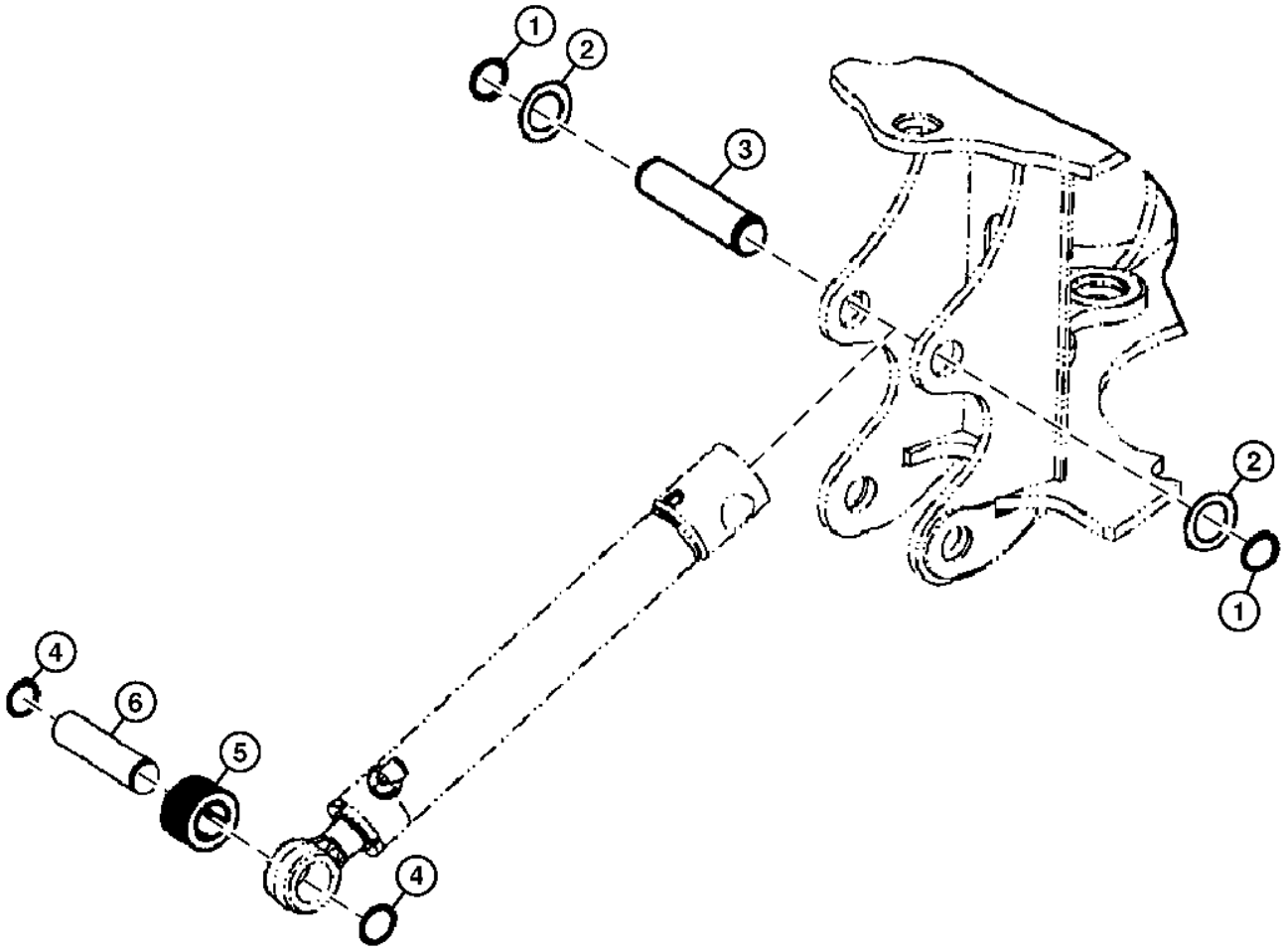

TX1037127

Pos.	*Ref.*	*Descripción*	*Cant.*	*Núm. de serie*	*Notas*
1	40M7066	Anillo elástico	2		
2	T161036	Arandela	2		
3	T161027	Pasador	1		
4	40M7166	Anillo elástico	2		
5	T188777	Espaciador	1		
6	T127437	Bulón	1		

Crowd Cylinder and Repair Kit
Vérin de cavage et kit de réparation
Cilindro de Amontoamento e Kit de Reparo
Cilindro de empuje y kit de reparación

TP62421 A.1

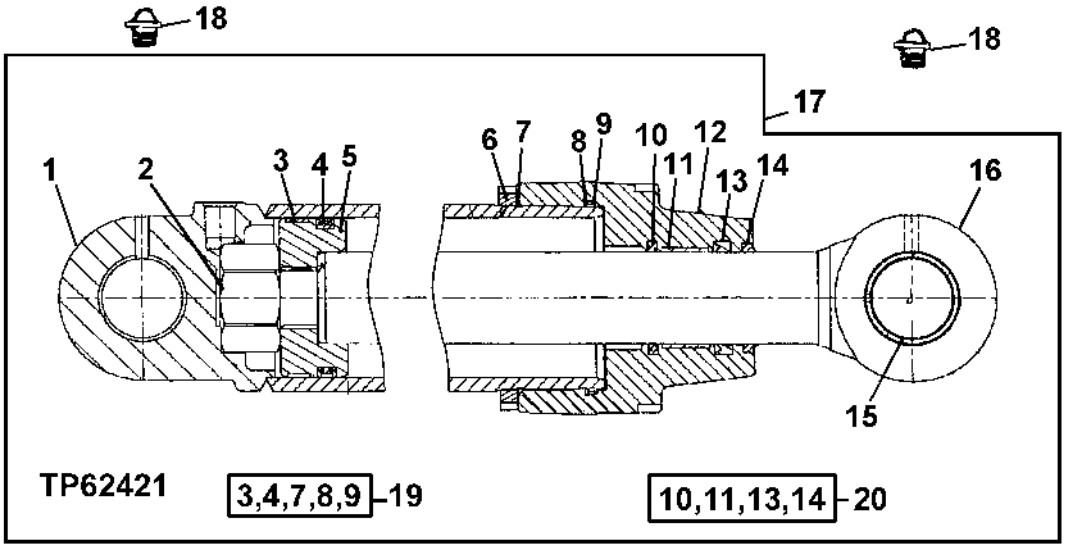

Pos.	*Ref.*	*Descripción*	*Cant.*	*Núm. de serie*	*Notas*
1	AH157977	Cuerpo de cil. hidráulico	1		
2	H151894	Tuerca	1		
3	H155543	Aro rascador	1		
4	AH138082	Retén	1		
5	H164464	Pistón	1		
6	H180431	Tuerca	1		
7	C11884	Anillo tórico	1		
8	H155540	Anillo reforzador	1		
9	T41356	Anillo tórico	1		
10	AH146563	Retén	1		
11	H152796	Anillo anti-desgaste	1		
12	H156929	Guía vástago cilindro hidr.	1		
13	H152205	Retén	1		
14	AH146559	Retén	1		
15	H158947	Casquillo	1		
16	AH157979	Vástago de cil. hidráulico	1		
17	AH219633	Cilindro hidráulico	1		
18	T162396	Engrasador	2		
19	AH212585	Juego para cilindr.hidrául.	1		Kit reparación de cavidad, SUB FOR AH149845
20	AH149815	Juego para cilindr.hidrául.	1		Kit reparación de varilla

Swing Cylinder and Repair Kit (203194 -)
Vérin de pivotement et kit de réparation (203194 -)
Cilindro do Giro e Kit de Reparo (203194 -)
Cilindro de giro y kit de reparación (203194 -)

AHC11120_TX1091548 B.1

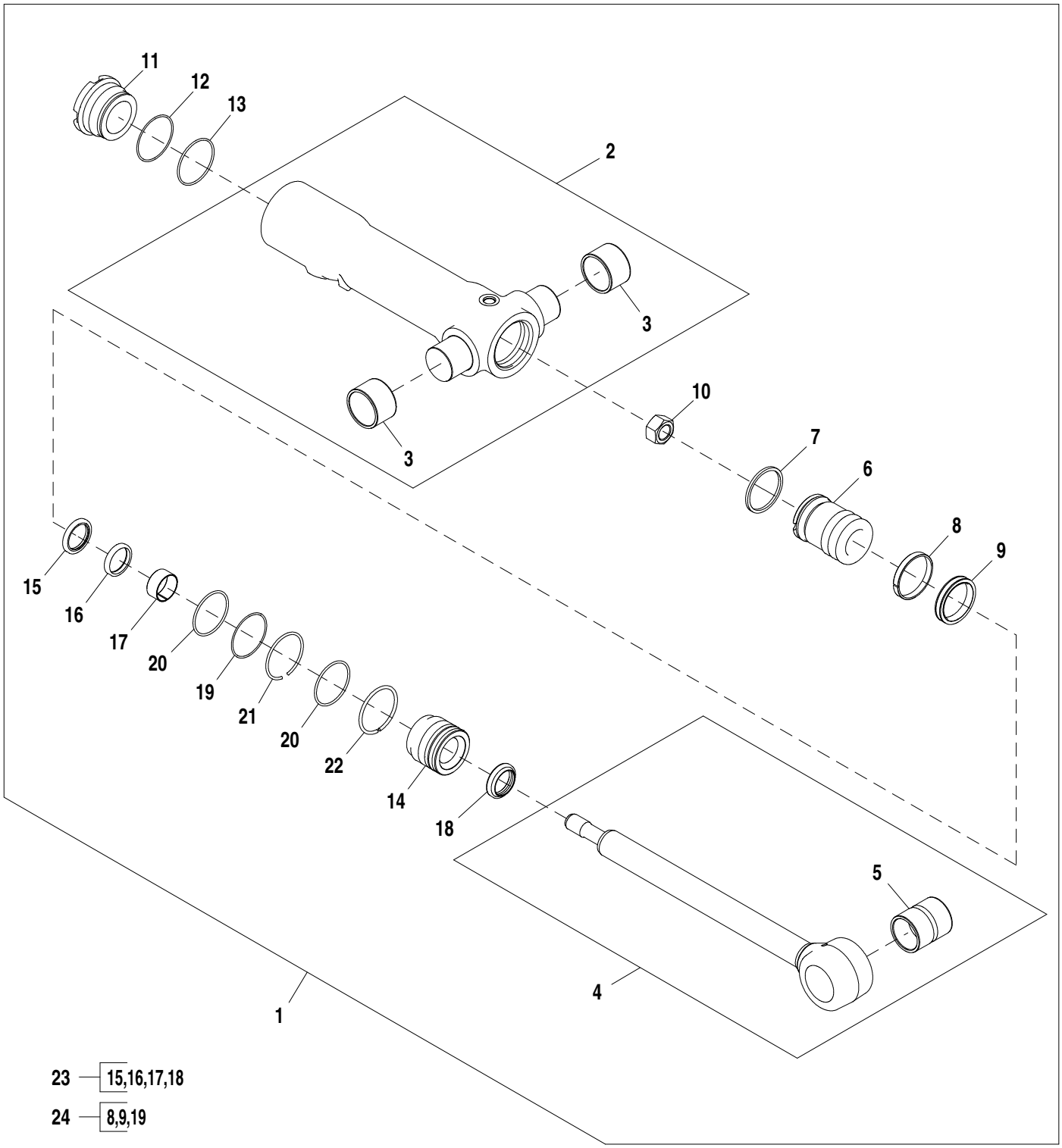

AHC11120_TX1091548

Pos.	*Ref.*	*Descripción*	*Cant.*	*Núm. de serie*	*Notas*
1	AHC11319	Cilindro hidráulico	1		
2	AH220101	Cuerpo de cil. hidráulico	1		
3	H151328	Casquillo	2		
4	AH146062	Vástago de cil. hidráulico	1		
5	H180402	Casquillo	1		
6	H151641	Pistón	1		
7	R81797	Anillo	1		
8	R81777	Anillo anti-desgaste	2		
9	RE20345	Retén	1		
10	H170538	Tuerca	1		
11	H158090	Cabeza de cilindro hidrául.	1		
12	H168275	Anillo reforzador	1		
13	M4237T	Anillo tórico	1		
14	HC10936	Guía vástago cilindro hidr.	1		
15	AH146560	Retén	1		
16	H152202	Retén	1		
17	H157898	Anillo anti-desgaste	1		
18	AHC11136	Retén	1		
19	R81864	Anillo reforzador	1		
20	T12582	Anillo tórico	2		
21	H170216	Anillo elástico	1		
22	H180787	Anillo elástico	1		
23	AHC11572	Juego para cilindr.hidrául.	1		Sello de biela
24	AH212091	Juego para cilindr.hidrául.	1		Sello de cavidad

Backhoe Thumb
Pouce de rétropelle
Garra de Apoio da Retroescavadeira
Pulgar de retroexcavadora

AT358110_TX1104366 A.1

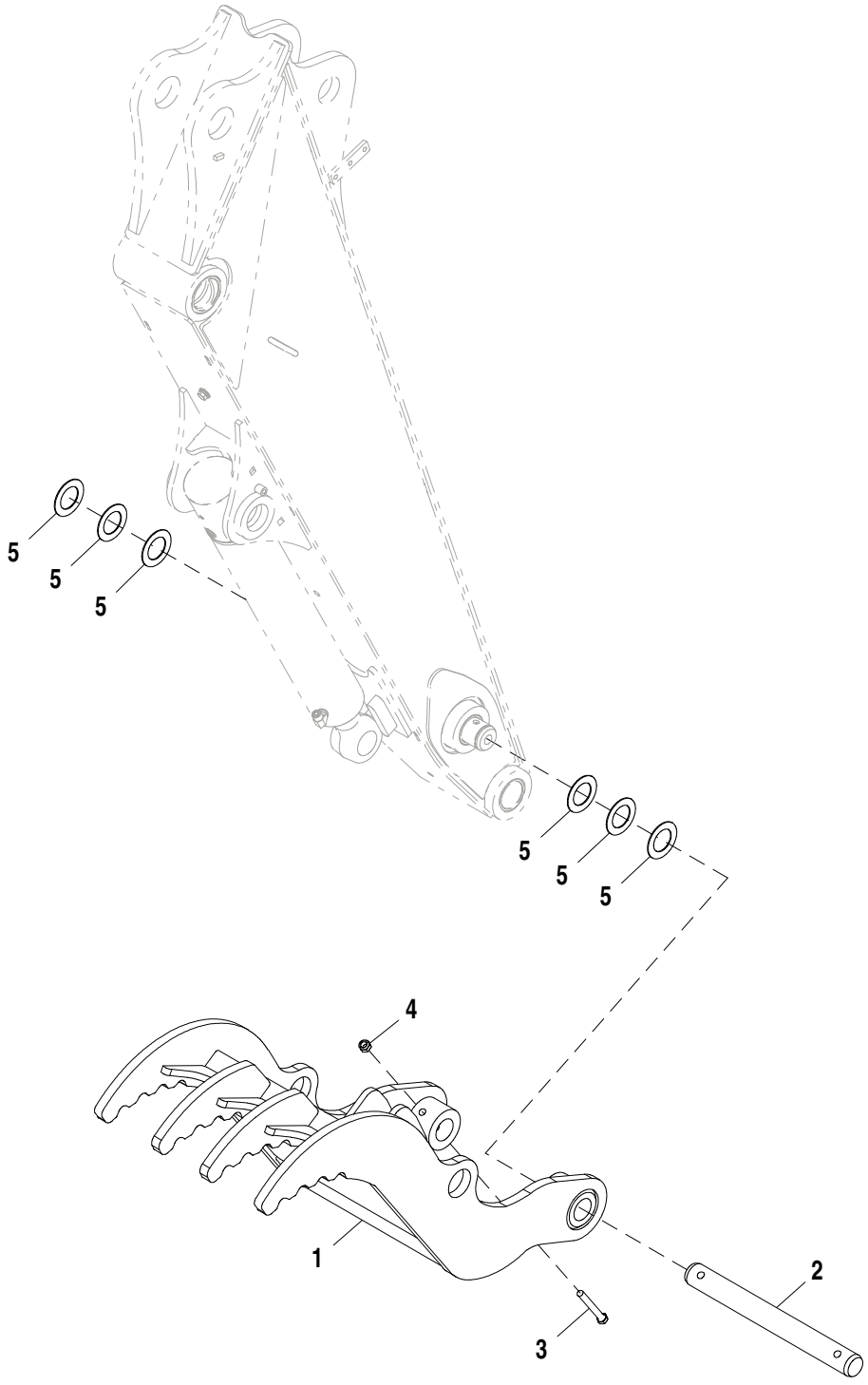

AT358110_TX1104366

Pos.	*Ref.*	*Descripción*	*Cant.*	*Núm. de serie*	*Notas*
1	AT356862	Abrazadera	1		
2	T244673	Bulón	1		
3	19M7949	Tornillo	2		M12 X 100
4	14M7168	Tuerca de seguridad	2		M12
5	24H1576	Arandela	6		1-13/16" X 2-15/16" X 0.075"

Backhoe Thumb Kit, 18 in. and 30 in. Buckets
Kit pouce de rétropelle, bennes 18 in. et 30 in.
Kit de Garra de Apoio da Retroescavadeira, Caçambas de 18 pol e de 30 pol
Juego de pulgar de retroexcavadora, cucharas de 18" y 30"

AT358430_TX1116579 A.3

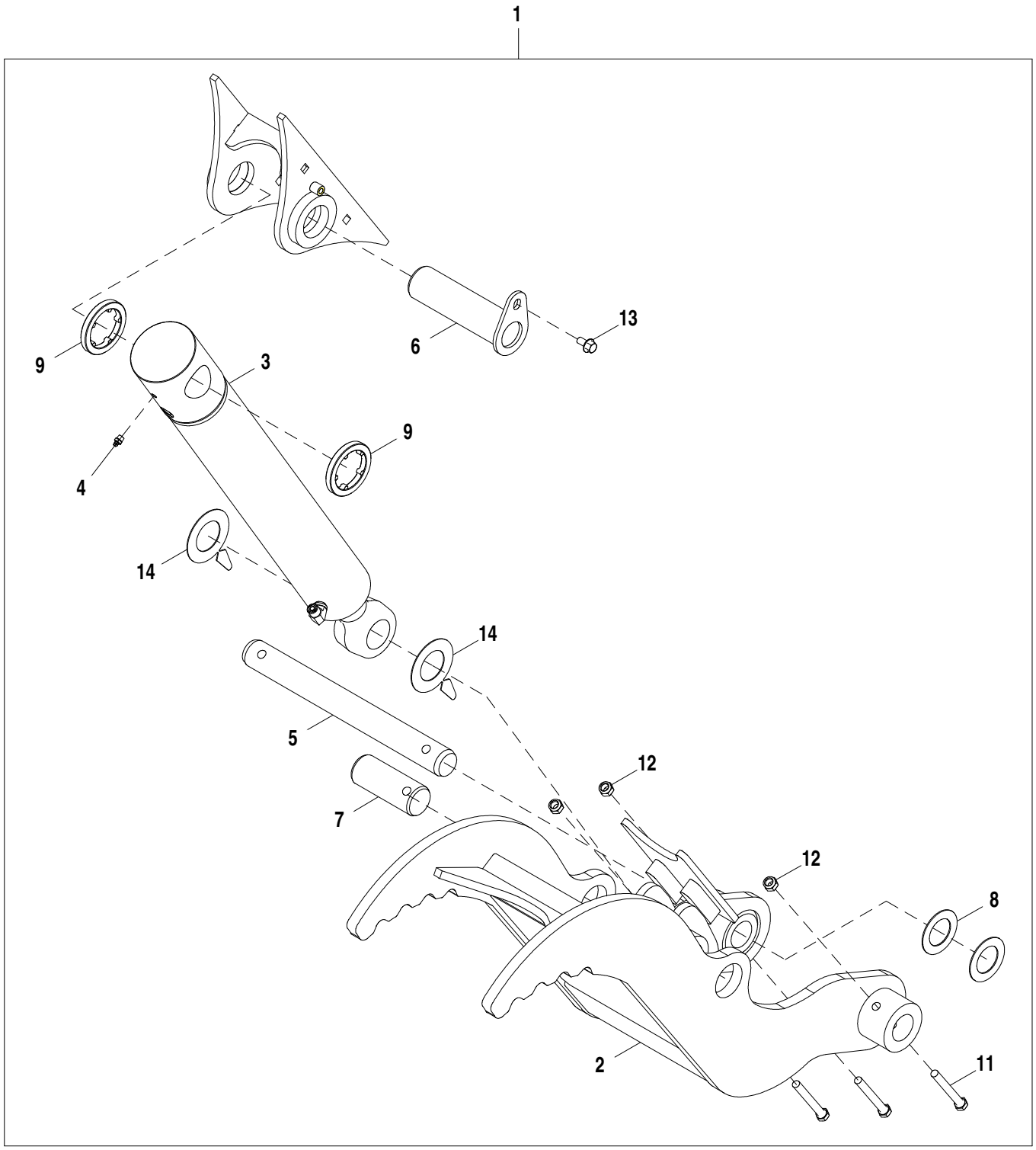

AT358430_TX1116579

Pos.	*Ref.*	*Descripción*	*Cant.*	*Núm. de serie*	*Notas*
1	**AT358430**	**Pinza**	**1**		**Conjuntos enteros**
2	AT356861	Abrazadera	1		
3	AHC11115	Cilindro hidráulico	1		Los componentes se detallan en otra página.
4	T162396	Engrasador	1		
5	T244673	Bulón	1		44.475 X 427.400 mm (1.751" X 16.827")
6	AT356868	Bulón	1		
7	T244675	Bulón	1		
8	24H1576	Arandela	2		1-13/16" X 2-15/16" X 0.075"
9	T160303	Espaciador	2		
10	T160300	Placa de desgaste	2		
11	19M7949	Tornillo	3		M12 X 100
12	14M7319	Tuerca de seguridad	3		M12
13	19M7784	Tornillo	1		M10 X 20
14	T223740	Suplemento	2		

Backhoe Thumb Kit, 24 in. Bucket
Kit pouce de rétropelle, benne 24 in.
Kit de Garra de Apoio da Retroescavadeira, Caçamba de 24 pol
Juego de pulgar de retroexcavadora, cuchara de 24"

AT358431_TX1116580 A.1

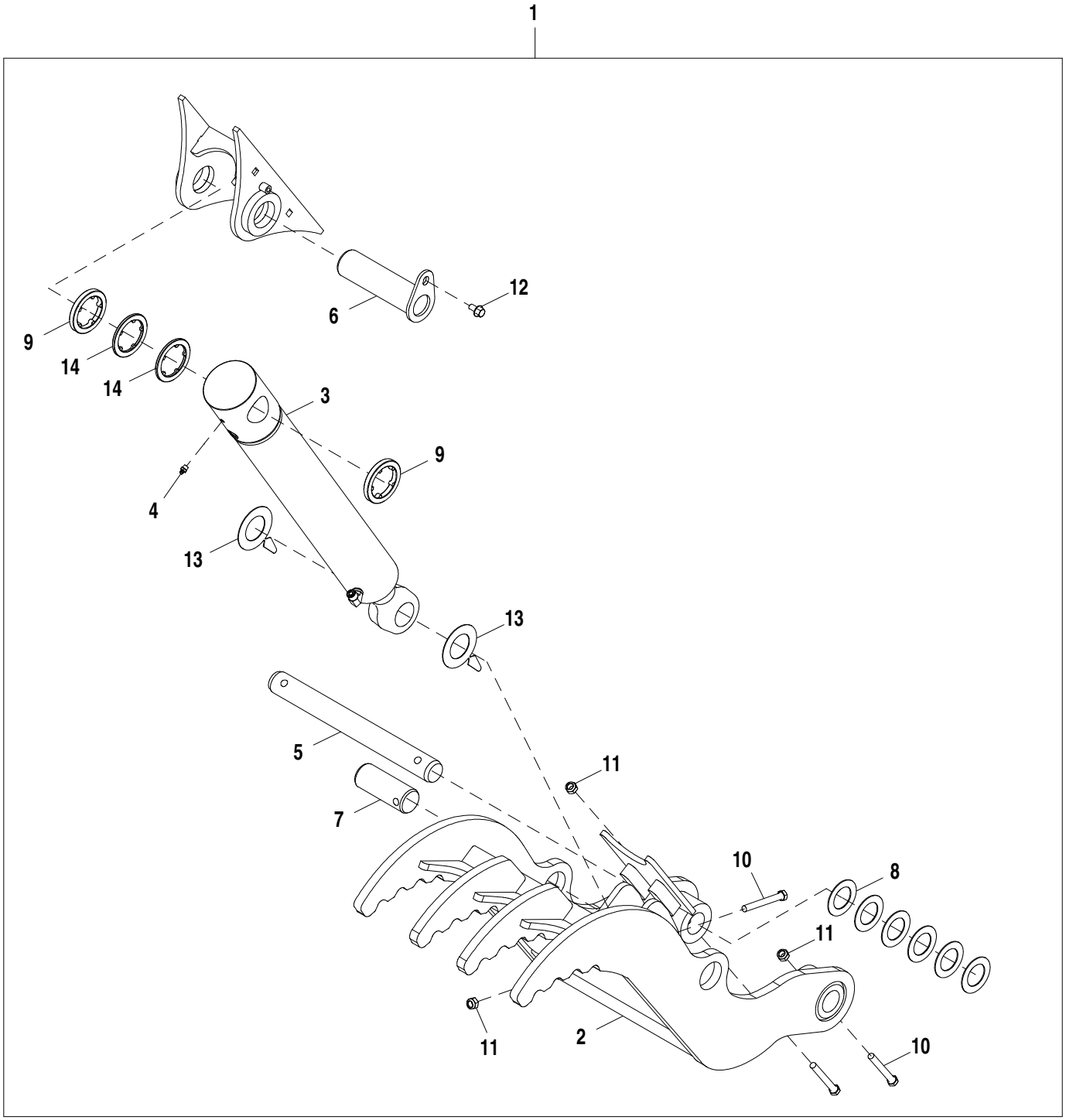

AT358431_TX1116580

Pos.	*Ref.*	*Descripción*	*Cant.*	*Núm. de serie*	*Notas*
1	**AT358431**	**Pinza**	**1**		**Conjuntos enteros**
2	AT356862	Abrazadera	1		
3	AHC11115	Cilindro hidráulico	1		Los componentes se detallan en otra página.
4	T162396	Engrasador	1		
5	T244673	Bulón	1		
6	AT356868	Bulón	1		
7	T244675	Bulón	1		
8	24H1576	Arandela	6		1-13/16" X 2-15/16" X 0.075"
9	T160303	Espaciador	2		
10	19M7949	Tornillo	3		M12 X 100
11	14M7319	Tuerca de seguridad	3		M12
12	19M7784	Tornillo	1		M10 X 20
13	T223740	Suplemento	2		
14	T160300	Placa de desgaste	2		

Thumb Cylinder Assembly (207436 -)
Vérin de pouce (207436 -)
Conjunto do Cilindro da Garra de Apoio (207436 -)
Conjunto de cilindro de pulgar (207436 -)

AT358111_TX1104012 A.2

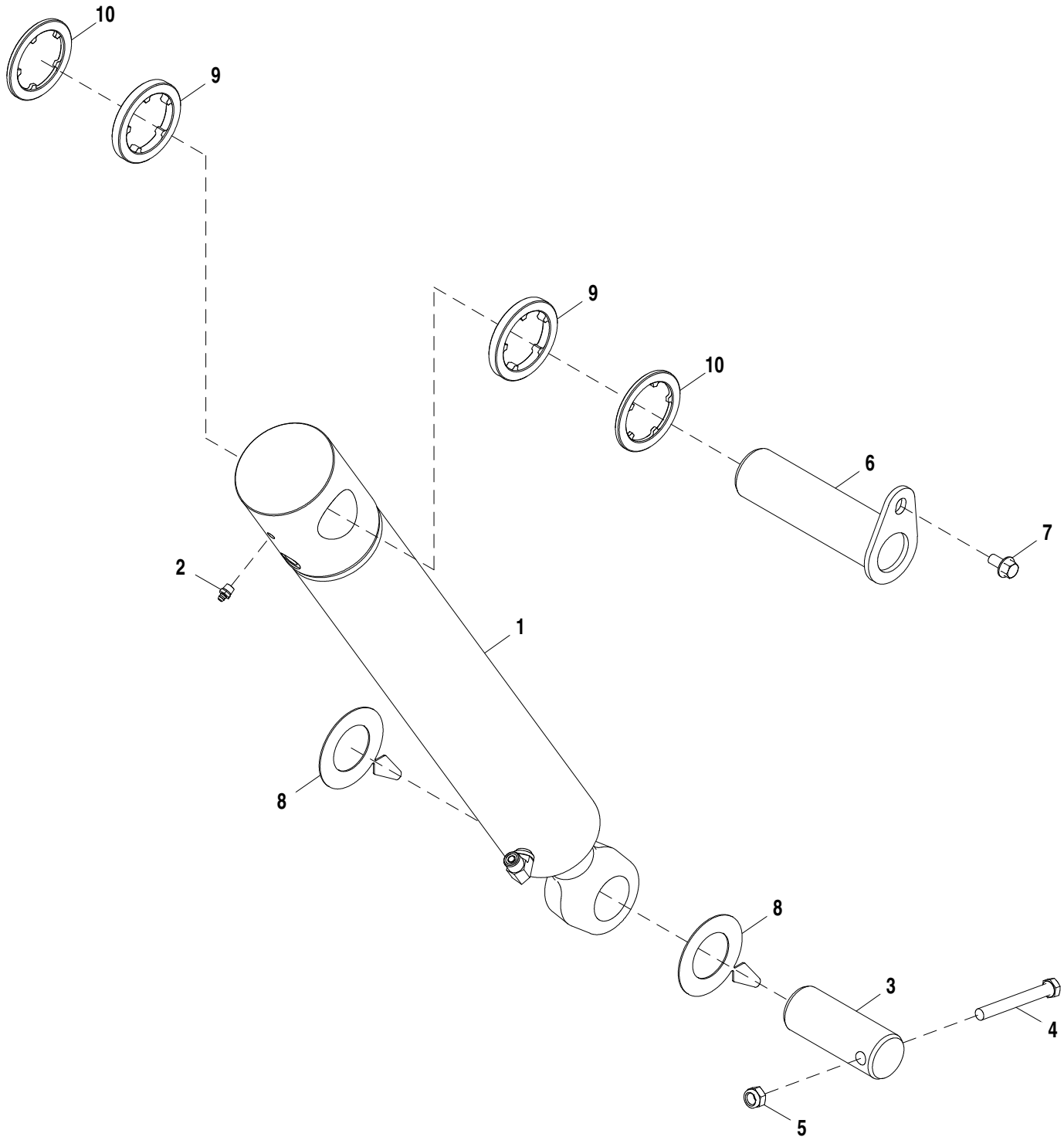

AT358111_TX1104012

Pos.	*Ref.*	*Descripción*	*Cant.*	*Núm. de serie*	*Notas*
1	AHC11115	Cilindro hidráulico	1		Los componentes se detallan en otra página.
2	T162396	Engrasador	1		
3	T244675	Bulón	1		
4	19M7949	Tornillo	1		M12 X 100
5	14M7319	Tuerca de seguridad	1		M12
6	AT356868	Bulón	1		
7	19M7784	Tornillo	1		M10 X 20
8	T223740	Suplemento	2		
9	T160303	Espaciador	2		
10	T160300	Placa de desgaste	2		

Hydraulic Thumb Cylinder (207436 -)
Vérin de pouce hydraulique (207436 -)
Cilindro do Seletor Hidráulico (207436 -)
Cilindro de pulgar hidráulico (207436 -)

AHC11115_TX1096944 A.2

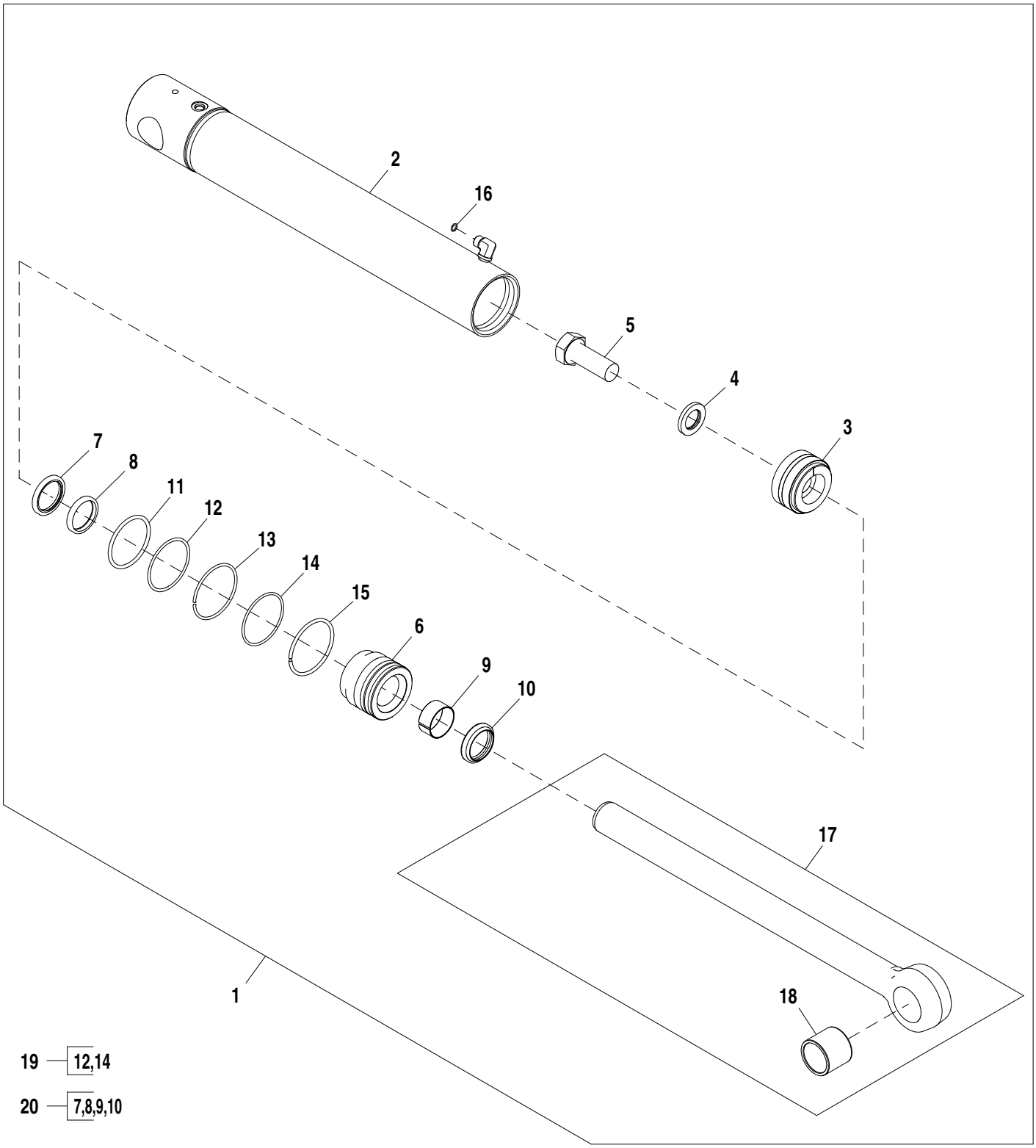

Pos.	*Ref.*	*Descripción*	*Cant.*	*Núm. de serie*	*Notas*
1	AHC11115	Cilindro hidráulico	1		
2	AHC11285	Cuerpo de cil. hidráulico	1		
3	AH205060	Pistón	1		
4	H145175	Arandela	1		
5	19M8353	Tornillo	1		M30 X 80
6	HC10929	Guía vástago cilindro hidr.	1		
7	AH146561	Retén	1		
8	H152203	Retén	1		
9	H208987	Anillo anti-desgaste	1		
10	AHC10164	Retén	1		
11	F1430R	Anillo tórico	1		
12	R79101	Anillo reforzador	1		
13	H180103	Anillo elástico	1		
14	H181114	Anillo tórico	1		
15	H206859	Anillo elástico	1		
16	T77613	Anillo tórico	1		
17	AH147902	Vástago de cil. hidráulico	1		
18	H154404	Casquillo	1		
19	AH212097	Juego para cilindr.hidrául.	1		Cavidad
20	AHC11573	Juego para cilindr.hidrául.	1		Biela

Índice numeríco

Ref.	Pos.	Página
5787YT	12	803
790106800	17	905
790106800	16	907
790106800	15	909
790106800	15	911
790107100	13	905
790107100	12	907
A120R	19	253
A120R	9	255
A364R	10	161
A364R	17	249
A49232	52	293
A52024	1	451
A87105	14	329
A87105	5	709
AA21292	6	821
AA21292	7	825
AB2599R	1	363
AE37072	1	829
AE37072	14	831
AE44436	9	469
AE44436	9	471
AH104837	4	313
AH104837	4	315
AH125760	15	961
AH138082	15	973
AH138082	4	980
AH146062	4	983
AH146558	11	973
AH146559	14	980
AH146560	15	983
AH146561	7	793
AH146561	5	795
AH146561	5	975
AH146561	7	977
AH146561	7	993
AH146562	8	973
AH146563	10	980
AH146875	15	795
AH147902	16	977
AH147902	17	993
AH149814	23	973
AH149815	20	980
AH149845	24	973
AH149845	19	980
AH157977	1	980
AH157979	16	980
AH162040	2	793
AH165826	3	795
AH170895	17	295
AH170895	16	299
AH173410	13	975
AH173410	3	977
AH176230	1	801
AH176230	2	801
AH176230	3	801
AH176272	17	801
AH205060	4	793
AH205060	3	993
AH209022	19	798
AH209082	2	975
AH210737	20	727
AH210737	23	729
AH210737	24	729
AH210737	23	731
AH210737	24	731
AH210737	18	798
AH211133	2	973
AH211135	20	973
AH212091	24	983
AH212092	17	795
AH212092	16	975
AH212092	19	977
AH212097	16	793
AH212097	19	993
AH212585	19	980
AH216853	12	973
AH217348	3	739
AH217348	33	757
AH217348	12	801
AH217348	15	801
AH217348	16	801
AH218606	16	875
AH219632	21	973
AH219633	17	980
AH220101	2	983
AH225363	2	711
AH225365	33	429
AH225365	31	433
AH225365	18	631
AH61472	17	293
AH61472	18	297
AH77869	16	321
AH77869	17	323
AH77869	10	623
AH77869	57	637
AH80916	6	135
AH89557	9	285
AH89557	31	295
AH89557	31	299
AH89557	25	323
AH89557	13	429
AH89557	7	433
AH89557	23	461
AH89557	19	621
AH89557	23	637
AH96317	6	393
AH96317	53	417
AH96317	45	423
AH96317	34	429
AH96317	32	433
AHC10164	10	793
AHC10164	8	795
AHC10164	8	975
AHC10164	10	977
AHC10164	10	993
AHC11107	1	793
AHC11108	1	795
AHC11111	1	977
AHC11112	1	977
AHC11115	3	987
AHC11115	3	989
AHC11115	1	991
AHC11115	1	993
AHC11124	1	975
AHC11136	18	983
AHC11161	2	977
AHC11162	2	977
AHC11285	2	993
AHC11319	1	983
AHC11572	23	983
AHC11573	17	793
AHC11573	18	795
AHC11573	17	975
AHC11573	18	977
AHC11573	20	993
AL110924	21	79
AL153661	3	571
AL155227	6	331
AL155227	6	333
AL156697	41	417
AL156697	35	423
AL201300	1	295
AL201300	1	299
AL203265	1	677
AL32877	6	53
AL76568	24	417
AL76568	27	423
AL76568	8	89
AL79013	4	575
AL79013	4	577
AL79794	5	59
AL79794	3	87
AL79902	1	79
AL79951	8	79
AL81844	3	57
AM102062	53	553
AM102062	50	555
AM102062	23	921
AM102062	23	923
AM118997	17	851
AM3762T	24	933
AN132749	4	35
AN132749	4	37
AN132749	4	39
AN132749	4	41
AN132749	4	45
AN132749	4	47
AN132749	4	49
AN209168	20	971
AP22688	23	933
AR21836	5	339
AR21836	12	341
AR21837	8	327
AR21841	17	875
AR21841	2	953
AR21842	38	631
AR21842	14	777
AR21842	15	781
AR21842	11	937
AR21842	51	947
AR21842	11	951
AR48236	19	321
AR48236	14	323
AR48236	21	383
AR65507	2	169
AR65507	1	193
AR65507	3	199
AR65507	2	257
AR77962	52	295
AR77962	59	295
AR77962	51	299
AR77962	56	299
AR77962	20	321
AR77962	9	323
AR83396	18	875
AR85519	17	181
AR85519_OPT1	2	269
AR91896	48	553
AR91896	45	555
AT101565	6	703
AT101779	7	335
AT101779	17	337
AT103399	41	415
AT103399	29	421
AT103399	19	461
AT103399	5	465
AT103399	25	627
AT103399	28	631
AT103399	11	89
AT103919	1	670
AT103919	13	673
AT105289	20	295
AT112471	48	639
AT113412	13	393
AT116162	19	329
AT124107	2	743
AT124107	2	745
AT130104	5	533
AT13740	21	253
AT139694	3	331
AT139694	5	333
AT141011	19	429
AT141011	22	433
AT150725	3	855
AT150762	9	831
AT150763	8	831
AT152180	6	383
AT156431	3	463
AT156431	8	913
AT156431	3	927
AT157226	17	673
AT157327	1	881
AT158197	29	831
AT158198	40	831
AT159811	3	439
AT162848	32	627
AT162848	37	631
AT164803	3	687
AT164804	2	687
AT167399	3	429
AT167399	3	433
AT169087	10	761
AT169087	17	761
AT169087	16	765
AT169087	22	765
AT169087	9	765
AT169087	15	783
AT169087	8	783
AT169087	9	785
AT169087	10	827
AT169087	2	829

Índice numeríco, continuación

Ref.	Pos.	Página
AT169087	24	831
AT169087	7	833
AT169087	8	835
AT169087	19	837
AT169087	7	839
AT169087	11	841
AT169087	4	843
AT169087	1	845
AT169087	1	847
AT169373	29	771
AT169512	2	831
AT170172	25	945
AT170172	62	949
AT170173	26	945
AT170173	63	949
AT171403	2	889
AT171403	2	905
AT171404	2	893
AT171404	2	909
AT171539	12	285
AT171550	5	743
AT171550	4	745
AT171758	5	969
AT171759	8	969
AT172255	20	875
AT172255	1	953
AT172256	21	875
AT172256	10	953
AT172386	55	727
AT173120	39	779
AT173120	43	781
AT173385	10	285
AT173933	22	875
AT174353	24	955
AT174393	23	943
AT174393	49	947
AT174393	12	951
AT174394	24	943
AT174394	50	947
AT174394	14	951
AT174697	1	623
AT174923	13	897
AT175220	14	913
AT176157	4	969
AT176491	2	59
AT176533	15	871
AT176533	12	873
AT176533	57	877
AT176536	3	865
AT176537	12	865
AT176538	1	871
AT176538	16	871
AT176538	20	873
AT176538	19	875
AT176635	12	955
AT177227	16	635
AT177540	7	937
AT178072	7	821
AT178072	8	825
AT178362	19	775
AT178362	36	895
AT178362	2	911
AT178362	5	911
AT178362	36	929
AT178362	37	929
AT178362	40	929
AT178363	8	889
AT178363	7	905
AT178371	19	889
AT178371	22	905
AT178371	23	909
AT178387	2	93
AT178389	2	93
AT178413	21	945
AT178413	22	945
AT178413	58	949
AT178413	59	949
AT178413	12	953
AT178475	13	897
AT178526	14	417
AT178526	17	423
AT178542	8	313
AT178542	8	315
AT179083	25	955
AT179083	26	955
AT179083	31	955
AT179238	23	945
AT179238	24	945
AT179238	60	949
AT179238	61	949
AT179238	15	953
AT179312	3	102
AT179316	2	121
AT179323	4	123
AT179466	2	115
AT179481	1	117
AT179498	5	61
AT179504	20	55
AT179590	3	65
AT179596	2	65
AT179693	21	611
AT179693	23	613
AT179792	1	689
AT179995	2	383
AT179996	4	383
AT180705	5	439
AT181185	23	957
AT181186	22	957
AT181582	13	285
AT182377	28	775
AT182377	19	895
AT182377	31	929
AT183222	14	285
AT183246	2	461
AT184042	1	109
AT184042	1	111
AT184524	5	553
AT184524	2	555
AT184590	39	637
AT184598	3	827
AT184599	2	827
AT184651	2	553
AT184651	6	555
AT184652	5	555
AT184682	1	803
AT184716	3	317
AT184716	7	319
AT184719	4	553
AT184951	1	693
AT184952	2	693
AT185315	14	857
AT185315	12	859
AT185340	8	829
AT185624	25	827
AT185625	23	837
AT185628	41	831
AT185629	23	845
AT185749	30	829
AT185750	30	829
AT186155	12	670
AT186155	1	673
AT186304	28	637
AT186307	2	681
AT186307	1	683
AT186321	3	561
AT186321	3	565
AT186411	7	727
AT186411	8	729
AT186437	8	731
AT187666	16	347
AT187666	8	917
AT187666	8	919
AT187666	11	959
AT187666	2	959
AT187666	3	959
AT187666	4	959
AT187666	5	959
AT187666	8	959
AT187666	9	959
AT187666	5	961
AT187669	1	959
AT187669	3	959
AT187669	4	959
AT187669	6	961
AT187707	12	363
AT187708	6	363
AT187816	2	407
AT188010	8	335
AT188010	9	337
AT188343	3	349
AT188560	44	779
AT188560	57	781
AT189030	16	611
AT189030	18	613
AT189059	18	611
AT189059	20	613
AT189269	20	827
AT189270	20	837
AT189271	20	845
AT189272	51	829
AT189819	30	727
AT189822	41	731
AT189822	43	731
AT190073	14	845
AT190234	2	897
AT190234	1	927
AT190628	38	727
AT190628	40	727
AT190628	38	729
AT190628	40	729
AT190701	45	731
AT190701	47	731
AT190702	42	727
AT190702	44	727
AT190702	42	729
AT190702	44	729
AT190900	21	727
AT190900	25	729
AT190900	25	731
AT190910	1	337
AT191102	6	635
AT191446	10	833
AT191446	1	837
AT191446	3	841
AT191575	12	659
AT191575	12	661
AT191575	5	663
AT191575	5	665
AT191708	1	895
AT191708	1	915
AT191709	1	895
AT191710	2	915
AT191710	1	929
AT191710	4	929
AT191710	7	929
AT191712	1	914
AT192006	1	807
AT192007	1	805
AT192008	1	809
AT192010	1	811
AT192011	1	815
AT192032	1	687
AT192151	22	349
AT192247	8	914
AT192334	9	915
AT192372	18	771
AT192384	1	897
AT192384	1	927
AT192385	4	897
AT192417	5	355
AT192457	3	773
AT193365	17	335
AT193365	16	347
AT193366	18	335
AT193704	6	115
AT194368	25	933
AT194378	7	933
AT194379	9	933
AT194392	17	933
AT194395	11	933
AT194396	17	933
AT194397	17	933
AT194398	11	933
AT194493	1	867
AT194686	19	831
AT194687	22	893
AT194822	6	411
AT195140	1	759
AT195201	10	335

Índice numeríco, continuación

Ref.	Pos.	Página
AT195201	7	337
AT195201	6	959
AT195201	4	961
AT195202	11	335
AT195202	8	337
AT195203	12	335
AT195203	18	337
AT195244	4	361
AT195302	19	417
AT195302	22	423
AT195461	3	409
AT195620	5	857
AT195620	7	857
AT195620	10	859
AT195623	4	857
AT195669	7	881
AT195814	10	670
AT195814	2	673
AT195815	10	670
AT195815	3	673
AT195877	31	831
AT195894	1	685
AT195922	5	759
AT195922	8	925
AT195957	10	925
AT195995	1	387
AT196169	2	71
AT196190	1	879
AT196245	13	773
AT196246	12	773
AT196294	3	563
AT196294	3	567
AT196320	32	939
AT196320	33	941
AT196351	10	751
AT196351	12	753
AT196387	4	859
AT196407	7	861
AT196419	34	831
AT196427	1	667
AT196427	1	669
AT196525	2	967
AT196526	4	967
AT196591	3	743
AT196591	3	745
AT196596	6	745
AT196596	3	785
AT196606	6	849
AT196606	9	849
AT196622	1	763
AT196622	12	783
AT196624	1	767
AT196624	12	783
AT196624	2	785
AT196839	26	831
AT196924	23	769
AT196943	2	925
AT197067	3	967
AT197068	1	967
AT197645	1	779
AT197645	2	781
AT197646	3	779
AT197646	3	781
AT197654	2	777
AT197876	10	881
AT198254	4	781
AT198254	25	785
AT198258	4	779
AT198258	6	781
AT198260	8	781
AT198260	27	785
AT198602	3	69
AT198768	9	917
AT198771	11	917
AT198771	9	919
AT198774	10	919
AT199335	15	803
AT199388	18	659
AT199388	18	661
AT199388	19	663
AT199388	19	665
AT199591	17	923
AT199592	20	923
AT199595	17	921
AT199639	22	751
AT199639	23	751
AT199639	19	753
AT199639	20	753
AT199640	21	751
AT199640	18	753
AT199641	27	751
AT199641	17	753
AT199645	19	751
AT199645	16	753
AT199656	24	761
AT199656	30	765
AT199656	1	769
AT199656	19	783
AT199657	4	769
AT199930	1	689
AT210515	13	621
AT210515	17	637
AT219733	23	417
AT219733	28	417
AT219940	9	333
AT221605	47	329
AT221990	11	329
AT222333	1	667
AT223527	1	535
AT224570	6	759
AT224570	5	925
AT224862	6	925
AT224949	8	67
AT224949	11	73
AT224949	9	75
AT225952	10	465
AT227063	11	921
AT227063	11	923
AT227279	9	703
AT227669	21	585
AT227669	18	635
AT25226	2	35
AT25226	2	37
AT25226	2	39
AT25226	2	41
AT25226	2	45
AT25226	2	47
AT25226	2	49
AT258980	16	105
AT258980	16	107
AT258980	5	109
AT258980	5	111
AT258980	17	113
AT280268	2	69
AT280343	22	943
AT280343	17	945
AT280343	48	947
AT280343	54	949
AT280343	15	951
AT280343	22	953
AT280343	27	955
AT280343	28	955
AT280343	29	955
AT280343	30	955
AT280344	21	943
AT280344	18	945
AT280344	47	947
AT280344	55	949
AT280344	16	951
AT280345	25	939
AT280350	24	939
AT280350	25	941
AT280350	22	947
AT280350	23	949
AT280406	24	769
AT280406	32	771
AT280406	27	773
AT280406	24	775
AT280406	1	887
AT280406	37	889
AT280406	20	891
AT280406	37	893
AT280406	38	895
AT280406	38	905
AT280406	26	907
AT280406	38	909
AT280406	25	911
AT280406	18	929
AT280406	5	929
AT280406	6	929
AT280459	21	347
AT280866	1	71
AT300056	17	835
AT300056	1	843
AT300058	3	835
AT300058	3	843
AT300060	21	835
AT300060	11	843
AT300152	17	827
AT300153	24	293
AT300153	29	297
AT300153	11	299
AT300153	30	691
AT300255	9	925
AT300570	7	883
AT300574	7	883
AT300575	7	883
AT300575	1	885
AT300750	4	923
AT300801	33	771
AT300801	28	773
AT300801	38	889
AT300801	21	891
AT300801	39	893
AT300801	37	905
AT300801	25	907
AT300801	39	909
AT300803	1	771
AT300803	4	889
AT300803	3	905
AT300885	4	921
AT300928	12	329
AT301128	2	771
AT301128	5	889
AT301128	4	905
AT301434	11	847
AT301476	34	779
AT301476	35	781
AT301526	1	773
AT301526	2	907
AT301527	2	773
AT301527	2	891
AT301527	3	907
AT301749	41	893
AT301751	6	893
AT301751	5	909
AT301786	1	891
AT301787	1	893
AT301788	1	893
AT301789	1	889
AT301917	27	293
AT301917	27	297
AT301917	52	329
AT302176	2	913
AT302813	5	569
AT303349	17	77
AT303853	6	921
AT303853	6	923
AT303954	39	893
AT303954	5	893
AT303954	39	909
AT303954	4	909
AT304502	7	883
AT304631	1	579
AT305685	3	579
AT306047	2	739
AT306181	30	553
AT306181	38	555
AT306500	4	851
AT307106	4	739
AT307106	34	757
AT307315	2	759
AT307332	3	891
AT307332	5	907
AT307345	2	331
AT307770	17	569
AT307770	24	569
AT307770	25	569
AT307770	7	569

Índice numeríco, continuación

Ref.	Pos.	Página
AT308027	9	465
AT308040	1	721
AT308067	5	735
AT308067	5	737
AT308071	1	723
AT308076	1	725
AT308138	1	735
AT308139	1	737
AT308191	1	727
AT308200	1	739
AT308237	6	465
AT308237	4	469
AT308237	4	471
AT308274	3	705
AT308380	4	419
AT308380	4	425
AT308380	18	427
AT308380	14	431
AT308380	10	447
AT308380	7	473
AT308380	51	753
AT308380	12	927
AT308466	17	941
AT308466	28	949
AT308466	29	949
AT308555	2	691
AT308910	2	735
AT308910	2	737
AT308925	4	735
AT308926	4	737
AT309184	39	829
AT309184	40	829
AT309185	38	829
AT309186	15	829
AT309190	4	839
AT309307	3	77
AT309413	41	829
AT309458	1	755
AT309458	2	757
AT309458	7	759
AT309682	26	755
AT309682	5	757
AT309690	27	755
AT309690	6	757
AT309696	28	755
AT309696	7	757
AT309710	25	939
AT309710	26	941
AT309710	25	947
AT309710	27	949
AT309739	54	829
AT309740	14	839
AT309746	24	739
AT309746	50	757
AT309747	25	739
AT309747	51	757
AT309864	4	885
AT309934	7	787
AT309936	52	729
AT309936	53	729
AT309936	52	731
AT309936	53	731
AT309946	1	283
AT309946	1	89
AT309986	1	787
AT310257	16	939
AT310257	26	947
AT310257	27	947
AT310291	3	45
AT310291	3	47
AT310291	3	49
AT310584	17	115
AT310584	1	125
AT310586	5	125
AT310587	4	125
AT310590	3	121
AT310818	4	751
AT310818	8	753
AT311085	8	73
AT311085	1	75
AT311143	33	729
AT311143	33	731
AT311171	23	329
AT311929	1	839
AT312121	49	829
AT312470	57	729
AT312470	57	731
AT312728	15	611
AT312728	17	613
AT312730	17	611
AT312730	19	613
AT312876	5	787
AT312918	13	931
AT312918	4	931
AT312919	13	931
AT312919	3	931
AT312944	9	931
AT312949	13	931
AT313318	1	51
AT313583	1	407
AT313589	1	409
AT313592	1	411
AT314127	8	931
AT314538	1	765
AT314538	34	771
AT314538	29	773
AT314538	25	775
AT314538	28	887
AT314538	38	893
AT314538	37	895
AT314538	21	897
AT314538	36	905
AT314538	40	909
AT314538	24	911
AT314539	34	771
AT314539	29	773
AT314539	26	775
AT314539	39	889
AT314539	38	893
AT314539	37	895
AT314539	36	905
AT314539	40	909
AT314539	24	911
AT314539	21	929
AT314672	4	899
AT314672	2	901
AT314672	4	903
AT314892	1	49
AT314907	3	35
AT314907	3	37
AT314911	1	41
AT314992	4	73
AT314993	1	67
AT314993	7	68
AT314993	18	69
AT315113	8	73
AT315227	4	579
AT315337	5	823
AT315338	3	823
AT316249	13	335
AT316301	20	783
AT316538	1	93
AT316670	1	63
AT316681	11	359
AT316689	4	351
AT316690	5	351
AT316706	1	819
AT317091	20	829
AT317446	1	467
AT317446	14	577
AT317451	1	475
AT317451	42	753
AT317463	3	407
AT317463	2	409
AT317463	2	411
AT317464	4	89
AT317500	1	457
AT317504	1	463
AT317504	4	927
AT317504	40	957
AT317592	22	417
AT317592	25	423
AT317596	5	89
AT317597	12	447
AT317783	7	883
AT317783	1	899
AT317784	7	883
AT317784	1	901
AT317785	7	883
AT317785	1	903
AT317786	7	883
AT317854	3	39
AT317854	3	41
AT318271	13	335
AT318271	3	337
AT318374	6	403
AT318947	11	417
AT318947	14	423
AT320194	1	555
AT320195	1	553
AT320369	1	907
AT320370	1	905
AT320371	1	911
AT320372	1	909
AT320378	1	909
AT320497	9	915
AT320544	3	529
AT320544	3	531
AT321152	7	779
AT321152	48	781
AT321155	51	781
AT321155	29	785
AT321156	49	781
AT321156	30	785
AT321189	29	755
AT321189	28	757
AT321190	30	755
AT321190	29	757
AT321214	2	457
AT321365	15	533
AT321443	13	77
AT321472	5	57
AT321527	12	89
AT321630	16	77
AT321639	16	77
AT321640	16	77
AT321641	16	77
AT321642	16	77
AT321701	3	59
AT321702	3	59
AT321703	3	59
AT321704	3	59
AT321705	3	59
AT321706	3	59
AT321949	7	87
AT321953	16	77
AT321954	16	77
AT322268	2	355
AT322365	11	803
AT322957	1	299
AT323013	2	579
AT323301	5	533
AT323341	13	913
AT323398	1	911
AT323398	1	915
AT323593	19	327
AT323728	1	691
AT323820	16	921
AT323844	2	751
AT323844	4	753
AT323961	17	289
AT323961	3	289
AT323961	17	291
AT323961	3	291
AT323961	21	295
AT323961	19	299
AT323961	17	629
AT323961	3	629
AT323961	17	633
AT323961	3	633
AT324031	4	339
AT324031	11	341
AT324059	25	293
AT324059	25	297
AT324234	6	779
AT324234	50	781
AT324239	1	355
AT324240	3	355
AT324261	23	755

Índice numeríco, continuación

Ref.	Pos.	Página
AT324261	8	757
AT324445	31	755
AT324445	9	757
AT324446	3	581
AT324446	3	583
AT324446	3	587
AT324447	1	817
AT324452	8	359
AT324452	9	359
AT324554	1	865
AT324555	4	865
AT324556	6	865
AT324745	16	691
AT324938	2	533
AT325028	18	751
AT325028	14	753
AT325040	14	955
AT325041	15	955
AT325042	33	955
AT325043	16	955
AT325046	20	943
AT325046	12	945
AT325046	46	947
AT325046	49	949
AT325046	17	951
AT325047	19	943
AT325047	13	945
AT325047	45	947
AT325047	50	949
AT325047	18	951
AT325049	14	945
AT325049	51	949
AT325049	20	953
AT325050	15	945
AT325050	52	949
AT325050	21	953
AT325052	27	953
AT325057	39	939
AT325058	39	941
AT325129	4	823
AT325678	1	497
AT326271	1	665
AT326504	22	939
AT326504	23	941
AT326504	8	947
AT326504	11	949
AT326505	21	939
AT326505	22	941
AT326505	17	947
AT326505	12	949
AT326535	8	69
AT326536	9	69
AT326537	11	77
AT326538	5	77
AT326539	2	77
AT326540	10	77
AT326542	11	343
AT326542	5	343
AT326542	8	343
AT326543	5	343
AT326544	3	117
AT326622	3	533
AT326922	19	803
AT326923	1	87
AT326927	1	87
AT326978	37	553
AT326979	35	555
AT327144	16	945
AT327144	53	949
AT328623	25	769
AT329137	10	469
AT329137	10	471
AT330120	29	293
AT330120	9	299
AT330459	34	293
AT330459	31	297
AT330781	17	871
AT330850	12	783
AT330850	1	785
AT332084	3	641
AT332153	5	641
AT332908	1	313
AT332909	1	313
AT333453	6	641
AT333807	3	759
AT333807	4	925
AT333812	4	759
AT334337	11	101
AT334340	33	293
AT334340	30	297
AT334604	1	851
AT334722	6	403
AT334968	8	861
AT335148	8	323
AT335267	6	679
AT335445	10	937
AT335446	8	937
AT335595	1	531
AT335596	1	529
AT335762	7	935
AT336001	1	95
AT336010	26	875
AT336011	23	875
AT336138	1	875
AT336313	11	825
AT336314	10	821
AT336317	1	825
AT336318	1	821
AT336341	7	359
AT336637	17	871
AT336773	6	769
AT336927	1	741
AT338274	1	499
AT339059	20	345
AT339526	1	469
AT339526	1	471
AT339543	15	345
AT339627	14	57
AT339629	7	79
AT339648	6	87
AT339686	3	83
AT339806	20	79
AT339807	4	77
AT339807	9	77
AT339808	2	79
AT339809	4	79
AT339810	6	81
AT339811	4	81
AT339817	17	57
AT339899	23	105
AT339900	16	101
AT339901	7	97
AT339901	8	97
AT339901	9	97
AT339902	3	111
AT339903	3	97
AT339903	4	97
AT339903	5	97
AT339905	20	113
AT339907	3	109
AT339909	19	105
AT339911	19	107
AT339913	4	115
AT339914	21	105
AT339914	22	113
AT339914	3	115
AT339915	1	105
AT339917	1	107
AT339920	6	105
AT339920	6	107
AT339920	18	109
AT339920	18	111
AT339920	6	113
AT339921	16	97
AT339922	12	105
AT339922	10	107
AT339922	8	109
AT339922	8	111
AT339923	10	101
AT340155	52	553
AT340155	49	555
AT340156	22	921
AT340156	22	923
AT340275	28	887
AT340550	6	417
AT340550	7	423
AT340698	10	311
AT340856	6	579
AT34210	2	363
AT34211	1	363
AT342588	7	659
AT342588	6	661
AT342588	16	663
AT342588	16	665
AT342698	15	691
AT342722	1	91
AT343940	7	697
AT344141	5	127
AT346012	8	447
AT346012	6	473
AT346012	50	753
AT346012	11	927
AT346393	3	957
AT346394	4	957
AT347311	1	93
AT347522	1	43
AT348375	4	695
AT348557	1	663
AT348926	1	747
AT349056	5	769
AT349656	13	293
AT349656	14	297
AT350224	15	285
AT350239	1	355
AT350240	3	355
AT350241	2	355
AT350916	18	417
AT350916	21	423
AT351228	5	95
AT351872	23	431
AT353138	41	329
AT353281	6	749
AT353981	1	761
AT353981	1	765
AT353981	28	775
AT353981	20	783
AT354595	18	569
AT354597	10	569
AT354794	34	417
AT354795	33	417
AT354795	6	89
AT354796	5	89
AT354944	32	417
AT354944	32	423
AT354944	2	89
AT354944	3	89
AT356291	2	569
AT356632	1	917
AT356633	1	919
AT356688	26	637
AT356861	2	987
AT356862	1	985
AT356862	2	989
AT356868	6	987
AT356868	6	989
AT356868	6	991
AT356880	11	569
AT356880	15	569
AT356880	19	569
AT356880	20	569
AT357671	11	955
AT357852	1	573
AT357852	11	577
AT358083	1	873
AT358430	1	987
AT358431	1	989
AT359005	2	705
AT359012	30	929
AT359124	3	691
AT359143	12	691
AT359145	1	699
AT359492	1	347
AT359574	10	971
AT359574	4	971
AT359575	11	971
AT359575	5	971
AT359576	12	971
AT359577	6	971
AT360042	3	921

Índice numeríco, continuación

Ref.	Pos.	Página
AT360046	3	923
AT360784	5	575
AT360784	5	577
AT361254	3	705
AT362129	10	959
AT362129	18	961
AT362347	6	81
AT362813	1	333
AT362814	2	333
AT363129	12	917
AT363129	11	919
AT363130	13	917
AT363130	12	919
AT363132	14	917
AT363132	13	919
AT363217	11	585
AT363222	15	917
AT363222	14	919
AT363268	45	637
AT363739	1	571
AT363771	1	729
AT363772	1	731
AT364084	6	115
AT364368	23	875
AT364830	13	105
AT364830	14	107
AT364830	7	109
AT364997	7	925
AT365428	15	621
AT365428	19	637
AT365870	3	321
AT365870	5	325
AT366151	35	635
AT366175	1	329
AT366602	2	329
AT367713	38	585
AT367713	17	589
AT368317	39	329
AT368688	9	89
AT369671	26	961
AT369698	56	329
AT369715	30	961
AT369715	31	961
AT369717	28	961
AT369717	29	961
AT369887	8	61
AT369969	1	289
AT369969	1	291
AT369969	1	629
AT369969	1	633
AT369971	36	289
AT369971	36	629
AT370013	46	629
AT370013	37	633
AT370504	4	327
AT370504	5	327
AT370705	1	959
AT370706	2	959
AT370707	3	959
AT370708	4	959
AT370709	5	959
AT370711	6	959
AT370712	7	959
AT370713	8	959
AT370719	9	959
AT370720	10	959
AT370721	11	959
AT370722	12	959
AT371255	2	655
AT371256	3	655
AT371257	1	655
AT371338	1	869
AT371352	27	961
AT371354	33	961
AT372657	19	295
AT372657	18	299
AT372684	19	553
AT372684	12	555
AT372693	1	327
AT372695	14	925
AT372897	1	295
AT372897	1	299
AT373101	14	627
AT373586	16	289
AT373586	16	291
AT373586	16	629
AT373586	16	633
AT373925	1	701
AT374078	18	329
AT374260	10	645
AT374343	1	649
AT374479	21	627
AT374479	24	631
AT374499	1	313
AT374499	1	315
AT374689	3	321
AT374758	6	389
AT375303	1	639
AT375322	2	67
AT375322	3	75
AT375371	2	295
AT375371	2	299
AT375468	1	625
AT375551	1	447
AT375551	43	753
AT375553	1	473
AT375553	5	927
AT375570	1	443
AT375570	53	753
AT375572	1	441
AT375572	53	757
AT375582	1	493
AT375583	2	493
AT375600	1	445
AT375600	9	913
AT375600	14	927
AT375613	1	415
AT375617	1	421
AT375626	9	461
AT375674	52	639
AT375687	3	639
AT376003	5	627
AT376003	5	631
AT376173	4	703
AT376976	1	543
AT376977	1	549
AT376978	1	547
AT377825	1	505
AT377950	1	437
AT377950	17	439
AT378145	10	639
AT378146	2	639
AT378466	11	639
AT378862	2	283
AT379037	1	427
AT379037	38	429
AT379185	1	575
AT379185	2	577
AT379238	1	465
AT379244	10	703
AT379365	9	709
AT379617	18	659
AT379617	18	661
AT379617	19	663
AT379617	19	665
AT379708	10	295
AT379708	12	299
AT380135	1	643
AT380543	15	645
AT382007	19	945
AT382007	20	945
AT382007	56	949
AT382007	57	949
AT382007	22	953
AT382007	23	953
AT382708	1	91
AT383690	42	639
AT383705	47	639
AT383707	41	639
AT384190	32	961
AT384390	1	301
AT384390	1	303
AT384392	12	307
AT384540	1	331
AT384540	16	333
AT384588	1	849
AT384636	1	743
AT384636	1	745
AT384853	15	347
AT384853	10	349
AT384853	30	349
AT384853	1	51
AT384924	39	423
AT385039	10	561
AT385039	10	563
AT385039	13	565
AT385039	10	567
AT385153	4	849
AT385154	2	849
AT385265	12	743
AT385265	8	745
AT385528	1	703
AT385771	54	637
AT385896	14	327
AT386012	41	289
AT386012	41	629
AT386012	34	633
AT386013	4	295
AT386013	1	297
AT386038	12	293
AT386038	13	297
AT386160	11	359
AT386161	1	391
AT386169	1	619
AT386336	6	769
AT386337	5	769
AT386411	6	289
AT386411	6	291
AT386411	6	629
AT386411	6	633
AT386412	10	289
AT386412	10	291
AT386412	10	629
AT386412	10	633
AT386413	21	289
AT386413	27	629
AT386414	27	289
AT386414	21	629
AT386505	1	925
AT386606	6	309
AT386733	1	887
AT386800	1	569
AT386898	12	325
AT387105	31	349
AT387230	32	631
AT387282	44	637
AT387286	48	637
AT387527	27	635
AT387537	3	321
AT387538	3	321
AT387540	5	325
AT387544	5	325
AT387545	5	325
AT387624	1	313
AT387681	1	749
AT387837	28	635
AT387848	1	641
AT387962	1	611
AT387963	1	613
AT388200	1	605
AT388202	1	603
AT388288	1	593
AT388290	1	597
AT388291	1	591
AT388292	1	595
AT388328	9	339
AT388330	13	341
AT388332	14	341
AT388333	10	339
AT388342	1	431
AT388342	35	433
AT388473	1	653
AT388474	2	653
AT388475	3	653
AT388619	1	645
AT388665	5	611
AT388665	5	613
AT388666	6	611
AT388666	6	613

Índice numeríco, continuación

Ref.	Pos.	Página
AT388667	1	615
AT388668	7	611
AT388668	7	613
AT388669	15	613
AT388670	16	613
AT388671	2	615
AT388672	13	611
AT388673	14	611
AT388674	2	611
AT388674	2	613
AT388675	12	611
AT388675	14	613
AT388677	9	613
AT388678	3	611
AT388678	3	613
AT388679	9	611
AT388679	11	613
AT388680	10	611
AT388680	12	613
AT388684	14	585
AT389672	7	329
AT389791	1	921
AT389897	7	581
AT389897	7	583
AT389897	4	587
AT390131	1	923
AT390201	4	585
AT390922	1	51
AT391089	16	753
AT391470	34	627
AT391470	42	631
AT391758	17	751
AT391758	13	753
AT391759	14	753
AT391876	24	755
AT391876	4	757
AT391877	25	755
AT391877	3	757
AT391955	1	65
AT392107	3	933
AT392550	2	621
AT392550	2	637
AT392552	6	637
AT392657	16	333
AT392682	1	35
AT392682	1	37
AT392682	1	39
AT392682	1	45
AT392682	1	47
AT393132	16	627
AT393132	19	631
AT393180	1	383
AT393460	11	611
AT393460	13	613
AT393463	4	611
AT393463	4	613
AT393465	8	611
AT393465	10	613
AT393721	17	347
AT393829	7	347
AT393831	5	347
AT393835	4	102
AT394589	1	777
AT394717	21	659
AT394717	20	661
AT394717	21	663
AT394717	21	665
AT394774	4	65
AT394774	2	93
AT396810	5	649
AT396921	1	325
AT396922	13	325
AT396959	7	323
AT397015	40	295
AT397015	34	299
AT397149	39	289
AT397149	39	629
AT397150	46	289
AT397150	31	291
AT397150	48	629
AT397150	39	633
AT397345	2	93
AT397346	15	533
AT397418	59	637
AT397980	42	637
AT399073	17	57
AT399523	15	57
AT399832	1	711
AT399976	20	113
AT400041	1	87
AT400042	1	87
AT400190	2	59
AT400197	60	637
AT400513	1	617
AT400910	1	453
AT400910	1	455
AT401765	23	113
AT402058	12	321
AT402137	6	385
AT403002	1	753
AT403006	1	757
AT403074	20	751
AT403074	15	753
AT403096	1	957
AT403112	5	393
AT403133	39	753
AT403134	38	753
AT403838	41	295
AT403838	37	299
AT403849	43	295
AT403849	39	299
AT403940	36	627
AT403940	40	631
AT403941	10	627
AT403957	13	631
AT403959	17	803
AT403967	9	635
AT404529	2	435
AT404882	13	645
AT405364	2	95
AT406286	56	639
AT406302	7	619
AT406584	1	585
AT406585	2	589
AT406781	1	647
AT406782	5	647
AT406957	44	289
AT406957	44	629
AT406999	1	651
AT407078	1	577
AT407390	31	427
AT407513	1	863
AT407572	1	543
AT407622	1	545
AT407628	1	557
AT407630	1	559
AT408029	4	305
AT408029	4	307
AT408029	4	309
AT408661	1	913
AT408680	1	927
AT408903	1	675
AT408920	6	639
AT408967	1	527
AT408980	3	527
AT408982	4	527
AT408983	2	527
AT409008	5	527
AT409009	8	527
AT409010	9	527
AT409011	7	527
AT409012	6	527
AT409013	3	293
AT409013	6	297
AT409300	1	317
AT409300	1	319
AT409585	1	517
AT409586	1	519
AT409587	1	521
AT409588	1	523
AT409592	1	515
AT409748	25	291
AT409752	21	291
AT409756	26	633
AT409757	21	633
AT409790	11	321
AT410307	2	317
AT410307	6	319
AT410600	44	295
AT410600	40	299
AT411249	1	393
AT411255	9	393
AT411585	22	645
AT41188	2	397
AT41188	2	399
AT41188	3	401
AT412279	1	631
AT412931	5	399
AT412931	6	401
AT412932	5	397
AT412932	7	399
AT412932	8	401
AT413006	6	397
AT413196	2	571
AT413423	1	361
AT414430	4	407
AT414430	4	409
AT414430	5	411
AT414573	4	81
AT417808	15	577
AT417893	66	637
AT418078	38	639
AT418164	2	417
AT418164	4	423
AT421657	37	957
AT426539	25	639
AT43223	1	293
AT43223	4	297
AT44188	13	289
AT44188	23	289
AT44188	29	289
AT44188	43	289
AT44188	9	289
AT44188	13	291
AT44188	23	291
AT44188	27	291
AT44188	9	291
AT44188	13	629
AT44188	23	629
AT44188	29	629
AT44188	43	629
AT44188	9	629
AT44188	13	633
AT44188	23	633
AT44188	28	633
AT44188	36	633
AT44188	9	633
AT48016	32	829
AT56660	40	289
AT56660	40	629
AT73296	5	287
AT75311	40	553
AT75311	39	555
AT75769	1	435
AT82210	2	463
AT82210	7	913
AT82210	2	927
AT83174	7	775
AT83174	2	914
AT83174	3	915
AT83174	4	915
AT83174	16	929
AT85174	10	433
AU12450	3	313
AU12450	3	315
AU12450	22	779
AU12450	59	781
AZ43305	17	635
AZ71008	14	77
B14604	15	383
B153R	11	253
B177R	6	347
B177R	8	347
B3690R	7	331
B3690R	7	333
C11884	4	973
C11884	7	980
C16054	17	971
CB01484165	16	417

Índice numeríco, continuación

Ref.	Pos.	Página
CB01484165	19	423
CB11477187	5	599
CB11477187	8	601
CB11477188	44	417
CB11477188	38	423
CD16284	9	175
CD16284	11	263
CE19678	3	91
E12379	10	67
E12379	10	73
E12379	11	75
E50101	22	709
ER010632	11	637
F125909	17	665
F1430R	11	793
F1430R	11	993
F2863R	4	347
F2863R	6	857
F2863R	7	859
F37030242	4	689
F436023	6	77
F436023	9	81
F437061	3	933
FFSB103711	2	675
GY20126	9	417
GY20126	10	423
H113924	9	331
H121168	34	727
H121168	34	729
H121168	34	731
H129201	13	831
H135156	29	727
H135156	32	729
H135156	32	731
H140456	19	851
H141123	7	679
H141836	8	709
H145175	4	977
H145175	4	993
H151328	3	983
H151542	16	795
H151594	3	793
H151641	6	983
H151830	18	973
H151831	17	973
H151894	2	980
H152202	16	983
H152203	8	793
H152203	6	795
H152203	16	798
H152203	6	975
H152203	8	977
H152203	8	993
H152204	10	973
H152205	13	980
H152795	9	973
H152796	11	980
H153722	44	293
H153722	43	297
H154404	17	977
H154404	18	993
H155419	3	975
H155420	19	973
H155423	5	973
H155540	6	973
H155540	8	980
H155543	14	973
H155543	3	980
H156929	12	980
H157081	13	973
H157898	17	983
H158090	11	983
H158676	7	801
H158947	15	980
H159941	2	795
H162312	6	801
H164464	5	980
H164925	10	801
H168275	12	983
H169161	16	973
H169690	4	311
H170216	11	795
H170216	11	975
H170216	13	977
H170216	21	983
H170538	13	795
H170538	10	983
H170539	5	793
H170539	14	975
H173199	14	801
H173205	4	801
H173206	8	801
H173207	9	801
H173411	33	921
H173411	30	923
H177854	4	798
H180103	13	793
H180103	13	993
H180402	5	983
H180431	3	973
H180431	6	980
H180787	12	795
H180787	12	975
H180787	14	977
H180787	22	983
H180927	6	798
H180965	14	798
H181114	14	793
H181114	14	993
H206859	15	793
H206859	15	993
H207250	1	377
H208987	9	793
H208987	7	795
H208987	7	975
H208987	9	977
H208987	9	993
H209712	1	973
H216169	26	327
H217849	25	327
H224072	43	417
H224072	37	423
H224073	12	401
H224073	17	417
H224073	20	423
H224073	8	429
H224073	20	433
H224073	21	971
H226340	14	439
H23125	3	129
H23125	1	222
H23196	10	383
H77698	4	283
H77698	11	363
H77698	9	397
H77698	10	399
H77698	4	413
H77698	7	417
H77698	8	423
H77698	4	429
H77698	21	433
H77698	5	435
H77698	15	447
H77698	26	461
H77698	14	465
H77698	10	473
H77698	19	585
H77698	6	619
H77698	42	627
H77698	16	659
H77698	15	661
H77698	27	691
H77698	45	751
H77698	36	753
H77698	23	777
H77698	31	779
H77698	34	781
H77698	24	785
H77698	19	849
H77698	5	91
H77698	37	939
H77698	15	941
H77698	29	947
H77698	32	949
H77698	2	957
H77698	13	959
H80753	2	301
H80753	2	303
H81744	23	345
H81744	18	55
H81744	18	57
H85092	4	621
HC10929	6	793
HC10929	6	993
HC10931	4	795
HC10931	4	975
HC10931	6	977
HC10936	14	983
HXE33527	29	377
J16931	5	361
JD10063	5	71
JD10229	10	53
JD10249	23	79
JD10373	2	921
JD10373	2	923
JD27	7	45
JD27	5	47
JD27	7	49
JD37406	3	105
JD37406	3	107
JD37406	16	109
JD37406	16	111
JD37406	3	113
JD5717	1	369
JD5717	1	379
JD5750	14	565
JD5750	12	567
JD5750	8	569
JD5761	1	367
JD5761	2	377
JD5836	2	367
JD5836	3	377
JD5920	5	363
JD5939	3	367
JD5939	4	377
JD5944	3	327
JD5944	4	367
JD5944	5	377
JD5944	2	641
JD7797	9	67
JD7797	19	727
JD7797	10	75
JD7797	2	93
JD7797	3	93
JD7798	3	867
JD7799	14	749
JD7801	7	67
JD7801	8	75
JD7838	9	73
JD7844	19	727
JD7844	28	727
JD7844	22	729
JD7844	22	731
JD8161	10	53
K1010950	1	687
K40006	18	727
K40006	21	729
K40006	21	731
KV11305	2	787
KV14216	58	729
KV14216	58	731
KV22609	4	693
KV22609	31	751
KV22609	21	777
KV22609	2	779
KV22609	1	781
KV25678	3	925
L100802	19	289
L100802	2	289
L100802	19	291
L100802	2	291
L100802	19	629
L100802	2	629
L100802	19	633
L100802	2	633
L101283	64	329
L101689	16	77
L101690	16	77
L110233	14	77

Índice numeríco, continuación

Ref.	*Pos.*	*Página*
L112203	16	77
L112204	16	77
L112205	16	77
L112206	16	77
L112207	16	77
L112208	16	77
L112209	16	77
L112210	16	77
L112211	16	77
L112212	16	77
L112213	16	77
L112214	16	77
L112215	16	77
L112216	16	77
L112217	16	77
L112218	16	77
L112219	16	77
L112220	16	77
L112221	16	77
L112222	16	77
L151281	16	77
L151282	16	77
L151283	16	77
L151284	16	77
L151285	16	77
L151286	16	77
L151287	16	77
L151288	16	77
L152999	19	115
L152999	1	125
L152999	4	125
L152999	5	125
L153002	18	105
L2646N	7	327
L35714	10	87
L40276	19	79
L40317	26	79
L40997	16	77
L40998	16	77
L40999	16	77
L41000	16	77
L41001	16	77
L41002	16	77
L41003	16	77
L41004	16	77
L41005	16	77
L4694T	7	745
L4694T	4	785
L75379	2	667
L75379	2	669
L77096	3	105
L77096	3	107
L77096	16	109
L77096	16	111
L77096	3	113
LVA15613	14	415
LVA15613	10	421
M1036T	27	761
M1036T	33	765
M1036T	2	769
M1036T	22	783
M115279	40	423
M115279	1	449
M115279	1	477
M115279	1	479
M115279	1	481
M115279	1	483
M115279	1	485
M115279	1	487
M115279	1	489
M115279	1	491
M1340T	26	611
M1340T	28	613
M135512	37	429
M135512	20	431
M135512	34	433
M135646	18	957
M142541	21	329
M151817	8	581
M151817	8	583
M158004	42	329
M159447	43	329
M359T	44	829
M359T	12	831
M40333	5	385
M40333	5	389
M40569	10	857
M40569	15	857
M40569	13	859
M40569	6	859
M41029	6	257
M41029	26	349
M4125T	5	801
M4237T	13	983
M47031	25	611
M47031	27	613
M67899	46	639
M68954	22	761
M68954	26	765
M68954	23	783
M68954	4	827
M68954	10	829
M68954	10	831
M68954	12	833
M68954	18	835
M68954	14	837
M68954	13	839
M68954	5	841
M68954	10	843
M68954	17	845
M84972	6	581
M84972	4	583
M84972	7	591
M84972	7	593
M84972	5	595
M84972	5	597
M84972	36	635
M86877	27	875
M86877	8	953
M87534	26	829
M87534	13	833
M87534	7	837
M87534	6	841
M87534	12	845
M87534	8	921
M87534	8	923
M87571	5	703
M87733	10	271
MT2485	46	295
MT2485	42	299
MT2485	7	393
MT2485	6	443
MT2485	2	529
MT2485	2	531
MT2485	3	537
MT2485	4	537
MT2485	7	709
MT2485	29	751
MT2485	2	753
MT2485	33	753
MT2485	15	921
MT2485	15	923
N105572	10	851
N112006	14	321
N112006	13	323
N112006	19	323
N119316	5	65
N119316	4	93
N119323	5	93
N119479	15	845
N189220	26	691
N207956	34	329
N209864	32	329
N221912	15	623
N231749	14	53
N30405	6	327
N370375	46	417
N380408	3	395
N380408	11	401
N380408	28	429
N380408	17	433
P45750	11	801
PE11281	1	281
PE11282	1	221
PF13564	2	706
PF81399	5	706
PF81427	1	713
PF81429	4	706
PF81438	1	706
PF81438	3	706
PG200131	4	102
PG200271	1	51
PG200327	1	95
PG202102	1	51
PS-B-15	21	323
PS-B-15	22	323
PS-B-17	29	329
PS-B-17	30	329
R100377	3	405
R10093	9	897
R101225	10	153
R101225	13	245
R104554	1	125
R104554	4	125
R104555	1	125
R104555	5	125
R104556	1	125
R104556	5	125
R104557	4	125
R104557	5	125
R104558	13	101
R104558	4	125
R104558	5	125
R104558	27	97
R104592	20	165
R106829	4	263
R106831	5	263
R107731	11	171
R107731	11	259
R110531	1	230
R111137	5	253
R111234	34	929
R111235	1	765
R111235	33	929
R111238	22	889
R111238	25	893
R111238	25	905
R111238	26	909
R111493	1	775
R11151	25	761
R11151	32	765
R11151	14	769
R11151	24	783
R113023	17	329
R113023	13	659
R113023	16	661
R113023	1	663
R113023	10	663
R113023	10	665
R113050	15	627
R113050	35	631
R113308	5	571
R114023	11	327
R114082	7	169
R114193	13	153
R114193	4	249
R114194	11	153
R114194	12	245
R115119	9	79
R115250	1	140
R115250	1	234
R115299	10	163
R115299	12	165
R115299	11	251
R115299	6	253
R115350	28	627
R115350	31	631
R116031	37	135
R116078	3	163
R116078	6	251
R116115	10	278
R116296	5	130
R116296	5	223
R116386	1	245
R116466	8	165
R116466	3	253
R116515	16	175
R116515	18	263
R117721	49	637

Índice numeríco, continuación

Ref.	Pos.	Página
R117892	3	599
R117892	3	601
R119874	9	165
R119874	7	253
R120160	38	637
R120332	16	923
R120467	2	147
R120467	2	239
R120631	2	166
R120631	2	255
R120636	12	153
R120636	3	249
R120637	8	163
R120637	3	251
R120638	2	172
R120638	2	260
R120639	4	163
R120639	4	251
R120641	6	245
R120757	54	329
R121036	16	249
R121039	6	132
R121039	6	225
R121043	4	253
R121079	9	71
R121376	6	172
R121376	6	260
R121411	12	249
R121424	11	249
R121593	3	68
R121594	6	68
R121897	1	224
R122218	15	69
R122267	15	289
R122267	15	291
R122267	15	629
R122267	15	633
R122270	2	277
R123161	8	171
R123161	8	259
R123174	5	245
R123178	5	257
R123226	10	157
R123226	12	161
R123226	11	235
R123226	19	249
R123226	20	249
R123226	23	249
R123271	2	171
R123271	2	259
R123273	4	246
R123323	8	235
R123324	10	235
R123352	4	139
R123352	4	233
R123396	2	154
R123417	4	161
R123417	15	249
R123417	20	249
R123417	23	249
R123501	7	177
R123501	7	265
R123513	4	171
R123513	4	259
R123521	3	133
R123521	3	226
R123558	3	130
R123558	3	223
R123561	5	166
R123562	5	166
R123563	6	166
R123564	6	166
R123565	12	171
R123565	12	259
R123570	11	183
R123570	6	271
R123572	10	183
R123574	4	129
R123574	2	222
R123575	5	129
R123575	3	222
R123584	14	245
R123593	18	181
R123593	1	269
R123616	3	143
R123616	3	237
R123960	8	257
R124347	3	497
R125223	40	637
R125461	19	383
R127657	27	295
R127657	23	299
R128415	8	157
R128662	1	305
R128662	1	307
R128662	1	309
R130576	1	213
R130912	8	245
R131182	19	165
R131182	18	253
R131206	11	245
R131283	14	153
R131283	5	249
R131425	8	253
R131425	9	253
R131769	4	132
R131769	4	225
R132168	2	277
R132518	4	165
R132518	23	253
R133295	3	224
R133303	2	163
R133303	7	251
R133405	5	246
R134098	5	311
R134518	3	153
R134518	3	245
R134527	2	245
R134920	8	135
R134920	3	208
R135660	4	148
R135660	4	240
R135918	8	132
R135918	7	166
R135918	8	225
R135918	8	255
R136052	10	148
R136052	10	240
R136475	4	153
R136475	4	245
R136495	4	130
R136495	4	223
R136508	40	627
R136516	1	249
R136516	10	249
R140070	13	69
R170990	13	659
R170990	16	661
R170990	10	663
R170990	10	665
R183409	35	627
R183409	37	627
R183409	41	631
R183409	43	631
R183409	61	637
R183410	8	637
R183411	7	637
R183412	67	637
R184640	25	923
R191781	5	293
R191781	8	297
R191781	12	623
R201796	28	585
R201796	12	589
R204271	4	68
R206883	3	287
R221354	10	347
R223848	16	347
R223856	16	347
R223861	16	347
R225971	11	293
R225971	42	293
R225971	12	297
R237815	12	327
R26081	13	849
R26125	13	175
R26125	16	263
R26287	55	295
R26287	62	295
R26287	54	299
R26287	59	299
R26287	18	383
R26375	2	335
R26375	12	337
R26375	16	337
R26375	6	337
R26375	20	347
R26375	3	359
R26375	44	691
R26375	2	703
R26375	3	705
R26375	12	751
R26375	16	751
R26375	43	751
R26375	7	751
R26375	11	753
R26375	22	753
R26375	31	753
R26375	20	755
R26375	7	755
R26375	12	777
R26375	20	777
R26375	16	779
R26375	37	779
R26375	38	779
R26375	18	781
R26375	42	781
R26375	55	781
R26375	20	785
R26375	28	875
R26375	20	933
R26375	4	953
R26375	18	957
R26375	20	957
R26375	25	961
R26375	1	969
R26448	7	339
R26448	10	341
R26448	7	341
R26448	3	351
R26448	6	355
R26448	7	63
R26448	11	691
R26448	36	727
R26448	49	727
R26448	36	729
R26448	49	729
R26448	36	731
R26448	40	731
R26448	20	739
R26448	23	739
R26448	17	755
R26448	22	755
R26448	4	755
R26448	10	757
R26448	49	757
R26448	29	875
R26448	3	917
R26448	3	919
R26448	11	925
R26448	7	931
R26448	26	953
R26448	10	961
R26448	12	961
R26448	16	961
R26448	20	961
R26448	22	961
R26448	3	961
R26448	7	961
R26448	10	967
R26448	7	967
R26448	8	971
R26552	17	349
R26650	10	165
R26773	2	867
R26871	41	585
R26871	20	589
R26871	11	849
R26871	7	853

Índice numeríco, continuación

Ref.	Pos.	Página
R26906	7	175
R26906	8	175
R26906	10	263
R26906	26	293
R26906	26	297
R26906	4	349
R26906	5	359
R26906	7	383
R26906	19	691
R26906	40	751
R26906	9	769
R26906	15	771
R26906	22	773
R26906	11	775
R26906	9	777
R26906	28	779
R26906	29	779
R26906	42	779
R26906	43	779
R26906	33	781
R26906	47	781
R26906	3	887
R26906	21	889
R26906	24	893
R26906	8	897
R26906	24	905
R26906	25	909
R26906	22	933
R26906	4	933
R26906	3	935
R26906	3	937
R26906	30	939
R26906	10	941
R26906	14	943
R26906	18	943
R26906	2	945
R26906	6	945
R26906	9	945
R26906	39	947
R26906	43	947
R26906	39	949
R26906	43	949
R26906	46	949
R26906	7	951
R26906	25	953
R26906	2	955
R26906	6	955
R26906	9	955
R26906	2	963
R26906	1	965
R26906	3	971
R27175	1	939
R27175	1	941
R27175	53	947
R27175	19	949
R27434	14	849
R27474	18	691
R27474	9	941
R27474	1	963
R27474	2	965
R28782	9	335
R28782	10	337
R28782	3	63
R28811	2	133
R28811	2	226
R28962	29	299
R29463	3	95
R29936	2	293
R29936	4	293
R29936	5	297
R29936	7	297
R29936	29	691
R29936	36	691
R29936	4	691
R29936	3	695
R29936	3	697
R29936	6	697
R30903	25	889
R30903	10	893
R30903	5	895
R30903	26	905
R30903	16	909
R30903	16	911
R315012	35	289
R315012	30	291
R315012	35	629
R315012	33	633
R31631	54	295
R31631	61	295
R31631	53	299
R31631	58	299
R31631	17	383
R32214	13	253
R34557	5	183
R34557	7	627
R34557	7	631
R34766	22	383
R36424	20	327
R39112	3	703
R39503	16	183
R39554	29	417
R39554	29	423
R39741	1	287
R40445	20	627
R40445	23	631
R41440	13	577
R41440	37	585
R41440	16	589
R43409	6	175
R43409	8	263
R43696	6	269
R44165	25	417
R44302	16	285
R44302	50	293
R44302	51	293
R44302	64	295
R44302	49	297
R44302	61	299
R44302	3	311
R44302	21	321
R44302	22	321
R44302	23	323
R44302	24	323
R44302	14	325
R44302	22	327
R44302	60	329
R44302	61	329
R44302	13	339
R44302	16	341
R44302	16	359
R44302	12	383
R44302	10	385
R44302	11	389
R44302	2	393
R44302	3	413
R44302	55	417
R44302	50	423
R44302	15	429
R44302	2	429
R44302	2	433
R44302	8	433
R44302	10	439
R44302	2	439
R44302	7	441
R44302	7	443
R44302	3	457
R44302	15	461
R44302	7	469
R44302	7	471
R44302	27	533
R44302	9	575
R44302	10	577
R44302	19	611
R44302	21	613
R44302	8	623
R44302	26	627
R44302	29	631
R44302	53	727
R44302	11	743
R44302	16	745
R44302	34	755
R44302	27	757
R44302	59	757
R44302	10	89
R44302	12	899
R44302	10	901
R44302	12	903
R44302	5	913
R44302	18	925
R44302	19	927
R44302	10	933
R44302	18	971
R44342	21	417
R44342	24	423
R46528	7	761
R46528	7	765
R46528	25	783
R46528	42	829
R46919	36	293
R46919	33	297
R46919	2	339
R46919	2	341
R46919	3	353
R46919	34	751
R46919	38	755
R46919	15	757
R46919	4	777
R46919	9	779
R46919	10	781
R46919	15	785
R46919	30	875
R46919	13	937
R46919	10	939
R46919	30	941
R46919	33	945
R46919	30	947
R46919	33	949
R46919	17	953
R46973	6	67
R46973	5	73
R46973	7	75
R48523	19	349
R48568	1	313
R48685	7	165
R48685	4	166
R48767	3	257
R49921	13	933
R500096	1	133
R500096	1	226
R500265	9	251
R500270	2	246
R500271	3	246
R500320	8	307
R500320	7	309
R500321	4	277
R50034	12	347
R500374	9	191
R500374	3	278
R500596	2	230
R500649	2	224
R500650	6	163
R501124	8	169
R501124	1	217
R501124	9	257
R501130	2	235
R501144	9	235
R501228	11	157
R501428	14	177
R501428	14	265
R501472	4	137
R501472	5	230
R502079	10	307
R502079	9	309
R502175	3	192
R502175	3	279
R502329	2	192
R502329	2	279
R502511	3	205
R502513	5	191
R502513	7	278
R502541	39	135
R502604	2	158
R502604	2	247
R502725	3	158
R502725	3	247
R502755	4	169
R502811	15	177
R502811	15	265
R502814	1	235

Índice numeríco, continuación

Ref.	Pos.	Página
R503449	1	132
R503449	1	225
R504534	22	253
R504576	1	153
R504577	36	135
R504614	8	153
R504725	1	249
R504725	10	249
R504734	2	161
R504843	7	153
R504849	1	165
R504849	1	253
R505462	1	249
R505462	10	249
R505472	14	229
R505567	3	131
R505609	3	166
R505609	3	255
R50636	1	413
R50636	41	753
R50636	4	913
R50636	18	927
R515040	2	131
R515408	5	153
R515454	17	135
R515494	6	153
R515588	2	238
R516125	32	135
R516623	6	188
R516623	4	277
R516647	11	135
R516647	5	208
R516648	1	131
R516679	2	183
R517471	7	187
R517471	6	275
R519025	9	157
R519779	4	222
R52006	5	35
R52006	6	37
R52006	5	39
R52006	5	41
R52006	5	45
R52006	6	47
R52006	5	49
R520130	1	249
R520130	10	249
R520132	1	249
R520132	10	249
R520139	2	153
R520632	6	183
R520813	9	135
R520896	6	129
R521159	21	135
R521439	3	144
R521439	1	238
R521493	4	139
R521493	4	233
R522409	2	129
R522498	23	135
R522512	1	196
R522554	1	144
R522621	6	165
R522630	2	135
R522679	8	183
R522780	2	141
R522781	2	157
R522899	2	181
R522899	4	208
R522907	28	161
R523061	1	188
R523233	2	151
R523233	2	243
R523372	15	183
R523372	2	271
R523499	12	135
R523499	6	208
R523925	7	129
R524106	2	144
R524234	29	135
R524468	7	129
R524480	5	222
R524516	6	177
R524516	6	265
R524517	2	178
R524517	2	266
R526945	25	161
R528387	12	253
R52921	22	553
R52921	14	555
R529416	3	171
R529416	3	259
R529725	14	181
R533838	6	148
R533838	6	240
R533839	8	148
R533839	8	240
R534091	15	175
R54114	5	169
R54123	1	287
R54228	13	229
R54228	15	229
R54511	6	287
R54565	10	171
R54565	10	259
R55326	6	687
R55453	38	135
R59754	20	323
R61467	2	132
R61467	2	225
R61871	3	139
R61871	3	233
R63548	1	183
R63548	10	271
R63548	9	271
R63548	9	771
R63548	16	773
R63548	34	889
R63548	32	893
R63548	33	905
R63548	6	907
R63548	30	909
R64059	14	833
R64059	4	837
R64059	8	841
R65563	14	761
R65563	28	765
R65563	26	783
R65563	13	785
R65563	16	827
R65563	43	829
R65563	7	829
R65563	36	831
R65563	15	833
R65563	13	835
R65563	12	837
R65563	11	839
R65563	14	841
R65563	9	843
R65563	7	845
R65563	8	847
R71228	11	161
R71228	18	249
R72328	1	147
R72328	3	239
R72659	4	147
R72659	4	239
R72853	50	295
R72853	49	299
R72855	9	803
R73975	46	293
R73975	15	97
R74012	20	181
R74012	12	269
R75403	3	59
R75404	3	59
R75405	3	59
R75834	3	59
R76477	27	739
R76477	32	955
R77175	17	961
R77476	32	415
R77479	25	415
R77479	15	421
R77480	9	415
R78035	27	417
R78035	28	423
R78052	2	437
R78053	5	415
R78053	4	421
R78053	23	427
R78053	7	431
R78053	3	437
R78053	3	447
R78053	13	461
R78053	3	465
R78053	3	473
R78053	45	753
R78053	8	927
R78055	33	415
R78055	22	421
R79033	2	685
R79060	1	765
R79101	12	793
R79101	12	993
R80135	2	130
R80135	2	223
R80136	1	130
R80136	1	223
R81275	3	137
R81275	4	137
R81275	5	230
R81275	6	230
R81777	8	983
R81797	7	983
R81864	9	795
R81864	9	975
R81864	11	977
R81864	19	983
R82198	7	77
R82198	8	81
R85363	17	175
R85363	2	205
R85363	17	263
R85687	4	175
R85687	3	263
R88246	12	295
R88246	14	299
R89944	1	176
R89944	1	264
R90692	5	175
R90692	2	263
R91360	40	135
R91889	11	175
R91889	13	263
R92097	7	271
R94102	6	35
R94102	5	37
R94102	6	39
R94102	6	41
R94102	6	45
R94102	7	47
R94102	6	49
R97061	7	181
R97185	17	165
R97185	5	172
R97185	10	253
R97185	5	260
R97490	3	175
R97491	3	175
R97492	5	175
R97493	5	175
R98062	3	175
R98062	7	263
R98063	2	175
R98063	6	263
RE12363	40	415
RE12363	28	421
RE12363	26	427
RE12363	21	431
RE12363	6	437
RE12363	11	447
RE12363	21	461
RE12363	8	473
RE12363	52	753
RE12363	13	927
RE12363	7	927
RE12365	3	415
RE12365	24	421

Índice numeríco, continuación

Ref.	Pos.	Página
RE150943	23	293
RE150943	24	297
RE157329	63	637
RE167207	6	187
RE190139	17	663
RE19797	5	229
RE19799	10	229
RE20345	9	983
RE217551	3	533
RE223627	40	293
RE223627	39	297
RE227953	17	665
RE265545	11	659
RE265545	17	663
RE283957	9	637
RE284680	3	627
RE284680	3	631
RE289629	11	661
RE289629	17	665
RE31617	14	175
RE31617	15	263
RE321101	11	659
RE321101	17	663
RE321106	11	661
RE321106	17	665
RE40048	8	317
RE40048	5	319
RE40049	5	579
RE42139	2	287
RE42713	20	165
RE42713	2	253
RE43497	35	417
RE43637	1	459
RE44574	1	194
RE45896	5	68
RE46534	2	459
RE46534	5	461
RE46684	7	137
RE46684	6	157
RE46684	4	235
RE46685	7	139
RE46685	1	143
RE46685	13	161
RE46685	7	233
RE46685	1	237
RE46685	22	249
RE46686	3	157
RE46686	4	177
RE46686	13	181
RE46686	4	265
RE46686	9	269
RE46686	12	323
RE46687	17	161
RE46687	8	177
RE46687	8	265
RE46734	23	415
RE47392	1	125
RE47392	5	125
RE47393	4	125
RE47393	5	125
RE48786	2	229
RE49778	26	533
RE500002	7	257
RE500137	1	133
RE500137	1	226
RE500448	9	163
RE500448	10	251
RE500449	1	163
RE500449	10	251
RE500576	11	181
RE500576	13	383
RE500608	6	169
RE502173	4	181
RE502446	1	163
RE502446	11	163
RE502446	10	251
RE502446	2	251
RE502447	12	163
RE502447	9	163
RE502447	1	251
RE502447	10	251
RE504233	6	246
RE504302	1	196
RE504543	6	191
RE504543	6	278
RE504564	2	191
RE504564	4	278
RE504638	1	255
RE504836	12	191
RE504836	8	278
RE504914	4	172
RE504914	4	260
RE505232	3	191
RE505232	12	278
RE505264	9	307
RE505264	8	309
RE505501	13	165
RE505501	9	253
RE505840	1	161
RE505980	5	161
RE505980	6	161
RE505980	7	161
RE505980	8	161
RE505980	9	161
RE505981	23	249
RE506195	1	166
RE507595	1	195
RE507595	22	253
RE507646	9	229
RE507647	8	229
RE507648	7	229
RE507649	4	229
RE507807	22	165
RE507852	3	169
RE507852	1	196
RE507852	4	257
RE507920	1	257
RE508185	2	165
RE508185	15	253
RE508317	6	171
RE508317	6	259
RE508489	8	153
RE508561	1	196
RE508566	3	161
RE508566	14	249
RE508716	1	229
RE508742	2	137
RE508932	7	245
RE508987	1	191
RE509031	6	243
RE509794	5	243
RE515314	16	249
RE515314	20	249
RE515636	18	135
RE515815	3	269
RE516280	2	139
RE516280	2	233
RE516335	17	135
RE516336	28	135
RE51650	7	243
RE51650	3	323
RE516512	8	151
RE516512	4	243
RE516553	5	151
RE516553	4	243
RE516999	30	135
RE517370	34	135
RE517370	20	161
RE517370	7	249
RE517382	4	243
RE518087	13	229
RE518097	3	188
RE518097	5	277
RE519144	4	187
RE519144	4	275
RE520539	5	222
RE52087	4	317
RE52087	8	319
RE520929	16	135
RE520930	19	135
RE521531	7	183
RE522076	1	236
RE52242	7	191
RE52242	1	278
RE522878	6	151
RE523464	6	181
RE524220	9	181
RE524227	3	132
RE524227	3	225
RE525016	1	187
RE525458	1	175
RE525782	21	181
RE525802	4	151
RE526588	2	453
RE526692	15	135
RE526693	14	135
RE526834	9	151
RE526834	4	243
RE526873	18	271
RE527039	5	199
RE52722	3	187
RE52722	3	275
RE52722	1	439
RE527456	10	175
RE527528	26	135
RE527843	1	169
RE527843	1	199
RE527843	2	199
RE527843	5	199
RE527844	4	199
RE527858	1	129
RE527858	5	135
RE528096	7	135
RE528588	4	135
RE528588	2	208
RE528742	8	129
RE529843	11	269
RE529914	3	181
RE529916	8	181
RE530105	1	135
RE530299	4	321
RE530299	7	325
RE530681	11	271
RE531264	7	269
RE532238	6	165
RE532238	1	200
RE532628	2	455
RE532653	1	157
RE532713	1	203
RE532713	1	219
RE532715	1	217
RE532716	1	165
RE532716	1	219
RE532842	1	204
RE532938	9	249
RE532992	1	204
RE532992	1	205
RE532992	1	217
RE532992	1	219
RE533938	16	181
RE534109	27	135
RE534311	10	181
RE534511	20	181
RE534606	13	183
RE535344	3	183
RE535719	3	135
RE537508	1	405
RE537515	2	148
RE537515	2	240
RE537834	23	165
RE538097	23	161
RE538097	28	249
RE539094	1	207
RE539702	7	148
RE539702	7	240
RE539872	3	321
RE539896	3	176
RE539896	3	264
RE540550	1	142
RE541420	12	191
RE541921	3	323
RE541922	3	323
RE544262	24	135
RE544263	25	135
RE544393	3	323
RE545631	3	323
RE546575	4	271
RE546783	10	135
RE546783	1	208

Índice numeríco, continuación

Ref.	Pos.	Página
RE547064	2	176
RE547064	2	264
RE547827	1	171
RE547827	1	259
RE54885	1	271
RE548942	9	183
RE549138	3	148
RE549138	3	240
RE549229	2	148
RE549229	2	240
RE552338	3	230
RE56098	18	295
RE56098	17	299
RE56369	12	153
RE56369	3	249
RE56403	21	253
RE56690	10	177
RE56690	10	265
RE57234	1	263
RE57471	15	69
RE57472	17	69
RE57619	2	139
RE57619	2	233
RE57836	1	184
RE59545	5	139
RE59545	5	233
RE59702	..	277
RE59801	4	222
RE60005	12	175
RE60005	14	263
RE60029	19	181
RE60029	8	269
RE60071	5	137
RE60071	7	230
RE60854	7	151
RE60854	4	243
RE61812	1	275
RE63674	14	165
RE63751	17	97
RE65165	5	166
RE65165	1	209
RE65165	10	255
RE65165	6	255
RE65168	6	166
RE65168	1	210
RE65168	4	255
RE65168	5	255
RE65168	7	255
RE65908	9	169
RE65908	1	211
RE65908	10	257
RE65909	1	212
RE65911	1	213
RE65912	1	214
RE65978	14	183
RE65978	3	271
RE65978	9	383
RE66153	1	246
RE66334	1	154
RE67231	11	177
RE67231	11	265
RE67238	6	130
RE67238	2	177
RE67238	10	191
RE67238	6	223
RE67238	2	265
RE67238	5	278
RE67239	30	249
RE67240	8	130
RE67240	8	223
RE68748	3	229
RE69243	1	158
RE69243	1	247
RE70401	4	222
RE70536	..	277
RE71255	20	165
RE71255	2	253
RE71255	12	263
RE71255	1	276
RE71256	5	148
RE71256	5	240
SE501096	7	257
SE501101	2	229
SE501155	18	271
SE501235	13	229
SE501579	1	263
SE501609	5	161
SE501610	23	249
SE501654	1	255
SE501656	1	166
SE501808	1	175
SE501814	4	172
SE501814	4	260
SE501815	1	195
SE501815	22	253
SE501817	6	165
SE501817	1	200
SE501916	26	135
SE501928	10	135
SE501928	1	208
SE502881	6	403
T100787	8	565
T101807	4	535
T101807	11	861
T102934	21	691
T102934	8	941
T102934	30	949
T105740	50	553
T105740	47	555
T105740	60	639
T105773	36	751
T105773	13	777
T105773	12	779
T105773	14	781
T105773	11	943
T105773	10	945
T105773	44	947
T105773	47	949
T105773	19	951
T105774	31	875
T105774	16	933
T105774	3	953
T105774	8	967
T105774	16	971
T105988	7	865
T107029	23	939
T107029	38	939
T107029	31	941
T107116	9	389
T107117	9	385
T107117	10	389
T107887	1	765
T107887	12	771
T107887	19	773
T107887	31	889
T107887	17	891
T107887	33	893
T107887	30	905
T107887	9	907
T107887	27	909
T11234	4	670
T11234	9	673
T113128	7	65
T113128	6	93
T113570	20	97
T115030	5	670
T115030	8	673
T116119	36	329
T116290	7	69
T116416	1	97
T116416	19	97
T118681	10	771
T118681	17	773
T118681	18	775
T118681	11	889
T118681	33	889
T118681	15	891
T118681	35	893
T118681	27	895
T118681	10	905
T118681	32	905
T118681	7	907
T118681	29	909
T118681	2	911
T118681	8	911
T118681	32	929
T118683	19	769
T118685	5	887
T118685	18	889
T118685	8	891
T118685	15	893
T118685	11	895
T118685	10	897
T118685	21	905
T118685	20	907
T118685	20	909
T118685	20	911
T118692	16	771
T118692	23	773
T118692	12	775
T118693	14	771
T118693	21	773
T118693	10	775
T118694	13	771
T118694	20	773
T118694	9	775
T118695	4	883
T118695	4	914
T118695	5	915
T118697	4	883
T118697	5	915
T118708	23	771
T118709	25	771
T118711	26	771
T118712	27	771
T118715	21	771
T118799	28	771
T118808	21	769
T118808	16	775
T118808	27	889
T118808	12	891
T118808	19	893
T118808	16	895
T118808	11	929
T118866	23	775
T118866	6	889
T118866	20	895
T118866	5	905
T118866	2	911
T118866	3	911
T118866	38	929
T118867	22	775
T118867	7	889
T118867	21	895
T118867	6	905
T118867	2	911
T118867	4	911
T118867	39	929
T118879	14	775
T118884	24	771
T119564	14	673
T119912	1	507
T119912	1	509
T119912	1	511
T119912	1	513
T119912	1	517
T119912	1	519
T119912	1	521
T119912	1	523
T119912	4	67
T119912	2	73
T119912	5	75
T121288	2	385
T121288	2	389
T121474	2	853
T122075	13	177
T122075	13	265
T122389	37	289
T122389	37	629
T125808	4	831
T12582	10	795
T12582	10	975
T12582	12	977
T12582	20	983
T126052	32	875
T126052	17	939
T126052	2	947
T126052	16	953
T126058	36	947

Índice numeríco, continuación

Ref.	*Pos.*	*Página*
T126299	4	397
T126299	4	399
T126299	5	401
T126299	6	623
T127401	35	929
T127437	6	979
T128437	2	670
T128437	12	673
T128533	9	727
T128533	10	729
T128533	12	729
T128533	10	731
T128533	12	731
T128538	9	731
T129165	8	385
T129165	8	389
T129165	10	393
T133291	6	607
T133291	6	609
T133291	14	745
T133291	6	785
T133291	1	827
T133674	14	553
T133674	25	555
T133674	32	831
T134530	7	575
T134530	4	581
T134530	3	595
T134530	3	597
T134881	11	773
T134895	1	681
T134895	2	683
T135583	47	553
T135583	44	555
T135675	6	551
T135675	28	553
T135675	3	555
T135675	30	569
T13630	5	331
T13630	3	333
T137790	2	369
T137790	1	371
T137790	17	377
T13814	62	637
T140211	7	73
T140211	8	77
T140328	20	761
T140328	8	761
T140328	12	765
T140328	14	765
T140328	20	765
T140328	16	783
T140328	9	783
T140328	7	785
T140328	14	827
T140328	6	829
T140328	18	831
T140328	22	831
T140328	8	833
T140328	15	837
T140328	12	839
T140328	12	841
T140328	5	843
T140328	5	845
T140328	7	847
T14050	5	269
T140523	5	813
T14065	2	798
T140699	3	883
T140699	6	914
T140699	7	915
T140700	3	883
T140700	7	915
T14083	2	361
T140924	8	397
T140924	9	399
T140924	9	401
T141126	30	831
T141234	4	855
T143169	13	627
T143169	16	631
T143596	2	415
T143596	2	421
T143802	2	731
T146097	3	369
T146097	2	371
T146098	1	375
T146099	1	373
T146102	9	148
T146102	9	240
T146104	9	148
T146104	9	240
T146104	2	373
T146106	9	148
T146106	9	240
T146106	2	375
T146515	9	148
T146515	9	240
T146516	9	148
T146516	9	240
T146757	8	803
T147070	3	495
T147269	15	53
T147296	7	723
T148182	10	803
T148313	2	495
T148409	5	495
T148409	8	495
T148409	1	751
T148409	3	753
T148409	12	755
T148409	19	757
T148409	1	791
T148409	12	861
T148409	3	863
T148409	4	871
T148409	4	873
T148410	7	495
T148410	9	495
T148410	2	497
T148410	1	501
T148410	6	595
T148410	5	747
T148410	21	871
T148410	10	873
T148410	33	875
T148411	10	495
T148411	7	495
T148817	3	670
T148817	11	673
T150487	1	719
T150487	2	721
T150487	2	723
T150487	2	725
T150487	1	733
T150517	3	719
T150517	3	723
T150517	11	727
T150517	14	729
T150517	2	733
T150958	24	773
T150961	2	933
T151797	2	503
T151797	1	515
T152374	7	887
T152401	20	771
T152404	19	771
T152406	13	893
T152406	18	909
T152407	14	893
T152407	19	909
T152996	3	375
T152997	3	373
T153322	34	875
T153422	22	777
T153680	5	367
T153680	6	377
T153720	6	79
T154058	4	747
T154165	3	747
T154166	2	747
T155324	2	102
T157762	4	853
T157785	1	857
T157785	1	859
T157792	36	875
T157796	37	875
T158081	8	553
T158081	7	555
T158132	2	797
T158245	1	353
T158358	15	553
T158358	8	555
T158428	9	565
T158436	39	635
T158579	10	749
T158739	16	113
T158739	6	115
T158742	18	107
T158742	2	109
T158742	2	111
T158742	19	113
T158742	5	115
T158743	6	115
T158749	4	105
T158749	4	107
T158749	17	109
T158749	17	111
T158749	4	113
T158749	8	113
T158778	9	115
T158793	20	107
T158793	20	109
T158793	20	111
T158793	1	113
T158793	16	115
T158801	15	113
T158801	10	115
T158810	25	831
T158812	23	831
T159028	4	369
T159028	3	371
T159089	13	861
T159118	2	851
T159197	7	805
T159264	3	883
T159281	23	871
T159281	13	873
T159281	58	877
T159307	3	59
T159308	3	59
T159309	3	59
T159310	3	59
T159311	3	59
T159313	3	59
T159314	3	59
T159315	3	59
T159316	8	59
T159341	7	61
T159343	4	61
T159359	20	357
T159373	9	53
T159402	10	345
T159403	9	345
T159440	21	55
T159441	21	55
T159442	21	55
T159443	21	55
T159444	21	55
T159445	21	55
T159446	21	55
T159447	21	55
T159448	21	55
T159449	21	55
T159450	21	55
T159451	21	55
T159452	21	55
T159453	21	55
T159454	21	55
T159455	21	55
T159457	21	55
T159458	21	55
T159459	21	55
T159460	21	55
T159461	21	55
T159462	21	55
T159463	21	55
T159474	16	357
T159475	22	357

Índice numeríco, continuación

Ref.	Pos.	Página
T159487	10	357
T159502	6	357
T159565	23	345
T159565	18	55
T159565	18	57
T159565	12	97
T159566	13	101
T159568	9	115
T159569	9	115
T159570	9	115
T159586	8	101
T159683	18	101
T159800	9	851
T159848	35	939
T159848	36	941
T159848	32	947
T159848	34	949
T159952	21	779
T159952	23	781
T159954	24	781
T159954	21	785
T159954	28	945
T159954	65	949
T159954	13	955
T159956	17	955
T159976	11	873
T159976	18	933
T159980	2	803
T159981	5	803
T160300	10	987
T160300	14	989
T160300	10	991
T160303	24	871
T160303	14	873
T160303	9	987
T160303	9	989
T160303	9	991
T160304	11	871
T160304	15	873
T160304	54	877
T160376	13	939
T160376	13	941
T160376	3	943
T160376	9	947
T160376	8	949
T160376	21	951
T160384	38	875
T160492	51	637
T160515	6	853
T160518	24	889
T160518	10	891
T160518	17	893
T160518	14	895
T160518	9	929
T160519	26	889
T160519	15	895
T160520	15	897
T160548	38	691
T160548	13	971
T160554	12	359
T160554	29	945
T160554	66	949
T160589	3	853
T160613	8	887
T160613	16	897
T160628	3	883
T160629	4	883
T160638	8	853
T160639	9	853
T160663	5	897
T160680	30	773
T160702	9	893
T160702	4	895
T160720	6	803
T160762	4	373
T160769	4	375
T161027	3	979
T161036	3	717
T161036	16	851
T161036	4	861
T161036	25	871
T161036	16	873
T161036	52	877
T161036	4	879
T161036	2	979
T161147	12	113
T161147	8	115
T161181	15	101
T161183	9	115
T161194	1	97
T161197	7	101
T161198	7	101
T161199	7	101
T161200	7	101
T161279	4	807
T161279	4	809
T161279	5	813
T161279	6	815
T161279	2	817
T161279	2	819
T161320	4	811
T161342	41	945
T161342	71	949
T161365	16	941
T161365	25	949
T161365	26	949
T161497	5	749
T161497	14	803
T161583	13	865
T161615	5	383
T161678	6	367
T161678	7	377
T161759	6	805
T162003	4	943
T162003	13	947
T162003	22	951
T162004	15	939
T162004	19	941
T162004	5	943
T162004	30	945
T162004	14	947
T162004	20	949
T162004	23	951
T162005	31	939
T162005	38	941
T162005	6	943
T162005	31	945
T162005	37	947
T162005	37	949
T162005	24	951
T162238	13	329
T162396	6	717
T162396	9	739
T162396	10	747
T162396	39	757
T162396	7	797
T162396	7	803
T162396	29	829
T162396	8	851
T162396	1	861
T162396	2	871
T162396	21	873
T162396	6	873
T162396	39	875
T162396	5	879
T162396	22	973
T162396	18	980
T162396	4	987
T162396	4	989
T162396	2	991
T162404	31	957
T162517	22	345
T162535	5	807
T162535	5	809
T162535	5	811
T162535	6	813
T162535	7	815
T162582	22	871
T162582	7	873
T162582	40	877
T162675	28	293
T162675	28	297
T162675	35	299
T162675	51	329
T162675	6	95
T163109	2	879
T163702	3	939
T163702	3	941
T163702	18	947
T163702	15	949
T164124	10	751
T164128	10	751
T164129	10	751
T164182	9	861
T164259	9	761
T164259	15	765
T164259	21	765
T164259	10	783
T164259	8	785
T164618	1	621
T164618	1	637
T164620	6	621
T164621	36	637
T164626	13	113
T164626	7	115
T164648	14	101
T164648	6	121
T164662	19	101
T164662	14	97
T164697	3	551
T164697	5	551
T164705	26	569
T164707	9	553
T164707	10	555
T164708	27	569
T164709	43	553
T164911	21	357
T164916	19	357
T164917	18	357
T164922	5	357
T165282	2	347
T165290	4	641
T165292	13	327
T165314	9	749
T165332	9	717
T165333	8	717
T165357	3	553
T165357	9	555
T165584	3	603
T165584	3	605
T165584	23	827
T165584	6	837
T165584	21	845
T165585	50	829
T165586	6	839
T165590	5	827
T165591	45	829
T165591	38	831
T165591	2	839
T165595	5	847
T165604	35	831
T165697	12	827
T165697	4	829
T165697	9	839
T165740	10	955
T165742	23	955
T165785	35	829
T165787	17	829
T165788	16	829
T165788	16	831
T165808	29	635
T165864	30	751
T165864	15	777
T165864	17	779
T165864	19	781
T165870	5	657
T165889	32	945
T165889	67	949
T165911	12	639
T165911	4	639
T165948	4	561
T165948	4	563
T165948	1	565
T165948	4	567
T165951	2	659
T165951	2	661
T165951	11	663
T165951	11	665
T165977	55	639

Índice numeríco, continuación

Ref.	Pos.	Página
T166000	2	561
T166031	14	829
T166060	6	553
T166097	16	803
T166097	9	829
T166097	3	849
T166097	5	849
T166211	1	599
T166223	9	885
T166223	9	899
T166223	7	901
T166223	9	903
T166224	31	829
T166224	16	833
T166224	5	837
T166224	17	841
T166224	19	845
T166237	11	857
T166237	9	859
T166297	37	637
T166322	1	635
T166336	6	61
T166371	13	569
T166371	21	569
T166433	10	727
T166433	6	727
T166433	11	729
T166433	13	729
T166433	6	729
T166433	11	731
T166433	13	731
T166433	6	731
T166454	2	727
T166454	2	729
T166455	8	727
T166455	9	729
T166714	2	865
T166714	5	865
T166714	20	871
T166714	3	873
T166714	42	877
T166716	19	871
T166716	2	873
T166716	41	877
T166772	5	645
T166772	9	827
T166773	21	827
T166899	8	743
T166900	11	745
T166900	5	785
T166997	7	565
T167059	15	727
T167059	18	729
T167059	18	731
T167142	25	691
T167192	10	743
T167192	12	745
T167214	5	407
T167214	3	411
T167247	19	829
T169636	16	77
T170784	4	127
T17148	4	331
T17148	4	333
T172118	20	105
T172118	21	113
T172318	3	123
T174427	33	299
T175862	17	101
T175862	2	101
T175862	1	97
T175862	18	97
T176526	6	101
T177187	4	657
T177394	11	53
T177575	63	329
T177580	40	329
T177623	18	857
T177997	2	123
T178115	25	637
T178116	27	637
T178117	7	621
T178117	12	637
T178118	10	621
T178118	14	637
T178251	20	621
T178251	22	637
T178251	24	637
T178971	8	621
T178971	13	637
T181390	16	77
T181392	16	77
T181393	16	77
T181395	16	77
T18145	3	67
T18145	3	73
T18145	4	75
T181522	10	637
T182888	8	659
T182888	8	661
T182888	7	663
T182888	7	665
T183149	37	831
T183269	21	349
T183271	11	349
T183272	9	349
T183273	7	349
T183310	28	349
T183356	3	749
T183357	24	349
T183362	20	349
T183404	4	607
T183404	4	609
T183468	3	607
T183468	3	609
T183500	21	55
T183502	21	55
T183505	21	55
T183506	21	55
T183507	21	55
T183548	17	833
T183548	9	837
T183548	1	841
T183617	26	783
T183617	7	829
T183617	36	831
T183617	11	839
T183756	27	775
T183756	21	783
T183756	29	893
T183756	17	897
T183756	8	909
T183757	8	775
T183757	2	914
T183757	3	915
T183757	17	929
T183757	1	933
T183768	4	371
T183768	9	569
T183773	19	639
T183882	5	607
T183882	5	609
T183885	4	847
T183905	20	849
T184129	9	833
T184129	17	837
T184129	9	841
T184129	3	845
T184133	9	845
T184164	7	635
T184214	30	635
T184271	14	897
T184320	15	335
T184320	19	337
T184320	21	337
T184345	5	585
T184356	11	897
T184368	16	621
T184368	20	637
T184369	11	621
T184369	12	621
T184369	15	637
T184369	16	637
T184370	17	621
T184370	21	637
T184414	3	621
T184415	9	621
T184528	11	565
T184924	13	623
T184924	4	623
T184924	53	637
T185078	18	349
T185085	6	827
T185089	13	755
T185089	26	757
T185309	12	857
T185330	4	603
T185330	4	605
T185549	5	375
T185553	6	375
T185571	5	373
T185577	6	373
T185664	11	533
T185678	16	553
T185678	21	555
T185691	18	833
T185691	1	835
T185691	21	837
T185692	17	367
T185692	2	835
T185692	22	837
T185692	18	845
T185695	7	373
T185696	7	375
T185710	13	761
T185710	19	761
T185710	11	765
T185710	19	765
T185710	25	765
T185710	11	783
T185710	17	783
T185710	12	785
T185757	15	565
T185766	15	849
T185770	8	635
T185773	2	539
T185773	2	541
T185774	3	541
T185775	1	539
T185775	1	541
T185782	1	525
T185826	20	691
T185829	15	865
T185830	9	821
T185830	10	825
T185830	14	865
T185842	32	637
T185843	31	637
T185844	4	635
T185845	34	637
T185926	5	349
T186000	10	853
T186001	12	851
T186005	8	853
T186006	9	853
T186016	11	553
T186016	17	555
T186017	12	553
T186017	18	555
T186018	20	553
T186018	24	555
T186024	4	459
T186062	9	363
T186154	3	705
T186169	3	575
T186169	3	577
T186282	17	957
T186443	10	659
T186443	10	661
T186443	4	663
T186443	4	665
T186444	5	659
T186444	5	661
T186444	3	663
T186444	3	665
T186474	16	957
T186793	10	331
T186793	19	367
T186793	5	369

Índice numeríco, continuación

Ref.	Pos.	Página
T186793	5	371
T186793	18	377
T186793	2	379
T186793	1	381
T186793	4	531
T186793	2	543
T186793	2	545
T186793	2	557
T186793	3	559
T186793	8	587
T186793	8	591
T186793	8	593
T186793	22	659
T186859	4	353
T187044	7	885
T187044	5	899
T187044	3	901
T187044	5	903
T187072	9	743
T187072	15	745
T187114	3	805
T187114	5	805
T187114	3	807
T187114	3	809
T187114	3	811
T187114	3	821
T187114	2	823
T187114	3	825
T187115	2	805
T187115	4	805
T187115	2	807
T187115	2	809
T187115	2	811
T187115	2	821
T187115	1	823
T187115	2	825
T187116	2	813
T187116	4	813
T187116	3	815
T187116	5	815
T187117	1	813
T187117	3	813
T187117	2	815
T187117	4	815
T187275	3	797
T187276	4	797
T187571	1	127
T187684	2	57
T188018	8	373
T188019	8	375
T188268	7	831
T188339	9	373
T188339	9	375
T188356	9	857
T188356	5	859
T188441	4	71
T188442	6	71
T188448	8	71
T188565	5	561
T188565	5	563
T188565	2	565
T188565	5	567
T188568	10	861
T188639	8	827
T188642	23	639
T188777	5	979
T188806	29	553
T188806	28	555
T188879	60	729
T188879	60	731
T188879	9	787
T188880	59	729
T188880	59	731
T188880	10	787
T18891	11	165
T18891	17	253
T188976	16	761
T188976	8	765
T188976	18	783
T190296	2	761
T190296	2	765
T190296	28	783
T190300	3	761
T190300	3	765
T190300	29	783
T190357	22	803
T190745	1	69
T190746	16	69
T190749	3	71
T190795	7	773
T190825	1	917
T190825	1	919
T190892	17	691
T190912	31	923
T190925	18	851
T190956	5	921
T190956	5	923
T190960	12	923
T190964	12	921
T190979	36	755
T190979	23	757
T190992	23	803
T190993	37	691
T191142	3	539
T191203	11	563
T191245	16	849
T191285	26	803
T191318	25	727
T191318	29	729
T191318	29	731
T191334	29	905
T191334	22	907
T191334	22	909
T191334	23	911
T191335	11	905
T191335	10	907
T191335	9	909
T191335	9	911
T191336	27	905
T191336	21	911
T191337	11	909
T191337	11	911
T191346	16	905
T191346	15	907
T191346	14	909
T191346	14	911
T191425	16	335
T191425	20	337
T191425	22	337
T191427	6	69
T191428	4	69
T191445	3	847
T196852	16	113
T197300	7	367
T197323	10	373
T197324	10	375
T197832	16	345
T200078	10	835
T200078	8	843
T200092	1	609
T200093	1	607
T200093	7	835
T200095	7	607
T200095	6	835
T200240	3	851
T200362	12	967
T200627	15	835
T200658	36	921
T200659	11	373
T200660	11	375
T200781	36	923
T200895	12	373
T200896	12	375
T200990	19	859
T201069	28	905
T201069	21	907
T201069	21	909
T201069	22	911
T201071	15	905
T201071	14	907
T201071	13	909
T201071	13	911
T201072	12	905
T201072	11	907
T201072	10	909
T201072	10	911
T201306	14	905
T201306	13	907
T201306	12	909
T201306	12	911
T201424	20	889
T201424	23	893
T201424	23	905
T201424	24	909
T20168	15	165
T20168	13	253
T201953	6	569
T201956	3	569
T201958	1	569
T202050	1	943
T202050	40	945
T202050	34	947
T202050	69	949
T202050	25	951
T202499	2	68
T202720	28	921
T202956	15	761
T202956	29	765
T202956	26	783
T202956	14	785
T202956	15	827
T202956	53	829
T202956	7	829
T202956	36	831
T202956	19	833
T202956	12	835
T202956	13	837
T202956	11	839
T202956	18	841
T202956	17	843
T202956	6	845
T202956	10	847
T20314	5	171
T20314	5	259
T20316	9	171
T20316	9	259
T203374	2	349
T203385	1	349
T203458	12	565
T203458	11	567
T204370	8	393
T204370	22	429
T204370	19	431
T204370	15	439
T204370	27	461
T204370	27	627
T204370	30	631
T204599	31	553
T204599	29	555
T204635	1	659
T204635	1	661
T204635	2	663
T204635	2	665
T204908	7	717
T205017	5	739
T205017	35	757
T205636	6	939
T205636	6	941
T205636	16	947
T205636	13	949
T205637	7	939
T205637	7	941
T205637	20	947
T205637	14	949
T205873	22	851
T205901	34	553
T205901	32	555
T205901	38	635
T205902	33	553
T205902	31	555
T205969	5	621
T205969	4	637
T206126	46	329
T206127	45	329
T206569	2	881
T206908	25	779
T206908	29	781
T207309	37	829
T207484	18	829

Índice numeríco, continuación

Ref.	Pos.	Página
T208077	5	539
T208077	5	541
T208077	1	569
T208077	4	569
T209588	46	829
T209588	3	839
T209627	15	329
T209627	31	417
T209627	31	423
T209627	11	429
T209627	5	433
T209627	6	435
T209627	13	465
T209627	16	533
T209627	17	585
T209627	42	635
T209627	4	709
T209627	3	711
T209627	6	913
T209627	20	927
T210282	3	283
T210282	34	415
T210282	23	421
T210282	2	447
T210282	2	473
T210282	44	753
T210282	6	927
T210282	38	957
T210623	2	601
T210624	4	601
T210717	12	429
T210717	9	439
T210717	5	443
T210717	15	465
T210717	6	709
T210717	40	753
T211121	7	639
T211122	14	639
T211143	3	361
T212304	12	641
T213059	18	905
T213059	17	911
T213143	2	719
T213143	7	729
T213143	7	731
T213143	3	735
T213143	3	737
T213143	13	739
T213143	43	757
T213143	6	817
T213143	6	819
T213143	6	823
T213288	14	739
T213288	44	757
T214214	7	89
T214270	16	327
T214527	7	553
T214548	4	555
T215367	2	327
T215669	22	329
T215678	13	851
T216248	3	295
T216248	3	299
T216397	2	749
T216397	7	749
T216524	8	333
T216525	13	333
T216546	10	333
T216731	4	533
T216750	3	751
T216750	7	753
T216752	2	599
T216756	28	751
T216756	32	753
T216833	1	601
T217061	9	359
T217077	8	465
T217077	8	469
T217077	8	471
T217085	14	755
T217085	16	757
T217085	49	779
T217085	52	781
T217085	31	785
T217238	3	305
T217238	3	307
T217238	3	309
T217432	33	555
T217433	35	553
T217791	8	367
T217791	8	377
T217792	9	367
T217792	9	377
T218478	7	357
T218483	12	345
T218484	22	79
T218485	11	345
T218487	4	57
T218487	24	79
T218489	1	357
T218489	7	59
T218490	7	53
T218493	9	357
T218499	10	69
T218500	1	68
T218502	3	343
T218504	1	115
T218504	2	115
T218782	13	357
T218783	14	357
T218785	12	357
T218785	3	53
T218785	7	57
T218804	18	77
T218832	9	87
T218833	6	59
T218833	8	87
T218865	38	553
T218865	36	555
T218866	39	553
T218866	37	555
T219254	3	525
T219255	4	525
T222442	6	871
T222442	5	873
T223289	14	569
T223289	22	569
T223740	14	987
T223740	13	989
T223740	8	991
T223965	30	783
T223966	30	783
T223966	35	785
T224004	6	369
T224004	6	371
T224005	13	375
T224006	13	373
T224015	14	375
T224017	14	373
T224200	9	327
T224227	7	403
T224227	8	405
T224227	5	429
T224227	4	433
T224233	9	311
T224315	1	311
T224857	4	749
T224857	8	749
T225374	18	367
T225374	12	753
T225374	34	753
T225375	12	753
T225376	12	753
T226427	26	417
T226427	26	423
T226786	3	669
T227340	6	825
T227526	53	295
T227526	60	295
T227526	52	299
T227526	57	299
T227526	16	383
T227945	7	641
T228082	44	877
T228083	45	877
T228148	46	877
T22826	14	861
T22826	16	861
T228611	7	747
T228611	6	797
T228664	3	59
T228665	3	59
T228666	3	59
T228667	3	59
T228668	3	59
T228669	3	59
T228671	3	59
T228672	3	59
T228673	3	59
T228709	9	59
T228714	9	61
T228716	11	61
T228717	13	61
T228722	2	357
T228723	1	61
T228727	6	345
T228728	4	345
T228729	17	345
T228730	7	345
T228852	2	469
T228852	2	471
T228895	8	345
T228896	1	345
T228897	19	345
T228898	3	345
T228908	13	57
T228909	2	345
T228910	13	345
T228911	18	345
T228911	3	81
T228912	14	345
T228912	21	345
T228913	1	53
T228914	11	53
T228915	11	53
T228916	11	53
T228917	11	53
T228918	11	53
T228919	11	53
T228920	11	53
T228921	11	53
T228922	11	53
T228923	11	53
T228924	11	53
T228925	11	53
T228926	11	53
T228927	11	53
T228928	11	53
T228929	11	53
T228930	11	53
T228931	11	53
T228932	11	53
T228933	11	53
T228934	11	53
T228935	11	53
T228936	21	55
T228937	1	57
T228938	11	57
T228939	5	53
T228941	15	57
T228942	8	57
T228943	12	357
T228943	3	53
T228943	7	57
T228952	9	57
T228956	10	57
T228957	8	53
T228970	2	53
T228972	4	53
T228973	12	53
T228974	12	57
T228975	6	57
T228994	4	357
T228995	3	357
T228996	11	357
T228997	17	357
T228998	2	87
T228999	2	87
T229000	2	87

Índice numeríco, continuación

Ref.	*Pos.*	*Página*
T229001	2	87
T229002	2	87
T229009	4	87
T229010	5	87
T229011	5	87
T229012	5	87
T229013	5	87
T229014	5	87
T229015	5	87
T229016	5	87
T229017	5	87
T229018	5	87
T229019	5	87
T229020	5	87
T229021	5	87
T229022	5	87
T229023	5	87
T229024	5	87
T229025	5	87
T229026	5	87
T229027	5	87
T229028	5	87
T229029	5	87
T229030	5	87
T229031	5	87
T229032	5	87
T229033	5	87
T229034	5	87
T229035	5	87
T229036	5	87
T229076	2	83
T229076	2	85
T229077	9	83
T229077	9	85
T229078	10	83
T229079	10	83
T229080	7	83
T229080	8	85
T229081	11	83
T229081	5	85
T229082	4	83
T229083	6	83
T229083	7	85
T229084	8	83
T229084	10	85
T229085	16	77
T229086	16	77
T229087	16	77
T229088	16	77
T229089	16	77
T229111	16	77
T229121	16	77
T229122	16	77
T229123	16	77
T229124	16	77
T229125	16	77
T229126	16	77
T229127	16	77
T229128	16	77
T229129	16	77
T229130	16	77
T229250	2	81
T229251	15	79
T229252	15	79
T229253	20	77
T229254	3	79
T229255	6	79
T229256	3	85
T229257	4	85
T229259	5	81
T229260	13	79
T229261	8	343
T229262	15	77
T229268	1	77
T229270	5	79
T229271	14	79
T229272	10	79
T229273	25	79
T229274	1	81
T229275	2	343
T229276	4	343
T229277	7	343
T229278	10	343
T229279	1	343
T229280	9	343
T229281	6	343
T229282	12	343
T229285	16	79
T229337	7	111
T229338	7	97
T229340	11	105
T229340	11	107
T229340	9	109
T229340	9	111
T229341	10	105
T229341	12	107
T229341	10	109
T229341	10	111
T229343	18	115
T229343	1	125
T229343	4	125
T229343	5	125
T229346	9	105
T229346	9	107
T229346	12	109
T229346	12	111
T229347	22	105
T229349	14	113
T229350	3	97
T229352	10	105
T229352	12	107
T229352	10	109
T229352	10	111
T229353	7	113
T229354	1	99
T229355	17	101
T229356	2	105
T229356	2	107
T229356	15	109
T229356	15	111
T229356	2	113
T229356	15	115
T229357	11	115
T229359	10	105
T229359	12	107
T229359	10	109
T229359	10	111
T229360	7	101
T229363	9	101
T229364	10	105
T229364	12	107
T229364	10	109
T229364	10	111
T229366	17	101
T229368	9	115
T229369	7	101
T229371	13	97
T229372	12	115
T229373	9	113
T229375	9	115
T229376	7	101
T229378	13	97
T229379	10	105
T229379	12	107
T229379	10	109
T229379	10	111
T229380	10	105
T229380	12	107
T229380	10	109
T229380	10	111
T229381	10	105
T229381	12	107
T229381	10	109
T229381	10	111
T229382	5	121
T229383	9	115
T229385	1	123
T229386	9	115
T229387	3	99
T229392	1	101
T229392	2	101
T229393	4	121
T229394	12	101
T229395	8	97
T229396	4	97
T229398	14	105
T229398	15	107
T229398	6	109
T229398	6	111
T229400	5	101
T229401	18	113
T229403	15	105
T229403	17	107
T229403	4	109
T229403	4	111
T229404	6	97
T229405	2	117
T229406	17	105
T229406	13	107
T229406	11	109
T229406	11	111
T229407	14	115
T229408	19	111
T229409	5	113
T229411	19	109
T229412	5	105
T229412	5	107
T229468	8	105
T229468	8	107
T229468	13	109
T229468	13	111
T229469	13	105
T229469	14	107
T229469	7	109
T229919	30	637
T230236	11	331
T230433	5	99
T230865	10	59
T230866	1	59
T231114	1	119
T233864	2	53
T233925	25	429
T233925	12	433
T23474	16	165
T23474	12	253
T236775	2	43
T236841	3	43
T237262	47	293
T237262	45	297
T237664	17	101
T237665	17	101
T237670	1	101
T237670	17	101
T237670	2	101
T237868	15	323
T239252	8	679
T23C	9	805
T23P	10	805
T240264	7	93
T240494	10	367
T242165	41	627
T242467	3	123
T242623	5	125
T242699	19	569
T242700	11	569
T244673	2	985
T244673	5	987
T244673	5	989
T244675	7	987
T244675	7	989
T244675	3	991
T24509	16	857
T24509	14	859
T245447	52	637
T246507	15	373
T246508	15	375
T246610	28	691
T248286	31	429
T248286	30	433
T248286	16	439
T24959	47	877
T24959	8	933
T24959	7	953
T24959	15	971
T249877	5	81
T249878	7	83
T249879	10	87
T250048	15	357
T250749	17	917

Índice numeríco, continuación

Ref.	*Pos.*	*Página*
T250749	16	919
T250809	1	102
T250874	46	637
T251567	7	293
T251567	8	299
T252811	26	739
T252811	52	757
T252981	22	971
T254529	31	293
T254529	36	297
T255080	17	285
T255175	7	329
T256257	16	329
T256546	5	417
T256546	3	423
T257943	17	285
T258088	1	59
T258089	4	53
T258096	4	53
T258096	2	61
T258097	4	53
T258097	3	61
T25838	10	565
T259458	44	329
T259730	4	653
T259730	4	655
T260092	31	921
T260093	29	923
T260096	14	447
T261408	11	113
T261408	9	115
T261409	11	113
T261409	9	115
T261410	11	113
T261410	9	115
T261411	11	113
T261411	9	115
T261412	11	113
T261412	9	115
T261413	11	113
T261413	9	115
T261414	11	113
T261414	9	115
T261415	11	113
T261415	9	115
T261416	11	113
T261416	9	115
T262370	8	293
T262370	9	297
T262380	9	293
T262380	10	297
T262428	8	295
T262428	6	299
T262487	10	293
T262487	11	297
T262843	10	105
T262843	12	107
T262843	10	109
T262843	10	111
T262844	10	105
T262844	12	107
T262844	10	109
T262844	10	111
T262845	10	105
T262845	12	107
T262845	10	109
T262845	10	111
T262846	10	105
T262846	12	107
T262846	10	109
T262846	10	111
T262847	10	105
T262847	12	107
T262847	10	109
T262847	10	111
T262848	10	105
T262848	12	107
T262848	10	109
T262848	10	111
T262870	10	105
T262870	12	107
T262870	10	109
T262870	10	111
T263064	39	293
T263064	38	297
T263093	55	329
T264122	14	295
T266616	2	605
T266634	4	591
T266634	2	595
T266644	4	593
T266644	2	597
T267110	2	869
T267718	14	635
T267776	15	635
T267933	6	747
T268244	6	295
T268245	5	295
T268251	29	585
T268251	6	587
T268251	13	589
T268385	4	299
T268386	5	299
T268392	3	427
T268392	2	431
T268411	1	589
T268412	24	585
T268412	8	589
T268416	1	581
T268419	2	593
T268422	2	591
T268425	2	603
T268456	3	397
T268456	3	399
T268456	4	401
T268460	4	465
T268523	2	563
T268523	2	567
T268531	1	561
T268531	1	563
T268531	1	567
T268544	2	585
T269554	11	367
T269554	10	377
T269745	2	575
T27022	57	727
T272098	8	101
T272338	1	587
T272339	2	587
T272580	15	417
T272580	18	423
T273008	16	295
T273278	2	581
T273278	2	583
T27523	6	627
T27523	6	631
T275497	13	295
T275629	1	551
T275630	2	551
T275631	4	551
T275693	15	299
T276153	23	295
T276498	2	315
T276545	2	313
T277221	45	295
T277221	41	299
T277222	20	635
T277246	1	537
T277546	25	585
T277546	9	589
T277801	1	627
T277993	1	533
T278221	14	743
T278221	17	745
T278427	11	555
T278461	21	639
T278526	1	709
T278526	2	715
T279172	13	349
T279173	16	349
T279484	2	305
T279484	2	307
T279484	2	309
T279497	15	293
T279497	16	297
T279499	16	293
T279499	17	297
T279500	22	293
T279500	23	297
T279510	2	645
T279719	1	583
T279729	9	447
T279747	14	289
T279747	14	291
T279747	14	629
T279747	14	633
T279751	22	289
T279751	28	289
T279751	22	629
T279751	28	629
T279844	47	295
T279980	10	631
T280021	7	305
T280375	1	503
T280608	2	413
T280690	19	925
T280741	25	635
T280742	26	635
T280756	41	635
T280759	24	635
T280842	7	369
T280842	3	379
T280844	3	591
T280844	3	593
T280845	9	369
T280845	8	371
T280861	17	627
T280861	20	631
T280887	1	61
T280889	4	345
T280898	43	637
T280899	50	637
T280910	9	357
T280911	17	357
T280912	13	357
T280913	14	357
T281164	9	371
T281164	2	381
T281201	41	555
T281231	34	635
T281430	17	345
T281456	27	79
T282137	9	353
T282137	48	423
T282185	1	417
T282187	2	423
T282956	3	585
T282959	32	585
T282959	36	585
T283090	3	417
T283090	5	423
T283328	10	585
T283762	3	543
T283762	3	545
T283762	3	557
T283762	2	559
T284568	10	369
T284568	10	371
T284568	19	377
T284817	5	637
T285790	39	295
T285790	30	299
T285878	6	349
T286523	1	83
T286523	1	85
T287382	50	299
T289517	5	635
T289537	34	765
T289538	28	761
T289565	48	417
T289565	1	423
T289880	1	321
T289880	1	323
T290076	6	293
T290076	7	299
T290121	11	289
T290121	7	289
T290121	11	291
T290121	7	291

Índice numeríco, continuación

Ref.	*Pos.*	*Página*
T290121	11	629
T290121	7	629
T290121	11	633
T290121	7	633
T290122	26	289
T290122	32	289
T290122	24	291
T290122	28	291
T290122	26	629
T290122	32	629
T290122	25	633
T290122	30	633
T290482	20	367
T290483	24	367
T290927	23	635
T291159	16	373
T291160	16	375
T291546	10	61
T291547	12	61
T291793	12	57
T291953	11	57
T292025	24	295
T292388	15	61
T292415	17	101
T292415	2	101
T292416	17	101
T292416	2	101
T292416	21	101
T292706	7	113
T292708	6	97
T292712	5	101
T292811	33	289
T292811	33	629
T292811	31	633
T292965	4	81
T292966	2	81
T292968	4	87
T293097	4	59
T293098	4	59
T293099	4	59
T293100	4	59
T293101	4	59
T293102	4	59
T293103	4	59
T293104	4	59
T293105	4	59
T293106	4	59
T293107	4	59
T293108	4	59
T293109	4	59
T293110	4	59
T293111	4	59
T293112	4	59
T293113	4	59
T293114	4	59
T293115	4	59
T293116	4	59
T293117	4	59
T293118	4	59
T293119	4	59
T293120	4	59
T293121	4	59
T293122	4	59
T293123	4	59
T293124	4	59
T293125	4	59
T293126	4	59
T293127	4	59
T293128	4	59
T293129	4	59
T293130	4	59
T293131	4	59
T293132	4	59
T293133	4	59
T293134	4	59
T293135	4	59
T293136	4	59
T293137	4	59
T293138	4	59
T293139	4	59
T293140	4	59
T293141	1	59
T293142	10	59
T293145	14	61
T293365	3	645
T293367	23	367
T293367	31	377
T29342	6	127
T29342	32	429
T29342	11	433
T29342	15	861
T29342	8	865
T29342	48	877
T29342	4	881
T29342	19	953
T293745	10	429
T293745	1	433
T294154	20	113
T294154	5	113
T294551	11	113
T294552	11	113
T294553	11	113
T294554	11	113
T294555	11	113
T294556	11	113
T294557	11	113
T294797	2	325
T295580	28	433
T295828	12	367
T295830	17	375
T295831	17	373
T296260	11	377
T296326	20	377
T296335	21	377
T296337	28	377
T296536	34	639
T296933	27	585
T296933	11	589
T297220	51	639
T297230	18	803
T297306	31	627
T297306	36	631
T298611	17	645
T298612	20	645
T299179	13	367
T299410	11	405
T299592	54	417
T299592	49	423
T300045	12	289
T300045	24	289
T300045	30	289
T300045	8	289
T300045	12	291
T300045	8	291
T300045	12	629
T300045	24	629
T300045	30	629
T300045	8	629
T300045	12	633
T300045	22	633
T300045	27	633
T300045	8	633
T300046	25	289
T300046	31	289
T300046	42	289
T300046	22	291
T300046	26	291
T300046	25	629
T300046	31	629
T300046	42	629
T300046	24	633
T300046	29	633
T300046	35	633
T300523	9	313
T300523	9	315
T300965	2	651
T301454	18	375
T301455	18	373
T301458	19	375
T301459	19	373
T302197	20	375
T302198	20	373
T302209	21	375
T302210	21	373
T302212	22	375
T302213	22	373
T302232	23	375
T302234	23	373
T302333	12	377
T302666	22	377
T302669	26	377
T302669	23	827
T302669	6	837
T302669	21	845
T302675	25	377
T302675	21	837
T302675	18	845
T302898	2	501
T302999	13	377
T303182	23	585
T303251	14	367
T303583	23	377
T303595	20	585
T303663	2	525
T304334	58	295
T304334	55	299
T304501	1	365
T304992	2	319
T305019	5	317
T305526	11	369
T305526	11	371
T305792	14	377
T305797	15	377
T305798	16	377
T305799	30	377
T305799	37	753
T305800	27	377
T306365	22	367
T306366	24	375
T306367	24	373
T306370	21	367
T306407	15	367
T306408	25	375
T306409	25	373
T306519	26	375
T306520	26	373
T306525	27	375
T306526	27	373
T306531	28	375
T306532	28	373
T306544	16	367
T306545	29	375
T306546	29	373
T307401	12	393
T308125	63	295
T308125	60	299
T308406	4	539
T308406	4	541
T308406	1	569
T308410	21	645
T308458	30	957
T308735	31	639
T309417	28	639
T309436	24	645
T309842	15	295
T310416	1	397
T310416	1	399
T310416	2	401
T31161	2	387
T31161	2	391
T31161	6	397
T31161	7	397
T31161	5	399
T31161	6	399
T31161	6	401
T31161	7	401
T311909	30	375
T311910	30	373
T311931	24	377
T311942	12	371
T311945	31	375
T311946	31	373
T314054	4	59
T314936	53	329
T318337	57	639
T318371	11	309
T320267	7	307
T322030	5	847
T323338	59	639

Índice numeríco, continuación

Ref.	Pos.	Página
T327326	8	369
T327326	7	371
T334792	27	639
T335033	26	639
T335038	29	639
T35233	1	831
T41356	7	973
T41356	9	980
T48613	5	861
T52978	42	297
T54568	24	727
T54568	28	729
T54568	28	731
T55501	30	417
T55501	30	423
T58109	27	829
T58109	11	833
T58109	16	835
T58109	2	837
T58109	4	841
T58109	2	843
T58109	13	845
T58477	7	175
T58477	9	263
T60811	3	623
T60920	6	670
T60920	7	673
T61226	8	747
T61226	5	797
T61861	26	779
T61861	30	781
T62804	33	329
T66701	18	321
T67424	28	893
T67424	19	897
T67424	35	909
T67425	26	893
T67425	20	897
T67425	33	909
T69472	3	881
T69938	6	65
T69938	8	93
T70177	7	769
T70177	2	775
T70659	5	427
T70659	29	637
T70659	35	637
T72414	8	399
T72414	1	495
T72414	4	495
T72414	6	495
T72414	55	637
T728X230	8	805
T74412	25	427
T74412	9	429
T74412	18	431
T74416	2	427
T74952	4	311
T74952	13	659
T74952	16	661
T74952	10	663
T74952	10	665
T75276	52	423
T75815	6	797
T76502	2	887
T76502	12	897
T76830	23	553
T76830	13	555
T76832	10	553
T76832	16	555
T76833	21	553
T76833	20	555
T76938	5	691
T76938	2	697
T76938	5	697
T76938	3	913
T76938	33	939
T76938	34	941
T76938	4	947
T76938	4	949
T76938	6	957
T76938	9	957
T77613	15	271
T77613	9	321
T77613	5	323
T77613	10	325
T77613	6	335
T77613	5	337
T77613	8	339
T77613	6	341
T77613	9	341
T77613	2	351
T77613	4	351
T77613	5	351
T77613	4	355
T77613	10	691
T77613	19	739
T77613	22	739
T77613	16	755
T77613	19	755
T77613	3	755
T77613	10	757
T77613	49	757
T77613	41	781
T77613	46	781
T77613	4	917
T77613	4	919
T77613	5	931
T77613	6	933
T77613	1	959
T77613	10	959
T77613	11	959
T77613	12	959
T77613	2	959
T77613	3	959
T77613	4	959
T77613	5	959
T77613	6	959
T77613	7	959
T77613	8	959
T77613	9	959
T77613	13	961
T77613	2	961
T77613	11	967
T77613	6	967
T77613	2	971
T77613	9	971
T77613	15	977
T77613	16	993
T77814	4	63
T77814	6	63
T77814	19	961
T77857	3	335
T77857	13	337
T77857	15	337
T77857	2	337
T77857	19	347
T77857	45	691
T77857	31	727
T77857	33	727
T77857	37	727
T77857	39	727
T77857	41	727
T77857	43	727
T77857	45	727
T77857	48	727
T77857	54	727
T77857	37	729
T77857	39	729
T77857	41	729
T77857	43	729
T77857	45	729
T77857	48	729
T77857	51	729
T77857	55	729
T77857	37	731
T77857	39	731
T77857	42	731
T77857	44	731
T77857	46	731
T77857	48	731
T77857	51	731
T77857	55	731
T77857	13	751
T77857	15	751
T77857	39	751
T77857	42	751
T77857	47	751
T77857	6	751
T77857	10	753
T77857	23	753
T77857	25	753
T77857	30	753
T77857	6	755
T77857	9	755
T77857	11	777
T77857	19	777
T77857	8	777
T77857	15	779
T77857	35	779
T77857	40	779
T77857	47	779
T77857	48	779
T77857	17	781
T77857	32	781
T77857	36	781
T77857	44	781
T77857	56	781
T77857	19	785
T77857	14	795
T77857	49	877
T77857	17	887
T77857	1	931
T77857	8	945
T77857	45	949
T77857	6	953
T77857	13	957
T77857	18	957
T77857	19	957
T77857	34	957
T77857	24	961
T77857	9	961
T77857	3	969
T77858	6	359
T77858	6	689
T77858	32	691
T77858	35	691
T77858	40	691
T77858	7	691
T77858	2	695
T77858	16	939
T77858	5	939
T77858	25	941
T77858	5	941
T77858	21	943
T77858	23	943
T77858	18	945
T77858	26	945
T77858	19	947
T77858	23	947
T77858	16	949
T77858	24	949
T77858	13	951
T77858	10	957
T77858	36	957
T77932	2	359
T77932	56	727
T77932	45	779
T77932	5	779
T77932	5	781
T77932	58	781
T77932	7	781
T77932	9	781
T77932	26	785
T77932	28	785
T77932	34	785
T77932	4	787
T77932	6	787
T77932	8	787
T77932	2	789
T77932	1	935
T77932	1	937
T77932	26	939
T77932	27	941
T77932	15	943
T77932	17	943
T77932	3	945
T77932	5	945
T77932	40	947

Índice numeríco, continuación

Ref.	Pos.	Página
T77932	42	947
T77932	6	947
T77932	40	949
T77932	42	949
T77932	6	949
T77932	8	951
T77932	24	953
T77932	3	955
T77932	5	955
T77932	8	955
T77932	12	957
T77932	15	975
T78497	19	293
T78497	20	293
T78497	20	297
T78497	21	297
T78497	13	691
T78593	18	285
T78606	49	293
T78606	48	297
T78606	43	299
T78606	11	339
T78606	15	341
T78606	30	427
T78606	22	431
T78606	44	751
T78606	35	753
T78606	33	755
T78606	32	757
T78606	23	779
T78606	24	779
T78606	26	781
T78606	27	781
T78606	28	781
T78606	23	785
T78707	4	939
T78707	4	941
T78707	21	947
T78707	22	949
T78716	50	877
T78716	11	953
T78716	27	957
T78974	23	181
T80027	11	67
T80027	6	73
T80027	2	75
T80306	3	787
T81524	13	769
T81524	4	771
T81524	5	773
T81524	4	775
T81524	13	889
T81524	14	891
T81524	19	891
T81524	8	893
T81524	3	895
T81524	3	929
T81535	22	771
T81538	16	889
T81538	6	891
T81538	13	893
T81538	9	895
T81538	19	905
T81538	18	907
T81538	18	909
T81538	18	911
T81538	14	929
T81539	17	889
T81539	7	891
T81539	14	893
T81539	10	895
T81539	20	905
T81539	19	907
T81539	19	909
T81539	19	911
T81539	15	929
T81540	18	769
T81540	13	775
T81540	23	889
T81540	9	891
T81540	16	893
T81540	13	895
T81540	8	929
T81541	20	769
T81541	15	775
T81541	11	891
T81541	18	893
T81541	10	929
T82430	7	93
T82659	38	627
T82659	39	631
T83061	33	585
T83061	14	589
T84194	14	731
TF23D	7	807
TF23D	7	809
TF23D	7	811
TF23D	8	813
TF23D	9	815
TF23D	4	817
TF23D	4	819
TF23P	8	807
TF23P	8	809
TF23P	8	811
TF23P	9	813
TF23P	10	815
TF23P	5	817
TF23P	5	819
TT101176	6	659
TT101176	7	661
TT101176	6	663
TT101176	6	665
TTZF160528	21	55
TTZF160529	21	55
TTZF160530	21	55
TTZF160532	21	55
TTZF160534	21	55
TTZF160535	21	55
TY22328	8	383
TY22330	38	293
TY22330	45	293
TY22330	26	329
TY22330	27	329
TY22330	28	329
TY22330	31	329
TY22330	14	623
TY22330	5	623
TY22472	11	285
TY22474	33	627
TY22474	37	751
TY22474	13	779
TY22474	12	943
TY22474	11	945
TY22474	48	949
TY22474	15	967
TY22502	23	383
TY22503	51	295
TY22505	3	147
TY22505	1	239
TY22556	21	293
TY22556	14	691
TY22559	21	327
TY22566	28	295
TY22566	29	295
TY22566	30	295
TY22566	34	295
TY22566	35	295
TY22566	36	295
TY22566	24	299
TY22566	25	299
TY22566	26	299
TY22566	27	299
TY22566	28	299
TY225666	13	321
TY225666	6	325
TY25139	6	575
TY25139	6	577
TY6128	1	385
TY6128	1	389
TY6333	9	165
U12288	2	943
U12288	20	951
U12547	18	293
U12547	19	297
U12547	7	689
U12547	33	691
U12547	41	691
U12547	56	729
U12547	56	731
U12547	2	939
U12547	2	941
U12547	29	941
U12547	54	947
U12547	7	947
U12547	17	949
U12547	7	949
U12547	14	957
U13639	4	143
U13639	3	165
U13639	4	237
U13639	15	253
U13639	16	253
U13639	4	287
U13639	29	349
U14555	22	829
U14555	20	835
U17408	36	829
U17409	4	176
U17409	4	264
U17409	8	691
U17409	7	957
U43792	6	807
U43792	6	809
U43792	6	811
U43792	7	813
U43792	8	815
U43792	3	817
U43792	3	819
U44915	14	843
W23122	13	921
W23122	14	923
X-NR50	29	957
XH4-62-T10	5	935
XH4-62-T10	5	937
XH4-63-T10	4	935
XH4-63-T10	4	937
XNR-37	28	957