Carregadeira da Retroescavadeira 310K PORTUGUÊS
PIN: 1T0310KX_ _C219607—
PIN: 1T0310KX_ _D219607—

RUTHZIL TRATOR COMERCIAL DE PEÇAS LTDA 11 97083-6812 ROLANDO CITRANGULO

JOHN DEERE

SETEMBRO 2012

CATÁLOGO DE PEÇAS

Carregadeira da Retroescavadeira 310K
(PIN: 1T0310KX_ _C219607–)
(PIN: 1T0310KX_ _D219607–)

PC11111P (Sep-12) Portugus

Worldwide Construction and Forestry Division
Worldwide Edition
Printed in U.S.A. (Revised)
COPYRIGHT © 2012
DEERE & COMPANY
Moline, Illinois
All rights reserved

Carregadeira da Retroescavadeira 310K

TX1105163 A.1



Carregadeira da Retroescavadeira 310K

Motor 4045HT054, 4045TT096

(Fabricado em 2012–)

(Especificações e projeto estão sujeitos a alterações sem aviso prévio)

Ao Cliente

Os números de peça neste catálogo de peças estavam corretos quando o catálogo foi publicado. É nossa política melhorar constantemente nossas máquinas, portanto, os números de peça podem ser alterados. Ao fazer um pedido de peças, verifique os números de peça com seu concessionário.

Unidades de Medida do SI

As dimensões métricas são fornecidas ao longo deste catálogo de peças, quando aplicável.

Identificação de Resistência de Parafusos

Os parafusos necessários para se obter qualidade de alta-resistência equivalente a SAE grau 8 estão identificados neste catálogo pela descrição AR SAE 8 (10,9 para sistema métrico). Todos os parafusos padrão são SAE grau 5 (sistema métrico 8,8) ou inferior.

Informações do Nº de Série do Motor

As informações sobre número de série são listadas para mostrar em quais máquinas cada peça pode ser utilizada, por exemplo:

	â		**Pode ser usada em todos os tipos de motor.**
000000	**â**		**A peça pode ser usada em produtos que começam com o número de série listado.**
	â	**000000**	**A peça pode ser usada em produtos até (e incluindo) o número de série listado.**
000000	**â**	**000000**	**A peça pode ser usada em produtos entre (e incluindo) os números de série listados.**

Quando XXXXXX é listado no lugar do número de série, uma alteração no número de série foi feita, porém o número de série exato não estava disponível quando o catálogo foi produzido.

Se os números de identificação dos produtos ou números de série forem necessários para requisições de garantia ou correspondência pertencentes a este produto, é extremamente importante informar todos os caracteres. Este ponto é crucial.

Seta de Direção

As setas são utilizadas com as ilustrações para indicar a parte dianteira da unidade. As laterais “Direita” e “Esquerda” são determinadas olhando-se na direção do deslocamento de avanço da máquina.

Exceção: Para todas as peças da retroescavadeira, as laterais “Direita” e “Esquerda”, “Dianteira” e “Traseira” são determinadas quando sentado para operação da retroescavadeira.

Ilustrações inclusas na caixa

Um número de legenda, mostrado na lista de peças, é atribuído a todas as peças inclusas nas caixas vendidas como conjunto de serviço. Uma caixa sem legenda inclui peças não atuais.

Listas de Peças Completas

As Peças Completas estão listadas em negrito. Faça o pedido separadamente. Não inclua em pedidos de peças de reposição.

Orientação do Motor

Os lados â Direitoâ e â Esquerdoâ são determinados com o usuário ao volante, voltado para o motor.

Componentes John Deere Reman

As peças de serviço listadas neste catálogo se destinam ao reparo dos componentes originais do equipamento. Apesar de muitas peças de serviço poderem ser utilizadas no reparo de componentes remanufaturados, o processo de remanufatura pode alterar as peças de tal forma que as peças de serviço podem se tornar inadequadas ou inutilizáveis.

Número de Identificação do Produto com 17 Dígitos

TX1105774 B.1

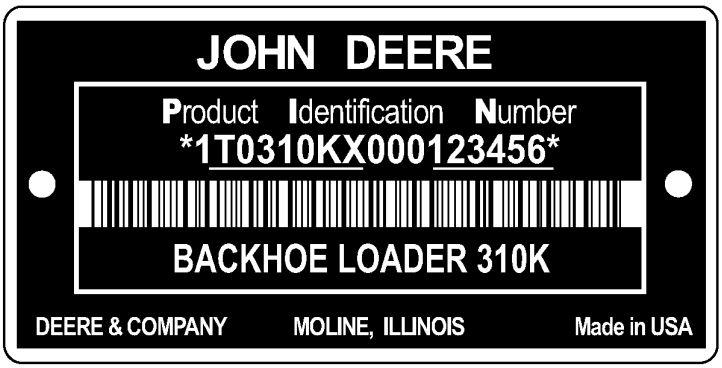

TX1105774

Primeira Linha	**Indica**
1T0	Fabricante — John Deere Dubuque Works
310K	Modelo
X	Modelo da Máquina Base
0	Letra de Verificação (Uso Exclusivo da Fábrica Somente)
0	Código do Ano de Fabricação B: 2011 C: 2012 D: 2013 E: 2014
0	Nível de Emissões C: Estágio II D: Classe 3 / Estágio III A E: Interim Classe 4 / Estágio III B
123456	Número de Série (Exemplo)
Segunda Linha	**Indica**
CARREGADEIRA DA RETROESCAVADEIRA 310K	Tipo de Unidade

Identificação do Nível de Emissões do Motor

Número do Modelo do Motor	PIN de 17 Dígitos (11° dígito)	Nível de Emissões
4045HT063	xxxxxxxxxExxxxxx	Interim Classe 4 / Estágio III B
4045HT054	xxxxxxxxxDxxxxxx	Classe 3 / Estágio III A
4045TT096	xxxxxxxxxCxxxxxx	Estágio II

Identificação do Número de Série do Bloco Curto

RGP4460 A.1

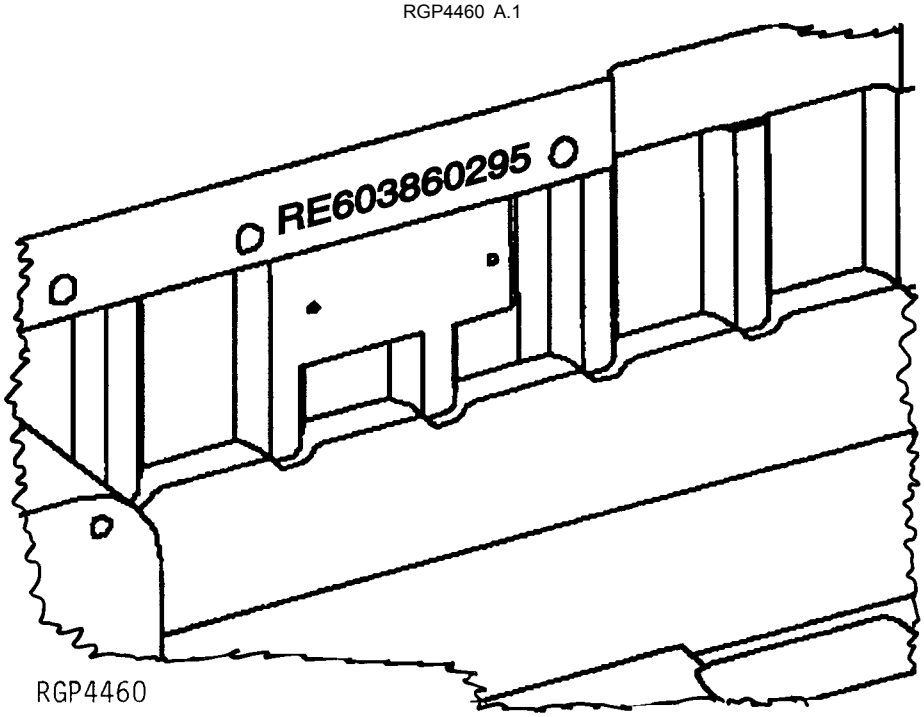

Número de série estampado na peça fundida do bloco perto da placa do número de série anterior.

1.	RE60386	Número de Peça de Serviço
2.	02	Mês de Montagem
3.	95	Ano de Montagem

Placa do Número de Série do Motor — 4045 e 6068

RGP11355 A.1

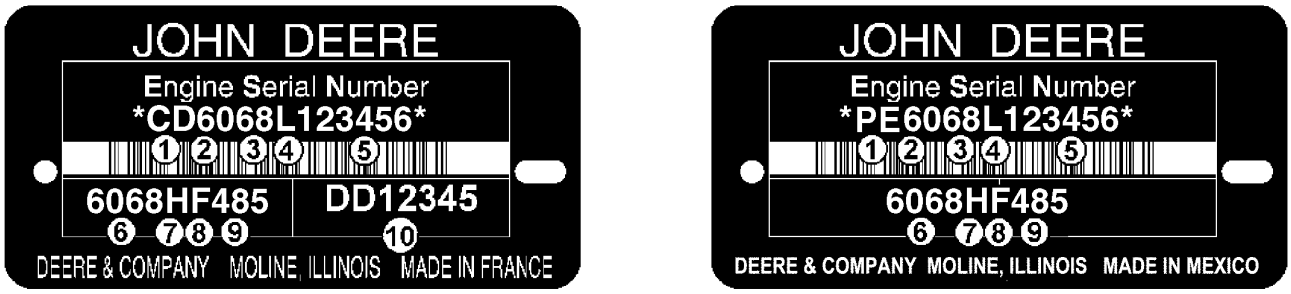

RGP11355

O Número de Série do Motor é Definido por 13 Caracteres	
Primeira Linha	Indica
1 — Duas letras para designação da fábrica do motor	PE: Torreon, México, CD: Saran, França, JX: Rosario, Argentina
2 — Um dígito para o número de cilindros.	4 Cilindros, 6 Cilindros
3 — Três dígitos para cilindradas em litros	045: 4.5 Litros, 068: 6.8 Litros
4 — Uma letra para o nível de emissão	B= Não Certificado C= Nível de emissão Classe 1/Estágio I G= Nível de emissão Classe 2/Estágio II L= Nível de emissão Classe 3/Estágio IIIA R= Nível de emissão Interim Classe 4/Estágio IIIB
5 — Seis dígitos	123456= Número sequencial de fabricação do motor. Os números sequenciais começam em 000001
O Tipo de Motor é Definido por 9 Caracteres Alfanuméricos	
6 — Quatro dígitos	Igual aos itens 2 e 3 acima
7 — Uma letra para o tipo de aspiração	A= Turbocomprimido com aftercooler ar-água D= Naturalmente Aspirado T= Turbocomprimido H= Turbocomprimido com aftercooler ar-ar S= Turbocomprimido com aftercooler ar-água marinha
8 — Uma ou duas letras para aplicação OEM	F: OEM, FM: Marítimo, FH: HazLoc, FN: Gás Natural Comprimido
8 — Uma ou duas letras para aplicação de Veículo John Deere	DW, KV: Construção, RW, LV, L, BM: Trator, TJ: Florestal, H, Z, CQ : Colheitadeira, N: Colhedora/Pulverizador, E: Enleiradeira
9 — Dois ou três dígitos para versão	485
10 — Duas Letras e 5 ou 6 dígitos para o Número de peça do motor	DD12345 (Motores Somente de Saran)

Identificação do Nível de Emissões do Motor

Número do Modelo do Motor	PIN de 17 Dígitos (11° dígito)	Nível de Emissões
4045HT063	xxxxxxxxxxExxxxxx	Interim Classe 4 / Estágio III B
4045HT054	xxxxxxxxxxDxxxxxx	Classe 3 / Estágio III A
4045TT096	xxxxxxxxxxCxxxxxx	Estágio II

Placa do Número de Série do Eixo da TDM

TP19438 A.1

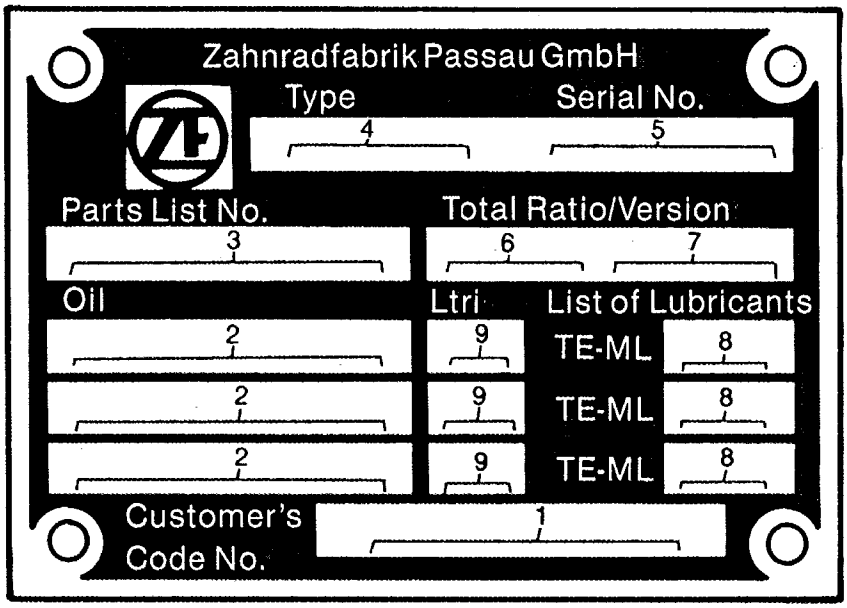

TP19438

1. Indica o número do código do cliente	Número de Peça da John Deere
2. Indica do tipo de lubrificante	M1L-L-2105B, SAE90
3. Indica o número na lista de peças ZF	4464 006 101
4. Indica o tipo de eixo	AP-11H
5. Indica o número de série do eixo	12345
6. Indica a relação total do eixo	20.28
7. Indica a versão	Sp. Diff. (com ou sem diferencial dotado de bloqueio automático)
8. Indica especificação do lubrificante	05
9. Indica capacidade	LTR (conjunto de transportador diferencial e engrenagens planetárias)

Marcas comerciais

Ao longo deste catálogo de peças, você encontrará as seguintes marcas comerciais da Deere & Company:

Best Bid™	CounterParts™	DEERE™ (Deere™)
Dura-Trax™	Fanggs™	Guardian™
HTH™	Jagz™	JDLink™
MARKS™	MIC™ [Centro de Informações sobre a Máquina]	MTH™
Power Curve™	PowerIlel™	PowerShift Plus™
Powerwize™	POWR SAVR™	PowrShift™
ProPath™	Quad-Cool™	Quik-Tatch™
SC-2™	Side-Tracker™	Stinger™
StructureALL™	Swamper™	TMC™ [Controle Total da Máquina]
ValueSelect™	Waratah™	Worksite Pro™
FlexBox™	Funk™	iTorque™
Phoenix™	Phoenix International™	PowerTech
PowerTech™ E	PowerTech™ M	PowerTech™ Plus
Precision Joint™	SHIFT-O-MATIC™	SWEDA™ (Eixo Duplo Extremo Super Largo)
TeamMate™	TeamMate™II	TeamMate™ IV
TMII™	TMIII™	

Observações e Abreviações

As seguintes observações e abreviações podem aparecer ao longo deste catálogo. Consulte a tabela a seguir para ver as traduções.

Frase	Significado	Frase	Significado
ALSO ORDER, ORD W/	Encomende Também	MFWD	Tração Dianteira Mecânica
AMP	Ampere	NA, NOT USED THIS APPL	Não Usado Nesta Aplicação
APPL, APPL ONLY	Somente nesta aplicação	NLA	Não está mais disponível
AR	Conforme necessário	NSEP	Não disponível separadamente
ASSY	Conjunto completo	OD	Diâmetro externo
BOAC	Borda de corte aparafusada	OPTIONAL	Opcional
CCW	Sentido anti-horário	OR	Ou
COMPLETE	Completo	ORD, ORDER	Encomendar
COMPLETE GOODS	Peças completas	OS	Tamanho Superior
CONVENIENCE ASSY, CA	Conjunto de conveniência	OUTER	Externo
CTL, CUT TO LENGTH	Cortar no comprimento correto	PKG, PACKG	Pacote, Pacote de
CW	Sentido Horário	PTO	Tomada de Potência
ENGINE	Motor	RATIO	Relação
FOR	Para	REAR	Traseira
FRONT	Dianteira	REMAN	Remanufaturado
GAS	Gasolina	REPL	Substitui
HFWD	Transmissão Dianteira Hidráulica	RH	Lado direito
HP	Cavalos de potência	SN	Número de série
HS, HEAD MARKED	Alta Resistência, cabeça marcada	STD	Padrão
ID	Diâmetro interno	SUB	Substituído por
INCH	Polegada	SUB COMPONENTS	Componentes substitutos (do kit ou conjunto)
INCL KEYS	Inclui chaves…	SUB FOR	Substituto para
INCL, INCLUDES	Inclui…	TEETH, Z	Número de dentes da engrenagem
INCLUDES PARTS/ ITEMS MARKED	Inclui peças/itens marcados…	TK	Espessura
INNER	Interno	UP, UPPER	Superior
KIT	Kit	US	Tamanho inferior
L	Número de elos	USE UNTIL EXHAUSTED	Use até esgotar
LF, LINE FILL	Enchimento da Linha	USE WITH	Usar com
LGP	Baixa Pressão no Solo	VEC	Controlador Eletrônico do Veículo
LGTH	Comprimento	VLC	Central de Carga do Veículo
LH	Esquerdo	W/	Com
LOW, LOWER	Inferior	W/O	Sem
LT	Esteira Longa	WHOLE GOODS	Pacotes de Produto
MAKE FROM, MF	Fabricação de	WT	Esteira Larga
MARKED	Marcado	XLT	Esteira Extra Longa
MATCHED SET	Conjunto correspondente		

Conteúdo

01 Rodas e Pneus e Esteiras
- 0110 Rodas Motorizadas, Pneus e Peças de Fixação ... 34
- 0120 Rodas Não Motorizadas, Pneus e Peças de Fixação ... 42

02 Eixos, Diferenciais e Sistemas de Suspensão
- 0201 Carcaça e Suporte do Eixo de Acionamento ... 50
- 0210 Acionamento Cônico ou Diferencial ... 62
- 0225 Eixos e Juntas Universais do Acionamento de Entrada ... 64
- 0231 Eixo Fixo da Bitola ... 66

03 Transmissão
- 0315 Controles ... 88
- 0325 Eixos e Juntas Universais do Acionamento de Entrada ... 92
- 0341 Carcaça, Tampas e Transmissões Completas ... 94
- 0342 Peças de Montagem da Transmissão ... 126

04A Motor
- 0400A Motor 4045HT054 (RE545794) ... 128

04B Motor
- 0400B Motor 4045TT096 ... 222

05 Sistema Auxiliar do Motor
- 0505 Auxílios de Partida em Clima Frio ... 282
- 0510 Sistema de Arrefecimento do Motor ... 288
- 0512 Ventilador ... 300
- 0515 Controles de Rotação do Motor ... 310
- 0520 Sistema de Admissão ... 312
- 0530 Sistema de Escape Externo ... 316
- 0560 Sistemas Externos de Suprimento de Combustível ... 320

09 Sistema da Direção
- 0962 Válvula e Controle da Direção ... 330
- 0963 Linhas, Mangueiras e Conexões da Direção ... 338
- 0965 Cilindros da Direção ... 342

10 Freios de Serviço
- 1011 Elementos Ativos do Freio de Serviço ... 344
- 1062 Válvula do Freio de Serviço ... 346
- 1063 Ligações, Mangueiras e Conexões do Freio de Serviço ... 350

11 Freios de Estacionamento
- 1111 Elementos Ativos do Freio de Estacionamento ... 356
- 1163 Articulação dos Controles ... 358

13 Diversos, Veículo
- 1313 Ferramentas Manuais ... 360
- 1314 Suporte da Placa de Licença ... 362
- 1322 Etiquetas e Marcas Comerciais ... 366
- 1369 Graxas, Óleos, Combustíveis e Líquidos de Arrefecimento ... 382

16 Sistemas Elétricos do Veículo
- 1671 Baterias, Suporte e Cabos ... 384
- 1672 Fiação do Alternador, Regulador e Sistema de Carga ... 402
- 1673 Sistema de Iluminação do Veículo ... 406
- 1674 Chicote Elétrico e Interruptores ... 412
- 1675 Controles do Sistema ... 452
- 1676 Instrumentos e Indicadores ... 492

17 Estrutura, Chassi ou Estrutura de Suporte
- 1741 Motor ou Estrutura Principal ... 494
- 1746 Proteções Inferiores da Estrutura ... 496
- 1747 Amortecedores, Veículo ... 502

Conteúdo - continuao

1749 Pesos do Chassi ... 506
18 Estação do Operador
1807 Itens Especiais de Controle de Ruído ... 524
1810 Compartimento do Operador ... 528
1811 ROPS, FOPS, OPS ou Estrutura do Chassi ... 542
1812 Plataforma ... 560
1813 Laterais, Portas, Proteções e Envidraçamento do Corpo ... 568
1814 Para-brisas e Limpadores ... 570
1816 Instrumento e Estrutura de Montagem do Controle ... 580
1821 Assento e Cinto de Segurança ... 610
1830 Aquecimento e Ar Condicionado ... 616
1831 Aquecedor, Mangueiras e Controles ... 618
1832 Compressor e Acionamento do Sistema do Ar-condicionado ... 624
1833 Condensador, Evaporador e Linhas ... 632
19 Chapa Metálica e Estilização
1910 Capô ou Compartimento do Motor ... 636
1913 Proteções Diversas ... 638
1921 Grade e Alojamento da Grade ... 640
1927 Para-lamas ... 650
20 Segurança, Conveniência e Diversos
2001 Rádio ... 656
2002 Espelho ... 664
2003 Extintor de Incêndio ... 672
2004 Dispositivos de Advertência Incluindo Buzina e Alarme de Marcha de Ré ... 674
2007 Quebra Sol ... 678
2011 Manual Operacional de Armazenagem ... 682
2012 Kit do Cliente para Locação ... 684
21 Sistema Hidráulico Principal do Veículo
2161 Bombas e Acionamentos Hidráulicos ... 686
2163 Linhas hidráulicas e Mangueiras ... 688
2164 Reservatório Hidráulico, Filtro e Resfriador ... 700
26 Comunicação Global do Veículo
2601 Controlador de Comunicação ... 704
2602 Antenas e Cabos ... 708
2604 Peças de Fixação e Elementos de Fixação ... 712
31 Carregadeira
3102 Caçamba (Incluindo Dentes) ... 714
3103 Garfos ... 732
3104 Acoplador do Acessório ... 736
3115 Articulação dos Controles ... 740
3143 Estrutura Móvel ... 744
3145 Articulação da Carregadeira de Caçamba ... 746
3162 Válvulas de Controle e de Retenção da Carga ... 748
3163 Linhas, Mangueiras e Conexões ... 774
3165 Cilindros Hidráulicos ... 790
3166 Função de Controle Automático ... 800
33 Retroescavadeira e Escavadeira
3302 Caçamba com Dentes ... 802
3304 Escarificador ... 814
3315 Articulação dos Controles ... 820
3343 Estrutura Móvel ... 844
3344 Lança ... 854

Conteúdo - continuao

3345 Ligação da Caçamba 858
3346 Braço da Caçamba 864
3348 Estabilizadores 872
3362 Válvulas de Controle e de Retenção da Carga 876
3363 Linhas, Mangueiras e Conexões 926
3365 Cilindros Hidráulicos 958
38 Garra
3803 Mecanismo da Garra 970
3865 Cilindros Hidráulicos 976

Índice alfabtico

Pgina

1/4 Cab with Manual Controls ... 546
1/4 Cab with Pilot Controls ... 548
1118 Rocker Arm Cover ... 222
114 kg (250 lbs.) Front Counterweight Kit ... 514
1160 Rocker Arm Cover ... 128
120A Alternator ... 404
1229 Oil Filler Neck ... 130, 223
1302 Crankshaft Pulley ... 224
1328 Crankshaft Pulley ... 131
1428 Flywheel Housing ... 132, 225
1502 Flywheel ... 133, 226
16E3 Fuel Injection Pump ... 134
16EY Fuel Injection Pump ... 228
1783 Air Inlet ... 136
17DZ Air Intake ... 230
18 in. and 30 in. Buckets, Backhoe Thumb Kit ... 972
18 in. Quick Coupler Bucket ... 810
18 in. Wide, 5.1 ft.³ Heavy Duty Bucket ... 804
1903 Oil Pan ... 138, 232
2 Function Hydraulics, Loader, Right Side (204988 -) ... 776, 778
2.18 m Long Auxiliary Cutting Edge, Loader ... 716
2-Function Manual, Loader Controls ... 740, 742
2-Lever Backhoe Console ... 602
2-Lever Backhoe Console with Extended Dipperstick and Auxiliary ... 604
2-Lever Fifth Function Pedal ... 826
2001 Water Pump Pulley ... 140, 234
204 kg (450 lbs.) Front Counterweight Kit ... 516
2101 THERMOSTAT COVER ... 235
2158 Thermostat Cover ... 141
2201 Thermostat ... 236
2224 Thermostat ... 142
24 in. Bucket, Backhoe Thumb Kit ... 970, 974
24 in. Quick Coupler Bucket ... 812
24 in. Wide 7.5 ft³ Heavy Duty Bucket ... 806
24 in. Wide, 6.5 ft³ Standard Duty Bucket ... 802
2698 Engine Coolant Heater ... 143, 237
2816 Exhaust Manifold ... 238
2893 Exhaust Manifold ... 144
2901 Ventilating System ... 239
2915 Ventilation System ... 146
2WD Front and Rear Rims, 11L-16 in. and 19.5L-24 in. Firestone ... 44
2WD Front and Rear Rims, 11L-16 in. and 19.5L-24 in. Goodyear ... 46
2WD Front and Rear Rims, 11L-16 in. Goodyear and 16.9-28 in. Firestone ... 48
2WD Transmission ... 94
30 in. Wide, 10 ft.³ Heavy Duty Bucket ... 808
30AT Starter Motor ... 148, 240
310K Labels and Decals ... 366
340 kg (750 lbs.) Front Counterweight Kit ... 518
35B9 Fuel Filter ... 150
35EQ FUEL FILTER ... 242
3612 Front Plate ... 152
3618 Front Plate ... 244
3701 Fuel Transfer Pump ... 246
3799 Fuel Transfer Pump Cover ... 154
3924 Thermostat Housing ... 156
3rd Function Lever ... 742
4-Function Backhoe Valve, Pilot with Flow Control ... 894
4002 Engine Oil Dipstick ... 158, 247
4429 Timing Gear Cover ... 248
4446 Timing Gear Cover ... 160
4501 Balancer Shaft ... 162
4502 Balancer Shaft ... 250
454 kg (1000 lbs.) Front Counterweight Kit ... 520
4614 Cylinder Block ... 252
4643 Cylinder Block ... 164
4706 CRANKSHAFT / BEARINGS ... 254
4715 Crankshaft / Bearings ... 166
48 in. Coupler Frame and Forks ... 732
4823 Connecting Rods and Pistons ... 256
4838 Connecting Rods and Pistons ... 168
4901 Rocker Arm / Rocker Arm Shaft / Push Rod ... 170, 258
5001 Oil Pump ... 172, 260
5102 CYLINDER HEAD AND VALVES ... 262
5122 Cylinder Head ... 174
567 kg (1250 lbs.) Front Counterweight Kit ... 522
5738 Water Pump Inlet ... 176, 264
5954 Oil Cooler ... 177
5954 OIL COOLER ... 265
60 in. Coupler Frame and Forks ... 734
6282 Alternator Mounting ... 178
6282 ALTERNATOR MOUNTING ... 266
63AA FUEL LINES ... 268
63BC Low Pressure Fuel Lines ... 180
65B7 Turbocharger ... 270
65D1 Turbocharger ... 182
6698 Water Temperature Sensor - Plug ... 184, 272
6710 Tachometer Switch and Wiring ... 274
6730 Sensors ... 186
7699 Oil Pressure Switch - Plug ... 276
8702 Belt Tensioner ... 277
8727 Belt Tensioner ... 188
8822 Oil Filter ... 278
8843 Engine Oil Filter ... 190
9801 Lift Straps ... 192, 279
9901 Camshaft Kit ... 195, 200
9901 Connecting Rod Bearing Kit ... 211
9901 Connecting Rod Bearings, Undersized ... 212
9901 Crankshaft Bearing Kit ... 209, 210
9901 Cylinder Head Gasket Kit ... 204
9901 Engine Gasket Kit ... 202
9901 Engine Overhaul Kit ... 206, 216
9901 O-Ring Kit ... 193
9901 Piston Liner Kit ... 198
9901 Piston Ring Kit ... 196
9901 Rear Oil Seal ... 194
9901 Replacement Engine ... 220, 280
9901 Service Kit Cylinder Head Bolts ... 205
9901 Service Kit, Injector Nozzle ... 208
9901 Short Block Assembly ... 218
9901 Thrust Bearing ... 213, 214

A

A/C DIODE ... 88
A/C SWITCH ... 88
A/C WIRING HARNESS ... 88
ACCELERATOR ELECTRICAL ... 310
Accu-Swing Valve ... 924
ACCU-SWING VALVE KIT ... 924
Accumulator Mounting Hardware, Ride Control ... 788
Accumulator, Hydraulic, Ride Control ... 748
Accumulator, Hydraulic, Ride Control Kit ... 750
Accumulator, Pilot Control Manifold (191461 -) ... 918
Activation Pin ... 382
Actuator, Cab Console Covers with A/C ... 584
Adapter, Hydraulic Hammer Interface ... 862
Adjustment Cable, Mechanical Suspension Seat, Cloth ... 610
Air Cleaner Element (Engine 4045HT054, 4045HT072) ... 312
Air Cleaner Element (Engine 4045TT096) ... 314
Air Conditioning And Heater Unit ... 634
Air Conditioning and Heating Ducts ... 632
Air Conditioning Harness and Switch ... 616
Air Conditioning System ... 624, 628
Air Conditioning Unit ... 626, 630
Air Conditioning, Fan Package (Engine 4045HT054, 4045HT072) ... 306
Air Duct, Cab Console Covers with A/C ... 584
Air Duct, Heating and Air Conditioning ... 632
Air Filter (Engine 4045HT054, 4045HT072) ... 312
Air Filter Element (Engine 4045TT096) ... 314
Air Filter, Heating and Air Conditioning Ducts ... 632
Air Filter, HVAC ... 634
Air Inlet-1783-4045HT054 (RE545794) ... 136
Air Intake Gasket-17DZ-4045TT096 ... 230
Air Intake Hose-17DZ-4045TT096 ... 230
Air Intake System (Engine 4045HT054, 4045HT072) ... 312
Air Intake System (Engine 4045TT096) ... 314
Air Intake-1783-4045HT054 (RE545794) ... 136
Air Restriction Sensor (Engine 4045HT054, 4045HT072) ... 312
Air Restriction Sensor (Engine 4045TT096) ... 314
AIR SUSPENSION SEAT SWITCH ... 88
Air Temperature Sensor-6730-4045HT054 (RE545794) ... 186
ALARM, BACK-UP ALARM (S/N XXXXXX-) (XXXXXX -) ... 676
ALARM, TRAVEL WARNING (S/N XXXXXX-) (XXXXXX -) ... 676
ALTERNATE SWITCH PLACEMENT ... 88
Alternator 120A ... 404
Alternator 90A ... 402
Alternator Fan 90A ... 402
Alternator Mounting ... 266
Alternator Mounting Bracket-6282-4045HT054 (RE545794) ... 178
Alternator Pulley 90A ... 402
AM/FM RADIO W/ WEATHERBAND (FACTORY) ... 656
AM/FM RADIO W/ WEATHERBAND (FIELD KIT) ... 660
AM/FM Radio w/ Weatherband, Antenna and Speakers (Factory) ... 656
AM/FM Radio w/ Weatherband, Antenna and Speakers (Field Kit) ... 660
AM/FM/CD RADIO W/ WEATHERBAND (FACTORY) ... 658
AM/FM/CD RADIO W/ WEATHERBAND (FIELD KIT) ... 662

Índice alfabtico - continuao

Pgina

AM/FM/CD Radio w/ Weatherband, Antenna and Speakers (Factory) ... 658
AM/FM/CD Radio w/ Weatherband, Antenna and Speakers (Field Kit) ... 662
Antenna ... 708, 710
ANTENNA AND SPEAKERS, AM/FM RADIO W/ WEATHERBAND (FACTORY) ... 656
ANTENNA AND SPEAKERS, AM/FM RADIO W/ WEATHERBAND (FIELD KIT) ... 660
ANTENNA AND SPEAKERS, AM/FM/CD RADIO W/ WEATHERBAND (FACTORY) ... 658
ANTENNA AND SPEAKERS, AM/FM/CD RADIO W/ WEATHERBAND (FIELD KIT) ... 662
ANTENNA BRACKET (FACTORY) ... 656, 658
ANTENNA BRACKET (FIELD KIT) ... 660, 662
ANTI-CAVITATION, BOOM SECTION ... 768
ANTI-CAVITATION, BUCKET SECTION ... 770
Anti-Skid ... 564
Anti-Skid Pad ... 326
ANTI-THEFT LABELS ... 468, 470
Arm Lock, Loader Boom ... 360
Arm, Pilot Controller Right Side ... 914
Arm, Pilot Controller, Left Side ... 916
ARM, STANDARD ... 864
Armrest, Mechanical Suspension Seat, Cloth ... 610
Armrest, Mechanical Suspension Seat, Vinyl ... 612
Arms, Rocker-4901-4045HT054 (RE545794) ... 170
Arms, Rocker-4901-4045TT096 ... 258
Arms, Stabilizer ... 872
Assembly, Brake Valve ... 348
Assembly, Fan Drive (Engine 4045HT054) ... 302
Assembly, Fan Drive (Engine 4045TT096) ... 300
Assembly, Left Hand Pilot Controller Arm ... 916
Assembly, Low Range Forward Clutch ... 106
Assembly, Right Hand Pilot Controller Arm ... 914
Assembly, Second Gear Clutch ... 112
Assembly, Short Block-9901-4045HT054 (RE545794) ... 218
Assembly, Thumb Cylinder (207436 -) ... 976
Attachment Interface Adapter, Hydraulic Hammer ... 862
Attachment Plumbing Kit ... 926
AUGER COUPLERS ... 930
AUGER COUPLERS (STANDARD DIPPERSTICK) ... 928
Auger Hydraulics (Extendable Dipperstick) ... 930
Auger Hydraulics (Standard Dipperstick) ... 928
Auxiliary Cutting Edge 2.18 m ... 716, 730
Auxiliary Cutting Edge, Loader Bucket, 0.86 m³ (1.125 yd³) ... 720
Auxiliary Edge, Multipurpose Bucket 2.18 m (86.00 in.) ... 724
Auxiliary Edge, Multipurpose Coupler Bucket, 86 in ... 726
Auxiliary Edge, Multipurpose Coupler Bucket, 92 in ... 728
Auxiliary Equipment Hydraulic Hoses and Fittings (Extendable Dipperstick) ... 934
Auxiliary Equipment Hydraulic Hoses and Fittings (Standard Dipperstick) ... 932
AUXILIARY EQUIPMENT HYDRAULICS, EXTENDIB LE DIPPERSTICK ... 934
AUXILIARY HYDRAULIC CONTROL SWITCH ... 462
AUXILIARY HYDRAULICS, STD. DIPPERSTICK ... 932
Auxiliary Manual, Fifth Function Pedal ... 834
Auxiliary Pilot, Fifth Function Pedal ... 836
Auxiliary Plugs, Loader ... 786
Auxiliary Plumbing, Loader Coupler ... 784
Auxiliary Relief Valve Seal Kits, Loader Control ... 772
Auxiliary Section ... 922
Auxiliary Section Relief Valves ... 772
Auxiliary Section, Backhoe Valve ... 922
Auxiliary Section, Relief Valve ... 772
Auxiliary Selective Flow Valve Kit ... 920
AUXILIARY, LOADER CONTROL VALVE ... 782
AXLE HOUSING, FRONT (WITHOUT MFWD) ... 68
AXLE SWIVEL HOUSING, FRONT (WITHOUT MFWD) ... 69
AXLE,FRONT (W/MFWD) ... 72

B

Back-Up Alarm System (XXXXXX -) ... 676
Backhoe Boom ... 854
BACKHOE BOOM CYLINDER ... 958
BACKHOE BOOM CYLINDER REPAIR KIT ... 958
Backhoe Boom Lock ... 846
BACKHOE BOOM PINS ... 854
Backhoe Bucket Cylinder (208446 -) ... 960
BACKHOE BUCKET CYLINDER HYDRAULICS (- 208445) ... 938

Pgina

Backhoe Bucket Cylinder Repair Kit (208446 -) ... 960
Backhoe Bucket Link Grease Kit ... 860
Backhoe Bucket Links ... 858
Backhoe Console, 1-Pedal ... 606
Backhoe Console, 2-Lever ... 602
Backhoe Console, 2-Lever with Extended Dipperstick and Auxiliary ... 604
Backhoe Console, Pilot Control ... 608
BACKHOE CONTROL LEVER CONVERSION LINKAGE (SAE PATTERN) ... 840
Backhoe Control Valve ... 876
BACKHOE CONTROL VALVE LINKAGE, TWO LEVER ... 820
Backhoe Control Valve Plate ... 892
BACKHOE CONTROL VALVE TIE BOLTS ... 876
Backhoe Control Valve, Fourth Function ... 892
Backhoe Control Valve, Fourth Function Pilot ... 892
Backhoe Controls, Pilot Controller Arm, Left Side ... 916
Backhoe Controls, Pilot Controller Arm, Right Side ... 914
Backhoe Cylinder Seal Kit (208446 -) ... 960
Backhoe Hydraulic Hammer Interface Adapter ... 862
BACKHOE LINKAGE, FIFTH FN LEVER FOR THREE LEVER CONTROLS ... 832
Backhoe Lock Lever Boot, 1-Pedal ... 606
Backhoe Lock Lever Boot, Pilot Control ... 608
Backhoe Priority Inlet Section ... 880
Backhoe Stabilizer Arm ... 872
Backhoe Stabilizer Cylinder Hydraulics (208446 -) ... 952
Backhoe Swing Frame ... 844
BACKHOE THREE LEVER CONTROL VALVE CONVERSION KIT ... 822
Backhoe Thumb ... 970
Backhoe Thumb Cylinder (207436 -) ... 978
Backhoe Thumb Cylinder Seal Kit (207436 -) ... 978
Backhoe Thumb Kit, 18 in. and 30 in. Buckets ... 972
Backhoe Thumb Kit, 24 in. Bucket ... 974
Backhoe Valve Auxiliary Section ... 922
BACKHOE VALVE BOOM SECTION ... 882
BACKHOE VALVE BOOM,PILOT SECTION ... 898
BACKHOE VALVE BUCKET SECTION ... 884
BACKHOE VALVE BUCKET, PILOT SECTION ... 900
BACKHOE VALVE CROWD SECTION ... 886
BACKHOE VALVE CROWD, PILOT SECTION ... 902
BACKHOE VALVE SWING SECTION ... 888
BACKHOE VALVE SWING, PILOT SECTION ... 904
BACKHOE VALVE TWO LEVER CONVERSION KIT ... 820
Backhoe Valve, 4-Function Pilot with Flow Control ... 894
Backhoe Valve, Crowd Section, Pilot ... 902
Backhoe Valve, Selective Flow Section ... 890
Backhoe Valve, Sixth Function ... 878
Backhoe Valve, Sixth Function, Pilot, Flow Control ... 896
BACKHOE, FOUR-LEVER CONTROLS, STANDARD ... 824
BACKHOE, THREE LEVER CONTROL VALVE LINKAGE ... 822
Bag, Operators Manual ... 684
Balancer Shaft-4502-4045TT096 ... 250
Ball Joint ... 740, 742, 758, 762
Ballast, Front Weight Kit, 114 kg (250 lbs.) ... 514
Ballast, Front Weight Kit, 204 kg (450 lbs.) ... 516
Ballast, Front Weight Kit, 340 kg (750 lbs.) ... 518
Ballast, Front Weight Kit, 454 kg (1000 lbs.) ... 520
Ballast, Front Weight Kit, 567 kg (1250 lbs.) ... 522
Battery ... 384, 388
Battery Box ... 638
Battery Cable ... 384, 386, 388, 390, 392
Battery Disconnect Kit, Switch, Dual Battery ... 400
Battery Disconnect Switch, Dual ... 398
Battery Disconnect, Single Battery ... 396
Battery Enclosure and Tool Box ... 638
Battery Power Off Switch, Single Battery ... 396
Battery Power On Switch, Single Battery ... 396
Beacon Kit, Strobe ... 406
Beacon Switch Plug ... 482
Beacon Wiring ... 408
Beacon, Rotating ... 410
Bearing Cap, Main-4614-4045TT096 ... 252
Bearing Connecting Rod-9901-4045HT054 (RE545794) ... 212
Bearing Kit, Connecting Rod (Standard)-9901-4045HT054 (RE545794) ... 211
Bearing Kit, Crankshaft-9901-4045HT054 (RE545794) ... 210
Bearing Kit-9901-4045HT054 (RE545794) ... 213
Bearing, Rear Pinion ... 58
Bearing, Thrust-9901-4045HT054 (RE545794) ... 214
BEARING,FRONT AXLE HOUSING (WITHOUT MFWD) ... 68
Bearings / Crankshaft-4715-4045HT054 (RE545794) ... 166
BEARINGS, MAIN ... 254

Índice alfabtico - continuao

Pgina

Bellcrank ... 758, 762
Belt ... 304
Belt Tensioner-8702-4045TT096 ... 277
Belt, Fan (Engine 4045HT054, 4045HT072) ... 306
Belt, Fan (Engine 4045TT096) ... 308
Belt, Seat ... 614
BEVEL GEAR,OPEN DIFFERENTIAL (MFWD) ... 84
Block Heater, Engine ... 286
Block, Cylinder-4614-4045TT096 ... 252
Block, Cylinder-4643-4045HT054 (RE545794) ... 164
Block, Short, Assembly-9901-4045HT054 (RE545794) ... 218
BLOWER MOTOR PRESSURIZER ... 618
Blower Motor, HVAC ... 634
Blower Motor, HVAC Module (Heater Only) ... 618
Bolts, Counterweight 204 kg (450 lbs) ... 506
Bolts, Counterweight 340 kg (750 lbs) ... 508
Bolts, Counterweight 454 kg (1000 lbs) ... 510
Bolts, Counterweight 567 kg (1250 lbs) ... 512
Boom Arm Lock, Loader ... 360
Boom Cylinder ... 958
BOOM CYLINDER HYDRAULIC HOSES ... 936
BOOM CYLINDER HYDRAULIC OIL LINES ... 936
BOOM CYLINDER REPAIR KIT, BACKHOE ... 958
Boom Cylinder Repair Kit, Loader ... 792
BOOM CYLINDER, BACKHOE ... 958
Boom Cylinder, Hydraulic Hoses and Fittings ... 936
Boom Lift Cylinder ... 792
Boom Lift Cylinder Hardware ... 794
Boom Lock Handle, Backhoe ... 846
Boom Lock Lever and Linkage, Pilot Control ... 852
Boom Lock Lever and Linkage, Standard Control ... 850
Boom lock Lever Boot, 1-Pedal ... 606
Boom Lock Lever Boot, Pilot Control ... 608
Boom Lock Lever Console, 1-Pedal ... 606
Boom Lock Lever Console, Pilot Controls ... 608
Boom Lock Lever, Pilot Control ... 852
Boom Lock Lever, Standard Control ... 850
Boom Lock, Backhoe ... 846
Boom Protection Kit, Backhoe ... 856
Boom Protection Plate Kit ... 856
Boom Section ... 882
Boom Section (Loader / Stabilizer Valve) ... 768
BOOM SECTION ANTI-CAVITATION RELIEF ... 768
BOOM SECTION RELIEF VALVE ... 768, 882
BOOM SECTION, BACKHOE VALVE ... 882
BOOM SECTION, LOADER VALVE ... 768
Boom Section, Pilot ... 898
BOOM STOP ... 936
BOOM, BACKHOE ... 854
BOOM, LOADER CONTROL VALVE ... 782
BOOM, PILOT SECTION RELIEF VALVE ... 898
BOOM,PILOT SECTION, BACKHOE VALVE ... 898
Booster Kit ... 392
Boot ... 384
Boot, Backhoe Lock Lever, 1-Pedal ... 606
Boot, Backhoe Lock Lever, Pilot Control ... 608
Bottle, Windshield Washer ... 576
Bracket ... 352, 712
Bracket Kit, Coupler Bucket ... 738
BRACKET, ALTERNATOR ... 266
Bracket, Alternator Mounting-6282-4045HT054 (RE545794) ... 178
Bracket, Exterior Rear View Mirror ... 668
Bracket, External Mirror ... 670
BRACKET, FUEL FILTER (35EQ) ... 242
Bracket, Fuel Filter-35B9-4045HT054 (RE545794) ... 150
Bracket, Hand Held Hydraulics ... 942
BRACKET, INTERIOR FRONT VIEW MIRROR ... 666
BRACKET, INTERIOR REAR VIEW MIRROR (FRON T MOUNTED) ... 664
BRACKET, LICENCE PLATE ... 362
Bracket, License Plate ... 364
Bracket, Oil Cooler (Engine 4045HT054) ... 292
Bracket, Oil Cooler (Engine 4045TT096) ... 296
Bracket, Steering Hydraulic Lines, without MFWD ... 338
Brackets, Front Fenders, W/ 16.5 in. Tire ... 650
Brackets, Front Fenders, W/ 19.5 in. Tire ... 652
Brackets, Left Hand Pilot Controller Arm ... 916
Brackets, Right Hand Pilot Controller Arm ... 914
Brackets, Steering Hydraulic Lines, with MFWD ... 340
Brake Clutch ... 344
Brake Disc ... 344
Brake Pedals ... 346
Brake Plumbing ... 350

Pgina

Brake Plumbing Clamps ... 352
Brake Valve ... 348
Brake Valve and Pedals ... 346
Brake Valve Assembly ... 348
Brake Valve Boost Plumbing (ROPS) ... 354
Brake Valve Housing ... 348
Brake Valve Kit ... 348
Brake Valve Push Rod ... 348
Brake, Parking, Plumbing ... 358
Brakes, Service ... 344
Breaker, Hydraulic Hammer Interface Adapter ... 862
Breather ... 326
Bucket Coupler Bracket Kit ... 738
Bucket Cutting Edge 2.18 m ... 730
Bucket Cylinder (208446 -) ... 960
Bucket Cylinder Hydraulic Hoses, Lines and Fittings (Standard Dipperstick) (- 208445) ... 938
BUCKET CYLINDER HYDRAULICS, BACKHOE (- 208445) ... 938
BUCKET CYLINDER LINES, BACKHOE (- 208445) ... 938
Bucket Cylinder, Backhoe (208446 -) ... 960
Bucket Cylinder, Loader (202928 -) ... 790
Bucket Hydraulics, Right Side, Loader, 2-Function (204988 -) ... 776
Bucket Leveling Linkage ... 800
Bucket Linkage, Loader ... 746
Bucket Links, Backhoe ... 858
BUCKET PIN ... 864
BUCKET PINS,LOADER ... 714
Bucket Section ... 884
Bucket Section (Loader Valve) ... 770
BUCKET SECTION ANTI-CAVITATION RELIEF ... 770
BUCKET SECTION RELIEF VALVE ... 770, 884
BUCKET SECTION, BACKHOE VALVE ... 884
BUCKET SECTION, LOADER VALVE ... 770
Bucket Section, Pilot ... 900
BUCKET SPACER, SYNTHETIC ... 864
Bucket, Auxiliary Cutting Edge, Loader 2.18 m ... 716
Bucket, Coupler, Multipurpose, 86 in. ... 726
Bucket, Coupler, Multipurpose, 92 in. ... 728
Bucket, Heavy Duty, 24 in. Wide 7.5 ft³ ... 806
Bucket, Loader 0.76 m³ ... 718
Bucket, Loader 0.96 m³ ... 722
BUCKET, LOADER CONTROL VALVE ... 782
Bucket, MultiPurpose, Cylinder and Repair Kit ... 796
BUCKET, PILOT SECTION RELIEF VALVE ... 900
BUCKET, PILOT SECTION, BACKHOE VALVE ... 900
Bucket, Quick Coupler, 18 in. ... 810
Bucket, Quick Coupler, 24 in. ... 812
Bucket, Standard Duty, 24 in. Wide, 6.5 ft³ ... 802
BULB ... 528, 530
Bulb, Hazard Warning Lights (Cab Roof, Rear) ... 532
Bulkhead Guard, Engine ... 500
Bumper Kit, Grille Frame ... 648
Bumper, Front ... 504
Bungy Strap, Fire Extinguisher Mounting Kit ... 672
Bushing ... 744
Bushing, Extendable Arm ... 868
BUSHING, EXTENDIBLE ARM ... 870
Bushing, Power Link Grease Kit ... 860
BUSHING,FRONT AXLE HOUSING (WITHOUT MFWD) ... 68
Bushings, Backhoe Bucket Links ... 858
Bushings, Heavy Duty Bucket, 24 in. Wide,7.5 ft³ ... 806
Bushings, Loader Bucket Linkage ... 746
Bushings, Multipurpose Bucket 2.18 m (86.00 in.) ... 724
Bushings, Multipurpose Coupler Bucket, 86 in. ... 726
Bushings, Multipurpose Coupler Bucket, 92 in. ... 728
Bushings, Standard Duty Bucket, 24 in. Wide, 6.5 ft³ ... 802
Button Plug ... 330
By Pass Tube-3924-4045HT054 (RE545794) ... 156
Bypass Valve ... 688

C

Cab (Manual Controls) ... 542
Cab (Pilot Controls) ... 544
Cab Console Covers with A/C ... 584
Cab Console Covers, RH ... 590
Cab Floor Covers and Mats ... 560
Cab Floor Covers and Mats, Pilot Controls ... 562
Cab Fuse Box ... 418
Cab Glass ... 550
Cab Headliner With Radio ... 528
Cab Headliner without Radio ... 530

Índice alfabtico - continuao

Pgina

Cab Heater ... 618
Cab Labels And Decals ... 368
Cab Mount ... 534
Cab RH Console Covers ... 590
Cab Right-hand Console Covers ... 590
Cab Roof ... 532
Cab Seals ... 536
Cab Seals, Manual Controls ... 540
Cab Seals, Pilot Controls ... 538
Cab Wiring Harness ... 414
Cab Wiring Harness Hardware ... 416
Cab, Rear Window ... 568
Cable, Operators Manual ... 684
Cable, Stabilizer Control ... 842
Camshaft Kit-9901-4045HT054 (RE545794) ... 195, 200
Camshaft-4643-4045HT054 (RE545794) ... 164
Canopy (Manual Controls) ... 556
Canopy (Pilot Controls) ... 558
Canopy Console Covers ... 588
Canopy Console Covers, RH ... 592
Canopy Floor Covers ... 564
Canopy Floor Covers and Mats, Pilot Controls ... 566
Canopy Fuse Box ... 424
Canopy Instrument Panel Console ... 582
Canopy Labels and Decals ... 370
Canopy Wiring Harness Connectors ... 420
Canopy Wiring Harness Hardware ... 422
Cap, Hub ... 450
Cap, Main Bearing-4614-4045TT096 ... 252
Cap, Radiator (Engine 4045HT054) ... 294
Cap, Radiator (Engine 4045TT096) ... 298
Cap, Windshield Washer Reservoir ... 576
Carling Switch ... 282
Carrier, Disc Brake ... 344
Carrier, Park Brake Clutch Disc ... 356
Case, Differential ... 60
CASE,OPEN DIFFERENTIAL (MFWD) ... 84
Center Cab Cover ... 594, 596
Center Panel ... 562, 564, 566
CHARGE PUMP,TRANSMISSION ... 120
Check Valve ... 756
Check Valve Assembly ... 756
Clamp ... 384, 388
Clamps, Brake Plumbing ... 352
Clutch Assembly, First Gear ... 110
Clutch Assembly, First Speed ... 110
Clutch Assembly, High Range Forward ... 108
Clutch Assembly, Low Range Forward ... 106
Clutch Assembly, Second Gear ... 112
Clutch Assembly, Second Speed ... 112
CLUTCH ASSEMBLY,MFWD ... 114
Clutch Disc, Park Brake ... 356
CLUTCH DISC,LIMITED SLIP DIFFERNTIAL (MFWD) ... 82
CLUTCH DISC,MFWD ... 114
Clutch Disk, High Range Forward ... 108
Clutch Disk, Low Range Forward ... 106
Clutch Disk, Transmission Input Shaft ... 104
Clutch, Disc Brake ... 344
CODE 35EQ FUEL FILTER ... 242
CODE 5954 OIL COOLER ... 265
CODE 63AA FUEL FILTER LINES ... 268
Cold Start Aid (Engines DT060/TT094) ... 284
COLD WEATHER STARTING AID (ENGINES DT060 /TT094) ... 284
COLD WEATHER STARTING AID SOLENOID (ENGI NES DT060/TT094) ... 284
Column Cover ... 600
Column, Steering ... 330
Column, Tilt Steering ... 332
Complete Auxiliary Section, Backhoe ... 922
Complete Rear Axle and Differential Assembly ... 50
COMPLETE REAR AXLE ASSEMBLY ... 50
CONNECTING ROD AND PISTON-4823-4045TT096 ... 256
Connecting Rod Bearing Kit (Standard)-9901-4045HT054 (RE545794) ... 211
Connecting Rod Bearing-9901-4045HT054 (RE545794) ... 212
CONNECTING ROD-4823-4045TT096 ... 256
Connecting Rods And Pistons-4838-4045HT054 (RE545794) ... 168
Connecting Rods-4838-4045HT054 (RE545794) ... 168
Connector ... 282, 472
Connector Bracket without JDLink™ ... 712
Connectors ... 414
Connectors, Canopy Wiring Harness ... 420
Console ... 590, 594, 596

Pgina

Console Assembly, LH ... 586
Console Cover, Canopy ... 588, 592
Console Covers with A/C, Cab ... 584
Console Seal, Front ... 524
Console, 2-Lever, Backhoe ... 602
Console, Backhoe 2-Lever with Extended Dipperstick and Auxiliary ... 604
Console, Backhoe, 1-Pedal ... 606
Console, Backhoe, Pilot Control ... 608
Console, Front ... 526
Console, Instrument Panel, Canopy ... 582
Console, LH ... 586
Console, Right, Canopy ... 592
Control Harness ... 434
Control Kit, Selective Flow ... 906
Control Lever, Boom Lock, Pilot Control ... 852
Control Lever, Boom Lock, Standard Control ... 850
Control Lever, Transmission ... 90
Control Support ... 740, 742
Control Switch, Differential Lock ... 458
CONTROL VALVE LINKAGE, THREE LEVER, BACKHOE ... 822
CONTROL VALVE LINKAGE,BACKHOE, TWO LEVER ... 820
CONTROL VALVE, BACKHOE ... 876
Control Valve, Fourth Function, Backhoe ... 892
Control Valve, Fuel Injection Pump-16E3-4045HT054 (RE545794) ... 134
CONTROL VALVE, LOADER ... 782
CONTROL VALVE, PILOT, LEFT (S/N 172423-) (172423 -) ... 910
CONTROL VALVE, PILOT, RIGHT (S/N 172423-) (172423 -) ... 912
Control Valve, Thermostatic (Engine 4045HT054) ... 292
Control Valve, Thermostatic (Engine 4045TT096) ... 296
Control, Ride ... 748
Control, Ride Kit ... 750
Control, Stabilizer ... 842
Controller Arm, Pilot, Left Side ... 916
Controller Arm, Pilot, Right Side ... 914
Controller, Engine Tier 2 ... 454
Controller, JDLink™ Modular Telematics Gateway ... 704
Controller, JDLink™ Satellite Module ... 704
CONTROLLER, LEFT HAND VALVE (S/N 172423-) (172423 -) ... 910
CONTROLLER, RIGHT HAND VALVE (S/N 172423-) (172423 -) ... 912
Controller, Tier 3 Engine ... 452
CONTROLS, FOUR-LEVER STANDARD BACKHOE ... 824
CONVERSION, BACKHOE CONTROL LEVER LINKAGE (SAE PATTERN) ... 840
CONVERTER, TORQUE ... 102
Coolant Heater, Diesel Fired ... 328
Coolant Heater, Engine ... 286
Coolant Heater-2698-4045HT054 (RE545794) ... 143
Coolant Heater-2698-4045TT096 ... 237
Coolant Recovery Tank (Engine 4045HT054) ... 294
Coolant Recovery Tank (Engine 4045TT096) ... 298
Cooler Hydraulic Lines (Engine 4045HT054) ... 292
Cooler Hydraulic Lines (Engine 4045TT096) ... 296
Cooler Lines, Fuel (Engine 4045HT054, 4045HT072) ... 322
Cooler Lines, Hydraulic Oil (Engine 4045HT054) ... 292
Cooler Lines, Hydraulic Oil (Engine 4045TT096) ... 296
Cooler, Engine Oil (Engine 4045HT054) ... 292
Cooler, Engine Oil (Engine 4045TT096) ... 296
Cooler, Hydraulic Oil (Engine 4045HT054) ... 292
Cooler, Hydraulic Oil (Engine 4045TT096) ... 296
COOLER, OIL (5954) ... 265
Cooler, Oil (Engine 4045HT054) ... 292
Cooler, Oil (Engine 4045TT096) ... 296
Cooler, Oil-5954-4045HT054 (RE545794) ... 177
Cooling Package ... 626, 630
Cooling Package (Engine 4045HT054, 4045HT063, 4045HT072, 4045HT073) ... 288
Cooling Package (Engine 4045TT096) ... 290
Cord Assembly, Engine Coolant Heater ... 286
Core, Heater ... 618
Core, Heater, HVAC Module ... 618
Core, HVAC ... 634
Counterweight Bolts 340 kg (750 lbs) ... 508
Counterweight Bolts, 204 kg (450 lbs) ... 506
Counterweight Bolts, 454 kg (1000 lbs) ... 510
Counterweight Bolts, 567 kg (1250 lbs) ... 512
Counterweight Kit, Front, 114 kg (250 lbs.) ... 514
Counterweight Kit, Front, 204 kg (450 lbs.) ... 516
Counterweight Kit, Front, 340 kg (750 lbs.) ... 518
Counterweight Kit, Front, 454 kg (1000 lbs.) ... 520
Counterweight Kit, Front, 567 kg (1250 lbs.) ... 522
Coupler Bucket Bracket Kit ... 738
Coupler Cylinder, Front Loader ... 798
Coupler Kit, Hydraulic, Loader ... 736

Índice alfabtico - continuao

Pgina

Coupler Valve Components ... 756
Coupler, Auxiliary Plumbing, Loader ... 784
Coupler, Loader Hydraulics ... 752
COUPLER, LOADER, ELECTRICAL ... 468, 470
COUPLER, QUICK (STANDARD) ... 814
COUPLER, QUICK (TOP LOCK) ... 816
COUPLER, QUICK (UNIVERSAL) ... 818
COUPLERS, AUGER ... 930
COUPLERS,AUGER (STANDARD DIPPERSTICK) ... 928
Cover ... 560, 562, 564, 566, 590, 594, 740, 742
Cover, Front ... 502
Cover, Front Wheel Hub without MFWD ... 70
COVER, OIL FILL NECK-1229-4045HT054 (RE545794) ... 130
COVER, OIL FILL NECK-1229-4045TT096 ... 223
Cover, Rocker Arm-1118-4045TT096 ... 222
Cover, Rocker Arm-1160-4045HT054 (RE545794) ... 128
Cover, Starter Motor-30AT-4045HT054 (RE545794) ... 148
Cover, Starter Motor-30AT-4045TT096 ... 240
COVER, THERMOSTAT (2101) (TYC52) ... 235
Cover, Thermostat-2158-4045HT054 (RE545794) ... 141
Cover, Timing Gear-4429-4045TT096 ... 248
Cover, Timing Gear-4446-4045HT054 (RE545794) ... 160
Cover, Transmission Torque Converter ... 100
Cover, Valve-1160-4045HT054 (RE545794) ... 128
Cover, Without Fuel Pump-3799-4045HT054 (RE545794) ... 154
COVER,OPEN DIFFERENTIAL (MFWD) ... 84
Covers, Canopy Interior ... 588, 592
Covers, Seat Belt ... 614
Covers, Tilt Steering Column ... 598, 600
CRANKSHAFT ... 254
Crankshaft Bearing Kit (Standard)-9901-4045HT054 (RE545794) ... 209
Crankshaft Bearing Kit-9901-4045HT054 (RE545794) ... 210
Crankshaft Bearings-4715-4045HT054 (RE545794) ... 166
CRANKSHAFT GEAR ... 254
Crankshaft Position Sensor-6730-4045HT054 (RE545794) ... 186
CRANKSHAFT PULLEY-1302-4045TT096 ... 224
Crankshaft Pulley-1328-4045HT054 (RE545794) ... 131
Crankshaft-4715-4045HT054 (RE545794) ... 166
CROSS AND BEARING REAR DRIVESHAFT ... 92
CROWD CYLINDER ... 966
Crowd Cylinder and Repair Kit ... 966
CROWD CYLINDER REPAIR KIT ... 966
CROWD PIN ... 864
Crowd Section ... 886
CROWD SECTION RELIEF VALVE ... 886
CROWD SECTION, BACKHOE VALVE ... 886
CROWD SPACER, SYNTHETIC ... 864
CROWD, PILOT SECTION RELIEF VALVE ... 902
CROWD, PILOT SECTION, BACKHOE VALVE ... 902
Cup Hold, Cab Console Covers with A/C ... 584
Cup Holder, Rubber ... 586, 588
Cushions, Cloth Mechanical Suspension Seat ... 610
Cushions, Mechanical Suspension Seat, Vinyl ... 612
Cutting Edge, Auxiliary 2.18 m ... 716, 730
Cutting Edge, Heavy Duty Bucket, 24 in. Wide, 7.5 ft³ ... 806
Cutting Edge, Loader Bucket 0.76 m³ ... 718
Cutting Edge, Loader Bucket 0.86 m³ (1.125 yd³) ... 720
Cutting Edge, Loader Bucket 0.96 m³ ... 722
Cutting Edge, Loader Bucket 2.18 m ... 730
Cutting Edge, Multipurpose Bucket 2.18 m (86.00 in.) ... 724
Cutting Edge, Multipurpose Coupler Bucket, 86 in. ... 726
Cutting Edge, Multipurpose Coupler Bucket, 92 in. ... 728
Cutting Edge, Quick Coupler Bucket, 18 in. ... 810
Cutting Edge, Quick Coupler Bucket, 24 in. ... 812
Cutting Edge, Standard Duty Bucket, 24 in. Wide, 6.5 ft³ ... 802
Cylinder ... 754
Cylinder Assembly, Thumb (207436 -) ... 976
Cylinder Block-4614-4045TT096 ... 252
CYLINDER HEAD ... 262
Cylinder Head Bolts-9901-4045HT054 (RE545794) ... 205
CYLINDER HEAD GASKET ... 262
Cylinder Head-5122-4045HT054 (RE545794) ... 174
Cylinder Hydraulics, Stabilizer (208446 -) ... 952
Cylinder Pins, Multipurpose Bucket 2.18 m (86.00 in.) ... 724
Cylinder Pins, Multipurpose Coupler Bucket, 86 in. ... 726
Cylinder Pins, Multipurpose Coupler Bucket, 92 in. ... 728
Cylinder Pins, Stabilizer ... 964
Cylinder Pins, Thumb (207436 -) ... 976
Cylinder Plumbing, Standard Dipperstick Thumb (208446 -) ... 956
CYLINDER REPAIR KIT, BACKHOE BOOM ... 958
Cylinder Repair Kit, Backhoe Bucket (208446 -) ... 960
Cylinder Repair Kits, Stabilizer (208446 -) ... 962
Cylinder Seal Kit, Backhoe Bucket (208446 -) ... 960

Pgina

Cylinder Seal Kit, Backhoe Hydraulic Thumb (207436 -) ... 978
Cylinder Seal Kit, Backhoe Thumb (207436 -) ... 978
CYLINDER, BACKHOE BOOM ... 958
Cylinder, Backhoe Bucket (208446 -) ... 960
CYLINDER, BACKHOE BUCKET HYDRAULICS (- 208445) ... 938
Cylinder, Backhoe Stabilizer Hydraulics (208446 -) ... 952
Cylinder, Backhoe Thumb (207436 -) ... 978
Cylinder, Backhoe Thumb Kit, 18 in. and 30 in. Buckets ... 972
Cylinder, Backhoe Thumb Kit, 24 in. Bucket ... 970, 974
Cylinder, Boom Lift ... 792
CYLINDER, CROWD ... 966
Cylinder, Extendable Dipperstick ... 868
CYLINDER, EXTENDIBLE DIPPERSTICK ... 870
CYLINDER, EXTENSION, HYDRAULICS, EXTENDI BLE DIPPERSTICK ... 940
Cylinder, Front Coupler ... 798
Cylinder, Hood and Side Panels (Engine 4045HT072, 4045HT073, 4045HT063, 4045HT054) ... 636
Cylinder, Loader Bucket (202928 -) ... 790
Cylinder, Mulitpurpose Bucket and Repair Kit ... 796
Cylinder, Stabilizer (208446 -) ... 962
Cylinder, Steering with MFWD - Repair Kit ... 342
Cylinder, Swing (203194 -) ... 968
CYLINDER,FRONT AXLE STEERING (WITHOUT MFWD) ... 69

D

Decal ... 326, 336, 382, 414, 424, 426, 430, 446, 530, 562, 566, 590, 594, 596, 638, 754, 758, 762
Decal, Gray Circle ... 586
Decal, Label ... 542, 544
Decals and Labels, 310K ... 366
Decals and Labels, 310K, Portuguese ... 376
Decals and Labels, Cab ... 368
Decals and Labels, Cab Only ... 378
Decals and Labels, Canopy ... 370
Decals and Labels, Canopy Only ... 380
Decals and Labels, French ... 372
Decals and Labels, Spanish ... 374
Deflector, Grille ... 642
Defrost ... 616
Defrost Control Switch ... 622
Delete Plug, Washer Switch ... 480
Deluxe Lights and Roof Harness ... 532
Diesel Fired Engine Coolant Heater ... 328
Differential and Rear Axle Housings ... 52, 54
Differential Case ... 60
Differential Case and Gears ... 60
DIFFERENTIAL CASE,LIMITED SLIP (MFWD) ... 82
DIFFERENTIAL GEAR,LIMITED SLIP (MFWD) ... 82
Differential Gears ... 60
Differential Housing, Rear ... 52
Differential Lock ... 462
Differential Lock Control Switch ... 458
Differential Lock Hoses ... 62
Differential Lock Plumbing ... 62
Differential Pinion Seal ... 356
Differential Pinion Seal, Rear ... 356
Differential Pinion Shaft ... 60
Differential Pressure Switch, Hydraulic Oil Filter ... 702
DIFFERENTIAL W/REAR AXLE ASSEMBLY ... 50
DIFFERENTIAL,LIMITED SLIP (MFWD) ... 82
DIFFERENTIAL,OPEN (MFWD) ... 84
Diode ... 420, 426
DIODE, A/C ... 88
DIPPERSTICK ... 864
Dipperstick Bucket Links ... 858
DIPPERSTICK EXTENDIBLE ... 870
DIPPERSTICK PIN ... 864
Dipperstick, Extendable ... 868
Dipperstick, Standard, Thumb Ready ... 866
Dipstick ... 94
Dipstick Tube ... 94
Dipstick, Oil-4002-4045HT054 (RE545794) ... 158
Dipstick, Oil-4002-4045TT096 ... 247
Disc Brake ... 344
Disc Brake Carrier ... 344
Disc Brake Clutch ... 344
Disc Brake Piston ... 344
Disconnect Hardware ... 394
Disconnect, Single Battery ... 396
Display, Fuel-Fired Coolant Heater ... 328

Índice alfabtico - continuao

Pgina

Door Assembly ... 552, 554
Door Cable, LH Console ... 586
Door Handle ... 552, 554
Door Latch ... 552, 554
Door Latch, LH Console ... 586
Door LH (Cab) ... 552
Door RH (Cab) ... 554
Double Positve Terminal ... 388
Drain Plug, Transmission ... 96
Drain Valve ... 382
Drain, Environmental ... 382
Drive Assembly, Fan (Engine 4045HT054) ... 302
Drive Assembly, Fan (Engine 4045TT096) ... 300
Drive Gear, Planetary ... 80
DRIVE SHAFT YOKE (MFWD) ... 72
DRIVE SHAFT, UNIVERSAL (MFWD) ... 72
Driveshaft (Mechanical Front Wheel Drive) ... 64
DRIVESHAFT (MFWD) ... 64
DRIVESHAFT,REAR ... 92
Dual Battery ... 388
Dual Battery Disconnect ... 398
Dual Battery Disconnect Kit ... 400
Dual Battery Negative Cable ... 390
Dual Battery Power Off Switch ... 398, 400
Dual Battery Power On Switch ... 398, 400
Dual Battery Switch Mounting Plate ... 398, 400
Dual Pressure Switch, HVAC ... 634
Ducts, Heater And Air Conditioning ... 632

E

Elbow Fitting, Ventilation-2915-4045HT054 (RE545794) ... 146
Electrical Accelerator ... 310
ELECTRICAL ACCELERATOR ... 310
Electrical Load Center ... 426
ELECTRICAL LOADER COUPLER ... 468, 470
ELECTRONIC ETHER STARTING AID (ENGINES D T060/TT094) ... 284
Element, Fuel Filter-35B9-4045HT054 (RE545794) ... 150
Element, Hydraulic Oil Filter ... 702
ELEMENT,TRANSMISSION OIL FILTER ... 122
EMU, Operator Interface ... 492
Enable Switch, Rear Wiper ... 578
Engine Air Inlet Restriction Sensor (Engine 4045HT054, 4045HT072) ... 312
Engine Air Inlet Restriction Sensor (Engine 4045TT096) ... 314
Engine Balancer Shaft-4501-4045HT054 (RE545794) ... 162
Engine Block Heater ... 286
Engine Bulkhead Guard ... 500
Engine Controller ... 452, 454
Engine Controller with Mounting, Tier2 ... 454
Engine Coolant Heater ... 286
Engine Coolant Heater, Diesel Fired ... 328
Engine coolant heater-2698-4045TT096 ... 237
Engine Gasket Kit-9901-4045HT054 (RE545794) ... 202
Engine Guard ... 496
Engine Harness ... 426
ENGINE MOUNT ... 126
Engine Mounting Supports ... 126
Engine Oil Cooler (Engine 4045HT054) ... 292
Engine Oil Cooler (Engine 4045TT096) ... 296
Engine Oil Cooler Lines (Engine 4045HT054) ... 292
Engine Oil Cooler Lines (Engine 4045TT096) ... 296
Engine Oil Filter Head-8822-4045TT096 ... 278
Engine Oil Filter-8822-4045TT096 ... 278
Engine Overhaul Kit-9901-4045HT054 (RE545794) ... 206, 216
Engine Sensors-6710-4045TT096 ... 274
Engine Speed, Sensor-6730-4045HT054 (RE545794) ... 186
ENGINE SUPPORT ... 126
ENGINE SUPPORT ISOLATOR ... 126
Engine Wiring Harness ... 426, 430
Engine Wiring Harness Hardware ... 428, 432
Engine, Replacement-9901-4045HT054 (RE545794) ... 220
Engine, Service-9901-4045HT054 (RE545794) ... 220
Environmental Drain Kit ... 382
Euro Style Plug ... 448, 476, 478
Evaporator, HVAC ... 634
Exhaust Clamp (Engine 4045HT054, 4045HT072) ... 316
Exhaust Clamp (Engine 4045TT096) ... 318
Exhaust Manifold-2816-4045TT096 ... 238
Exhaust Manifold-2893-4045HT054 (RE545794) ... 144
Exhaust Pipe (Engine 4045HT054, 4045HT072) ... 316
Exhaust Pipe (Engine 4045TT096) ... 318

Pgina

Exhaust Pressure Sensor-2816-4045TT096 ... 238
Exhaust Stack (Engine 4045HT054, 4045HT072) ... 316
Exhaust Stack (Engine 4045TT096) ... 318
Exhaust System with Black Stack (Engine 4045TT096) ... 318
Exhaust System, Black Stack, (Engine 4045HT054, 4045HT072) ... 316
EXHAUST VALVE ... 262
Exhaust Valve-5122-4045HT054 (RE545794) ... 174
Extendable Arm and Locking Pin ... 868, 870
Extendable Arm Locking Pin ... 868
Extendable Arm Pad ... 868
Extendable Arm Wearstrips ... 868
Extendable Dipper Pedal ... 826
Extendable Dipperstick ... 868
Extended Dipperstick and Auxiliary 2-Lever Backhoe Console ... 604
EXTENDIBLE ARM LOCKING PIN ... 870
EXTENDIBLE ARM PAD ... 870
EXTENDIBLE ARM WEARSTRIPS ... 870
EXTENDIBLE DIPPER PEDAL (PILOT CONTROL) ... 828
EXTENDIBLE DIPPERSTICK ... 870
EXTENDIBLE DIPPERSTICK AUXILIARY HYDRAUL ICS ... 934
EXTENDIBLE DIPPERSTICK EXTENSION CYLINDE R HYDRAULICS ... 940
Extension Cylinder Hydraulics (Extendable Dipperstick) (Boom) ... 940
EXTENSION CYLINDER HYDRAULICS, EXTENDIBL E DIPPERSTICK ... 940
Exterior Mirror ... 668
Exterior Mirror Hardware ... 668
Exterior Mirror Kit ... 670
External Mirror ... 670
External Mirrors, Manual ... 668

F

Fan Drive Assembly (Engine 4045HT054) ... 302
Fan Drive Assembly (Engine 4045TT096) ... 300
Fan Guard ... 392, 642
Fan Guard and Grille Support with Air Conditioning ... 644
Fan Guard and Grille Support without Air Conditioning ... 646
Fan Guard without Battery Disconnect ... 640
Fan Guard, Radiator (Engine 4045HT054) ... 294
Fan Guard, Radiator (Engine 4045TT096) ... 298
Fan Hub ... 304
Fan Hub (Engine 4045HT054, 4045HT072) ... 306
Fan Hub (Engine 4045TT096) ... 308
Fan Package with Air Conditioning (Engine 4045HT054, 4045HT072) ... 306
Fan Package with Air Conditioning (Engine 4045TT096) ... 308
Fan Package without Air Conditioning ... 304
Fan Pulley ... 304
Fan Pulley (Engine 4045HT054, 4045HT072) ... 306
Fan Pulley (Engine 4045TT096) ... 308
Fan Shroud and Hoses (Engine 4045HT054) ... 294
Fan Shroud and Hoses (Engine 4045TT096) ... 298
Fan Shroud, Radiator (Engine 4045HT054) ... 294
Fan Shroud, Radiator (Engine 4045TT096) ... 298
Fan, Alternator 90A ... 402
Fender Kit, Front, For 16.5 Tire ... 650
Fender Kit, Front, for 19.5 Tire ... 652
Fenders, Operator Station ... 654
FIFTH FN LEVER FOR THREE LEVER CONTROLS ... 832
FIFTH FUNCTION FOOT CONTROL ... 826, 830
Fifth Function Lever For Three Lever Controls Conversion Kit ... 832
Fifth Function Loader Valve ... 760, 764
Fifth Function Manual Valve Kit ... 908
Fifth Function Pedal ... 830
Fifth Function Pedal (Pilot Control) ... 828
Fifth Function Pedal, 2-Lever ... 826
Fifth Function Pedal, Manual Auxiliary ... 834
Fifth Function Pedal, Pilot Auxiliary ... 836
Fifth Function, Loader Valve Linkage ... 758, 762
Fifth Section Port Plugs ... 948
Fill Tube, Transmission Oil ... 96
FILLER CAP-1229-4045HT054 (RE545794) ... 130
FILLER CAP-1229-4045TT096 ... 223
Filler Plug, Washer Switch ... 480
FILLER, OIL NECK-1229-4045HT054 (RE545794) ... 130
FILLER, OIL NECK-1229-4045TT096 ... 223
Filter Element, Pilot Control (191461 -) ... 944
Filter, Air, HVAC ... 634
Filter, Engine Air Cleaner (Engine 4045HT054, 4045HT072) ... 312
Filter, Engine Air Cleaner (Engine 4045TT096) ... 314
Filter, Engine Oil-8822-4045TT096 ... 278

Índice alfabtico - continuao

Pgina

FILTER, FUEL (35EQ) ... 242
Filter, Fuel (Engine 4045HT054, 4045HT072) ... 322
Filter, Fuel-35B9-4045HT054 (RE545794) ... 150
Filter, Hydraulic Oil ... 702
Filter, Oil-8843-4045HT054 (RE545794) ... 190
Final Fuel Filter (Engine 4045HT054, 4045HT072) ... 322
Final Fuel Filter (Engine 4045TT096) ... 320
Final Fuel Filter, Severe Duty (Engine 4045HT054) ... 324
Fire Extinguisher Mount ... 672
Fire Extinguisher Mounting Kit ... 672
First Gear, Clutch Assembly ... 110
First Speed Clutch Assembly ... 110
Fittings and Hoses, Steering Hydraulics with MFWD ... 340
Fittings and Hoses, Steering Hydraulics without MFWD ... 338
Fittings, Brake Valve ... 348
FITTINGS, SWING CYLINDER ... 954
FLEXPLATE, TORQUE CONVERTOR ... 102
Floor Covers ... 560, 562, 564, 566
Floorplate ... 562, 566
Flow Adjustment, Backhoe Selective Flow Valve Section ... 890
Flow Control Kit, Selective ... 906
Flow Control Valve (191461 -) ... 944
FLUID, STARTING (ENGINES DT060/TT094) ... 284
Flywheel-1502-4045HT054 (RE545794) ... 133
Flywheel-1502-4045TT096 ... 226
Foam, Front Console ... 526
Foam, Noise Reduction ... 526
FOOT CONTROL, FIFTH FUNCTION ... 826, 830
FOOT CONTROL, SIXTH FUNCTION ... 838
Foot, Stabilizer ... 874
Fork Carriage and Forks 48 in. ... 732
Fork Carriage and Forks 60 in. ... 734
Forks and Frame 48 in. ... 732
Forks and Frame 60 in. ... 734
Forks, Pallet 48 in. ... 732
Forks, Pallet 60 in ... 734
Forward Clutch Assembly, High Range ... 108
Forward Clutch Assembly, Low Range ... 106
Four Lever Control Valve Linkage ... 824
Fourth Function Pilot, Backhoe Control valve ... 892
Frame and Forks 48 in. ... 732
Frame and Forks 60 in. ... 734
Frame guard ... 496, 498
Frame Guard, Transmission ... 498
Frame, Swing ... 844
French Labels And Decals ... 372
Front Axle ... 66
Front Axle (w/ MFWD) ... 72
Front Axle Housing (MFWD) ... 76
FRONT AXLE HOUSING (WITHOUT MFWD) ... 68
Front Axle Housing and Tie Rods (w/ MFWD) ... 76
Front Axle Housing Hubs, Shafts and Universal Joints (w/ MFWD) ... 78
FRONT AXLE HUB (MFWD) ... 78
FRONT AXLE INPUT PINION GEAR YOKE (W/MFWD) ... 86
FRONT AXLE KING PIN (MFWD) ... 78
FRONT AXLE LUBE HOSE(W/MFWD) ... 72
Front Axle Pin ... 66
FRONT AXLE PIVOT PIN(W/MFWD) ... 72
Front Axle Planetary Drive ... 80
FRONT AXLE RING GEAR AND PINION (W/MFWD) ... 86
FRONT AXLE RING GEAR(W/MFWD) ... 86
FRONT AXLE SPIRAL BEVEL INPUT PINION GEAR(W/MFWD) ... 86
FRONT AXLE SWIVEL HOUSING (WITHOUT MFWD) ... 69
Front Axle Tie Rod Assembly (MFWD) ... 76
FRONT AXLE UNIVERSAL DRIVE SHAFT (MFWD) ... 78
Front Axle with MFWD and Limited Slip ... 74
Front Axle without MFWD ... 66
Front Bumper ... 504
Front Console ... 336, 526
Front Console Foam ... 526
Front Console Gasket ... 524
Front Console Seal ... 524
Front Counterweight Kit, 114 kg (250 lbs.) ... 514
Front Counterweight Kit, 204 kg (450 lbs.) ... 516
Front Counterweight Kit, 340 kg (750 lbs.) ... 518
Front Counterweight Kit, 454 kg (1000 lbs.) ... 520
Front Counterweight Kit, 567 kg (1250 lbs.) ... 522
Front Coupler Cylinder ... 798
Front Cover ... 502, 560, 562, 564, 566
Front Cover, Console, Canopy ... 588
Front Fender Kit W/ 16.5 in. Tire ... 650
Front Fender Kit W/ 19.5 in. Tire ... 652
Front Fenders W/ 16.5 in. Tire ... 650

Pgina

Front Fenders W/ 19.5 in. Tire ... 652
Front Floor Mat ... 560, 562, 566
Front Horn ... 674
FRONT MOUNTED, REAR VIEW MIRROR ... 664
Front Plate-3612-4045HT054 (RE545794) ... 152
Front Plate-3618-4045TT096 ... 244
Front Rim 11L-16 in. and Rear Rim 19.5L-24 in. Firestone 2WD ... 44
Front Rim 11L-16 in. and Rear Rim 19.5L-24 in. Goodyear 2WD ... 46
Front Rim 11L-16 in. Goodyear and Rear Rim 16.9-28 in. Firestone 2WD ... 48
Front Rim 12-16.5 in. and Rear Rim 19.5L-24 in. Goodyear MFWD ... 34
Front Rim 12.5 X 80-18 in. and Rear Rim 19.5L-24 in. Firestone MFWD ... 38
Front Rim 12.5 X 80-18 in. and Rear Rim 21L-24 in. Firestone MFWD ... 40
Front Rim 305 X 70D16.5 in. and Rear Rim 19.5L-24 in. Firestone MFWD ... 36
Front Spiral Bevel Input Pinion and Ring Gear (w/ MFWD) ... 86
Front Transmission Housing ... 100
FRONT VIEW MIRROR (REAR MOUNTED) ... 666
FRONT VIEW MIRROR, INTERIOR ... 666
Front Wheel Bearings, without MFWD ... 70
Front Wheel Hub without MFWD ... 70
Front Windshield Wiper System ... 570
FRONT WIPER MOTOR ... 570
Fuel Cooler (Engine 4045HT054, 4045HT063, 4045HT072, 4045HT073) ... 288
Fuel Cooler Hoses, Severe Duty Fuel Filter (Engine 4045HT054) ... 324
Fuel Cooler Lines (Engine 4045HT054, 4045HT072) ... 322
FUEL FILTER (35EQ) ... 242
Fuel Filter (Engine 4045HT054, 4045HT072) ... 322
Fuel Filter (Engine 4045TT096) ... 320
Fuel Filter and Lines (Engine 4045HT054, 4045HT072) ... 322
Fuel Filter and Lines (Engine 4045TT096) ... 320
Fuel Filter and Lines, Severe Duty (Engine 4045HT054) ... 324
FUEL FILTER BRACKET (35EQ) ... 242
FUEL FILTER LINES (63AA) ... 268
Fuel Hose (Engine 4045HT054, 4045HT072) ... 322
Fuel Hose (Engine 4045TT096) ... 320
Fuel Lift Pump Control Harness ... 434
Fuel Lift Pump Control Relay ... 434
Fuel Line, Diesel Fired Coolant Heater ... 328
Fuel Line-16EY-4045TT096 ... 228
Fuel Lines and Filters (Engine 4045HT054, 4045HT072) ... 322
Fuel Lines and Filters, Severe Duty (Engine 4045HT054) ... 324
Fuel Lines, Low Pressure-63BC-4045HT054 (RE545794) ... 180
Fuel Sender ... 326
Fuel System ... 326
Fuel Tank ... 326
Fuel Transfer Pump-3701-4045TT096 ... 246
Fuel Tube (Engine 4045HT054, 4045HT072) ... 322
Fuel Tube (Engine 4045TT096) ... 320
Fuel Tube, Severe Duty (Engine 4045HT054) ... 324
Full Coverage Front Fenders W/ 16.5 in. Tire ... 650
Full Coverage Front Fenders W/ 19.5 in. Tire ... 652
Fuse ... 418, 424, 426, 428, 430, 706
Fuse Box ... 414, 426, 446
Fuse Box, Cab ... 418
Fuse Box, Canopy ... 424
Fuse Panel Cover, Canopy ... 588
Fuse Panel, Cab Console Covers with A/C ... 584

G

GAS PEDAL ... 310
Gasket Kit. Cylinder Head-9901-4045HT054 (RE545794) ... 204
Gasket Kit, Engine-9901-4045HT054 (RE545794) ... 202
Gasket, Air Intake-1783-4045HT054 (RE545794) ... 136
Gasket, Air Intake-17DZ-4045TT096 ... 230
Gasket, Front Console ... 524
Gasket, Oil Cooler-5954-4045HT054 (RE545794) ... 177
GASKET, OIL FILLER NECK-1229-4045HT054 (RE545794) ... 130
GASKET, OIL FILLER NECK-1229-4045TT096 ... 223
Gasket, Oil Filter-8822-4045TT096 ... 278
Gasket, Oil Pan-9901-4045HT054 (RE545794) ... 204
Gasket, Rocker Arm Cover-1118-4045TT096 ... 222
Gasket, Rocker Arm Cover-1160-4045HT054 (RE545794) ... 128
GASKET, THERMOSTAT COVER (2101) (TYC52) ... 235
Gasket, Turbocharger-65D1-4045HT054 (RE545794) ... 182
Gaskets, Cab ... 536
Gaskets, Cab, Manual Controls ... 540
Gaskets, Cab, Pilot Controls ... 538

Índice alfabtico - continuao

Pgina

Gauge ... 492
Gear Timing Cover-4429-4045TT096 ... 248
GEAR, CRANKSHAFT ... 254
Gear, Flywheel-1502-4045HT054 (RE545794) ... 133
Gear, Flywheel-1502-4045TT096 ... 226
Gear, Front Plate-3618-4045TT096 ... 244
Gear, Fuel Injection Pump-16EY-4045TT096 ... 228
Gear, Oil Pump-5001-4045HT054 (RE545794) ... 172
Gear, Oil Pump-5001-4045TT096 ... 260
GEAR,REAR AXLE PLANET ... 56
GEAR,SPIRAL BEVEL INPUT PINION FRONT AXLE(W/MFWD) ... 86
Gears, Differential ... 60
Glass, Cab ... 550
Grease Kit, Power Link ... 860
Grille Frame ... 642
Grille Frame Bumper Kit ... 648
Grille Support and Fan Guard with Air Conditioning ... 644
Grille Support and Fan Guard without Air Conditioning ... 646
Grille, HVAC ... 634
Grommet, 1-Pedal Backhoe Console ... 606
GUARD ... 326, 496
Guard, Engine ... 496
Guard, Engine Bulkhead ... 500
Guard, Fan, without Battery Disconnect ... 640
Guard, Frame ... 498
Guard, Grille Frame ... 642
Guard, Oil Pan ... 496
Guard, Radiator Fan (Engine 4045HT054) ... 294
Guard, Radiator Fan (Engine 4045TT096) ... 298
Guard, Transmission ... 118, 498

H

Half Clamp ... 352
Hammer Interface Adapter, Hydraulic ... 862
Hand Held Hydraulics ... 942
Handle, Backhoe Boom Lock ... 846
Handle, Seat Swivel ... 612
Handles, Rear Cab Window ... 568
Hardware, 120A Alternator ... 404
Hardware, 90A Alternator ... 402
Hardware, Cab Wiring Harness ... 416
Hardware, Canopy Wiring Harness ... 422
Hardware, Engine Wiring Harness ... 428, 432
Hardware, Exterior Mirrors ... 668
Hardware, Rear Window ... 568
Hardware, Ride Control Accumulator Mounting ... 788
Hardware, Transmission Wiring Harness ... 438
Harness with Deluxe Lights and Roof Wiring ... 532
Harness, Engine Wiring ... 430
Harness, Pattern Selector (191461 -) ... 918
HARNESS, PILOT ENABLE ... 456
Harness, Ride Control Wiring ... 442, 472
Harness, Selective Flow Wiring ... 444
Harness, Start Aid ... 282
HARNESS, WIRING, A/C ... 88
Hazard Light Switch ... 416, 422
Hazard Lights ... 532
HEAD, CYLINDER ... 262
Head, Cylinder-5122-4045HT054 (RE545794) ... 174
Head, Engine Oil Filter-8822-4045TT096 ... 278
Head, Oil Filter-8843-4045HT054 (RE545794) ... 190
HEADER,TRANSMISSION OIL FILTER ... 122
Headliner ... 528, 530
Headliner without Radio, Cab ... 530
Heat Shield, Hood and Side Panels (Engine 4045HT072, 4045HT073, 4045HT063, 4045HT054) ... 636
Heater ... 618
Heater and Air Conditioning w/ Pressurizer ... 634
Heater Components And Pressurizer ... 618
Heater Core ... 618
Heater Core, Heater/Defroster ... 618
Heater Core, HVAC ... 618
Heater Element, Engine Coolant ... 286
Heater Plumbing ... 620
Heater, Coolant-2698-4045HT054 (RE545794) ... 143
Heater, Engine Coolant ... 286
Heater, Engine Coolant-2698-4045TT096 ... 237
Heating and Air Conditioning Ducts ... 632
Heavy Duty Bucket, 24 in. Wide, 7.5 ft³ ... 806
Heavy Duty Bucket, 30 in. Wide, 10 ft.³ ... 808
Heavy Duty Bucket, 457 mm (18 in.) Wide, 0.14 m³ (5.1 ft.³) ... 804

Pgina

High Range Forward Clutch Assembly ... 108
Hinge ... 552, 554
Hinge, Hood and Side Panels (Engine 4045HT072, 4045HT073, 4045HT063, 4045HT054) ... 636
Hold-Down ... 384
Holder, Operator's Manual ... 682
Holder, Operators Manual ... 682
Holder, Swing Lock Pin ... 848
Hood and Side Panels (Engine 4045HT072, 4045HT073, 4045HT063, 4045HT054) ... 636
Hood Assembly (Engine 4045HT072, 4045HT073, 4045HT063, 4045HT054) ... 636
Hood Guide (Engine 4045HT072, 4045HT073, 4045HT063, 4045HT054) ... 636
Horn ... 674
Hose ... 692, 694, 696, 698
Hose Assembly ... 382
Hose Guide ... 336
Hose, Air Intake-17DZ-4045TT096 ... 230
Hose, Service Brake ... 350
Hose, Turbocharger-65D1-4045HT054 (RE545794) ... 182
Hose, Ventilation-2915-4045HT054 (RE545794) ... 146
HOSES, ATTACHMENT KIT ... 926
Hoses, Differential Lock ... 62
HOSES, EXTENSION CYLINDER, EXTENDIBLE DI PPERSTICK ... 940
Hoses, Fuel Filter (Engine 4045HT054, 4045HT072) ... 322
Hoses, Fuel Filter (Engine 4045TT096) ... 320
Hoses, Heater ... 620
Hoses, Heater and Air Conditioning ... 634
Hoses, Hydraulic Loader Coupler Cylinder ... 736
Hoses, Loader 2 Function Hydraulics, Right Side (204988 -) ... 776
Hoses, Main Hydraulic Plumbing ... 688
Hoses, Radiator (Engine 4045HT054) ... 294
Hoses, Radiator (Engine 4045TT096) ... 298
Hoses, Severe Duty Fuel Filter (Engine 4045HT054) ... 324
Hoses, Steering Hydraulic Lines, with MFWD ... 340
Hoses, Steering Hydraulic Lines, without MFWD ... 338
Housing ... 596
Housing, Brake Valve ... 348
Housing, Flywheel-1428-4045HT054 (RE545794) ... 132
Housing, Flywheel-1428-4045TT096 ... 225
Housing, Front Axle (MFWD) ... 76
Housing, Heater and Air Conditioning ... 634
HOUSING, ORIFICE TRANSMISSION REAR ... 98
Housing, Park Brake ... 356
Housing, Rear Axle ... 52
Housing, Rear Transmission ... 96
HOUSING, SWIVEL, FRONT AXLE (WITHOUT MFWD) ... 69
Housing, Transmission Front ... 100
Housing, Transmission Torque Converter ... 100
HOUSING,FRONT AXLE (WITHOUT MFWD) ... 68
HOUSING,REAR AXLE ... 54
HOUSING,REAR DIFFERENTIAL ... 54
Housing-Thermostat-3924-4045HT054 (RE545794) ... 156
Hub Cap ... 450
Hub, Front Wheel, without MFWD ... 70
HUB,FRONT AXLE (MFWD) ... 78
HUB,REAR AXLE PLANETARY DRIVE ... 56
HVAC Cab Cover ... 590
HVAC Mode Door Switch ... 622
Hybrid Battery ... 384, 388
Hydraulic Accumulator, Ride Control ... 748
Hydraulic Accumulator, Ride Control Kit ... 750
Hydraulic Cylinder Seal Kit, Backhoe Thumb (207436 -) ... 978
Hydraulic Cylinder, Multipurpose Bucket 2.18 m (86.00 in.) ... 724
Hydraulic Cylinder, Multipurpose Coupler Bucket, 86 in. ... 726
Hydraulic Cylinder, Multipurpose Coupler Bucket, 92 in. ... 728
Hydraulic Front Coupler Cylinder, Loader ... 798
Hydraulic Hammer Interface Adapter ... 862
Hydraulic Hose ... 336, 688, 690, 692, 694, 696, 698, 754
Hydraulic Hose, 3-Function Loader, Right Side (204988 -) ... 778
Hydraulic Hose, Hand Held Hydraulics ... 942
Hydraulic Hose, Service Brake ... 350
HYDRAULIC HOSE,BOOM CYLINDER ... 936
HYDRAULIC HOSES FOR ATTACHMENT KIT ... 926
Hydraulic Hoses, Multipurpose Bucket 2.18 m (86.00 in.) ... 724
Hydraulic Hoses, Multipurpose Coupler Bucket, 86 in. ... 726
Hydraulic Hoses, Multipurpose Coupler Bucket, 92 in. ... 728
Hydraulic Hoses, Thumb Cylinder, Standard Dipperstick (208446 -) ... 956
Hydraulic Lines, Steering System with MFWD ... 340
Hydraulic Lines, Steering System without MFWD ... 338
Hydraulic Loader Coupler Field Kit ... 754

Índice alfabtico - continuao

Pgina

Hydraulic Loader Coupler Kit ... 736
Hydraulic Loader Solenoid Valve ... 752
Hydraulic Oil Cooler (Engine 4045HT054) ... 292
Hydraulic Oil Cooler (Engine 4045TT096) ... 296
Hydraulic Oil Cooler Lines (Engine 4045HT054) ... 292
Hydraulic Oil Cooler Lines (Engine 4045TT096) ... 296
Hydraulic Oil Filter ... 702
HYDRAULIC OIL LINE,BOOM CYLINDER ... 936
Hydraulic Oil Lines, Multipurpose Bucket 2.18 m (86.00 in.) ... 724
Hydraulic Oil lines, Multipurpose Coupler Bucket, 86 in. ... 726
Hydraulic Oil lines, Multipurpose Coupler Bucket, 92 in. ... 728
Hydraulic Plumbing ... 688
Hydraulic Pump ... 686
Hydraulic Pump, Main ... 686
Hydraulic Reservoir ... 700
Hydraulic Thumb Cylinder (207436 -) ... 978
Hydraulic Thumb Cylinder Seal Kit (207436 -) ... 978
HYDRAULICS HOSE,SWING CYLINDER ... 954
HYDRAULICS, AUGER ... 930
HYDRAULICS, AUXILIARY EQUIPMENT, EXTENDI BLE DIPPERSTICK ... 934
HYDRAULICS, AUXILIARY EQUIPMENT,STD. ... 932
HYDRAULICS, BACKHOE BUCKET CYLINDER (- 208445) ... 938
Hydraulics, Backhoe Stabilizer Cylinder (208446 -) ... 952
Hydraulics, Backhoe Swing Cylinder (203194 -) ... 968
HYDRAULICS, EXTENSION CYLINDER, EXTENDI BLE DIPPERSTICK ... 940
Hydraulics, Hand Held ... 942
Hydraulics, Loader Coupler ... 752
Hydraulics, Parking Brake ... 358
Hydraulics, Pilot Control (191461 -) ... 944
Hydraulics, Pilot Selector Valve (191461 -) ... 944
Hydraulics, Stabilizer Cylinder (208446 -) ... 952
Hydraulics, Steering ... 690
Hydraulics, Steering Hoses and Fittings with MFWD ... 340
Hydraulics, Steering Hoses and Fittings without MFWD ... 338
HYDRAULICS, STEERING VALVE ... 334
HYDRAULICS,AUGER (STANDARD DIPPERSTICK) ... 928
HYDRAULICS,BRAKE VALVE BOOST (ROPS) ... 354

I

Idler Gears-3612-4045HT054 (RE545794) ... 152
Idler Pulley ... 304
Idler Pulley (Engine 4045HT054, 4045HT072) ... 306
Idler Pulley (Engine 4045TT096) ... 308
Indicators ... 492
Injection Nozzle Kit-9901-4045HT054 (RE545794) ... 208
Injection Nozzle-16E3-4045HT054 (RE545794) ... 134
Injector Nozzle-16EY-4045TT096 ... 228
Inlet Air-1783-4045HT054 (RE545794) ... 136
Inlet Restriction Sensor, Engine Air (Engine 4045HT054, 4045HT072) ... 312
Inlet Restriction Sensor, Engine Air (Engine 4045TT096) ... 314
Inlet Section, Priority ... 880
Inlet, Water Pump-5738-4045HT054 (RE545794) ... 176
Inlet, Water Pump-5738-4045TT096 ... 264
Input Pinion Spiral Bevel, Rear ... 58
Input Shaft, Transmission ... 104
Input, Pinion Seal ... 356
INSIDE MIRROR (FRONT MOUNTED) ... 664
Instrument Panel ... 416
Instrument Panel Console, Cab ... 580
Instrument Panel Console, Canopy ... 582
Instrument Panel, Canopy ... 422
Instruments ... 492
Intake System, Air (Engine 4045HT054, 4045HT072) ... 312
Intake System, Air (Engine 4045TT096) ... 314
INTAKE VALVE ... 262
Intake Valve-5122-4045HT054 (RE545794) ... 174
Intake, Air-17DZ-4045TT096 ... 230
Intercooler (Engine 4045HT054, 4045HT063, 4045HT072, 4045HT073) ... 288
Interface Adapter, Hydraulic Hammer ... 862
Interior Covers, Canopy ... 588, 592
INTERIOR FRONT VIEW MIRROR ... 666
Interior Front View Mirror (Rear Mounted) ... 666
Interior Light ... 528, 530
INTERIOR REAR VIEW MIRROR (FRONT MOUNTED) ... 664
Interior Rear View Mirror (Front Mounted) ... 664
Isolator ... 534
ISOLATOR,ENGINE SUPPORT ... 126
Isolators, Operator Enclosure ... 534

J

JDLink™ Modular Telematics Gateway ... 704
JDLink™ Modular Telematics Gateway (MTG) Antenna ... 708
JDLink™ Modular Telematics Gateway (MTG) Assembly ... 706
JDLink™ Modular Telematics Gateway and Satellite Module Controller ... 704
JDLink™ Satellite Module ... 704
JDLink™ Satellite Module (SAT) Antenna ... 710
John Deere Construction & Forestry Dealer Net ... 34
JOY STICK, CONTROL VALVE, LEFT (S/N 172423-) (172423 -) ... 910
JOY STICK, CONTROL VALVE, RIGHT (S/N 172423-) (172423 -) ... 912
Jump Start Cable ... 392
Jump Start Kit ... 392

K

KING PIN, FRONT AXLE (MFWD) ... 78
KINGPIN, FRONT AXLE (WITHOUT MFWD) ... 69
Kit Camshaft-9901-4045HT054 (RE545794) ... 200
KIT, ACCU-SWING VALVE ... 924
KIT, ATTACHMENT PLUMBING KIT ... 926
KIT, BACKHOE BOOM CYLINDER REPAIR ... 958
Kit, Backhoe Boom Protection ... 856
Kit, Backhoe Bucket Cylinder Repair (208446 -) ... 960
Kit, Backhoe Thumb, 18 in. and 30 in. Buckets ... 972
Kit, Backhoe Thumb, 24 in. Bucket ... 970, 974
Kit, Beacon Wiring ... 408
kit, Brake Valve ... 348
Kit, Connecting Rod Bearing (Standard)-9901-4045HT054 (RE545794) ... 211
Kit, Coupler Bucket Brackets ... 738
Kit, Crankshaft Bearing (Standard)-9901-4045HT054 (RE545794) ... 209
Kit, Crankshaft Bearing-9901-4045HT054 (RE545794) ... 210
Kit, Cylinder Head Bolts-9901-4045HT054 (RE545794) ... 205
KIT, FIFTH FUNCTION MANUAL VALVE ... 908
Kit, Front Coupler Cylinder Repair ... 798
Kit, Front Fender, For 16.5 Tire ... 650
Kit, Front Fender, For 19.5 Tire ... 652
Kit, Fuel-Fired Coolant Heater ... 328
Kit, Hand Held Hydraulics ... 942
Kit, Injector Nozzle-9901-4045HT054 (RE545794) ... 208
Kit, Loader Bucket Repair (202928 -) ... 790
Kit, Loader Hydraulic Coupler ... 736
Kit, O-Ring-9901-4045HT054 (RE545794) ... 193
Kit, Operators Manual Tether ... 684
Kit, Overhaul, Engine-9901-4045HT054 (RE545794) ... 216
Kit, Pattern Selector Valve (191461 -) ... 918
Kit, Piston Ring-9901-4045HT054 (RE545794) ... 196
Kit, Power Link Grease ... 860
Kit, Rotating Beacon ... 410
Kit, Seal, Multipurpose Bucket Cylinder ... 796
Kit, Selective Flow Control ... 906
KIT, SIXTH FUNCTION MANUAL VALVE ... 909
Kit, Steering Cylinder with MFWD ... 342
Kit, Strobe Beacon ... 406
Kit, Sun Visor ... 680
KIT, THIRD FUNCTION LOADER CONTROL ... 780
KIT, UNIVERSAL DRIVE SHAFT (MFWD) ... 72
Kit, Wheel Spacer ... 42
Kit, Windshield Washer ... 576
KIT,BACKHOE THREE LEVER CONTROL VALVE CONVERSION KIT ... 822
KIT,BACKHOE TWO LEVER CONVERSION ... 820
KIT,CROWD CYLINDER REPAIR ... 966
KIT,SAE BACKHOE CONTROL LINKAGE PATTERN ... 840
Kits, Boom Lift Cylinder ... 792
Kits, Stabilizer Cylinder Repair (208446 -) ... 962
Knob ... 742
KNOB, TEMPERATURE CONTROL ... 88

L

Label ... 326, 336, 382, 414, 424, 426, 430, 446, 530, 562, 566, 590, 594, 596, 638, 754, 758, 762
Label, Boom Lock with Pilot Control ... 852
Label, Decal ... 542, 544

Índice alfabtico - continuao

Pgina

Label, Fifth Function Pedal ... 826
Label, Gray Circle ... 556, 558, 586
Label, ROPS ... 556, 558
Label, Worksite Pro ... 810, 812
Labels and Decals ... 366
Labels and Decals, Cab ... 368
Labels and Decals, Canopy ... 370
Labels and Decals, French ... 372
Labels and Decals, Portuguese ... 376
Labels and Decals, Portuguese, Cab ... 378
Labels and Decals, Portuguese, Canopy ... 380
Labels and Decals, Spanish ... 374
LABELS, ANTI-THEFT ... 468, 470
Lamp ... 530
Latch, Hood and Side Panels (Engine 4045HT072, 4045HT073, 4045HT063, 4045HT054) ... 636
Left Hand Pilot Controller Arm ... 916
Left Operator Station Fender ... 654
Leveling Linkage, Bucket ... 800
Lever Base Insert ... 740, 742
Lever Boot, Boom Lock, 1-Pedal ... 606
LEVER CONVERSION LINKAGE, BACKHOE (SAE PATTERN) ... 840
Lever, Boom Lock, Pilot Control ... 852
Lever, Boom Lock, Standard Control ... 850
LEVER, FIFTH FN FOR THREE LEVER CONTROLS ... 832
LEVER, FOUR-LEVER CONTROLS, STANDARD BACKHOE ... 824
Lever, Stabilizer Control ... 842
LEVER, THIRD FUNCTION LOADER CONTROL ... 780
LEVER, THREE, BACKHOE CONTROL VALVE ... 822
Lever, Transmission Control ... 90
LH Console Cup Holder ... 586
LH Console Door Cable ... 586
LH Console Door Latch ... 586
LH Pilot Controller ... 916
LICENCE PLATE BRACKET ... 362
LICENCE PLATE LIGHT ... 362
License Plate Bracket ... 364
License Plate Lamp and Bracket ... 362
Lift Arm Assembly ... 744
Lift Arm Cylinder, Loader Boom ... 792
Lift Arm, Loader ... 744
Lift Straps-9801-4045HT054 (RE545794) ... 192
Lift Straps-9801-4045TT096 ... 279
Light Switch ... 416, 422
LIGHT, LICENCE PLATE ... 362
Lights, Deluxe, and Roof Harness ... 532
LIMITED SLIP DIFFERENTIAL (MFWD) ... 82
Limited Slip Differential (w/ MFWD) ... 82
LIMITED SLIP DIFFERENTIAL CASE (MFWD) ... 82
LIMITED SLIP DIFFERENTIAL CLUTCH DISC (MFWD) ... 82
LIMITED SLIP DIFFERENTIAL SHAFT(MFWD) ... 82
Limited Slip Front Axle with MFWD ... 74
Line, Fuel Injection-16E3-4045HT054 (RE545794) ... 134
Line, Fuel-16EY-4045TT096 ... 228
LINE, POWER BEYOND, HYDRAULIC ... 876
LINE, STABILIZER HYDRAULIC ... 876
Line, Turbocharger-65B7-4045TT096 ... 270
Liner-9901-4045HT054 (RE545794) ... 198
LINES, AUXILIARY EQUIPMENT, EXTENDIBLE D IPPERSTICK ... 934
LINES, AUXILIARY EQUIPMENT, STANDARD ... 932
LINES, BUCKET CYLINDER, BACKHOE (- 208445) ... 938
LINES, FUEL FILTER (63AA) ... 268
Lines, Fuel Filter (Engine 4045HT054, 4045HT072) ... 322
Lines, Fuel Filter (Engine 4045TT096) ... 320
Lines, Fuel Filter, Severe Duty (Engine 4045HT054) ... 324
Lines, Fuel-63BC-4045HT054 (RE545794) ... 180
Lines, Heater ... 620
Lines, Heater and Air Conditioning ... 634
Lines, Loader 2 Function Hydraulics, Right Side (204988 -) ... 776
LINES, OIL, EXTENSION CYLINDER, EXTENDIB LE DIPPERSTICK ... 940
Lines, Parking Brake Hydraulics ... 358
Lines, Steering Hydraulics, with MFWD ... 340
Lines, Steering Hydraulics, without MFWD ... 338
Lines, Transmission Oil Cooler (Engine 4045HT054) ... 292
Lines, Transmission Oil Cooler (Engine 4045TT096) ... 296
Lines, Turbocharger Oil-65B7-4045TT096 ... 270
LINKAGE BACKHOE, FIFTH FN LEVER FOR THREE LEVER CONTROLS ... 832
Linkage Cover ... 560, 562, 564, 566
LINKAGE THREE LEVER BACKHOE CONTROL VALVE ... 822
LINKAGE, BACKHOE CONTROL (SAE PATTERN) ... 840
Linkage, Bucket Leveling ... 800

Pgina

Linkage, Fifth Function Pedal ... 826
Linkage, Fifth Function Pedal, Manual Auxiliary ... 834
Linkage, Fifth Function Pedal, Pilot Auxiliary ... 836
LINKAGE, FOUR-LEVER CONTROL VALVE, STANDARD BACKHOE ... 824
Linkage, Loader Bucket ... 746
LINKAGE, TWO LEVER BACKHOE CONTROL VALVE ... 820
LINKAGE,THIRD FUNCTION LOADER CONTROL VALVE ... 780
Links, Backhoe Bucket ... 858
Load Coupler Chassis Harness ... 754
LOAD SENSE RELIEF VALVE ... 766
Loader Arm Service Lock ... 360
Loader Auxiliary Plugs ... 786
Loader Boom Cylinder Repair Kit ... 792
Loader Bucket 0.76 m³ ... 718
Loader Bucket 0.86 m³ (1.125 yd³) ... 720
Loader Bucket 0.96 m³ ... 722
Loader Bucket Auxiliary Cutting Edge 2.18 m ... 716
Loader Bucket Cutting Edge 2.18 m ... 730
Loader Bucket Cylinder (202928 -) ... 790
LOADER BUCKET CYLINDER PINS ... 714
Loader Bucket Cylinder Repair Kit (202928 -) ... 790
Loader Bucket Cylinder, Seal Kit (202928 -) ... 790
LOADER BUCKET LINK PINS ... 714
Loader Bucket Linkage ... 746
Loader Bucket Pins ... 714
Loader Bucket, Hydraulic Cylinder (202928 -) ... 790
Loader Bucket, Multipurpose 2.18 m (86.00 in.) ... 724
Loader Control Cover, Canopy ... 588
Loader Control Knob ... 740, 742
Loader Control Sphere ... 740, 742
Loader Control Valve ... 782
Loader Controls, 2-Function Manual ... 740
Loader Controls, 3-Function Manual ... 742
Loader Coupler Auxiliary Plumbing ... 784
Loader Coupler Cylinder ... 736
LOADER COUPLER ELECTRICAL ... 468, 470
Loader Coupler Electrical and Anti-Theft ... 468, 470
Loader Coupler Hydraulics ... 752
Loader Coupler Kit, Hydraulic ... 736
Loader Coupler Solenoid Valve ... 752
Loader Coupler Switch Plug ... 490
Loader Coupler Wiring Harness ... 440, 464
Loader Coupler, Hydraulic, Field Kit ... 754
Loader Hoses, 2-Function, Right (204988 -) ... 778
Loader Lever ... 740, 742
Loader Lift Arm ... 744
Loader Lift Arm Cylinder ... 792
LOADER LIFT ARM CYLINDER HARDWARE ... 794
Loader Linkage ... 758, 762
Loader Plumbing, 2-Function Right Side (204988 -) ... 776
Loader Plumbing, 3-Function Right Side (204988 -) ... 778
Loader Plumbing, Second and Third Function, Left ... 774
LOADER VALVE BOOM SECTION ... 768
LOADER VALVE BUCKET SECTION ... 770
Loader Valve Linkage, Fifth Function ... 762
Loader Valve Linkage, Fourth Function ... 758
LOADER VALVE RELIEF ... 766
Loader Valve, Fifth Function ... 764
Loader Valve, Fourth Function ... 760
Loader/Stabilizer Auxiliary Section Relief Valves ... 772
Lock Control Switch, Differential ... 458
Lock Handle, Backhoe Boom ... 846
Lock, Backhoe Boom ... 846
Lock, Boom Lever Pilot Control ... 852
Lock, Boom Lever, Standard Control ... 850
Locking Pin, Extendable Arm ... 868
LOCKING PIN, EXTENDIBLE ARM ... 870
LOCKOUT VALVE, STABILIZER ... 766
Louver, Heating and Air Conditioning Ducts ... 632
Louver, Hood and Side Panels (Engine 4045HT072, 4045HT073, 4045HT063, 4045HT054) ... 636
Louvers, Cab Console Covers with A/C ... 584
Low Pressure Fuel Lines-63BC-4045HT054 (RE545794) ... 180
Low Range Forward Clutch Assembly ... 106
LUBE HOSE,FRONT AXLE(W/MFWD) ... 72
Lubrication Fitting ... 744
Lumbar Knob Kit, Cloth Mechanical Suspension Seat ... 610
Lumbar Knob Kit, Vinyl Mechanical Suspension Seat ... 612

Índice alfabtico - continuao

Pgina

M

MAGNET, RETURN-TO-DIG ... 770
Magnetic Pick-Up Sensor-6730-4045HT054 (RE545794) ... 186
Magnetic Pickup Sensor-6710-4045TT096 ... 274
Main Bearing Cap-4614-4045TT096 ... 252
MAIN BEARINGS ... 254
Main Bearings, Crankshaft-4715-4045HT054 (RE545794) ... 166
Main Frame Guard ... 496
Main Hydraulic Hoses ... 688
Main Hydraulic Plumbing ... 688
Main Hydraulic Pump ... 686
Mainframe ... 494
Manifold Air Pressure Sensor-6730-4045HT054 (RE545794) ... 186
Manifold, Exhaust-2816-4045TT096 ... 238
Manifold, Exhaust-2893-4045HT054 (RE545794) ... 144
MANIFOLD, PILOT ACTIVATING (191461 -) ... 944
Manifold, Pilot Control (191461 -) ... 918
Manual Auxiliary, Fifth Function Pedal ... 834
Manual Controls, Canopy ... 556
Manual Mirrors ... 668
Mat ... 560, 562, 564, 566
Mechanical Front Wheel Drive Clutch Assembly ... 114
Mechanical Suspension Seat, Cloth ... 610
Mechanical Suspension Seat, Vinyl ... 612
MFWD Axle with Limited Slip ... 74
MFWD CLUTCH ASSEMBLY ... 114
MFWD CLUTCH DISC ... 114
MFWD CLUTCH DRIVE SOLENOID ... 114
MFWD Front and Rear Rims, 12-16.5 in. and 19.5L-24 in. Goodyear ... 34
MFWD Front and Rear Rims, 12.5 X 80-18 in. and 19.5L-24 in. Firestone ... 38
MFWD Front and Rear Rims, 12.5 X 80-18 in. and 21L-24 in. Firestone ... 40
MFWD Front and Rear Rims, 305 X 70D16.5 in. and 19.5L-24 in. Firestone ... 36
MFWD Planetary Drive ... 80
MFWD Steering Cylinder and Repair Kit ... 342
MFWD SWITCH ... 88
Middle Cover ... 560, 564
Miniature Blade ... 418
MIRROR BRACKET, INTERIOR FRONT VIEW ... 666
MIRROR BRACKET, INTERIOR REAR VIEW (FRON T MOUNTED) ... 664
Mirror, Exterior ... 668
Mirror, Exterior Rear View ... 668
Mirror, External ... 668, 670
MIRROR, INTERIOR FRONT VIEW ... 666
MIRROR, INTERIOR REAR VIEW (FRONT MOUNTE D) ... 664
Modular Telematics Gateway ... 706
Module, HVAC (Heater Only) ... 618
Momentary Switch ... 740, 742
Monitor ... 492
Monitor Warning Alarm ... 464
Motion Control Switch, Transmission ... 90
Motor Starter-30AT-4045HT054 (RE545794) ... 148
Motor Starter-30AT-4045TT096 ... 240
Motor, Blower ... 618
Motor, Blower; Heater/Defroster ... 618
Motor, Blower, HVAC ... 618
Motor, Rear Windshield Wiper ... 578
MOUNT,ENGINE ... 126
Mounting Hardware, Ride Control Accumulator ... 788
Mounting Kit, Fire Extinguisher ... 672
Mounting Parts, Mirror Mounting Bar ... 668
Mounting Plate, Backhoe Control Valve ... 892
Mounting Plate, Dual Battery Disconnect Switch ... 398, 400
MOUNTING, ALTERNATOR ... 266
Mounting, Rear Axle ... 52
MTG Harness ... 706
Muffler (Engine 4045HT054, 4045HT072) ... 316
Muffler (Engine 4045TT096) ... 318
Muffler Clamp (Engine 4045HT054, 4045HT072) ... 316
Muffler Clamp (Engine 4045TT096) ... 318
Multipurpose Bucket 2.18 m (86.00 in.) ... 724
Multipurpose Bucket Cylinder and Repair Kit ... 796
Multipurpose Coupler Bucket, 86 in ... 726
Multipurpose Coupler Bucket, 92 in ... 728

Pgina

N

Negative Cable, Single Battery ... 386, 390
Nipple Assembly ... 688
Noise Reduction Foam ... 526
Non-Powered Axle ... 66
Nozzle, Fuel Injection-16E3-4045HT054 (RE545794) ... 134
Nozzle, Washer, Windshield ... 572

O

O-Ring Kit-9901-4045HT054 (RE545794) ... 193
O-Rings, Power Link Grease Kit ... 860
O-Rings, Shift Control Solenoids ... 124
Oil By Pass Valve-4614-4045TT096 ... 252
OIL COOLER (5954) ... 265
Oil Cooler (Engine 4045HT054) ... 292
Oil Cooler (Engine 4045TT096) ... 296
Oil Cooler Bracket (Engine 4045HT054) ... 292
Oil Cooler Bracket (Engine 4045TT096) ... 296
Oil Cooler, Hydraulic (Engine 4045HT054) ... 292
Oil Cooler, Hydraulic (Engine 4045TT096) ... 296
Oil Cooler, Transmission (Engine 4045HT054) ... 292
Oil Cooler, Transmission (Engine 4045TT096) ... 296
Oil Coolers and Plumbing (Engine 4045HT054) ... 292
Oil Coolers and Plumbing (Engine 4045TT096) ... 296
Oil Dipstick-4002-4045HT054 (RE545794) ... 158
Oil Dipstick-4002-4045TT096 ... 247
Oil Draing Valve ... 382
OIL FILLER NECK-1229-4045HT054 (RE545794) ... 130
OIL FILLER NECK-1229-4045TT096 ... 223
Oil Filter Gasket-8822-4045TT096 ... 278
Oil Filter Head-8843-4045HT054 (RE545794) ... 190
Oil Filter, Engine-8822-4045TT096 ... 278
Oil Filter, Hydraulic ... 702
OIL FILTER,TRANSMISSION ... 122
Oil Line ... 754
Oil Line, Steering Hydraulics, with MFWD ... 340
Oil Line, Steering Hydraulics, without MFWD ... 338
Oil Line, Turbocharger-65D1-4045HT054 (RE545794) ... 182
Oil Pan Gasket-9901-4045HT054 (RE545794) ... 204
Oil Pan Guard ... 496
Oil Pan-1903-4045TT096 ... 232
Oil Pressure Regulating Valve-4614-4045TT096 ... 252
Oil Pressure Switch - Plug-7699-4045TT096 ... 276
Oil Pump Intake-1903-4045HT054 (RE545794) ... 138
Oil Pump Intake-1903-4045TT096 ... 232
Oil Pump-5001-4045HT054 (RE545794) ... 172
Oil Pump-5001-4045TT096 ... 260
OIL PUMP,TRANSMISSION CHARGE ... 120
Oil Seal, Rear-9901-4045HT054 (RE545794) ... 194
OPEN DIFFERENTIAL (MFWD) ... 84
Open Differential (w/ MFWD) ... 84
OPEN DIFFERENTIAL BEVEL GEAR (MFWD) ... 84
OPEN DIFFERENTIAL CASE (MFWD) ... 84
OPEN DIFFERENTIAL COVER (MFWD) ... 84
Operator Enclosure Isolators ... 534
Operator Interface EMU ... 492
Operator Station Fenders ... 654
Operator Station Harness ... 414, 420
Operators Manual Holder ... 682
Operators Manual Tether Kit ... 684
Operators Station Wiring, Routing Hardware ... 412
ORIFICE, TRANSMISSION REAR HOUSING ... 98
Output Gear Bearing ... 742
OUTPUT SHAFT,TRANSMISSION ... 116
Outside Mirror ... 668
Overhaul Kit, Engine-9901-4045HT054 (RE545794) ... 206, 216

P

Pad, Extendable Arm ... 868
PAD,EXTENDIBLE ARM ... 870
Pads, Stabilizer Feet ... 874
Pallet Forks 48 in. ... 732
Pallet Forks 60 in. ... 734
Pan, Oil-1903-4045HT054 (RE545794) ... 138
Pan, Oil-1903-4045TT096 ... 232
Panel ... 562, 564, 566
Park Brake clutch Disc ... 356
Park Brake Clutch Disk Carrier ... 356

Índice alfabtico - continuao

Pgina

Park Brake Housing ... 356
Park Brake Piston ... 356
Park Brake Switch ... 416
Parking Brake Housing and Clutch Disc ... 356
Parking Brake Hydraulics ... 358
Pattern Select Switch Plug ... 488
Pattern Selector Harness (191461 -) ... 918
Pattern Selector Valve (191461 -) ... 918
PEDAL FIELD KIT, FIFTH FUNCTION (PILOT CONTROL) ... 828
PEDAL GAS ... 310
Pedal Grommet, Backhoe Console ... 606
Pedal, Extendable Dipper ... 826
PEDAL, EXTENDIBLE DIPPER (PILOT CONTROL) ... 828
Pedal, Fifth Function ... 826
PEDAL, FIFTH FUNCTION ... 830
PEDAL, FIFTH FUNCTION (PILOT CONTROL) ... 828
Pedal, Fifth Function, Manual Auxiliary ... 834
Pedal, Fifth Function, Pilot Auxiliary ... 836
PEDAL, SIXTH FUNCTION ... 838
Pedals And Brake Valve ... 346
Pedestal, Mechanical Suspension Seat, Cloth ... 610
Pedestal, Mechanical Suspension Seat, Vinyl ... 612
PILOT ACTIVATING MANIFOLD (191461 -) ... 944
Pilot Auxiliary, Fifth Function Pedal ... 836
PILOT BACKHOE BOOM SECTION VALVE ... 898
PILOT BACKHOE BUCKET SECTION VALVE ... 900
PILOT BACKHOE CROWD SECTION VALVE ... 902
PILOT BACKHOE SWING SECTION VALVE ... 904
Pilot Backhoe Valve, 4-Function with Flow Control ... 894
Pilot Control Backhoe Console ... 608
Pilot Control Hydraulics (191461 -) ... 944
PILOT CONTROL VALVE, BACKHOE ... 876
PILOT CONTROL VALVE, LEFT (S/N 172423-) (172423 -) ... 910
PILOT CONTROL VALVE, RIGHT (S/N 172423-) (172423 -) ... 912
Pilot Control, Boom Lock Lever and Linkage ... 852
Pilot Controller Arm, LH ... 916
Pilot Controller Arm, RH ... 914
Pilot Controller Components ... 914
Pilot Controller Valve (Left Hand) (172423 -) ... 910
Pilot Controller Valve (Right Hand) (172423 -) ... 912
Pilot Controls, Cab ... 544
Pilot Controls, Canopy ... 558
Pilot Enable / Pattern Select (191461 -) ... 918
Pilot Enable Control ... 456
PILOT ENABLE SWITCH ... 456
PILOT ENABLE WIRING HARNESS ... 456
Pilot Selector Valve Hydraulics (191461 -) ... 944
Pilot Valve Plumbing (191461 -) ... 946
Pilot, Backhoe Control Valve, Fourth Function ... 892
Pilot, Selective Flow, Ride Control ... 446
Pin, Backhoe Bucket Links ... 858
PIN, BUCKET ... 864
PIN, CROWD ... 864
PIN, DIPPERSTICK ... 864
PIN, KING, FRONT AXLE (MFWD) ... 78
Pin, MFWD Front Axle with Limited Slip ... 74
Pin, Stabilizer Foot ... 874
Pin, Swing Lock ... 848
Pin-On Loader Bucket 0.76 m³ ... 718
Pin-On Loader Bucket 0.86 m³ (1.125 yd³) ... 720
Pin-On Loader Bucket 0.96 m³ ... 722
Pinion Input Seal ... 356
Pinion Input Seal, Rear ... 356
Pinion Seal, Differential ... 356
Pinion Seal, Rear Differential ... 356
Pinion Shaft Seal ... 356
Pinion Shaft, Differential ... 60
Pinion, Rear Bearings ... 58
Pinion, Rear Shim ... 58
PINS, BACKHOE BOOM ... 854
Pins, Backhoe Swing Frame ... 844
PINS, LOADER BUCKET CYLINDER ... 714
PINS, LOADER BUCKET LINK ... 714
Pins, Loader Bucket Linkage ... 746
PINS, LOADER LIFT ARM CYLINDER ... 794
Pins, Multipurpose Bucket 2.18 m (86.00 in.) ... 724
Pins, Multipurpose Coupler Bucket, 86 in ... 726
Pins, Multipurpose Coupler Bucket, 92 in ... 728
PINS, QUICK COUPLER (STANDARD) ... 814
PINS, QUICK COUPLER (UNIVERSAL) ... 818
Pins, Stabilizer Arm ... 872
Pins, Stabilizer Cylinder ... 964
Pins, Swing Frame ... 844

Pgina

Pins, Thumb Cylinder (207436 -) ... 976
PINS,LOADER BUCKET ... 714
PISTON AND O RING-4823-4045TT096 ... 256
Piston Liner Kit-9901-4045HT054 (RE545794) ... 198
Piston Ring Kit-9901-4045HT054 (RE545794) ... 196
Piston, Brake Valve ... 348
Piston, Disc Brake ... 344
Piston, Park Brake ... 356
PISTON-4823-4045TT096 ... 256
Piston-9901-4045HT054 (RE545794) ... 198
Pistons-4838-4045HT054 (RE545794) ... 168
Pivot Assembly, Hood (Engine 4045HT072, 4045HT073, 4045HT063, 4045HT054) ... 636
Pivot Pin ... 744
Pivot Pin, Backhoe Extended Stabilizer Arm ... 872
Pivot Pin, Backhoe Stabilizer Arm ... 872
PIVOT PIN,FRONT AXLE(W/MFWD) ... 72
PLACEMENT, SWITCHES, ALTERNATE ... 88
PLANET CARRIER,REAR AXLE ... 56
Planetary Drive Ring Gear ... 80
Planetary Drive, Front Axle ... 80
PLANETARY DRIVE,REAR AXLE ... 56
PLATE ... 560, 562, 564, 566
Plate, Backhoe Boom Protection ... 856
Plate, Front-3618-4045TT096 ... 244
Plate, Rear Axle Mounting ... 52
PLATE,REAR AXLE HOUSING MOUNTING ... 54
Plug ... 472
Plug without Mechanical Front Wheel Drive, Switch ... 476
Plug without Start Aid, Switch ... 478
Plug, Beacon ... 482
Plug, Euro Style ... 448, 476, 478
Plug, Loader Coupler ... 490
Plug, Oil Pressure Switch-7699-4045TT096 ... 276
Plug, Pattern Select ... 488
Plug, Ride Control ... 486
Plug, Rubber (For Use without Ride Control) ... 450
Plug, Selective Flow ... 484
Plug, Switch ... 448, 476, 478
Plug, Temperature Switch-6698-4045TT096 ... 272
Plug, Washer ... 480
Plug, Water Pump Inlet-5738-4045HT054 (RE545794) ... 176
Plug, Water Pump Inlet-5738-4045TT096 ... 264
Plug, Windshield Washer ... 480
Plugs, Loader Auxiliary ... 786
Plugs, Port, Fifth Section ... 948
Plugs, Port, Sixth Section ... 950
PLUMBING KIT, ATTACHMENT ... 926
Plumbing, Auxiliary Loader Coupler ... 784
PLUMBING, BRAKE VALVE BOOST (ROPS) ... 354
Plumbing, Differential Lock ... 62
Plumbing, Main Hydraulic ... 688
Plumbing, Oil Coolers (Engine 4045HT054) ... 292
Plumbing, Oil Coolers (Engine 4045TT096) ... 296
Plumbing, Parking Brake ... 358
Plumbing, Pilot Valve (191461 -) ... 946
Plumbing, Service Brake ... 350
Plumbing, Standard Dipperstick Thumb Cylinder (208446 -) ... 956
Port Plugs, Fifth Section ... 948
Port Plugs, Sixth Section ... 950
Portuguese Labels and Decals, 310K ... 376
Power Beyond Hose ... 692, 694
Power Beyond Hose For Manual Controls ... 692
Power Beyond Hose For Pilot Controls ... 694
POWER BEYOND HYDRAULIC LINE ... 876
Power Link Grease Kit ... 860
Pressure Reducing Valve, Manifold, Pilot Control (191461 -) ... 918
Pressure Reducing Valve, Pilot Control Manifold (191461 -) ... 918
Pressure Regulating Valve, Oil-4614-4045TT096 ... 252
Pressure Regulator, Transmission ... 100
Pressure Sensor, Exhaust-2816-4045TT096 ... 238
Pressure Switch, HVAC ... 634
Pressure Switch, Hydraulic Oil Filter ... 702
Pressurizer Blower ... 618
Priority Inlet Section ... 880
Protection Kit, Backhoe Boom ... 856
Protective Cover, Hand Held Hydraulics ... 942
Pulley Assembly ... 304
Pulley Assembly (Engine 4045TT096) ... 308
Pulley Assembly, Fan, (Engine 4045HT054, 4045HT072) ... 306
Pulley Crankshaft-1328-4045HT054 (RE545794) ... 131
Pulley, Alternator 90A ... 402
PULLEY, CRANKSHAFT-1302-4045TT096 ... 224

Índice alfabtico - continuao

Pgina

Pulley, Fan ... 304
Pulley, Fan (Engine 4045HT054, 4045HT072) ... 306
Pulley, Fan (Engine 4045TT096) ... 308
Pulley, Water Pump-2001-4045HT054 (RE545794) ... 140
Pulley, Water Pump-2001-4045TT096 ... 234
Pump Inlet, Water-5738-4045HT054 (RE545794) ... 176
Pump Inlet, Water-5738-4045TT096 ... 264
Pump, Fuel Injection-16E3-4045HT054 (RE545794) ... 134
Pump, Fuel Injection-16EY-4045TT096 ... 228
Pump, Fuel Transfer-3701-4045TT096 ... 246
Pump, Hydraulic ... 686
Pump, Oil-5001-4045HT054 (RE545794) ... 172
Pump, Oil-5001-4045TT096 ... 260
Pump, Water-4446-4045HT054 (RE545794) ... 160
Pump, Windshield Washer ... 576
Push Rod, Brake Valve ... 348
Push Rods-4901-4045HT054 (RE545794) ... 170
Push Rods-4901-4045TT096 ... 258

Q

Quick Coupler (Standard) ... 814
QUICK COUPLER (TOP LOCK) ... 816
Quick Coupler (Universal) ... 816, 818
Quick Coupler Bucket Bracket Kit ... 738
Quick Coupler Bucket, 18 in. ... 810
Quick Coupler Bucket, 24 in. ... 812
Quick Coupler Carriage and Forks 48 in. ... 732
Quick Coupler Carriage and Forks 60 in. ... 734

R

Radiator (Engine 4045HT054, 4045HT063, 4045HT072, 4045HT073) ... 288
Radiator (Engine 4045TT096) ... 290
Radiator Hoses (Engine 4045HT054) ... 294
Radiator Hoses (Engine 4045TT096) ... 298
Radio ... 528, 530
RADIO AM/FM/CD/WB (FIELD KIT) ... 662
RADIO AM/FM/WB (FIELD KIT) ... 660
RADIO ANTENNA HD (FACTORY) ... 656, 658
RADIO ANTENNA HD (FIELD KIT) ... 660, 662
RADIO BRACKET (FACTORY) ... 656, 658
RADIO BRACKET (FIELD KIT) ... 660, 662
RADIO HARNESS (FACTORY) ... 656, 658
RADIO HARNESS (FIELD KIT) ... 660, 662
RADIO INSTALLATION (FACTORY) ... 656, 658
RADIO SPEAKER 5 1/4 (FACTORY) ... 656, 658
RADIO SPEAKER 5 1/4 (FIELD KIT) ... 660, 662
RADIO W/ CD (FACTORY) ... 658
RADIO W/ CD (FIELD KIT) ... 662
RADIO W/O CD (FACTORY) ... 656
RADIO W/O CD (FIELD KIT) ... 660
REAR AXLE ASSEMBLY W/DIFFERENTIAL ... 50
REAR AXLE ASSEMBLY,COMPLETE ... 50
Rear Axle Housing ... 52
REAR AXLE HOUSING ... 54
REAR AXLE HOUSING MOUNTING PLATE ... 54
Rear Axle Mounting ... 52
REAR AXLE PLANET CARRIER ... 56
REAR AXLE PLANET GEAR ... 56
REAR AXLE PLANETARY DRIVE ... 56
REAR AXLE PLANETARY DRIVE HUB ... 56
Rear Axle Planetary Drive Pinion Carrier ... 56
REAR AXLE PLANETARY DRIVE SHAFT ... 56
Rear Axle Ring Gear and Pinion ... 58
Rear Axle Spiral Bevel Input Pinion ... 58
Rear Axle Yoke ... 58
Rear Cab Windows ... 568
Rear Console Cover Boot, Backhoe Lock Lever, 1-Pedal ... 606
Rear Console Cover Boot, Backhoe Lock Lever, Pilot Control ... 608
Rear Cover ... 560, 562, 564, 566
Rear Differential Housing ... 52
REAR DIFFERENTIAL HOUSING ... 54
Rear Differential Pinion Seal ... 356
Rear Driveshaft ... 92
REAR DRIVESHAFT CROSS AND BEARING ... 92
Rear Floor Mat ... 560, 562, 566
Rear Input, Pinion Seal ... 356
REAR MOUNTED, FRONT VIEW MIRROR (REAR MOUNTED) ... 666
Rear Oil Seal-9901-4045HT054 (RE545794) ... 194

Pgina

Rear Pinion Bearings ... 58
Rear Pinion Shaft Seal ... 356
Rear Pinion Shim ... 58
Rear Rim 16.9-28 in. Firestone and Front Rim 11L-16 in. Goodyear 2WD ... 48
Rear Rim 19.5L-24 in. and Front Rim 11L-16 in. Firestone 2WD ... 44
Rear Rim 19.5L-24 in. and Front Rim 11L-16 in. Goodyear 2WD ... 46
Rear Rim 19.5L-24 in. and Front Rim 12-16.5 in. Goodyear MFWD ... 34
Rear Rim 19.5L-24 in. and Front Rim 12.5 X 80-18 in. Firestone MFWD ... 38
Rear Rim 19.5L-24 in. and Front Rim 305 X 70D16.5 in. Firestone MFWD ... 36
Rear Rim 21L-24 in. and Front Rim 12.5 X 80-18 in. Firestone MFWD ... 40
Rear Seal, Pinion Shaft ... 356
Rear Shaft Seal, Pinion ... 356
Rear Transmission Housing ... 96
Rear View Mirror ... 670
Rear View Mirror, Exterior ... 668
REAR VIEW MIRROR, INTERIOR (FRONT MOUNTE D) ... 664
Rear Window Hardware ... 568
Rear Window, Seal ... 536, 538, 540
Rear Windshield Wiper Motor ... 578
Rear Windshield Wiper System ... 578
Rear Wiper Enable Switch ... 578
REAR WIPER SWITCH ... 88
REAR WORKING LIGHTS SWITCH ... 88
REAR, TRANSMISSION HOUSING ORIFICE ... 98
Recliner Knob Kit, Cloth Mechanical Suspension Seat ... 610
Recliner Knob Kit, Vinyl Mechanical Suspension Seat ... 612
Reflector ... 638
Relay ... 418, 424, 426, 428
RELIEF VALVE, ATTACHMENT PLUMBING KIT ... 926
Relief Valve, Auxiliary Section ... 772
Relief Valve, Auxiliary Section, Loader/Stabilizer ... 772
Relief Valve, Backhoe Auxiliary Section ... 922
RELIEF VALVE, BOOM PILOT SECTION ... 898
RELIEF VALVE, BOOM SECTION ... 768, 882
RELIEF VALVE, BUCKET PILOT SECTION ... 900
RELIEF VALVE, BUCKET SECTION ... 770, 884
RELIEF VALVE, CROWD PILOT SECTION ... 902
RELIEF VALVE, CROWD SECTION ... 886
RELIEF VALVE, LOADER ... 766
Relief Valve, Priority Inlet Section ... 880
Relief Valve, Selective Flow Section ... 890
RELIEF VALVE, SWING PILOT SECTION ... 904
RELIEF VALVE, SWING SECTION ... 888
Reman Alternator ... 402
Reman Camshaft-4614-4045TT096 ... 252
Reman Camshaft-4643-4045HT054 (RE545794) ... 164
Reman Camshaft-9901-4045HT054 (RE545794) ... 195, 200
REMAN CONNECTING ROD-4823-4045TT096 ... 256
Reman Crankshaft ... 254
Reman Crankshaft-4715-4045HT054 (RE545794) ... 166
REMAN CYLINDER HEAD ... 262
Reman Cylinder Head-5122-4045HT054 (RE545794) ... 174
Reman Fuel Injection Nozzle-16E3-4045HT054 (RE545794) ... 134
Reman Fuel Injection Pump-16E3-4045HT054 (RE545794) ... 134
Reman Injection Nozzle-9901-4045HT054 (RE545794) ... 208
Reman Oil Pump-5001-4045HT054 (RE545794) ... 172
Reman Oil Pump-5001-4045TT096 ... 260
REMAN REAR AXLE ASSEMBLY COMPLETE ... 50
REMAN TORQUE CONVERTER ... 102
Reman Water Pump-4429-4045TT096 ... 248
Reman Water Pump-4446-4045HT054 (RE545794) ... 160
Reman, Fuel Injection Pump-16EY-4045TT096 ... 228
Reman, Injection Nozzle-16EY-4045TT096 ... 228
Remanfactured Camshaft-9901-4045HT054 (RE545794) ... 195
Repair Kit And Swing Cylinder (203194 -) ... 968
REPAIR KIT, BACKHOE BOOM CYLINDER ... 958
Repair Kit, Backhoe Bucket Cylinder (208446 -) ... 960
Repair Kit, Loader Bucket Cylinder (202928 -) ... 790
Repair Kit, Loader Lift Cylinder ... 792
Repair Kit, MultiPurpose Bucket Cylinder ... 796
Repair Kit, Steering Cylinder - MFWD ... 342
REPAIR KIT,CROWD CYLINDER ... 966
Repair Kits, Stabilizer Cylinder (208446 -) ... 962
Replacement Engine-9901-4045TT096 ... 280
Reservoir, Hydraulic ... 700
Reservoir, Washer, Front Windshield ... 574
Reservoir, Windshield Washer ... 574, 576
Return Hose with Manual Controls ... 696
Return Hose with Pilot Controls ... 698

Índice alfabtico - continuao

Pgina

Return To Tank Hose ... 696, 698
Return Valve ... 696, 698
RETURN-TO-DIG MAGNET ... 770
Return-to-Dig Wiring ... 460
REVERSE ALARM (S/N XXXXXX-) (XXXXXX -) ... 676
Reversible Stabilizer Foot ... 874
Reversible Stabilizer Street Pads ... 874
RH Pilot Controller ... 914
RH, Side Console ... 592
Ride Control ... 748
Ride Control Accumulator Mounting Hardware ... 788
Ride Control Kit ... 750
Ride Control Switch ... 474
Ride Control Switch Plug ... 486
Ride Control Valve Harness ... 442, 472
Ride Control Wiring Harness ... 442, 472
Ride Control, Pilot, Selective Flow ... 446
Right Operator Station Fender ... 654
Right Side, Loader 2 Function Hydraulics (204988 -) ... 776, 778
Rim Spacer Kit ... 42
Rim, 16.9-28 in. Firestone and 11L-16 in. Goodyear ... 48
Rim, 19.5L-24 in. and 11L-16 in. Firestone ... 44
Rim, 19.5L-24 in. and 11L-16 in. Goodyear ... 46
Rim, 19.5L-24 in. and 12-16.5 in. Goodyear MFWD ... 34
Rim, 19.5L-24 in. and 12.5 X 80-18 in. Firestone MFWD ... 38
Rim, 19.5L-24 in. and 305 X 70D16.5 in. Firestone MFWD ... 36
Rim, 21L-24 in. and 12.5 X 80-18 in. Firestone MFWD ... 40
Ring Gear and Pinion, Rear Axle ... 58
RING GEAR AND PINION,FRONT AXLE (W/MFWD) ... 86
Ring Gear, Planetary Drive ... 80
RING GEAR,FRONT AXLE(W/MFWD) ... 86
Rocker Arm Cover-1118-4045TT096 ... 222
Rocker Arm Shaft-4901-4045HT054 (RE545794) ... 170
Rocker Arm Shaft-4901-4045TT096 ... 258
Rocker Arms-4901-4045HT054 (RE545794) ... 170
Rocker Arms-4901-4045TT096 ... 258
Rocker Switch ... 282, 616
Rod, Boom Lock, Pilot Control ... 852
Rod, Boom Lock, Standard Control ... 850
Rods, Push-4901-4045HT054 (RE545794) ... 170
Rods, Push-4901-4045TT096 ... 258
Roof with Wiring Harness and Deluxe Lights ... 532
ROPS ... 546, 548
Rotating Beacon ... 410
Routing Hardware, Operators Station Wiring ... 412
RTD Wiring ... 460
Rubber Cup Holder ... 586, 588
Rubber Plug (For Use without Ride Control) ... 450
Rubber Storage Cup ... 586

S

SAE Backhoe Control Linkage Pattern Kit ... 840
SAE PATTERN, BACKHOE CONTROL LEVER ... 840
Safety Lock, Loader Boom Arm ... 360
Satellite Antenna ... 710
Satellite Module Antenna ... 710
Screen, Grille ... 642
Seal Kit ... 336
Seal Kit, Auxiliary Section Loader/Stabilizer Valve ... 772
Seal Kit, Auxiliary Section Spool Valve, Backhoe ... 922
Seal Kit, Backhoe Bucket Cylinder (208446 -) ... 960
Seal Kit, Backhoe Thumb Cylinder (207436 -) ... 978
Seal Kit, Loader Boom Cylinder ... 792
Seal Kit, Loader Bucket Cylinder (202928 -) ... 790
Seal Kit, Mulitpurpose Bucket Cylinder ... 796
Seal Kit, Priority Inlet Section ... 880
Seal Kit, Relief Valve Priority Inlet Section ... 880
Seal Kit, Stabilizer Cylinder (208446 -) ... 962
Seal, Flywheel Housing-1428-4045HT054 (RE545794) ... 132
Seal, Flywheel Housing-1428-4045TT096 ... 225
Seal, Front Console ... 524
Seal, Pinion Shaft ... 356
Seal, Rear Cab Window ... 568
Seal, Rear Oil-9901-4045HT054 (RE545794) ... 194
SEAL, TRANSMISSION OUTPUT SHAFT ... 116
SEAL,SLIDING YOKE (MFWD) ... 72
Seals, Cab ... 536
Seals, Cab, Manual Controls ... 540
Seals, Cab, Pilot Controls ... 538
Seals, Front Wheel Hub without MFWD ... 70
Seat Belt ... 614

Pgina

Seat Position Switch Kit, Mechanical Suspension ... 612
Seat Swivel Switch, Vinyl Mechanical Suspension ... 612
Seat, Mechanical Suspension, Cloth ... 610
Seat, Mechanical Suspension, Vinyl ... 612
Second and Third Function Loader Plumbing, Left ... 774
Second Gear Clutch Assembly ... 112
Second Gear Transmission Assembly ... 112
Second Speed Clutch Assembly ... 112
Second Speed Transmission Assembly ... 112
Selective Flow Control Kit ... 906
Selective Flow Section ... 890
Selective Flow Section, Relief Valve ... 890
Selective Flow Switch Plug ... 484
Selective Flow Switches ... 462
Selective Flow Valve Kit, Auxiliary ... 920
Selective Flow Wiring Harness ... 444
Selective Flow, Ride Control, Pilot ... 446
Selector Valve Hydraulics (191461 -) ... 944
Selector Valve, Pattern (191461 -) ... 918
Sender, Torque Converter Temperature ... 438
Sensor, Air Restriction (Engine 4045HT054, 4045HT072) ... 312
Sensor, Air Restriction (Engine 4045TT096) ... 314
Sensor, Air Temperature-6730-4045HT054 (RE545794) ... 186
Sensor, Crankshaft Position-6730-4045HT054 (RE545794) ... 186
Sensor, Engine Speed-6730-4045HT054 (RE545794) ... 186
Sensor, Magnetic Pick-Up-6730-4045HT054 (RE545794) ... 186
Sensor, Magnetic Pickup-6710-4045TT096 ... 274
Sensor, Manifold Air Pressure-6730-4045HT054 (RE545794) ... 186
Sensor, Swivel, Mechanical Suspension Seat, Cloth ... 610
Sensor, Swivel, Mechanical Suspension Seat, Vinyl ... 612
Sensor, Temperature-6698-4045HT054 (RE545794) ... 184
Sensor, Temperature-6710-4045TT096 ... 274
Sensors, Engine-6710-4045TT096 ... 274
Sensors-6710-4045TT096 ... 274
Service Brake Clutch Disc and Disc Carrier ... 344
Service Brake Plumbing ... 350
Service Camshaft-9901-4045HT054 (RE545794) ... 195
Service Engine-9901-4045HT054 (RE545794) ... 220
Service Engine-9901-4045TT096 ... 280
Service Kit For Injector Nozzle-9901-4045HT054 (RE545794) ... 208
Service Kit, Cylinder Head Bolts-9901-4045HT054 (RE545794) ... 205
Service Kit, Engine-9901-4045HT054 (RE545794) ... 206
Service Lock, Loader Arm ... 360
Severe Duty Fuel Filter and Lines (Engine 4045HT054) ... 324
Shaft Seal, Pinion ... 356
Shaft, Balancer-4501-4045HT054 (RE545794) ... 162
Shaft, Balancer-4502-4045TT096 ... 250
Shaft, Front Plate-3618-4045TT096 ... 244
Shaft, Planetary Drive Sun Gear ... 80
Shaft, Rocker Arm-4901-4045HT054 (RE545794) ... 170
Shaft, Rocker Arm-4901-4045TT096 ... 258
Shaft, Transmission Input ... 104
SHAFT, UNIVERSAL DRIVE (MFWD) ... 72
SHAFT,LIMITED SLIP DIFFERENTIAL (MFWD) ... 82
SHAFT,REAR AXLE PLANETARY DRIVE ... 56
SHAFT,TRANSMISSION OUTPUT ... 116
Shield, Loader 2 Function Hydraulics, Right Side (204988 -) ... 776
Shield, Transmission Solenoid ... 118
Shift Control Solenoid O-Rings ... 124
Shift Control Solenoids, Transmission ... 124
Shim, Rear Pinion ... 58
Shims, Loader Bucket Linkage ... 746
Short Block Assembly-9901-4045HT054 (RE545794) ... 218
Shroud, Radiator Fan (Engine 4045HT054) ... 294
Shroud, Radiator Fan (Engine 4045TT096) ... 298
Side Console Switches ... 88
Side Panels and Hood (Engine 4045HT072, 4045HT073, 4045HT063, 4045HT054) ... 636
SIDE WORKING LIGHTS SWITCH ... 88
Single Battery ... 384
Single Battery Disconnect ... 396
Single Battery Negative Cable ... 386
Sixth Function Backhoe Valve ... 878
Sixth Function Backhoe Valve, Pilot, Flow Control ... 896
Sixth Function Manual and Pilot Control Kit ... 909
SIXTH FUNCTION MANUAL VALVE KIT ... 909
Sixth Function Pedal ... 838
SIXTH FUNTION FOOT CONTROL ... 838
Sixth Section Port Plugs ... 950
Slide Control Kit, Mechanical Suspension Seat, Cloth ... 610
Slide Control Lever Kit, Mechanical Suspension Seat, Vinyl ... 612
SLIDING YOKE, SEAL (MFWD) ... 72
Software ... 492

Índice alfabtico - continuao

Pgina

Solenoid Coil ... 756
Solenoid Valve ... 754, 756
Solenoid Valve, Loader Coupler ... 752
Solenoid Valve, Pilot Control Manifold (191461 -) ... 918
Solenoid Valve, Selective Flow Section ... 890
SOLENOID, RETURN-TO-DIG ... 770
Solenoid-30AT-4045HT054 (RE545794) ... 148
Solenoid-30AT-4045TT096 ... 240
SOLENOID,COLD WEATHER STARTING AID (ENGI NES DT060/TT094) ... 284
SOLENOID,MFDW CLUTCH DRIVE ... 114
Solenoids, Transmission Shift Control ... 124
Spacer Kit, Wheel ... 42
Spacer Washers, Backhoe Bucket Links ... 858
SPACER, SYNTHETIC BUCKET ... 864
SPACER, SYNTHETIC CROWD ... 864
Spacers, Stabilizer Cylinder ... 964
Spanish Labels And Decals ... 374
SPEAKER BRACKET (FACTORY) ... 656, 658
SPEAKER BRACKET (FIELD KIT) ... 660, 662
Speed Sensor-6710-4045TT096 ... 274
Spiral Bevel Input Pinion and Ring Gear Set ... 58
Spiral Bevel Input Pinion, Rear ... 58
Spool Valve ... 760
Spool Valve, Backhoe Auxiliary Section ... 922
Stabilizer / Loader Valve ... 766
Stabilizer Arm Pins ... 872
Stabilizer Arms ... 872
Stabilizer Assembly Cover ... 590
Stabilizer Control ... 842
Stabilizer Control Cover ... 590
Stabilizer Cover ... 594, 596
Stabilizer Cover Assembly ... 594, 596
Stabilizer Cover with Pilot Control (For Use with Cab) ... 594
Stabilizer Cover with Pilot Controls (For Use with Canopy) ... 596
Stabilizer Cylinder (208446 -) ... 962
Stabilizer Cylinder Hydraulics (208446 -) ... 952
Stabilizer Cylinder Hydraulics, Backhoe (208446 -) ... 952
Stabilizer Cylinder Pins ... 964
Stabilizer Cylinder Pins and Spacers ... 964
Stabilizer Cylinder Repair Kit (208446 -) ... 962
Stabilizer Cylinder Seal Kit (208446 -) ... 962
Stabilizer Cylinder Spacers ... 964
Stabilizer Feet and Street Pad ... 874
Stabilizer Foot ... 874
Stabilizer Foot Street Pads ... 874
STABILIZER HYDRAULIC LINE ... 876
STABILIZER LOCKOUT VALVE ... 766
Stabilizer Relief Valve, Loader ... 772
Stabilizer Seal Kit (208446 -) ... 962
STABILIZER VALVE RELIEF ... 766
STABILIZER, LOADER CONTROL VALVE ... 782
Stabilizer/Loader Relief Valve ... 772
STANDARD ARM ... 864
Standard Dipperstick ... 864
STANDARD DIPPERSTICK AUXILIARY HYDRAULIC ... 932
Standard Dipperstick Cylinder Plumbing, Thumb (208446 -) ... 956
Standard Dipperstick, Thumb Ready ... 866
Standard Duty Bucket, 24 in. Wide, 6.5 ft³ ... 802
Standard Front Axle Housing (w/o MFWD) ... 68
Standard, Boom Lock Lever and Linkage ... 850
Start Aid ... 478
Start Aid Harness ... 282
START AID SWITCH ... 88
Starter Motor-30AT-4045HT054 (RE545794) ... 148
Starter Motor-30AT-4045TT096 ... 240
Starting Aid Switch ... 282
STARTING AID, COLD WEATHER (ENGINES DT06 0/TT094) ... 284
STARTING FLUID (ENGINES DT060/TT094) ... 284
Station, Operator, Fenders ... 654
Steering Column ... 330
Steering Column Covers ... 598
Steering Column Covers, Tilt ... 600
Steering Cylinder and Repair Kit with MFWD ... 342
STEERING CYLINDER, FRONT AXLE (WITHOUT MFWD) ... 69
Steering Hoses and Fittings, Hydraulics with MFWD ... 340
Steering Hoses and Fittings, Hydraulics without MFWD ... 338
Steering Hoses, Hydraulic Fittings without MFWD ... 338
Steering Hydraulics ... 690
Steering Hydraulics (With Mechanical Front Wheel Drive) ... 340
Steering Hydraulics (Without Mechanical Front Wheel Drive) ... 338
Steering Hydraulics Valve ... 334
Steering Load Sense ... 690

Pgina

Steering Pressure ... 690
Steering System, Hydraulic Lines with MFWD ... 340
Steering System, Hydraulic Lines without MFWD ... 338
Steering Valve ... 336
Steering Wheel ... 330, 332
Step ... 564
STOP BOOM ... 936
Stop Light ... 532
Storage Cup, Rubber ... 586
Straps, Lift-9801-4045HT054 (RE545794) ... 192
Straps, Lift-9801-4045TT096 ... 279
Street Pads, Stabilizer Foot ... 874
Striker ... 552, 554
Strobe Beacon Kit ... 406
Stud, Wheel Spacer ... 42
STUDS, WHEEL (MFWD) ... 78
Suction Hose ... 688
Suction Tube ... 100
Sun Gear Shaft, Planetary Drive ... 80
Sun Visor ... 678
Sun Visor Kit ... 680
Support Strap ... 352
SUPPORT,ENGINE ... 126
Supports, Grille ... 642
Surge Tank (Engine 4045HT054) ... 294
Surge Tank (Engine 4045TT096) ... 298
Suspension Seat, Mechanical, Cloth ... 610
Suspension Seat, Mechanical, Vinyl ... 612
Swing Cylinder (203194 -) ... 968
Swing Cylinder and Repair Kit (203194 -) ... 968
Swing Cylinder And Repair Kit (203194 -) ... 968
SWING CYLINDER FITTINGS ... 954
SWING CYLINDER HYDRAULIC HOSE ... 954
Swing Cylinder Hydraulic Hoses and Fittings ... 954
Swing Frame and Pins ... 844
Swing Frame Pins ... 844
Swing Frame, Backhoe ... 844
Swing Lock Pin ... 848
Swing Section ... 888
SWING SECTION RELIEF VALVE ... 888
SWING SECTION, BACKHOE VALVE ... 888
Swing Section, Pilot ... 904
SWING VALVE ACCU-SWING KIT ... 924
SWING, PILOT SECTION RELIEF VALVE ... 904
SWING, PILOT SECTION, BACKHOE VALVE ... 904
Switch ... 462, 740, 742
Switch Plug ... 478
Switch Plug without Auxiliary Third Function ... 448
Switch Plug without Mechanical Front Wheel Drive ... 476
Switch Plug without MFWD ... 476
Switch Plug without Start Aid ... 478
Switch Plug, Beacon ... 482
Switch Plug, Loader Coupler ... 490
Switch Plug, Pattern Select ... 488
Switch Plug, Ride Control ... 486
Switch Plug, Selective Flow ... 484
SWITCH REAR WIPER ... 88
SWITCH, A/C ... 88
Switch, Air Conditioning Harness ... 616
SWITCH, AIR SUSPENSION SEAT ... 88
Switch, Beacon Wiring Kit ... 408
Switch, Defrost Control ... 622
Switch, Differential Lock Control ... 458
Switch, Differential Pressure, Hydraulic Oil Filter ... 702
Switch, Dual Battery Disconnect ... 398
Switch, Dual Battery Disconnect Kit ... 400
Switch, Dual Pressure, HVAC ... 634
Switch, HVAC Mode Door ... 622
SWITCH, MFWD ... 88
Switch, Motion Control, Transmission ... 90
SWITCH, PILOT ENABLE ... 456
Switch, Plug ... 448, 476
Switch, Power Off, Dual Battery ... 398, 400
Switch, Power Off, Single Battery ... 396
Switch, Power On, Dual Battery ... 398, 400
Switch, Power On, Single Battery ... 396
Switch, Rear Wiper Enable ... 578
SWITCH, REAR WORKING LIGHTS ... 88
Switch, Ride Control ... 474
Switch, Rotating Beacon ... 410
Switch, Seat Position - Mechanical Suspension ... 612
Switch, Seat Swivel, Vinyl Mechanical Suspension ... 612
SWITCH, SIDE WORKING LIGHTS ... 88

Índice alfabtico - continuao

Pgina

Switch, Start Aid ... 282
SWITCH, START AID ... 88
Switch, Strobe Beacon ... 406
Switch, Without Auxiliary Third Function, Plug ... 448
Switches, Selective Flow ... 462
SWITCHES, SIDE CONSOLE ... 88
Swivel Assembly, Mechanical Suspension Seat, Vinyl ... 612
Swivel Handle, Seat ... 612
Swivel Housing and Steering Cylinder (Without MFWD) ... 69
SWIVEL HOUSING,FRONT AXLE (WITHOUT MFWD) ... 69
Swivel Sensor Kit, Mechanical Suspension Seat, Cloth ... 610
Swivel Sensor Kit, Mechanical Suspension Seat, Vinyl ... 612
Swivel Sensor Wiring Harness, Mechanical Suspension Seat, Cloth ... 610
Swivel Sensor Wiring Harness, Mechanical Suspension Seat, Vinyl ... 612
SYNTHETIC BUCKET SPACER ... 864
SYNTHETIC CROWD SPACER ... 864
System, Air Conditioning ... 624, 628
System, Ventilation-2915-4045HT054 (RE545794) ... 146

T

Tachometer Drive Sensors-6710-4045TT096 ... 274
Tachometer Switch and Wiring-6710-4045TT096 ... 274
Tank, Coolant Recovery (Engine 4045HT054) ... 294
Tank, Coolant Recovery (Engine 4045TT096) ... 298
Tank, Surge (Engine 4045HT054) ... 294
Tank, Surge (Engine 4045TT096) ... 298
Teeth, Heavy Duty Bucket, 24 in. Wide, 7.5 ft³ ... 806
Teeth, Quick Coupler Bucket, 18 in. ... 810
Teeth, Quick Coupler Bucket, 24 in. ... 812
Teeth, Standard Duty Bucket, 24 in. Wide, 6.5 ft³ ... 802
TEMPERATURE CONTROL KNOB ... 88
Temperature Sensor ... 436
Temperature Sensor, Torque Converter ... 438
Temperature Sensor-6698-4045HT054 (RE545794) ... 184
Temperature Sensor-6710-4045TT096 ... 274
Temperature Switch Plug-6698-4045TT096 ... 272
Tensioner, Belt-8702-4045TT096 ... 277
Tensioner, Belt-8727-4045HT054 (RE545794) ... 188
Tether Cable, Operators Manual ... 684
Tether Kit, Operators Manual ... 684
Thermal Bypass ... 688
Thermocouple-6730-4045HT054 (RE545794) ... 186
THERMOSTAT COVER (2101) (TYC52) ... 235
Thermostat Housing-3924-4045HT054 (RE545794) ... 156
Thermostat, HVAC ... 634
Thermostat-2201-4045TT096 ... 236
Thermostat-2224-4045HT054 (RE545794) ... 142
Thermostatic Control Valve (Engine 4045HT054) ... 292
Thermostatic Control Valve (Engine 4045TT096) ... 296
Third Function Loader Control Valve Linkage ... 780
THREE FUNCTION VALVE, LOADER VALVE ... 782
THREE LEVER BACKHOE CONTROL VALVE LINKAGE ... 822
Three Lever Control Valve Linkage and Conversion Kit ... 822
Thrust Bearing-4715-4045HT054 (RE545794) ... 166
Thrust Bearing-9901-4045HT054 (RE545794) ... 214
Thumb Cylinder Assembly (207436 -) ... 976
Thumb Cylinder Pins (207436 -) ... 976
Thumb Cylinder Plumbing, Standard Dipperstick (208446 -) ... 956
Thumb Cylinder Seal Kit (207436 -) ... 978
Thumb Cylinder, 18 in. and 30 in. Buckets ... 972
Thumb Cylinder, 24 in. Bucket ... 970, 974
Thumb Cylinder, Backhoe (207436 -) ... 978
Thumb Cylinder, Hydraulic (207436 -) ... 978
Thumb Cylinder, Hydraulic Hoses, Standard Dipperstick (208446 -) ... 956
Thumb Kit, Backhoe, 18 in. and 30 in. Buckets ... 972
Thumb Kit, Backhoe, 24 in. Bucket ... 970, 974
Thumb Plumbing, Standard Dipperstick (208446 -) ... 956
Thumb Ready Standard Dipperstick ... 866
TIE BOLTS BACKHOE CONTROL VALVE ... 876
Tie Down ... 384, 388
Tie Rod Assembly, Front Axle (MFWD) ... 76
Tier 2 Engine Controller ... 454
Tier 3 Engine Controller ... 452
Tilt Column ... 332
Tilt Steering Column ... 332
Tilt Steering Column Covers ... 600
Time Delay ... 464
Timing Gear Cover-4429-4045TT096 ... 248
Timing Gear Cover-4446-4045HT054 (RE545794) ... 160
Toggle Switch ... 282
Tool Box ... 638
Tool Box and Battery Enclosure ... 638
Tooth Adapter, Heavy Duty Bucket, 24 in. Wide, 7.5 ft³ ... 806
Tooth Adapter, Quick Coupler Bucket, 18 in. ... 810
Tooth Adapter, Quick Coupler Bucket, 24 in. ... 812
Tooth Adapter, Standard Duty Bucket, 24 in. Wide, 6.5 ft³ ... 802
Torque Converter ... 102
Torque Converter Temperature Sensor ... 438
TORQUE CONVERTOR FLEXPLATE ... 102
TRANSMISSION CHARGE OIL PUMP ... 120
Transmission Charge Pump ... 120
Transmission Control Lever ... 90
Transmission Dipstick ... 94
Transmission Dipstick and Tube ... 94
Transmission Drain Plug ... 96
Transmission Frame Guard ... 498
Transmission Front Housing ... 100
Transmission Front Housing and Torque Converter Cover ... 100
Transmission Guard ... 118, 498
Transmission Housing, Rear ... 96
Transmission Input Shaft ... 104
Transmission Input Shaft and Clutch Disk ... 104
Transmission Oil Cooler (Engine 4045HT054) ... 292
Transmission Oil Cooler (Engine 4045TT096) ... 296
Transmission Oil Fill Tube ... 96
Transmission Oil Filter ... 122
TRANSMISSION OIL FILTER ELEMENT ... 122
TRANSMISSION OIL FILTER HEADER ... 122
TRANSMISSION OUTPUT SHAFT ... 116
Transmission Output Shaft (Rear) ... 116
Transmission Pressure Regulator ... 100
Transmission Rear Housing and Oil Fill Tube ... 96
Transmission Rear Housing Orifice ... 98
Transmission Shift Control Solenoid O-Rings ... 124
Transmission Shift Control Solenoids ... 124
Transmission Solenoid Shield ... 118
Transmission Torque Converter Cover ... 100
Transmission Torque Converter Housing ... 100
Transmission Wiring Harness ... 436
Transmission Wiring Harness Hardware ... 438
Transmission, Second Gear Assembly ... 112
Transmission, Second Speed Assembly ... 112
TRAVEL WARNING ALARM (S/N XXXXXX-) (XXXXXX -) ... 676
Tube By Pass-3924-4045HT054 (RE545794) ... 156
Tube, Oil Pump-5001-4045HT054 (RE545794) ... 172
Tube, Oil Pump-5001-4045TT096 ... 260
Tube, Power Link Grease Kit ... 860
Tube, Suction ... 100
Tube, Transmission Oil Fill ... 96
Tube, Water Pump Bypass-2158-4045HT054 (RE545794) ... 141
Turbocharger Oil Lines-65B7-4045TT096 ... 270
Turn Signal Switch ... 598, 600
TWO FUNCTION VALVE, LOADER CONTROL VALVE ... 782
Two Lever Backhoe Control Lever Valve Conversion Kit ... 820
TWO LEVER BACKHOE CONTROL VALVE LINKAGE ... 820

U

Unit, Air Conditioning ... 626, 630
UNIVERSAL DRIVE SHAFT (MFWD) ... 72
UNIVERSAL DRIVE SHAFT KIT (MFWD) ... 72
UNIVERSAL DRIVE SHAFT,FRONT AXLE (MFWD) ... 78
Universal Joint, Rear Driveshaft ... 92

V

Valve Cover-1118-4045TT096 ... 222
Valve Cover-1160-4045HT054 (RE545794) ... 128
Valve Plumbing, Pilot (191461 -) ... 946
Valve Section, Backhoe Priority Inlet ... 880
VALVE SPRING ... 262
VALVE TIE BOLTS, BACKHOE CONTROL ... 876
Valve, 4-Function Backhoe - Pilot with Flow Control ... 894
VALVE, ACCU-SWING KIT ... 924
Valve, Backhoe Auxiliary Section ... 922
VALVE, BACKHOE BOOM SECTION ... 882
VALVE, BACKHOE BOOM, PILOT SECTION ... 898
VALVE, BACKHOE BUCKET SECTION ... 884
VALVE, BACKHOE BUCKET, PILOT SECTION ... 900

Índice alfabtico - continuao

Pgina

VALVE, BACKHOE CONTROL ... 876
VALVE, BACKHOE CROWD SECTION ... 886
VALVE, BACKHOE CROWD, PILOT SECTION ... 902
Valve, Backhoe Selective Flow Section ... 890
VALVE, BACKHOE SWING SECTION ... 888
VALVE, BACKHOE SWING, PILOT SECTION ... 904
Valve, Brake ... 348
VALVE, EXHAUST ... 262
VALVE, FIFTH FUNCTION MANUAL KIT ... 908
VALVE, FLOW CONTROL (191461 -) ... 944
VALVE, INTAKE ... 262
VALVE, LOADER BOOM SECTION ... 768
VALVE, LOADER BUCKET SECTION ... 770
Valve, Loader Coupler Solenoid ... 752
Valve, Loader, Fifth Function ... 764
Valve, Oil By Pass And Pressure Regulating-4614-4045TT096 ... 252
Valve, Pattern Selector (191461 -) ... 918
VALVE, PILOT CONTROLLER, LEFT (S/N 172423-) (172423 -) ... 910
VALVE, PILOT CONTROLLER, RIGHT (S/N 172423-) (172423 -) ... 912
Valve, Return ... 696, 698
Valve, Selective Flow, Auxiliary, Kit ... 920
VALVE, SIXTH FUNCTION MANUAL KIT ... 909
VALVE, STABILIZER LOCKOUT ... 766
VALVE, STABILIZER/LOADER ... 766
Valve, Steering ... 336
VALVE, STEERING HYDRAULICS ... 334
Valve, Thermostatic Expansion, HVAC ... 634
Valve, Water, HVAC ... 634
VALVE,BRAKE VALVE BOOST HYDRAULICS (ROPS) ... 354
Vent ... 326
Vent System-2901-4045TT096 ... 239
Ventilation system-2901-4045TT096 ... 239
Ventilation system-2915-4045HT054 (RE545794) ... 146
Visor Kit, Sun ... 680
VISOR, SUN ... 678

W

WARNING ALARM, TRAVEL (S/N XXXXXX-) (XXXXXX -) ... 676
Warning lamp ... 532
Warning Light Switch ... 416, 422
Washer Kit, Windshield ... 576
Washer Nozzle, Windshield ... 572
Washer Plug ... 480
Washer Reservoir, Front Windshield ... 574
Washer Switch ... 466
Washer Switch Delete Plug ... 480
Washer Switch Filler Plug ... 480
Water Pump Bypass Tube-2158-4045HT054 (RE545794) ... 141
Water Pump Connection-5738-4045HT054 (RE545794) ... 176
Water Pump Connection-5738-4045TT096 ... 264
Water Pump Pulley-2001-4045HT054 (RE545794) ... 140
Water Pump Pulley-2001-4045TT096 ... 234
Water Pump-4446-4045HT054 (RE545794) ... 160
Wearstrips, Extendable Arm ... 868
WEARSTRIPS, EXTENDIBLE ARM ... 870
Wet Charged Battery ... 384, 388
Wheel Bearings, Front, without MFWD ... 70
Wheel Hub, Front, without MFWD ... 70
Wheel Spacer Kit ... 42
WHEEL STUDS (MFWD) ... 78
Wheel, 11L-16 in. Front and 19.5L-24 in. Rear Firestone 2WD ... 44
Wheel, 11L-16 in. Front and 19.5L-24 in. Rear Goodyear 2WD ... 46
Wheel, 11L-16 in. Goodyear Front and 16.9-28 in. Rear Firestone 2WD ... 48
Wheel, 12.5 X 80-18 in. Front and 19.5L-24 in. Rear Firestone MFWD ... 38
Wheel, 12.5 X 80-18 in. Front and 21L-24 in. Rear Firestone MFWD ... 40
Wheel, 305 X 70D16.5 in. Front and 19.5L-24 in. Rear Firestone MFWD ... 36
WHEEL,CRANKSHAFT TIMING ... 254
Window ... 550, 552, 554
Window Washer Control ... 466
Window, Rear Cab ... 568
Windshield ... 550
Windshield Washer Kit ... 576
Windshield Washer Nozzle ... 572
Windshield Washer Plug ... 480
Windshield Washer Reservoir ... 574
Windshield Wiper Assembly ... 570
Windshield Wiper Blade, Rear ... 578
Windshield Wiper Motor, Rear ... 578

Pgina

Windshield Wiper System, Front ... 570
Wiper Assembly, Windshield ... 570
Wiper Blade, Rear ... 578
Wiper Motor ... 570
Wiper Motor, Front ... 570
Wiper Motor, Rear Windshield ... 578
Wiper Switch ... 416
Wire Harness, Cab Console Covers with A/C ... 584
Wiring Harness ... 428, 432, 434, 446, 460, 462, 464, 616, 706
Wiring Harness Connectors, Canopy ... 420
Wiring Harness Hardware, Cab ... 416
Wiring Harness Hardware, Canopy ... 422
Wiring Harness Hardware, Engine ... 428, 432
Wiring Harness Hardware, Transmission ... 438
WIRING HARNESS, A/C ... 88
Wiring Harness, Cab ... 414
Wiring Harness, Diesel Fired Coolant Heater ... 328
Wiring Harness, Engine ... 426, 430
Wiring Harness, Fuel Injector-16E3-4045HT054 (RE545794) ... 134
Wiring Harness, Loader Coupler ... 440, 464
WIRING HARNESS, PILOT ENABLE ... 456
Wiring Harness, Ride Control ... 442, 472
Wiring Harness, Roof and Deluxe Lights ... 532
Wiring Harness, Selective Flow ... 444
Wiring Harness, Swivel Sensor, Mechanical Suspension Seat, Cloth ... 610
Wiring Harness, Swivel Sensor, Mechanical Suspension Seat, Vinyl ... 612
Wiring Harness, Transmission ... 436
Wiring, Beacon ... 408
Without Fuel Pump, Cover-3799-4045HT054 (RE545794) ... 154
Without MFWD, Front Wheel Hub ... 70

Y

Yoke ... 758, 760, 762
YOKE, DRIVE SHAFT (MFWD) ... 72
Yoke, Rear Axle ... 58
YOKE,FRONT AXLE INPUT PINION GEAR (W/MFWD) ... 86
YOKE,SEAL,SLIDING (MFWD) ... 72

Rim, 19.5L-24 in. and 12-16.5 in. Goodyear MFWD
Jante, pont avant Goodyear 19.5L-24 in. et 12-16.5 in.
Aro, 19,5L-24 Pol e 12-16,5 Pol Goodyear MFWD
Aro, 19.5L-24 in. y 12-16.5 in. Goodyear MFWD

AT312585_TX1112385 A.1

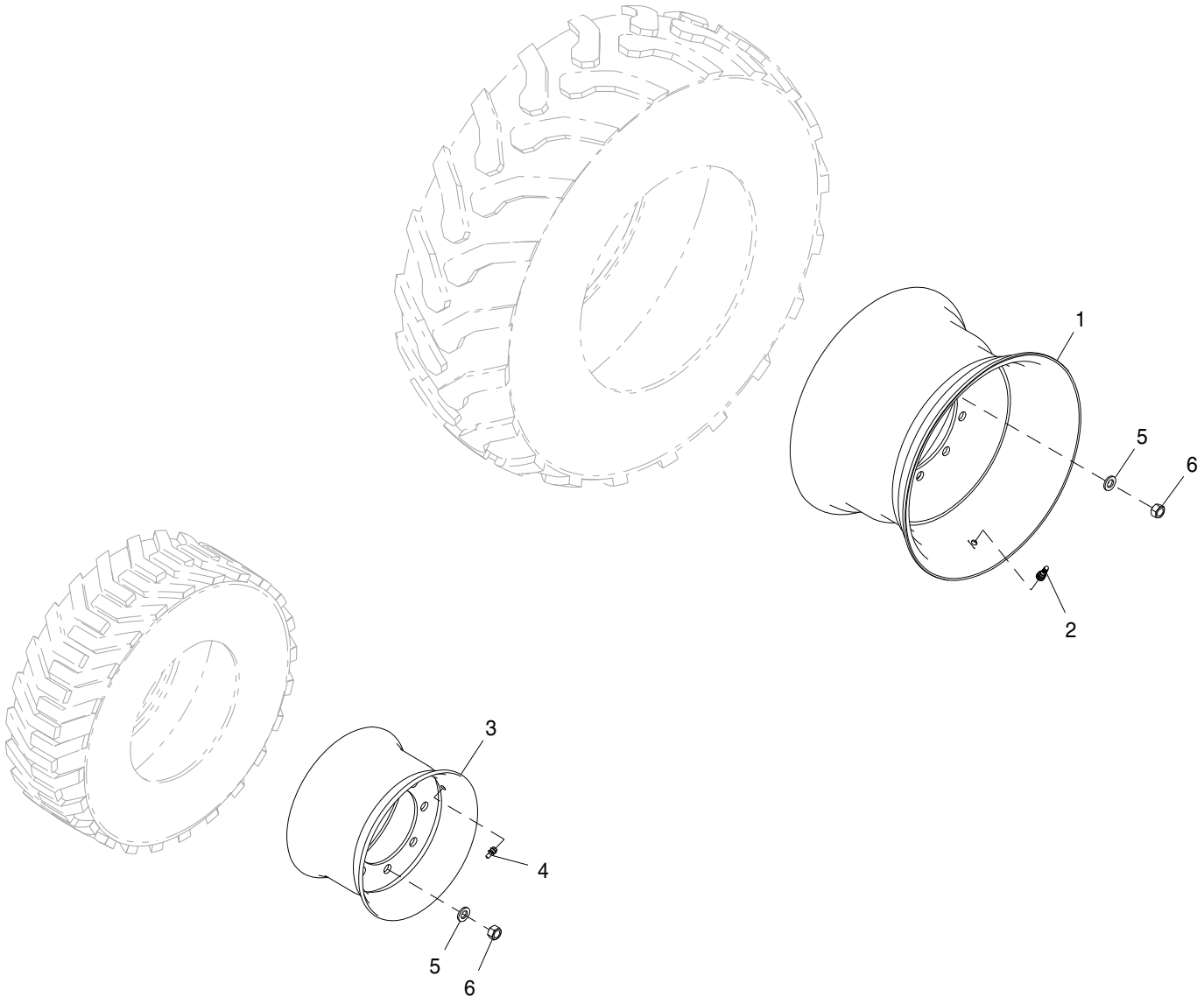

AT312585_TX1112385

Item	*N pea*	*Descrio*	*Qtde*	*N srie*	*Notas*
1	AT392682	Roda	1		609.600 mm (24")
2	AT25226	VálVula do pneu	1		
3	AT314907	Roda	1		419.100 mm (16-1/2")
4	AN132749	VálVula do pneu	1		Sem Câmera
5	R52006	Arruela	18		23.012 X 40.894 X 4.775 mm (29/32" X 1.610" X 3/16")
6	R94102	Porca	18		M22

Rim, 19.5L-24 in. and 305 X 70D16.5 in. Firestone MFWD
Jante, pont avant Firestone 19.5L-24 in. et 305 X 70D16.5 in.
Aro, 19,5L-24 Pol e 305 X 70D16,5 Pol Firestone MFWD
Aro, 19.5L-24 in. y 305 X 70D16.5 in. Goodyear MFWD

AT312576_TX1112382 A.1

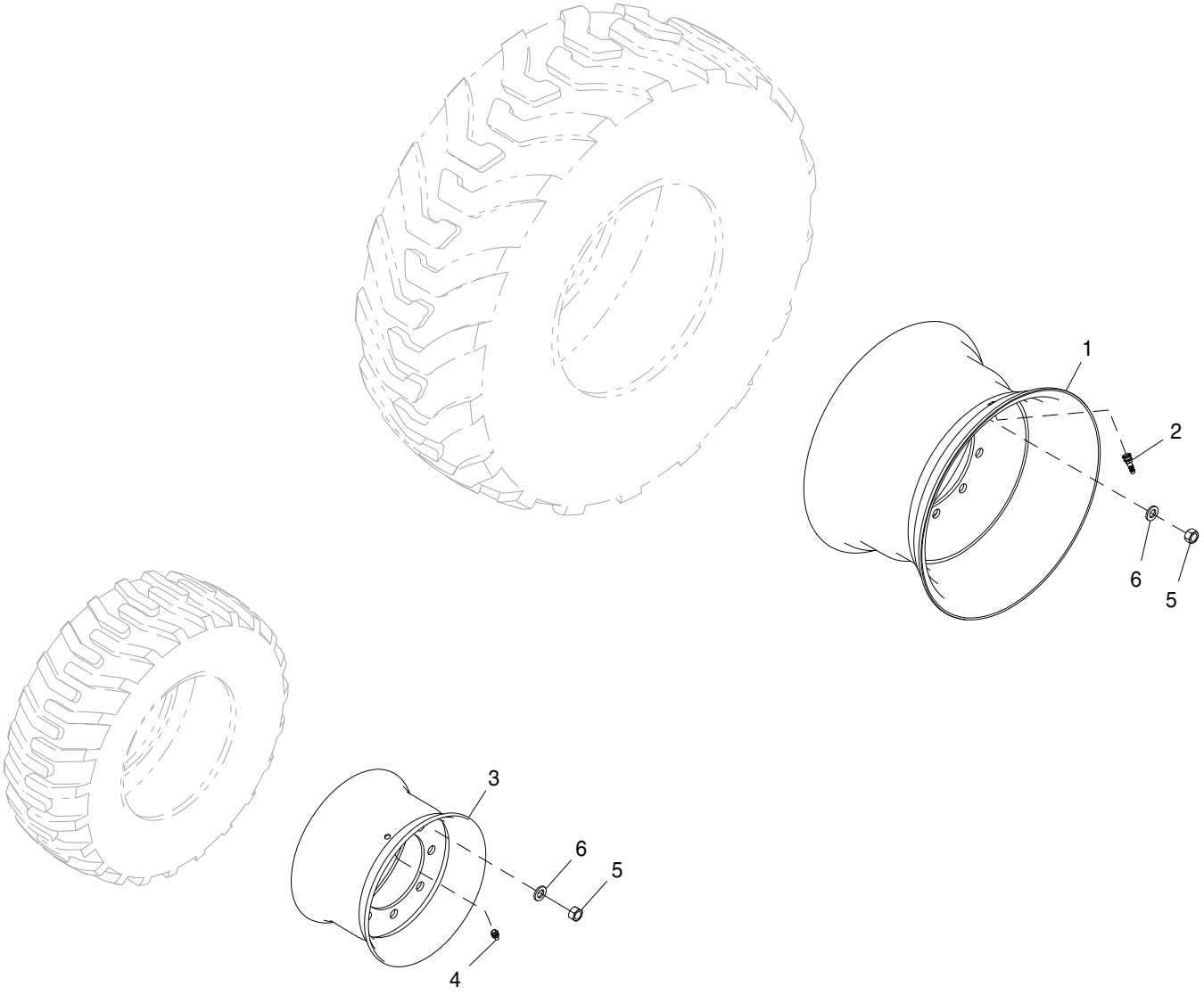

AT312576_TX1112382

Item	*N pea*	*Descrio*	*Qtde*	*N srie*	*Notas*
1	AT392682	Roda	1		609.600 mm (24")
2	AT25226	VálVula do pneu	1		
3	AT314907	Roda	1		419.100 mm (16-1/2")
4	AN132749	VálVula do pneu	1		Sem Câmera
5	R94102	Porca	18		M22
6	R52006	Arruela	18		23.012 X 40.894 X 4.775 mm (29/32" X 1.610" X 3/16")

Rim, 19.5L-24 in. and 12.5 X 80-18 in. Firestone MFWD
Jante, pont avant Firestone 19.5L-24 in. et 12.5 X 80-18 in.
Aro, 19,5L-24 Pol e 12,5 X 80-18 Pol Firestone MFWD
Aro, 19.5L-24 in. y 12.5 X 80-18 in. Firestone MFWD

AT312575_TX1112379 A.1

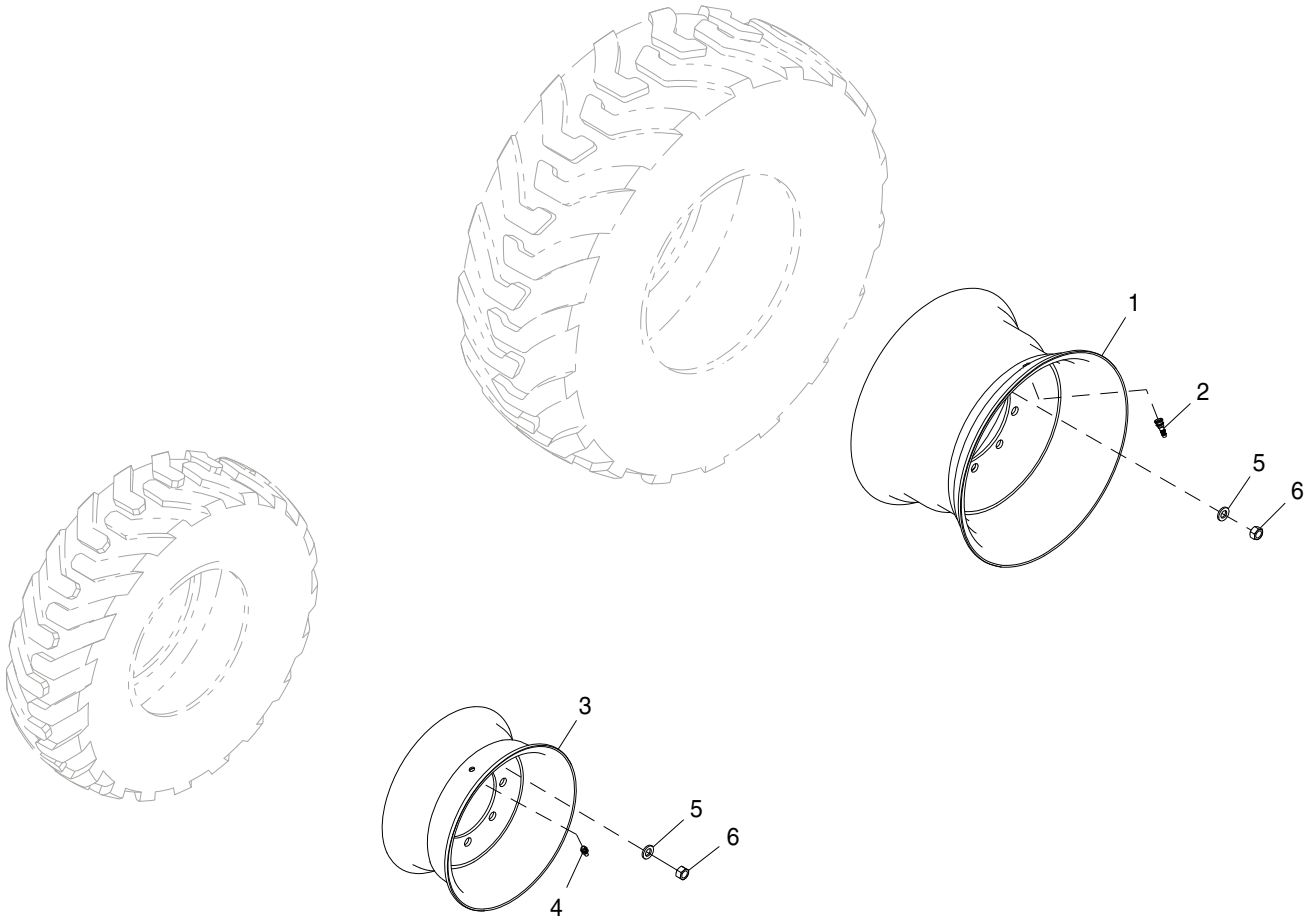

AT312575_TX1112379

Item	*N pea*	*Descrio*	*Qtde*	*N srie*	*Notas*
1	AT392682	Roda	1		609.600 mm (24")
2	AT25226	VálVula do pneu	1		
3	AT317854	Roda	1		457.200 mm (18")
4	AN132749	VálVula do pneu	1		Sem Câmera
5	R52006	Arruela	18		23.012 X 40.894 X 4.775 mm (29/32" X 1.610" X 3/16")
6	R94102	Porca	18		M22

Rim, 21L-24 in. and 12.5 X 80-18 in. Firestone MFWD
Jante, pont avant Firestone 21L-24 in. et 12.5 X 80-18 in.
Aro, 21L-24 Pol e 12,5 X 80-18 Pol Firestone MFWD
Aro, 21L-24 in. y 12.5 X 80-18 in. Firestone MFWD

AT312587_TX1112386 A.1

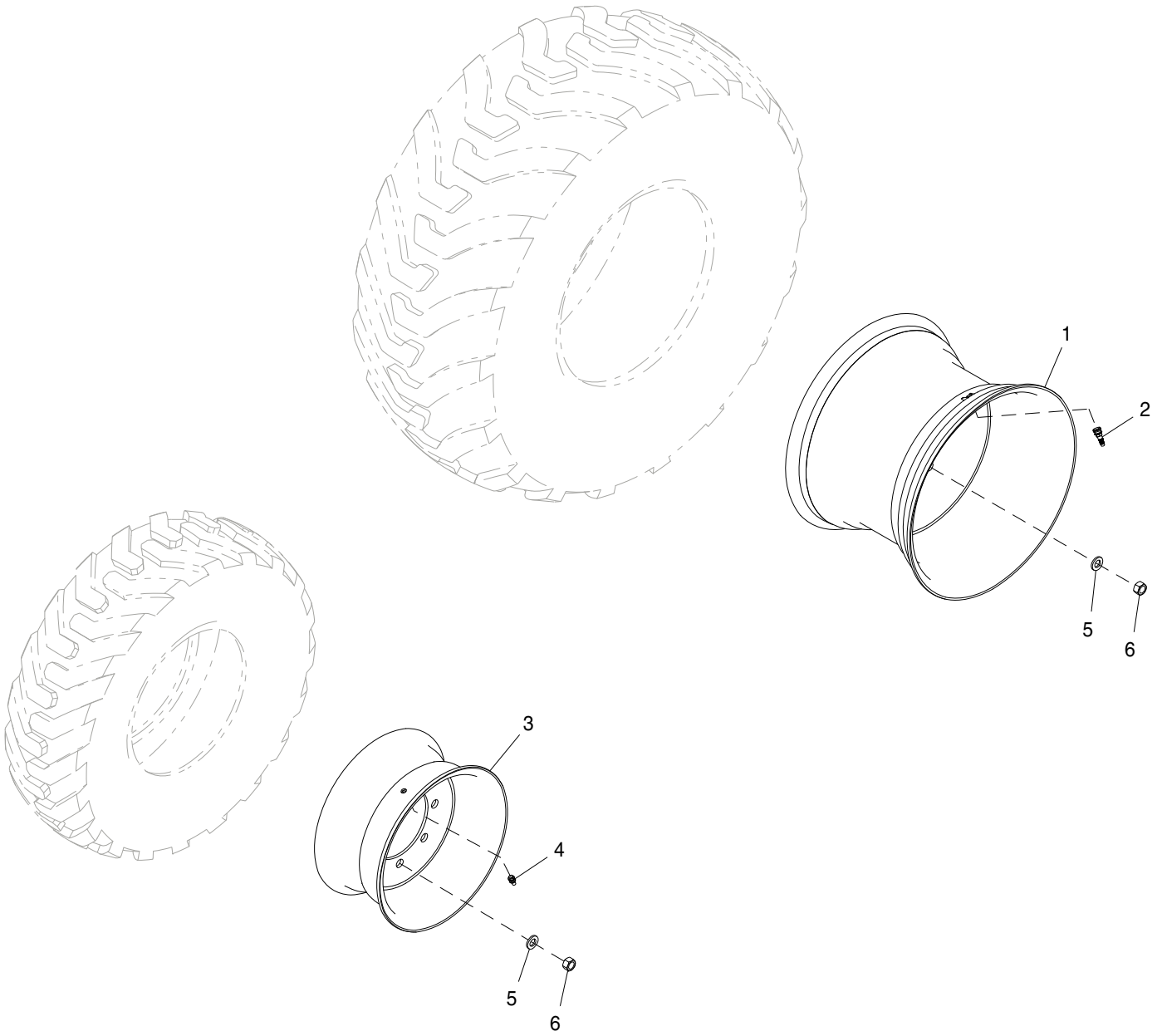

AT312587_TX1112386

Item	*N pea*	*Descrio*	*Qtde*	*N srie*	*Notas*
1	AT314911	Roda	1		609.600 mm (24")
2	AT25226	VálVula do pneu	1		
3	AT317854	Roda	1		457.200 mm (18")
4	AN132749	VálVula do pneu	1		Sem Câmera
5	R52006	Arruela	18		23.012 X 40.894 X 4.775 mm (29/32" X 1.610" X 3/16")
6	R94102	Porca	18		M22

Wheel Spacer Kit
Kit d'écarteur de roue
Kit de Espaçador da Roda
Juego de espaciadores de rueda

AT347522_TX1112391 A.1

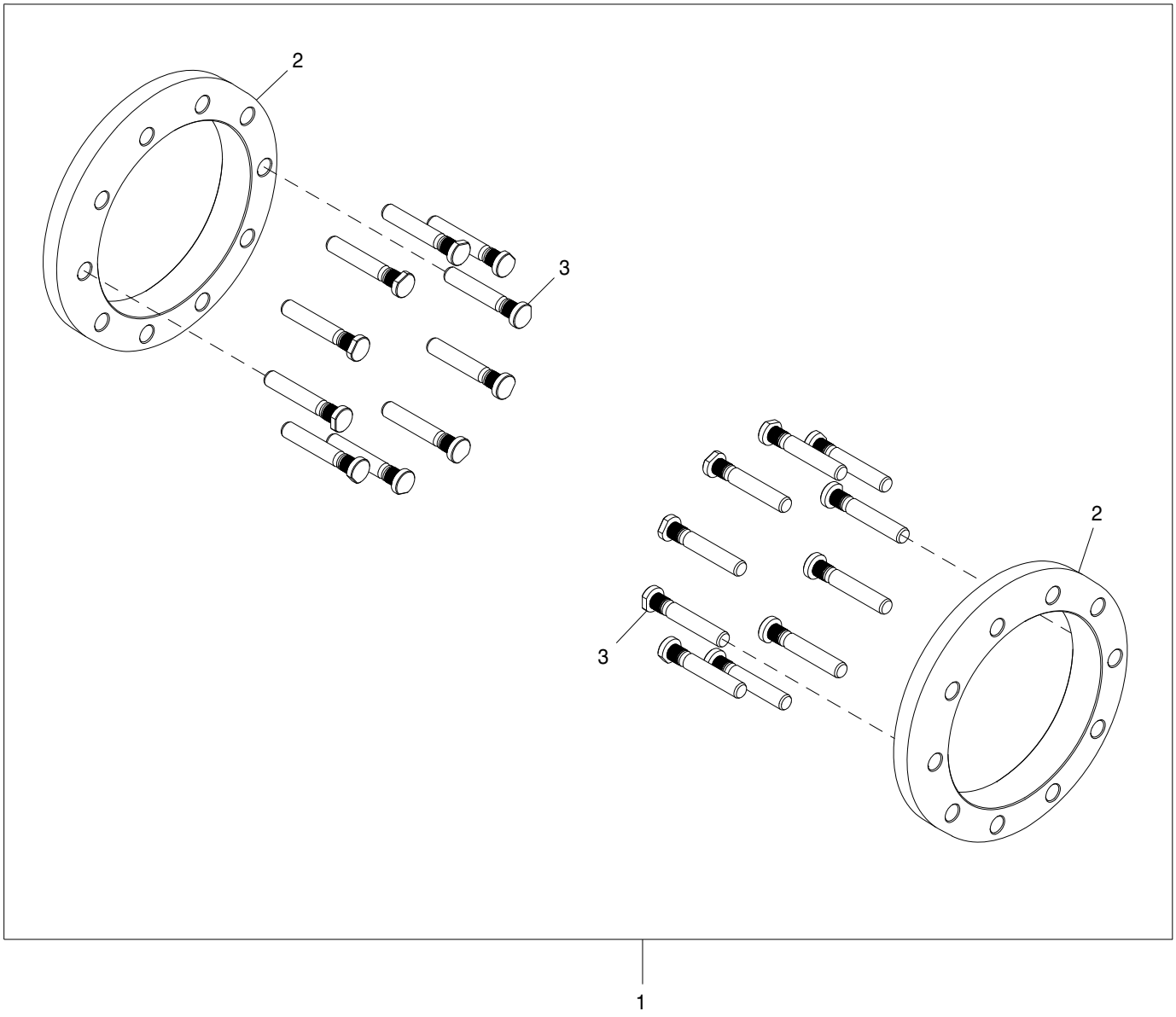

AT347522_TX1112391

Item	*N pea*	*Descrio*	*Qtde*	*N srie*	*Notas*
1	AT347522	Conjunto da roda	1		WHOLE GOODS
2	T236775	Espaçador	2		55 mm (2.16 in)
3	T236841	Paraf. de roda	20		M22 X 130

Rim, 19.5L-24 in. and 11L-16 in. Firestone
Jante, Firestone 19.5L-24 in. et 11L-16 in.
Aro, 19,5L-24 Pol e 11L-16 Pol Firestone
Aro, 19.5L-24 in. y 11L-16 in. Firestone

AT383921_TX1112392 A.1

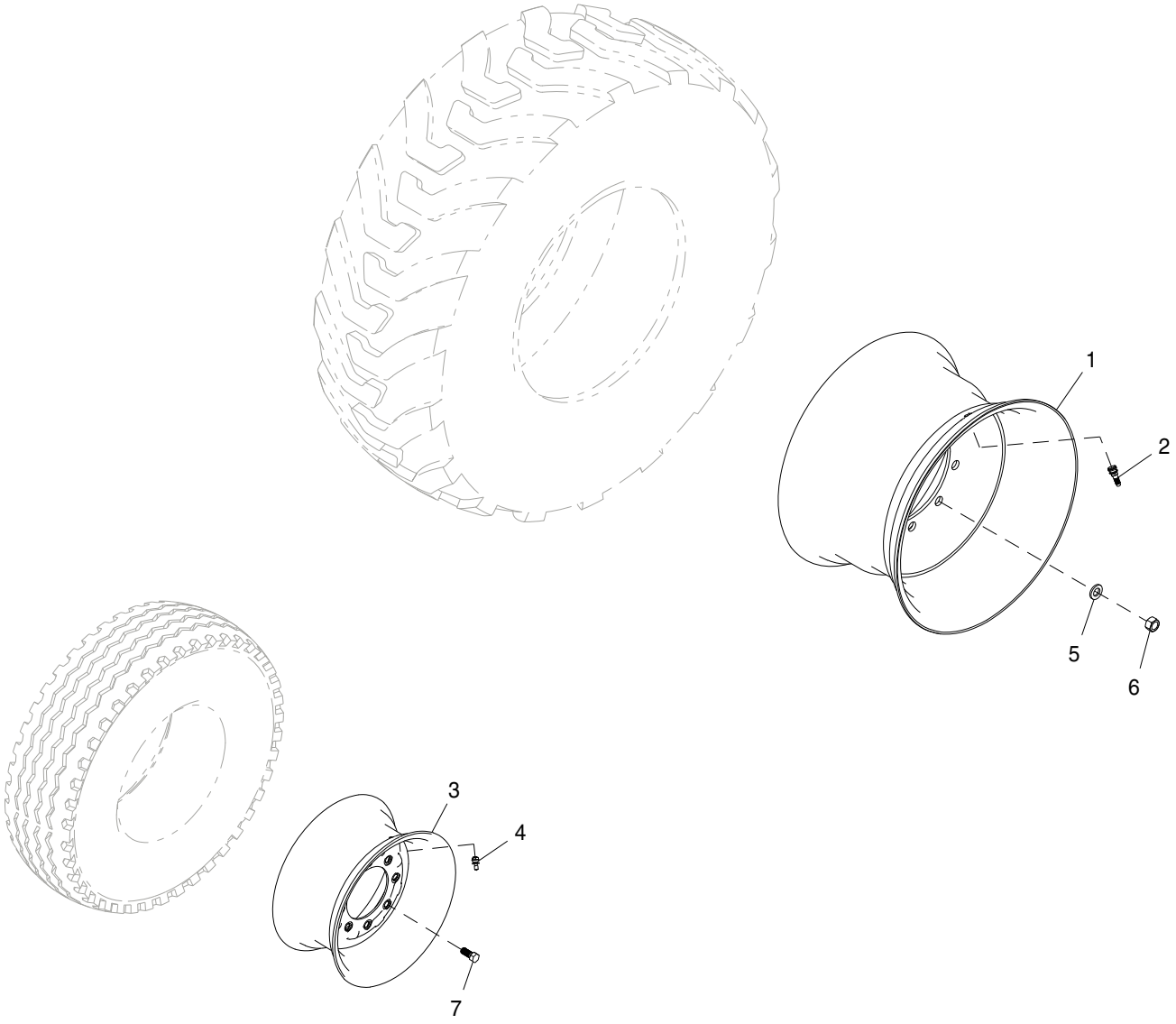

AT383921_TX1112392

Item	*N pea*	*Descrio*	*Qtde*	*N srie*	*Notas*
1	AT392682	Roda	1		609.600 mm (24")
2	AT25226	VálVula do pneu	1		
3	AT310291	Roda	1		406.400 mm (16")
4	AN132749	VálVula do pneu	1		Sem Câmera
5	R52006	Arruela	10		23.012 X 40.894 X 4.775 mm (29/32" X 1.610" X 3/16")
6	R94102	Porca	10		M22
7	JD27	Parafuso	8		

Rim, 19.5L-24 in. and 11L-16 in. Goodyear
Jante, Goodyear 19.5L-24 in. et 11L-16 in.
Aro, 19,5L-24 Pol e 11L-16 Pol Goodyear
Aro, 19.5L-24 in. y 11L-16 in. Goodyear

AT312584_TX1112393 A.1

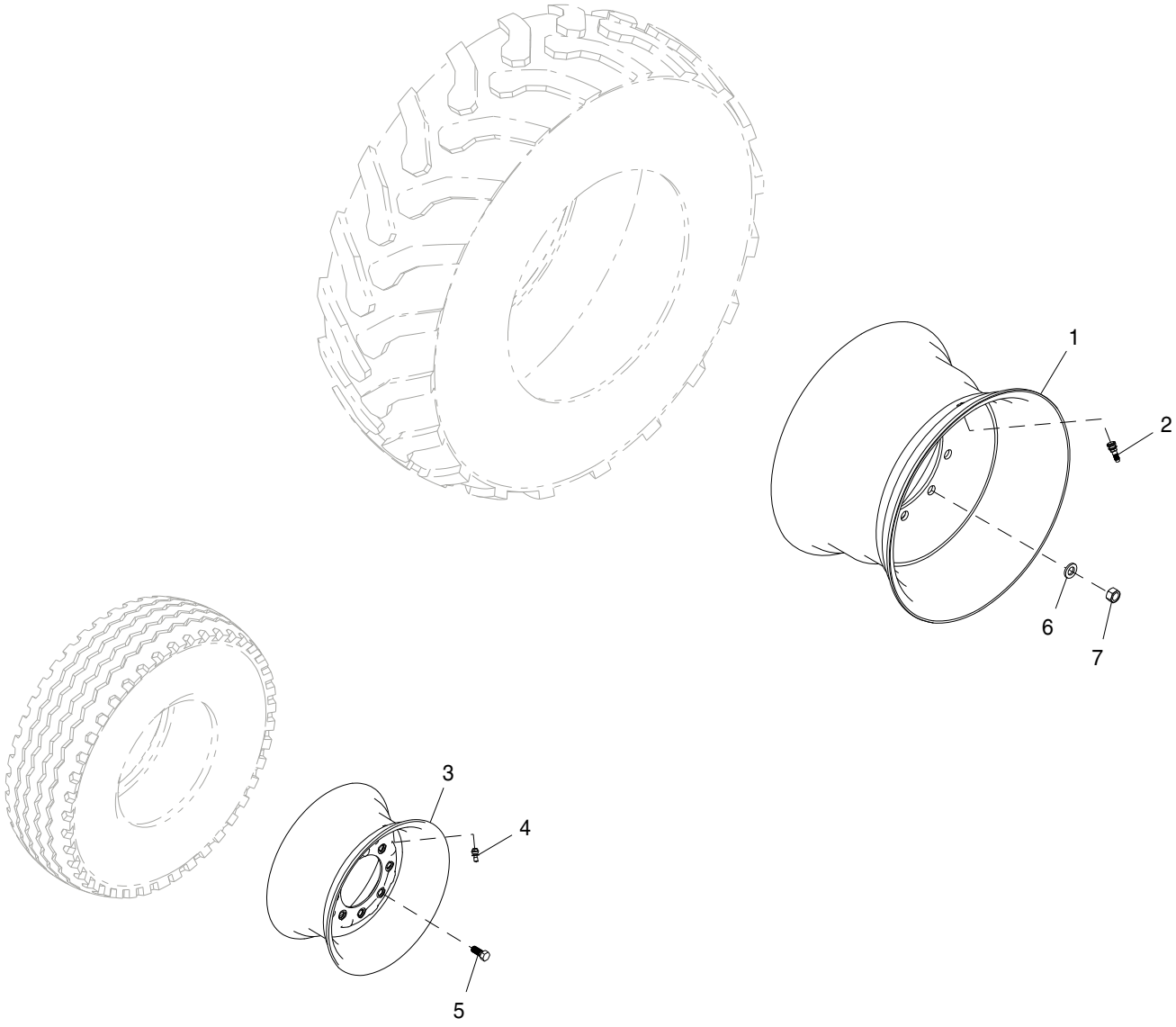

AT312584_TX1112393

Item	*N pea*	*Descrio*	*Qtde*	*N srie*	*Notas*
1	AT392682	Roda	1		609.600 mm (24")
2	AT25226	VálVula do pneu	1		
3	AT310291	Roda	1		406.400 mm (16")
4	AN132749	VálVula do pneu	1		Sem Câmera
5	JD27	Parafuso	8		
6	R52006	Arruela	10		23.012 X 40.894 X 4.775 mm (29/32" X 1.610" X 3/16")
7	R94102	Porca	10		M22

Rim, 16.9-28 in. Firestone and 11L-16 in. Goodyear
Jante, pont avant Firestone 16.9-28 in. et Goodyear 11L-16 in.
Aro, 16,9-28 Pol Firestone e 11L-16 Pol Goodyear
Aro, 16.9-28 in. Firestone y 11L-16 in. Goodyear

AT386096_TX1112394 A.1

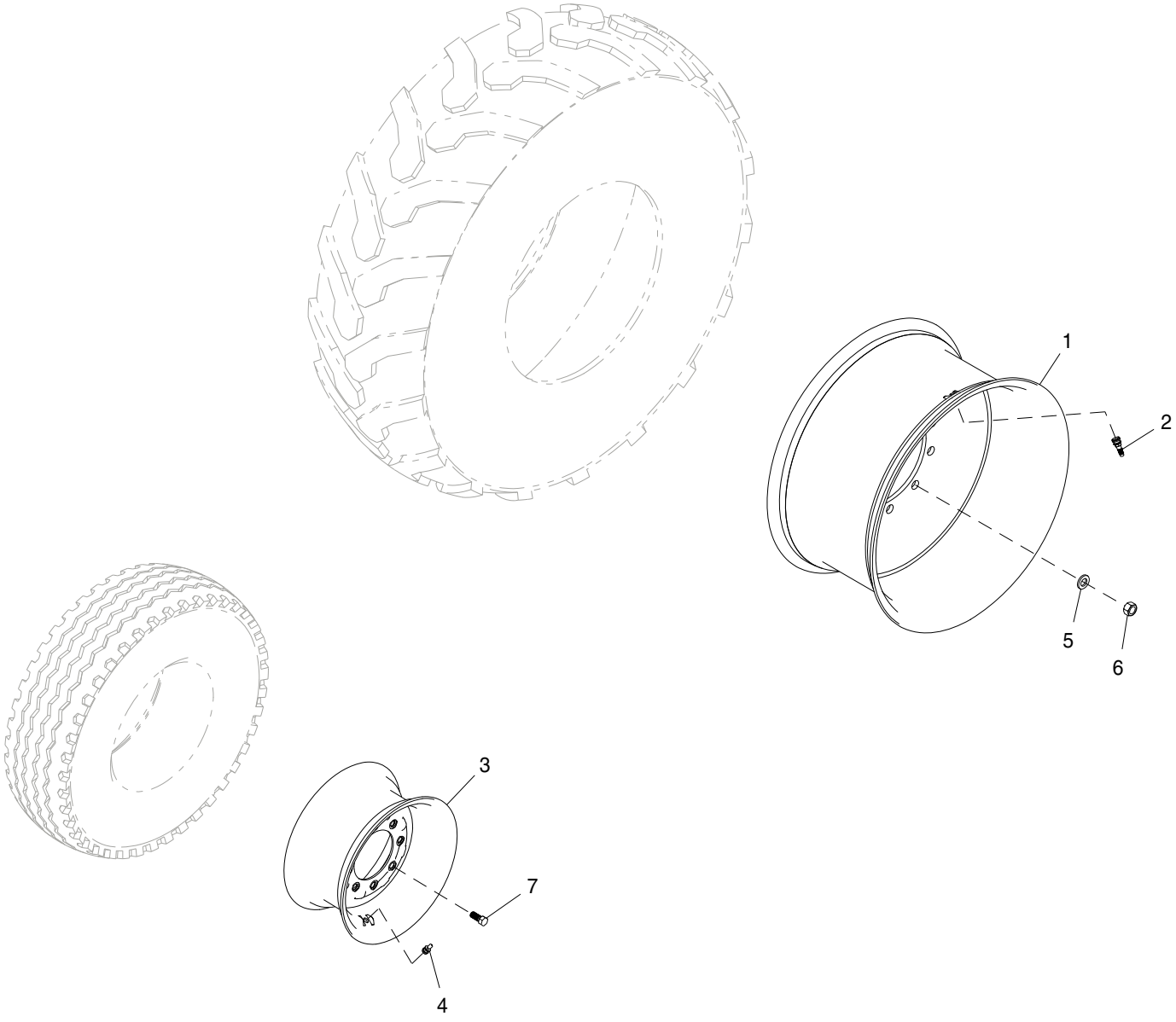

AT386096_TX1112394

Item	*N pea*	*Descrio*	*Qtde*	*N srie*	*Notas*
1	AT314892	Roda	1		711.200 mm (28")
2	AT25226	VálVula do pneu	1		
3	AT310291	Roda	1		406.400 mm (16")
4	AN132749	VálVula do pneu	1		Sem Câmera
5	R52006	Arruela	10		23.012 X 40.894 X 4.775 mm (29/32" X 1.610" X 3/16")
6	R94102	Porca	10		M22
7	JD27	Parafuso	8		

Complete Rear Axle and Differential Assembly
Essieu arrière avec différentiel
Conjunto Completo de Eixo Traseiro e Diferencial
Diferencial y frenos de disco secos

TX1016834 A.1

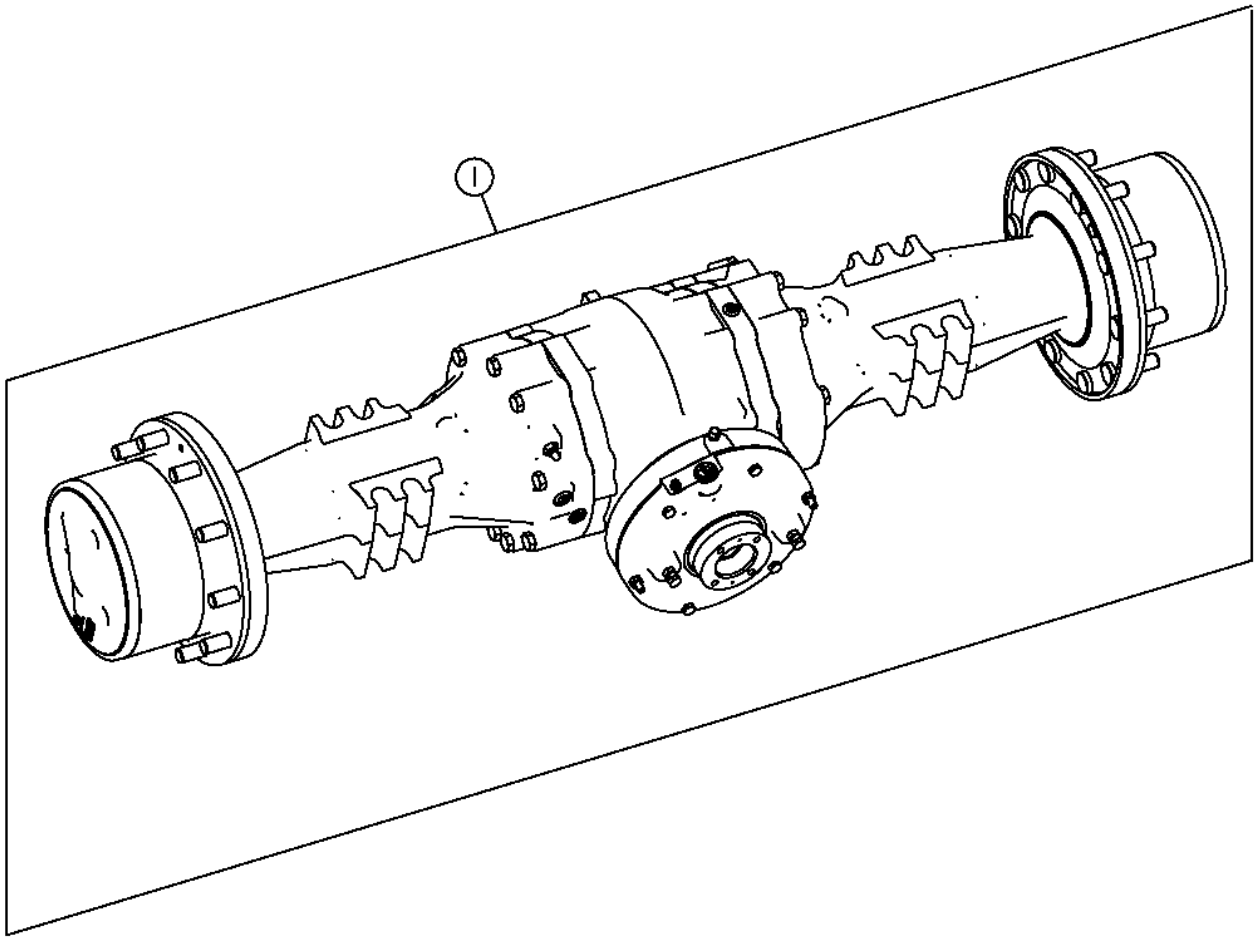

TX1016834

Item	*N pea*	*Descrio*	*Qtde*	*N srie eixo*	*Notas*
1	**AT313318**	**Eixo traseiro**	**1**	**-192826**	**(NLA) (ORDER PG200271 OR AT390922 AND AT384853)**
	PG200271	Eixo tras. remanufaturado	1	-192826	(REMAN FOR AT313318)
	AT390922	Eixo traseiro	1	192827-	(CA)
	PG202102	Eixo tras. remanufaturado	1	192827-	(REMAN FOR AT390922)

Differential and Rear Axle Housings
Différentiel et carters d'essieu arrière
Diferencial e Carcaças dos Eixos Traseiros
Diferencial y cajas de eje trasero

TX1016672 A.1

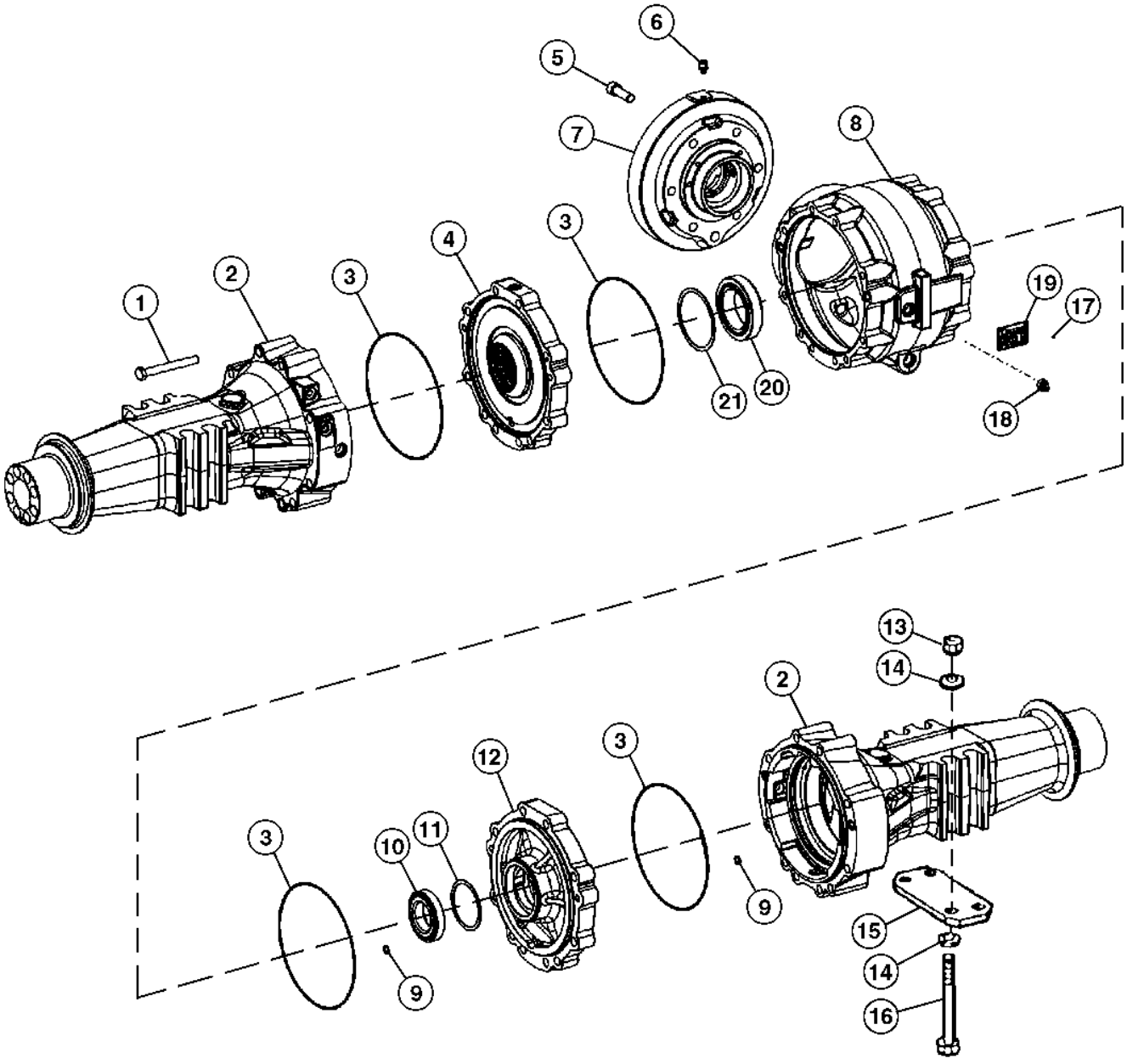

TX1016672

Item	*N pea*	*Descrio*	*Qtde*	*N srie*	*Notas*
1	T228913	Parafuso	20		
2	T233864	Carcaça	2		(SUB FOR T228970)
3	T218785	Vedação	4		(SUB FOR T228943)
4	.....	Carcaça	1	-175531	ESQ, (T228972 NLA) (ORDER T258089 ALSO ORDER T258096 AND T258097)
	T258089	Carcaça	1	175532-	
5	T228939	Parafuso	6		
6	AL32877	RespiRo	1		
7	T218490	Carcaça	1		
8	T228957	Carcaça	1		
9	T159373	Anel o	8		
10	JD10229	Capa de rolamento	1		
	JD8161	Cone de rolamento	1		
11	T228914	Calço	1		2,00 mm
	T228915	Calço	1		1.95 MM
	T228916	Calço	1		1.9 MM
	T228917	Calço	1		1.85 MM
	T228918	Calço	1		1.8 MM
	T228919	Calço	1		1.75 MM
	T228920	Calço	1		1.7 MM
	T228921	Calço	1		1.65 MM
	T228922	Calço	1		1.6 MM
	T228923	Calço	1		1.55 MM
	T228924	Calço	1		1.5 MM
	T228925	Calço	1		1.45 MM
	T228926	Calço	1		1.4 MM
	T228927	Calço	1		1.35 MM
	T228928	Calço	1		1.3 MM
	T228929	Calço	1		1.2 MM
	T228930	Calço	1		1.20 MM
	T228931	Calço	1		1.15 MM
	T228932	Calço	1		1.1 MM
	T228933	Calço	1		1.05 MM
	T228934	Calço	1		1.00 MM
	T177394	Suplemento Sólido	1		0.95 MM
	T228935	Calço	1		0.9 MM
12	T228973	Carcaça	1		RH.
13	14M7315	Porca	6		M20
14	N231749	Arruela	16		
15	T147269	Placa	4	-142229	
	T147269	Placa	2	142230-	

Differential and Rear Axle Housings
Différentiel et carters d'essieu arrière
Diferencial e Carcaças dos Eixos Traseiros
Diferencial y cajas de eje trasero

TX1016672 A.1

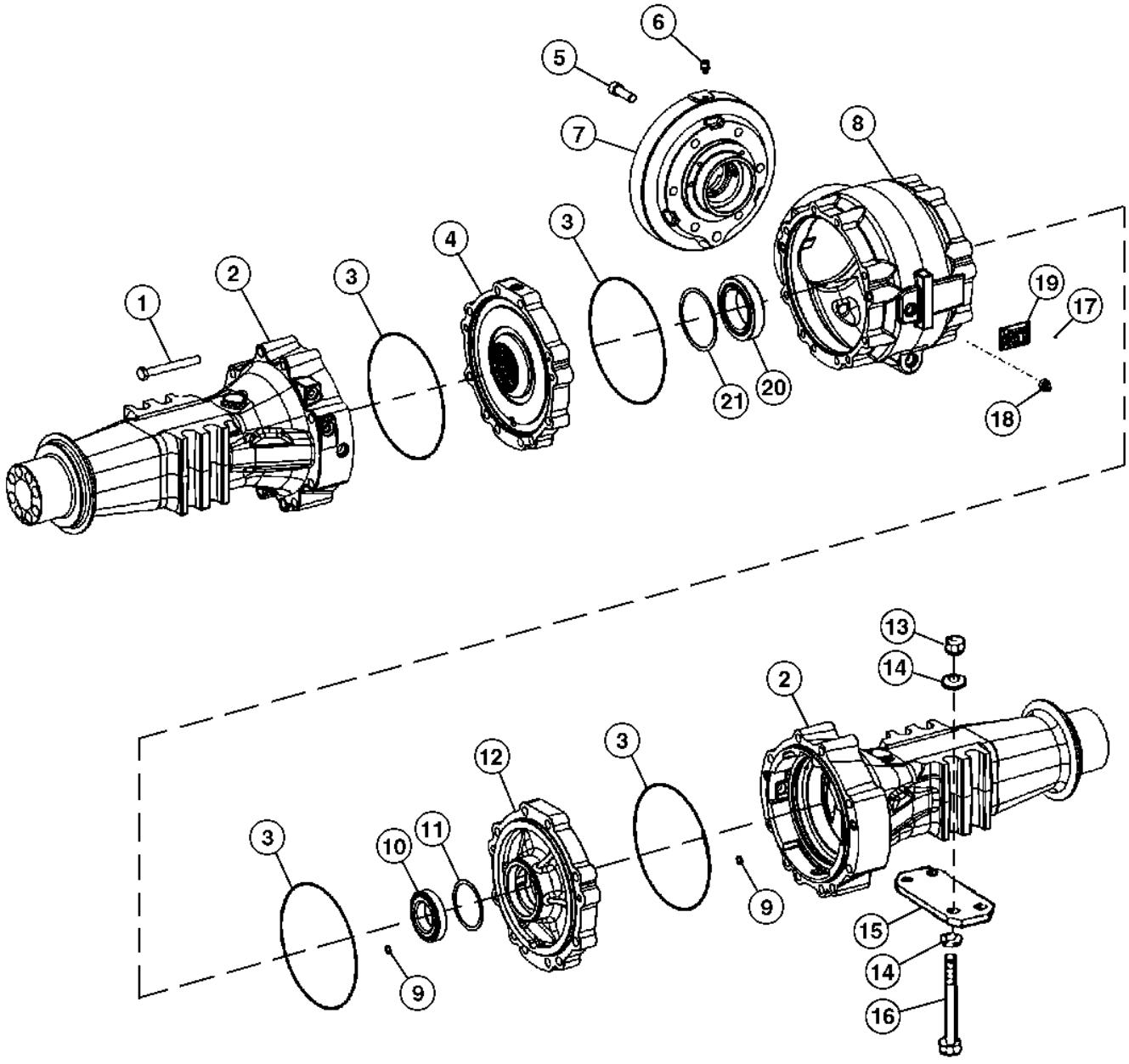

TX1016672

Item	*N pea*	*Descrio*	*Qtde*	*N srie*	*Notas*
16	19M9749	Parafuso sextavado	8		M20 X 250
17	25M7021	Pino com ranhura	4		3 X 5 mm
18	T159565	Plugue	2		(INCLUDES H81744)
	H81744	Anel o	2		20.498 X 1.524 mm (0.807" X 0.060")
19	.....	Placa	1		
20	AT179504	Rolamento de Rolos cônicos	1		
21	T159440	Calço	1		0.3 MM
	T159441	Calço	1		0.5 MM
	T159442	Calço	1		1.0 MM
	T159443	Calço	1		0.2 MM
	T159444	Calço	1		0.1 MM
	T159445	Calço	1		0.15 MM
	T159446	Calço	1		1.1 MM
	T159447	Calço	1		1.2 MM
	T159448	Calço	1		1.3 MM
	T159449	Calço	1		1.4 MM
	T159450	Calço	1		1.5 MM
	T159451	Calço	1		1.6 MM
	T159452	Calço	1		1.7 MM
	T159453	Calço	1		1.8 MM
	T159454	Calço	1		2.6 MM
	T159455	Calço	1		2.7 MM
	T159457	Calço	1		2.8 MM
	T159458	Calço	1		2.9 MM
	T159459	Calço	1		3.0 MM
	T159460	Calço	1		3.1 MM
	T159461	Calço	1		3.2 MM
	T159462	Calço	1		3.3 MM
	T159463	Calço	1		3.4 MM
	TTZF160528	Calço	1		2.0 MM
	TTZF160529	Calço	1		2.05 MM
	TTZF160530	Calço	1		2.1 MM
	T183500	Suplemento Sólido	1		2.15 MM
	TTZF160532	Calço	1		2.2 MM
	T183502	Suplemento Sólido	1		2.25 MM
	TTZF160534	Calço	1		2.3 MM
	TTZF160535	Calço	1		2.35 MM
	T183505	Suplemento Sólido	1		2.4 MM
	T183506	Suplemento Sólido	1		2.45 MM
	T183507	Suplemento Sólido	1		2.5 MM
	T228936	Calço	1		0.75 MM

Rear Axle Planetary Drive Pinion Carrier
Porte-satellites, essieu arrière
Transportador do Pinhão de Acionamento da Planetária do Eixo Traseiro
Portapiñones planetarios, eje trasero

TX1032359 A.1

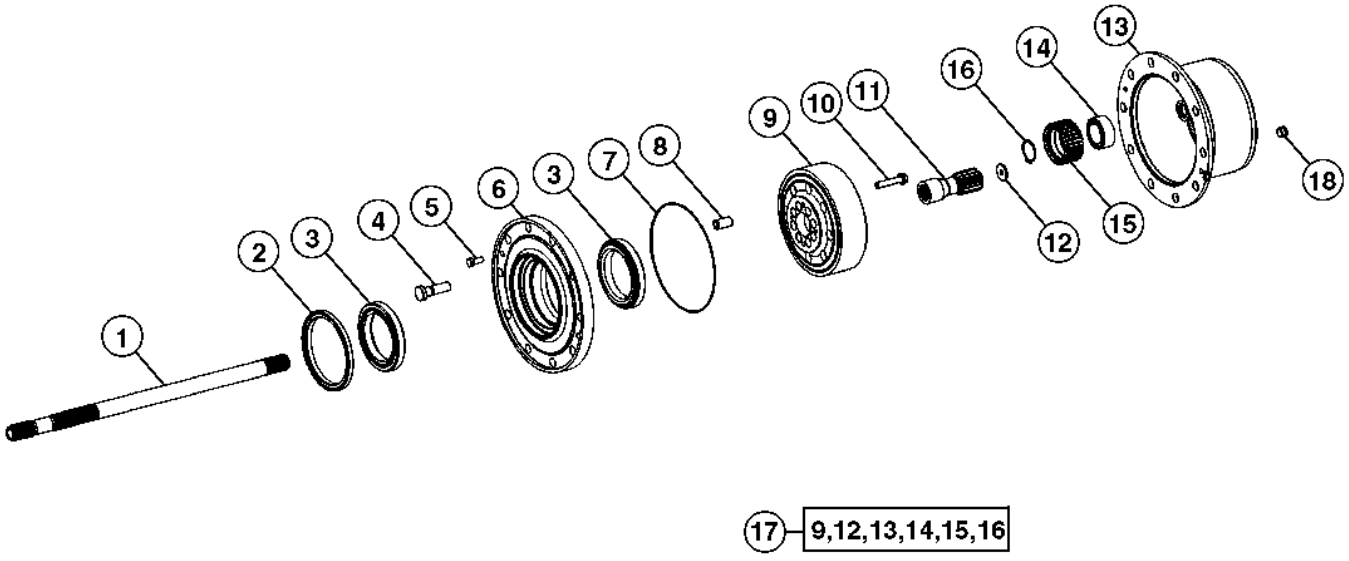

TX1032359

Item	*N pea*	*Descrio*	*Qtde*	*N srie*	*Notas*
1	T228937	Eixo	2		
2	T187684	Vedação	2		
3	AL81844	Rolamento de Rolos cônicos	4		
4	T218487	Pino	20		
5	AT321472	Parafuso	4		
6	T228975	Cubo	2		
7	T218785	Vedação	2		(SUB FOR T228943)
8	T228942	Bucha	16		
9	T228952	Coroa	2		
10	T228956	Parafuso	16		
11	T291953	Eixo	2		(SUB FOR T228938)
12	T291793	Arruela de encosto	2		(SUB FOR T228974)
13	T228908	Porta-Planetários	2		
14	AT339627	Rolamento autocompensadoR	8		
15	AT399523	EngrEnagem	8		(SUB FOR T228941)
16	40M7166	Anel de pressão	8		
17	AT399073	Conj. planetários	1		(SUB FOR AT339817)
18	T159565	Plugue	2		(INCLUDES H81744)
	H81744	Anel o	2		

Spiral Bevel Input Pinion and Ring Gear Set
Jeu de pignons coniques hélicoïdaux d'entrée et couronnes
Jogo de Pinhão de Entrada Cônico Espiral e Engrenagem de Coroa
Kit de piñón de entrada cónico en espiral y corona dentada

TX1020600 A.1

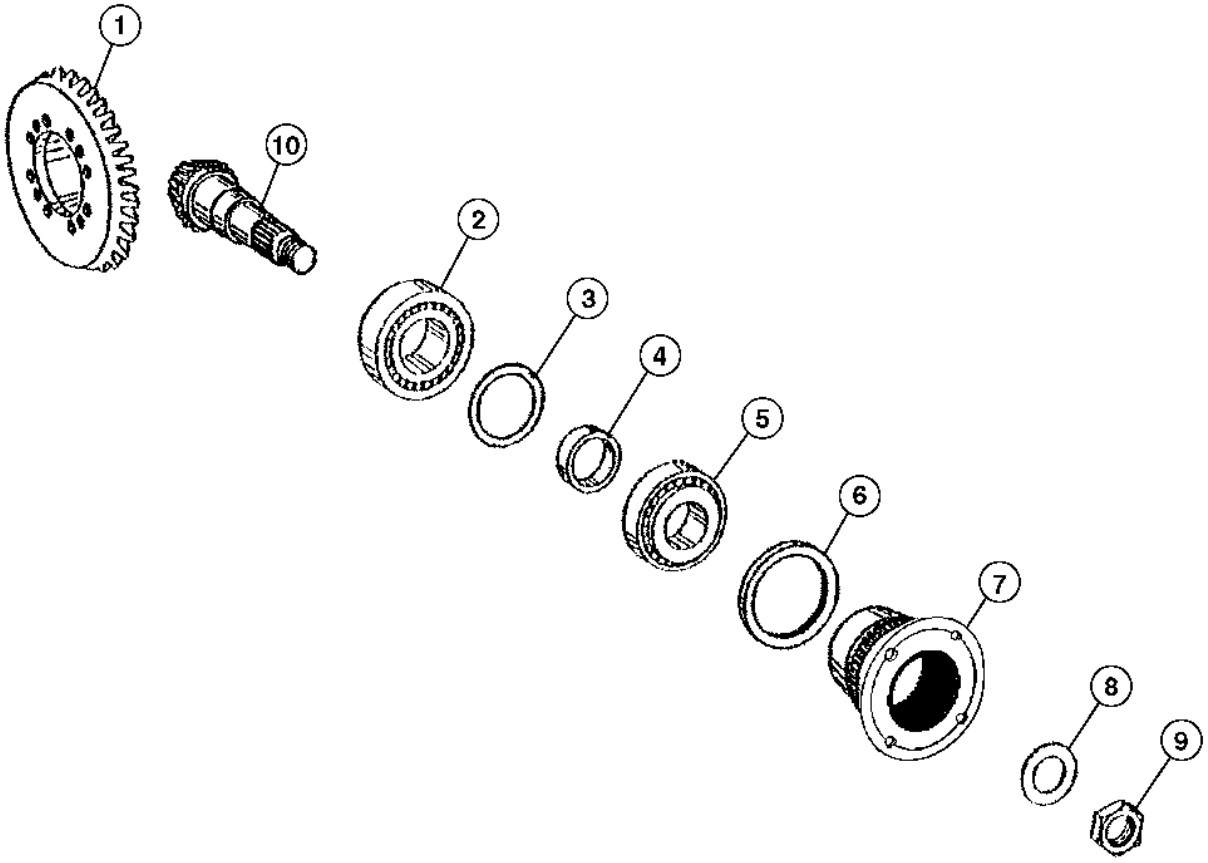

TX1020600

Item	*N pea*	*Descrio*	*Qtde*	*N srie*	*Notas*
1	T230866	Coroa	1	-176070	
	T293141	Coroa	1	176071-	SUB FOR T258088
2	AT400190	Rolamento de Rolos cônicos	1		SUB FOR AT176491
3	T159310	Calço	1		1.2 mm
	T159315	Calço	1		1.3 mm
	T159314	Calço	1		1.4 mm
	T159309	Calço	1		1.5 mm
	T159313	Calço	1		1.6 mm
	T159308	Calço	1		1.7 mm
	T159311	Calço	1		1.9 mm
	T159307	Calço	1		2.0 mm
	AT321701	Calço	1		1.7 mm
	AT321702	Calço	1		1.0 mm
	AT321703	Calço	1		0.9 mm
	AT321704	Calço	1		0.8 mm
	AT321705	Calço	1		0.7 mm
	AT321706	Calço	1		0.6 mm
	R75834	Calço	1		0.5 mm
	R75404	Calço	1		0.3 mm
	R75403	Calço	1		0.2 mm
	R75405	Calço	1		0.1 mm
	T228664	Calço	1		0.75 mm
	T228665	Calço	1		0.65 mm
	T228666	Calço	1		1.25 mm
	T228667	Calço	1		1.35 mm
	T228668	Calço	1		1.45 mm
	T228669	Calço	1		1.55 mm
	T228671	Calço	1		1.65 mm
	T228672	Calço	1		1.75 mm
	T228673	Calço	1		1.85 mm
4	T293097	Calço	1		16 mm
	T293098	Calço	1		16.1 mm
	T293099	Calço	1		16.2 mm
	T293100	Calço	1		16.3 mm
	T293101	Calço	1		16.4 mm
	T293102	Calço	1		16.5 mm
	T293103	Calço	1		16.56 mm
	T293104	Calço	1		16.6 mm
	T293105	Calço	1		16.62 mm
	T293106	Calço	1		16.64 mm
	T293107	Calço	1		16.66 mm
	T293108	Calço	1		16.68 mm
	T293109	Calço	1		16.7 mm
	T293110	Calço	1		16.72 mm
	T293111	Calço	1		16.74 mm
	T293112	Calço	1		16.76 mm
	T293113	Calço	1		16.78 mm
	T293114	Calço	1		16.8 mm
	T293115	Calço	1		16.82 mm
	T293116	Calço	1		16.84 mm
	T293117	Calço	1		16.86 mm
	T293118	Calço	1		16.88 mm
	T314054	Calço	1		16.89 mm
	T293119	Calço	1		16.9 mm
	T293120	Calço	1		16.92 mm
	T293121	Calço	1		16.94 mm
	T293122	Calço	1		16.96 mm
	T293123	Calço	1		16.98 mm
	T293124	Calço	1		17 mm
	T293125	Calço	1		17.02 mm
	T293126	Calço	1		17.04 mm
	T293127	Calço	1		17.06 mm
	T293128	Calço	1		17.08 mm
	T293129	Calço	1		17.1 mm
	T293130	Calço	1		17.12 mm
	T293131	Calço	1		17.14 mm
	T293132	Calço	1		17.16 mm
	T293133	Calço	1		17.18 mm
	T293134	Calço	1		17.2 mm
	T293135	Calço	1		17.22 mm
	T293136	Calço	1		17.24 mm
	T293137	Calço	1		17.26 mm
	T293138	Calço	1		17.28 mm
	T293139	Calço	1		17.3 mm
	T293140	Calço	1		17.4 mm
5	AL79794	Rolamento de Rolos cônicos	1		
6	T218833	Proteção	1		
7	T218489	Flange	1		
8	T159316	Arruela	1		
9	T228709	Porca	1		
10	T293142	Pinhão	1		SUB FOR T230865

Differential Case and Gears
Boîte de différentiel et engrenages
Caixa do Diferencial e Engrenagens
Caja de diferencial y engranajes

TX1119832 A.1

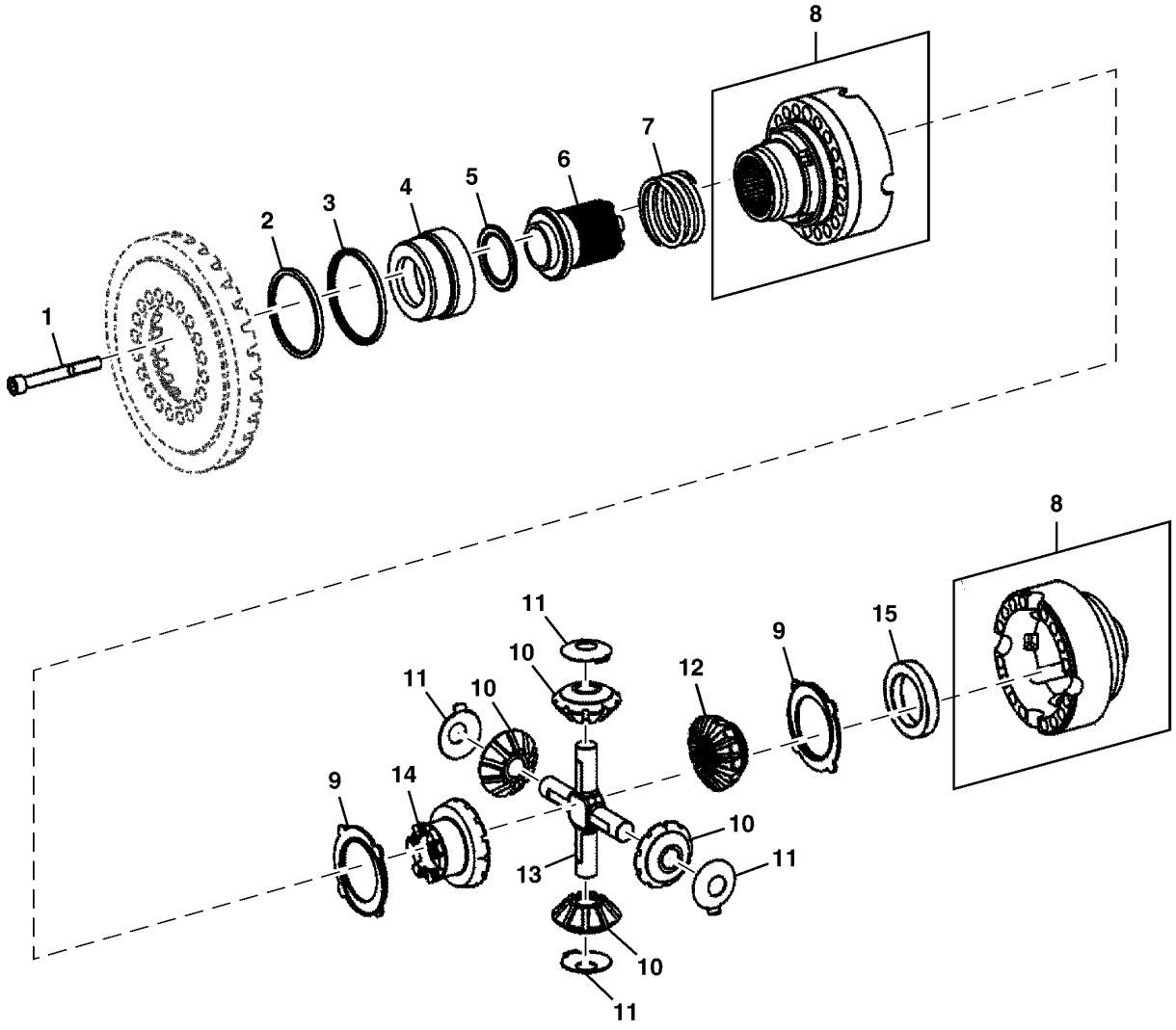

TX1119832

Item	*N pea*	*Descrio*	*Qtde*	*N srie*	*Notas*
1	T228723	Parafuso	16		
	T280887	Parafuso	4		
2	T258096	Vedação	1		
3	T258097	Vedação	1		
4	T159343	Pistão	1		
5	AT179498	Rolamento de agulhas	1		
6	T166336	Anel de câmbio	1		
7	T159341	Mola	1		
8	AT369887	Diferencial	1		
9	T228714	Arruela de encosto	2		
10	T291546	Coroa	4		
11	T228716	Arruela de encosto	4		
12	T291547	Coroa	1		
13	T228717	Eixo com pinhão	1		
14	T293145	Coroa	1		
15	T292388	Espaçador	1		

Differential Lock Plumbing
Tuyauterie du blocage du différentiel
Tubulação do Bloqueio do Diferencial
Tubería de traba de diferencial

AT316669_TX1101958 A.1

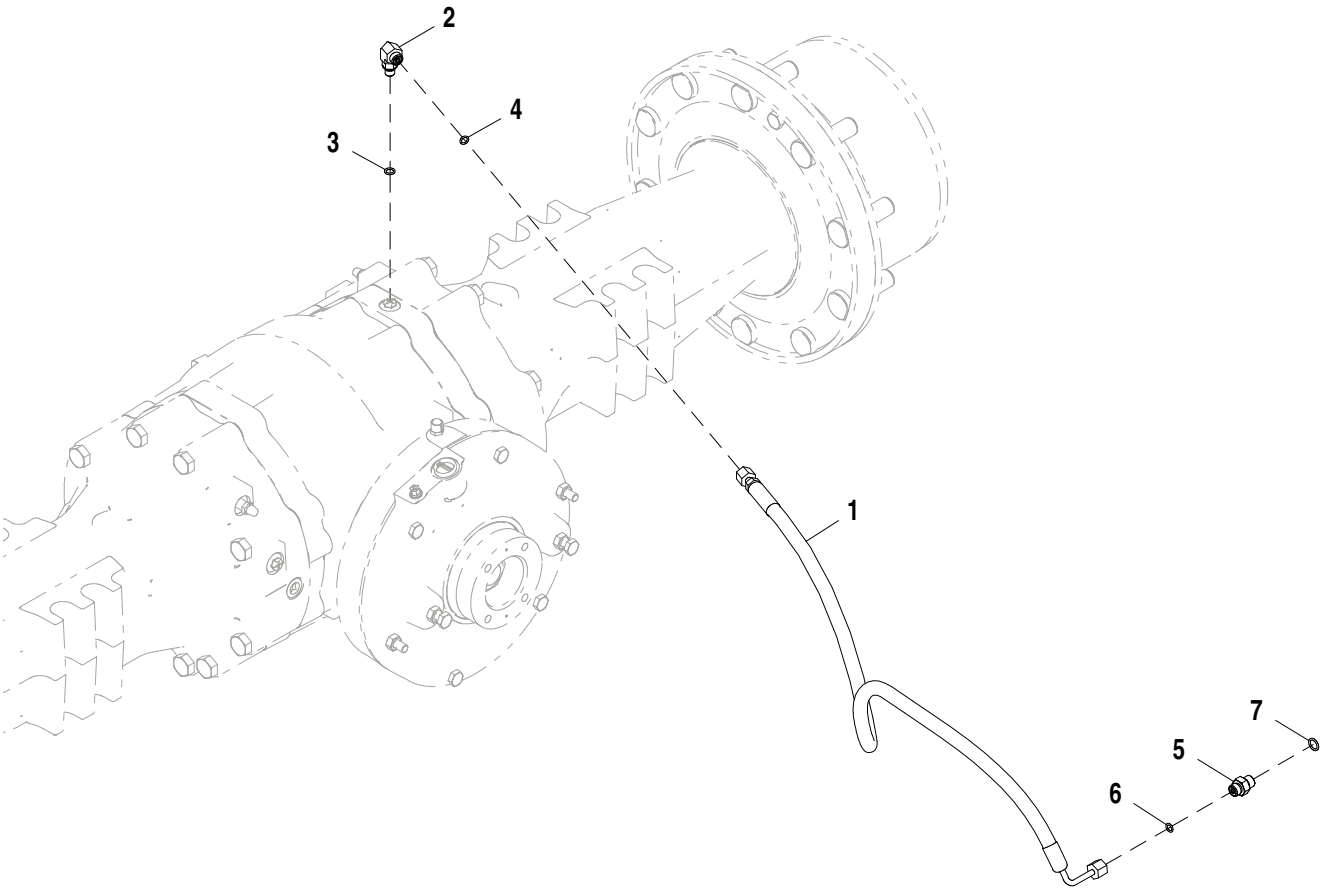

AT316669_TX1101958

Item	*N pea*	*Descrio*	*Qtde*	*N srie*	*Notas*
1	AT316670	Mangueira hidraulica-fabric	1		
2	38H1003	Conexão em ângulo	1		
3	R28782	Anel o	1		
4	T77814	Anel o	1		
5	38H1168	Adaptador	1		
6	T77814	Anel o	1		
7	R26448	Anel o	1		

DRIVESHAFT (MFWD)
Arbre d'entraînement (pont avant)
Eixo de Acionamento (MFWD)
Eje de transmisión (MFWD)

AT391956_TX1101952 A.3

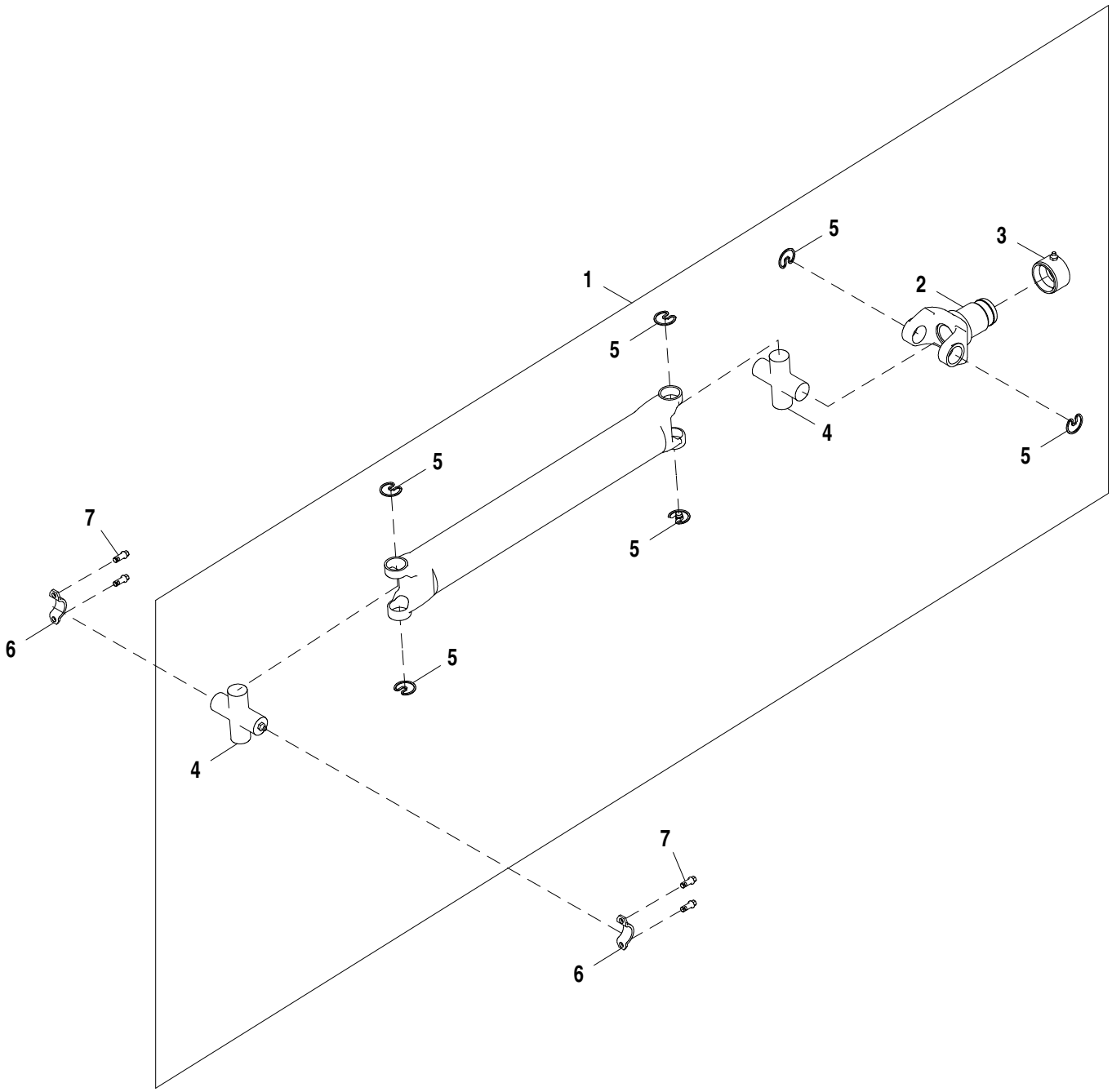

AT391956_TX1101952

Item	*N pea*	*Descrio*	*Qtde*	*N srie*	*Notas*
1	AT391955	Eixo cardã	1		
2	AT179596	Forquilha	1		
3	AT179590	Vedação	1		
4	AT394774	Junta universal	2		
5	N119316	Anel de pressão	6		
6	T69938	Semi-braçadeira	2		
7	T113128	Parafuso	4		

Front Axle without MFWD
Essieu avant sans pont avant
Eixo Dianteiro sem MFWD
Eje delantero sin MFWD

AT375414_TX1103849 A.1

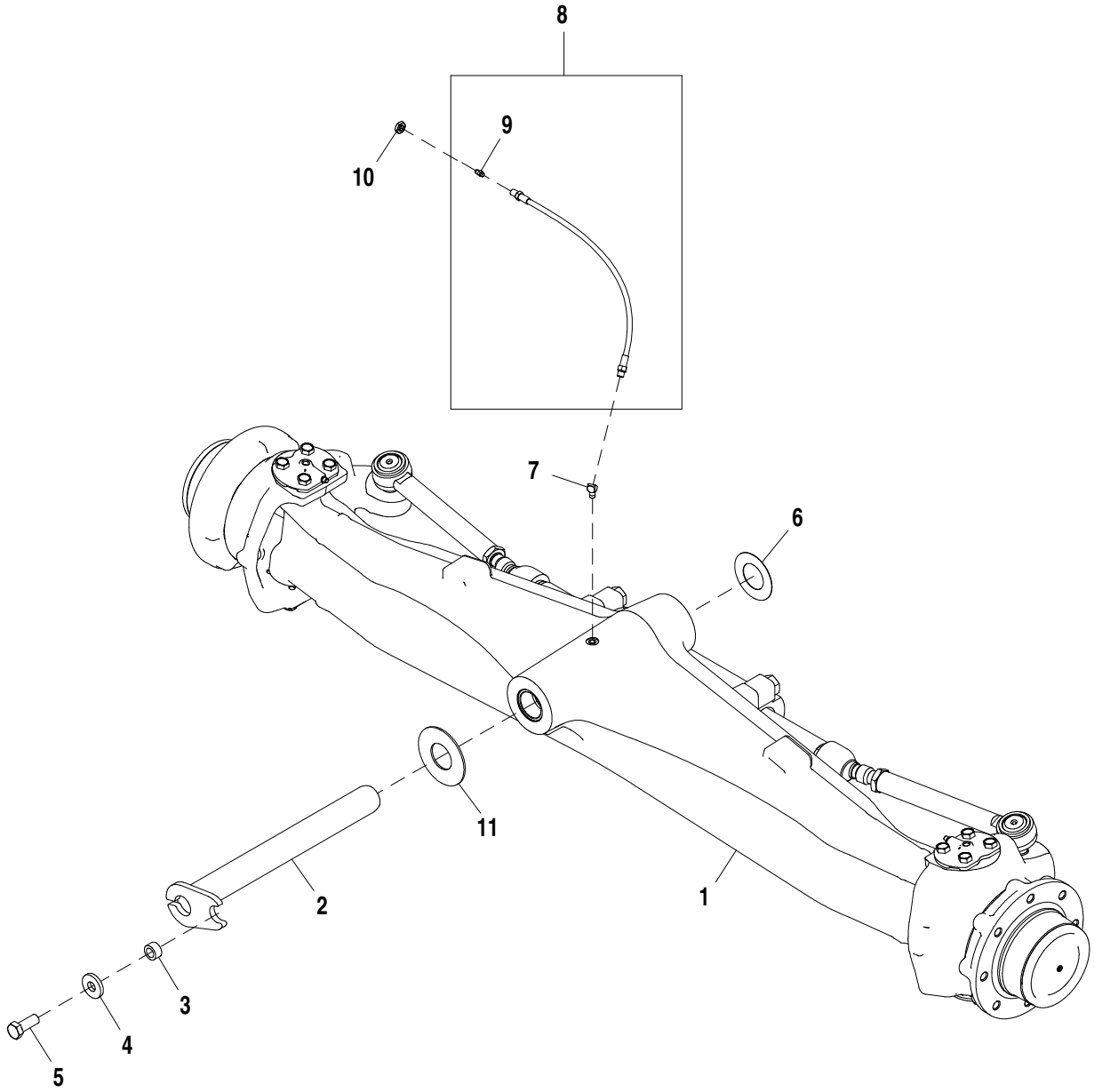

AT375414_TX1103849

Item	*N pea*	*Descrio*	*Qtde*	*N srie*	*Notas*
1	AT314993	Eixo dianteiro	1		
2	AT375322	Pino	1		
3	T18145	Bucha	1		
4	T119912	Arruela	1		
5	19M7488	Parafuso sextavado	1		M16 X 40
6	R46973	Arruela de encosto	1		
7	JD7801	Conexão de lubrificação	1		
8	AT224949	Mangueira	1		
9	JD7797	Conexão de lubrificação	1		
10	E12379	Porca	1		
11	T80027	Arruela de encosto	1		

Standard Front Axle Housing (w/o MFWD)
Essieu avant standard (sans pont avant)
Carcaça do Eixo Dianteiro Padrão (sem TDM)
Eje delantero estándar (sin TDM)

T188859 A.1

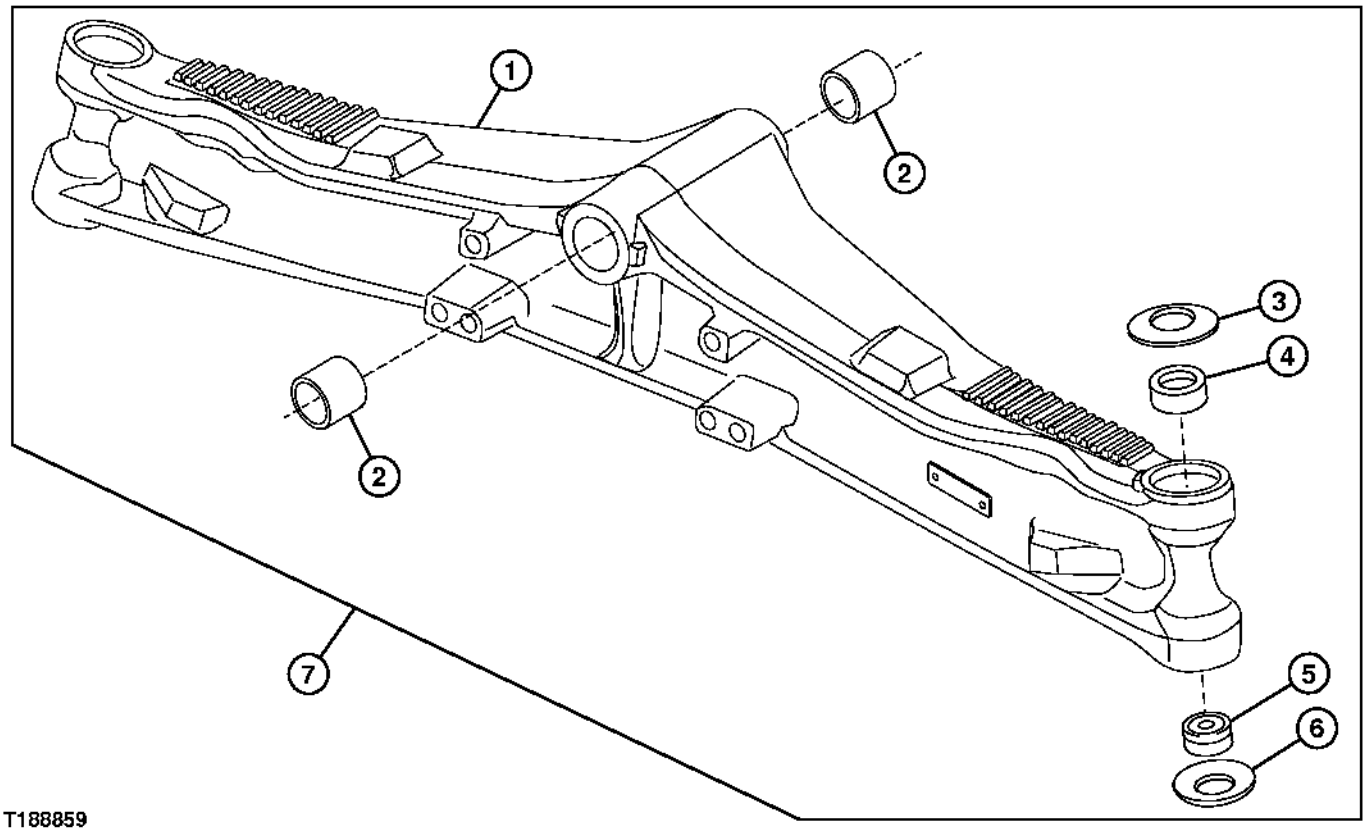

T188859

Item	*N pea*	*Descrio*	*Qtde*	*N srie*	*Notas*
1	T218500	Eixo	1		
2	T202499	Bucha	2		
3	R121593	Arruela	2		
4	R204271	Bucha	2		
5	RE45896	Rolamento	2		
6	R121594	Arruela	2		
7	**AT314993**	**Eixo dianteiro**	**1**		**Componentes Adicionais em Páginas Separadas, (CA)**

Swivel Housing and Steering Cylinder (Without MFWD)
Carter pivotant et vérin de direction (sans pont avant)
Carcaça da Rótula e Cilindro de Direção (sem TDM)
Cajas de giro y cilindro de dirección (sin TDM)

T188860 A.1

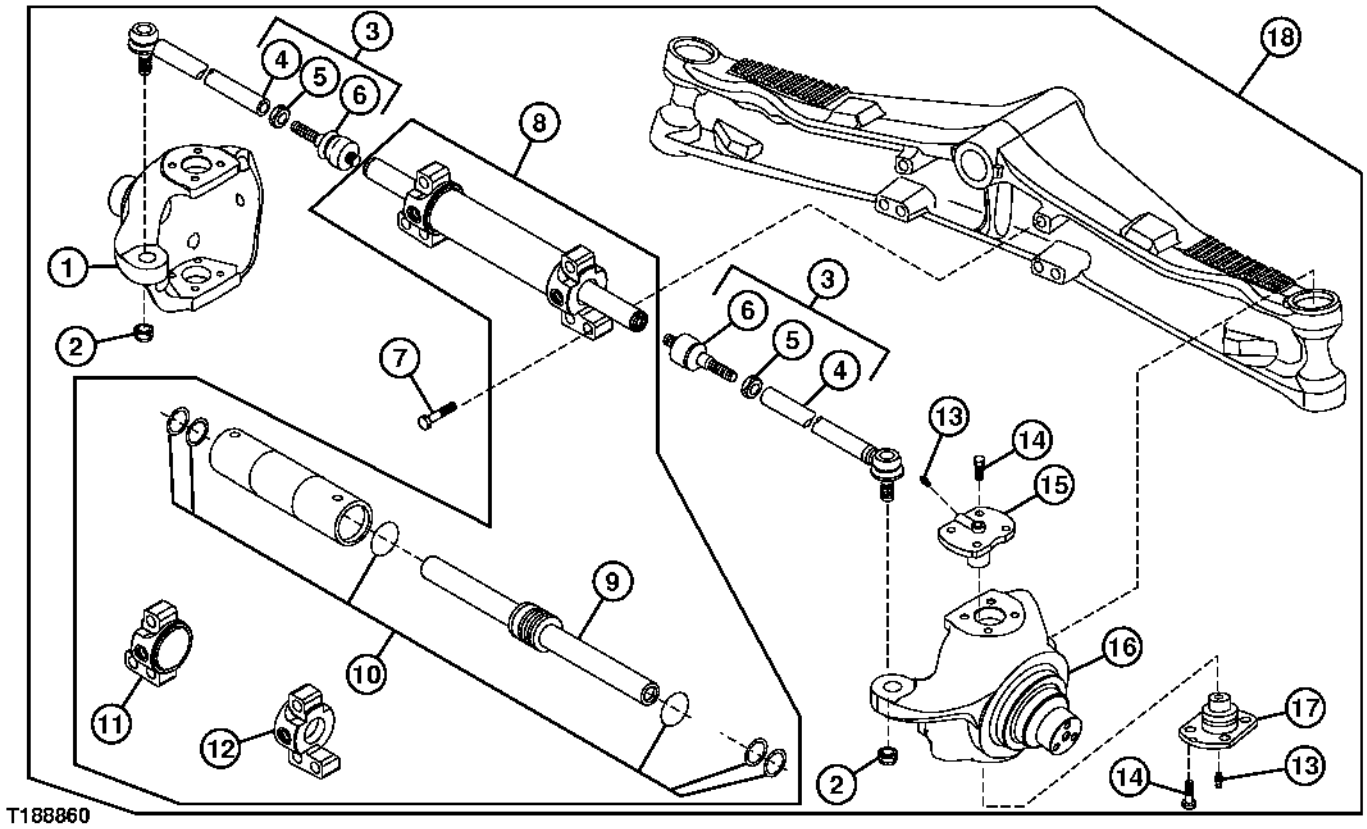

Item	*N pea*	*Descrio*	*Qtde*	*N srie*	*Notas*
1	T190745	Carcaça	1		(LH)
2	AT280268	Porca de segurança	2		M20
3	AT198602	Haste de ligação	2		
4	T191428	Haste de ligação	2		
5	14M7309	Porca	2		M24
6	T191427	Junta esférica	2		
7	T116290	Parafuso	6		M20 X 80
8	AT326535	Cilindro hidráulico	1		
9	AT326536	TiranTe	1		
10	T218499	Kit retentor	1		
11	.....	Capa do cilindro hidráulico	1		(LH)
12	.....	Capa do cilindro hidráulico	1		(RH)
13	R140070	Conexão de lubrificação	4		
14	19M8011	Parafuso sextavado	16		M12 X 30
15	RE57471	Munhão	2		
	R122218	Espaçador	AR		
16	T190746	Carcaça	1		(RH)
17	RE57472	Munhão	2		
18	**AT314993**	**Eixo dianteiro**	**1**		**Componentes Adicionais em Páginas Separadas, (CA)**

Front Wheel Hub without MFWD
Moyeu de roue avant sans pont avant
Cubo da Roda Dianteira sem MFWD
Cubo de rueda delantera sin MFWD

TX1108739 A.1

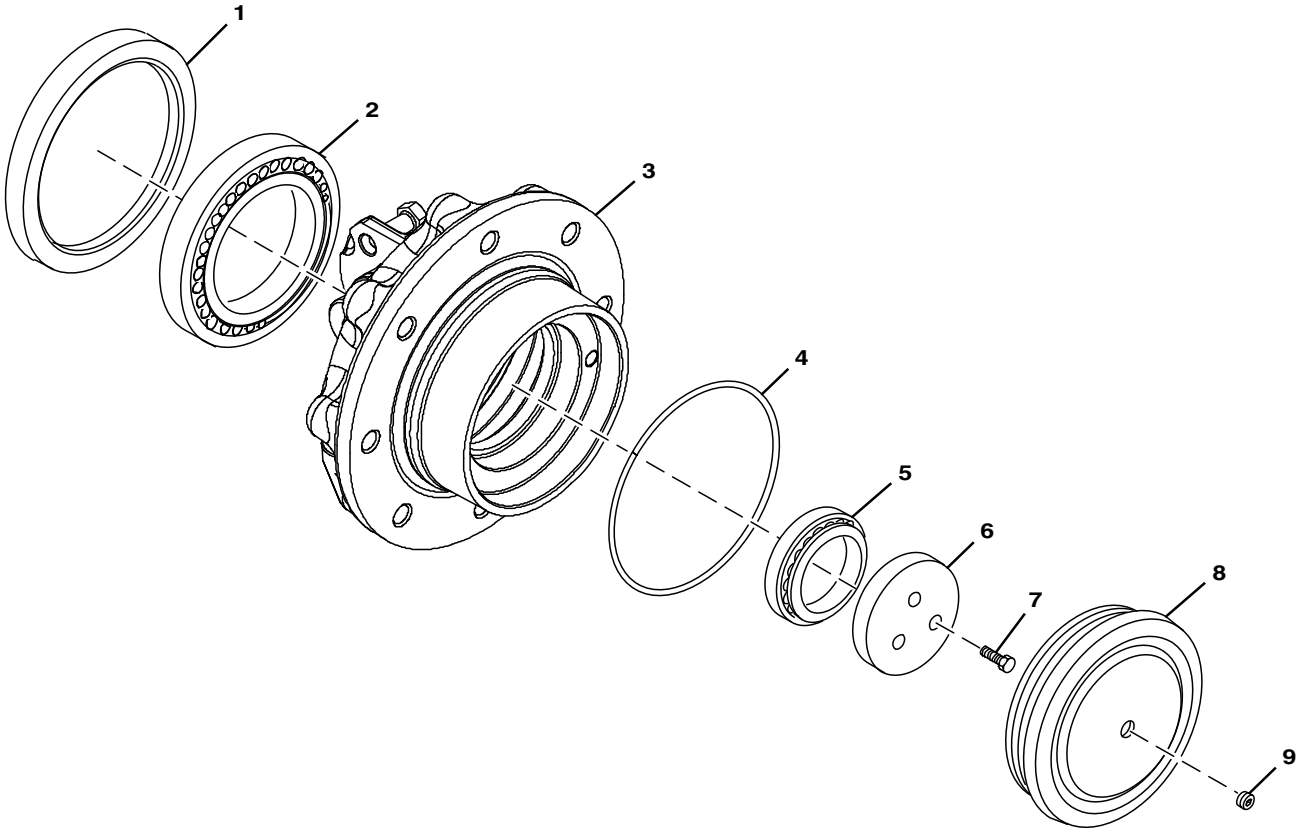

TX1108739

Item	*N pea*	*Descrio*	*Qtde*	*N srie*	*Notas*
1	AT280866	Vedação	2		
2	AT196169	Rolamento	2		
3	T190749	Cubo	2		
4	T188441	Anel o	2		
5	JD10063	Rolamento de Rolos cônicos	2		
6	T188442	Anel	2		
7	19M8011	Parafuso sextavado	6		M12 X 30
8	T188448	Tampa	2		
9	R121079	Plugue	2		

Front Axle (w/ MFWD)
Essieu avant (avec pont avant mécanique)
Eixo Dianteiro (com TDM)
Eje delantero (con tracción delantera mecánica)

TX1016184 A.1

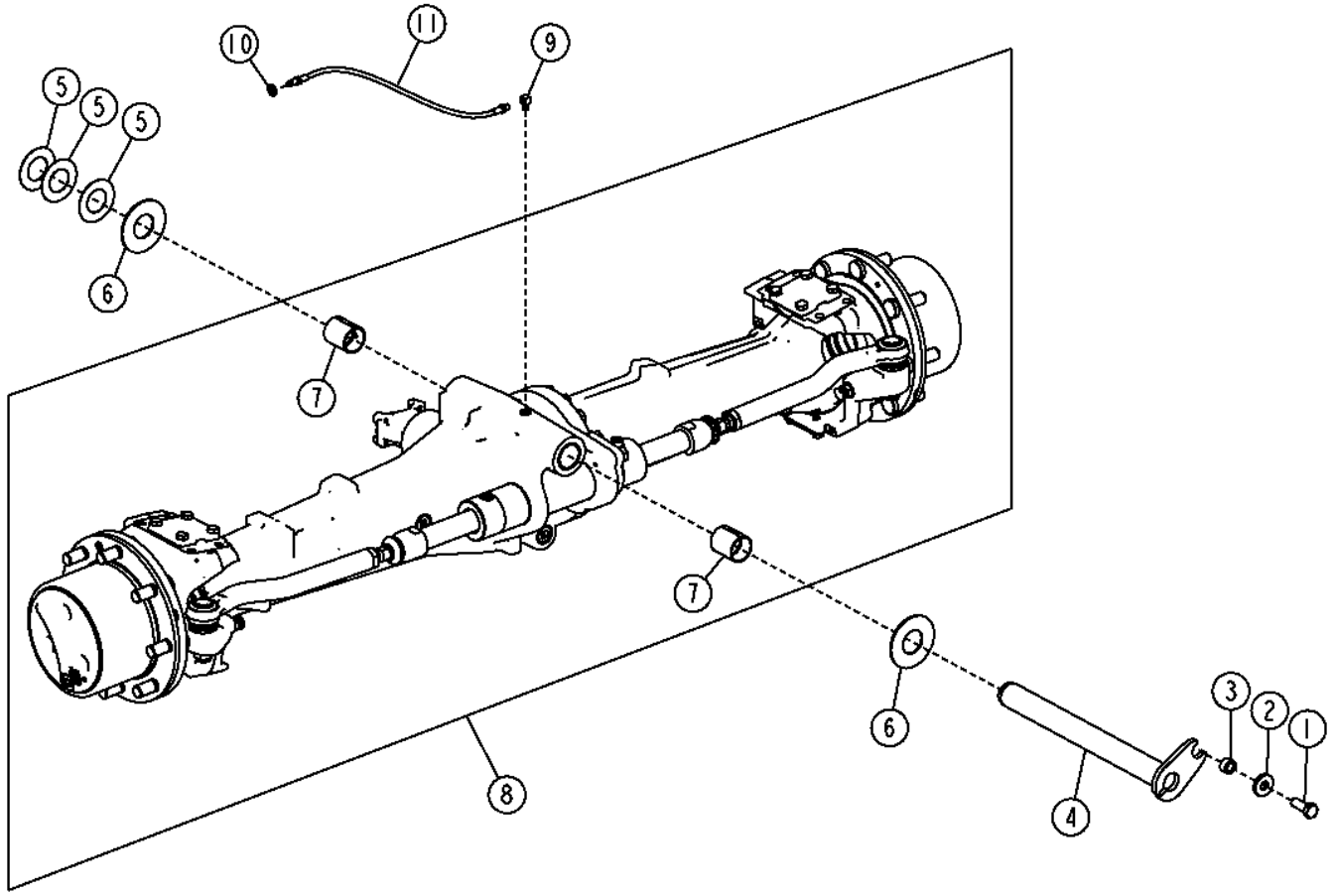

TX1016184

Item	*N pea*	*Descrio*	*Qtde*	*N srie*	*Notas*
1	19M7488	Parafuso sextavado	1		M16 X 40
2	T119912	Arruela	1		
3	T18145	Bucha	1		
4	AT314992	Pino	1		
5	R46973	Arruela de encosto	4		
6	T80027	Arruela de encosto	2		
7	T140211	Bucha	2		
8	**AT315113**	**Eixo dianteiro**	**1**		**Sem Deslizamento Limitado, CA**
	AT311085	**Eixo dianteiro**	**1**		**CA, Com Deslizamento Limitado, Code 30H4**
9	JD7838	Adaptador	1		
10	E12379	Porca	1		
11	AT224949	Mangueira	1		

Front Axle with MFWD and Limited Slip
Essieu avant avec pont avant et glissement limité
Front Axle with MFWD and Limited Slip
Front Axle with MFWD and Limited Slip

AT375415_TX1103858 A.1

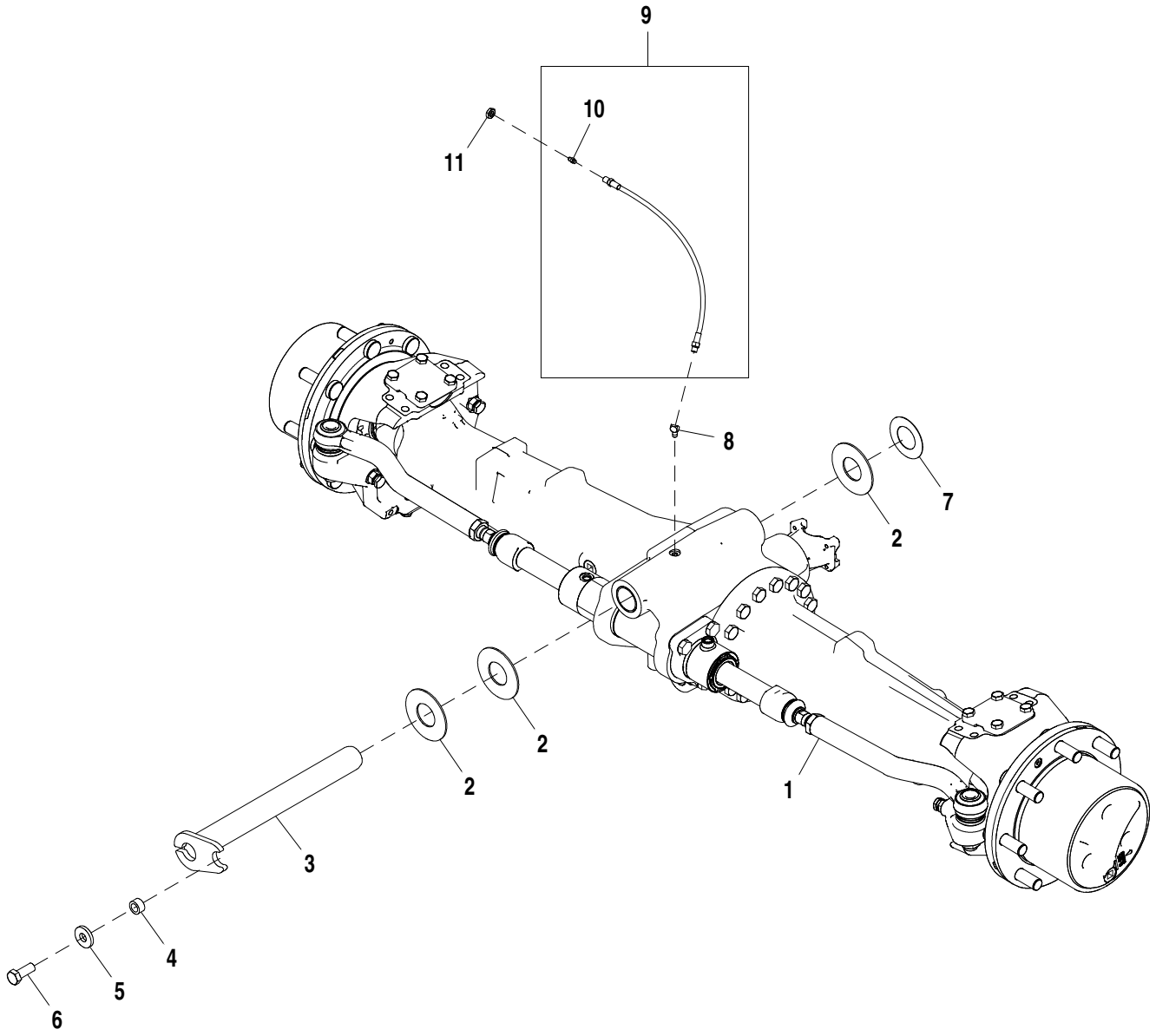

AT375415_TX1103858

Item	*N pea*	*Descrio*	*Qtde*	*N srie*	*Notas*
1	AT311085	Eixo dianteiro	1		Componentes Listados em Página Separada
2	T80027	Arruela de encosto	3		
3	AT375322	Pino	1		
4	T18145	Bucha	1		
5	T119912	Arruela	1		
6	19M7488	Parafuso sextavado	1		M16 X 40
7	R46973	Arruela de encosto	1		
8	JD7801	Conexão de lubrificação	1		
9	AT224949	Mangueira	1		
10	JD7797	Conexão de lubrificação	1		
11	E12379	Porca	1		

Front Axle Housing and Tie Rods (w/ MFWD)
Carter d'essieu avant et barres d'accouplement (avec pont avant)
Carcaça do Eixo Dianteiro e Tirantes (com TDM)
Caja de eje delantero y barras de acoplamiento (con TDM)

TX1016213 A.1

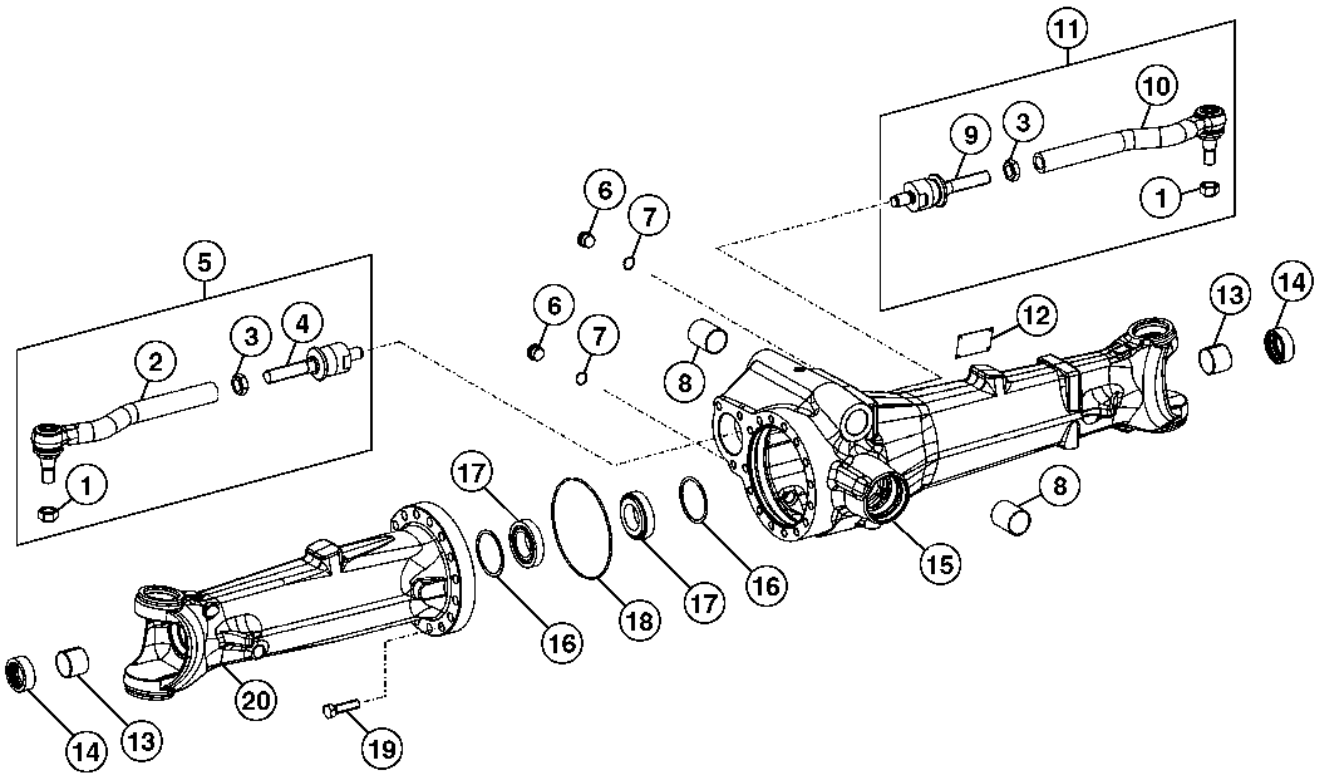

TX1016213

Item	*N pea*	*Descrio*	*Qtde*	*N srie*	*Notas*
1	T229268	Porca de segurança	2		
2	AT326539	Haste de ligação	1		ESQ
3	AT309307	Porca	2		
4	AT339807	Terminal da barra de direçã	1		
5	AT326538	Haste de ligação	1		ESQ
6	F436023	Plugue	2		
7	R82198	Anel o	2		21 X 2 mm (0.827" X 0.079")
8	T140211	Bucha	2		
9	AT339807	Terminal da barra de direçã	1		LD
10	AT326540	Haste de ligação	1		LD
11	AT326537	Haste de ligação	1		LD
12	.....	Placa	1		(NLA)
13	AT321443	Bucha	2		
14	AZ71008	Vedação	2		(SUB FOR L110233)
15	T229262	Carcaça	1		LD
16	T169636	Suplemento Sólido	2		2.00 mm, (SUB FOR (2) T229085)
	T181395	Calço	2		1.95 mm, (SUB FOR (2) T229086)
	T229087	Suplemento Sólido	2		1.90 mm
	T181393	Calço	2		1.85 mm, (SUB FOR (2) T229088)
	T181392	Calço	2		1.80 mm, (SUB FOR (2) T229089)
	L112203	Arruela	2		1.75 mm, (SUB FOR (2) T181390)
	L112204	Arruela	2		1.70 mm, (SUB FOR (2) AT321954)
	L112205	Arruela	2		1.65 mm, (SUB FOR (2) AT321953)
	L112206	Arruela	2		1.60 mm, (SUB FOR (2) AT321642)
	L112207	Arruela	2		1.50 mm, (SUB FOR (2) AT321641)
	L112208	Arruela	2		1.50 mm, (SUB FOR (2) AT321640)
	L112209	Arruela	2		1.45 mm, (SUB FOR (2) AT321639)
	L112210	Arruela	2		1.40 mm
	L40997	Arruela	2		1.20 mm
	L40998	Arruela	2		1.00 mm
	AT321630	Calço	2		0.90 mm, (SUB FOR (2) T229111)
	L40999	Arruela	2		0.80 mm
	L41000	Calço	2		0.60 mm
	L41001	Calço	2		0.50 mm
	L41002	Calço	2		0.40 mm
	L41003	Calço	2		0.30 mm
	L41004	Calço	2		0.20 mm
	L41005	Calço	2		0.10 mm
	L112211	Arruela	2		0.65 mm
	L112212	Arruela	2		0.70 mm
	L112213	Arruela	2		0.75 mm
	L112214	Arruela	2		0.85 mm
	L112215	Arruela	2		0.90 mm
	L112216	Arruela	2		0.95 mm
	L112217	Arruela	2		1.10 mm
	L112218	Arruela	2		1.15 mm
	L112219	Arruela	2		1.25 mm
	L112220	Arruela	2		1.30 mm
	L112221	Arruela	2		1.35 mm
	L101689	Calço	2		0.45 mm
	L101690	Calço	2		0.55 mm
	L112222	Arruela	2		1.05 mm
	L151281	Arruela	2		2.05 mm, (SUB FOR T229121)
	L151282	Arruela	2		2.10 mm, (SUB FOR T229122)
	L151283	Arruela	2		2.15 mm, (SUB FOR T229123)
	L151284	Arruela	2		2.20 mm, (SUB FOR T229124)
	L151285	Arruela	2		2.25 mm, (SUB FOR T229125)
	L151286	Arruela	2		2.30 mm, (SUB FOR T229126)
	L151287	Arruela	2		2.35 mm, (SUB FOR T229127)
	L151288	Arruela	2		2.40 mm, (SUB FOR T229128)
	T229129	Suplemento Sólido	2		2.45 mm
	T229130	Suplemento Sólido	2		2.50 mm
17	AT303349	Rolamento de Rolos cônicos	2		
18	T218804	Anel o	1		
19	19M7369	Parafuso sextavado	15		M16 X 60, (SUB FOR (15) 19M3005)
20	T229253	Carcaça	1		ESQ

Front Axle Housing Hubs, Shafts and Universal Joints (w/ MFWD)
Moyeux, arbres et joints universels du carter d'essieu avant (avec pont avant)
Cubos da Carcaça do Eixo Dianteiro, Eixos e Juntas Universais (com TDM)
Cubos, ejes y juntas universales de caja de eje delantero (con TDM)

TX1016261 A.1

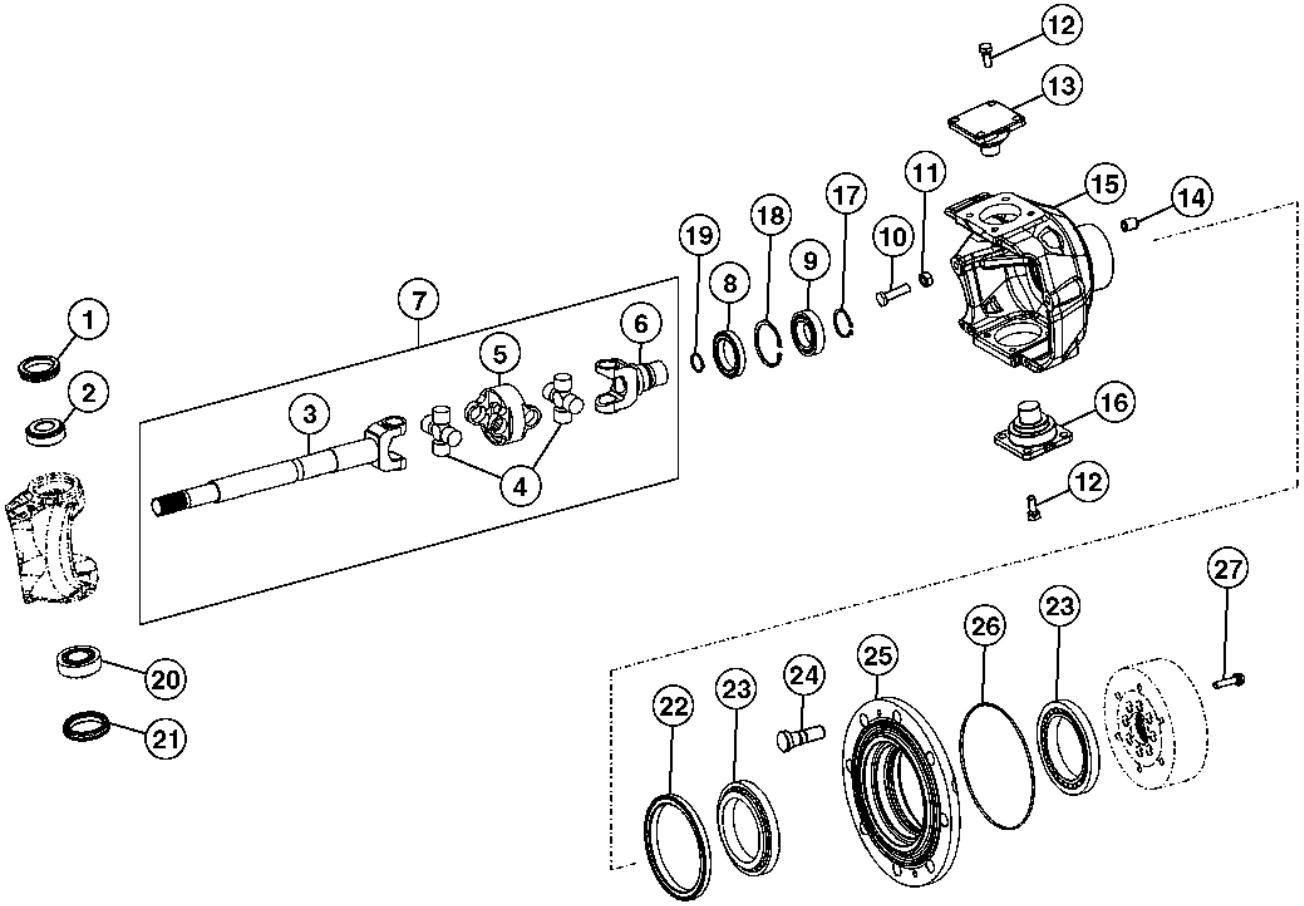

TX1016261

Item	*N pea*	*Descrio*	*Qtde*	*N srie*	*Notas*
1	AL79902	Vedação	2		
2	AT339808	Rolamento de Rolos cônicos	2		
3	T229254	Eixo	2		
4	AT339809	Cruzeta com rolamento	4		
5	T229270	Forquilha	2		
6	T229255	Eixo	2		
7	AT339629	Eixo cardã	2		
8	AL79951	Vedação	2		
9	R115119	Rolamento de esfeRas	2		
10	T229272	Parafuso	4		
11	14M7437	Porca	4		M14
12	19M8011	Parafuso sextavado	16		M12 X 30
13	T229260	Pino	2		
14	T229271	Bucha	16		
15	T229251	Carcaça	1		(LH)
	T229252	Carcaça	1		Não Ilustrado, (RH)
16	T229285	Pino	2		0.2 mm
17	40M7047	Anel de pressão	2		
18	40M5099	Anel de pressão	2		
19	L40276	Anel de pressão	2		
20	AT339806	Rolamento de Rolos cônicos	2		
21	AL110924	Vedação	2		
22	T218484	Vedação	2		
23	JD10249	Rolamento de Rolos cônicos	4		
24	T218487	Pino	16		
25	T229273	Cubo	2		
26	L40317	Anel o	2		
27	T281456	Parafuso	16		(SUB FOR 19M8120)

Front Axle Planetary Drive
Train planétaire d'entraînement d'essieu avant
Acionamento Planetário do Eixo Dianteiro
Transmisión de planetarios de eje delantero

TX1117299 A.1

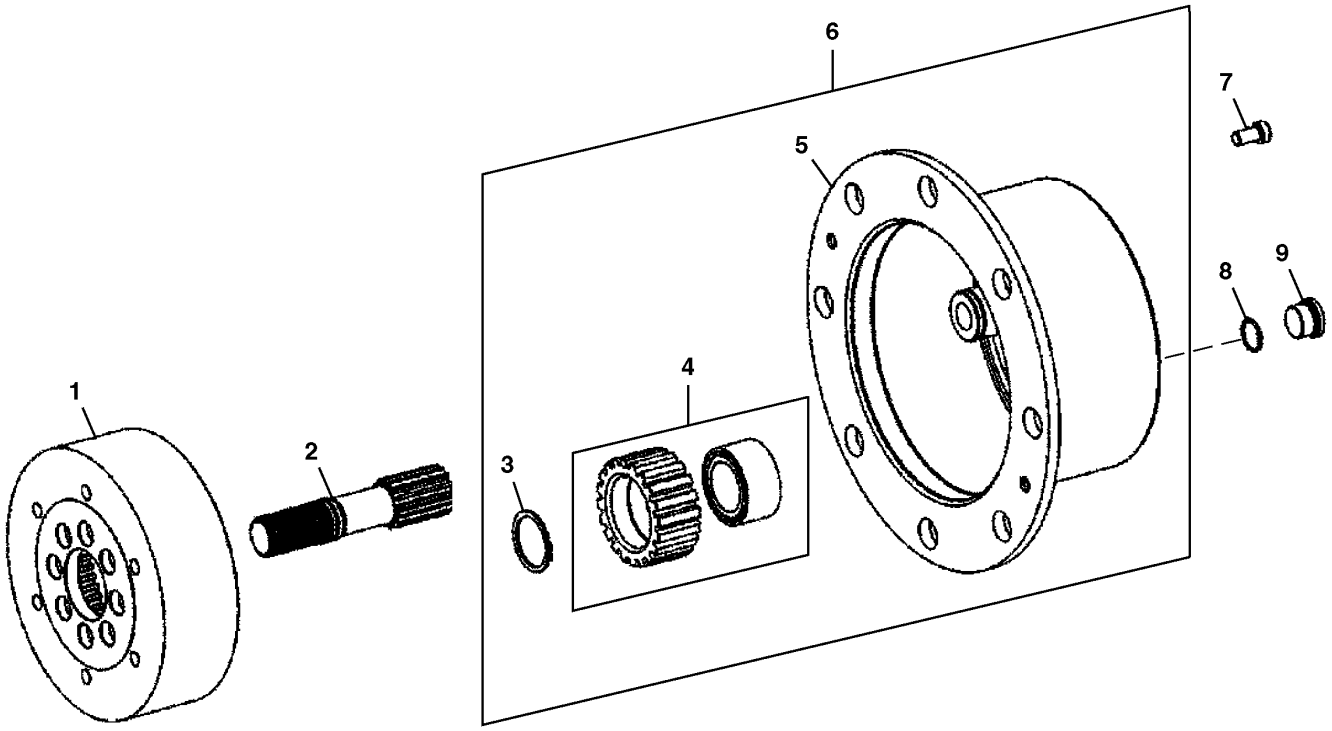

TX1117299

Item	*N pea*	*Descrio*	*Qtde*	*N srie*	*Notas*
1	T229274	Coroa	2		
2	T292966	EngrEnagem sol	2		T229250 NLA
3	T228911	Anel de pressão	6		
4	AT414573	Conj. planetários	6		SUB FOR T292965 AND AT339811
5	T249877	Porta-Planetários	2		T229259 NLA
6	AT362347	Conj. planetários	2		AT339810 NLA
7	19M5039	Parafuso	4		M10 X 20
8	R82198	Anel o	2		21 X 2 mm (0.827" X 0.079")
9	F436023	Plugue	2		

Limited Slip Differential (w/ MFWD)
Différentiel autobloquant (avec pont avant)
Diferencial com Deslizamento Limitado (com TDM)
Diferencial de patinaje limitado (con TDM)

TX1016309 A.1

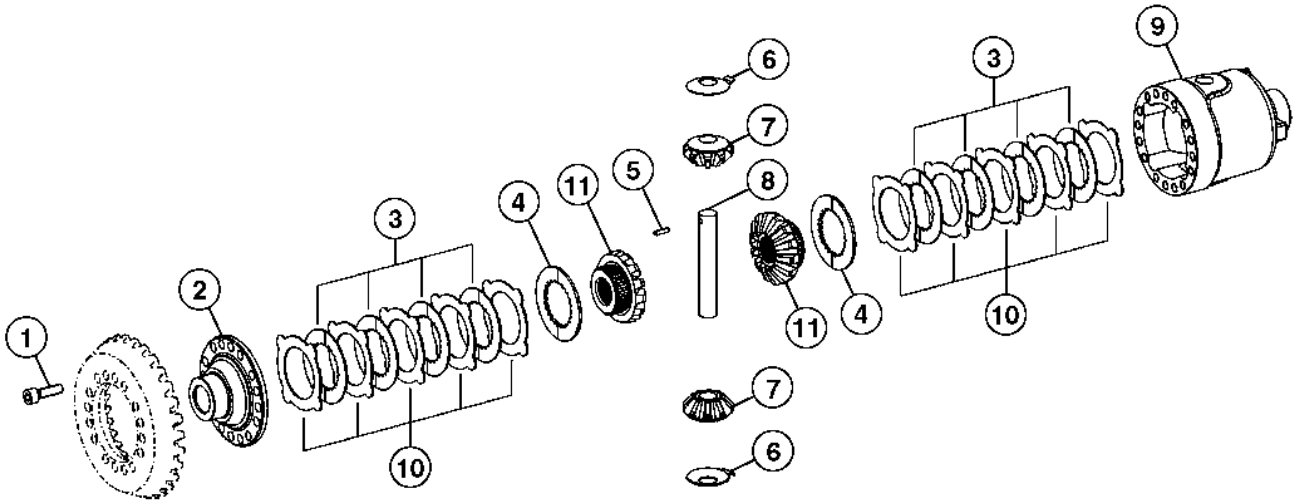

TX1016309

Item	*N pea*	*Descrio*	*Qtde*	*N srie*	*Notas*
1	T286523	Parafuso sextavado	16		(SUB FOR 19M7180)
2	T229076	Capa	1		
3	AT339686	Disco de embreagem	8		
4	T229082	Arruela de encosto	2		
5	34M7141	Pino elástico	1		5 X 30 mm, (SUB FOR 34M7148 AND 34M7033)
6	T229083	Arruela de encosto	2		
7	T249878	Acionamento da coroa	2		(SUB FOR T229080)
8	T229084	Eixo com pinhão	1		
9	T229077	Carcaça	1		
10	T229078	Disco de embreagem	AR		(1.5MM)
	T229079	Disco de embreagem	AR		(1.4MM)
11	T229081	Acionamento da coroa	2		

Open Differential (w/ MFWD)
Différentiel ouvert (avec pont avant)
Diferencial Aberto (com TDM)
Diferencial abierto (con TDM)

TX1016412 A.1

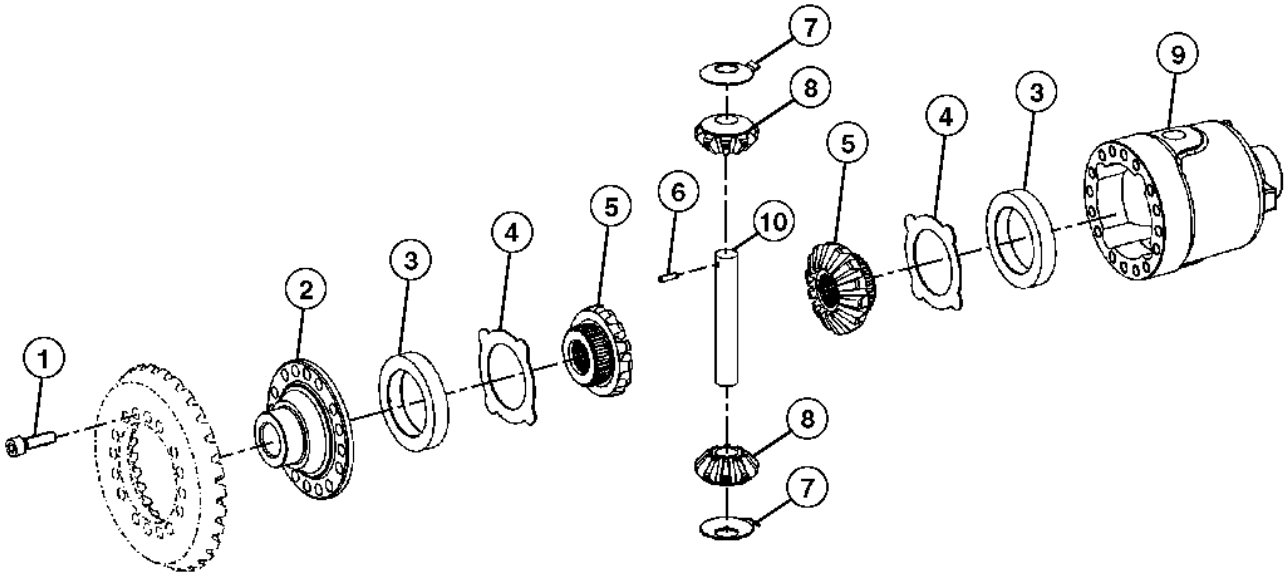

TX1016412

Item	*N pea*	*Descrio*	*Qtde*	*N srie*	*Notas*
1	T286523	Parafuso sextavado	16		(SUB FOR 19M7180)
2	T229076	Capa	1		
3	T229256	Espaçador	2		
4	T229257	Arruela de encosto	2		
5	T229081	Acionamento da coroa	2		
6	34M7141	Pino elástico	1		5 X 30 mm, (SUB FOR 34M7148)
7	T229083	Arruela de encosto	2		
8	T229080	Coroa	2		
9	T229077	Carcaça	1		
10	T229084	Eixo com pinhão	1		

Front Spiral Bevel Input Pinion and Ring Gear (w/ MFWD)
Pignon d'entrée conique hélicoïdal avant et train de couronnes (avec pont avant)
Pinhão de Entrada Cônico Espiral Dianteiro e Engrenagem de Coroa (com TDM)
Kit de corona dentada y piñón cónico de entrada de dientes helicoidales delantero (con TDM)

TX1016112 A.1

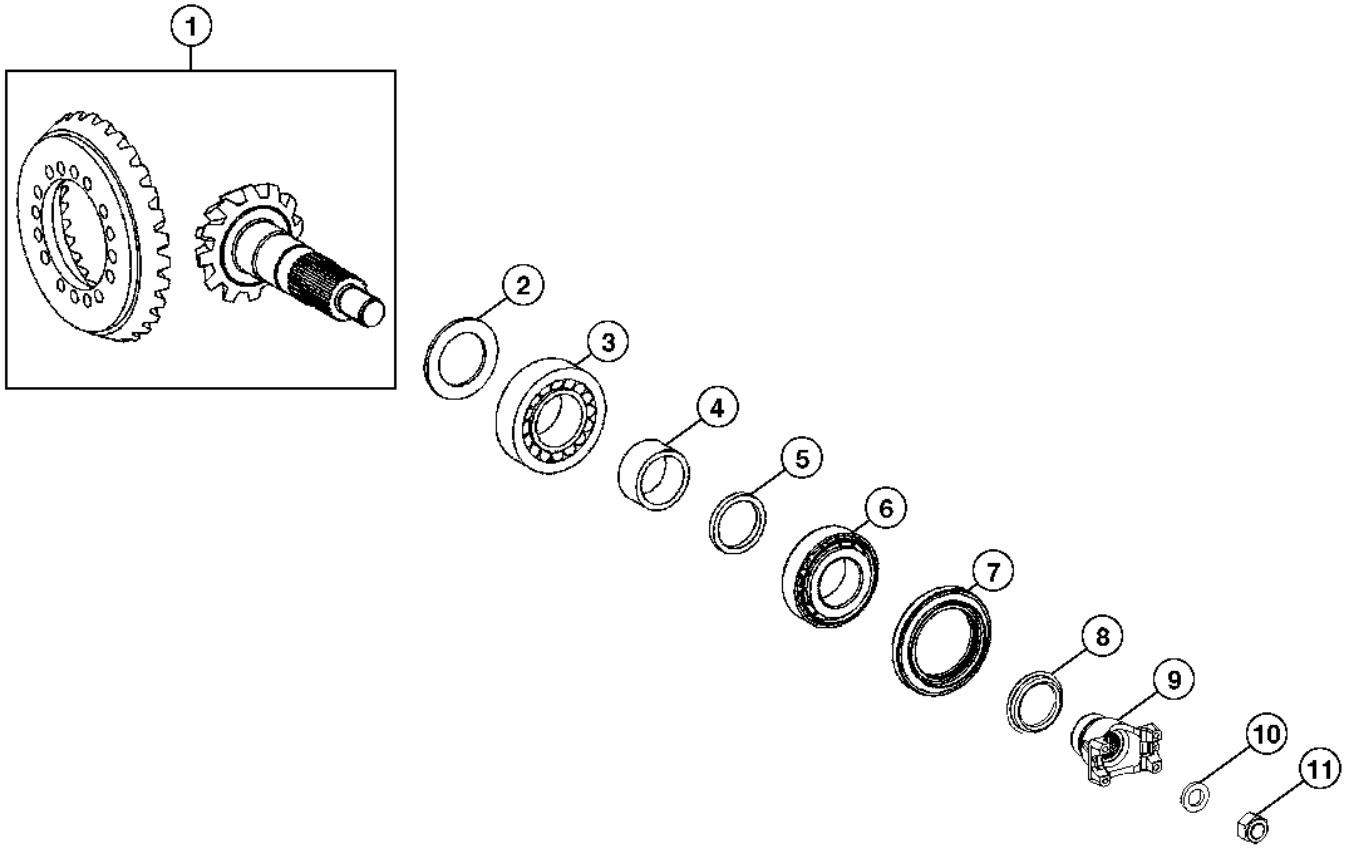

TX1016112

Item	*N pea*	*Descrio*	*Qtde*	*N srie*	*Notas*
1	AT400041	Acionamento da coroa	1		Sem Deslizamento Limitado, SUB FOR AT326927
	AT400042	Acionamento da coroa	1		Com Deslizamento Limitado, SUB FOR AT326923
2	T228998	Calço	1		3.3 MM
	T228999	Calço	1		3.4 MM
	T229000	Calço	1		3.5 MM
	T229001	Calço	1		3.6 MM
	T229002	Calço	1		3.7 MM
3	AL79794	Rolamento de Rolos cônicos	1		
4	T292968	Bucha	1		SUB FOR T229009
5	T229010	Anel	1		5.55 MM
	T229011	Anel	1		5.60 MM
	T229012	Anel	1		5.65 MM
	T229013	Anel	1		5.70 MM
	T229014	Anel	1		5.75 MM
	T229015	Anel	1		5.80 MM
	T229016	Anel	1		5.85 MM
	T229017	Anel	1		5.90 MM
	T229018	Anel	1		5.95 MM
	T229019	Anel	1		6.10 MM
	T229020	Anel	1		6.15 MM
	T229021	Anel	1		6.20 MM
	T229022	Anel	1		6.25 MM
	T229023	Anel	1		6.30 MM
	T229024	Anel	1		6.35 MM
	T229025	Anel	1		6.40 MM
	T229026	Anel	1		6.45 MM
	T229027	Anel	1		6.50 MM
	T229028	Anel	1		6.55 MM
	T229029	Anel	1		6.60 MM
	T229030	Anel	1		6.70 MM
	T229031	Anel	1		5.70 MM
	T229032	Anel	1		5.98 MM
	T229033	Anel	1		6.00 MM
	T229034	Anel	1		6.2 MM
	T229035	Anel	1		6.4 MM
	T229036	Anel	1		6.7 MM
6	AT339648	Rolamento de Rolos cônicos	1		
7	AT321949	Vedação	1		
8	T218833	Proteção	1		
9	T218832	Forquilha	1		
10	T249879	Arruela	1		SUB FOR L35714
11	14M7498	Porca de segurança	1		M24

Side Console Switches
Interrupteurs de console latérale
Interruptores do Console Lateral
Interruptores de la consola lateral

TX1016691 A.1

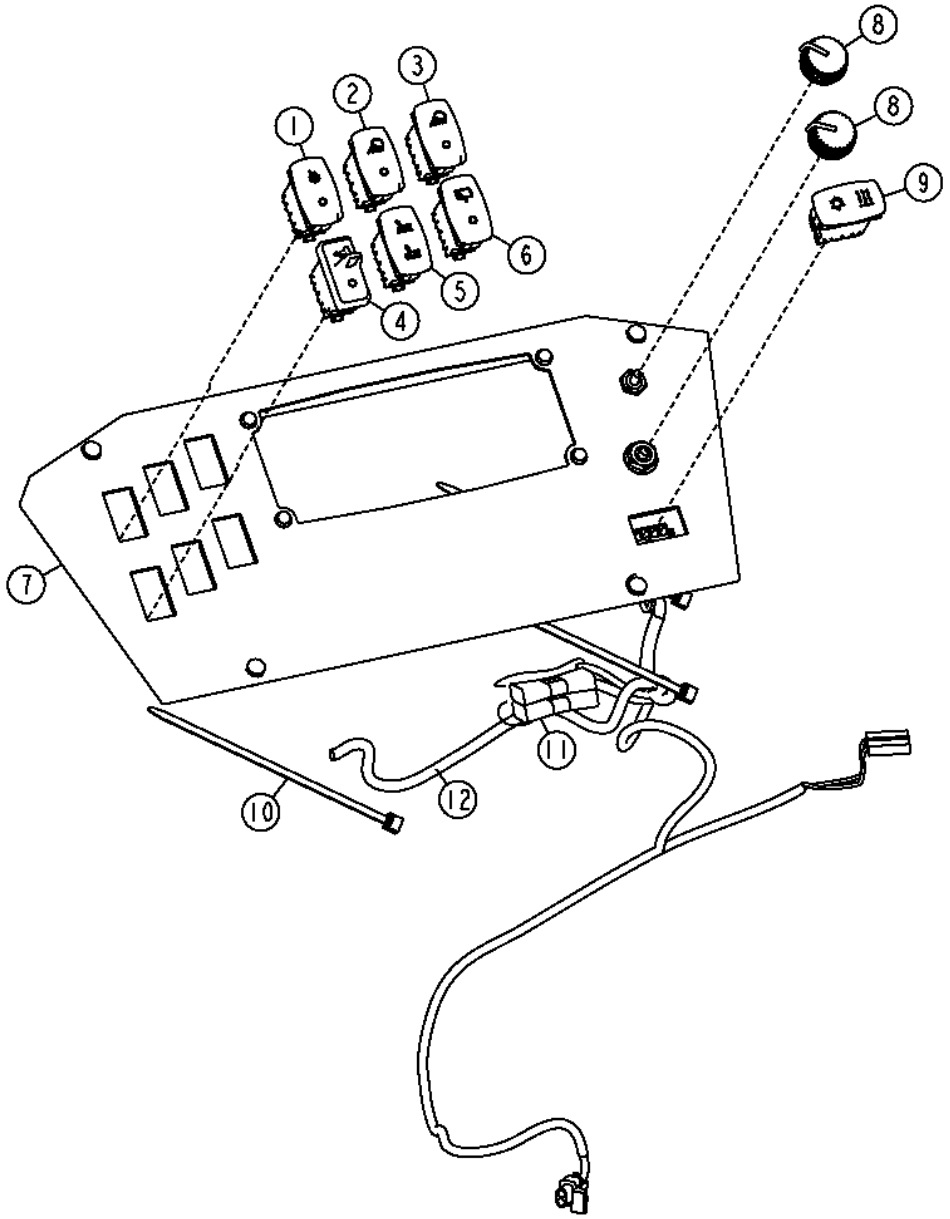

TX1016691

Item	*N pea*	*Descrio*	*Qtde*	*N srie*	*Notas*
1	AT309946	Interruptor de alavanca	1		INTERRUPTOR DE AUXÍLIO À PARTIDA
2	AT354944	Interruptor	1		(SUB. PARA
3	AT354944	Interruptor	1		(SUB. PARA
4	AT317464	Interruptor de alavanca	1		Interruptor da TDM
5	AT354796	Interruptor	1		Assento Pneumático, (SUB FOR AT317596)
6	AT354795	Interruptor	1		Limpador Traseiro
7	T214214	Painel de instrumentos	1		
8	AL76568	Botão	2		Controle de Temperatura
9	AT368688	Interruptor de alavanca	1		(SUB. PARA
10	R44302	Cinta	3		
11	AT103399	Diodo	2		
12	AT321527	Chicote	1		AR CONDICIONADO

Transmission Control Lever
Levier de vitesses
Alavanca de Controle da Transmissão
Palanca de control de transmisión

AT377529_TX1103935 A.1

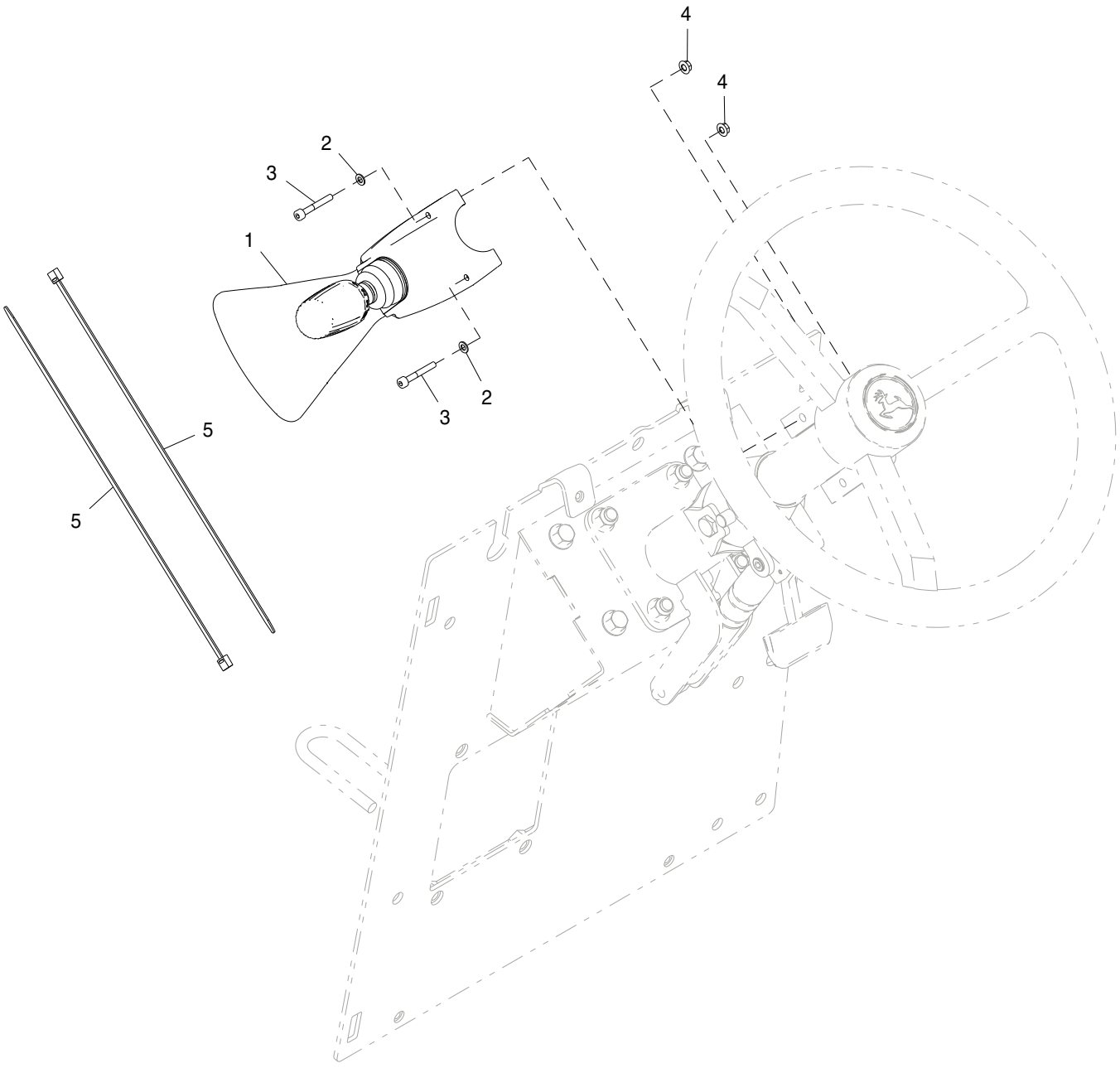

AT377529_TX1103935

Item	*N pea*	*Descrio*	*Qtde*	*N srie*	*Notas*
1	AT342722	Interruptor	1		SUB FOR AT382708
2	24M7027	Arruela	2		5.300 X 10 X 1 mm, Não Utilizada Para Esta Aplicação
3	19M8581	Parafuso	2		M5 X 20, SUB FOR CE19678
4	14M7375	Porca com flange	2		M5
5	H77698	Cinta	2		

Rear Driveshaft
Arbre d'entraînement arrière
Eixo de Acionamento Traseiro
Eje de mando trasera

TX1068347 A.1

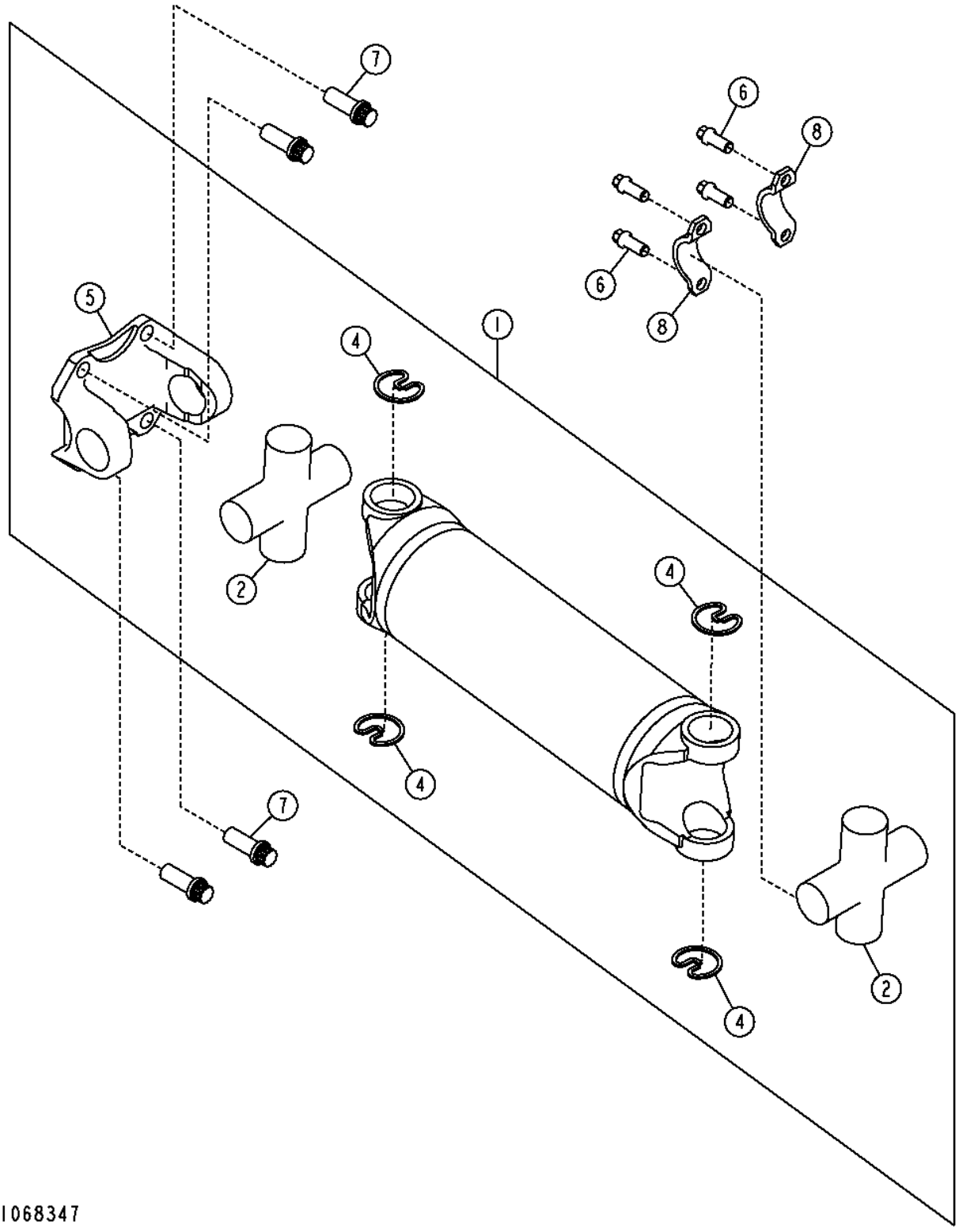

Item	*N pea*	*Descrio*	*Qtde*	*N srie*	*Notas*
1	AT347311	Eixo cardã	1		SUB FOR AT316538
2	AT397345	Kit terminal esférico	2		SUB FOR AT178389, Non Greaseable
	AT394774	Junta universal	2		SUB FOR AT178387, INCLUDES JD7797, Uso Severo, Junta Universal Engraxável
3	JD7797	Conexão de lubrificação	2		Não Ilustrado
4	N119316	Anel de pressão	6		
5	N119323	Forquilha	1		
6	T113128	Parafuso	4		
7	T240264	Parafuso	4		SUB FOR T82430
8	T69938	Semi-braçadeira	2		

Transmission Dipstick and Tube
Jauge et tube de boîte de vitesses
Vareta e Tubo da Transmissão
Varilla de nivel y tubo de transmisión

AT385303_TX1103887 A.3

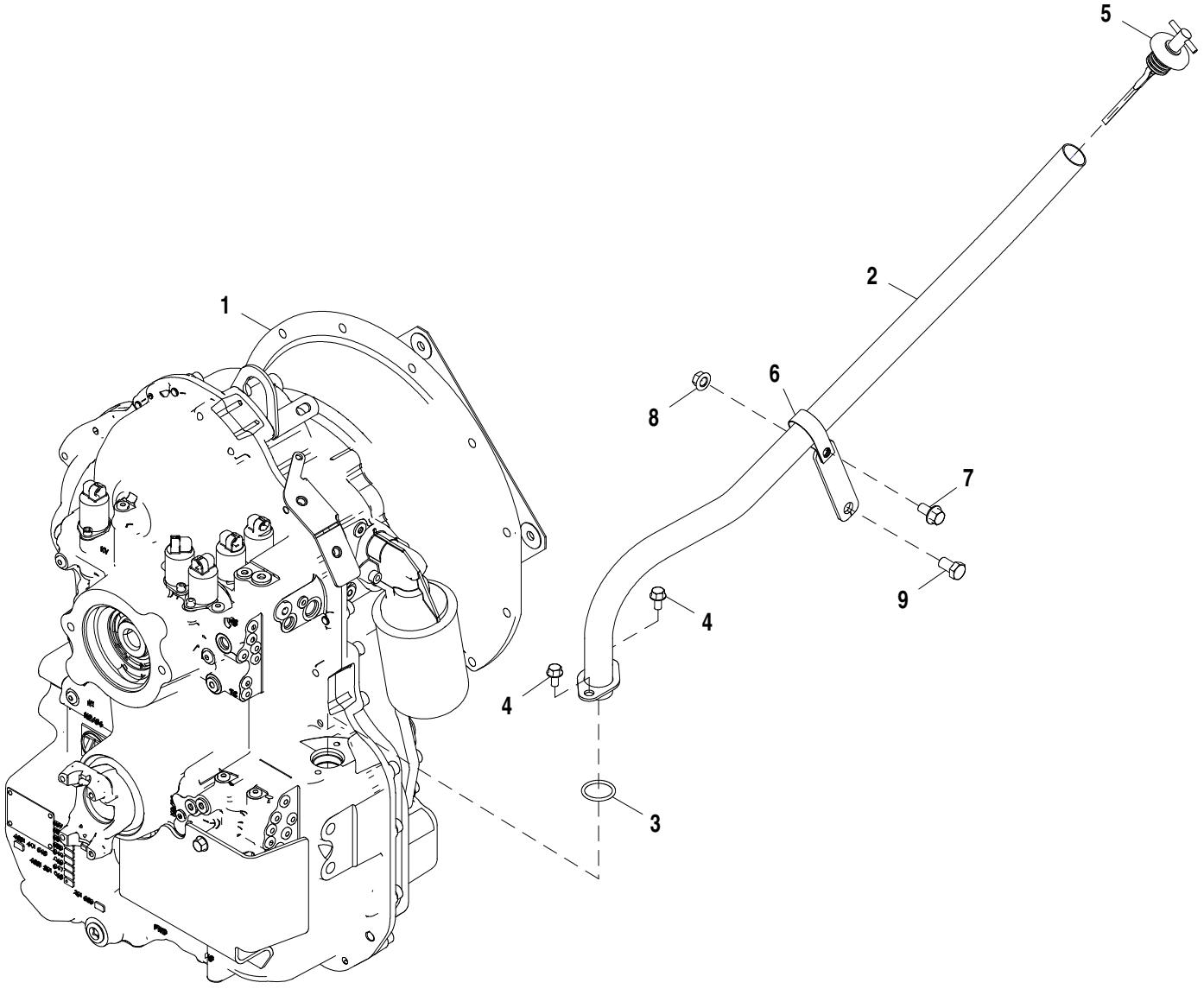

AT385303_TX1103887

Item	*N pea*	*Descrio*	*Qtde*	*N srie*	*Notas*
1	AT336001	Transmissão	1		CA
	PG200327	Transmissão remanufaTurada	1		REMAN FOR AT336001
2	AT405364	Tubo vareTa de nível	1		
3	R29463	Anel o	1		
4	19M7865	Parafuso	2		M8 X 16
5	AT351228	Vareta de niVel	1		
6	T162675	Braçadeira	1		
7	19M7784	Parafuso	1		M10 X 20
8	14M7296	Porca com flange	1		M10
9	19M8017	Parafuso sextavado	1		M12 X 20

Transmission Rear Housing and Oil Fill Tube
Carter arrière et tube de remplissage d'huile de transmission
Carcaça Traseira da Transmissão e Tubo de Enchimento de Óleo
Caja trasera de transmisión y tubo de llenado de aceite

TX1066490 A.1

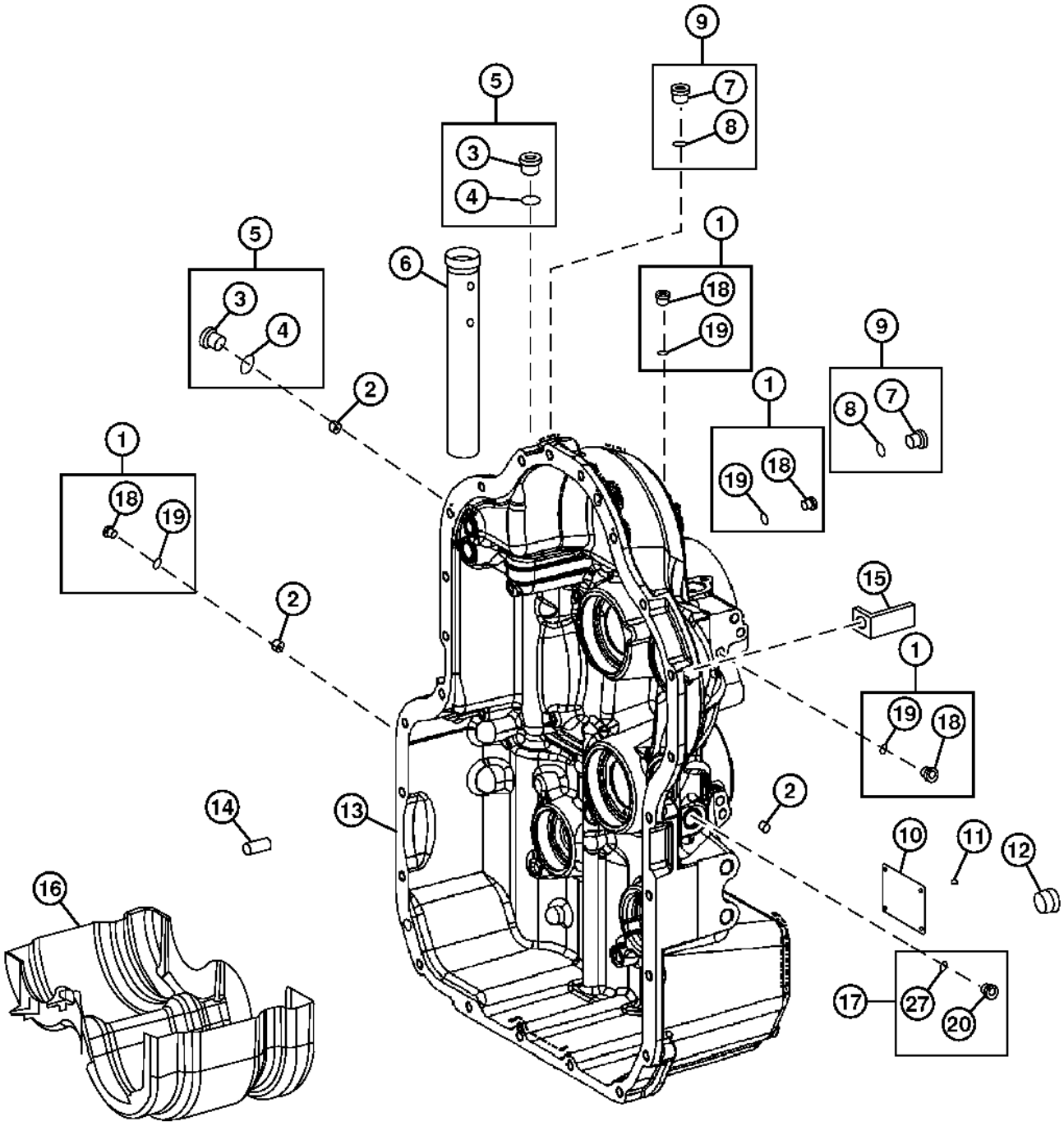

TX1066490

Item	*N pea*	*Descrio*	*Qtde*	*N srie*	*Notas*
1	T161194	Plugue	AR		NLA, ORDER T175862 AND T116416
2	.....	Orifício	1		
3	T229350	Plugue	2		NLA, ORDER AT339903
4	T229396	Anel o	2		NLA, ORDER AT339903
5	AT339903	Plugue	2		
6	T292708	Tubo	1		SUB FOR T229404
7	T229338	Plugue	3		NLA, ORDER AT339901
8	T229395	Anel o	3		NLA, ORDER AT339901
9	AT339901	Plugue	3		
10	.....	Placa	1		NLA
11	25M7021	Pino com ranhura	4		3 X 5 mm
12	T159565	Plugue	1		Bujão de Drenagem da TransmissãoBujão de Drenagem da Transmissão
13	T229378	Carcaça	1		W/ MFWD
	T229371	Carcaça	1		W/O MFWD
14	T164662	Pino	2		
15	R73975	Apoio	2		
16	AT339921	Peneira	1		
17	RE63751	Tampão	1		
18	T175862	Plugue	AR		
19	T116416	Anel o	AR		
20	T113570	Tampão de dreno	1		
21	.....	Anel o	1		NA, Não Ilustrado
27	R104558	Anel o	1		

Transmission Rear Housing Orifice
Orifice de carter de transmission
Orifício da Carcaça Traseira da Transmissão
Orificio de la caja trasera de transmisión

TX1045350 A.1

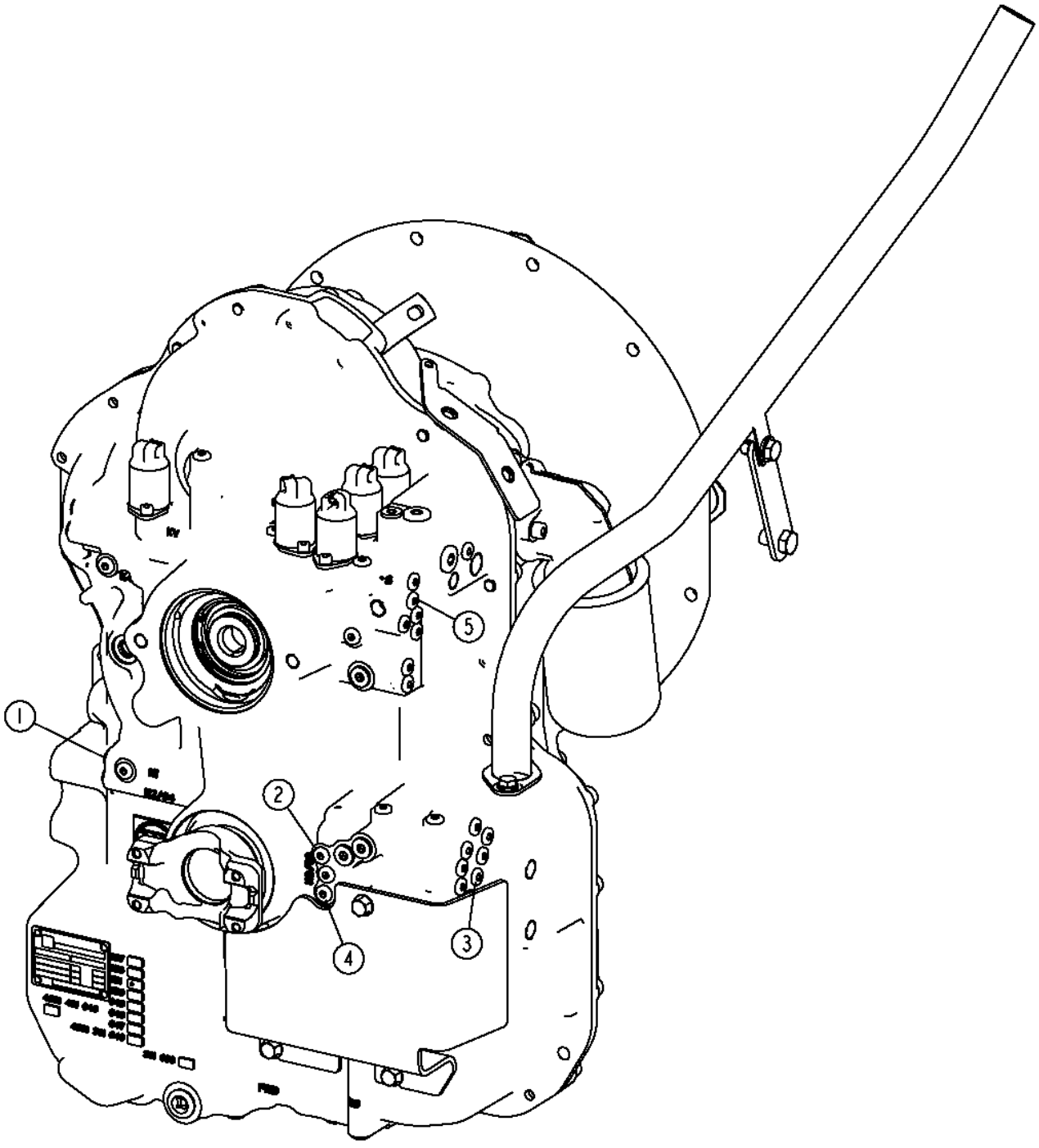

TX1045350

Item	*N pea*	*Descrio*	*Qtde*	*N srie*	*Notas*
1	T229354	Orifício	1		1.4 mm, Embreagem da 1ª Velocidade
2	.....	Orifício	1		(NA)
3	T229387	Orifício	1		1.7 mm, Embreagem da 2ª Velocidade
4	.....	Orifício	1		(NA)
5	T230433	Orifício	1		1.55 mm, Embreagem da Direção

Transmission Front Housing and Torque Converter Cover
Carter avant de transmission et protection de convertisseur de couple
Tampa da Carcaça Dianteira da Transmissão e do Conversor de Torque
Caja delantera de transmisión y cubierta de convertidor de par

TX1092405 A.2

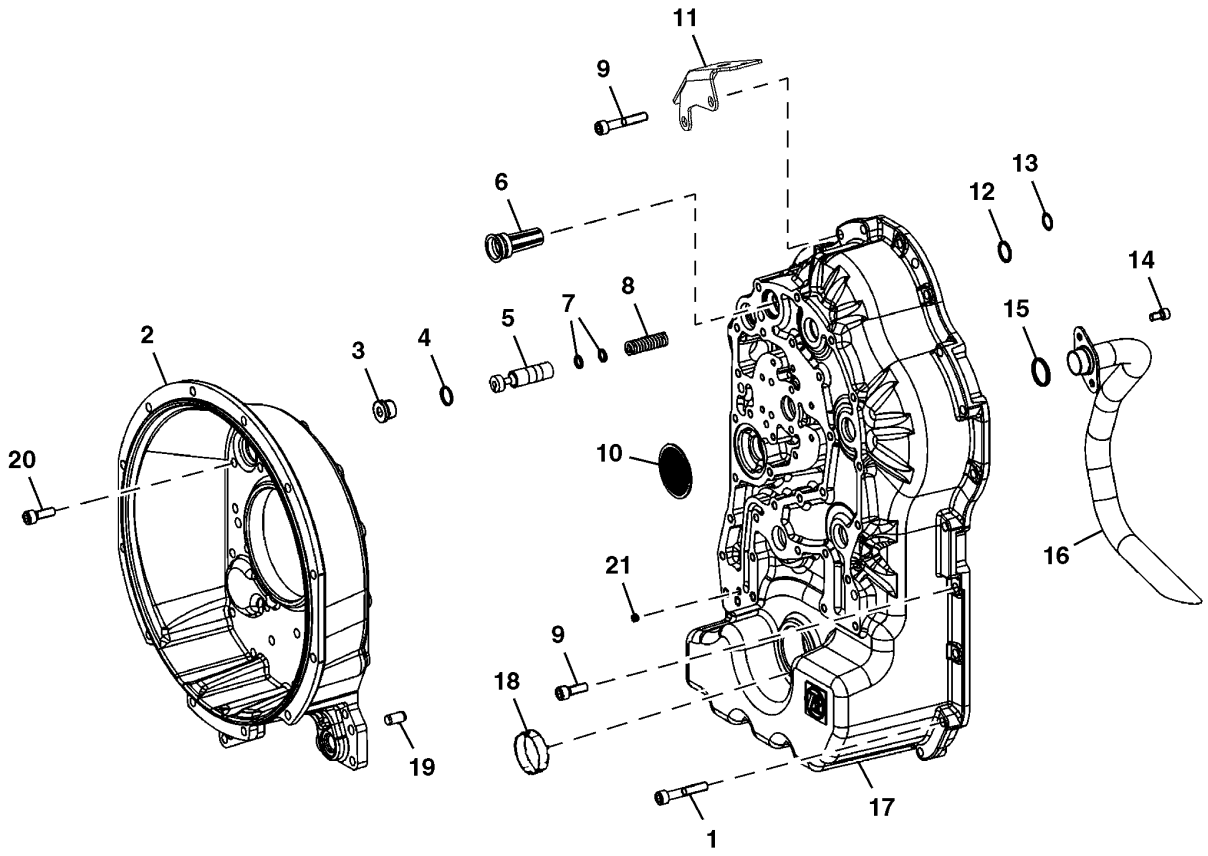

TX1092405

Item	*N pea*	*Descrio*	*Qtde*	*N srie*	*Notas*
1	19M8881	Parafuso	30	-150432	M10 X 30, Sem TDM, Usar Com, T229392
	19M8881	Parafuso	30	-150140	M10 X 30, Com TDM, Usar Com, T229392
	19M7576	Parafuso	40	150433-	M10 X 30, Sem TDM, Usar Com, T237670
	19M7576	Parafuso	40	150141-	M10 X 30, Com TDM, Usar Com, T237670
2	.....	Carcaça	1	-150432	T229392 NLA ORDER T237670, T292415, T292416, (40) 19M7576, 19M8973, AND T175862, Sem TDM
	T237670	Carcaça	1	150433-	Sem TDM
	.....	Carcaça	1	-150140	T229392 NLA ORDER T237670, T292415, T292416, (40) 19M7576, 19M8973, AND T175862, Com TDM
	T237670	Carcaça	1	150141-	Com TDM
3	15M7045	Tampão de dreno	1		
4	51M7085	Anel o	1		19 X 2 mm
5	T292712	Pistão	1		SUB FOR T229400
6	T176526	VálVula	1		
7	T161197	Espaçador	1		3.6 mm
	T161198	Espaçador	1		3.2 mm
	T161199	Espaçador	1		2.8 mm
	T161200	Espaçador	1		2.4 mm
	T229360	Espaçador	1		2.0 mm
	T229369	Espaçador	1		2.2 mm
	T229376	Espaçador	1		2.6 mm
8	T159586	Mola	1	-180446	Sem TDM
	T272098	Mola	1	180447-	Sem TDM
	T159586	Mola	1	-180442	Com TDM
	T272098	Mola	1	180443-	Com TDM
9	T229363	Parafuso sextavado	10		
10	AT339923	Peneira	1		
11	AT334337	Cantoneira	1		
12	T229394	Anel o	1		
13	T159566	Anel o	1		SUB FOR R104558
14	T164648	Parafuso sextavado	2		
15	T161181	Anel o	1		
16	AT339900	Tubo	1		
17	.....	Carcaça	1	-150140	T237665 AND T229355 NLA ORDER T292415, T292416, T237670, (40) 19M7576, 19M8973, AND T175862, Com TDM
	.....	Carcaça	1	150141-	T237665 NLA ORDER T292415 AND T292416, Com TDM
	.....	Carcaça	1	-150432	T237664 AND T229366 NLA ORDER T292415, T292416, T237670, (40) 19M7576, 19M8973, AND T175862, Sem TDM
	.....	Carcaça	1	150433-	T237664 NLA ORDER T292415 AND T292416, Sem TDM
	T292415	Carcaça	1		Encomende para Todas as Aplicações, ALSO ORDER T292416
18	T159683	Capa	1		Sem TDM
19	T164662	Pino	2		
20	19M8973	Parafuso	1		M10 X 110
21	T292416	Parafuso de fenda	1		

Torque Converter
Convertisseur de couple
Conversor de Torque
Convertidor de par

TX1015943 A.1

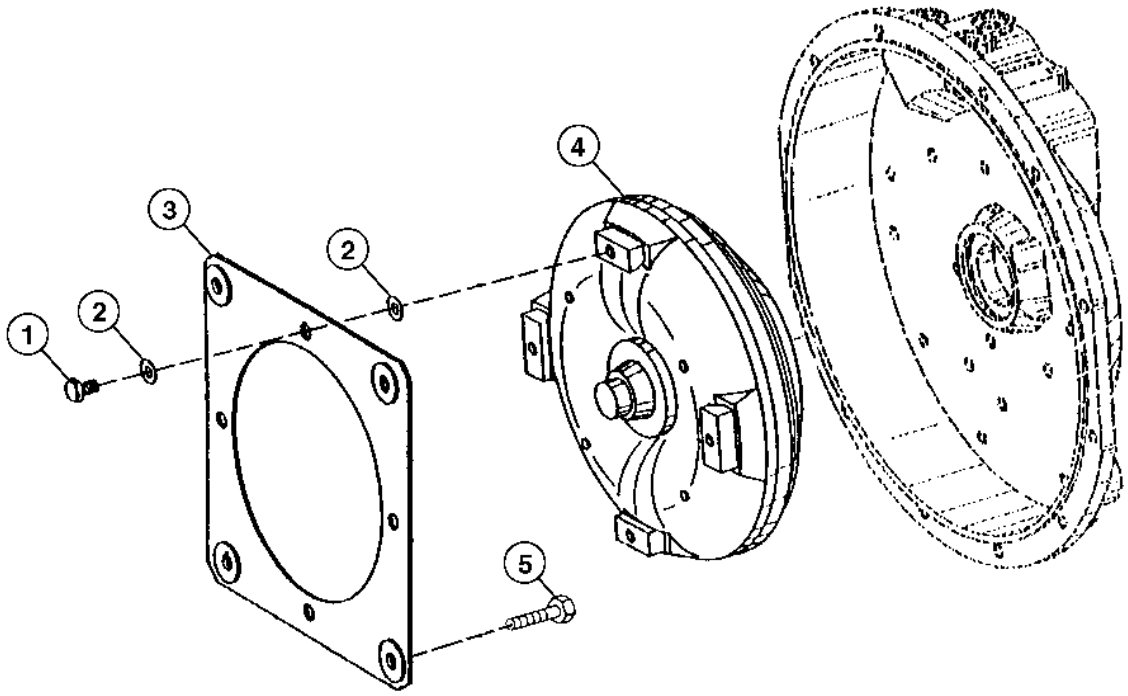

TX1015943

Item	*N pea*	*Descrio*	*Qtde*	*N srie*	*Notas*
1	T250809	Parafuso sextavado	4		
2	T155324	Placa	8		
3	AT179312	Placa	2		
4	AT393835	Conversor de torque	1		NLA (ORDER PG200131)
	PG200131	Conversor de torque reman.	1		REMAN 2.63SR, (REMAN FOR AT393835)
5	19M7402	Parafuso sextavado	4		M10 X 25

Transmission Input Shaft and Clutch Disk
Arbre primaire de la transmission
Eixo de Entrada e Disco de Embreagem da Transmissão
Eje de entrada de la transmisión (Power Shift)

TX1093162 A.1

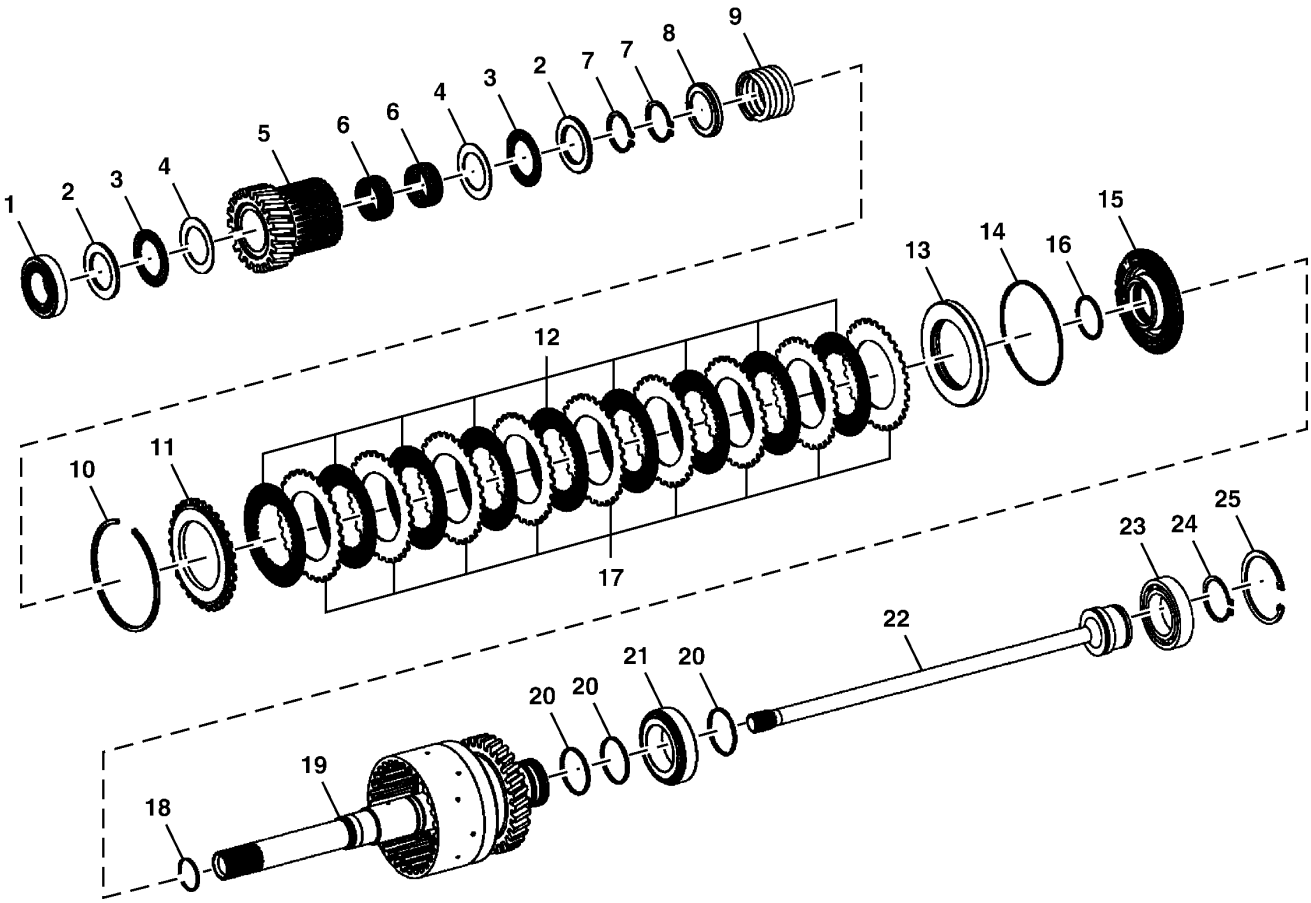

TX1093162

Item	*N pea*	*Descrio*	*Qtde*	*N srie*	*Notas*
1	AT339915	Rolamento de Rolos cônicos	1		
2	T229356	Arruela de encosto	2		
3	L77096	Rolamento de agulhas	2		(SUB FOR JD37406)
4	T158749	Arruela de encosto	2		
5	T229412	Cubo	1		
6	AT339920	Rolamento de agulhas	2		
7	40M7058	Anel de pressão	2		
8	T229468	RetentoR Redondo	1		
9	T229346	Mola de compressão	1		
10	T262870	Anel de pressão	1		2.00 mm, (SUB FOR T229341)
	T262844	Anel de pressão	1		2.50 mm, (SUB FOR T229352)
	T262846	Anel de pressão	1		3.00 mm, (SUB FOR T229359)
	T229364	Anel de pressão	1		3.50 mm
	T262845	Anel de pressão	1		2.75 mm, (SUB FOR T229379)
	T229380	Anel de pressão	1		3.25 mm
	T262843	Anel de pressão	1		2.25 mm, (SUB FOR T229381)
11	T229340	Disco com estriado externo	1		
12	AT339922	Disco de embreagem	9		
13	AT364830	RetentoR Redondo	1		(SUB FOR T229469)
14	T229398	Anel o	1		
15	T229403	Pistão	1		
16	AT258980	Anel o	1		
17	T229406	Placa	9		
18	L153002	Anel de pistão	1		
19	AT339909	EmbreagEm modular	1		
20	T172118	Anel de pistão	3		
21	AT339914	Rolamento de Rolos cônicos	1		
22	T229347	Eixo	1		
23	AT339899	Rolamento de esfeRas	1		
24	40M7047	Anel de pressão	1		
25	40M5099	Anel de pressão	1		

Low Range Forward Clutch Assembly
Ensemble embrayage gamme basse marche avant
Conjunto da Embreagem de Avanço da Faixa Baixa
Ensamble de embrague gama baja de avance

TX1014588 A.1

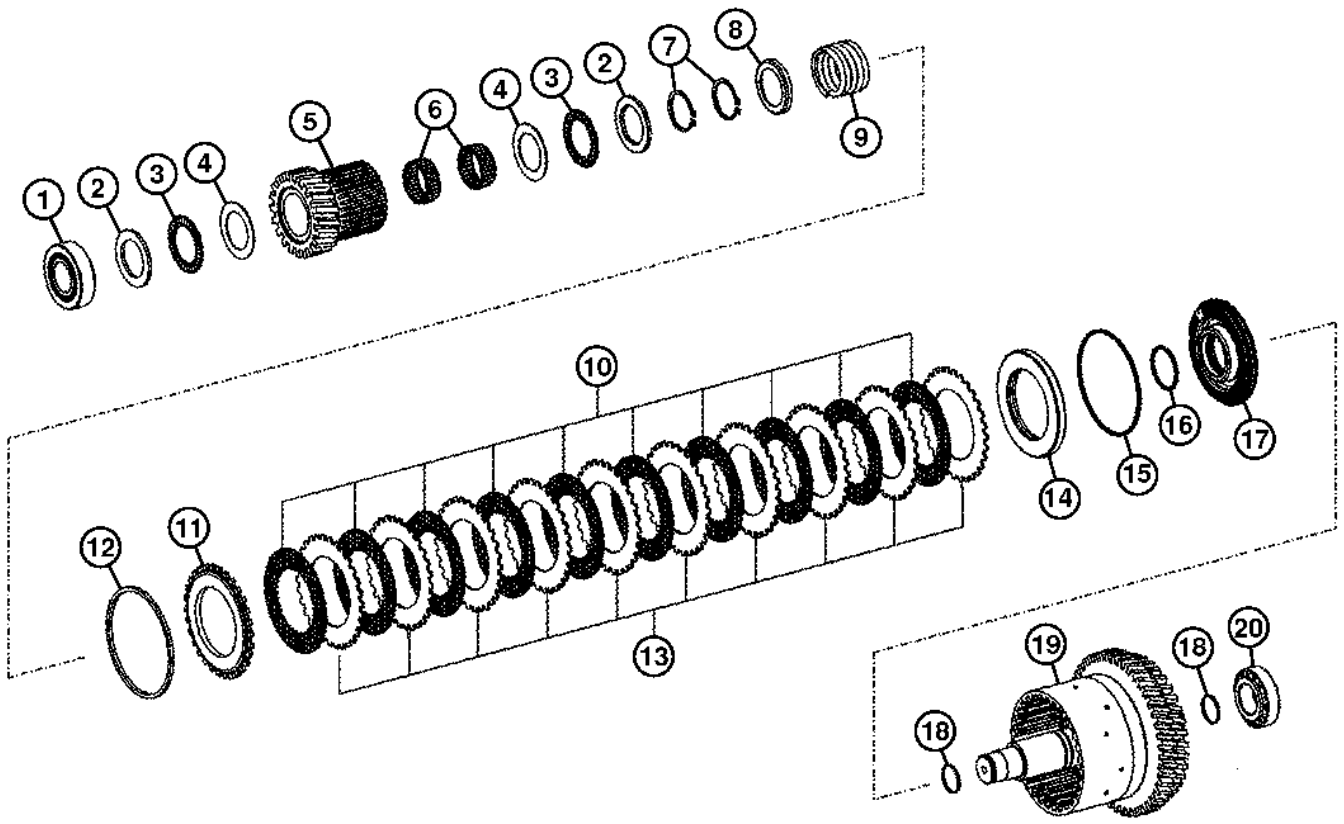

TX1014588

Item	*N pea*	*Descrio*	*Qtde*	*N srie*	*Notas*
1	AT339917	Rolamento de Rolos cônicos	1		
2	T229356	Arruela de encosto	2		
3	JD37406	Rolamento de agulhas	2		(SUB FORL77096)
	L77096	Rolamento de agulhas	2		(SUB FOR JD37406)
4	T158749	Arruela de encosto	2		
5	T229412	Cubo	1		
6	AT339920	Rolamento de agulhas	2		
7	40M7058	Anel de pressão	2		
8	T229468	RetentoR Redondo	1		
9	T229346	Mola de compressão	1		
10	AT339922	Disco de embreagem	9		
11	T229340	Disco com estriado externo	1		
12	T262870	Anel de pressão	1		2.00 mm, (SUB FOR T229341)
	T262844	Anel de pressão	1		2.50 mm, (SUB FOR T229352)
	T262846	Anel de pressão	1		3.00 mm, (SUB FOR T229359)
	T229364	Anel de pressão	1		3.50 mm
	T262845	Anel de pressão	1		2.75 mm, (SUB FOR T229379)
	T229380	Anel de pressão	1		3.25 mm
	T262843	Anel de pressão	1		2.25 mm, (SUB FOR T229381)
13	T229406	Placa	9		
14	T229469	RetentoR Redondo	1		(SUB FORAT364830)
	AT364830	RetentoR Redondo	1		(SUB FOR T229469)
15	T229398	Anel o	1		
16	AT258980	Anel o	1		
17	T229403	Pistão	1		
18	T158742	Anel	2		
19	AT339911	EmbreagEm modular	1		
20	T158793	Rolamento de Rolos cônicos	1		

High Range Forward Clutch Assembly
Ensemble d'embrayage marche avant gamme haute
Conjunto da Embreagem de Avanço da Faixa Alta
Ensamble de embrague de gama alta de avance

TX1014621 A.1

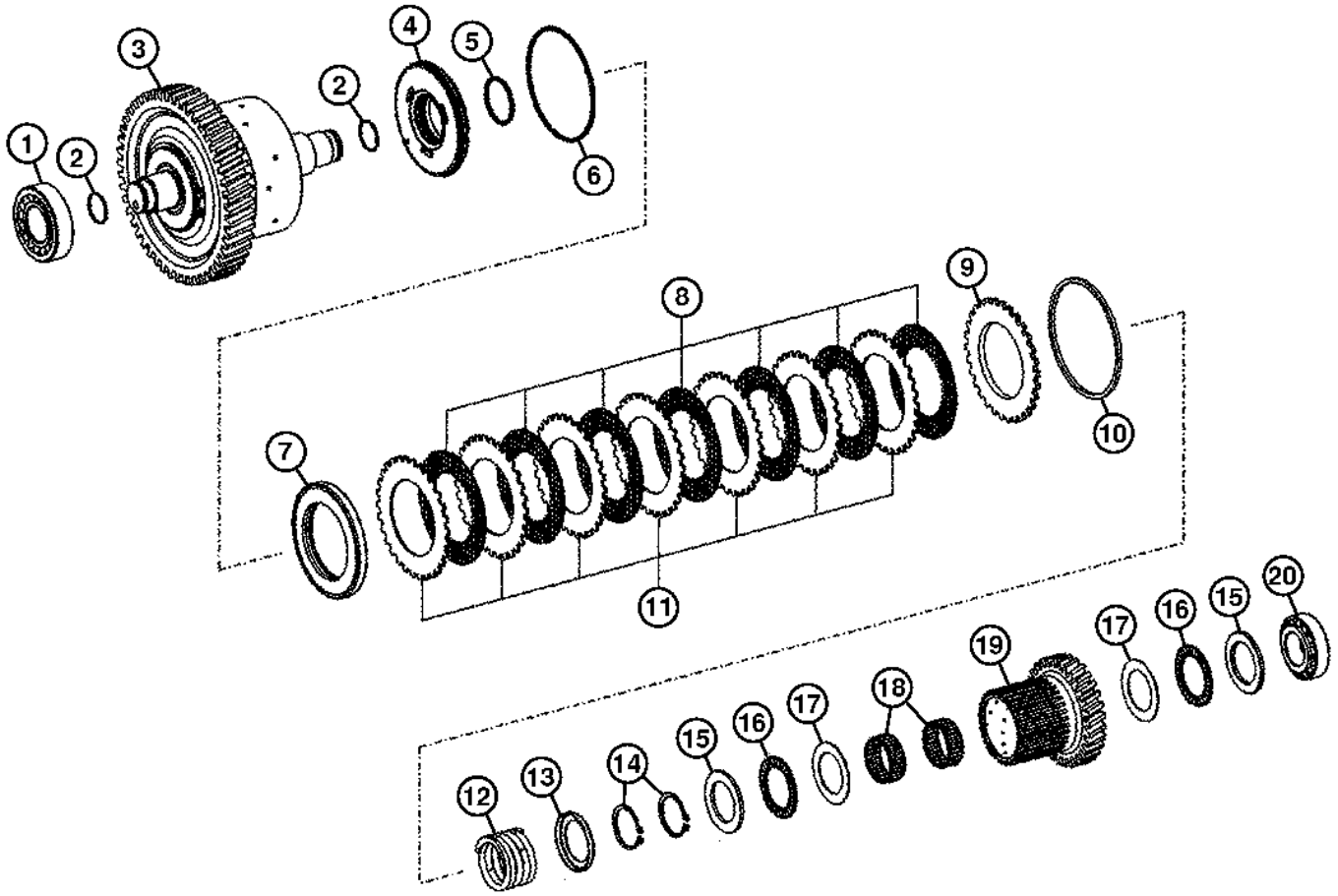

TX1014621

Item	*N pea*	*Descrio*	*Qtde*	*N srie*	*Notas*
1	AT184042	Rolamento de Rolos cônicos	1		
2	T158742	Anel	2		
3	AT339907	EmbreagEm modular	1		
4	T229403	Pistão	1		
5	AT258980	Anel o	1		
6	T229398	Anel o	1		
7	AT364830	RetentoR Redondo	1		(SUB FOR T229469)
8	AT339922	Disco de embreagem	4		
9	T229340	Disco com estriado externo	1		
10	T262870	Anel de pressão	1		2.00 mm, (SUB FOR T229341)
	T262844	Anel de pressão	1		2.50 mm, (SUB FOR T229352)
	T262846	Anel de pressão	1		3.00 mm, (SUB FOR T229359)
	T229364	Anel de pressão	1		3.50 mm
	T262845	Anel de pressão	1		2.75 mm, (SUB FOR T229379)
	T229380	Anel de pressão	1		3.25 mm
	T262843	Anel de pressão	1		2.25 mm, (SUB FOR T229381)
11	T229406	Placa	4		
12	T229346	Mola de compressão	1		
13	T229468	RetentoR Redondo	1		
14	40M7058	Anel de pressão	2		
15	T229356	Arruela de encosto	2		
16	L77096	Rolamento de agulhas	2		(SUB FOR JD37406)
17	T158749	Arruela de encosto	2		
18	AT339920	Rolamento de agulhas	2		
19	T229411	Cubo	1		
20	T158793	Rolamento de Rolos cônicos	1		

First Speed Clutch Assembly
Embrayage 1ère vitesse
Conjunto da Embreagem da Primeira Velocidade
Embrague 1OE velocidad

TX1014644 A.1

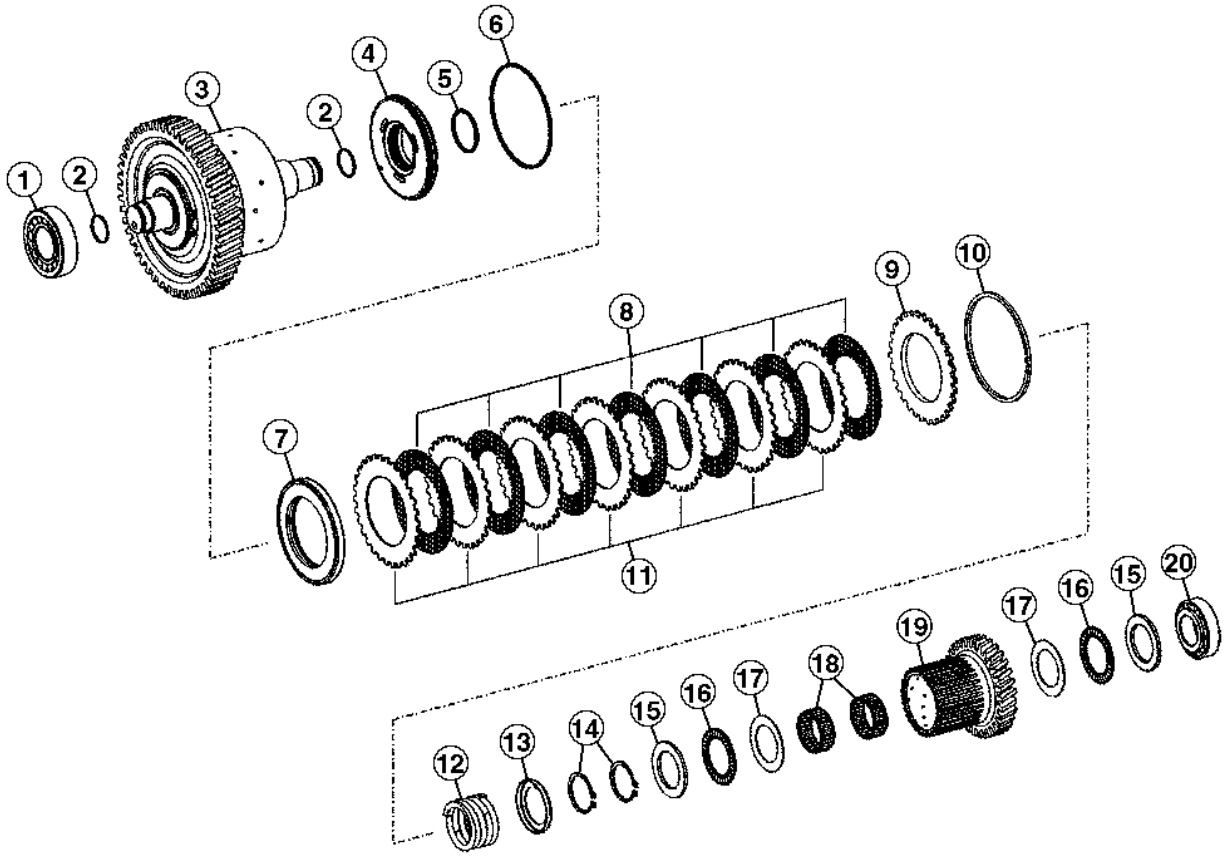

TX1014644

Item	*N pea*	*Descrio*	*Qtde*	*N srie*	*Notas*
1	AT184042	Rolamento de Rolos cônicos	1		
2	T158742	Anel	2		
3	AT339902	EmbreagEm modular	1		
4	T229403	Pistão	1		
5	AT258980	Anel o	1		
6	T229398	Anel o	1		
7	T229337	Arrela de disco	1		
8	AT339922	Disco de embreagem	9		
9	T229340	Disco com estriado externo	1		
10	T262870	Anel de pressão	1		2.00 mm, (SUB FOR T229341)
	T262844	Anel de pressão	1		2.50 mm, (SUB FOR T229352)
	T262846	Anel de pressão	1		3.00 mm, (SUB FOR T229359)
	T229364	Anel de pressão	1		3.50 mm
	T262845	Anel de pressão	1		2.75 mm, (SUB FOR T229379)
	T229380	Anel de pressão	1		3.25 mm
	T262843	Anel de pressão	1		2.25 mm, (SUB FOR T229381)
11	T229406	Placa	9		
12	T229346	Mola de compressão	1		
13	T229468	RetentoR Redondo	1		
14	40M7058	Anel de pressão	2		
15	T229356	Arruela de encosto	2		
16	L77096	Rolamento de agulhas	2		(SUB FOR JD37406)
17	T158749	Arruela de encosto	2		
18	AT339920	Rolamento de agulhas	2		
19	T229408	Cubo	1		
20	T158793	Rolamento de Rolos cônicos	1		

Second Speed Clutch Assembly
Embrayage première vitesse
Conjunto da Embreagem da Segunda Velocidade
Embrague segunda velocidad

TX1091113 A.1

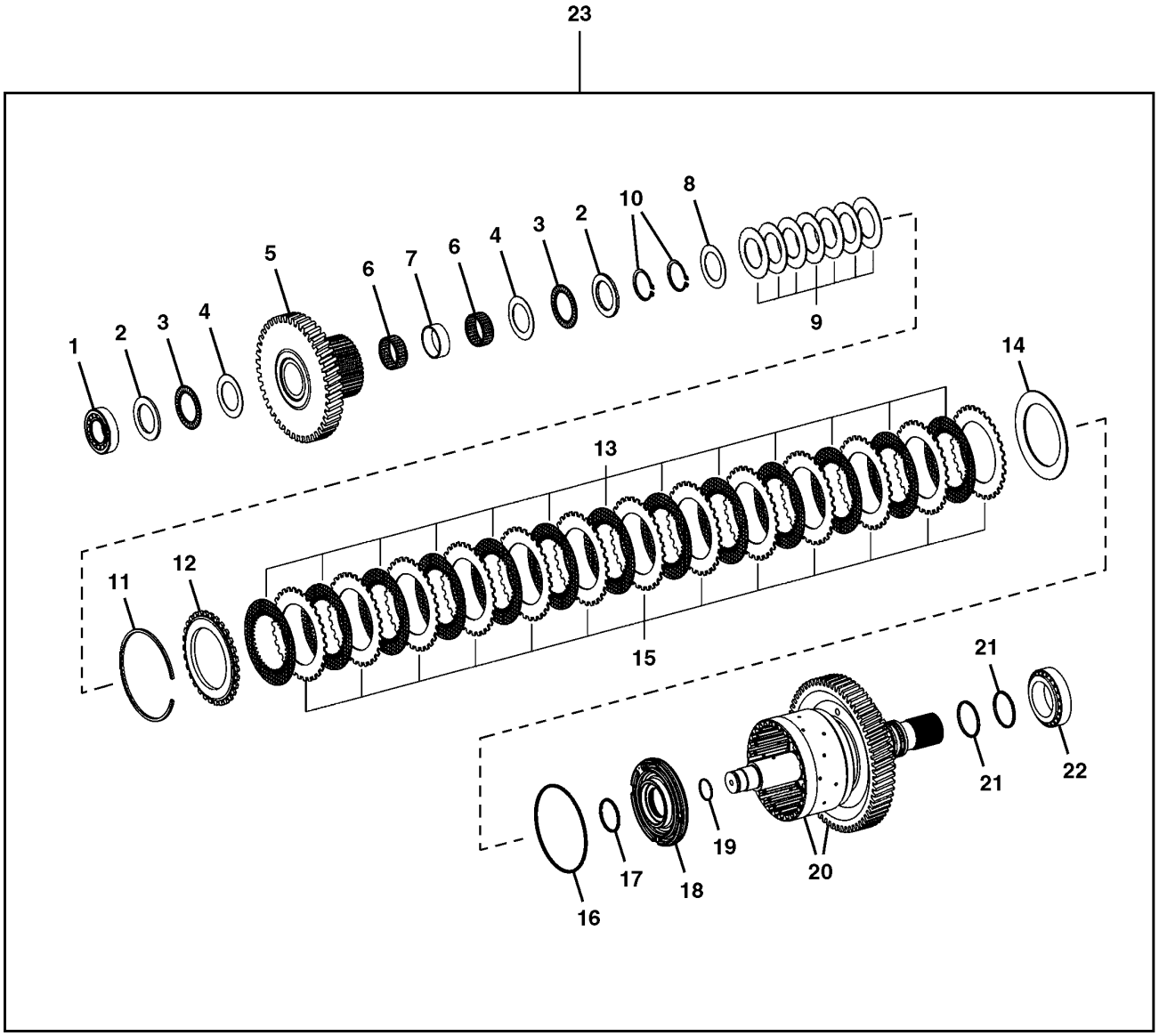

TX1091113

Item	*N pea*	*Descrio*	*Qtde*	*N srie*	*Notas*
1	T158793	Rolamento de Rolos cônicos	1		
2	T229356	Arruela de encosto	2		
3	L77096	Rolamento de agulhas	2		(SUB FOR JD37406)
4	T158749	Arruela de encosto	2		
5	T294154	Cubo	1		(SUB FOR T229409)
6	AT339920	Rolamento de agulhas	2		
7	T292706	Espaçador	1		(SUB FOR T229353)
8	T158749	Arruela de encosto	1		
9	T229373	Arrela de disco	7		
10	40M7058	Anel de pressão	2		2.00 mm
11	T294557	Anel de pressão	1		4.00 mm, (SUB FOR T261408)
	T294555	Anel de pressão	1		3.50 mm, (SUB FOR T261410)
	T294553	Anel de pressão	1		3.00 mm, (SUB FOR T261411)
	T294551	Anel de pressão	1		2.50 mm, (SUB FOR T261413)
	T294549	Anel de pressão	1		2.00 mm, (SUB FOR T261414)
	T294554	Anel de pressão	1		3.25 mm, (SUB FOR T261416)
	T294556	Anel de pressão	1		3.75 mm, (SUB FOR T261415)
	T294550	Anel de pressão	1		2.25 mm, (SUB FOR T261409)
	T294552	Anel de pressão	1		2.75 mm, (SUB FOR T261412)
12	T161147	Placa	1		
13	T164626	Disco	13		
14	T229349	Arrela de disco	1		
15	T158801	Plato da embreagem	13		
16	T158739	Anel	1		(SUB FOR T196852)
17	AT258980	Anel o	1		
18	T229401	Pistão	1		
19	T158742	Anel	1		
20	AT339905	EmbreagEm modular	1	-202583	(NLA) (ORDER AT399976) (ALSO ORDER T294154)
	AT399976	EmbreagEm modular	1	202584-	(SUB FOR AT339905)
21	T172118	Anel de pistão	2		
22	AT339914	Rolamento de Rolos cônicos	1		
23	AT401765	EmbreagEm modular	1		Conjunto

Mechanical Front Wheel Drive Clutch Assembly
Embrayage pont avant mécanique
Conjunto da Embreagem da Tração Dianteira Mecânica
Conjunto de embrague de tracción delantera mecánica

TX1015039 A.1

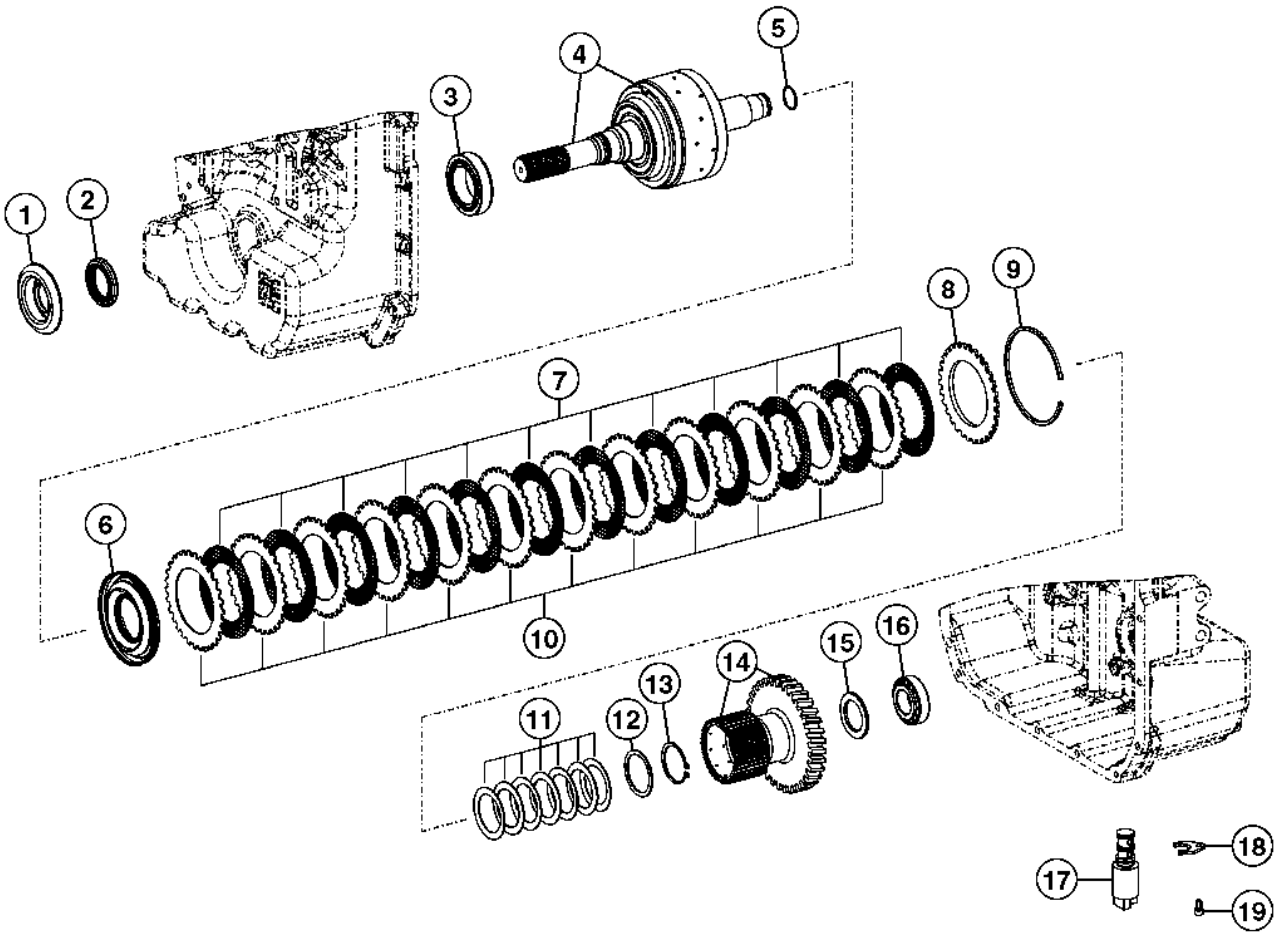

TX1015039

Item	*N pea*	*Descrio*	*Qtde*	*N srie*	*Notas*
1	T218504	Proteção contra Pó	1		
2	AT179466	Vedação	1		(ALSO ORDER T218504)
3	AT339914	Rolamento de Rolos cônicos	1		
4	AT339913	EmbreagEm modular	1		
5	T158742	Anel	1		
6	AT364084	Pistão	1		(ALSO ORDER T158743 AND T158739)(AT193704 NLA)
7	T164626	Disco	12		
8	T161147	Placa	1		
9	T261408	Anel de pressão	1		4.0 MM (T161183 NLA)
	T261410	Anel de pressão	1		3.5 MM (T158778 NLA)
	T261411	Anel de pressão	1		3.0 MM (T159568 NLA)
	T261413	Anel de pressão	1		2.5 MM (T159569 NLA)
	T261414	Anel de pressão	1		2.0 MM (T159570 NLA)
	T261416	Anel de pressão	1		3.25 MM (T229368 NLA)
	T261415	Anel de pressão	1		3.75 MM (T229375 NLA)
	T261409	Anel de pressão	1		2.25 MM (T229383 NLA)
	T261412	Anel de pressão	1		2.75 MM (T229386 NLA)
10	T158801	Plato da embreagem	12		
11	T229357	Arrela de disco	7		
12	T229372	Arruela de encosto	1		
13	40M7166	Anel de pressão	1		
14	T229407	Cubo	1		
15	T229356	Arruela de encosto	1		
16	T158793	Rolamento de Rolos cônicos	1		
17	AT310584	VálVula hidr. solenóide	1		
18	T229343	Placa	1		
19	19M8618	Parafuso	1		M6 X 12, (SUB FOR L152999, THIS APPLICATION)

Transmission Output Shaft (Rear)
Arbre de sortie de transmission (arrière)
Eixo de Saída da Transmissão (Traseiro)
Eje de salida de la transmisión (trasero)

TX1014769 A.1

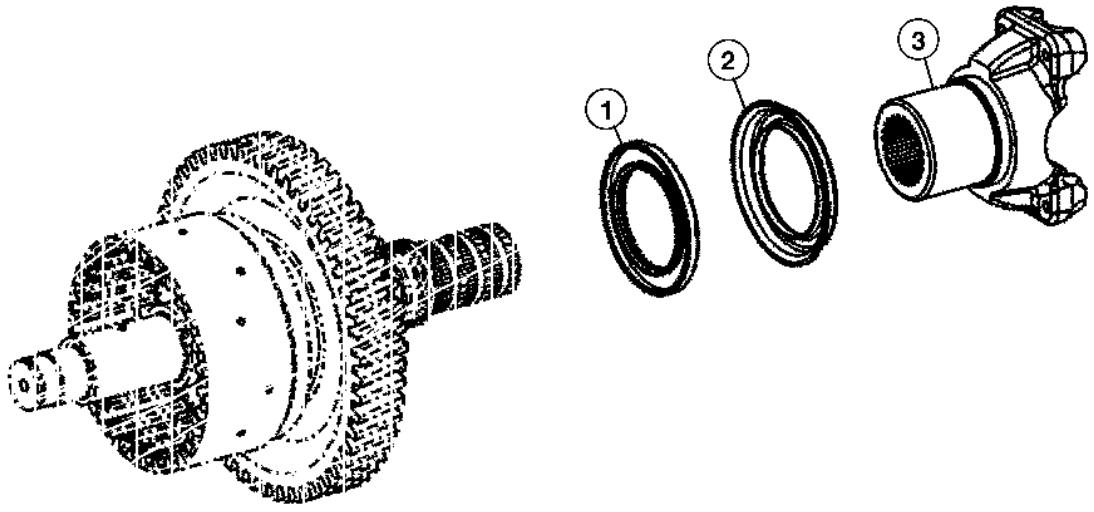

TX1014769

Item	*N pea*	*Descrio*	*Qtde*	*N srie*	*Notas*
1	AT179481	Vedação	1		
2	T229405	Proteção	1		
3	AT326544	Forquilha	1		

Transmission Guard
Protection de transmission
Proteção da Transmissão
Protector de la transmisión

AT385303_TX1104034 A.2

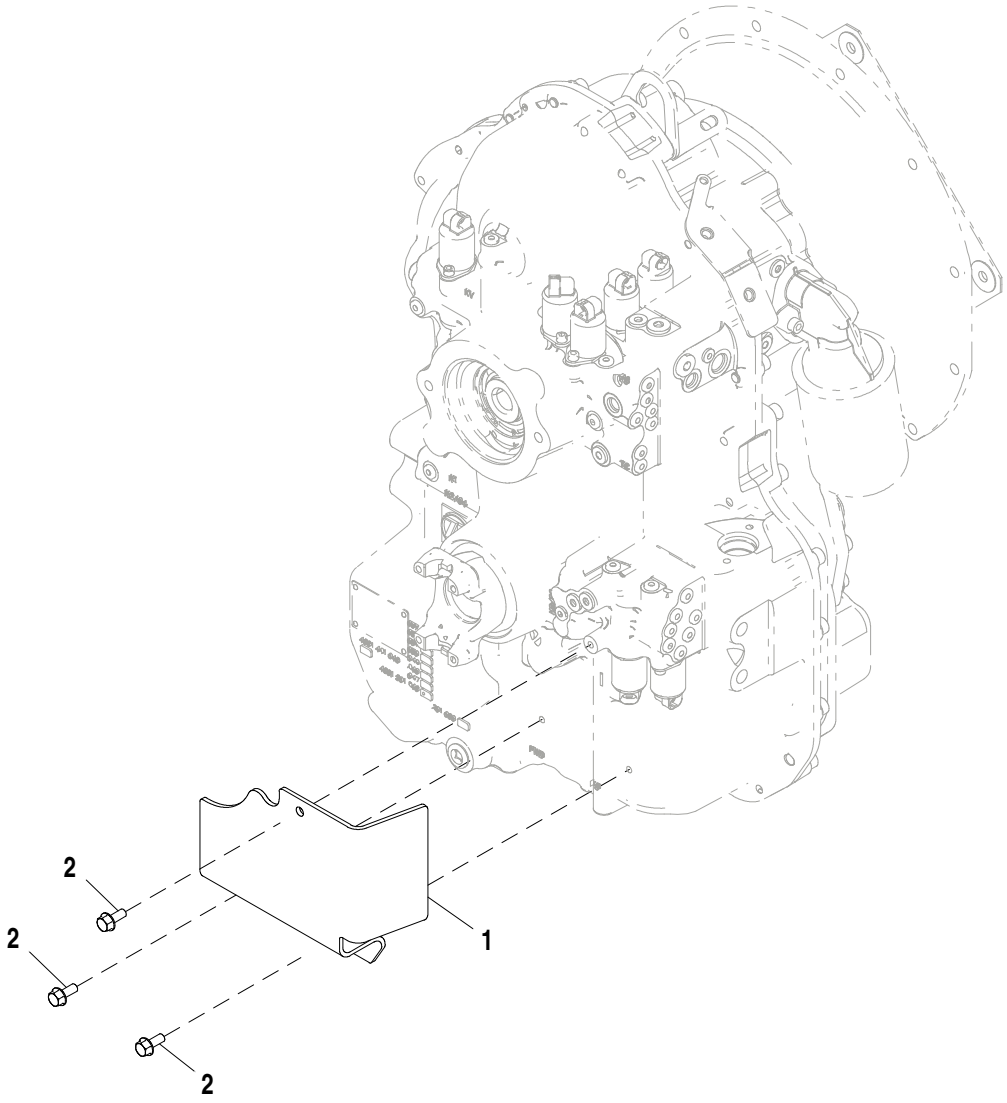

AT385303_TX1104034

Item	*N pea*	*Descrio*	*Qtde*	*N srie*	*Notas*
1	T231114	Proteção	1		
2	19M7866	Parafuso	3		M8 X 20

Transmission Charge Pump
Pompe de gavage de transmission
Bomba de Carga da Transmissão
Bomba de carga de la transmisión

TX1014801 A.1

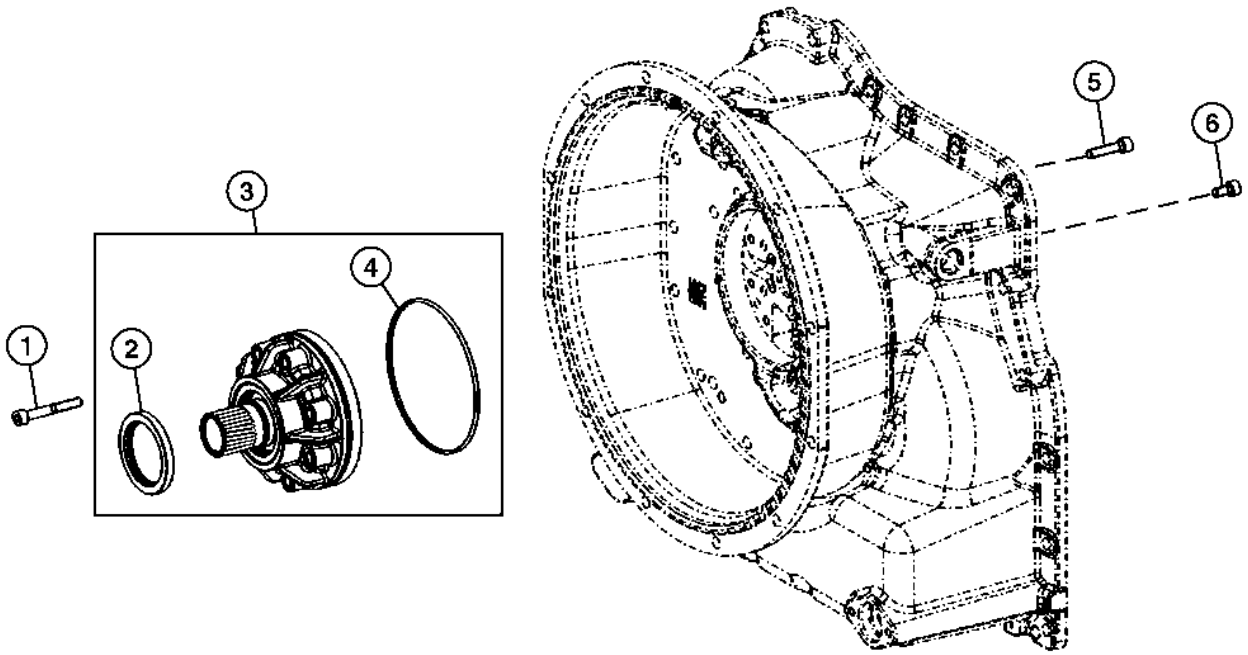

TX1014801

Item	*N pea*	*Descrio*	*Qtde*	*N srie*	*Notas*
1	19M8658	Parafuso	8		M8 X 60
2	AT179316	Vedação	1		
3	AT310590	Bombahidráulica	1		
4	T229393	Anel o	1		
5	T229382	Parafuso sextavado	2		
6	T164648	Parafuso sextavado	2		

Transmission Oil Filter
Filtre à huile de boîte
Filtro de Óleo da Transmissão
Filtro de aceite de la transmisión

TX1014820 A.1

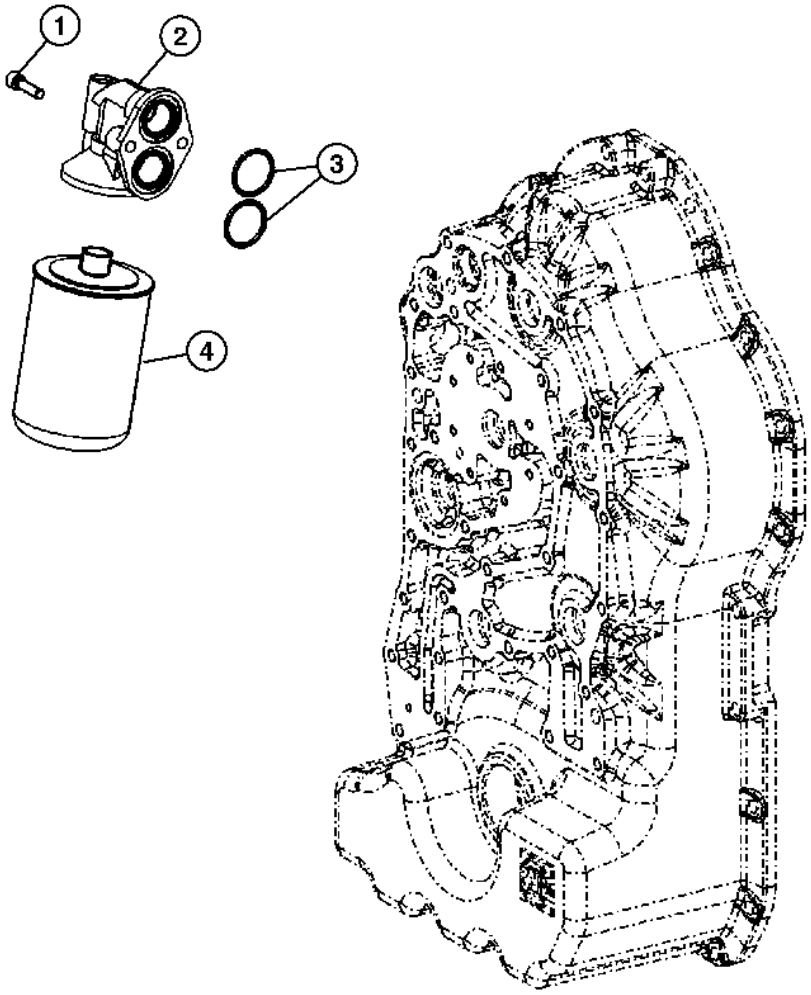

TX1014820

Item	*N pea*	*Descrio*	*Qtde*	*N srie*	*Notas*
1	T229385	Parafuso sextavado	2		
2	T177997	Cabeçote do filtro	1		
3	T242467	Anel ó	2		(SUB FOR T172318)
4	AT179323	Filtro de óleo	1		

Transmission Shift Control Solenoids
Solénoïdes commande de passage de vitesses
Solenoides de Controle de Mudança da Transmissão
Solenoides control de cambios de transmisión

TX1060473 A.1

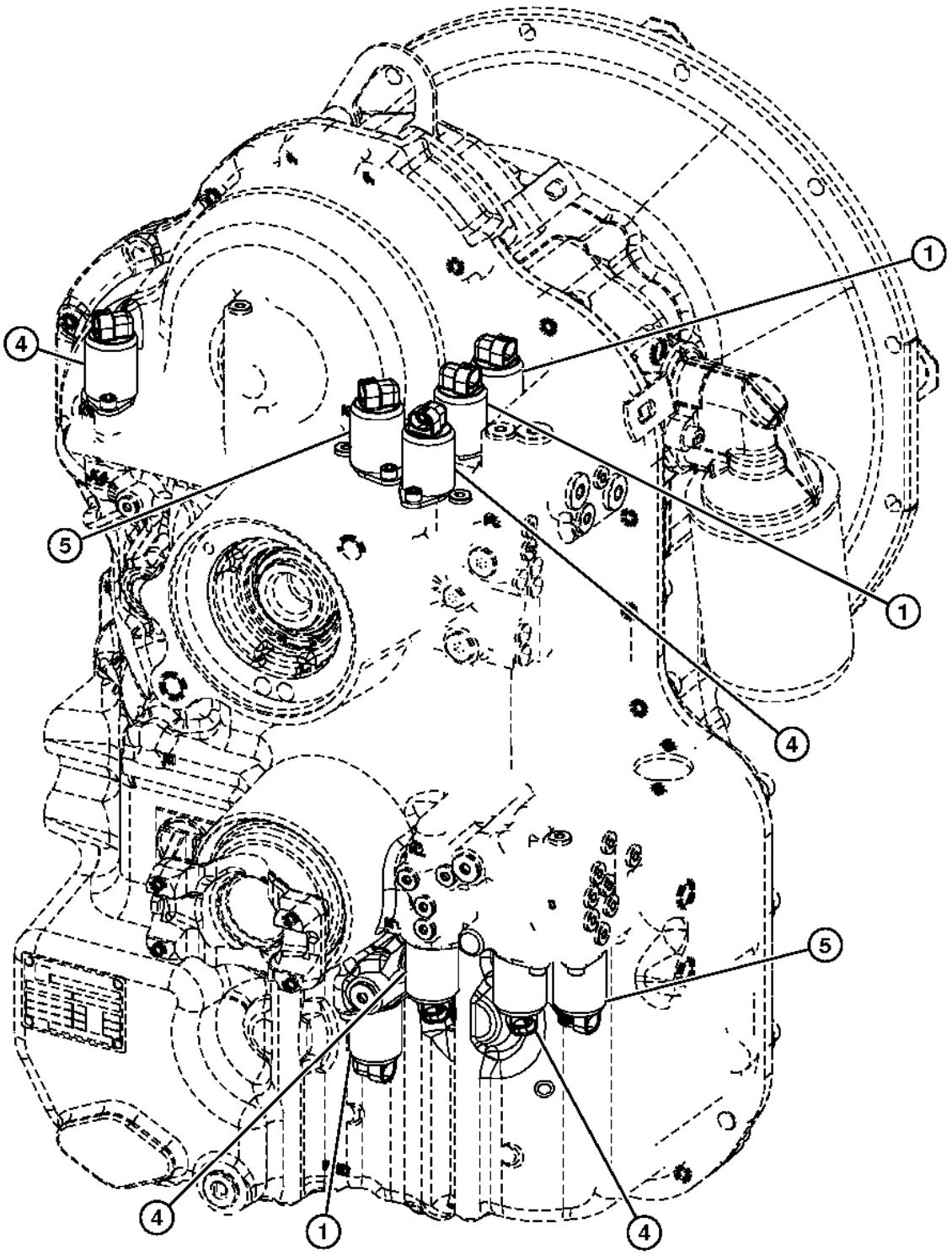

TX1060473

Item	*N pea*	*Descrio*	*Qtde*	*N srie*	*Notas*
1	AT310584	VálVula hidr. solenóide	3		Freio de Estacionamento, Bloqueio do Dif. e Solenoides da TDM
	T229343	Placa	3		
	19M8618	Parafuso	3		M6 X 12, (SUB FOR L152999, THIS APPLICATION)
	R104554	Anel o	1		20 X 2 mm (0.787" X 0.079")
	R104555	Anel o	1		18 X 2 mm (0.709" X 0.079")
	R104556	Anel o	1		17 X 2 mm (0.669" X 0.079")
4	AT310587	VálVula hidr. solenóide	4		Solenoides do Avanço, Faixa Alta, 2ª Velocidade e 3ª Velocidade
	T229343	Placa	4		
	19M8618	Parafuso	4		M6 X 12, (SUB FOR L152999, THIS APPLICATION)
	R104554	Anel o	1		20 X 2 mm (0.787" X 0.079")
	R104557	Anel o	1		16 X 2 mm (0.630" X 0.079")
	R104558	Anel o	1		15 X 2 mm (0.591" X 0.079")
5	AT310586	VálVula hidr. solenóide	2		Solenoides da Ré e da 1ª Velocidade
	T229343	Placa	2		
	19M8618	Parafuso	2		M6 X 12, (SUB FOR L152999, THIS APPLICATION)
	T242623	Anel o	1		19 X 2 mm (0.748" X 0.079")
	R104555	Anel o	1		18 X 2 mm (0.709" X 0.079")
	R104556	Anel o	1		17 X 2 mm (0.669" X 0.079")
	R104557	Anel o	1		16 X 2 mm (0.630" X 0.079")
	R104558	Anel o	1		15 X 2 mm (0.591" X 0.079")

Engine Mounting Supports
Supports montage moteur
Suportes de Montagem do Motor
Soportes de montaje de motor

TX1014848 A.1

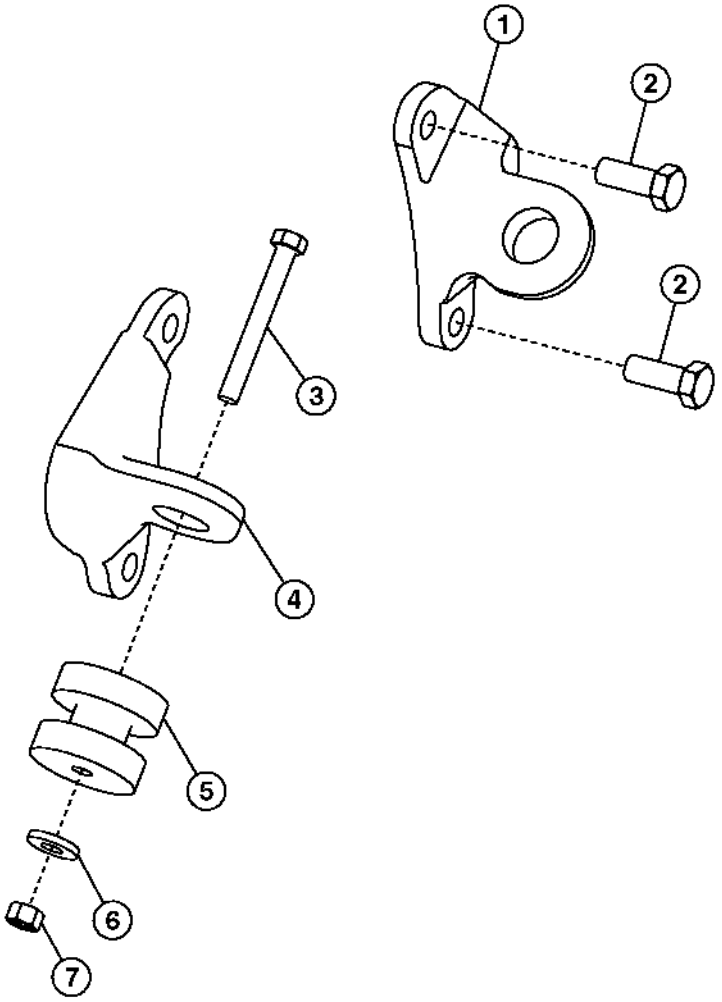

TX1014848

Item	*N pea*	*Descrio*	*Qtde*	*N srie*	*Notas*
1	T187571	Suporte	1		LH
2	19M7488	Parafuso sextavado	4		M16 X 40
3	19M7949	Parafuso sextavado	2		M12 X 100
4	T170784	Suporte	1		R.H.
5	AT344141	Isolador	2		
6	T29342	Arruela	2		
7	14M7275	Porca	2		M12

1160 Rocker Arm Cover
1160 Cache-culbuteurs
1160 Tampa do Balancim
1160 Tapa de balancines

1160_RE530010_PCD A.1

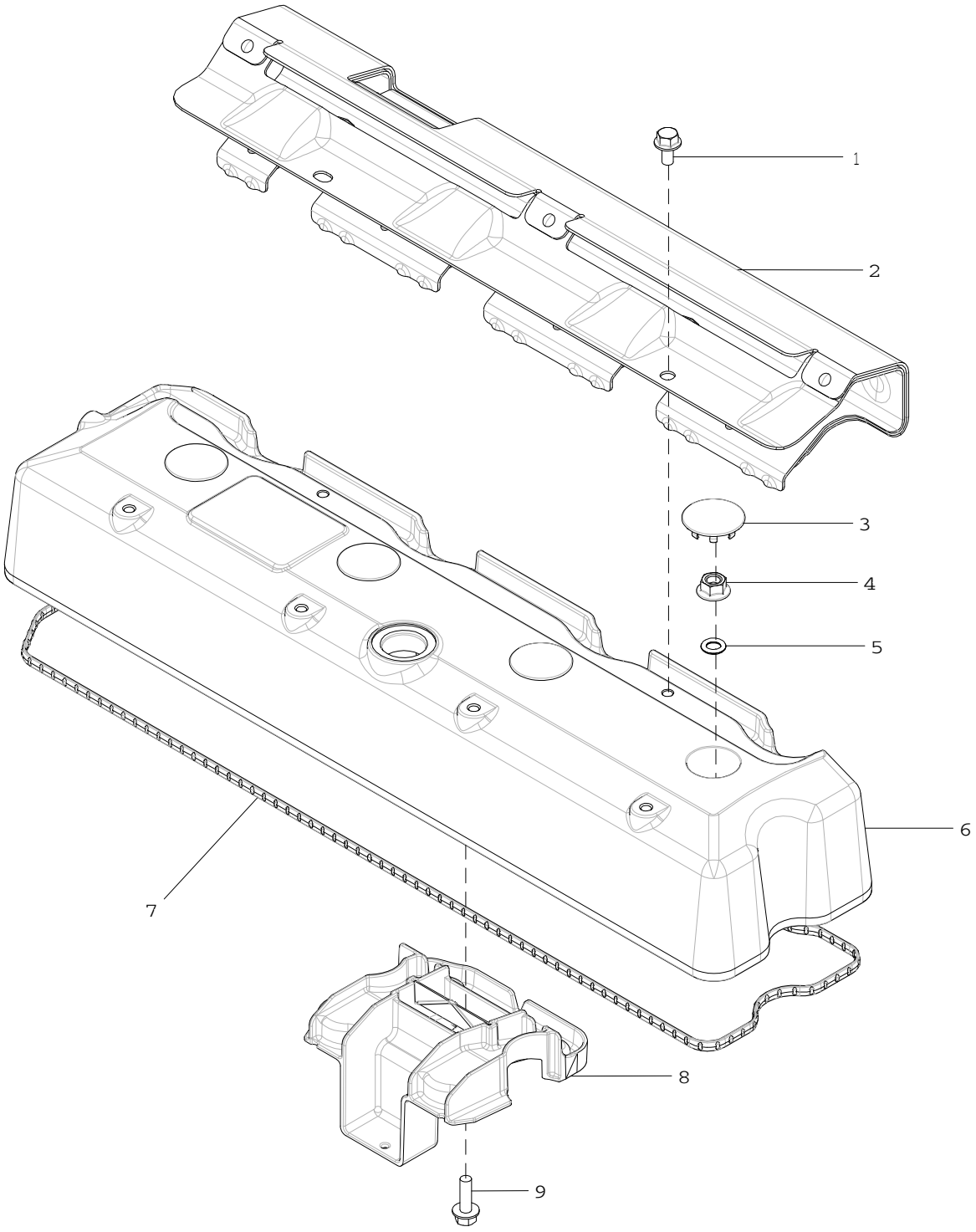

1160_RE530010_PCD

Item	*N pea*	*Descrio*	*Qtde*	*N srie motor*	*Notas*
1	RE527858	Parafuso	2		
2	R522409	Proteção térmica	1		
3	H23125	Plugue	4		
4	R123574	Porca	4		
5	R123575	Anel o	4		
6	R520896	Tampa de válvula	1		
7	R524468	Junta	1		SUB FOR R523925
8	RE528742	Defletor	1		
9	19M7862	Parafuso	1		M6 X 20

1229 Oil Filler Neck
1229 Goulotte de remplissage d'huile
1229 Gargalo de Abastecimento de Óleo
1229 Boca de llenado de aceite

RE515712PCDD02 A.1

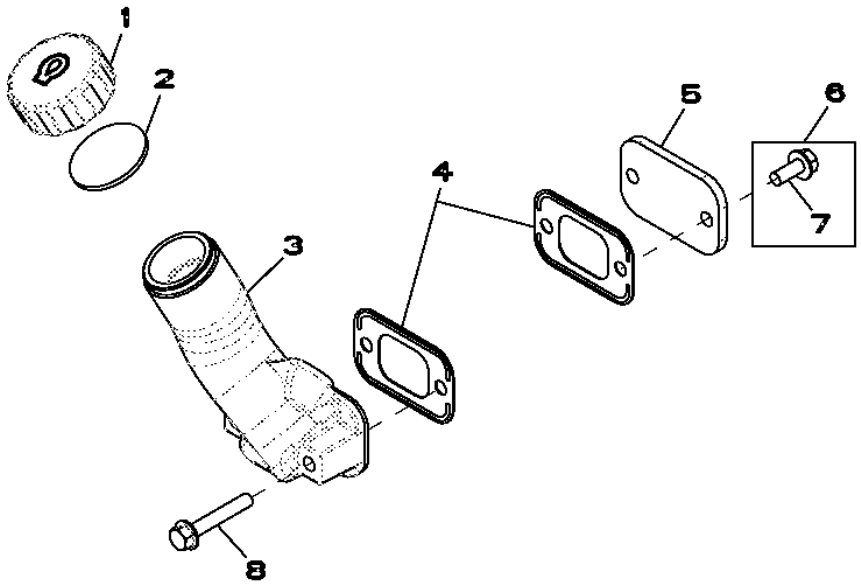

RE515712PCDD02

Item	*N pea*	*Descrio*	*Qtde*	*N srie motor*	*Notas*
1	R80136	Tampa do abasTecimenTo	1		
2	R80135	Junta	1		
3	R123558	Bocal de enchimento	1		
4	R136495	Junta	2		
5	R116296	Capa	1		
6	RE67238	Parafuso	2		
7	19M7866	Parafuso	1		M8 X 20
8	RE67240	Parafuso	2		

1328 Crankshaft Pulley
1328 Poulie du vilebrequin
1328 Polia do Virabrequim
1328 Polea del cigüeñal

RE515238PCDD04 A.1

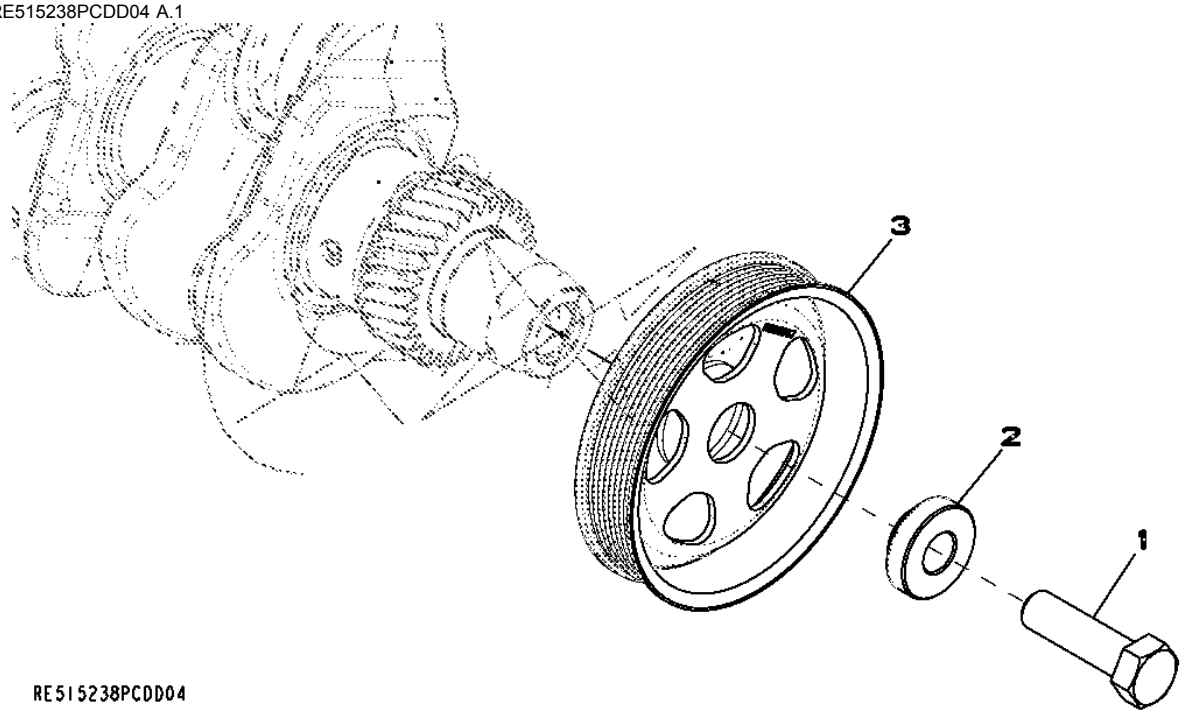

Item	*N pea*	*Descrio*	*Qtde*	*N srie motor*	*Notas*
1	R516648	Parafuso sextavado	1		(A) M20 X 70
2	R515040	Bucha	1		OD = 50 mm
3	R505567	Polia	1		OD = 173 mm

(A) One Time Usage
Usage unique
Única Utilização
Para usar una vez

1428 Flywheel Housing
1428 Carter du volant-moteur
1428 Cobertura do volante do motor
1428 Caja del volante del motor

RE502001PCDE02 A.1

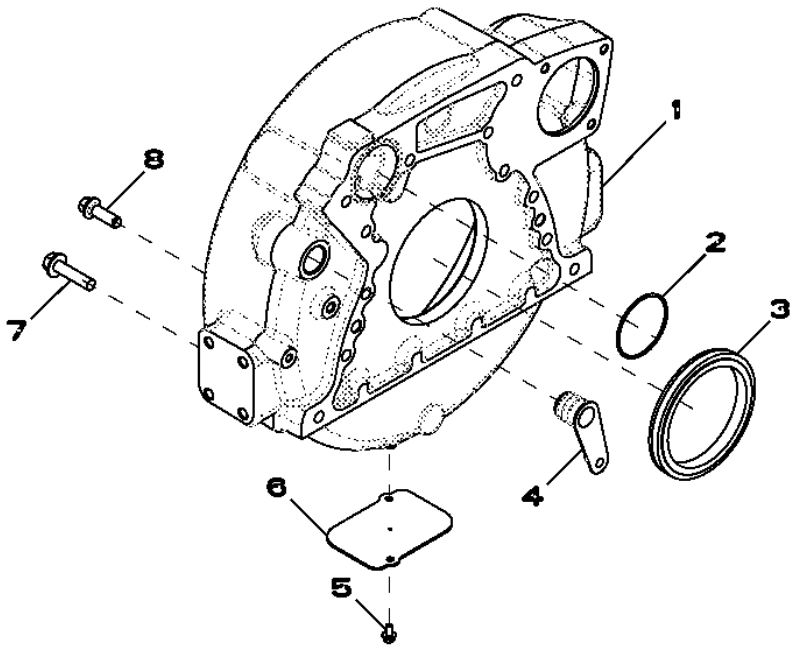

RE502001PCDE02

Item	*N pea*	*Descrio*	*Qtde*	*N srie motor*	*Notas*
1	R503449	Carcaça	1		
2	R61467	Anel o	1		
3	RE524227	Vedação	1		
4	R131769	Plugue	1		
5	19M7774	Parafuso	2		M6 X 12
6	R121039	Placa	1		
7	19M8306	Parafuso	4		M12 X 50
8	R135918	Parafuso	8		

1502 Flywheel
1502 Volant-moteur
1502 Volante do Motor
1502 Volante

1502_RE59282_PCD A.1

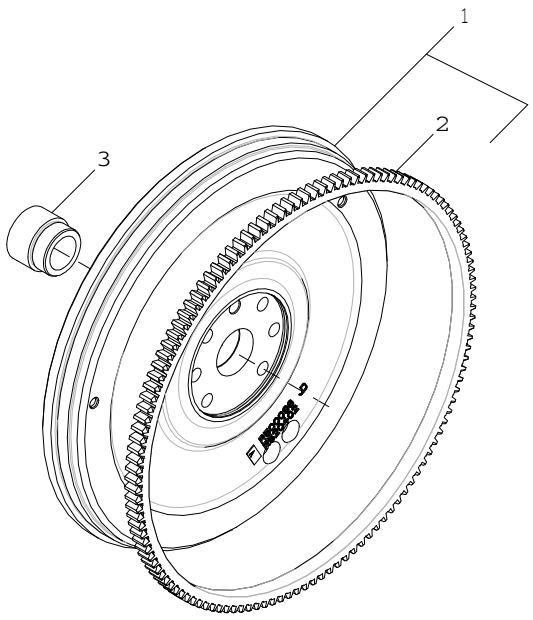

1502_RE59282_PCD

Item	*N pea*	*Descrio*	*Qtde*	*N srie motor*	*Notas*
1	RE500137	Volante	1		MARKED R500096
2	R28811	Coroa	1		
3	R123521	Luva	1		

16E3 Fuel Injection Pump
16E3 Pompe d'injection
16E3 Bomba de Injeção de Combustível
16E3 Bomba de inyección

16E3_RE530886_PCD A.2

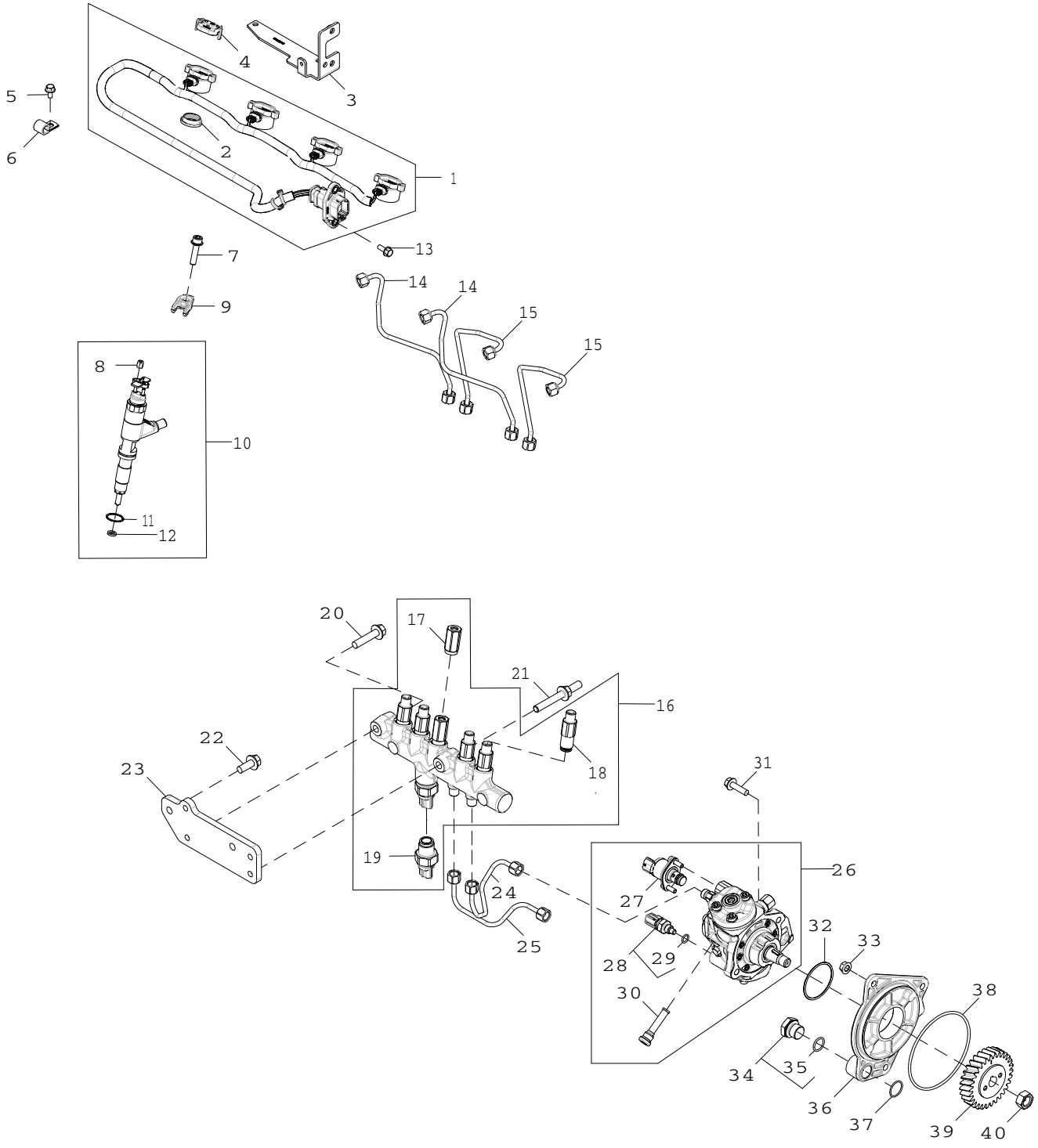

16E3_RE530886_PCD

Item	N pea	Descrio	Qtde	N srie motor	Notas
1	RE530105	Chicote	1		
2	R522630	Vedação	4		
3	RE535719	Apoio	1		
4	RE528588	Tampa de conecTor eléTrico	4		
5	RE527858	Parafuso	5		
6	AH80916	Presilha	4		
7	RE528096	Parafuso c/arruela	4		
8	R134920	Porca	8		
9	R520813	Braçadeira	4		
10	RE546783	Kit do bocal	4		
	SE501928	Bico injetor remanufaturado	1		REMAN FOR RE546783
11	R516647	Anel o	4		
12	R523499	Arruela	4		
13	19M7775	Parafuso	2		M6 X 16
14	RE526693	Linha de combustivel	2		
15	RE526692	Linha de combustivel	2		
16	RE520929	Trilho	1		
17	RE516335	VálVula de alíVio de press.	1		INCLUDES R515454
18	RE515636	Limitador	4		
19	RE520930	SenSor	1		
20	19M8320	Parafuso	1		M10 X 45
21	R521159	Pino	1		
22	19M7785	Parafuso	2		M10 X 25
23	R522498	Apoio	1		
24	RE544262	Linha de combustivel	1		
25	RE544263	Linha de combustivel	1		
26	RE527528	Bombainjetora combustível	1		
	SE501916	Bombainjet.combust. reman.	1		REMAN FOR RE527528
27	RE534109	VálVula de controle	1		
28	RE516336	SenSor temperatura combuStí	1		
29	R524234	Anel o	1		
30	RE516999	Peneira	1		
31	19M7868	Parafuso	2		M8 X 30
32	R516125	Anel o	1		
33	14M7298	Porca com flange	3		M8
34	RE517370	Conexão	1		
35	51M7044	Anel o	1		17.300 X 2.200 mm
36	R504577	Adaptador	1		
37	R116031	Anel o	1		
38	R55453	Anel o	1		
39	R502541	EngrEnagem	1		
40	R91360	Porca	1		

1783 Air Inlet
1783 Arrivée d'air
1783 Admissão de Ar
1783 Entrada de aire

RE509839PCDE02 A.1

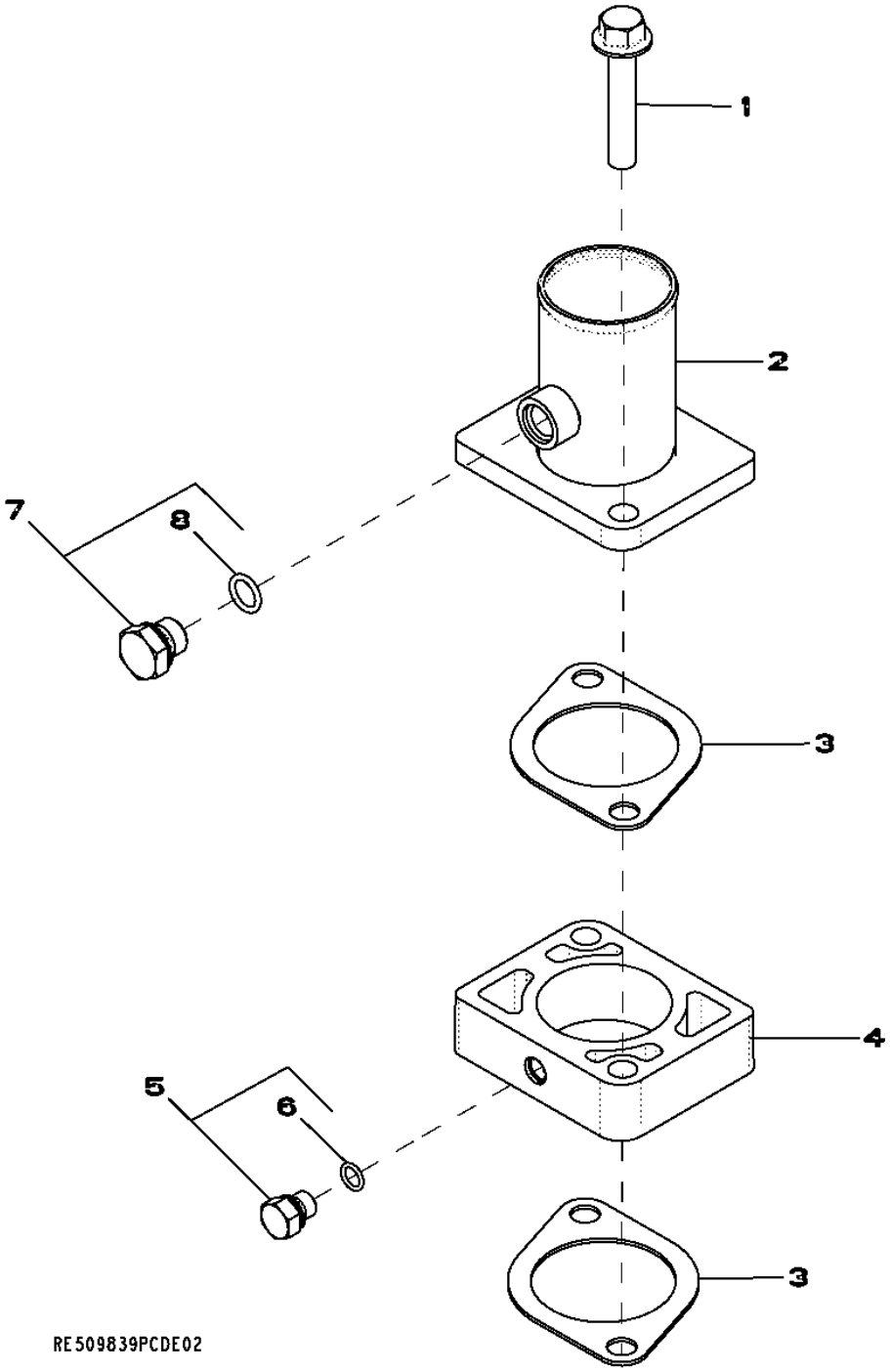

Item	*N pea*	*Descrio*	*Qtde*	*N srie motor*	*Notas*
1	19M8528	Parafuso	2		M10 X 55
2	RE508742	Admissão de ar	1		
3	R81275	Junta	2		
4	R501472	Espaçador	1		(Also Order (2) R81275)
5	RE60071	Conexão	1		
6	51M7039	Anel o	1		8.100 X 1.600 mm
7	RE46684	Tampão	1		
8	51M7041	Anel o	1		11.300 X 2.200 mm

1903 Oil Pan
1903 Carter d'huile
1903 Bandeja de Óleo
1903 Cárter de aceite

RE59543PCDG02 A.1

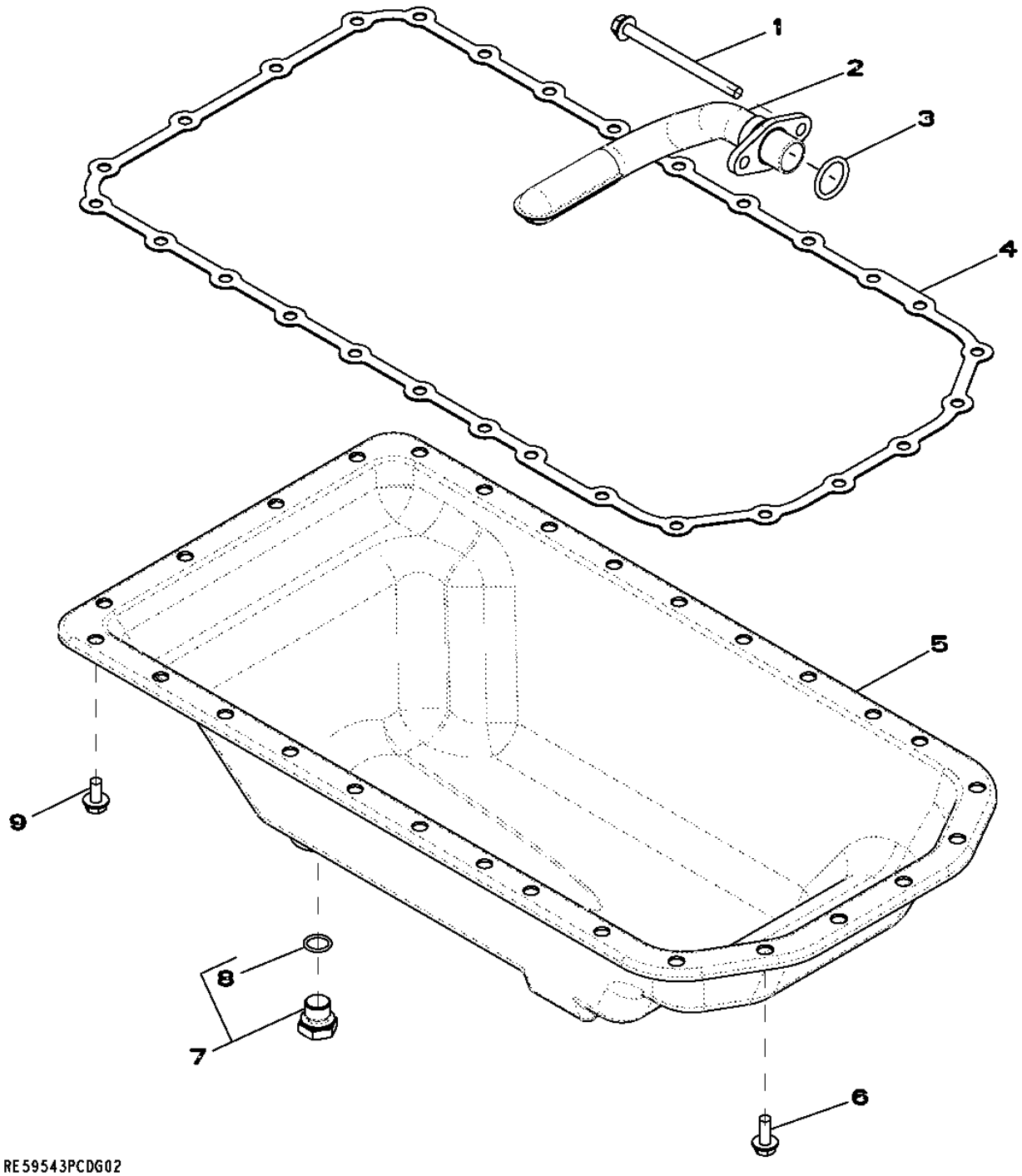

Item	*N pea*	*Descrio*	*Qtde*	*N srie motor*	*Notas*
1	19M10075	Parafuso	2		M8 X 110
2	RE516280	Entrada da Bombade óleo	1		SUB FOR RE57619
3	R61871	Anel o	1		
4	R521493	Junta	1		SUB FOR R123352
5	RE59545	Cárter	1		
6	19M8062	Parafuso	6		M8 X 20
7	RE46685	Tampão	1		
8	51M7043	Anel o	1		15.300 X 2.200 mm
9	19M8163	Parafuso	22		M8 X 16

2001 Water Pump Pulley
2001 Poulie de pompe à eau
2001 Polia da Bomba de Água
2001 Polea de la bomba de agua

2001_RE58175_PCD A.1

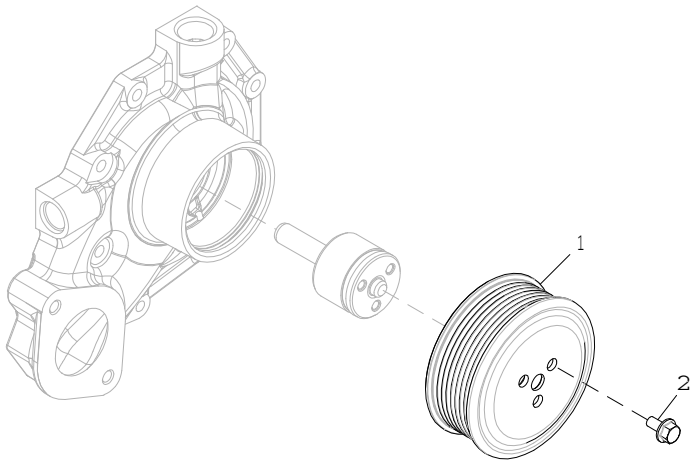

2001_RE58175_PCD

Item	*N pea*	*Descrio*	*Qtde*	*N srie motor*	*Notas*
1	R115250	Polia	1		
2	19M7774	Parafuso	3		M6 X 12

2158 Thermostat Cover
2158 Couvercle de thermostat
2158 Tampa do Termostato
2158 Tapa de termostato

RE528878PCDA02 A.1

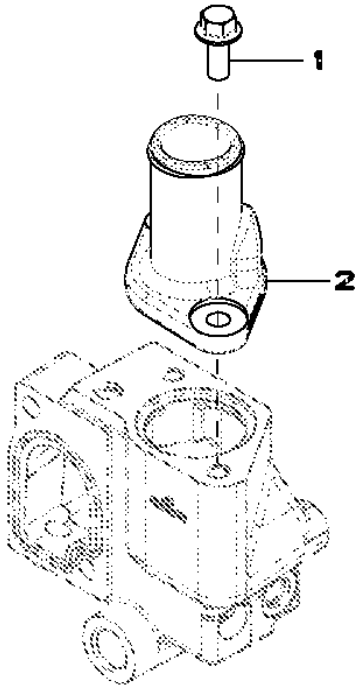

RE528878PCDA02

Item	*N pea*	*Descrio*	*Qtde*	*N srie motor*	*Notas*
1	19M7785	Parafuso	2		M10 X 25
2	R522780	Capa	1		

2224 Thermostat
2224 Thermostat
2224 Válvula Termostática
2224 Termostato

2224_RE543721_PCD A.1

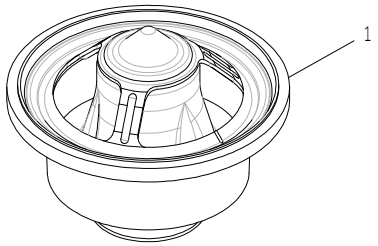

2224_RE543721_PCD

Item	*N pea*	*Descrio*	*Qtde*	*N srie motor*	*Notas*
1	RE540550	TermosTaTo	1		

2698 Engine Coolant Heater
2698 Réchauffeur de liquide de refroidissement
2698 Aquecedor do Líquido de Arrefecimento do Motor
2698 Calentador de refrigerante de motor

RE60188PCDD02 A.1

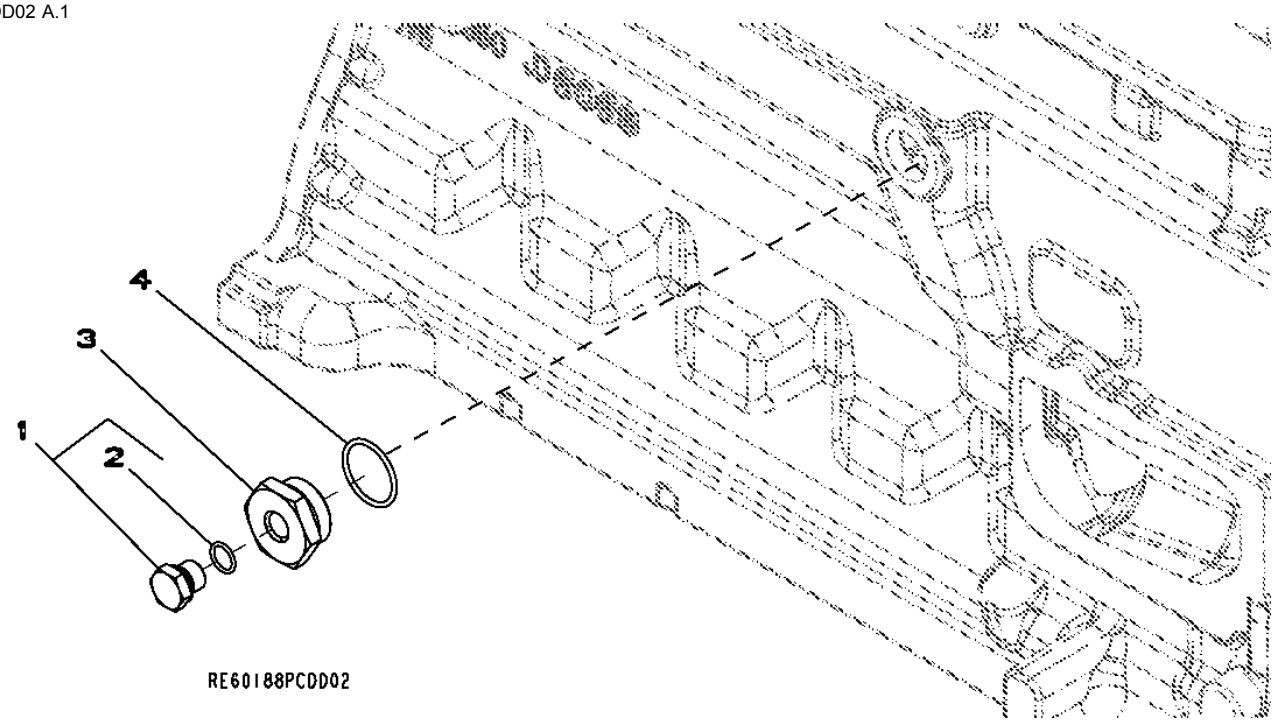

Item	*N pea*	*Descrio*	*Qtde*	*N srie motor*	*Notas*
1	RE46685	Tampão	1		
2	51M7043	Anel o	1		15.300 X 2.200 mm
3	R123616	Plugue	1		
4	U13639	Anel o	1		

2893 Exhaust Manifold
2893 Collecteur d'échappement
2893 Coletor de Descarga
2893 Colector de escape

RE530150PCDB01 A.1

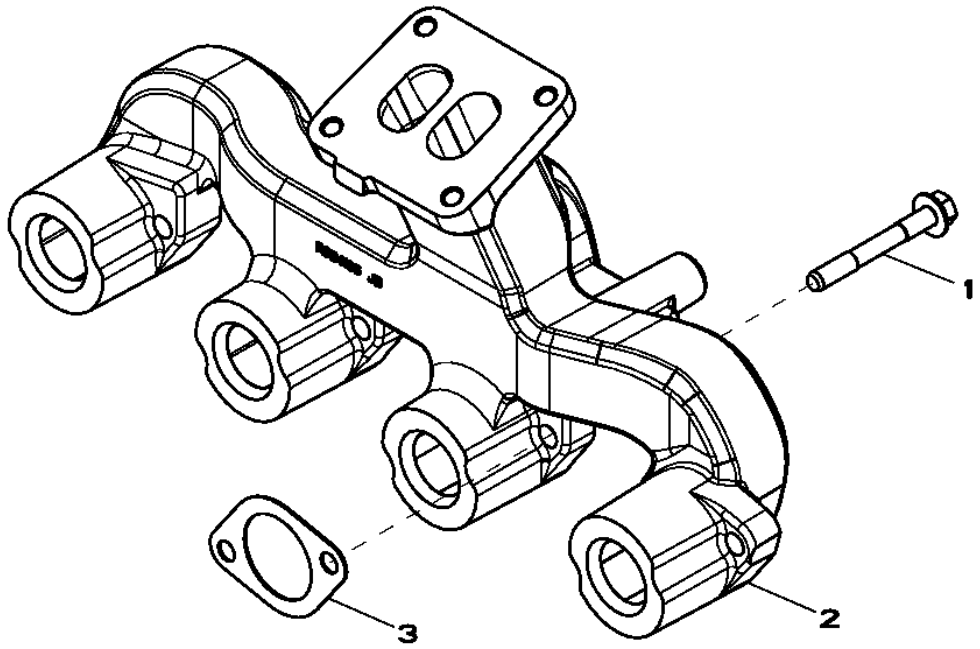

Item	*N pea*	*Descrio*	*Qtde*	*N srie motor*	*Notas*
1	R522554	Parafuso sextavado	8		
2	R524106	Coletor de escape	1		
3	R521439	Junta	4		

2915 Ventilation System
2915 Système de ventilation
2915 Sistema de Ventilação
2915 Sistema de ventilación

2915_RE501631_PCD A.4

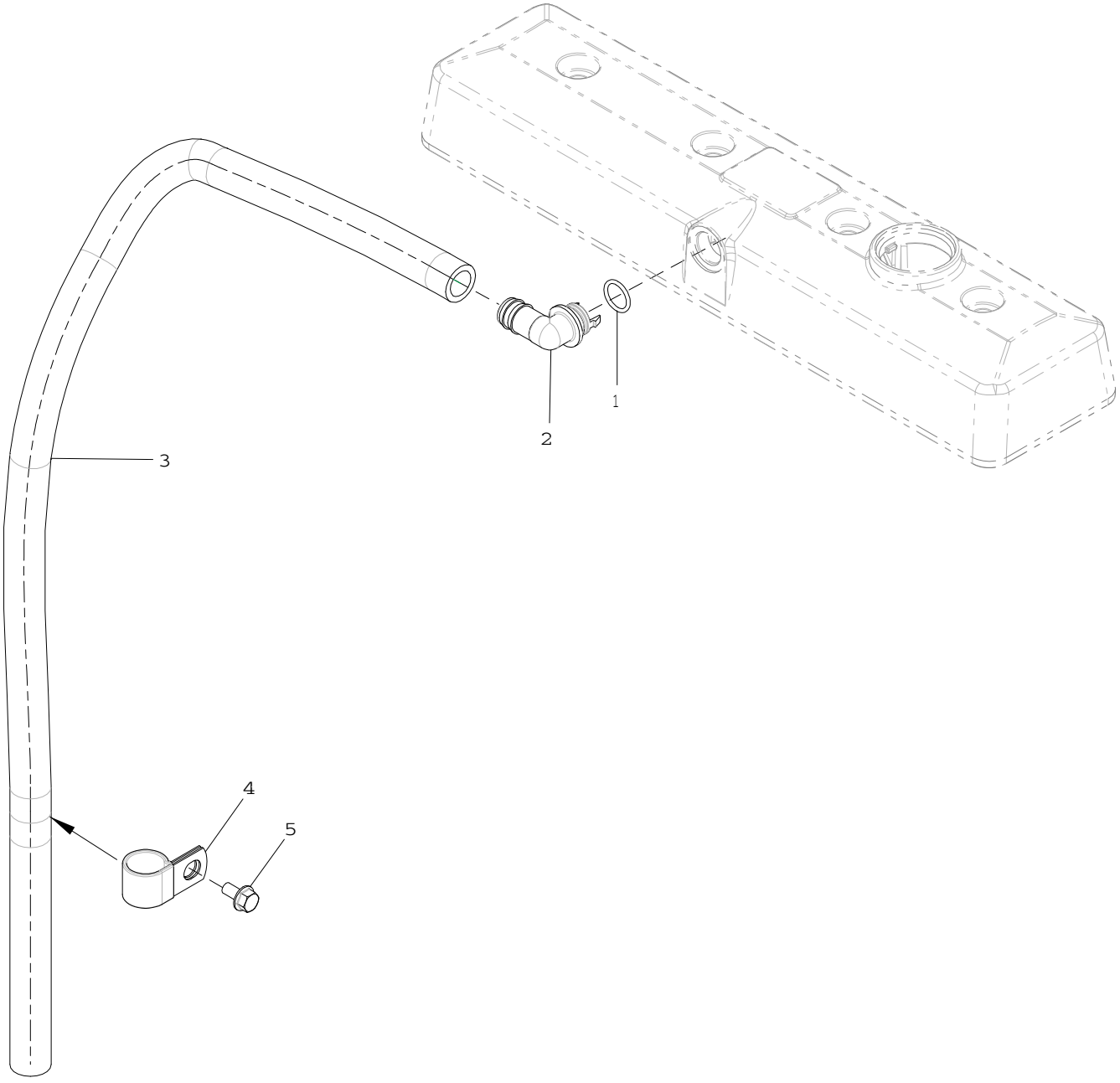

2915_RE501631_PCD

Item	*N pea*	*Descrio*	*Qtde*	*N srie motor*	*Notas*
1	R72328	Anel o	1		
2	R120467	Conexão em ângulo	1		90°
3	TY22505	Mangueira	1		(A)
4	R72659	Braçadeira	1		
5	19M7865	Parafuso	1		M8 X 16

(A) Cut to Length
Couper à la longueur voulue
Cortar no Comprimento Correto
Cortar según se requiera

30AT Starter Motor
30AT Démarreur
30AT Motor de Partida
30AT Motor de arranque

30AT_RE540823_PCD B.1

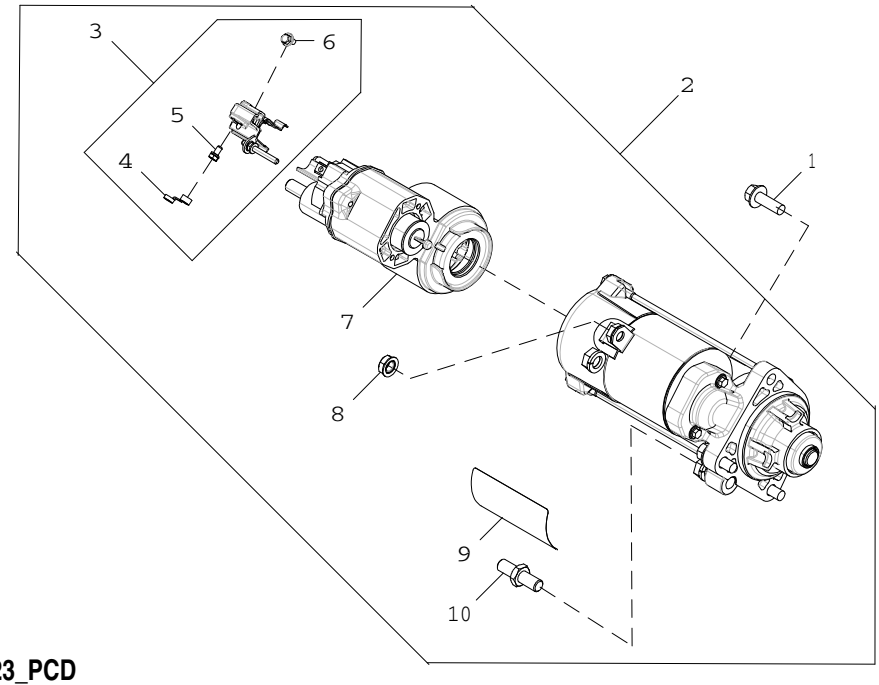

30AT_RE540823_PCD

Item	*N pea*	*Descrio*	*Qtde*	*N srie motor*	*Notas*
1	19M7786	Parafuso	3		M10 X 30
2	RE549229	Kit para motor de partida	1		12V Denso, (SUB FOR RE537515)
3	RE549138	Kit da cobertura	1		
4	R135660	Capa	1		
5	RE71256	Parafuso c/arruela	1		
6	R533838	Parafuso	1		
7	RE539702	Solenóide	1		
8	R533839	Porca com flange	1		
9	T146102	Etiqueta	1		
	T146106	Adesivo de segurança	1		(A)
	T146104	Adesivo de segurança	1		(B)
	T146515	Adesivo de segurança	1		(C)
	T146516	Adesivo de segurança	1		(D)
10	R136052	Pino	1		

(A) Spanish
Espagnol
ESPANHOL
Español

(B) French
Français
Francês
Francés

(C) German
Allemand
Alemão
Alemán

(D) Italian
Italien
Italiano
Italiano

35B9 Fuel Filter
35B9 Filtre à carburant
35B9 Filtro de Combustível
35B9 Filtro de combustible

35B9_RE546921_PCD A.1

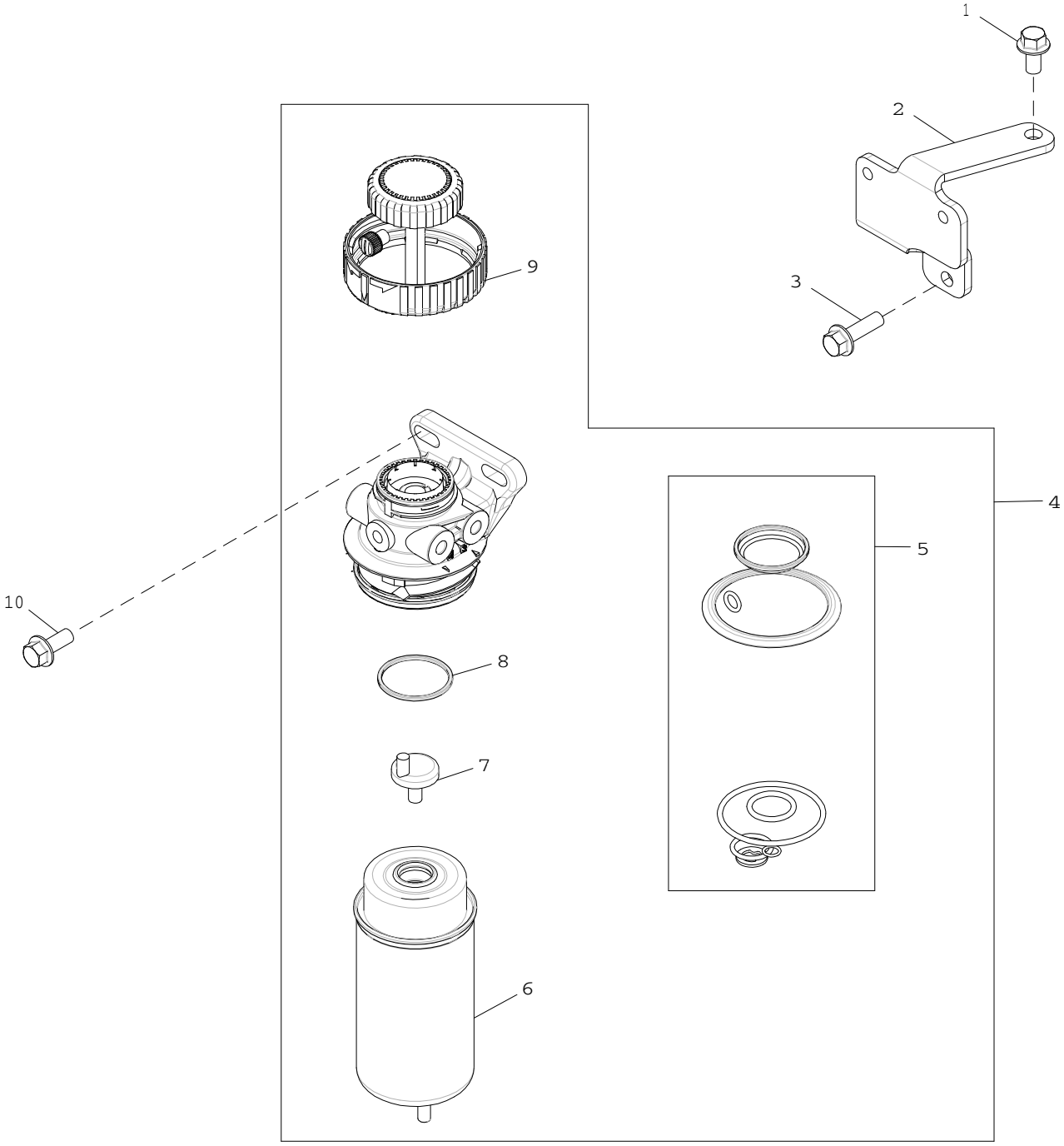

35B9_RE546921_PCD

Item	*N pea*	*Descrio*	*Qtde*	*N srie motor*	*Notas*
1	19M7784	Parafuso	1		M10 X 20
2	R523233	Apoio	1		
3	19M7835	Parafuso	1		M10 X 35
4	RE525802	Filtro	1		
5	RE516553	Kit retentor	1		
6	RE522878	Elemento de filtro	1		
7	RE60854	Kit da válvula	1		
8	RE516512	Kit - anel o	1		
9	RE526834	Kit do filtro	1		
10	19M7785	Parafuso	2		M10 X 25

3612 Front Plate
3612 Plaque avant
3612 Placa dianteira
3612 Placa frontal

3612_RE505834_PCD A.1

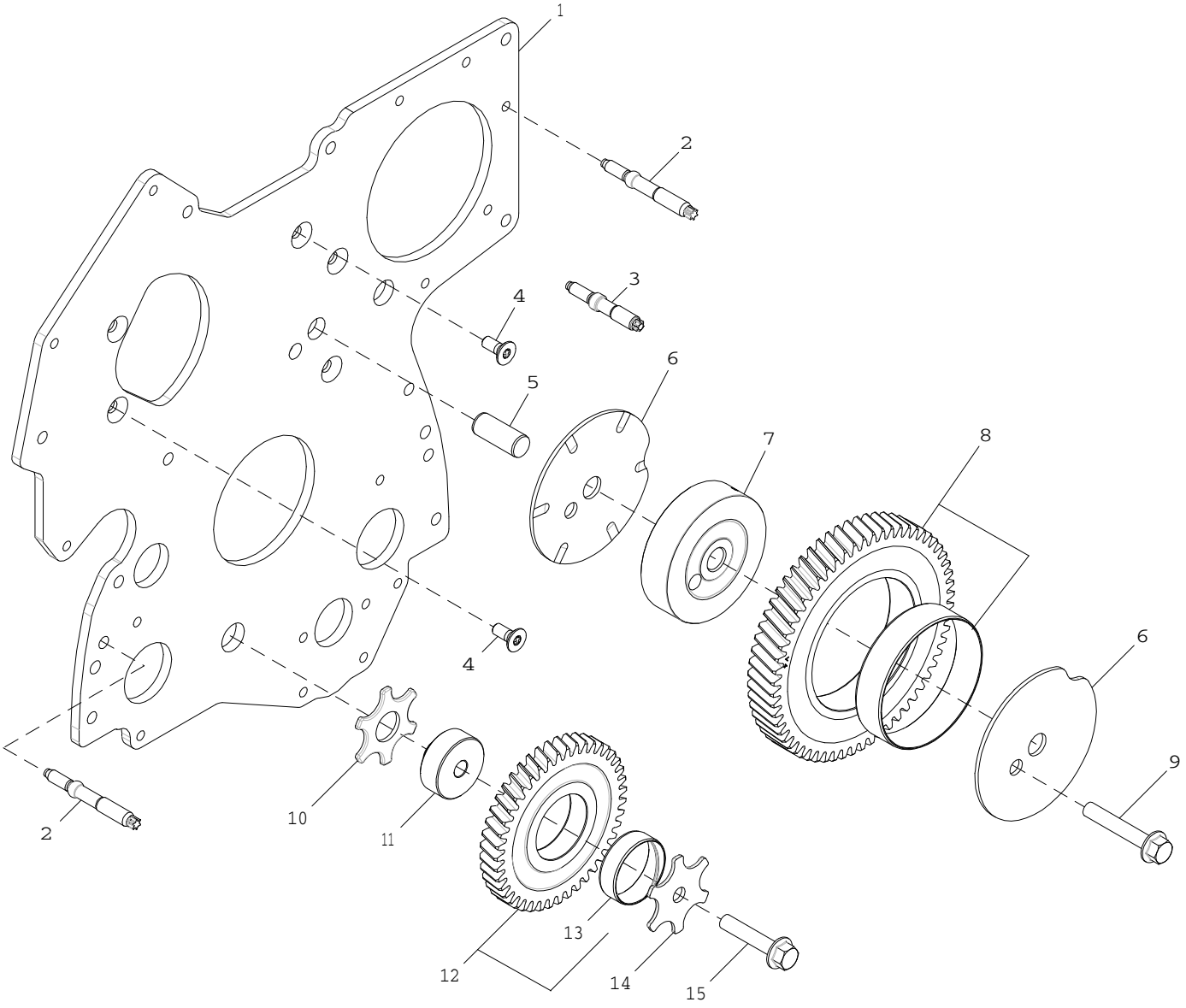

3612_RE505834_PCD

Item	*N pea*	*Descrio*	*Qtde*	*N srie motor*	*Notas*
1	R504576	Placa	1		
2	R520139	Pino	7		LGTH = 84 mm
3	R134518	Pino	2		LGTH = 68 mm
4	R136475	Parafuso	5		
5	R515408	Pino de centragem	1		LGTH = 38.5 mm
6	R515494	Arruela de encosto	2		
7	R504843	Eixo	1		OD = 93 mm
8	RE508489	EngrEnagem	1		Z = 60, MARKED R504614
9	19M8844	Parafuso	1		M10 X 60
10	R101225	Arruela de encosto	1		
11	R114194	Eixo	1		OD = 44, 5 mm, TK = 16 mm
12	RE56369	EngrEnagem	1		Z = 43, MARKED R120636
13	R114193	Bucha	1		
14	R131283	Arruela de encosto	1		
15	19M8966	Parafuso	1		M10 X 50

3799 Fuel Transfer Pump Cover
3799 Couvercle de pompe de transfert de carburant
3799 Tampa da Bomba de Transferência de Combustível
3799 Cubierta de la bomba de transferencia de combustible

RE59619PCDD02 A.1

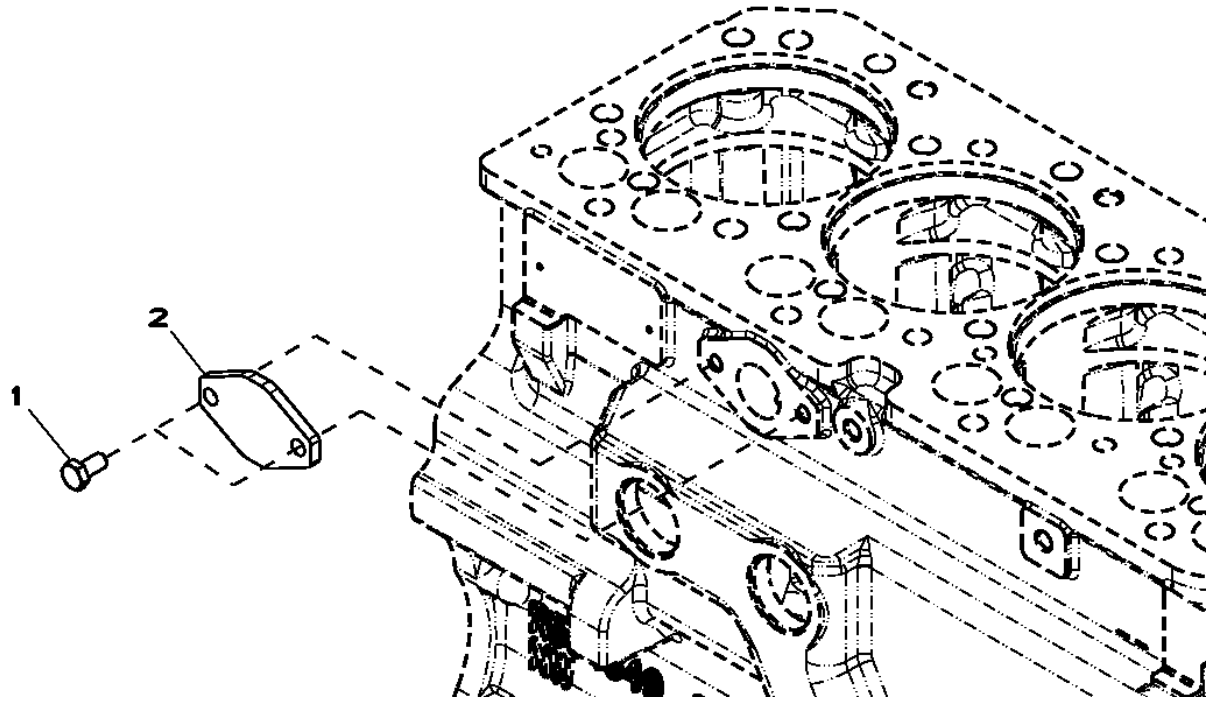

Item	*N pea*	*Descrio*	*Qtde*	*N srie motor*	*Notas*
1	RE66334	Parafuso sextavado	2		(A) 10.9
2	R123396	Capa	1		
..	.....	Junta líquida	1		

(A) Threads With Pre-Applied Sealant
Filetages avec produit d'étanchéité préappliqué
Roscas com Vedante Pré-aplicado
Roscas con pasta selladora preaplicada

3924 Thermostat Housing
3924 Boîtier de thermostat
3924 Alojamento do Termostato
3924 Caja de termostato

RE528584PCDC02 A.1

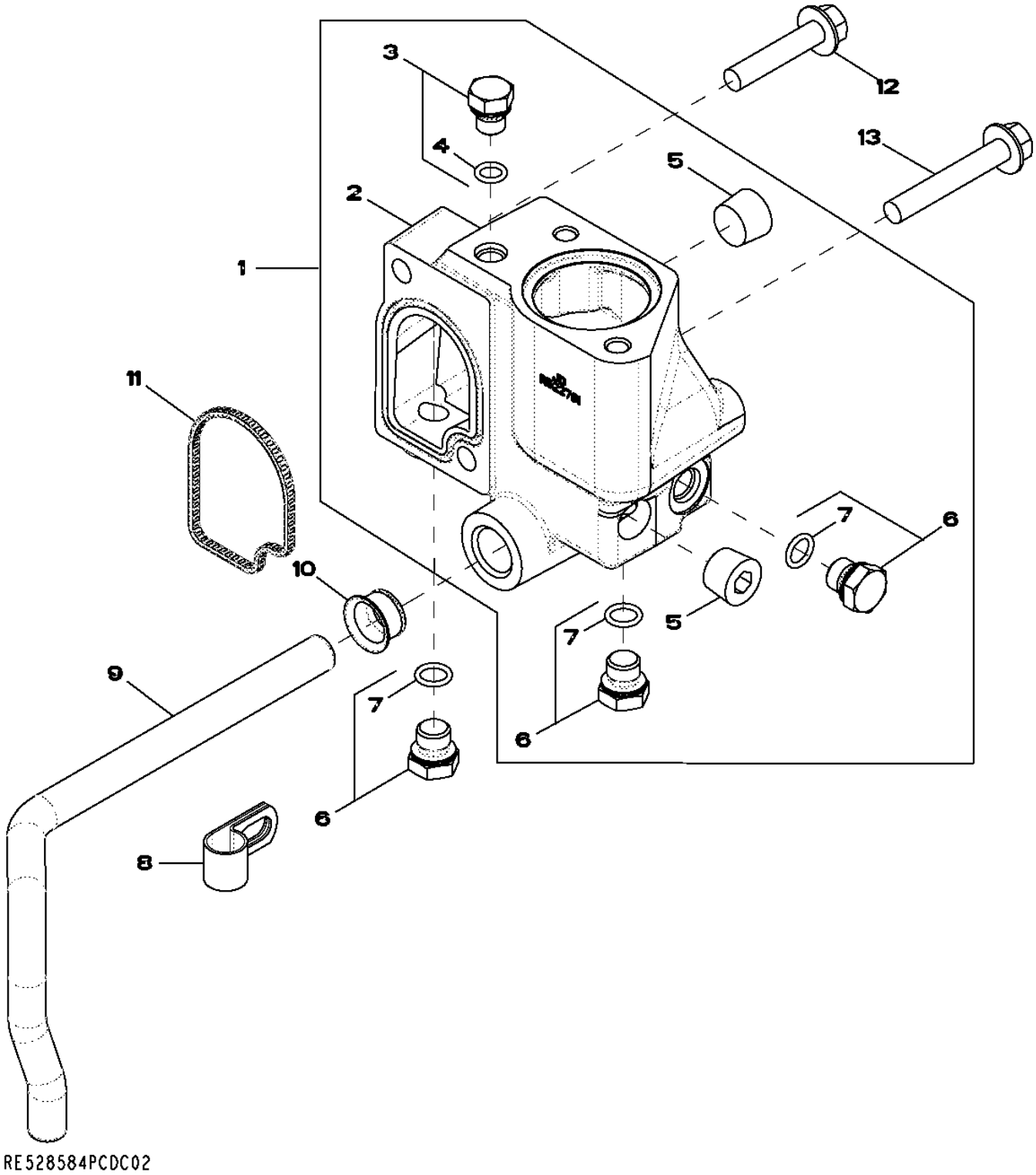

Item	*N pea*	*Descrio*	*Qtde*	*N srie motor*	*Notas*
1	RE532653	Carcaça	1		
2	R522781	Carcaça	1		
3	RE46686	Tampão	1		
4	51M7040	Anel o	1		9.300 X 2.200 mm
5	15H584	Tampão	2		1/2"
6	RE46684	Tampão	3		
7	51M7041	Anel o	1		11.300 X 2.200 mm
8	R128415	Braçadeira	1		
9	R519025	Tubo	1		
10	R123226	Vedação	1		
11	R501228	Vedação	1		
12	19M8292	Parafuso	1		M10 X 50
13	19M7808	Parafuso	1		M10 X 65

4002 Engine Oil Dipstick
4002 Jauge de niveau d'huile moteur
4002 Vareta de Óleo do Motor
4002 Varilla de nivel de aceite de motor

RE58181PCDD02 A.1

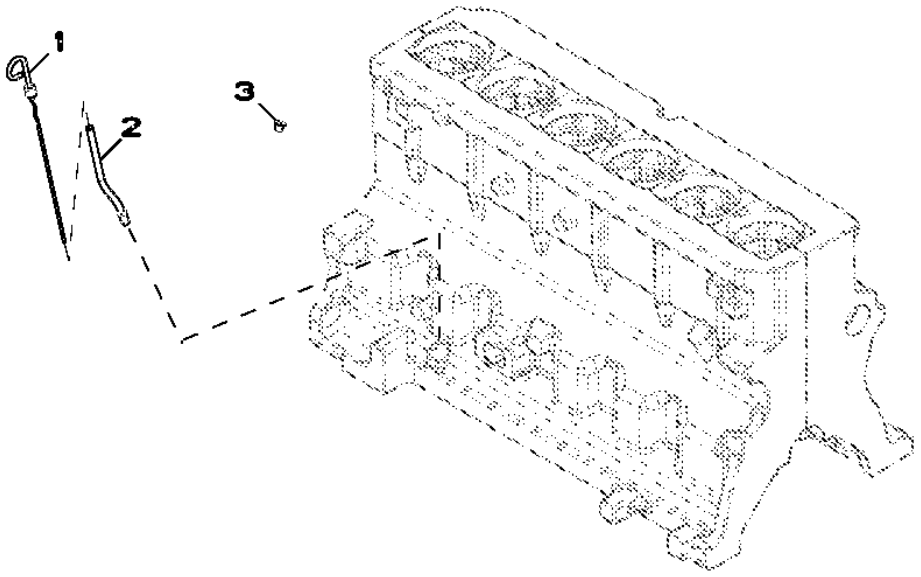

Item	*N pea*	*Descrio*	*Qtde*	*N srie motor*	*Notas*
1	RE69243	Vareta de niVel	1		
2	R502604	Tubo vareTa de nível	1		
3	R502725	Plugue	1		

4446 Timing Gear Cover
4446 Carter de distribution
4446 Tampa da Engrenagem de Distribuição
4446 Tapa de distribución

RE529492PCDE02 A.1

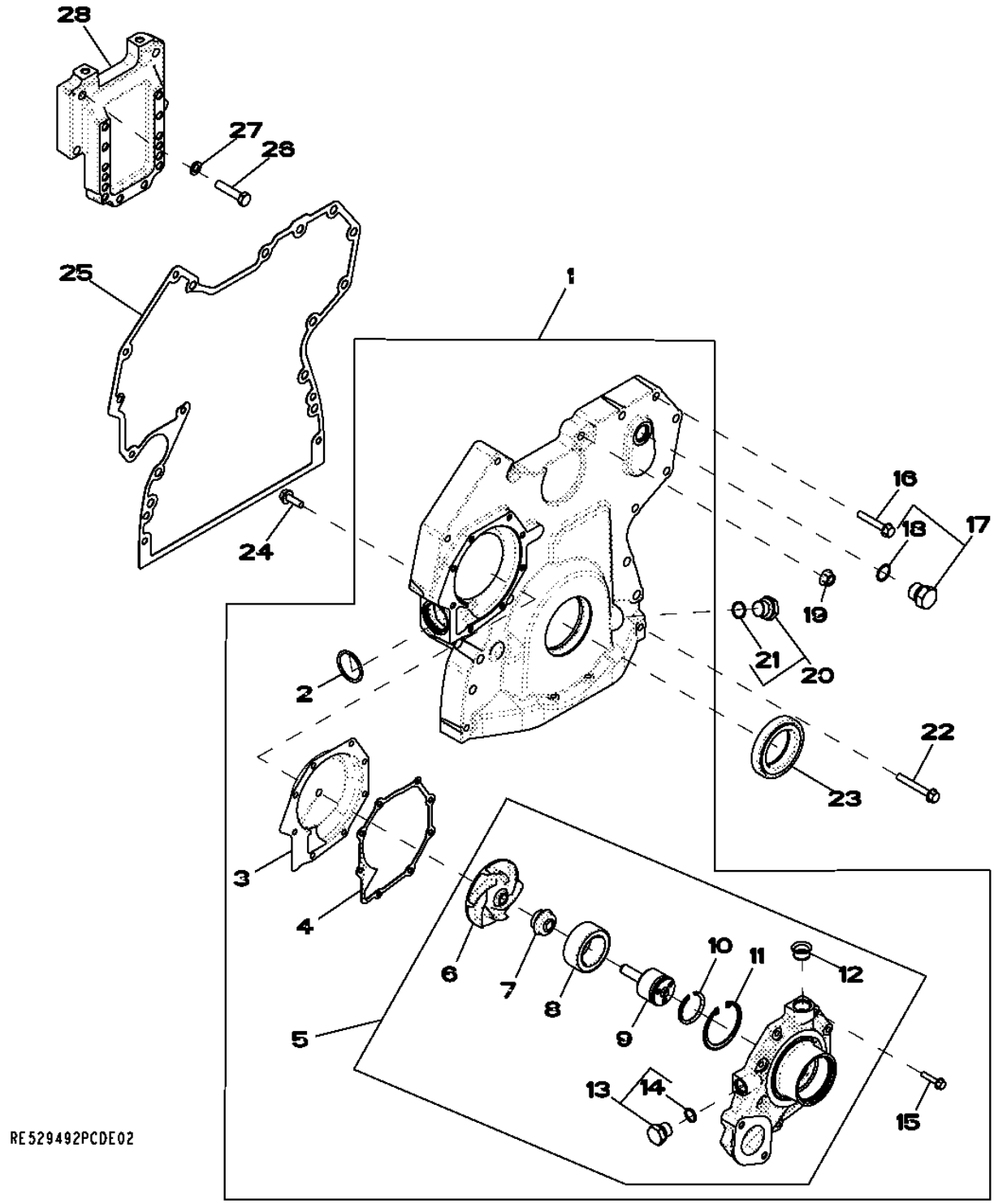

Item	N pea	Descrio	Qtde	N srie motor	Notas
1	RE505840	Capa	1		
2	R504734	Anel o	1		
3	RE508566	Inserto	1		
4	R123417	Junta	1		
5	RE505980	Bombad'água	1		
	SE501609	Bombad'água remanufaturada	1		(Reman For RE505980)
6	.....	Impulsor	1		NSEP (Order RE505980)
7	.....	Vedação	1		NSEP (Order RE505980)
8	.....	Rolamento de esfeRas	1		NSEP (Order RE505980)
9	.....	Eixo	1		NSEP (Order RE505980)
10	A364R	Anel de pressão	1		
11	R71228	Anel	1		
12	R123226	Vedação	1		
13	RE46685	Tampão	1		
14	51M7043	Anel o	1		15.300 X 2.200 mm
15	19M7796	Parafuso	8		M6 X 30
16	19M7800	Parafuso	5		M8 X 50
17	RE46687	Tampão de dreno	1		
18	51M7045	Anel o	1		19.300 X 2.200 mm
19	14M7296	Porca com flange	9		M10
20	RE517370	Conexão	1		
21	51M7044	Anel o	1		17.300 X 2.200 mm
22	19M7801	Parafuso	3		M8 X 60
23	RE538097	Vedação	1		
24	19M7867	Parafuso	1		M8 X 25
25	R526945	Junta	1		
26	19M8488	Parafuso sextavado	4		M10 X 45
27	24M7096	Arruela	4		10.500 X 18 X 1.600 mm
28	R522907	Suporte	1		

4501 Balancer Shaft
4501 Arbre d'équilibrage
4501 Eixo Balanceador
4501 Eje equilibrador

4501_RE501264_PCD A.1

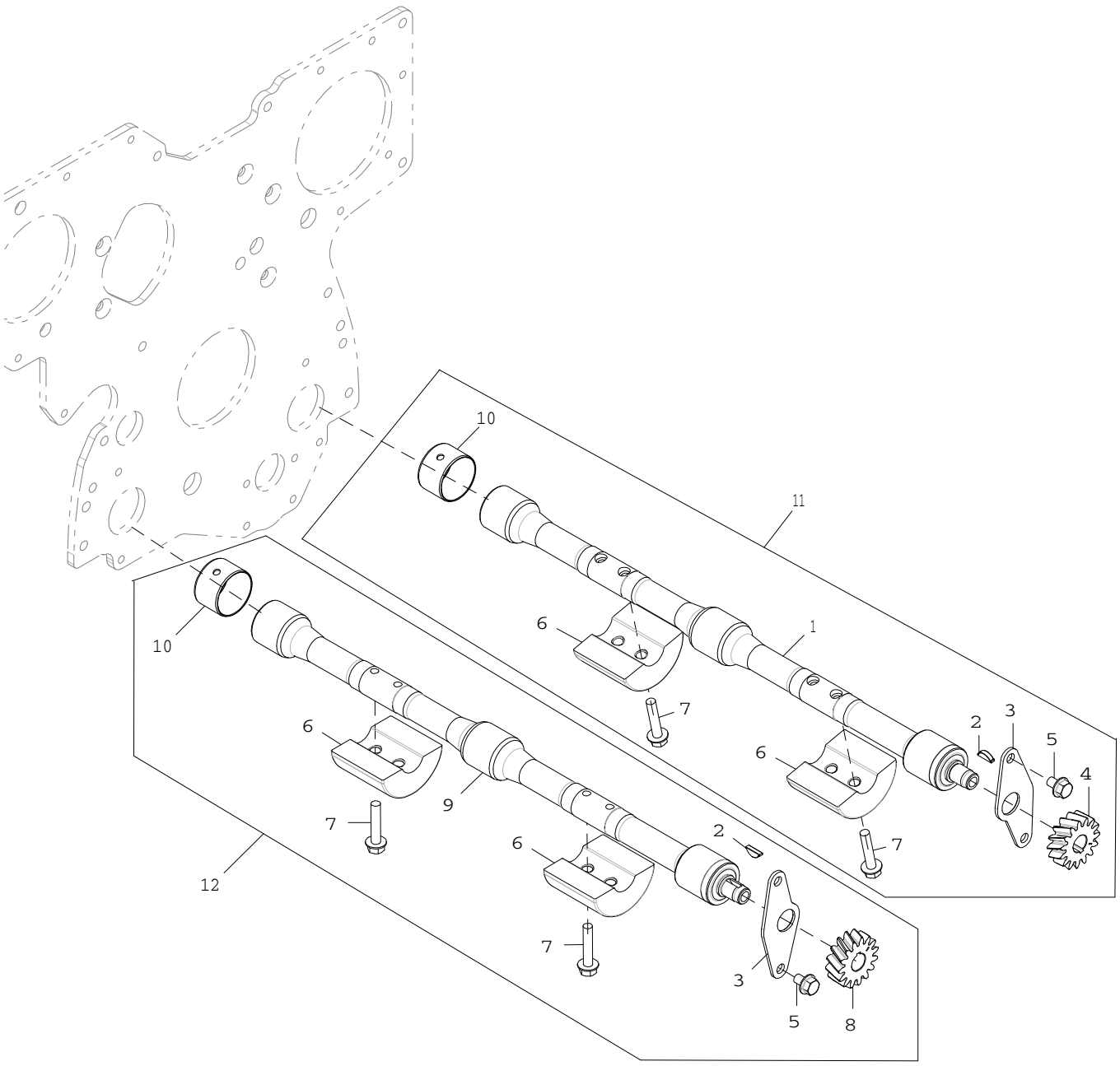

4501_RE501264_PCD

Item	*N pea*	*Descrio*	*Qtde*	*N srie motor*	*Notas*
1	.....	Eixo compensador	1		NSEP; MARKED RE500449; ORDER RE502446; LH
2	R133303	Chaveta	1		
3	R116078	Placa	1		
4	R120639	EngrEnagem	1		Z = 15, LH
5	19M8998	Parafuso	4		M8 X 12
6	R500650	Peso	4		
7	19M8882	Parafuso	8		M8 X 40
8	R120637	EngrEnagem	1		Z = 15, RH
9	.....	Eixo compensador	1		NSEP; MARKED RE500448; ORDER RE502447; RH
10	R115299	Bucha	1		
11	RE502446	Eixo compensador	2		LH
12	RE502447	Eixo compensador	1		RH

4643 Cylinder Block
4643 Bloc-cylindres
4643 Bloco de Cilindros
4643 Bloque de cilindros

RE526584PCDB04 A.1

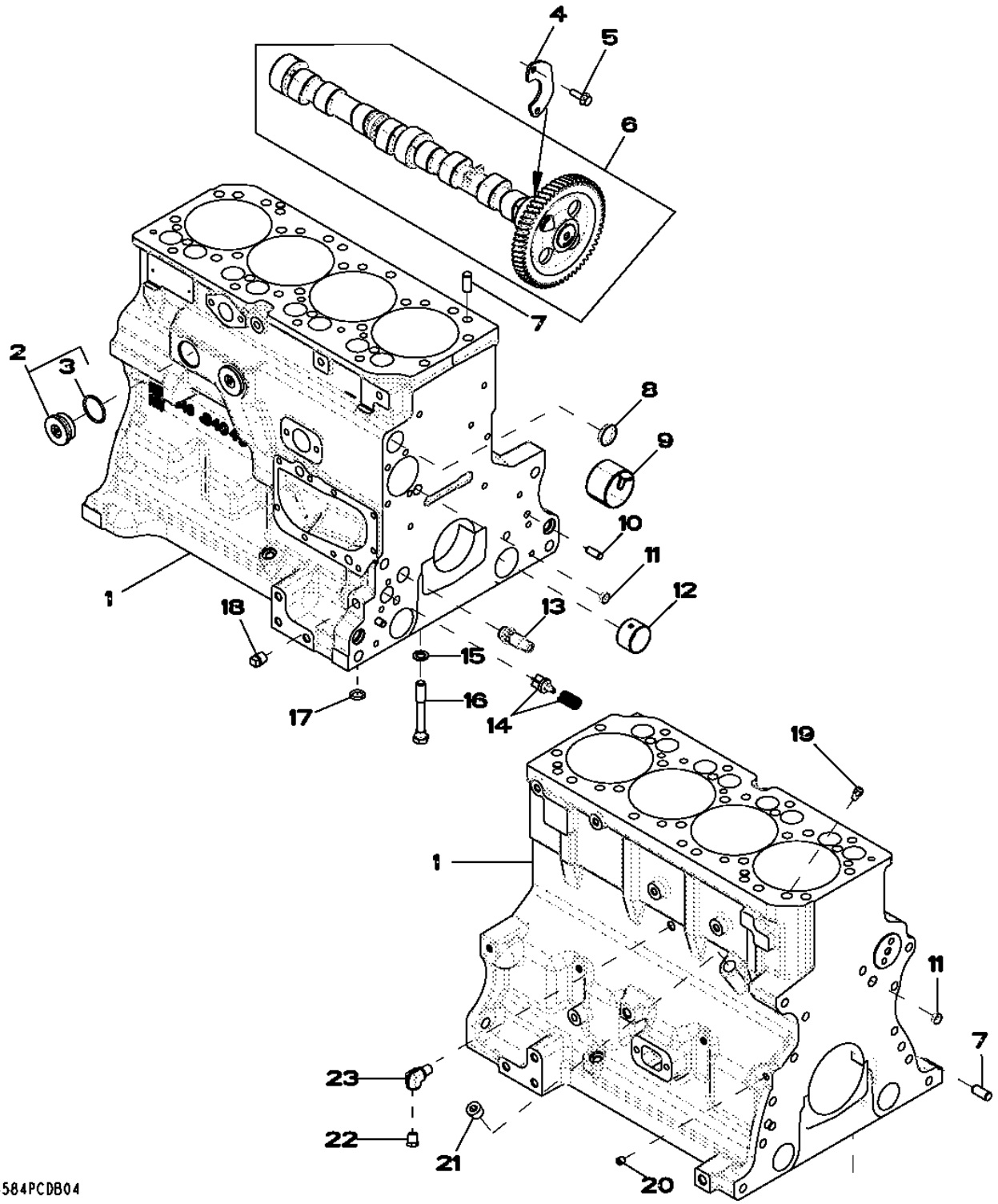

Item	N pea	Descrio	Qtde	N srie motor	HF285 TF285	Notas
1	.....	Bloco de cilindro	1			MARKED R504849; ORDER RE532716
2	RE508185	Conexão	2			1-5/8"-12 UN
3	U13639	Anel o	1			37.465 X 2.997 mm (1.475" X 0.118")
4	R132518	Placa	1			
5	19M8999	Parafuso	2			M8 X 25
6	RE532238	Eixo de cames	1			MARKED R522621
	SE501817	TRADUCAO NAO DISPONIVEL	1			
7	R48685	Pino de centragem	4			
8	R116466	Plugue	1			
9	R119874	Bucha	1			ALSO ORDER TY6333
10	R26650	Pino de centragem	1			9.525 X 25.400 mm (3/8" X 1")
11	T18891	Plugue	1			OD = 16 mm
12	R115299	Bucha	6			
13	RE505501	VálVula de sangria	1			
14	RE63674	VálVula	1			KIT
15	T20168	Arruela	10			13.106 X 21.996 X 2.286 mm (33/64" X 0.866" X 0.090")
16	T23474	Parafuso sextavado	10			12.700 X 95.250 mm (1/2" X 3-3/4")
17	R97185	Anel o	1			15.469 X 3.531 mm (39/64" X 0.139")
18	15H695	Tampão	1			3/8", 3/8"-18 NPT
19	R131182	Orifício	4			
20	RE71255	Tampão	5			(A) 1/8"-27 NPT, SUB FOR R104592 AND RE42713
21	15H584	Tampão	1			1/2", 1/2"-14 NPT
22	RE507807	Tampão	1			(A) 1/4"-18 NPT
23	RE537834	Conexão em ângulo	1			(A)

(A) Threads With Pre-Applied Sealant
Filetages avec produit d'étanchéité préappliqué
Roscas com Vedante Pré-aplicado
Roscas con pasta selladora preaplicada

4715 Crankshaft / Bearings
4715 Vilebrequin / roulements
4715 Rolamentos do Virabrequim
4715 Cigüeñal / Cojinetes

4715_RE515513_PCD A.1

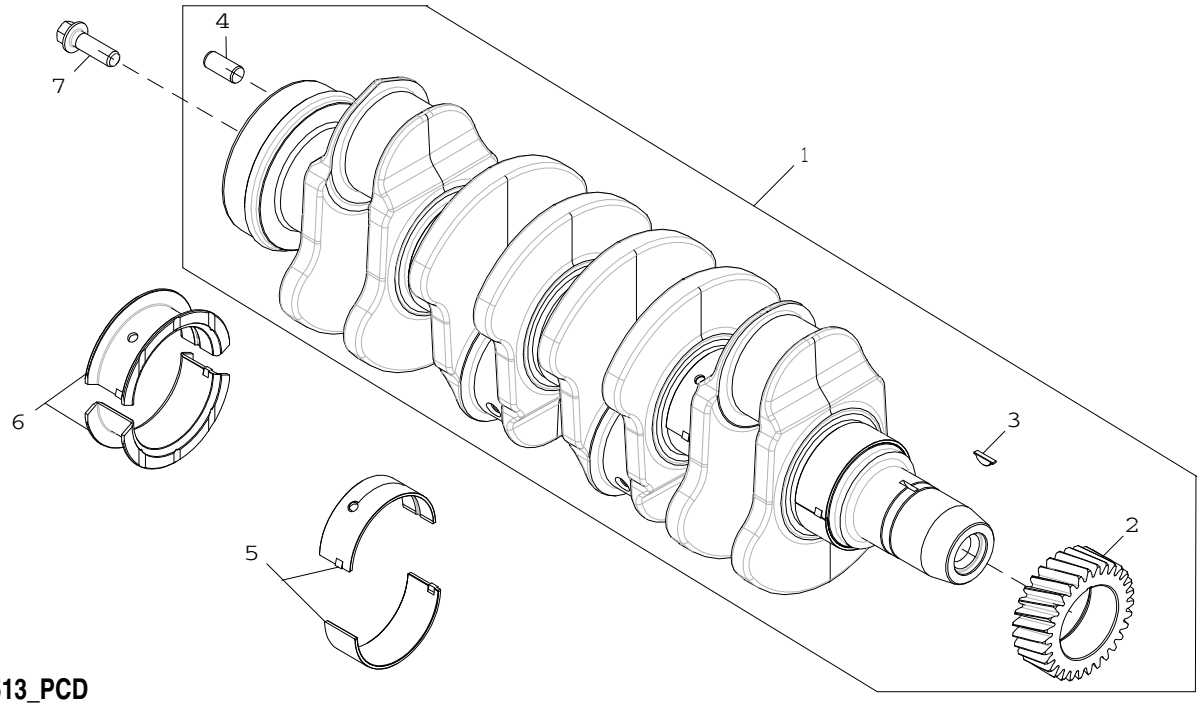

4715_RE515513_PCD

Item	*N pea*	*Descrio*	*Qtde*	*N srie motor*	*Notas*
1	RE506195	Virabrequim	1		(A)
	SE501656	Virabrequim remanufaturado	1		(B) REMAN FOR RE506195
2	R120631	EngrEnagem	1		
3	R505609	Chaveta	1		
4	R48685	Pino de centragem	1		
5	RE65165	Conj. do rolamento	4		STD; KIT R123561 AND R123562
6	RE65168	Conj. do rolamento	1		STD; KIT R123563 AND R123564
7	R135918	Parafuso	4		

(A) Grinding Guidelines : See CTM104
Consignes sur le broyage: consulter le CTM104
Diretrizes de Retífica : Consulte CTM104
Pautas de rectificado: Ver CTM104

(B) With Bearings
AVEC ROULEMENTS
Com Rolamentos
Con cojinetes

4838 Connecting Rods and Pistons
4838 Bielles et pistons
4838 Bielas e Pistões
4838 Biela y pistones

RE525600PCDB05 A.1

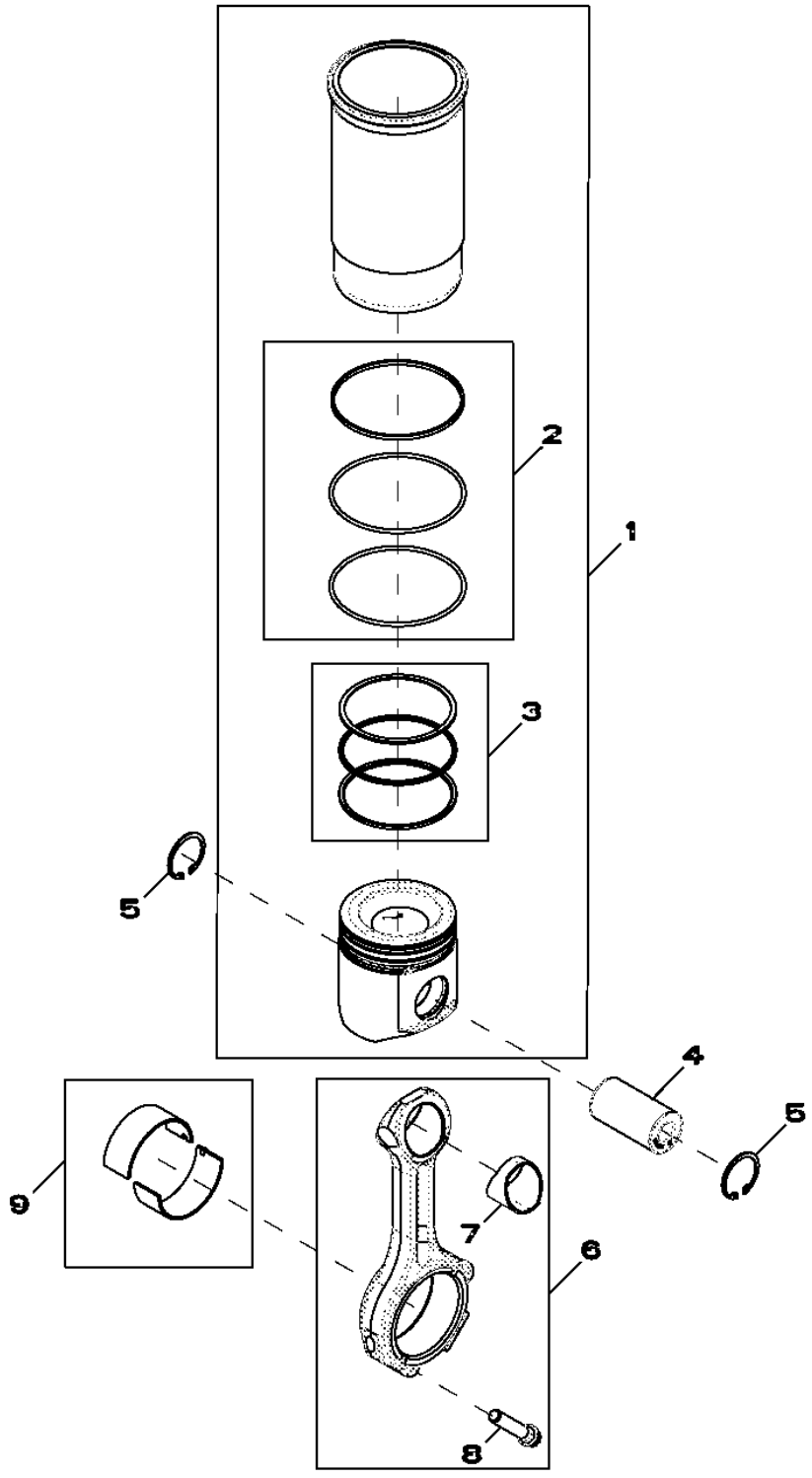

Item	*N pea*	*Descrio*	*Qtde*	*N srie motor*	*Notas*
1	RE527843	Kit pistão e camisa	4		
2	AR65507	Kit - anel o	1		
3	RE507852	Kit anéis de pistão	1		
4	R502755	Pino do Pistão	4		
5	R54114	Anel de pressão	8		
6	RE500608	Biela	4		
7	R114082	Bucha	1		
8	R501124	Parafuso	2		
9	RE65908	Rolamento	4		

4901 Rocker Arm / Rocker Arm Shaft / Push Rod
4901 Culbuteur / axe de culbuteur / tige de culbuteur
4901 Balancim, Eixo do Balancim e Haste de Comando
4901 Balancín / Eje de balancines / Varilla de empuje

4901_RE57618_PCD A.2

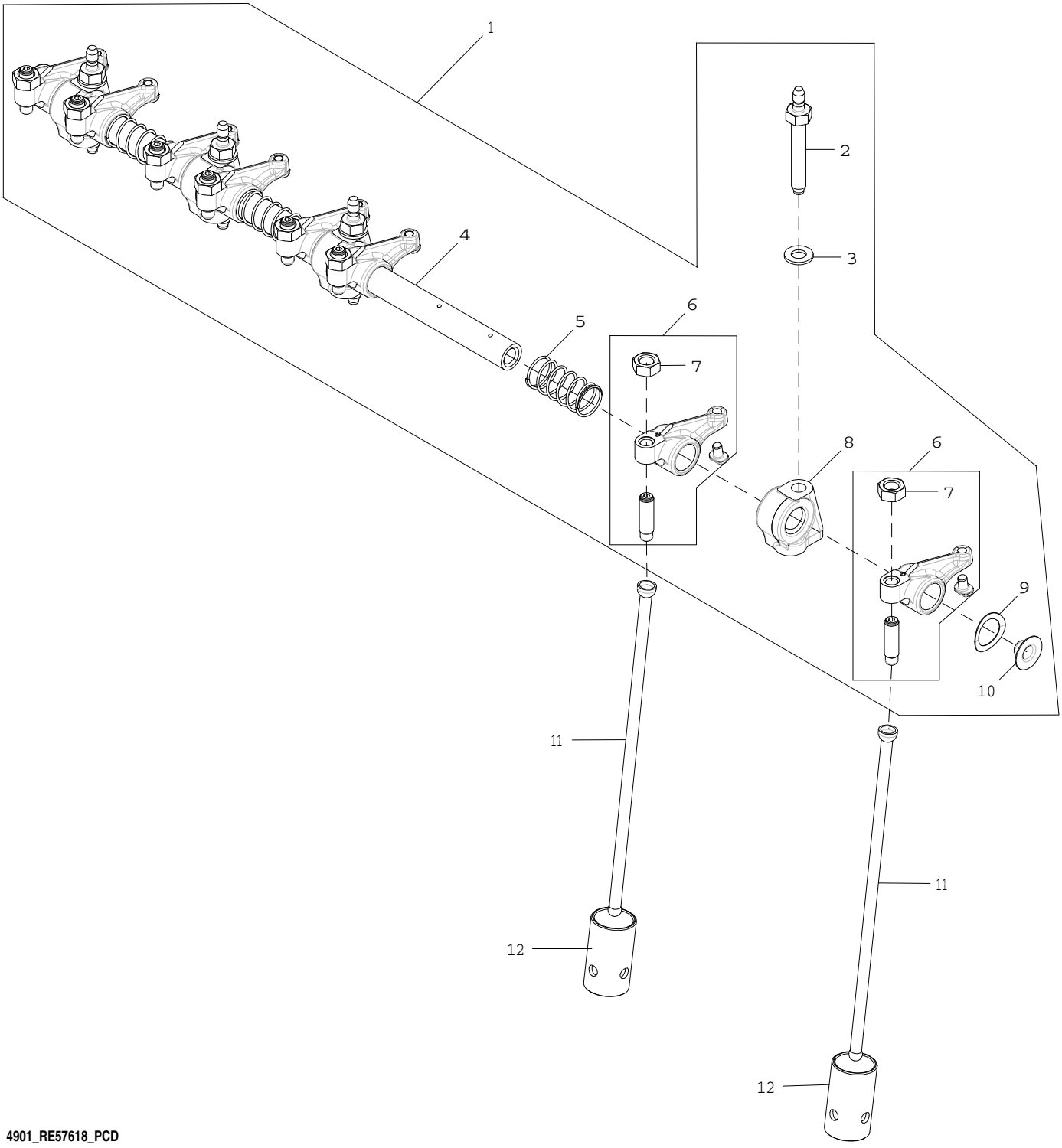

4901_RE57618_PCD

Item	*N pea*	*Descrio*	*Qtde*	*N srie motor*	*Notas*
1	RE547827	Eixo do balancim	1		
2	R123271	Pino	4		
3	R529416	Arruela	4		
4	R123513	Eixo do balancim	1		
5	T20314	Mola	3		
6	RE508317	Balancim	8		
7	14M7148	Porca	1		M10
8	R123161	Suporte	4		
9	T20316	Arruela	2		
10	R54565	Plugue	2		
11	R107731	Vareta	8		
12	R123565	Peça acionada Pelo came	8		

5001 Oil Pump
5001 Pompe à huile
5001 Bomba de Óleo
5001 Bomba de aceite

5001_RE57763_PCD A.1

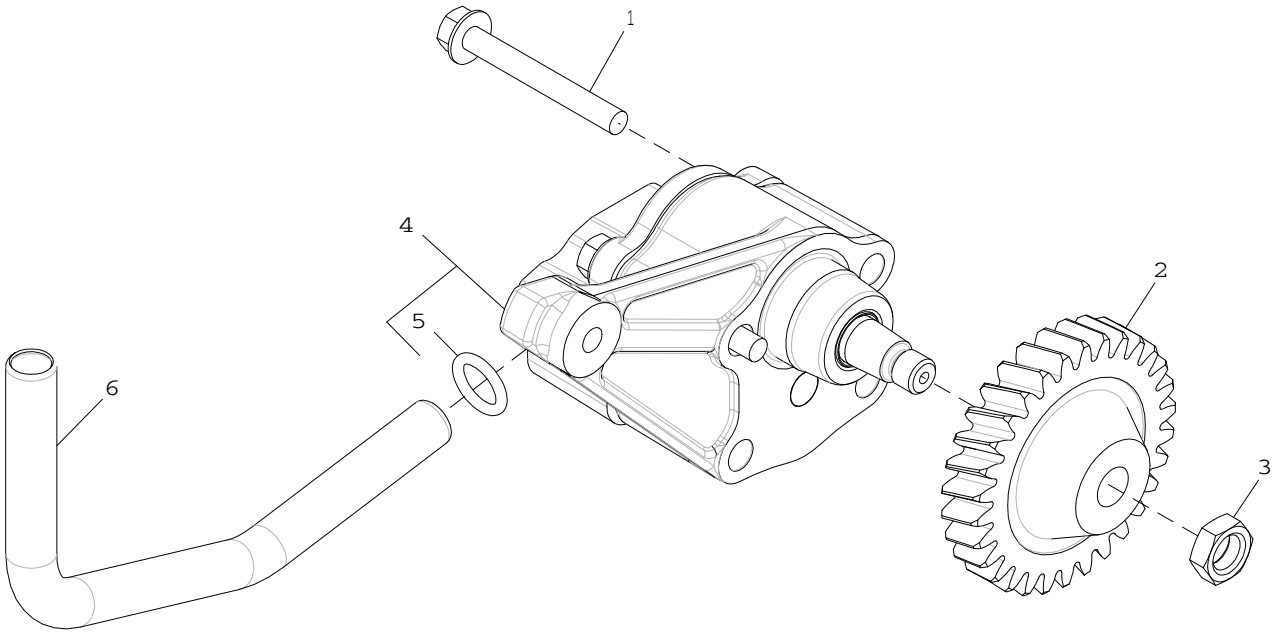

5001_RE57763_PCD

Item	*N pea*	*Descrio*	*Qtde*	*N srie motor*	*Notas*
1	19M7802	Parafuso	2		M8 X 65
2	R120638	EngrEnagem	1		Z = 30
3	14M7066	Porca	1		M12
4	RE504914	Bombade óleo	1		
	SE501814	Bombade óleo remanufatur.	1		REMAN FOR RE504914
5	R97185	Anel o	1		
6	R121376	Tubo	1		

5122 Cylinder Head
5122 Culasse
5122 Cabeçote do Cilindro
5122 Culata

5122_RE525460_PCD A.1

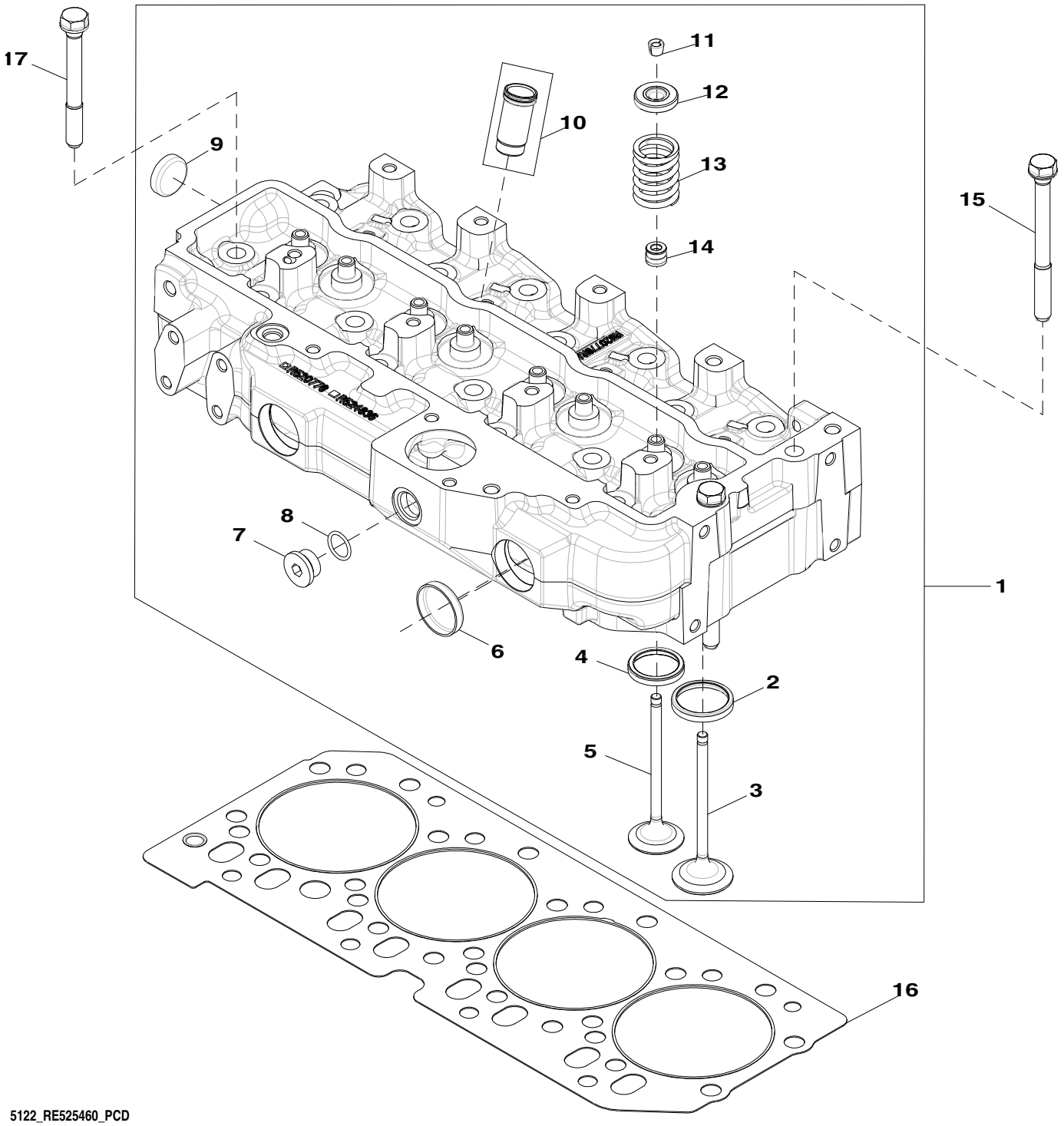

5122_RE525460_PCD

Item	*N pea*	*Descrio*	*Qtde*	*N srie motor*	*Notas*
1	RE525458	Cabeçote	1		
	SE501808	Cabeça do cilindro remanuf.	1		(REMAN FOR RE525458)
2	R98063	Inserto de assento válvula	4		(A)
3	R98062	VálVula de admissão	4		OD STD
	R97490	VálVula de admissão	AR		OS +0.381MM
	R97491	VálVula de admissão	AR		OS +0.762MM
4	R85687	Inserto de assento válvula	4		(B)
5	R90692	VálVula de escape	4		OD STD
	R97492	VálVula de escape	AR		OS +0.381MM
	R97493	VálVula de escape	AR		OS +0.762MM
6	R43409	Plugue	2		OD= 43.3MM
7	T58477	Conexão	1		7/8"-14UNF, (ALSO ORDER R26906 Appl)
8	R26906	Anel o	1		
9	CD16284	Plugue	4		OD= 32.6MM , REAR
10	RE527456	Luva	4		
11	R91889	RetentoR	16		OD= 11.7MM
12	RE60005	RotadoR	8		
13	R26125	Mola	8		
14	RE31617	Vedação	8		
15	R534091	Parafuso sextavado	2		
16	R116515	Vedação de cilindro	1		
17	R85363	Parafuso sextavado	16		

(A) Intake
Admission
Admissão
Admisión

(B) Exhaust
Échappement
Escape
Escape

5738 Water Pump Inlet
5738 Entrée de pompe à eau
5738 Entrada da Bomba de Água
5738 Entrada de bomba de agua

5738_RE546461_PCD A.2

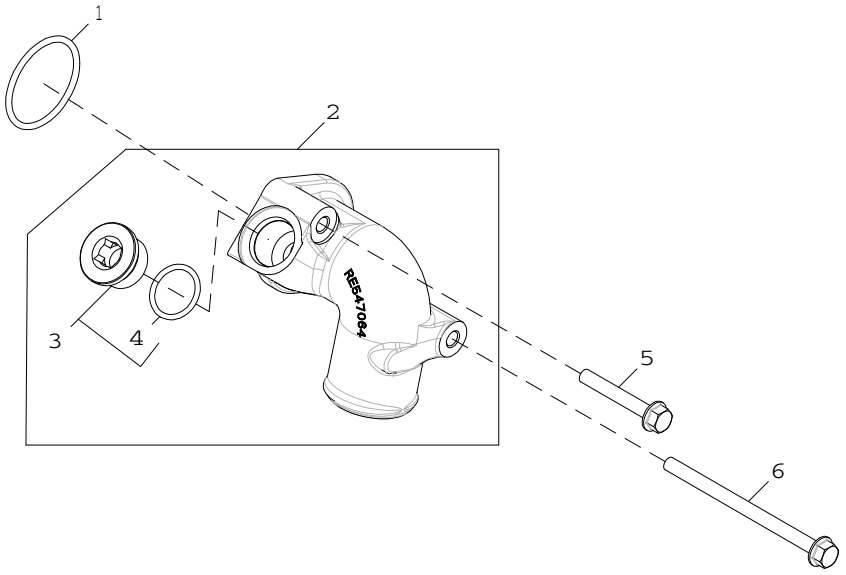

5738_RE546461_PCD

Item	*N pea*	*Descrio*	*Qtde*	*N srie motor*	*Notas*
1	R89944	Anel o	1		
2	RE547064	Conexão da Bombade água	1		
3	RE539896	Tampão	1		
4	U17409	Anel o	1		
5	19M7979	Parafuso	1		M8 X 55
6	19M8006	Parafuso	1		M8 X 120

5954 Oil Cooler
5954 Refroidisseur d'huile
5954 Resfriador de Óleo
5954 Enfriador de aceite

RE532288PCDA01 A.1

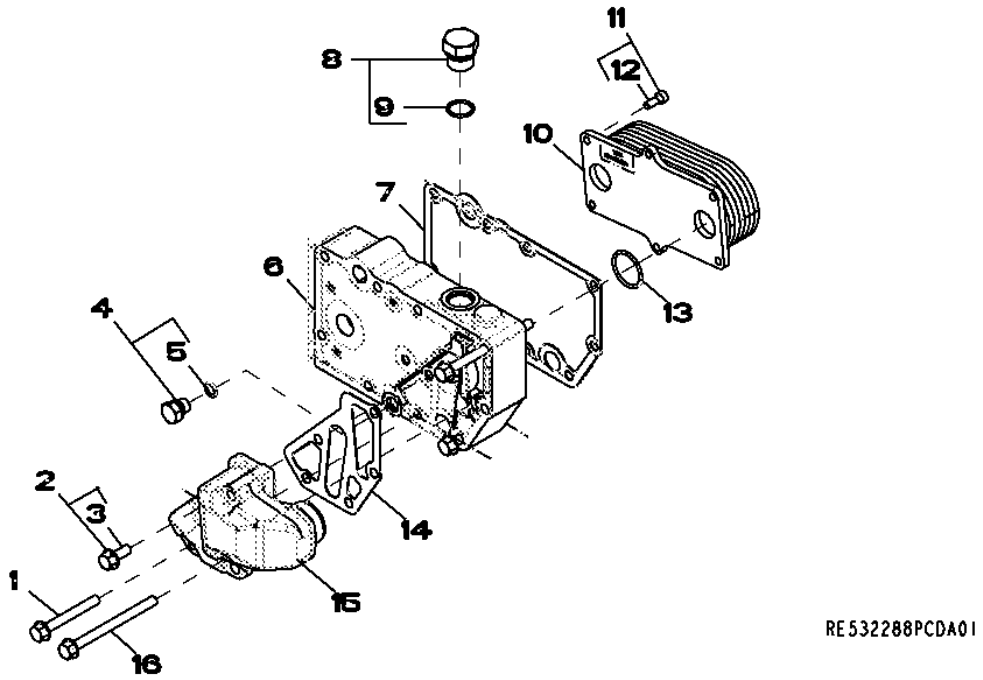

Item	*N pea*	*Descrio*	*Qtde*	*N srie motor*	*Notas*
1	19M7802	Parafuso	2		M8 X 65
2	RE67238	Parafuso	1		(A) M8 X 20
3	19M7866	Parafuso	1		M8 X 20
4	RE46686	Tampão	1		
5	51M7040	Anel o	1		9.300 X 2.200 mm
6	R524516	Carcaça	1		
7	R123501	Junta	1		
8	RE46687	Tampão de dreno	1		
9	51M7045	Anel o	1		19.300 X 2.200 mm
10	RE56690	ResfRiadoR de óleo	1		
11	RE67231	Parafuso	6		(A)
12	19M8553	Parafuso	1		M6 X 16
13	T122075	Anel o	2		
14	R501428	Junta	1		
15	R502811	Adaptador	1		
16	19M7970	Parafuso	2		M8 X 100

(A) WITH PRE-APPLIED SEALANT
FILETS ENDUITS DE PRODUIT D'ETANCHEITE
Com Vedante Pré-aplicado
CON SELLADOR

6282 Alternator Mounting
6282 Montage de l'alternateur
6282 Montagem do Alternador
6282 Montaje de alternador

RE527141PCDB03 A.1

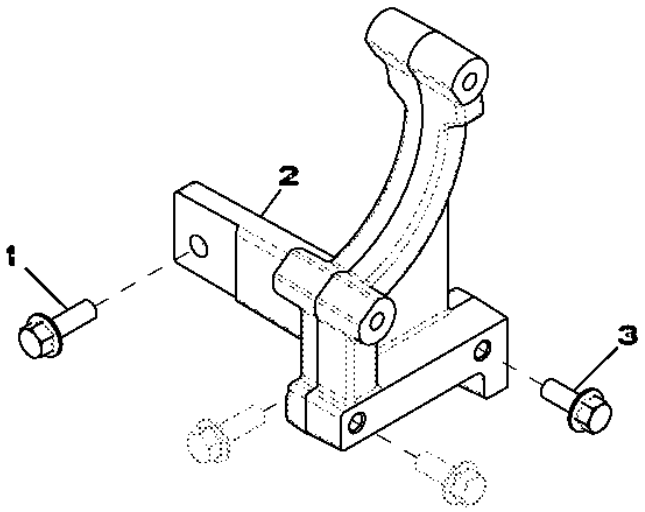

RE527141PCDB03

Item	*N pea*	*Descrio*	*Qtde*	*N srie motor*	*Notas*
1	19M7786	Parafuso	2		M10 X 30
2	R524517	Peça fundida em bruto	1		
3	19M7785	Parafuso	2		M10 X 25

63BC Low Pressure Fuel Lines
63BC Conduites d'alimentation basse pression
63BC Linhas de Combustível de Baixa Pressão
63BC Tuberías de combustible a baja presión

RE533025PCDC02 A.1

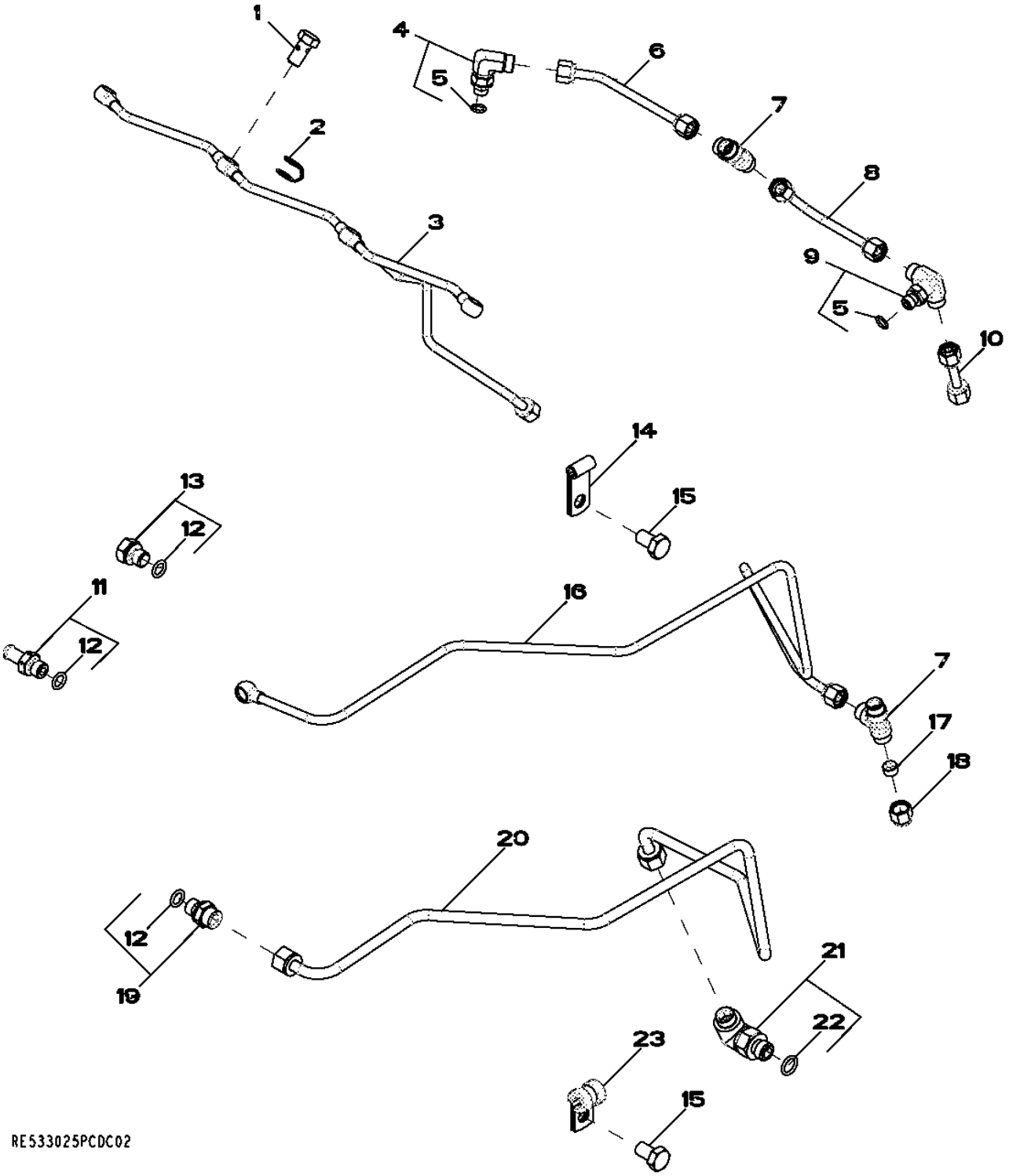

Item	N pea	Descrio	Qtde	N srie motor	Notas
1	38M7009	Parafuso oco	5		
2	R522899	Arruela de vedação	5		
3	RE529914	Linha de combustivel	1		
4	RE502173	Conexão	1		
5	51M7039	Anel o	1		8.100 X 1.600 mm
6	RE523464	Linha de combustivel	1		
7	R97061	Conexão em t	2		
8	RE529916	Linha de combustivel	1		
9	RE524220	Conexão	1		
10	RE534311	Linha de combustivel	1		
11	RE500576	Conexão	1		
12	51M7040	Anel o	3		9.300 X 2.200 mm
13	RE46686	Tampão	3		
14	R529725	Braçadeira	1		
15	19M8324	Parafuso sextavado	2		M10 X 16
16	RE533938	Tubulação	1		
17	AR85519	Plugue	1		
18	R123593	Porca de tubo	1		
19	RE60029	Adaptador	1		
20	RE534511	Linha de combustivel	1		INCLUDES R74012
21	RE525782	Conexão em ângulo	1		
22	51M7041	Anel o	1		11.300 X 2.200 mm
23	T78974	Braçadeira	1		

65D1 Turbocharger
65D1 Turbocompresseur
65D1 Turbocompressor
65D1 Turbocompresor

65D1_RE546931_PCD A.1

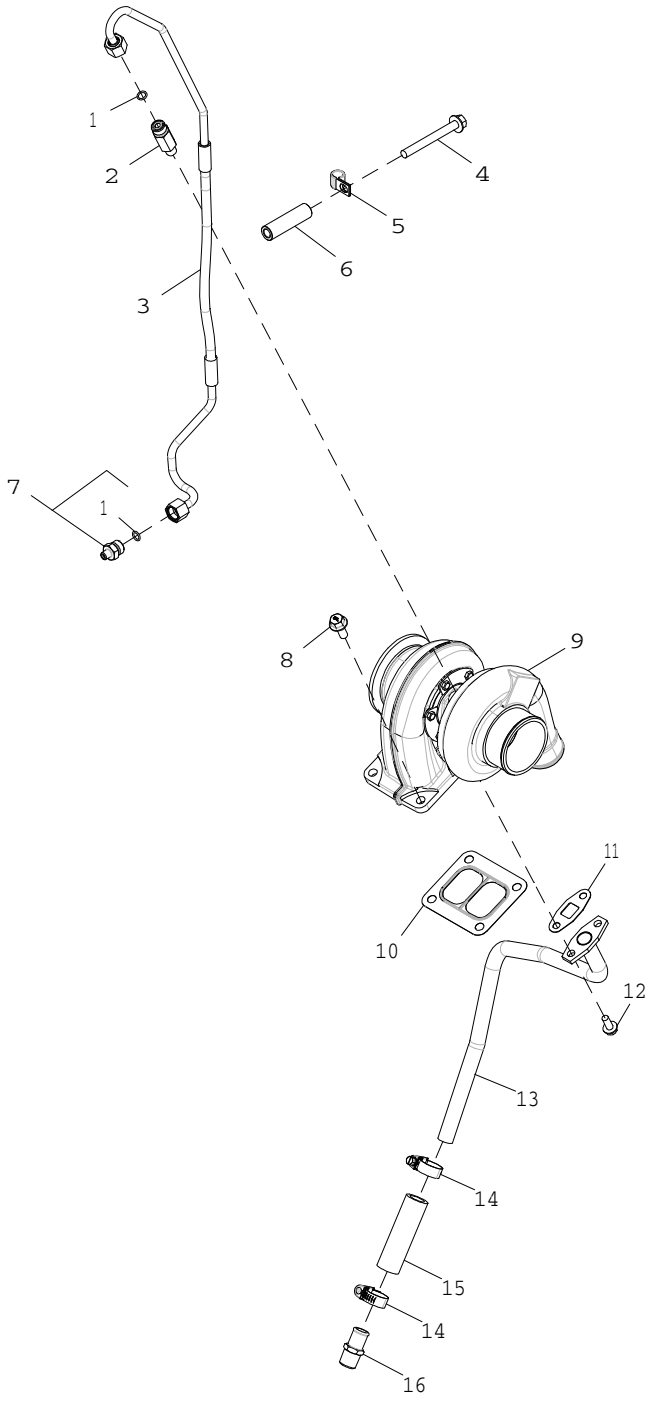

65D1_RE546931_PCD

Item	*N pea*	*Descrio*	*Qtde*	*N srie motor*	*Notas*
1	R63548	Anel o	2		
2	R516679	Adaptador	1		
3	RE535344	Mangueira hidráulica	1		
4	19M7811	Parafuso	1		M10 X 90
5	R34557	Braçadeira	1		
6	R520632	Espaçador	1		
7	RE521531	Adaptador	1		
8	R522679	Parafuso sextavado	4		
9	RE548942	TurboalimenTador	1		
10	R123572	Junta	1		
11	R123570	Junta	1		
12	19M8062	Parafuso	2		M8 X 20
13	RE534606	Tubulação de óleo	1		
14	RE65978	Braçadeira	2		
15	R523372	Mangueira	1		
16	R39503	Conexão	1		

6698 Water Temperature Sensor - Plug
6698 Capteur de température d'eau - bouchon
6698 Sensor de Temperatura da Água - Bujão
6698 Sensor de temperatura del agua - Enchufe

RE500556PCDD02 A.1

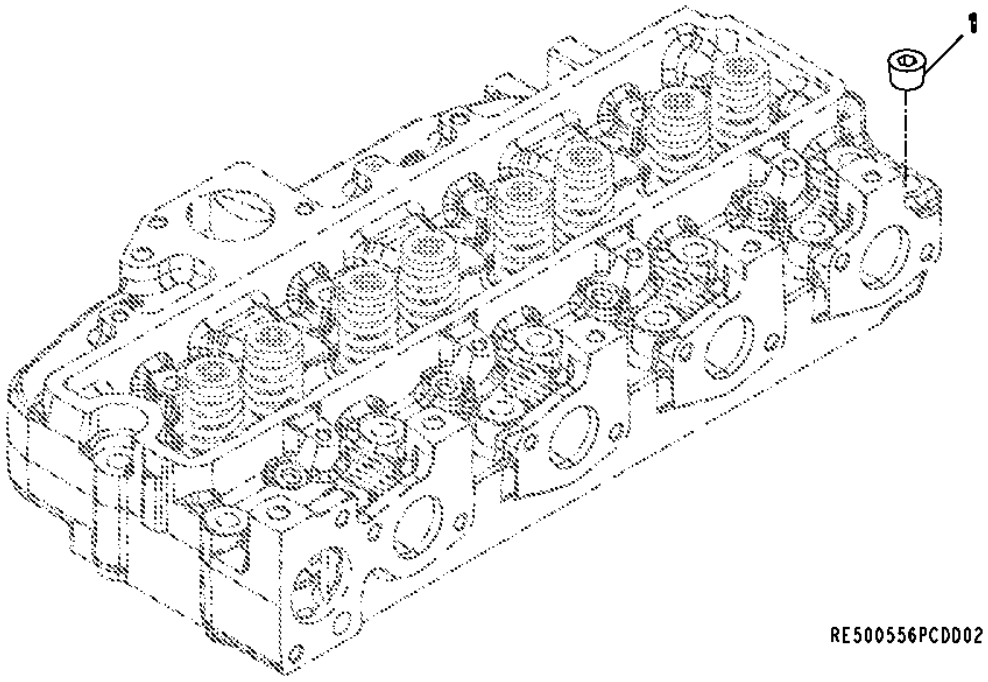

Item	*N pea*	*Descrio*	*Qtde*	*N srie motor*	*SFM75*	*Notas*
1	RE57836	Tampão	1			SUB FOR 15H624

6730 Sensors
6730 Capteurs
6730 Sensores
6730 Sensores

RE527631PCDB04 A.1

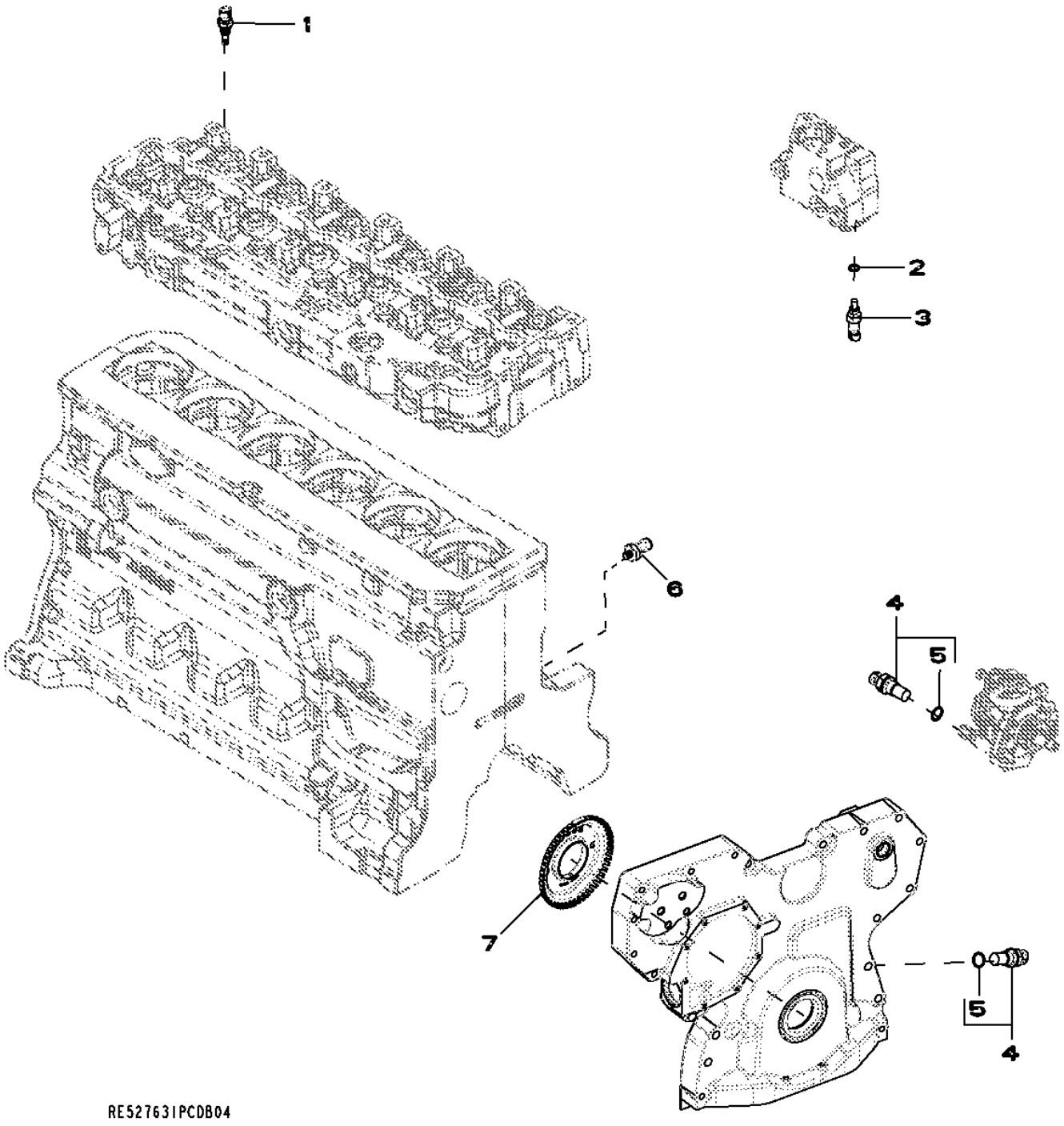

Item	*N pea*	*Descrio*	*Qtde*	*N srie motor*	*Notas*
1	RE525016	Termo-par	2		
2	51M7041	Anel o	1		11.300 X 2.200 mm
3	RE52722	SenSor de temperatura	1		
4	RE519144	SenSor	2		
5	51M7044	Anel o	1		17.300 X 2.200 mm
6	RE167207	SenSor	1		
7	R517471	Roda	1		

8727 Belt Tensioner
8727 Tendeur de courroie
8727 Tensionador da Correia
8727 Tensor de correa

RE529509PCDA01 A.1

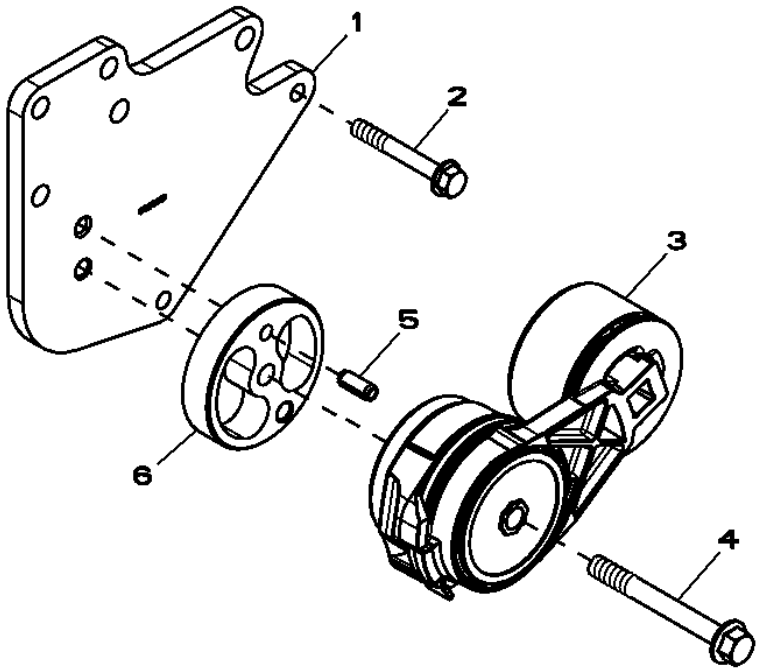

Item	*N pea*	*Descrio*	*Qtde*	*N srie motor*	*HF285 TF285*	*Notas*
1	R523061	Suporte	1			
2	19M7801	Parafuso	2			M8 X 60
3	RE518097	Tensionador de correia	1			
4	19M7811	Parafuso	1			M10 X 90
5	34M7061	Pino elástico	1			8 X 20 mm
6	R516623	Espaçador	1			

8843 Engine Oil Filter
8843 Filtre à huile moteur
8843 Filtro do Óleo do Motor
8843 Filtro de aceite de motor

8843_RE508950_PCD A.1

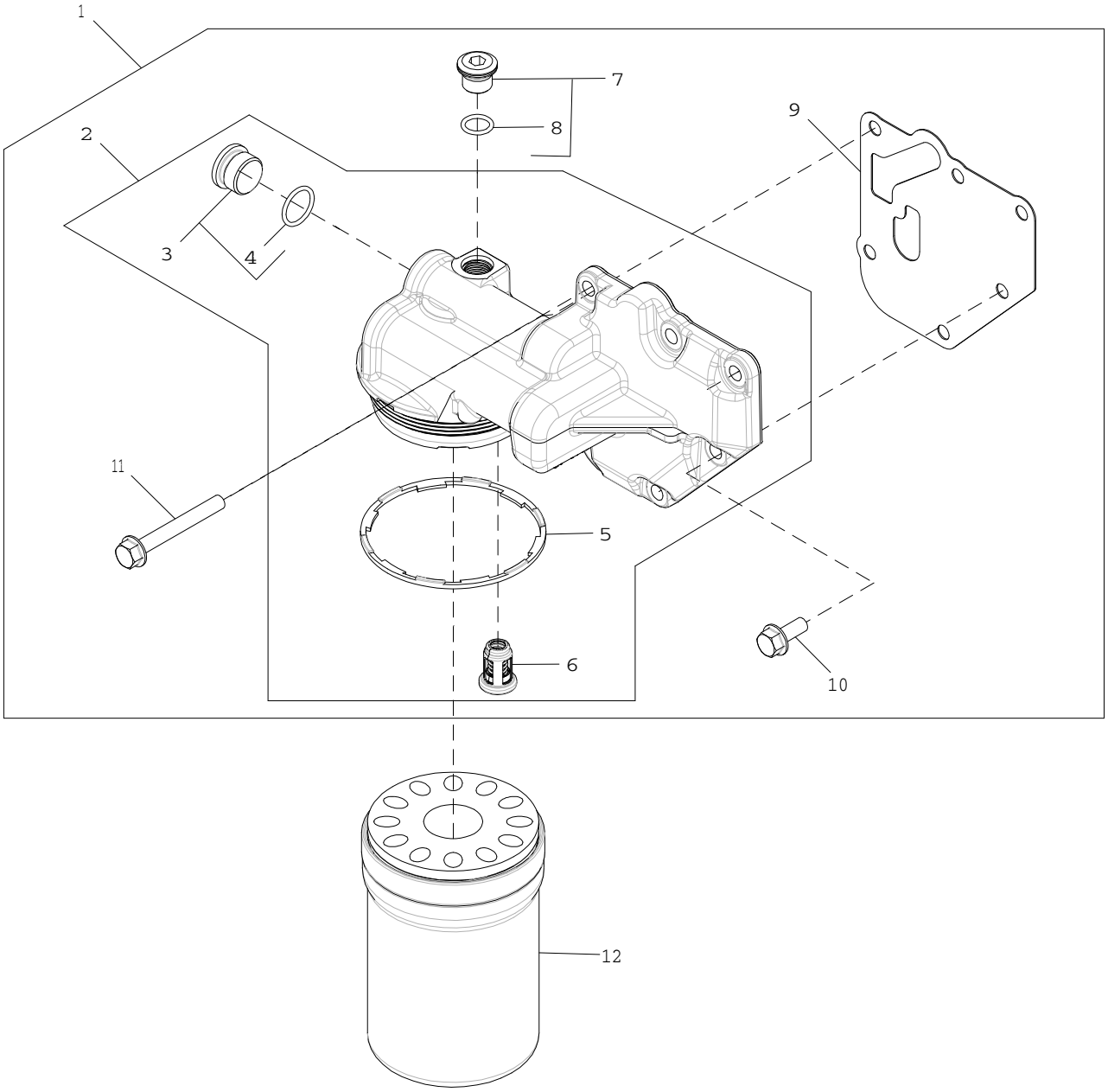

8843_RE508950_PCD

Item	*N pea*	*Descrio*	*Qtde*	*N srie motor*	*Notas*
1	RE508987	Cabeçote do filtro	1		
2	RE504564	Cabeçote do filtro	1		
3	RE505232	Tampão	2		
4	51M7045	Anel o	1		19.300 X 2.200 mm
5	R502513	Vedação	1		
6	RE504543	VálVula	1		
7	RE52242	Tampão de dreno	1		
8	51M7042	Anel o	1		13.300 X 2.200 mm
9	R500374	Junta	1		
10	RE67238	Parafuso	1		(A)
11	19M7802	Parafuso	5		M8 X 65
12	RE504836	Filtro de óleo	1		SUB FOR RE541420

(A) Threads With Pre-Applied Sealant
Filetages avec produit d'étanchéité préappliqué
Roscas com Vedante Pré-aplicado
Roscas con pasta selladora preaplicada

9801 Lift Straps
9801 Oeillets de levage
9801 Tirantes de Elevação
9801 Cintas de elevación

9801_RE53353_PCD A.1

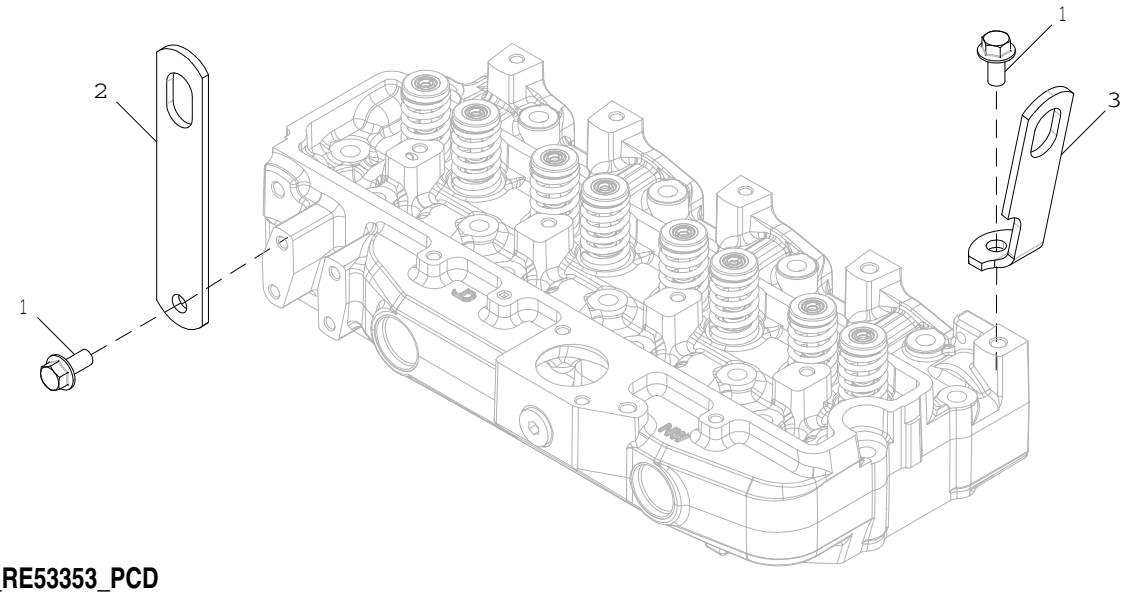

9801_RE53353_PCD

Item	*N pea*	*Descrio*	*Qtde*	*N srie motor*	*Notas*
1	19M7788	Parafuso	2		M12 X 25
2	R502329	Correia	1		REAR
3	R502175	Correia	1		FRONT

9901 O-Ring Kit
9901 Jeu de joints toriques
9901 Kit de Ânéis O
9901 Conjunto de anillos tóricos

AR65507PCDA02 A.1

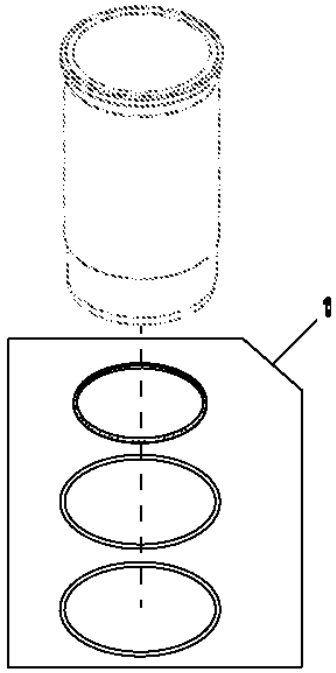

Item	*N pea*	*Descrio*	*Qtde*	*N srie motor*	*Notas*
1	AR65507	Kit - anel o	1		

9901 Rear Oil Seal
9901 Joint d'arrêt d'huile arrière
9901 Vedação Traseira de Óleo
9901 Retén de aceite trasero

RE44574PCDC03 A.1

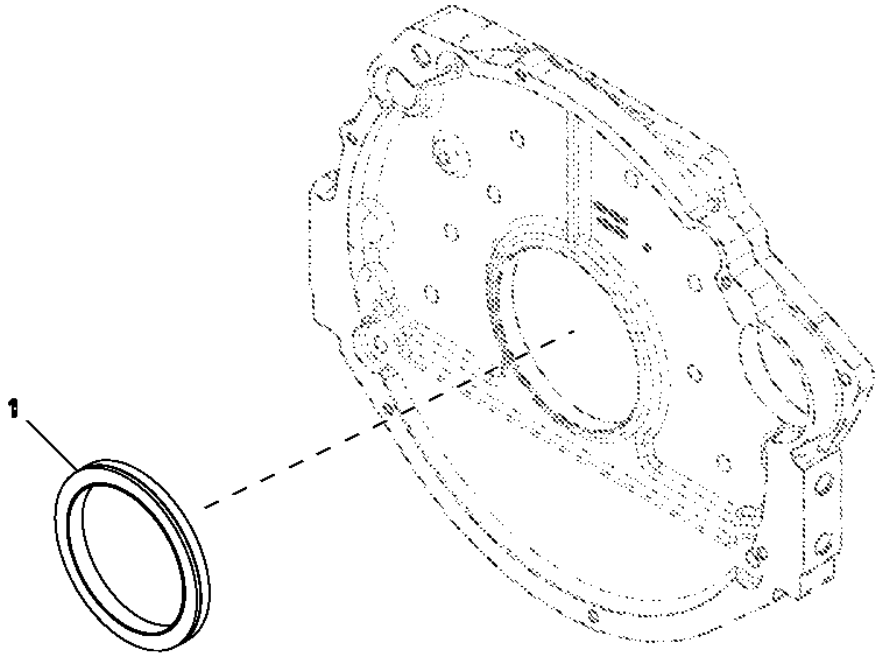

Item	*N pea*	*Descrio*	*Qtde*	*N srie motor*	*Notas*
1	RE44574	Vedação	1		

9901 Camshaft Kit
9901 Kit d'arbre à cames
9901 Kit de Comando de Válvulas
9901 Juego de árbol de levas

RE507595PCDA01 A.1

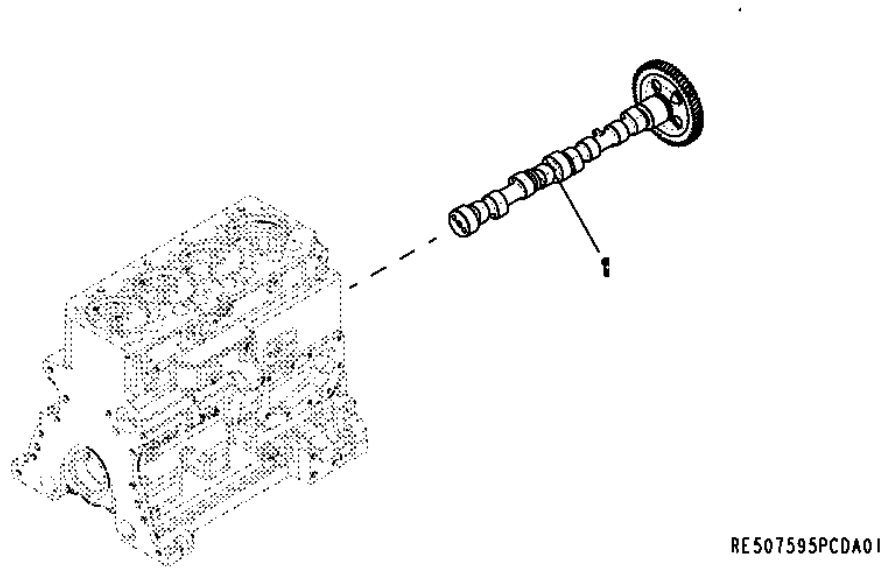

Item	*N pea*	*Descrio*	*Qtde*	*N srie motor*	*Notas*
1	RE507595	Eixo de cames	1		WITH GEAR AND KEY
	SE501815	TRADUCAO NAO DISPONIVEL	1		(REMAN FOR RE507595)

9901 Piston Ring Kit
9901 Kit de segments de piston
9901 Kit de Anéis de Pistão
9901 Juego de segmentos de pistón

RE507852PCDB02 A.1

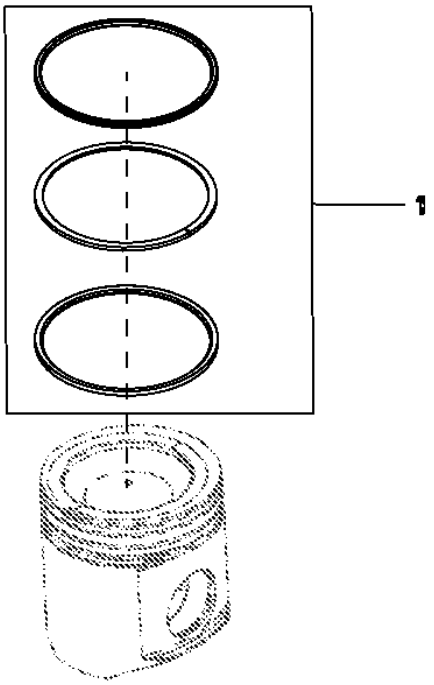

Item	*N pea*	*Descrio*	*Qtde*	*N srie motor*	*Notas*
1	RE507852	Kit anéis de pistão	1		(INCLUDES RE508561 AND RE504302 AND R522512)

9901 Piston Liner Kit
9901 Kit de chemise de piston
9901 Kit de Camisa do Pistão
9901 Juego de camisas de pistón

RE527843PCDA02 A.1

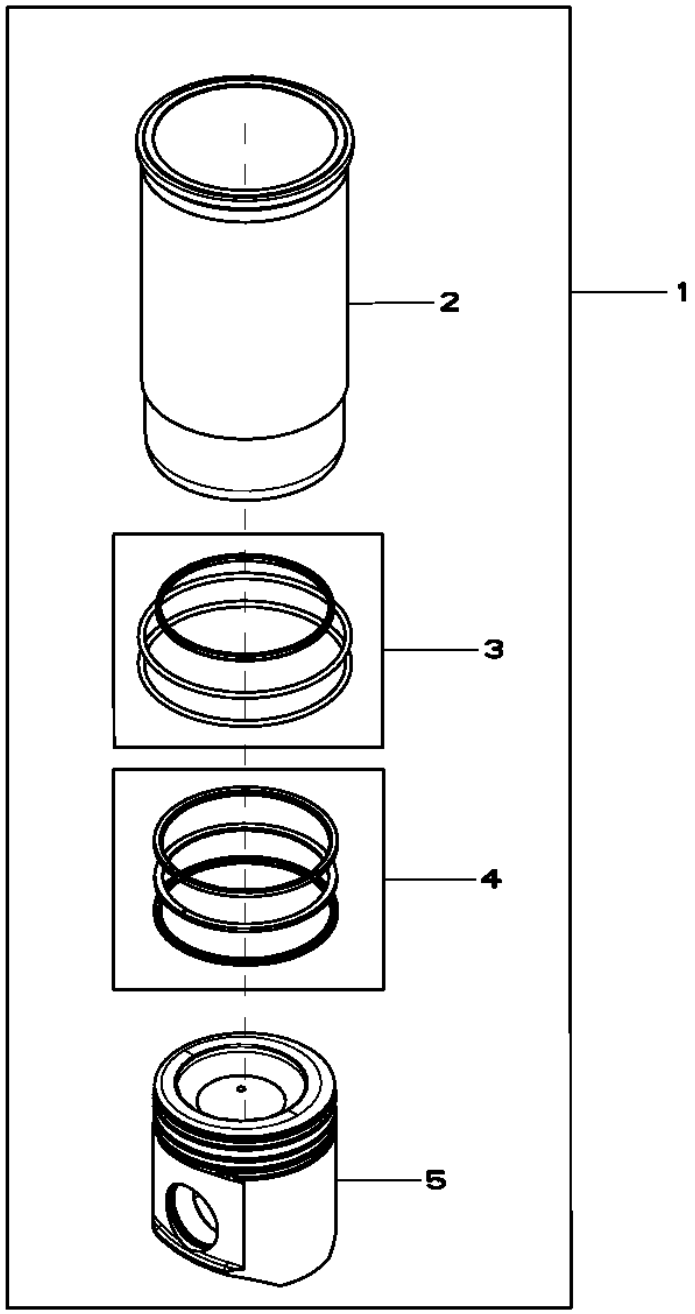

RE527843PCDA02

Item	*N pea*	*Descrio*	*Qtde*	*N srie motor*	*Notas*
1	RE527843	Kit pistão e camisa	4		(A)
2	.....	Camisa de cilindro	1		(ORDER RE527843)NSEP
3	AR65507	Kit - anel o	1		
4	RE527844	Kit anéis de pistão	1		
5	.....	Pistão	1		(MARKED RE527039) (ORDER RE527843)NSEP

(A) INCLUDES INSTRUCTIONS
COMPREND LES INSTRUCTIONS
INCLUI INSTRUÇÕES
INCLUYE INSTRUCCIONES

9901 Camshaft Kit
9901 Kit d'arbre à cames
9901 Kit de Comando de Válvulas
9901 Juego de árbol de levas

RE532238PCDA01 A.1

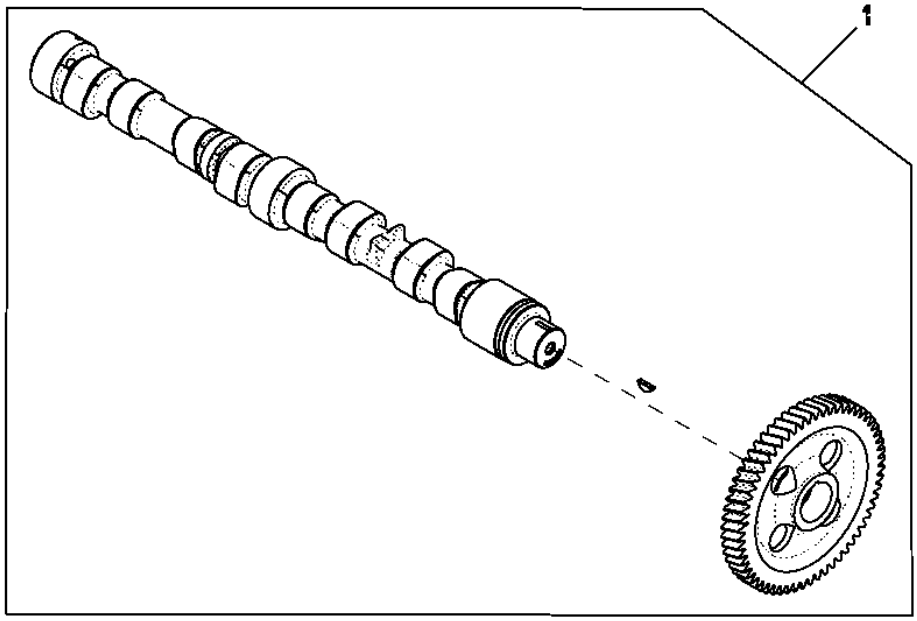

RE532238PCDA01

Item	*N pea*	*Descrio*	*Qtde*	*N srie motor*	*Notas*
1	RE532238	Eixo de cames	1		
	SE501817	TRADUCAO NAO DISPONIVEL	1		(REMAN FOR RE532238)

9901 Engine Gasket Kit
9901 Kit de joints moteur
9901 Kit de Juntas do Motor
9901 Juego de juntas de motor

RE532713PCDD02 A.1

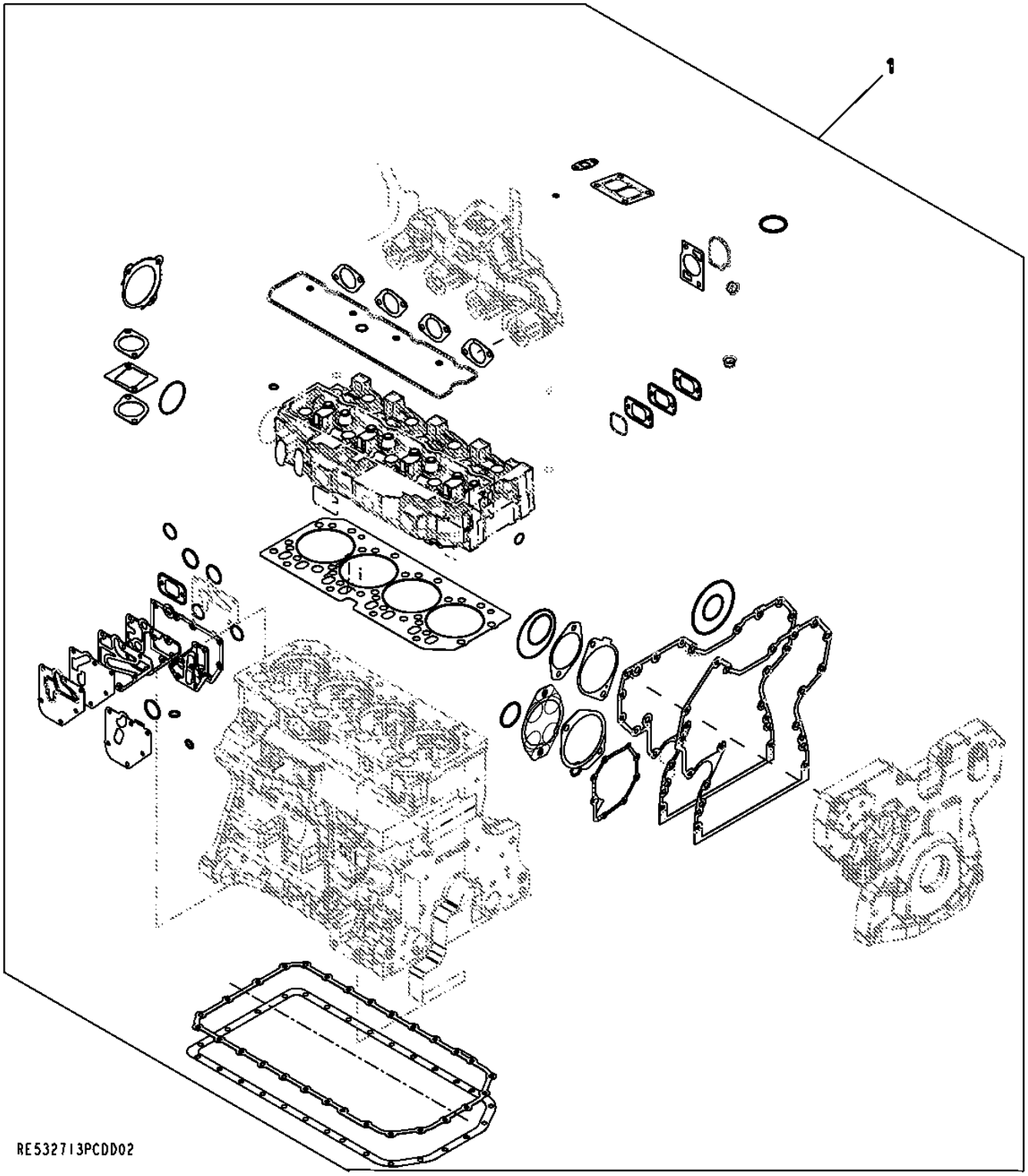

Item	N pea	Descrio	Qtde	N srie motor	Notas
1	RE532713	Kit de juntas	1		

9901 Cylinder Head Gasket Kit
9901 Kit de joints de culasse
9901 Kit de Junta do Cabeçote dos Cilindros
9901 Juego de junta de culata

RE532842PCDA01 A.1

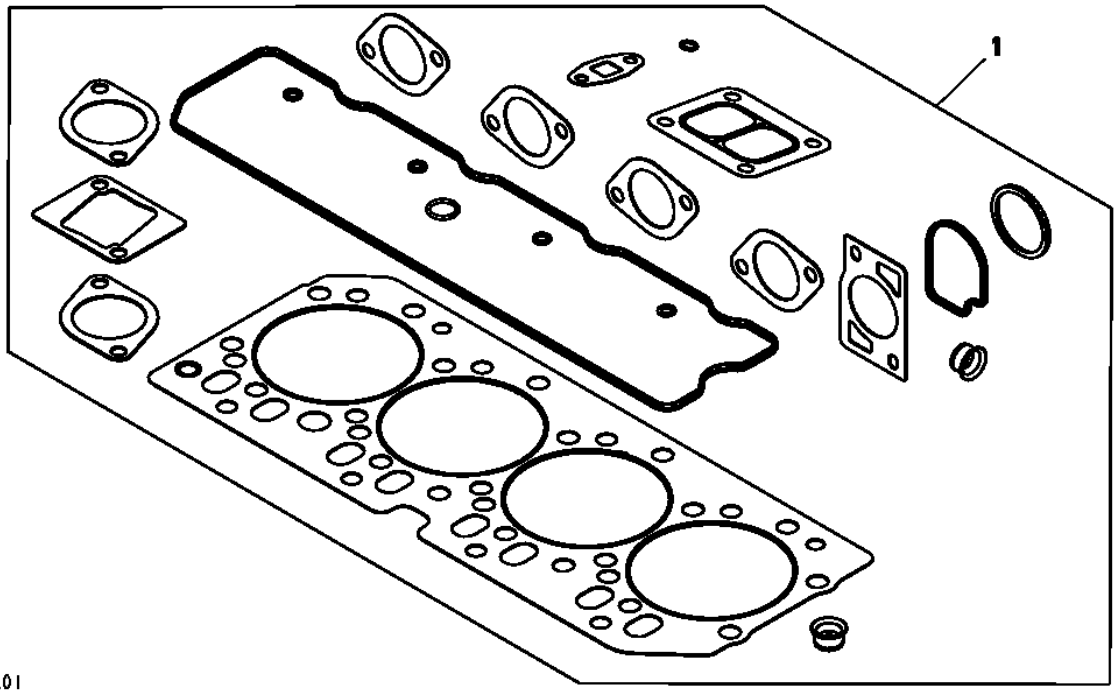

Item	*N pea*	*Descrio*	*Qtde*	*N srie motor*	*HF285 TF285*	*Notas*
1	RE532842	Kit de juntas	1			ALSO ORDER RE532992

9901 Service Kit Cylinder Head Bolts
9901 Boulons de culasse de kit d'entretien
9901 Parafusos do Cabeçote dos Cilindros do Kit de Serviço
9901 Tornillos de culata del juego de mantenimiento

RE532992PCDA03 A.1

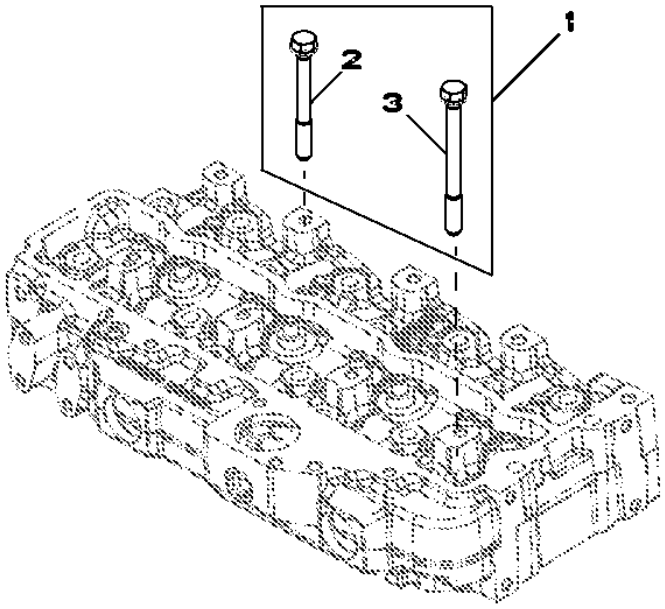

RE532992PCDA03

Item	*N pea*	*Descrio*	*Qtde*	*N srie motor*	*Notas*
1	RE532992	Kit do parafuso	1		
2	R85363	Parafuso sextavado	16		
3	R502511	Parafuso sextavado	2		

9901 Engine Overhaul Kit
9901 Kit de reconditionnement du moteur
9901 Kit de Retífica do Motor
9901 Conjunto de reconstrucción del motor

RE536084PCDB02 A.1

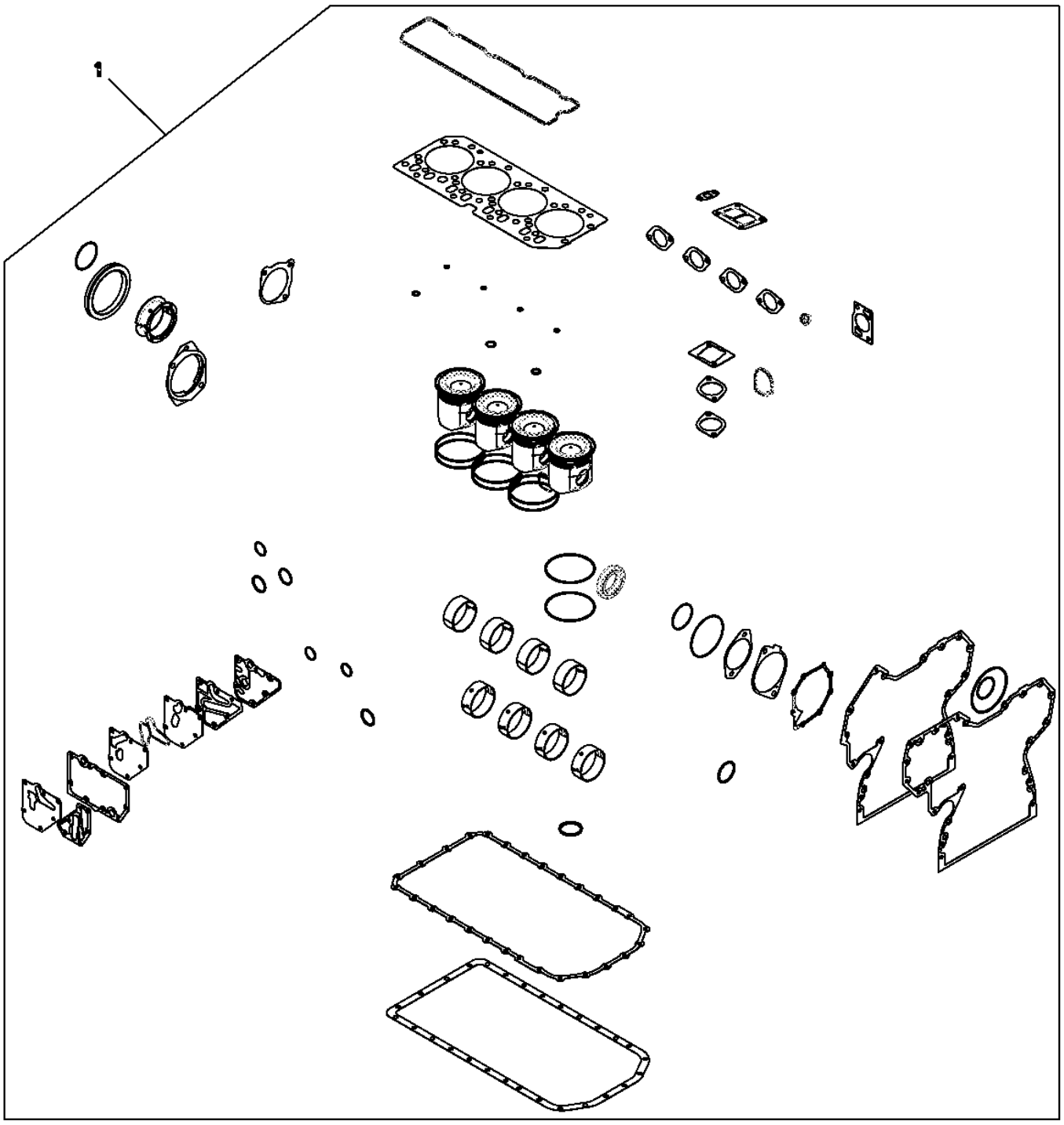

RE536084PCDB02

Item	*N pea*	*Descrio*	*Qtde*	*N srie motor*	*Notas*
1	RE539094	Kit reparação do motor	1		

9901 Service Kit, Injector Nozzle
9901 Kit d'entretien, injecteurs
9901 Kit de Manutenção do Bico Injetor
9901 Conjunto de mantenimiento, inyector

9901_RE546783_PCD A.1

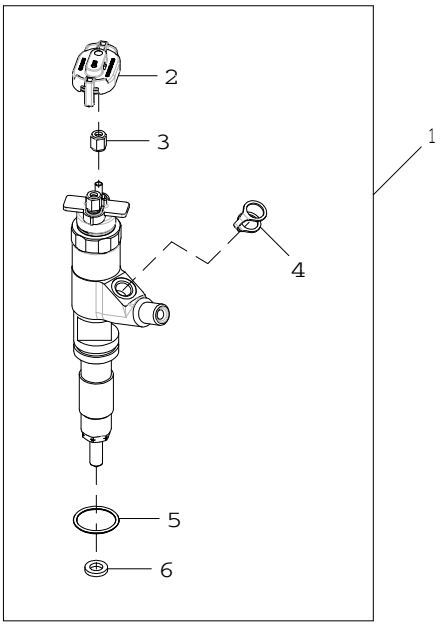

9901_RE546783_PCD

Item	*N pea*	*Descrio*	*Qtde*	*N srie motor*	*Notas*
1	RE546783	Kit do bocal	1		
	SE501928	Bico injetor remanufaturado	1		REMAN FOR RE546783
2	RE528588	Tampa de conecTor eléTrico	1		
3	R134920	Porca	2		
4	R522899	Arruela de vedação	1		
5	R516647	Anel o	1		
6	R523499	Arruela	1		

9901 Crankshaft Bearing Kit
9901 Vilebrequin, kit de roulements
9901 Kit de Mancal do Virabrequim
9901 Juego de cojinetes del cigüeñal

RE65165PCDA02 A.1

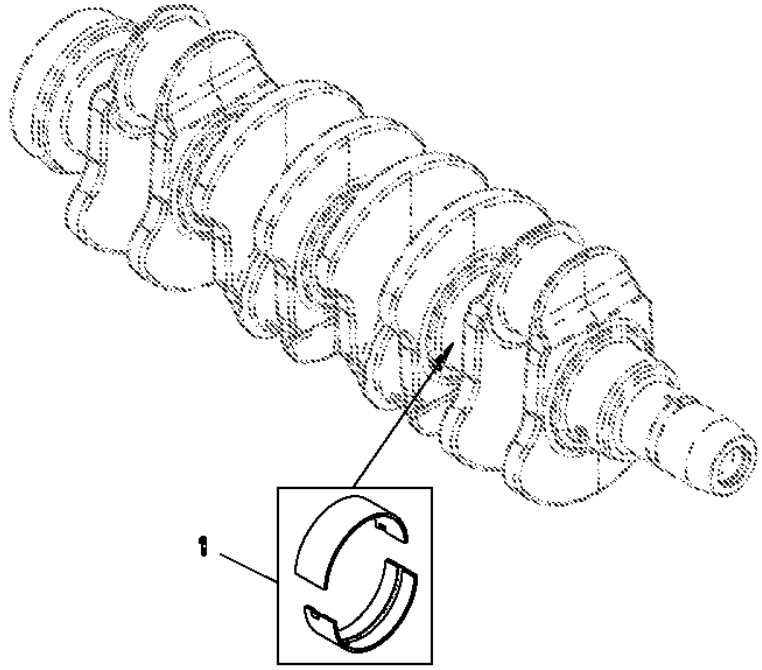

Item	*N pea*	*Descrio*	*Qtde*	*N srie motor*	*Notas*
1	RE65165	Conj. do rolamento	1		STD

9901 Crankshaft Bearing Kit
9901 Vilebrequin, kit de roulements
9901 Kit de Mancal do Virabrequim
9901 Juego de cojinetes del cigüeñal

RE65168PCDA02 A.1

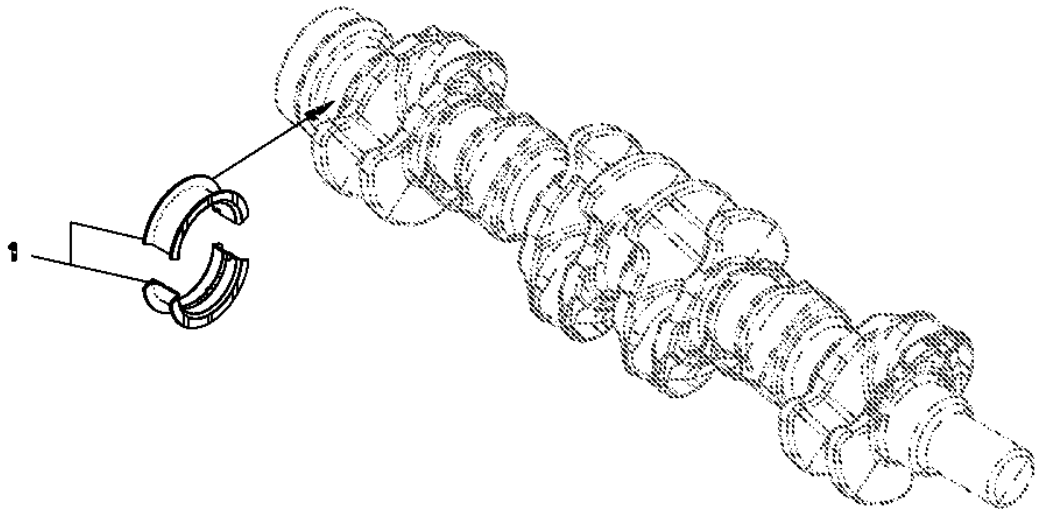

RE65168PCDA02

Item	*N pea*	*Descrio*	*Qtde*	*N srie motor*	*Notas*
1	RE65168	Conj. do rolamento	1		STD

9901 Connecting Rod Bearing Kit
9901 Kit de coussinet de bielle
9901 Kit do Rolamento da Biela
9901 Juego de cojinetes de biela

RE65908PCDA02 A.1

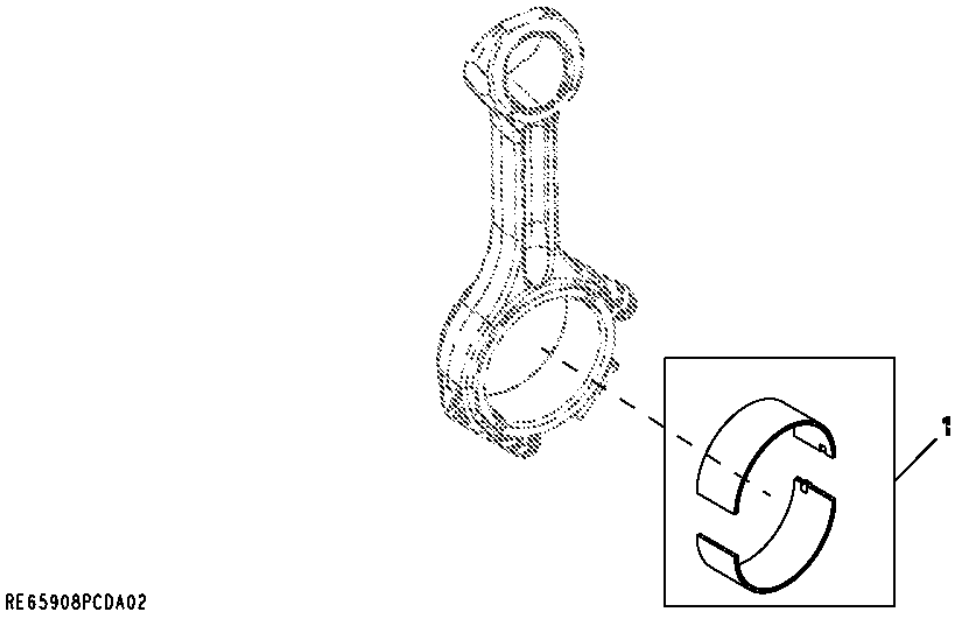

Item	*N pea*	*Descrio*	*Qtde*	*N srie motor*	*Notas*
1	RE65908	Rolamento	1		STD

9901 Connecting Rod Bearings, Undersized
9901 Coussinets de bielles, à cote inférieure
9901 Rolamentos da Biela, Subdimensionados
9901 Biela, cojinetes de subtamaño

RE65909PCDB01 A.1

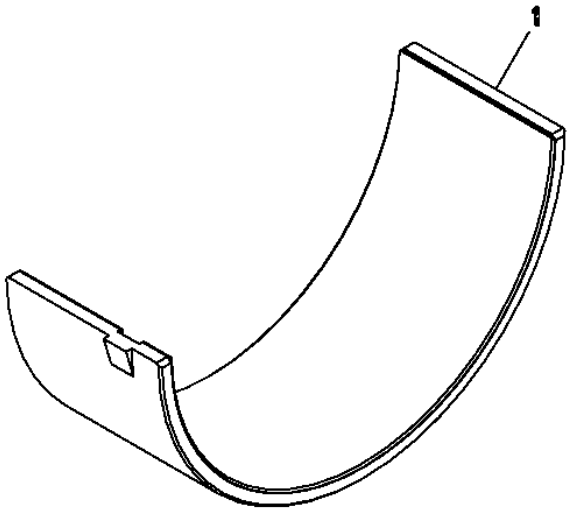

RE65909PCDB01

Item	*N pea*	*Descrio*	*Qtde*	*N srie motor*	*Notas*
1	RE65909	Rolamento	1		

9901 Thrust Bearing
9901 Palier de butée
9901 Rolamento de Encosto
9901 Cojinete de empuje

RE65911PCDB03 A.1

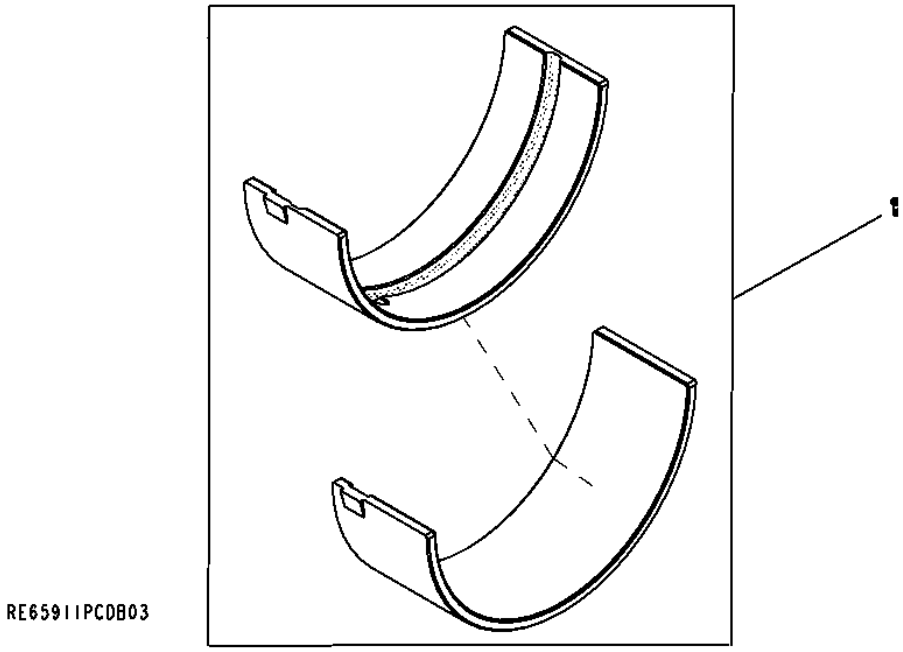

Item	*N pea*	*Descrio*	*Qtde*	*N srie motor*	*Notas*
1	RE65911	Rolamento	1		US .254 MM, (MARKED R130576)

9901 Thrust Bearing
9901 Palier de butée
9901 Rolamento de Encosto
9901 Cojinete de empuje

RE65912PCDB01 A.1

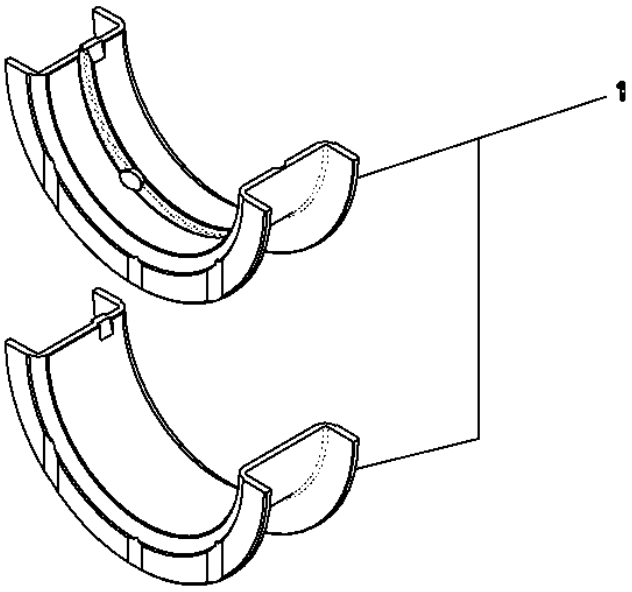

Item	*N pea*	*Descrio*	*Qtde*	*N srie motor*	*Notas*
1	RE65912	Rolamento axial	1		

9901 Engine Overhaul Kit
9901 Kit de reconditionnement du moteur
9901 Kit de Retífica do Motor
9901 Conjunto de reconstrucción del motor

RE532715PCDB02 A.1

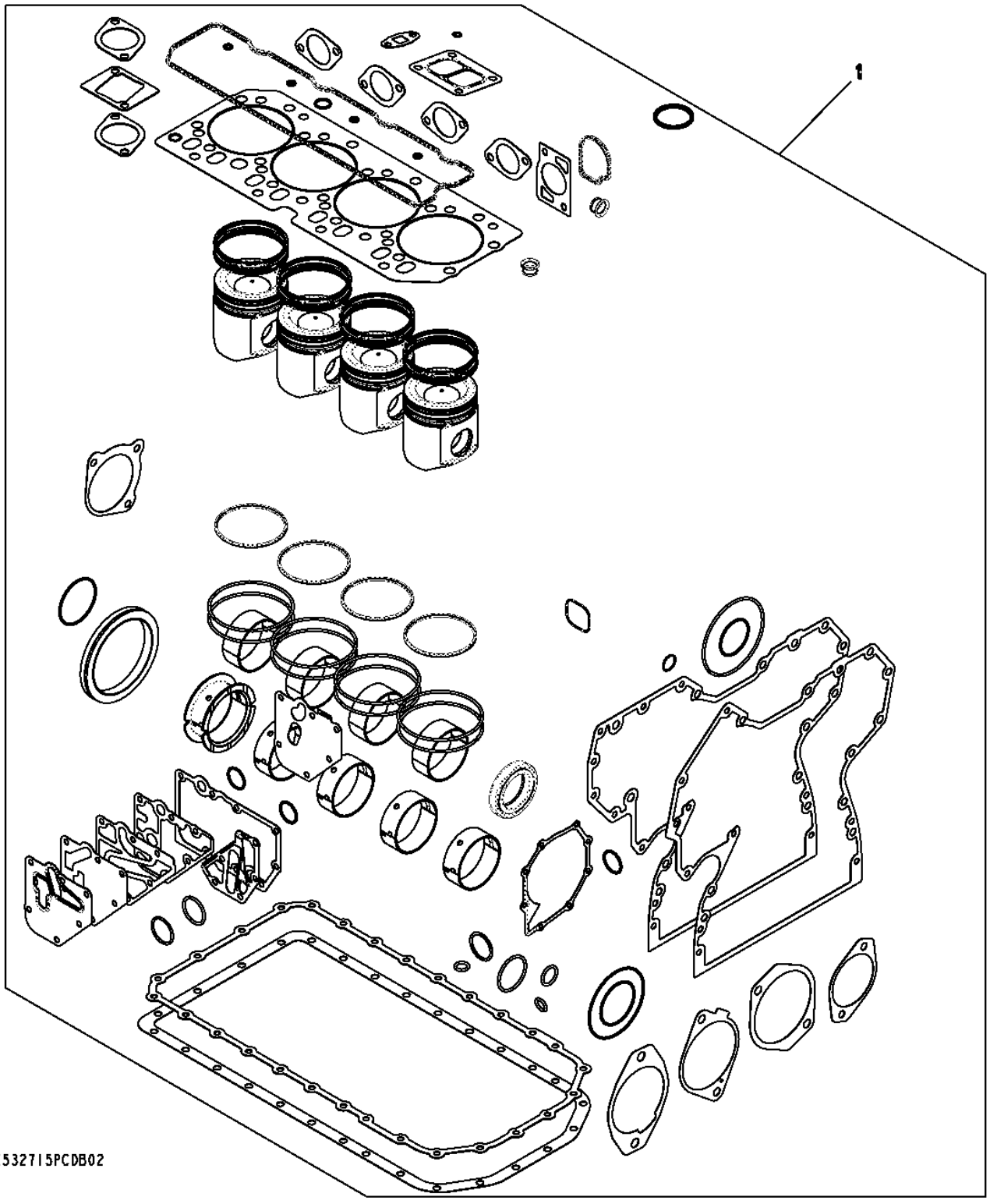

Item	*N pea*	*Descrio*	*Qtde*	*N srie motor*	*Notas*
1	RE532715	Kit reparação do motor	1		(ALSO ORDER (8) R501124 AND RE532992)

9901 Short Block Assembly
9901 Bloc avec équipage mobile
9901 Conjunto do Bloco Curto
9901 Bloque de motor corto

RE532716PCDE02 A.1

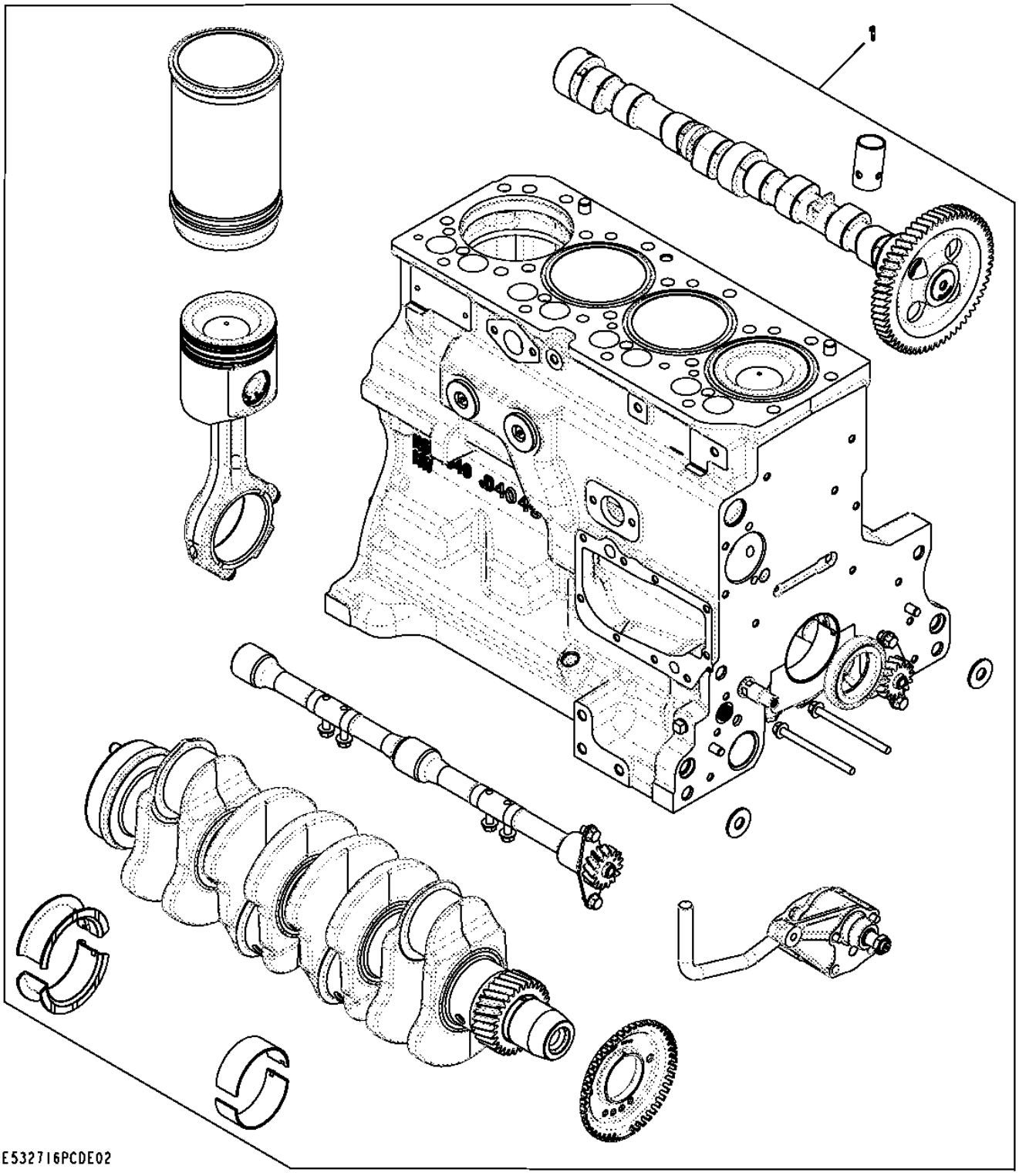

Item	*N pea*	*Descrio*	*Qtde*	*N srie motor*	*Notas*
1	RE532716	Bloco de cil.c/peças móveis	1		(Also Order RE532713 and RE532992)

9901 Replacement Engine
9901 Moteur de rechange
9901 Motor de Reposição
9901 Motor de recambio

RGP13362 A.1

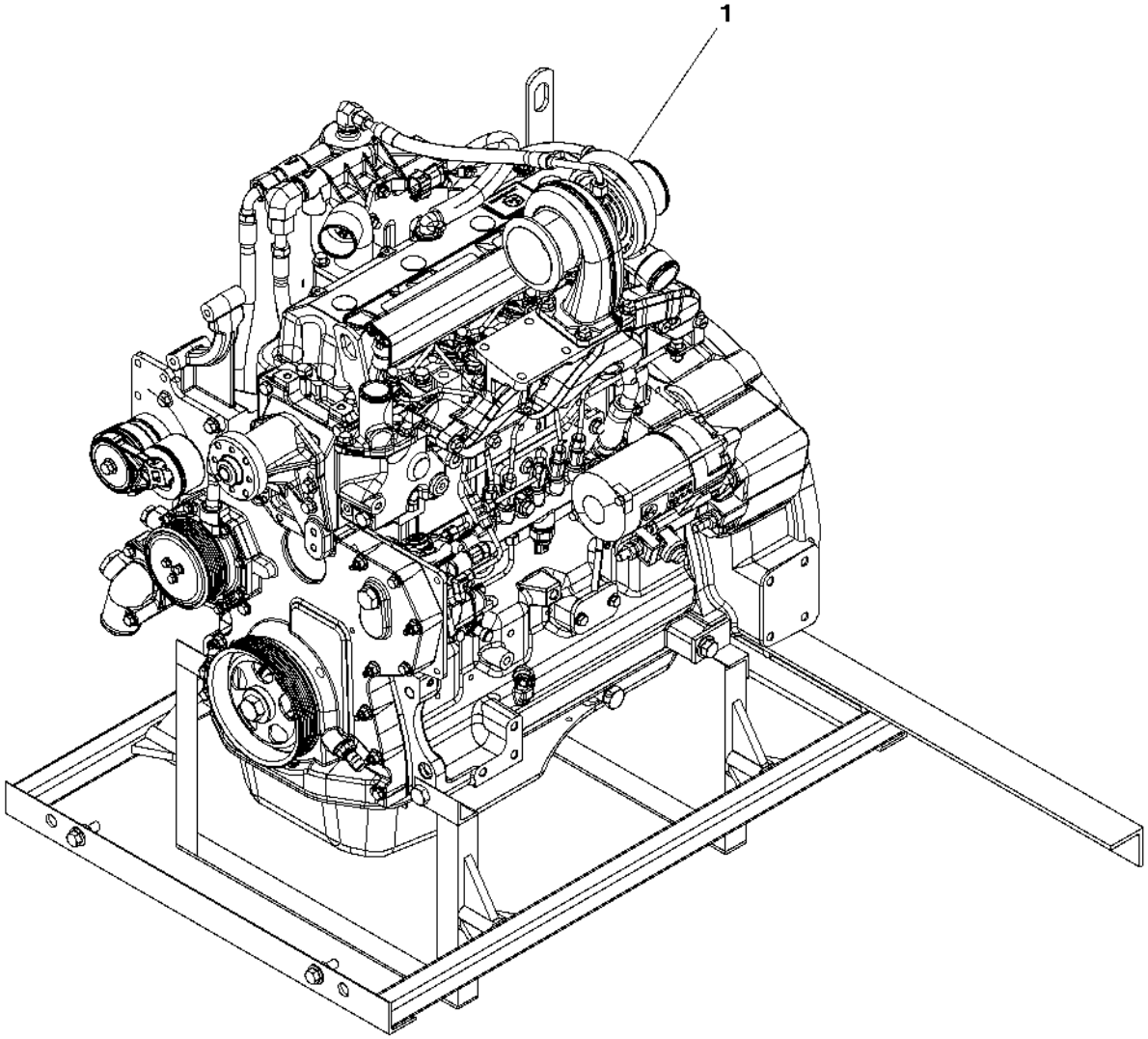

RGP13362

Item	*N pea*	*Descrio*	*Qtde*	*N srie motor*	*Notas*
1	PE11282	Motor a diesel	1		(A)

(A) May Not Be as Illustrated
Peut ne pas ressembler à l'image
Pode Não Ser Conforme Ilustrado
Puede diferir de la ilustración

1118 Rocker Arm Cover
1118 Cache-culbuteurs
1118 Tampa do balancim
1118 Tapa de balancines

RE506218PCDE01 A.1

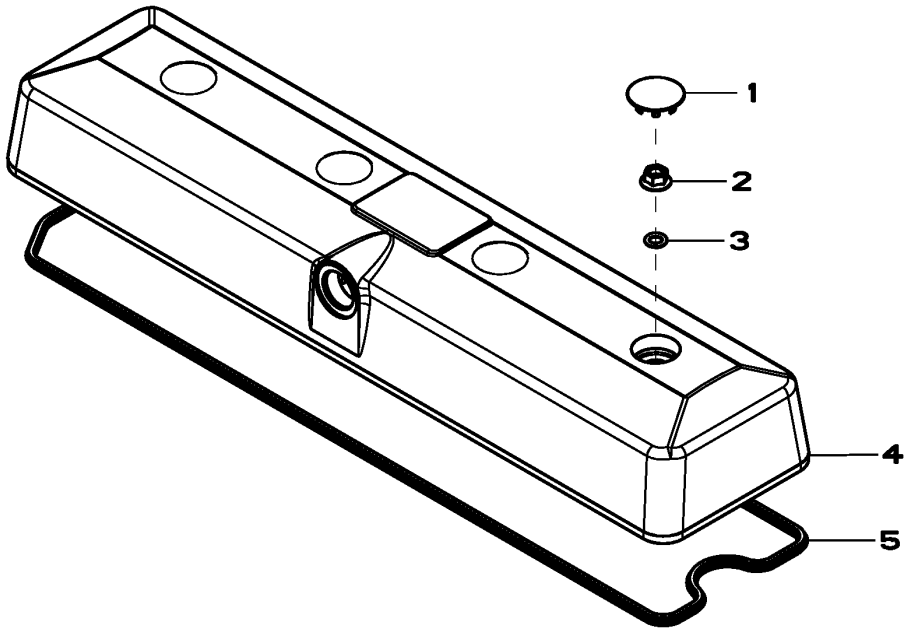

RE506218PCDE01

Item	*N pea*	*Descrio*	*Qtde*	*N srie motor*	*Notas*
1	H23125	Plugue	4		
2	R123574	Porca	4		
3	R123575	Anel o	4		
4	.....	Tampa de válvula	1		(Marked R519779) (Order RE70401and RE59801)
5	R524480	Junta	1		
	RE520539	Kit de juntas	AR		(A)

(A) Suitable For High Temperature, Include Instructions
Convient aux hautes températures
Apropriado para Alta Temperatura, Inclui Instruções
Adecuado para temperaturas altas

1229 Oil Filler Neck
1229 Goulotte de remplissage d'huile
1229 Gargalo de Abastecimento de Óleo
1229 Boca de llenado de aceite

RE515712PCDD02 A.1

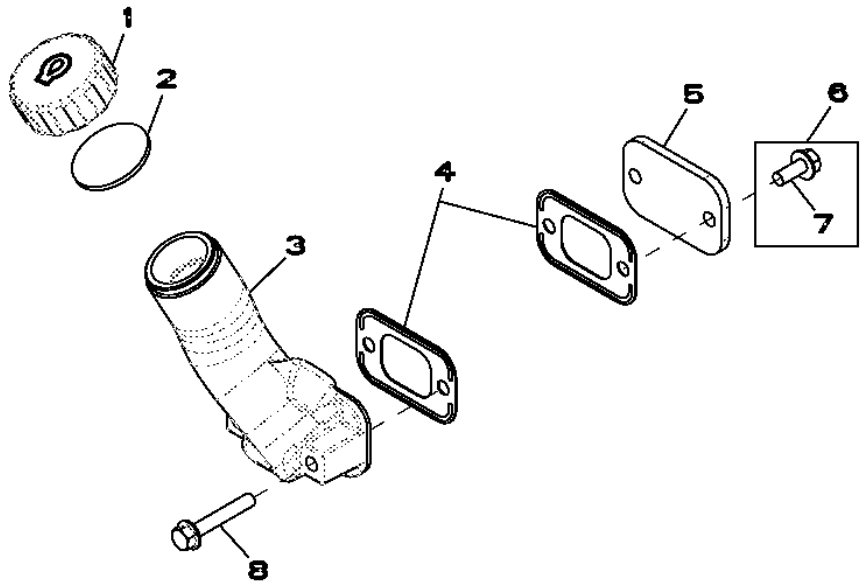

RE515712PCDD02

Item	*N pea*	*Descrio*	*Qtde*	*N srie motor*	*Notas*
1	R80136	Tampa do abasTecimenTo	1		
2	R80135	Junta	1		
3	R123558	Bocal de enchimento	1		
4	R136495	Junta	2		
5	R116296	Capa	1		
6	RE67238	Parafuso	2		
7	19M7866	Parafuso	1		M8 X 20
8	RE67240	Parafuso	2		

1302 Crankshaft Pulley
1302 Poulie de vilebrequin
1302 Polia do Virabrequim
1302 Polea de cigüeñal

RE59693PCDD01 A.1

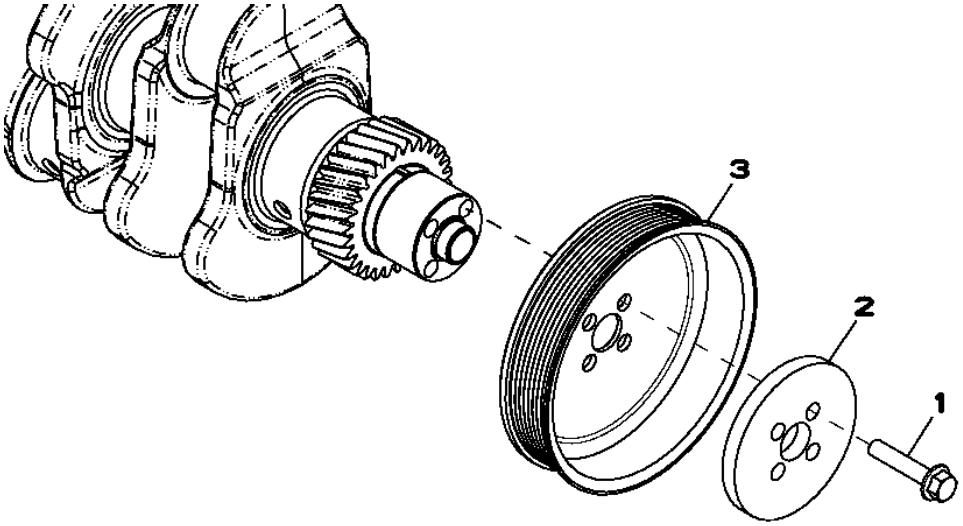

RE59693PCDD01

Item	*N pea*	*Descrio*	*Qtde*	*N srie motor*	*Notas*
1	R121897	Parafuso	4		
2	R500649	Arruela	1		
3	R133295	Polia	1		

1428 Flywheel Housing
1428 Carter du volant-moteur
1428 Cobertura do volante do motor
1428 Caja del volante del motor

RE502001PCDE02 A.1

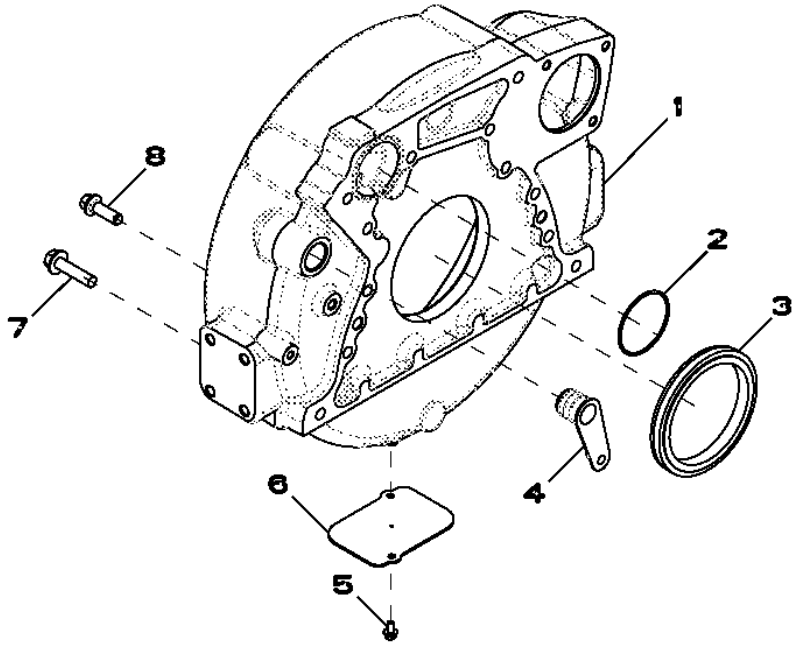

RE502001PCDE02

Item	*N pea*	*Descrio*	*Qtde*	*N srie motor*	*Notas*
1	R503449	Carcaça	1		
2	R61467	Anel o	1		
3	RE524227	Vedação	1		
4	R131769	Plugue	1		
5	19M7774	Parafuso	2		M6 X 12
6	R121039	Placa	1		
7	19M8306	Parafuso	4		M12 X 50
8	R135918	Parafuso	8		

1502 Flywheel
1502 Volant-moteur
1502 Volante do Motor
1502 Volante

1502_RE59282_PCD A.1

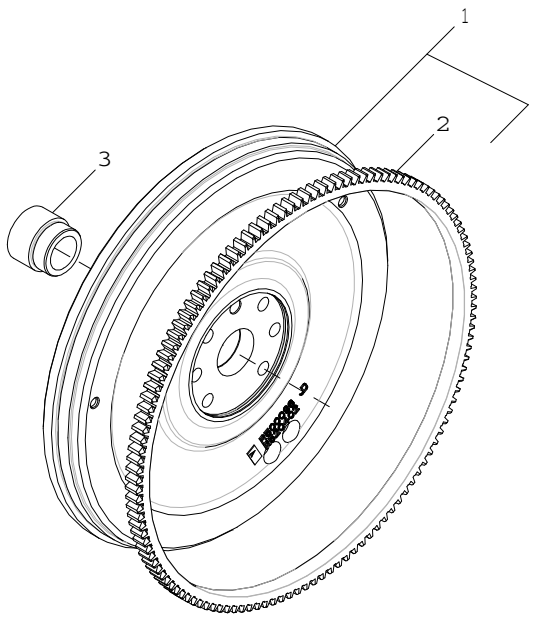

1502_RE59282_PCD

Item	*N pea*	*Descrio*	*Qtde*	*N srie motor*	*Notas*
1	RE500137	Volante	1		MARKED R500096
2	R28811	Coroa	1		
3	R123521	Luva	1		

16EY Fuel Injection Pump
16EY Pompe d'injection
16EY Bomba de Injeção de Combustível
16EY Bomba de inyección

16EY_RE548918_PCD A.1

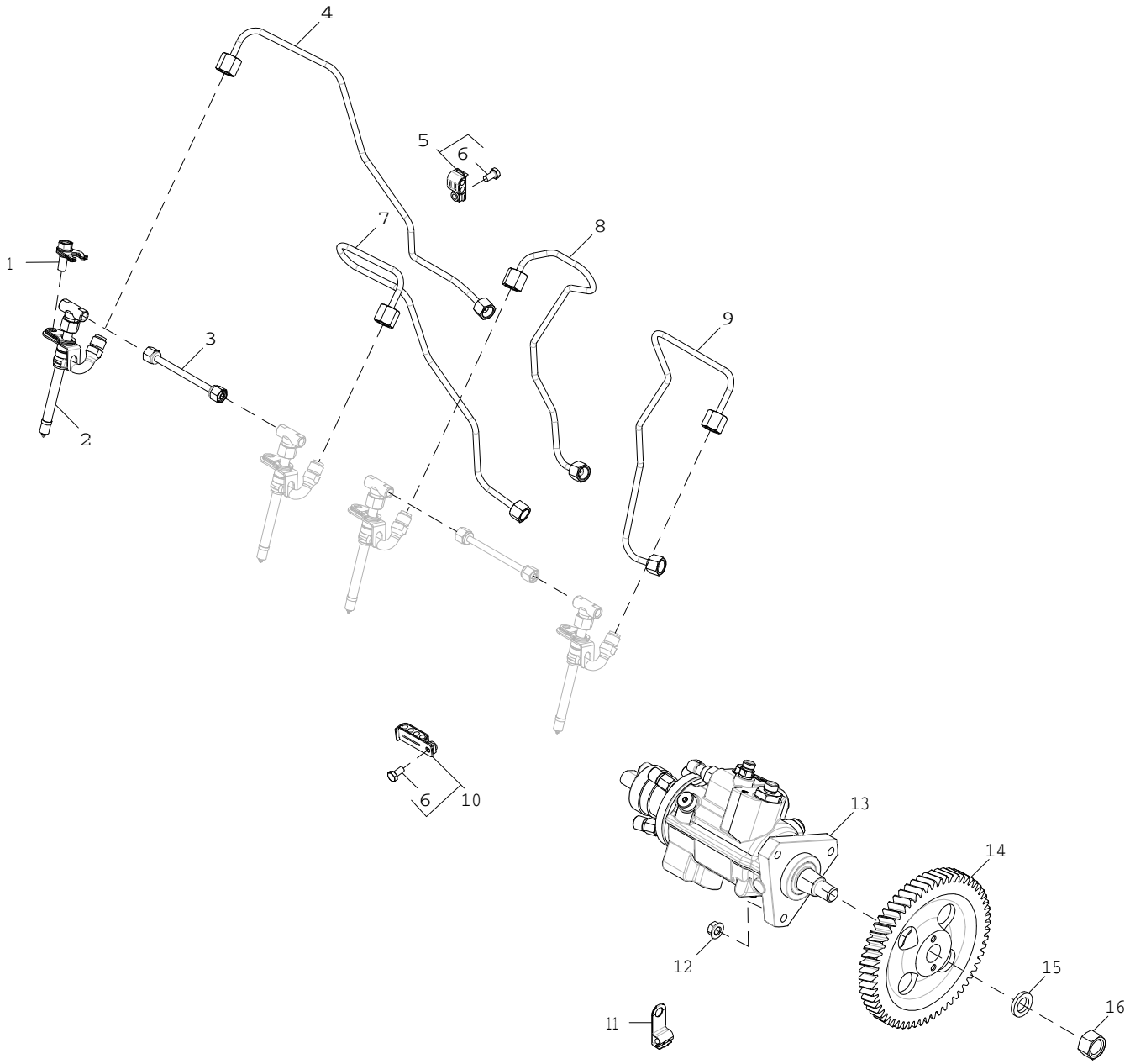

16EY_RE548918_PCD

Item	N pea	Descrio	Qtde	N srie motor	Notas
1	RE508716	Braçadeira	4		
2	RE48786	Bico injetor	4		
	SE501101	Bico injetor remanufaturado	4		REMAN FOR RE48786
3	RE68748	Tubo	2		
4	RE507649	Linha de combustivel	1		
5	RE19797	Braçadeira	2		
6	19M6614	Parafuso sextavado	3		M6 X 12
7	RE507648	Linha de combustivel	1		
8	RE507647	Linha de combustivel	1		
9	RE507646	Linha de combustivel	1		
10	RE19799	Braçadeira	1		
11	57M9437	Braçadeira	1		
12	14M7298	Porca com flange	3		M8
13	RE518087	Bombainjetora combustível	1		INCLUDES R54228 AND 14M7289
	SE501235	Bombainjet.combust. reman.	1		REMAN FOR RE518087
14	R505472	EngrEnagem	1		
15	R54228	Arruela	1		
16	14M7289	Porca	1		M16

17DZ Air Intake
17DZ Admission d'air
17DZ Admissão de Ar
17DZ Admisión de aire

17DZ_RE546493_PCD A.1

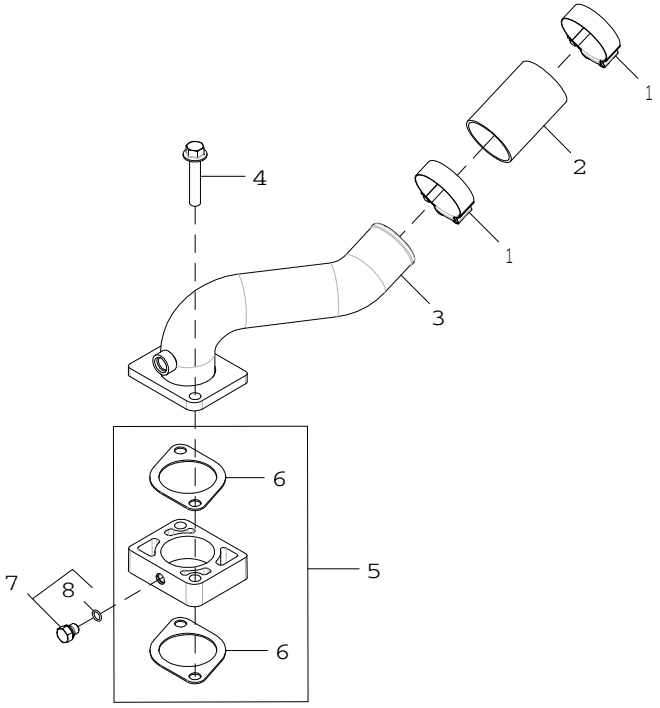

17DZ_RE546493_PCD

Item	*N pea*	*Descrio*	*Qtde*	*N srie motor*	*Notas*
1	R110531	Braçadeira	2		
2	R500596	Mangueira	1		
3	RE552338	Admissão de ar	1		
4	19M8528	Parafuso	2		M10 X 55
5	R501472	Espaçador	1		INCLUDES (2) R81275
6	R81275	Junta	2		
7	RE60071	Conexão	1		
8	51M7039	Anel o	1		8.100 X 1.600 mm

1903 Oil Pan
1903 Carter d'huile
1903 Bandeja de Óleo
1903 Cárter de aceite

RE59543PCDG02 A.1

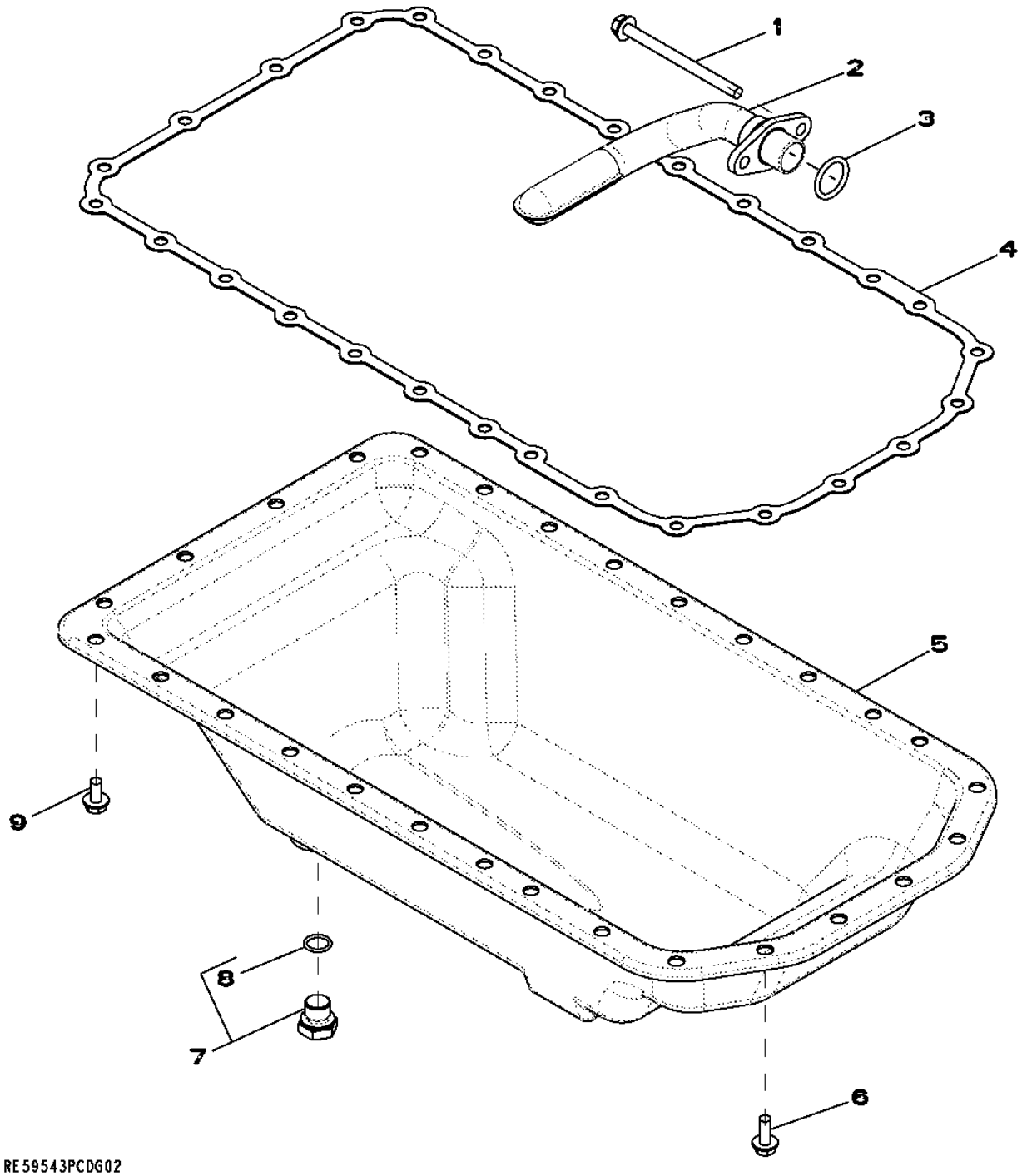

Item	N pea	Descrio	Qtde	N srie motor	Notas
1	19M10075	Parafuso	2		M8 X 110
2	RE516280	Entrada da Bombade óleo	1		(Sub For RE57619)
3	R61871	Anel o	1		
4	R521493	Junta	1		(Sub For R123352)
5	RE59545	Cárter	1		
6	19M8062	Parafuso	6		M8 X 20
7	RE46685	Tampão	1		
8	51M7043	Anel o	1		15.300 X 2.200 mm
9	19M8163	Parafuso	22		M8 X 16

2001 Water Pump Pulley
2001 Poulie de pompe à eau
2001 Polia da Bomba de Água
2001 Polea de la bomba de agua

2001_RE58175_PCD A.1

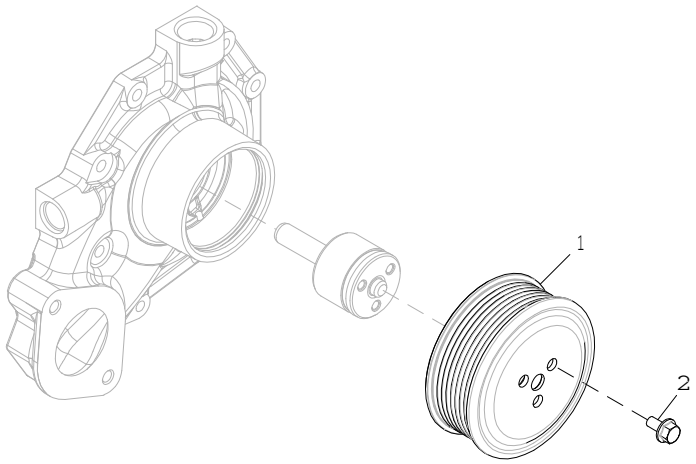

2001_RE58175_PCD

Item	*N pea*	*Descrio*	*Qtde*	*N srie motor*	*Notas*
1	R115250	Polia	1		
2	19M7774	Parafuso	3		M6 X 12

2101 THERMOSTAT COVER
2101 COUVERCLE DE THERMOSTAT
2101 TAMPA DO TERMOSTATO
2101 TAPA TERMOSTATO

RE59534PCDE02 A.1

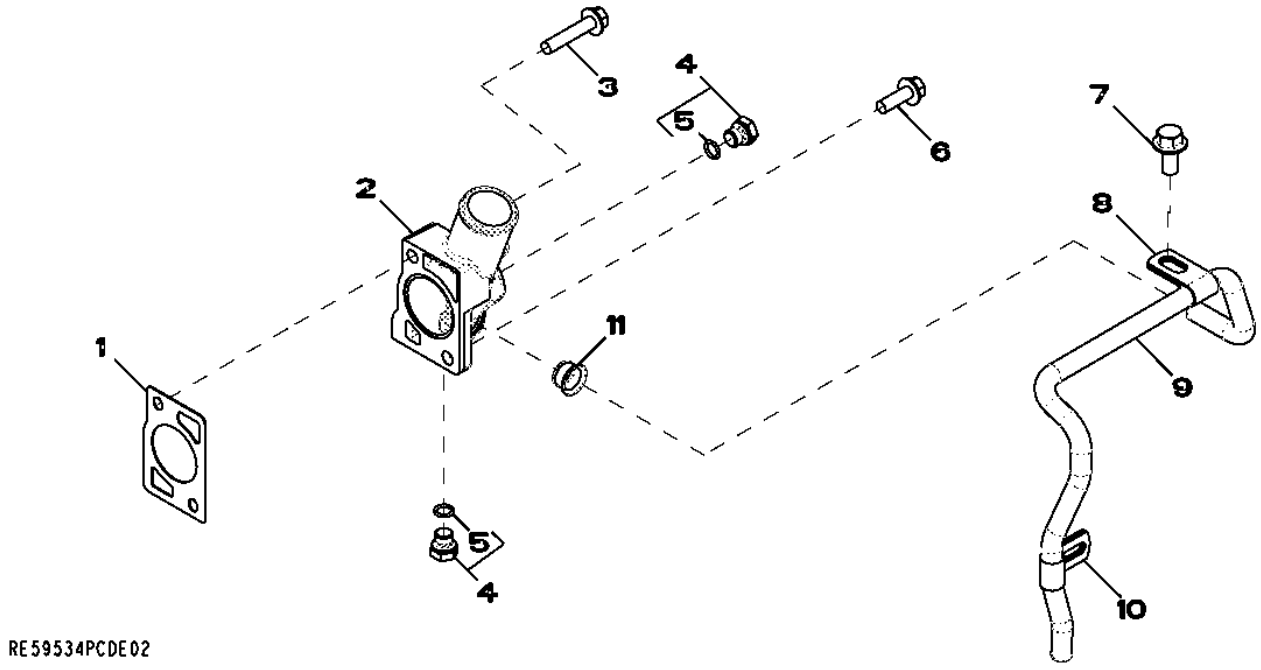

Item	*N pea*	*Descrio*	*Qtde*	*N srie motor*	*Notas*
1	R502814	Junta	1		
2	R501130	Capa	1		
3	19M8292	Parafuso	1		M10 X 50
4	RE46684	Tampão	2		
5	51M7041	Anel o	1		11.300 X 2.200 mm
6	19M7786	Parafuso	1		M10 X 30
7	19M7788	Parafuso	1		M12 X 25
8	R123323	Braçadeira	1		
9	R501144	Tubo	1		
10	R123324	Braçadeira	1		
11	R123226	Vedação	1		

2201 Thermostat
2201 Thermostat
2201 Válvula Termostática
2201 Termostato

RE59717PCDD01 A.1

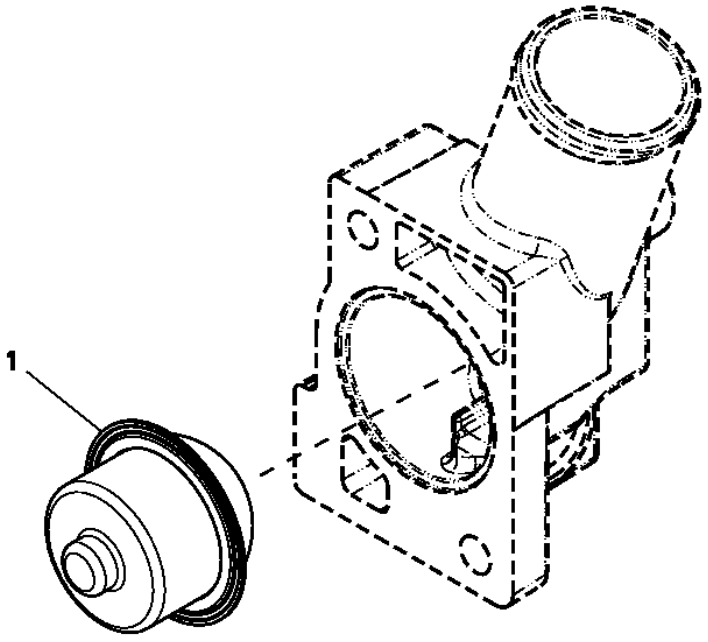

Item	*N pea*	*Descrio*	*Qtde*	*N srie motor*	*Notas*
1	RE522076	TermosTaTo	1		

2698 Engine Coolant Heater
2698 Réchauffeur de liquide de refroidissement
2698 Aquecedor do Líquido de Arrefecimento do Motor
2698 Calentador de refrigerante de motor

RE60188PCDD02 A.1

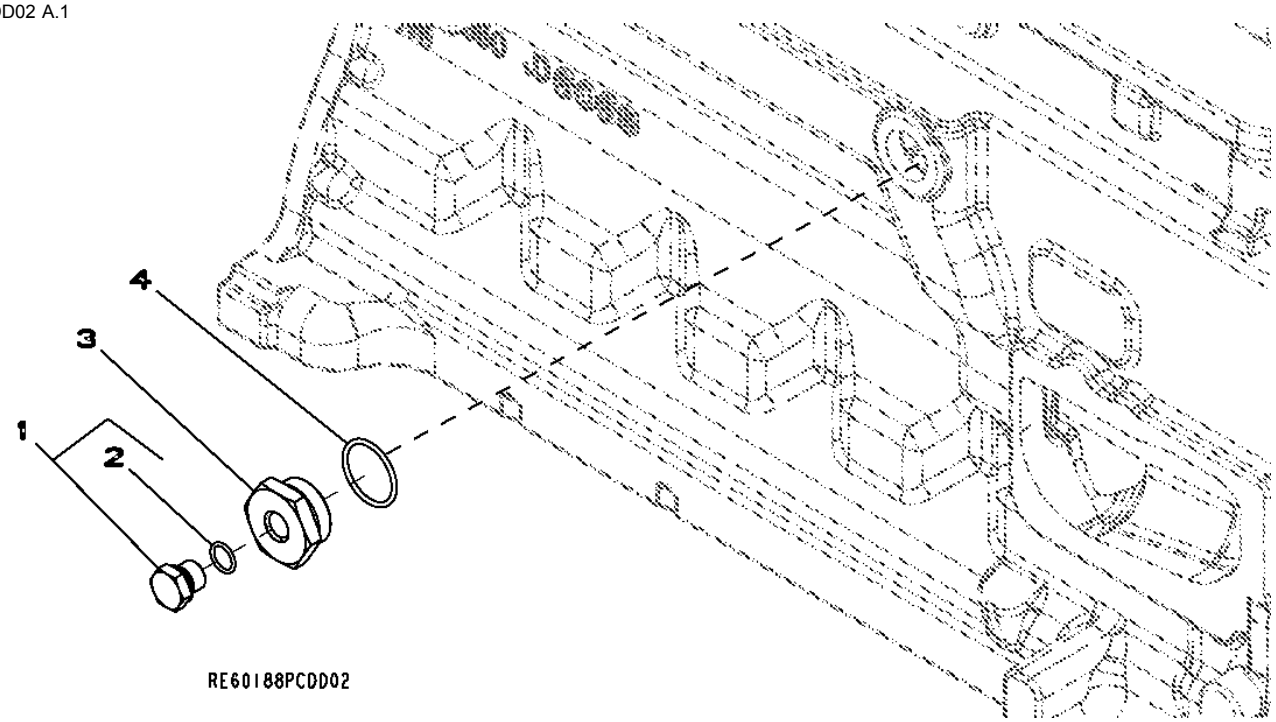

Item	*N pea*	*Descrio*	*Qtde*	*N srie motor*	*Notas*
1	RE46685	Tampão	1		
2	51M7043	Anel o	1		15.300 X 2.200 mm
3	R123616	Plugue	1		
4	U13639	Anel o	1		

2816 Exhaust Manifold
2816 Collecteur d'échappement
2816 Coletor de Descarga
2816 Colector de escape

2816_RE59938_PCD A.2

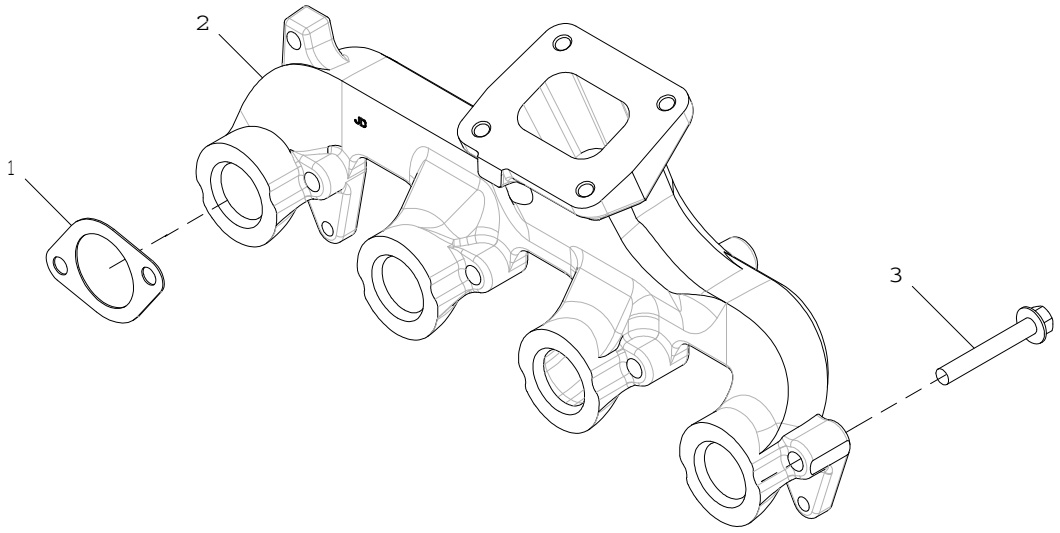

2816_RE59938_PCD

Item	*N pea*	*Descrio*	*Qtde*	*N srie motor*	*Notas*
1	R521439	Junta	4		
2	R515588	Coletor de escape	1		
3	19M7809	Parafuso	8		M10 X 70

2901 Ventilating System
2901 Système de ventilation
2901 Sistema de Ventilação
2901 Sistema de ventilación

RE57786PCDD01 A.1

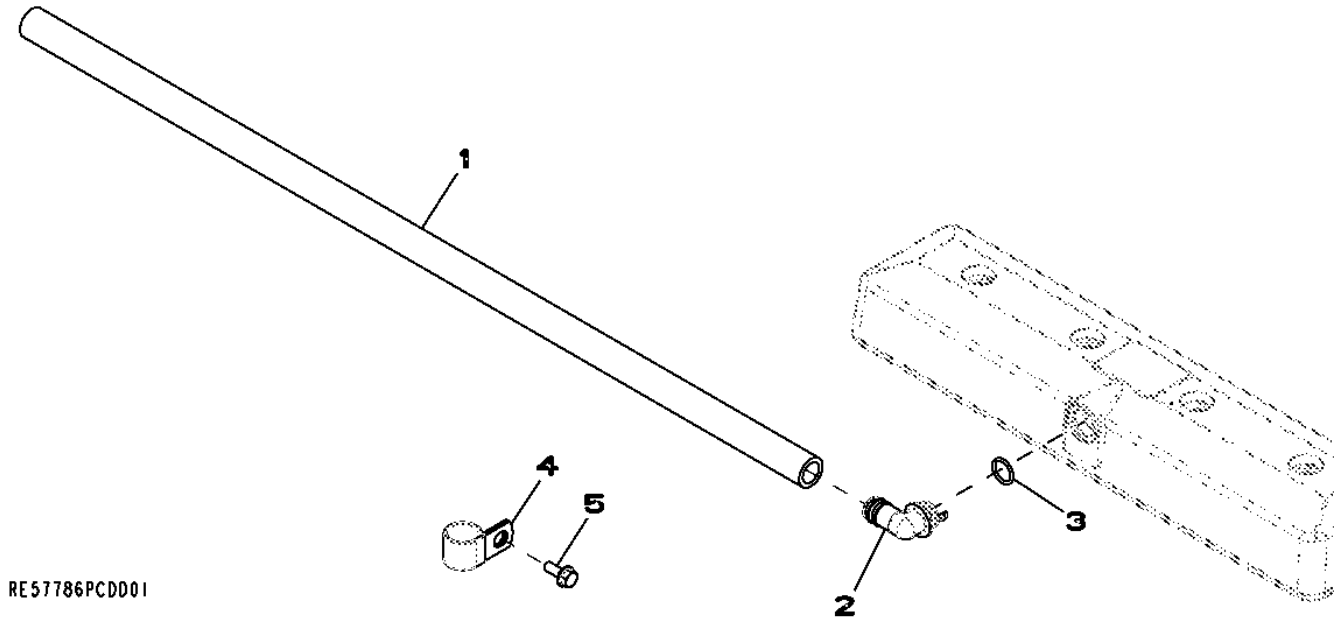

Item	*N pea*	*Descrio*	*Qtde*	*N srie motor*	*Notas*
1	TY22505	Mangueira	1		(A)
2	R120467	Conexão em ângulo	1		
3	R72328	Anel o	1		
4	R72659	Braçadeira	1		
5	19M7866	Parafuso	1		M8 X 20

(A) Cut to length
Couper à la longueur voulue
Cortar no Comprimento
Cortar según se requiera

30AT Starter Motor
30AT Démarreur
30AT Motor de Partida
30AT Motor de arranque

30AT_RE540823_PCD B.1

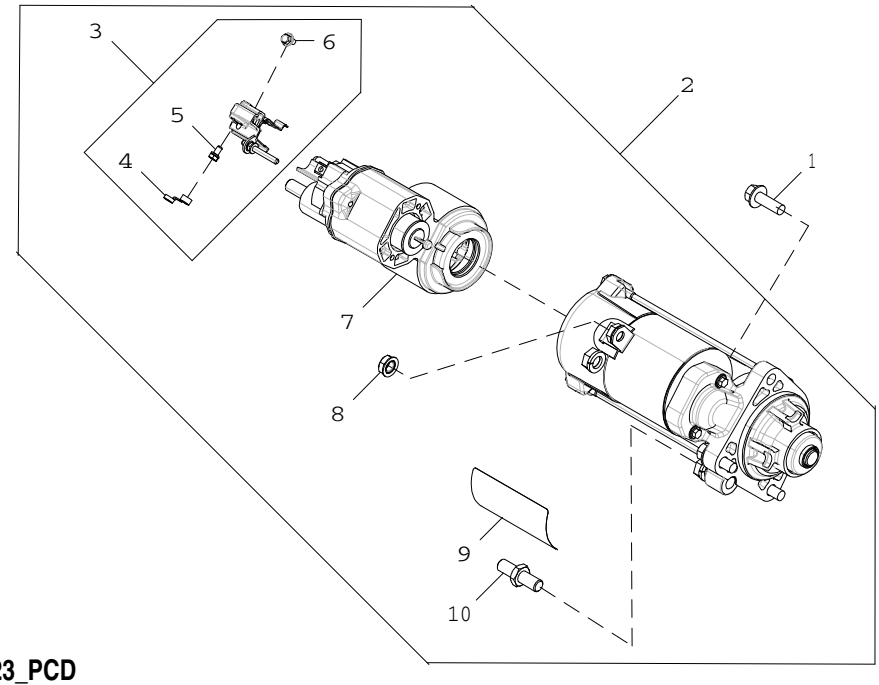

30AT_RE540823_PCD

Item	*N pea*	*Descrio*	*Qtde*	*N srie motor*	*Notas*
1	19M7786	Parafuso	3		M10 X 30
2	RE549229	Kit para motor de partida	1		12V Denso, (SUB FOR RE537515)
3	RE549138	Kit da cobertura	1		
4	R135660	Capa	1		
5	RE71256	Parafuso c/arruela	1		
6	R533838	Parafuso	1		
7	RE539702	Solenóide	1		
8	R533839	Porca com flange	1		
9	T146102	Etiqueta	1		
	T146106	Adesivo de segurança	1		(A)
	T146104	Adesivo de segurança	1		(B)
	T146515	Adesivo de segurança	1		(C)
	T146516	Adesivo de segurança	1		(D)
10	R136052	Pino	1		

(A) Spanish
Espagnol
ESPANHOL
Español

(B) French
Français
Francês
Francés

(C) German
Allemand
Alemão
Alemán

(D) Italian
Italien
Italiano
Italiano

35EQ FUEL FILTER
35EQ FILTRE A COMBUSTIBLE
35EQ FUEL FILTER
35EQ FILTRO DE COMBUSTIBLE

RE529844PCDA01 A.1

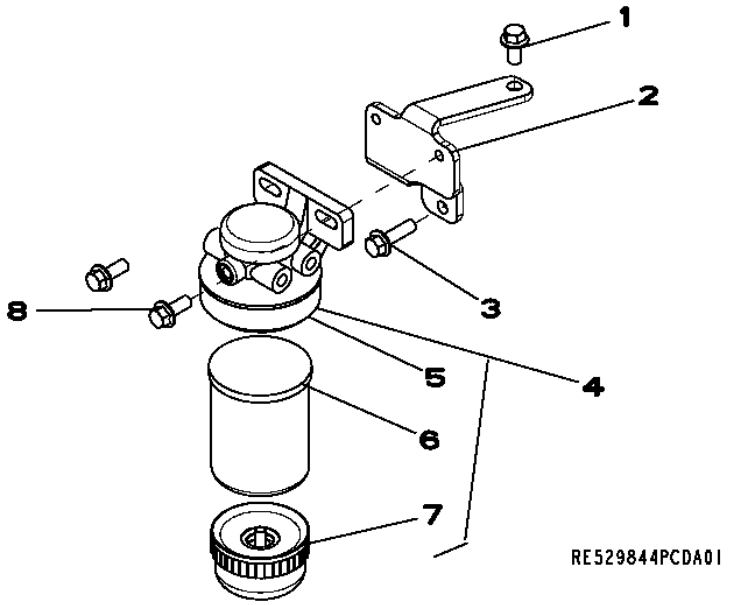

Item	N pea	Descrio	Qtde	N srie motor	Notas
1	19M7784	Parafuso	1		M10 X 20
2	R523233	Apoio	1		
3	19M7835	Parafuso	1		M10 X 35
4	RE517382	Filtro de combustível	1		
	RE516512	Kit - anel o	1		
	RE516553	Kit retentor	1		
	RE526834	Kit do filtro	1		
	RE60854	Kit da válvula	1		
5	RE509794	Cabeçote do filtro	1		
6	RE509031	Filtro de combustível	1		
7	RE51650	Copo de sedimentação	1		
8	19M7785	Parafuso	2		M10 X 25

3618 Front Plate
3618 Plaque avant
3618 Placa dianteira
3618 Placa frontal

3618_RE509404_PCD A.1

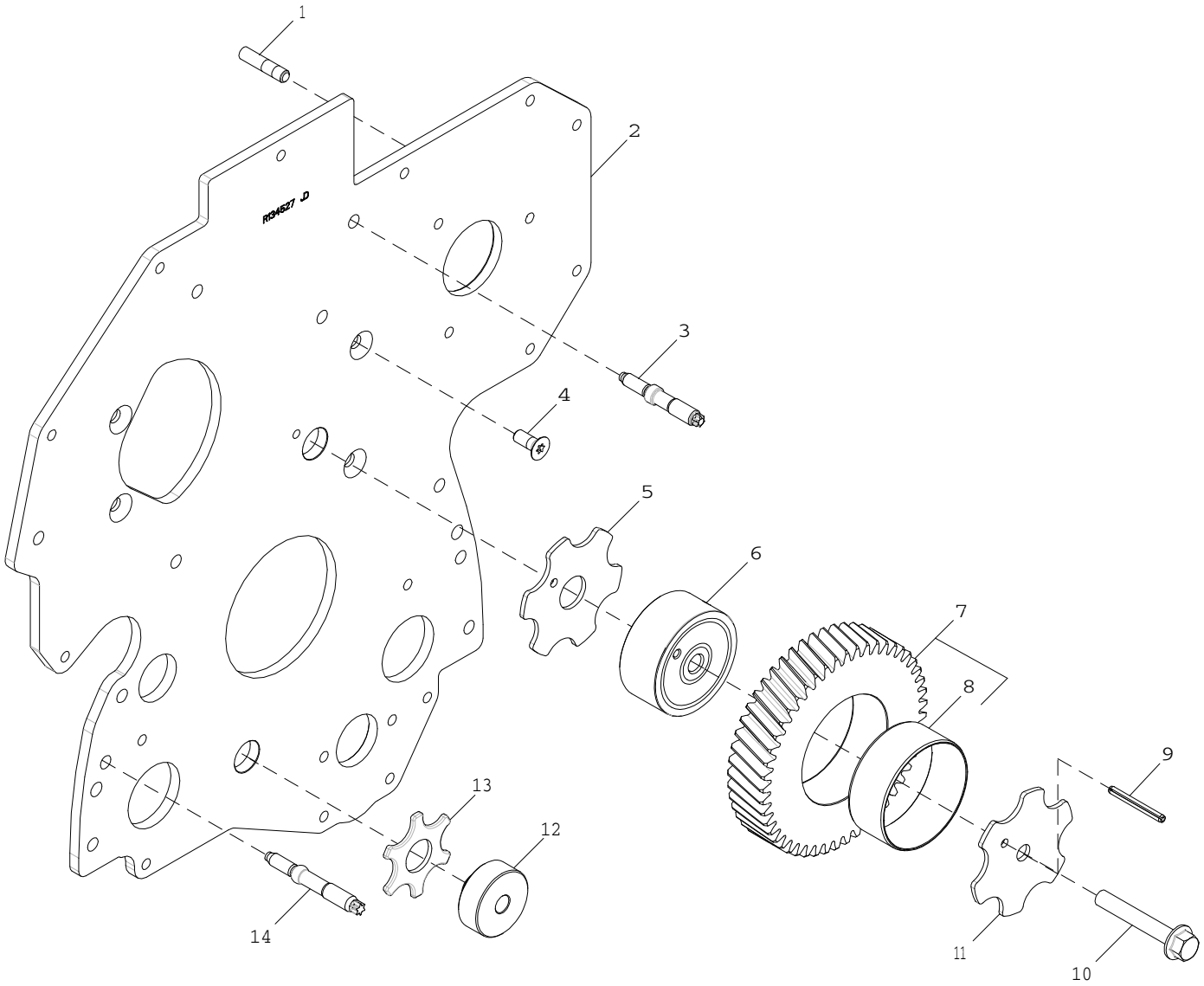

3618_RE509404_PCD

Item	N pea	Descrio	Qtde	N srie motor	Notas
1	R116386	Pino	3		
2	R134527	Placa	1		
3	R134518	Pino	2		
4	R136475	Parafuso	4		
5	R123174	Arruela de pressão	1		
6	R120641	Eixo	1		
7	RE508932	EngrEnagem	1		
8	R130912	Bucha	1		
9	34H83	Pino elástico	1		3/16" X 1-3/4"
10	19M8997	Parafuso	1		M10 X 65
11	R131206	Arruela de encosto	1		
12	R114194	Eixo	1		
13	R101225	Arruela de encosto	1		
14	R123584	Pino	4		

3701 Fuel Transfer Pump
3701 Pompe d'alimentation
3701 Bomba de Transferência de Combustível
3701 Bomba de alimentación de combustible

3701_RE57626_PCD A.1

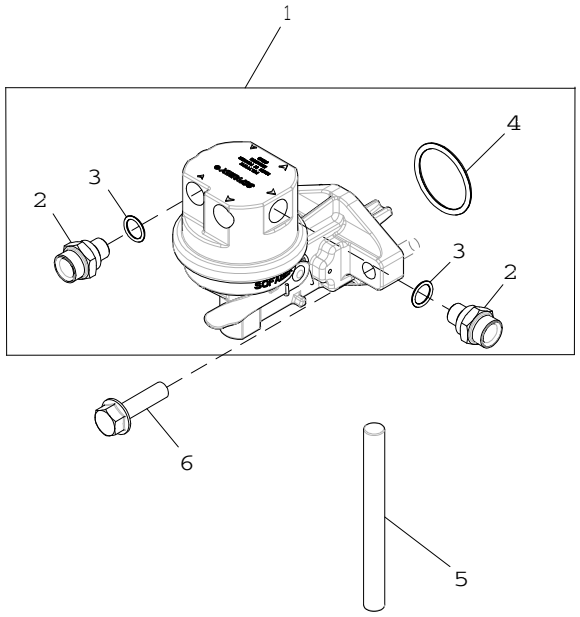

3701_RE57626_PCD

Item	*N pea*	*Descrio*	*Qtde*	*N srie motor*	*Notas*
1	RE66153	Bombade combustível	1		
2	R500270	Conexão	2		
3	R500271	Anel o	2		
4	R123273	Anel o	1		
5	R133405	Pino	1		
6	RE504233	Parafuso sextavado	2		

4002 Engine Oil Dipstick
4002 Jauge de niveau d'huile moteur
4002 Vareta de Óleo do Motor
4002 Varilla de nivel de aceite de motor

RE58181PCDD02 A.1

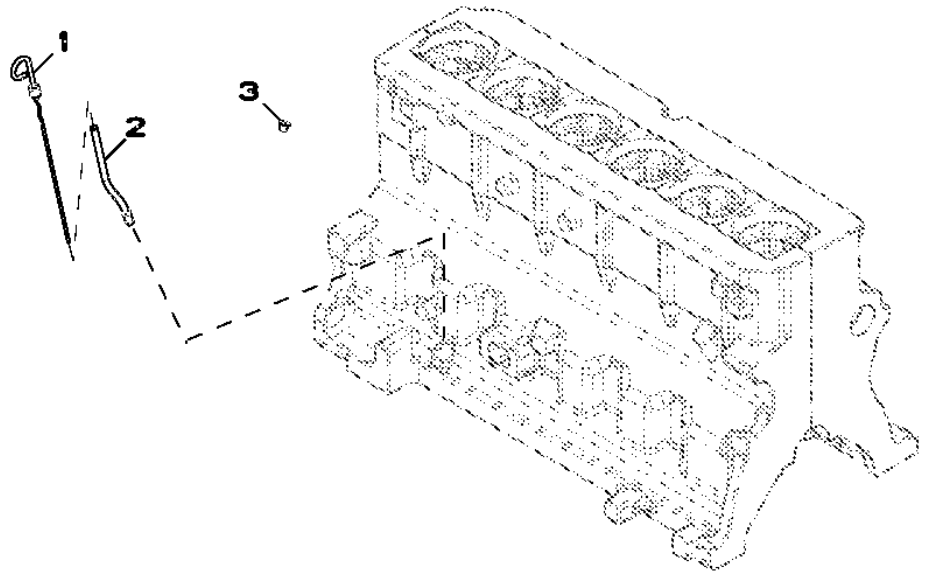

RE58181PCDD02

Item	*N pea*	*Descrio*	*Qtde*	*N srie motor*	*Notas*
1	RE69243	Vareta de niVel	1		
2	R502604	Tubo vareTa de nível	1		
3	R502725	Plugue	1		

4429 Timing Gear Cover
4429 Carter de distribution
4429 Tampa da Engrenagem de Distribuição
4429 Tapa de distribución

RE509418PCDE02 A.1

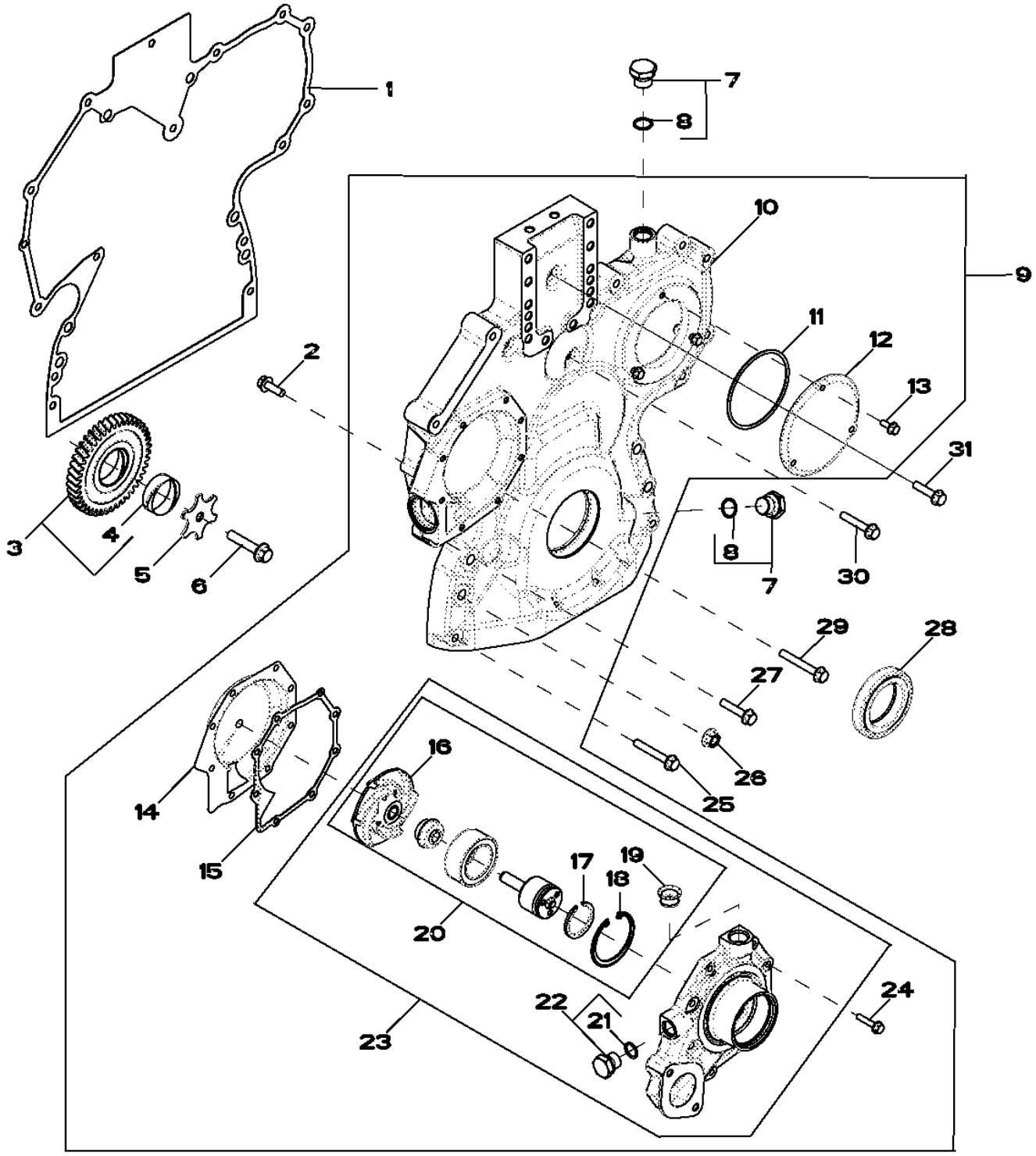

RE509418PCDE02

Item	N pea	Descrio	Qtde	N srie motor	Notas
1	R520132	Junta	1		
2	19M7867	Parafuso	1		M8 X 25
3	RE56369	EngrEnagem	1		(MARKED R120636)
4	R114193	Bucha	1		
5	R131283	Arruela de encosto	1		
6	19M8966	Parafuso	1		M10 X 50
7	RE517370	Conexão	2		
8	51M7044	Anel o	1		17.300 X 2.200 mm
9	RE532938	Kit	1		(A)
10	R520130	Capa	1		(MARKED R520130)
11	R121424	Anel o	1		
12	R121411	Capa	1		
13	19M7775	Parafuso	3		M6 X 16
14	RE508566	Inserto	1		(A)
15	R123417	Junta	1		
16	.....	Impulsor	1		NSEP (MARKED R121036) (ORDER RE515314)
17	A364R	Anel de pressão	1		
18	R71228	Anel	1		
19	R123226	Junta	1		
20	RE515314	Kit	1		(A) (ALSO ORDER R123417 AND (2) R123226)
21	51M7043	Anel o	1		15.300 X 2.200 mm
22	RE46685	Tampão	1		
23	RE505981	Bombad'água	1		(ALSO ORDER R123417 AND (2) R123226)
	SE501610	Bombad'água remanufaturada	1		(REMAN FOR RE505981)
24	19M7796	Parafuso	8		M6 X 30
25	19M7979	Parafuso	2		M8 X 55
26	14M7296	Porca com flange	6		M10
27	19M8317	Parafuso	6		M8 X 40
28	RE538097	Vedação	1		
29	19M7801	Parafuso	1		M8 X 60
30	RE67239	Parafuso	1		(B)
31	19M8291	Parafuso	1		M8 X 35

(A) INCLUDES INSTRUCTIONS
COMPREND LES INSTRUCTIONS
INCLUI INSTRUÇÕES
INCLUYE INSTRUCCIONES

(B) THREADS WITH PRE-APPLIED SEA
FILETS ENDUITS DE PRODUIT D^=
ROSCA COM VEDANTE PRÉ-APLICADO
CON SELLADOR

4502 Balancer Shaft
4502 Arbre d'équilibrage
4502 Eixo Balanceador
4502 Eje equilibrador

RE501265PCDD01 A.1

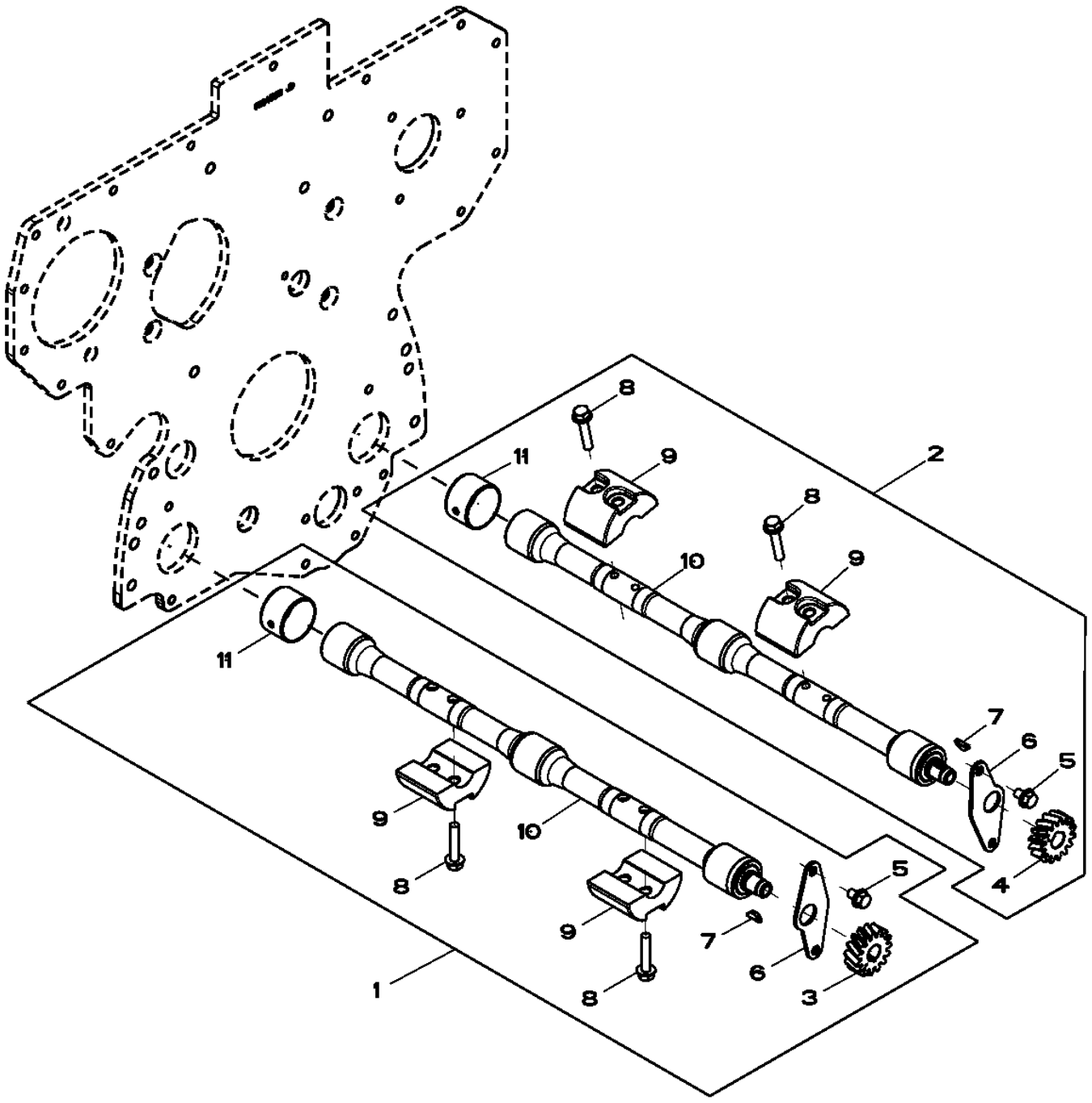

RE501265PCDD01

Item	N pea	Descrio	Qtde	N srie motor	Notas
1	RE502447	Eixo compensador	1		RH, KIT
2	RE502446	Eixo compensador	1		LH, KIT
3	R120637	EngrEnagem	1		Z= 15, RH
4	R120639	EngrEnagem	1		Z= 15, LH
5	19M7864	Parafuso	4		M8 X 12
6	R116078	Placa	2		
7	R133303	Chaveta	2		
8	19M7798	Parafuso	8		M8 X 40
9	R500265	Peso	2		
10	.....	Eixo compensador	1		RH, NSEP (MARKED RE500448) (ORDER RE502447)
	.....	Eixo compensador	1		LH, NSEP (MARKED RE500449) (ORDER RE502446)
11	R115299	Bucha	6		

4614 Cylinder Block
4614 Bloc-cylindres
4614 Bloco de Cilindros
4614 Bloque de cilindros

RE507535PCDD02 A.1

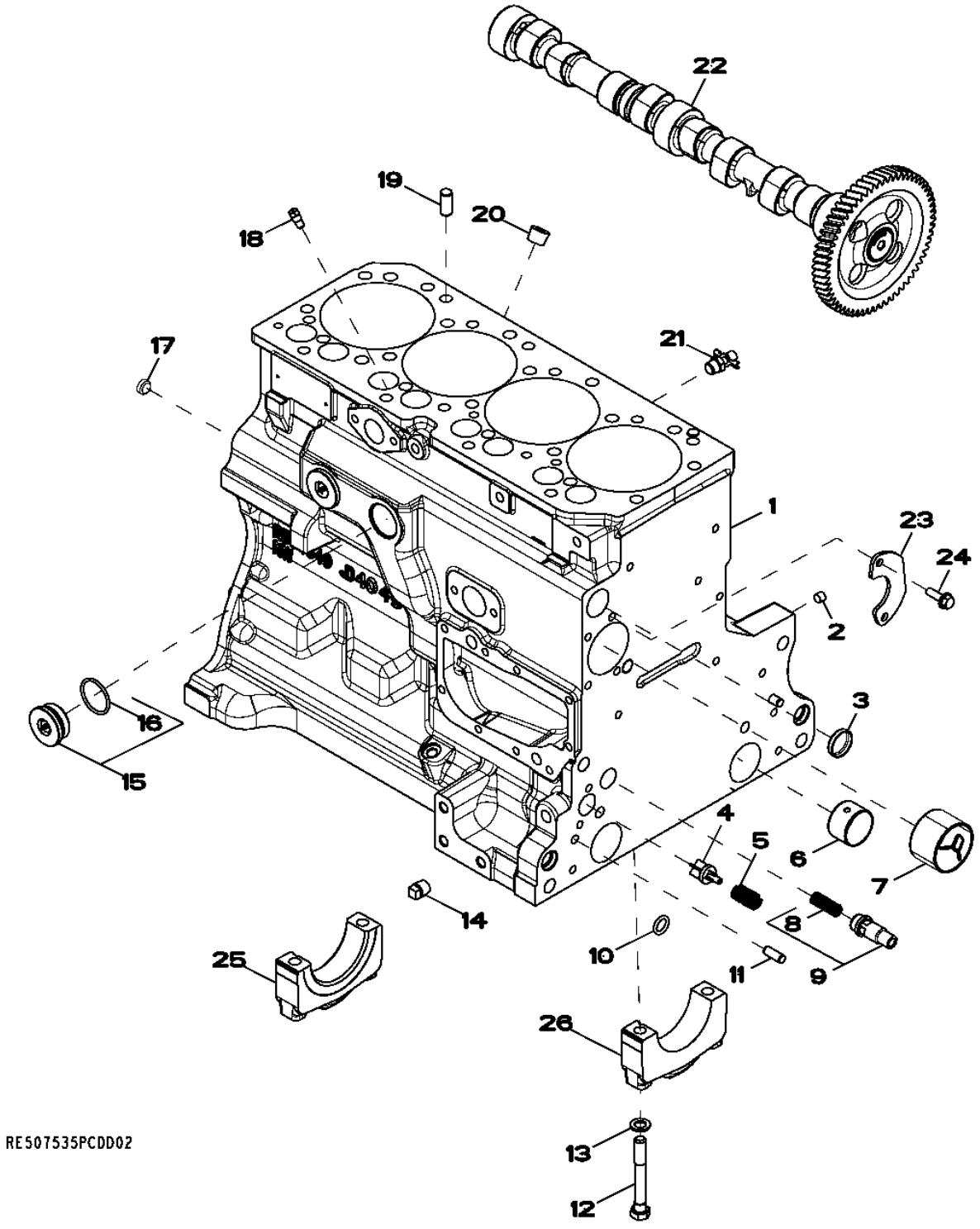

Item	N pea	Descrio	Qtde	N srie motor	Notas
1	.....	Bloco de cilindro	1		(A) (MARKED R504849)
2	RE71255	Tampão	5		
3	R116466	Plugue	1		
4	R121043	VálVula	1		
5	R111137	Mola	1		
6	R115299	Bucha	6		
7	R119874	Bucha	1		
8	R131425	Mola de compressão	1		
9	RE505501	VálVula de sangria	1		(B) (INCLUDE R131425)
10	R97185	Anel o	1		
11	B153R	Pino de centragem	2		
12	T23474	Parafuso sextavado	10		
13	T20168	Arruela	10		
14	15H695	Tampão	1		3/8"
15	RE508185	Conexão	2		(INCLUDE U13639)
16	U13639	Anel o	1		
17	T18891	Plugue	2		
18	R131182	Orifício	4		
19	A120R	Pino de centragem	4		
20	15H584	Tampão	1		1/2"
21	AT13740	VálVula de dreno	1		
22	RE507595	Eixo de cames	1		(MARKED R504534)
	SE501815	TRADUCAO NAO DISPONIVEL	1		(REMAN FOR RE507595)
23	R132518	Placa	1		
24	19M8999	Parafuso	2		M8 X 25
25	.....	Tampa do rolamenTo	1		(A)
26	.....	Tampa do rolamenTo	1		(A)

(A) NOT AVAILABLE SEPARATELY
PAS DISPONIBLE SEPAREMENT
NÃO DISPONÍVEL SEPARADAMENTE
NO DISPONIBLE POR SEPARADO

(B) OIL PRESSURE REGULATING
REGULATION DE PRESSION D'HUILE
OIL PRESSURE REGULATING
REGULADORA DE PRESION DE ACEITE

4706 CRANKSHAFT / BEARINGS
4706 VILEBREQUIN / COUSSINETS
4706 VIRABREQUIM / ROLAMENTOS
4706 CIGUENAL / COJINETE

RE504745PCDD01 A.1

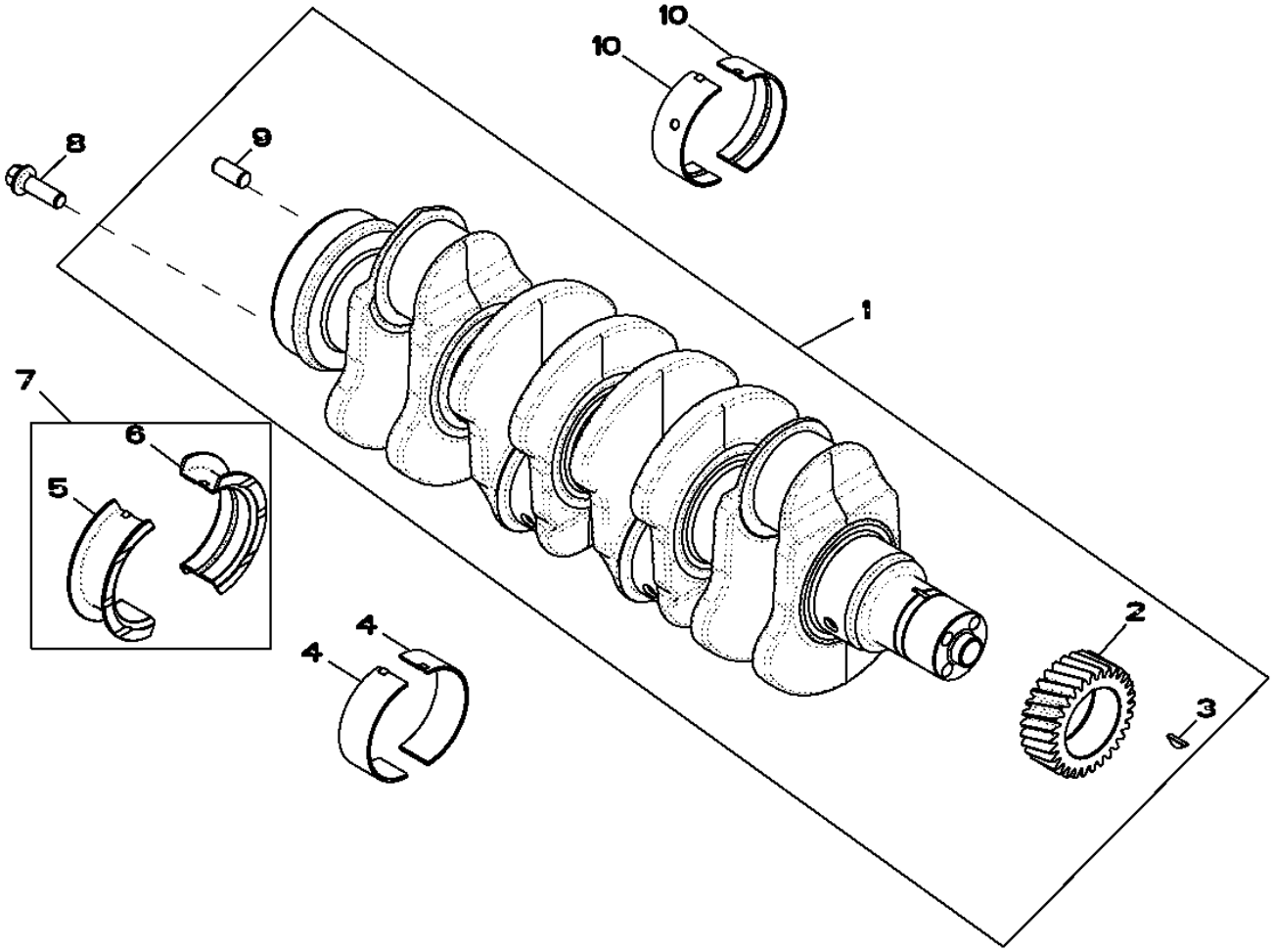

RE504745PCDD01

Item	*N pea*	*Descrio*	*Qtde*	*N srie motor*	*Notas*
1	RE504638	Virabrequim	1		
	SE501654	Virabrequim remanufaturado	1		(A) REMAN FOR RE504638
2	R120631	EngrEnagem	1		
3	R505609	Chaveta	1		
4	.....	Rolamento	4		(ORDER RE65168)
5	.....	Rolamento	1		(ORDER RE65168)
6	.....	Rolamento	1		(ORDER RE65165)
7	RE65168	Conj. do rolamento	1		
8	R135918	Parafuso	4		
9	A120R	Pino de centragem	1		
10	.....	Rolamento	4		(ORDER RE65165)

(A) With Bearings
AVEC ROULEMENTS
Com Rolamentos
Con cojinetes

4823 Connecting Rods and Pistons
4823 Bielles et pistons
4823 Bielas e Pistões
4823 Biela y pistones

RE508160PCDB01 A.1

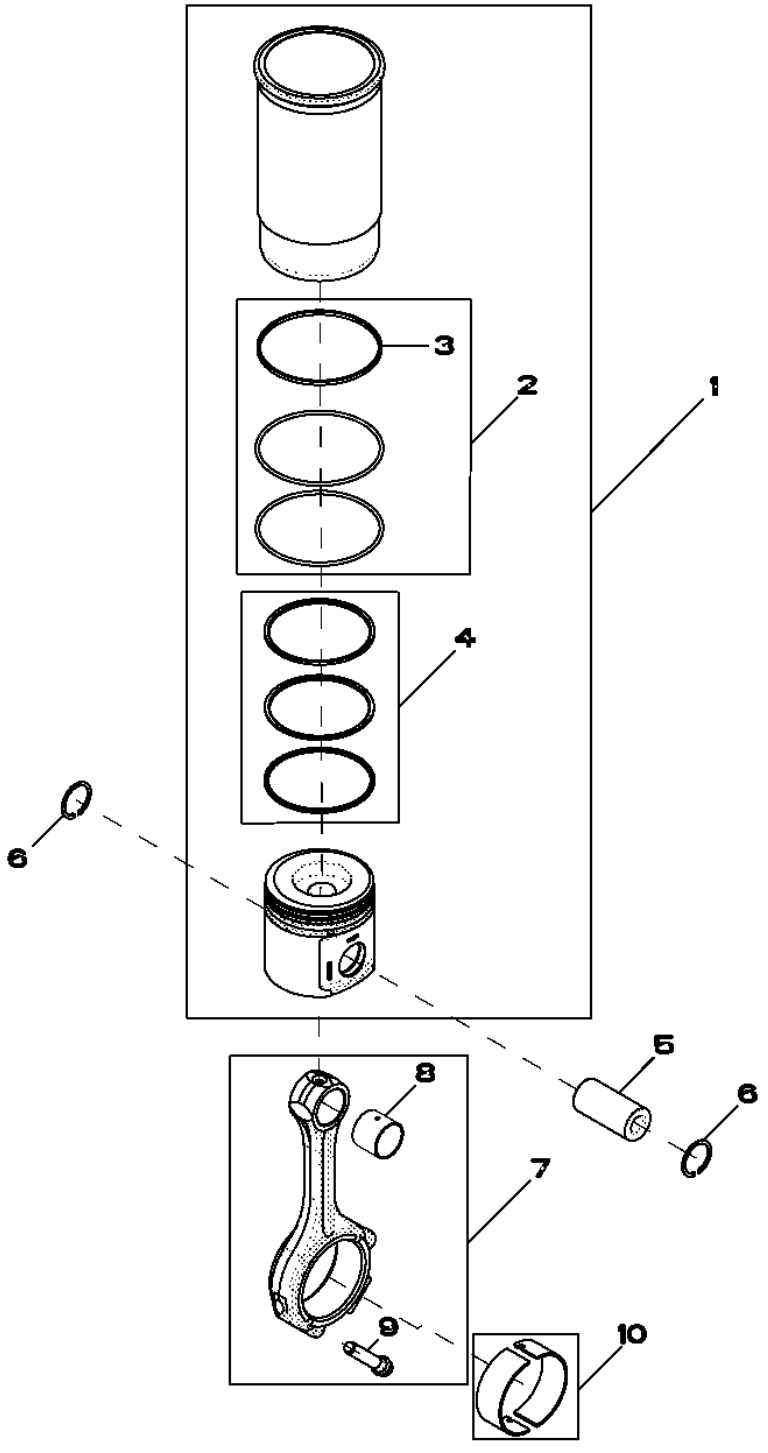

Item	N pea	Descrio	Qtde	N srie motor	Notas
1	RE507920	Kit pistão e camisa	4		
2	AR65507	Kit - anel o	4		
3	R48767	Junta de vedação	4		
4	RE507852	Kit anéis de pistão	4		
5	R123178	Pino do Pistão	4		
6	M41029	Anel de pressão	8		
7	RE500002	Biela	4		
	SE501096	Biela remanufaturada	4		(REMAN FOR RE500002)
8	R123960	Bucha	1		
9	R501124	Parafuso	2		
10	RE65908	Rolamento	4		

4901 Rocker Arm / Rocker Arm Shaft / Push Rod
4901 Culbuteur / axe de culbuteur / tige de culbuteur
4901 Balancim, Eixo do Balancim e Haste de Comando
4901 Balancín / Eje de balancines / Varilla de empuje

4901_RE57618_PCD A.2

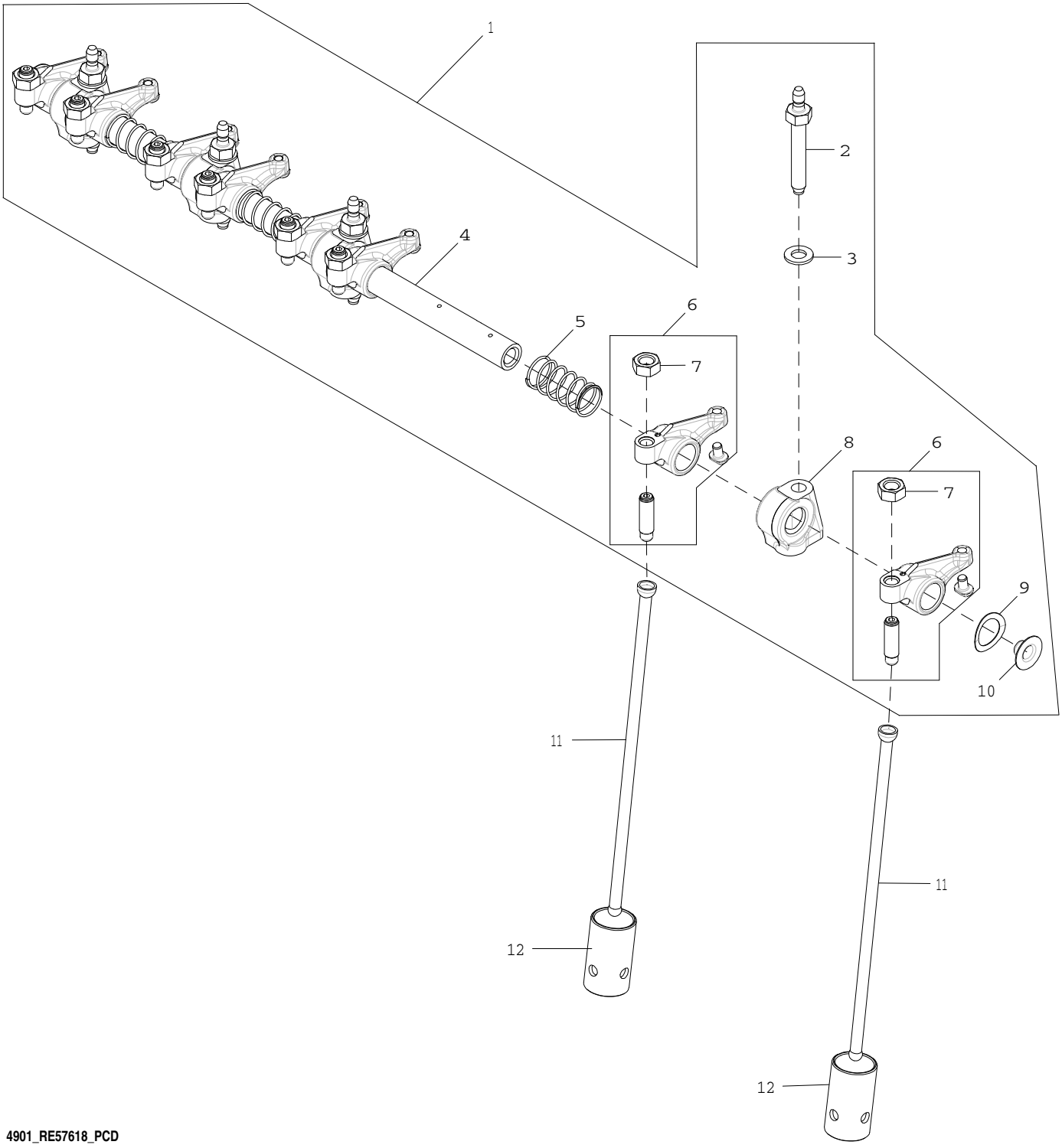

4901_RE57618_PCD

Item	N pea	Descrio	Qtde	N srie motor	Notas
1	RE547827	Eixo do balancim	1		
2	R123271	Pino	4		
3	R529416	Arruela	4		
4	R123513	Eixo do balancim	1		
5	T20314	Mola	3		
6	RE508317	Balancim	8		
7	14M7148	Porca	1		M10
8	R123161	Suporte	4		
9	T20316	Arruela	2		
10	R54565	Plugue	2		
11	R107731	Vareta	8		
12	R123565	Peça acionada Pelo came	8		

5001 Oil Pump
5001 Pompe à huile
5001 Bomba de Óleo
5001 Bomba de aceite

5001_RE57763_PCD A.1

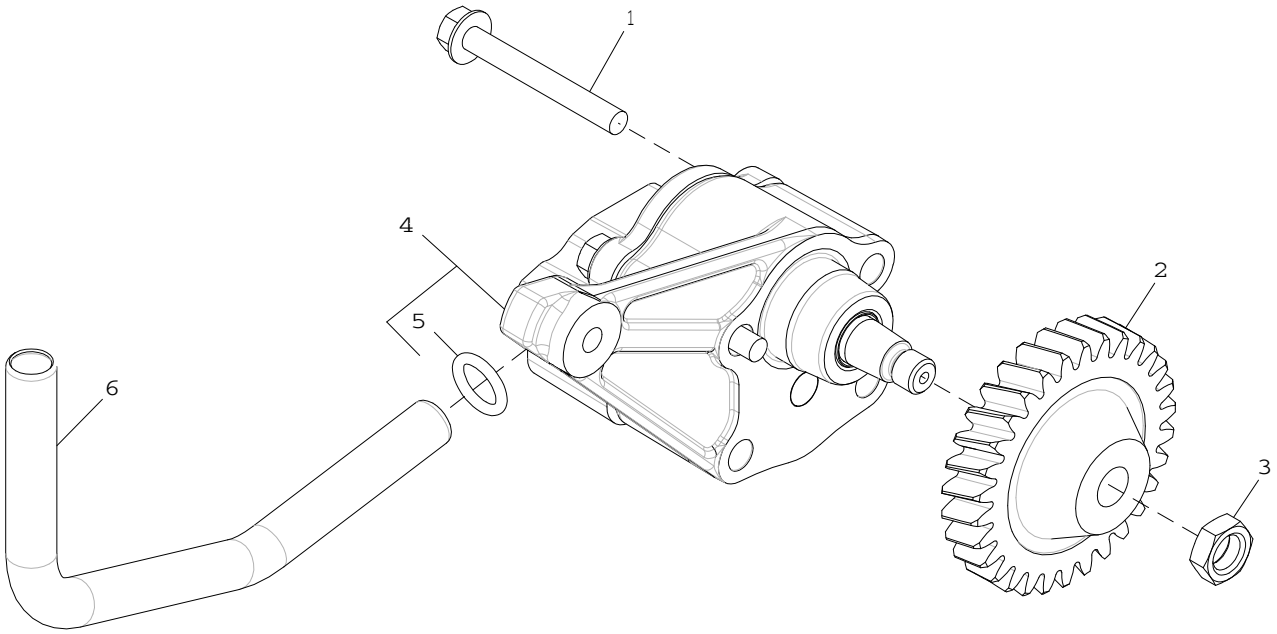

5001_RE57763_PCD

Item	*N pea*	*Descrio*	*Qtde*	*N srie motor*	*Notas*
1	19M7802	Parafuso	2		M8 X 65
2	R120638	EngrEnagem	1		Z = 30
3	14M7066	Porca	1		M12
4	RE504914	Bombade óleo	1		
	SE501814	Bombade óleo remanufatur.	1		REMAN FOR RE504914
5	R97185	Anel o	1		
6	R121376	Tubo	1		

5102 CYLINDER HEAD AND VALVES
5102 CULASSE AVEC SOUPAPES
5102 CABEÇOTE DOS CILINDROS E VÁLVULAS
5102 CULATA CON VALVULAS

RE59432PCDD04 A.1

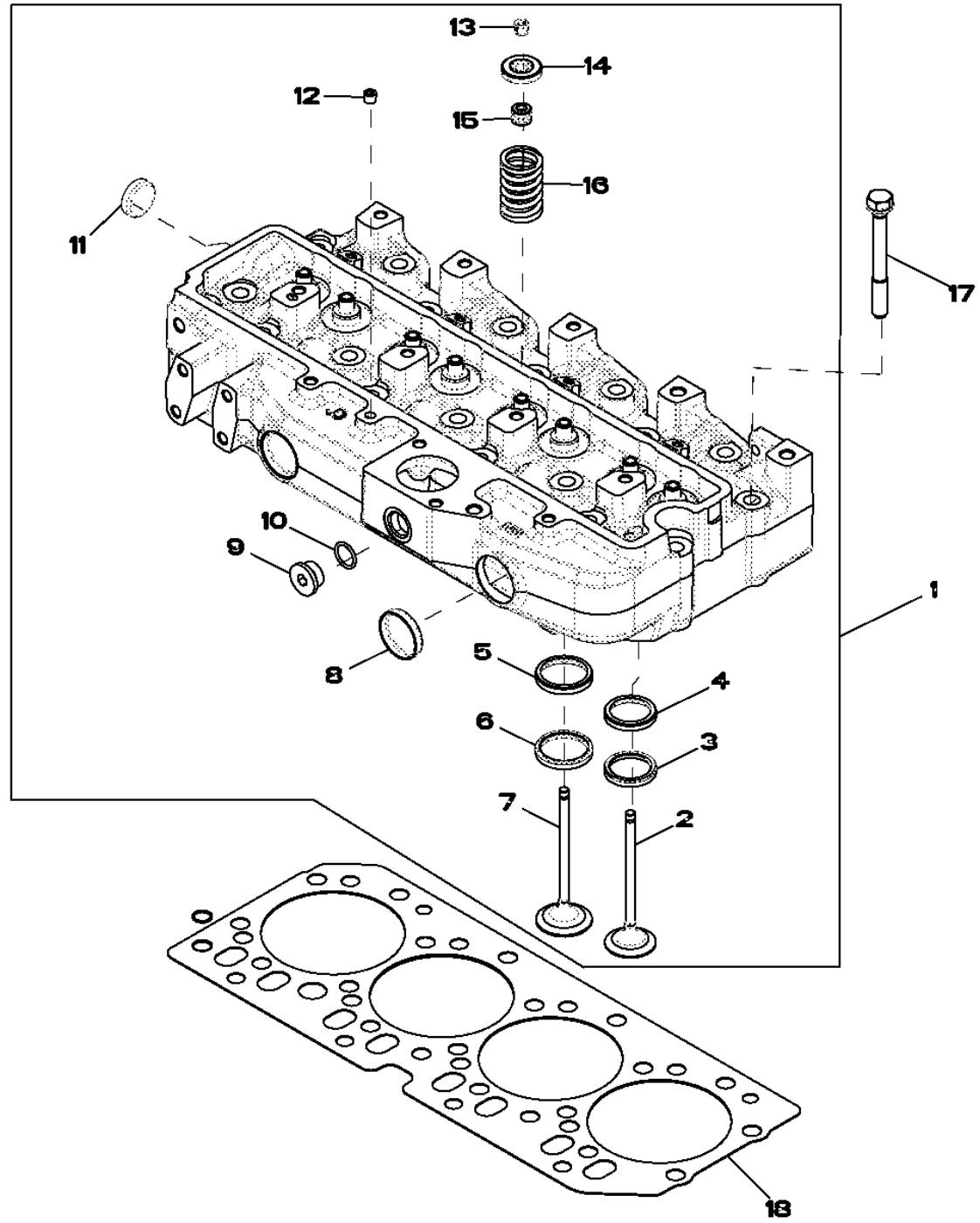

Item	N pea	Descrio	Qtde	N srie motor	Notas
1	RE57234	Cabeçote	1		
	SE501579	Cabeça do cilindro remanuf.	1		(REMAN FOR RE57234)
2	R90692	VálVula de escape	4		
3	R85687	Inserto de assento válvula	4		
4	R106829	Inserto de assento válvula	4		
5	R106831	Inserto de assento válvula	4		
6	R98063	Inserto de assento válvula	4		
7	R98062	VálVula de admissão	4		
8	R43409	Plugue	2		
9	T58477	Conexão	1		
10	R26906	Anel o	1		
11	CD16284	Plugue	1		
12	RE71255	Tampão	1		
13	R91889	RetentoR	16		
14	RE60005	RotadoR	8		
15	RE31617	Vedação	8		
16	R26125	Mola	8		
17	R85363	Parafuso sextavado	18		
18	R116515	Vedação de cilindro	1		

5738 Water Pump Inlet
5738 Entrée de pompe à eau
5738 Entrada da Bomba de Água
5738 Entrada de bomba de agua

5738_RE546461_PCD A.2

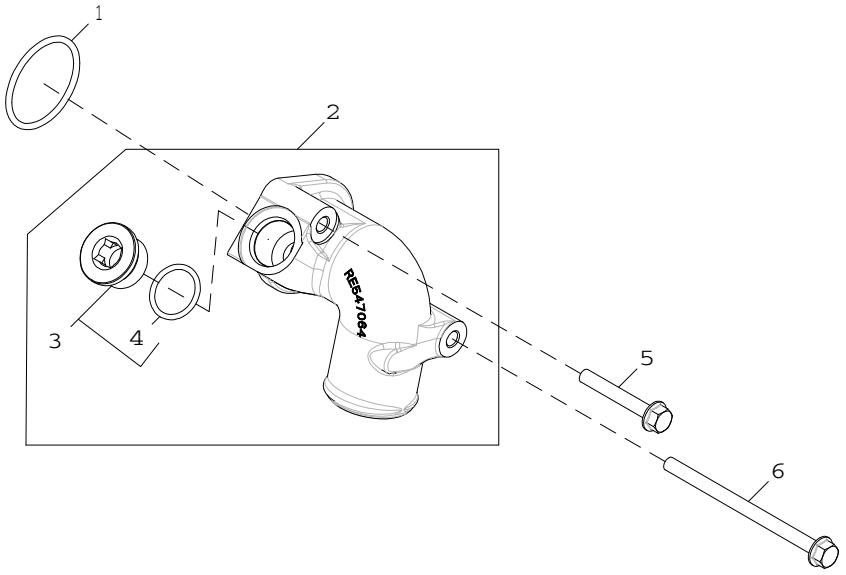

5738_RE546461_PCD

Item	*N pea*	*Descrio*	*Qtde*	*N srie motor*	*Notas*
1	R89944	Anel o	1		
2	RE547064	Conexão da Bombade água	1		
3	RE539896	Tampão	1		
4	U17409	Anel o	1		
5	19M7979	Parafuso	1		M8 X 55
6	19M8006	Parafuso	1		M8 X 120

5954 OIL COOLER
5954 REFROIDISSEUR D'HUILE
5954 RESFRIADOR DE ÓLEO
5954 REFRIGERADOR DE ACEITE

RE532288PCDA01 A.1

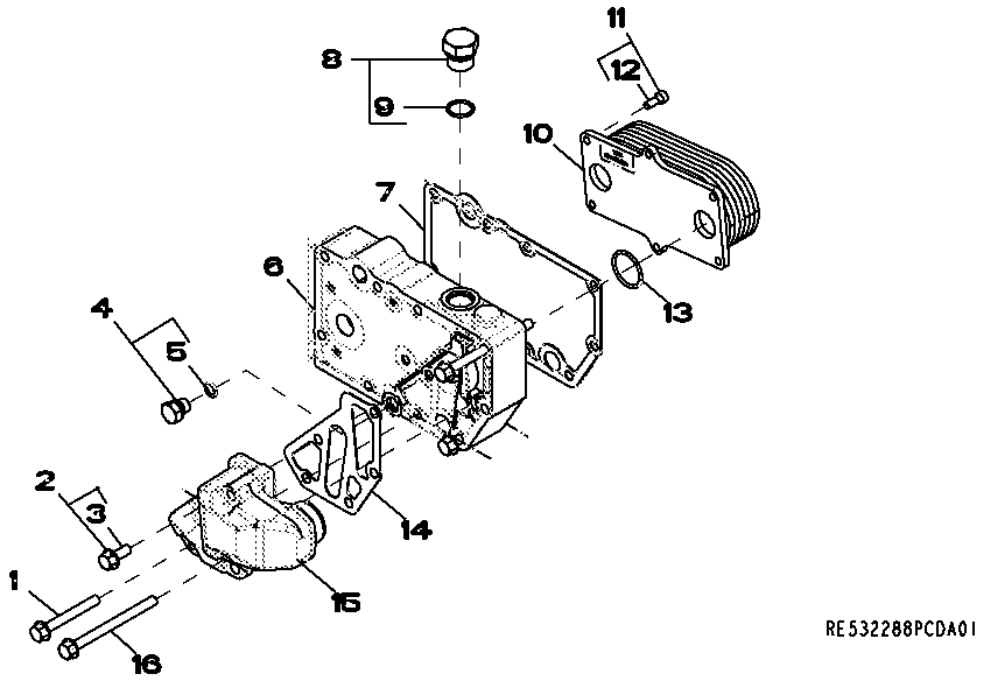

Item	*N pea*	*Descrio*	*Qtde*	*N srie motor*	*Notas*
1	19M7802	Parafuso	2		M8 X 65
2	RE67238	Parafuso	1		(A) M8 X 20
3	19M7866	Parafuso	1		M8 X 20
4	RE46686	Tampão	1		
5	51M7040	Anel o	1		9.300 X 2.200 mm
6	R524516	Carcaça	1		
7	R123501	Junta	1		
8	RE46687	Tampão de dreno	1		
9	51M7045	Anel o	1		19.300 X 2.200 mm
10	RE56690	ResfRiadoR de óleo	1		
11	RE67231	Parafuso	6		(A)
12	19M8553	Parafuso	1		M6 X 16
13	T122075	Anel o	2		
14	R501428	Junta	1		
15	R502811	Adaptador	1		
16	19M7970	Parafuso	2		M8 X 100

(A) WITH PRE-APPLIED SEALANT
FILETS ENDUITS DE PRODUIT D'ETANCHEITE
COM VEDANTE PRÉ-APLICADO
CON SELLADOR

6282 ALTERNATOR MOUNTING
6282 SUPPORT DE L'ALTERNATEUR
6282 MONTAGEM DO ALTERNADOR
6282 SOPORTE DEL ALTERNADOR

RE527141PCDB03 A.1

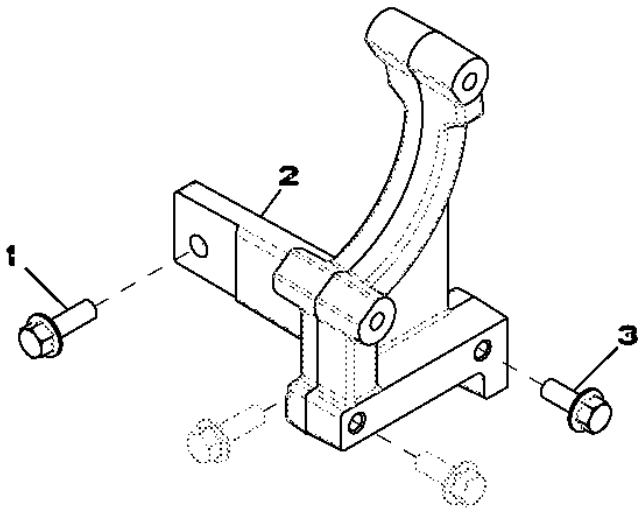

RE527141PCDB03

Item	*N pea*	*Descrio*	*Qtde*	*N srie motor*	*HT051*	*Notas*
1	19M7786	Parafuso	2			M10 X 30
2	R524517	Peça fundida em bruto	1			
3	19M7785	Parafuso	2			M10 X 25

63AA FUEL LINES
63AA CONDUITES DE COMBUSTIBLE
63AA FUEL LINES
63AA TUBERIA DE COMBUSTIBLE

63AA_RE529841_PCD A.3

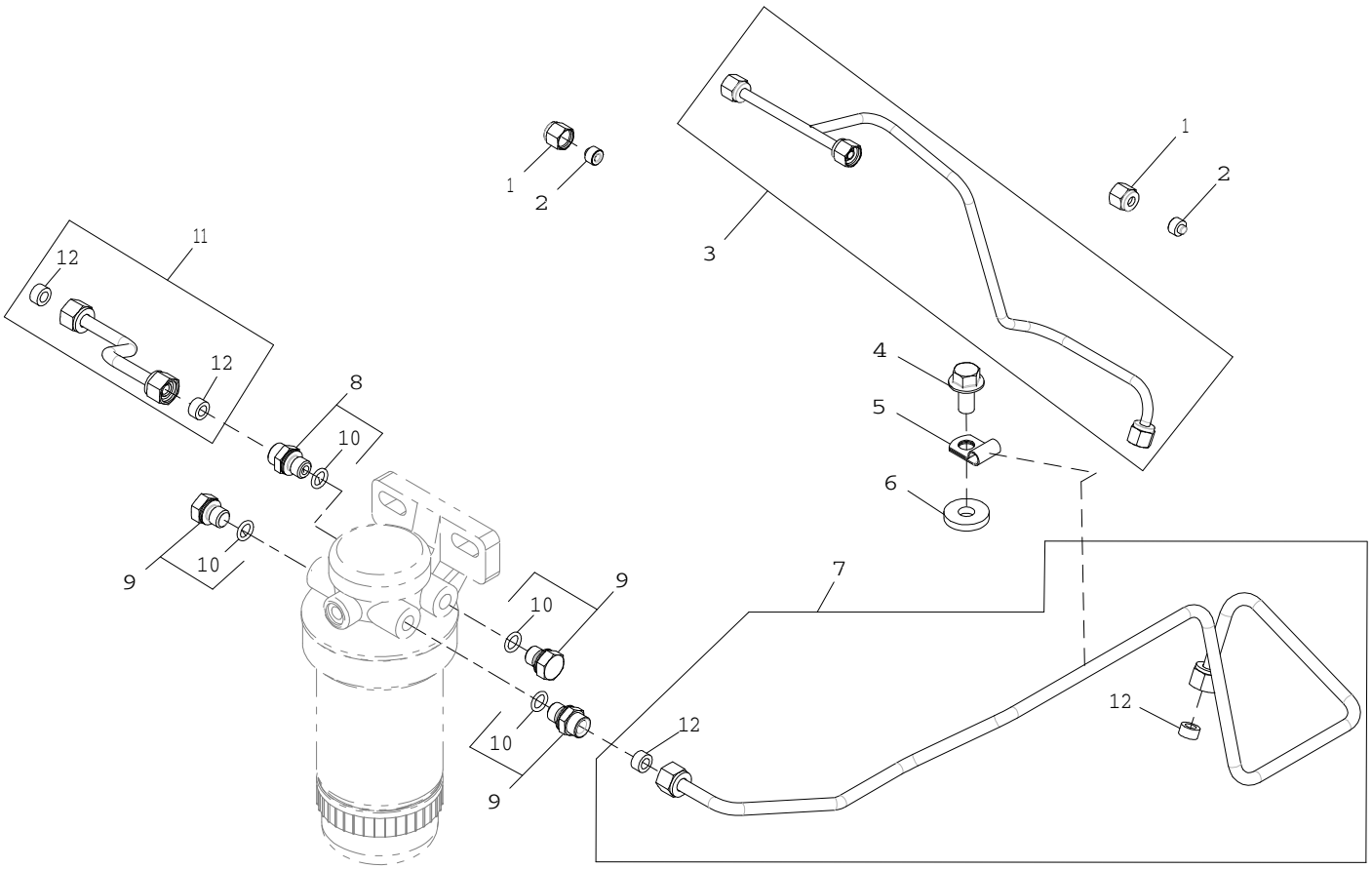

63AA_RE529841_PCD

Item	N pea	Descrio	Qtde	N srie motor	Notas
1	R123593	Porca de tubo	2		
2	AR85519_OPT1	PART MISSING IN WISE	2		
3	RE515815	Linha de combustivel	1		
4	19M7784	Parafuso	1		M10 X 20
5	T14050	Braçadeira	1		
6	R43696	Arruela	1		
7	RE531264	Linha de combustivel	1		
8	RE60029	Adaptador	2		
9	RE46686	Tampão	2		
10	51M7040	Anel o	1		9.300 X 2.200 mm
11	RE529843	Linha de combustivel	1		
12	R74012	Arruela de vedação	2		

65B7 Turbocharger
65B7 Turbocompresseur
65B7 Turbocompressor
65B7 Turbocompresor

65B7_RE546662_PCD A.2

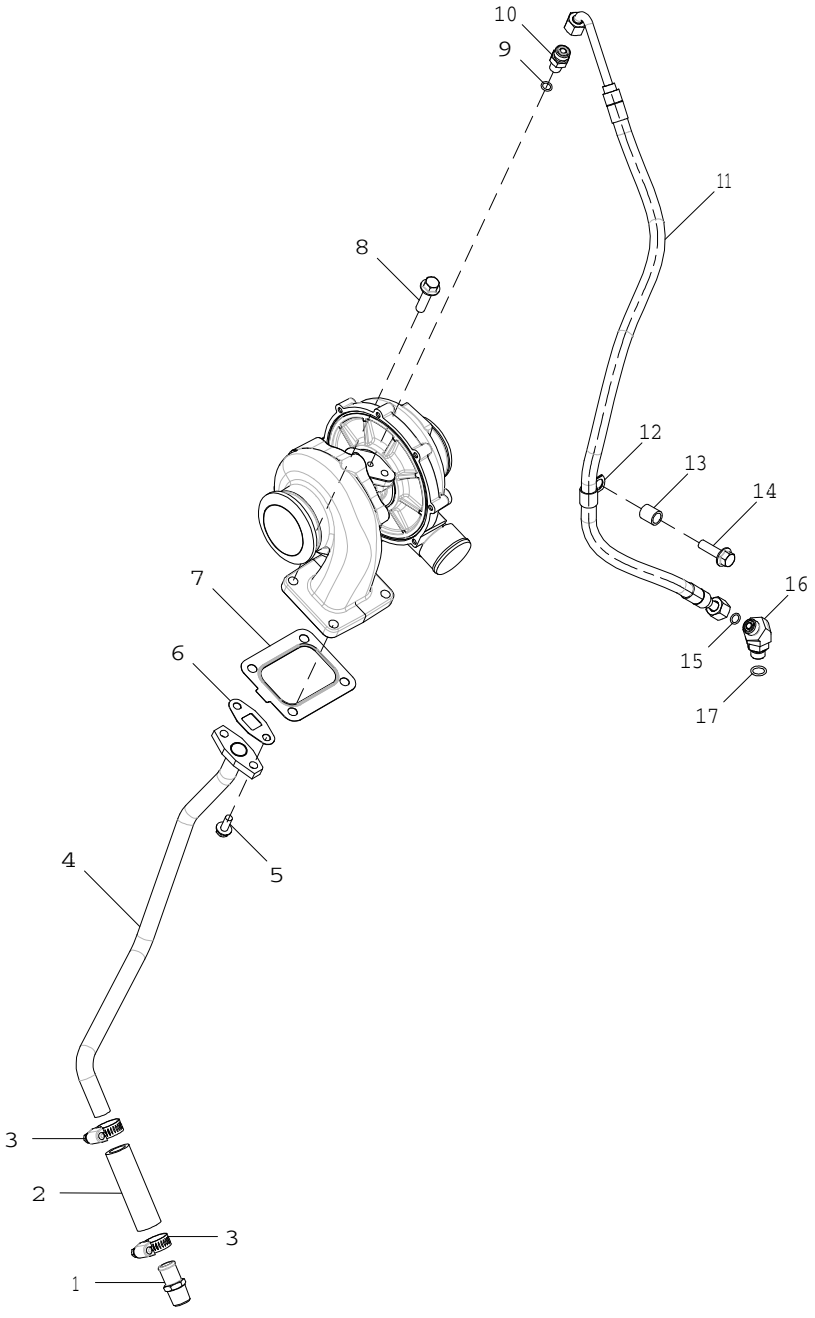

65B7_RE546662_PCD

Item	N pea	Descrio	Qtde	N srie motor	Notas
1	RE54885	Conexão de mangueira	1		
2	R523372	Mangueira	1		
3	RE65978	Braçadeira	2		
4	RE546575	Tubulação de óleo	1		
5	19M8062	Parafuso	2		M8 X 20
6	R123570	Junta	1		
7	R92097	Junta	1		
8	19M8162	Parafuso	4		M10 X 40
9	R63548	Anel o	1		
10	M87733	Adaptador	1		ALSO ORDER R63548
11	RE530681	Mangueira	1		
12	57M9865	Braçadeira	1		
13	28H1697	Espaçador	1		0.493" X 0.675" X 3/4"
14	19M7835	Parafuso	1		M10 X 35
15	T77613	Anel o	1		
16	38H5154	Conexão em ângulo	1		
17	51M7042	Anel o	1		13.300 X 2.200 mm

6698 Water Temperature Sensor - Plug
6698 Capteur de température d'eau - bouchon
6698 Sensor de Temperatura da Água - Bujão
6698 Sensor de temperatura del agua - Enchufe

RE500556PCDD02 A.1

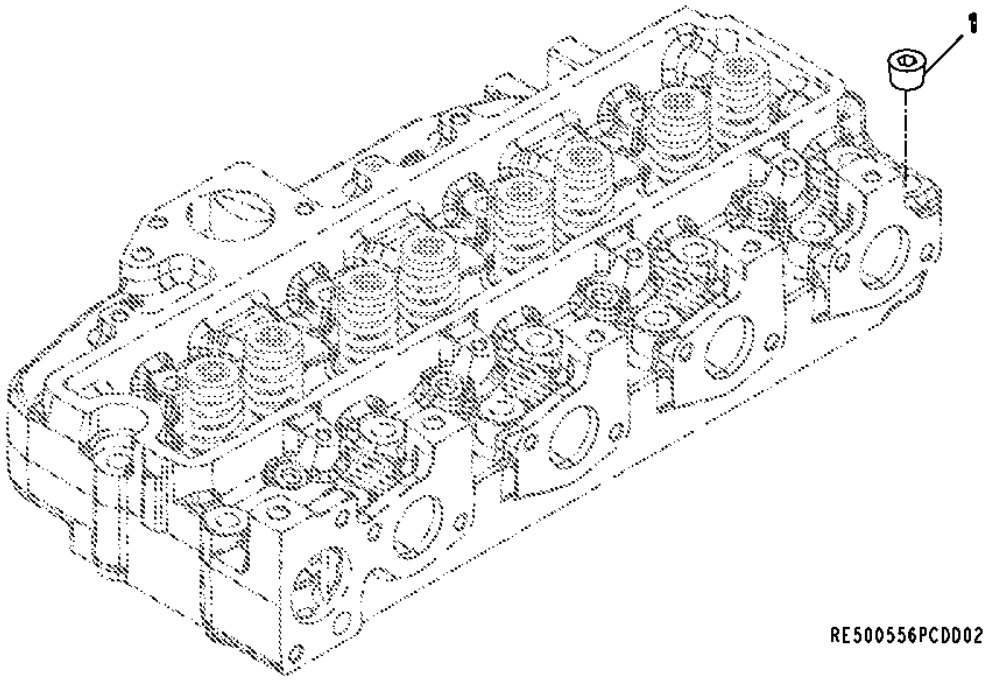

Item	*N pea*	*Descrio*	*Qtde*	*N srie motor*	*Notas*
1	15H584	Tampão	1		1/2"

6710 Tachometer Switch and Wiring
6710 Interrupteur compte-tours et câblage
6710 Fiação e Interruptor do Tacômetro
6710 Interruptor y cableado de tacómetro

6710_RE509332_PCD D.3

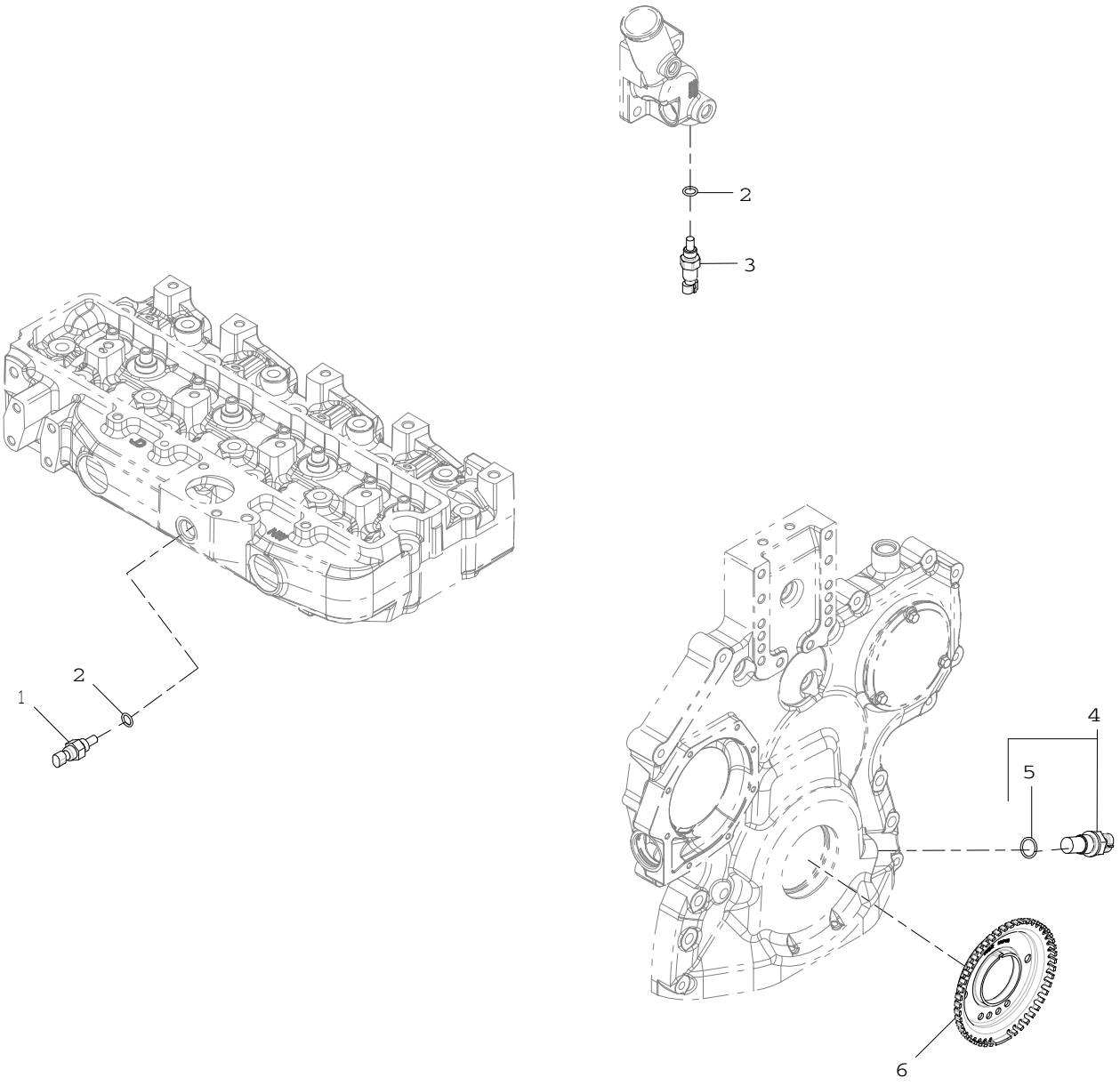

6710_RE509332_PCD

Item	N pea	Descrio	Qtde	N srie motor	Notas
1	RE61812	SenSor	1		
2	51M7041	Anel o	2		11.300 X 2.200 mm
3	RE52722	SenSor de temperatura	1		
4	RE519144	SenSor	1		
5	51M7044	Anel o	1		17.300 X 2.200 mm
6	R517471	Roda	1		

7699 Oil Pressure Switch - Plug
7699 Manostat d'huile - Bouchon
7699 Pressostato do Óleo - Bujão
7699 Interruptor de presión de aceite - Tapón

RE60160PCDD02 A.1

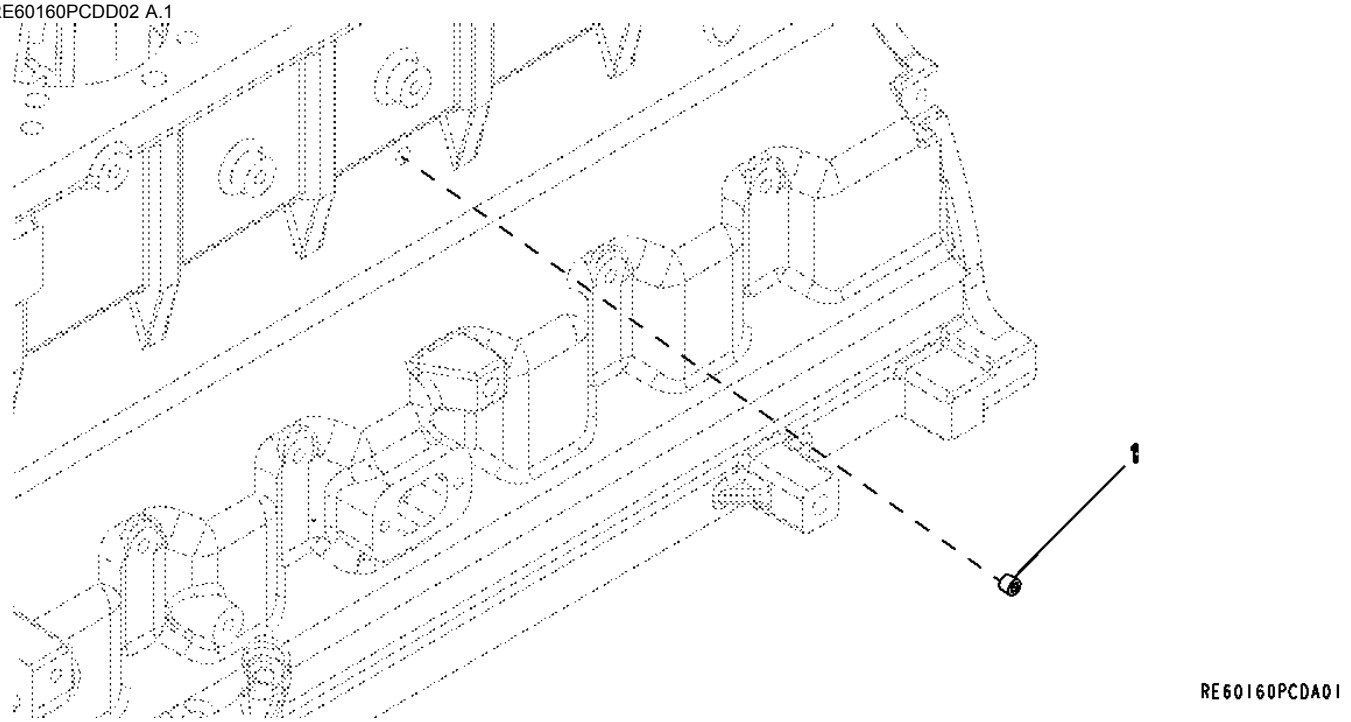

Item	*N pea*	*Descrio*	*Qtde*	*N srie motor*	*Notas*
1	RE71255	Tampão	1		

8702 Belt Tensioner
8702 Tendeur de courroie
8702 Tensionador da Correia
8702 Tensor de correa

RE59703PCDD01 A.1

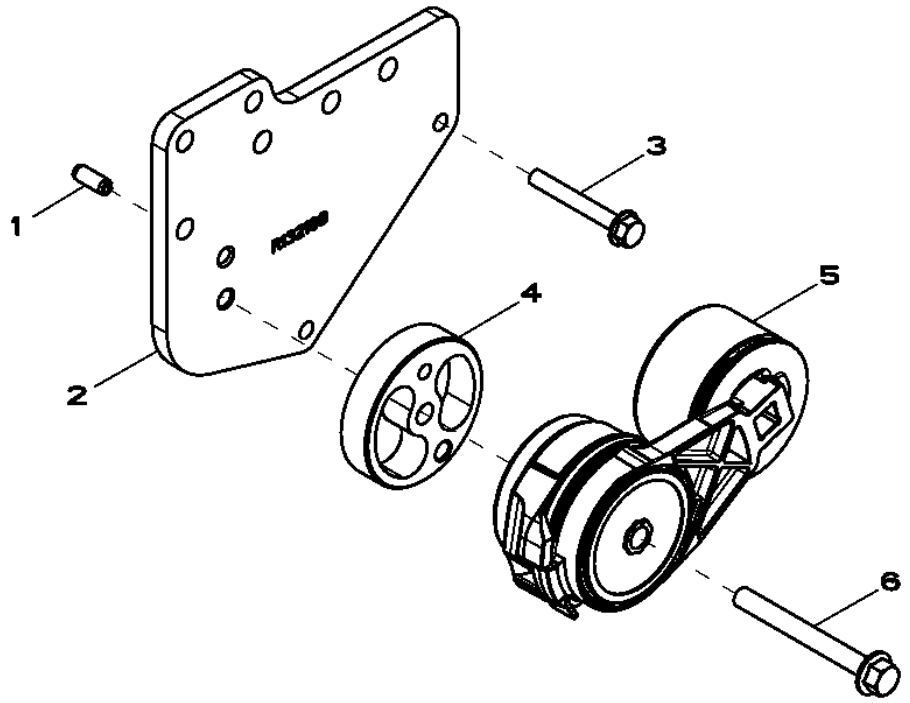

Item	*N pea*	*Descrio*	*Qtde*	*N srie motor*	*Notas*
1	34M7061	Pino elástico	1		8 X 20 mm
2	R132168	Suporte	1		(SUB FOR R122270)
3	19M7801	Parafuso	2		M8 X 60
4	R516623	Espaçador	1		(SUB FOR R500321)
5	RE518097	Tensionador de correia	1		
6	19M7811	Parafuso	1		M10 X 90
..	RE70536	Tensionador de correia	1		(SUB FOR RE59702)

8822 Oil Filter
8822 Filtre à huile
8822 Filtro de Óleo
8822 Filtro de aceite

8822_RE507937_PCD A.1

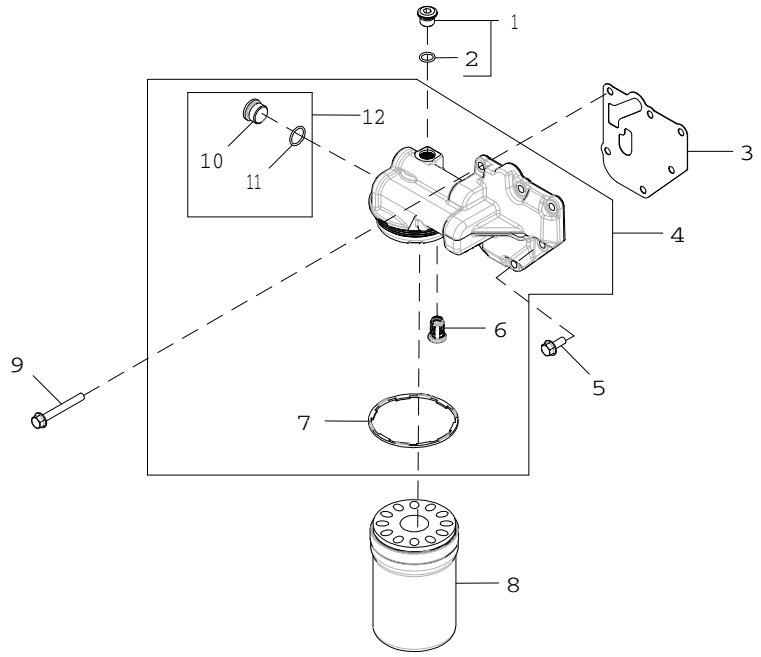

8822_RE507937_PCD

Item	*N pea*	*Descrio*	*Qtde*	*N srie motor*	*Notas*
1	RE52242	Tampão de dreno	1		
2	51M7042	Anel o	1		13.300 X 2.200 mm
3	R500374	Junta	1		
4	RE504564	Cabeçote do filtro	1		
5	RE67238	Parafuso	1		
6	RE504543	VálVula	1		
7	R502513	Vedação	1		
8	RE504836	Filtro de óleo	1		
9	19M7802	Parafuso	5		M8 X 65
10	R116115	Conexão	1		
11	51M7045	Anel o	1		19.300 X 2.200 mm
12	RE505232	Tampão	2		

9801 Lift Straps
9801 Oeillets de levage
9801 Tirantes de Elevação
9801 Cintas de elevación

9801_RE53353_PCD A.1

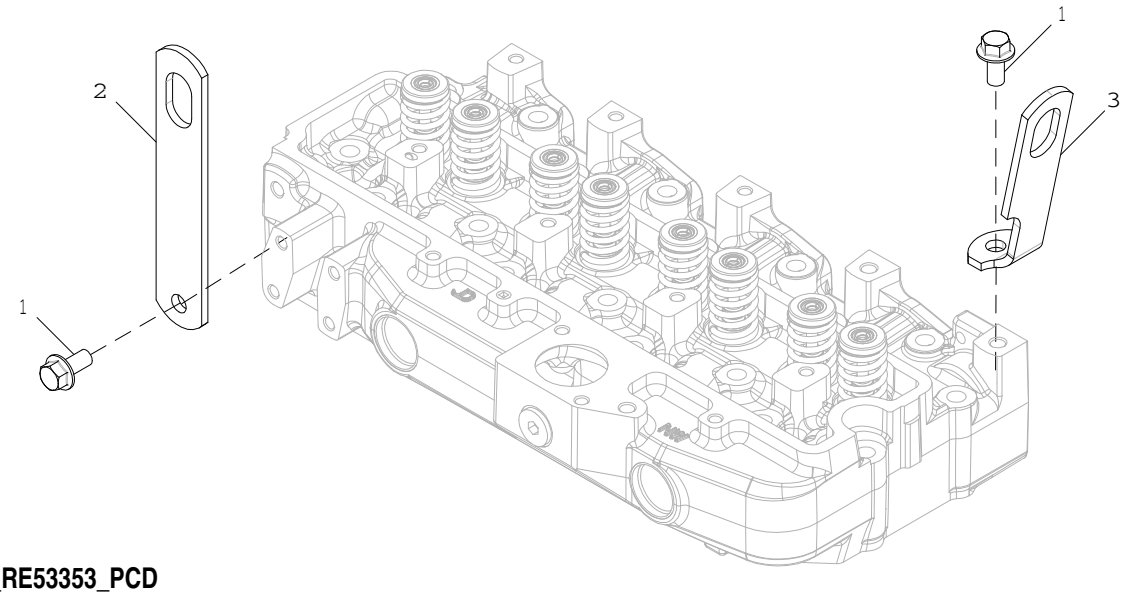

9801_RE53353_PCD

Item	*N pea*	*Descrio*	*Qtde*	*N srie motor*	*Notas*
1	19M7788	Parafuso	2		M12 X 25
2	R502329	Correia	1		REAR
3	R502175	Correia	1		FRONT

9901 Replacement Engine
9901 Moteur de rechange
9901 Motor de Reposição
9901 Motor de recambio

RGP13362 A.1

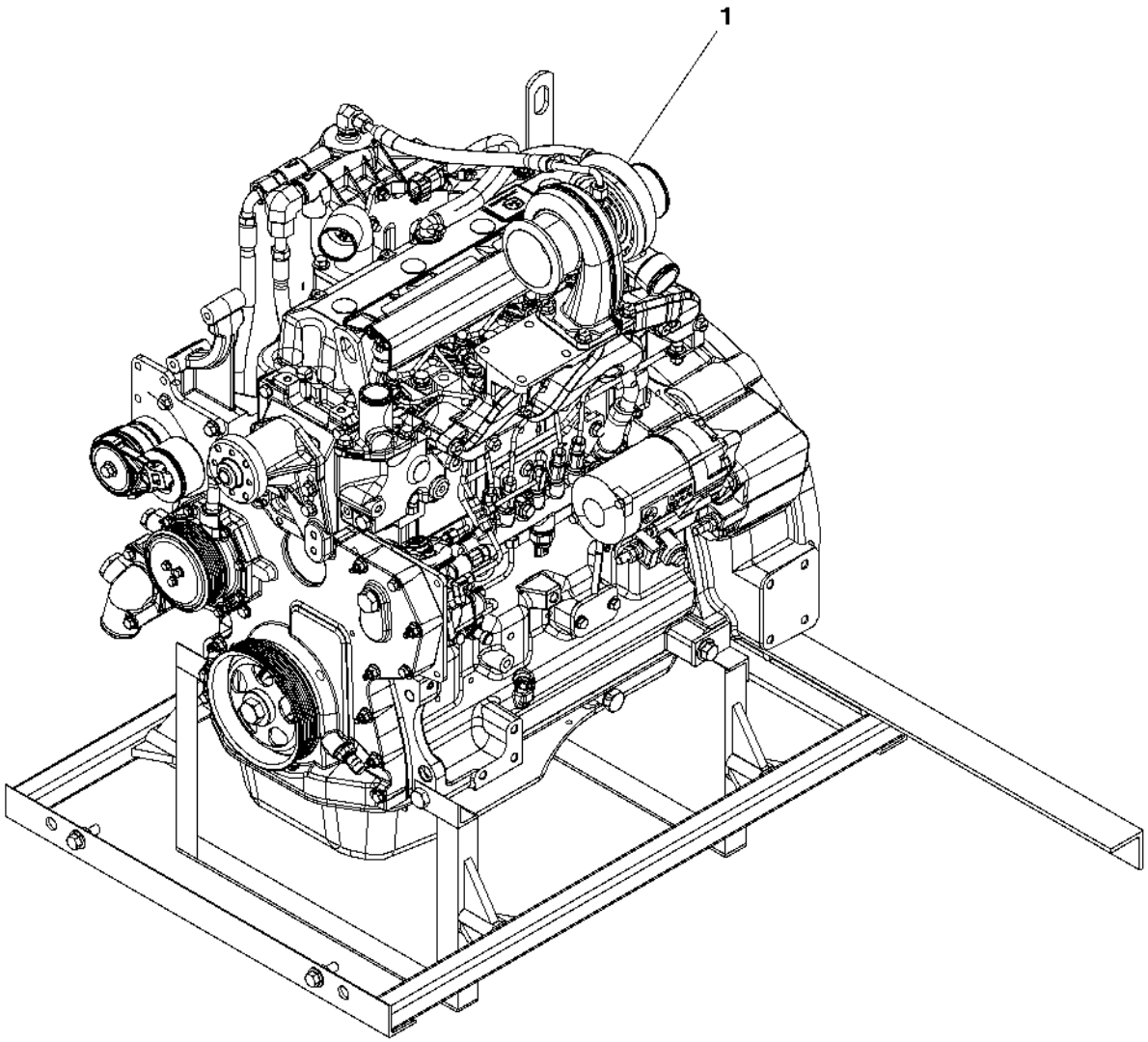

RGP13362

Item	N pea	Descrio	Qtde	N srie motor	Notas
1	PE11281	Motor a diesel	1		(A)

(A) May Not Be as Illustrated
Peut ne pas ressembler à l'image
Pode Não Ser Conforme Ilustrado
Puede diferir de la ilustración

Starting Aid Switch
Interrupteur d'aide au démarrage
Interruptor do Auxílio à Partida
Interruptor de auxiliar de arranque

AT379048_TX1102430 A.2

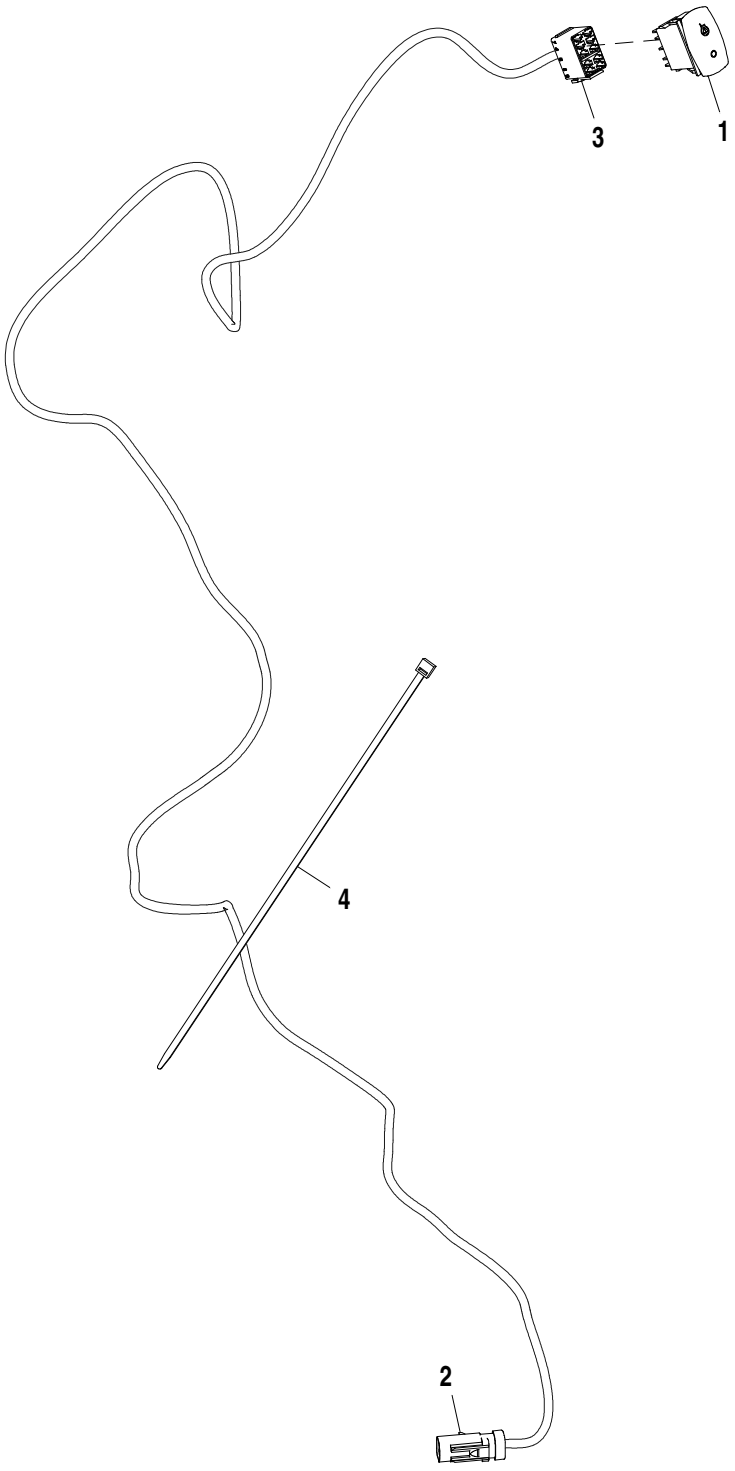

AT379048_TX1102430

Item	*N pea*	*Descrio*	*Qtde*	*N srie*	*Notas*
1	AT309946	Interruptor de alavanca	1		
2	AT378862	Chicote	1		
3	T210282	Alojam. conector elétrico	1		
4	H77698	Cinta	5		

Cold Start Aid (Engines DT060/TT094)
Dispositif d'aide au démarrage par temps froid (moteurs DT060/TT094)
Auxílio de Partida a Frio (Motores DT060/TT094)
Auxiliar de arranque en frío (Motores DT060/TT094)

TX1067308 A.1

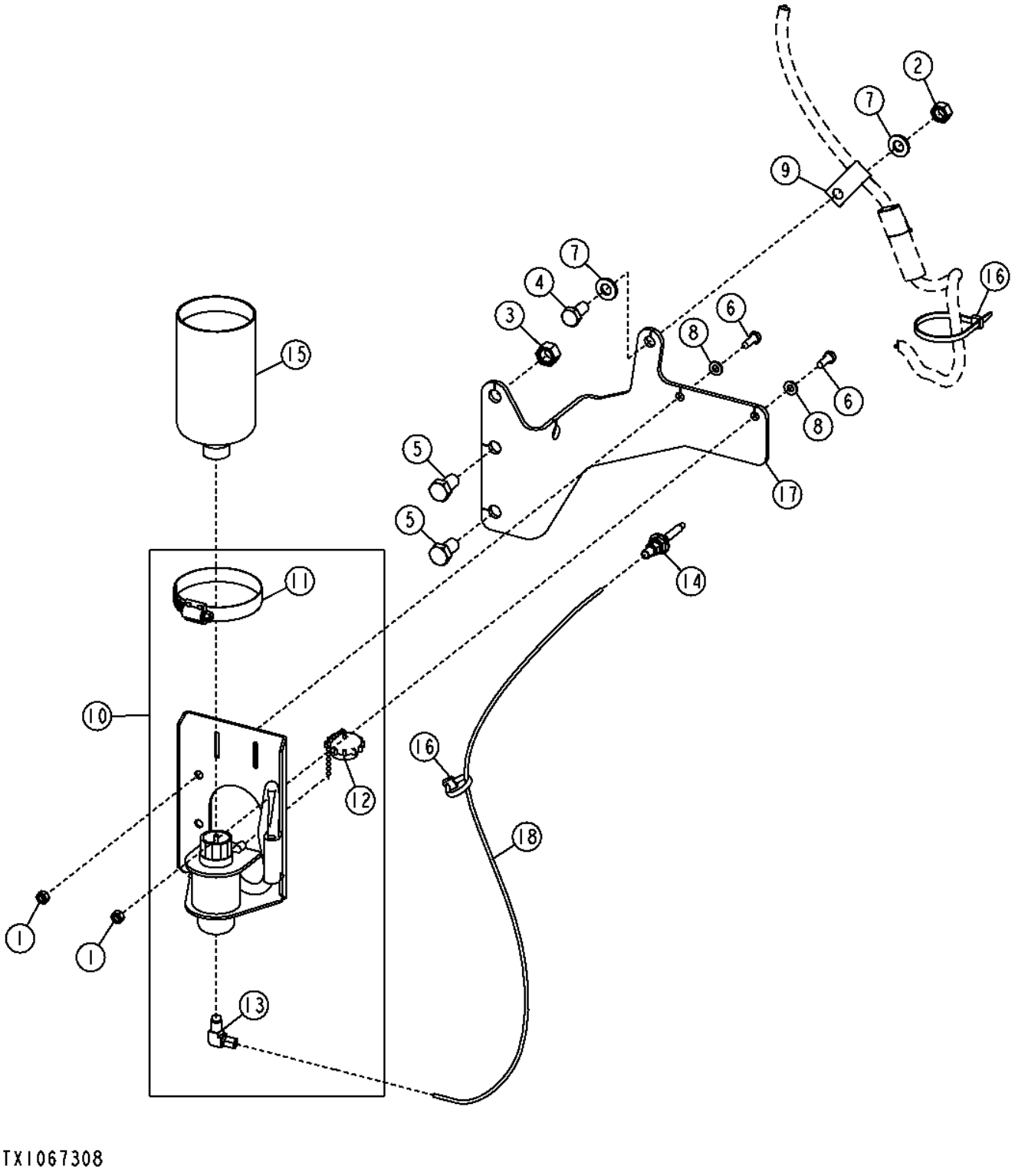

Item	*N pea*	*Descrio*	*Qtde*	*N srie*	*Notas*
1	14M7272	Porca	2		M6
2	14M7274	Porca	1		M10
3	14M7275	Porca	1		M12
4	19M7938	Parafuso sextavado	1		M10 X 20
5	19M8017	Parafuso sextavado	2		M12 X 20
6	19M8425	Parafuso sextavado	2		M6 X 16
7	24M7239	Arruela	2		10.700 X 21 X 2.500 mm
8	24M7293	Arruela	2		6.500 X 13 X 1.600 mm
9	AH89557	Presilha	1		
10	AT173385	Solenóide auxílio partida	1		
11	TY22472	Braçadeira	1		
12	AT171539	Tampa	1		
13	AT181582	Conexão em ângulo	1		
14	AT183222	Bico	1		
15	AT350224	Fluido p/ partida	1		
16	R44302	Cinta	2		
17	T257943	Apoio	1		(SUB FOR T255080)
18	T78593	Tubo	1		

Engine Coolant Heater
Réchauffeur de liquide réfrigérant
Aquecedor do Líquido de Arrefecimento do Motor
Calentador de refrigerante de motor

ETN85105_TX1102429 A.3

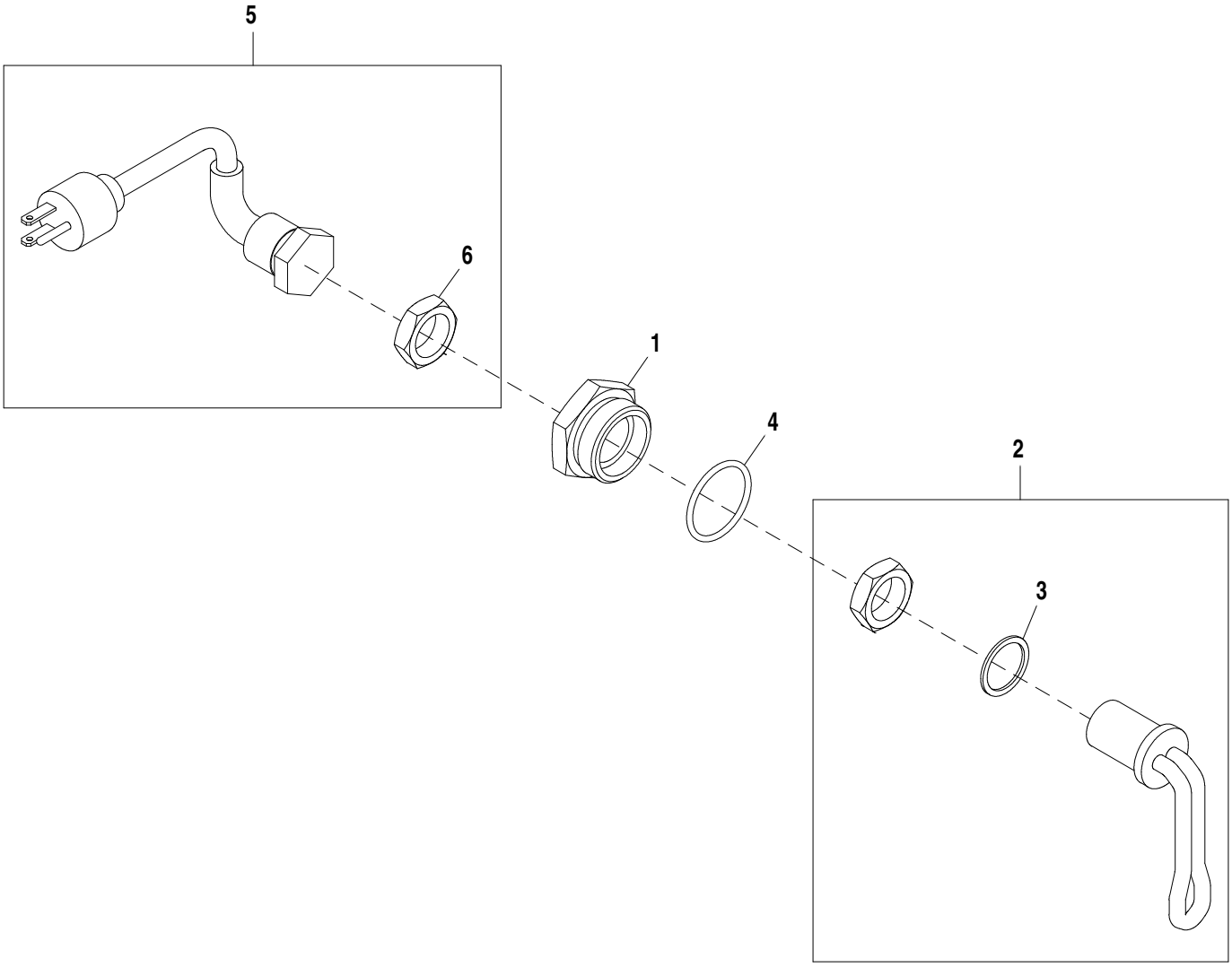

ETN85105_TX1102429

Item	*N pea*	*Descrio*	*Qtde*	*N srie*	*Notas*
1	R54123	Adaptador	1		
2	RE42139	Elemento de aquecimento	1		
3	R206883	Arruela	1		
4	U13639	Anel o	1		
5	AT73296	Cabo elétrico	1		
6	R54511	Porca	1		

Cooling Package (Engine 4045HT054, 4045HT063, 4045HT072, 4045HT073)
Ensemble de refroidissement (moteur 4045HT054, 4045HT063, 4045HT072, 4045HT073)
Sistema de Arrefecimento (Motor 4045HT054, 4045HT063, 4045HT072, 4045HT073)
Conjunto de enfriamiento (Motor 4045HT054, 4045HT063, 4045HT072, 4045HT073)

AT373779_TX1102415 B.1

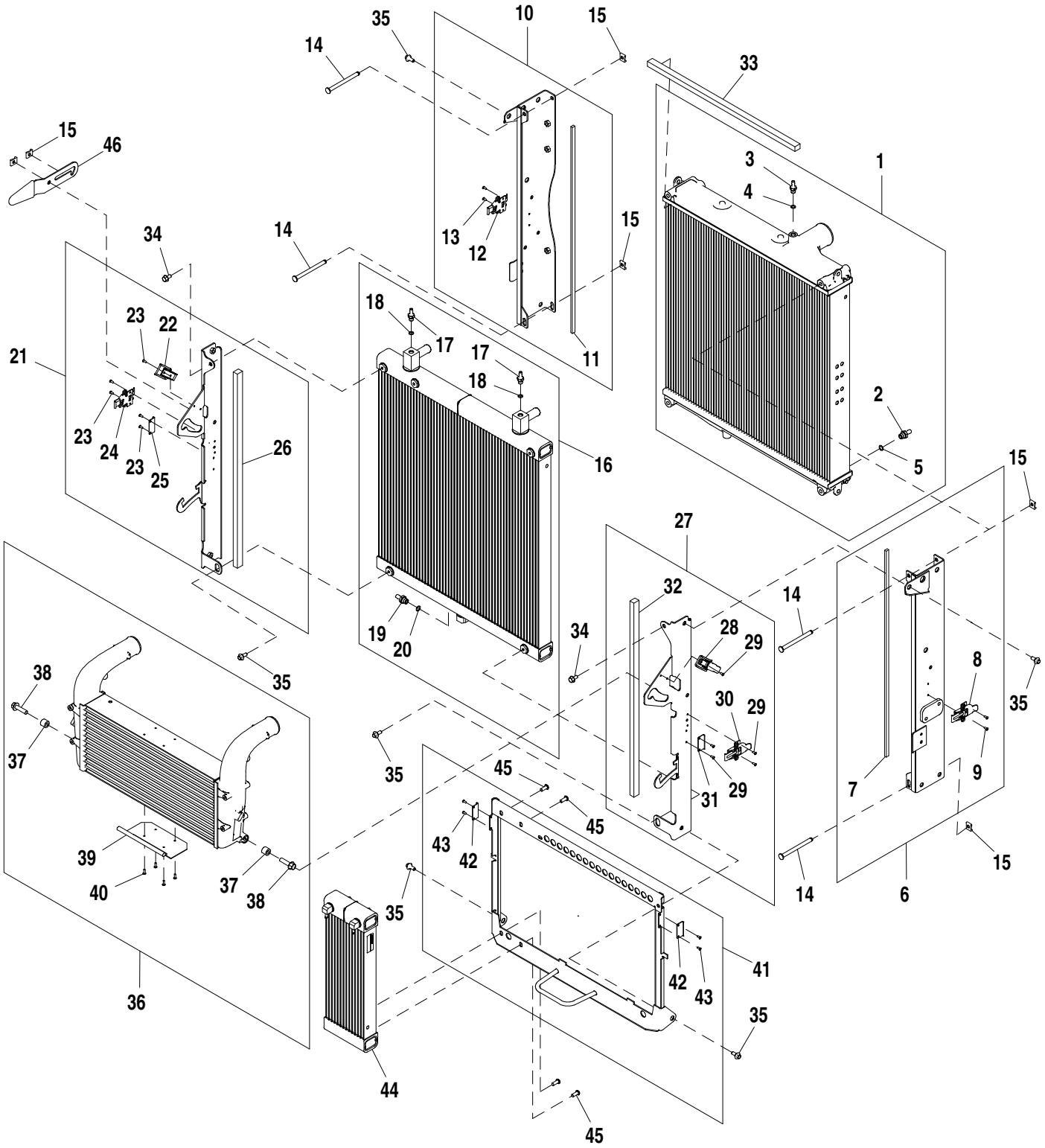

AT373779_TX1102415

Item	*N pea*	*Descrio*	*Qtde*	*N srie*	*Notas*
1	AT369969	RadiadoR	1		
2	L100802	Conexão	1		
3	AT323961	Adaptador	1		
4	51M7040	Anel o	1		9.300 X 2.200 mm
5	51M7041	Anel o	1		11.300 X 2.200 mm
6	AT386411	Perfil "u"	1		
7	T290121	Defletor	1		
8	T300045	Trava	1		
9	AT44188	Rebite	2		
10	AT386412	Perfil "u"	1		
11	T290121	Defletor	1		
12	T300045	Trava	1		
13	AT44188	Rebite	2		
14	T279747	Pino fixador	4		
15	R122267	Braçadeira	6		
16	AT373586	RadiadoR	1		
17	AT323961	Adaptador	1		
18	51M7040	Anel o	1		9.300 X 2.200 mm
19	L100802	Conexão	1		
20	51M7041	Anel o	1		11.300 X 2.200 mm
21	AT386413	Perfil "u"	1		
22	T279751	Trava	1		
23	AT44188	Rebite	6		
24	T300045	Trava	1		
25	T300046	Trava	1		
26	T290122	Defletor	1		
27	AT386414	Perfil "u"	1		
28	T279751	Trava	1		
29	AT44188	Rebite	6		
30	T300045	Trava	1		
31	T300046	Trava	1		
32	T290122	Defletor	1		
33	T292811	Defletor	1		
34	19M7865	Parafuso	2		M8 X 16
35	R315012	Parafuso	6		
36	AT369971	Intercooler	1		
37	T122389	Bucha	2		
38	19M7804	Parafuso	2		M10 X 40
39	AT397149	Alavanca	1		
40	AT56660	Rebite	4		
41	AT386012	Apoio	1		
42	T300046	Trava	2		
43	AT44188	Rebite	4		
44	AT406957	ResfRiadoR de combustível	1		
45	21M7572	Parafuso allen	4		M8 X 20
46	AT397150	Trava	1		

Cooling Package (Engine 4045TT096)
Ensemble de refroidissement (moteur 4045TT096)
Sistema de Arrefecimento (Motor 4045TT096)
Conjunto de enfriamiento (Motor 4045TT096)

AT383693_TX1102417 B.1

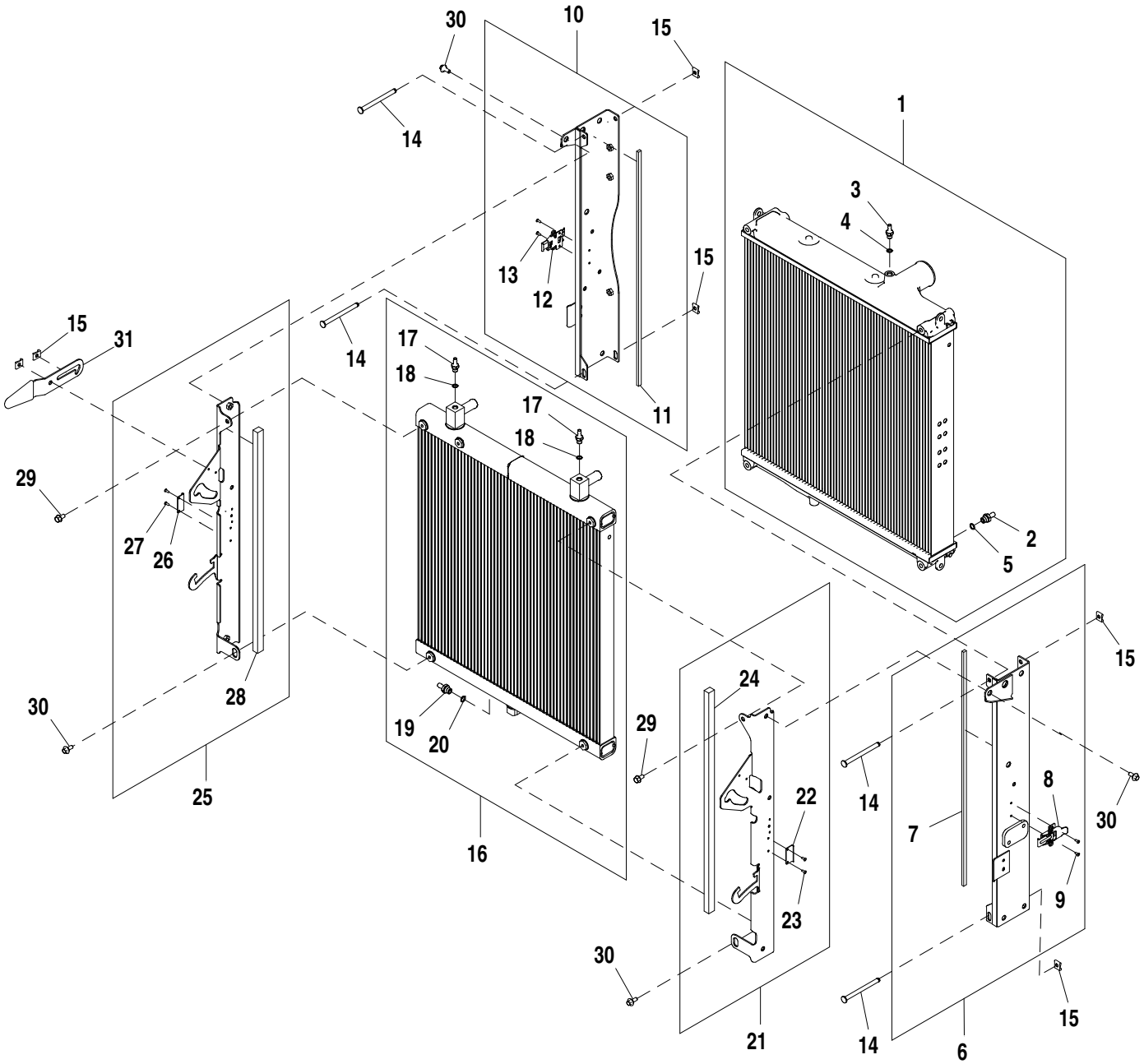

AT383693_TX1102417

Item	*N pea*	*Descrio*	*Qtde*	*N srie*	*Notas*
1	AT369969	RadiadoR	1		
2	L100802	Conexão	1		
3	AT323961	Adaptador	1		
4	51M7040	Anel o	1		9.300 X 2.200 mm
5	51M7041	Anel o	1		11.300 X 2.200 mm
6	AT386411	Perfil "u"	1		
7	T290121	Defletor	1		
8	T300045	Trava	1		
9	AT44188	Rebite	2		
10	AT386412	Perfil "u"	1		
11	T290121	Defletor	1		
12	T300045	Trava	1		
13	AT44188	Rebite	2		
14	T279747	Pino fixador	4		
15	R122267	Braçadeira	5		
16	AT373586	RadiadoR	1		
17	AT323961	Adaptador	1		
18	51M7040	Anel o	1		9.300 X 2.200 mm
19	L100802	Conexão	1		
20	51M7041	Anel o	1		11.300 X 2.200 mm
21	AT409752	Perfil "u"	1		
22	T300046	Trava	1		
23	AT44188	Rebite	2		
24	T290122	Defletor	1		
25	AT409748	Perfil "u"	1		
26	T300046	Trava	1		
27	AT44188	Rebite	2		
28	T290122	Defletor	1		
29	19M7865	Parafuso	2		M8 X 16
30	R315012	Parafuso	4		
31	AT397150	Trava	1		

Oil Coolers and Plumbing (Engine 4045HT054)
Refroidisseurs d'huile et tuyauterie (moteur 4045HT054)
Resfriadores e Tubulação de Óleo (Motor 4045HT054)
Oil Coolers and Plumbing (Engine 4045HT054)

AT378126_TX1104450 A.1

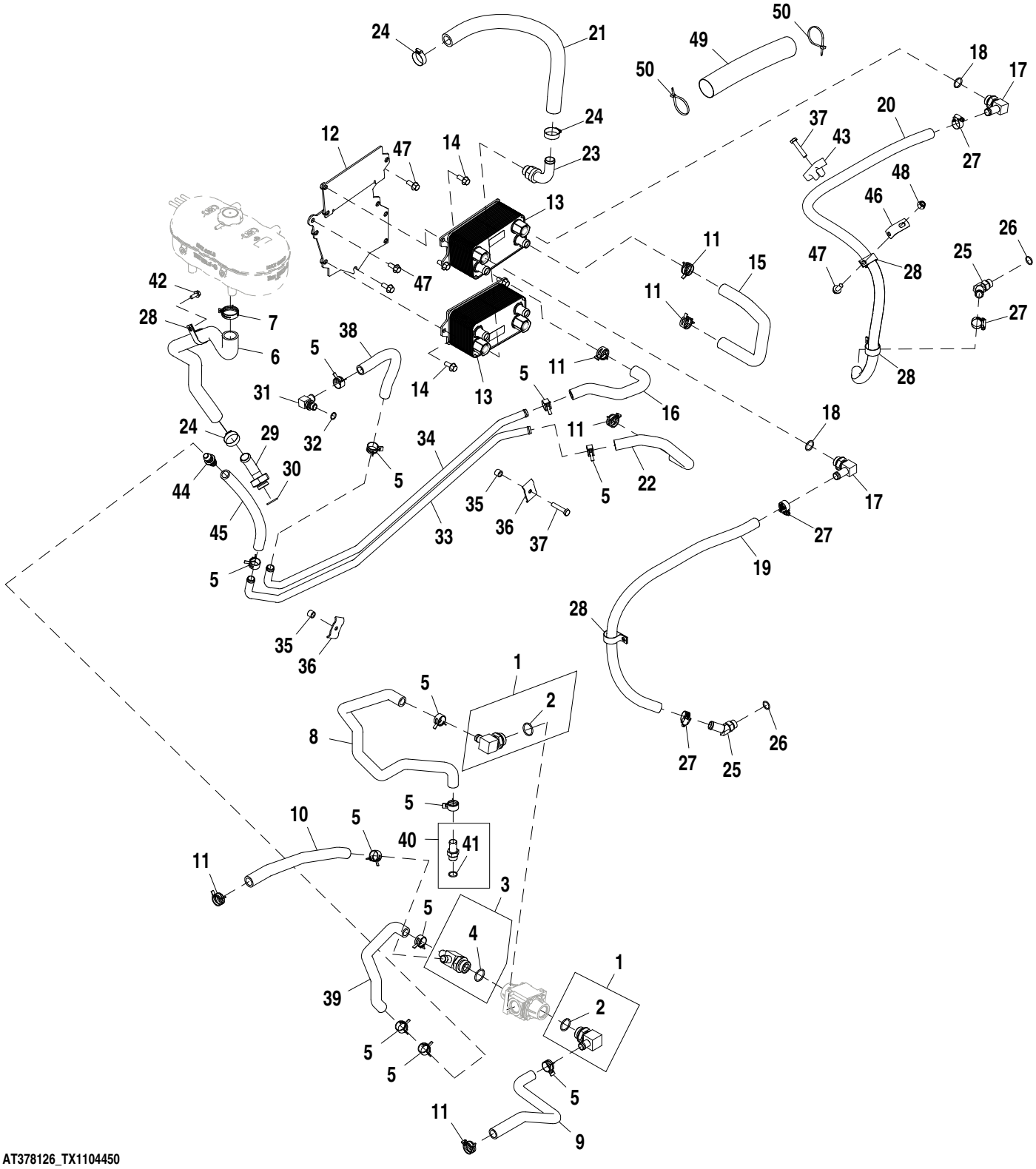

Item	*N pea*	*Descrio*	*Qtde*	*N srie*	*Notas*
1	AT43223	Conexão em ângulo	2		
2	R29936	Anel o	1		29.743 X 2.946 mm (1.171" X 0.116")
3	AT409013	Adaptador	1		
4	R29936	Anel o	1		29.743 X 2.946 mm (1.171" X 0.116")
5	R191781	Abraçadeira para mangueira	12		
6	T290076	Mangueira do radiador	1		
7	T251567	Braçadeira	1		
8	T262370	Mangueira do radiador	1		
9	T262380	Mangueira do radiador	1		
10	T262487	Mangueira do radiador	1		
11	R225971	Braçadeira	6		
12	AT386038	Placa	1		
13	AT349656	ResfRiadoR de óleo	2		
14	19M7785	Parafuso	6		M10 X 25
15	T279497	Mangueira	1		
16	T279499	Mangueira do radiador	1		
17	AH61472	Conexão de mangueira	1		
18	U12547	Anel o	1		23.470 X 2.946 mm (0.924" X 0.116")
19	.....	Mangueira em metro	1		MF T78497 CTL 2.9 ft
20	.....	Mangueira em metro	1		MF T78497 CTL 4.5 ft
21	.....	Mangueira em metro	1		MF TY22556 CTL 2.2 ft
22	T279500	Mangueira do radiador	1		
23	RE150943	Conexão	1		
24	AT300153	Abraçadeira para mangueira	3		
25	AT324059	Conexão em ângulo	2		
26	R26906	Anel o	2		19.177 X 2.464 mm (0.755" X 0.097")
27	AT301917	Abraçadeira para mangueira	4		
28	T162675	Braçadeira	4		
29	AT330120	Adaptador	1		
30	51M7051	Anel o	1		26.600 X 2.900 mm
31	T254529	Conexão em ângulo	1		
32	51M7043	Anel o	1		15.300 X 2.200 mm
33	AT334340	Tubo	1		
34	AT330459	Tubo	1		
35	28H3394	Bucha	2		0.493" X 0.675" X 1/2"
36	R46919	Semi-braçadeira	2		
37	19M8600	Parafuso sextavado	2		M10 X 50
38	.....	Mangueira em metro	1		MF TY22330 CTL 0.89 ft
39	T263064	Mangueira do radiador	1		
40	RE223627	Conexão de mangueira	1		
41	51M7045	Anel o	1		19.300 X 2.200 mm
42	19M7866	Parafuso	1		M8 X 20
43	T52978	Braçadeira	1		
44	H153722	Engate	1		
45	.....	Mangueira em metro	1		MF TY22330 CTL 0.89 ft
46	R73975	Apoio	1		
47	19M7785	Parafuso	4		M10 X 25
48	14M7296	Porca com flange	1		M10
49	.....	Luva	1		MF T78606 CTL 254 mm
50	R44302	Cinta	2		

Fan Shroud and Hoses (Engine 4045HT054)
Capot et flexibles de ventilateur (moteur 4045HT054)
Fan Shroud and Hoses (Engine 4045HT054)
Envuelta de ventilador y mangueras (Motor 4045HT054)

AT378126_TX110449 A.1

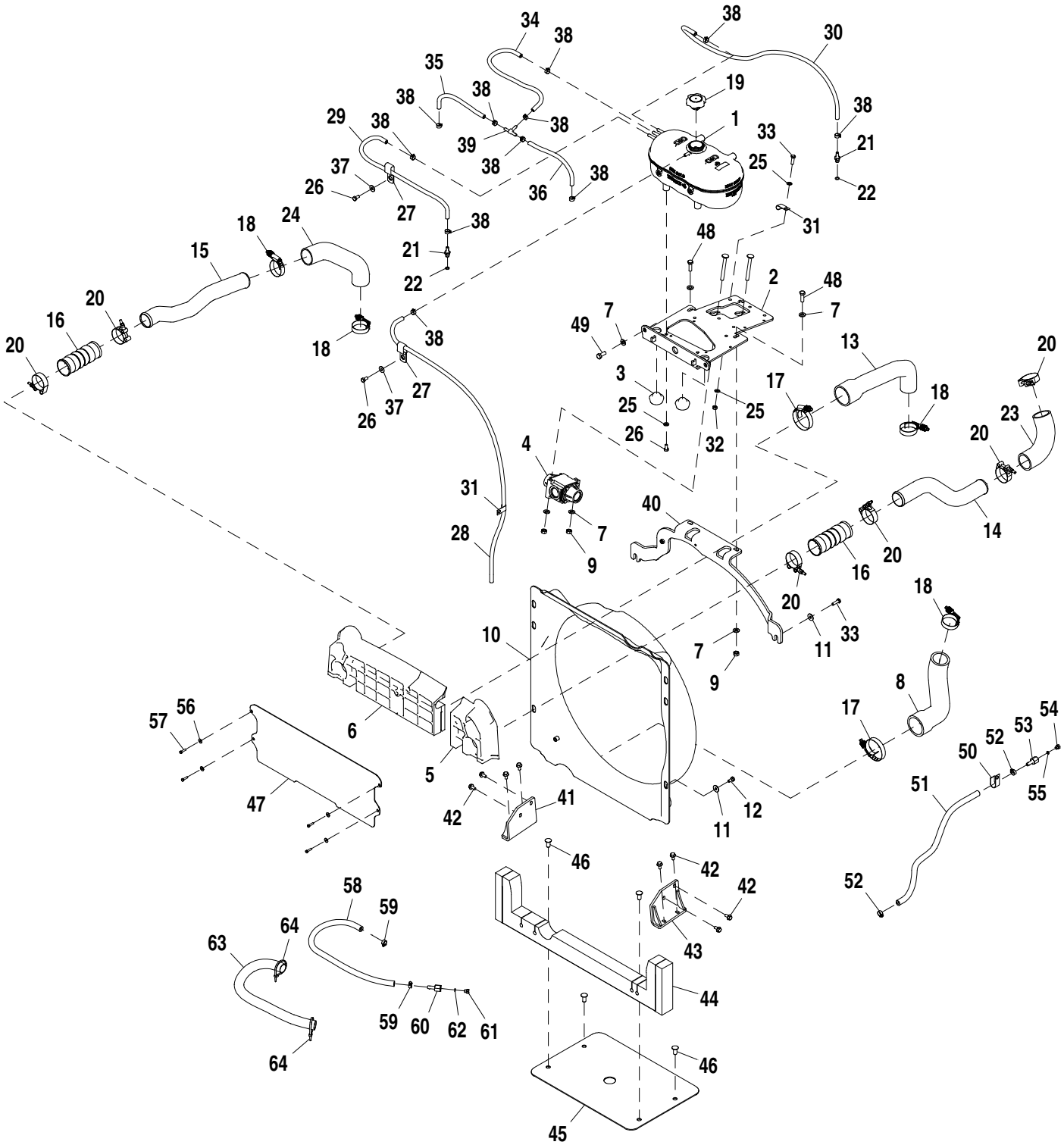

AT378126_TX110449

Item	*N pea*	*Descrio*	*Qtde*	*N srie*	*Notas*
1	AT372897	Tanque	1		
2	AT375371	Apoio	1		
3	T216248	Isolador	2		
4	AT386013	VálV. de contr.termostático	1		
5	T268245	Defletor	1		
6	T268244	Defletor	1		
7	24M7239	Arruela	8		10.700 X 21 X 2.500 mm
8	T262428	Mangueira do radiador	1		
9	14M7274	Porca	4		M10
10	AT379708	Adutor	1		
11	24M7298	Arruela	8		8.400 X 25 X 2 mm
12	R88246	Parafuso sextavado	6		M8 X 16
13	T275497	Mangueira do radiador	1		
14	T264122	Mangueira do radiador	1		
15	T309842	Tubo de fluxo de ar	1		
16	T273008	Mangueira p/ ar comprimido	2		
17	AH170895	Braçadeira	2		
18	RE56098	Braçadeira	4		
19	AT372657	Tampa do abasTecimenTo	1		
20	AT105289	Braçadeira	6		
21	AT323961	Adaptador	2		
22	51M7040	Anel o	1		9.300 X 2.200 mm
23	T276153	Mangueira	1		
24	T292025	Mangueira p/ ar comprimido	1		
25	24M7238	Arruela	6		8.700 X 17 X 2 mm
26	19M7932	Parafuso sextavado	6		M8 X 16
27	R127657	Braçadeira	2		
28	.....	Mangueira em metro	1		MF TY22566 CTL 4.1 ft
29	.....	Mangueira em metro	1		MF TY22566 CTL 1.9 ft
30	.....	Mangueira em metro	1		MF TY22566 CTL 2.8 ft
31	AH89557	Presilha	2		
32	14M7273	Porca	1		M8
33	19M7407	Parafuso sextavado	3		M8 X 25
34	.....	Mangueira em metro	1		MF TY22566 CTL 1.6 ft
35	.....	Mangueira em metro	1		MF TY22566 CTL 0.8 ft
36	.....	Mangueira em metro	1		MF TY22566 CTL 0.8 ft
37	24H1822	Arruela	2		11/32" X 7/8" X 1/16"
38	.....	Mangueira em metro	11		
39	T285790	Conexão em t	1		
40	AT397015	Suporte	1		
41	AT403838	Apoio	1		
42	19M8163	Parafuso	8		M8 X 16
43	AT403849	Apoio	1		
44	AT410600	Defletor	1		
45	T277221	Defletor	1		
46	MT2485	Plugue	4		
47	T279844	Peneira	1		
48	19M7662	Parafuso sextavado	2		M10 X 30
49	19M7402	Parafuso sextavado	2		M10 X 25
50	R72853	Braçadeira	1		
51	.....	Mangueira em metro	1		MF TY22503 CTL 1.8 ft
52	AR77962	Abraçadeira para mangueira	2		
53	T227526	Conexão de mangueira	1		
54	R31631	Tampão de dreno	1		
55	R26287	Anel o	1		7.645 X 1.626 mm (0.301" X 0.064")
56	24M7138	Arruela	4		5.300 X 15 X 1.200 mm
57	19M7373	Parafuso sextavado	4		M5 X 20
58	T304334	Mangueira	1		
59	AR77962	Abraçadeira para mangueira	2		
60	T227526	Conexão de mangueira	1		
61	R31631	Tampão de dreno	1		
62	R26287	Anel o	1		7.645 X 1.626 mm (0.301" X 0.064")
63	T308125	Proteção de mangueira	1		CTL 580 mm
64	R44302	Cinta	2		

Oil Coolers and Plumbing (Engine 4045TT096)
Refroidisseurs d'huile et tuyauterie (moteur 4045TT096)
Resfriadores e Tubulação de Óleo (Motor 4045TT096)
Enfriadores de aceite y conjunto de tuberías (Motor 4045HT096)

AT383535_TX1104445 A.1

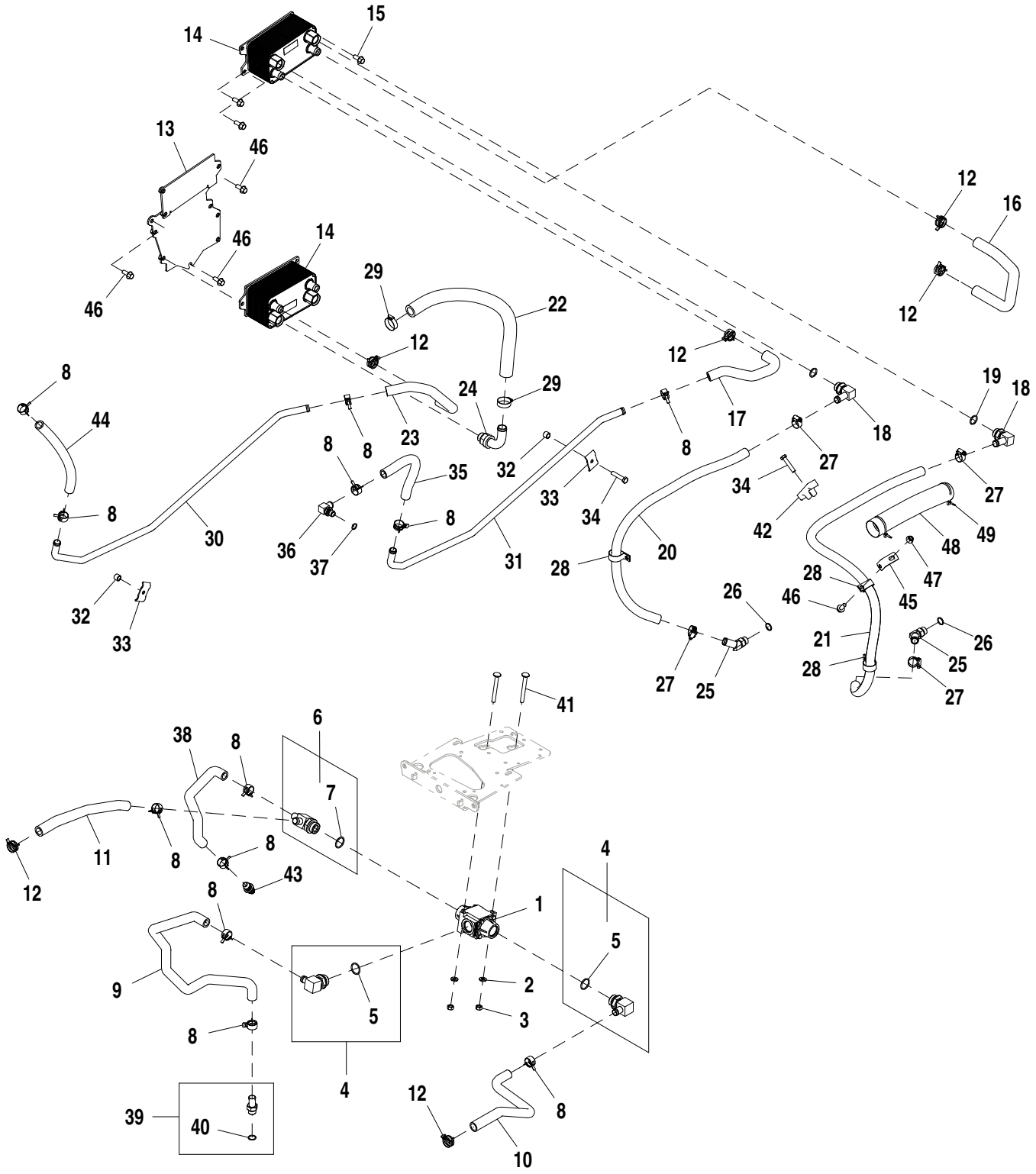

AT383535_TX1104445

Item	*N pea*	*Descrio*	*Qtde*	*N srie*	*Notas*
1	AT386013	VálV. de contr.termostático	1		
2	24M7239	Arruela	2		10.700 X 21 X 2.500 mm
3	14M7274	Porca	2		M10
4	AT43223	Conexão em ângulo	2		
5	R29936	Anel o	1		
6	AT409013	Adaptador	1		
7	R29936	Anel o	1		
8	R191781	Abraçadeira para mangueira	12		
9	T262370	Mangueira do radiador	1		
10	T262380	Mangueira do radiador	1		
11	T262487	Mangueira do radiador	1		
12	R225971	Braçadeira	6		
13	AT386038	Placa	1		
14	AT349656	ResfRiadoR de óleo	2		
15	19M7785	Parafuso	6		M10 X 25
16	T279497	Mangueira	1		
17	T279499	Mangueira do radiador	1		
18	AH61472	Conexão de mangueira	1		
19	U12547	Anel o	1		
20	.....	Mangueira em metro	1		MF T78497, CTL 89 cm (2.9 ft.)
21	.....	Mangueira em metro	1		MF T78497, CTL 138 cm (4.5 ft.)
22	.....	Mangueira em metro	1		MF TY22556, CTL 67 cm (2.2 ft.)
23	T279500	Mangueira do radiador	1		
24	RE150943	Conexão	1		
25	AT324059	Conexão em ângulo	2		
26	R26906	Anel o	2		
27	AT301917	Abraçadeira para mangueira	4		
28	T162675	Braçadeira	3		
29	AT300153	Abraçadeira para mangueira	1		
30	AT334340	Tubo	1		
31	AT330459	Tubo	1		
32	28H3394	Bucha	2		0.493" X 0.675" X 1/2"
33	R46919	Semi-braçadeira	2		
34	19M8600	Parafuso sextavado	2		M10 X 50
35	.....	Mangueira em metro	1		MF TY22330, CTL 27 mm (0.89 ft.)
36	T254529	Conexão em ângulo	1		
37	51M7043	Anel o	1		15.300 X 2.200 mm
38	T263064	Mangueira do radiador	1		
39	RE223627	Conexão de mangueira	1		
40	51M7045	Anel o	1		19.300 X 2.200 mm
41	03M7247	Parafuso	2		M10 X 90
42	T52978	Braçadeira	1		
43	H153722	Engate	1		
44	.....	Mangueira em metro	1		MF TY22330, CTL 27 mm (0.89 ft.)
45	T237262	Apoio	1		
46	19M7785	Parafuso	4		M10 X 25
47	14M7296	Porca com flange	1		M10
48	.....	Luva	1		MF T78606, CTL 254 mm (10 in.), As Extremidades do Tecido Devem Ser Chamuscadas
49	R44302	Cinta	2		

Fan Shroud and Hoses (Engine 4045TT096)
Capot et flexibles de ventilateur (moteur 4045TT096)
Fan Shroud and Hoses (Engine 4045TT096)
Envuelta de ventilador y mangueras (Motor 4045HT096)

AT383535_TX1104444 A.1

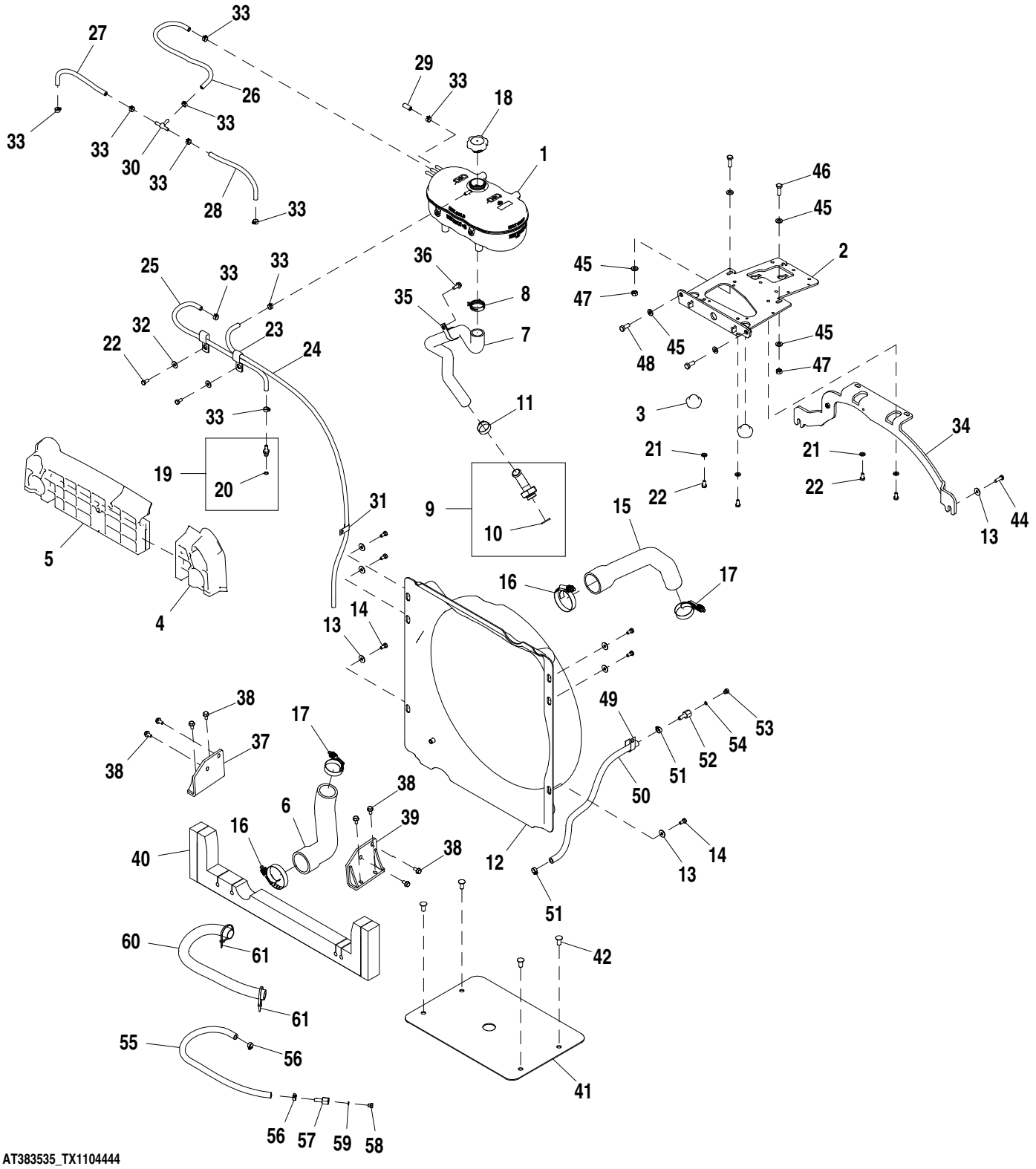

AT383535_TX1104444

Item	*N pea*	*Descrio*	*Qtde*	*N srie*	*Notas*
1	AT322957	Tanque	1		5.8 L, SUB FOR AT372897
2	AT375371	Apoio	1		
3	T216248	Isolador	2		
4	T268385	Defletor	1		
5	T268386	Defletor	1		
6	T262428	Mangueira do radiador	1		
7	T290076	Mangueira do radiador	1		
8	T251567	Braçadeira	1		
9	AT330120	Adaptador	1		
10	51M7051	Anel o	1		26.600 X 2.900 mm
11	AT300153	Abraçadeira para mangueira	1		
12	AT379708	Adutor	1		
13	24M7298	Arruela	8		8.400 X 25 X 2 mm
14	R88246	Parafuso sextavado	6		
15	T275693	Mangueira do radiador	1		
16	AH170895	Braçadeira	2		
17	RE56098	Braçadeira	2		
18	AT372657	Tampa do abasTecimenTo	1		
19	AT323961	Adaptador	1		
20	51M7040	Anel o	1		9.300 X 2.200 mm
21	24M7238	Arruela	4		8.700 X 17 X 2 mm
22	19M7932	Parafuso sextavado	6		M8 X 16
23	R127657	Braçadeira	2		
24	.....	Mangueira em metro	1		MF TY22566, CTL 125 cm (4.1 ft.)
25	.....	Mangueira em metro	1		MF TY22566, CTL 58 cm (1.9 ft.)
26	.....	Mangueira em metro	1		MF TY22566, CTL 49 cm (1.6 ft.)
27	.....	Mangueira em metro	1		MF TY22566, CTL 25 cm (0.8 ft.)
28	.....	Mangueira em metro	1		MF TY22566, CTL 25 cm (0.8 ft.)
29	R28962	Tampa	1		
30	T285790	Conexão em t	1		
31	AH89557	Presilha	1		
32	24H1822	Arruela	2		11/32" X 7/8" X 1/16"
33	T174427	Braçadeira	10		
34	AT397015	Suporte	1		
35	T162675	Braçadeira	1		
36	19M7866	Parafuso	1		M8 X 20
37	AT403838	Apoio	1		
38	19M8163	Parafuso	8		M8 X 16
39	AT403849	Apoio	1		
40	AT410600	Defletor	1		
41	T277221	Defletor	1		
42	MT2485	Plugue	4		
43	.....	Luva	1		MF T78606, CTL 254 mm (10 in.), As Extremidades do Tecido Devem Ser Chamuscadas
44	19M7407	Parafuso sextavado	2		M8 X 25
45	24M7239	Arruela	6		10.700 X 21 X 2.500 mm
46	19M7662	Parafuso sextavado	2		M10 X 30
47	14M7274	Porca	2		M10
48	19M7402	Parafuso sextavado	2		M10 X 25
49	R72853	Braçadeira	1		
50	T287382	Mangueira em metro	1		
51	AR77962	Abraçadeira para mangueira	2		
52	T227526	Conexão de mangueira	1		
53	R31631	Tampão de dreno	1		
54	R26287	Anel o	1		
55	T304334	Mangueira	1		
56	AR77962	Abraçadeira para mangueira	2		
57	T227526	Conexão de mangueira	1		
58	R31631	Tampão de dreno	1		
59	R26287	Anel o	1		
60	T308125	Proteção de mangueira	1		
61	R44302	Cinta	2		

Fan Drive Assembly (Engine 4045TT096)
Entraînement de ventilateur (moteur 4045TT096)
Conjunto do Acionamento do Ventilador (Motor 4045TT096)
Conjunto de mando de ventilador (Motor 4045TT096)

AT383216_TX1105156 A.1

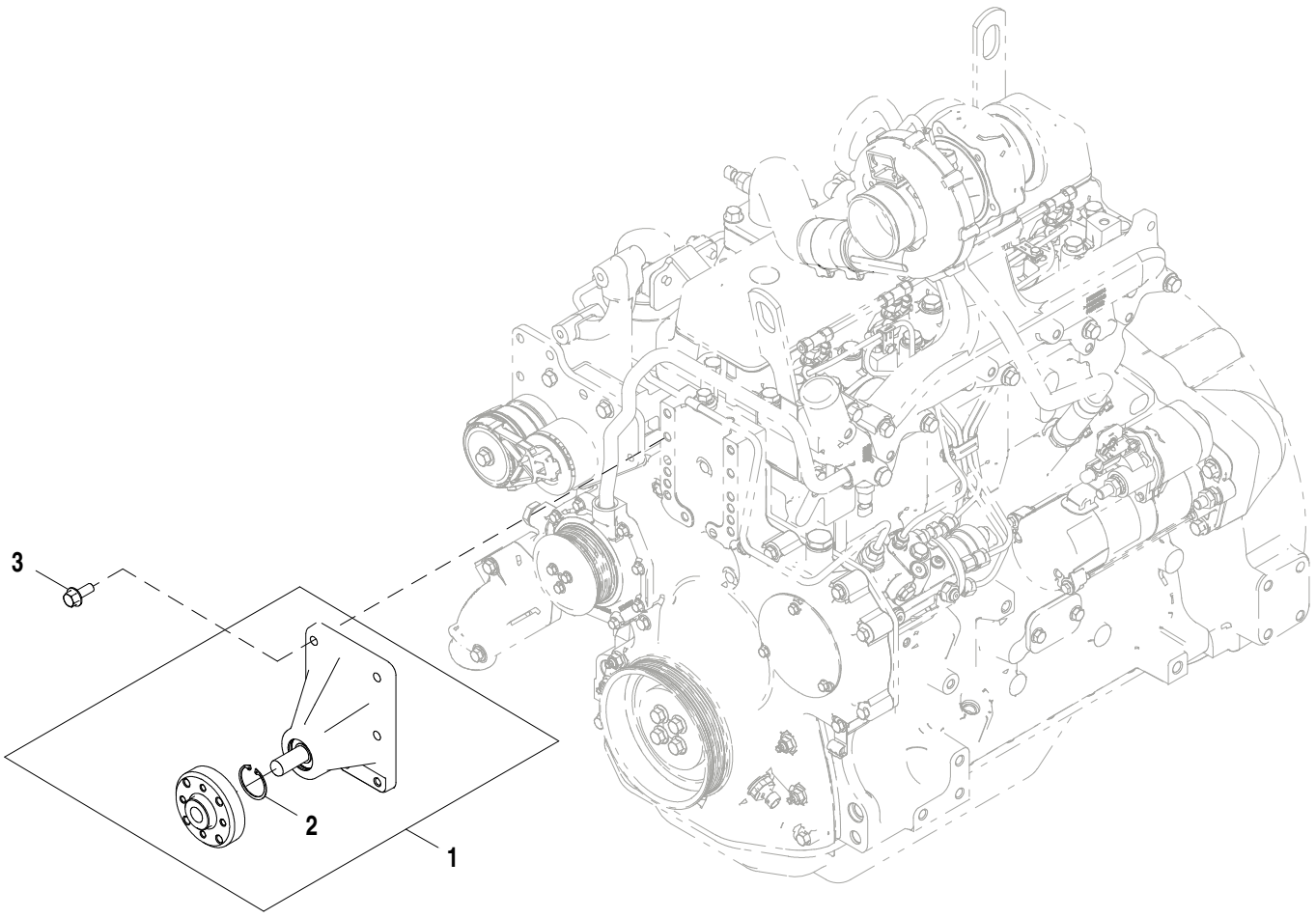

AT383216_TX1105156

Item	*N pea*	*Descrio*	*Qtde*	*N srie*	*Notas*
1	AT384390	Acionamento da ventoinha	1		
2	H80753	Anel de pressão	1		
3	19M7785	Parafuso	4		M10 X 25

Fan Drive Assembly (Engine 4045HT054)
Entraînement de ventilateur (moteur 4045HT054)
Conjunto do Acionamento do Ventilador (Motor 4045HT054)
Conjunto de mando de ventilador (Motor 4045TT054)

AT383275_TX1105158 A.1

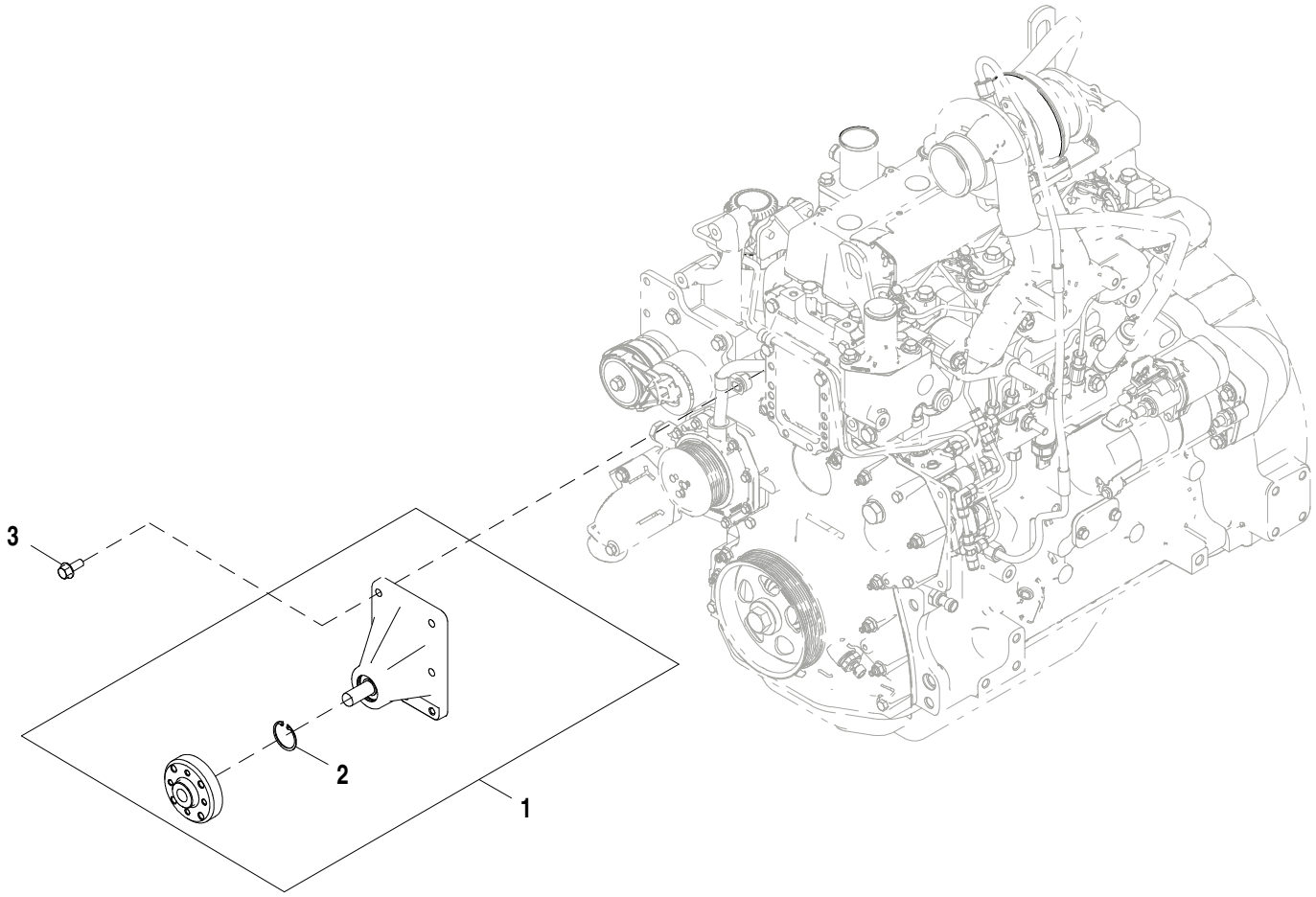

AT383275_TX1105158

Item	*N pea*	*Descrio*	*Qtde*	*N srie*	*Notas*
1	AT384390	Acionamento da ventoinha	1		
2	H80753	Anel de pressão	1		
3	19M7785	Parafuso	4		M10 X 25

Fan Package without Air Conditioning
Ensemble de ventilateur sans climatisation
Sistema do Ventilador sem Ar-condicionado
Conjunto de ventilador sin aire acondicionado

AT378127_TX1101378 A.1

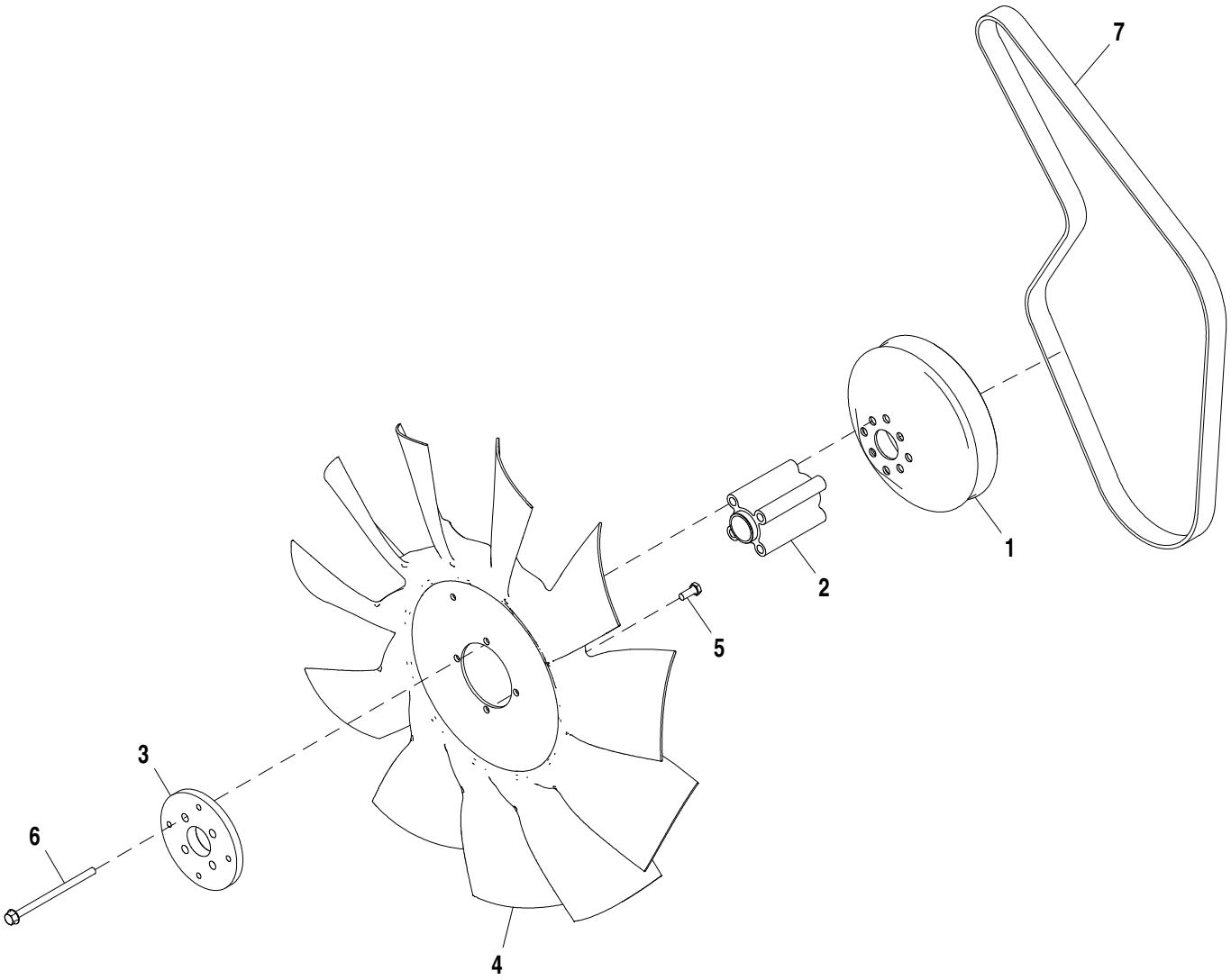

AT378127_TX1101378

Item	*N pea*	*Descrio*	*Qtde*	*N srie*	*Notas*
1	R128662	Polia	1		
2	T279484	Espaçador	1		
3	T217238	Cubo	1		
4	AT408029	Ventilador	1		
5	19M7881	Parafuso	4		M8 X 20
6	19M9915	Parafuso	4		M8 X 130
7	T280021	Correia trapezoidal	1		

Fan Package with Air Conditioning (Engine 4045HT054, 4045HT072)
Ensemble de ventilateur avec climatisation (moteur 4045HT054, 4045HT072)
Sistema do Ventilador com Ar-condicionado (Motor 4045HT054, 4045HT072)
Conjunto de ventilador con aire acondicionado (Motor 4045HT054, 4045HT072)

AT378128_TX1101856 A.1

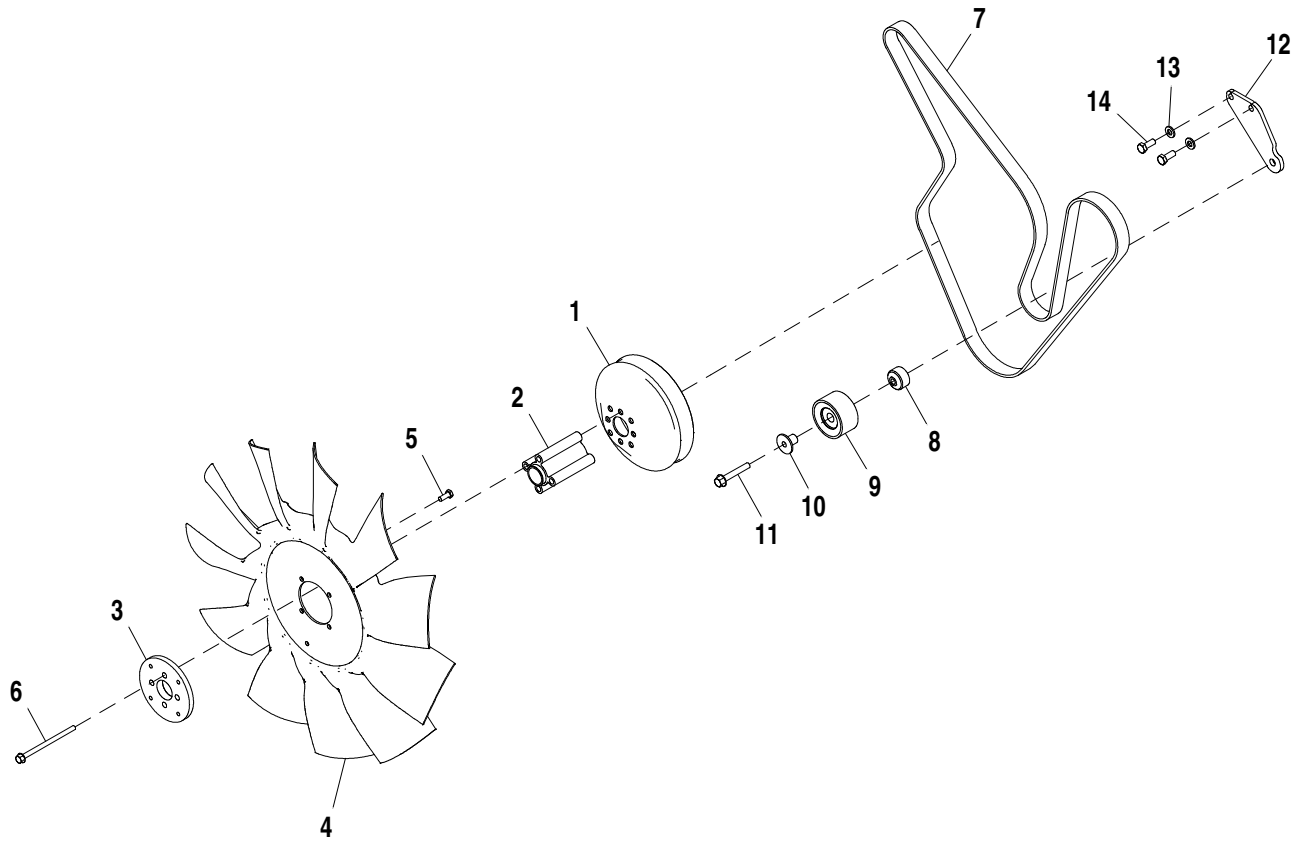

AT378128_TX1101856

Item	*N pea*	*Descrio*	*Qtde*	*N srie*	*Notas*
1	R128662	Polia	1		
2	T279484	Espaçador	1		
3	T217238	Cubo	1		
4	AT408029	Ventilador	1		
5	19M7881	Parafuso	4		M8 X 20
6	19M9915	Parafuso	4		M8 X 130
7	T320267	Correia trapezoidal	1		2390 X 28.450 mm (94-3/32" X 1.120")
8	R500320	Espaçador	1		
9	RE505264	Polia	1		
10	R502079	Luva	1		
11	19M7808	Parafuso	1		M10 X 65
12	AT384392	Apoio	1		
13	24M7239	Arruela	2		10.700 X 21 X 2.500 mm
14	19M7402	Parafuso sextavado	2		M10 X 25

Fan Package with Air Conditioning (Engine 4045TT096)
Ensemble de ventilateur avec climatisation (moteur 4045TT096)
Sistema do Ventilador com Ar-condicionado (Motor 4045TT096)
Conjunto de ventilador con aire acondicionado (Motor 4045TT096)

AT383542_TX1101830 A.1

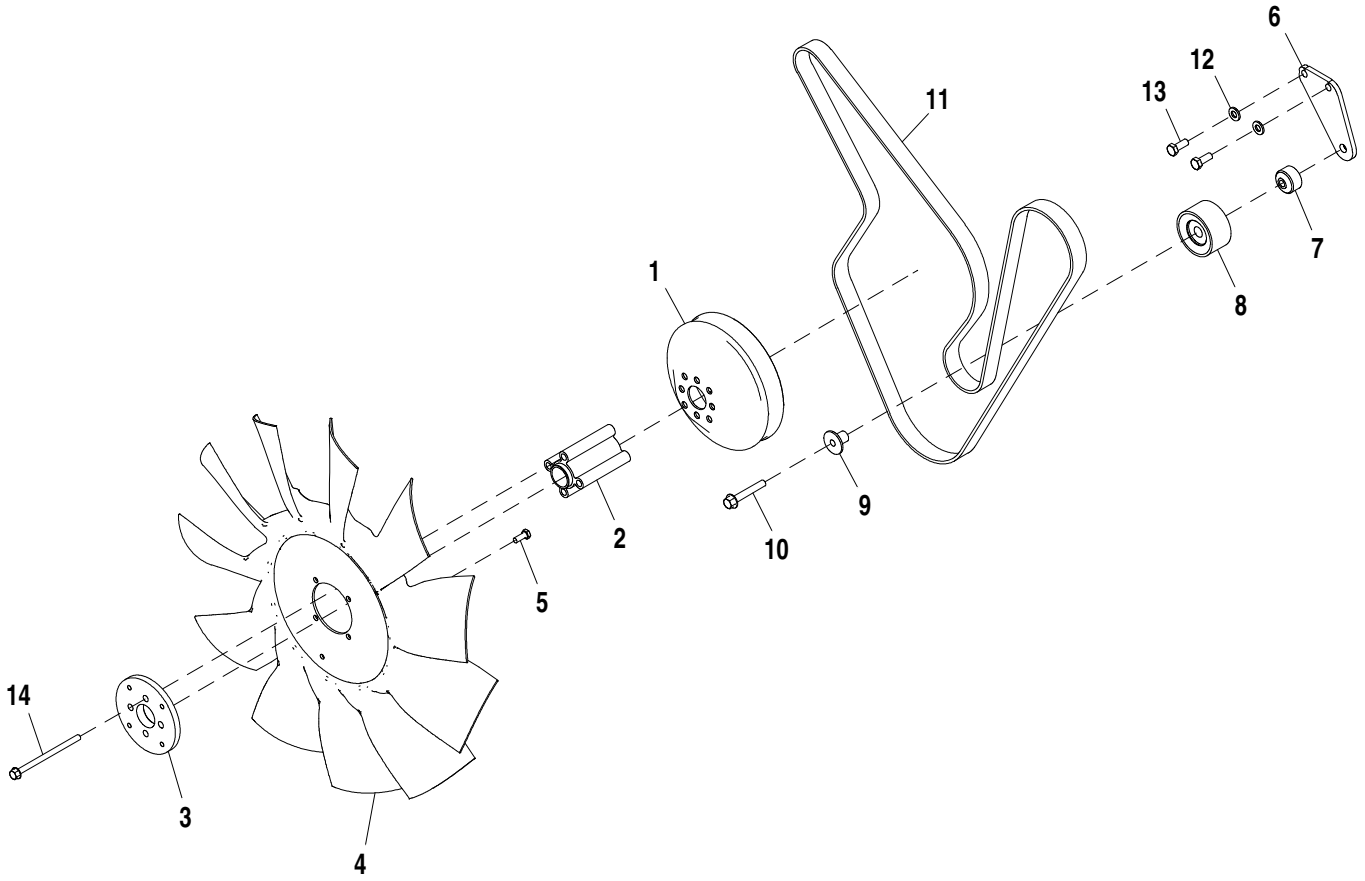

AT383542_TX1101830

Item	*N pea*	*Descrio*	*Qtde*	*N srie*	*Notas*
1	R128662	Polia	1		
2	T279484	Espaçador	1		
3	T217238	Cubo	1		
4	AT408029	Ventilador	1		
5	19M7881	Parafuso	4		M8 X 20
6	AT386606	Apoio	1		
7	R500320	Espaçador	1		
8	RE505264	Polia	1		
9	R502079	Luva	1		
10	19M7808	Parafuso	1		M10 X 65
11	T318371	Correia trapezoidal	1		2570 X 28.450 mm (101.181" X 1.120")
12	24M7239	Arruela	2		10.700 X 21 X 2.500 mm
13	19M7402	Parafuso sextavado	2		M10 X 25
14	19M9915	Parafuso	4		M8 X 130

Electrical Accelerator
Accélérateur électrique
Acelerador Elétrico
Acelerador eléctrico

TX1015607 A.1

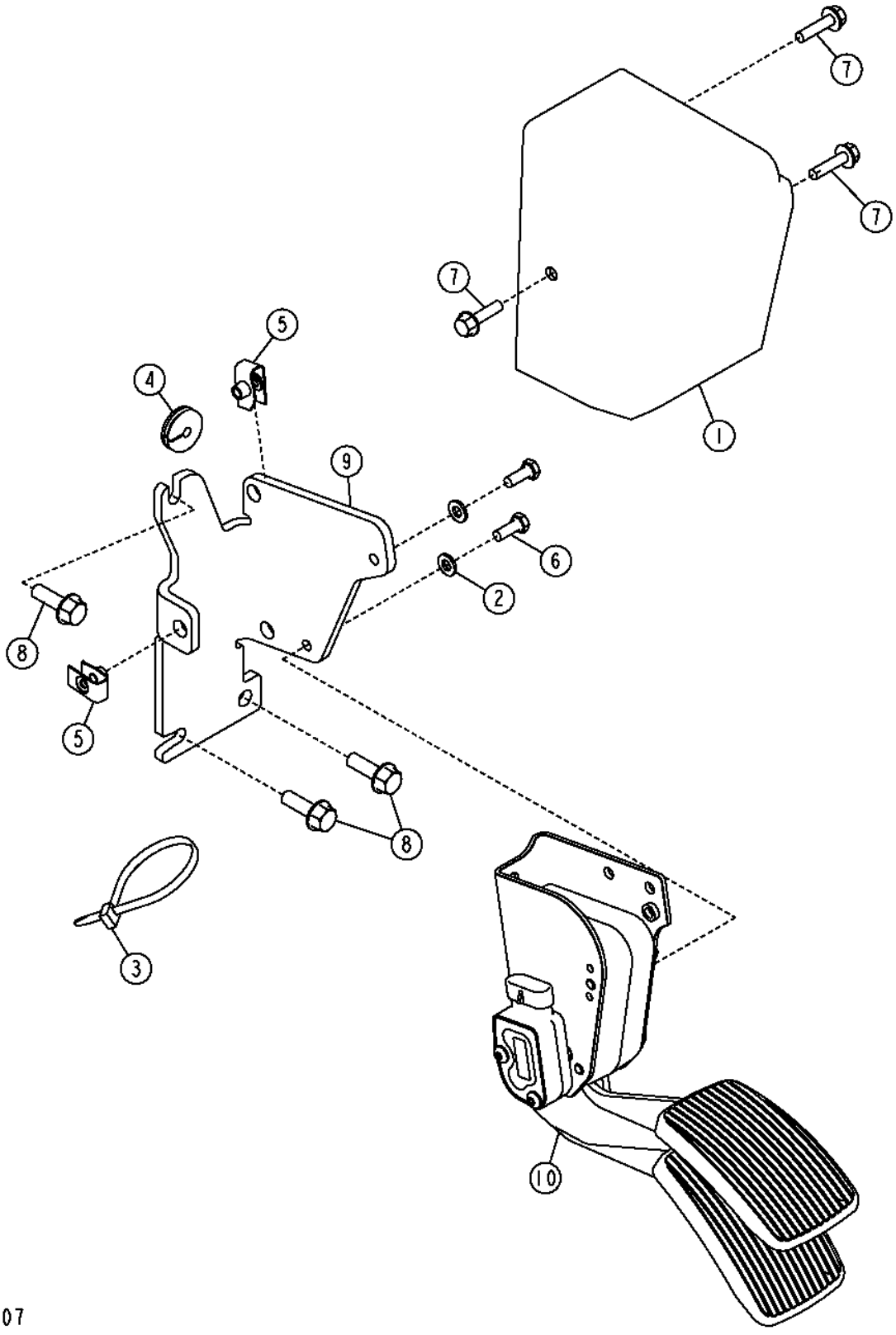

Item	*N pea*	*Descrio*	*Qtde*	*N srie*	*Notas*
1	T224315	Capa	1		
2	24M7293	Arruela	2		6.500 X 13 X 1.600 mm
3	R44302	Cinta	1		
4	H169690	Passa-fio	1		(SUB FOR T74952, THIS APPLICATION)
5	R134098	Porca	3		
6	19M8425	Parafuso sextavado	1		M6 X 16
7	19M7863	Parafuso	3		M6 X 25
8	19M7867	Parafuso	3		M8 X 25
9	T224233	Apoio	1		
10	AT340698	Pedal	1		

Air Intake System (Engine 4045HT054, 4045HT072)
Système d'admission (moteur 4045HT054, 4045HT072)
Sistema de Admissão de Ar (Motor 4045HT054, 4045HT072)
Sistema de admisión de aire (Motor 4045HT054, 4045HT072)

AT378167_TX1102545 B.1

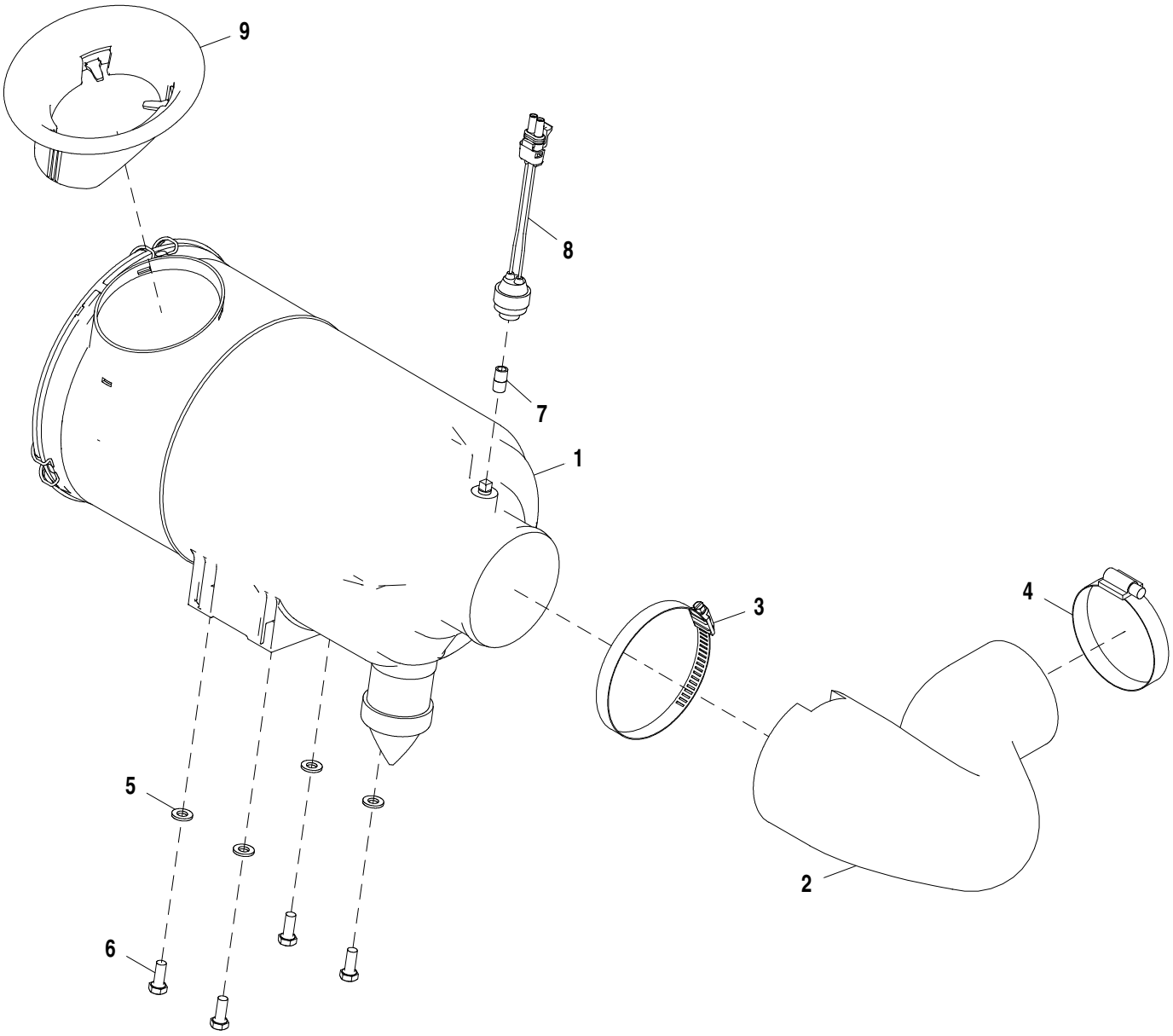

AT378167_TX1102545

Item	*N pea*	*Descrio*	*Qtde*	*N srie*	*Notas*
1	AT374499	Purificador de ar	1		
2	T276545	Mangueira	1		
3	AU12450	Abraçadeira para mangueira	1		
4	AH104837	Abraçadeira para mangueira	1		
5	24M7238	Arruela	4		8.700 X 17 X 2 mm
6	19M7881	Parafuso	4		M8 X 20
7	29H483	Conexão	1		1/8"
8	AT178542	SenSor de reStrição de ar	1		
9	T300523	Vedação	1		

Air Intake System (Engine 4045TT096)
Système d'admission (moteur 4045TT096)
Sistema de Admissão de Ar (Motor 4045TT096)
Sistema de admisión de aire (Motor 4045TT096)

AT383480_TX1102544 B.1

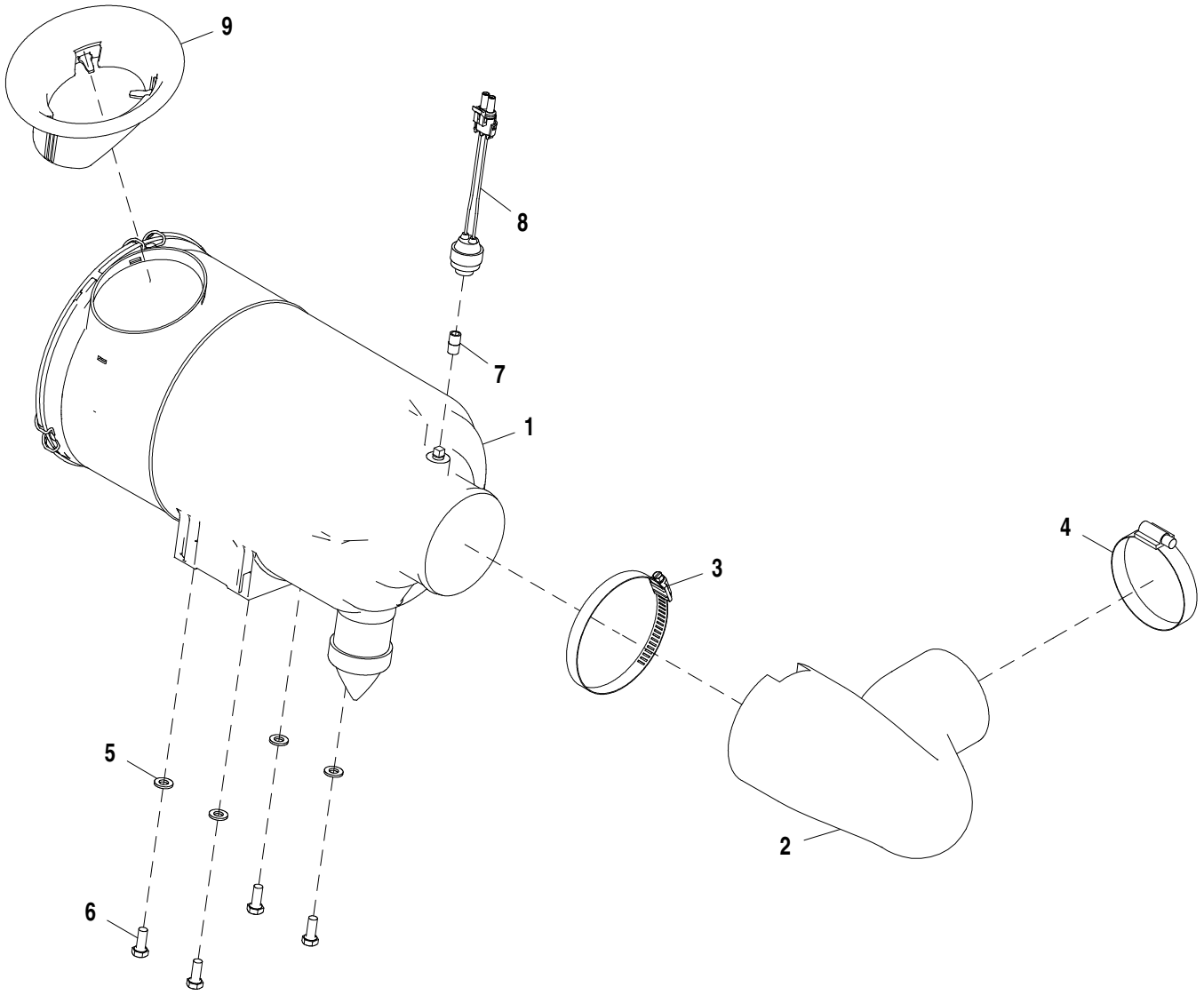

AT383480_TX1102544

Item	*N pea*	*Descrio*	*Qtde*	*N srie*	*Notas*
1	AT374499	Purificador de ar	1		
2	T276498	Mangueira	1		
3	AU12450	Abraçadeira para mangueira	1		
4	AH104837	Abraçadeira para mangueira	1		
5	24M7238	Arruela	4		8.700 X 17 X 2 mm
6	19M7881	Parafuso	4		M8 X 20
7	29H483	Conexão	1		1/8"
8	AT178542	SenSor de reStrição de ar	1		
9	T300523	Vedação	1		

Exhaust System, Black Stack, (Engine 4045HT054, 4045HT072)
Système d'échappement, tuyau noir (moteur 4045HT054, 4045HT072)
Sistema de Escape, Cano Preto, (Motor 4045HT054, 4045HT072)
Sistema de escape, tubo negro, (Motor 4045HT054, 4045HT072)

AT378129_TX1102472 A.1

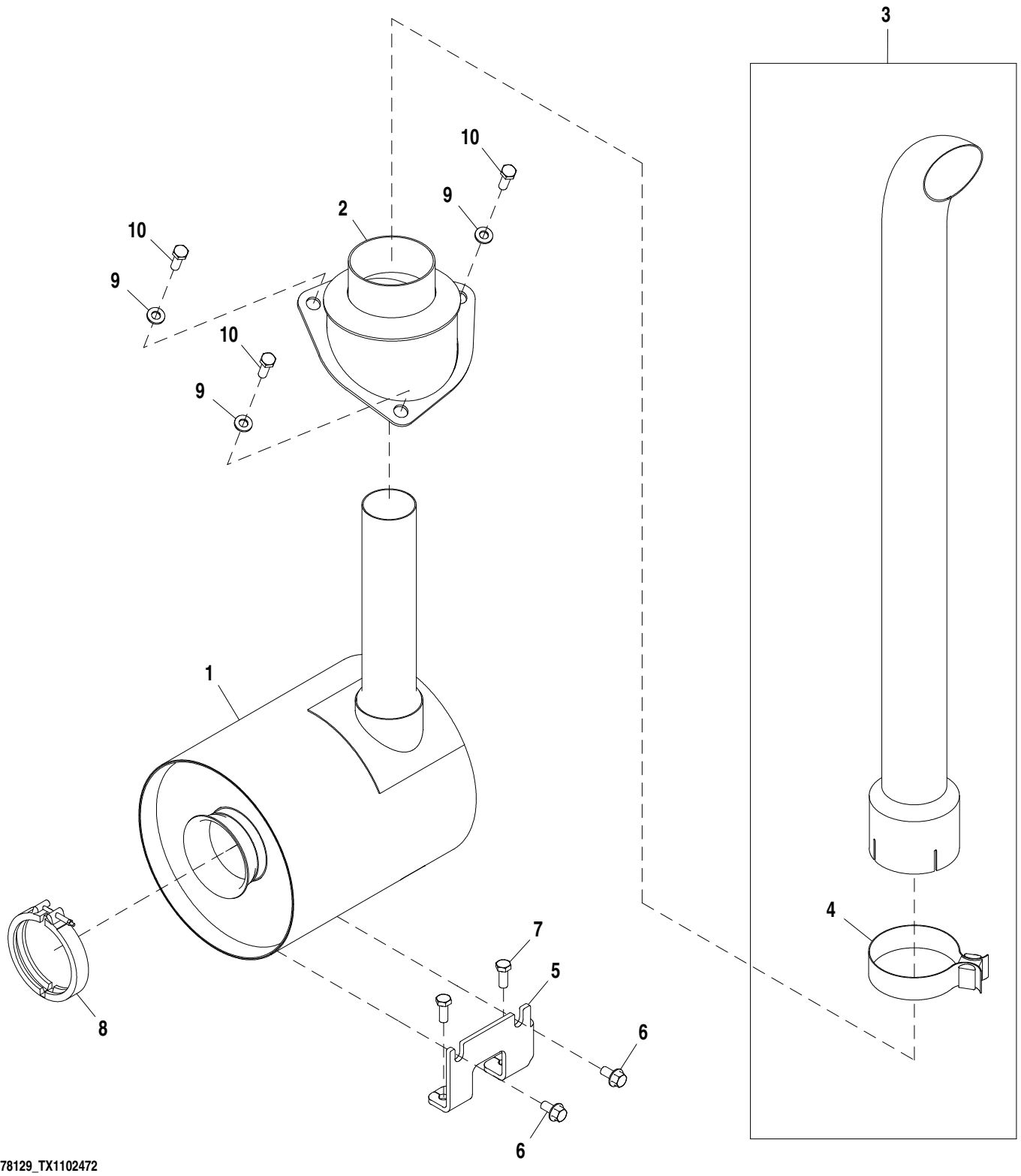

AT378129_TX1102472

Item	*N pea*	*Descrio*	*Qtde*	*N srie*	*Notas*
1	AT409300	SilencioSo	1		
2	AT410307	Apoio	1		
3	AT184716	Extensão do silenciador	1		
4	RE52087	Braçadeira	1		
5	T305019	Apoio	1		
6	19M7784	Parafuso	2		M10 X 20
7	19M7402	Parafuso sextavado	2		M10 X 25
8	RE40048	Braçadeira	1		
9	24M7239	Arruela	3		10.700 X 21 X 2.500 mm
10	19M7662	Parafuso sextavado	3		M10 X 30

Exhaust System with Black Stack (Engine 4045TT096)
Système d'échappement avec tuyau noir (moteur 4045TT096)
Sistema de Escape com Cano Preto (Motor 4045TT096)
Sistema de escape con tubo negro (Motor 4045TT096)

AT383531_TX1102465 A.1

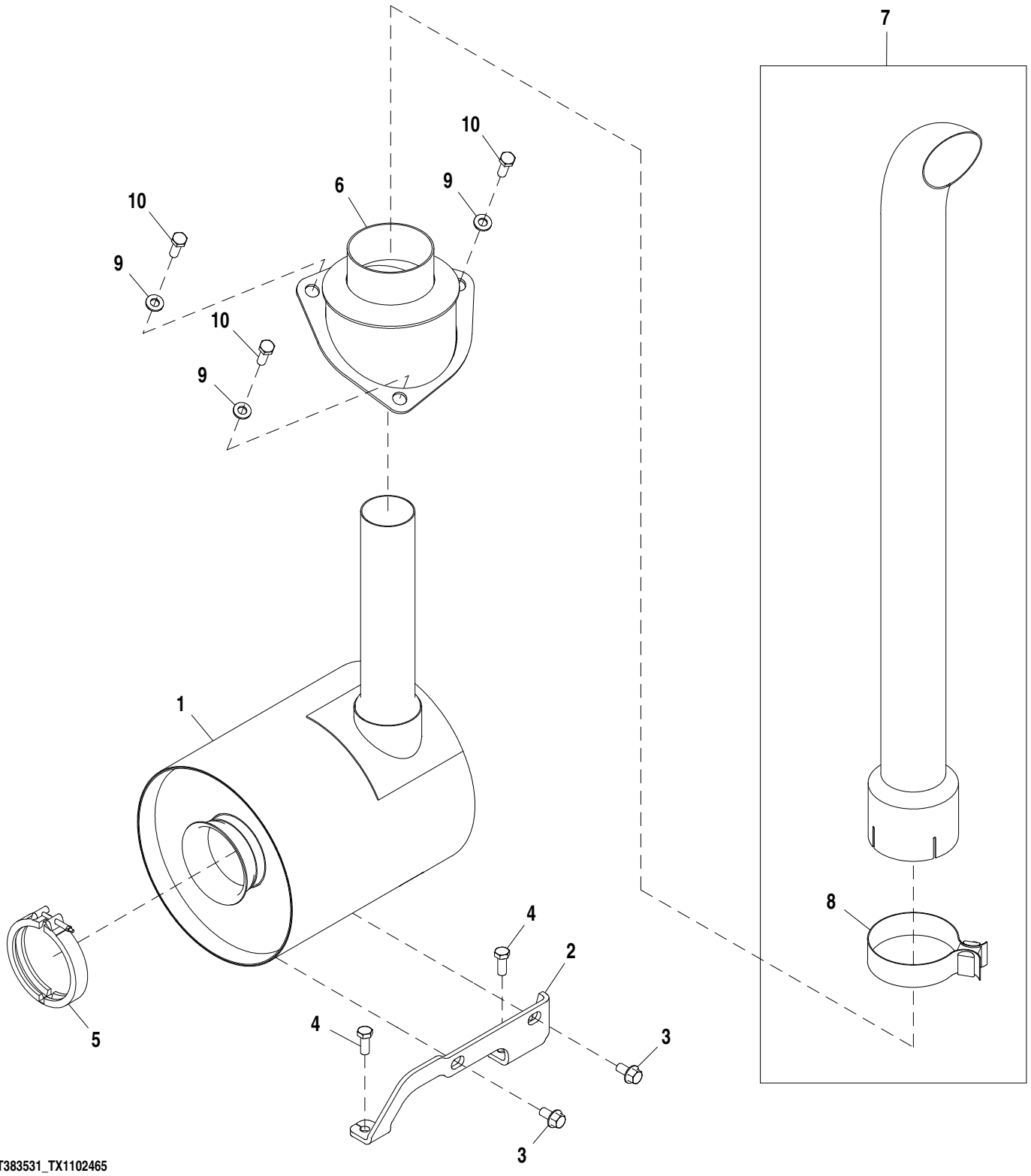

AT383531_TX1102465

Item	*N pea*	*Descrio*	*Qtde*	*N srie*	*Notas*
1	AT409300	SilencioSo	1		
2	T304992	Apoio	1		
3	19M7784	Parafuso	2		M10 X 20
4	19M7402	Parafuso sextavado	2		M10 X 25
5	RE40048	Braçadeira	1		
6	AT410307	Apoio	1		
7	AT184716	Extensão do silenciador	1		
8	RE52087	Braçadeira	1		
9	24M7239	Arruela	3		10.700 X 21 X 2.500 mm
10	19M7662	Parafuso sextavado	3		M10 X 30

Fuel Filter and Lines (Engine 4045TT096)
Filtre à carburant et conduites d'alimentation (moteur 4045TT096)
Fuel Filter and Lines (Engine 4045TT096)
Filtro de combustible y tuberías (Motor 4045TT096)

AT383603_TX1104050 B.1

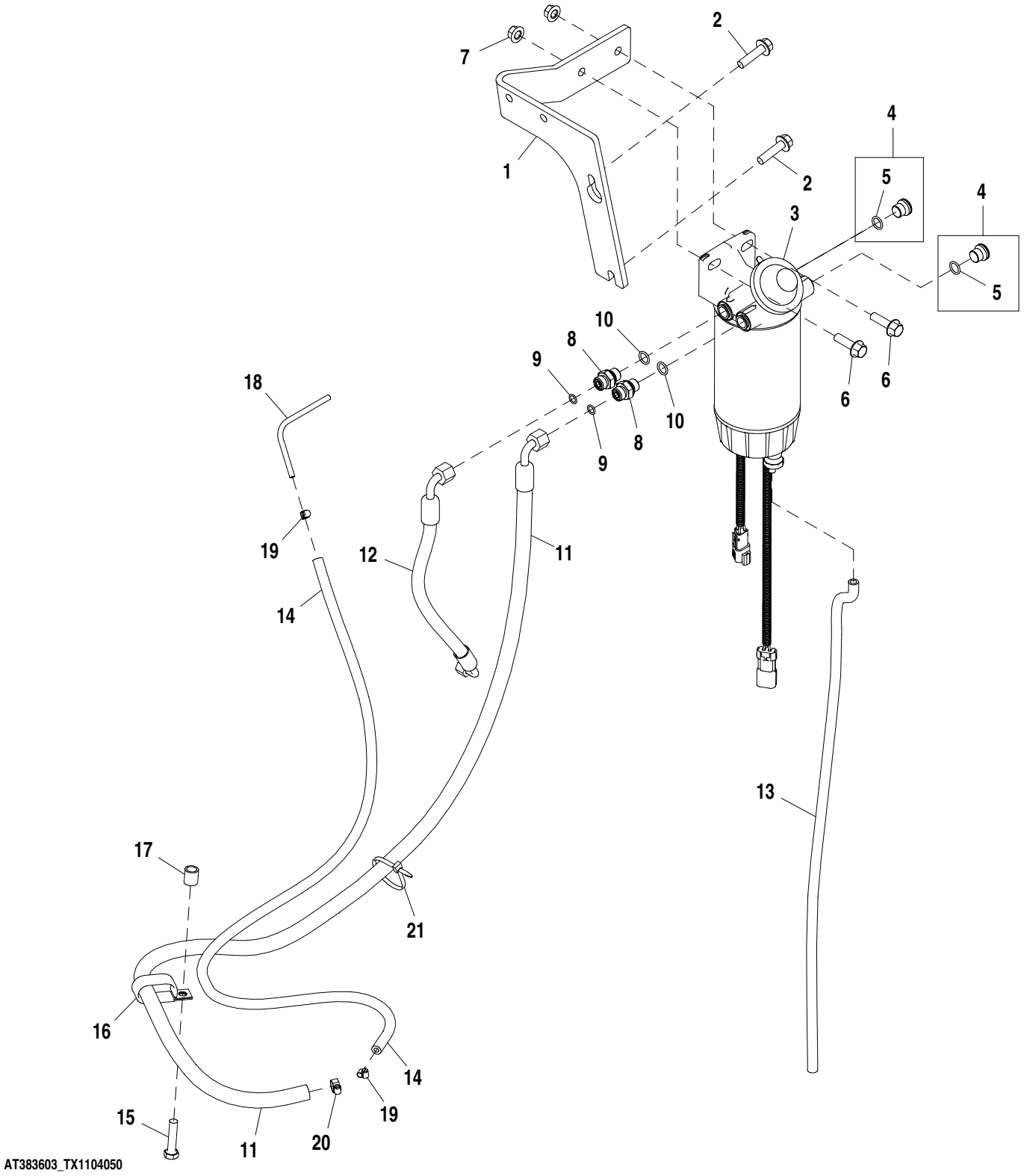

Item	*N pea*	*Descrio*	*Qtde*	*N srie*	*Notas*
1	T289880	Apoio	1		
2	19M7804	Parafuso	2		M10 X 40
3	AT387537	Filtro	1		
	AT365870	Elemento de filtro	1		Não Ilustrado
	AT374689	Chicote	1		Não Ilustrado
	AT387538	Copo de sedimentação	1		12V, Aquecedor, Não Ilustrado
	RE539872	SenSor	1		Sensor de Água no Combustível, Não Ilustrado
4	RE530299	Tampão de dreno	2		
5	51M7096	Anel o	2		13.300 X 2.200 mm
6	19M7835	Parafuso	2		M10 X 35
7	14M7296	Porca com flange	2		M10
8	38H5037	Adaptador	2		
9	T77613	Anel o	2		9.250 X 1.780 mm (0.364" X 0.070")
10	51M7042	Anel o	2		13.300 X 2.200 mm
11	AT409790	Mangueira	1		17.4752" X 1483 mm (58-1/2") X 3/8"
12	AT402058	Mangueira	1		17.4752" X 338 mm (13-1/4") X 17.4752"
13	.....	Mangueira em metro	1		CTL 2.6 ft.,TY225666
14	.....	Mangueira em metro	1		CTL 4.25 ft., N112006
15	19M7572	Parafuso sextavado	1		M10 X 45
16	AH77869	Presilha	1		
17	28H3383	Bucha	1		0.493" X 0.675" X 3/4"
18	T66701	Tubulação	1		
19	AR48236	Braçadeira	2		
20	AR77962	Abraçadeira para mangueira	1		
21	R44302	Cinta	1		

Fuel Filter and Lines (Engine 4045HT054, 4045HT072)
Filtre à carburant et conduites d'alimentation (moteur 4045HT054, 4045HT072)
Filtro e Linhas de Combustível (Motor 4045HT054, 4045HT072)
Filtro de combustible y tuberías (Motor 4045HT054, 4045HT072)

AT378165_TX1104054 B.1

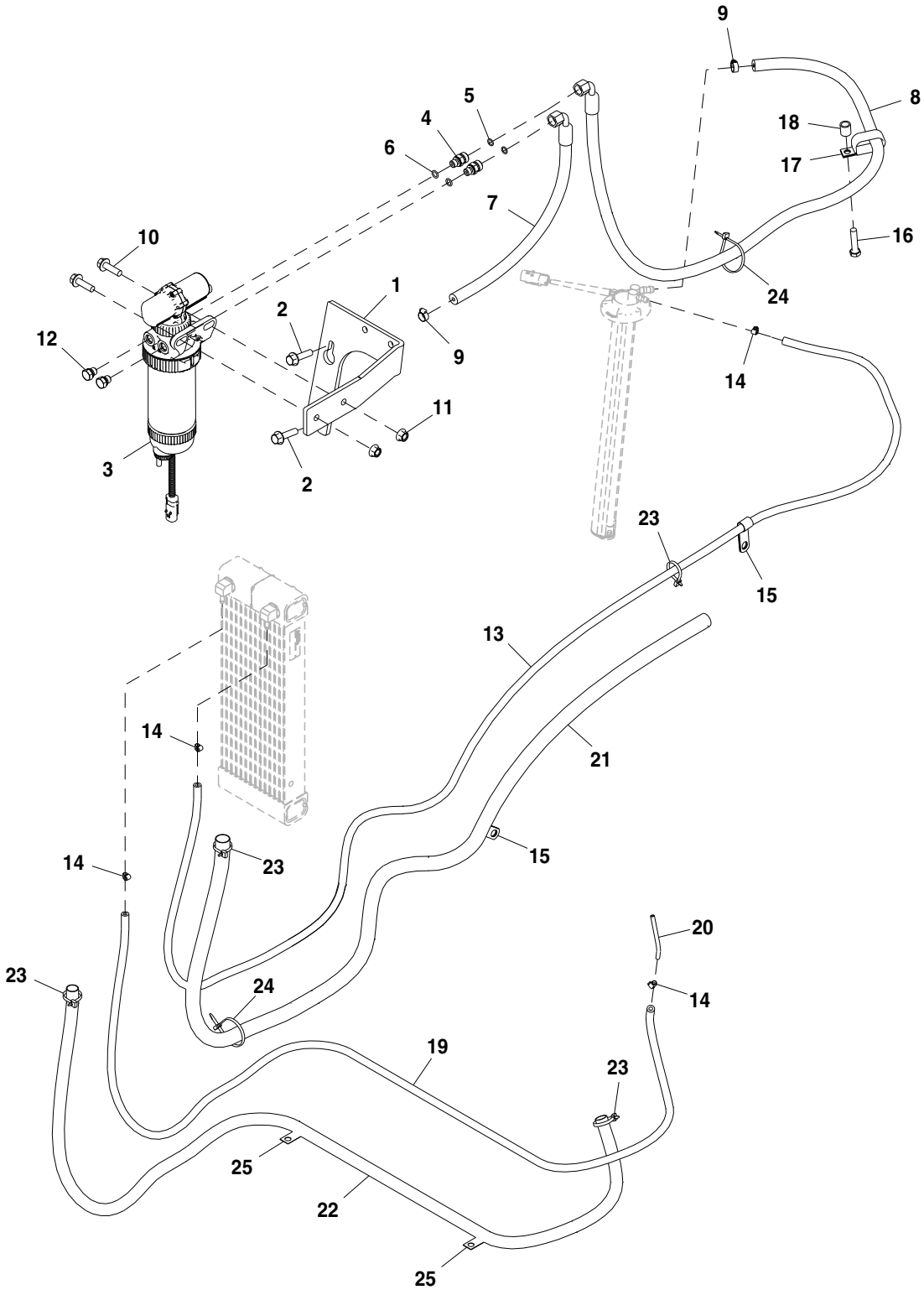

AT378165_TX1104054

Item	*N pea*	*Descrio*	*Qtde*	*N srie*	*Notas*
1	T289880	Apoio	1		
2	19M7804	Parafuso	2		M10 X 40
3	RE541921	Filtro de combustível	1		Primário
	RE541922	Elemento de filtro	1		Não Ilustrado
	RE51650	Copo de sedimentação	1		Não Ilustrado
	RE544393	Filtro	1		Com Bomba, Não Ilustrado
	RE545631	SenSor	1		Água no Combustível, Não Ilustrado
4	38H5008	Adaptador	1		
5	T77613	Anel o	1		9.250 X 1.780 mm (0.364" X 0.070")
6	51M7040	Anel o	1		9.300 X 2.200 mm
7	AT396959	Mangueira	1		17.4752" X 453 mm (17-3/4") X 3/8"
8	AT335148	Mangueira hidraulica-fabric	1		17.4752" X 1440 mm (56-3/4") X 3/8"
9	AR77962	Abraçadeira para mangueira	2		
10	19M7835	Parafuso	2		M10 X 35
11	14M7296	Porca com flange	2		M10
12	RE46686	Tampão	2		
13	.....	Mangueira em metro	1		MAKE FROM N112006, CTL 277.37 cm (9.1 ft)
14	AR48236	Braçadeira	4		
15	T237868	Braçadeira	2		
16	19M7572	Parafuso sextavado	1		M10 X 45
17	AH77869	Presilha	1		
18	28H3383	Bucha	1		0.493" X 0.675" X 3/4"
19	.....	Mangueira em metro	1		MAKE FROM N112006, CTL 204.22 cm (6.7 ft), Bomba Injetora
20	R59754	Tubo de óleo	1		
21	.....	Luva de mangueira	1		MAKE FROM PARKER PS-B-13, CTL 192 cm (75.6 in.)
22	.....	Luva de mangueira	1		MAKE FROM PARKER PS-B-13, CTL 192 cm (75.6 in.)
23	R44302	Cinta	4		
24	R44302	Cinta	2		
25	AH89557	Presilha	2		

Severe Duty Fuel Filter and Lines (Engine 4045HT054)
Filtre à carburant à usage intensif et conduites (moteur 4045HT054)
Filtro e Linhas de Combustível para Serviço Severo (Motor 4045HT054)
Filtro de combustible y tuberías para servicio severo (Motor 4045HT054)

AT396921_TX1104011 B.1

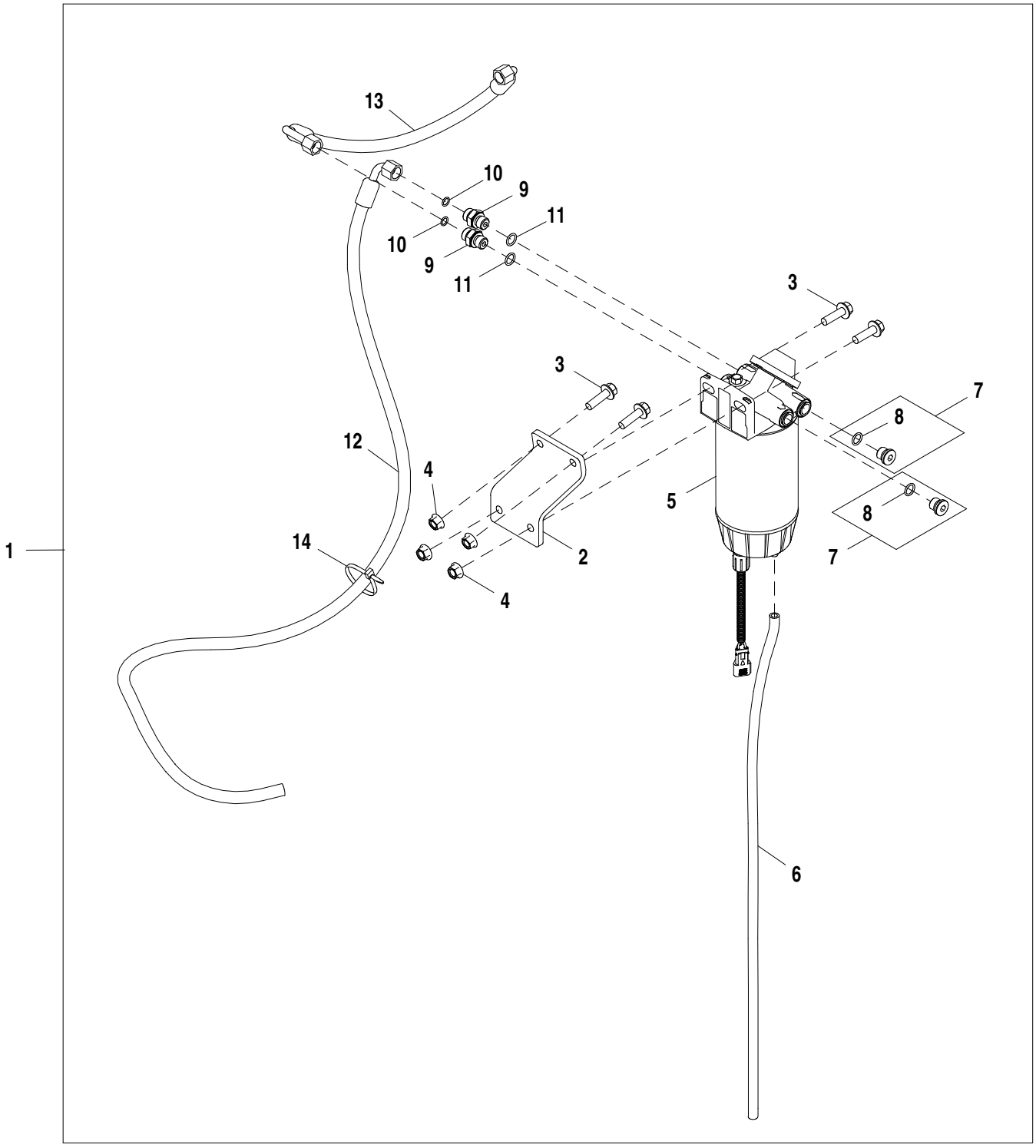

AT396921_TX1104011

Item	*N pea*	*Descrio*	*Qtde*	*N srie*	*Notas*
1	**AT396921**	**Filtro de combustível**	**1**		**Pacotes de Produto**
2	T294797	Apoio	1		
3	19M7835	Parafuso	4		M10 X 35
4	14M7296	Porca com flange	4		M10
5	AT387544	Filtro	1		
	AT365870	Elemento de filtro	1		Não Ilustrado
	AT387540	SenSor químico	1		Sensor de Água no Combustível, Não Ilustrado
	AT387545	Copo de sedimentação	1		Não Ilustrado
6	.....	Mangueira em metro	1		MAKE FROM TY225666, CTL 792.48 mm (2.6 ft)
7	RE530299	Tampão de dreno	2		
8	51M7096	Anel o	1		13.300 X 2.200 mm
9	38H5037	Adaptador	2		
10	T77613	Anel o	2		9.250 X 1.780 mm (0.364" X 0.070")
11	51M7042	Anel o	2		13.300 X 2.200 mm
12	AT386898	Mangueira	1		17.4752" X 1441 mm (56-3/4") X 3/8"
13	AT396922	Mangueira	1		17.4752" X 430 mm (17") X 17.4752"
14	R44302	Cinta	1		

Fuel System
Circuit de carburant
Sistema de Combustível
Sistema de combustible

AT376112_TX1102547 A.1

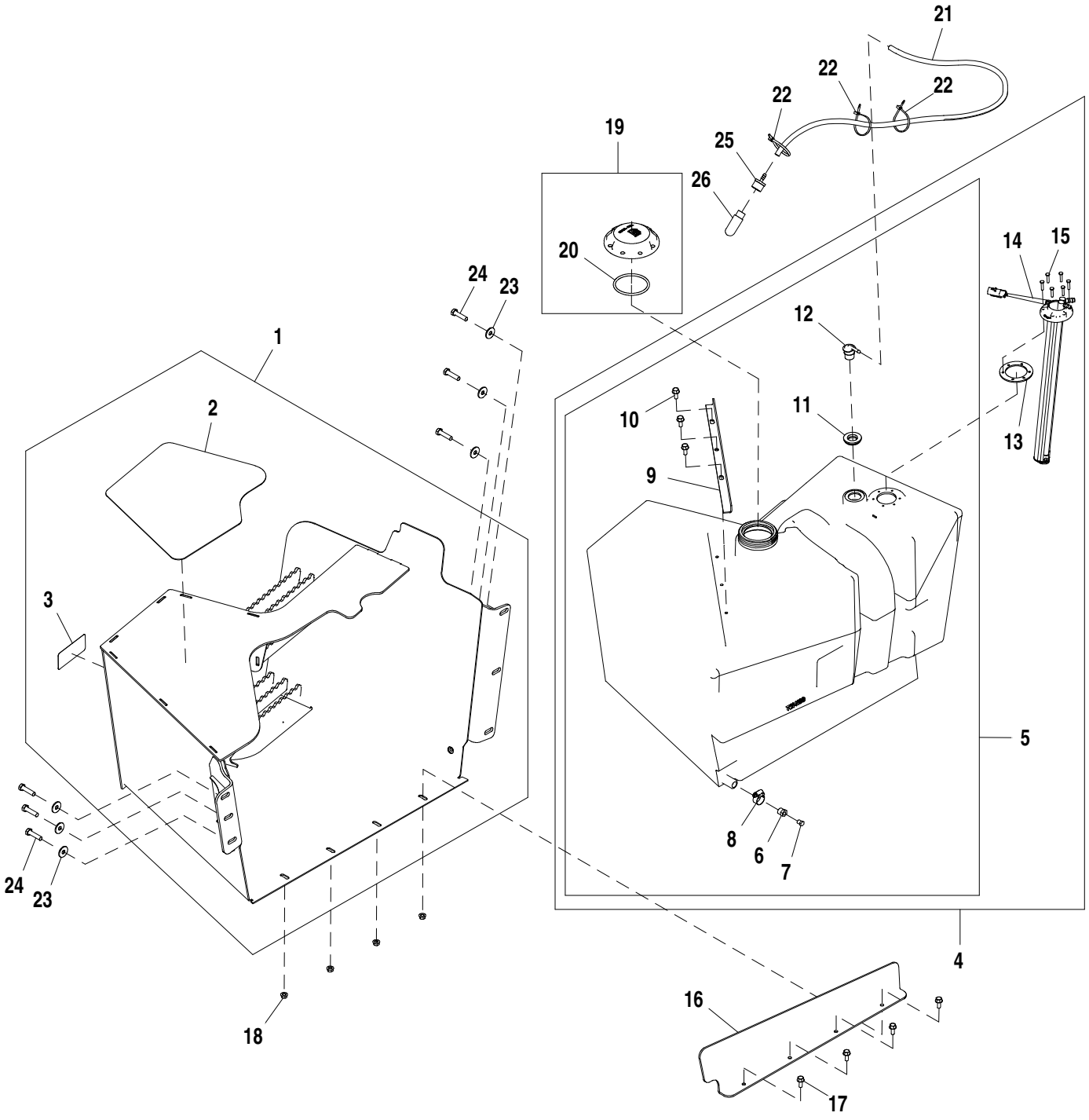

AT376112_TX1102547

Item	*N pea*	*Descrio*	*Qtde*	*N srie*	*Notas*
1	AT372693	Proteção	1		
2	T215367	Película anti-derraPante	1		
3	JD5944	RefletoR	1		
4	AT370504	Tanque de combusTível	1		
5	AT370504	Tanque de combusTível	1		
6	N30405	Adaptador	1		
7	L2646N	Tampão	1		
8	AR21837	Braçadeira	1		
9	T224200	Cantoneira	1		
10	19M7866	Parafuso	3		M8 X 20
11	R114023	Passa-fio	1		
12	R237815	RespiRo	1		
13	T165292	Junta	1		
14	AT385896	Emissor combustível	1		
15	21M7251	Parafuso	6		M5 X 25
16	T214270	Suporte	1		
17	19M7866	Parafuso	4		M8 X 20
18	14M7298	Porca com flange	4		M8
19	AT323593	Tampa do abasTecimenTo	1		
20	R36424	Anel o	1		
21	.....	Mangueira em metro	1		MAKE FROM TY22559, CTL 1402.08 mm (4.6 ft)
22	R44302	Cinta	3		
23	24M7296	Arruela	6		10.500 X 30 X 2.500 mm
24	19M8637	Parafuso sextavado	6		M10 X 40
25	H217849	Conexão	1		
26	H216169	RespiRo	1		

Diesel Fired Engine Coolant Heater
Réchauffeur de liquide de refroidissement moteur alimenté par gazole
Aquecedor do Líquido de Arrefecimento do Motor Movido a Diesel
Calefactor de refrigerante del motor alimentado por diesel

AT366175_TX1071249 B.2

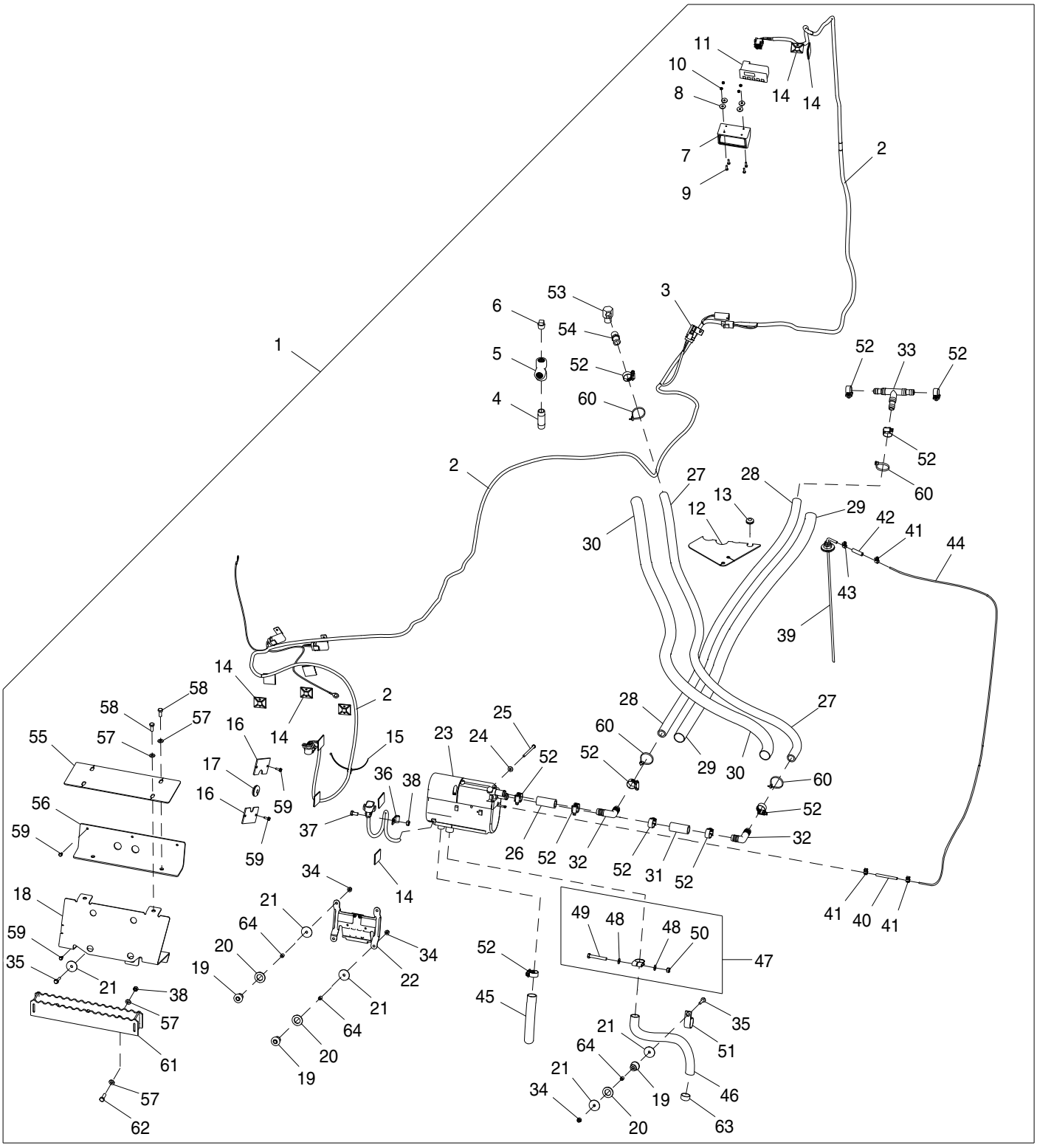

AT366175_TX1071249

Item	*N pea*	*Descrio*	*Qtde*	*N srie*	*Notas*
1	**AT366175**	**Aquecedor líq. arrefeciment**	**1**		**NLA**
2	AT366602	Chicote	1		
3	57M8487	Tampa de conecTor eléTrico	1		
4	29H593	Conexão	1		1/2"
5	15H587	Conexão em t	1		1/2"
6	15H584	Tampão	1		1/2"
7	T255175	Apoio	1		
8	24M7210	Arruela	4		5.500 X 18 X 2 mm
9	19M8078	Parafuso sextavado	4		M4 X 16
10	14M7139	Porca	4		M4
11	AT221990	Mostrador digital	1		
12	AT300928	Placa	1		
13	T162238	Passa-fio	1		
14	A87105	âncora	9		
15	T209627	Braçadeira	1		
16	T256257	Capa	2		
17	R113023	Passa-fio	1		
18	AT374078	Proteção	1		
19	AT116162	Isolador	1		
20	24M7353	Arruela	5		20 X 34 X 3 mm
21	M142541	Arruela	10		6.750 X 29 X 2.770 mm (17/64" X 1.142" X 7/64")
22	T215669	Apoio	1		
23	AT311171	Aquecedor líq. arrefeciment	1		
24	24H1287	Arruela	1		9/32" X 5/8" X 0.065"
25	19M9090	Parafuso sextavado	1		M6 X 100
26	.....	Mangueira em metro	1		MF TY22330, CTL 60 mm (.20 ft)
27	.....	Mangueira em metro	1		MF TY22330, CTL 1341 mm (4.4 ft)
28	.....	Mangueira em metro	1		MF TY22330, CTL 1250 mm (4.1 ft)
29	.....	Luva de mangueira	1		MF PS-B-17, CTL 1021.7 mm (3.4 ft)
30	.....	Luva de mangueira	1		MF PS-B-17, CTL 1021.7 mm (3.4 ft)
31	.....	Mangueira em metro	1		MF TY22330, CTL 60 mm (.2 ft)
32	N209864	Conexão de mangueira	1		
33	T62804	Conexão	1		
34	N207956	Porca de segurança	5		M6
35	19M7833	Parafuso	5		M6 X 35
36	T116119	Braçadeira	1		
37	19M7162	Parafuso sextavado	1		M8 X 16
38	14M7273	Porca	4		M8
39	AT368317	Tomada de combusTível	1		2 mm X 432 mm
40	T177580	Mangueira	1		
41	AT353138	Braçadeira	3		
42	M158004	Adaptador	1		3.5 mm X 76 mm
43	M159447	Abraçadeira para mangueira	1		
44	T259458	Placa	1		
45	T206127	Mangueira em metro	1		20 mm X 356 mm
46	T206126	Cano de descarga	1		24 mm X 610 mm
47	AT221605	Braçadeira	1		
48	24M7238	Arruela	2		8.700 X 17 X 2 mm
49	19M7981	Parafuso sextavado	1		M8 X 55
50	14M7273	Porca	1		M8
51	T162675	Braçadeira	1		
52	AT301917	Abraçadeira para mangueira	11		
53	T314936	Conexão em ângulo	1		
54	R120757	Conexão de mangueira	1		
55	T263093	Proteção	1		
56	AT369698	Placa	1		
57	24M7238	Arruela	10		8.700 X 17 X 2 mm
58	19M7881	Parafuso	4		M8 X 20
59	37M7418	Parafuso	10		
60	R44302	Cinta	4		
61	R44302	Cinta	4		
62	19M7407	Parafuso sextavado	3		M8 X 25
63	T177575	Tampa cano de descarga	1		
64	L101283	Espaçador	5		6 X 10 X 10 mm (0.236" X 0.394" X 0.394")

Steering Column
Colonne de direction
Coluna de Direção
Columna de dirección

AT384594_TX1102593 B.2

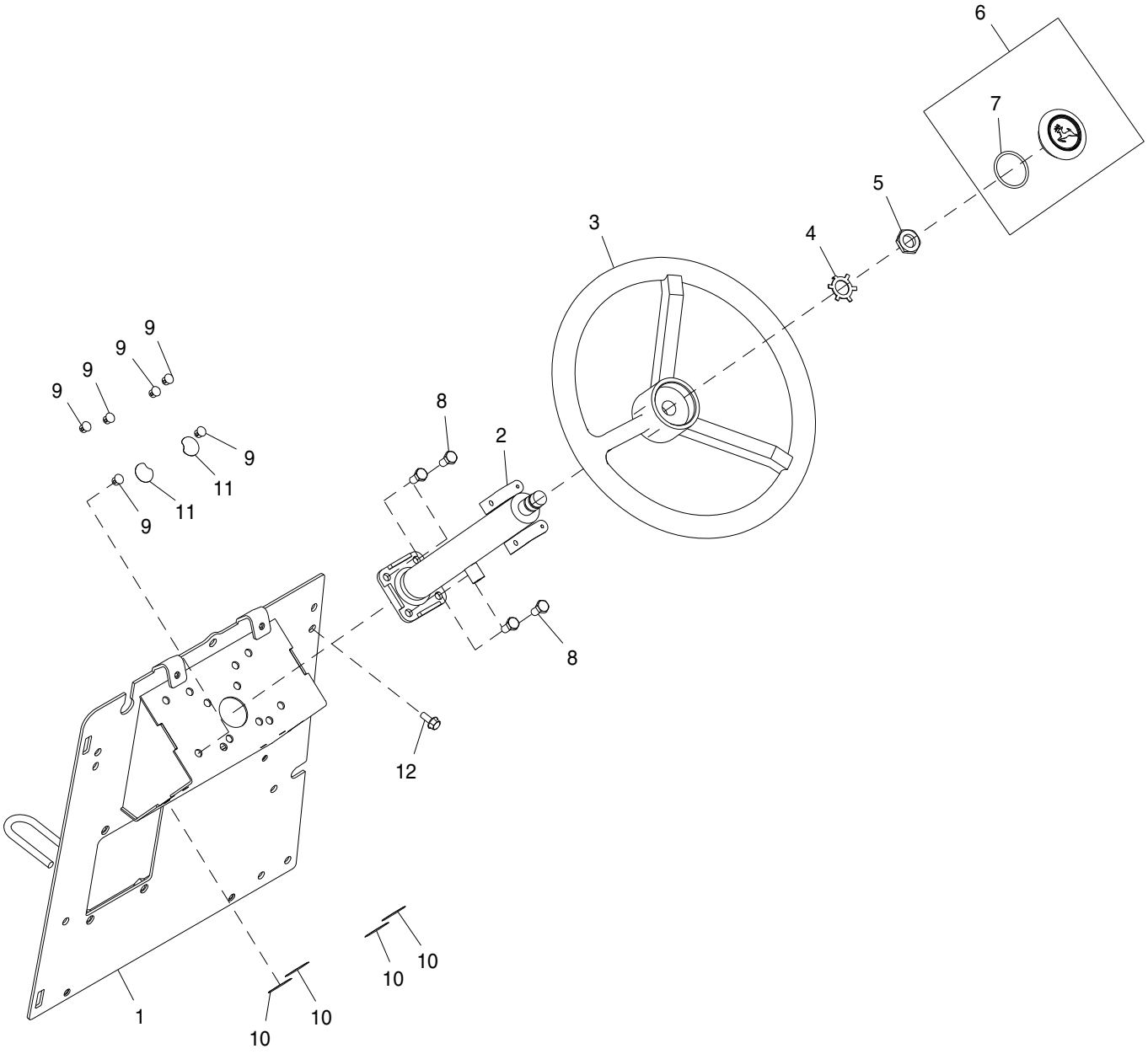

AT384594_TX1102593

Item	*N pea*	*Descrio*	*Qtde*	*N srie*	*Notas*
1	AT384540	Suporte	1		
2	AT307345	Coluna de direção	1		
3	AT139694	Volante de direção	1		
4	T17148	Arruela de pressão	1		
5	T13630	Porca	1		
6	AL155227	Capa	1		
7	B3690R	Anel o	1		
8	19M7938	Parafuso sextavado	4		M10 X 20
9	H113924	Plugue	6		
10	T186793	Etiqueta	4		38 mm, Círculo Cinza
11	T230236	Etiqueta	2		28 mm, Círculo Cinza
12	19M7866	Parafuso	1		M8 X 20

Tilt Steering Column
Colonne de direction inclinable
Coluna de Direção Inclinável
Columna de dirección inclinable

AT384541_TX1102590 B.1

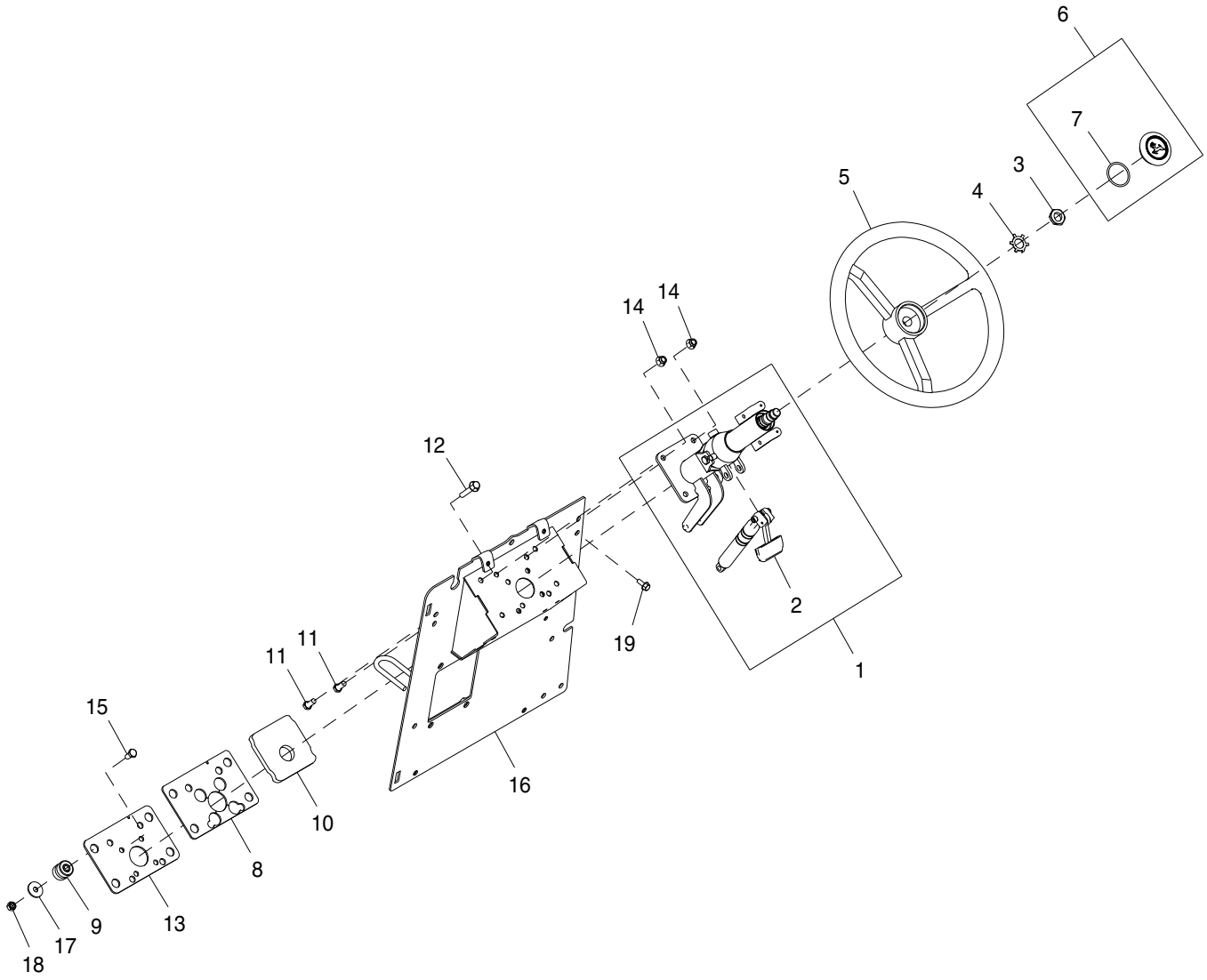

AT384541_TX1102590

Item	*N pea*	*Descrio*	*Qtde*	*N srie*	*Notas*
1	AT362813	Coluna de direção	1		
2	AT362814	Cilindro operado a gás	1		
3	T13630	Porca	1		20.625 mm (13/16")
4	T17148	Arruela de pressão	1		
5	AT139694	Volante de direção	1		
6	AL155227	Capa	1		
7	B3690R	Anel o	1		47.219 X 3.531 mm (1-55/64" X 0.139")
8	T216524	Placa	1		
9	AT219940	Isolador	4		
10	T216546	Junta	1		
11	19M7402	Parafuso sextavado	4		M10 X 25
12	19M8528	Parafuso	4		M10 X 55
13	T216525	Placa	1		
14	14M7400	Porca de segurança	4		M10
15	19M7938	Parafuso sextavado	4		M10 X 20
16	AT384540	Suporte	1		
	AT392657	Kit da coluna de direção	1		Kit do Parafuso do Pivô, Não Ilustrado
17	24M7101	Arruela	4		11 X 34 X 3 mm
18	14M7274	Porca	4		M10
19	19M7866	Parafuso	1		M8 X 20

Steering Hydraulics Valve
Distributeur du circuit hydraulique de direction
Válvula do Sistema Hidráulico da Direção
Válvula de sistema hidráulico de la dirección

TX1049651 A.1

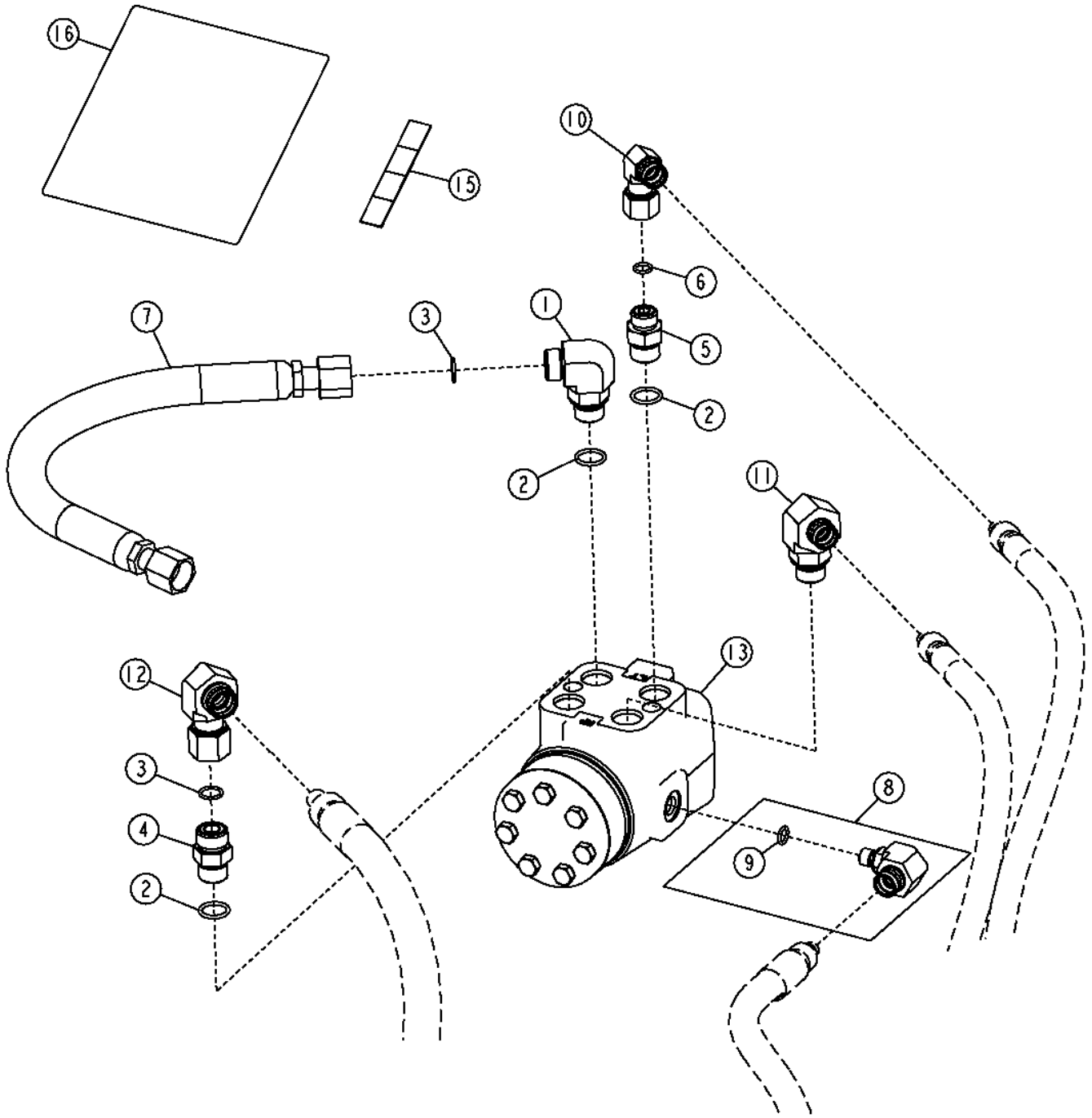

TX1049651

Item	*N pea*	*Descrio*	*Qtde*	*N srie*	*Notas*
1	38H1005	Conexão em ângulo	1		
2	R26375	Anel o	3		
3	T77857	Anel o	2		
4	38H1161	Adaptador	1		
5	38H1171	Adaptador	1		
6	T77613	Anel o	1		
7	AT101779	Mangueira hidraulica-fabric	1		
8	AT188010	Conexão em ângulo	1		
9	R28782	Anel o	1		
10	AT195201	Conexão em ângulo	1		
11	AT195202	Conexão em ângulo	1		
12	AT195203	Conexão em ângulo	1		
13	AT318271	VálVula hidráulica manual	1		
	AT316249	Kit retentor	1		
15	T184320	Etiqueta	1		
16	T191425	Etiqueta	1		
17	AT193365	Kit retentor	3		REPARO DO STC™ (-06) NÃO ILUSTRADO
18	AT193366	Kit do reparo de bomba	1		REPARO DO STC™ (-08) NÃO ILUSTRADO

Steering Valve
Distributeur de direction
Válvula de Direção
Válvula de la dirección

AT387488_TX1102598 A.2

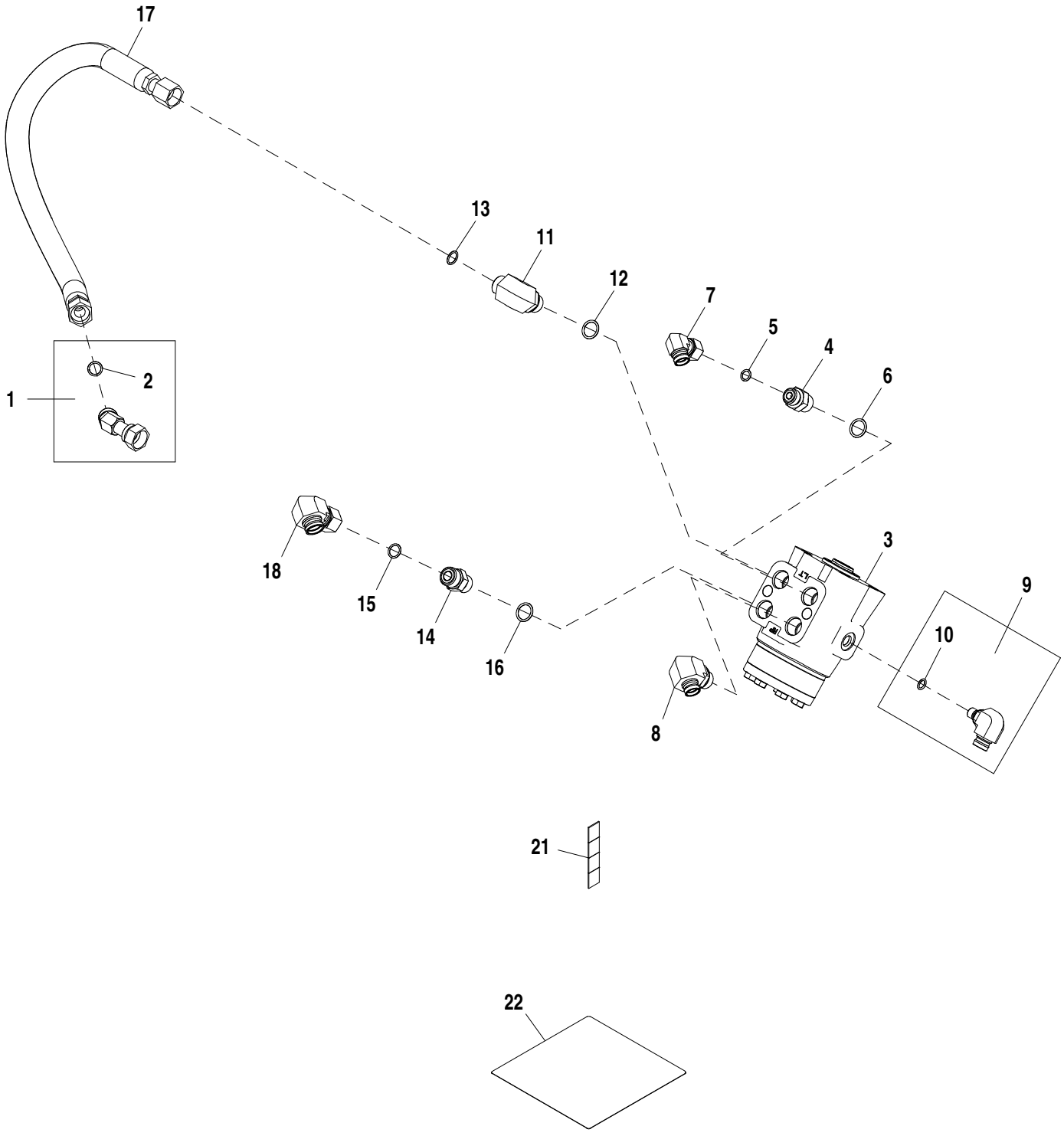

AT387488_TX1102598

Item	*N pea*	*Descrio*	*Qtde*	*N srie*	*Notas*
1	AT190910	Conexão em ângulo	1		
2	T77857	Anel o	1		
3	AT318271	VálVula hidráulica manual	1		
4	38H1171	Adaptador	1		
5	T77613	Anel o	1		
6	R26375	Anel o	1		
7	AT195201	Conexão em ângulo	1		
8	AT195202	Conexão em ângulo	1		
9	AT188010	Conexão em ângulo	1		
10	R28782	Anel o	1		
11	38H1005	Conexão em ângulo	1		
12	R26375	Anel o	1		
13	T77857	Anel o	1		
14	38H1161	Adaptador	1		
15	T77857	Anel o	1		
16	R26375	Anel o	1		
17	AT101779	Mangueira hidraulica-fabric	1		
18	AT195203	Conexão em ângulo	1		
19	T184320	Etiqueta	1		
20	T191425	Etiqueta	1		
21	T184320	Etiqueta	1		
22	T191425	Etiqueta	1		

Steering Hydraulics (Without Mechanical Front Wheel Drive)
Circuit hydraulique de direction (sans pont avant mécanique)
Sistema Hidráulico de Direção (Sem Tração Dianteira Mecânica)
Sistema hidráulico de dirección (sin tracción delantera mecánica)

AT387443_TX1102560 A.1

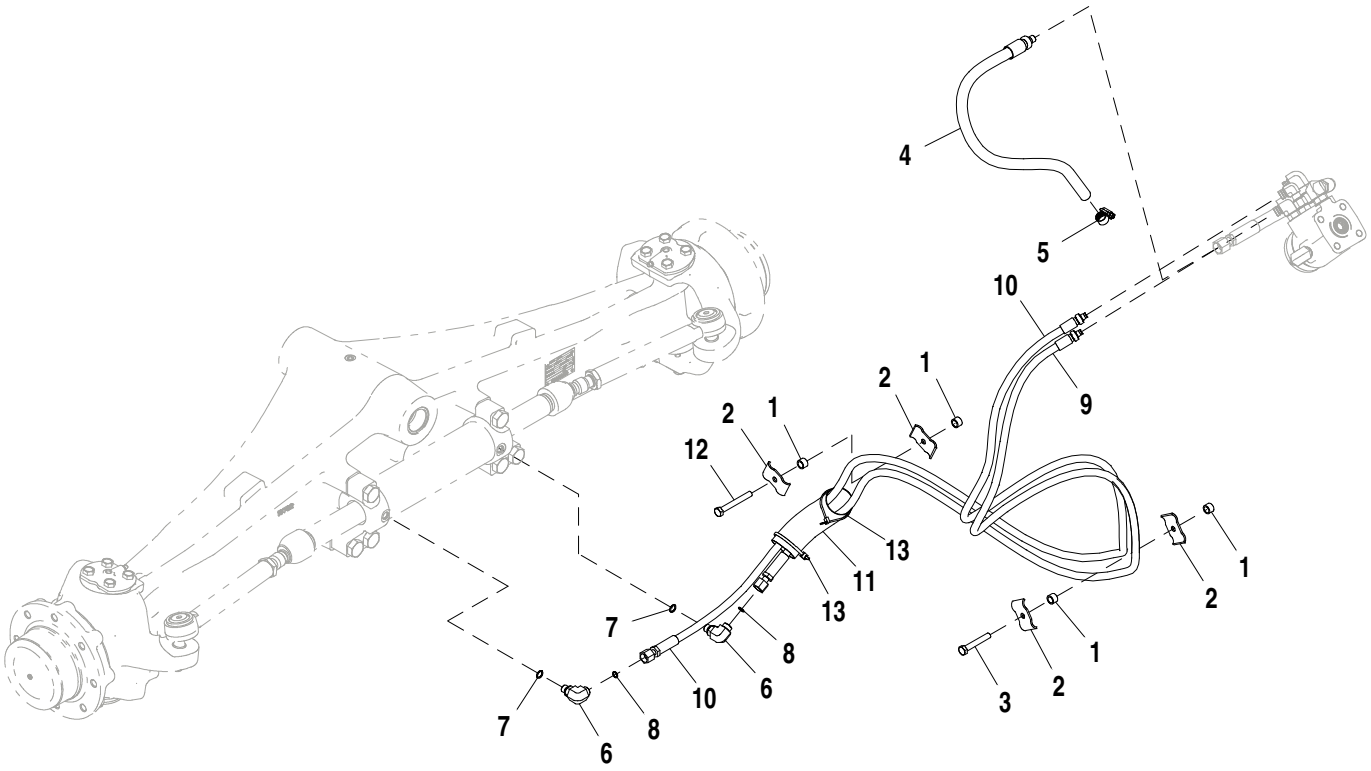

AT387443_TX1102560

Item	*N pea*	*Descrio*	*Qtde*	*N srie*	*Notas*
1	28H3421	Espaçador	4		0.493" X 0.675" X 7/16"
2	R46919	Semi-braçadeira	4		
3	19M7742	Parafuso sextavado	1		M10 X 65
4	AT324031	Mangueira hidraulica-fabric	1		Marcado com Faixa Azul
5	AR21836	Braçadeira	1		
6	38H1004	Conexão em ângulo	1		
7	R26448	Anel o	1		
8	T77613	Anel o	1		
9	AT388328	Mangueira hidraulica-fabric	1		Marcado com Faixa Laranja
10	AT388333	Mangueira hidraulica-fabric	1		Marcado com Faixa Verde
11	.....	Proteção de mangueira	1		MAKE FROM T78606 CTL 254 mm (10 in.)
12	19M8081	Parafuso sextavado	1		M10 X 80
13	R44302	Cinta	2		

Steering Hydraulics (With Mechanical Front Wheel Drive)
Circuit hydraulique de direction (avec pont avant mécanique)
Sistema Hidráulico de Direção (Com Tração Dianteira Mecânica)
Sistema hidráulico de dirección (con tracción delantera mecánica)

AT387444_TX1102562 A.1

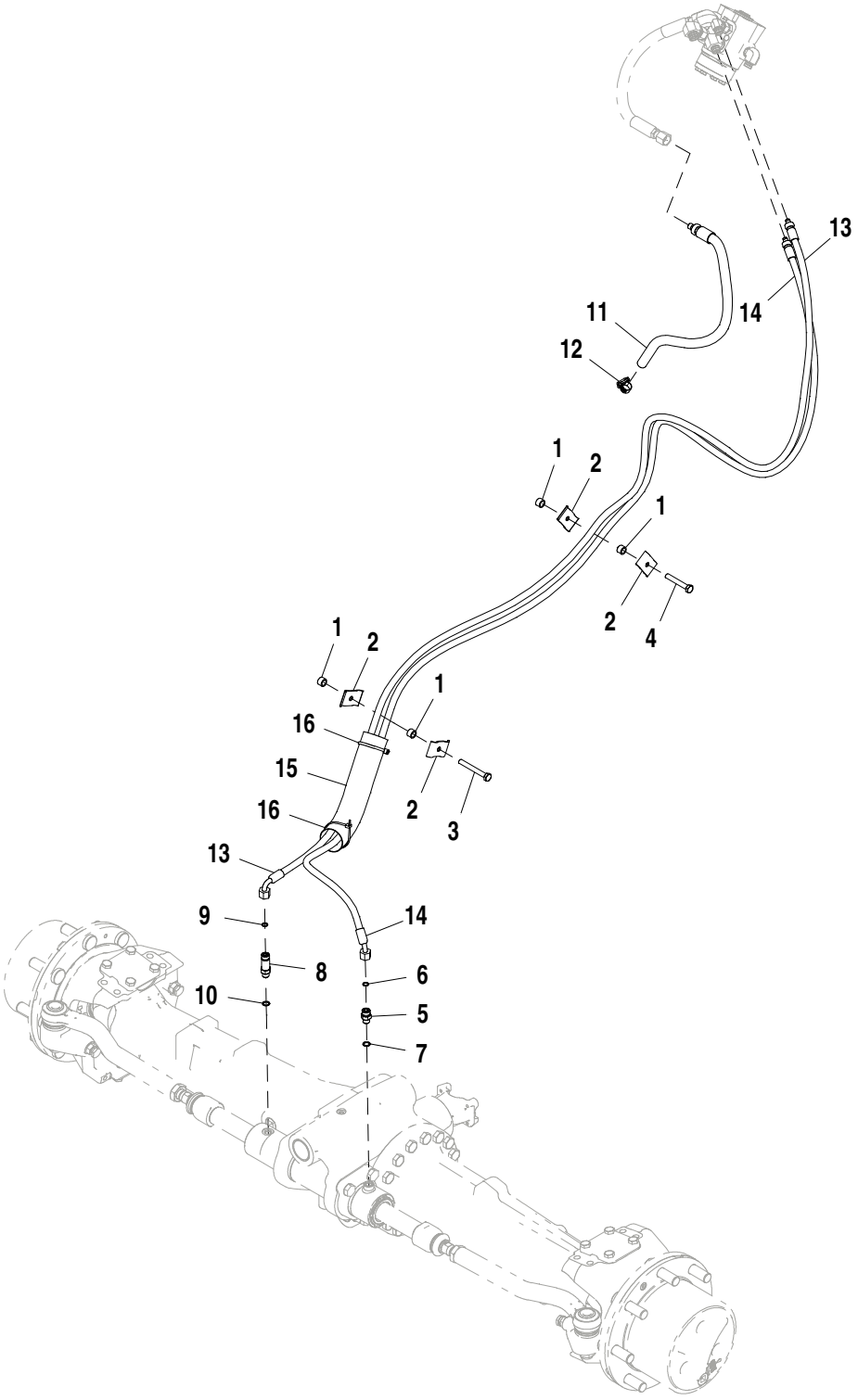

AT387444_TX1102562

Item	*N pea*	*Descrio*	*Qtde*	*N srie*	*Notas*
1	28H3421	Espaçador	4		0.493" X 0.675" X 7/16"
2	R46919	Semi-braçadeira	4		
3	19M8081	Parafuso sextavado	1		M10 X 80
4	19M7742	Parafuso sextavado	1		M10 X 65
5	38H1160	Adaptador	1		
6	T77613	Anel o	1		
7	R26448	Anel o	1		
8	38H1212	Adaptador	1		
9	T77613	Anel o	1		
10	R26448	Anel o	1		
11	AT324031	Mangueira hidraulica-fabric	1		Marcado com Faixa Azul
12	AR21836	Braçadeira	1		
13	AT388330	Mangueira hidraulica-fabric	1		Marcado com Faixa Verde
14	AT388332	Mangueira hidraulica-fabric	1		Marcado com Faixa Laranja
15	.....	Proteção de mangueira	1		MAKE FROM T78606 CTL 254 mm (10 in.)
16	R44302	Cinta	2		

Steering Cylinder and Repair Kit with MFWD
Vérin de direction et jeu de réparation avec pont avant
Cilindro de Direção e Kit de Reparo com MFWD
Cilindro de dirección y conjunto de reparación con MFWD

TX1058298 A.1

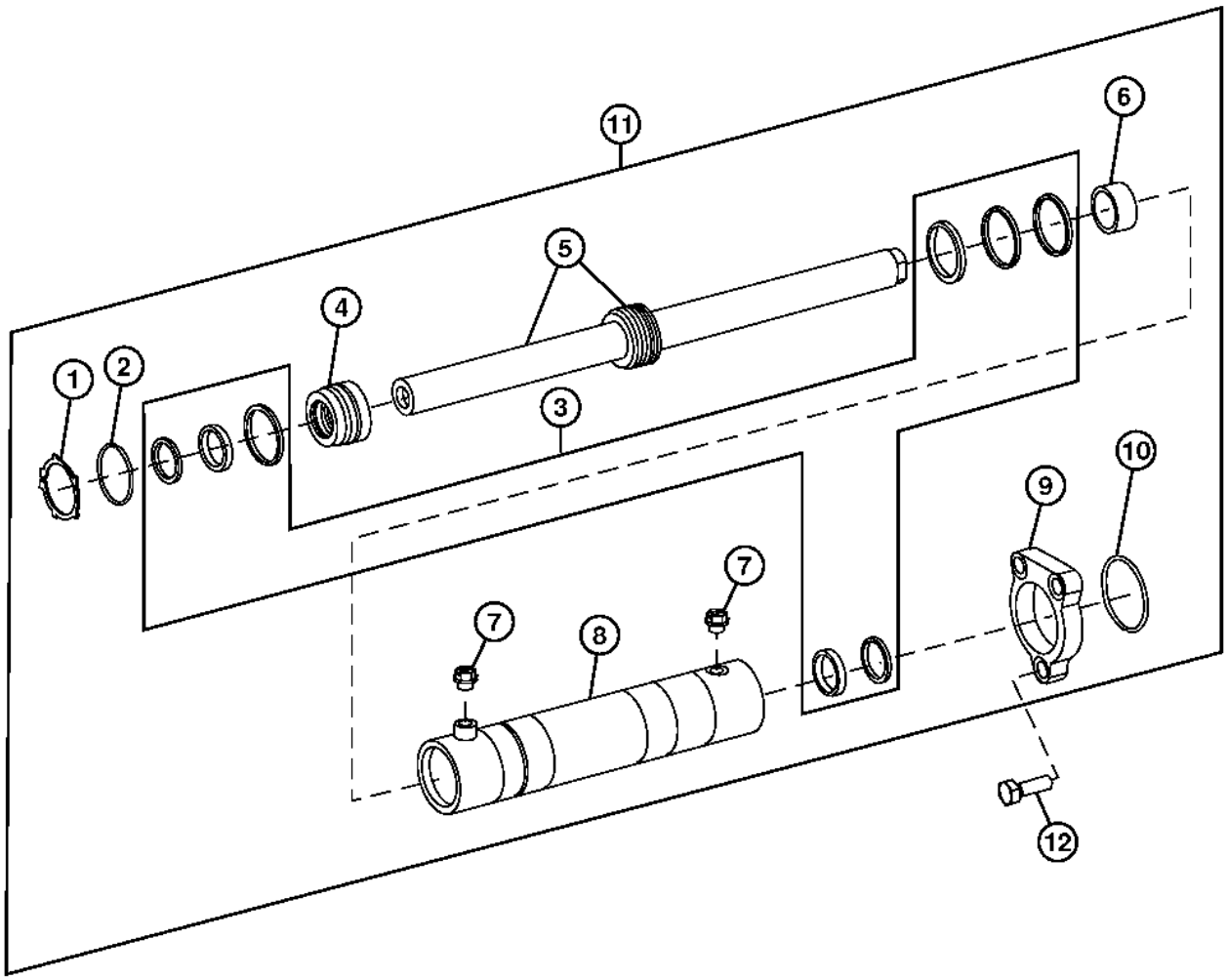

TX1058298

Item	*N pea*	*Descrio*	*Qtde*	*N srie*	*Notas*
1	T229279	Anel de pressão	2		
2	T229275	Anel de pressão	1		
3	T218502	Kit cilindro hidráulico	1		
4	T229276	Plugue	1		
5	AT326543	Haste cilindro hidráulico	1		NLA, ORDER AT326542
6	T229281	Bucha	1		
7	T229277	Plugue	2		
8	T229261	Camisa do cilindro hidr.	1		NLA, ORDER AT326542
9	T229280	Flange	1		
10	T229278	Anel de pressão	1		
11	AT326542	Cilindro hidráulico	1		
12	T229282	Parafuso sextavado	3		

Service Brake Clutch Disc and Disc Carrier
Frein de service/disque d'embrayage/porte-disque
Disco da Embreagem do Freio de Serviço e Transportador do Disco
Freno de servicio/disco de embrague/portadisco

TX1016729 A.1

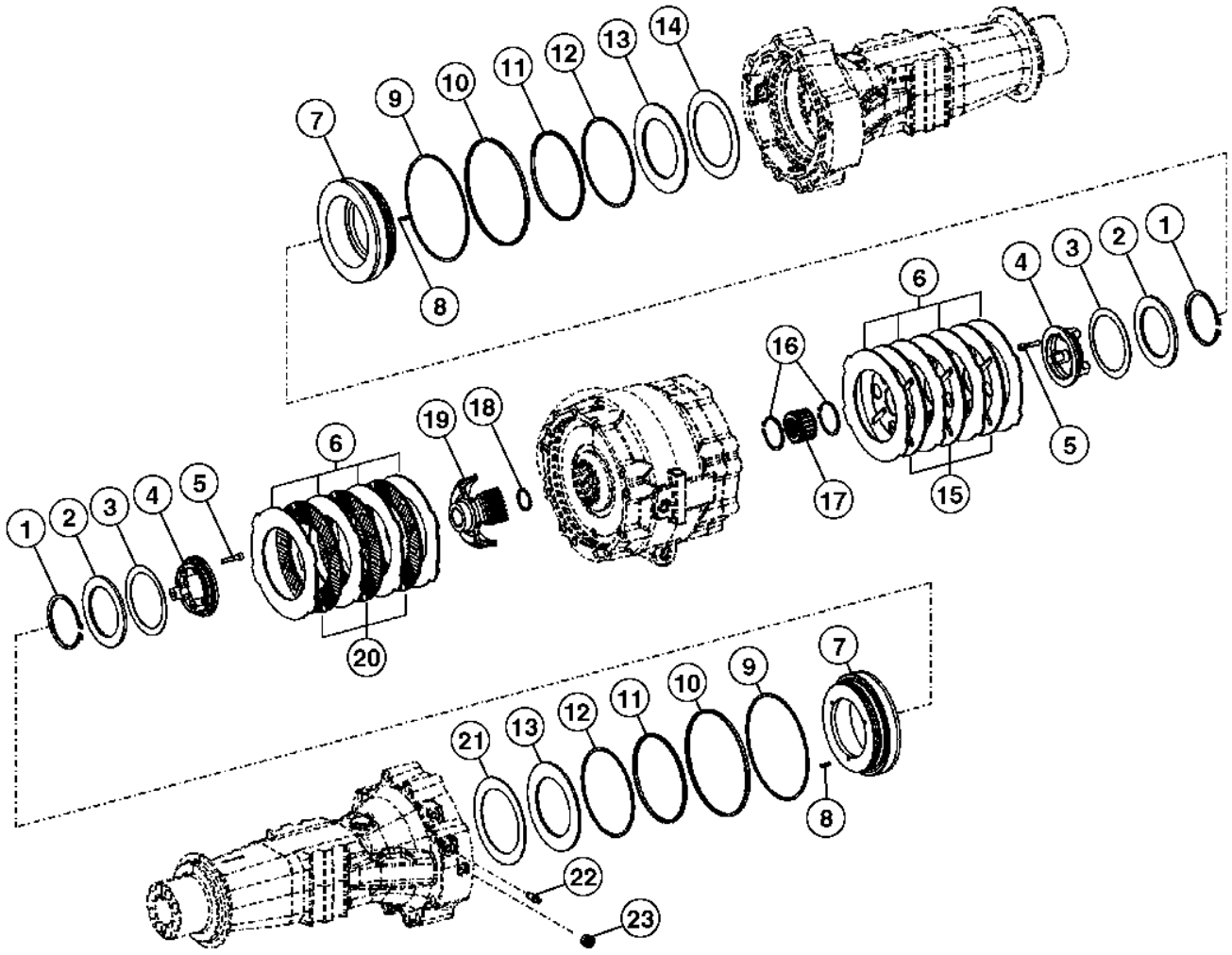

TX1016729

Item	*N pea*	*Descrio*	*Qtde*	*N srie*	*Notas*
1	T228896	Anel de pressão	2		
2	T228909	Arruela	2		
3	T228898	Arrela de disco	2		
4	T228728	Anel de pressão	2	-192826	
	T280889	Anel	1	192827-	
5	19M8300	Parafuso	6		M8 X 40
6	T228727	Placa	8		
7	T228730	Pistão	2		
8	T228895	Pino elástico	8		
9	T159403	Anel de apoio	2		
10	T159402	Vedação	2		
11	T218485	Vedação	2		
12	T218483	Anel de apoio	2		
13	T228910	Arruela	2		
14	T228912	Arrela de disco	2		
15	AT339543	Disco de freio	3		
16	T197832	Anel de pressão	2		
17	T228729	Disco	1	-189566	NLA, ORDER T281430
	T281430	Disco	1	189567-	
18	T228911	Anel de pressão	1		
19	T228897	Disco	1		
20	AT339059	Disco de freio	3		
21	T228912	Arrela de disco	2		
22	T162517	VálVula de sangria	2		
23	T159565	Plugue	2		INCLUDES H81744
	H81744	Anel o	2		

Brake Valve and Pedals
Soupape et pédales des freins
Válvula e Pedais de Freio
Válvula y pedales de freno

AT314031_TX1102619 A.1

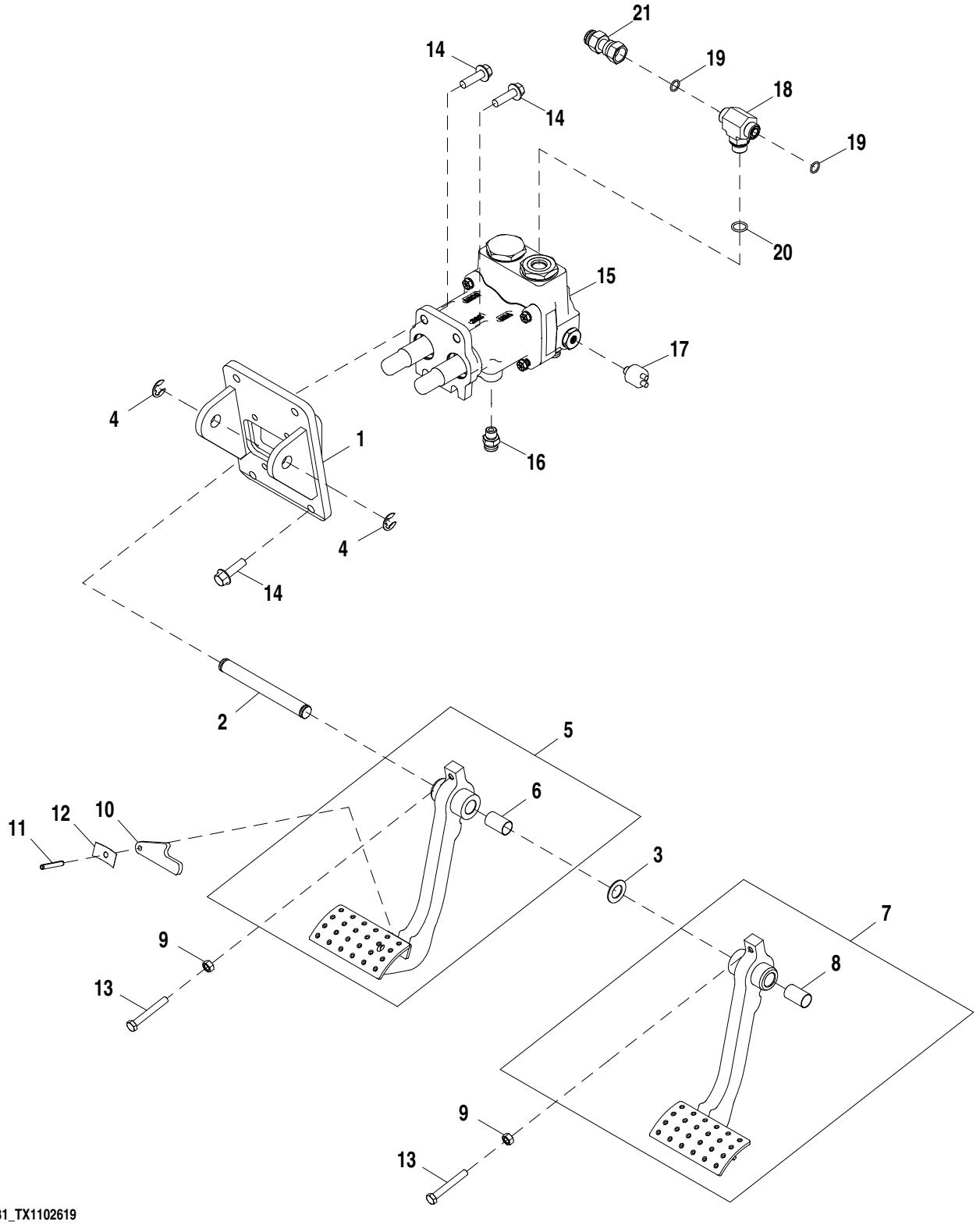

AT314031_TX1102619

Item	*N pea*	*Descrio*	*Qtde*	*N srie*	*Notas*
1	AT359492	Pedal	1		
2	T165282	Pino fixador	1		
3	24H1381	Arruela	1		23/32" X 1-1/4" X 0.060"
4	F2863R	Anel de pressão	2		
5	AT393831	Pedal	1		
6	B177R	Bucha	1		
7	AT393829	Pedal	1		
8	B177R	Bucha	1		
9	14M7273	Porca	2		M8
10	R221354	Braço	1		
11	34M7042	Pino elástico	1		6 X 40 mm
12	R50034	Mola de lâminas	1		
13	19M10079	Parafuso sextavado	2		M8 X 60
14	19M7835	Parafuso	8		M10 X 35
15	AT384853	VálVula hidráulica manual	1		
16	AT187666	Adaptador	5		
17	AT393721	Interrup. de pressão	2		
18	38H1017	Conexão em t	1		
19	T77857	Anel o	2		
20	R26375	Anel o	1		
21	AT280459	Adaptador	1		

Brake Valve Assembly
Clapet de frein
Conjunto da Válvula do Freio
Conjunto de válvula de frenos

TX1007055 A.1

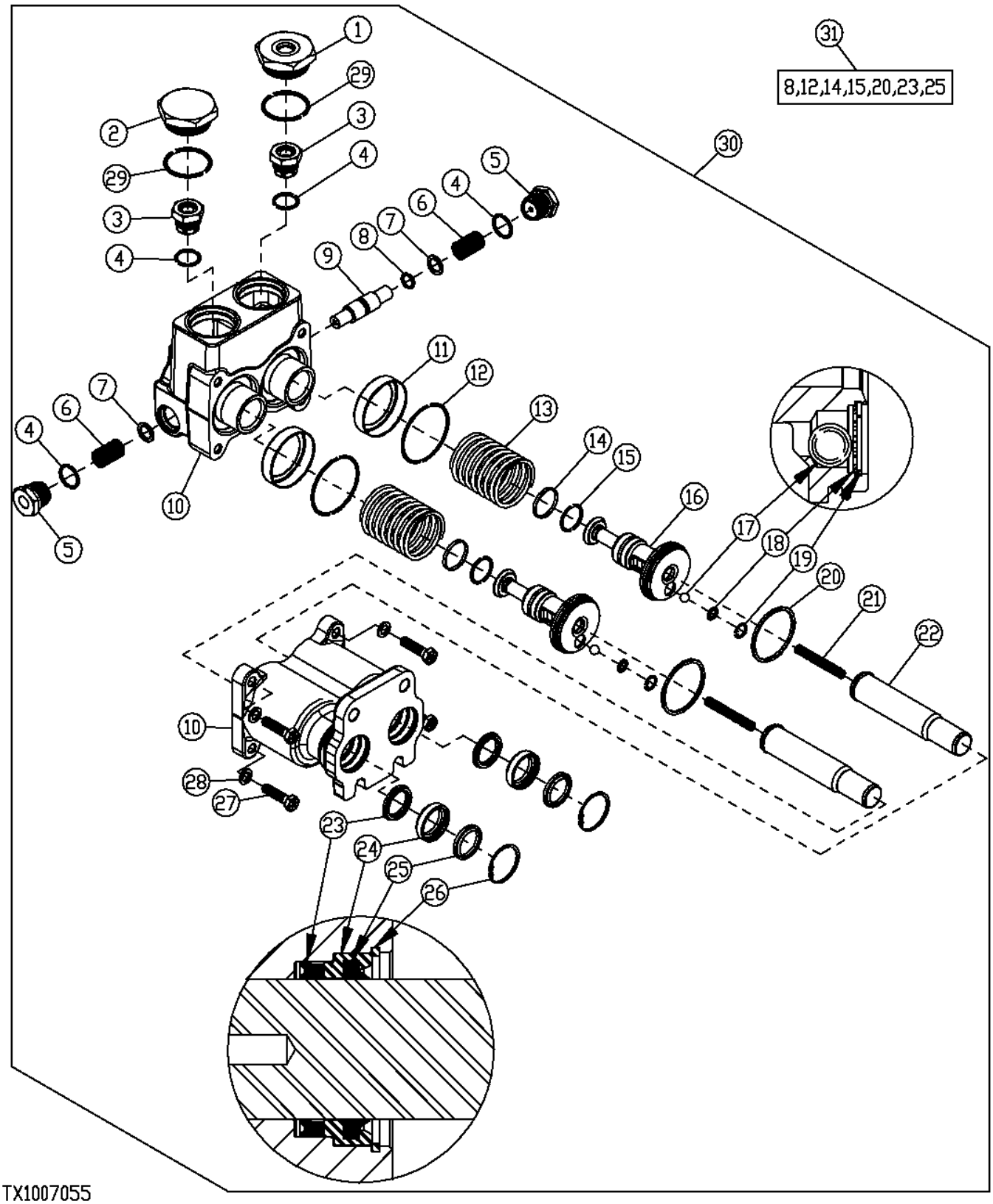

Item	*N pea*	*Descrio*	*Qtde*	*N srie*	*Notas*
1	T203385	RedutoR	1		
2	T203374	Tampão	1		
3	AT188343	VálVula de retenção	2		
4	R26906	Anel o	4		
5	T185926	Plugue	2		
6	T285878	Mola	2		1.250 in., Cilindro, Pistão, Diâmetro, Devem Ser Substituídos o Direito e o Esquerdo
7	T183273	Arruela	2		
8	.....	Anel	2		
9	T183272	Pistão	1		
10	.....	Carcaça	1		(ORDER AT384853)
11	T183271	RetentoR	2		
12	.....	Anel o	2		
13	T279172	Mola	2		1.250 in., Cilindro, Pistão, Diâmetro
14	.....	Vedação	2		
15	.....	Anel	2		
16	T279173	Pistão	2		1.250 in., Cilindro, Pistão, Diâmetro
17	R26552	Esfera	2		
18	T185078	Arruela de pressão	2		
19	R48523	Anel de pressão	2		
20	T183362	Anel de pistão	2		
21	T183269	Mola	2		
22	AT192151	Vareta	2		
23	.....	Vedação	2		
24	T183357	RetentoR	2		
25	.....	Vedação	2		
26	M41029	Anel de pressão	2		
27	19H1849	Parafuso sextavado	4		5/16" X 1-1/4"
28	T183310	Arruela	4		
29	U13639	Anel o	2		
30	AT384853	VálVula hidráulica manual	1		1.250 in., Cilindro, Pistão, Diâmetro
31	AT387105	Kit retentor	1		Reparo Geral da Válvula do Freio, Requer 1 Kit por Válvula

Service Brake Plumbing
Tuyauterie de frein de service
Tubulação do Freio de Serviço
Conjunto de tuberías de freno de servicio

AT316688_TX1112359 A.1

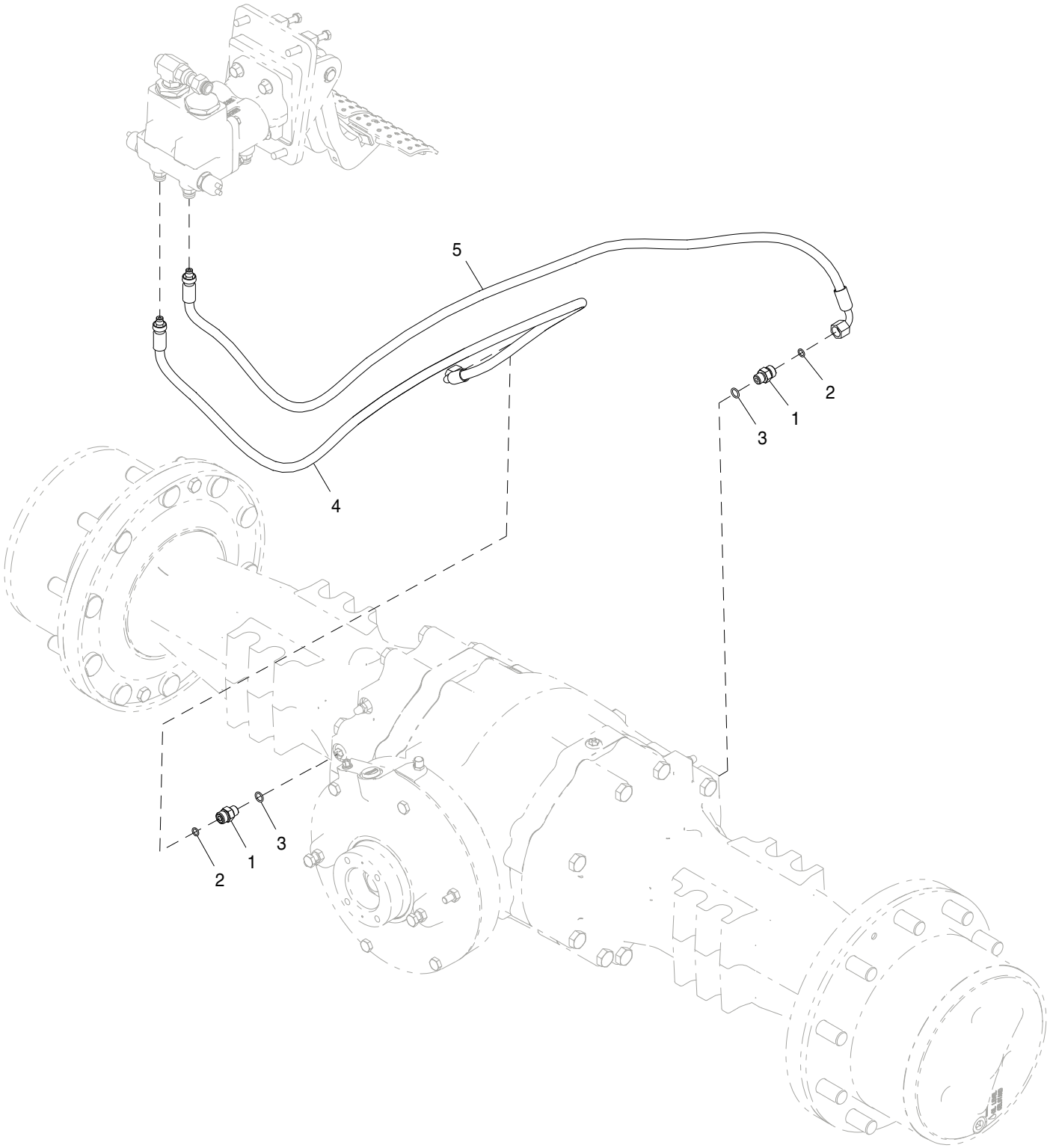

AT316688_TX1112359

Item	*N pea*	*Descrio*	*Qtde*	*N srie*	*Notas*
1	38H1160	Adaptador	1		
2	T77613	Anel o	1		
3	R26448	Anel o	1		
4	AT316689	Mangueira hidraulica-fabric	1		Freio Direito, ALSO ORDER 62H1042 AND T77613
5	AT316690	Mangueira hidraulica-fabric	1		Freio Esquerdo, ALSO ORDER 62H1042 AND T77613

Brake Plumbing Clamps
Colliers de tuyauterie de frein
Braçadeiras da Tubulação do Freio
Abrazaderas de tuberías de freno

AT388646_TX1102608 A.1



AT388646_TX1102608

Item	*N pea*	*Descrio*	*Qtde*	*N srie*	*Notas*
1	T158245	Correia	1		
2	24M7238	Arruela	1		8.700 X 17 X 2 mm
3	R46919	Semi-braçadeira	2		
4	T186859	Arruela	1		
5	19M7938	Parafuso sextavado	1		M10 X 20
6	14M7296	Porca com flange	1		M10
7	19M7799	Parafuso	1		M8 X 45
8	14M7298	Porca com flange	1		M8
9	T282137	Apoio	1		
10	19M7932	Parafuso sextavado	1		M8 X 16

Brake Valve Boost Plumbing (ROPS)
Conduites hydrauliques de suralimentation de clapet de frein (ROPS)
Tubulação do Auxílio da Válvula do Freio (EPCC)
Tubería de aumento de válvula de frenos (ROPS)

TX1046570 A.1

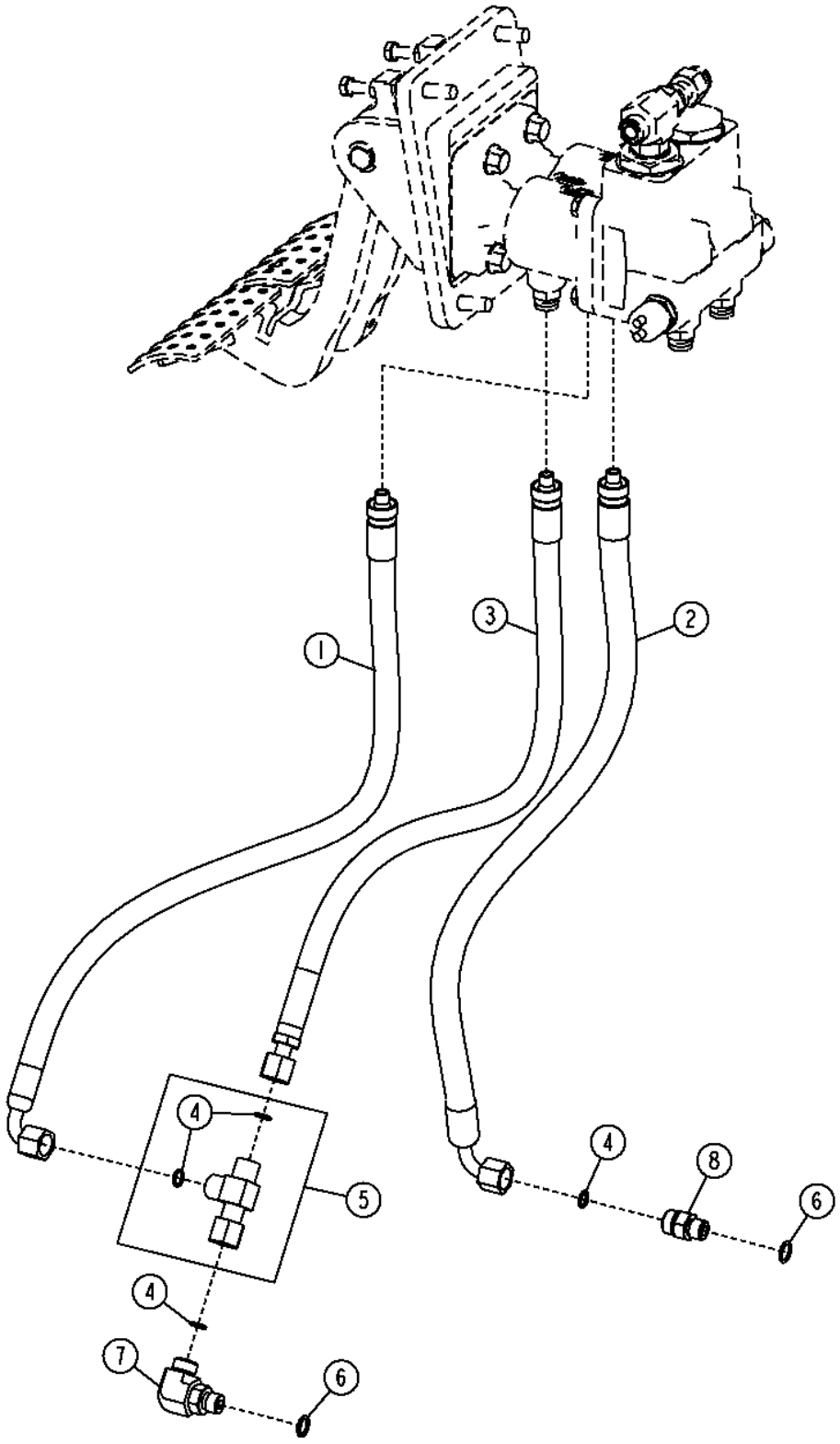

TX1046570

Item	*N pea*	*Descrio*	*Qtde*	*N srie*	*Notas*
1	AT350239	Mangueira hidráulica	1		(SUB FOR AT324239)
2	AT350241	Mangueira hidráulica	1		(SUB FOR AT322268)
3	AT350240	Mangueira hidráulica	1		(SUB FOR AT324240)
4	T77613	Anel o	4		
5	AT192417	Conexão em t	1		
6	R26448	Anel o	2		
7	38H1004	Conexão em ângulo	1		
8	38H1160	Adaptador	1		

Parking Brake Housing and Clutch Disc
Frein de stationnement/carter/disque d'embrayage
Carcaça do Freio de Estacionamento e Disco da Embreagem
Freno de estacionamiento/carcasa/disco de embrague

TX1016766 A.1

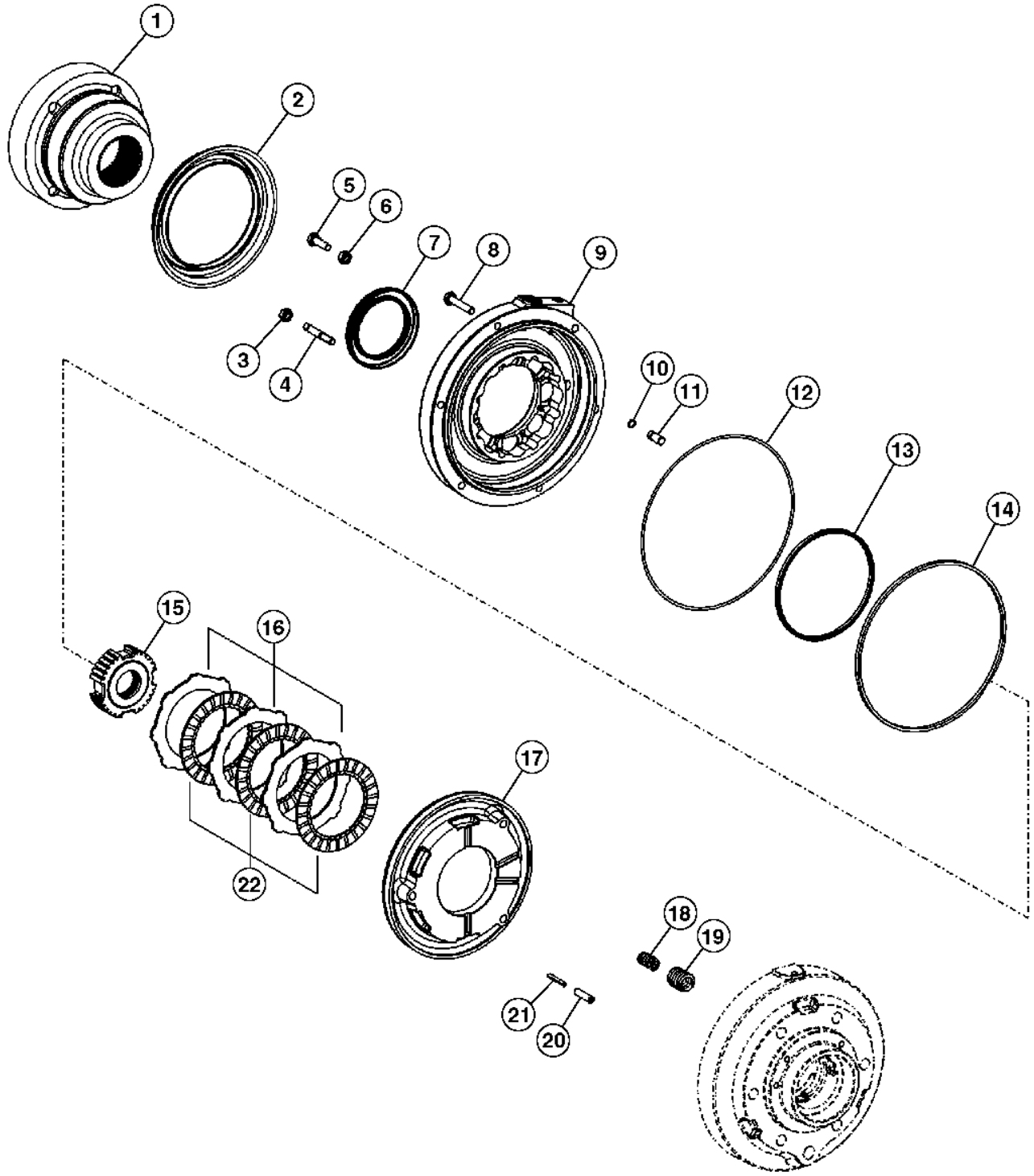

TX1016766

Item	*N pea*	*Descrio*	*Qtde*	*N srie*	*Notas*
1	T218489	Flange	1		
2	T228722	Proteção	1		
3	T228995	Porca	2		
4	T228994	Pino	2		
5	T164922	Parafuso	2		
6	T159502	Porca de segurança	2		
7	T218478	Vedação	1		Eixo do Pinhão
8	19M7181	Parafuso sextavado	4		M10 X 55
9	T218493	Carcaça	1	-429566	
	T280910	Carcaça	1	429567-	
10	T159487	Anel o	2		
11	T228996	Pino	2		
12	T218785	Vedação	1		SUB FOR T228943
13	T218782	Vedação	1	-429566	
	T280912	Anel o	1	429567-	
14	T218783	Vedação	1	-429566	
	T280913	Anel o	1	429567-	
15	T250048	Disco	1		
16	T159474	Placa	3		
17	T228997	Pistão	1	-429566	
	T280911	Pistão	1	429567-	
18	T164917	Mola de compressão	14		
19	T164916	Mola de compressão	14		
20	T159359	Pino elástico	3		
21	T164911	Pino	3		
22	T159475	Disco de embreagem	3		

Parking Brake Hydraulics
Circuit hydraulique de frein de stationnement
Parking Brake Hydraulics
Parking Brake Hydraulics

AT386163_TX1102612 A.1

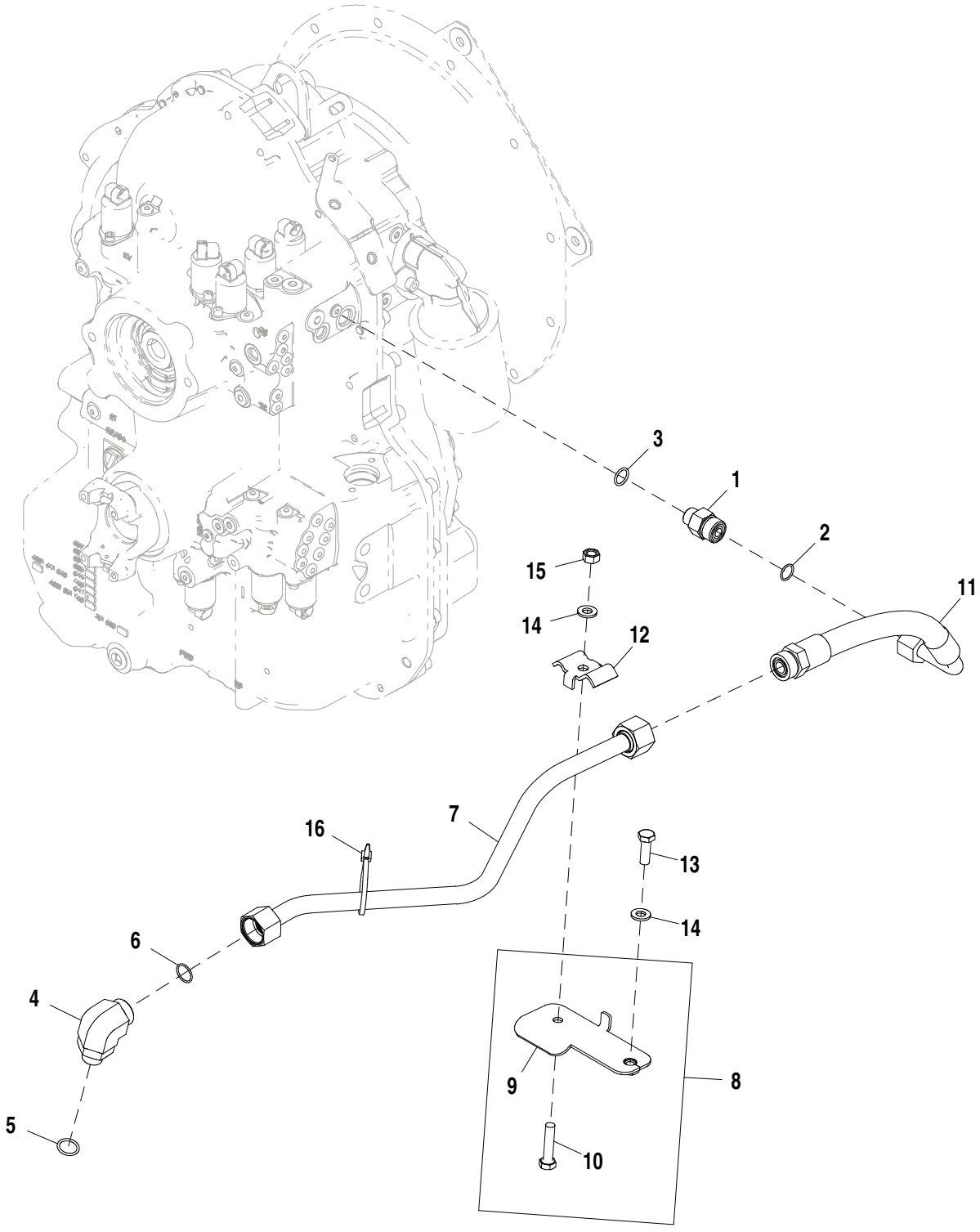

AT386163_TX1102612

Item	*N pea*	*Descrio*	*Qtde*	*N srie*	*Notas*
1	38H1317	Conexão	1		
2	T77932	Anel o	1		15.596 X 1.778 mm (0.614" X 0.070")
3	R26375	Anel o	1		16.358 X 2.210 mm (0.644" X 0.087")
4	38H1014	Conexão em ângulo	1		
5	R26906	Anel o	1		19.177 X 2.464 mm (0.755" X 0.097")
6	T77858	Anel o	1		18.771 X 1.778 mm (0.739" X 0.070")
7	AT336341	Tubo	1		
8	AT324452	Suporte de mangueira	1		
9	T217061	Placa	1		NLA, ORDER AT324452
10	19M7572	Parafuso sextavado	1		M10 X 45
11	AT386160	Mangueira hidraulica-fabric	1		1" X 314 mm (12-1/2") X 30.1752", NLA, ORDER AT316681
	AT316681	Mangueira hidraulica-fabric	1		1" X 330 mm (13") X 30.1752"
12	T160554	Braçadeira	1		
13	19M7662	Parafuso sextavado	1		M10 X 30
14	24M7239	Arruela	2		10.700 X 21 X 2.500 mm
15	14M7274	Porca	1		M10
16	R44302	Cinta	1		

Loader Arm Service Lock
Verrouillage d'entretien de bras de chargeur
Bloqueio de Serviço do Braço da Carregadeira
Bloqueo de servicio de brazo de cargadora

AT413351_TX1104813 A.1

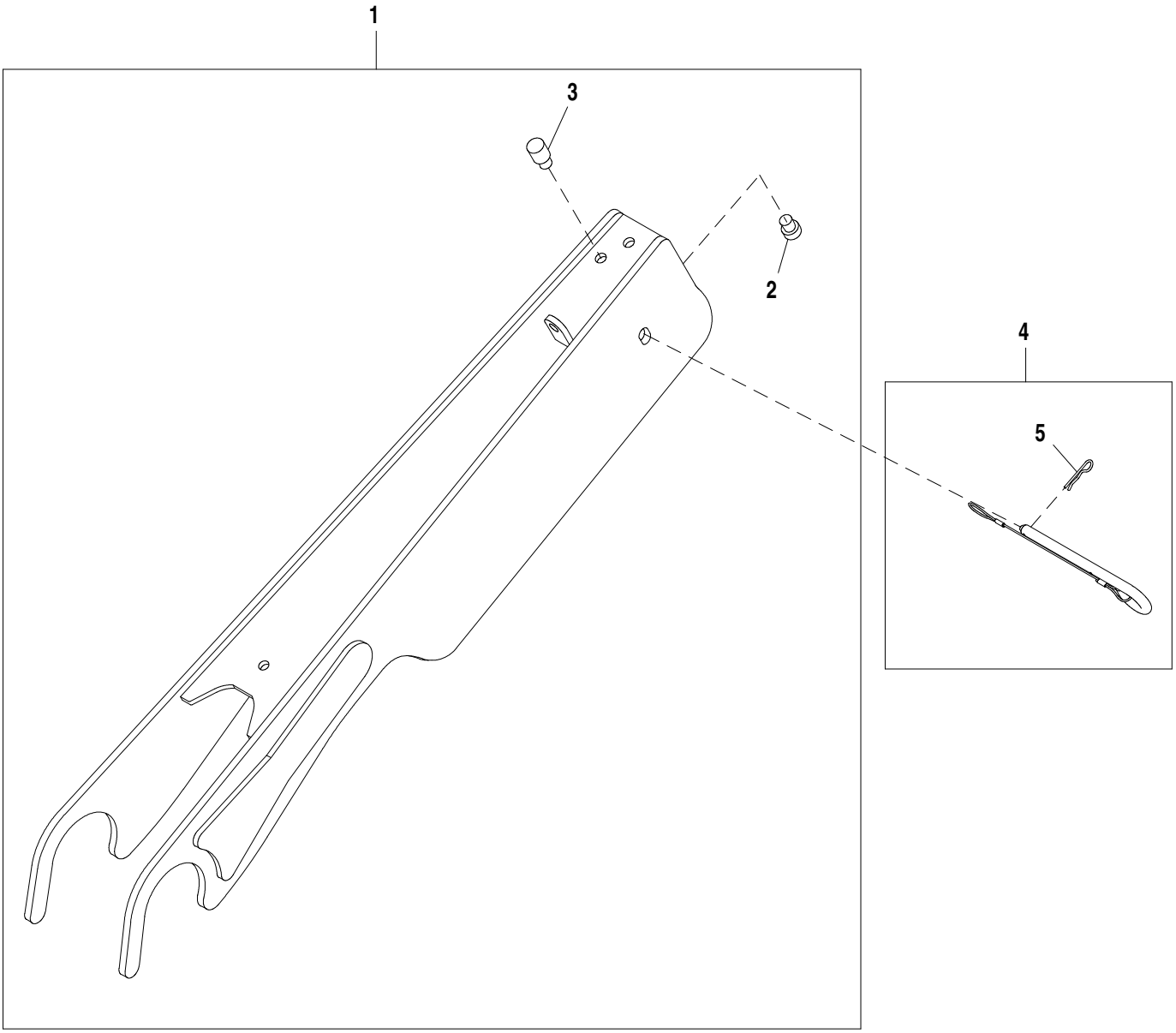

AT413351_TX1104813

Item	*N pea*	*Descrio*	*Qtde*	*N srie*	*Notas*
1	AT413423	Fechadura	1		
2	T14083	Pára-choque	1		
3	T211143	Pára-choque	1		
4	AT195244	Pino fixador	1		
5	J16931	Pino	1		

License Plate Lamp and Bracket
Plaque minéralogique, éclairage et support
Lâmpada e Suporte da Placa
Luz de matrícula y soporte

T139757 A.1

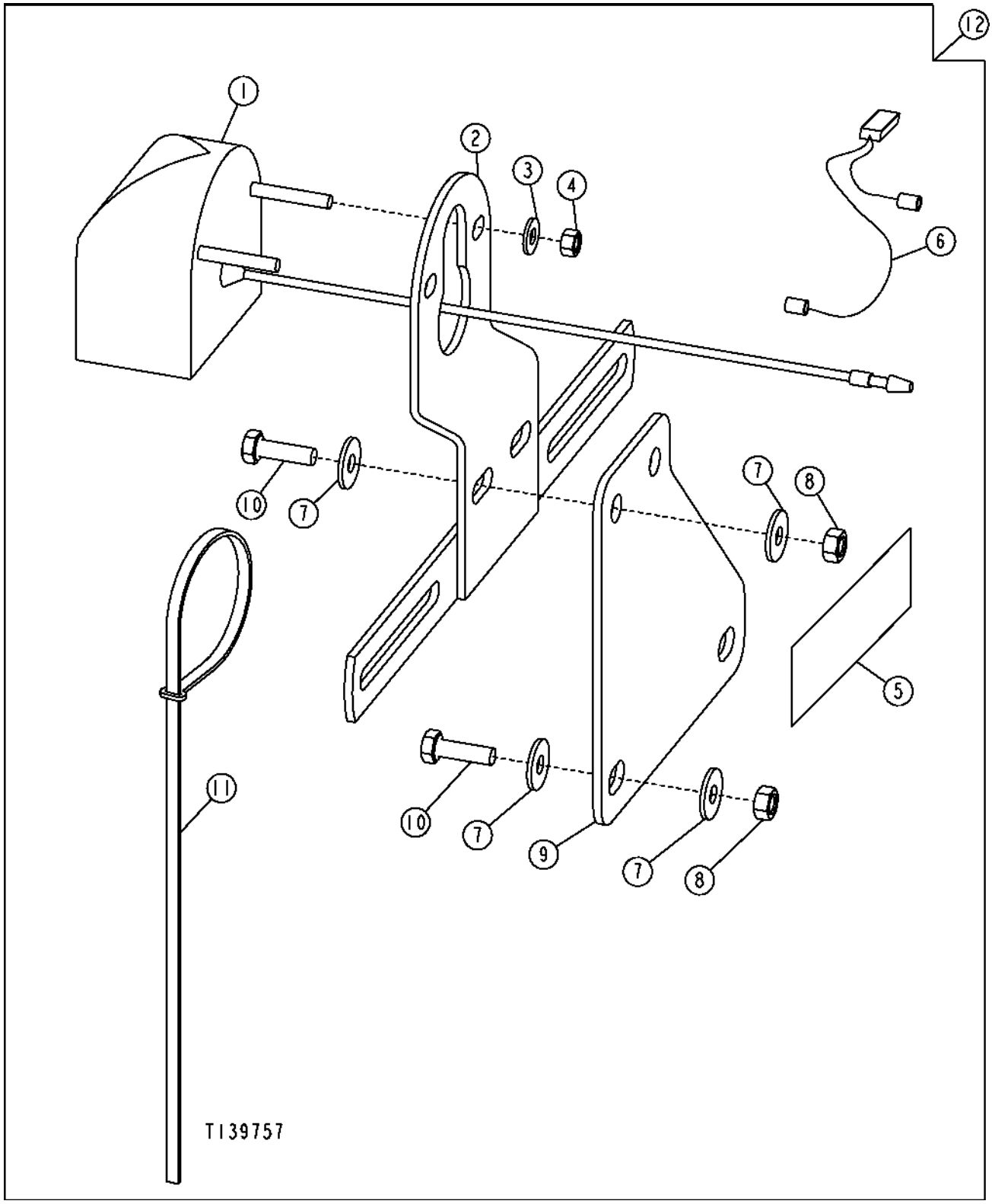

Item	*N pea*	*Descrio*	*Qtde*	*N srie*	*Notas*
1	AT34211	Farol	1		(INCLUDES (2) 24H1283 AND (2) 14M7297)
	AB2599R	Lâmpada	1		
2	AT34210	Apoio	1		
3	24H1283	Arruela	2		7/32" X 1/2" X 0.049"
4	14M7297	Porca	2		M5
5	JD5920	RefletoR	2		
6	AT187708	Chicote	1		
7	24M7139	Arruela	8		6.400 X 18 X 1.600 mm
8	14M7272	Porca	4		M6
9	T186062	Placa	1		
10	19M7077	Parafuso sextavado	4		M6 X 20
11	H77698	Cinta	6		
12	**AT187707**	**Kit do suporte**	**1**		**(WHOLE GOODS)**

License Plate Bracket
Support de plaque minéralogique
Suporte da Placa
Soporte de la placa de matrícula

ETN86451_TX1104910 A.1

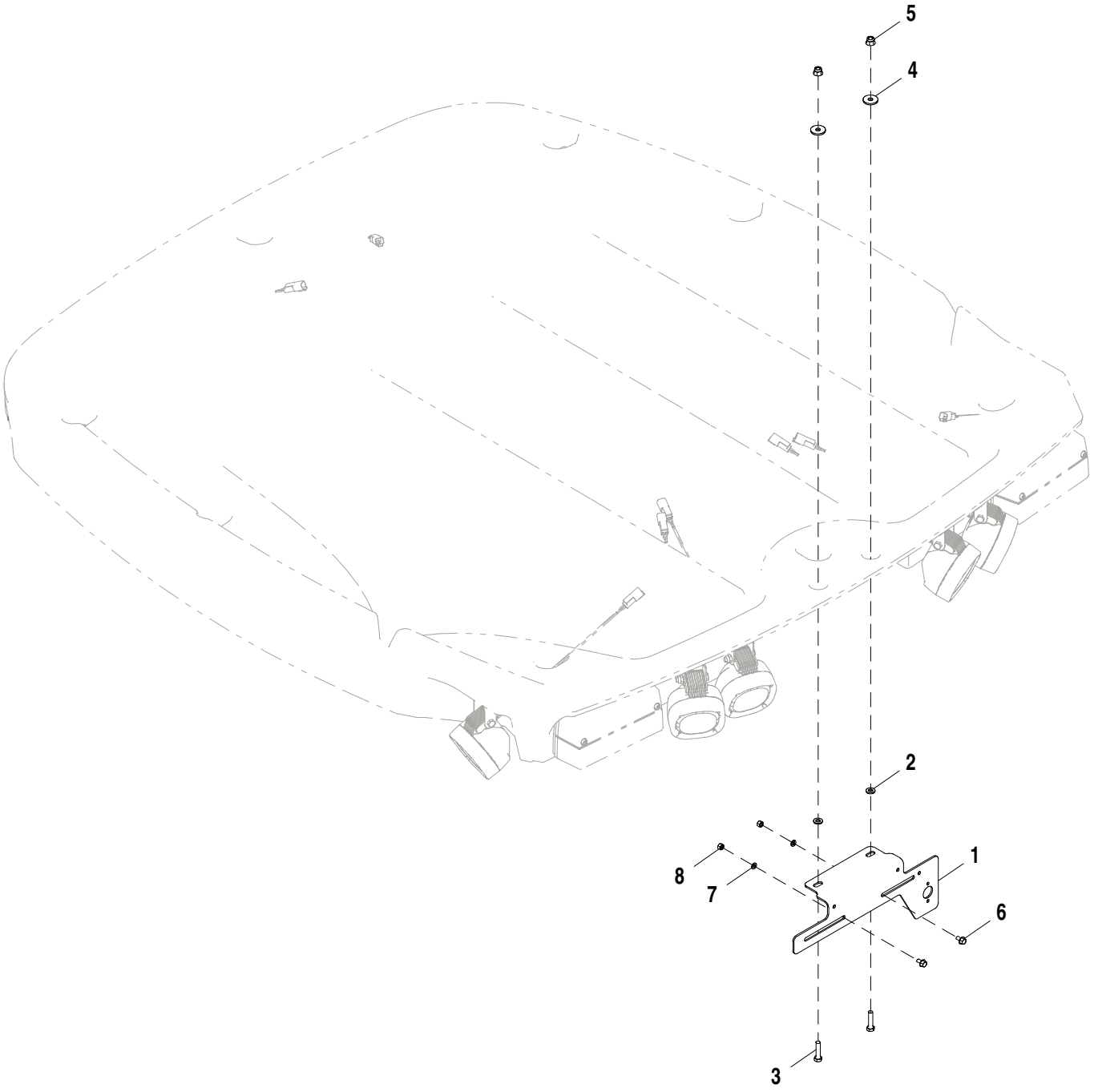

ETN86451_TX1104910

Item	*N pea*	*Descrio*	*Qtde*	*N srie*	*Notas*
1	T304501	Apoio	1		
2	24M7238	Arruela	2		8.700 X 17 X 2 mm
3	19M8008	Parafuso sextavado	2		M8 X 35
4	24M7024	Arruela	2		9 X 28 X 3 mm
5	14M7396	Porca de segurança	2		M8
6	19M7774	Parafuso	2		M6 X 12
7	24M7054	Arruela	2		6.400 X 12 X 1.600 mm
8	14M7528	Porca de segurança	2		M6

Labels and Decals
Étiquettes et autocollants
Etiquetas e Adesivos
Etiquetas y calcomanías

TX1104632 B.2

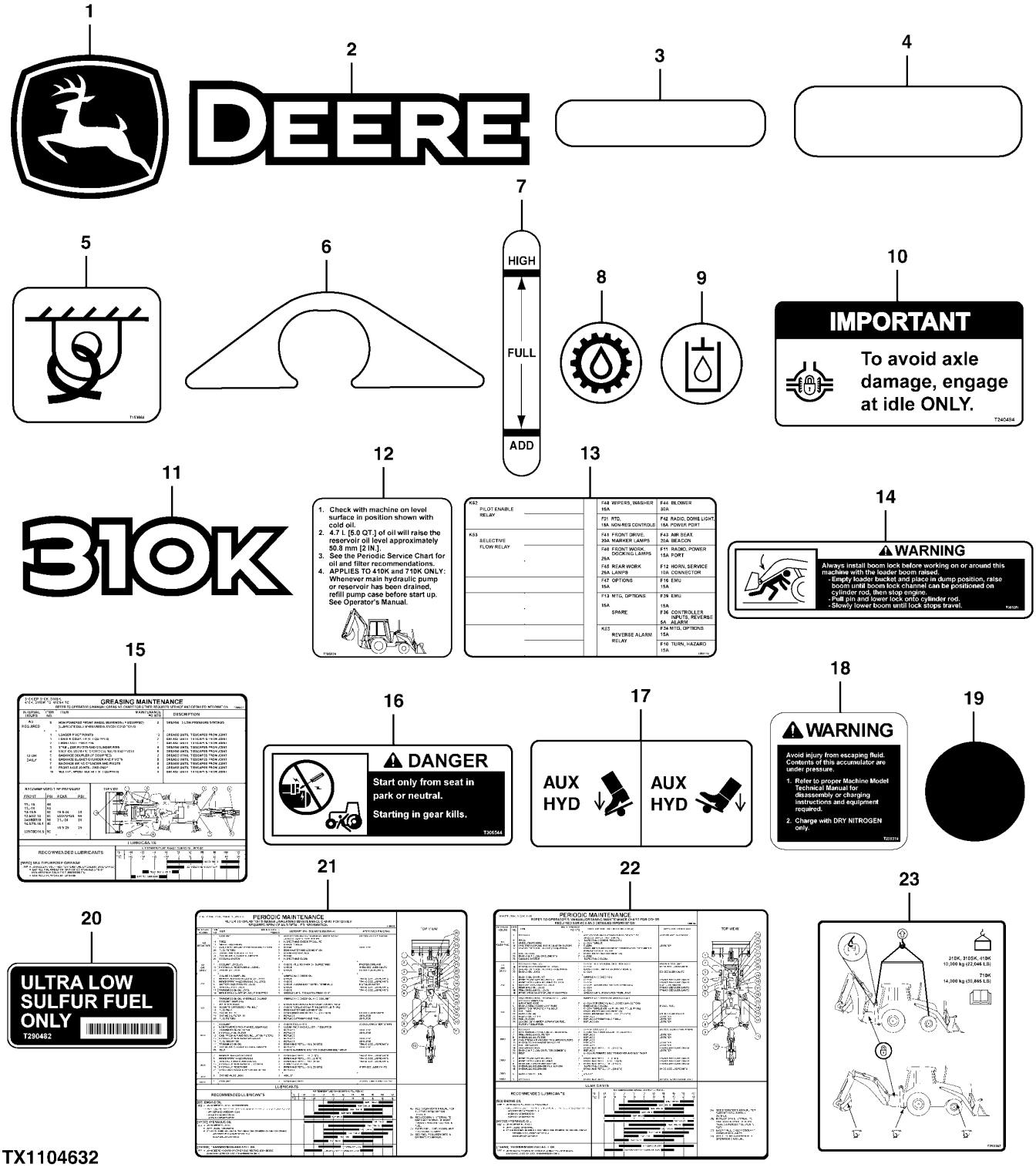

Item	N pea	Descrio	Qtde	N srie	Notas
1	JD5761	Etiqueta	1		Cervo Saltando
2	JD5836	Etiqueta	2		Logotipo da Deere
3	JD5939	RefletoR	2		Etiqueta Refletiva, Vermelha
4	JD5944	RefletoR	2		Etiqueta Refletiva, Amarela
5	T153680	Etiqueta	4		Fixação
6	T161678	Etiqueta	1		Protetora
7	T197300	Etiqueta	1		Visor do Reservatório Hidráulico
8	T217791	Etiqueta	1		Óleo da Transmissão
9	T217792	Etiqueta	1		Óleo Hidráulico
10	T240494	Etiqueta	1		Bloqueio do Diferencial
11	T269554	Etiqueta	2		Designação do Modelo
12	T295828	Etiqueta	1		Reservatório Hidráulico
13	T299179	Etiqueta	1		Tabela de Fusíveis
14	T303251	Etiqueta	1		Bloqueio da Lança
15	T306407	Etiqueta	1		Tabela de Manutenção da Lubrificação
16	T306544	Adesivo de segurança	1		Ligação Direta
17	T185692	Etiqueta	1		Pedal
18	T225374	Etiqueta	1		Acumulador
19	T186793	Etiqueta	3		Círculo Cinza
20	T290482	Etiqueta	1		Somente Combustível com Teor de Enxofre Ultrabaixo
21	T306370	Etiqueta	1		Tabela de Manutenção Periódica
22	T306365	Etiqueta	1		Tabela de Manutenção Periódica
23	T293367	Etiqueta	1		Elevação e FixaçãoElevação e Fixação

Labels and Decals, Cab
Étiquettes et autocollants, cabine
Adesivos e Etiquetas, Cabine
Etiquetas y adhesivo, cabina

TX1103408 A.1

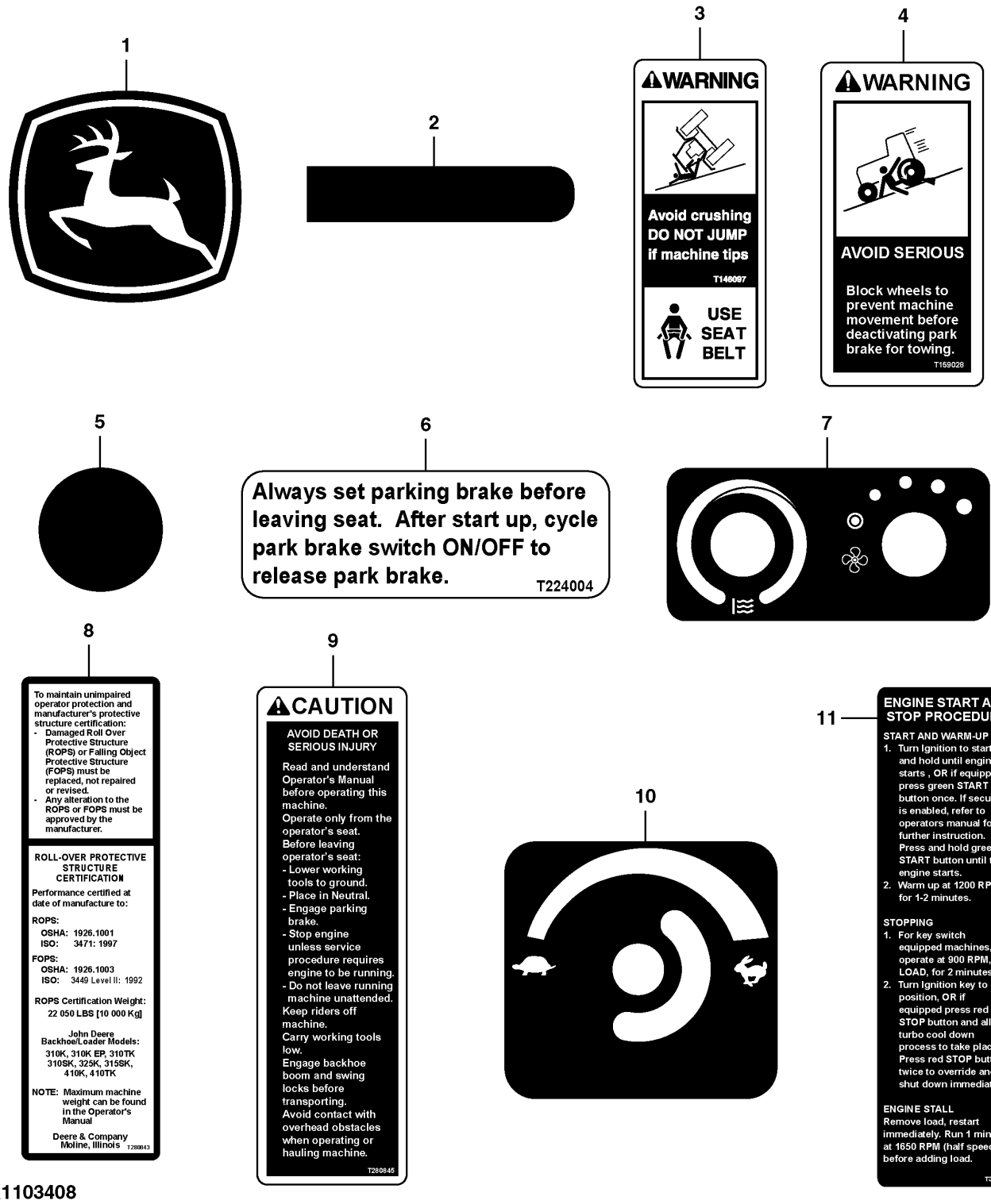

TX1103408

Item	*N pea*	*Descrio*	*Qtde*	*N srie*	*Notas*
1	JD5717	Etiqueta	2		Cervo Saltando
2	T137790	Capa	2		Gancho para Casaco
3	T146097	Etiqueta	1		Cinto de Segurança
4	T159028	Etiqueta	1		Freio de Estacionamento
5	T186793	Etiqueta	8		Círculo Cinza
6	T224004	Etiqueta	1		Acione o Freio de Estacionamento
7	T280842	Etiqueta	1		Controle do Ventilador e de Temperatura
8	T280843	Etiqueta	1		EPCC
9	T280845	Etiqueta	1		Segurança
10	T284568	Etiqueta	1		Controle do Acelerador
11	T305526	Adesivo de segurança	1		Partida/Parada do Motor

Labels and Decals, Canopy
Étiquettes et autocollants, auvent
Etiquetas e Adesivos, Capota
Etiquetas y adhesivos, dosel

TX1104630 A.1

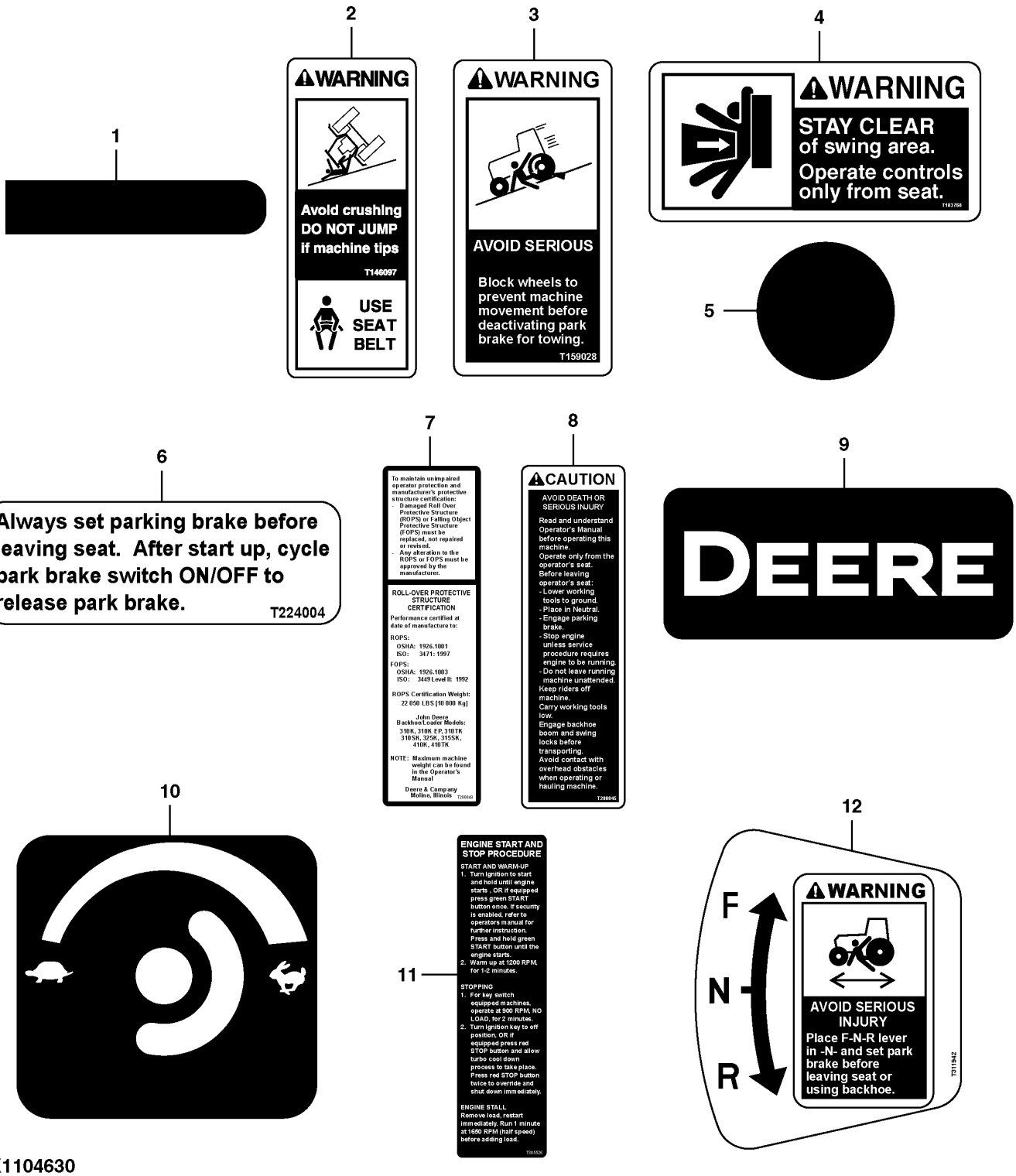

TX1104630

Item	*N pea*	*Descrio*	*Qtde*	*N srie*	*Notas*
1	T137790	Capa	2		Gancho para Casaco
2	T146097	Etiqueta	1		Cinto de Segurança
3	T159028	Etiqueta	1		Freio de Estacionamento
4	T183768	Etiqueta	2		Advertência
5	T186793	Etiqueta	10		Círculo Cinza
6	T224004	Etiqueta	1		Acione o Freio de Estacionamento
7	T280843	Etiqueta	1		EPCC
8	T280845	Etiqueta	1		Segurança
9	T281164	Etiqueta	1		Logotipo da Deere
10	T284568	Etiqueta	1		Controle do Acelerador
11	T305526	Adesivo de segurança	1		Partida/Parada do Motor
12	T311942	Etiqueta	1		Aviso

Labels and Decals, French
Étiquettes et autocollants, français
Etiquetas e Adesivos, Francês
Etiquetas y calcomanías, francés

TX1103327 A.1

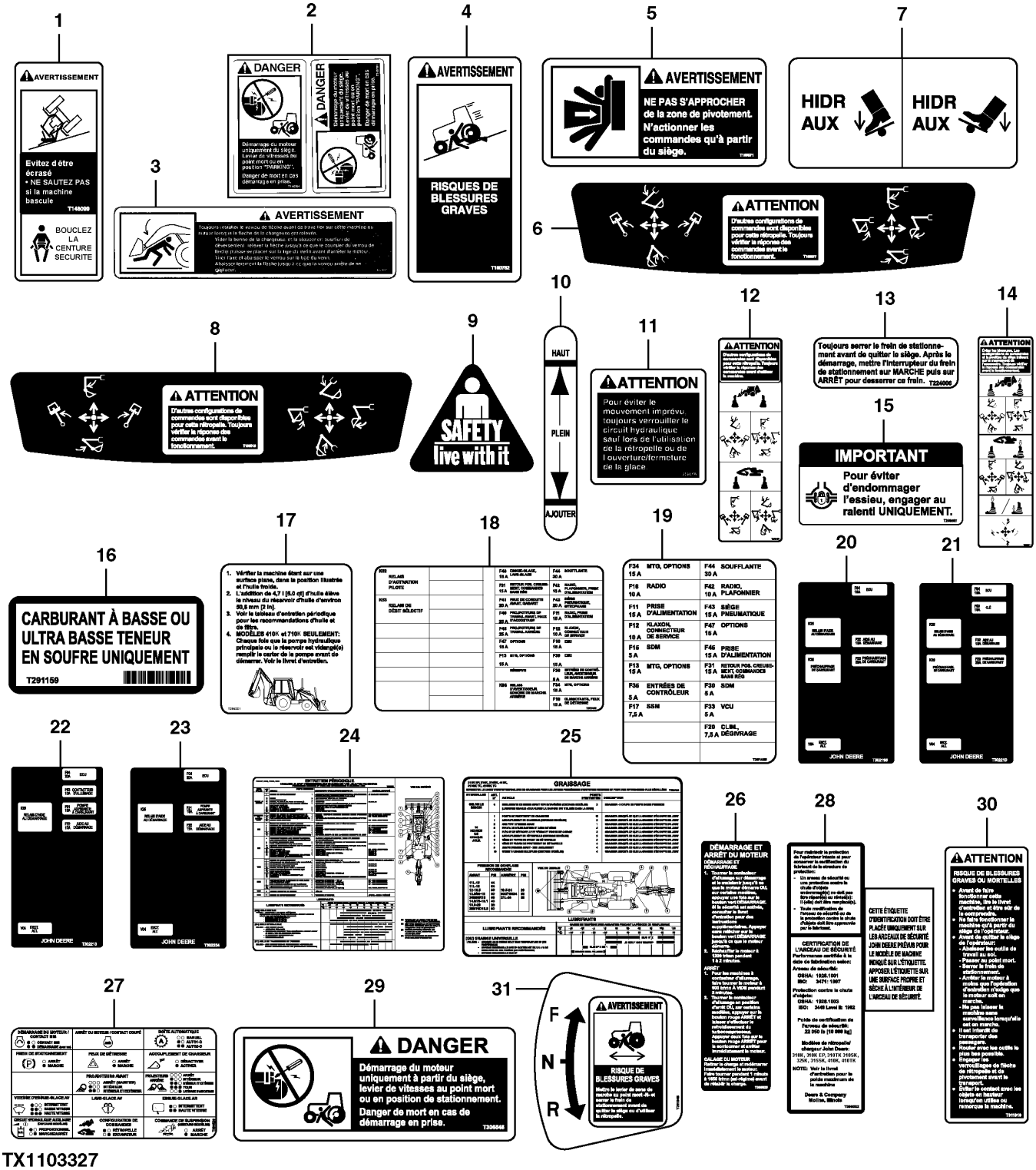

TX1103327

Item	N pea	Descrio	Qtde	N srie	Notas
1	T146099	Adesivo de segurança	1		Cinto de Segurança
2	T146104	Adesivo de segurança	1		Etiqueta da Válvula de Derivação
3	T152997	Etiqueta	1		Bloqueio da Lança
4	T160762	Etiqueta	1		Freio de Estacionamento
5	T185571	Etiqueta	2		Advertência
6	T185577	Etiqueta	1		Controle da Retroescavadeira
7	T185695	Etiqueta	1		Pedal
8	T188018	Etiqueta	1		Controle da Retroescavadeira
9	T188339	Etiqueta	1		Saco
10	T197323	Etiqueta	1		Visor do Reservatório Hidráulico
11	T200659	Adesivo de segurança	1		Advertência dos Controles
12	T200895	Adesivo de segurança	1		Controles da Retroescavadeira
13	T224006	Etiqueta	1		Acione o Freio de Estacionamento
14	T224017	Etiqueta	1		Controles da Retroescavadeira
15	T246507	Etiqueta	1		Bloqueio do Diferencial
16	T291159	Etiqueta	1		Somente Combustível com Teor de Enxofre Ultrabaixo
17	T295831	Etiqueta	1		Reservatório Hidráulico
18	T301455	Etiqueta	1		Tabela de Fusíveis
19	T301459	Etiqueta	1		Tabela de Fusíveis
20	T302198	Etiqueta	1		Tampa dos Fusíveis
21	T302210	Etiqueta	1		Centro de Carga
22	T302213	Etiqueta	1		Chicote do Motor
23	T302234	Etiqueta	1		Chicote do Motor
24	T306367	Etiqueta	1		Tabela de Manutenção Periódica
25	T306409	Etiqueta	1		Tabela de Manutenção da Lubrificação
26	T306520	Adesivo de segurança	1		Partida/Parada do Motor
27	T306526	Etiqueta	1		Botão 15 da Retroescavadeira
28	T306532	Etiqueta	1		EPCC
29	T306546	Adesivo de segurança	1		Ligação Direta
30	T311910	Etiqueta	1		Segurança
31	T311946	Etiqueta	1		Aviso

Labels and Decals, Spanish
Étiquettes et autocollants, espagnol
Etiquetas e Adesivos, Espanhol
Etiquetas y calcomanías, español

TX1103339 A.1

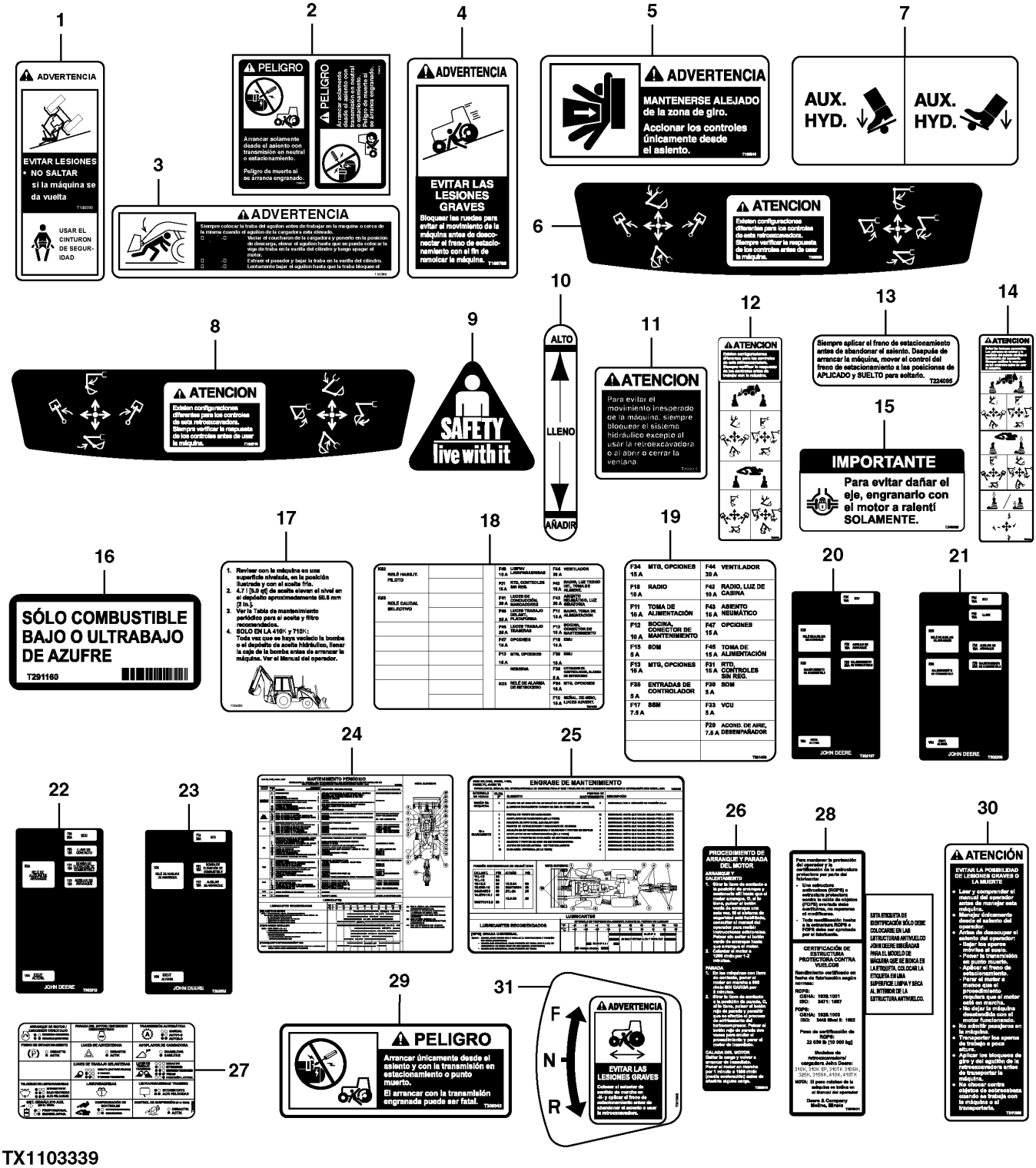

TX1103339

Item	*N pea*	*Descrio*	*Qtde*	*N srie*	*Notas*
1	T146098	Adesivo de segurança	1		Cinto de Segurança
2	T146106	Adesivo de segurança	1		Ligação Direta
3	T152996	Etiqueta	1		Bloqueio da Lança
4	T160769	Adesivo de segurança	1		Freio de Estacionamento
5	T185549	Adesivo de segurança	2		Advertência
6	T185553	Etiqueta	1		Controle da Retroescavadeira
7	T185696	Etiqueta	1		Pedal
8	T188019	Etiqueta	1		Controle da Retroescavadeira
9	T188339	Etiqueta	1		Saco
10	T197324	Etiqueta	1		Visor do Reservatório Hidráulico
11	T200660	Adesivo de segurança	1		Advertência dos Controles
12	T200896	Adesivo de segurança	1		Controles da Retroescavadeira
13	T224005	Etiqueta	1		Acione o Freio de Estacionamento
14	T224015	Etiqueta	1		Controles da Retroescavadeira
15	T246508	Etiqueta	1		Bloqueio do Diferencial
16	T291160	Etiqueta	1		Somente Combustível com Teor de Enxofre Ultrabaixo
17	T295830	Etiqueta	1		Reservatório Hidráulico
18	T301454	Etiqueta	1		Tabela de Fusíveis
19	T301458	Etiqueta	1		Tabela de Fusíveis
20	T302197	Etiqueta	1		Tampa dos Fusíveis
21	T302209	Etiqueta	1		Centro de Carga
22	T302212	Etiqueta	1		Chicote do Motor
23	T302232	Etiqueta	2		Chicote do Motor
24	T306366	Etiqueta	1		Tabela de Manutenção Periódica
25	T306408	Etiqueta	1		Tabela de Manutenção da Lubrificação
26	T306519	Adesivo de segurança	1		Partida/Parada do Motor
27	T306525	Etiqueta	1		Botão 15 da Retroescavadeira
28	T306531	Etiqueta	1		EPCC
29	T306545	Adesivo de segurança	1		Ligação Direta
30	T311909	Etiqueta	1		Segurança
31	T311945	Etiqueta	1		Aviso

Labels and Decals, Portuguese
Étiquettes et autocollants, portugais
Etiquetas e Adesivos, Português
Etiquetas y calcomanías, portugués

TX1104641 B.1

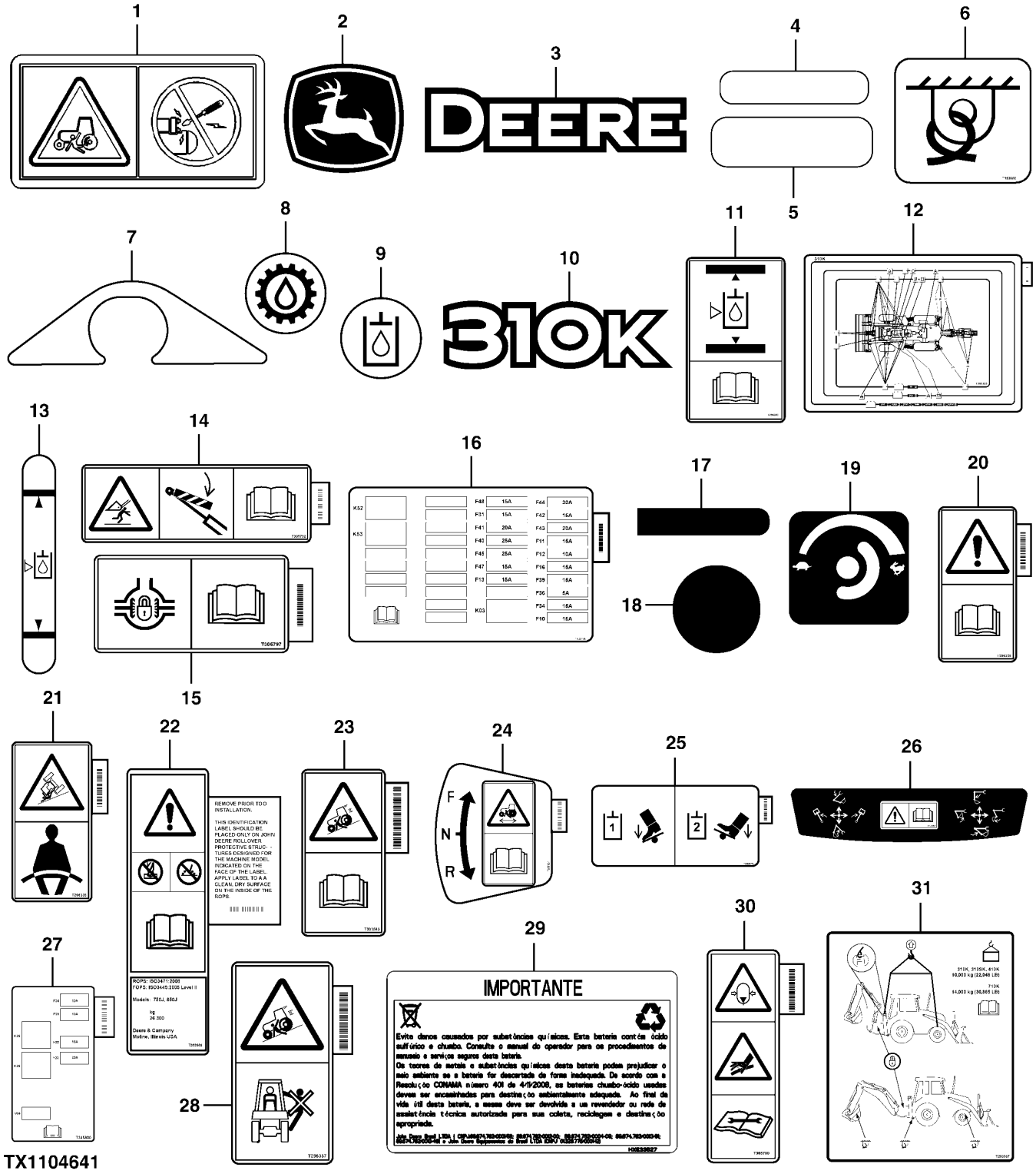

TX1104641

Item	N pea	Descrio	Qtde	N srie	Notas
1	H207250	Adesivo de segurança	2		Derivação do Motor de Partida
2	JD5761	Etiqueta	1		Cervo Saltando
3	JD5836	Etiqueta	2		Logotipo da Deere
4	JD5939	RefletoR	2		Etiqueta Refletiva, Vermelha
5	JD5944	RefletoR	2		Etiqueta Refletiva, Amarela
6	T153680	Etiqueta	4		Fixação
7	T161678	Etiqueta	1		Protetora
8	T217791	Etiqueta	1		Óleo da Transmissão
9	T217792	Etiqueta	1		Óleo Hidráulico
10	T269554	Etiqueta	2		Designação do Modelo
11	T296260	Etiqueta	1		Nível de Óleo Hidráulico
12	T302333	Etiqueta	1		Tabela de Manutenção Periódica
13	T302999	Etiqueta	1		Visor do Reservatório Hidráulico
14	T305792	Etiqueta	1		Bloqueio da Lança
15	T305797	Etiqueta	1		Bloqueio do Diferencial
16	T305798	Etiqueta	2		Tabela de Fusíveis
17	T137790	Capa	2		Gancho para Casaco
18	T186793	Etiqueta	4		Círculo Cinza
19	T284568	Etiqueta	1		Controle do Acelerador
20	T296326	Etiqueta	1		Aviso
21	T296335	Etiqueta	1		Cinto de Segurança
22	T302666	Etiqueta	1		EPCC
23	T303583	Etiqueta	1		Freio de Estacionamento
24	T311931	Etiqueta	1		Interruptor de Controle de Direção
25	T302675	Etiqueta	1		Pedal
26	T302669	Etiqueta	1		Alavanca 2 do Controle da Retroescavadeira
27	T305800	Etiqueta	1		Chicote do Motor
28	T296337	Etiqueta	1		Não Transportar Passageiros
29	HXE33527	Aviso	1		Segurança da Bateria
30	T305799	Etiqueta	1		Acumulador
31	T293367	Etiqueta	1		Elevação e FixaçãoElevação e Fixação

Labels and Decals, Portuguese, Cab
Autocollants, portugais, cabine
Etiquetas e Adesivos, Português, Cabine
Etiquetas y adhesivos, portugués, cabina

TX1104655 A.1

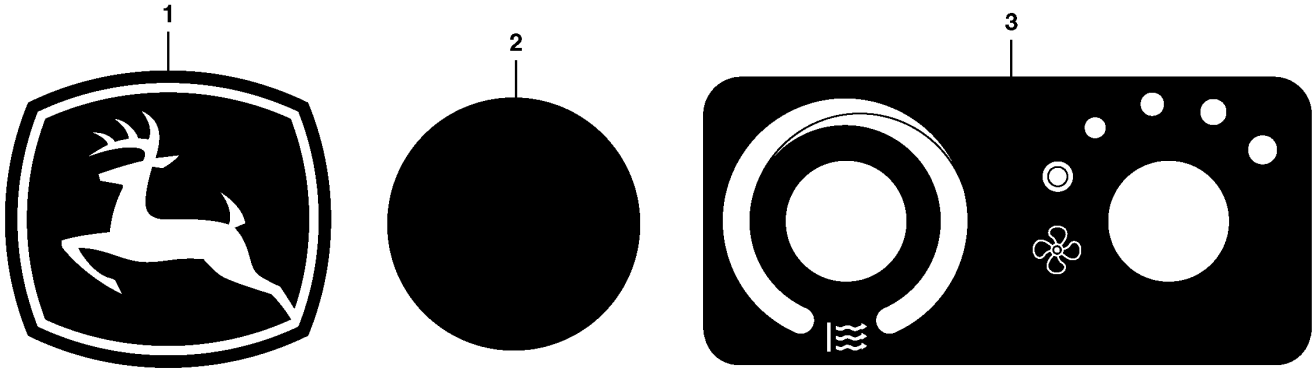

TX1104655

Item	*N pea*	*Descrio*	*Qtde*	*N srie*	*Notas*
1	JD5717	Etiqueta	2		Cervo Saltando
2	T186793	Etiqueta	4		Círculo Cinza
3	T280842	Etiqueta	1		Controle do Ventilador e de Temperatura

Labels and Decals, Portuguese, Canopy
Étiquettes et autocollants, portugais, auvent
Etiquetas e Adesivos, Português, Capota
Etiquetas y adhesivos, portugués, dosel

TX1104654 A.1

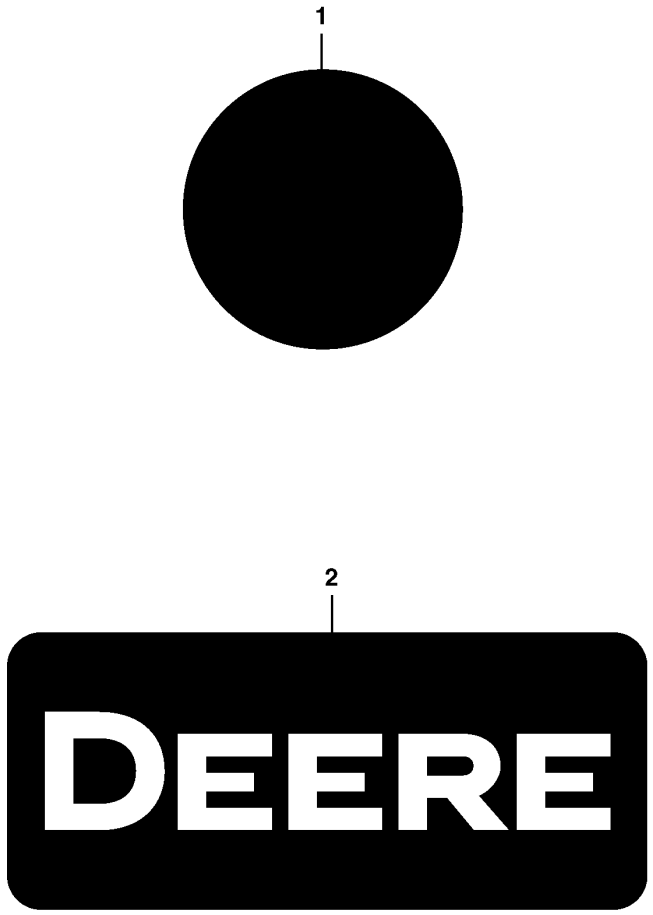

TX1104654

Item	*N pea*	*Descrio*	*Qtde*	*N srie*	*Notas*
1	T186793	Etiqueta	6		Círculo Cinza
2	T281164	Etiqueta	1		Logotipo da Deere

Environmental Drain Kit
Kit de vidange écologique
Kit de Dreno Ambiental
Conjunto de vaciado ambiental

AT393180_TX1103909 A.1

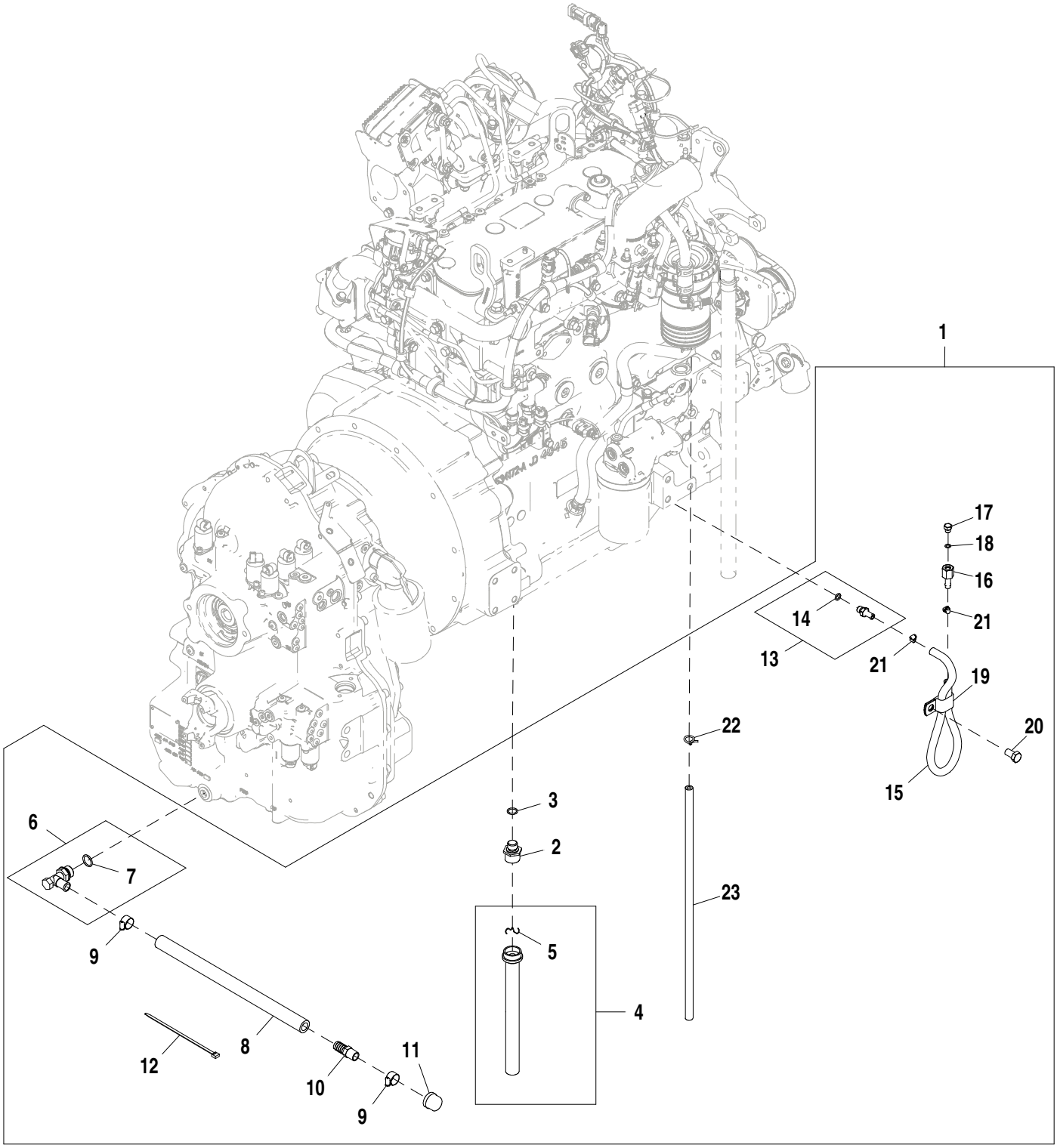

AT393180_TX1103909

Item	*N pea*	*Descrio*	*Qtde*	*N srie*	*Notas*
1	**AT393180**	**Kit mangueira**	**1**		**Pacotes de Produto**
2	AT179995	VálVula de dreno	1		
3	51M7043	Anel o	1		15.300 X 2.200 mm
4	AT179996	Mangueira	1		
5	T161615	Pino	1		
6	AT152180	VálVula de dreno	1		
7	R26906	Anel o	1		19.177 X 2.464 mm (0.755" X 0.097")
8	.....	Mangueira em metro	1		MAKE FROM TY22328 CTL 381 mm (1.25 ft)
9	RE65978	Braçadeira	2		
10	H23196	Conexão	1		
11	15H3	Conexão	1		1/2"
12	R44302	Cinta	1		
13	RE500576	Conexão	1		
14	51M7040	Anel o	1		9.300 X 2.200 mm
15	.....	Mangueira em metro	1		MAKE FROM B14604 CTL 609.6 mm (2.0 ft)
16	T227526	Conexão de mangueira	1		
17	R31631	Tampão de dreno	1		
18	R26287	Anel o	1		7.645 X 1.626 mm (0.301" X 0.064")
19	R125461	Braçadeira	1		
20	19M8017	Parafuso sextavado	1		M12 X 20
21	AR48236	Braçadeira	2		
22	R34766	Braçadeira	1		
23	.....	Mangueira em metro	1		MAKE FROM TY22502 CTL 518.16 mm (1.7 ft)

Single Battery
Batterie simple
Bateria Única
Batería única

AT402136_TX1102164 A.1

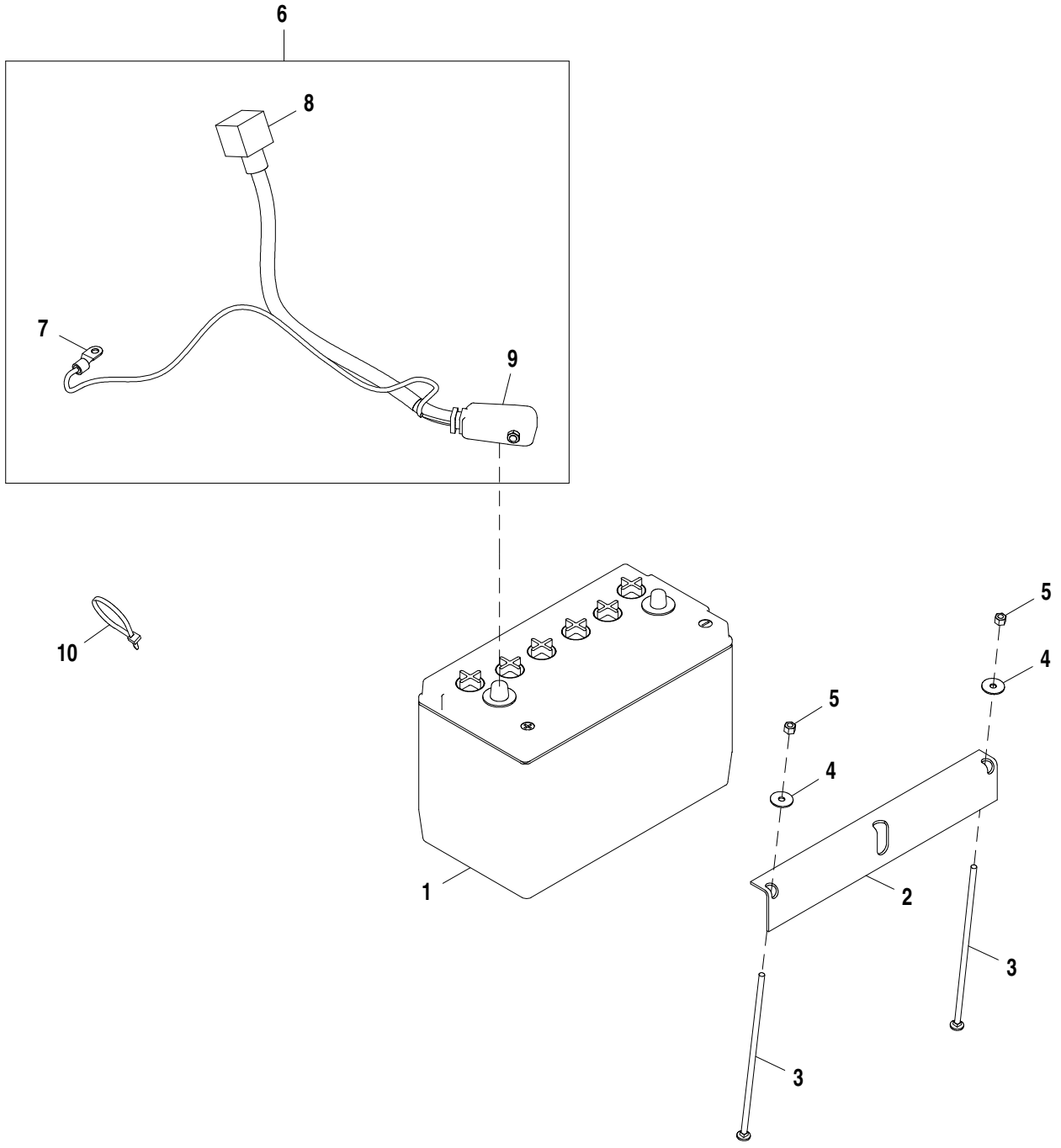

AT402136_TX1102164

Item	*N pea*	*Descrio*	*Qtde*	*N srie*	*Notas*
1	TY6128	Bateria com carga seca	1		
2	T121288	Cantoneira	1		
3	03H2208	Parafuso	2		1/4" X 9-1/4"
4	24H1288	Arruela	2		9/32" X 1" X 1/16"
5	M40333	Porca de segurança	2		
6	AT402137	Cabo da bateria	1		
7	57M11059	Terminal conecTor eléTrico	1		
8	T129165	Protetor	1		
9	T107117	Capa	1		
10	R44302	Cinta	1		

Single Battery Negative Cable
Câble négatif de batterie unique
Cabo Negativo de Bateria Única
Cable negativo de batería simple

AT386162_TX1102173 A.1

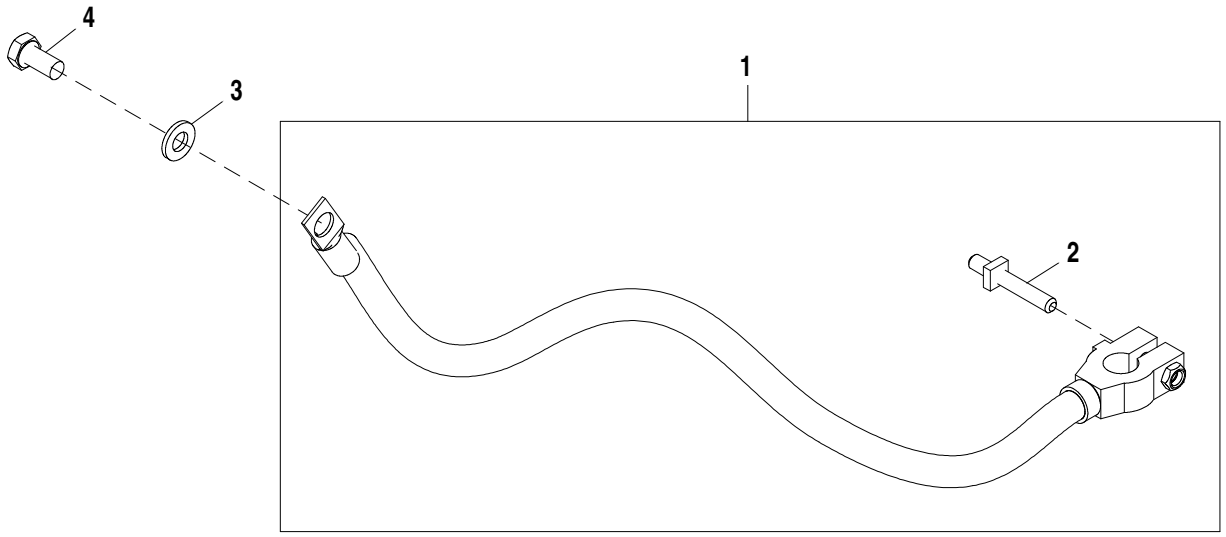

AT386162_TX1102173

Item	*N pea*	*Descrio*	*Qtde*	*N srie*	*Notas*
1	AT195995	Cabo da bateria	1		
2	T31161	Pino	1		
3	24M7239	Arruela	1		10.700 X 21 X 2.500 mm
4	19M7938	Parafuso sextavado	1		M10 X 20

Dual Battery
Batterie double
Bateria Dupla
Batería doble

AT374757_TX1102176 A.1

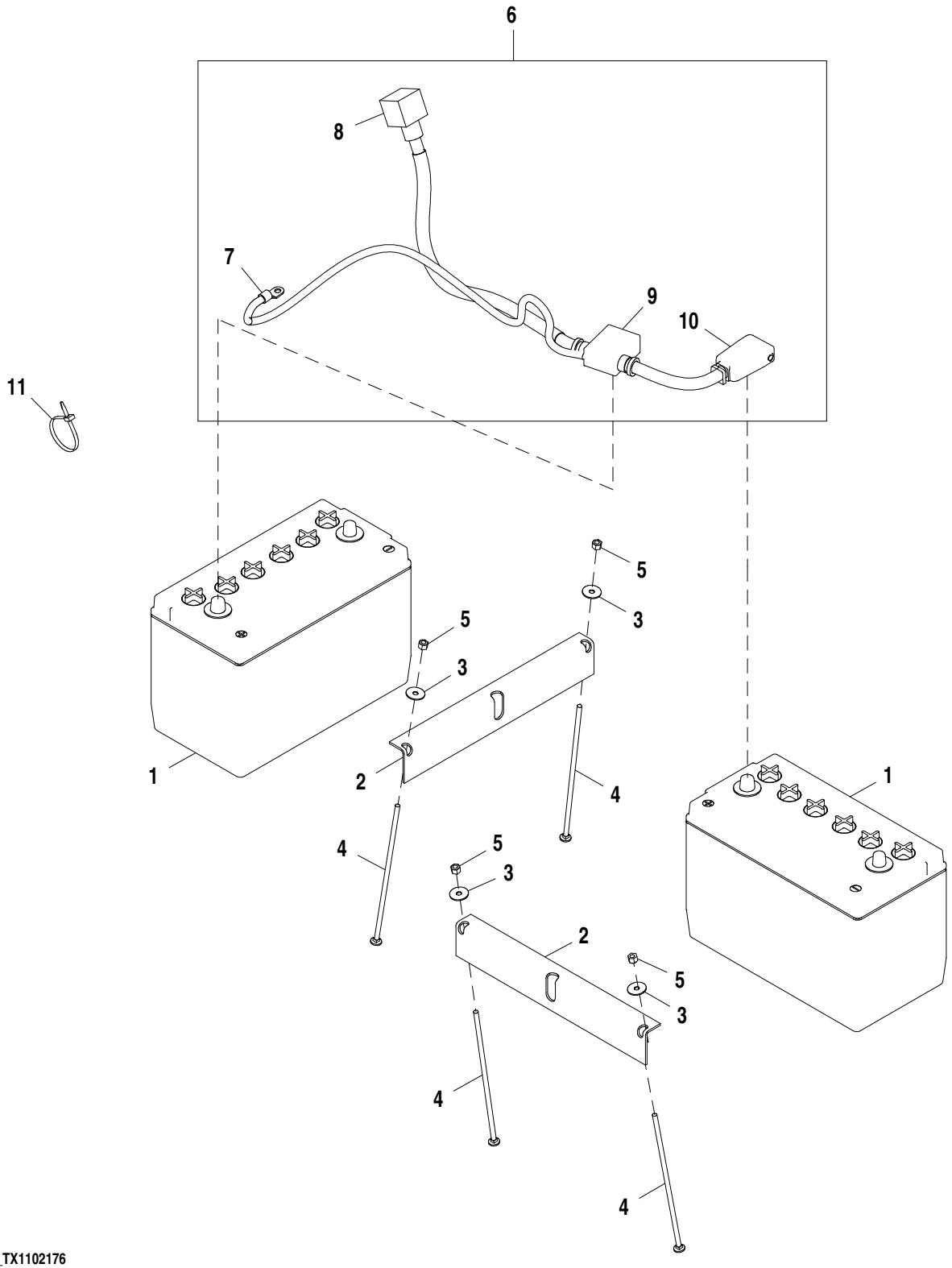

AT374757_TX1102176

Item	*N pea*	*Descrio*	*Qtde*	*N srie*	*Notas*
1	TY6128	Bateria com carga seca	2		
2	T121288	Cantoneira	2		
3	24H1288	Arruela	4		9/32" X 1" X 1/16"
4	03H2208	Parafuso	4		1/4" X 9-1/4"
5	M40333	Porca de segurança	4		
6	AT374758	Cabo da bateria	1		
7	57M11059	Terminal conecTor eléTrico	1		
8	T129165	Protetor	1		
9	T107116	Capa	1		
10	T107117	Capa	1		
11	R44302	Cinta	1		

Dual Battery Negative Cable
Câble négatif de batterie double
Cabo Negativo de Bateria Dupla
Cable negativo de batería doble

AT386161_TX1102158 A.1

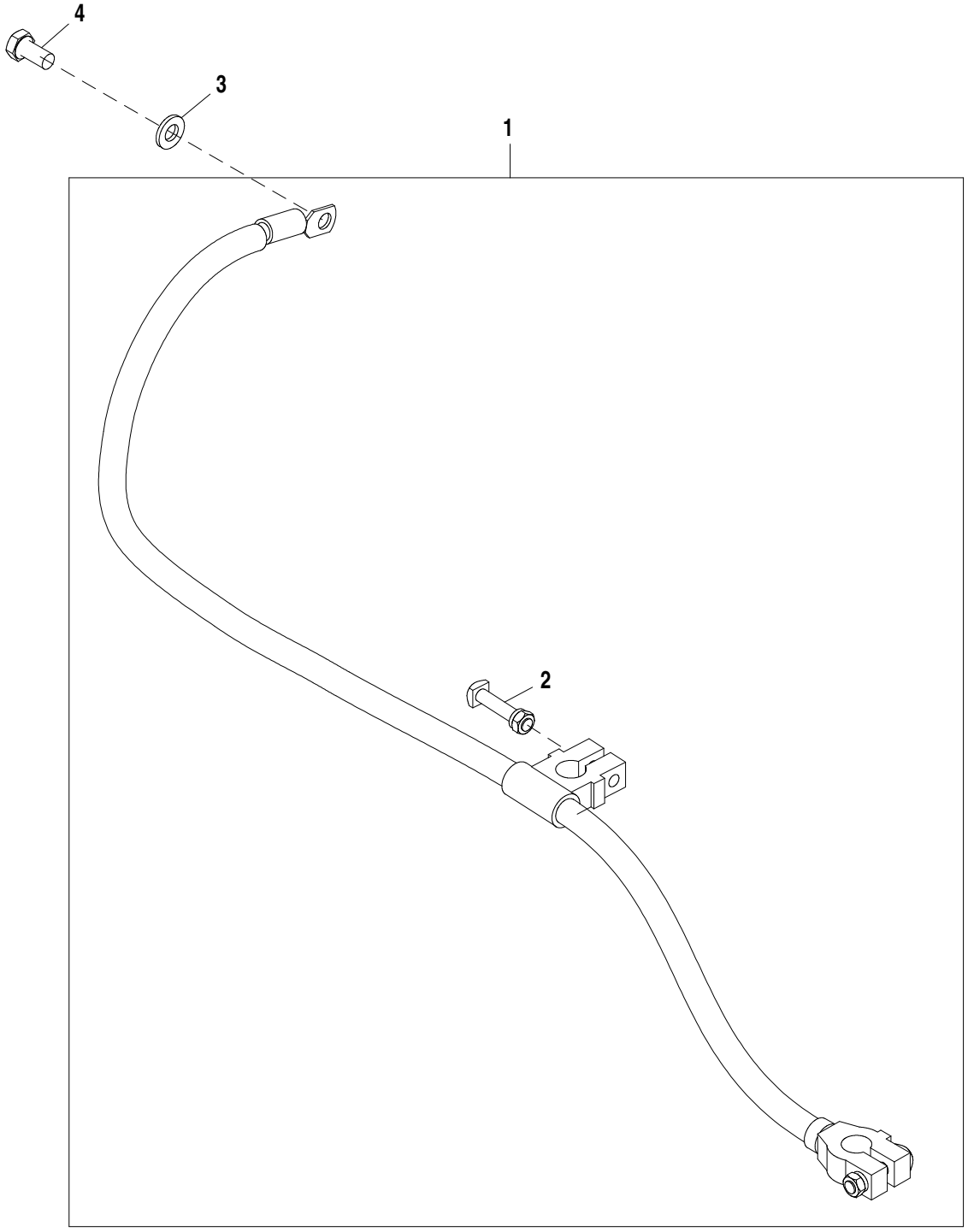

AT386161_TX1102158

Item	*N pea*	*Descrio*	*Qtde*	*N srie*	*Notas*
1	AT386161	Peças de montagem	1		
2	T31161	Pino	1		
3	24M7239	Arruela	1		10.700 X 21 X 2.500 mm
4	19M7938	Parafuso sextavado	1		M10 X 20

Jump Start Kit
Kit de démarrage par batterie d'appoint
Kit de Partida Auxiliar
Juego de arranque con cables puente

AT411249_TX1102190 A.1

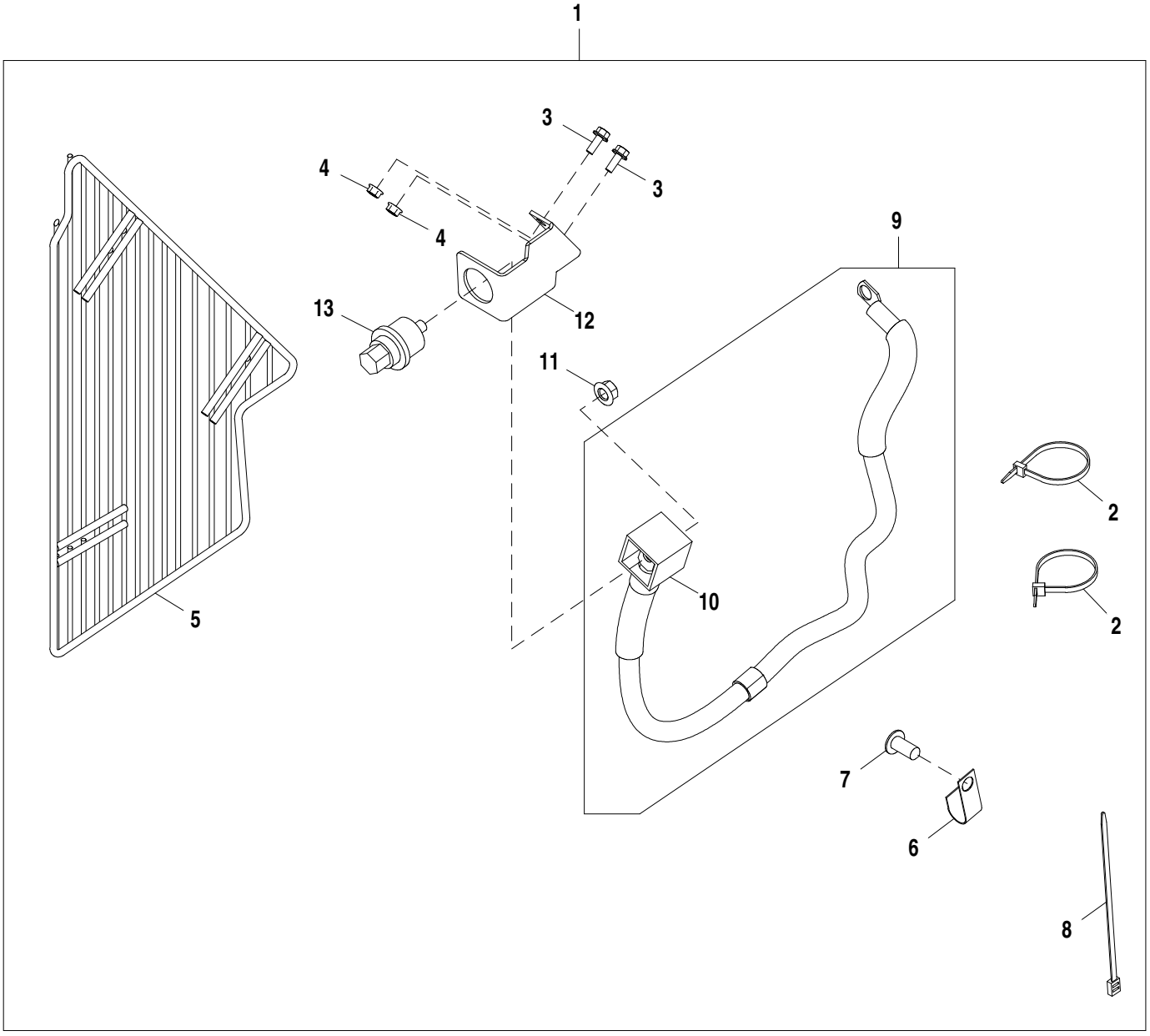

AT411249_TX1102190

Item	*N pea*	*Descrio*	*Qtde*	*N srie*	*Notas*
1	AT411249	Kit do servo-freio	1		
2	R44302	Cinta	2		
3	19M7775	Parafuso	2		M6 X 16
4	14M7303	Porca com flange	2		M6
5	AT403112	Proteção	1		
6	AH96317	Presilha	1		
7	MT2485	Plugue	1		
8	T204370	Cinta	1		
9	AT411255	Cabo da bateria	1		
10	T129165	Protetor	1		
11	14M7296	Porca com flange	1		M10
12	T307401	Apoio	1		
13	AT113412	Terminal conecTor eléTrico	1		

Disconnect Hardware
Boulonnerie de sectionneur
Peças de Fixação de Desconexão
Equipo físico de desconexión

ETN84696_TX1102183 A.1

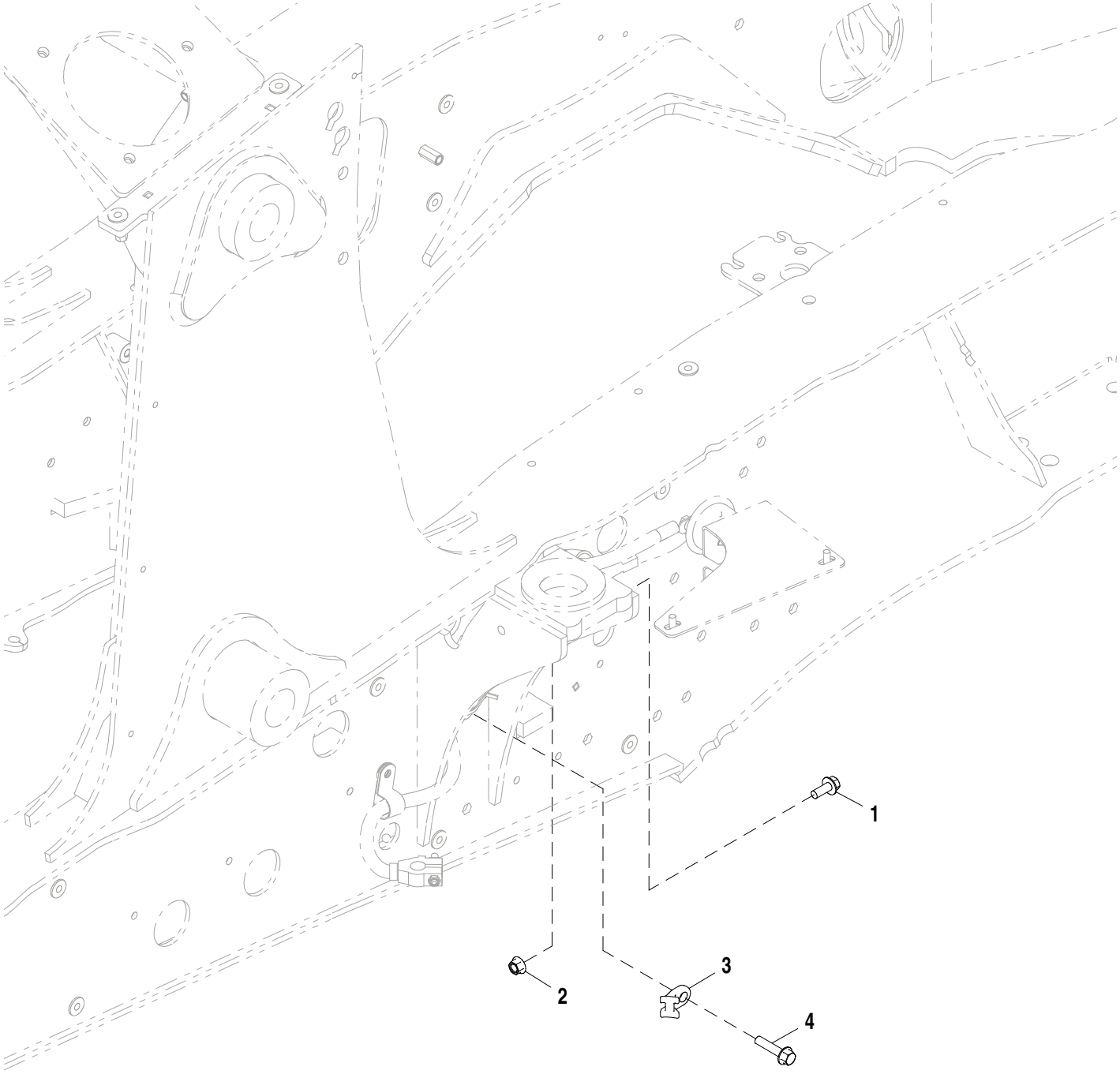

ETN84696_TX1102183

Item	*N pea*	*Descrio*	*Qtde*	*N srie*	*Notas*
1	19M7785	Parafuso	1		M10 X 25
2	14M7296	Porca com flange	1		M10
3	N380408	Braçadeira	1		
4	19M7805	Parafuso	1		M10 X 45

Single Battery Disconnect
Sectionneur de batterie unique
Desconexão de Bateria Única
Desconexión de batería simple

AT378038_TX1104972 A.2

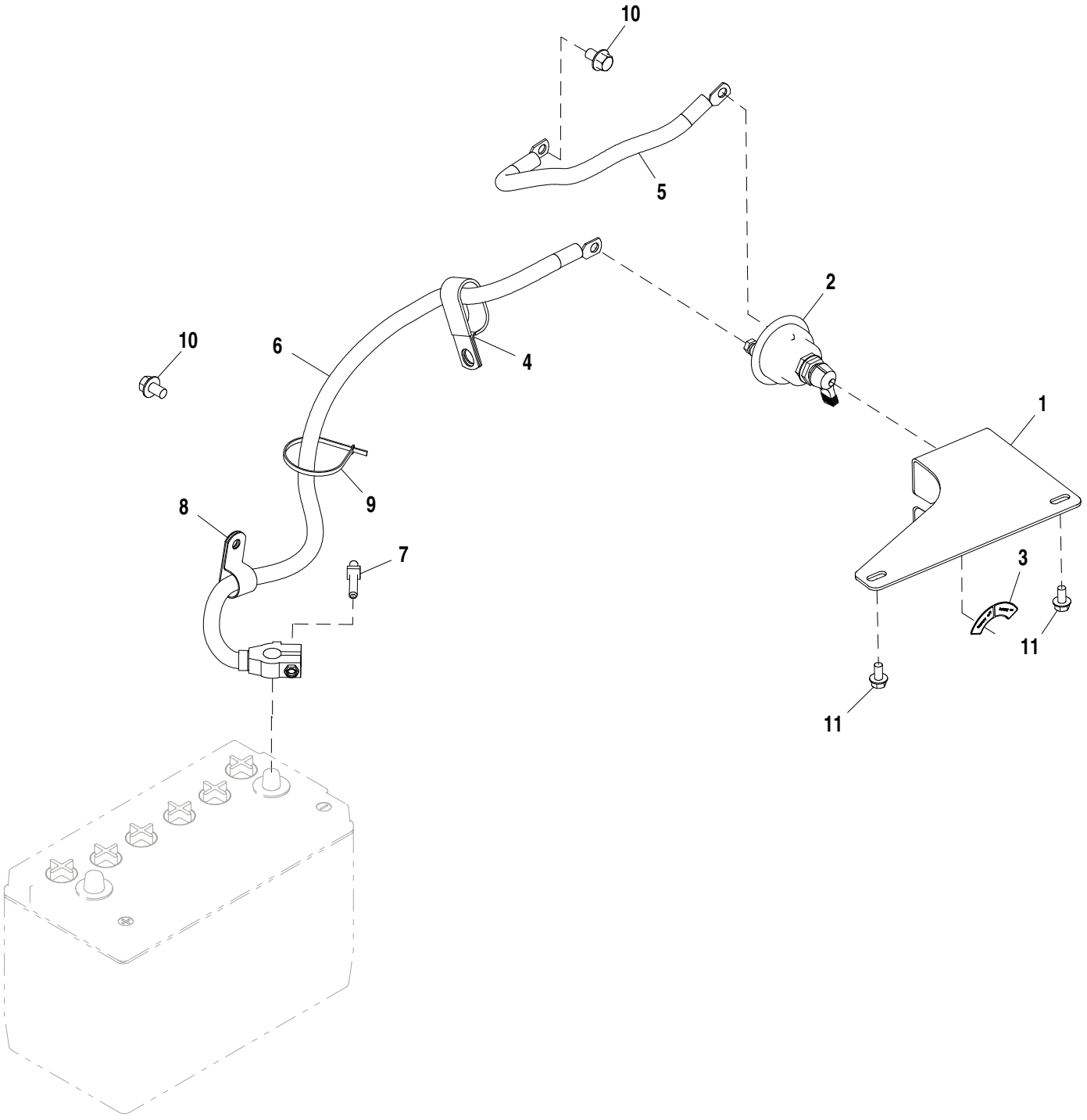

AT378038_TX1104972

Item	*N pea*	*Descrio*	*Qtde*	*N srie*	*Notas*
1	T310416	Apoio	1		
2	AT41188	Interruptor	1		
3	T268456	Etiqueta	1		
4	T126299	Braçadeira	1		
5	AT412932	Cabo da bateria	1		383 mm (15.079")
6	AT413006	Cabo da bateria	1		820 mm (32.283"), INCLUDES T31161
7	T31161	Pino	1		
8	T140924	Braçadeira	1		
9	H77698	Cinta	1		
10	19M7783	Parafuso	2		M10 X 16
11	19M7865	Parafuso	2		M8 X 16

Dual Battery Disconnect
Sectionneur de batterie double
Desconexão de Bateria Dupla
Desconexión de baterías dobles

AT376834_TX1104966 A.1

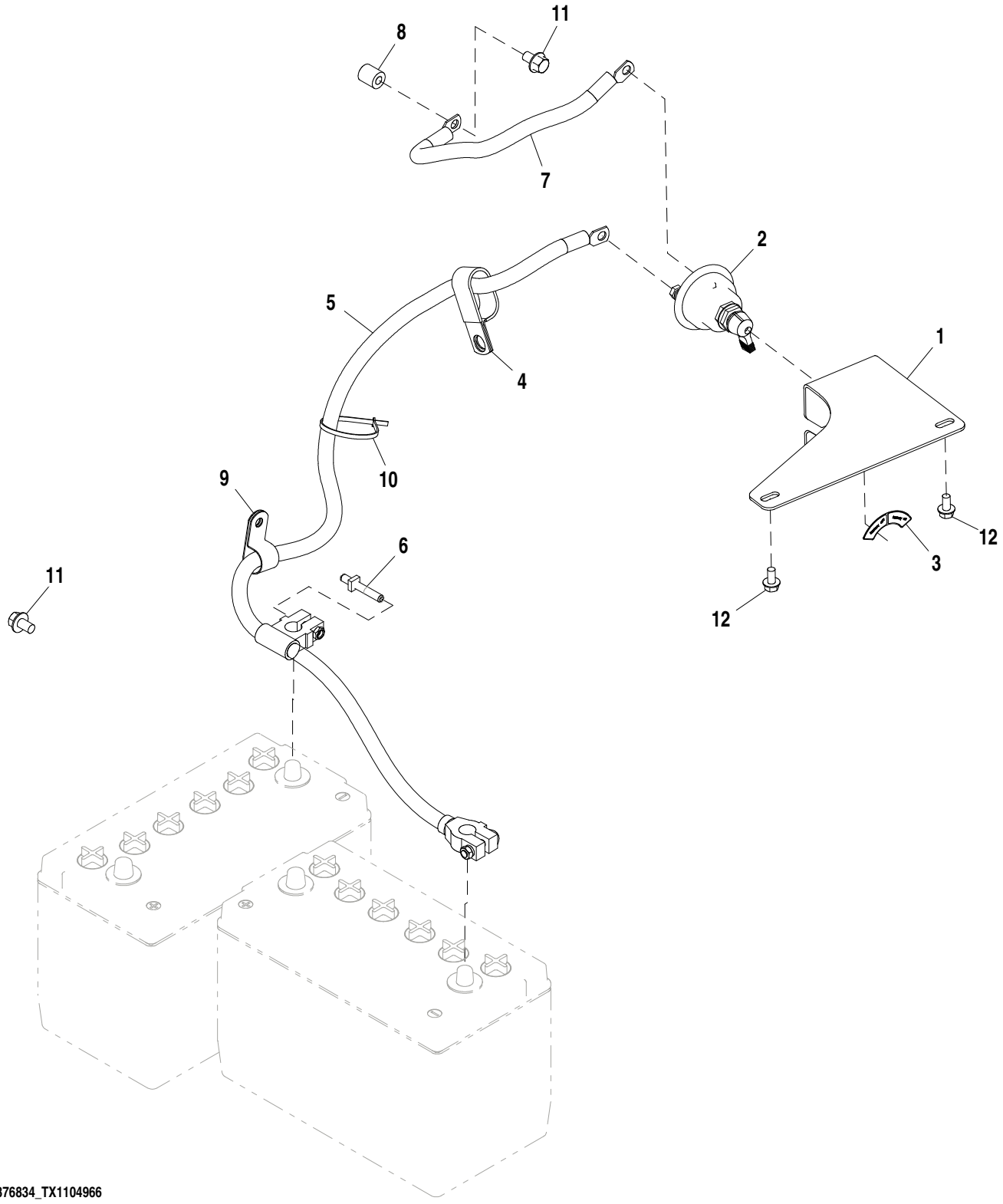

AT376834_TX1104966

Item	*N pea*	*Descrio*	*Qtde*	*N srie*	*Notas*
1	T310416	Apoio	1		
2	AT41188	Interruptor	1		
3	T268456	Etiqueta	1		
4	T126299	Braçadeira	1		
5	AT412931	Cabo da bateria	1		1210 mm (47.638"), INCLUDES (2) T31161
6	T31161	Pino	2		
7	AT412932	Cabo da bateria	1		383 mm (15.079")
8	T72414	Bucha	1		
9	T140924	Braçadeira	1		
10	H77698	Cinta	1		
11	19M7783	Parafuso	2		M10 X 16
12	19M7865	Parafuso	2		M8 X 16

Dual Battery Disconnect Kit
Dual Battery Disconnect Kit
Kit de Desconexão de Baterias Duplas
Juego de desconexión de baterías dobles

AT404487_TX1104965 A.1

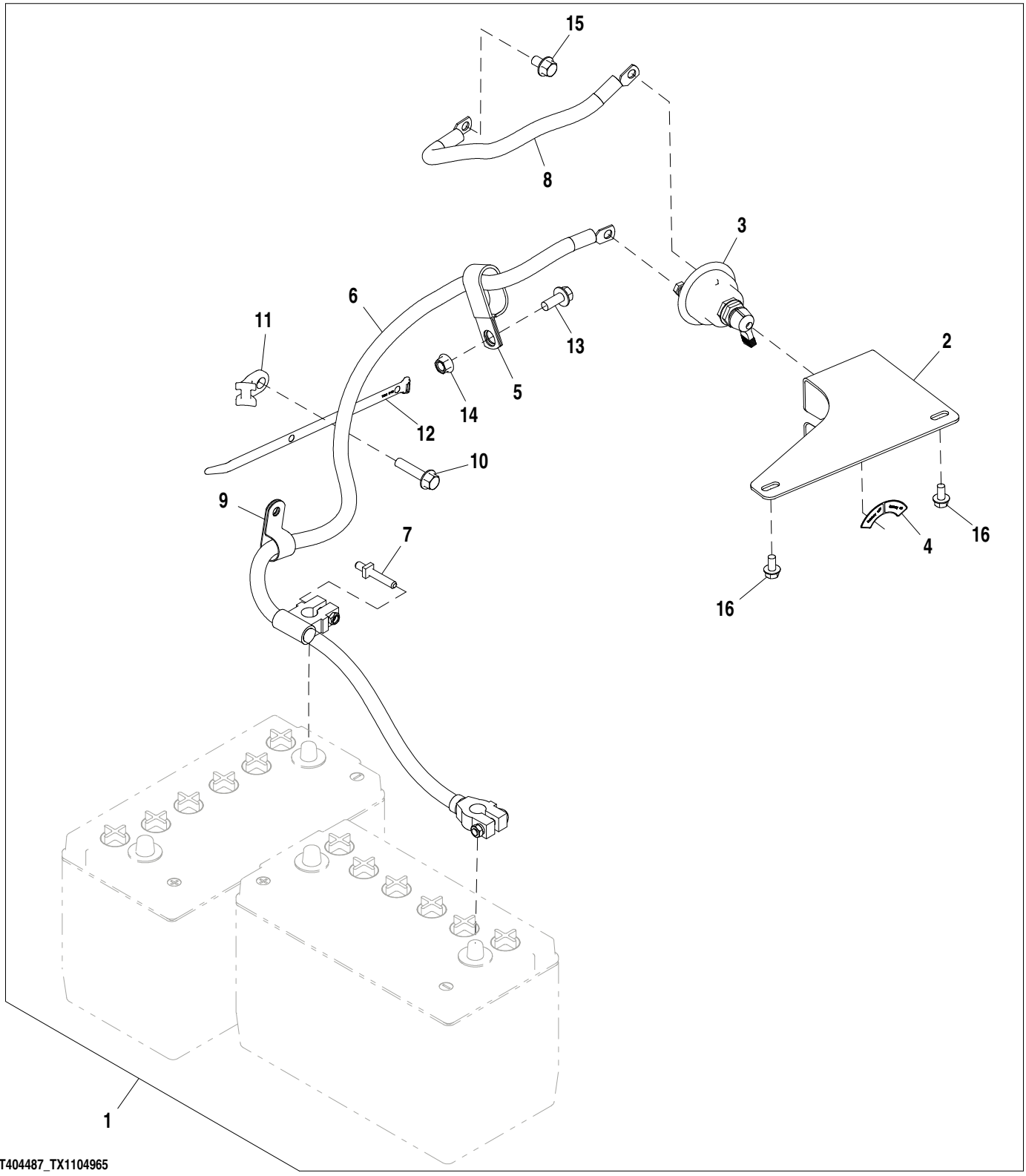

Item	*N pea*	*Descrio*	*Qtde*	*N srie*	*Notas*
1	.....	Kit da articulação	1		NSEP
2	T310416	Apoio	1		
3	AT41188	Interruptor	1		
4	T268456	Etiqueta	1		
5	T126299	Braçadeira	1		
6	AT412931	Cabo da bateria	1		1210 mm (47.638"), INCLUDES (2) T31161
7	T31161	Pino	2		
8	AT412932	Cabo da bateria	1		383 mm (15.079")
9	T140924	Braçadeira	1		
10	19M7805	Parafuso	1		M10 X 45
11	N380408	Braçadeira	1		
12	H224073	Cinta	1		
13	19M7785	Parafuso	1		M10 X 25
14	14M7296	Porca com flange	1		M10
15	19M7783	Parafuso	1		M10 X 16
16	19M7865	Parafuso	2		M8 X 16

Alternator 90A
Alternateur 90 A
Alternador 90A
Alternador de 90A

TX1007739 A.1

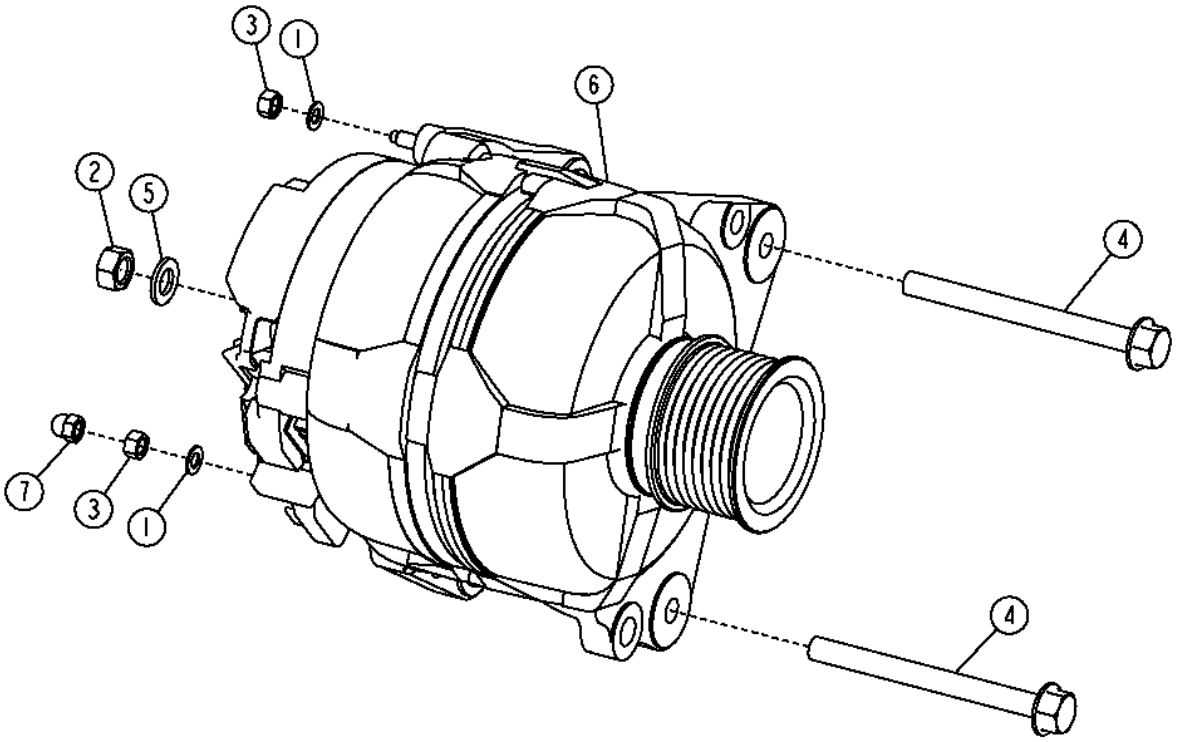

TX1007739

Item	*N pea*	*Descrio*	*Qtde*	*N srie*	*Notas*
1	12M7060	Arruela	2		5.300 mm
2	14M7273	Porca	1		M8
3	14M7297	Porca	2		M5
4	19M7913	Parafuso	2		M8 X 90
5	24M7036	Arruela	1		9 X 16 X 1.600 mm
6	AT318374	Alternador	1		12V X 90A
	SE502881	Alternador remanufaturado	1		REMAN FOR AT318374
	AT334722	Polia	1		
7	T224227	Porca	1		

Alternator 120A
Alternateur 120 A
Alternador 120A
Alternador de 120 A

AT373659_TX1102200 A.2

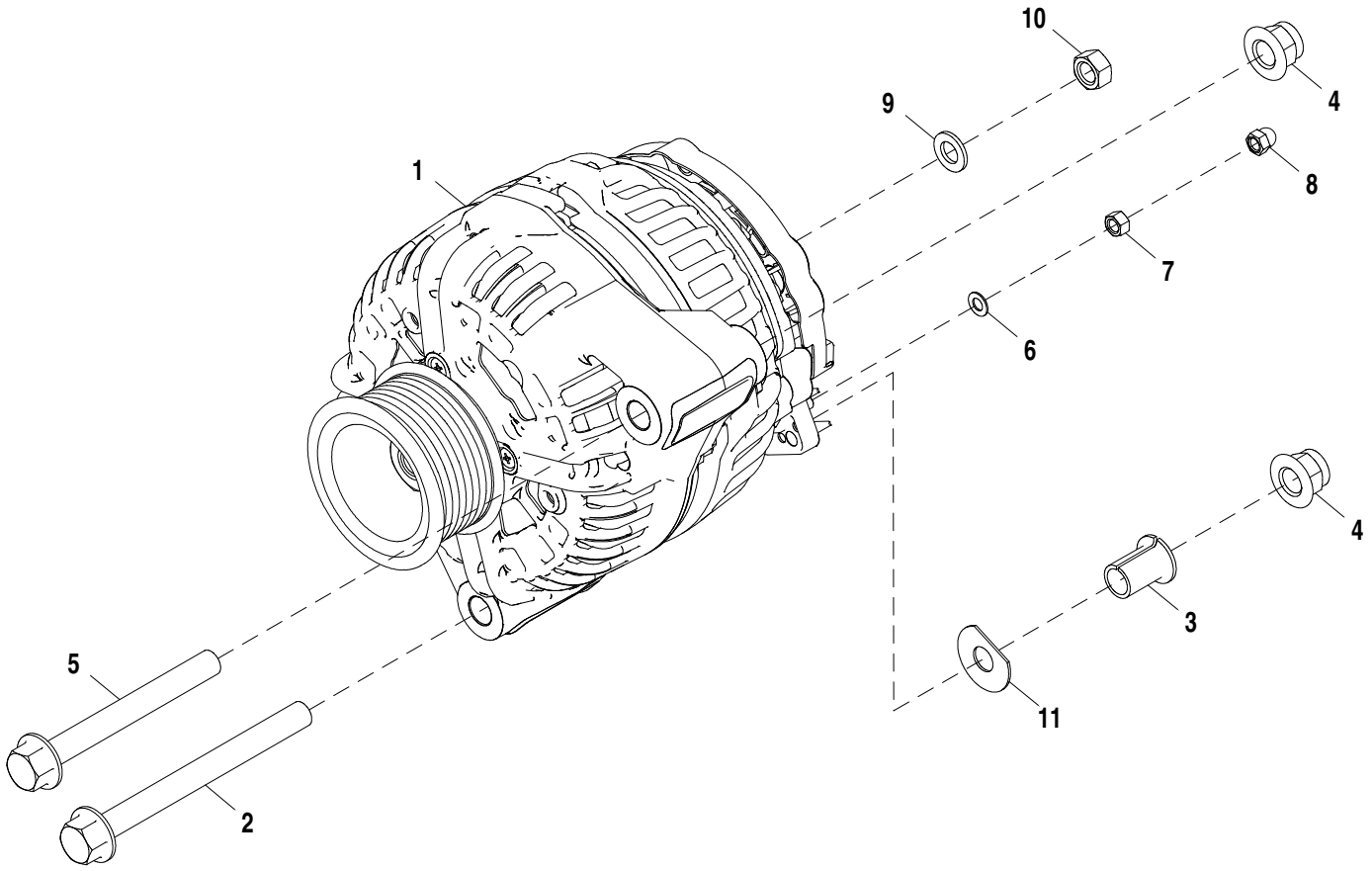

AT373659_TX1102200

Item	*N pea*	*Descrio*	*Qtde*	*N srie*	*Notas*
1	RE537508	Alternador	1		12V X 120A
2	19M7836	Parafuso	1		M10 X 110
3	R100377	Bucha	1		
4	14M7400	Porca de segurança	2		M10
5	19M7811	Parafuso	1		M10 X 90
6	12H295	Arruela de pressão	1		0.190"
7	14M7297	Porca	1		M5
8	T224227	Porca	1		
9	24M7036	Arruela	1		9 X 16 X 1.600 mm
10	14M7273	Porca	1		M8
11	T299410	Arruela	1		

Strobe Beacon Kit
Kit de gyrophare stroboscopique
Kit da Luz Giratória Estroboscópica
Juego de luz de aviso estroboscópica

AT313583_TX1104880 B.1

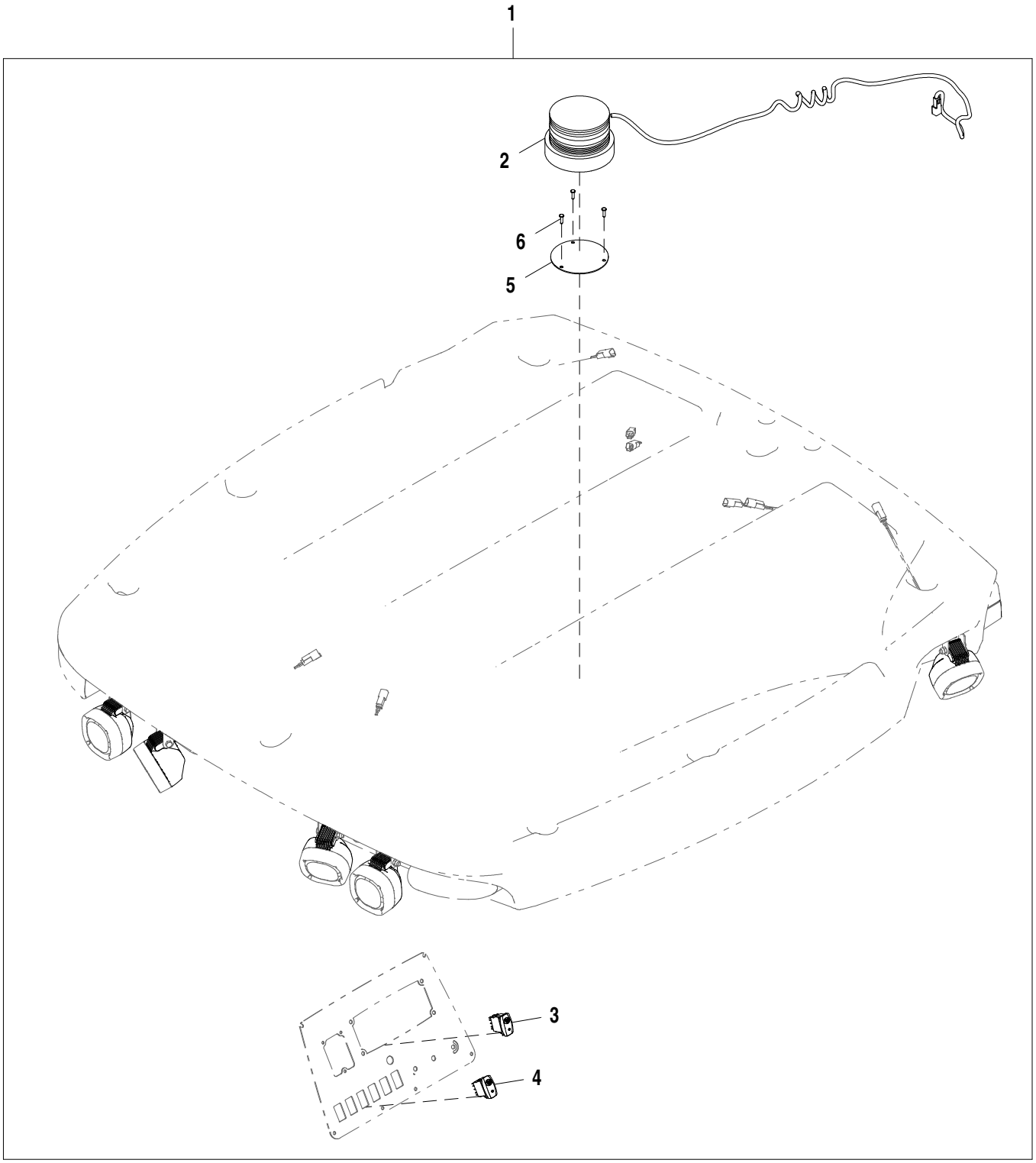

AT313583_TX1104880

Item	*N pea*	*Descrio*	*Qtde*	*N srie*	*Notas*
1	**AT313583**	**Kit luz de emergência**	**1**		**WHOLE GOODS**
2	AT187816	Luz estroboscópica	1		
3	AT317463	Interruptor de alavanca	1		Série J
4	AT414430	Interruptor de alavanca	1		Série K
5	T167214	Placa	1		
6	37M7218	Parafuso	3		

Beacon Wiring
Câblage de gyrophare
Fiação da Luz Giratória
Cables de proyector giratorio

AT313589_TX1104881 A.3

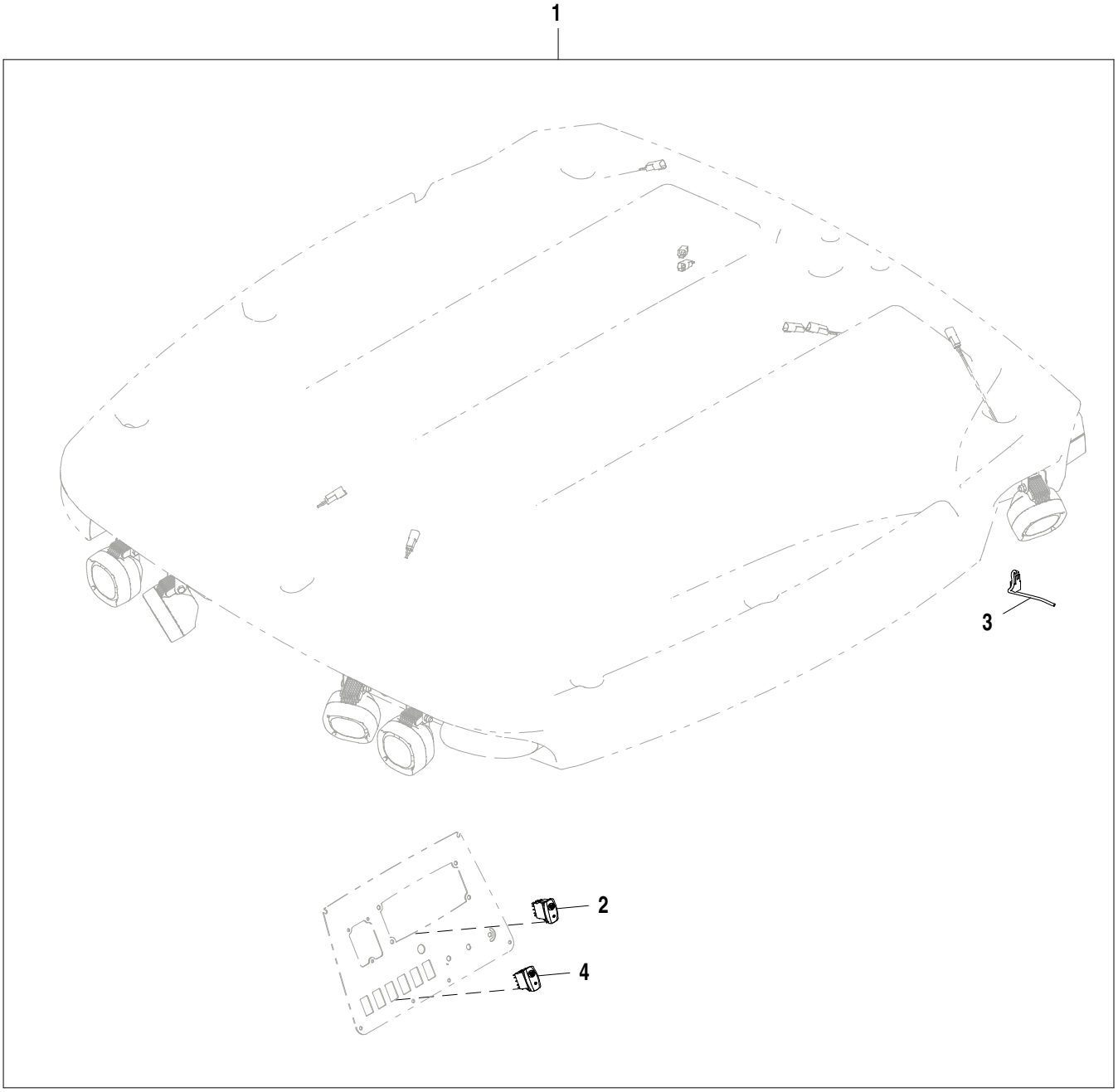

AT313589_TX1104881

Item	*N pea*	*Descrio*	*Qtde*	*N srie*	*Notas*
1	**AT313589**	**Kit luz de emergência**	**1**		**WHOLE GOODS**
2	AT317463	Interruptor de alavanca	1		Série J
3	AT195461	Chicote do teto	1		
4	AT414430	Interruptor de alavanca	1		Série K

Rotating Beacon
Gyrophare
Luz Sinalizadora Giratória
Proyector giratorio

AT313592_TX1104883 B.1

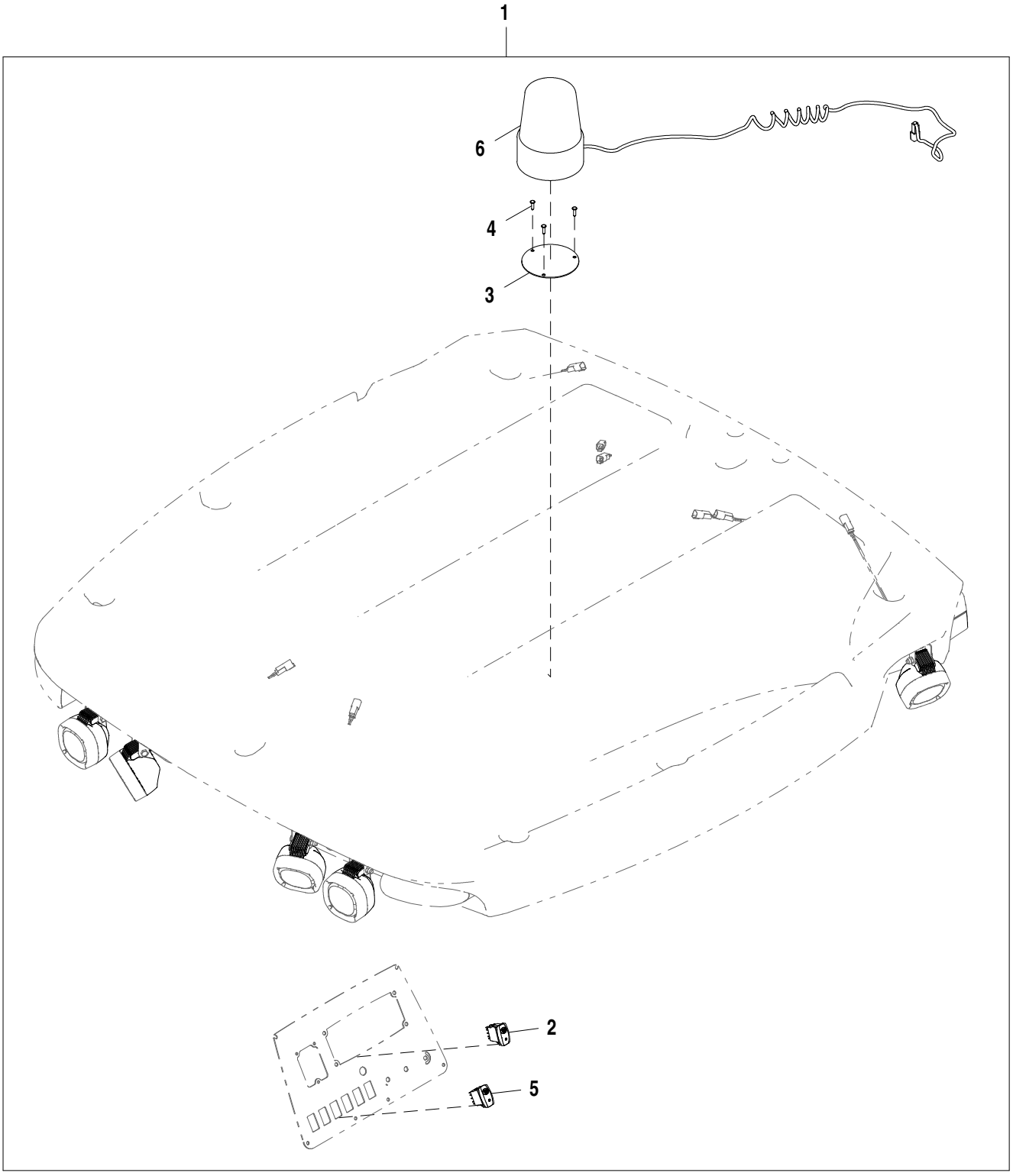

AT313592_TX1104883

Item	*N pea*	*Descrio*	*Qtde*	*N srie*	*Notas*
1	**AT313592**	**Kit luz de emergência**	**1**		**WHOLE GOODS**
2	AT317463	Interruptor de alavanca	1		Série J
3	T167214	Placa	1		
4	37M7218	Parafuso	3		
5	AT414430	Interruptor de alavanca	1		Série K
6	AT194822	Farol	1		

Operators Station Wiring, Routing Hardware
Câblage de poste de conduite, boulonnerie d'acheminement
Fiação da Estação de Operadores, Peças de Fixação da Passagem
Cableado de puesto del operador, tornillería de tendido

AT386914_TX1102085 A.1



AT386914_TX1102085

Item	*N pea*	*Descrio*	*Qtde*	*N srie*	*Notas*
1	R50636	Passa-fio	1		
2	T280608	Conduíde	1		
3	R44302	Cinta	3		
4	H77698	Cinta	1		

Cab Wiring Harness
Faisceau de cabine
Chicote Elétrico da Cabine
Grupo de cables de cabina

AT375614_TX1102378 A.1

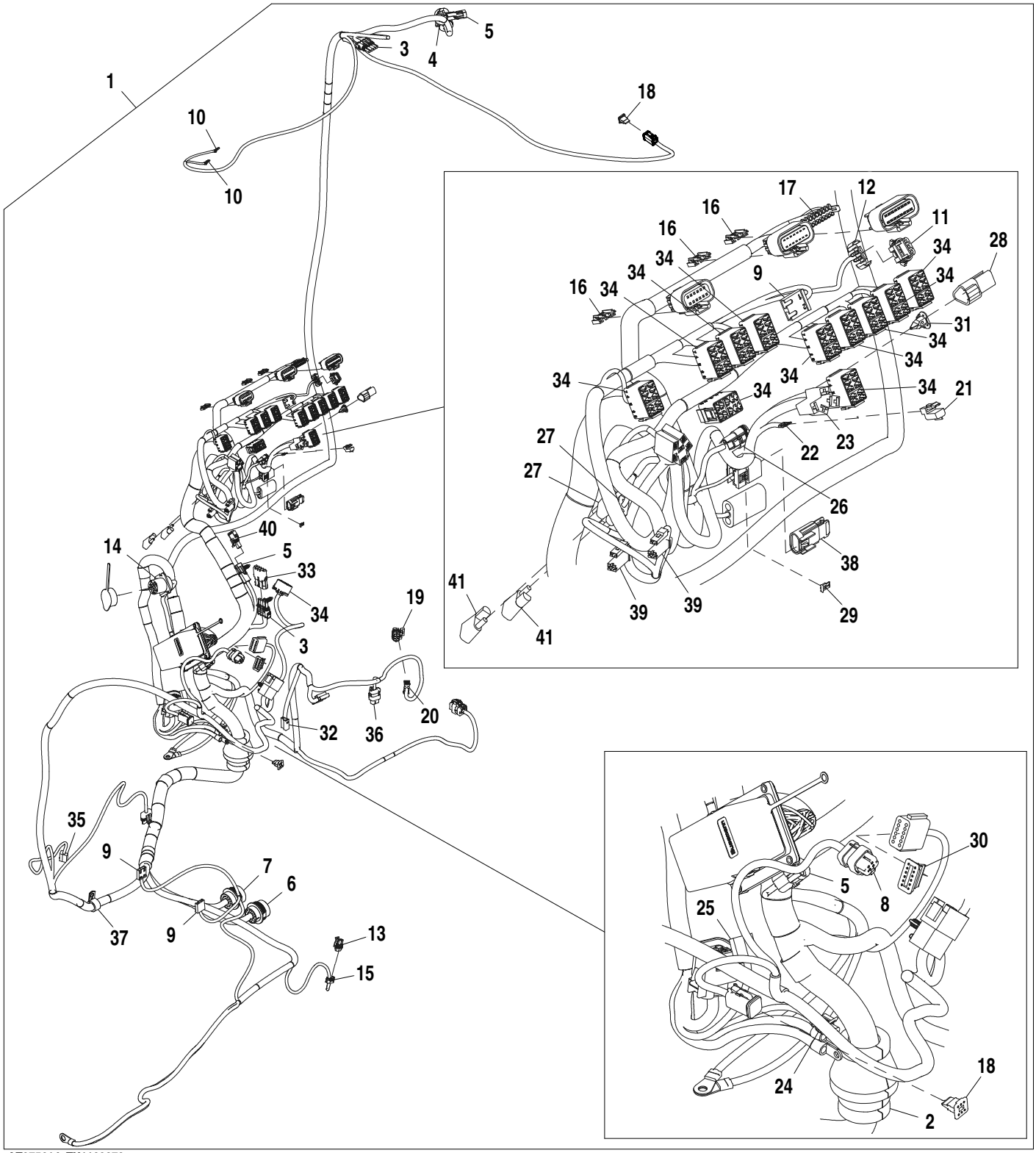

AT375614_TX1102378

Item	N pea	Descrio	Qtde	N srie	Notas
1	AT375613	Chicotes da cabine	1		
2	T143596	Passa-fio	1		
3	RE12365	Conj mont Conector elétrico	2		
4	57M7476	Alojam. conector elétrico	1		
5	R78053	Conj mont Conector elétrico	3		
6	57M7752	Alojam. conector elétrico	1		
7	57M7750	Alojam. conector elétrico	1		
8	57M9742	Alojam. conector elétrico	1		
9	R77480	Conj mont Conector elétrico	3		
10	57M9711	Terminal conecTor eléTrico	2		
11	57M7255	Alojam. conector elétrico	1		
12	57M7290	Conj mont Conector elétrico	1		
13	57M7328	Alojam. conector elétrico	1		
14	LVA15613	Conj mont Conector elétrico	1		
15	57M9712	Acessório conexão elétrica	1		
16	57M8231	Conj mont Conector elétrico	3		
17	57M9919	Acessório conexão elétrica	1		
18	57M8013	Disp fechamento conec elétr	2		
19	57M7260	Alojam. conector elétrico	1		
20	57M7291	Conj mont Conector elétrico	1		
21	57M8270	Alojam. conector elétrico	1		
22	57M7726	Conj mont Conector elétrico	1		
23	RE46734	Conj mont Conector elétrico	1		
24	57M7937	Conj mont Conector elétrico	1		
25	R77479	Conj mont Conector elétrico	1		
26	57M8018	Conj mont Conector elétrico	1		
27	57M10942	Diodo	2		
28	57M8131	Terminador eleTrônico	1		
29	57M7724	Conj mont Conector elétrico	1		
30	57M8009	Disp fechamento conec elétr	1		
31	57M8019	Terminal conecTor eléTrico	1		
32	R77476	Conj mont Conector elétrico	1		
33	R78055	Conj mont Conector elétrico	1		
34	T210282	Alojam. conector elétrico	12		
35	57M7144	Alojam. conector elétrico	1		
36	57M9734	Alojam. conector elétrico	1		
37	57M10823	Semi-braçadeira	1		
38	57M9705	Conj mont Conector elétrico	1		
39	57M9452	Alojam. conector elétrico	2		
40	RE12363	Conj mont Conector elétrico	1		
41	AT103399	Diodo	2		

Cab Wiring Harness Hardware
Boulonnerie de faisceau de cabine
Peças de Fixação do Chicote Elétrico da Cabine
Tornillería de grupo de cables de cabina

AT375614_TX1102377 A.1

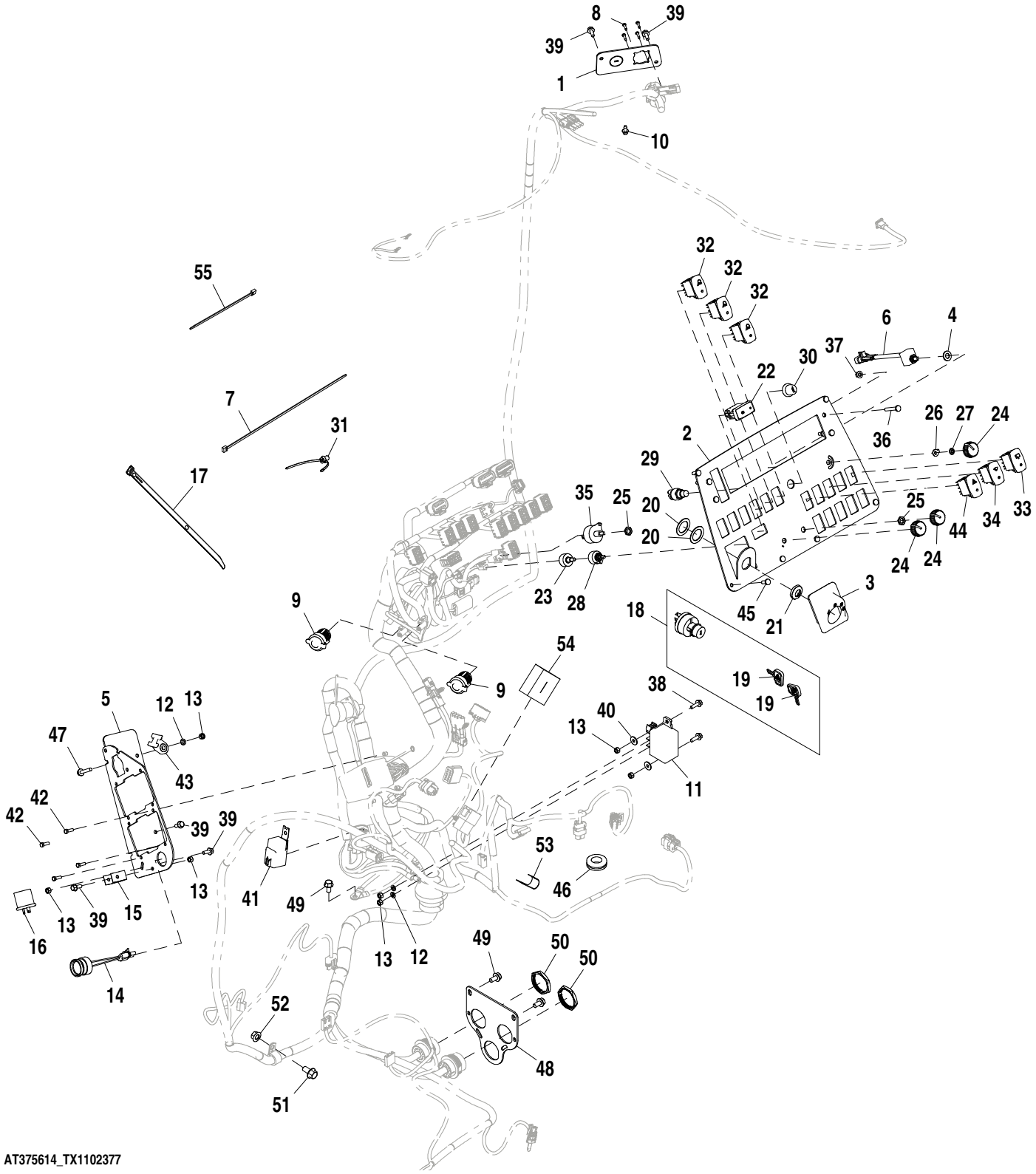

AT375614_TX1102377

Item	*N pea*	*Descrio*	*Qtde*	*N srie*	*Notas*
1	T282185	Apoio	1		
2	AT418164	Painel de instrumentos	1		
3	T283090	Protetor	1		
4	24M7028	Arruela	1		10.500 X 20 X 2 mm
5	T256546	Apoio	1		
6	AT340550	Potenciômetro	1		
7	H77698	Cinta	27		
8	37M7066	Parafuso	4		
9	GY20126	Tomada de saída	2		
10	37M7089	Parafuso	1		M6 X 12
11	AT318947	Relé	1		
12	24M7054	Arruela	3		6.400 X 12 X 1.600 mm
13	14M7528	Porca de segurança	7		M6
14	AT178526	Alarme auditivo	1		
15	T272580	Braçadeira	1		
16	CB01484165	Lampejador	1		
17	H224073	Cinta	3		
18	AT350916	Interruptor	1		
19	AT195302	Chave	1		
20	24H1441	Arruela	2		1-1/64" X 1-1/2" X 0.048"
21	R44342	Porca	1		
22	AT317592	Interruptor de alavanca	1		Freio de Estacionamento, Posição 3
23	AT219733	Interruptor de temperatura	1		
24	AL76568	Botão	3		
25	R44165	Porca de segurança	2		
26	T226427	Arruela	1		
27	R78035	Porca de Pressão	1		
28	AT219733	Interruptor de temperatura	1		
29	R39554	Interruptor	1		
30	T55501	Tampa	1		
31	T209627	Braçadeira	6		
32	AT354944	Interruptor	3		Iluminação
33	AT354795	Interruptor	1		Limpador, 2-Position, Velocidade 1
34	AT354794	Interruptor	1		Posição 3, Velocidade 2
35	RE43497	Interruptor	1		
36	21M7403	Parafuso	4		M6 X 40
37	14M7608	Porca com flange	4		M6
38	19M7862	Parafuso	2		M6 X 20
39	19M7775	Parafuso	5		M6 X 16
40	24M7139	Arruela	2		6.400 X 18 X 1.600 mm
41	AL156697	Relé	1		
42	19M7372	Parafuso sextavado	4		M5 X 16
43	H224072	Braçadeira	1		
44	CB11477188	Interruptor	1		Advertência
45	21M7292	Parafuso	6		M6 X 16
46	N370375	Passa-fio	1		
47	19M7833	Parafuso	1		M6 X 35
48	T289565	Apoio	1		
49	19M7865	Parafuso	3		M8 X 16
50	57M8035	Porca	2		
51	19M7784	Parafuso	1		M10 X 20
52	14M7296	Porca com flange	1		M10
53	AH96317	Presilha	1		
54	T299592	Isolador	1		
55	R44302	Cinta	4		

Cab Fuse Box
Platine de fusibles de cabine
Caixa de Fusíveis da Cabine
Caja de fusibles

AT375614_TX1103593 A.1

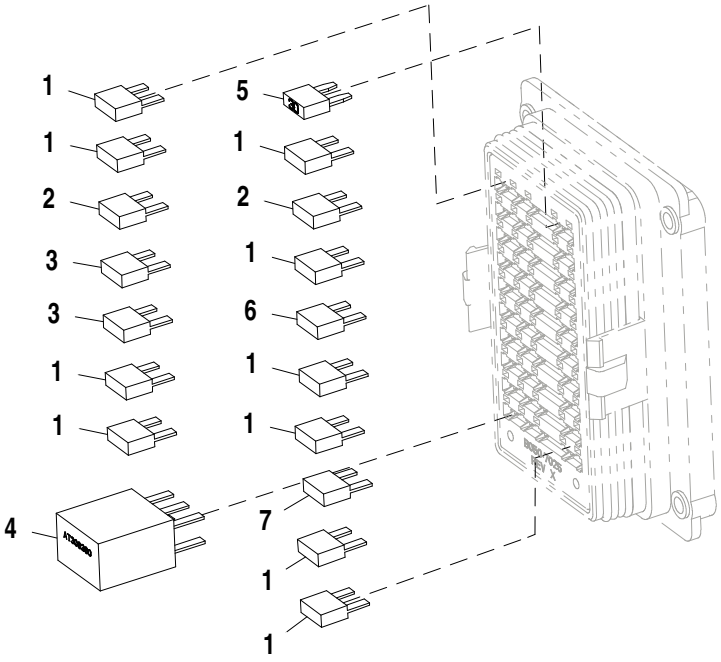

AT375614_TX1103593

Item	*N pea*	*Descrio*	*Qtde*	*N srie*	*Notas*
1	57M7690	Fusível	10		
2	57M7691	Fusível	2		
3	57M8623	Fusível	2		
4	AT308380	Relé	1		
5	57M8163	Fusível	1		
6	57M7689	Fusível	1		
7	57M7688	Fusível	1		

Canopy Wiring Harness Connectors
Connecteurs de faisceau d'auvent
Conectores do Chicote Elétrico da Capota
Enchufes de grupo de cables de dosel

AT375615_TX1102248 A.2

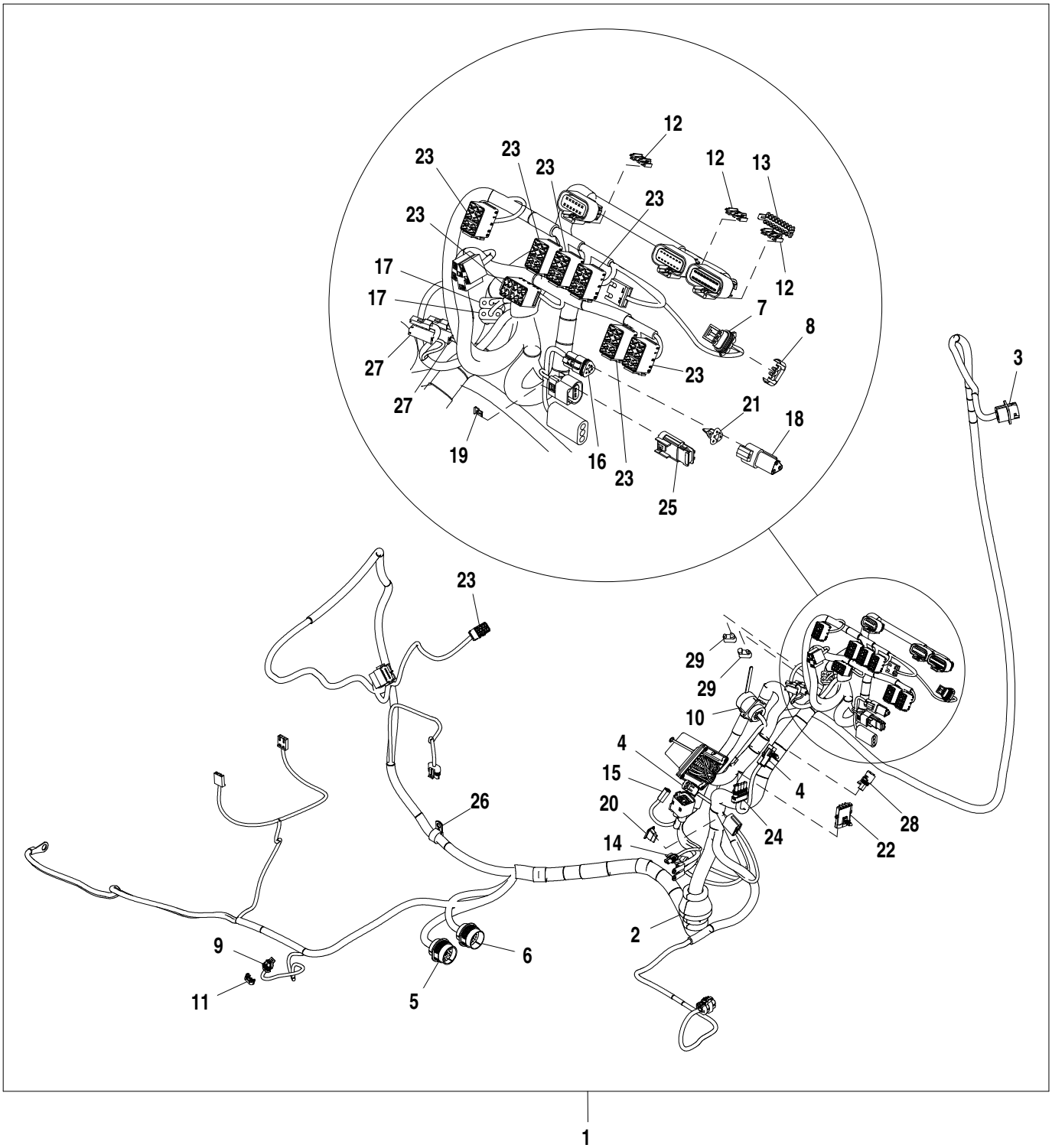

AT375615_TX1102248

Item	*N pea*	*Descrio*	*Qtde*	*N srie*	*Notas*
1	AT375617	Chicote	1		
2	T143596	Passa-fio	1		
3	57M7476	Alojam. conector elétrico	1		
4	R78053	Conj mont Conector elétrico	2		
5	57M7752	Alojam. conector elétrico	1		
6	57M7750	Alojam. conector elétrico	1		
7	57M7255	Alojam. conector elétrico	1		
8	57M7290	Conj mont Conector elétrico	1		
9	57M7328	Alojam. conector elétrico	1		
10	LVA15613	Conj mont Conector elétrico	1		
11	57M9712	Acessório conexão elétrica	1		
12	57M8231	Conj mont Conector elétrico	3		
13	57M9919	Acessório conexão elétrica	1		
14	57M7937	Conj mont Conector elétrico	1		
15	R77479	Conj mont Conector elétrico	1		
16	57M8018	Conj mont Conector elétrico	1		
17	57M10942	Diodo	2		
18	57M8131	Terminador eleTrônico	1		
19	57M7724	Conj mont Conector elétrico	1		
20	57M8009	Disp fechamento conec elétr	1		
21	57M8019	Terminal conecTor eléTrico	1		
22	R78055	Conj mont Conector elétrico	1		
23	T210282	Alojam. conector elétrico	8		
24	RE12365	Conj mont Conector elétrico	1		
25	57M9705	Conj mont Conector elétrico	1		
26	57M10823	Semi-braçadeira	1		
27	57M9452	Alojam. conector elétrico	2		
28	RE12363	Conj mont Conector elétrico	1		
29	AT103399	Diodo	2		

Canopy Wiring Harness Hardware
Boulonnerie de faisceau d'auvent
Peças de Fixação do Chicote Elétrico da Capota
Tornillería de grupo de cables de dosel

AT375615_TX1102247 A.1

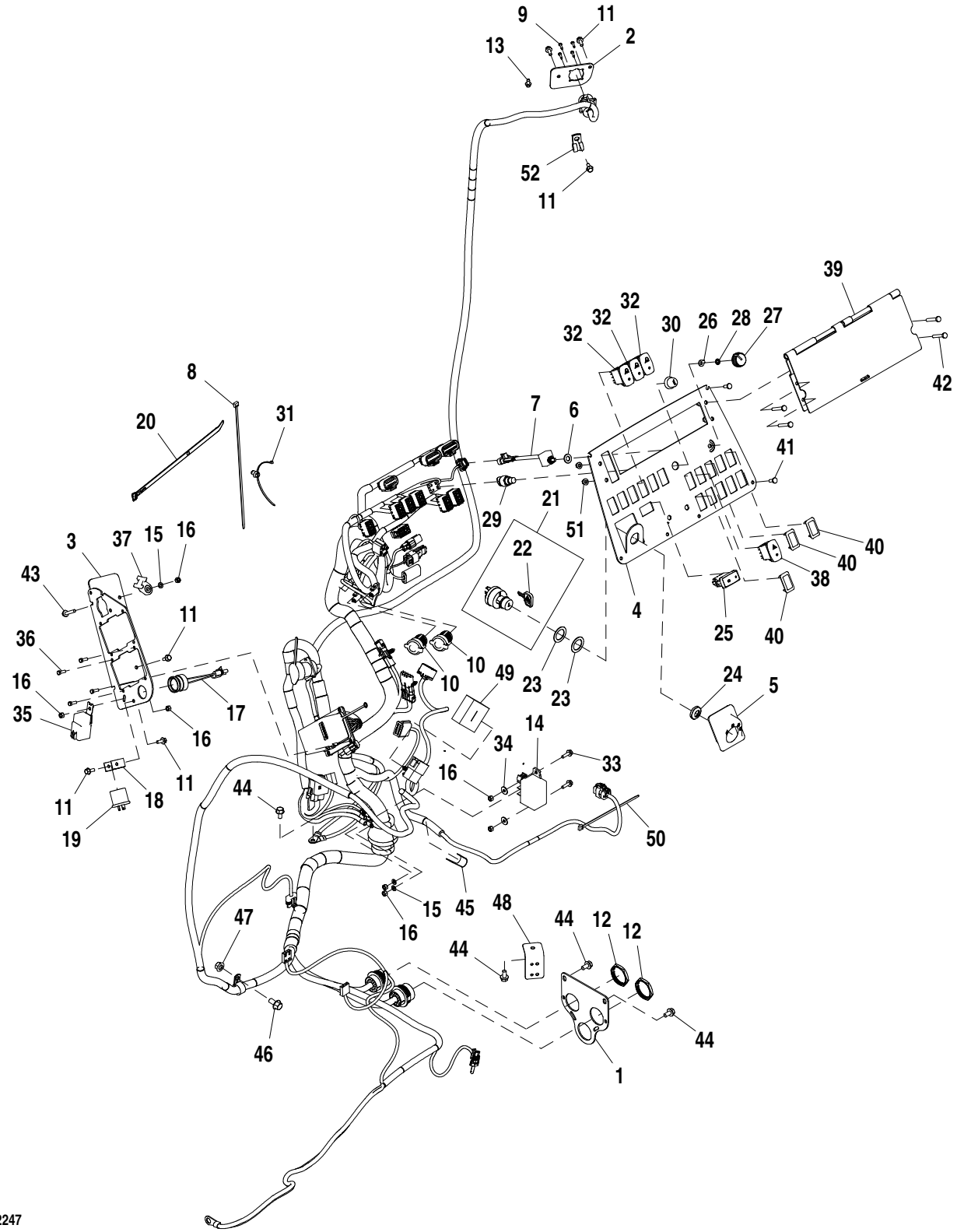

AT375615_TX1102247

Item	*N pea*	*Descrio*	*Qtde*	*N srie*	*Notas*
1	T289565	Apoio	1		
2	T282187	Apoio	1		
3	T256546	Apoio	1		
4	AT418164	Painel de instrumentos	1		
5	T283090	Protetor	1		
6	24M7028	Arruela	1		10.500 X 20 X 2 mm
7	AT340550	Potenciômetro	1		
8	H77698	Cinta	27		
9	37M7066	Parafuso	4		
10	GY20126	Tomada de saída	2		
11	19M7775	Parafuso	6		M6 X 16
12	57M8035	Porca	2		
13	37M7089	Parafuso	1		M6 X 12
14	AT318947	Relé	1		
15	24M7054	Arruela	3		6.400 X 12 X 1.600 mm
16	14M7528	Porca de segurança	7		M6
17	AT178526	Alarme auditivo	1		
18	T272580	Braçadeira	1		
19	CB01484165	Lampejador	1		
20	H224073	Cinta	3		
21	AT350916	Interruptor	1		
22	AT195302	Chave	1		
23	24H1441	Arruela	2		1-1/64" X 1-1/2" X 0.048"
24	R44342	Porca	1		
25	AT317592	Interruptor de alavanca	1		Freio de Estacionamento, Posição 3
26	T226427	Arruela	1		
27	AL76568	Botão	1		
28	R78035	Porca de Pressão	1		
29	R39554	Interruptor	1		
30	T55501	Tampa	1		
31	T209627	Braçadeira	4		
32	AT354944	Interruptor	3		Iluminação
33	19M7862	Parafuso	2		M6 X 20
34	24M7139	Arruela	2		6.400 X 18 X 1.600 mm
35	AL156697	Relé	1		
36	19M7372	Parafuso sextavado	4		M5 X 16
37	H224072	Braçadeira	1		
38	CB11477188	Interruptor	1		Advertência
39	AT384924	Capa	1		
40	M115279	Plugue	3		
41	21M7292	Parafuso	6		M6 X 16
42	21M7403	Parafuso	4		M6 X 40
43	19M7833	Parafuso	1		M6 X 35
44	19M7865	Parafuso	4		M8 X 16
45	AH96317	Presilha	1		
46	19M7784	Parafuso	1		M10 X 20
47	14M7296	Porca com flange	1		M10
48	T282137	Apoio	1		
49	T299592	Isolador	1		
50	R44302	Cinta	1		
51	14M7608	Porca com flange	4		M6
52	T75276	Braçadeira	1		

Canopy Fuse Box
Platine de fusibles d'auvent
Canopy Fuse Box
Bloque de fusibles de dosel

AT375615_TX1104369 A.1

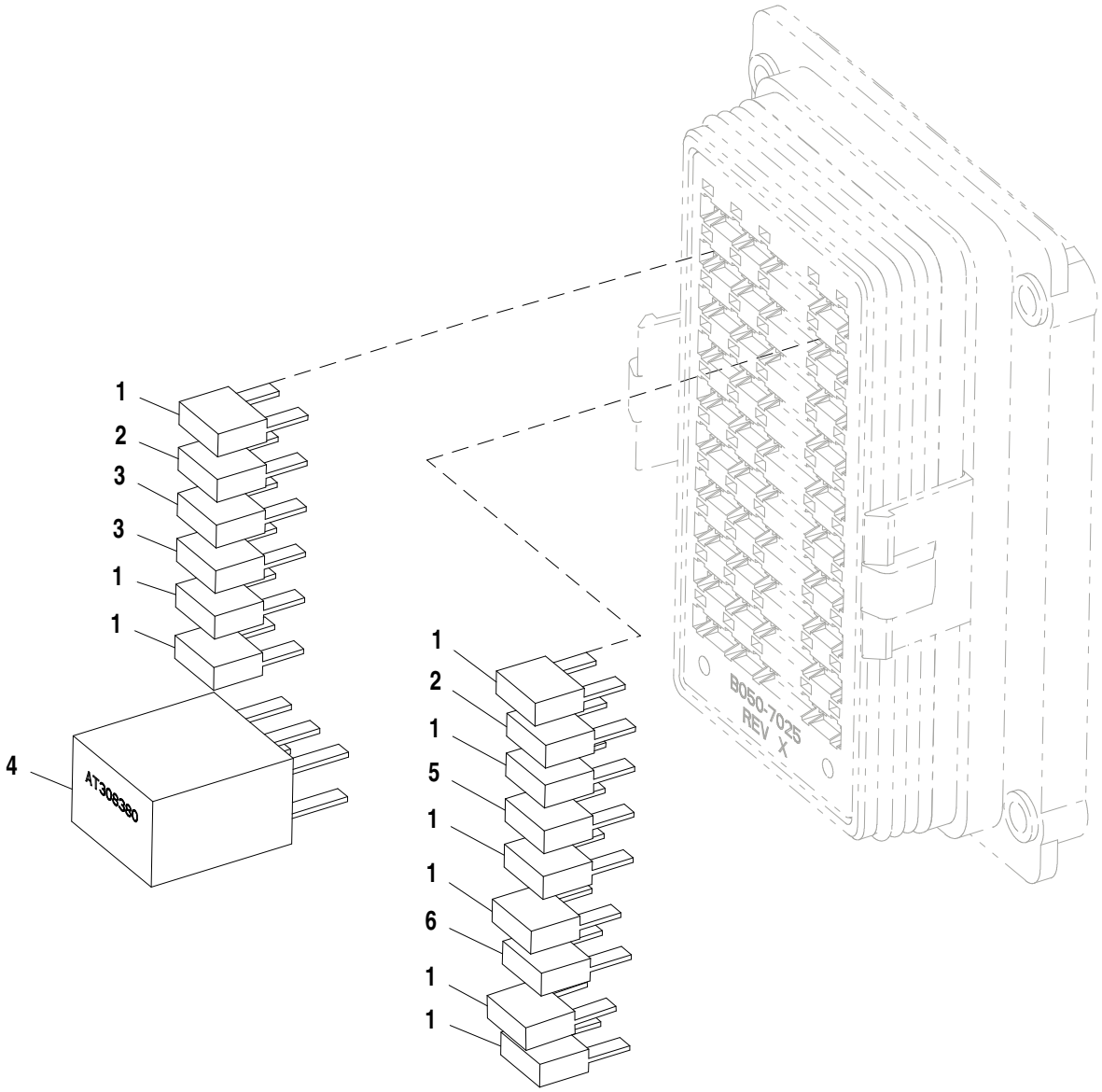

AT375615_TX1104369

Item	*N pea*	*Descrio*	*Qtde*	*N srie*	*Notas*
1	57M7690	Fusível	9		
2	57M7691	Fusível	2		
3	57M8623	Fusível	2		
4	AT308380	Relé	1		
5	57M7689	Fusível	1		
6	57M7688	Fusível	1		

Engine Wiring Harness
Faisceau de fils de moteur
Chicote Elétrico do Motor
Grupo de cables de motor

AT379038_TX1102036 A.1

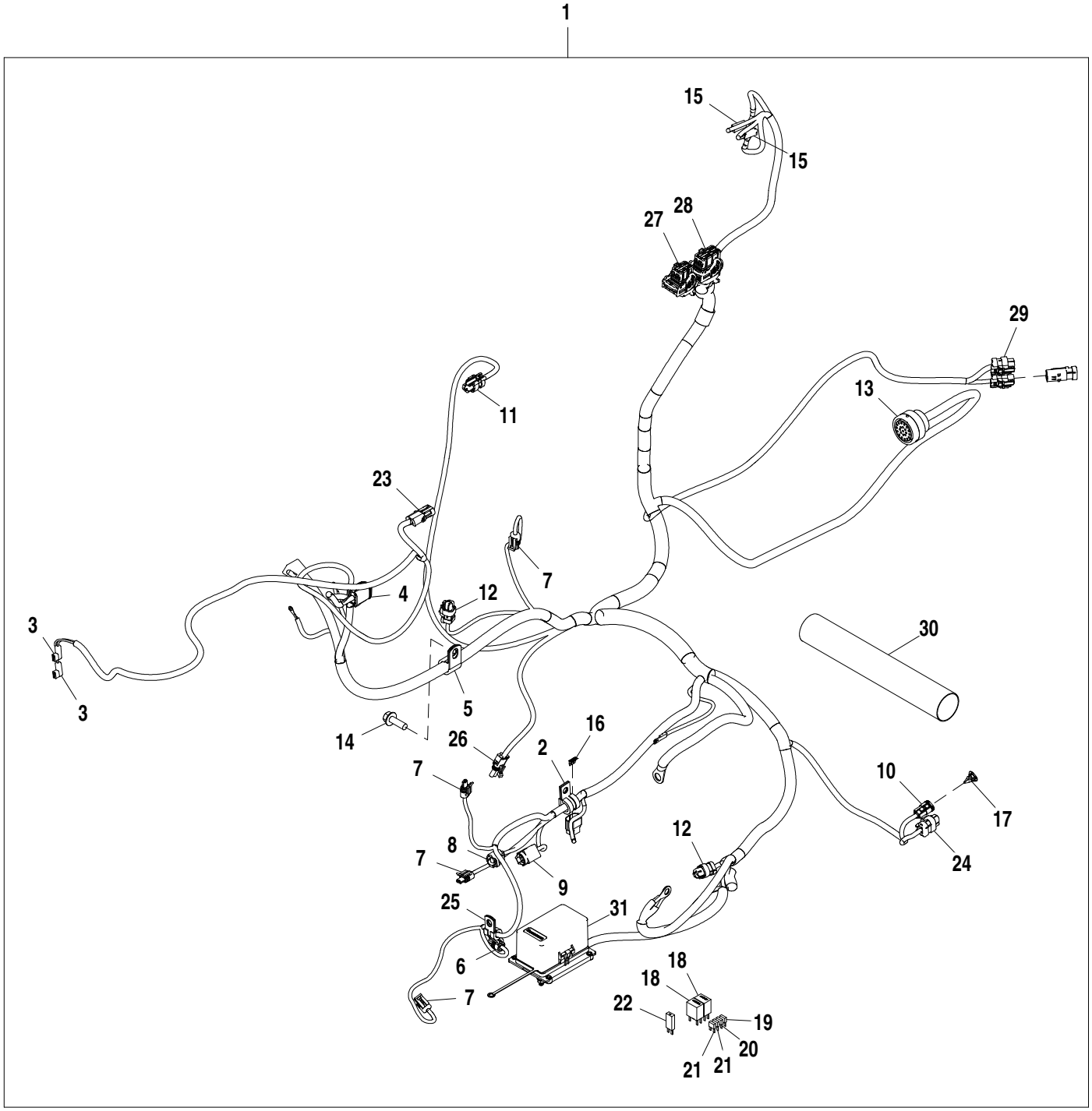

AT379038_TX1102036

Item	N pea	Descrio	Qtde	N srie	Notas
1	AT379037	Chicote	1		
2	T74416	Braçadeira	1		
3	T268392	Conj mont Conector elétrico	2		
	57M9452	Alojam. conector elétrico	1		
	57M9454	Terminal conecTor eléTrico	1		
4	57M8746	Alojam. conector elétrico	1		
5	T70659	Braçadeira	1		
6	57M9005	Alojam. conector elétrico	1		
7	57M7850	Alojam. conector elétrico	4		
8	57M8400	Alojam. conector elétrico	1		
9	57M8403	Alojam. conector elétrico	1		
10	57M8018	Conj mont Conector elétrico	1		
11	57M9729	Alojam. conector elétrico	1		
12	57M9726	Alojam. conector elétrico	2		
13	57M7749	Conj mont Conector elétrico	1		
14	19M7786	Parafuso	1		M10 X 30
15	57M9452	Alojam. conector elétrico	2		
16	57M8417	Disp fechamento conec elétr	1		
17	57M8221	Disp fechamento conec elétr	1		
18	AT308380	Relé	2		
19	57M7691	Fusível	1		
20	57M7689	Fusível	1		
21	57M7690	Fusível	2		
22	57M8641	Diodo	1		
23	R78053	Conj mont Conector elétrico	1		
24	57M9734	Alojam. conector elétrico	1		
25	T74412	Braçadeira	1		
26	RE12363	Conj mont Conector elétrico	1		
27	57M10609	Alojam. conector elétrico	1		
28	57M10615	Alojam. conector elétrico	1		
29	57M9743	Alojam. conector elétrico	1		
30	.....	Proteção de mangueira	1		MAKE FROM T78606 CTL 254 mm (10 in.)
31	AT407390	Central elétrica	1		

Engine Wiring Harness Hardware
Boulonnerie de faisceau moteur
Peças de Fixação do Chicote Elétrico do Motor
Tornillería de grupo de cables de motor

AT379038_TX1103520 A.1

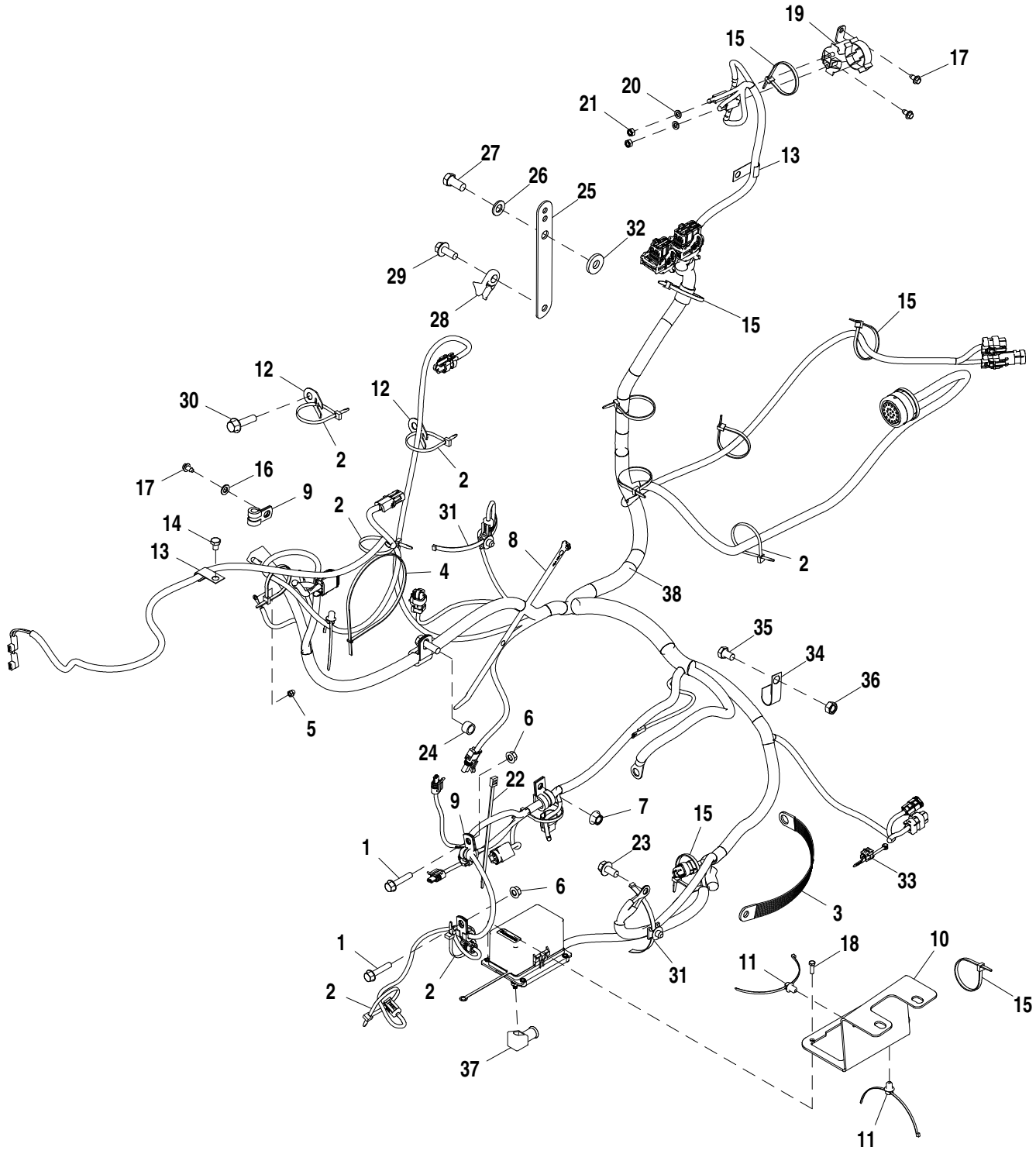

AT379038_TX1103520

Item	*N pea*	*Descrio*	*Qtde*	*N srie*	*Notas*
1	19M7798	Parafuso	2		M8 X 40
2	R44302	Cinta	6		
3	AT167399	Cabo negativo	1		
4	H77698	Cinta	1		
5	T224227	Porca	1		
6	14M7298	Porca com flange	2		M8
7	14M7296	Porca com flange	1		M10
8	H224073	Cinta	1		
9	T74412	Braçadeira	2		
10	T293745	Apoio	1		
11	T209627	Braçadeira	3		
12	T210717	Apoio	2		
13	AH89557	Presilha	2		
14	19M7008	Parafuso sextavado	1		M8 X 10
15	R44302	Cinta	11		
16	24M7055	Arruela	1		8.400 X 16 X 1.600 mm
17	37H116	Parafuso	3		
18	19M7372	Parafuso sextavado	4		M5 X 16
19	AT141011	Relé	1		
20	24M7088	Arruela	2		6.600 X 12 X 1.600 mm
21	14M7272	Porca	2		M6
22	T204370	Cinta	1		
23	19M7784	Parafuso	1		M10 X 20
24	28H3421	Espaçador	1		0.493" X 0.675" X 7/16"
25	T233925	Apoio	1		
26	24M7047	Arruela	1		13 X 24 X 2.500 mm
27	19M7268	Parafuso sextavado	1		M12 X 25
28	N380408	Braçadeira	1		
29	19M7785	Parafuso	1		M10 X 25
30	19M7804	Parafuso	1		M10 X 40
31	T248286	Braçadeira	2		
32	T29342	Arruela	1		
33	AH225365	Presilha	1		
34	AH96317	Presilha	1		
35	19M7557	Parafuso sextavado	1		M10 X 16
36	14M7274	Porca	1		M10
37	M135512	Protetor	1		
38	AT379037	Chicote	1		

Engine Wiring Harness
Faisceau de fils de moteur
Chicote Elétrico do Motor
Grupo de cables de motor

AT388344_TX1102138 A.1

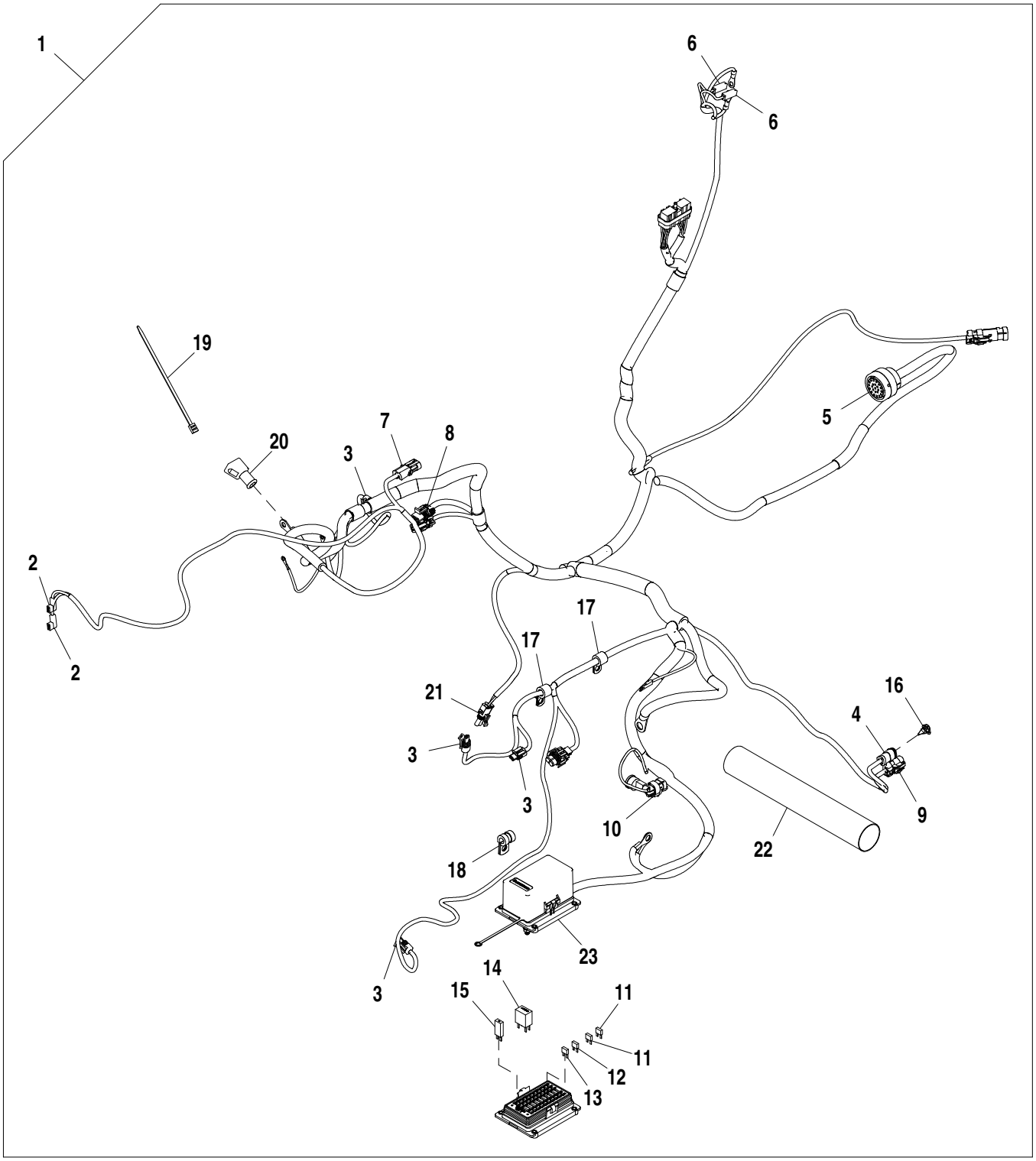

AT388344_TX1102138

Item	*N pea*	*Descrio*	*Qtde*	*N srie*	*Notas*
1	AT388342	Chicote	1		
2	T268392	Conj mont Conector elétrico	2		
3	57M7850	Alojam. conector elétrico	4		
4	57M9652	Terminal conecTor eléTrico	1		
5	57M7749	Conj mont Conector elétrico	1		
6	57M9452	Alojam. conector elétrico	2		
7	R78053	Conj mont Conector elétrico	1		
8	57M7306	Disp fechamento conec elétr	1		
9	57M9734	Alojam. conector elétrico	1		
10	57M9726	Alojam. conector elétrico	1		
11	57M7689	Fusível	2		
12	57M7690	Fusível	1		
13	57M7691	Fusível	1		
14	AT308380	Relé	1		
15	57M8641	Diodo	1		
16	57M8221	Disp fechamento conec elétr	1		
17	57M10822	Semi-braçadeira	2		
18	T74412	Braçadeira	1		
19	T204370	Cinta	1		
20	M135512	Protetor	1		
21	RE12363	Conj mont Conector elétrico	1		
22	.....	Proteção de mangueira	1		MAKE FROM T78606 CTL 254 mm (10 in.)
23	AT351872	Caixa de fusíveis	1		

Engine Wiring Harness Hardware
Boulonnerie de faisceau moteur
Peças de Fixação do Chicote Elétrico do Motor
Tornillería de grupo de cables de motor

AT388344_TX1103598 A.1

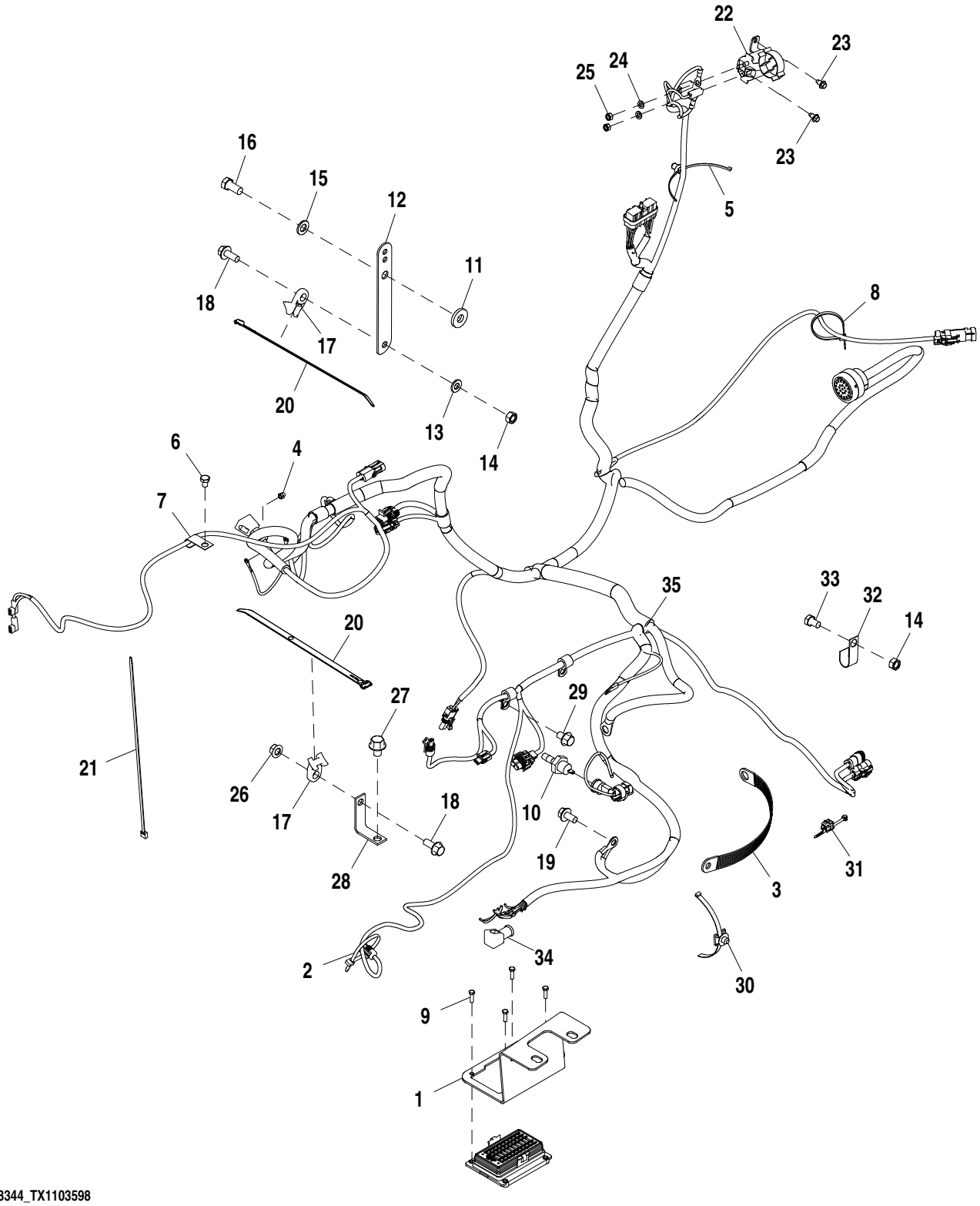

AT388344_TX1103598

Item	*N pea*	*Descrio*	*Qtde*	*N srie*	*Notas*
1	T293745	Apoio	1		
2	R44302	Cinta	2		
3	AT167399	Cabo negativo	1		
4	T224227	Porca	1		
5	T209627	Braçadeira	5		
6	19M7008	Parafuso sextavado	1		M8 X 10
7	AH89557	Presilha	1		
8	R44302	Cinta	14		
9	19M7372	Parafuso sextavado	4		M5 X 16
10	AT85174	Interruptor	1		
11	T29342	Arruela	1		
12	T233925	Apoio	1		
13	24M7239	Arruela	1		10.700 X 21 X 2.500 mm
14	14M7274	Porca	2		M10
15	24M7047	Arruela	1		13 X 24 X 2.500 mm
16	19M7268	Parafuso sextavado	1		M12 X 25
17	N380408	Braçadeira	4		
18	19M7785	Parafuso	3		M10 X 25
19	19M7784	Parafuso	2		M10 X 20
20	H224073	Cinta	4		
21	H77698	Cinta	1		
22	AT141011	Relé	1		
23	37H116	Parafuso	2		
24	24M7088	Arruela	2		6.600 X 12 X 1.600 mm
25	14M7272	Porca	2		M6
26	14M7296	Porca com flange	2		M10
27	19M8242	Parafuso	1		M12 X 16
28	T295580	Apoio	1		
29	19M7783	Parafuso	2		M10 X 16
30	T248286	Braçadeira	1		
31	AH225365	Presilha	1		
32	AH96317	Presilha	1		
33	19M7557	Parafuso sextavado	1		M10 X 16
34	M135512	Protetor	1		
35	AT388342	Chicote	1		

Fuel Lift Pump Control Relay
Relais de commande de pompe aspirante à carburant
Relé de Controle da Bomba de Elevação do Combustível
Relé de control de bomba elevadora de combustible

AT404530_TX1101998 A.1

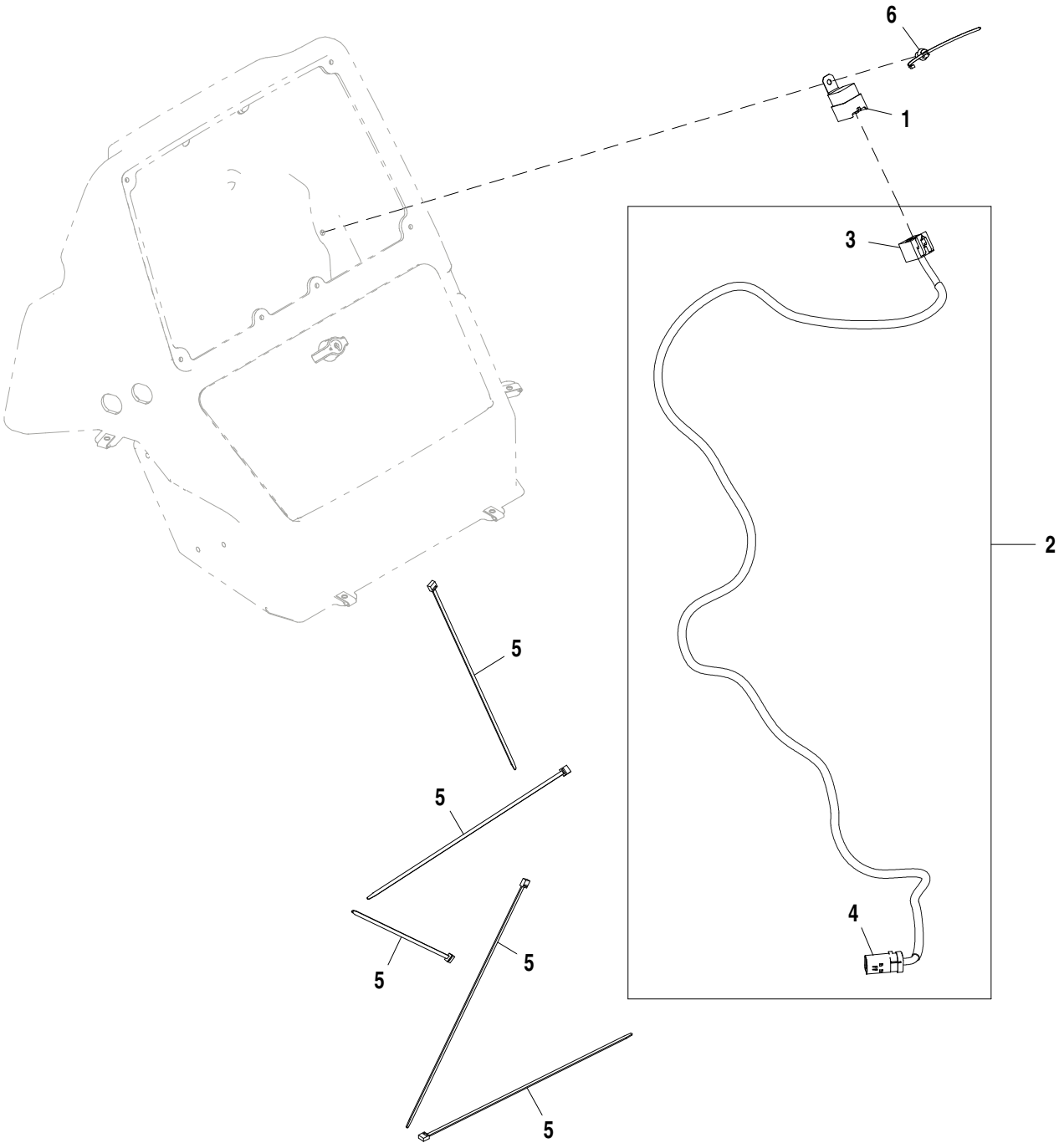

AT404530_TX1101998

Item	*N pea*	*Descrio*	*Qtde*	*N srie*	*Notas*
1	AT75769	Relé	1		
2	AT404529	Chicote	1		
3	57M9362	Alojam. conector elétrico	1		
4	57M9747	Alojam. conector elétrico	1		
5	H77698	Cinta	5		
6	T209627	Braçadeira	1		

Transmission Wiring Harness
Faisceau de fils de transmission
Chicote Elétrico da Transmissão
Grupo de cables de transmisión

AT375625_TX1102025 A.1

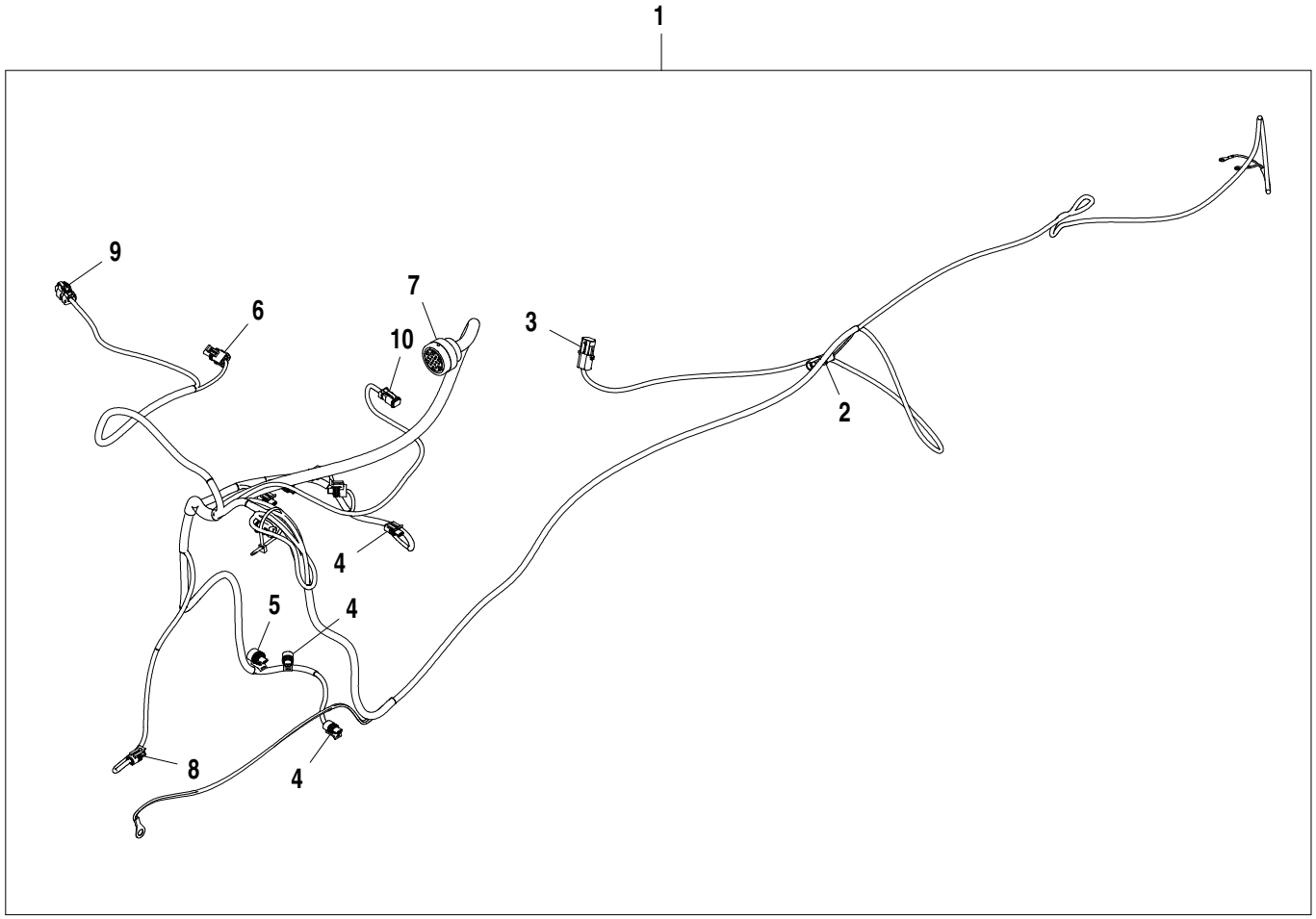

AT375625_TX1102025

Item	*N pea*	*Descrio*	*Qtde*	*N srie*	*Notas*
1	AT377950	Chicote	1		
2	R78052	Conj mont Conector elétrico	1		
3	R78053	Conj mont Conector elétrico	1		
4	57M7850	Alojam. conector elétrico	6		
5	57M7813	Alojam. conector elétrico	2		
6	RE12363	Conj mont Conector elétrico	1		
7	57M7751	Alojam. conector elétrico	1		
8	57M7379	Alojam. conector elétrico	1		
9	57M9726	Alojam. conector elétrico	1		
10	57M8021	Conj mont Conector elétrico	1		

Transmission Wiring Harness Hardware
Boulonnerie de faisceau de boîte de vitesses
Peças de Fixação do Chicote Elétrico da Transmissão
Tornillería de grupo de cables de transmisión

AT375625_TX1103489 A.1

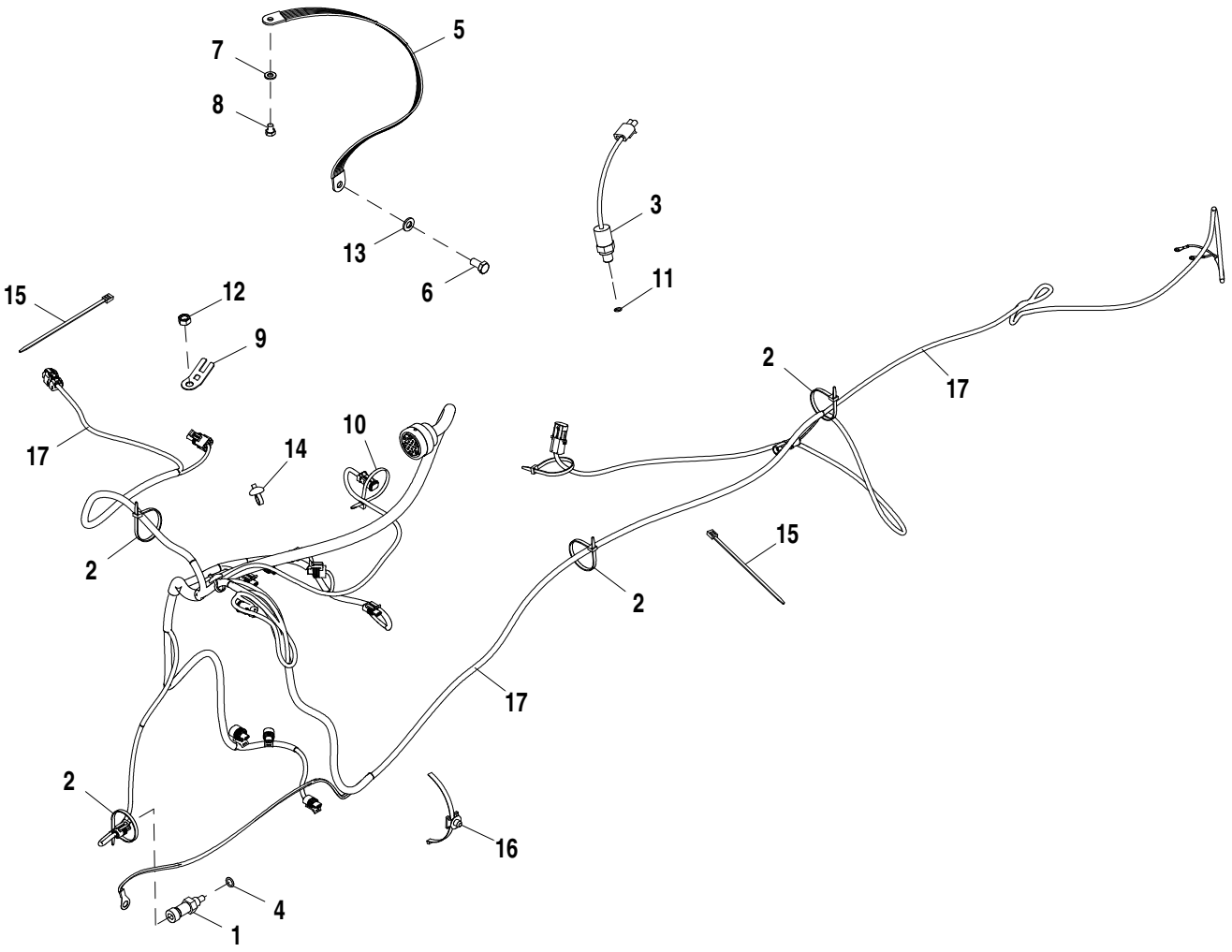

AT375625_TX1103489

Item	*N pea*	*Descrio*	*Qtde*	*N srie*	*Notas*
1	RE52722	SenSor de temperatura	1		Sensor de Temperatura do Conversor de Torque
2	R44302	Cinta	17		
3	AT159811	Interruptor	1		
4	51M7041	Anel o	1		11.300 X 2.200 mm
5	AT180705	Cabo negativo	1		
6	19M7938	Parafuso sextavado	1		M10 X 20
7	24M7238	Arruela	1		8.700 X 17 X 2 mm
8	19M7008	Parafuso sextavado	1		M8 X 10
9	T210717	Apoio	1		
10	R44302	Cinta	2		
11	51M7039	Anel o	1		8.100 X 1.600 mm
12	14M7274	Porca	1		M10
13	24M7239	Arruela	1		10.700 X 21 X 2.500 mm
14	H226340	Cinta	2		
15	T204370	Cinta	2		
16	T248286	Braçadeira	2		
17	AT377950	Chicote	1		Transmissão

Loader Coupler Wiring Harness
Faisceau d'accouplement de chargeur
Chicote Elétrico do Engate da Carregadeira
Grupo de cables de acoplador de cargadora

AT375573_TX1102097 A.1

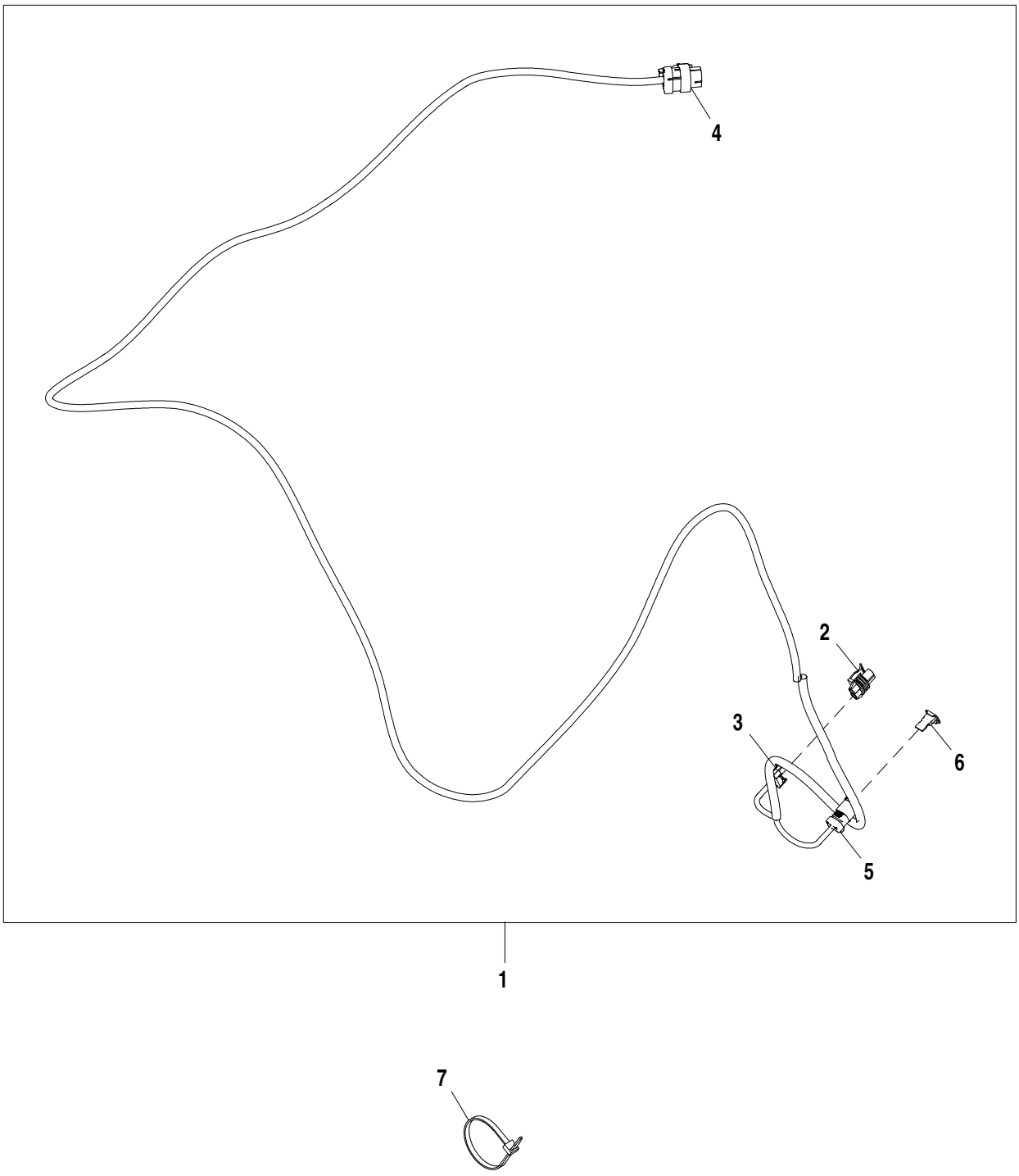

AT375573_TX1102097

Item	*N pea*	*Descrio*	*Qtde*	*N srie*	*Notas*
1	AT375572	Chicote	1		
2	57M7254	Alojam. conector elétrico	1		
3	57M7289	Disp fechamento conec elétr	1		
4	57M9734	Alojam. conector elétrico	1		
5	57M8021	Conj mont Conector elétrico	1		
6	57M8022	Disp fechamento conec elétr	1		
7	R44302	Cinta	8		

Ride Control Wiring Harness
Faisceau de commande de suspension
Chicote Elétrico do Controle da Suspensão
Grupo de cables de control de suspensión

AT375571_TX1102093 A.2

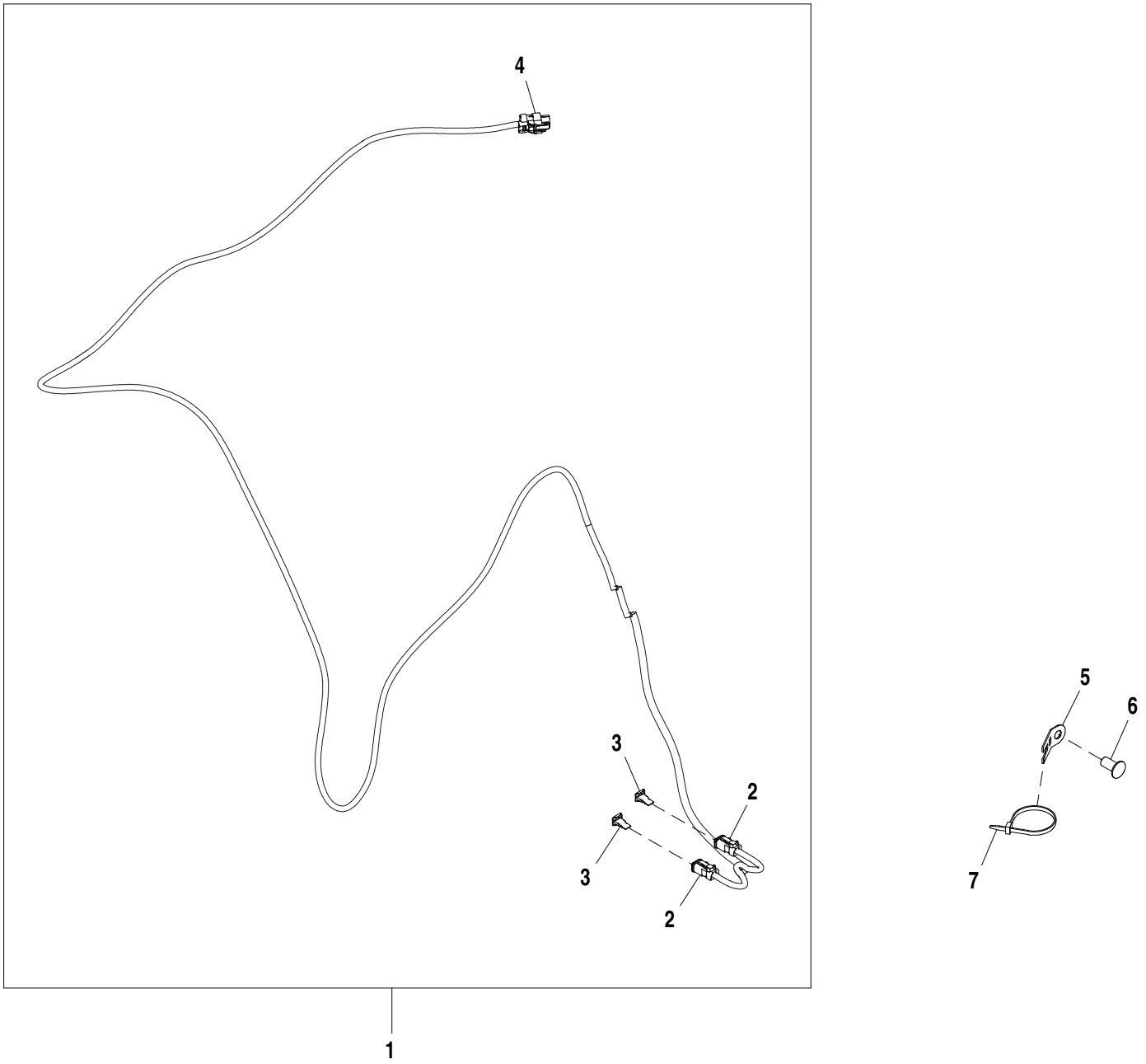

AT375571_TX1102093

Item	*N pea*	*Descrio*	*Qtde*	*N srie*	*Notas*
1	AT375570	Chicote	1		
2	57M8021	Conj mont Conector elétrico	2		
3	57M8022	Disp fechamento conec elétr	2		
4	57M9729	Alojam. conector elétrico	1		
5	T210717	Apoio	1		
6	MT2485	Plugue	1		
7	R44302	Cinta	5		

Selective Flow Wiring Harness
Faisceau de débit sélectif
Chicote Elétrico da Válvula de Vazão Seletiva
Grupo de cables de caudal selectivo

AT375592_TX1102144 B.1

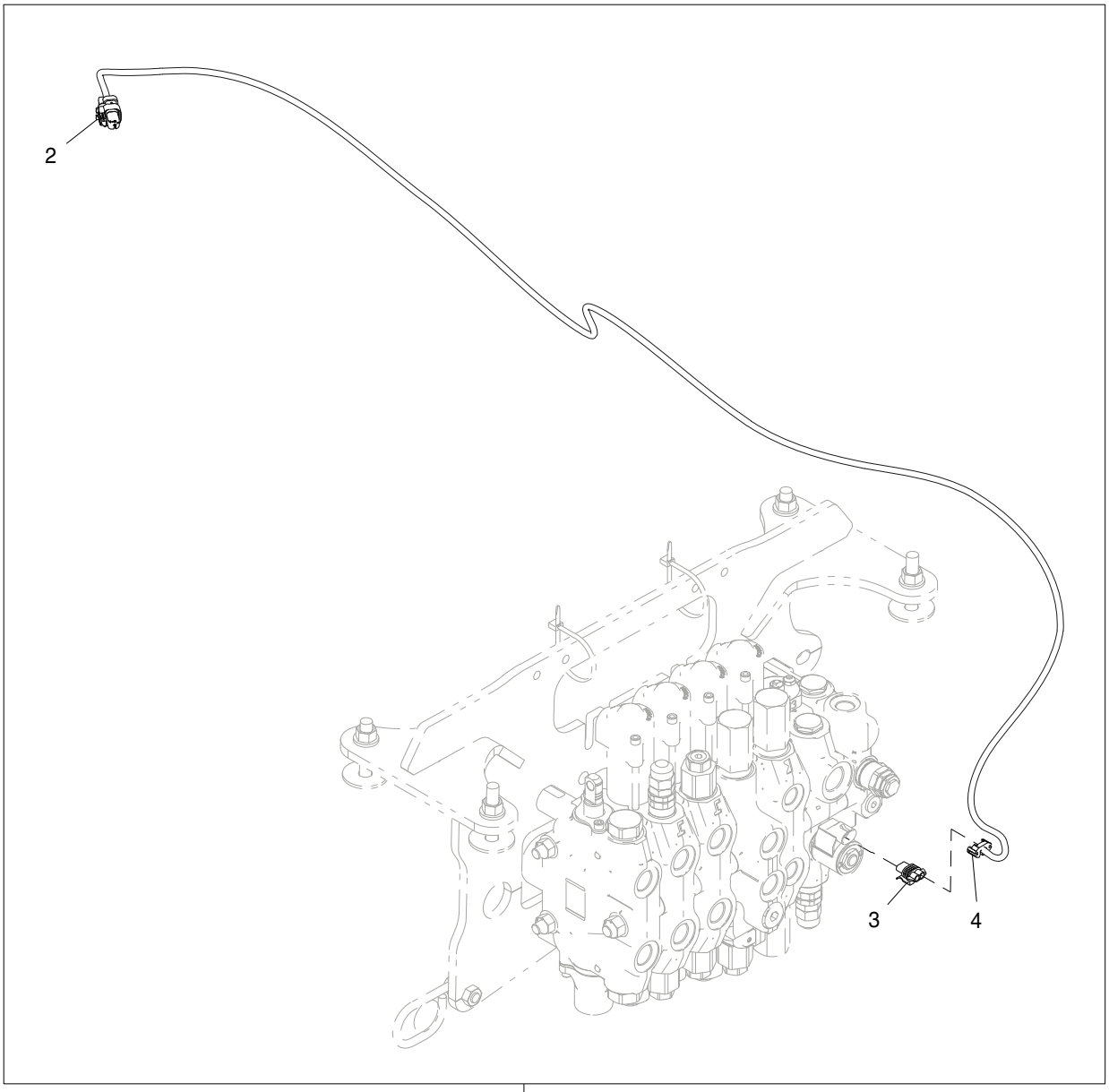

AT375592_TX1102144

Item	*N pea*	*Descrio*	*Qtde*	*N srie*	*Notas*
1	AT375600	Chicote	1		
2	57M9726	Alojam. conector elétrico	1		
3	57M7254	Alojam. conector elétrico	1		
4	57M7289	Disp fechamento conec elétr	1		

Pilot, Selective Flow, Ride Control
Pilote, débit sélectif, commande de suspension
Piloto, Válvula de Vazão Seletiva, Controle da Suspensão
Piloto, caudal selectivo, control de suspensión

AT375550_TX1101963 A.2

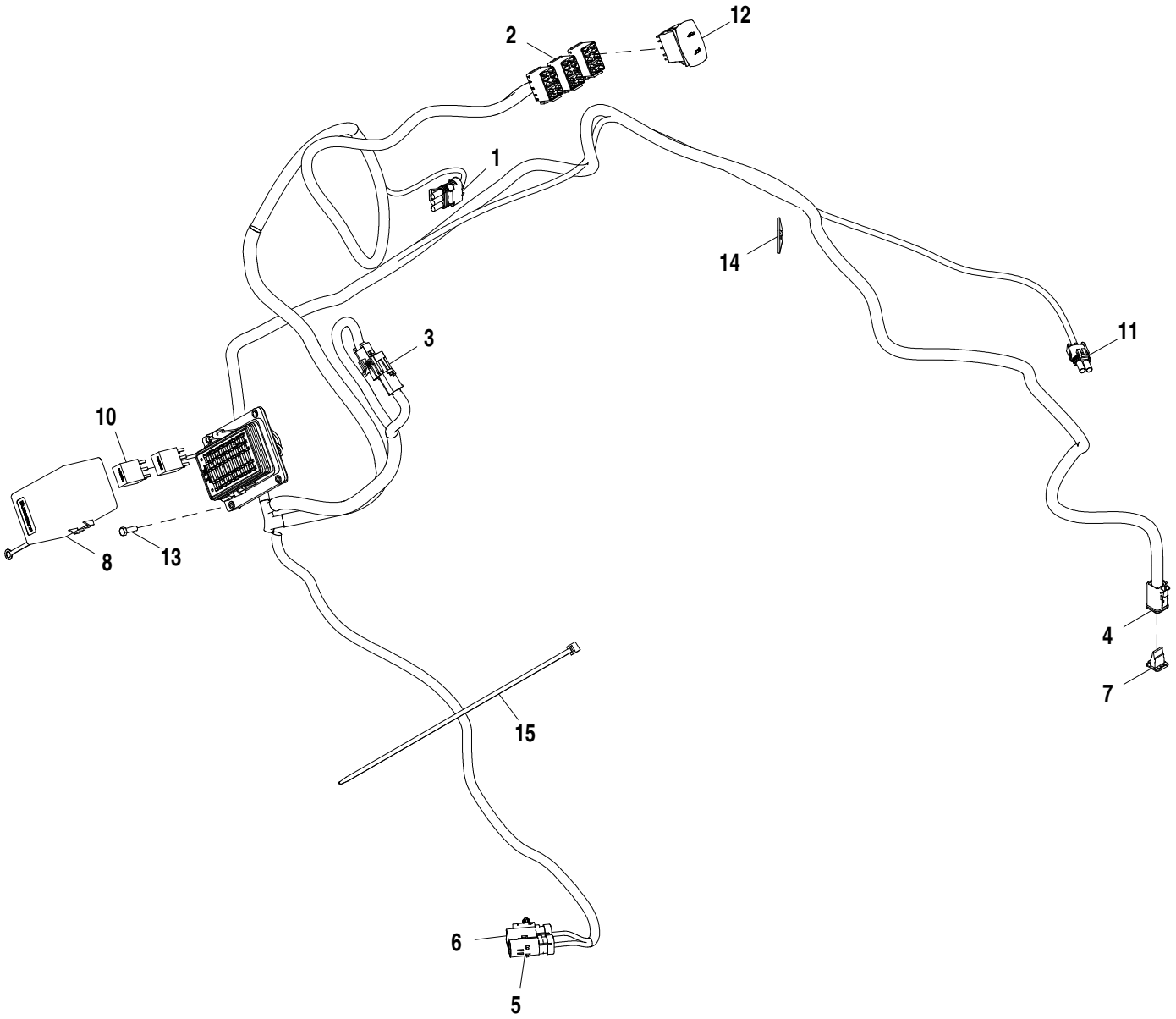

AT375550_TX1101963

Item	*N pea*	*Descrio*	*Qtde*	*N srie*	*Notas*
1	AT375551	Chicote	1		
2	T210282	Alojam. conector elétrico	3		
3	R78053	Conj mont Conector elétrico	1		
4	57M8012	Conj mont Conector elétrico	1		
5	57M9733	Alojam. conector elétrico	1		
6	57M9730	Alojam. conector elétrico	1		
7	57M8013	Disp fechamento conec elétr	1		
8	AT346012	Caixa de fusíveis	1		
9	T279729	Etiqueta	1		
10	AT308380	Relé	2		
11	RE12363	Conj mont Conector elétrico	1		
12	AT317597	Interruptor de alavanca	1		
13	19M7372	Parafuso sextavado	4		M5 X 16
14	T260096	âncora	1		
15	H77698	Cinta	11		

Switch Plug without Auxiliary Third Function
Connecteur de contacteur sans troisième fonction auxiliaire
Plugue do Interruptor sem Terceira Função Auxiliar
Tapón de interruptor sin tercera función auxiliar

ETN84921_TX1102114 A.1

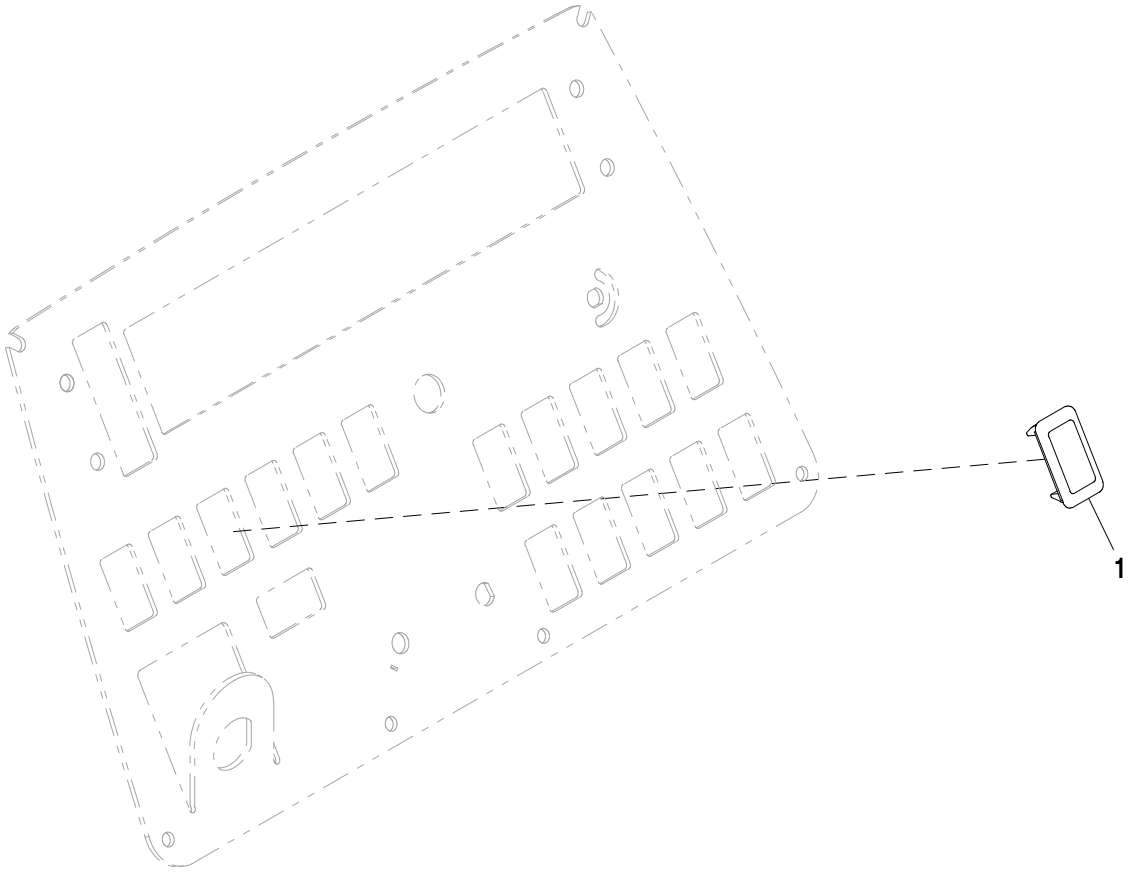

ETN84921_TX1102114

Item	*N pea*	*Descrio*	*Qtde*	*N srie*	*Notas*
1	M115279	Plugue	1		

Rubber Plug (For Use without Ride Control)
Bouchon en caoutchouc (à utiliser sans commande de suspension)
Plugue de Borracha (Para Uso sem Controle da Suspensão)
Tapón de caucho (para uso sin control de suspensión)

AT386916_TX1102105 A.1

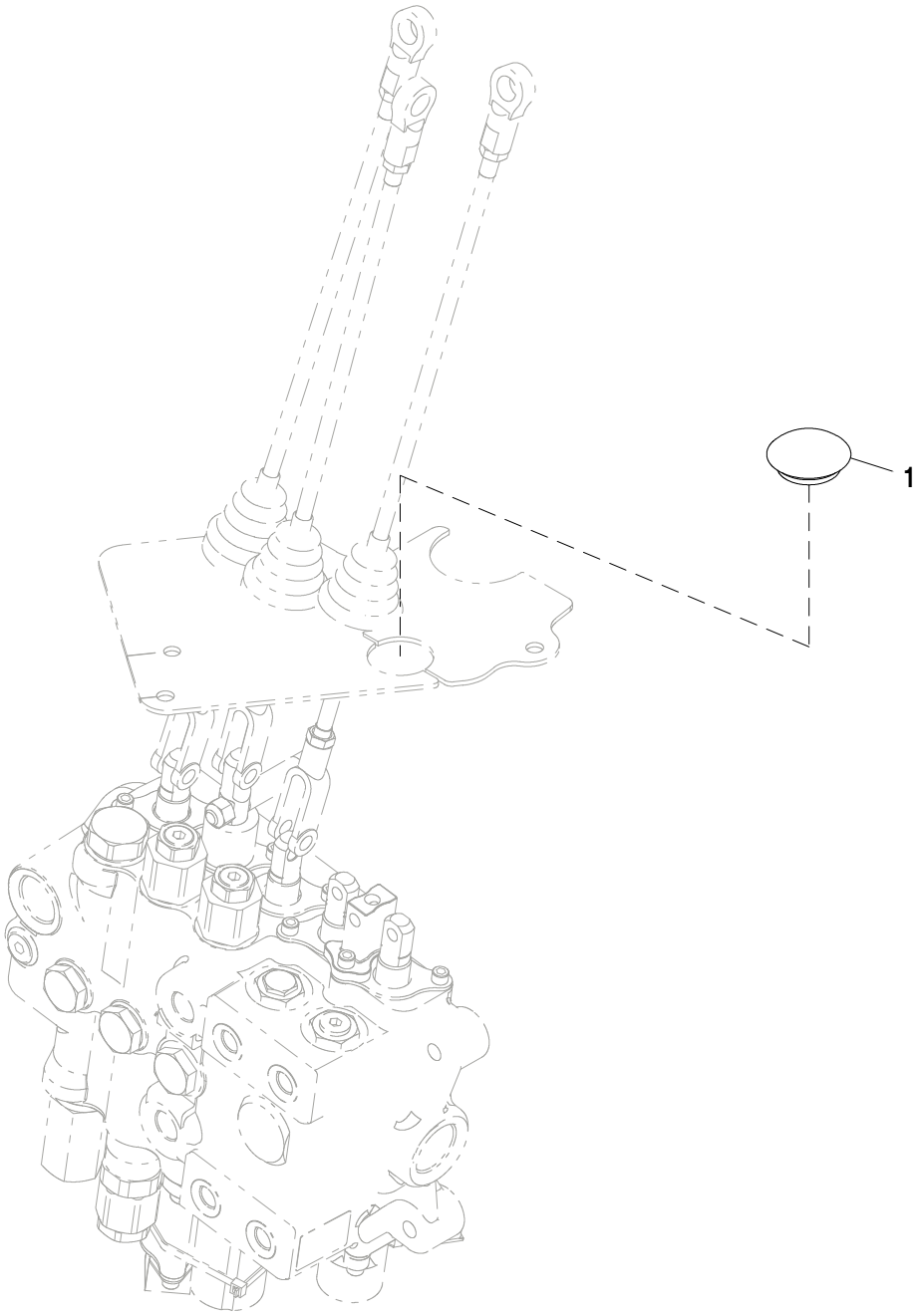

AT386916_TX1102105

Item	*N pea*	*Descrio*	*Qtde*	*N srie*	*Notas*
1	A52024	Plugue	1		

Engine Controller
Contrôleur du moteur
Controlador do Motor
Controlador del motor

AT383714_TX1102333 A.1

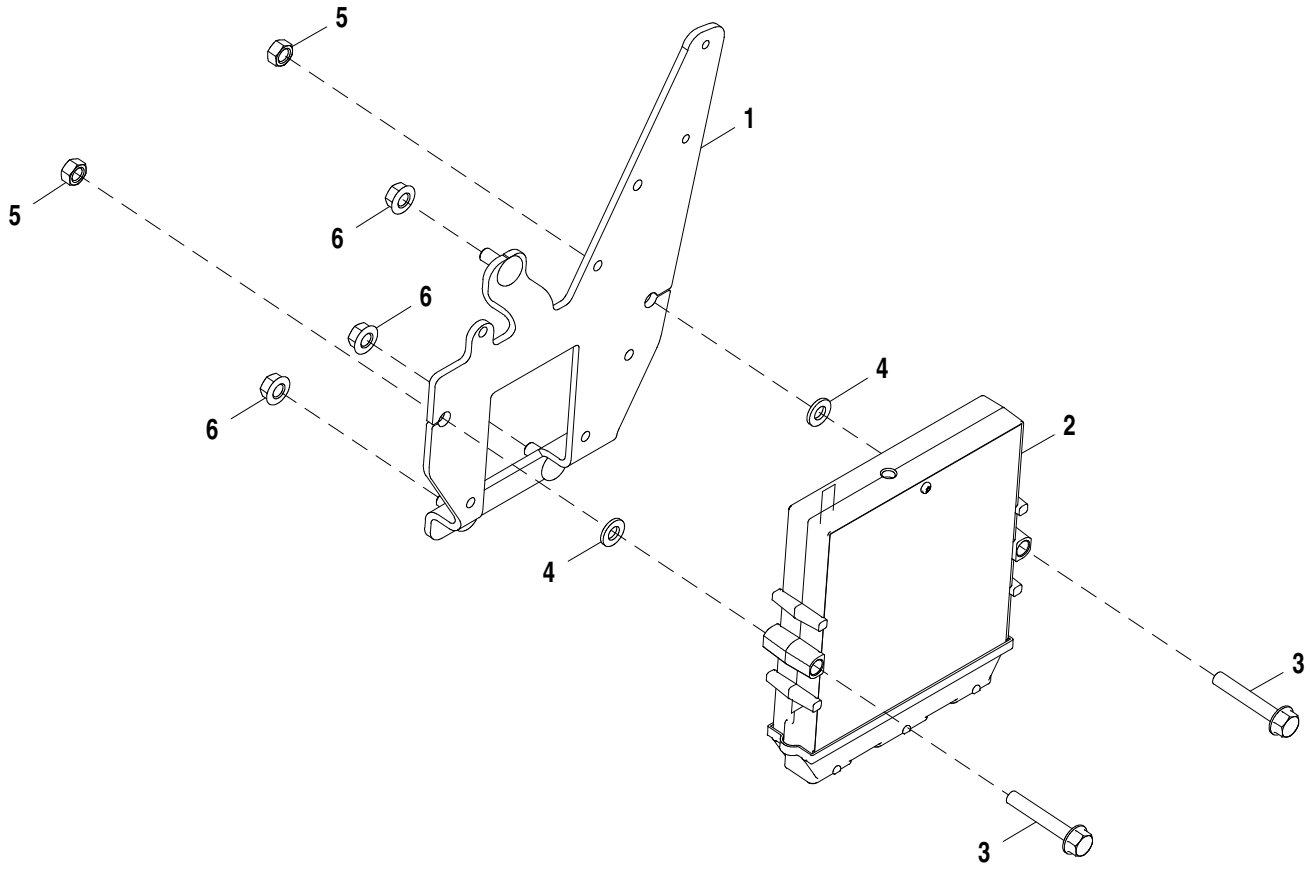

AT383714_TX1102333

Item	*N pea*	*Descrio*	*Qtde*	*N srie*	*Notas*
1	AT400910	Apoio	1		
2	RE526588	Controle eletrôn. do motor	1		Tier 3
3	19M7800	Parafuso	2		M8 X 50
4	24M7238	Arruela	2		8.700 X 17 X 2 mm
5	14M7273	Porca	2		M8
6	14M7298	Porca com flange	3		M8

Engine Controller
Contrôleur du moteur
Controlador do Motor
Controlador del motor

AT402619_TX1102352 A.1

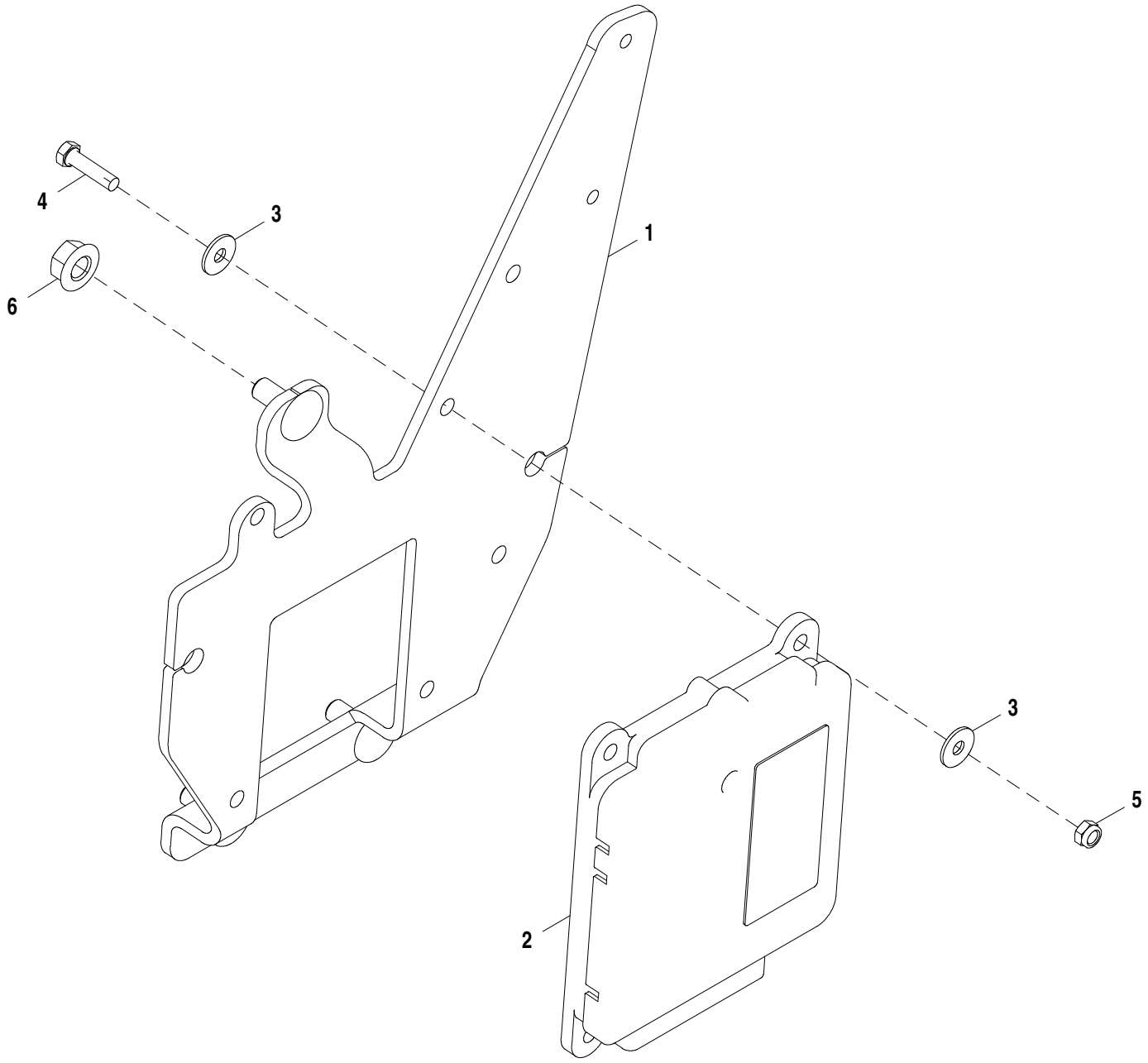

AT402619_TX1102352

Item	*N pea*	*Descrio*	*Qtde*	*N srie*	*Notas*
1	AT400910	Apoio	1		
2	RE532628	Controle eletrôn. do motor	1		Classe 2
3	24M7138	Arruela	8		5.300 X 15 X 1.200 mm
4	19M7373	Parafuso sextavado	4		M5 X 20
5	14M7265	Porca de segurança	4		M5
6	14M7298	Porca com flange	3		M8

Pilot Enable Control
Activation pilote
Controle de Ativação do Piloto
Habilitación de piloto

TX1015479 A.1

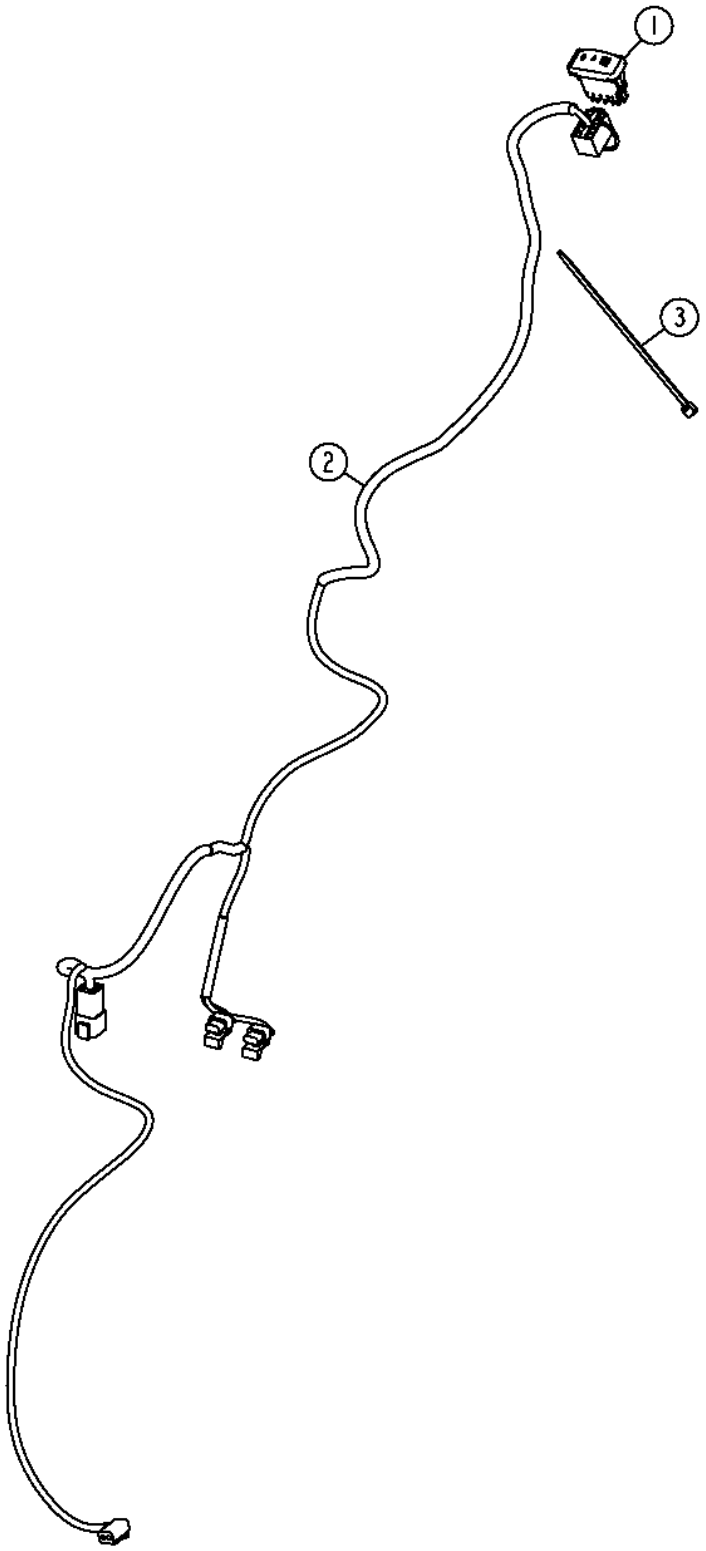

TX1015479

Item	*N pea*	*Descrio*	*Qtde*	*N srie*	*Notas*
1	AT317500	Interruptor de alavanca	1		
2	AT321214	Chicotes da cabine	1		
3	R44302	Cinta	1		

Differential Lock Control Switch
Interrupteur de commande de blocage de différentiel
Interruptor de Controle do Bloqueio do Diferencial
Interruptor de control de bloqueo de diferencial

AT185515_TX1102294 B.1

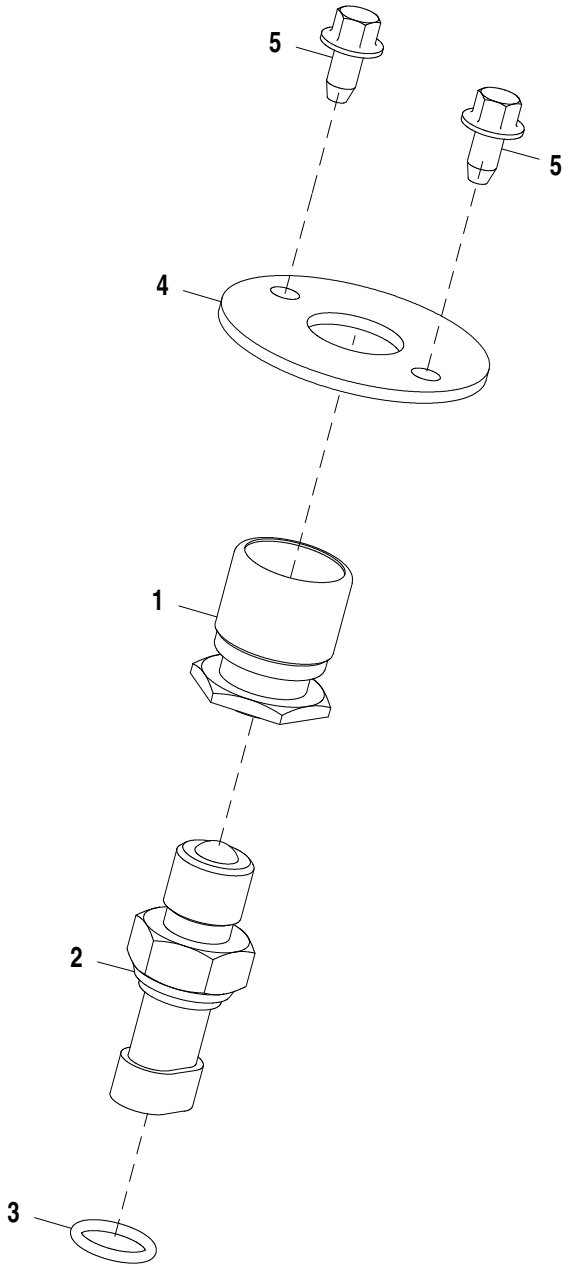

AT185515_TX1102294

Item	*N pea*	*Descrio*	*Qtde*	*N srie*	*Notas*
1	RE43637	Atuador	1		
2	RE46534	Interruptor	1		
3	51M7042	Anel o	1		13.300 X 2.200 mm
4	T186024	Placa	1		
5	37M7089	Parafuso	2		M6 X 12

Return-to-Dig Wiring
Câblage de retour en position de creusement
Fiação do Retorno à Escavação
Cableado de reanudar excavación

AT375627_TX1102297 A.1

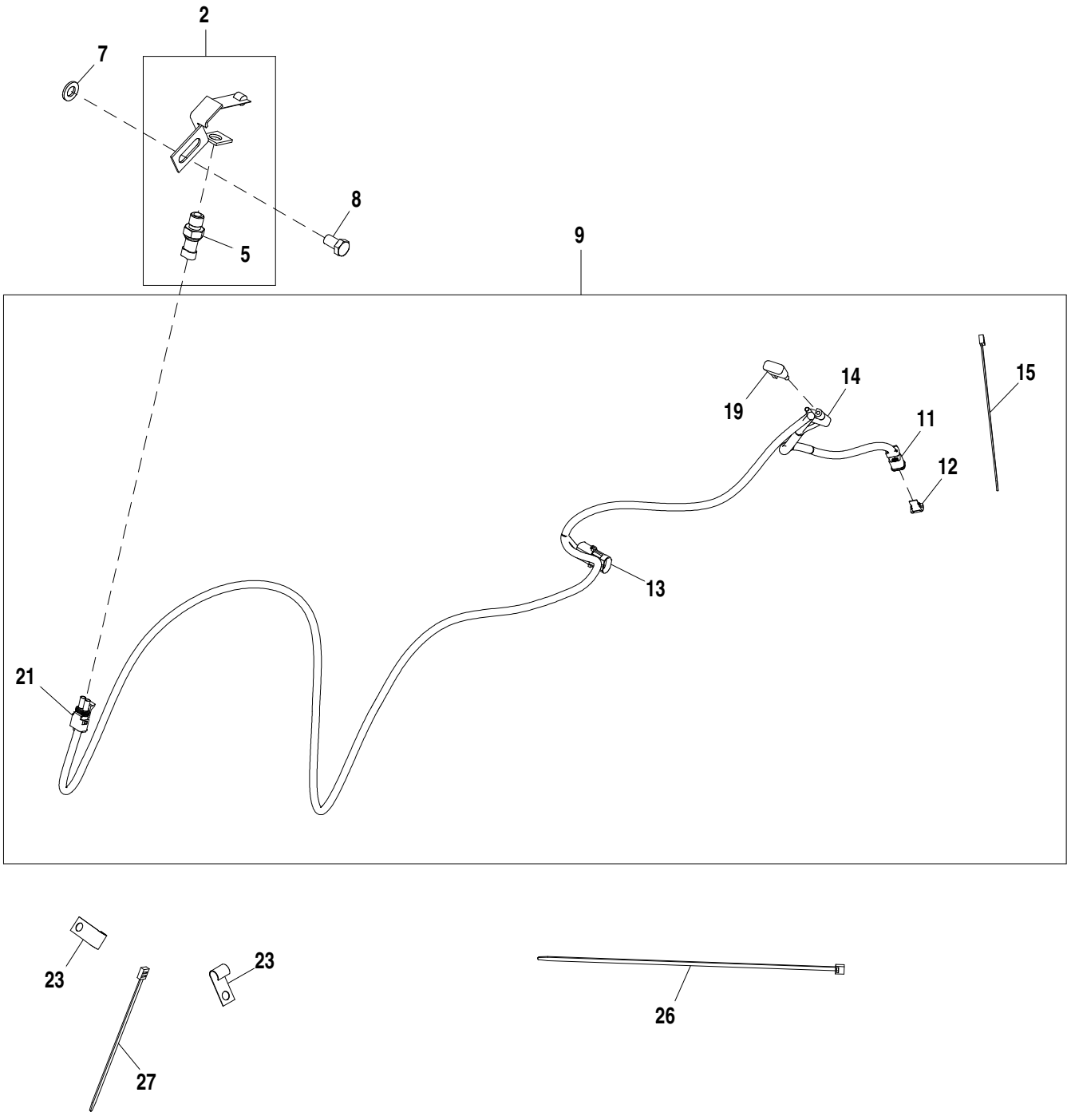

AT375627_TX1102297

Item	*N pea*	*Descrio*	*Qtde*	*N srie*	*Notas*
2	AT183246	Interruptor	1		
5	RE46534	Interruptor	1		
7	24M7047	Arruela	1		13 X 24 X 2.500 mm
8	19M8017	Parafuso sextavado	1		M12 X 20
9	AT375626	Chicote	1		
11	57M8021	Conj mont Conector elétrico	1		
12	57M8022	Disp fechamento conec elétr	1		
13	R78053	Conj mont Conector elétrico	1		
14	57M10942	Diodo	1		
15	R44302	Cinta	1		
19	AT103399	Diodo	1		
21	RE12363	Conj mont Conector elétrico	1		
23	AH89557	Presilha	2		
26	H77698	Cinta	1		
27	T204370	Cinta	3		

Selective Flow Switches
Interrupteurs de débit sélectif
Interruptores de Válvula de Vazão Seletiva
Interruptores de caudal selectivo

AT375554_TX1102364 A.2

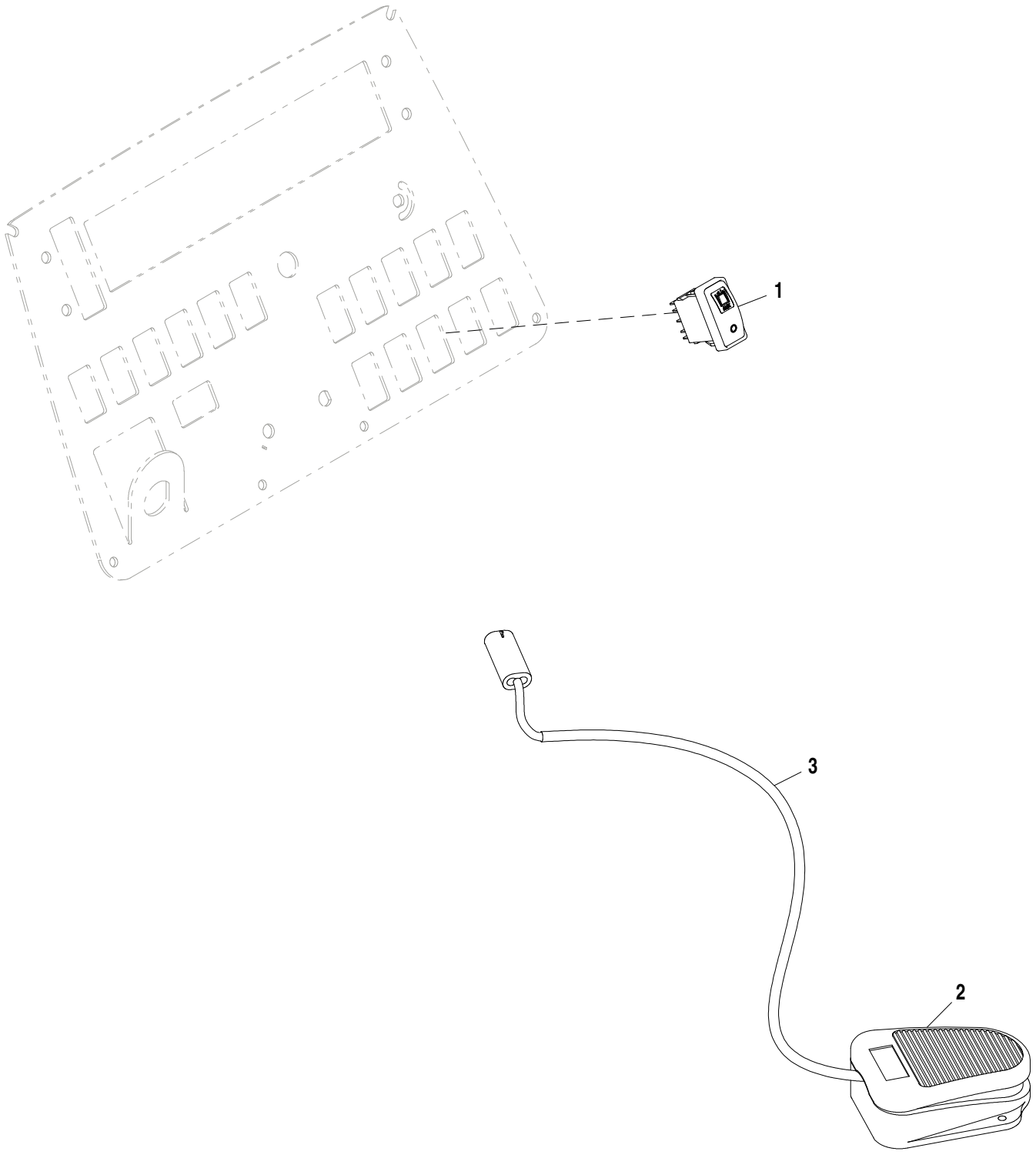

AT375554_TX1102364

Item	*N pea*	*Descrio*	*Qtde*	*N srie*	*Notas*
1	AT317504	Interruptor de alavanca	1		
2	AT82210	Interruptor	1		
3	AT156431	Chicote	1		

Loader Coupler Wiring Harness
Faisceau d'accouplement de chargeur
Chicote Elétrico do Engate da Carregadeira
Grupo de cables de acoplador de cargadora

AT379239_TX1102365 A.1

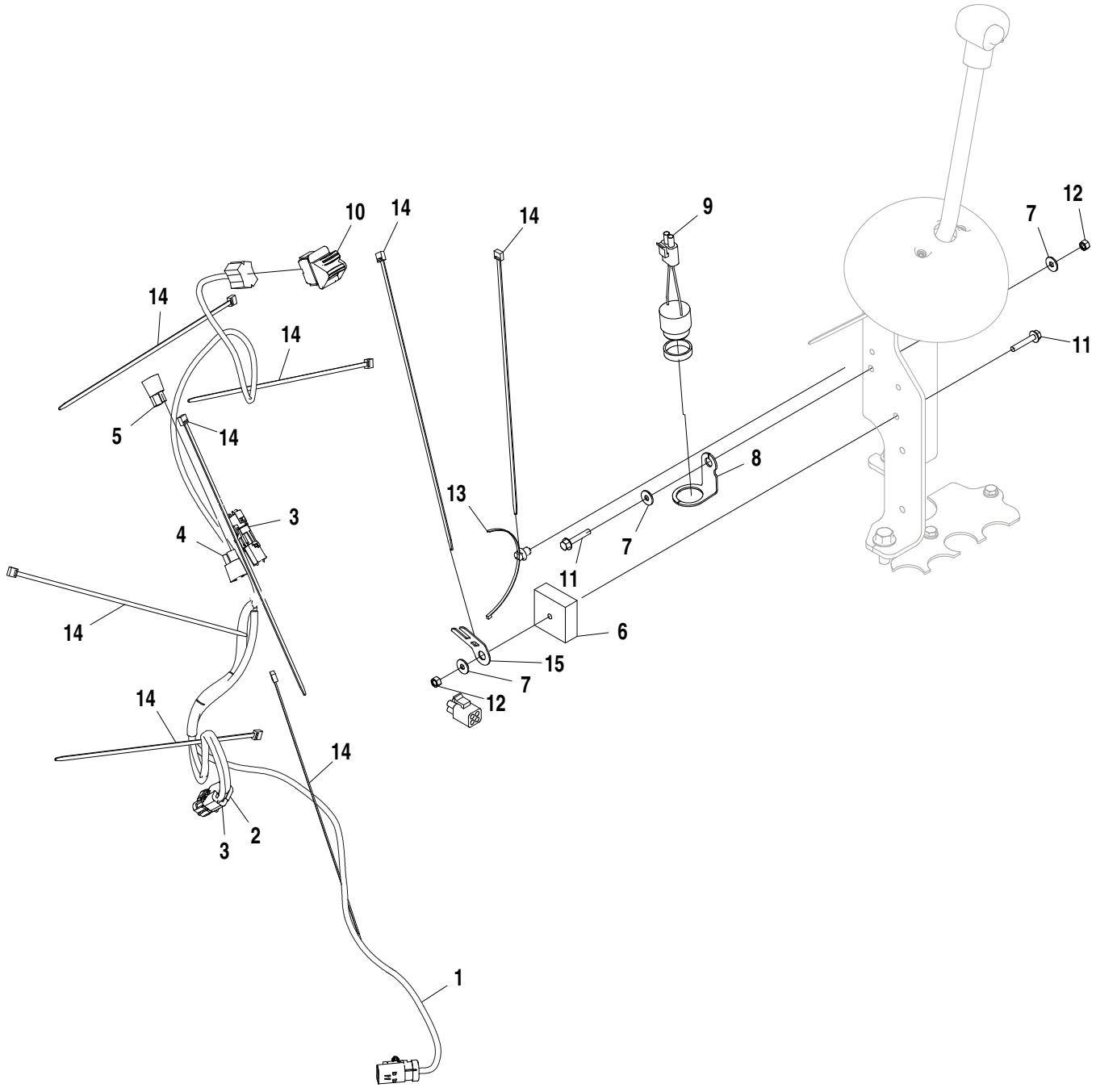

AT379239_TX1102365

Item	*N pea*	*Descrio*	*Qtde*	*N srie*	*Notas*
1	AT379238	Chicote	1		
2	57M7228	Alojam. conector elétrico	1		
3	R78053	Conj mont Conector elétrico	2		
4	T268460	Conj mont Conector elétrico	1		
5	AT103399	Diodo	1		
6	AT308237	Módulo de relés	1		
7	24M7139	Arruela	3		6.400 X 18 X 1.600 mm
8	T217077	Apoio	1		
9	AT308027	Alarme auditivo	1		
10	AT225952	Interruptor	1		
11	19M7833	Parafuso	2		M6 X 35
12	14M7528	Porca de segurança	2		M6
13	T209627	Braçadeira	1		
14	H77698	Cinta	8		
15	T210717	Apoio	1		

Window Washer Control
Commande de lave-glace
Controle do Lavador da Janela
Control de lavaparabrisas

ETN85126_TX1103631 A.1

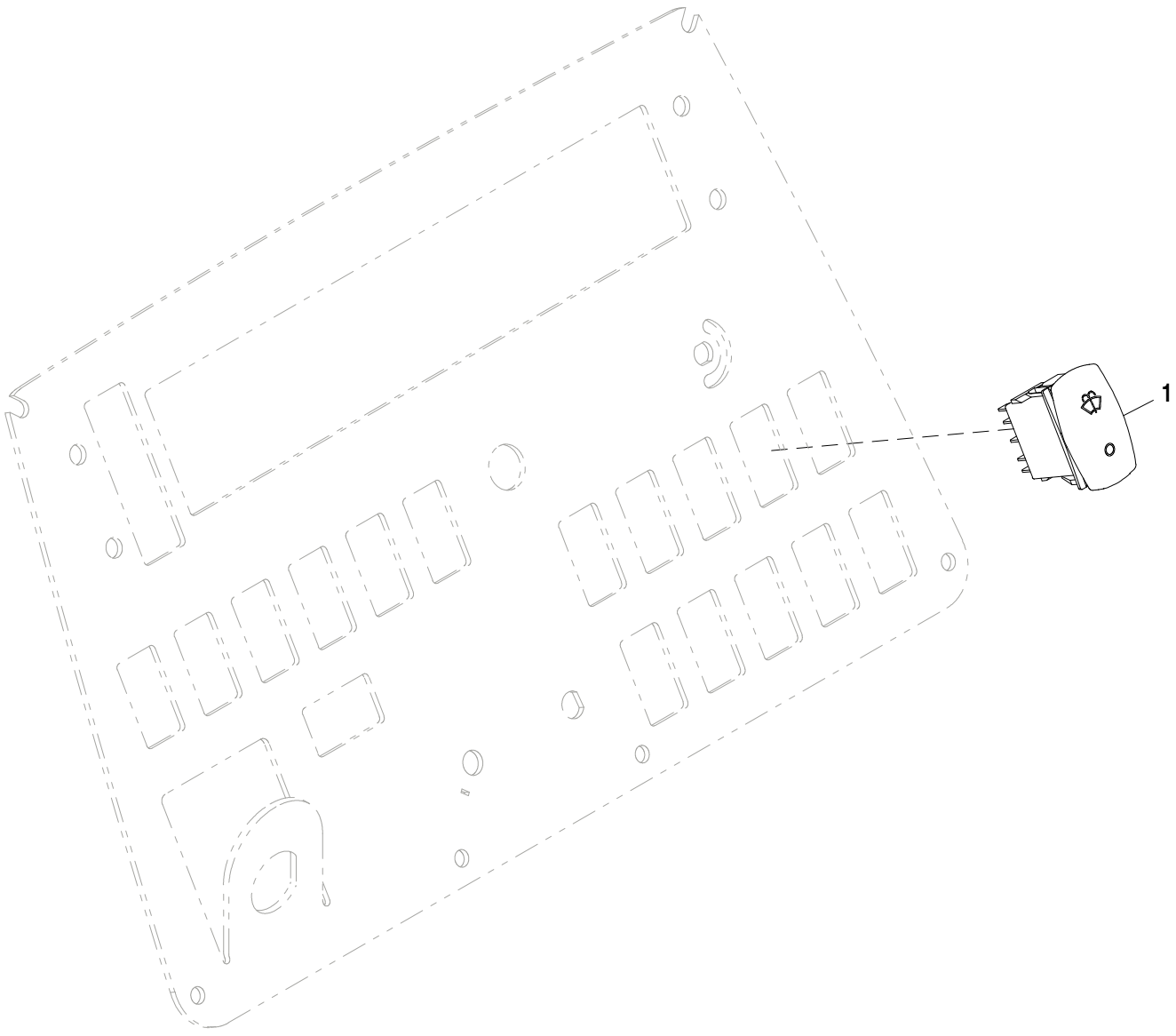

ETN85126_TX1103631

Item	*N pea*	*Descrio*	*Qtde*	*N srie*	*Notas*
1	AT317446	Interruptor de alavanca	1		

Loader Coupler Electrical and Anti-Theft
Circuit électrique et anti-vol d'accouplement de chargeur
Sistema Elétrico do Acoplador da Carregadeira e Antifurto
Acoplador eléctrico y Sistema antirrobo de cargadora

TX1015192 A.1

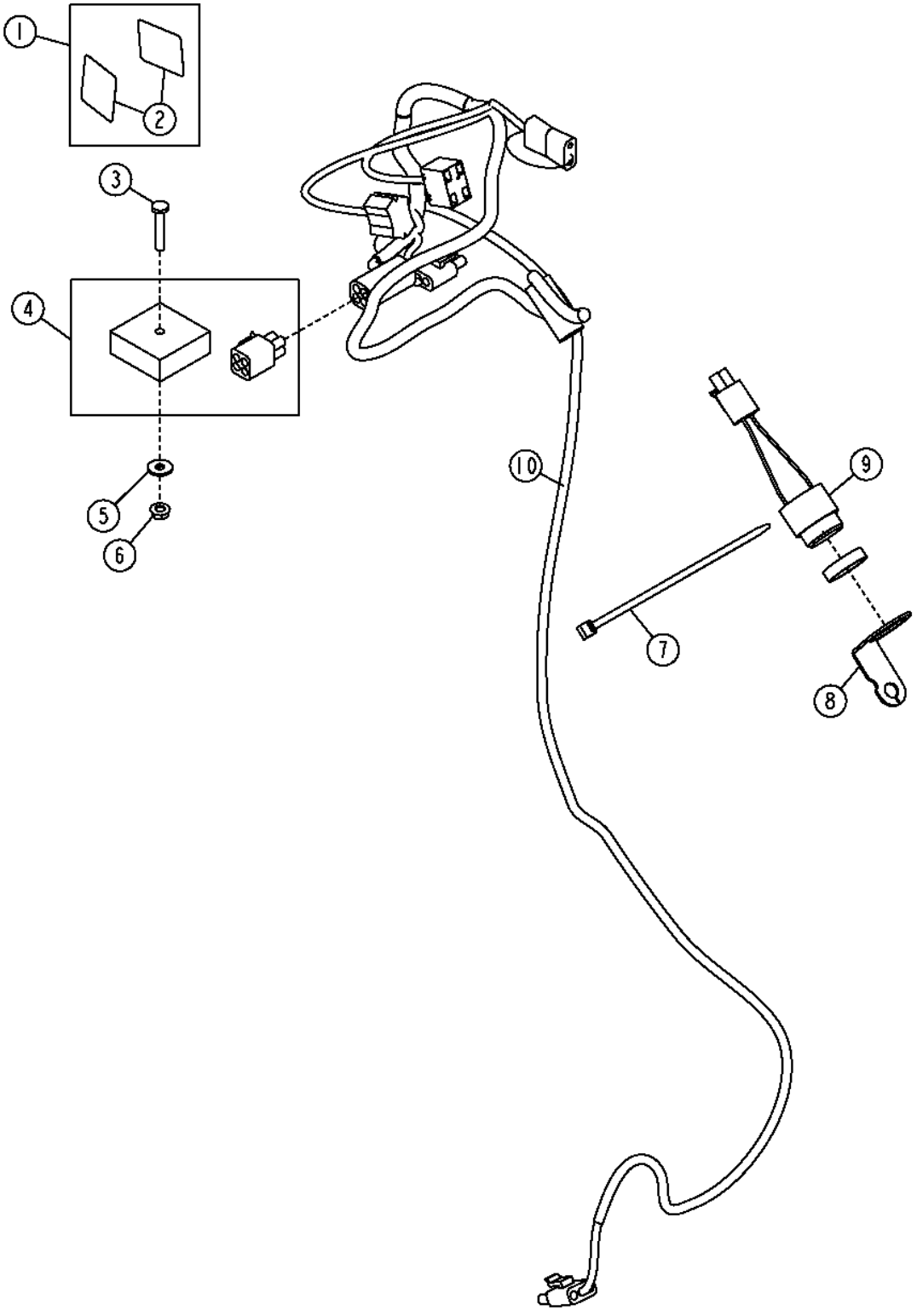

Item	*N pea*	*Descrio*	*Qtde*	*N srie*	*Notas*
1	**AT339526**	**Kit adesivos**	**1**		**ANTI-THEFT (WHOLE GOODS)**
2	T228852	Etiqueta	2		Antifurto
3	21M7247	Parafuso	1		M6 X 35
4	AT308237	Módulo de relés	1		
5	24M7139	Arruela	1		6.400 X 18 X 1.600 mm
6	14M7303	Porca com flange	1		M6
7	R44302	Cinta	1		
8	T217077	Apoio	1		Montagem do Alarme
9	AE44436	Buzina	1		
10	AT329137	Chicote	1		

Loader Coupler Electrical and Anti-Theft
Circuit électrique et anti-vol d'accouplement de chargeur
Sistema Elétrico do Acoplador da Carregadeira e Antifurto
Acoplador eléctrico y Sistema antirrobo de cargadora

TX1015192 A.1

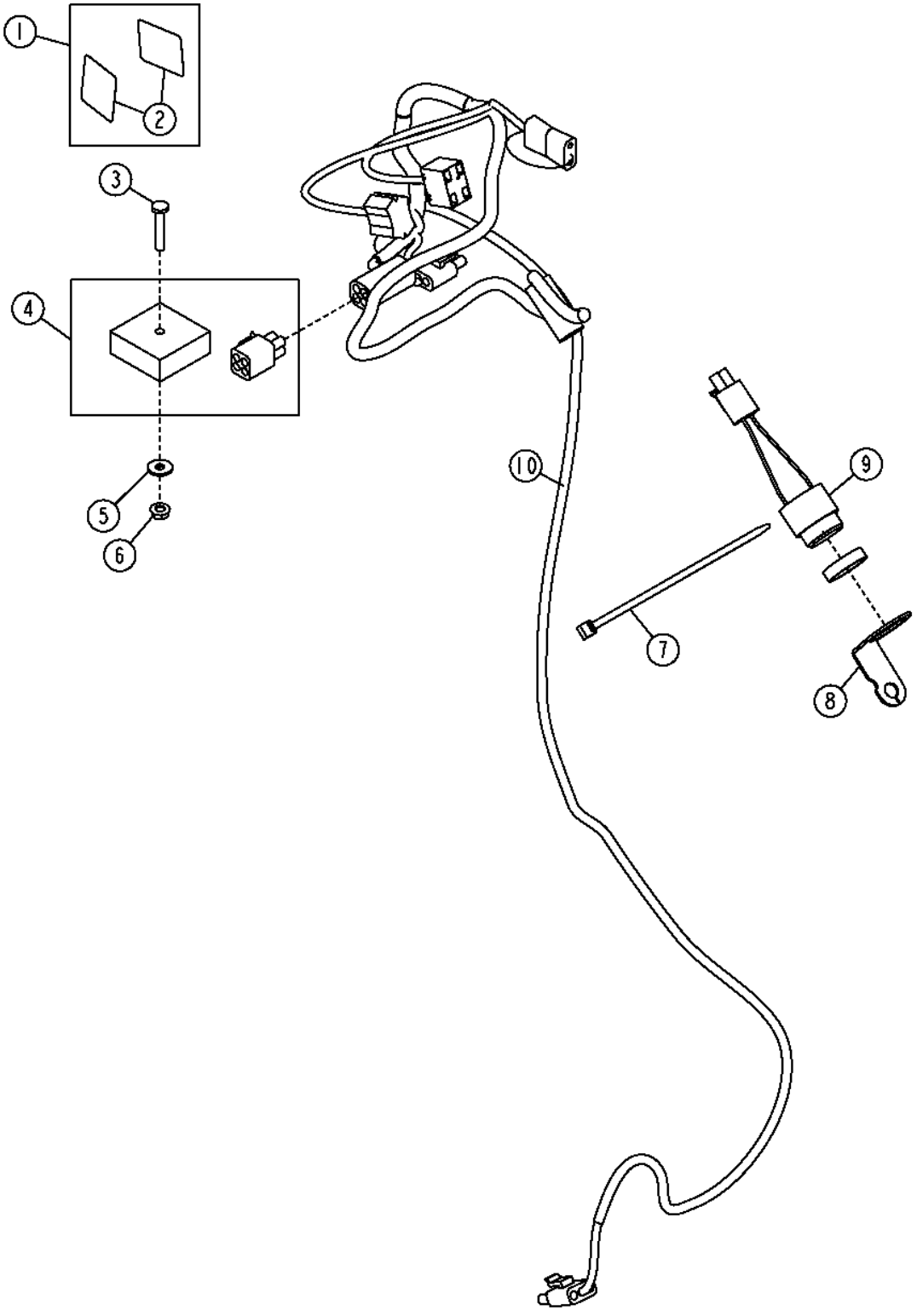

Item	*N pea*	*Descrio*	*Qtde*	*N srie*	*Notas*
1	**AT339526**	**Kit adesivos**	**1**		**ANTIFURTO (PACOTES DE PRODUTOS)**
2	T228852	Etiqueta	2		Antifurto
3	21M7247	Parafuso	1		M6 X 35
4	AT308237	Módulo de relés	1		
5	24M7139	Arruela	1		6.400 X 18 X 1.600 mm
6	14M7303	Porca com flange	1		M6
7	R44302	Cinta	1		
8	T217077	Apoio	1		Montagem do Alarme
9	AE44436	Buzina	1		
10	AT329137	Chicote	1		

Ride Control Wiring Harness
Faisceau de commande de suspension
Chicote Elétrico do Controle da Suspensão
Grupo de cables de control de suspensión

AT375552_TX1102368 A.1

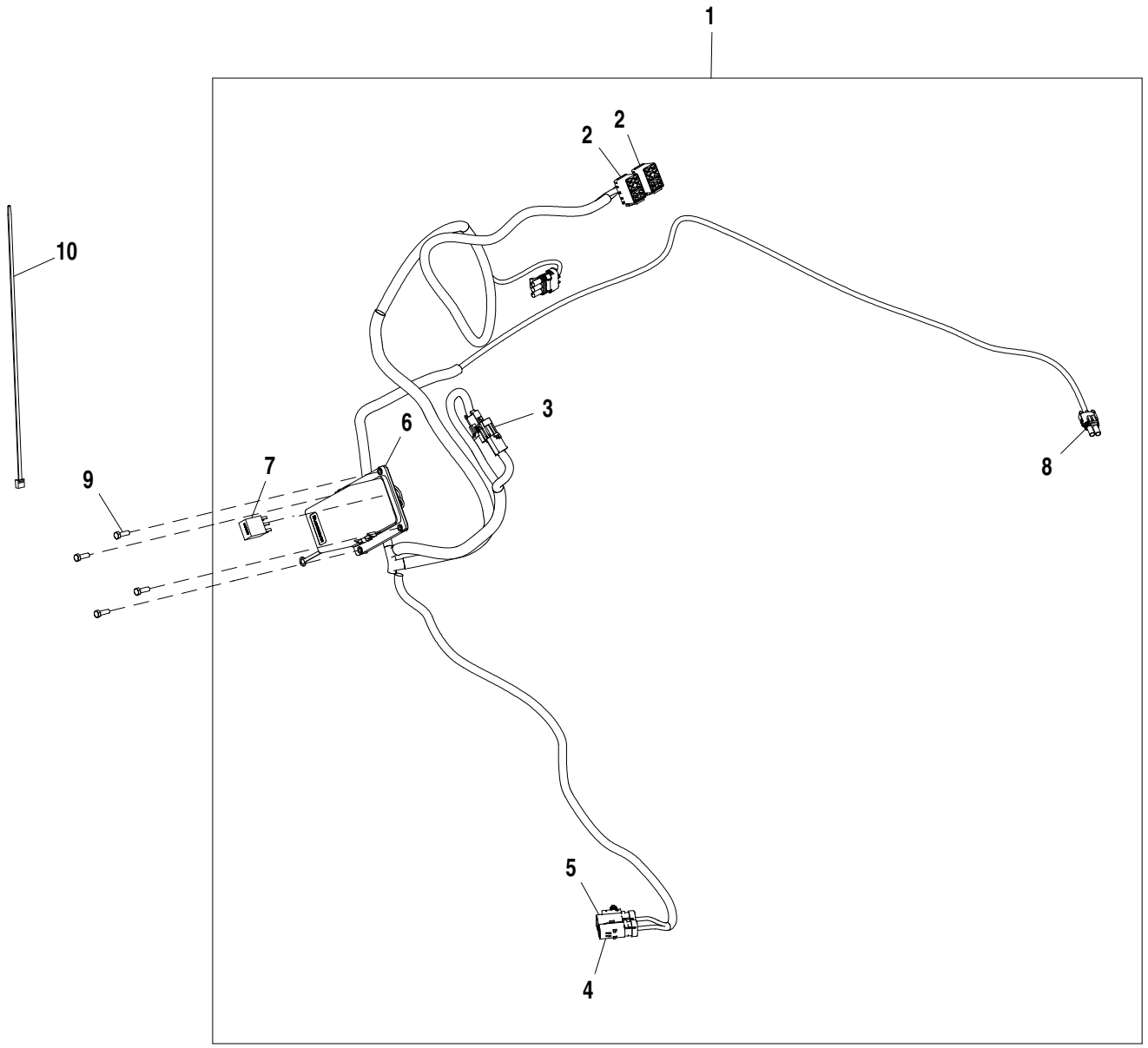

AT375552_TX1102368

Item	*N pea*	*Descrio*	*Qtde*	*N srie*	*Notas*
1	AT375553	Chicote	1		
2	T210282	Alojam. conector elétrico	2		
3	R78053	Conj mont Conector elétrico	1		
4	57M9733	Alojam. conector elétrico	1		
5	57M9730	Alojam. conector elétrico	1		
6	AT346012	Caixa de fusíveis	1		
7	AT308380	Relé	1		
8	RE12363	Conj mont Conector elétrico	1		
9	19M7372	Parafuso sextavado	4		M5 X 16
10	H77698	Cinta	9		

Ride Control Switch
Interrupteur de commande de suspension
Interruptor de Controle da Suspensão
Conmutador de control de suspensión

AT375565_TX1102369 A.1

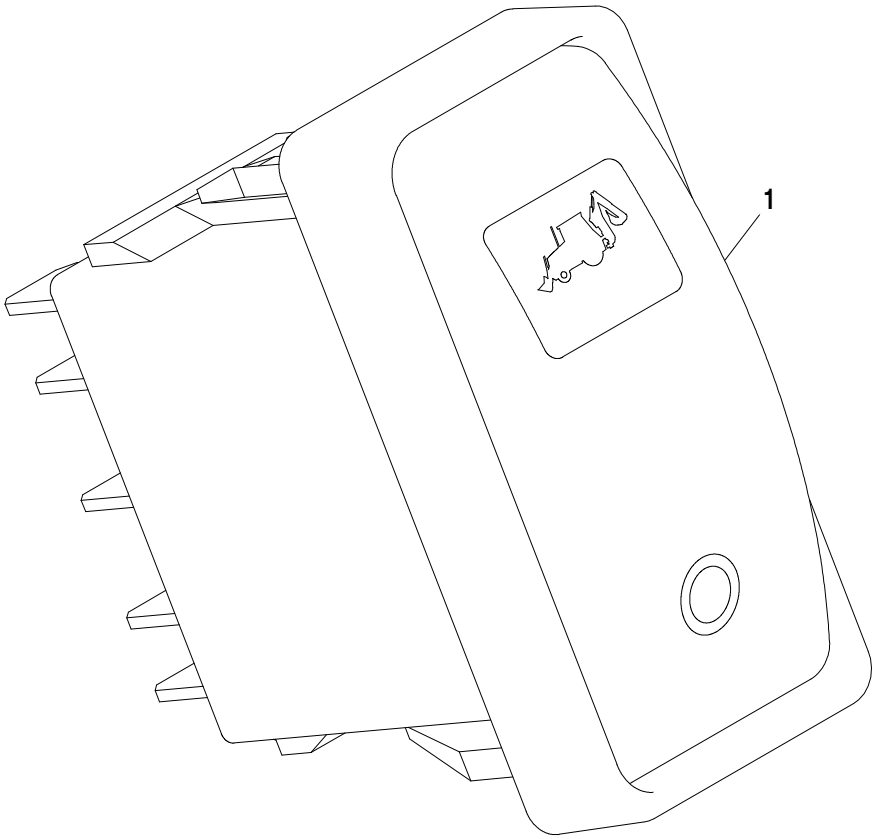

AT375565_TX1102369

Item	*N pea*	*Descrio*	*Qtde*	*N srie*	*Notas*
1	AT317451	Interruptor de alavanca	1		

Switch Plug without Mechanical Front Wheel Drive
Connecteur de contacteur sans pont avant mécanique
Plugue do Interruptor sem Tração Dianteira Mecânica
Tapón de interruptor sin tracción delantera mecánica

AT384096_TX1102262 A.1

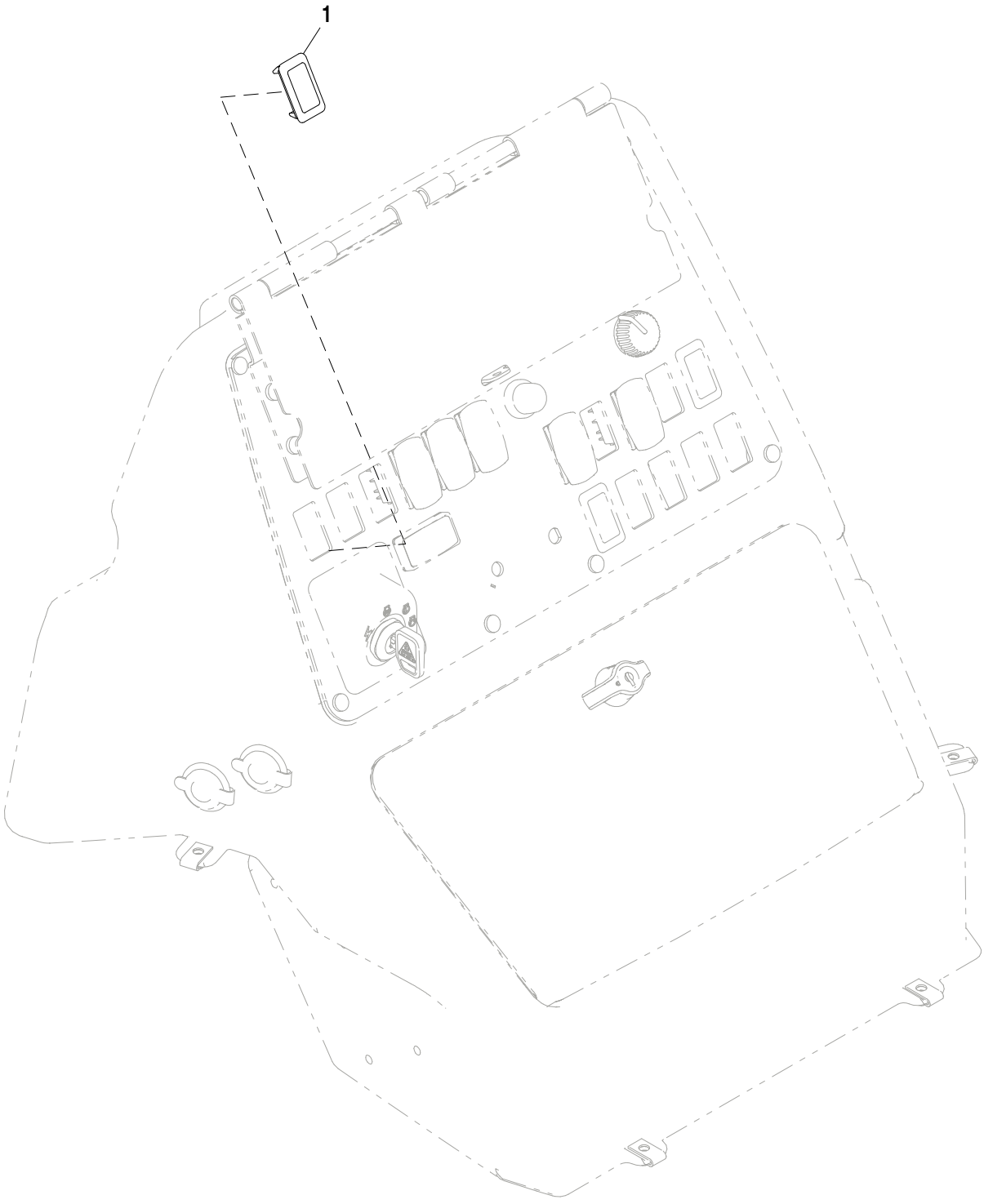

AT384096_TX1102262

Item	*N pea*	*Descrio*	*Qtde*	*N srie*	*Notas*
1	M115279	Plugue	1		

Switch Plug without Start Aid
Connecteur de contacteur sans aide au démarrage
Plugue do Interruptor sem Auxílio à Partida
Tapón de interruptor sin auxiliar de arranque

AT384097_TX1102264 A.1

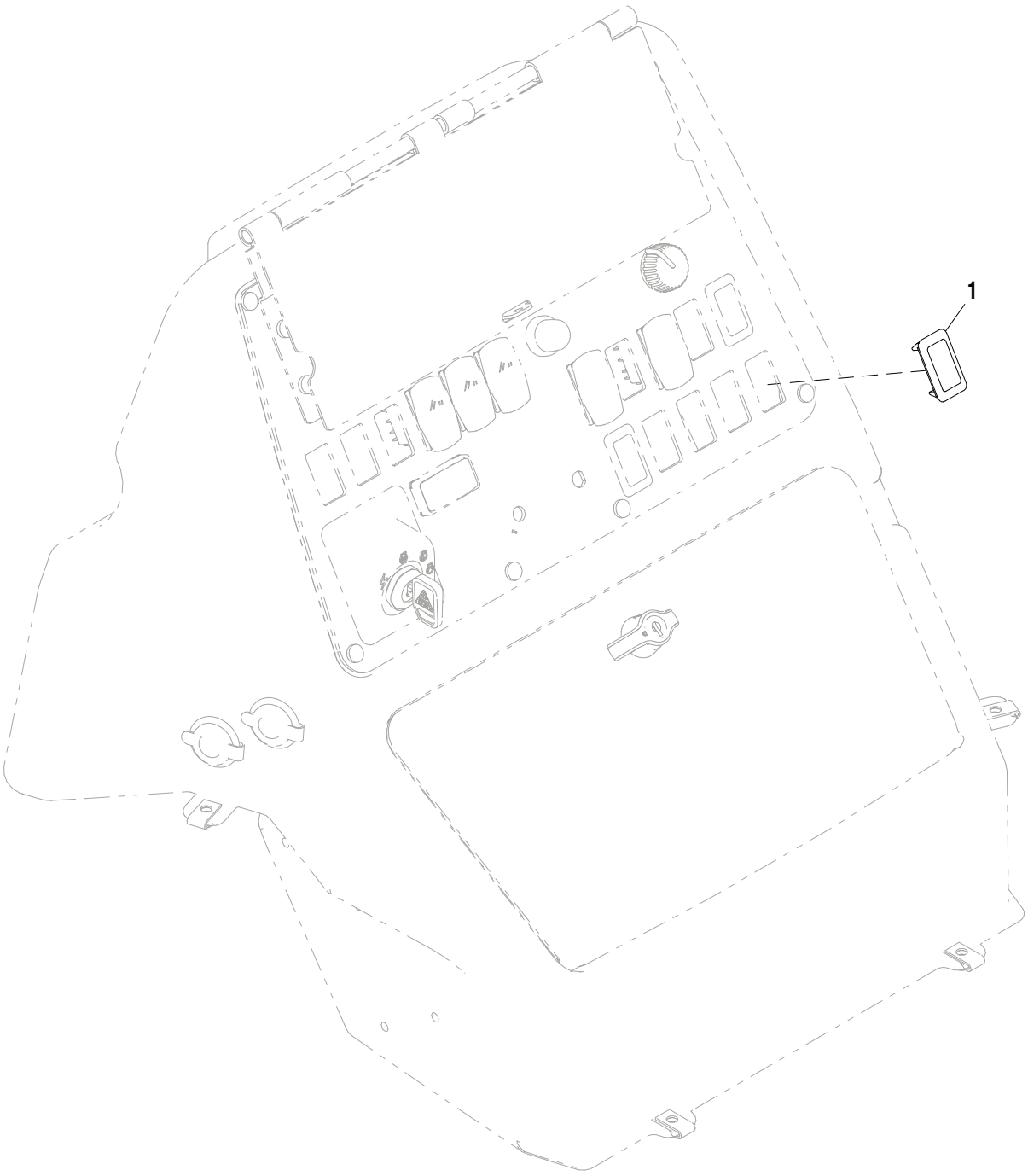

AT384097_TX1102264

Item	*N pea*	*Descrio*	*Qtde*	*N srie*	*Notas*
1	M115279	Plugue	1		

Plug, Washer
Connecteur, rondelle
Plugue, Arruela
Tapón, lavaparabrisas

AT384028_TX1102267 A.1

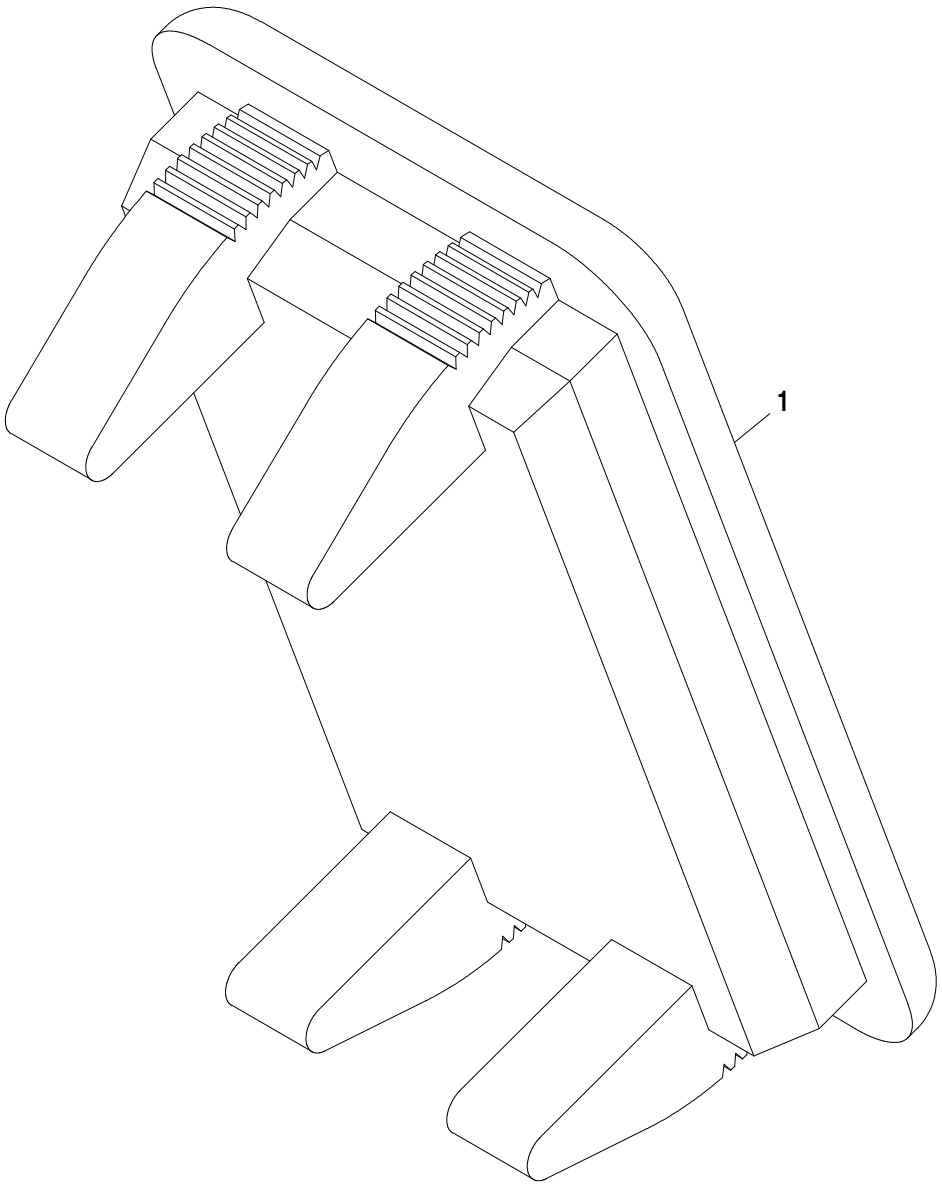

AT384028_TX1102267

Item	*N pea*	*Descrio*	*Qtde*	*N srie*	*Notas*
1	M115279	Plugue	1		sem Lavador da Janela

Plug, Beacon
Connecteur, gyrophare
Plugue, Luz Giratória
Tapón, luz de aviso giratoria

AT384108_TX1102782 A.1

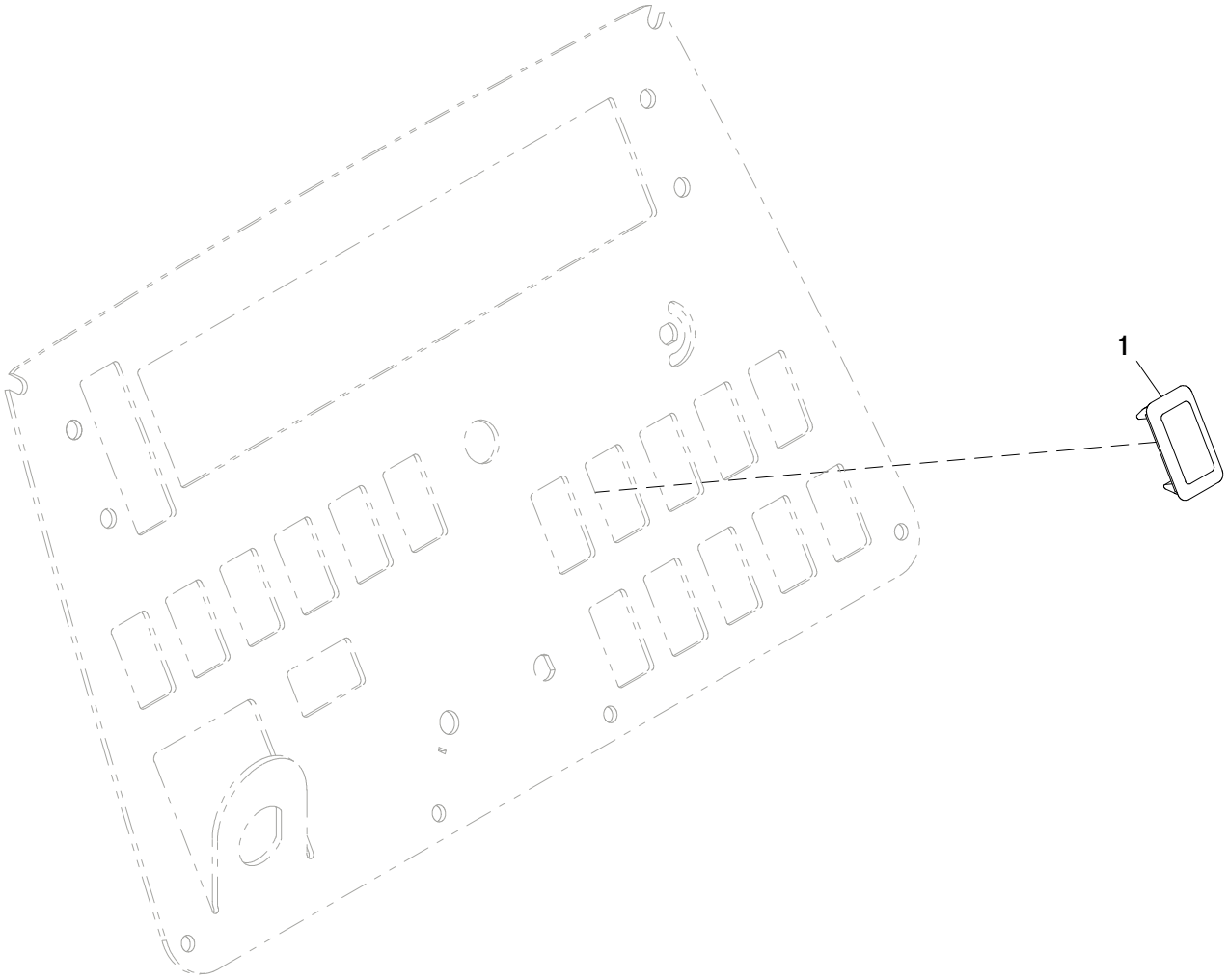

AT384108_TX1102782

Item	*N pea*	*Descrio*	*Qtde*	*N srie*	*Notas*
1	M115279	Plugue	1		

Plug, Selective Flow
Connecteur, débit sélectif
Plugue, Válvula de Vazão Seletiva
Tapón, caudal selectivo

AT384109_TX1102783 A.1

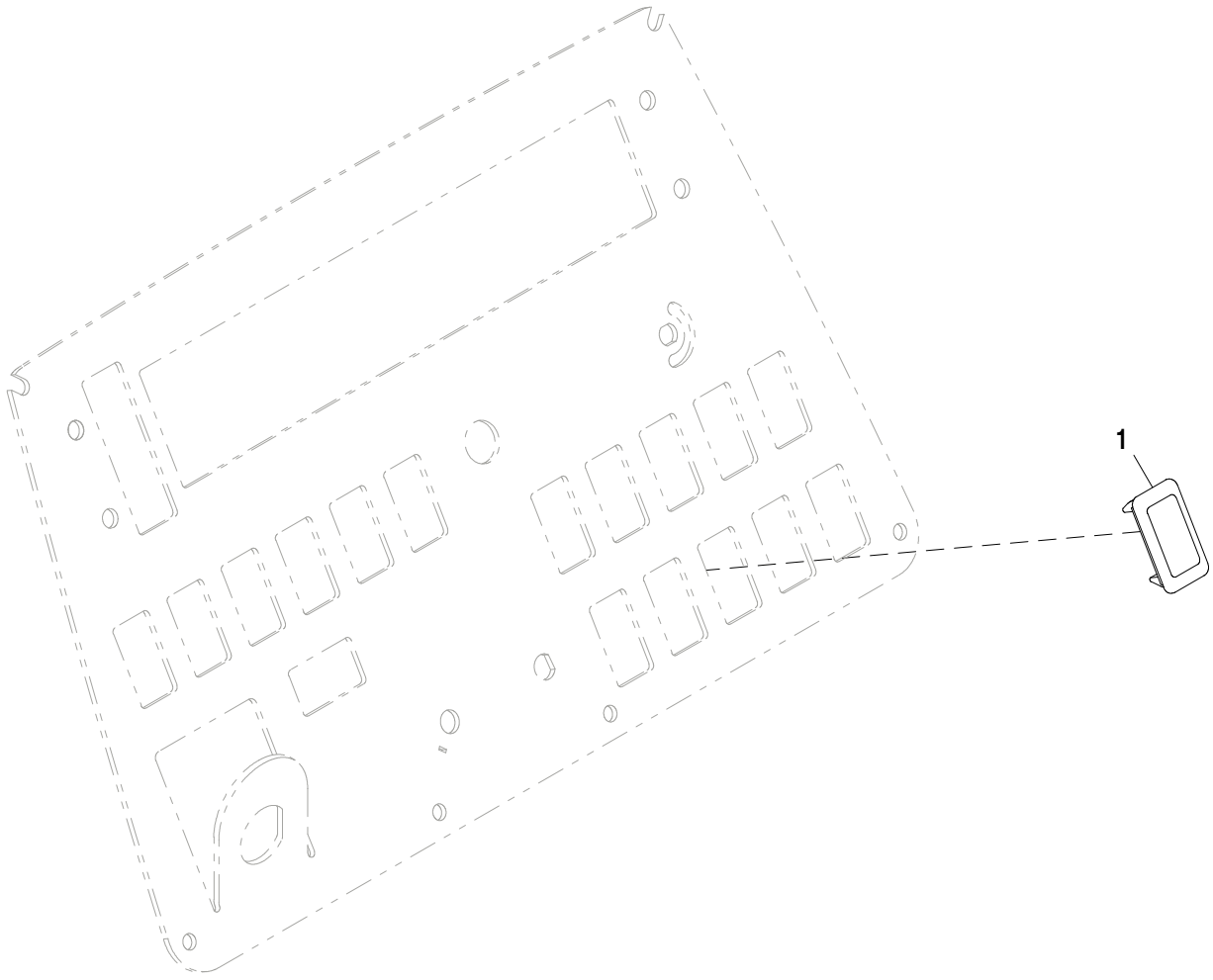

AT384109_TX1102783

Item	*N pea*	*Descrio*	*Qtde*	*N srie*	*Notas*
1	M115279	Plugue	1		

Plug, Ride Control
Connecteur, commande de transmission
Plugue, Controle da Suspensão
Tapón, control de suspensión

AT384111_TX1102785 A.1

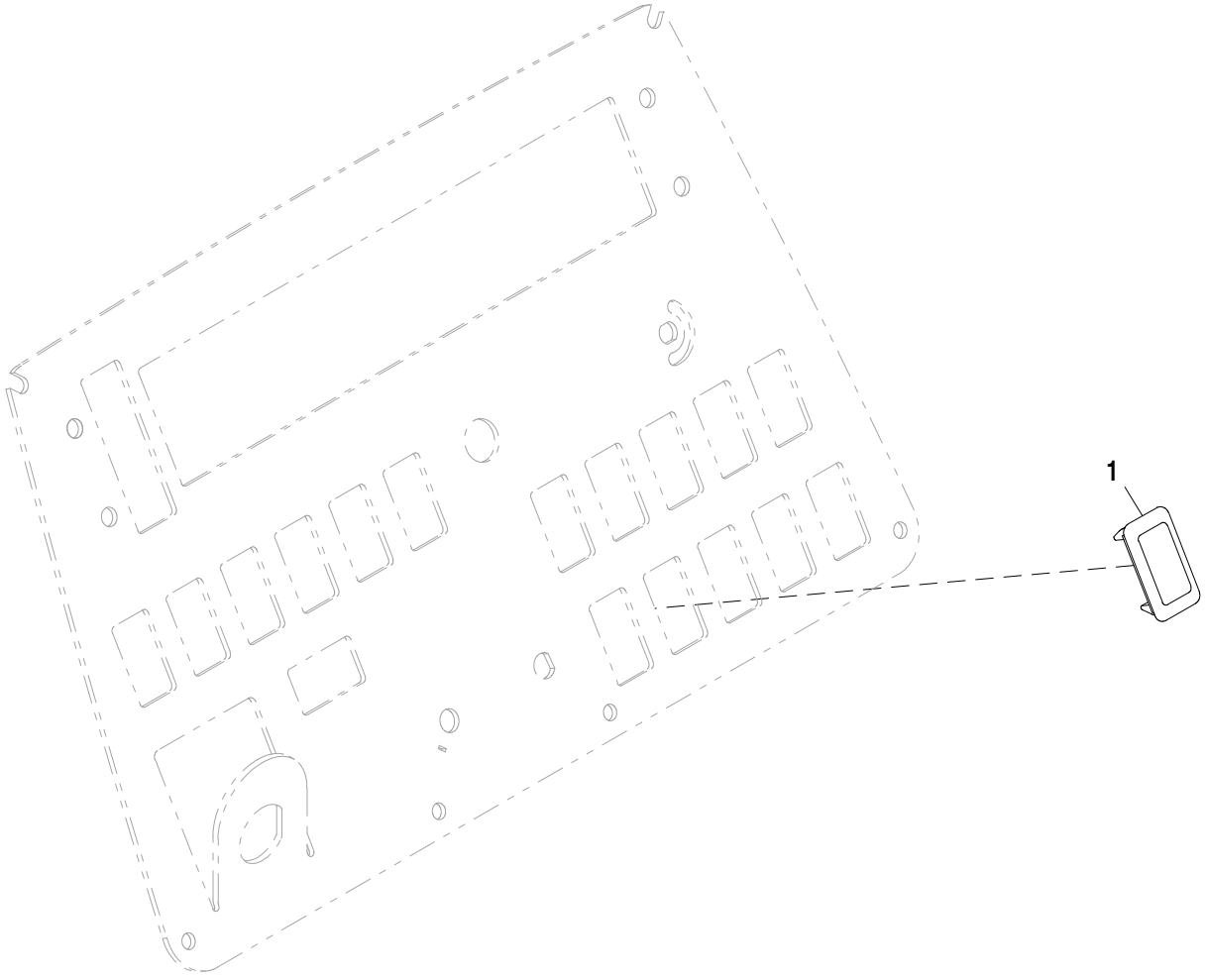

AT384111_TX1102785

Item	*N pea*	*Descrio*	*Qtde*	*N srie*	*Notas*
1	M115279	Plugue	1		

Plug, Pattern Select
Connecteur, sélection de configuration
Plugue, Seleção Padrão
Tapón, selector de configuración

AT384119_TX1102786 A.1

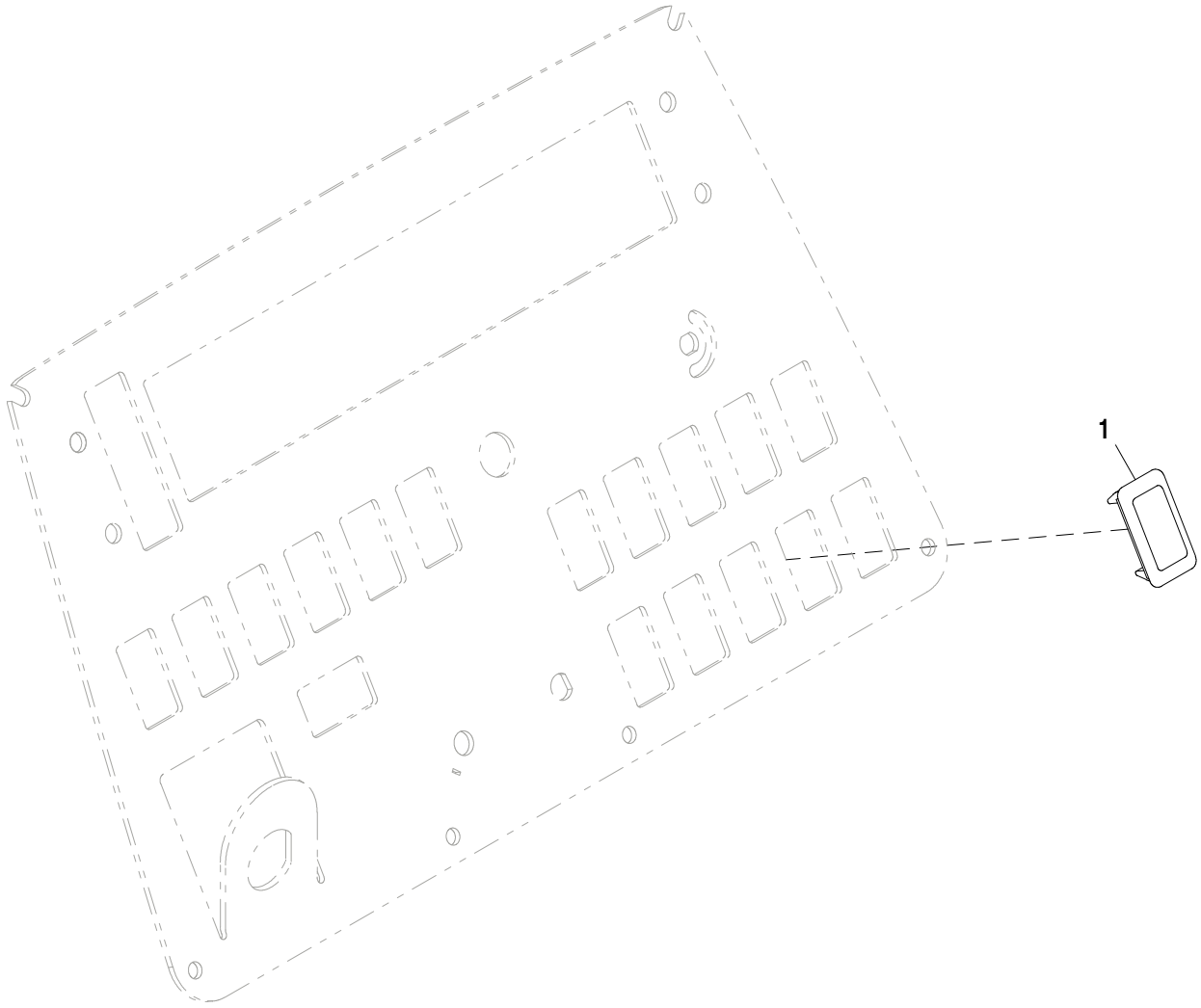

AT384119_TX1102786

Item	*N pea*	*Descrio*	*Qtde*	*N srie*	*Notas*
1	M115279	Plugue	1		

Plug, Loader Coupler
Connecteur, accouplement de chargeur
Plugue, Engate da Carregadeira
Tapón, acoplador de cargadora

AT388358_TX1102788 A.2

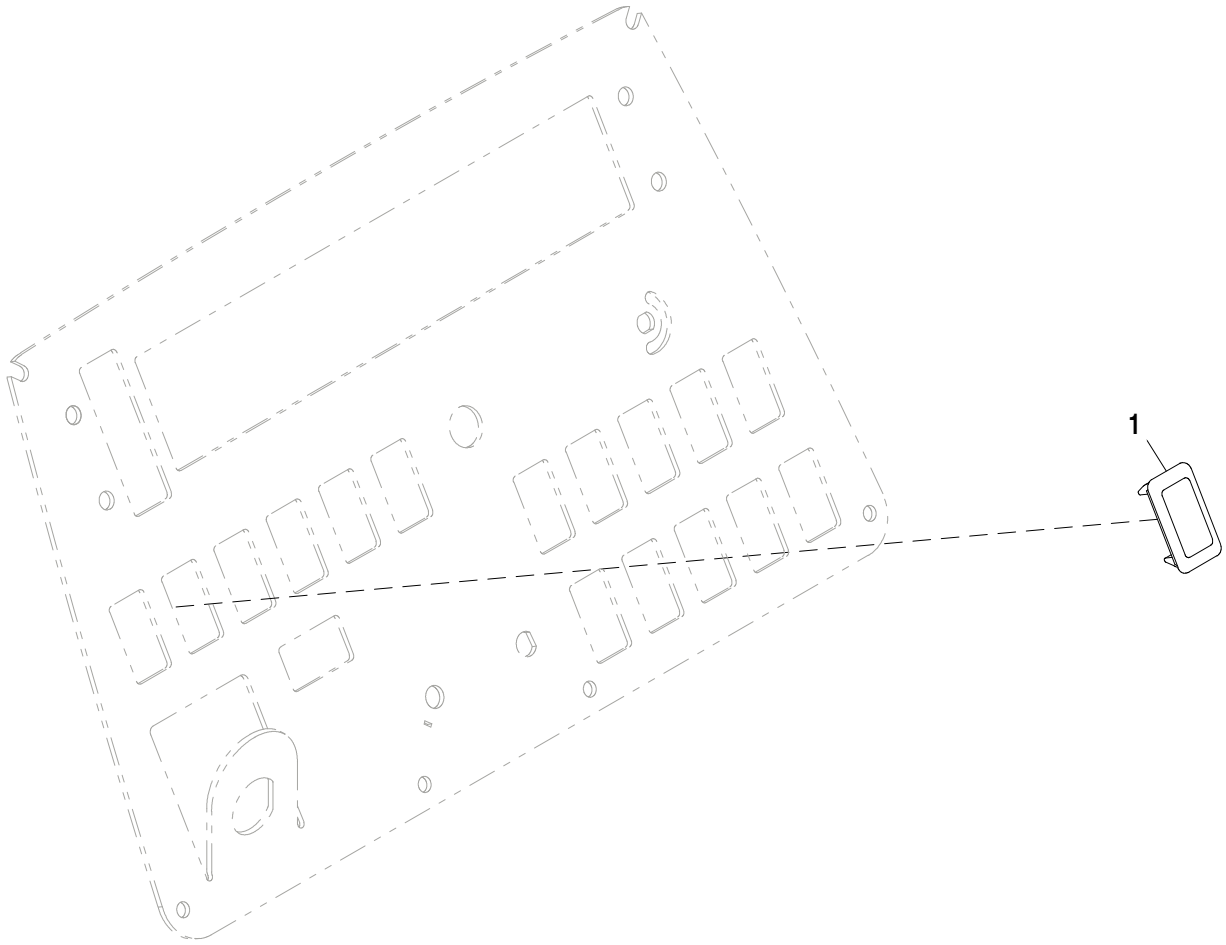

AT388358_TX1102788

Item	*N pea*	*Descrio*	*Qtde*	*N srie*	*Notas*
1	M115279	Plugue	1		

Operator Interface EMU
EMU d'interface opérateur
Interface do Operador EMU
EMU de interfaz de operador

AT373434_TX1102208 A.2

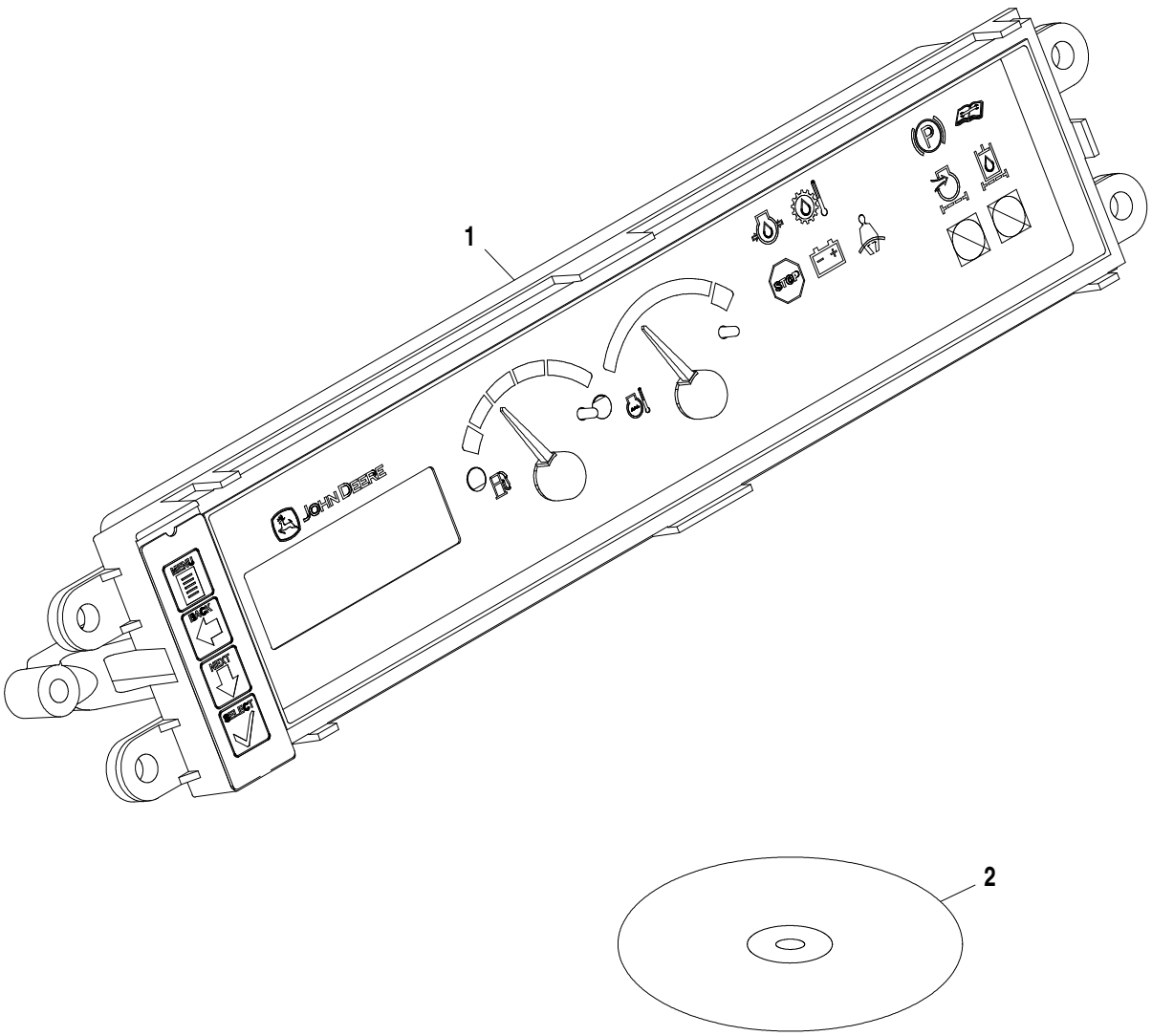

AT373434_TX1102208

Item	*N pea*	*Descrio*	*Qtde*	*N srie*	*Notas*
1	AT375582	Monitor	1		
2	AT375583	Software	1		

Mainframe
Châssis principal
Estrutura Principal
Bastidor principal

AT376485_TX1101590 A.1

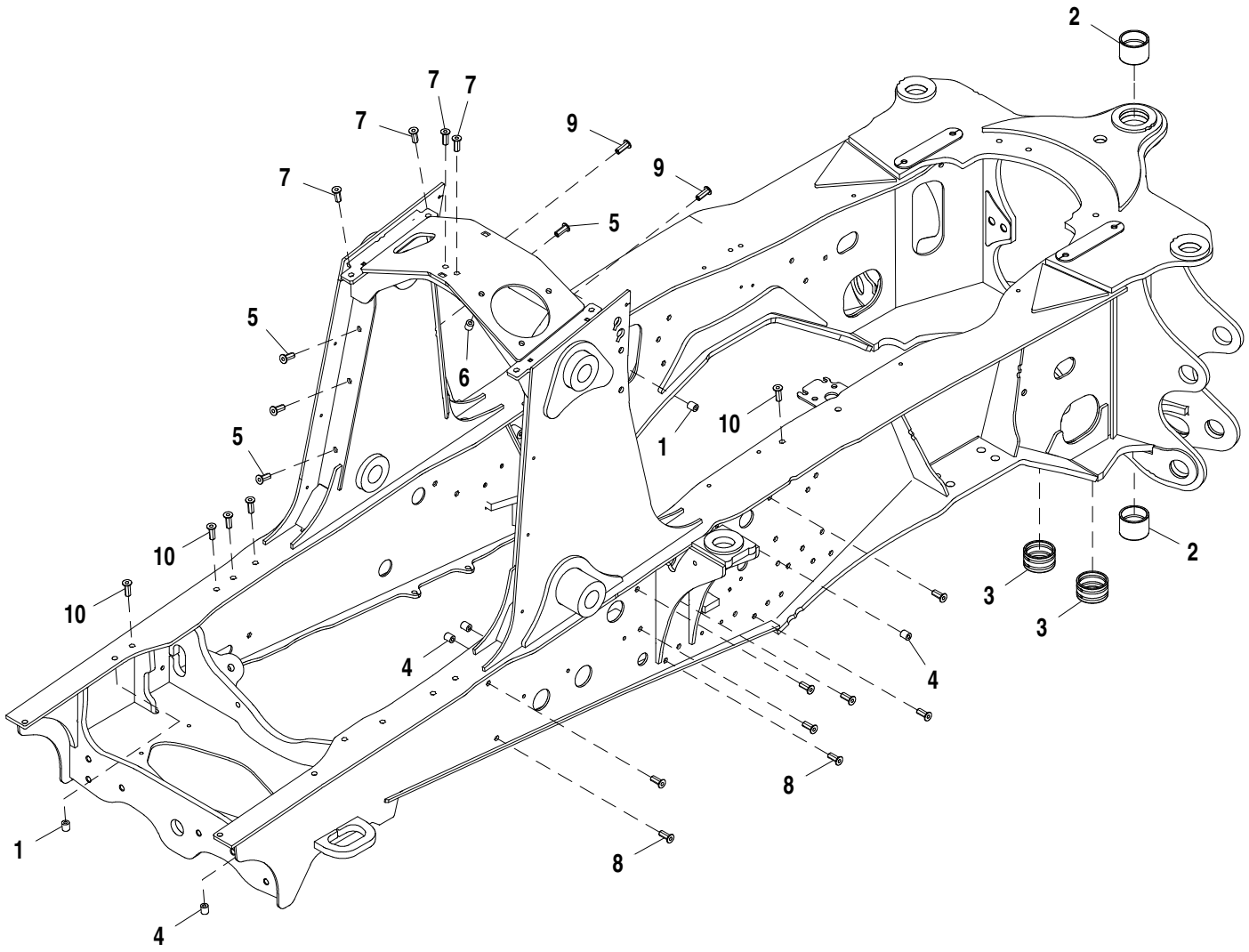

AT376485_TX1101590

Item	*N pea*	*Descrio*	*Qtde*	*N srie*	*Notas*
1	T72414	Bucha	2		
2	T148313	Bucha	2		
3	T147070	Bucha	2		
4	T72414	Bucha	4		
5	T148409	Porca	9		
6	T72414	Bucha	3		
7	T148410	Porca	6		
8	T148409	Porca	21		
9	T148410	Porca	2		
10	T148411	Porca	8		

Engine Guard
Protection moteur
Protetor do Motor
Protector de motor

AT322267_TX1104488 A.1

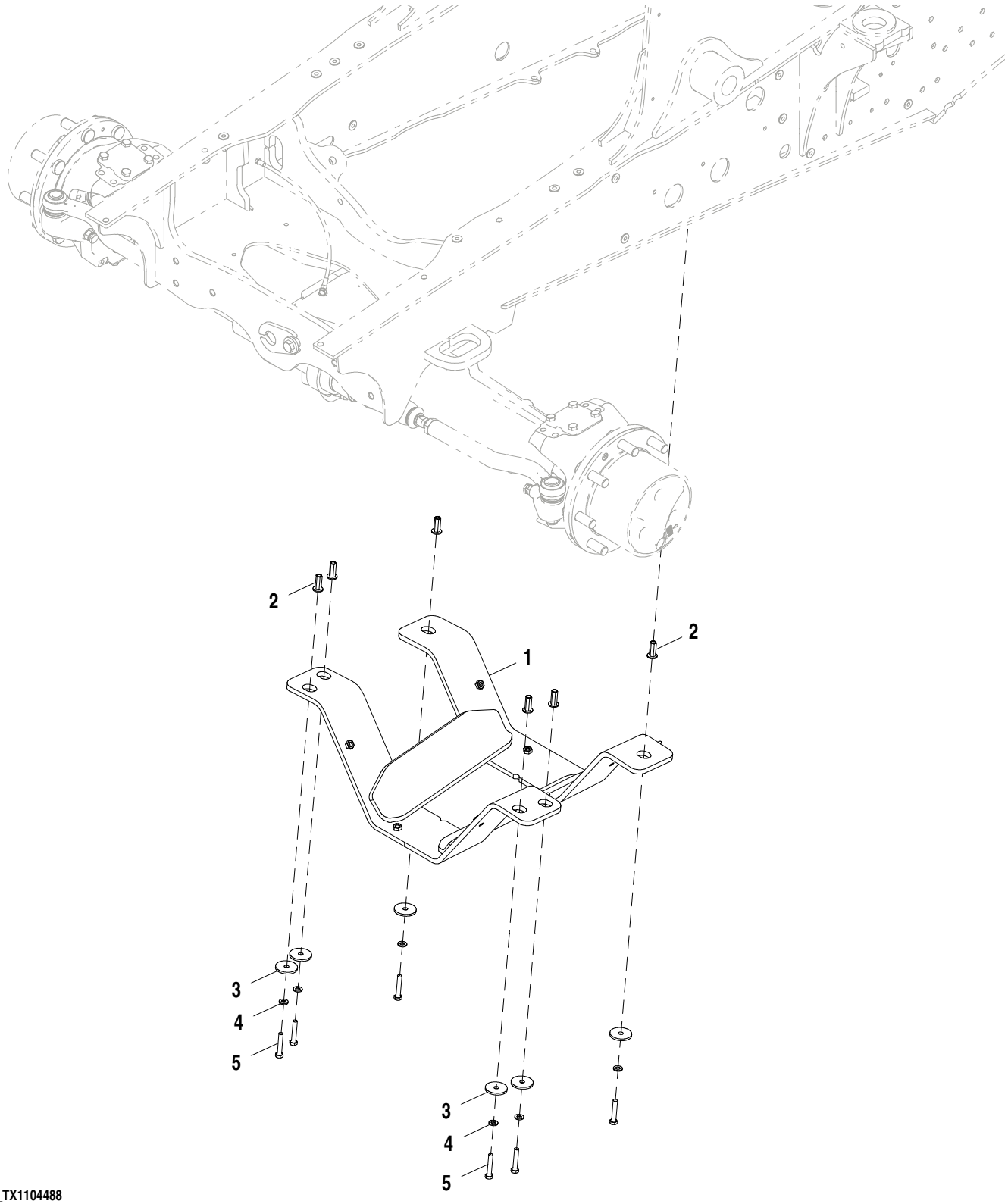

AT322267_TX1104488

Item	*N pea*	*Descrio*	*Qtde*	*N srie*	*Notas*
1	AT325678	Proteção	1		
2	T148410	Porca	6		
3	R124347	Arruela	6		
4	24M7239	Arruela	6		10.700 X 21 X 2.500 mm
5	19M7935	Parafuso sextavado	6		M10 X 55

Transmission Guard
Protection de transmission
Proteção da Transmissão
Protector de la transmisión

AT338274_TX1104482 A.1

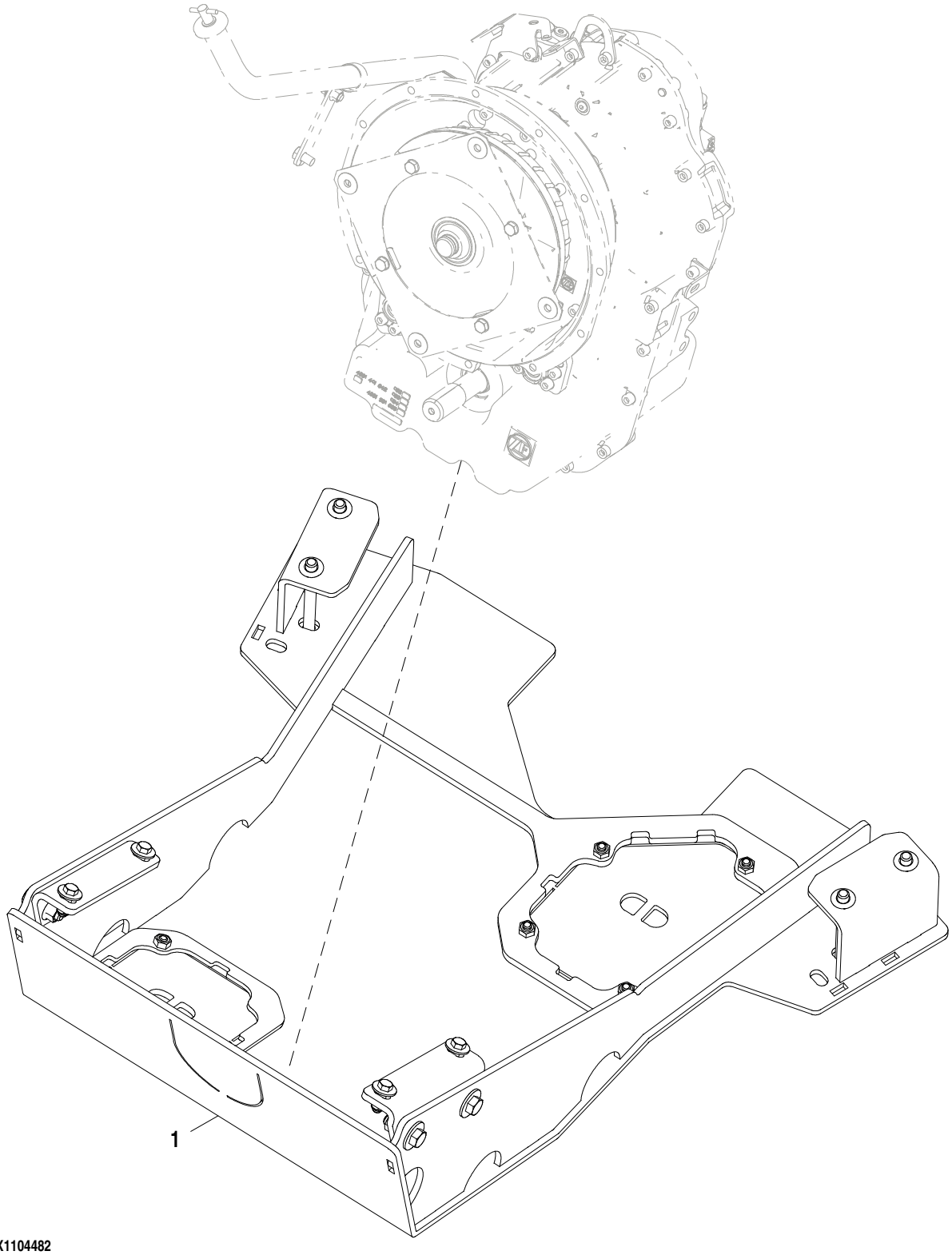

AT338274_TX1104482

Item	*N pea*	*Descrio*	*Qtde*	*N srie*	*Notas*
1	AT338274	Proteção	1		

Engine Bulkhead Guard
Protection de tablier moteur
Protetor do Anteparo do Motor
Protector de tabique de motor

ETN85745_TX1101635 A.1

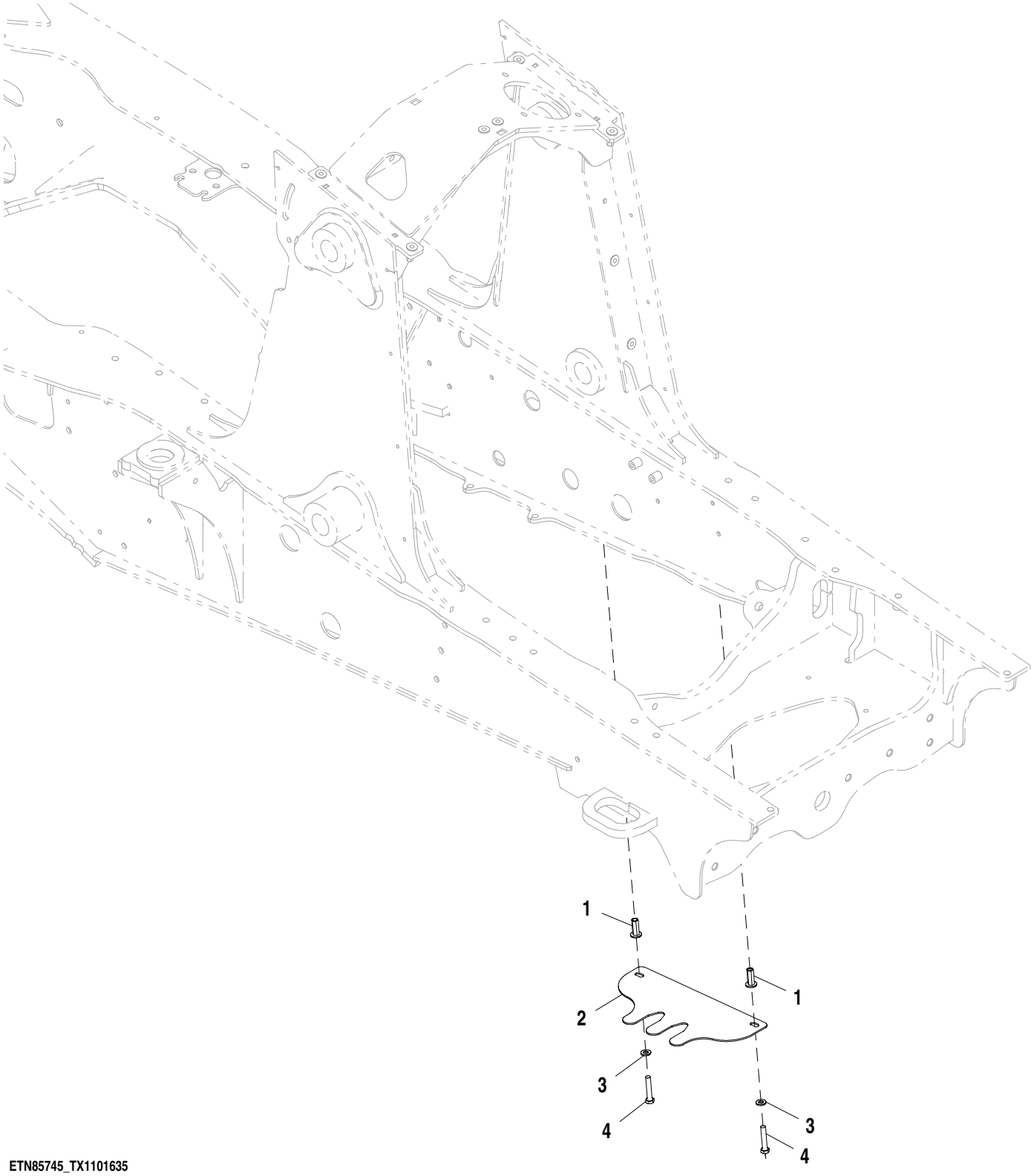

ETN85745_TX1101635

Item	*N pea*	*Descrio*	*Qtde*	*N srie*	*Notas*
1	T148410	Porca	2		M10
2	T302898	Apoio	1		
3	24M7239	Arruela	2		10.700 X 21 X 2.500 mm
4	19M7550	Parafuso sextavado	2		M10 X 35

Front Cover
Protection avant
Tampa Dianteira
Tapa frontal

AT377398_TX1101476 A.1

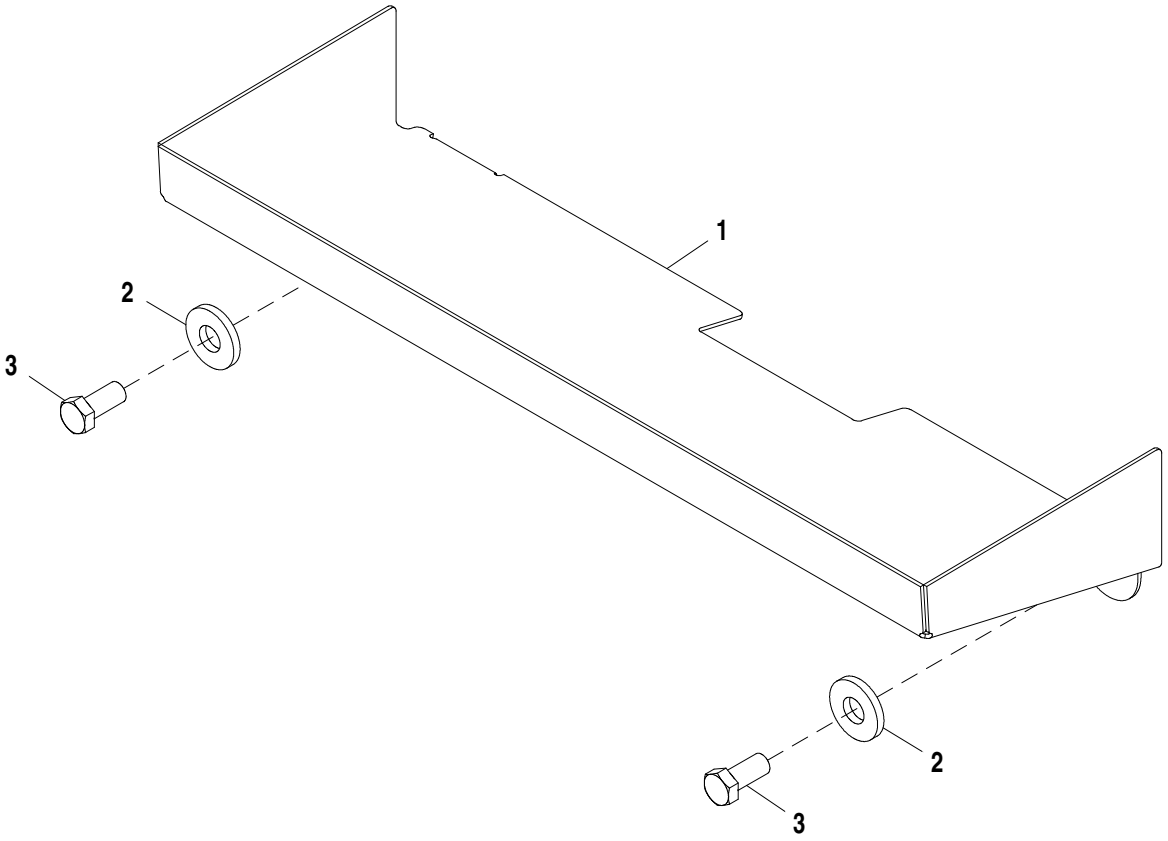

AT377398_TX1101476

Item	*N pea*	*Descrio*	*Qtde*	*N srie*	*Notas*
1	T280375	Pára-choque	1		
2	T151797	Arruela	2		
3	19M8035	Parafuso sextavado	2		M16 X 35

Front Bumper
Pare-chocs avant
Para-choque Dianteiro
Parachoques frontal

AT377399_TX1101631 A.1

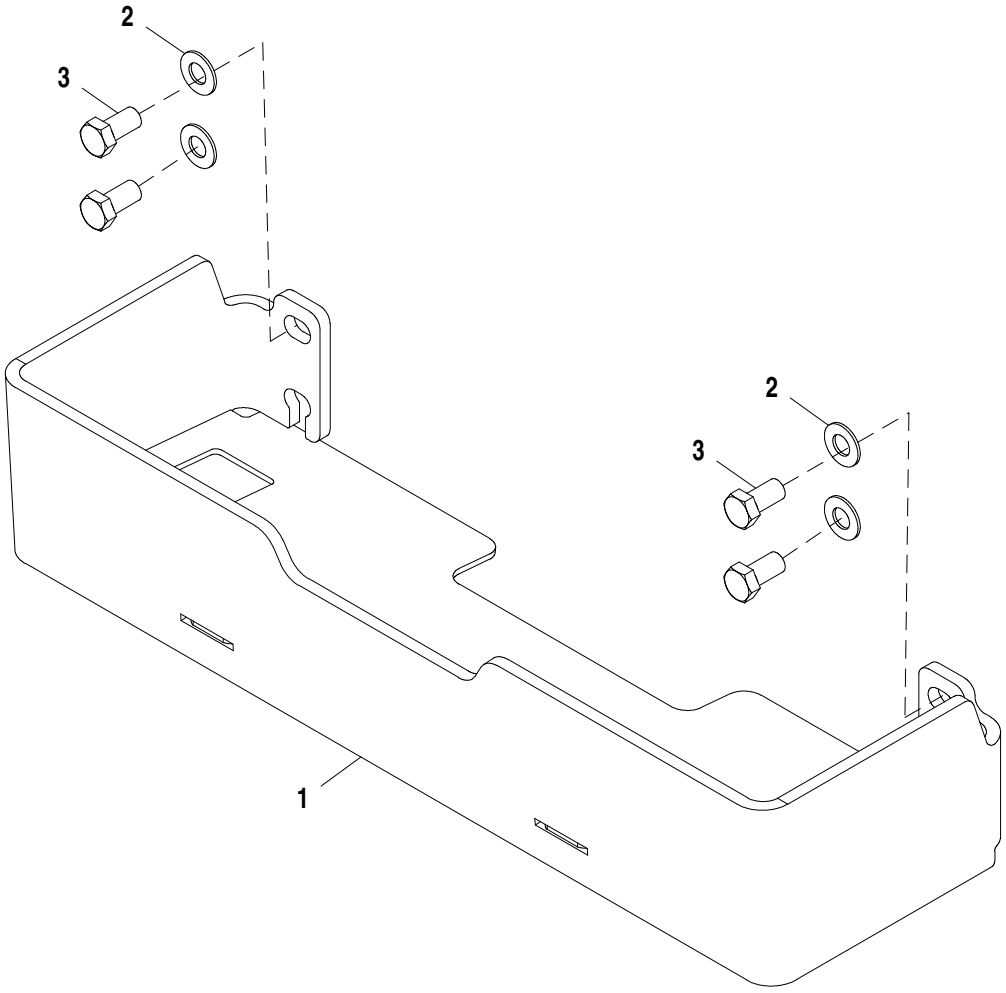

AT377399_TX1101631

Item	*N pea*	*Descrio*	*Qtde*	*N srie*	*Notas*
1	AT377825	Pára-choque	1		
2	24H1368	Arruela	4		21/32" X 1-5/16" X 0.090"
3	19M8029	Parafuso sextavado	4		M16 X 30

Counterweight Bolts, 204 kg (450 lbs)
Boulons de contrepoids, 204 kg (450 lb)
Parafusos do Contrapeso, 204 kg (450 lb)
Tornillos de contrapeso 204 kg (450 lb)

AT377400_TX1101713 A.2

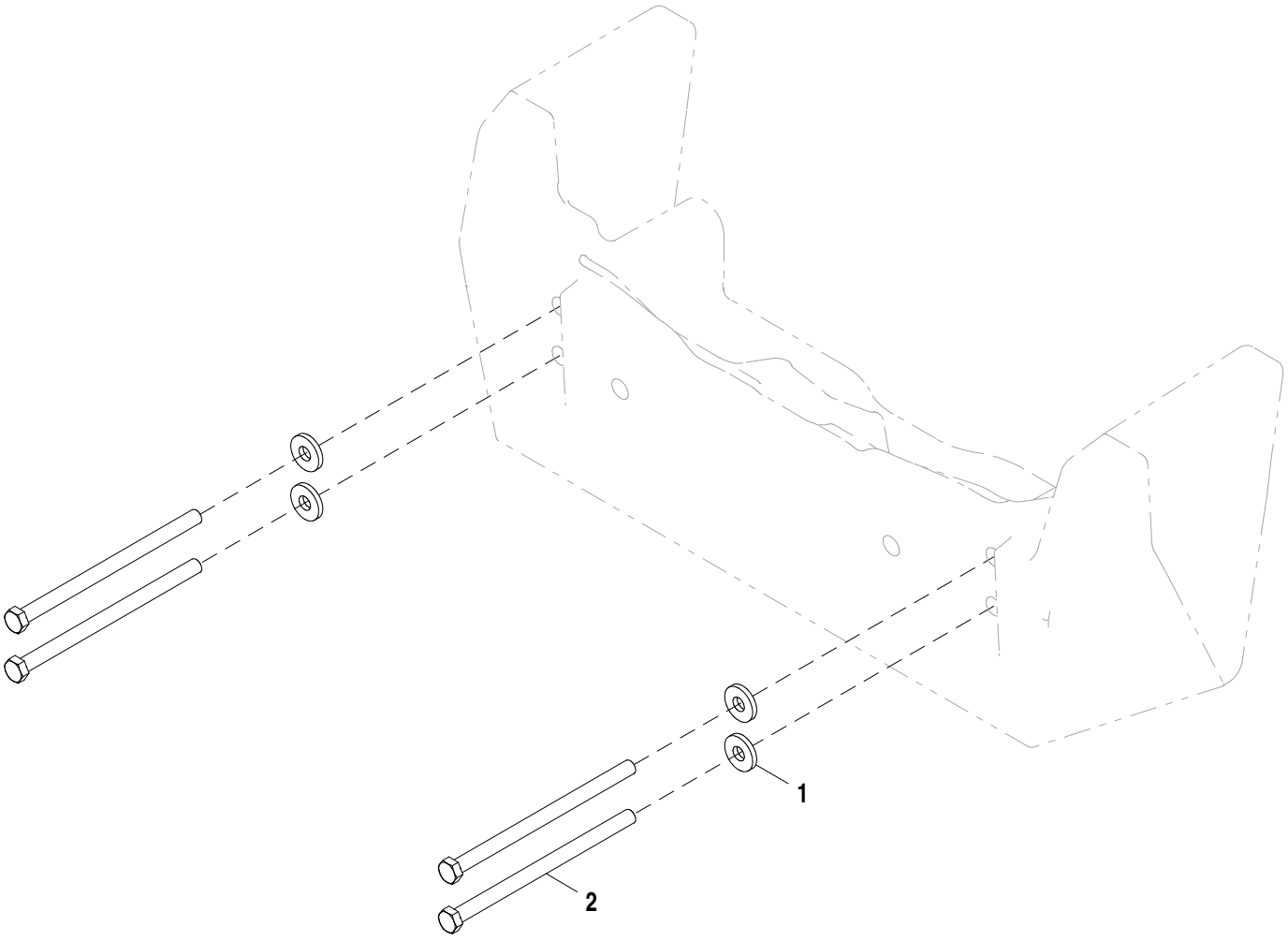

AT377400_TX1101713

Item	*N pea*	*Descrio*	*Qtde*	*N srie*	*Notas*
1	T119912	Arruela	4		
2	19M9124	Parafuso sextavado	4		M16 X 260

Counterweight Bolts 340 kg (750 lbs)
Boulons de contrepoids 340 kg (750 lb)
Parafusos do Contrapeso 340 kg (750 lb)
Tornillos de contrapeso 340 kg (750 lb)

AT377401_TX1101794 A.2

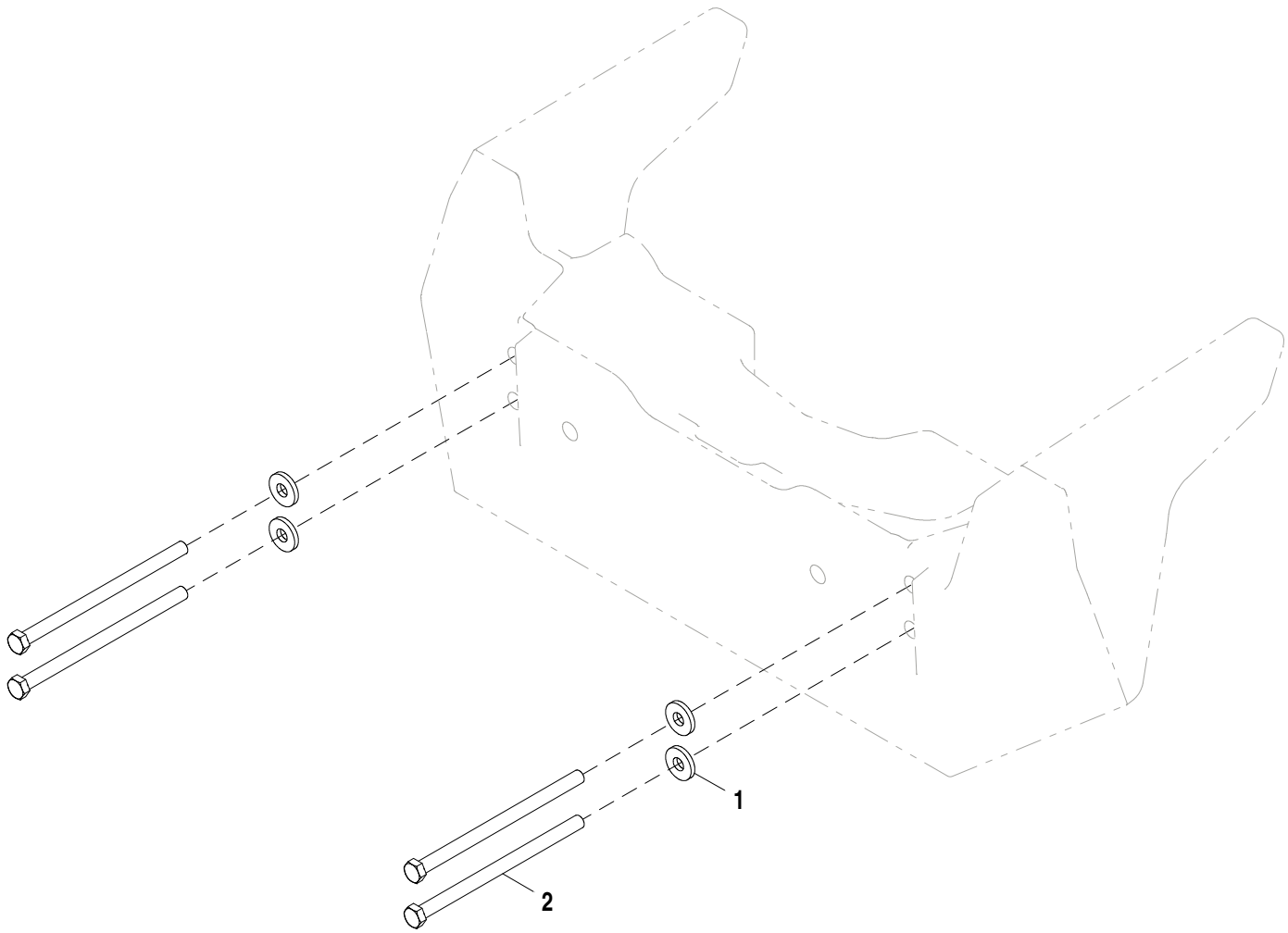

AT377401_TX1101794

Item	*N pea*	*Descrio*	*Qtde*	*N srie*	*Notas*
1	T119912	Arruela	4		
2	19M9124	Parafuso sextavado	4		M16 X 260

Counterweight Bolts, 454 kg (1000 lbs)
Boulons de contrepoids, 454 kg (1000 lb)
Parafusos do Contrapeso, 454 kg (1000 lb)
Tornillos de contrapeso 454 kg (1000 lb)

AT377402_TX1101796 A.2

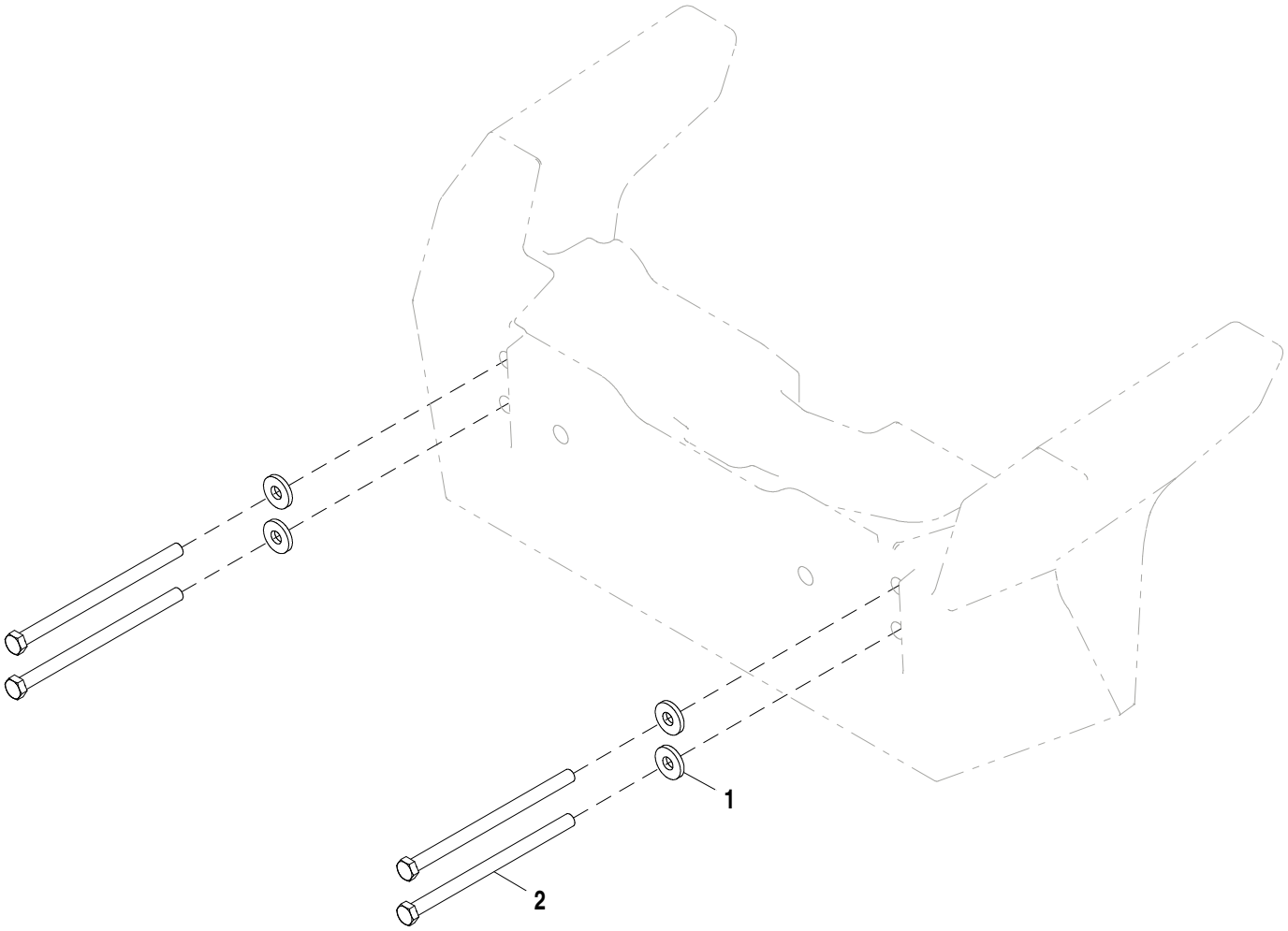

AT377402_TX1101796

Item	*N pea*	*Descrio*	*Qtde*	*N srie*	*Notas*
1	T119912	Arruela	4		
2	19M9124	Parafuso sextavado	4		M16 X 260

Counterweight Bolts, 567 kg (1250 lbs)
Boulons de contrepoids, 567 kg (1250 lb)
Parafusos do Contrapeso, 567 kg (1250 lb)
Tornillos de contrapeso 567 kg (1250 lb)

AT377403_TX1101795 A.2

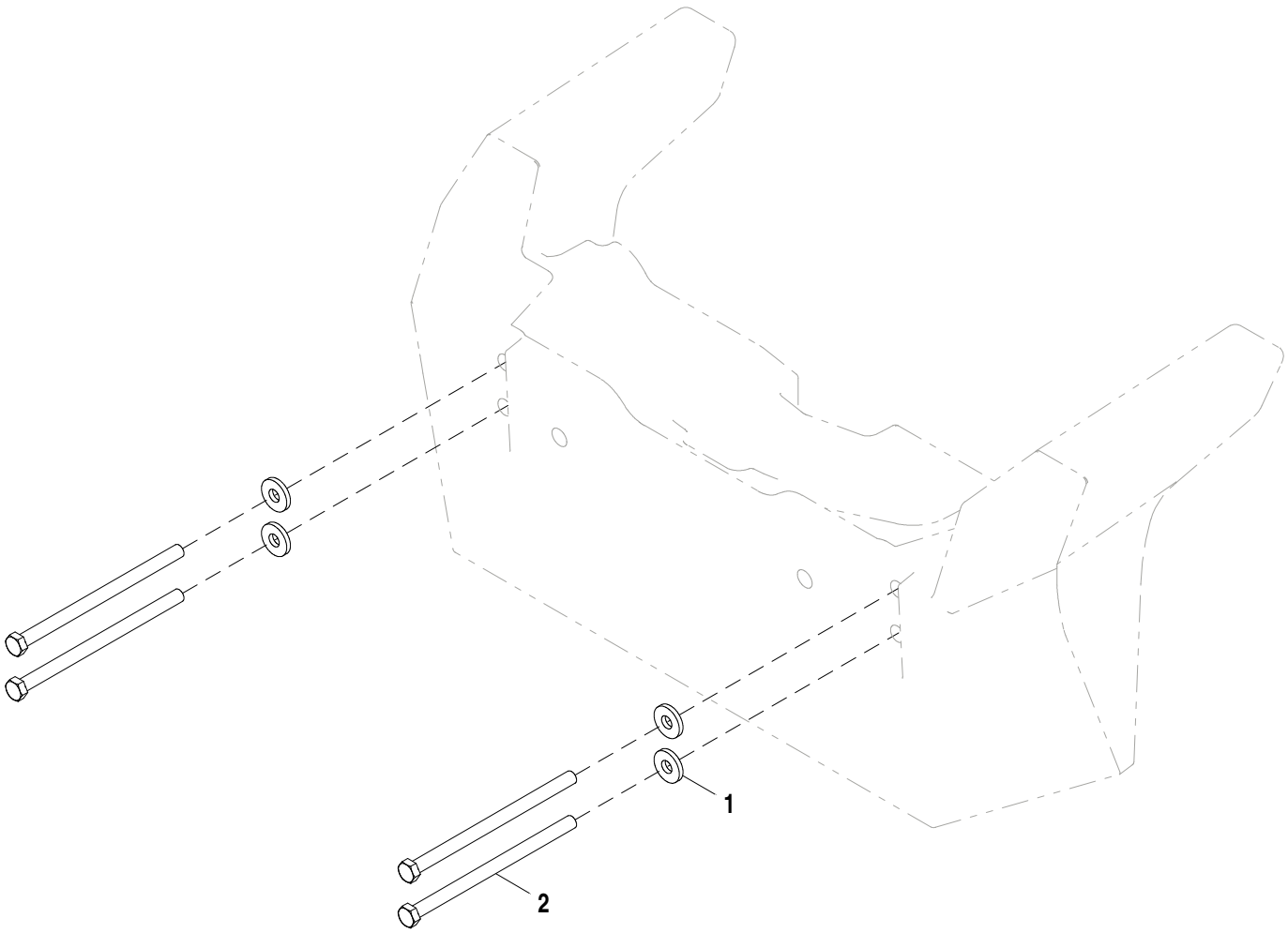

AT377403_TX1101795

Item	*N pea*	*Descrio*	*Qtde*	*N srie*	*Notas*
1	T119912	Arruela	4		
2	19M9124	Parafuso sextavado	4		M16 X 260

Front Counterweight Kit, 114 kg (250 lbs.)
Kit contrepoids avant, 114 kg (250 lb)
Kit de Contrapeso Dianteiro, 114 kg (250 lb)
Juego de contrapeso delantero, 114 kg (250 lb)

AT409592_TX1101696 A.1

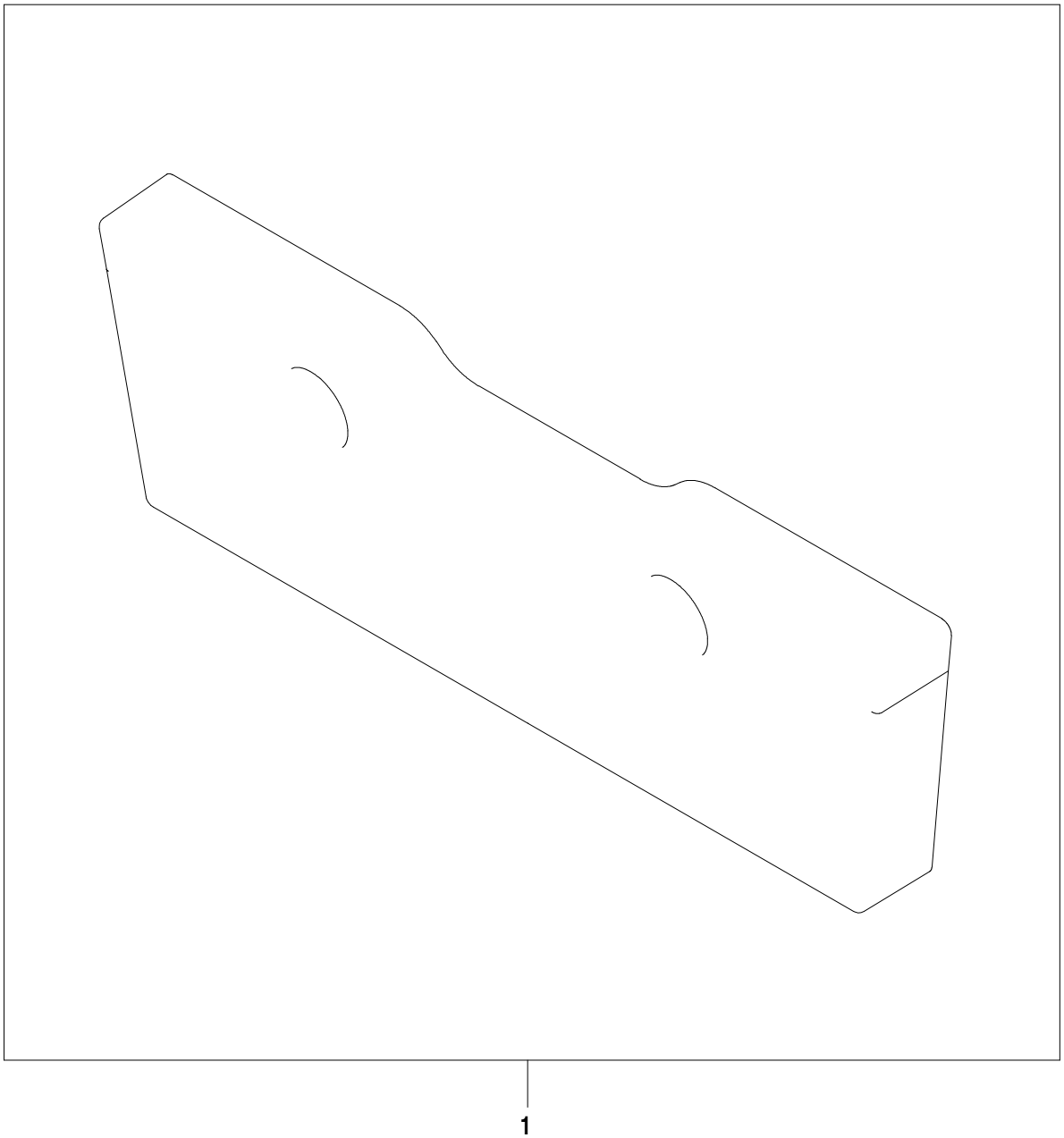

AT409592_TX1101696

Item	N pea	Descrio	Qtde	N srie	Notas
1	AT409592	Contrapeso	1		Usar com Peso de 204 kg (450 lb), ALSO ORDER (4) T151797, (2) 19M9088, AND (2) 14M7587, Não Ilustrado nesta Página, Pacotes de Produto
	AT409592	Contrapeso	1		Usar com Pesos de 340 kg (750 lb), 454 kg (1000 lb) ou 567 kg (1250 lb), ALSO ORDER (2) T151797 AND (2) 19M8975, Não Ilustrado nesta Página, Pacotes de Produto

Front Counterweight Kit, 204 kg (450 lbs.)
Kit de contrepoids avant, 204 kg (450 lb)
Kit de Contrapeso Dianteiro, 204 kg (450 lb)
Juego de contrapeso delantero, 204 kg (450 lb)

AT409585_TX1101682 A.2

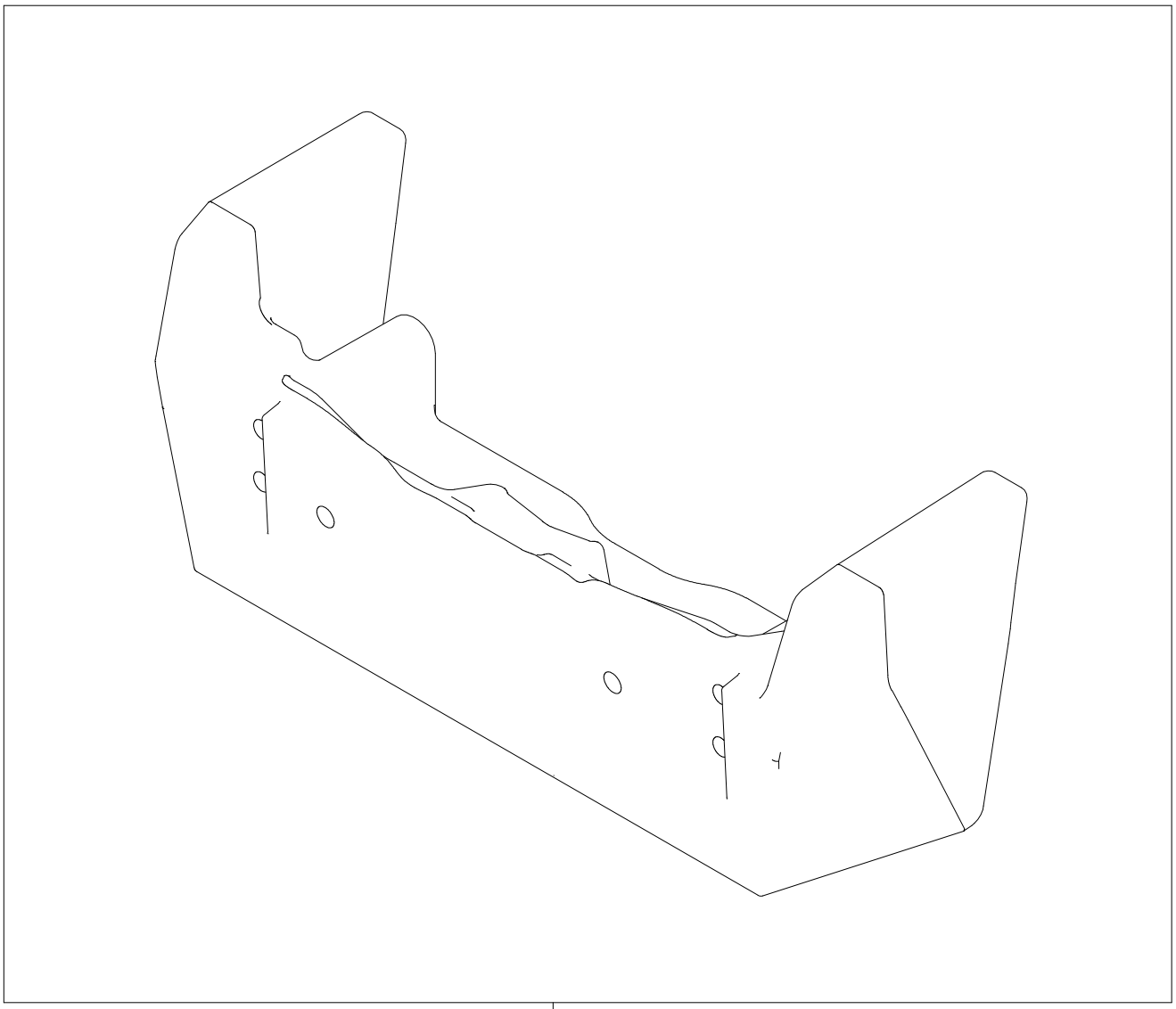

AT409585_TX1101682

Item	*N pea*	*Descrio*	*Qtde*	*N srie*	*Notas*
1	**AT409585**	**Contrapeso**	**1**		**Usar Com, (4) T119912 AND (4) 19M9124, Não Ilustrado nesta Página, Pacotes de Produto**

Front Counterweight Kit, 340 kg (750 lbs.)
Kit contrepoids avant, 340 kg (750 lb)
Kit de Contrapeso Dianteiro, 340 kg (750 lb)
Juego de contrapeso delantero, 340 kg (750 lb)

AT409586_TX1101722 A.1

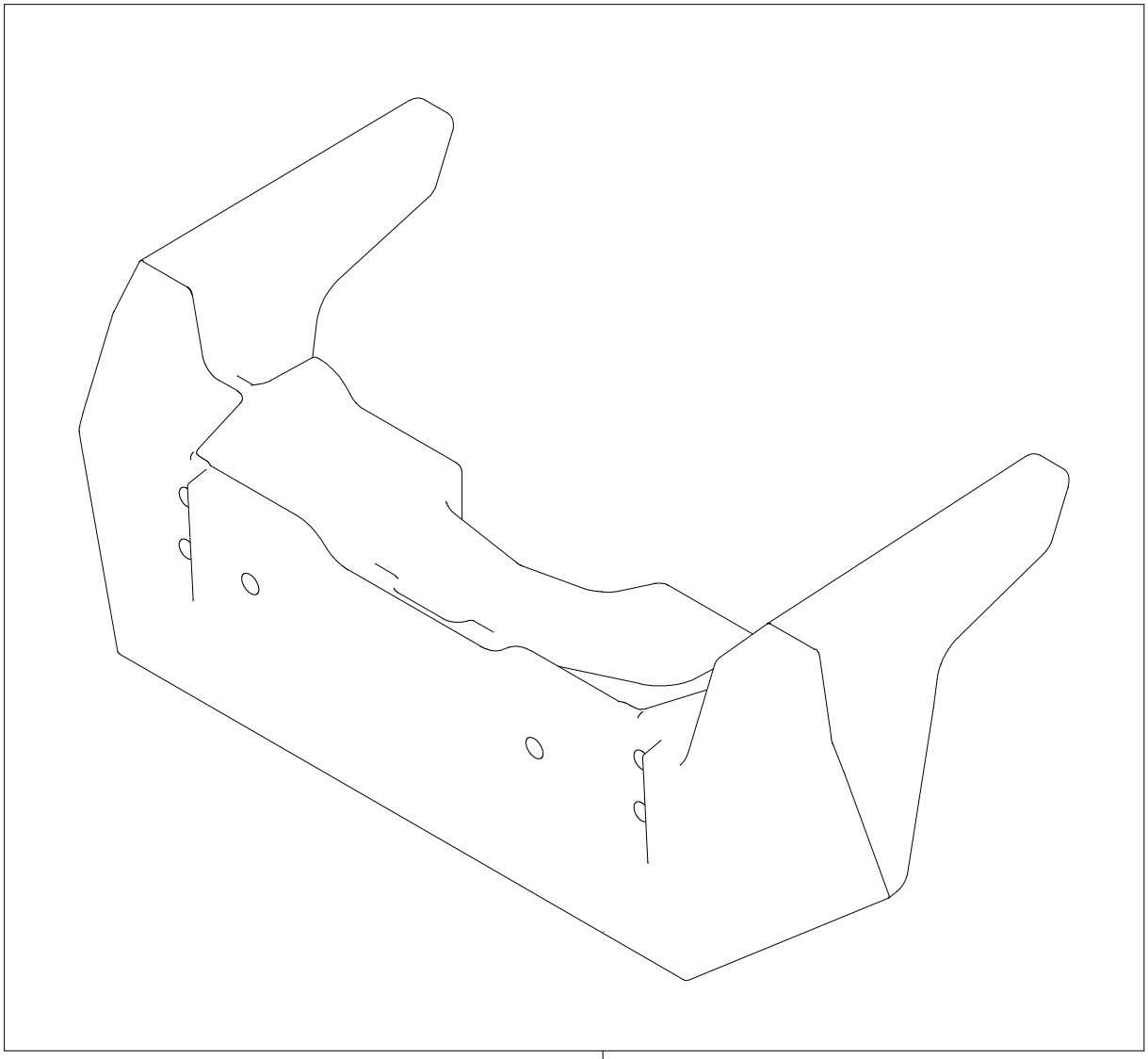

1

AT409586_TX1101722

Item	*N pea*	*Descrio*	*Qtde*	*N srie*	*Notas*
1	**AT409586**	**Contrapeso**	**1**		**Usar Com, (4) T119912 AND (4) 19M9124, Não Ilustrado nesta Página, Pacotes de Produto**

Front Counterweight Kit, 454 kg (1000 lbs.)
Kit de contrepoids avant, 454 kg (1000 lb)
Kit de Contrapeso Dianteiro, 454 kg (1000 lb)
Juego de contrapeso delantero, 454 kg (1000 lb)

AT409587_TX1101790 A.1

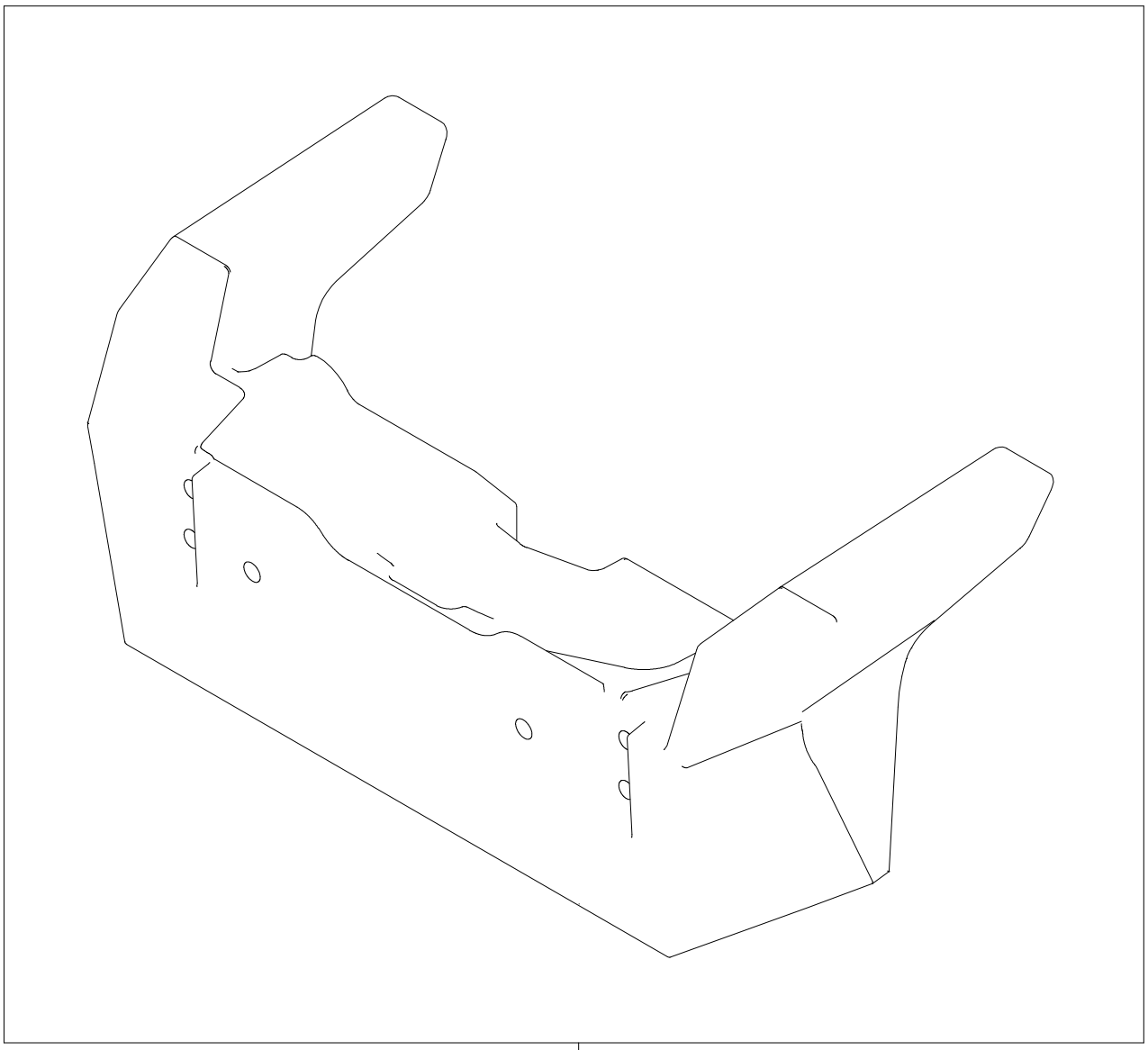

AT409587_TX1101790

Item	*N pea*	*Descrio*	*Qtde*	*N srie*	*Notas*
1	**AT409587**	**Contrapeso**	**1**		**Usar Com, (4) T119912 AND (4) 19M9124, Não Ilustrado nesta Página, Pacotes de Produto**

Front Counterweight Kit, 567 kg (1250 lbs.)
Kit contrepoids avant, 567 kg (1250 lb)
Kit de Contrapeso Dianteiro, 567 kg (1250 lb)
Juego de contrapeso delantero, 567 kg (1250 lb)

AT409588_TX1101792 A.1

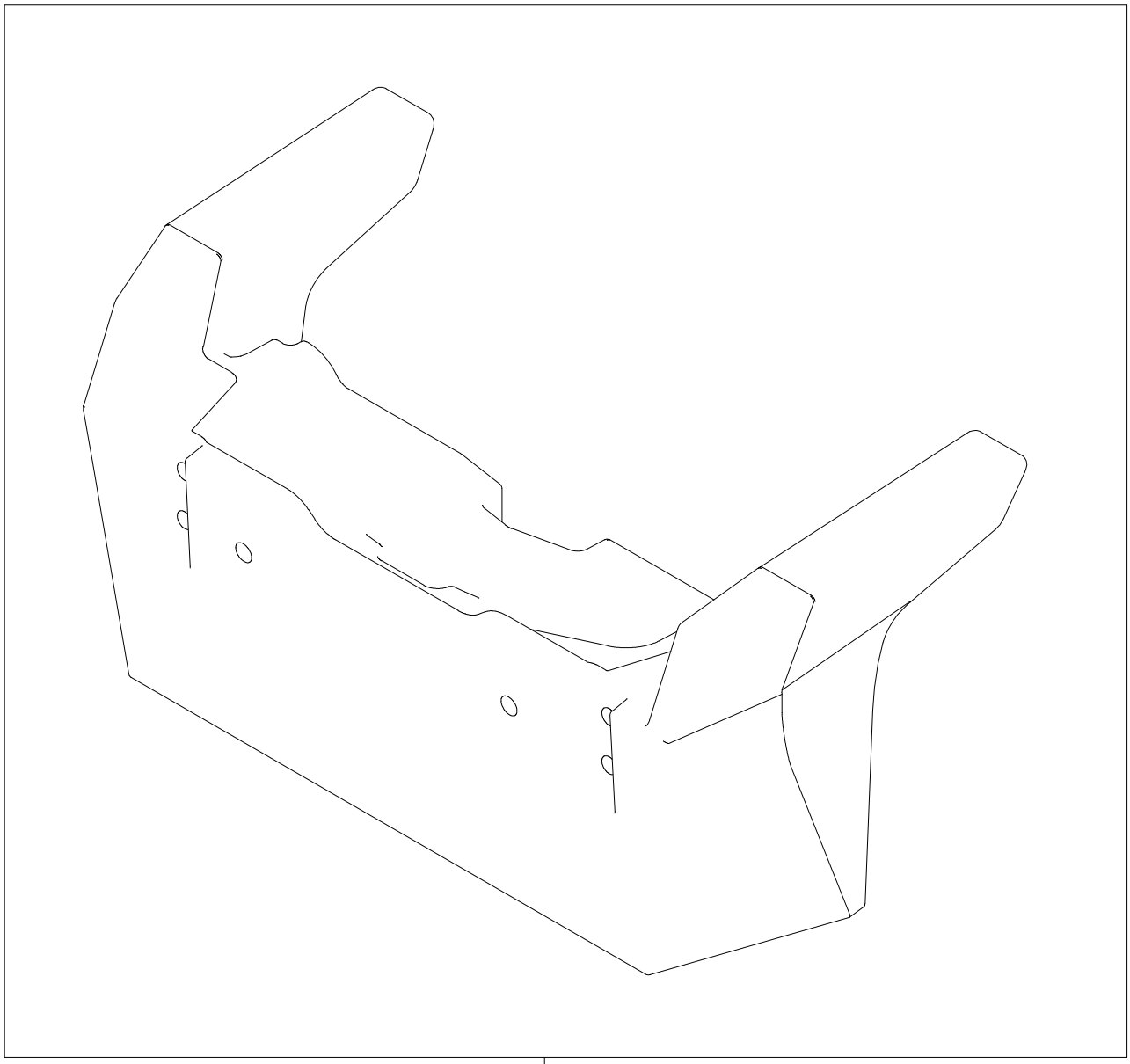

AT409588_TX1101792

Item	*N pea*	*Descrio*	*Qtde*	*N srie*	*Notas*
1	**AT409588**	**Contrapeso**	**1**		**Usar Com, (4) T119912 AND (4) 19M9124, Não Ilustrado nesta Página, Pacotes de Produto**

Front Console Seal
Joint de console avant
Kit do Console Dianteiro
Burlete de consola delantera

ETN86241_TX1102624 A.2

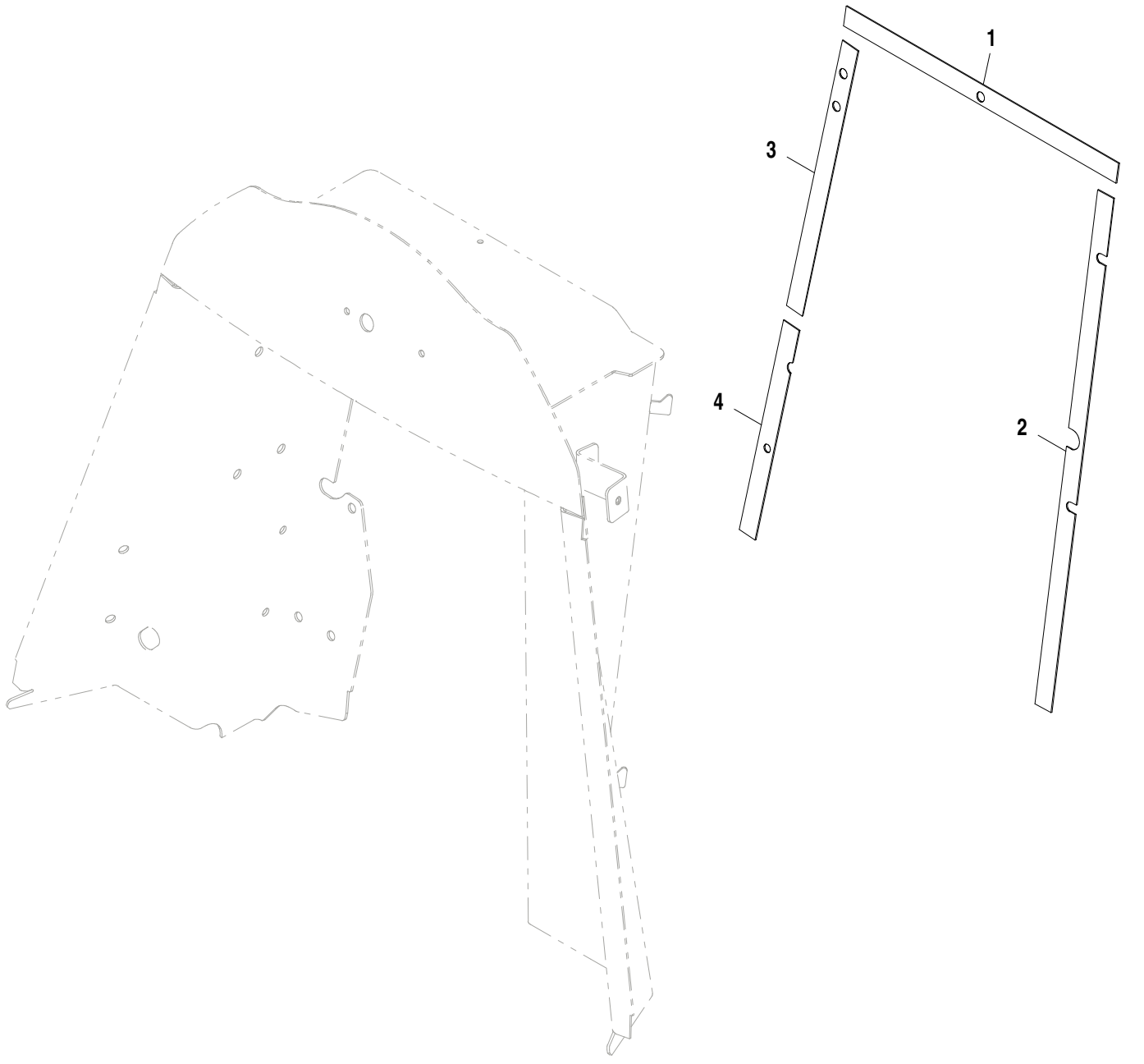

ETN86241_TX1102624

Item	*N pea*	*Descrio*	*Qtde*	*N srie*	*Notas*
1	T185782	Junta	1		
2	T303663	Junta	1		
3	T219254	Isolador	1		
4	T219255	Isolador	1		

Noise Reduction Foam
Mousse acoustique/isolateur
Espuma Redutora de Ruído
Espuma reductora de ruidos

AT408489_TX1102628 A.2

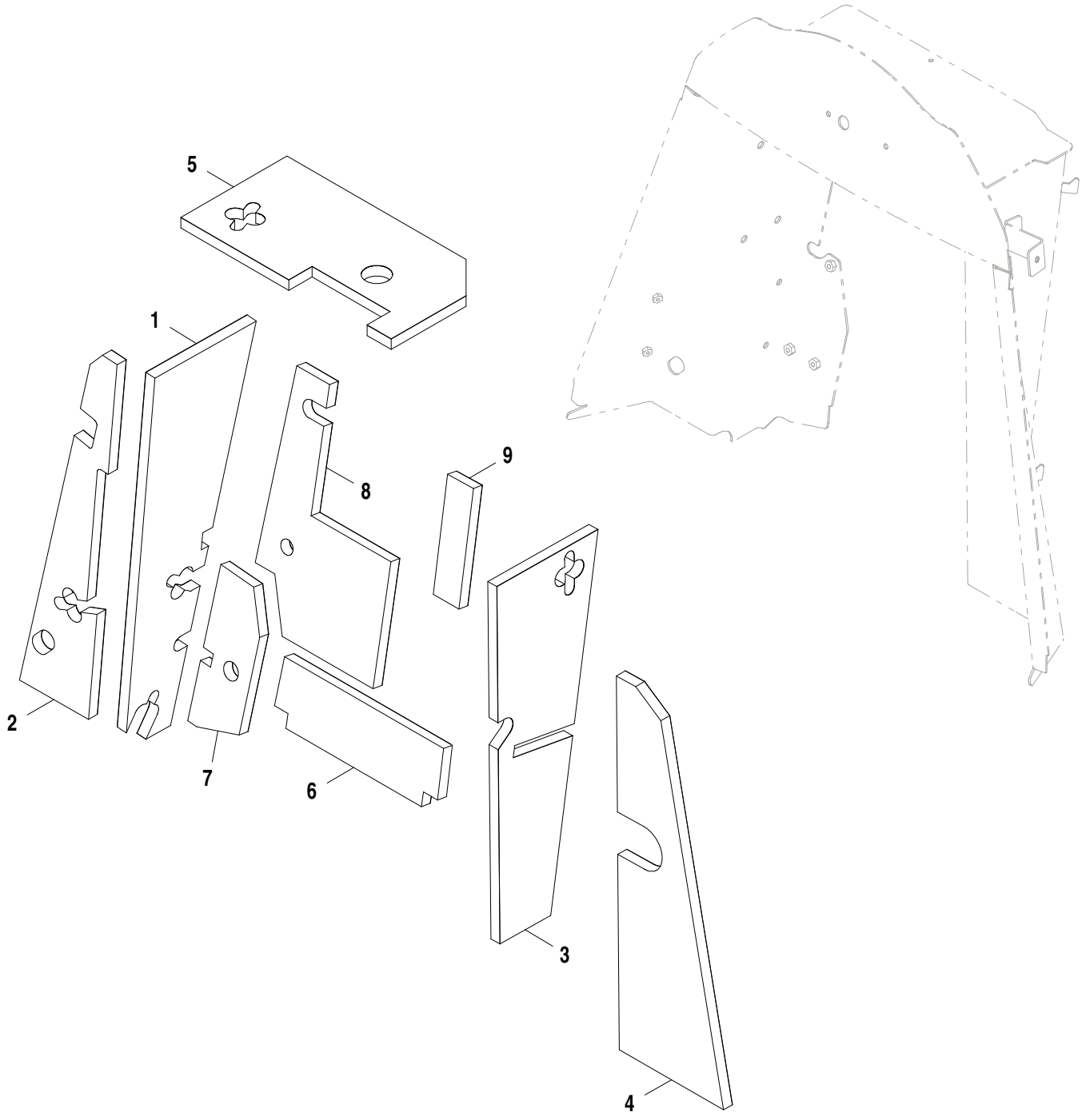

AT408489_TX1102628

Item	*N pea*	*Descrio*	*Qtde*	*N srie*	*Notas*
1	AT408967	Barreira absorvente de ruíd	1		
2	AT408983	Barreira absorvente de ruíd	1		
3	AT408980	Barreira absorvente de ruíd	1		
4	AT408982	Barreira absorvente de ruíd	1		
5	AT409008	Barreira absorvente de ruíd	1		
6	AT409012	Barreira absorvente de ruíd	1		
7	AT409011	Barreira absorvente de ruíd	1		
8	AT409009	Barreira absorvente de ruíd	1		
9	AT409010	Barreira absorvente de ruíd	1		

Cab Headliner With Radio
Garniture de pavillon avec radio
Revestimento da Cabine Com Rádio
Revestimiento interior de techo de cabina con radio

AT185327_TX1102709 A.1

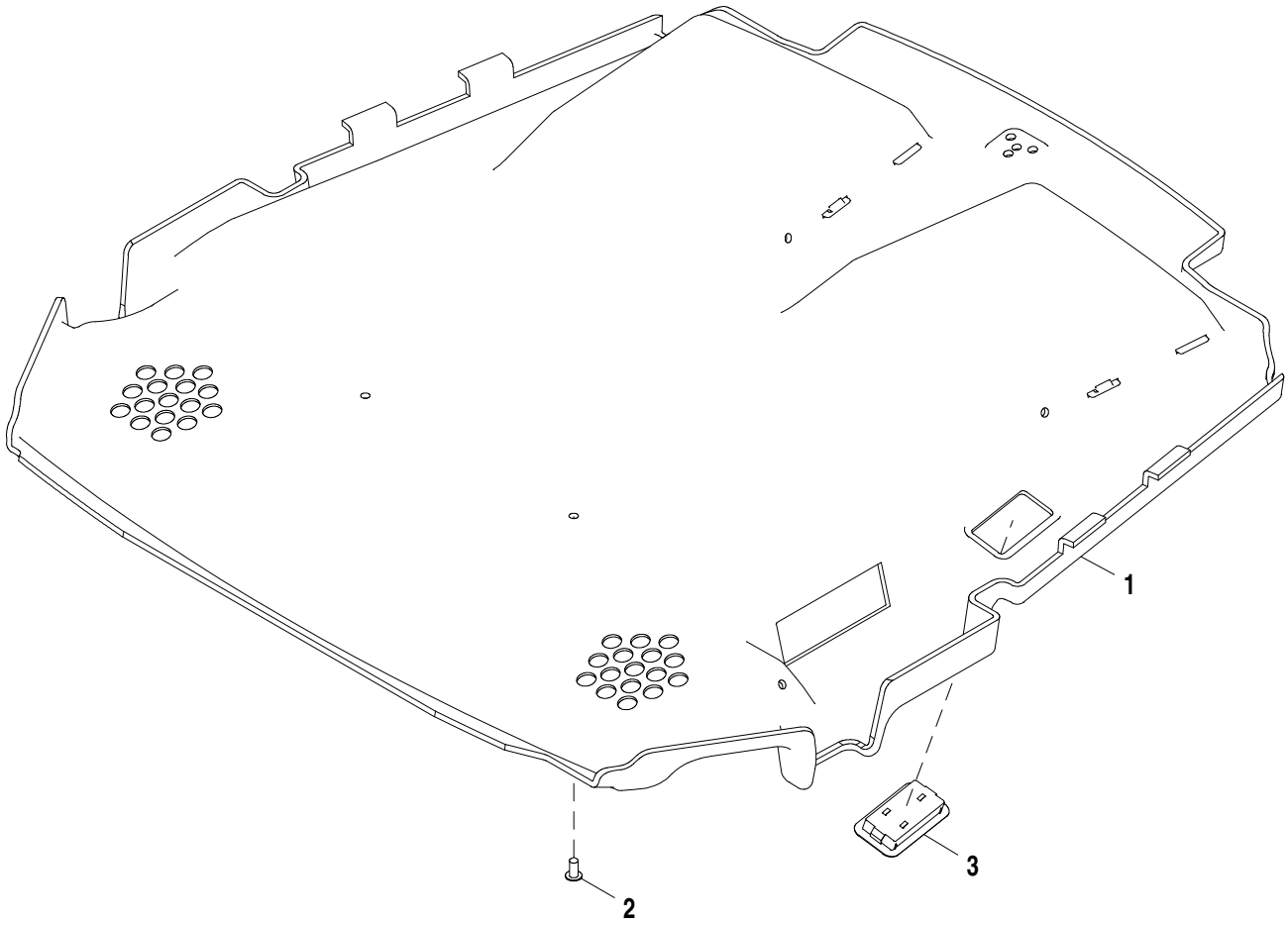

AT185327_TX1102709

Item	*N pea*	*Descrio*	*Qtde*	*N srie*	*Notas*
1	AT335596	Guarnição de teto	1		
2	MT2485	Plugue	9		
3	AT320544	Farol	1		

Cab Headliner without Radio
Garniture de pavillon sans radio
Revestimento da Cabine sem Rádio
Revestimiento interior de techo de cabina sin radio

AT396151_TX1102710 A.1

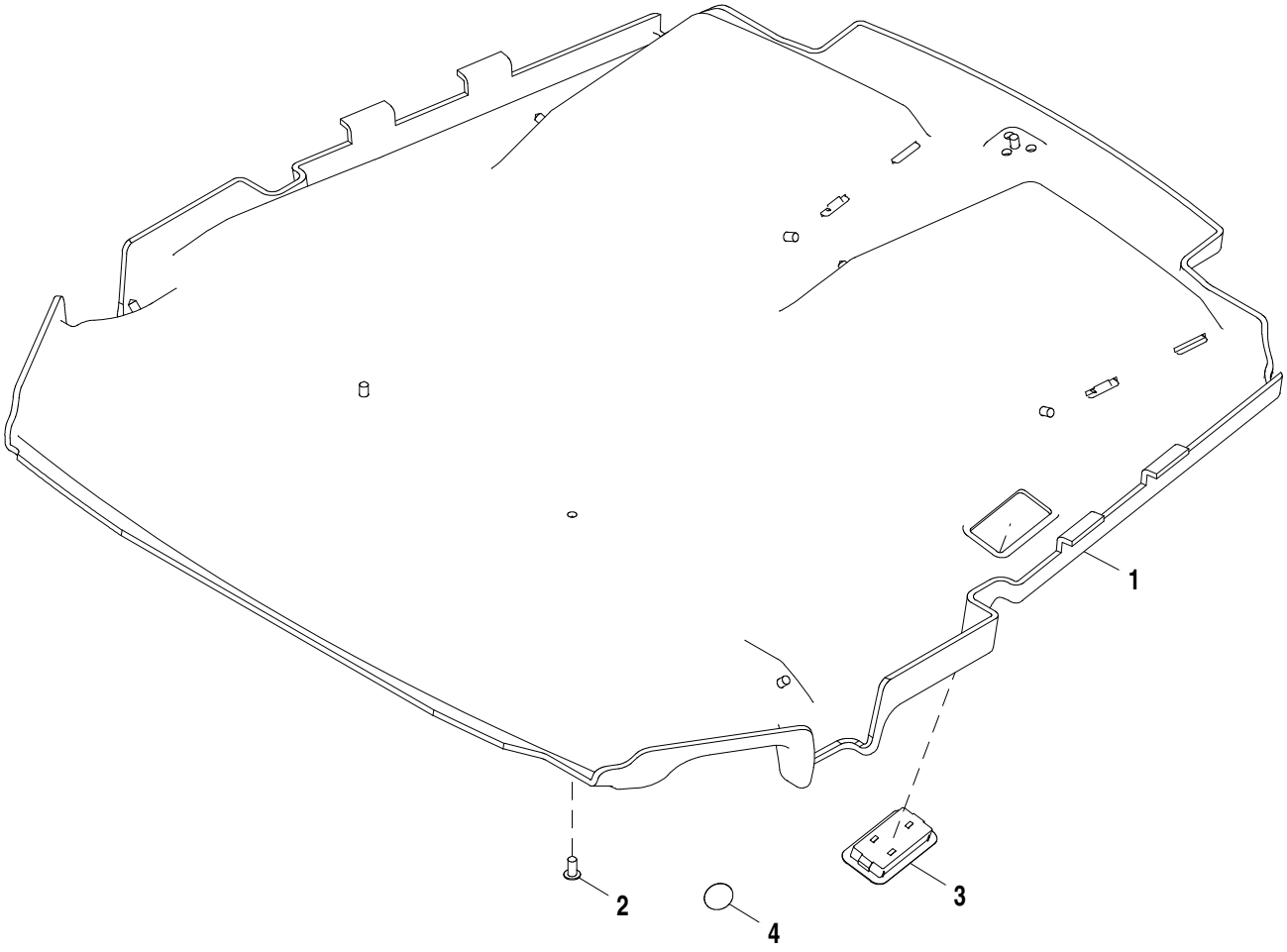

AT396151_TX1102710

Item	*N pea*	*Descrio*	*Qtde*	*N srie*	*Notas*
1	AT335595	Guarnição de teto	1		
2	MT2485	Plugue	9		
3	AT320544	Farol	1		
4	T186793	Etiqueta	1		

Roof with Wiring Harness and Deluxe Lights
Toit avec faisceau et éclairage Deluxe
Teto com Chicote Elétrico e Luzes Deluxe
Techo con grupo de cables y luces Deluxe

AT322407_TX1109715 A.1

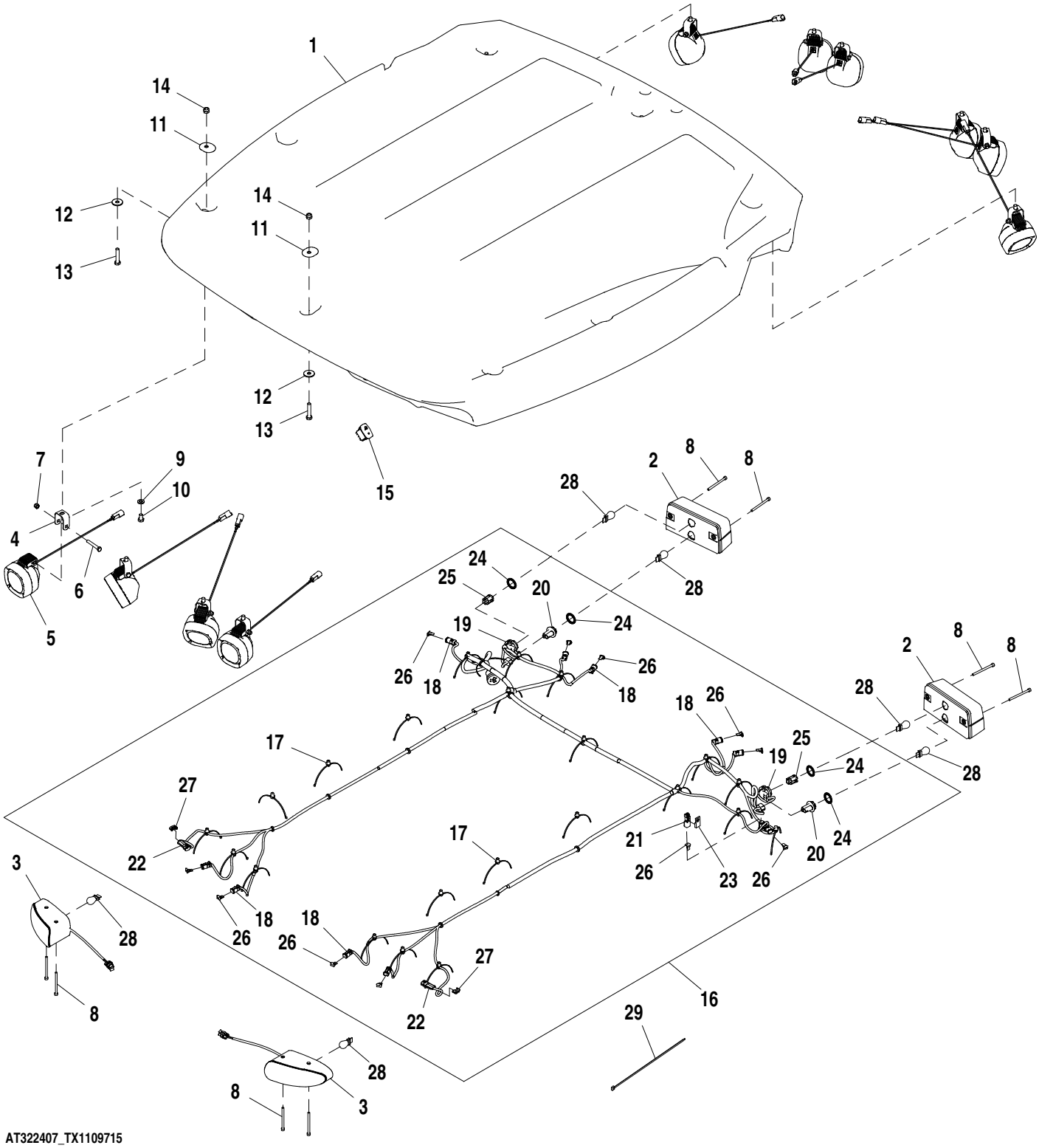

AT322407_TX1109715

Item	*N pea*	*Descrio*	*Qtde*	*N srie*	*Notas*
1	T277993	TeTo	1		
2	AT324938	Luz de freio	2		
3	AT326622	Farol	2	-206275	Lâmpada de AtençãoLâmpada de Atenção
	RE217551	Farol	1	206276-	Lâmpada de AtençãoLâmpada de Atenção
4	T216731	Apoio	10		
5	AT323301	Farol de serviço	10		
6	19M7165	Parafuso sextavado	10		M8 X 55
7	14M7426	Porca de segurança	10		M8
8	19M8482	Parafuso	8		M6 X 80
9	24M7239	Arruela	10		10.700 X 21 X 2.500 mm
10	19M8324	Parafuso sextavado	10		M10 X 16
11	T185664	Arruela de vedação	8		
12	24M7101	Arruela	8		11 X 34 X 3 mm
13	19M8600	Parafuso sextavado	8		M10 X 50
14	14M7517	Porca de segurança	8		M10
15	AT354944	Interruptor	1		
16	AT321365	Chicote do teto	1	-206275	Luzes de Luxo
	AT397346	Chicote do teto	1	206276-	Luzes de Luxo
17	T209627	Braçadeira	23		
18	57M8021	Conj mont Conector elétrico	11		
19	57M10126	Alojam. conector elétrico	2		
20	57M8864	Soquete de lâmpada elétrica	2		
21	57M8023	Alojam. conector elétrico	1		
22	57M7256	Alojam. conector elétrico	2		
23	57M10242	Acessório conexão elétrica	1		
24	57M10427	Vedação cabo conect elétric	4		
25	57M10428	Disp fechamento conec elétr	2		
26	57M8022	Disp fechamento conec elétr	11		
27	57M9712	Acessório conexão elétrica	2		
28	RE49778	Lâmpada	6		
29	H77698	Cinta	10		

Operator Enclosure Isolators
Isolateurs de cabine
Isoladores do Compartimento do Operador
Aisladores de compartimiento de operador

AT410177_TX1102728 A.1

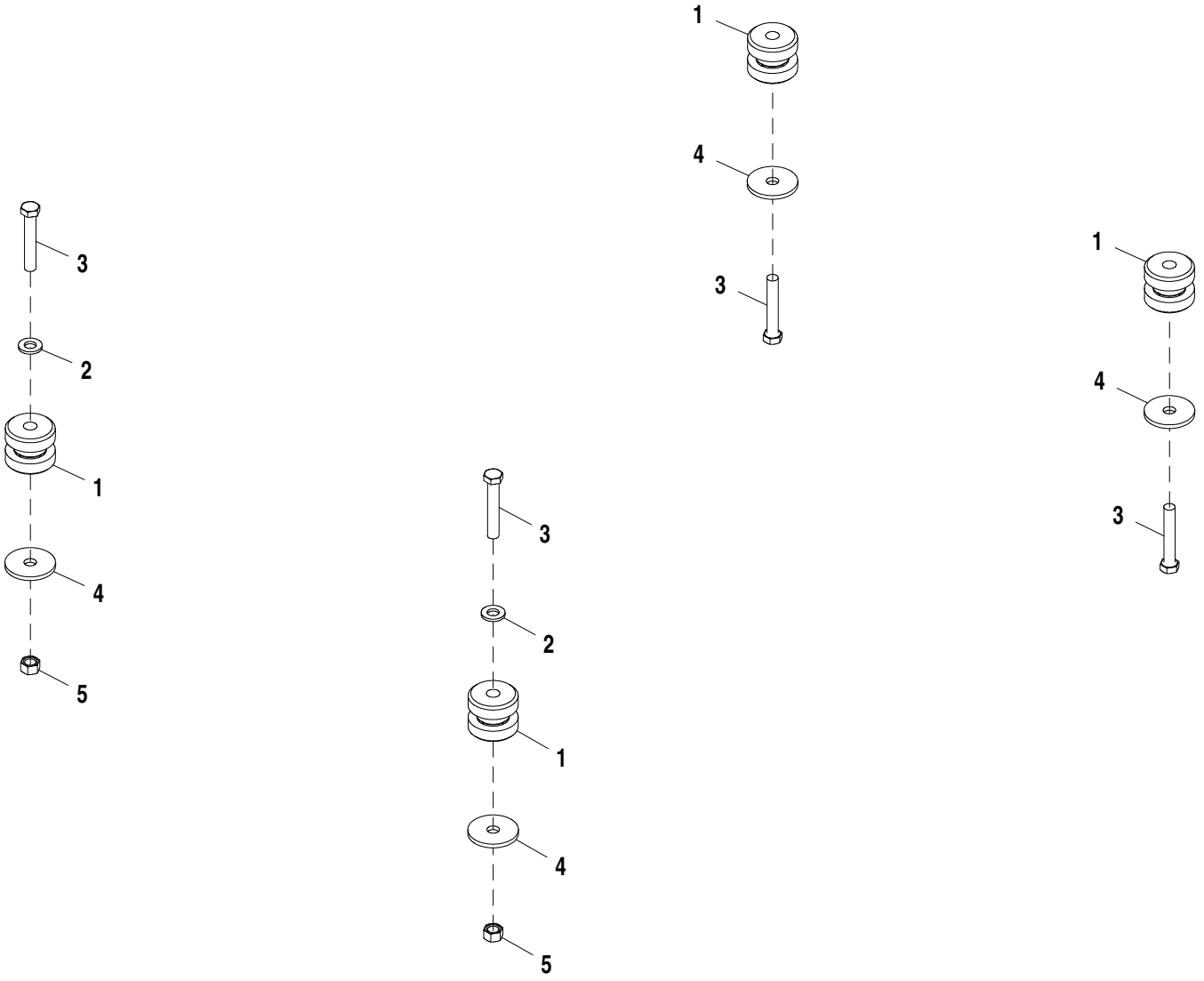

AT410177_TX1102728

Item	*N pea*	*Descrio*	*Qtde*	*N srie*	*Notas*
1	AT223527	Isolador	4		
2	24M7242	Arruela	2		21.400 X 42 X 5 mm
3	19M7883	Parafuso	4		M20 X 120
4	T101807	Arruela	4		
5	14M7277	Porca	2		M20

Cab Seals
Joints de cabine
Vedações da Cabine
Burletes de cabina

AT384117_TX1104256 B.1

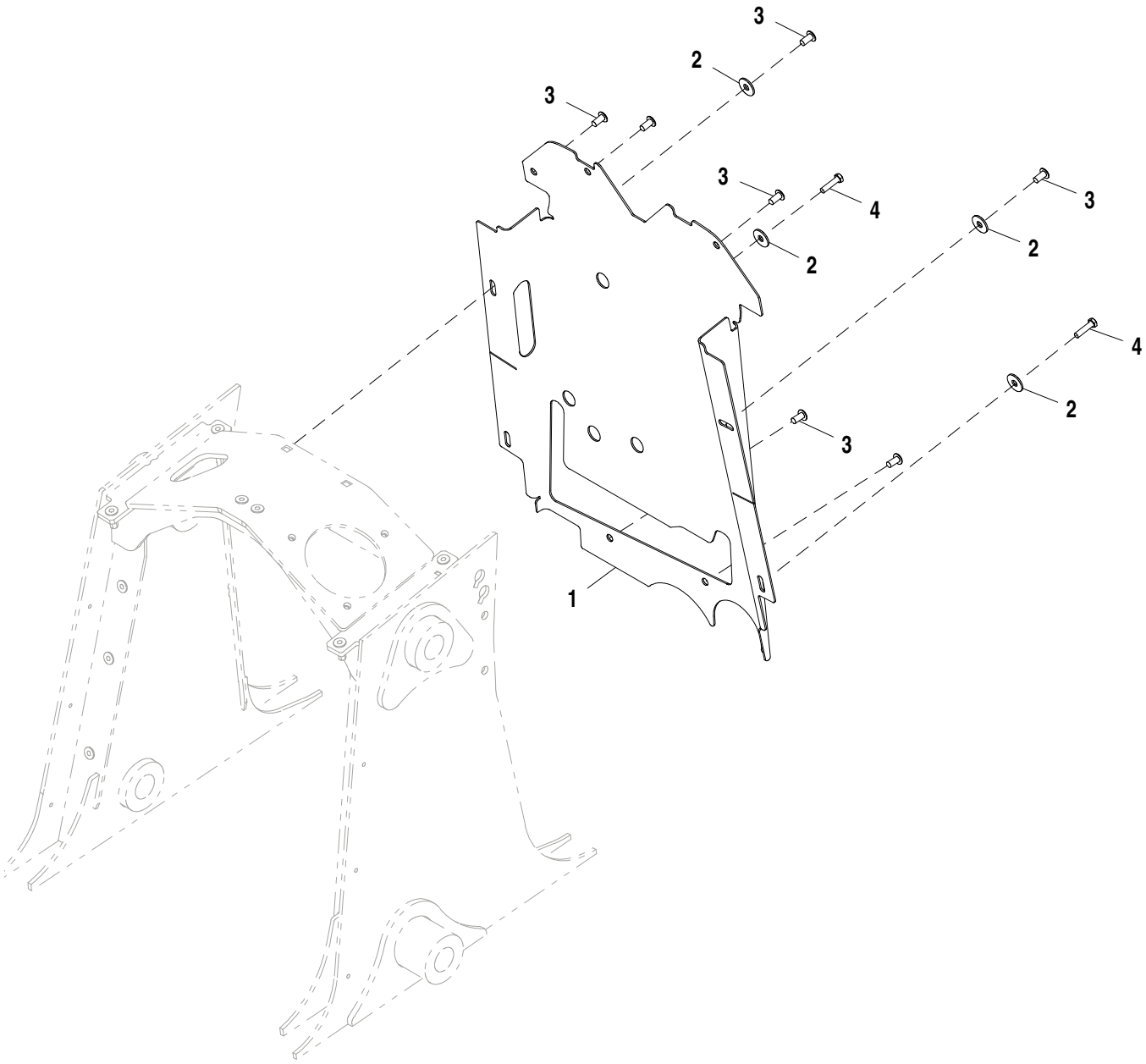

AT384117_TX1104256

Item	*N pea*	*Descrio*	*Qtde*	*N srie*	*Notas*
1	T277246	Isolador	1		
2	24M7180	Arruela	4		13 X 37 X 3 mm
3	MT2485	Plugue	7		
4	19M8637	Parafuso sextavado	2		M10 X 40, SUB FOR MT2485

Cab Seals, Pilot Controls
Joints de cabine, commandes pilotes
Vedações da Cabine, Controles Piloto
Burletes de cabina, controles piloto

AT280167_TX1104259 A.1

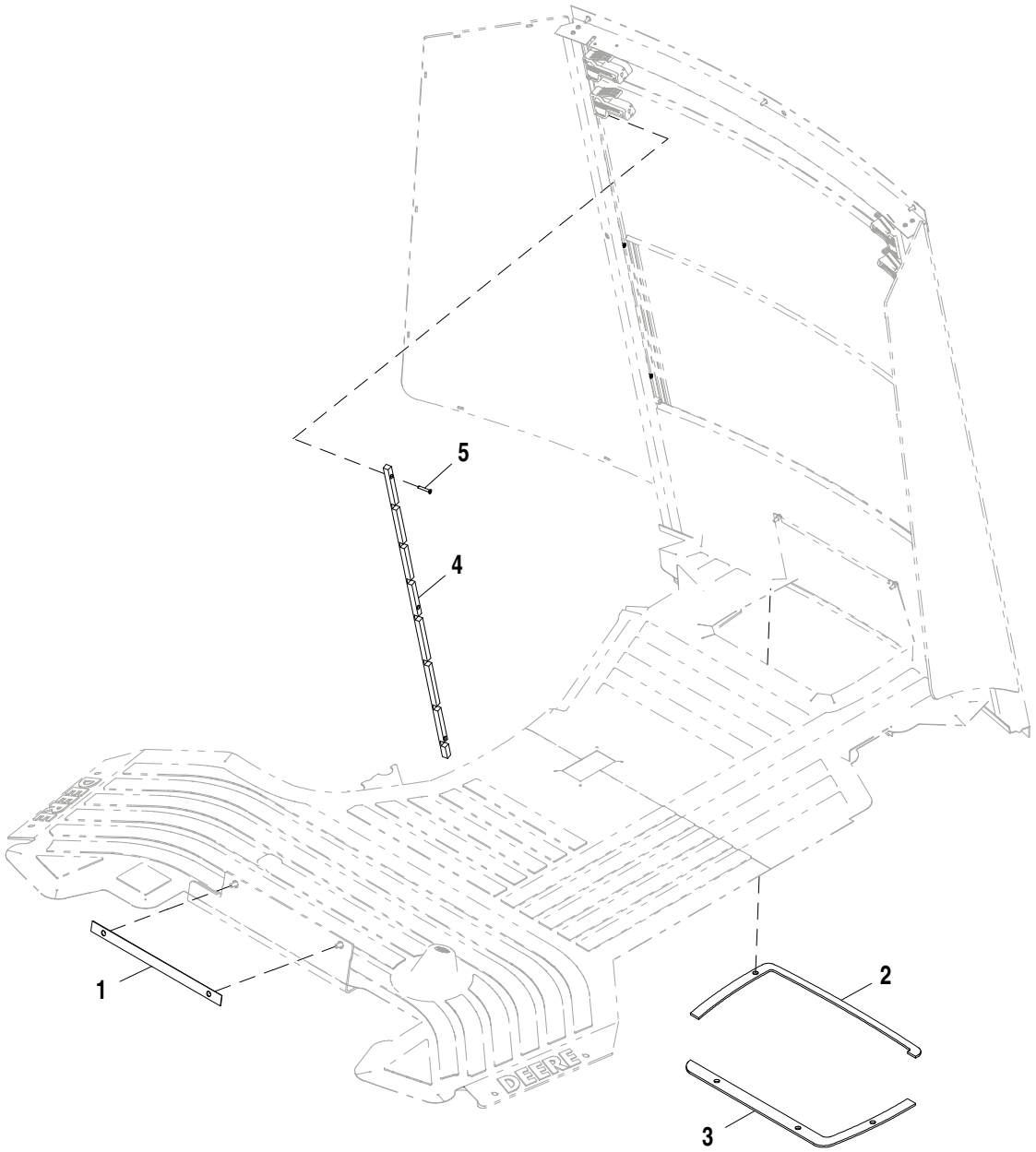

AT280167_TX1104259

Item	*N pea*	*Descrio*	*Qtde*	*N srie*	*Notas*
1	T185775	Junta	1		
2	T185773	Junta	1		
3	T191142	Junta	1		
4	T308406	Estrutura	2		Janela Traseira
5	T208077	Parafuso	6		

Cab Seals, Manual Controls
Joints de cabine, commandes manuelles
Vedações da Cabine, Controles Manuais
Burletes de cabina, controles manuales

AT191998_TX1104255 A.1

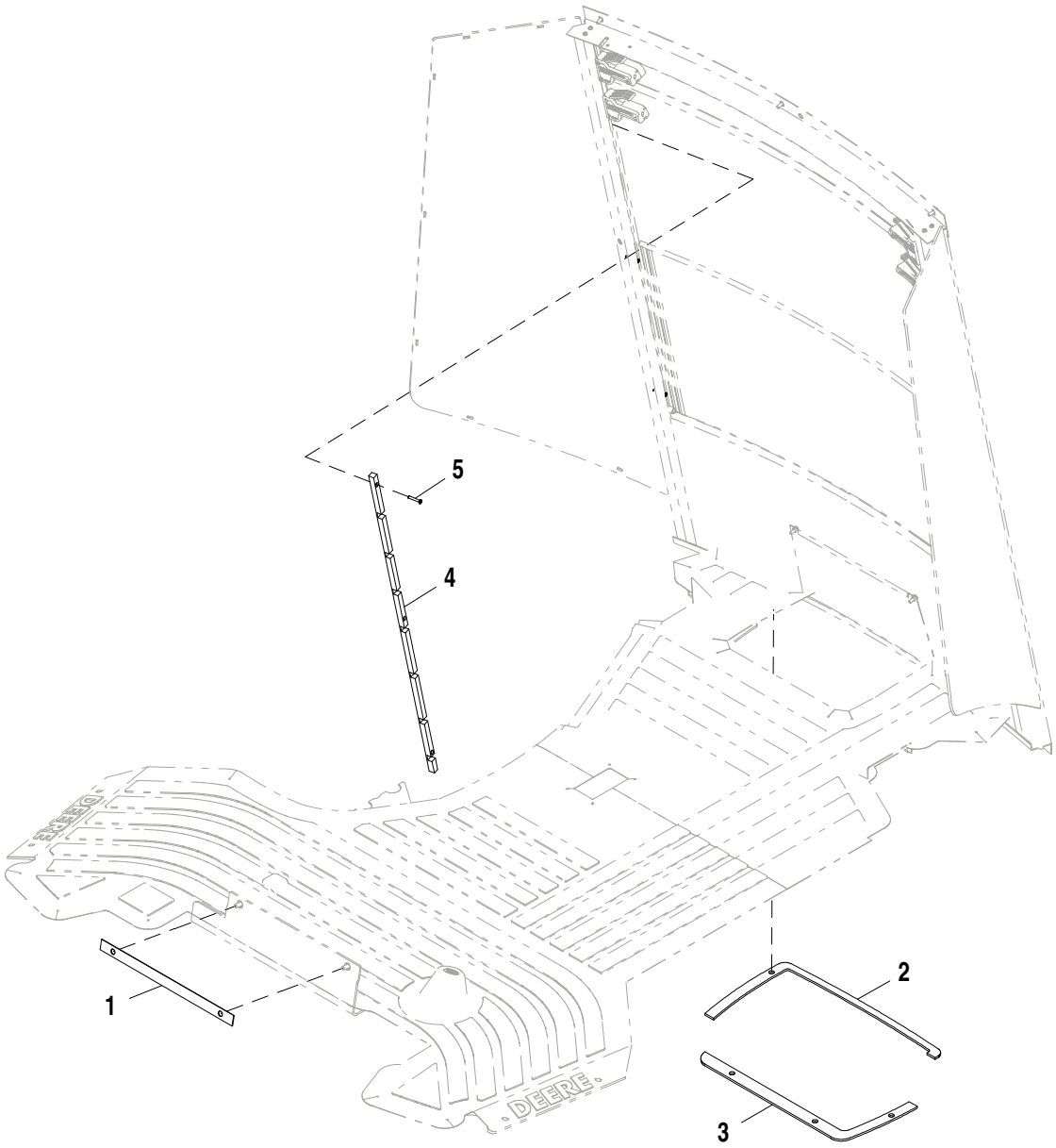

AT191998_TX1104255

Item	*N pea*	*Descrio*	*Qtde*	*N srie*	*Notas*
1	T185775	Junta	1		
2	T185773	Junta	1		
3	T185774	Junta	1		
4	T308406	Estrutura	2		Janela Traseira
5	T208077	Parafuso	6		

Cab (Manual Controls)
Cabine (commandes manuelles)
Cabine (Controles Manuais)
Cabina (controles manuales)

ETN83682_TX1102638 A.1

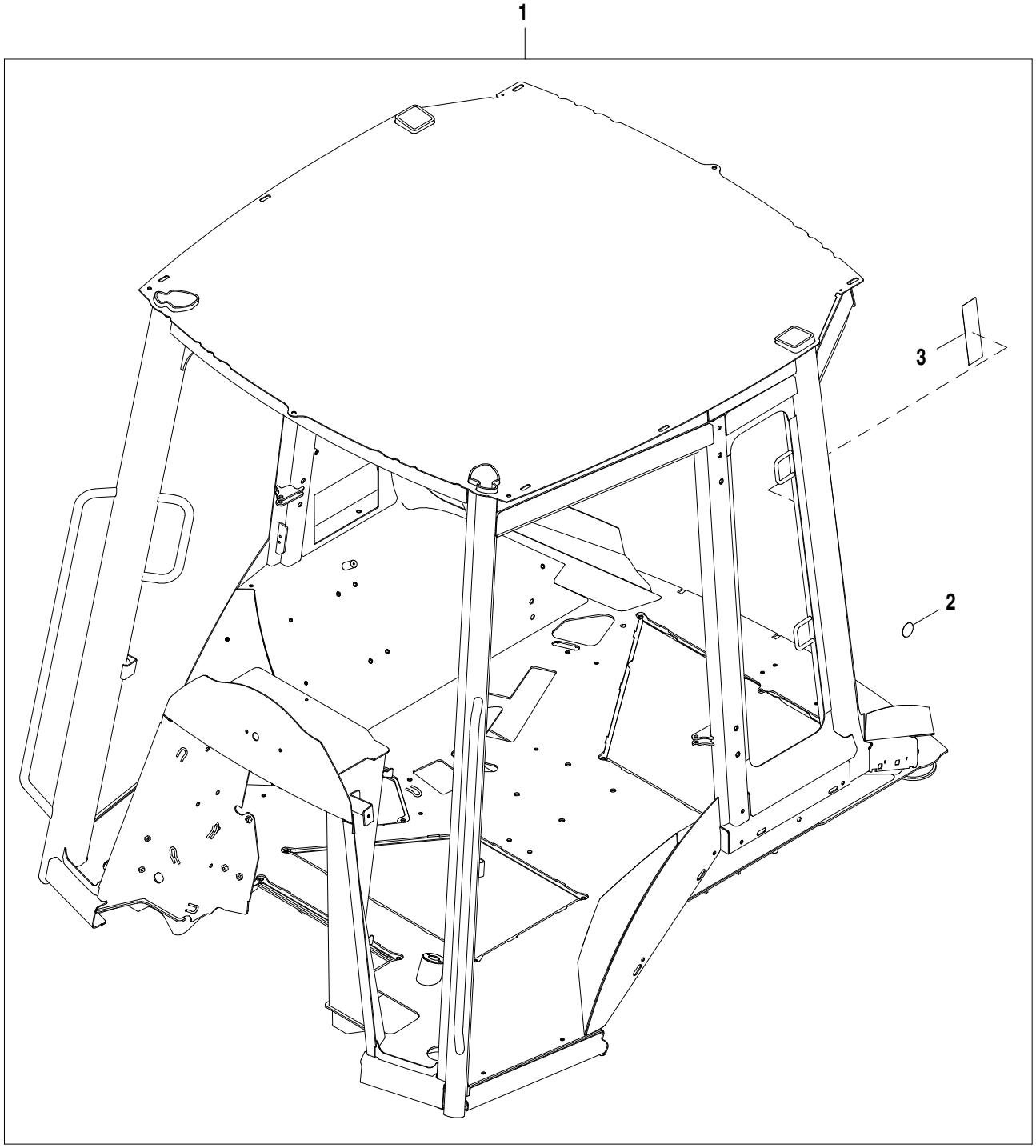

ETN83682_TX1102638

Item	*N pea*	*Descrio*	*Qtde*	*N srie*	*Notas*
1	AT407572	EPCC	1		SUB FOR AT376976
2	T186793	Etiqueta	1		
3	T283762	Etiqueta	1		

Cab (Pilot Controls)
Cabine (commandes pilotes)
Cabine (Controles Piloto)
Cabina (controles piloto)

ETN83684_TX1102658 A.1

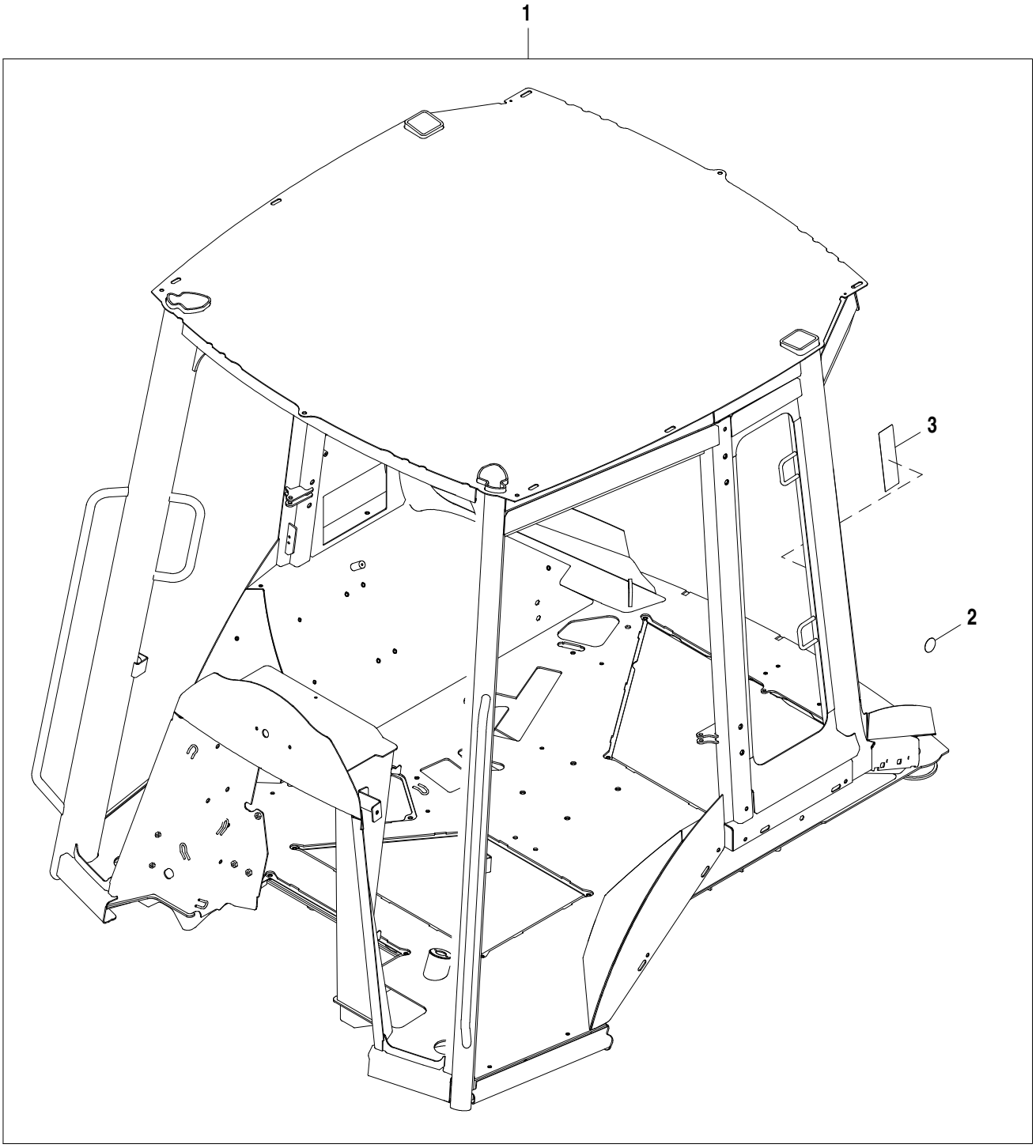

ETN83684_TX1102658

Item	*N pea*	*Descrio*	*Qtde*	*N srie*	*Notas*
1	AT407622	EPCC	1		
2	T186793	Etiqueta	1		
3	T283762	Etiqueta	1		

1/4 Cab with Manual Controls
Cabine 1/4 avec commandes manuelles
Cabine de 1/4 com Controles Manuais
1/4 cabina con controles manuales

ETN85049_TX1102681 A.1

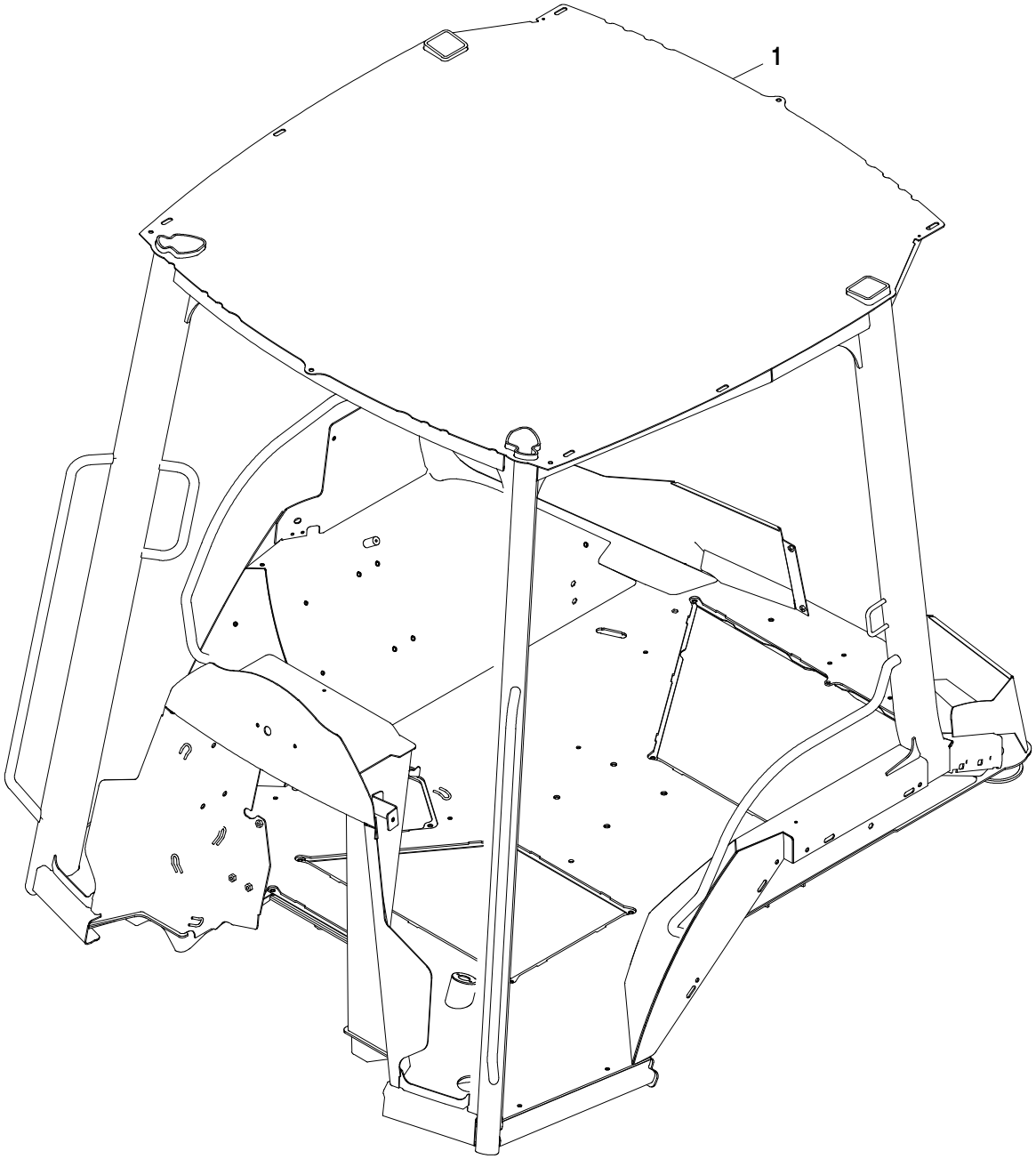

ETN85049_TX1102681

Item	*N pea*	*Descrio*	*Qtde*	*N srie*	*Notas*
1	AT376978	EPCC	1		

1/4 Cab with Pilot Controls
Cabine 1/4 avec commandes pilotes
Cabine de 1/4 com Controles Piloto
1/4 cabina con controles piloto

ETN85050_TX1102680 A.1

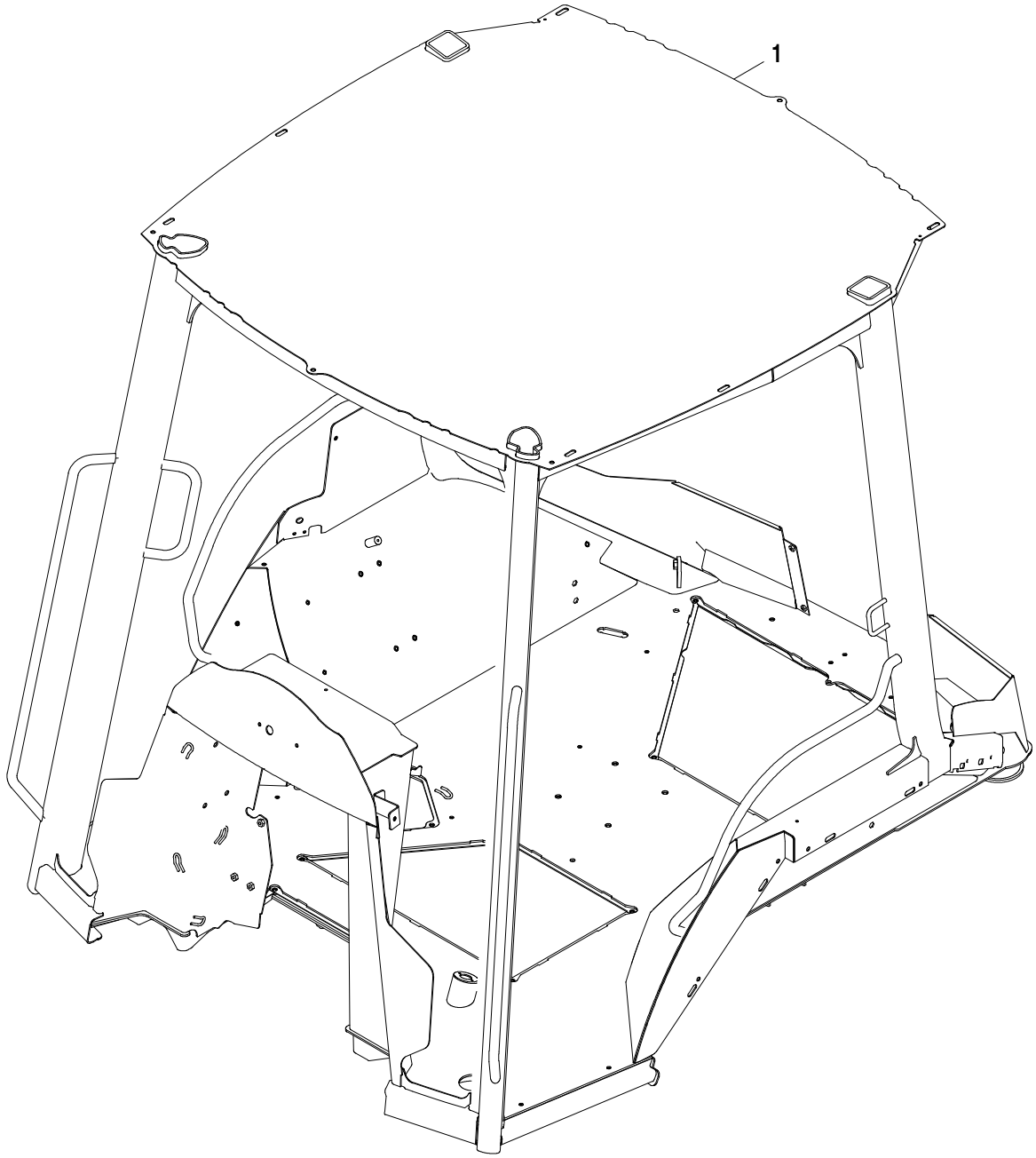

ETN85050_TX1102680

Item	*N pea*	*Descrio*	*Qtde*	*N srie*	*Notas*
1	AT376977	EPCC	1		

Cab Glass
Glace cabine
Vidro da Cabine
Vidrio de la cabina

ETN83682_TX1102645 A.2

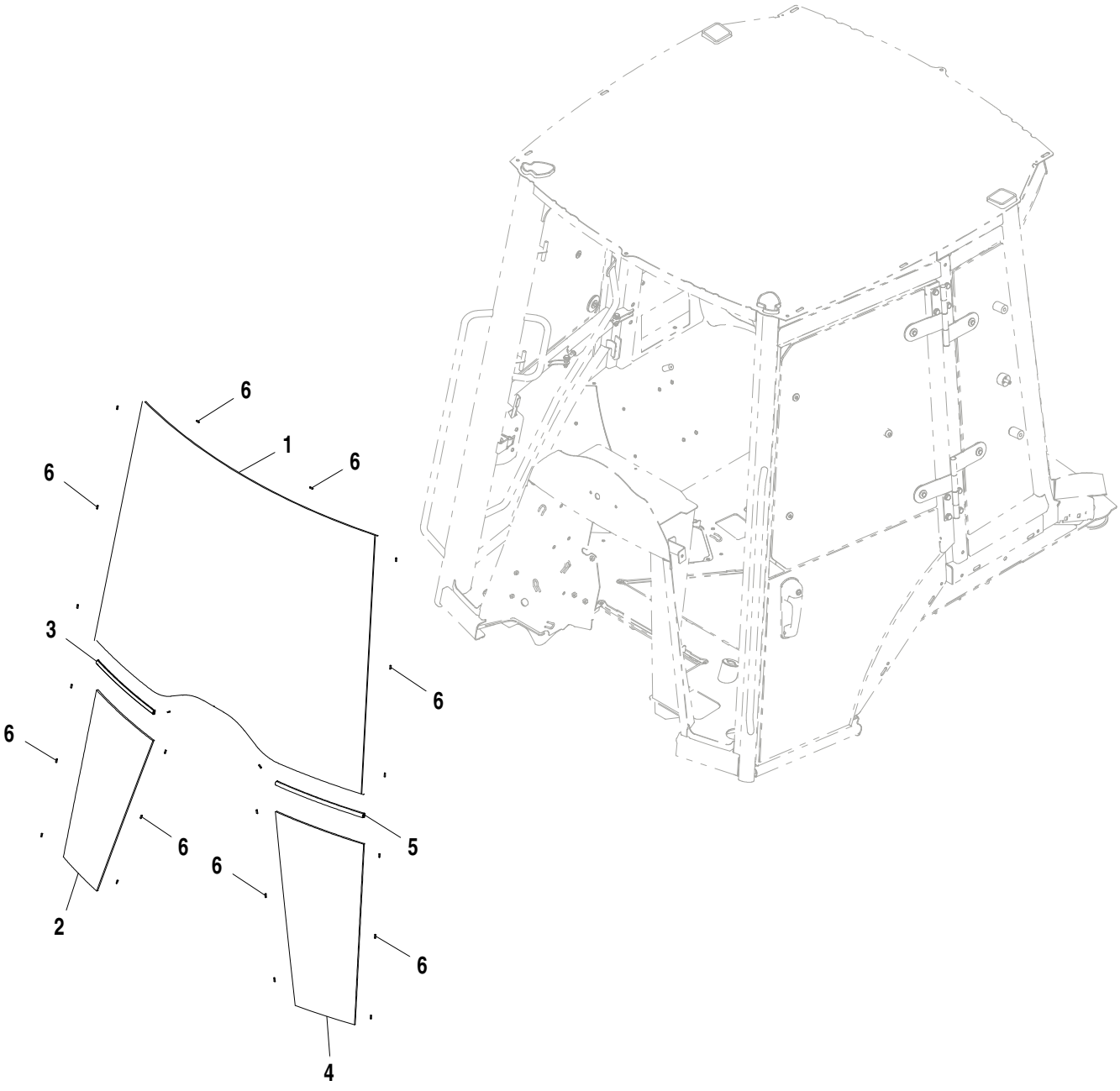

ETN83682_TX1102645

Item	*N pea*	*Descrio*	*Qtde*	*N srie*	*Notas*
1	T275629	Vidraça	1		
2	T275630	Vidraça	1		
3	T164697	Isolador	1		
4	T275631	Vidraça	1		
5	T164697	Isolador	1		
6	T200700	Estante	22		

Door LH (Cab)
Portière gauche (cabine)
Porta Esquerda (Cabine)
Puerta izquierda (cabina)

ETN83682_TX1102649 A.1

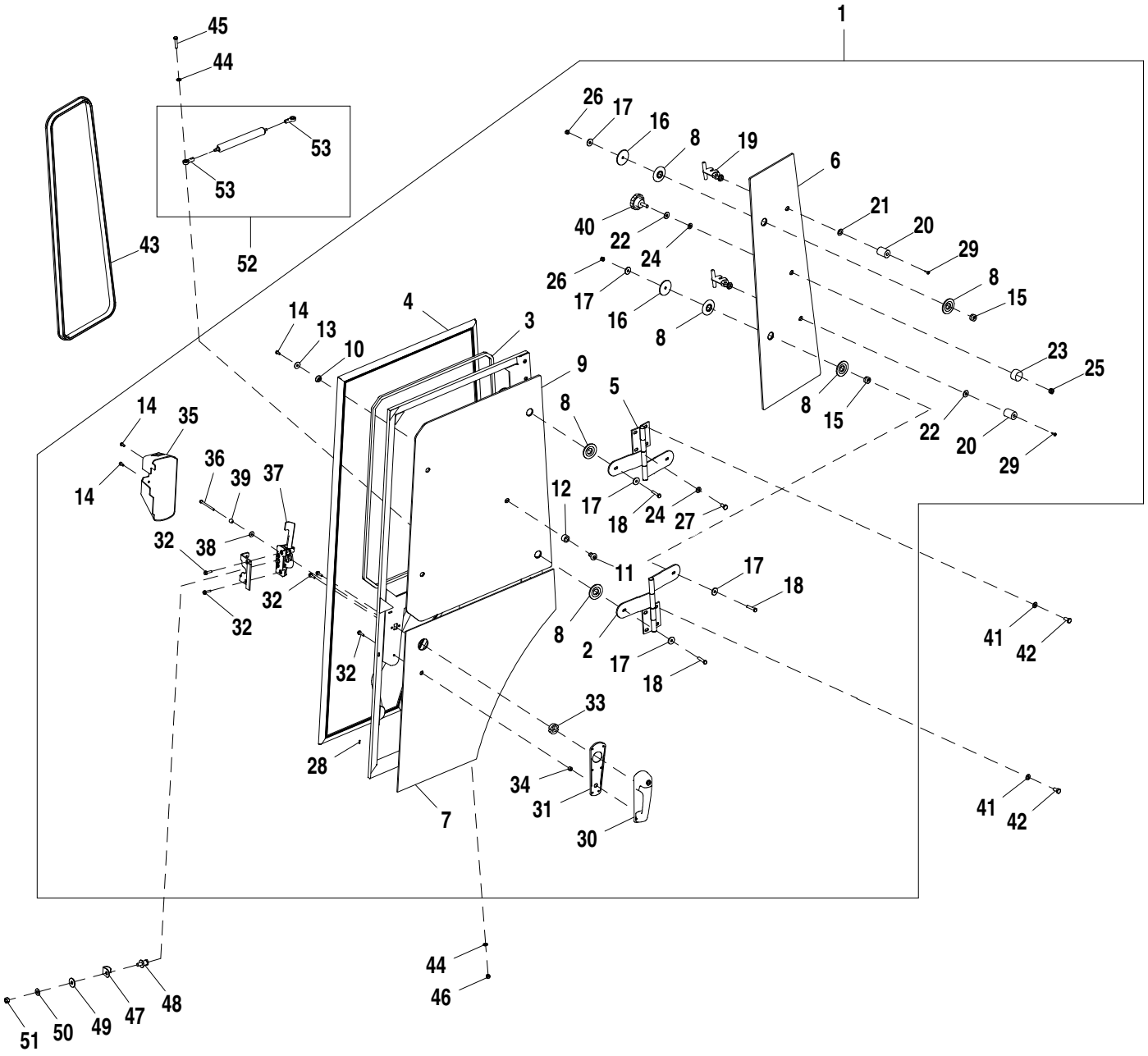

ETN83682_TX1102649

Item	*N pea*	*Descrio*	*Qtde*	*N srie*	*Notas*
1	AT320195	Porta	1		
2	AT184651	Dobradiça	1		
3	T165357	Isolador	1		
4	AT184719	Isolador	1		
5	AT184524	Dobradiça	1		
6	T166060	Vidraça	1		
7	T214527	Vidraça	1		
8	T158081	Arruela	8		
9	T164707	Vidraça	1		
10	T76832	Arruela	1		
11	T186016	Bucha	1		
12	T186017	Bucha	1		
13	24H1288	Arruela	3		9/32" X 1" X 1/16"
14	T133674	Paraf. auto-frenante	3		
15	T158358	Bucha	4		
16	T185678	Arruela	4		
17	24M7024	Arruela	8		9 X 28 X 3 mm
18	19M7922	Parafuso sextavado	4		M8 X 40
19	AT372684	Trava	4		
20	T186018	Pára-choque	2		
21	T76833	Arruela	3		
22	R52921	Arruela	2		
23	T76830	Proteção	1		
24	24M7239	Arruela	5		10.700 X 21 X 2.500 mm
25	14M7167	Porca de segurança	1		M10
26	14M7426	Porca de segurança	4		M8
27	19M7938	Parafuso sextavado	4		M10 X 20
28	T135675	Estante	7		
29	T188806	Parafuso	4		
30	AT306181	Alavanca	1		
31	T204599	Junta	1		
32	19M7863	Parafuso	5		M6 X 25
33	T205902	Espaçador	1		
34	T205901	Arruela	1		
35	T217433	Capa	1		
36	19M9402	Parafuso sextavado	1		M6 X 80
37	AT326978	Trava	1		
38	T218865	Arruela	1		
39	T218866	Espaçador	1		
40	AT75311	Botão	1		
41	24M7239	Arruela	4		10.700 X 21 X 2.500 mm
42	19M7938	Parafuso sextavado	4		M10 X 20
43	T164709	Isolador	1		
44	24M7238	Arruela	4		8.700 X 17 X 2 mm
45	19M7922	Parafuso sextavado	2		M8 X 40
46	14M7426	Porca de segurança	2		M8
47	T135583	Proteção	1		
48	AR91896	Trinco	1		
49	24H1330	Arruela	1		15/32" X 1-3/8" X 7/64"
50	T105740	Arruela	1		
51	14H1047	Porca	1		7/16"
52	AT340155	Cilindro operado a gás	1		
53	AM102062	Extremidade da ligação	2		

Door RH (Cab)
Droite de portière (cabine)
Porta Direita (Cabine)
Puerta derecha (cabina)

ETN83682_TX1102650 A.1

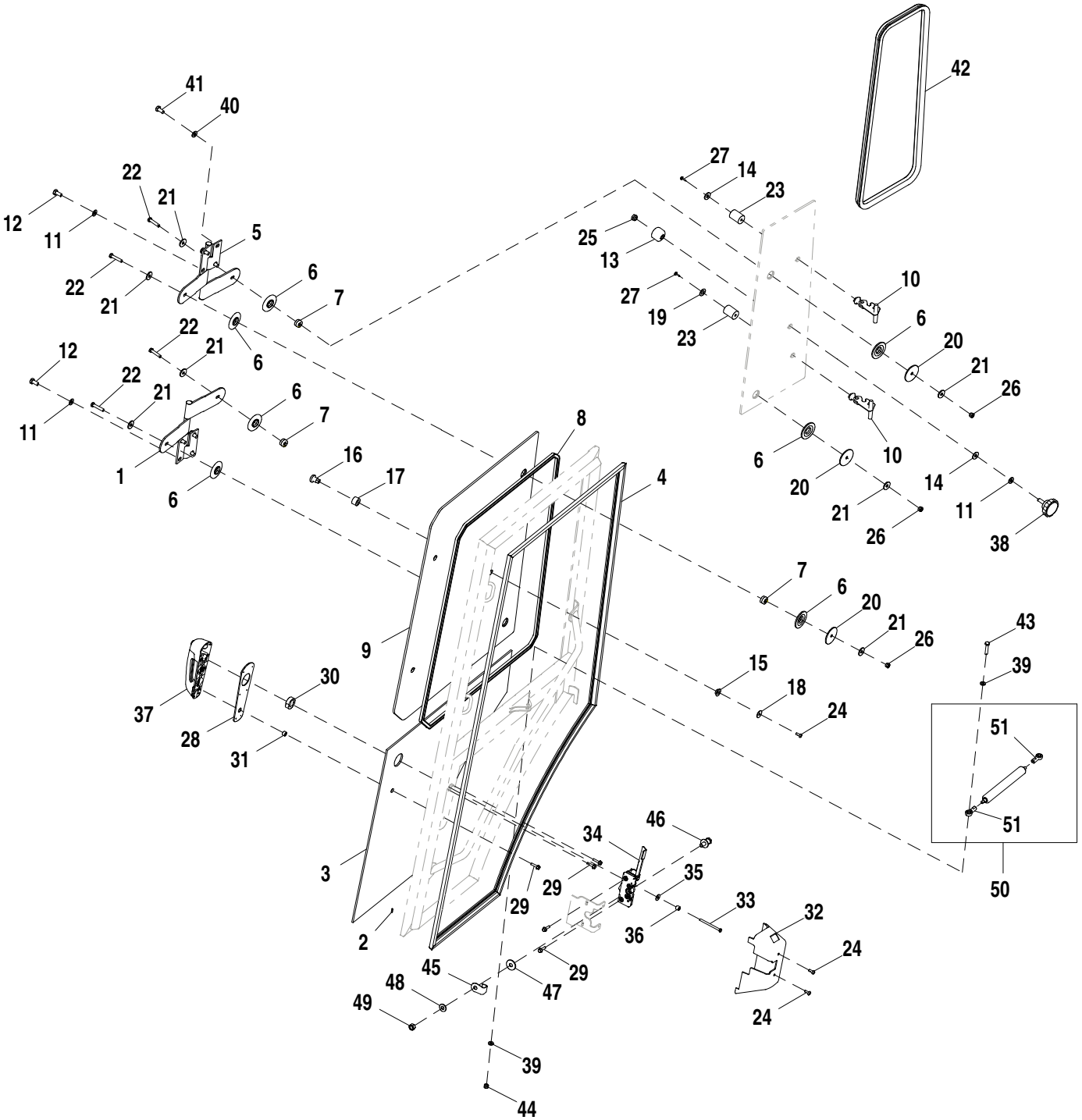

ETN83682_TX1102650

Item	*N pea*	*Descrio*	*Qtde*	*N srie*	*Notas*
1	AT184524	Dobradiça	1		
2	T135675	Estante	7		
3	T214548	Vidraça	1		
4	AT184652	Isolador	1		
5	AT184651	Dobradiça	1		
6	T158081	Arruela	8		
7	T158358	Bucha	4		
8	T165357	Isolador	1		
9	T164707	Vidraça	1		
10	AT372684	Trava	4		
11	24M7239	Arruela	5		10.700 X 21 X 2.500 mm
12	19M7938	Parafuso sextavado	4		M10 X 20
13	T76830	Proteção	1		
14	R52921	Arruela	2		
15	T76832	Arruela	1		
16	T186016	Bucha	1		
17	T186017	Bucha	1		
18	24H1288	Arruela	3		9/32" X 1" X 1/16"
19	T76833	Arruela	3		
20	T185678	Arruela	4		
21	24M7024	Arruela	8		9 X 28 X 3 mm
22	19M7922	Parafuso sextavado	4		M8 X 40
23	T186018	Pára-choque	2		
24	T133674	Paraf. auto-frenante	3		
25	14M7167	Porca de segurança	1		M10
26	14M7426	Porca de segurança	4		M8
27	T188806	Parafuso	4		
28	T204599	Junta	1		
29	19M7863	Parafuso	5		M6 X 25
30	T205902	Espaçador	1		
31	T205901	Arruela	1		
32	T217432	Capa	1		
33	19M9402	Parafuso sextavado	1		M6 X 80
34	AT326979	Trava	1		
35	T218865	Arruela	1		
36	T218866	Espaçador	1		
37	AT306181	Alavanca	1		
38	AT75311	Botão	1		
39	24M7238	Arruela	4		8.700 X 17 X 2 mm
40	24M7239	Arruela	4		10.700 X 21 X 2.500 mm
41	19M7938	Parafuso sextavado	4		M10 X 20
42	T281201	Isolador	1		
43	19M7922	Parafuso sextavado	2		M8 X 40
44	14M7426	Porca de segurança	2		M8
45	T135583	Proteção	1		
46	AR91896	Trinco	1		
47	24H1330	Arruela	1		15/32" X 1-3/8" X 7/64"
48	T105740	Arruela	1		
49	14H1047	Porca	1		7/16"
50	AT340155	Cilindro operado a gás	1		
51	AM102062	Extremidade da ligação	2		

Canopy (Manual Controls)
Auvent (commandes manuelles)
Capota (Controles Manuais)
Dosel (controles manuales)

ETN83683_TX1102660 A.1

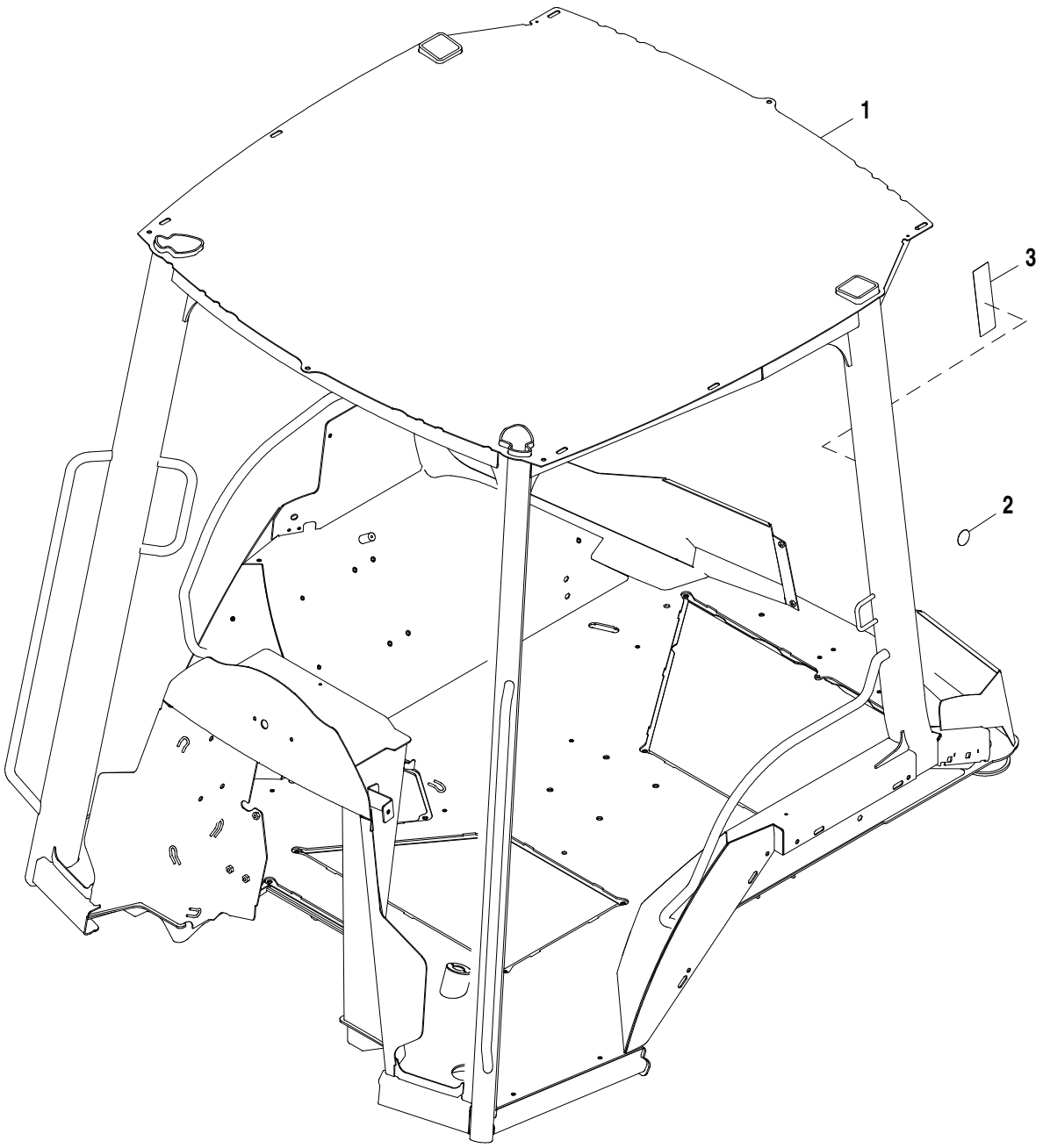

ETN83683_TX1102660

Item	*N pea*	*Descrio*	*Qtde*	*N srie*	*Notas*
1	AT407628	EPCC	1		
2	T186793	Etiqueta	1		Círculo Cinza
3	T283762	Etiqueta	1		EPCC

Canopy (Pilot Controls)
Auvent (commandes pilotes)
Capota (Controles Piloto)
Dosel (controles piloto)

ETN83685_TX1102662 A.2

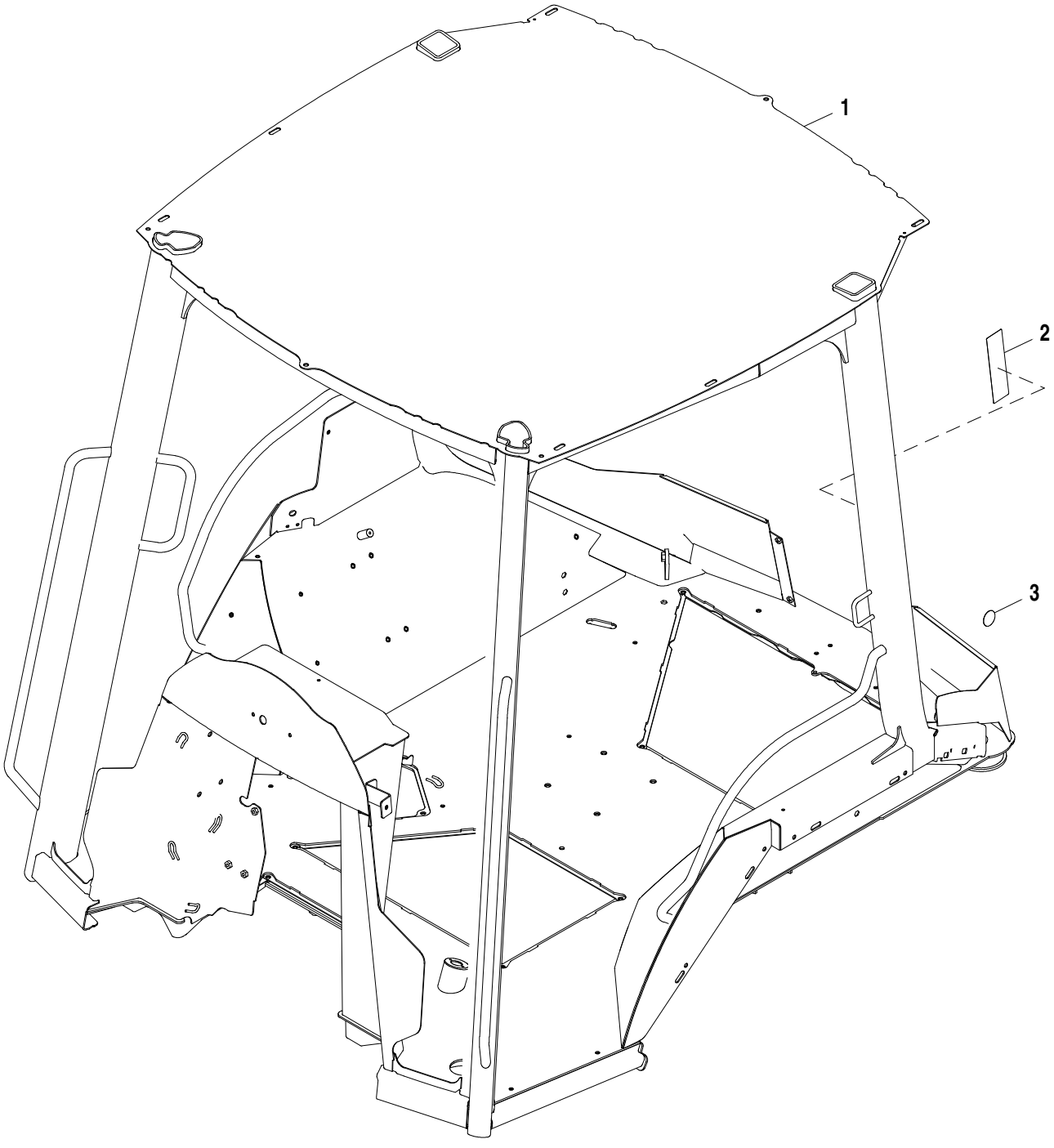

ETN83685_TX1102662

Item	*N pea*	*Descrio*	*Qtde*	*N srie*	*Notas*
1	AT407630	EPCC	1		
2	T283762	Etiqueta	1		EPCC
3	T186793	Etiqueta	1		Círculo Cinza

Cab Floor Covers and Mats
Protections de plancher et tapis de sol de cabine
Coberturas e Tapetes do Piso da Cabine
Cubiertas y felpudos de piso de cabina

AT376902_TX1102744 A.1

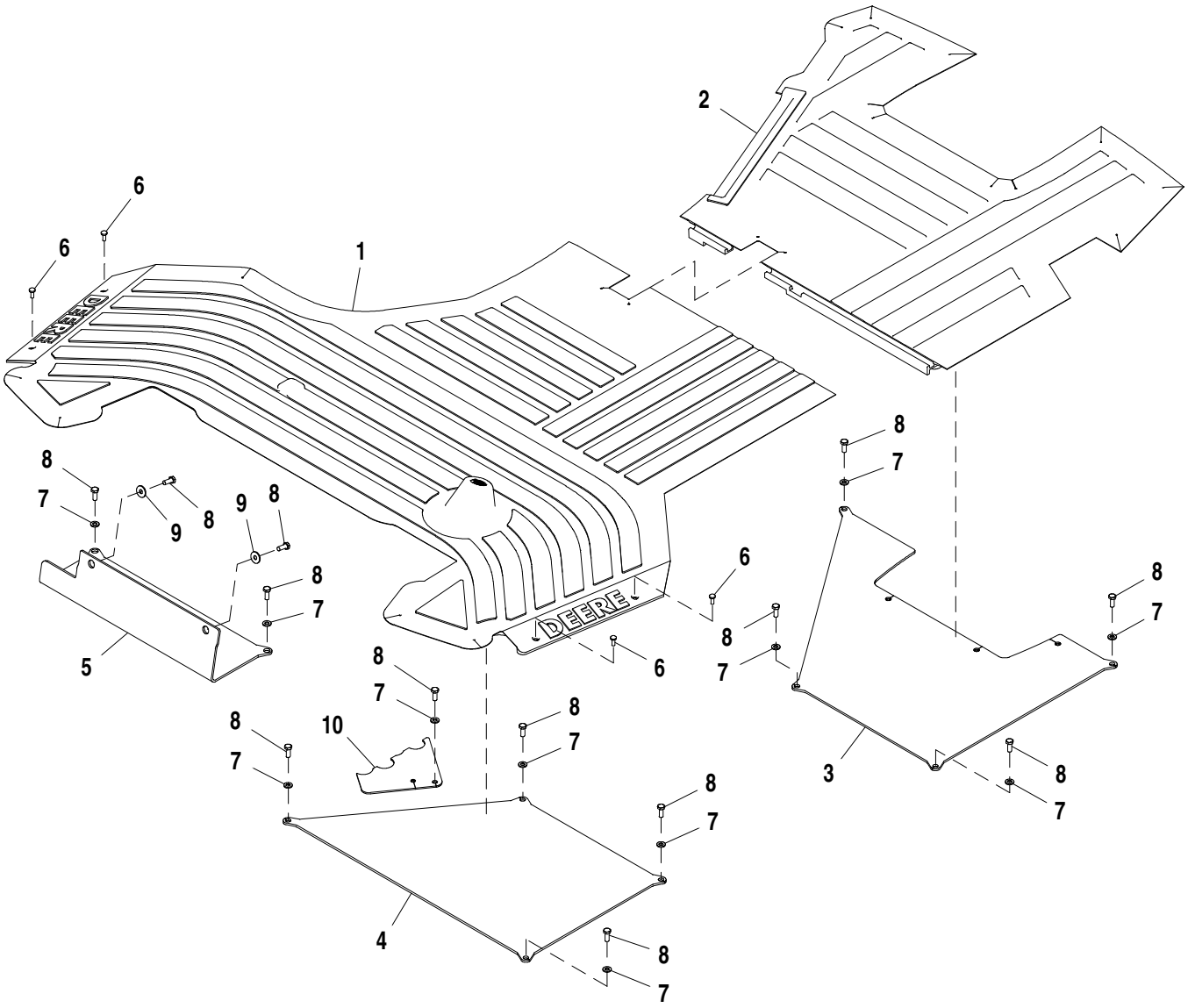

AT376902_TX1102744

Item	*N pea*	*Descrio*	*Qtde*	*N srie*	*Notas*
1	T165969	TapeTe	1		CUT TO FIT AROUND LH DUCTS
2	T166000	TapeTe	1		CUT TO FIT AROUND LH DUCTS
3	AT186321	Capa	1		
4	T165948	Capa	1		
5	T188565	Capa	1		
6	21M7292	Parafuso	4		M6 X 16
7	24M7238	Arruela	11		8.700 X 17 X 2 mm
8	19M7881	Parafuso	13		M8 X 20
9	24M7298	Arruela	2		8.400 X 25 X 2 mm
10	AT385039	Placa	1		

Cab Floor Covers and Mats, Pilot Controls
Protections de plancher et tapis de sol de cabine, commandes pilotes
Coberturas e Tapetes do Piso da Cabine, Controles Piloto
Cubiertas y felpudos de piso de cabina, controles piloto

AT376900_TX1102739 A.1

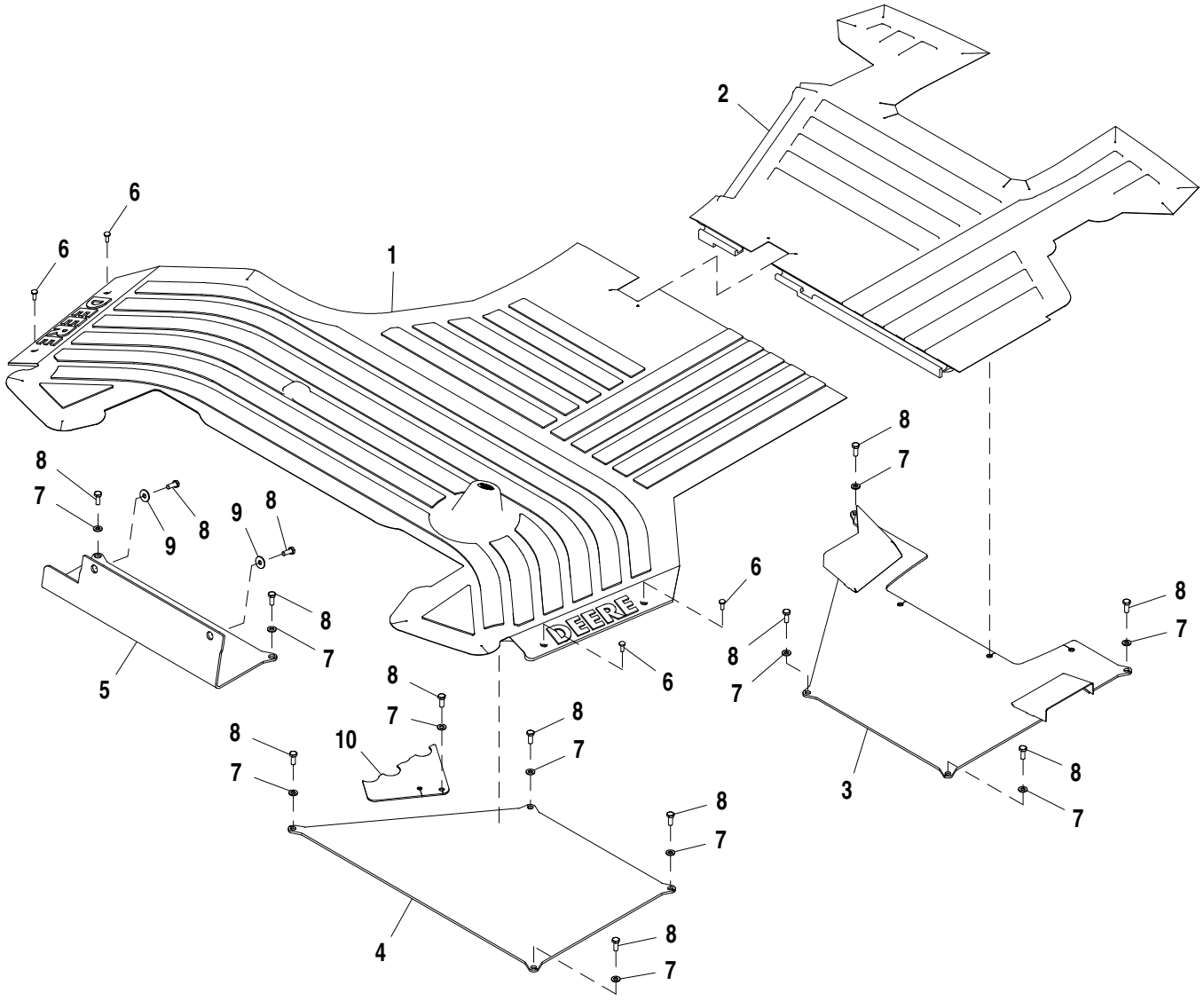

AT376900_TX1102739

Item	*N pea*	*Descrio*	*Qtde*	*N srie*	*Notas*
1	T165969	TapeTe	1		CUT TO FIT AROUND LH DUCTS
2	T268523	TapeTe	1		
3	AT196294	Capa	1		
4	T165948	Capa	1		
5	T188565	Capa	1		
6	21M7292	Parafuso	4		M6 X 16
7	24M7238	Arruela	11		8.700 X 17 X 2 mm
8	19M7881	Parafuso	13		M8 X 20
9	24M7298	Arruela	2		8.400 X 25 X 2 mm
10	AT385039	Placa	1		
11	T191203	Isolador	1		

Canopy Floor Covers
Protections de plancher d'auvent
Coberturas do Piso da Capota
Cubiertas de piso de dosel

AT388508_TX1102731 A.1

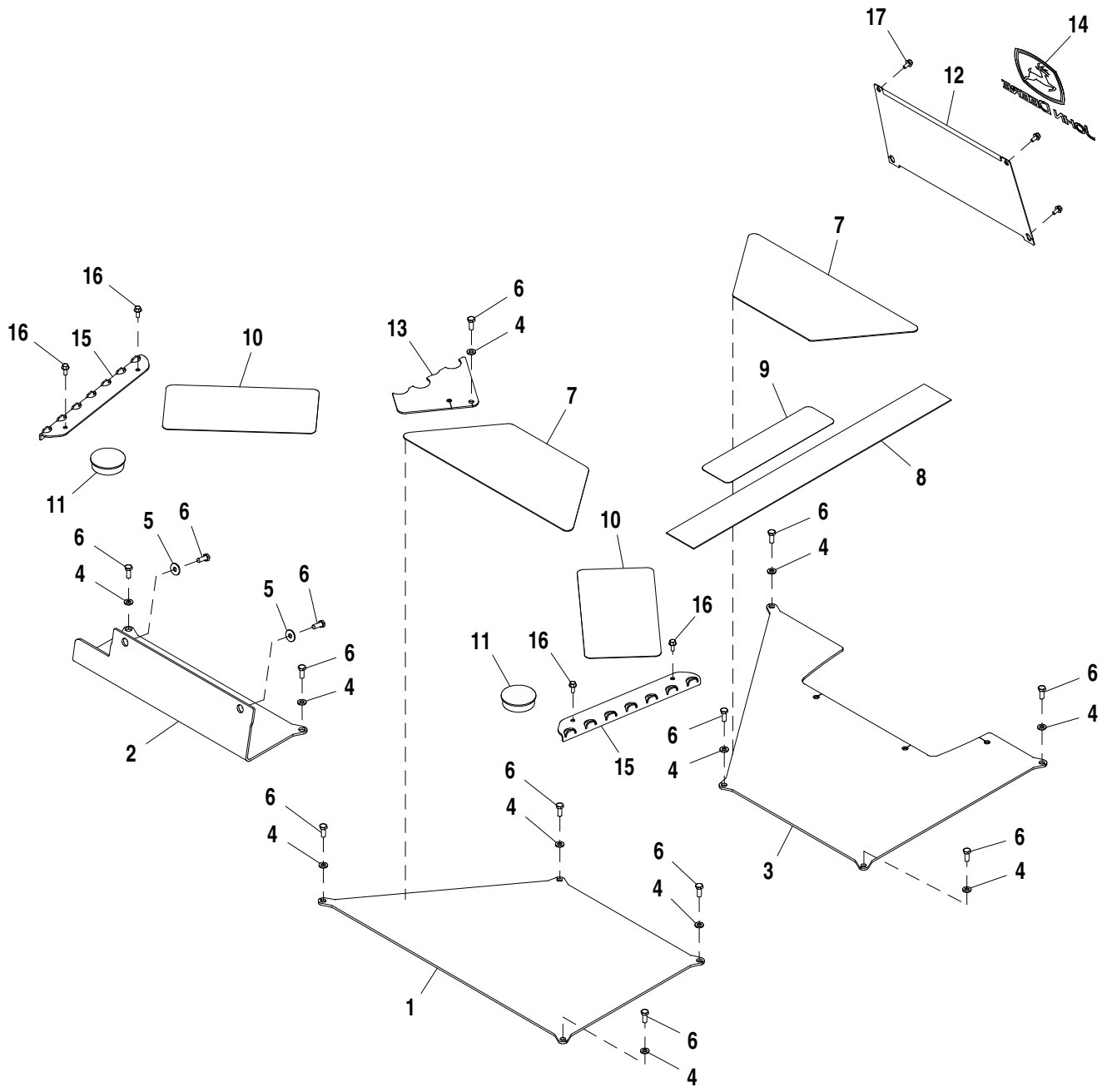

AT388508_TX1102731

Item	*N pea*	*Descrio*	*Qtde*	*N srie*	*Notas*
1	T165948	Capa	1		
2	T188565	Capa	1		
3	AT186321	Capa	1		
4	24M7238	Arruela	11		8.700 X 17 X 2 mm
5	24M7298	Arruela	2		8.400 X 25 X 2 mm
6	19M7881	Parafuso	13		M8 X 20
7	T166997	TapeTe	2		
8	T100787	TapeTe	1		
9	T158428	TapeTe	1		
10	T25838	TapeTe	2		
11	T184528	Plugue	2		
12	T203458	Painel	1		
13	AT385039	Placa	1		
14	JD5750	Etiqueta	1		
15	T185757	Degrau	2		
16	19M7775	Parafuso	4		M6 X 16
17	19M7774	Parafuso	4		M6 X 12

Canopy Floor Covers and Mats, Pilot Controls
Protections de plancher et tapis de sol d'auvent, commandes pilotes
Coberturas e Tapetes do Piso da Capota, Controles Piloto
Cubiertas y felpudos de piso de dosel, controles piloto

AT376901_TX1102743 A.1

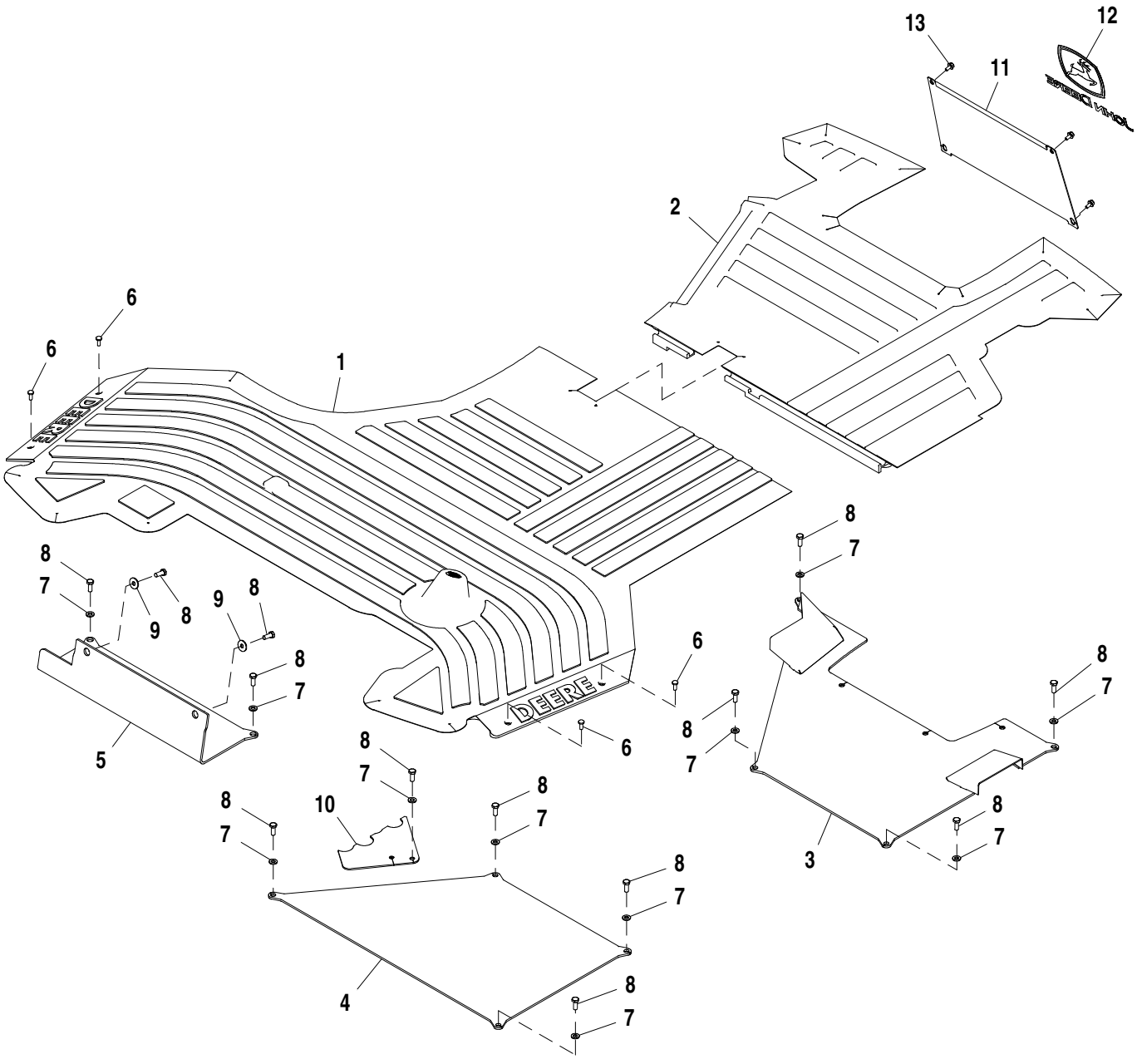

AT376901_TX1102743

Item	*N pea*	*Descrio*	*Qtde*	*N srie*	*Notas*
1	T268531	TapeTe	1		
2	T268523	TapeTe	1		
3	AT196294	Capa	1		
4	T165948	Capa	1		
5	T188565	Capa	1		
6	21M7292	Parafuso	4		M6 X 16
7	24M7238	Arruela	11		8.700 X 17 X 2 mm
8	19M7881	Parafuso	13		M8 X 20
9	24M7298	Arruela	2		8.400 X 25 X 2 mm
10	AT385039	Placa	1		
11	T203458	Painel	1		
12	JD5750	Etiqueta	1		
13	19M7774	Parafuso	4		M6 X 12

Rear Cab Windows
Vitres de cabine arrière
Janelas Traseiras da Cabine
Ventanas traseras de cabina

AT379732_TX1102750 A.2

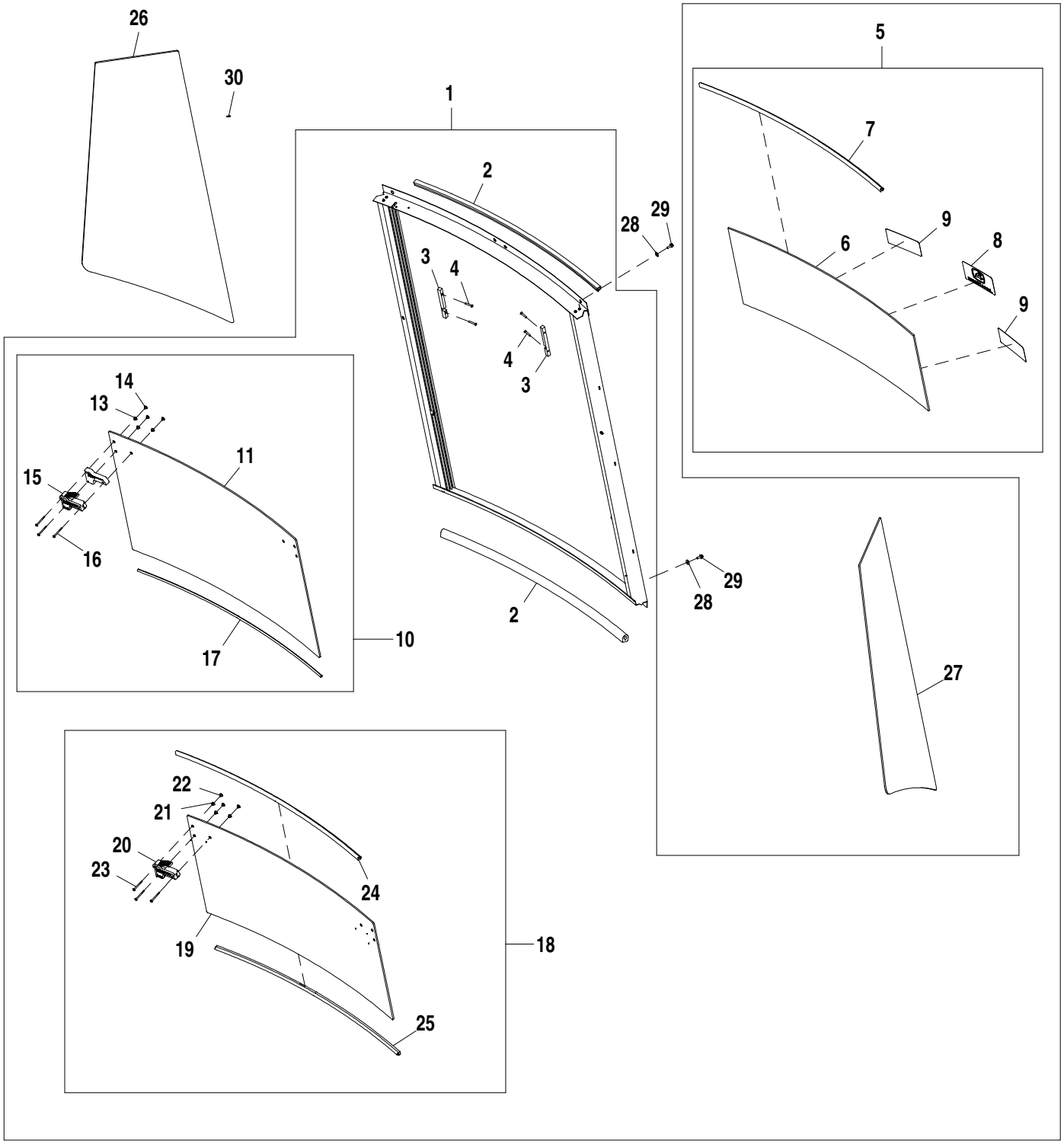

AT379732_TX1102750

Item	*N pea*	*Descrio*	*Qtde*	*N srie*	*Notas*
1	AT386800	Janela	1		ALSO ORDER (2) T308406 AND (6) T208077
2	AT356291	Vedação	1		
3	T201956	Estrutura	1		
4	T208077	Parafuso	2		4.826 X 31.750 mm (0.190" X 1-1/4")
5	AT302813	Janela	1		
6	T201953	Vidraça	1		
7	AT307770	Vedação	1		
8	JD5750	Etiqueta	1		
9	T183768	Etiqueta	2		
10	AT354597	Janela	1		
11	T242700	Vidraça	1		ALSO ORDER (2) AT356880
12	.....	Espaçador	2		
13	T166371	Passa-fio	6		
14	T223289	Inserto	6		
15	AT356880	Trava	2		
16	21H1395	Parafuso	6		0.164" X 2"
17	AT307770	Vedação	1		
18	AT307770	Vedação	1		
19	T242699	Vidraça	1		ALSO ORDER (2) AT356880
20	AT356880	Trava	2		
21	T166371	Passa-fio	6		
22	T223289	Inserto	6		
23	**21H1367**	**Parafuso**	**5**		**0.164" X 1-3/8"**
24	AT307770	Vedação	1		
25	AT307770	Vedação	1		
26	T164705	Vidraça	1		
27	T164708	Vidraça	1		
28	24M7139	Arruela	6		6.400 X 18 X 1.600 mm
29	19M7775	Parafuso	6		M6 X 16
30	T135675	Estante	24		

Windshield Wiper Assembly
Essuie-glace pare-brise
Conjunto do Limpador do Para-brisa
Conjunto de limpiaparabrisas

AT379675_TX1104917 A.1

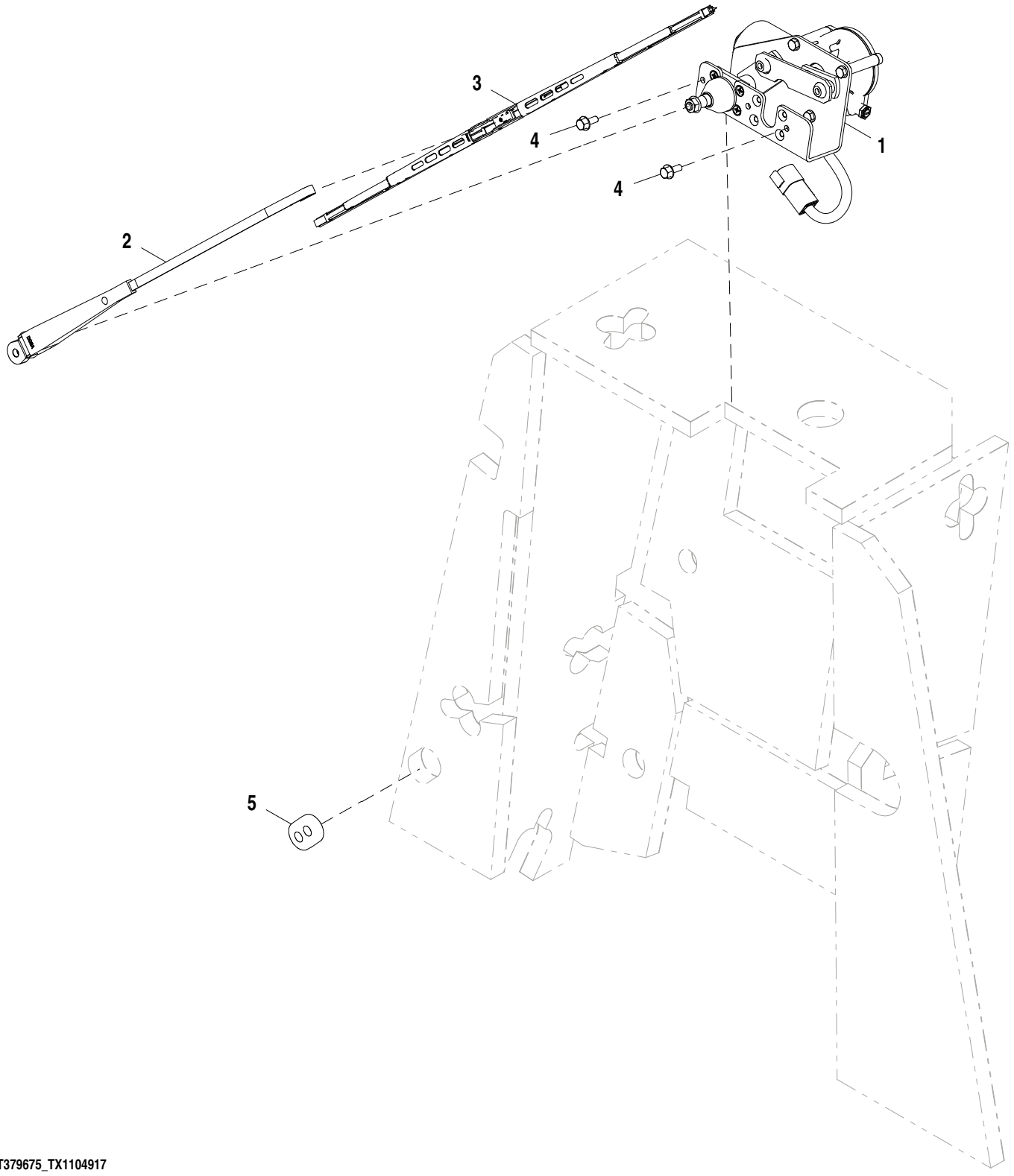

AT379675_TX1104917

Item	*N pea*	*Descrio*	*Qtde*	*N srie*	*Notas*
1	AT315228	Motor do limp. pára-brisa	1		
2	AT413196	Haste limp. de pára-brisa	1		
3	AL153661	Palheta do limP. Pára-brisa	1		
4	19M7775	Parafuso	2		M6 X 16
5	R113308	Passa-fio	1		

Windshield Washer Nozzle
Gicleur de lave-glace pare-brise
Bico do Lavador do Para-brisa
Boquilla de lavaparabrisas

AT378667_TX1102794 A.2

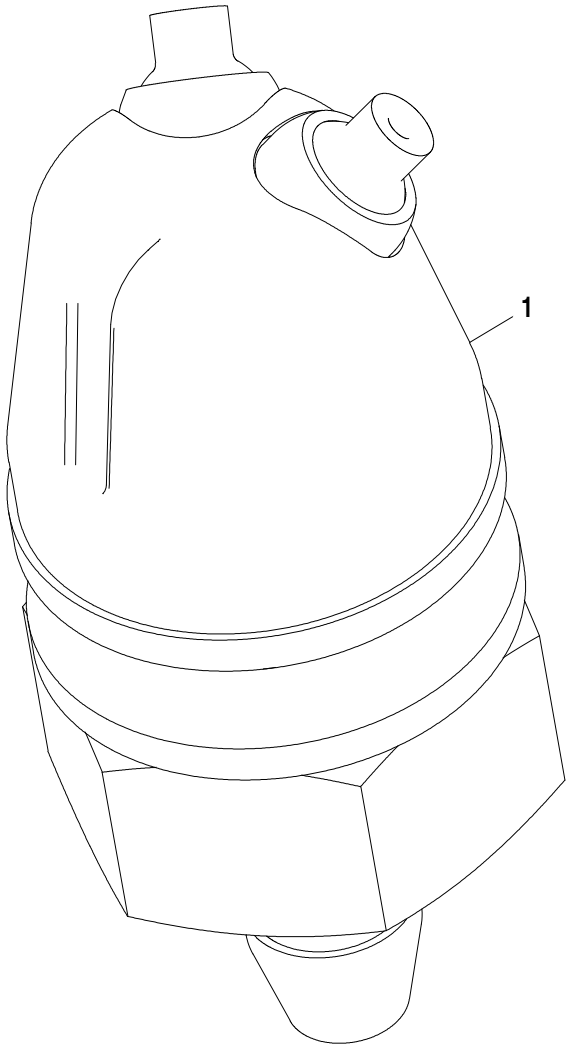

AT378667_TX1102794

Item	*N pea*	*Descrio*	*Qtde*	*N srie*	*Notas*
1	AT357852	Bico	1		

Windshield Washer Reservoir
Réservoir du lave-glace
Reservatório do Lavador do Para-brisa
Depósito de lavaparabrisas

ETN85051_TX1102793 A.1

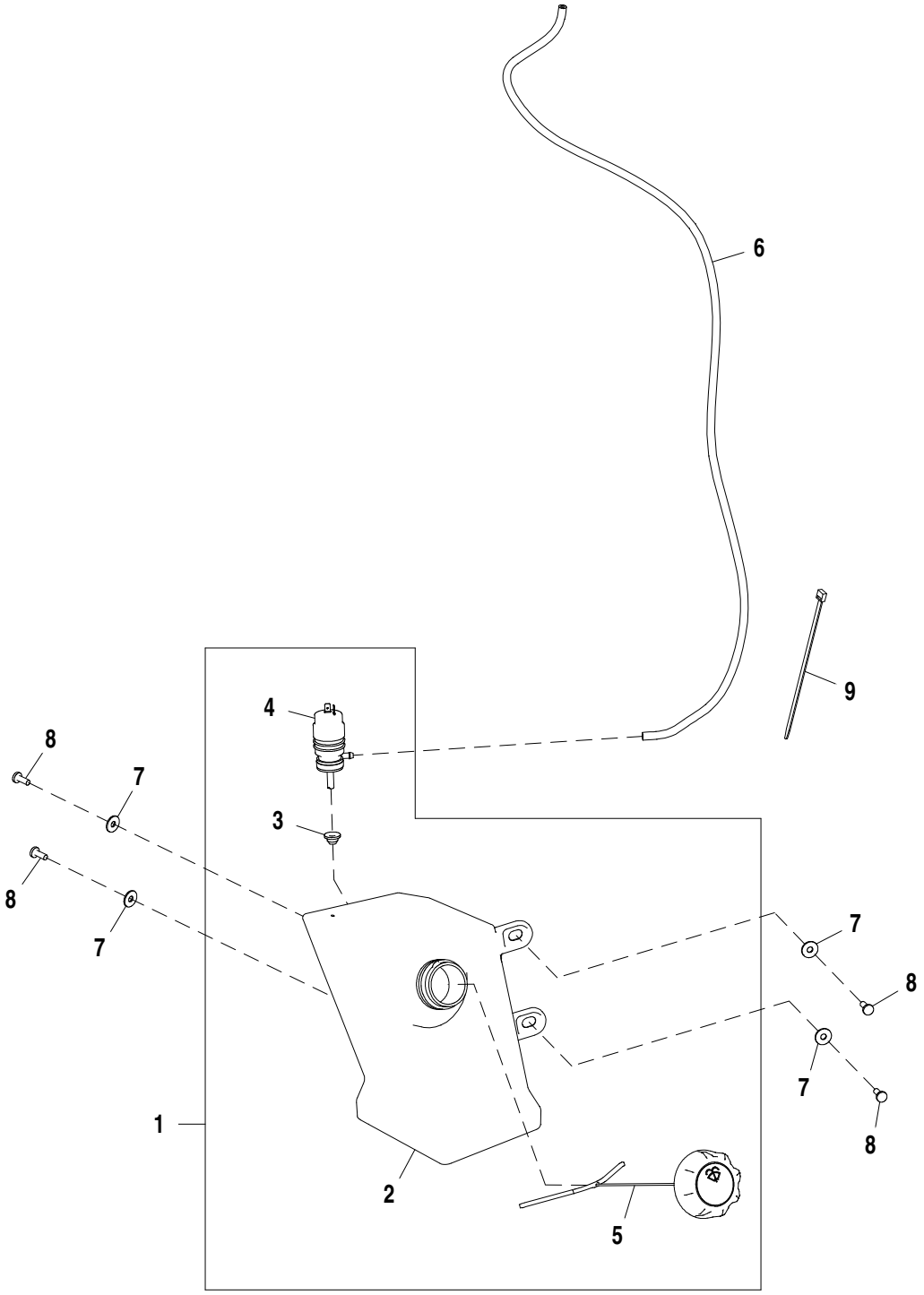

ETN85051_TX1102793

Item	*N pea*	*Descrio*	*Qtde*	*N srie*	*Notas*
1	AT379185	ReseRvatóRio	1		Inclui a Bomba
2	T269745	ReseRvatóRio	1		
3	T186169	Passa-fio	1		
4	AL79013	Bomba	1		
5	AT360784	Tampa	1		
6	.....	Mangueira em metro	1		MF TY25139, CTL 1027 mm (3.4 ft.)
7	T134530	Arruela	4		
8	21M7292	Parafuso	4		M6 X 16
9	R44302	Cinta	2		

Windshield Washer Kit
Kit de lave-glace pare-brise
Kit de Lavador de Para-brisa
Juego de lavaparabrisas

AT407078_TX1102796 B.1

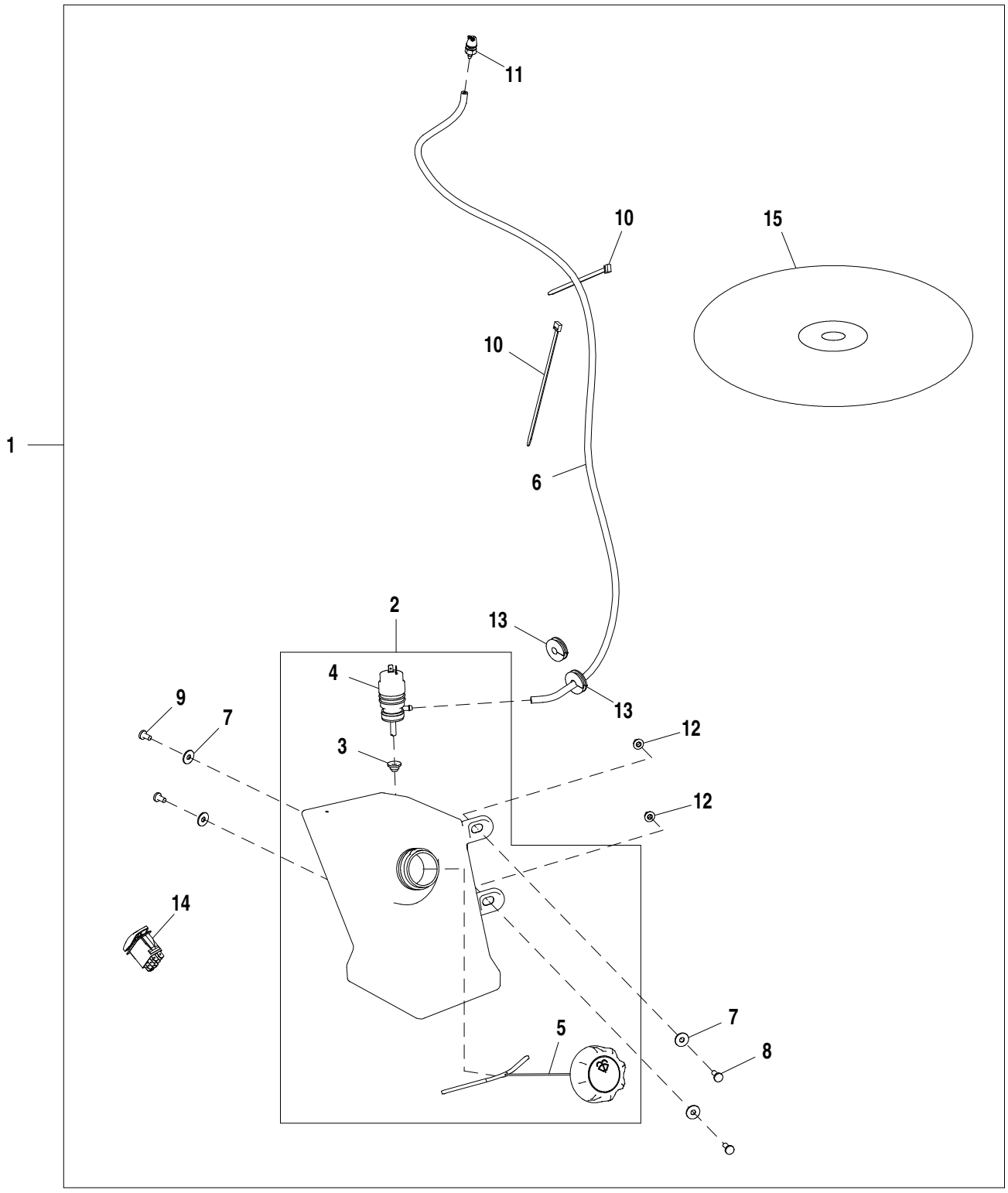

AT407078_TX1102796

Item	*N pea*	*Descrio*	*Qtde*	*N srie*	*Notas*
1	**AT407078**	**Lavador de pára-brisa**	**1**		**Necessita de Software, AT417808**
2	AT379185	ReseRvatóRio	1		
3	T186169	Passa-fio	1		
4	AL79013	Bomba	1		
5	AT360784	Tampa	1		
6	TY25139	Mangueira em metro	1		4.33 ft, CTL
7	24H1646	Arruela	4		17/64" X 3/4" X 0.060"
8	21M7292	Parafuso	2		M6 X 16
9	21M7305	Parafuso	2		M6 X 12
10	R44302	Cinta	2		
11	AT357852	Bico	1		
12	14M7303	Porca com flange	2		M6
13	R41440	Passa-fio	2		
14	AT317446	Interruptor de alavanca	1		
15	AT417808	Software	1		Encomendar da JDPoint

Rear Windshield Wiper System
Système d'essuie-glace arrière
Sistema do Limpador do Para-brisa Traseiro
Sistema de limpiacristal

TX1014626 A.1

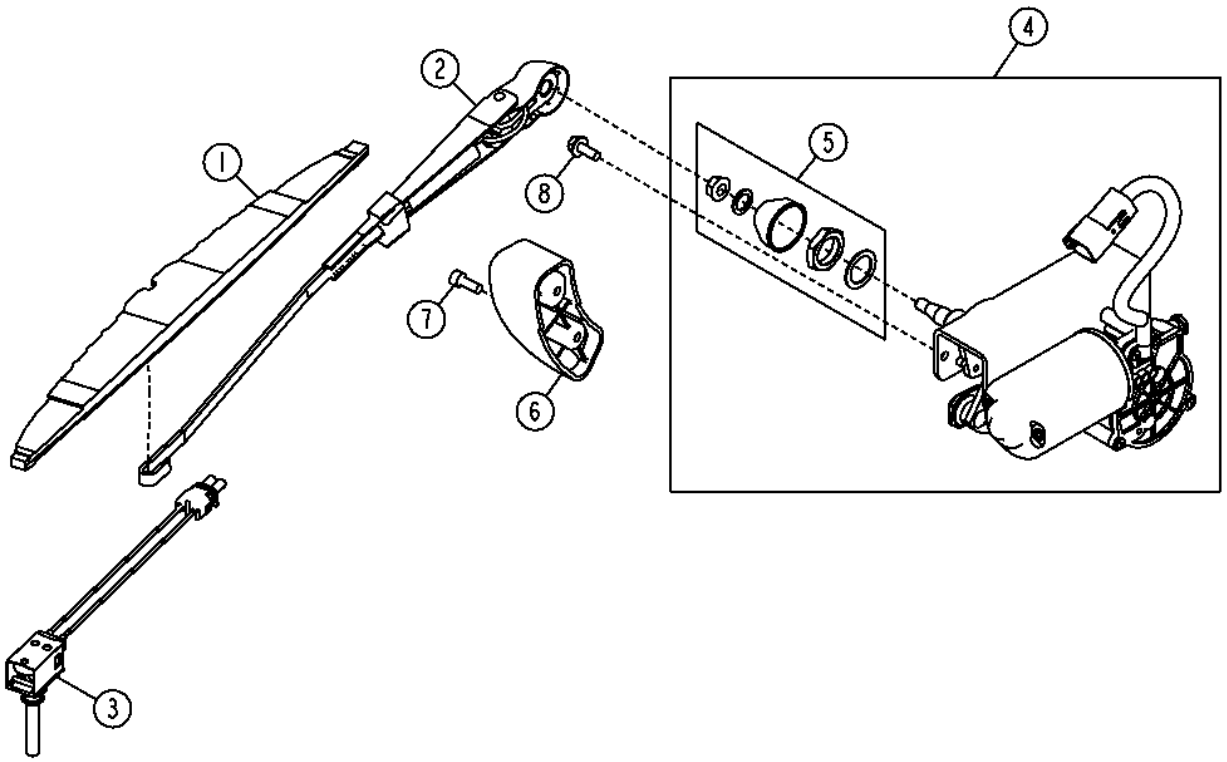

TX1014626

Item	*N pea*	*Descrio*	*Qtde*	*N srie*	*Notas*
1	AT304631	Palheta do limP. Pára-brisa	1		
2	AT323013	Haste limp. de pára-brisa	1		
3	AT305685	Interruptor	1		
4	AT315227	Motor do limp. pára-brisa	1		
5	RE40049	Kit do limpador pára-brisa	1		
6	AT340856	Rampa	2		
7	19M8553	Parafuso	1		M6 X 16
8	19M7775	Parafuso	2		M6 X 16

Instrument Panel Console, Cab
Console de tableau de bord, cabine
Console do Painel de Instrumentos, Cabine
Consola de tablero de instrumentos, cabina

AT376947_TX1102838 A.1

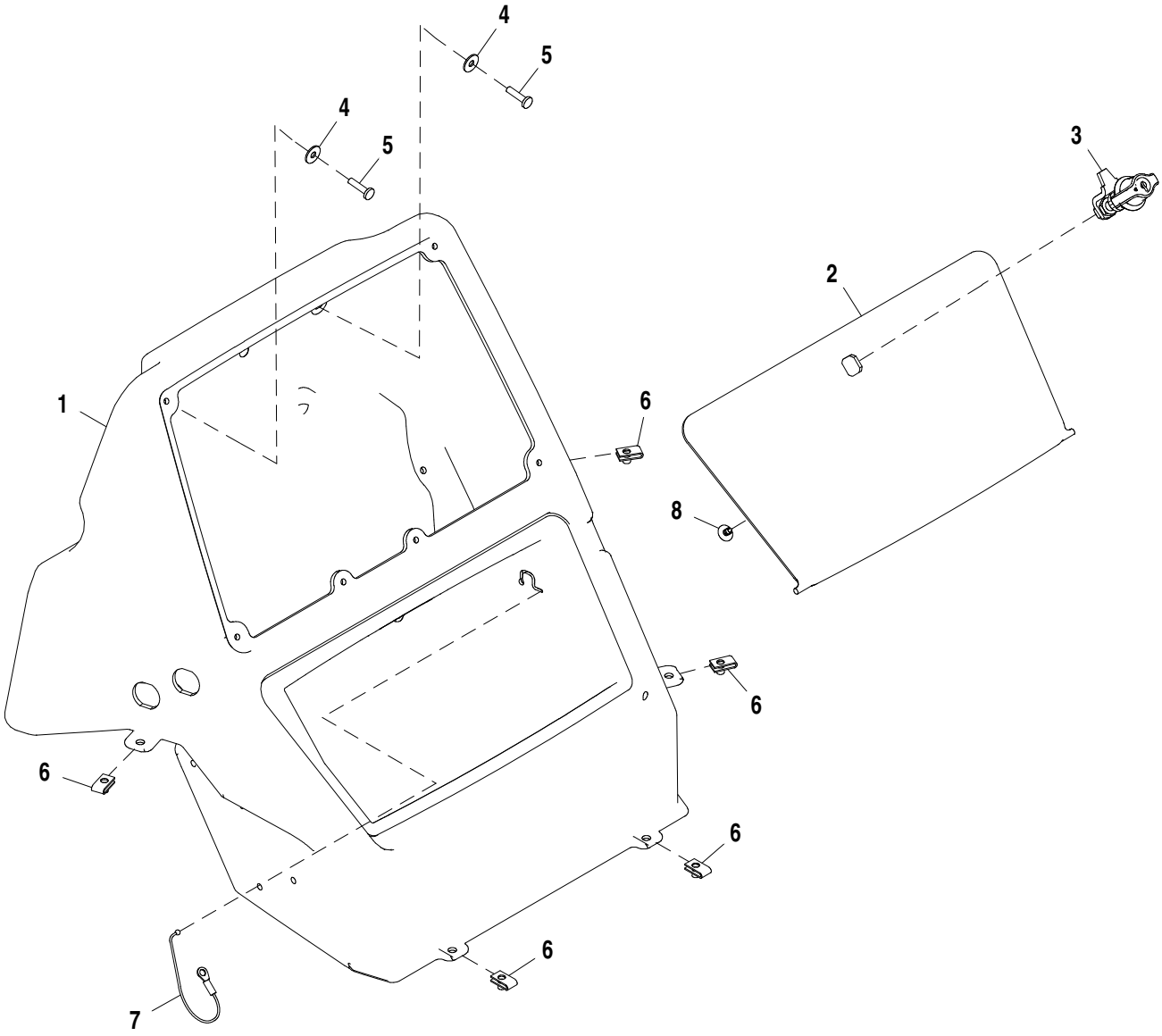

AT376947_TX1102838

Item	*N pea*	*Descrio*	*Qtde*	*N srie*	*Notas*
1	T268416	Carcaça	1		
2	T273278	Capa	1		Armazenamento
3	AT324446	Trava	1		
4	T134530	Arruela	2		
5	21M7310	Parafuso	2		M6 X 25
6	M84972	Porca	5		
7	AT389897	Cabo	1		
8	M151817	Plugue	1		

Instrument Panel Console, Canopy
Console de tableau de bord, auvent
Console do Painel de Instrumentos, Capota
Consola de tablero de instrumentos, dosel

AT376948_TX1102840 A.1

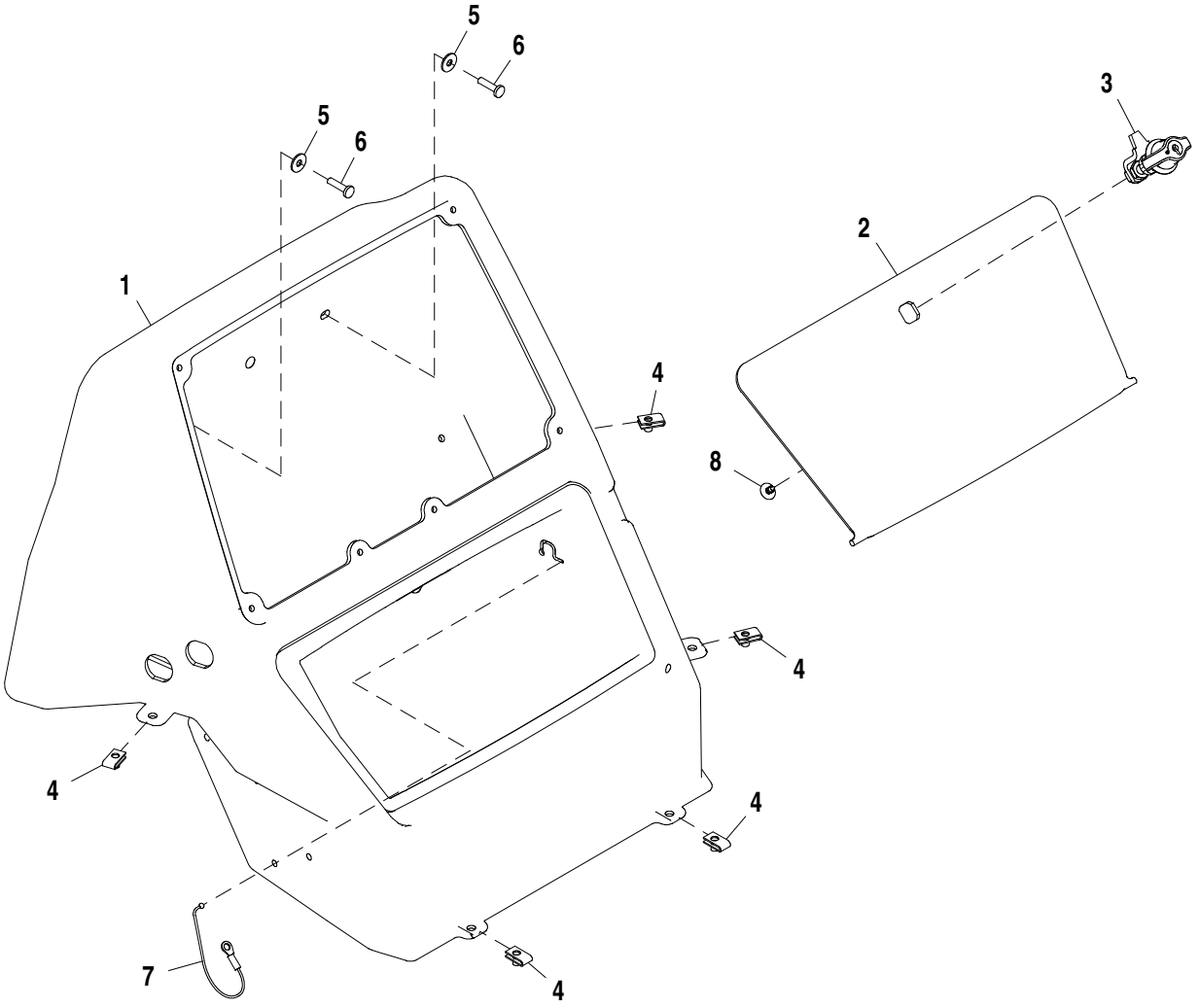

AT376948_TX1102840

Item	*N pea*	*Descrio*	*Qtde*	*N srie*	*Notas*
1	T279719	Capa	1		Armazenamento
2	T273278	Capa	1		Painel de Instrumentos
3	AT324446	Trava	1		
4	M84972	Porca	5		
5	24H1646	Arruela	2		17/64" X 3/4" X 0.060"
6	21M7310	Parafuso	2		M6 X 25
7	AT389897	Cabo	1		
8	M151817	Plugue	1		

Cab Console Covers with A/C
Protections de console de cabine avec climatisation
Tampas do Console da Cabine com Ar-condicionado
Tapas de consola de cabina con aire acondicionado

AT376911_TX1104629 B.1

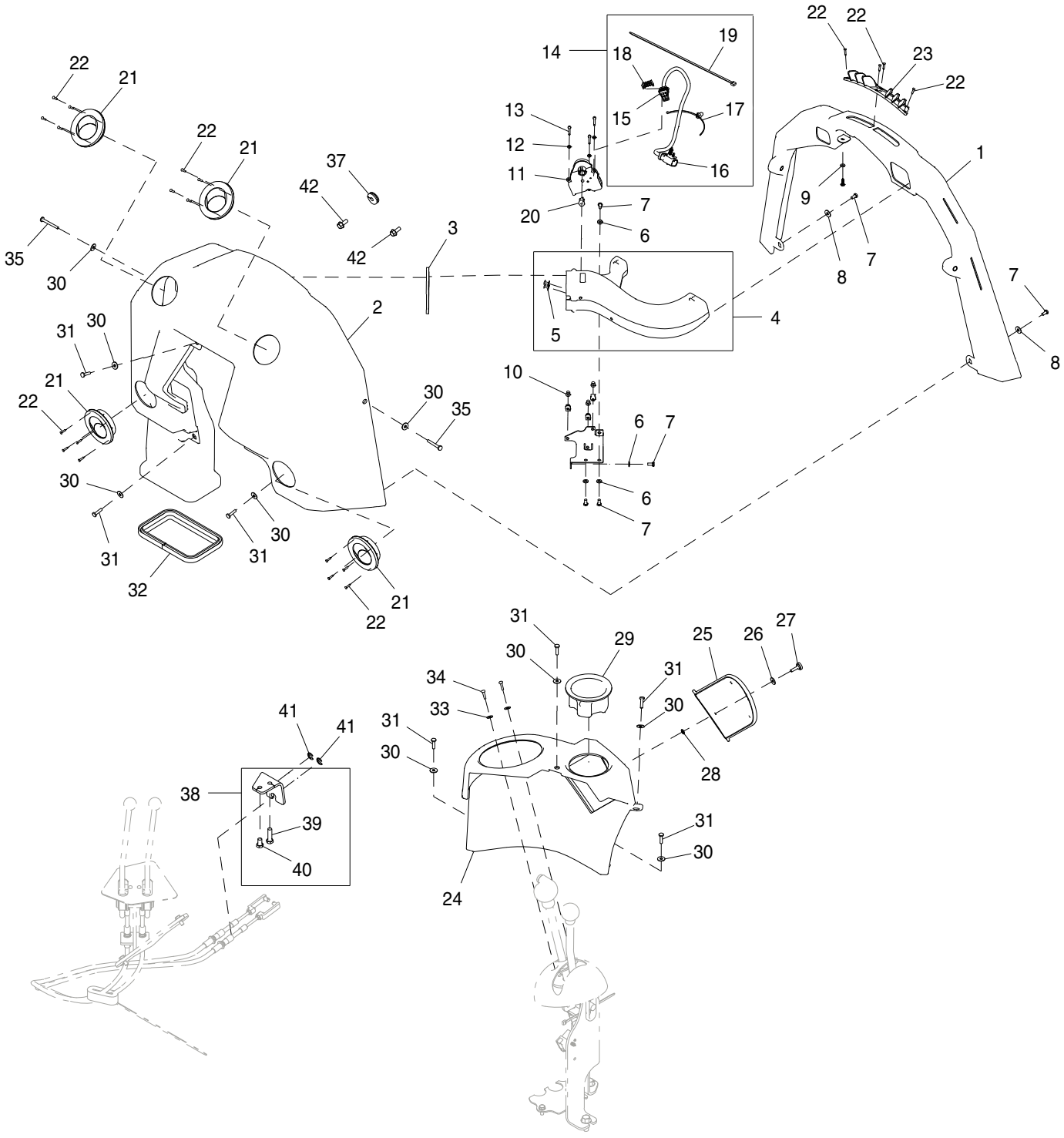

AT376911_TX1104629

Item	*N pea*	*Descrio*	*Qtde*	*N srie*	*Notas*
1	AT406584	Duto de ar	1		
2	T268544	Capa	1		
3	T282956	Isolador	1		
4	AT390201	Duto de ar	1		
5	T184345	Rebite	2		
6	24M7293	Arruela	4		6.500 X 13 X 1.600 mm
7	19M7923	Parafuso sextavado	6		M6 X 12
8	24H1646	Arruela	2		17/64" X 3/4" X 0.060"
9	24M7146	Arruela	1		4.300 X 12 X 1 mm
10	T283328	Bucha	3		
11	AT363217	Atuador	1		
12	24M7117	Arruela	3		4.300 X 9 X 0.800 mm
13	19M9326	Parafuso	3		M4 X 30
14	AT388684	Chicote	1		Chicote do Atuador
15	57M7260	Alojam. conector elétrico	1		
16	57M9746	Alojam. conector elétrico	1		
17	T209627	Braçadeira	1		
18	57M7291	Conj mont Conector elétrico	1		
19	H77698	Cinta	1		
20	T303595	Adaptador	1		
21	AT227669	Veneziana de aeração	4		
22	37M7333	Parafuso	20		
23	T303182	Veneziana de aeração	1		
24	T268412	Capa	1		Controle da Carregadeira
25	T277546	Painel	1		Fusível
26	24H1646	Arruela	1		17/64" X 3/4" X 0.060"
27	T296933	Botão	1		
28	R201796	Porca	1		5.200 mm (0.205")
29	T268251	Suporte	1		Porta-copo
30	24H1646	Arruela	10		17/64" X 3/4" X 0.060"
31	21M7310	Parafuso	8		M6 X 25
32	T282959	Isolador	1		
33	T83061	Arruela	2		
34	21H1406	Parafuso	2		0.190" X 3/4"
35	21M7376	Parafuso	2		M6 X 50
36	T282959	Isolador	1		
37	R41440	Passa-fio	1		
38	AT367713	Apoio	1		
39	19M7550	Parafuso sextavado	1		M10 X 35
40	19M3141	Parafuso sextavado	1		M10 X 16
41	R26871	Anel de pressão	2		
42	19M7866	Parafuso	2		M8 X 20

Console, LH
Console, de gauche
Console, LH
Consola, lado izquierdo

AT380983_TX1102820 A.1

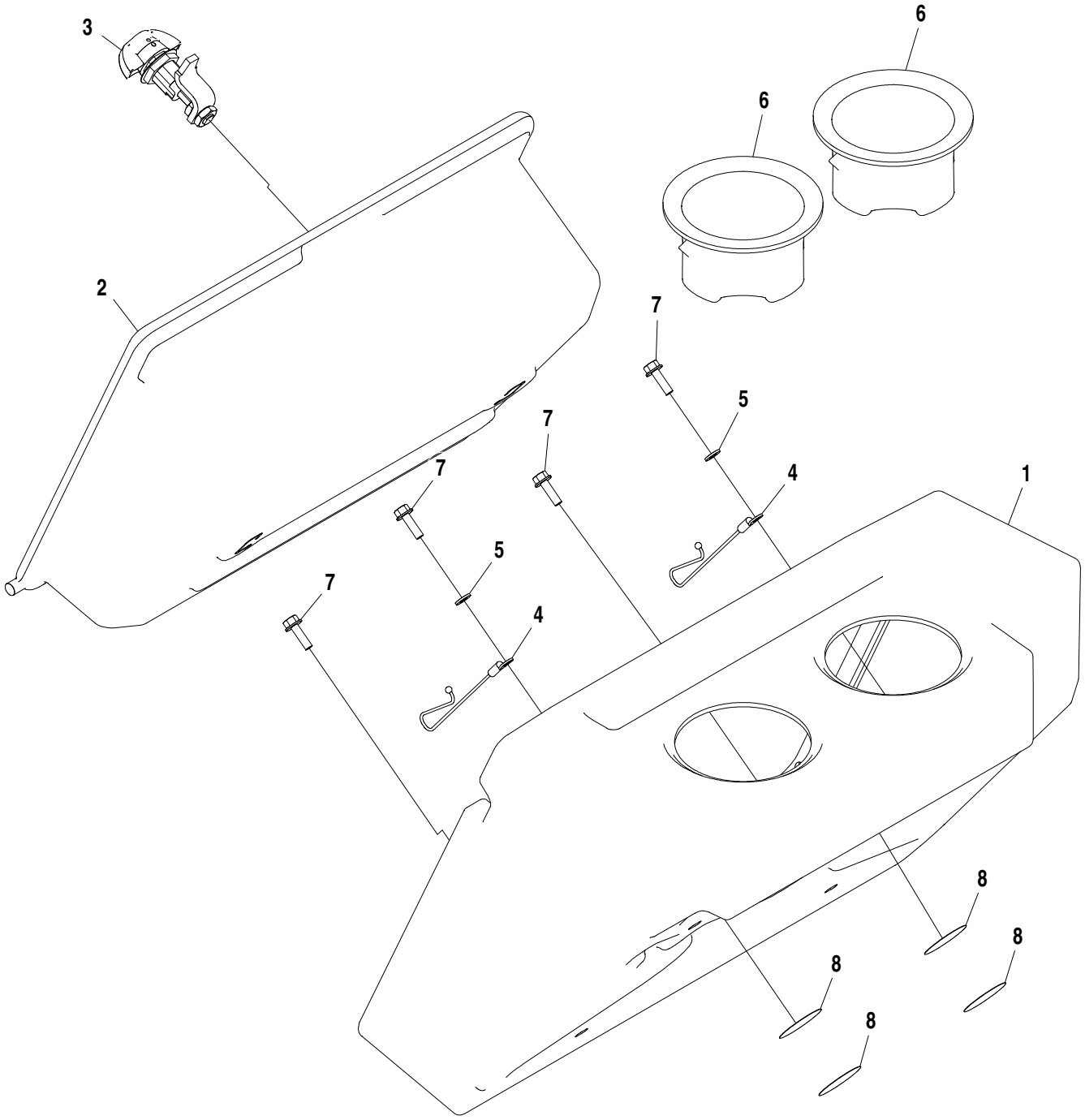

AT380983_TX1102820

Item	*N pea*	*Descrio*	*Qtde*	*N srie*	*Notas*
1	T272338	Console	1		
2	T272339	Porta	1		
3	AT324446	Trava	1		
4	AT389897	Cabo	2		
5	24M7293	Arruela	2		6.500 X 13 X 1.600 mm
6	T268251	Suporte	2		
7	19M7862	Parafuso	4		M6 X 20
8	T186793	Etiqueta	4		

Canopy Console Covers
Protections de console d'auvent
Tampas do Console da Capota
Tapas de consola de dosel

AT376913_TX1102822 B.1

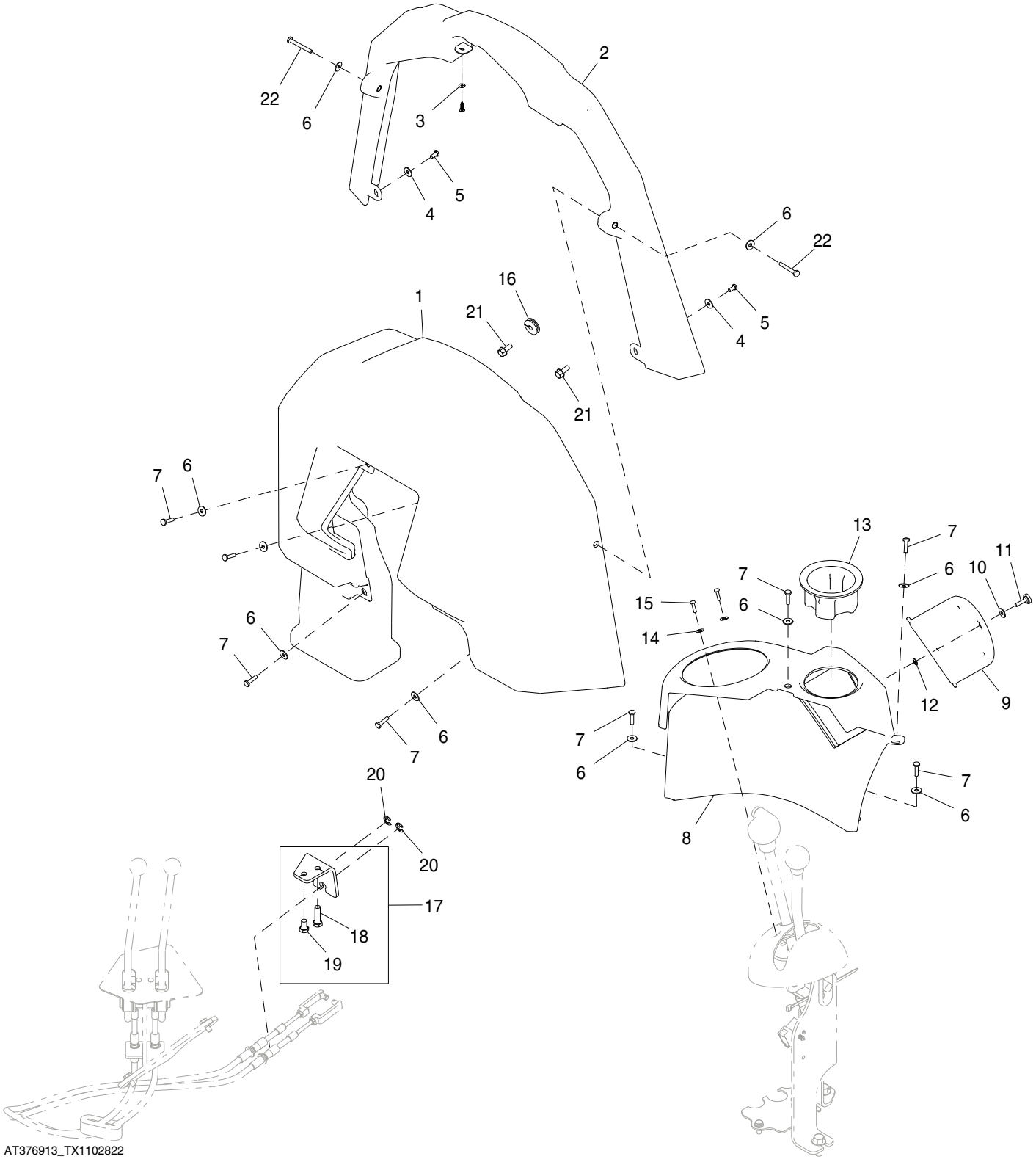

Item	*N pea*	*Descrio*	*Qtde*	*N srie*	*Notas*
1	T268411	Capa	1		
2	AT406585	Console	1		
3	24M7146	Arruela	1		4.300 X 12 X 1 mm
4	24H1646	Arruela	2		17/64" X 3/4" X 0.060"
5	19M7923	Parafuso sextavado	2		M6 X 12
6	24H1646	Arruela	10		17/64" X 3/4" X 0.060"
7	21M7310	Parafuso	8		M6 X 25
8	T268412	Capa	1		Controle da Carregadeira
9	T277546	Painel	1		Fusível
10	24H1646	Arruela	1		17/64" X 3/4" X 0.060"
11	T296933	Botão	1		
12	R201796	Porca	1		5.200 mm (0.205")
13	T268251	Suporte	1		Porta-copo
14	T83061	Arruela	2		6.756 X 15.875 X 0.914 mm (17/64" X 5/8" X 0.036")
15	21H1406	Parafuso	2		0.190" X 3/4"
16	R41440	Passa-fio	1		
17	AT367713	Apoio	1		
18	19M7550	Parafuso sextavado	1		M10 X 35
19	19M3141	Parafuso sextavado	1		M10 X 16
20	R26871	Anel de pressão	2		
21	19M7866	Parafuso	2		M8 X 20
22	21M7376	Parafuso	2		M6 X 50

Cab Right-hand Console Covers
Protections de console droite de cabine
Tampas do Console Direito da Cabine
Tapas de consola derecha de cabina

AT376939_TX1102827 A.1

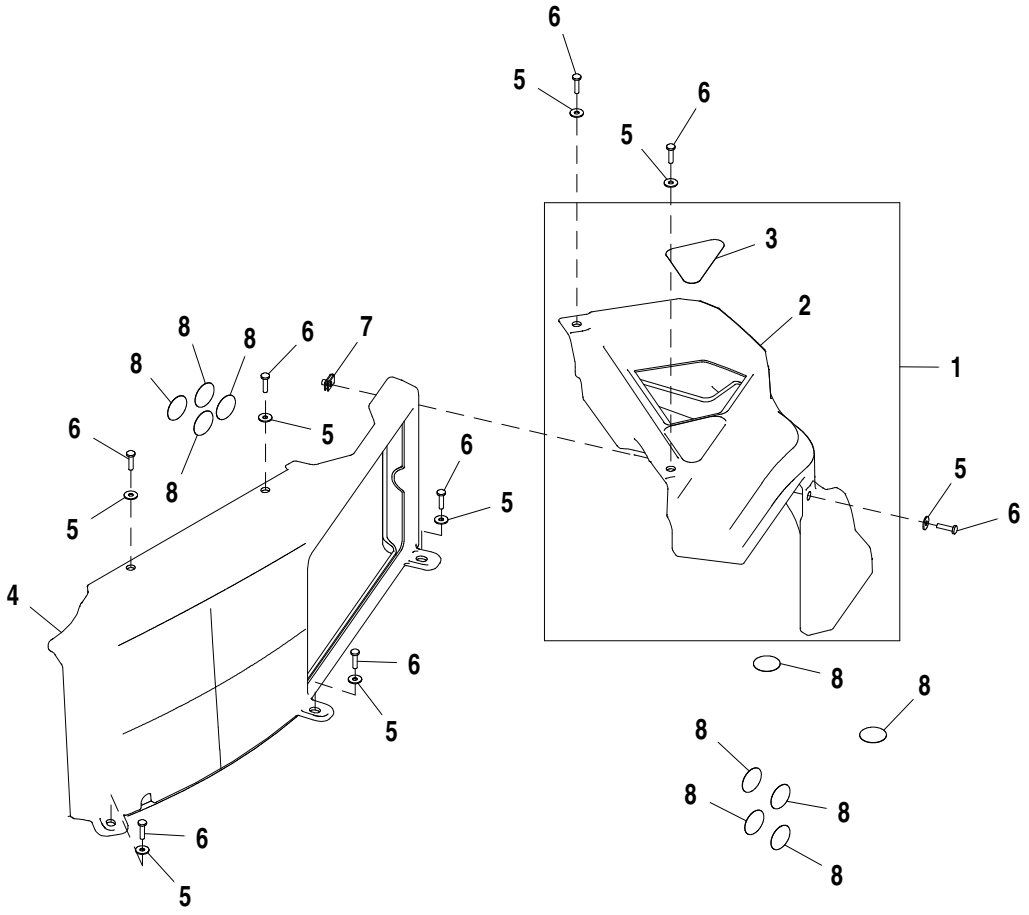

AT376939_TX1102827

Item	*N pea*	*Descrio*	*Qtde*	*N srie*	*Notas*
1	AT388291	Console	1		
2	T268422	Capa	1		
3	T280844	Etiqueta	1		
4	T266634	Capa	1		
5	24H1646	Arruela	8		17/64" X 3/4" X 0.060"
6	21M7310	Parafuso	8		M6 X 25
7	M84972	Porca	1		
8	T186793	Etiqueta	10		

Canopy Console Covers, RH
Protections de console d'auvent, de droite
Tampas do Console da Capota, Direitas
Tapas de consola de dosel, lado derecho

AT376938_TX1102819 A.3

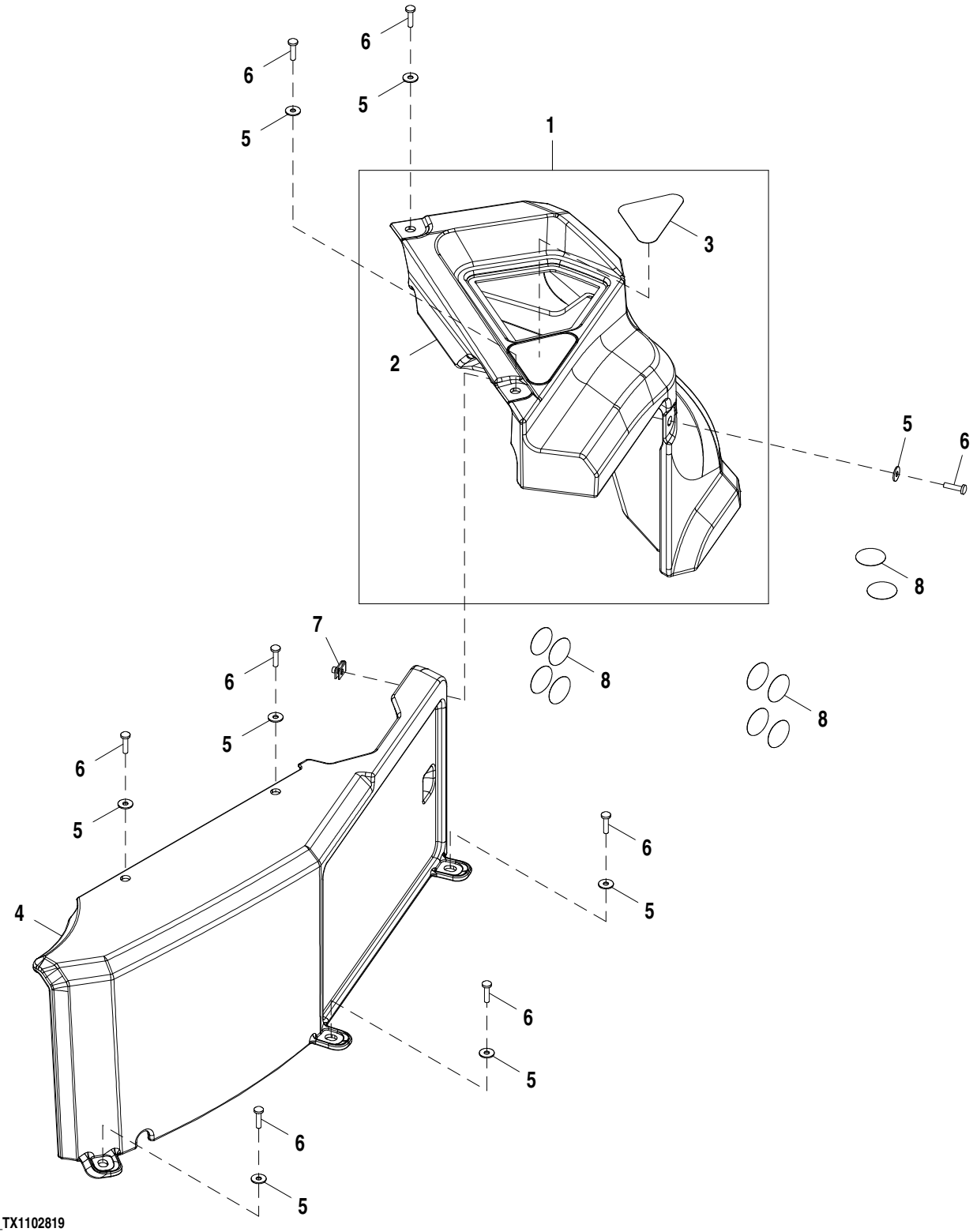

AT376938_TX1102819

Item	*N pea*	*Descrio*	*Qtde*	*N srie*	*Notas*
1	AT388288	Console	1		
2	T268419	Capa	1		
3	T280844	Etiqueta	1		
4	T266644	Carcaça	1		
5	24H1646	Arruela	8		17/64" X 3/4" X 0.060"
6	21M7310	Parafuso	8		M6 X 25
7	M84972	Porca	1		
8	T186793	Etiqueta	10		

Stabilizer Cover with Pilot Control (For Use with Cab)
Couvercle de stabilisateur avec commande pilote (à utiliser avec la cabine)
Tampa do Estabilizador com Controle Piloto (Para Uso com Cabine)
Cubierta de estabilizador con control piloto (para uso con cabina)

AT376944_TX1102824 A.1

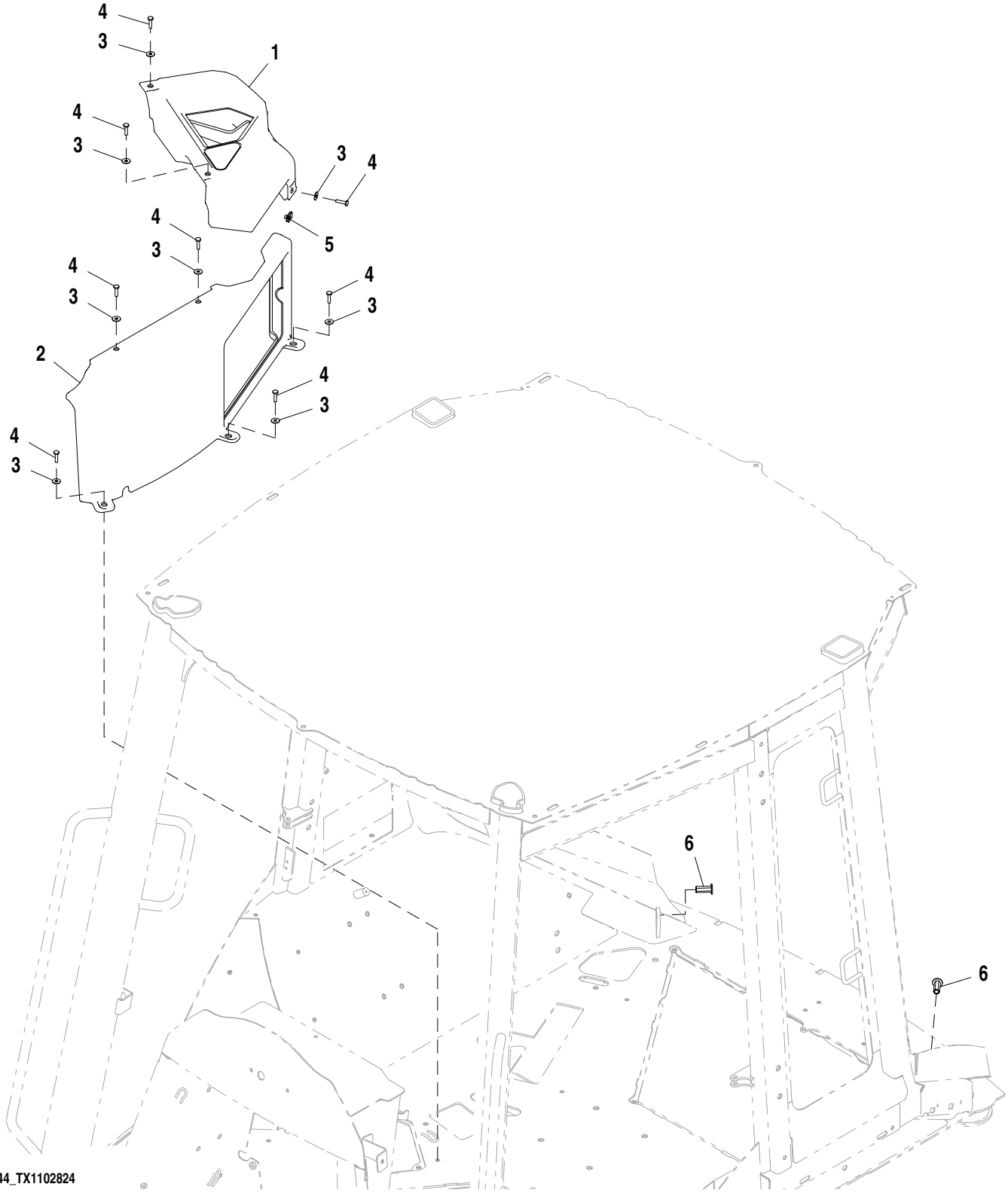

AT376944_TX1102824

Item	*N pea*	*Descrio*	*Qtde*	*N srie*	*Notas*
1	AT388292	Console	1		
2	T266634	Capa	1		
3	T134530	Arruela	8		
4	21M7310	Parafuso	8		M6 X 25
5	M84972	Porca	1		
6	T148410	Porca	2		

Stabilizer Cover with Pilot Controls (For Use with Canopy)
Couvercle de stabilisateur avec commandes pilotes (à utiliser avec l'auvent)
Tampa do Estabilizador com Controles Piloto (Para Uso com Capota)
Cubierta de estabilizador con controles piloto (para uso con dosel)

AT376945_TX1102823 A.1

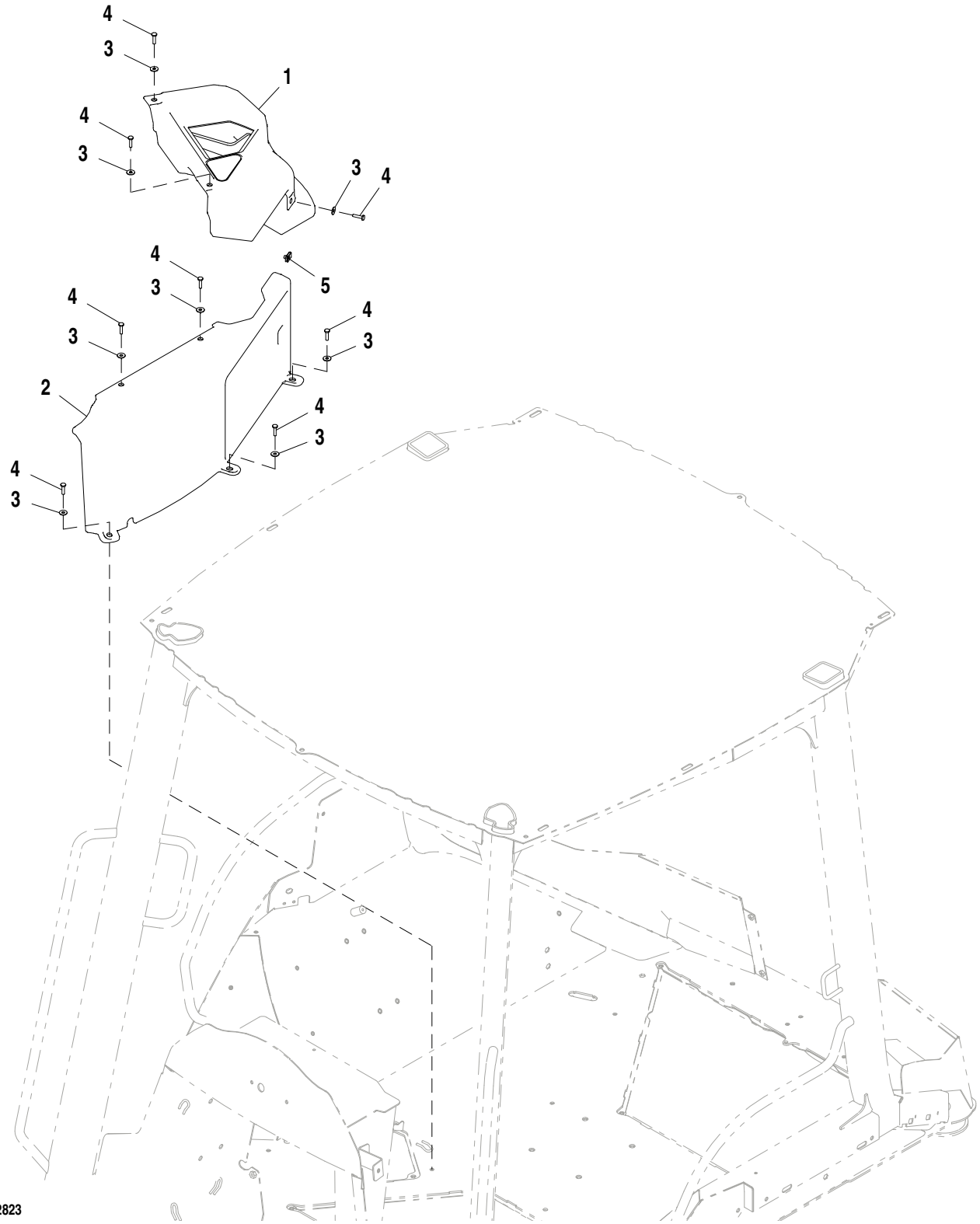

AT376945_TX1102823

Item	*N pea*	*Descrio*	*Qtde*	*N srie*	*Notas*
1	AT388290	Console	1		
2	T266644	Carcaça	1		
3	T134530	Arruela	8		
4	21M7310	Parafuso	8		M6 X 25
5	M84972	Porca	1		

Steering Column Covers
Couvercle de colonne de direction
Tampas da Coluna de Direção
Cubierta de la columna de dirección

AT385770_TX1102834 A.1

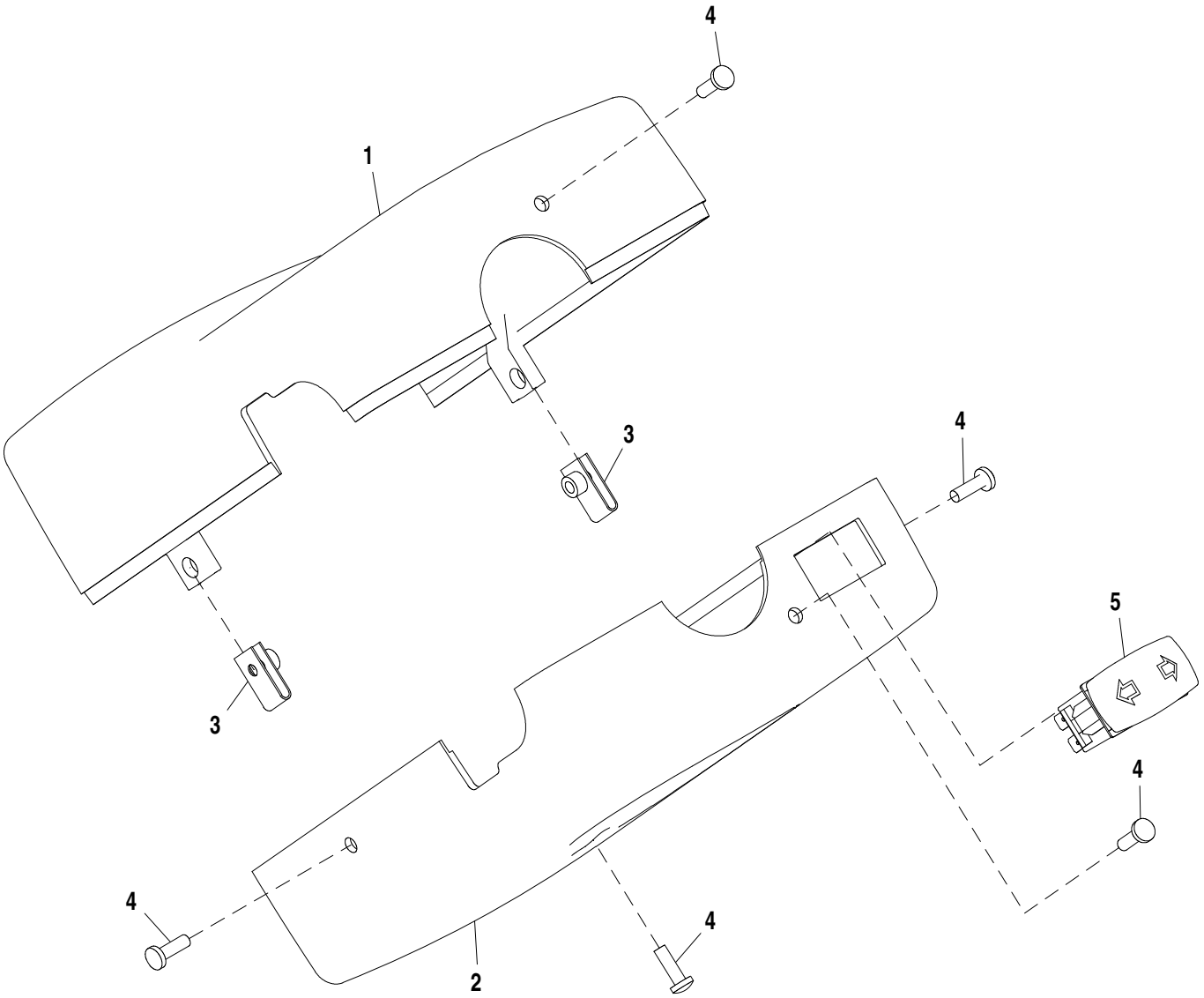

AT385770_TX1102834

Item	*N pea*	*Descrio*	*Qtde*	*N srie*	*Notas*
1	T166211	Capa	1		
2	T216752	Capa	1		
3	R117892	Porca	2		
4	21M7271	Parafuso	5		M5 X 16
5	CB11477187	Interruptor	1		

Tilt Steering Column Covers
Boulon d'inclinaison, de colonne de direction inclinable
Tampas da Coluna de Direção Inclinável
Tapas de columna de dirección inclinable

AT385220_TX1102816 A.1

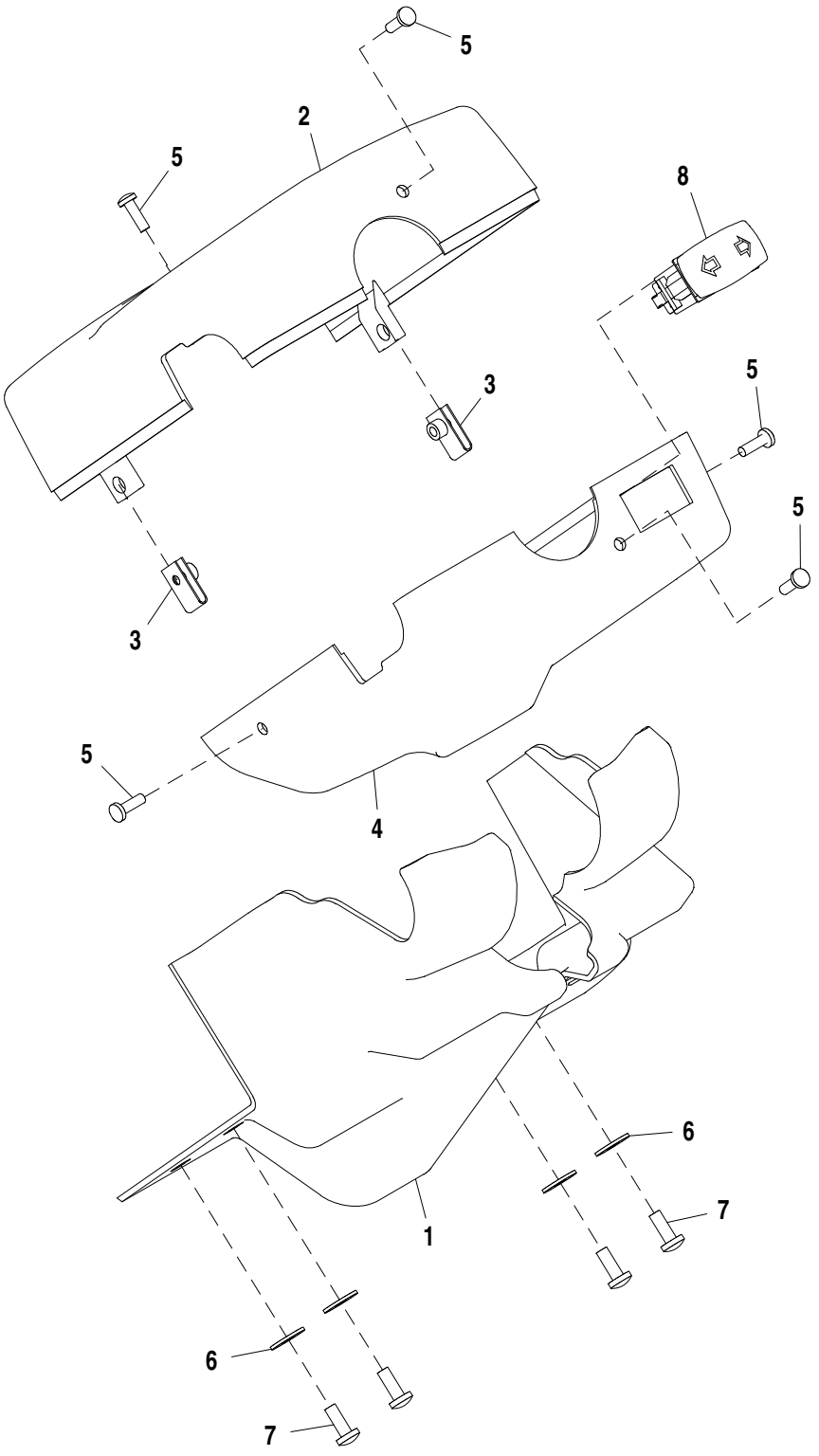

AT385220_TX1102816

Item	*N pea*	*Descrio*	*Qtde*	*N srie*	*Notas*
1	T216833	Capa	1		
2	T210623	Capa	1		
3	R117892	Porca	2		
4	T210624	Capa	1		
5	21M7271	Parafuso	5		M5 X 16
6	24H1646	Arruela	4		17/64" X 3/4" X 0.060"
7	21M7292	Parafuso	4		M6 X 16
8	CB11477187	Interruptor	1		

Backhoe Console, 2-Lever
Console de rétropelle, à 2 leviers
Console da Retroescavadeira, 2 Alavancas
Consola de retroexcavadora, 2 palancas

AT376898_TX1102845 A.2

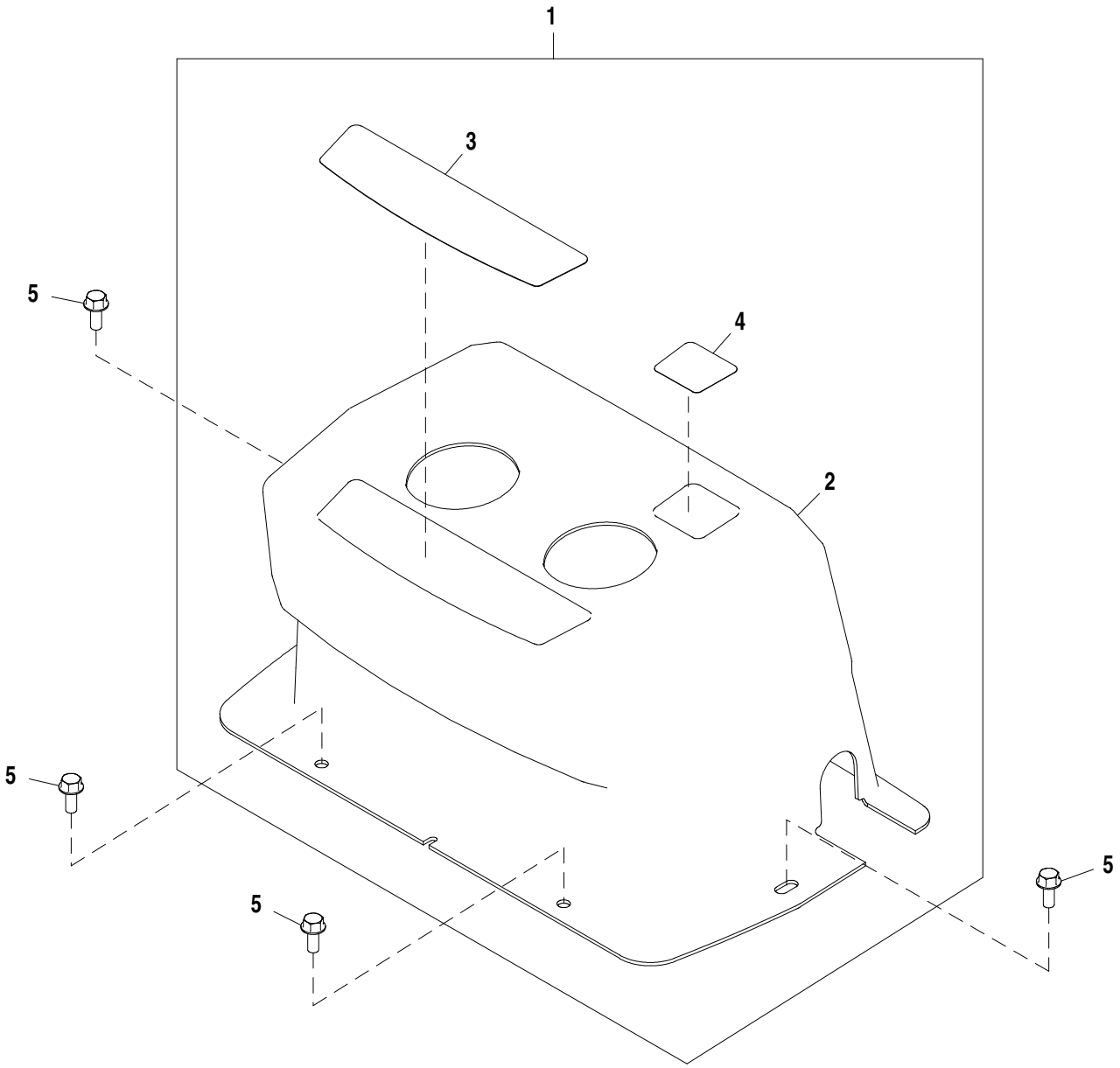

AT376898_TX1102845

Item	*N pea*	*Descrio*	*Qtde*	*N srie*	*Notas*
1	AT388202	Console	1		
2	T268425	Capa	1		
3	T165584	Etiqueta	1		
4	T185330	Etiqueta	1		
5	19M7866	Parafuso	4		M8 X 20

Backhoe Console, 2-Lever with Extended Dipperstick and Auxiliary
Console de rétropelle, à 2 leviers avec bras télescopique et auxiliaire
Console da Retroescavadeira, 2 Alavancas com Braço da Caçamba Estendido e Auxiliar
Consola de retroexcavadora, 2 palancas con brazo extensible y función auxiliar

AT376896_TX1102844 A.1

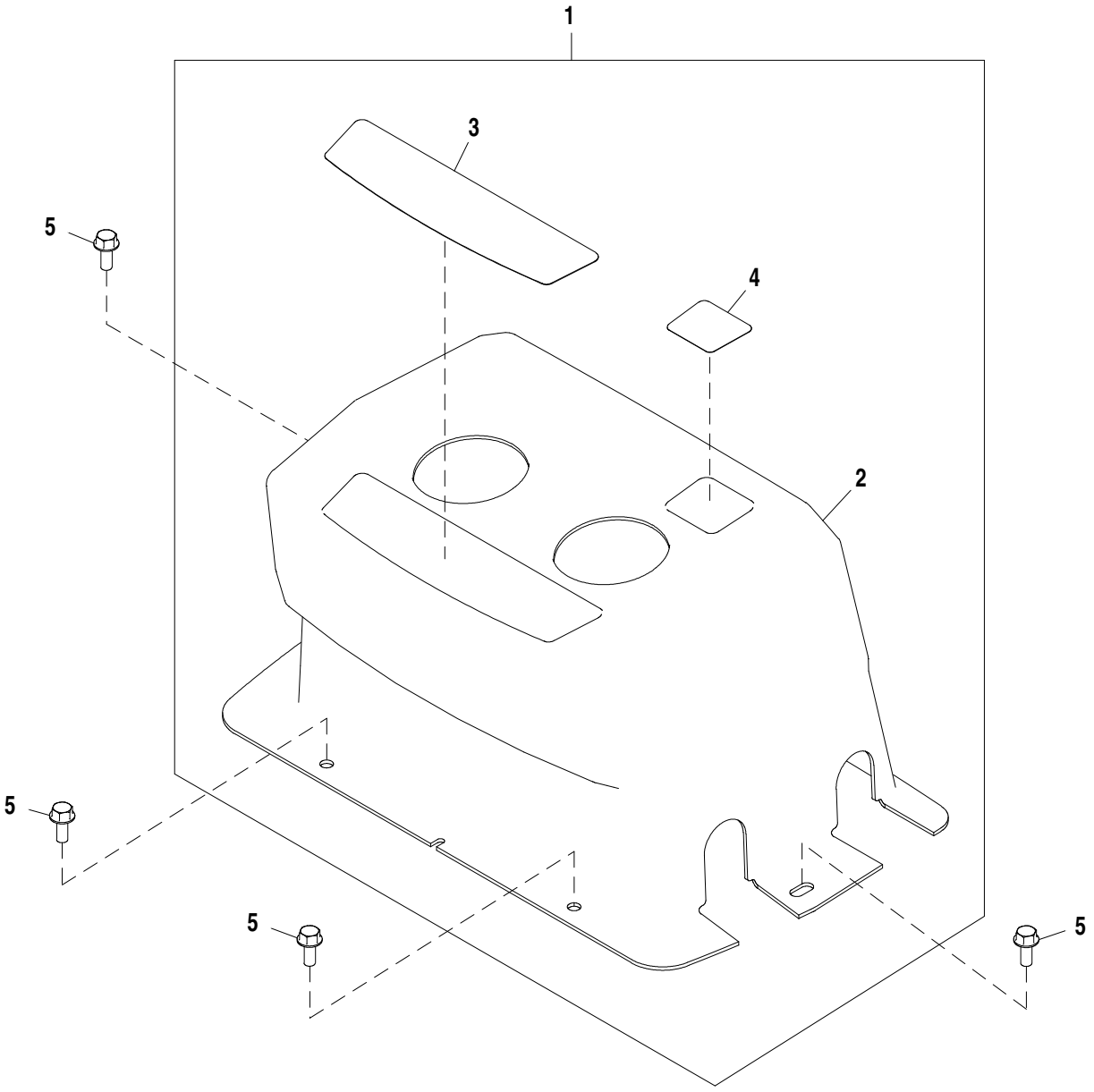

AT376896_TX1102844

Item	*N pea*	*Descrio*	*Qtde*	*N srie*	*Notas*
1	**AT388200**	**Console**	**1**		**CA**
2	T266616	Capa	1		
3	T165584	Etiqueta	1		
4	T185330	Etiqueta	1		
5	19M7866	Parafuso	4		M8 X 20

Boom Lock Lever Console, 1-Pedal
Boom Lock Lever Console, 1-Pedal
Boom Lock Lever Console, 1-Pedal
Boom Lock Lever Console, 1-Pedal

AT196550_TX1117606 A.1

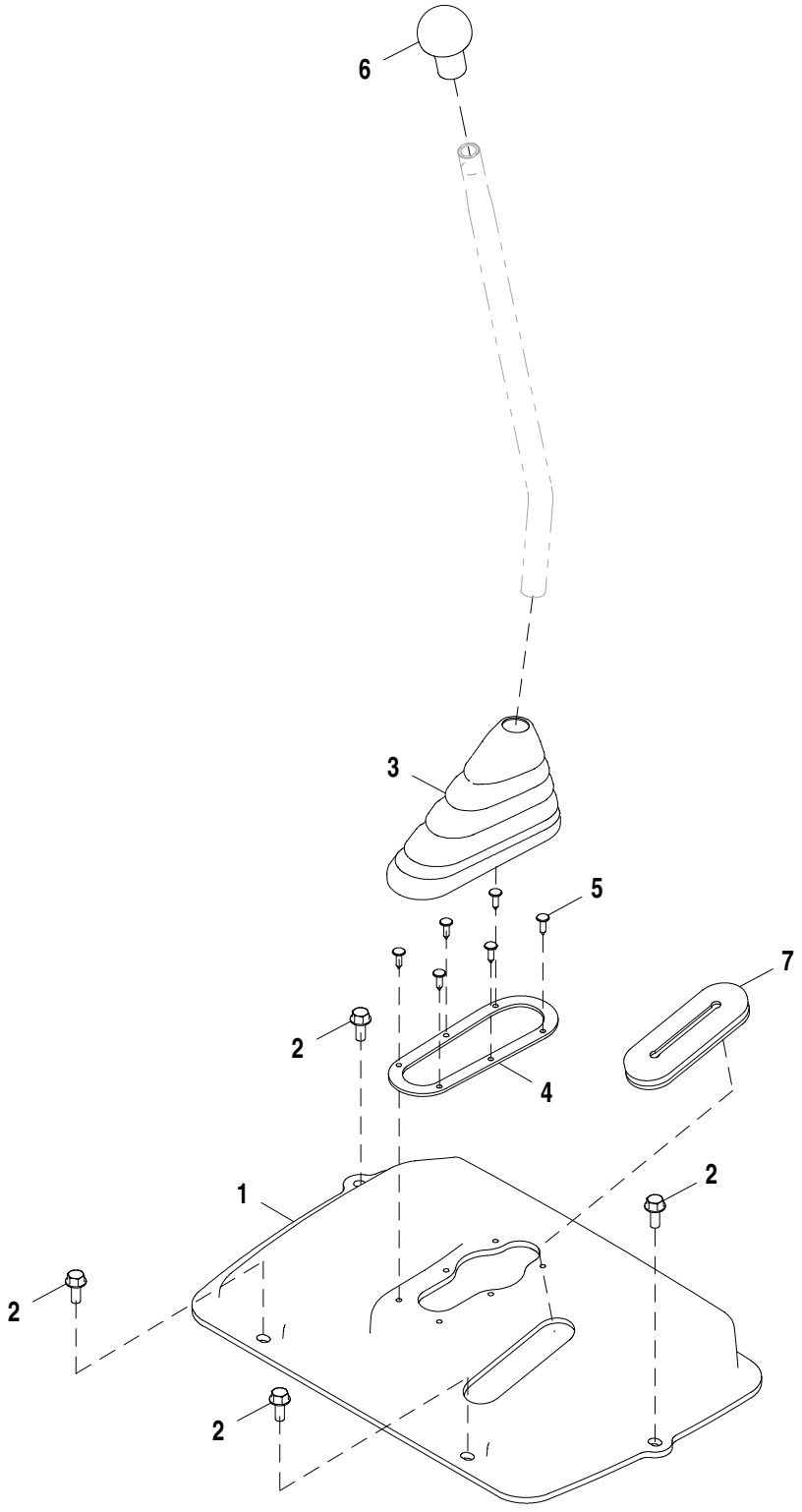

AT196550_TX1117606

Item	*N pea*	*Descrio*	*Qtde*	*N srie*	*Notas*
1	T200093	Capa	1		
2	19M7866	Parafuso	4		M8 X 20
3	T183468	Protetor	1		
4	T183404	Anel	1		
5	T183882	Presilha	6		
6	T133291	Botão	1		
7	T200095	Passa-fio	1		

Boom Lock Lever Console, Pilot Controls
Console de levier de verrouillage de flèche, commandes pilote
Console da Alavanca de Bloqueio da Lança, Controles Piloto
Consola de palanca de bloqueo de aguilón, controles piloto

AT196523_TX1117613 A.1

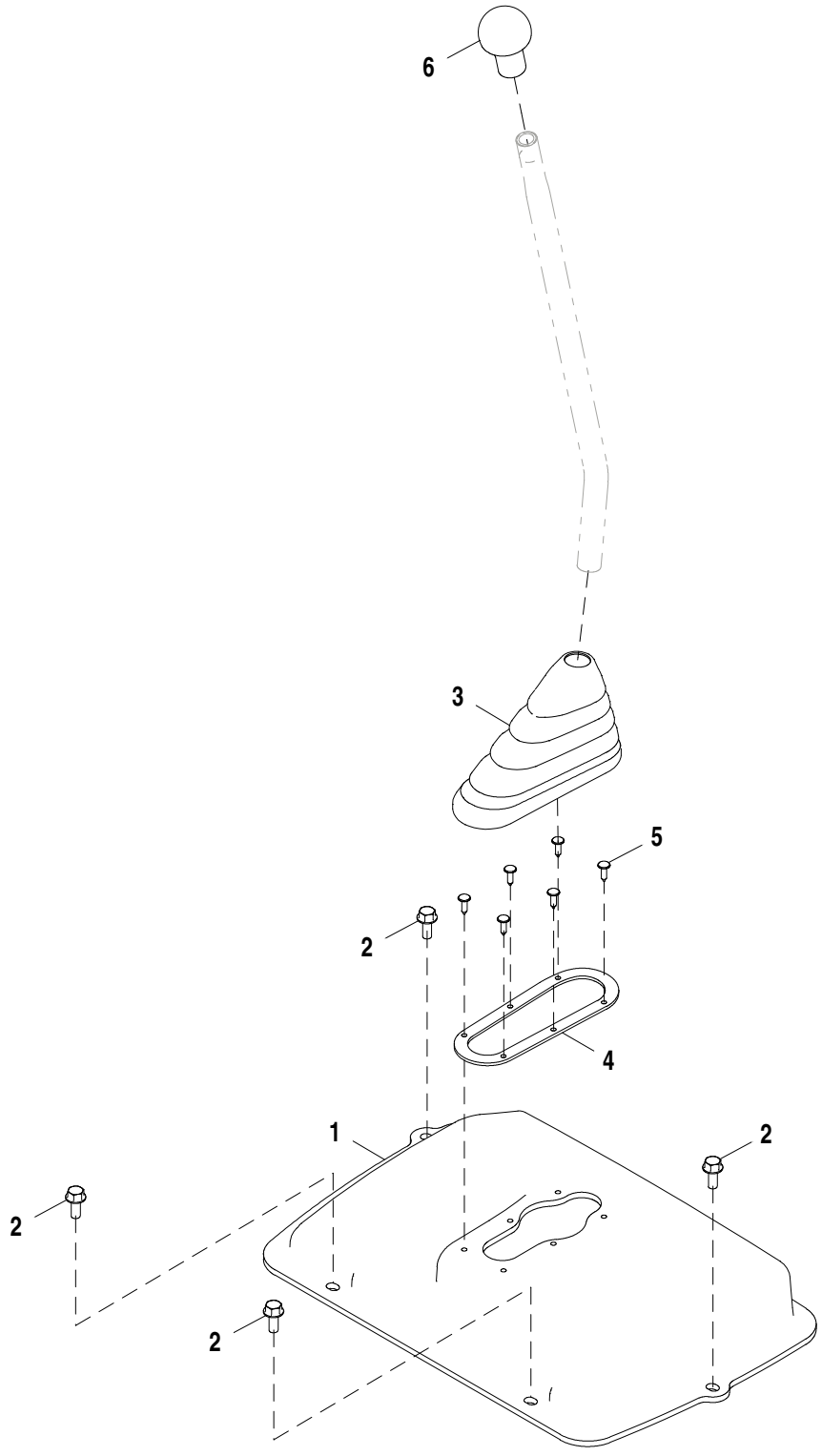

AT196523_TX1117613

Item	*N pea*	*Descrio*	*Qtde*	*N srie*	*Notas*
1	T200092	Capa	1		
2	19M7866	Parafuso	4		M8 X 20
3	T183468	Protetor	1		
4	T183404	Anel	1		
5	T183882	Presilha	6		
6	T133291	Botão	1		

Mechanical Suspension Seat, Cloth
Siège à suspension mécanique, tissu
Assento com Suspensão Mecânica, Tecido
Asiento con suspensión mecánica, tela

AT376958_TX1103959 C.1

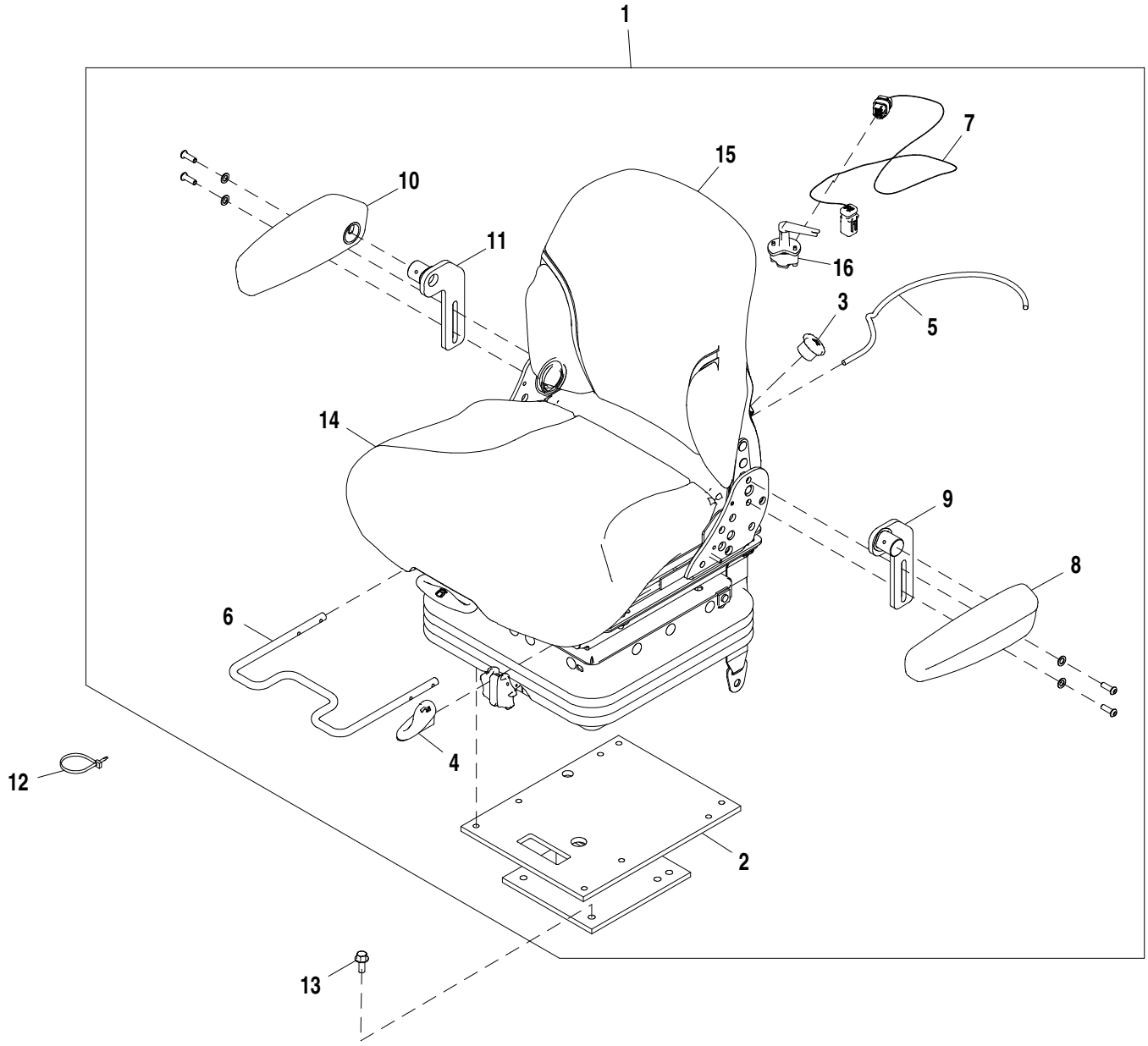

AT376958_TX1103959

Item	*N pea*	*Descrio*	*Qtde*	*N srie*	*Notas*
1	AT387962	Assento	1		Tecido
2	AT388674	Pedestal	1		
3	AT388666	Kit botão do assento	1		Kit do Botão Lombar
4	AT388668	Kit botão do assento	1		Kit de Botão do Reclinador
5	AT393465	Kit cabo de ajuste assento	1		
6	AT388679	Kit da alavanca	1		Controle de Deslizamento
7	AT393460	Chicote	1		Sensor da Rótula
8	AT312728	Kit do apoio para braço	1		LH
9	AT189030	Apoio	1		LH
10	AT312730	Kit do apoio para braço	1		RH
11	AT189059	Apoio	1		RH
12	R44302	Cinta	2		
13	19M7785	Parafuso	4		M10 X 25
14	AT388672	Coxim	1		Assento, Tecido Cinza
15	AT388673	Coxim	1		Encosto, Tecido Cinza
16	AT388680	Kit de chaves elétricas	1		Sensor da Rótula

Mechanical Suspension Seat, Vinyl
Siège à suspension mécanique, vinyle
Assento com Suspensão Mecânica, Vinil
Asiento con suspensión mecánica, vinilo

AT376961_TX1103962 D.1

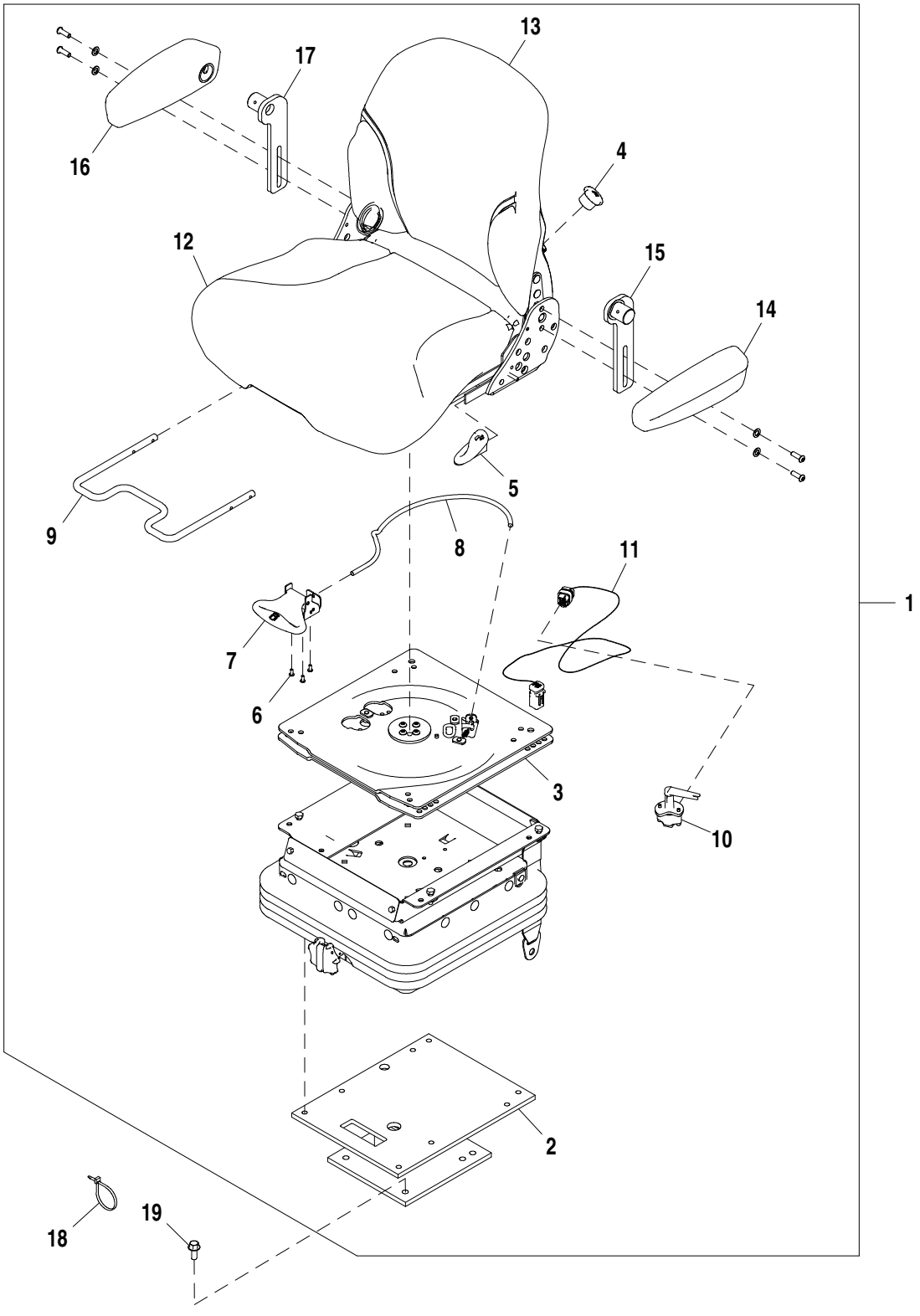

AT376961_TX1103962

Item	*N pea*	*Descrio*	*Qtde*	*N srie*	*Notas*
1	AT387963	Assento	1		Suspensão Mecânica, Vinil
2	AT388674	Pedestal	1		
3	AT388678	Rótula	1		Conjunto
4	AT388666	Kit botão do assento	1		Kit do Botão Lombar
5	AT388668	Kit botão do assento	1		Botão do Reclinador
6	.....	Rebite	3		NLA
7	AT388677	Placa	1		Alavanca da Rótula
8	AT393465	Kit cabo de ajuste assento	1		Rótula
9	AT388679	Kit da alavanca	1		Controle de Deslizamento
10	AT388680	Kit de chaves elétricas	1		Sensor da Rótula
11	AT393460	Chicote	1		Sensor da Rótula
12	AT388669	Coxim	1		Assento, Vinil Cinza
13	AT388670	Apoio	1		Encosto, Vinil Cinza
14	AT312728	Kit do apoio para braço	1		LH
15	AT189030	Apoio	1		LH
16	AT312730	Kit do apoio para braço	1		RH
17	AT189059	Apoio	1		RH
18	R44302	Cinta	2		
19	19M7785	Parafuso	4		M10 X 25

Seat Belt
Ceinture de sécurité
Cinto de Segurança
Cinturón de seguridad

ETN85079_TX1103921 A.1

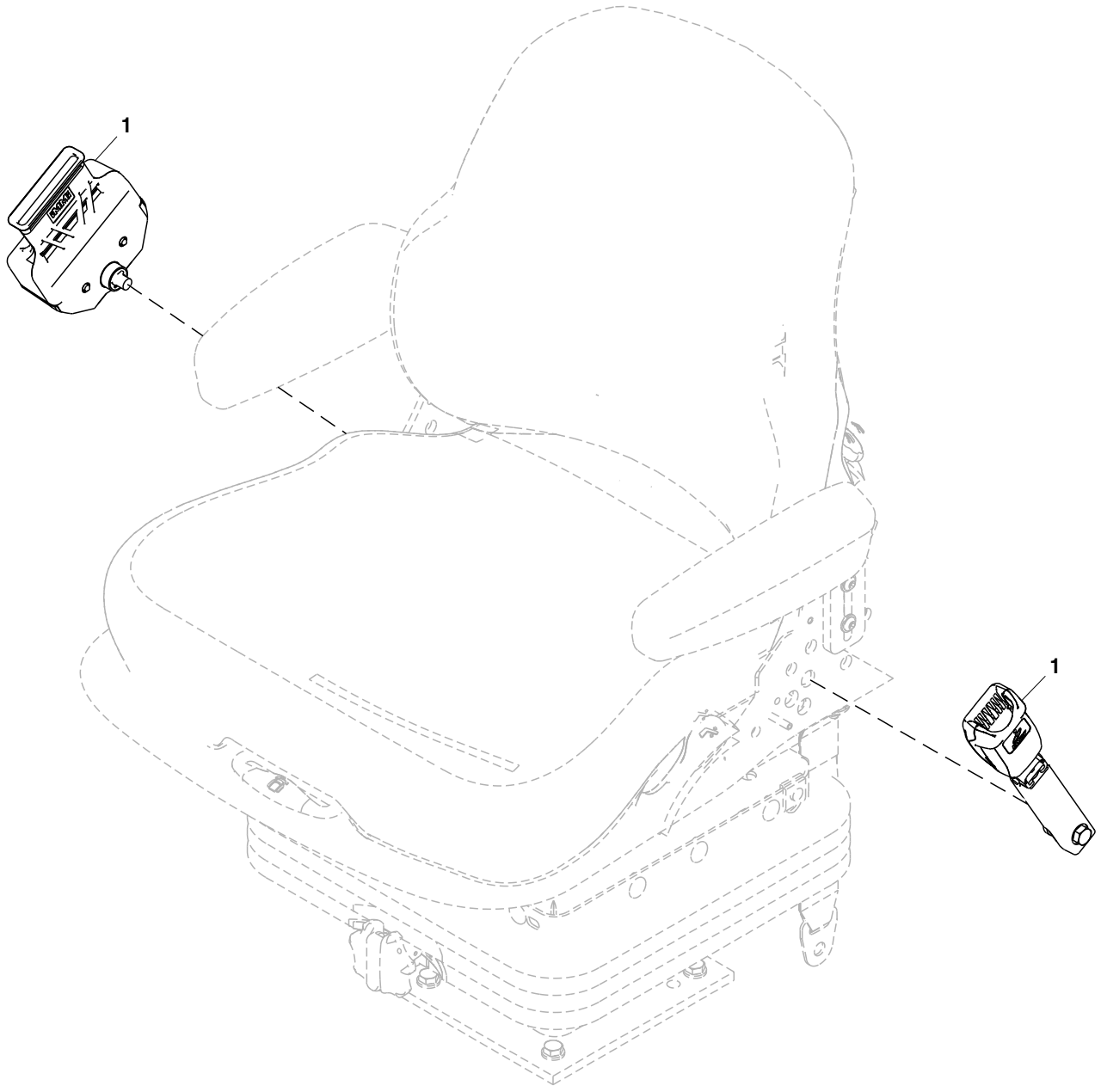

ETN85079_TX1103921

Item	*N pea*	*Descrio*	*Qtde*	*N srie*	*Notas*
1	AT400513	Cinto de segurança	1		76.2 mm (3 in.)

Air Conditioning Harness and Switch
Faisceau et interrupteur d'enclenchement de climatisation
Chicote e Interruptor do Ar-condicionado
Grupo de cables y conmutador de aire acondicionado

AT386170_TX1104267 A.1

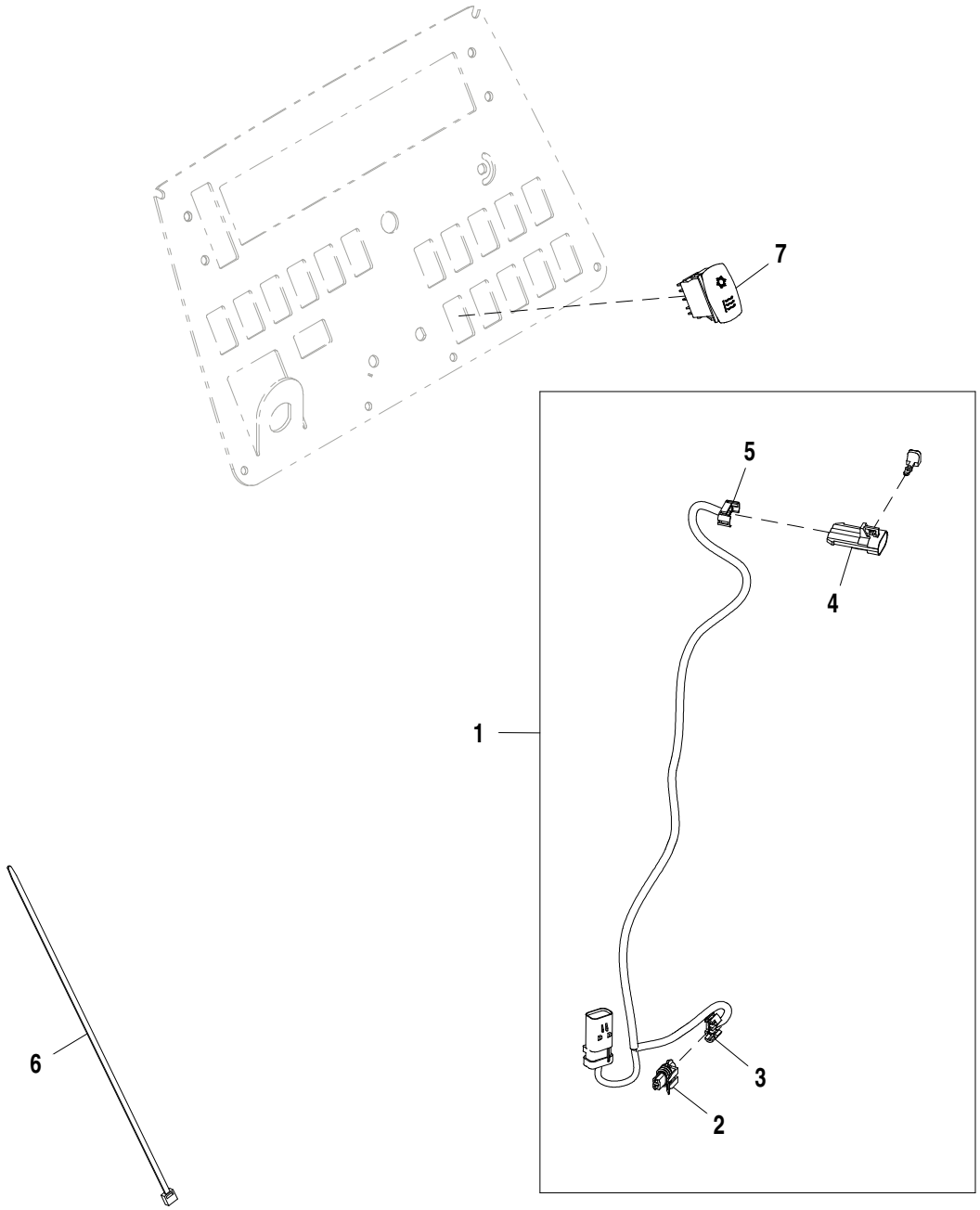

AT386170_TX1104267

Item	*N pea*	*Descrio*	*Qtde*	*N srie*	*Notas*
1	AT386169	Chicote	1		
2	57M7328	Alojam. conector elétrico	1		
3	57M9712	Acessório conexão elétrica	1		
4	57M7257	Alojam. conector elétrico	1		
5	57M7290	Conj mont Conector elétrico	1		
6	H77698	Cinta	3		
7	AT406302	Interruptor de alavanca	1		

Heater Components And Pressurizer
Composants de chauffage et pressurisation
Componentes e Pressurizador do Aquecedor
Componentes de calefactor y presurizador

AT376909_TX1102874 A.1

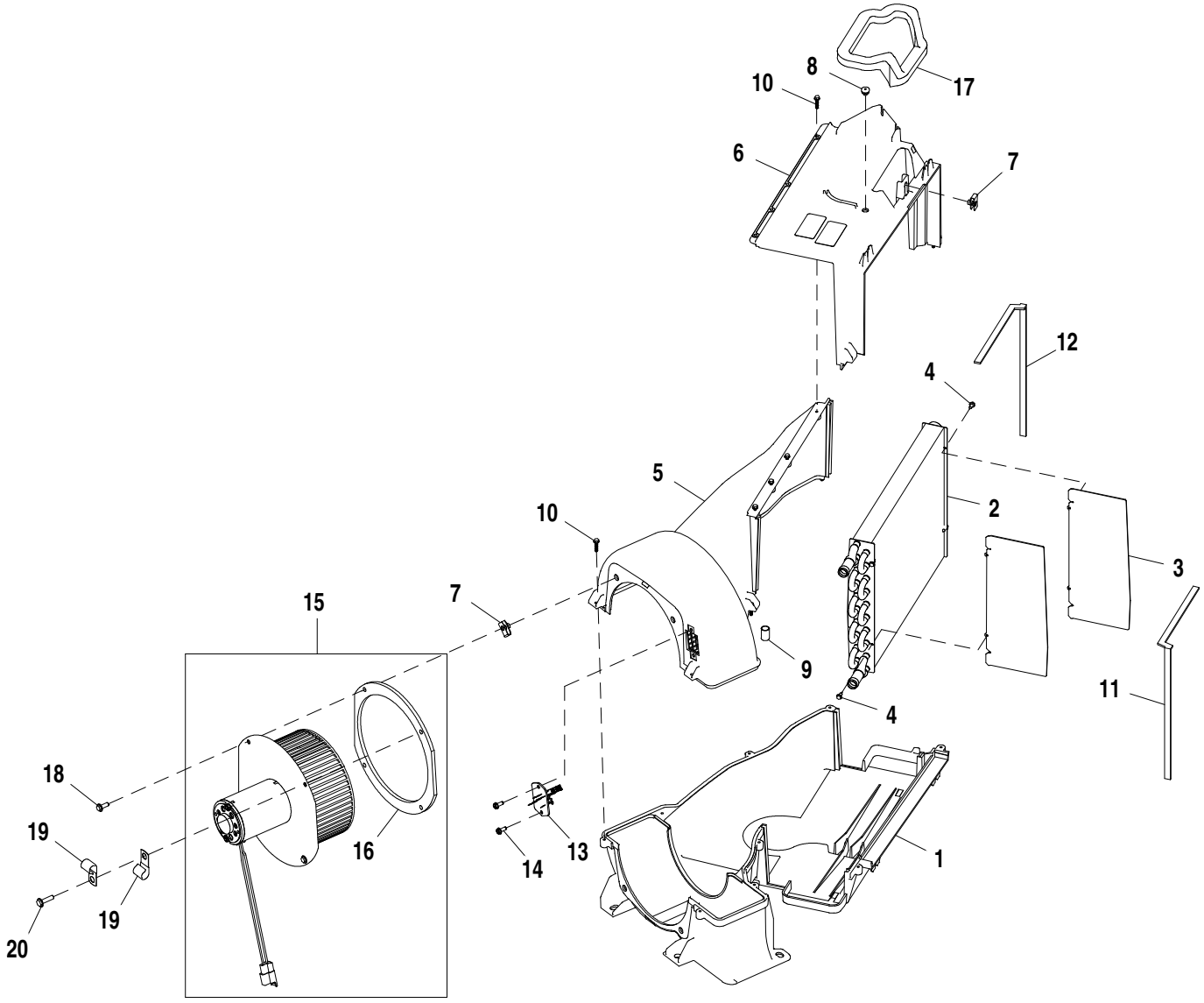

AT376909_TX1102874

Item	*N pea*	*Descrio*	*Qtde*	*N srie*	*Notas*
1	T164618	Carcaça	1		Aquecedor Somente
2	AT392550	Núcleo	1		
3	T184414	Chapa	2		
4	H85092	Parafuso	4		
5	T205969	Carcaça	1		Aquecedor Somente
6	T164620	Carcaça	1		Aquecedor Somente
7	T178117	Forquilha	5		
8	T178971	Passa-fio	1		
9	T184415	Plugue	1		
10	T178118	Parafuso sextavado	13		
11	T184369	Isolador	1		444.500 mm (17-1/2")
12	T184369	Isolador	1		444.500 mm (17-1/2")
13	AT210515	ResistoR	1		
14	37H91	Parafuso	2		0.190" X 1/2"
15	AT365428	Motor da ventoinha	1		
16	T184368	Vedação	1		
17	T184370	Isolador	1		464.200 mm (18.276")
18	19M7775	Parafuso	3		M6 X 16
19	AH89557	Presilha	2		
20	T178251	Parafuso sextavado	1		

Heater Plumbing
Tuyauterie de chauffage
Tubulação do Aquecedor
Tubería de calefacción

AT403648_TX1104104 A.2

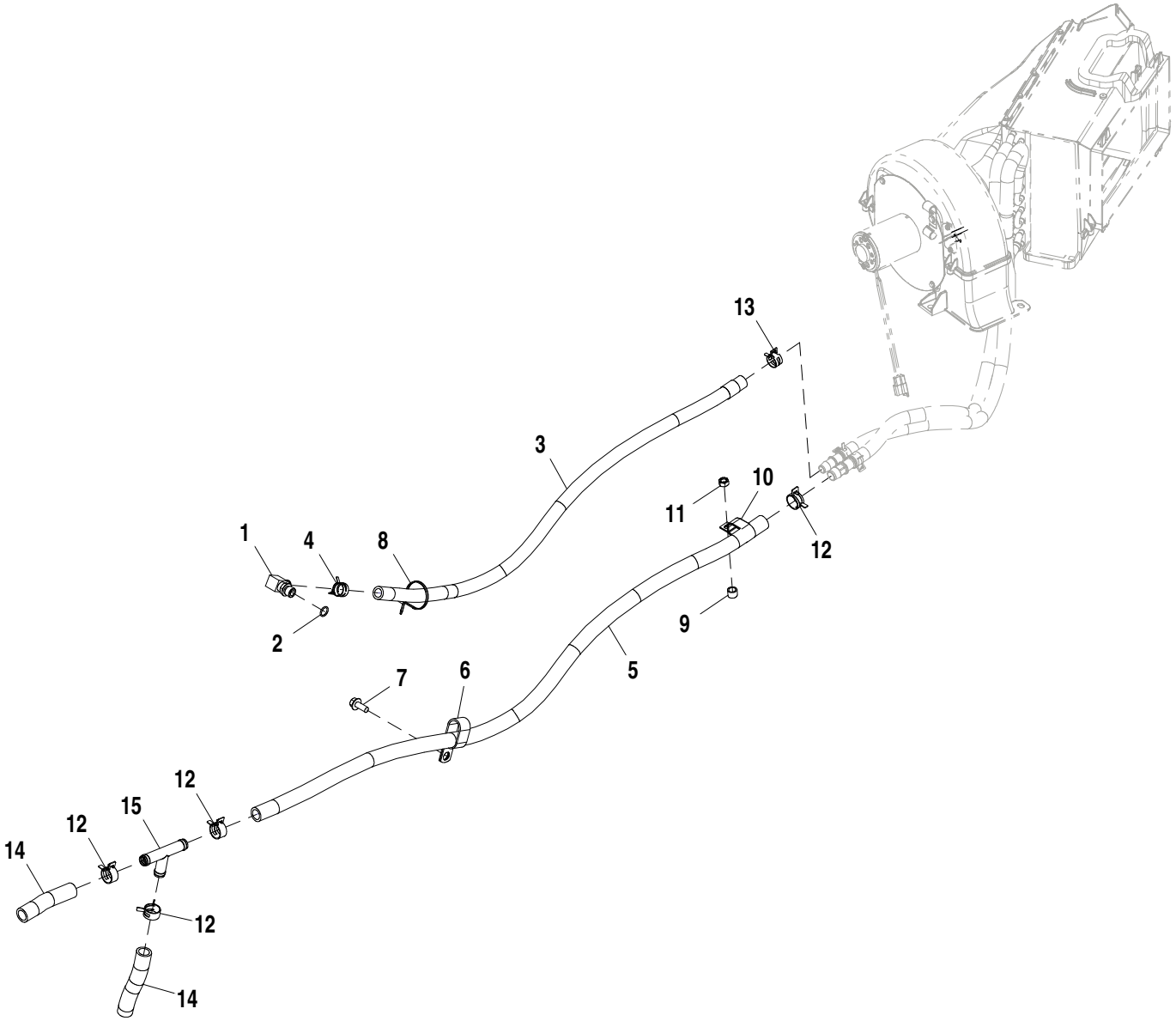

AT403648_TX1104104

Item	*N pea*	*Descrio*	*Qtde*	*N srie*	*Notas*
1	AT174697	Conexão em ângulo	1		
2	51M7043	Anel o	1		15.300 X 2.200 mm
3	.....	Mangueira em metro	1		ORDER T60811, CTL 1067 mm (3.5 ft)
4	T184924	Abraçadeira para mangueira	1		
5	.....	Mangueira em metro	1		ORDER TY22330, CTL 1300 mm (4.27 ft)
6	T126299	Braçadeira	1		
7	19M7785	Parafuso	1		M10 X 25
8	R44302	Cinta	1		
9	28H3394	Bucha	1		0.493" X 0.675" X 1/2"
10	AH77869	Presilha	1		
11	14M7274	Porca	1		M10
12	R191781	Abraçadeira para mangueira	4		
13	T184924	Abraçadeira para mangueira	1		
14	.....	Mangueira em metro	2		ORDER TY22330, CTL 149 mm (0.49 ft)
15	N221912	Conexão	1		

Defrost Control Switch
Contacteur de commande de dégivrage
Interruptor do Controle de Degelo
Interruptor de control de desempañado

ETN85502_TX1104052 A.2

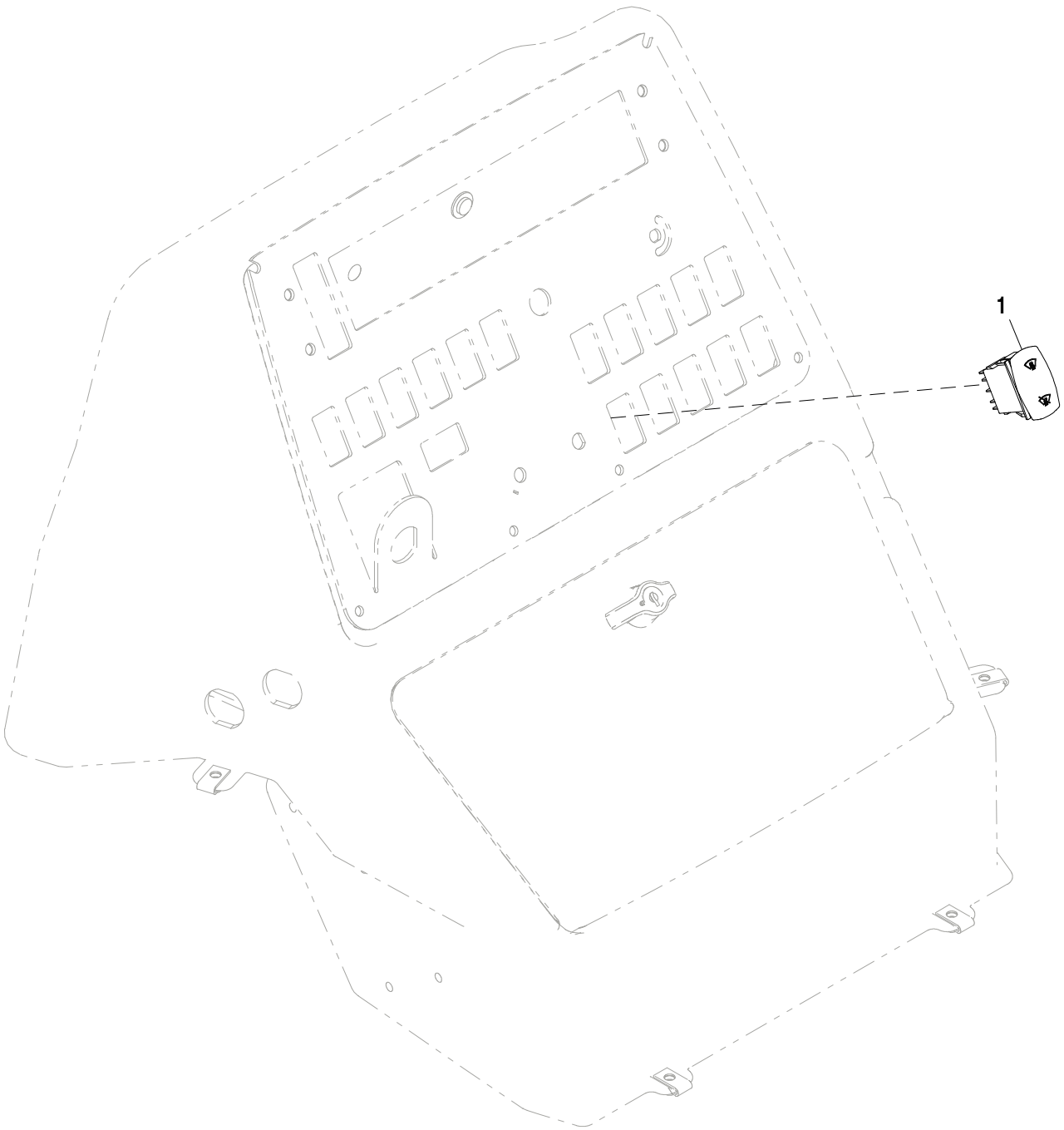

ETN85502_TX1104052

Item	*N pea*	*Descrio*	*Qtde*	*N srie*	*Notas*
1	AT375468	Interruptor	1		Controle de Degelo

Air Conditioning System
Système de climatiseur
Sistema de Ar Condicionado
Sistema de acondicionador de aire

AT393932_TX1104177 A.1

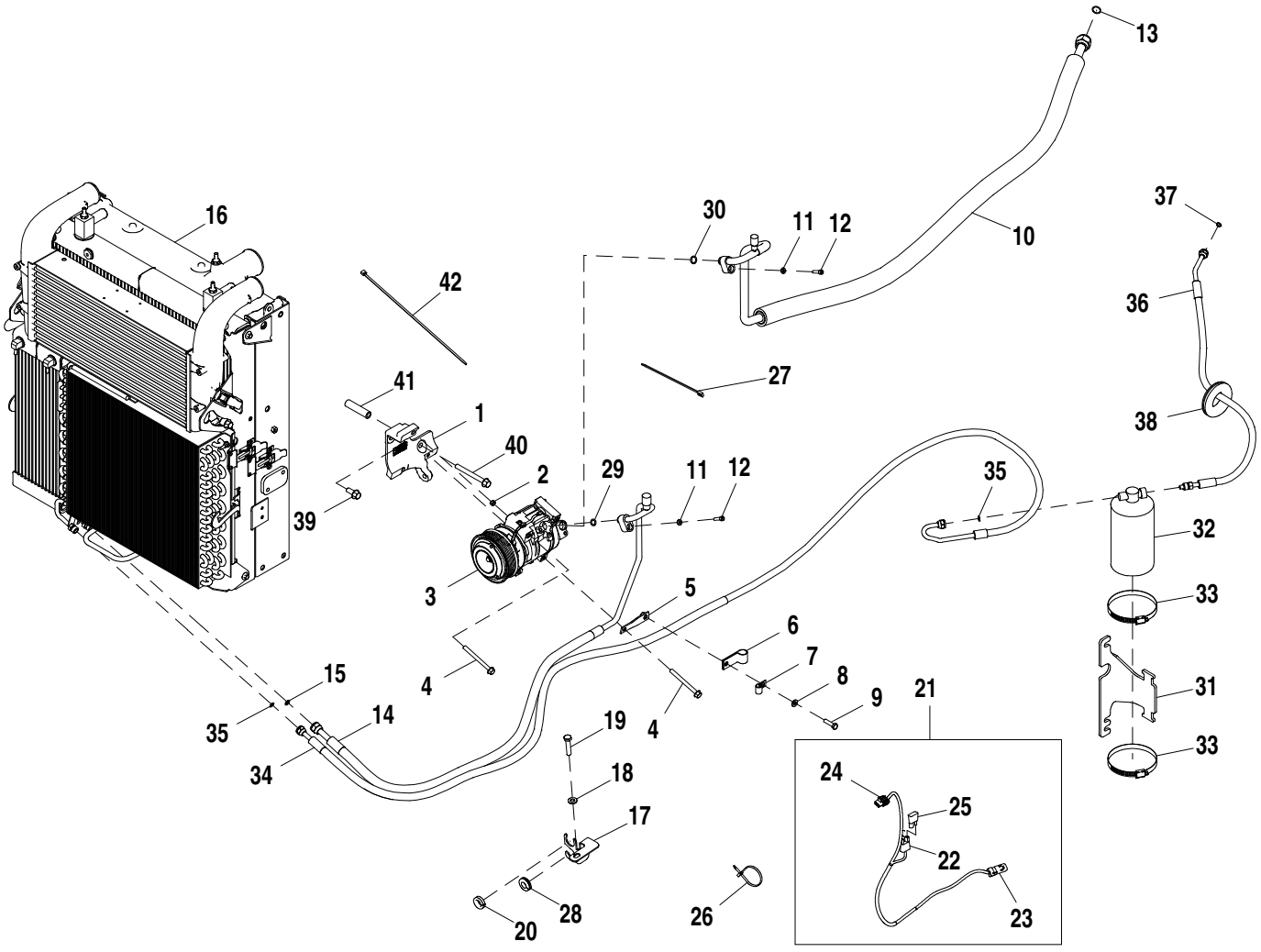

AT393932_TX1104177

Item	*N pea*	*Descrio*	*Qtde*	*N srie*	*Notas*
1	T277801	Apoio	1		
2	34M7189	Pino elástico	2		11 X 8 mm
3	RE284680	Compressor	1		
4	19M7913	Parafuso	3		M8 X 90
5	AT376003	Placa	1		
6	T27523	Braçadeira	1		
7	R34557	Braçadeira	1		
8	24M7238	Arruela	1		8.700 X 17 X 2 mm
9	19M7513	Parafuso sextavado	1		M8 X 30
10	AT403941	Mangueira do ar condicionad	1		
11	24M7293	Arruela	2		6.500 X 13 X 1.600 mm
12	19M8505	Parafuso	2		M6 X 25
13	T143169	Anel o	1		
14	AT373101	Mangueira do ar condicionad	1		
15	R113050	Anel o	1		
16	AT393132	RadiadoR	1		
17	T280861	Apoio	1		
18	24M7239	Arruela	1		10.700 X 21 X 2.500 mm
19	19M7572	Parafuso sextavado	1		M10 X 45
20	R40445	Passa-fio	1		
21	AT374479	Chicote	1		
22	T268460	Conj mont Conector elétrico	1		ALSO ORDER 57M10942
23	57M9730	Alojam. conector elétrico	1		
24	57M7306	Disp fechamento conec elétr	1		
25	AT103399	Diodo	1		
26	R44302	Cinta	2		
27	T204370	Cinta	1		
28	R115350	Passa-fio	1		
29	51M7089	Anel o	1		10.800 X 2.400 mm
30	51M7090	Anel o	1		13.400 X 2.400 mm
31	T297306	Apoio	1		
32	AT162848	Depósito Desumidificador	1		
33	AR21842	Braçadeira	2		
34	AT391470	Mangueira do ar condicionad	1		
35	R183409	Anel o	2		
36	AT403940	Mangueira do ar condicionad	1		
37	R183409	Anel o	1		
38	T205881	Conduíde	1		
39	19M7785	Parafuso	1		M10 X 25
40	R136508	Parafuso	1		
41	T242165	Espaçador	1		
42	H77698	Cinta	1		

Air Conditioning Unit
Climatisation
Unidade de Ar-condicionado
Unidad de aire acondicionado

AT393132_TX1104179 B.2

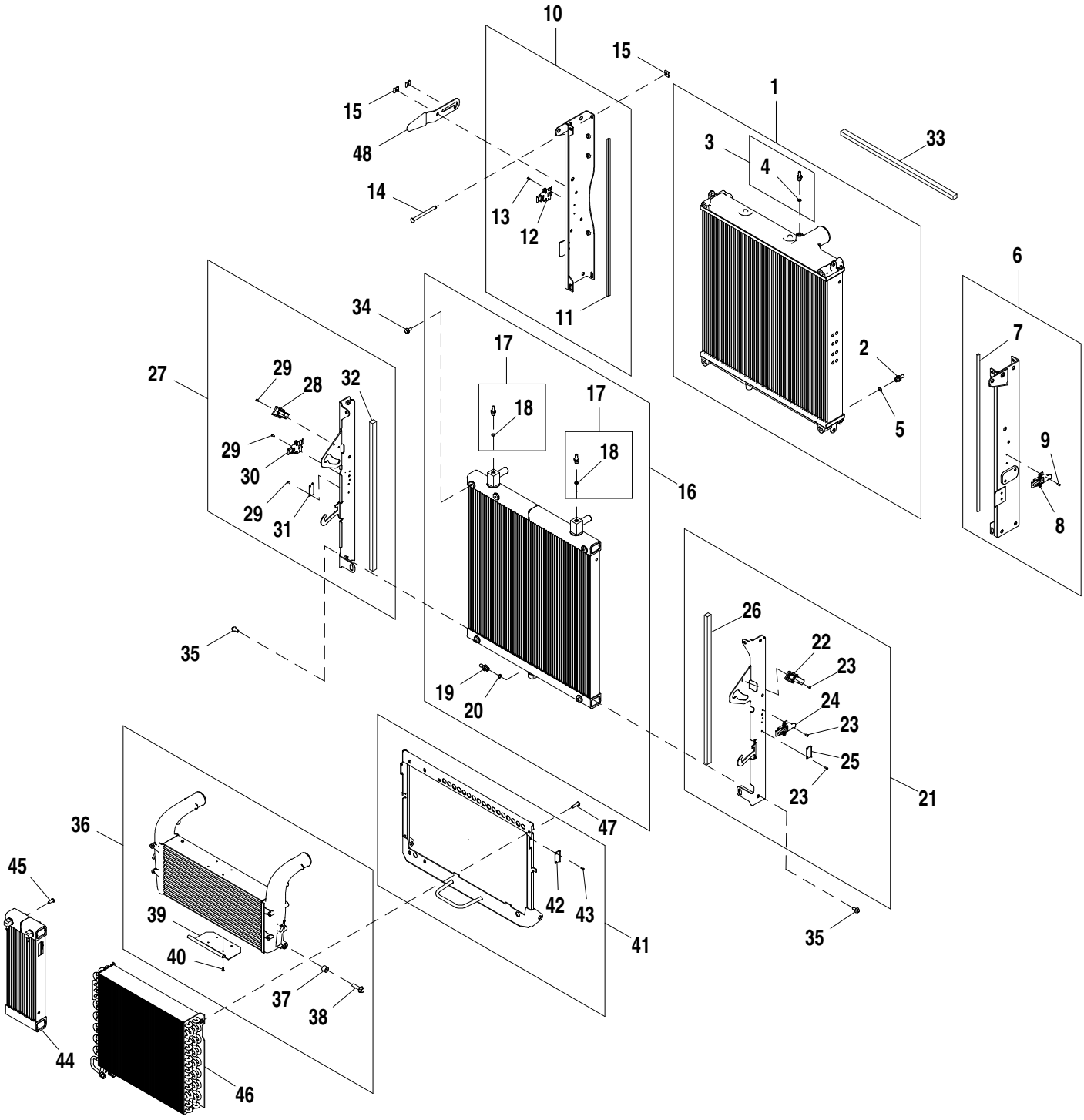

AT393132_TX1104179

Item	N pea	Descrio	Qtde	N srie	Notas
1	AT369969	RadiadoR	1		
2	L100802	Conexão	1		
3	AT323961	Adaptador	1		
4	51M7040	Anel o	1		9.300 X 2.200 mm
5	51M7041	Anel o	1		11.300 X 2.200 mm
6	AT386411	Perfil "u"	1		
7	T290121	Defletor	1		
8	T300045	Trava	1		
9	AT44188	Rebite	2		
10	AT386412	Perfil "u"	1		
11	T290121	Defletor	1		
12	T300045	Trava	1		
13	AT44188	Rebite	2		
14	T279747	Pino fixador	4		
15	R122267	Braçadeira	6		
16	AT373586	RadiadoR	1		
17	AT323961	Adaptador	2		
18	51M7040	Anel o	1		9.300 X 2.200 mm
19	L100802	Conexão	1		
20	51M7041	Anel o	1		11.300 X 2.200 mm
21	AT386414	Perfil "u"	1		
22	T279751	Trava	1		
23	AT44188	Rebite	6		
24	T300045	Trava	1		
25	T300046	Trava	1		
26	T290122	Defletor	1		
27	AT386413	Perfil "u"	1		
28	T279751	Trava	1		
29	AT44188	Rebite	6		
30	T300045	Trava	1		
31	T300046	Trava	1		
32	T290122	Defletor	1		
33	T292811	Defletor	1		
34	19M7865	Parafuso	2		M8 X 16
35	R315012	Parafuso	6		
36	AT369971	Intercooler	1		
37	T122389	Bucha	2		
38	19M7804	Parafuso	2		M10 X 40
39	AT397149	Alavanca	1		
40	AT56660	Rebite	4		
41	AT386012	Apoio	1		
42	T300046	Trava	2		
43	AT44188	Rebite	4		
44	AT406957	ResfRiadoR de combustível	1		
45	21M7572	Parafuso allen	4		M8 X 20
46	AT370013	Condensador de vapor	1		
47	21M7642	Parafuso	2		M8 X 30
48	AT397150	Trava	1		

Air Conditioning System
Système de climatiseur
Sistema de Ar Condicionado
Sistema de acondicionador de aire

AT393933_TX1104192 A.1

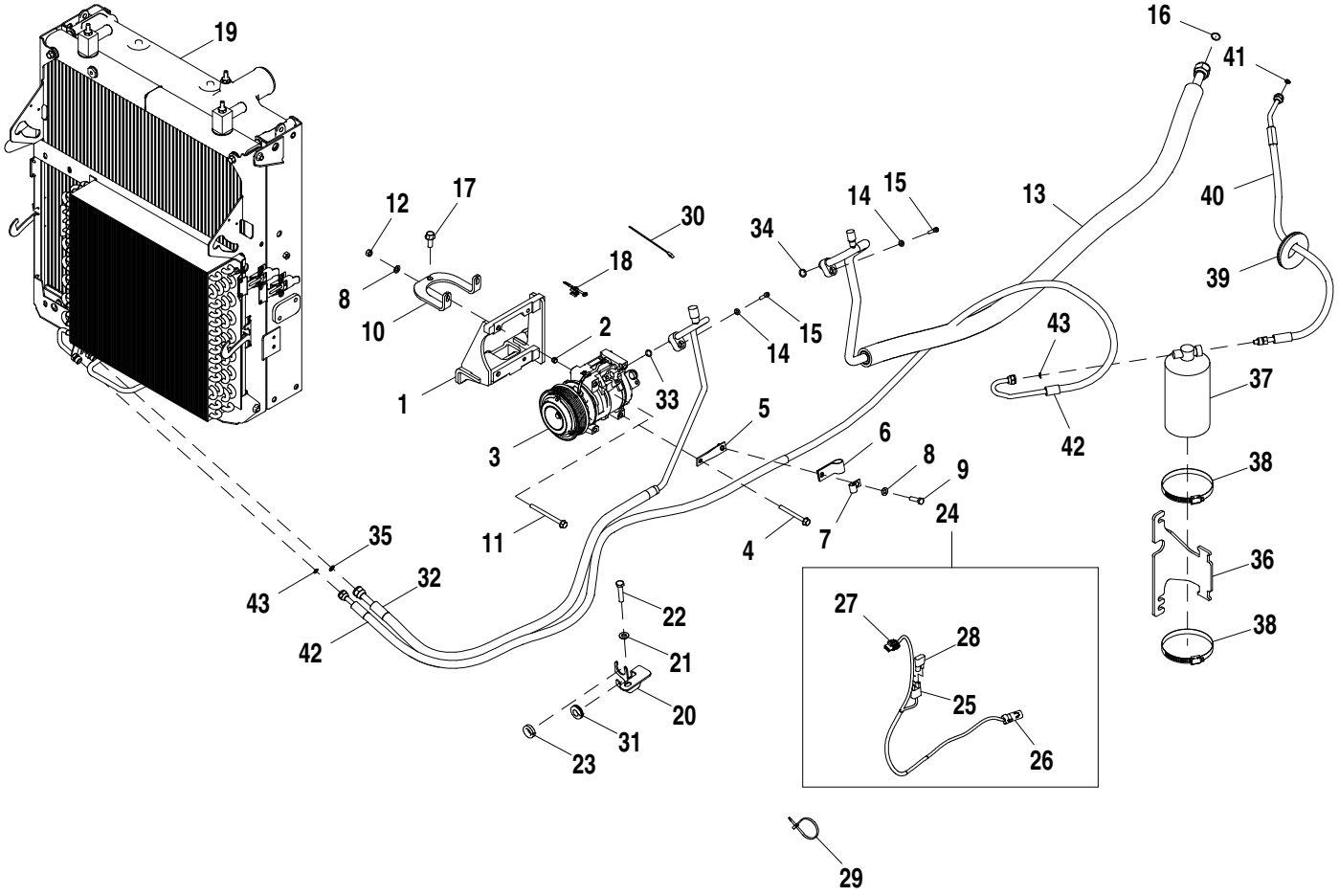

AT393933_TX1104192

Item	*N pea*	*Descrio*	*Qtde*	*N srie*	*Notas*
1	AT412279	Apoio	1		
2	34M7189	Pino elástico	2		11 X 8 mm
3	RE284680	Compressor	1		
4	19M8039	Parafuso	2		M8 X 80
5	AT376003	Placa	1		
6	T27523	Braçadeira	1		
7	R34557	Braçadeira	1		
8	24M7238	Arruela	3		8.700 X 17 X 2 mm
9	19M7513	Parafuso sextavado	1		M8 X 30
10	T279980	Placa	1		
11	19M7970	Parafuso	2		M8 X 100
12	14M7273	Porca	2		M8
13	AT403957	Mangueira do ar condicionad	1		
14	24M7293	Arruela	2		6.500 X 13 X 1.600 mm
15	19M8505	Parafuso	2		M6 X 25
16	T143169	Anel o	1		
17	19M7785	Parafuso	3		M10 X 25
18	AH225365	Presilha	1		
19	AT393131	RadiadoR	1		
20	T280861	Apoio	1		
21	24M7239	Arruela	1		10.700 X 21 X 2.500 mm
22	19M7572	Parafuso sextavado	1		M10 X 45
23	R40445	Passa-fio	1		
24	AT374479	Chicote	1		
25	T268460	Conj mont Conector elétrico	1		ALSO ORDER 57M10942
26	57M9730	Alojam. conector elétrico	1		
27	57M7306	Disp fechamento conec elétr	1		
28	AT103399	Diodo	1		
29	R44302	Cinta	2		
30	T204370	Cinta	1		
31	R115350	Passa-fio	1		
32	AT387230	Mangueira do ar condicionad	1		
33	51M7089	Anel o	1		10.800 X 2.400 mm
34	51M7090	Anel o	1		13.400 X 2.400 mm
35	R113050	Anel o	1		
36	T297306	Apoio	1		
37	AT162848	Depósito Desumidificador	1		
38	AR21842	Braçadeira	2		
39	T205881	Conduíde	1		
40	AT403940	Mangueira do ar condicionad	1		
41	R183409	Anel o	1		
42	AT391470	Mangueira do ar condicionad	1		
43	R183409	Anel o	2		

Air Conditioning Unit
Climatisation
Unidade de Ar-condicionado
Unidad de aire acondicionado

AT393131_TX1104193 B.1

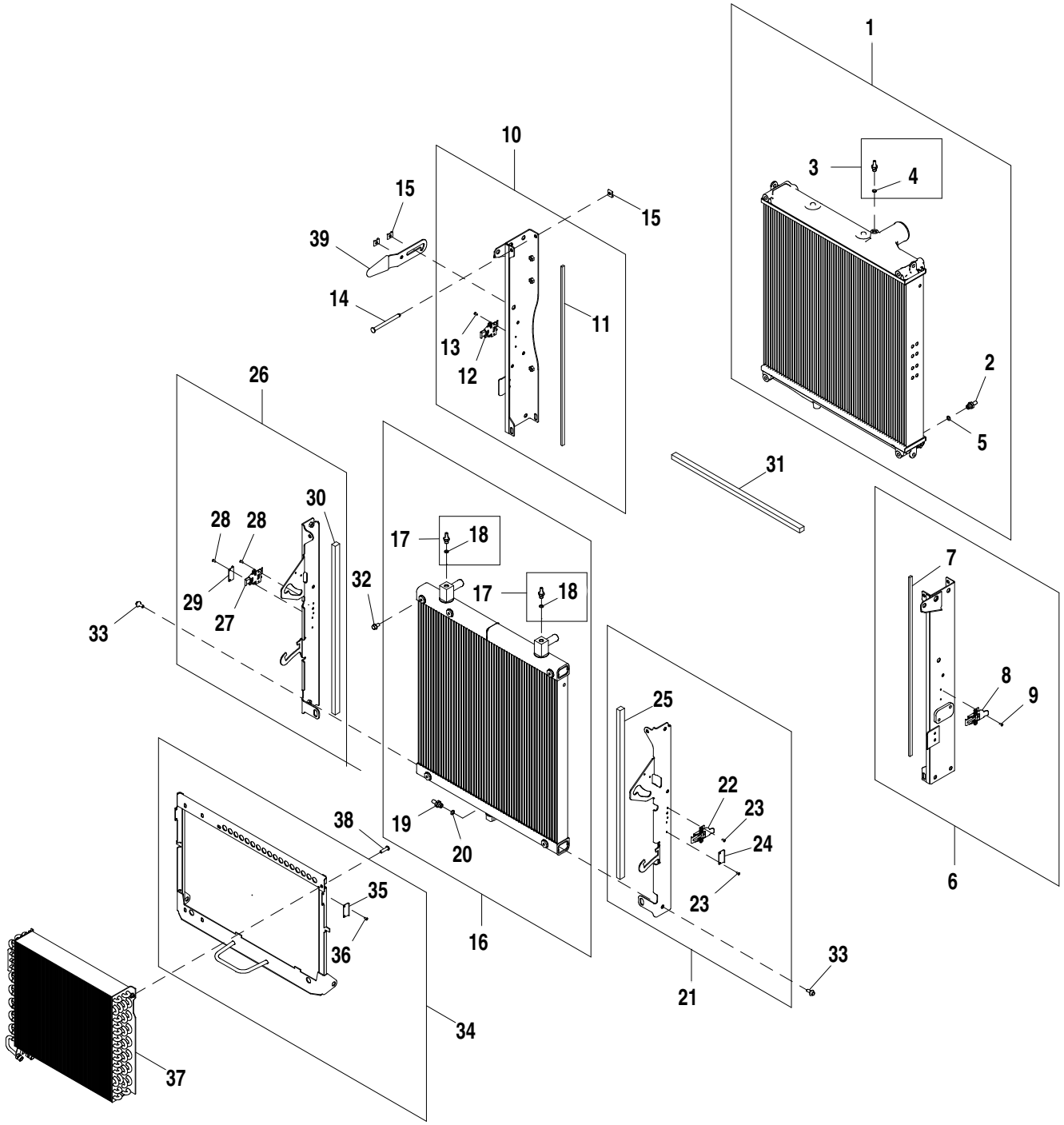

AT393131_TX1104193

Item	*N pea*	*Descrio*	*Qtde*	*N srie*	*Notas*
1	AT369969	RadiadoR	1		
2	L100802	Conexão	1		
3	AT323961	Adaptador	1		
4	51M7040	Anel o	1		9.300 X 2.200 mm
5	51M7041	Anel o	1		11.300 X 2.200 mm
6	AT386411	Perfil "u"	1		
7	T290121	Defletor	1		
8	T300045	Trava	1		
9	AT44188	Rebite	2		
10	AT386412	Perfil "u"	1		
11	T290121	Defletor	1		
12	T300045	Trava	1		
13	AT44188	Rebite	2		
14	T279747	Pino fixador	4		
15	R122267	Braçadeira	5		
16	AT373586	RadiadoR	1		
17	AT323961	Adaptador	2		
18	51M7040	Anel o	1		9.300 X 2.200 mm
19	L100802	Conexão	1		
20	51M7041	Anel o	1		11.300 X 2.200 mm
21	AT409757	Perfil "u"	1		
22	T300045	Trava	1		
23	AT44188	Rebite	4		
24	T300046	Trava	1		
25	T290122	Defletor	1		
26	AT409756	Perfil "u"	1		
27	T300045	Trava	1		
28	AT44188	Rebite	4		
29	T300046	Trava	1		
30	T290122	Defletor	1		
31	T292811	Defletor	1		
32	19M7865	Parafuso	2		M8 X 16
33	R315012	Parafuso	6		
34	AT386012	Apoio	1		
35	T300046	Trava	2		
36	AT44188	Rebite	4		
37	AT370013	Condensador de vapor	1		
38	21M7642	Parafuso	2		M8 X 30
39	AT397150	Trava	1		

Heating and Air Conditioning Ducts
Conduites de chauffage et de climatisation
Dutos do Aquecimento e do Ar-condicionado
Conductos de calefactor y acondicionador de aire

AT376908_TX1104224 A.1

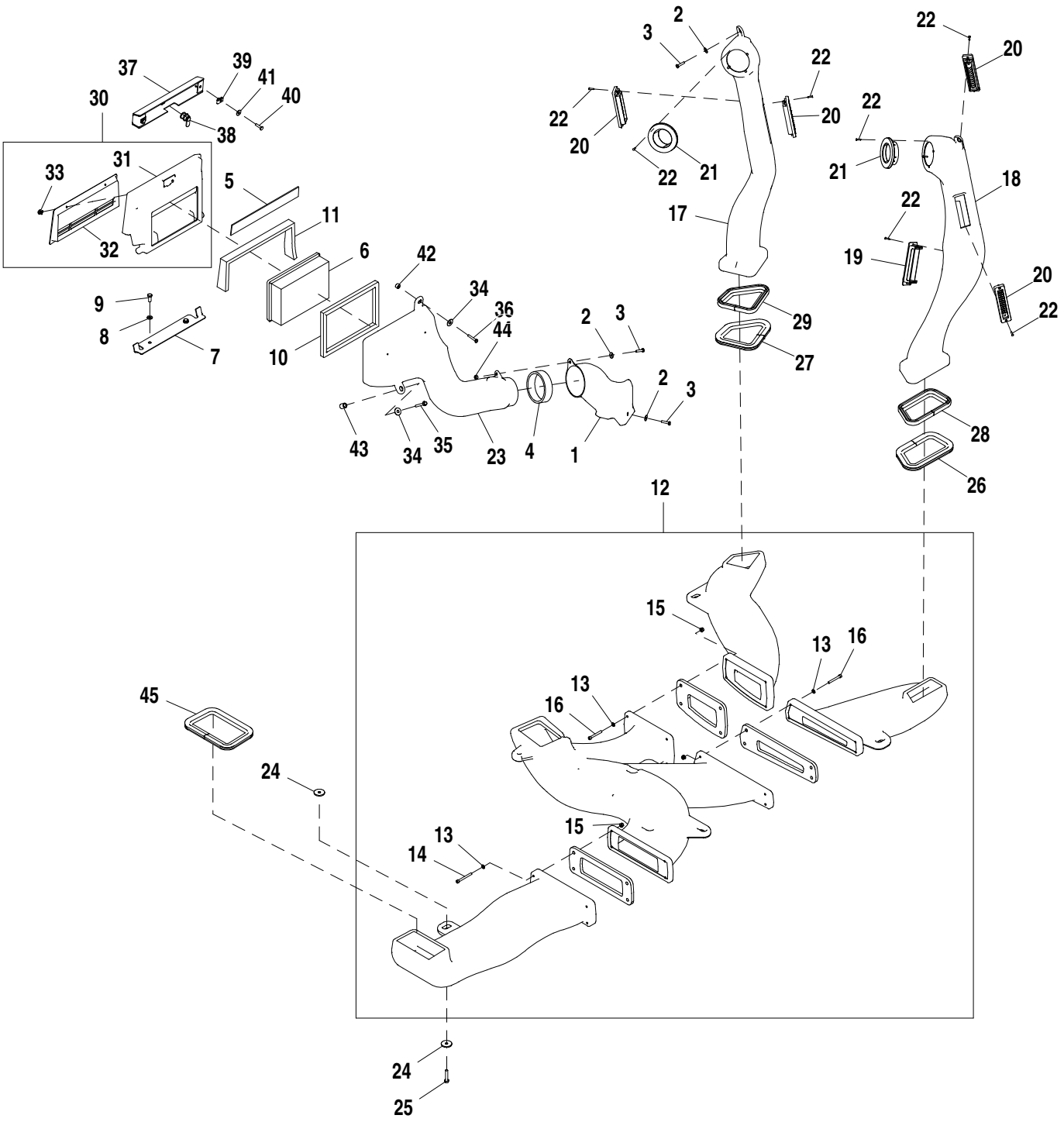

AT376908_TX1104224

Item	*N pea*	*Descrio*	*Qtde*	*N srie*	*Notas*
1	T166322	Duto de ar	1		
2	24M7139	Arruela	4		6.400 X 18 X 1.600 mm
3	19M7933	Parafuso sextavado	4		M6 X 25
4	T185844	Isolador	1		
5	T289517	Isolador	1		
6	AT191102	Filtro de ar	1		
7	T184164	Apoio	1		
8	24M7238	Arruela	2		8.700 X 17 X 2 mm
9	19M7881	Parafuso	2		M8 X 20
10	T185770	Isolador	1		
11	T187110	Isolador	1		
12	AT403967	Aquecedor	1		
13	24M7293	Arruela	12		6.500 X 13 X 1.600 mm
14	19M9732	Parafuso	4		M6 X 60
15	14M7721	Porca de segurança	12		M6
16	19M9731	Parafuso	8		M6 X 50
17	T267718	Duto de ar	1		
18	T267776	Duto de ar	1		
19	AT177227	Veneziana de aeração	1		
20	AZ43305	Bico	4		
21	AT227669	Veneziana de aeração	2		
22	37M7333	Parafuso	18		
23	T277222	Duto de ar	1		
24	24H1296	Arruela	12		11/32" X 1-3/8" X 0.134"
25	19M7922	Parafuso sextavado	6		M8 X 40
26	T290927	Isolador	1		
27	T280759	Isolador	1		
28	T280741	Isolador	1		
29	T280742	Isolador	1		
30	AT387527	Capa	1		
31	AT387837	Capa	1		
32	T165808	Grade	1		
33	T184214	Rebite	2		
34	24M7207	Arruela	2		8.400 X 24 X 2 mm
35	19M8092	Parafuso	1		M6 X 50
36	19M6755	Parafuso sextavado	1		M6 X 35
37	T281231	Painel	1		
38	AT366151	Fechadura	1		
39	M84972	Porca	2		
40	21M7310	Parafuso	2		M6 X 25
41	T134530	Arruela	2		
42	T205901	Arruela	1		
43	T158436	Espaçador	1		
44	14M7303	Porca com flange	1		M6
45	T280756	Isolador	1		

Heater and Air Conditioning w/ Pressurizer
Chauffage et climatisation avec pressurisateur
Aquecedor e Ar Condicionado com Pressurizador
Calefactor y acondicionador de aire con presurizador

AT376908_TX1104226 A.2

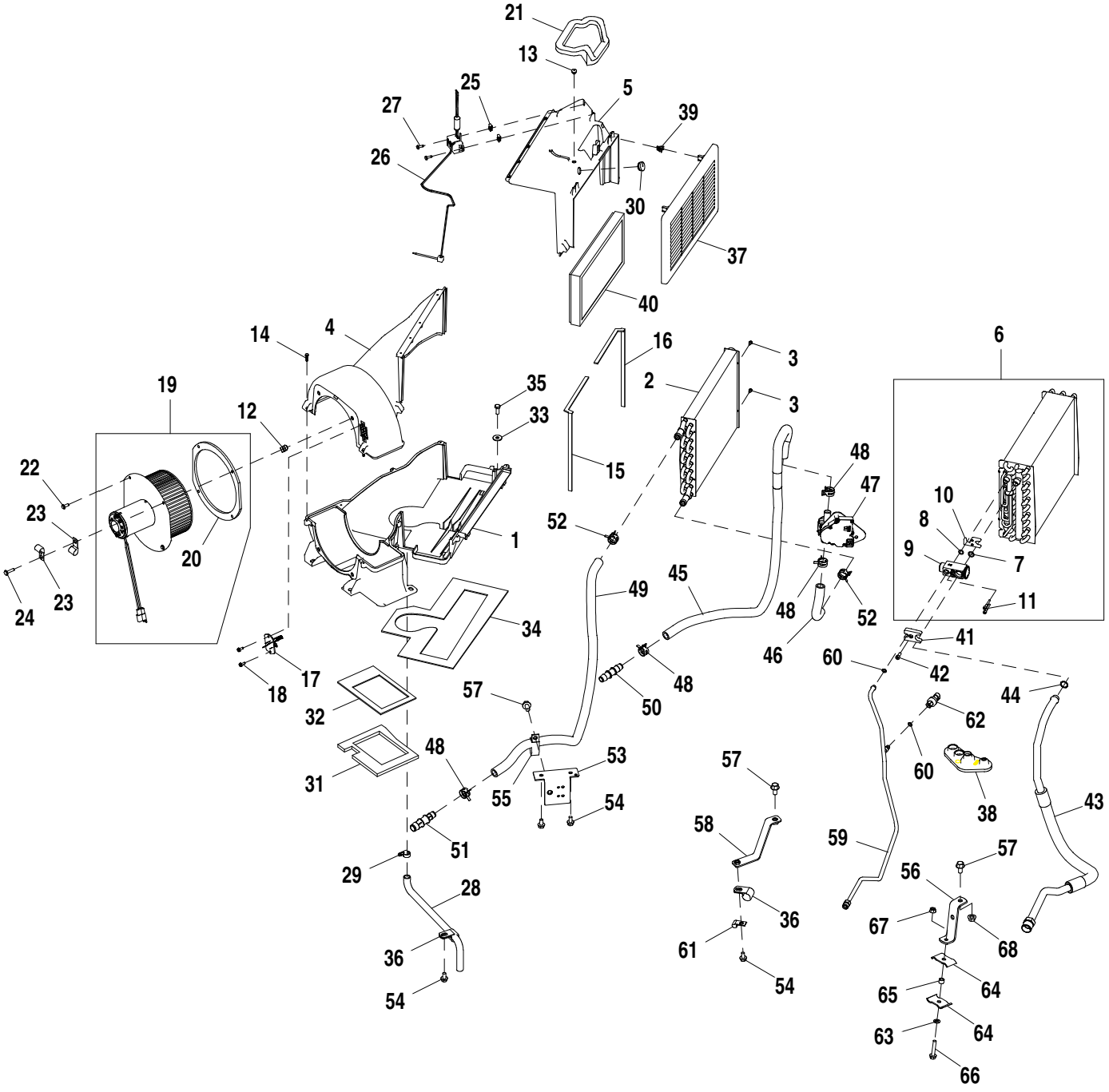

AT376908_TX1104226

Item	*N pea*	*Descrio*	*Qtde*	*N srie*	*Notas*
1	T164618	Carcaça	1		Inferior
2	AT392550	Núcleo	1		
3	19M7775	Parafuso	4		M6 X 16
4	T205969	Carcaça	1		Parte Superior
5	T284817	Carcaça	1		Tampa Superior
6	AT392552	Evaporador	1		
7	R183411	Anel o	1		
8	R183410	Anel o	1		
9	RE283957	VálVula	1		Expansão Termostática
10	T181522	Placa	1		
11	ER010632	Plugue	2		
12	T178117	Forquilha	5		
13	T178971	Passa-fio	1		
14	T178118	Parafuso sextavado	13		
15	T184369	Isolador	1		
16	T184369	Isolador	1		
17	AT210515	ResistoR	1		
18	37H91	Parafuso	2		0.190" X 1/2"
19	AT365428	Motor da ventoinha	1		12 V
20	T184368	Vedação	1		
21	T184370	Isolador	1		
22	T178251	Parafuso sextavado	3		
23	AH89557	Presilha	2		
24	T178251	Parafuso sextavado	1		
25	T178115	Forquilha	2		
26	AT356688	TermosTaTo	1		
27	T178116	Parafuso sextavado	2		
28	AT186304	Mangueira	1		
29	T70659	Braçadeira	1		
30	T229919	Passa-fio	1		
31	T185843	Isolador	1		
32	T185842	Isolador	1		
33	24M7207	Arruela	4		8.400 X 24 X 2 mm
34	T185845	Isolador	1		
35	19M7881	Parafuso	4		M8 X 20
36	T70659	Braçadeira	2		
37	T164621	Grade	1		
38	T166297	Passa-fio	1		
39	R120160	Presilha	4		
40	AT184590	Filtro de ar	1		
41	R125223	Placa	1		
42	19M8553	Parafuso	1		M6 X 16
43	AT400209	Mangueira do ar condicionad	1		
44	R183412	Anel o	1		
45	AT397980	Mangueira do radiador	1		
46	T280898	Mangueira	1		Fornecimento
47	AT387282	VálVula	1		Válvula de Água
48	R117721	Braçadeira	4		
49	.....	Mangueira	1		MFTY22328, CTL 1073 mm (3.5 ft)
50	T160492	Conexão	1		
51	T245447	Conexão	1		
52	T184924	Abraçadeira para mangueira	2		
53	AT385771	Apoio	1		
54	19M7865	Parafuso	4		M8 X 16
55	AH77869	Presilha	1		
56	T158245	Correia	1		
57	19M7784	Parafuso	3		M10 X 20
58	AT397418	Apoio	1		
59	AT400197	Mangueira do ar condicionad	1		
60	R183409	Anel o	2		
61	T13814	Braçadeira	1		
62	RE157329	Interruptor	1		Pressão Dupla
63	24M7238	Arruela	1		8.700 X 17 X 2 mm
64	R46919	Semi-braçadeira	2		
65	T186859	Arruela	1		
66	19M7799	Parafuso	1		M8 X 45
67	14M7298	Porca com flange	1		M8
68	14M7296	Porca com flange	1		M10

Hood and Side Panels (Engine 4045HT072, 4045HT073, 4045HT063, 4045HT054)
Capot et panneaux latéraux (moteur 4045HT072, 4045HT073, 4045HT063, 4045HT054)
Hood and Side Panels (Engine 4045HT072, 4045HT073, 4045HT063, 4045HT054)
Hood and Side Panels (Engine 4045HT072, 4045HT073, 4045HT063, 4045HT054)

AT357383_TX1102896 B.1

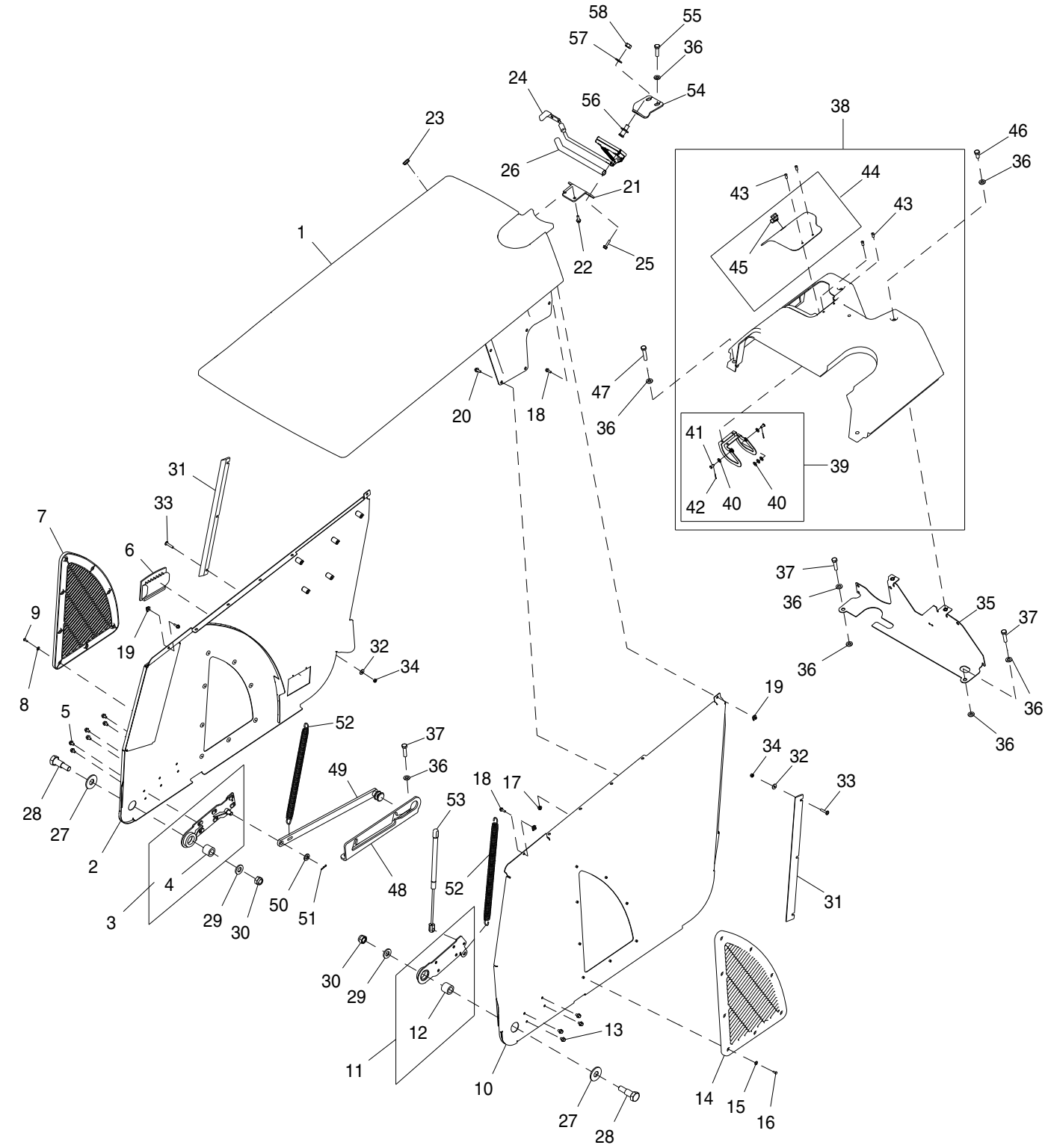

AT357383_TX1102896

Item	*N pea*	*Descrio*	*Qtde*	*N srie*	*Notas*
1	AT375303	Capô	1		
2	AT378146	Capô	1		Direita
3	AT375687	Pivô	1		Direita
4	T165911	Bucha	1		
5	19M7861	Parafuso	6		M6 X 10
6	AT408920	Alavanca	1		
7	T211121	Veneziana de aeração	1		Direita
8	24M7146	Arruela	8		4.300 X 12 X 1 mm
9	21M7250	Parafuso	8		M4 X 12
10	AT378145	Capô	1		
11	AT378466	Pivô	1		
12	T165911	Bucha	1		
13	19M7861	Parafuso	4		M6 X 10
14	T211122	Veneziana de aeração	1		Esquerda
15	24M7146	Arruela	8		4.300 X 12 X 1 mm
16	21M7250	Parafuso	8		M4 X 12
17	14M7303	Porca com flange	8		M6
18	19M9699	Parafuso	4		M5 X 16
19	T183773	Porca	4		
20	19M7775	Parafuso	10		M6 X 16
21	T278461	Placa	1		
22	19M7862	Parafuso	2		M6 X 20
23	T188642	Passa-fio	1		
24	AT412300	Trava	1		
25	19M7863	Parafuso	2		M6 X 25
26	T309417	Proteção térmica	1		
27	24H1236	Arruela	2		13/16" X 2" X 0.149"
28	T308735	Parafuso	2		
29	24M7241	Arruela	2		17 X 34 X 4 mm
30	14M7328	Porca de segurança	2		M16
31	T296536	Guia	2		
32	24M7139	Arruela	6		6.400 X 18 X 1.600 mm
33	19M8903	Parafuso	6		M6 X 30
34	14M7272	Porca	6		M6
35	AT375659	Suporte	1		
36	24M7239	Arruela	13		10.700 X 21 X 2.500 mm
37	19M8637	Parafuso sextavado	4		M10 X 40
38	AT383707	Capô	1		
39	AT383690	Dobradiça	1		
40	24H1753	Arruela	8		1/4" X 9/16" X 0.049"
41	45M7075	Pino fixador	2		6 X 14 mm
42	11M7094	Contra-pino	2		1.600 X 16 mm
43	M67899	Rebite	4		
44	AT383705	Porta	1		
45	AT112471	Fechadura	1		
46	19M7938	Parafuso sextavado	2		M10 X 20
47	19M8600	Parafuso sextavado	2		M10 X 50
48	T297220	Guia	1		
49	AT375674	Barra	1		
50	24M7047	Arruela	1		13 X 24 X 2.500 mm
51	11M7012	Contra-pino	1		3.200 X 16 mm
52	T165977	Mola de tração	2		
53	AT406286	Cilindro operado a gás	1		
54	T264937	Cantoneira	1		
55	19M7550	Parafuso sextavado	2		M10 X 35
56	T259844	Trinco	1		
57	T105740	Arruela	1		
58	14H1047	Porca	1		7/16"

Battery Enclosure and Tool Box
Compartiment batterie et boîte à outils
Compartimento da Bateria e Caixa de Ferramentas
Envuelta de batería y caja de herramientas

AT387847_TX1102933 A.1

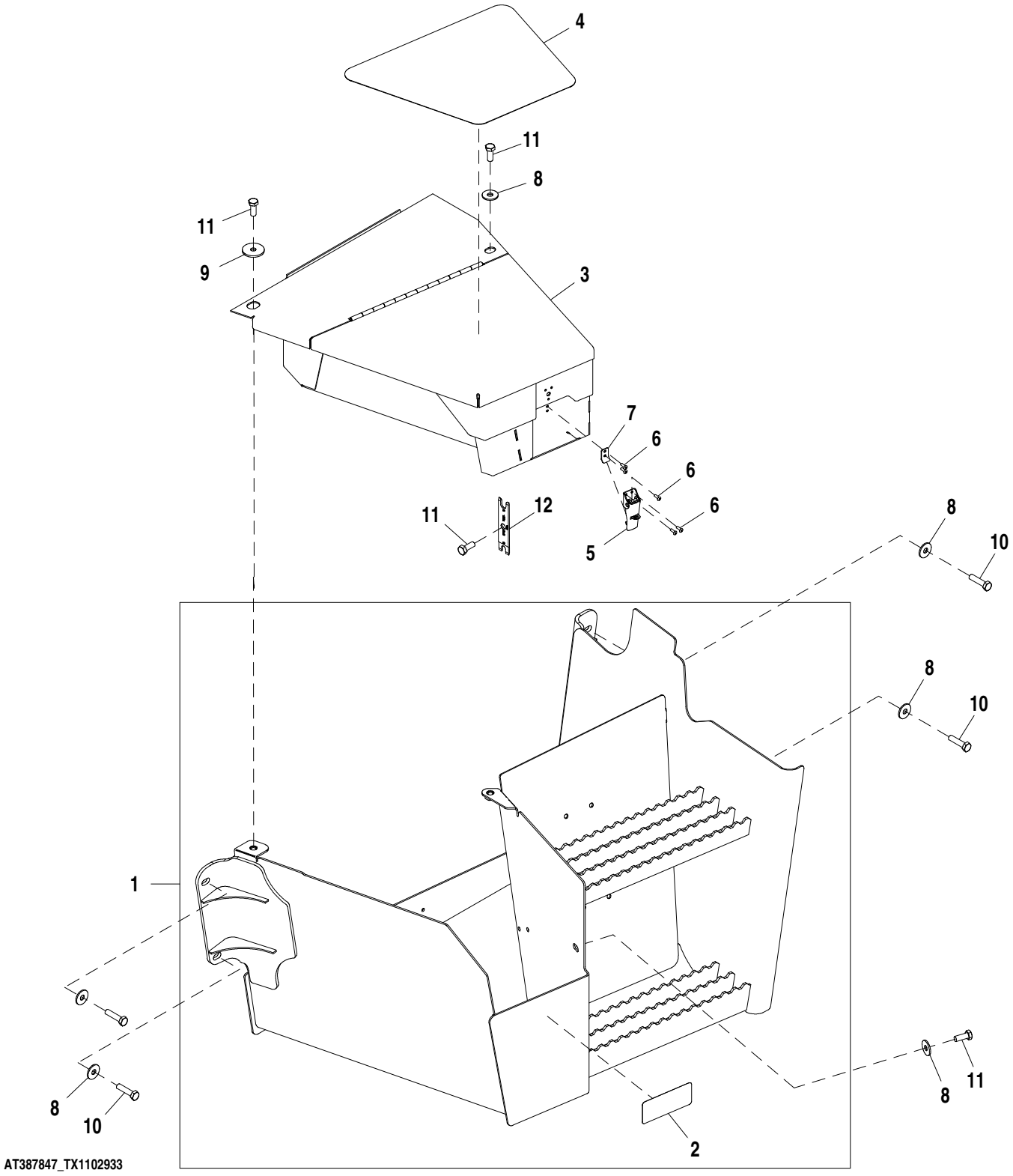

Item	*N pea*	*Descrio*	*Qtde*	*N srie*	*Notas*
1	AT387848	Caixa da bateria	1		
2	JD5944	RefletoR	1		
3	AT332084	Caixa de ferramentas	1		
4	T165290	Película anti-derraPante	1		
5	AT332153	Trava	1		
6	AT333453	Rebite	5		
7	T227945	Cantoneira	1		
8	24M7296	Arruela	6		10.500 X 30 X 2.500 mm
9	24H1718	Arruela	1		13/32" X 1-5/8" X 0.134"
10	19M8637	Parafuso sextavado	4		M10 X 40
11	19M7402	Parafuso sextavado	4		M10 X 25
12	T212304	Ferramenta	1		

Fan Guard without Battery Disconnect
Cache du ventilateur sans sectionneur de batterie
Proteção do Ventilador sem Desconexão da Bateria
Protector de ventilador sin desconexión de batería

AT406752_TX1103066 A.1

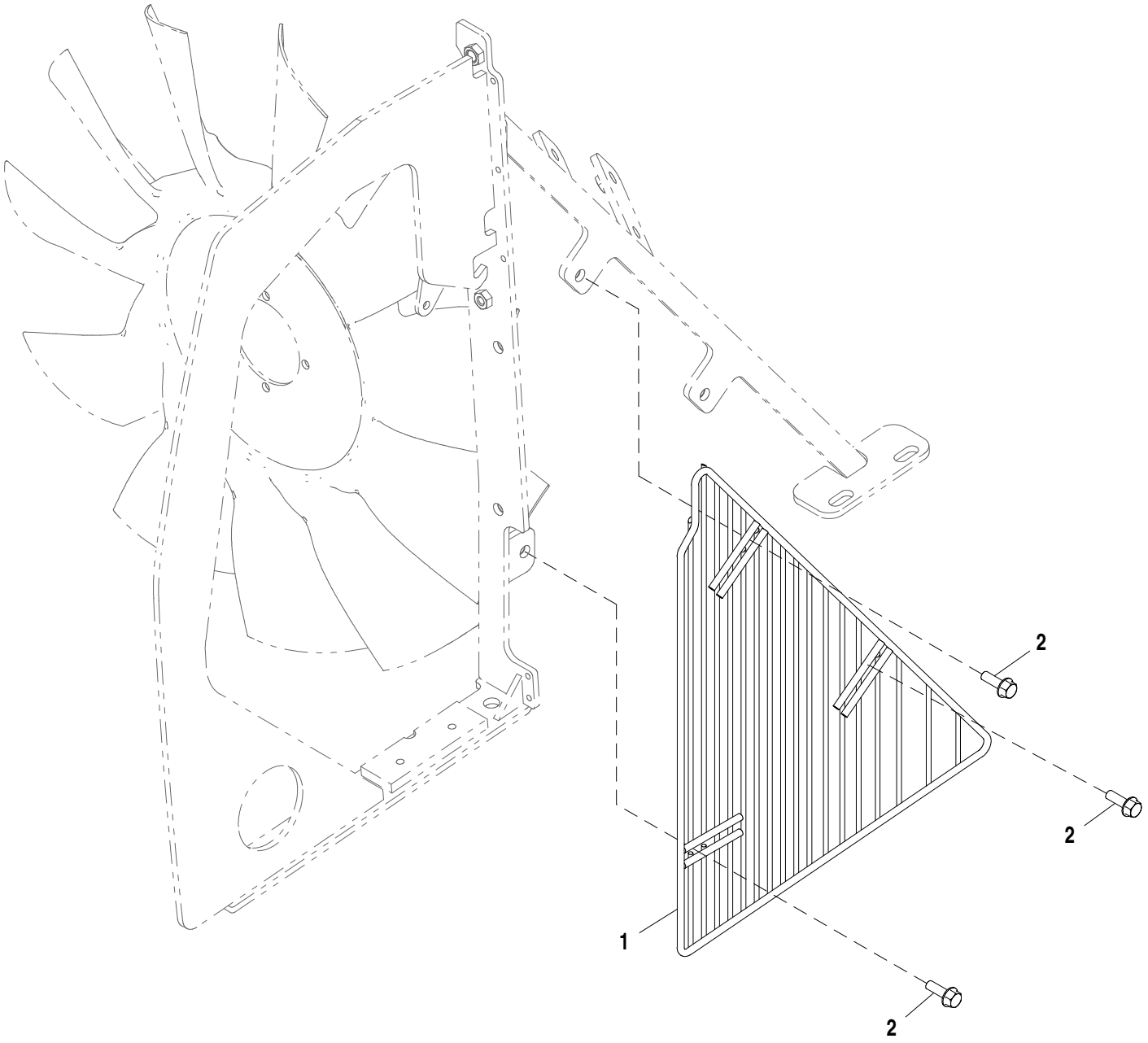

AT406752_TX1103066

Item	*N pea*	*Descrio*	*Qtde*	*N srie*	*Notas*
1	AT380135	Proteção	1		
2	19M7867	Parafuso	3		M8 X 25

Grille Frame
Cadre de calandre
Estrutura da Grade
Marco de parrilla

AT357358_TX1104292 B.1

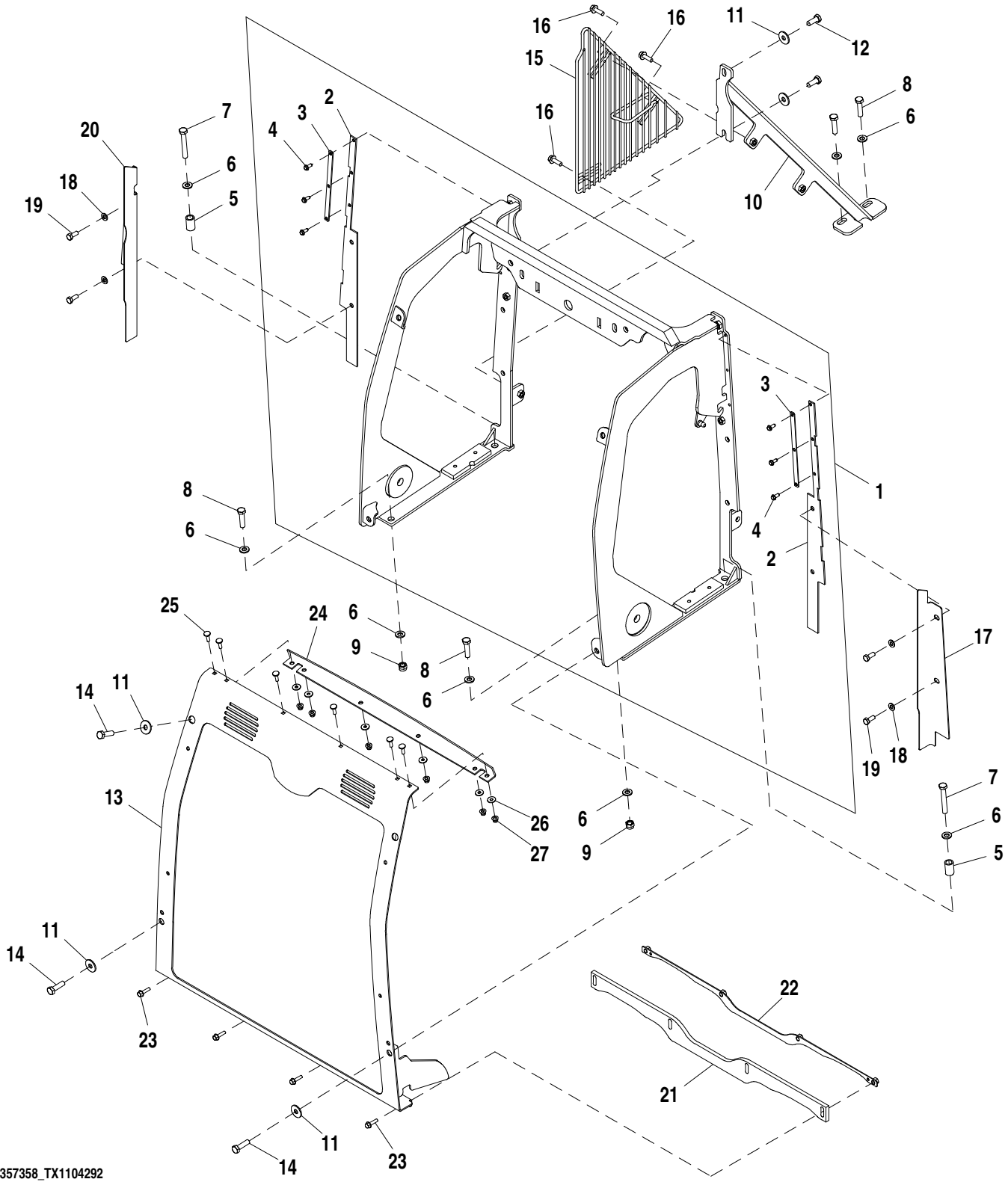

Item	*N pea*	*Descrio*	*Qtde*	*N srie*	*Notas*
1	AT388619	Estrutura	1		
2	T279510	Vedação de acabamento	2		
3	T293365	Correia	2		
4	37M7298	Parafuso	6		
5	T166772	Espaçador	2		
6	24M7239	Arruela	8		10.700 X 21 X 2.500 mm
7	19M7875	Parafuso sextavado	2		M10 X 70
8	19M8637	Parafuso sextavado	4		M10 X 40
9	14M7517	Porca de segurança	2		M10
10	AT374260	Suporte	1		
11	24M7296	Arruela	6		10.500 X 30 X 2.500 mm
12	19M7402	Parafuso sextavado	2		M10 X 25
13	AT404882	Grade	1		
14	19M7550	Parafuso sextavado	4		M10 X 35
15	AT380543	Proteção	1		
16	19M7867	Parafuso	3		M8 X 25
17	T298611	Apoio	1		
18	24M7238	Arruela	4		8.700 X 17 X 2 mm
19	19M7881	Parafuso	4		M8 X 20
20	T298612	Apoio	1		
21	T308410	Defletor	1		
22	AT411585	Placa	1		
23	19M7863	Parafuso	4		M6 X 25
24	T309436	Defletor	1		
25	03M7222	Parafuso	6		M6 X 20
26	24M7139	Arruela	6		6.400 X 18 X 1.600 mm
27	14M7397	Porca de segurança	6		M6

Grille Support and Fan Guard with Air Conditioning
Support de calandre et cache du ventilateur avec climatisation
Suporte da Grade e Proteção do Ventilador com Ar-condicionado
Soporte de parrilla y protector de ventilador con aire acondicionado

AT406780_TX1103073 A.1

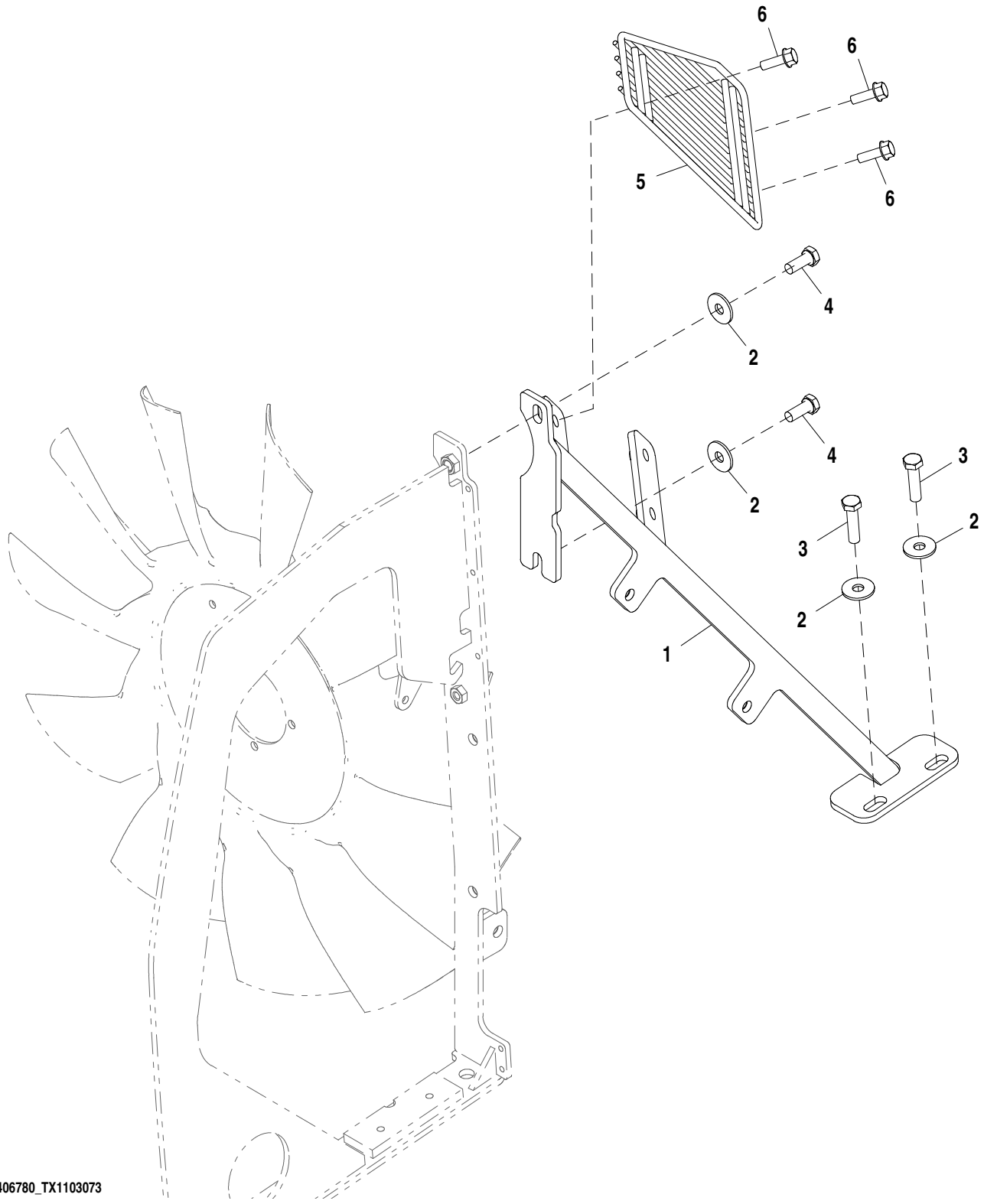

Item	*N pea*	*Descrio*	*Qtde*	*N srie*	*Notas*
1	AT406781	Suporte	1		
2	24M7296	Arruela	4		10.500 X 30 X 2.500 mm
3	19M8637	Parafuso sextavado	2		M10 X 40
4	19M7402	Parafuso sextavado	2		M10 X 25
5	AT406782	Proteção	1		
6	19M7867	Parafuso	3		M8 X 25

Grille Support and Fan Guard without Air Conditioning
Support de calandre et cache du ventilateur sans climatisation
Suporte da Grade e Proteção do Ventilador sem Ar-condicionado
Soporte de parrilla y protector de ventilador sin aire acondicionado

AT406755_TX1103079 A.1

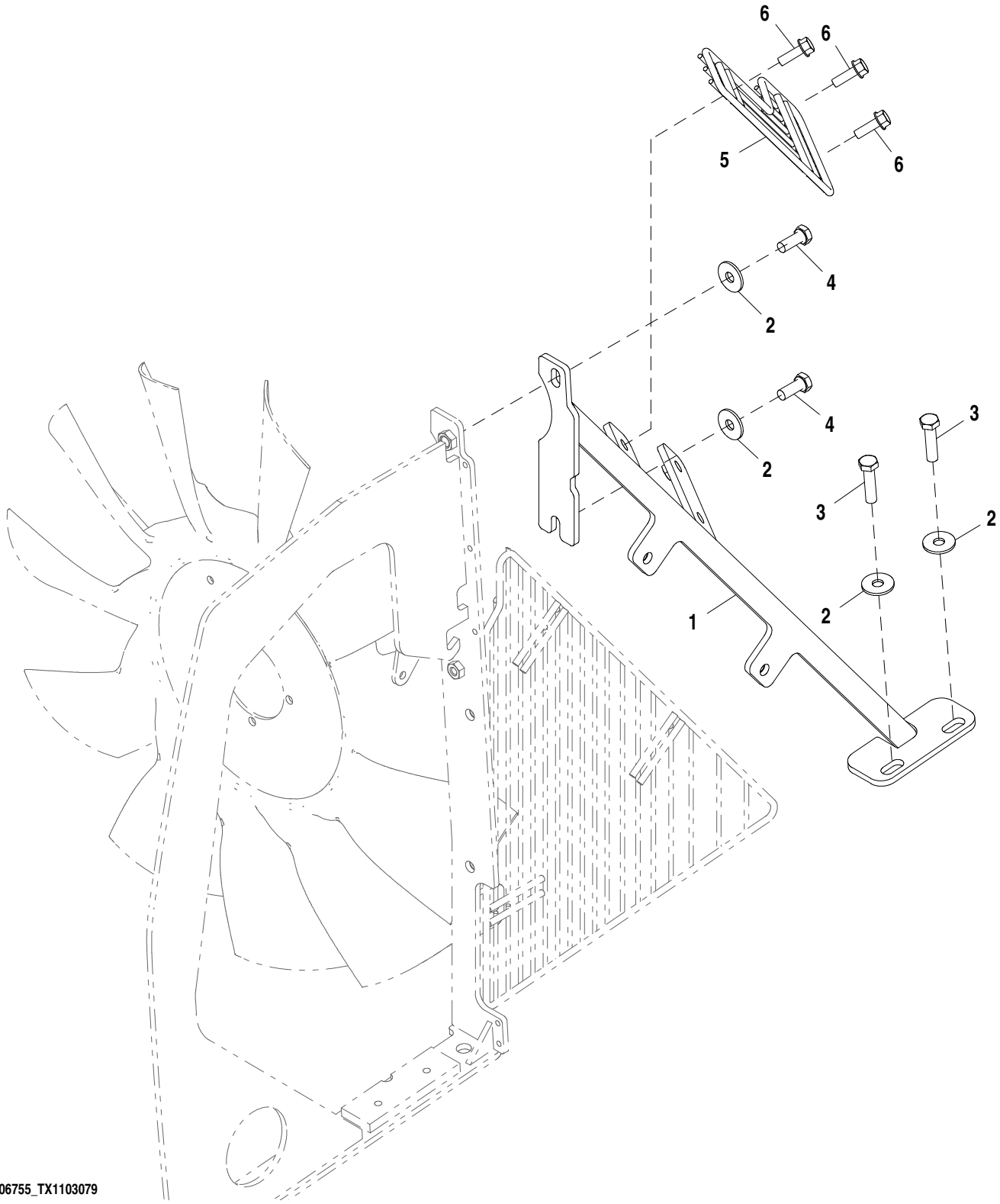

AT406755_TX1103079

Item	*N pea*	*Descrio*	*Qtde*	*N srie*	*Notas*
1	AT374343	Suporte	1		
2	24M7296	Arruela	4		10.500 X 30 X 2.500 mm
3	19M8637	Parafuso sextavado	2		M10 X 40
4	19M7402	Parafuso sextavado	2		M10 X 25
5	AT396810	Proteção	1		
6	19M7867	Parafuso	3		M8 X 25

Grille Frame Bumper Kit
Jeu de pare-chocs de cadre de calandre
Kit de Amortecedor da Estrutura da Grade
Juego de parachoques de marco de parrilla

AT406999_TX1103084 A.1

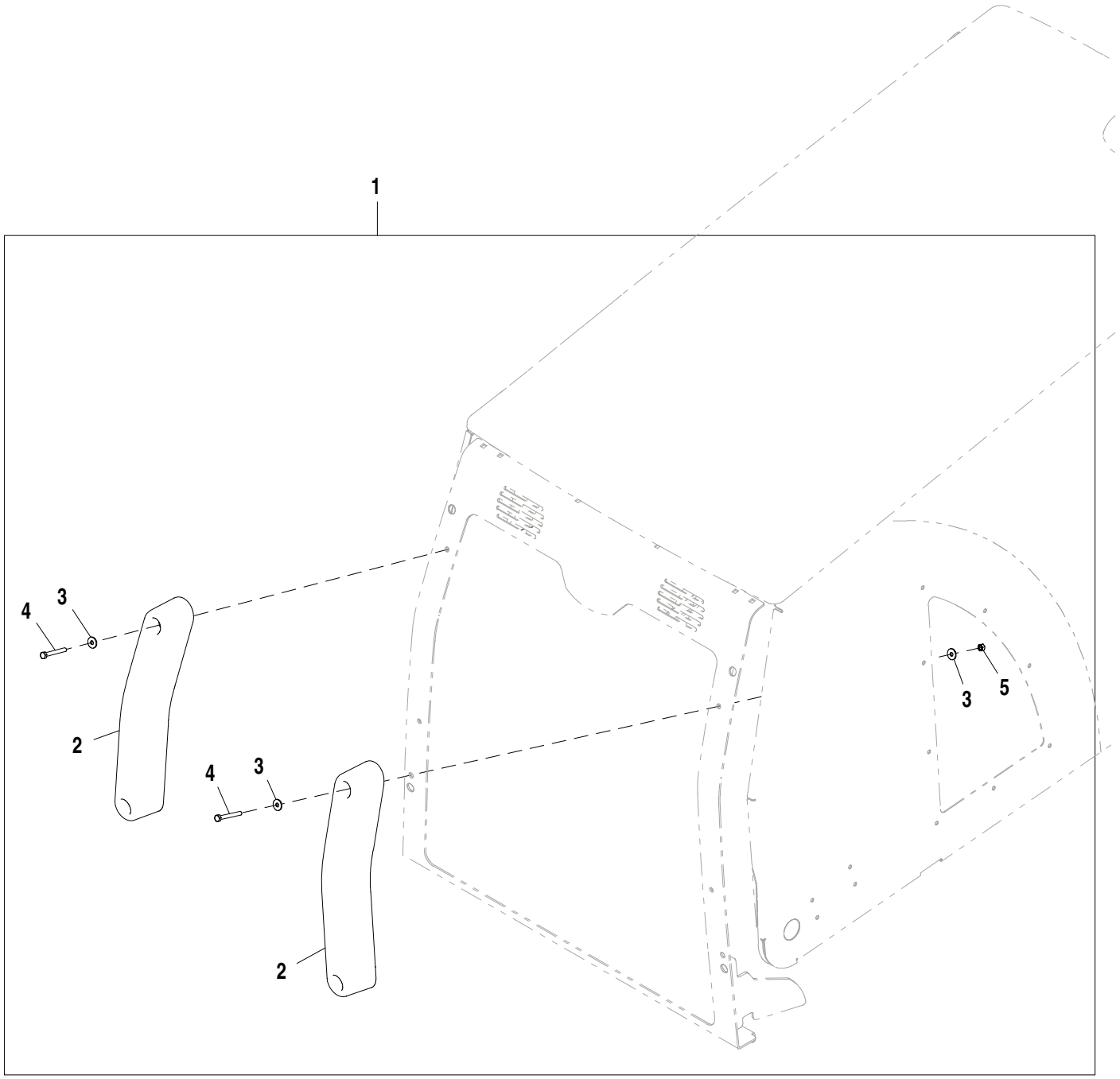

AT406999_TX1103084

Item	*N pea*	*Descrio*	*Qtde*	*N srie*	*Notas*
1	AT406999	Pára-choque	1		
2	T300965	Pára-choque	2		
3	24M7139	Arruela	8		6.400 X 18 X 1.600 mm
4	19M8329	Parafuso sextavado	4		M6 X 50
5	14M7272	Porca	4		M6

Front Fender Kit W/ 16.5 in. Tire
Kit d'aile avant avec pneu de 16.5 in.
Kit do Para-lama Dianteiro C/ Pneu de 16,5 pol
Juego de guardabarros delantero con neumático de 16.5 in.

AT388473_TX1105298 A.1

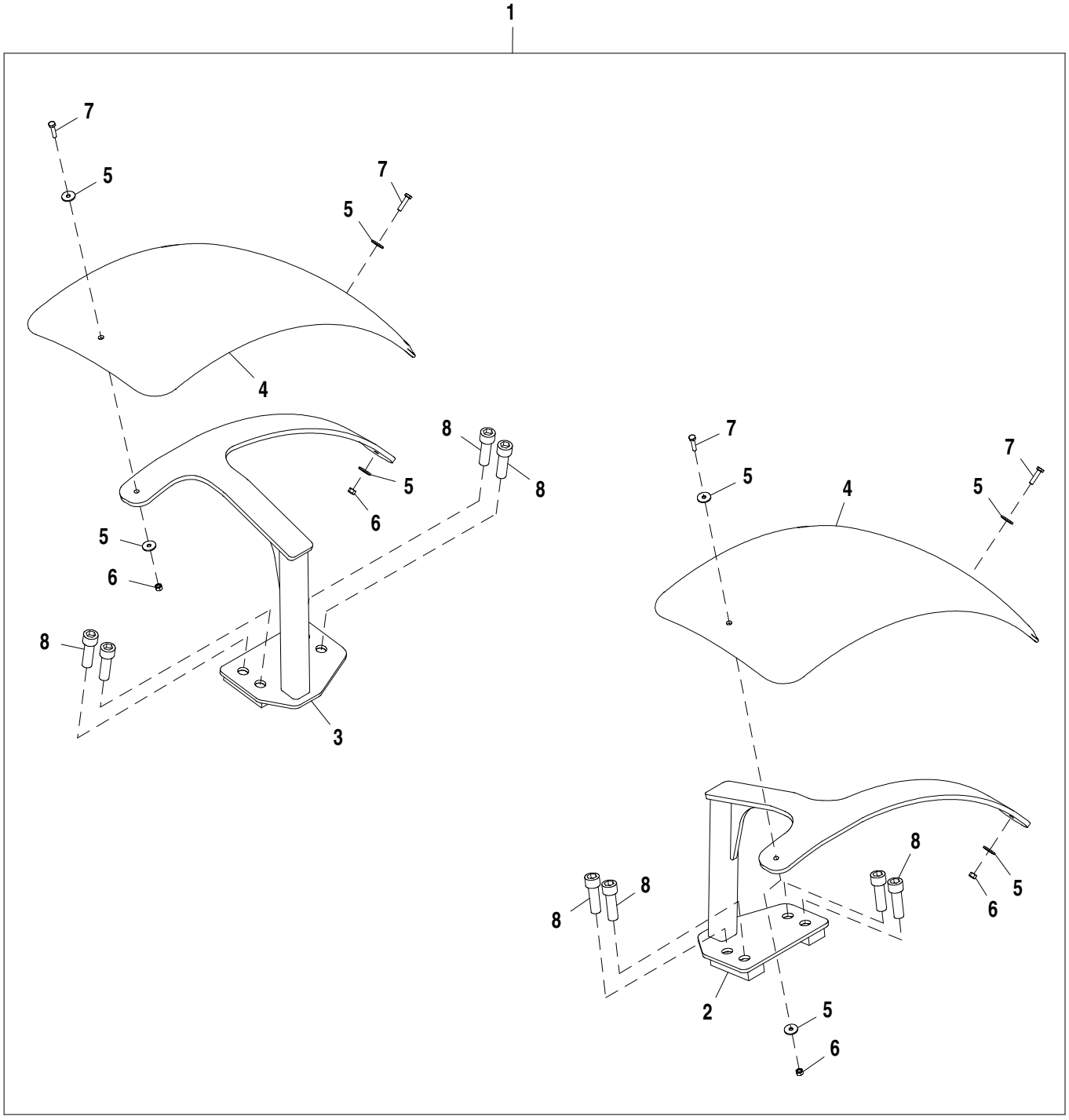

AT388473_TX1105298

Item	*N pea*	*Descrio*	*Qtde*	*N srie*	*Notas*
1	**AT388473**	**Pára-lama**	**1**		**CA, Para Pneu de 16,5**
2	AT388474	Apoio	1		LH
3	AT388475	Apoio	1		RH
4	T259730	Pára-lama	2		
5	24M7100	Arruela	8		6.600 X 22 X 2 mm
6	14M7528	Porca de segurança	4		M6
7	19M7933	Parafuso sextavado	4		M6 X 25
8	19M8208	Parafuso	8		M16 X 50

Front Fender Kit W/ 19.5 in. Tire
Kit d'aile avant avec pneu de 19.5 in.
Kit do Para-lama Dianteiro C/ Pneu de 19,5 pol
Juego de guardabarros delantero con neumático de 19.5 in.

AT371257_TX1103144 A.2

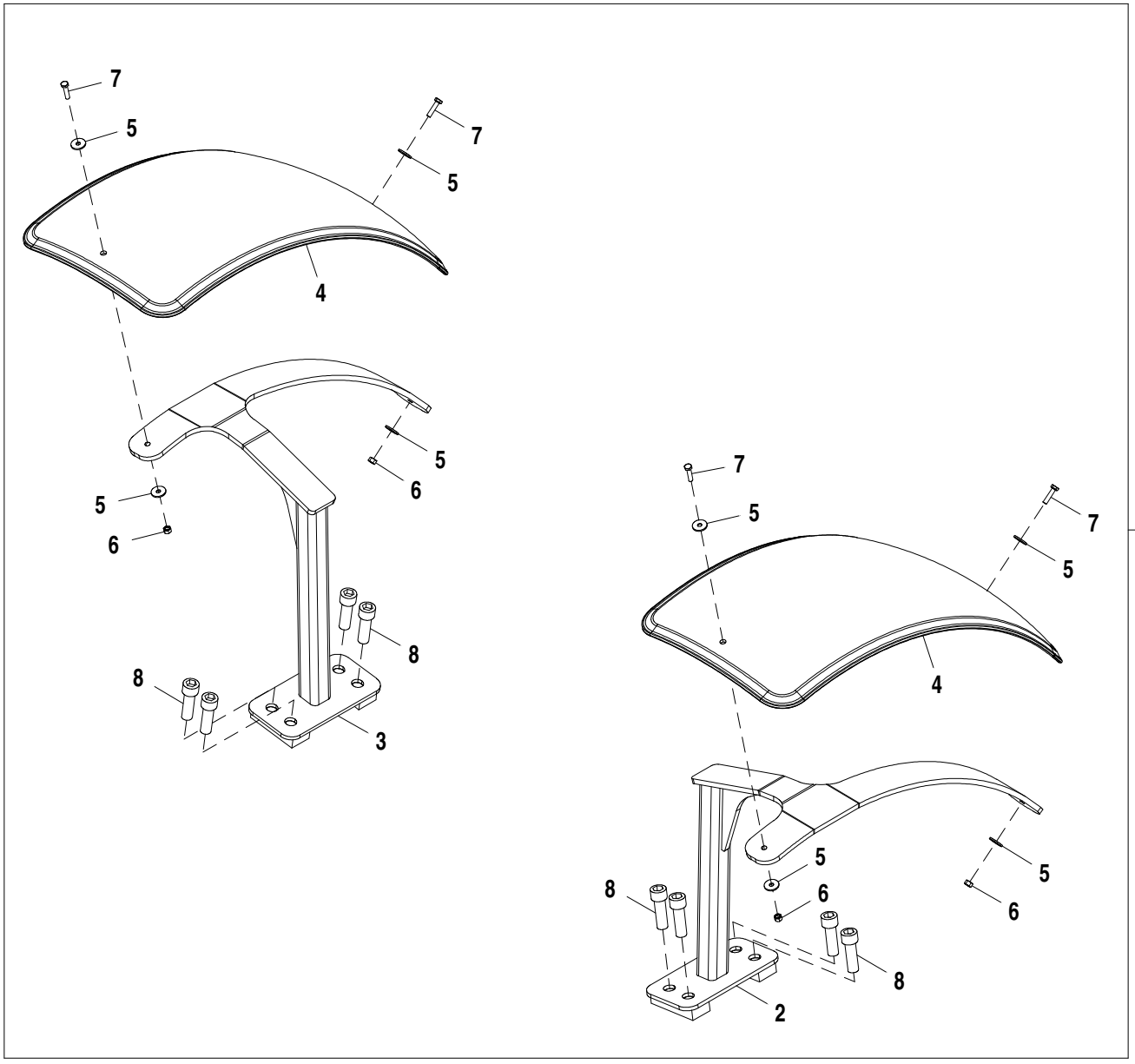

AT371257_TX1103144

Item	*N pea*	*Descrio*	*Qtde*	*N srie*	*Notas*
1	**AT371257**	**Pára-lama**	**1**		**CA, Para Pneu de 19.5**
2	AT371255	Pára-lama	1		Suporte Esquerdo do Suporte do Para-lama
3	AT371256	Pára-lama	1		Suporte Direito do Suporte do Para-lama
4	T259730	Pára-lama	2		
5	24M7100	Arruela	8		6.600 X 22 X 2 mm
6	14M7528	Porca de segurança	4		M6
7	19M7933	Parafuso sextavado	4		M6 X 25
8	19M8208	Parafuso	8		M16 X 50

Operator Station Fenders
Ailes du poste de conduite
Para-lamas da Estação do Operador
Guardabarros de puesto de operador

AT185466_TX1108682 A.1

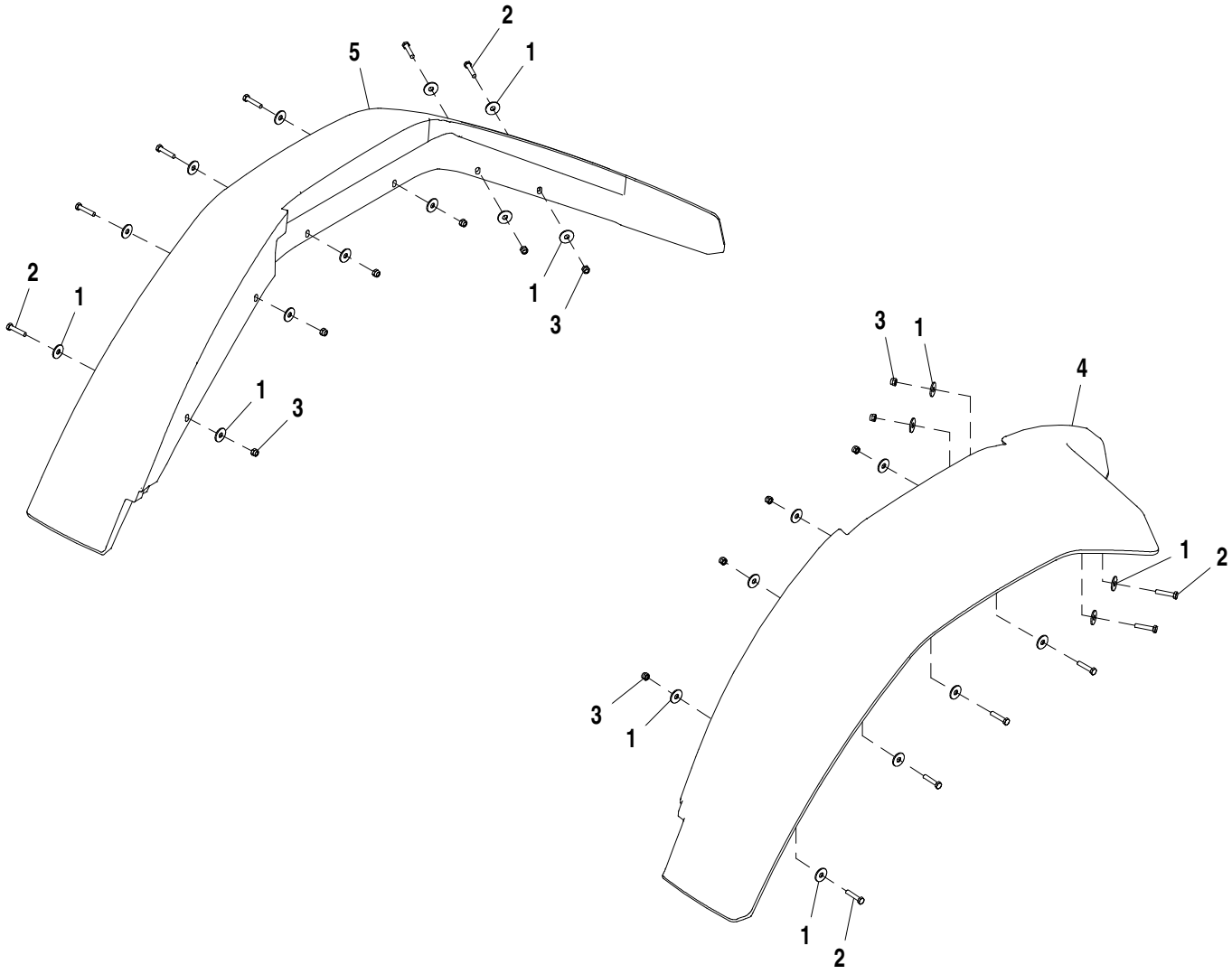

AT185466_TX1108682

Item	*N pea*	*Descrio*	*Qtde*	*N srie*	*Notas*
1	24M7296	Arruela	24		10.500 X 30 X 2.500 mm
2	19M7922	Parafuso sextavado	12		M8 X 40, SUB FOR 19M7513
3	14M7426	Porca de segurança	12		M8
4	T177187	Pára-lama	1		Esquerda
5	T165870	Pára-lama	1		Direita

AM/FM Radio w/ Weatherband, Antenna and Speakers (Factory)
Radio AM/FM avec météo, antenne et haut-parleurs (usine)
Rádio AM/FM com Banda Meteorológica, Antena e Alto-falantes (Fábrica)
Radio AM/FM con banda meteorológica, antena y altavoces de radio (fábrica)

AT324040_TX1086853 B.1

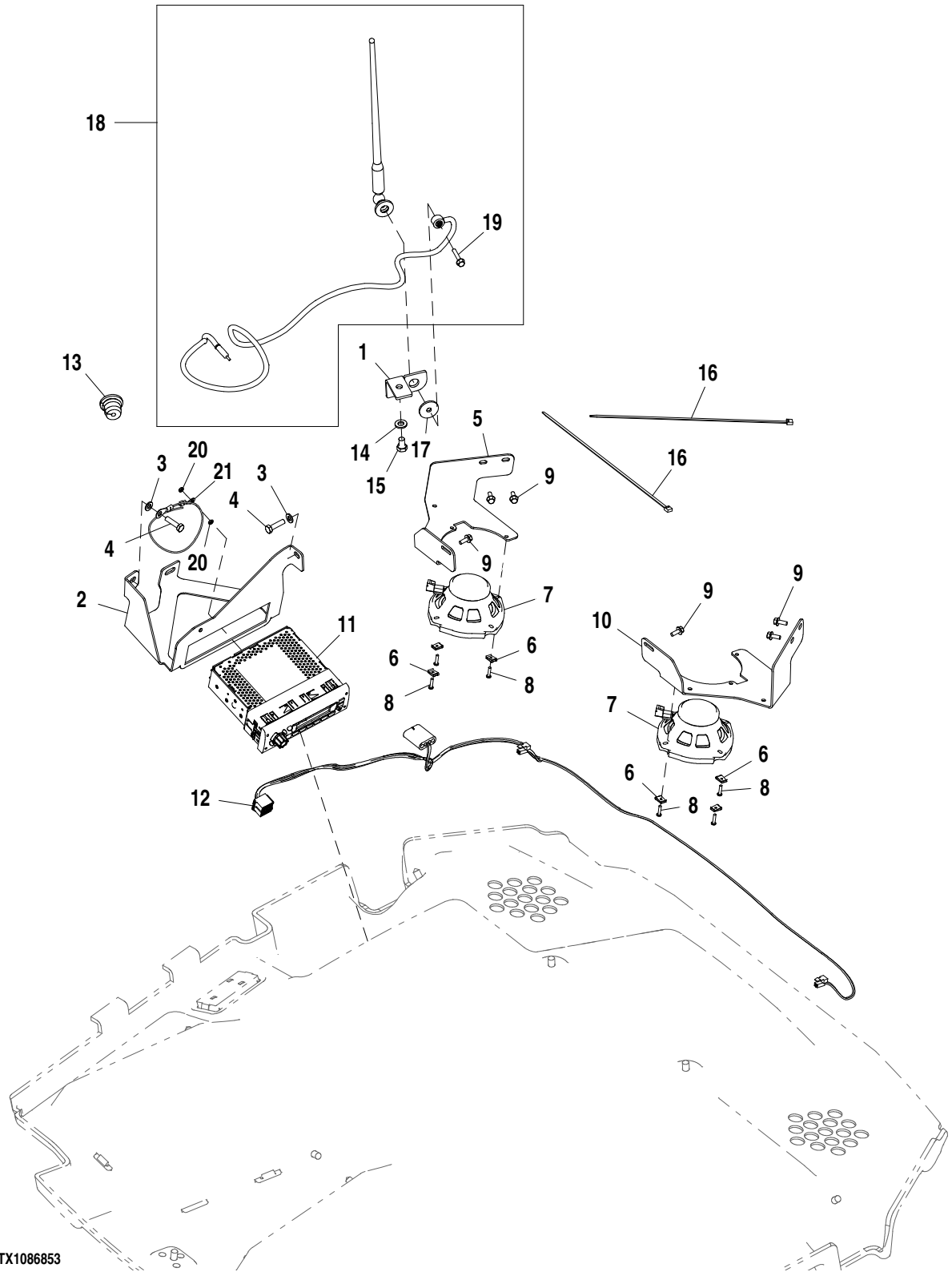

AT324040_TX1086853

Item	N pea	Descrio	Qtde	N srie	Notas
1	T204635	Apoio	1		
2	T165951	Apoio	1		
3	24M7238	Arruela	2		8.700 X 17 X 2 mm
4	19M7513	Parafuso sextavado	2		M8 X 30
5	T186444	Apoio	1		LD
6	TT101176	Porca	6		
7	AT342588	Alto-Falante	2		
8	T182888	Parafuso	6		
9	19M7775	Parafuso	6		M6 X 16
10	T186443	Apoio	1		ESQ
11	RE321101	Rádio	1		(SUB FOR RE265545)
12	AT191575	Chicote	1		
13	R113023	Passa-fio	1		(NLA) (ORDER R170990)
	R170990	Passa-fio	1	175343-	(SUB FOR R113023)
	T74952	Passa-fio	1	-175342	
14	24M7239	Arruela	1		10.700 X 21 X 2.500 mm
15	19M8324	Parafuso sextavado	1		M10 X 16
16	H77698	Cinta	2		
17	24H1296	Arruela	1	178752-	11/32" X 1-3/8" X 0.134"
18	AT199388	Antena	1	-178751	(NLA) (ORDER AT379617 AND 24H1296)
	AT379617	Antena	1	178752-	(SUB FOR AT199388)
19	19M7833	Parafuso	1		M6 X 35
20	14M7229	Porca	2		M5
21	AT394717	Cabo negativo	1		
22	T186793	Etiqueta	1		Não Ilustrado

AM/FM/CD Radio w/ Weatherband, Antenna and Speakers (Factory)
Radio AM/FM/CD avec météo, antenne et haut-parleurs (usine)
Rádio AM/FM/CD com Banda Meteorológica, Antena e Alto-falantes (Fábrica)
Radio AM/FM/CD con banda meteorológica, antena y altavoces (fábrica)

AT326336_TX1086854 B.1

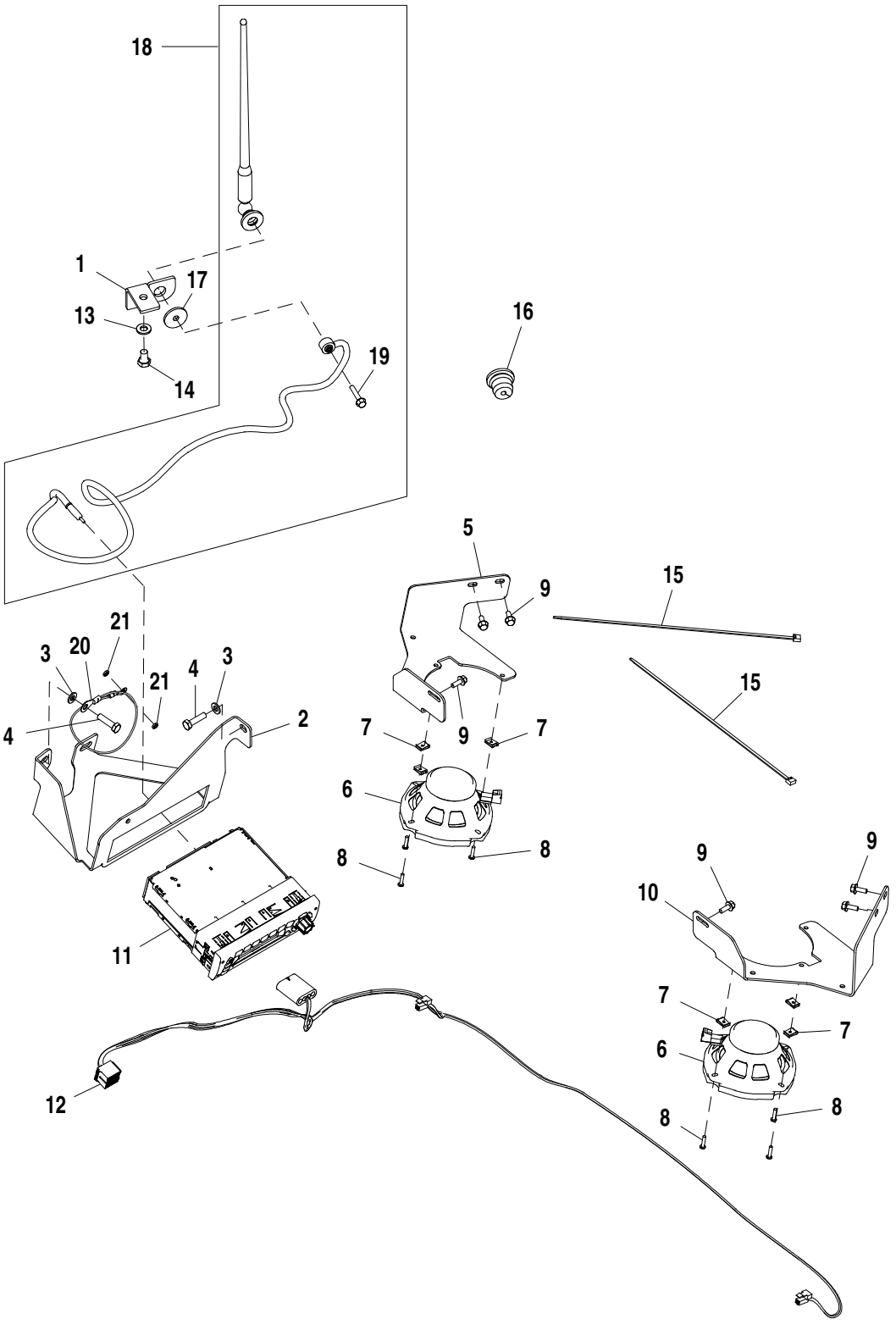

AT326336_TX1086854

Item	*N pea*	*Descrio*	*Qtde*	*N srie*	*Notas*
1	T204635	Apoio	1		
2	T165951	Apoio	1		
3	24M7238	Arruela	2		8.700 X 17 X 2 mm
4	19M7513	Parafuso sextavado	2		M8 X 30
5	T186444	Apoio	1		LD
6	AT342588	Alto-Falante	2		
7	TT101176	Porca	6		
8	T182888	Parafuso	6		
9	19M7775	Parafuso	6		M6 X 16
10	T186443	Apoio	1		ESQ
11	RE321106	Rádio	1		(SUB FOR RE289629), Com CD
12	AT191575	Chicote	1		
13	24M7239	Arruela	1		10.700 X 21 X 2.500 mm
14	19M8324	Parafuso sextavado	1		M10 X 16
15	H77698	Cinta	2		
16	R113023	Passa-fio	1		(NLA) (ORDER R170990)
	R170990	Passa-fio	1	175343-	(SUB FOR R113023)
	T74952	Passa-fio	1	-175342	
17	24H1296	Arruela	1	178752-	11/32" X 1-3/8" X 0.134"
18	AT199388	Antena	1	-178751	(NLA) (ORDER AT379617 AND 24H1296)
	AT379617	Antena	1	178752-	(SUB FOR AT199388)
19	19M7833	Parafuso	1		M6 X 35
20	AT394717	Cabo negativo	1		
21	14M7229	Porca	2		M5

AM/FM Radio w/ Weatherband, Antenna and Speakers (Field Kit)
Radio AM/FM avec météo, antenne et haut-parleurs (kit sur site)
Rádio AM/FM com Banda Meteorológica, Antena e Alto-falantes (Kit de Campo)
Radio AM/FM con banda meteorológica, antena y altavoces (kit de campo)

AT348557_TX1086856 B.1

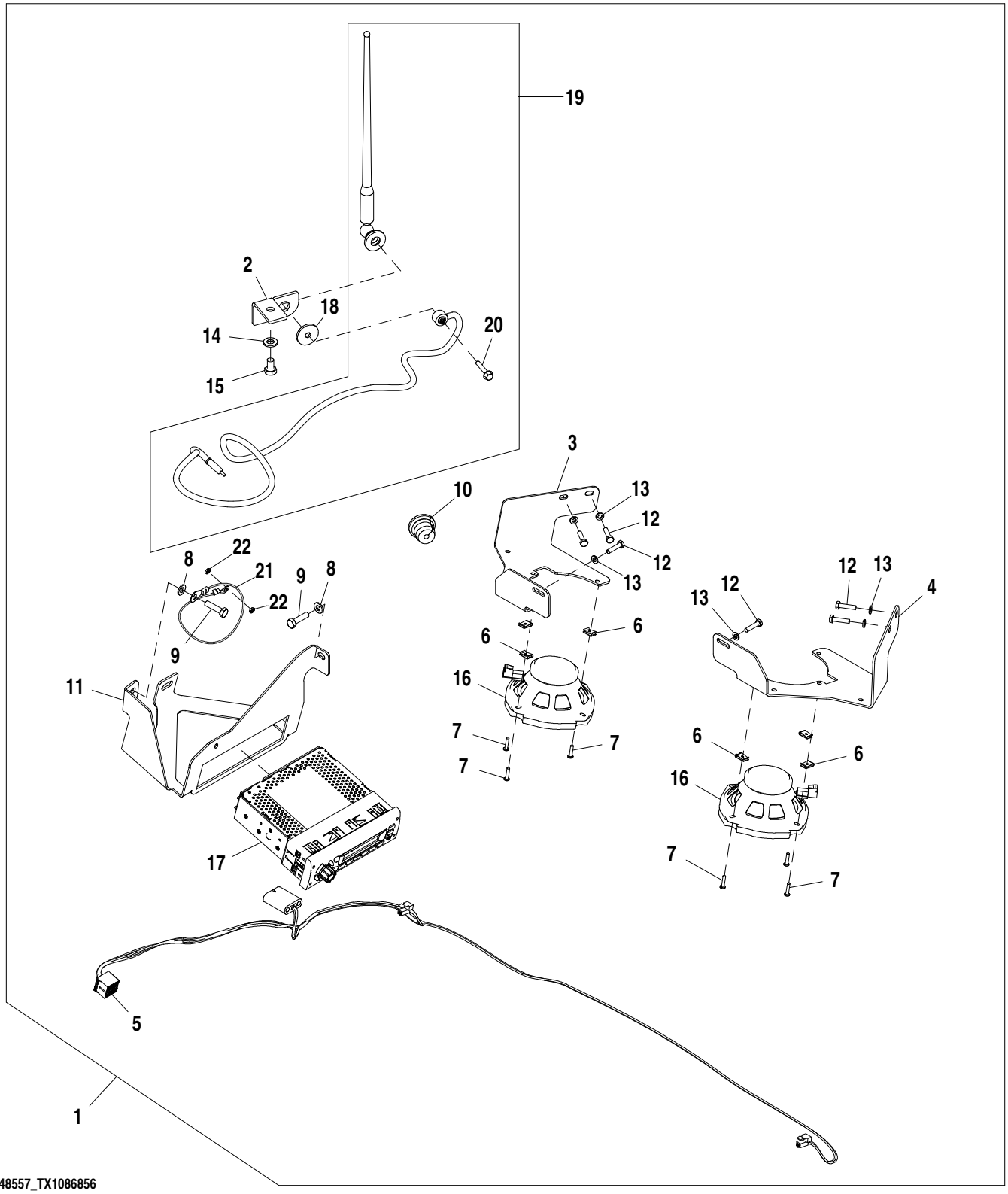

Item	*N pea*	*Descrio*	*Qtde*	*N srie*	*Notas*
1	R113023	Kit do rádio	1		(NLA) (ORDER AT348557)
	AT348557	Kit do rádio	1		(SUB FOR R113023)
2	T204635	Apoio	1		
3	T186444	Apoio	1		
4	T186443	Apoio	1		
5	AT191575	Chicote	1		
6	TT101176	Porca	6		
7	T182888	Parafuso	6		
8	24M7238	Arruela	2		8.700 X 17 X 2 mm
9	19M7513	Parafuso sextavado	2		M8 X 30
10	R113023	Passa-fio	1		(NLA) (ORDER R170990)
	R170990	Passa-fio	1	175343-	(SUB FOR R113023)
	T74952	Passa-fio	1	-175342	
11	T165951	Apoio	1		
12	19M7933	Parafuso sextavado	6		M6 X 25
13	24M7054	Arruela	6		6.400 X 12 X 1.600 mm
14	24M7239	Arruela	1		10.700 X 21 X 2.500 mm
15	19M8324	Parafuso sextavado	1		M10 X 16
16	AT342588	Alto-Falante	2		
17	RE321101	Rádio	1		(SUB FOR RE190139 AND RE265545)
18	24H1296	Arruela	1	178752-	11/32" X 1-3/8" X 0.134"
19	AT199388	Antena	1	-178751	(NLA) (ORDER AT379617 AND 24H1296)
	AT379617	Antena	1	178752-	(SUB FOR AT199388)
20	19M7833	Parafuso	1		M6 X 35
21	AT394717	Cabo negativo	1		
22	14M7229	Porca	2		M5

AM/FM/CD Radio w/ Weatherband, Antenna and Speakers (Field Kit)
Radio AM/FM/CD avec météo, antenne et haut-parleurs (kit sur site)
Rádio AM/FM/CD com Banda Meteorológica, Antena e Alto-falantes (Kit de Campo)
Radio AM/FM/CD con banda meteorológica, antena y altavoces (kit de campo)

AT326271_TX1086858 B.1

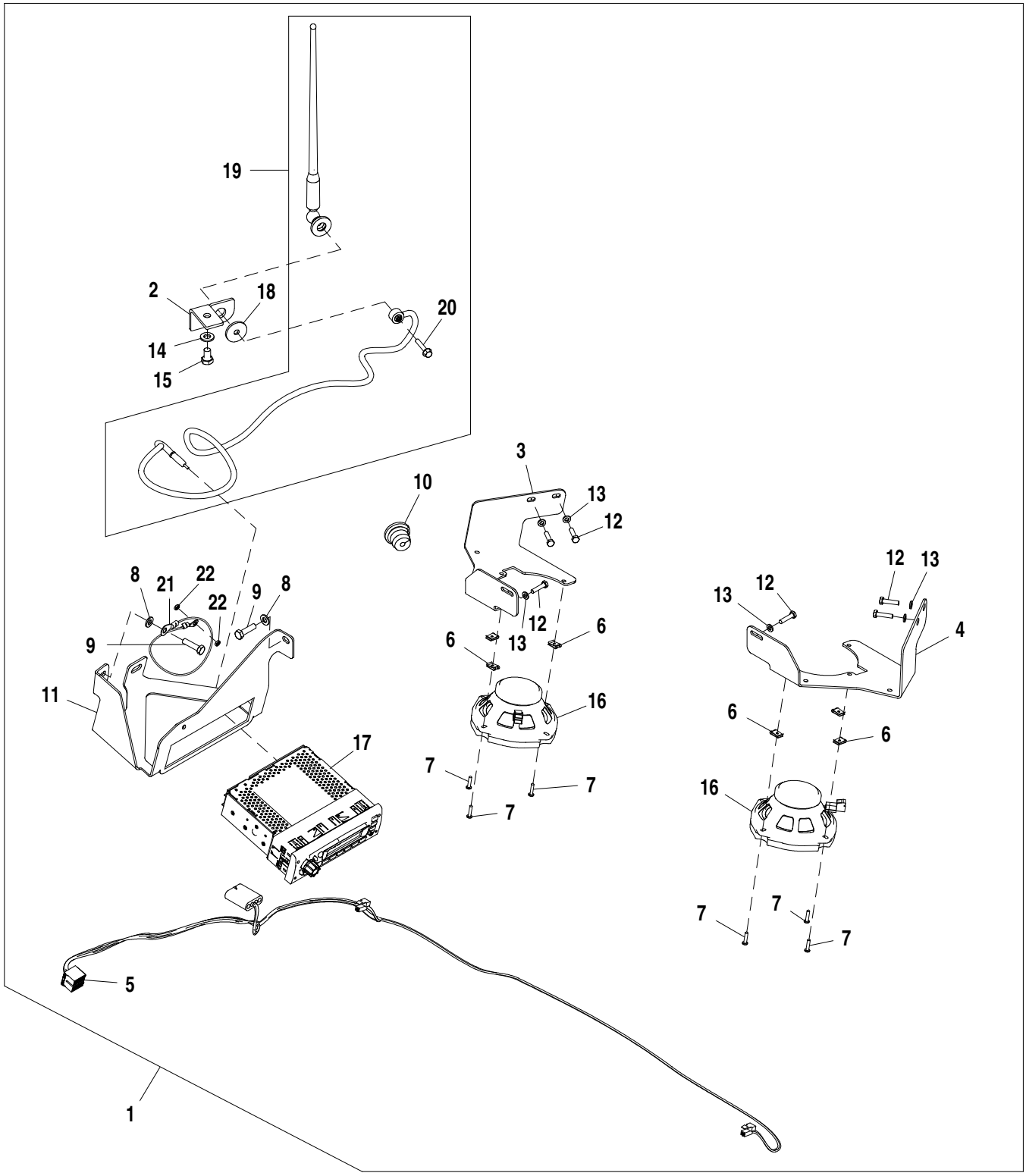

AT326271_TX1086858

Item	*N pea*	*Descrio*	*Qtde*	*N srie*	*Notas*
1	AT326271	Rádio	1		
2	T204635	Apoio	1		
3	T186444	Apoio	1		LD
4	T186443	Apoio	1		ESQ
5	AT191575	Chicote	1		
6	TT101176	Porca	6		
7	T182888	Parafuso	6		
8	24M7238	Arruela	2		8.700 X 17 X 2 mm
9	19M7513	Parafuso sextavado	2		M8 X 30
10	R113023	Passa-fio	1		(NLA) (ORDER R170990)
	R170990	Passa-fio	1	175343-	(SUB FOR R113023)
	T74952	Passa-fio	1	-175342	
11	T165951	Apoio	1		
12	19M7933	Parafuso sextavado	6		M6 X 25
13	24M7054	Arruela	6		6.400 X 12 X 1.600 mm
14	24M7239	Arruela	1		10.700 X 21 X 2.500 mm
15	19M8324	Parafuso sextavado	1		M10 X 16
16	AT342588	Alto-Falante	2		
17	RE321106	Rádio	1		(SUB FOR RE289629, RE227953 AND F125909)
18	24H1296	Arruela	1	178752-	11/32" X 1-3/8" X 0.134"
19	AT199388	Antena	1	-178751	(NLA) (ORDER AT379617 AND 24H1296)
	AT379617	Antena	1	178752-	(SUB FOR AT199388)
20	19M7833	Parafuso	1		M6 X 35
21	AT394717	Cabo negativo	1		
22	14M7229	Porca	2		M5

Interior Rear View Mirror (Front Mounted)
Rétroviseur intérieur (monté à l'avant)
Espelho Retrovisor Interno (Montado na Dianteira)
Espejo retrovisor interior (montaje delantero)

T145088 A.1

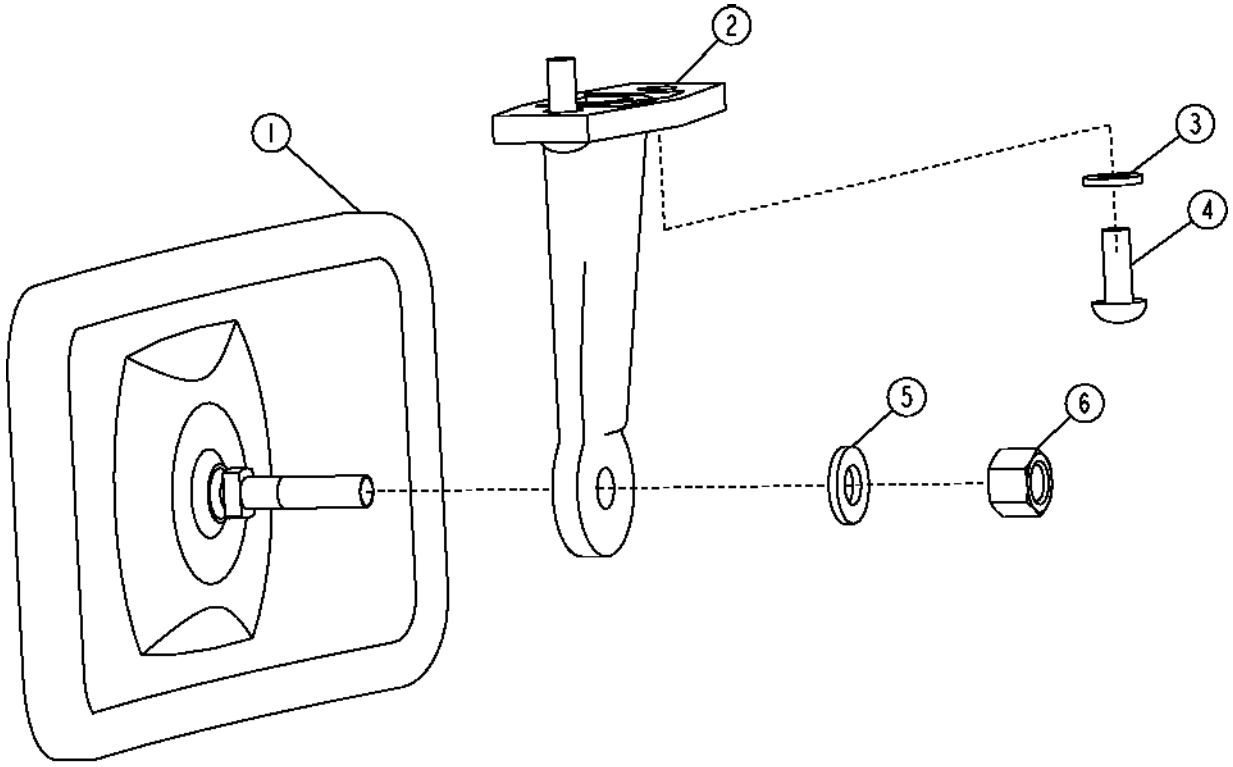

T145088

Item	*N pea*	*Descrio*	*Qtde*	*N srie*	*Notas*
1	AT222333	RetRovisoR	1		Recomendado para Uso em Ambiente Altamente Corrosivo
	AT196427	Espelho	1		
2	L75379	Apoio	1		
3	.....	Arruela	2		(NÃO SUBMETIDO A MANUTENÇÃO)
4	21M7246	Parafuso	2		M6 X 16
5	24M7238	Arruela	1		8.700 X 17 X 2 mm
6	14M7426	Porca de segurança	1		M8

Interior Front View Mirror (Rear Mounted)
Rétroviseur intérieur vers l'avant (monté à l'arrière)
Espelho de Visão Dianteira Interno (Montado na Traseira)
Espejo retrovisor interior (montaje trasero)

TX1013261 A.1

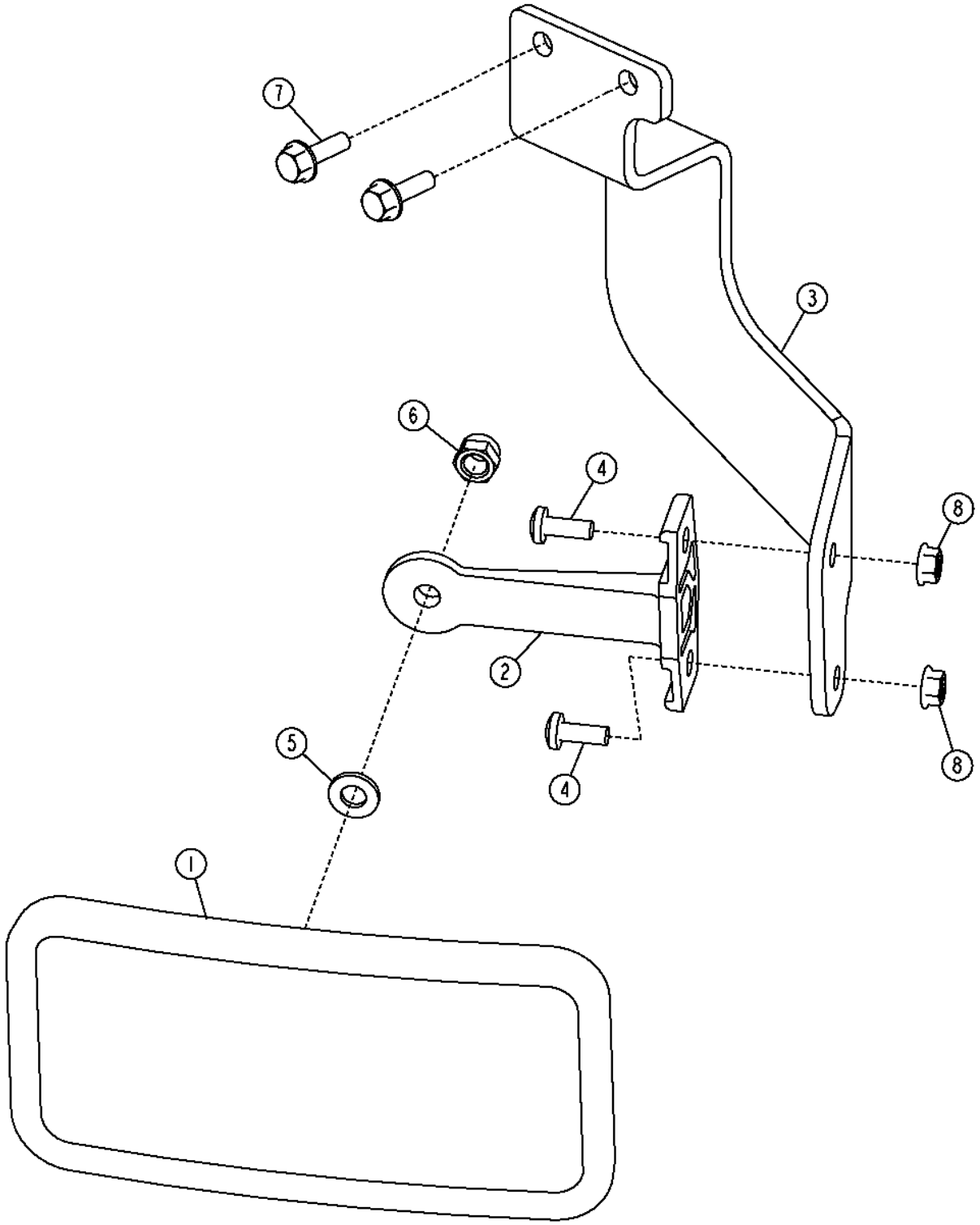

Item	*N pea*	*Descrio*	*Qtde*	*N srie*	*Notas*
1	AT196427	Espelho	1		
2	L75379	Apoio	1		
3	T226786	Apoio	1		
4	21M7246	Parafuso	2		M6 X 16
5	24M7238	Arruela	1		8.700 X 17 X 2 mm
6	14M7426	Porca de segurança	1		M8
7	19M7862	Parafuso	2		M6 X 20
8	14M7303	Porca com flange	2		M6

Exterior Mirror
Miroir extérieur
Espelho Externo
Espejo exterior

TX1006003 A.1

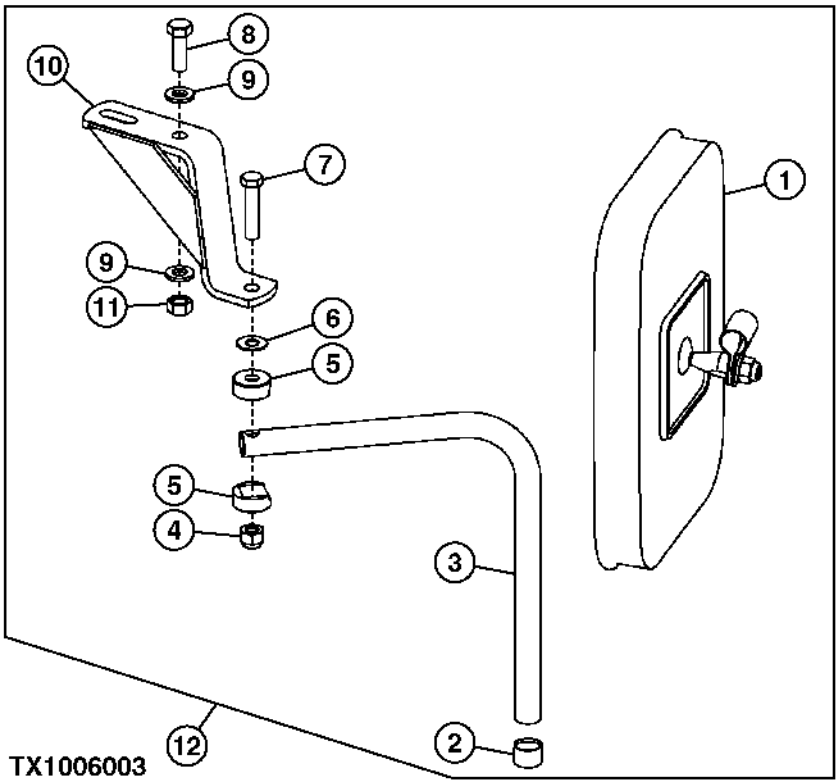

Item	*N pea*	*Descrio*	*Qtde*	*N srie*	*Notas*
1	AT103919	RetRovisoR	1		
2	T128437	Tampa	1		
3	T148817	Tubo	1		
4	T11234	Porca de segurança	1		9.525 mm (3/8")
5	T115030	Semi-braçadeira	2		
6	T60920	Arruela	1		
7	19H3217	Parafuso sextavado	1		3/8" X 1-3/4"
8	19M7662	Parafuso sextavado	1		M10 X 30
9	24M7239	Arruela	2		10.700 X 21 X 2.500 mm
10	AT195814	Apoio	1		LD
	AT195815	Apoio	1		ESQ
11	14M7274	Porca	1		M10
12	**AT186155**	**RetRovisoR**	**1**		**(WHOLE GOODS)**

Exterior Mirror Kit
Kit rétroviseur extérieur
Kit do Retrovisor Externo
Juego de espejo retrovisor exterior

AT186155_TX1115539 A.1

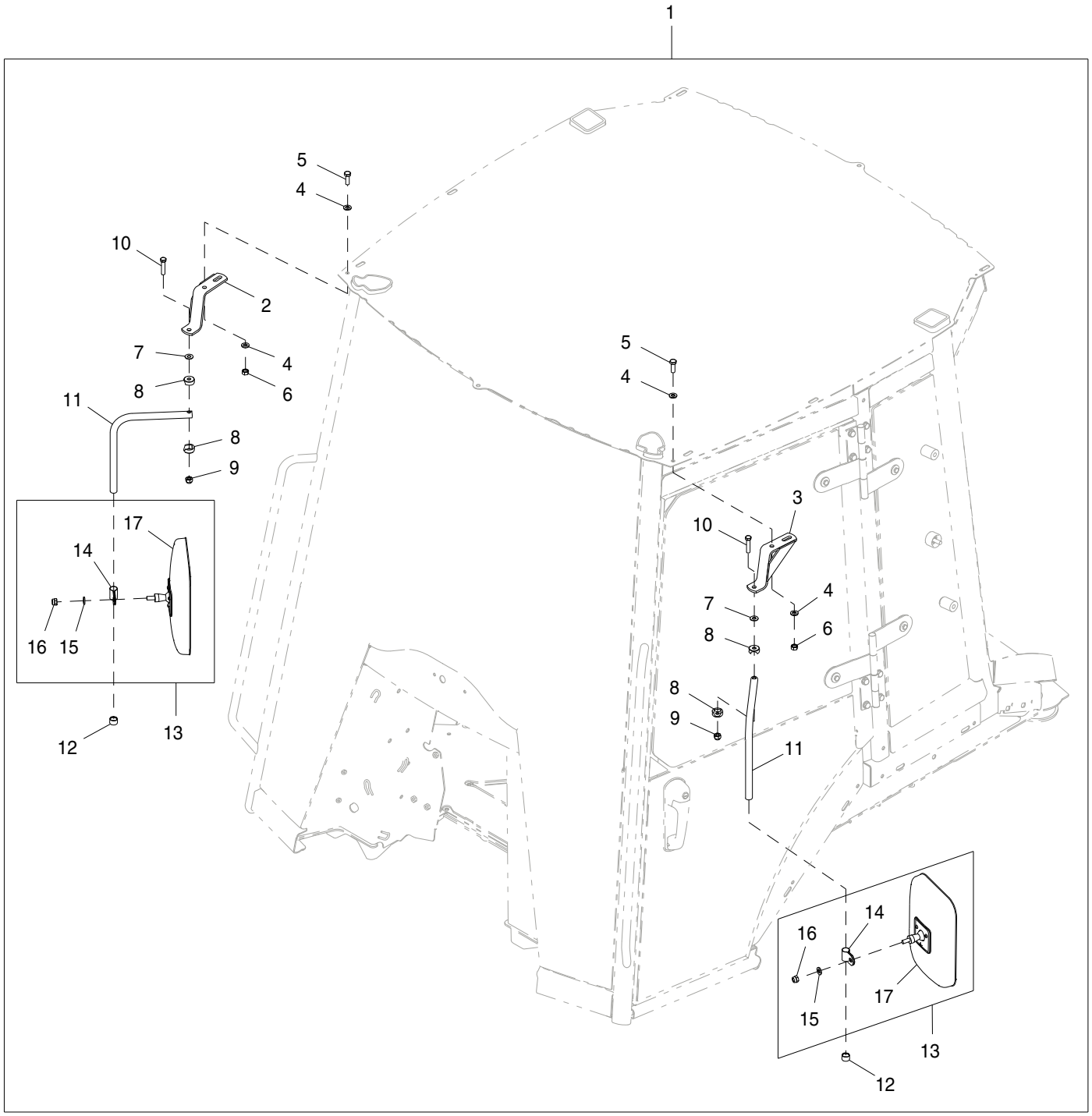

AT186155_TX1115539

Item	*N pea*	*Descrio*	*Qtde*	*N srie*	*Notas*
1	**AT186155**	**Conjunto do espelho**	**1**		**Pacotes de Produto**
2	AT195814	Apoio	1		Direita
3	AT195815	Apoio	1		Esquerda
4	24M7239	Arruela	4		10.700 X 21 X 2.500 mm
5	19M7662	Parafuso sextavado	2		M10 X 30
6	14M7274	Porca	2		M10
7	T60920	Arruela	2		
8	T115030	Semi-braçadeira	4		
9	T11234	Porca de segurança	2		9.525 mm (3/8")
10	19H1765	Parafuso sextavado	2		3/8" X 1-3/4"
11	T148817	Tubo	2		
12	T128437	Tampa	2		
13	AT103919	RetRovisoR	2		
14	T119564	Braçadeira	1		
15	24M7239	Arruela	1		10.700 X 21 X 2.500 mm
16	14M7517	Porca de segurança	1		M10
17	AT157226	RetRovisoR	1		

Fire Extinguisher Mounting Kit
Kit de montage d'extincteur d'incendie
Kit de Montagem do Extintor de Incêndio
Juego de montaje de extinguidor de incendios

AT408903_TX1103160 B.1

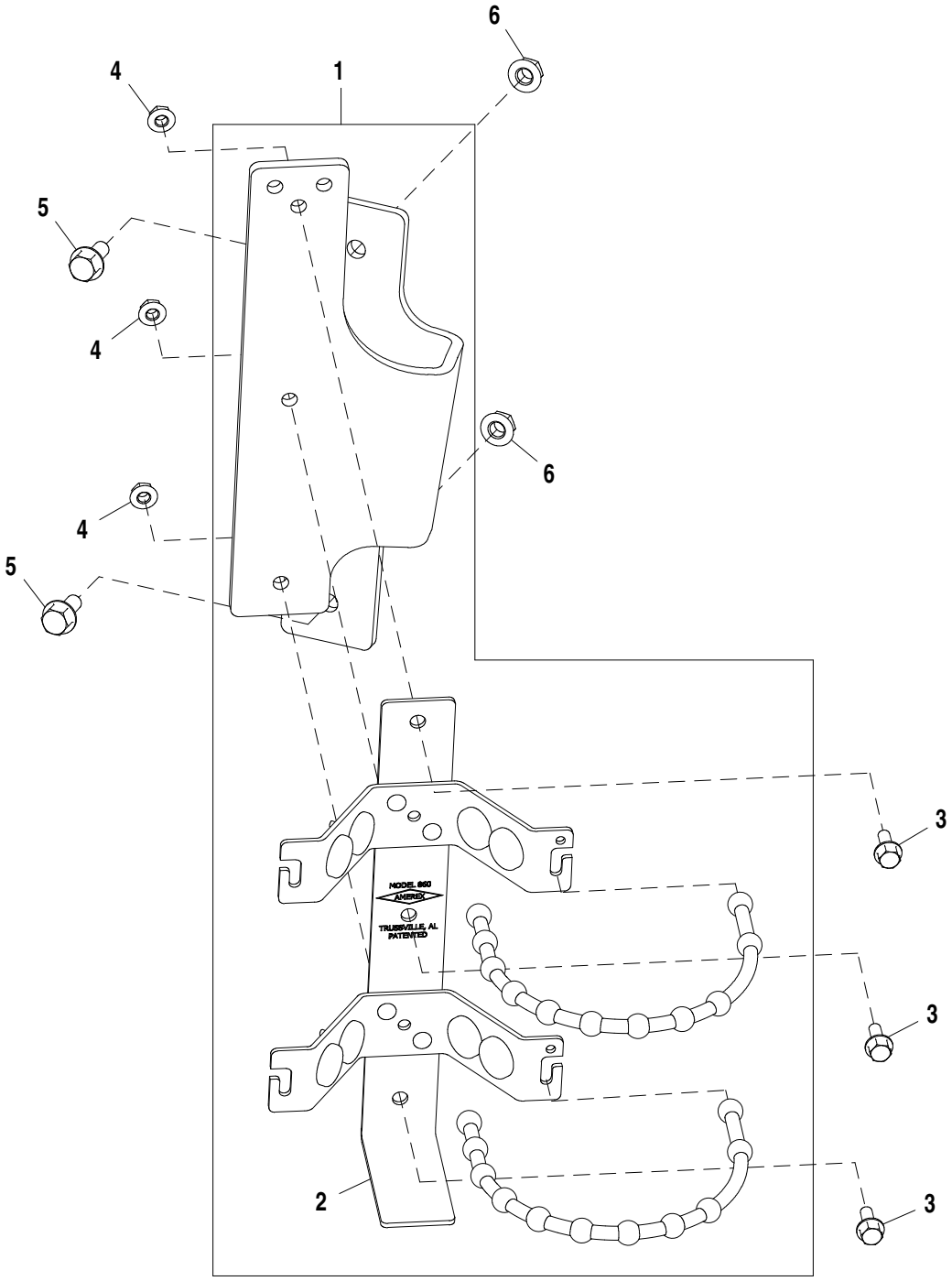

AT408903_TX1103160

Item	*N pea*	*Descrio*	*Qtde*	*N srie*	*Notas*
1	**AT408903**	**Kit do suporte**	**1**		**WHOLE GOODS**
2	FFSB103711	Apoio	1		
3	19M7775	Parafuso	3		M6 X 16
4	14M7303	Porca com flange	3		M6
5	19M7866	Parafuso	2		M8 X 20
6	14M7298	Porca com flange	2		M8

Horn
Klaxon
Horn
Bocina

AT375781_TX1103164 A.1

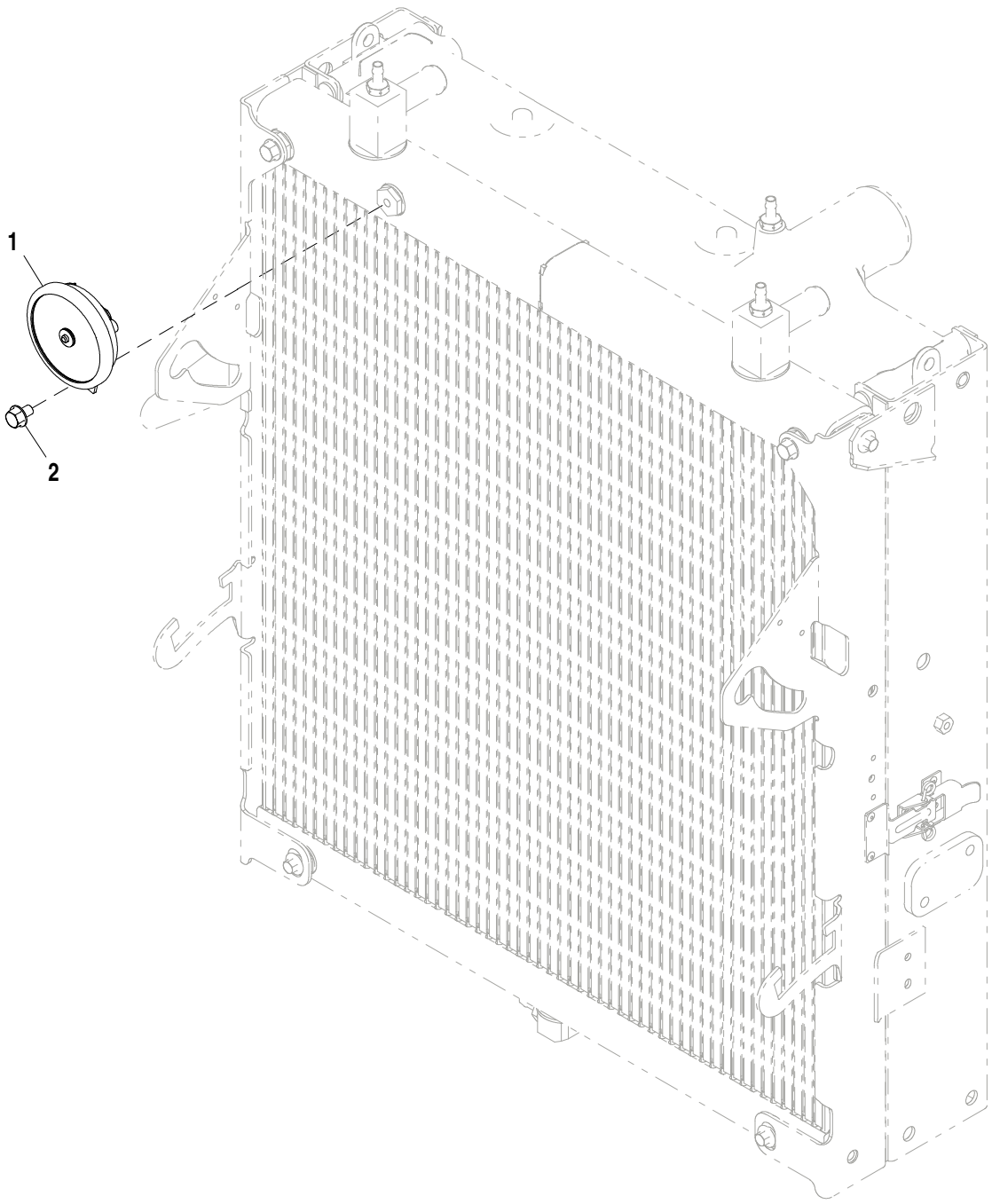

AT375781_TX1103164

Item	*N pea*	*Descrio*	*Qtde*	*N srie*	*Notas*
1	AL203265	Buzina	1		
2	19M7864	Parafuso	1		M8 X 12

Back-Up Alarm System (XXXXXX -)
Système avertisseur sonore de marche arrière (XXXXXX -)
Sistema do Alarme de Ré (XXXXXX -)
Sistema de alarma de retroceso (XXXXXX -)

TX1034562 A.1

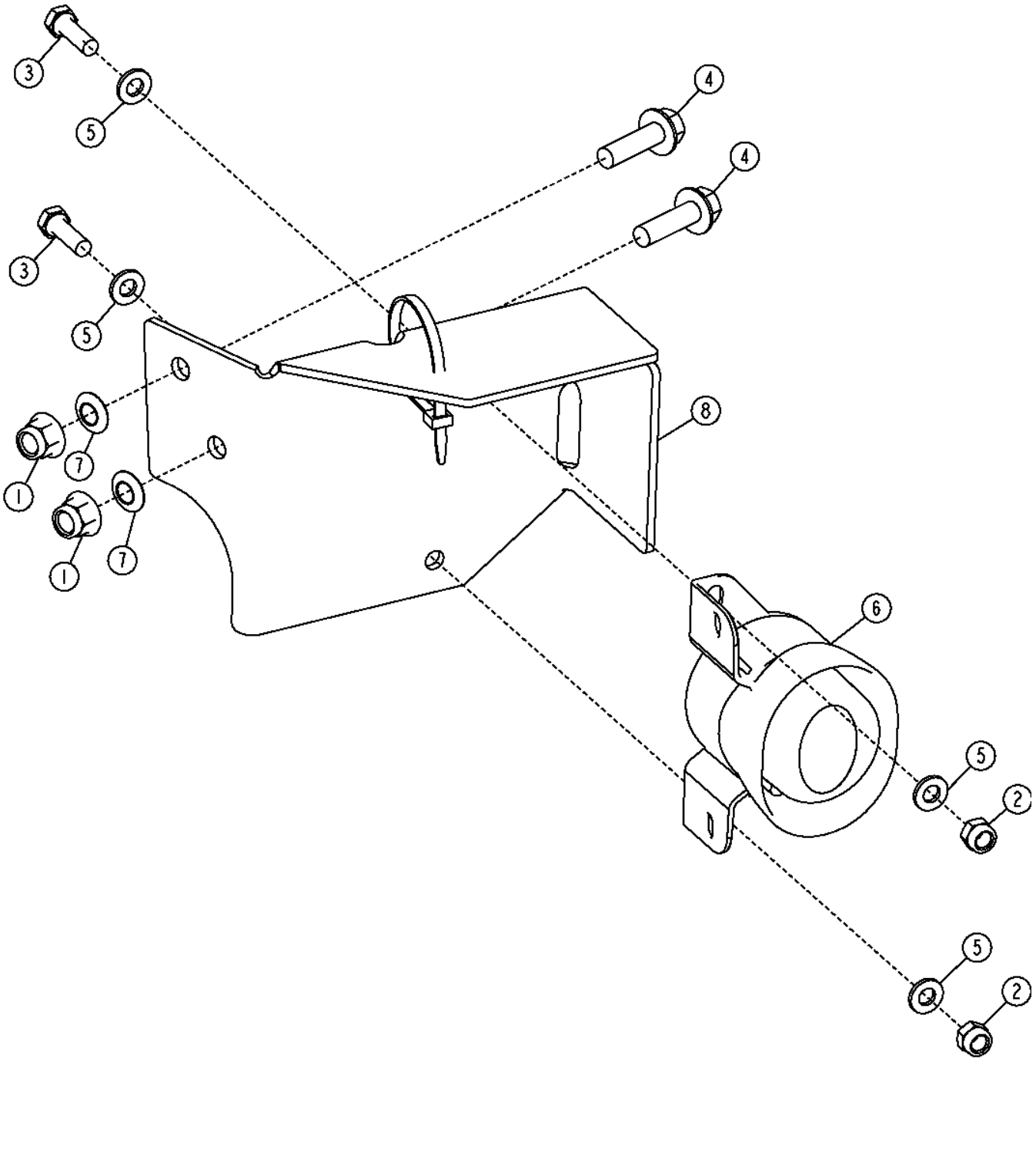

TX1034562

Item	*N pea*	*Descrio*	*Qtde*	*N srie*	*Notas*
1	14M7400	Porca de segurança	2		M10
2	14M7426	Porca de segurança	2		M8
3	19M7835	Parafuso	2		M10 X 35
4	19M7407	Parafuso sextavado	2		M8 X 25
5	24M7238	Arruela	4		8.700 X 17 X 2 mm
6	AT335267	Alarme de marcha	1		
7	H141123	Porca de Pressão	2		10 mm (0.394")
8	T239252	Apoio	1		

Sun Visor
Pare-soleil
Sun Visor
Visera

TP58072 A.1

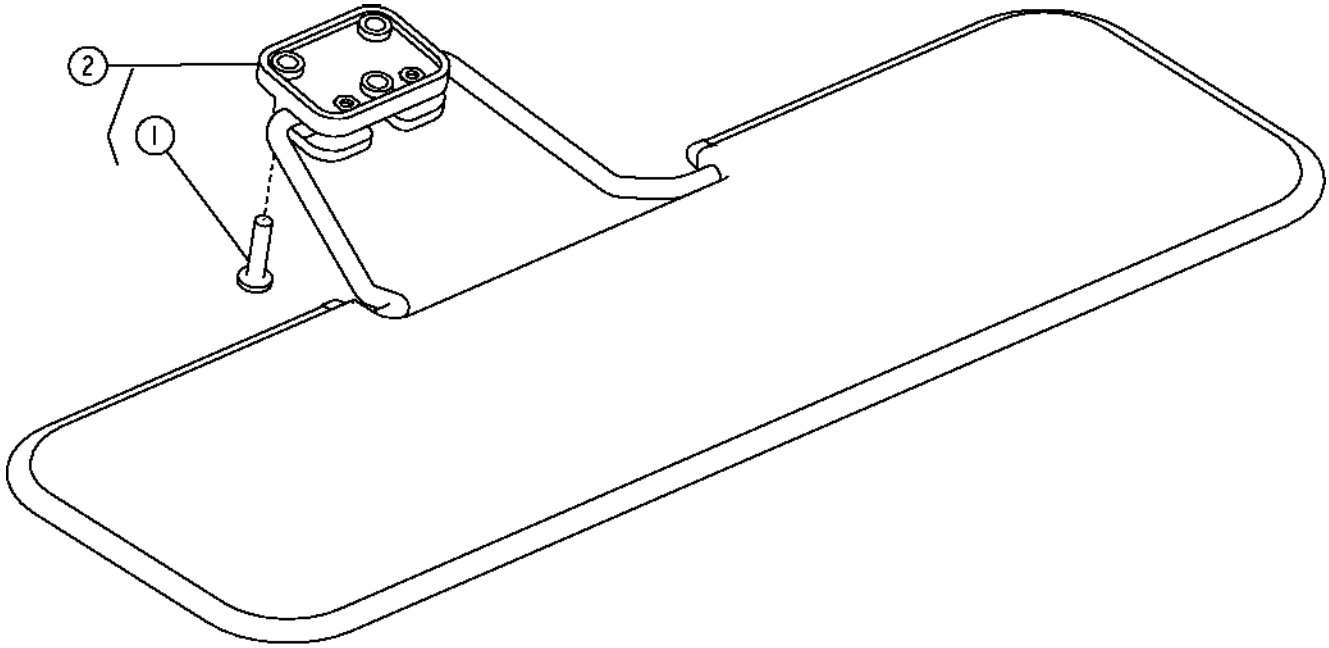

TP58072

Item	*N pea*	*Descrio*	*Qtde*	*N srie*	*Notas*
1	T134895	Paraf. auto-frenante	3		M6 X 25
2	**AT186307**	**Pára-sol**	**1**		**(WHOLE GOODS)**

Sun Visor Kit
Kit pare-soleil
Kit de Quebra-sol
Juego de parasol

AT186307_TX1115558 B.1

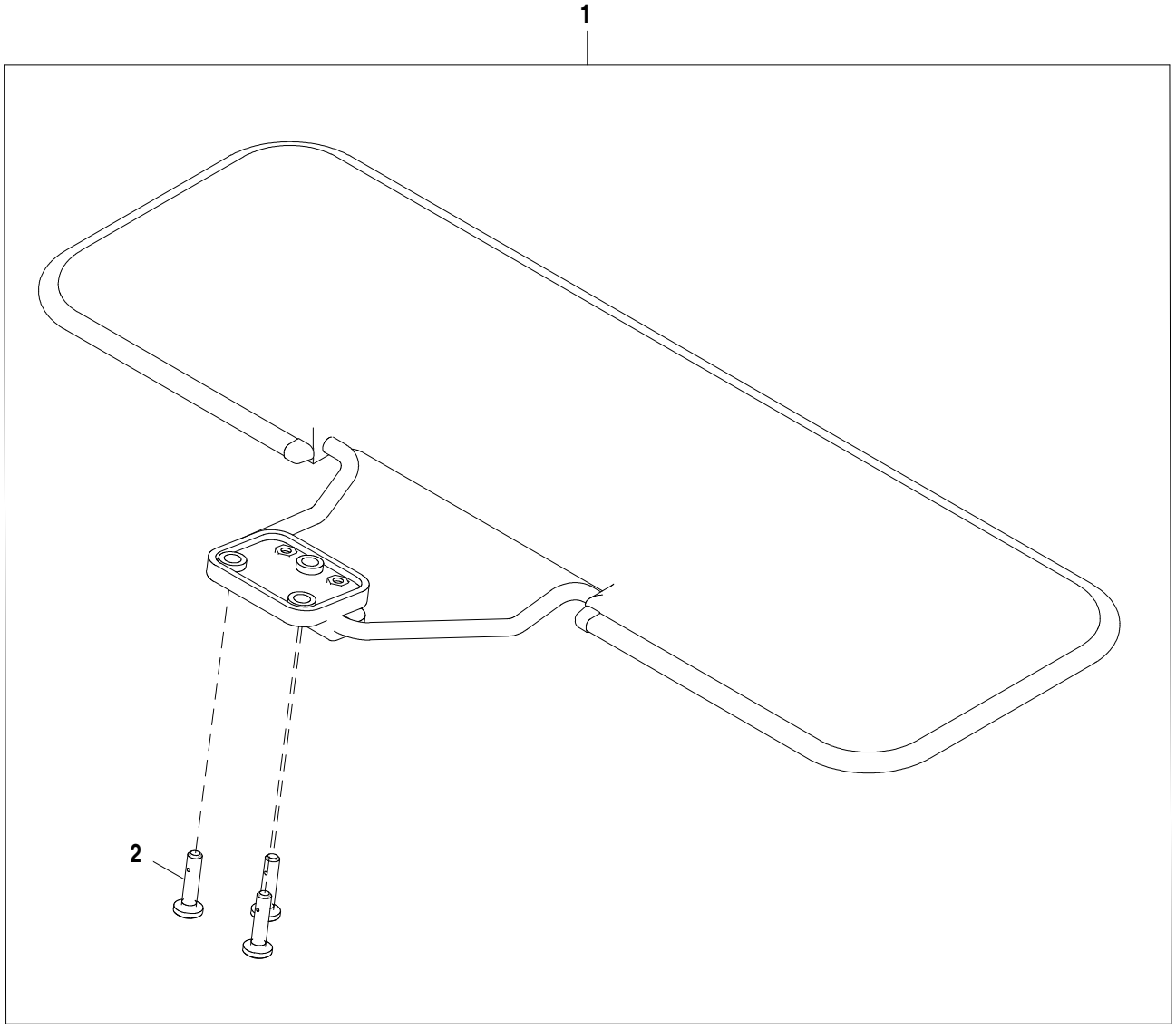

AT186307_TX1115558

Item	*N pea*	*Descrio*	*Qtde*	*N srie*	*Notas*
1	**AT186307**	**Pára-sol**	**1**		**Pacotes de Produto**
2	T134895	Paraf. auto-frenante	3		M6 X 25

Operators Manual Holder
Coffret du livret d'entretien
Suporte do Manual do Operador
Soporte del manual del operador

AT188179_TX1105236 A.1

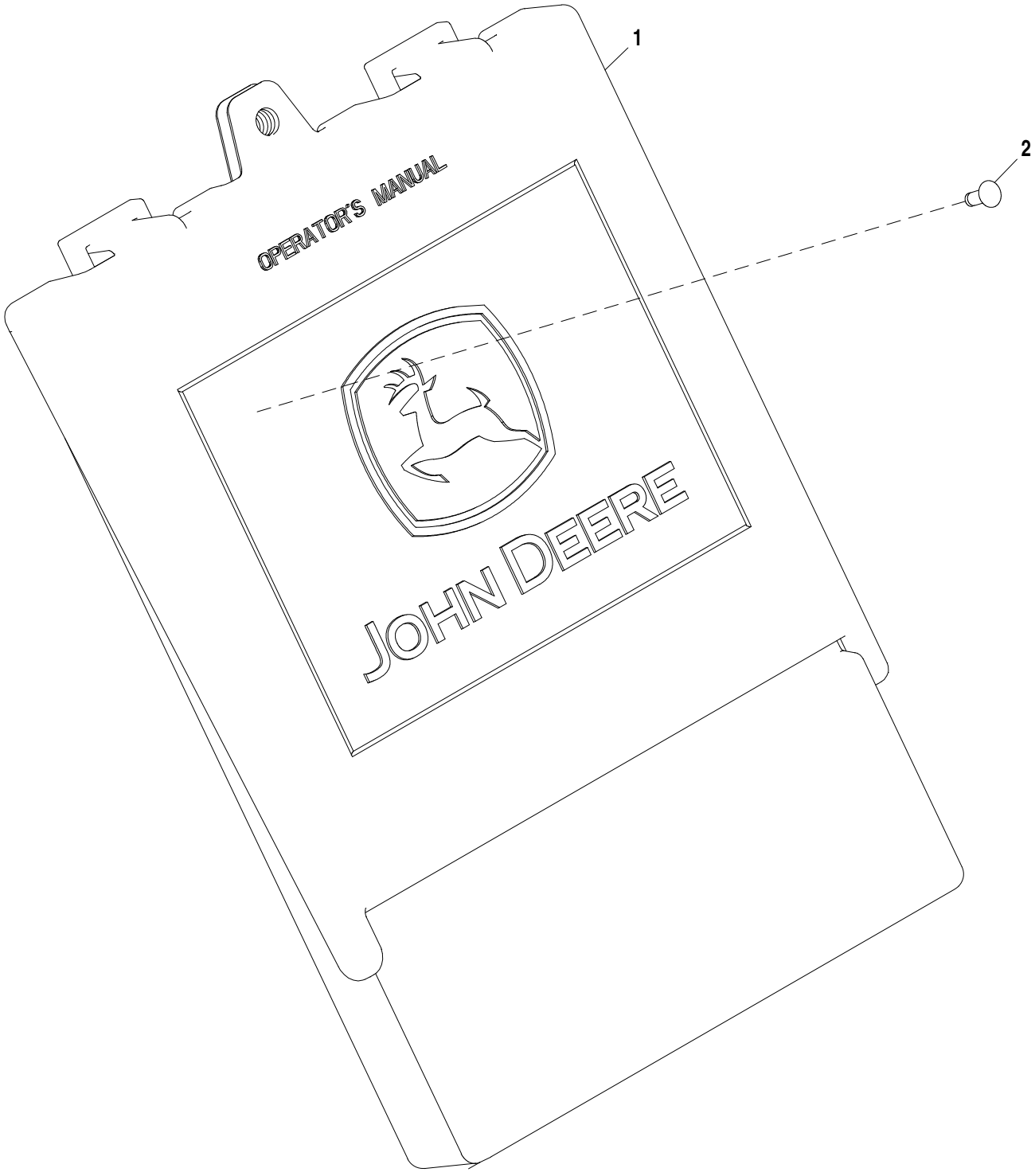

AT188179_TX1105236

Item	*N pea*	*Descrio*	*Qtde*	*N srie*	*Notas*
1	AT195894	Suporte	1		
2	R79033	Rebite	2		

Operators Manual Tether Kit
Kit d'amarrage du livret d'entretien
Kit de Controlador Remoto Manual do Operador
Juego de cordón de manual del operador

AT192032_TX1115563 A.1

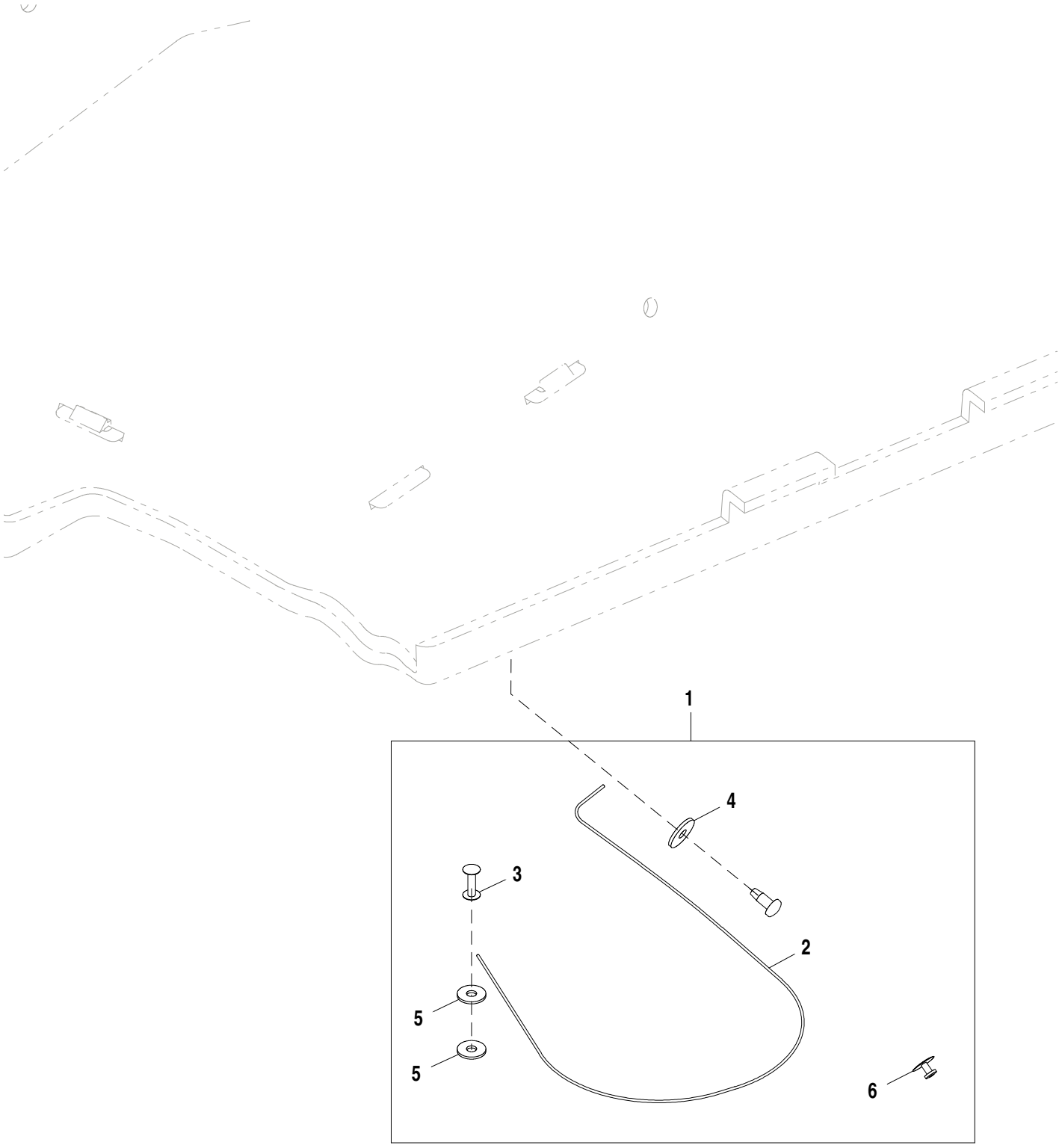

AT192032_TX1115563

Item	*N pea*	*Descrio*	*Qtde*	*N srie*	*Notas*
1	**AT192032**	**Manual do operador**	**1**		**Pacotes de Produto**
	K1010950	Sacola	1		Tampa Manual Plástica, Não Ilustrado
2	AT164804	Cabo	1		
3	AT164803	Parafuso	1		
4	24M7100	Arruela	1		6.600 X 22 X 2 mm
5	24M7139	Arruela	2		6.400 X 18 X 1.600 mm
6	R55326	Rebite	1		

Main Hydraulic Pump
Distributeur chenille/palan
Bomba Hidráulica Principal
Bomba - accesorio

AT403716_TX1103297 A.1

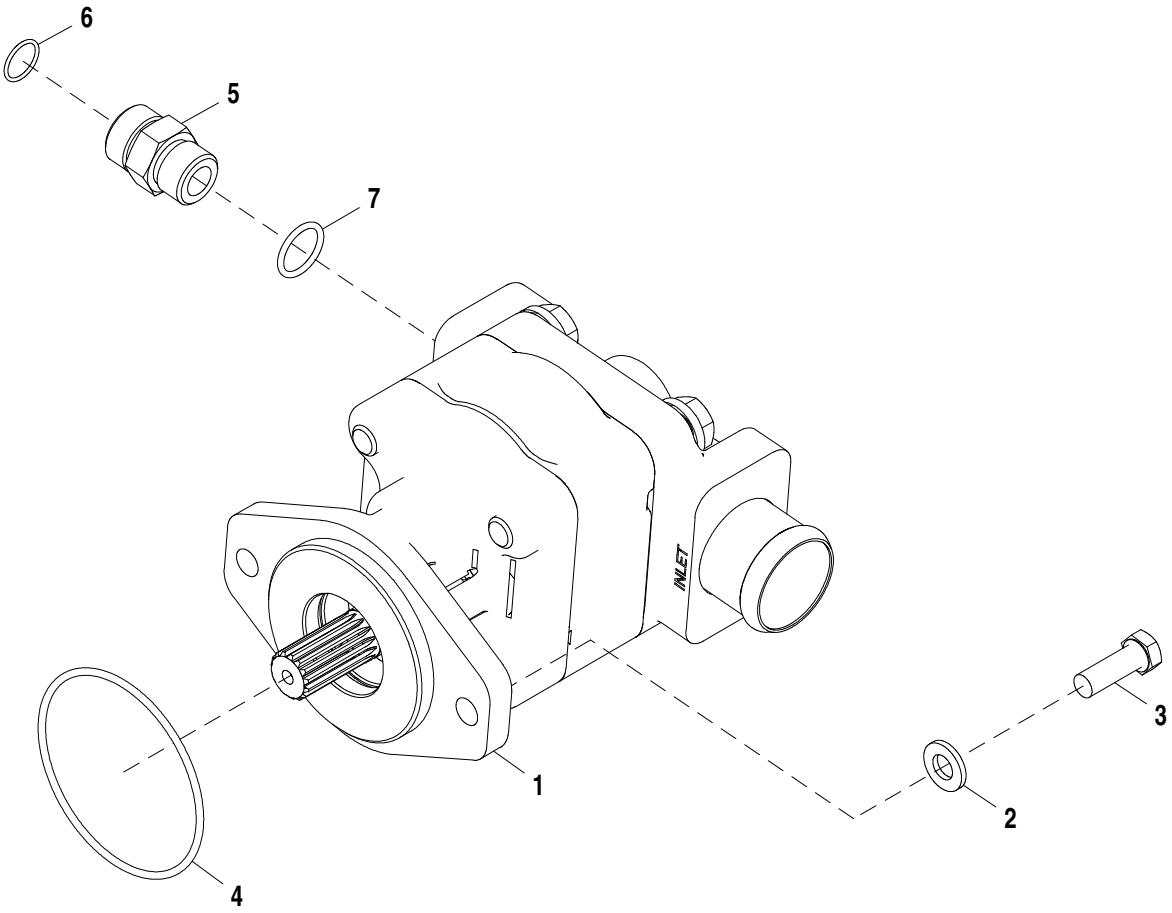

AT403716_TX1103297

Item	*N pea*	*Descrio*	*Qtde*	*N srie*	*Notas*
1	AT179792	Bombahidráulica	1		
	AT199930	Kit retentor	1		
2	24M7240	Arruela	2		13 X 25 X 3 mm
3	19M7403	Parafuso sextavado	2		M12 X 35
4	F37030242	Anel o	1		
5	38H1163	Adaptador	1		
6	T77858	Anel o	1		
7	U12547	Anel o	1		

Main Hydraulic Plumbing
Conduites hydrauliques et conduite d'aspiration de boîte de vitesses
Tubulação Hidráulica Principal
Tubería hidráulica y de aspiración de la transmisión

AT376153_TX1103216 B.2

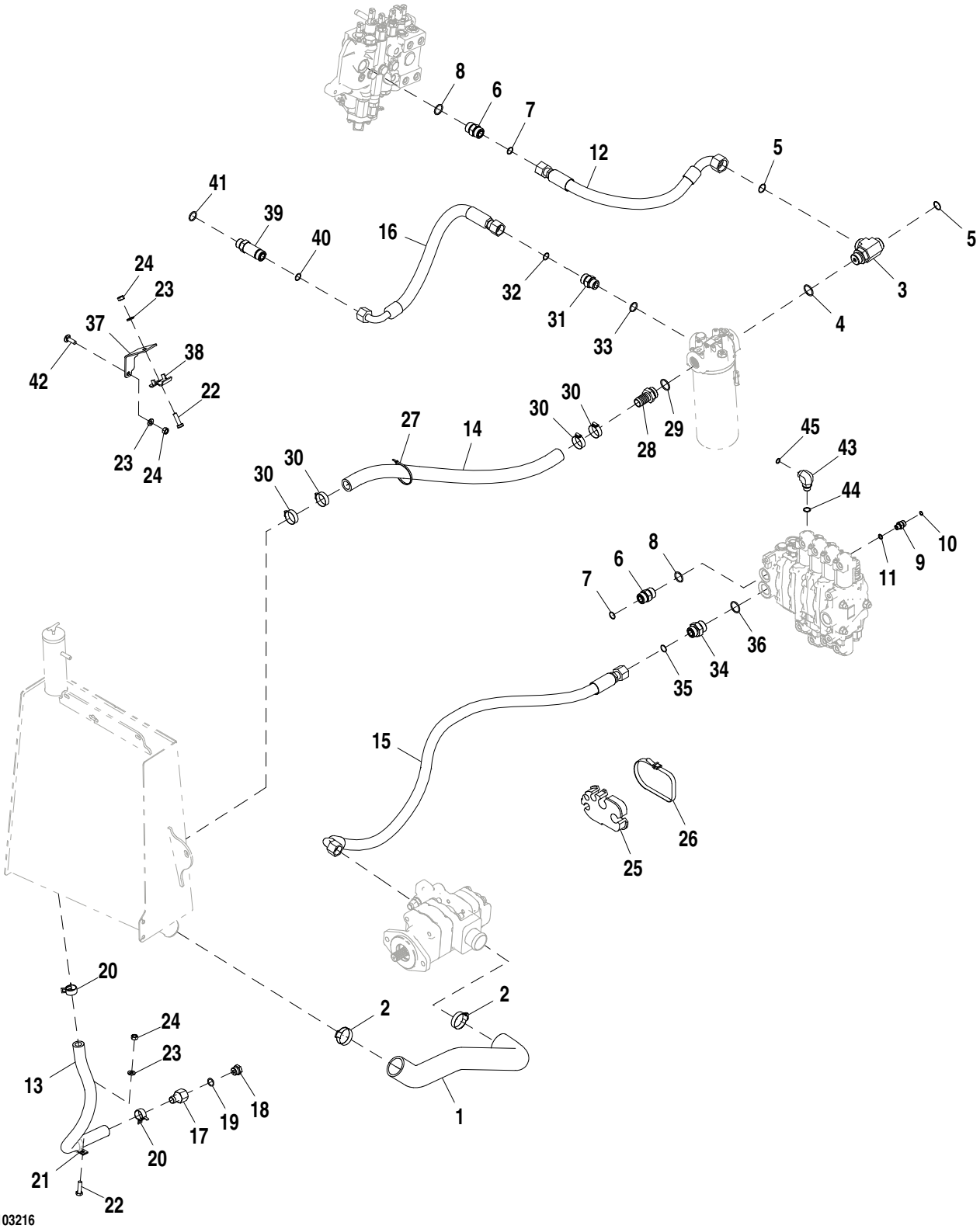

AT376153_TX1103216

Item	*N pea*	*Descrio*	*Qtde*	*N srie*	*Notas*
1	AT323728	Mangueira de sucção	1		
2	AT308555	Abraçadeira para mangueira	2		
3	AT359124	Conexão em t	1		
4	R29936	Anel o	1		
5	T76938	Anel o	2		
6	38H1343	Adaptador	1		
7	T77858	Anel o	1		
8	U17409	Anel o	1		
9	38H1160	Adaptador	1		
10	T77613	Anel o	1		
11	R26448	Anel o	1		
12	AT359143	Mangueira hidraulica-fabric	1		
13	.....	Mangueira em metro	1		MAKE FROM T78497 CTL 670.56 mm (26.4 in.)
14	.....	Mangueira em metro	1		MAKE FROM TY22556 CTL 762 mm (30 in.)
15	AT342698	Mangueira hidraulica-fabric	1		
16	AT324745	Mangueira hidraulica-fabric	1		
17	T190892	Conexão de mangueira	1		
18	R27474	Tampão de dreno	1		
19	R26906	Anel o	1		
20	T185826	Braçadeira	2		
21	T102934	Braçadeira	1		
22	19M7550	Parafuso sextavado	2		M10 X 35
23	24M7239	Arruela	3		10.700 X 21 X 2.500 mm
24	14M7274	Porca	3		M10
25	T167142	Abraçadeira para mangueira	1		
26	N189220	Cinta	1		
27	H77698	Cinta	1		
28	T246610	Conexão	1		
29	R29936	Anel o	1		
30	AT300153	Abraçadeira para mangueira	4		
31	38H1163	Adaptador	1		
32	T77858	Anel o	1		
33	U12547	Anel o	1		
34	38H1194	Adaptador	1		
35	T77858	Anel o	1		
36	R29936	Anel o	1		
37	T190993	Apoio	1		
38	T160548	Braçadeira	1		
39	38H1215	Adaptador	1		
40	T77858	Anel o	1		
41	U12547	Anel o	1		
42	03M7192	Parafuso	1		M10 X 30
43	38H1005	Conexão em ângulo	1		
44	R26375	Anel o	1		
45	T77857	Anel o	1		

Steering Hydraulics
Circuit hydraulique de direction
Sistema Hidráulico de Direção
Sistema hidráulico de dirección

AT391023_TX1103262 A.1

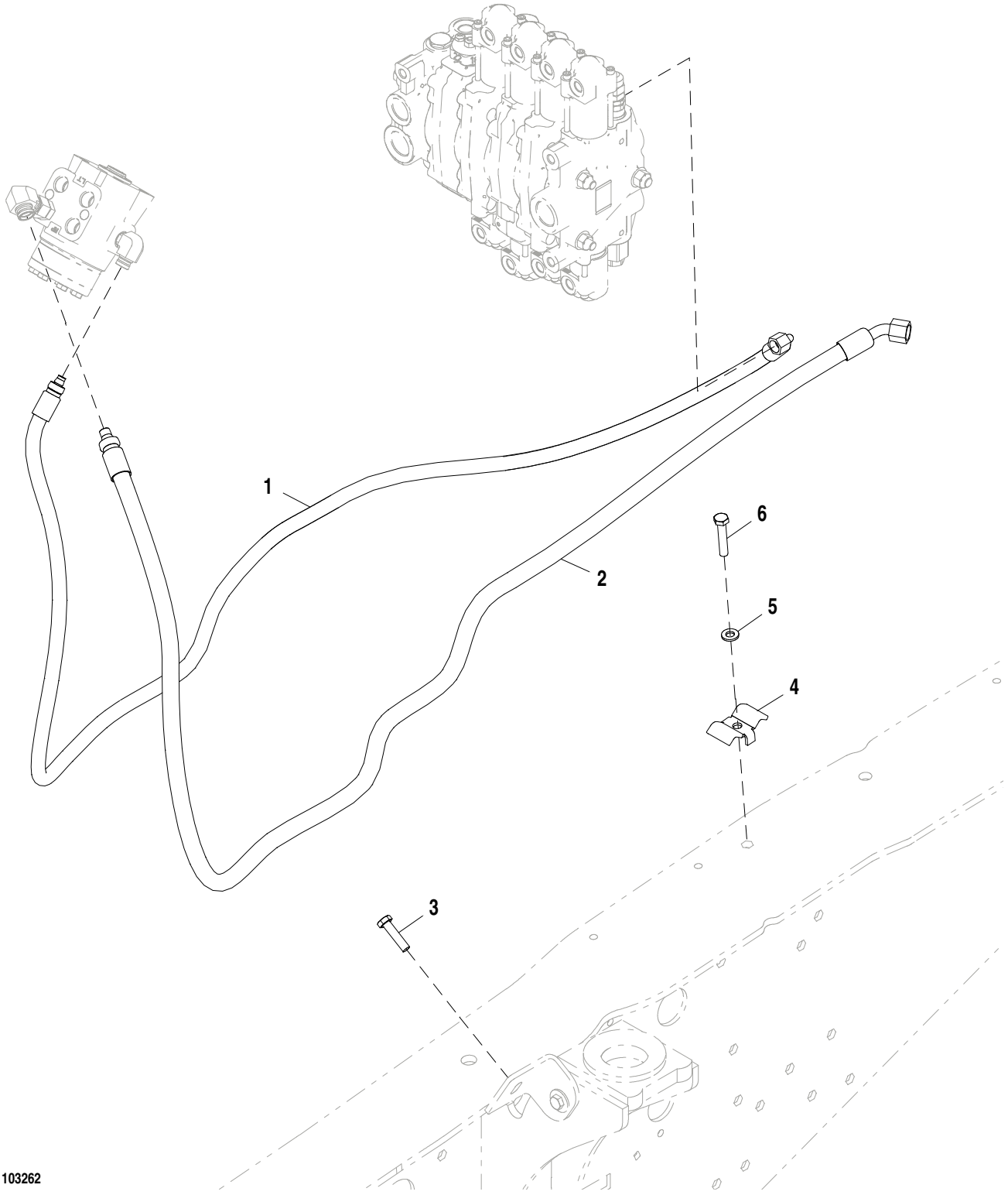

AT391023_TX1103262

Item	*N pea*	*Descrio*	*Qtde*	*N srie*	*Notas*
1	AT184951	Mangueira hidraulica-fabric	1		
2	AT184952	Mangueira hidraulica-fabric	1		
3	19M8637	Parafuso sextavado	1		M10 X 40
4	KV22609	Braçadeira	1		
5	24M7239	Arruela	1		10.700 X 21 X 2.500 mm
6	19M8600	Parafuso sextavado	1		M10 X 50

Power Beyond Hose For Manual Controls
Flexible de bloc de puissance hydraulique externe pour les commandes manuelles
Mangueira de Suplementação de Potência para Controles Manuais
Manguera de toma hidráulica exterior para controles manuales

AT382702_TX1103169 A.1

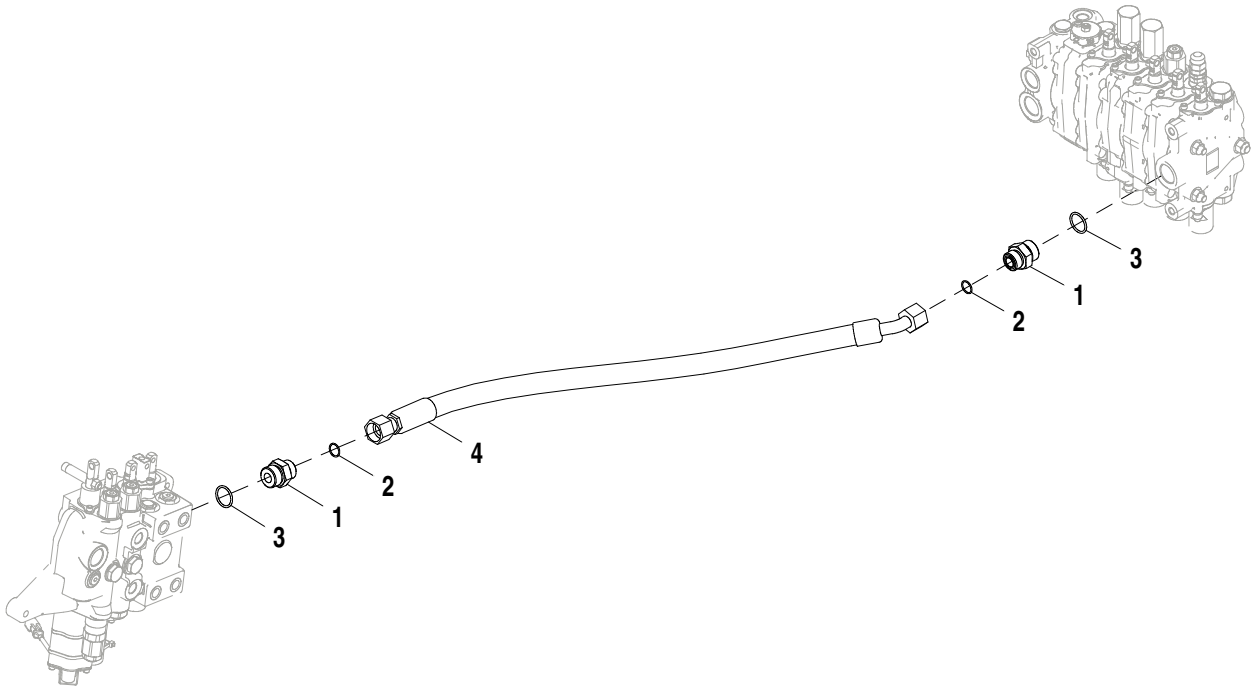

AT382702_TX1103169

Item	*N pea*	*Descrio*	*Qtde*	*N srie*	*Notas*
1	38H1194	Adaptador	1		
2	T77858	Anel o	1		
3	R29936	Anel o	1		
4	AT348375	Mangueira hidraulica-fabric	1		

Power Beyond Hose For Pilot Controls
Flexible de bloc de puissance hydraulique externe pour commandes pilotes
Mangueira de Suplementação de Potência para Controles Piloto
Manguera de toma hidráulica exterior para controles piloto

AT382704_TX1103174 A.1

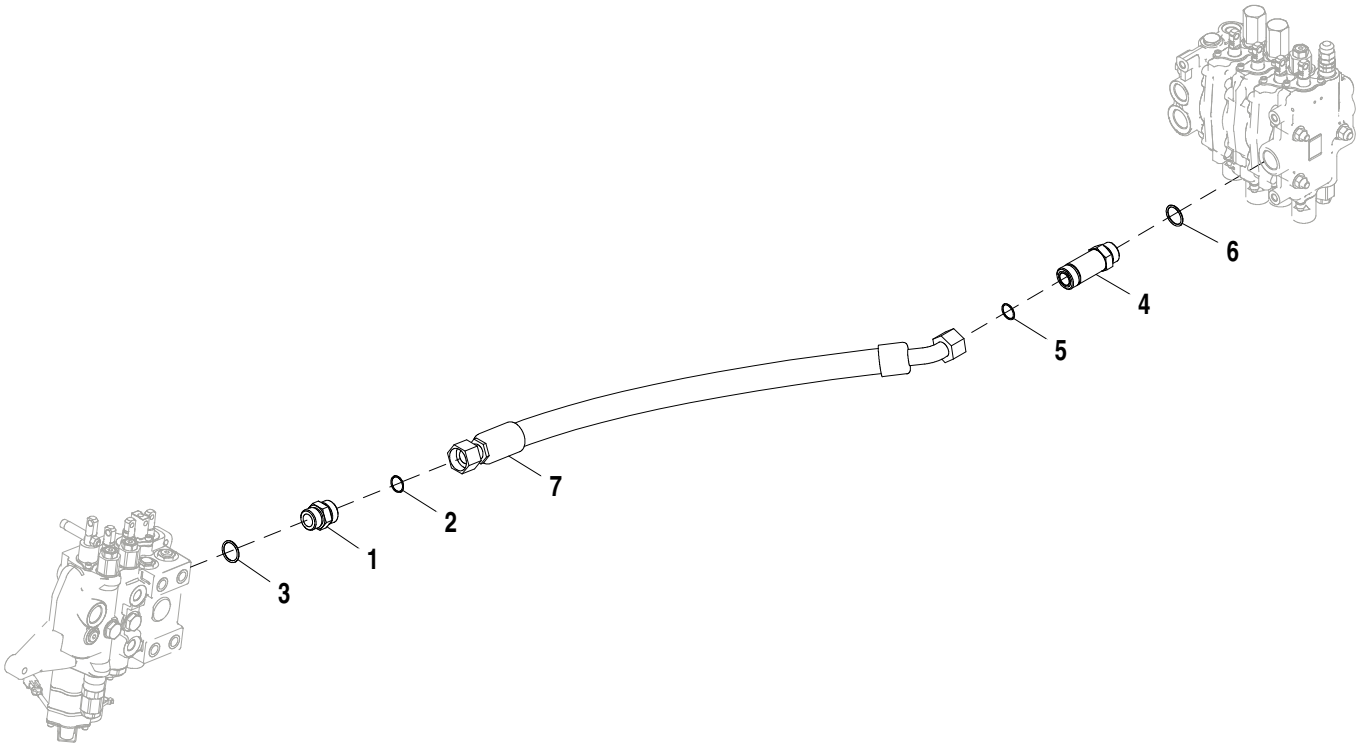

AT382704_TX1103174

Item	*N pea*	*Descrio*	*Qtde*	*N srie*	*Notas*
1	38H1164	Adaptador	1		
2	T76938	Anel o	1		
3	R29936	Anel o	1		
4	38H1216	Adaptador	1		
5	T76938	Anel o	1		
6	R29936	Anel o	1		
7	AT343940	Mangueira hidraulica-fabric	1		

Return Hose with Manual Controls
Flexible de retour avec commandes manuelles
Mangueira de Retorno com Controles Manuais
Manguera de retorno con controles manuales

AT395647_TX1103274 A.1

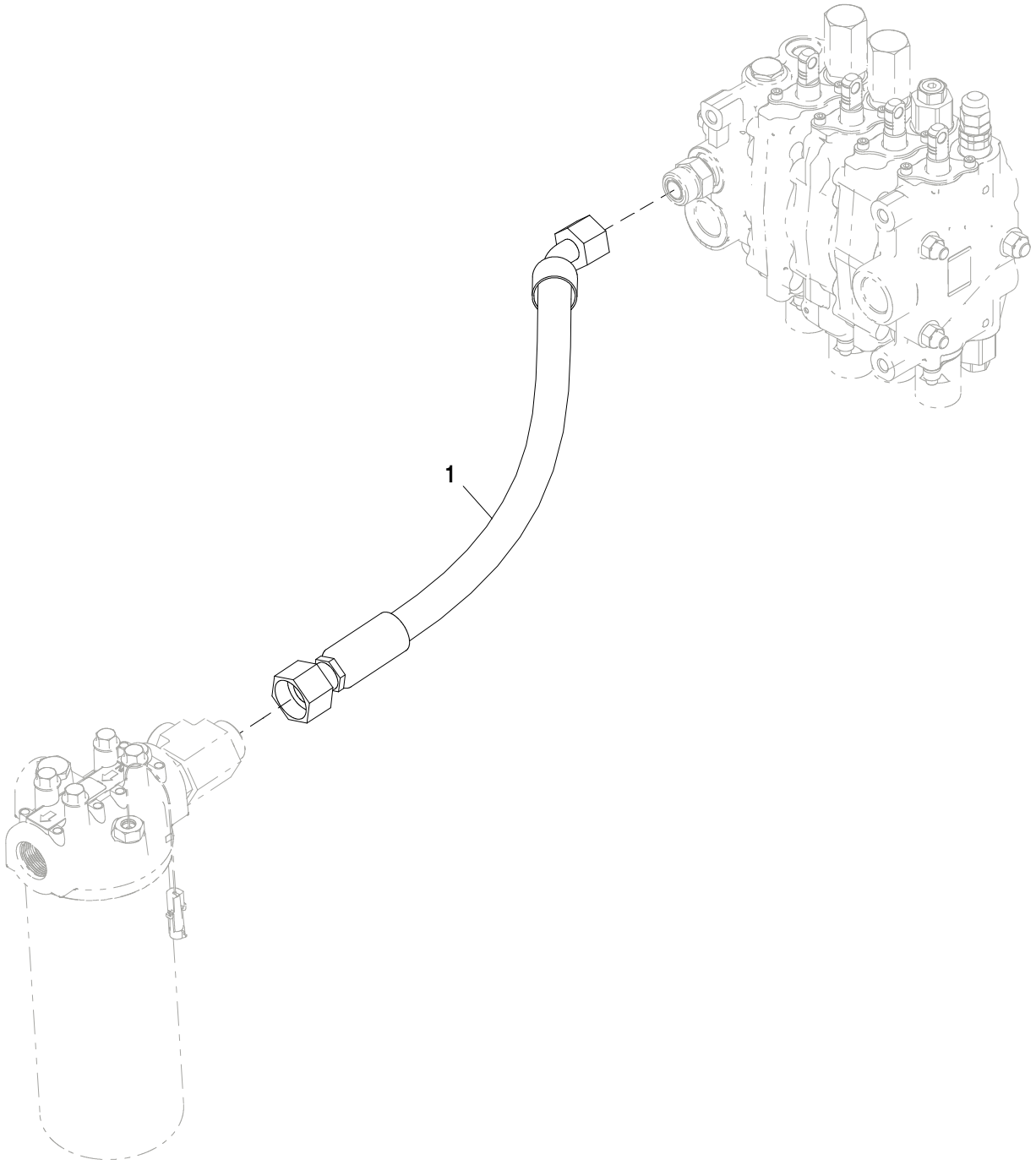

AT395647_TX1103274

Item	*N pea*	*Descrio*	*Qtde*	*N srie*	*Notas*
1	AT359145	Mangueira hidraulica-fabric	1		

Return Hose with Pilot Controls
Flexible de retour avec commandes pilotes
Mangueira de Retorno com Controles Piloto
Manguera de retorno con controles piloto

AT395653_TX1103275 A.1

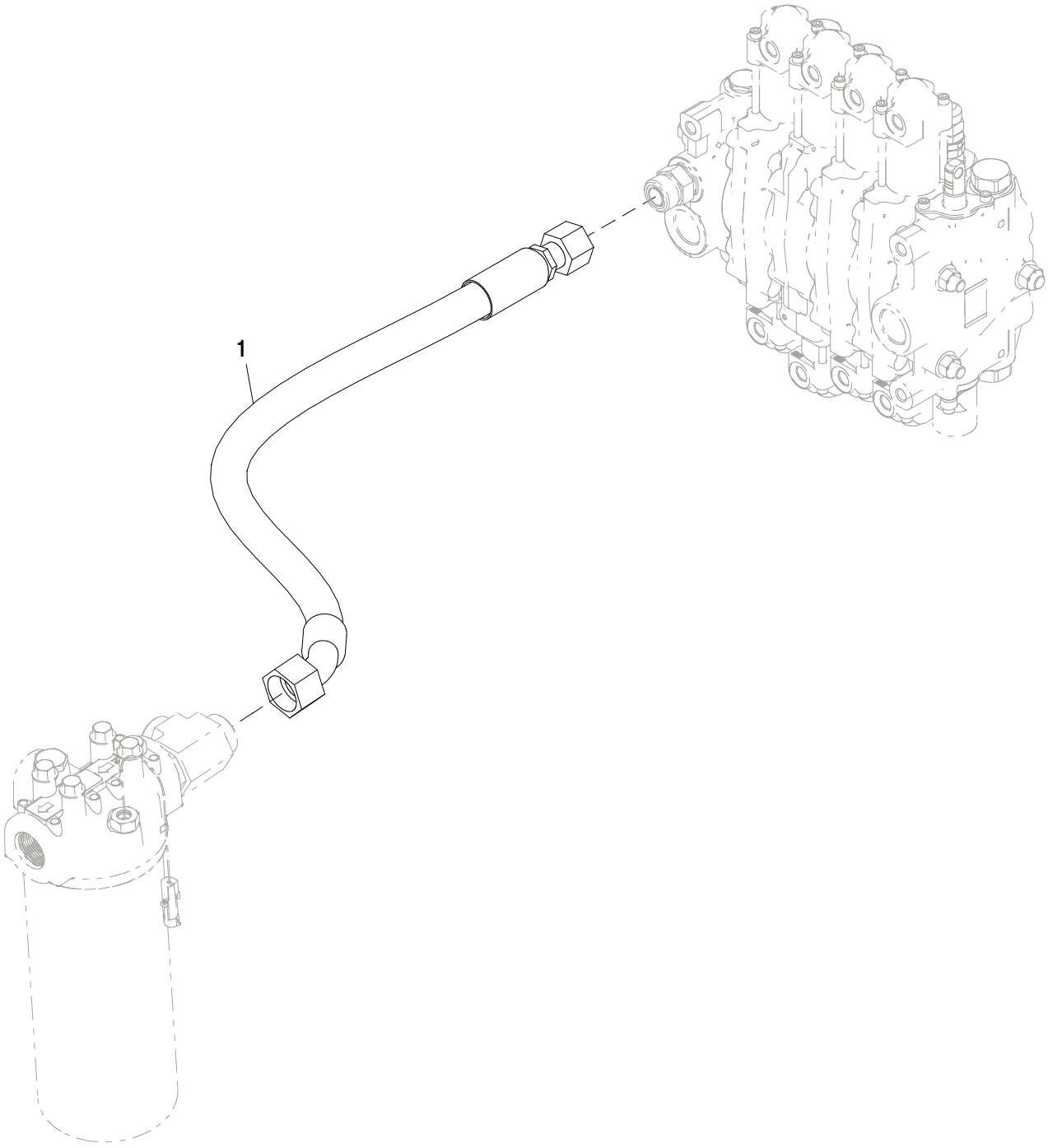

AT395653_TX1103275

Item	*N pea*	*Descrio*	*Qtde*	*N srie*	*Notas*
1	AT373925	Mangueira hidraulica-fabric	1		

Hydraulic Reservoir
Réservoir hydraulique
Reservatório Hidráulico
Tanque hidráulico

AT385530_TX1103302 A.1

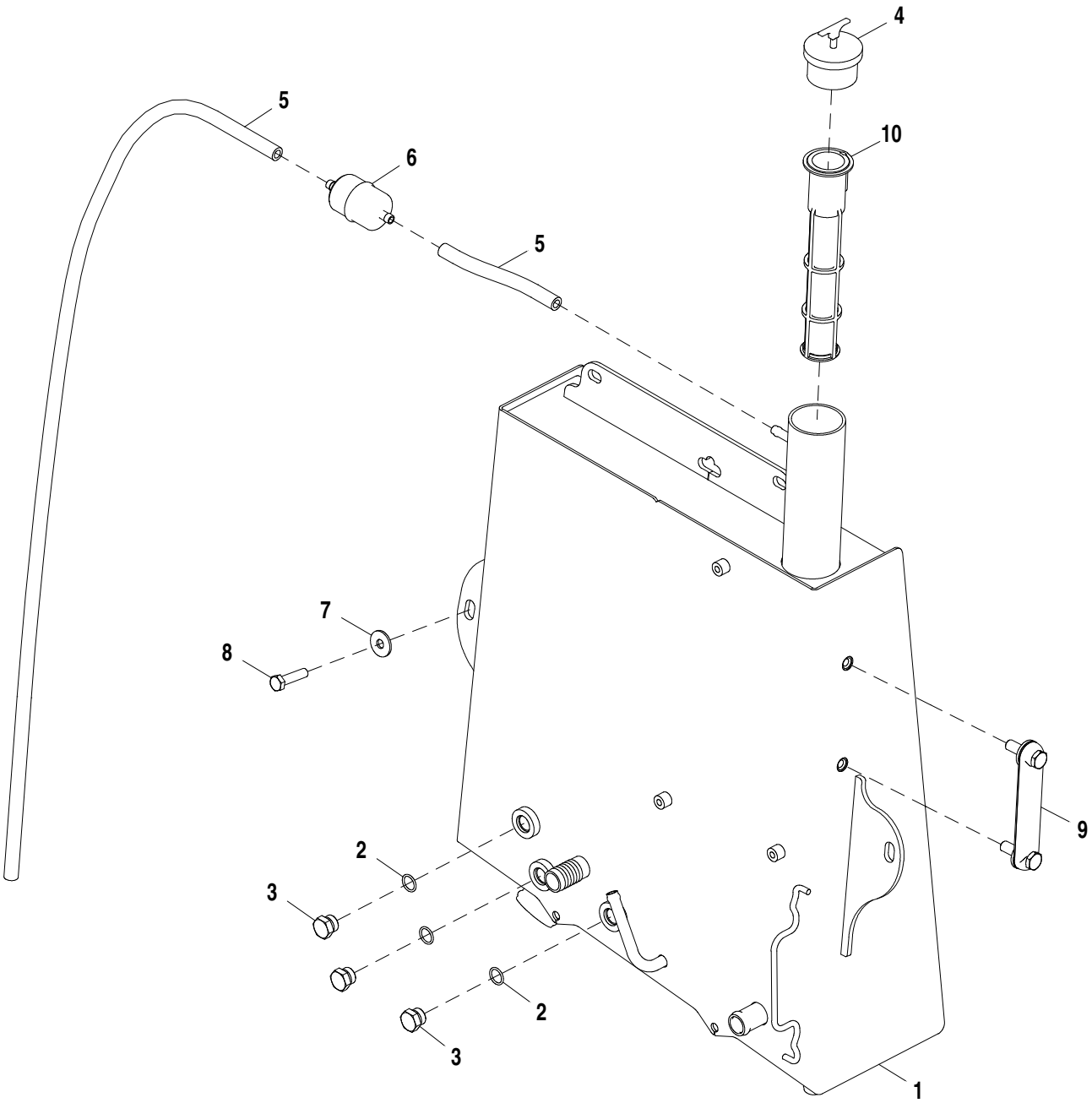

AT385530_TX1103302

Item	*N pea*	*Descrio*	*Qtde*	*N srie*	*Notas*
1	AT385528	ReseRvatóRio hidRáulico	1		
2	R26375	Anel o	3		
3	R39112	Conexão	3		
4	AT376173	Tampa do abasTecimenTo	1		
5	.....	Mangueira em metro	1		MF M87571 CTL
6	AT101565	Filtro de ar	1		
7	24M7296	Arruela	4		10.500 X 30 X 2.500 mm
8	19M8637	Parafuso sextavado	4		M10 X 40
9	AT227279	Indicador de nível	1		
10	AT379244	Coador	1		

Hydraulic Oil Filter
Filtre à huile hydraulique
Filtro de Óleo Hidráulico
Filtro de aceite hidráulico

AT360855_TX1103300 A.1

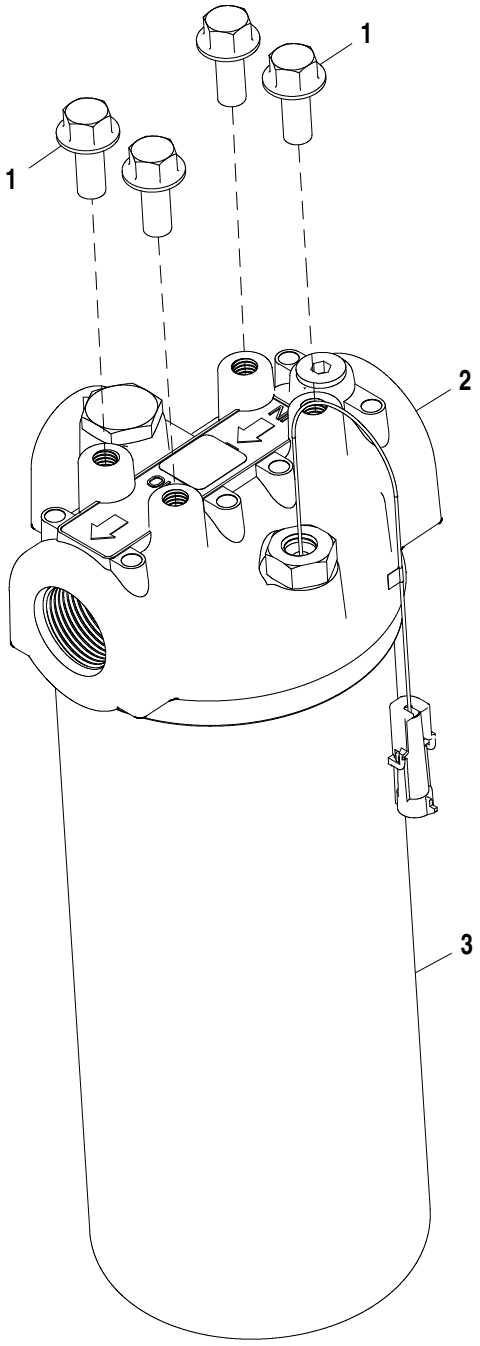

AT360855_TX1103300

Item	*N pea*	*Descrio*	*Qtde*	*N srie*	*Notas*
1	19M7785	Parafuso	4		M10 X 25
2	AT359005	Cabeçote do filtro	1		
3	AT308274	Filtro de óleo	1		Elemento
	AT361254	Componente hidráulico	1		Pressostato do Diferencial
	R26375	Anel o	1		16.358 X 2.210 mm (0.644" X 0.087")
	T186154	Anel o	1		

JDLink™ Modular Telematics Gateway and Satellite Module Controller
Contrôleur de passerelle télématique modulaire (MTG) et module satellite JDLink™
Gateway Telemático Modular e Controlador de Módulo para Satélite JDLink™
Controlador de pórtico de Telematics modular y módulo de satélite JDLink™

PUPC100058 A.2

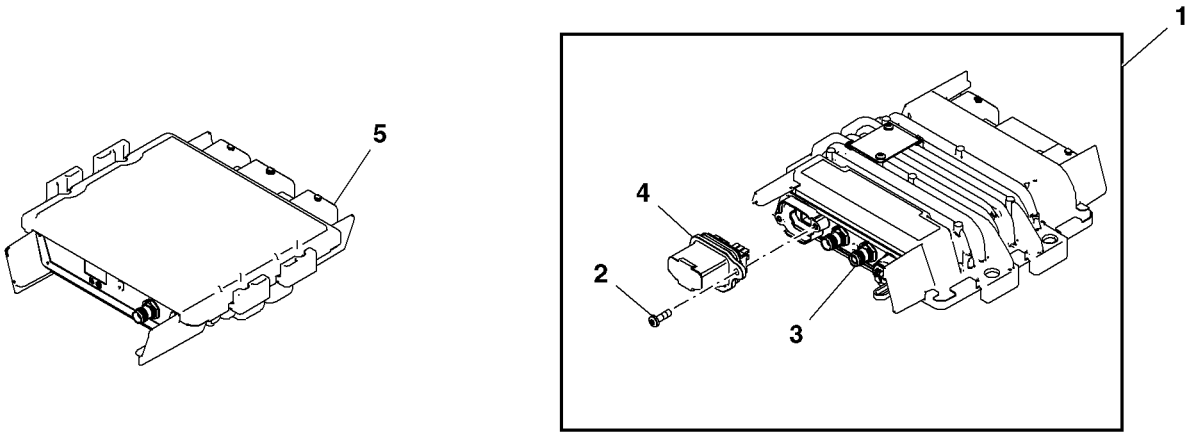

PUPC100058

Item	*N pea*	*Descrio*	*Qtde*	*N srie*	*Notas*
1	PF81438	Unidade de controle eletrôn	1		(A) Modular Telematics Gateway
2	PF13564	Parafuso	2		
3	.....	Unidade de controle eletrôn	1		(Order PF81438)
4	PF81429	Kit do bujão	1		
5	PF81399	Módulo	1		Satellite Module

(A) For service only, for new installs please order JD/ZXLink Kit from product configurator.
Pour l'entretien uniquement ; pour les nouvelles installations, commander le kit JD/ZXLink auprès du configurateur de produit.
Somente para serviço; para novas instalações, solicite o JD/ZXLink Kit no configurador do produto.
Sólo como repuesto, para instalación nueva pedir el juego JD/ZXLink del configurador de productos.

JDLink™ Modular Telematics Gateway (MTG) Assembly
Ensemble MTG (Modular Telematics Gateway) JDLink™
Conjunto de Gateway Telemático Modular (MTG) JDLink™
Conjunto de pórtico de Telematics modular (MTG) de JDLink™

AT375217_TX1103350 A.1

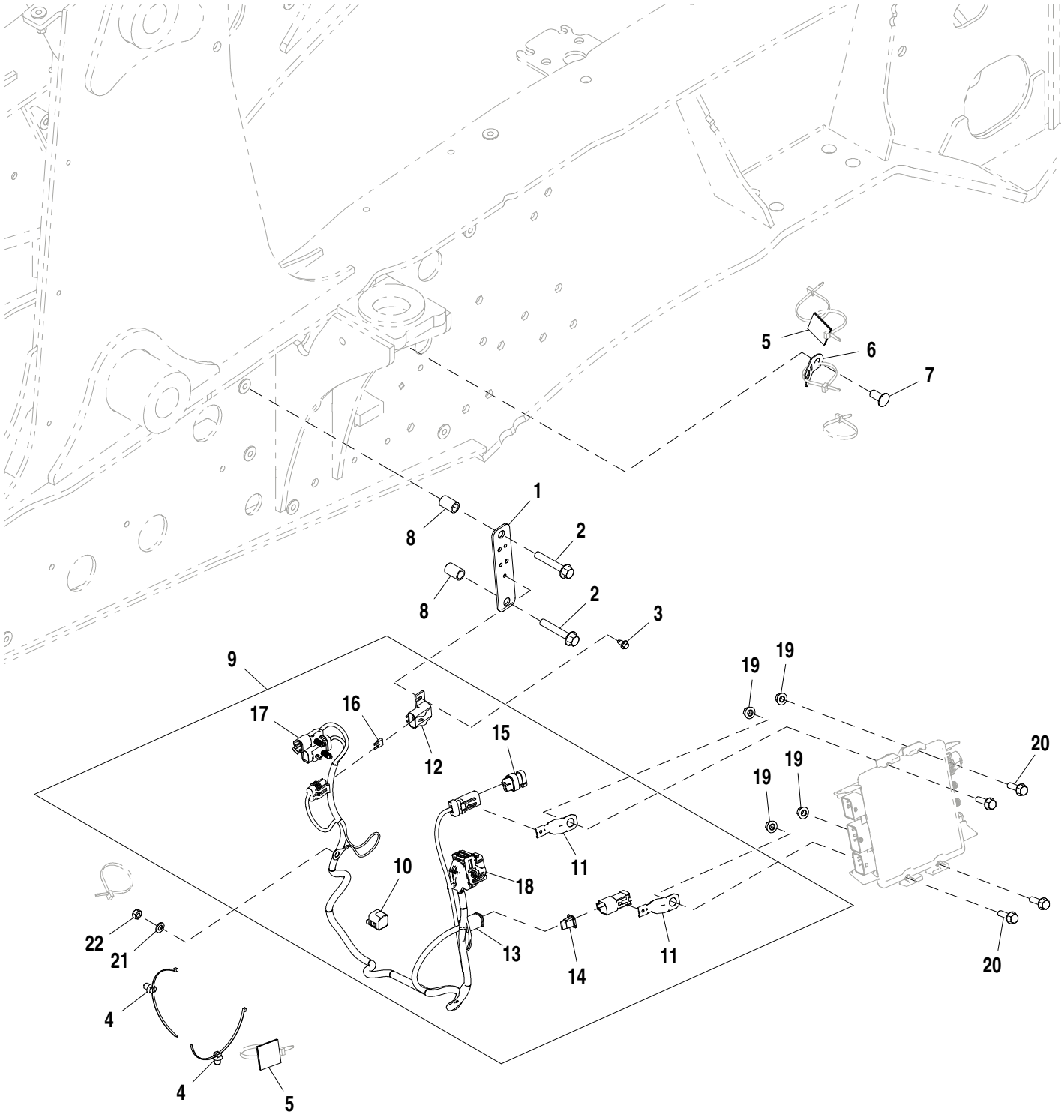

AT375217_TX1103350

Item	*N pea*	*Descrio*	*Qtde*	*N srie*	*Notas*
1	T278526	Placa	1		
2	19M7807	Parafuso	2		M10 X 60
3	37H116	Parafuso	1		
4	T209627	Braçadeira	2		
5	A87105	âncora	2		
6	T210717	Apoio	1		
7	MT2485	Plugue	1		
8	H141836	Bucha	2		
9	AT379365	Chicote	1		
10	57M11287	Acessório conexão elétrica	1		
11	57M8736	Acessório conexão elétrica	2		
12	57M8487	Tampa de conecTor eléTrico	1		
13	57M8012	Conj mont Conector elétrico	1		
14	57M8013	Disp fechamento conec elétr	1		
15	57M9734	Alojam. conector elétrico	1		
16	57M8638	Fusível	1		
17	57M8020	Alojam. conector elétrico	1		
18	57M10615	Alojam. conector elétrico	1		
19	14M7298	Porca com flange	4		M8
20	19M7868	Parafuso	4		M8 X 30
21	24M7055	Arruela	1		8.400 X 16 X 1.600 mm
22	E50101	Porca de segurança	1		

JDLink™ Modular Telematics Gateway (MTG) Antenna
Antenne de MTG (Modular Telematics Gateway) JDLink™
Antena do Gateway Telemático Modular (MTG) JDLink™
Antena de pórtico de Telematics modular (MTG) de JDLink™

AT377985_TX1103359 A.1

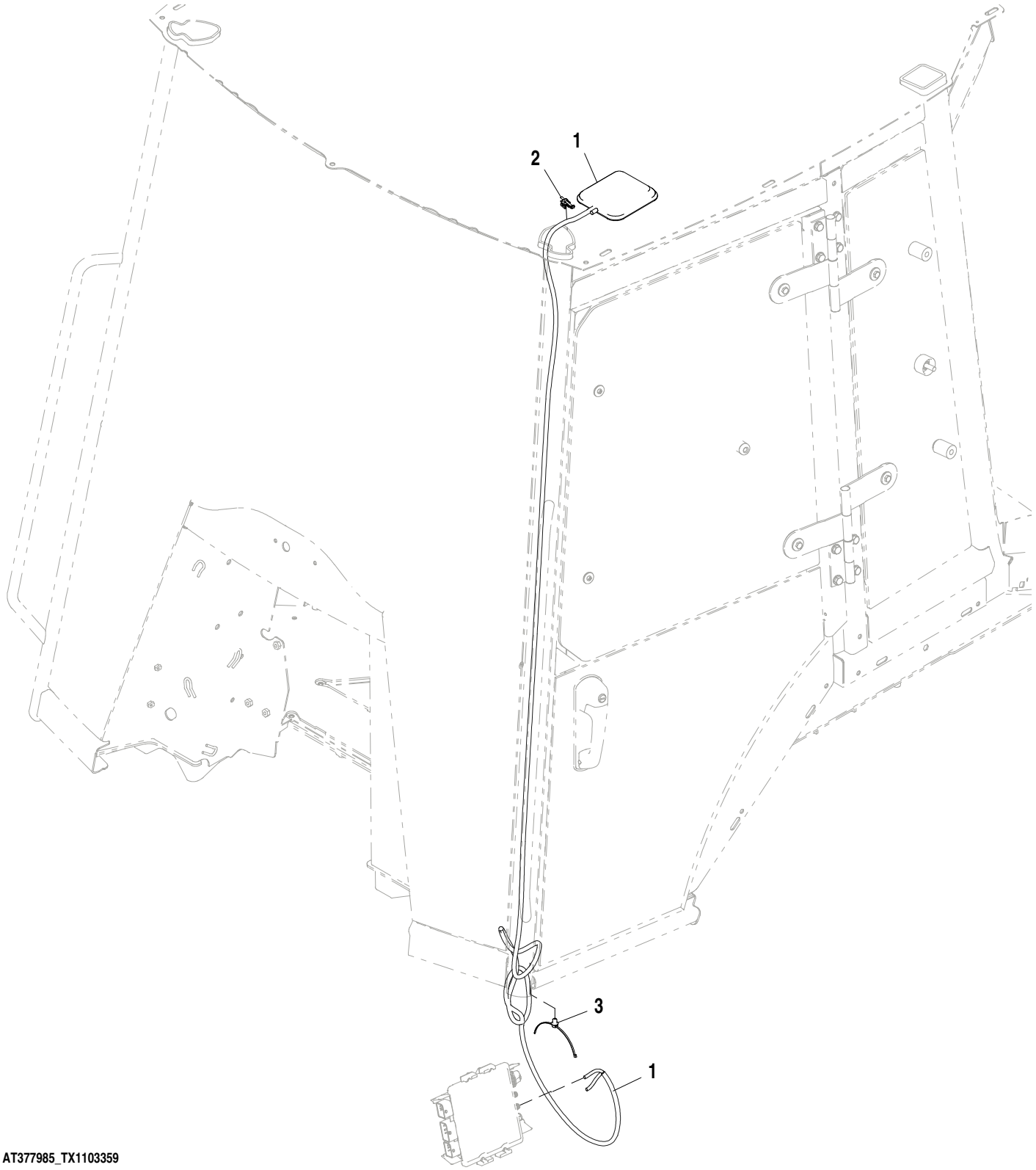

AT377985_TX1103359

Item	*N pea*	*Descrio*	*Qtde*	*N srie*	*Notas*
1	AT399832	Antena	1		
2	AH225363	Presilha	1		
3	T209627	Braçadeira	1		

JDLink™ Satellite Module (SAT) Antenna
Antenne de module satellite JDLink™ (SAT)
Antena do Módulo de Satélite (SAT) JDLink™
Antena de módulo de satélite (SAT) de JDLink™

AT388112_TX1103361 A.1

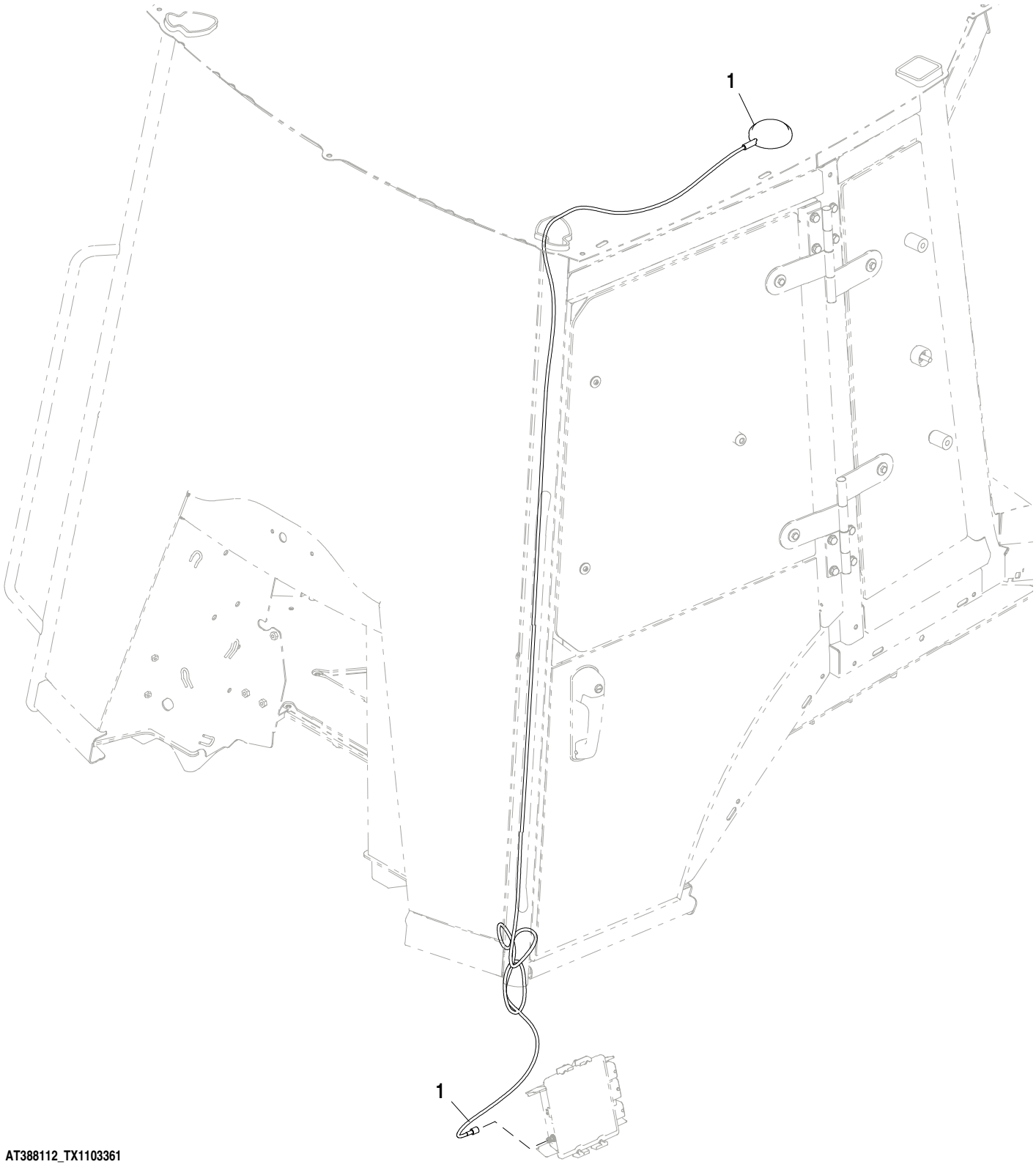

AT388112_TX1103361

Item	*N pea*	*Descrio*	*Qtde*	*N srie*	*Notas*
1	PF81427	Antena	1		

Connector Bracket without JDLink™
Support de connecteur sans JDLink™
Suporte de Conector sem JDLink™
Escuadra de conexión sin JDLink™

AT388410_TX1103316 A.2

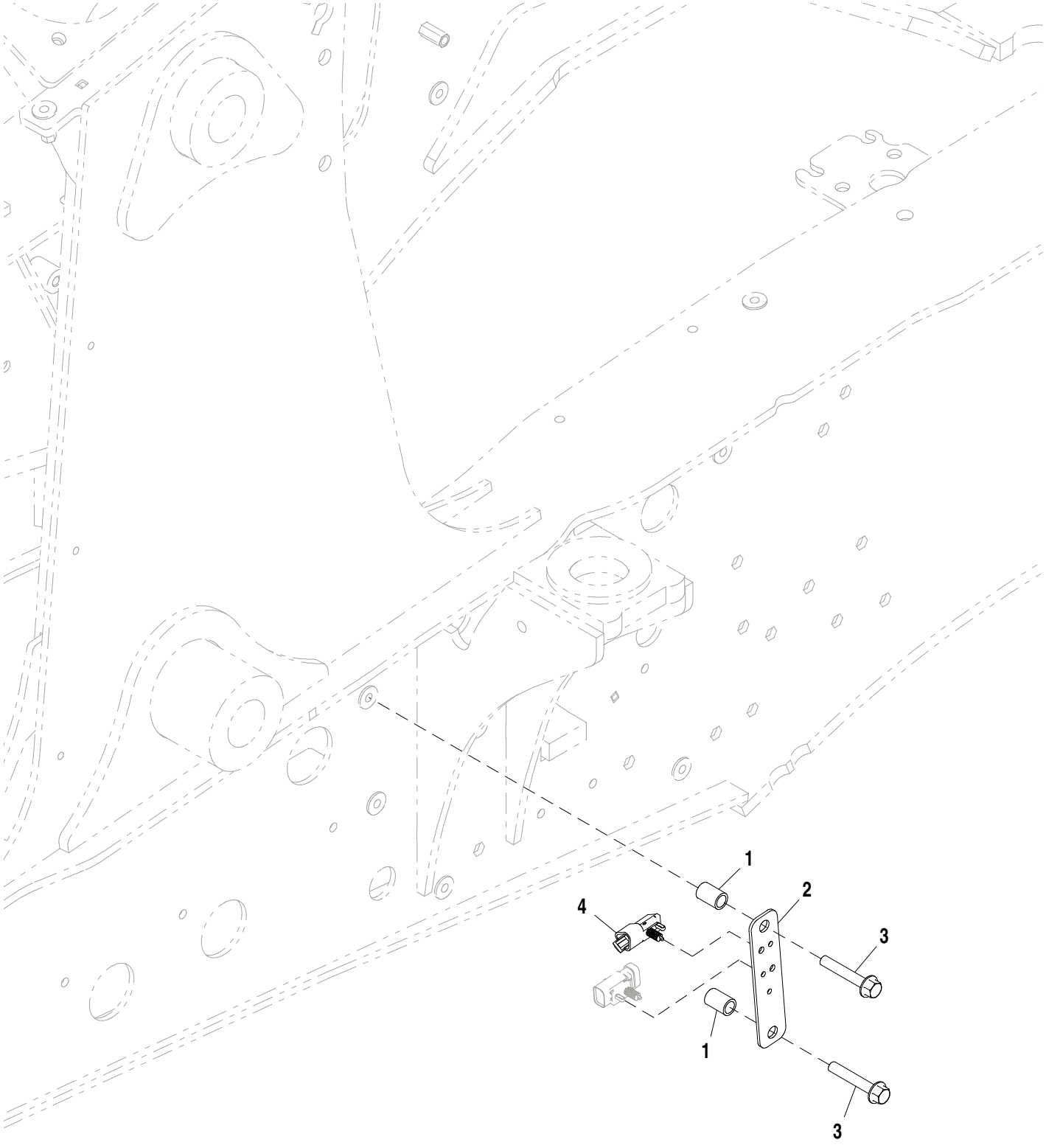

AT388410_TX1103316

Item	*N pea*	*Descrio*	*Qtde*	*N srie*	*Notas*
1	28H1495	Espaçador	2		0.493" X 0.675" X 1"
2	T278526	Placa	1		
3	19M7807	Parafuso	2		M10 X 60
4	57M8131	Terminador eleTrônico	1		

Loader Bucket Pins
Axes de benne de chargeur
Pinos da Caçamba da Carregadeira
Pasadores de cucharón de cargadora

TX1017846 A.1

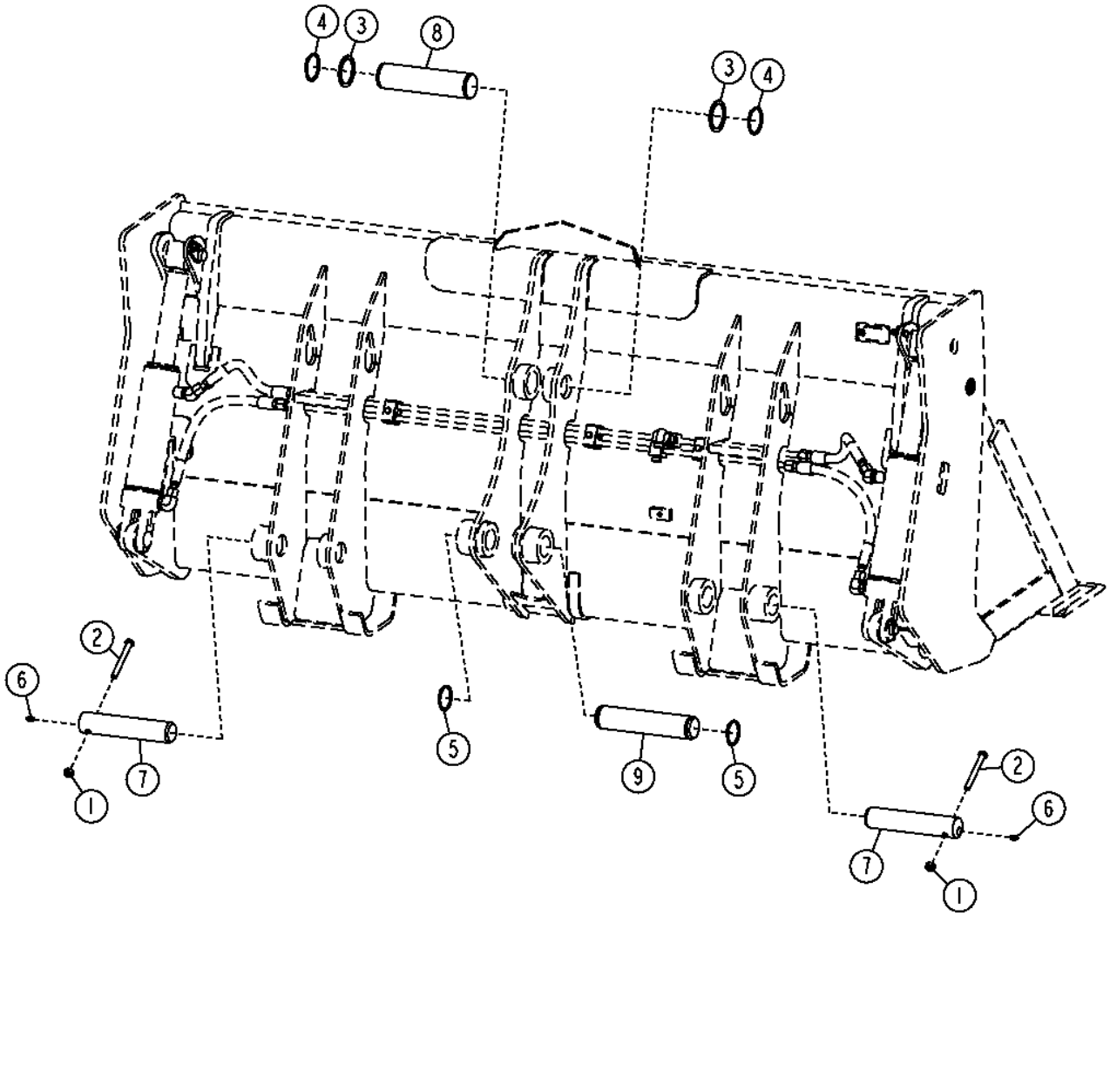

TX1017846

Item	*N pea*	*Descrio*	*Qtde*	*N srie*	*Notas*
1	14M7168	Porca de segurança	2		M12
2	19M7949	Parafuso sextavado	2		M12 X 100
3	T161036	Arruela	4		56 X 80 X 2 mm (2.205" X 3.150" X 0.079")
4	40M7066	Anel de pressão	2		
5	40M7166	Anel de pressão	2		
6	T162396	Conexão de lubrificação	2		
7	T204908	Pino fixador	2		
8	T165333	Pino fixador	1		
9	T165332	Pino fixador	1		

Auxiliary Cutting Edge 2.18 m
Bord d'attaque auxiliaire 2,18 m
Borda de Corte Auxiliar 2,18 m
Borde cortante auxiliar de 2,18 m

AT308991_TX1113051 A.1

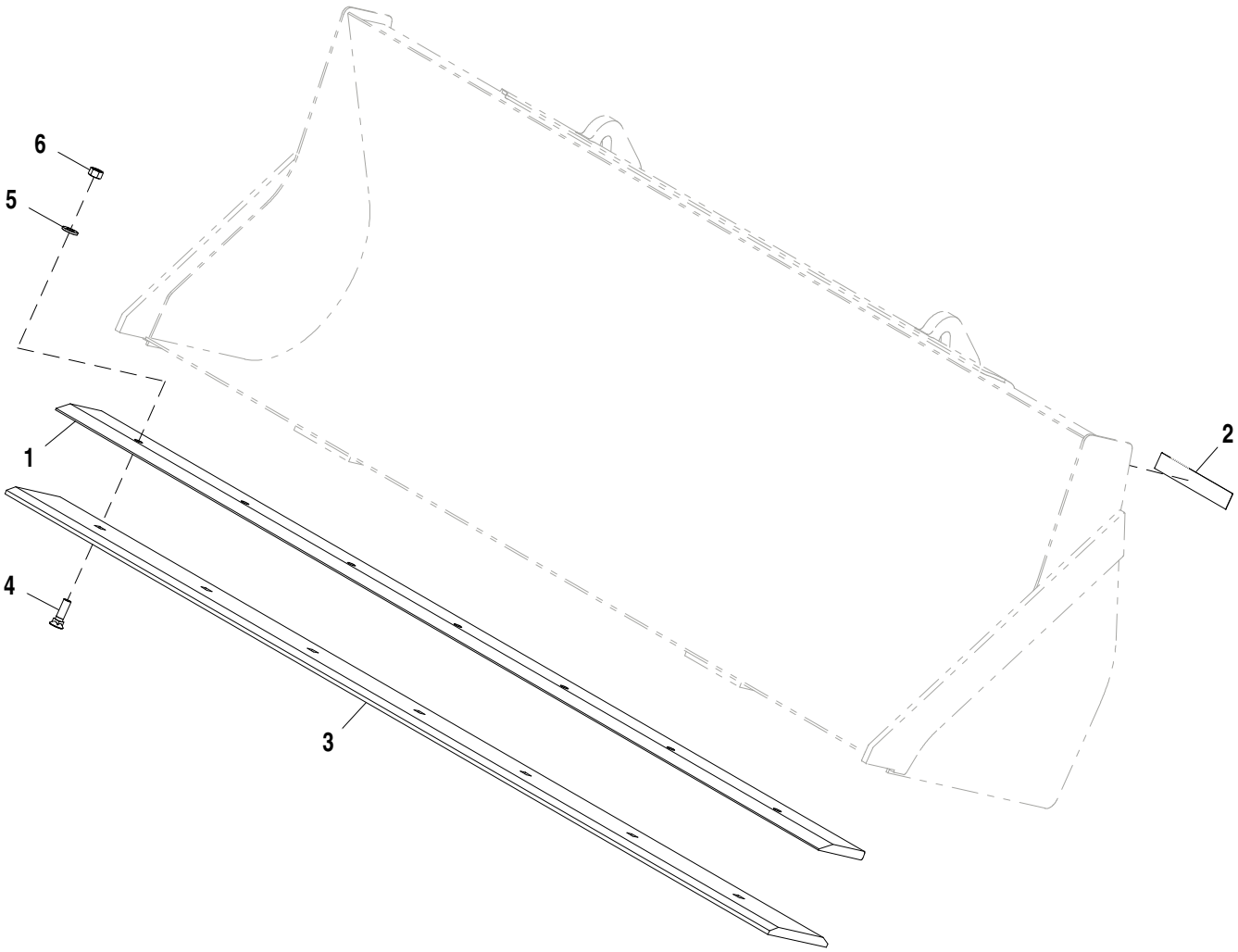

AT308991_TX1113051

Item	*N pea*	*Descrio*	*Qtde*	*N srie*	*Notas*
1	T150487	Borda cortante	1		218.40 cm (85.984 in.)
2	T213143	Etiqueta	1		
3	T150517	Borda cortante	1		218.40 cm (85.984 in.)
4	09H1759	Parafuso	7		5/8" X 2-1/4"
5	24M7241	Arruela	7		17 X 34 X 4 mm
6	14H1039	Porca	7		5/8"

Loader Bucket 0.76 m³
Benne de chargeur 0,76 m³
Caçamba da Carregadeira de 0,76 m³
Cuchara de pala cargadora de 0,76 m³

AT308040_TX1113050 A.1

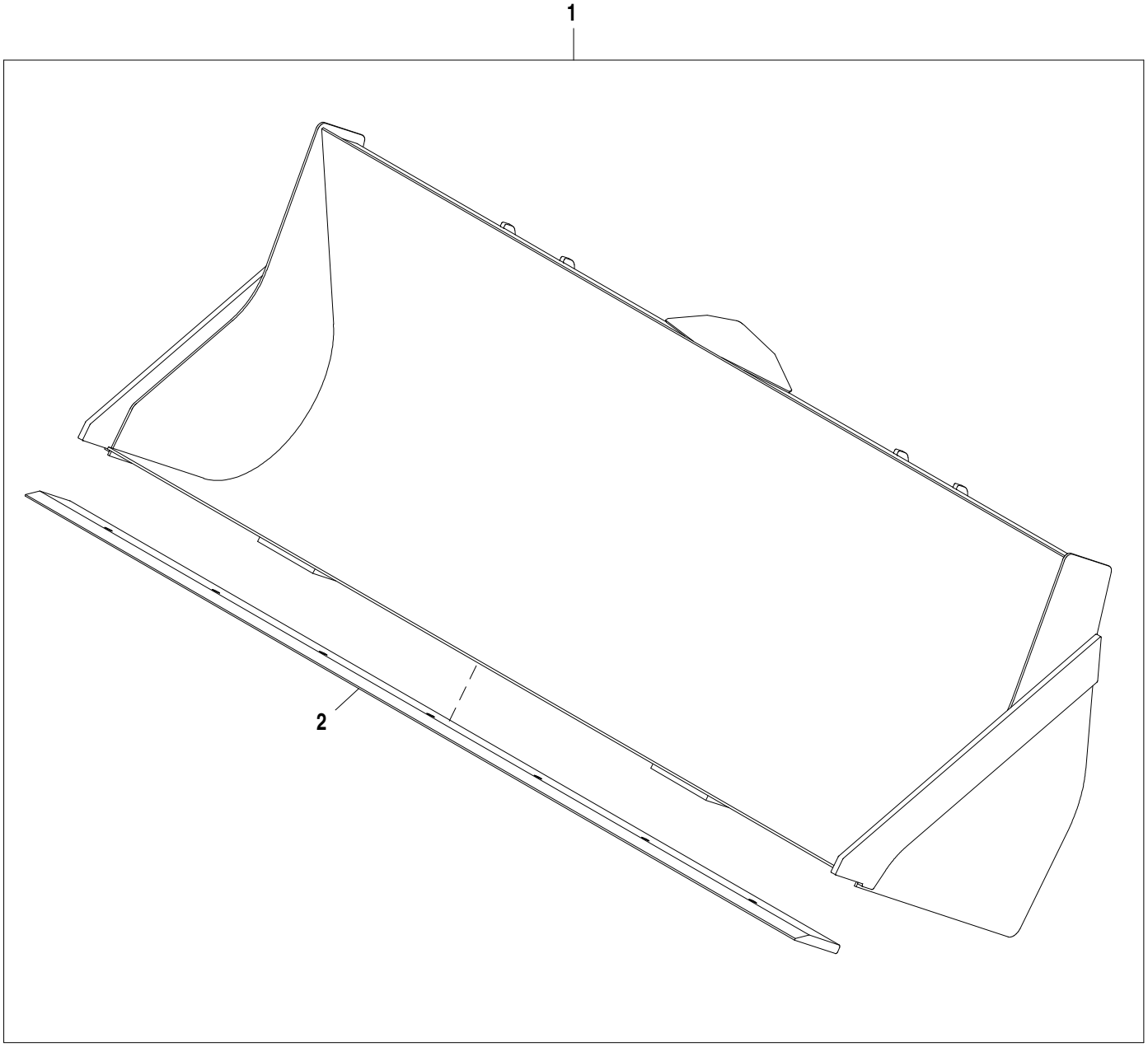

AT308040_TX1113050

Item	*N pea*	*Descrio*	*Qtde*	*N srie*	*Notas*
1	**AT308040**	**Caçamba Carregadeira**	**1**		**0.76 m³ (0.994 yd³), Pacotes de Produto**
2	T150487	Borda cortante	1		218.40 cm (85.984 in.)

Loader Bucket 0.86 m³ (1.125 yd³)
Benne de chargeur 0,86 m³ (1,125 yd³)
Caçamba da Carregadeira de 0,86 m³ (1.125 jd³)
Cuchara de pala cargadora de 0,86 m³ (1.125 yd³)

AT308072_TX1109772 A.1

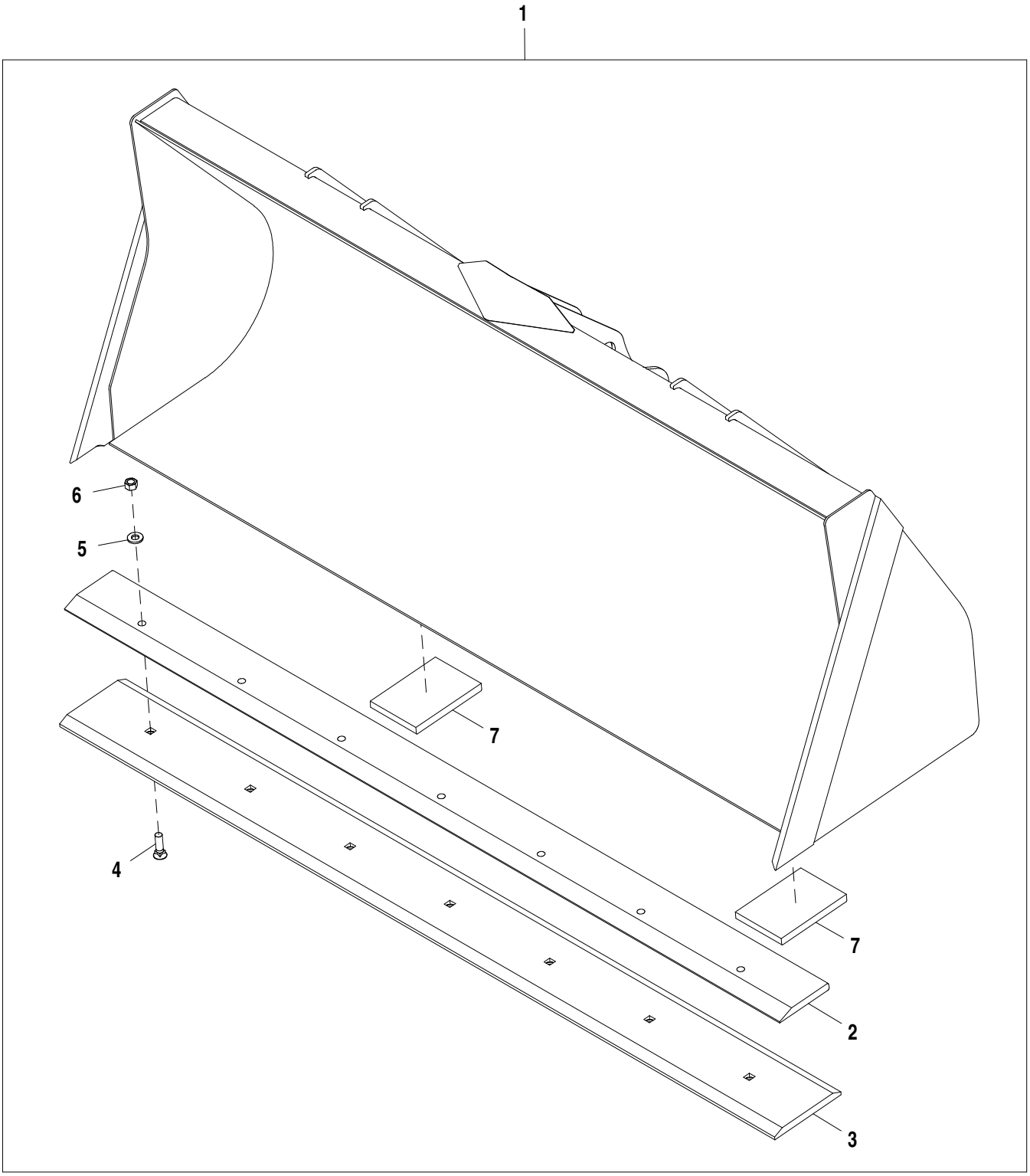

AT308072_TX1109772

Item	*N pea*	*Descrio*	*Qtde*	*N srie*	*Notas*
1	**AT308071**	**Caçamba Carregadeira**	**1**		**0.86 m³ (1.125 yd³), Pacotes de Produto**
2	T150487	Borda cortante	1		218.40 cm (85.984 in.)
3	T150517	Borda cortante	1		218.40 cm (85.984 in.)
4	09H1759	Parafuso	7		5/8" X 2-1/4"
5	24M7241	Arruela	7		17 X 34 X 4 mm
6	14H1039	Porca	7		5/8"
7	T147296	Sapata	2		Placas de Desgaste

Loader Bucket 0.96 m³
Benne de chargeur 0,96 m³
Caçamba da Carregadeira de 0,96 m³
Cuchara de pala cargadora de 0,96 m³

AT308077_TX1109774 A.1

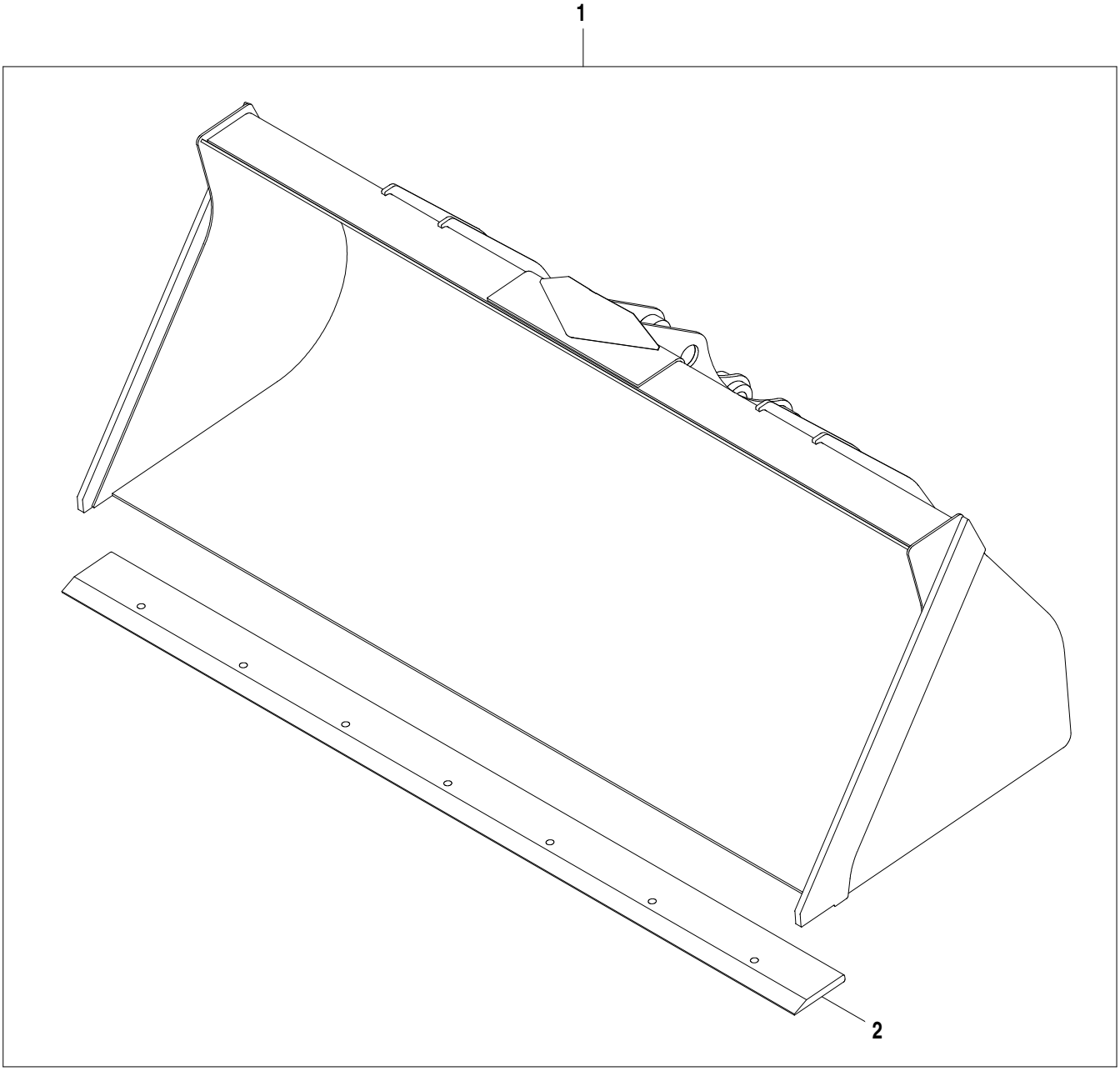

AT308077_TX1109774

Item	*N pea*	*Descrio*	*Qtde*	*N srie*	*Notas*
1	**AT308076**	**Caçamba Carregadeira**	**1**		**0.96 m³ (1.26 yd³), Pacotes de Produto**
2	T150487	Borda cortante	1		218.40 cm (85.984 in.)

Multipurpose Bucket 2.18 m (86.00 in.)
Benne multiservice 2,18 m (86,00 in.)
Caçamba Multiuso, 2,18 m (86.00 pol)
Cuchara multiusos de 2,18 m (86.00 in)

AT308088_TX1109778 A.1

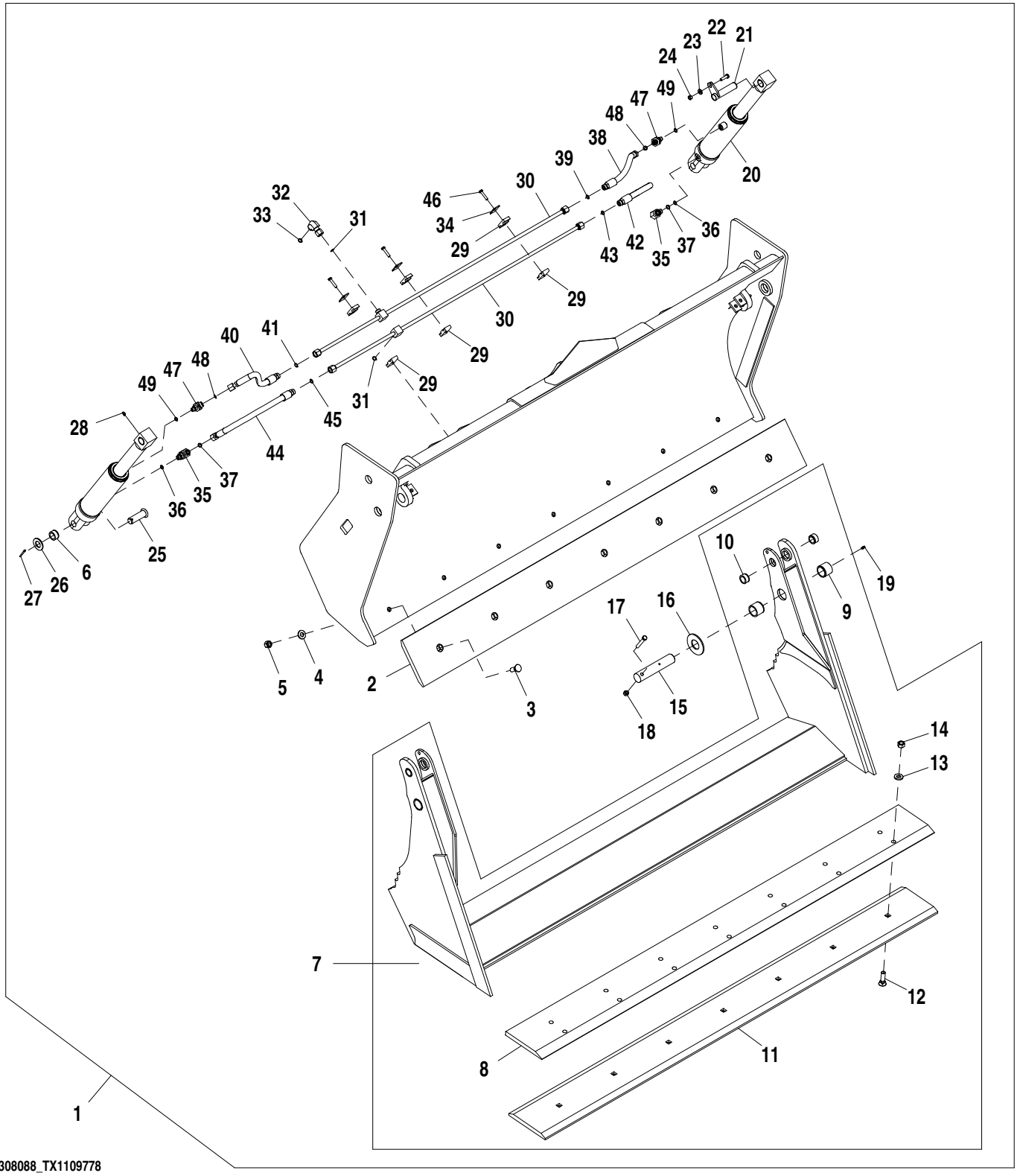

AT308088_TX1109778

Item	N pea	Descrio	Qtde	N srie	Notas
1	**AT308191**	**Caçamba multiuso**	**1**		**Pacotes de Produto**
2	T166454	Borda cortante	1		213.00 cm (83.858 in.)
3	09H1776	Parafuso	7		5/8" X 1-3/4"
4	24M7241	Arruela	7		17 X 34 X 4 mm
5	14H1039	Porca	7		5/8"
6	T166433	Bucha	1		25.880 X 35.080 X 19.100 mm (1.019" X 1.381" X 0.752")
7	AT186411	Dobradiça	1		
8	T166455	Borda cortante	1		218.40 cm (85.984 in.)
9	T128533	Bucha	4		38.800 X 47.680 X 38.100 mm (1.528" X 1.877" X 1-1/2")
10	T166433	Bucha	4		25.880 X 35.080 X 19.100 mm (1.019" X 1.381" X 0.752")
11	T150517	Borda cortante	1		218.40 cm (85.984 in.)
12	09H1759	Parafuso	7		5/8" X 2-1/4"
13	24M7241	Arruela	7		17 X 34 X 4 mm
14	14H1039	Porca	7		5/8"
15	T167059	Pino	2		
16	24H1554	Arruela	2		1-5/8" X 3-1/2" X 0.180"
17	19H2106	Parafuso sextavado	2		7/16" X 2-3/4"
18	K40006	Porca de segurança	2		
19	JD7797	Conexão de lubrificação	2		
20	AH210737	Cilindro hidráulico	2		Componentes em Página Separada
21	AT190900	Pino	2		
22	19H1732	Parafuso sextavado	2		3/8" X 1-1/4"
23	24M7239	Arruela	2		10.700 X 21 X 2.500 mm
24	T54568	Porca de segurança	2		
25	T191318	Pino fixador	2		25.370 X 78.250 mm (0.999" X 3.081")
26	24H1138	Arruela	2		1-1/16" X 2" X 0.134"
27	11H218	Contra-pino	2		3/16" X 1-1/2"
28	JD7844	Conexão de lubrificação	2		
29	H135156	Braçadeira	6		
30	AT189819	Tubulação	2		
31	T77857	Anel o	2		12.421 X 1.778 mm (0.489" X 0.070")
32	38H1095	Conexão em ângulo	1		
33	T77857	Anel o	1		12.421 X 1.778 mm (0.489" X 0.070")
34	H121168	Placa	3		
35	38H1314	Conexão em ângulo	1		
36	R26448	Anel o	1		11.887 X 1.981 mm (0.468" X 5/64")
37	T77857	Anel o	1		12.421 X 1.778 mm (0.489" X 0.070")
38	AT190628	Mangueira hidraulica-fabric	1		13/16" X 241 mm (9-1/2") X 13/16"
39	T77857	Anel o	1		12.421 X 1.778 mm (0.489" X 0.070")
40	AT190628	Mangueira hidraulica-fabric	1		13/16" X 241 mm (9-1/2") X 13/16"
41	T77857	Anel o	1		12.421 X 1.778 mm (0.489" X 0.070")
42	AT190702	Mangueira hidraulica-fabric	1		13/16" X 438 mm (17-1/4") X 13/16"
43	T77857	Anel o	1		12.421 X 1.778 mm (0.489" X 0.070")
44	AT190702	Mangueira hidraulica-fabric	1		13/16" X 438 mm (17-1/4") X 13/16"
45	T77857	Anel o	1		12.421 X 1.778 mm (0.489" X 0.070")
46	19H3552	Parafuso sextavado	3		5/16" X 1-1/2"
47	38H1521	Conexão em ângulo	1		
48	T77857	Anel o	1		12.421 X 1.778 mm (0.489" X 0.070")
49	R26448	Anel o	1		11.887 X 1.981 mm (0.468" X 5/64")
50	19H1800	Parafuso sextavado	1		3/8" X 1-1/2", Não Ilustrado
51	24H1304	Arruela	1		13/32" X 23/32" X 0.120", Não Ilustrado
52	28H3383	Bucha	1		0.493" X 0.675" X 3/4", Não Ilustrado
53	R44302	Cinta	1		Não Ilustrado
54	T77857	Anel o	2		12.421 X 1.778 mm (0.489" X 0.070"), Não Ilustrado
55	AT172386	Mangueira hidraulica-fabric	2		13/16" X 1169 mm (46") X 1", Não Ilustrado
56	T77932	Anel o	1		15.596 X 1.778 mm (0.614" X 0.070"), Não Ilustrado
57	T27022	Braçadeira	1		Não Ilustrado

Multipurpose Coupler Bucket, 86 in.
Benne à accouplement multiservice, 86 in.
Caçamba com Engate Multiuso, 86 pol
Cucharón de acoplador multiusos, 86 in.

AT363771_TX1113052 A.1

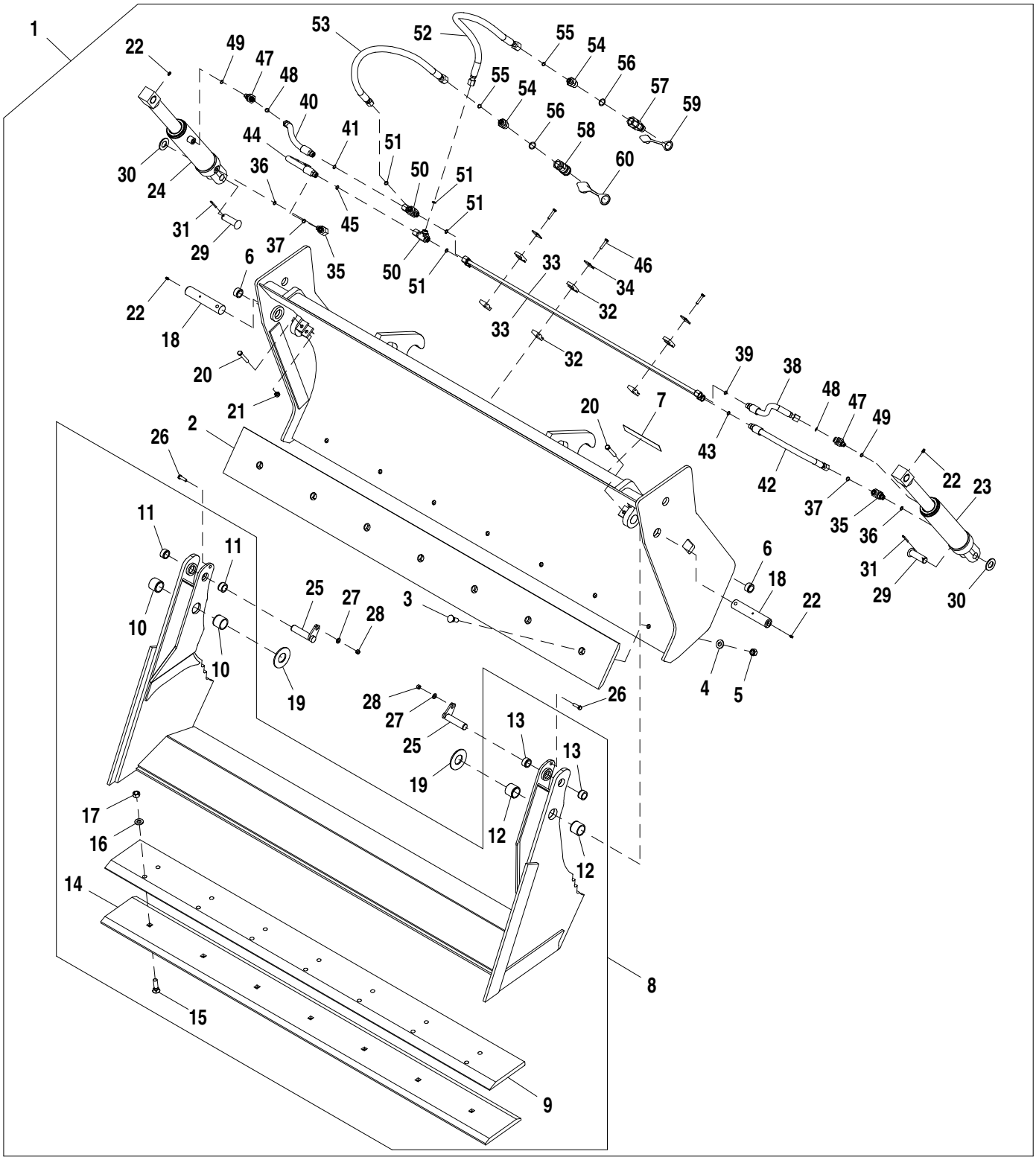

AT363771_TX1113052

Item	N pea	Descrio	Qtde	N srie	Notas
1	**AT363771**	**Caçamba multiuso**	**1**		**Pacotes de Produto**
2	T166454	Borda cortante	1		213.00 cm (83.858 in.)
3	09H1776	Parafuso	7		5/8" X 1-3/4"
4	24M7241	Arruela	7		17 X 34 X 4 mm
5	14H1039	Porca	7		5/8"
6	T166433	Bucha	1		25.880 X 35.080 X 19.100 mm (1.019" X 1.381" X 0.752")
7	T213143	Etiqueta	1		
8	AT186411	Dobradiça	1		Solda
9	T166455	Borda cortante	1		218.40 cm (85.984 in.)
10	T128533	Bucha	2		38.800 X 47.680 X 38.100 mm (1.528" X 1.877" X 1-1/2")
11	T166433	Bucha	2		25.880 X 35.080 X 19.100 mm (1.019" X 1.381" X 0.752")
12	T128533	Bucha	2		38.800 X 47.680 X 38.100 mm (1.528" X 1.877" X 1-1/2")
13	T166433	Bucha	2		25.880 X 35.080 X 19.100 mm (1.019" X 1.381" X 0.752")
14	T150517	Borda cortante	1		218.40 cm (85.984 in.)
15	09H1759	Parafuso	7		5/8" X 2-1/4"
16	24M7241	Arruela	7		17 X 34 X 4 mm
17	14H1039	Porca	7		5/8"
18	T167059	Pino	2		
19	24H1554	Arruela	2		1-5/8" X 3-1/2" X 0.180"
20	19H2106	Parafuso sextavado	2		7/16" X 2-3/4"
21	K40006	Porca de segurança	2		
22	JD7844	Conexão de lubrificação	4		
23	AH210737	Cilindro hidráulico	1		Componentes Listados em Página Separada
24	AH210737	Cilindro hidráulico	2		Componentes Listados em Página Separada
25	AT190900	Pino	2		
26	19H1732	Parafuso sextavado	2		3/8" X 1-1/4"
27	24M7239	Arruela	2		10.700 X 21 X 2.500 mm
28	T54568	Porca de segurança	2		
29	T191318	Pino fixador	2		25.370 X 78.250 mm (0.999" X 3.081")
30	24H1138	Arruela	2		1-1/16" X 2" X 0.134"
31	11H218	Contra-pino	2		3/16" X 1-1/2"
32	H135156	Braçadeira	6		
33	AT311143	Tubo	2		
34	H121168	Placa	3		
35	38H1314	Conexão em ângulo	1		
36	R26448	Anel o	1		11.887 X 1.981 mm (0.468" X 5/64")
37	T77857	Anel o	1		12.421 X 1.778 mm (0.489" X 0.070")
38	AT190628	Mangueira hidraulica-fabric	1		13/16" X 241 mm (9-1/2") X 13/16"
39	T77857	Anel o	1		12.421 X 1.778 mm (0.489" X 0.070")
40	AT190628	Mangueira hidraulica-fabric	1		13/16" X 241 mm (9-1/2") X 13/16"
41	T77857	Anel o	1		12.421 X 1.778 mm (0.489" X 0.070")
42	AT190702	Mangueira hidraulica-fabric	1		13/16" X 438 mm (17-1/4") X 13/16"
43	T77857	Anel o	1		12.421 X 1.778 mm (0.489" X 0.070")
44	AT190702	Mangueira hidraulica-fabric	1		13/16" X 438 mm (17-1/4") X 13/16"
45	T77857	Anel o	1		12.421 X 1.778 mm (0.489" X 0.070")
46	19H1906	Parafuso sextavado	3		5/16" X 1-1/2"
47	38H1521	Conexão em ângulo	1		
48	T77857	Anel o	1		12.421 X 1.778 mm (0.489" X 0.070")
49	R26448	Anel o	1		11.887 X 1.981 mm (0.468" X 5/64")
50	38H1031	Conexão em t	1		
51	T77857	Anel o	2		12.421 X 1.778 mm (0.489" X 0.070")
52	AT309936	Mangueira hidráulica	1		
53	AT309936	Mangueira hidráulica	1		
54	38H1175	Adaptador	1		
55	T77857	Anel o	1		12.421 X 1.778 mm (0.489" X 0.070")
56	U12547	Anel o	1		23.470 X 2.946 mm (0.924" X 0.116")
57	AT312470	Engate hidr. rápido	1		Macho
58	KV14216	Engate hidr. rápido	1		Fêmea
59	T188880	Tampa	1		Fêmea
60	T188879	Tampa	1		Macho

Multipurpose Coupler Bucket, 92 in.
Benne à accouplement multiservice, 92 in.
Caçamba com Engate Multiuso, 92 pol
Cucharón de acoplador multiusos, 92 in.

AT363772_TX1113054 A.1

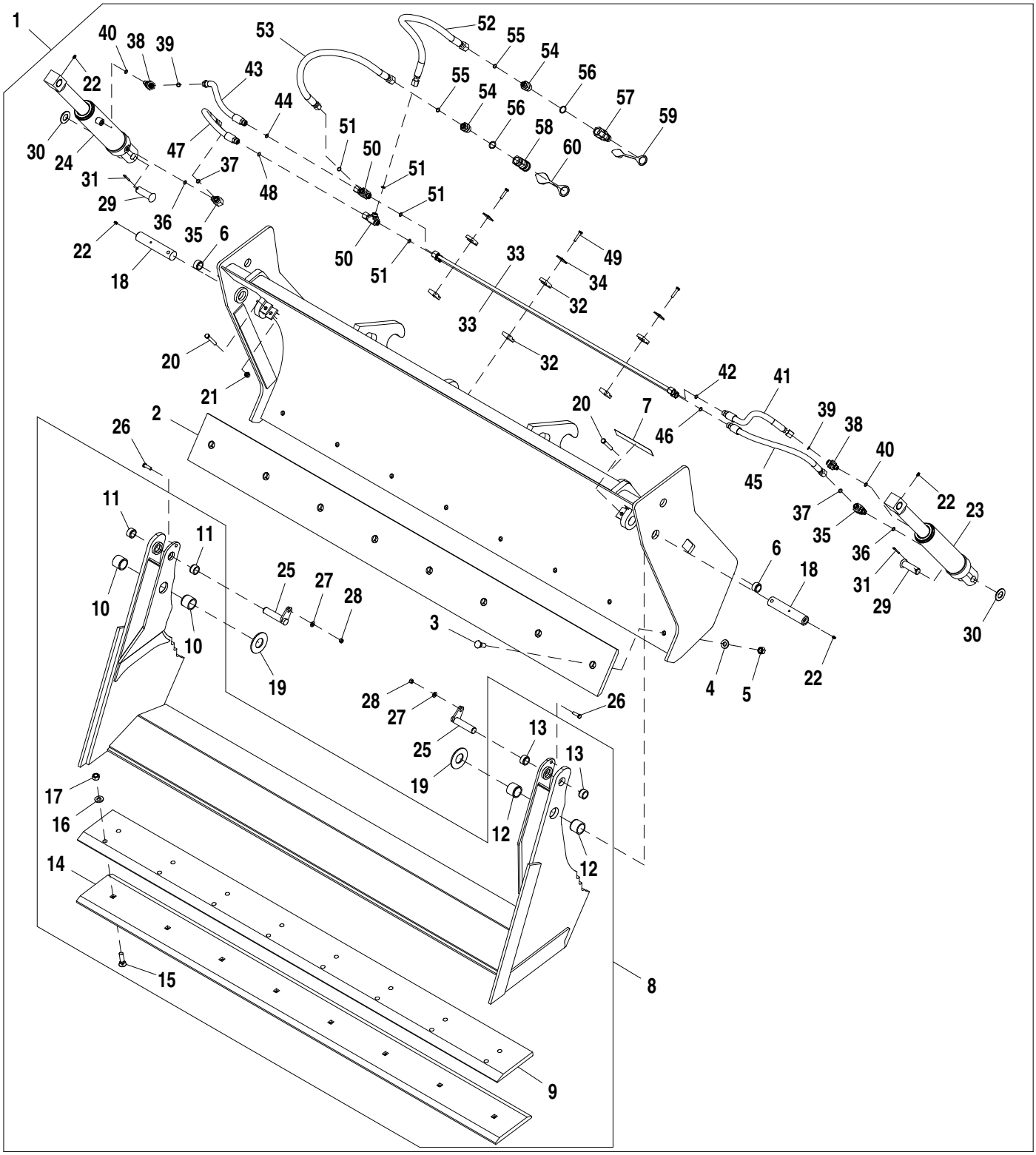

AT363772_TX1113054

Item	N pea	Descrio	Qtde	N srie	Notas
1	**AT363772**	**Caçamba retro-escavadeira**	**1**		**Pacotes de Produto**
2	T143802	Borda cortante	1		229.23 cm (90.248 in.)
3	09H1776	Parafuso	8		5/8" X 1-3/4"
4	24M7241	Arruela	8		17 X 34 X 4 mm
5	14H1039	Porca	8		5/8"
6	T166433	Bucha	1		25.880 X 35.080 X 19.100 mm (1.019" X 1.381" X 0.752")
7	T213143	Etiqueta	1		
8	AT186437	Dobradiça	1		Solda
9	T128538	Borda cortante	1		234.95 cm (92.500 in.)
10	T128533	Bucha	2		38.800 X 47.680 X 38.100 mm (1.528" X 1.877" X 1-1/2")
11	T166433	Bucha	2		25.880 X 35.080 X 19.100 mm (1.019" X 1.381" X 0.752")
12	T128533	Bucha	2		38.800 X 47.680 X 38.100 mm (1.528" X 1.877" X 1-1/2")
13	T166433	Bucha	2		25.880 X 35.080 X 19.100 mm (1.019" X 1.381" X 0.752")
14	T84194	Borda cortante	1		234.64 cm (92.378 in.)
15	09H1759	Parafuso	8		5/8" X 2-1/4"
16	24M7241	Arruela	8		17 X 34 X 4 mm
17	14H1039	Porca	8		5/8"
18	T167059	Pino	2		
19	24H1554	Arruela	2		1-5/8" X 3-1/2" X 0.180"
20	19H2106	Parafuso sextavado	2		7/16" X 2-3/4"
21	K40006	Porca de segurança	2		
22	JD7844	Conexão de lubrificação	4		
23	AH210737	Cilindro hidráulico	1		Componentes Listados em Página Separada
24	AH210737	Cilindro hidráulico	2		Componentes Listados em Página Separada
25	AT190900	Pino	2		
26	19H1732	Parafuso sextavado	2		3/8" X 1-1/4"
27	24M7239	Arruela	2		10.700 X 21 X 2.500 mm
28	T54568	Porca de segurança	2		
29	T191318	Pino fixador	2		25.370 X 78.250 mm (0.999" X 3.081")
30	24H1138	Arruela	2		1-1/16" X 2" X 0.134"
31	11H218	Contra-pino	2		3/16" X 1-1/2"
32	H135156	Braçadeira	6		
33	AT311143	Tubo	2		
34	H121168	Placa	3		
35	38H1314	Conexão em ângulo	1		
36	R26448	Anel o	1		11.887 X 1.981 mm (0.468" X 5/64")
37	T77857	Anel o	1		12.421 X 1.778 mm (0.489" X 0.070")
38	38H1521	Conexão em ângulo	1		
39	T77857	Anel o	1		12.421 X 1.778 mm (0.489" X 0.070")
40	R26448	Anel o	1		11.887 X 1.981 mm (0.468" X 5/64")
41	AT189822	Mangueira hidraulica-fabric	1		
42	T77857	Anel o	1		12.421 X 1.778 mm (0.489" X 0.070")
43	AT189822	Mangueira hidraulica-fabric	1		
44	T77857	Anel o	1		12.421 X 1.778 mm (0.489" X 0.070")
45	AT190701	Mangueira hidraulica-fabric	1		13/16" X 520 mm (20-1/2") X 13/16"
46	T77857	Anel o	1		12.421 X 1.778 mm (0.489" X 0.070")
47	AT190701	Mangueira hidraulica-fabric	1		13/16" X 520 mm (20-1/2") X 13/16"
48	T77857	Anel o	1		12.421 X 1.778 mm (0.489" X 0.070")
49	19H3552	Parafuso sextavado	3		5/16" X 1-1/2"
50	38H1031	Conexão em t	1		
51	T77857	Anel o	2		12.421 X 1.778 mm (0.489" X 0.070")
52	AT309936	Mangueira hidráulica	1		
53	AT309936	Mangueira hidráulica	1		
54	38H1175	Adaptador	1		
55	T77857	Anel o	1		12.421 X 1.778 mm (0.489" X 0.070")
56	U12547	Anel o	1		23.470 X 2.946 mm (0.924" X 0.116")
57	AT312470	Engate hidr. rápido	1		Macho
58	KV14216	Engate hidr. rápido	1		Fêmea
59	T188880	Tampa	1		Fêmea
60	T188879	Tampa	1		Macho

Bucket Cutting Edge 2.18 m
Bord d'attaque de benne 2,18 m
Borda de Corte da Caçamba, 2,18 m
Borde cortante de cuchara de 2,18 m

AT308551_TX1109785 A.1

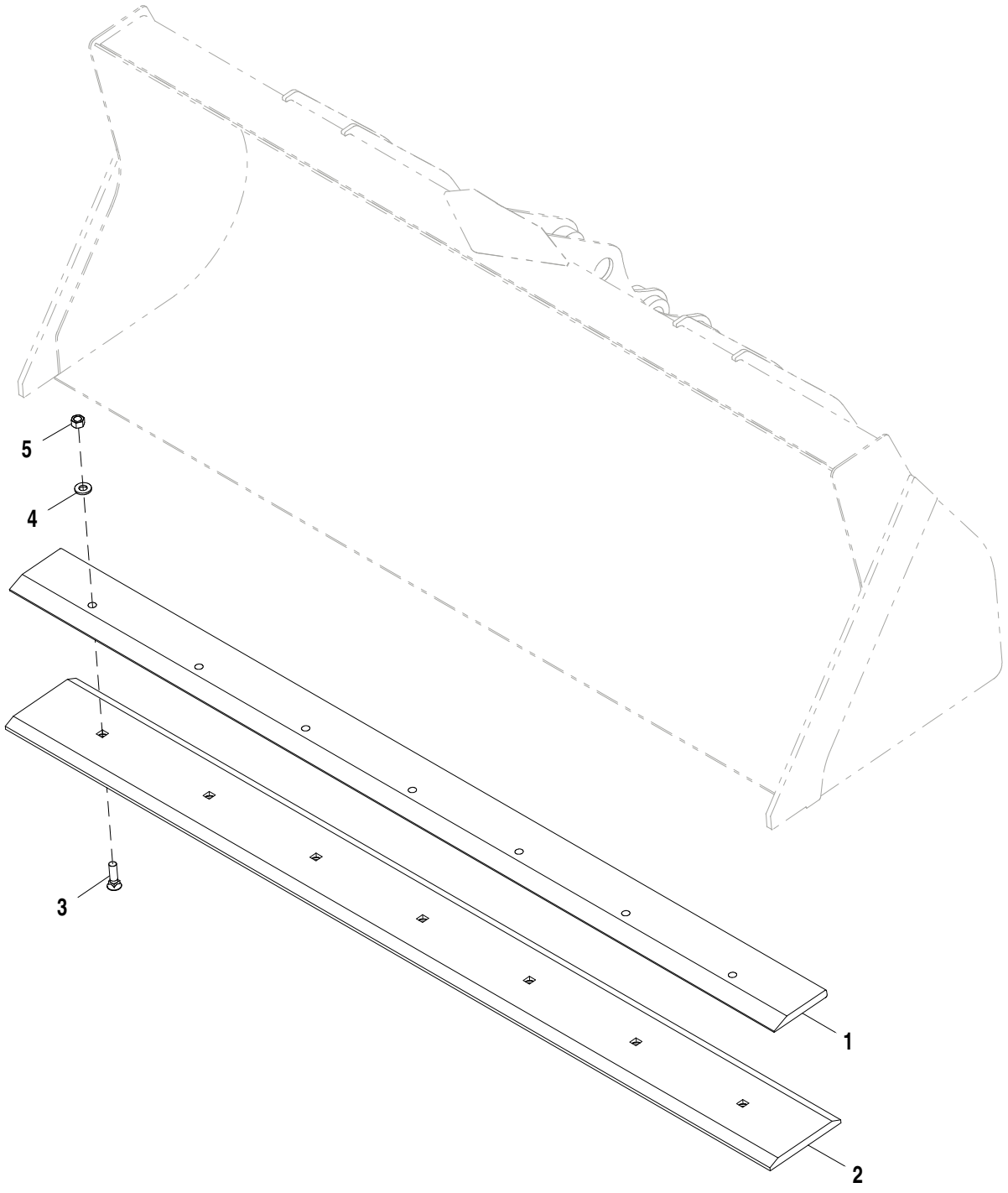

AT308551_TX1109785

Item	*N pea*	*Descrio*	*Qtde*	*N srie*	*Notas*
1	T150487	Borda cortante	1		218.40 cm (85.984 in.)
2	T150517	Borda cortante	1		218.40 cm (85.984 in.), Borda de Corte Auxiliar
3	09H1759	Parafuso	7		5/8" X 2-1/4"
4	24M7241	Arruela	7		17 X 34 X 4 mm
5	14H1039	Porca	7		5/8"

Forks and Frame 48 in.
Fourches et bâti 48 in.
Garfos e Estrutura 48 Pol
Horquilla y bastidor de 48 in.

AT308138_TX1112258 A.1

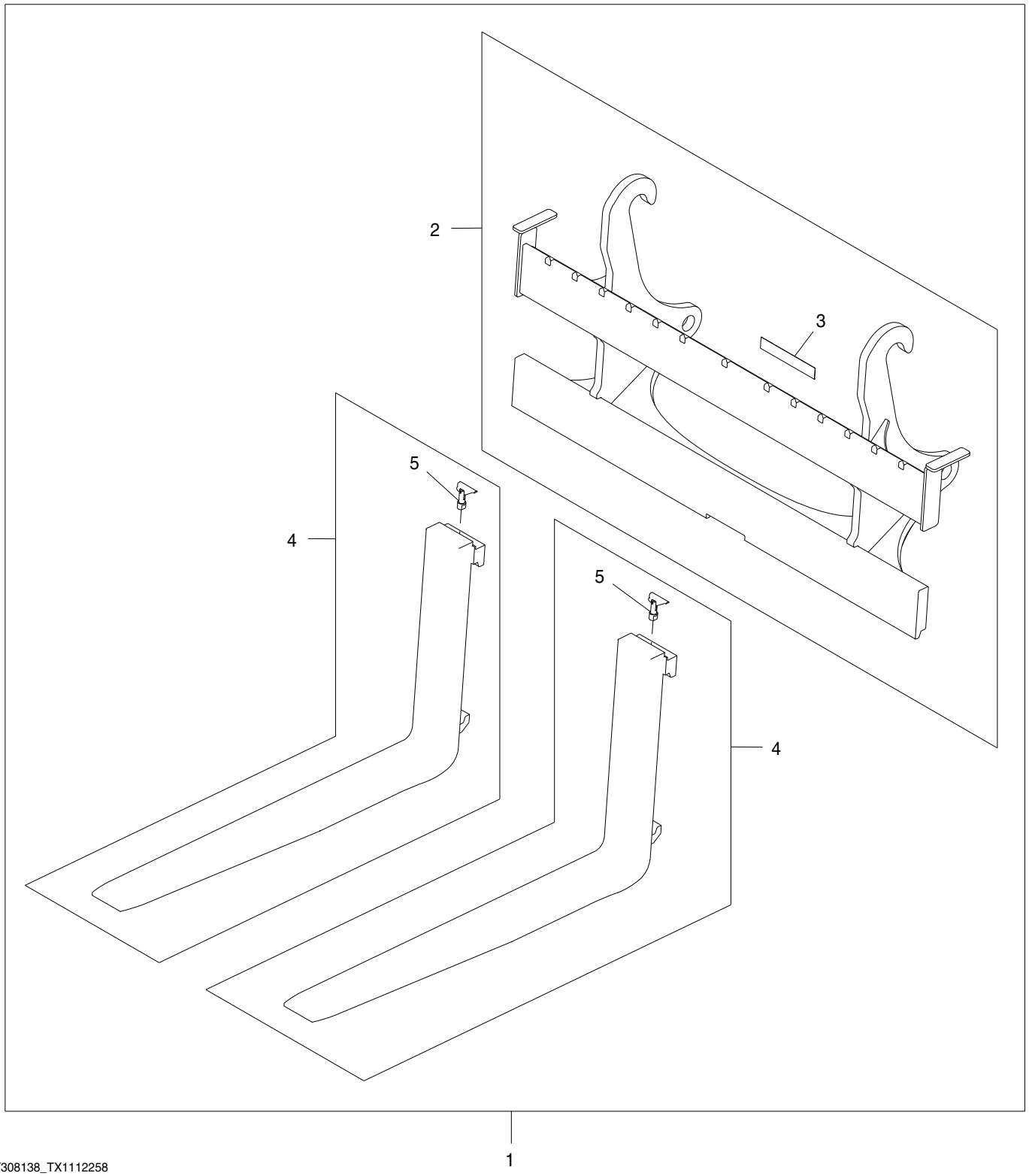

AT308138_TX1112258

Item	*N pea*	*Descrio*	*Qtde*	*N srie*	*Notas*
1	**AT308138**	**Garfo**	**1**		**WHOLE GOODS**
2	**AT308910**	**Garfo**	**1**		**CA 60in., Carro**
3	T213143	Etiqueta	1		
4	**AT308925**	**Garfo**	**2**		**CA**
5	AT308067	Fechadura	2		

Forks and Frame 60 in.
Fourches et bâti 60 in.
Garfos e Estrutura 60 Pol
Horquilla y bastidor de 60 in.

AT308139_TX1112260 A.1

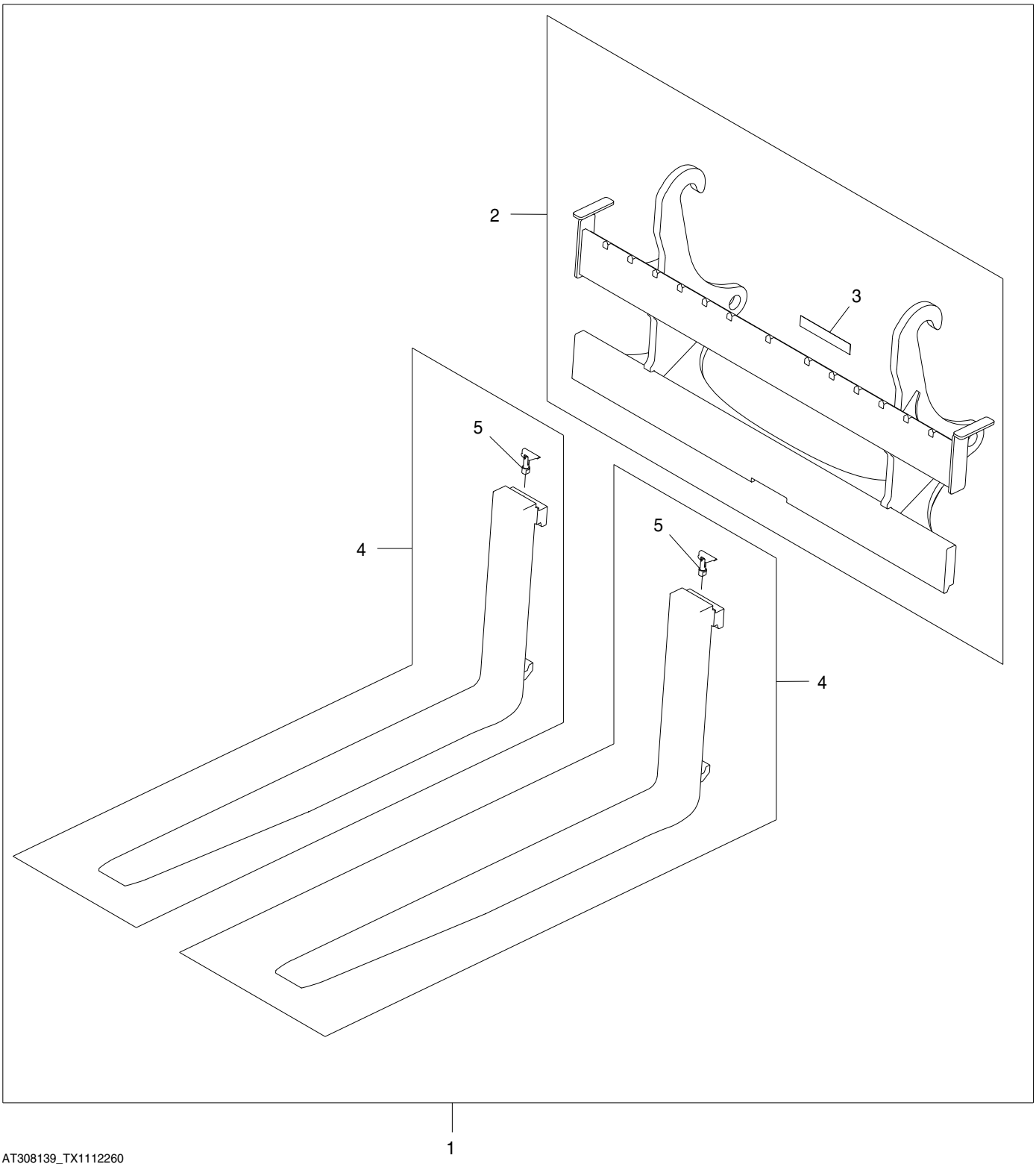

AT308139_TX1112260

Item	*N pea*	*Descrio*	*Qtde*	*N srie*	*Notas*
1	**AT308139**	**Garfo**	**1**		**WHOLE GOODS**
2	**AT308910**	**Garfo**	**1**		**CA 60 in., Carro**
3	T213143	Etiqueta	1		
4	**AT308926**	**Garfo**	**2**		**CA 60in.**
5	AT308067	Fechadura	2		

Hydraulic Loader Coupler Kit
Kit d'accouplement de chargeur hydraulique
Kit de Engate Hidráulico da Carregadeira
Juego de acoplador hidráulico de cargadora

AT308200_TX1111374 A.2

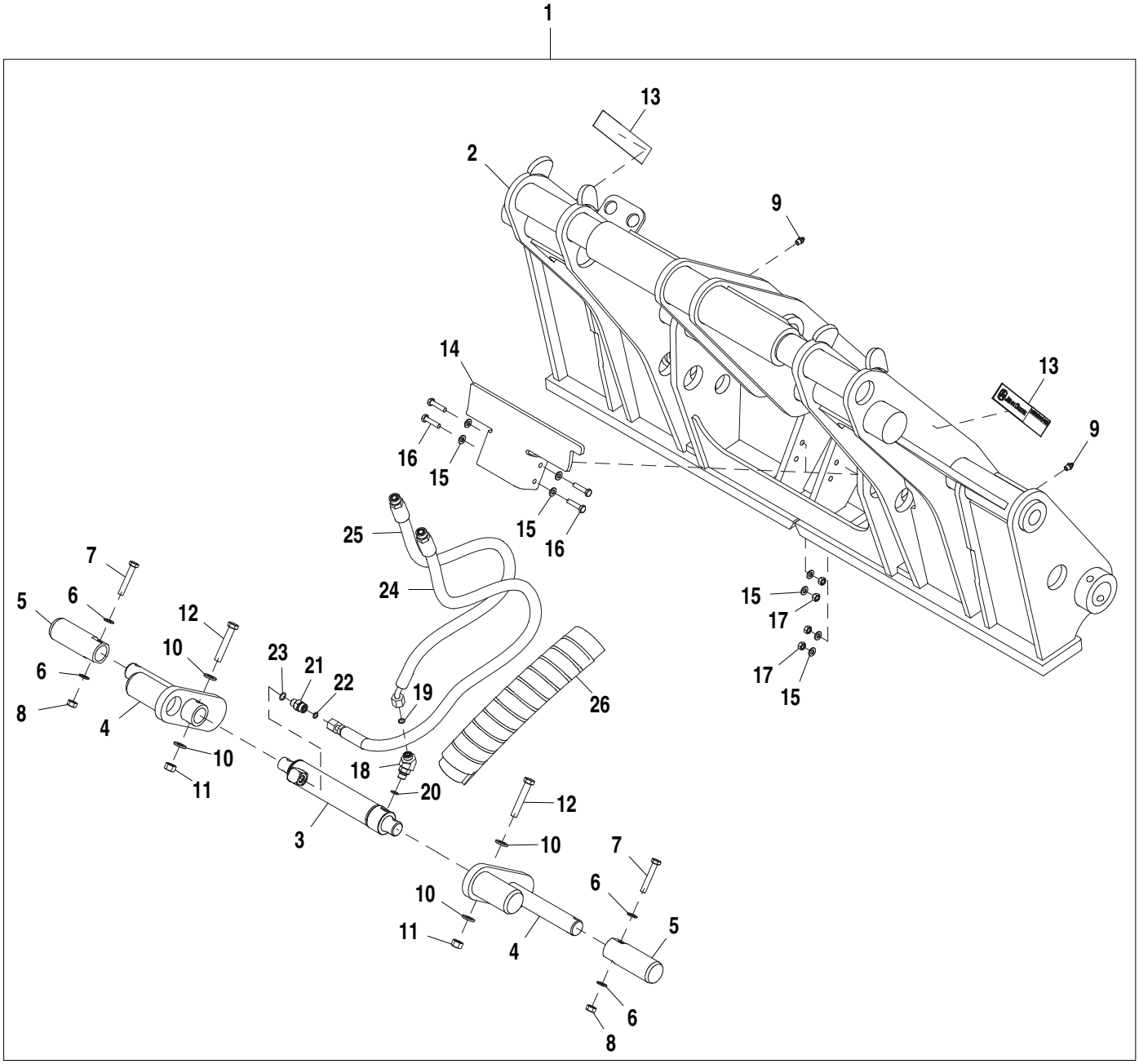

AT308200_TX1111374

Item	*N pea*	*Descrio*	*Qtde*	*N srie*	*Notas*
1	**AT308200**	**Engate**	**1**		**CA**
2	AT306047	Engate rápido	1		Solda
3	AH217348	Cilindro hidráulico	1		
4	AT307106	Pino fixador	2		
5	T205017	Pino	2		
6	24M7346	Arruela	4		11 X 20 X 2 mm
7	19M8499	Parafuso sextavado	2		M10 X 60
8	14M7274	Porca	2		M10
9	T162396	Conexão de lubrificação	2		
10	24M7240	Arruela	4		13 X 25 X 3 mm
11	14M7275	Porca	2		M12
12	19M7753	Parafuso sextavado	2		M12 X 70
13	T213143	Etiqueta	2		
14	T213288	Apoio	1		
15	24M7238	Arruela	8		8.700 X 17 X 2 mm
16	19M8008	Parafuso sextavado	4		M8 X 35
17	14M7273	Porca	4		M8
18	38H1045	Conexão em ângulo	1		
19	T77613	Anel o	1		
20	R26448	Anel o	1		11.887 X 1.981 mm (0.468" X 5/64")
21	38H1160	Adaptador	1		
22	T77613	Anel o	1		
23	R26448	Anel o	1		11.887 X 1.981 mm (0.468" X 5/64")
24	AT309746	Mangueira hidraulica-fabric	1		17.4752" X 1320 mm (52") X 13/16"
25	AT309747	Mangueira hidraulica-fabric	1		17.4752" X 1123 mm (44-1/4") X 13/16"
26	T252811	Proteção	1		
27	R76477	Cinta	1		

Coupler Bucket Bracket Kit
Kit de supports de benne à accouplement
Kit de Suporte da Caçamba com Engate
Juego de soporte de cucharón de acoplador

AT336927_TX1112240 A.1

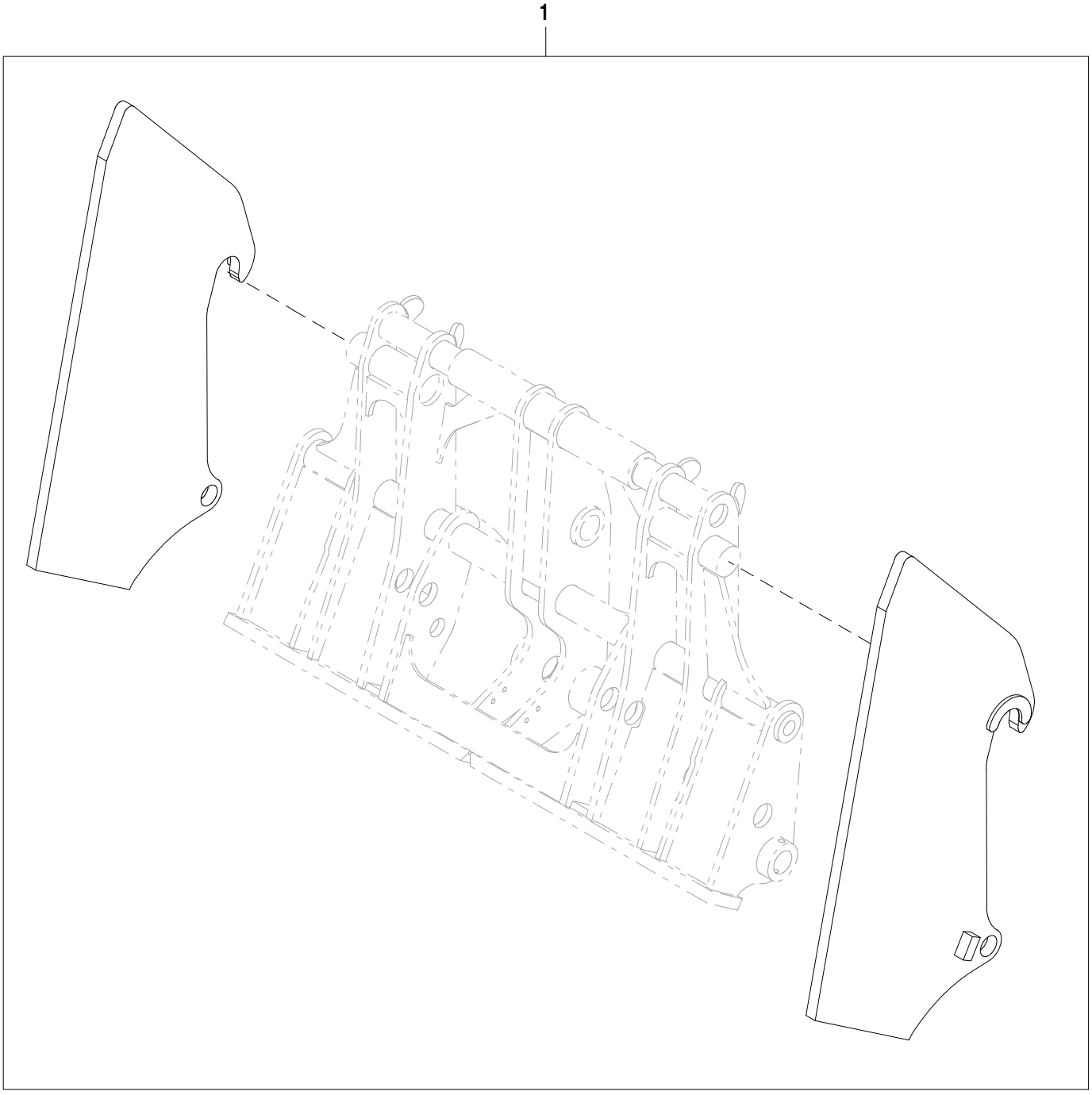

AT336927_TX1112240

Item	*N pea*	*Descrio*	*Qtde*	*N srie*	*Notas*
1	**AT336927**	**Placa**	**1**		**WHOLE GOODS**

Loader Controls, 2-Function Manual
Commandes de chargeur, manuelles à 2 fonctions
Controles da Carregadeira, Manual de 2 Funções
Controles de cargadora, 2 funciones manuales

AT384553_TX1103380 A.1

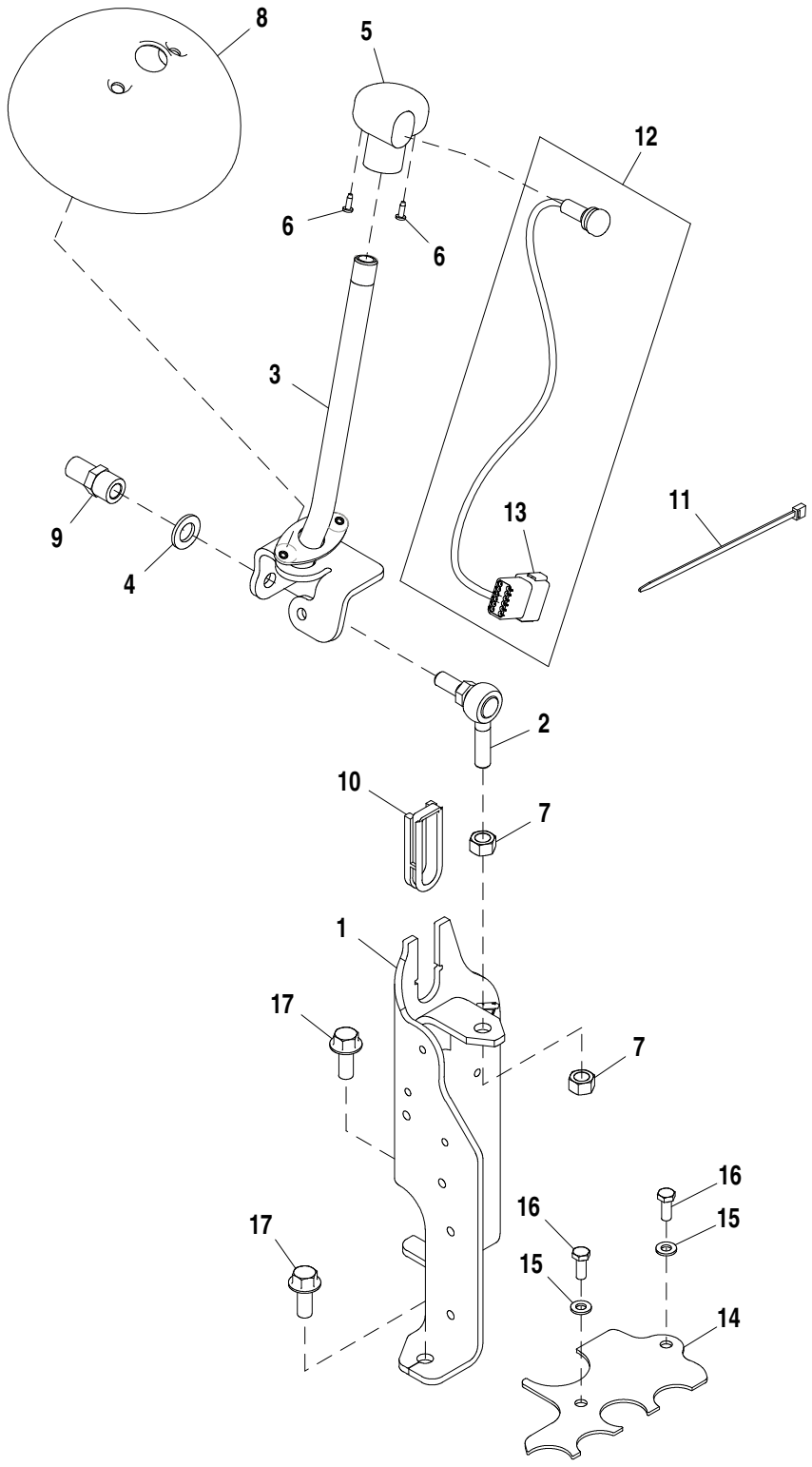

AT384553_TX1103380

Item	*N pea*	*Descrio*	*Qtde*	*N srie*	*Notas*
1	AT384636	Suporte do controle	1		
2	AT124107	Junta esférica	1		
3	AT196591	Alavanca	1		
4	24M7053	Arruela	1		17 X 30 X 3 mm
5	AT171550	Botão	1		
6	37H95	Parafuso	2		
7	14H865	Porca	2		1/2"
8	T166899	Capa	1		
9	T187072	Espaçador	1		
10	T167192	Inserto	1		
11	R44302	Cinta	1		
12	AT385265	Interruptor	1		
13	57M7633	Conj mont Conector elétrico	1		
14	T278221	Placa	1		
15	24M7238	Arruela	2		8.700 X 17 X 2 mm
16	19M7881	Parafuso	2		M8 X 20
17	19M7789	Parafuso	2		M12 X 30

Loader Controls, 3-Function Manual
Commandes de chargeur, manuelles à 3 fonctions
Controles da Carregadeira, Manual de 3 Funções
Controles de cargadora, 3 funciones manuales

AT386344_TX1103395 A.1

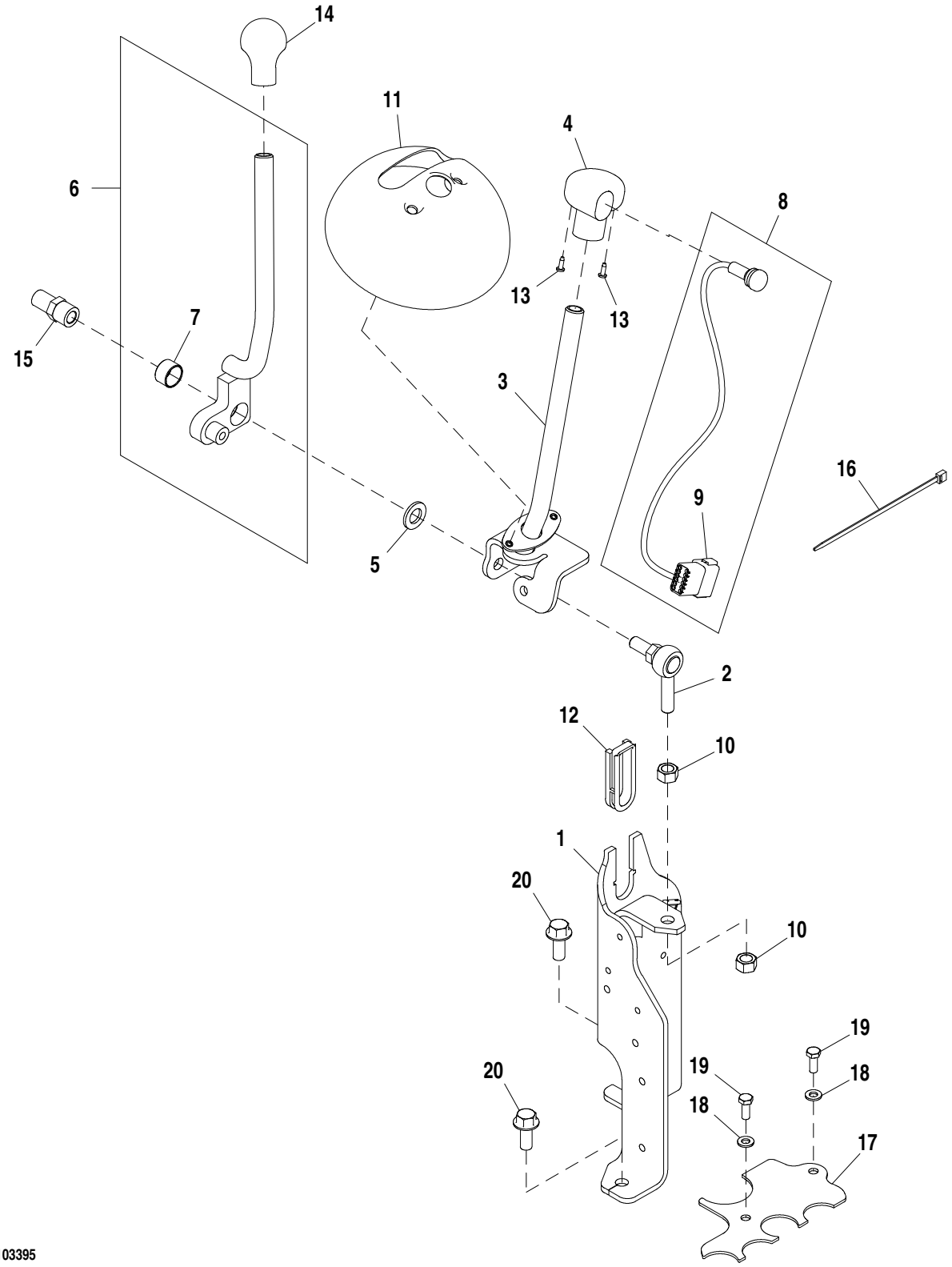

AT386344_TX1103395

Item	*N pea*	*Descrio*	*Qtde*	*N srie*	*Notas*
1	AT384636	Suporte do controle	1		
2	AT124107	Junta esférica	1		
3	AT196591	Alavanca	1		
4	AT171550	Botão	1		
5	24M7053	Arruela	1		17 X 30 X 3 mm
6	AT196596	Alavanca	1		
7	L4694T	Bucha	1		
8	AT385265	Interruptor	1		
9	57M7633	Conj mont Conector elétrico	1		
10	14H865	Porca	2		1/2"
11	T166900	Capa	1		
12	T167192	Inserto	1		
13	37H95	Parafuso	2		
14	T133291	Botão	1		
15	T187072	Espaçador	1		
16	R44302	Cinta	1		
17	T278221	Placa	1		
18	24M7238	Arruela	2		8.700 X 17 X 2 mm
19	19M7881	Parafuso	2		M8 X 20
20	19M7789	Parafuso	2		M12 X 30

Loader Lift Arm
Bras de relevage de chargeur
Braço de Elevação da Carregadeira
Brazo elevador de cargadora

AT377396_TX1103401 A.1

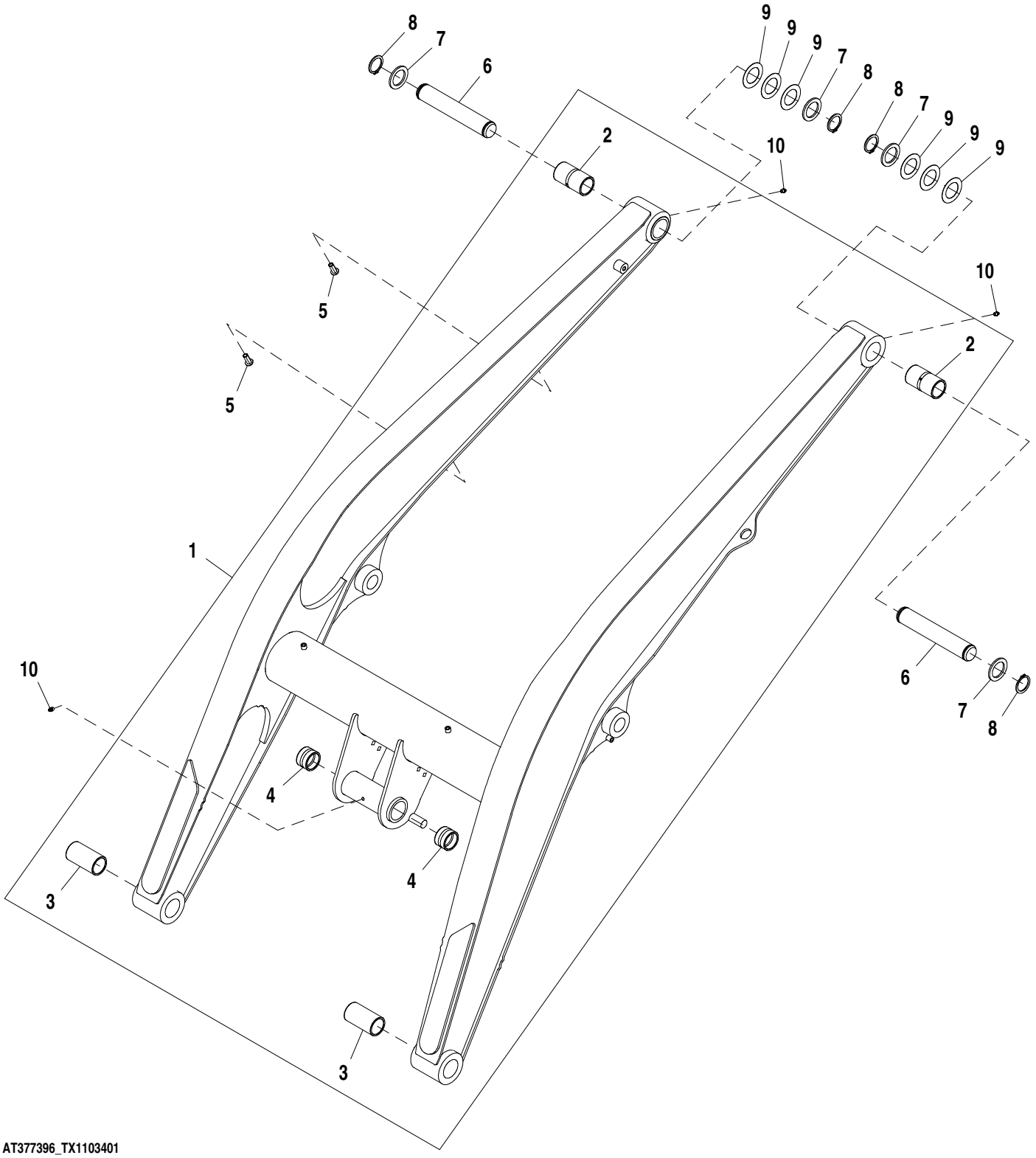

AT377396_TX1103401

Item	*N pea*	*Descrio*	*Qtde*	*N srie*	*Notas*
1	AT348926	Braço elevador	1		
2	T154166	Bucha	1		
3	T154165	Bucha	1		
4	T154058	Bucha	2		
5	T148410	Porca	2		
6	T267933	Pino	2		
7	T228611	Arruela	4		
8	T61226	Anel de pressão	4		
9	24H1589	Arruela	6		2" X 3-3/16" X 0.036"
10	T162396	Conexão de lubrificação	3		

Loader Bucket Linkage
Tringlerie de benne de chargeur
Articulação da Caçamba da Carregadeira
Varillaje de cucharón de cargadora

AT323008_TX1119534 A.1

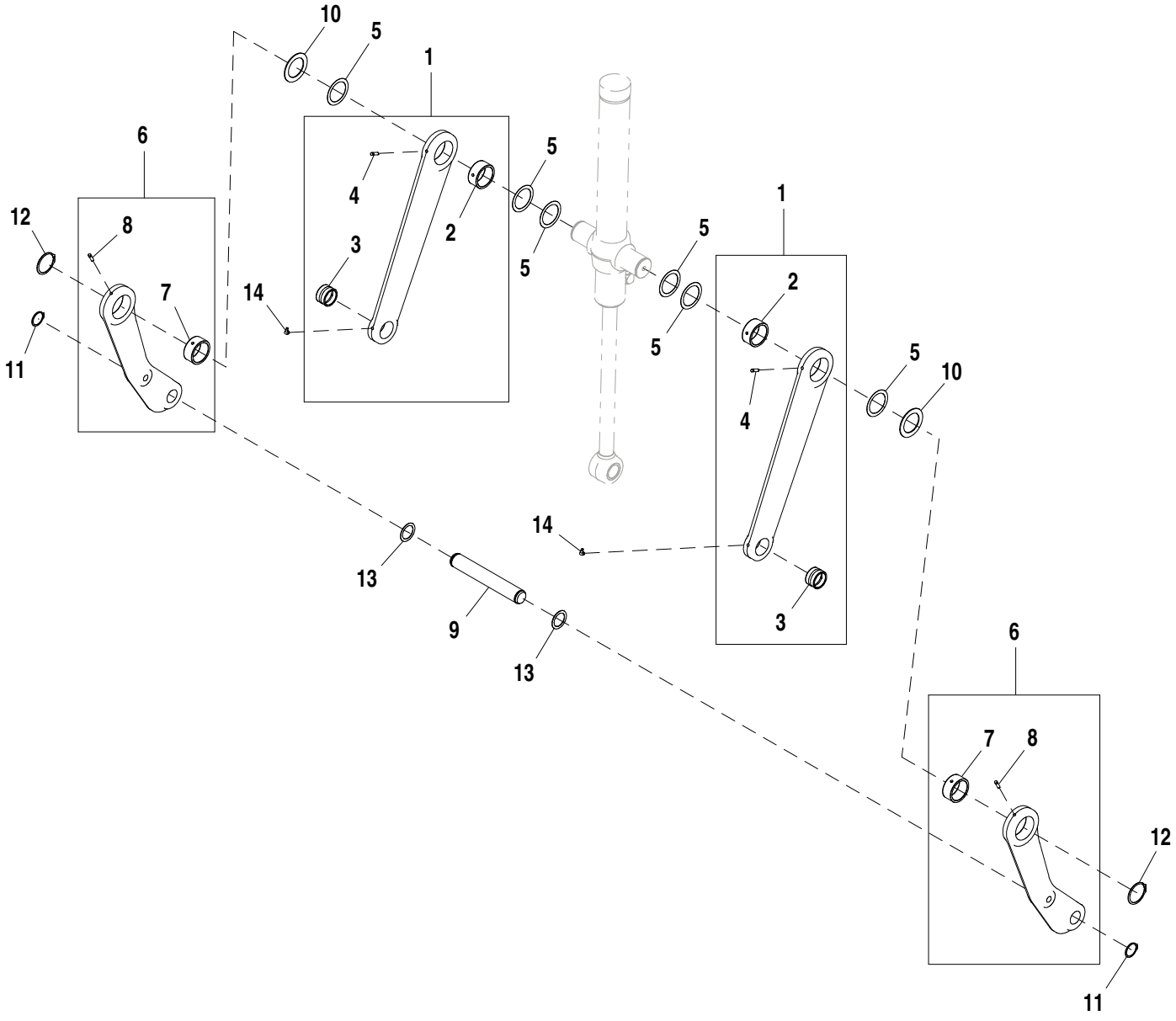

AT323008_TX1119534

Item	*N pea*	*Descrio*	*Qtde*	*N srie*	*Notas*
1	AT387681	Ligação	2		
2	T216397	Bucha	1		
3	T183356	Bucha	1		54.860 X 65.130 X 40 mm (2.160" X 2.564" X 1.575")
4	T224857	Pino de centragem	1		
5	T161497	Calço	6		
6	AT353281	Ligação	2		
7	T216397	Bucha	1		
8	T224857	Pino de centragem	1		
9	T165314	Pino	1		
10	T158579	Arruela	2		75 X 110 X 3 mm (2-61/64" X 4.331" X 0.118")
11	40M7166	Anel de pressão	2		
12	40M7217	Anel de pressão	2		
13	24H1683	Arruela	2		2-1/32" X 2-3/4" X 0.060"
14	JD7799	Conexão de lubrificação	2		

Ride Control
Commande de suspension
Controle da Suspensão
Control de suspensión

AT391713_TX1104800 A.2

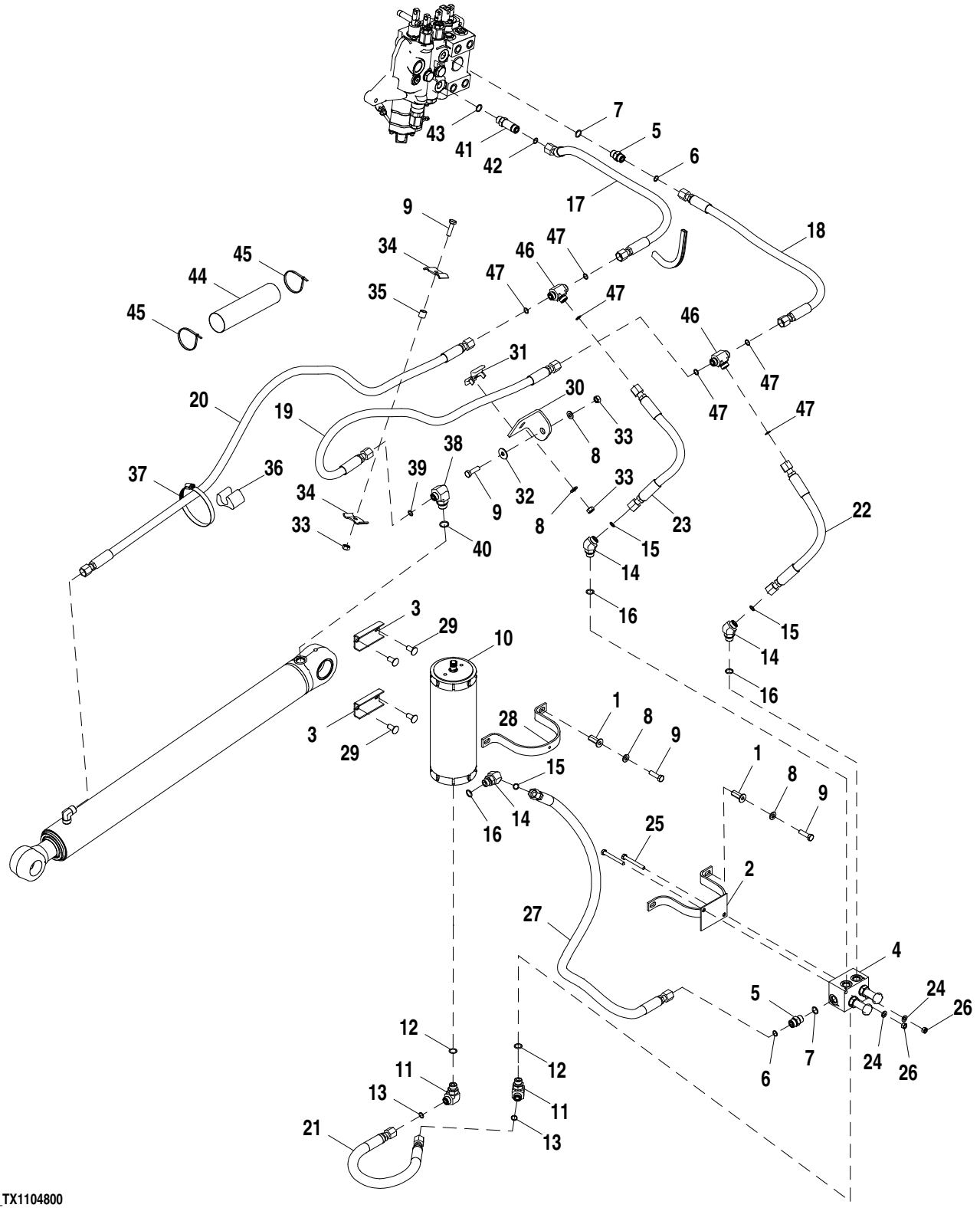

AT391713_TX1104800

Item	*N pea*	*Descrio*	*Qtde*	*N srie*	*Notas*
1	T148409	Porca	2		
2	AT323844	Braçadeira	1		
3	T216750	Perfil "u"	2		
4	AT310818	VálVula hidr. solenóide	1		Componentes Listados em Página Separada
5	38H1161	Adaptador	1		
6	T77857	Anel o	1		
7	R26375	Anel o	1		
8	24M7239	Arruela	4		10.700 X 21 X 2.500 mm
9	19M7550	Parafuso sextavado	4		M10 X 35
10	AT196351	Acumulador hidráulico	1		ALSO ORDER T164124, T164128 AND T164129, Não Ilustrado nesta Página
11	38H1005	Conexão em ângulo	1		
12	R26375	Anel o	1		
13	T77857	Anel o	1		
14	38H1046	Conexão em ângulo	1		
15	T77857	Anel o	1		
16	R26375	Anel o	1		
17	AT391758	Mangueira hidraulica-fabric	1		13/16" X 952 mm (37-1/2") X 13/16"
18	AT325028	Mangueira hidraulica-fabric	1		13/16" X 939 mm (37") X 13/16"
19	AT199645	Mangueira hidraulica-fabric	1		13/16" X 1143 mm (45") X 13/16"
20	AT403074	Mangueira hidraulica-fabric	1		13/16" X 1587 mm (62-1/2") X 13/16"
21	AT199640	Mangueira hidraulica-fabric	1		13/16" X 533 mm (21") X 13/16"
22	AT199639	Mangueira hidraulica-fabric	1		13/16" X 419 mm (16-1/2") X 13/16"
23	AT199639	Mangueira hidraulica-fabric	1		13/16" X 419 mm (16-1/2") X 13/16"
24	24M7238	Arruela	2		8.700 X 17 X 2 mm
25	19M7663	Parafuso sextavado	2		M8 X 70
26	14M7273	Porca	2		M8
27	AT199641	Mangueira hidraulica-fabric	1		
28	T216756	Braçadeira	1		
29	MT2485	Plugue	4		
30	T165864	Cantoneira	1		
31	KV22609	Braçadeira	1		
32	24M7296	Arruela	1		10.500 X 30 X 2.500 mm
33	14M7274	Porca	3		M10
34	R46919	Semi-braçadeira	2		
35	28H3381	Espaçador	1		0.493" X 0.675" X 5/8"
36	T105773	Guia	1		
37	TY22474	Braçadeira	1		
38	38H1012	Conexão em ângulo	1		
39	T77857	Anel o	1		
40	R26906	Anel o	1		
41	38H1213	Adaptador	1		
42	T77857	Anel o	1		
43	R26375	Anel o	1		
44	.....	Luva	1		MF T78606 CTL 254 mm
45	H77698	Cinta	2		
46	38H5031	Conexão em t	1		
47	T77857	Anel o	3		

Ride Control Kit
Kit de commande de suspension
Kit de Controle do Percurso
Kit de control de suspensión

AT403002_TX1104763 A.1

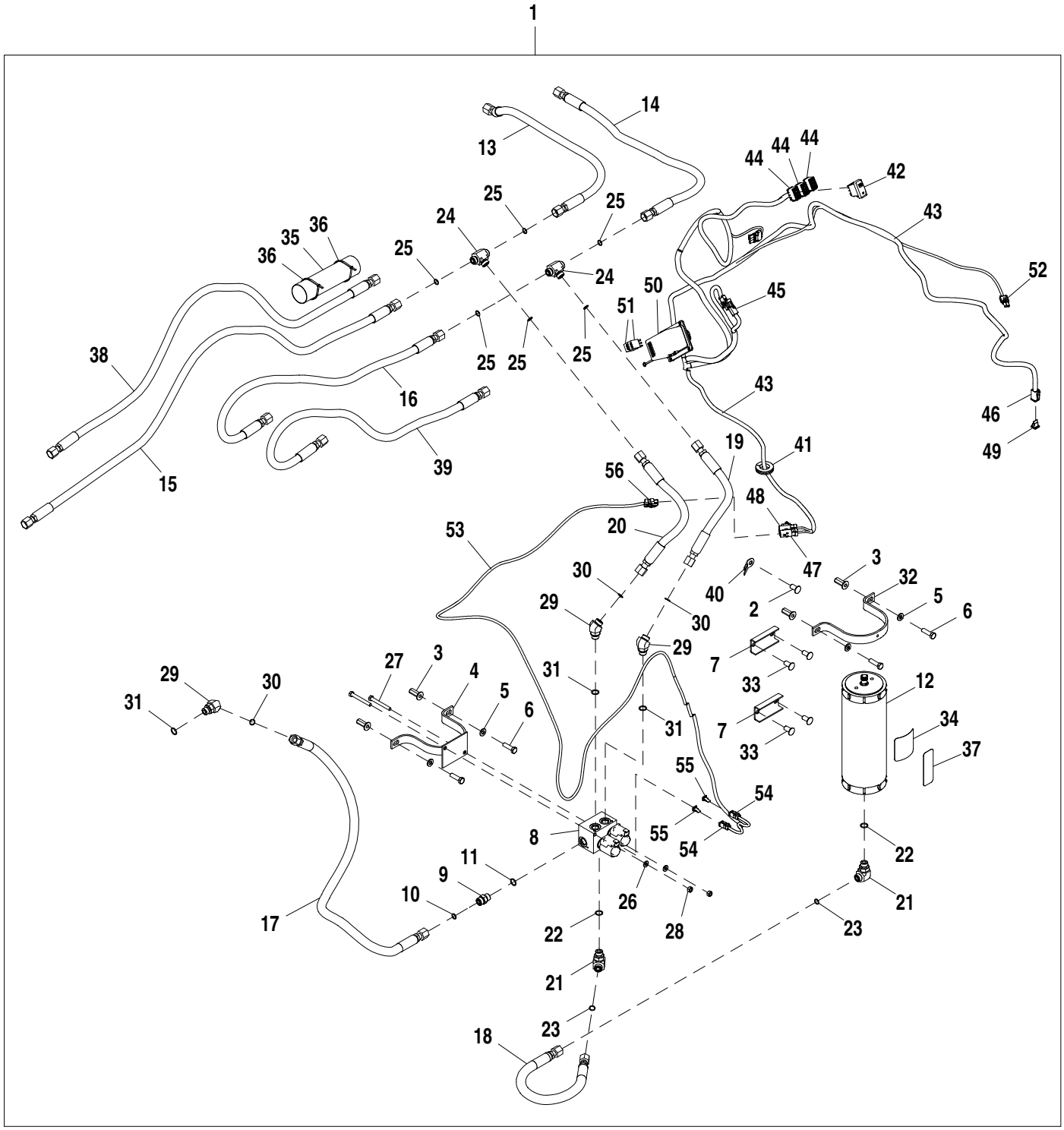

AT403002_TX1104763

Item	N pea	Descrio	Qtde	N srie	Notas
1	**AT403002**	**Kit da válvula**	**1**		**Pacotes de Produto**
2	MT2485	Plugue	5		
3	T148409	Porca	4		M10
4	AT323844	Braçadeira	1		
5	24M7239	Arruela	4		10.700 X 21 X 2.500 mm
6	19M7550	Parafuso sextavado	4		M10 X 35
7	T216750	Perfil "u"	2		
8	AT310818	VálVula hidr. solenóide	1		Componentes Listados em Página Separada
9	38H1161	Adaptador	1		
10	T77857	Anel o	1		12.421 X 1.778 mm (0.489" X 0.070")
11	R26375	Anel o	1		16.358 X 2.210 mm (0.644" X 0.087")
12	AT196351	Acumulador hidráulico	1		ALSO ORDER T225374, T225375 AND T225376
13	AT391758	Mangueira hidraulica-fabric	1		13/16" X 952 mm (37-1/2") X 13/16"
14	AT391759	Mangueira hidraulica-fabric	1		13/16" X 1003 mm (39-1/2") X 13/16"
15	AT403074	Mangueira hidraulica-fabric	1		13/16" X 1587 mm (62-1/2") X 13/16", Não Usado em 310K TMC, 410K TMC
16	AT391089	Mangueira hidraulica-fabric	1		13/16" X 1079 mm (42-1/2") X 13/16", Não Usado em 310K TMC, 410K TMC
17	AT199641	Mangueira hidraulica-fabric	1		13/16" X 1168 mm (46") X 13/16"
18	AT199640	Mangueira hidraulica-fabric	1		13/16" X 533 mm (21") X 13/16"
19	AT199639	Mangueira hidraulica-fabric	1		13/16" X 419 mm (16-1/2") X 13/16"
20	AT199639	Mangueira hidraulica-fabric	1		13/16" X 419 mm (16-1/2") X 13/16"
21	38H1005	Conexão em ângulo	1		
22	R26375	Anel o	1		16.358 X 2.210 mm (0.644" X 0.087")
23	T77857	Anel o	1		12.421 X 1.778 mm (0.489" X 0.070")
24	38H5031	Conexão em t	1		
25	T77857	Anel o	3		12.421 X 1.778 mm (0.489" X 0.070")
26	24M7238	Arruela	2		8.700 X 17 X 2 mm
27	19M7663	Parafuso sextavado	2		M8 X 70
28	14M7273	Porca	2		M8
29	38H1046	Conexão em ângulo	1		
30	T77857	Anel o	1		12.421 X 1.778 mm (0.489" X 0.070")
31	R26375	Anel o	1		16.358 X 2.210 mm (0.644" X 0.087")
32	T216756	Braçadeira	1		
33	MT2485	Plugue	4		
34	T225374	Etiqueta	1		
35	.....	Luva	1		MF T78606 CTL 254 mm
36	H77698	Cinta	2		
37	T305799	Etiqueta	1		
38	AT403134	Mangueira hidraulica-fabric	1		13/16" X 1524 mm (60") X 13/16"
39	AT403133	Mangueira hidraulica-fabric	1		13/16" X 1231 mm (48-1/2") X 13/16"
40	T210717	Apoio	1		
41	R50636	Passa-fio	1		
42	AT317451	Interruptor de alavanca	1		
43	AT375551	Chicote	1		
44	T210282	Alojam. conector elétrico	3		
45	R78053	Conj mont Conector elétrico	1		
46	57M8012	Conj mont Conector elétrico	1		
47	57M9733	Alojam. conector elétrico	1		
48	57M9730	Alojam. conector elétrico	1		
49	57M8013	Disp fechamento conec elétr	1		
50	AT346012	Caixa de fusíveis	1		
51	AT308380	Relé	2		
52	RE12363	Conj mont Conector elétrico	1		
53	AT375570	Chicote	1		
54	57M8021	Conj mont Conector elétrico	2		
55	57M8022	Disp fechamento conec elétr	2		
56	57M9729	Alojam. conector elétrico	1		

Loader Coupler Hydraulics
Circuit hydraulique d'accouplement de chargeur
Sistema Hidráulico do Acoplador da Carregadeira
Sistema hidráulico de acoplador de cargadora

AT391848_TX1104107 A.1

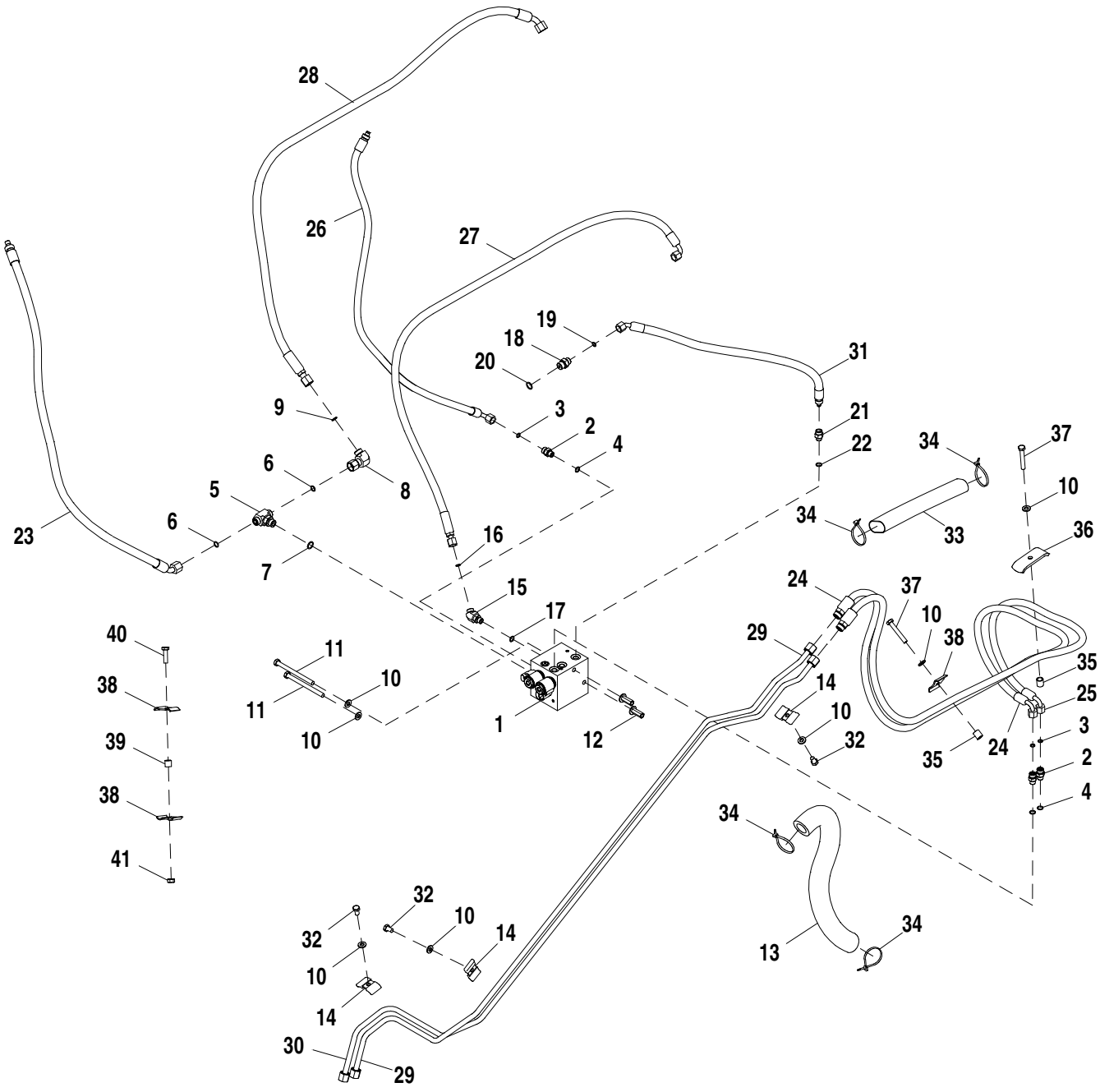

AT391848_TX1104107

Item	*N pea*	*Descrio*	*Qtde*	*N srie*	*Notas*
1	AT309458	VálVula solenóide	1		
2	38H1160	Adaptador	1		
3	T77613	Anel o	1		
4	R26448	Anel o	1		
5	38H1017	Conexão em t	1		
6	T77857	Anel o	2		
7	R26375	Anel o	1		
8	38H1095	Conexão em ângulo	1		
9	T77857	Anel o	1		
10	24M7239	Arruela	7		10.700 X 21 X 2.500 mm
11	19M7638	Parafuso sextavado	2		M10 X 130
12	T148409	Porca	2		
13	T185089	Luva	1		
14	T217085	Braçadeira	3		
15	38H1045	Conexão em ângulo	1		
16	T77613	Anel o	1		
17	R26448	Anel o	1		
18	38H1171	Adaptador	1		
19	T77613	Anel o	1		
20	R26375	Anel o	1		
21	62H1001	Adaptador	1		
22	R26448	Anel o	1		
23	AT324261	Mangueira hidraulica-fabric	1		
24	AT391876	Mangueira hidraulica-fabric	1		
25	AT391877	Mangueira hidraulica-fabric	1		
26	AT309682	Mangueira hidraulica-fabric	1		
27	AT309690	Mangueira hidraulica-fabric	1		
28	AT309696	Mangueira hidraulica-fabric	1		
29	AT321189	Tubulação de óleo	1		
	38H1354	Porca de tubo	1		
30	AT321190	Tubulação de óleo	1		
	38H1354	Porca de tubo	1		
31	AT324445	Mangueira hidraulica-fabric	1		
32	19M8324	Parafuso sextavado	3		M10 X 16
33	.....	Luva	1		MF T78606, CTL 254 mm (10 in.)
34	R44302	Cinta	4		
35	28H3383	Bucha	2		0.493" X 0.675" X 3/4"
36	T190979	Semi-braçadeira	1		
37	19M7742	Parafuso sextavado	2		M10 X 65
38	R46919	Semi-braçadeira	3		
39	28H3381	Espaçador	1		0.493" X 0.675" X 5/8"
40	19M7550	Parafuso sextavado	1		M10 X 35
41	14M7274	Porca	1		M10

Hydraulic Loader Coupler Field Kit
Jeu d'adaptation d'accouplement de chargeur hydraulique
Kit de Campo de Engate Hidráulico da Carregadeira
Juego de instalación en campo de acoplador hidráulico de cargadora

AT403006_TX1104155 A.1

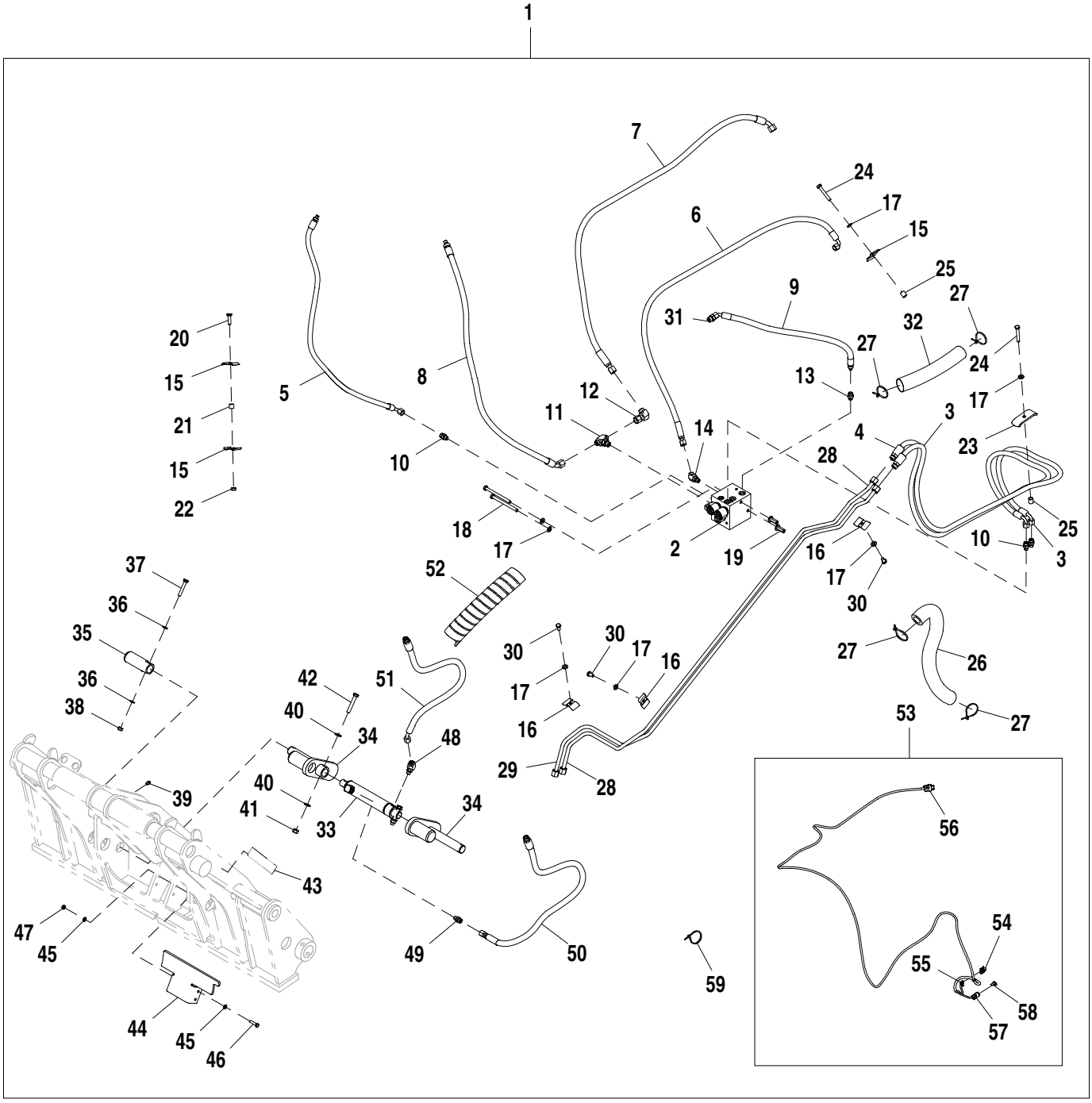

AT403006_TX1104155

Item	*N pea*	*Descrio*	*Qtde*	*N srie*	*Notas*
1	AT403006	Kit da válvula	1		
2	AT309458	VálVula solenóide	1		
3	AT391877	Mangueira hidraulica-fabric	1		17.4752" X 2032 mm (80") X 13/16"
4	AT391876	Mangueira hidraulica-fabric	1		17.4752" X 1981 mm (78") X 13/16"
5	AT309682	Mangueira hidraulica-fabric	1		
6	AT309690	Mangueira hidraulica-fabric	1		17.4752" X 1689 mm (66-1/2") X 17.4752"
7	AT309696	Mangueira hidraulica-fabric	1		
8	AT324261	Mangueira hidraulica-fabric	1		
9	AT324445	Mangueira hidraulica-fabric	1		
10	38H1160	Adaptador	3		
	R26448	Anel o	1		11.887 X 1.981 mm (0.468" X 5/64")
	T77613	Anel o	1		9.250 X 1.780 mm (0.364" X 0.070")
11	61H1017	Conexão em t	1		
12	61H1095	Conexão em ângulo	1		
13	62H1001	Adaptador	1		
14	61H1045	Conexão em ângulo	1		
15	R46919	Semi-braçadeira	3		
16	T217085	Braçadeira	3		
17	24M7239	Arruela	7		10.700 X 21 X 2.500 mm
18	19M7638	Parafuso sextavado	2		M10 X 130
19	T148409	Porca	2		
20	19M7550	Parafuso sextavado	1		M10 X 35
21	28H3381	Espaçador	1		0.493" X 0.675" X 5/8"
22	14M7274	Porca	1		M10
23	T190979	Semi-braçadeira	1		
24	19M7742	Parafuso sextavado	2		M10 X 65
25	28H3383	Bucha	2		0.493" X 0.675" X 3/4"
26	T185089	Luva	1		
27	R44302	Cinta	4		
28	AT321189	Tubulação de óleo	1		
29	AT321190	Tubulação de óleo	1		
30	19M8324	Parafuso sextavado	3		M10 X 16
31	61H1171	Adaptador	1		
32	.....	Proteção de mangueira	1		MAKE FROM T78606 CTL 254 mm (10 in.)
33	AH217348	Cilindro hidráulico	1		
34	AT307106	Pino fixador	2		
35	T205017	Pino	2		
36	24M7346	Arruela	4		11 X 20 X 2 mm
37	19M8499	Parafuso sextavado	2		M10 X 60
38	14M7274	Porca	2		M10
39	T162396	Conexão de lubrificação	2		
40	24M7240	Arruela	4		13 X 25 X 3 mm
41	14M7275	Porca	2		M12
42	19M7753	Parafuso sextavado	2		M12 X 70
43	T213143	Etiqueta	2		
44	T213288	Apoio	1		
45	24M7238	Arruela	8		8.700 X 17 X 2 mm
46	19M8008	Parafuso sextavado	4		M8 X 35
47	14M7273	Porca	4		M8
48	61H1045	Conexão em ângulo	1		
49	38H1160	Adaptador	1		
	R26448	Anel o	1		11.887 X 1.981 mm (0.468" X 5/64")
	T77613	Anel o	1		9.250 X 1.780 mm (0.364" X 0.070")
50	AT309746	Mangueira hidraulica-fabric	1		17.4752" X 1320 mm (52") X 13/16"
51	AT309747	Mangueira hidraulica-fabric	1		17.4752" X 1123 mm (44-1/4") X 13/16"
52	T252811	Proteção	1		
53	AT375572	Chicote	1		
54	57M7254	Alojam. conector elétrico	1		
55	57M7289	Disp fechamento conec elétr	1		
56	57M9734	Alojam. conector elétrico	1		
57	57M8021	Conj mont Conector elétrico	1		
58	57M8022	Disp fechamento conec elétr	1		
59	R44302	Cinta	6		

Coupler Valve Components
Composants de distributeur
Componentes da Válvula do Engate
Componentes de válvula de acoplador

AT391848_TX1104108 A.1

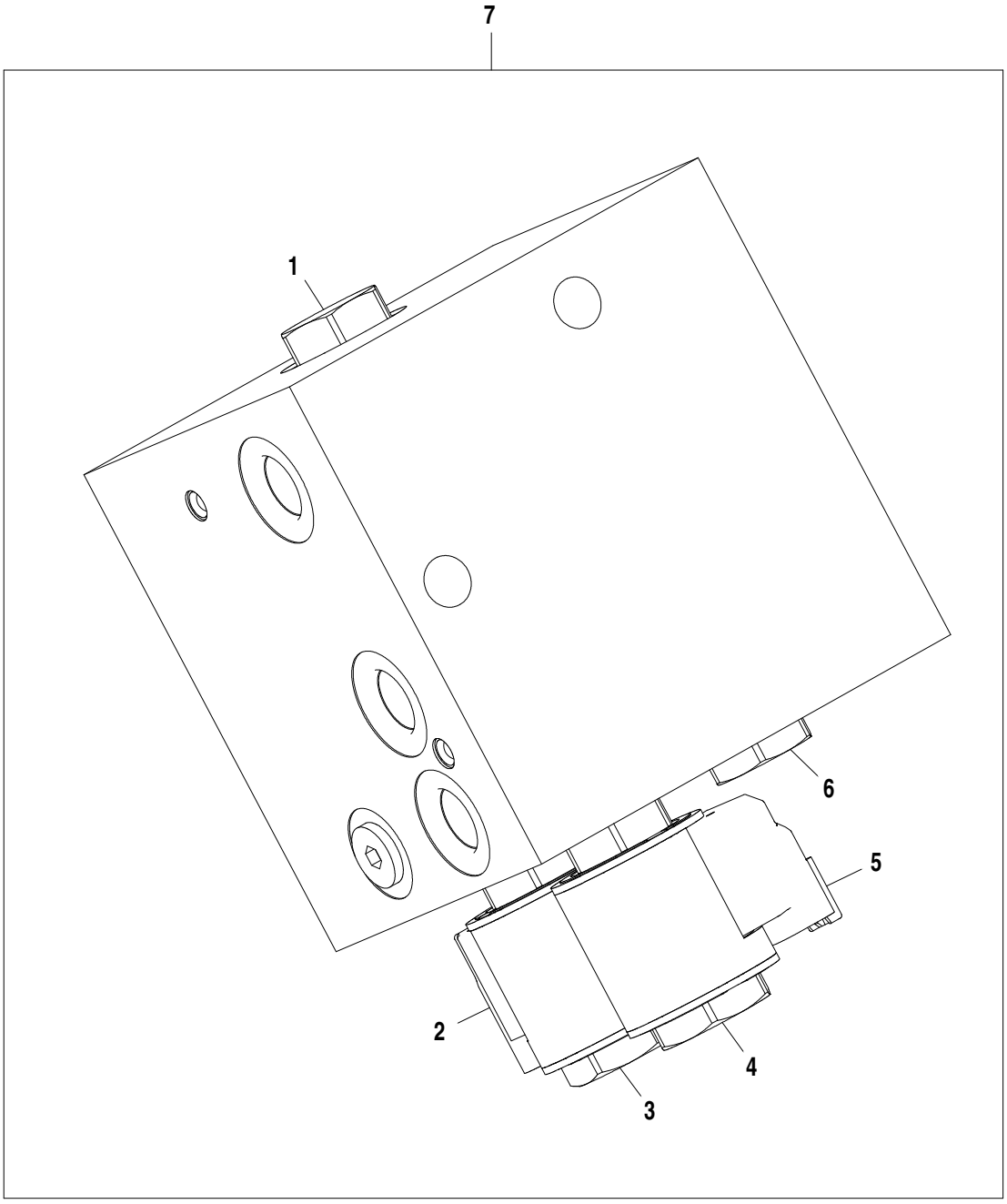

AT391848_TX1104108

Item	*N pea*	*Descrio*	*Qtde*	*N srie*	*Notas*
1	AT195140	VálVula de retenção	1		
2	AT307315	VálVula solenóide	1		
3	AT333807	VálVula solenóide	1		
4	AT333812	VálVula solenóide	1		
5	AT195922	VálV.de contr.atuada hidr.	1		
6	AT224570	VálVula de retenção	1		
7	AT309458	VálVula solenóide	1		

Loader Valve Linkage, Fourth Function
Tringlerie de soupape de chargeur, quatrième fonction
Articulação da Válvula da Carregadeira, Quarta Função
Varillaje de válvula de cargadora, cuarta función

AT403708_TX1104175 A.2

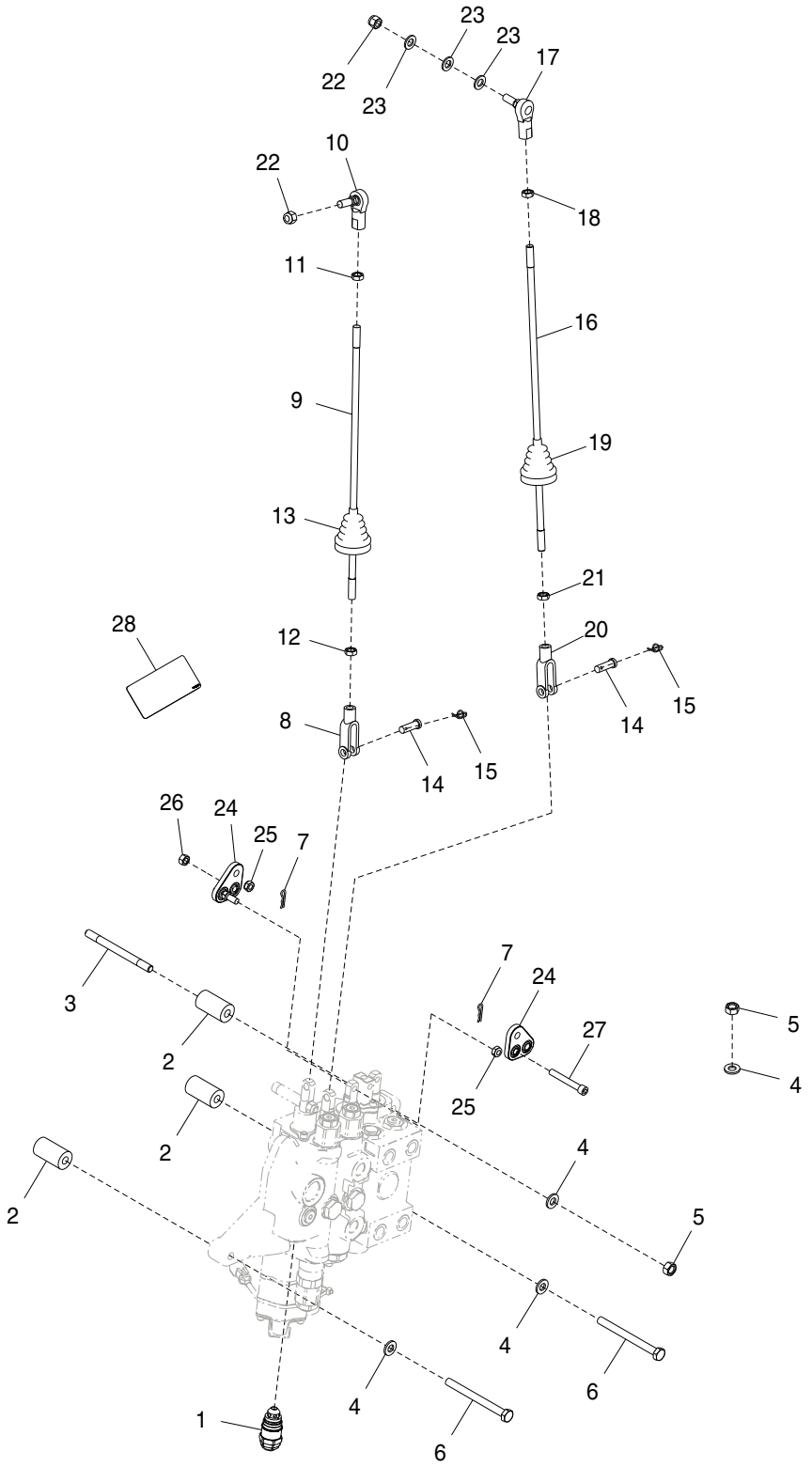

AT403708_TX1104175

Item	*N pea*	*Descrio*	*Qtde*	*N srie*	*Notas*
1	AT353981	VálVula de alíVio de press.	1		
2	T190296	Espaçador	3		
3	T190300	Pino	1		
4	24M7239	Arruela	4		10.700 X 21 X 2.500 mm
5	14M7274	Porca	2		M10
6	19M8166	Parafuso sextavado	2		M10 X 110
7	R46528	Pino de trava	2		
8	T140328	Forquilha	1		
9	T164259	TiranTe	1		
10	AT169087	Junta esférica	1		
11	14H774	Porca	1		3/8"
12	14H913	Porca	1		3/8"
13	T185710	Protetor	1		
14	R65563	Pino fixador	2		
15	T202956	RetentoR	2		
16	T188976	TiranTe	1		
17	AT169087	Junta esférica	1		
18	14H774	Porca	1		3/8"
19	T185710	Protetor	1		
20	T140328	Forquilha	1		
21	14H913	Porca	1		3/8"
22	M68954	Porca de segurança	2		
23	24M7040	Arruela	3		11 X 20 X 2 mm
24	AT199656	Alavanca articulada	2		
25	R11151	Porca de segurança	2		
26	14H785	Porca	1		5/16"
27	M1036T	Parafuso	1		
28	T289538	Etiqueta	1		

Loader Valve, Fourth Function
Soupape de chargeur, quatrième fonction
Válvula da Carregadeira, Quarta Função
Válvula de cargadora, cuarta función

AT403708_TX1104176 A.1

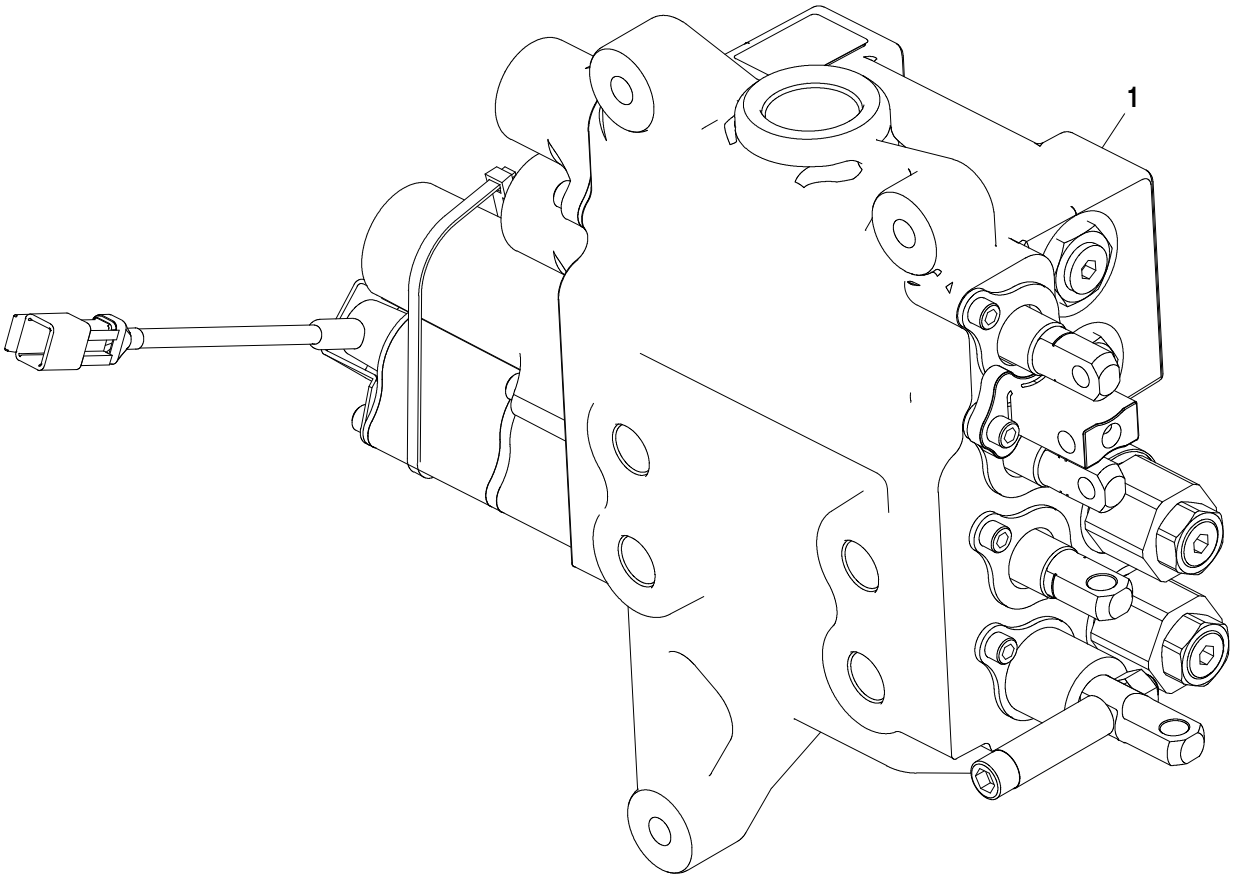

AT403708_TX1104176

Item	*N pea*	*Descrio*	*Qtde*	*N srie*	*Notas*
1	AT196622	VálVula de controle	1		

Loader Valve Linkage, Fifth Function
Tringlerie de soupape de chargeur, cinquième fonction
Articulação da Válvula da Carregadeira, Quinta Função
Varillaje de válvula de cargadora, quinta función

AT403709_TX1104202 A.2

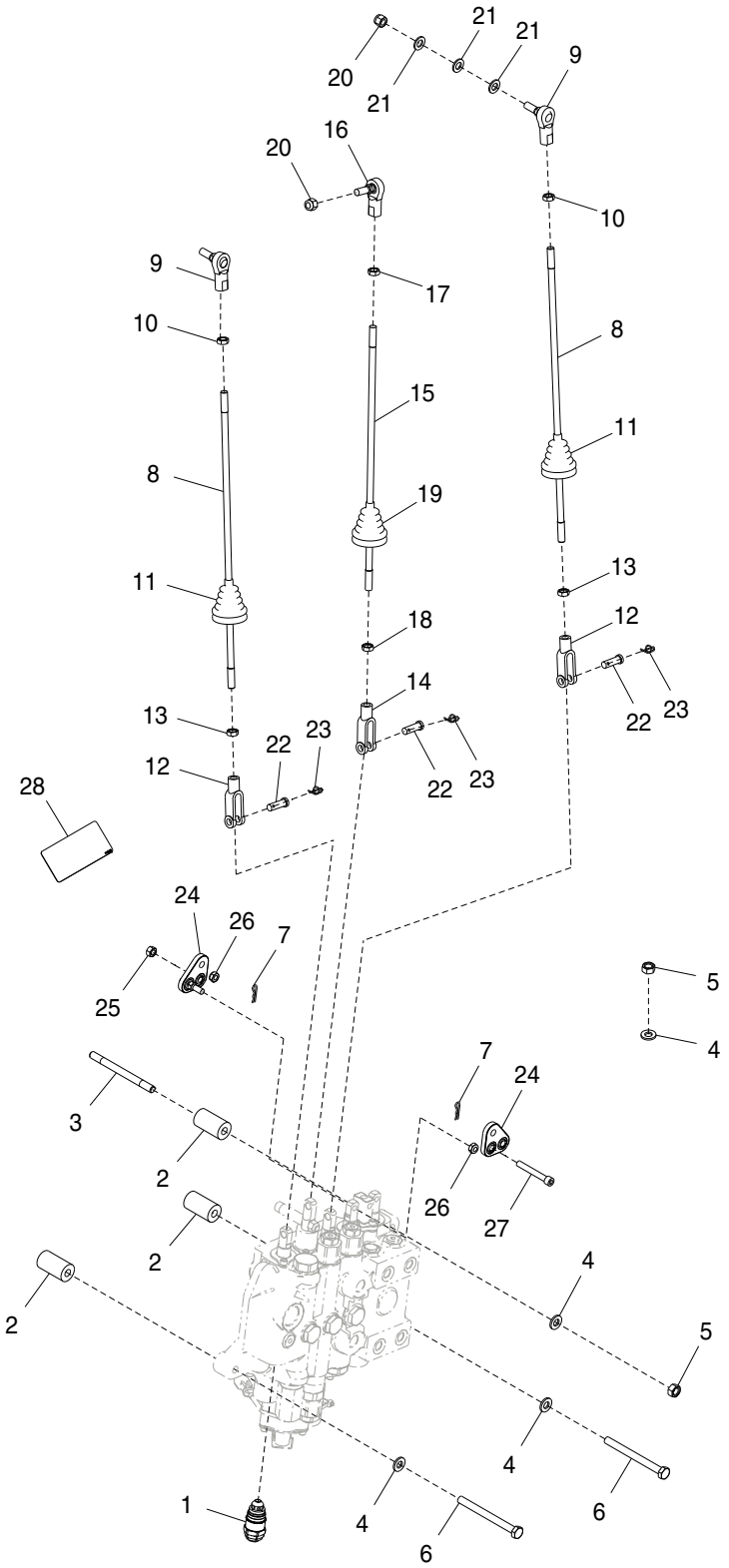

AT403709_TX1104202

Item	*N pea*	*Descrio*	*Qtde*	*N srie*	*Notas*
1	AT353981	VálVula de alíVio de press.	1		
2	T190296	Espaçador	3		
3	T190300	Pino	1		
4	24M7239	Arruela	4		10.700 X 21 X 2.500 mm
5	14M7274	Porca	2		M10
6	19M8166	Parafuso sextavado	2		M10 X 110
7	R46528	Pino de trava	2		
8	T188976	TiranTe	1		
9	AT169087	Junta esférica	1		
10	14H774	Porca	1		3/8"
11	T185710	Protetor	1		
12	T140328	Forquilha	1		
13	14H913	Porca	1		3/8"
14	T140328	Forquilha	1		
15	T164259	TiranTe	1		
16	AT169087	Junta esférica	1		
17	14H774	Porca	1		3/8"
18	14H913	Porca	1		3/8"
19	T185710	Protetor	1		
20	M68954	Porca de segurança	2		
21	24M7040	Arruela	3		11 X 20 X 2 mm
22	R65563	Pino fixador	3		
23	T202956	RetentoR	3		
24	AT199656	Alavanca articulada	2		
25	14H785	Porca	1		5/16"
26	R11151	Porca de segurança	2		
27	M1036T	Parafuso	1		
28	T289537	Etiqueta	1		

Loader Valve, Fifth Function
Soupape de chargeur, cinquième fonction
Válvula da Carregadeira, Quinta Função
Válvula de cargadora, quinta función

AT403709_TX1104203 A.1

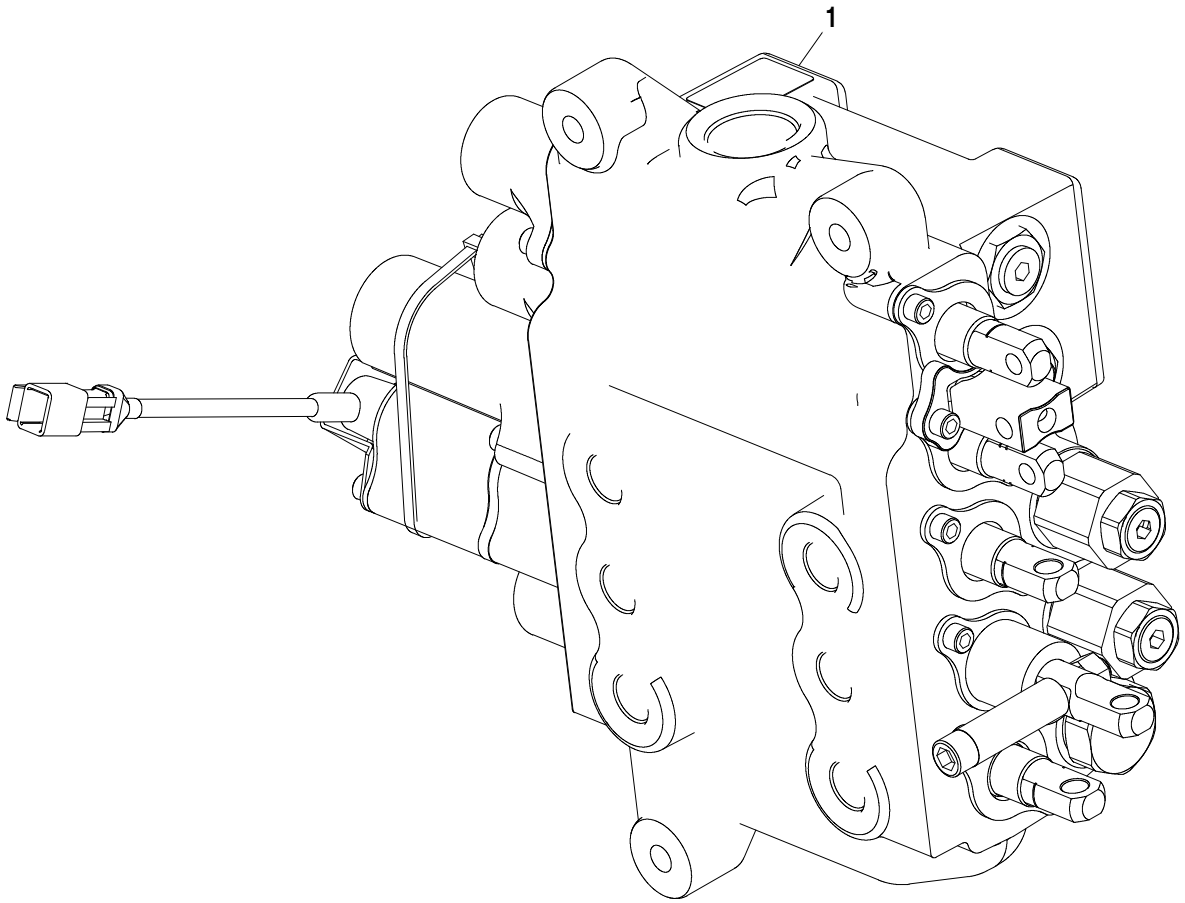

AT403709_TX1104203

Item	*N pea*	*Descrio*	*Qtde*	*N srie*	*Notas*
1	**AT196624**	**VálVula de controle**	**1**		**CA**

Stabilizer / Loader Valve
Soupape de stabilisateur
Válvula da Carregadeira / Estabilizador
Válvula estabilizadora

TX1001608 A.1

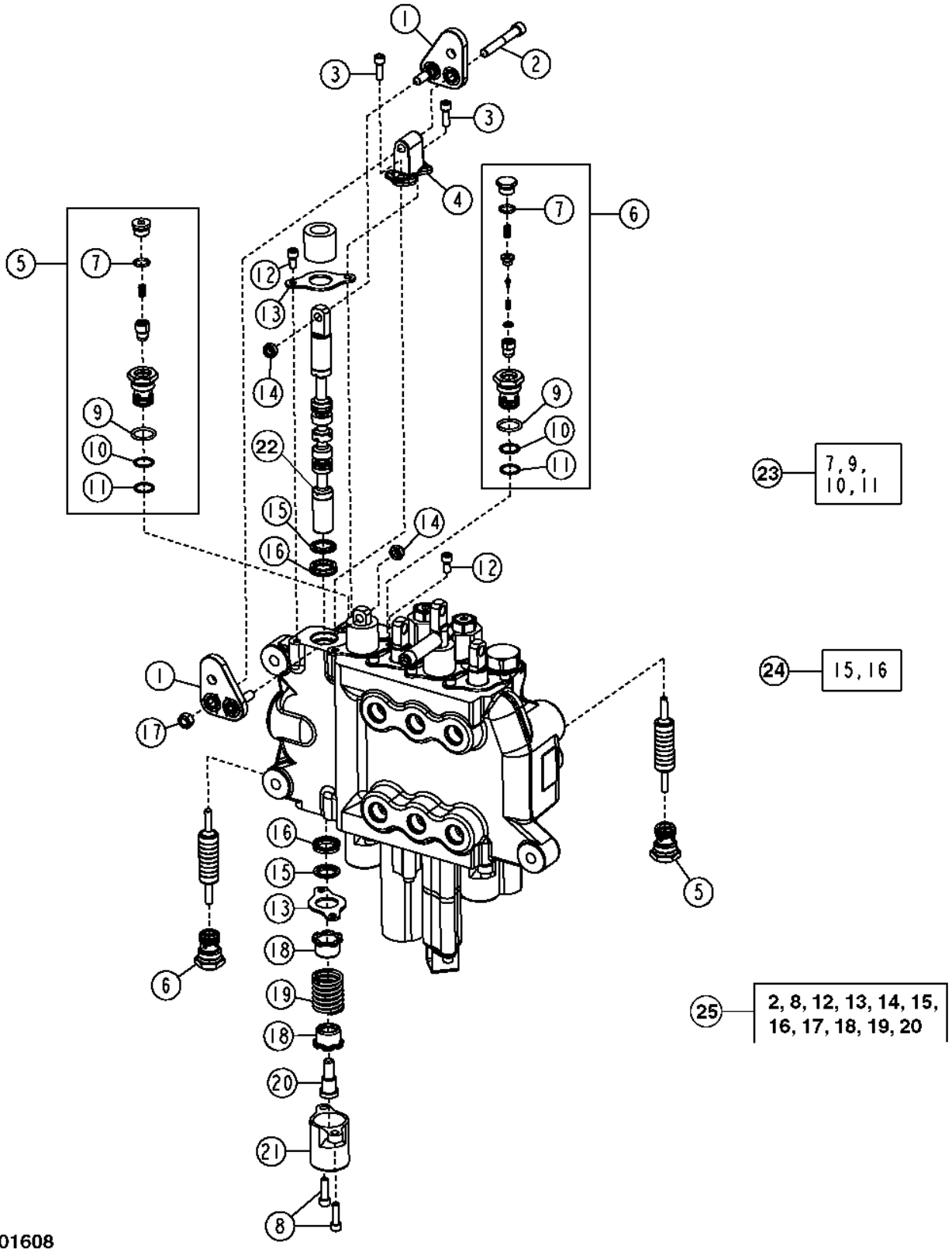

TX1001608

Item	*N pea*	*Descrio*	*Qtde*	*N srie*	*Notas*
1	AT199656	Alavanca articulada	1		
2	M1036T	Parafuso	1		7.925 X 57.150 mm (5/16" X 2-1/4")
3	19H2924	Parafuso	2		1/4" X 3/4"
4	AT199657	Base	1		
5	AT386337	VálVula	2		BloqueioBloqueio, Sem Válvula de Alívio Térmico, (SUB FOR AT349056)
6	AT386336	VálVula	2		BloqueioBloqueio, Com Válvula de Alívio Térmico, (SUB FOR AT336773)
7	T70177	Anel o	2		
8	19H3554	Parafuso	4		1/4" X 0.880"
9	R26906	Anel o	4		
10	.....	Anel o	4		
11	.....	Anel de apoio	4		
12	21H1352	Parafuso	4		1/4" X 3/8"
13	T81524	Placa	4		
14	R11151	Porca de segurança	2		
15	.....	Vedação	4		
16	.....	Vedação	4		
17	14H785	Porca	1		5/16"
18	T81540	RetentoR	4		
19	T118683	Mola	2		
20	T81541	Parafuso	2		9.525 X 33.350 mm (3/8" X 1-5/16")
21	T118808	Tampa	2		
22	.....	Carretel	2		
23	AT196924	Kit retentor	4		
24	AT280406	Kit retentor	2		Carretel
25	AT328623	Carretel de válvula	1		

Boom Section (Loader / Stabilizer Valve)
Section de flèche (soupape de chargeur/stabilisateur)
Seção da Lança (Válvula do Estabilizador/Carregadeira)
Sección de aguilón (válvula de cargadora/estabilizador)

T163271 A.1

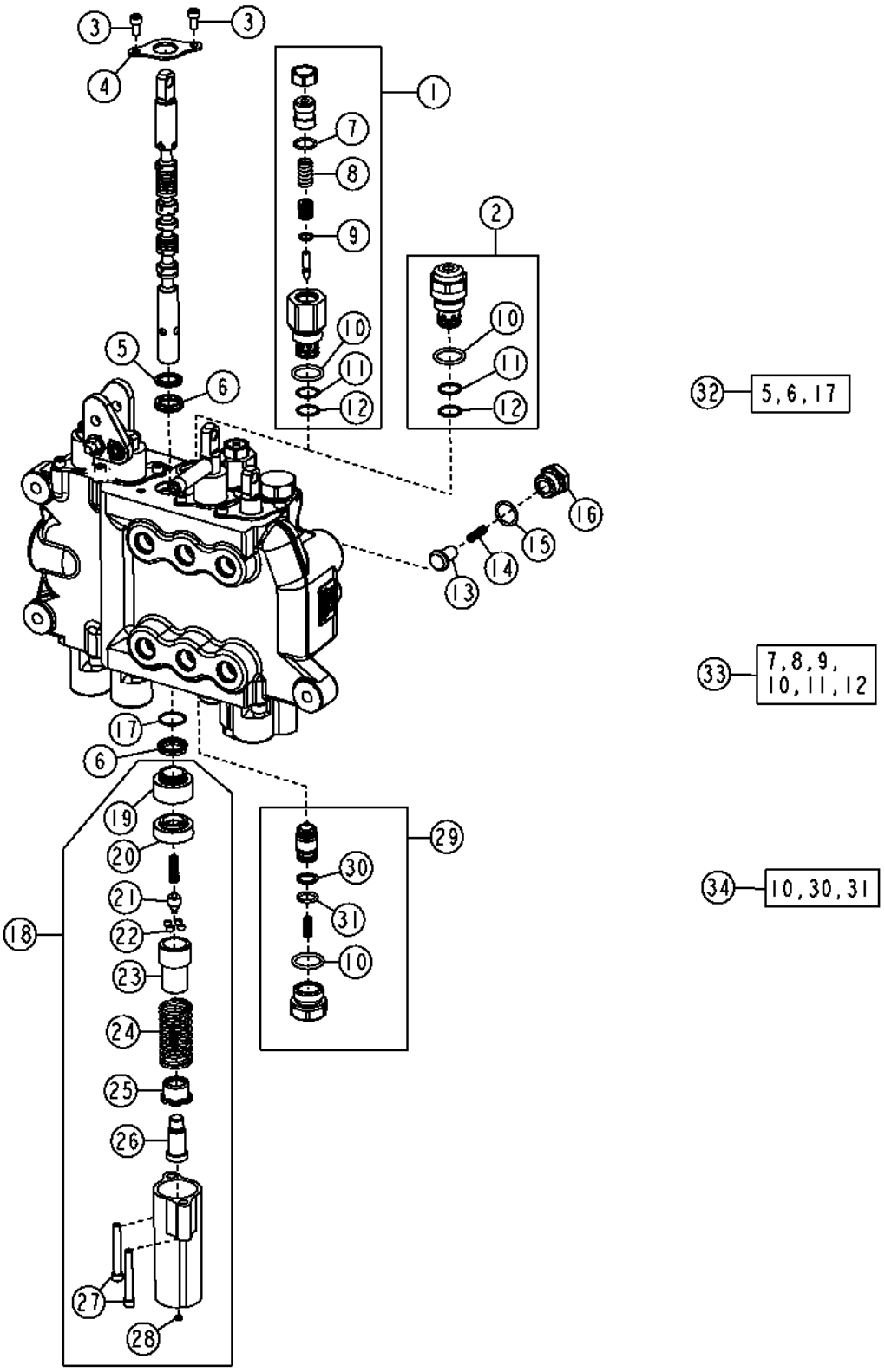

Item	*N pea*	*Descrio*	*Qtde*	*N srie*	*Notas*
1	AT300803	VálVula de alíVio de press.	1		34473 KPA (5000 PSI), Não Anticavitação
2	AT301128	VálVula de alíVio de press.	1		34473 KPA (5000 PSI), Anticavitação
3	21H1352	Parafuso	2		1/4" X 3/8"
4	T81524	Placa	1		
5	.....	Vedação	1		
6	.....	Vedação	2		
7	.....	Anel o	1		
8	.....	Mola	1		
9	R63548	Anel o	1		
10	T118681	Anel o	3		
11	.....	Anel de apoio	2		
12	T107887	Anel o	2		
13	T118694	Cone de válvula	1		
14	T118693	Mola	1		
15	R26906	Anel o	1		
16	T118692	Assento	1		
17	.....	Anel o	1		
18	AT192372	Limitador	1		
19	T152404	Luva	1		
20	T152401	Luva	1		
21	T118715	Came	1		
22	T81535	Esfera	4		
23	T118708	Inserto de assento válvula	1		
24	T118884	Mola	1		
25	T118709	Inserto de assento válvula	1		
26	T118711	Extremo	1		
27	T118712	Parafuso	2		
28	T118799	Filtro	1		
29	AT169373	VálVula de retenção	1		
30	.....	Anel de apoio	1		
31	.....	Anel o	1		
32	AT280406	Kit retentor	1		Carretel
33	AT300801	Kit retentor	2		
34	AT314538	Kit retentor	1		7/8 in., Válvula de Alívio
	AT314539	Kit retentor	1		1 1/16 in., Válvula de Alívio

Bucket Section (Loader Valve)
Section de godet (soupape de chargeur)
Seção da Caçamba (Válvula da Carregadeira)
Sección de cucharón (válvula de cargadora)

TX1059056 A.1

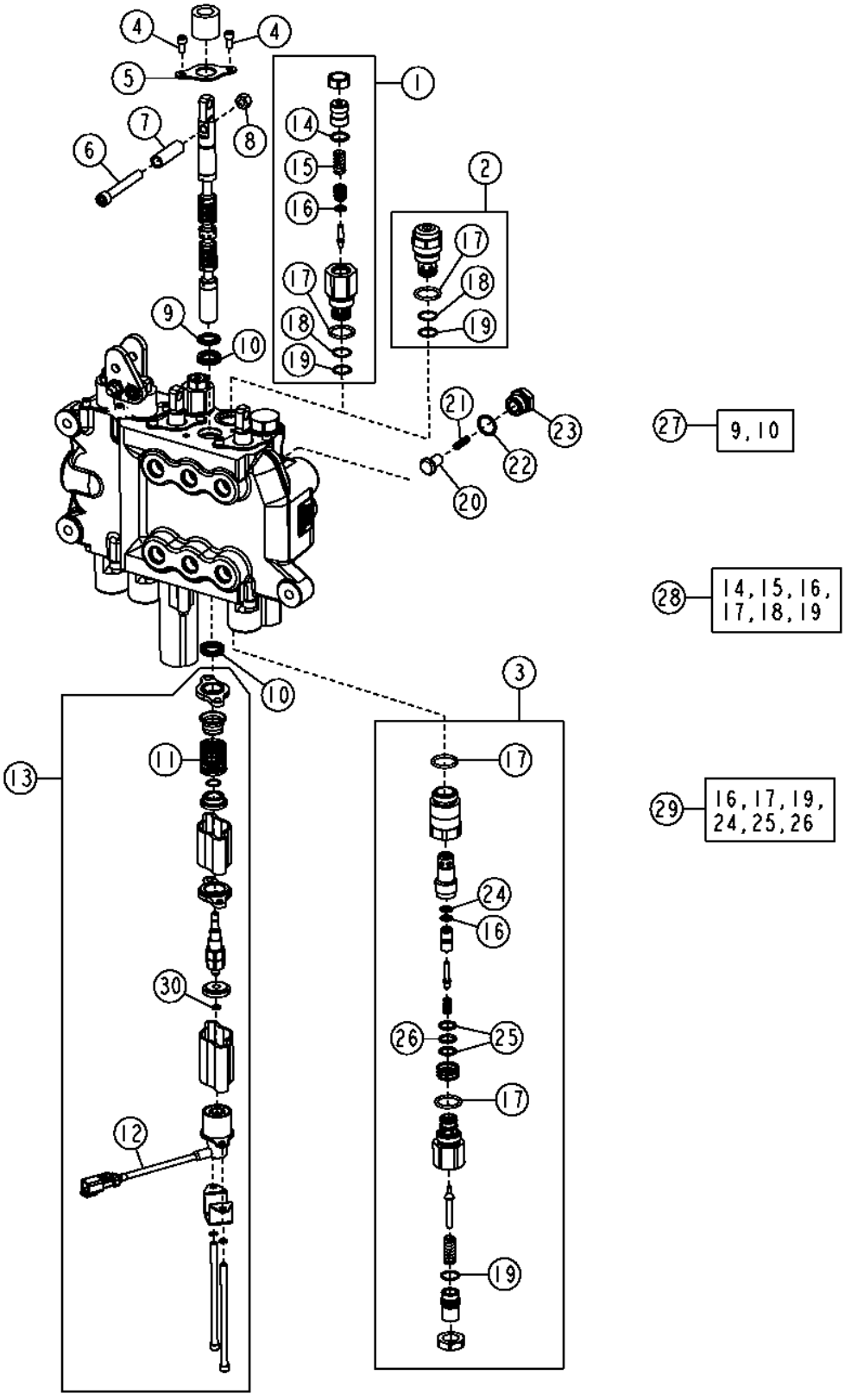

Item	*N pea*	*Descrio*	*Qtde*	*N srie*	*Notas*
1	AT301526	VálVula de alíVio de press.	1		31715 KPA (4600 PSI), Não Anticavitação
2	AT301527	VálVula de alíVio de press.	1		31715 KPA (4600 PSI), Anticavitação
3	AT192457	VálVula de alíVio de press.	1		31715 KPA (4600 PSI)
4	21H1352	Parafuso	2		1/4" X 3/8"
5	T81524	Placa	1		
6	19H3317	Parafuso	1		3/8" X 2-3/4"
7	T190795	Tubo	1		
8	14H1076	Porca	1		3/8"
9	.....	Vedação	1		
10	.....	Vedação	2		
11	T134881	Mola	1		
12	AT196246	ímã	1		
13	AT196245	Limitador	1		
14	.....	Anel o	1		
15	.....	Mola	1		
16	R63548	Anel o	2		
17	T118681	Anel o	4		
18	.....	Anel de apoio	2		
19	T107887	Anel o	3		
20	T118694	Cone de válvula	1		
21	T118693	Mola	1		
22	R26906	Anel o	1		
23	T118692	Tampão	1		
24	T150958	Anel de apoio	1		
25	.....	Anel de apoio	2		
26	.....	Anel o	1		
27	AT280406	Kit retentor	1		Carretel
28	AT300801	Kit retentor	2		
29	AT314538	Kit retentor	1		7/8 in., Válvula de Alívio
	AT314539	Kit retentor	1		1 1/16 in., Válvula de Alívio
30	T160680	Anel	1		

Auxiliary Section Relief Valves
Clapets de décharge de section auxiliaire
Válvulas de Alívios da Seção Auxiliar
Válvulas de alivio de sección auxiliar

TX1096027 A.1

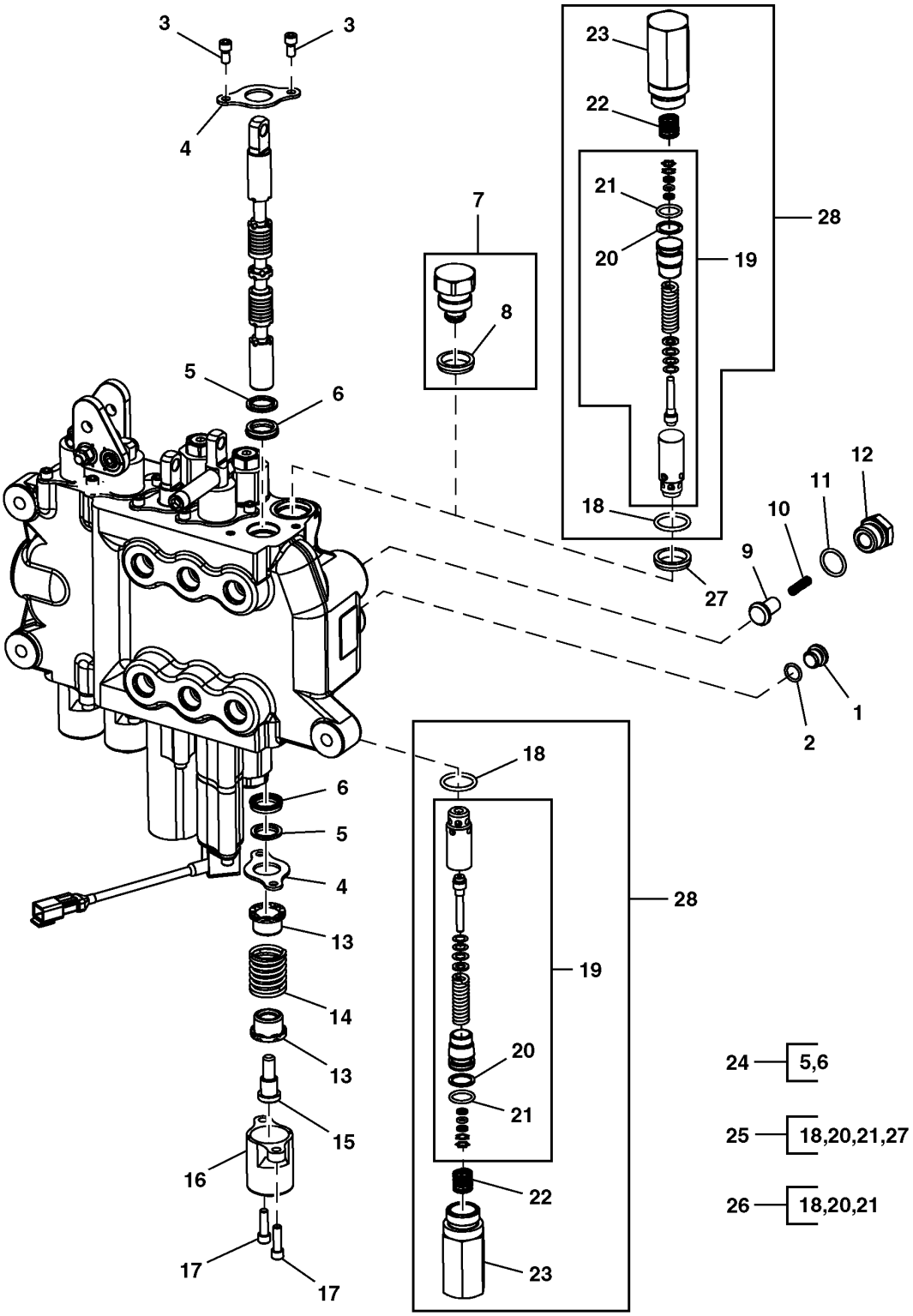

TX1096027

Item	*N pea*	*Descrio*	*Qtde*	*N srie*	*Notas*
1	R111493	Tampão	1		
2	T70177	Anel o	1		
3	21H1352	Parafuso	2		1/4" X 3/8"
4	T81524	Placa	2		
5	.....	Vedação	2		
6	.....	Vedação	2		
7	AT83174	Tampão	1		
8	T183757	Vedação	1	-154602	1 1/16 in
9	T118694	Cone de válvula	1		
10	T118693	Mola	1		
11	R26906	Anel o	1		
12	T118692	Tampão	1		
13	T81540	RetentoR	2		
14	T118879	Mola	1		
15	T81541	Parafuso	1		
16	T118808	Tampa	1		
17	19H3554	Parafuso	2		1/4" X 0.880"
18	T118681	Anel o	1		
19	AT178362	Kit da válvula	1		3800 psi
20	.....	Anel de apoio	1		
21	.....	Anel o	1		
22	T118867	Mola	1		
23	T118866	Carcaça	1		
24	AT280406	Kit retentor	1		Carretel
25	AT314538	Kit retentor	1		7/8 in., Válvula de Alívio
26	AT314539	Kit retentor	1		1 1/16 in., Válvula de Alívio
27	T183756	Vedação	1	154603-	7/8 in
28	AT182377	VálVula de alíVio de press.	1		1 1/16 in, 3800 psi
	AT353981	VálVula de alíVio de press.	1		7/8 in, 3100 psi

Loader Plumbing, Second and Third Function, Left
Tuyauterie de chargeur, deuxième et troisième fonctions, gauche
Tubulação da Carregadeira, Segunda e Terceira Função, Esquerda
Conjunto de tuberías de cargadora, funciones segunda y tercera, lado izquierdo

AT394588_TX1103112 A.1

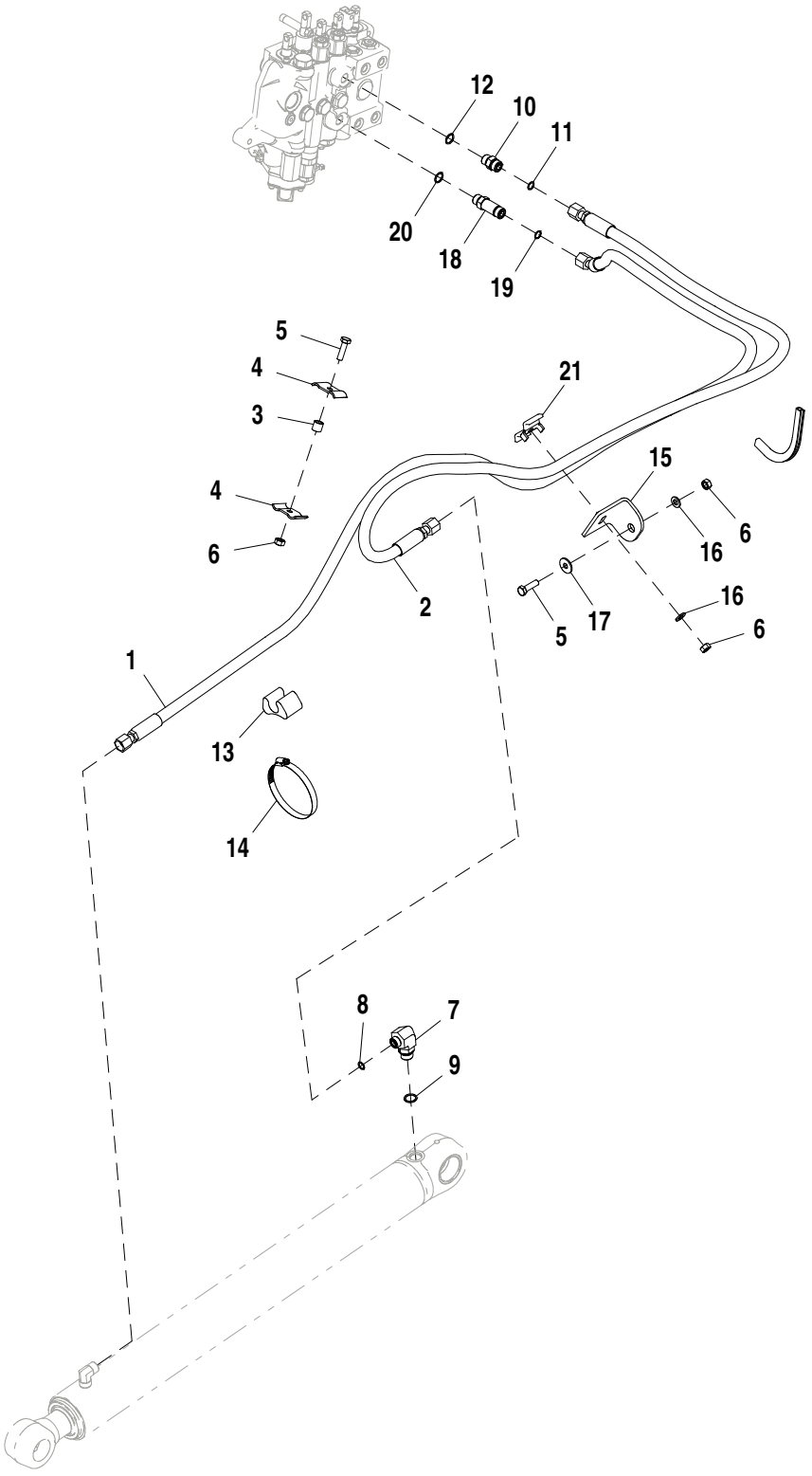

AT394588_TX1103112

Item	*N pea*	*Descrio*	*Qtde*	*N srie*	*Notas*
1	AT394589	Mangueira hidraulica-fabric	1		
2	AT394587	Mangueira hidraulica-fabric	1		
3	28H3381	Espaçador	1		0.493" X 0.675" X 5/8"
4	R46919	Semi-braçadeira	2		
5	19M7550	Parafuso sextavado	2		M10 X 35
6	14M7274	Porca	3		M10
7	38H1012	Conexão em ângulo	1		
8	T77857	Anel o	1		
9	R26906	Anel o	1		
10	38H1161	Adaptador	1		
11	T77857	Anel o	1		
12	R26375	Anel o	1		
13	T105773	Guia	1		
14	AR21842	Braçadeira	1		
15	T165864	Cantoneira	1		
16	24M7239	Arruela	2		10.700 X 21 X 2.500 mm
17	24M7296	Arruela	1		10.500 X 30 X 2.500 mm
18	38H1213	Adaptador	1		
19	T77857	Anel o	1		
20	R26375	Anel o	1		
21	KV22609	Braçadeira	1		

Loader Plumbing, 2-Function Right Side (204988 -)
Tuyauterie de chargeur, côté droit à 2 fonctions (204988 -)
Tubulação da Carregadeira, Segunda Função Lado Direito (204988 -)
Conjunto de tuberías de cargadora, 2 funciones de lado derecho (204988 -)

AT324211_TX1099252 C.2

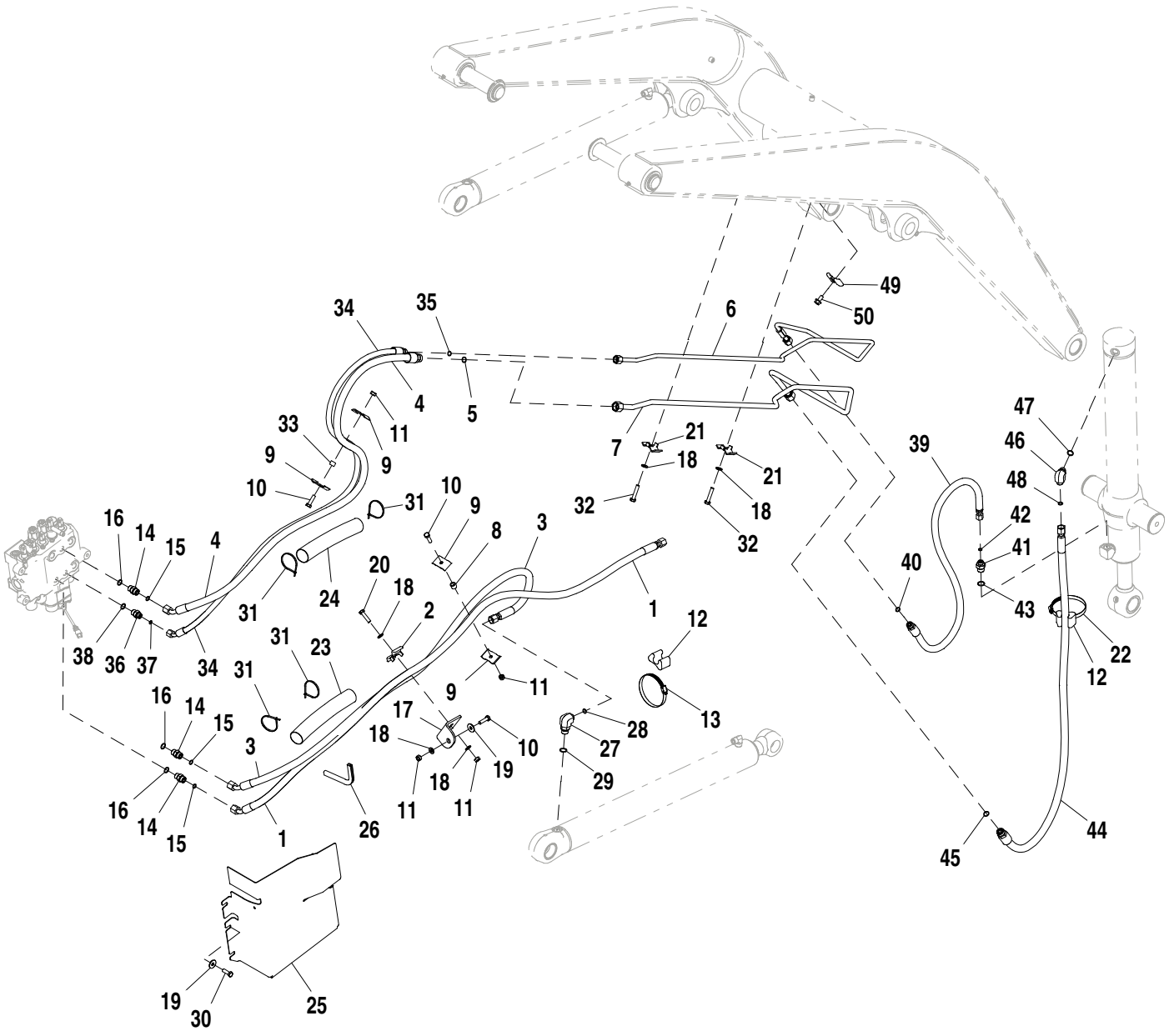

AT324211_TX1099252

Item	*N pea*	*Descrio*	*Qtde*	*N srie*	*Notas*
1	AT197645	Mangueira hidraulica-fabric	1		13/16" X 2110 mm (83") X 13/16"
2	KV22609	Braçadeira	1		
3	AT197646	Mangueira hidraulica-fabric	1		13/16" X 1755 mm (69") X 13/16"
4	AT198258	Mangueira hidraulica-fabric	1		13/16" X 1866 mm (73-1/2") X 1"
5	T77932	Anel o	1		15.596 X 1.778 mm (0.614" X 0.070")
6	AT324234	Tubulação de óleo	1		
7	AT321152	Tubulação de óleo	1		
8	28H3381	Espaçador	1		0.493" X 0.675" X 5/8"
9	R46919	Semi-braçadeira	4		
10	19M7550	Parafuso sextavado	3		M10 X 35
11	14M7274	Porca	4		M10
12	T105773	Guia	2		
13	TY22474	Braçadeira	3		
14	38H1161	Adaptador	3		
15	T77857	Anel o	3		12.421 X 1.778 mm (0.489" X 0.070")
16	R26375	Anel o	3		16.358 X 2.210 mm (0.644" X 0.087")
17	T165864	Cantoneira	1		
18	24M7239	Arruela	5		10.700 X 21 X 2.500 mm
19	24M7296	Arruela	2		10.500 X 30 X 2.500 mm
20	19M8637	Parafuso sextavado	1		M10 X 40
21	T159952	Braçadeira	2		
22	AU12450	Abraçadeira para mangueira	1		
23	.....	Proteção de mangueira	1		MAKE FROM T78606 CTL, 254 mm (10 in.)
24	.....	Proteção de mangueira	1		MAKE FROM T78606 CTL, 254 mm (10 in.)
25	T206908	Blindagem	1		
26	T61861	Isolador	1		Moldura, CTL, 0.61 ft.
27	38H1012	Conexão em ângulo	1		
28	R26906	Anel o	1		19.177 X 2.464 mm (0.755" X 0.097")
29	R26906	Anel o	1		19.177 X 2.464 mm (0.755" X 0.097")
30	19M7662	Parafuso sextavado	4		M10 X 30
31	H77698	Cinta	4		
32	19M7658	Parafuso sextavado	2		M10 X 50
33	28H3394	Bucha	1		0.493" X 0.675" X 1/2"
34	AT301476	Mangueira hidraulica-fabric	1		17.4752" X 1892 mm (74-1/2") X 13/16"
35	T77857	Anel o	1		12.421 X 1.778 mm (0.489" X 0.070")
36	38H1171	Adaptador	1		
37	R26375	Anel o	1		16.358 X 2.210 mm (0.644" X 0.087")
38	R26375	Anel o	1		16.358 X 2.210 mm (0.644" X 0.087")
39	AT173120	Mangueira hidraulica-fabric	1		17.4752" X 1226 mm (48-1/4") X 13/16"
40	T77857	Anel o	1		12.421 X 1.778 mm (0.489" X 0.070")
41	38H1172	Adaptador	1		
42	R26906	Anel o	1		19.177 X 2.464 mm (0.755" X 0.097")
43	R26906	Anel o	1		19.177 X 2.464 mm (0.755" X 0.097")
44	AT188560	Mangueira hidraulica-fabric	1		13/16" X 1575 mm (62") X 1"
45	T77932	Anel o	1		15.596 X 1.778 mm (0.614" X 0.070")
46	38H1005	Conexão em ângulo	1		
47	T77857	Anel o	1		12.421 X 1.778 mm (0.489" X 0.070")
48	T77857	Anel o	1		12.421 X 1.778 mm (0.489" X 0.070")
49	T217085	Braçadeira	1		
50	19M7784	Parafuso	1		M10 X 20

Loader Plumbing, 3-Function Right Side (204988 -)
Tuyauterie de chargeur, côté droit à 3 fonctions (204988 -)
Tubulação da Carregadeira, Função 3 Direita (204988 -)
Conjunto de tuberías de cargadora, 3 funciones de lado derecho (204988 -)

AT324212_TX1099253 A.1

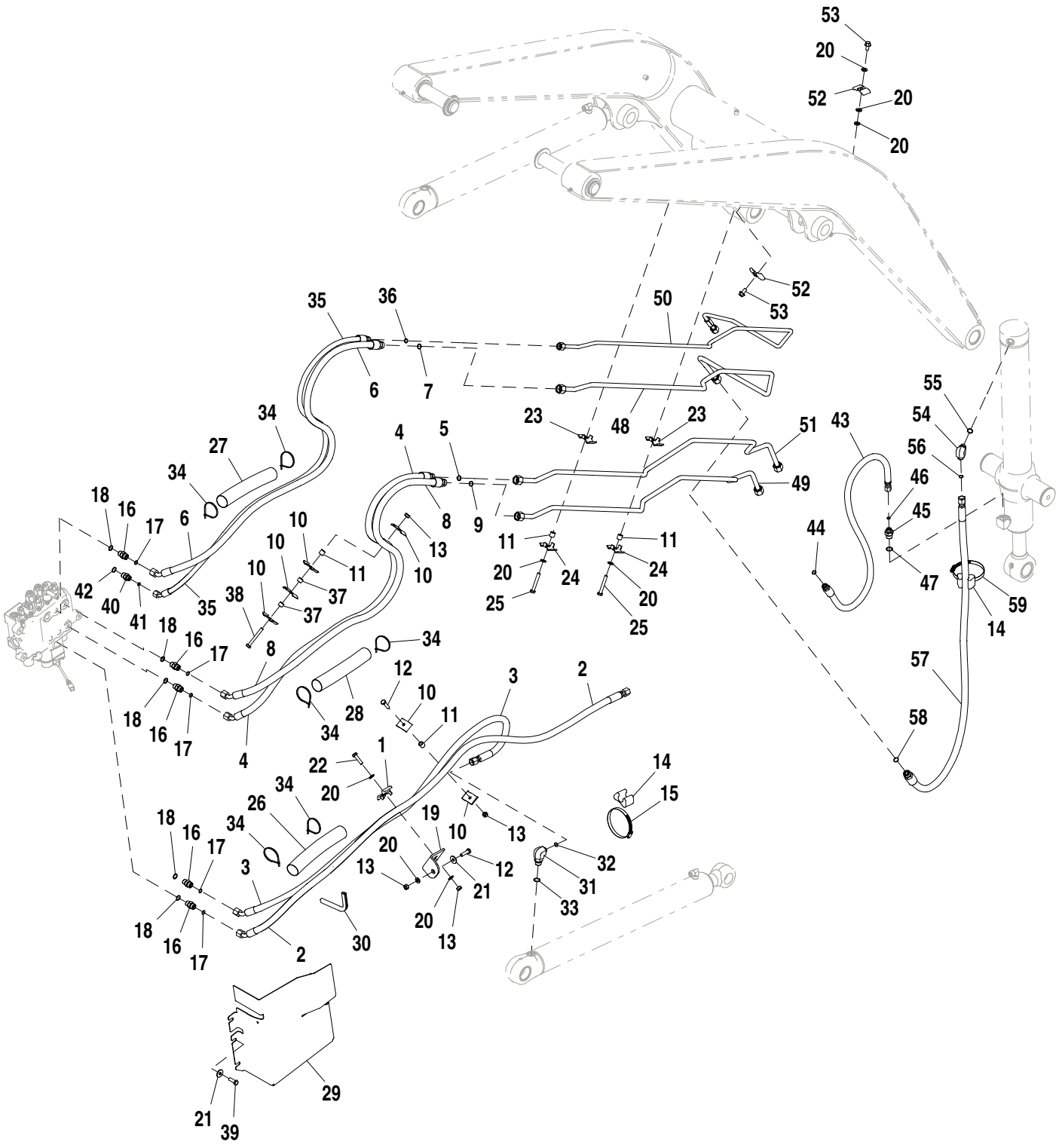

AT324212_TX1099253

Item	*N pea*	*Descrio*	*Qtde*	*N srie*	*Notas*
1	KV22609	Braçadeira	1		
2	AT197645	Mangueira hidraulica-fabric	1		13/16" X 2110 mm (83") X 13/16"
3	AT197646	Mangueira hidraulica-fabric	1		13/16" X 1755 mm (69") X 13/16"
4	AT198254	Mangueira hidraulica-fabric	1		17.3025" X 1834 mm (72-1/4") X 1"
5	T77932	Anel o	1		15.596 X 1.778 mm (0.614" X 0.070")
6	AT198258	Mangueira hidraulica-fabric	1		13/16" X 1866 mm (73-1/2") X 1"
7	T77932	Anel o	1		15.596 X 1.778 mm (0.614" X 0.070")
8	AT198260	Mangueira hidraulica-fabric	1		13/16" X 1821 mm (71-3/4") X 1"
9	T77932	Anel o	1		15.596 X 1.778 mm (0.614" X 0.070")
10	R46919	Semi-braçadeira	6		
11	28H3381	Espaçador	4		0.493" X 0.675" X 5/8"
12	19M7550	Parafuso sextavado	2		M10 X 35
13	14M7274	Porca	4		M10
14	T105773	Guia	2		
15	AR21842	Braçadeira	1		
16	38H1161	Adaptador	1		
17	T77857	Anel o	1		12.421 X 1.778 mm (0.489" X 0.070")
18	R26375	Anel o	1		16.358 X 2.210 mm (0.644" X 0.087")
19	T165864	Cantoneira	1		
20	24M7239	Arruela	8		10.700 X 21 X 2.500 mm
21	24M7296	Arruela	2		10.500 X 30 X 2.500 mm
22	19M8637	Parafuso sextavado	1		M10 X 40
23	T159952	Braçadeira	2		
24	T159954	Braçadeira	2		
25	19M7875	Parafuso sextavado	2		M10 X 70
26	.....	Proteção de mangueira	1		MAKE FROM T78606 CTL 254 mm
27	.....	Proteção de mangueira	1		MAKE FROM T78606 CTL 254 mm
28	.....	Proteção de mangueira	1		MAKE FROM T78606 CTL 254 mm
29	T206908	Blindagem	1		
30	T61861	Isolador	1		Moldura, CTL .61ft
31	38H1012	Conexão em ângulo	1		
32	T77857	Anel o	1		12.421 X 1.778 mm (0.489" X 0.070")
33	R26906	Anel o	1		19.177 X 2.464 mm (0.755" X 0.097")
34	H77698	Cinta	6		
35	AT301476	Mangueira hidraulica-fabric	1		17.4752" X 1892 mm (74-1/2") X 13/16"
36	T77857	Anel o	1		12.421 X 1.778 mm (0.489" X 0.070")
37	28H3394	Bucha	2		0.493" X 0.675" X 1/2"
38	19M8081	Parafuso sextavado	1		M10 X 80
39	19M7662	Parafuso sextavado	1		M10 X 30
40	38H1171	Adaptador	1		
41	T77613	Anel o	1		
42	R26375	Anel o	1		16.358 X 2.210 mm (0.644" X 0.087")
43	AT173120	Mangueira hidraulica-fabric	1		17.4752" X 1226 mm (48-1/4") X 13/16"
44	T77857	Anel o	1		12.421 X 1.778 mm (0.489" X 0.070")
45	38H1172	Adaptador	1		
46	T77613	Anel o	1		
47	R26906	Anel o	1		19.177 X 2.464 mm (0.755" X 0.097")
48	AT321152	Tubulação de óleo	1		
49	AT321156	Tubulação de óleo	1		
50	AT324234	Tubulação de óleo	1		
51	AT321155	Tubulação de óleo	1		
52	T217085	Braçadeira	2		
53	19M7784	Parafuso	2		M10 X 20
54	38H1005	Conexão em ângulo	1		
55	R26375	Anel o	1		16.358 X 2.210 mm (0.644" X 0.087")
56	T77857	Anel o	1		12.421 X 1.778 mm (0.489" X 0.070")
57	AT188560	Mangueira hidraulica-fabric	1		13/16" X 1575 mm (62") X 1"
58	T77932	Anel o	1		15.596 X 1.778 mm (0.614" X 0.070")
59	AU12450	Abraçadeira para mangueira	1		

Third Function Loader Control Valve Linkage
Tringlerie de distributeurs de chargeur à troisième fonction
Articulação da Válvula de Controle da Carregadeira com Terceira Função
Varillaje de válvula de control de cargadora de tercera función

TX1059702 A.1

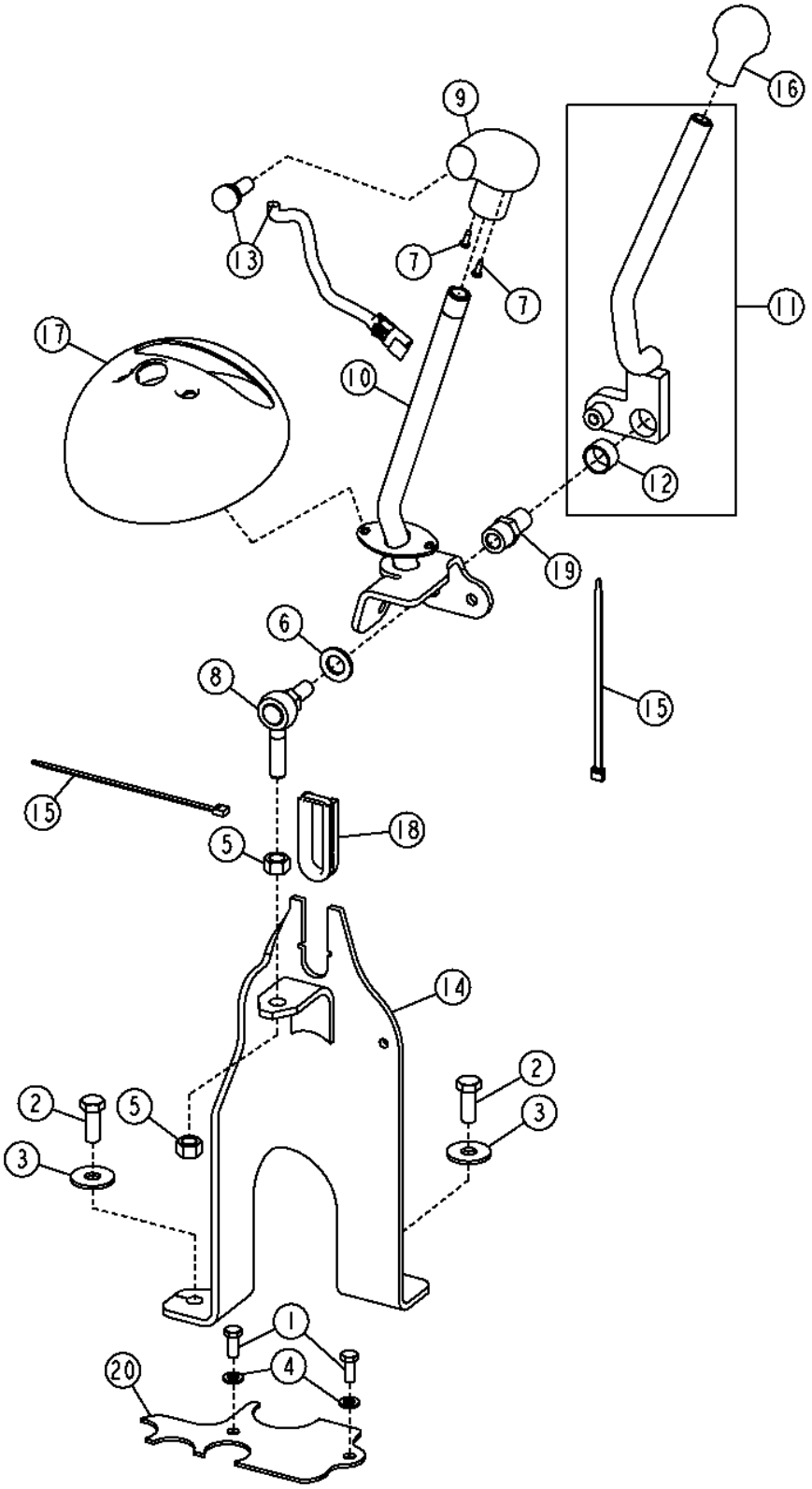

Item	*N pea*	*Descrio*	*Qtde*	*N srie*	*Notas*
1	19M7881	Parafuso	2		M8 X 20
2	19M8011	Parafuso sextavado	2		M12 X 30
3	24M7180	Arruela	2		13 X 37 X 3 mm
4	24M7238	Arruela	2		8.700 X 17 X 2 mm
5	14H865	Porca	2		1/2"
6	24M7053	Arruela	1		17 X 30 X 3 mm
7	37H95	Parafuso	2		
8	AT124107	Junta esférica	1		
9	AT171550	Botão	1		
10	AT196591	Alavanca	1		
11	AT196596	Alavanca	1		
	AT330850	**Kit - instalação de campo**	**1**		**(WHOLE GOODS), KIT DA VÁLVULA AUXILIAR DA CARREGADEIRA COM TERCEIRA FUNÇÃO (INCLUI CONTROLADOR, ARTICULAÇÃO E MANGUEIRAS)**
12	L4694T	Bucha	1		
13	AT317764	Interruptor	1		
14	AT321366	Suporte do controle	1		
15	R44302	Cinta	2		
16	T133291	Botão	1		
17	T166900	Capa	1		
18	T167192	Inserto	1		
19	T187072	Espaçador	1		
20	T216928	Placa	1		

Loader Control Valve
Distributeur de chargeur
Válvula de Controle da Carregadeira
Válvula de control de cargadora

TX1017174 A.1

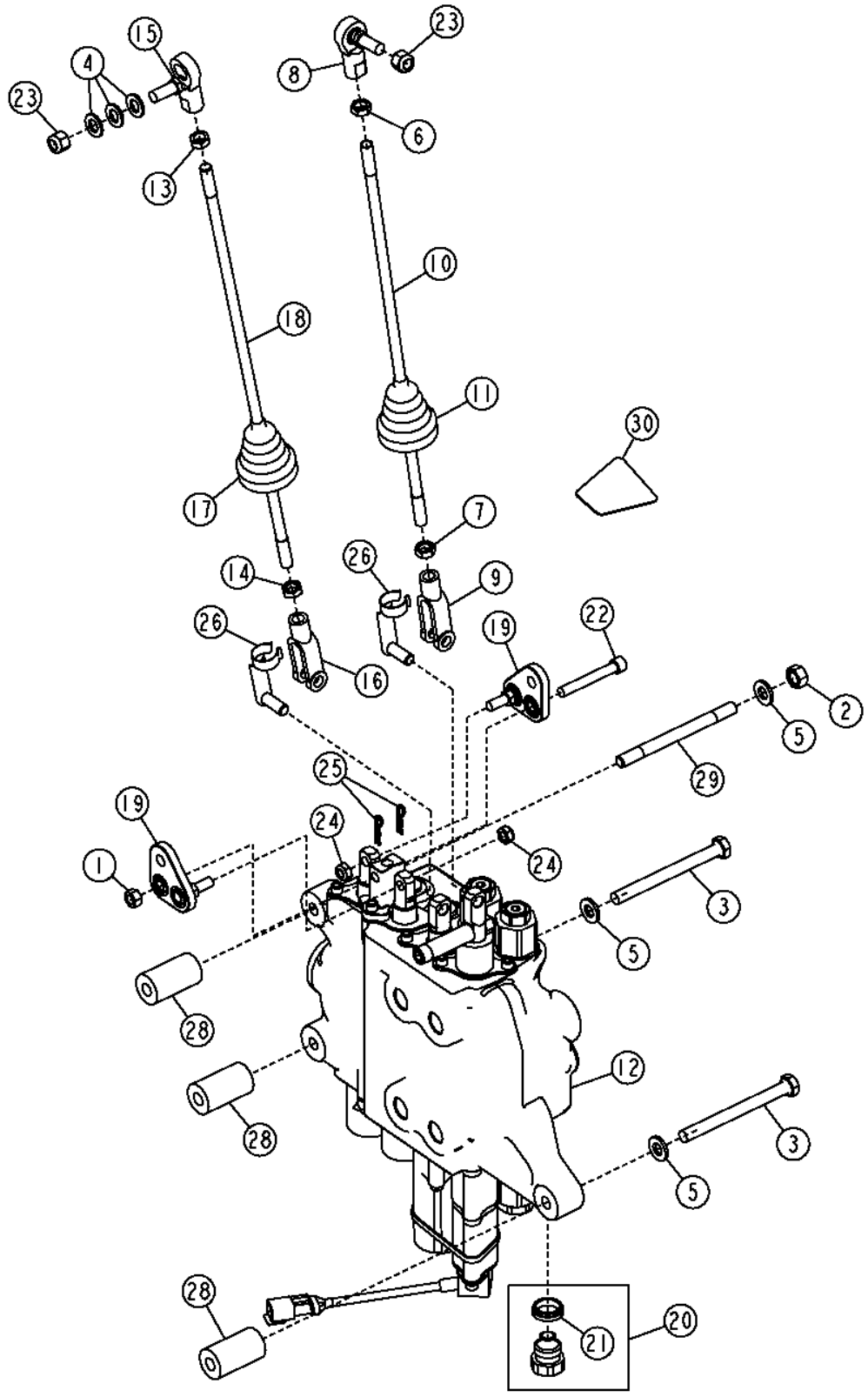

Item	*N pea*	*Descrio*	*Qtde*	*N srie*	*Notas*
1	14H785	Porca	1		5/16"
2	14M7274	Porca	2		M10
3	19M8166	Parafuso sextavado	2		M10 X 110
4	24M7040	Arruela	3		11 X 20 X 2 mm
5	24M7239	Arruela	4		10.700 X 21 X 2.500 mm
6	14H774	Porca	1		3/8"
7	14H913	Porca	1		3/8"
8	AT169087	Junta esférica	1		
9	T140328	Forquilha	1		
10	T164259	TiranTe	1		
11	T185710	Protetor	1		
12	AT196622	VálVula de controle	1		Duas Funções
	AT196624	VálVula de controle	1		Três Funções
	AT330850	**Kit - instalação de campo**	**1**		**(WHOLE GOODS), TRÊS FUNÇÕES (INCLUI CONTROLADOR, ARTICULAÇÃO E MANGUEIRAS)**
13	14H774	Porca	1		3/8"
14	14H913	Porca	1		3/8"
15	AT169087	Junta esférica	1		
16	T140328	Forquilha	1		
17	T185710	Protetor	1		
18	T188976	TiranTe	1		
19	AT199656	Alavanca articulada	2		
20	AT316301	VálVula de alíVio de press.	1	-159760	(CONSULTE A PÁGINA SEGUINTE PARA VER DESMEMBRAMENTO)
	AT353981	VálVula de alíVio de press.	1	159761-	
21	T183756	Vedação	1		
22	M1036T	Parafuso	1		
23	M68954	Porca de segurança	2		
24	R11151	Porca de segurança	2		
25	R46528	Pino de trava	2		
26	.....	Pino fixador	2		(SUB R65563 AND T202956)(T183617 NLA)
28	T190296	Espaçador	3		
29	T190300	Pino	1		
30	T223965	Etiqueta	1		Duas Funções
	T223966	Etiqueta	1		Três Funções

Loader Coupler Auxiliary Plumbing
Accouplement de chargeur tuyauterie auxiliaire
Tubulação Auxiliar do Acoplador da Carregadeira
Acoplador de cargadora tubería auxiliar

AT320363_TX1106584 A.1

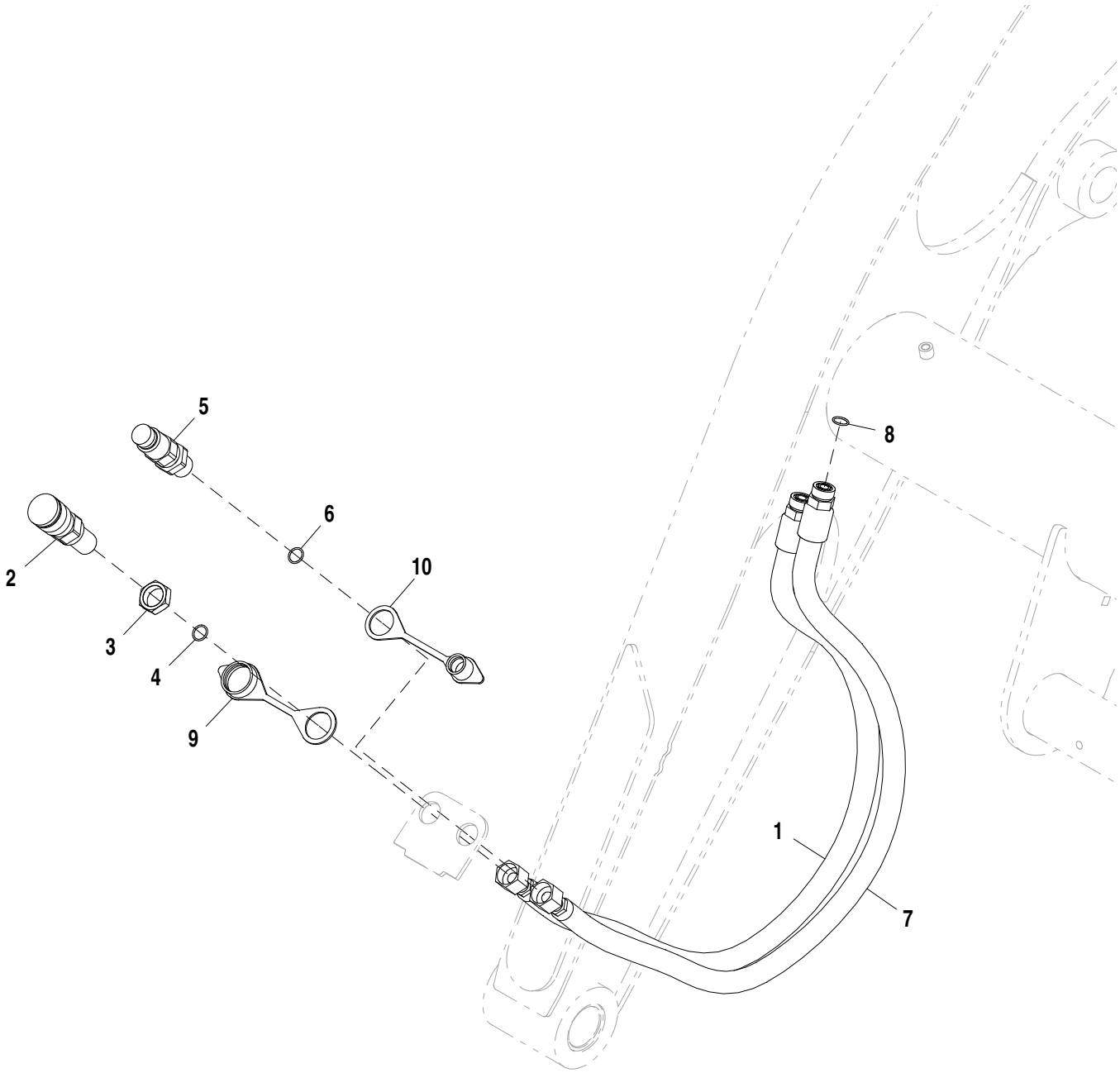

AT320363_TX1106584

Item	*N pea*	*Descrio*	*Qtde*	*N srie*	*Notas*
1	AT309986	Mangueira hidraulica-fabric	1		1" X 1260 mm (49-1/2") X 1"
2	KV11305	Engate hidr. rápido	1		
3	T80306	Porca	1		25.400 mm (1")
4	T77932	Anel o	1		15.596 X 1.778 mm (0.614" X 0.070")
5	AT312876	Engate hidr. rápido	1		
6	T77932	Anel o	1		15.596 X 1.778 mm (0.614" X 0.070")
7	AT309934	Mangueira hidraulica-fabric	1		
8	T77932	Anel o	1		15.596 X 1.778 mm (0.614" X 0.070")
9	T188879	Tampa	1		Acoplador Rápido Fêmea
10	T188880	Tampa	1		Acoplador Rápido Macho

Loader Auxiliary Plugs
Connecteurs auxiliaires de chargeur
Plugues Auxiliares da Carregadeira
Tapones auxiliares de cargadora

AT395608_TX1103153 A.2

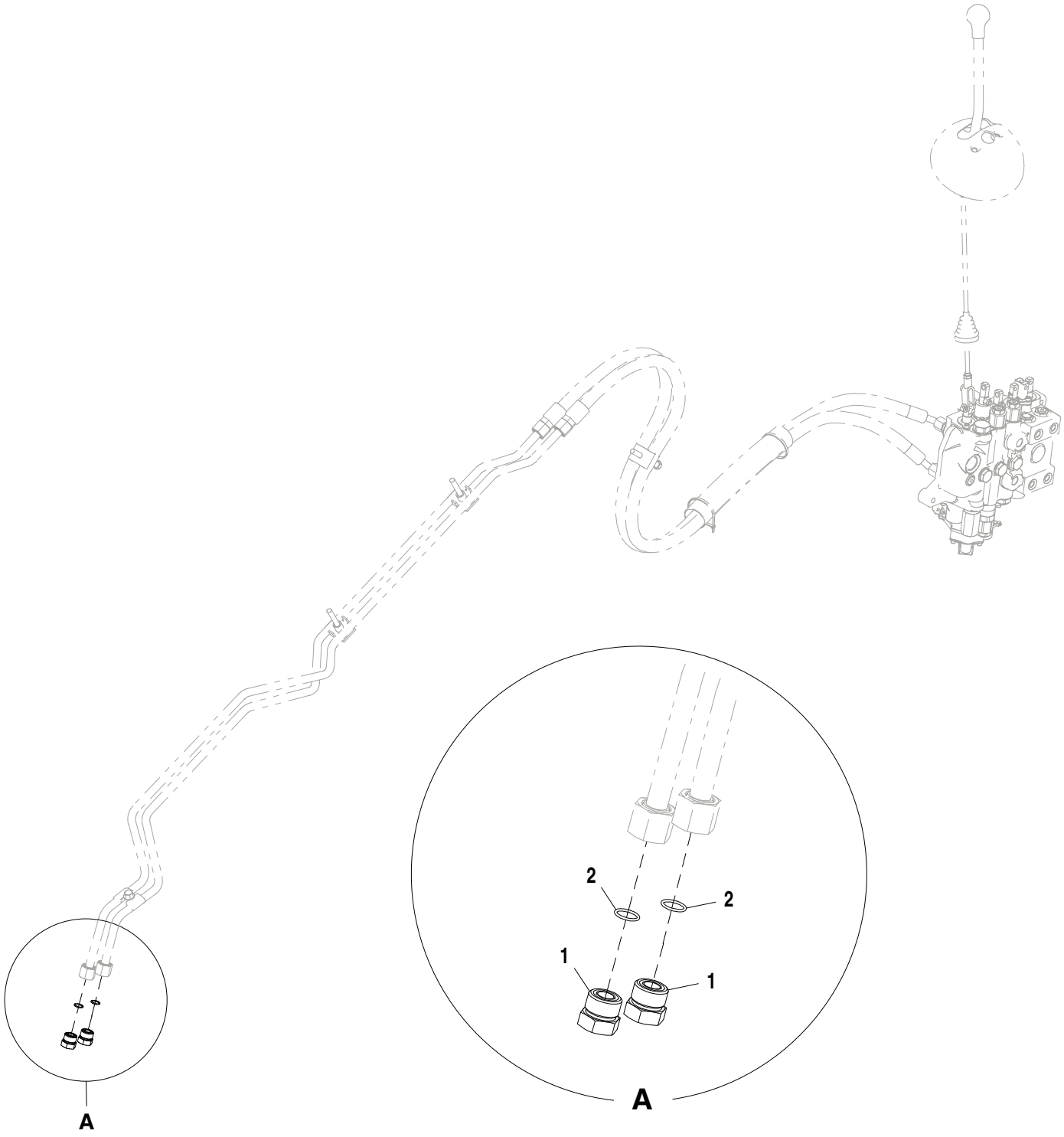

AT395608_TX1103153

Item	*N pea*	*Descrio*	*Qtde*	*N srie*	*Notas*
1	38H1148	Tampão	1		
2	T77932	Anel o	1		

Ride Control Accumulator Mounting Hardware
Boulonnerie de montage d'accumulateur de commande de suspension
Peças de Montagem do Acumulador do Controle da Suspensão
Tornillería de montaje de acumulador de control de suspensión

AT407948_TX1103941 A.1

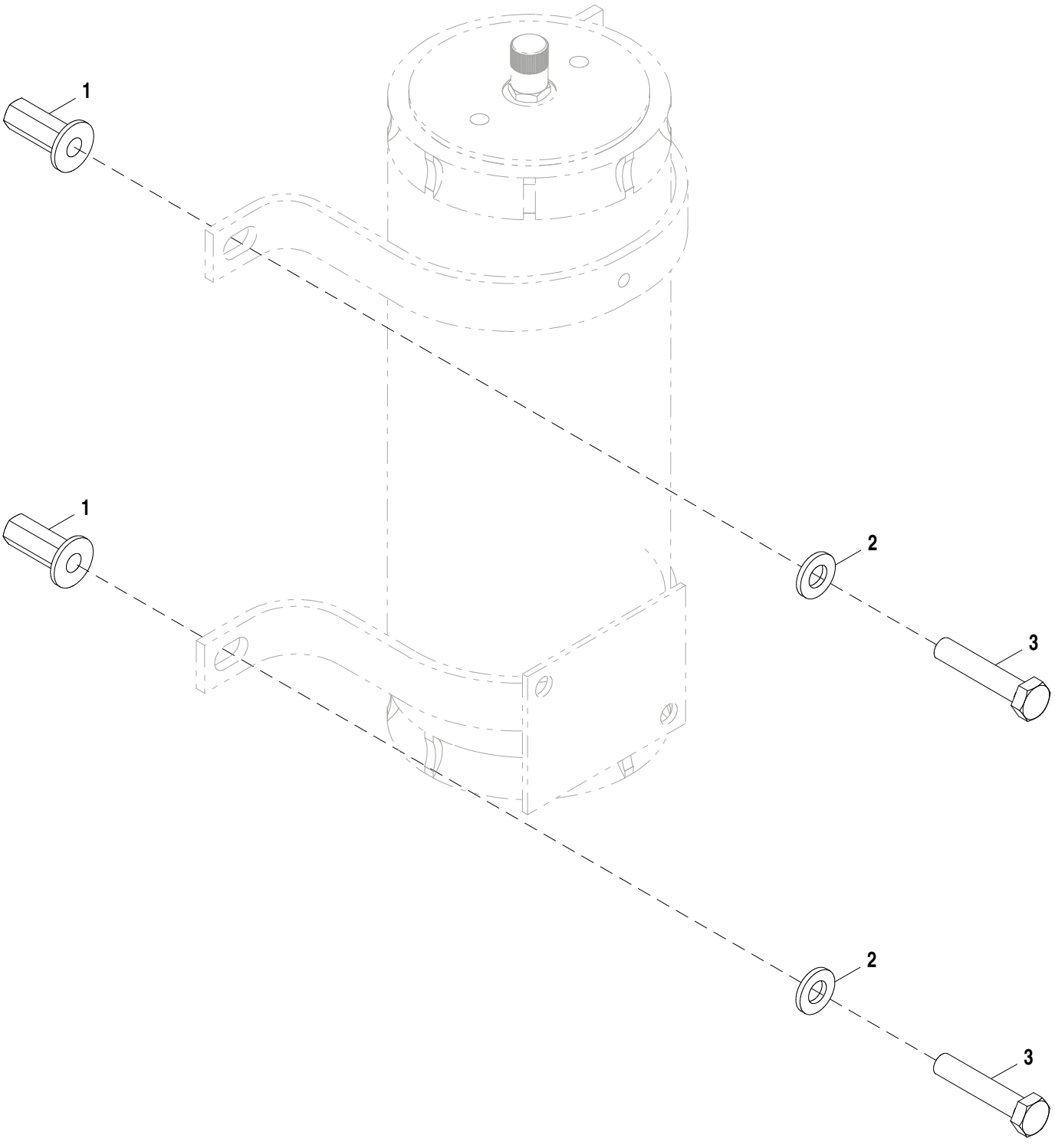

AT407948_TX1103941

Item	*N pea*	*Descrio*	*Qtde*	*N srie*	*Notas*
1	T148409	Porca	2		M10
2	24M7239	Arruela	2		10.700 X 21 X 2.500 mm
3	19M8600	Parafuso sextavado	2		M10 X 50

Loader Bucket Cylinder (202928 -)
Vérin de benne de chargeur (202928 -)
Cilindro da Caçamba da Carregadeira (202928 -)
Cilindro de cucharón de cargadora (202928 -)

AHC11105_TX1094233 A.2

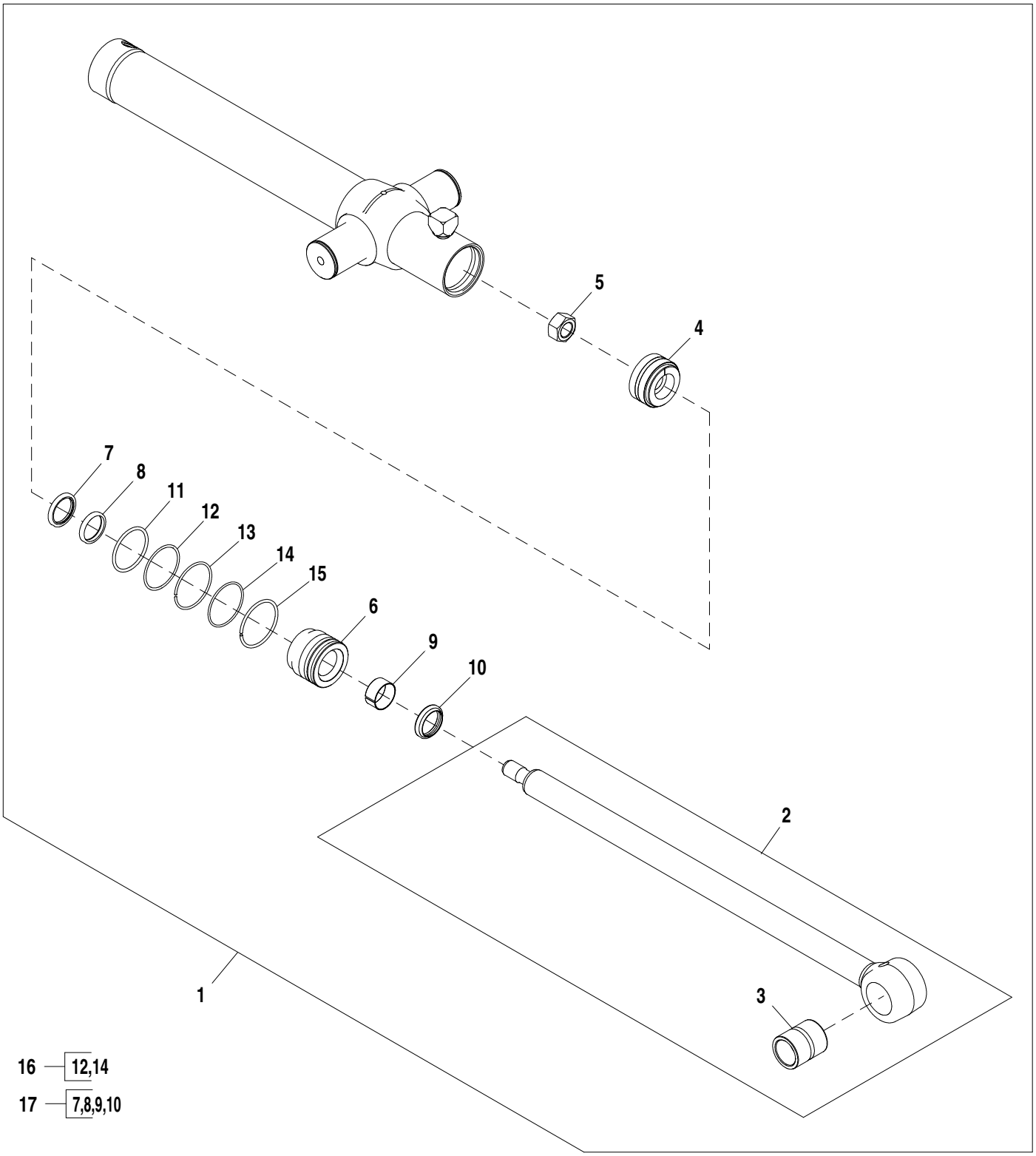

Item	*N pea*	*Descrio*	*Qtde*	*N srie*	*Notas*
1	AHC11107	Cilindro hidráulico	1		
2	AH162040	Extremo	1		
3	H151594	Bucha	1		
4	AH205060	Pistão	1		
5	H170539	Porca	1		
6	HC10929	Guia do pistão cil hidr	1		
7	AH146561	Vedação	1		
8	H152203	Vedação	1		
9	H208987	Anel de desgaste	1		
10	AHC10164	Vedação	1		
11	F1430R	Anel o	1		
12	R79101	Anel de apoio	1		
13	H180103	Anel de pressão	1		
14	H181114	Anel o	1		
15	H206859	Anel de pressão	1		
16	AH212097	Kit cilindro hidráulico	1		Diâmetro Interno
17	AHC11573	Kit cilindro hidráulico	1		Haste

Boom Lift Cylinder
Vérin de levage de la flèche
Cilindro de Elevação da Lança
Cilindro elevador de aguilón

AHC11108_TX1096768 A.1

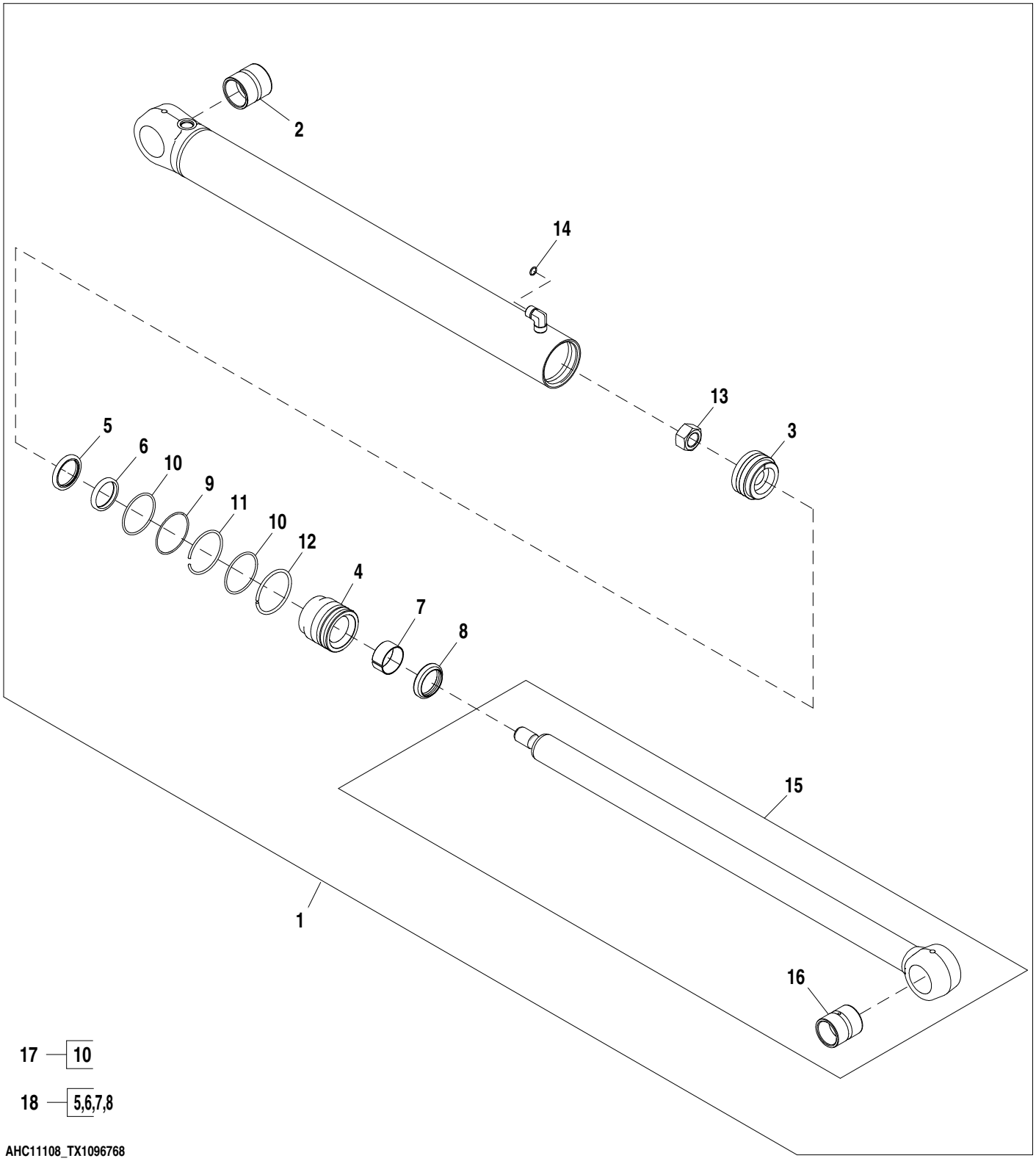

Item	*N pea*	*Descrio*	*Qtde*	*N srie*	*Notas*
1	AHC11108	Cilindro hidráulico	1		
2	H159941	Bucha	1		
3	AH165826	Pistão	1		
4	HC10931	Guia do pistão cil hidr	1		
5	AH146561	Vedação	1		
6	H152203	Vedação	1		
7	H208987	Anel de desgaste	1		
8	AHC10164	Vedação	1		
9	R81864	Anel de apoio	1		
10	T12582	Anel o	2		
11	H170216	Anel de pressão	1		
12	H180787	Anel de pressão	1		
13	H170538	Porca	1		
14	T77857	Anel o	1		
15	AH146875	Haste cilindro hidráulico	1		
16	H151542	Bucha	1		
17	AH212092	Kit cilindro hidráulico	1		Diâmetro Interno
18	AHC11573	Kit cilindro hidráulico	1		Haste

Boom Lift Cylinder Hardware
Matériel de vérin de relevage de flèche
Peças de Fixação do Cilindro de Elevação da Lança
Tornillería de cilindro elevador de aguilón

TX1016965 A.1

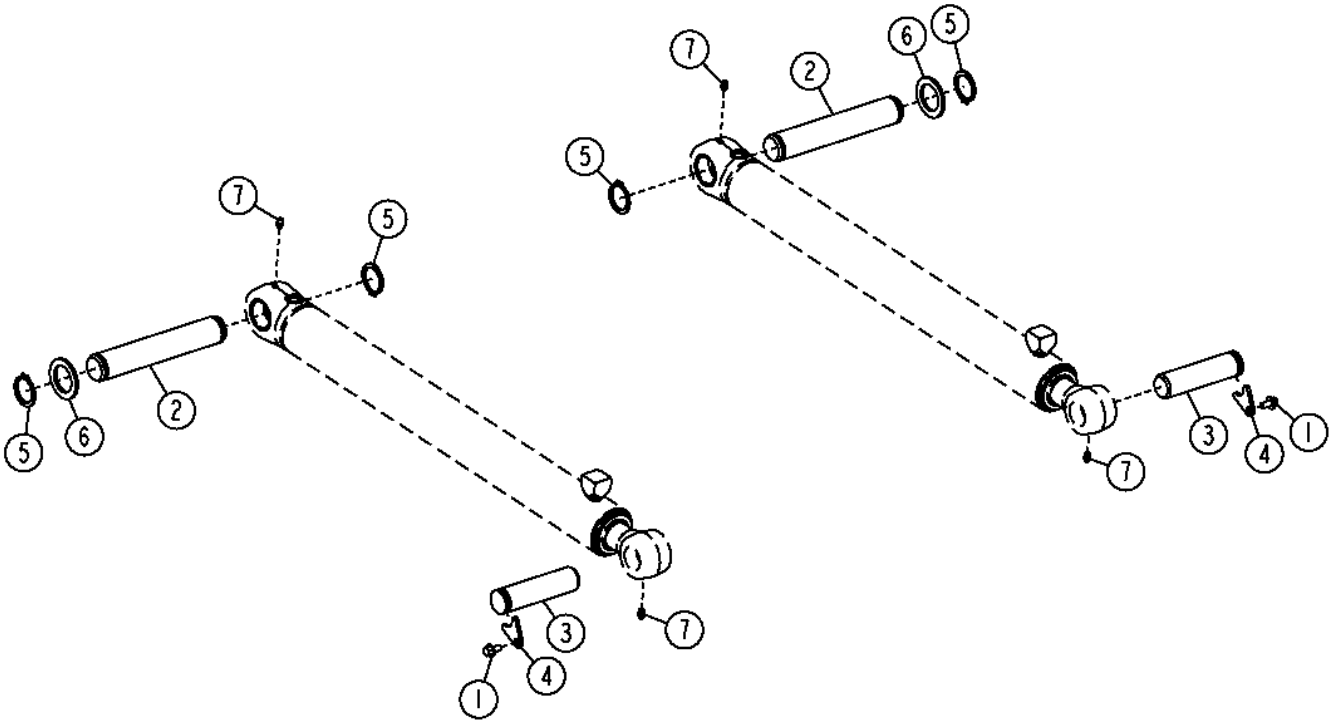

TX1016965

Item	*N pea*	*Descrio*	*Qtde*	*N srie*	*Notas*
1	19M7784	Parafuso	2		M10 X 20
2	T158132	Pino	2		
3	T187275	Pino fixador	2		
4	T187276	Placa	2		
5	T61226	Anel de pressão	4		
6	T228611	Arruela	4		(SUB FOR (4) T75815, THIS APPLICATION)
7	T162396	Conexão de lubrificação	4		

Multipurpose Bucket Cylinder and Repair Kit
Vérin de benne universelle et kit de réparation
Cilindro da Caçamba Multiuso e Kit de Reparo
Cilindro de cucharón universal y kit de reparación

T197121 A.1

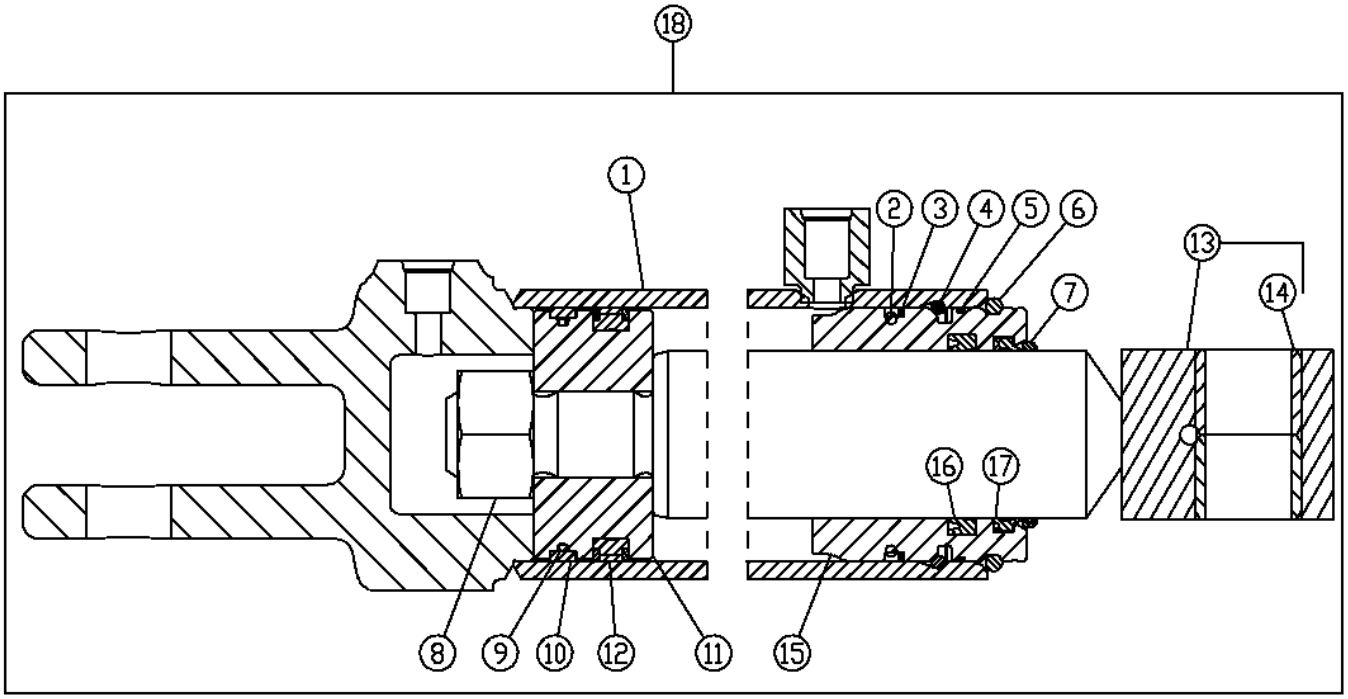

19 — 2,3,5,9,10,12,16,17

T197121

Item	*N pea*	*Descrio*	*Qtde*	*N srie*	*Notas*
1	.....	Camisa do cilindro hidr.	1		
2	T14065	Anel o	1		66.269 X 3.531 mm (2-39/64" X 0.139")
3	.....	Anel	2		
4	H177854	Anel de pressão	1		
5	.....	Anel o	1		
6	H180927	Anel de pressão	1		
7	.....	Anel o	1		
8	14H1112	Porca	1		1"
9	.....	Anel de desgaste	1		
10	.....	Anel o	1		
11	.....	Pistão	1		
12	.....	Anel de pistão	1		
13	.....	TiranTe	1		
14	H180965	Bucha	1		25.565 X 31.790 X 25.400 mm (1.006" X 1.252" X 1")
15	.....	Guia do pistão cil hidr	1		
16	H152203	Vedação	1		
17	.....	Vedação	1		
18	AH210737	Cilindro hidráulico	1		
19	AH209022	Kit cilindro hidráulico	1		Haste, Diâmetro Interno

Front Coupler Cylinder
Vérin d'accouplement avant
Cilindro do Acoplador Dianteiro
Cilindro de acoplador delantero

TX1015950 A.1

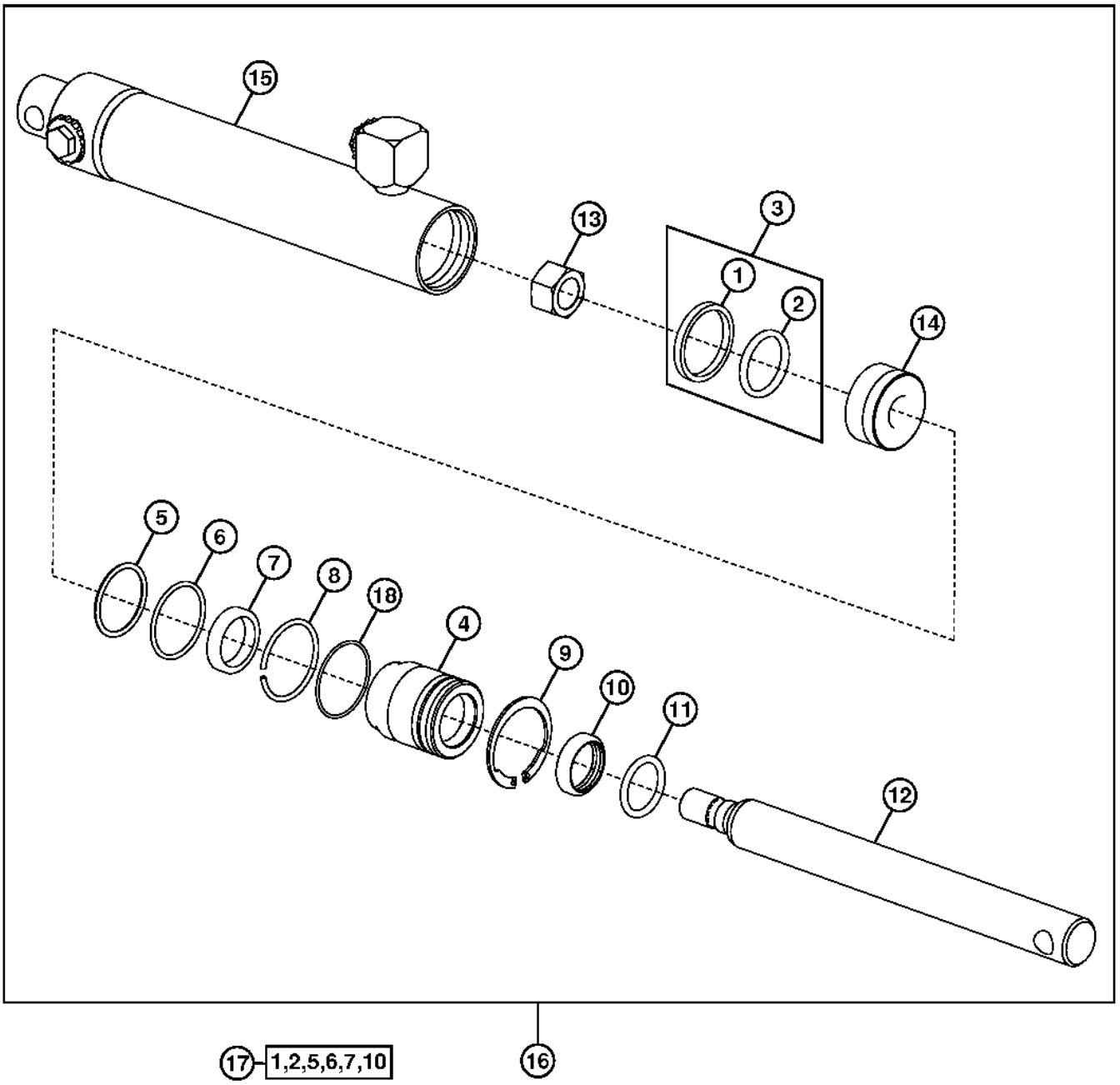

TX1015950

Item	*N pea*	*Descrio*	*Qtde*	*N srie*	*Notas*
1	.....	Vedação	1		ORDER AH176230
2	.....	Anel o	1		ORDER AH176230
3	AH176230	Vedação	1		
4	H173205	Guia do pistão cil hidr	1		
5	M4125T	Anel o	1		
6	H162312	Anel de apoio	1		
7	H158676	Vedação	1		
8	H173206	Anel	1		
9	H173207	Anel de pressão	1		
10	H164925	Vedação	1		
11	P45750	Anel o	1		
12	.....	TiranTe	1		ORDER AH217348
13	14H1083	Porca	1		5/8"
14	H173199	Pistão	1		
15	.....	Camisa do cilindro hidr.	1		ORDER AH217348
16	AH217348	Cilindro hidráulico	1		
17	AH176272	Kit cilindro hidráulico	1		
18	.....	Anel o	1		

Bucket Leveling Linkage
Seau nivelant la tringlerie
Articulação de Nivelamento da Caçamba
Cubo que nivela el acoplamiento

AT403960_TX1103609 A.1

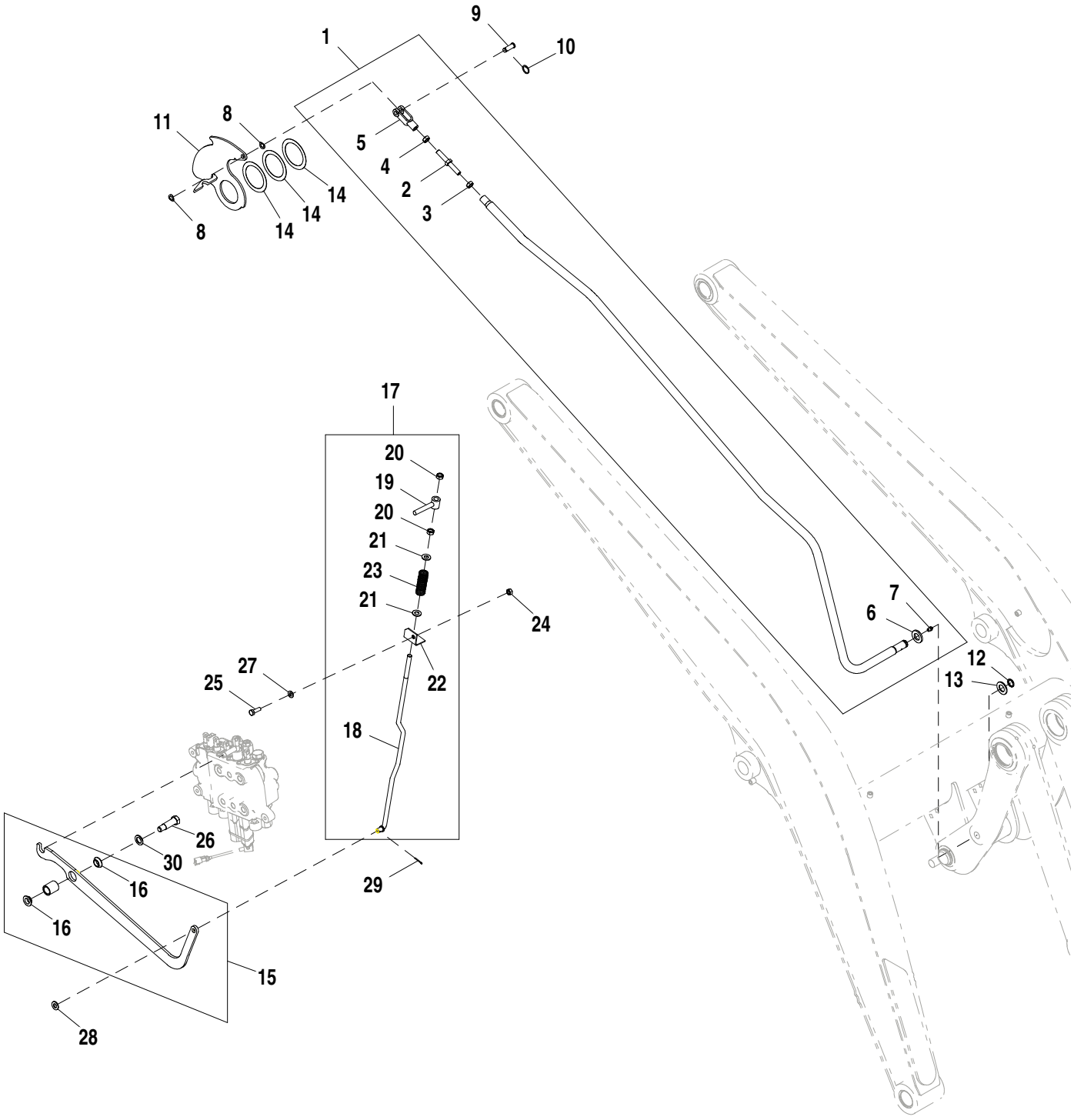

AT403960_TX1103609

Item	*N pea*	*Descrio*	*Qtde*	*N srie*	*Notas*
1	AT184682	Tubo	1		Conjunto do Tubo do Sensor da Caçamba
2	T159980	Pino	1		
3	14H856	Porca	1		1/2"
4	14H881	Porca	1		1/2"
5	T159981	Forquilha	1		
6	T160720	Arruela	1		
7	T162396	Conexão de lubrificação	1		
8	T146757	Arruela	2		
9	R72855	Pino fixador	1		
10	T148182	Anel	1		
11	AT322365	Placa	1		
12	5787YT	Anel de pressão	1		
13	24H1659	Arruela	1		29/32" X 1-5/8" X 0.120"
14	T161497	Calço	3		
15	AT199335	Braço	1		
16	T166097	Rolamento	2		
17	AT403959	TiranTe	1		
18	T297230	TiranTe	1		
19	AT326922	Ligação	1		
20	14H856	Porca	2		1/2"
21	24H1111	Arruela	2		17/32" X 1-1/16" X 0.090"
22	T190357	Cantoneira	1		
23	T190992	Mola de compressão	1		
24	14M7274	Porca	1		M10
25	19M7662	Parafuso sextavado	1		M10 X 30
26	T191285	Parafuso	1		
27	24M7239	Arruela	1		10.700 X 21 X 2.500 mm
28	24H1111	Arruela	1		17/32" X 1-1/16" X 0.090"
29	11M7082	Contra-pino	1		2.500 X 25 mm
30	24H1184	Arruela	1		25/32" X 1-1/4" X 0.105"

24 in. Wide, 6.5 ft³ Standard Duty Bucket
Benne renforcée 6,5 ft³, 24 in. de large
Caçamba de Serviço Padrão de 24 pol de Largura 6,5 pés³
Cucharón reforzado de 24 in. de ancho, 6.5 ft³

AT176848_TX1104799 A.1

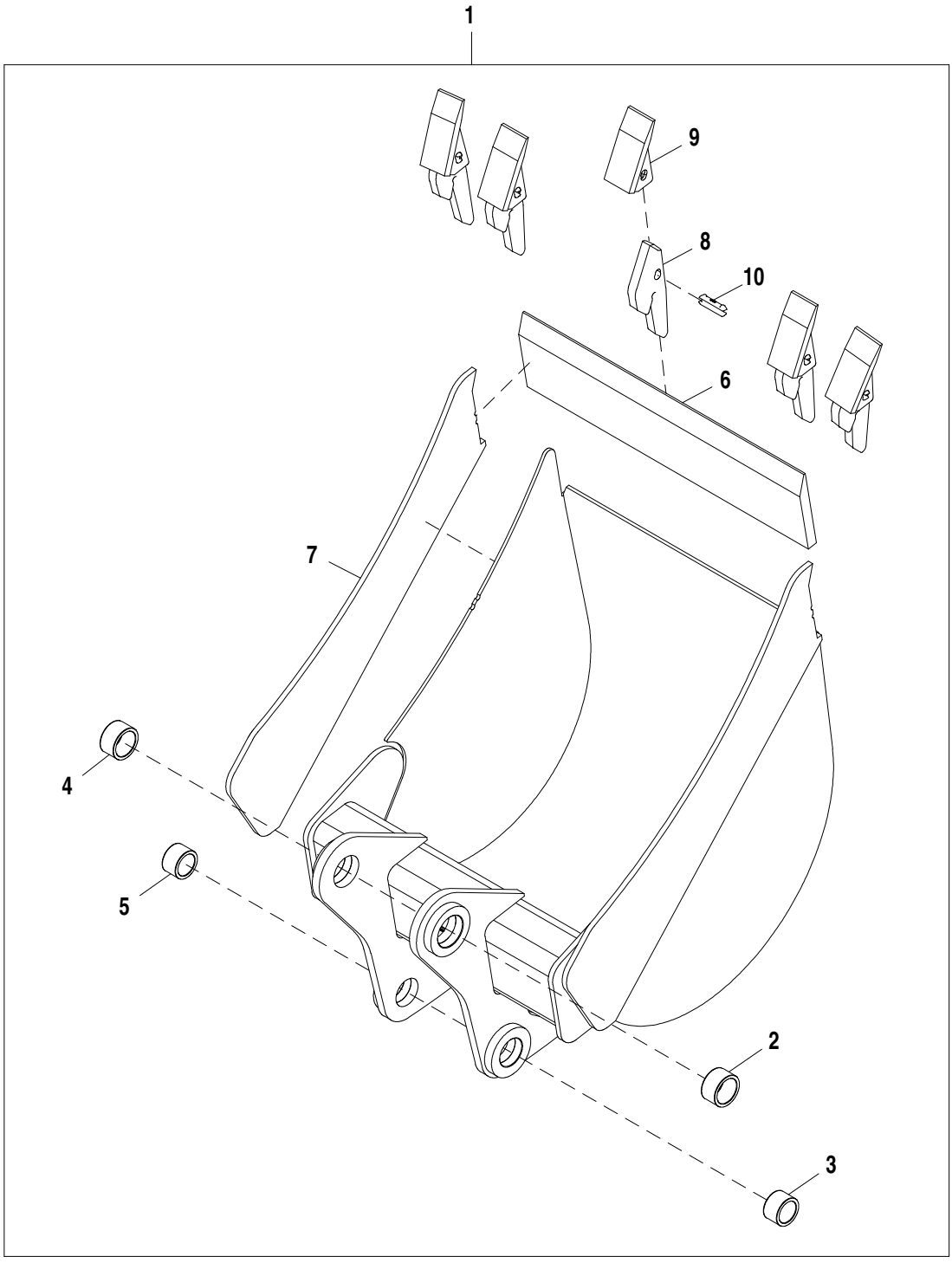

AT176848_TX1104799

Item	*N pea*	*Descrio*	*Qtde*	*N srie*	*Notas*
1	**AT192007**	**Caçamba retro-escavadeira**	**1**		**Pacotes de Produto**
2	T187115	Bucha	1		
3	T187114	Bucha	1		
4	T187115	Bucha	1		
5	T187114	Bucha	1		
6	T161759	Faca corte dura-max tm	1		
7	T159197	Placa	2		
8	T728X230	Adapt.do dente da pá diant.	5		
9	T23C	Dente	5		
10	T23P	Pino	5		

18 in. Wide, 5.1 ft.³ Heavy Duty Bucket
18 in. de large, benne renforcée 5,1 ft³
Caçamba de Serviço Pesado de 18 pol de Largura, 5,1 pés³
Cucharón reforzado de 18 in. de ancho, 5.1 ft³

AT182543_TX1103900 A.3

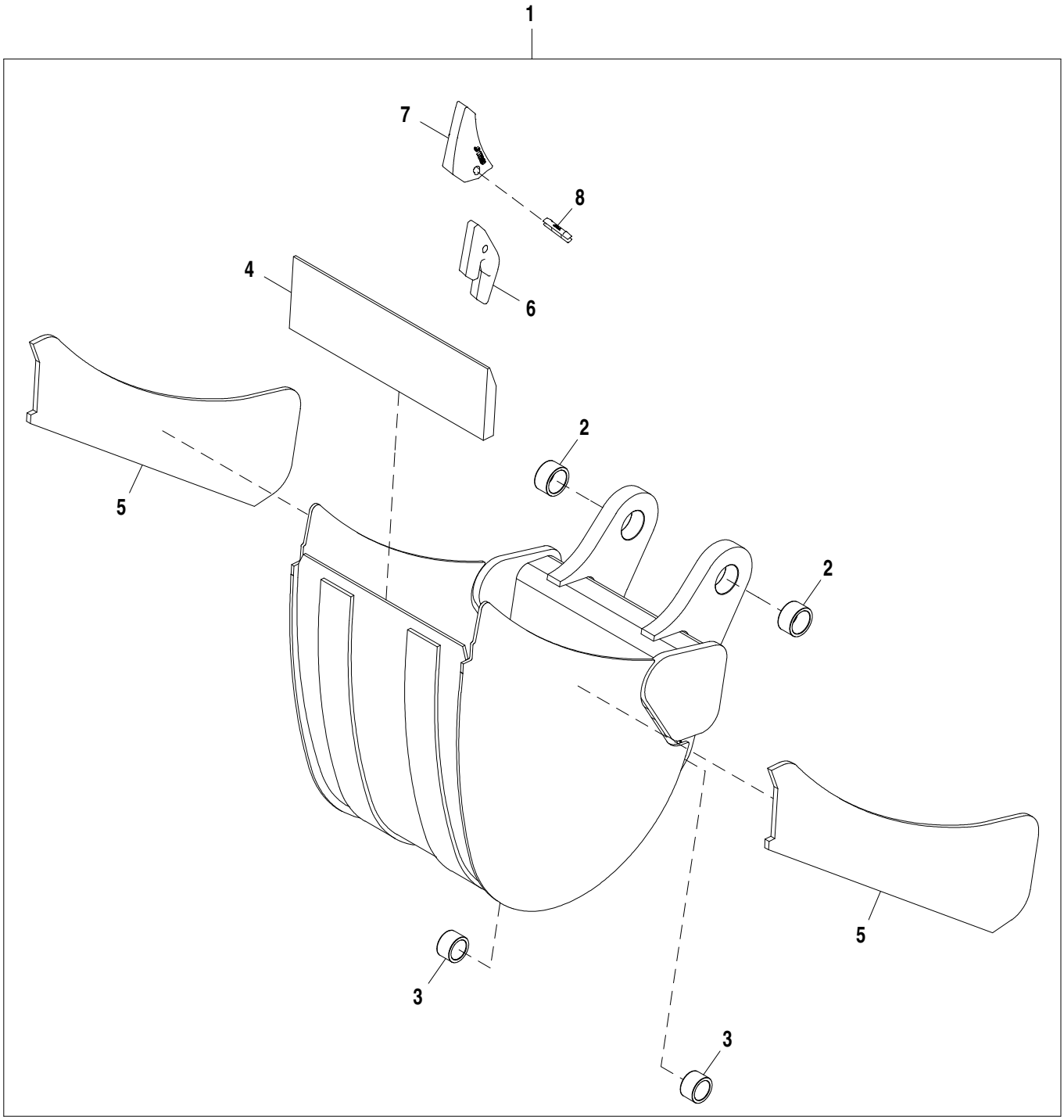

AT182543_TX1103900

Item	*N pea*	*Descrio*	*Qtde*	*N srie*	*Notas*
1	**AT192006**	**Caçamba retro-escavadeira**	**1**		**CA**
2	T187115	Bucha	1		
3	T187114	Bucha	1		
4	T161279	Faca corte dura-max tm	1		
5	T162535	Placa	2		
6	U43792	Adapt.do dente da pá diant.	4		
7	TF23D	Dente	4		
8	TF23P	Pino	4		

24 in. Wide 7.5 ft³ Heavy Duty Bucket
Benne renforcée 7,5 ft³, 24 in. de large
Caçamba de Serviço Pesado de 24 pol de Largura 7,5 pés³
Cucharón reforzado de 24 in. de ancho, 7.5 ft³

AT182544_TX1104785 A.1

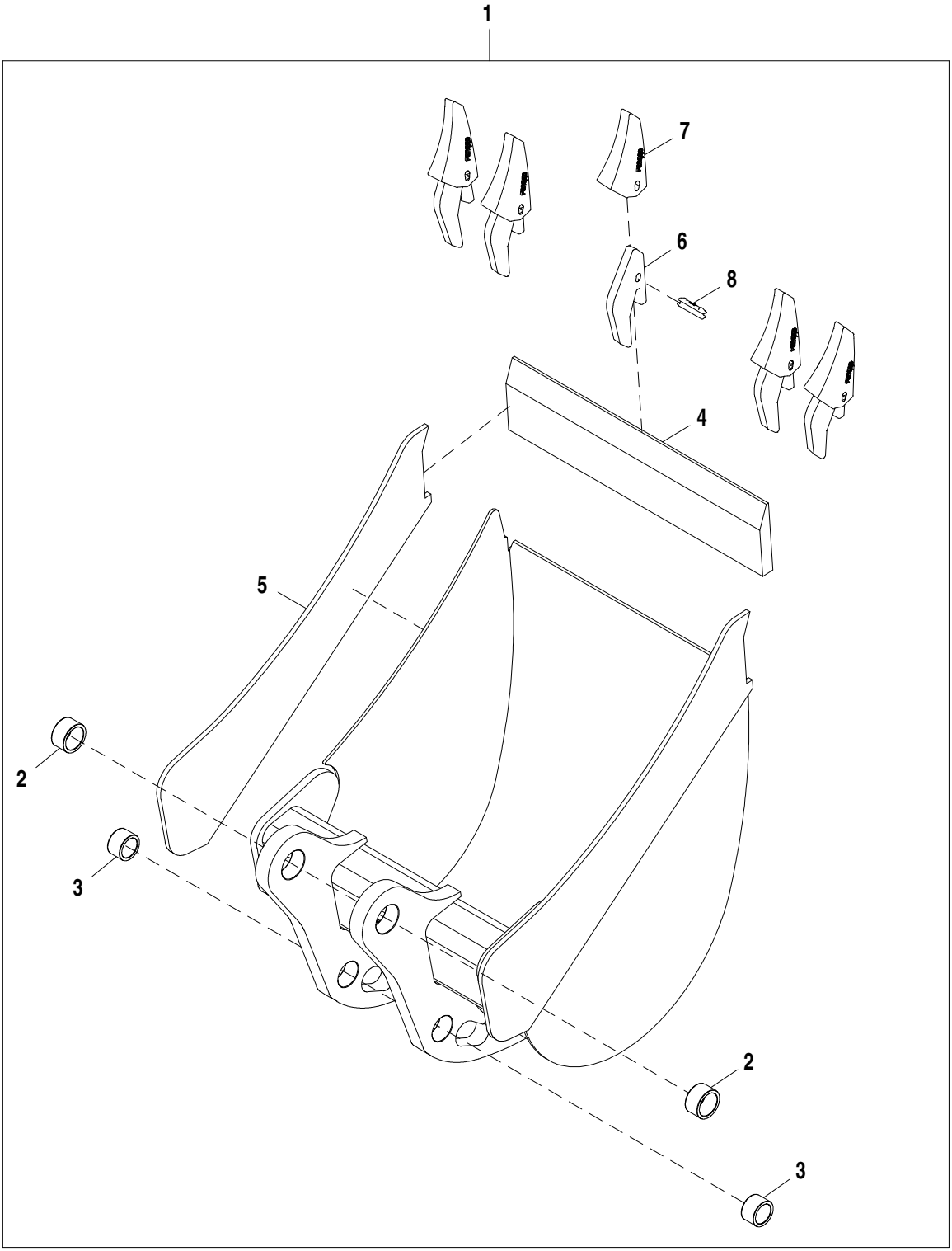

AT182544_TX1104785

Item	*N pea*	*Descrio*	*Qtde*	*N srie*	*Notas*
1	**AT192008**	**Caçamba retro-escavadeira**	**1**		**Pacotes de Produto**
2	T187115	Bucha	1		
3	T187114	Bucha	1		
4	T161279	Faca corte dura-max tm	1		
5	T162535	Placa	2		
6	U43792	Adapt.do dente da pá diant.	5		
7	TF23D	Dente	5		
8	TF23P	Pino	5		

30 in. Wide, 10 ft.³ Heavy Duty Bucket
Benne renforcée 10 ft³, 30 in. de large
Caçamba de Serviço Pesado de 30 pol de Largura, 10 pés³
Cucharón reforzado de 30 in. de ancho, 10 ft³

AT192010_TX1104670 A.1

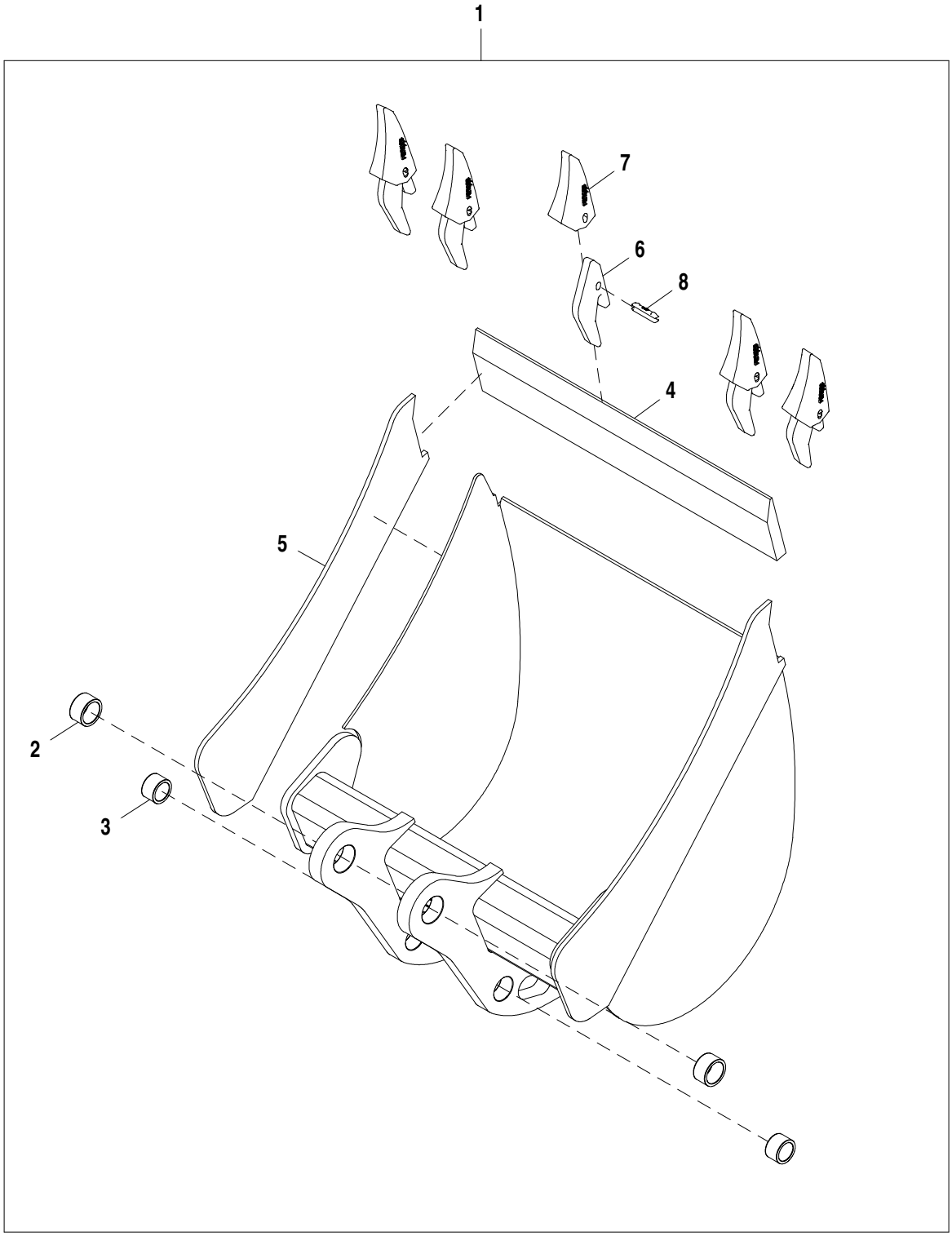

AT192010_TX1104670

Item	*N pea*	*Descrio*	*Qtde*	*N srie*	*Notas*
1	**AT192010**	**Caçamba retro-escavadeira**	**1**		**CA**
2	T187115	Bucha	1		
3	T187114	Bucha	1		
4	T161320	Borda cortante	1		
5	T162535	Placa	2		
6	U43792	Adapt.do dente da pá diant.	5		
7	TF23D	Dente	5		
8	TF23P	Pino	5		

18 in. Quick Coupler Bucket
Godet à raccord rapide 18 in.
Caçamba com Engate Rápido 18 pol
Cucharón de 18 in. de acoplamiento rápido

AT336244_TX1104773 A.1

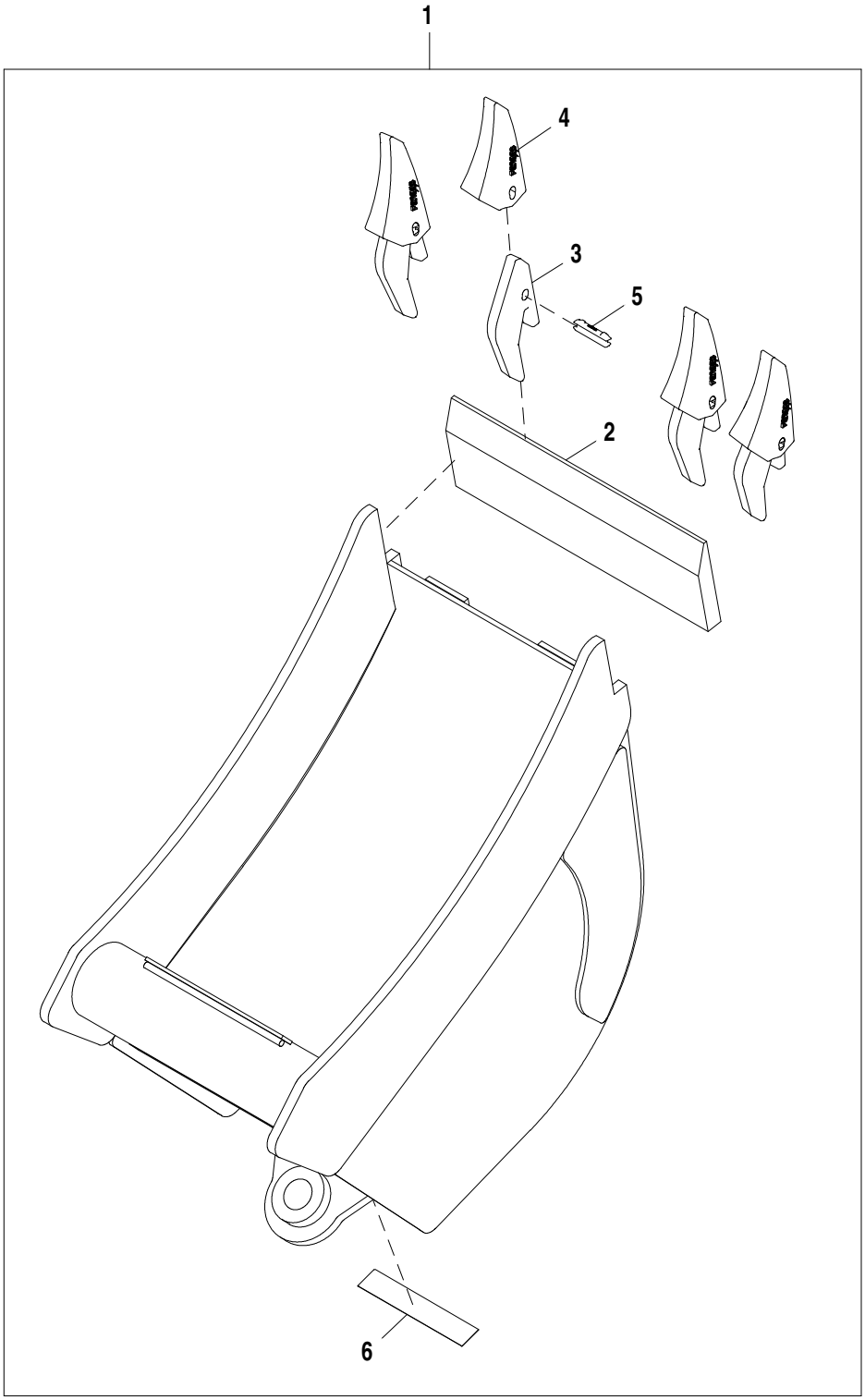

AT336244_TX1104773

Item	*N pea*	*Descrio*	*Qtde*	*N srie*	*Notas*
1	**AT324447**	**Caçamba retro-escavadeira**	**1**		**Pacotes de Produto**
2	T161279	Faca corte dura-max tm	1		
3	U43792	Adapt.do dente da pá diant.	4		
4	TF23D	Dente	4		
5	TF23P	Pino	4		
6	T213143	Etiqueta	1		Worksite Pro

24 in. Quick Coupler Bucket
Godet à raccord rapide 24 in.
Caçamba com Engate Rápido 24 pol
Cucharón de 24 in. de acoplamiento rápido

AT336243_TX1104772 A.1

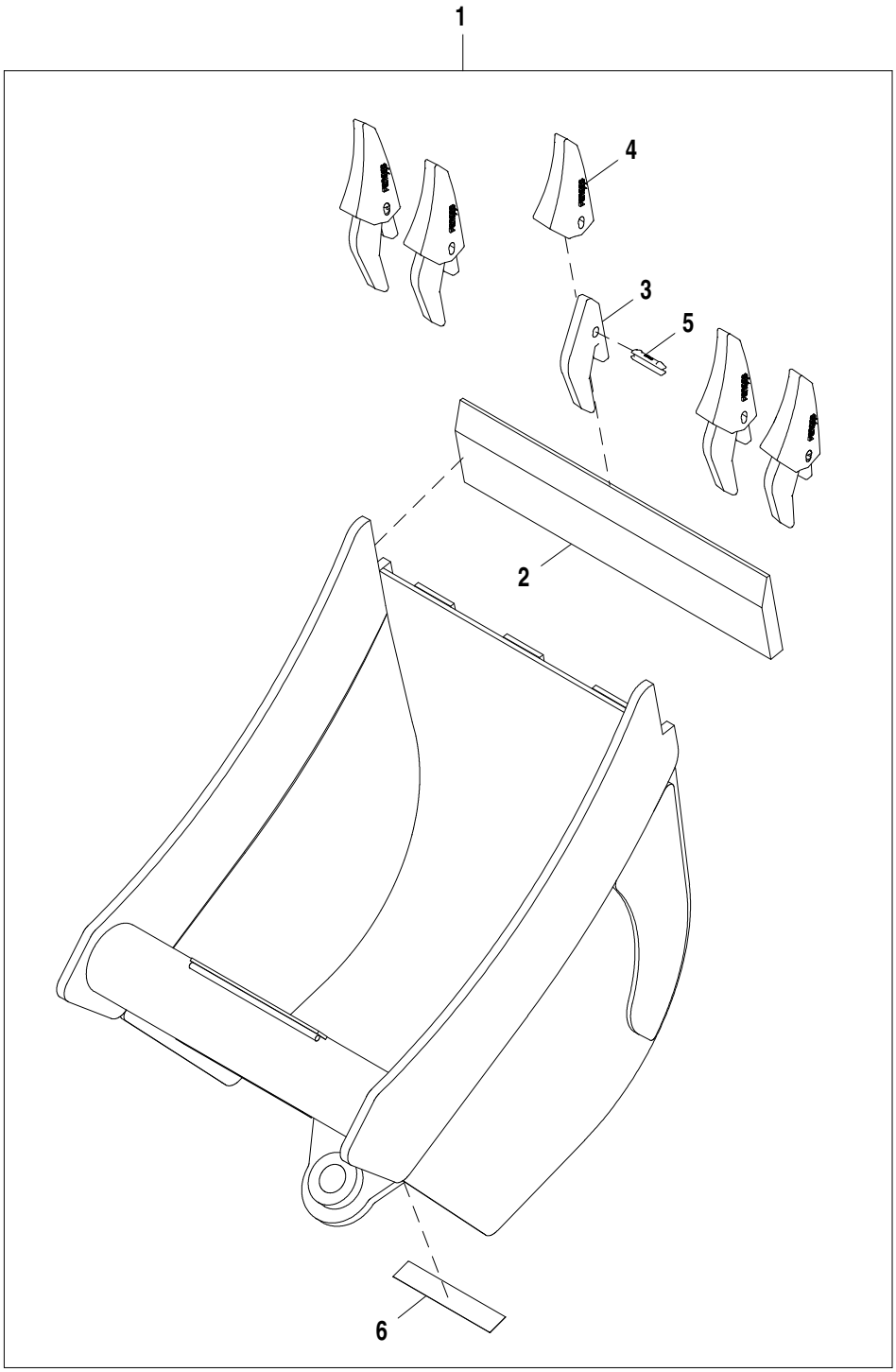

AT336243_TX1104772

Item	*N pea*	*Descrio*	*Qtde*	*N srie*	*Notas*
1	**AT316706**	**Caçamba retro-escavadeira**	**1**		**Pacotes de Produto**
2	T161279	Faca corte dura-max tm	1		
3	U43792	Adapt.do dente da pá diant.	5		
4	TF23D	Dente	5		
5	TF23P	Pino	5		
6	T213143	Etiqueta	1		Worksite Pro

Quick Coupler (Standard)
Accouplement rapide (standard)
Acoplador Rápido (Padrão)
Acoplamiento rápido (estándar)

T151505 A.1

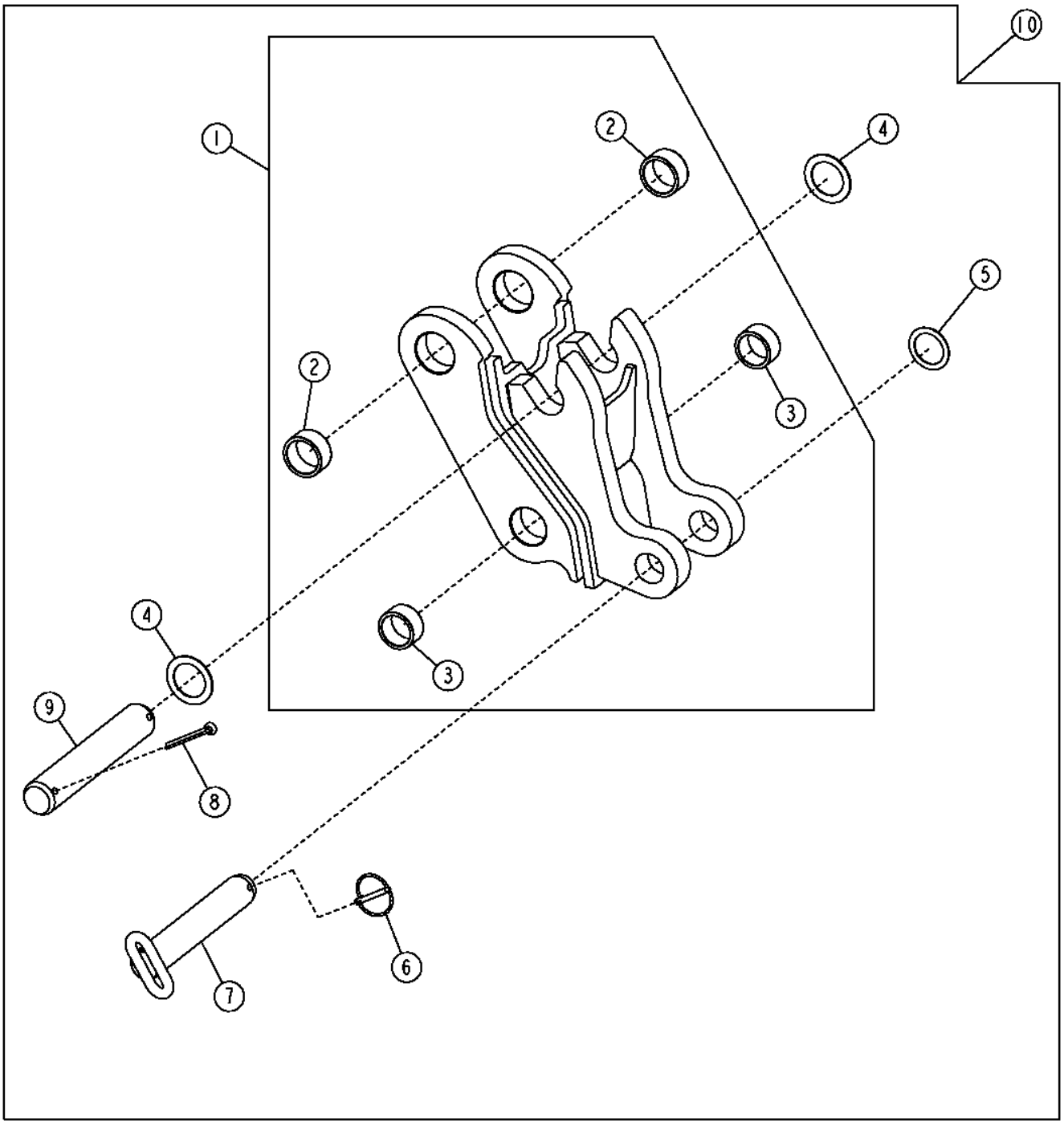

T151505

Item	*N pea*	*Descrio*	*Qtde*	*N srie*	*Notas*
1	AT336318	Engate rápido	1		
2	T187115	Bucha	2		
3	T187114	Bucha	2		
4	24H1574	Arruela	2		1-13/16" X 2-3/4" X 0.060"
5	24H1536	Arruela	1		1-17/32" X 2-1/4" X 0.060"
6	AA21292	Pino de engate ráPido	1		
7	AT178072	Pino	1		
8	11H221	Contra-pino	2		3/8" X 2-1/2"
9	T185830	Pino fixador	1		
10	**AT336314**	**Engate rápido**	**1**		**(WHOLE GOODS)**

Quick Coupler (Universal)
Accouplement rapide (universel)
Acoplador Rápido (Universal)
Acoplamiento rápido (universal)

TX1029648 A.1

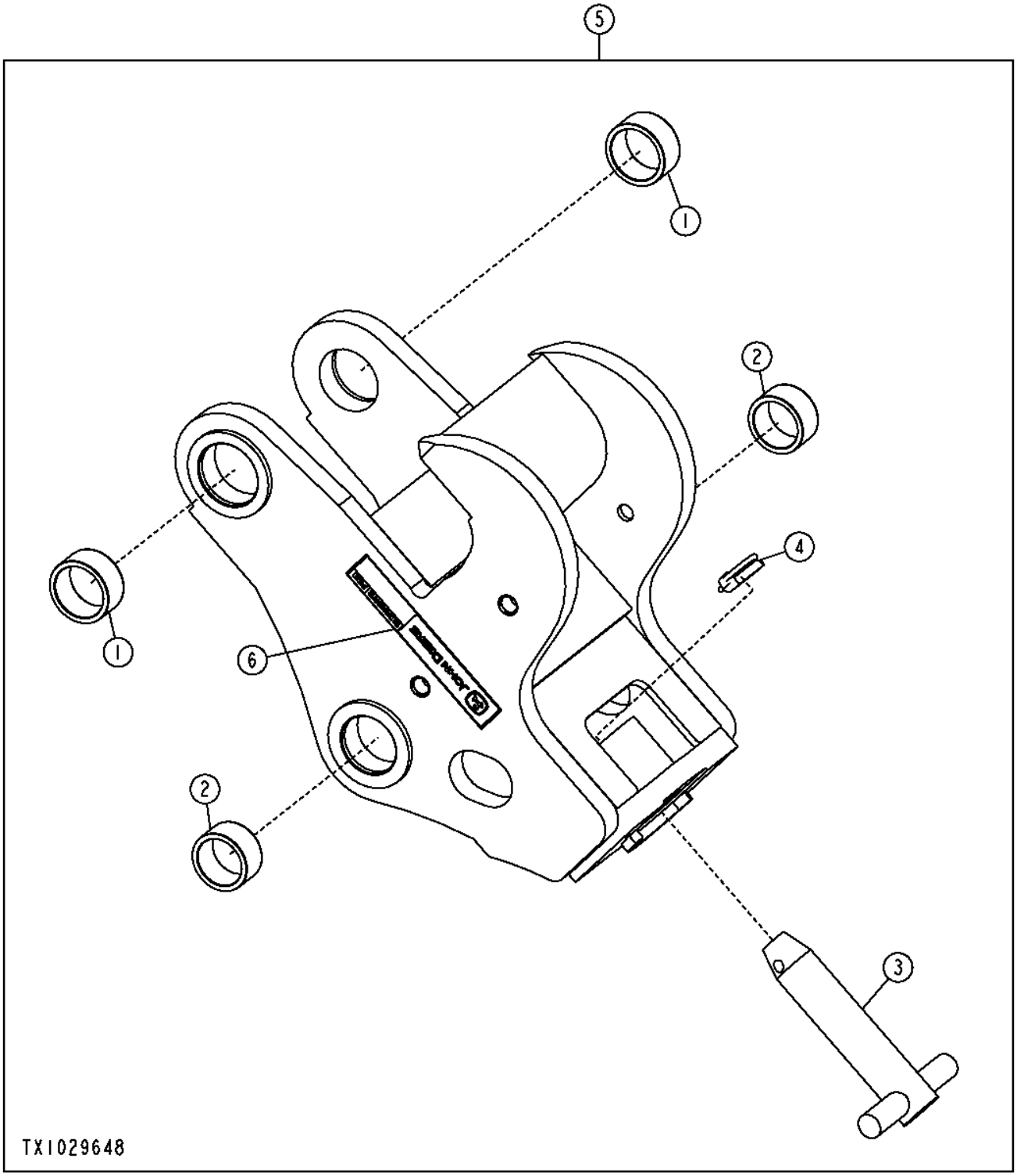

Item	*N pea*	*Descrio*	*Qtde*	*N srie*	*Notas*
1	T187115	Bucha	2		
2	T187114	Bucha	2		
3	AT315338	Pino fixador	1		
4	AT325129	Pino de engate ráPido	1		
5	**AT315337**	**Engate rápido**	**1**		**TOP LOCK**
6	T213143	Etiqueta	1		

Quick Coupler (Universal)
Accouplement rapide (universel)
Acoplador Rápido (Universal)
Acoplamiento rápido (universal)

T151499 A.1

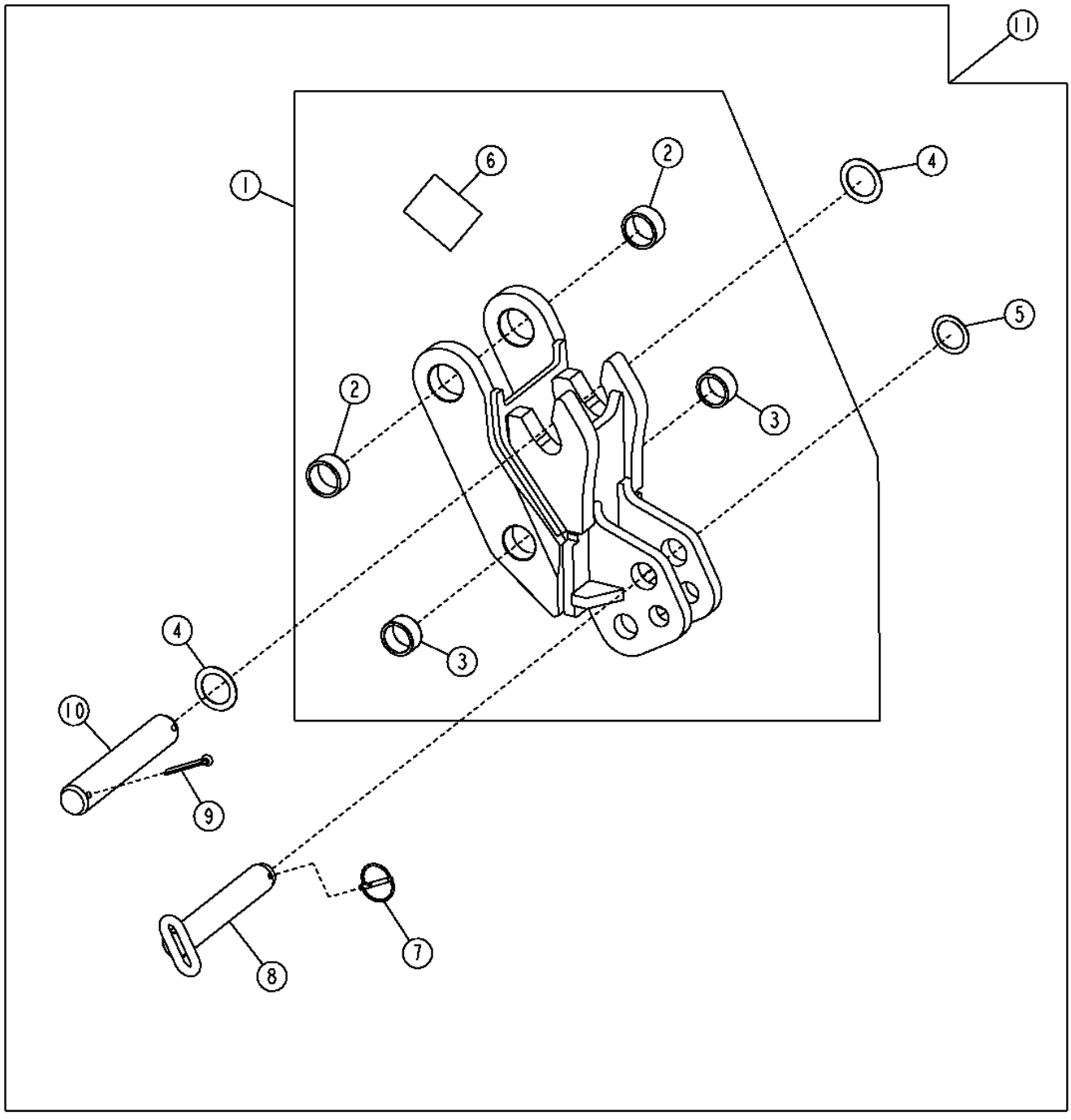

T151499

Item	*N pea*	*Descrio*	*Qtde*	*N srie*	*Notas*
1	AT336317	Engate rápido	1		
2	T187115	Bucha	2		
3	T187114	Bucha	2		
4	24H1574	Arruela	2		1-13/16" X 2-3/4" X 0.060"
5	24H1536	Arruela	1		1-17/32" X 2-1/4" X 0.060"
6	T227340	Etiqueta	1		
7	AA21292	Pino de engate ráPido	1		
8	AT178072	Pino	1		
9	11H221	Contra-pino	2		3/8" X 2-1/2"
10	T185830	Pino fixador	1		
11	**AT336313**	**Engate rápido**	**1**		**(WHOLE GOODS)**

Two Lever Backhoe Control Lever Valve Conversion Kit
Kit de conversion de soupape de levier de commande de rétropelle à deux leviers
Kit de Conversão da Válvula da Alavanca de Controle da Retroescavadeira de Duas Alavancas
Kit de conversión de válv. palanca dos palancas de control de retroexcavadora

TX1013148 A.1

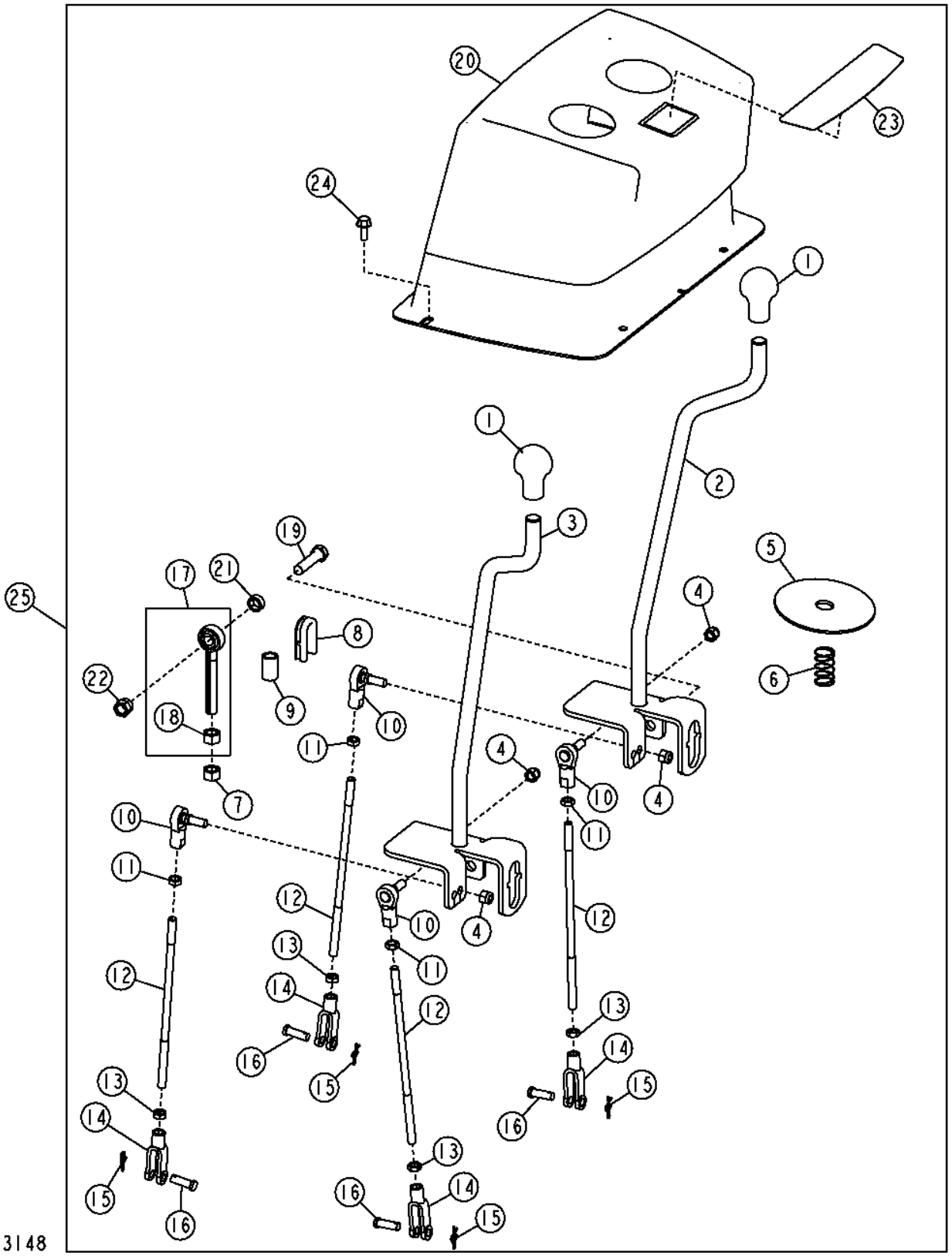

Item	*N pea*	*Descrio*	*Qtde*	*N srie*	*Notas*
1	T133291	Botão	2		
2	AT184599	Alavanca	1		(RH)
3	AT184598	Alavanca	1		(LH)
4	M68954	Porca de segurança	4		9.525 mm (3/8")
5	T165590	Proteção contra Pó	2		
6	T185085	Mola	2		
7	14H865	Porca	2		1/2"
8	T188639	Passa-fio	2		
9	T166772	Espaçador	2		
10	AT169087	Junta esférica	4		
11	14H774	Porca	4		3/8"
12	T165697	TiranTe	4		
13	14H913	Porca	4		3/8"
14	T140328	Forquilha	4		
15	T202956	RetentoR	4		
16	R65563	Pino fixador	4		
17	AT300152	Extremidade da ligação	2		
18	14H865	Porca	1		1/2"
19	19M7361	Parafuso sextavado	2		M12 X 50
20	AT189269	Capa	1		
21	T166773	Arruela	2		
22	14M7313	Porca de segurança	2		M12
23	T165584	Etiqueta	1		
24	19M7866	Parafuso	4		M8 X 20
25	**AT185624**	**Articulação**	**1**		**(WHOLE GOODS)**

Three Lever Control Valve Linkage and Conversion Kit
Kit de conversion et tringlerie de distributeur à trois leviers
Articulação da Válvula de Controle e Kit de Conversão com Três Alavancas
Kit de conversión y varillaje de válv. de control de tres palancas

T193127 A.1

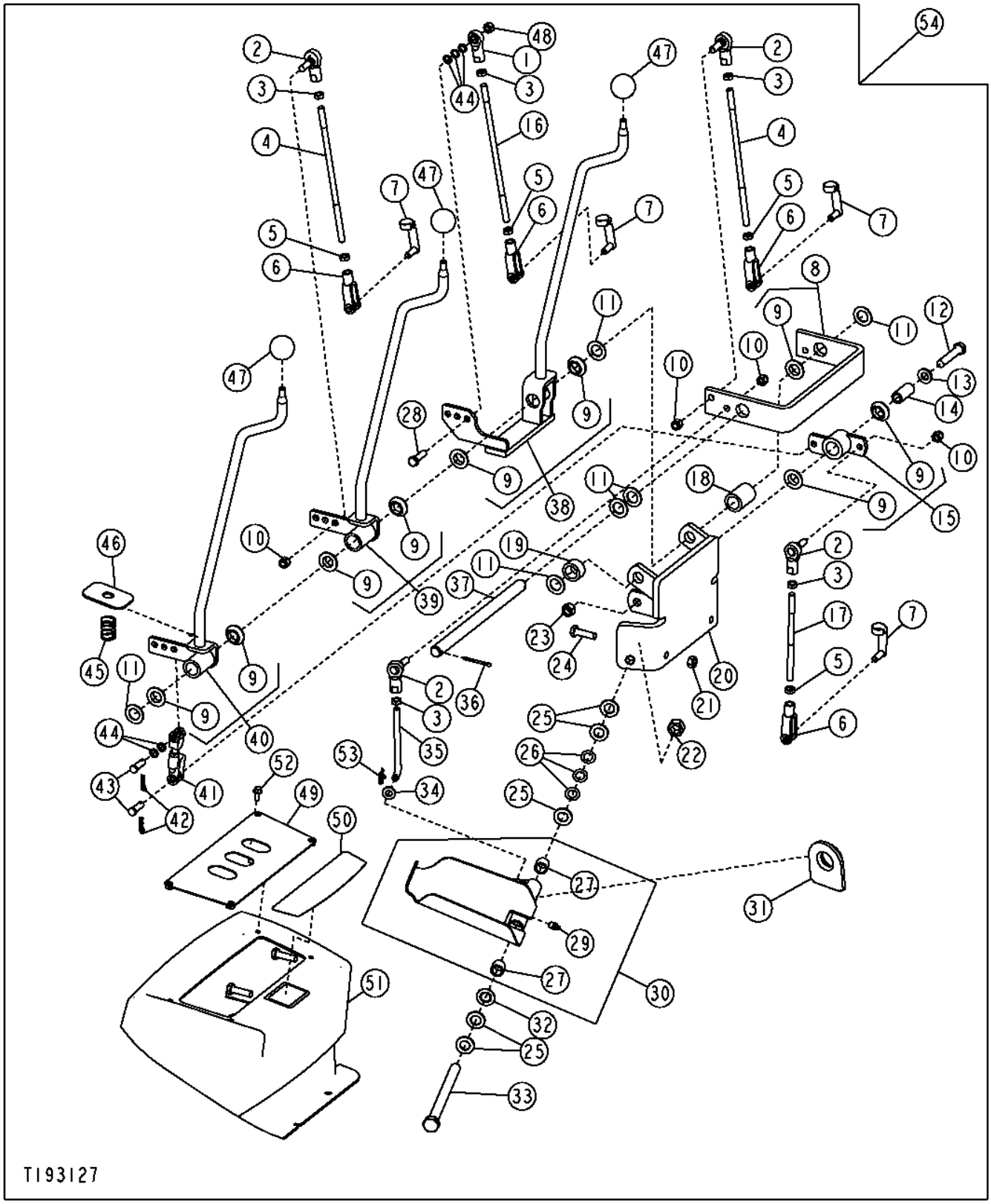

Item	*N pea*	*Descrio*	*Qtde*	*N srie*	*Notas*
1	AE37072	Extremidade da ligação	2		
2	AT169087	Junta esférica	4		
3	14H774	Porca	5		3/8"
4	T165697	TiranTe	2		
5	14H913	Porca	4		3/8"
6	T140328	Forquilha	4		
7	.....	Pino fixador	4		(SUB R65563 AND T202956)(T183617 NLA)
8	AT185340	Apoio	1		
9	T166097	Rolamento	6		
10	M68954	Porca de segurança	7		9.525 mm (3/8")
11	24H1391	Arruela	5		25/32" X 1-5/16" X 0.060"
12	19M7363	Parafuso sextavado	1		M12 X 60
13	24M7240	Arruela	1		13 X 25 X 3 mm
14	T166031	Espaçador	1		
15	AT309186	Alavanca articulada	1		
16	T165788	TiranTe	1		
17	T165787	TiranTe	1		
18	T207484	Espaçador	2		
19	T167247	Espaçador	1		
20	AT317091	Suporte	1		
21	14M7274	Porca	2		M10
22	U14555	Porca de segurança	2		15.875 mm (5/8")
23	14M7275	Porca	1		M12
24	19M7550	Parafuso sextavado	2		M10 X 35
25	24M7053	Arruela	10		17 X 30 X 3 mm
26	M87534	Arruela de elástica	6		
27	T58109	Bucha	2		
28	19H3239	Parafuso sextavado	2		3/8" X 1-1/4"
29	T162396	Conexão de lubrificação	1		
30	AT185749	Pedal	1		(LH)
	AT185750	Pedal	1		(RH), Não Ilustrado
31	T166224	Passa-fio	2		
32	AT48016	Vedação	2		
33	19H3323	Parafuso sextavado	2		5/8" X 8"
34	24M7239	Arruela	1		10.700 X 21 X 2.500 mm
35	T165785	Paraf. com gancho	1		
36	U17408	Anel	2		
37	T207309	Pino	1		
38	AT309185	Alavanca de controle	1		
39	AT309184	Alavanca de controle	1		
40	AT309184	Alavanca de controle	1		
41	AT309413	Ligação	1		
42	R46528	Pino de trava	3		
43	R65563	Pino fixador	5		
44	M359T	Arruela	4		
45	T165591	Mola	1		
46	T209588	Capa	1		
47	39M1709	Botão	3		
49	AT312121	Capa	1		
50	T165585	Etiqueta	1		
51	AT189272	Capa	1		
52	19M7775	Parafuso	4		M6 X 16
53	T202956	RetentoR	4		
54	**AT309739**	**Kit**	**1**		**(WHOLE GOODS)**

Four Lever Control Valve Linkage
Tringlerie de distributeurs à quatre leviers
Articulação da Válvula de Controle de Quatro Alavancas
Varillaje de válvula de control de cuatro palancas

T198881 A.1

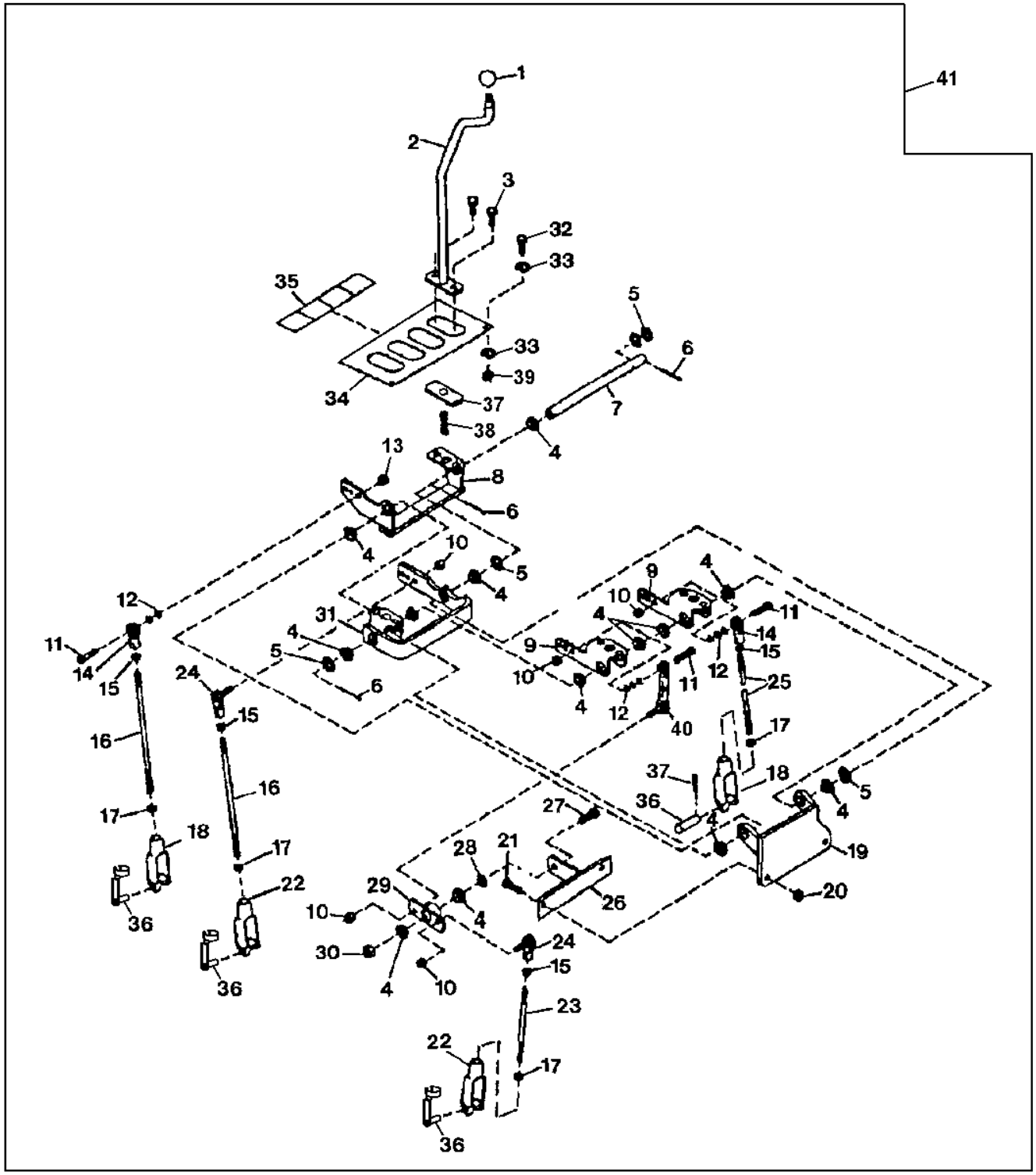

T198881

Item	*N pea*	*Descrio*	*Qtde*	*N srie*	*Notas*
1	T35233	Manete	4		
2	AT169512	Alavanca	4		
3	19M7402	Parafuso sextavado	8		M10 X 25
4	T125808	Bucha	11		
5	24H1746	Arruela	4		25/32" X 1-1/8" X 0.120"
6	11M7087	Contra-pino	2		4 X 40 mm
7	T188268	Eixo	1		
8	AT150763	Base	1		
9	AT150762	Base	2		
10	M68954	Porca de segurança	4		9.525 mm (3/8")
11	19H3239	Parafuso sextavado	2		3/8" X 1-1/4"
12	M359T	Arruela	10		
13	H129201	Porca de segurança	2		9.525 mm (3/8")
14	AE37072	Extremidade da ligação	2		
15	14H774	Porca	4		3/8"
16	T165788	TiranTe	2		256 mm (10 in.)
17	14H913	Porca	4		3/8"
18	T140328	Forquilha	2		
19	AT194686	Suporte	1		
20	14M7274	Porca	2		M10
21	19M8600	Parafuso sextavado	2		M10 X 50
22	T140328	Forquilha	2		
23	T158812	TiranTe	1		152 mm (6 in.)
24	AT169087	Junta esférica	2		
25	T158810	TiranTe	1		250 mm (9.84 in.)
26	AT196839	Suporte	1		79 mm (3.11 in.), Da Extremidade Direita até a Aba
27	19H3030	Parafuso sextavado	1		1/2" X 1-1/4"
28	24M7047	Arruela	1		13 X 24 X 2.500 mm
29	AT158197	Alavanca articulada	1		
30	T141126	Espaçador	1		
31	AT195877	Base	1		
32	T133674	Paraf. auto-frenante	4		M6 X 16
33	24H1646	Arruela	8		17/64" X 3/4" X 0.060"
34	AT196419	Painel	4		
35	T165604	Etiqueta	1		Alavanca de Controle
36	.....	Pino fixador	4		(SUB R65563 AND T202956)(T183617 NLA)
37	T183149	Capa	4		
38	T165591	Mola	4		
39	14M7272	Porca	4		M6
40	AT158198	Ligação	1		
41	**AT185628**	**Kit**	**1**		**(WHOLE GOODS)**

Fifth Function Pedal, 2-Lever
Pédale de cinquième fonction, à 2 leviers
Fifth Function Pedal, 2-Lever
Fifth Function Pedal, 2-Lever

TX1066070 A.1

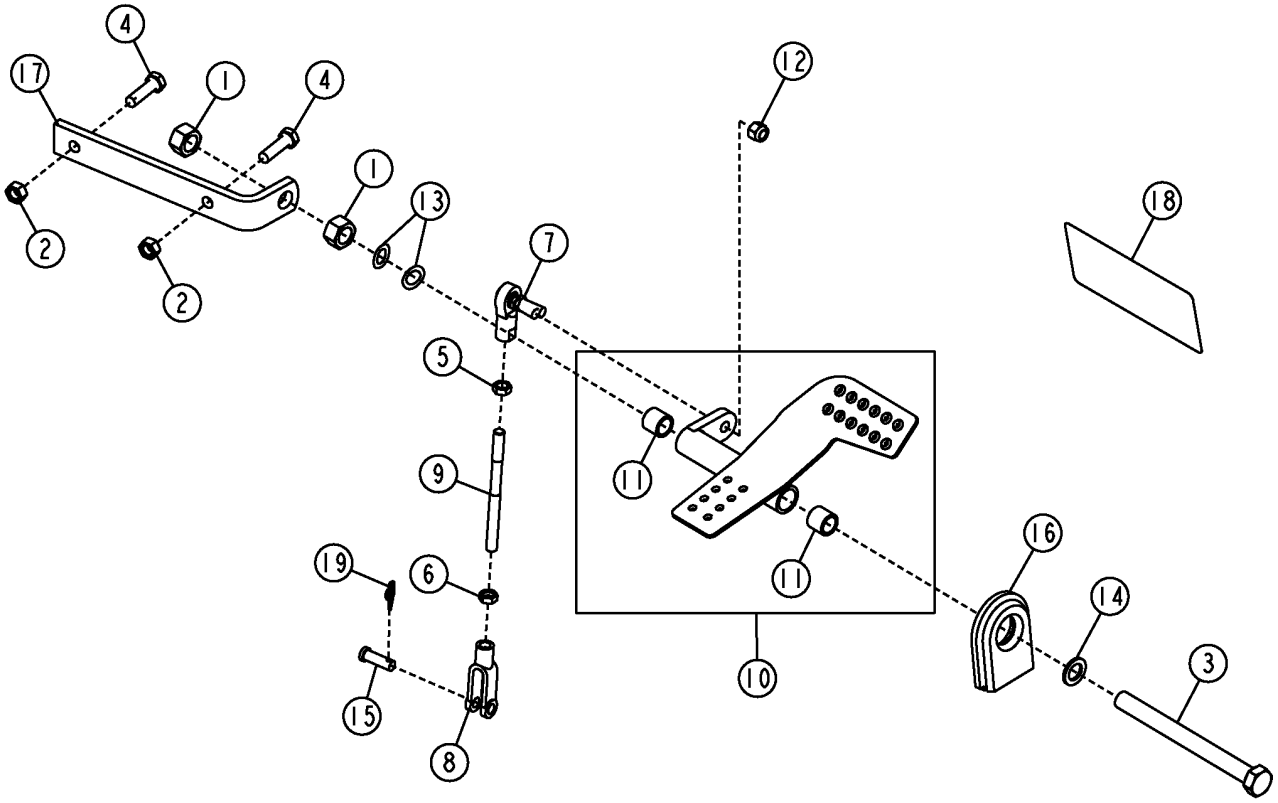

TX1066070

Item	*N pea*	*Descrio*	*Qtde*	*N srie*	*Notas*
1	14H1039	Porca	2		5/8"
2	14M7274	Porca	2		M10
3	19H3450	Parafuso sextavado	1		5/8" X 6-3/4"
4	19M7550	Parafuso sextavado	2		M10 X 35
5	14H774	Porca	1		3/8"
6	14H913	Porca	1		3/8"
7	AT169087	Junta esférica	1		
8	T140328	Forquilha	1		ESQ
9	T184129	Pino	1		
10	AT191446	Pedal	1		
11	T58109	Bucha	2		
12	M68954	Porca de segurança	1		
13	M87534	Arruela de elástica	2		
14	R64059	Arruela	1		
15	R65563	Pino fixador	1		
16	T166224	Passa-fio	1		
17	T183548	Cantoneira	1		
18	T185691	Etiqueta	1		
19	T202956	RetentoR	1		

Fifth Function Pedal (Pilot Control)
Pédale de cinquième fonction (commande pilote)
Pedal da Quinta Função (Controle do Piloto)
Pedal de quinta función (control piloto)

T165817 A.1

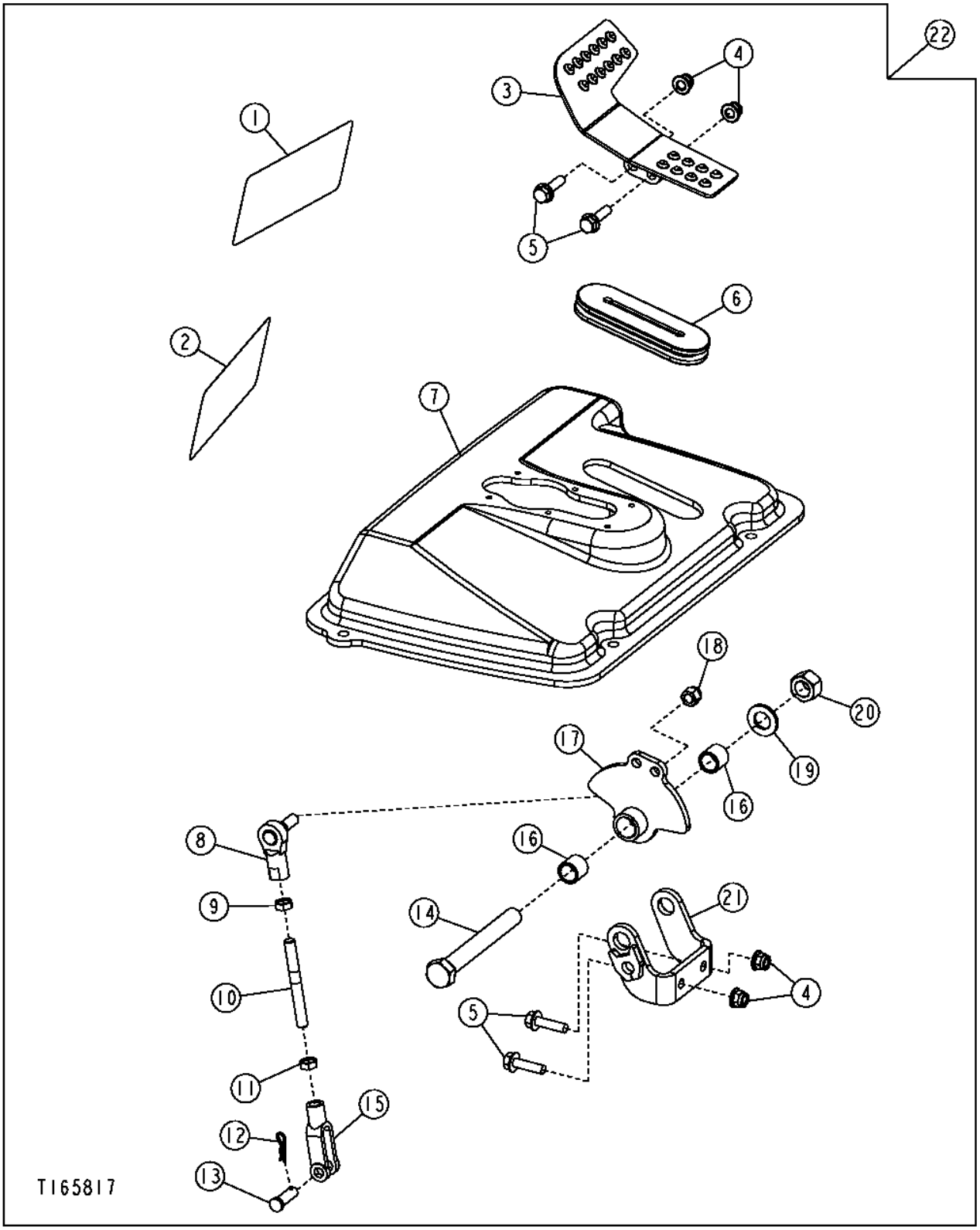

Item	*N pea*	*Descrio*	*Qtde*	*N srie*	*Notas*
1	T185691	Etiqueta	1		
2	T185692	Etiqueta	1		
3	AT300058	Pedal	1		
4	14M7396	Porca de segurança	4		M8
5	19M7868	Parafuso	4		M8 X 30
6	T200095	Passa-fio	1		
7	T200093	Capa	1		
8	AT169087	Junta esférica	1		
9	14H774	Porca	1		3/8"
10	T200078	Pino	1		
11	14H913	Porca	1		3/8"
12	T202956	RetentoR	1		
13	R65563	Pino fixador	1		
14	19H3353	Parafuso sextavado	1		5/8" X 5"
15	T200627	Forquilha	1		
16	T58109	Bucha	2		
17	AT300056	Pivô	1		
18	M68954	Porca de segurança	1		9.525 mm (3/8")
19	24M7053	Arruela	1		17 X 30 X 3 mm
20	U14555	Porca de segurança	1		15.875 mm (5/8")
21	AT300060	Apoio	1		
22	.....	Kit	1		(AT301484 NLA)

Fifth Function Pedal
Pédale de cinquième fonction
Pedal da Quinta Função
Pedal de quinta función

T193181 A.1

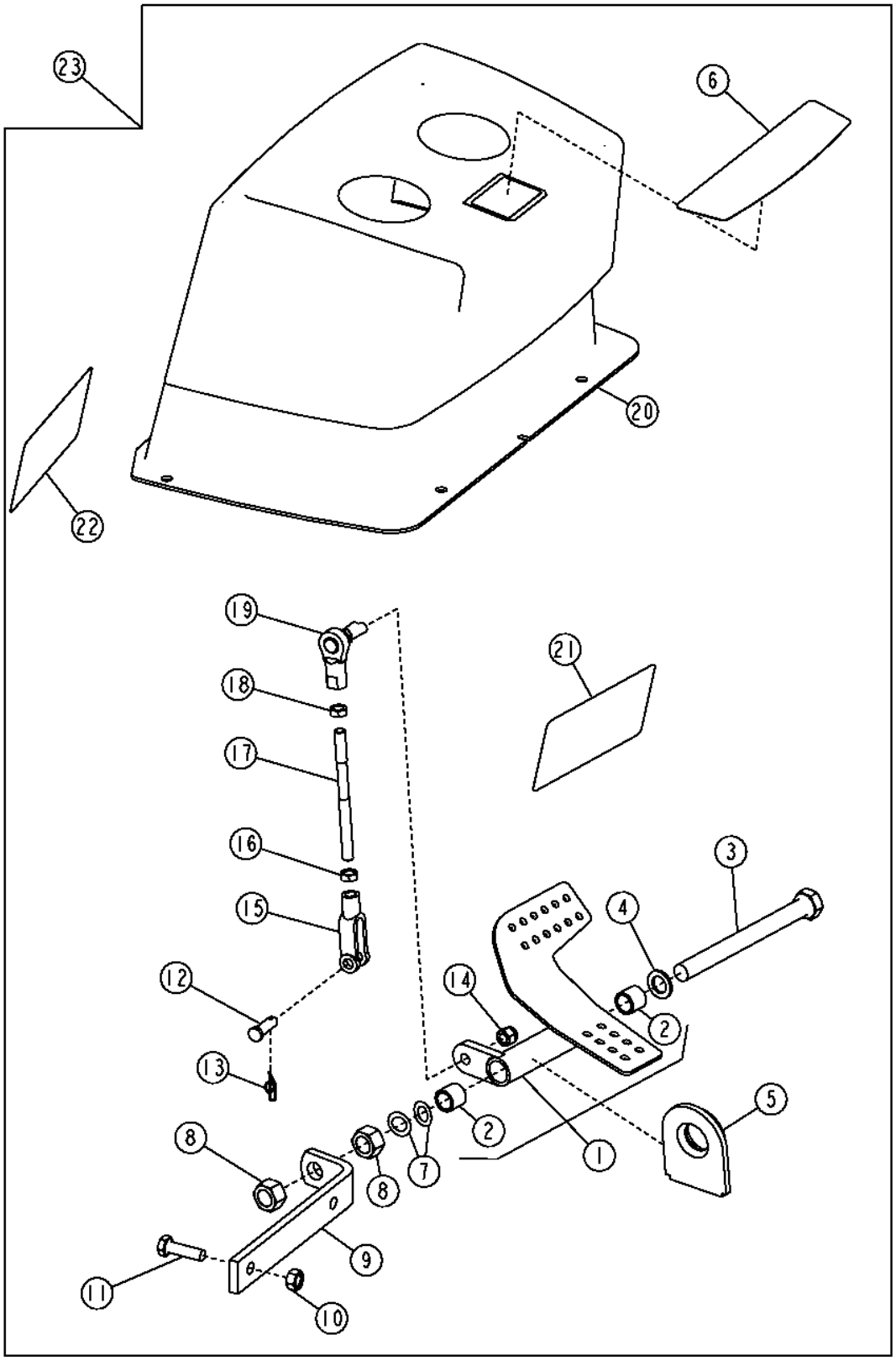

T193181

Item	*N pea*	*Descrio*	*Qtde*	*N srie*	*Notas*
1	AT191446	Pedal	1		
2	T58109	Bucha	2		
3	19H3450	Parafuso sextavado	1		5/8" X 6-3/4"
4	R64059	Arruela	1		
5	T166224	Passa-fio	1		
6	T165584	Etiqueta	1		
7	M87534	Arruela de elástica	2		
8	14H1039	Porca	2		5/8"
9	T183548	Cantoneira	1		
10	14M7274	Porca	2		M10
11	19M7550	Parafuso sextavado	2		M10 X 35
12	R65563	Pino fixador	1		
13	T202956	RetentoR	1		
14	M68954	Porca de segurança	1		9.525 mm (3/8")
15	T140328	Forquilha	1		
16	14H913	Porca	1		3/8"
17	T184129	Pino	1		
18	14H774	Porca	1		3/8"
19	AT169087	Junta esférica	1		
20	AT189270	Capa	1		
21	T185691	Etiqueta	1		(PARA USO COM BRAÇO DA CAÇAMBA EXTENSÍVEL)
22	T185692	Etiqueta	1		(PARA USO SEM BRAÇO DA CAÇAMBA EXTENSÍVEL)
23	**AT185625**	**Kit**	**1**		**Pacotes de Produto**

Fifth Function Lever For Three Lever Controls Conversion Kit
Levier de cinquième fonction pour kit de conversion des commandes à trois leviers
Alavanca da Quinta Função para Kit de Conversão de Controles com Três Alavancas
Palanca de quinta función para kit de conversión a controles con tres palancas

TP69704 A.1

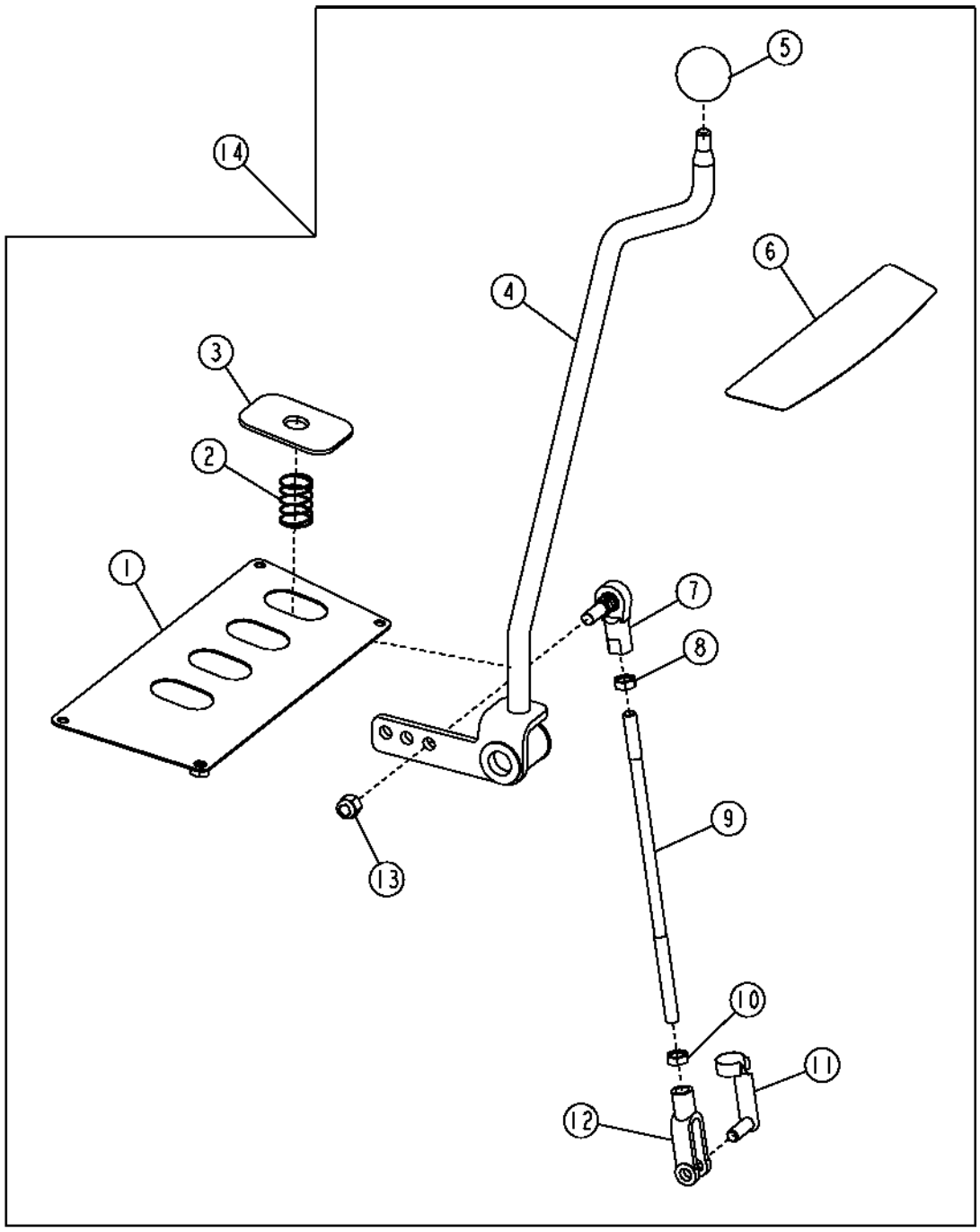

TP69704

Item	*N pea*	*Descrio*	*Qtde*	*N srie*	*Notas*
1	AT311929	Capa	1		
2	T165591	Mola	1		
3	T209588	Capa	1		
4	AT309190	Alavanca de controle	1		
5	39M1709	Botão	1		
6	T165586	Etiqueta	1		
7	AT169087	Junta esférica	1		
8	14H774	Porca	1		3/8"
9	T165697	TiranTe	1		
10	14H913	Porca	1		3/8"
11	.....	Pino fixador	1		(SUB R65563 AND T202956)(T183617 NLA)
12	T140328	Forquilha	1		
13	M68954	Porca de segurança	1		
14	**AT309740**	**Alavanca de controle**	**1**		**(WHOLE GOODS)**

Fifth Function Pedal, Manual Auxiliary
Pédale de cinquième fonction, auxiliaire manuelle
Pedal da Quinta Função, Auxiliar Manual
Pedal de quinta función, manual auxiliar

AT413193_TX1104705 A.1

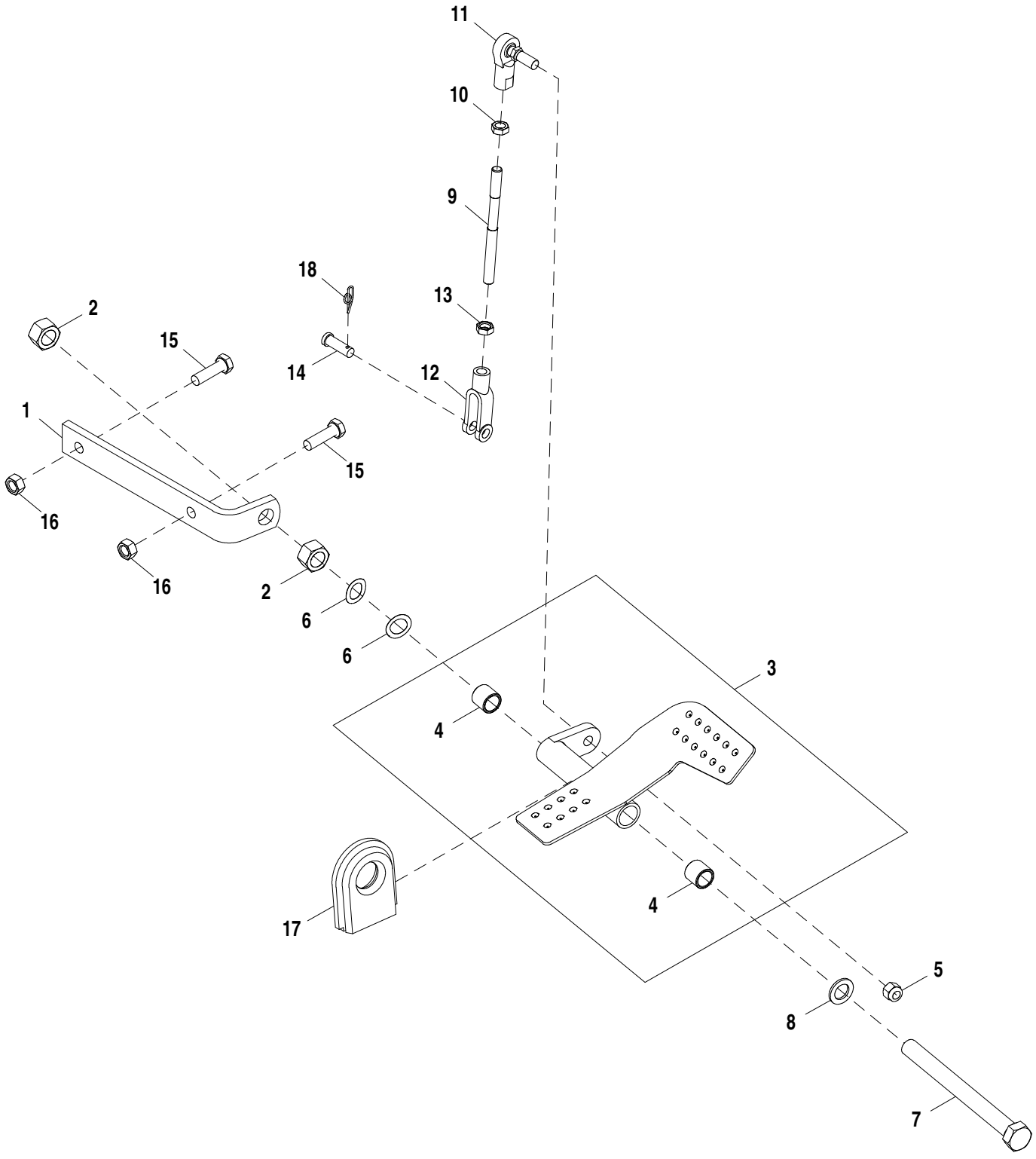

AT413193_TX1104705

Item	*N pea*	*Descrio*	*Qtde*	*N srie*	*Notas*
1	T183548	Cantoneira	1		
2	14H1039	Porca	2		5/8"
3	AT191446	Pedal	1		
4	T58109	Bucha	2		
5	M68954	Porca de segurança	1		
6	M87534	Arruela de elástica	2		
7	19H3450	Parafuso sextavado	1		5/8" X 6-3/4"
8	R64059	Arruela	1		
9	T184129	Pino	1		
10	14H774	Porca	1		3/8"
11	AT169087	Junta esférica	1		
12	T140328	Forquilha	1		LH
13	14H913	Porca	1		3/8"
14	R65563	Pino fixador	1		
15	19M7550	Parafuso sextavado	2		M10 X 35
16	14M7274	Porca	2		M10
17	T166224	Passa-fio	1		
18	T202956	RetentoR	1		

Fifth Function Pedal, Pilot Auxiliary
Pédale de cinquième fonction, pilote manuelle
Pedal da Quinta Função, Auxiliar Piloto
Pedal de quinta función, piloto auxiliar

AT413169_TX1104704 A.1

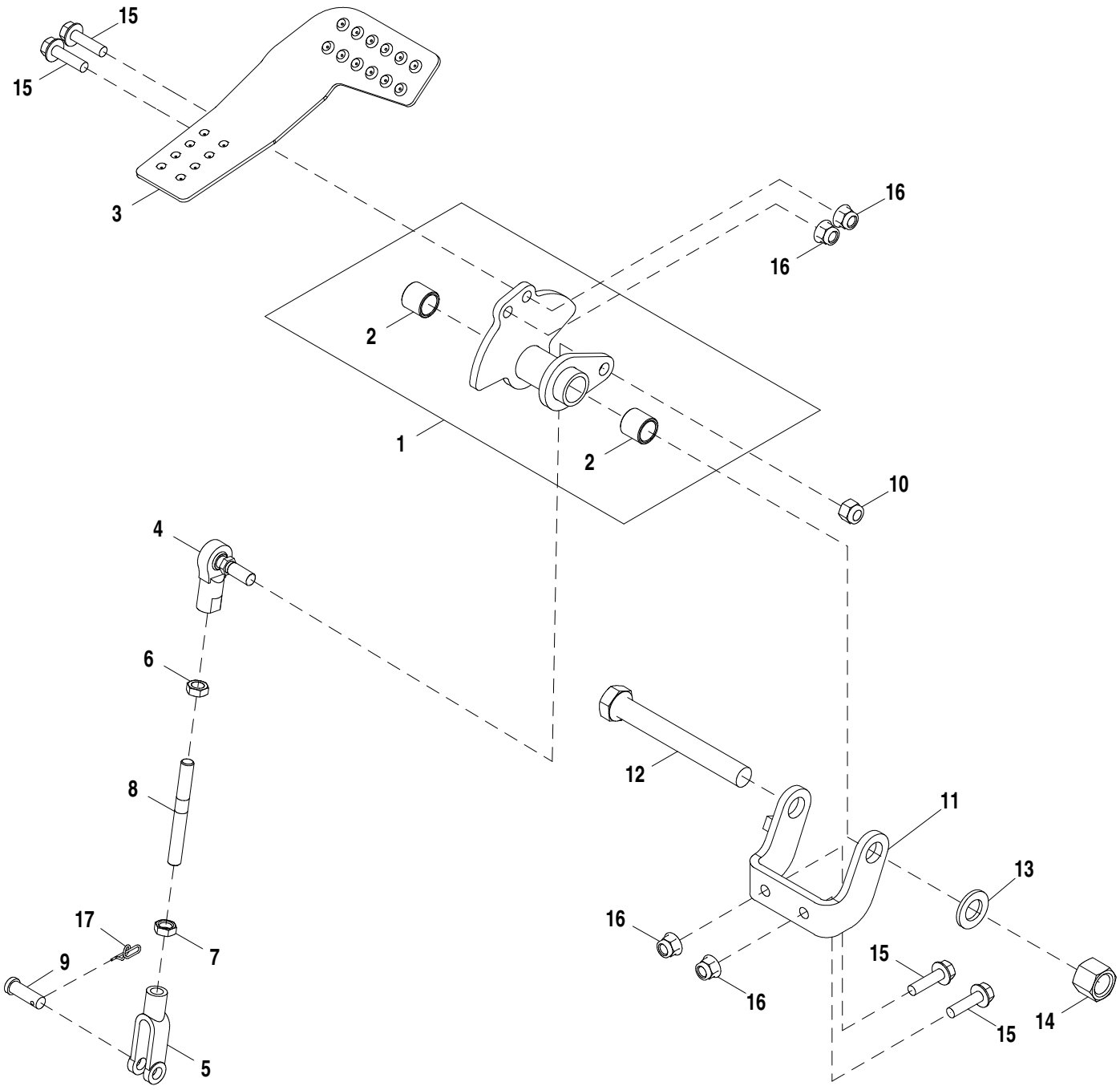

AT413169_TX1104704

Item	*N pea*	*Descrio*	*Qtde*	*N srie*	*Notas*
1	AT300056	Pivô	1		
2	T58109	Bucha	2		
3	AT300058	Pedal	1		Direita
4	AT169087	Junta esférica	1		
5	T140328	Forquilha	1		LH
6	14H774	Porca	1		3/8"
7	14H913	Porca	1		3/8"
8	T200078	Pino	1		
9	R65563	Pino fixador	1		
10	M68954	Porca de segurança	1		
11	AT300060	Apoio	1		
12	19H3353	Parafuso sextavado	1		5/8" X 5"
13	24M7053	Arruela	1		17 X 30 X 3 mm
14	U44915	Porca de segurança	1		
15	19M7868	Parafuso	4		M8 X 30
16	14M7396	Porca de segurança	4		M8
17	T202956	RetentoR	1		

Sixth Function Pedal
Pédale de sixième fonction
Pedal da Sexta Função
Pedal de sexta función

T193198 A.1

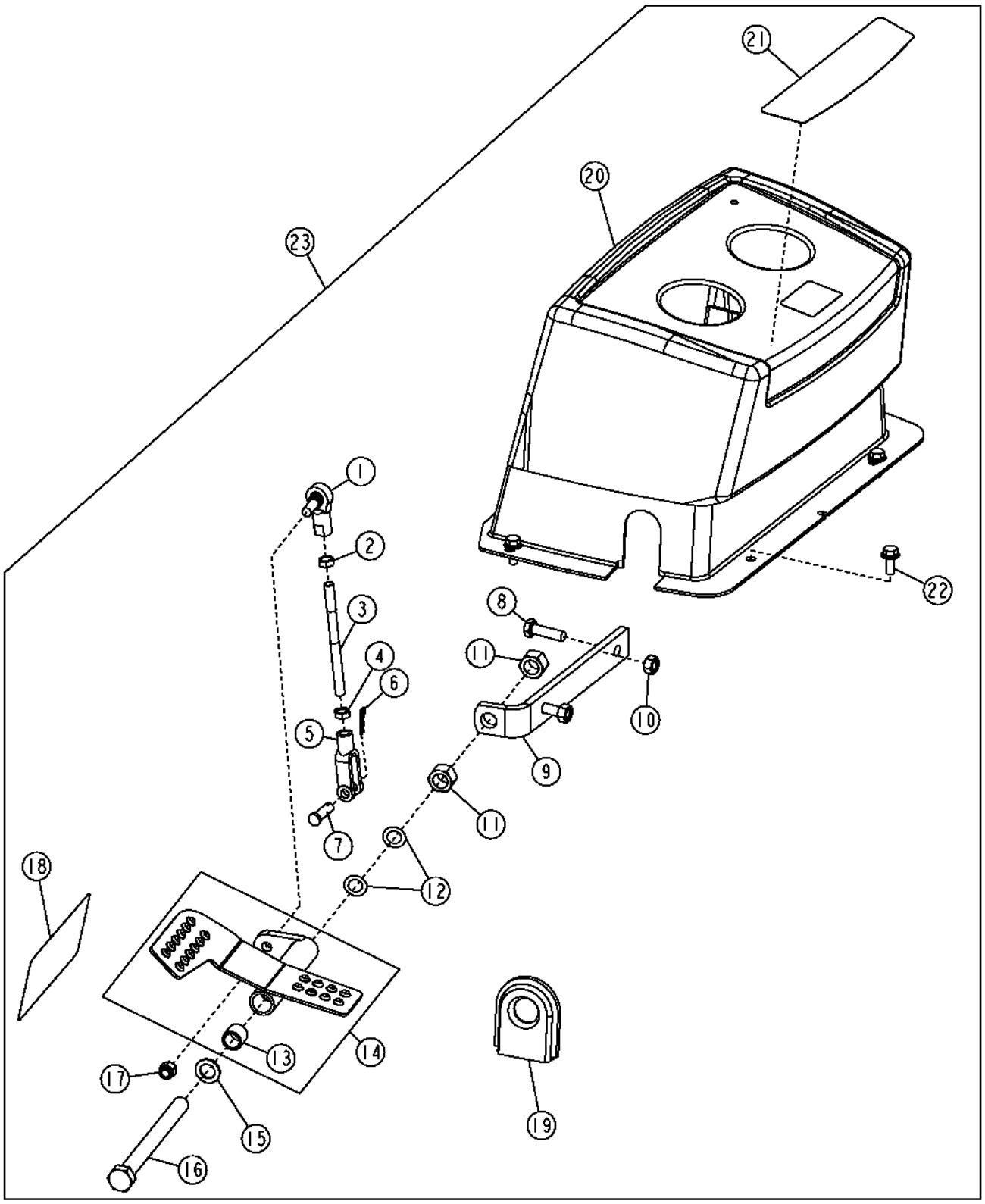

T193198

Item	*N pea*	*Descrio*	*Qtde*	*N srie*	*Notas*
1	AT169087	Junta esférica	1		
2	14H774	Porca	1		3/8"
3	T184129	Pino	1		
4	14H913	Porca	1		3/8"
5	T140328	Forquilha	1		
6	T202956	RetentoR	1		
7	R65563	Pino fixador	1		
8	19M7550	Parafuso sextavado	2		M10 X 35
9	T184133	Cantoneira	1		
10	14M7274	Porca	2		M10
11	14H1039	Porca	2		5/8"
12	M87534	Arruela de elástica	2		
13	T58109	Bucha	2		
14	AT190073	Pedal	1		
15	N119479	Arruela	1		
16	19H3450	Parafuso sextavado	1		5/8" X 6-3/4"
17	M68954	Porca de segurança	1		9.525 mm (3/8")
18	T185692	Etiqueta	1		
19	T166224	Passa-fio	1		
20	AT189271	Capa	1		
21	T165584	Etiqueta	1		
22	19M7866	Parafuso	4		M8 X 20
23	**AT185629**	**Kit**	**1**		**(WHOLE GOODS)**

SAE Backhoe Control Linkage Pattern Kit
Kit de configuration de tringlerie de commande de rétropelle SAE
Kit do Padrão da Articulação de Controle da Retroescavadeira SAE
Kit de patrón de varillaje de control de retroexcavadora SAE

T156583 A.1

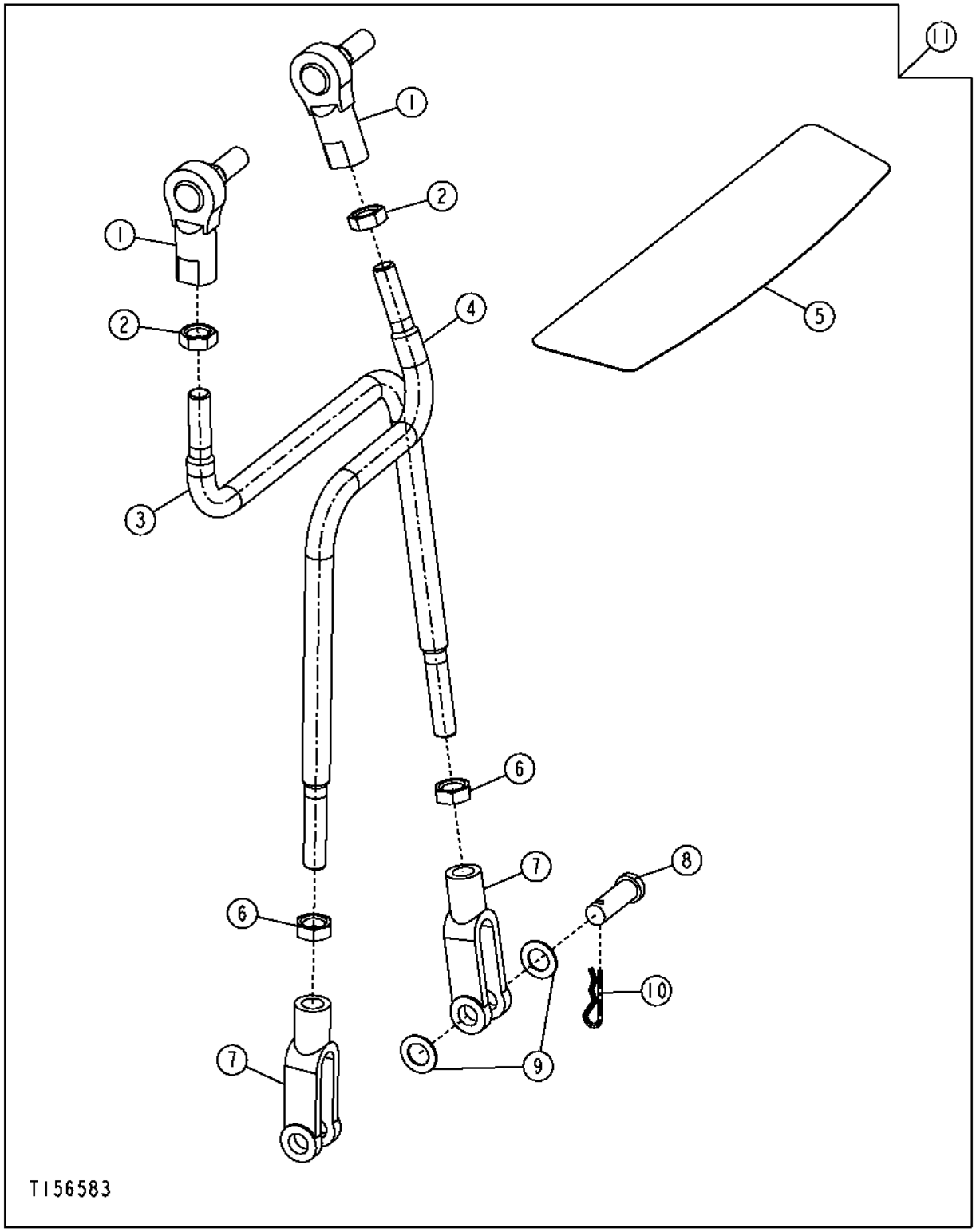

Item	*N pea*	*Descrio*	*Qtde*	*N srie*	*Notas*
1	AT169087	Junta esférica	2		
2	14H774	Porca	2		3/8"
3	T191445	TiranTe	1		(RH)
4	T183885	Articulação	1		
5	T165595	Etiqueta	1		
6	14H913	Porca	2		3/8"
7	T140328	Forquilha	2		
8	R65563	Pino fixador	2		
9	24H1302	Arruela	6		13/32" X 11/16" X 0.035"
10	T202956	RetentoR	2		
11	**AT301434**	**Kit**	**1**		**(WHOLE GOODS)**

Stabilizer Control
Commande de stabilisateur
Controle do Estabilizador
Control de estabilizador

AT384586_TX1103938 B.1

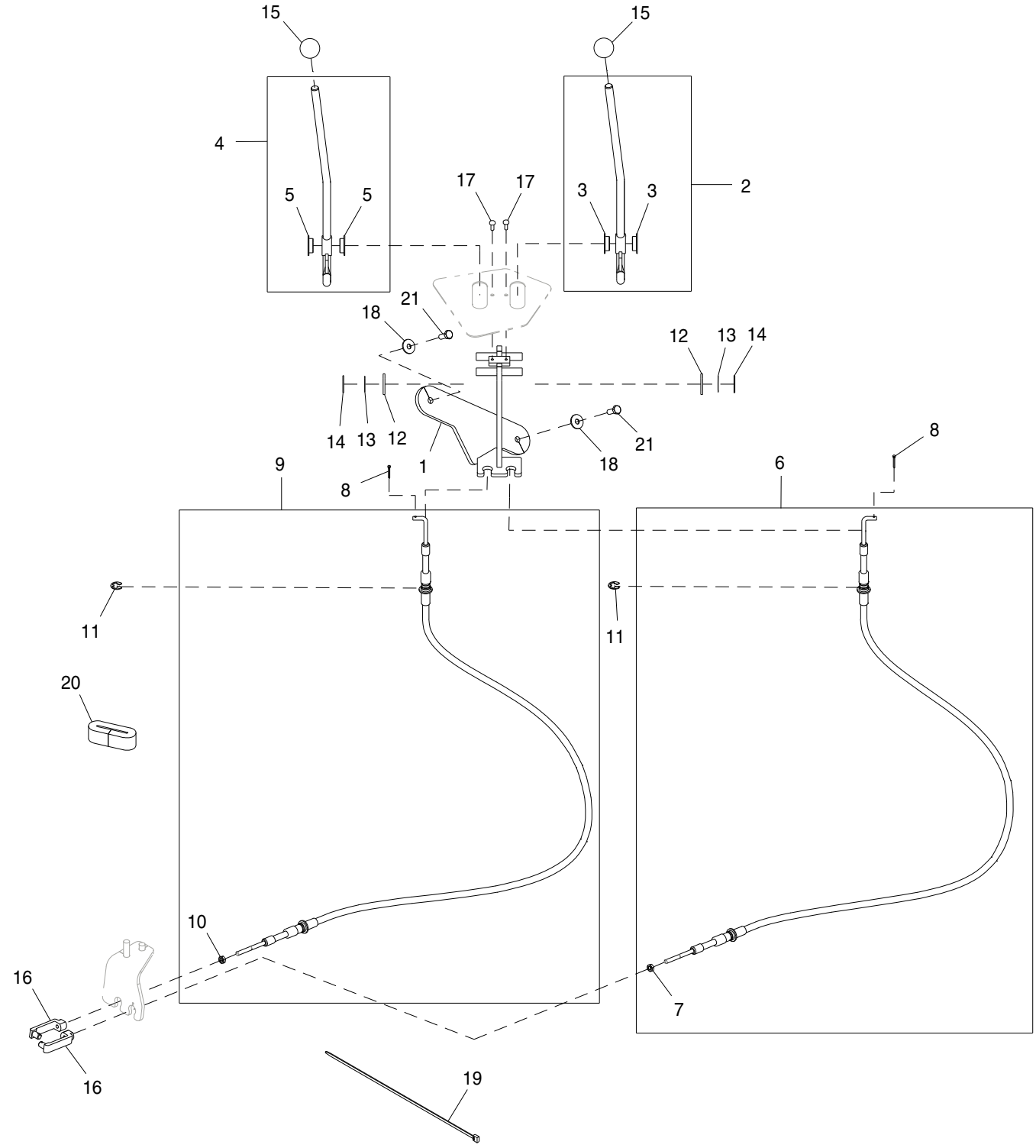

AT384586_TX1103938

Item	*N pea*	*Descrio*	*Qtde*	*N srie*	*Notas*
1	AT384588	Apoio	1		
2	AT385154	Alavanca	1		
3	T166097	Rolamento	2		
4	AT385153	Alavanca	1		
5	T166097	Rolamento	2		
6	AT196606	Cabo de puxar e empurrar	1		
7	14H649	Porca	1		1/4"
8	11H206	Contra-pino	2		3/32" X 3/4"
9	AT196606	Cabo de puxar e empurrar	1		
10	14H649	Porca	1		1/4"
11	R26871	Anel de pressão	2		
12	24H1392	Arruela	2		25/32" X 1-3/8" X 0.120"
13	R26081	Arruela	2		19.837 X 26.975 X 0.406 mm (25/32" X 1-1/16" X 1/64")
14	R27434	Anel de pressão	2		
15	T185766	Botão	2		
16	T191245	Forquilha	2		
17	21H1316	Parafuso	2		0.190" X 1/2"
18	24M7207	Arruela	2		8.400 X 24 X 2 mm
19	H77698	Cinta	1		
20	T183905	Vedação	1		
21	19M7881	Parafuso	2		M8 X 20

Swing Frame and Pins
Châssis de pivotement et axes
Estrutura de Giro e Pinos
Bastidor de giro y pasadores

AT176114_TX1107746 A.2

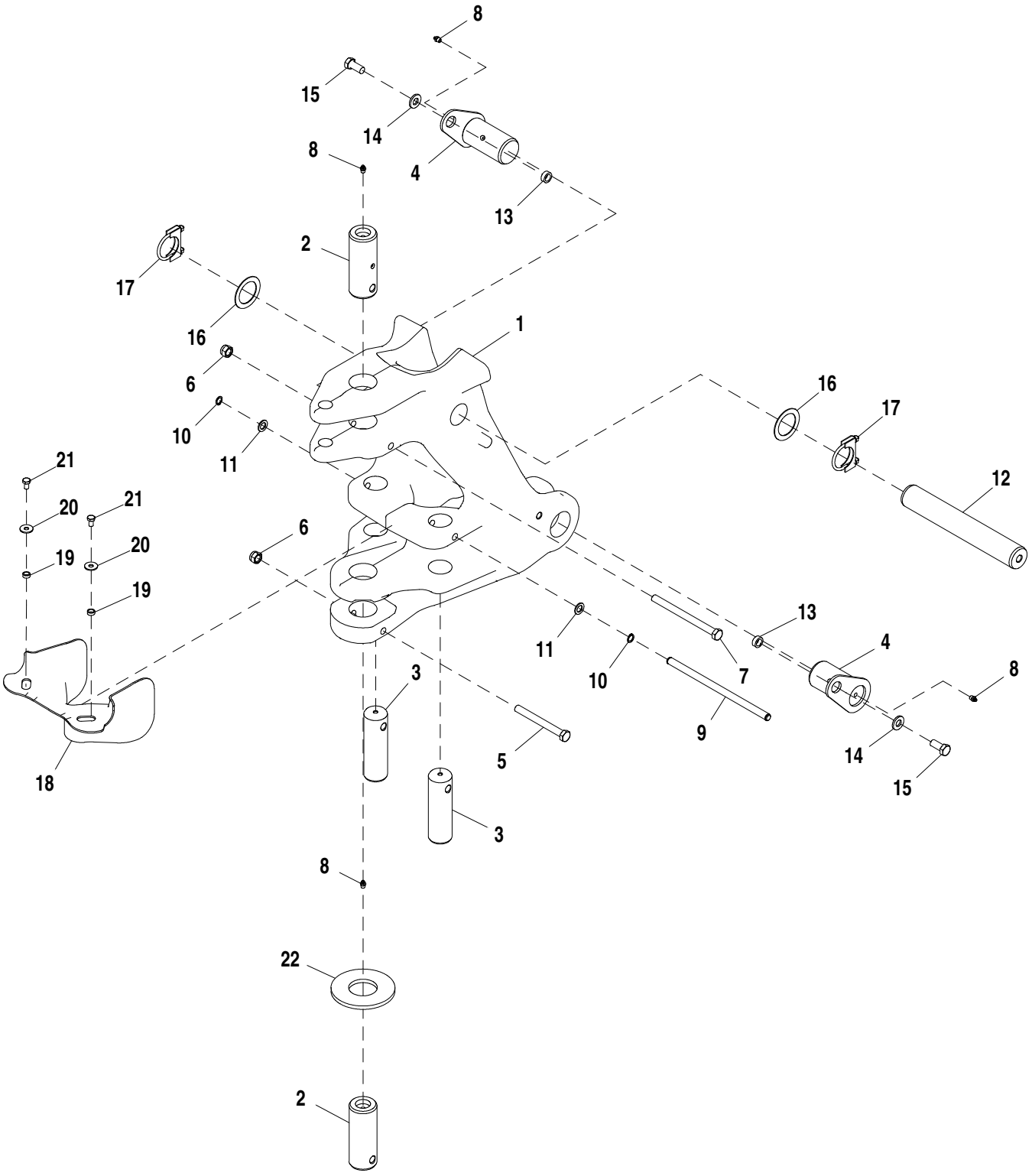

AT176114_TX1107746

Item	*N pea*	*Descrio*	*Qtde*	*N srie*	*Notas*
1	AT334604	Estrutura	1		
2	T159118	Pino fixador	2		
3	T200240	Pino fixador	2		
4	AT306500	Pino	2		
5	19M7954	Parafuso sextavado	1		M16 X 150
6	14M7328	Porca de segurança	2		M16
7	19M8021	Parafuso sextavado	1		M16 X 200
8	T162396	Conexão de lubrificação	4		
9	T159800	Pino	1		15.880 X 324.500 mm (5/8" X 12.776")
10	N105572	Anel de pressão	2		
11	24M7097	Arruela	2		17 X 28 X 2.500 mm
12	T186001	Pino do Pistão	1		
13	T215678	Bucha	2		17 X 25.400 X 9.530 mm (0.669" X 1" X 3/8")
14	24M7241	Arruela	2		17 X 34 X 4 mm
15	19M8035	Parafuso sextavado	2		M16 X 35
16	T161036	Arruela	2		
17	AM118997	Braçadeira	2		
18	T190925	Proteção de mangueira	1		
19	H140456	Arruela	2		12.520 X 17.150 X 6.350 mm (0.493" X 0.675" X 1/4")
20	24M7296	Arruela	2		10.500 X 30 X 2.500 mm
21	19M8324	Parafuso sextavado	2		M10 X 16
22	T205873	Arruela de encosto	1		

Backhoe Boom Lock
Verrouillage de flèche de rétropelle
Bloqueio da Lança da Retroescavadeira
Bloqueo de aguilón de retroexcavadora

T157614 A.1

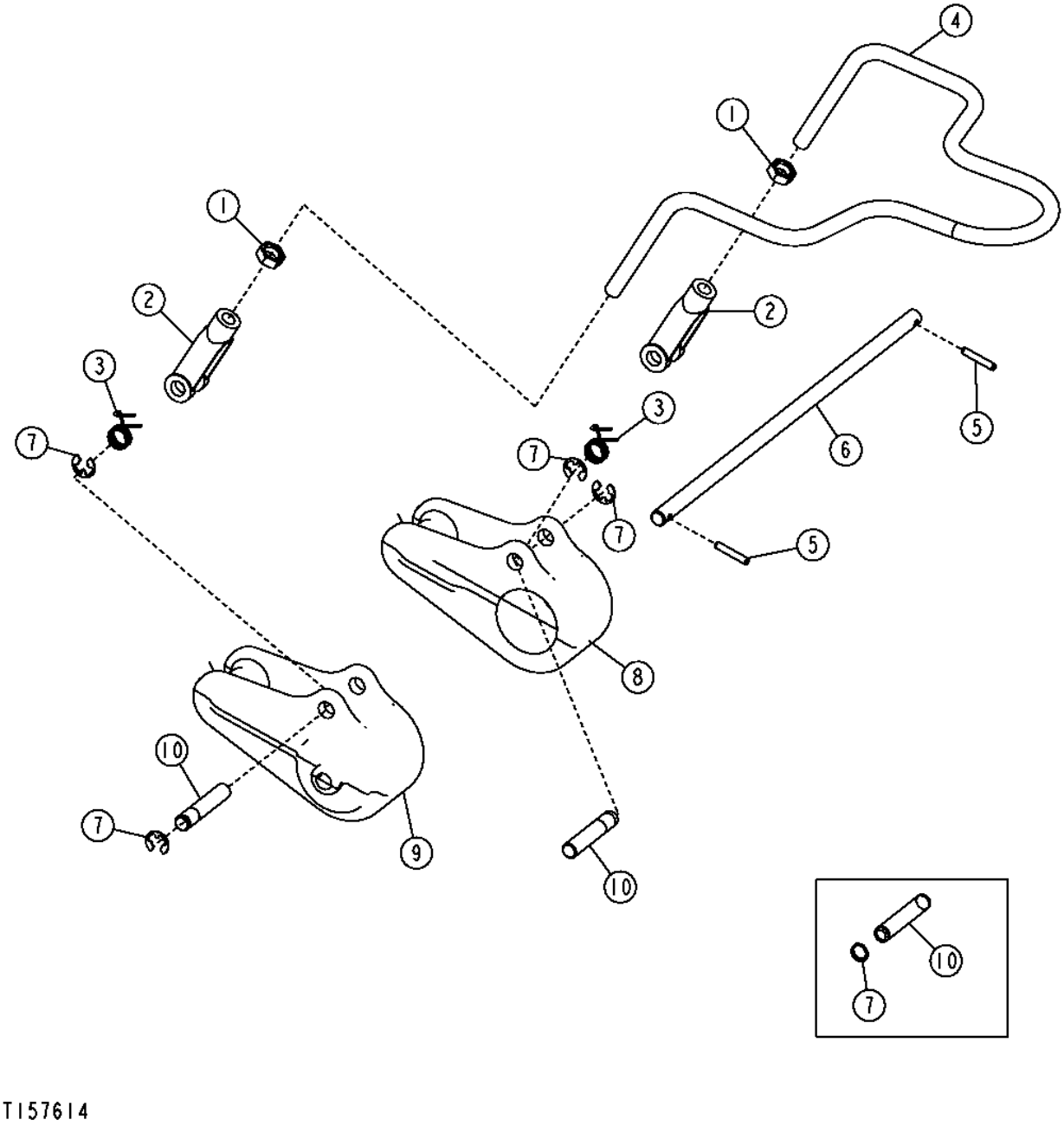

Item	*N pea*	*Descrio*	*Qtde*	*N srie*	*Notas*
1	14H856	Porca	2		1/2"
2	T121474	Forquilha	2		
3	T160589	Mola	2		
4	T157762	TiranTe	1		
5	34M7141	Pino elástico	2		5 X 30 mm
6	T160515	Pino	1		
7	R26871	Anel de pressão	4		
	24M7047	Arruela	AR		13 X 24 X 2.500 mm
8	T186005	Fechadura	1		SUB FOR T160638, LD
9	T186006	Fechadura	1		SUB FOR T160639, ESQ
10	T186000	Pino	2		

Swing Lock Pin
Axe de verrouillage de pivotement
Pino de Trava do Giro
Válvula de bloqueo de giro

TX1066062 A.1

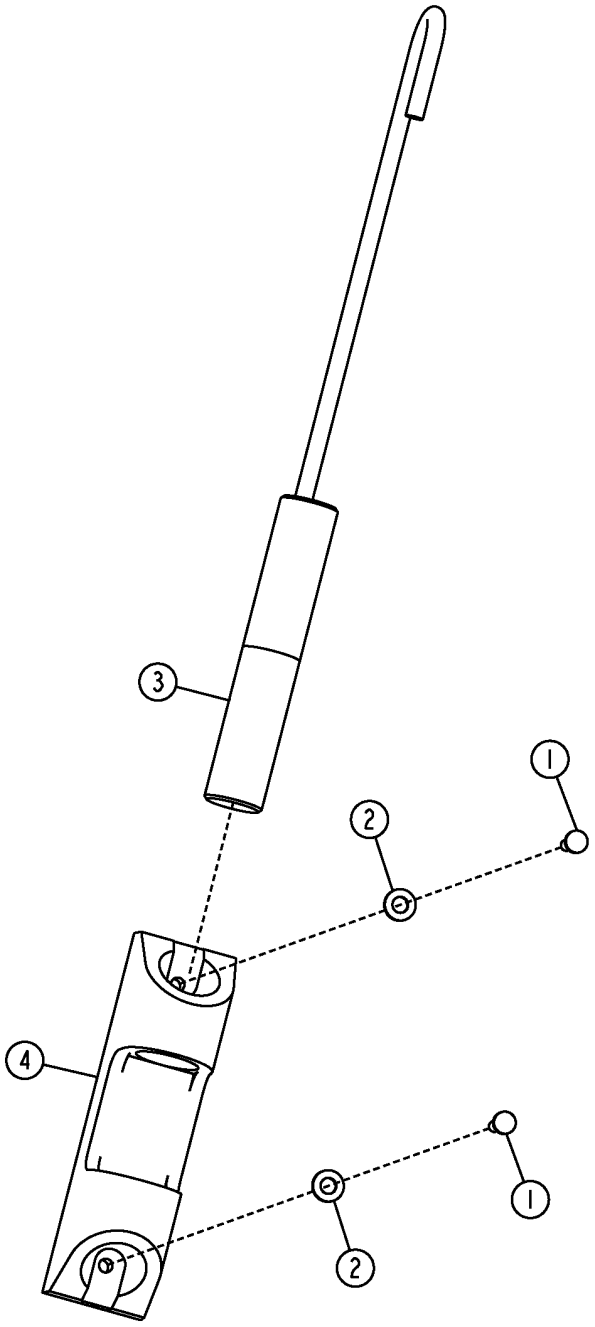

TX1066062

Item	*N pea*	*Descrio*	*Qtde*	*N srie*	*Notas*
1	21M7310	Parafuso	2		M6 X 25
2	24M7238	Arruela	2		8.700 X 17 X 2 mm
3	AT150725	Pino fixador	1		
4	T141234	Suporte	1		

Boom Lock Lever and Linkage, Standard Control
Levier et tringlerie de verrouillage de flèche, commande standard
Alavanca de Bloqueio da Lança e Articulação, Controle Padrão
Palanca y varillaje de bloqueo de aguilón, control estándar

AT185310_TX1110172 A.1

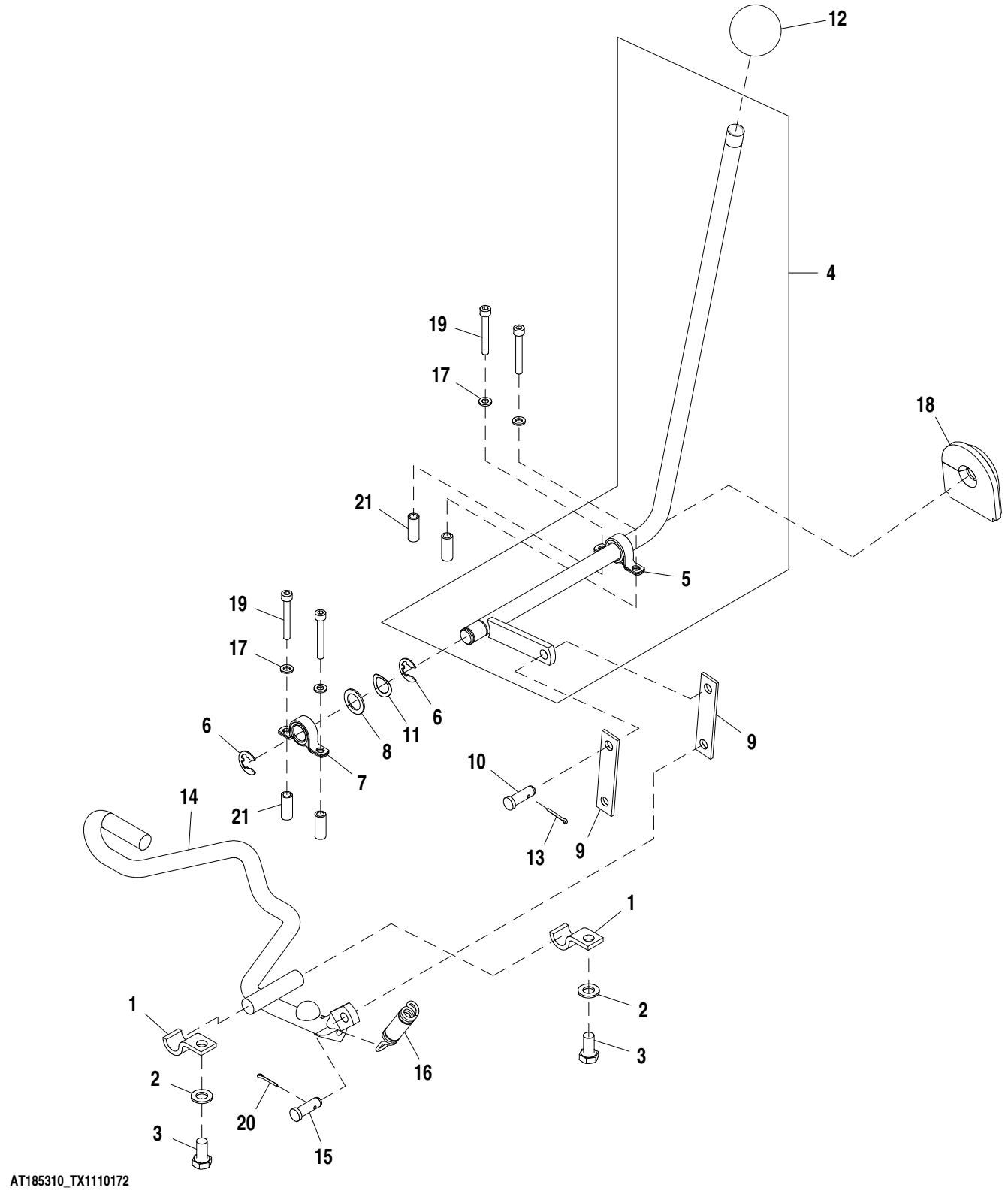

AT185310_TX1110172

Item	*N pea*	*Descrio*	*Qtde*	*N srie*	*Notas*
1	T157785	Braçadeira	2		
2	24M7040	Arruela	2		11 X 20 X 2 mm
3	19M7938	Parafuso sextavado	2		M10 X 20
4	AT195623	Alavanca	1		
5	AT195620	Rolamento com mancal	1		
6	F2863R	Anel de pressão	2		
7	AT195620	Rolamento com mancal	1		
8	24H1658	Arruela	1		21/32" X 1" X 0.060"
9	T188356	Correia	2		
10	M40569	Pino fixador	1		
11	T166237	Arruela de elástica	1		
12	T185309	Botão	1		
13	11M7081	Contra-pino	1		2.500 X 20 mm
14	AT185315	TiranTe	1		Controle do Bloqueio da Lança
15	M40569	Pino fixador	1		
16	T24509	Mola	1		
17	24M7054	Arruela	4		6.400 X 12 X 1.600 mm
18	T177623	Passa-fio	1		
19	19M8713	Parafuso	4		M6 X 45
20	11M7081	Contra-pino	1		2.500 X 20 mm
21	28H1921	Bucha	4		0.269" X 0.405" X 1"

Boom Lock Lever and Linkage, Pilot Control
Levier et tringlerie de verrouillage de flèche, commande pilote
Alavanca de Bloqueio da Lança e Articulação, Controle Piloto
Palanca y varillaje de bloqueo de aguilón, control piloto

AT198446_TX1110171 A.1

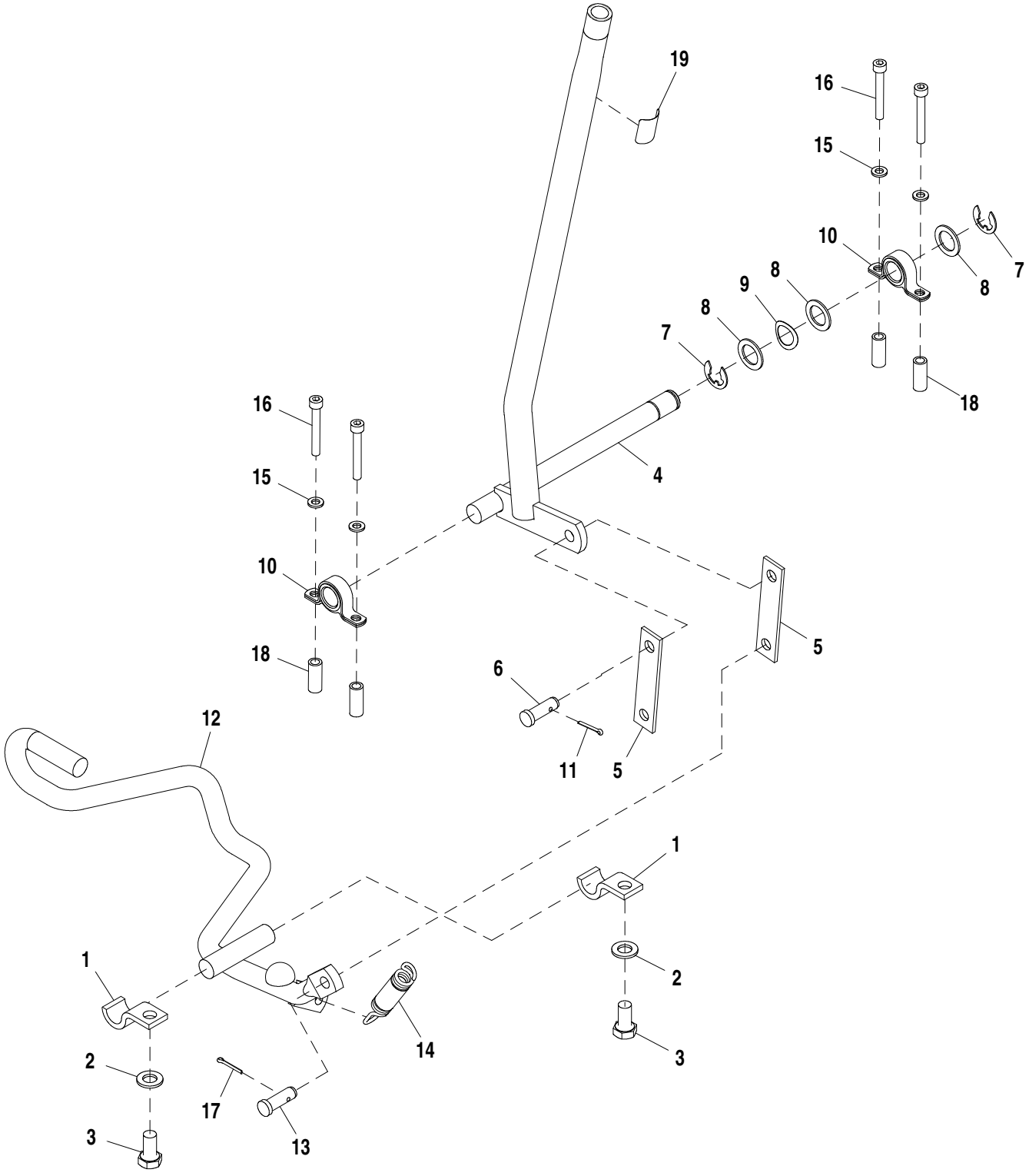

AT198446_TX1110171

Item	*N pea*	*Descrio*	*Qtde*	*N srie*	*Notas*
1	T157785	Braçadeira	2		
2	24M7040	Arruela	2		11 X 20 X 2 mm
3	19M7938	Parafuso sextavado	2		M10 X 20
4	AT196387	Alavanca	1		
5	T188356	Correia	2		
6	M40569	Pino fixador	1		
7	F2863R	Anel de pressão	2		
8	24H1658	Arruela	3		21/32" X 1" X 0.060"
9	T166237	Arruela de elástica	1		
10	AT195620	Rolamento com mancal	2		
11	11M7081	Contra-pino	1		2.500 X 20 mm
12	AT185315	TiranTe	1		Controle do Bloqueio da Lança
13	M40569	Pino fixador	1		
14	T24509	Mola	1		
15	24M7054	Arruela	4		6.400 X 12 X 1.600 mm
16	19M8713	Parafuso	4		M6 X 45
17	11M7081	Contra-pino	1		2.500 X 20 mm
18	28H1921	Bucha	4		0.269" X 0.405" X 1"
19	T200990	Etiqueta	1		Bloqueio da Lança com Pilotos

Backhoe Boom
Flèche de rétropelle
Lança da Retroescavadeira
Aguilón de retroexcavadora

TX1016159 A.1

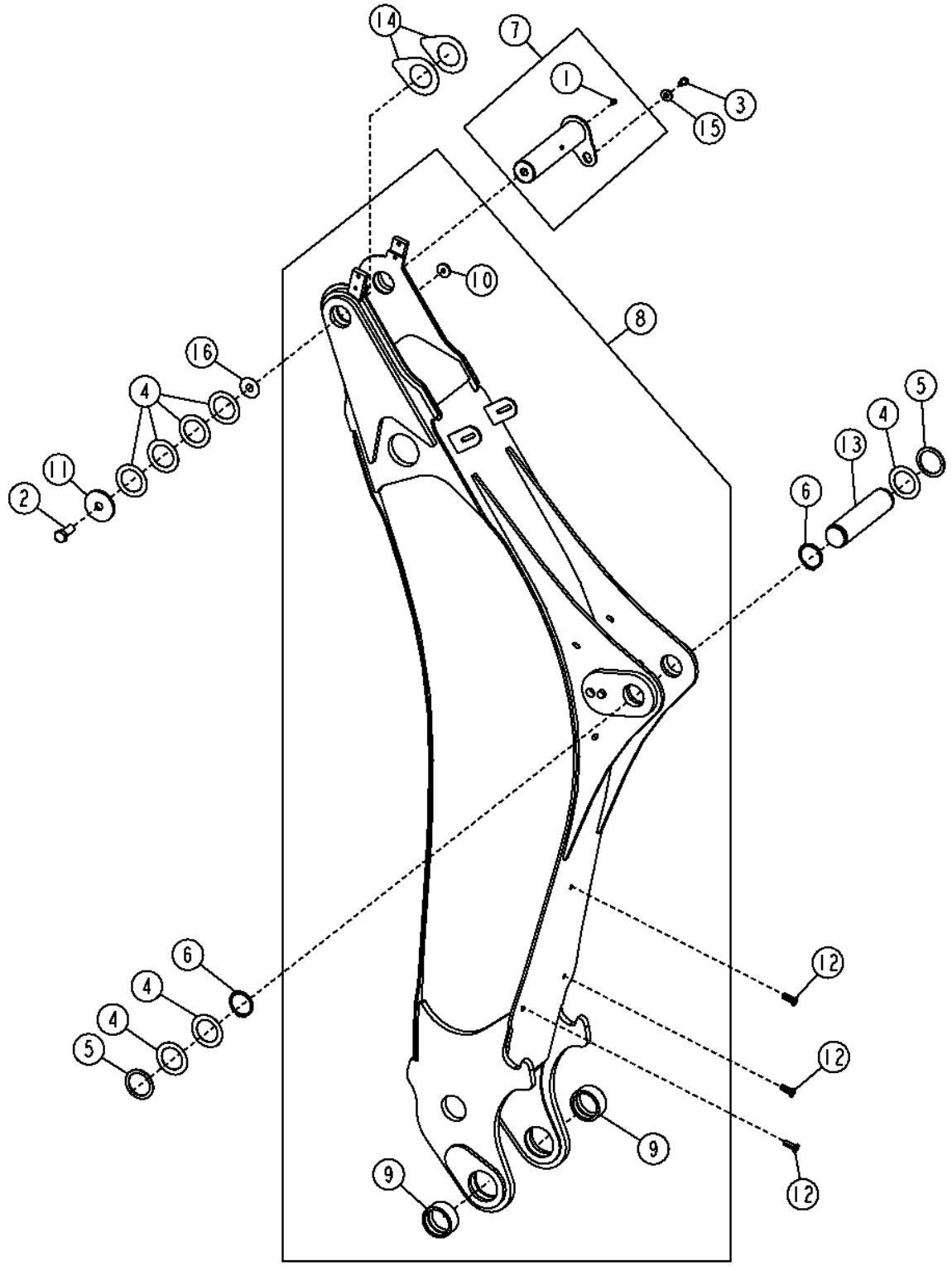

TX1016159

Item	*N pea*	*Descrio*	*Qtde*	*N srie*	*Notas*
1	T162396	Conexão de lubrificação	1		
2	19M7597	Parafuso sextavado	1		M20 X 50
3	19M8935	Parafuso sextavado	1		M12 X 16
4	T161036	Arruela	4		
5	T48613	Calço	3		
6	40M7066	Anel de pressão	2		
7	AT196407	Pino	1		
8	AT334968	Lança da retro-escavadeira	1		
9	T164182	Bucha	2		
10	T188568	Bucha	1		
11	T101807	Arruela	1		22 X 88.900 X 7.925 mm (0.866" X 3-1/2" X 5/16")
12	T148409	Porca	5		
13	T159089	Pino	1		
14	T22826	Calço	1		
15	T29342	Arruela	1		13.487 X 31.750 X 4.572 mm (17/32" X 1-1/4" X 0.180")
16	T22826	Calço	1		

Boom Protection Plate Kit
Kit de plaque de protection de flèche
Kit da Placa da Proteção da Barra de Pulverização
Juego de placa de protección de aguilón

AT407513_TX1104306 B.1

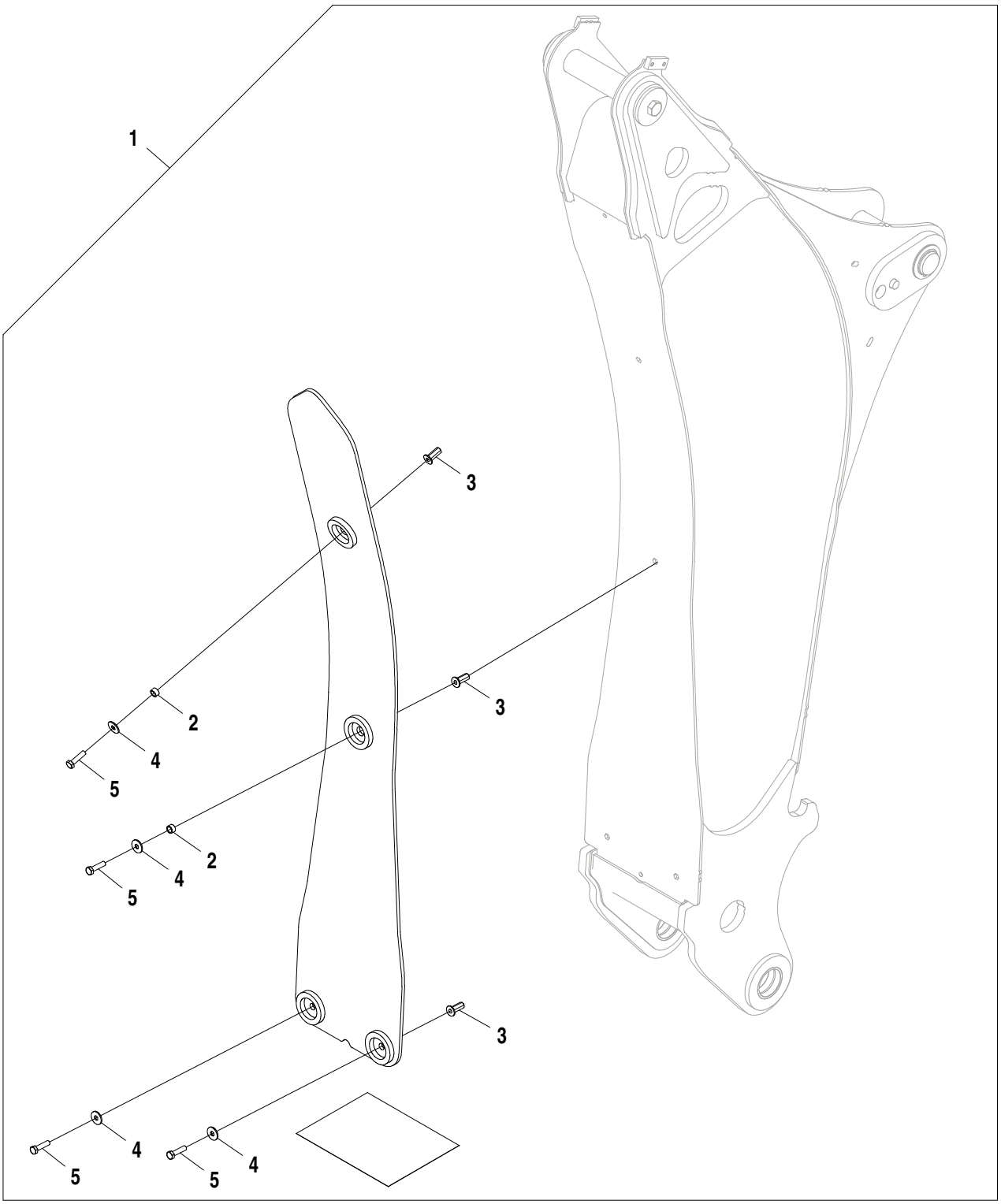

AT407513_TX1104306

Item	*N pea*	*Descrio*	*Qtde*	*N srie*	*Notas*
1	**AT407513**	**Kit da placa**	**1**		**Pacotes de Produto**
2	28H1519	Arruela	2		0.493" X 0.675" X 3/8"
3	T148409	Porca	4		M10
4	24M7296	Arruela	4		10.500 X 30 X 2.500 mm
5	19M8637	Parafuso sextavado	4		M10 X 40

Backhoe Bucket Links
Backhoe Bucket Links
Articulações da Caçamba da Retroescavadeira
Articulaciones de cucharón de retroexcavadora

AT324553_TX1115925 A.1

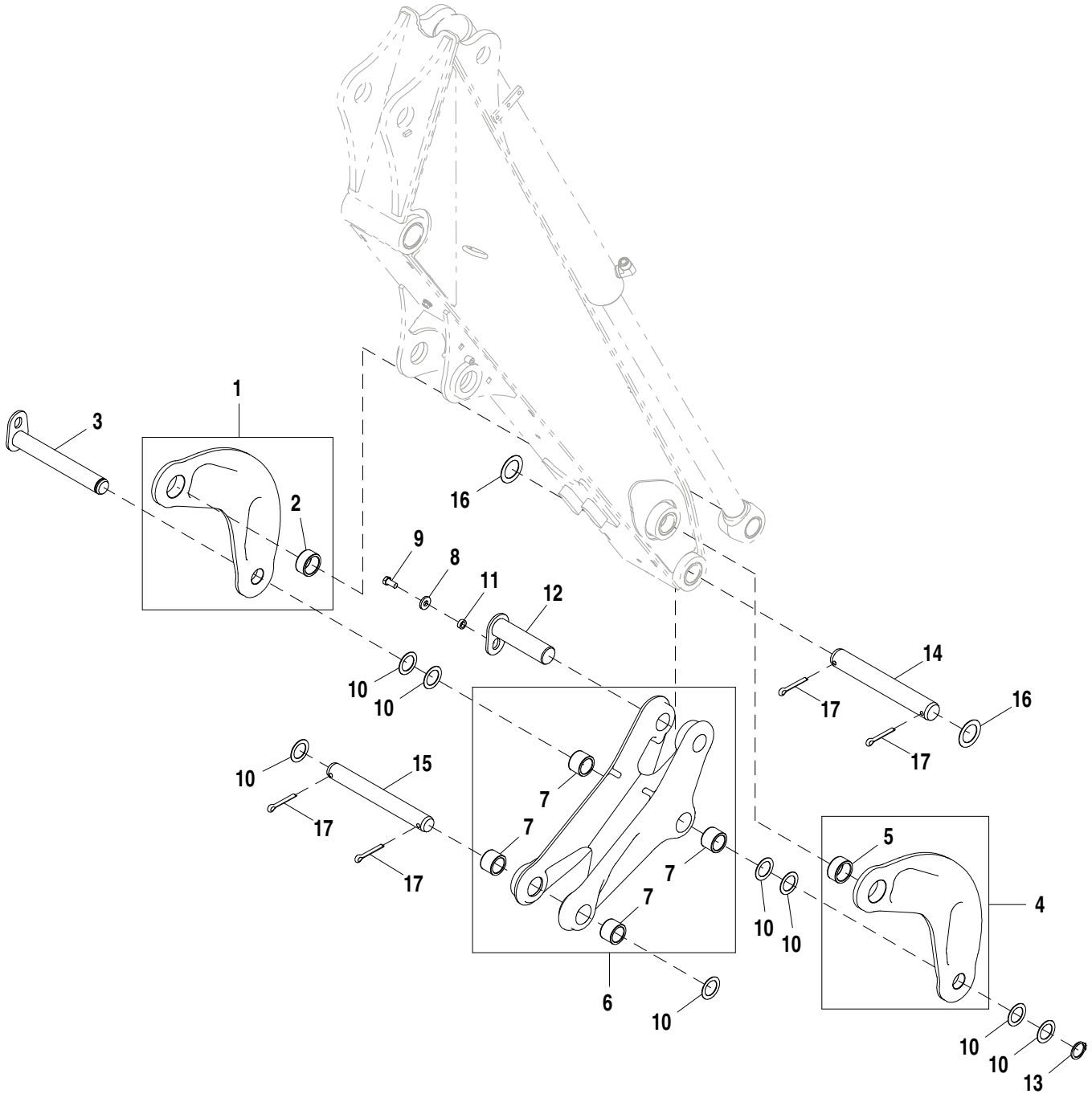

AT324553_TX1115925

Item	*N pea*	*Descrio*	*Qtde*	*N srie*	*Notas*
1	AT324554	Ligação	1		
2	T166714	Bucha	1		44.893 X 56.972 X 27 mm (1.767" X 2.243" X 1-1/16")
3	AT176536	Pino	1		
4	AT324555	Ligação	1		
5	T166714	Bucha	1		44.893 X 56.972 X 27 mm (1.767" X 2.243" X 1-1/16")
6	AT324556	Ligação	1		
7	T105988	Bucha	4		38.610 X 50.622 X 35 mm (1.520" X 1.993" X 1.378")
8	T29342	Arruela	1		13.487 X 31.750 X 4.572 mm (17/32" X 1-1/4" X 0.180")
9	19M7872	Parafuso sextavado	1		M12 X 25
10	24H1536	Arruela	8		1-17/32" X 2-1/4" X 0.060"
11	28H3418	Arruela	1		0.546" X 0.840" X 5/16"
12	AT176537	Pino	1		
13	T161583	Anel de pressão	1		
14	T185830	Pino fixador	1		44.475 X 320 mm (1.751" X 12.598")
15	T185829	Pino fixador	1		38.100 X 320 mm (1-1/2" X 12.598")
16	24H1574	Arruela	2		1-13/16" X 2-3/4" X 0.060"
17	11H221	Contra-pino	4		3/8" X 2-1/2"

Power Link Grease Kit
Kit de graissage de liaison électrique
Kit de Graxa da Articulação do Motor
Juego de engrase de articulación Power Link

AT194493_TX1115940 A.1

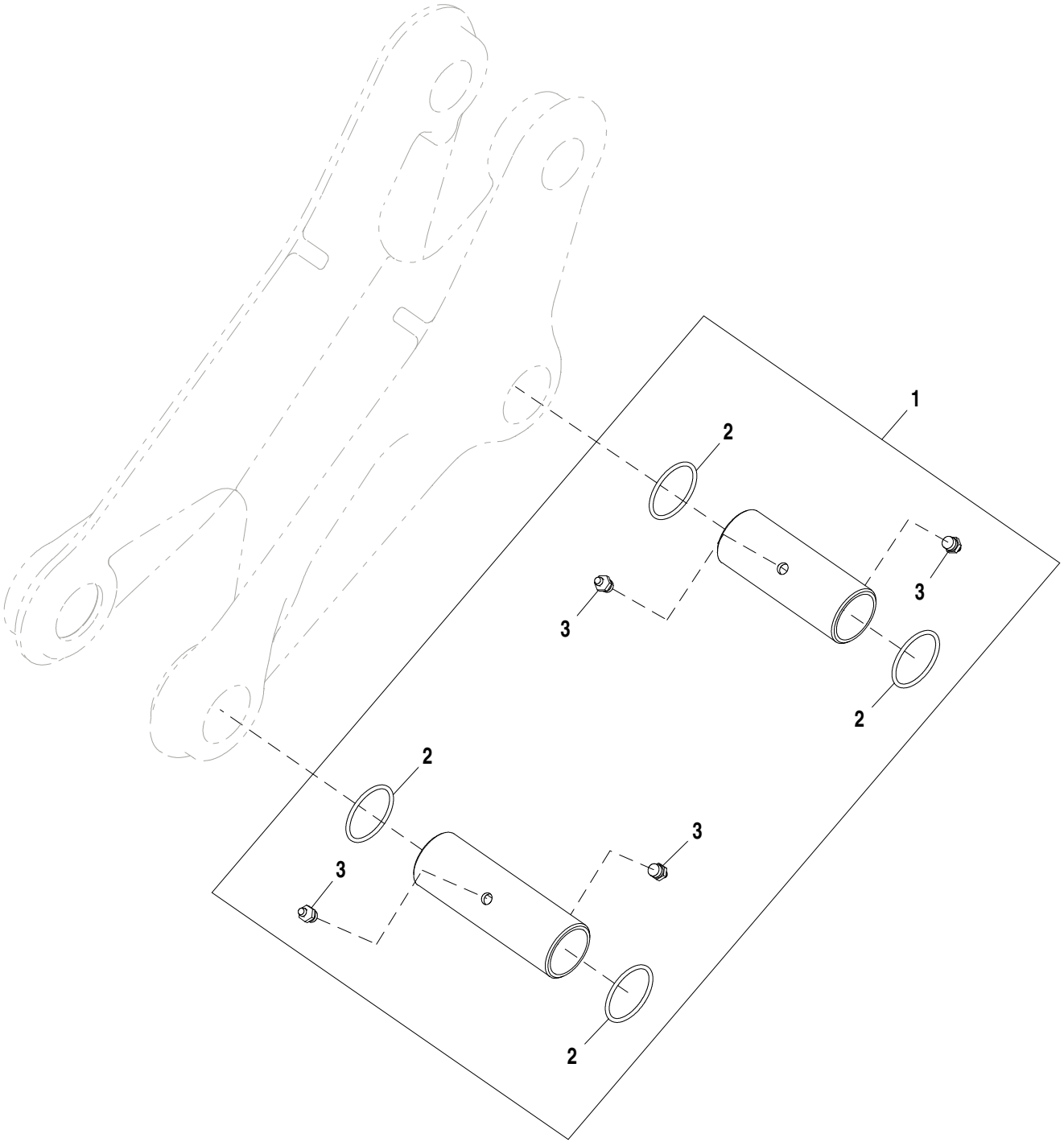

AT194493_TX1115940

Item	*N pea*	*Descrio*	*Qtde*	*N srie*	*Notas*
1	**AT194493**	**Ligação**	**1**		**Pacotes de Produto**
2	R26773	Anel o	4		43.688 X 2.997 mm (1.720" X 0.118")
3	JD7798	Conexão de lubrificação	4		

Hydraulic Hammer Interface Adapter
Hydraulic Hammer Interface Adapter
Adaptador da Interface do Martelo Hidráulico
Adaptador de interfaz de martillo hidráulico

AT371338_TX1115577 A.1

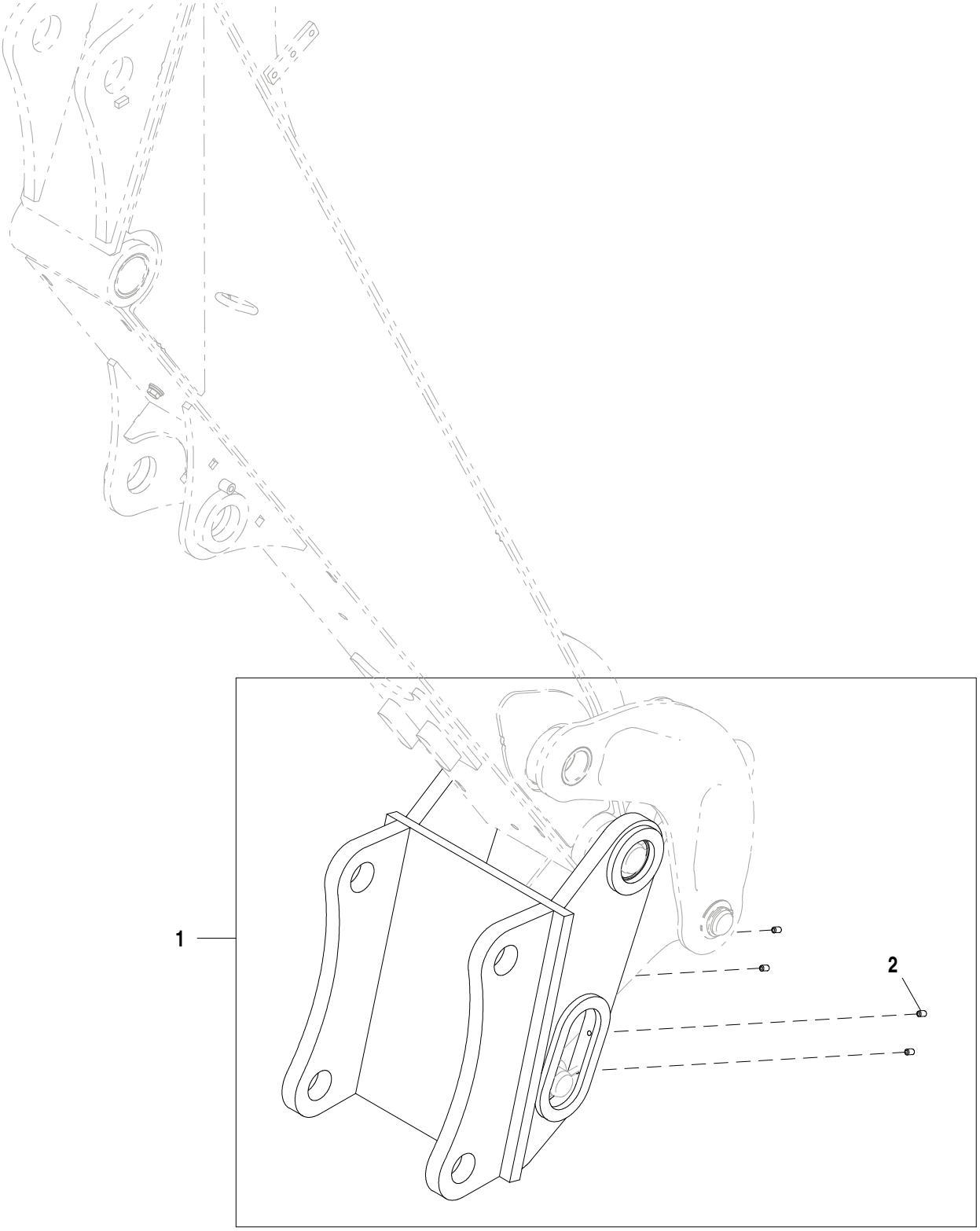

AT371338_TX1115577

Item	*N pea*	*Descrio*	*Qtde*	*N srie*	*Notas*
1	**AT371338**	**Adaptador**	**1**		**Pacotes de Produto**
2	T267110	Parafuso de fenda	4		

Standard Dipperstick
Bras standard
Braço da Caçamba Padrão
Brazo estándar

TX1016479 A.1

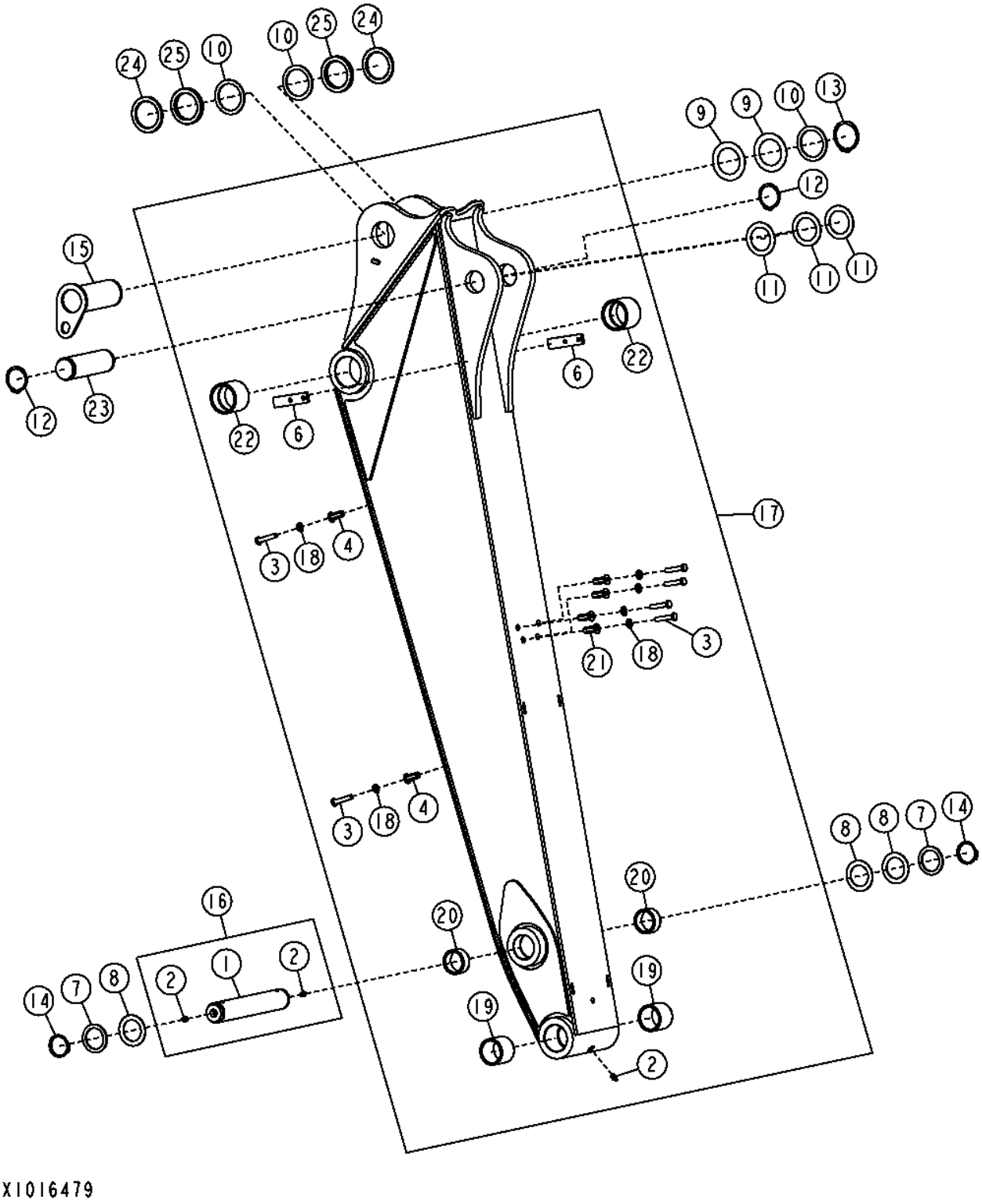

Item	*N pea*	*Descrio*	*Qtde*	*N srie*	*Notas*
1	.....	Pino	1		(ORDER AT176538)
2	T162396	Conexão de lubrificação	2		
3	19M8600	Parafuso sextavado	6		M10 X 50
4	T148409	Porca	2		(OURO Nº 6 PARA CHAPA DE 6 MM)
6	T222442	Correia	2		
7	24H1576	Arruela	2		1-13/16" X 2-15/16" X 0.075"
	24H1594	Arruela	2		2-1/16" X 2-3/4" X 0.134"
8	24H1595	Arruela	3		2-1/16" X 3" X 0.075"
9	24H1616	Arruela	2		2-9/16" X 3-3/4" X 0.036"
10	24H1635	Arruela	3		2-5/8" X 3-3/8" X 0.120"
11	T160304	Espaçador	2		
	24H1576	Arruela	5		1-13/16" X 2-15/16" X 0.075"
12	40M7180	Anel de pressão	2		
13	40M7066	Anel de pressão	1		
14	40M7180	Anel de pressão	4		
15	AT176533	Pino	1		
16	AT176538	Pino	1		
17	**AT336637**	**Braço**	**1**		**(SUB FOR AT330781, THIS APPLICATION)**
18	24M7239	Arruela	6		10.700 X 21 X 2.500 mm
19	T166716	Bucha	2		
20	T166714	Bucha	2		
21	T148410	Porca	4		
22	T162582	Bucha	2		
23	T159281	Pino	1		Padrão
24	T160303	Espaçador	2		
25	T161036	Arruela	6		

Standard Dipperstick, Thumb Ready
Bras standard, prêt pour le pouce
Braço da Caçamba Padrão, Garra de Apoio Pronta
Brazo estándar, listo para pulgar

AT358084_TX1103890 A.1

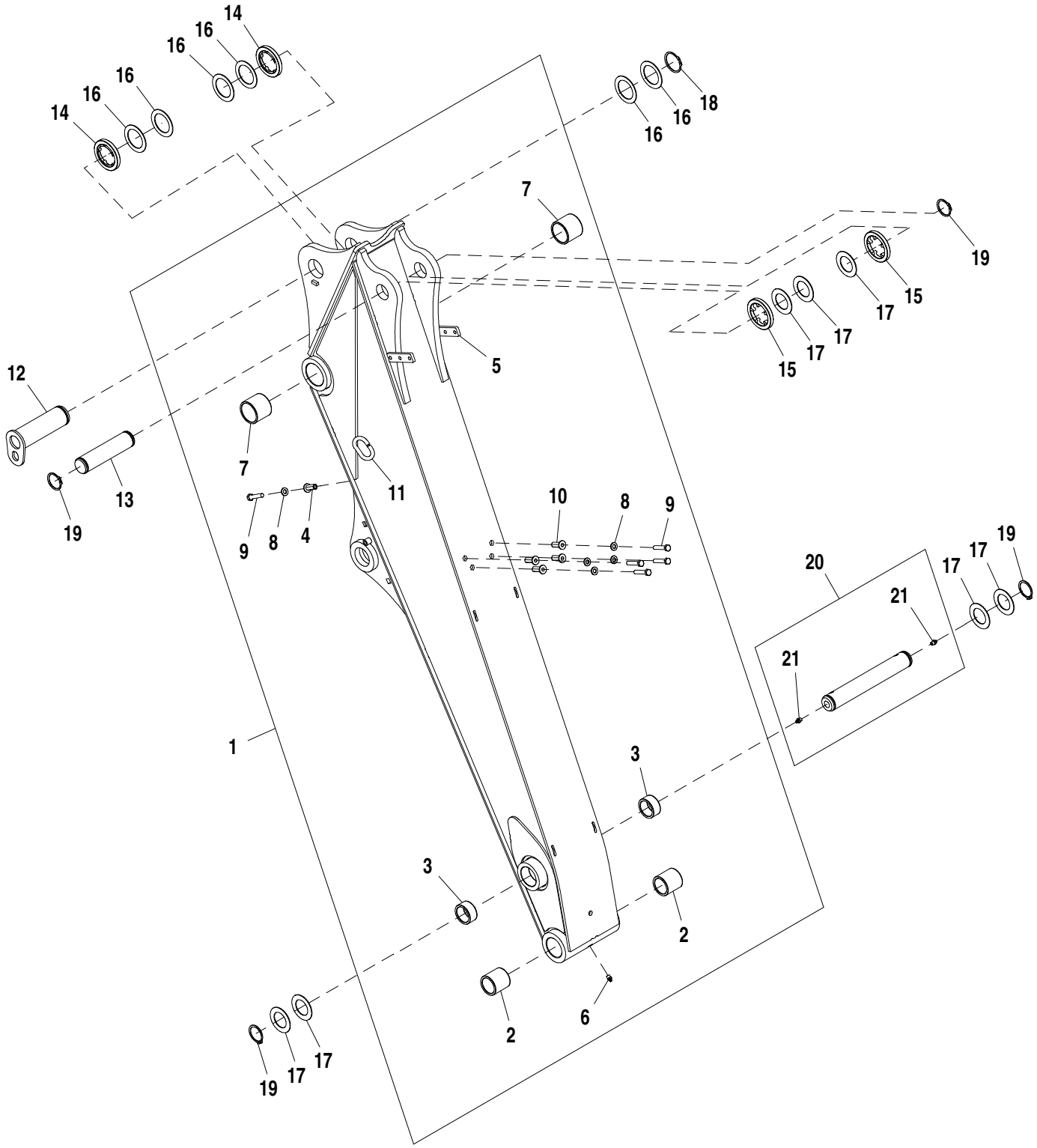

AT358084_TX1103890

Item	*N pea*	*Descrio*	*Qtde*	*N srie*	*Notas*
1	AT358083	Braço da escavadeira	1		
2	T166716	Bucha	2		
3	T166714	Bucha	2		
4	T148409	Porca	1		
5	T222442	Correia	2		
6	T162396	Conexão de lubrificação	1		
7	T162582	Bucha	2		
8	24M7239	Arruela	5		10.700 X 21 X 2.500 mm
9	19M8600	Parafuso sextavado	5		M10 X 50
10	T148410	Porca	4		
11	T159976	Guia	1		
12	AT176533	Pino	1		
13	T159281	Pino	1		
14	T160303	Espaçador	2		
15	T160304	Espaçador	2		
16	T161036	Arruela	6		
17	24H1576	Arruela	7		1-13/16" X 2-15/16" X 0.075"
18	40M7066	Anel de pressão	1		
19	40M7180	Anel de pressão	4		
20	AT176538	Pino	1		
21	T162396	Conexão de lubrificação	2		

Extendable Arm and Locking Pin
Bras télescopique et axe de blocage
Braço Extensível e Pino de Travamento
Brazo extensible y pasador de bloqueo

TX1032745 A.1

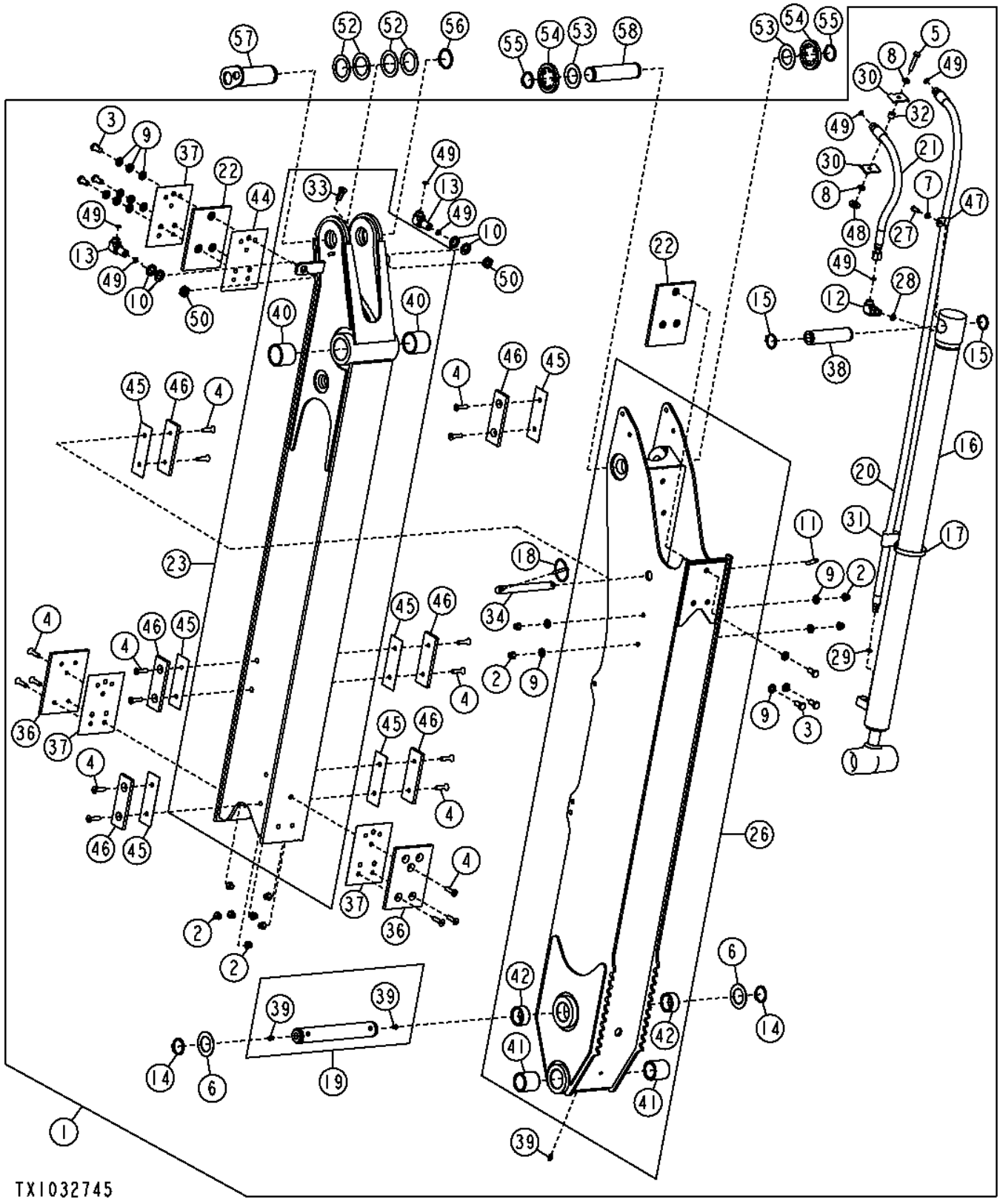

Item	*N pea*	*Descrio*	*Qtde*	*N srie*	*Notas*
1	**AT336138**	**Kit**	**1**		**(WHOLE GOODS), Componentes Adicionais em Página Separada**
2	14M7400	Porca de segurança	14		M10
3	19H2472	Parafuso sextavado	6		1/2" X 1"
4	19M7666	Parafuso	18		M10 X 40
5	19M7935	Parafuso sextavado	1		M10 X 55
6	24H1576	Arruela	2		1-13/16" X 2-15/16" X 0.075"
7	24M7238	Arruela	2		8.700 X 17 X 2 mm
8	24M7239	Arruela	4		10.700 X 21 X 2.500 mm
9	24M7240	Arruela	16		13 X 25 X 3 mm
10	24M7396	Arruela	4		21 X 34 X 3 mm
11	34M7054	Pino elástico	1		10 X 50 mm
12	38H1005	Conexão em ângulo	3		
13	38H1323	Conexão em ângulo	4		
14	40M7180	Anel de pressão	2		
15	40M7179	Anel de pressão	2		
16	AH218606	Cilindro hidráulico	1		
17	AR21841	Braçadeira	1		
18	AR83396	Pino de engate ráPido	1		
19	AT176538	Pino	1		
20	AT172255	Mangueira hidraulica-fabric	1		9/16" X 1814 mm (71-1/2") X 13/16"
21	AT172256	Mangueira hidraulica-fabric	1		13/16" X 590 mm (23-1/4") X 13/16"
22	AT173933	Placa de desgaste	2		
23	AT364368	Braço da escavadeira	1		Membro Estacionário, (AT336011 NLA)
26	AT336010	Braço da escavadeira	1		Membro de Extensão
27	M86877	Parafuso	1		
28	R26375	Anel o	3		
29	R26448	Anel o	3		
30	R46919	Semi-braçadeira	2		
31	T105774	Guia	1		
32	T126052	Espaçador	1		
33	T148410	Porca	1		
34	T153322	Pino	1		
36	T157792	Placa de desgaste	2		
37	T157796	Calço	3		
38	T160384	Espaçador	1		
39	T162396	Conexão de lubrificação	3		

Extendable Arm and Locking Pin
Bras télescopique et axe de blocage
Braço Extensível e Pino de Travamento
Brazo extensible y pasador de bloqueo

TX1032745 A.1

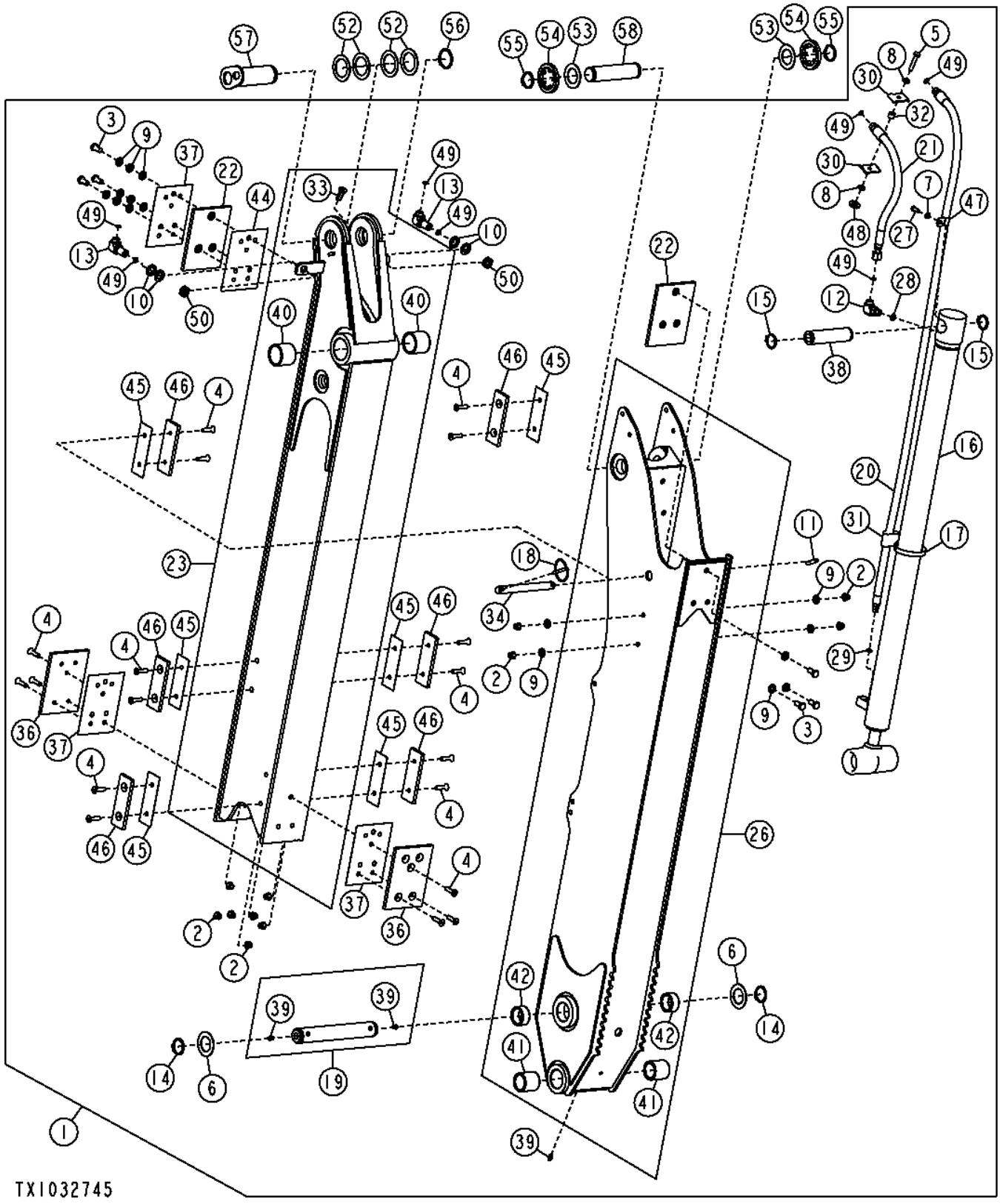

Item	*N pea*	*Descrio*	*Qtde*	*N srie*	*Notas*
40	T162582	Bucha	2		
41	T166716	Bucha	2		
42	T166714	Bucha	1		
44	T228082	Calço	1		
45	T228083	Calço	6		
46	T228148	Placa de desgaste	6		
47	T24959	Braçadeira	1		
48	T29342	Arruela	1		
49	T77857	Anel o	17		12.421 X 1.778 mm (0.489" X 0.070")
50	T78716	Porca	2		20.625 mm (13/16")
52	T161036	Arruela	4		56 X 80 X 2 mm (2.205" X 3.150" X 0.079")
53	24H1576	Arruela	2		1-13/16" X 2-15/16" X 0.075"
54	T160304	Espaçador	2		
55	40M7180	Anel de pressão	2		
56	40M7066	Anel de pressão	1		
57	AT176533	Pino	1		
58	T159281	Pino	1		44.475 X 186 mm (1.751" X 7.323")

Stabilizer Arms
Bras stabilisateurs
Braços do Estabilizador
Brazos estabilizadores

AT190827_TX1088392 B.1

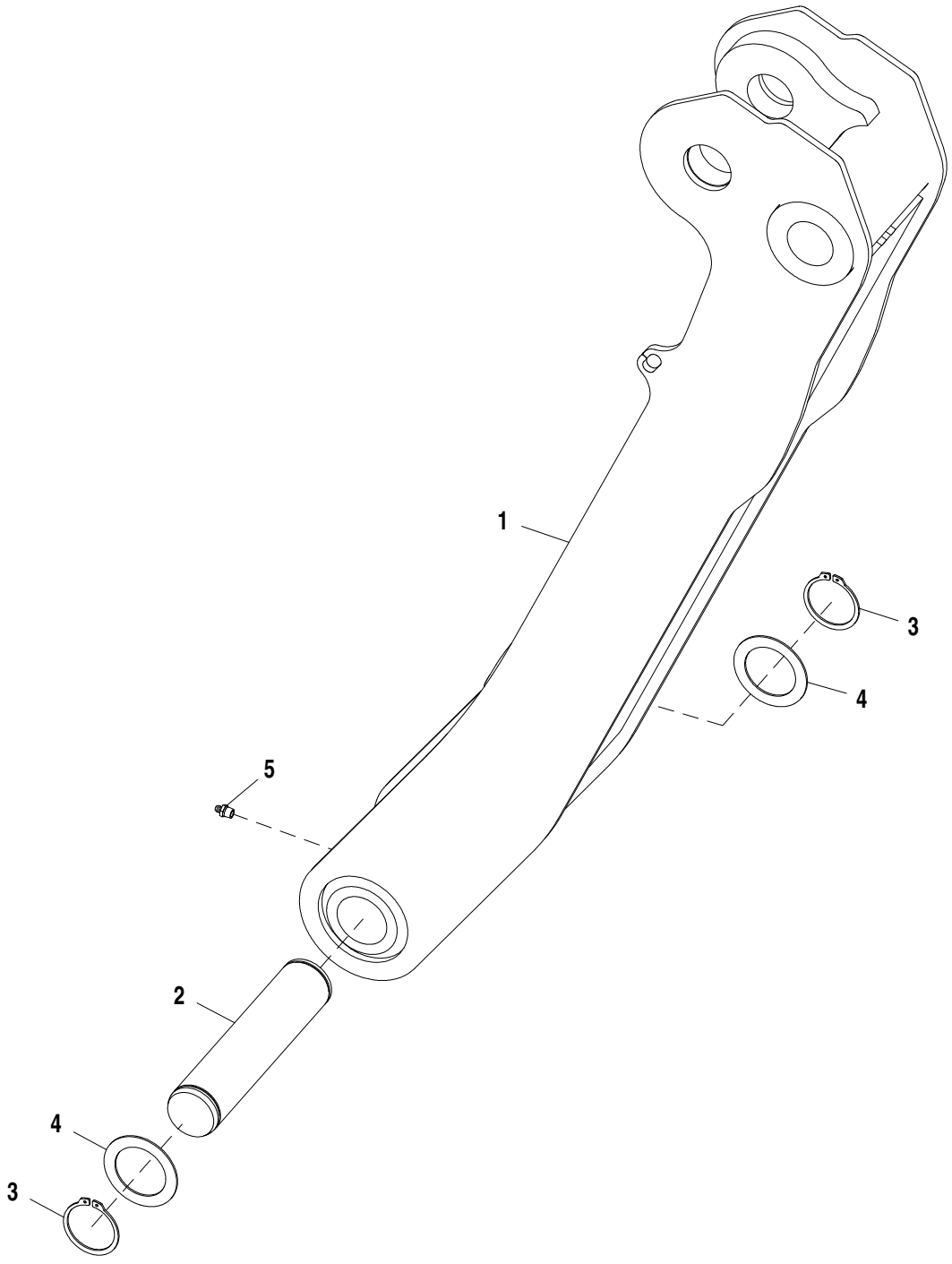

AT190827_TX1088392

Item	*N pea*	*Descrio*	*Qtde*	*N srie*	*Notas*
1	AT196190	Estabilizador	2		
2	T163109	Pino fixador	2		
3	40M7066	Anel de pressão	4		
4	T161036	Arruela	4		
5	T162396	Conexão de lubrificação	2		

Stabilizer Feet and Street Pad
Stabilizer Feet and Street Pad
Stabilizer Feet and Street Pad
Stabilizer Feet and Street Pad

AT280816_TX1110158 A.1

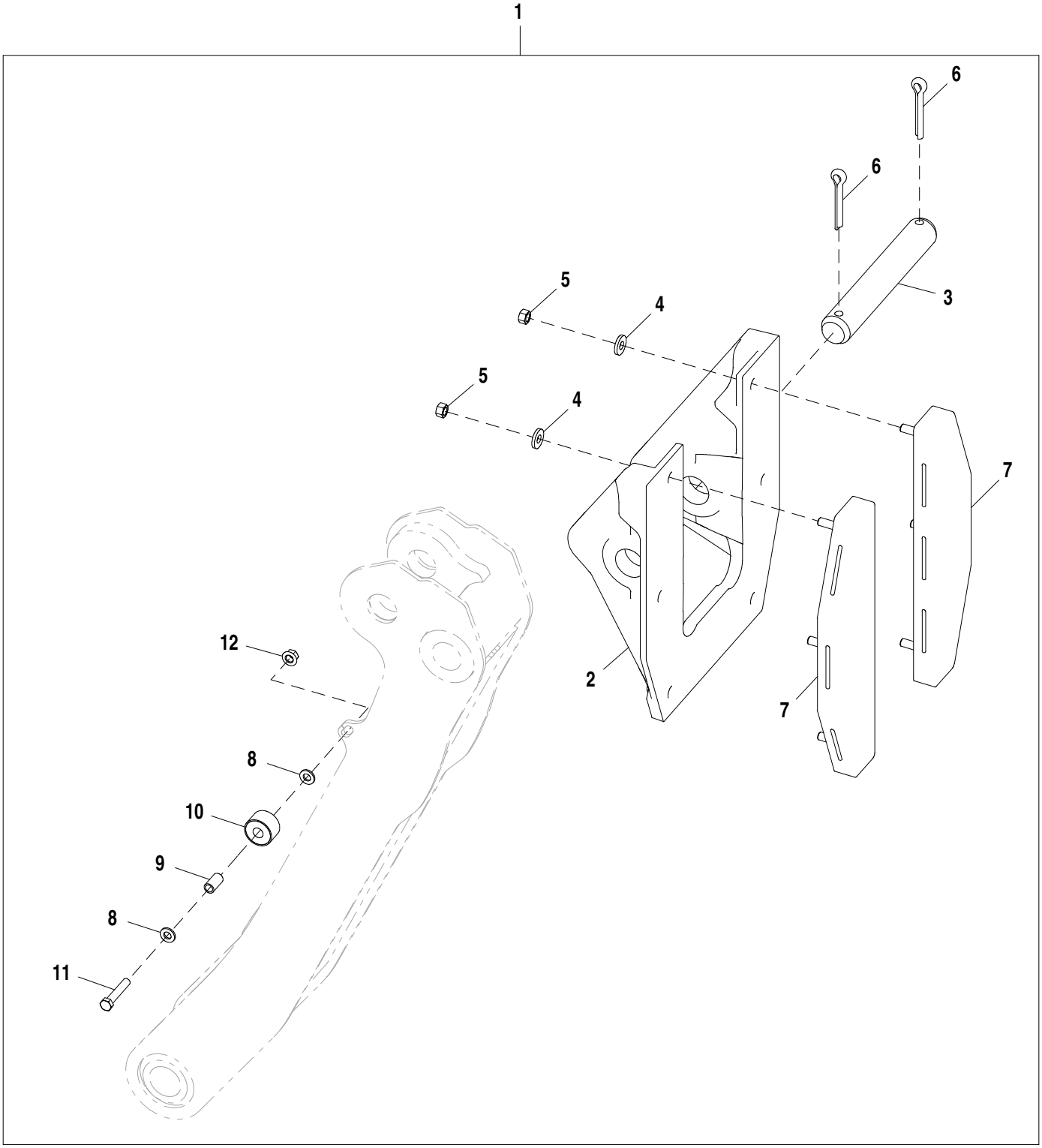

AT280816_TX1110158

Item	*N pea*	*Descrio*	*Qtde*	*N srie*	*Notas*
1	.....	Apoio	1		AT157327 NLA, Order Individual Parts For Service
2	T206569	Pé do estabilizador	2		
3	T69472	Pino fixador	2		50 X 315.500 mm (1-31/32" X 12.421")
4	T29342	Arruela	12		13.487 X 31.750 X 4.572 mm (17/32" X 1-1/4" X 0.180")
5	14H1040	Porca	12		1/2"
6	11H270	Contra-pino	4		1/2" X 3"
7	AT195669	Patim de borracha	4		
8	24M7240	Arruela	4		13 X 25 X 3 mm
9	28H3387	Bucha	2		0.493" X 0.675" X 1-1/4"
10	AT197876	Limitador	2		
11	19M8348	Parafuso sextavado	2		M12 X 65
12	14M7401	Porca de segurança	2		M12

Backhoe Control Valve
Distributeur de rétropelle
Válvula de Controle da Retroescavadeira
Válvula de control de retroexcavadora

TX1014314 A.1

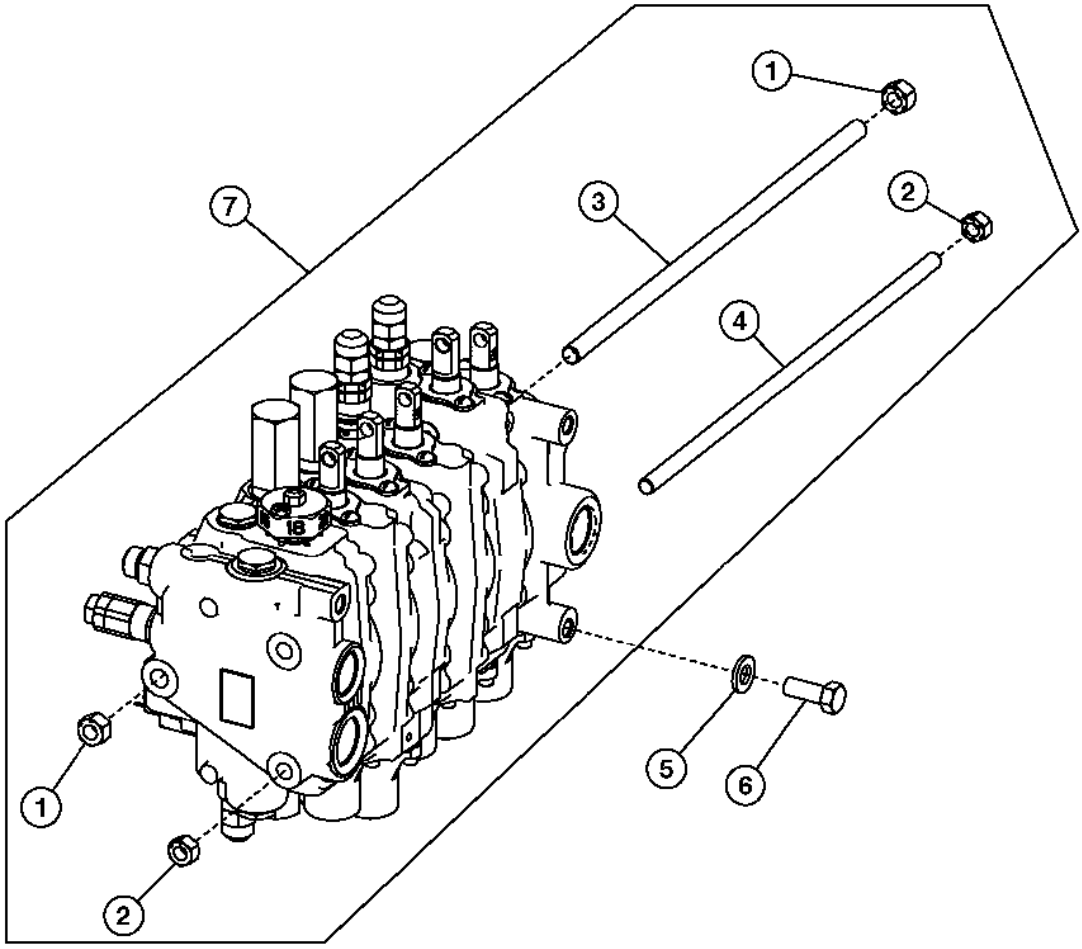

TX1014314

Item	*N pea*	*Descrio*	*Qtde*	*N srie*	*Notas*
1	14H865	Porca	2		1/2"
2	14H807	Porca	4		7/16"
3	T160628	Pino	1		(A)
	T140699	TiranTe	1		(B)
	T140700	TiranTe	1		(C)
	T159264	Pino	1		(D)
4	T160629	Pino	2		(A)
	T118695	TiranTe	2		(B)
	T118697	TiranTe	2		(C)
5	24M7240	Arruela	3		13 X 25 X 3 mm
6	19M8011	Parafuso sextavado	3		M12 X 30
7	AT300570	VálVula de controle	1		(A) Manual
	AT317783	VálVula de controle	1		(A) Controle do Piloto
	AT300574	VálVula de controle	1		(B) Manual
	AT317784	VálVula de controle	1		(A) Controle do Piloto, Com Vazão Seletiva
	AT304502	VálVula de controle	1		(A) Manual, Com Vazão Seletiva
	AT317786	VálVula de controle	1		(B) Controle do Piloto
	AT300575	VálVula de controle	1		(C) Manual, Com Vazão Seletiva
	AT317785	VálVula de controle	1		(C) Controle do Piloto, Com Vazão Seletiva

(A) 4 FUNCTION
FONCTION 4
4 FUNÇÕES
4 FUNCION

(B) 5 FUNCTION
FONCTION 5
5 FUNÇÕES
5 FUNCION

(C) 6 FUNCTION
FONCTION 6
6 FUNÇÕES
6 FUNCION

Backhoe Valve, Sixth Function
Soupape de rétropelle, sixième fonction
Válvula da Retroescavadeira, Sexta Função
Válvula de retroexcavadora, sexta función

AT358399_TX1104413 A.1

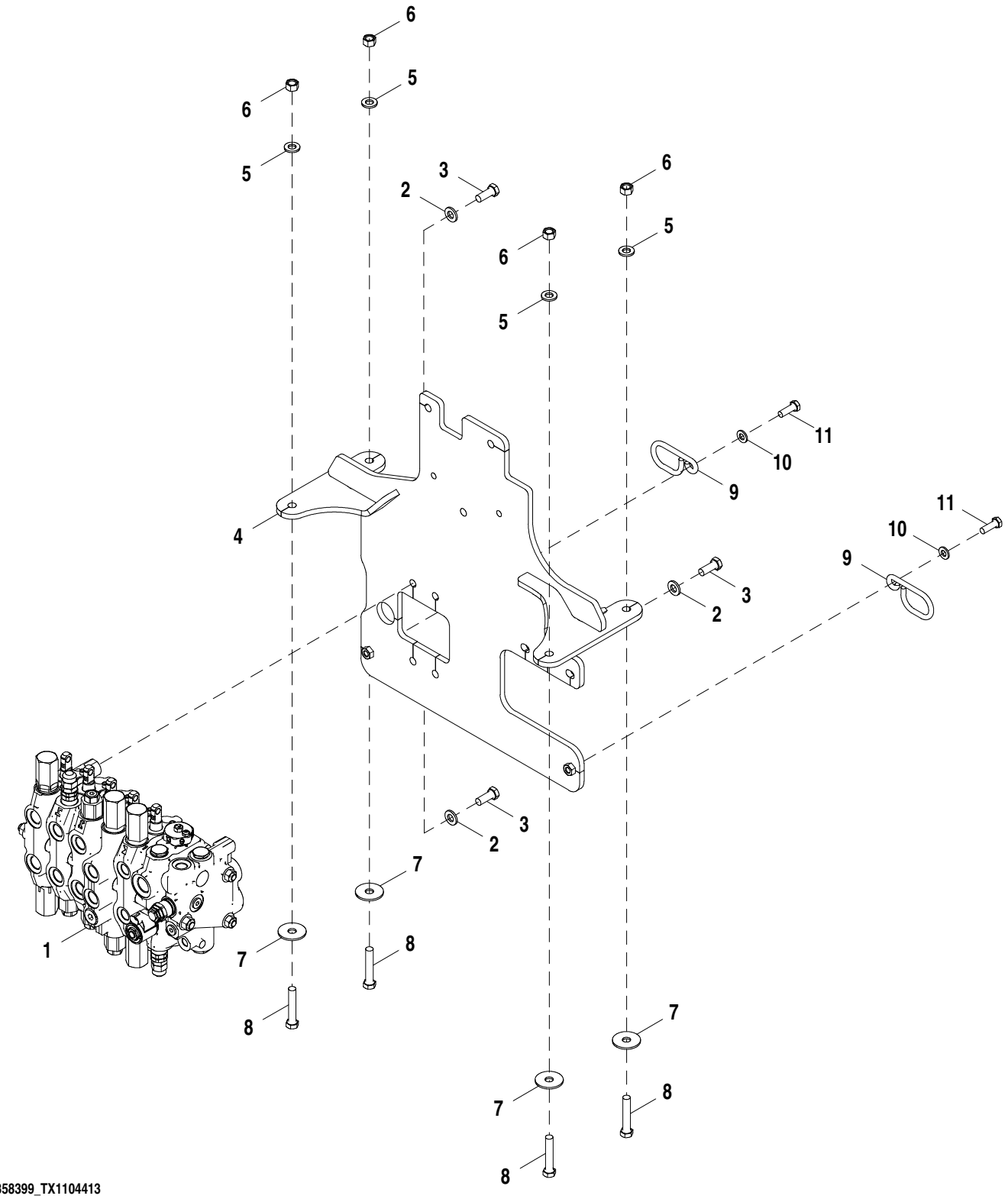

AT358399_TX1104413

Item	*N pea*	*Descrio*	*Qtde*	*N srie*	*Notas*
1	AT300575	VálVula de carretel	1		
2	24M7240	Arruela	3		13 X 25 X 3 mm
3	19M8011	Parafuso sextavado	3		M12 X 30
4	AT309864	Placa	1		
5	24M7240	Arruela	4		13 X 25 X 3 mm
6	14M7275	Porca	4		M12
7	T187044	Arruela	4		
8	19M8348	Parafuso sextavado	4		M12 X 65
9	T166223	Guia	2		
10	24M7239	Arruela	2		10.700 X 21 X 2.500 mm
11	19M7662	Parafuso sextavado	2		M10 X 30

Priority Inlet Section
Section d'entrée prioritaire
Seção de Entrada de Prioridade
Sección de entrada prioritaria

TX1115223 A.1

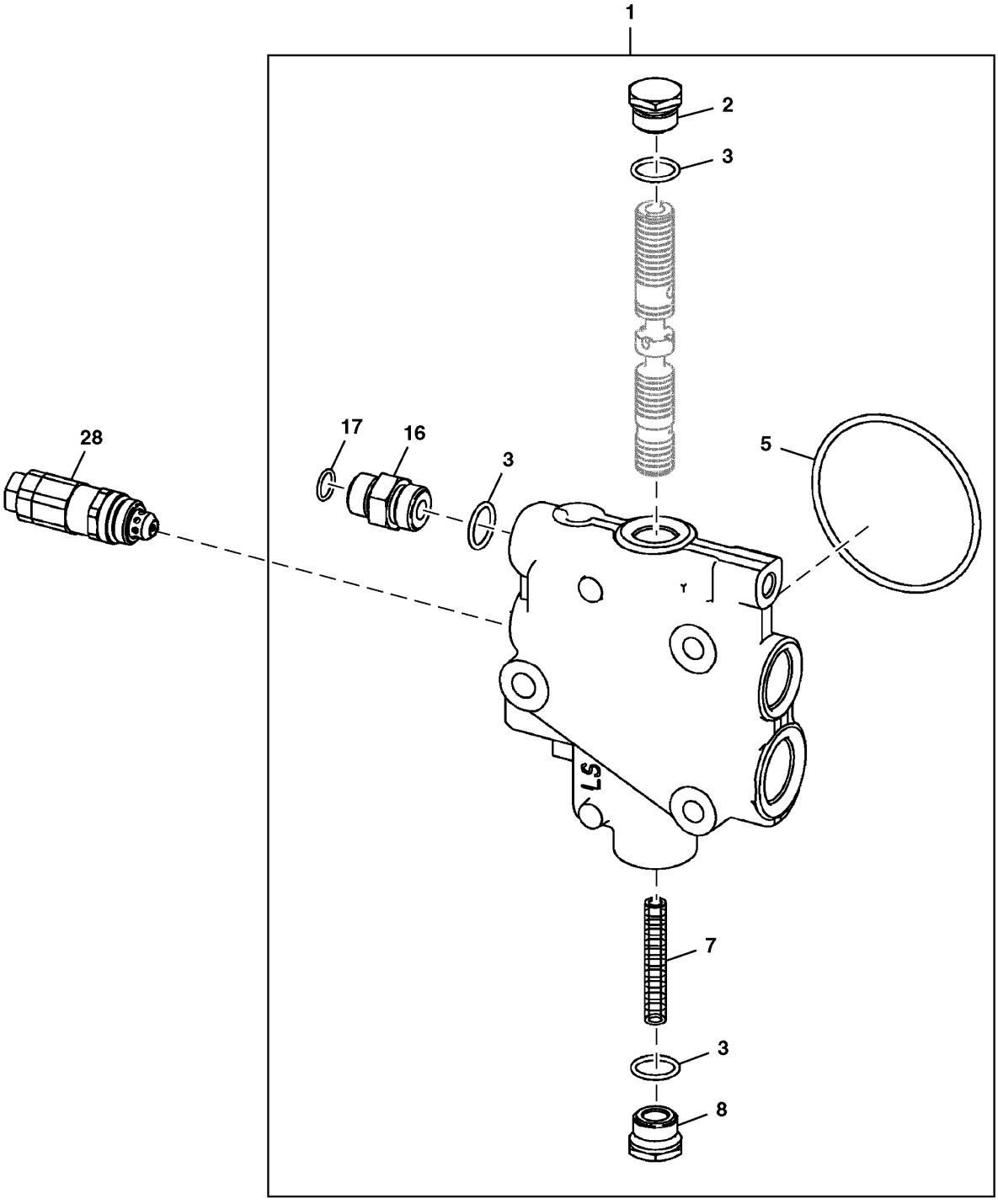

TX1115223

Item	*N pea*	*Descrio*	*Qtde*	*N srie*	*Notas*
1	**AT386733**	**VálV.de contr.atuada hidr.**	**1**		
	AT280406	Kit retentor	1		
2	T76502	Conexão	1		
3	R26906	Anel o	3		19.177 X 2.464 mm (0.755" X 0.097")
5	T118685	Anel o	1		88.494 X 3.531 mm (3-31/64" X 0.139")
7	T152374	Mola	1		
8	T160613	Plugue	1		
16	38H1174	Adaptador	1		
17	T77857	Anel o	2		12.421 X 1.778 mm (0.489" X 0.070")
28	AT340275	VálVula de alíVio de press.	1		3525 psi
	AT314538	Kit retentor	1		7/8 in., Válvula de Alívio

Boom Section
Section de flèche
Seção da Lança
Sección de aguilón

TX1014321 A.1

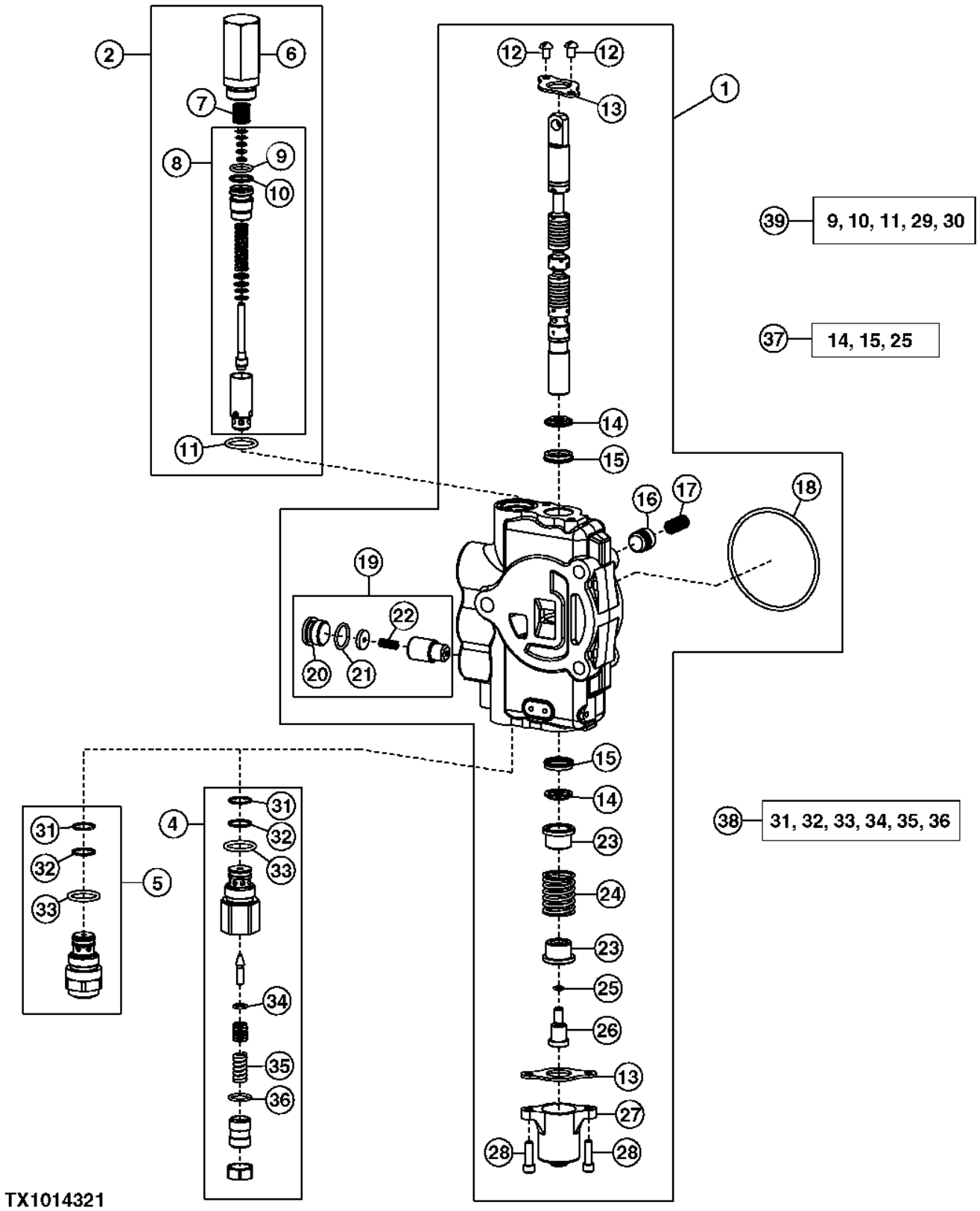

Item	*N pea*	*Descrio*	*Qtde*	*N srie*	*Notas*
1	AT301789	VálV.de contr.atuada hidr.	1		
2	AT171403	VálVula de alíVio de press.	1		2150 PSI
4	AT300803	VálVula de alíVio de press.	1		(A) 5000 PSI (1–1/16 in. Port)
5	AT301128	VálVula de alíVio de press.	1		(B) 5000 PSI (1–1/16 in. Port)
6	T118866	Carcaça	1		
7	T118867	Mola	1		
8	AT178363	VálVula de alíVio de press.	1		
9	.....	Anel o	1		
10	.....	Anel de apoio	1		
11	T118681	Anel o	1		
12	21H1352	Parafuso	2		1/4" X 3/8"
13	T81524	Placa	2		
14	.....	Vedação	2		
15	.....	Vedação	2		
16	T81538	Cone de válvula	1		
17	T81539	Mola	1		
18	T118685	Anel o	1		
19	AT178371	Kit retentor	1		Verificação da Derivação
20	T201424	Plugue	1		
21	R26906	Anel o	1		
22	R111238	Mola de compressão	1		
23	T81540	RetentoR	2		
24	T160518	Mola de compressão	1		
25	R30903	Anel o	1		
26	T160519	Parafuso	1		
27	T118808	Tampa	1		
28	19H3554	Parafuso	2		1/4" X 0.880"
31	T107887	Anel o	2		
32	.....	Anel de apoio	2		
33	T118681	Anel o	2		
34	R63548	Anel o	1		
35	.....	Mola	1		
36	.....	Anel o	1		
37	AT280406	Kit retentor	1		Carretel
38	AT300801	Kit retentor	1		Vedação e Mola
39	AT314539	Kit retentor	1		1-1/16 in., Válvula de Alívio

(A) NOT ANTI-CAVITATION
NON ANTI-CAVITATION
NÃO ANTICAVITAÇÃO
SIN FUNCION ANTICAVITACION

(B) Anti-Cavitation
Anticavitation
Anticavitação
Anticavitación

Bucket Section
Section de godet
Seção da Caçamba
Sección de cucharón

TX1014324 A.1

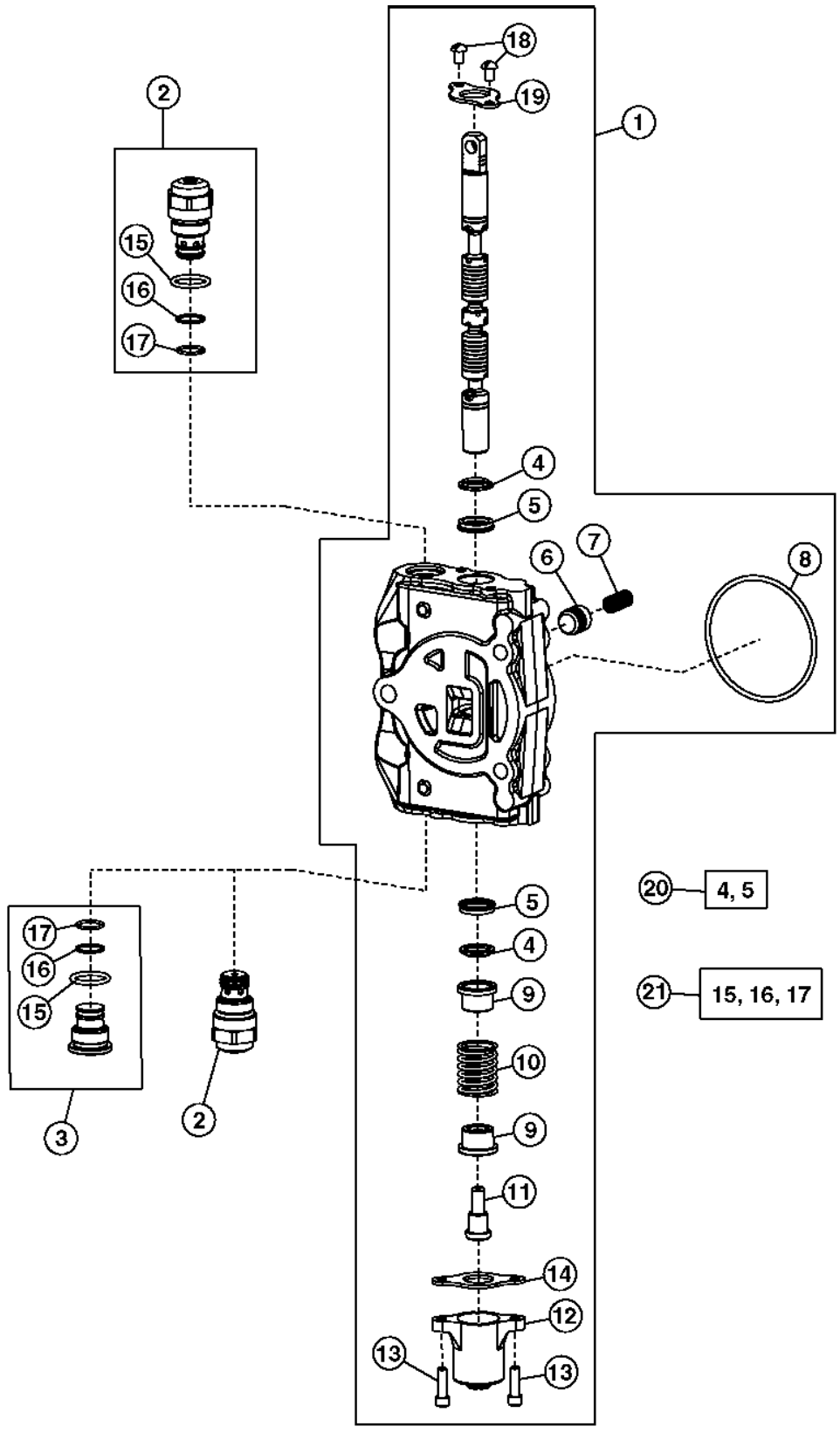

TX1014324

Item	*N pea*	*Descrio*	*Qtde*	*N srie*	*Notas*
1	AT301786	VálV.de contr.atuada hidr.	1		
2	AT301527	VálVula de alíVio de press.	2		4600 PSI (1–1/16 in. Port), 6 Funções, 7 Funções, Anticavitação
	AT301527	VálVula de alíVio de press.	1		4600 PSI (1–1/16 in. Port), 4 Funções, 5 Funções, Anticavitação
3	AT307332	Plugue	1		4 Funções, 5 Funções
4	.....	Vedação	2		
5	.....	Vedação	2		
6	T81538	Cone de válvula	1		
7	T81539	Mola	1		
8	T118685	Anel o	1		
9	T81540	RetentoR	2		
10	T160518	Mola de compressão	1		
11	T81541	Parafuso	1		
12	T118808	Tampa	1		
13	19H3554	Parafuso	2		1/4" X 0.880"
14	T81524	Placa	1		
15	T118681	Anel o	1		
16	.....	Anel de apoio	1		
17	T107887	Anel o	1		
18	21H1352	Parafuso	2		1/4" X 3/8"
19	T81524	Placa	1		
20	AT280406	Kit retentor	1		Carretel
21	AT300801	Kit retentor	1		

Crowd Section
Section de cavage
Seção de Amontoamento
Sección de empuje

TX1014326 A.1

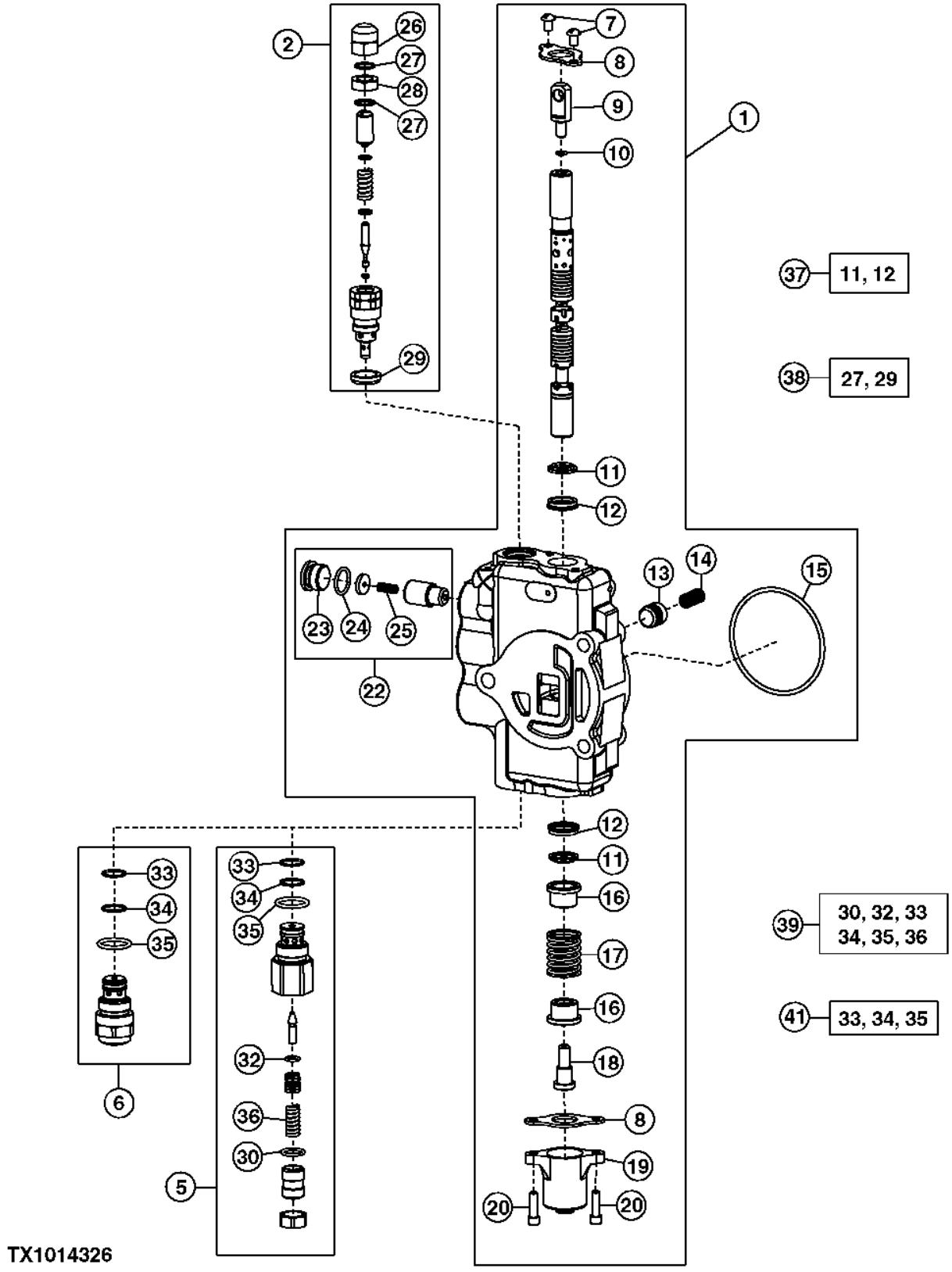

Item	*N pea*	*Descrio*	*Qtde*	*N srie*	*Notas*
1	AT301788	Carretel de válvula	1		4 Funções, 4 Funções, 5 Funções, Com Vazão Seletiva, Auxiliar Manual, (LH)
	AT301787	Carretel de válvula	1		5 Funções, 6 Funções, 7 Funções, Com Braço da Caçamba Extensível, Auxiliar Manual, (RH)
2	AT171404	VálVula de alíVio de press.	1		4750 PSI (7/8 in. Port)
5	AT303954	VálVula de alíVio de press.	1		3800 PSI (1–1/16 in. Port), Não Anticavitação
6	AT301751	VálVula de alíVio de press.	1		3800 PSI (1–1/16 in. Port), Anticavitação
7	21H1352	Parafuso	2		1/4" X 3/8"
8	T81524	Placa	2		
9	T160702	Extremo	1		
10	R30903	Anel o	1		
11	.....	Vedação	2		
12	.....	Vedação	2		
13	T152406	Cone de válvula	1		4 Funções
	T81538	Cone de válvula	1		
14	T152407	Mola	1		4 Funções
	T81539	Mola	1		
15	T118685	Anel o	1		
16	T81540	RetentoR	2		
17	T160518	Mola de compressão	1		
18	T81541	Parafuso	1		
19	T118808	Tampa	1		
20	19H3554	Parafuso	2		1/4" X 0.880"
22	AT194687	Kit	1		Verificação da Derivação
23	T201424	Plugue	1		
24	R26906	Anel o	1		
25	R111238	Mola de compressão	1		
26	T67425	Porca	2		
27	.....	Anel o	4		
28	T67424	Porca	2		
29	T183756	Vedação	3		
30	.....	Anel o	1		
32	R63548	Anel o	1		
33	T107887	Anel o	2		
34	.....	Anel de apoio	2		
35	T118681	Anel o	2		
36	.....	Mola	1		
37	AT280406	Kit retentor	1		Carretel
38	AT314538	Kit retentor	1		22.23 mm (7/8 in.), Válvula de Alívio
	AT314539	Kit retentor	1		27 mm (1–1/16 in.), Válvula de Alívio
39	AT300801	Kit retentor	1		(USE WITH AT303954)
41	AT301749	Kit retentor	1		

Swing Section
Section de pivotement
Seção do Giro
Sección de giro

TX1014330 A.1

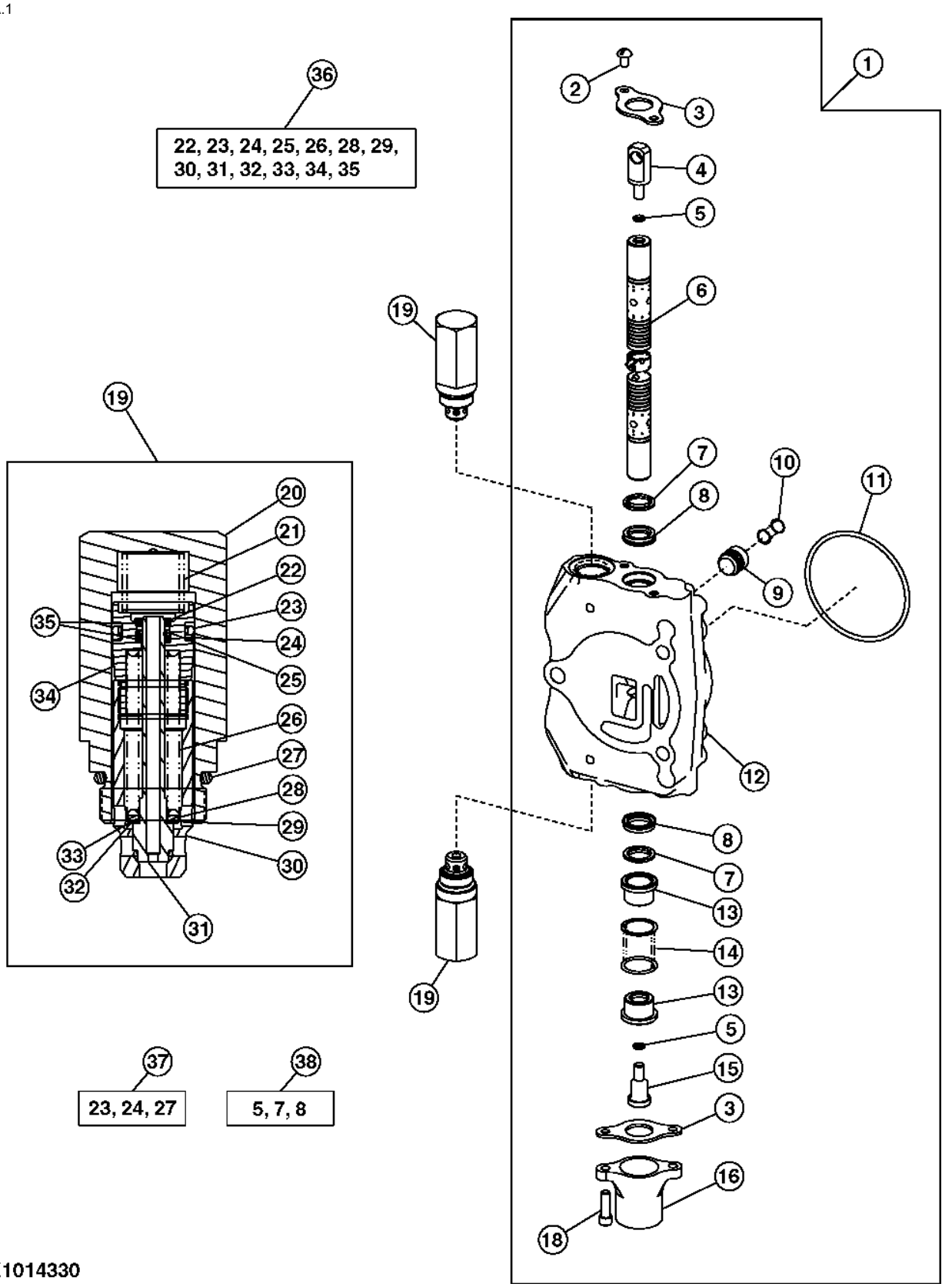

TX1014330

Item	*N pea*	*Descrio*	*Qtde*	*N srie*	*Notas*
1	AT191709	Carretel de válvula	1		4 Funções, 5 Funções, 6 Funções
	AT191708	Carretel de válvula	1		6 Funções, 7 Funções, Com Auxiliares Manuais
2	21H1352	Parafuso	2		1/4" X 3/8"
3	T81524	Placa	2		
4	T160702	Extremo	1		
5	R30903	Anel o	2		
6	.....	VálVula de carretel	1		
7	.....	Vedação	2		
8	.....	Vedação	2		
9	T81538	Cone de válvula	1		
10	T81539	Mola	1		
11	T118685	Anel o	1		
12	.....	Carcaça	1		
13	T81540	RetentoR	2		
14	T160518	Mola de compressão	1		
15	T160519	Parafuso	1		
16	T118808	Tampa	1		
18	19H3554	Parafuso	2		1/4" X 0.880"
19	AT182377	VálVula de alíVio	2		3800 PSI
20	T118866	Carcaça	1		
21	T118867	Mola	1		
22	.....	Anel de pressão	1		
23	.....	Anel o	1		
24	.....	Anel de apoio	1		
25	.....	Anel o	1		
26	.....	Mola	1		
27	T118681	Anel o	1		
28	.....	Arruela	1		
29	.....	Arruela	1		
30	.....	Luva	1		
31	.....	Cone de válvula	1		
32	.....	Arruela	1		
33	.....	Arruela	1		
34	.....	Parafuso	1		
35	.....	Anel de apoio	1		
36	AT178362	Kit retentor	1		Válvula de Alívio
37	AT314538	Kit retentor	1		7/8 in., Válvula de Alívio
	AT314539	Kit retentor	1		1–1/16 in., Válvula de Alívio
38	AT280406	Kit retentor	1		Carretel

Selective Flow Section
Section de débit sélectif
Seção de Vazão Seletiva
Sección de caudal selectivo

TX1014336 A.1

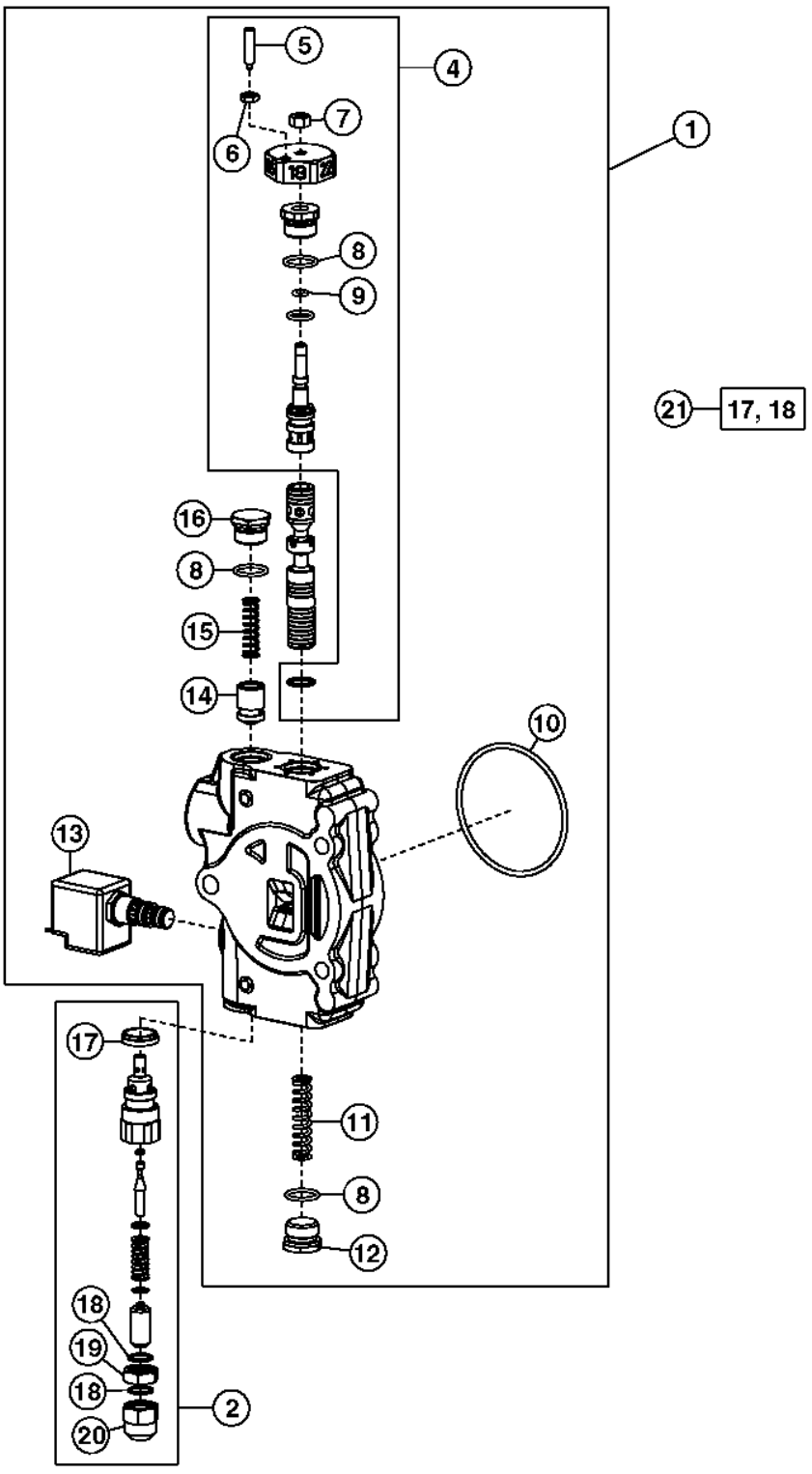

TX1014336

Item	*N pea*	*Descrio*	*Qtde*	*N srie*	*Notas*
1	AT192384	Carretel de válvula	1		
2	AT190234	VálVula de alíVio de press.	1		2900 PSI
4	AT192385	VálVula operada a mão	1		Ajuste da Vazão
5	T160663	êmbolo	1		
6	14H786	Porca	1		1/4"
7	14H785	Porca	1		5/16"
8	R26906	Anel o	3		
9	R10093	Anel o	1		
10	T118685	Anel o	1		
11	T184356	Mola	1		
12	T76502	Conexão	1		
13	AT174923	VálV.de contr.atuada hidr.	1		
	AT178475	Kit retentor	1		Válvula Solenoide
14	T184271	Cone de válvula	1		
15	T160520	Mola	1		
16	T160613	Plugue	1		
17	T183756	Vedação	1		
18	.....	Anel o	2		
19	T67424	Porca	1		
20	T67425	Porca	1		
21	AT314538	Kit retentor	1		7/8 in., Válvula de Alívio

Backhoe Control Valve, Fourth Function Pilot
Distributeur de rétropelle, pilote quatrième fonction
Válvula de Controle da Retroescavadeira, Piloto da Quarta Função
Válvula de control de retroexcavadora, cuarta función piloto

AT317759_TX1104312 A.1

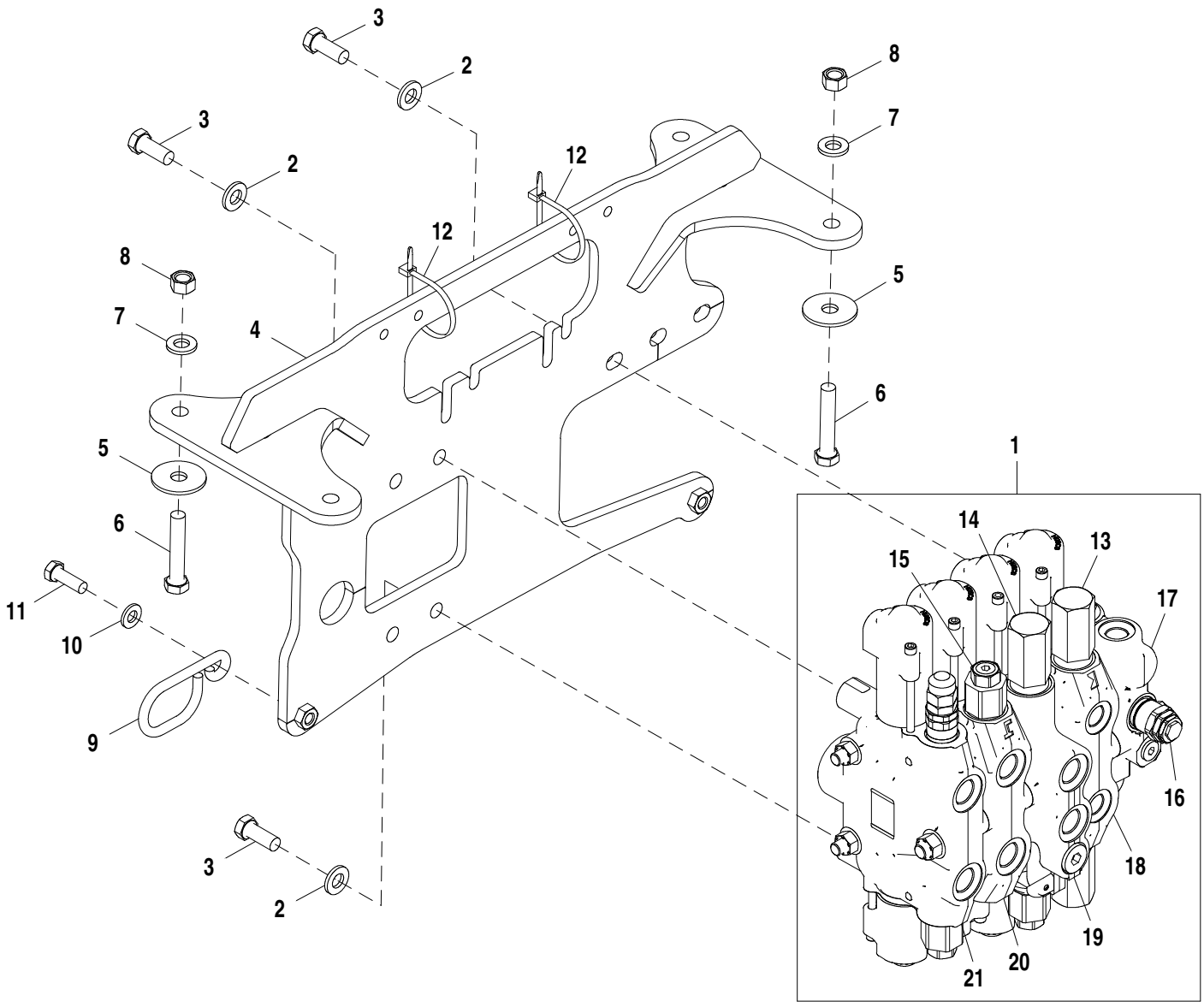

AT317759_TX1104312

Item	*N pea*	*Descrio*	*Qtde*	*N srie*	*Notas*
1	AT317783	VálV.de contr.atuada hidr.	1		Componentes Listados em Página Separada
2	24M7240	Arruela	3		13 X 25 X 3 mm
3	19M8011	Parafuso sextavado	3		M12 X 30
4	AT314672	Apoio	1		
5	T187044	Arruela	4		13.500 X 45 X 3 mm (17/32" X 1.772" X 0.118")
6	19M8348	Parafuso sextavado	4		M12 X 65
7	24M7240	Arruela	4		13 X 25 X 3 mm
8	14M7275	Porca	4		M12
9	T166223	Guia	2		
10	24M7239	Arruela	2		10.700 X 21 X 2.500 mm
11	19M7662	Parafuso sextavado	2		M10 X 30
12	R44302	Cinta	2		

4-Function Backhoe Valve, Pilot with Flow Control
Soupape de rétropelle à 4 fonctions, pilote avec commande de débit
Válvula da Retroescavadeira de 4 funções, Piloto com Controle de Vazão
Válvula de retroexcavadora de cuarta función, piloto con control de caudal

AT317762_TX1104429 A.1

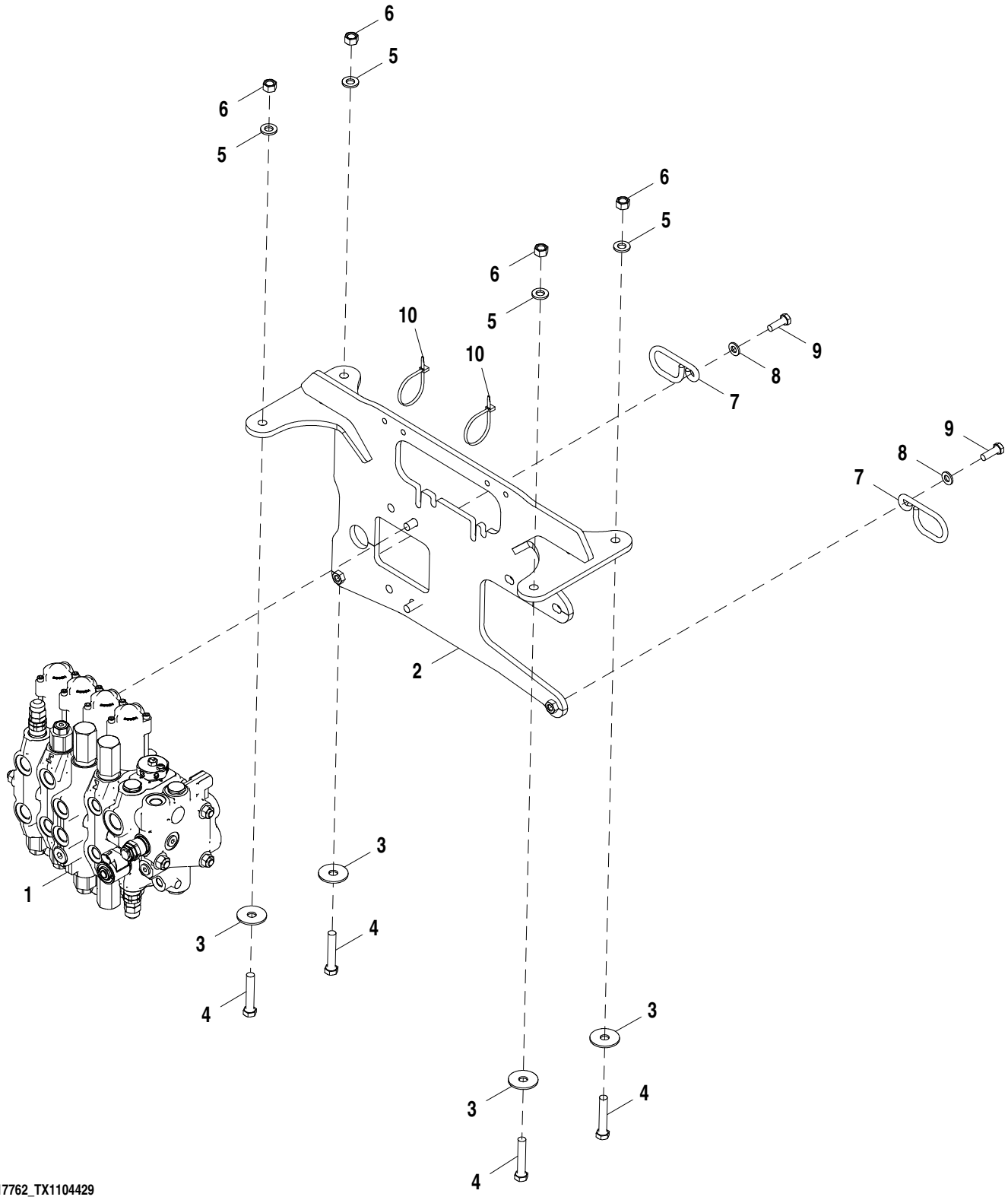

AT317762_TX1104429

Item	*N pea*	*Descrio*	*Qtde*	*N srie*	*Notas*
1	AT317784	VálV.de contr.atuada hidr.	1		Componentes Listados em Página Separada
2	AT314672	Apoio	1		
3	T187044	Arruela	4		
4	19M8348	Parafuso sextavado	4		M12 X 65
5	24M7240	Arruela	4		13 X 25 X 3 mm
6	14M7275	Porca	4		M12
7	T166223	Guia	2		
8	24M7239	Arruela	2		10.700 X 21 X 2.500 mm
9	19M7662	Parafuso sextavado	2		M10 X 30
10	R44302	Cinta	2		

Backhoe Valve, Sixth Function, Pilot, Flow Control
Soupape de rétropelle, sixième fonction, pilote, commande de débit
Válvula da Retroescavadeira, Sexta Função, Piloto, Controle de Vazão
Válvula de retroexcavadora, sexta función, piloto, control de caudal

AT358400_TX1104435 A.1

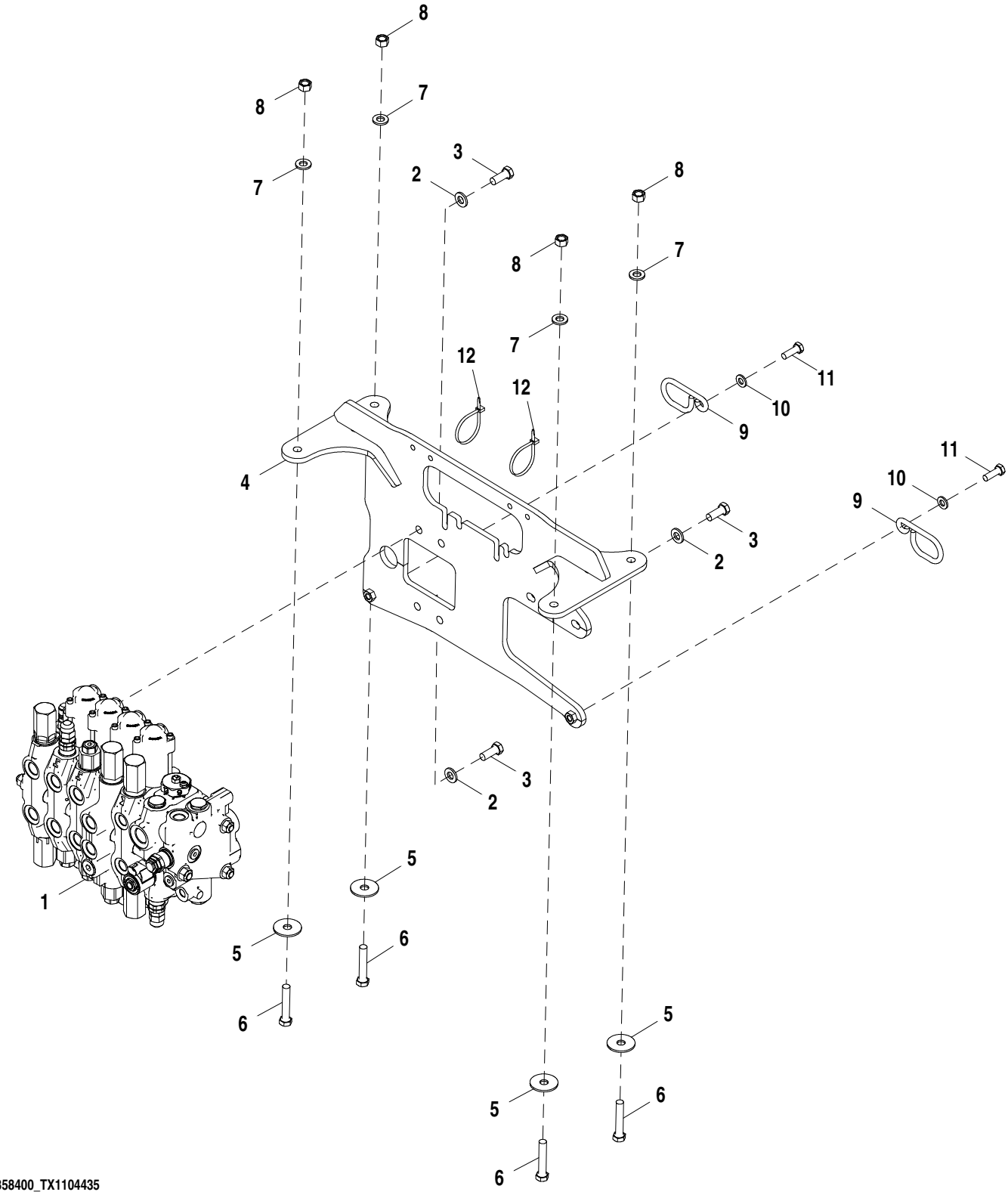

AT358400_TX1104435

Item	*N pea*	*Descrio*	*Qtde*	*N srie*	*Notas*
1	AT317785	VálV.de contr.atuada hidr.	1		
2	24M7240	Arruela	3		13 X 25 X 3 mm
3	19M8011	Parafuso sextavado	3		M12 X 30
4	AT314672	Apoio	1		
5	T187044	Arruela	4		
6	19M8348	Parafuso sextavado	4		M12 X 65
7	24M7240	Arruela	4		13 X 25 X 3 mm
8	14M7275	Porca	4		M12
9	T166223	Guia	2		
10	24M7239	Arruela	2		10.700 X 21 X 2.500 mm
11	19M7662	Parafuso sextavado	2		M10 X 30
12	R44302	Cinta	2		

Boom Section, Pilot
Section de flèche, soupape pilote
Seção da Lança, Piloto
Sección de aguilón, piloto

T188687 A.1

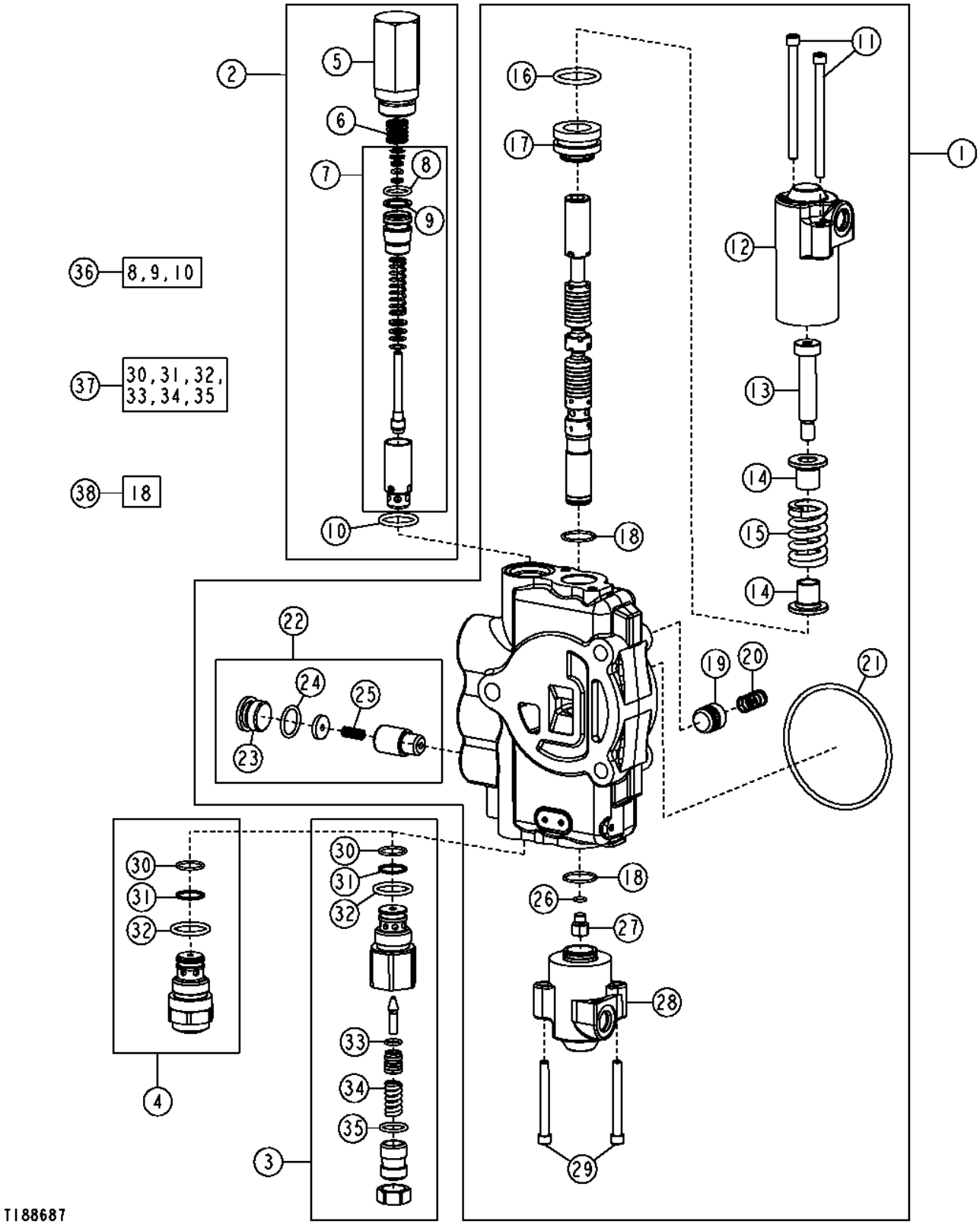

Item	N pea	Descrio	Qtde	N srie	Notas
1	AT320370	VálVula	1		
2	AT171403	VálVula de alíVio de press.	1		2150 PSI
3	AT300803	VálVula de alíVio de press.	1		5000 PSI, Não Anticavitação
4	AT301128	VálVula de alíVio de press.	1		5000 PSI, Anticavitação
5	T118866	Carcaça	1		
6	T118867	Mola	1		
7	AT178363	VálVula de alíVio de press.	1		
8	.....	Anel o	1		
9	.....	Anel de apoio	1		
10	T118681	Anel o	1		
11	T191335	Parafuso	2		
12	T201072	Tampa	1		
13	790107100	Parafuso	1		
14	T201306	RetentoR	2		
15	T201071	Mola de compressão	1		
16	T191346	Anel o	1		
17	790106800	RetentoR	1		
18	T213059	Anel o	2		
19	T81538	Cone de válvula	1		
20	T81539	Mola	1		
21	T118685	Anel o	1		
22	AT178371	Kit retentor	1		Verificação da Derivação
23	T201424	Plugue	1		
24	R26906	Anel o	1		
25	R111238	Mola de compressão	1		
26	R30903	Anel o	1		
27	T191336	Plugue	1		
28	T201069	Tampa	1		
29	T191334	Parafuso	2		
30	T107887	Anel o	2		
31	.....	Anel de apoio	2		
32	T118681	Anel o	2		
33	R63548	Anel o	1		
34	.....	Mola	1		
35	.....	Anel o	1		
36	AT314538	Kit retentor	1		7/8 in., Válvula de Alívio
	AT314539	Kit retentor	1		1–1/16 in., Válvula de Alívio
37	AT300801	Kit retentor	1		Vedação e Mola
38	AT280406	Kit retentor	1		Carretel

Bucket Section, Pilot
Section de benne, soupape pilote
Seção da Caçamba, Piloto
Sección de cucharón, piloto

TX1014371 A.1

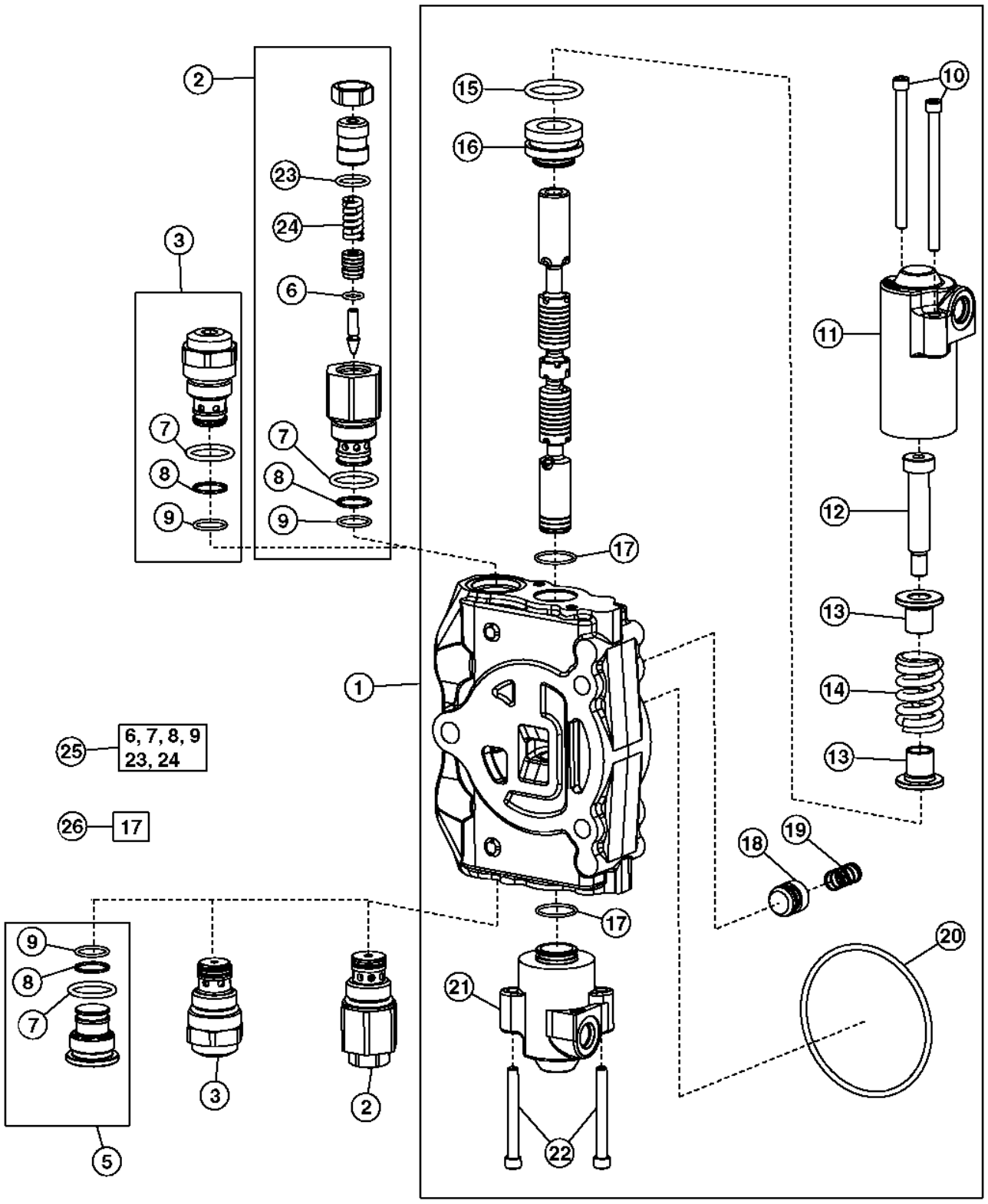

TX1014371

Item	*N pea*	*Descrio*	*Qtde*	*N srie*	*Notas*
1	AT320369	VálVula	1		
2	AT301526	VálVula de alíVio de press.	2		(A) 4600 PSI (1–1/16 in. Port), 6 Funções, 7 Funções
	AT301526	VálVula de alíVio de press.	1		(A) 4600 PSI (1–1/16 in. Port), 4 Funções, 5 Funções
3	AT301527	VálVula de alíVio de press.	2		(B) 4600 PSI (1–1/16 in. Port), 6 Funções, 7 Funções
	AT301527	VálVula de alíVio de press.	1		(B) 4600 PSI (1–1/16 in. Port), 4 Funções, 5 Funções
5	AT307332	Plugue	2		4 Funções, 5 Funções
6	R63548	Anel o	2		
7	T118681	Anel o	4		
8	.....	Anel de apoio	4		
9	T107887	Anel o	4		
10	T191335	Parafuso	2		
11	T201072	Tampa	1		
12	790107100	Parafuso	1		
13	T201306	RetentoR	2		
14	T201071	Mola de compressão	1		
15	T191346	Anel o	1		
16	790106800	RetentoR	1		
17	.....	Anel o	2		
18	T81538	Cone de válvula	1		
19	T81539	Mola	1		
20	T118685	Anel o	1		
21	T201069	Tampa	1		
22	T191334	Parafuso	2		
23	.....	Anel o	2		
24	.....	Mola	2		
25	AT300801	Kit retentor	1		Vedação e Mola
26	AT280406	Kit retentor	1		Carretel

(A) NOT ANTI-CAVITATION
NON ANTI-CAVITATION
NÃO ANTICAVITAÇÃO
SIN FUNCION ANTICAVITACION

(B) Anti-Cavitation
Anticavitation
Anticavitação
Anticavitación

Backhoe Valve, Crowd Section, Pilot
Section de cavage, soupape, pilote de rétropelle
Válvula da Retroescavadeira, Seção de Amontoamento, Piloto
Válvula de retroexcavadora, sección de empuje, piloto

TX1014372 A.1

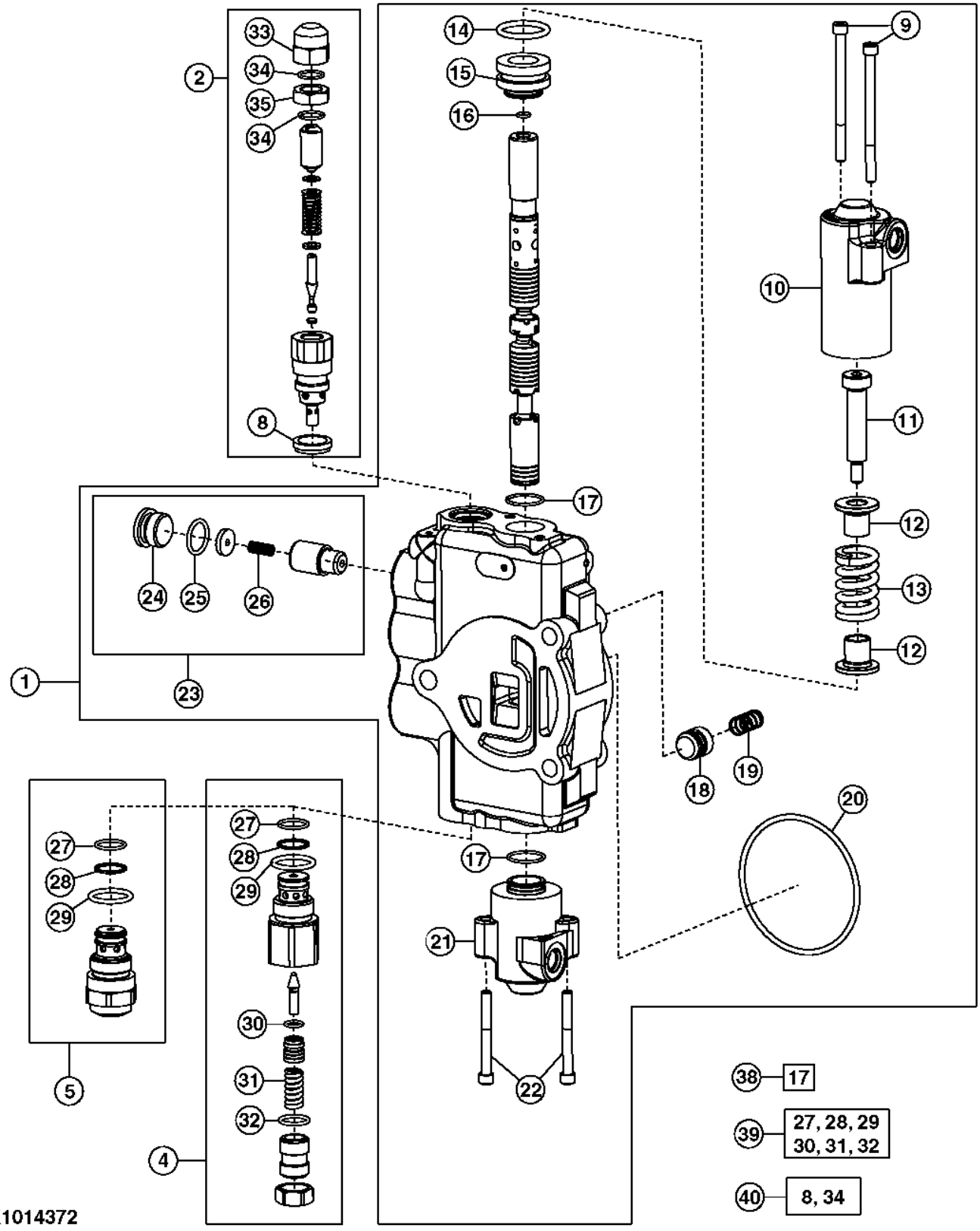

Item	N pea	Descrio	Qtde	N srie	Notas
1	AT320372	VálVula	1		4 Funções
	AT320378	VálVula	1		5 Funções, 6 Funções, Com Vazão Seletiva
2	AT171404	VálVula de alíVio de press.	1		4750 PSI (7/8 in. Port), Não Anticavitação
4	AT303954	VálVula de alíVio de press.	1		3800 PSI (1–1/16 in.), Não Anticavitação
5	AT301751	VálVula de alíVio de press.	1		3800 PSI (1–1/16 in.), Anticavitação
8	T183756	Vedação	2		
9	T191335	Parafuso	2		
10	T201072	Tampa	1		
11	T191337	Parafuso	1		
12	T201306	RetentoR	2		
13	T201071	Mola de compressão	1		4 Funções
	T201071	Mola de compressão	1		5 Funções, 6 Funções, 7 Funções
14	T191346	Anel o	1		
15	790106800	RetentoR	1		
16	R30903	Anel o	1		
17	.....	Anel o	2		
18	T152406	Cone de válvula	1		4 Funções
	T81538	Cone de válvula	1		5 Funções, 6 Funções, 7 Funções
19	T152407	Mola	1		4 Funções
	T81539	Mola	1		5 Funções, 6 Funções, 7 Funções
20	T118685	Anel o	1		
21	T201069	Tampa	1		
22	T191334	Parafuso	2		
23	AT178371	Kit retentor	1		Verificação da Derivação
24	T201424	Plugue	1		
25	R26906	Anel o	1		
26	R111238	Mola de compressão	1		
27	T107887	Anel o	2		
28	.....	Anel de apoio	2		
29	T118681	Anel o	2		
30	R63548	Anel o	1		
31	.....	Mola	1		
32	.....	Anel o	1		
33	T67425	Porca	1		
34	.....	Anel o	2		
35	T67424	Porca	1		
38	AT280406	Kit retentor	1		
39	AT300801	Kit retentor	1		(USE WITH AT303954)
40	AT314538	Kit retentor	1		22.3 mm (7/8 in.), Válvula de Alívio
	AT314539	Kit retentor	1		27 mm (1–1/16 in.), Válvula de Alívio

Swing Section, Pilot
Section de pivotement, soupape pilote
Seção do Giro, Piloto
Sección de giro, piloto

T188872 A.1

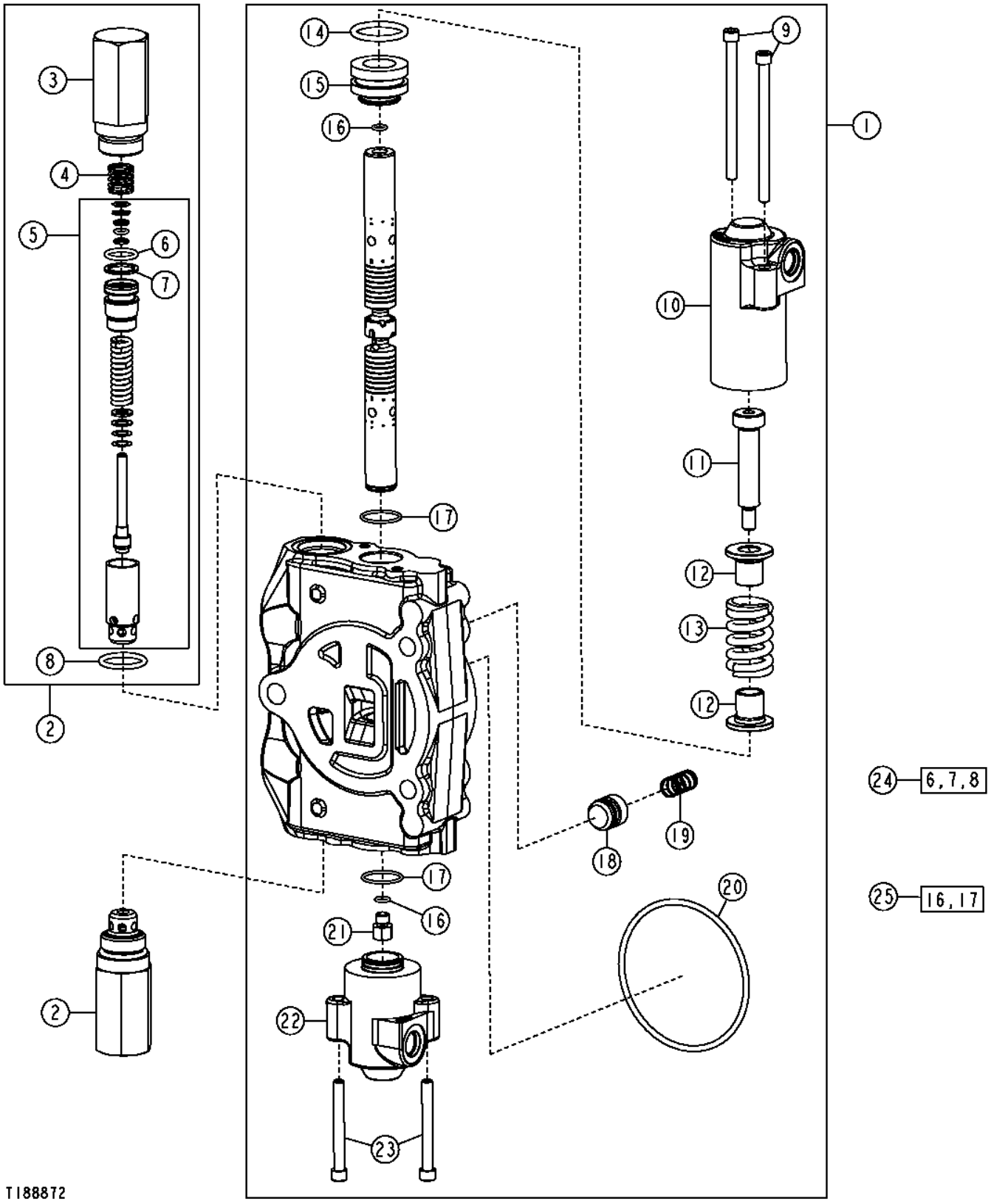

Item	*N pea*	*Descrio*	*Qtde*	*N srie*	*Notas*
1	AT320371	VálVula	1		4 Funções, 5 Funções, 6 Funções, Com Auxiliares de Controle de Vazão
	AT323398	VálVula	1		6 Funções
2	.....	VálVula de retenção	2		3800 PSI, (ORDER AT178362, T118866, T118867 AND T118681)
3	T118866	Carcaça	2		
4	T118867	Mola	2		
5	AT178362	Kit retentor	2		Válvula de Alívio
6	.....	Anel o	2		
7	.....	Anel de apoio	2		
8	T118681	Anel o	2		
9	T191335	Parafuso	2		
10	T201072	Tampa	1		
11	T191337	Parafuso	1		
12	T201306	RetentoR	2		
13	T201071	Mola de compressão	1		4 Funções, 5 Funções, 6 Funções, Com Auxiliares de Controle de Vazão
	T201071	Mola	1		6 Funções, 7 Funções, Com Auxiliares Manuais
14	T191346	Anel o	1		
15	790106800	RetentoR	1		
16	R30903	Anel o	2		
17	T213059	Anel o	2		
18	T81538	Cone de válvula	1		
19	T81539	Mola	1		
20	T118685	Anel o	1		
21	T191336	Plugue	1		
22	T201069	Tampa	1		
23	T191334	Parafuso	2		
24	AT314538	Kit retentor	1		7/8 in., Válvula de Alívio
	AT314539	Kit retentor	1		1–1/16 in., Válvula de Alívio
25	AT280406	Kit retentor	1		Carretel

Selective Flow Control Kit
Kit de commande de débit sélectif
Kit de Controle de Vazão Seletiva
Juego de control de caudal selectivo

AT408661_TX1104905 A.1

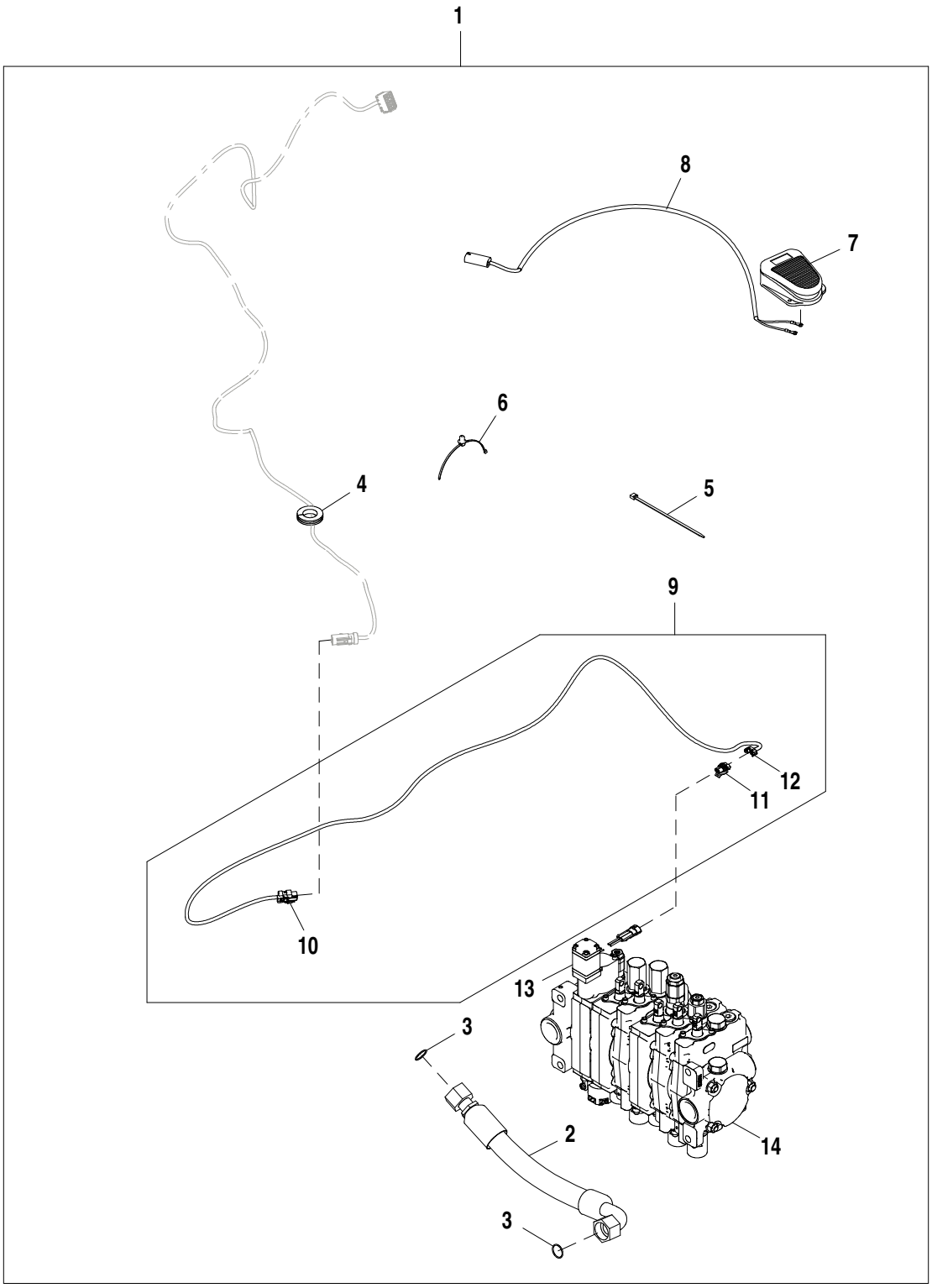

AT408661_TX1104905

Item	*N pea*	*Descrio*	*Qtde*	*N srie*	*Notas*
1	**AT408661**	**Kit da válvula**	**1**		**Pacotes de Produto**
2	AT302176	Mangueira hidraulica-fabric	1		1" X 482 mm (19") X 1"
3	T76938	Anel o	2		23.520 X 1.780 mm (0.926" X 0.070")
4	R50636	Passa-fio	1		
5	R44302	Cinta	9		
6	T209627	Braçadeira	1		
7	AT82210	Interruptor	1		
8	AT156431	Chicote	1		
9	AT375600	Chicote	1		
10	57M9726	Alojam. conector elétrico	1		
11	57M7254	Alojam. conector elétrico	1		
12	57M7289	Disp fechamento conec elétr	1		
13	AT323341	VálV. controladora de fluxo	1		Componentes Listados em Páginas Separadas
14	AT175220	VálV.de contr.atuada hidr.	1		Componentes Listados em Páginas Separadas

Fifth Function Manual Valve Kit
Kit de soupape manuelle de cinquième fonction
Kit de Válvula Manual da Quinta Função
Kit de válvula manual de quinta función

TP52860 A.1

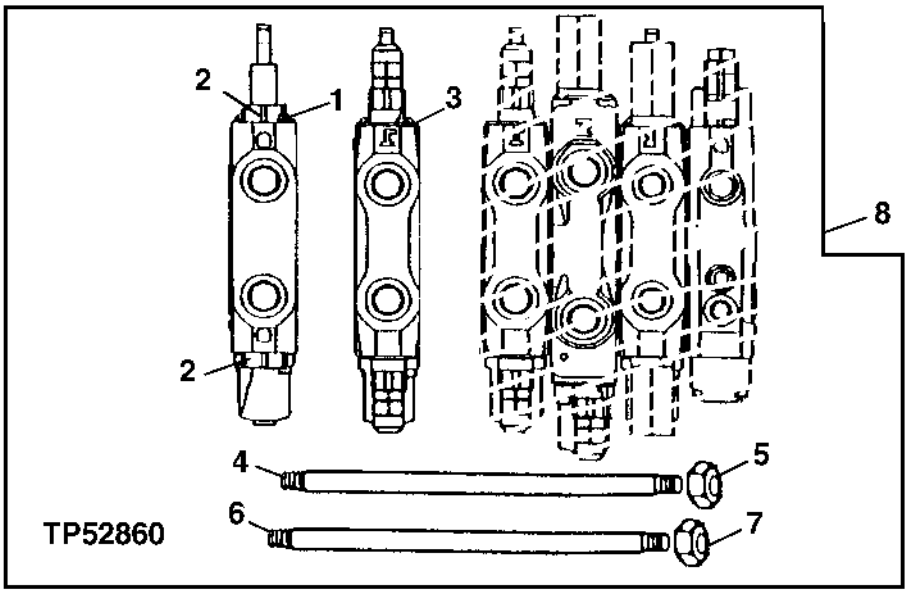

Item	*N pea*	*Descrio*	*Qtde*	*N srie*	*Notas*
1	AT191712	VálVula	1		Braço da Caçamba Extensível, Componentes em Página Separada
2	AT83174	Tampão	2		
	T183757	Vedação	2		
3	.....	VálVula	1		Amontoar, Componentes em Página Separada
4	T118695	TiranTe	2		
5	14H807	Porca	4		7/16"
6	T140699	TiranTe	1		
7	14H865	Porca	2		1/2"
8	**AT192247**	**Kit**	**1**		**(WHOLE GOODS)**

Sixth Function Manual and Pilot Control Kit
Kit de commandes pilote et manuelle de sixième fonction
Kit de Controle Manual e Piloto da Sexta Função
Juego de control manual y piloto de sexta función

TP52862 A.1

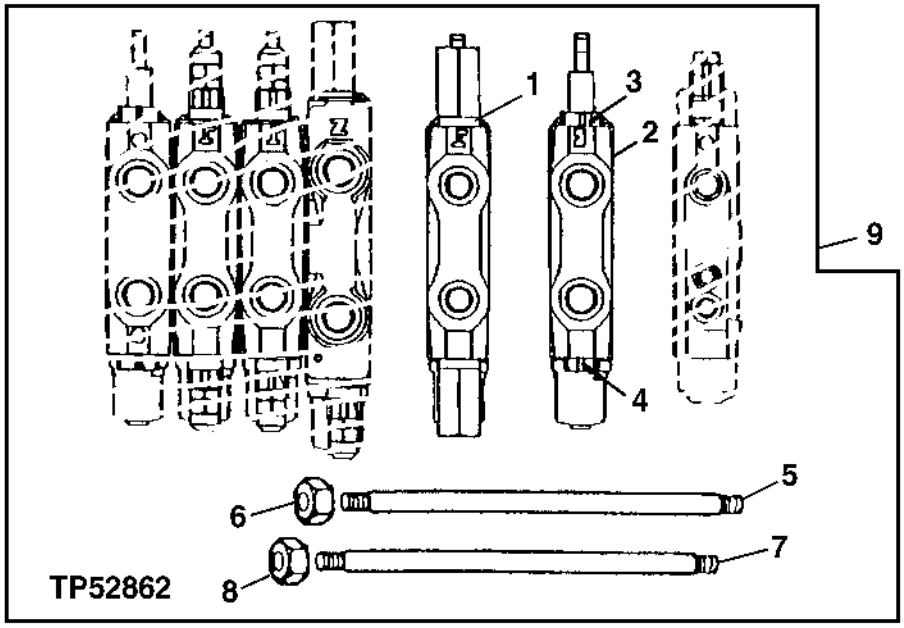

Item	*N pea*	*Descrio*	*Qtde*	*N srie*	*Notas*
1	AT191708	VálV.de contr.atuada hidr.	1		Giro, Controles Manuais
	AT323398	VálV.de contr.atuada hidr.	1		Giro, Controles do Piloto
2	AT191710	VálVula	1		Auxiliar
3	AT83174	Tampão	3		
	T183757	Vedação	1		
4	AT83174	Tampão	1		
5	T118695	TiranTe	2		Usado Quando Acrescentar à Válvula de 4 Funções
	T118697	TiranTe	2		Usado Quando Acrescentar à Válvula de 5 Funções
6	14H807	Porca	4		7/16"
7	T140699	TiranTe	1		Usado Quando Acrescentar à Válvula de 4 Funções
	T140700	TiranTe	1		Usado Quando Acrescentar à Válvula de 5 Funções
8	14H865	Porca	2		1/2"
9	**AT192334**	**Kit**	**1**		**(WHOLE GOODS)**
	AT320497	**Kit**	**1**		**Piloto, (WHOLE GOODS)**

Pilot Controller Valve (Left Hand) (172423 -)
Vanne de commande pilote (gauche) (172423 -)
Válvula do Controlador do Piloto (Esquerda) (172423 -)
Válvula de controlador piloto (izquierdo) (172423 -)

TX1059643 A.1

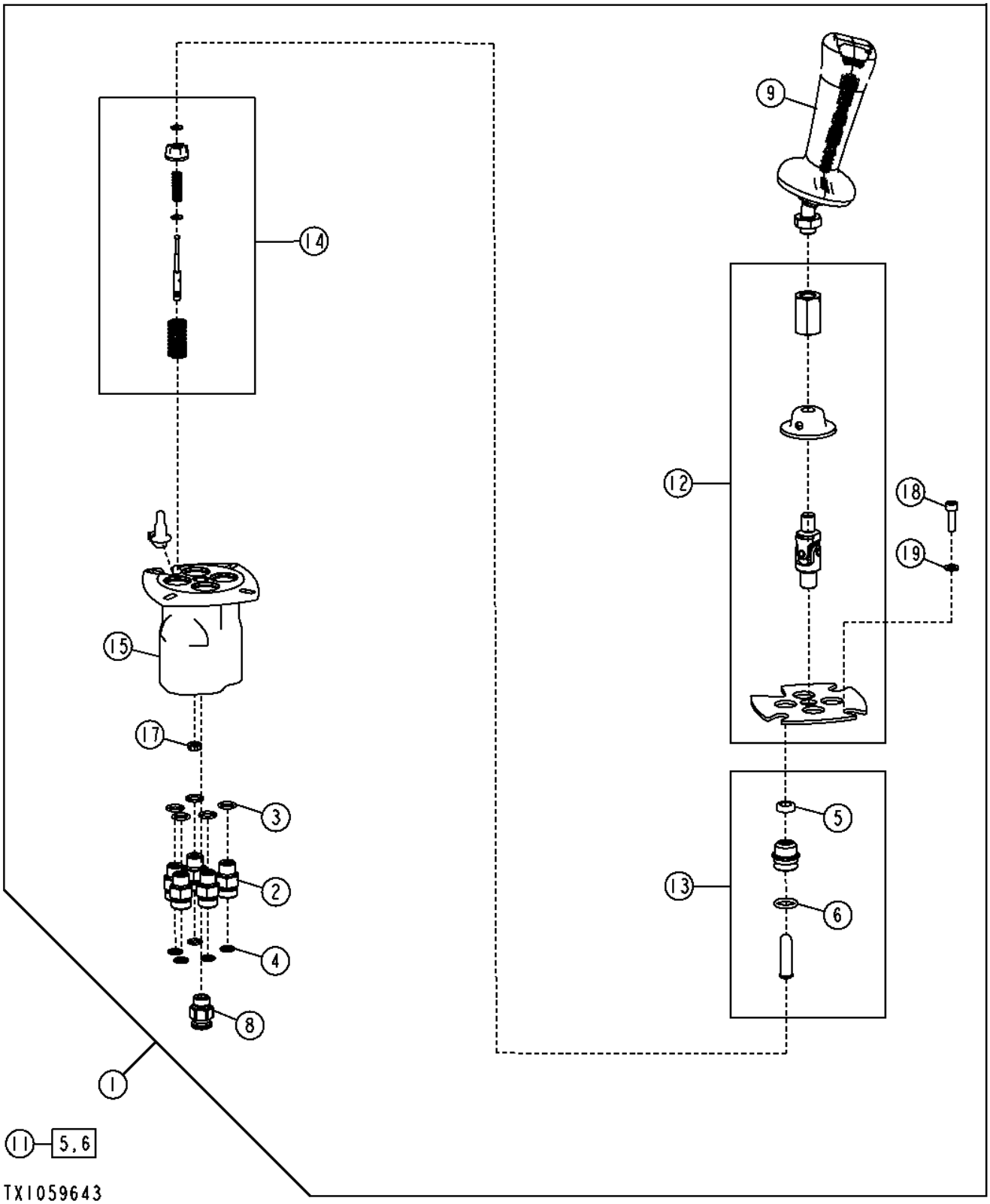

Item	*N pea*	*Descrio*	*Qtde*	*N srie*	*Notas*
1	AT356632	VálVula de controle pilotad	1		(LH)
	T190825	Protetor	1		Não Ilustrado
2	38H1160	Adaptador	5		
3	R26448	Anel o	5		
4	T77613	Anel o	5		
5	.....	Vedação	4		
6	.....	Anel o	4		
8	AT187666	Adaptador	1		
9	AT198768	Alavanca	1		
11	AT198771	Kit p/assento	4		
12	AT363129	Componente hidráulico	1		
13	AT363130	Componente hidráulico	4		
14	AT363132	Peças de montagem	4		
15	AT363222	Componente hidráulico	1		
17	T250749	Orifício	1		
18	19M7603	Parafuso	4		M6 X 20
19	24M7054	Arruela	4		6.400 X 12 X 1.600 mm

Pilot Controller Valve (Right Hand) (172423 -)
Vanne de commande pilote (droit) (172423 -)
Válvula do Controlador do Piloto (Direita) (172423 -)
Válvula de controlador piloto (derecho) (172423 -)

TX1059647 A.1

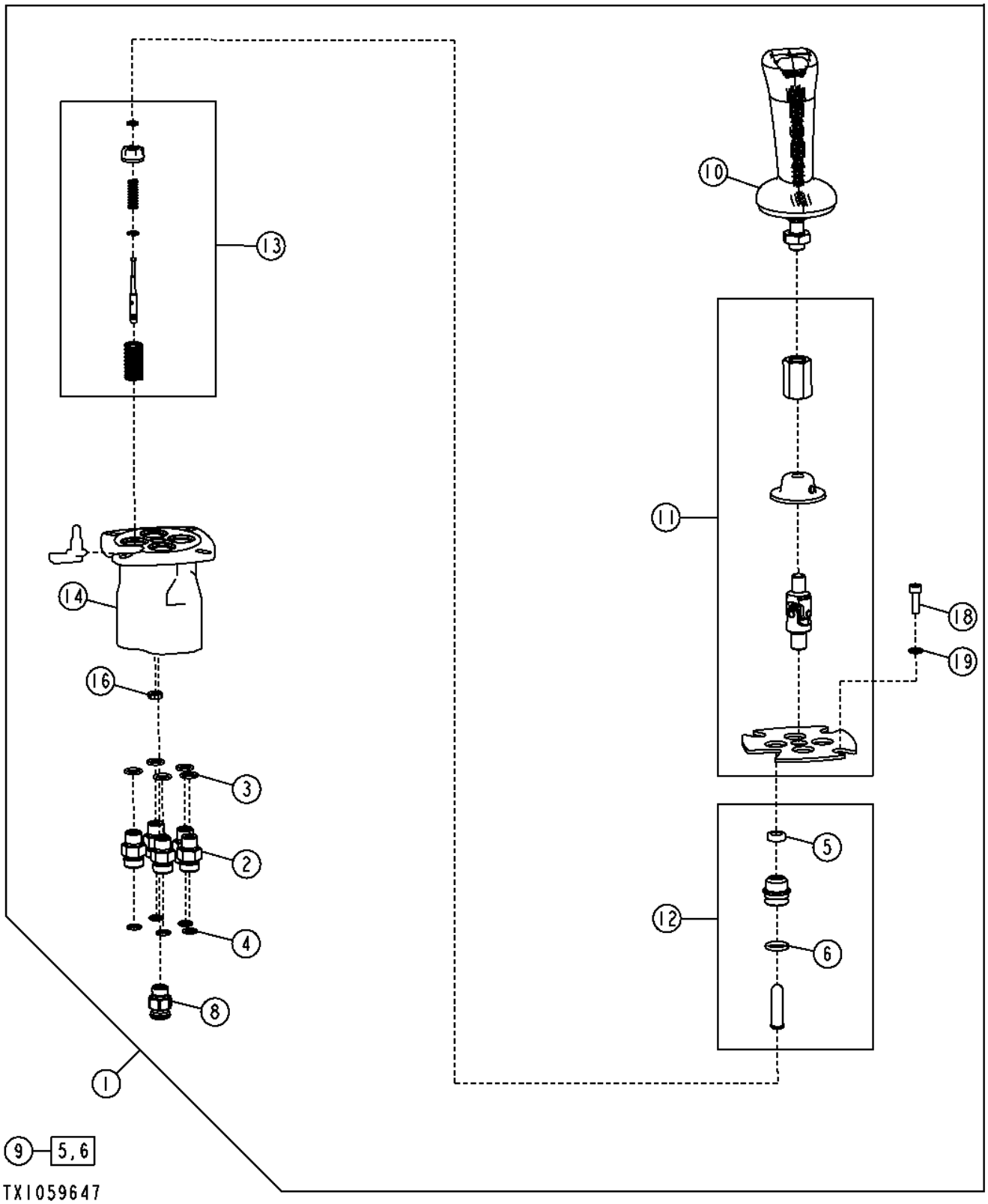

Item	*N pea*	*Descrio*	*Qtde*	*N srie*	*Notas*
1	AT356633	VálVula de controle pilotad	1		(RH)
	T190825	Protetor	1		Não Ilustrado
2	38H1160	Adaptador	5		
3	R26448	Anel o	5		
4	T77613	Anel o	5		
5	.....	Vedação	4		
6	.....	Anel o	4		
8	AT187666	Adaptador	1		
9	AT198771	Kit p/assento	4		
10	AT198774	Alavanca	1		
11	AT363129	Componente hidráulico	1		
12	AT363130	Componente hidráulico	4		
13	AT363132	Peças de montagem	4		
14	AT363222	Componente hidráulico	1		
16	T250749	Orifício	1		
18	19M7603	Parafuso	4		M6 X 20
19	24M7054	Arruela	4		6.400 X 12 X 1.600 mm

Pilot Controller Arm, RH
Bras de contrôleur pilote, de droite
Pilot Controller Arm, RH
Pilot Controller Arm, RH

AT389790_TX1103814 A.2

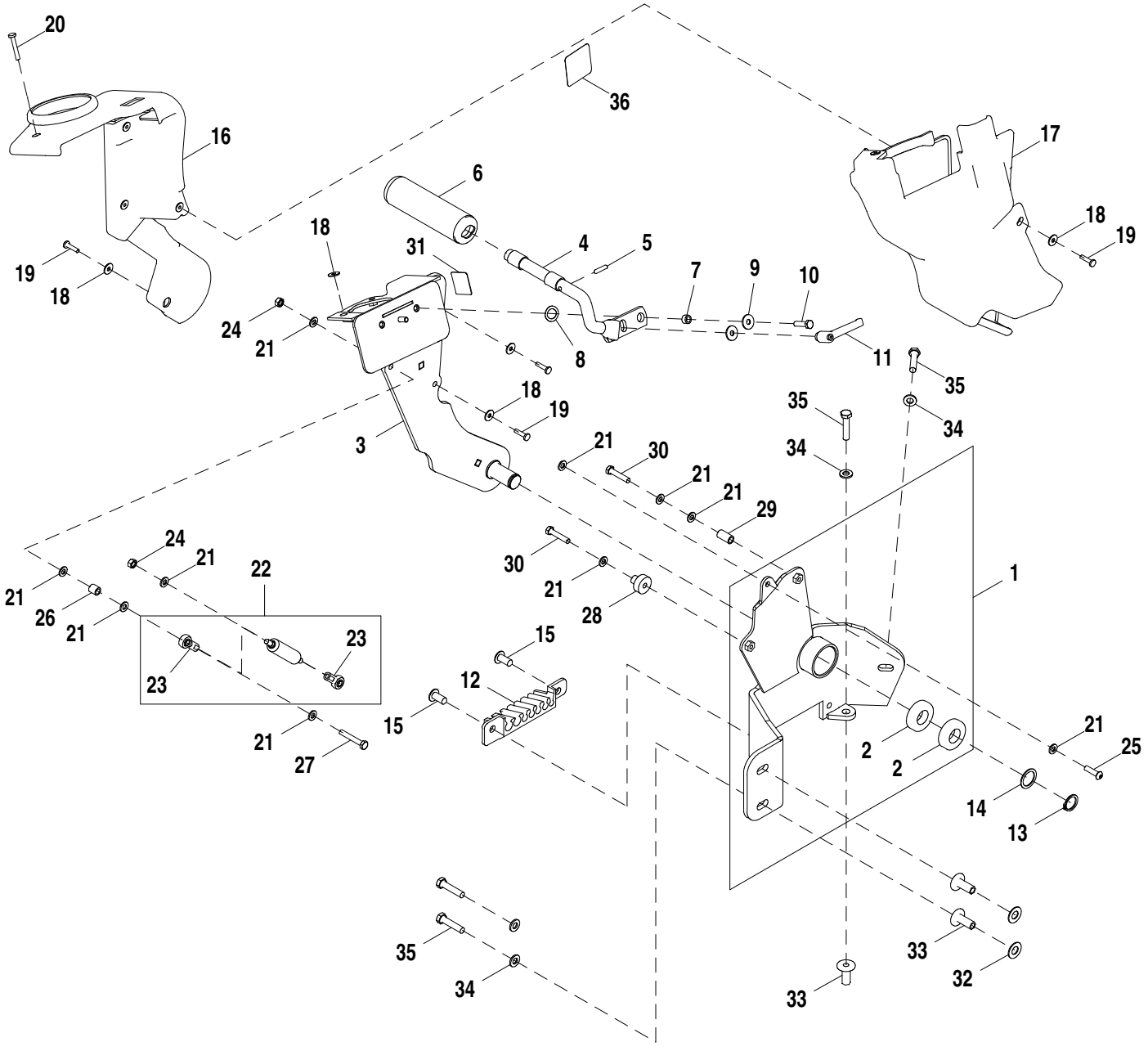

AT389790_TX1103814

Item	*N pea*	*Descrio*	*Qtde*	*N srie*	*Notas*
1	AT389791	Suporte	1		
2	JD10373	Rolamento de esfeRas	2		
3	AT360042	Braço	1		
4	AT300885	Apoio	1		
5	T190956	Pino	1		
6	AT303853	Luva	1		
7	28H3392	Arruela	1		0.364" X 0.540" X 5/16"
8	M87534	Arruela de elástica	1		
9	24M7298	Arruela	2		8.400 X 25 X 2 mm
10	19M7513	Parafuso sextavado	1		M8 X 30
11	AT227063	Alavanca	1		
12	T190964	Guia	1		
13	W23122	Anel de pressão	1		
14	24H1844	Arruela	1		1-1/32" X 1-3/8" X 0.060"
15	MT2485	Plugue	2		
16	AT323820	Capa	1		Direito Superior
17	AT199595	Capa	1		Direito Inferior
18	24H1646	Arruela	5		17/64" X 3/4" X 0.060"
19	21M7310	Parafuso	4		M6 X 25
20	21M7403	Parafuso	1		M6 X 40
21	24M7238	Arruela	10		8.700 X 17 X 2 mm
22	AT340156	Cilindro operado a gás	1		
23	AM102062	Extremidade da ligação	2		
24	14M7273	Porca	2		M8
25	21M7642	Parafuso	1		M8 X 30
26	28H3376	Espaçador	1		0.364" X 0.540" X 9/16"
27	19M8397	Parafuso sextavado	1		M8 X 50
28	T202720	Bucha	1		
29	28H3390	Espaçador	1		0.364" X 0.540" X 1"
30	19M7922	Parafuso sextavado	2		M8 X 40
31	T260092	Etiqueta	1		Conexões da Tubulação do Controle do Piloto
32	24H1261	Arruela	2		9/16" X 1-1/8" X 0.060"
33	H173411	Porca	3		
34	24M7239	Arruela	4		10.700 X 21 X 2.500 mm
35	19M7572	Parafuso sextavado	4		M10 X 45
36	T200658	Adesivo de segurança	1		

Pilot Controller Arm, LH
Bras de contrôleur pilote, de gauche
Braço do Controlador Piloto, Esquerdo
Brazo de palanca de control piloto, LI

AT389790_TX1104656 A.2

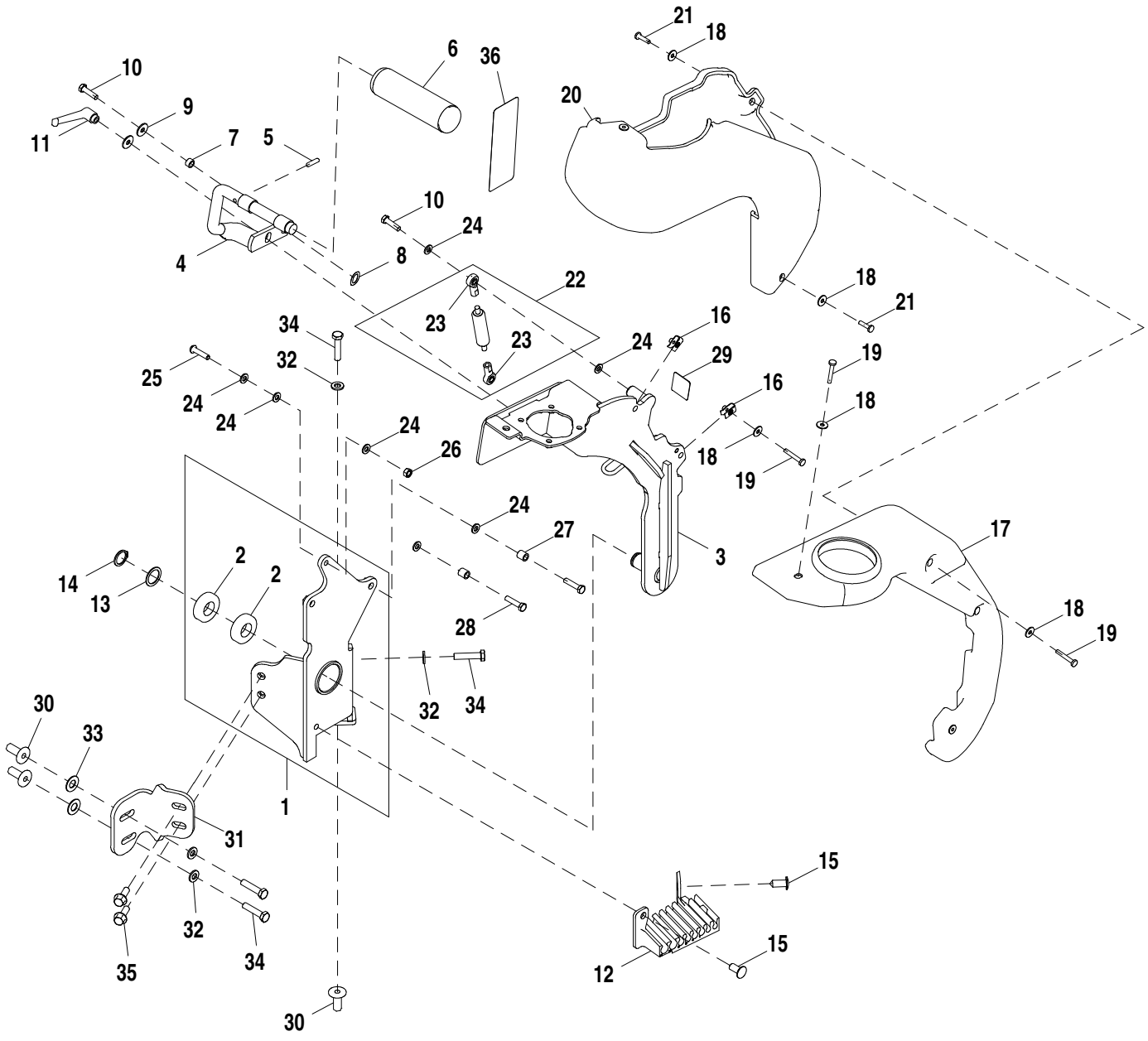

AT389790_TX1104656

Item	*N pea*	*Descrio*	*Qtde*	*N srie*	*Notas*
1	AT390131	Suporte	1		
2	JD10373	Rolamento de esfeRas	2		
3	AT360046	Braço	1		
4	AT300750	Apoio	1		
5	T190956	Pino	1		
6	AT303853	Luva	1		
7	28H3392	Arruela	1		0.364" X 0.540" X 5/16"
8	M87534	Arruela de elástica	1		
9	24M7298	Arruela	2		8.400 X 25 X 2 mm
10	19M7513	Parafuso sextavado	2		M8 X 30
11	AT227063	Alavanca	1		
12	T190960	Guia	1		
13	24H1844	Arruela	1		1-1/32" X 1-3/8" X 0.060"
14	W23122	Anel de pressão	1		
15	MT2485	Plugue	2		
16	R120332	Porca	2		
17	AT199591	Capa	1		Superior Esquerdo
18	24H1646	Arruela	5		17/64" X 3/4" X 0.060"
19	21M7403	Parafuso	3		M6 X 40
20	AT199592	Capa	1		Inferior Esquerdo
21	21M7310	Parafuso	2		M6 X 25
22	AT340156	Cilindro operado a gás	1		
23	AM102062	Extremidade da ligação	2		
24	24M7238	Arruela	7		8.700 X 17 X 2 mm
25	R184640	Parafuso	1		
26	14M7273	Porca	1		M8
27	28H3376	Espaçador	2		0.364" X 0.540" X 9/16"
28	19M8008	Parafuso sextavado	2		M8 X 35
29	T260093	Etiqueta	1		Conexões da Tubulação do Controle do Piloto
30	H173411	Porca	3		
31	T190912	Suporte	1		
32	24M7239	Arruela	4		10.700 X 21 X 2.500 mm
33	24H1261	Arruela	2		9/16" X 1-1/8" X 0.060"
34	19M7572	Parafuso sextavado	4		M10 X 45
35	19M7786	Parafuso	2		M10 X 30
36	T200781	Etiqueta	1		

Pilot Enable / Pattern Select (191461 -)
Activation de commande / sélection de configuration (191461 -)
Ativação Piloto / Seleção Padrão (191461 -)
Habilitación de control piloto/selección de configuración (191461 -)

TX1078960 A.1

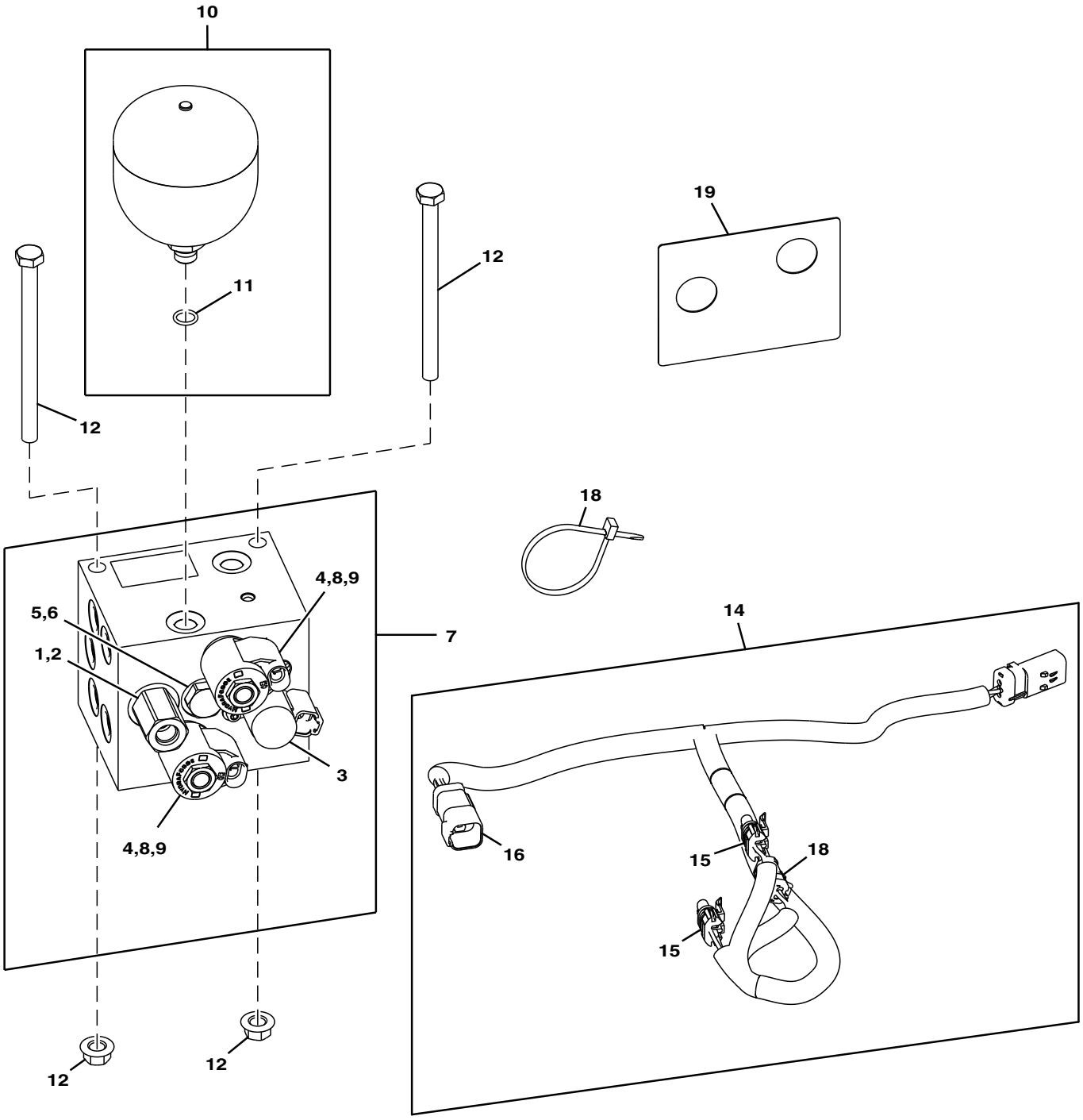

TX1078960

Item	*N pea*	*Descrio*	*Qtde*	*N srie*	*Notas*
1	AT386505	VálVula de controle pilotad	1		
2	AT196943	Kit retentor	1		
3	KV25678	VálVula solenóide	1		
4	AT333807	VálVula solenóide	2		
5	AT224570	VálVula de retenção	1		
6	AT224862	Kit retentor	1		
7	AT364997	VálVula de alíVio de press.	1		
8	AT195922	VálV.de contr.atuada hidr.	2		
9	AT300255	Kit retentor	2		
10	AT195957	Acumulador hidráulico	1		
11	R26448	Anel o	1		
12	19M7296	Parafuso sextavado	2		M8 X 100
13	19M8003	Parafuso sextavado	2		M10 X 140
14	AT372695	Chicote	1		
15	57M7254	Alojam. conector elétrico	2		
	57M7289	Disp fechamento conec elétr	2		
16	57M7678	Terminal conecTor eléTrico	1		
	57M8014	Alojam. conector elétrico	1		
17	57M8021	Conj mont Conector elétrico	1		
	57M8022	Disp fechamento conec elétr	1		
18	R44302	Cinta	1		
19	T280690	Etiqueta	1		Tubulação do Controle Piloto

Auxiliary Selective Flow Valve Kit
Kit de régulateur de débit sélectif auxiliaire
Kit da Válvula de Vazão Seletiva Auxiliar
Juego de válvula de caudal selectivo auxiliar

AT408680_TX1103824 A.1

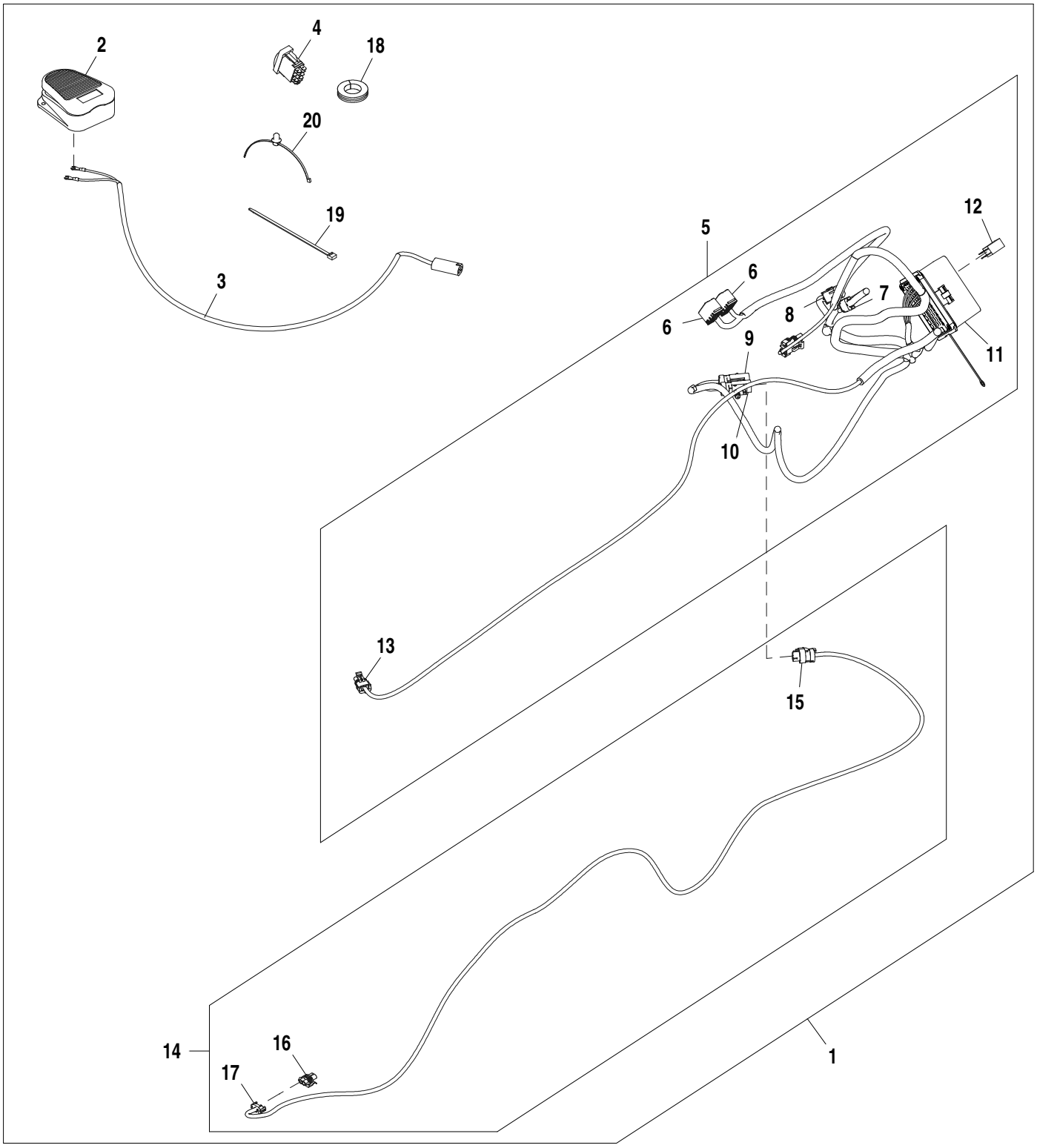

AT408680_TX1103824

Item	*N pea*	*Descrio*	*Qtde*	*N srie*	*Notas*
1	**AT408680**	**Kit da válvula**	**1**		**CA**
	AT190234	VálVula de alíVio de press.	1		Não Ilustrado
	AT192384	VálV. controladora de fluxo	1		Não Ilustrado
2	AT82210	Interruptor	1		
3	AT156431	Chicote	1		
4	AT317504	Interruptor de alavanca	1		
5	AT375553	Chicote	1		
6	T210282	Alojam. conector elétrico	2		
7	RE12363	Conj mont Conector elétrico	1		
8	R78053	Conj mont Conector elétrico	1		
9	57M9733	Alojam. conector elétrico	1		
10	57M9730	Alojam. conector elétrico	1		
11	AT346012	Caixa de fusíveis	1		
12	AT308380	Relé	1		
13	RE12363	Conj mont Conector elétrico	1		
14	AT375600	Chicote	1		
15	57M9726	Alojam. conector elétrico	1		
16	57M7254	Alojam. conector elétrico	1		
17	57M7289	Disp fechamento conec elétr	1		
18	R50636	Passa-fio	1		
19	R44302	Cinta	10		
20	T209627	Braçadeira	1		

Auxiliary Section
Section auxiliaire
Seção Auxiliar
Sección auxiliar

TX1051564 A.1

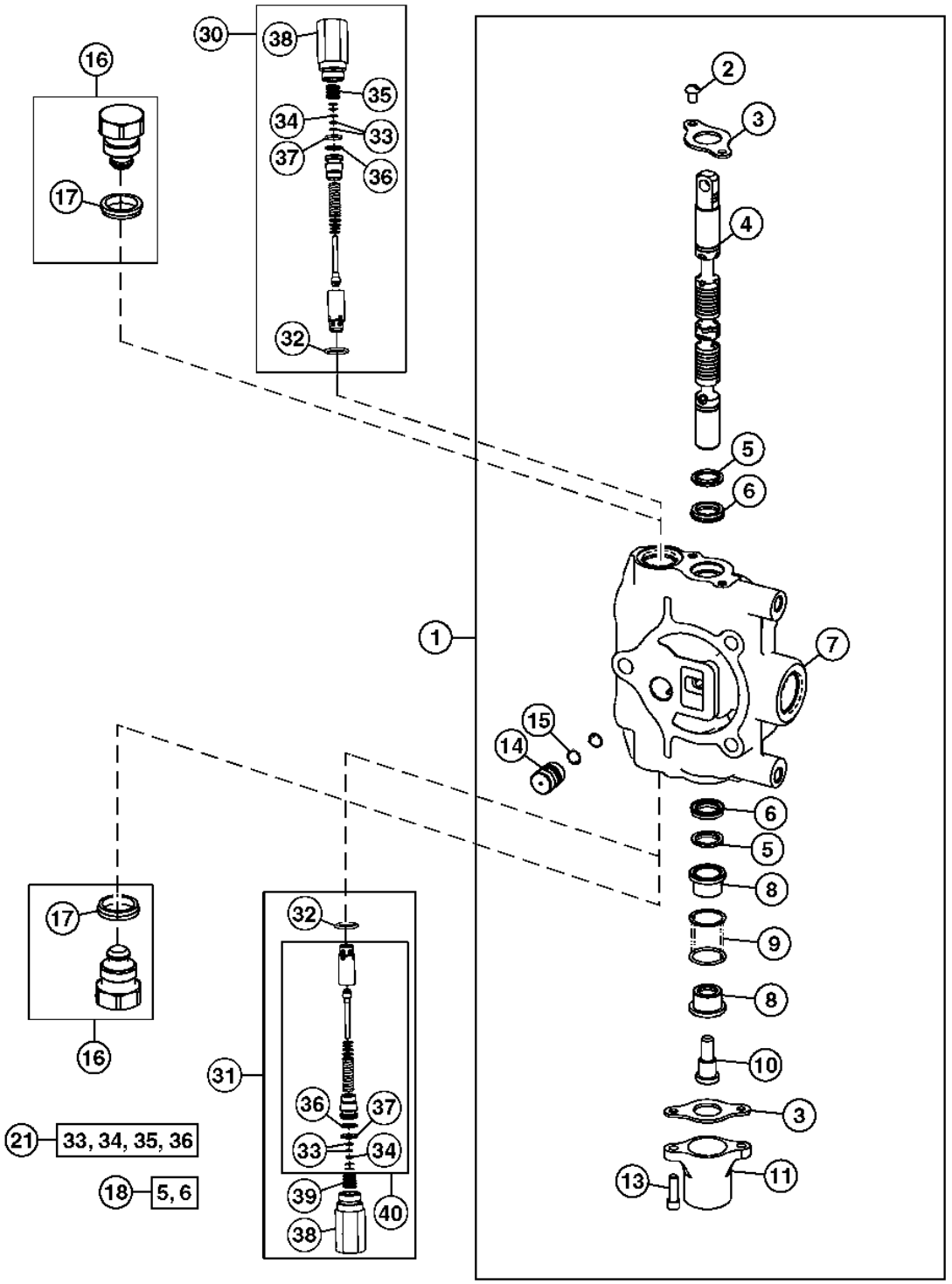

TX1051564

Item	N pea	Descrio	Qtde	N srie	Notas
1	AT191710	VálVula de carretel	1		
2	21H1352	Parafuso	2		1/4" X 3/8"
3	T81524	Placa	2		
4	.....	VálVula de carretel	1		NLA, ORDER AT191710
5	.....	Vedação	2		NLA, ORDER AT280406
6	.....	Vedação	2		NLA, ORDER AT280406
7	.....	Carcaça	1		NLA, ORDER AT191710
8	T81540	RetentoR	2		
9	T160518	Mola de compressão	1		
10	T81541	Parafuso	1		
11	T118808	Tampa	1		
13	19H3554	Parafuso	2		1/4" X 0.880"
14	T81538	Cone de válvula	1		
15	T81539	Mola	1		
16	AT83174	Tampão	2		
17	T183757	Vedação	1		
18	AT280406	Kit retentor	1		
21	AT314539	Kit retentor	1		
30	AT359012	VálVula de alíVio de press.	1		2000 psi, Necessário para a Instalação da Garra de Apoio
31	AT182377	VálVula de alíVio de press.	1		3800 psi, Necessário para a Instalação da Garra de Apoio
32	T118681	Anel o	2		
33	R111235	Anel de apoio	4		
34	R111234	Anel o	2		
35	T127401	Mola	1		
36	.....	Anel o	2		NLA, ORDER AT178362
37	.....	Anel de apoio	2		NLA, ORDER AT178362
38	T118866	Carcaça	2		
39	T118867	Mola	1		
40	AT178362	Kit da válvula	1		

Accu-Swing Valve
Soupape accu-swing
Válvula Accu-Swing
Válvula Accu-Swing

T201568 A.1

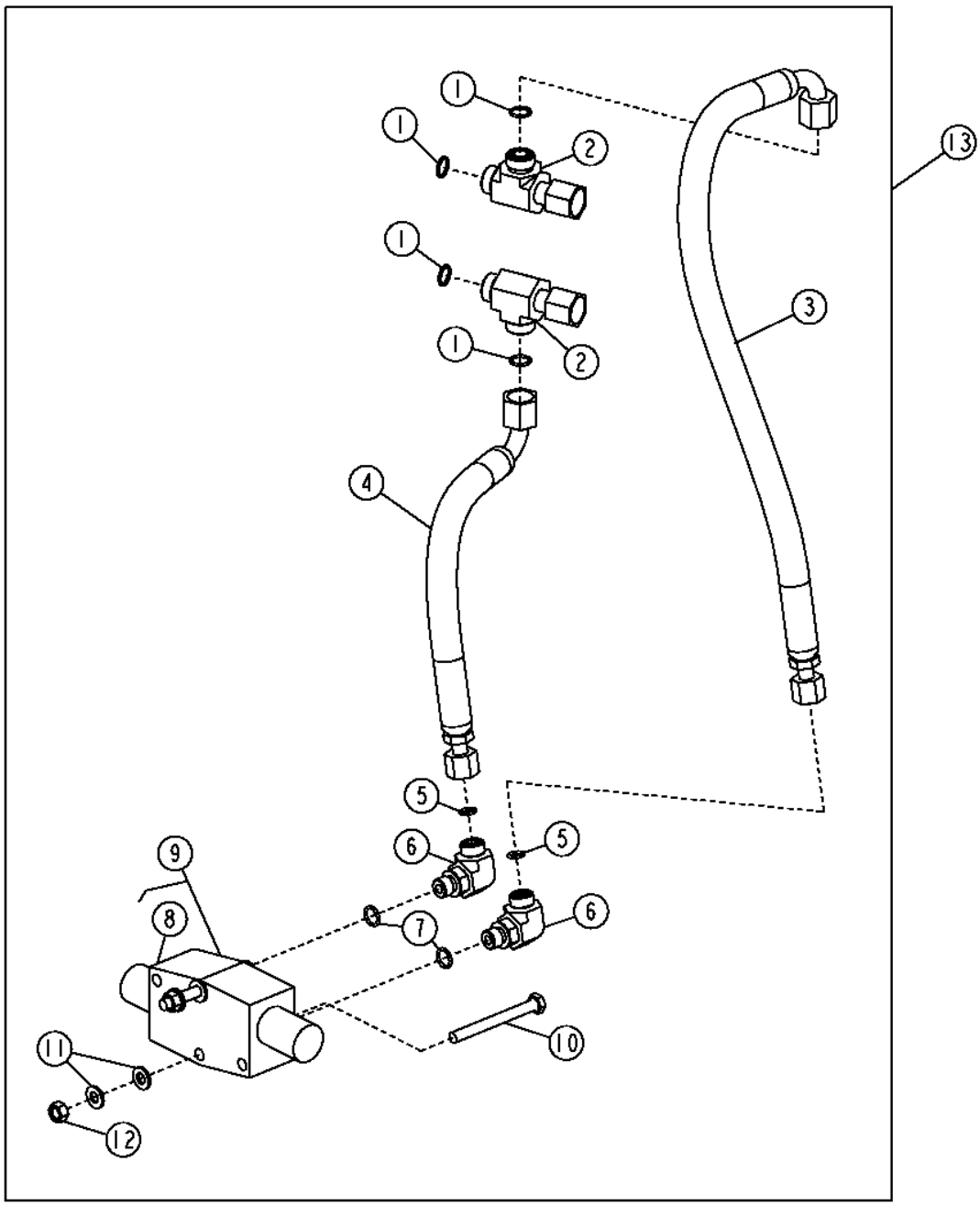

T201568

Item	*N pea*	*Descrio*	*Qtde*	*N srie*	*Notas*
1	T77857	Anel o	4		
2	38H1031	Conexão em t	2		
3	AT312919	Mangueira hidráulica	1		
4	AT312918	Mangueira hidráulica	1		
5	T77613	Anel o	2		
6	38H1004	Conexão em ângulo	2		
7	R26448	Anel o	2		
8	AT314127	Kit retentor	1		
9	AT312944	VálVula	1		
10	19M7663	Parafuso sextavado	2		M8 X 70
11	24M7238	Arruela	4		8.700 X 17 X 2 mm
12	14M7273	Porca	2		M8
13	**AT312949**	**Kit**	**1**		**(INCLUDES AT312918 AND AT312919) (WHOLE GOODS)**

Attachment Plumbing Kit
Kit de conduites hydrauliques d'accessoire
Kit de Tubulação do Acessório
Kit de tubería de accesorio

T141784 A.1

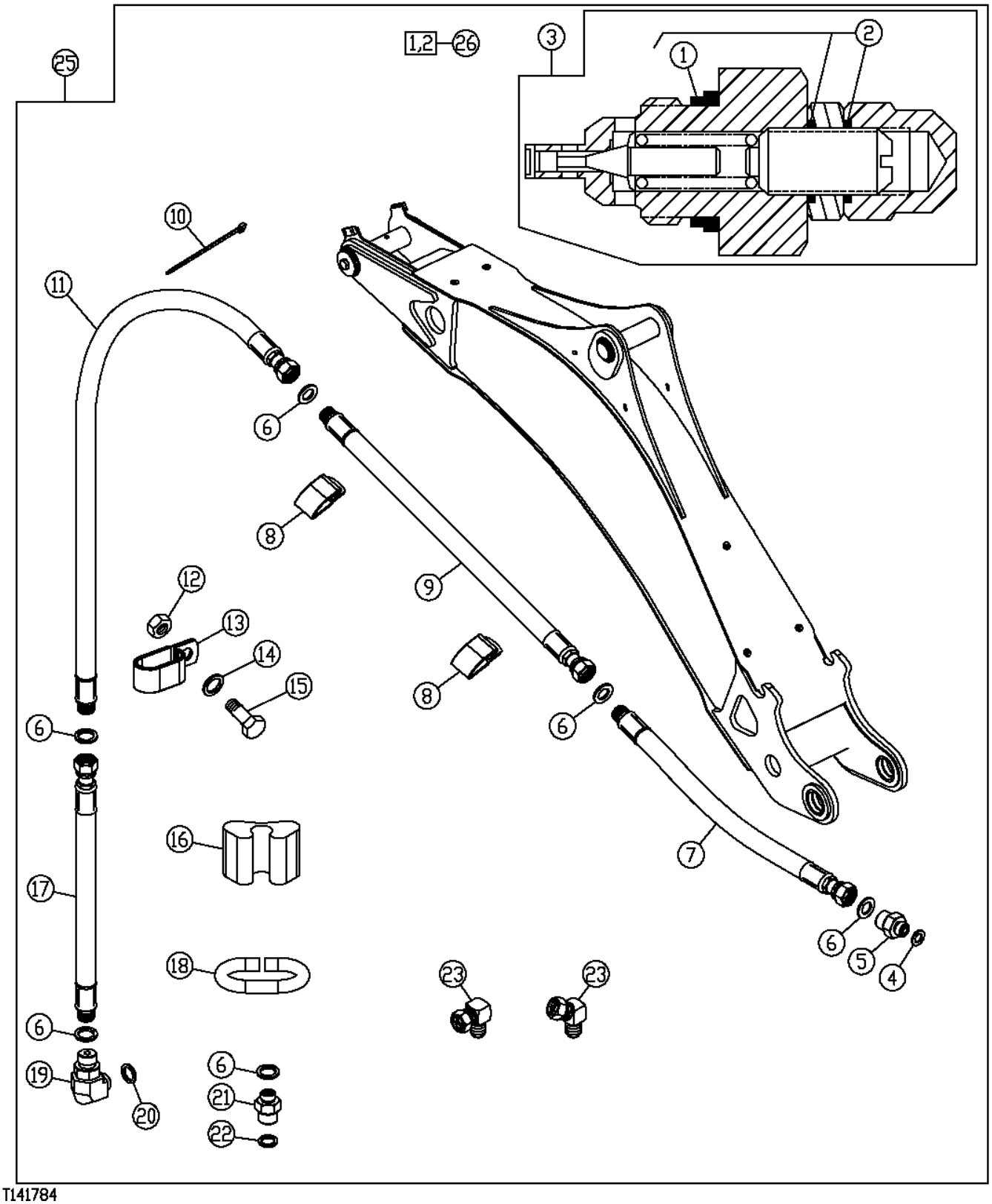

Item	*N pea*	*Descrio*	*Qtde*	*N srie*	*Notas*
1	T183757	Vedação	2		
2	T150961	Anel o	4		
3	AT392107	VálVula	2		(SUB FOR F437061)
4	R26906	Anel o	2		
5	38H1172	Adaptador	2		
6	T77613	Anel o	10		
7	AT194378	Mangueira hidraulica-fabric	2		17.4752" X 1155 mm (45-1/2") X 17.4752"
8	T24959	Braçadeira	14		
9	AT194379	Mangueira hidraulica-fabric	2		17.4752" X 2146 mm (84-1/2") X 17.4752"
10	R44302	Cinta	10		
11	AT194398	Mangueira hidraulica-fabric	2		17.4752" X 1778 mm (70") X 17.4752", Braço da Caçamba Padrão
	AT194395	Mangueira hidraulica-fabric	2		17.4752" X 2794 mm (110") X 17.4752", Braço da Caçamba Extensível
12	14M7400	Porca de segurança	4		M10
13	R49921	Braçadeira	2		
14	24M7040	Arruela	4		11 X 20 X 2 mm
15	19M7938	Parafuso sextavado	4		M10 X 20
16	T105774	Guia	4		
17	AT194397	Mangueira hidraulica-fabric	2		17.4752" X 1778 mm (70") X 17.4752", (PADRÃO E EXTENSÍVEL) (SELETOR OU BRAÇADEIRA)
	AT194396	Mangueira hidraulica-fabric	2		1/4" X 1651 mm (65") X 17.4625", Braço da Caçamba Padrão, Oscilador
	AT194392	Mangueira hidraulica-fabric	2		1/4" X 1612 mm (63-1/2") X 17.4625", Braço da Caçamba Extensível, Oscilador
18	T159976	Guia	2		
19	38H1010	Conexão em ângulo	1		Seletor ou Braçadeira
20	R26375	Anel o	1		
21	38H1172	Adaptador	1		Seletor ou Braçadeira
22	R26906	Anel o	1		
23	AP22688	Conexão de mangueira	2		Oscilador
24	AM3762T	Conexão em ângulo	1		Oscilador
25	**AT194368**	**Kit**	**1**		**(WHOLE GOODS)**

Auger Hydraulics (Standard Dipperstick)
Circuit hydraulique de vis (bras standard)
Sistema Hidráulico do Sem-fim (Braço da Caçamba Padrão)
Sistema hidráulico de sinfín (brazo estándar)

TX1005750 A.1

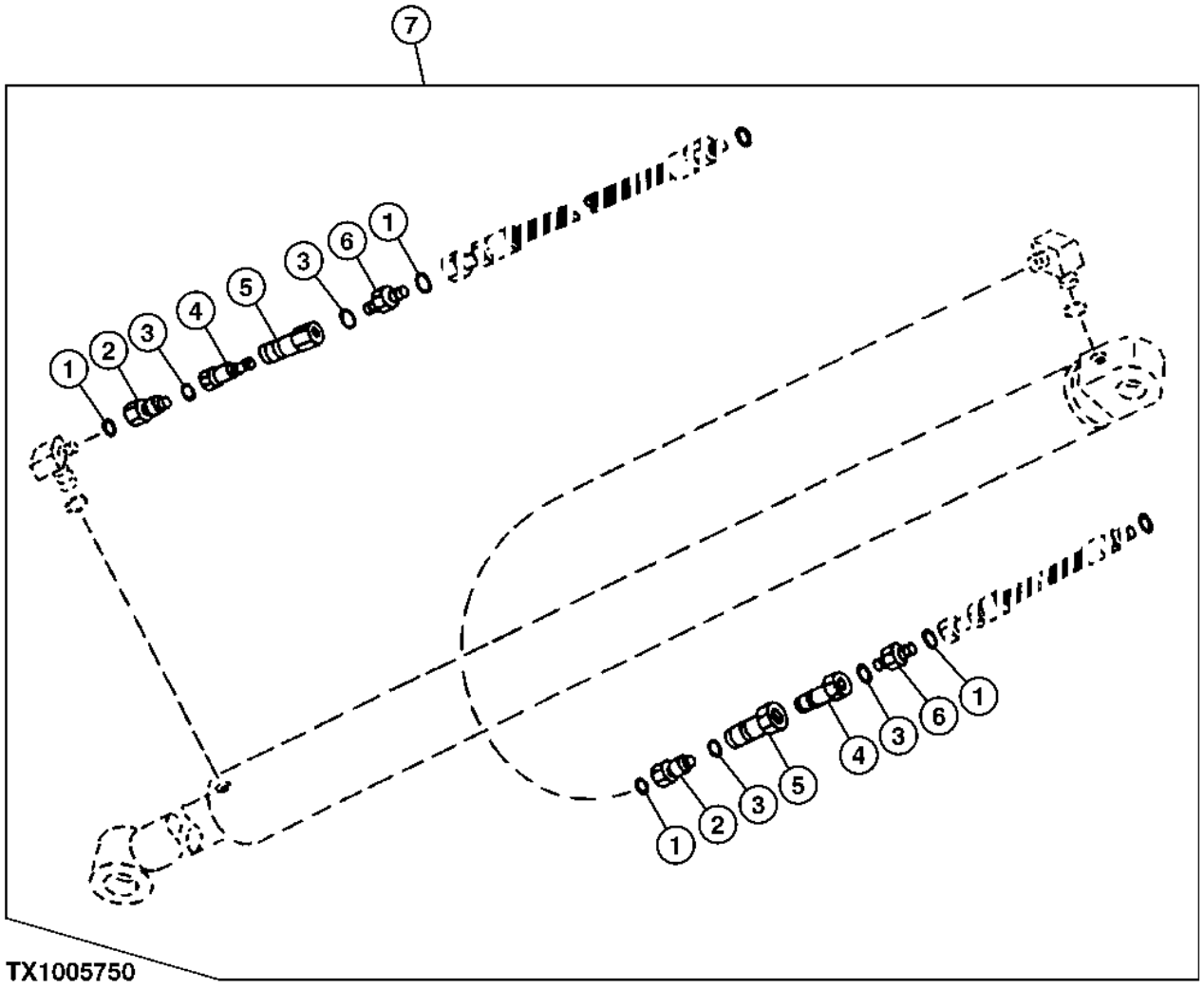

Item	*N pea*	*Descrio*	*Qtde*	*N srie*	*Notas*
1	T77932	Anel o	4		15.596 X 1.778 mm (0.614" X 0.070")
2	38H1069	Conexão	2		(RÓTULA)
3	R26906	Anel o	4		19.177 X 2.464 mm (0.755" X 0.097")
4	XH4-63-T10	Conexão engate rápido	2		
5	XH4-62-T10	Tomada engaTe rápido	2		
6	38H1162	Adaptador	2		
7	**AT335762**	**Kit**	**1**		**(WHOLE GOODS)**

Auger Hydraulics (Extendable Dipperstick)
Circuit hydraulique de vis (bras télescopique)
Sistema Hidráulico do Sem-fim (Braço da Caçamba Extensível)
Sistema hidráulico de sinfín (brazo extensible)

TX1005748 A.1

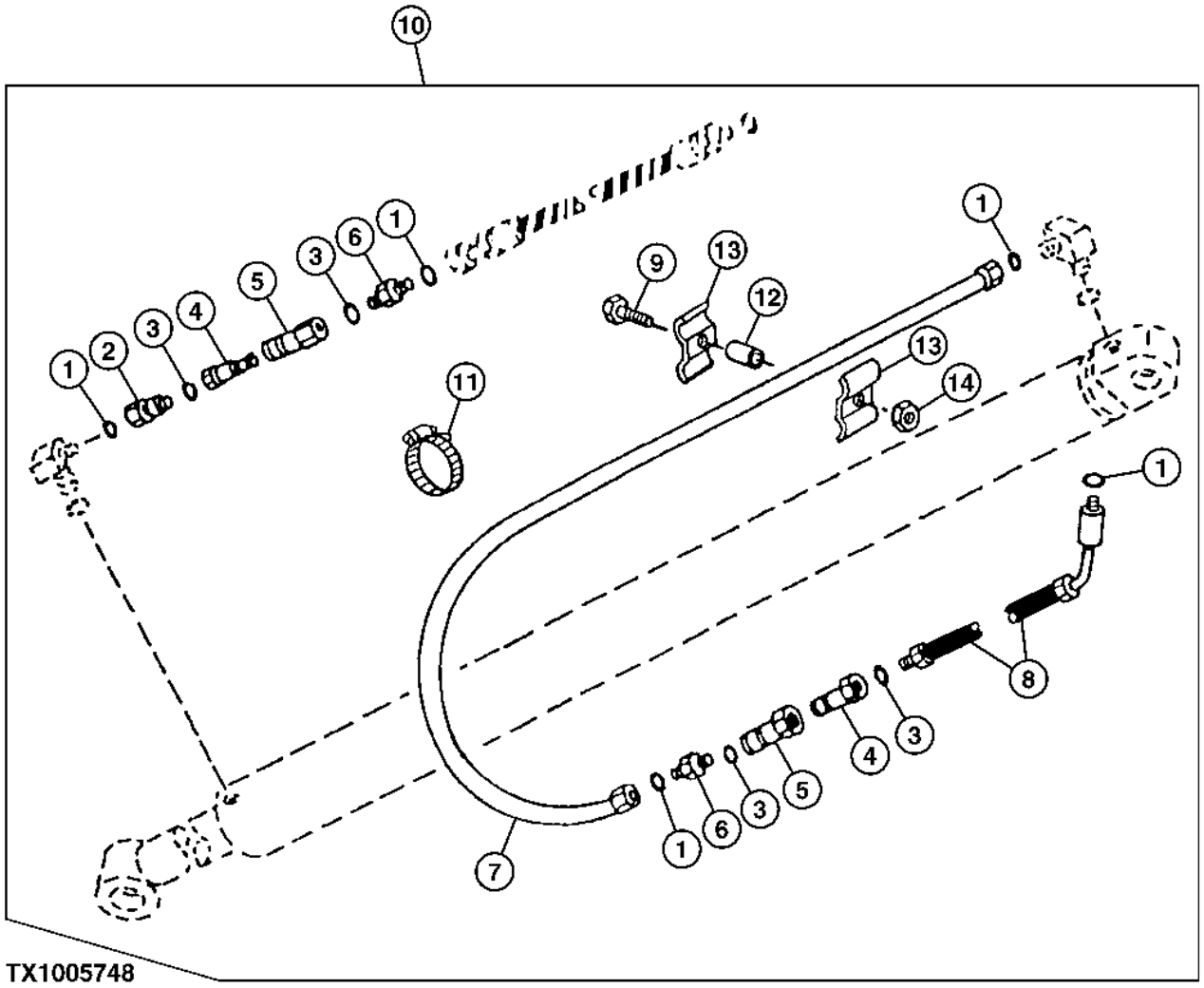

Item	*N pea*	*Descrio*	*Qtde*	*N srie*	*Notas*
1	T77932	Anel o	3		15.596 X 1.778 mm (0.614" X 0.070")
2	38H1069	Conexão	1		(RÓTULA)
3	R26906	Anel o	4		19.177 X 2.464 mm (0.755" X 0.097")
4	XH4-63-T10	Conexão engate rápido	2		
5	XH4-62-T10	Tomada engaTe rápido	2		
6	38H1162	Adaptador	2		(RETO)
7	AT177540	Tubulação de óleo	1		
8	AT335446	Tubulação de óleo	1		
9	19M7550	Parafuso sextavado	1		M10 X 35
10	**AT335445**	**Kit**	**1**		**(WHOLE GOODS)**
11	AR21842	Braçadeira	1		
12	28H3383	Bucha	1		0.493" X 0.675" X 3/4"
13	R46919	Semi-braçadeira	2		
14	14M7274	Porca	1		M10

Auxiliary Equipment Hydraulic Hoses and Fittings (Standard Dipperstick)
Équipement auxiliaire, flexibles et raccords hydrauliques (bras standard)
Mangueiras Hidráulicas e Conexões do Equipamento Auxiliar (Braço da Caçamba Padrão)
Equipo auxiliar, mangueras hidráulicas (brazo estándar)

TX1016299 A.1

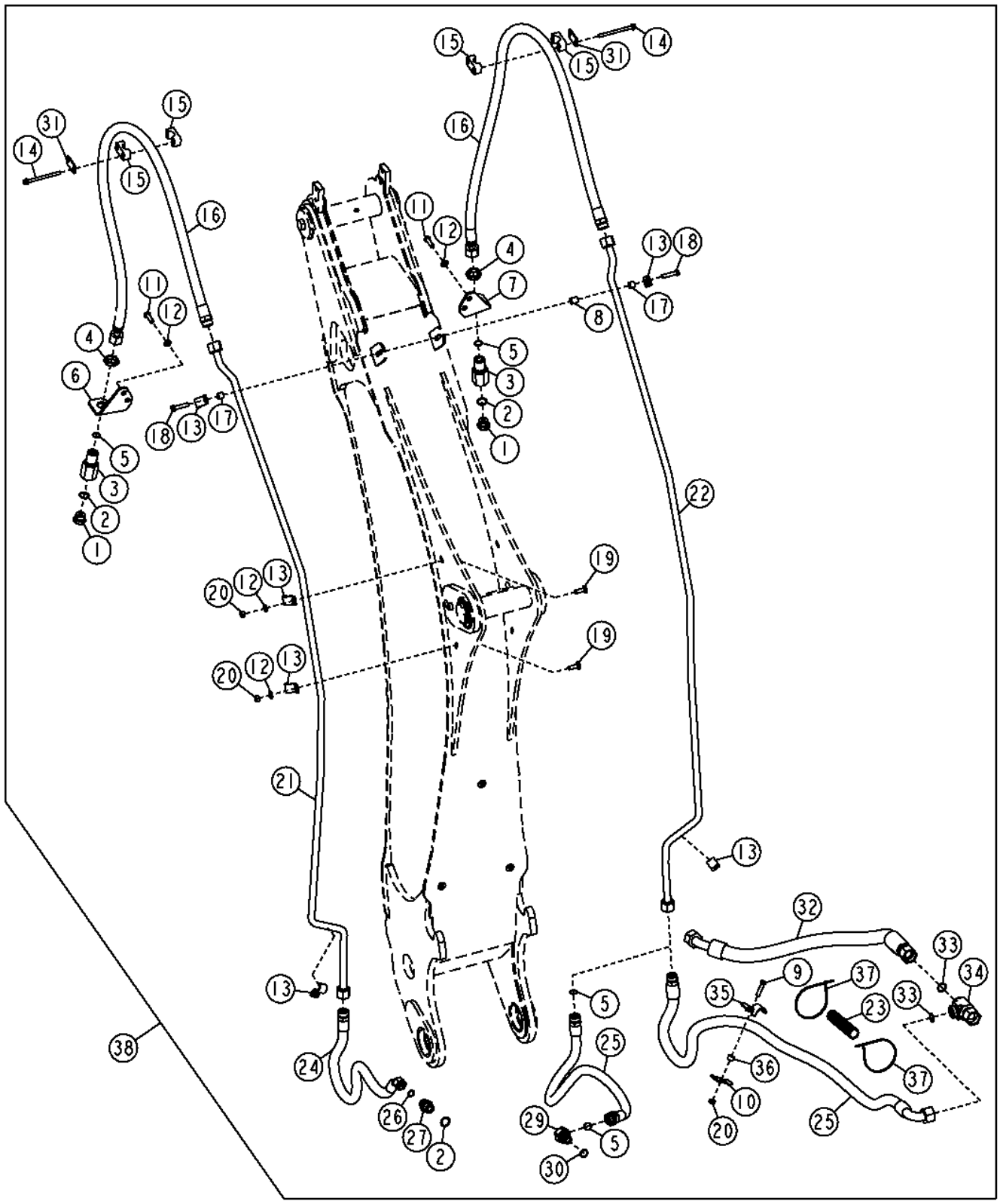

Item	*N pea*	*Descrio*	*Qtde*	*N srie*	*Notas*
1	R27175	Tampão de dreno	2		
2	U12547	Anel o	2		
3	T163702	RedutoR	1		
4	T78707	Porca	2		
5	T77858	Anel o	4		
6	T205636	Apoio	1		
7	T205637	Apoio	1		
8	28H3383	Bucha	1		0.493" X 0.675" X 3/4"
9	19M8637	Parafuso sextavado	1		M10 X 40
10	R46919	Semi-braçadeira	1		
11	19M7662	Parafuso sextavado	4		M10 X 30
12	24M7239	Arruela	10		10.700 X 21 X 2.500 mm
13	T160376	Braçadeira	12		
14	19M7873	Parafuso	4		M8 X 110
15	T162004	Braçadeira	4		
16	AT310257	Mangueira hidraulica-fabric	2		13/16" X 1691 mm (66-1/2") X 13/16"
	T77858	Anel o	1		
17	T126052	Espaçador	2		
18	19M7572	Parafuso sextavado	2		M10 X 45
19	03M7192	Parafuso	4		M10 X 30
20	14M7274	Porca	5		M10
21	AT326505	Tubulação de óleo	1		
22	AT326504	Tubulação de óleo	1		
23	.....	Conduíde	2		(MAKE FROM T107029)CTL
24	AT280350	Mangueira hidraulica-fabric	1		1" X 1206 mm (47-1/2") X 30.1752"
25	AT309710	Mangueira hidraulica-fabric	1		1" X 2057 mm (81") X 13/16"
	AT280345	Mangueira hidraulica-fabric	1		30.1752" X 1321 mm (52") X 30.1752"
26	T77932	Anel o	1		
27	38H1329	Adaptador	1		
29	38H1528	Conexão em ângulo	1		
30	R26906	Anel o	1		
31	T162005	Correia	2		
32	AT196320	Mangueira hidraulica-fabric	1		1" X 965 mm (38") X 1"
33	T76938	Anel o	2		
34	38H1002	Conexão em t	1		
35	T159848	Braçadeira	1		
36	28H3421	Espaçador	1		0.493" X 0.675" X 7/16"
37	H77698	Cinta	1		
38	T107029	Conduíde	1		
39	AT325057	Kit	1		Tubulação Auxiliar, (WHOLE GOODS)

Auxiliary Equipment Hydraulic Hoses and Fittings (Extendable Dipperstick)
Équipement auxiliaire, flexibles et raccords hydrauliques (bras télescopique)
Mangueiras Hidráulicas e Conexões do Equipamento Auxiliar (Braço da Caçamba Extensível)
Equipo auxiliar, mangueras hidráulicas y adaptadores (brazo extensible)

TX1016134 A.1

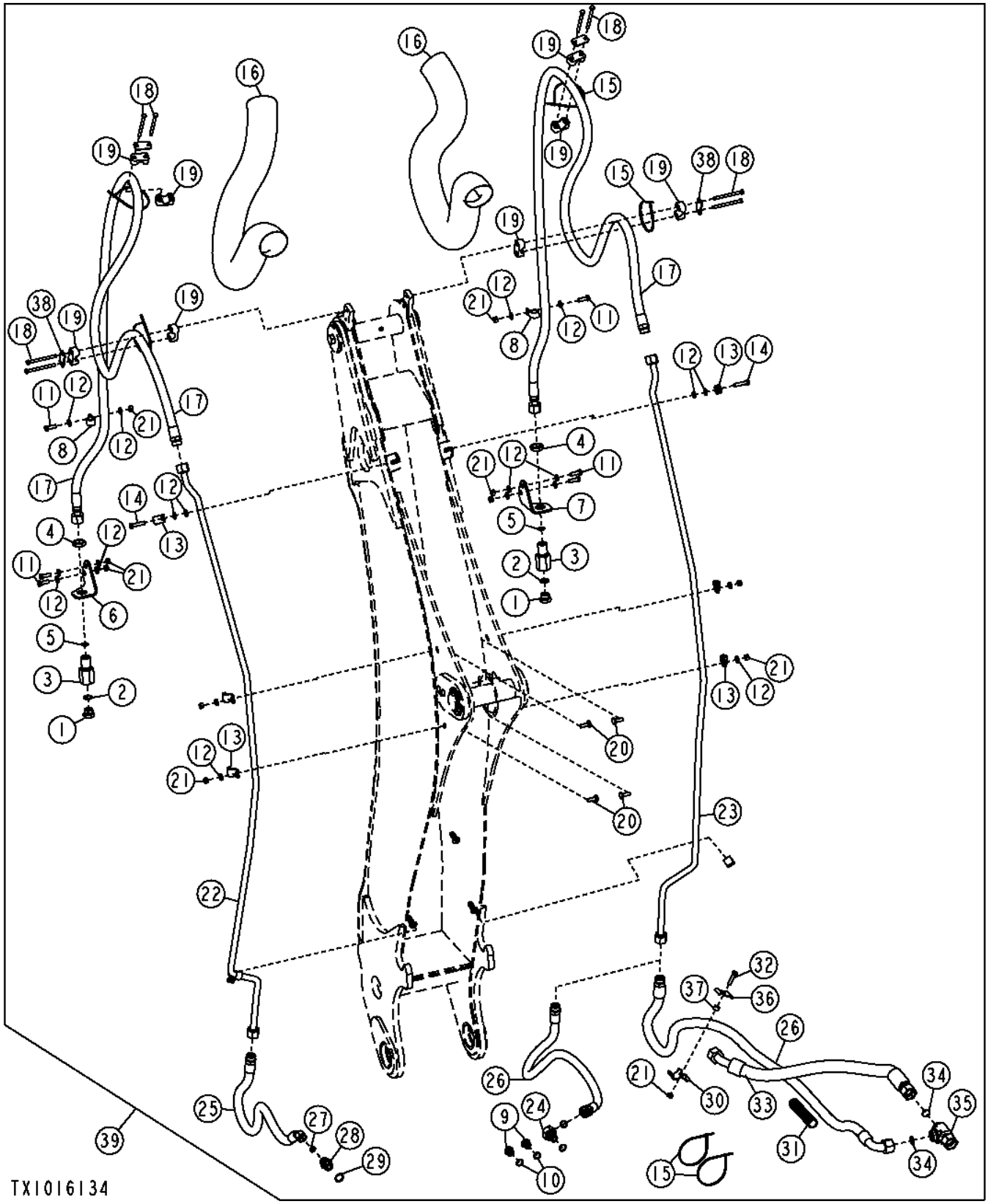

Item	*N pea*	*Descrio*	*Qtde*	*N srie*	*Notas*
1	R27175	Plugue	2		
2	U12547	Anel o	2		
3	T163702	RedutoR	2		
4	T78707	Porca	2		
5	T77858	Anel o	6		
6	T205636	Apoio	1		
7	T205637	Apoio	1		
8	T102934	Braçadeira	2		
9	R27474	Tampão de dreno	2		
10	R26906	Anel o	2		
11	19M7662	Parafuso sextavado	6		M10 X 30
12	24M7239	Arruela	20		10.700 X 21 X 2.500 mm
13	T160376	Braçadeira	8		
14	19M7550	Parafuso sextavado	1		M10 X 35
	19M7572	Parafuso sextavado	2		M10 X 45
15	H77698	Cinta	1		
16	T161365	Luva	2		Tecido
17	AT308466	Mangueira hidraulica-fabric	2		30.1752" X 3322 mm (130-3/4") X 30.1752"
18	19M7185	Parafuso sextavado	1		M8 X 60
	19M8456	Parafuso sextavado	8		M8 X 100
19	T162004	Braçadeira	8		
20	03M7192	Parafuso	4		M10 X 30
21	14M7274	Porca	11		M10
22	AT326505	Tubulação de óleo	1		
23	AT326504	Tubulação de óleo	1		
24	38H1528	Conexão em ângulo	1		
25	AT280350	Mangueira hidraulica-fabric	1		1" X 1206 mm (47-1/2") X 30.1752", Para a Válvula da Retroescavadeira
	T77858	Anel o	1		
26	AT309710	Mangueira hidraulica-fabric	1		
27	T77932	Anel o	3		
28	38H1329	Adaptador	1		
29	U12547	Anel o	2		
30	R46919	Semi-braçadeira	2		
31	.....	Conduíde	1		(MAKE FROM T107029)CTL
32	19M8637	Parafuso sextavado	1		M10 X 40
33	AT196320	Mangueira hidraulica-fabric	1		
34	T76938	Anel o	2		
35	38H1002	Conexão em t	1		Para o T do Filtro
36	T159848	Braçadeira	1		
37	28H3421	Espaçador	1		0.493" X 0.675" X 7/16"
38	T162005	Correia	2		
39	AT325058	Kit	1		Tubulação Auxiliar, (WHOLE GOODS)

Boom Cylinder, Hydraulic Hoses and Fittings
Cylindre de flèche, flexibles et raccords hydrauliques
Cilindro da Lança, Mangueiras Hidráulicas e Conexões
Cilindro de aguilón, mangueras hidráulicas y adaptadores

TX1016340 A.1

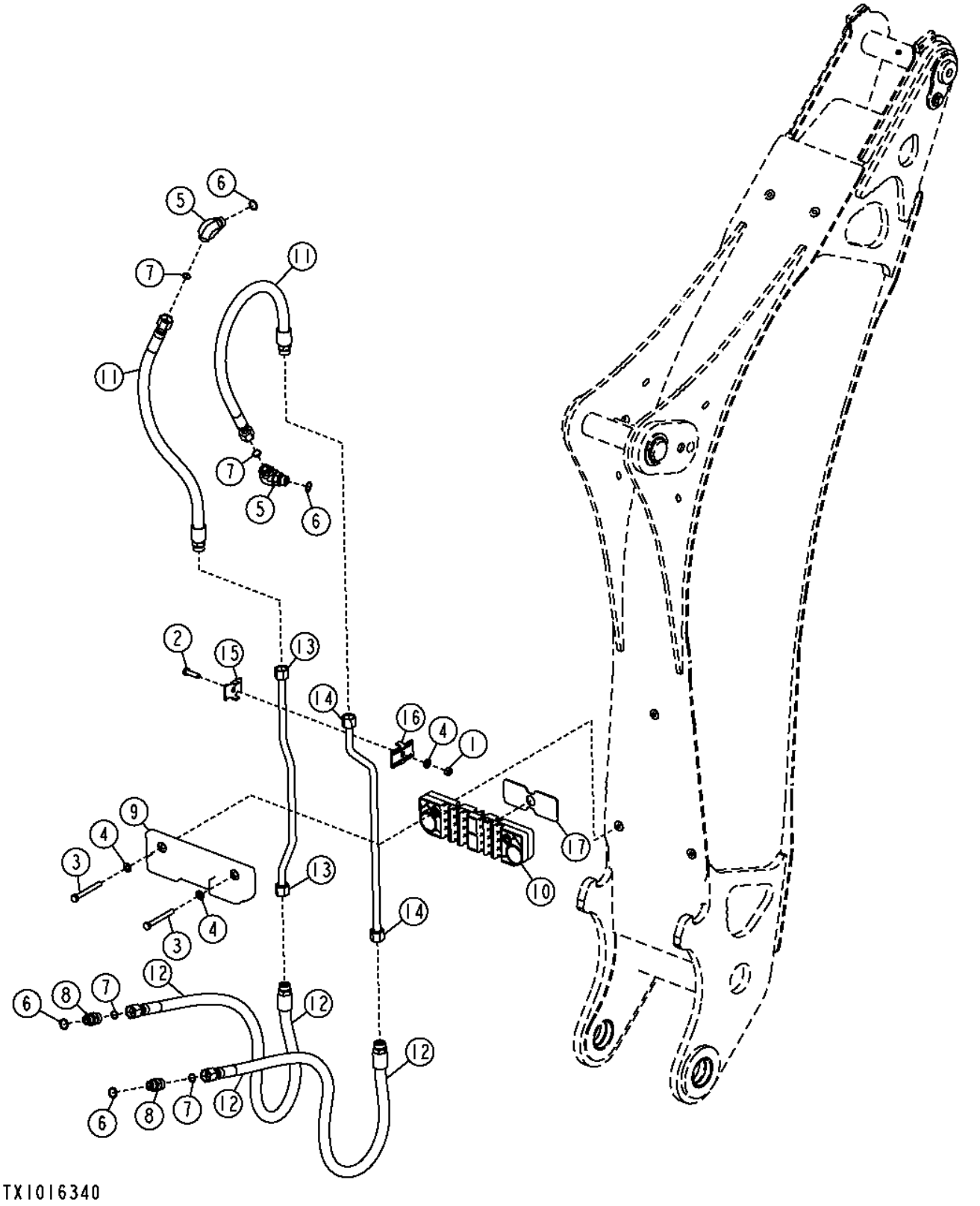

Item	*N pea*	*Descrio*	*Qtde*	*N srie*	*Notas*
1	14M7274	Porca	1		M10
2	19M7550	Parafuso sextavado	1		M10 X 35
3	19M8183	Parafuso sextavado	2		M10 X 90
4	24M7239	Arruela	3		10.700 X 21 X 2.500 mm
5	38H1006	Conexão em ângulo	2		
6	R26906	Anel o	4		
7	T77932	Anel o	8		
8	38H1162	Adaptador	2		
9	AT176635	Limitador	1		
10	AT357671	Braçadeira	1		
11	AT179083	Mangueira hidraulica-fabric	2		1" X 850 mm (33-1/2") X 1"
12	AT280343	Mangueira hidraulica-fabric	2		1" X 1080 mm (42-1/2") X 1"
13	AT325040	Tubulação de óleo	1		
14	AT325041	Tubulação de óleo	1		
15	T159954	Braçadeira	1		
16	T159956	Braçadeira	1		
17	T165740	Isolador	1		

Bucket Cylinder Hydraulic Hoses, Lines and Fittings (Standard Dipperstick) (- 208445)
Cylindre de godet, flexibles et raccords hydrauliques (bras standard) (- 208445)
Mangueiras Hidráulicas, Linhas e Conexões do Cilindro da Caçamba (Braço da Caçamba Padrão) (- 208445)
Cilindro de cucharón, mangueras hidráulicas y adaptadores (brazo estándar) (- 208445)

TX1016220 A.1

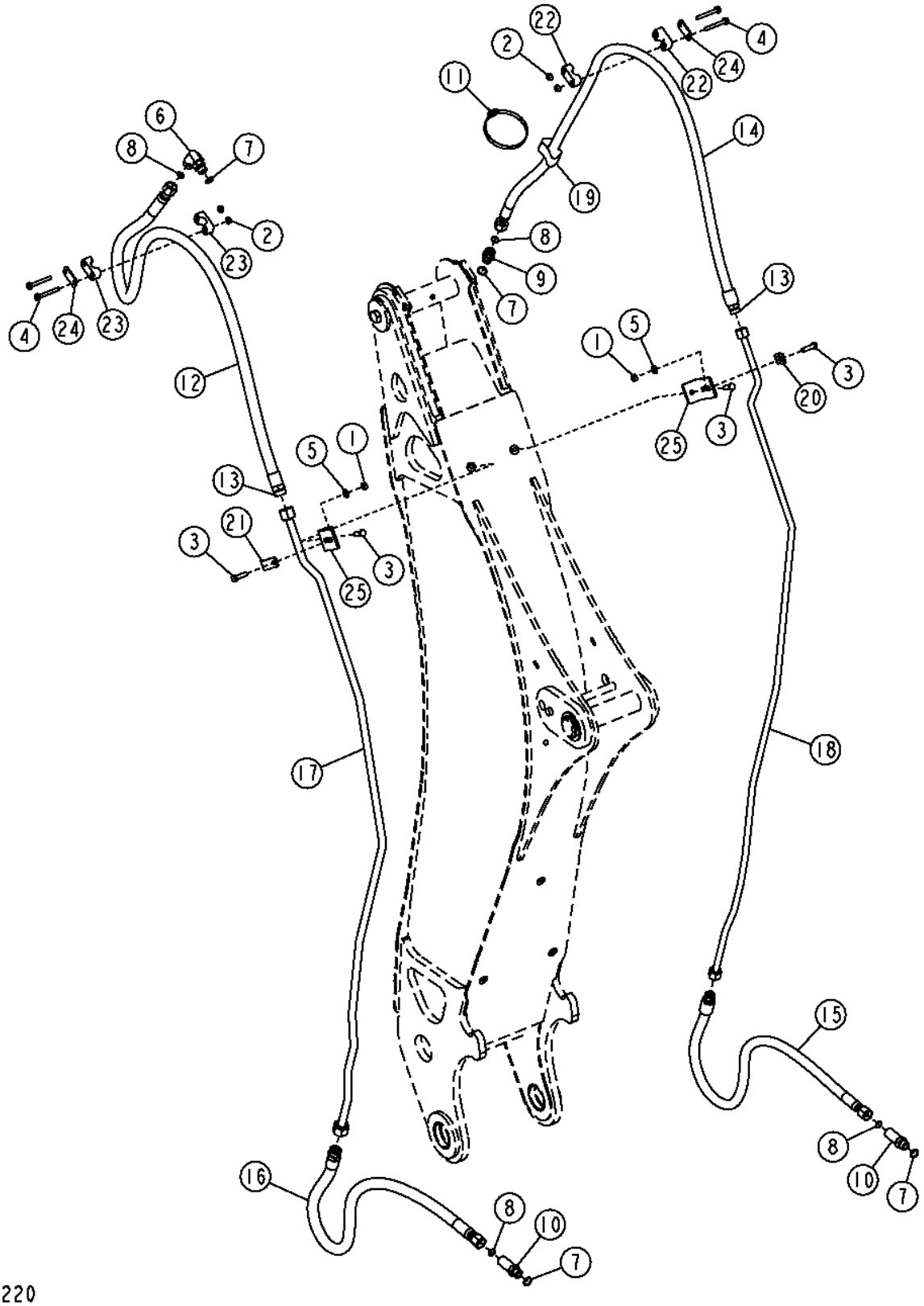

Item	*N pea*	*Descrio*	*Qtde*	*N srie*	*Notas*
1	14M7274	Porca	2		M10
2	14M7298	Porca com flange	4		M8
3	19M7550	Parafuso sextavado	4		M10 X 35
4	19M7802	Parafuso	4		M8 X 65
5	24M7239	Arruela	2		10.700 X 21 X 2.500 mm
6	38H1006	Conexão em ângulo	1		
7	R26906	Anel o	4		
8	T77932	Anel o	4		
9	38H1162	Adaptador	1		
10	38H1214	Adaptador	2		
11	AR21842	Braçadeira	1		
12	AT174393	Mangueira hidraulica-fabric	1		1" X 1600 mm (63") X 30.1752"
13	T77858	Anel o	2		
14	AT174394	Mangueira hidraulica-fabric	1		1" X 1734 mm (68-1/4") X 1"
15	AT280343	Mangueira hidraulica-fabric	1		1" X 1080 mm (42-1/2") X 1"
16	AT280344	Mangueira hidraulica-fabric	1		1" X 1080 mm (42-1/2") X 30.1752"
17	AT325046	Tubulação de óleo	1		
18	AT325047	Tubulação de óleo	1		
19	T105773	Guia	1		
20	U12288	Braçadeira	1		
21	T160376	Braçadeira	1		
22	T162003	Braçadeira	2		
23	T162004	Braçadeira	2		
24	T162005	Correia	2		
25	T202050	Cantoneira	2		

Extension Cylinder Hydraulics (Extendable Dipperstick) (Boom)
Circuit hydraulique de vérin d'extension (bras télescopique) (flèche)
Sistema Hidráulico do Cilindro de Extensão (Braço da Caçamba Extensível) (Lança)
Sistema hidráulico de cilindro de extensión (brazo extensible) (aguilón)

TX1017680 A.1

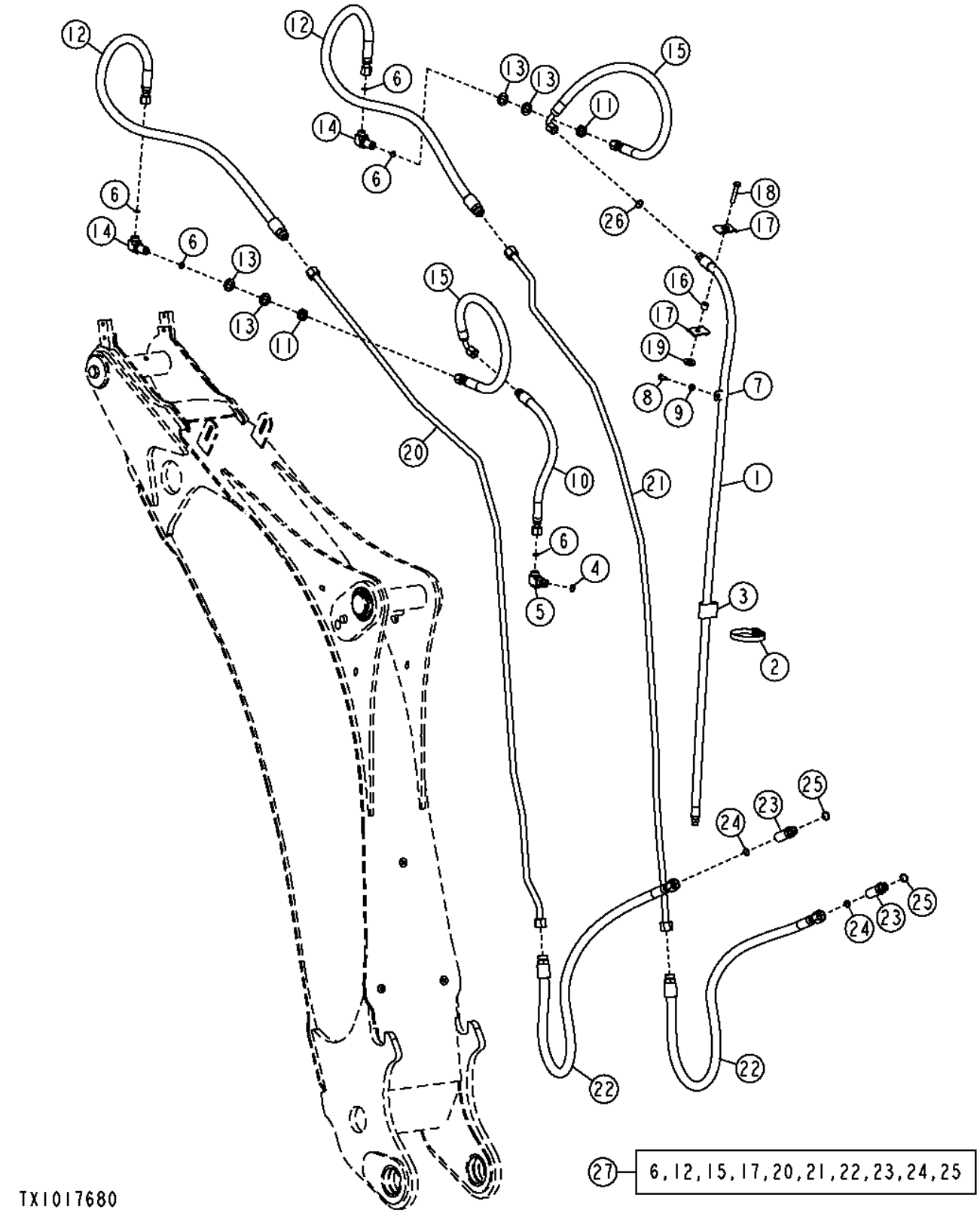

Item	*N pea*	*Descrio*	*Qtde*	*N srie*	*Notas*
1	AT172255	Mangueira hidraulica-fabric	1		9/16" X 1814 mm (71-1/2") X 13/16"
2	AR21841	Braçadeira	1		
3	T105774	Guia	1		
4	R26375	Anel o	1		
5	38H1005	Conexão em ângulo	1		
6	T77857	Anel o	6		
7	T24959	Braçadeira	1		
8	M86877	Parafuso	1		
9	24M7238	Arruela	3		8.700 X 17 X 2 mm
10	AT172256	Mangueira hidraulica-fabric	1		13/16" X 590 mm (23-1/4") X 13/16"
11	T78716	Porca	2		
12	AT178413	Mangueira hidraulica-fabric	2		13/16" X 1199 mm (47-1/4") X 1"
13	24M7396	Arruela	4		21 X 34 X 3 mm
14	38H1323	Conexão em ângulo	1		
15	AT179238	Mangueira hidraulica-fabric	2		13/16" X 459 mm (18") X 13/16"
16	T126052	Espaçador	1		
17	R46919	Semi-braçadeira	4		
18	19M7935	Parafuso sextavado	1		M10 X 55
19	T29342	Arruela	1		
20	AT325049	Tubulação de óleo	1		(LH)
21	AT325050	Tubulação de óleo	1		(RH)
22	AT382007	Mangueira hidraulica-fabric	2		13/16" X 1123 mm (44-1/4") X 1", (ALSO ORDER 38H1174) (SUB FOR AT280343)
23	38H1174	Adaptador	2		(ALSO ORDER AT382007) (SUB FOR 38H1214)
24	T77932	Anel o	2		
25	R26906	Anel o	2		
26	R26448	Anel o	1		
27	**AT325052**	**Kit**	**1**		**Sistema Hidráulico do Cilindro de Extensão, (COMPONETS ON OTHER PAGES)**

Hand Held Hydraulics
Circuits hydrauliques manuels
Sistema Hidráulico Portátil
Dispositivos hidráulicos portátiles

AT403096_TX1104732 A.1

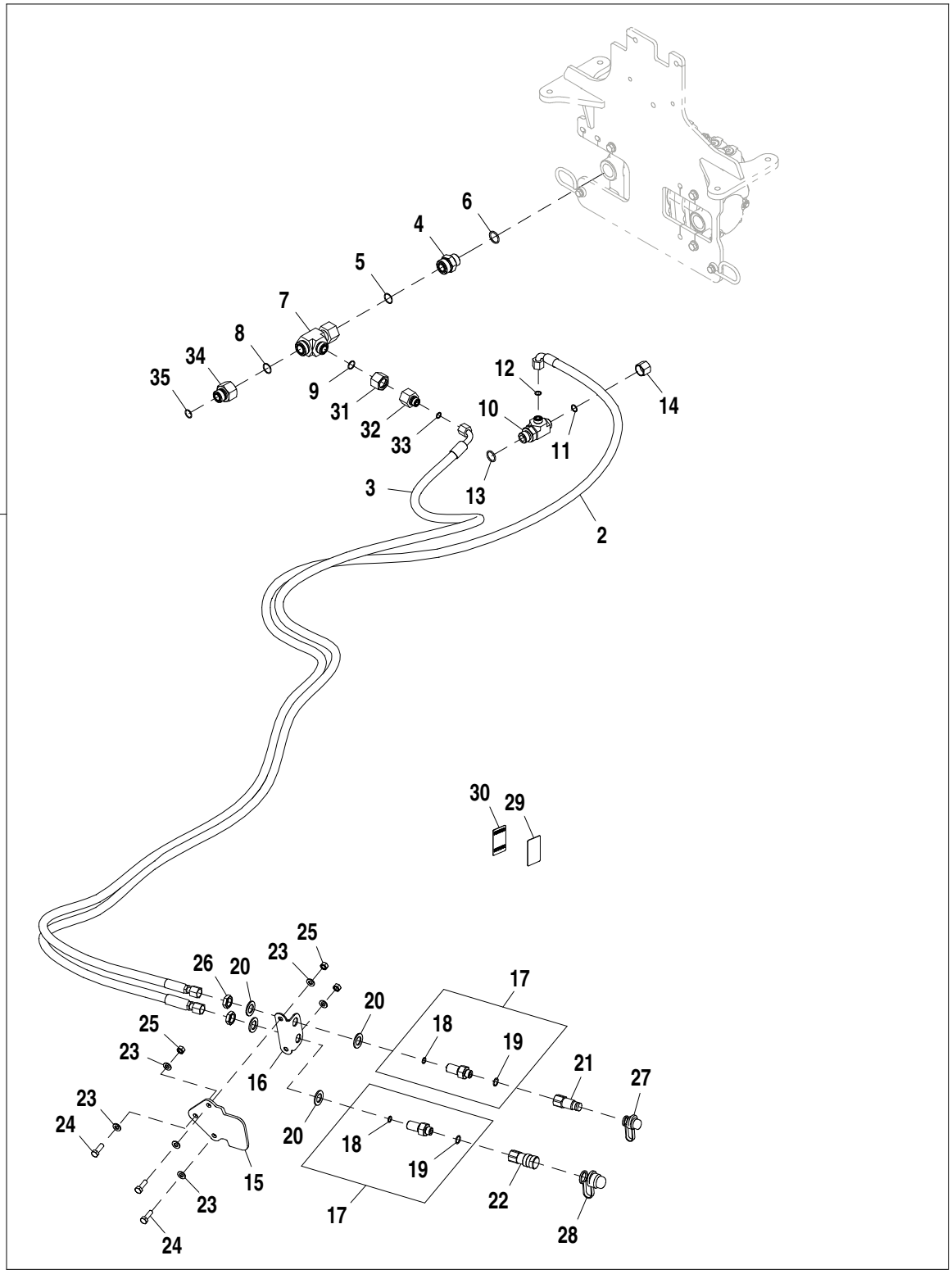

AT403096_TX1104732

Item	*N pea*	*Descrio*	*Qtde*	*N srie*	*Notas*
1	**AT403096**	**Componente hidráulico**	**1**		**Kit, Pacotes de Produto**
2	AT346393	Mangueira hidraulica-fabric	1		13/16" X 4267 mm (168") X 13/16"
3	AT346394	Mangueira hidraulica-fabric	1		13/16" X 3607 mm (142") X 13/16"
4	38H1346	Adaptador	1		
5	T76938	Anel o	1		23.520 X 1.780 mm (0.926" X 0.070")
6	U17409	Anel o	1		26.594 X 2.946 mm (1-3/64" X 0.116")
7	38H1531	Conexão em t	1		
8	T76938	Anel o	1		23.520 X 1.780 mm (0.926" X 0.070")
9	T77858	Anel o	1		18.771 X 1.778 mm (0.739" X 0.070")
10	38H1390	Conexão em t	1		
11	T77932	Anel o	1		15.596 X 1.778 mm (0.614" X 0.070")
12	T77857	Anel o	1		12.421 X 1.778 mm (0.489" X 0.070")
13	U12547	Anel o	1		23.470 X 2.946 mm (0.924" X 0.116")
14	38H1417	Conexão	1		
15	T186474	Proteção	1		
16	T186282	Apoio	1		
17	AT192637	Adaptador	2		
18	T77857	Anel o	2		12.421 X 1.778 mm (0.489" X 0.070")
19	R26375	Anel o	2		16.358 X 2.210 mm (0.644" X 0.087")
20	24M7090	Arruela	4		22 X 37 X 3 mm
21	AT181186	Engate hidr. rápido	1		Macho
22	AT181185	Engate hidr. rápido	1		Fêmea
23	24M7239	Arruela	6		10.700 X 21 X 2.500 mm
24	19M7662	Parafuso sextavado	3		M10 X 30
25	14M7274	Porca	3		M10
26	T78716	Porca	2		20.625 mm (13/16")
27	XNR-37	Tampa	1		3/8 in., Tampa Contra Poeira
28	X-NR50	Tampa	1		1/2 in., Tampa Contra Poeira
29	T308458	Etiqueta	1		Sistema Hidráulico de Mão, Sem Texto
30	T162404	Etiqueta	1		Sistema Hidráulico de Mão
31	38H1356	Porca de tubo	1		
32	38H1474	RedutoR	1		
33	T77857	Anel o	1		12.421 X 1.778 mm (0.489" X 0.070")
34	38H1483	RedutoR	1		
35	T77858	Anel o	1		18.771 X 1.778 mm (0.739" X 0.070")

Pilot Control Hydraulics (191461 -)
Circuit hydraulique de commande pilote (191461 -)
Sistema Hidráulico do Controle do Piloto (191461 -)
Sistema hidráulico de control piloto (191461 -)

AT371723_TX1078878 A.2

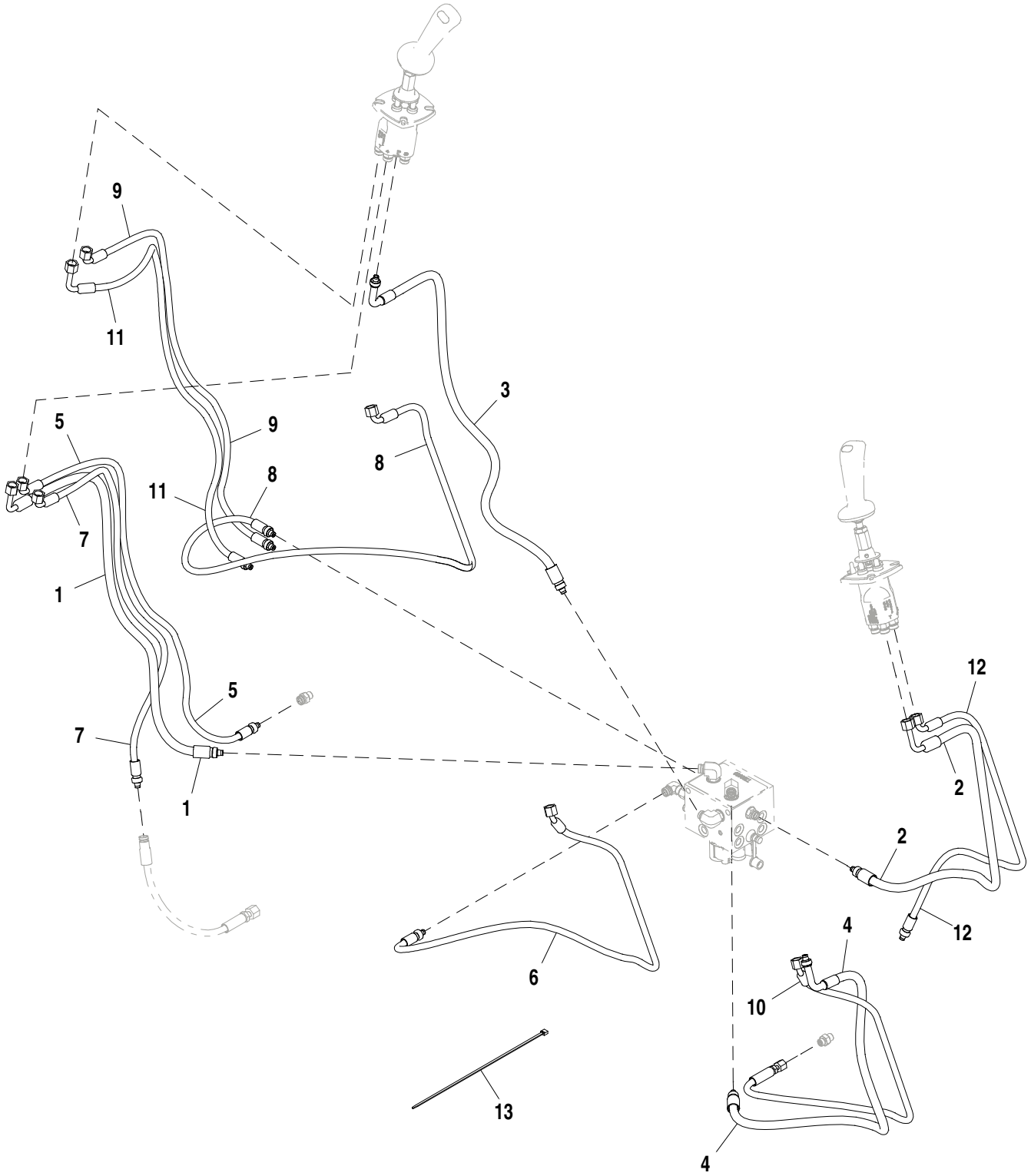

AT371723_TX1078878

Item	*N pea*	*Descrio*	*Qtde*	*N srie*	*Notas*
1	AT370705	Mangueira hidraulica-fabric	1		17.4752" X 1047 mm (41-1/4") X 3/8", Necessita, 38H1160, T77613 AND AT187669, Controlador Esquerdo, Orifício T
2	AT370706	Mangueira hidraulica-fabric	1		17.4752" X 1066 mm (42") X 3/8", Necessita, 38H1160, T77613 AND AT187666, Controlador Direito, Orifício T
3	AT370707	Mangueira hidraulica-fabric	1		3/8" X 1143 mm (45") X 3/8", Necessita, 38H1160, T77613, AT187666 AND AT187669, Controlador Esquerdo, Orifício P
4	AT370708	Mangueira hidraulica-fabric	1		3/8" X 1016 mm (40") X 3/8", Necessita, 38H1160, T77613, AT187666 AND AT187669, Controlador Direito, Orifício P
5	AT370709	Mangueira hidraulica-fabric	1		17.4752" X 1100 mm (43-1/4") X 3/8", Necessita, 38H1160, T77613 AND AT187666, Controlador Esquerdo, Orifício 1
6	AT370711	Mangueira hidraulica-fabric	1		17.4752" X 1473 mm (58") X 3/8", Necessita, 38H1160, T77613 AND AT195201, Controlador Direito, Orifício 1
7	AT370712	Mangueira hidraulica-fabric	1		17.4752" X 1028 mm (40-1/2") X 3/8", Necessita, 38H1160 AND T77613, Controlador Esquerdo, Orifício 3
8	AT370713	Mangueira hidraulica-fabric	1		17.4752" X 1530 mm (60-1/4") X 3/8", Necessita, 38H1160, T77613 AND AT187666, Controlador Direito, Orifício 3
9	AT370719	Mangueira hidraulica-fabric	1		17.4752" X 1125 mm (44-1/4") X 3/8", Necessita, 38H1160, T77613 AND AT187666, Controlador Esquerdo, Orifício 2
10	AT370720	Mangueira hidraulica-fabric	1		9/16" X 1120 mm (44") X 17.4752", Necessita, 38H1160, T77613 AND AT362129, Controlador Direito, Orifício 2
11	AT370721	Mangueira hidraulica-fabric	1		17.4752" X 1200 mm (47-1/4") X 3/8", Necessita, 38H1160, T77613 AND AT187666, Controlador Esquerdo, Orifício 4
12	AT370722	Mangueira hidraulica-fabric	1		17.4752" X 1027 mm (40-1/2") X 3/8", Necessita, 38H1160 AND T77613, Controlador Direito, Orifício 4
13	H77698	Cinta	1		

Pilot Valve Plumbing (191461 -)
Tuyauterie de soupape de contrôle (191461 -)
Tubulação da Válvula Piloto (191461 -)
Conjunto de tuberías de válvula piloto (191461 -)

AT372300_TX1103667 A.1

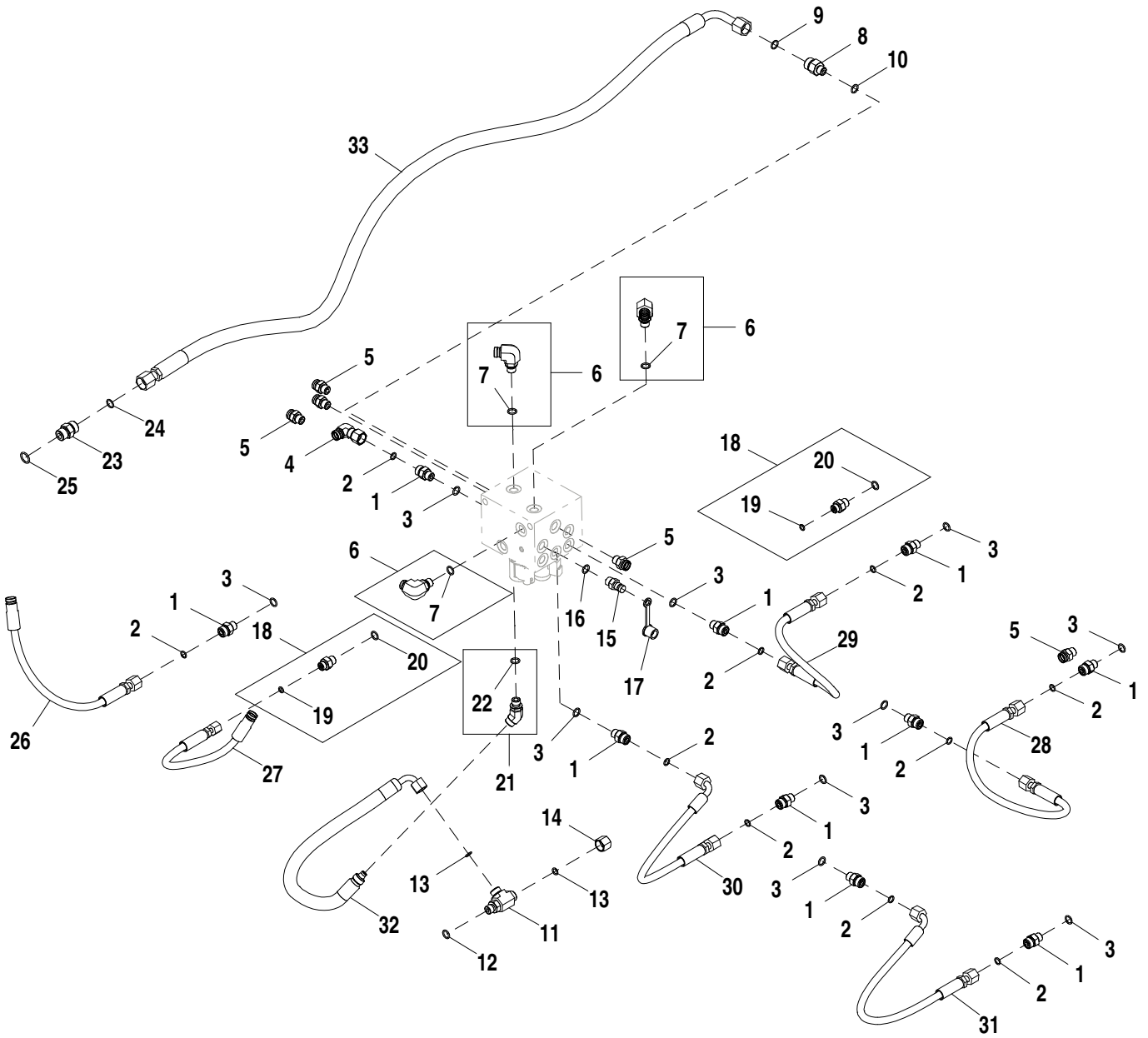

AT372300_TX1103667

Item	*N pea*	*Descrio*	*Qtde*	*N srie*	*Notas*
1	38H1160	Adaptador	1		
2	T77613	Anel o	1		
3	R26448	Anel o	1		
4	AT195201	Conexão em ângulo	1		
5	AT187666	Adaptador	5		
6	AT187669	Adaptador	3		
7	R26448	Anel o	1		
8	38H1173	Adaptador	1		
9	T77857	Anel o	1		
10	R26448	Anel o	1		
11	38H1023	Conexão em t	1		
12	R26448	Anel o	1		
13	T77613	Anel o	2		
14	38H1415	Conexão	1		
15	AH125760	Engate hidr. rápido	1		
16	R26448	Anel o	1		
17	R77175	Capa	1		
18	AT362129	Adaptador	2		
19	T77814	Anel o	1		
20	R26448	Anel o	1		
21	62H1053	Adaptador	1		
22	R26448	Anel o	1		
23	38H1161	Adaptador	1		
24	T77857	Anel o	1		
25	R26375	Anel o	1		
26	AT369671	Mangueira hidraulica-fabric	1		
27	AT371352	Mangueira hidraulica-fabric	1		
28	AT369717	Mangueira hidraulica-fabric	1		
29	AT369717	Mangueira hidraulica-fabric	1		
30	AT369715	Mangueira hidraulica-fabric	1		
31	AT369715	Mangueira hidraulica-fabric	1		
32	AT384190	Mangueira hidraulica-fabric	1		
33	AT371354	Mangueira hidraulica-fabric	1		

Port Plugs, Fifth Section
Bouchons d'orifices, cinquième section
Plugues da Porta, Quinta Seção
Tapones de lumbrera, quinta sección

AT400758_TX1103755 A.1

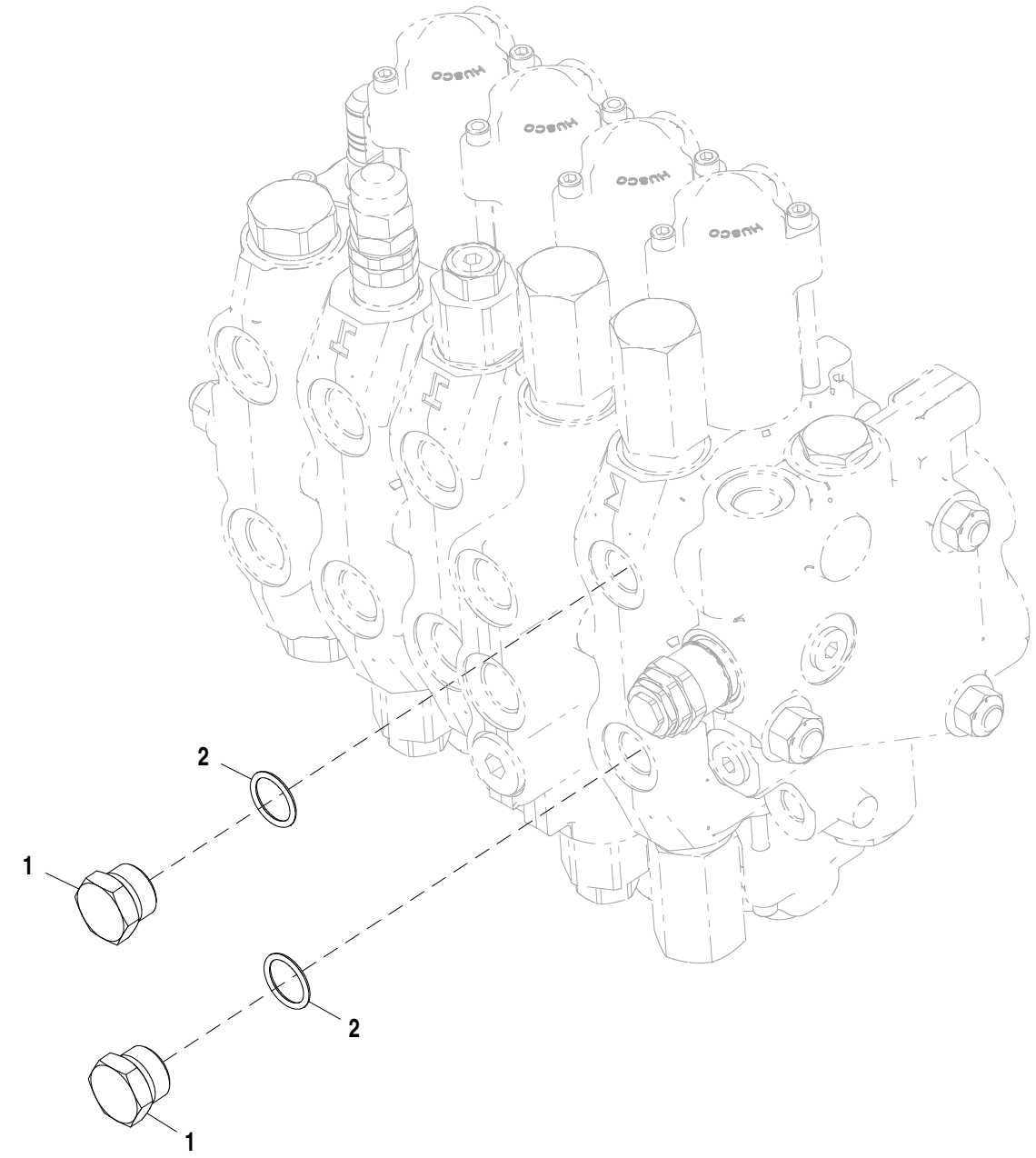

AT400758_TX1103755

Item	*N pea*	*Descrio*	*Qtde*	*N srie*	*Notas*
1	R27474	Tampão de dreno	2		
2	R26906	Anel o	2		

Port Plugs, Sixth Section
Bouchons d'orifices, sixième section
Plugues da Porta, Sexta Seção
Tapones de lumbrera, sexta sección

AT306594_TX1103761 A.1

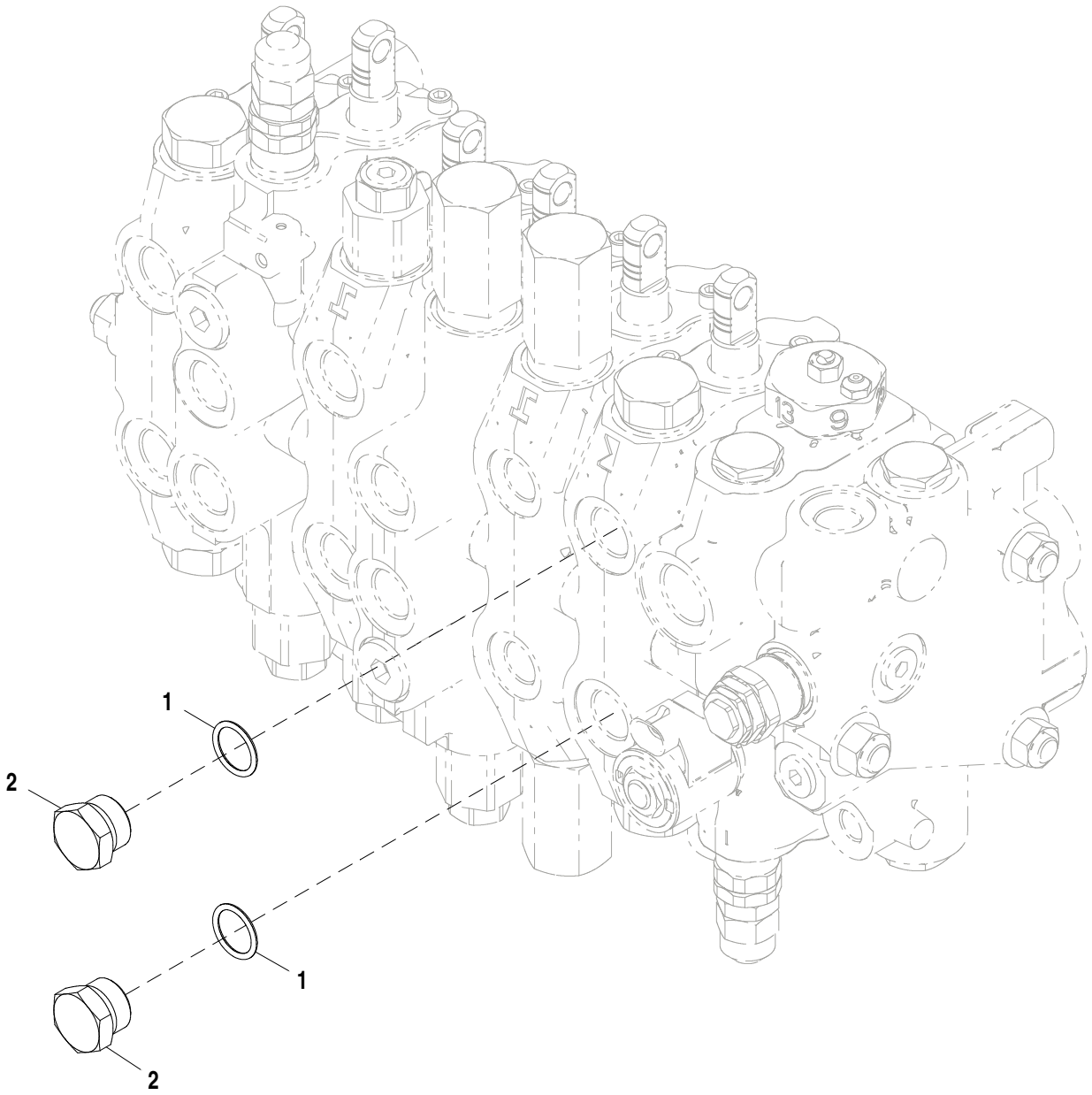

AT306594_TX1103761

Item	*N pea*	*Descrio*	*Qtde*	*N srie*	*Notas*
1	R26906	Anel o	2		
2	R27474	Tampão de dreno	2		

Stabilizer Cylinder Hydraulics (208446 -)
Circuit hydraulique de vérin de stabilisateur (208446 -)
Sistema Hidráulico do Cilindro do Estabilizador (208446 -)
Sistema hidráulico de cilindro de estabilizador (208446 -)

AT196514_TX1097844 A.1

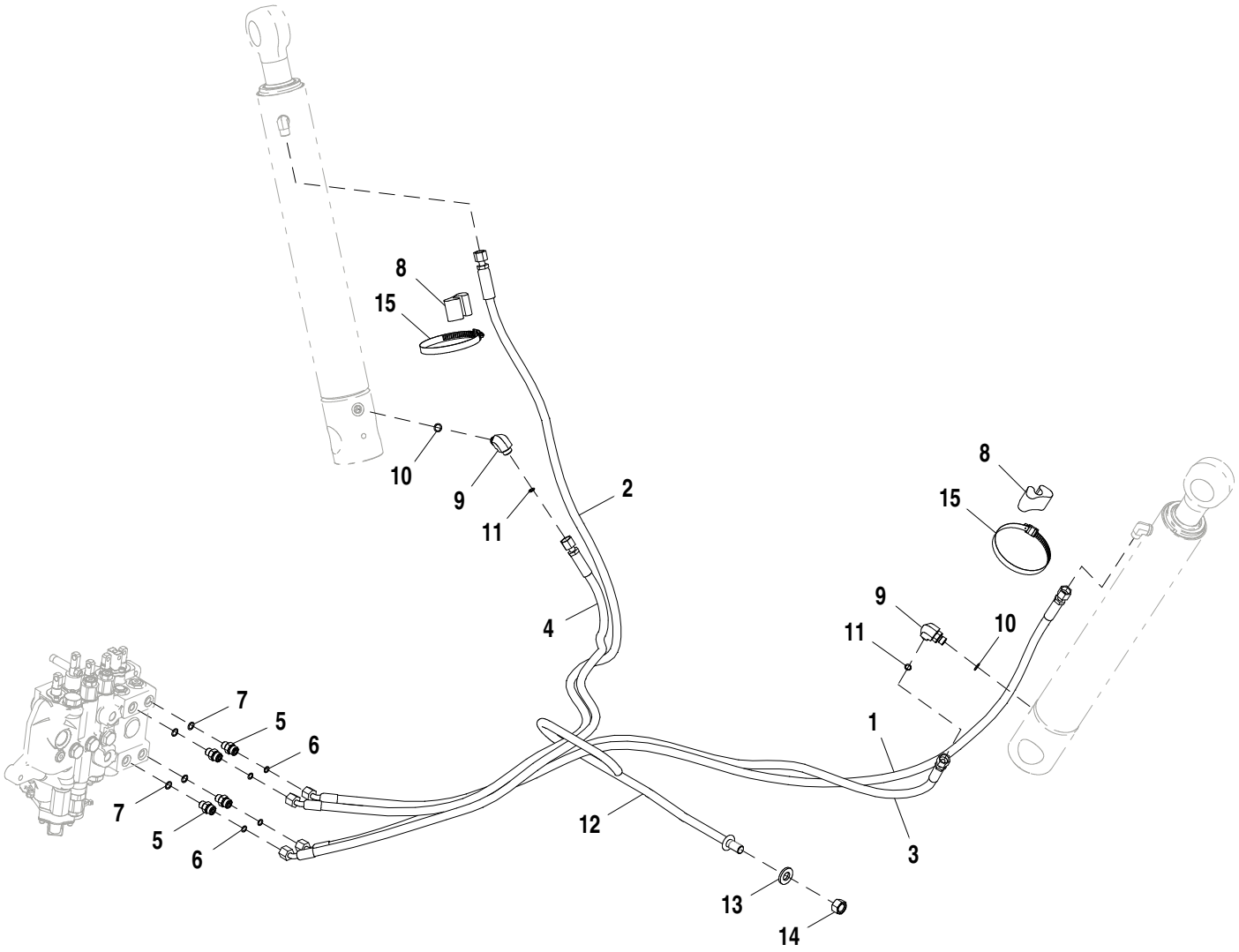

AT196514_TX1097844

Item	*N pea*	*Descrio*	*Qtde*	*N srie*	*Notas*
1	AT197068	Mangueira hidraulica-fabric	1		17.4752" X 2051 mm (80-3/4") X 17.4752"
2	AT196525	Mangueira hidraulica-fabric	1		17.4752" X 2095 mm (82-1/2") X 17.4752"
3	AT197067	Mangueira hidraulica-fabric	1		17.4752" X 1473 mm (58") X 17.4752"
4	AT196526	Mangueira hidraulica-fabric	1		17.4752" X 1549 mm (61") X 17.4752"
5	38H1160	Adaptador	1		
6	T77613	Anel o	1		
7	R26448	Anel o	1		
8	T105774	Guia	2		
9	38H1004	Conexão em ângulo	1		
10	R26448	Anel o	1		
11	T77613	Anel o	1		
12	T200362	Suporte de mangueira	1		
13	24M7241	Arruela	1		17 X 34 X 4 mm
14	14M7276	Porca	1		M16
15	TY22474	Braçadeira	2		

Swing Cylinder Hydraulic Hoses and Fittings
Cylindre oscillant, flexibles et raccords hydrauliques
Mangueiras Hidráulicas e Conexões do Cilindro do Giro
Cilindre giratorio, mangueras hidráulicas y adaptadores

TP52821 A.1

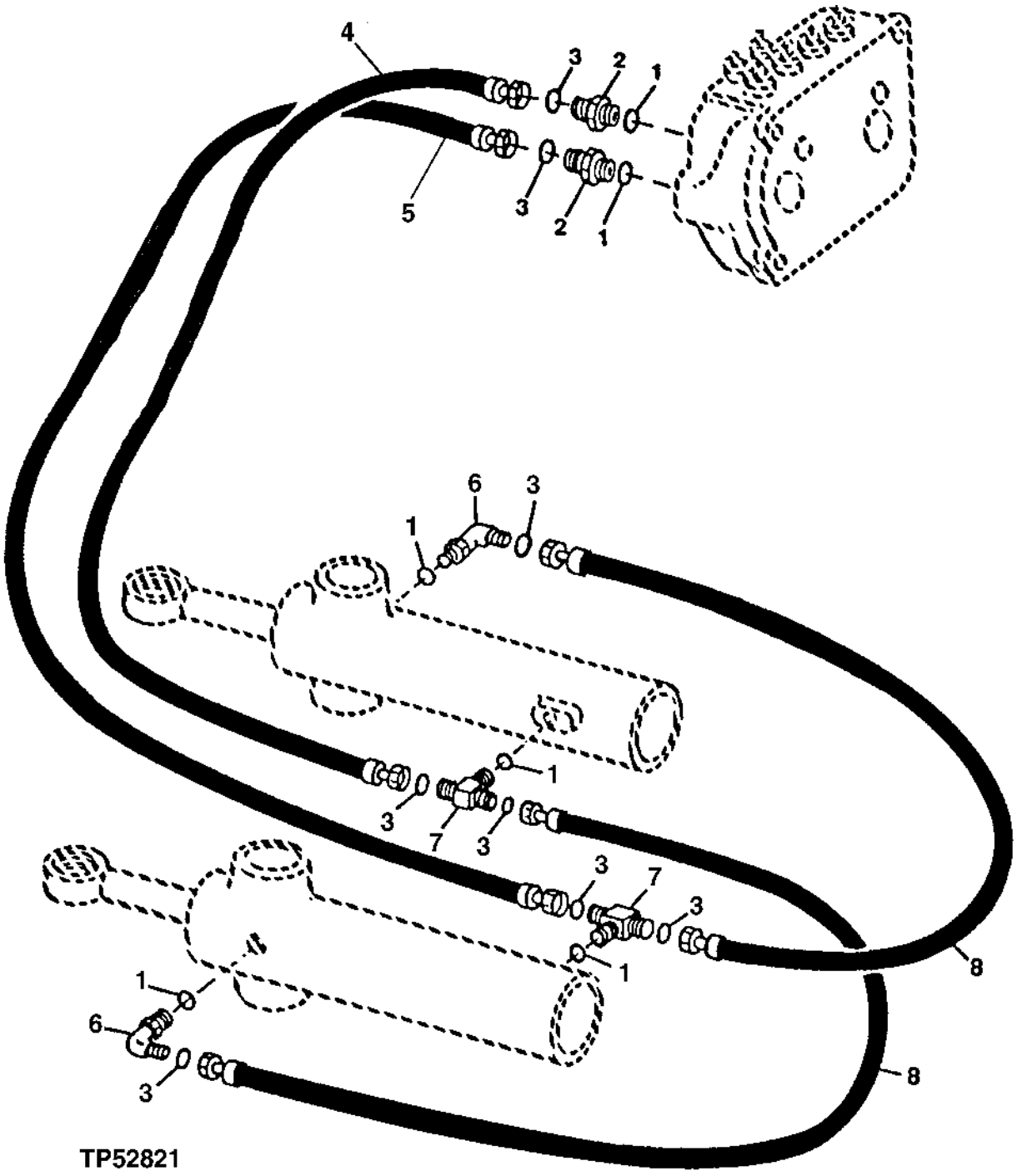

Item	*N pea*	*Descrio*	*Qtde*	*N srie*	*Notas*
1	R26375	Anel o	6		
2	38H1161	Adaptador	2		
3	T77857	Anel o	8		
4	AT176157	Mangueira hidraulica-fabric	1		13/16" X 880 mm (34-3/4") X 13/16"
5	AT171758	Mangueira hidraulica-fabric	1		13/16" X 812 mm (32") X 13/16"
6	38H1005	Conexão em ângulo	2		
7	38H1017	Conexão em t	2		
8	AT171759	Mangueira hidraulica-fabric	2		13/16" X 914 mm (36") X 13/16"

Thumb Cylinder Plumbing, Standard Dipperstick (208446 -)
Tuyauterie du vérin d'accessoire d'activation par pouce, bras standard (208446 -)
Tubulação do Cilindro do Seletor, Braço da Caçamba Padrão (208446 -)
Conjunto de tuberías de cilindro de pulgar, brazo estándar (208446 -)

AT358112_TX1097899 A.1

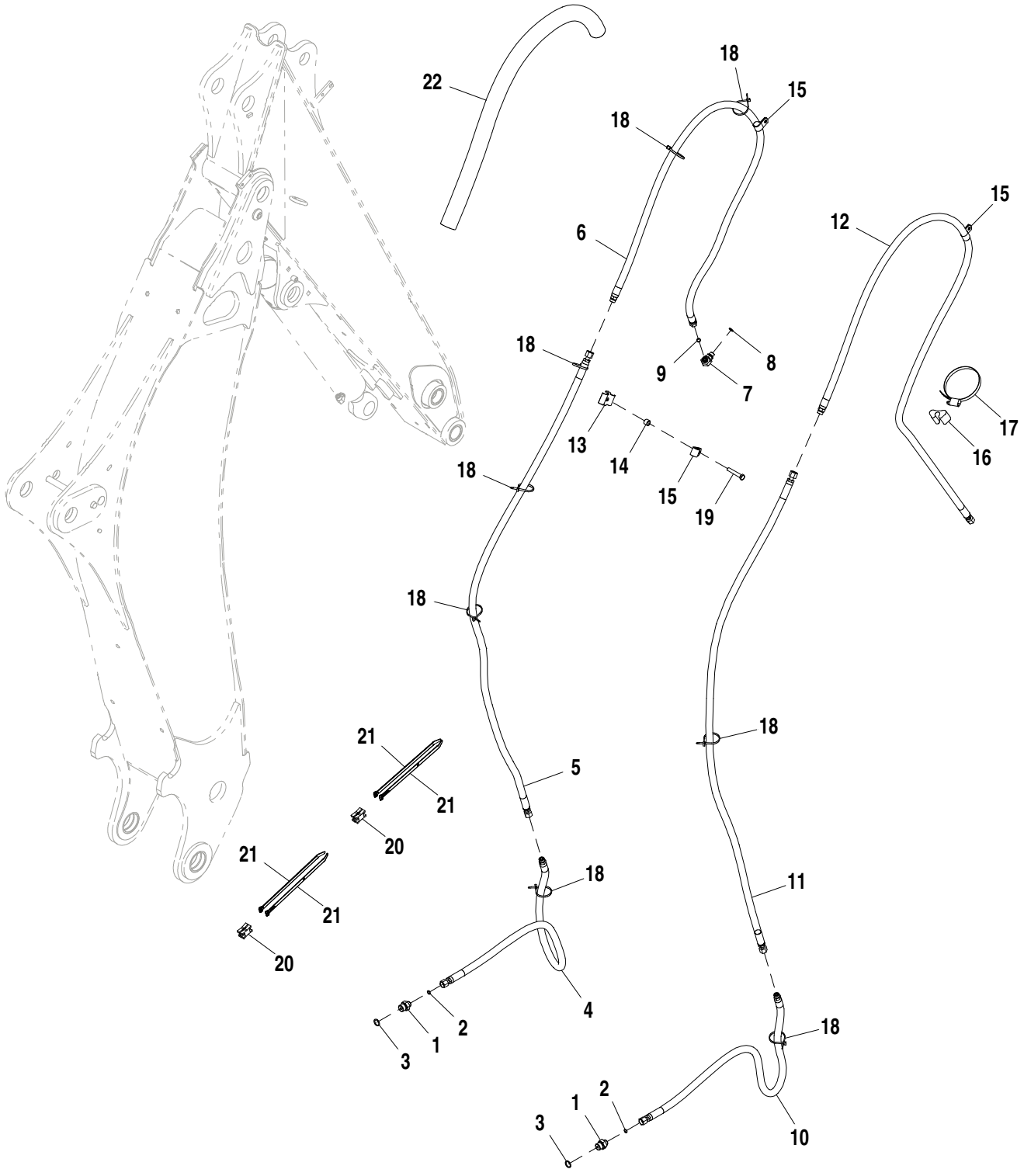

AT358112_TX1097899

Item	*N pea*	*Descrio*	*Qtde*	*N srie*	*Notas*
1	38H1172	Adaptador	1		
2	T77613	Anel o	1		
3	R26906	Anel o	1		
4	AT359574	Mangueira hidraulica-fabric	1		17.4752" X 1219 mm (48") X 17.4752"
5	AT359575	Mangueira hidraulica-fabric	1		17.4752" X 1974 mm (77-3/4") X 17.4752"
6	AT359577	Mangueira hidraulica-fabric	1		17.4752" X 2019 mm (79-1/2") X 17.4752"
7	38H1004	Conexão em ângulo	1		
8	R26448	Anel o	1		
9	T77613	Anel o	1		
10	AT359574	Mangueira hidraulica-fabric	1		17.4752" X 1219 mm (48") X 17.4752"
11	AT359575	Mangueira hidraulica-fabric	1		17.4752" X 1974 mm (77-3/4") X 17.4752"
12	AT359576	Mangueira hidraulica-fabric	1		17.4752" X 2517 mm (99-1/4") X 17.4752"
13	T160548	Braçadeira	1		
14	28H3394	Bucha	1		0.493" X 0.675" X 1/2"
15	T24959	Braçadeira	3		
16	T105774	Guia	1		
17	C16054	Braçadeira	1		
18	R44302	Cinta	8		
19	19M8499	Parafuso sextavado	1		M10 X 60
20	AN209168	Rótula	2		
21	H224073	Cinta	4		
22	T252981	Luva de mangueira	1		

Boom Cylinder
Cylindre de flèche
Cilindro da Lança
Cilindro de aguilón

T195656 A.1

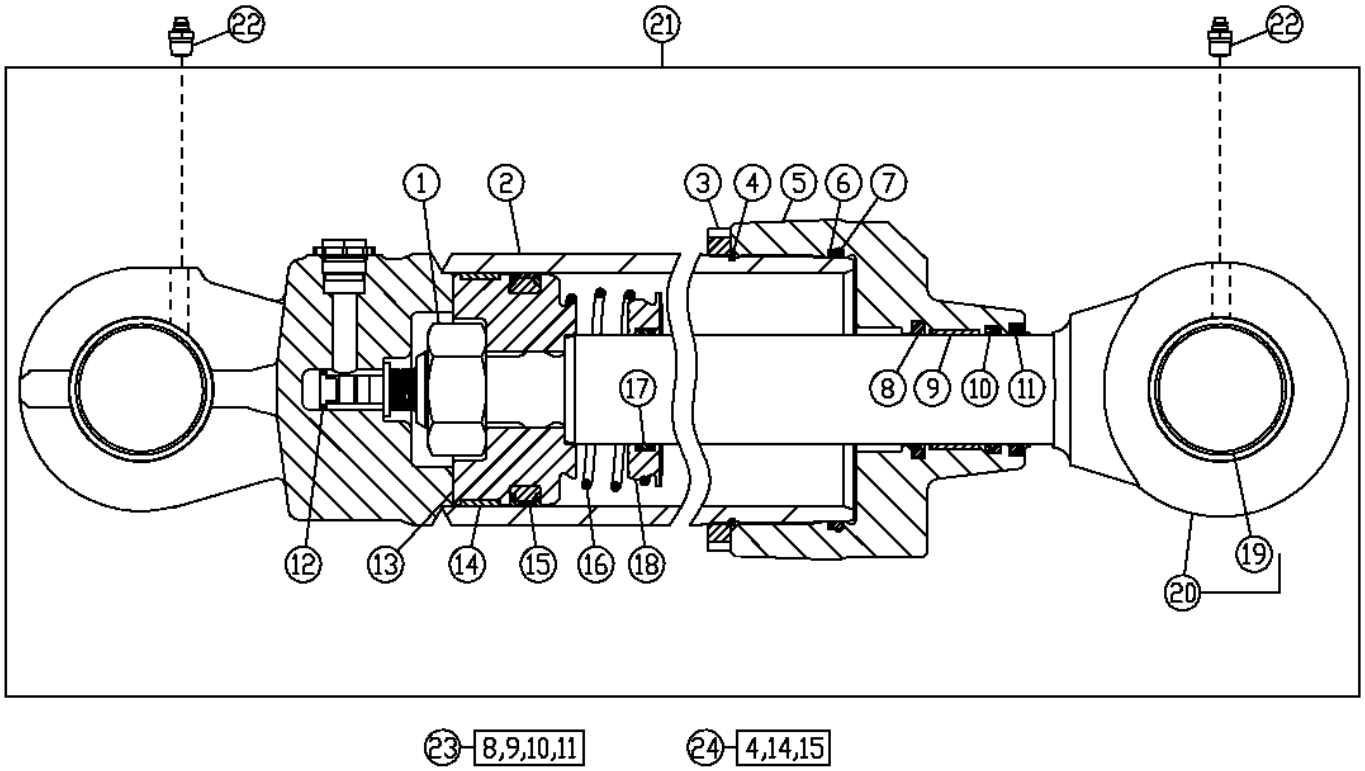

T195656

Item	*N pea*	*Descrio*	*Qtde*	*N srie*	*Notas*
1	H209712	Porca	1		
2	AH211133	Camisa do cilindro hidr.	1		
3	H180431	Porca	1		
4	C11884	Anel o	1		
5	H155423	Guia do pistão cil hidr	1		
6	H155540	Anel de apoio	1		
7	T41356	Anel o	1		
8	AH146562	Vedação	1		
9	H152795	Anel de desgaste	1		
10	H152204	Vedação	1		
11	AH146558	Vedação	1		
12	AH216853	Parafuso	1		
13	H157081	Pistão	1		
14	H155543	Anel raspador	1		
15	AH138082	Vedação	1		
16	H169161	Mola de compressão	1		
17	H151831	Anel	1		
18	H151830	Pistão	1		
19	H155420	Bucha	1		
20	AH211135	TiranTe	1		
21	AH219632	Cilindro hidráulico	1		
22	T162396	Conexão de lubrificação	2		
23	AH149814	Kit	1		Vedação da Haste
24	AH149845	Kit	1		Vedação do Diâmetro Interno

Bucket Cylinder (208446 -)
Cylindre de godet (208446 -)
Cilindro da Caçamba (208446 -)
Cilindro de cucharón (208446 -)

AHC11124_TX1094232 A.3

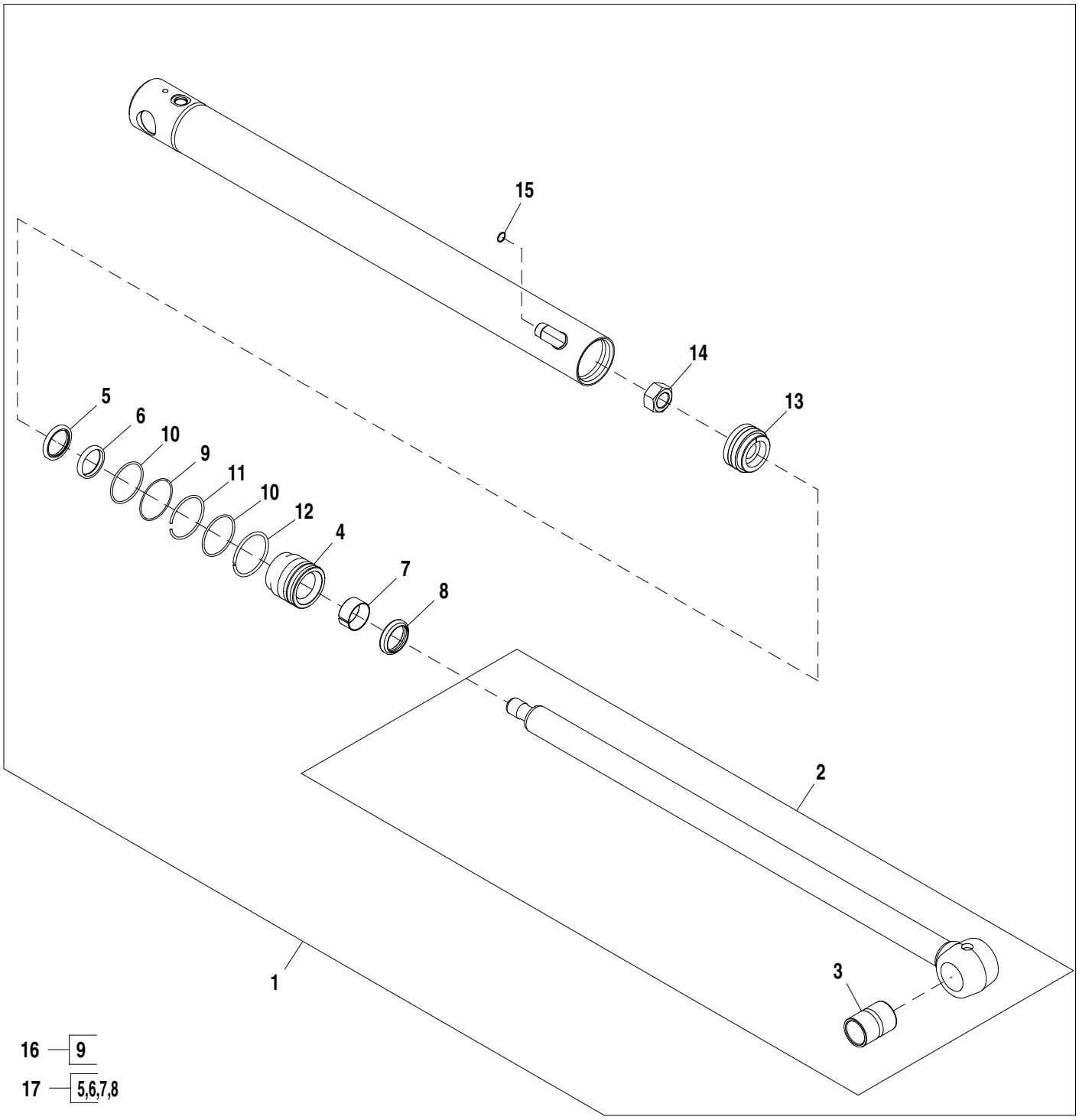

AHC11124_TX1094232

Item	*N pea*	*Descrio*	*Qtde*	*N srie*	*Notas*
1	AHC11124	Cilindro hidráulico	1		
2	AH209082	Haste cilindro hidráulico	1		
3	H155419	Bucha	1		
4	HC10931	Guia do pistão cil hidr	1		
5	AH146561	Vedação	1		
6	H152203	Vedação	1		
7	H208987	Anel de desgaste	1		
8	AHC10164	Vedação	1		
9	R81864	Anel de apoio	1		
10	T12582	Anel o	2		
11	H170216	Anel de pressão	1		
12	H180787	Anel de pressão	1		
13	AH173410	Pistão	1		
14	H170539	Porca	1		
15	T77932	Anel o	1		
16	AH212092	Kit cilindro hidráulico	1		Diâmetro Interno
17	AHC11573	Kit cilindro hidráulico	1		Haste

Stabilizer Cylinder (208446 -)
Vérin de stabilisateur (208446 -)
Cilindro do Estabilizador (208446 -)
Cilindro de estabilizadores (208446 -)

AHC11111_TX1096948 A.2

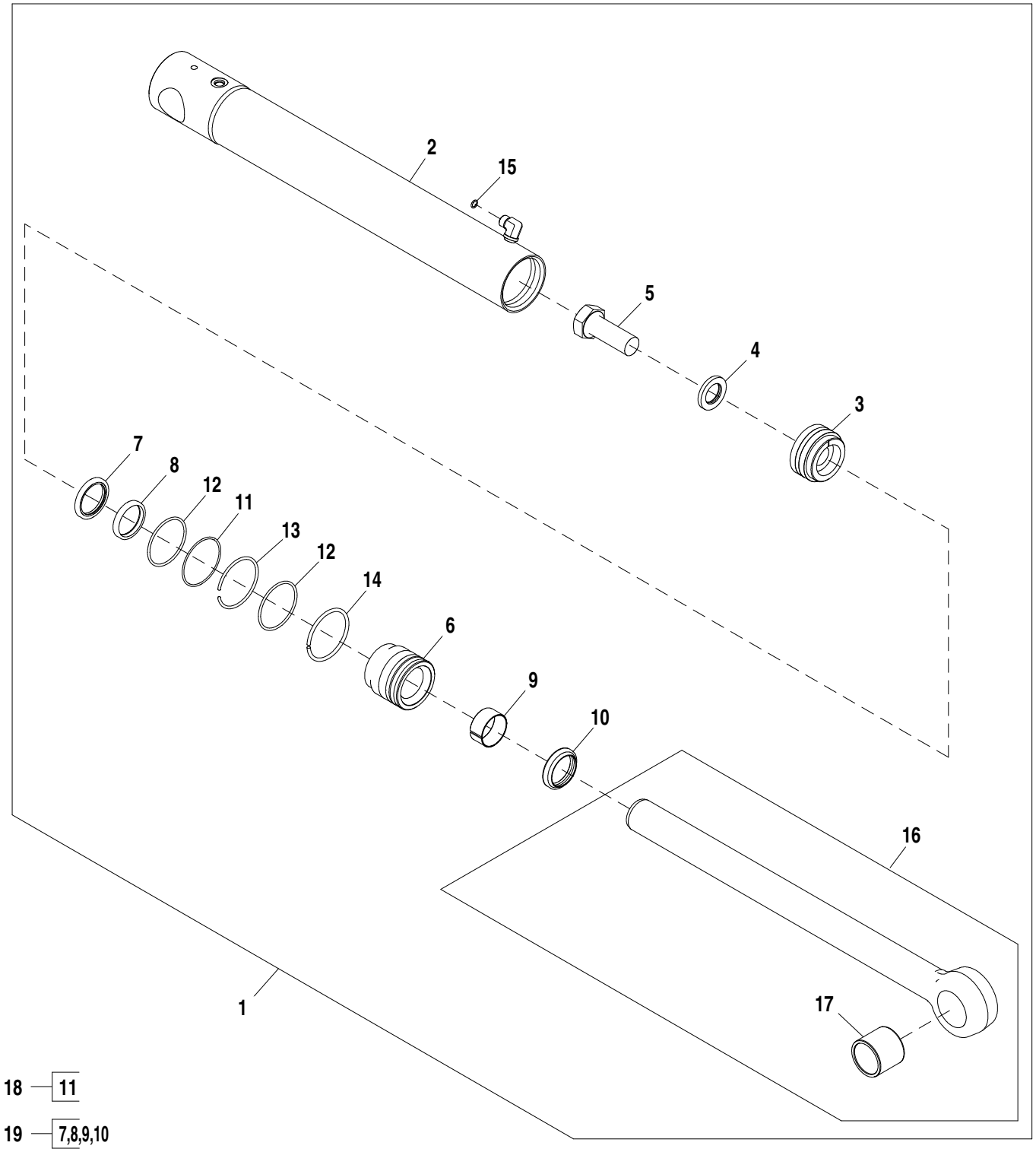

AHC11111_TX1096948

Item	*N pea*	*Descrio*	*Qtde*	*N srie*	*Notas*
1	AHC11111	Cilindro hidráulico	1		LH
	AHC11112	Cilindro hidráulico	1		RH
2	AHC11161	Camisa do cilindro hidr.	1		LH
	AHC11162	Camisa do cilindro hidr.	1		RH
3	AH173410	Pistão	1		
4	H145175	Arruela	1		
5	19M8353	Parafuso sextavado	1		M30 X 80
6	HC10931	Guia do pistão cil hidr	1		
7	AH146561	Vedação	1		
8	H152203	Vedação	1		
9	H208987	Anel de desgaste	1		
10	AHC10164	Vedação	1		
11	R81864	Anel de apoio	1		
12	T12582	Anel o	2		
13	H170216	Anel de pressão	1		
14	H180787	Anel de pressão	1		
15	T77613	Anel o	1		
16	AH147902	Haste cilindro hidráulico	1		
17	H154404	Bucha	1		
18	AHC11573	Kit cilindro hidráulico	1		Diâmetro Interno
19	AH212092	Kit cilindro hidráulico	1		Haste

Stabilizer Cylinder Pins and Spacers
Axes de vérin de stabilisateur et pièces d'écartement
Pinos e Espaçadores do Cilindro do Estabilizador
Pasadores y espaciadores de cilindro de estabilizador

TX1037127 A.1

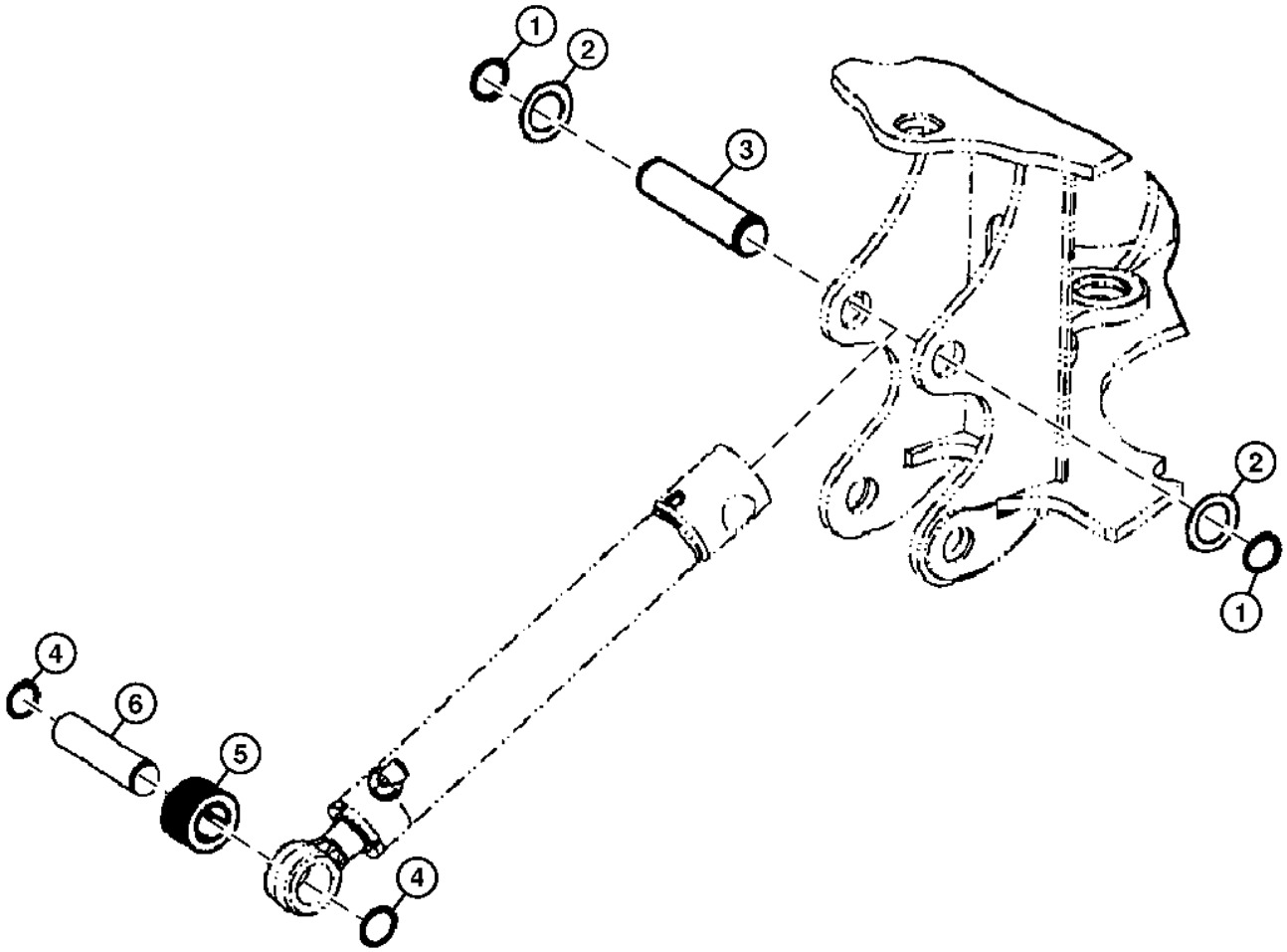

TX1037127

Item	*N pea*	*Descrio*	*Qtde*	*N srie*	*Notas*
1	40M7066	Anel de pressão	2		
2	T161036	Arruela	2		
3	T161027	Pino	1		
4	40M7166	Anel de pressão	2		
5	T188777	Espaçador	1		
6	T127437	Pino fixador	1		

Crowd Cylinder and Repair Kit
Vérin de cavage et kit de réparation
Cilindro de Amontoamento e Kit de Reparo
Cilindro de empuje y kit de reparación

TP62421 A.1

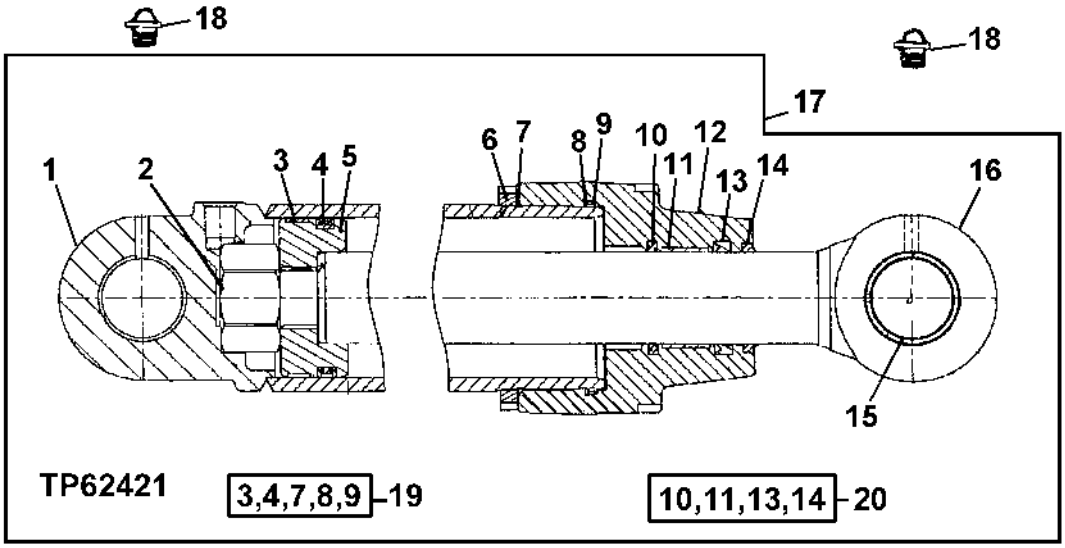

Item	*N pea*	*Descrio*	*Qtde*	*N srie*	*Notas*
1	AH157977	Camisa do cilindro hidr.	1		
2	H151894	Porca	1		
3	H155543	Anel raspador	1		
4	AH138082	Vedação	1		
5	H164464	Pistão	1		
6	H180431	Porca	1		
7	C11884	Anel o	1		
8	H155540	Anel de apoio	1		
9	T41356	Anel o	1		
10	AH146563	Vedação	1		
11	H152796	Anel de desgaste	1		
12	H156929	Guia do pistão cil hidr	1		
13	H152205	Vedação	1		
14	AH146559	Vedação	1		
15	H158947	Bucha	1		
16	AH157979	Haste cilindro hidráulico	1		
17	AH219633	Cilindro hidráulico	1		
18	T162396	Conexão de lubrificação	2		
19	AH212585	Kit cilindro hidráulico	1		Kit de Reparo do Furo, (SUB FOR AH149845)
20	AH149815	Kit cilindro hidráulico	1		Kit de Reparo da Haste

Swing Cylinder and Repair Kit (203194 -)
Vérin de pivotement et kit de réparation (203194 -)
Cilindro do Giro e Kit de Reparo (203194 -)
Cilindro de giro y kit de reparación (203194 -)

AHC11120_TX1091548 A.1

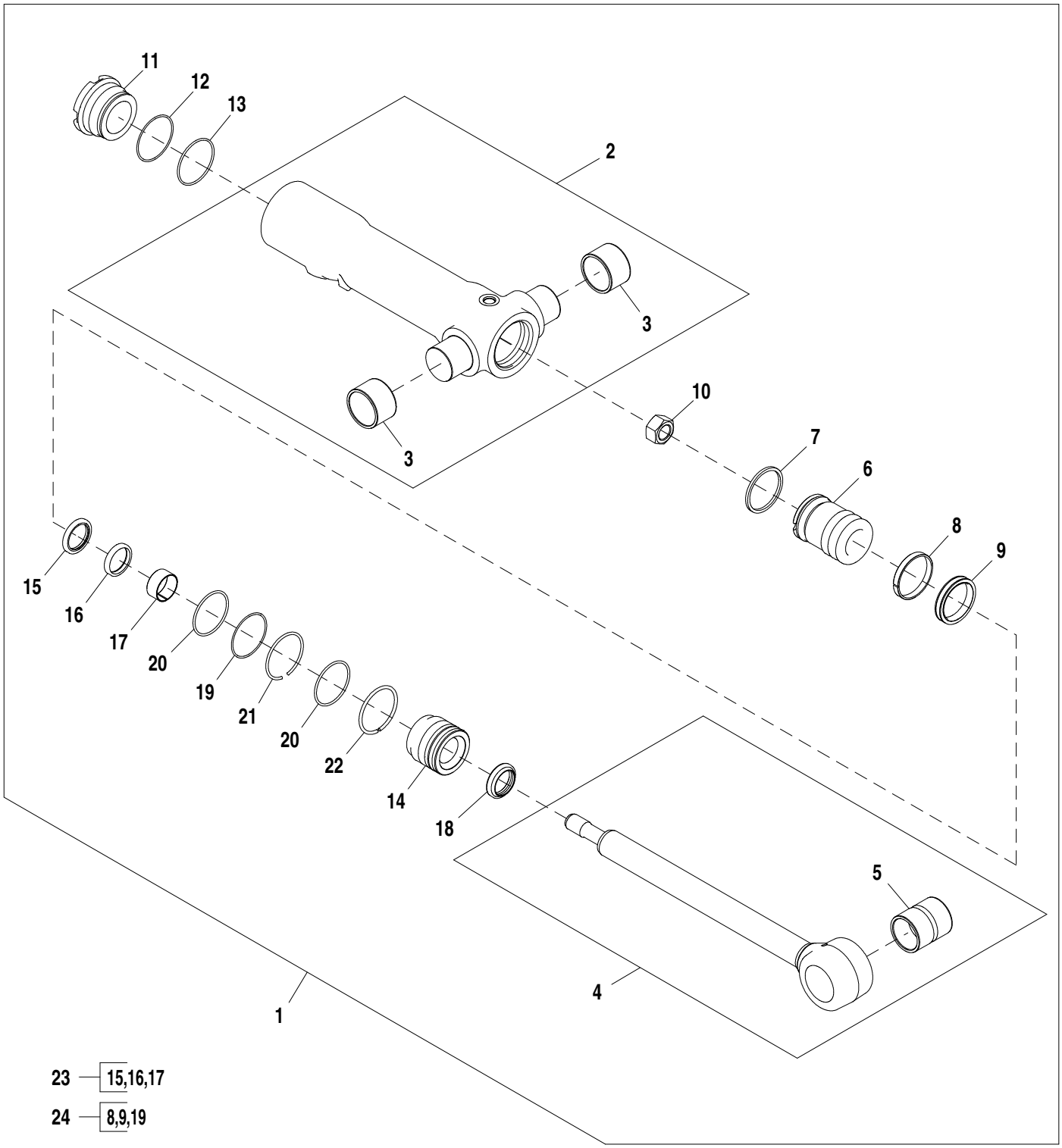

AHC11120_TX1091548

Item	*N pea*	*Descrio*	*Qtde*	*N srie*	*Notas*
1	.....	Base	1		
2	.....	Camisa do cilindro hidr.	1		
3	H151328	Bucha	2		
4	.....	Extremo	1		
5	H180402	Bucha	1		
6	.....	Pistão	1		
7	.....	Anel	1		
8	R81777	Anel de desgaste	2		
9	RE20345	Vedação	1		
10	H170538	Porca	1		
11	.....	Capa do cilindro hidráulico	1		
12	.....	Anel de apoio	1		
13	.....	Anel o	1		
14	.....	Guia do pistão cil hidr	1		
15	AH146560	Vedação	1		
16	H152202	Vedação	1		
17	H157898	Anel de desgaste	1		
18	.....	Vedação	1		
19	R81864	Anel de apoio	1		
20	.....	Anel o	2		
21	.....	Anel de pressão	1		
22	.....	Anel de pressão	1		
23	AHC11572	Kit cilindro hidráulico	1		Vedação da Haste
24	AH212091	Kit cilindro hidráulico	1		Vedação do Diâmetro Interno

Backhoe Thumb
Pouce de rétropelle
Garra de Apoio da Retroescavadeira
Pulgar de retroexcavadora

AT358110_TX1104366 A.1

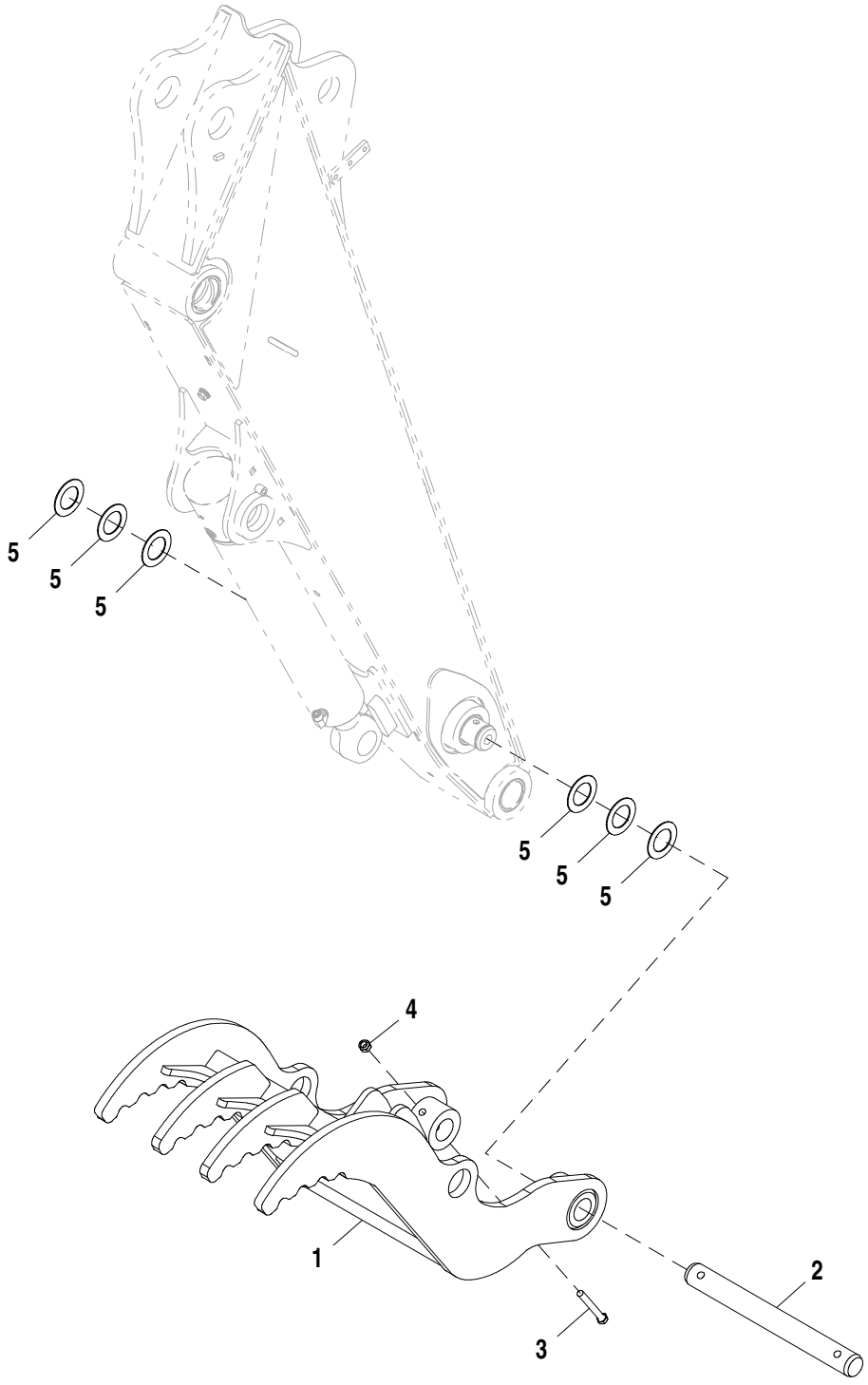

AT358110_TX1104366

Item	*N pea*	*Descrio*	*Qtde*	*N srie*	*Notas*
1	AT356862	Braçadeira	1		
2	T244673	Pino fixador	1		
3	19M7949	Parafuso sextavado	2		M12 X 100
4	14M7168	Porca de segurança	2		M12
5	24H1576	Arruela	6		1-13/16" X 2-15/16" X 0.075"

Backhoe Thumb Kit, 18 in. and 30 in. Buckets
Kit pouce de rétropelle, bennes 18 in. et 30 in.
Kit de Garra de Apoio da Retroescavadeira, Caçambas de 18 pol e de 30 pol
Juego de pulgar de retroexcavadora, cucharas de 18" y 30"

AT358430_TX1116579 A.3

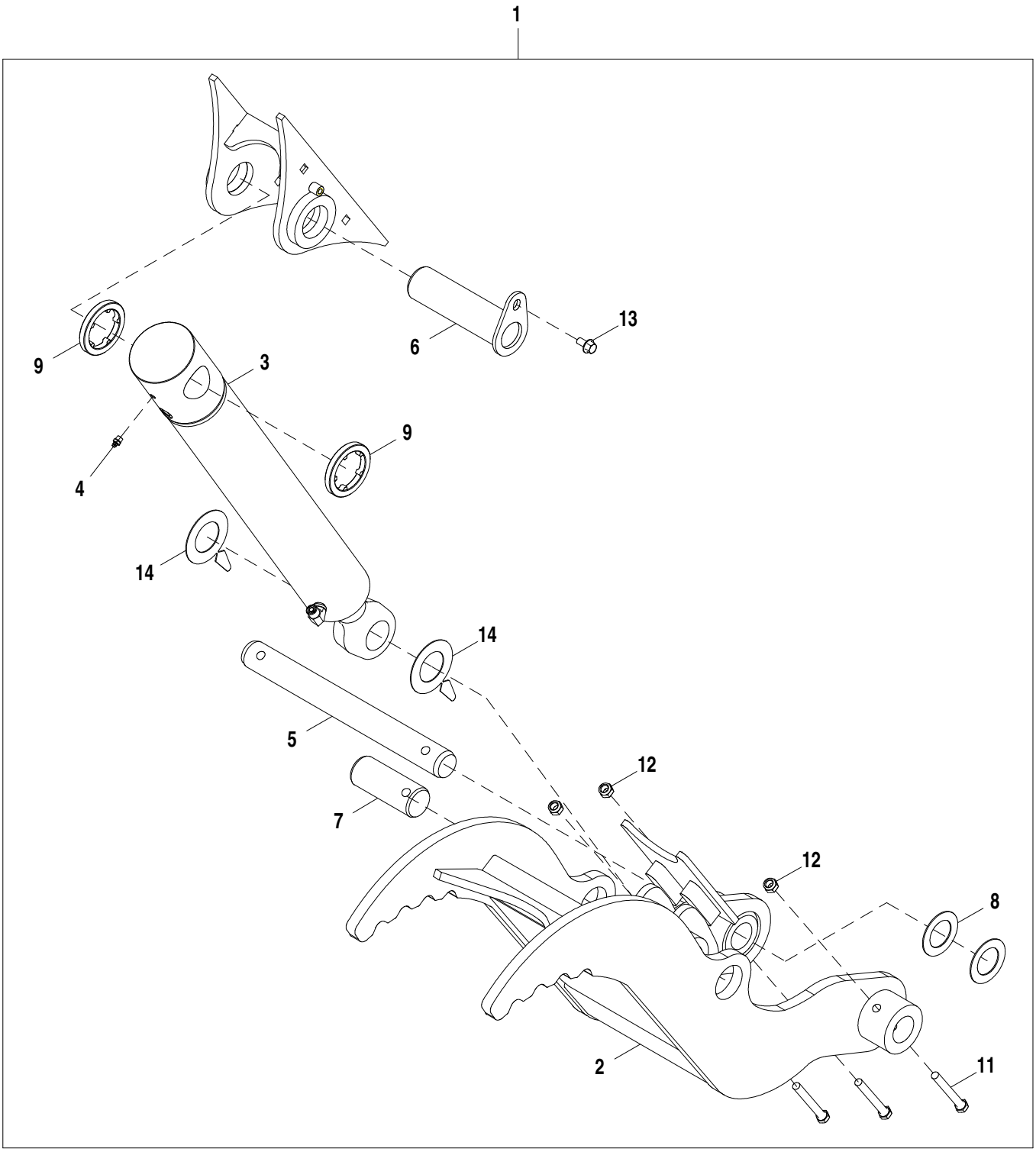

AT358430_TX1116579

Item	*N pea*	*Descrio*	*Qtde*	*N srie*	*Notas*
1	**AT358430**	**Garra**	**1**		**Pacotes de Produto**
2	AT356861	Braçadeira	1		
3	AHC11115	Cilindro hidráulico	1		Componentes Listados em Página Separada
4	T162396	Conexão de lubrificação	1		
5	T244673	Pino fixador	1		44.475 X 427.400 mm (1.751" X 16.827")
6	AT356868	Pino fixador	1		
7	T244675	Pino fixador	1		
8	24H1576	Arruela	2		1-13/16" X 2-15/16" X 0.075"
9	T160303	Espaçador	2		
10	T160300	Placa de desgaste	2		
11	19M7949	Parafuso sextavado	3		M12 X 100
12	14M7319	Porca de segurança	3		M12
13	19M7784	Parafuso	1		M10 X 20
14	T223740	Calço	2		

Backhoe Thumb Kit, 24 in. Bucket
Kit pouce de rétropelle, benne 24 in.
Kit de Garra de Apoio da Retroescavadeira, Caçamba de 24 pol
Juego de pulgar de retroexcavadora, cuchara de 24"

AT358431_TX1116580 A.1

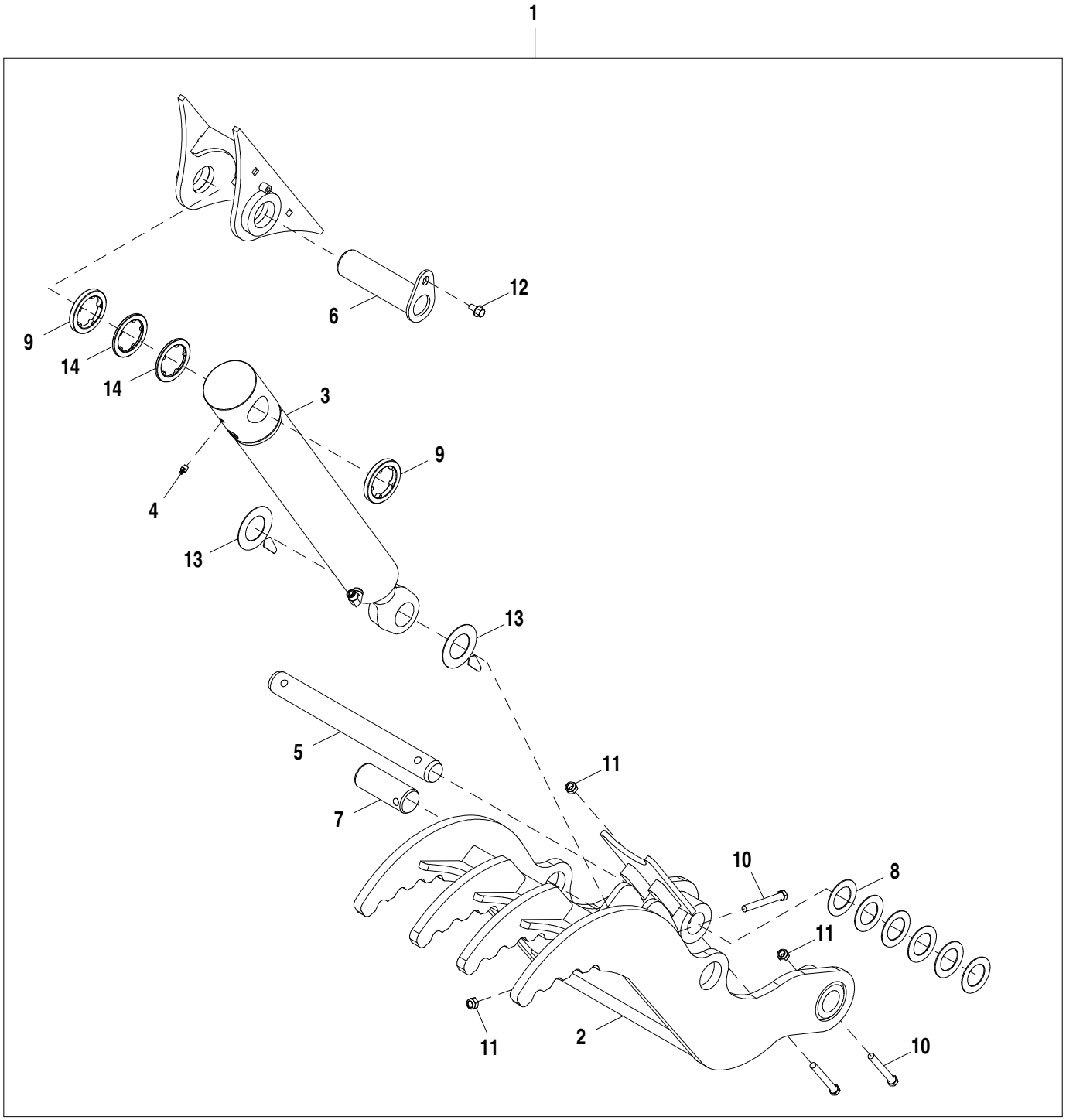

AT358431_TX1116580

Item	*N pea*	*Descrio*	*Qtde*	*N srie*	*Notas*
1	**AT358431**	**Garra**	**1**		**Pacotes de Produto**
2	AT356862	Braçadeira	1		
3	AHC11115	Cilindro hidráulico	1		Componentes Listados em Página Separada
4	T162396	Conexão de lubrificação	1		
5	T244673	Pino fixador	1		
6	AT356868	Pino fixador	1		
7	T244675	Pino fixador	1		
8	24H1576	Arruela	6		1-13/16" X 2-15/16" X 0.075"
9	T160303	Espaçador	2		
10	19M7949	Parafuso sextavado	3		M12 X 100
11	14M7319	Porca de segurança	3		M12
12	19M7784	Parafuso	1		M10 X 20
13	T223740	Calço	2		
14	T160300	Placa de desgaste	2		

Thumb Cylinder Assembly (207436 -)
Vérin de pouce (207436 -)
Conjunto do Cilindro da Garra de Apoio (207436 -)
Conjunto de cilindro de pulgar (207436 -)

AT358111_TX1104012 A.2

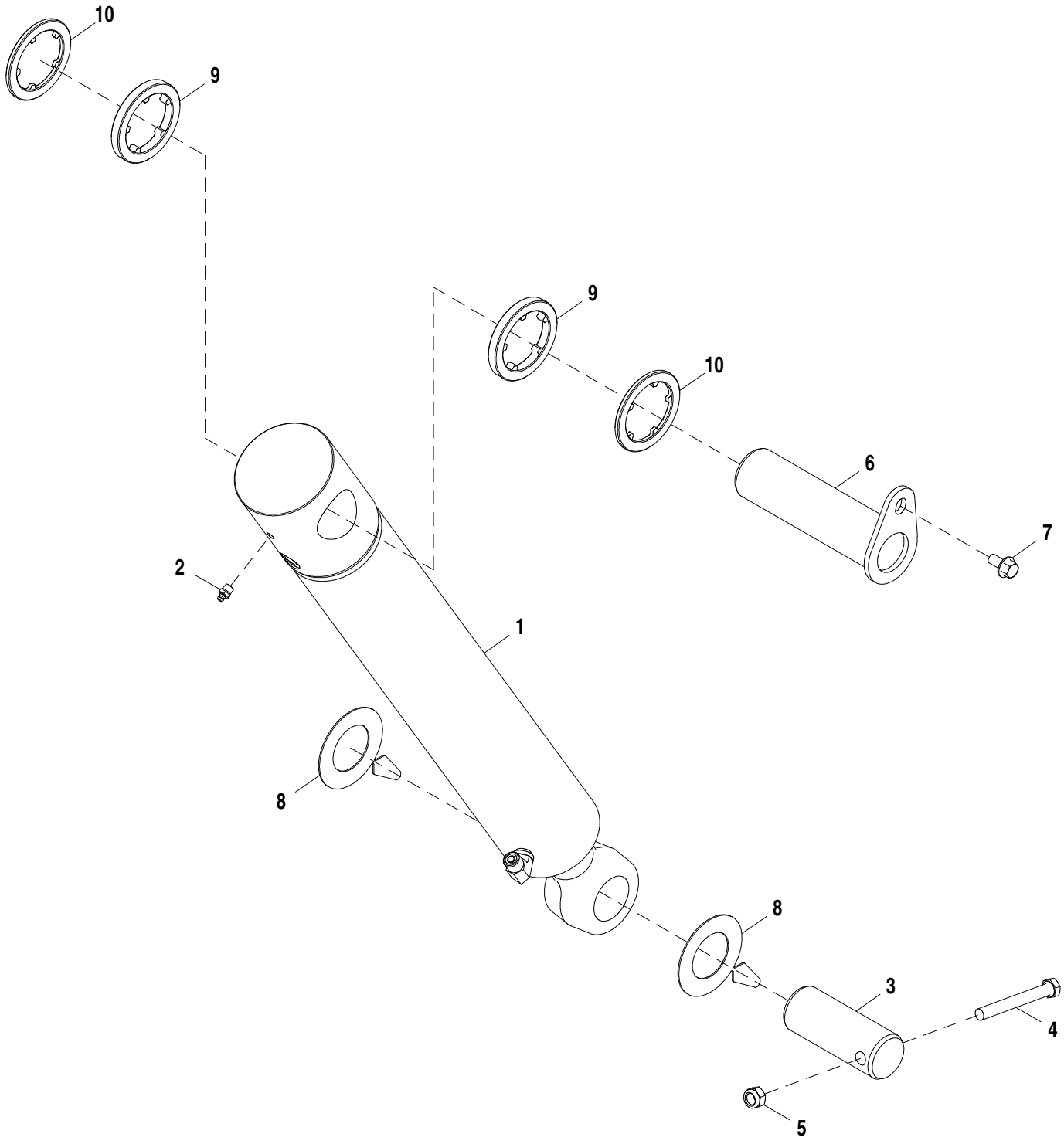

AT358111_TX1104012

Item	*N pea*	*Descrio*	*Qtde*	*N srie*	*Notas*
1	AHC11115	Cilindro hidráulico	1		Componentes Listados em Página Separada
2	T162396	Conexão de lubrificação	1		
3	T244675	Pino fixador	1		
4	19M7949	Parafuso sextavado	1		M12 X 100
5	14M7319	Porca de segurança	1		M12
6	AT356868	Pino fixador	1		
7	19M7784	Parafuso	1		M10 X 20
8	T223740	Calço	2		
9	T160303	Espaçador	2		
10	T160300	Placa de desgaste	2		

Hydraulic Thumb Cylinder (207436 -)
Vérin de pouce hydraulique (207436 -)
Cilindro do Seletor Hidráulico (207436 -)
Cilindro de pulgar hidráulico (207436 -)

AHC11115_TX1096944 A.2

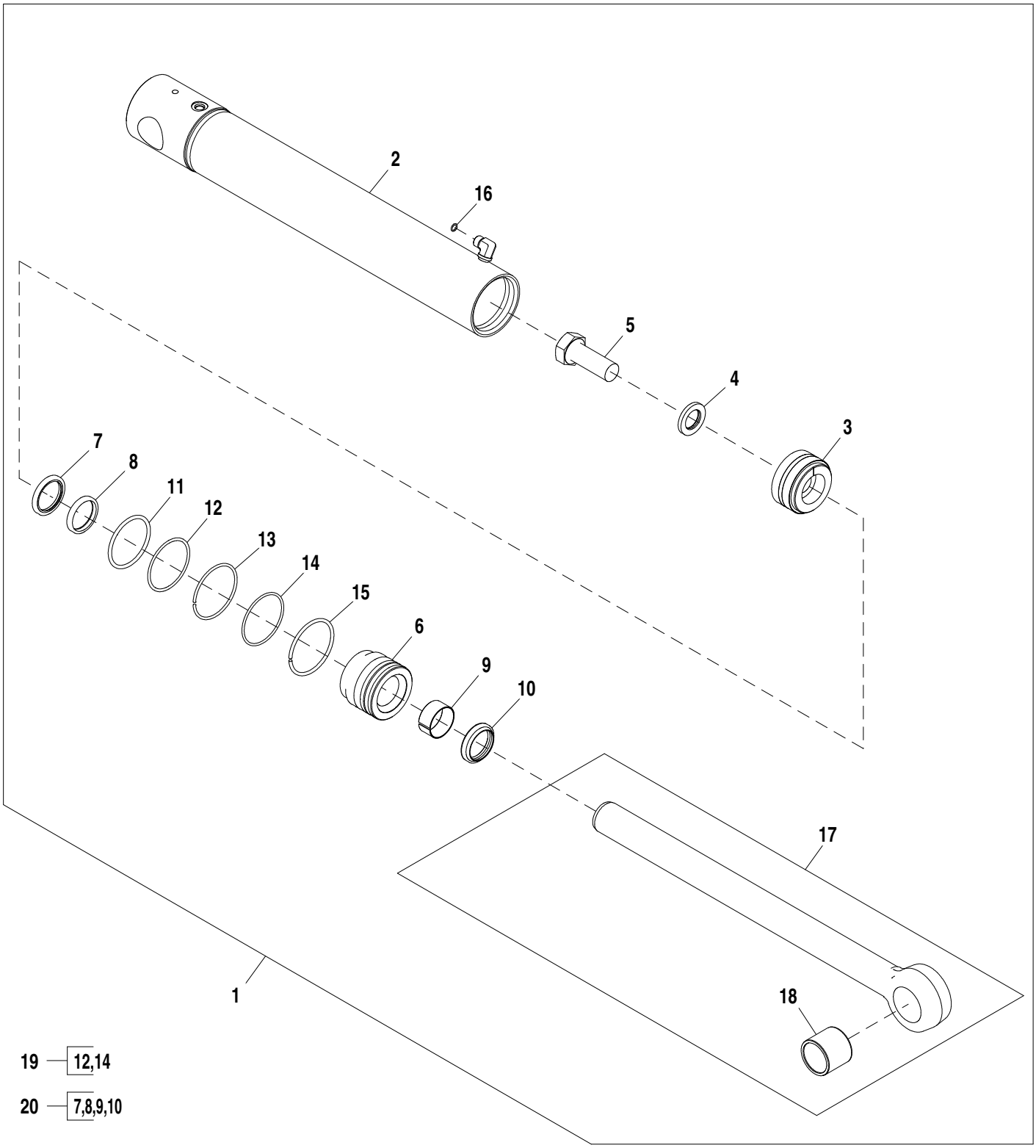

AHC11115_TX1096944

Item	N pea	Descrio	Qtde	N srie	Notas
1	AHC11115	Cilindro hidráulico	1		
2	AHC11285	Camisa do cilindro hidr.	1		
3	AH205060	Pistão	1		
4	H145175	Arruela	1		
5	19M8353	Parafuso sextavado	1		M30 X 80
6	HC10929	Guia do pistão cil hidr	1		
7	AH146561	Vedação	1		
8	H152203	Vedação	1		
9	H208987	Anel de desgaste	1		
10	AHC10164	Vedação	1		
11	F1430R	Anel o	1		
12	R79101	Anel de apoio	1		
13	H180103	Anel de pressão	1		
14	H181114	Anel o	1		
15	H206859	Anel de pressão	1		
16	T77613	Anel o	1		
17	AH147902	Haste cilindro hidráulico	1		
18	H154404	Bucha	1		
19	AH212097	Kit cilindro hidráulico	1		Diâmetro Interno
20	AHC11573	Kit cilindro hidráulico	1		Haste

Índice numrico

N pea	Item	Pgina
5787YT	12	801
790106800	17	899
790106800	16	901
790106800	15	903
790106800	15	905
790107100	13	899
790107100	12	901
A120R	19	253
A120R	9	255
A364R	10	161
A364R	17	249
A52024	1	451
A87105	14	329
A87105	5	707
AA21292	6	815
AA21292	7	819
AB2599R	1	363
AE37072	1	823
AE37072	14	825
AE44436	9	469
AE44436	9	471
AH104837	4	313
AH104837	4	315
AH125760	15	947
AH138082	15	959
AH138082	4	966
AH146558	11	959
AH146559	14	966
AH146560	15	969
AH146561	7	791
AH146561	5	793
AH146561	5	961
AH146561	7	963
AH146561	7	979
AH146562	8	959
AH146563	10	966
AH146875	15	793
AH147902	16	963
AH147902	17	979
AH149814	23	959
AH149815	20	966
AH149845	24	959
AH149845	19	966
AH157977	1	966
AH157979	16	966
AH162040	2	791
AH165826	3	793
AH170895	17	295
AH170895	16	299
AH173410	13	961
AH173410	3	963
AH176230	1	799
AH176230	2	799
AH176230	3	799
AH176272	17	799
AH205060	4	791
AH205060	3	979
AH209022	19	796
AH209082	2	961
AH210737	20	725
AH210737	23	727
AH210737	24	727
AH210737	23	729
AH210737	24	729
AH210737	18	796
AH211133	2	959
AH211135	20	959
AH212091	24	969
AH212092	17	793
AH212092	16	961
AH212092	19	963
AH212097	16	791
AH212097	19	979
AH212585	19	966
AH216853	12	959
AH217348	3	737
AH217348	33	755
AH217348	12	799
AH217348	15	799
AH217348	16	799
AH218606	16	869
AH219632	21	959
AH219633	17	966
AH225363	2	709
AH225365	33	429
AH225365	31	433
AH225365	18	629
AH61472	17	293
AH61472	18	297
AH77869	16	321
AH77869	17	323
AH77869	10	621
AH77869	55	635
AH80916	6	135
AH89557	9	285
AH89557	31	295
AH89557	31	299
AH89557	25	323
AH89557	13	429
AH89557	7	433
AH89557	23	461
AH89557	19	619
AH89557	23	635
AH96317	6	393
AH96317	53	417
AH96317	45	423
AH96317	34	429
AH96317	32	433
AHC10164	10	791
AHC10164	8	793
AHC10164	8	961
AHC10164	10	963
AHC10164	10	979
AHC11107	1	791
AHC11108	1	793
AHC11111	1	963
AHC11112	1	963
AHC11115	3	973
AHC11115	3	975
AHC11115	1	977
AHC11115	1	979
AHC11124	1	961
AHC11161	2	963
AHC11162	2	963
AHC11285	2	979
AHC11572	23	969
AHC11573	17	791
AHC11573	18	793
AHC11573	17	961
AHC11573	18	963
AHC11573	20	979
AL110924	21	79
AL153661	3	571
AL155227	6	331
AL155227	6	333
AL156697	41	417
AL156697	35	423
AL203265	1	675
AL32877	6	53
AL76568	24	417
AL76568	27	423
AL76568	8	89
AL79013	4	575
AL79013	4	577
AL79794	5	59
AL79794	3	87
AL79902	1	79
AL79951	8	79
AL81844	3	57
AM102062	53	553
AM102062	51	555
AM102062	23	915
AM102062	23	917
AM118997	17	845
AM3762T	24	927
AN132749	4	35
AN132749	4	37
AN132749	4	39
AN132749	4	41
AN132749	4	45
AN132749	4	47
AN132749	4	49
AN209168	20	957
AP22688	23	927
AR21836	5	339
AR21836	12	341
AR21837	8	327
AR21841	17	869
AR21841	2	941
AR21842	33	625
AR21842	38	629
AR21842	14	775
AR21842	15	779
AR21842	11	931
AR21842	11	939
AR48236	19	321
AR48236	14	323
AR48236	21	383
AR65507	2	169
AR65507	1	193
AR65507	3	199
AR65507	2	257
AR77962	52	295
AR77962	59	295
AR77962	51	299
AR77962	56	299
AR77962	20	321
AR77962	9	323
AR83396	18	869
AR85519	17	181
AR85519_OPT1	2	269
AR91896	48	553
AR91896	46	555
AT101565	6	701
AT101779	7	335
AT101779	17	337
AT103399	41	415
AT103399	29	421
AT103399	19	461
AT103399	5	465
AT103399	25	625
AT103399	28	629
AT103399	11	89
AT103919	1	668
AT103919	13	671
AT105289	20	295
AT112471	45	637
AT113412	13	393
AT116162	19	329
AT124107	2	741
AT124107	2	743
AT124107	8	781
AT13740	21	253
AT139694	3	331
AT139694	5	333
AT141011	19	429
AT141011	22	433
AT150725	3	849
AT150762	9	825
AT150763	8	825
AT152180	6	383
AT156431	3	463
AT156431	8	907
AT156431	3	921
AT157226	17	671
AT157327	1	875
AT158197	29	825
AT158198	40	825
AT159811	3	439
AT162848	32	625
AT162848	37	629
AT164803	3	685
AT164804	2	685
AT167399	3	429
AT167399	3	433
AT169087	10	759
AT169087	17	759
AT169087	16	763
AT169087	9	763
AT169087	15	783
AT169087	8	783
AT169087	10	821
AT169087	2	823
AT169087	24	825
AT169087	7	827
AT169087	8	829
AT169087	19	831
AT169087	7	833
AT169087	11	835
AT169087	4	837
AT169087	1	839
AT169087	1	841

Índice numrico - continuao

N pea	Item	Pgina
AT169373	29	769
AT169512	2	825
AT171403	2	883
AT171403	2	899
AT171404	2	887
AT171404	2	903
AT171539	12	285
AT171550	5	741
AT171550	4	743
AT171550	9	781
AT171758	5	955
AT171759	8	955
AT172255	20	869
AT172255	1	941
AT172256	21	869
AT172256	10	941
AT172386	55	725
AT173120	39	777
AT173120	43	779
AT173385	10	285
AT173933	22	869
AT174393	12	939
AT174394	14	939
AT174697	1	621
AT174923	13	891
AT175220	14	907
AT176157	4	955
AT176491	2	59
AT176533	15	865
AT176533	12	867
AT176533	57	871
AT176536	3	859
AT176537	12	859
AT176538	1	865
AT176538	16	865
AT176538	20	867
AT176538	19	869
AT176635	9	937
AT177227	19	633
AT177540	7	931
AT178072	7	815
AT178072	8	819
AT178362	19	773
AT178362	36	889
AT178362	2	905
AT178362	5	905
AT178362	36	923
AT178362	37	923
AT178362	40	923
AT178363	8	883
AT178363	7	899
AT178371	19	883
AT178371	22	899
AT178371	23	903
AT178387	2	93
AT178389	2	93
AT178413	12	941
AT178475	13	891
AT178526	14	417
AT178526	17	423
AT178542	8	313
AT178542	8	315
AT179083	11	937
AT179238	15	941
AT179312	3	102
AT179316	2	121
AT179323	4	123
AT179466	2	115
AT179481	1	117
AT179498	5	61
AT179504	20	55
AT179590	3	65
AT179596	2	65
AT179792	1	687
AT179995	2	383
AT179996	4	383
AT180705	5	439
AT181185	22	943
AT181186	21	943
AT181582	13	285
AT182377	28	773
AT182377	19	889
AT182377	31	923
AT183222	14	285
AT183246	2	461
AT184042	1	109
AT184042	1	111
AT184524	5	553
AT184524	1	555
AT184590	40	635
AT184598	3	821
AT184599	2	821
AT184651	2	553
AT184651	5	555
AT184652	4	555
AT184682	1	801
AT184716	3	317
AT184716	7	319
AT184719	4	553
AT184951	1	691
AT184952	2	691
AT185315	14	851
AT185315	12	853
AT185340	8	823
AT185624	25	821
AT185625	23	831
AT185628	41	825
AT185629	23	839
AT185749	30	823
AT185750	30	823
AT186155	12	668
AT186155	1	671
AT186304	28	635
AT186307	2	679
AT186307	1	681
AT186321	3	561
AT186321	3	565
AT186411	7	725
AT186411	8	727
AT186437	8	729
AT187666	16	347
AT187666	8	911
AT187666	8	913
AT187666	11	945
AT187666	2	945
AT187666	3	945
AT187666	4	945
AT187666	5	945
AT187666	8	945
AT187666	9	945
AT187666	5	947
AT187669	1	945
AT187669	3	945
AT187669	4	945
AT187669	6	947
AT187707	12	363
AT187708	6	363
AT187816	2	407
AT188010	8	335
AT188010	9	337
AT188343	3	349
AT188560	44	777
AT188560	57	779
AT189030	9	611
AT189030	15	613
AT189059	11	611
AT189059	17	613
AT189269	20	821
AT189270	20	831
AT189271	20	839
AT189272	51	823
AT189819	30	725
AT189822	41	729
AT189822	43	729
AT190073	14	839
AT190234	2	891
AT190234	1	921
AT190628	38	725
AT190628	40	725
AT190628	38	727
AT190628	40	727
AT190701	45	729
AT190701	47	729
AT190702	42	725
AT190702	44	725
AT190702	42	727
AT190702	44	727
AT190900	21	725
AT190900	25	727
AT190900	25	729
AT190910	1	337
AT191102	6	633
AT191446	10	827
AT191446	1	831
AT191446	3	835
AT191575	12	657
AT191575	12	659
AT191575	5	661
AT191575	5	663
AT191708	1	889
AT191708	1	909
AT191709	1	889
AT191710	2	909
AT191710	1	923
AT191710	4	923
AT191710	7	923
AT191712	1	908
AT192006	1	805
AT192007	1	803
AT192008	1	807
AT192010	1	809
AT192032	1	685
AT192151	22	349
AT192247	8	908
AT192334	9	909
AT192372	18	769
AT192384	1	891
AT192384	1	921
AT192385	4	891
AT192417	5	355
AT192457	3	771
AT192637	17	943
AT193365	17	335
AT193366	18	335
AT193704	6	115
AT194368	25	927
AT194378	7	927
AT194379	9	927
AT194392	17	927
AT194395	11	927
AT194396	17	927
AT194397	17	927
AT194398	11	927
AT194493	1	861
AT194686	19	825
AT194687	22	887
AT194822	6	411
AT195140	1	757
AT195201	10	335
AT195201	7	337
AT195201	6	945
AT195201	4	947
AT195202	11	335
AT195202	8	337
AT195203	12	335
AT195203	18	337
AT195244	4	361
AT195302	19	417
AT195302	22	423
AT195461	3	409
AT195620	5	851
AT195620	7	851
AT195620	10	853
AT195623	4	851
AT195669	7	875
AT195814	10	668
AT195814	2	671
AT195815	10	668
AT195815	3	671
AT195877	31	825
AT195894	1	683
AT195922	5	757
AT195922	8	919
AT195957	10	919
AT195995	1	387
AT196169	2	71
AT196190	1	873
AT196245	13	771
AT196246	12	771

Índice numrico - continuao

N pea	Item	Pgina
AT196294	3	563
AT196294	3	567
AT196320	32	933
AT196320	33	935
AT196351	10	749
AT196351	12	751
AT196387	4	853
AT196407	7	855
AT196419	34	825
AT196427	1	665
AT196427	1	667
AT196525	2	953
AT196526	4	953
AT196591	3	741
AT196591	3	743
AT196591	10	781
AT196596	6	743
AT196596	11	781
AT196606	6	843
AT196606	9	843
AT196622	1	761
AT196622	12	783
AT196624	1	765
AT196624	12	783
AT196839	26	825
AT196924	23	767
AT196943	2	919
AT197067	3	953
AT197068	1	953
AT197645	1	777
AT197645	2	779
AT197646	3	777
AT197646	3	779
AT197876	10	875
AT198254	4	779
AT198258	4	777
AT198258	6	779
AT198260	8	779
AT198602	3	69
AT198768	9	911
AT198771	11	911
AT198771	9	913
AT198774	10	913
AT199335	15	801
AT199388	18	657
AT199388	18	659
AT199388	19	661
AT199388	19	663
AT199591	17	917
AT199592	20	917
AT199595	17	915
AT199639	22	749
AT199639	23	749
AT199639	19	751
AT199639	20	751
AT199640	21	749
AT199640	18	751
AT199641	27	749
AT199641	17	751
AT199645	19	749
AT199656	24	759
AT199656	24	763
AT199656	1	767
AT199656	19	783
AT199657	4	767
AT199930	1	687
AT210515	13	619
AT210515	17	635
AT219733	23	417
AT219733	28	417
AT219940	9	333
AT221605	47	329
AT221990	11	329
AT222333	1	665
AT223527	1	535
AT224570	6	757
AT224570	5	919
AT224862	6	919
AT224949	8	67
AT224949	11	73
AT224949	9	75
AT225952	10	465
AT227063	11	915
AT227063	11	917
AT227279	9	701
AT227669	21	585
AT227669	21	633
AT25226	2	35
AT25226	2	37
AT25226	2	39
AT25226	2	41
AT25226	2	45
AT25226	2	47
AT25226	2	49
AT258980	16	105
AT258980	16	107
AT258980	5	109
AT258980	5	111
AT258980	17	113
AT280268	2	69
AT280343	12	937
AT280343	15	939
AT280343	22	941
AT280344	16	939
AT280345	25	933
AT280350	24	933
AT280350	25	935
AT280406	24	767
AT280406	32	769
AT280406	27	771
AT280406	24	773
AT280406	1	881
AT280406	37	883
AT280406	20	885
AT280406	37	887
AT280406	38	889
AT280406	38	899
AT280406	26	901
AT280406	38	903
AT280406	25	905
AT280406	18	923
AT280406	5	923
AT280406	6	923
AT280459	21	347
AT280866	1	71
AT300056	17	829
AT300056	1	837
AT300058	3	829
AT300058	3	837
AT300060	21	829
AT300060	11	837
AT300152	17	821
AT300153	24	293
AT300153	29	297
AT300153	11	299
AT300153	30	689
AT300255	9	919
AT300570	7	877
AT300574	7	877
AT300575	7	877
AT300575	1	879
AT300750	4	917
AT300801	33	769
AT300801	28	771
AT300801	38	883
AT300801	21	885
AT300801	39	887
AT300801	37	899
AT300801	25	901
AT300801	39	903
AT300803	1	769
AT300803	4	883
AT300803	3	899
AT300885	4	915
AT300928	12	329
AT301128	2	769
AT301128	5	883
AT301128	4	899
AT301434	11	841
AT301476	34	777
AT301476	35	779
AT301526	1	771
AT301526	2	901
AT301527	2	771
AT301527	2	885
AT301527	3	901
AT301749	41	887
AT301751	6	887
AT301751	5	903
AT301786	1	885
AT301787	1	887
AT301788	1	887
AT301789	1	883
AT301917	27	293
AT301917	27	297
AT301917	52	329
AT302176	2	907
AT302813	5	569
AT303349	17	77
AT303853	6	915
AT303853	6	917
AT303954	39	887
AT303954	5	887
AT303954	39	903
AT303954	4	903
AT304502	7	877
AT304631	1	579
AT305685	3	579
AT306047	2	737
AT306181	30	553
AT306181	37	555
AT306500	4	845
AT307106	4	737
AT307106	34	755
AT307315	2	757
AT307332	3	885
AT307332	5	901
AT307345	2	331
AT307770	17	569
AT307770	18	569
AT307770	24	569
AT307770	25	569
AT307770	7	569
AT308027	9	465
AT308040	1	719
AT308067	5	733
AT308067	5	735
AT308071	1	721
AT308076	1	723
AT308138	1	733
AT308139	1	735
AT308191	1	725
AT308200	1	737
AT308237	6	465
AT308237	4	469
AT308237	4	471
AT308274	3	703
AT308380	4	419
AT308380	4	425
AT308380	18	427
AT308380	14	431
AT308380	10	447
AT308380	7	473
AT308380	51	751
AT308380	12	921
AT308466	17	935
AT308555	2	689
AT308910	2	733
AT308910	2	735
AT308925	4	733
AT308926	4	735
AT309184	39	823
AT309184	40	823
AT309185	38	823
AT309186	15	823
AT309190	4	833
AT309307	3	77
AT309413	41	823
AT309458	1	753
AT309458	2	755
AT309458	7	757
AT309682	26	753
AT309682	5	755
AT309690	27	753
AT309690	6	755
AT309696	28	753
AT309696	7	755
AT309710	25	933
AT309710	26	935

Índice numrico - continuao

N pea	Item	Pgina
AT309739	54	823
AT309740	14	833
AT309746	24	737
AT309746	50	755
AT309747	25	737
AT309747	51	755
AT309864	4	879
AT309934	7	785
AT309936	52	727
AT309936	53	727
AT309936	52	729
AT309936	53	729
AT309946	1	283
AT309946	1	89
AT309986	1	785
AT310257	16	933
AT310291	3	45
AT310291	3	47
AT310291	3	49
AT310584	17	115
AT310584	1	125
AT310586	5	125
AT310587	4	125
AT310590	3	121
AT310818	4	749
AT310818	8	751
AT311085	8	73
AT311085	1	75
AT311143	33	727
AT311143	33	729
AT311171	23	329
AT311929	1	833
AT312121	49	823
AT312470	57	727
AT312470	57	729
AT312728	8	611
AT312728	14	613
AT312730	10	611
AT312730	16	613
AT312876	5	785
AT312918	13	925
AT312918	4	925
AT312919	13	925
AT312919	3	925
AT312944	9	925
AT312949	13	925
AT313318	1	51
AT313583	1	407
AT313589	1	409
AT313592	1	411
AT314127	8	925
AT314538	34	769
AT314538	29	771
AT314538	25	773
AT314538	28	881
AT314538	38	887
AT314538	37	889
AT314538	21	891
AT314538	36	899
AT314538	40	903
AT314538	24	905
AT314539	34	769
AT314539	29	771
AT314539	26	773
AT314539	39	883
AT314539	38	887
AT314539	37	889
AT314539	36	899
AT314539	40	903
AT314539	24	905
AT314539	21	923
AT314672	4	893
AT314672	2	895
AT314672	4	897
AT314892	1	49
AT314907	3	35
AT314907	3	37
AT314911	1	41
AT314992	4	73
AT314993	1	67
AT314993	7	68
AT314993	18	69
AT315113	8	73
AT315227	4	579
AT315228	1	571
AT315337	5	817
AT315338	3	817
AT316249	13	335
AT316301	20	783
AT316538	1	93
AT316670	1	63
AT316681	11	359
AT316689	4	351
AT316690	5	351
AT316706	1	813
AT317091	20	823
AT317446	1	467
AT317446	14	577
AT317451	1	475
AT317451	42	751
AT317463	3	407
AT317463	2	409
AT317463	2	411
AT317464	4	89
AT317500	1	457
AT317504	1	463
AT317504	4	921
AT317592	22	417
AT317592	25	423
AT317596	5	89
AT317597	12	447
AT317764	13	781
AT317783	7	877
AT317783	1	893
AT317784	7	877
AT317784	1	895
AT317785	7	877
AT317785	1	897
AT317786	7	877
AT317854	3	39
AT317854	3	41
AT318271	13	335
AT318271	3	337
AT318374	6	403
AT318947	11	417
AT318947	14	423
AT320195	1	553
AT320369	1	901
AT320370	1	899
AT320371	1	905
AT320372	1	903
AT320378	1	903
AT320497	9	909
AT320544	3	529
AT320544	3	531
AT321152	7	777
AT321152	48	779
AT321155	51	779
AT321156	49	779
AT321189	29	753
AT321189	28	755
AT321190	30	753
AT321190	29	755
AT321214	2	457
AT321365	16	533
AT321366	14	781
AT321443	13	77
AT321472	5	57
AT321527	12	89
AT321630	16	77
AT321639	16	77
AT321640	16	77
AT321641	16	77
AT321642	16	77
AT321701	3	59
AT321702	3	59
AT321703	3	59
AT321704	3	59
AT321705	3	59
AT321706	3	59
AT321949	7	87
AT321953	16	77
AT321954	16	77
AT322268	2	355
AT322365	11	801
AT322957	1	299
AT323013	2	579
AT323301	5	533
AT323341	13	907
AT323398	1	905
AT323398	1	909
AT323593	19	327
AT323728	1	689
AT323820	16	915
AT323844	2	749
AT323844	4	751
AT323961	17	289
AT323961	3	289
AT323961	17	291
AT323961	3	291
AT323961	21	295
AT323961	19	299
AT323961	17	627
AT323961	3	627
AT323961	17	631
AT323961	3	631
AT324031	4	339
AT324031	11	341
AT324059	25	293
AT324059	25	297
AT324234	6	777
AT324234	50	779
AT324239	1	355
AT324240	3	355
AT324261	23	753
AT324261	8	755
AT324445	31	753
AT324445	9	755
AT324446	3	581
AT324446	3	583
AT324446	3	587
AT324447	1	811
AT324452	8	359
AT324452	9	359
AT324554	1	859
AT324555	4	859
AT324556	6	859
AT324745	16	689
AT324938	2	533
AT325028	18	749
AT325040	13	937
AT325041	14	937
AT325046	17	939
AT325047	18	939
AT325049	20	941
AT325050	21	941
AT325052	27	941
AT325057	39	933
AT325058	39	935
AT325129	4	817
AT325678	1	497
AT326271	1	663
AT326504	22	933
AT326504	23	935
AT326505	21	933
AT326505	22	935
AT326535	8	69
AT326536	9	69
AT326537	11	77
AT326538	5	77
AT326539	2	77
AT326540	10	77
AT326542	11	343
AT326542	5	343
AT326542	8	343
AT326543	5	343
AT326544	3	117
AT326622	3	533
AT326922	19	801
AT326923	1	87
AT326927	1	87
AT326978	37	553
AT326979	34	555
AT328623	25	767
AT329137	10	469
AT329137	10	471
AT330120	29	293
AT330120	9	299
AT330459	34	293

Índice numrico - continuao

N pea	*Item*	*Pgina*
AT330459	31	297
AT330781	17	865
AT330850	11	781
AT330850	12	783
AT332084	3	639
AT332153	5	639
AT333453	6	639
AT333807	3	757
AT333807	4	919
AT333812	4	757
AT334337	11	101
AT334340	33	293
AT334340	30	297
AT334604	1	845
AT334722	6	403
AT334968	8	855
AT335148	8	323
AT335267	6	677
AT335445	10	931
AT335446	8	931
AT335595	1	531
AT335596	1	529
AT335762	7	929
AT336001	1	95
AT336010	26	869
AT336011	23	869
AT336138	1	869
AT336313	11	819
AT336314	10	815
AT336317	1	819
AT336318	1	815
AT336341	7	359
AT336637	17	865
AT336773	6	767
AT336927	1	739
AT338274	1	499
AT339059	20	345
AT339526	1	469
AT339526	1	471
AT339543	15	345
AT339627	14	57
AT339629	7	79
AT339648	6	87
AT339686	3	83
AT339806	20	79
AT339807	4	77
AT339807	9	77
AT339808	2	79
AT339809	4	79
AT339810	6	81
AT339811	4	81
AT339817	17	57
AT339899	23	105
AT339900	16	101
AT339901	7	97
AT339901	8	97
AT339901	9	97
AT339902	3	111
AT339903	3	97
AT339903	4	97
AT339903	5	97
AT339905	20	113
AT339907	3	109
AT339909	19	105
AT339911	19	107
AT339913	4	115
AT339914	21	105
AT339914	22	113
AT339914	3	115
AT339915	1	105
AT339917	1	107
AT339920	6	105
AT339920	6	107
AT339920	18	109
AT339920	18	111
AT339920	6	113
AT339921	16	97
AT339922	12	105
AT339922	10	107
AT339922	8	109
AT339922	8	111
AT339923	10	101
AT340155	52	553
AT340155	50	555
AT340156	22	915
AT340156	22	917
AT340275	28	881
AT340550	6	417
AT340550	7	423
AT340698	10	311
AT340856	6	579
AT34210	2	363
AT34211	1	363
AT342588	7	657
AT342588	6	659
AT342588	16	661
AT342588	16	663
AT342698	15	689
AT342722	1	91
AT343940	7	695
AT344141	5	127
AT346012	8	447
AT346012	6	473
AT346012	50	751
AT346012	11	921
AT346393	2	943
AT346394	3	943
AT347311	1	93
AT347522	1	43
AT348375	4	693
AT348557	1	661
AT348926	1	745
AT349056	5	767
AT349656	13	293
AT349656	14	297
AT350224	15	285
AT350239	1	355
AT350240	3	355
AT350241	2	355
AT350916	18	417
AT350916	21	423
AT351228	5	95
AT351872	23	431
AT353138	41	329
AT353281	6	747
AT353981	1	759
AT353981	1	763
AT353981	28	773
AT353981	20	783
AT354597	10	569
AT354794	34	417
AT354795	33	417
AT354795	6	89
AT354796	5	89
AT354944	32	417
AT354944	32	423
AT354944	15	533
AT354944	2	89
AT354944	3	89
AT356291	2	569
AT356632	1	911
AT356633	1	913
AT356688	26	635
AT356861	2	973
AT356862	1	971
AT356862	2	975
AT356868	6	973
AT356868	6	975
AT356868	6	977
AT356880	11	569
AT356880	15	569
AT356880	19	569
AT356880	20	569
AT357671	10	937
AT357852	1	573
AT357852	11	577
AT358083	1	867
AT358430	1	973
AT358431	1	975
AT359005	2	703
AT359012	30	923
AT359124	3	689
AT359143	12	689
AT359145	1	697
AT359492	1	347
AT359574	10	957
AT359574	4	957
AT359575	11	957
AT359575	5	957
AT359576	12	957
AT359577	6	957
AT360042	3	915
AT360046	3	917
AT360784	5	575
AT360784	5	577
AT361254	3	703
AT362129	10	945
AT362129	18	947
AT362347	6	81
AT362813	1	333
AT362814	2	333
AT363129	12	911
AT363129	11	913
AT363130	13	911
AT363130	12	913
AT363132	14	911
AT363132	13	913
AT363217	11	585
AT363222	15	911
AT363222	14	913
AT363771	1	727
AT363772	1	729
AT364084	6	115
AT364368	23	869
AT364830	13	105
AT364830	14	107
AT364830	7	109
AT364997	7	919
AT365428	15	619
AT365428	19	635
AT365870	3	321
AT365870	5	325
AT366151	38	633
AT366175	1	329
AT366602	2	329
AT367713	38	585
AT367713	17	589
AT368317	39	329
AT368688	9	89
AT369671	26	947
AT369698	56	329
AT369715	30	947
AT369715	31	947
AT369717	28	947
AT369717	29	947
AT369887	8	61
AT369969	1	289
AT369969	1	291
AT369969	1	627
AT369969	1	631
AT369971	36	289
AT369971	36	627
AT370013	46	627
AT370013	37	631
AT370504	4	327
AT370504	5	327
AT370705	1	945
AT370706	2	945
AT370707	3	945
AT370708	4	945
AT370709	5	945
AT370711	6	945
AT370712	7	945
AT370713	8	945
AT370719	9	945
AT370720	10	945
AT370721	11	945
AT370722	12	945
AT371255	2	653
AT371256	3	653
AT371257	1	653
AT371338	1	863
AT371352	27	947
AT371354	33	947
AT372657	19	295
AT372657	18	299
AT372684	19	553
AT372684	10	555
AT372693	1	327

Índice numrico - continuao

N pea	Item	Pgina
AT372695	14	919
AT372897	1	295
AT372897	1	299
AT373101	14	625
AT373586	16	289
AT373586	16	291
AT373586	16	627
AT373586	16	631
AT373925	1	699
AT374078	18	329
AT374260	10	643
AT374343	1	647
AT374479	21	625
AT374479	24	629
AT374499	1	313
AT374499	1	315
AT374689	3	321
AT374758	6	389
AT375303	1	637
AT375322	2	67
AT375322	3	75
AT375371	2	295
AT375371	2	299
AT375468	1	623
AT375551	1	447
AT375551	43	751
AT375553	1	473
AT375553	5	921
AT375570	1	443
AT375570	53	751
AT375572	1	441
AT375572	53	755
AT375582	1	493
AT375583	2	493
AT375600	1	445
AT375600	9	907
AT375600	14	921
AT375613	1	415
AT375617	1	421
AT375626	9	461
AT375659	35	637
AT375674	49	637
AT375687	3	637
AT376003	5	625
AT376003	5	629
AT376173	4	701
AT376976	1	543
AT376977	1	549
AT376978	1	547
AT377825	1	505
AT377950	1	437
AT377950	17	439
AT378145	10	637
AT378146	2	637
AT378466	11	637
AT378862	2	283
AT379037	1	427
AT379037	38	429
AT379185	1	575
AT379185	2	577
AT379238	1	465
AT379244	10	701
AT379365	9	707
AT379617	18	657
AT379617	18	659
AT379617	19	661
AT379617	19	663
AT379708	10	295
AT379708	12	299
AT380135	1	641
AT380543	15	643
AT382007	22	941
AT382007	23	941
AT382708	1	91
AT383690	39	637
AT383705	44	637
AT383707	38	637
AT384190	32	947
AT384390	1	301
AT384390	1	303
AT384392	12	307
AT384540	1	331
AT384540	16	333
AT384588	1	843
AT384636	1	741
AT384636	1	743
AT384853	15	347
AT384853	10	349
AT384853	30	349
AT384853	1	51
AT384924	39	423
AT385039	10	561
AT385039	10	563
AT385039	13	565
AT385039	10	567
AT385153	4	843
AT385154	2	843
AT385265	12	741
AT385265	8	743
AT385528	1	701
AT385771	53	635
AT385896	14	327
AT386012	41	289
AT386012	41	627
AT386012	34	631
AT386013	4	295
AT386013	1	297
AT386038	12	293
AT386038	13	297
AT386160	11	359
AT386161	1	391
AT386169	1	617
AT386336	6	767
AT386337	5	767
AT386411	6	289
AT386411	6	291
AT386411	6	627
AT386411	6	631
AT386412	10	289
AT386412	10	291
AT386412	10	627
AT386412	10	631
AT386413	21	289
AT386413	27	627
AT386414	27	289
AT386414	21	627
AT386505	1	919
AT386606	6	309
AT386733	1	881
AT386800	1	569
AT386898	12	325
AT387105	31	349
AT387230	32	629
AT387282	47	635
AT387527	30	633
AT387537	3	321
AT387538	3	321
AT387540	5	325
AT387544	5	325
AT387545	5	325
AT387681	1	747
AT387837	31	633
AT387848	1	639
AT387962	1	611
AT387963	1	613
AT388200	1	605
AT388202	1	603
AT388288	1	593
AT388290	1	597
AT388291	1	591
AT388292	1	595
AT388328	9	339
AT388330	13	341
AT388332	14	341
AT388333	10	339
AT388342	1	431
AT388342	35	433
AT388473	1	651
AT388474	2	651
AT388475	3	651
AT388619	1	643
AT388666	3	611
AT388666	4	613
AT388668	4	611
AT388668	5	613
AT388669	12	613
AT388670	13	613
AT388672	14	611
AT388673	15	611
AT388674	2	611
AT388674	2	613
AT388677	7	613
AT388678	3	613
AT388679	6	611
AT388679	9	613
AT388680	16	611
AT388680	10	613
AT388684	14	585
AT389791	1	915
AT389897	7	581
AT389897	7	583
AT389897	4	587
AT390131	1	917
AT390201	4	585
AT390922	1	51
AT391089	16	751
AT391470	34	625
AT391470	42	629
AT391758	17	749
AT391758	13	751
AT391759	14	751
AT391876	24	753
AT391876	4	755
AT391877	25	753
AT391877	3	755
AT391955	1	65
AT392107	3	927
AT392550	2	619
AT392550	2	635
AT392552	6	635
AT392657	16	333
AT392682	1	35
AT392682	1	37
AT392682	1	39
AT392682	1	45
AT392682	1	47
AT393131	19	629
AT393132	16	625
AT393180	1	383
AT393460	7	611
AT393460	11	613
AT393465	5	611
AT393465	8	613
AT393721	17	347
AT393829	7	347
AT393831	5	347
AT393835	4	102
AT394587	2	775
AT394589	1	775
AT394717	21	657
AT394717	20	659
AT394717	21	661
AT394717	21	663
AT394774	4	65
AT394774	2	93
AT396810	5	647
AT396921	1	325
AT396922	13	325
AT396959	7	323
AT397015	40	295
AT397015	34	299
AT397149	39	289
AT397149	39	627
AT397150	46	289
AT397150	31	291
AT397150	48	627
AT397150	39	631
AT397345	2	93
AT397346	16	533
AT397418	58	635
AT397980	45	635
AT399073	17	57
AT399523	15	57
AT399832	1	709
AT399976	20	113
AT400041	1	87
AT400042	1	87
AT400190	2	59
AT400197	59	635

Índice numrico - continuao

N pea	Item	Pgina
AT400209	43	635
AT400513	1	615
AT400910	1	453
AT400910	1	455
AT401765	23	113
AT402058	12	321
AT402137	6	385
AT403002	1	751
AT403006	1	755
AT403074	20	749
AT403074	15	751
AT403096	1	943
AT403112	5	393
AT403133	39	751
AT403134	38	751
AT403838	41	295
AT403838	37	299
AT403849	43	295
AT403849	39	299
AT403940	36	625
AT403940	40	629
AT403941	10	625
AT403957	13	629
AT403959	17	801
AT403967	12	633
AT404529	2	435
AT404882	13	643
AT405364	2	95
AT406286	53	637
AT406302	7	617
AT406584	1	585
AT406585	2	589
AT406781	1	645
AT406782	5	645
AT406957	44	289
AT406957	44	627
AT406999	1	649
AT407078	1	577
AT407390	31	427
AT407513	1	857
AT407572	1	543
AT407622	1	545
AT407628	1	557
AT407630	1	559
AT408029	4	305
AT408029	4	307
AT408029	4	309
AT408661	1	907
AT408680	1	921
AT408903	1	673
AT408920	6	637
AT408967	1	527
AT408980	3	527
AT408982	4	527
AT408983	2	527
AT409008	5	527
AT409009	8	527
AT409010	9	527
AT409011	7	527
AT409012	6	527
AT409013	3	293
AT409013	6	297
AT409300	1	317
AT409300	1	319
AT409585	1	517
AT409586	1	519
AT409587	1	521
AT409588	1	523
AT409592	1	515
AT409748	25	291
AT409752	21	291
AT409756	26	631
AT409757	21	631
AT409790	11	321
AT410307	2	317
AT410307	6	319
AT410600	44	295
AT410600	40	299
AT411249	1	393
AT411255	9	393
AT411585	22	643
AT41188	2	397
AT41188	2	399
AT41188	3	401
AT412279	1	629
AT412300	24	637
AT412931	5	399
AT412931	6	401
AT412932	5	397
AT412932	7	399
AT412932	8	401
AT413006	6	397
AT413196	2	571
AT413423	1	361
AT414430	4	407
AT414430	4	409
AT414430	5	411
AT414573	4	81
AT417808	15	577
AT418164	2	417
AT418164	4	423
AT43223	1	293
AT43223	4	297
AT44188	13	289
AT44188	23	289
AT44188	29	289
AT44188	43	289
AT44188	9	289
AT44188	13	291
AT44188	23	291
AT44188	27	291
AT44188	9	291
AT44188	13	627
AT44188	23	627
AT44188	29	627
AT44188	43	627
AT44188	9	627
AT44188	13	631
AT44188	23	631
AT44188	28	631
AT44188	36	631
AT44188	9	631
AT48016	32	823
AT56660	40	289
AT56660	40	627
AT73296	5	287
AT75311	40	553
AT75311	38	555
AT75769	1	435
AT82210	2	463
AT82210	7	907
AT82210	2	921
AT83174	7	773
AT83174	2	908
AT83174	3	909
AT83174	4	909
AT83174	16	923
AT85174	10	433
AU12450	3	313
AU12450	3	315
AU12450	22	777
AU12450	59	779
AZ43305	20	633
AZ71008	14	77
B14604	15	383
B153R	11	253
B177R	6	347
B177R	8	347
B3690R	7	331
B3690R	7	333
C11884	4	959
C11884	7	966
C16054	17	957
CB01484165	16	417
CB01484165	19	423
CB11477187	5	599
CB11477187	8	601
CB11477188	44	417
CB11477188	38	423
CD16284	9	175
CD16284	11	263
CE19678	3	91
E12379	10	67
E12379	10	73
E12379	11	75
E50101	22	707
ER010632	11	635
F125909	17	663
F1430R	11	791
F1430R	11	979
F2863R	4	347
F2863R	6	851
F2863R	7	853
F37030242	4	687
F436023	6	77
F436023	9	81
F437061	3	927
FFSB103711	2	673
GY20126	9	417
GY20126	10	423
H113924	9	331
H121168	34	725
H121168	34	727
H121168	34	729
H129201	13	825
H135156	29	725
H135156	32	727
H135156	32	729
H140456	19	845
H141123	7	677
H141836	8	707
H145175	4	963
H145175	4	979
H151328	3	969
H151542	16	793
H151594	3	791
H151830	18	959
H151831	17	959
H151894	2	966
H152202	16	969
H152203	8	791
H152203	6	793
H152203	16	796
H152203	6	961
H152203	8	963
H152203	8	979
H152204	10	959
H152205	13	966
H152795	9	959
H152796	11	966
H153722	44	293
H153722	43	297
H154404	17	963
H154404	18	979
H155419	3	961
H155420	19	959
H155423	5	959
H155540	6	959
H155540	8	966
H155543	14	959
H155543	3	966
H156929	12	966
H157081	13	959
H157898	17	969
H158676	7	799
H158947	15	966
H159941	2	793
H162312	6	799
H164464	5	966
H164925	10	799
H169161	16	959
H169690	4	311
H170216	11	793
H170216	11	961
H170216	13	963
H170538	13	793
H170538	10	969
H170539	5	791
H170539	14	961
H173199	14	799
H173205	4	799
H173206	8	799
H173207	9	799
H173411	33	915
H173411	30	917
H177854	4	796
H180103	13	791
H180103	13	979
H180402	5	969

Índice numrico - continuao

N pea	Item	Pgina
H180431	3	959
H180431	6	966
H180787	12	793
H180787	12	961
H180787	14	963
H180927	6	796
H180965	14	796
H181114	14	791
H181114	14	979
H206859	15	791
H206859	15	979
H207250	1	377
H208987	9	791
H208987	7	793
H208987	7	961
H208987	9	963
H208987	9	979
H209712	1	959
H216169	26	327
H217849	25	327
H224072	43	417
H224072	37	423
H224073	12	401
H224073	17	417
H224073	20	423
H224073	8	429
H224073	20	433
H224073	21	957
H226340	14	439
H23125	3	129
H23125	1	222
H23196	10	383
H77698	4	283
H77698	11	363
H77698	9	397
H77698	10	399
H77698	4	413
H77698	7	417
H77698	8	423
H77698	4	429
H77698	21	433
H77698	5	435
H77698	15	447
H77698	26	461
H77698	14	465
H77698	10	473
H77698	29	533
H77698	19	585
H77698	6	617
H77698	42	625
H77698	16	657
H77698	15	659
H77698	27	689
H77698	45	749
H77698	36	751
H77698	31	777
H77698	34	779
H77698	19	843
H77698	5	91
H77698	37	933
H77698	15	935
H77698	13	945
H80753	2	301
H80753	2	303
H81744	23	345
H81744	18	55
H81744	18	57
H85092	4	619
HC10929	6	791
HC10929	6	979
HC10931	4	793
HC10931	4	961
HC10931	6	963
HXE33527	29	377
J16931	5	361
JD10063	5	71
JD10229	10	53
JD10249	23	79
JD10373	2	915
JD10373	2	917
JD27	7	45
JD27	5	47
JD27	7	49
JD37406	3	105
JD37406	3	107
JD37406	16	109
JD37406	16	111
JD37406	3	113
JD5717	1	369
JD5717	1	379
JD5750	14	565
JD5750	12	567
JD5750	8	569
JD5761	1	367
JD5761	2	377
JD5836	2	367
JD5836	3	377
JD5920	5	363
JD5939	3	367
JD5939	4	377
JD5944	3	327
JD5944	4	367
JD5944	5	377
JD5944	2	639
JD7797	9	67
JD7797	19	725
JD7797	10	75
JD7797	2	93
JD7797	3	93
JD7798	3	861
JD7799	14	747
JD7801	7	67
JD7801	8	75
JD7838	9	73
JD7844	28	725
JD7844	22	727
JD7844	22	729
JD8161	10	53
K1010950	1	685
K40006	18	725
K40006	21	727
K40006	21	729
KV11305	2	785
KV14216	58	727
KV14216	58	729
KV22609	4	691
KV22609	31	749
KV22609	21	775
KV22609	2	777
KV22609	1	779
KV25678	3	919
L100802	19	289
L100802	2	289
L100802	19	291
L100802	2	291
L100802	19	627
L100802	2	627
L100802	19	631
L100802	2	631
L101283	64	329
L101689	16	77
L101690	16	77
L110233	14	77
L112203	16	77
L112204	16	77
L112205	16	77
L112206	16	77
L112207	16	77
L112208	16	77
L112209	16	77
L112210	16	77
L112211	16	77
L112212	16	77
L112213	16	77
L112214	16	77
L112215	16	77
L112216	16	77
L112217	16	77
L112218	16	77
L112219	16	77
L112220	16	77
L112221	16	77
L112222	16	77
L151281	16	77
L151282	16	77
L151283	16	77
L151284	16	77
L151285	16	77
L151286	16	77
L151287	16	77
L151288	16	77
L152999	19	115
L152999	1	125
L152999	4	125
L152999	5	125
L153002	18	105
L2646N	7	327
L35714	10	87
L40276	19	79
L40317	26	79
L40997	16	77
L40998	16	77
L40999	16	77
L41000	16	77
L41001	16	77
L41002	16	77
L41003	16	77
L41004	16	77
L41005	16	77
L4694T	7	743
L4694T	12	781
L75379	2	665
L75379	2	667
L77096	3	105
L77096	3	107
L77096	16	109
L77096	16	111
L77096	3	113
LVA15613	14	415
LVA15613	10	421
M1036T	27	759
M1036T	27	763
M1036T	2	767
M1036T	22	783
M115279	40	423
M115279	1	449
M115279	1	477
M115279	1	479
M115279	1	481
M115279	1	483
M115279	1	485
M115279	1	487
M115279	1	489
M115279	1	491
M135512	37	429
M135512	20	431
M135512	34	433
M142541	21	329
M151817	8	581
M151817	8	583
M158004	42	329
M159447	43	329
M359T	44	823
M359T	12	825
M40333	5	385
M40333	5	389
M40569	10	851
M40569	15	851
M40569	13	853
M40569	6	853
M41029	6	257
M41029	26	349
M4125T	5	799
M67899	43	637
M68954	22	759
M68954	20	763
M68954	23	783
M68954	4	821
M68954	10	823
M68954	10	825
M68954	12	827
M68954	18	829
M68954	14	831
M68954	13	833
M68954	5	835
M68954	10	837
M68954	17	839
M84972	6	581
M84972	4	583

Índice numrico - continuao

N pea	Item	Pgina
M84972	7	591
M84972	7	593
M84972	5	595
M84972	5	597
M84972	39	633
M86877	27	869
M86877	8	941
M87534	26	823
M87534	13	827
M87534	7	831
M87534	6	835
M87534	12	839
M87534	8	915
M87534	8	917
M87571	5	701
M87733	10	271
MT2485	46	295
MT2485	42	299
MT2485	7	393
MT2485	6	443
MT2485	2	529
MT2485	2	531
MT2485	3	537
MT2485	4	537
MT2485	7	707
MT2485	29	749
MT2485	2	751
MT2485	33	751
MT2485	15	915
MT2485	15	917
N105572	10	845
N112006	14	321
N112006	13	323
N112006	19	323
N119316	5	65
N119316	4	93
N119323	5	93
N119479	15	839
N189220	26	689
N207956	34	329
N209864	32	329
N221912	15	621
N231749	14	53
N30405	6	327
N370375	46	417
N380408	3	395
N380408	11	401
N380408	28	429
N380408	17	433
P45750	11	799
PE11281	1	281
PE11282	1	221
PF13564	2	704
PF81399	5	704
PF81427	1	711
PF81429	4	704
PF81438	1	704
PF81438	3	704
PG200131	4	102
PG200271	1	51
PG200327	1	95
PG202102	1	51
PS-B-13	21	323
PS-B-13	22	323
PS-B-17	29	329
PS-B-17	30	329
R100377	3	405
R10093	9	891
R101225	10	153
R101225	13	245
R104554	1	125
R104554	4	125
R104555	1	125
R104555	5	125
R104556	1	125
R104556	5	125
R104557	4	125
R104557	5	125
R104558	13	101
R104558	4	125
R104558	5	125
R104558	27	97
R104592	20	165
R106829	4	263
R106831	5	263
R107731	11	171
R107731	11	259
R110531	1	230
R111137	5	253
R111234	34	923
R111235	33	923
R111238	22	883
R111238	25	887
R111238	25	899
R111238	26	903
R111493	1	773
R11151	25	759
R11151	26	763
R11151	14	767
R11151	24	783
R113023	17	329
R113023	13	657
R113023	16	659
R113023	1	661
R113023	10	661
R113023	10	663
R113050	15	625
R113050	35	629
R113308	5	571
R114023	11	327
R114082	7	169
R114193	13	153
R114193	4	249
R114194	11	153
R114194	12	245
R115119	9	79
R115250	1	140
R115250	1	234
R115299	10	163
R115299	12	165
R115299	11	251
R115299	6	253
R115350	28	625
R115350	31	629
R116031	37	135
R116078	3	163
R116078	6	251
R116115	10	278
R116296	5	130
R116296	5	223
R116386	1	245
R116466	8	165
R116466	3	253
R116515	16	175
R116515	18	263
R117721	48	635
R117892	3	599
R117892	3	601
R119874	9	165
R119874	7	253
R120160	39	635
R120332	16	917
R120467	2	147
R120467	2	239
R120631	2	166
R120631	2	255
R120636	12	153
R120636	3	249
R120637	8	163
R120637	3	251
R120638	2	172
R120638	2	260
R120639	4	163
R120639	4	251
R120641	6	245
R120757	54	329
R121036	16	249
R121039	6	132
R121039	6	225
R121043	4	253
R121079	9	71
R121376	6	172
R121376	6	260
R121411	12	249
R121424	11	249
R121593	3	68
R121594	6	68
R121897	1	224
R122218	15	69
R122267	15	289
R122267	15	291
R122267	15	627
R122267	15	631
R122270	2	277
R123161	8	171
R123161	8	259
R123174	5	245
R123178	5	257
R123226	10	157
R123226	12	161
R123226	11	235
R123226	19	249
R123226	20	249
R123226	23	249
R123271	2	171
R123271	2	259
R123273	4	246
R123323	8	235
R123324	10	235
R123352	4	139
R123352	4	233
R123396	2	154
R123417	4	161
R123417	15	249
R123417	20	249
R123417	23	249
R123501	7	177
R123501	7	265
R123513	4	171
R123513	4	259
R123521	3	133
R123521	3	226
R123558	3	130
R123558	3	223
R123561	5	166
R123562	5	166
R123563	6	166
R123564	6	166
R123565	12	171
R123565	12	259
R123570	11	183
R123570	6	271
R123572	10	183
R123574	4	129
R123574	2	222
R123575	5	129
R123575	3	222
R123584	14	245
R123593	18	181
R123593	1	269
R123616	3	143
R123616	3	237
R123960	8	257
R124347	3	497
R125223	41	635
R125461	19	383
R127657	27	295
R127657	23	299
R128415	8	157
R128662	1	305
R128662	1	307
R128662	1	309
R130576	1	213
R130912	8	245
R131182	19	165
R131182	18	253
R131206	11	245
R131283	14	153
R131283	5	249
R131425	8	253
R131425	9	253
R131769	4	132
R131769	4	225
R132168	2	277
R132518	4	165
R132518	23	253
R133295	3	224
R133303	2	163
R133303	7	251

Índice numrico - continuao

N pea	Item	Pgina
R133405	5	246
R134098	5	311
R134518	3	153
R134518	3	245
R134527	2	245
R134920	8	135
R134920	3	208
R135660	4	148
R135660	4	240
R135918	8	132
R135918	7	166
R135918	8	225
R135918	8	255
R136052	10	148
R136052	10	240
R136475	4	153
R136475	4	245
R136495	4	130
R136495	4	223
R136508	40	625
R140070	13	69
R170990	13	657
R170990	16	659
R170990	10	661
R170990	10	663
R183409	35	625
R183409	37	625
R183409	41	629
R183409	43	629
R183409	60	635
R183410	8	635
R183411	7	635
R183412	44	635
R184640	25	917
R191781	5	293
R191781	8	297
R191781	12	621
R201796	28	585
R201796	12	589
R204271	4	68
R206883	3	287
R221354	10	347
R225971	11	293
R225971	12	297
R237815	12	327
R26081	13	843
R26125	13	175
R26125	16	263
R26287	55	295
R26287	62	295
R26287	54	299
R26287	59	299
R26287	18	383
R26375	2	335
R26375	12	337
R26375	16	337
R26375	6	337
R26375	20	347
R26375	3	359
R26375	44	689
R26375	2	701
R26375	3	703
R26375	12	749
R26375	16	749
R26375	43	749
R26375	7	749
R26375	11	751
R26375	22	751
R26375	31	751
R26375	20	753
R26375	7	753
R26375	12	775
R26375	20	775
R26375	16	777
R26375	37	777
R26375	38	777
R26375	18	779
R26375	42	779
R26375	55	779
R26375	28	869
R26375	20	927
R26375	4	941
R26375	19	943
R26375	25	947
R26375	1	955
R26448	7	339
R26448	10	341
R26448	7	341
R26448	3	351
R26448	6	355
R26448	7	63
R26448	11	689
R26448	36	725
R26448	49	725
R26448	36	727
R26448	49	727
R26448	36	729
R26448	40	729
R26448	20	737
R26448	23	737
R26448	17	753
R26448	22	753
R26448	4	753
R26448	10	755
R26448	49	755
R26448	29	869
R26448	3	911
R26448	3	913
R26448	11	919
R26448	7	925
R26448	26	941
R26448	10	947
R26448	12	947
R26448	16	947
R26448	20	947
R26448	22	947
R26448	3	947
R26448	7	947
R26448	10	953
R26448	7	953
R26448	8	957
R26552	17	349
R26650	10	165
R26773	2	861
R26871	41	585
R26871	20	589
R26871	11	843
R26871	7	847
R26906	7	175
R26906	8	175
R26906	10	263
R26906	26	293
R26906	26	297
R26906	4	349
R26906	5	359
R26906	7	383
R26906	19	689
R26906	40	749
R26906	9	767
R26906	15	769
R26906	22	771
R26906	11	773
R26906	9	775
R26906	28	777
R26906	29	777
R26906	42	777
R26906	43	777
R26906	33	779
R26906	47	779
R26906	3	881
R26906	21	883
R26906	24	887
R26906	8	891
R26906	24	899
R26906	25	903
R26906	22	927
R26906	4	927
R26906	3	929
R26906	3	931
R26906	30	933
R26906	10	935
R26906	6	937
R26906	7	939
R26906	25	941
R26906	2	949
R26906	1	951
R26906	3	957
R27175	1	933
R27175	1	935
R27434	14	843
R27474	18	689
R27474	9	935
R27474	1	949
R27474	2	951
R28782	9	335
R28782	10	337
R28782	3	63
R28811	2	133
R28811	2	226
R28962	29	299
R29463	3	95
R29936	2	293
R29936	4	293
R29936	5	297
R29936	7	297
R29936	29	689
R29936	36	689
R29936	4	689
R29936	3	693
R29936	3	695
R29936	6	695
R30903	25	883
R30903	10	887
R30903	5	889
R30903	26	899
R30903	16	903
R30903	16	905
R315012	35	289
R315012	30	291
R315012	35	627
R315012	33	631
R31631	54	295
R31631	61	295
R31631	53	299
R31631	58	299
R31631	17	383
R34557	5	183
R34557	7	625
R34557	7	629
R34766	22	383
R36424	20	327
R39112	3	701
R39503	16	183
R39554	29	417
R39554	29	423
R40445	20	625
R40445	23	629
R41440	13	577
R41440	37	585
R41440	16	589
R43409	6	175
R43409	8	263
R43696	6	269
R44165	25	417
R44302	16	285
R44302	50	293
R44302	64	295
R44302	49	297
R44302	61	299
R44302	3	311
R44302	21	321
R44302	23	323
R44302	24	323
R44302	14	325
R44302	22	327
R44302	60	329
R44302	61	329
R44302	13	339
R44302	16	341
R44302	16	359
R44302	12	383
R44302	10	385
R44302	11	389
R44302	2	393
R44302	3	413
R44302	55	417
R44302	50	423
R44302	15	429
R44302	2	429

Índice numrico - continuao

N pea	Item	Pgina
R44302	2	433
R44302	8	433
R44302	10	439
R44302	2	439
R44302	7	441
R44302	7	443
R44302	3	457
R44302	15	461
R44302	7	469
R44302	7	471
R44302	9	575
R44302	10	577
R44302	12	611
R44302	18	613
R44302	8	621
R44302	26	625
R44302	29	629
R44302	53	725
R44302	11	741
R44302	16	743
R44302	34	753
R44302	27	755
R44302	59	755
R44302	15	781
R44302	10	89
R44302	12	893
R44302	10	895
R44302	12	897
R44302	5	907
R44302	18	919
R44302	19	921
R44302	10	927
R44302	18	957
R44342	21	417
R44342	24	423
R46528	7	759
R46528	7	763
R46528	25	783
R46528	42	823
R46919	36	293
R46919	33	297
R46919	2	339
R46919	2	341
R46919	3	353
R46919	64	635
R46919	34	749
R46919	38	753
R46919	15	755
R46919	4	775
R46919	9	777
R46919	10	779
R46919	30	869
R46919	13	931
R46919	10	933
R46919	30	935
R46919	17	941
R46973	6	67
R46973	5	73
R46973	7	75
R48523	19	349
R48685	7	165
R48685	4	166
R48767	3	257
R49921	13	927
R500096	1	133
R500096	1	226
R500265	9	251
R500270	2	246
R500271	3	246
R500320	8	307
R500320	7	309
R500321	4	277
R50034	12	347
R500374	9	191
R500374	3	278
R500596	2	230
R500649	2	224
R500650	6	163
R501124	8	169
R501124	1	217
R501124	9	257
R501130	2	235
R501144	9	235
R501228	11	157
R501428	14	177
R501428	14	265
R501472	4	137
R501472	5	230
R502079	10	307
R502079	9	309
R502175	3	192
R502175	3	279
R502329	2	192
R502329	2	279
R502511	3	205
R502513	5	191
R502513	7	278
R502541	39	135
R502604	2	158
R502604	2	247
R502725	3	158
R502725	3	247
R502755	4	169
R502811	15	177
R502811	15	265
R502814	1	235
R503449	1	132
R503449	1	225
R504534	22	253
R504576	1	153
R504577	36	135
R504614	8	153
R504734	2	161
R504843	7	153
R504849	1	165
R504849	1	253
R505472	14	229
R505567	3	131
R505609	3	166
R505609	3	255
R50636	1	413
R50636	41	751
R50636	4	907
R50636	18	921
R515040	2	131
R515408	5	153
R515454	17	135
R515494	6	153
R515588	2	238
R516125	32	135
R516623	6	188
R516623	4	277
R516647	11	135
R516647	5	208
R516648	1	131
R516679	2	183
R517471	7	187
R517471	6	275
R519025	9	157
R519779	4	222
R52006	5	35
R52006	6	37
R52006	5	39
R52006	5	41
R52006	5	45
R52006	6	47
R52006	5	49
R520130	10	249
R520132	1	249
R520139	2	153
R520632	6	183
R520813	9	135
R520896	6	129
R521159	21	135
R521439	3	144
R521439	1	238
R521493	4	139
R521493	4	233
R522409	2	129
R522498	23	135
R522512	1	196
R522554	1	144
R522621	6	165
R522630	2	135
R522679	8	183
R522780	2	141
R522781	2	157
R522899	2	181
R522899	4	208
R522907	28	161
R523061	1	188
R523233	2	151
R523233	2	243
R523372	15	183
R523372	2	271
R523499	12	135
R523499	6	208
R523925	7	129
R524106	2	144
R524234	29	135
R524468	7	129
R524480	5	222
R524516	6	177
R524516	6	265
R524517	2	178
R524517	2	266
R526945	25	161
R52921	22	553
R52921	14	555
R529416	3	171
R529416	3	259
R529725	14	181
R533838	6	148
R533838	6	240
R533839	8	148
R533839	8	240
R534091	15	175
R54114	5	169
R54123	1	287
R54228	13	229
R54228	15	229
R54511	6	287
R54565	10	171
R54565	10	259
R55326	6	685
R55453	38	135
R59754	20	323
R61467	2	132
R61467	2	225
R61871	3	139
R61871	3	233
R63548	1	183
R63548	10	271
R63548	9	271
R63548	9	769
R63548	16	771
R63548	34	883
R63548	32	887
R63548	33	899
R63548	6	901
R63548	30	903
R64059	14	827
R64059	4	831
R64059	8	835
R65563	14	759
R65563	22	763
R65563	26	783
R65563	16	821
R65563	43	823
R65563	7	823
R65563	36	825
R65563	15	827
R65563	13	829
R65563	12	831
R65563	11	833
R65563	14	835
R65563	9	837
R65563	7	839
R65563	8	841
R71228	11	161
R71228	18	249
R72328	1	147
R72328	3	239
R72659	4	147
R72659	4	239
R72853	50	295
R72853	49	299
R72855	9	801
R73975	46	293

Índice numrico - continuao

N pea	Item	Pgina
R73975	15	97
R74012	20	181
R74012	12	269
R75403	3	59
R75404	3	59
R75405	3	59
R75834	3	59
R76477	27	737
R77175	17	947
R77476	32	415
R77479	25	415
R77479	15	421
R77480	9	415
R78035	27	417
R78035	28	423
R78052	2	437
R78053	5	415
R78053	4	421
R78053	23	427
R78053	7	431
R78053	3	437
R78053	3	447
R78053	13	461
R78053	3	465
R78053	3	473
R78053	45	751
R78053	8	921
R78055	33	415
R78055	22	421
R79033	2	683
R79101	12	791
R79101	12	979
R80135	2	130
R80135	2	223
R80136	1	130
R80136	1	223
R81275	3	137
R81275	4	137
R81275	5	230
R81275	6	230
R81777	8	969
R81864	9	793
R81864	9	961
R81864	11	963
R81864	19	969
R82198	7	77
R82198	8	81
R85363	17	175
R85363	2	205
R85363	17	263
R85687	4	175
R85687	3	263
R88246	12	295
R88246	14	299
R89944	1	176
R89944	1	264
R90692	5	175
R90692	2	263
R91360	40	135
R91889	11	175
R91889	13	263
R92097	7	271
R94102	6	35
R94102	5	37
R94102	6	39
R94102	6	41
R94102	6	45
R94102	7	47
R94102	6	49
R97061	7	181
R97185	17	165
R97185	5	172
R97185	10	253
R97185	5	260
R97490	3	175
R97491	3	175
R97492	5	175
R97493	5	175
R98062	3	175
R98062	7	263
R98063	2	175
R98063	6	263
RE12363	40	415
RE12363	28	421
RE12363	26	427
RE12363	21	431
RE12363	6	437
RE12363	11	447
RE12363	21	461
RE12363	8	473
RE12363	52	751
RE12363	13	921
RE12363	7	921
RE12365	3	415
RE12365	24	421
RE150943	23	293
RE150943	24	297
RE157329	62	635
RE167207	6	187
RE190139	17	661
RE19797	5	229
RE19799	10	229
RE20345	9	969
RE217551	3	533
RE223627	40	293
RE223627	39	297
RE227953	17	663
RE265545	11	657
RE265545	17	661
RE283957	9	635
RE284680	3	625
RE284680	3	629
RE289629	11	659
RE289629	17	663
RE31617	14	175
RE31617	15	263
RE321101	11	657
RE321101	17	661
RE321106	11	659
RE321106	17	663
RE40048	8	317
RE40048	5	319
RE40049	5	579
RE42139	2	287
RE42713	20	165
RE43497	35	417
RE43637	1	459
RE44574	1	194
RE45896	5	68
RE46534	2	459
RE46534	5	461
RE46684	7	137
RE46684	6	157
RE46684	4	235
RE46685	7	139
RE46685	1	143
RE46685	13	161
RE46685	7	233
RE46685	1	237
RE46685	22	249
RE46686	3	157
RE46686	4	177
RE46686	13	181
RE46686	4	265
RE46686	9	269
RE46686	12	323
RE46687	17	161
RE46687	8	177
RE46687	8	265
RE46734	23	415
RE48786	2	229
RE49778	28	533
RE500002	7	257
RE500137	1	133
RE500137	1	226
RE500448	9	163
RE500448	10	251
RE500449	1	163
RE500449	10	251
RE500576	11	181
RE500576	13	383
RE500608	6	169
RE502173	4	181
RE502446	1	163
RE502446	11	163
RE502446	10	251
RE502446	2	251
RE502447	12	163
RE502447	9	163
RE502447	1	251
RE502447	10	251
RE504233	6	246
RE504302	1	196
RE504543	6	191
RE504543	6	278
RE504564	2	191
RE504564	4	278
RE504638	1	255
RE504836	12	191
RE504836	8	278
RE504914	4	172
RE504914	4	260
RE505232	3	191
RE505232	12	278
RE505264	9	307
RE505264	8	309
RE505501	13	165
RE505501	9	253
RE505840	1	161
RE505980	5	161
RE505980	6	161
RE505980	7	161
RE505980	8	161
RE505980	9	161
RE505981	23	249
RE506195	1	166
RE507595	1	195
RE507595	22	253
RE507646	9	229
RE507647	8	229
RE507648	7	229
RE507649	4	229
RE507807	22	165
RE507852	3	169
RE507852	1	196
RE507852	4	257
RE507920	1	257
RE508185	2	165
RE508185	15	253
RE508317	6	171
RE508317	6	259
RE508489	8	153
RE508561	1	196
RE508566	3	161
RE508566	14	249
RE508716	1	229
RE508742	2	137
RE508932	7	245
RE508987	1	191
RE509031	6	243
RE509794	5	243
RE515314	16	249
RE515314	20	249
RE515636	18	135
RE515815	3	269
RE516280	2	139
RE516280	2	233
RE516335	17	135
RE516336	28	135
RE51650	7	243
RE51650	3	323
RE516512	8	151
RE516512	4	243
RE516553	5	151
RE516553	4	243
RE516999	30	135
RE517370	34	135
RE517370	20	161
RE517370	7	249
RE517382	4	243
RE518087	13	229
RE518097	3	188
RE518097	5	277
RE519144	4	187
RE519144	4	275
RE520539	5	222
RE52087	4	317
RE52087	8	319
RE520929	16	135

Índice numrico - continuao

N pea	Item	Pgina
RE520930	19	135
RE521531	7	183
RE522076	1	236
RE52242	7	191
RE52242	1	278
RE522878	6	151
RE523464	6	181
RE524220	9	181
RE524227	3	132
RE524227	3	225
RE525016	1	187
RE525458	1	175
RE525782	21	181
RE525802	4	151
RE526588	2	453
RE526692	15	135
RE526693	14	135
RE526834	9	151
RE526834	4	243
RE527039	5	199
RE52722	3	187
RE52722	3	275
RE52722	1	439
RE527456	10	175
RE527528	26	135
RE527843	1	169
RE527843	1	199
RE527843	2	199
RE527843	5	199
RE527844	4	199
RE527858	1	129
RE527858	5	135
RE528096	7	135
RE528588	4	135
RE528588	2	208
RE528742	8	129
RE529843	11	269
RE529914	3	181
RE529916	8	181
RE530105	1	135
RE530299	4	321
RE530299	7	325
RE530681	11	271
RE531264	7	269
RE532238	6	165
RE532238	1	200
RE532628	2	455
RE532653	1	157
RE532713	1	203
RE532713	1	219
RE532715	1	217
RE532716	1	165
RE532716	1	219
RE532842	1	204
RE532938	9	249
RE532992	1	204
RE532992	1	205
RE532992	1	217
RE532992	1	219
RE533938	16	181
RE534109	27	135
RE534311	10	181
RE534511	20	181
RE534606	13	183
RE535344	3	183
RE535719	3	135
RE537508	1	405
RE537515	2	148
RE537515	2	240
RE537834	23	165
RE538097	23	161
RE538097	28	249
RE539094	1	207
RE539702	7	148
RE539702	7	240
RE539872	3	321
RE539896	3	176
RE539896	3	264
RE540550	1	142
RE541420	12	191
RE541921	3	323
RE541922	3	323
RE544262	24	135
RE544263	25	135
RE544393	3	323
RE545631	3	323
RE546575	4	271
RE546783	10	135
RE546783	1	208
RE547064	2	176
RE547064	2	264
RE547827	1	171
RE547827	1	259
RE54885	1	271
RE548942	9	183
RE549138	3	148
RE549138	3	240
RE549229	2	148
RE549229	2	240
RE552338	3	230
RE56098	18	295
RE56098	17	299
RE56369	12	153
RE56369	3	249
RE56690	10	177
RE56690	10	265
RE57234	1	263
RE57471	15	69
RE57472	17	69
RE57619	2	139
RE57619	2	233
RE57836	1	184
RE59545	5	139
RE59545	5	233
RE59702	..	277
RE59801	4	222
RE60005	12	175
RE60005	14	263
RE60029	19	181
RE60029	8	269
RE60071	5	137
RE60071	7	230
RE60854	7	151
RE60854	4	243
RE61812	1	275
RE63674	14	165
RE63751	17	97
RE65165	5	166
RE65165	1	209
RE65165	10	255
RE65165	6	255
RE65168	6	166
RE65168	1	210
RE65168	4	255
RE65168	5	255
RE65168	7	255
RE65908	9	169
RE65908	1	211
RE65908	10	257
RE65909	1	212
RE65911	1	213
RE65912	1	214
RE65978	14	183
RE65978	3	271
RE65978	9	383
RE66153	1	246
RE66334	1	154
RE67231	11	177
RE67231	11	265
RE67238	6	130
RE67238	2	177
RE67238	10	191
RE67238	6	223
RE67238	2	265
RE67238	5	278
RE67239	30	249
RE67240	8	130
RE67240	8	223
RE68748	3	229
RE69243	1	158
RE69243	1	247
RE70401	4	222
RE70536	..	277
RE71255	20	165
RE71255	2	253
RE71255	12	263
RE71255	1	276
RE71256	5	148
RE71256	5	240
SE501096	7	257
SE501101	2	229
SE501235	13	229
SE501579	1	263
SE501609	5	161
SE501610	23	249
SE501654	1	255
SE501656	1	166
SE501808	1	175
SE501814	4	172
SE501814	4	260
SE501815	1	195
SE501815	22	253
SE501817	6	165
SE501817	1	200
SE501916	26	135
SE501928	10	135
SE501928	1	208
SE502881	6	403
T100787	8	565
T101807	4	535
T101807	11	855
T102934	21	689
T102934	8	935
T105740	50	553
T105740	48	555
T105740	57	637
T105773	36	749
T105773	13	775
T105773	12	777
T105773	14	779
T105773	19	939
T105774	31	869
T105774	16	927
T105774	3	941
T105774	8	953
T105774	16	957
T105988	7	859
T107029	23	933
T107029	38	933
T107029	31	935
T107116	9	389
T107117	9	385
T107117	10	389
T107887	12	769
T107887	19	771
T107887	31	883
T107887	17	885
T107887	33	887
T107887	30	899
T107887	9	901
T107887	27	903
T11234	4	668
T11234	9	671
T113128	7	65
T113128	6	93
T113570	20	97
T115030	5	668
T115030	8	671
T116119	36	329
T116290	7	69
T116416	1	97
T116416	19	97
T118681	10	769
T118681	17	771
T118681	18	773
T118681	11	883
T118681	33	883
T118681	15	885
T118681	35	887
T118681	27	889
T118681	10	899
T118681	32	899
T118681	7	901
T118681	29	903
T118681	2	905
T118681	8	905
T118681	32	923
T118683	19	767
T118685	5	881

Índice numrico - continuao

N pea	Item	Pgina
T118685	18	883
T118685	8	885
T118685	15	887
T118685	11	889
T118685	10	891
T118685	21	899
T118685	20	901
T118685	20	903
T118685	20	905
T118692	16	769
T118692	23	771
T118692	12	773
T118693	14	769
T118693	21	771
T118693	10	773
T118694	13	769
T118694	20	771
T118694	9	773
T118695	4	877
T118695	4	908
T118695	5	909
T118697	4	877
T118697	5	909
T118708	23	769
T118709	25	769
T118711	26	769
T118712	27	769
T118715	21	769
T118799	28	769
T118808	21	767
T118808	16	773
T118808	27	883
T118808	12	885
T118808	19	887
T118808	16	889
T118808	11	923
T118866	23	773
T118866	6	883
T118866	20	889
T118866	5	899
T118866	2	905
T118866	3	905
T118866	38	923
T118867	22	773
T118867	7	883
T118867	21	889
T118867	6	899
T118867	2	905
T118867	4	905
T118867	39	923
T118879	14	773
T118884	24	769
T119564	14	671
T119912	1	507
T119912	1	509
T119912	1	511
T119912	1	513
T119912	1	517
T119912	1	519
T119912	1	521
T119912	1	523
T119912	4	67
T119912	2	73
T119912	5	75
T121288	2	385
T121288	2	389
T121474	2	847
T122075	13	177
T122075	13	265
T122389	37	289
T122389	37	627
T125808	4	825
T12582	10	793
T12582	10	961
T12582	12	963
T126052	32	869
T126052	17	933
T126052	16	941
T126299	4	397
T126299	4	399
T126299	5	401
T126299	6	621
T127401	35	923
T127437	6	965
T128437	2	668
T128437	12	671
T128533	9	725
T128533	10	727
T128533	12	727
T128533	10	729
T128533	12	729
T128538	9	729
T129165	8	385
T129165	8	389
T129165	10	393
T133291	6	607
T133291	6	609
T133291	14	743
T133291	16	781
T133291	1	821
T133674	14	553
T133674	24	555
T133674	32	825
T134530	7	575
T134530	4	581
T134530	3	595
T134530	3	597
T134530	41	633
T134881	11	771
T134895	1	679
T134895	2	681
T135583	47	553
T135583	45	555
T135675	28	553
T135675	2	555
T135675	30	569
T13630	5	331
T13630	3	333
T137790	2	369
T137790	1	371
T137790	17	377
T13814	61	635
T140211	7	73
T140211	8	77
T140328	20	759
T140328	8	759
T140328	12	763
T140328	14	763
T140328	16	783
T140328	9	783
T140328	14	821
T140328	6	823
T140328	18	825
T140328	22	825
T140328	8	827
T140328	15	831
T140328	12	833
T140328	12	835
T140328	5	837
T140328	5	839
T140328	7	841
T14050	5	269
T14065	2	796
T140699	3	877
T140699	6	908
T140699	7	909
T140700	3	877
T140700	7	909
T14083	2	361
T140924	8	397
T140924	9	399
T140924	9	401
T141126	30	825
T141234	4	849
T143169	13	625
T143169	16	629
T143596	2	415
T143596	2	421
T143802	2	729
T146097	3	369
T146097	2	371
T146098	1	375
T146099	1	373
T146102	9	148
T146102	9	240
T146104	9	148
T146104	9	240
T146104	2	373
T146106	9	148
T146106	9	240
T146106	2	375
T146515	9	148
T146515	9	240
T146516	9	148
T146516	9	240
T146757	8	801
T147070	3	495
T147269	15	53
T147296	7	721
T148182	10	801
T148313	2	495
T148409	5	495
T148409	8	495
T148409	1	749
T148409	3	751
T148409	12	753
T148409	19	755
T148409	1	789
T148409	12	855
T148409	3	857
T148409	4	865
T148409	4	867
T148410	7	495
T148410	9	495
T148410	2	497
T148410	1	501
T148410	6	595
T148410	5	745
T148410	21	865
T148410	10	867
T148410	33	869
T148411	10	495
T148817	3	668
T148817	11	671
T150487	1	717
T150487	2	719
T150487	2	721
T150487	2	723
T150487	1	731
T150517	3	717
T150517	3	721
T150517	11	725
T150517	14	727
T150517	2	731
T150958	24	771
T150961	2	927
T151797	2	503
T151797	1	515
T152374	7	881
T152401	20	769
T152404	19	769
T152406	13	887
T152406	18	903
T152407	14	887
T152407	19	903
T152996	3	375
T152997	3	373
T153322	34	869
T153680	5	367
T153680	6	377
T154058	4	745
T154165	3	745
T154166	2	745
T155324	2	102
T157762	4	847
T157785	1	851
T157785	1	853
T157792	36	869
T157796	37	869
T158081	8	553
T158081	6	555
T158132	2	795
T158245	1	353
T158245	56	635
T158358	15	553
T158358	7	555
T158428	9	565
T158436	43	633
T158579	10	747

Índice numrico - continuao

N pea	Item	Pgina	N pea	Item	Pgina	N pea	Item	Pgina
T158739	16	113	T159586	8	101	T161615	5	383
T158739	6	115	T159683	18	101	T161678	6	367
T158742	18	107	T159800	9	845	T161678	7	377
T158742	2	109	T159848	35	933	T161759	6	803
T158742	2	111	T159848	36	935	T162003	22	939
T158742	19	113	T159952	21	777	T162004	15	933
T158742	5	115	T159952	23	779	T162004	19	935
T158743	6	115	T159954	24	779	T162004	23	939
T158749	4	105	T159954	15	937	T162005	31	933
T158749	4	107	T159956	16	937	T162005	38	935
T158749	17	109	T159976	11	867	T162005	24	939
T158749	17	111	T159976	18	927	T162238	13	329
T158749	4	113	T159980	2	801	T162396	6	715
T158749	8	113	T159981	5	801	T162396	9	737
T158778	9	115	T160300	10	973	T162396	10	745
T158793	20	107	T160300	14	975	T162396	39	755
T158793	20	109	T160300	10	977	T162396	7	795
T158793	20	111	T160303	24	865	T162396	7	801
T158793	1	113	T160303	14	867	T162396	29	823
T158793	16	115	T160303	9	973	T162396	8	845
T158801	15	113	T160303	9	975	T162396	1	855
T158801	10	115	T160303	9	977	T162396	2	865
T158810	25	825	T160304	11	865	T162396	21	867
T158812	23	825	T160304	15	867	T162396	6	867
T159028	4	369	T160304	54	871	T162396	39	869
T159028	3	371	T160376	13	933	T162396	5	873
T159089	13	855	T160376	13	935	T162396	22	959
T159118	2	845	T160376	21	939	T162396	18	966
T159197	7	803	T160384	38	869	T162396	4	973
T159264	3	877	T160492	50	635	T162396	4	975
T159281	23	865	T160515	6	847	T162396	2	977
T159281	13	867	T160518	24	883	T162404	30	943
T159281	58	871	T160518	10	885	T162517	22	345
T159307	3	59	T160518	17	887	T162535	5	805
T159308	3	59	T160518	14	889	T162535	5	807
T159309	3	59	T160518	9	923	T162535	5	809
T159310	3	59	T160519	26	883	T162582	22	865
T159311	3	59	T160519	15	889	T162582	7	867
T159313	3	59	T160520	15	891	T162582	40	871
T159314	3	59	T160548	38	689	T162675	28	293
T159315	3	59	T160548	13	957	T162675	28	297
T159316	8	59	T160554	12	359	T162675	35	299
T159341	7	61	T160589	3	847	T162675	51	329
T159343	4	61	T160613	8	881	T162675	6	95
T159359	20	357	T160613	16	891	T163109	2	873
T159373	9	53	T160628	3	877	T163702	3	933
T159402	10	345	T160629	4	877	T163702	3	935
T159403	9	345	T160638	8	847	T164124	10	749
T159440	21	55	T160639	9	847	T164128	10	749
T159441	21	55	T160663	5	891	T164129	10	749
T159442	21	55	T160680	30	771	T164182	9	855
T159443	21	55	T160702	9	887	T164259	9	759
T159444	21	55	T160702	4	889	T164259	15	763
T159445	21	55	T160720	6	801	T164259	10	783
T159446	21	55	T160762	4	373	T164618	1	619
T159447	21	55	T160769	4	375	T164618	1	635
T159448	21	55	T161027	3	965	T164620	6	619
T159449	21	55	T161036	3	715	T164621	37	635
T159450	21	55	T161036	16	845	T164626	13	113
T159451	21	55	T161036	4	855	T164626	7	115
T159452	21	55	T161036	25	865	T164648	14	101
T159453	21	55	T161036	16	867	T164648	6	121
T159454	21	55	T161036	52	871	T164662	19	101
T159455	21	55	T161036	4	873	T164662	14	97
T159457	21	55	T161036	2	965	T164697	3	551
T159458	21	55	T161147	12	113	T164697	5	551
T159459	21	55	T161147	8	115	T164705	26	569
T159460	21	55	T161181	15	101	T164707	9	553
T159461	21	55	T161183	9	115	T164707	9	555
T159462	21	55	T161194	1	97	T164708	27	569
T159463	21	55	T161197	7	101	T164709	43	553
T159474	16	357	T161198	7	101	T164911	21	357
T159475	22	357	T161199	7	101	T164916	19	357
T159487	10	357	T161200	7	101	T164917	18	357
T159502	6	357	T161279	4	805	T164922	5	357
T159565	23	345	T161279	4	807	T165282	2	347
T159565	18	55	T161279	2	811	T165290	4	639
T159565	18	57	T161279	2	813	T165292	13	327
T159565	12	97	T161320	4	809	T165314	9	747
T159566	13	101	T161365	16	935	T165332	9	715
T159568	9	115	T161497	5	747	T165333	8	715
T159569	9	115	T161497	14	801	T165357	3	553
T159570	9	115	T161583	13	859	T165357	8	555

Índice numrico - continuao

N pea	Item	Pgina
T165584	3	603
T165584	3	605
T165584	23	821
T165584	6	831
T165584	21	839
T165585	50	823
T165586	6	833
T165590	5	821
T165591	45	823
T165591	38	825
T165591	2	833
T165595	5	841
T165604	35	825
T165697	12	821
T165697	4	823
T165697	9	833
T165740	17	937
T165785	35	823
T165787	17	823
T165788	16	823
T165788	16	825
T165808	32	633
T165864	30	749
T165864	15	775
T165864	17	777
T165864	19	779
T165870	5	655
T165911	12	637
T165911	4	637
T165948	4	561
T165948	4	563
T165948	1	565
T165948	4	567
T165951	2	657
T165951	2	659
T165951	11	661
T165951	11	663
T165969	1	561
T165969	1	563
T165977	52	637
T166000	2	561
T166031	14	823
T166060	6	553
T166097	16	801
T166097	9	823
T166097	3	843
T166097	5	843
T166211	1	599
T166223	9	879
T166223	9	893
T166223	7	895
T166223	9	897
T166224	31	823
T166224	16	827
T166224	5	831
T166224	17	835
T166224	19	839
T166237	11	851
T166237	9	853
T166297	38	635
T166322	1	633
T166336	6	61
T166371	13	569
T166371	21	569
T166433	10	725
T166433	6	725
T166433	11	727
T166433	13	727
T166433	6	727
T166433	11	729
T166433	13	729
T166433	6	729
T166454	2	725
T166454	2	727
T166455	8	725
T166455	9	727
T166714	2	859
T166714	5	859
T166714	20	865
T166714	3	867
T166714	42	871
T166716	19	865
T166716	2	867
T166716	41	871
T166772	5	643
T166772	9	821
T166773	21	821
T166899	8	741
T166900	11	743
T166900	17	781
T166997	7	565
T167059	15	725
T167059	18	727
T167059	18	729
T167142	25	689
T167192	10	741
T167192	12	743
T167192	18	781
T167214	5	407
T167214	3	411
T167247	19	823
T169636	16	77
T170784	4	127
T17148	4	331
T17148	4	333
T172118	20	105
T172118	21	113
T172318	3	123
T174427	33	299
T175862	17	101
T175862	2	101
T175862	1	97
T175862	18	97
T176526	6	101
T177187	4	655
T177394	11	53
T177575	63	329
T177580	40	329
T177623	18	851
T177997	2	123
T178115	25	635
T178116	27	635
T178117	7	619
T178117	12	635
T178118	10	619
T178118	14	635
T178251	20	619
T178251	22	635
T178251	24	635
T178971	8	619
T178971	13	635
T181390	16	77
T181392	16	77
T181393	16	77
T181395	16	77
T18145	3	67
T18145	3	73
T18145	4	75
T181522	10	635
T182888	8	657
T182888	8	659
T182888	7	661
T182888	7	663
T183149	37	825
T183269	21	349
T183271	11	349
T183272	9	349
T183273	7	349
T183310	28	349
T183356	3	747
T183357	24	349
T183362	20	349
T183404	4	607
T183404	4	609
T183468	3	607
T183468	3	609
T183500	21	55
T183502	21	55
T183505	21	55
T183506	21	55
T183507	21	55
T183548	17	827
T183548	9	831
T183548	1	835
T183617	26	783
T183617	7	823
T183617	36	825
T183617	11	833
T183756	27	773
T183756	21	783
T183756	29	887
T183756	17	891
T183756	8	903
T183757	8	773
T183757	2	908
T183757	3	909
T183757	17	923
T183757	1	927
T183768	4	371
T183768	9	569
T183773	19	637
T183882	5	607
T183882	5	609
T183885	4	841
T183905	20	843
T184129	9	827
T184129	17	831
T184129	9	835
T184129	3	839
T184133	9	839
T184164	7	633
T184214	33	633
T184271	14	891
T184320	15	335
T184320	19	337
T184320	21	337
T184345	5	585
T184356	11	891
T184368	16	619
T184368	20	635
T184369	11	619
T184369	12	619
T184369	15	635
T184369	16	635
T184370	17	619
T184370	21	635
T184414	3	619
T184415	9	619
T184528	11	565
T184924	13	621
T184924	4	621
T184924	52	635
T185078	18	349
T185085	6	821
T185089	13	753
T185089	26	755
T185309	12	851
T185330	4	603
T185330	4	605
T185549	5	375
T185553	6	375
T185571	5	373
T185577	6	373
T185664	11	533
T185678	16	553
T185678	20	555
T185691	18	827
T185691	1	829
T185691	21	831
T185692	17	367
T185692	2	829
T185692	22	831
T185692	18	839
T185695	7	373
T185696	7	375
T185710	13	759
T185710	19	759
T185710	11	763
T185710	19	763
T185710	11	783
T185710	17	783
T185757	15	565
T185766	15	843
T185770	10	633
T185773	2	539
T185773	2	541
T185774	3	541
T185775	1	539
T185775	1	541

Índice numrico - continuao

N pea	Item	Pgina
T185782	1	525
T185826	20	689
T185829	15	859
T185830	9	815
T185830	10	819
T185830	14	859
T185842	32	635
T185843	31	635
T185844	4	633
T185845	34	635
T185926	5	349
T186000	10	847
T186001	12	845
T186005	8	847
T186006	9	847
T186016	11	553
T186016	16	555
T186017	12	553
T186017	17	555
T186018	20	553
T186018	23	555
T186024	4	459
T186062	9	363
T186154	3	703
T186169	3	575
T186169	3	577
T186282	16	943
T186443	10	657
T186443	10	659
T186443	4	661
T186443	4	663
T186444	5	657
T186444	5	659
T186444	3	661
T186444	3	663
T186474	15	943
T186793	10	331
T186793	19	367
T186793	5	369
T186793	5	371
T186793	18	377
T186793	2	379
T186793	1	381
T186793	4	531
T186793	2	543
T186793	2	545
T186793	2	557
T186793	3	559
T186793	8	587
T186793	8	591
T186793	8	593
T186793	22	657
T186859	4	353
T186859	65	635
T187044	7	879
T187044	5	893
T187044	3	895
T187044	5	897
T187072	9	741
T187072	15	743
T187072	19	781
T187110	11	633
T187114	3	803
T187114	5	803
T187114	3	805
T187114	3	807
T187114	3	809
T187114	3	815
T187114	2	817
T187114	3	819
T187115	2	803
T187115	4	803
T187115	2	805
T187115	2	807
T187115	2	809
T187115	2	815
T187115	1	817
T187115	2	819
T187275	3	795
T187276	4	795
T187571	1	127
T187684	2	57
T188018	8	373
T188019	8	375
T188268	7	825
T188339	9	373
T188339	9	375
T188356	9	851
T188356	5	853
T188441	4	71
T188442	6	71
T188448	8	71
T188565	5	561
T188565	5	563
T188565	2	565
T188565	5	567
T188568	10	855
T188639	8	821
T188642	23	637
T188777	5	965
T188806	29	553
T188806	27	555
T188879	60	727
T188879	60	729
T188879	9	785
T188880	59	727
T188880	59	729
T188880	10	785
T18891	11	165
T18891	17	253
T188976	16	759
T188976	8	763
T188976	18	783
T190296	2	759
T190296	2	763
T190296	28	783
T190300	3	759
T190300	3	763
T190300	29	783
T190357	22	801
T190745	1	69
T190746	16	69
T190749	3	71
T190795	7	771
T190825	1	911
T190825	1	913
T190892	17	689
T190912	31	917
T190925	18	845
T190956	5	915
T190956	5	917
T190960	12	917
T190964	12	915
T190979	36	753
T190979	23	755
T190992	23	801
T190993	37	689
T191142	3	539
T191203	11	563
T191245	16	843
T191285	26	801
T191318	25	725
T191318	29	727
T191318	29	729
T191334	29	899
T191334	22	901
T191334	22	903
T191334	23	905
T191335	11	899
T191335	10	901
T191335	9	903
T191335	9	905
T191336	27	899
T191336	21	905
T191337	11	903
T191337	11	905
T191346	16	899
T191346	15	901
T191346	14	903
T191346	14	905
T191425	16	335
T191425	20	337
T191425	22	337
T191427	6	69
T191428	4	69
T191445	3	841
T196852	16	113
T197300	7	367
T197323	10	373
T197324	10	375
T197832	16	345
T200078	10	829
T200078	8	837
T200092	1	609
T200093	1	607
T200093	7	829
T200095	7	607
T200095	6	829
T200240	3	845
T200362	12	953
T200627	15	829
T200658	36	915
T200659	11	373
T200660	11	375
T200700	6	551
T200781	36	917
T200895	12	373
T200896	12	375
T200990	19	853
T201069	28	899
T201069	21	901
T201069	21	903
T201069	22	905
T201071	15	899
T201071	14	901
T201071	13	903
T201071	13	905
T201072	12	899
T201072	11	901
T201072	10	903
T201072	10	905
T201306	14	899
T201306	13	901
T201306	12	903
T201306	12	905
T201424	20	883
T201424	23	887
T201424	23	899
T201424	24	903
T20168	15	165
T20168	13	253
T201953	6	569
T201956	3	569
T202050	25	939
T202499	2	68
T202720	28	915
T202956	15	759
T202956	23	763
T202956	26	783
T202956	15	821
T202956	53	823
T202956	7	823
T202956	36	825
T202956	19	827
T202956	12	829
T202956	13	831
T202956	11	833
T202956	18	835
T202956	17	837
T202956	6	839
T202956	10	841
T20314	5	171
T20314	5	259
T20316	9	171
T20316	9	259
T203374	2	349
T203385	1	349
T203458	12	565
T203458	11	567
T204370	8	393
T204370	22	429
T204370	19	431
T204370	15	439
T204370	27	461
T204370	27	625
T204370	30	629
T204599	31	553
T204599	28	555
T204635	1	657

Índice numrico - continuao

N pea	Item	Pgina
T204635	1	659
T204635	2	661
T204635	2	663
T204908	7	715
T205017	5	737
T205017	35	755
T205636	6	933
T205636	6	935
T205637	7	933
T205637	7	935
T205873	22	845
T205881	38	625
T205881	39	629
T205901	34	553
T205901	31	555
T205901	42	633
T205902	33	553
T205902	30	555
T205969	5	619
T205969	4	635
T206126	46	329
T206127	45	329
T206569	2	875
T206908	25	777
T206908	29	779
T207309	37	823
T207484	18	823
T208077	5	539
T208077	5	541
T208077	1	569
T208077	4	569
T209588	46	823
T209588	3	833
T209627	15	329
T209627	31	417
T209627	31	423
T209627	11	429
T209627	5	433
T209627	6	435
T209627	13	465
T209627	17	533
T209627	17	585
T209627	4	707
T209627	3	709
T209627	6	907
T209627	20	921
T210282	3	283
T210282	34	415
T210282	23	421
T210282	2	447
T210282	2	473
T210282	44	751
T210282	6	921
T210623	2	601
T210624	4	601
T210717	12	429
T210717	9	439
T210717	5	443
T210717	15	465
T210717	6	707
T210717	40	751
T211121	7	637
T211122	14	637
T211143	3	361
T212304	12	639
T213059	18	899
T213059	17	905
T213143	2	717
T213143	7	727
T213143	7	729
T213143	3	733
T213143	3	735
T213143	13	737
T213143	43	755
T213143	6	811
T213143	6	813
T213143	6	817
T213288	14	737
T213288	44	755
T214214	7	89
T214270	16	327
T214527	7	553
T214548	3	555
T215367	2	327
T215669	22	329
T215678	13	845
T216248	3	295
T216248	3	299
T216397	2	747
T216397	7	747
T216524	8	333
T216525	13	333
T216546	10	333
T216731	4	533
T216750	3	749
T216750	7	751
T216752	2	599
T216756	28	749
T216756	32	751
T216833	1	601
T216928	20	781
T217061	9	359
T217077	8	465
T217077	8	469
T217077	8	471
T217085	14	753
T217085	16	755
T217085	49	777
T217085	52	779
T217238	3	305
T217238	3	307
T217238	3	309
T217432	32	555
T217433	35	553
T217791	8	367
T217791	8	377
T217792	9	367
T217792	9	377
T218478	7	357
T218483	12	345
T218484	22	79
T218485	11	345
T218487	4	57
T218487	24	79
T218489	1	357
T218489	7	59
T218490	7	53
T218493	9	357
T218499	10	69
T218500	1	68
T218502	3	343
T218504	1	115
T218504	2	115
T218782	13	357
T218783	14	357
T218785	12	357
T218785	3	53
T218785	7	57
T218804	18	77
T218832	9	87
T218833	6	59
T218833	8	87
T218865	38	553
T218865	35	555
T218866	39	553
T218866	36	555
T219254	3	525
T219255	4	525
T222442	6	865
T222442	5	867
T223289	14	569
T223289	22	569
T223740	14	973
T223740	13	975
T223740	8	977
T223965	30	783
T223966	30	783
T224004	6	369
T224004	6	371
T224005	13	375
T224006	13	373
T224015	14	375
T224017	14	373
T224200	9	327
T224227	7	403
T224227	8	405
T224227	5	429
T224227	4	433
T224233	9	311
T224315	1	311
T224857	4	747
T224857	8	747
T225374	18	367
T225374	12	751
T225374	34	751
T225375	12	751
T225376	12	751
T226427	26	417
T226427	26	423
T226786	3	667
T227340	6	819
T227526	53	295
T227526	60	295
T227526	52	299
T227526	57	299
T227526	16	383
T227945	7	639
T228082	44	871
T228083	45	871
T228148	46	871
T22826	14	855
T22826	16	855
T228611	7	745
T228611	6	795
T228664	3	59
T228665	3	59
T228666	3	59
T228667	3	59
T228668	3	59
T228669	3	59
T228671	3	59
T228672	3	59
T228673	3	59
T228709	9	59
T228714	9	61
T228716	11	61
T228717	13	61
T228722	2	357
T228723	1	61
T228727	6	345
T228728	4	345
T228729	17	345
T228730	7	345
T228852	2	469
T228852	2	471
T228895	8	345
T228896	1	345
T228897	19	345
T228898	3	345
T228908	13	57
T228909	2	345
T228910	13	345
T228911	18	345
T228911	3	81
T228912	14	345
T228912	21	345
T228913	1	53
T228914	11	53
T228915	11	53
T228916	11	53
T228917	11	53
T228918	11	53
T228919	11	53
T228920	11	53
T228921	11	53
T228922	11	53
T228923	11	53
T228924	11	53
T228925	11	53
T228926	11	53
T228927	11	53
T228928	11	53
T228929	11	53
T228930	11	53
T228931	11	53
T228932	11	53
T228933	11	53
T228934	11	53
T228935	11	53

Índice numrico - continuao

N pea	Item	Pgina
T228936	21	55
T228937	1	57
T228938	11	57
T228939	5	53
T228941	15	57
T228942	8	57
T228943	12	357
T228943	3	53
T228943	7	57
T228952	9	57
T228956	10	57
T228957	8	53
T228970	2	53
T228972	4	53
T228973	12	53
T228974	12	57
T228975	6	57
T228994	4	357
T228995	3	357
T228996	11	357
T228997	17	357
T228998	2	87
T228999	2	87
T229000	2	87
T229001	2	87
T229002	2	87
T229009	4	87
T229010	5	87
T229011	5	87
T229012	5	87
T229013	5	87
T229014	5	87
T229015	5	87
T229016	5	87
T229017	5	87
T229018	5	87
T229019	5	87
T229020	5	87
T229021	5	87
T229022	5	87
T229023	5	87
T229024	5	87
T229025	5	87
T229026	5	87
T229027	5	87
T229028	5	87
T229029	5	87
T229030	5	87
T229031	5	87
T229032	5	87
T229033	5	87
T229034	5	87
T229035	5	87
T229036	5	87
T229076	2	83
T229076	2	85
T229077	9	83
T229077	9	85
T229078	10	83
T229079	10	83
T229080	7	83
T229080	8	85
T229081	11	83
T229081	5	85
T229082	4	83
T229083	6	83
T229083	7	85
T229084	8	83
T229084	10	85
T229085	16	77
T229086	16	77
T229087	16	77
T229088	16	77
T229089	16	77
T229111	16	77
T229121	16	77
T229122	16	77
T229123	16	77
T229124	16	77
T229125	16	77
T229126	16	77
T229127	16	77
T229128	16	77
T229129	16	77
T229130	16	77
T229250	2	81
T229251	15	79
T229252	15	79
T229253	20	77
T229254	3	79
T229255	6	79
T229256	3	85
T229257	4	85
T229259	5	81
T229260	13	79
T229261	8	343
T229262	15	77
T229268	1	77
T229270	5	79
T229271	14	79
T229272	10	79
T229273	25	79
T229274	1	81
T229275	2	343
T229276	4	343
T229277	7	343
T229278	10	343
T229279	1	343
T229280	9	343
T229281	6	343
T229282	12	343
T229285	16	79
T229337	7	111
T229338	7	97
T229340	11	105
T229340	11	107
T229340	9	109
T229340	9	111
T229341	10	105
T229341	12	107
T229341	10	109
T229341	10	111
T229343	18	115
T229343	1	125
T229343	4	125
T229343	5	125
T229346	9	105
T229346	9	107
T229346	12	109
T229346	12	111
T229347	22	105
T229349	14	113
T229350	3	97
T229352	10	105
T229352	12	107
T229352	10	109
T229352	10	111
T229353	7	113
T229354	1	99
T229355	17	101
T229356	2	105
T229356	2	107
T229356	15	109
T229356	15	111
T229356	2	113
T229356	15	115
T229357	11	115
T229359	10	105
T229359	12	107
T229359	10	109
T229359	10	111
T229360	7	101
T229363	9	101
T229364	10	105
T229364	12	107
T229364	10	109
T229364	10	111
T229366	17	101
T229368	9	115
T229369	7	101
T229371	13	97
T229372	12	115
T229373	9	113
T229375	9	115
T229376	7	101
T229378	13	97
T229379	10	105
T229379	12	107
T229379	10	109
T229379	10	111
T229380	10	105
T229380	12	107
T229380	10	109
T229380	10	111
T229381	10	105
T229381	12	107
T229381	10	109
T229381	10	111
T229382	5	121
T229383	9	115
T229385	1	123
T229386	9	115
T229387	3	99
T229392	1	101
T229392	2	101
T229393	4	121
T229394	12	101
T229395	8	97
T229396	4	97
T229398	14	105
T229398	15	107
T229398	6	109
T229398	6	111
T229400	5	101
T229401	18	113
T229403	15	105
T229403	17	107
T229403	4	109
T229403	4	111
T229404	6	97
T229405	2	117
T229406	17	105
T229406	13	107
T229406	11	109
T229406	11	111
T229407	14	115
T229408	19	111
T229409	5	113
T229411	19	109
T229412	5	105
T229412	5	107
T229468	8	105
T229468	8	107
T229468	13	109
T229468	13	111
T229469	13	105
T229469	14	107
T229469	7	109
T229919	30	635
T230236	11	331
T230433	5	99
T230865	10	59
T230866	1	59
T231114	1	119
T233864	2	53
T233925	25	429
T233925	12	433
T23474	16	165
T23474	12	253
T236775	2	43
T236841	3	43
T237262	45	297
T237664	17	101
T237665	17	101
T237670	1	101
T237670	17	101
T237670	2	101
T237868	15	323
T239252	8	677
T23C	9	803
T23P	10	803
T240264	7	93
T240494	10	367
T242165	41	625
T242467	3	123
T242623	5	125
T242699	19	569
T242700	11	569
T244673	2	971

Índice numrico - continuao

N pea	Item	Pgina
T244673	5	973
T244673	5	975
T244675	7	973
T244675	7	975
T244675	3	977
T24509	16	851
T24509	14	853
T245447	51	635
T246507	15	373
T246508	15	375
T246610	28	689
T248286	31	429
T248286	30	433
T248286	16	439
T24959	47	871
T24959	8	927
T24959	7	941
T24959	15	957
T249877	5	81
T249878	7	83
T249879	10	87
T250048	15	357
T250749	17	911
T250749	16	913
T250809	1	102
T251567	7	293
T251567	8	299
T252811	26	737
T252811	52	755
T252981	22	957
T254529	31	293
T254529	36	297
T255080	17	285
T255175	7	329
T256257	16	329
T256546	5	417
T256546	3	423
T257943	17	285
T258088	1	59
T258089	4	53
T258096	4	53
T258096	2	61
T258097	4	53
T258097	3	61
T25838	10	565
T259458	44	329
T259730	4	651
T259730	4	653
T259844	56	637
T260092	31	915
T260093	29	917
T260096	14	447
T261408	11	113
T261408	9	115
T261409	11	113
T261409	9	115
T261410	11	113
T261410	9	115
T261411	11	113
T261411	9	115
T261412	11	113
T261412	9	115
T261413	11	113
T261413	9	115
T261414	11	113
T261414	9	115
T261415	11	113
T261415	9	115
T261416	11	113
T261416	9	115
T262370	8	293
T262370	9	297
T262380	9	293
T262380	10	297
T262428	8	295
T262428	6	299
T262487	10	293
T262487	11	297
T262843	10	105
T262843	12	107
T262843	10	109
T262843	10	111
T262844	10	105
T262844	12	107
T262844	10	109
T262844	10	111
T262845	10	105
T262845	12	107
T262845	10	109
T262845	10	111
T262846	10	105
T262846	12	107
T262846	10	109
T262846	10	111
T262870	10	105
T262870	12	107
T262870	10	109
T262870	10	111
T263064	39	293
T263064	38	297
T263093	55	329
T264122	14	295
T264937	54	637
T266616	2	605
T266634	4	591
T266634	2	595
T266644	4	593
T266644	2	597
T267110	2	863
T267718	17	633
T267776	18	633
T267933	6	745
T268244	6	295
T268245	5	295
T268251	29	585
T268251	6	587
T268251	13	589
T268385	4	299
T268386	5	299
T268392	3	427
T268392	2	431
T268411	1	589
T268412	24	585
T268412	8	589
T268416	1	581
T268419	2	593
T268422	2	591
T268425	2	603
T268456	3	397
T268456	3	399
T268456	4	401
T268460	4	465
T268460	22	625
T268460	25	629
T268523	2	563
T268523	2	567
T268531	1	567
T268544	2	585
T269554	11	367
T269554	10	377
T269745	2	575
T27022	57	725
T272098	8	101
T272338	1	587
T272339	2	587
T272580	15	417
T272580	18	423
T273008	16	295
T273278	2	581
T273278	2	583
T27523	6	625
T27523	6	629
T275497	13	295
T275629	1	551
T275630	2	551
T275631	4	551
T275693	15	299
T276153	23	295
T276498	2	315
T276545	2	313
T277221	45	295
T277221	41	299
T277222	23	633
T277246	1	537
T277546	25	585
T277546	9	589
T277801	1	625
T277993	1	533
T278221	14	741
T278221	17	743
T278461	21	637
T278526	1	707
T278526	2	713
T279172	13	349
T279173	16	349
T279484	2	305
T279484	2	307
T279484	2	309
T279497	15	293
T279497	16	297
T279499	16	293
T279499	17	297
T279500	22	293
T279500	23	297
T279510	2	643
T279719	1	583
T279729	9	447
T279747	14	289
T279747	14	291
T279747	14	627
T279747	14	631
T279751	22	289
T279751	28	289
T279751	22	627
T279751	28	627
T279844	47	295
T279980	10	629
T280021	7	305
T280375	1	503
T280608	2	413
T280690	19	919
T280741	28	633
T280742	29	633
T280756	45	633
T280759	27	633
T280842	7	369
T280842	3	379
T280843	8	369
T280843	7	371
T280844	3	591
T280844	3	593
T280845	9	369
T280845	8	371
T280861	17	625
T280861	20	629
T280887	1	61
T280889	4	345
T280898	46	635
T280910	9	357
T280911	17	357
T280912	13	357
T280913	14	357
T281164	9	371
T281164	2	381
T281201	42	555
T281231	37	633
T281430	17	345
T281456	27	79
T282137	9	353
T282137	48	423
T282185	1	417
T282187	2	423
T282956	3	585
T282959	32	585
T282959	36	585
T283090	3	417
T283090	5	423
T283328	10	585
T283762	3	543
T283762	3	545
T283762	3	557
T283762	2	559
T284568	10	369
T284568	10	371
T284568	19	377
T284817	5	635
T285790	39	295
T285790	30	299
T285878	6	349

Índice numrico - continuao

N pea	Item	Pgina
T286523	1	83
T286523	1	85
T287382	50	299
T289517	5	633
T289537	28	763
T289538	28	759
T289565	48	417
T289565	1	423
T289880	1	321
T289880	1	323
T290076	6	293
T290076	7	299
T290121	11	289
T290121	7	289
T290121	11	291
T290121	7	291
T290121	11	627
T290121	7	627
T290121	11	631
T290121	7	631
T290122	26	289
T290122	32	289
T290122	24	291
T290122	28	291
T290122	26	627
T290122	32	627
T290122	25	631
T290122	30	631
T290482	20	367
T290927	26	633
T291159	16	373
T291160	16	375
T291546	10	61
T291547	12	61
T291793	12	57
T291953	11	57
T292025	24	295
T292388	15	61
T292415	17	101
T292415	2	101
T292416	17	101
T292416	2	101
T292416	21	101
T292706	7	113
T292708	6	97
T292712	5	101
T292811	33	289
T292811	33	627
T292811	31	631
T292965	4	81
T292966	2	81
T292968	4	87
T293097	4	59
T293098	4	59
T293099	4	59
T293100	4	59
T293101	4	59
T293102	4	59
T293103	4	59
T293104	4	59
T293105	4	59
T293106	4	59
T293107	4	59
T293108	4	59
T293109	4	59
T293110	4	59
T293111	4	59
T293112	4	59
T293113	4	59
T293114	4	59
T293115	4	59
T293116	4	59
T293117	4	59
T293118	4	59
T293119	4	59
T293120	4	59
T293121	4	59
T293122	4	59
T293123	4	59
T293124	4	59
T293125	4	59
T293126	4	59
T293127	4	59
T293128	4	59
T293129	4	59
T293130	4	59
T293131	4	59
T293132	4	59
T293133	4	59
T293134	4	59
T293135	4	59
T293136	4	59
T293137	4	59
T293138	4	59
T293139	4	59
T293140	4	59
T293141	1	59
T293142	10	59
T293145	14	61
T293365	3	643
T293367	23	367
T293367	31	377
T29342	6	127
T29342	32	429
T29342	11	433
T29342	15	855
T29342	8	859
T29342	48	871
T29342	4	875
T29342	19	941
T293745	10	429
T293745	1	433
T294154	20	113
T294154	5	113
T294549	11	113
T294550	11	113
T294551	11	113
T294552	11	113
T294553	11	113
T294554	11	113
T294555	11	113
T294556	11	113
T294557	11	113
T294797	2	325
T295580	28	433
T295828	12	367
T295830	17	375
T295831	17	373
T296260	11	377
T296326	20	377
T296335	21	377
T296337	28	377
T296536	31	637
T296933	27	585
T296933	11	589
T297220	48	637
T297230	18	801
T297306	31	625
T297306	36	629
T298611	17	643
T298612	20	643
T299179	13	367
T299410	11	405
T299592	54	417
T299592	49	423
T300045	12	289
T300045	24	289
T300045	30	289
T300045	8	289
T300045	12	291
T300045	8	291
T300045	12	627
T300045	24	627
T300045	30	627
T300045	8	627
T300045	12	631
T300045	22	631
T300045	27	631
T300045	8	631
T300046	25	289
T300046	31	289
T300046	42	289
T300046	22	291
T300046	26	291
T300046	25	627
T300046	31	627
T300046	42	627
T300046	24	631
T300046	29	631
T300046	35	631
T300523	9	313
T300523	9	315
T300965	2	649
T301454	18	375
T301455	18	373
T301458	19	375
T301459	19	373
T302197	20	375
T302198	20	373
T302209	21	375
T302210	21	373
T302212	22	375
T302213	22	373
T302232	23	375
T302234	23	373
T302333	12	377
T302666	22	377
T302669	26	377
T302675	25	377
T302898	2	501
T302999	13	377
T303182	23	585
T303251	14	367
T303583	23	377
T303595	20	585
T303663	2	525
T304334	58	295
T304334	55	299
T304501	1	365
T304992	2	319
T305019	5	317
T305526	11	369
T305526	11	371
T305792	14	377
T305797	15	377
T305798	16	377
T305799	30	377
T305799	37	751
T305800	27	377
T306365	22	367
T306366	24	375
T306367	24	373
T306370	21	367
T306407	15	367
T306408	25	375
T306409	25	373
T306519	26	375
T306520	26	373
T306525	27	375
T306526	27	373
T306531	28	375
T306532	28	373
T306544	16	367
T306545	29	375
T306546	29	373
T307401	12	393
T308125	63	295
T308125	60	299
T308406	4	539
T308406	4	541
T308406	1	569
T308410	21	643
T308458	29	943
T308735	28	637
T309417	26	637
T309436	24	643
T309842	15	295
T310416	1	397
T310416	1	399
T310416	2	401
T31161	2	387
T31161	2	391
T31161	6	397
T31161	7	397
T31161	5	399
T31161	6	399
T31161	6	401
T31161	7	401
T311909	30	375

Índice numrico - continuao

N pea	Item	Pgina
T311910	30	373
T311931	24	377
T311942	12	371
T311945	31	375
T311946	31	373
T314054	4	59
T314936	53	329
T318371	11	309
T320267	7	307
T35233	1	825
T41356	7	959
T41356	9	966
T48613	5	855
T52978	43	293
T52978	42	297
T54568	24	725
T54568	28	727
T54568	28	729
T55501	30	417
T55501	30	423
T58109	27	823
T58109	11	827
T58109	16	829
T58109	2	831
T58109	4	835
T58109	2	837
T58109	13	839
T58477	7	175
T58477	9	263
T60811	3	621
T60920	6	668
T60920	7	671
T61226	8	745
T61226	5	795
T61861	26	777
T61861	30	779
T62804	33	329
T66701	18	321
T67424	28	887
T67424	19	891
T67424	35	903
T67425	26	887
T67425	20	891
T67425	33	903
T69472	3	875
T69938	6	65
T69938	8	93
T70177	7	767
T70177	2	773
T70659	5	427
T70659	29	635
T70659	36	635
T72414	8	399
T72414	1	495
T72414	4	495
T72414	6	495
T728X230	8	803
T74412	25	427
T74412	9	429
T74412	18	431
T74416	2	427
T74952	4	311
T74952	13	657
T74952	16	659
T74952	10	661
T74952	10	663
T75276	52	423
T75815	6	795
T76502	2	881
T76502	12	891
T76830	23	553
T76830	13	555
T76832	10	553
T76832	15	555
T76833	21	553
T76833	19	555
T76938	5	689
T76938	2	695
T76938	5	695
T76938	3	907
T76938	33	933
T76938	34	935
T76938	5	943
T76938	8	943
T77613	15	271
T77613	9	321
T77613	5	323
T77613	10	325
T77613	6	335
T77613	5	337
T77613	8	339
T77613	6	341
T77613	9	341
T77613	2	351
T77613	4	351
T77613	5	351
T77613	4	355
T77613	10	689
T77613	19	737
T77613	22	737
T77613	16	753
T77613	19	753
T77613	3	753
T77613	10	755
T77613	49	755
T77613	41	779
T77613	46	779
T77613	4	911
T77613	4	913
T77613	5	925
T77613	6	927
T77613	1	945
T77613	10	945
T77613	11	945
T77613	12	945
T77613	2	945
T77613	3	945
T77613	4	945
T77613	5	945
T77613	6	945
T77613	7	945
T77613	8	945
T77613	9	945
T77613	13	947
T77613	2	947
T77613	11	953
T77613	6	953
T77613	2	957
T77613	9	957
T77613	15	963
T77613	16	979
T77814	4	63
T77814	6	63
T77814	19	947
T77857	3	335
T77857	13	337
T77857	15	337
T77857	2	337
T77857	19	347
T77857	45	689
T77857	31	725
T77857	33	725
T77857	37	725
T77857	39	725
T77857	41	725
T77857	43	725
T77857	45	725
T77857	48	725
T77857	54	725
T77857	37	727
T77857	39	727
T77857	41	727
T77857	43	727
T77857	45	727
T77857	48	727
T77857	51	727
T77857	55	727
T77857	37	729
T77857	39	729
T77857	42	729
T77857	44	729
T77857	46	729
T77857	48	729
T77857	51	729
T77857	55	729
T77857	13	749
T77857	15	749
T77857	39	749
T77857	42	749
T77857	47	749
T77857	6	749
T77857	10	751
T77857	23	751
T77857	25	751
T77857	30	751
T77857	6	753
T77857	9	753
T77857	11	775
T77857	19	775
T77857	8	775
T77857	15	777
T77857	35	777
T77857	40	777
T77857	47	777
T77857	48	777
T77857	17	779
T77857	32	779
T77857	36	779
T77857	44	779
T77857	56	779
T77857	14	793
T77857	49	871
T77857	17	881
T77857	1	925
T77857	6	941
T77857	12	943
T77857	18	943
T77857	33	943
T77857	24	947
T77857	9	947
T77857	3	955
T77858	6	359
T77858	6	687
T77858	32	689
T77858	35	689
T77858	40	689
T77858	7	689
T77858	2	693
T77858	16	933
T77858	5	933
T77858	25	935
T77858	5	935
T77858	13	939
T77858	35	943
T77858	9	943
T77932	2	359
T77932	56	725
T77932	45	777
T77932	5	777
T77932	5	779
T77932	58	779
T77932	7	779
T77932	9	779
T77932	4	785
T77932	6	785
T77932	8	785
T77932	2	787
T77932	1	929
T77932	1	931
T77932	26	933
T77932	27	935
T77932	7	937
T77932	8	939
T77932	24	941
T77932	11	943
T77932	15	961
T78497	19	293
T78497	20	293
T78497	20	297
T78497	21	297
T78497	13	689
T78593	18	285
T78606	49	293
T78606	48	297
T78606	43	299
T78606	11	339
T78606	15	341
T78606	30	427
T78606	22	431

Índice numrico - continuao

N pea	Item	Pgina
T78606	44	749
T78606	35	751
T78606	33	753
T78606	32	755
T78606	23	777
T78606	24	777
T78606	26	779
T78606	27	779
T78606	28	779
T78707	4	933
T78707	4	935
T78716	50	871
T78716	11	941
T78716	26	943
T78974	23	181
T80027	11	67
T80027	6	73
T80027	2	75
T80306	3	785
T81524	13	767
T81524	4	769
T81524	5	771
T81524	4	773
T81524	13	883
T81524	14	885
T81524	19	885
T81524	8	887
T81524	3	889
T81524	3	923
T81535	22	769
T81538	16	883
T81538	6	885
T81538	13	887
T81538	9	889
T81538	19	899
T81538	18	901
T81538	18	903
T81538	18	905
T81538	14	923
T81539	17	883
T81539	7	885
T81539	14	887
T81539	10	889
T81539	20	899
T81539	19	901
T81539	19	903
T81539	19	905
T81539	15	923
T81540	18	767
T81540	13	773
T81540	23	883
T81540	9	885
T81540	16	887
T81540	13	889
T81540	8	923
T81541	20	767
T81541	15	773
T81541	11	885
T81541	18	887
T81541	10	923
T82430	7	93
T83061	33	585
T83061	14	589
T84194	14	729
TF23D	7	805
TF23D	7	807
TF23D	7	809
TF23D	4	811
TF23D	4	813
TF23P	8	805
TF23P	8	807
TF23P	8	809
TF23P	5	811
TF23P	5	813
TT101176	6	657
TT101176	7	659
TT101176	6	661
TT101176	6	663
TTZF160528	21	55
TTZF160529	21	55
TTZF160530	21	55
TTZF160532	21	55
TTZF160534	21	55
TTZF160535	21	55
TY22328	8	383
TY22328	49	635
TY22330	38	293
TY22330	45	293
TY22330	26	329
TY22330	27	329
TY22330	28	329
TY22330	31	329
TY22330	14	621
TY22330	5	621
TY22472	11	285
TY22474	37	749
TY22474	13	777
TY22474	15	953
TY22502	23	383
TY22503	51	295
TY22505	3	147
TY22505	1	239
TY22556	21	293
TY22556	14	689
TY22559	21	327
TY22566	28	295
TY22566	29	295
TY22566	30	295
TY22566	34	295
TY22566	35	295
TY22566	36	295
TY22566	24	299
TY22566	25	299
TY22566	26	299
TY22566	27	299
TY22566	28	299
TY225666	13	321
TY225666	6	325
TY25139	6	575
TY25139	6	577
TY6128	1	385
TY6128	1	389
TY6333	9	165
U12288	20	939
U12547	18	293
U12547	19	297
U12547	7	687
U12547	33	689
U12547	41	689
U12547	56	727
U12547	56	729
U12547	2	933
U12547	2	935
U12547	29	935
U12547	13	943
U13639	4	143
U13639	3	165
U13639	4	237
U13639	15	253
U13639	16	253
U13639	4	287
U13639	29	349
U14555	22	823
U14555	20	829
U17408	36	823
U17409	4	176
U17409	4	264
U17409	8	689
U17409	6	943
U43792	6	805
U43792	6	807
U43792	6	809
U43792	3	811
U43792	3	813
U44915	14	837
W23122	13	915
W23122	14	917
X-NR50	28	943
XH4-62-T10	5	929
XH4-62-T10	5	931
XH4-63-T10	4	929
XH4-63-T10	4	931
XNR-37	27	943

N pea	Item	Pgina