Lista de peças

Aro, 19,5L-24 Pol e 12-16,5 Pol Goodyear
MFWD - ST769150

310L Backhoe Loader (Engine 4045HBZ01, 4045TBZ01)(PIN: 1BZ310LA_ _C000001-)(PIN: 1BZ310LA_ _D000001-) - PC11332 > 1 Rodas e Pneus e Esteiras > 0110 Rodas Motorizadas, Pneus e Fixações

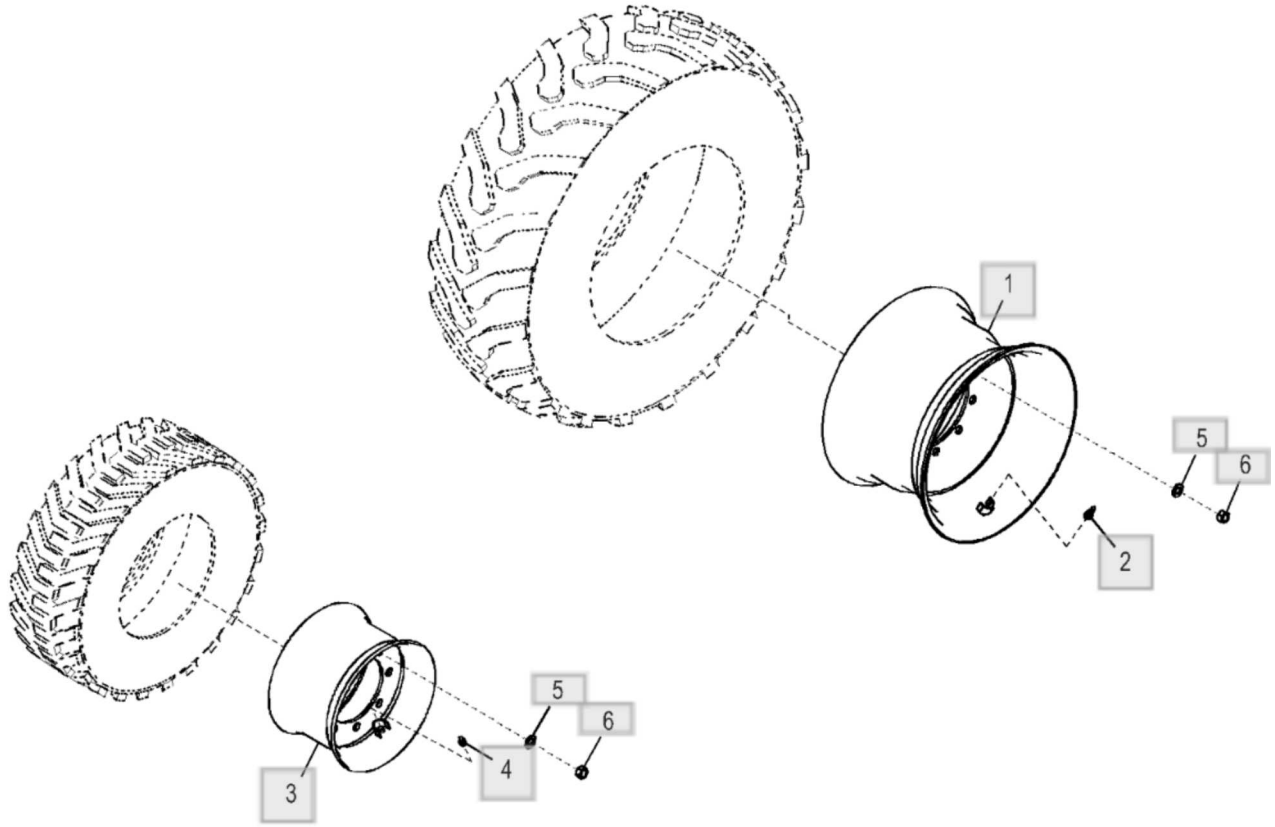

ETN94510_TX1145314

Peça	Quantidade necessária
1 - Roda Número de peça : AT418192 Comentários : 614.38 mm (24.188 in) X 406.40 mm (16.00 in)	1
2 - VálVula do pneu Número de peça : AT25226	1
3 - Roda Número de peça : AT442238 Comentários : 419.1 mm (16.50 in) X 247.60 mm (9.75 in)	1
4 - VálVula do pneu Número de peça : AN132749 Comentários : Sem Câmera	1
5 - Arruela Número de peça : R52006	36
6 - Porca Número de peça : R94102	36

Conjunto Completo de Eixo Traseiro e Diferencial (000001 - 002260) - ST871656

310L Backhoe Loader (Engine 4045HBZ01, 4045TBZ01)(PIN: 1BZ310LA_ _C000001-)(PIN: 1BZ310LA_ _D000001-) - PC11332 > 2 Eixos, Diferenciais e Sistemas de Suspensão > 0201 Suporte e Carcaça do Eixo de Acionamento (Incluindo Reduções Finais)

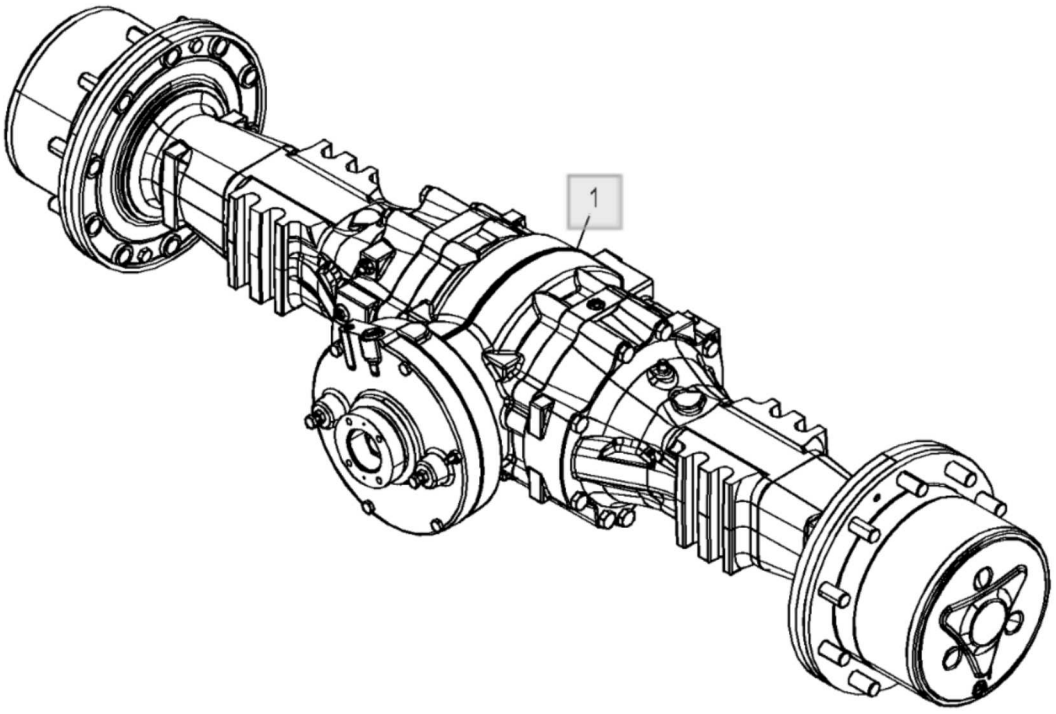

ETN145724_TX1223151

Peça	Quantidade necessária
1 - Eixo traseiro Número de peça : AT458488 Comentários : Conjunto de Conveniência Componentes em Página Separada	1

Diferencial e Carcaças dos Eixos Traseiros - ST820005

310L Backhoe Loader (Engine 4045HBZ01, 4045TBZ01)(PIN: 1BZ310LA_ _C000001-)(PIN: 1BZ310LA_ _D000001-) - PC11332 > 2 Eixos, Diferenciais e Sistemas de Suspensão > 0201 Suporte e Carcaça do Eixo de Acionamento (Incluindo Reduções Finais)

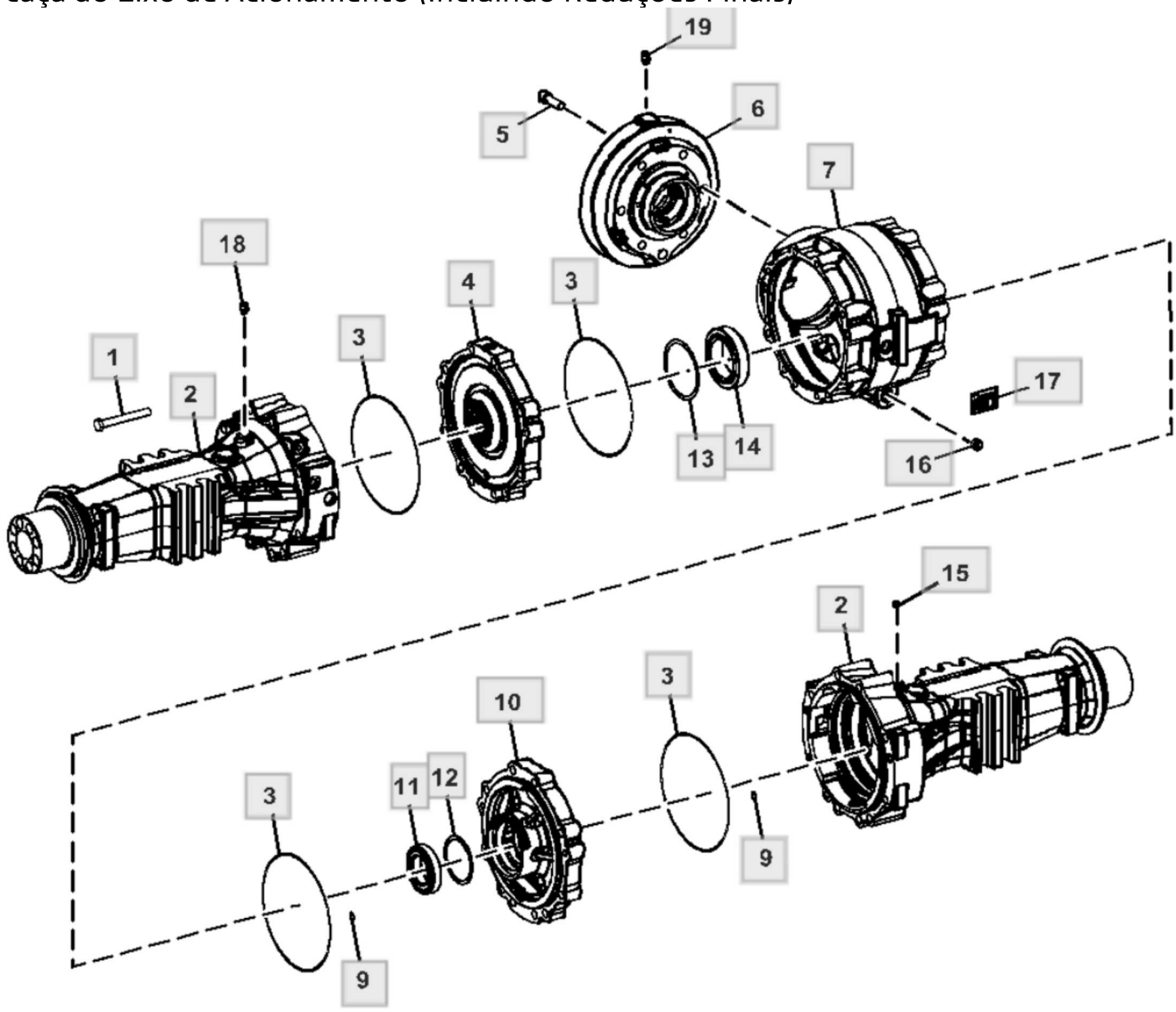

XJ1290501

Peça	Quantidade necessária
1 - Parafuso Número de peça : T228913	20
2 - Carcaça Número de peça : T353718 Comentários : NLA, ORDER R77175, RE190805 AND T393323 Esta peça foi substituída.	2
2 - Capa Número de peça : R77175	1
2 - Engate de diagnostico Número de peça : RE190805	1
2 - Carcaça Número de peça : T393323	1
3 - Vedação Número de peça : T218785	4
4 - Carcaça Número de peça : T381418 Comentários : SUB FOR T258089	1
5 - Parafuso Número de peça : T228939	6
6 - Carcaça Número de peça : T353726	1
7 - Carcaça Número de peça : T228957	1
9 - Anel o Número de peça : T159373	8
10 - Carcaça Número de peça : T381419 Comentários : SUB FOR T353720	1
11 - Cone de rolamento Número de peça : JD8161	1

Peça	Quantidade necessária
Comentários : Direito	
11 - Capa de rolamento Número de peça : JD10229 Comentários : Direito	1
12 - Calço Número de peça : T228935 Comentários : TK = 0.90 mm	1
12 - Suplemento Sólido Número de peça : T177394 Comentários : TK = 0.95 mm	1
12 - Calço Número de peça : T228934 Comentários : TK = 1.00 mm	1
12 - Calço Número de peça : T228933 Comentários : TK = 1.05 mm	1
12 - Calço Número de peça : T228932 Comentários : TK = 1.10 mm	1
12 - Calço Número de peça : T228931 Comentários : TK = 1.15 mm	1
12 - Calço Número de peça : T228930 Comentários : TK = 1.20 mm	1
12 - Calço Número de peça : T228929 Comentários : TK = 1.25 mm	1
12 - Calço Número de peça : T228928 Comentários : TK = 1.30 mm	1

Peça	Quantidade necessária
12 - Calço Número de peça : T228927 Comentários : TK = 1.35 mm	1
12 - Calço Número de peça : T228926 Comentários : TK = 1.40 mm	1
12 - Calço Número de peça : T228925 Comentários : TK = 1.45 mm	1
12 - Calço Número de peça : T228924 Comentários : TK = 1.50 mm	1
12 - Calço Número de peça : T228923 Comentários : TK = 1.55 mm	1
12 - Calço Número de peça : T228922 Comentários : TK = 1.60 mm	1
12 - Calço Número de peça : T228921 Comentários : TK = 1.65 mm	1
12 - Calço Número de peça : T228920 Comentários : TK = 1.70 mm	1
12 - Calço Número de peça : T228919 Comentários : TK = 1.75 mm	1
12 - Calço Número de peça : T228918 Comentários : TK = 1.80 mm	1
12 - Calço	1

Peça	Quantidade necessária
Número de peça : T228917 Comentários : TK = 1.85 mm	
12 - Calço Número de peça : T228916 Comentários : TK = 1.90 mm	1
12 - Calço Número de peça : T228915 Comentários : TK = 1.95 mm	1
12 - Calço Número de peça : T228914 Comentários : TK = 2.00 mm	1
13 - Calço Número de peça : T159444 Comentários : TK = 0.10 mm	1
13 - Calço Número de peça : T159445 Comentários : TK = 0.15 mm	1
13 - Calço Número de peça : T159443 Comentários : TK = 0.20 mm	1
13 - Calço Número de peça : T159440 Comentários : TK = 0.30 mm	1
13 - Calço Número de peça : T159441 Comentários : TK = 0.50 mm	1
13 - Calço Número de peça : T228936 Comentários : TK = 0.75 mm	1
13 - Calço Número de peça : T159442	1

Peça	Quantidade necessária
Comentários : TK = 1.00 mm	
13 - Calço Número de peça : T159446 Comentários : TK = 1.10 mm	1
13 - Calço Número de peça : T159447 Comentários : TK = 1.20 mm	1
13 - Calço Número de peça : T159448 Comentários : TK = 1.30 mm	1
13 - Calço Número de peça : T159449 Comentários : TK = 1.40 mm	1
13 - Calço Número de peça : T159450 Comentários : TK = 1.50 mm	1
13 - Calço Número de peça : T159451 Comentários : TK = 1.60 mm	1
13 - Calço Número de peça : T159452 Comentários : TK = 1.70 mm	1
13 - Calço Número de peça : T159453 Comentários : TK = 1.80 mm	1
13 - Calço Número de peça : TTZF160528 Comentários : TK = 2.00 mm	1
13 - Calço Número de peça : TTZF160529 Comentários : TK = 2.05 mm	1

Peça	Quantidade necessária
13 - Calço Número de peça : TTZF160530 Comentários : TK = 2.10 mm	1
13 - Suplemento Sólido Número de peça : T183500 Comentários : TK = 2.15 mm	1
13 - Calço Número de peça : TTZF160532 Comentários : TK = 2.20 mm	1
13 - Suplemento Sólido Número de peça : T183502 Comentários : TK = 2.25 mm	1
13 - Calço Número de peça : TTZF160534 Comentários : TK = 2.30 mm	1
13 - Calço Número de peça : TTZF160535 Comentários : TK = 2.35 mm	1
13 - Suplemento Sólido Número de peça : T183505 Comentários : TK = 2.40 mm	1
13 - Suplemento Sólido Número de peça : T183506 Comentários : TK = 2.45 mm	1
13 - Suplemento Sólido Número de peça : T183507 Comentários : TK = 2.50 mm	1
13 - Calço Número de peça : T159454 Comentários : TK = 2.60 mm	1
13 - Calço	1

Peça	Quantidade necessária
Número de peça : T159455 Comentários : TK = 2.70 mm	
13 - Calço Número de peça : T159457 Comentários : TK = 2.80 mm	1
13 - Calço Número de peça : T159458 Comentários : TK = 2.90 mm	1
13 - Calço Número de peça : T159459 Comentários : TK = 3.00 mm	1
13 - Calço Número de peça : T159460 Comentários : TK = 3.10 mm	1
13 - Calço Número de peça : T159461 Comentários : TK = 3.20 mm	1
13 - Calço Número de peça : T159462 Comentários : TK = 3.30 mm	1
13 - Calço Número de peça : T159463 Comentários : TK = 3.40 mm	1
14 - Rolamento de Rolos cônicos Número de peça : AT179504 Comentários : Cone Copo ESQ, AND	1
15 - Parafuso Número de peça : T84081 Comentários : ORDER 15M7033 ⓘ Esta peça foi substituída.	2
16 - Plugue	2

Peça	Quantidade necessária
Número de peça : T159565	
17 - Placa Número de peça : ..... Comentários : NLA	1
17 - Pino com ranhura Número de peça : 25M7021 Comentários : 3 X 5 mm	4
18 - Freio Número de peça : T162517 Comentários : Conexão do Sangrador	2
19 - RespiRo Número de peça : AL32877	1

Jogo de Pinhão de Entrada Cônico Espiral e Engrenagem de Coroa - ST887230

310L Backhoe Loader (Engine 4045HBZ01, 4045TBZ01)(PIN: 1BZ310LA_ _C000001-)(PIN: 1BZ310LA_ _D000001-) - PC11332 > 2 Eixos, Diferenciais e Sistemas de Suspensão > 0201 Suporte e Carcaça do Eixo de Acionamento (Incluindo Reduções Finais)

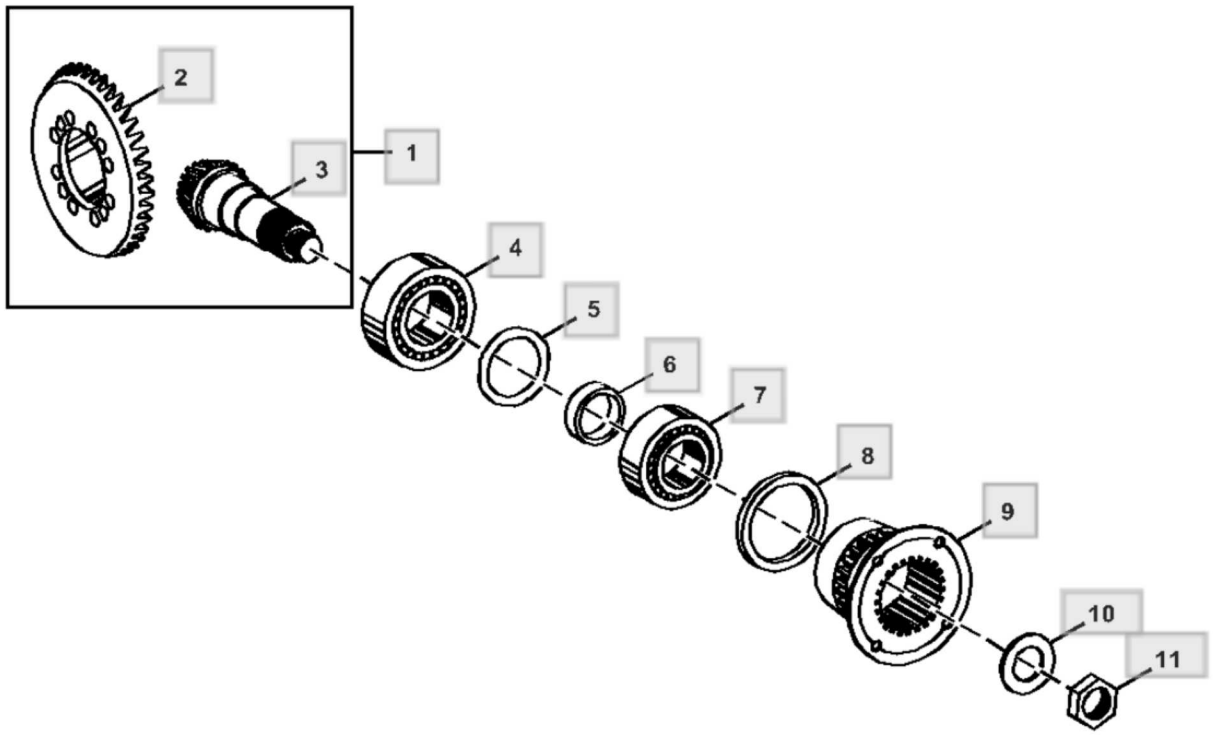

TX1234071

Peça	Quantidade necessária
1 - Acionamento da coroa Número de peça : AT458549 Comentários : ORDER AT519287 Esta peça foi substituída.	1
1 - Coroa Número de peça : AT519287	1
2 - Coroa Número de peça : T293141 Comentários : ORDER AT519287	1
3 - Pinhão Número de peça : T293142 Comentários : ORDER AT519287	1
4 - Rolamento de Rolos cônicos Número de peça : AT400190 Comentários : SUB FOR AT176491	1
5 - Calço Número de peça : T159310 Comentários : TK = 1.20 mm	1
5 - Calço Número de peça : T159315 Comentários : TK = 1.30 mm	1
5 - Calço Número de peça : T159314 Comentários : TK = 1.40 mm	1
5 - Calço Número de peça : T159309 Comentários : TK = 1.50 mm	1
5 - Calço Número de peça : T159313 Comentários : TK = 1.60 mm	1
5 - Calço	1

Peça	Quantidade necessária
Número de peça : T159308 Comentários : TK = 1.70 mm	
5 - Calço Número de peça : T159311 Comentários : TK = 1.90 mm	1
5 - Calço Número de peça : T159307 Comentários : TK = 2.00 mm	1
5 - Calço Número de peça : AT321701 Comentários : TK = 1.70 mm	1
5 - Calço Número de peça : AT321702 Comentários : TK = 1.00 mm	1
5 - Calço Número de peça : AT321703 Comentários : TK = 0.90 mm	1
5 - Calço Número de peça : AT321704 Comentários : TK = 0.80 mm	1
5 - Calço Número de peça : AT321705 Comentários : TK = 0.70 mm	1
5 - Calço Número de peça : AT321706 Comentários : TK = 0.60 mm	1
5 - Calço Número de peça : R75834 Comentários : TK = 0.50 mm	1
5 - Calço Número de peça : R75404	1

Peça	Quantidade necessária
Comentários : TK = 0.30 mm	
5 - Calço Número de peça : R75403 Comentários : TK = 0.20 mm	1
5 - Calço Número de peça : R75405 Comentários : TK = 0.10 mm	1
5 - Calço Número de peça : T228664 Comentários : TK = 0.75 mm	1
5 - Calço Número de peça : T228665 Comentários : TK = 0.65 mm	1
5 - Calço Número de peça : T228666 Comentários : TK = 1.25 mm	1
5 - Calço Número de peça : T228667 Comentários : TK = 1.35 mm	1
5 - Calço Número de peça : T228668 Comentários : TK = 1.45 mm	1
5 - Calço Número de peça : T228669 Comentários : TK = 1.55 mm	1
5 - Calço Número de peça : T228671 Comentários : TK = 1.65 mm	1
5 - Calço Número de peça : T228672 Comentários : TK = 1.75 mm	1

Peça	Quantidade necessária
5 - Calço Número de peça : T228673 Comentários : TK = 1.85 mm	1
6 - Calço Número de peça : T293097 Comentários : TK = 16.00 mm	1
6 - Calço Número de peça : T293098 Comentários : TK = 16.10 mm	1
6 - Calço Número de peça : T293099 Comentários : TK = 16.20 mm	1
6 - Calço Número de peça : T293100 Comentários : TK = 16.30 mm	1
6 - Calço Número de peça : T293101 Comentários : TK = 16.40 mm	1
6 - Calço Número de peça : T293102 Comentários : TK = 16.50 mm	1
6 - Calço Número de peça : T293103 Comentários : TK = 16.56 mm	1
6 - Calço Número de peça : T293104 Comentários : TK = 16.60 mm	1
6 - Calço Número de peça : T293105 Comentários : TK = 16.62 mm	1
6 - Calço	1

Peça	Quantidade necessária
Número de peça : T293106 Comentários : TK = 16.64 mm	
6 - Calço Número de peça : T293107 Comentários : TK = 16.66 mm	1
6 - Calço Número de peça : T293108 Comentários : TK = 16.68 mm	1
6 - Calço Número de peça : T293109 Comentários : TK = 16.70 mm	1
6 - Calço Número de peça : T293110 Comentários : TK = 16.72 mm	1
6 - Calço Número de peça : T293111 Comentários : TK = 16.74 mm	1
6 - Calço Número de peça : T293112 Comentários : TK = 16.76 mm	1
6 - Calço Número de peça : T293113 Comentários : TK = 16.78 mm	1
6 - Calço Número de peça : T293114 Comentários : TK = 16.80 mm	1
6 - Calço Número de peça : T293115 Comentários : TK = 16.82 mm	1
6 - Calço Número de peça : T293116	1

Peça	Quantidade necessária
Comentários : TK = 16.84 mm	
6 - Calço Número de peça : T293117 Comentários : TK = 16.86 mm	1
6 - Calço Número de peça : T293118 Comentários : TK = 16.88 mm	1
6 - Calço Número de peça : T314054 Comentários : TK = 16.89 mm	1
6 - Calço Número de peça : T293119 Comentários : TK = 16.90 mm	1
6 - Calço Número de peça : T293120 Comentários : TK = 16.92 mm	1
6 - Calço Número de peça : T293121 Comentários : TK = 16.94 mm	1
6 - Calço Número de peça : T293122 Comentários : TK = 16.96 mm	1
6 - Calço Número de peça : T293123 Comentários : TK = 16.98 mm	1
6 - Calço Número de peça : T293124 Comentários : TK = 17.00 mm	1
6 - Calço Número de peça : T293125 Comentários : TK = 17.02 mm	1

Peça	Quantidade necessária
6 - Calço Número de peça : T293126 Comentários : TK = 17.04 mm	1
6 - Calço Número de peça : T293127 Comentários : TK = 17.06 mm	1
6 - Calço Número de peça : T293128 Comentários : TK = 17.08 mm	1
6 - Calço Número de peça : T293129 Comentários : TK = 17.10 mm	1
6 - Calço Número de peça : T293130 Comentários : TK = 17.12 mm	1
6 - Calço Número de peça : T293131 Comentários : TK = 17.14 mm	1
6 - Calço Número de peça : T293132 Comentários : TK = 17.16 mm	1
6 - Calço Número de peça : T293133 Comentários : TK = 17.18 mm	1
6 - Calço Número de peça : T293134 Comentários : TK = 17.20 mm	1
6 - Calço Número de peça : T293135 Comentários : TK = 17.22 mm	1
6 - Calço	1

Peça	Quantidade necessária
Número de peça : T293136 Comentários : TK = 17.24 mm	
6 - Calço Número de peça : T293137 Comentários : TK = 17.26 mm	1
6 - Calço Número de peça : T293138 Comentários : TK = 17.28 mm	1
6 - Calço Número de peça : T293139 Comentários : TK = 17.30 mm	1
6 - Calço Número de peça : T293140 Comentários : TK = 17.40 mm	1
7 - Rolamento de Rolos cônicos Número de peça : AL79794	1
8 - Proteção Número de peça : T228722	1
9 - Flange Número de peça : T218489	1
10 - Arruela Número de peça : T159316	1
11 - Porca Número de peça : T228709	1

Lista de peças

Carcaça do Eixo Dianteiro com MFWD - ST769997

310L Backhoe Loader (Engine 4045HBZ01, 4045TBZ01)(PIN: 1BZ310LA_ _C000001-)(PIN: 1BZ310LA_ _D000001-) - PC11332 > 2 Eixos, Diferenciais e Sistemas de Suspensão > 0231 Eixo Fixo da Bitola

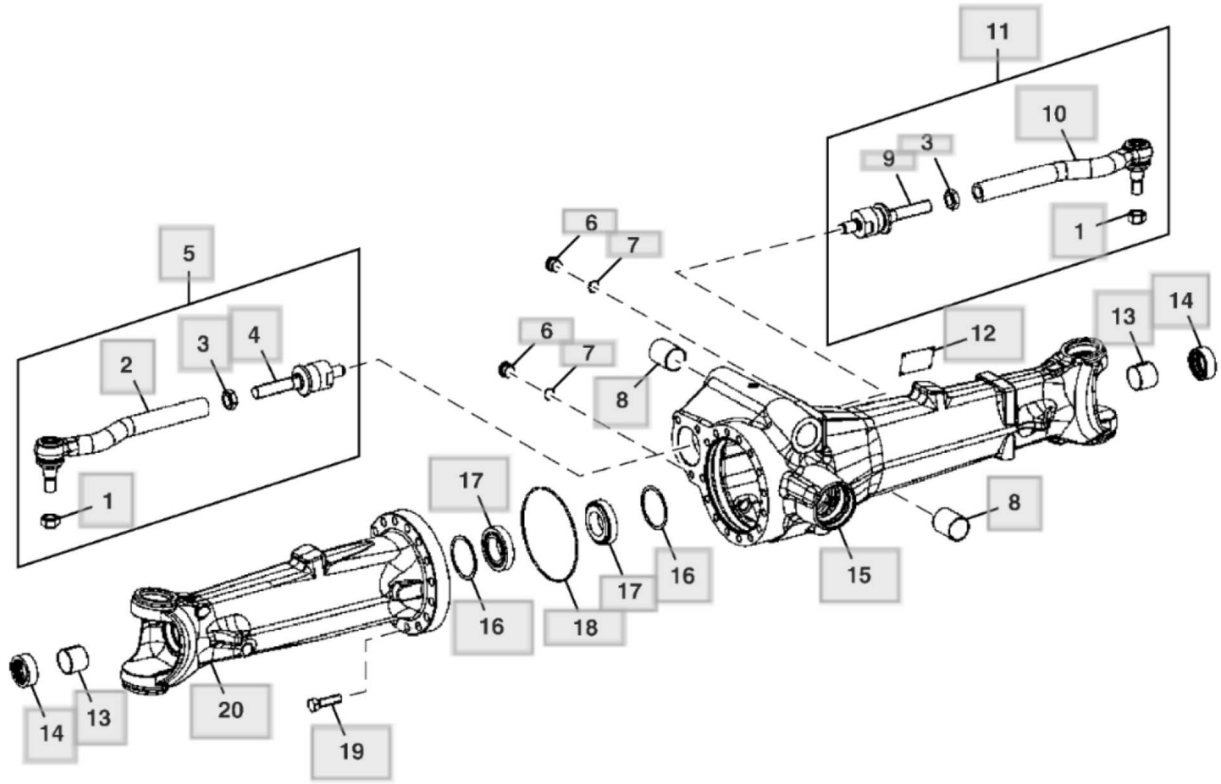

TX1145857

Peça	Quantidade necessária
1 - Porca de segurança Número de peça : T229268	2
2 - Haste de ligação Número de peça : AT326539	1
2 - Protetor Número de peça : AL113460	1
3 - Porca Número de peça : AT309307	2
4 - Terminal da barra de direçã Número de peça : AT339807	1
5 - Haste de ligação Número de peça : AT326538 Comentários : Do Lado Esquerdo	1
6 - Plugue Número de peça : F436023	2
7 - Anel o Número de peça : R82198 Comentários : 21 X 2 mm (0.827" X 0.079")	2
8 - Bucha Número de peça : T140211	2
9 - Terminal da barra de direçã Número de peça : AT339807 Comentários : Do Lado Direito	1
10 - Haste de ligação Número de peça : AT326540	1
10 - Protetor Número de peça : AL113460	1
11 - Haste de ligação Número de peça : AT326537 Comentários : Do Lado Direito	1

Peça	Quantidade necessária
12 - Placa Número de peça : ..... Comentários : NLA	1
13 - Bucha Número de peça : AT321443	2
14 - Vedação Número de peça : AT457280 Comentários : SUB FOR AZ71008 AND L110233	2
15 - Carcaça Número de peça : T229262 Comentários : Do Lado Direito	1
16 - Calço Número de peça : L41005 Comentários : 0.10 mm	1
16 - Calço Número de peça : L41004 Comentários : 0.20 mm	1
16 - Calço Número de peça : L41003 Comentários : 0.30 mm	1
16 - Calço Número de peça : L41002 Comentários : 0.40 mm	1
16 - Calço Número de peça : L101689 Comentários : 0.45 mm	1
16 - Calço Número de peça : L41001 Comentários : 0.50 mm	1
16 - Calço Número de peça : L101690	1

Peça	Quantidade necessária
Comentários : 0.55 mm	
16 - Calço Número de peça : L41000 Comentários : 0.60 mm	1
16 - Arruela Número de peça : L112211 Comentários : 0.65 mm	1
16 - Arruela Número de peça : L112212 Comentários : 0.70 mm	1
16 - Arruela Número de peça : L112213 Comentários : 0.75 mm	1
16 - Arruela Número de peça : L40999 Comentários : 0.80 mm	1
16 - Arruela Número de peça : L112214 Comentários : 0.85 mm	1
16 - Calço Número de peça : AT321630 Comentários : 0.90 mm	2
16 - Arruela Número de peça : L112216 Comentários : 0.95 mm	1
16 - Arruela Número de peça : L40998 Comentários : 1.00 mm	1
16 - Arruela Número de peça : L112222 Comentários : 1.05 mm	1

Peça	Quantidade necessária
16 - Arruela Número de peça : L112217 Comentários : 1.10 mm, NLA; ORDER L40998 AND L41005 Esta peça foi substituída.	1
16 - Arruela Número de peça : L112218 Comentários : 1.15 mm, NLA; ORDER L112222 AND L41005 Esta peça foi substituída.	1
16 - Arruela Número de peça : L40997 Comentários : 1.20 mm, NLA; ORDER L40998 AND L41004 Esta peça foi substituída.	1
16 - Arruela Número de peça : L112219 Comentários : 1.25 mm, NLA; ORDER L112222 AND L41004 Esta peça foi substituída.	1
16 - Arruela Número de peça : L112220 Comentários : 1.30 mm, NLA; ORDER L40998 AND L41003 Esta peça foi substituída.	1
16 - Arruela Número de peça : L112221 Comentários : 1.35 mm, NLA; ORDER L112222 AND L41003 Esta peça foi substituída.	1
16 - Arruela Número de peça : L112210 Comentários : 1.40 mm, NLA; ORDER L41002 AND L40998 Esta peça foi substituída.	1
16 - Arruela Número de peça : L112209 Comentários : 1.45 mm, NLA; ORDER L101689 AND L40998	1

Peça	Quantidade necessária
Esta peça foi substituída.	
16 - Arruela Número de peça : L112208 Comentários : 1.50 mm, NLA; ORDER L41001 AND L40998 Esta peça foi substituída.	1
16 - Arruela Número de peça : L112207 Comentários : 1.55 mm, NLA; ORDER L101690 AND L40998 Esta peça foi substituída.	1
16 - Calço Número de peça : AT321642 Comentários : 1.60 mm, NLA; ORDER L101690 AND L40998 Esta peça foi substituída.	1
16 - Calço Número de peça : AT321953 Comentários : 1.65 mm, NLA; ORDER L112211 Esta peça foi substituída.	1
16 - Calço Número de peça : AT321954 Comentários : 1.70 mm, NLA; ORDER L112212 AND L40998 Esta peça foi substituída.	1
16 - Calço Número de peça : T181390 Comentários : 1.75 mm, NLA; ORDER L112213 Esta peça foi substituída.	1
16 - Calço Número de peça : T181392 Comentários : 1.80 mm	2
16 - Calço Número de peça : T181393 Comentários : 1.85 mm	2

Peça	Quantidade necessária
16 - Suplemento Sólido Número de peça : T229087 Comentários : 1.90 mm	1
16 - Calço Número de peça : T181395 Comentários : 1.95 mm	2
16 - Suplemento Sólido Número de peça : T169636 Comentários : 2.00 mm	2
16 - Arruela Número de peça : L151281 Comentários : 2.05 mm, NLA; ORDER L112222 Esta peça foi substituída.	1
16 - Arruela Número de peça : L151282 Comentários : 2.10 mm	2
16 - Arruela Número de peça : L151283 Comentários : 2.15 mm	2
16 - Arruela Número de peça : L151284 Comentários : 2.20 mm	2
16 - Arruela Número de peça : L151285 Comentários : 2.25 mm	2
16 - Arruela Número de peça : L151286 Comentários : 2.30 mm	2
16 - Arruela Número de peça : L151287 Comentários : 2.35 mm	2

Peça	Quantidade necessária
16 - Arruela Número de peça : L151288 Comentários : 2.40 mm	2
16 - Suplemento Sólido Número de peça : T229129 Comentários : 2.45 mm, NLA; ORDER L151289 Esta peça foi substituída.	1
16 - Suplemento Sólido Número de peça : T229130 Comentários : 2.50 mm, NLA; ORDER L151290 Esta peça foi substituída.	1
16 - Arruela Número de peça : L151289 Comentários : 2.00 mm	1
16 - Arruela Número de peça : L151290 Comentários : 2.50 mm	1
17 - Rolamento de Rolos cônicos Número de peça : AT303349	1
18 - Anel o Número de peça : T218804	2
19 - Parafuso sextavado Número de peça : 19M7369 Comentários : M16 X 60	15
20 - Carcaça Número de peça : T229253 Comentários : Do Lado Esquerdo	1

Tubulação do Bloqueio do Diferencial - ST769152

310L Backhoe Loader (Engine 4045HBZ01, 4045TBZ01)(PIN: 1BZ310LA_ _C000001-)(PIN: 1BZ310LA_ _D000001-) - PC11332 >
2 Eixos, Diferenciais e Sistemas de Suspensão > 0210
Acionamento Cônico ou Diferencial

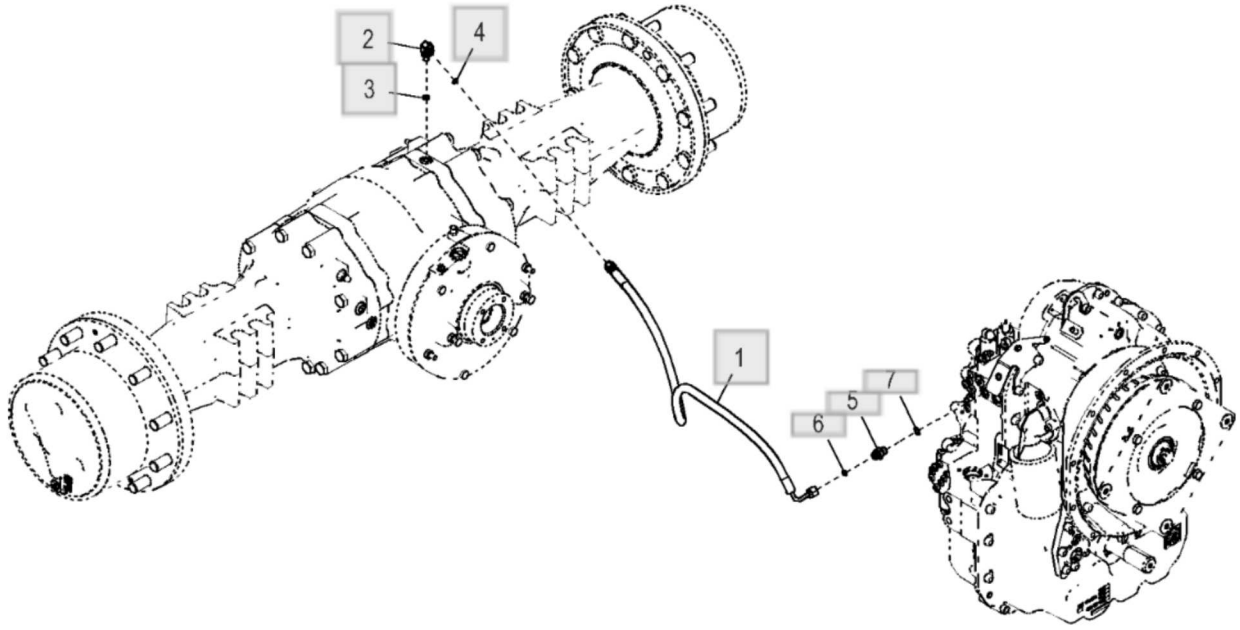

ETN102791_TX1145339

Peça	Quantidade necessária
1 - Mangueira hidráulica Número de peça : AT316670 Comentários : Fabricar	1
2 - Conexão em ângulo Número de peça : 38H1003	1
3 - Anel o Número de peça : R28782 Comentários : 8.915 X 1.829 mm (0.351" X 0.072")	1
4 - Anel o Número de peça : T77814 Comentários : 7.645 X 1.778 mm (0.301" X 0.070")	1
5 - Adaptador Número de peça : 38H1168	1
6 - Anel o Número de peça : T77814 Comentários : 7.645 X 1.778 mm (0.301" X 0.070")	1
7 - Anel o Número de peça : R26448 Comentários : 11.887 X 1.981 mm (0.468" X 5/64")	1

Interruptor de Controle do Bloqueio do Diferencial - ST700099

310L Backhoe Loader (Engine 4045HBZ01, 4045TBZ01)(PIN: 1BZ310LA_ _C000001-)(PIN: 1BZ310LA_ _D000001-) - PC11332 >
2 Eixos, Diferenciais e Sistemas de Suspensão > 0210
Acionamento Cônico ou Diferencial

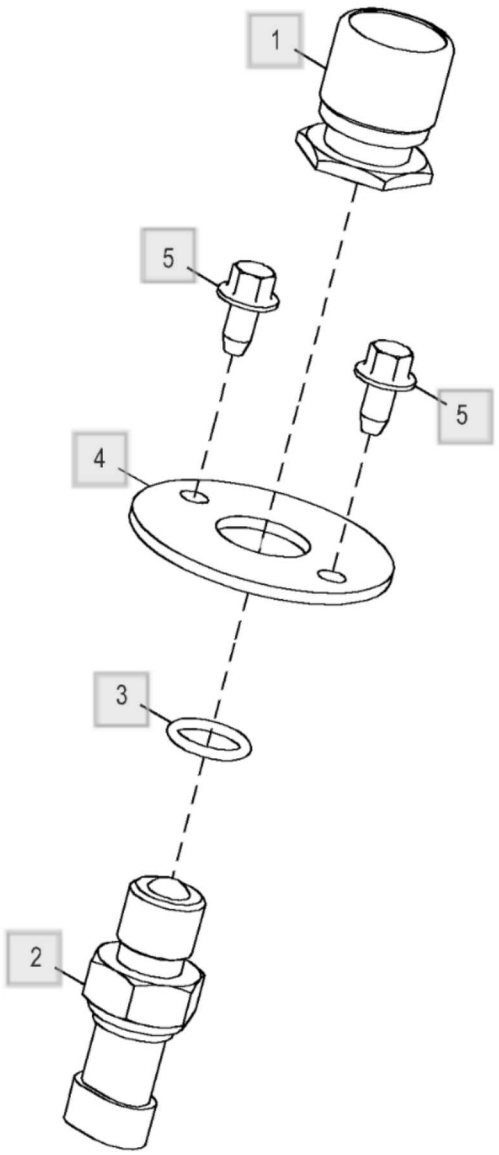

AT185515_TX1102294

Peça	Quantidade necessária
1 - Atuador Número de peça : RE43637	1
2 - Interruptor Número de peça : RE46534 Comentários : Bloqueio do Diferencial	1
3 - Anel o Número de peça : 51M7042 Comentários : 13.300 X 2.200 mm	1
4 - Placa Número de peça : T186024	1
5 - Parafuso Número de peça : 37M7089 Comentários : M6 X 12	2

Eixo de Acionamento Traseiro (- 002937) - ST989230

310L Backhoe Loader (Engine 4045HBZ01, 4045TBZ01)(PIN: 1BZ310LA_ _C000001-)(PIN: 1BZ310LA_ _D000001-) - PC11332 > 2 Eixos, Diferenciais e Sistemas de Suspensão > 0225 Eixos de Acionamento de Entrada e Juntas Universais

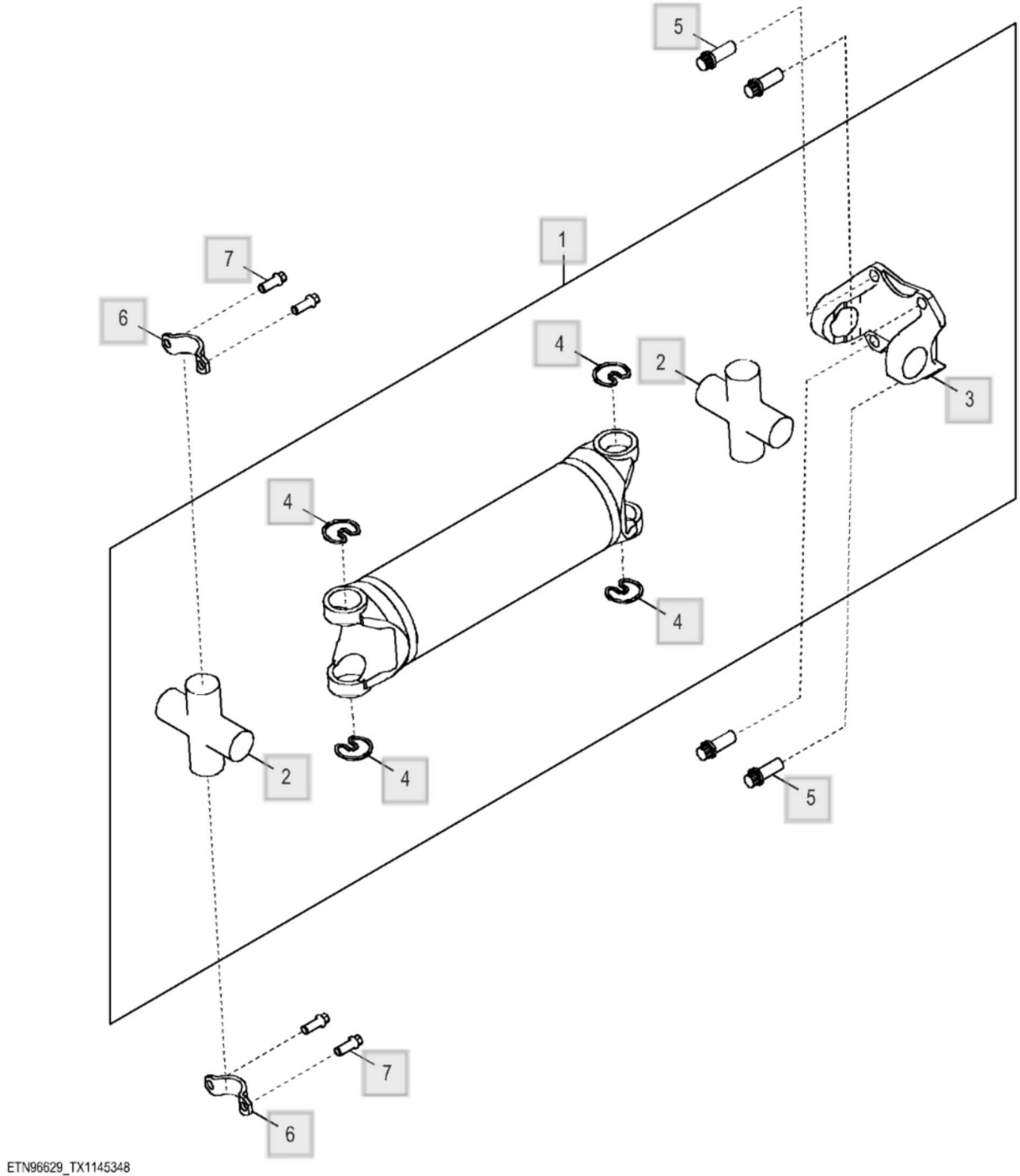

Peça	Quantidade necessária
1 - Eixo cardã Número de peça : AT347311	1
2 - Junta universal Número de peça : AT397345 Comentários : 1350, Não Engraxável	2
2 - Junta universal Número de peça : AT394774 Comentários : 1350, Lubrificável	2
3 - Forquilha Número de peça : N119323	1
4 - Anel de pressão Número de peça : N119316	4
5 - Parafuso Número de peça : T240264	4
6 - Semi-braçadeira Número de peça : T69938	2
7 - Parafuso Número de peça : T113128	4

Lista de peças

Eixo Dianteiro sem Deslizamento Limitado (000947 -) - ST871686

310L Backhoe Loader (Engine 4045HBZ01, 4045TBZ01)(PIN: 1BZ310LA_ _C000001-)(PIN: 1BZ310LA_ _D000001-) - PC11332 > 2 Eixos, Diferenciais e Sistemas de Suspensão > 0231 Eixo Fixo da Bitola

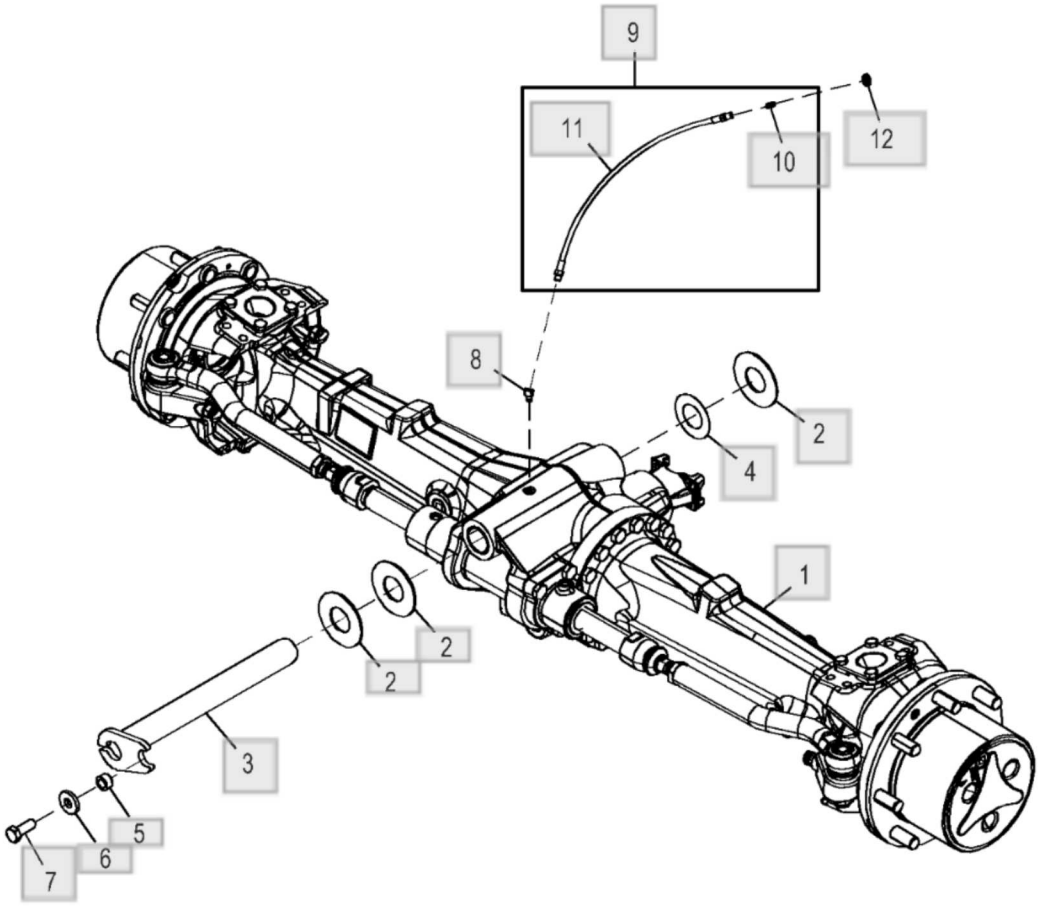

ETN145723_TX1223156

Peça	Quantidade necessária
1 - Eixo dianteiro Número de peça : AT458486 Comentários : Conjunto de Conveniência Componentes em Página Separada	1
2 - Arruela de encosto Número de peça : T80027	3
3 - Pino Número de peça : AT375322	1
4 - Arruela de encosto Número de peça : R46973	1
5 - Bucha Número de peça : T18145	1
6 - Arruela Número de peça : T119912	1
7 - Parafuso sextavado Número de peça : 19M7488 Comentários : M16 X 40	1
8 - Conexão de lubrificação Número de peça : JD7801	1
9 - Mangueira Número de peça : AT224949	1
10 - Conexão de lubrificação Número de peça : JD7797	1
11 - Mangueira Número de peça : AT224949	1
12 - Porca Número de peça : E12379	1

Lista de peças

Transportador do Pinhão de Acionamento da Planetária do Eixo Traseiro - ST17530

310L Backhoe Loader (Engine 4045HBZ01, 4045TBZ01)(PIN: 1BZ310LA_ _C000001-)(PIN: 1BZ310LA_ _D000001-) - PC11332 > 2 Eixos, Diferenciais e Sistemas de Suspensão > 0201
Suporte e Carcaça do Eixo de Acionamento (Incluindo Reduções Finais)

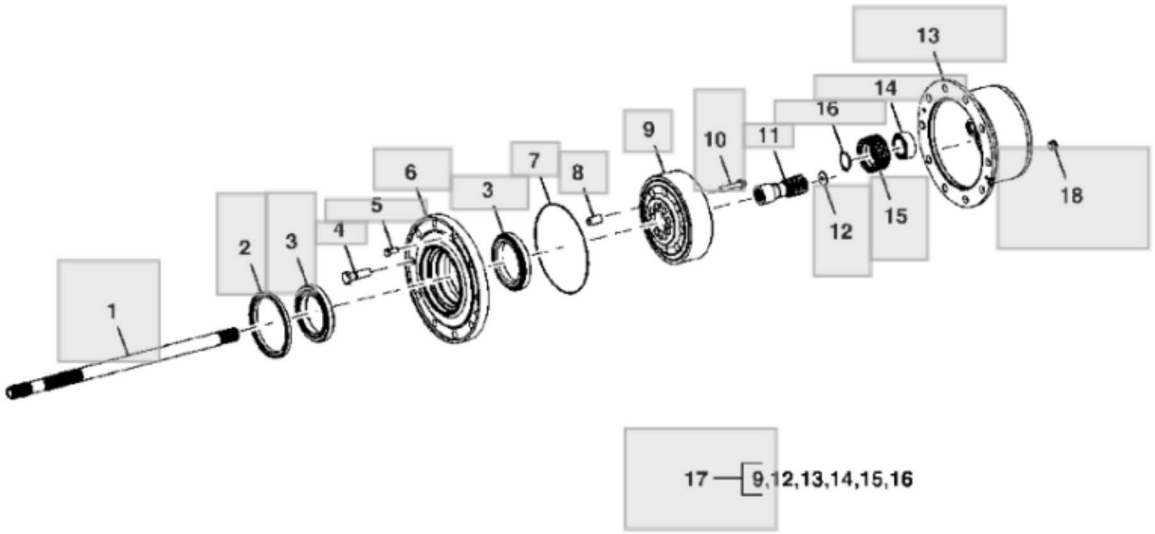

Peça	Quantidade necessária
1 - Eixo Número de peça : T228937	2
2 - Vedação Número de peça : T187684	2
3 - Rolamento de Rolos cônicos Número de peça : AL81844	4
4 - Pino Número de peça : T379897 Comentários : SUB FOR T337225	20
5 - Parafuso Número de peça : AT321472	4
6 - Cubo Número de peça : T353732 Comentários : SUB FOR T228975	2
7 - Vedação Número de peça : T218785 Comentários : SUB FOR T228943	2
8 - Bucha Número de peça : T443217 Comentários : SUB FOR T228942	16
9 - Coroa Número de peça : T228952	2
10 - Parafuso Número de peça : T228956	16
11 - Eixo Número de peça : T291953 Comentários : SUB FOR T228938	2
12 - Arruela de encosto Número de peça : T291793 Comentários : SUB FOR T228974	2

Peça	Quantidade necessária
13 - Porta-Planetários Número de peça : T366841 Comentários : ORDER AT457275 Esta peça foi substituída.	2
14 - Rolamento autocompensadoR Número de peça : AT339627 Esta peça foi substituída.	6
15 - EngrEnagem Número de peça : AT399523 Comentários : INCLUDES (6) AT339627; SUB FOR T228941	6
16 - Anel de pressão Número de peça : 40M7166	6
17 - Conj. planetários Número de peça : AT457275 Comentários : SUB FOR AT399073 AND AT339817	2
18 - Plugue Número de peça : T159565 Comentários : INCLUDES H81744	2
18 - Anel o Número de peça : H81744 Comentários : Não Ilustrado	2

Lista de peças

Cubos da Carcaça do Eixo Dianteiro, Eixos e Juntas Universais com MFWD - ST770004

310L Backhoe Loader (Engine 4045HBZ01, 4045TBZ01)(PIN: 1BZ310LA_ _C000001-)(PIN: 1BZ310LA_ _D000001-) - PC11332 > 2 Eixos, Diferenciais e Sistemas de Suspensão > 0231 Eixo Fixo da Bitola

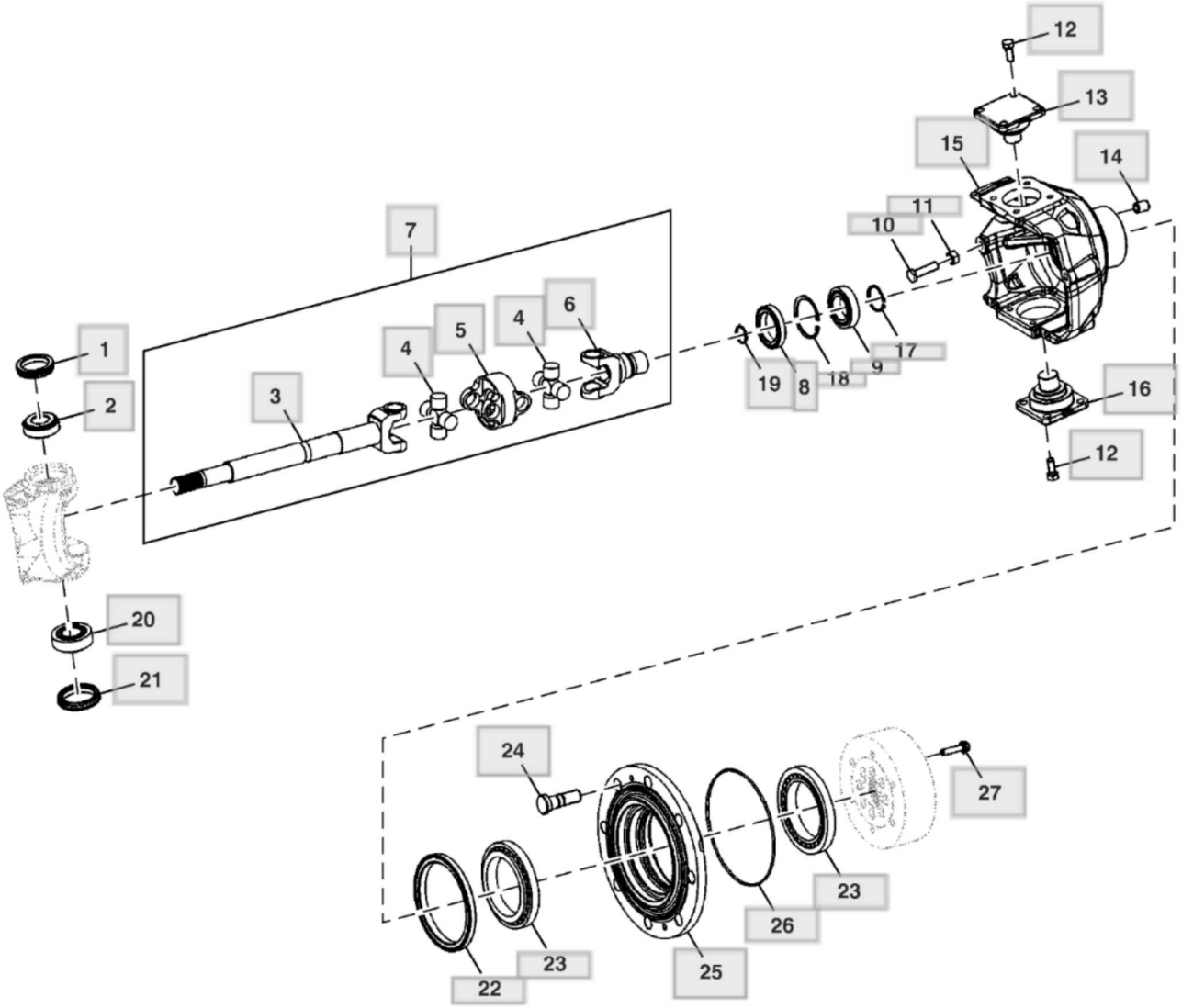

TX1145858

Peça	Quantidade necessária
1 - Vedação Número de peça : AL79902	2
2 - Rolamento de Rolos cônicos Número de peça : AT339808	2
3 - Eixo Número de peça : T229254	1
4 - Cruzeta com rolamento Número de peça : L100632	2
5 - Forquilha Número de peça : T229270	1
6 - Junta universal Número de peça : T153720	1
7 - Eixo cardã Número de peça : AT488272 Comentários : SUB FOR AT339629; NLA	2
8 - Vedação Número de peça : AL79951	2
9 - Rolamento de esfeRas Número de peça : R115119 Esta peça foi substituída.	2
10 - Parafuso Número de peça : T229272	4
11 - Porca Número de peça : 14M7345 Comentários : M14	4
12 - Parafuso sextavado Número de peça : 19M8011 Comentários : M12 X 30	14
13 - Pino Número de peça : T229260	2

Peça	Quantidade necessária
14 - Bucha Número de peça : T229271	16
15 - Carcaça Número de peça : T229252 Comentários : Carcaça Giratória LD, NLA, ORDER T360563 ALSO ORDER T360565 Esta peça foi substituída.	1
15 - Carcaça Número de peça : T360563 Comentários : Carcaça Giratória LD Necessita, T360565	1
15 - Carcaça Número de peça : T229251 Comentários : Carcaça Giratória ESQ Não Ilustrado, NLA, ORDER T360562 ALSO ORDER T360565 Esta peça foi substituída.	1
15 - Carcaça Número de peça : T360562 Comentários : Carcaça Giratória ESQ Não Ilustrado Necessita, T360565	1
16 - Pino Número de peça : T229285 Comentários : 0.2 mm	2
17 - Anel de pressão Número de peça : 40M7047	2
18 - Anel de pressão Número de peça : 40M5099	2
19 - Anel de pressão Número de peça : L40276	2
20 - Rolamento de Rolos cônicos Número de peça : AT339806	2
21 - Vedação Número de peça : AL110924	2
22 - Vedação Número de peça : T408726	2

Peça	Quantidade necessária
Comentários : SUB FOR T218484	
23 - Rolamento de Rolos cônicos Número de peça : JD10249	4
24 - Pino Número de peça : T337225 Comentários : SUB FOR T218487	16
25 - Cubo Número de peça : T229273 Comentários : NLA, ORDER T360565 ALSO ORDER T360562 OR T360563 Esta peça foi substituída.	2
25 - Cubo Número de peça : T360565 Comentários : Necessita, T360562 OR T360563	2
26 - Anel o Número de peça : L40317 Comentários : 200 X 3 mm (7.874" X 0.118")	2
27 - Parafuso Número de peça : T281456 Comentários : SUB FOR 19M8120	16

Engrenagens Planetárias e Transportador do Eixo Dianteiro - ST870306

310L Backhoe Loader (Engine 4045HBZ01, 4045TBZ01)(PIN: 1BZ310LA_ _C000001-)(PIN: 1BZ310LA_ _D000001-) - PC11332 > 2 Eixos, Diferenciais e Sistemas de Suspensão > 0231 Eixo Fixo da Bitola

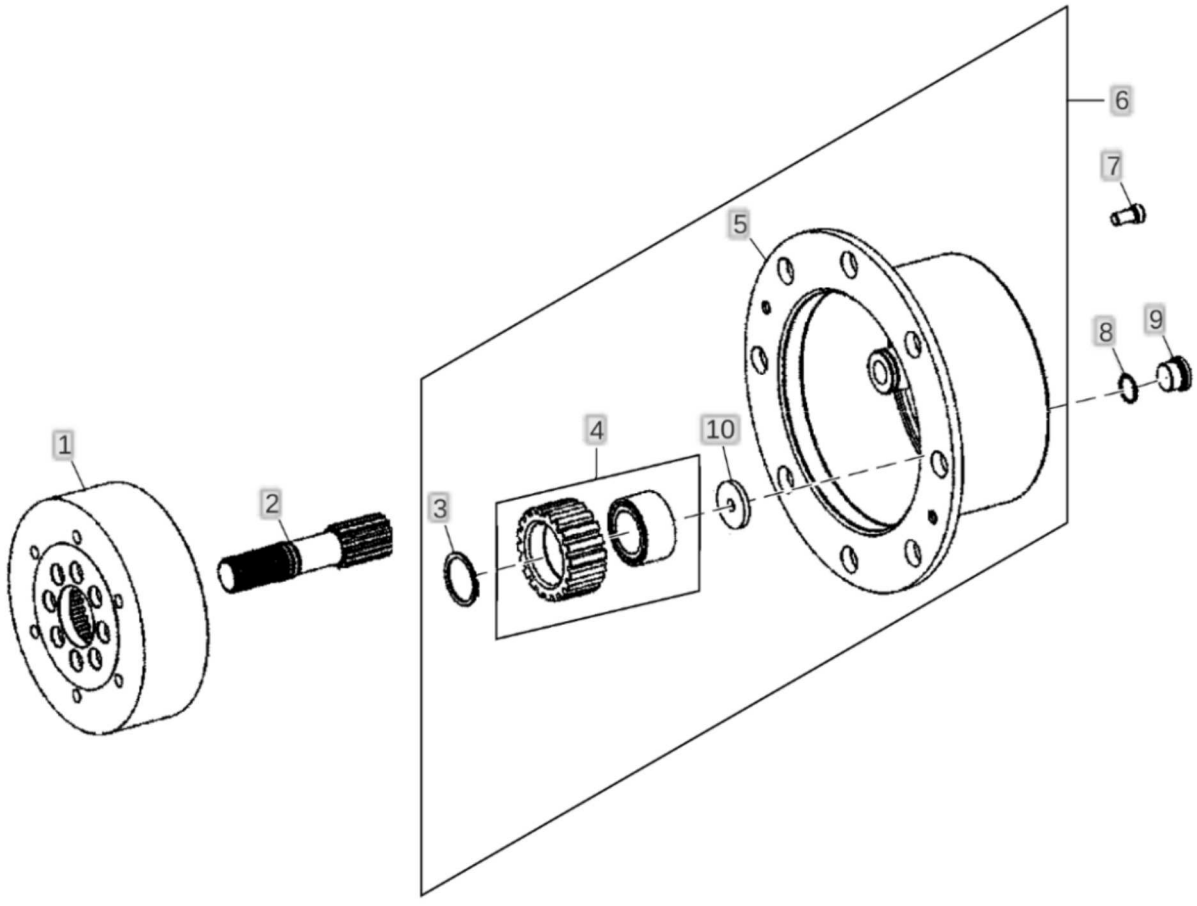

XJ1300851

Peça	Quantidade necessária
1 - Coroa Número de peça : T229274	2
2 - EngrEnagem sol Número de peça : T292966	2
3 - Anel de pressão Número de peça : T228911	3
4 - Conj. planetários Número de peça : AT460190 Comentários : ORDER AT414573 Esta peça foi substituída.	3
4 - Conj. planetários Número de peça : AT414573	3
5 - Porta-Planetários Número de peça : T249877	1
6 - Conj. planetários Número de peça : AT362347	2
7 - Parafuso Número de peça : 19M5039 Comentários : M10 X 20	4
8 - Anel o Número de peça : R82198 Comentários : 21 X 2 mm (0.827" X 0.079")	2
9 - Plugue Número de peça : F436023	2
10 - Arruela de encosto Número de peça : T291793	1

Diferencial Aberto, Eixo Dianteiro - ST770010

310L Backhoe Loader (Engine 4045HBZ01, 4045TBZ01)(PIN: 1BZ310LA_ _C000001-)(PIN: 1BZ310LA_ _D000001-) - PC11332 > 2 Eixos, Diferenciais e Sistemas de Suspensão > 0231 Eixo Fixo da Bitola

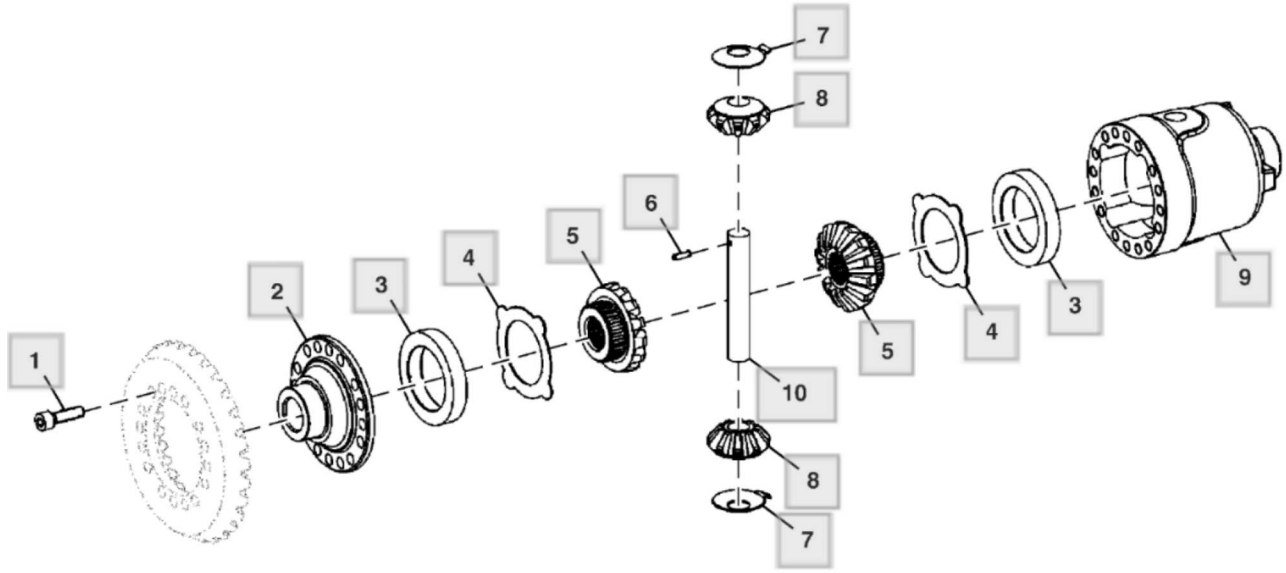

TX1145859

Peça	Quantidade necessária
1 - Parafuso sextavado Número de peça : T286523	16
2 - Capa Número de peça : T229076	1
3 - Espaçador Número de peça : T405963 Comentários : SUB FOR T229256	2
4 - Arruela de encosto Número de peça : T229257 Comentários : USE WITH (2) T322151	2
4 - Arruela de encosto Número de peça : T382391 Comentários : USE WITH (2) T382392	2
5 - Acionamento da coroa Número de peça : T322151 Comentários : NLA, ORDER (2) T382392 AND (2) T382390 USE WITH (2) T249878 ⓘ Esta peça foi substituída.	2
5 - Acionamento da coroa Número de peça : T382392 Comentários : SUB FOR (2) T322151 USE WITH (2) T382390 AND (2) T382391	2
6 - Pino elástico Número de peça : T316429 Comentários : 5 X 40 mm, Necessita, (2) T316427	1
7 - Arruela de encosto Número de peça : T229083	2
8 - Acionamento da coroa Número de peça : T249878 Comentários : USE WITH (2) T322151	2
8 - Acionamento da coroa Número de peça : T382390 Comentários : USE WITH (2) T382392 SUB FOR (2) T249878	2

Peça	Quantidade necessária
9 - Carcaça Número de peça : T316427 Comentários : Necessita, T316429	1
10 - Eixo com pinhão Número de peça : T229084	1

Pinhão Cônico Espiral de Entrada e Coroa, Diferencial Dianteiro - ST770218

310L Backhoe Loader (Engine 4045HBZ01, 4045TBZ01)(PIN: 1BZ310LA_ _C000001-)(PIN: 1BZ310LA_ _D000001-) - PC11332 > 2 Eixos, Diferenciais e Sistemas de Suspensão > 0231 Eixo Fixo da Bitola

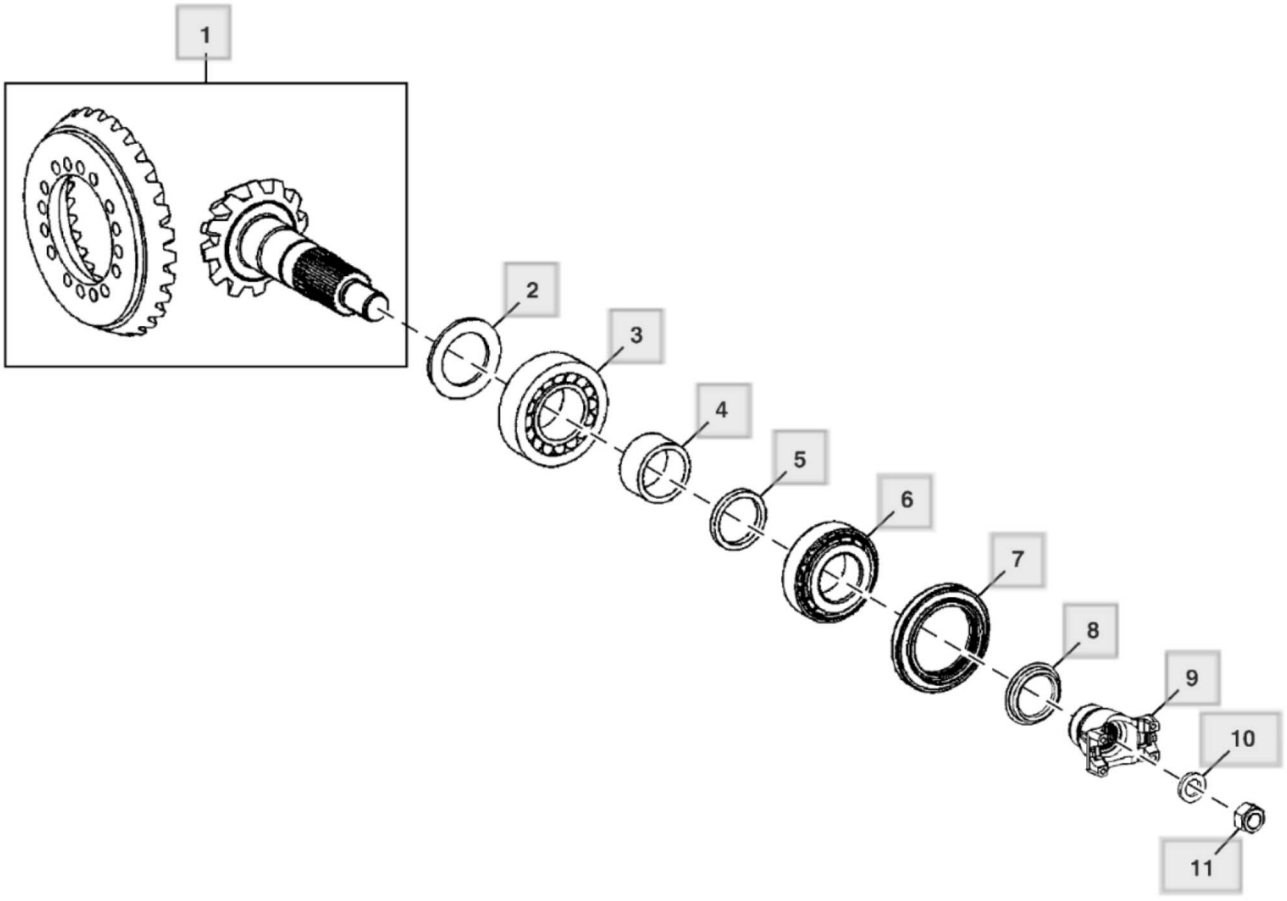

TX1145862

Peça	Quantidade necessária
1 - Acionamento da coroa Número de peça : AT505025 Comentários : Conjunto Cônico Espiral, Relação de 12,57, sem Deslizamento Limitado, SUB FOR AT400041	1
1 - Acionamento da coroa Número de peça : AT488271 Comentários : Conjunto Cônico Espiral, Relação de 14,76, Deslizamento Limitado, SUB FOR AT400042	1
2 - Calço Número de peça : T228998 Comentários : TK= 3.30 mm	1
2 - Calço Número de peça : T228999 Comentários : TK= 3.40 mm	1
2 - Calço Número de peça : T229000 Comentários : TK= 3.50 mm	1
2 - Calço Número de peça : T229001 Comentários : TK= 3.60 mm	1
2 - Calço Número de peça : T229002 Comentários : TK= 3.70 mm	1
2 - Calço Número de peça : T249867 Comentários : TK= 5.92 mm	1
2 - Calço Número de peça : T249866 Comentários : TK= 5.88 mm	1
2 - Calço Número de peça : T249870 Comentários : TK= 6.22 mm	1
2 - Calço	1

Peça	Quantidade necessária
Número de peça : T249868 Comentários : TK= 6.12 mm	
2 - Calço Número de peça : T249869 Comentários : TK= 6.18 mm	1
3 - Rolamento de Rolos cônicos Número de peça : AL79794	1
4 - Bucha Número de peça : T292968	1
5 - Anel Número de peça : T229010 Comentários : 5.55 mm	1
5 - Anel Número de peça : T229011 Comentários : 5.60 mm	1
5 - Anel Número de peça : T229012 Comentários : 5.65 mm	1
5 - Anel Número de peça : T229013 Comentários : 5.70 mm	1
5 - Anel Número de peça : T229014 Comentários : 5.75 mm	1
5 - Anel Número de peça : T229015 Comentários : 5.80 mm	1
5 - Anel Número de peça : T229016 Comentários : 5.85 mm	1
5 - Anel	1

Peça	Quantidade necessária
Número de peça : T229017 Comentários : 5.90 mm	
5 - Anel Número de peça : T229018 Comentários : 5.95 mm	1
5 - Anel Número de peça : T229032 Comentários : 5.98 mm	1
5 - Anel Número de peça : T229033 Comentários : 6.00 mm	1
5 - Anel Número de peça : T229034 Comentários : 6.02 mm	1
5 - Anel Número de peça : T229035 Comentários : 6.04 mm	1
5 - Anel Número de peça : T229036 Comentários : 6.07 mm	1
5 - Anel Número de peça : T229019 Comentários : 6.10 mm	1
5 - Anel Número de peça : T229020 Comentários : 6.15 mm	1
5 - Anel Número de peça : T229021 Comentários : 6.20 mm	1
5 - Anel Número de peça : T229022	1

Peça	Quantidade necessária
Comentários : 6.25 mm	
5 - Anel Número de peça : T229023 Comentários : 6.30 mm	1
5 - Anel Número de peça : T229024 Comentários : 6.35 mm	1
5 - Anel Número de peça : T229025 Comentários : 6.40 mm	1
5 - Anel Número de peça : T229026 Comentários : 6.45 mm	1
5 - Anel Número de peça : T229027 Comentários : 6.50 mm	1
5 - Anel Número de peça : T229028 Comentários : 6.55 mm	1
5 - Anel Número de peça : T229029 Comentários : 6.60 mm	1
5 - Anel Número de peça : T229030 Comentários : 6.65 mm	1
5 - Anel Número de peça : T229031 Comentários : 6.70 mm	1
6 - Rolamento de Rolos cônicos Número de peça : AT339648	1
7 - Vedação	1

Peça	Quantidade necessária
Número de peça : AT321949	
8 - Proteção Número de peça : T218833	1
9 - Forquilha Número de peça : T218832	1
10 - Arruela Número de peça : T249879	1
11 - Porca de segurança Número de peça : 14M7498 Comentários : M24	1

Lista de peças

Suportes de Montagem do Trem de Força - ST769399

310L Backhoe Loader (Engine 4045HBZ01, 4045TBZ01)(PIN: 1BZ310LA_ _C000001-)(PIN: 1BZ310LA_ _D000001-) - PC11332 > 2 Eixos, Diferenciais e Sistemas de Suspensão > 0242 Peças de Montagem do Eixo

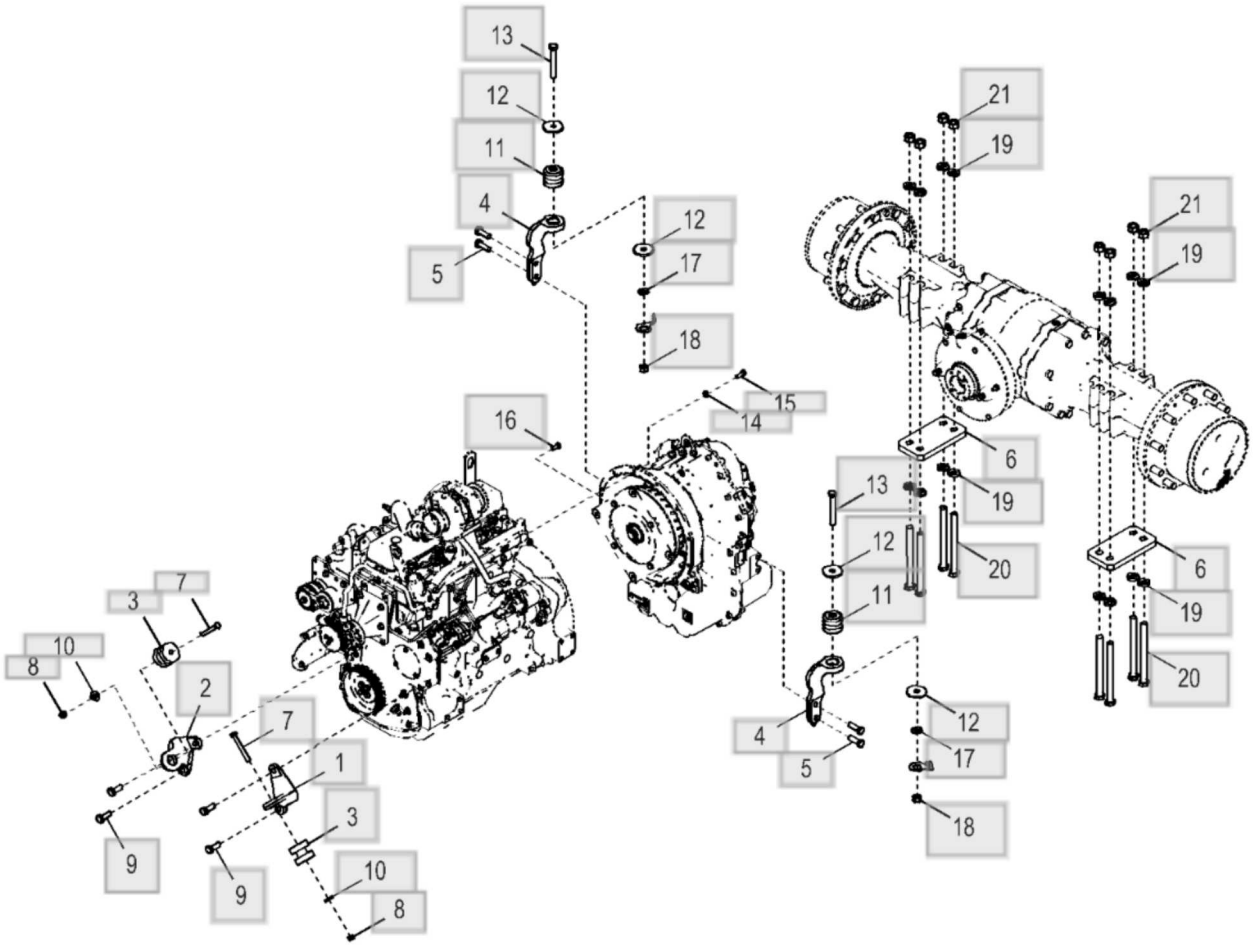

ETN102789_TX1145360

Peça	Quantidade necessária
1 - Suporte Número de peça : T187571 Comentários : Frente Esquerda	1
2 - Suporte Número de peça : T170784 Comentários : Frente Direita	1
3 - Isolador Número de peça : AT344141	2
4 - Suporte Número de peça : T262417	2
5 - Parafuso sextavado Número de peça : 19M7489 Comentários : M16 X 45	4
6 - Placa Número de peça : T147269 Comentários : Suporte Inferior do Eixo Traseiro	2
7 - Parafuso sextavado Número de peça : 19M7949 Comentários : M12 X 100	2
8 - Porca Número de peça : 14M7275 Comentários : M12	2
9 - Parafuso sextavado Número de peça : 19M7488 Comentários : M16 X 40	4
10 - Arruela Número de peça : T29342	2
11 - Isolador Número de peça : AT170854	2
12 - Arruela Número de peça : T179952	4

Peça	Quantidade necessária
13 - Parafuso sextavado Número de peça : 19M7941 Comentários : M16 X 120	2
14 - Arruela Número de peça : 24M7239 Comentários : 10.700 X 21 X 2.500 mm	12
15 - Parafuso sextavado Número de peça : 19M7662 Comentários : M10 X 30	12
16 - Parafuso sextavado Número de peça : 19M7402 Comentários : M10 X 25	4
17 - Arruela Número de peça : 24M7241 Comentários : 17 X 34 X 4 mm	2
18 - Porca Número de peça : 14M7276 Comentários : M16	2
19 - Arruela Número de peça : N231749	16
20 - Parafuso sextavado Número de peça : 19M7779 Comentários : M20 X 240	8
21 - Porca Número de peça : 14M7315 Comentários : M20 ⓘ Esta peça foi substituída.	8

Lista de peças

Alavanca de Controle da Transmissão sem Multifuncional - ST812261

310L Backhoe Loader (Engine 4045HBZ01, 4045TBZ01)(PIN: 1BZ310LA_ _C000001-)(PIN: 1BZ310LA_ _D000001-) - PC11332 >
3 Transmissão > 0315 Controles

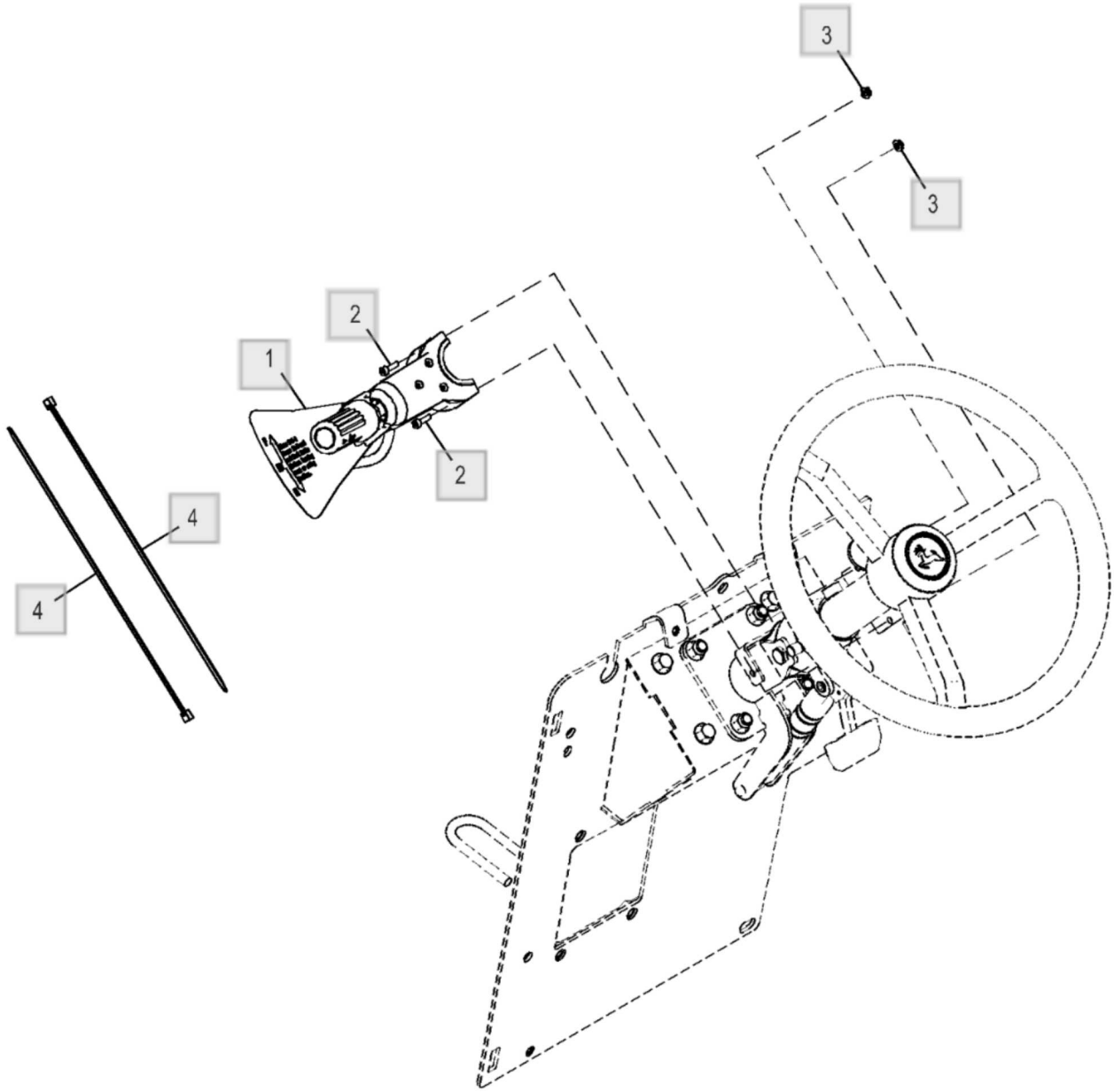

ETN115626_TX1170793

Peça	Quantidade necessária
1 - Interruptor Número de peça : AT437593 Comentários : Interruptor de Controle de Movimento	1
1 - Alojam. conector elétrico Número de peça : 57M8963	1
2 - Parafuso Número de peça : L115292	2
3 - Porca com flange Número de peça : 14M7375 Comentários : M5	2
4 - Cinta Número de peça : H77698	2

Interruptor da MFWD - ST763442

310L Backhoe Loader (Engine 4045HBZ01, 4045TBZ01)(PIN: 1BZ310LA_ _C000001-)(PIN: 1BZ310LA_ _D000001-) - PC11332 >
3 Transmissão > 0315 Controles

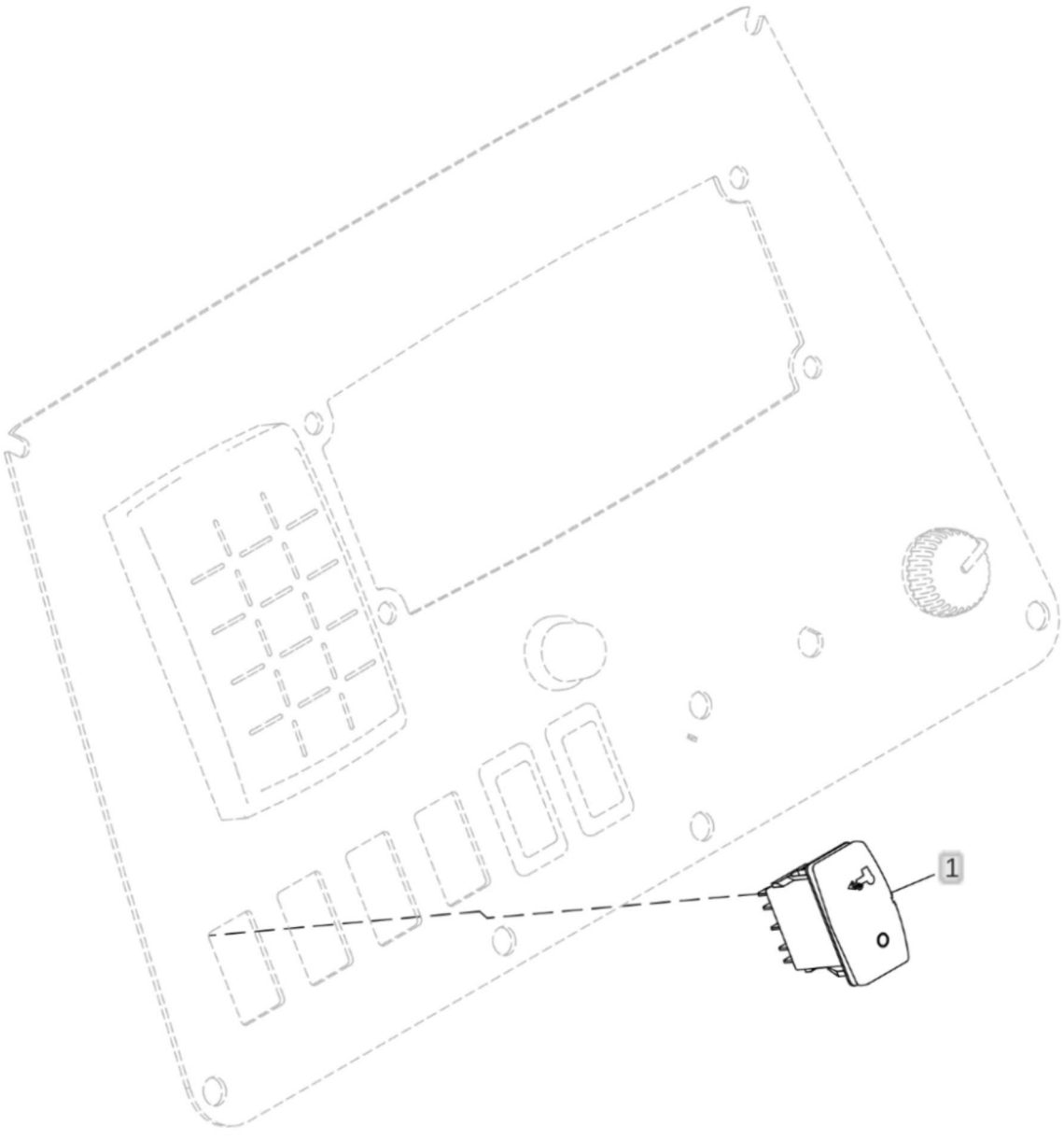

AT314805_TX1140971

Peça	Quantidade necessária
1 - Interruptor de alavanca Número de peça : AT317464 Comentários : Interruptor Liga/Desliga da Tração Dianteira	1

Transmissão, Vareta e Tubo (- 002937) - ST983948

310L Backhoe Loader (Engine 4045HBZ01, 4045TBZ01)(PIN: 1BZ310LA_ _C000001-)(PIN: 1BZ310LA_ _D000001-) - PC11332 > 3 Transmissão > 0341 Carcaças, Tampas e Transmissões Completas

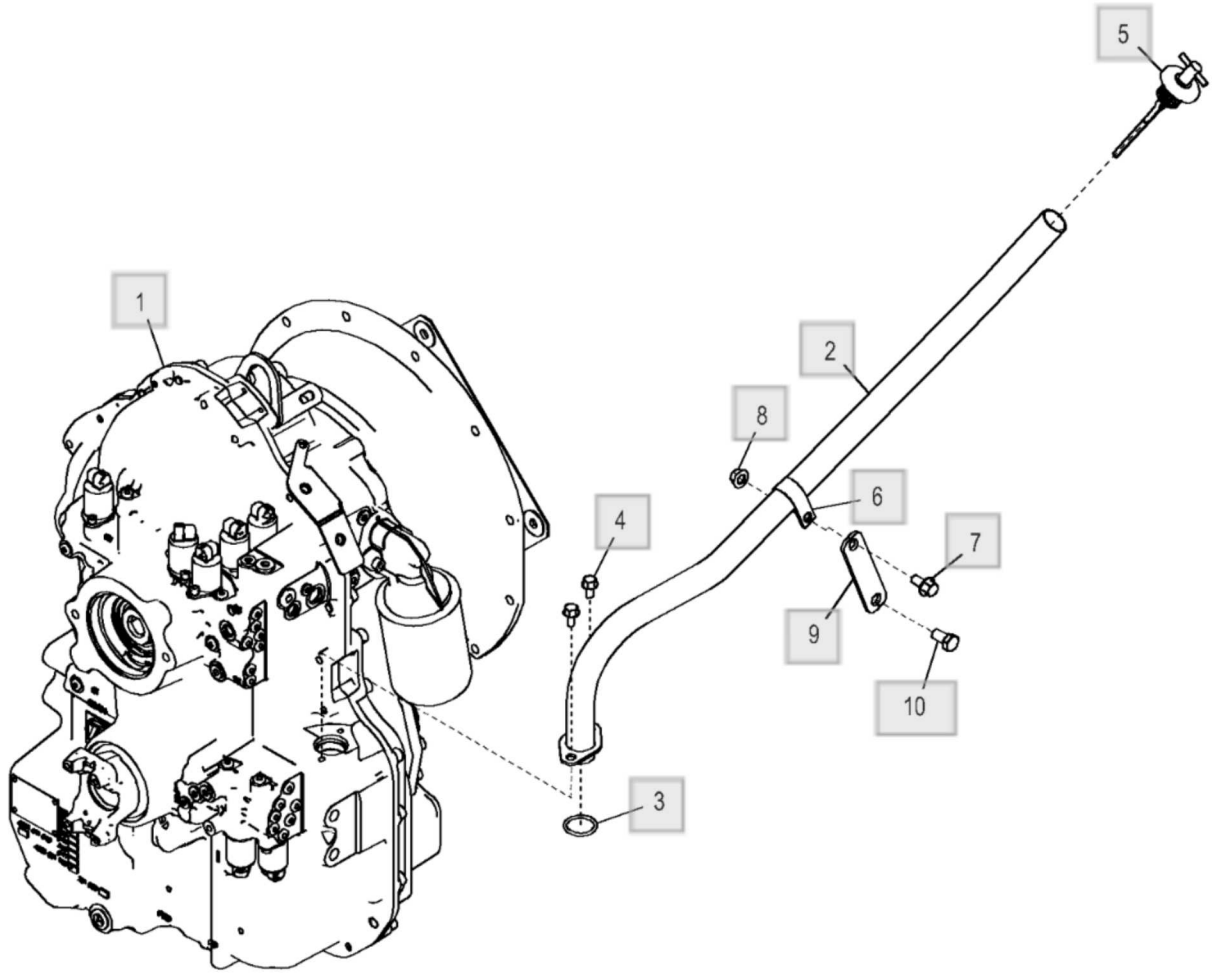

ETN103414_TX1145082

Peça	Quantidade necessária
1 - Transmissão Número de peça : AT336001 Comentários : Transmissão da Tração em 2 Rodas	1
1 - Transmissão remanufaTurada Número de peça : PG200327 Comentários : REMAN FOR AT336001	1
1 - Transmissão Número de peça : AT336002 Comentários : Transmissão da Tração em 4 Rodas	1
1 - Transmissão remanufaTurada Número de peça : PG200328 Comentários : REMAN FOR AT336002	1
2 - Tubo vareTa de nível Número de peça : AT405364	1
3 - Anel o Número de peça : R29463 Comentários : 31.344 X 3.531 mm (1-15/64" X 0.139")	1
4 - Parafuso Número de peça : 19M7865 Comentários : M8 X 16	2
5 - Vareta de niVel Número de peça : AT351228	1
6 - Braçadeira Número de peça : T162675	1
7 - Parafuso Número de peça : 19M7784 Comentários : M10 X 20	1
8 - Porca com flange Número de peça : 14M7296 Comentários : M10	1
9 - Placa	1

Peça	Quantidade necessária
Número de peça : T216078	
10 - Parafuso sextavado Número de peça : 19M8017 Comentários : M12 X 20	1

Lista de peças

Carcaça Traseira da Transmissão e Tubo de Enchimento de Óleo - ST17552

310L Backhoe Loader (Engine 4045HBZ01, 4045TBZ01)(PIN: 1BZ310LA_ _C000001-)(PIN: 1BZ310LA_ _D000001-) - PC11332 > 3 Transmissão > 0341 Carcaças, Tampas e Transmissões Completas

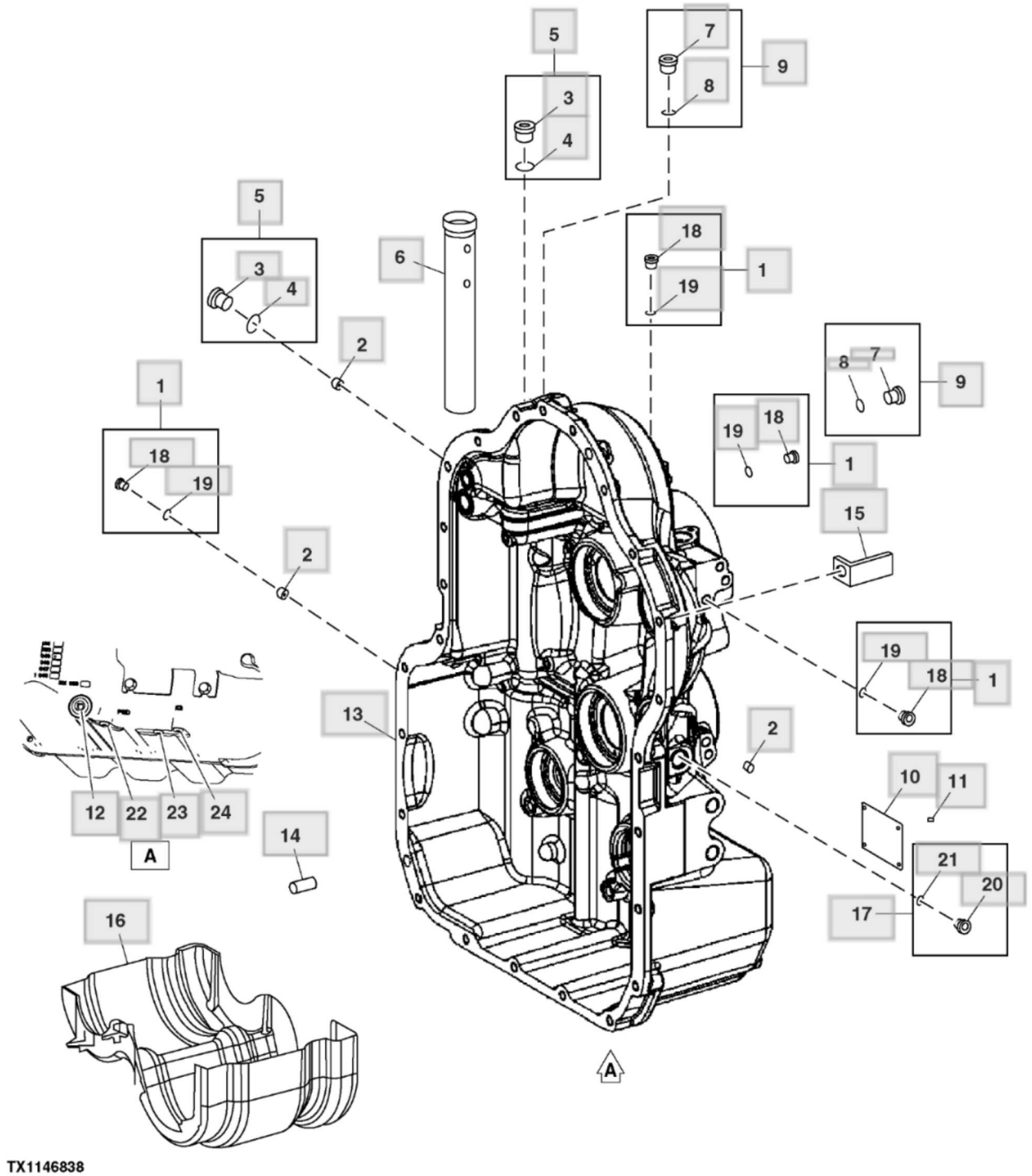

Peça	Quantidade necessária
1 - Plugue Número de peça : T161194 Comentários : NLA, ORDER T175862 AND T116416 Esta peça foi substituída.	1
2 - Orifício Número de peça : ..... Comentários : NLA	1
3 - Plugue Número de peça : T229350 Comentários : NLA, ORDER AT339903	1
4 - Anel o Número de peça : T229396 Comentários : NLA, ORDER AT339903	1
5 - Plugue Número de peça : AT339903	2
6 - Tubo Número de peça : T292708 Comentários : SUB FOR T229404	1
7 - Plugue Número de peça : T229338 Comentários : NLA, ORDER AT339901	1
8 - Anel o Número de peça : T229395 Comentários : NLA, ORDER AT339901	1
9 - Plugue Número de peça : AT339901	3
10 - Placa Número de peça : ..... Comentários : NLA	1
11 - Pino com ranhura Número de peça : 25M7021	4

Peça	Quantidade necessária
Comentários : 3 X 5 mm	
12 - Plugue Número de peça : T159565 Comentários : Bujão de Drenagem da Transmissão	1
13 - Carcaça Número de peça : T229378 Comentários : Com TDM	1
13 - Carcaça Número de peça : T229371 Comentários : Sem TDM	1
14 - Pino Número de peça : T164662	2
15 - Apoio Número de peça : R73975	2
16 - Blindagem Número de peça : AT339921 Comentários : Transmissão Solenoide	1
17 - Tampão Número de peça : RE63751	1
18 - Plugue Número de peça : T175862	1
19 - Anel o Número de peça : T116416	1
20 - Tampão de dreno Número de peça : T113570	1
21 - Anel o Número de peça : R104558	1
22 - Plugue Número de peça : AT398751 Comentários : Tração Dianteira Mecânica Orifício de Teste	1

Peça	Quantidade necessária
23 - Plugue Número de peça : AT398751 Comentários : Orifício de Pressão	1
24 - Plugue Número de peça : AT398751 Comentários : 3ª Velocidade Orifício de Teste	1

Orifício da Carcaça Traseira da Transmissão - ST17553

310L Backhoe Loader (Engine 4045HBZ01, 4045TBZ01)(PIN: 1BZ310LA_ _C000001-)(PIN: 1BZ310LA_ _D000001-) - PC11332 > 3 Transmissão > 0341 Carcaças, Tampas e Transmissões Completas

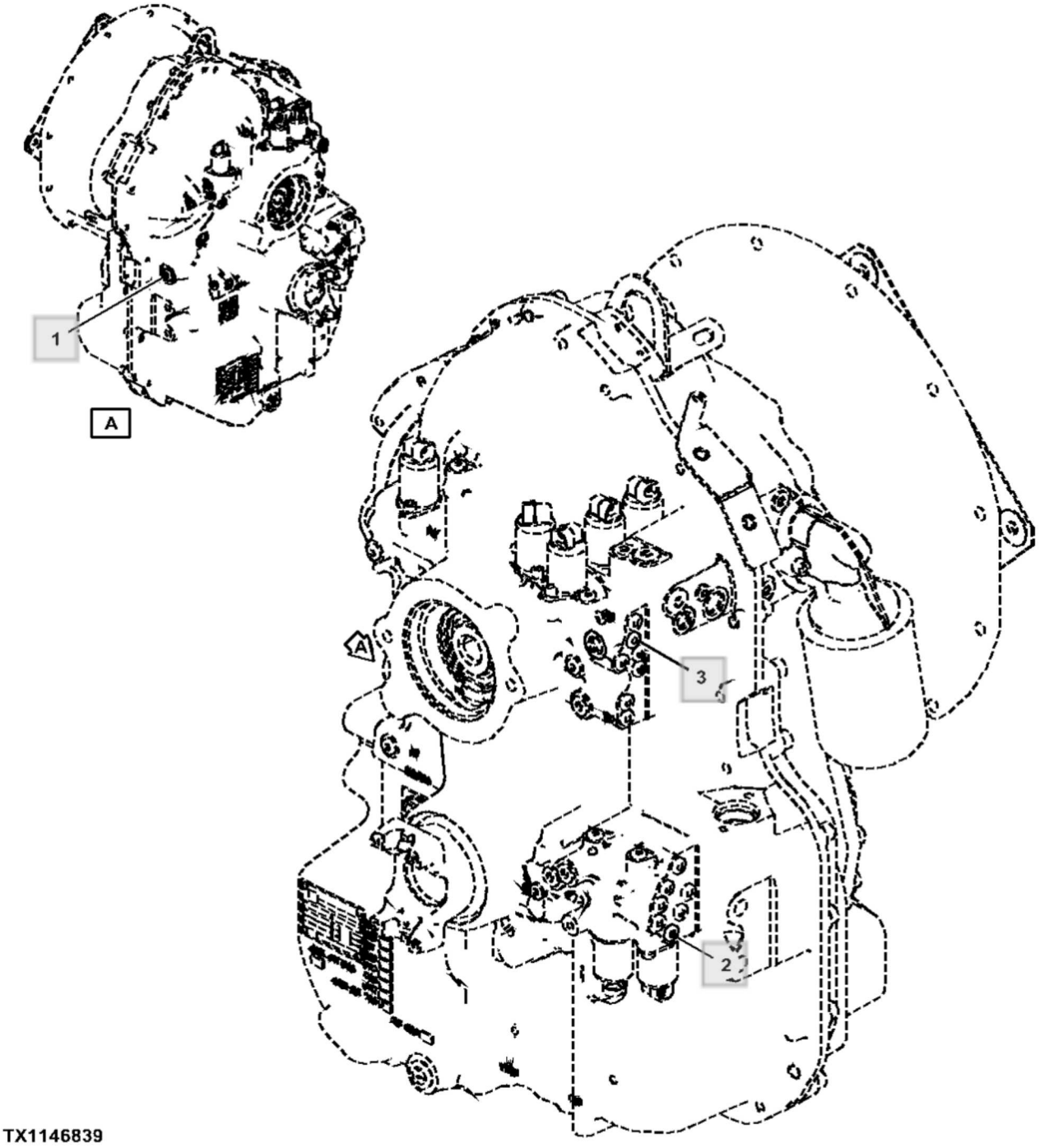

TX1146839

Peça	Quantidade necessária
1 - Orifício Número de peça : T229354 Comentários : 1.4 mm, Embreagem da 1ª Velocidade	1
2 - Orifício Número de peça : T229387 Comentários : 1.7 mm, Embreagem da 2ª Velocidade	1
3 - Orifício Número de peça : T230433 Comentários : 1.55 mm, Embreagem da Direção	1

Tampa da Carcaça Dianteira da Transmissão e do Conversor de Torque - ST769494

310L Backhoe Loader (Engine 4045HBZ01, 4045TBZ01)(PIN: 1BZ310LA_ _C000001-)(PIN: 1BZ310LA_ _D000001-) - PC11332 > 3 Transmissão > 0341 Carcaças, Tampas e Transmissões Completas

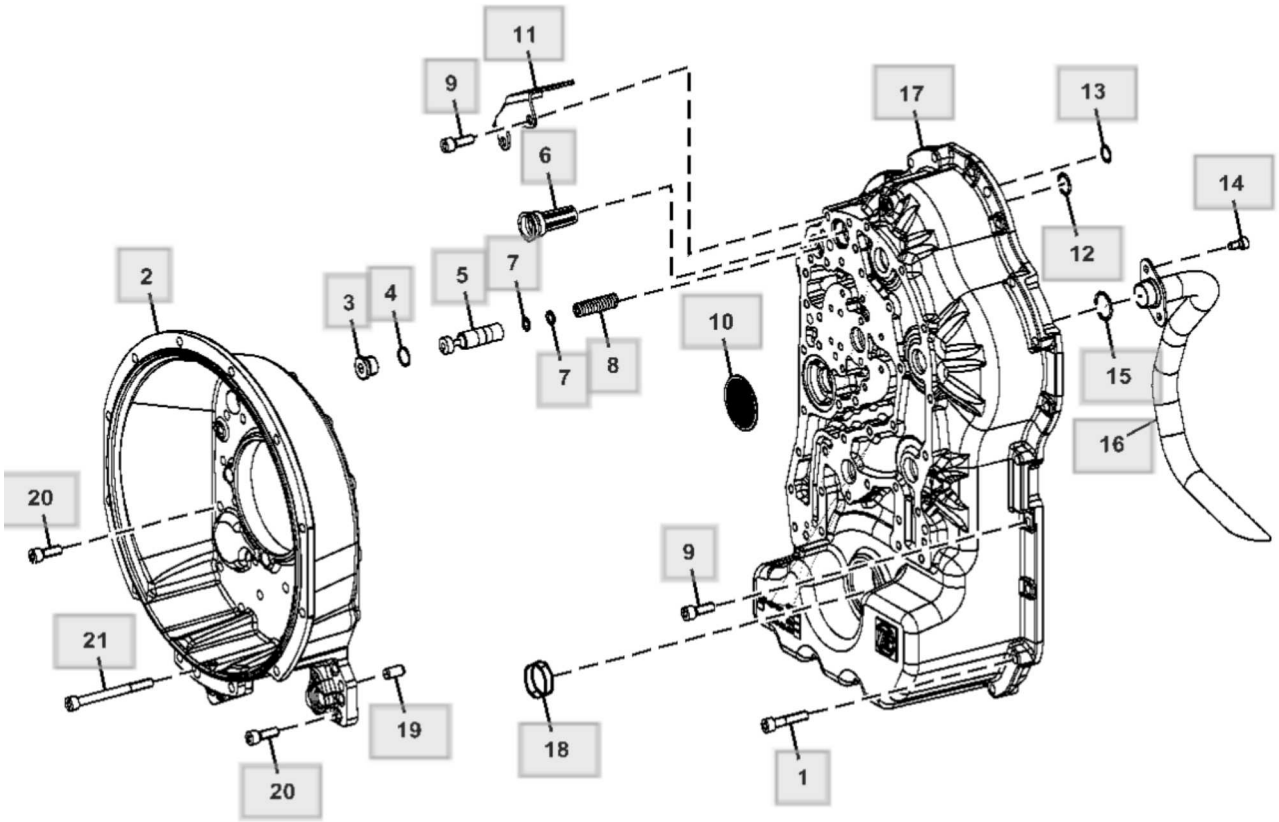

TX1144222

Peça	Quantidade necessária
1 - Parafuso sextavado Número de peça : T229363 ⓘ Esta peça foi substituída.	10
2 - Carcaça Número de peça : T237670 Comentários : Sem TDM Com TDM	1
3 - Tampão de dreno Número de peça : 15M7045	1
4 - Anel o Número de peça : 51M7085 Comentários : 19 X 2 mm	1
5 - Pistão Número de peça : T292712	1
6 - VálVula Número de peça : T176526	1
7 - Espaçador Número de peça : T229360 Comentários : 2.00 mm	1
7 - Espaçador Número de peça : T229369 Comentários : 2.20 mm	1
7 - Espaçador Número de peça : T161200 Comentários : 2.40 mm	1
7 - Espaçador Número de peça : T229376 Comentários : 2.60 mm	1
7 - Espaçador Número de peça : T161199 Comentários : 2.80 mm	1
7 - Espaçador	1

Peça	Quantidade necessária
Número de peça : T161198 Comentários : 3.20 mm	
7 - Espaçador Número de peça : T161197 Comentários : 3.60 mm	1
8 - Mola Número de peça : T272098	1
9 - Parafuso Número de peça : 19M7576 Comentários : M10 X 30	14
10 - Peneira Número de peça : AT339923	1
11 - Cantoneira Número de peça : AT334337	1
12 - Anel o Número de peça : T229394 Comentários : 21.89 mm X 2.62 mm	1
13 - Anel o Número de peça : T159566 Comentários : 16.00 mm X 2.00 mm, SUB FOR R104558	1
14 - Parafuso sextavado Número de peça : T164648	2
15 - Anel o Número de peça : T161181	1
16 - Tubo Número de peça : AT339900	1
17 - Carcaça Número de peça : T292415 Comentários : Sem TDM Com TDM	1
18 - Capa Número de peça : T159683	1

Peça	Quantidade necessária
Comentários : Sem TDM	
19 - Pino Número de peça : T164662	2
20 - Parafuso Número de peça : 19M7576 Comentários : M10 X 30	40
21 - Parafuso Número de peça : 19M8973 Comentários : M10 X 110	1

Lista de peças

Conversor de Torque - ST769493

310L Backhoe Loader (Engine 4045HBZ01, 4045TBZ01)(PIN: 1BZ310LA_ _C000001-)(PIN: 1BZ310LA_ _D000001-) - PC11332 > 3 Transmissão > 0341 Carcaças, Tampas e Transmissões Completas

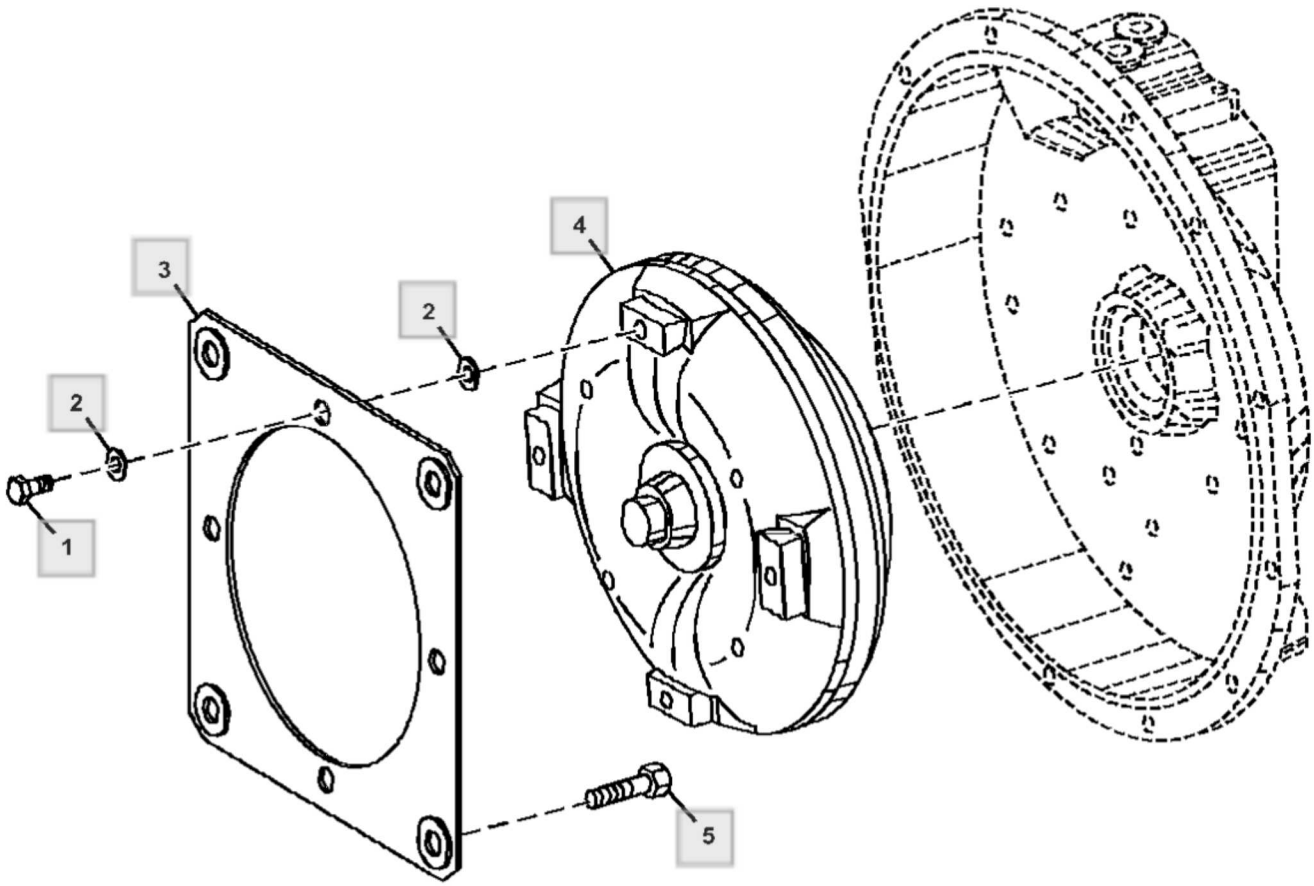

TX1146841

Peça	Quantidade necessária
1 - Parafuso sextavado Número de peça : T250809	4
2 - Placa Número de peça : T155324	8
3 - Placa Número de peça : AT179312	2
4 - Conversor de torque Número de peça : AT393835	1
4 - Conversor de torque reman. Número de peça : PG200131 Comentários : 2.63 SR, REMAN FOR AT393835 ⓘ Esta peça foi substituída.	1
5 - Parafuso sextavado Número de peça : 19M7402 Comentários : M10 X 25	4

Conjunto da Embreagem de Avanço da Faixa Alta (K4) - ST828982

310L Backhoe Loader (Engine 4045HBZ01, 4045TBZ01)(PIN: 1BZ310LA_ _C000001-)(PIN: 1BZ310LA_ _D000001-) - PC11332 > 3 Transmissão > 0341 Carcaças, Tampas e Transmissões Completas

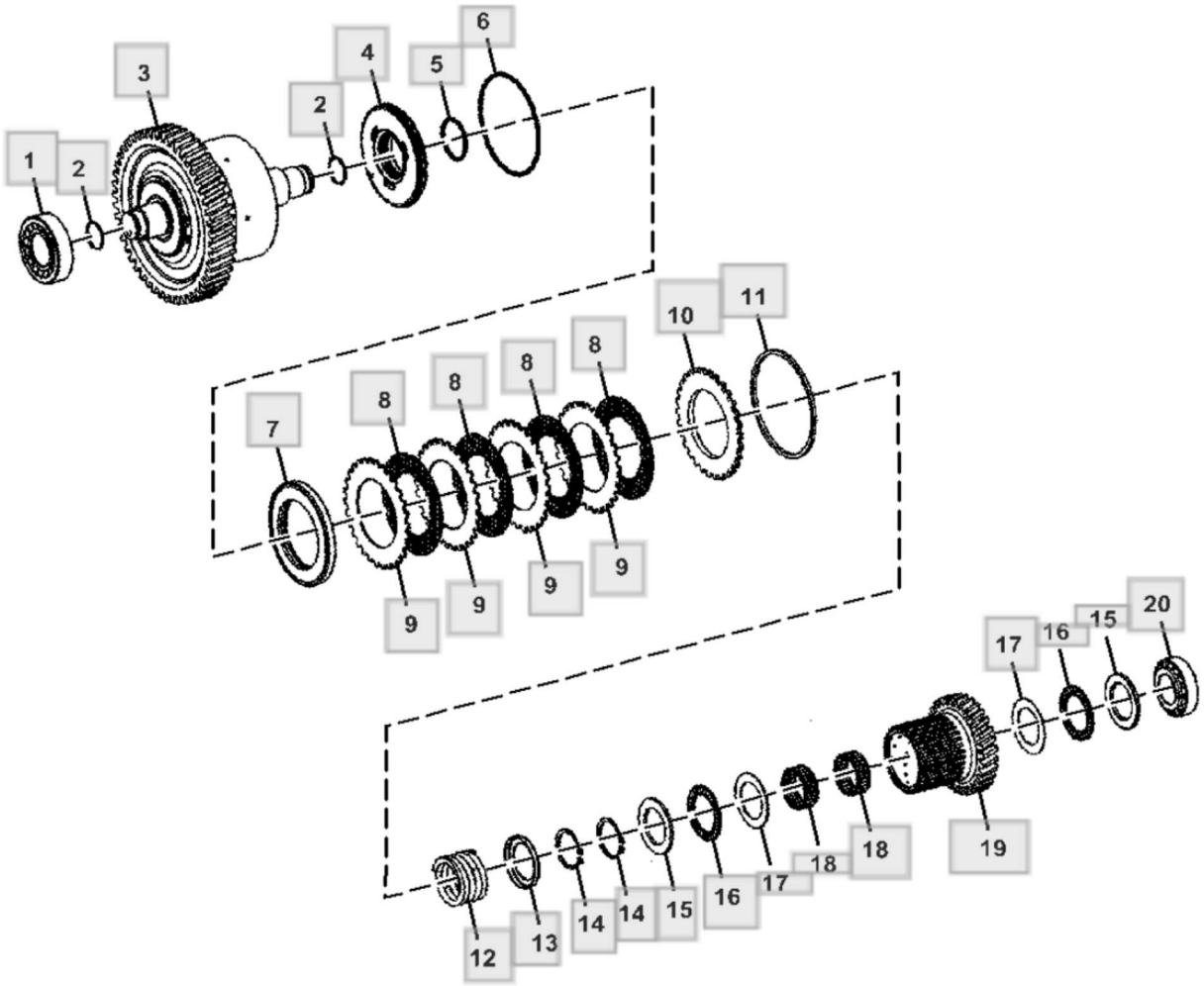

TX1190464

Peça	Quantidade necessária
1 - Rolamento de Rolos cônicos Número de peça : AT435600	1
2 - Anel Número de peça : T158742	2
3 - EmbreagEm modular Número de peça : AT339907	1
4 - Pistão Número de peça : T229403	1
5 - Anel o Número de peça : AT258980 Comentários : 40 X 3 mm (1.575" X 0.118")	1
6 - Anel o Número de peça : T229398	1
7 - RetentoR Redondo Número de peça : AT364830	1
8 - Disco de embreagem Número de peça : AT463734 Comentários : SUB FOR AT339922	4
9 - Placa Número de peça : T229406	4
10 - Disco com estriado externo Número de peça : T229340	1
11 - Anel de pressão Número de peça : T341153 Comentários : TK = 2.00 mm	1
11 - Anel de pressão Número de peça : T341154 Comentários : TK = 2.25 mm	1
11 - Anel de pressão Número de peça : T341155	1

Peça	Quantidade necessária
Comentários : TK = 2.50 mm	
11 - Anel de pressão Número de peça : T341156 Comentários : TK = 2.75 mm	1
11 - Anel de pressão Número de peça : T341157 Comentários : TK = 3.00 mm	1
11 - Anel de pressão Número de peça : T341158 Comentários : TK = 3.25 mm	1
11 - Anel de pressão Número de peça : T341159 Comentários : TK = 3.50 mm	1
11 - Anel de pressão Número de peça : T341160 Comentários : TK = 3.50 mm	1
11 - Anel de pressão Número de peça : T341161 Comentários : TK = 3.50 mm	1
12 - Mola de compressão Número de peça : T229346	1
13 - RetentoR Redondo Número de peça : T229468	1
14 - Anel de pressão Número de peça : 40M7058 Comentários : TK = 1.75 mm	2
15 - Arruela de encosto Número de peça : T229356	2
16 - Rolamento de agulhas Número de peça : L77096	2
17 - Arruela de encosto	2

Peça	Quantidade necessária
Número de peça : T158749	
18 - Rolamento de agulhas Número de peça : AT339920	2
19 - Cubo Número de peça : T229411	1
20 - Rolamento de Rolos cônicos Número de peça : T341152	1

Conjunto da Embreagem da Primeira Velocidade (K1) - ST17563

310L Backhoe Loader (Engine 4045HBZ01, 4045TBZ01)(PIN: 1BZ310LA_ _C000001-)(PIN: 1BZ310LA_ _D000001-) - PC11332 > 3 Transmissão > 0341 Carcaças, Tampas e Transmissões Completas

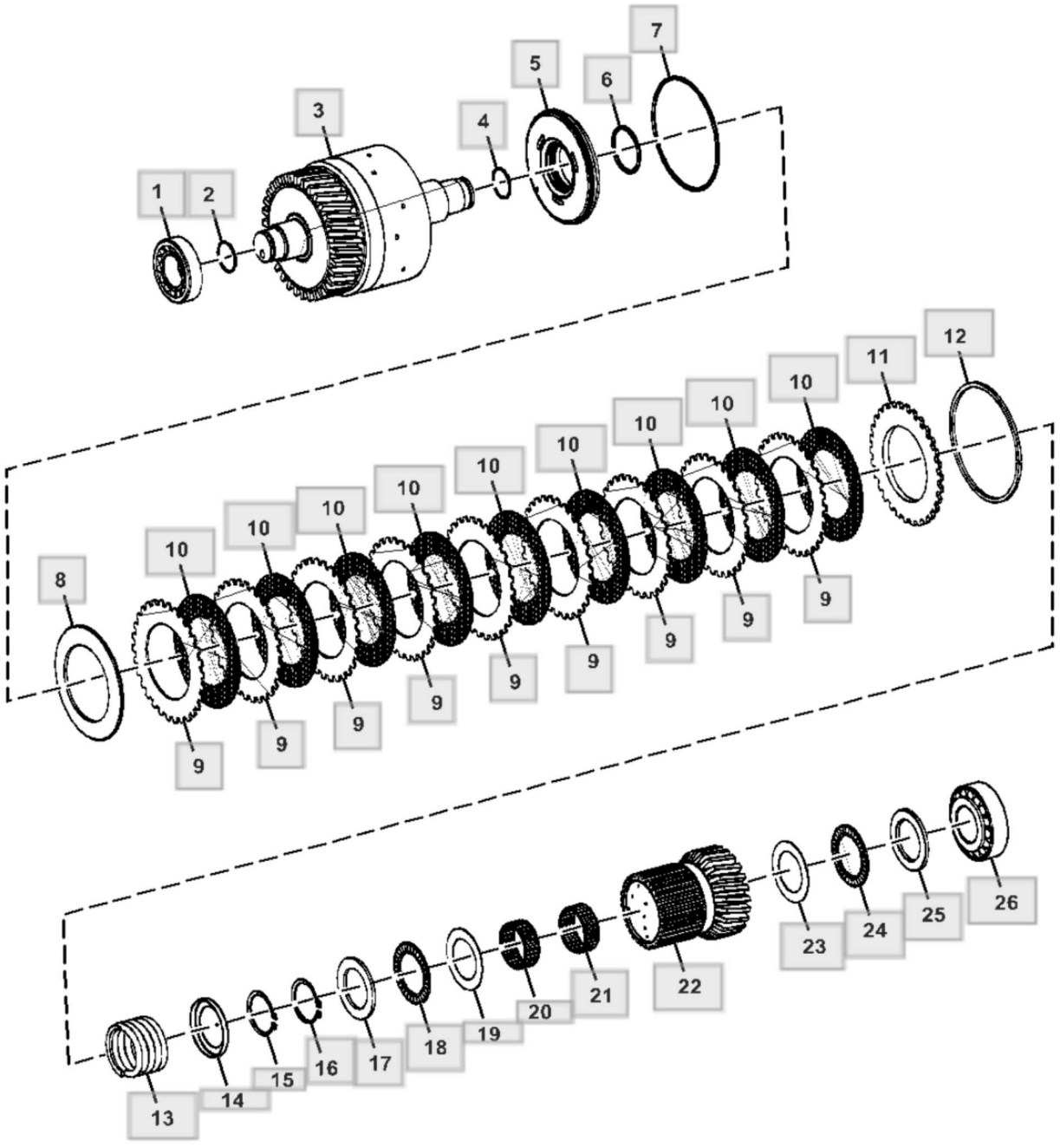

Peça	Quantidade necessária
1 - Rolamento de Rolos cônicos Número de peça : AT435600 Comentários : SUB FOR AT184042	1
2 - Anel Número de peça : T158742	1
3 - EmbreagEm modular Número de peça : AT339902	1
4 - Anel Número de peça : T158742	1
5 - Pistão Número de peça : T229403	1
6 - Anel o Número de peça : AT258980	1
7 - Anel o Número de peça : T229398	1
8 - Arrela de disco Número de peça : T229337	1
9 - Placa Número de peça : T229406	9
10 - Disco de embreagem Número de peça : AT339922 ⓘ Esta peça foi substituída.	9
11 - Disco com estriado externo Número de peça : T229340	1
12 - Anel de pressão Número de peça : T341153 Comentários : 2.00 mm, SUB FOR T262843 AND T229341	1
12 - Anel de pressão Número de peça : T341154 Comentários : 2.25 mm, SUB FOR T262844 AND T229381	1

Peça	Quantidade necessária
12 - Anel de pressão Número de peça : T341155 Comentários : 2.50 mm, SUB FOR T262845 AND T229352	1
12 - Anel de pressão Número de peça : T341156 Comentários : 2.75 mm, SUB FOR T262846 AND T229379	1
12 - Anel de pressão Número de peça : T341157 Comentários : 3.00 mm, SUB FOR T262847 AND T229359	1
12 - Anel de pressão Número de peça : T341158 Comentários : 3.25 mm, SUB FOR T262848 AND T229380	1
12 - Anel de pressão Número de peça : T341159 Comentários : 3.50 mm, SUB FOR T262870 AND T229364	1
12 - Anel de pressão Número de peça : T341160 Comentários : 3.75 mm	1
12 - Anel de pressão Número de peça : T341161 Comentários : 4.00 mm	1
13 - Mola de compressão Número de peça : T229346	1
14 - RetentoR Redondo Número de peça : T229468	1
15 - Anel de pressão Número de peça : 40M7058	1
16 - Anel de pressão Número de peça : 40M7058	1
17 - Arruela de encosto Número de peça : T229356	1

Peça	Quantidade necessária
18 - Rolamento de agulhas Número de peça : L77096 Comentários : SUB FOR JD37406	1
19 - Arruela de encosto Número de peça : T158749	1
20 - Rolamento de agulhas Número de peça : AT339920	1
21 - Rolamento de agulhas Número de peça : AT339920	1
22 - Cubo Número de peça : T229408	1
23 - Arruela de encosto Número de peça : T158749	1
24 - Rolamento de agulhas Número de peça : L77096	1
25 - Arruela de encosto Número de peça : T229356	1
26 - Rolamento de Rolos cônicos Número de peça : T341152 Comentários : SUB FOR T158793	1

Conjunto da Embreagem da Segunda Velocidade (K2) - ST769491

310L Backhoe Loader (Engine 4045HBZ01, 4045TBZ01)(PIN: 1BZ310LA_ _C000001-)(PIN: 1BZ310LA_ _D000001-) - PC11332 > 3 Transmissão > 0341 Carcaças, Tampas e Transmissões Completas

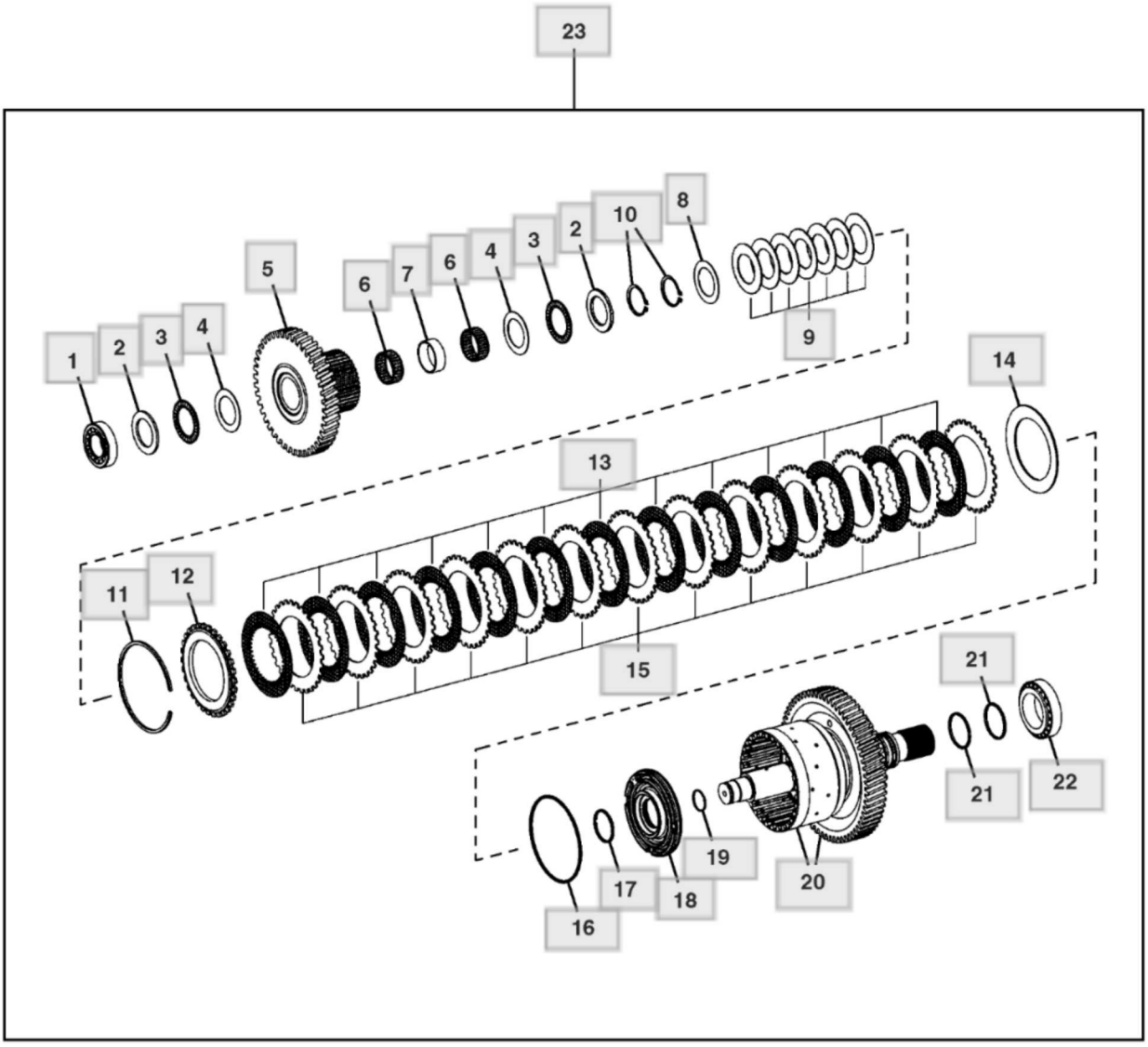

TX1091113

Peça	Quantidade necessária
1 - Rolamento de Rolos cônicos Número de peça : T341152 Comentários : SUB FOR T158793	1
2 - Arruela de encosto Número de peça : T229356	2
3 - Rolamento de agulhas Número de peça : L77096	2
4 - Arruela de encosto Número de peça : T158749	2
5 - Cubo Número de peça : T294154	1
6 - Rolamento de agulhas Número de peça : AT339920	2
7 - Espaçador Número de peça : T292706	1
8 - Arruela de encosto Número de peça : T158749	1
9 - Arrela de disco Número de peça : T229373	7
10 - Anel de pressão Número de peça : 40M7058 Comentários : TK = 2.00 mm	2
11 - Anel de pressão Número de peça : T261414 Comentários : TK = 2.00 mm	1
11 - Anel de pressão Número de peça : T261409 Comentários : TK = 2.25 mm	1
11 - Anel de pressão Número de peça : T294551	1

Peça	Quantidade necessária
Comentários : TK = 2.50 mm	
11 - Anel de pressão Número de peça : T294552 Comentários : TK = 2.75 mm	1
11 - Anel de pressão Número de peça : T294553 Comentários : TK = 3.00 mm	1
11 - Anel de pressão Número de peça : T294554 Comentários : TK = 3.25 mm	1
11 - Anel de pressão Número de peça : T294555 Comentários : TK = 3.50 mm	1
11 - Anel de pressão Número de peça : T294556 Comentários : TK = 3.75 mm	1
11 - Anel de pressão Número de peça : T294557 Comentários : TK = 4.00 mm	1
12 - Placa Número de peça : T161147	1
13 - Disco Número de peça : T381291 Comentários : SUB FOR T164626	13
14 - Arrela de disco Número de peça : T229349	1
15 - Plato da embreagem Número de peça : T158801	13
16 - Anel Número de peça : T158739	1
17 - Anel o	1

Peça	Quantidade necessária
Número de peça : AT258980	
18 - Pistão Número de peça : T229401	1
19 - Anel Número de peça : T158742	1
20 - EmbreagEm modular Número de peça : AT399976	1
21 - Anel de pistão Número de peça : T172118	2
22 - Rolamento de Rolos cônicos Número de peça : AT435599 Comentários : SUB FOR AT339914	1
23 - EmbreagEm modular Número de peça : AT401765	1

Lista de peças

Conjunto da Embreagem da Tração Dianteira Mecânica - ST770768

310L Backhoe Loader (Engine 4045HBZ01, 4045TBZ01)(PIN: 1BZ310LA_ _C000001-)(PIN: 1BZ310LA_ _D000001-) - PC11332 > 3 Transmissão > 0341 Carcaças, Tampas e Transmissões Completas

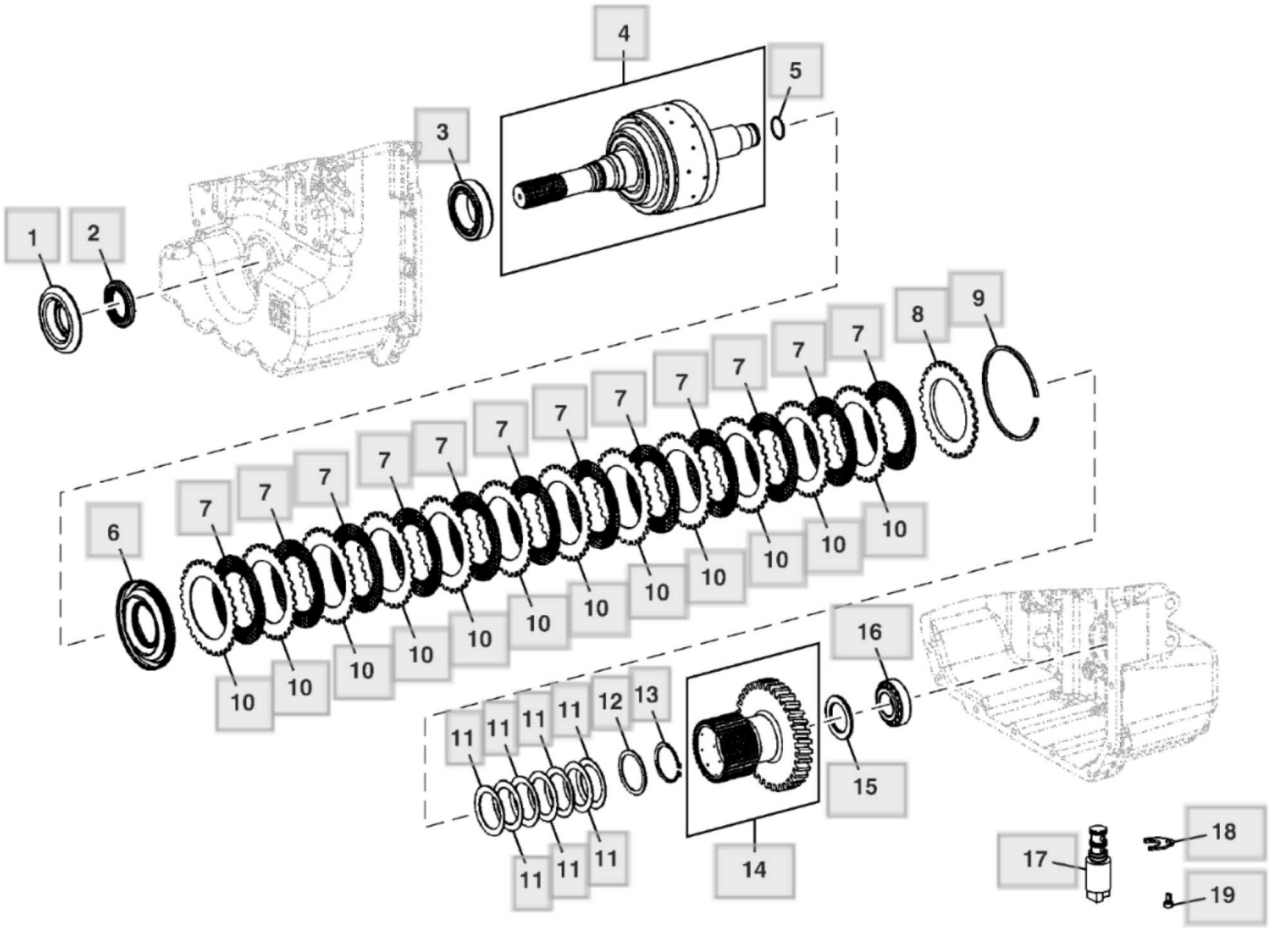

TX1145872

Peça	Quantidade necessária
1 - Proteção contra Pó Número de peça : T218504	1
2 - Vedação Número de peça : AT179466 Comentários : ALSO ORDER T218504 ⓘ Esta peça foi substituída.	1
3 - Rolamento de Rolos cônicos Número de peça : AT435599 Comentários : SUB FOR AT339914	1
4 - EmbreagEm modular Número de peça : AT339913 Comentários : Tambor e Eixo Somente	1
5 - Anel Número de peça : T158742	1
6 - Pistão Número de peça : AT364084 Comentários : ALSO ORDER T158743 AND T158739	1
6 - Anel Número de peça : T158743 Comentários : Anel O	1
6 - Rolamento de Rolos cônicos Número de peça : T341152 Comentários : Anel O, SUB FOR T158739	1
7 - Disco Número de peça : T164626 ⓘ Esta peça foi substituída.	12
8 - Placa Número de peça : T161147	1
9 - Anel de pressão Número de peça : T261414 Comentários : 2.00 mm	1

Peça	Quantidade necessária
9 - Anel de pressão Número de peça : T261409 Comentários : 2.25 mm	1
9 - Anel de pressão Número de peça : T294551 Comentários : 2.50 mm, SUB FOR T261413	1
9 - Anel de pressão Número de peça : T294552 Comentários : 2.75 mm, SUB FOR T261412	1
9 - Anel de pressão Número de peça : T294553 Comentários : 3.00 mm, SUB FOR T261411	1
9 - Anel de pressão Número de peça : T294554 Comentários : 3.25 mm, SUB FOR T261416	1
9 - Anel de pressão Número de peça : T294555 Comentários : 3.50 mm, SUB FOR T261410	1
9 - Anel de pressão Número de peça : T294556 Comentários : 3.75 mm, SUB FOR T261415	1
9 - Anel de pressão Número de peça : T294557 Comentários : 4.00 mm, SUB FOR T261408	1
10 - Plato da embreagem Número de peça : T158801	12
11 - Arrela de disco Número de peça : T229357	7
12 - Arruela de encosto Número de peça : T229372	1
13 - Anel de pressão	1

Peça	Quantidade necessária
Número de peça : 40M7166	
14 - Cubo Número de peça : T229407	1
15 - Arruela de encosto Número de peça : T229356	1
16 - Rolamento de Rolos cônicos Número de peça : T158793 ⓘ Esta peça foi substituída.	1
17 - VálVula hidr. solenóide Número de peça : AT310584	1
18 - Placa Número de peça : T229343	1
19 - Parafuso Número de peça : 19M8618 Comentários : M6 X 12	1

Garfa da Saída da Transmissão, Traseira (- 002937) - ST1024189

310L Backhoe Loader (Engine 4045HBZ01, 4045TBZ01)(PIN: 1BZ310LA_ _C000001-)(PIN: 1BZ310LA_ _D000001-) - PC11332 > 3 Transmissão > 0341 Carcaças, Tampas e Transmissões Completas

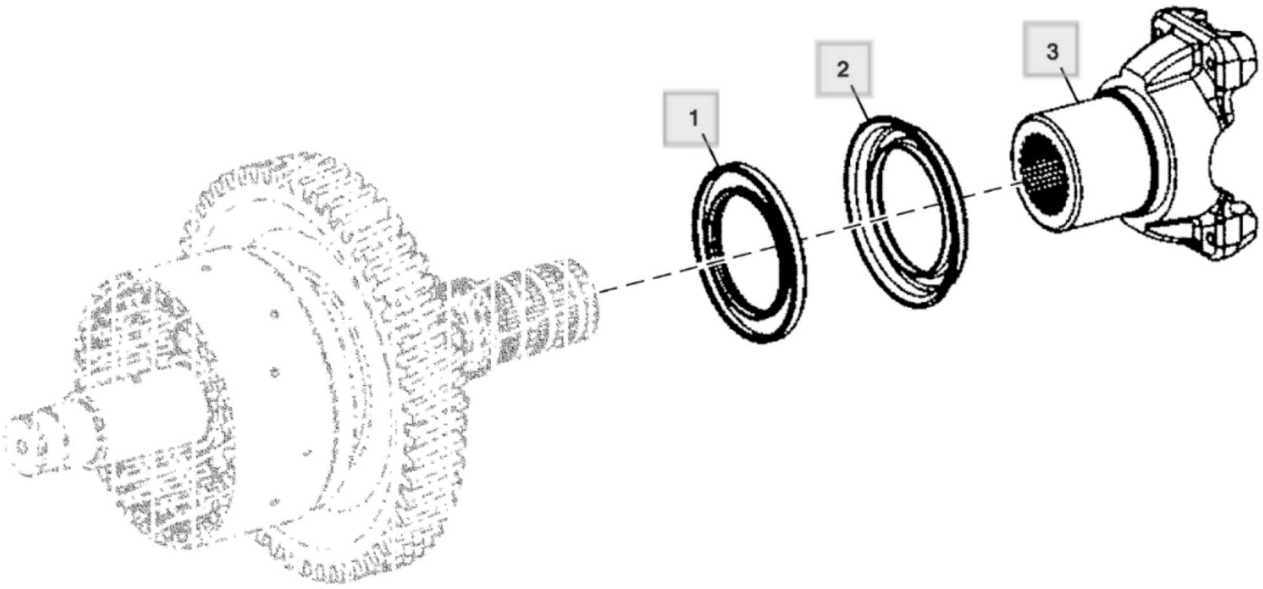

TX1146846

Peça	Quantidade necessária
1 - Vedação Número de peça : AT444943	1
2 - Proteção Número de peça : T229405	1
3 - Forquilha Número de peça : AT326544	1

Lista de peças

Proteção da Transmissão - ST769290

310L Backhoe Loader (Engine 4045HBZ01, 4045TBZ01)(PIN: 1BZ310LA_ _C000001-)(PIN: 1BZ310LA_ _D000001-) - PC11332 > 3 Transmissão > 0341 Carcaças, Tampas e Transmissões Completas

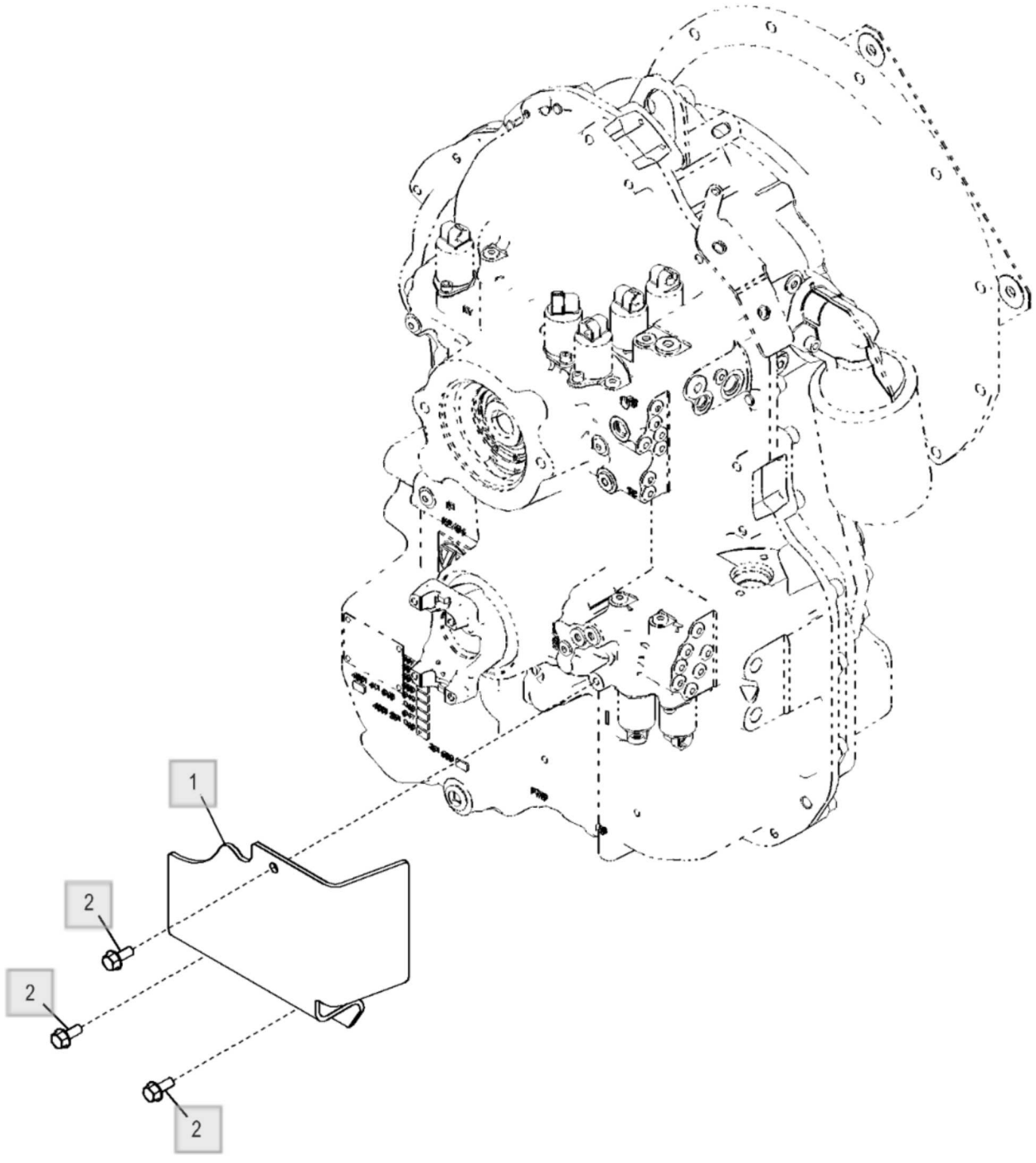

ETN103414_TX1145357

Peça	Quantidade necessária
1 - Proteção Número de peça : T317118 Comentários : SUB FOR T231114	1
2 - Parafuso Número de peça : 19M7866 Comentários : M8 X 20	3

Lista de peças

Bomba de Carga da Transmissão - ST342169

310L Backhoe Loader (Engine 4045HBZ01, 4045TBZ01)(PIN: 1BZ310LA_ _C000001-)(PIN: 1BZ310LA_ _D000001-) - PC11332 > 3 Transmissão > 0341 Carcaças, Tampas e Transmissões Completas

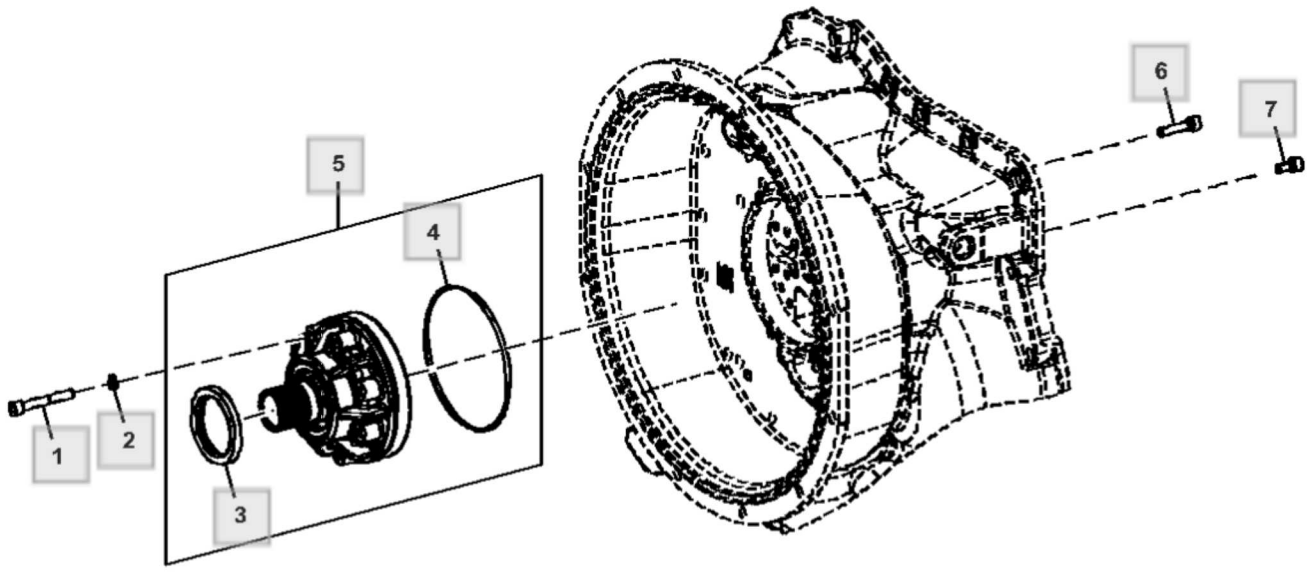

TX1145559

Peça	Quantidade necessária
1 - Parafuso Número de peça : 19M8658 Comentários : M8 X 60	8
2 - Arruela de vedação Número de peça : T347733 Comentários : USE WITH AT440858	8
3 - Vedação Número de peça : AT179316	1
4 - Anel o Número de peça : T229393	1
5 - Bombahidráulica Número de peça : AT440858 Comentários : SUB FOR AT310590; ALSO ORDER (8) T347733	1
6 - Parafuso sextavado Número de peça : T381022 Comentários : SUB FOR T229382	2
7 - Parafuso sextavado Número de peça : T380114 Comentários : SUB FOR T164648	2

Filtro de Óleo da Transmissão - ST1874

310L Backhoe Loader (Engine 4045HBZ01, 4045TBZ01)(PIN: 1BZ310LA_ _C000001-)(PIN: 1BZ310LA_ _D000001-) - PC11332 > 3 Transmissão > 0341 Carcaças, Tampas e Transmissões Completas

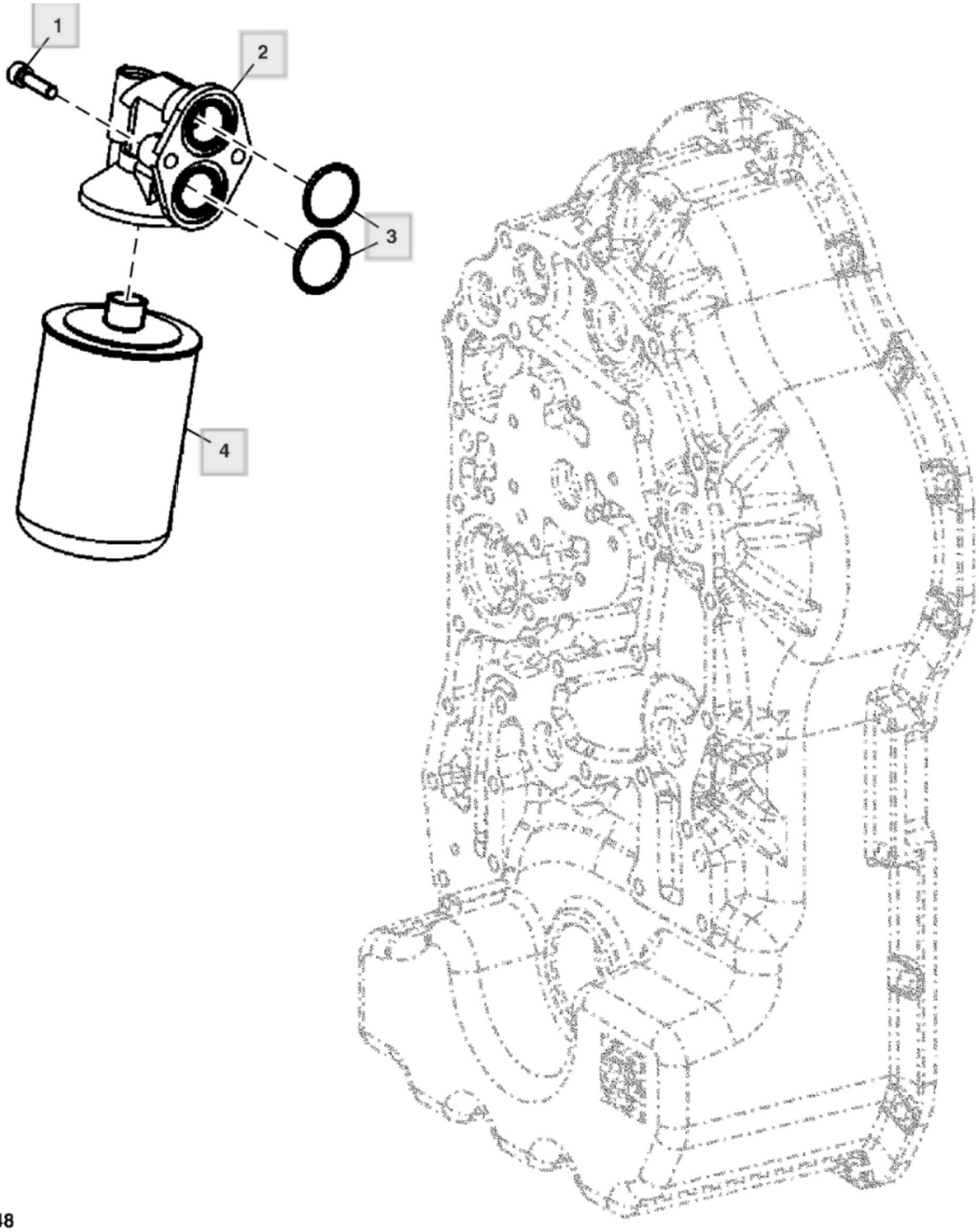

TX1146848

Peça	Quantidade necessária
1 - Parafuso sextavado Número de peça : T381210 Comentários : SUB FOR T229385	2
2 - Cabeçote do filtro Número de peça : T430879 Comentários : SUB FOR T177997	1
3 - Anel o Número de peça : T242467 Comentários : SUB FOR T172318	2
4 - Filtro de óleo Número de peça : AT466863 Comentários : Filtro da Transmissão para Serviço Pesado, SUB FOR AT179323	1

Solenoides de Controle de Mudança da Transmissão - ST19309

310L Backhoe Loader (Engine 4045HBZ01, 4045TBZ01)(PIN: 1BZ310LA_ _C000001-)(PIN: 1BZ310LA_ _D000001-) - PC11332 > 3 Transmissão > 0341 Carcaças, Tampas e Transmissões Completas

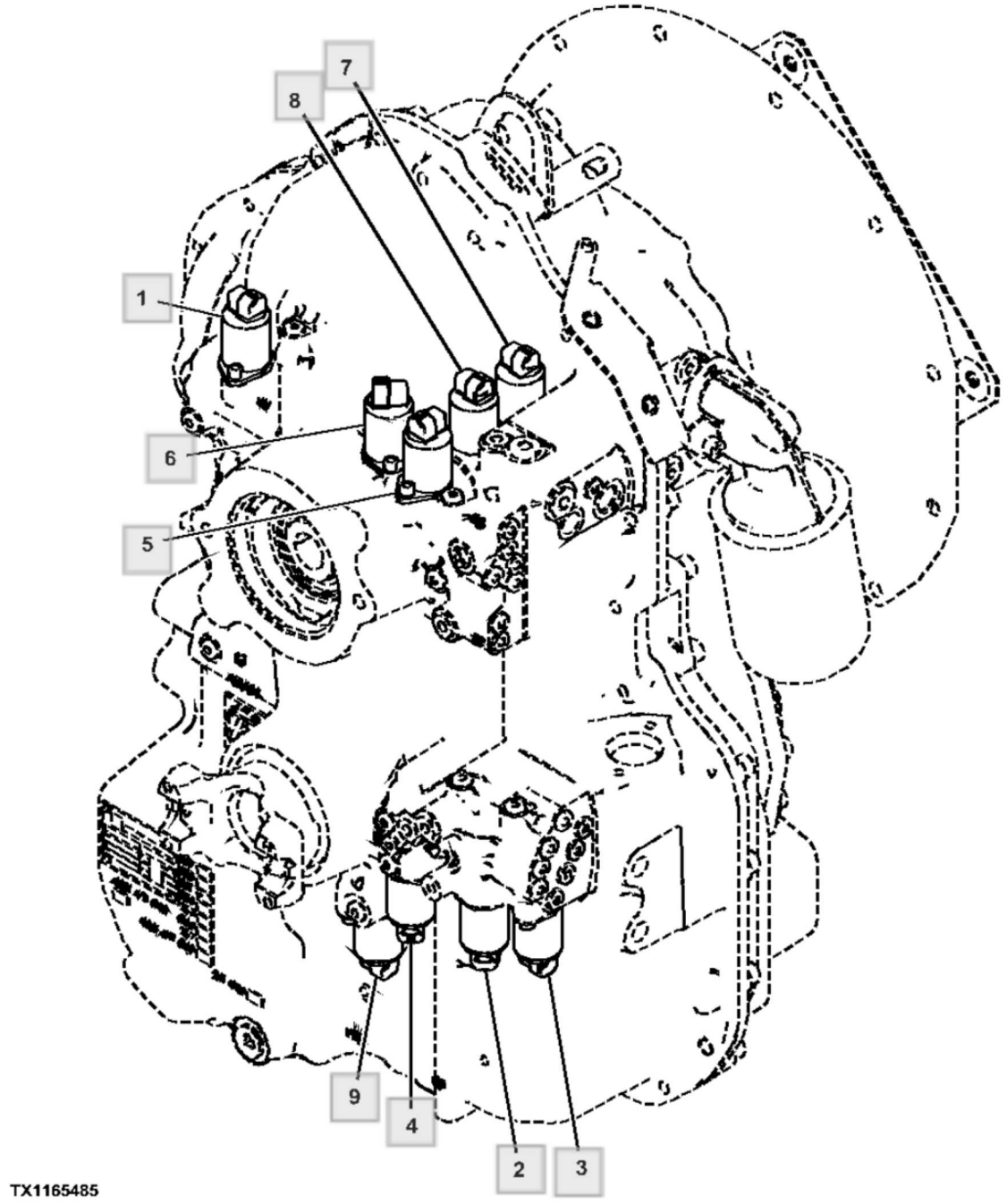

Peça	Quantidade necessária
1 - VálVula hidr. solenóide Número de peça : AT310587 Comentários : Y3, 1ª Velocidade Consulte a Solução DTAC 77159	1
1 - Placa Número de peça : T229343	1
1 - Parafuso Número de peça : 19M8618 Comentários : M6 X 12, SUB FOR L152999, THIS APPLICATION	1
1 - Anel o Número de peça : RE47393	1
1 - Anel o Número de peça : RE47393	1
1 - Anel o Número de peça : R104557 Comentários : 16 X 2 mm (0.630" X 0.079")	1
1 - Anel o Número de peça : R104558 Comentários : 15 X 2 mm (0.591" X 0.079")	1
1 - Kit - anel o Número de peça : RE47393 Comentários : Kit	1
2 - VálVula hidr. solenóide Número de peça : AT310587 Comentários : Y4, 2ª Velocidade Consulte a Solução DTAC 77159	1
2 - Placa Número de peça : T229343	1
2 - Parafuso Número de peça : 19M8618 Comentários : M6 X 12, SUB FOR L152999, THIS APPLICATION	1
2 - Anel o Número de peça : RE47393	1

Peça	Quantidade necessária
2 - Anel o Número de peça : RE47393	1
2 - Anel o Número de peça : R104557 Comentários : 16 X 2 mm (0.630" X 0.079")	1
2 - Anel o Número de peça : R104558 Comentários : 15 X 2 mm (0.591" X 0.079")	1
2 - Kit - anel o Número de peça : RE47393 Comentários : Kit	1
3 - VálVula hidr. solenóide Número de peça : AT310586 Comentários : Y5, 3ª Velocidade Consulte a Solução DTAC 77159	1
3 - Placa Número de peça : T229343	1
3 - Parafuso Número de peça : 19M8618 Comentários : M6 X 12, SUB FOR L152999, THIS APPLICATION	1
3 - Anel o Número de peça : T242623 Comentários : 19 X 2 mm (0.748" X 0.079")	1
3 - Anel o Número de peça : RE47392	1
3 - Anel o Número de peça : RE47392	1
3 - Anel o Número de peça : R104557 Comentários : 16 X 2 mm (0.630" X 0.079")	1
3 - Anel o Número de peça : R104558	1

Peça	Quantidade necessária
Comentários : 15 X 2 mm (0.591" X 0.079")	
3 - Kit - anel o Número de peça : RE47392 Comentários : Kit	1
3 - Kit - anel o Número de peça : RE47393 Comentários : Kit	1
4 - VálVula hidr. solenóide Número de peça : AT310587 Comentários : Y6, 4ª Velocidade Consulte a Solução DTAC 77159	1
4 - Placa Número de peça : T229343	1
4 - Parafuso Número de peça : 19M8618 Comentários : M6 X 12, SUB FOR L152999, THIS APPLICATION	1
4 - Anel o Número de peça : RE47392	1
4 - Anel o Número de peça : RE47393	1
4 - Anel o Número de peça : R104557 Comentários : 16 X 2 mm (0.630" X 0.079")	1
4 - Anel o Número de peça : R104558 Comentários : 15 X 2 mm (0.591" X 0.079")	1
4 - Kit - anel o Número de peça : RE47393 Comentários : Kit	1
5 - VálVula hidr. solenóide Número de peça : AT310587 Comentários : Y1, Avanço Consulte a Solução DTAC 77159	1

Peça	Quantidade necessária
5 - Placa Número de peça : T229343	1
5 - Parafuso Número de peça : 19M8618 Comentários : M6 X 12, SUB FOR L152999, THIS APPLICATION	1
5 - Anel o Número de peça : RE47393	1
5 - Anel o Número de peça : RE47392	1
5 - Anel o Número de peça : R104557 Comentários : 16 X 2 mm (0.630" X 0.079")	1
5 - Anel o Número de peça : R104558 Comentários : 15 X 2 mm (0.591" X 0.079")	1
5 - Kit - anel o Número de peça : RE47393 Comentários : Kit	1
6 - VálVula hidr. solenóide Número de peça : AT310586 Comentários : Y2, Ré Consulte a Solução DTAC 77159	1
6 - Placa Número de peça : T229343	1
6 - Parafuso Número de peça : 19M8618 Comentários : M6 X 12, SUB FOR L152999, THIS APPLICATION	1
6 - Anel o Número de peça : T242623 Comentários : 19 X 2 mm (0.748" X 0.079")	1
6 - Anel o Número de peça : RE47392	1

Peça	Quantidade necessária
6 - Anel o Número de peça : RE47392	1
6 - Anel o Número de peça : R104557 Comentários : 16 X 2 mm (0.630" X 0.079")	1
6 - Anel o Número de peça : R104558 Comentários : 15 X 2 mm (0.591" X 0.079")	1
6 - Kit - anel o Número de peça : RE47392 Comentários : Kit	1
6 - Kit - anel o Número de peça : RE47393 Comentários : Kit	1
7 - VálVula hidr. solenóide Número de peça : AT310584 Comentários : Y7, Freio de Estacionamento Consulte a Solução DTAC 77159	1
7 - Placa Número de peça : T229343	1
7 - Parafuso Número de peça : 19M8618 Comentários : M6 X 12, SUB FOR L152999, THIS APPLICATION	1
7 - Anel o Número de peça : RE47392	1
7 - Anel o Número de peça : RE47392	1
7 - Anel o Número de peça : RE47392	1
7 - Kit - anel o Número de peça : RE47392 Comentários : Kit	1

Peça	Quantidade necessária
8 - VálVula hidr. solenóide Número de peça : AT310584 Comentários : Y10, Bloqueio do Diferencial Consulte a Solução DTAC 77159	1
8 - Placa Número de peça : T229343	1
8 - Parafuso Número de peça : 19M8618 Comentários : M6 X 12, SUB FOR L152999, THIS APPLICATION	1
8 - Anel o Número de peça : RE47392	1
8 - Anel o Número de peça : RE47392	1
8 - Anel o Número de peça : RE47392	1
8 - Kit - anel o Número de peça : RE47392 Comentários : Kit	1
9 - VálVula hidr. solenóide Número de peça : AT310584 Comentários : Y11, MFWD Tração Dianteira Mecânica Consulte a Solução DTAC 77159	1
9 - Placa Número de peça : T229343	1
9 - Parafuso Número de peça : 19M8618 Comentários : M6 X 12, SUB FOR L152999, THIS APPLICATION	1
9 - Anel o Número de peça : RE47392	1
9 - Anel o Número de peça : RE47392	1
9 - Anel o	1

Peça	Quantidade necessária
Número de peça : RE47392	
9 - Kit - anel o Número de peça : RE47392 Comentários : Kit	1

Lista de peças

Suportes de Montagem do Trem de Força - ST769399

310L Backhoe Loader (Engine 4045HBZ01, 4045TBZ01)(PIN: 1BZ310LA_ _C000001-)(PIN: 1BZ310LA_ _D000001-) - PC11332 > 3 Transmissão > 0342 Peças de Montagem da Transmissão

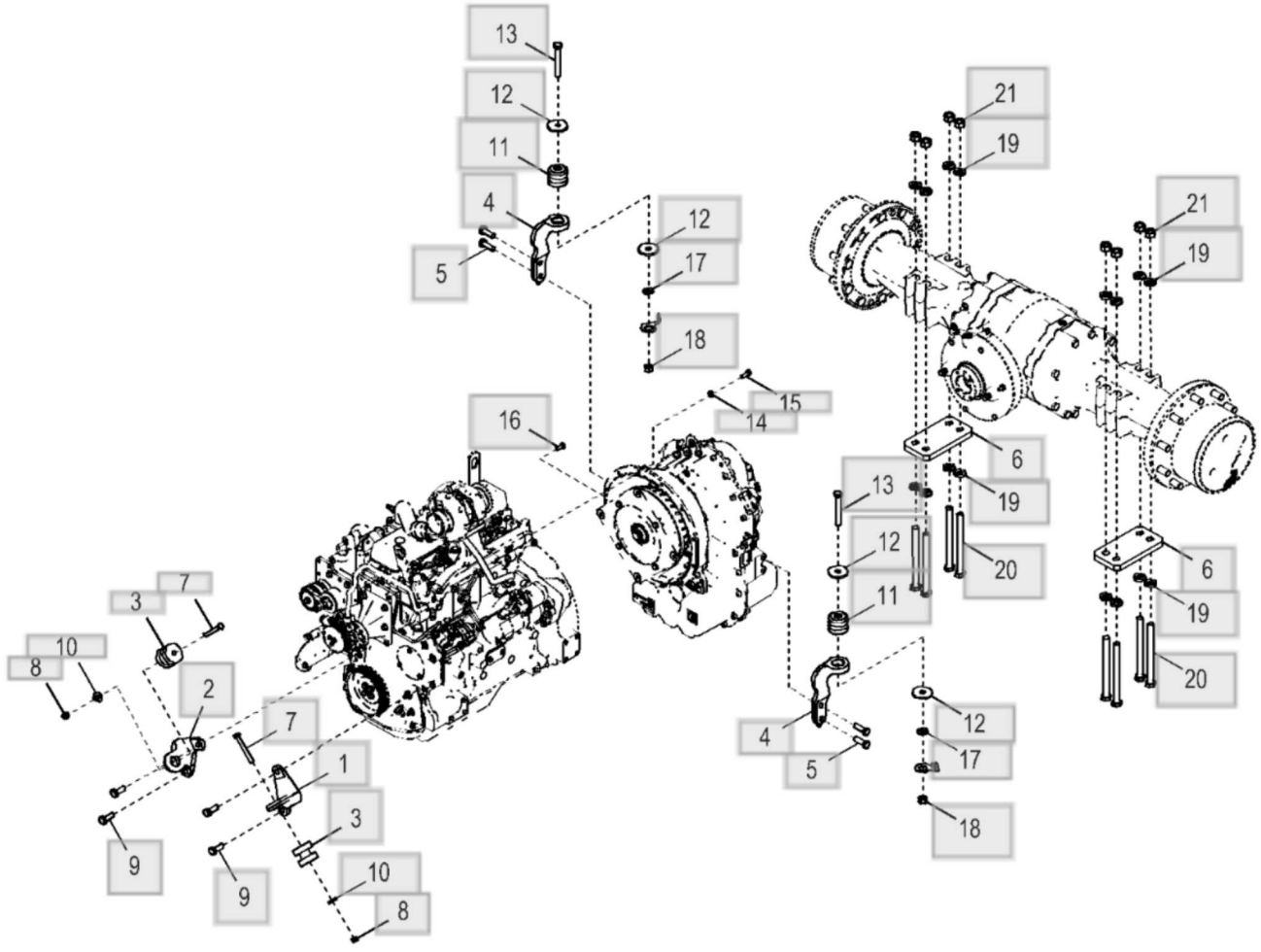

ETN102789_TX1145360

Peça	Quantidade necessária
1 - Suporte Número de peça : T187571 Comentários : Frente Esquerda	1
2 - Suporte Número de peça : T170784 Comentários : Frente Direita	1
3 - Isolador Número de peça : AT344141	2
4 - Suporte Número de peça : T262417	2
5 - Parafuso sextavado Número de peça : 19M7489 Comentários : M16 X 45	4
6 - Placa Número de peça : T147269 Comentários : Suporte Inferior do Eixo Traseiro	2
7 - Parafuso sextavado Número de peça : 19M7949 Comentários : M12 X 100	2
8 - Porca Número de peça : 14M7275 Comentários : M12	2
9 - Parafuso sextavado Número de peça : 19M7488 Comentários : M16 X 40	4
10 - Arruela Número de peça : T29342	2
11 - Isolador Número de peça : AT170854	2
12 - Arruela Número de peça : T179952	4

Peça	Quantidade necessária
13 - Parafuso sextavado Número de peça : 19M7941 Comentários : M16 X 120	2
14 - Arruela Número de peça : 24M7239 Comentários : 10.700 X 21 X 2.500 mm	12
15 - Parafuso sextavado Número de peça : 19M7662 Comentários : M10 X 30	12
16 - Parafuso sextavado Número de peça : 19M7402 Comentários : M10 X 25	4
17 - Arruela Número de peça : 24M7241 Comentários : 17 X 34 X 4 mm	2
18 - Porca Número de peça : 14M7276 Comentários : M16	2
19 - Arruela Número de peça : N231749	16
20 - Parafuso sextavado Número de peça : 19M7779 Comentários : M20 X 240	8
21 - Porca Número de peça : 14M7315 Comentários : M20 ⓘ Esta peça foi substituída.	8

Lista de peças

11BA Tampa da Válvula (715089 -) - ST918757

310L Backhoe Loader (Engine 4045HBZ01, 4045TBZ01)(PIN: 1BZ310LA_ _C000001-)(PIN: 1BZ310LA_ _D000001-) - PC11332 > 04A Motor 4045HBZ01-DZ102402 > 0400A Motor 4045HBZ01-DZ102402 4045HBZ01

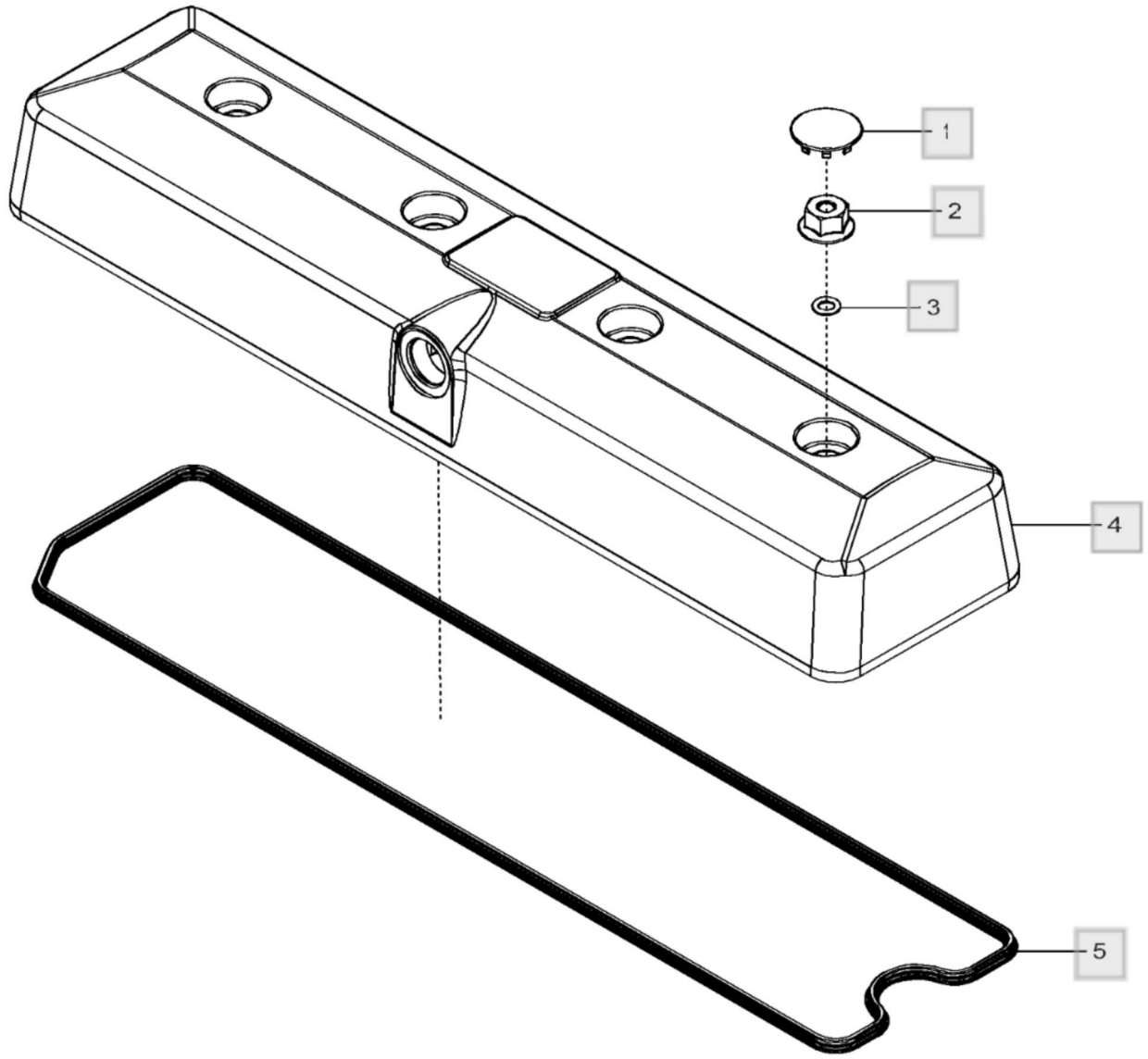

11BA_ETN190182_PCD

Peça	Quantidade necessária
1 - Plugue Número de peça : H23125	4
2 - Porca Número de peça : R123574	4
3 - Anel o Número de peça : R123575	4
4 - Tampa de válvula Número de peça : RE502969 Comentários : MARKED R519779; INCLUDES DZ111056 AND H23125	1
5 - Junta Número de peça : DZ111056	1

Lista de peças

1229 Gargalo de Abastecimento de Óleo - ST37695

310L Backhoe Loader (Engine 4045HBZ01, 4045TBZ01)(PIN: 1BZ310LA_ _C000001-)(PIN: 1BZ310LA_ _D000001-) - PC11332 > 04A Motor 4045HBZ01-DZ102402 > 0400A Motor 4045HBZ01-DZ102402 4045HBZ01

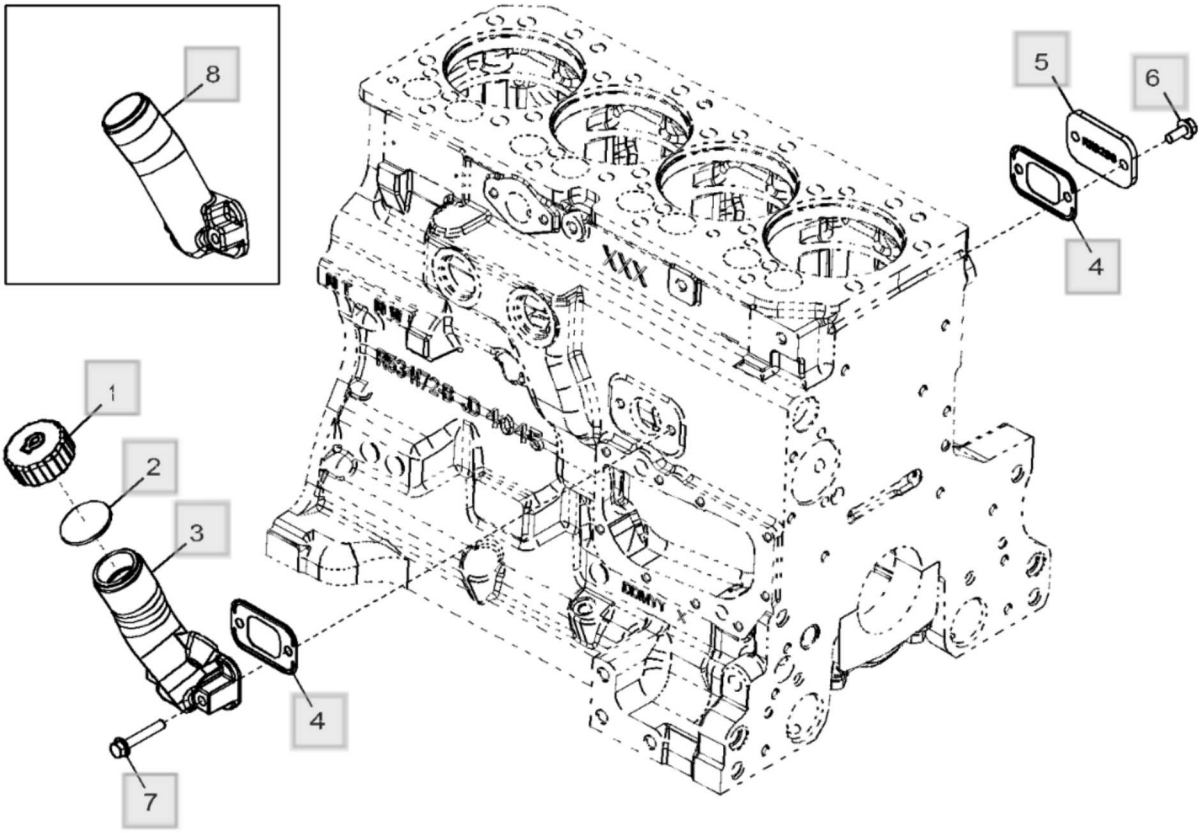

1229_RE515712_PCD

Peça	Quantidade necessária
1 - Tampa do abasTecimenTo Número de peça : R80136	1
2 - Junta Número de peça : R80135	1
3 - Bocal de enchimento Número de peça : R123558 Esta peça foi substituída.	1
4 - Junta Número de peça : R136495 Comentários : Tampa do Enchimento de Óleo	2
5 - Capa Número de peça : R116296	1
6 - Parafuso Número de peça : RE67238	2
7 - Parafuso Número de peça : RE67240 Comentários : SUB FOR APPL 19M7800	2
8 - Bocal de enchimento Número de peça : R517353 Comentários : ORDER R123558	1

Lista de peças

1302 Polia do Virabrequim - ST351152

310L Backhoe Loader (Engine 4045HBZ01, 4045TBZ01)(PIN: 1BZ310LA_ _C000001-)(PIN: 1BZ310LA_ _D000001-) - PC11332 > 04A Motor 4045HBZ01-DZ102402 > 0400A Motor 4045HBZ01-DZ102402 4045HBZ01

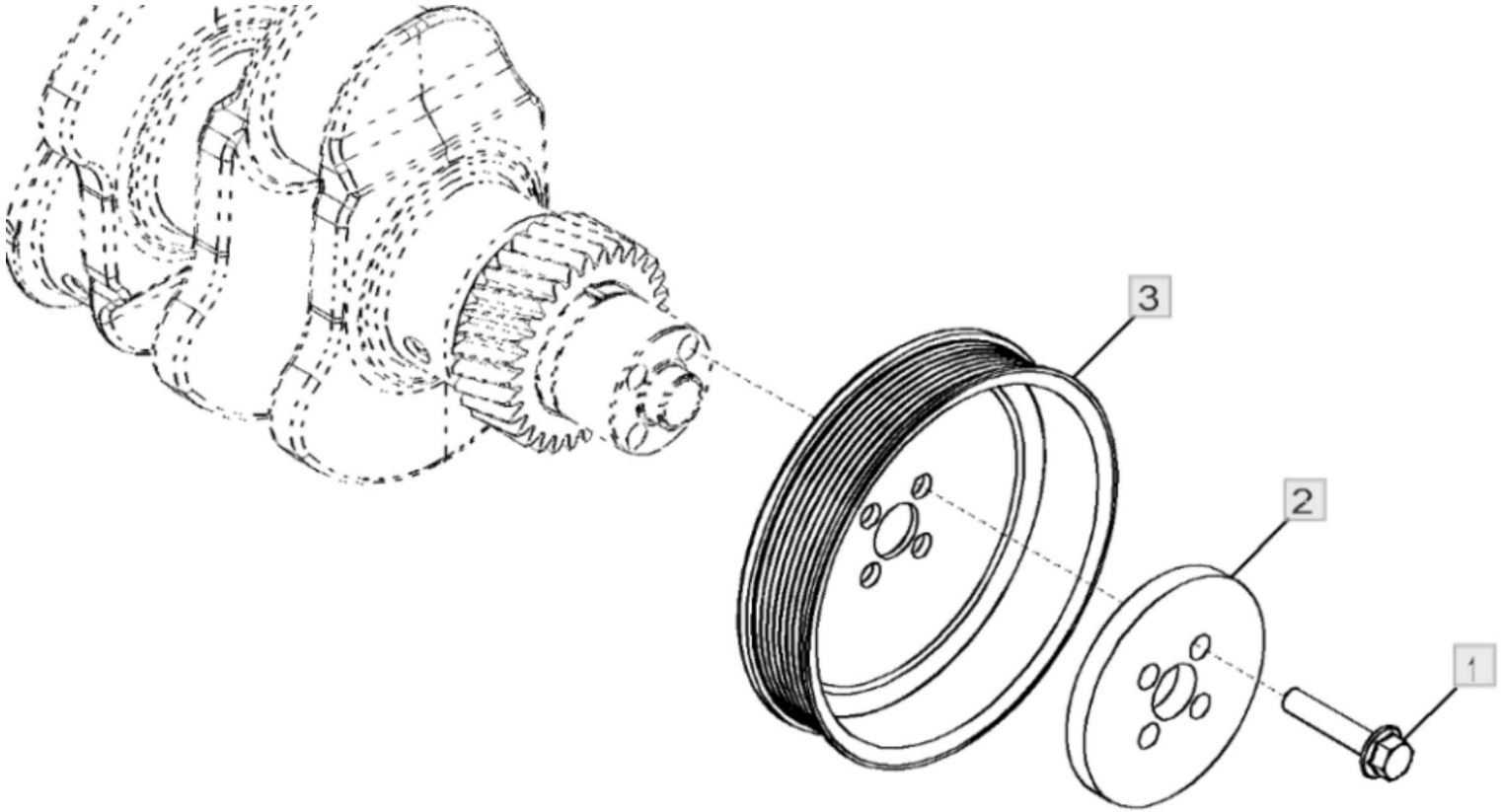

Peça	Quantidade necessária
1 - Parafuso Número de peça : R121897	4
2 - Arruela Número de peça : R500649 Comentários : SUB FOR R133385	1
3 - Polia Número de peça : R133295 Comentários : SUB FOR R123189	1

1428 Cobertura do volante do motor - ST2268

310L Backhoe Loader (Engine 4045HBZ01, 4045TBZ01)(PIN: 1BZ310LA_ _C000001-)(PIN: 1BZ310LA_ _D000001-) - PC11332 > 04A Motor 4045HBZ01-DZ102402 > 0400A Motor 4045HBZ01-DZ102402 4045HBZ01

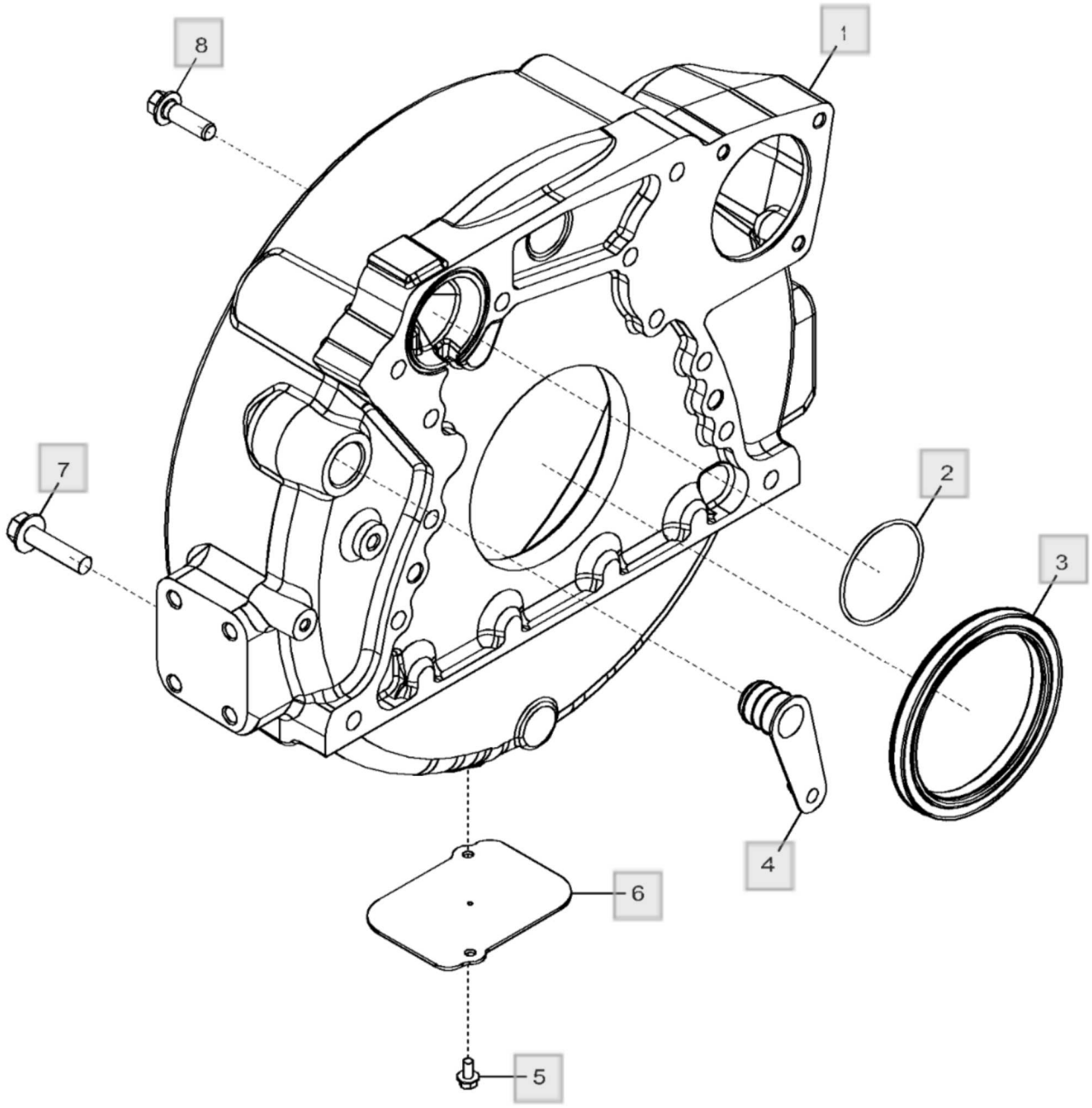

1428_RE502001_PCD

Peça	Quantidade necessária
1 - Carcaça Número de peça : R503449 Comentários : MARKED R503448	1
2 - Anel o Número de peça : R61467	1
3 - Vedação Número de peça : DZ111672 Comentários : Virabrequim Traseira, SUB FOR APPL RE537070 OR RE35885 OR RE524227	1
4 - Plugue Número de peça : R131769	1
5 - Parafuso Número de peça : 19M7774 Comentários : M6 X 12	2
6 - Placa Número de peça : R121039	1
7 - Parafuso Número de peça : 19M8306 Comentários : M12 X 50	4
8 - Parafuso Número de peça : R135918	8

Lista de peças

1502 Volante do Motor - ST163420

310L Backhoe Loader (Engine 4045HBZ01, 4045TBZ01)(PIN: 1BZ310LA_ _C000001-)(PIN: 1BZ310LA_ _D000001-) - PC11332 > 04A Motor 4045HBZ01-DZ102402 > 0400A Motor 4045HBZ01-DZ102402 4045HBZ01

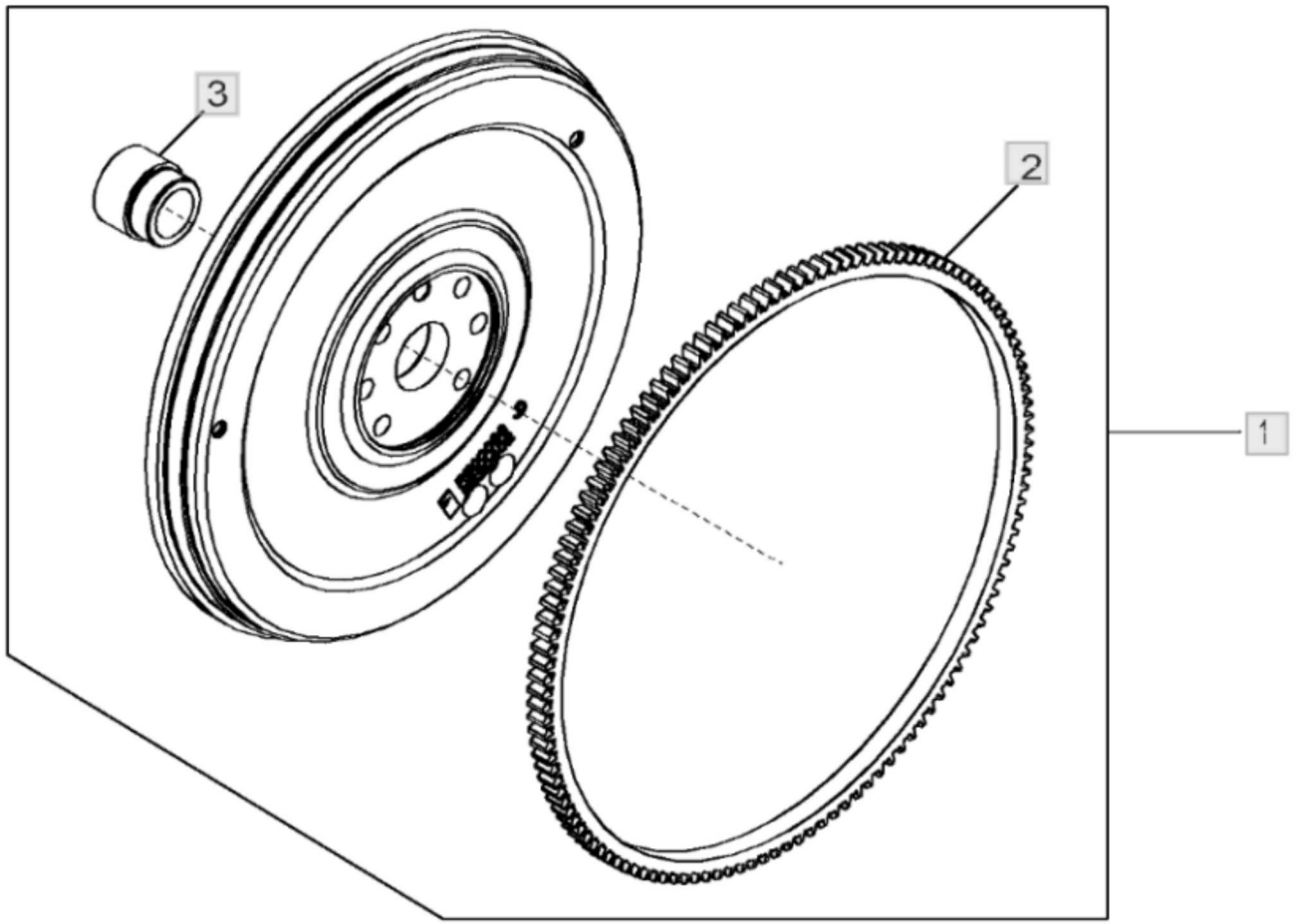

1502_RE59282_PCD

Peça	Quantidade necessária
1 - Volante Número de peça : RE500137 Comentários : MARKED R500096 OR R122404; SUB FOR RE58569	1
2 - Coroa Número de peça : R28811 Comentários : Z = 129	1
3 - Luva Número de peça : R123521	1

Lista de peças

16UQ Bomba de Injeção de Combustível - ST874692

310L Backhoe Loader (Engine 4045HBZ01, 4045TBZ01)(PIN: 1BZ310LA_ _C000001-)(PIN: 1BZ310LA_ _D000001-) - PC11332 > 04A Motor 4045HBZ01-DZ102402 > 0400A Motor 4045HBZ01-DZ102402 4045HBZ01

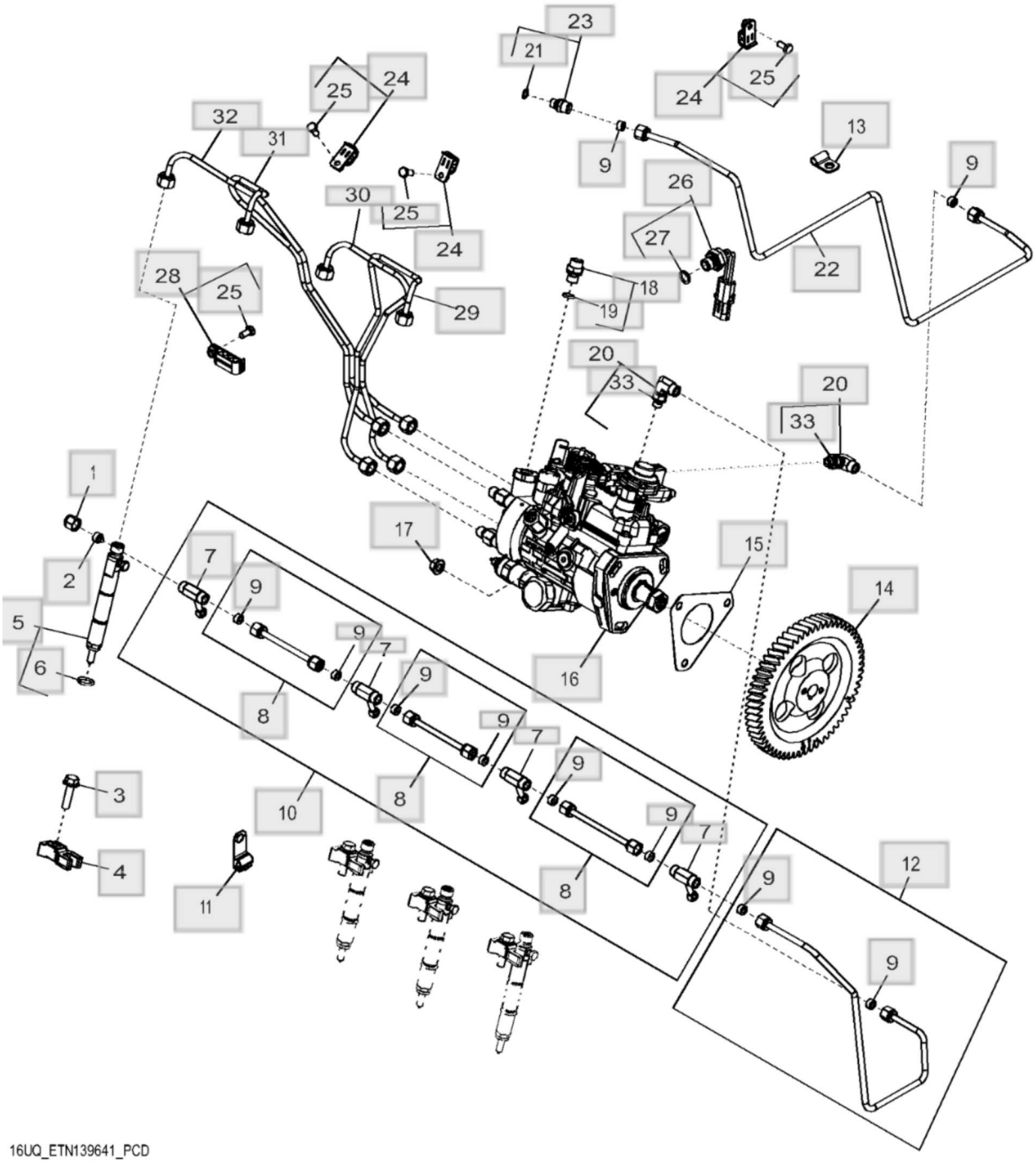

Peça	Quantidade necessária
1 - Porca de tubo Número de peça : R123593	1
2 - Plugue Número de peça : AR85519	1
3 - Parafuso Número de peça : 19M7868 Comentários : M8 X 30	4
4 - Braçadeira Número de peça : R522965	4
5 - Kit do bocal Número de peça : DZ10344	4
6 - Anel o Número de peça : R56464	4
7 - Conexão em t Número de peça : RE545632	4
8 - Linha de combustivel Número de peça : RE531804	3
9 - Arruela de vedação Número de peça : R51936	10
10 - Linha de combustivel Número de peça : RE569638 Comentários : Fuga	1
11 - Braçadeira Número de peça : 57M9437	1
12 - Linha de combustivel Número de peça : DZ103516 Comentários : Fuga	1
13 - Braçadeira Número de peça : T14050	1
14 - EngrEnagem	1

Peça	Quantidade necessária
Número de peça : R132267 Comentários : Z = 60, Bomba Injetora de Combustível	
15 - Junta Número de peça : R97354	1
16 - Bombainjetora combustível Número de peça : DZ103613	1
17 - Porca com flange Número de peça : 14M7298 Comentários : M8	3
18 - Conexão Número de peça : RE60029	1
19 - Anel o Número de peça : 51M7040 Comentários : 9.300 X 2.200 mm	1
20 - Conexão Número de peça : RE502173	2
21 - Anel o Número de peça : 51M7039 Comentários : 8.100 X 1.600 mm	1
22 - Linha de ar p/ Bombade inj Número de peça : DZ108186	1
23 - Conexão Número de peça : RE60028	1
24 - Braçadeira Número de peça : RE19797	3
25 - Parafuso sextavado Número de peça : 19M6614 Comentários : M6 X 12	4
26 - Interruptor de temperatura Número de peça : RE503242	1

Peça	Quantidade necessária
27 - Anel o Número de peça : 51M7041 Comentários : 11.300 X 2.200 mm	1
28 - Braçadeira Número de peça : RE19799	1
29 - Linha de combustivel Número de peça : DZ108373 Comentários : Cilindro 1, SUB FOR APPL RE567066	1
30 - Linha de combustivel Número de peça : DZ108374 Comentários : Cilindro 2, SUB FOR APPL RE567067	1
31 - Linha de combustivel Número de peça : DZ108375 Comentários : Cilindro 3, SUB FOR APPL RE567068	1
32 - Linha de combustivel Número de peça : DZ108376 Comentários : Cilindro 4, SUB FOR APPL RE567069	1
33 - Anel o Número de peça : 51M7094 Comentários : 8.100 X 1.600 mm	2

Lista de peças

Bomba Injetora de Combustível, Solenoide - ST355433

310L Backhoe Loader (Engine 4045HBZ01, 4045TBZ01)(PIN: 1BZ310LA_ _C000001-)(PIN: 1BZ310LA_ _D000001-) - PC11332 > 04A Motor 4045HBZ01-DZ102402 > 0400A Motor 4045HBZ01-DZ102402 4045HBZ01

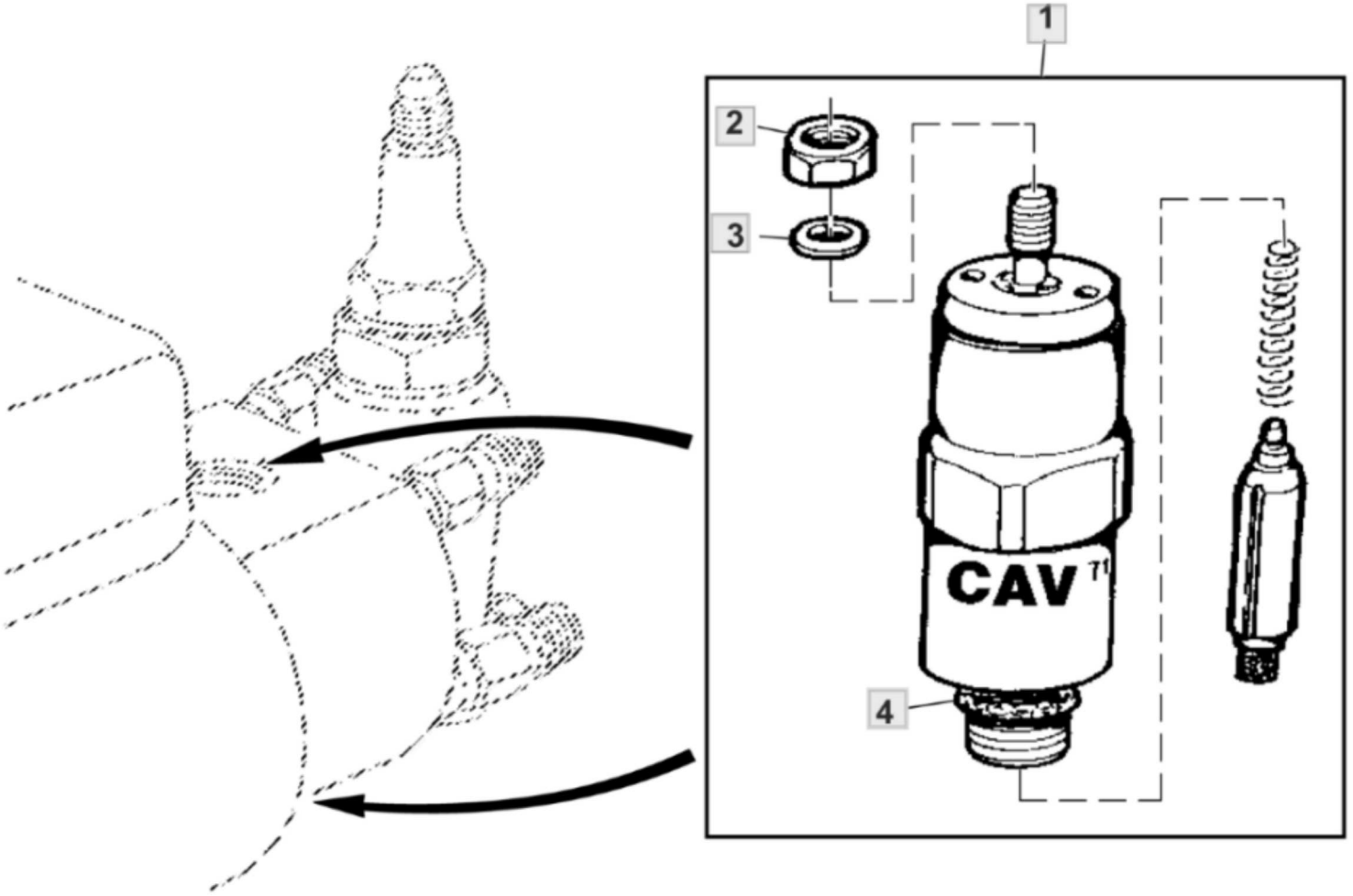

CD37289B

Peça	Quantidade necessária
1 - Solenóide Número de peça : RE22744 Comentários : Válvula Solenoide de Corte (Superior) Válvula Solenoide de Avanço da Partida a Frio (Inferior)	2
2 - Porca Número de peça : R67150 Comentários : M5	1
3 - Arruela Número de peça : 12M7060 Comentários : 5.300 mm	1
4 - Anel o Número de peça : R67147	1

Lista de peças

1712 Admissão de Ar (- 725767) - ST962768

310L Backhoe Loader (Engine 4045HBZ01, 4045TBZ01)(PIN: 1BZ310LA_ _C000001-)(PIN: 1BZ310LA_ _D000001-) - PC11332 > 04A Motor 4045HBZ01-DZ102402 > 0400A Motor 4045HBZ01-DZ102402 4045HBZ01

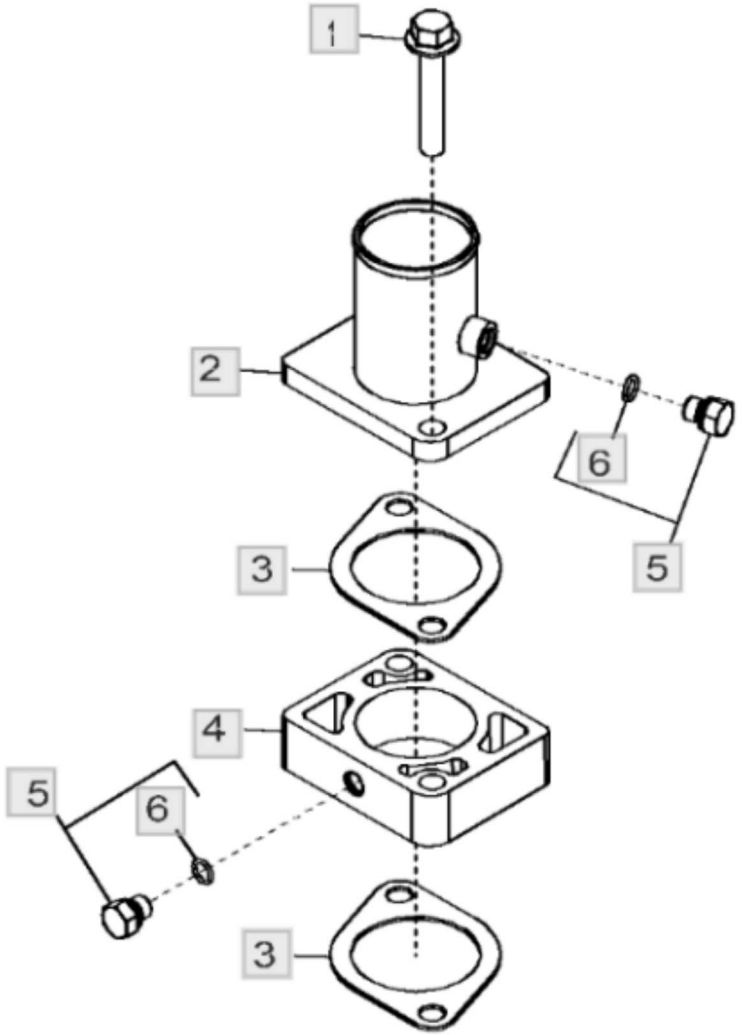

Peça	Quantidade necessária
1 - Parafuso Número de peça : 19M8528 Comentários : M10 X 55, SUB FOR APPL 19M8292	2
2 - Coletor de admissão de ar Número de peça : RE500036	1
3 - Junta Número de peça : R81275 Comentários : SUB FOR APPL R133893	2
4 - Espaçador Número de peça : R501472 Comentários : ALSO ORDER (2) R81275	1
5 - Conexão Número de peça : RE60071 Comentários : SUB FOR RE502903	2
6 - Anel o Número de peça : 51M7039 Comentários : 8.100 X 1.600 mm	2

Lista de peças

1903 Bandeja de Óleo - ST767636

310L Backhoe Loader (Engine 4045HBZ01, 4045TBZ01)(PIN: 1BZ310LA_ _C000001-)(PIN: 1BZ310LA_ _D000001-) - PC11332 > 04A Motor 4045HBZ01-DZ102402 > 0400A Motor 4045HBZ01-DZ102402 4045HBZ01

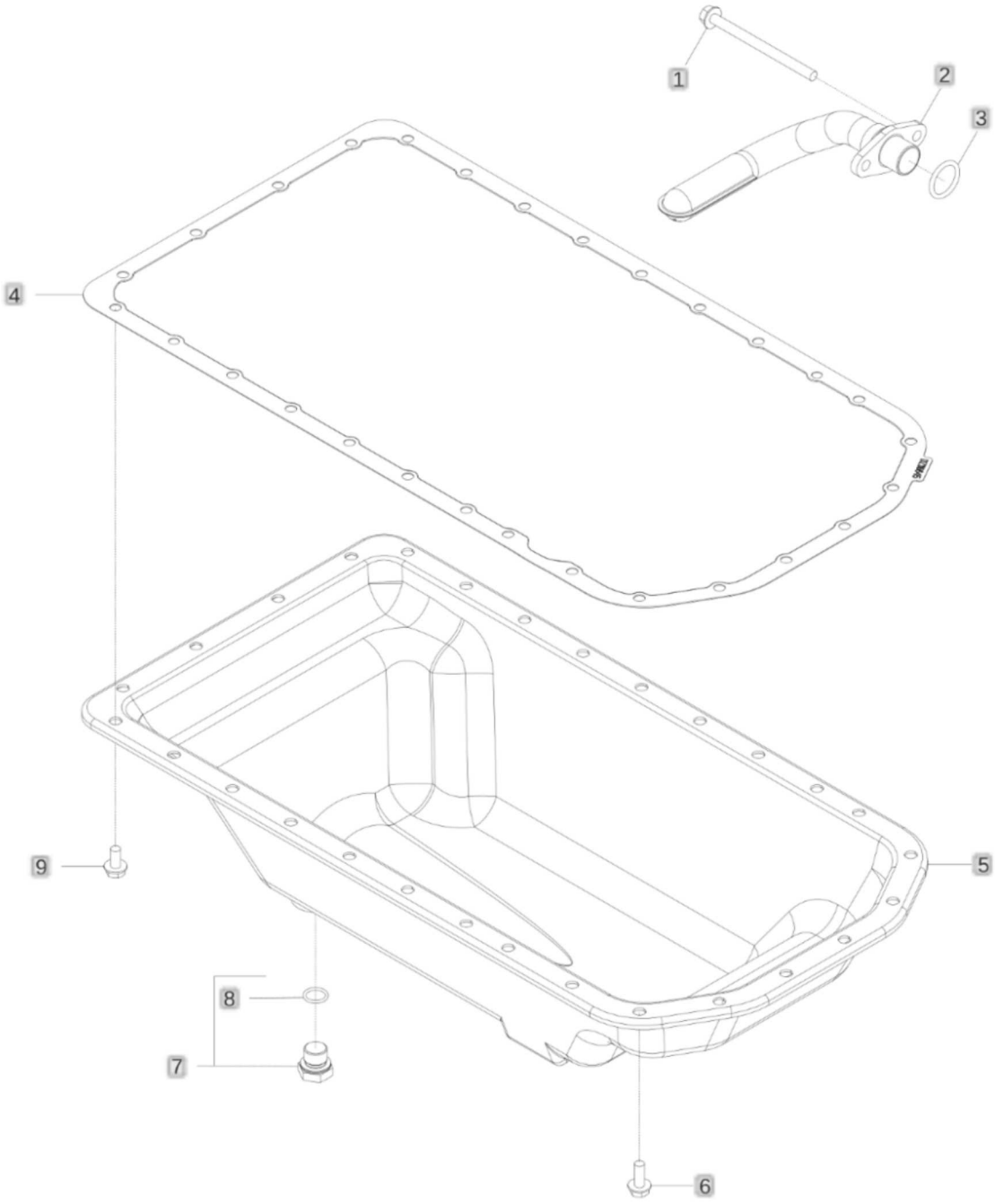

1903_RE59543_PCD

Peça	Quantidade necessária
1 - Parafuso Número de peça : 19M10075 Comentários : M8 X 110, SUB FOR APPL 19M8986; SUB FOR 19M9355	2
2 - Entrada da Bombade óleo Número de peça : RE516280 Comentários : SUB FOR RE57619	1
3 - Anel o Número de peça : R61871	1
4 - Junta Número de peça : DZ116645 Comentários : Bandeja de Óleo, SUB FOR R521493 OR R123352	1
5 - Cárter Número de peça : RE59545	1
6 - Parafuso Número de peça : 19M8062 Comentários : M8 X 20	6
7 - Tampão Número de peça : RE46685	1
8 - Anel o Número de peça : 51M7043 Comentários : 15.300 X 2.200 mm	1
9 - Parafuso Número de peça : 19M8163 Comentários : M8 X 16	22

Lista de peças

2001 Polia da Bomba de Água - ST35375

310L Backhoe Loader (Engine 4045HBZ01, 4045TBZ01)(PIN: 1BZ310LA_ _C000001-)(PIN: 1BZ310LA_ _D000001-) - PC11332 > 04A Motor 4045HBZ01-DZ102402 > 0400A Motor 4045HBZ01-DZ102402 4045HBZ01

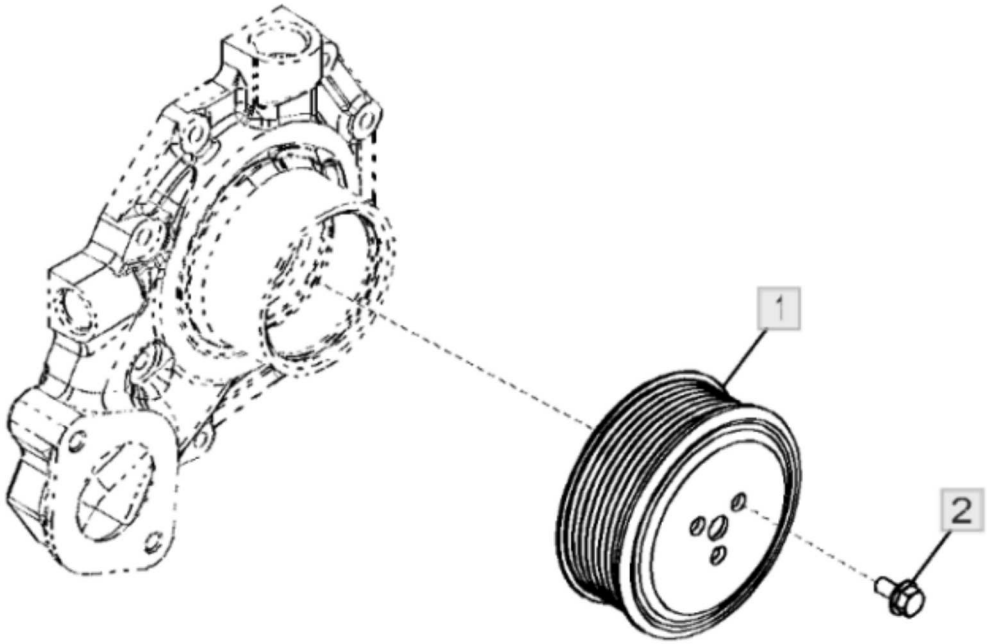

Peça	Quantidade necessária
1 - Polia Número de peça : R115250	1
2 - Parafuso Número de peça : 19M7774 Comentários : M6 X 12	3

2124 Tampa do Termostato (- 725767) - ST952682

310L Backhoe Loader (Engine 4045HBZ01, 4045TBZ01)(PIN: 1BZ310LA_ _C000001-)(PIN: 1BZ310LA_ _D000001-) - PC11332 > 04A Motor 4045HBZ01-DZ102402 > 0400A Motor 4045HBZ01-DZ102402 4045HBZ01

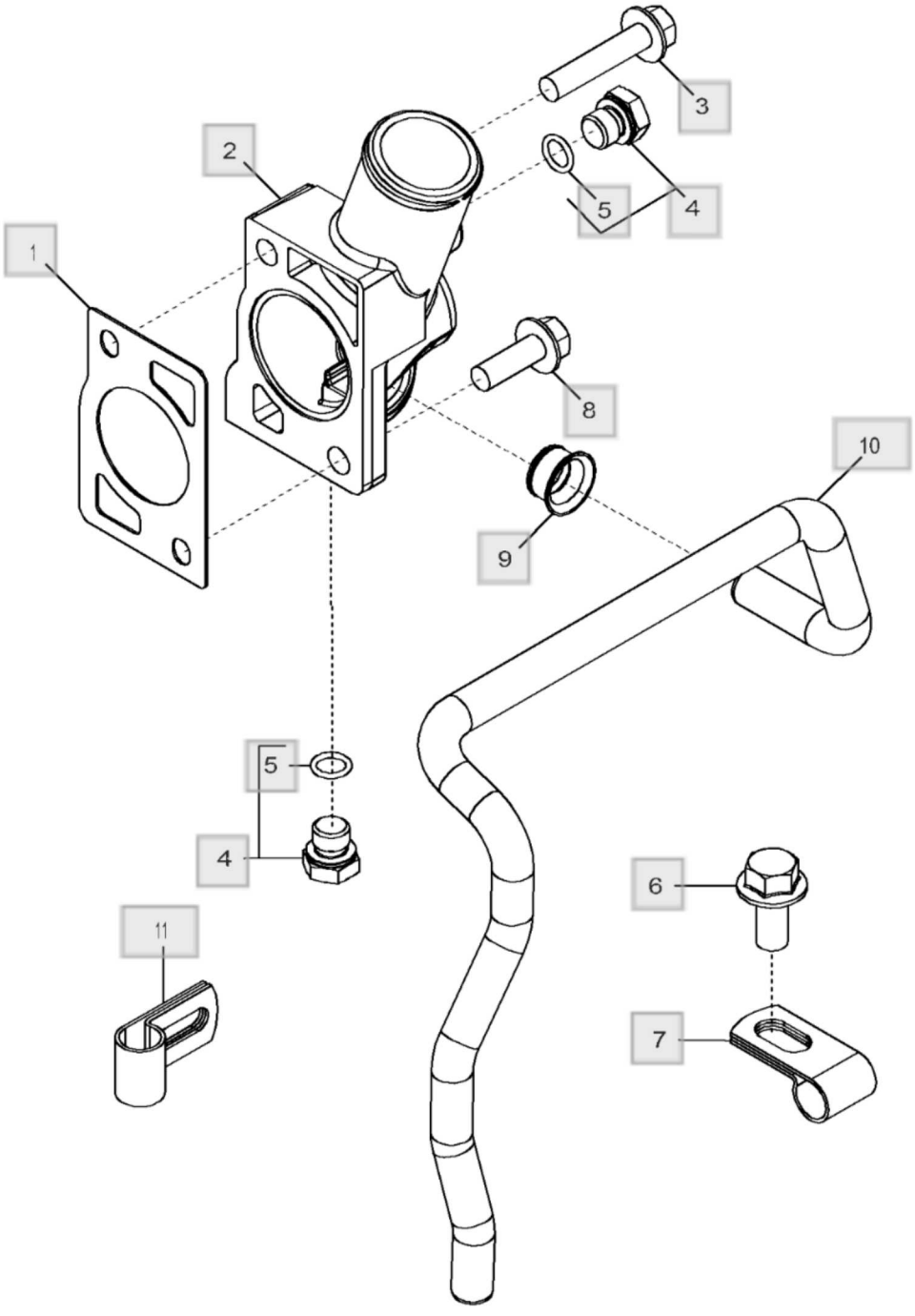

2124_RE502981_PCD

Peça	Quantidade necessária
1 - Junta Número de peça : R502814	1
2 - Capa Número de peça : R501130	1
3 - Parafuso Número de peça : 19M8292 Comentários : M10 X 50	1
4 - Tampão Número de peça : RE46684	3
5 - Anel o Número de peça : 51M7041 Comentários : 11.300 X 2.200 mm	3
6 - Parafuso Número de peça : 19M7788 Comentários : M12 X 25	1
7 - Braçadeira Número de peça : R123323	1
8 - Parafuso Número de peça : 19M7786 Comentários : M10 X 30	1
9 - Vedação Número de peça : R123226	1
10 - Tubo Número de peça : R501144 Comentários : Derivação da Bomba de Água	1
11 - Braçadeira Número de peça : R123324	1

Lista de peças

2201 Termostato do Motor - ST617936

310L Backhoe Loader (Engine 4045HBZ01, 4045TBZ01)(PIN: 1BZ310LA_ _C000001-)(PIN: 1BZ310LA_ _D000001-) - PC11332 > 04A Motor 4045HBZ01-DZ102402 > 0400A Motor 4045HBZ01-DZ102402 4045HBZ01

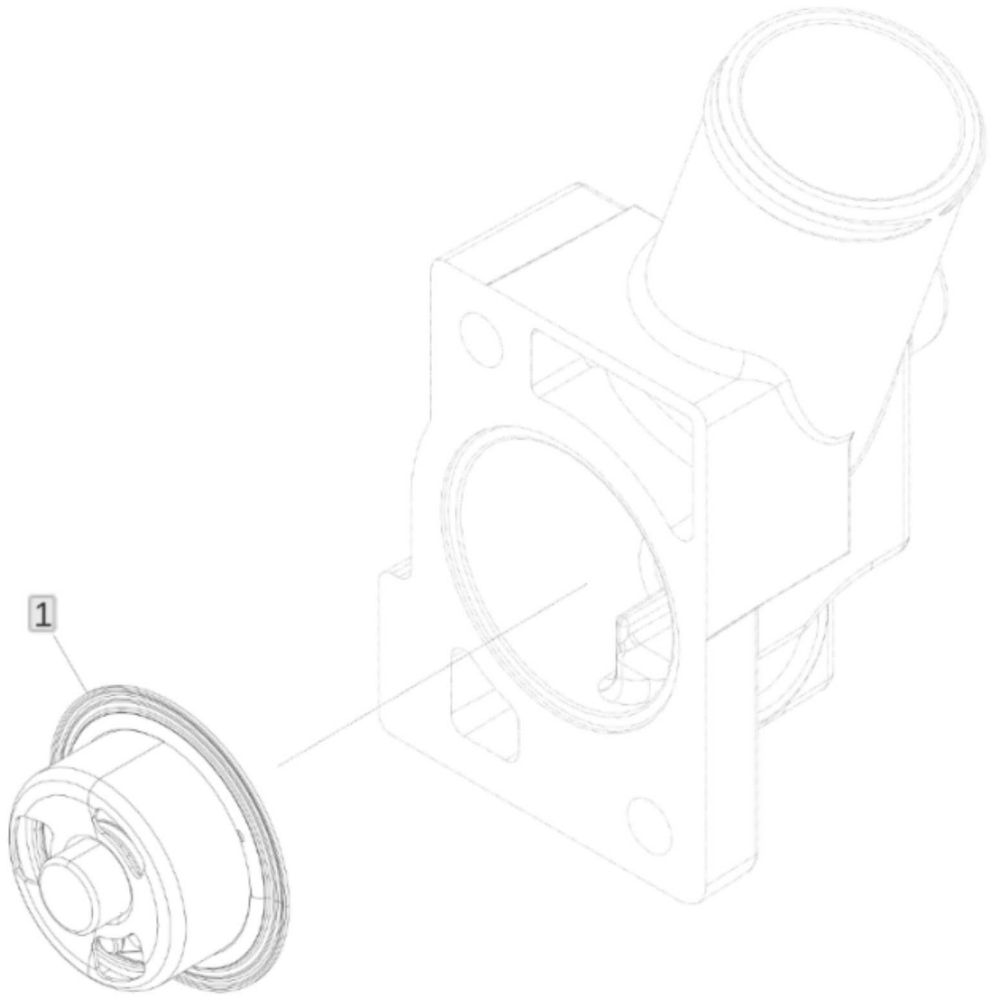

Peça	Quantidade necessária
1 - TermosTaTo Número de peça : ..... Comentários : ORDER DZ100555	1
1 - TermosTaTo Número de peça : DZ100555 Comentários : SUB FOR RE522076 OR RE506300	1

Lista de peças

2698 Conexões do Aquecedor do Líquido de Arrefecimento do Motor (- 725767) - ST952684

310L Backhoe Loader (Engine 4045HBZ01, 4045TBZ01)(PIN: 1BZ310LA_ _C000001-)(PIN: 1BZ310LA_ _D000001-) - PC11332 > 04A Motor 4045HBZ01-DZ102402 > 0400A Motor 4045HBZ01-DZ102402 4045HBZ01

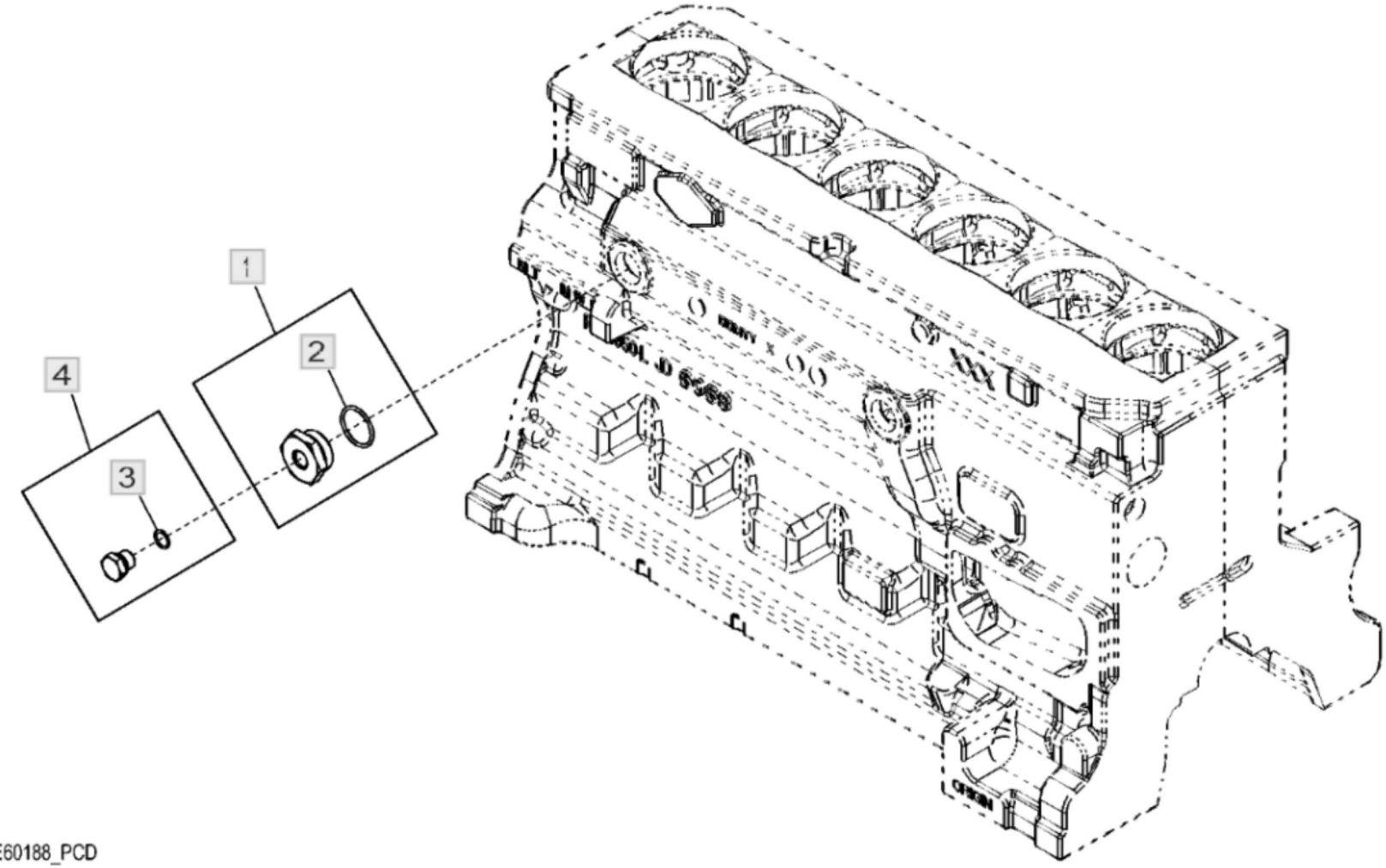

2698_RE60188_PCD

Peça	Quantidade necessária
1 - Plugue Número de peça : RE565310	1
2 - Anel o Número de peça : U13639	1
3 - Anel o Número de peça : 51M7043 Comentários : 15.300 X 2.200 mm	1
4 - Tampão Número de peça : RE46685	1

Lista de peças

2816 Coletor de Descarga - ST703351

310L Backhoe Loader (Engine 4045HBZ01, 4045TBZ01)(PIN: 1BZ310LA_ _C000001-)(PIN: 1BZ310LA_ _D000001-) - PC11332 > 04A Motor 4045HBZ01-DZ102402 > 0400A Motor 4045HBZ01-DZ102402 4045HBZ01

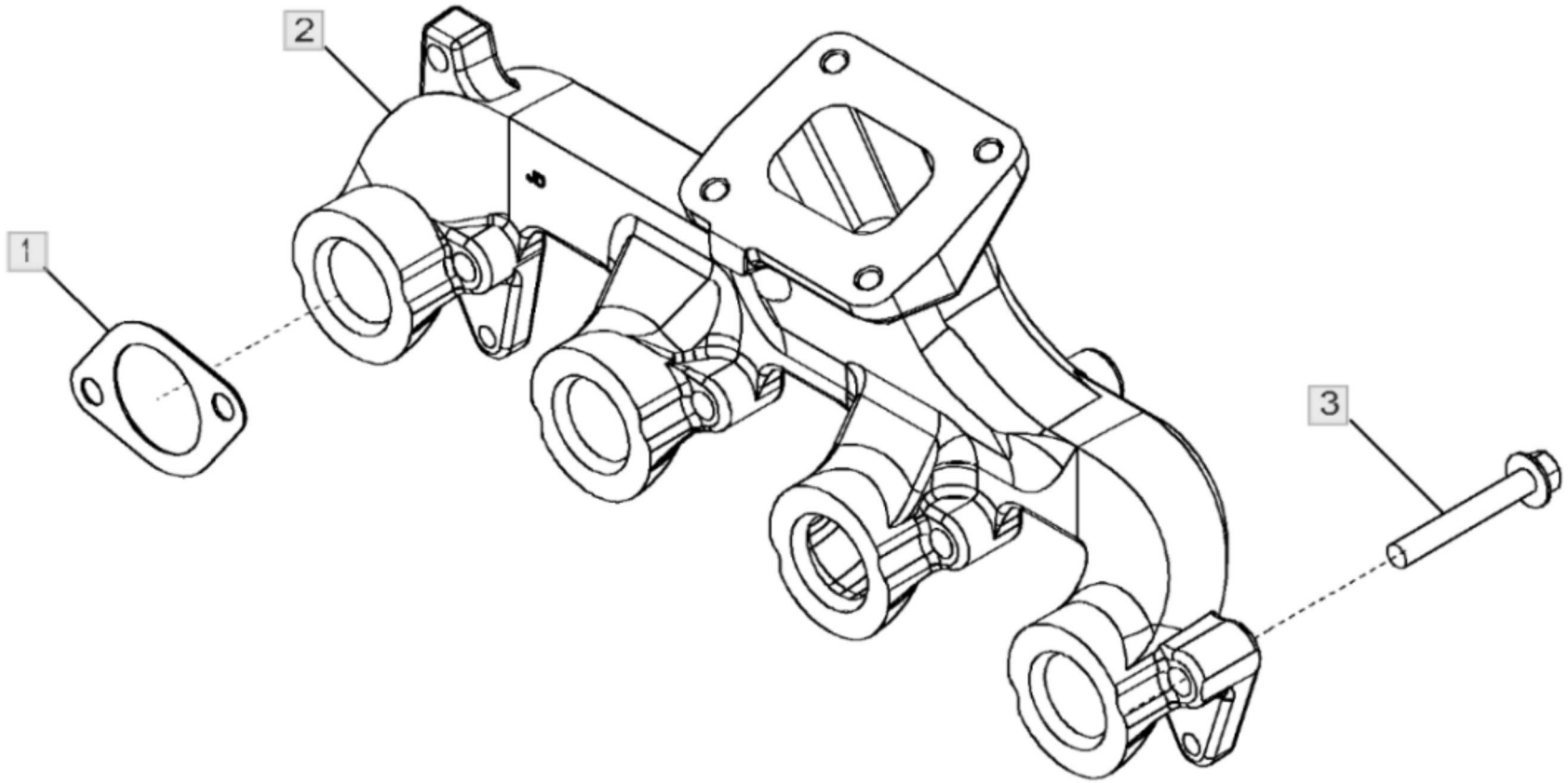

2816_RE59938_PCD

Peça	Quantidade necessária
1 - Junta Número de peça : R521439 Comentários : SUB FOR R119395	4
2 - Coletor de escape Número de peça : R515588 Comentários : SUB FOR R132976	1
3 - Parafuso Número de peça : 19M7809 Comentários : M10 X 70	8

Lista de peças

2901 Sistema de Ventilação (- XXXXXX) - ST1006861

310L Backhoe Loader (Engine 4045HBZ01, 4045TBZ01)(PIN: 1BZ310LA_ _C000001-)(PIN: 1BZ310LA_ _D000001-) - PC11332 > 04A Motor 4045HBZ01-DZ102402 > 0400A Motor 4045HBZ01-DZ102402 4045HBZ01

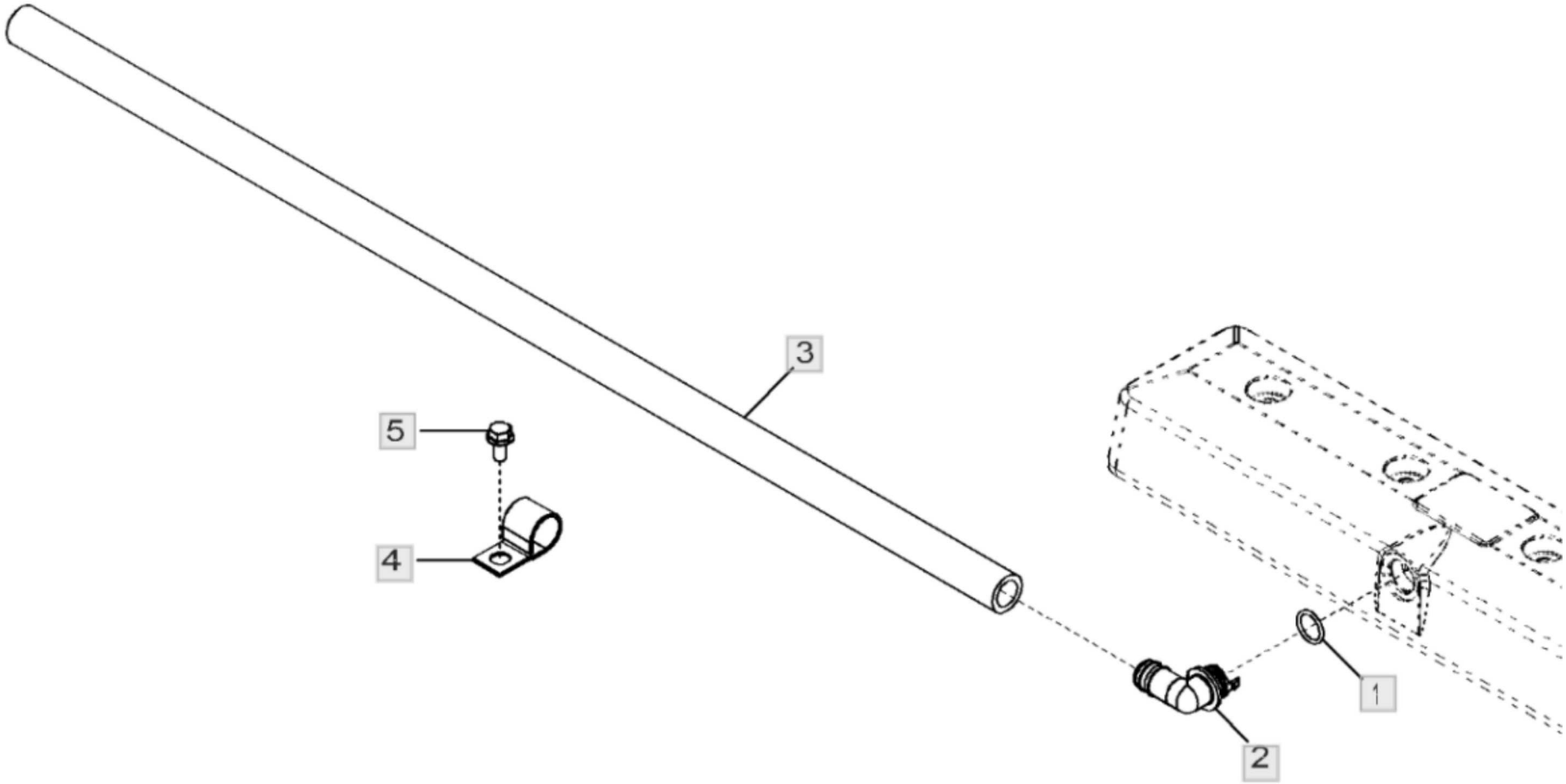

2901_RE57786_PCD

Peça	Quantidade necessária
1 - Anel o Número de peça : R72328	1
2 - Conexão em ângulo Número de peça : R120467	1
3 - Mangueira Número de peça : ..... Comentários : CTL 915 mm, MF TY24401	1
4 - Braçadeira Número de peça : R72659	1
5 - Parafuso Número de peça : 19M7865 Comentários : M8 X 16	1

Lista de peças

30AT Motor de Partida - ST21714

310L Backhoe Loader (Engine 4045HBZ01, 4045TBZ01)(PIN: 1BZ310LA_ _C000001-)(PIN: 1BZ310LA_ _D000001-) - PC11332 > 04A Motor 4045HBZ01-DZ102402 > 0400A Motor 4045HBZ01-DZ102402 4045HBZ01

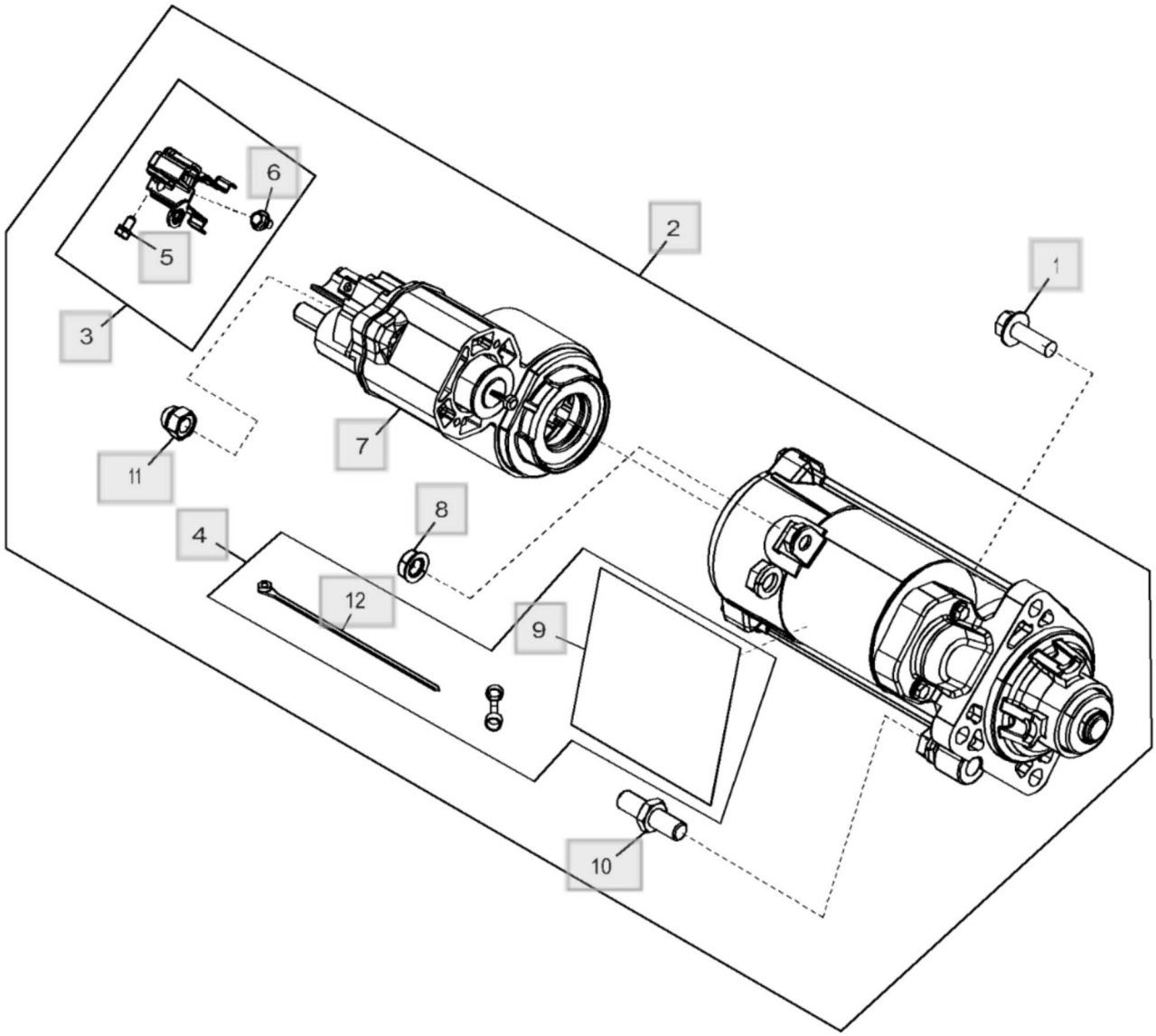

30AT_RE540823_PCD

Peça	Quantidade necessária
1 - Parafuso Número de peça : 19M7786 Comentários : M10 X 30	3
2 - Kit para motor de partida Número de peça : RE549229 Comentários : 12 V, Denso	1
3 - Kit da cobertura Número de peça : RE549138 Comentários : INCLUDES RE70756	1
4 - Kit para motor de partida Número de peça : RE70756	1
5 - Parafuso c/arruela Número de peça : RE71256	1
6 - Parafuso Número de peça : R533838	1
7 - Solenóide Número de peça : RE539702 Comentários : 12 V, Denso	1
8 - Porca com flange Número de peça : R533839	1
9 - Etiqueta Número de peça : T146102 Comentários : Inglês	1
9 - Adesivo de segurança Número de peça : T146106 Comentários : Espanhol	1
9 - Adesivo de segurança Número de peça : T146104 Comentários : Francês	1
9 - Adesivo de segurança Número de peça : T146515	1

Peça	Quantidade necessária
Comentários : Alemão	
9 - Adesivo de segurança Número de peça : T146516 Comentários : Italiano	1
10 - Pino Número de peça : R136052	1
11 - Porca Número de peça : R135432	1
12 - Cinta Número de peça : R96703	1

Lista de peças

35KP Filtro Final de Combustível (707366 -) - ST899656

310L Backhoe Loader (Engine 4045HBZ01, 4045TBZ01)(PIN: 1BZ310LA_ _C000001-)(PIN: 1BZ310LA_ _D000001-) - PC11332 > 04A Motor 4045HBZ01-DZ102402 > 0400A Motor 4045HBZ01-DZ102402 4045HBZ01

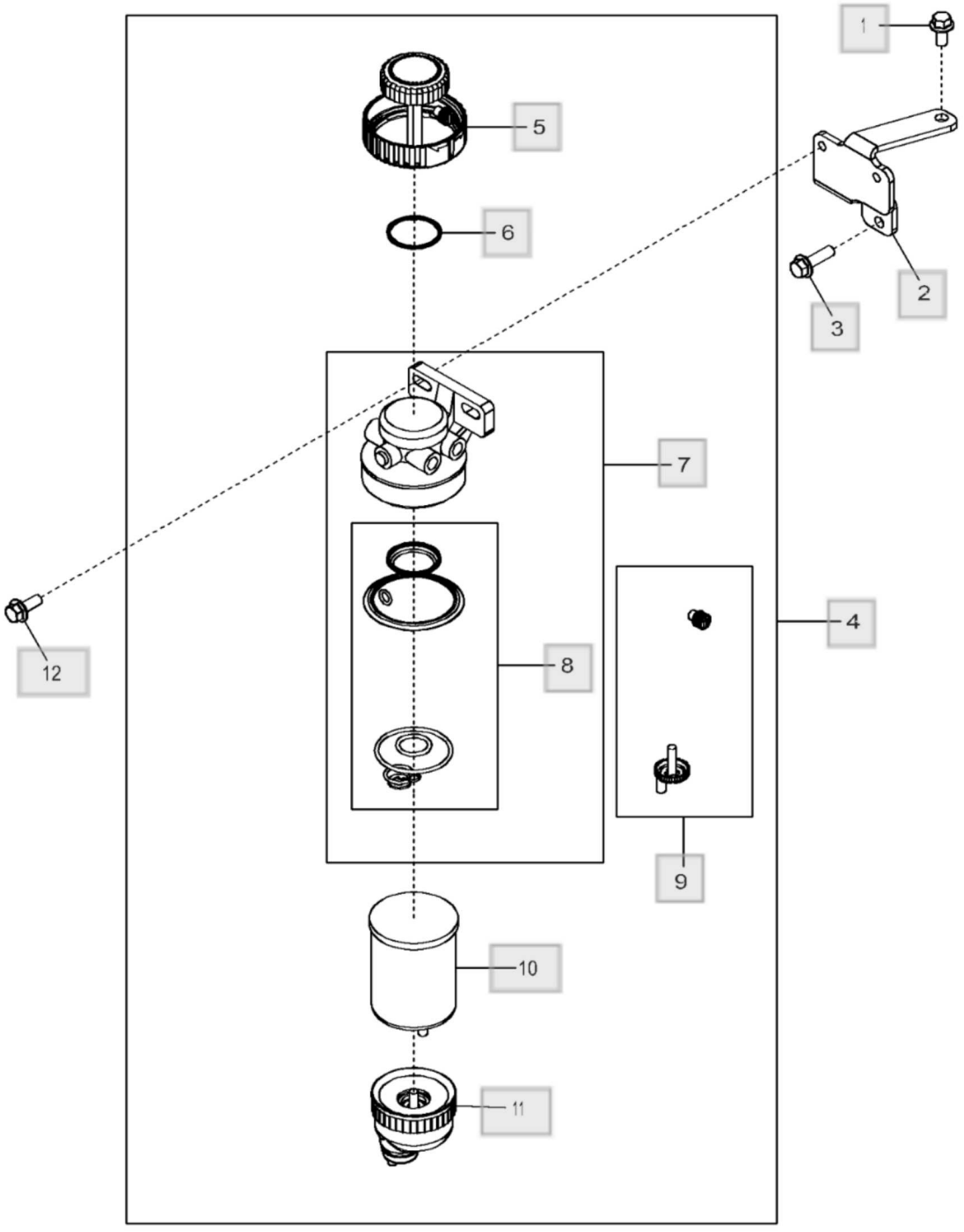

35KP_ETN178564_PCD

Peça	Quantidade necessária
1 - Parafuso Número de peça : 19M7784 Comentários : M10 X 20	1
2 - Apoio Número de peça : R523233	1
3 - Parafuso Número de peça : 19M7835 Comentários : M10 X 35	1
4 - Filtro de combustível Número de peça : RE67229	1
5 - Kit do filtro Número de peça : RE526834 Comentários : SUB FOR RE51649	1
6 - Kit - anel o Número de peça : RE516512	1
7 - Cabeçote do filtro Número de peça : RE70358	1
8 - Kit retentor Número de peça : RE516553 Comentários : SUB FOR RE50752	1
9 - Kit da válvula Número de peça : RE60854	1
10 - Elemento de filtro Número de peça : RE62419	1
11 - Copo de sedimentação Número de peça : RE51650	1
12 - Parafuso Número de peça : 19M7785 Comentários : M10 X 25	2

Lista de peças

3647 Placa dianteira - ST805083

310L Backhoe Loader (Engine 4045HBZ01, 4045TBZ01)(PIN: 1BZ310LA_ _C000001-)(PIN: 1BZ310LA_ _D000001-) - PC11332 > 04A Motor 4045HBZ01-DZ102402 > 0400A Motor 4045HBZ01-DZ102402 4045HBZ01

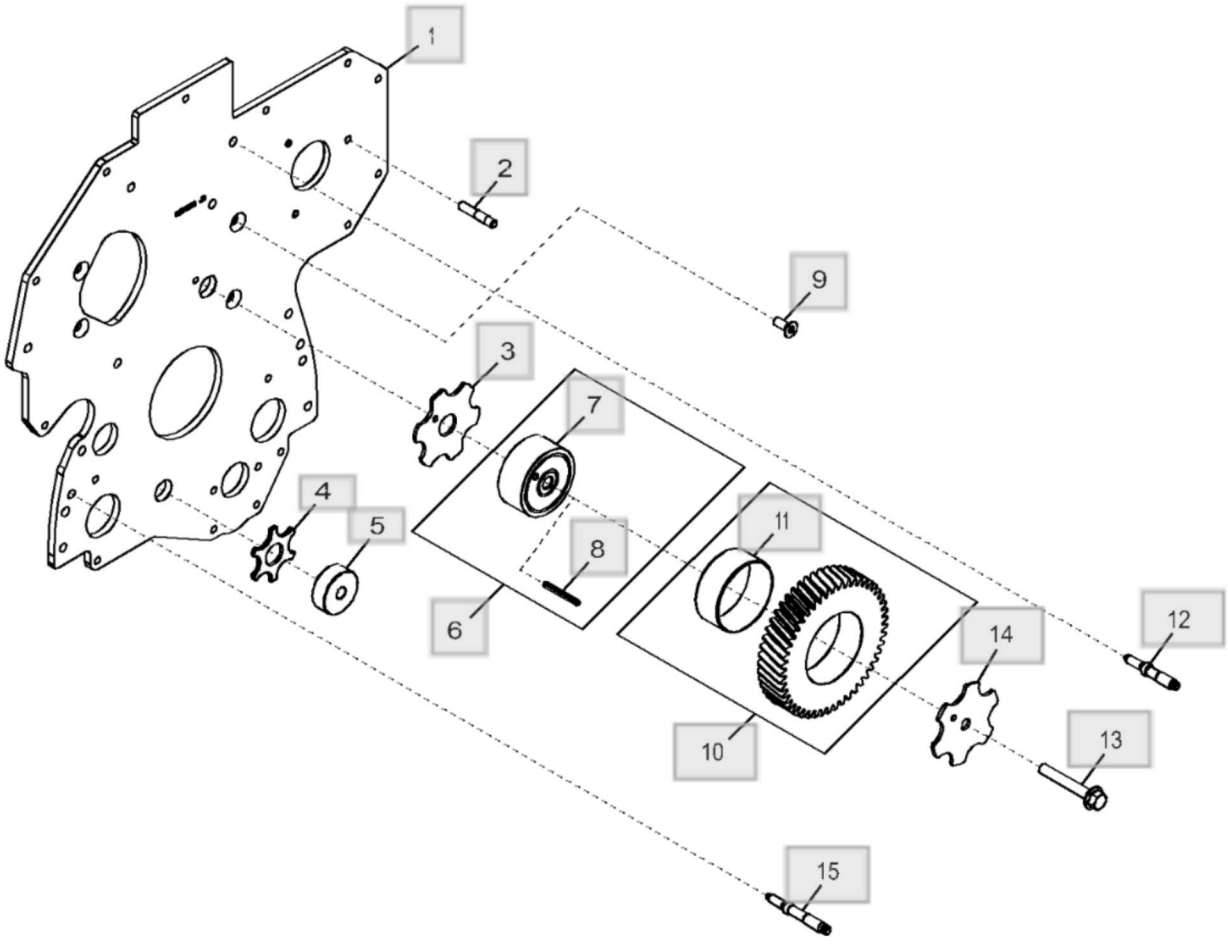

3647_RE569453_PCD

Peça	Quantidade necessária
1 - Placa Número de peça : DZ113166 Comentários : SUB FOR R134527	1
2 - Pino Número de peça : 42M7130	3
3 - Arruela de pressão Número de peça : R123174	1
4 - Arruela de encosto Número de peça : R101225	1
5 - Eixo Número de peça : R114194	1
6 - Eixo Número de peça : RE505641	1
7 - Eixo Número de peça : R120641	1
8 - Pino elástico Número de peça : 34H288 Comentários : 3/16" X 1-3/4"	1
9 - Parafuso Número de peça : R136475	4
10 - EngrEnagem Número de peça : RE508932 Comentários : Z = 49, SUB FOR RE56313	1
11 - Bucha Número de peça : R130912	1
12 - Pino Número de peça : R134518	2
13 - Parafuso Número de peça : 19M8997 Comentários : M10 X 65	1

Peça	Quantidade necessária
14 - Arruela de encosto Número de peça : R131206	1
15 - Pino Número de peça : R123584	4

Lista de peças

3733 Bomba de Transferência de Combustível (720660 -) - ST938677

310L Backhoe Loader (Engine 4045HBZ01, 4045TBZ01)(PIN: 1BZ310LA_ _C000001-)(PIN: 1BZ310LA_ _D000001-) - PC11332 > 04A Motor 4045HBZ01-DZ102402 > 0400A Motor 4045HBZ01-DZ102402 4045HBZ01

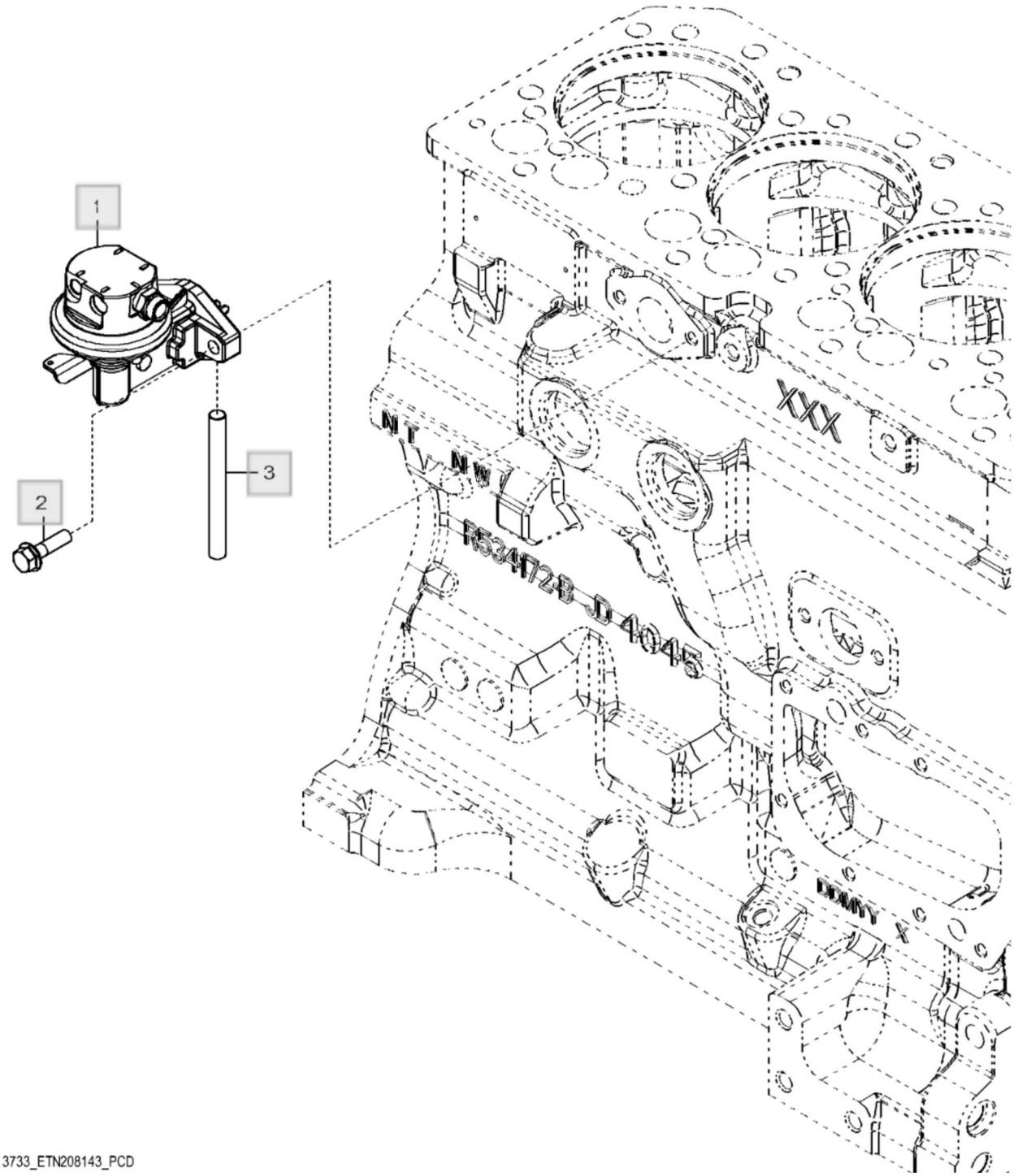

3733_ETN208143_PCD

Peça	Quantidade necessária
1 - Bombade combustível Número de peça : DZ115033	1
2 - Parafuso sextavado Número de peça : RE504233	2
3 - Pino Número de peça : R133405	1

Lista de peças

4002 Vareta de Óleo do Motor - ST37719

310L Backhoe Loader (Engine 4045HBZ01, 4045TBZ01)(PIN: 1BZ310LA_ _C000001-)(PIN: 1BZ310LA_ _D000001-) - PC11332 > 04A Motor 4045HBZ01-DZ102402 > 0400A Motor 4045HBZ01-DZ102402 4045HBZ01

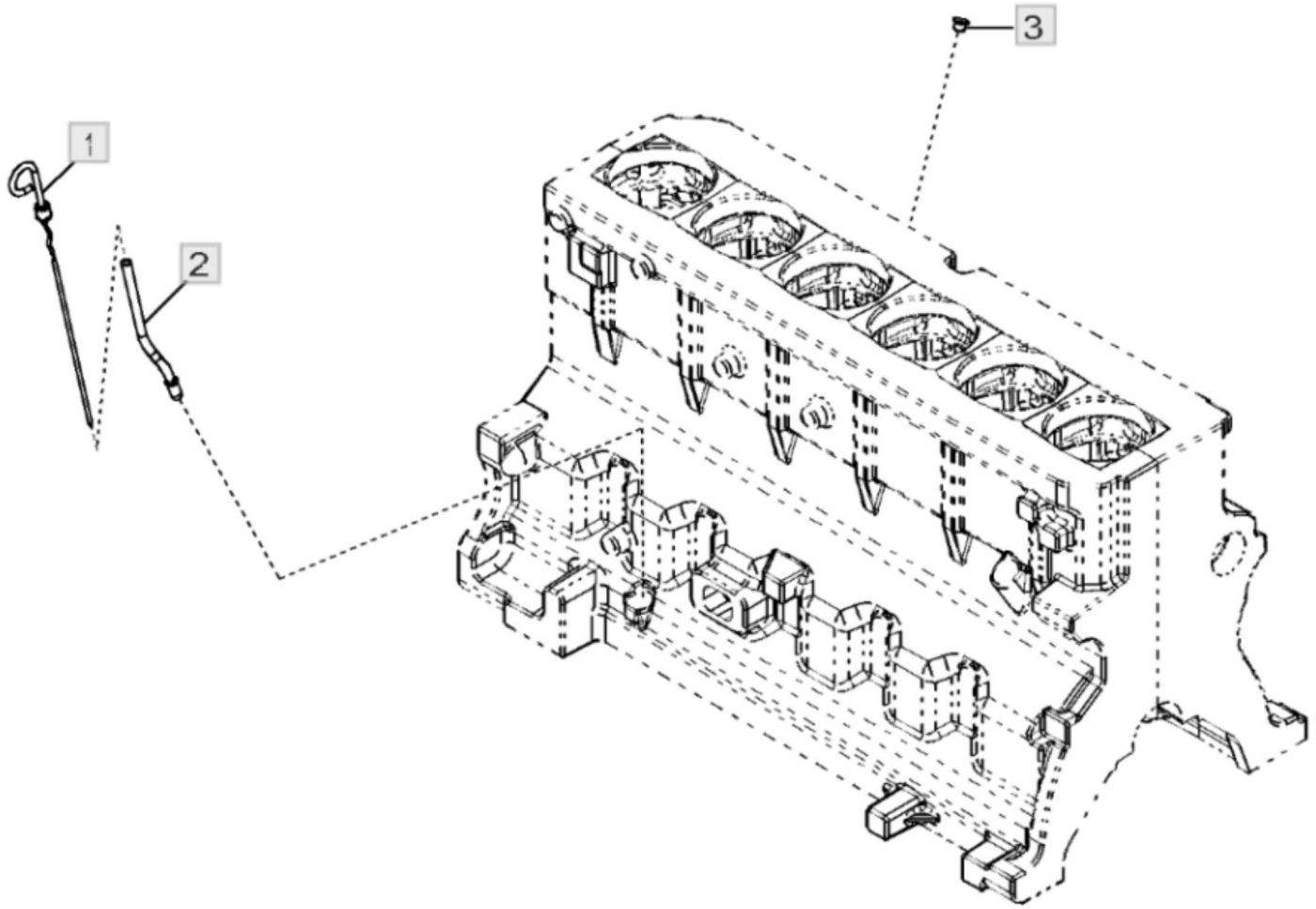

Peça	Quantidade necessária
1 - Vareta de niVel Número de peça : RE69243	1
2 - Tubo vareTa de nível Número de peça : R502604 Comentários : SUB FOR APPL R130055	1
3 - Plugue Número de peça : R502725 Comentários : SUB FOR R134240	1

4461 Tampa da Engrenagem de Distribuição e Bomba de Água (- 725767) - ST952706

310L Backhoe Loader (Engine 4045HBZ01, 4045TBZ01)(PIN: 1BZ310LA_ _C000001-)(PIN: 1BZ310LA_ _D000001-) - PC11332 > 04A Motor 4045HBZ01-DZ102402 > 0400A Motor 4045HBZ01-DZ102402 4045HBZ01

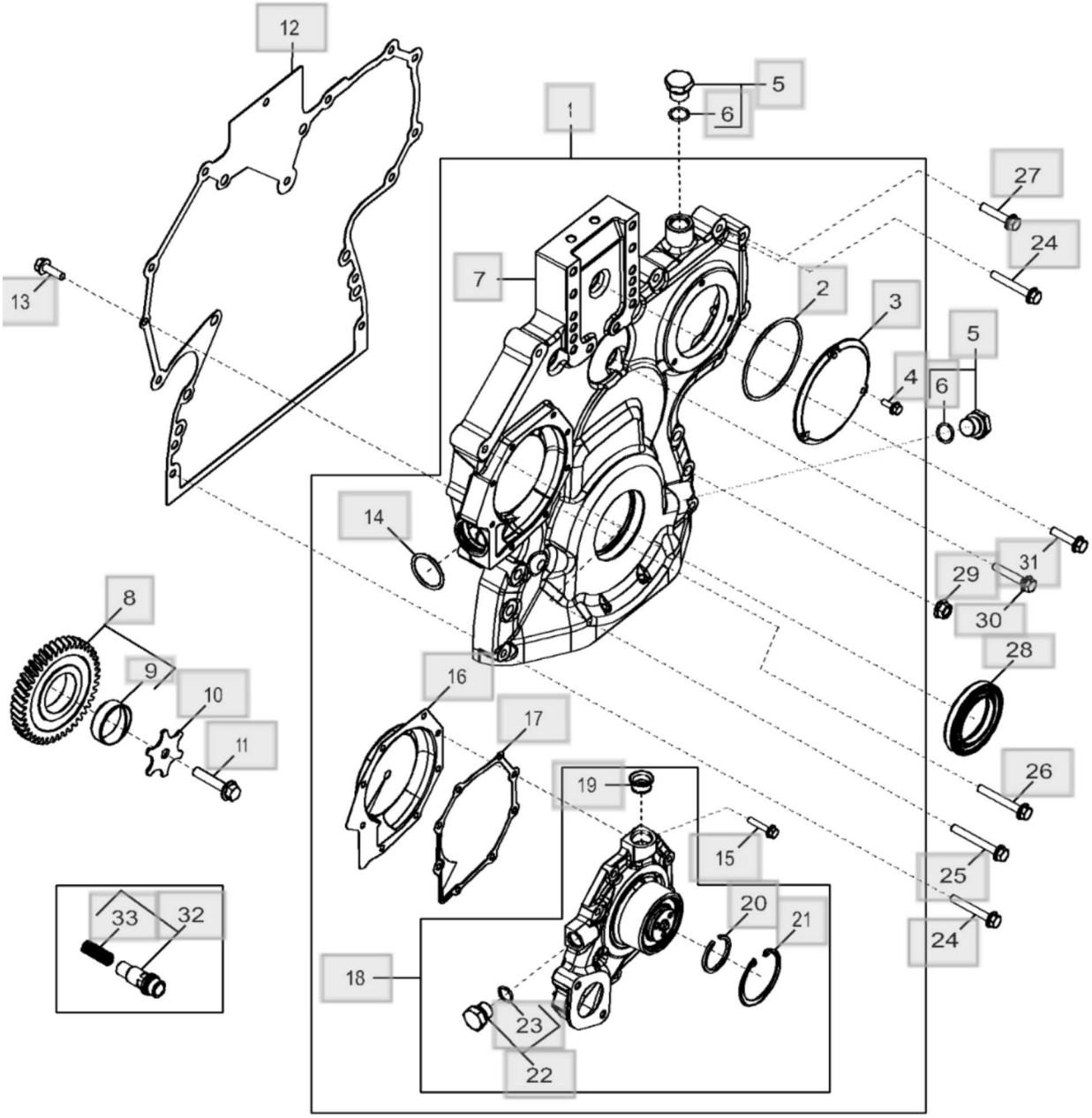

4461_RE540126_PCD

Peça	Quantidade necessária
1 - Capa Número de peça : DZ102082 Comentários : SUB FOR RE540127	1
2 - Anel o Número de peça : R121424	1
3 - Capa Número de peça : R121411 Comentários : Bomba Injetora	1
4 - Parafuso Número de peça : 19M7775 Comentários : M6 X 16	3
5 - Conexão Número de peça : RE517370 Comentários : SUB FOR RE501938	2
6 - Anel o Número de peça : 51M7044 Comentários : 17.300 X 2.200 mm	2
7 - Capa Número de peça : DZ102321 Comentários : MARKED DZ103277; ALSO ORDER RE515978; SUB FOR R520130	1
8 - EngrEnagem Número de peça : RE56369 Comentários : Z = 43	1
9 - Bucha Número de peça : R114193	1
10 - Arruela de encosto Número de peça : R131283	1
11 - Parafuso Número de peça : 19M8966 Comentários : M10 X 50	1
12 - Junta	1

Peça	Quantidade necessária
Número de peça : R545881 Comentários : Tampa da Engrenagem de Distribuição, SUB FOR R520132	
13 - Parafuso Número de peça : 19M7867 Comentários : M8 X 25	1
14 - Anel o Número de peça : R504734	1
15 - Parafuso Número de peça : 19M7796 Comentários : M6 X 30	8
16 - Inserto Número de peça : RE508566 Comentários : Bomba de Água	1
17 - Junta Número de peça : R123417 Comentários : Bomba de Água	1
18 - Bombad'água Número de peça : RE546906 Comentários : Alta Vazão, MARKED R532562; SUBFOR RE505980	1
18 - Bombad'água remanufaturada Número de peça : SE501609 Comentários : REMAN FOR RE546906 OR RE505980	1
19 - Vedação Número de peça : R123226	1
20 - Anel de pressão Número de peça : A364R	1
21 - Anel Número de peça : R71228	1
22 - Tampão Número de peça : RE46685	1
23 - Anel o	1

Peça	Quantidade necessária
Número de peça : 51M7043 Comentários : 15.300 X 2.200 mm	
24 - Parafuso Número de peça : 19M7979 Comentários : M8 X 55	4
25 - Porca com flange Número de peça : 14M7296 Comentários : M10	6
26 - Parafuso Número de peça : 19M8317 Comentários : M8 X 40	4
27 - Parafuso Número de peça : 19M7801 Comentários : M8 X 60	1
28 - Vedação Número de peça : DZ111671 Comentários : Vedação de Óleo Dianteira, SUB FOR APPL RE538097 OR RE537071 OR RE516340 OR RE59810	1
29 - Parafuso sextavado Número de peça : R523060	1
30 - Parafuso Número de peça : RE67239	1
31 - Parafuso Número de peça : 19M8291 Comentários : M8 X 35	1
32 - VálVula de sangria Número de peça : RE505501	1
33 - Mola de compressão Número de peça : R131425	1
34 - Kit da cobertura Número de peça : RE515978 Comentários : Não Ilustrado, INCLUDES RE505501, RE517370, DZ111671 AND RE508566	1

Lista de peças

4502 Eixo Balanceador - ST2289

310L Backhoe Loader (Engine 4045HBZ01, 4045TBZ01)(PIN: 1BZ310LA_ _C000001-)(PIN: 1BZ310LA_ _D000001-) - PC11332 > 04A Motor 4045HBZ01-DZ102402 > 0400A Motor 4045HBZ01-DZ102402 4045HBZ01

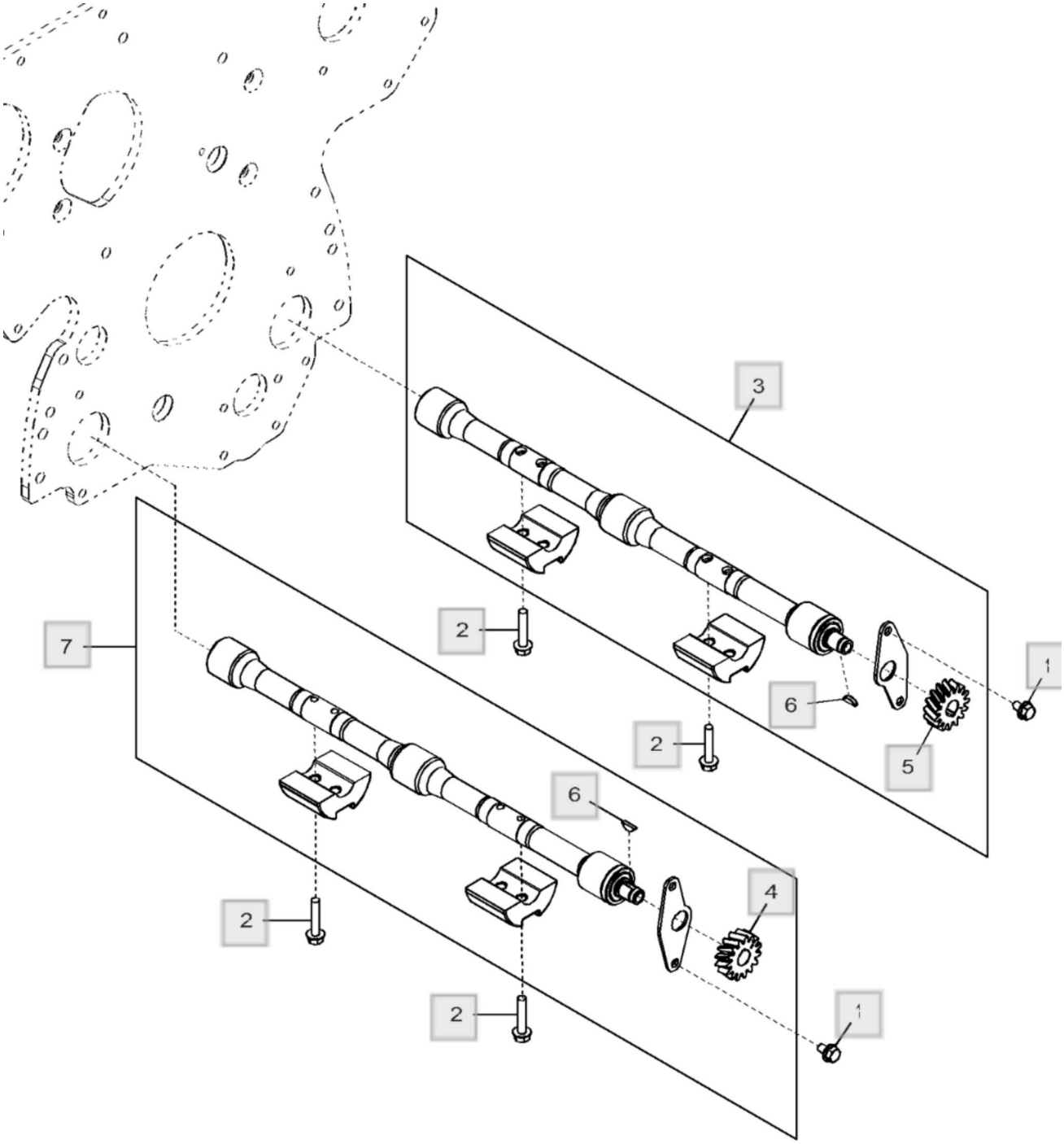

4502_RE501265_PCD

Peça	Quantidade necessária
1 - Parafuso Número de peça : 19M8998 Comentários : M8 X 12, SUB FOR APPL 19M7864	4
2 - Parafuso Número de peça : 19M8882 Comentários : M8 X 40, SUB FOR APPL 19M7798	8
3 - Eixo compensador Número de peça : RE500449 Comentários : Esquerdo	1
4 - EngrEnagem Número de peça : R120637 Comentários : Z = 15, LD	1
5 - EngrEnagem Número de peça : R120639 Comentários : Z = 15, ESQ	1
6 - Chaveta Número de peça : R133303	2
7 - Eixo compensador Número de peça : RE500448 Comentários : LD	1

Lista de peças

4650 Bloco de Cilindros (- 725767) - ST952707

310L Backhoe Loader (Engine 4045HBZ01, 4045TBZ01)(PIN: 1BZ310LA_ _C000001-)(PIN: 1BZ310LA_ _D000001-) - PC11332 > 04A Motor 4045HBZ01-DZ102402 > 0400A Motor 4045HBZ01-DZ102402 4045HBZ01

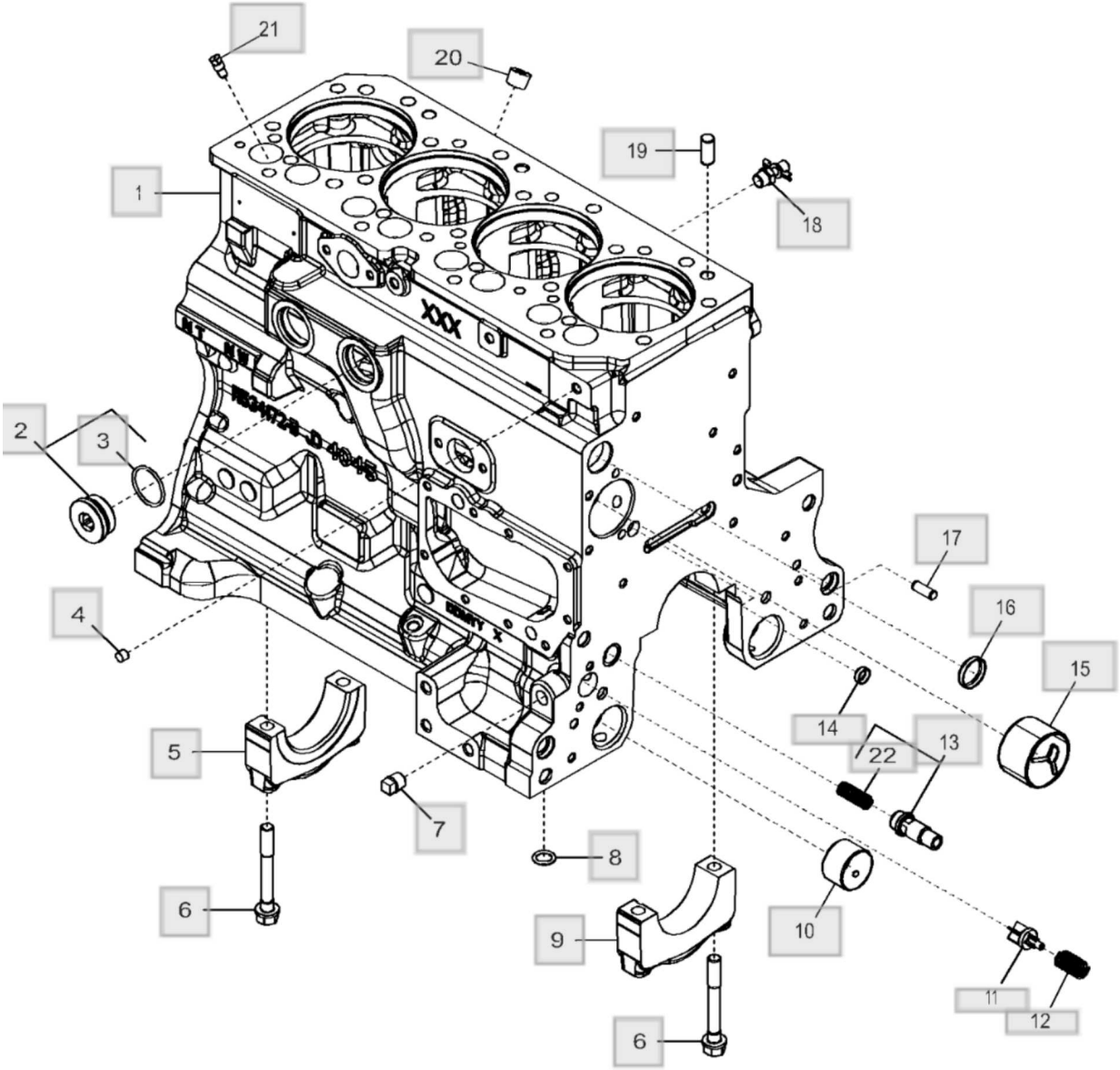

4650_RE531746_PCD

Peça	Quantidade necessária
1 - Bloco de cilindro Número de peça : ..... Comentários : MARKED R534172; ORDER DZ109713	1
1 - Bloco de cil.c/peças móveis Número de peça : DZ109713 Comentários : Componentes em Página Separada	1
2 - Conexão Número de peça : RE508185	2
3 - Anel o Número de peça : U13639	2
4 - Tampão Número de peça : RE71255	1
5 - Tampa do rolamenTo Número de peça : R114240 Comentários : Axial	1
6 - Parafuso sextavado Número de peça : R535005	10
7 - Tampão Número de peça : 15H695 Comentários : 3/8"	1
8 - Anel o Número de peça : R97185	1
9 - Tampa do rolamenTo Número de peça : R114241 Comentários : Principal	4
10 - Bucha Número de peça : R115299	6
11 - VálVula Número de peça : R121043 Comentários : Derivação	1

Peça	Quantidade necessária
12 - Mola Número de peça : R111137 Comentários : Válvula de Desvio	1
13 - VálVula de sangria Número de peça : RE505501 Comentários : Regulagem da Pressão do Óleo	1
14 - Plugue Número de peça : T18891	2
15 - Bucha Número de peça : R119874 Comentários : Munhão do Eixo de Acionamento de Válvulas	1
16 - Plugue Número de peça : R116466	1
17 - Pino de centragem Número de peça : B153R	2
18 - VálVula de dreno Número de peça : AT13740	1
19 - Pino de centragem Número de peça : A120R	4
20 - Tampão Número de peça : 15H584 Comentários : 1/2"	1
21 - Orifício Número de peça : R131182 Comentários : Arrefecimento do Pistão	4
22 - Mola de compressão Número de peça : R131425	1

Lista de peças

4706 Virabrequim e Rolamentos - ST846800

310L Backhoe Loader (Engine 4045HBZ01, 4045TBZ01)(PIN: 1BZ310LA_ _C000001-)(PIN: 1BZ310LA_ _D000001-) - PC11332 > 04A Motor 4045HBZ01-DZ102402 > 0400A Motor 4045HBZ01-DZ102402 4045HBZ01

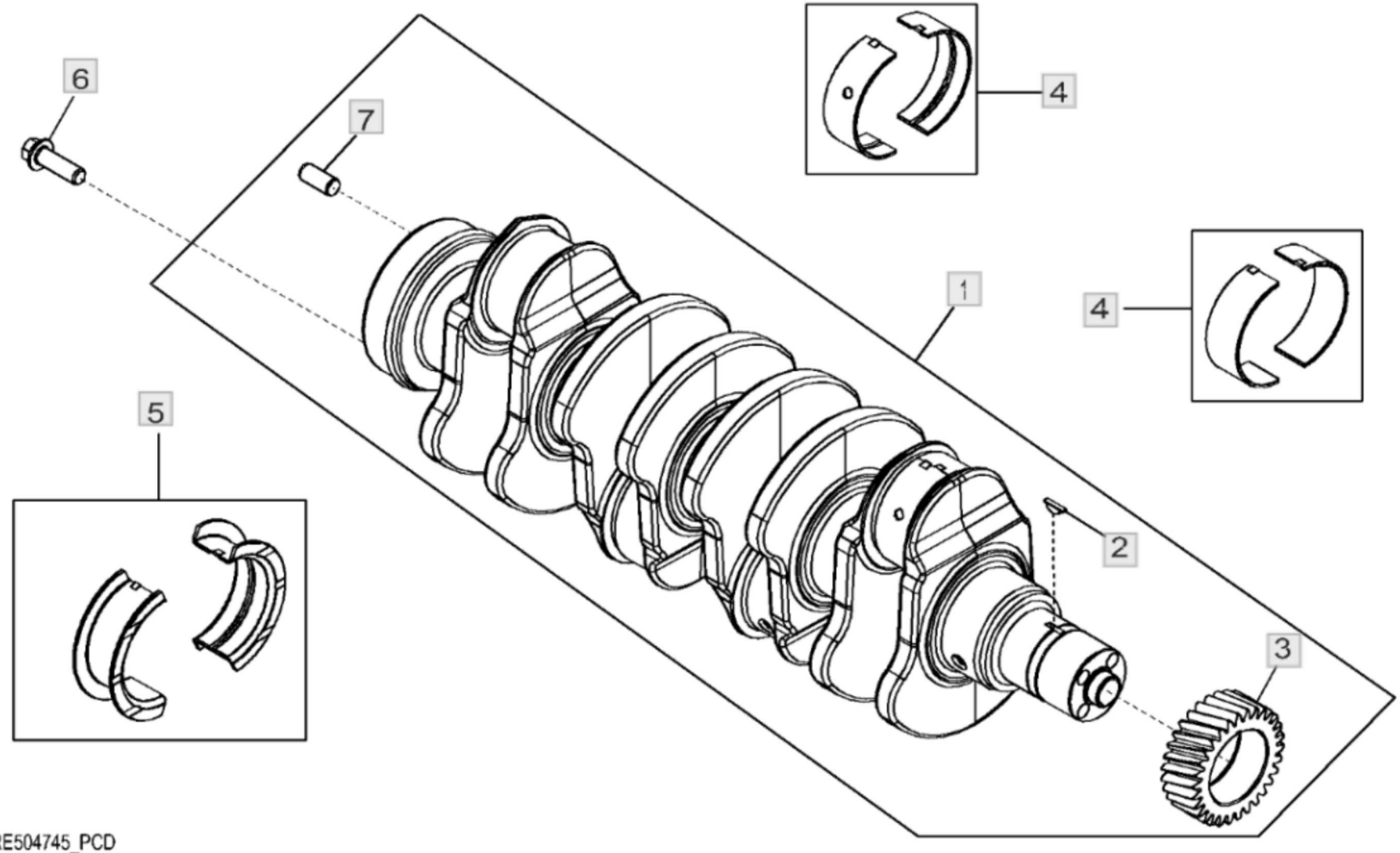

4706_RE504745_PCD

Peça	Quantidade necessária
1 - Virabrequim Número de peça : RE504638	1
2 - Chaveta Número de peça : R505609 Comentários : SUB FOR APPL 26M4224 OR R133303	1
3 - EngrEnagem Número de peça : R120631 Comentários : Z = 30	1
4 - Conj. do rolamento Número de peça : RE65165 Comentários : Kit, R123561 AND R123562	4
5 - Conj. do rolamento Número de peça : RE65168 Comentários : Kit, R123563 AND R123564	4
6 - Parafuso Número de peça : R135918	4
7 - Pino de centragem Número de peça : A120R	1

Lista de peças

4930 Mecanismo de Acionamento da Válvula - ST861714

310L Backhoe Loader (Engine 4045HBZ01, 4045TBZ01)(PIN: 1BZ310LA_ _C000001-)(PIN: 1BZ310LA_ _D000001-) - PC11332 > 04A Motor 4045HBZ01-DZ102402 > 0400A Motor 4045HBZ01-DZ102402 4045HBZ01

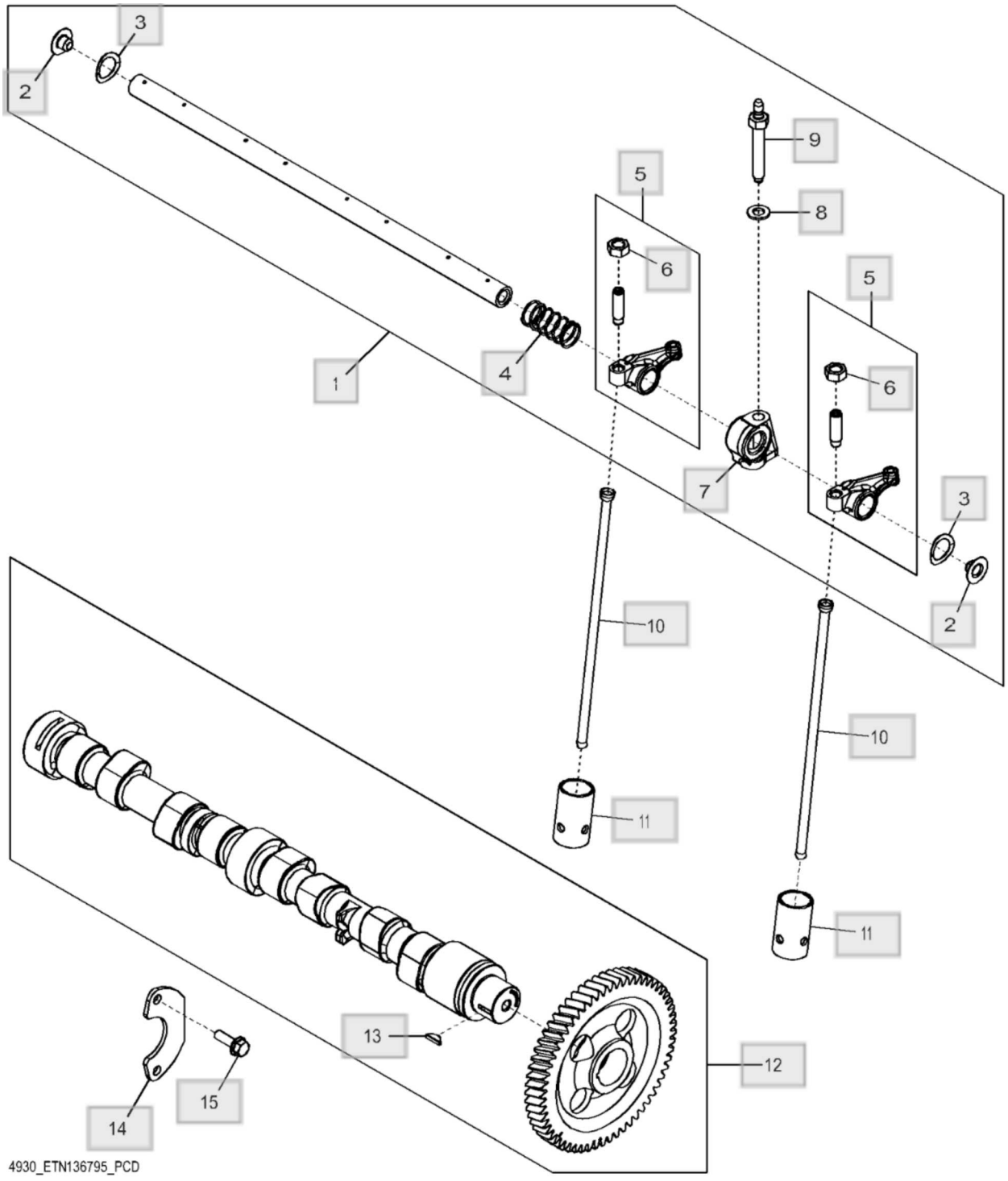

Peça	Quantidade necessária
1 - Eixo do balancim Número de peça : DZ109955	1
2 - Plugue Número de peça : R54565	2
3 - Arruela Número de peça : T20316	2
4 - Mola Número de peça : T20314	3
5 - Balancim Número de peça : RE508317 Comentários : MARKED R133629	8
6 - Porca Número de peça : 14M7148 Comentários : M10	1
7 - Suporte Número de peça : R123161	4
8 - Arruela Número de peça : R529416	4
9 - Pino Número de peça : R123271	4
10 - Vareta Número de peça : R107731	8
11 - Peça acionada Pelo came Número de peça : DZ101670	8
12 - Eixo de cames Número de peça : RE531748 Comentários : MARKED R524506	1
12 - Comando de Válvulas Reman Número de peça : SE501818 Comentários : REMAN FOR RE531748	1

Peça	Quantidade necessária
13 - Chaveta Número de peça : R133303	1
14 - Placa Número de peça : R132518 Comentários : Axial	1
15 - Parafuso Número de peça : 19M8999 Comentários : M8 X 25	2

Lista de peças

5001 Bomba de Óleo do Motor - ST73533

310L Backhoe Loader (Engine 4045HBZ01, 4045TBZ01)(PIN: 1BZ310LA_ _C000001-)(PIN: 1BZ310LA_ _D000001-) - PC11332 > 04A Motor 4045HBZ01-DZ102402 > 0400A Motor 4045HBZ01-DZ102402 4045HBZ01

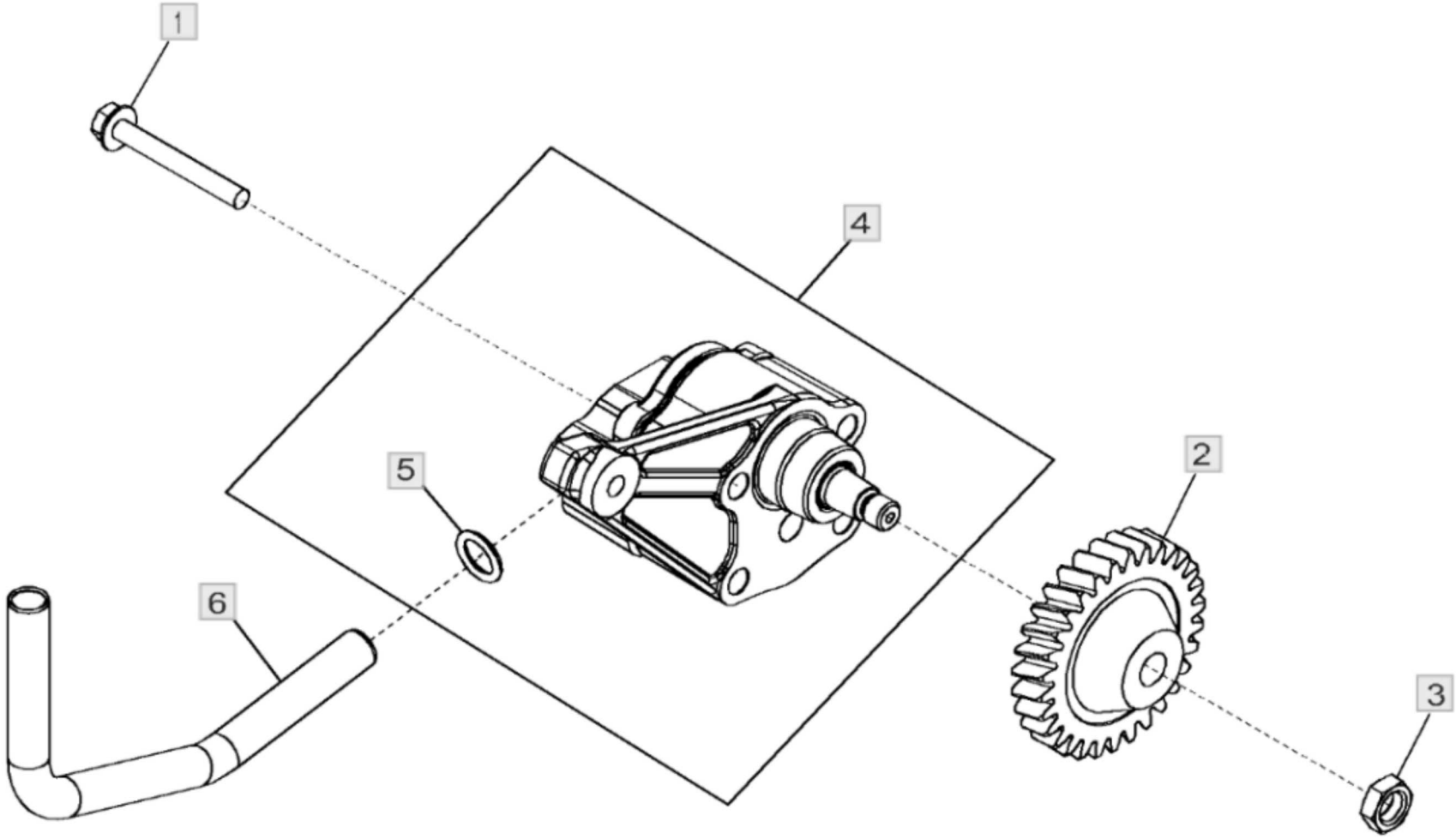

5001_RE57763_PCD

Peça	Quantidade necessária
1 - Parafuso Número de peça : 19M8987 Comentários : M8 X 65	2
2 - EngrEnagem Número de peça : R120638 Comentários : Z = 30, Acionamento da Bomba de Óleo	1
3 - Porca Número de peça : 14M7066 Comentários : M12	1
4 - Bombade óleo Número de peça : DZ100057 Comentários : SUB FOR RE504914	1
5 - Anel o Número de peça : R97185	1
6 - Tubo Número de peça : R121376 Comentários : Saída da Bomba de Óleo	1

5127 Cabeçote dos cilíndros e válvulas - ST136708

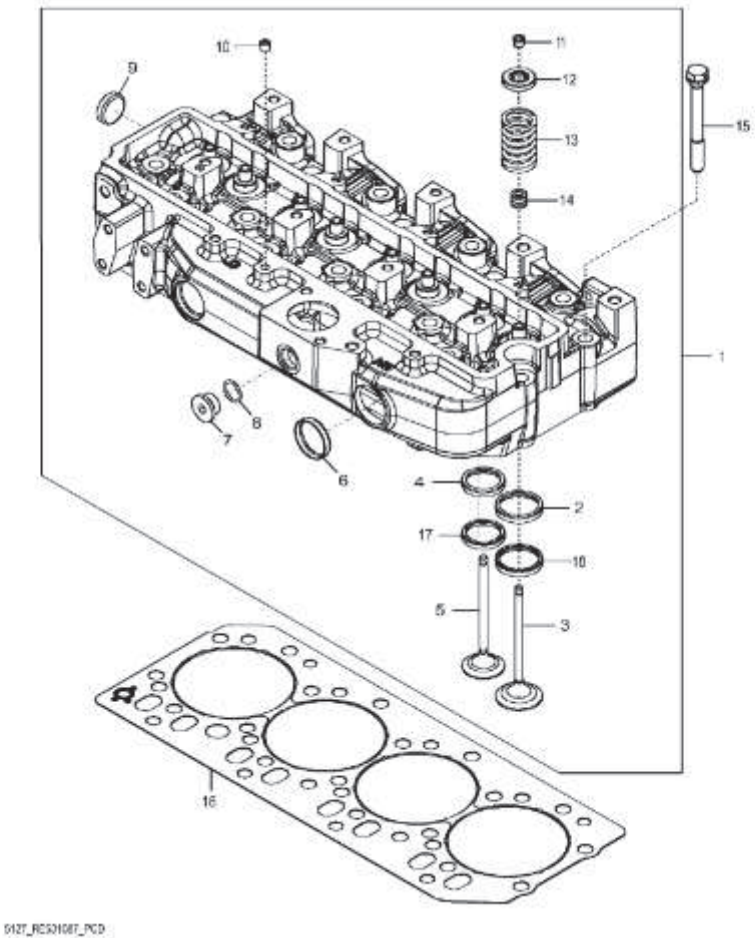

1 - Cabeçote

Número de peça RE531088
Qtde Req 1

Comentários
MARKED R523078

Selecione o revendedor para poder ver o preço e a disponibilidade

Quantidade

Adicionar ao carrinho de compras

1 - Cabeça do cilindro remanuf.

Número de peça SE501806
Qtde Req 1

Comentários
REMAN FOR RE531088

Selecione o revendedor para poder ver o preço e a disponibilidade

Quantidade

Adicionar ao carrinho de compras

2 - Inserto de assento válvula

Número de peça R106831
Qtde Req 4

Comentários
OD = 47.2 mm, Válvula de Admissão

Selecione o revendedor para poder ver o preço e a disponibilidade

Quantidade

Adicionar ao carrinho de compras

3 - VálVula de admissão

Número de peça R98062
Qtde Req 4

Comentários
OD; STD

Selecione o revendedor para poder ver o preço e a disponibilidade

Quantidade

Adicionar ao carrinho de compras

3 - VálVula de admissão

Número de peça R97490

Comentários
OS; 0.381 mm

Selecione o revendedor para poder ver o preço e a disponibilidade

Quantidade

Adicionar ao carrinho de compras

3 - VálVula de admissão

Número de peça R97491

Comentários
OS; 0.762 mm

Selecione o revendedor para poder ver o preço e a disponibilidade

Quantidade

Adicionar ao carrinho de compras

4 - Inserto de assento válvula

Número de peça R106829
Qtde Req 4

Comentários
OD = 43.1 mm, Válvulas de Escape

Selecione o revendedor para poder ver o preço e a disponibilidade

Quantidade

Adicionar ao carrinho de compras

5 - VálVula de escape

Número de peça R90692
Qtde Req 4

Comentários
OD; STD

Selecione o revendedor para poder ver o preço e a disponibilidade

Quantidade

Adicionar ao carrinho de compras

5 - VálVula de escape

Número de peça R97492

Comentários
OS; 0.381 mm

Selecione o revendedor para poder ver o preço e a disponibilidade

Quantidade

Adicionar ao carrinho de compras

5 - VálVula de escape

Número de peça R97493

Comentários
OS; 0.762 mm

Selecione o revendedor para poder ver o preço e a disponibilidade

Quantidade

Adicionar ao carrinho de compras

6 - Plugue

Número de peça R43409
Qtde Req 2

Comentários
OD = 43.3 mm

Selecione o revendedor para poder ver o preço e a disponibilidade

Quantidade

Adicionar ao carrinho de compras

7 - Conexão

Número de peça T58477
Qtde Req 1

Comentários
7/8"-14 UNF, ALSO ORDER R26906

Selecione o revendedor para poder ver o preço e a disponibilidade

Quantidade

Adicionar ao carrinho de compras

8 - Anel o

Número de peça R26906
Qtde Req 1

Selecione o revendedor para poder ver o preço e a disponibilidade

Quantidade

Adicionar ao carrinho de compras

9 - Plugue

Número de peça CD16284
Qtde Req 1

Comentários
OD = 32.6 mm, Traseira

Selecione o revendedor para poder ver o preço e a disponibilidade

Quantidade

Adicionar ao carrinho de compras

10 - Tampão

Número de peça RE71255
Qtde Req 1

Comentários
1/8"-27 NPT, Roscas com Selante Pré-aplicado, SUB FOR RE42713

Selecione o revendedor para poder ver o preço e a disponibilidade

Quantidade

Adicionar ao carrinho de compras

11 - RetentoR

Número de peça R91889
Qtde Req 16

Comentários
OD = 11.7 mm

Selecione o revendedor para poder ver o preço e a disponibilidade

Quantidade

Adicionar ao carrinho de compras

12 - RotadoR

Número de peça RE60005
Qtde Req 8

Selecione o revendedor para poder ver o preço e a disponibilidade

Quantidade

Adicionar ao carrinho de compras

13 - Mola

Número de peça R26125
Qtde Req 8

Selecione o revendedor para poder ver o preço e a disponibilidade

Quantidade

Adicionar ao carrinho de compras

14 - Vedação

Número de peça RE31617
Qtde Req 8

Selecione o revendedor para poder ver o preço e a disponibilidade

Quantidade

Adicionar ao carrinho de compras

15 - Parafuso sextavado

Número de peça R85363
Qtde Req 18

Selecione o revendedor para poder ver o preço e a disponibilidade

Quantidade

Adicionar ao carrinho de compras

16 - Vedação de cilindro

Número de peça R116515
Qtde Req 1

Selecione o revendedor para poder ver o preço e a disponibilidade

Quantidade

Adicionar ao carrinho de compras

17 - Inserto de assento válvula

Número de peça R85687
Qtde Req 4

Comentários
OD = 43.05 mm, Válvulas de Escape

Selecione o revendedor para poder ver o preço e a disponibilidade

Quantidade

Adicionar ao carrinho de compras

18 - Inserto de assento válvula

Número de peça R98063
Qtde Req 4

Comentários

OD = 47.168 mm, Válvula de Admissão

Lista de peças

5738 Entrada da Bomba de Água - ST699030

310L Backhoe Loader (Engine 4045HBZ01, 4045TBZ01)(PIN: 1BZ310LA_ _C000001-)(PIN: 1BZ310LA_ _D000001-) - PC11332 > 04A Motor 4045HBZ01-DZ102402 > 0400A Motor 4045HBZ01-DZ102402 4045HBZ01

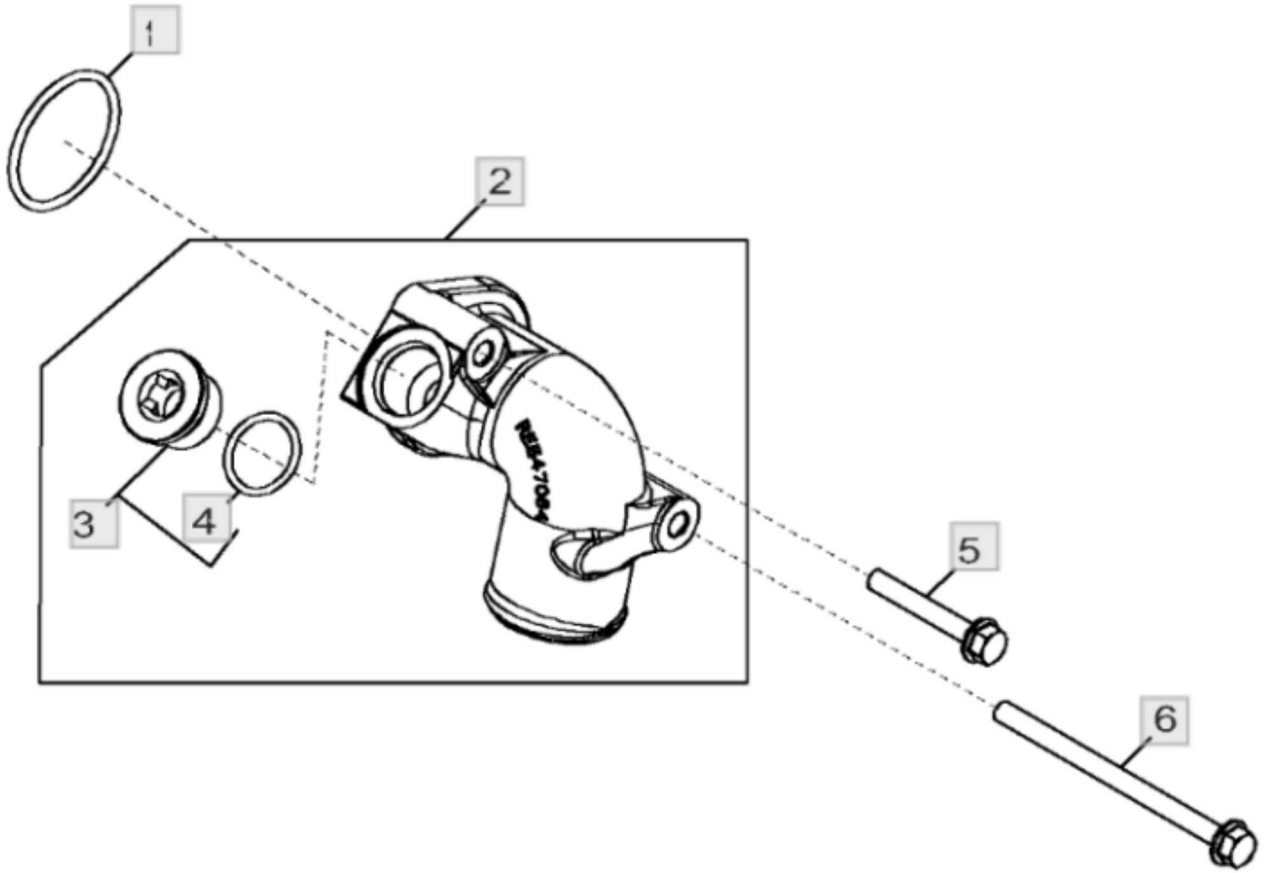

Peça	Quantidade necessária
1 - Anel o Número de peça : R89944	1
2 - Conexão da Bombade água Número de peça : RE547064	1
3 - Tampão Número de peça : RE539896	1
4 - Anel o Número de peça : U17409	1
5 - Parafuso Número de peça : 19M7979 Comentários : M8 X 55	1
6 - Parafuso Número de peça : 19M8006 Comentários : M8 X 120	1

Lista de peças

5954 Resfriador do Óleo do Motor - ST21323

310L Backhoe Loader (Engine 4045HBZ01, 4045TBZ01)(PIN: 1BZ310LA_ _C000001-)(PIN: 1BZ310LA_ _D000001-) - PC11332 > 04A Motor 4045HBZ01-DZ102402 > 0400A Motor 4045HBZ01-DZ102402 4045HBZ01

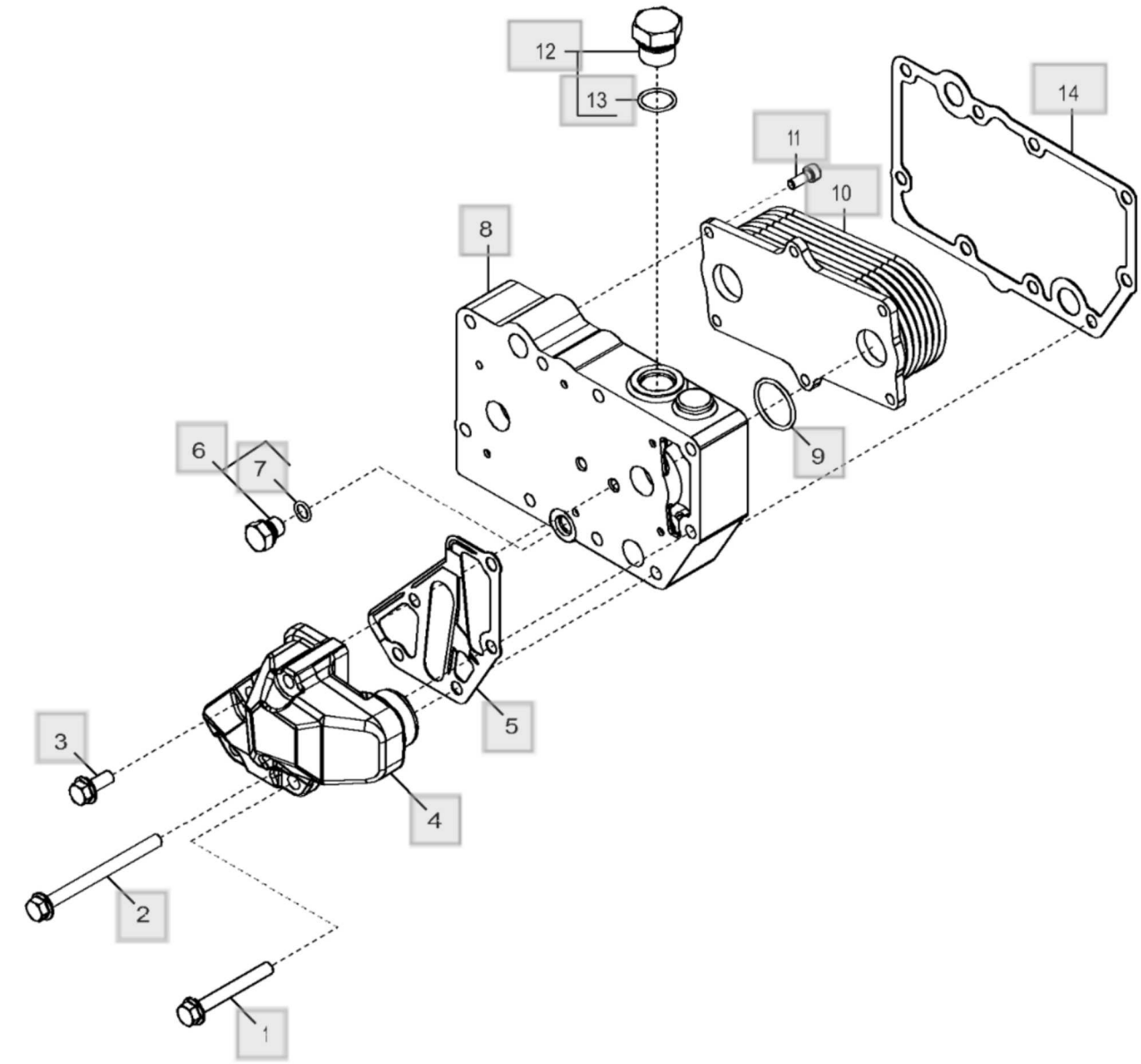

5954_RE532288_PCD

Peça	Quantidade necessária
1 - Parafuso Número de peça : 19M7802 Comentários : M8 X 65	2
2 - Parafuso Número de peça : 19M7970 Comentários : M8 X 100	2
3 - Parafuso Número de peça : RE67238 Comentários : Roscas com Selante Pré-aplicado	1
4 - Adaptador Número de peça : DZ105608	1
5 - Junta Número de peça : R501428	1
6 - Tampão Número de peça : RE46686	1
7 - Anel o Número de peça : 51M7040 Comentários : 9.300 X 2.200 mm	1
8 - Carcaça Número de peça : R524516	1
9 - Anel o Número de peça : T122075	2
10 - ResfRiadoR de óleo Número de peça : RE56690 Comentários : ORDER RE560752 ⓘ Esta peça foi substituída.	1
10 - ResfRiadoR de óleo Número de peça : RE560752	1
11 - Parafuso Número de peça : RE67231	6

Peça	Quantidade necessária
12 - Tampão de dreno Número de peça : RE46687	1
13 - Anel o Número de peça : 51M7045 Comentários : 19.300 X 2.200 mm	1
14 - Junta Número de peça : R123501	1

Lista de peças

6282 Montagem do Alternador (- 725767) - ST952688

310L Backhoe Loader (Engine 4045HBZ01, 4045TBZ01)(PIN: 1BZ310LA_ _C000001-)(PIN: 1BZ310LA_ _D000001-) - PC11332 > 04A Motor 4045HBZ01-DZ102402 > 0400A Motor 4045HBZ01-DZ102402 4045HBZ01

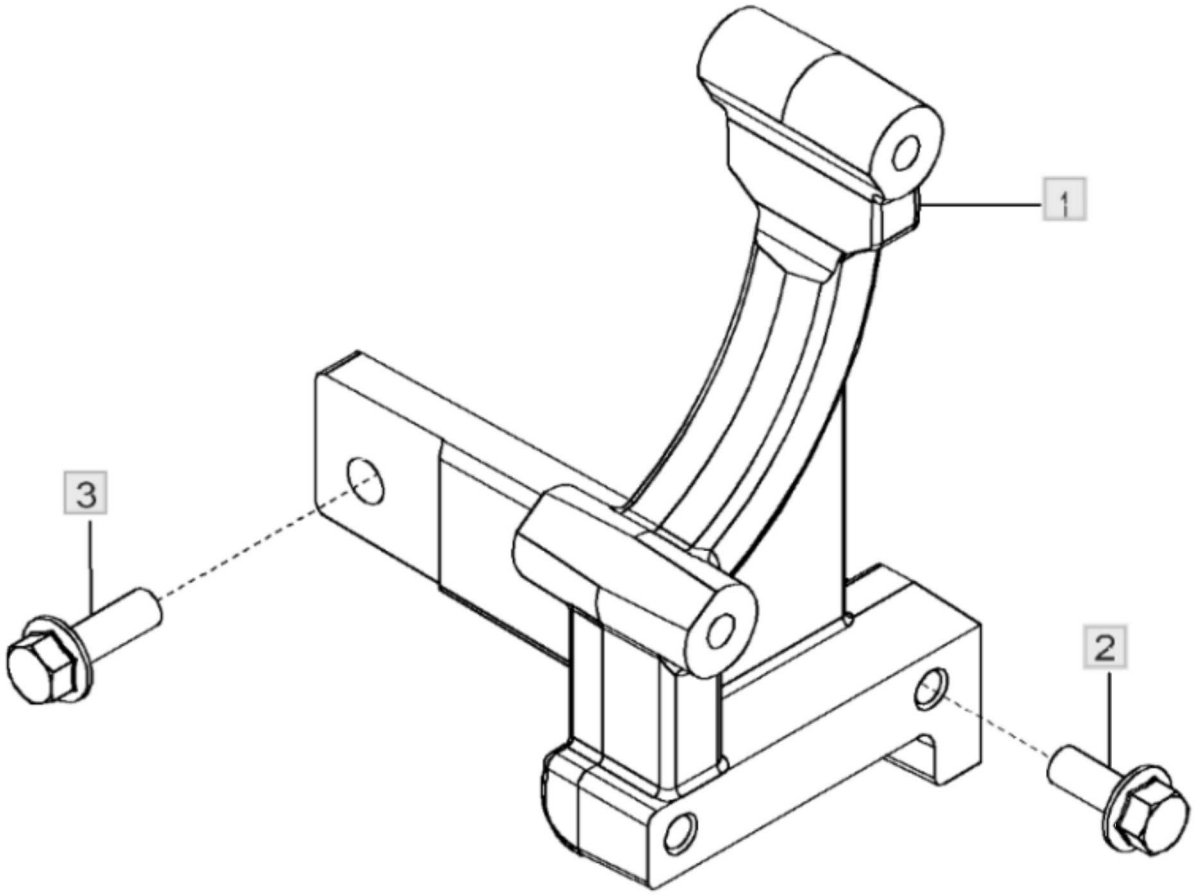

6282_RE527141_PCD

Peça	Quantidade necessária
1 - Apoio Número de peça : DZ102540 Comentários : MARKED R546118; SUB FOR R546119 OR R522050	1
2 - Parafuso Número de peça : 19M7785 Comentários : M10 X 25	2
3 - Parafuso Número de peça : 19M7786 Comentários : M10 X 30	2

Lista de peças

63FQ Linhas de Combustível de Baixa Pressão - ST819778

310L Backhoe Loader (Engine 4045HBZ01, 4045TBZ01)(PIN: 1BZ310LA_ _C000001-)(PIN: 1BZ310LA_ _D000001-) - PC11332 > 04A Motor 4045HBZ01-DZ102402 > 0400A Motor 4045HBZ01-DZ102402 4045HBZ01

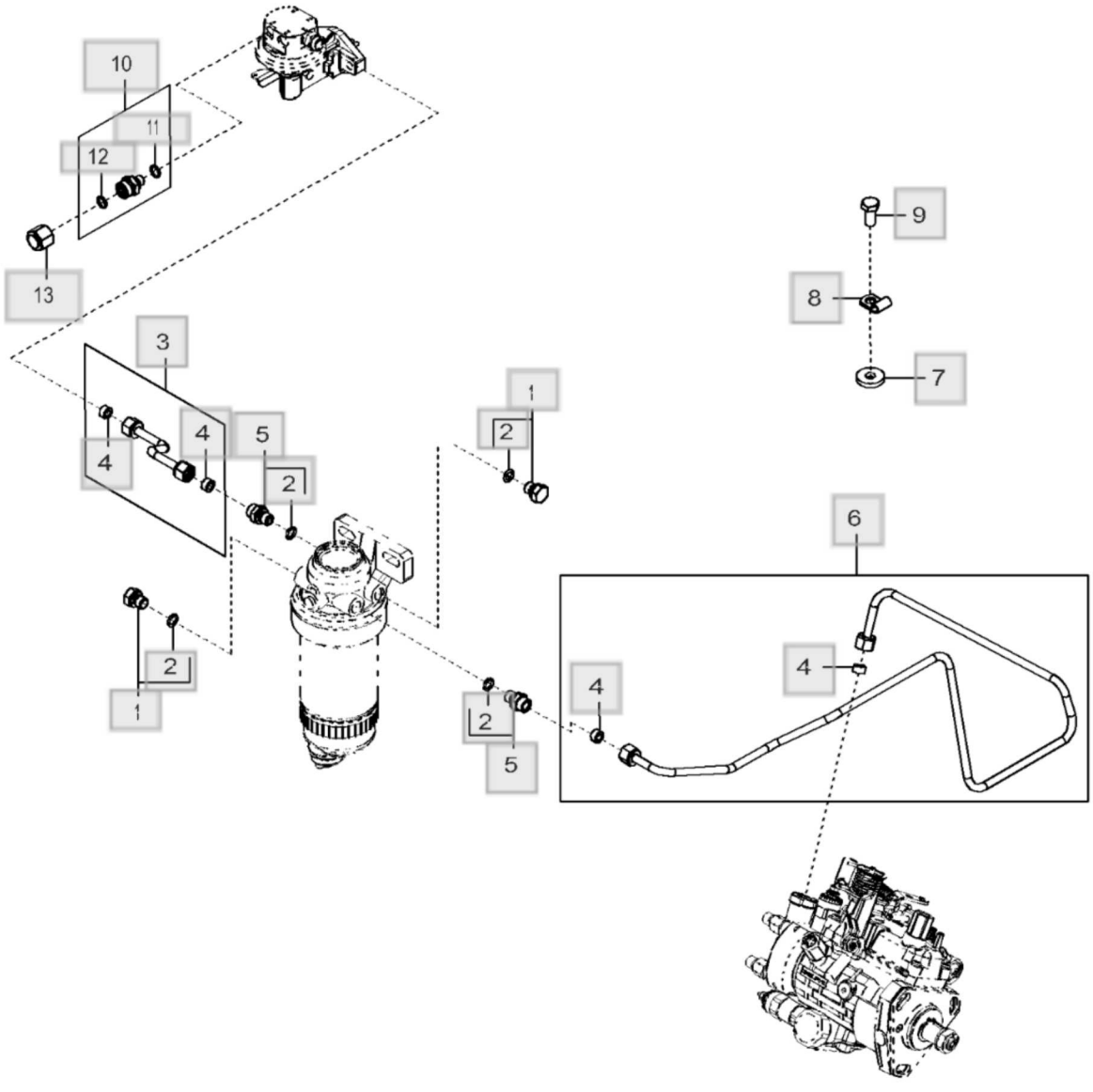

63FQ_RE564771_PCD

Peça	Quantidade necessária
1 - Conexão Número de peça : RE46686	2
2 - Anel o Número de peça : 51M7040 Comentários : 9.300 X 2.200 mm	4
3 - Linha de combustivel Número de peça : RE529843	1
4 - Arruela de vedação Número de peça : R74012	4
5 - Adaptador Número de peça : RE60029	2
6 - Linha de combustivel Número de peça : DZ106168 Comentários : SUB FOR RE564768	1
7 - Arruela Número de peça : R43696	1
8 - Braçadeira Número de peça : T14050	1
9 - Parafuso sextavado Número de peça : 19M7938 Comentários : M10 X 20	1
10 - Conexão Número de peça : RE554273	1
11 - Anel o Número de peça : R531962	1
12 - Anel o Número de peça : R63548	1
13 - Conexão Número de peça : 38H1415	1

651E Turbocompressor - ST868263

310L Backhoe Loader (Engine 4045HBZ01, 4045TBZ01)(PIN: 1BZ310LA_ _C000001-)(PIN: 1BZ310LA_ _D000001-) - PC11332 > 04A Motor 4045HBZ01-DZ102402 > 0400A Motor 4045HBZ01-DZ102402 4045HBZ01

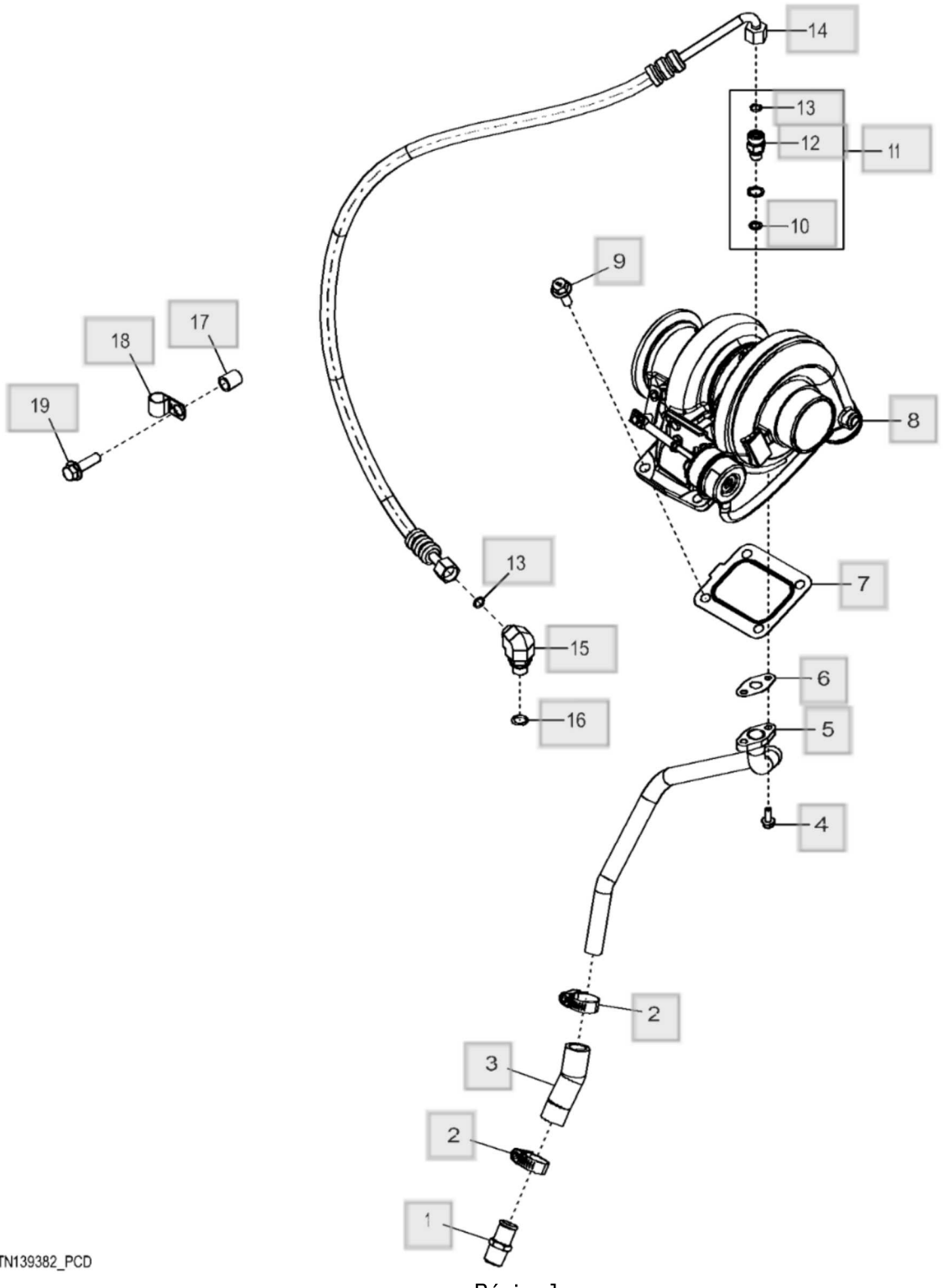

651E_ETN139382_PCD

Peça	Quantidade necessária
1 - Conexão de mangueira Número de peça : RE54885	1
2 - Braçadeira Número de peça : RE65978	2
3 - Mangueira Número de peça : R523372 Comentários : Dreno do Turbo	1
4 - Parafuso Número de peça : 19M7775 Comentários : M6 X 16	2
5 - Tubulação de óleo Número de peça : RE569965 Comentários : Dreno do Turbo	1
6 - Junta Número de peça : R503891 Comentários : Saída de Óleo do Turbo	1
7 - Junta Número de peça : R92097 Comentários : Turbocompressor	1
8 - TurboalimenTador Número de peça : DZ103553	1
9 - Parafuso sextavado Número de peça : R522679	4
10 - Anel o Número de peça : R528719	1
11 - Adaptador Número de peça : DZ102387 Comentários : Entrada de Óleo do Turbo	1
12 - Adaptador Número de peça : 38H5008	1

Peça	Quantidade necessária
13 - Anel o Número de peça : T77613	2
14 - Mangueira Número de peça : RE503211 Comentários : Entrada de Óleo do Turbo	1
15 - Conexão em ângulo Número de peça : 38H5035	1
16 - Anel o Número de peça : 51M7042 Comentários : 13.300 X 2.200 mm	1
17 - Espaçador Número de peça : 28H1697 Comentários : 0.493" X 0.675" X 3/4"	1
18 - Braçadeira Número de peça : 57M9865	1
19 - Parafuso Número de peça : 19M7835 Comentários : M10 X 35	1

Lista de peças

6698 Bujão do Interruptor de Temperatura - ST71986

310L Backhoe Loader (Engine 4045HBZ01, 4045TBZ01)(PIN: 1BZ310LA_ _C000001-)(PIN: 1BZ310LA_ _D000001-) - PC11332 > 04A Motor 4045HBZ01-DZ102402 > 0400A Motor 4045HBZ01-DZ102402 4045HBZ01

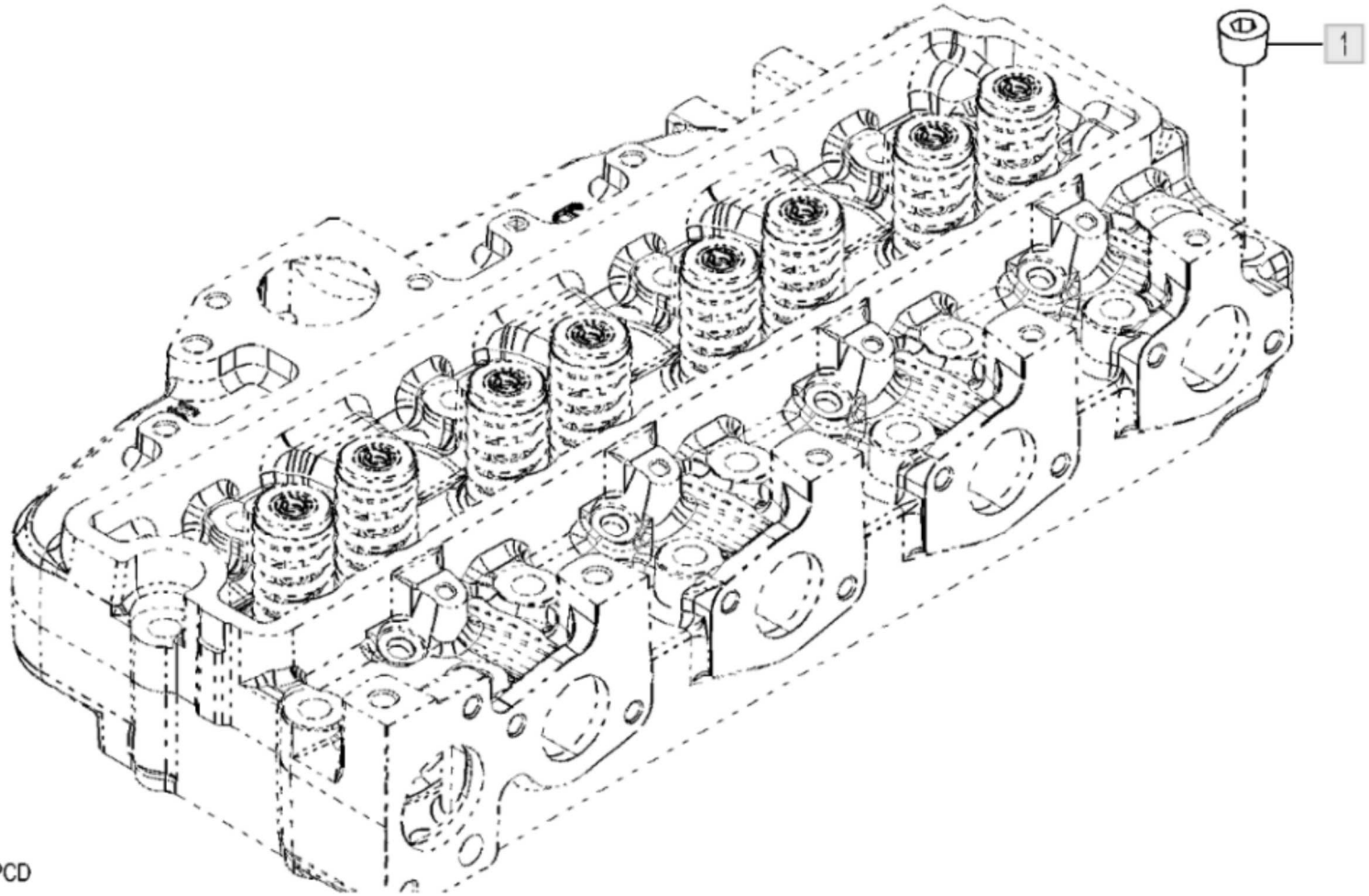

Peça	Quantidade necessária
1 - Tampão Número de peça : 15H584 Comentários : 1/2"	1

67B1 Sensores do Motor (- 725767) - ST962774

310L Backhoe Loader (Engine 4045HBZ01, 4045TBZ01)(PIN: 1BZ310LA_ _C000001-)(PIN: 1BZ310LA_ _D000001-) - PC11332 > 04A Motor 4045HBZ01-DZ102402 > 0400A Motor 4045HBZ01-DZ102402 4045HBZ01

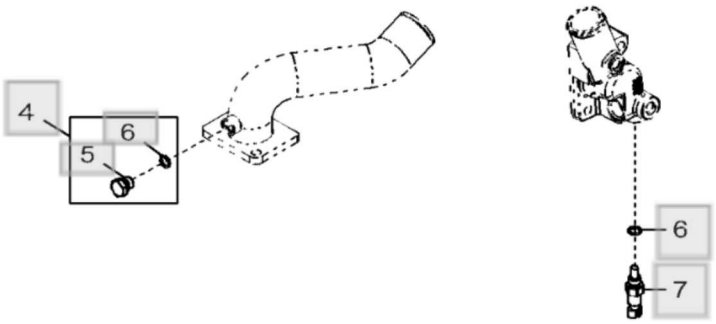

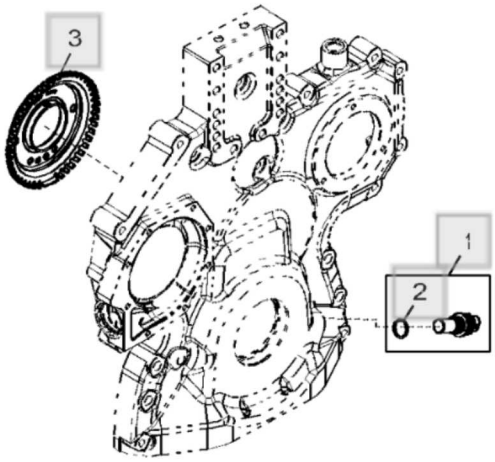

Peça	Quantidade necessária
1 - SenSor Número de peça : RE519144 Comentários : (A)	1
2 - Anel o Número de peça : 51M7044 Comentários : 17.300 X 2.200 mm	1
3 - Roda Número de peça : R517471	1
4 - Tampão Número de peça : RE46684	1
5 - Tampão de dreno Número de peça : R107768	1
6 - Anel o Número de peça : 51M7041 Comentários : 11.300 X 2.200 mm	1
7 - SenSor de temperatura Número de peça : RE52722 Comentários : (B) ALSO ORDER 51M7041	1

Lista de peças

8702 Tensionador da Correia - ST166316

310L Backhoe Loader (Engine 4045HBZ01, 4045TBZ01)(PIN: 1BZ310LA_ _C000001-)(PIN: 1BZ310LA_ _D000001-) - PC11332 > 04A Motor 4045HBZ01-DZ102402 > 0400A Motor 4045HBZ01-DZ102402 4045HBZ01

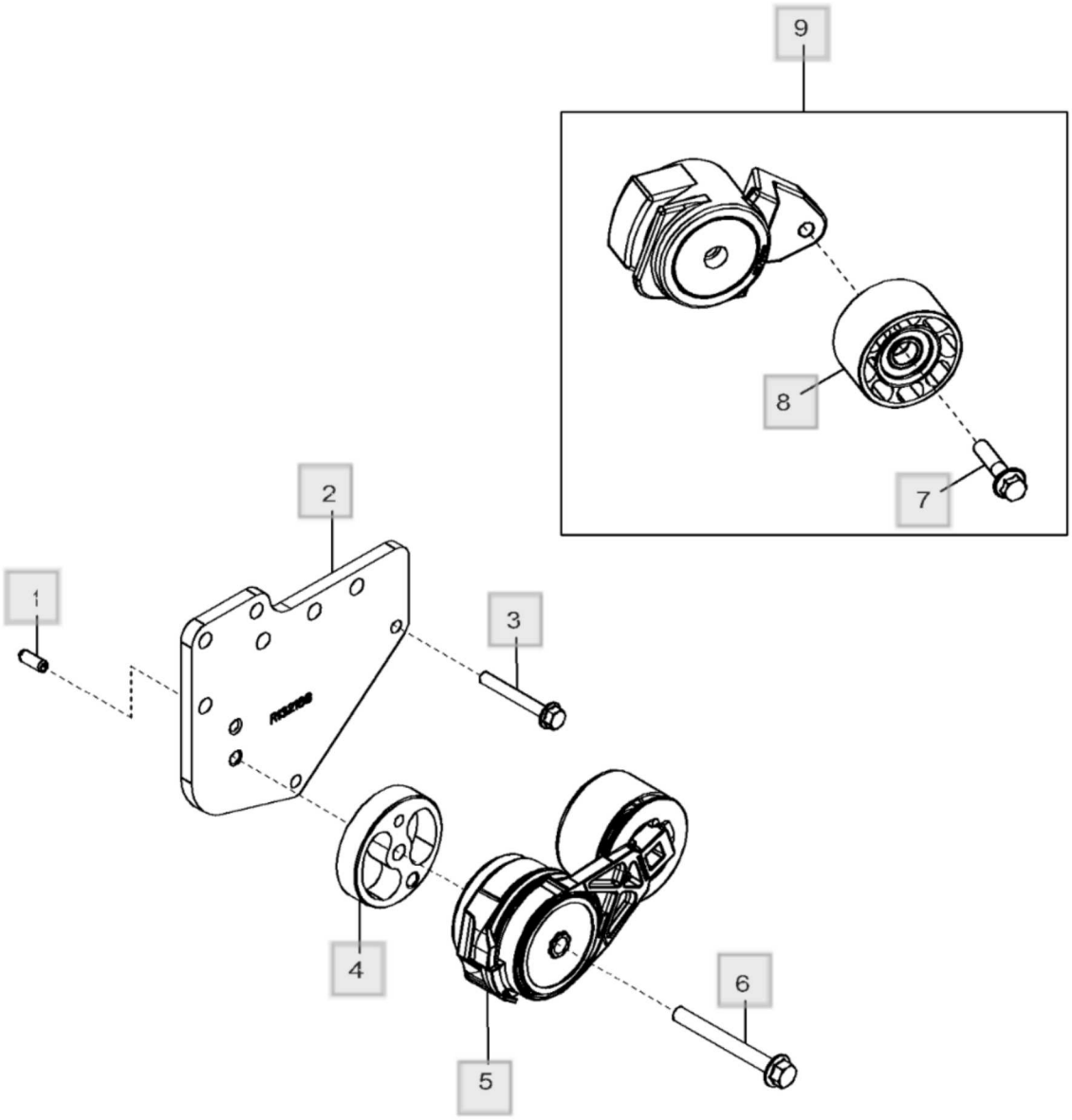

8702_RE59703_PCD

Peça	Quantidade necessária
1 - Pino elástico Número de peça : 34M7061 Comentários : 8 X 20 mm	1
2 - Suporte Número de peça : R132168	1
3 - Parafuso Número de peça : 19M7801 Comentários : M8 X 60	2
4 - Espaçador Número de peça : R516623 Comentários : SUB FOR R500321	1
5 - Tensionador de correia Número de peça : RE548027 Comentários : SUB FOR RE518097	1
6 - Parafuso Número de peça : 19M7811 Comentários : M10 X 90	1
7 - Parafuso Número de peça : R503813 Comentários : USE WITH RE70536	1
8 - Polia Número de peça : RE505264 Comentários : USE WITH RE70536	1
9 - Tensionador de correia Número de peça : RE70536	1

8822 Filtro do Óleo do Motor (- 725767) - ST952689

310L Backhoe Loader (Engine 4045HBZ01, 4045TBZ01)(PIN: 1BZ310LA_ _C000001-)(PIN: 1BZ310LA_ _D000001-) - PC11332 > 04A Motor 4045HBZ01-DZ102402 > 0400A Motor 4045HBZ01-DZ102402 4045HBZ01

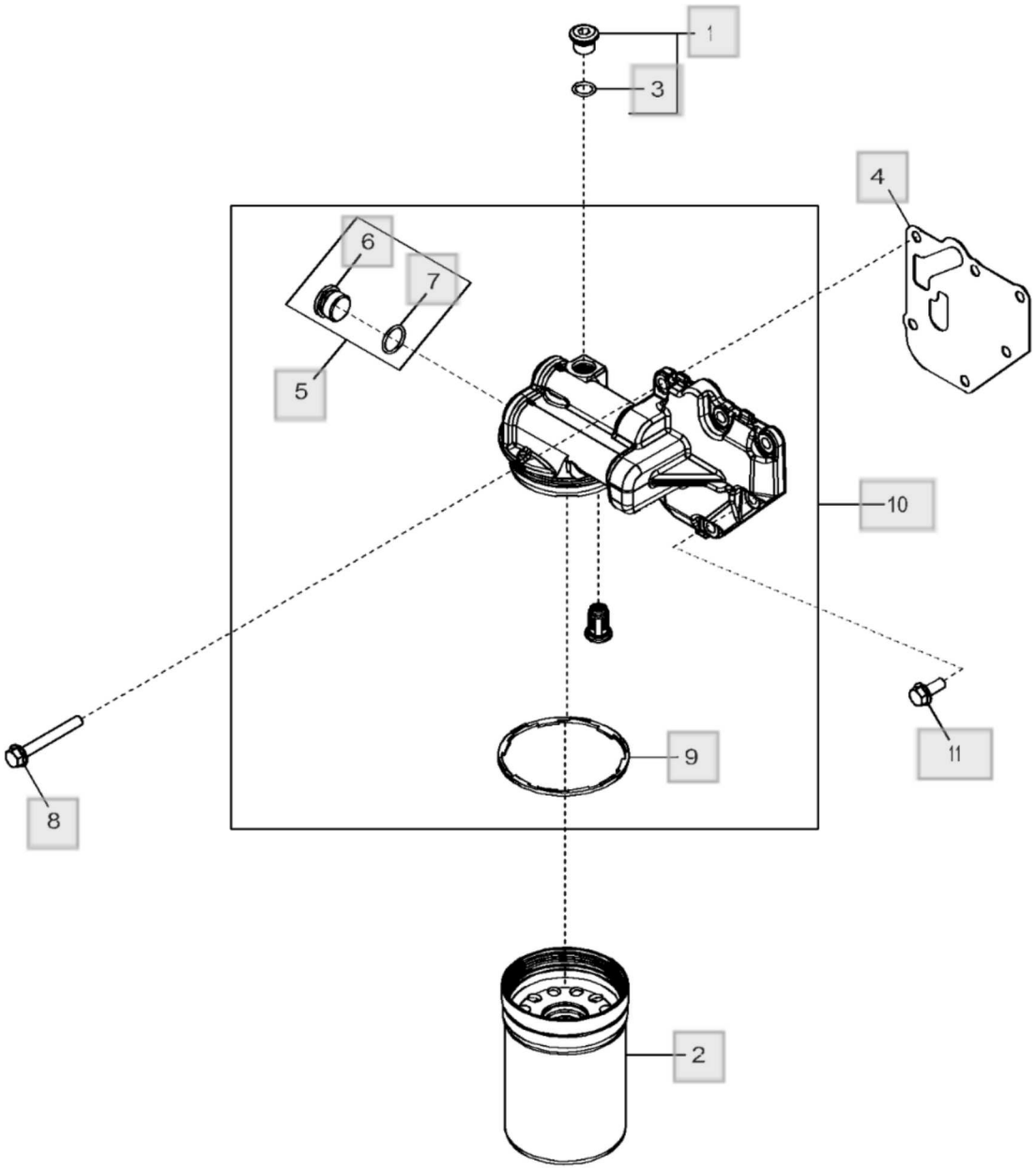

8822_RE507937_PCD

Peça	Quantidade necessária
1 - Tampão de dreno Número de peça : RE52242	1
2 - Filtro de óleo Número de peça : RE504836 Comentários : SUB FOR RE541420	1
3 - Anel o Número de peça : 51M7042 Comentários : 13.300 X 2.200 mm	1
4 - Junta Número de peça : R500374	1
5 - Conexão Número de peça : RE505232	2
6 - Conexão Número de peça : R116115	2
7 - Anel o Número de peça : 51M7045 Comentários : 19.300 X 2.200 mm	2
8 - Parafuso Número de peça : 19M7802 Comentários : M8 X 65	5
9 - Vedação Número de peça : R502513 Comentários : Poeira	1
10 - Cabeçote do filtro Número de peça : RE504564 Comentários : MARKED R502505	1
11 - Parafuso Número de peça : RE67238	1

Lista de peças

9801 Tirantes de Elevação - ST396965

310L Backhoe Loader (Engine 4045HBZ01, 4045TBZ01)(PIN: 1BZ310LA_ _C000001-)(PIN: 1BZ310LA_ _D000001-) - PC11332 > 04A Motor 4045HBZ01-DZ102402 > 0400A Motor 4045HBZ01-DZ102402 4045HBZ01

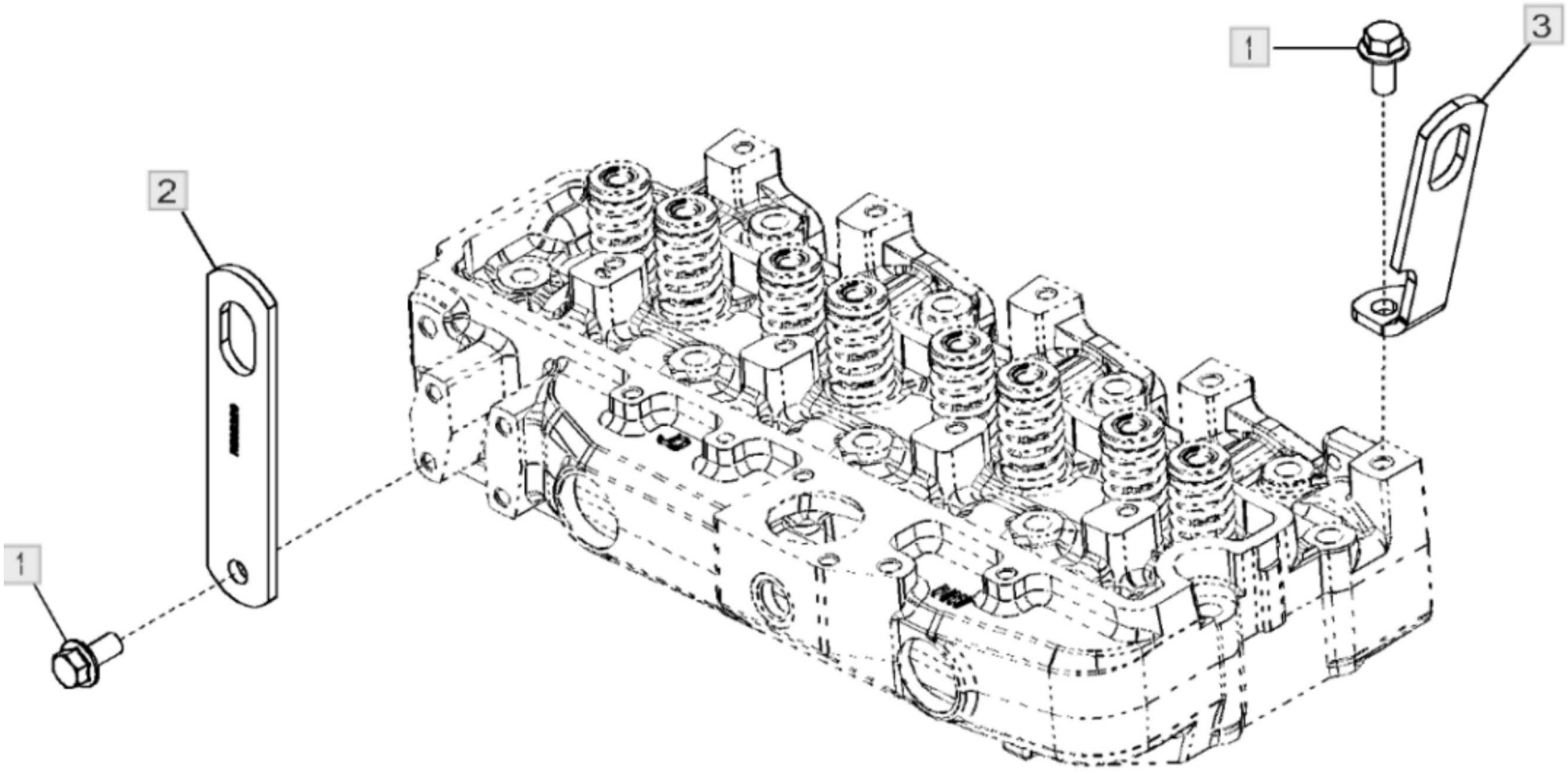

9801_RE53353_PCD

Peça	Quantidade necessária
1 - Parafuso Número de peça : 19M7788 Comentários : M12 X 25	2
2 - Correia Número de peça : R502329 Comentários : Traseira	1
3 - Correia Número de peça : R502175 Comentários : Dianteira	1

9901 Cabeçote dos Cilindros - ST951248

310L Backhoe Loader (Engine 4045HBZ01, 4045TBZ01)(PIN: 1BZ310LA_ _C000001-)(PIN: 1BZ310LA_ _D000001-) - PC11332 > 04A Motor 4045HBZ01-DZ102402 > 0400A Motor 4045HBZ01-DZ102402 4045HBZ01

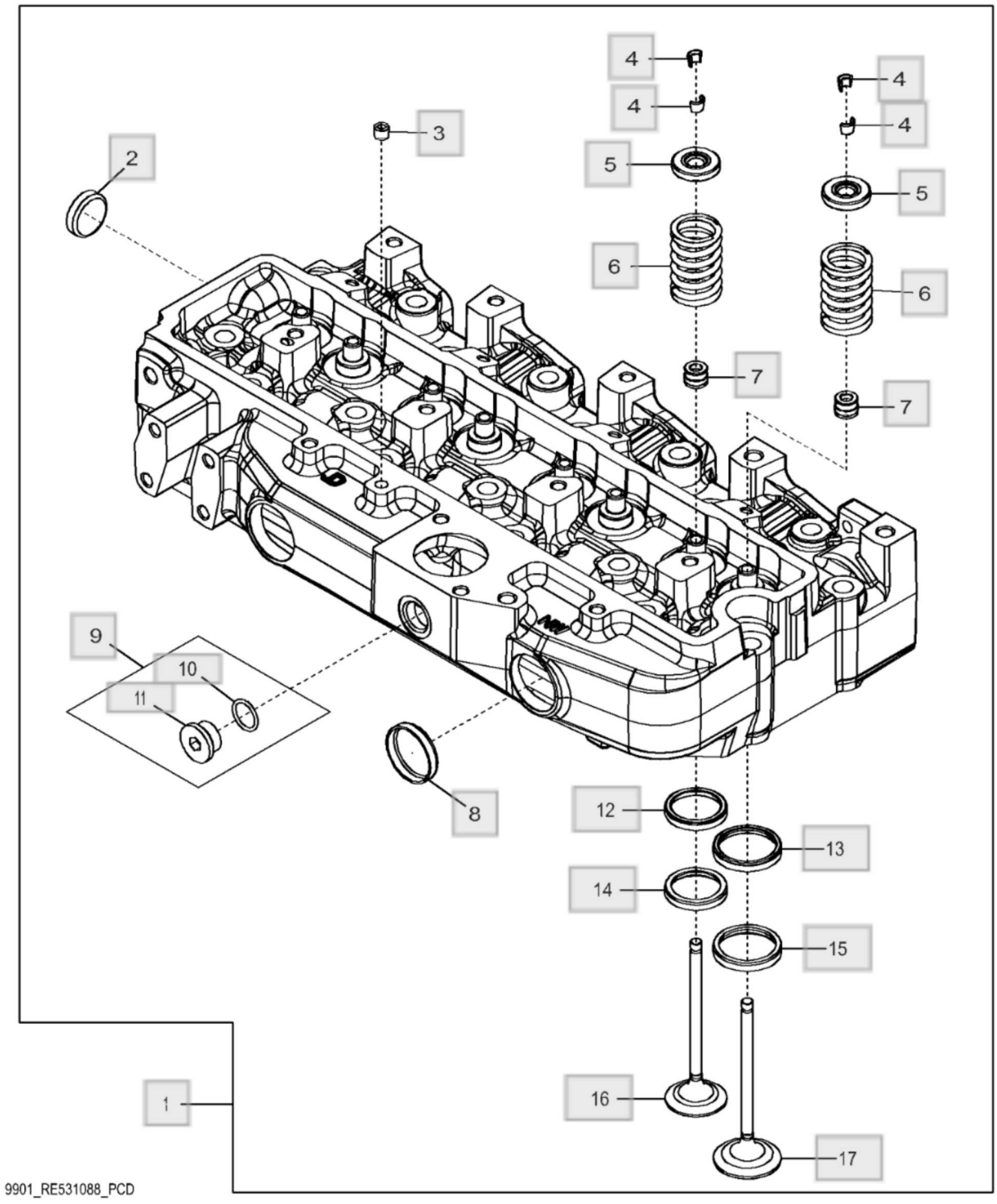

Peça	Quantidade necessária
1 - Cabeçote Número de peça : RE531088 Comentários : MARKED R523078	1
1 - Cabeça do cilindro remanuf. Número de peça : SE501806 Comentários : REMAN FOR RE531088	1
2 - Plugue Número de peça : CD16284	1
3 - Tampão Número de peça : RE71255	1
4 - RetentoR Número de peça : R91889	16
5 - RotadoR Número de peça : RE60005	8
6 - Mola Número de peça : R26125	8
7 - Vedação Número de peça : RE31617 Comentários : Haste da Válvula	8
8 - Plugue Número de peça : R43409	2
9 - Tampão Número de peça : RE515696	1
10 - Anel o Número de peça : R26906	1
11 - Conexão Número de peça : T58477	1
12 - Inserto de assento válvula Número de peça : R85687 Comentários : Escape	4

Peça	Quantidade necessária
13 - Inserto de assento válvula Número de peça : R98063 Comentários : Admissão	4
14 - Inserto de assento válvula Número de peça : R106829 Comentários : Escape	4
15 - Inserto de assento válvula Número de peça : R106831 Comentários : Admissão	4
16 - VálVula de escape Número de peça : R90692	4
17 - VálVula de admissão Número de peça : R98062	4

9901 Kit de Junta de Recondicionamento do Motor (1/2) - ST806325

310L Backhoe Loader (Engine 4045HBZ01, 4045TBZ01)(PIN: 1BZ310LA_ _C000001-)(PIN: 1BZ310LA_ _D000001-) - PC11332 > 04A Motor 4045HBZ01-DZ102402 > 0400A Motor 4045HBZ01-DZ102402 4045HBZ01

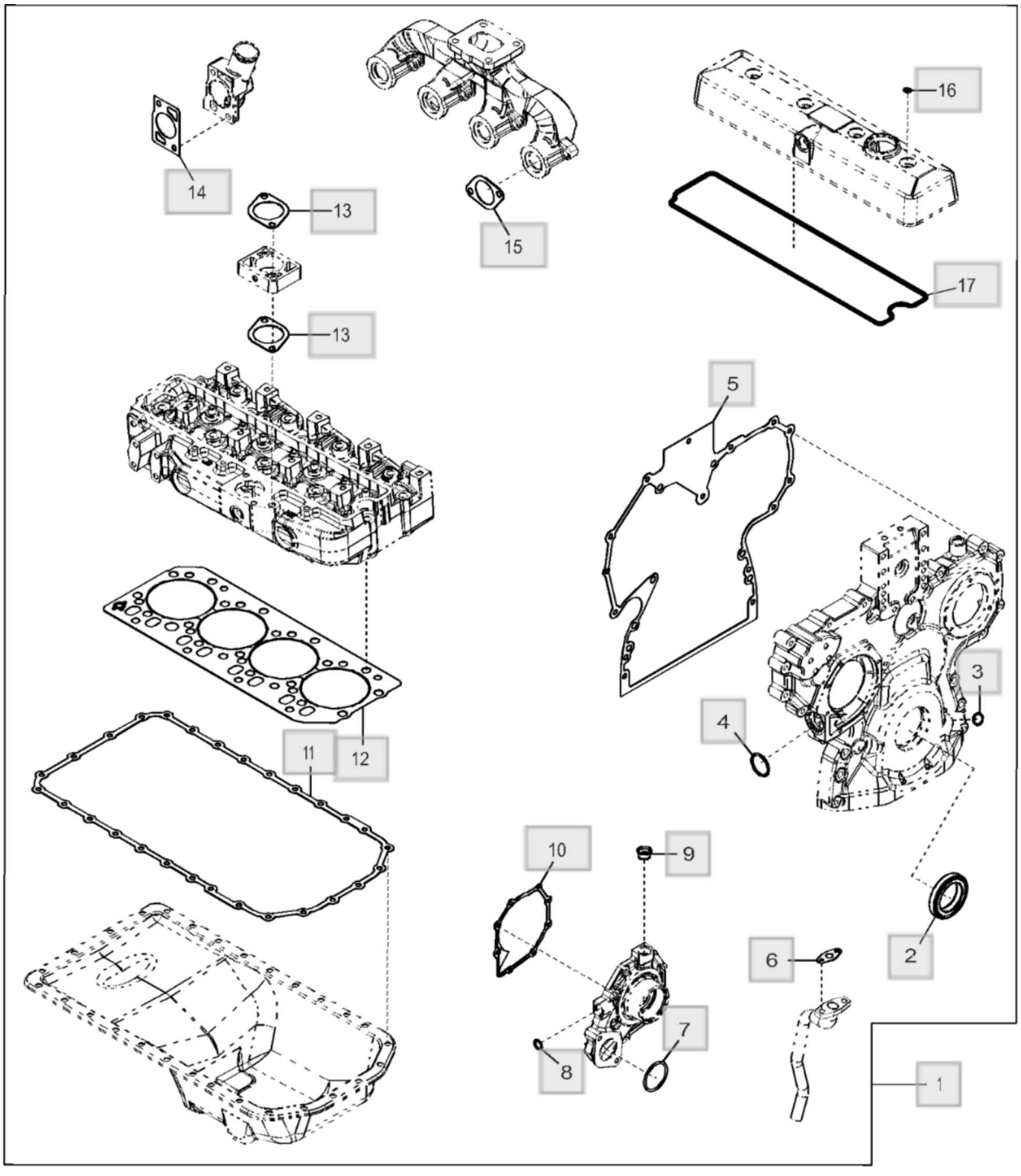

9901_DZ10379_PCDA

Peça	Quantidade necessária
1 - Kit de juntas Número de peça : DZ10379 Comentários : Recondicionamento Maior	1
2 - Vedação Número de peça : DZ111671 Comentários : De Óleo Dianteira, SUB FOR APPL RE538097	1
3 - Anel o Número de peça : 51M7044 Comentários : 17.300 X 2.200 mm	1
4 - Anel o Número de peça : R504734	1
5 - Junta Número de peça : R545881 Comentários : Tampa da Engrenagem de Distribuição	1
6 - Junta Número de peça : R503891 Comentários : Saída de Óleo do Turbo	1
7 - Anel o Número de peça : R89944	1
8 - Anel o Número de peça : 51M7043 Comentários : 15.300 X 2.200 mm	2
9 - Vedação Número de peça : R123226	1
10 - Junta Número de peça : R123417 Comentários : Bomba de Água	1
11 - Junta Número de peça : DZ116645 Comentários : Bandeja de Óleo, SUB FOR R521493	1
12 - Vedação de cilindro	1

Peça	Quantidade necessária
Número de peça : R116515	
13 - Junta Número de peça : R81275 Comentários : Entrada de Ar	2
14 - Junta Número de peça : R502814 Comentários : Tampa do Termostato	1
15 - Junta Número de peça : R521439 Comentários : Coletor de Escape	4
16 - Anel o Número de peça : R123575	4
17 - Junta Número de peça : R123542 Comentários : Tampa do Braço do Balancim	1

9901 Kit de Junta de Recondicionamento do Motor (2/2) - ST952589

310L Backhoe Loader (Engine 4045HBZ01, 4045TBZ01)(PIN: 1BZ310LA_ _C000001-)(PIN: 1BZ310LA_ _D000001-) - PC11332 > 04A Motor 4045HBZ01-DZ102402 > 0400A Motor 4045HBZ01-DZ102402 4045HBZ01

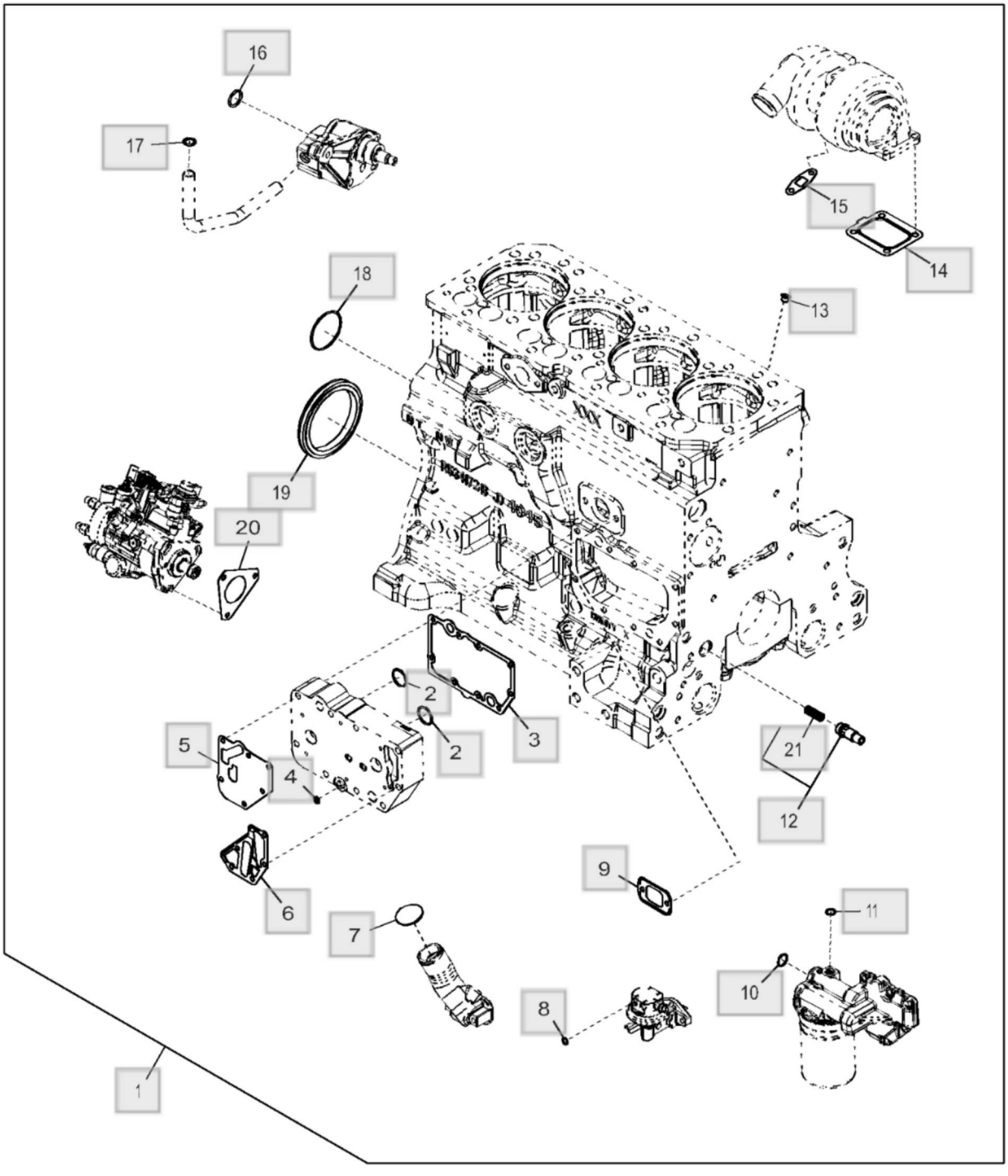

9901_DZ10379_PCDB

Peça	Quantidade necessária
1 - Kit de juntas Número de peça : DZ10379	1
2 - Anel o Número de peça : T122075	2
3 - Junta Número de peça : R123501	1
4 - Anel o Número de peça : 51M7040 Comentários : 9.300 X 2.200 mm	1
5 - Junta Número de peça : R500374 Comentários : Cabeçote do Filtro de Óleo	1
6 - Junta Número de peça : R501428 Comentários : Adaptador da Passagem	1
7 - Junta Número de peça : R80135 Comentários : Tampa do Enchimento de Óleo	1
8 - Anel o Número de peça : R63548	1
9 - Junta Número de peça : R136495	2
10 - Anel o Número de peça : 51M7045 Comentários : 19.300 X 2.200 mm	1
11 - Anel o Número de peça : 51M7042 Comentários : 13.300 X 2.200 mm	1
12 - VálVula de sangria Número de peça : RE505501 Comentários : Regulagem da Pressão do Óleo	1

Peça	Quantidade necessária
13 - Plugue Número de peça : R502725 Comentários : Furo da Vareta de Nível	1
14 - Junta Número de peça : R92097 Comentários : Turbocompressor	1
15 - Junta Número de peça : R123570 Comentários : Saída de Óleo do Turbo	1
16 - Anel o Número de peça : R61871	1
17 - Anel o Número de peça : R97185	1
18 - Anel o Número de peça : R61467	1
19 - Vedação Número de peça : DZ111672 Comentários : Virabrequim Traseira, SUB FOR APPL RE44574	1
20 - Junta Número de peça : R97354 Comentários : Bomba Injetora de Combustível, SUB FOR R545316	1
21 - Mola de compressão Número de peça : R131425	1

Lista de peças

9901 Kit de Juntas - ST806368

310L Backhoe Loader (Engine 4045HBZ01, 4045TBZ01)(PIN: 1BZ310LA_ _C000001-)(PIN: 1BZ310LA_ _D000001-) - PC11332 > 04A Motor 4045HBZ01-DZ102402 > 0400A Motor 4045HBZ01-DZ102402 4045HBZ01

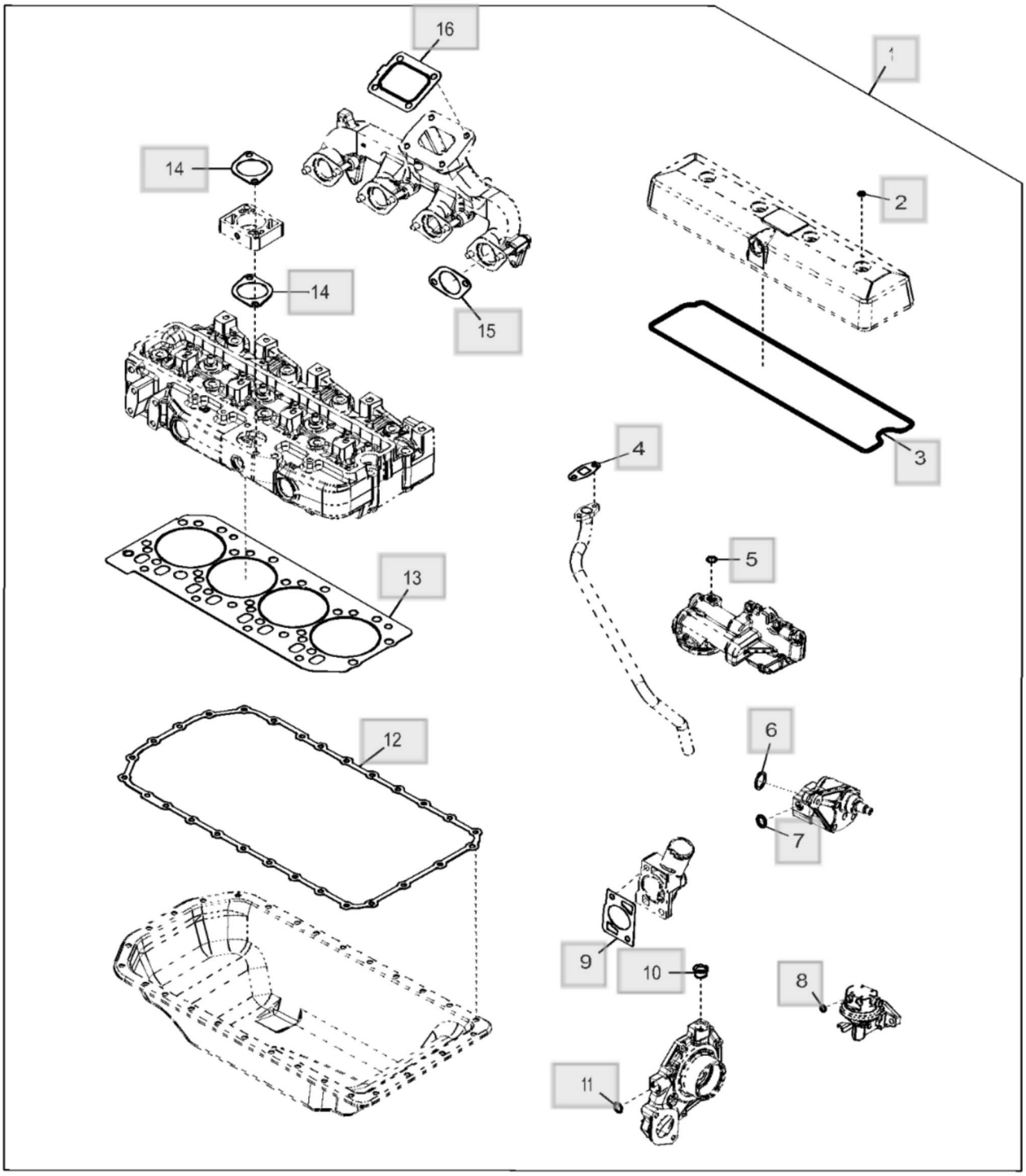

9901_DZ10381_PCD

Peça	Quantidade necessária
1 - Kit de juntas Número de peça : DZ10381	1
2 - Anel o Número de peça : R123575	4
3 - Junta Número de peça : R123542 Comentários : Tampa do Braço do Balancim	1
4 - Junta Número de peça : R123570 Comentários : Saída de Óleo do Turbo	1
5 - Anel o Número de peça : 51M7042 Comentários : 13.300 X 2.200 mm	1
6 - Anel o Número de peça : R61871	1
7 - Anel o Número de peça : R97185	1
8 - Anel o Número de peça : R63548	1
9 - Junta Número de peça : R502814 Comentários : Tampa do Termostato	1
10 - Vedação Número de peça : R123226	1
11 - Anel o Número de peça : 51M7043 Comentários : 15.300 X 2.200 mm	2
12 - Junta Número de peça : DZ116645 Comentários : Bandeja de Óleo, SUB FOR R521493	1

Peça	Quantidade necessária
13 - Vedação de cilindro Número de peça : R116515	1
14 - Junta Número de peça : R81275 Comentários : Entrada de Ar	2
15 - Junta Número de peça : R521439 Comentários : Coletor de Escape	4
16 - Junta Número de peça : R92097 Comentários : Turbocompressor	1

9901 Kit de Camisa do Pistão - ST620835

310L Backhoe Loader (Engine 4045HBZ01, 4045TBZ01)(PIN: 1BZ310LA_ _C000001-)(PIN: 1BZ310LA_ _D000001-) - PC11332 > 04A Motor 4045HBZ01-DZ102402 > 0400A Motor 4045HBZ01-DZ102402 4045HBZ01

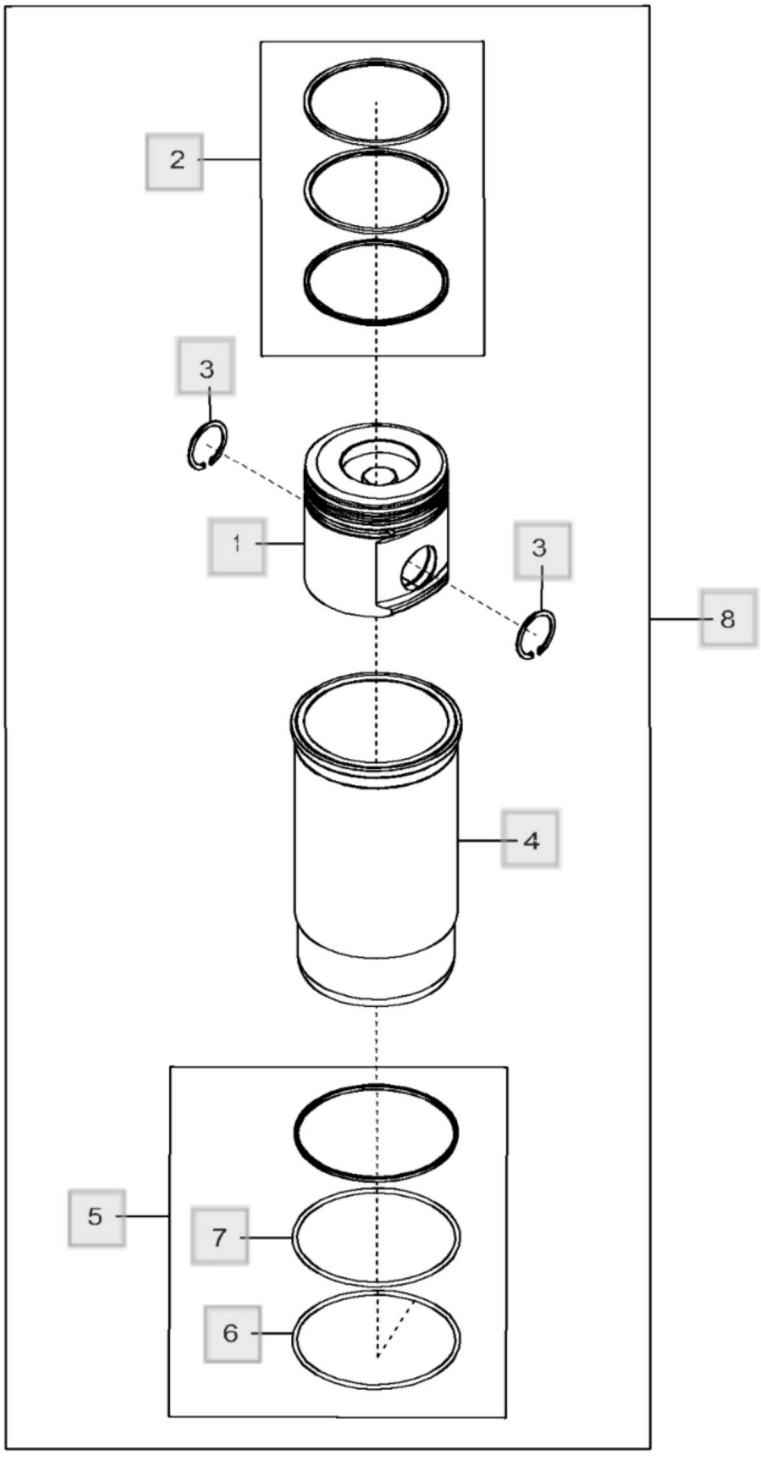

9901_DZ109756_PCD

Peça	Quantidade necessária
1 - Pistão Número de peça : ..... Comentários : PISTON MARKED RE532136; ORDER DZ109756	1
2 - Kit anéis de pistão Número de peça : RE507852 Comentários : SUB FOR RE527844	1
3 - Anel de pressão Número de peça : M41029	2
4 - Camisa de cilindro Número de peça : ..... Comentários : ORDER DZ109756	1
5 - Kit retentor Número de peça : RE539558	1
6 - Anel o Número de peça : R55453	1
7 - Anel o Número de peça : R26121	1
8 - Kit pistão e camisa Número de peça : DZ109756 Comentários : SUB FOR RE536156	1

9901 Kit do Motor de Partida - ST817943

310L Backhoe Loader (Engine 4045HBZ01, 4045TBZ01)(PIN: 1BZ310LA_ _C000001-)(PIN: 1BZ310LA_ _D000001-) - PC11332 > 04A Motor 4045HBZ01-DZ102402 > 0400A Motor 4045HBZ01-DZ102402 4045HBZ01

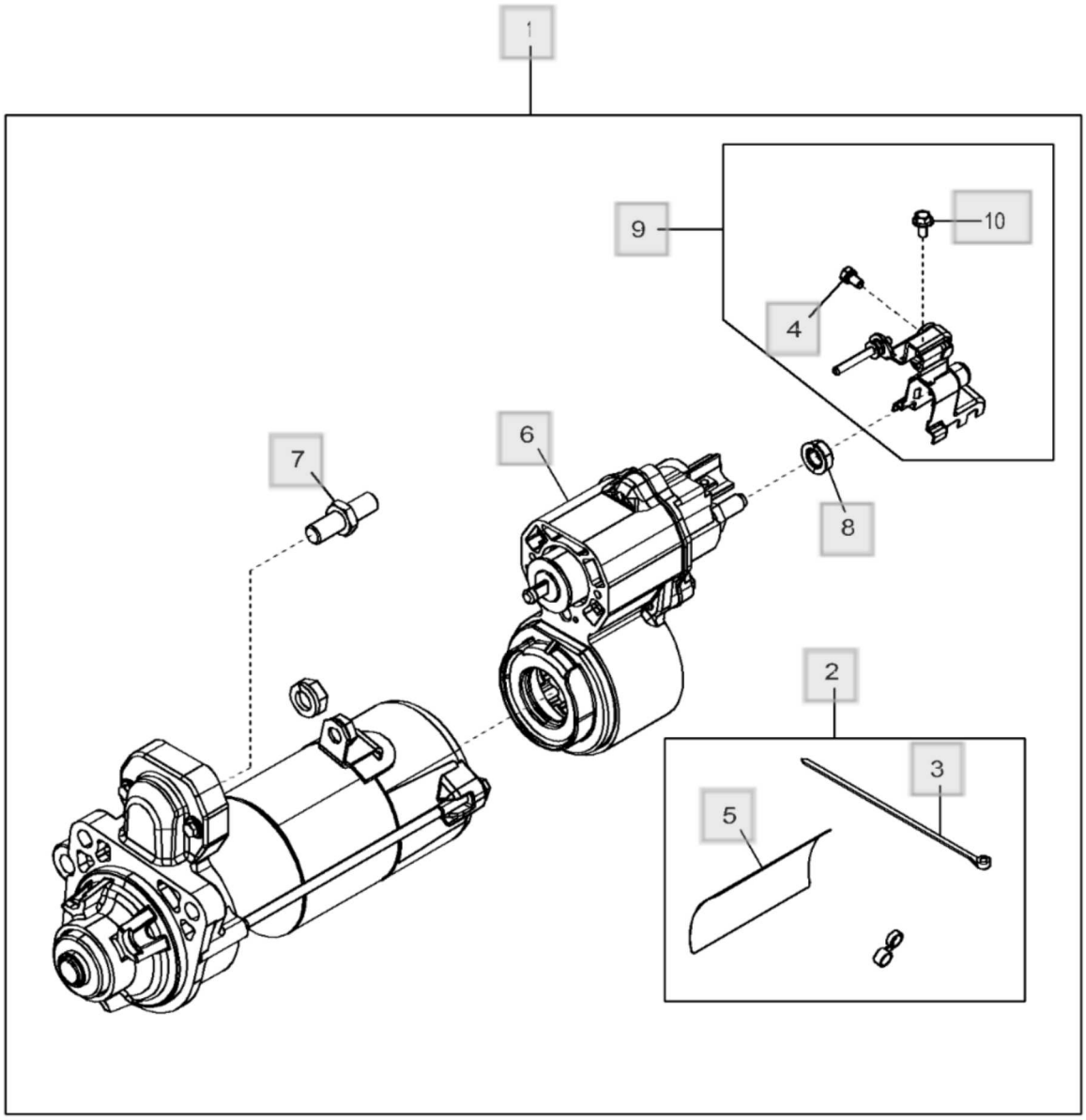

Peça	Quantidade necessária
1 - Kit para motor de partida Número de peça : RE549229 Comentários : 12 V, SUB FOR RE539696	1
2 - Kit para motor de partida Número de peça : RE70756	1
3 - Cinta Número de peça : R96703	1
4 - Parafuso c/arruela Número de peça : RE71256	1
5 - Etiqueta Número de peça : T146102 Comentários : Inglês	1
5 - Adesivo de segurança Número de peça : T146106 Comentários : Espanhol	1
5 - Adesivo de segurança Número de peça : T146104 Comentários : Francês	1
5 - Adesivo de segurança Número de peça : T146515 Comentários : Alemão	1
5 - Adesivo de segurança Número de peça : T146516 Comentários : Italiano	1
6 - Solenóide Número de peça : RE539702 Comentários : 12 V	1
7 - Pino Número de peça : R136052	1
8 - Porca com flange Número de peça : R533839	1

Peça	Quantidade necessária
9 - Kit da cobertura Número de peça : RE549138	1
10 - Parafuso Número de peça : R533838	1

9901 Conjunto do Bloco Curto - ST951032

310L Backhoe Loader (Engine 4045HBZ01, 4045TBZ01)(PIN: 1BZ310LA_ _C000001-)(PIN: 1BZ310LA_ _D000001-) - PC11332 > 04A Motor 4045HBZ01-DZ102402 > 0400A Motor 4045HBZ01-DZ102402 4045HBZ01

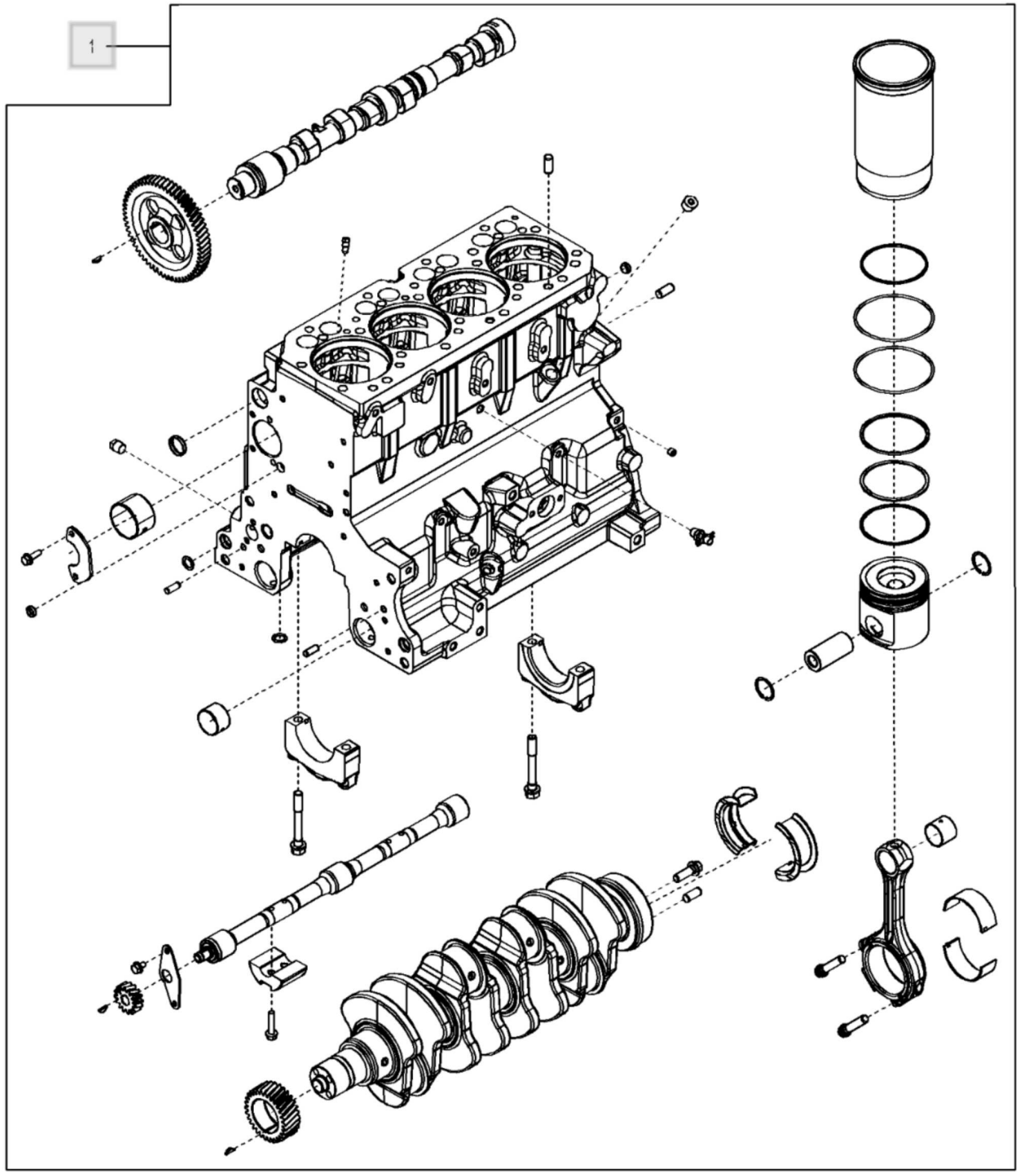

9901_DZ110838_PCD

Peça	Quantidade necessária
1 - Bloco de cil.c/peças móveis Número de peça : DZ110838	1

Lista de peças

9901 Motor de Reposição - ST874736

310L Backhoe Loader (Engine 4045HBZ01, 4045TBZ01)(PIN: 1BZ310LA_ _C000001-)(PIN: 1BZ310LA_ _D000001-) - PC11332 > 04A Motor 4045HBZ01-DZ102402 > 0400A Motor 4045HBZ01-DZ102402 4045HBZ01

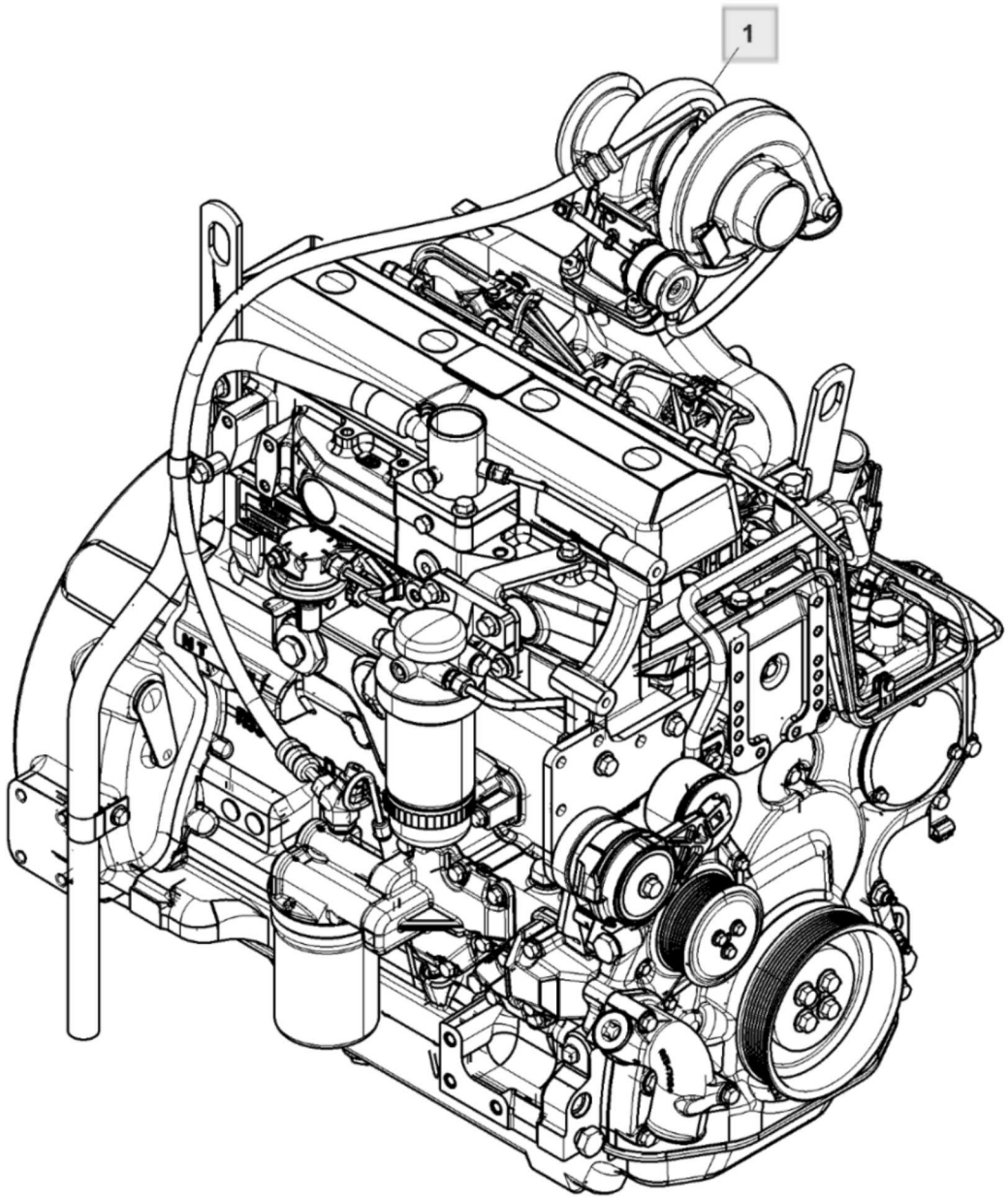

RGP20968

Peça	Quantidade necessária
1 - Motor a diesel Número de peça : DZ102402 Comentários : 4045HBZ01 – DZ102402, Pode Não Ser Conforme Ilustrado Classe III	1

Cobertura e Mangueiras do Ventilador (Engine 4045HBZ01-DZ102402) - ST871853

310L Backhoe Loader (Engine 4045HBZ01, 4045TBZ01)(PIN: 1BZ310LA_ _C000001-)(PIN: 1BZ310LA_ _D000001-) - PC11332 > 5 Sistema Auxiliar do Motor > 0510 Sistema de Arrefecimento do Motor

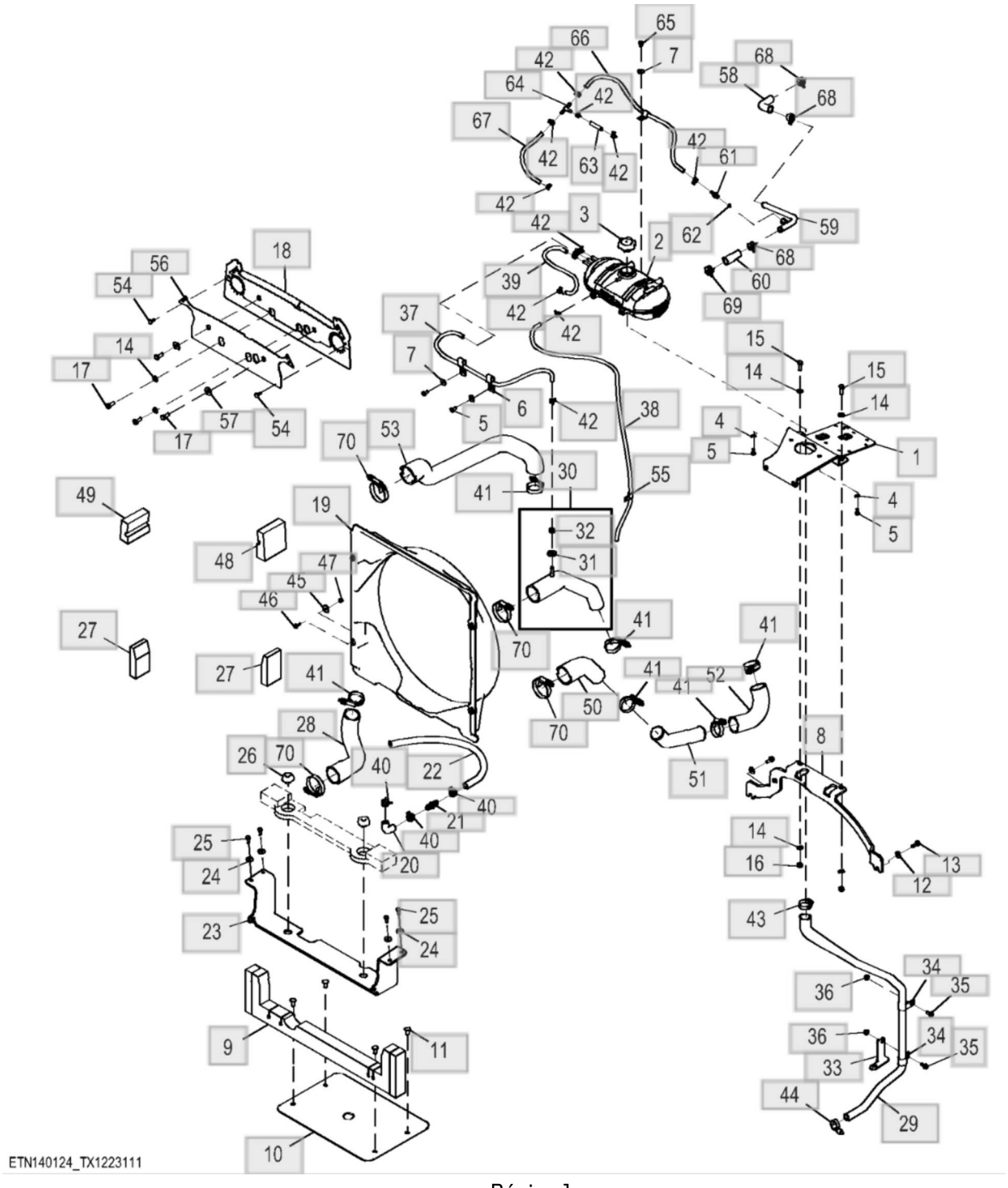

Peça	Quantidade necessária
1 - Apoio Número de peça : AT441384	1
2 - Tanque Número de peça : AT320220	1
3 - Tampa do abasTecimenTo Número de peça : AT372657 Comentários : 124.11 kp (18.00 psi), Alívio	1
4 - Arruela Número de peça : 24M7238 Comentários : 8.700 X 17 X 2 mm	2
5 - Parafuso sextavado Número de peça : 19M7932 Comentários : M8 X 16	4
6 - Braçadeira Número de peça : R127657	2
7 - Arruela Número de peça : 24M7207 Comentários : 8.400 X 24 X 2 mm	3
8 - Suporte Número de peça : AT397015 ⓘ Esta peça foi substituída.	1
9 - Defletor Número de peça : AT410600	1
10 - Defletor Número de peça : T277221	1
11 - Plugue Número de peça : MT2485	4
12 - Arruela Número de peça : 24M7298 Comentários : 8.400 X 25 X 2 mm	2

Peça	Quantidade necessária
13 - Parafuso Número de peça : 19M7867 Comentários : M8 X 25	2
14 - Arruela Número de peça : 24M7239 Comentários : 10.700 X 21 X 2.500 mm	6
15 - Parafuso sextavado Número de peça : 19M7662 Comentários : M10 X 30	2
16 - Porca Número de peça : 14M7274 Comentários : M10	2
17 - Parafuso sextavado Número de peça : 19M7402 Comentários : M10 X 25	4
18 - Vedação de acabamento Número de peça : AT458664	1
19 - Adutor Número de peça : T350288	1
20 - Mangueira Número de peça : T344943	1
21 - Engate Número de peça : H153721	1
22 - Mangueira em metro Número de peça : ..... Comentários : MAKE FROM TY22328, CTL 609.6 mm (2.0 ft)	1
23 - Suporte Número de peça : AT441989	1
24 - Arruela Número de peça : 24M7546 Comentários : 8.400 X 25 X 2 mm	4

Peça	Quantidade necessária
25 - Parafuso Número de peça : 19M7881 Comentários : M8 X 20	4
26 - Isolador Número de peça : KV25173	2
27 - Vedação Número de peça : T353665	2
28 - Mangueira do radiador Número de peça : T348383	1
29 - Mangueira do radiador Número de peça : T348387	1
30 - Mangueira do radiador Número de peça : AT441427	1
31 - Arruela Número de peça : 24H1789 Comentários : 17/32" X 1-1/4" X 0.105"	1
32 - Porca Número de peça : 14H856 Comentários : 1/2"	1
33 - Apoio Número de peça : T390784	1
34 - Braçadeira Número de peça : R46667	4
35 - Parafuso Número de peça : 19M7866 Comentários : M8 X 20	2
36 - Porca com flange Número de peça : 14M7298 Comentários : M8	2
37 - Mangueira em metro	1

Peça	Quantidade necessária
Número de peça : ..... Comentários : MAKE FROM TY22566, CTL 765.0 mm (2.51 ft)	
38 - Mangueira em metro Número de peça : ..... Comentários : MAKE FROM TY22566, CTL 1219.2 mm (4.0 ft)	1
39 - Mangueira em metro Número de peça : ..... Comentários : MAKE FROM TY22566, CTL 438.9 mm (1.44 ft)	1
40 - Abraçadeira para mangueira Número de peça : T184924	3
41 - Braçadeira Número de peça : RE56098	6
42 - Abraçadeira para mangueira Número de peça : T242677	12
43 - Braçadeira Número de peça : AR21839	1
44 - Abraçadeira para mangueira Número de peça : R524513	1
45 - Arruela Número de peça : 24M7024 Comentários : 9 X 28 X 3 mm	4
46 - Parafuso Número de peça : 19M7862 Comentários : M6 X 20	8
47 - Porca de segurança Número de peça : 14M7397 Comentários : M6	8
48 - Vedação Número de peça : T355287	1
49 - Vedação Número de peça : T355288	1

Peça	Quantidade necessária
50 - Mangueira Número de peça : T368726	1
51 - Tubo de fluxo de ar Número de peça : T368724	1
52 - Mangueira Número de peça : T368985	1
53 - Mangueira Número de peça : T369193	1
54 - Plugue Número de peça : M150273	2
55 - Presilha Número de peça : AH89557	2
56 - Placa Número de peça : T395622	1
57 - Arruela Número de peça : 24M7178 Comentários : 10.500 X 30 X 2.500 mm	2
58 - Mangueira Número de peça : T399096	1
59 - Tubo Número de peça : AT482522	1
60 - Mangueira Número de peça : T399095	1
61 - Adaptador Número de peça : AT323961	1
62 - Anel o Número de peça : 51M7040 Comentários : 9.300 X 2.200 mm	1
63 - Mangueira em metro Número de peça :	1

Peça	Quantidade necessária
Comentários : MAKE FROM TY22566, CTL 65 mm (0.213 ft)	
64 - Conexão em t Número de peça : T285790	1
65 - Parafuso sextavado Número de peça : 19M7008 Comentários : M8 X 10	1
66 - Mangueira em metro Número de peça : ..... Comentários : MAKE FROM TY22566, CTL 715 mm (2.34 ft)	1
67 - Mangueira em metro Número de peça : ..... Comentários : MAKE FROM TY22566, CTL 275 mm (0.90 ft)	1
68 - Abraçadeira para mangueira Número de peça : H156922	3
69 - Braçadeira Número de peça : T348931	1
70 - Braçadeira Número de peça : AH170895	4

Lista de peças

Filtro e Linhas de Combustível (Engine 4045HBZ01-DZ102402) - ST870520

310L Backhoe Loader (Engine 4045HBZ01, 4045TBZ01)(PIN: 1BZ310LA_ _C000001-)(PIN: 1BZ310LA_ _D000001-) - PC11332 > 5 Sistema Auxiliar do Motor > 0563 Linhas de Combustível e Conexões

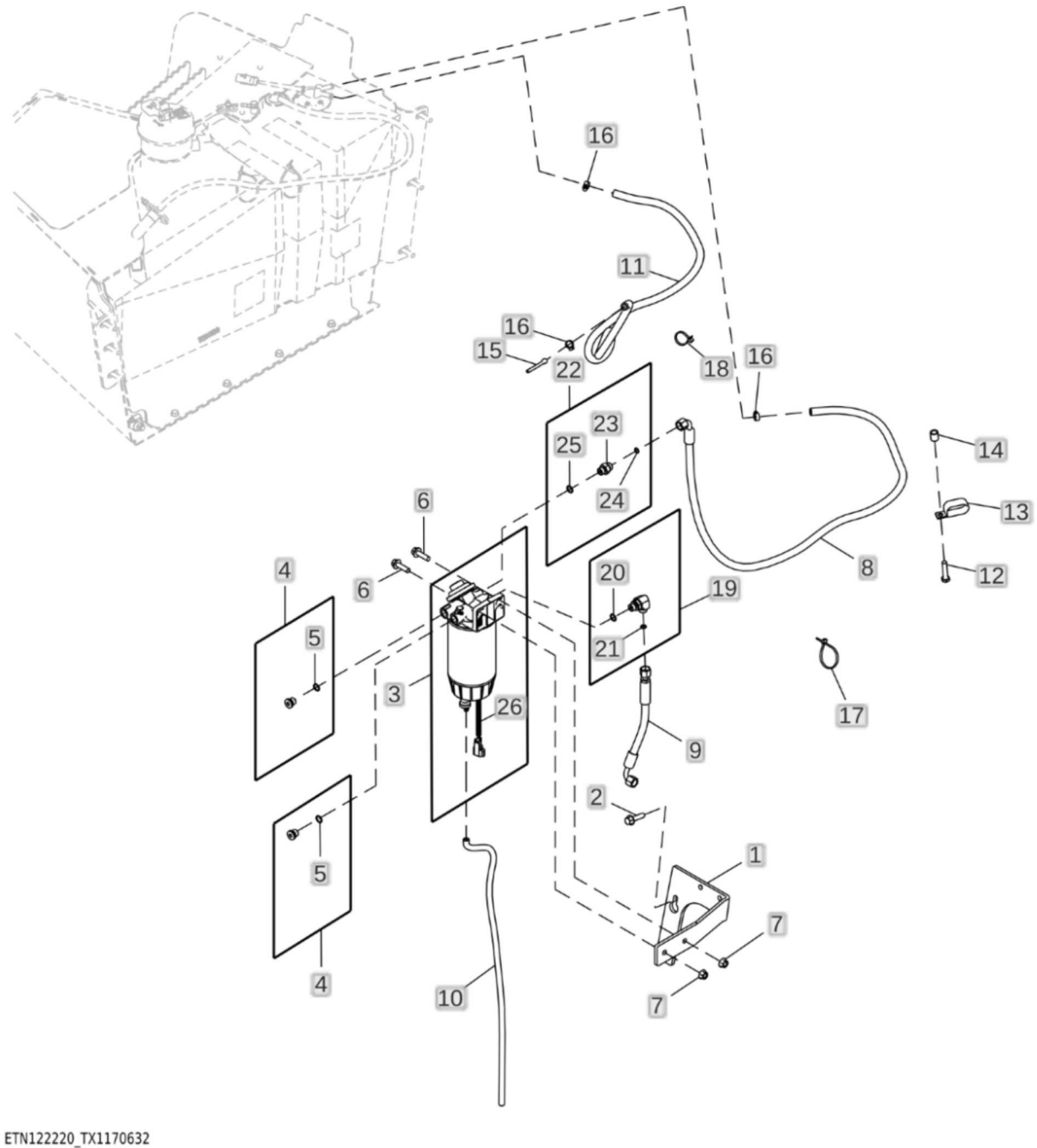

Peça	Quantidade necessária
1 - Apoio Número de peça : T289880 Comentários : Filtro de Combustível	1
2 - Parafuso Número de peça : 19M7804 Comentários : M10 X 40	2
3 - Filtro Número de peça : AT491449 Comentários : 12V, 3-Wire No Heater Separador de Água, INCLUDES AT387540, AT491450 AND AT491448	1
3 - Elemento de filtro Número de peça : AT491450 Comentários : Elemento	1
3 - Copo de sedimentação Número de peça : AT491448 Comentários : Kit	1
4 - Tampão de dreno Número de peça : RE530299	2
5 - Anel o Número de peça : 51M7096 Comentários : 13.300 X 2.200 mm	1
6 - Parafuso Número de peça : 19M7835 Comentários : M10 X 35	2
7 - Porca com flange Número de peça : 14M7296 Comentários : M10	2
8 - Mangueira hidráulica Número de peça : AT335148 Comentários : Fornecimento de Combustível	1

Peça	Quantidade necessária
9 - Mangueira Número de peça : AT495169	1
10 - Mangueira em metro Número de peça : ..... Comentários : Severe Duty to Engine, MAKE FROM TY22566, CTL 792.48 mm (31.2 in)	1
11 - Mangueira em metro Número de peça : ..... Comentários : MAKE FROM M87571, CTL 1371.6 mm (54 in)	1
12 - Parafuso sextavado Número de peça : 19M7572 Comentários : M10 X 45	1
13 - Presilha Número de peça : AH77869	1
14 - Bucha Número de peça : 28H3383 Comentários : 0.493" X 0.675" X 3/4"	1
15 - Linha de combustivel Número de peça : T238878 Comentários : Fuga	1
16 - Abraçadeira para mangueira Número de peça : AR77962	3
17 - Cinta Número de peça : R44302	1
18 - Cinta Número de peça : R44302	1
19 - Conexão em ângulo Número de peça : 38H5035 Comentários : USE WITH AT495169	1
20 - Anel o Número de peça : 51M7096	1

Peça	Quantidade necessária
Comentários : 13.300 X 2.200 mm, USE WITH RE539636	
20 - Anel o Número de peça : 51M7042 Comentários : 13.300 X 2.200 mm, USE WITH 38H5037 AND 38H5035	1
21 - Anel o Número de peça : R63548 Comentários : USE WITH RE539636	1
21 - Anel o Número de peça : T77613 Comentários : USE WITH 38H5037 AND 38H5035	1
22 - Adaptador Número de peça : 38H5037	1
23 - Adaptador Número de peça : HXE22739	1
24 - Anel o Número de peça : HXE21312 Comentários : USE WITH AXE16617	1
24 - Anel o Número de peça : T77613 Comentários : USE WITH 38H5037	1
25 - Anel o Número de peça : HXE21482 Comentários : USE WITH AXE16617	1
25 - Anel o Número de peça : 51M7042 Comentários : 13.300 X 2.200 mm, USE WITH 38H5037	1
26 - SenSor químico Número de peça : AT387540 Comentários : Sensor de Água no Combustível	1

Sistema Hidráulico de Direção com MFWD (- 002260) - ST966445

310L Backhoe Loader (Engine 4045HBZ01, 4045TBZ01)(PIN: 1BZ310LA_ _C000001-)(PIN: 1BZ310LA_ _D000001-) - PC11332 > 9 Sistema da Direção > 0963 Linhas, Mangueiras e Conexões da Direção

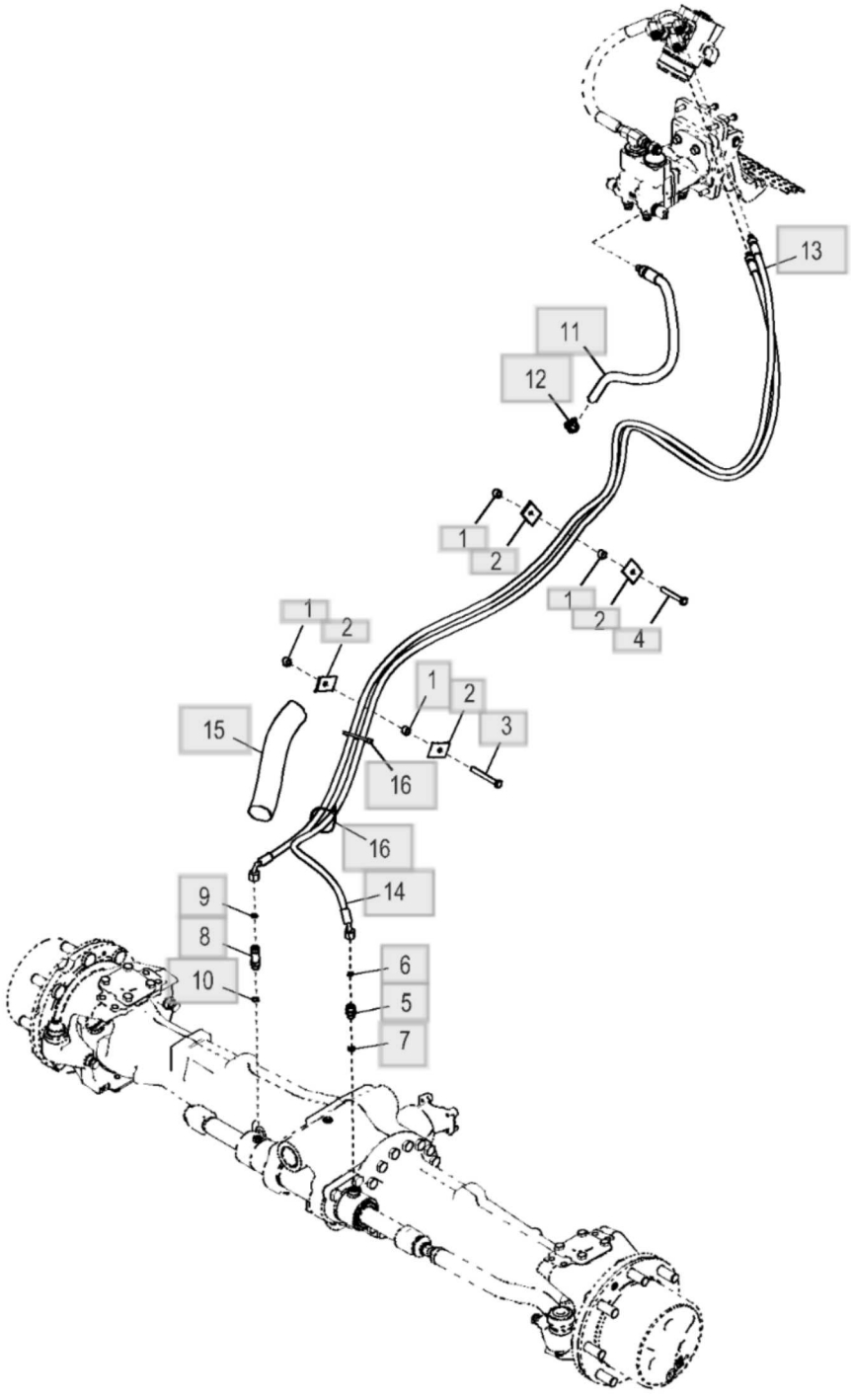

ETN103615_TX1145398

Peça	Quantidade necessária
1 - Espaçador Número de peça : 28H3421 Comentários : 0.493" X 0.675" X 7/16"	4
2 - Semi-braçadeira Número de peça : R46919	4
3 - Parafuso sextavado Número de peça : 19M8081 Comentários : M10 X 80	1
4 - Parafuso sextavado Número de peça : 19M7742 Comentários : M10 X 65	1
5 - Adaptador Número de peça : 38H1160	1
6 - Anel o Número de peça : T77613 Comentários : 9.246 X 1.778 mm (0.364" X 0.070")	1
7 - Anel o Número de peça : R26448 Comentários : 11.887 X 1.981 mm (0.468" X 5/64")	1
8 - Adaptador Número de peça : 38H1212	1
9 - Anel o Número de peça : T77613 Comentários : 9.246 X 1.778 mm (0.364" X 0.070")	1
10 - Anel o Número de peça : R26448 Comentários : 11.887 X 1.981 mm (0.468" X 5/64")	1
11 - Mangueira hidráulica Número de peça : AT324031 Comentários : Retorno Necessita, 62H1043 AND T77857	1
12 - Braçadeira	1

Peça	Quantidade necessária
Número de peça : TY22464	
13 - Mangueira hidráulica Número de peça : AT388330 Comentários : Frente Direita Necessita, 62H1042 AND T77613	1
14 - Mangueira hidráulica Número de peça : AT388332 Comentários : Frente Esquerda Necessita, 62H1042 AND T77613	1
15 - Luva Número de peça : ..... Comentários : MAKE FROM T78606, CTL 254.00 mm (10.00 in)	1
16 - Cinta Número de peça : R44302	2
17 - Adaptador Número de peça : 62H1043 Comentários : Não Ilustrado	1
18 - Anel o Número de peça : T77857 Comentários : Não Ilustrado	1
19 - Adaptador Número de peça : 62H1042 Comentários : Não Ilustrado	1

Resfriadores de Óleo e Tubulação (Engine 4045HBZ01-DZ102402) - ST871999

310L Backhoe Loader (Engine 4045HBZ01, 4045TBZ01)(PIN: 1BZ310LA_ _C000001-)(PIN: 1BZ310LA_ _D000001-) - PC11332 > 5 Sistema Auxiliar do Motor > 0510 Sistema de Arrefecimento do Motor

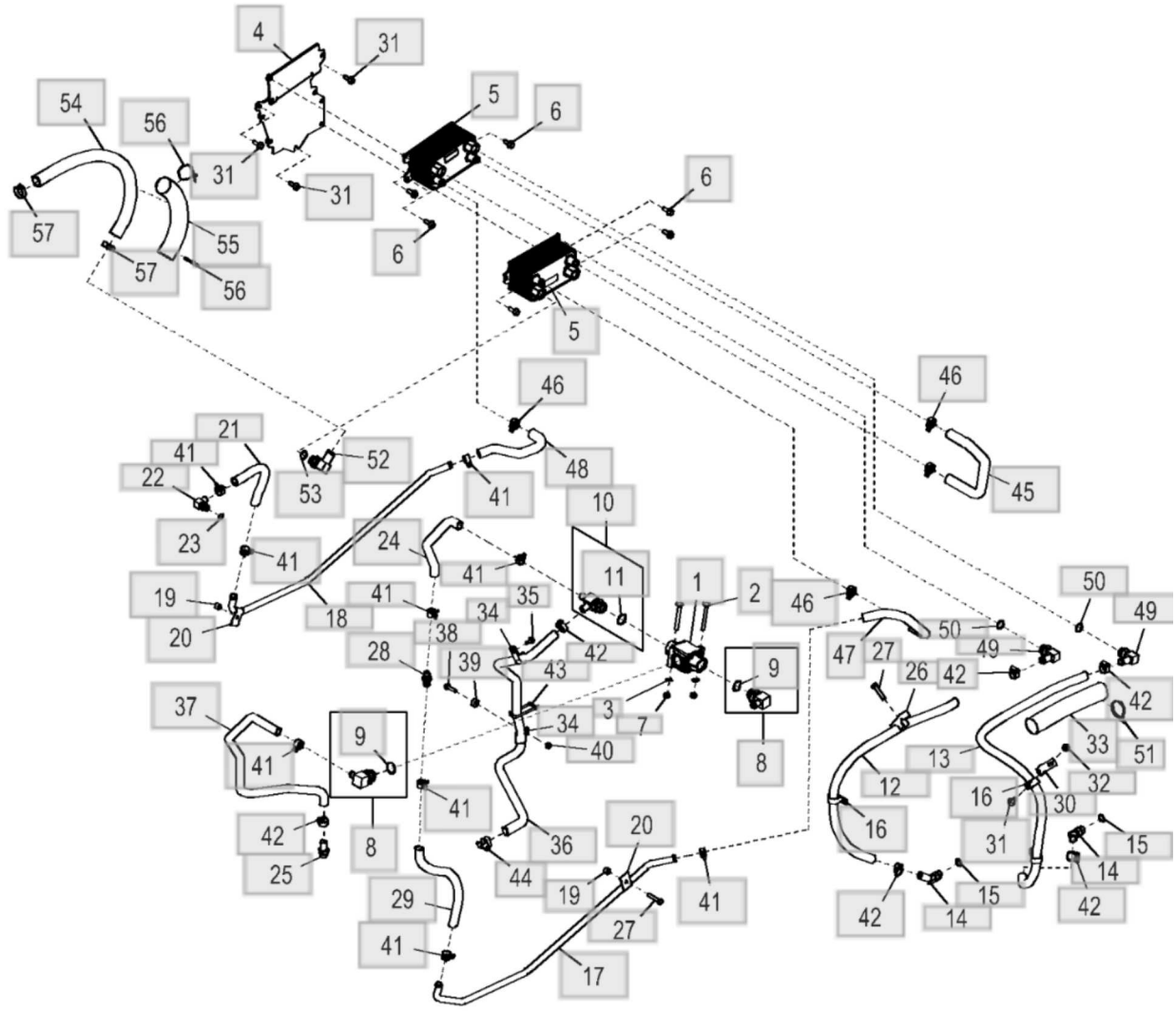

ETN140124_TX1223112

Peça	Quantidade necessária
1 - VálV. de contr.termostático Número de peça : AT386013 Comentários : 206.84 kp (30.00 psi)	1
2 - Parafuso Número de peça : 03M7247 Comentários : M10 X 90	2
3 - Arruela Número de peça : 24M7239 Comentários : 10.700 X 21 X 2.500 mm	2
4 - Placa Número de peça : AT418327	1
5 - ResfRiadoR de óleo Número de peça : AT349656 Comentários : Resfriador de Óleo da Transmissão	2
6 - Parafuso Número de peça : 19M7785 Comentários : M10 X 25	6
7 - Porca Número de peça : 14M7274 Comentários : M10	2
8 - Conexão em ângulo Número de peça : AT43223	2
9 - Anel o Número de peça : R29936	1
10 - Adaptador Número de peça : AT409013	1
11 - Anel o Número de peça : R29936	1
12 - Mangueira em metro Número de peça : ..... Comentários : MAKE FROM T78497, CTL 883.92 mm (2.77 ft)	1

Peça	Quantidade necessária
13 - Mangueira em metro Número de peça : ..... Comentários : MAKE FROM T78497, CTL 1371.6 mm (4.5 ft)	1
14 - Conexão em ângulo Número de peça : AT454047	1
15 - Anel o Número de peça : R26906	1
16 - Braçadeira Número de peça : T162675	3
17 - Tubo Número de peça : AT437101	1
18 - Tubo Número de peça : AT437100	1
19 - Bucha Número de peça : 28H3394 Comentários : 0.493" X 0.675" X 1/2"	2
20 - Semi-braçadeira Número de peça : R46919	2
21 - Mangueira em metro Número de peça : ..... Comentários : MAKE FROM TY22330, CTL 271.2 mm (0.89 ft)	1
22 - Conexão em ângulo Número de peça : T254529	1
23 - Anel o Número de peça : 51M7043 Comentários : 15.300 X 2.200 mm	1
24 - Mangueira do radiador Número de peça : T318956	1
25 - Conexão de mangueira Número de peça : RE223627	1

Peça	Quantidade necessária
26 - Braçadeira Número de peça : T52978	1
27 - Parafuso sextavado Número de peça : 19M8600 Comentários : M10 X 50	2
28 - Engate Número de peça : H153722	1
29 - Mangueira em metro Número de peça : ..... Comentários : MAKE FROM TY22330, CTL 405.4 mm (1.33 ft)	1
30 - Apoio Número de peça : T237262	1
31 - Parafuso Número de peça : 19M7785 Comentários : M10 X 25	4
32 - Porca com flange Número de peça : 14M7296 Comentários : M10	1
33 - Proteção de mangueira Número de peça : ..... Comentários : MAKE FROM T78606, CTL 254 mm (0.83 ft)	1
34 - Apoio Número de peça : R73975	1
35 - Parafuso Número de peça : 19M7866 Comentários : M8 X 20	1
36 - Mangueira Número de peça : T348384	1
37 - Mangueira Número de peça : T348385	1

Peça	Quantidade necessária
38 - Parafuso Número de peça : 19M8291 Comentários : M8 X 35	1
39 - Luva Número de peça : T304527	1
40 - Porca com flange Número de peça : 14M7298 Comentários : M8	1
41 - Abraçadeira para mangueira Número de peça : H156922	9
42 - Abraçadeira para mangueira Número de peça : AT301917	6
43 - Cinta Número de peça : A49232 Esta peça foi substituída.	1
44 - Abraçadeira para mangueira Número de peça : R524513	1
45 - Mangueira Número de peça : T279497	1
46 - Braçadeira Número de peça : T348931	4
47 - Mangueira do radiador Número de peça : T279500	1
48 - Mangueira do radiador Número de peça : T279499	1
49 - Conexão de mangueira Número de peça : AH61472	1
50 - Anel o Número de peça : U12547	1
51 - Cinta	1

Peça	Quantidade necessária
Número de peça : R44302	
52 - Conexão em ângulo Número de peça : T288228	1
53 - Anel o Número de peça : U12547	1
54 - Mangueira em metro Número de peça : ..... Comentários : MAKE FROM TY22556, CTL 731.52 mm (2.4 ft)	1
55 - Proteção de mangueira Número de peça : ..... Comentários : MAKE FROM T78606, CTL 254 mm (0.83 ft)	1
56 - Cinta Número de peça : R44302	2
57 - Abraçadeira para mangueira Número de peça : AT300153	2

Articulação do Acelerador Mecânico - ST871438

310L Backhoe Loader (Engine 4045HBZ01, 4045TBZ01)(PIN: 1BZ310LA_ _C000001-)(PIN: 1BZ310LA_ _D000001-) - PC11332 > 5 Sistema Auxiliar do Motor > 0515 Controles de Rotação do Motor

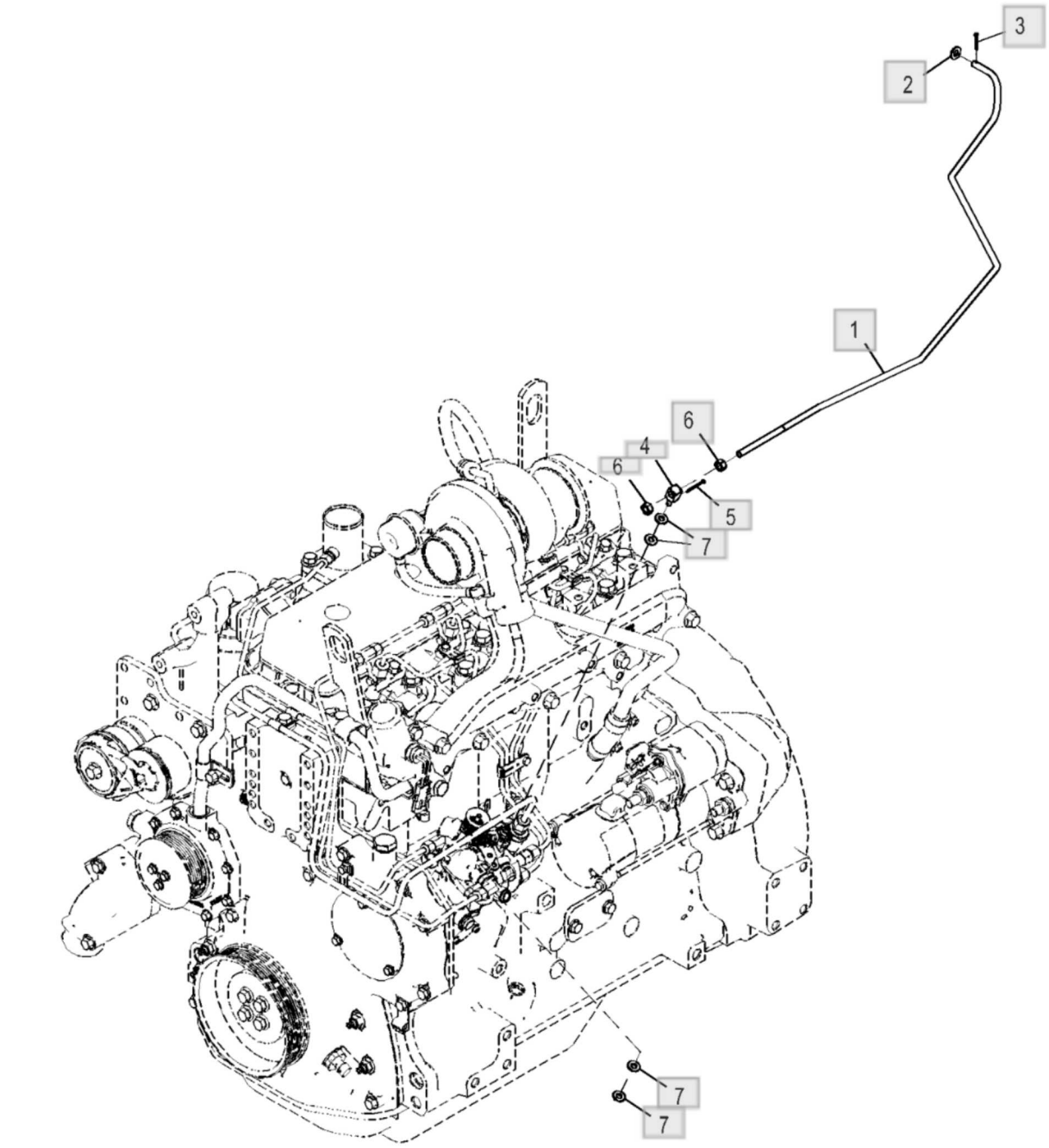

ETN166715_TX1223089

Peça	Quantidade necessária
1 - TiranTe Número de peça : T349576	1
2 - Arruela Número de peça : 24M7238 Comentários : 8.700 X 17 X 2 mm	1
3 - Contra-pino Número de peça : 11H206 Comentários : 3/32" X 3/4"	1
4 - Rótula Número de peça : T386563	1
5 - Contra-pino Número de peça : 11M7082 Comentários : 2.500 X 25 mm	1
6 - Porca Número de peça : 14M7273 Comentários : M8	2
7 - Arruela Número de peça : 24H1287 Comentários : 9/32" X 5/8" X 0.065"	4

Fuel Filter, Water Separator, 3-Wire No Heater - ST1029591

310L Backhoe Loader (Engine 4045HBZ01, 4045TBZ01)(PIN: 1BZ310LA_ _C000001-)(PIN: 1BZ310LA_ _D000001-) - PC11332 > 5 Sistema Auxiliar do Motor > 0563 Linhas de Combustível e Conexões

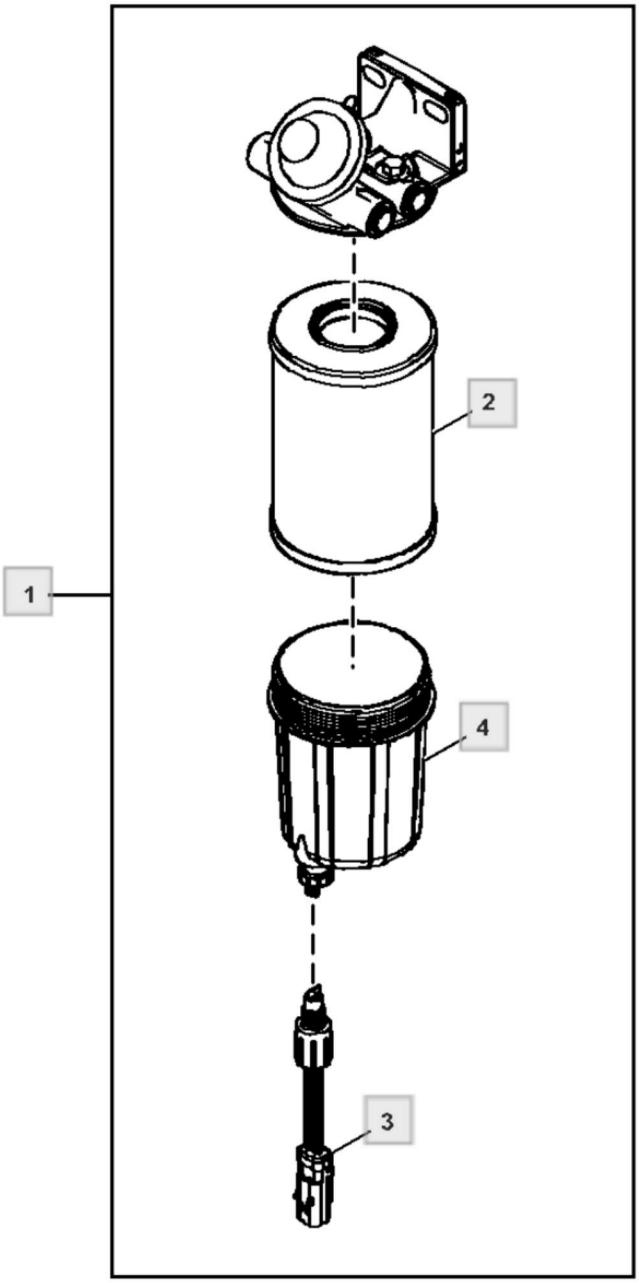

TX1178398

Peça	Quantidade necessária
1 - Filtro Número de peça : AT491449 Comentários : 12V, 3-Wire No Heater Separador de Água	1
2 - Elemento de filtro Número de peça : AT491450	1
3 - SenSor químico Número de peça : AT387540 Comentários : Água no Combustível	1
4 - Copo de sedimentação Número de peça : AT491448 Comentários : No Heater	1

Sistema de Admissão de Ar (Engine 4045HBZ01-DZ102402) - ST871692

310L Backhoe Loader (Engine 4045HBZ01, 4045TBZ01)(PIN: 1BZ310LA_ _C000001-)(PIN: 1BZ310LA_ _D000001-) - PC11332 > 5 Sistema Auxiliar do Motor > 0520 Sistema de Admissão

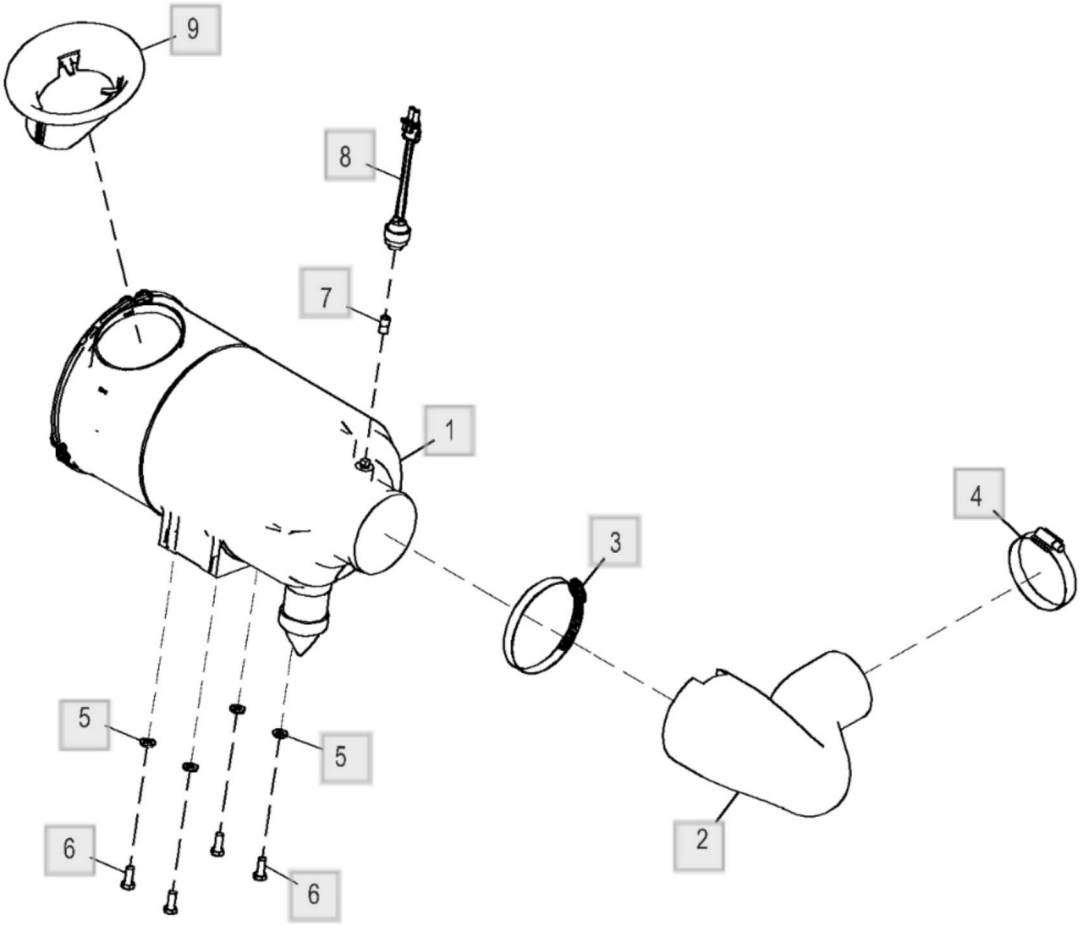

ETN142759_TX1223064

Peça	Quantidade necessária
1 - Purificador de ar Número de peça : AT374499 Comentários : Conjunto	1
1 - Elemento de filtro Número de peça : AT332908 Comentários : Primário	1
1 - Elemento de filtro Número de peça : AT332909 Comentários : Secundária	1
1 - VálVula Número de peça : R48568 Comentários : Limpeza	1
1 - Capa Número de peça : AT387624	1
2 - Mangueira Número de peça : T368780 Comentários : Admissão de Ar	1
3 - Abraçadeira para mangueira Número de peça : AU12450	1
4 - Abraçadeira para mangueira Número de peça : AH104837	1
5 - Arruela Número de peça : 24M7238 Comentários : 8.700 X 17 X 2 mm	4
6 - Parafuso Número de peça : 19M7881 Comentários : M8 X 20	4
7 - Conexão Número de peça : 29H483 Comentários : 1/8"	1
8 - SenSor de reStrição de ar	1

Peça	Quantidade necessária
Número de peça : AT178542 Comentários : Restrição de Ar	
9 - Vedação Número de peça : T300523	1

Sistema de Combustível (- 001981) - ST769400

310L Backhoe Loader (Engine 4045HBZ01, 4045TBZ01)(PIN: 1BZ310LA_ _C000001-)(PIN: 1BZ310LA_ _D000001-) - PC11332 >
5 Sistema Auxiliar do Motor > 0564 Tanque de Combustível

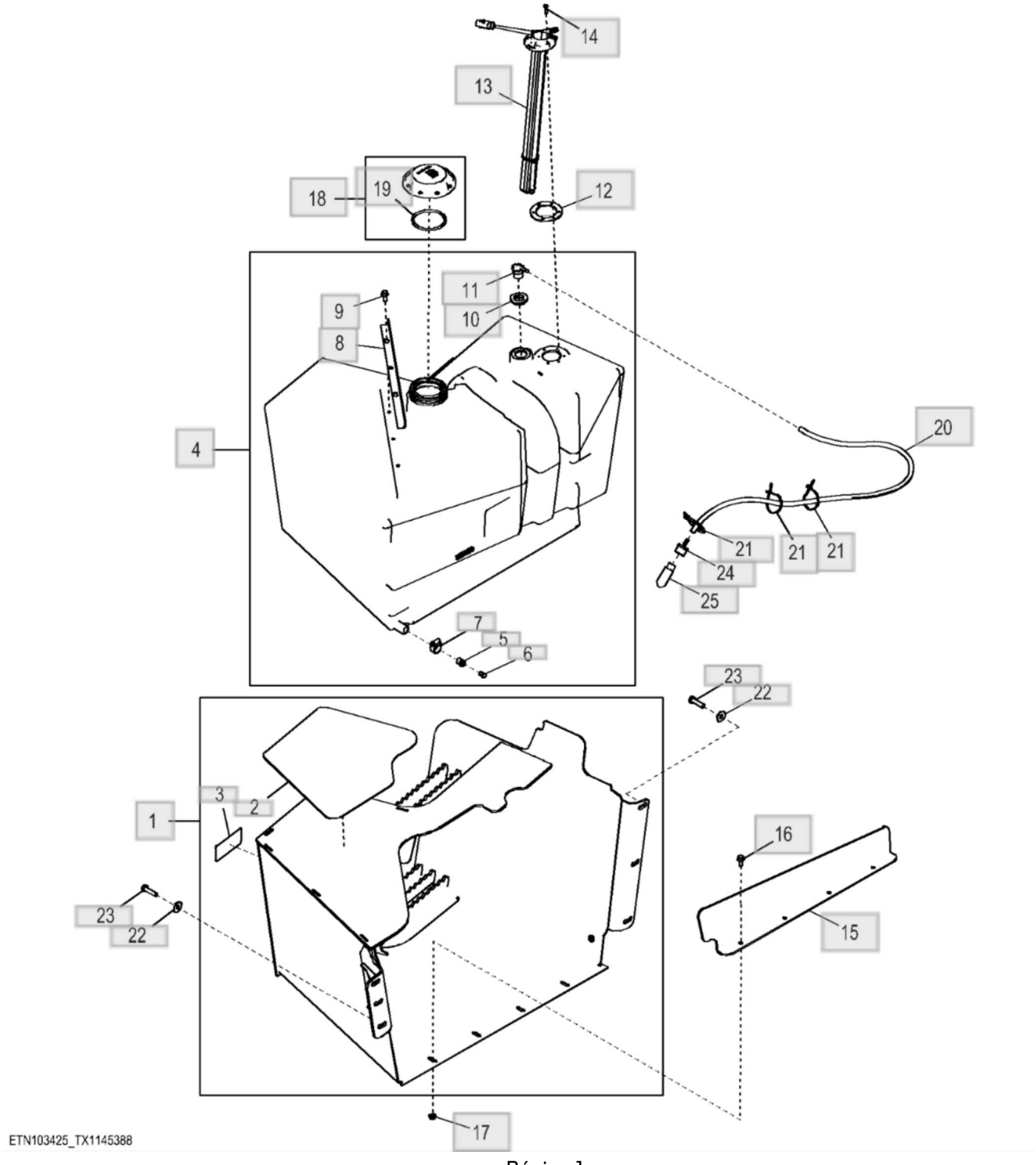

Peça	Quantidade necessária
1 - Proteção Número de peça : AT420527 Comentários : SUB FOR AT453943	1
2 - Película anti-derraPante Número de peça : T215367	1
3 - RefletoR Número de peça : JD5944 Comentários : Etiqueta Refletiva, Amarela	1
4 - Tanque de combusTível Número de peça : AT370504	1
5 - Adaptador Número de peça : N30405	1
6 - Tampão Número de peça : L2646N	1
7 - Braçadeira Número de peça : AR21837	1
8 - Cantoneira Número de peça : T224200	1
9 - Parafuso Número de peça : 19M7866 Comentários : M8 X 20	3
10 - Passa-fio Número de peça : R114023 Esta peça foi substituída.	1
11 - RespiRo Número de peça : R237815	1
12 - Junta Número de peça : T165292	1
13 - Emissor combustível Número de peça : AT426076	1

Peça	Quantidade necessária
Comentários : SUB FOR AT436248	
14 - Parafuso Número de peça : 21M7251 Comentários : M5 X 25	6
15 - Suporte Número de peça : T214270	1
16 - Parafuso Número de peça : 19M7866 Comentários : M8 X 20	4
17 - Porca com flange Número de peça : 14M7298 Comentários : M8	4
18 - Tampa do abasTecimenTo Número de peça : AT323593	1
19 - Anel o Número de peça : R36424 Comentários : 81.915 X 5.334 mm (3.225" X 0.210")	1
20 - Mangueira Número de peça : ..... Comentários : MAKE FROM TY22559, CTL 121.92 cm (48.00 in)	1
21 - Cinta Número de peça : R44302	3
22 - Arruela Número de peça : 24M7296 Comentários : 10.500 X 30 X 2.500 mm	6
23 - Parafuso sextavado Número de peça : 19M8637 Comentários : M10 X 40	6
24 - Conexão Número de peça : H217849	1
25 - RespiRo	1

Peça	Quantidade necessária
Número de peça : H216169	

Lista de peças

Acelerador Mecânico - ST926793

310L Backhoe Loader (Engine 4045HBZ01, 4045TBZ01)(PIN: 1BZ310LA_ _C000001-)(PIN: 1BZ310LA_ _D000001-) - PC11332 > 5 Sistema Auxiliar do Motor > 0515 Controles de Rotação do Motor

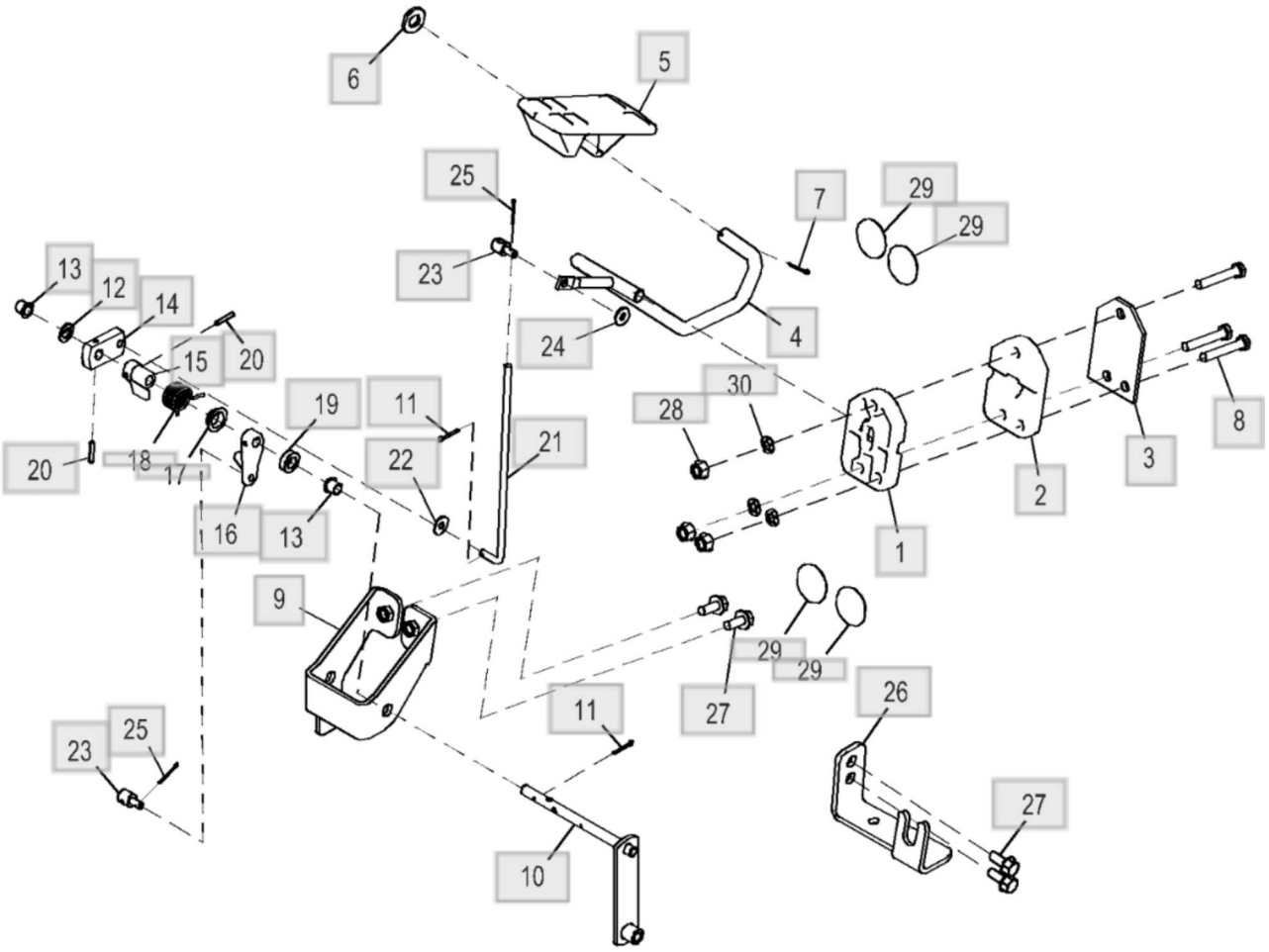

ETN109822_TX1163759

Peça	Quantidade necessária
1 - Suporte Número de peça : T137322	1
2 - Suporte Número de peça : T137321	1
3 - Placa Número de peça : T129732	1
4 - TiranTe Número de peça : AT185836	1
5 - Pedal Número de peça : T137318	1
6 - Arruela Número de peça : 24M7240 Comentários : 13 X 25 X 3 mm	1
7 - Contra-pino Número de peça : 11M7082 Comentários : 2.500 X 25 mm	1
8 - Parafuso sextavado Número de peça : 19M8397 Comentários : M8 X 50	3
9 - Apoio Número de peça : AT437184	1
10 - Articulação Número de peça : AT446375	1
11 - Contra-pino Número de peça : 11H206 Comentários : 3/32" X 3/4"	2
12 - Contra-pino Número de peça : 11M7081 Comentários : 2.500 X 20 mm	3
13 - Bucha	2

Peça	Quantidade necessária
Número de peça : T187920	
14 - Alavanca Número de peça : T135342	1
15 - Braço Número de peça : T22150	1
16 - Braço Número de peça : T22240	1
17 - PART MISSING IN WISE Número de peça : LVU24913_DNU	1
18 - Mola Número de peça : T366202	1
19 - Arruela Número de peça : L165648	1
20 - Pino elástico Número de peça : 34H264 Comentários : 5/32" X 7/8"	2
21 - Paraf. com gancho Número de peça : T265695	1
22 - Arruela Número de peça : 24M7139 Comentários : 6.400 X 18 X 1.600 mm	1
23 - Rótula Número de peça : T213225	2
24 - Arruela Número de peça : 24M7139 Comentários : 6.400 X 18 X 1.600 mm	1
25 - Contra-pino Número de peça : 11M7078 Comentários : 2 X 20 mm	2
26 - Apoio	1

Peça	Quantidade necessária
Número de peça : AT437186	
27 - Parafuso Número de peça : 19M7866 Comentários : M8 X 20	4
28 - Porca com flange Número de peça : 14M7298 Comentários : M8	3
29 - Etiqueta Número de peça : T186793	4
30 - Etiqueta Número de peça : T186793 Comentários : Círculo Cinza	4

Kit de Pré-purificador do Motor - ST748927

310L Backhoe Loader (Engine 4045HBZ01, 4045TBZ01)(PIN: 1BZ310LA_ _C000001-)(PIN: 1BZ310LA_ _D000001-) - PC11332 >
5 Sistema Auxiliar do Motor > 0522 Pré-limpador de Ar

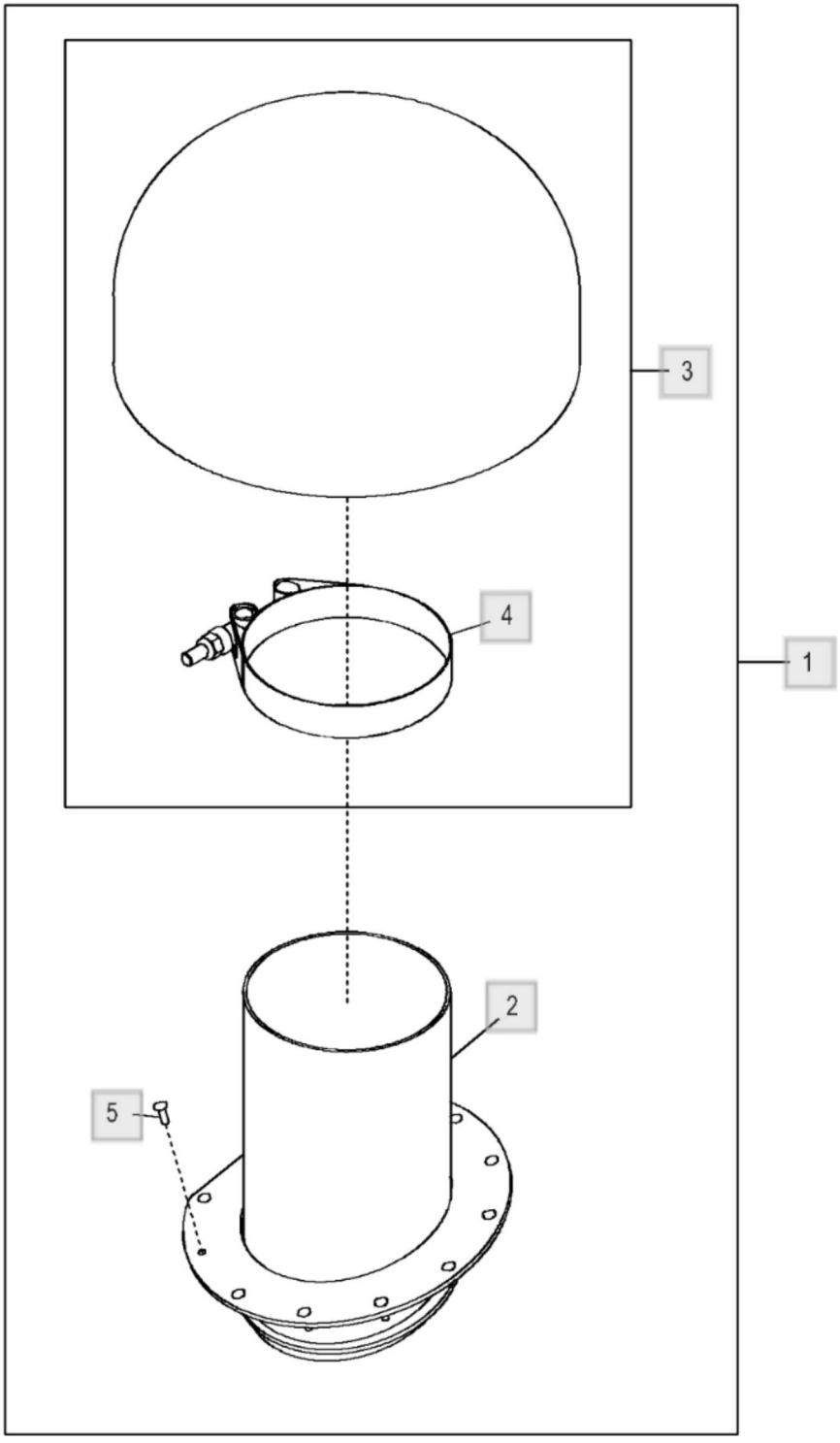

AT419494_TX1131421

Peça	Quantidade necessária
1 - Pré-filtro Número de peça : AT419494 Comentários : Pacotes de Produto	1
2 - Chaminé da entrada de ar Número de peça : AT419426	1
3 - Pré-filtro Número de peça : AT220930	1
4 - Braçadeira Número de peça : AT221734	1
5 - Rebite Número de peça : R125955	11

Lista de peças

Coluna de Direção Inclinável (- 002260) - ST1022853

310L Backhoe Loader (Engine 4045HBZ01, 4045TBZ01)(PIN: 1BZ310LA_ _C000001-)(PIN: 1BZ310LA_ _D000001-) - PC11332 >
9 Sistema da Direção > 0962 Válvula e Controle da Direção

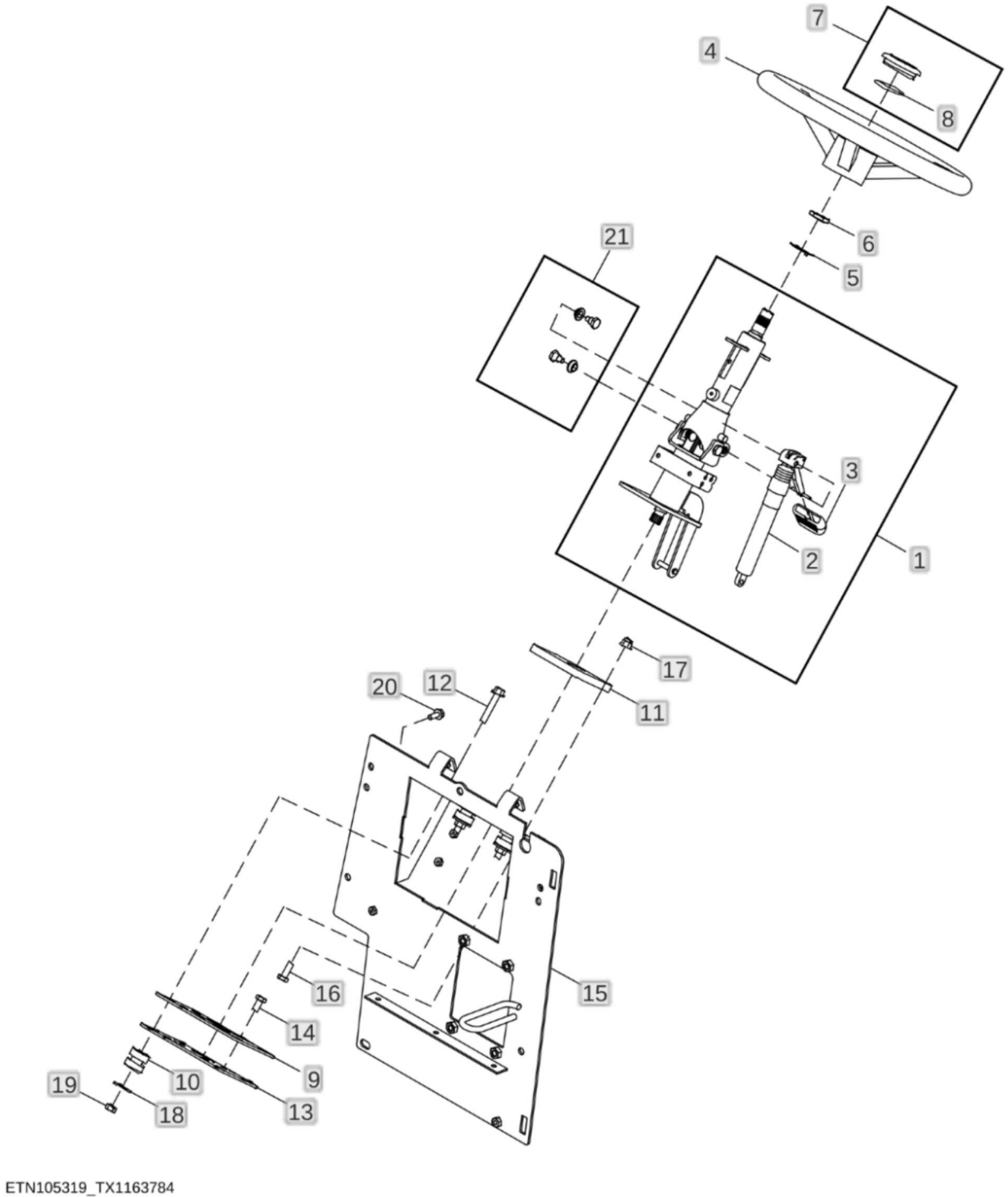

Peça	Quantidade necessária
1 - Coluna de direção Número de peça : AT429527 Comentários : Inclinação, NLA; ORDER AT471426; INCLUDES AT392657 Esta peça foi substituída.	1
1 - Coluna de direção Número de peça : AT471426 Comentários : Inclinação, INCLUDES AT392657	1
2 - Cilindro operado a gás Número de peça : AT362814 Comentários : NLA; ORDER AT471425 Esta peça foi substituída.	1
2 - Cilindro operado a gás Número de peça : AT471425	1
3 - Botão Número de peça : L208450	1
4 - Volante de direção Número de peça : AT139694	1
5 - Arruela de pressão Número de peça : T17148	1
6 - Porca Número de peça : T13630	1
7 - Capa Número de peça : AL155227 Comentários : Volante da Direção	1
8 - Anel o Número de peça : B3690R	1
9 - Placa Número de peça : T216524 Comentários : Placa de Montagem da Válvula de Direção com Isolador	1
10 - Isolador Número de peça : AT219940	4

Peça	Quantidade necessária
11 - Junta Número de peça : T216546 Comentários : Junta da Direção	1
12 - Parafuso Número de peça : 19M8528 Comentários : M10 X 55	4
13 - Placa Número de peça : T216525 Comentários : Placa de Montagem da Válvula de Direção	1
14 - Parafuso sextavado Número de peça : 19M7938 Comentários : M10 X 20	4
15 - Suporte Número de peça : AT429526 Comentários : Porta da Coluna de Direção	1
16 - Parafuso sextavado Número de peça : 19M7402 Comentários : M10 X 25	4
17 - Porca de segurança Número de peça : 14M7400 Comentários : M10	4
18 - Arruela Número de peça : 24M7101 Comentários : 11 X 34 X 3 mm	4
19 - Porca Número de peça : 14M7274 Comentários : M10	4
20 - Parafuso Número de peça : 19M7866 Comentários : M8 X 20	1
21 - Kit da coluna de direção	1

Peça	Quantidade necessária
Número de peça : AT392657 Comentários : Kit do Parafuso do Pivô	

Pacote de Arrefecimento e Sistema de Ar-condicionado (Engine 4045HBZ01-DZ102402) - ST871445

310L Backhoe Loader (Engine 4045HBZ01, 4045TBZ01)(PIN: 1BZ310LA_ _C000001-)(PIN: 1BZ310LA_ _D000001-) - PC11332 > 5 Sistema Auxiliar do Motor > 0510 Sistema de Arrefecimento do Motor

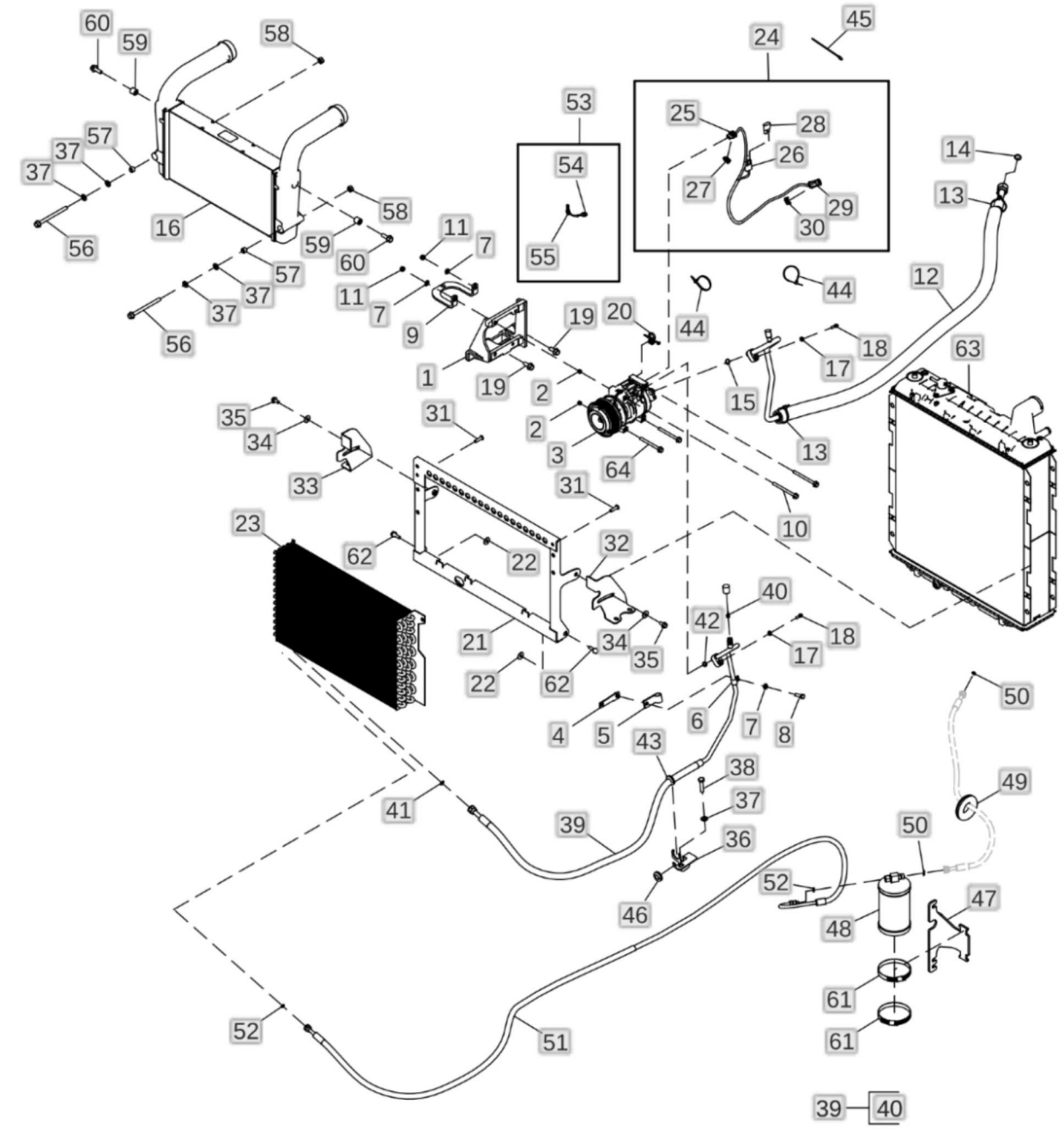

ETN147105_TX1222959

Peça	Quantidade necessária
1 - Apoio Número de peça : AT412279 Comentários : Air Conditioning Compressor Bracket	1
2 - Pino elástico Número de peça : 34M7189 Comentários : 11 X 8 mm	2
3 - Compressor Número de peça : RE284680	1
4 - Placa Número de peça : AT376003	1
5 - Braçadeira Número de peça : T27523	1
6 - Braçadeira Número de peça : R34557	1
7 - Arruela Número de peça : 24M7238 Comentários : 8.700 X 17 X 2 mm	3
8 - Parafuso sextavado Número de peça : 19M7513 Comentários : M8 X 30	1
9 - Placa Número de peça : T279980	1
10 - Parafuso Número de peça : 19M7970 Comentários : M8 X 100	2
11 - Porca Número de peça : 14M7273 Comentários : M8	2
12 - Mangueira do ar condicionad Número de peça : AT464683 Comentários : Air Conditioning Expansion Valve to Compressor, INCLUDES R183412, (2) R44302 AND 51M7090	1

Peça	Quantidade necessária
13 - Cinta Número de peça : R44302	2
14 - Anel o Número de peça : R183412	1
15 - Anel o Número de peça : 51M7090 Comentários : 13.400 X 2.400 mm	1
16 - Intercooler Número de peça : AT458125	1
17 - Arruela Número de peça : 24M7293 Comentários : 6.500 X 13 X 1.600 mm	2
18 - Parafuso Número de peça : 19M8505 Comentários : M6 X 25	2
19 - Parafuso Número de peça : 19M7785 Comentários : M10 X 25	2
20 - Presilha Número de peça : AH225365	1
21 - Apoio Número de peça : AT463342 Comentários : Air Conditioning Condenser Bracket	1
22 - Arruela Número de peça : 24M7207 Comentários : 8.400 X 24 X 2 mm	2
23 - Condensador de vapor Número de peça : AT462542	1
24 - Chicote Número de peça : AT419245 Comentários : Chicote do Ar-condicionado do Motor	1

Peça	Quantidade necessária
25 - Alojam. conector elétrico Número de peça : 57M7309 Comentários : Y19, Solenoide da Embreagem do Compressor do Ar-condicionado	1
25 - Terminal conecTor eléTrico Número de peça : 57M7297	2
25 - Vedação conector elétrico Número de peça : 57M9218	2
26 - Diodo Número de peça : 57M10942 Comentários : V19, Diodo da Embreagem do Compressor do Ar-condicionado	1
26 - Terminal conecTor eléTrico Número de peça : 57M10687	2
27 - Disp fechamento conec elétr Número de peça : 57M7306	1
28 - Diodo Número de peça : AT103399	1
29 - Alojam. conector elétrico Número de peça : 57M7256 Comentários : X66, Linha do Ar-condicionado	1
29 - Vedação conector elétrico Número de peça : 57M7258	2
29 - Terminal conecTor eléTrico Número de peça : R104919	2
30 - Acessório conexão elétrica Número de peça : 57M9712	1
31 - Parafuso Número de peça : 21M7642 Comentários : M8 X 30	2
32 - Apoio Número de peça : T349018	1

Peça	Quantidade necessária
Comentários : ESQ	
33 - Apoio Número de peça : T349019 Comentários : LD	1
34 - Arruela Número de peça : 24M7298 Comentários : 8.400 X 25 X 2 mm	2
35 - Parafuso Número de peça : 19M7865 Comentários : M8 X 16	2
36 - Apoio Número de peça : T280861 Comentários : Linhas do Ar Condicionado	1
37 - Arruela Número de peça : 24M7239 Comentários : 10.700 X 21 X 2.500 mm	5
38 - Parafuso sextavado Número de peça : 19M7572 Comentários : M10 X 45	1
39 - Mangueira do ar condicionad Número de peça : AT472923 Comentários : Compressor ao Condensador, INCLUDES AT318965	1
40 - VálVula Número de peça : AT318965 Comentários : Orifício de Carga do Lado Alto do Núcleo da Válvula Alta Vazão	1
41 - Anel o Número de peça : R183410	1
42 - Anel o Número de peça : 51M7089 Comentários : 10.800 X 2.400 mm	1
43 - Passa-fio	1

Peça	Quantidade necessária
Número de peça : R115350	
44 - Cinta Número de peça : R44302	2
45 - Cinta Número de peça : T204370	1
46 - Passa-fio Número de peça : R115350	1
47 - Apoio Número de peça : T297306 Comentários : Dryer No Ride Control	1
48 - Depósito Desumidificador Número de peça : AT162848	1
49 - Conduíde Número de peça : ..... Comentários : MAKE FROM T82659, CTL 533.4 mm (21 in)	1
50 - Anel o Número de peça : R183409	2
51 - Mangueira do ar condicionad Número de peça : AT449750 Comentários : Refrigerant Condenser to Dryer	1
52 - Anel o Número de peça : R183409	2
53 - Cabo negativo Número de peça : AT452086	1
54 - Terminal conecTor eléTrico Número de peça : 57M8291	1
55 - Terminal conecTor eléTrico Número de peça : 57M9942	1
56 - Parafuso Número de peça : 19M7898	2

Peça	Quantidade necessária
Comentários : M10 X 130	
57 - Espaçador Número de peça : T266406	2
58 - Porca de segurança Número de peça : 14M7520 Comentários : M10	2
59 - Bucha Número de peça : T264057	2
60 - Parafuso Número de peça : 19M7786 Comentários : M10 X 30	2
61 - Braçadeira Número de peça : AR21842	2
62 - Parafuso Número de peça : H146489	2
63 - RadiadoR Número de peça : AT441357 Comentários : INCLUDES T214276, AL176130, AL155781 AND 21M7246	1
63 - Adaptador Número de peça : T214276	1
63 - VálVula de dreno Número de peça : AL176130 Comentários : Filler Valve, INCLUDES R183409 AND R98502	1
63 - Anel o Número de peça : R183409	1
63 - Anel Número de peça : R98502	1
63 - Tampão de dreno Número de peça : AL155781 Comentários : INCLUDES L77581	1

Peça	Quantidade necessária
63 - Anel o Número de peça : L77581	1
63 - Parafuso Número de peça : 21M7246 Comentários : M6 X 16	1
64 - Parafuso Número de peça : 19M7913 Comentários : M8 X 90	2

Lista de peças

Sistema de Escape (Engine 4045HBZ01-DZ102402) - ST871691

310L Backhoe Loader (Engine 4045HBZ01, 4045TBZ01)(PIN: 1BZ310LA_ _C000001-)(PIN: 1BZ310LA_ _D000001-) - PC11332 > 5 Sistema Auxiliar do Motor > 0531 Silencioso e Tubo de Escape

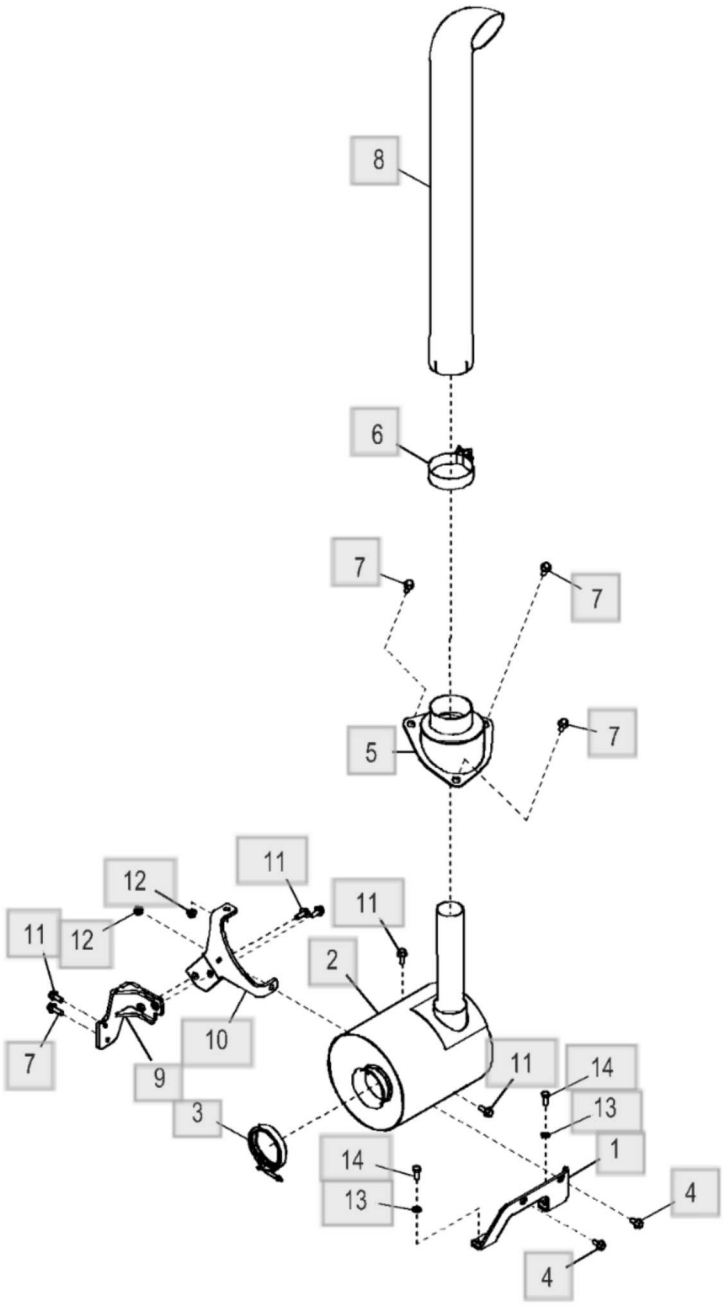

ETN142756_TX1223059

Peça	Quantidade necessária
1 - Apoio Número de peça : T368747	1
2 - SilencioSo Número de peça : AT478103	1
3 - Braçadeira Número de peça : RE40048	1
4 - Parafuso Número de peça : 19M7784 Comentários : M10 X 20	2
5 - Apoio Número de peça : AT418277	1
6 - Braçadeira Número de peça : RE52087	1
7 - Parafuso Número de peça : 19M7786 Comentários : M10 X 30, SUB FOR (4) 19M7785	4
8 - Cano de descarga Número de peça : T388408	1
9 - Apoio Número de peça : AT477495	1
10 - Apoio Número de peça : AT477500	1
11 - Parafuso Número de peça : 19M7785 Comentários : M10 X 25	5
12 - Porca com flange Número de peça : 14M7296 Comentários : M10	2
13 - Arruela Número de peça : 24M7346	2

Peça	Quantidade necessária
Comentários : 11 X 20 X 2 mm	
14 - Parafuso sextavado Número de peça : 19M7402 Comentários : M10 X 25	2

Lista de peças

Válvula Hidráulica da Direção (- 002260) - ST966402

310L Backhoe Loader (Engine 4045HBZ01, 4045TBZ01)(PIN: 1BZ310LA_ _C000001-)(PIN: 1BZ310LA_ _D000001-) - PC11332 > 9 Sistema da Direção > 0962 Válvula e Controle da Direção

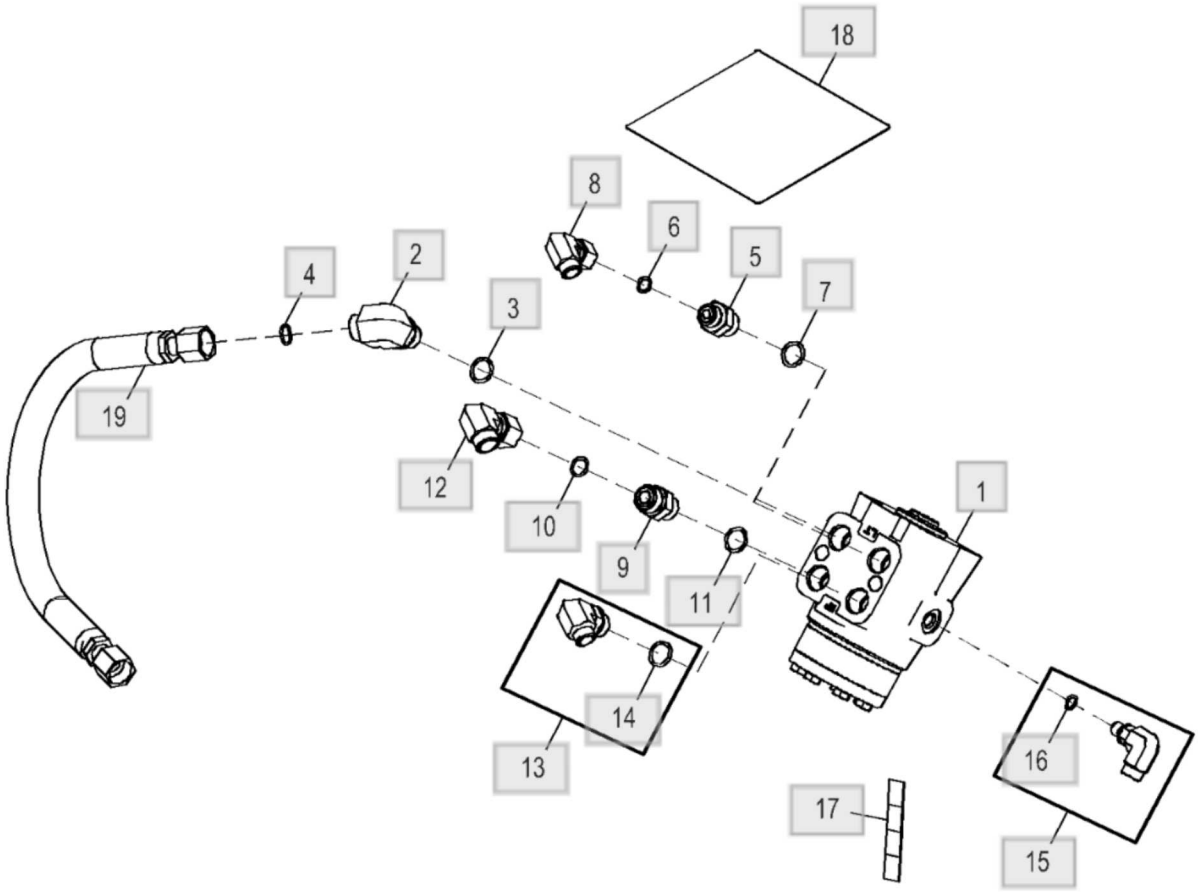

ETN110465_TX1170840

Peça	Quantidade necessária
1 - VálVula hidráulica manual Número de peça : AT318271 Comentários : Componentes em Página Separada	1
1 - Kit retentor Número de peça : AT316249	1
2 - Adaptador Número de peça : 38H3005	1
3 - Anel o Número de peça : R26375 Comentários : 16.358 X 2.210 mm (0.644" X 0.087")	1
4 - Anel o Número de peça : T77857 Comentários : 12.421 X 1.778 mm (0.489" X 0.070")	1
5 - Adaptador Número de peça : 38H3171	1
6 - Anel o Número de peça : T77613 Comentários : 9.246 X 1.778 mm (0.364" X 0.070")	1
7 - Anel o Número de peça : R26375 Comentários : 16.358 X 2.210 mm (0.644" X 0.087")	1
8 - Adaptador Número de peça : 62H1021 Comentários : -06 to -06, Conexão Snap to Connect	1
9 - Adaptador Número de peça : 38H3161	1
10 - Anel o Número de peça : T77857 Comentários : 12.421 X 1.778 mm (0.489" X 0.070")	1
11 - Anel o Número de peça : R26375	1

Peça	Quantidade necessária
Comentários : 16.358 X 2.210 mm (0.644" X 0.087")	
12 - Adaptador Número de peça : 62H1022 Comentários : -08 to -08, Conexão Snap to Connect	1
13 - Adaptador Número de peça : 62H1019 Comentários : -06 to -08, Conexão Snap to Connect	1
14 - Anel o Número de peça : R26375 Comentários : 16.358 X 2.210 mm (0.644" X 0.087")	1
15 - Adaptador Número de peça : 62H1018 Comentários : -06 to -04, Conexão Snap to Connect	1
16 - Anel o Número de peça : R28782 Comentários : 8.915 X 1.829 mm (0.351" X 0.072")	1
17 - Etiqueta Número de peça : T184320 Comentários : Guia de Mangueira	1
18 - Etiqueta Número de peça : T191425 Comentários : Passagem da Mangueira	1
19 - Mangueira hidráulica Número de peça : AT444558 Comentários : Direção à Válvula do Freio	1

Sistema Hidráulico de Direção com MFWD (- 002260) - ST966445

310L Backhoe Loader (Engine 4045HBZ01, 4045TBZ01)(PIN: 1BZ310LA_ _C000001-)(PIN: 1BZ310LA_ _D000001-) - PC11332 > 9 Sistema da Direção > 0963 Linhas, Mangueiras e Conexões da Direção

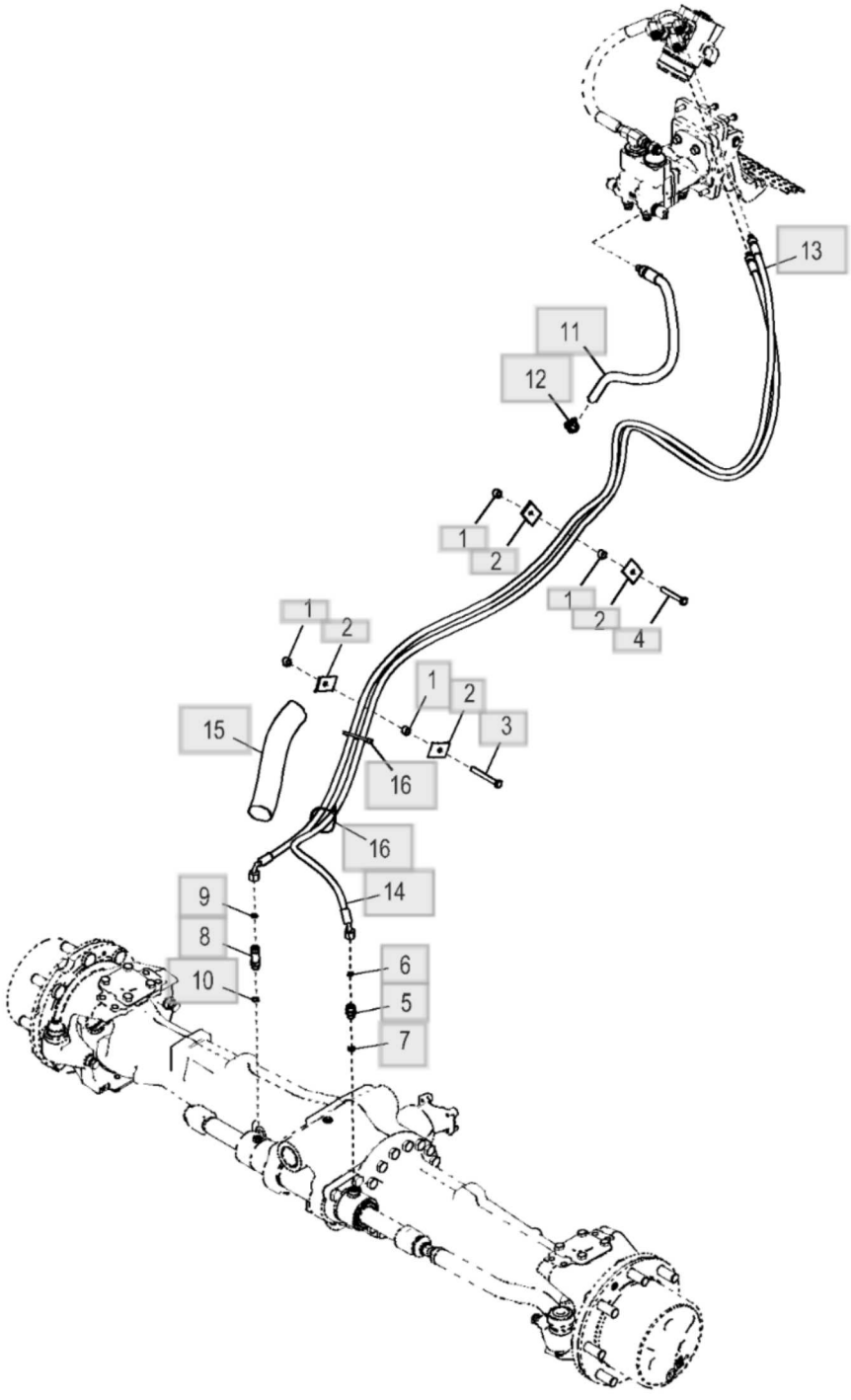

ETN103615_TX1145398

Peça	Quantidade necessária
1 - Espaçador Número de peça : 28H3421 Comentários : 0.493" X 0.675" X 7/16"	4
2 - Semi-braçadeira Número de peça : R46919	4
3 - Parafuso sextavado Número de peça : 19M8081 Comentários : M10 X 80	1
4 - Parafuso sextavado Número de peça : 19M7742 Comentários : M10 X 65	1
5 - Adaptador Número de peça : 38H1160	1
6 - Anel o Número de peça : T77613 Comentários : 9.246 X 1.778 mm (0.364" X 0.070")	1
7 - Anel o Número de peça : R26448 Comentários : 11.887 X 1.981 mm (0.468" X 5/64")	1
8 - Adaptador Número de peça : 38H1212	1
9 - Anel o Número de peça : T77613 Comentários : 9.246 X 1.778 mm (0.364" X 0.070")	1
10 - Anel o Número de peça : R26448 Comentários : 11.887 X 1.981 mm (0.468" X 5/64")	1
11 - Mangueira hidráulica Número de peça : AT324031 Comentários : Retorno Necessita, 62H1043 AND T77857	1
12 - Braçadeira	1

Peça	Quantidade necessária
Número de peça : TY22464	
13 - Mangueira hidráulica Número de peça : AT388330 Comentários : Frente Direita Necessita, 62H1042 AND T77613	1
14 - Mangueira hidráulica Número de peça : AT388332 Comentários : Frente Esquerda Necessita, 62H1042 AND T77613	1
15 - Luva Número de peça : ..... Comentários : MAKE FROM T78606, CTL 254.00 mm (10.00 in)	1
16 - Cinta Número de peça : R44302	2
17 - Adaptador Número de peça : 62H1043 Comentários : Não Ilustrado	1
18 - Anel o Número de peça : T77857 Comentários : Não Ilustrado	1
19 - Adaptador Número de peça : 62H1042 Comentários : Não Ilustrado	1

Disco da Embreagem do Freio de Serviço e Transportador do Disco - ST828966

310L Backhoe Loader (Engine 4045HBZ01, 4045TBZ01)(PIN: 1BZ310LA_ _C000001-)(PIN: 1BZ310LA_ _D000001-) - PC11332 > 10 Freios de Serviço > 1011 Elementos Ativos do Freio de Serviço

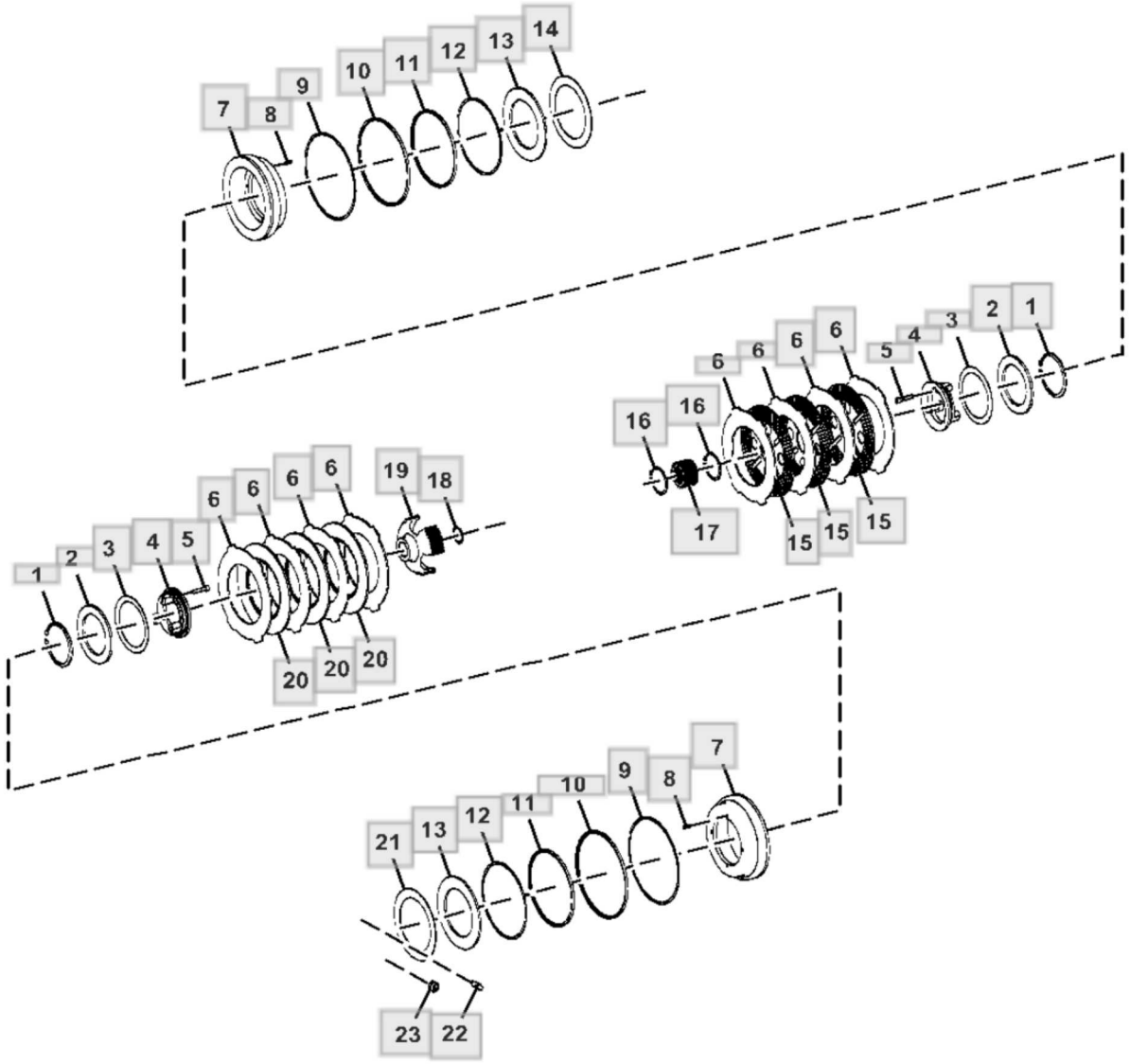

TX1176373

Peça	Quantidade necessária
1 - Anel de pressão Número de peça : T228896	2
2 - Arruela Número de peça : T325080 Comentários : SUB FOR T228909	2
3 - Arrela de disco Número de peça : T228898	2
4 - Anel Número de peça : T280889	1
5 - Parafuso Número de peça : 19M8300 Comentários : M8 X 40	6
6 - Placa Número de peça : T228727	8
7 - Pistão Número de peça : T353717	2
8 - Pino elástico Número de peça : T228895	8
9 - Anel de apoio Número de peça : T159403	2
10 - Vedação Número de peça : T159402	2
11 - Vedação Número de peça : T353709	2
12 - Anel de apoio Número de peça : T353713	2
13 - Arruela Número de peça : T325082	2
14 - Arrela de disco Número de peça : T228912	1

Peça	Quantidade necessária
15 - Disco de freio Número de peça : AT339543	3
16 - Anel de pressão Número de peça : T197832	2
17 - Disco Número de peça : T281430	1
18 - Anel de pressão Número de peça : T228911	1
19 - Disco Número de peça : T228897	1
20 - Disco de freio Número de peça : AT339059	3
21 - Arrela de disco Número de peça : T228912	1
22 - Freio Número de peça : T162517 Comentários : Conexão do Sangrador	2
23 - Plugue Número de peça : T159565 Comentários : INCLUDES H81744	2
23 - Anel o Número de peça : H81744	2

Válvula e Pedais de Freio (- 002260) - ST966411

310L Backhoe Loader (Engine 4045HBZ01, 4045TBZ01)(PIN: 1BZ310LA_ _C000001-)(PIN: 1BZ310LA_ _D000001-) - PC11332 > 10 Freios de Serviço > 1062 Válvula do Freio de Serviço

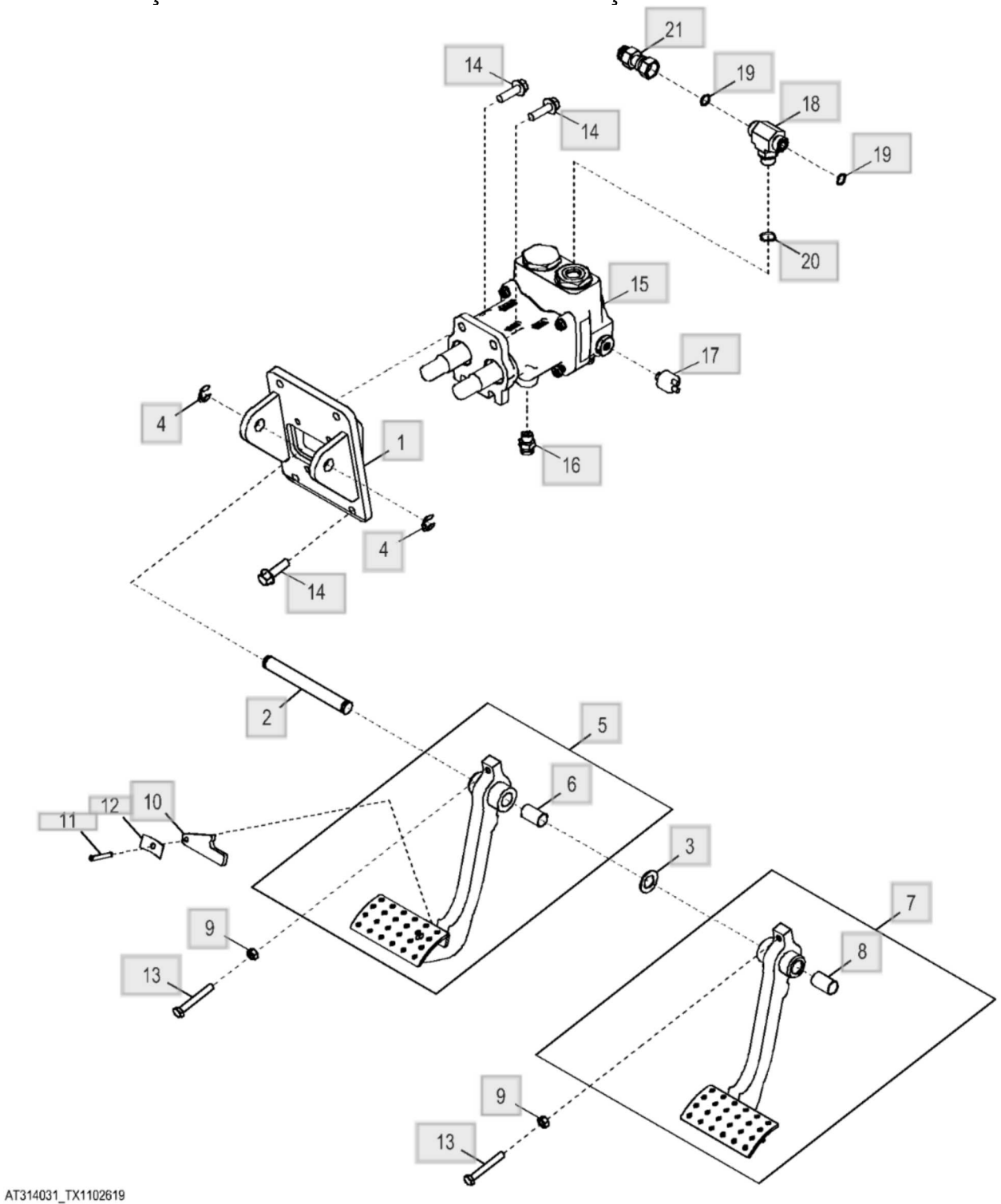

Peça	Quantidade necessária
1 - Apoio Número de peça : AT359492	1
2 - Pino fixador Número de peça : T165282	1
3 - Arruela Número de peça : 24H1381 Comentários : 23/32" X 1-1/4" X 0.060"	1
4 - Anel de pressão Número de peça : F2863R	2
5 - Pedal Número de peça : AT393831 Comentários : LH	1
6 - Bucha Número de peça : B177R	1
7 - Pedal Número de peça : AT393829 Comentários : RH	1
8 - Bucha Número de peça : B177R	1
9 - Porca Número de peça : 14M7273 Comentários : M8	2
10 - Braço Número de peça : R221354	1
11 - Pino elástico Número de peça : 34M7042 Comentários : 6 X 40 mm	1
12 - Mola de lâminas Número de peça : R50034	1
13 - Parafuso sextavado	2

Peça	Quantidade necessária
Número de peça : 19M10079 Comentários : M8 X 60 ⓘ Esta peça foi substituída.	
14 - Parafuso Número de peça : 19M7835 Comentários : M10 X 35	8
15 - VálVula hidráulica manual Número de peça : AT430971 Comentários : Componentes em Página Separada	1
16 - Adaptador Número de peça : 62H1001 Comentários : SUB FOR AT187666; INCLUDES R26448	5
16 - Kit retentor Número de peça : AT193365 Comentários : -6, Reparo do STC Inclui, R223848, R223856, AND R223861	1
16 - Anel o Número de peça : R223848 Comentários : 9.246 X 1.778 mm (0.364" X 0.070")	1
16 - Anel de apoio Número de peça : R223856	1
16 - Anel Número de peça : R223861	1
17 - Interrup. de pressão Número de peça : AT393721 Comentários : Luz de Freio	2
18 - Conexão em t Número de peça : 38H1017	1
19 - Anel o Número de peça : T77857 Comentários : 12.421 X 1.778 mm (0.489" X 0.070")	2
20 - Anel o	1

Peça	Quantidade necessária
Número de peça : R26375 Comentários : 16.358 X 2.210 mm (0.644" X 0.087")	
21 - Adaptador Número de peça : AT280459 Esta peça foi substituída.	1

Lista de peças

Sistema Hidráulico do Freio de Serviço (- 002260) - ST966406

310L Backhoe Loader (Engine 4045HBZ01, 4045TBZ01)(PIN: 1BZ310LA_ _C000001-)(PIN: 1BZ310LA_ _D000001-) - PC11332 > 10 Freios de Serviço > 1063 Ligações, Mangueiras e Conexões do Freio de Serviço

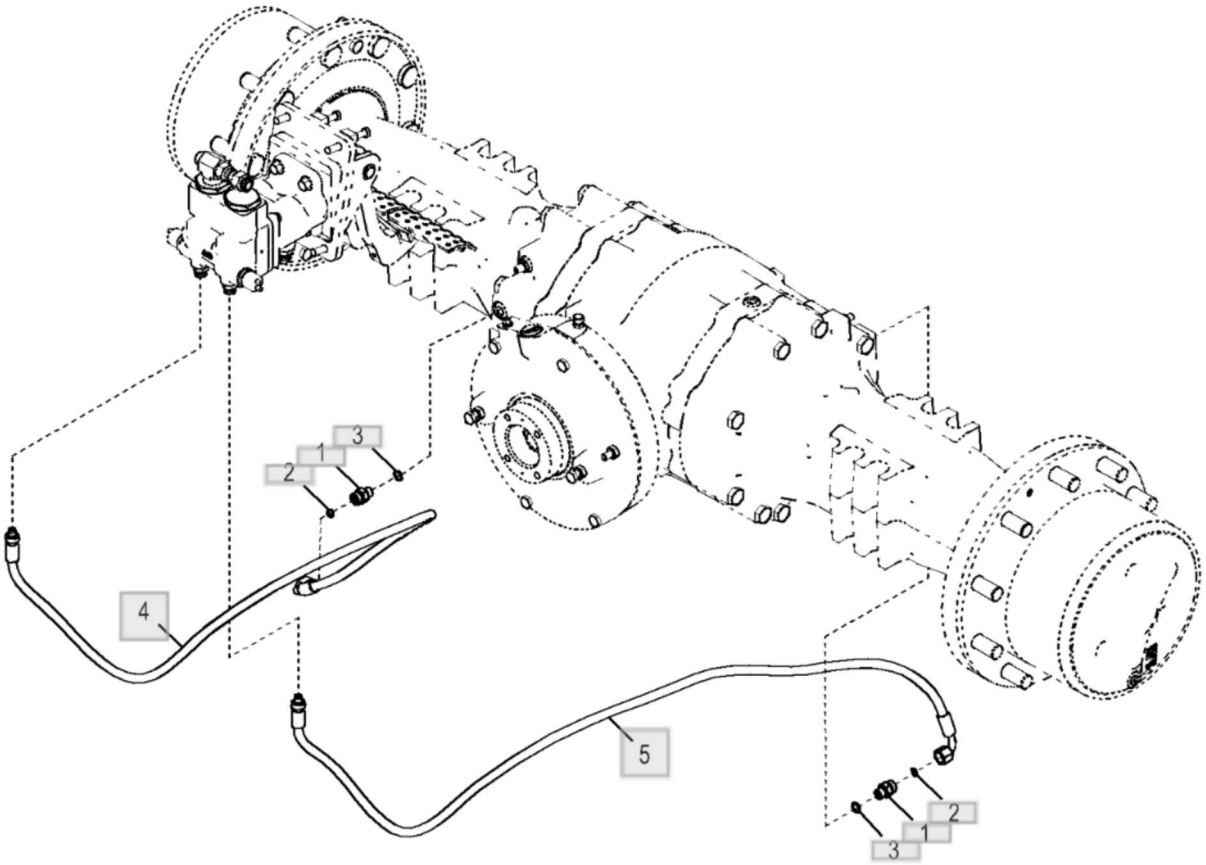

ETN102793_TX1145413

Peça	Quantidade necessária
1 - Adaptador Número de peça : 38H1160	2
2 - Anel o Número de peça : T77613 Comentários : 9.246 X 1.778 mm (0.364" X 0.070")	2
3 - Anel o Número de peça : R26448 Comentários : 11.887 X 1.981 mm (0.468" X 5/64")	2
4 - Mangueira hidráulica Número de peça : AT316689 Comentários : Freio Direito, ALSO ORDER 62H1042 AND T77613	1
5 - Mangueira hidráulica Número de peça : AT316690 Comentários : Freio Esquerdo, ALSO ORDER 62H1042 AND T77613	1

Sistema Hidráulico Auxiliar da Válvula do Freio (- 002260) - ST966416

310L Backhoe Loader (Engine 4045HBZ01, 4045TBZ01)(PIN: 1BZ310LA_ _C000001-)(PIN: 1BZ310LA_ _D000001-) - PC11332 > 10 Freios de Serviço > 1063 Ligações, Mangueiras e Conexões do Freio de Serviço

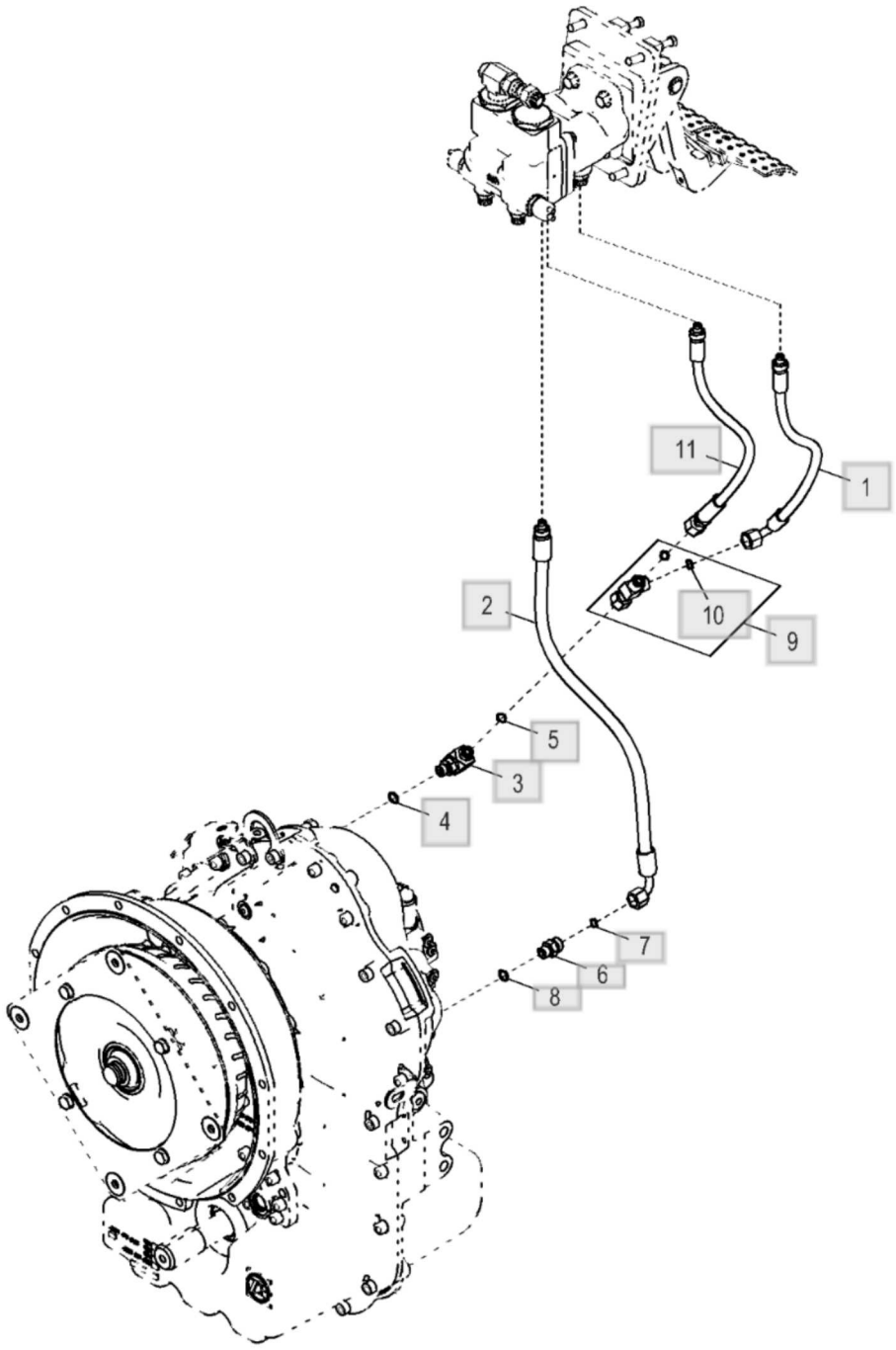

ETN102781_TX1145414

Peça	Quantidade necessária
1 - Mangueira hidráulica Número de peça : AT350239 Comentários : Auxílio da Válvula do Freio Hidráulico à Transmissão, ALSO ORDER 62H1042 AND T77613	1
1 - Adaptador Número de peça : 62H1042	1
1 - Anel o Número de peça : T77613 Comentários : 9.246 X 1.778 mm (0.364" X 0.070")	1
2 - Mangueira hidráulica Número de peça : AT350241 Comentários : Auxílio da Válvula do Freio Hidráulico à Transmissão, ALSO ORDER 62H1042 AND T77613	1
2 - Adaptador Número de peça : 62H1042	1
2 - Anel o Número de peça : T77613 Comentários : 9.246 X 1.778 mm (0.364" X 0.070")	1
3 - Conexão em ângulo Número de peça : 38H1004	1
4 - Anel o Número de peça : R26448 Comentários : 11.887 X 1.981 mm (0.468" X 5/64")	1
5 - Anel o Número de peça : T77613 Comentários : 9.246 X 1.778 mm (0.364" X 0.070")	1
6 - Adaptador Número de peça : 38H1160	1
7 - Anel o Número de peça : T77613 Comentários : 9.246 X 1.778 mm (0.364" X 0.070")	1
8 - Anel o Número de peça : R26448	1

Peça	Quantidade necessária
Comentários : 11.887 X 1.981 mm (0.468" X 5/64")	
9 - Conexão em t Número de peça : AT192417 Comentários : Conexão do Orifício	1
10 - Anel o Número de peça : T77613 Comentários : 9.246 X 1.778 mm (0.364" X 0.070")	2
11 - Mangueira hidráulica Número de peça : AT350240 Comentários : Retorno do Auxílio da Válvula do Freio Hidráulico, ALSO ORDER 62H1042 AND T77613	1
11 - Adaptador Número de peça : 62H1042	1
11 - Anel o Número de peça : T77613 Comentários : 9.246 X 1.778 mm (0.364" X 0.070")	1

Braçadeiras da Tubulação do Freio - ST702484

310L Backhoe Loader (Engine 4045HBZ01, 4045TBZ01)(PIN: 1BZ310LA_ _C000001-)(PIN: 1BZ310LA_ _D000001-) - PC11332 > 10 Freios de Serviço > 1063 Ligações, Mangueiras e Conexões do Freio de Serviço

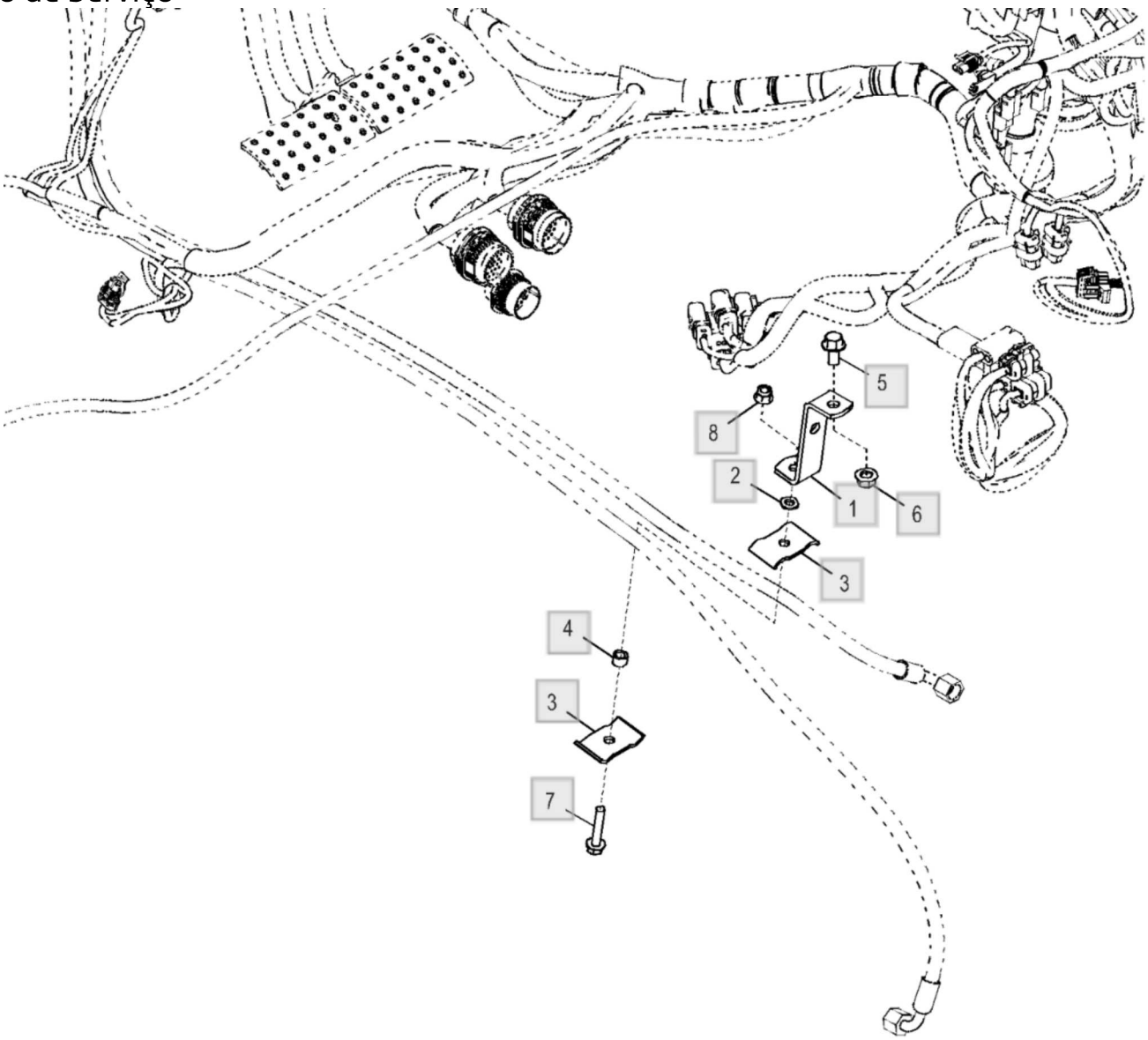

AT388646_TX1102608

Peça	Quantidade necessária
1 - Correia Número de peça : T158245	1
2 - Arruela Número de peça : 24M7238 Comentários : 8.700 X 17 X 2 mm	1
3 - Semi-braçadeira Número de peça : R46919	2
4 - Arruela Número de peça : T186859	1
5 - Parafuso Número de peça : 19M7784 Comentários : M10 X 20	1
6 - Porca com flange Número de peça : 14M7296 Comentários : M10	1
7 - Parafuso Número de peça : 19M7799 Comentários : M8 X 45	1
8 - Porca de segurança Número de peça : 14M7396 Comentários : M8	1

Carcaça do Freio de Estacionamento e Disco da Embreagem - ST756014

310L Backhoe Loader (Engine 4045HBZ01, 4045TBZ01)(PIN: 1BZ310LA_ _C000001-)(PIN: 1BZ310LA_ _D000001-) - PC11332 > 11 Freios de Estacionamento > 1111 Elementos Ativos do Freio de Estacionamento

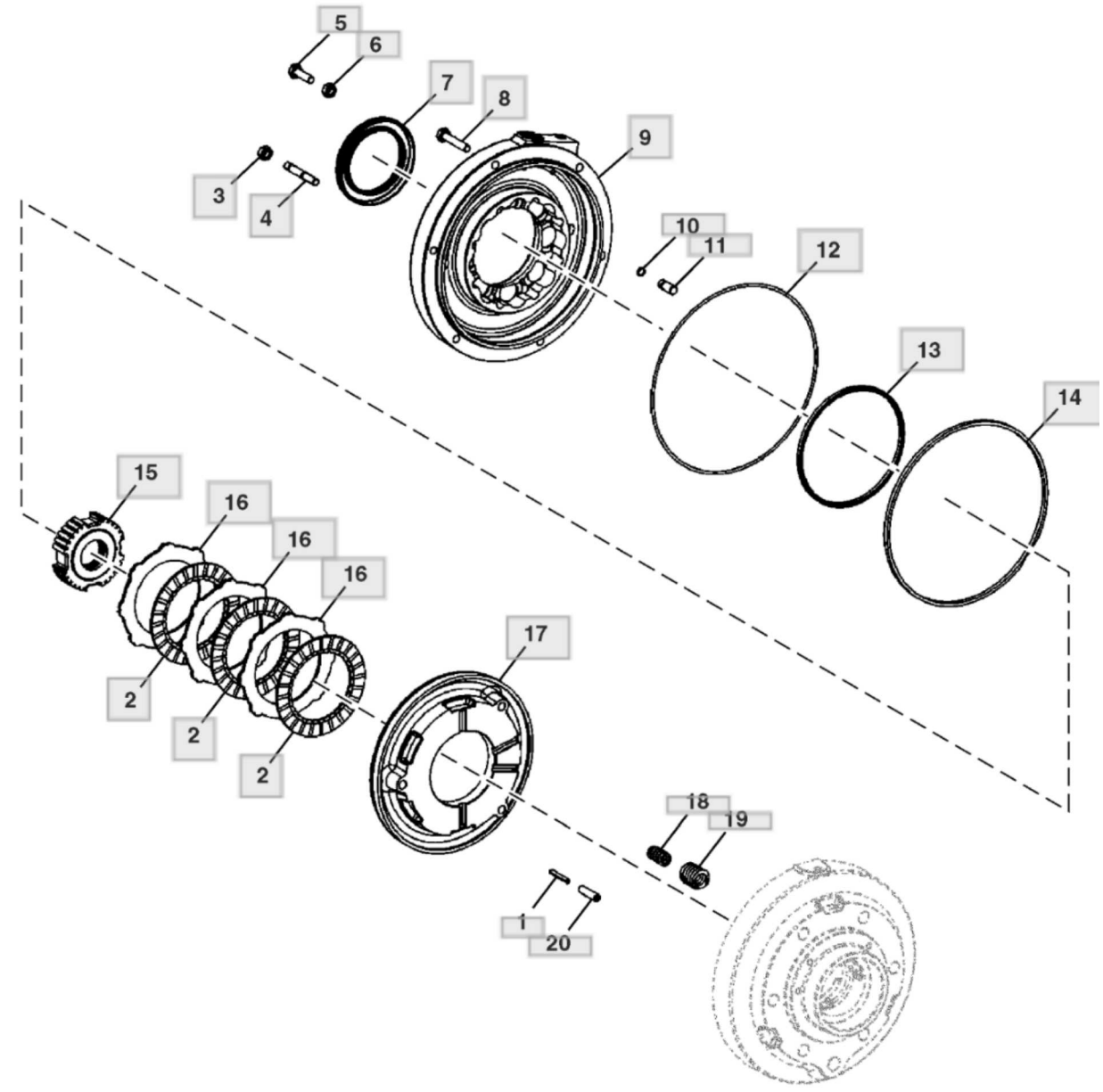

XJ1230534

Peça	Quantidade necessária
1 - Pino Número de peça : T164911	3
2 - Disco de embreagem Número de peça : T159475	3
3 - Porca Número de peça : 14M7274 Comentários : M10, SUB FOR T228995	2
4 - Pino Número de peça : T164912	2
5 - Parafuso Número de peça : T164922	2
6 - Porca de segurança Número de peça : T159502	2
7 - Vedação Número de peça : T218478 Comentários : Eixo do Pinhão	1
8 - Parafuso sextavado Número de peça : 19M7383 Comentários : M10 X 55	4
9 - Carcaça Número de peça : T280910 Comentários : ORDER T381426 Esta peça foi substituída.	1
9 - Carcaça Número de peça : T381426	1
10 - Anel o Número de peça : T159487	2
11 - Pino Número de peça : T228996	2
12 - Vedação	1

Peça	Quantidade necessária
Número de peça : T218785 Comentários : SUB FOR T228943	
13 - Anel o Número de peça : T280912	1
14 - Anel o Número de peça : T280913	1
15 - Disco Número de peça : T250048	1
16 - Placa Número de peça : T159474	3
17 - Pistão Número de peça : T280911	1
18 - Mola de compressão Número de peça : T164917	14
19 - Mola de compressão Número de peça : T164916	14
20 - Pino elástico Número de peça : T159359	3

Lista de peças

Sistema Hidráulico do Freio de Estacionamento - ST870522

310L Backhoe Loader (Engine 4045HBZ01, 4045TBZ01)(PIN: 1BZ310LA_ _C000001-)(PIN: 1BZ310LA_ _D000001-) - PC11332 >
11 Freios de Estacionamento > 1115 Articulação dos Controles

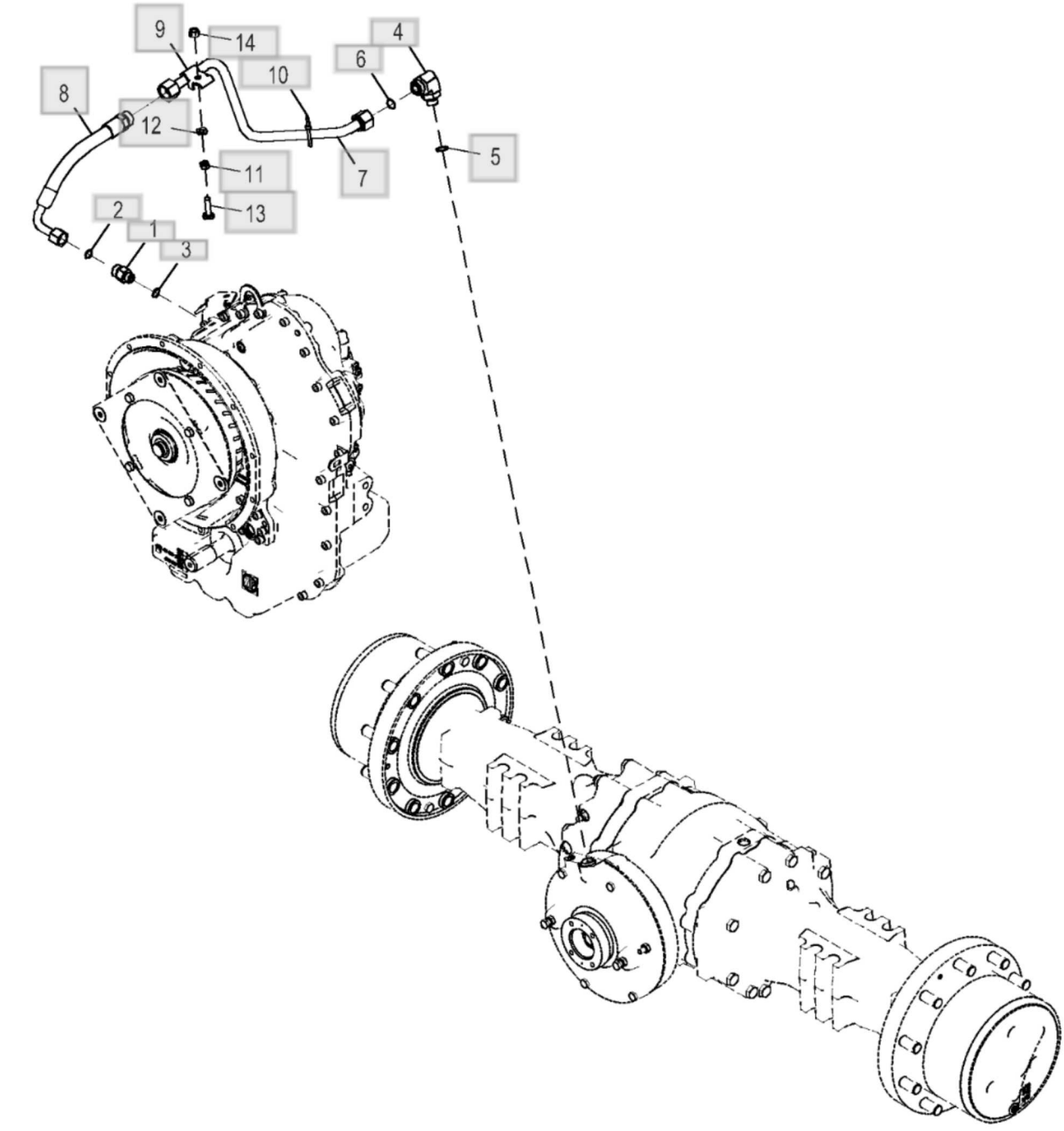

ETN125425_TX1168546

Peça	Quantidade necessária
1 - Conexão Número de peça : 38H1317	1
2 - Anel o Número de peça : T77932 Comentários : 15.596 X 1.778 mm (0.614" X 0.070")	1
3 - Anel o Número de peça : R26375 Comentários : 16.358 X 2.210 mm (0.644" X 0.087")	1
4 - Conexão em ângulo Número de peça : 38H1014	1
5 - Anel o Número de peça : R26906 Comentários : 19.177 X 2.464 mm (0.755" X 0.097")	1
6 - Anel o Número de peça : T77858 Comentários : 18.771 X 1.778 mm (0.739" X 0.070")	1
7 - Tubo Número de peça : AT437102	1
7 - Porca de tubo Número de peça : 38H1356	2
8 - Mangueira hidráulica Número de peça : AT316681	1
9 - Braçadeira Número de peça : T160554	1
10 - Cinta Número de peça : R44302	1
11 - Porca Número de peça : 14M7274 Comentários : M10	1
12 - Arruela	1

Peça	Quantidade necessária
Número de peça : 24M7239 Comentários : 10.700 X 21 X 2.500 mm	
13 - Parafuso Número de peça : 03M7195 Comentários : M10 X 45	1
14 - Porca com flange Número de peça : 14M7296 Comentários : M10	1

Nenhuma Etiqueta de Texto (- 003970) - ST870499

310L Backhoe Loader (Engine 4045HBZ01, 4045TBZ01)(PIN: 1BZ310LA_ _C000001-)(PIN: 1BZ310LA_ _D000001-) - PC11332 > 13 Diversos, Veículo > 1322 Etiquetas e Marcas Comerciais

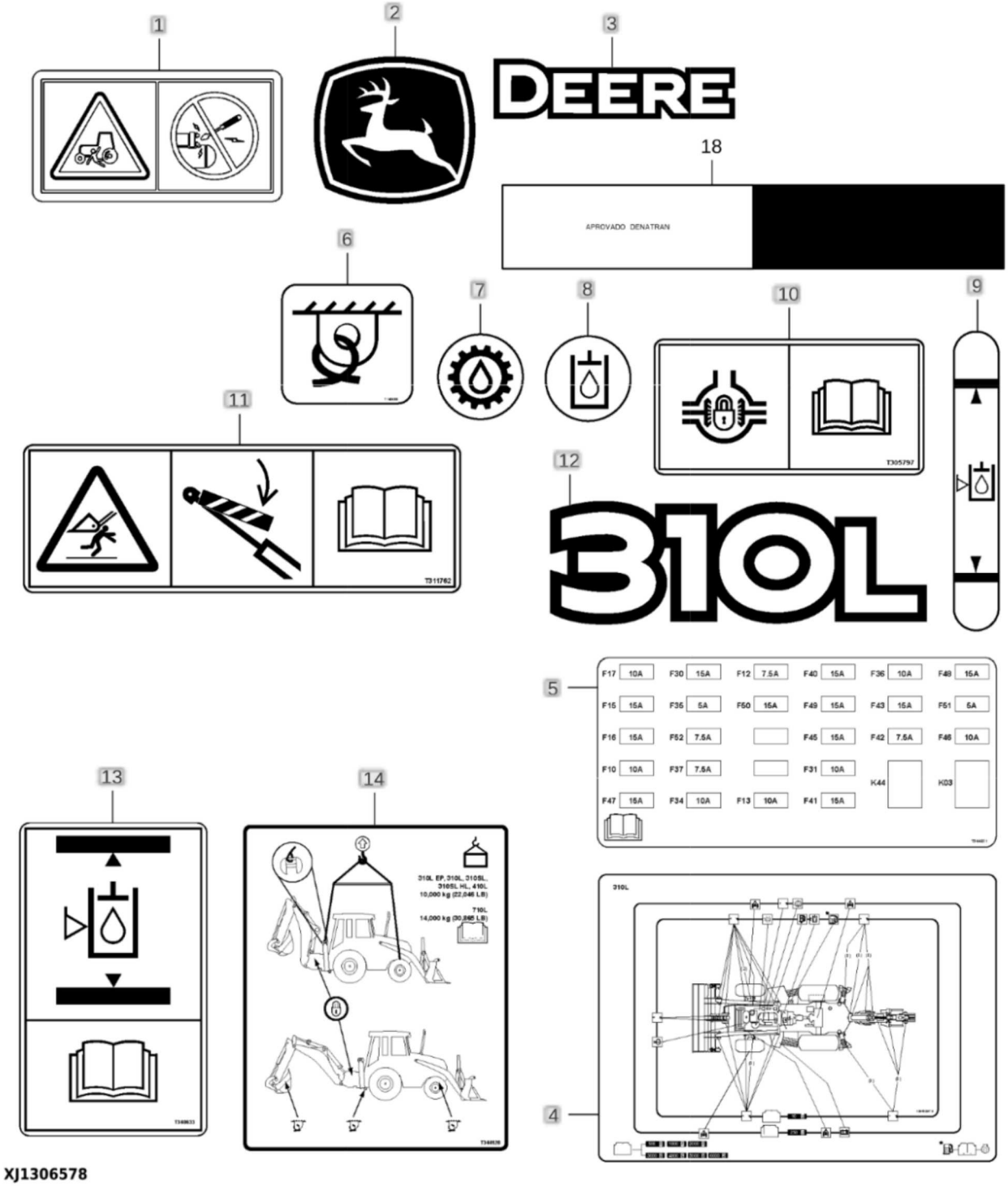

Peça	Quantidade necessária
1 - Adesivo de segurança Número de peça : H207250 Comentários : Derivação do Motor de Partida	2
2 - Etiqueta Número de peça : JD5761 Comentários : Marca Comercial da John Deere	1
3 - Etiqueta Número de peça : JD5836 Comentários : Logotipo de Marca Registrada com Contorno Espesso	2
4 - Etiqueta Número de peça : T384533X19 Comentários : Tabela de Manutenção Periódica	1
5 - Etiqueta Número de peça : T344831 Comentários : Tabela de Fusíveis	1
6 - Etiqueta Número de peça : T153680 Comentários : Fixação	4
7 - Etiqueta Número de peça : T217791 Comentários : Óleo da Transmissão	1
8 - Etiqueta Número de peça : T217792 Comentários : Óleo Hidráulico	1
9 - Etiqueta Número de peça : T302999 Comentários : Visor do Reservatório Hidráulico	1
10 - Etiqueta Número de peça : T305797 Comentários : Bloqueio do Diferencial	1
11 - Etiqueta	1

Peça	Quantidade necessária
Número de peça : T311762 Comentários : Bloqueio da Lança	
12 - Etiqueta Número de peça : T337396 Comentários : Modelo da Máquina	2
13 - Etiqueta Número de peça : T340633 Comentários : Nível de Óleo Hidráulico	1
14 - Etiqueta Número de peça : T344128 Comentários : Instrução de Elevação e Fixação	1

Reflective Labels - ST1018546

310L Backhoe Loader (Engine 4045HBZ01, 4045TBZ01)(PIN: 1BZ310LA_ _C000001-)(PIN: 1BZ310LA_ _D000001-) - PC11332 > 13 Diversos, Veículo > 1322 Etiquetas e Marcas Comerciais

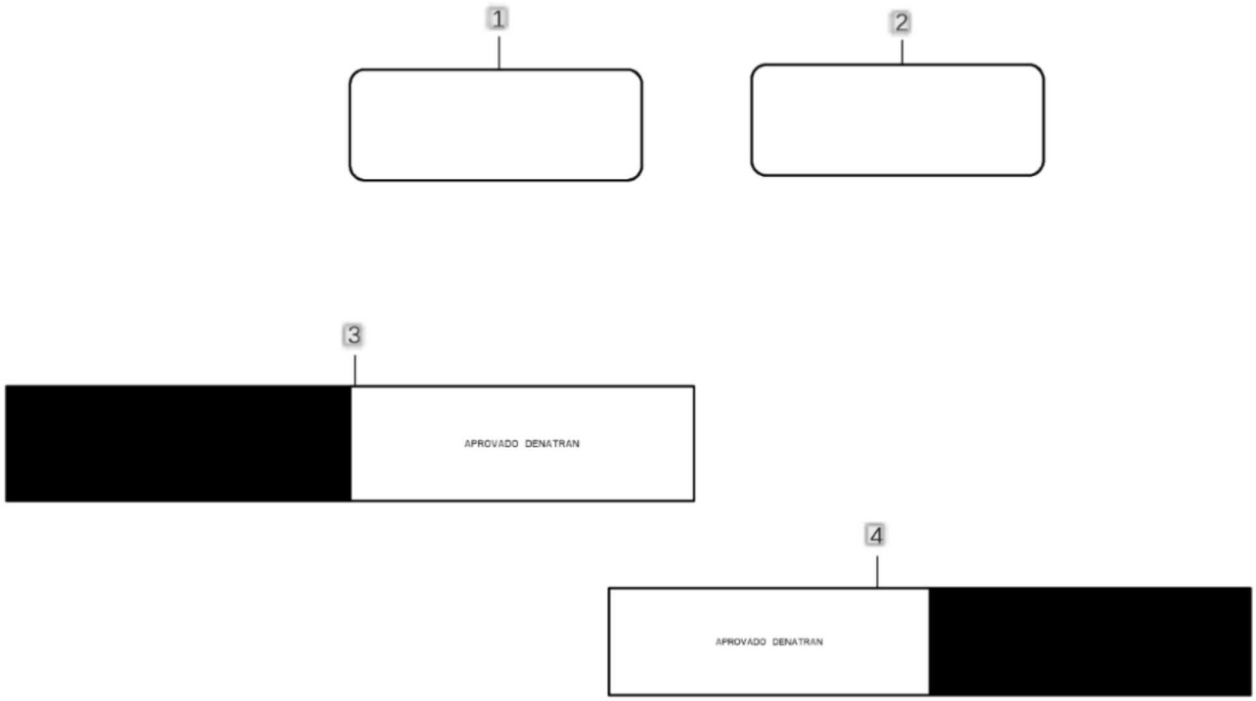

XJ1306577

Peça	Quantidade necessária
1 - RefletoR Número de peça : JD5933 Comentários : Etiqueta Refletiva, Amarela	2
2 - RefletoR Número de peça : JD5939 Comentários : Etiqueta Refletiva, Vermelha	2
3 - RefletoR Número de peça : T416881 Comentários : Etiqueta Refletiva Vermelho e Branco	4
4 - RefletoR Número de peça : T416882 Comentários : Etiqueta Refletiva Amarelo	4

Etiquetas e Adesivos, Português, Cabine (- 003970) - ST870524

310L Backhoe Loader (Engine 4045HBZ01, 4045TBZ01)(PIN: 1BZ310LA_ _C000001-)(PIN: 1BZ310LA_ _D000001-) - PC11332 > 13 Diversos, Veículo > 1322 Etiquetas e Marcas Comerciais

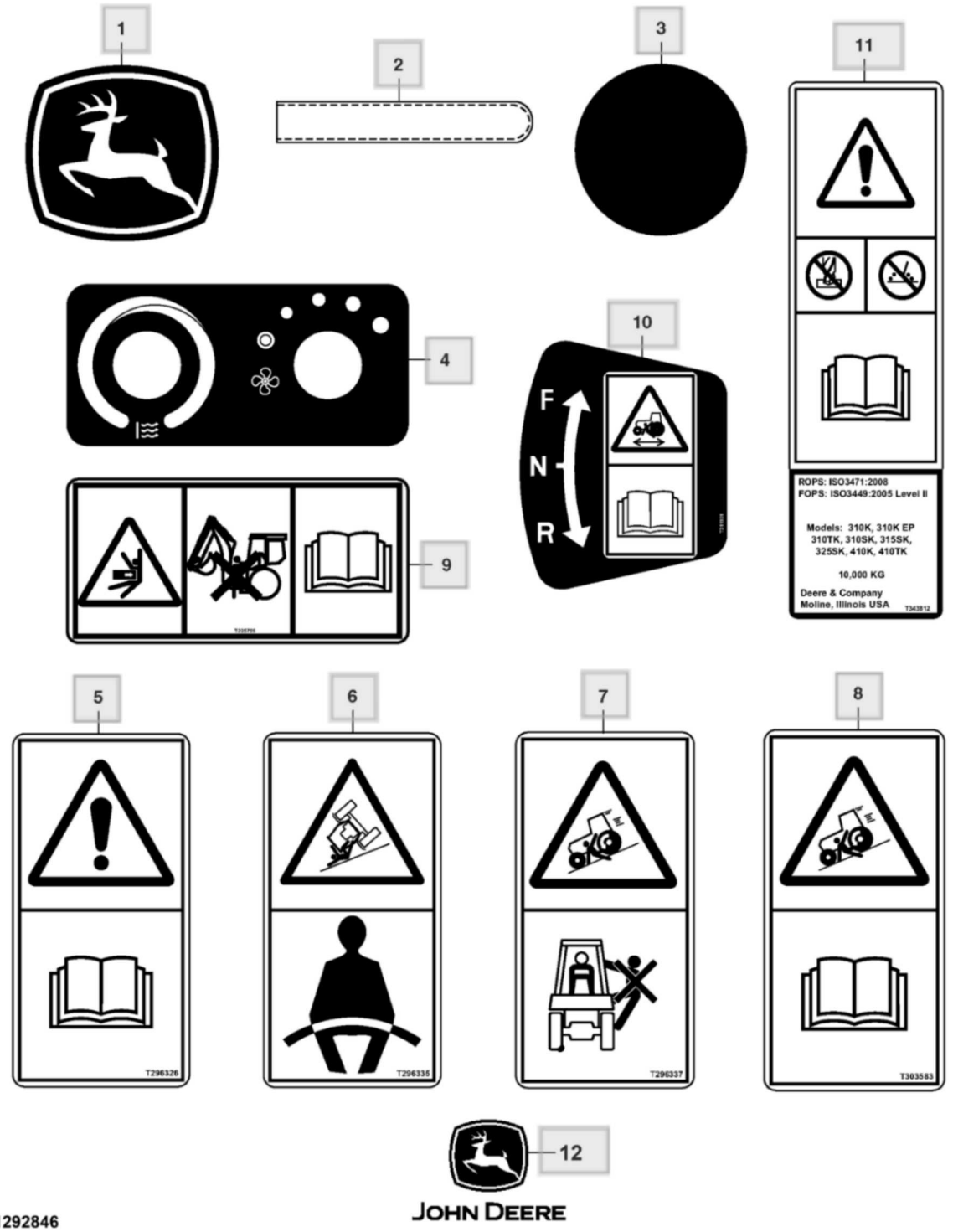

Peça	Quantidade necessária
1 - Etiqueta Número de peça : JD5717 Comentários : Cervo Saltando	2
2 - Capa Número de peça : T137790 Comentários : Tampa, Revestimento, Gancho	2
3 - Etiqueta Número de peça : T186793 Comentários : Círculo Cinza	6
4 - Etiqueta Número de peça : T280842 Comentários : Controle do Ventilador e de Temperatura	1
5 - Etiqueta Número de peça : T296326 Comentários : Aviso - Desligamento	1
6 - Etiqueta Número de peça : T296335 Comentários : Advertência do Cinto de Segurança	1
7 - Etiqueta Número de peça : T296337 Comentários : Não Transportar Passageiros	1
8 - Etiqueta Número de peça : T303583 Comentários : Freio de Estacionamento	1
9 - Etiqueta Número de peça : T305796 Comentários : Etiqueta de Advertência	2
10 - Etiqueta Número de peça : T311931 Comentários : Interruptor de Controle de Direção	1
11 - Etiqueta	1

Peça	Quantidade necessária
Número de peça : T343812 Comentários : EPCC	
12 - Etiqueta Número de peça : JD5750 Comentários : Símbolo da John Deere	1

Etiqueta sem Texto do Controle de 2 Alavancas da Retroescavadeira - ST769368

310L Backhoe Loader (Engine 4045HBZ01, 4045TBZ01)(PIN: 1BZ310LA_ _C000001-)(PIN: 1BZ310LA_ _D000001-) - PC11332 > 13 Diversos, Veículo > 1322 Etiquetas e Marcas Comerciais

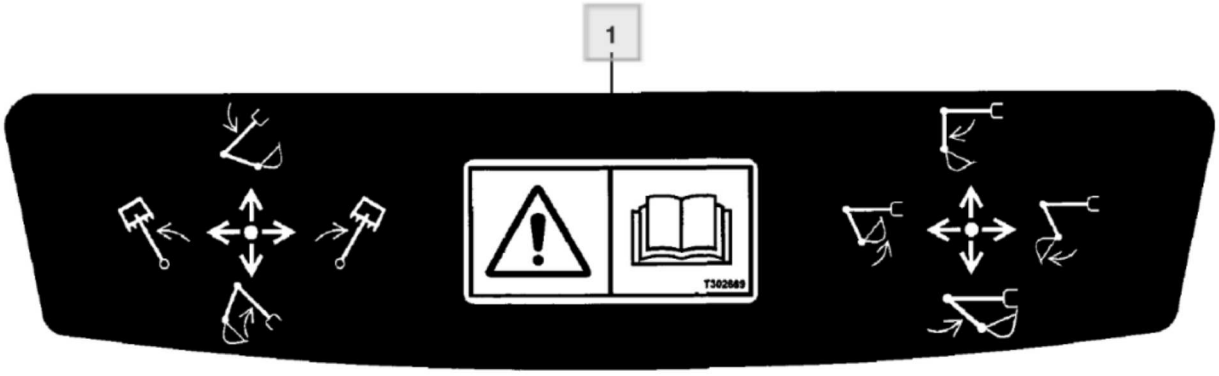

TX1145435

Peça	Quantidade necessária
1 - Etiqueta Número de peça : T302669 Comentários : Controle de 2 Alavancas da Retroescavadeira	1

Tampas dos Furos de Adesivos sem Sistema Hidráulico da Retroescavadeira - ST817402

310L Backhoe Loader (Engine 4045HBZ01, 4045TBZ01)(PIN: 1BZ310LA_ _C000001-)(PIN: 1BZ310LA_ _D000001-) - PC11332 >
13 Diversos, Veículo > 1322 Etiquetas e Marcas Comerciais

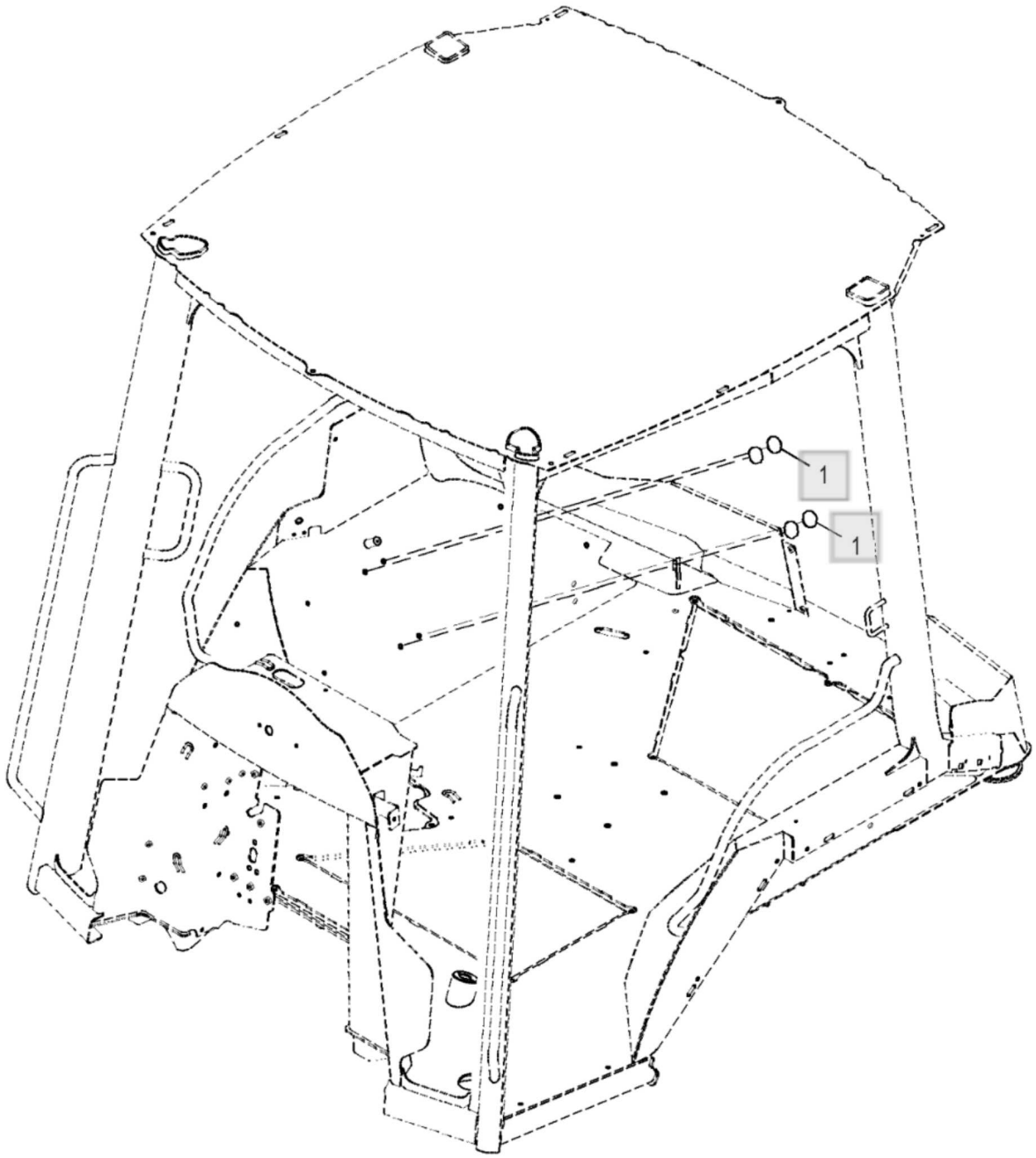

ETN109809_TX1180611

Peça	Quantidade necessária
1 - Etiqueta Número de peça : T186793 Comentários : Círculo Cinza	4

Adesivo, Controle da Carregadeira, Função Única sem Alavanca Auxiliar - ST819644

310L Backhoe Loader (Engine 4045HBZ01, 4045TBZ01)(PIN: 1BZ310LA_ _C000001-)(PIN: 1BZ310LA_ _D000001-) - PC11332 > 13 Diversos, Veículo > 1322 Etiquetas e Marcas Comerciais

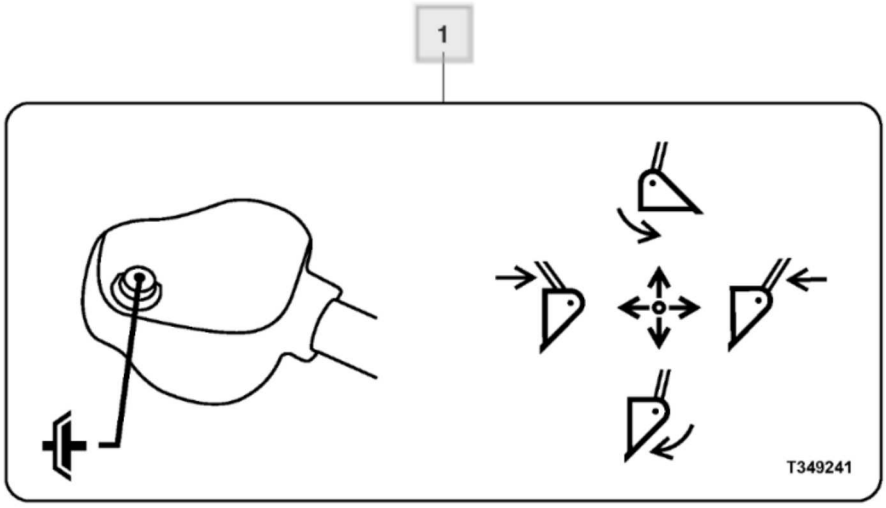

TX1180595

Peça	Quantidade necessária
1 - Etiqueta Número de peça : T349241 Comentários : Controle da Carregadeira Função Única sem Alavanca Auxiliar	1

Etiqueta, Círculo Cinza, sem Opção de Armazenamento - ST837071

310L Backhoe Loader (Engine 4045HBZ01, 4045TBZ01)(PIN: 1BZ310LA_ _C000001-)(PIN: 1BZ310LA_ _D000001-) - PC11332 > 13 Diversos, Veículo > 1322 Etiquetas e Marcas Comerciais

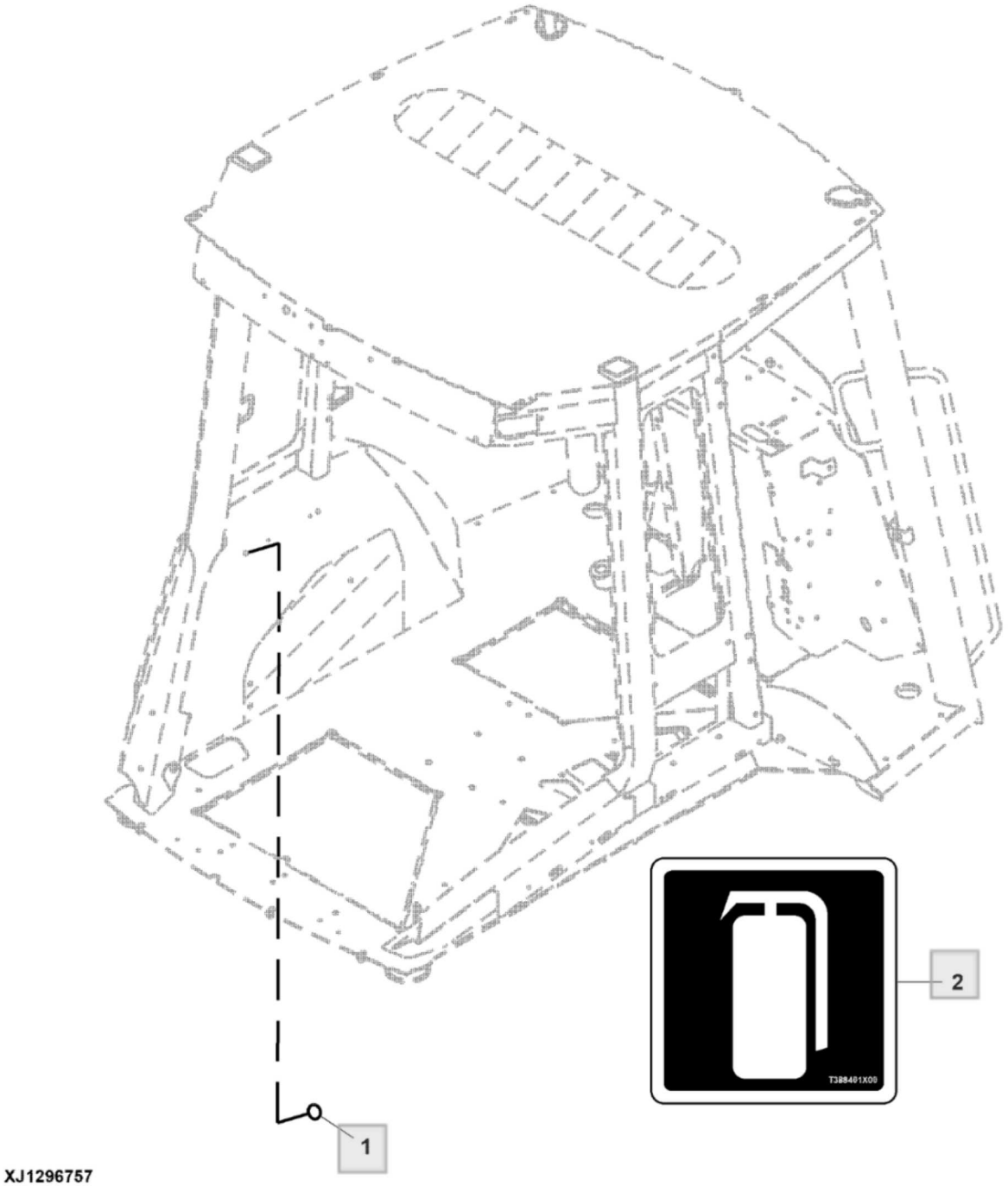

Peça	Quantidade necessária
1 - Etiqueta Número de peça : T186793 Comentários : Decorativo	8
2 - Etiqueta Número de peça : T388401X00 Comentários : Extintor de Incêndio	1

Lista de peças

Desconexão de Bateria Única - ST770239

310L Backhoe Loader (Engine 4045HBZ01, 4045TBZ01)(PIN: 1BZ310LA_ _C000001-)(PIN: 1BZ310LA_ _D000001-) - PC11332 > 16 Sistemas Elétricos do Veículo > 1671 Baterias, Apoio e Cabos

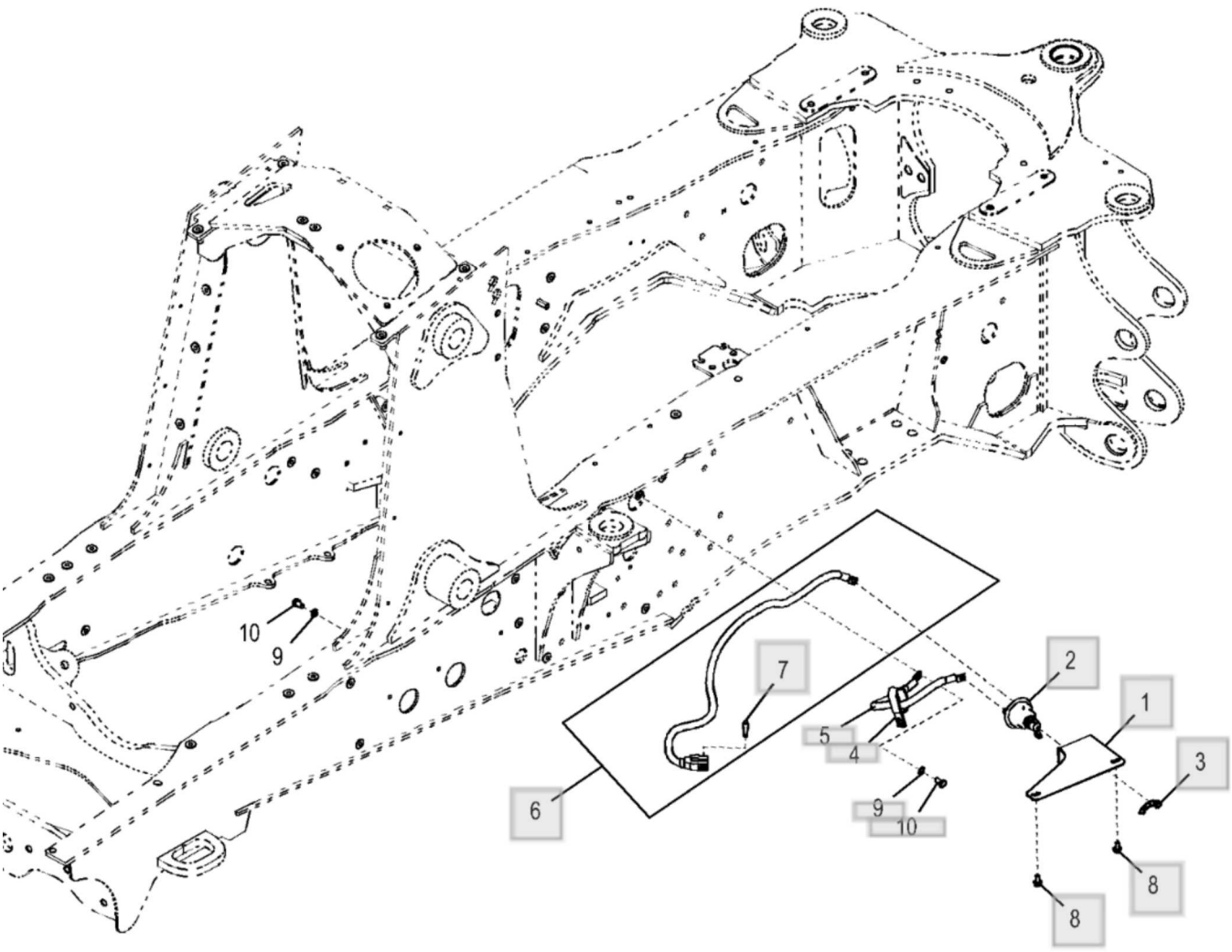

ETN103623_TX1145445

Peça	Quantidade necessária
1 - Apoio Número de peça : T310416	1
2 - Interruptor Número de peça : AT41188 Comentários : DESCONEXÃO DA BATERIA	1
3 - Etiqueta Número de peça : T268456 Comentários : Sem Texto DESCONEXÃO DA BATERIA	1
4 - Braçadeira Número de peça : T126299	1
5 - Cabo da bateria Número de peça : AT412932 Comentários : 383 mm (15.079"), Negativo	1
6 - Cabo da bateria Número de peça : AT413006 Comentários : 820 mm (32.283"), Negativo	1
7 - Pino Número de peça : T31161	1
8 - Parafuso Número de peça : 19M7865 Comentários : M8 X 16	2
9 - Arruela Número de peça : 24M7096 Comentários : 10.500 X 18 X 1.600 mm	2
10 - Parafuso sextavado Número de peça : 19M8324 Comentários : M10 X 16	2

Bateria Carregada Úmida - ST927278

310L Backhoe Loader (Engine 4045HBZ01, 4045TBZ01)(PIN: 1BZ310LA_ _C000001-)(PIN: 1BZ310LA_ _D000001-) - PC11332 > 16 Sistemas Elétricos do Veículo > 1671 Baterias, Apoio e Cabos

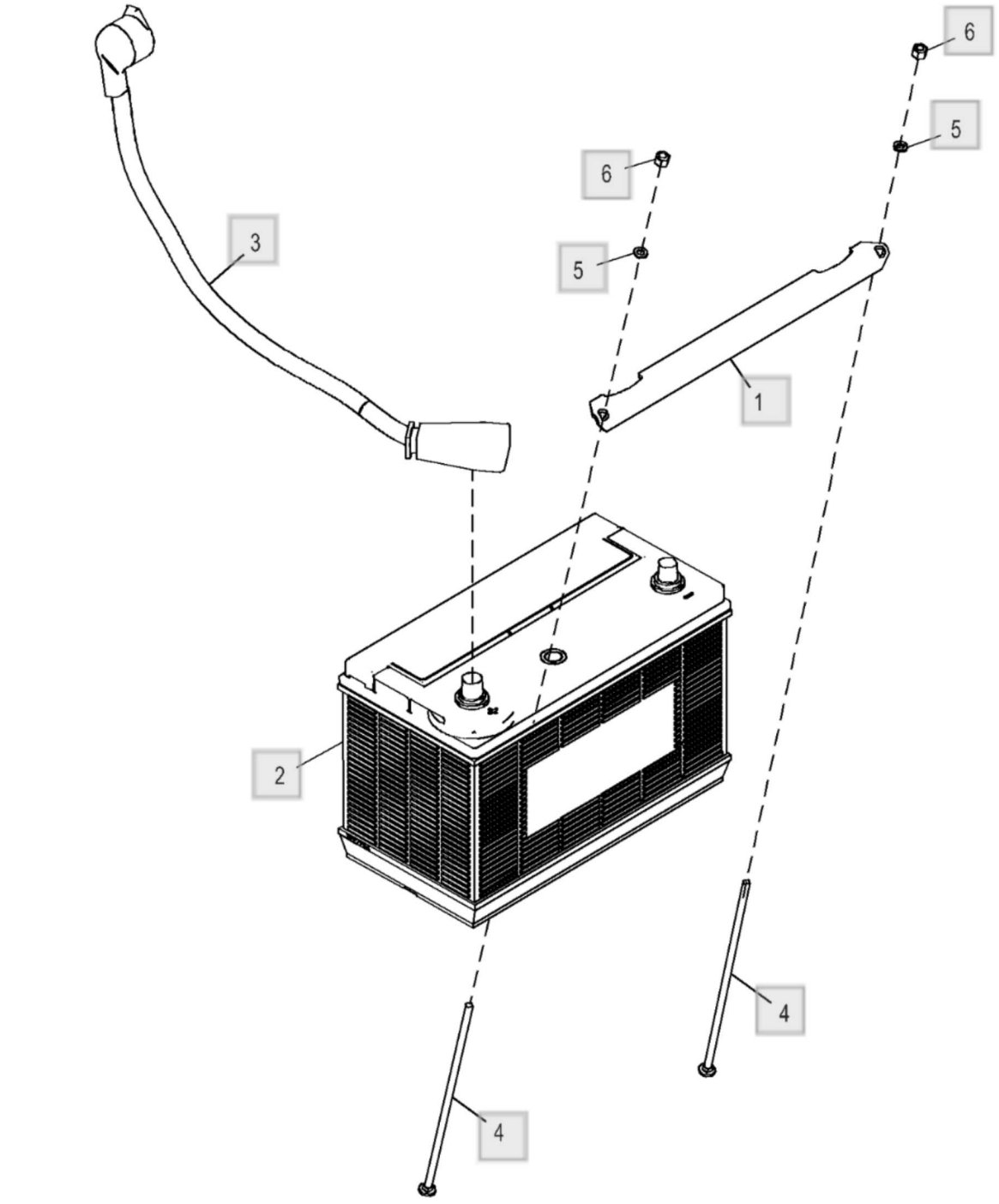

ETN145381_XJ1255455

Peça	Quantidade necessária
1 - Apoio Número de peça : T381576 Comentários : Suporte da Bateria	1
2 - Bateria com carga úmida Número de peça : SJ10989 Comentários : 750 CCA	1
3 - Cabo da bateria Número de peça : AT441929 Comentários : Cabo Positivo da Bateria Única	1
4 - Parafuso Número de peça : 03H2173 Comentários : 1/4" X 9-3/4"	2
5 - Arruela Número de peça : 24M7088 Comentários : 6.600 X 12 X 1.600 mm	2
6 - Porca de segurança Número de peça : M40333	2

Lista de peças

Peças de Fixação da Desconexão de Bateria Única - ST770236

310L Backhoe Loader (Engine 4045HBZ01, 4045TBZ01)(PIN: 1BZ310LA_ _C000001-)(PIN: 1BZ310LA_ _D000001-) - PC11332 > 16 Sistemas Elétricos do Veículo > 1671 Baterias, Apoio e Cabos

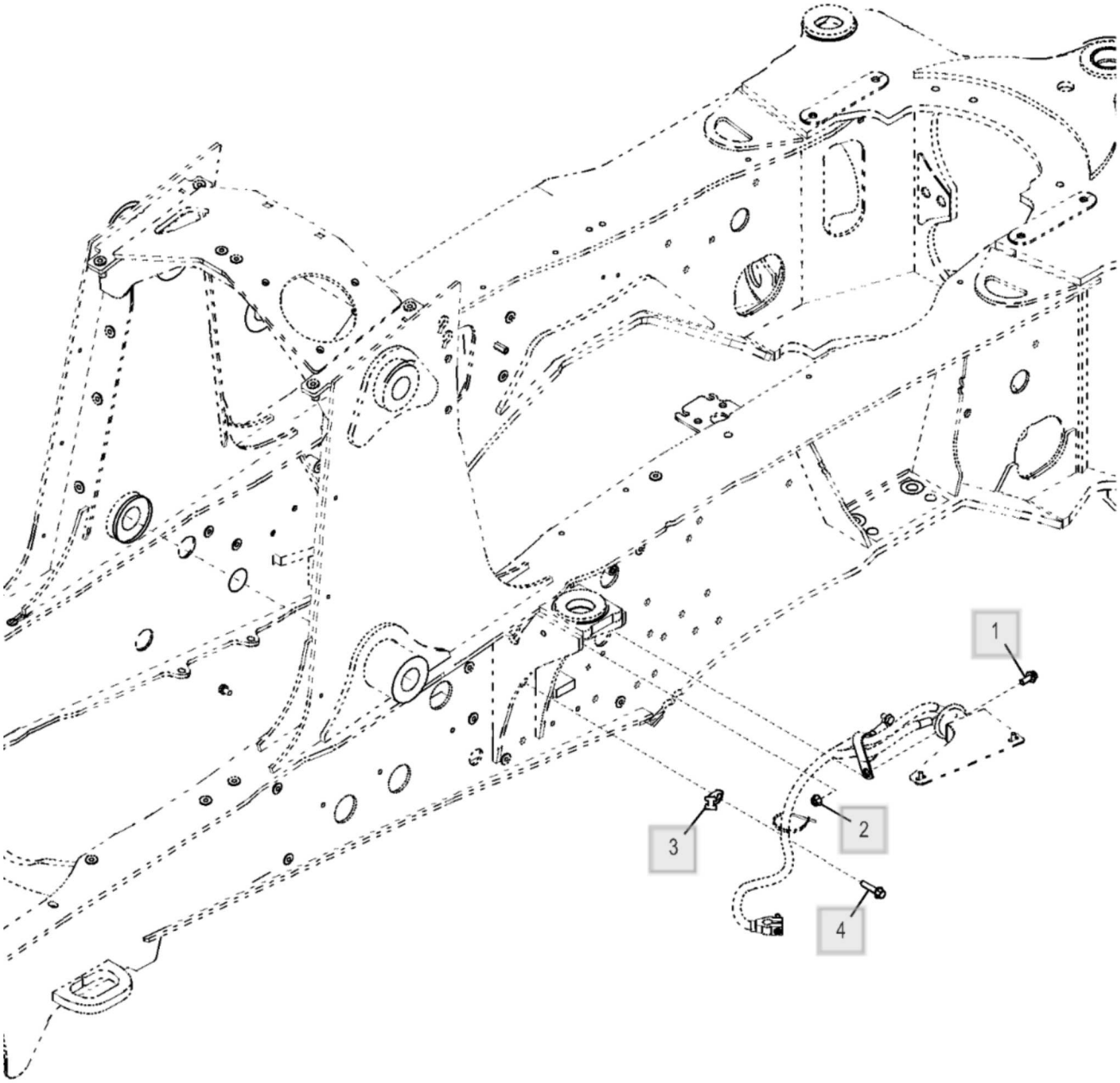

ETN103625_TX1145442

Peça	Quantidade necessária
1 - Parafuso Número de peça : 19M7785 Comentários : M10 X 25	1
2 - Porca com flange Número de peça : 14M7296 Comentários : M10	1
3 - Braçadeira Número de peça : N380408	1
4 - Parafuso Número de peça : 19M7805 Comentários : M10 X 45	1

Lista de peças

Alternador 90A - ST770240

310L Backhoe Loader (Engine 4045HBZ01, 4045TBZ01)(PIN: 1BZ310LA_ _C000001-)(PIN: 1BZ310LA_ _D000001-) - PC11332 > 16 Sistemas Elétricos do Veículo > 1672 Alternador, Regulador e Fiação do Sistema de Carga

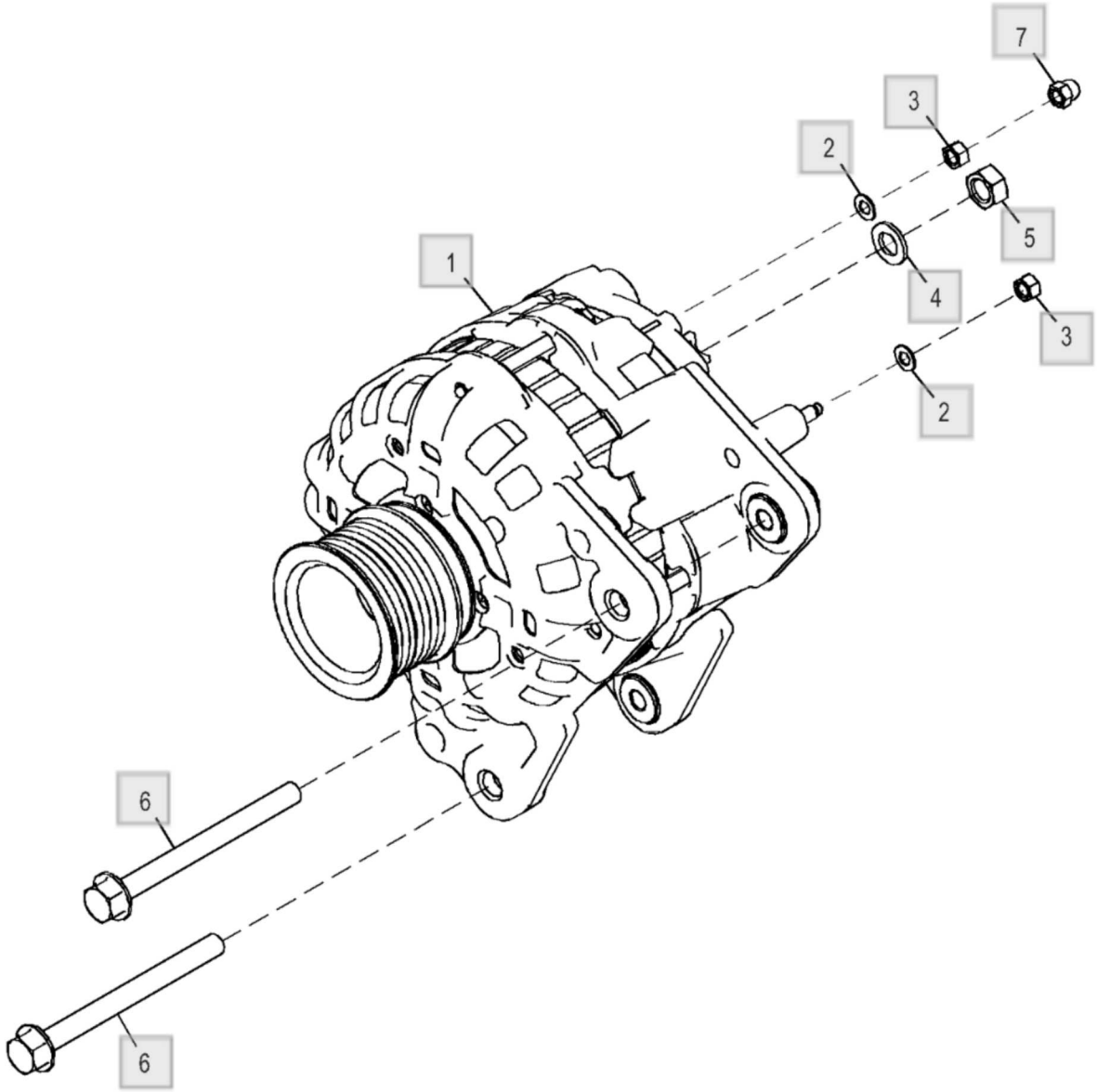

ETN93353_TX1145451

Peça	Quantidade necessária
1 - Alternador Número de peça : AT417196 Comentários : 12V X 90A	1
1 - ReguladoR de voltagem Número de peça : AT417197 Comentários : 14.10V	1
1 - Polia Número de peça : AT334722 Comentários : 8, Nervura	1
2 - Arruela de pressão Número de peça : 12H295 Comentários : 0.190"	2
3 - Porca Número de peça : 14M7297 Comentários : M5	2
4 - Arruela Número de peça : 24M7036 Comentários : 9 X 16 X 1.600 mm	1
5 - Porca Número de peça : 14M7273 Comentários : M8	1
6 - Parafuso Número de peça : 19M7913 Comentários : M8 X 90	2
7 - Porca Número de peça : T224227	1

Lista de peças

Teto com Chicote Elétrico e Luzes Deluxe - ST775810

310L Backhoe Loader (Engine 4045HBZ01, 4045TBZ01)(PIN: 1BZ310LA_ _C000001-)(PIN: 1BZ310LA_ _D000001-) - PC11332 > 16 Sistemas Elétricos do Veículo > 1673 Sistema de Iluminação do Veículo

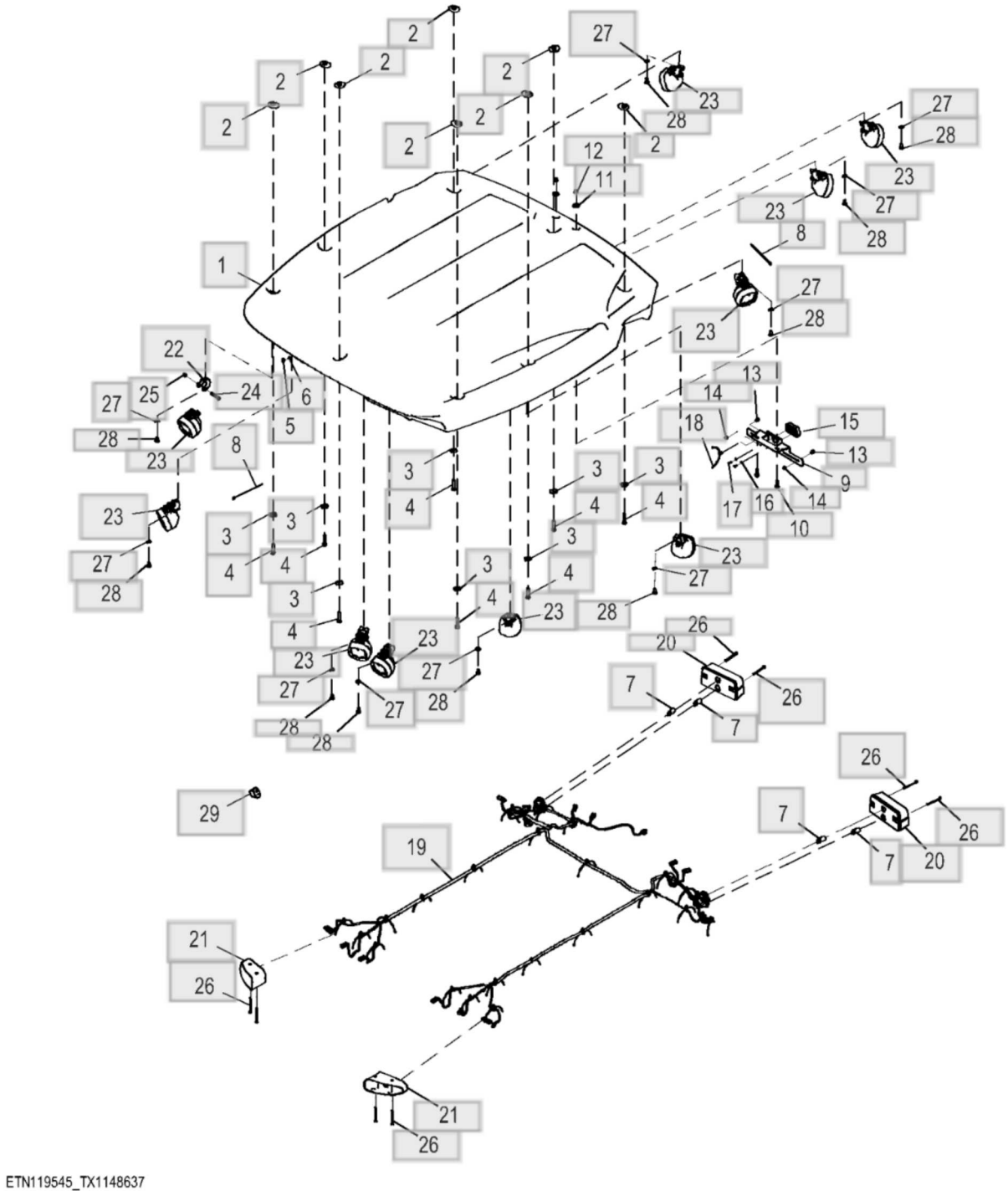

Peça	Quantidade necessária
1 - TeTo Número de peça : T277993	1
2 - Arruela de vedação Número de peça : AT456940 Comentários : SUB FOR (8) 14M7517 AND (8) T185664	8
3 - Arruela Número de peça : 24M7101 Comentários : 11 X 34 X 3 mm	8
4 - Parafuso sextavado Número de peça : T369329 Comentários : SUB FOR (8) 19M8600	8
5 - âncora Número de peça : T187394	2
6 - Parafuso Número de peça : T185769	2
7 - Lâmpada Número de peça : RE49778 Comentários : Direcional e Parada	4
8 - Cinta Número de peça : R44302	10
9 - Apoio Número de peça : T347486	1
10 - Parafuso Número de peça : 19M7897 Comentários : M8 X 35	2
11 - Arruela Número de peça : 24M7024 Comentários : 9 X 28 X 3 mm	2
12 - Porca de segurança Número de peça : 14M7396 Comentários : M8	2

Peça	Quantidade necessária
13 - Parafuso Número de peça : 19M7774 Comentários : M6 X 12	2
14 - Porca com flange Número de peça : 14M7303 Comentários : M6	2
15 - Módulo Número de peça : TT217743	1
16 - Arruela Número de peça : 24M7027 Comentários : 5.300 X 10 X 1 mm	2
17 - Parafuso Número de peça : 37M7066	2
18 - Braçadeira Número de peça : T209627	23
19 - Chicote do teto Número de peça : AT440705 Comentários : Luzes de Luxo	1
20 - Luz de freio Número de peça : AT324938 Comentários : Direcional e Parada	2
21 - Farol Número de peça : RE217551 Comentários : Advertência Âmbar	2
21 - Lâmpada Número de peça : AD2062R	2
22 - Apoio Número de peça : T385875 Comentários : SUB FOR T216731	10
23 - Farol de serviço Número de peça : AT323301	10

Peça	Quantidade necessária
Comentários : Com Chicote Elétrico do Cabo de Ligação	
23 - Farol de serviço Número de peça : AT469589 Comentários : Com Conector Integrado	10
23 - Lâmpada Número de peça : AT130104 Comentários : Lâmpada dos Faróis Não Ilustrado	1
24 - Parafuso sextavado Número de peça : 19M7165 Comentários : M8 X 55	10
25 - Porca de segurança Número de peça : 14M7426 Comentários : M8	10
26 - Parafuso Número de peça : 19M8482 Comentários : M6 X 80	8
27 - Arruela Número de peça : 24M7239 Comentários : 10.700 X 21 X 2.500 mm	10
28 - Parafuso sextavado Número de peça : 19M8324 Comentários : M10 X 16	10
29 - Interruptor Número de peça : AT354944	1

Lista de peças

Conjunto da Luz de Marcha à Ré - ST774921

310L Backhoe Loader (Engine 4045HBZ01, 4045TBZ01)(PIN: 1BZ310LA_ _C000001-)(PIN: 1BZ310LA_ _D000001-) - PC11332 > 16 Sistemas Elétricos do Veículo > 1673 Sistema de Iluminação do Veículo

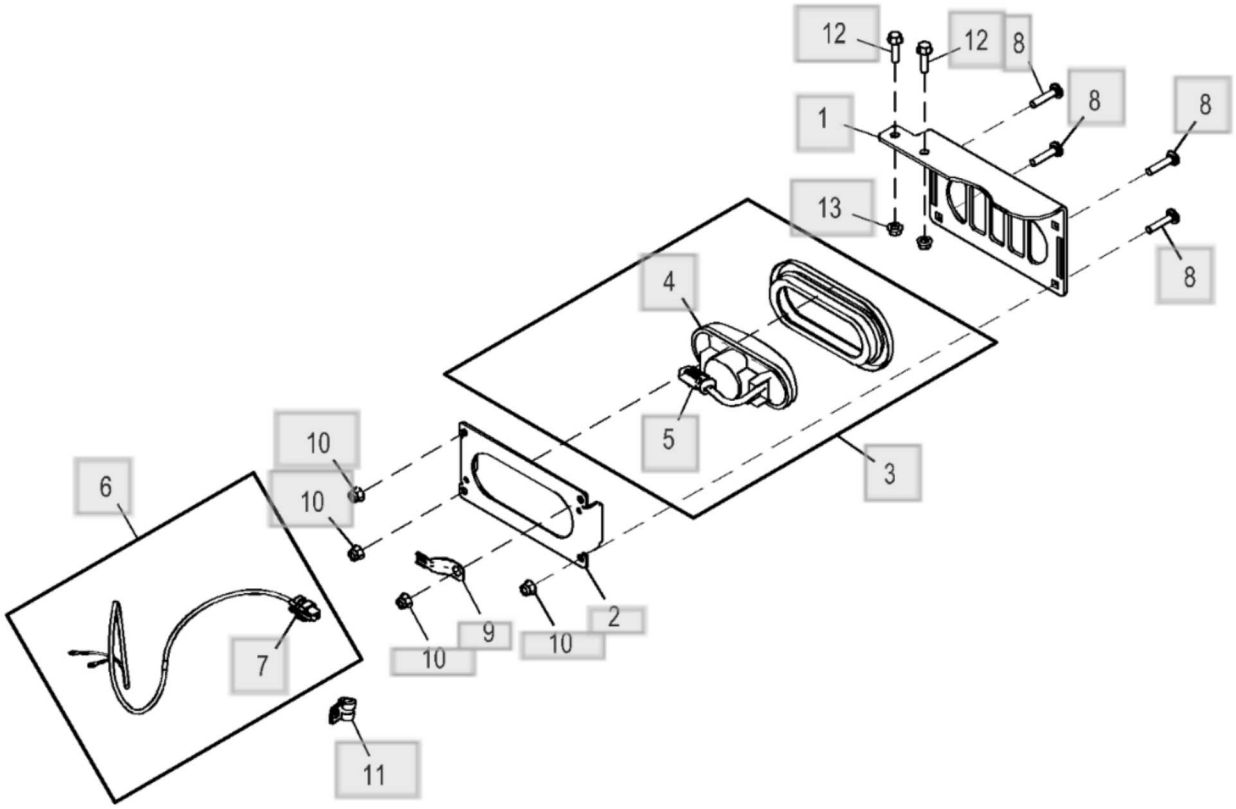

ETN120076_TX1148657

Peça	Quantidade necessária
1 - Apoio Número de peça : T346863	1
2 - Apoio Número de peça : T347862	1
3 - Farol Número de peça : AT363221 Comentários : Lente Transparente 12 V	1
4 - Farol Número de peça : AT367036	1
5 - Alojam. conector elétrico Número de peça : 57M9730	1
6 - Chicote do teto Número de peça : AT440253 Comentários : Luz de Marcha à Ré	1
7 - Alojam. conector elétrico Número de peça : 57M9726	1
8 - Parafuso Número de peça : 03M7188 Comentários : M8 X 40	4
9 - Acessório conexão elétrica Número de peça : 57M8736	1
10 - Porca de segurança Número de peça : 14M7396 Comentários : M8	4
11 - Braçadeira Número de peça : T74412	1
12 - Parafuso Número de peça : 19M7868 Comentários : M8 X 30	2
13 - Porca com flange	2

Peça	Quantidade necessária
Número de peça : 14M7298 Comentários : M8	

Lista de peças

Kit de Luz Deluxe - ST770242

310L Backhoe Loader (Engine 4045HBZ01, 4045TBZ01)(PIN: 1BZ310LA_ _C000001-)(PIN: 1BZ310LA_ _D000001-) - PC11332 > 16 Sistemas Elétricos do Veículo > 1673 Sistema de Iluminação do Veículo

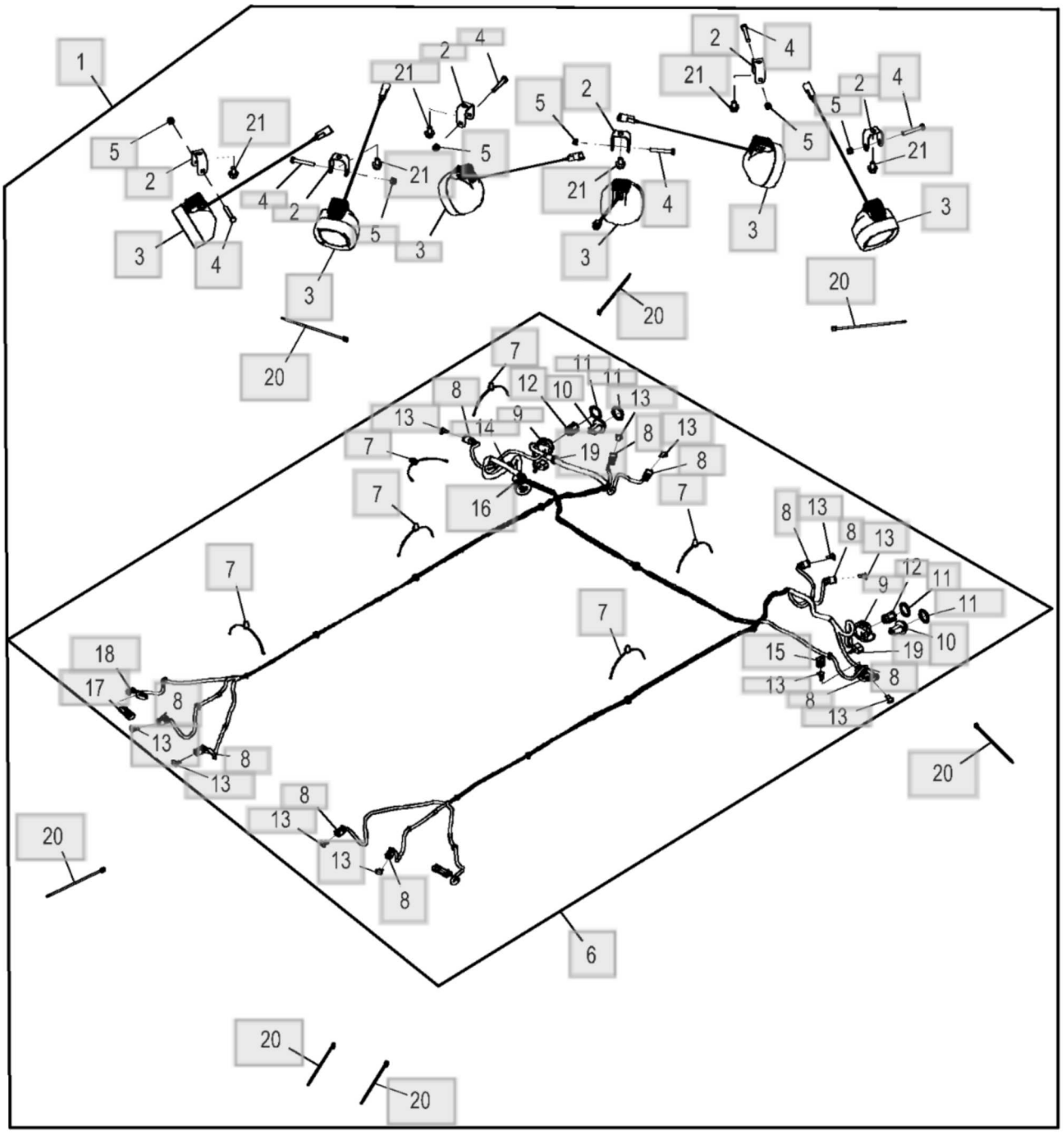

AT432694_TX1145455

Peça	Quantidade necessária
1 - Kit da luz Número de peça : AT432694 Comentários : PRODUTOS COMPLETOS	1
2 - Apoio Número de peça : T216731	6
3 - Farol de serviço Número de peça : AT323301 Comentários : 12V, Com Suporte	6
3 - Lâmpada Número de peça : AT130104	1
4 - Parafuso sextavado Número de peça : 19M7165 Comentários : M8 X 55	6
5 - Porca de segurança Número de peça : 14M7426 Comentários : M8	6
6 - Chicote do teto Número de peça : AT489813 Comentários : Luzes de Luxo, SUB FOR AT397346	1
7 - Braçadeira Número de peça : T209627	23
8 - Conj mont Conector elétrico Número de peça : 57M8021 Comentários : E16, Luz de Doca Direita	11
8 - Terminal conecTor eléTrico Número de peça : R78065	2
8 - Disp fechamento conec elétr Número de peça : 57M8022	1
9 - Alojam. conector elétrico Número de peça : 57M10126 Comentários : E13, Luz de Advertência Traseira Direita	2

Peça	Quantidade necessária
9 - Terminal conecTor eléTrico Número de peça : 57M10127	2
9 - Vedação conector elétrico Número de peça : 57M13623	2
9 - Terminal conecTor eléTrico Número de peça : 57M10127	1
9 - Disp fechamento conec elétr Número de peça : 57M10428	1
10 - Soquete de lâmpada elétrica Número de peça : 57M8864 Comentários : E10, Luz de Freio e Lanterna Traseira Direitas	2
10 - Terminal conecTor eléTrico Número de peça : 57M7519	2
10 - Terminal conecTor eléTrico Número de peça : 57M9193	1
10 - Vedação conector elétrico Número de peça : 57M13623	2
10 - Terminal conecTor eléTrico Número de peça : 57M8316	1
10 - Disp fechamento conec elétr Número de peça : 57M9211	1
10 - Vedação cabo conect elétric Número de peça : 57M10427	1
11 - Vedação cabo conect elétric Número de peça : 57M10427	4
12 - Disp fechamento conec elétr Número de peça : 57M10428 Comentários : Luz de Advertência Traseira Direita	2
13 - Disp fechamento conec elétr Número de peça : 57M8022	11

Peça	Quantidade necessária
14 - Terminal conecTor eléTrico Número de peça : 57M9944 Comentários : W3, Olhal de Aterramento do Teto	1
14 - Terminal conecTor eléTrico Número de peça : 57M9944	1
15 - Acessório conexão elétrica Número de peça : 57M11230	1
16 - Terminal conecTor eléTrico Número de peça : N282065 Comentários : X26, Conector do Chicote da Cabine ao Chicote do Teto	1
16 - Terminal conecTor eléTrico Número de peça : R78065	4
16 - Terminal conecTor eléTrico Número de peça : 57M7542	5
17 - Alojam. conector elétrico Número de peça : 57M7256 Comentários : E12, Luz de Advertência Dianteira Esquerda	2
17 - Terminal conecTor eléTrico Número de peça : 57M7252	2
17 - Vedação cabo conect elétric Número de peça : 57M9883	2
17 - Acessório conexão elétrica Número de peça : 57M9712	1
18 - Acessório conexão elétrica Número de peça : 57M9712	2
19 - Disp fechamento conec elétr Número de peça : 57M9211	2
20 - Cinta Número de peça : R44302	7
21 - Parafuso	6

Peça	Quantidade necessária
Número de peça : 19M7783 Comentários : M10 X 16	

Kit de Luz Giratória - ST769503

310L Backhoe Loader (Engine 4045HBZ01, 4045TBZ01)(PIN: 1BZ310LA_ _C000001-)(PIN: 1BZ310LA_ _D000001-) - PC11332 > 16 Sistemas Elétricos do Veículo > 1673 Sistema de Iluminação do Veículo

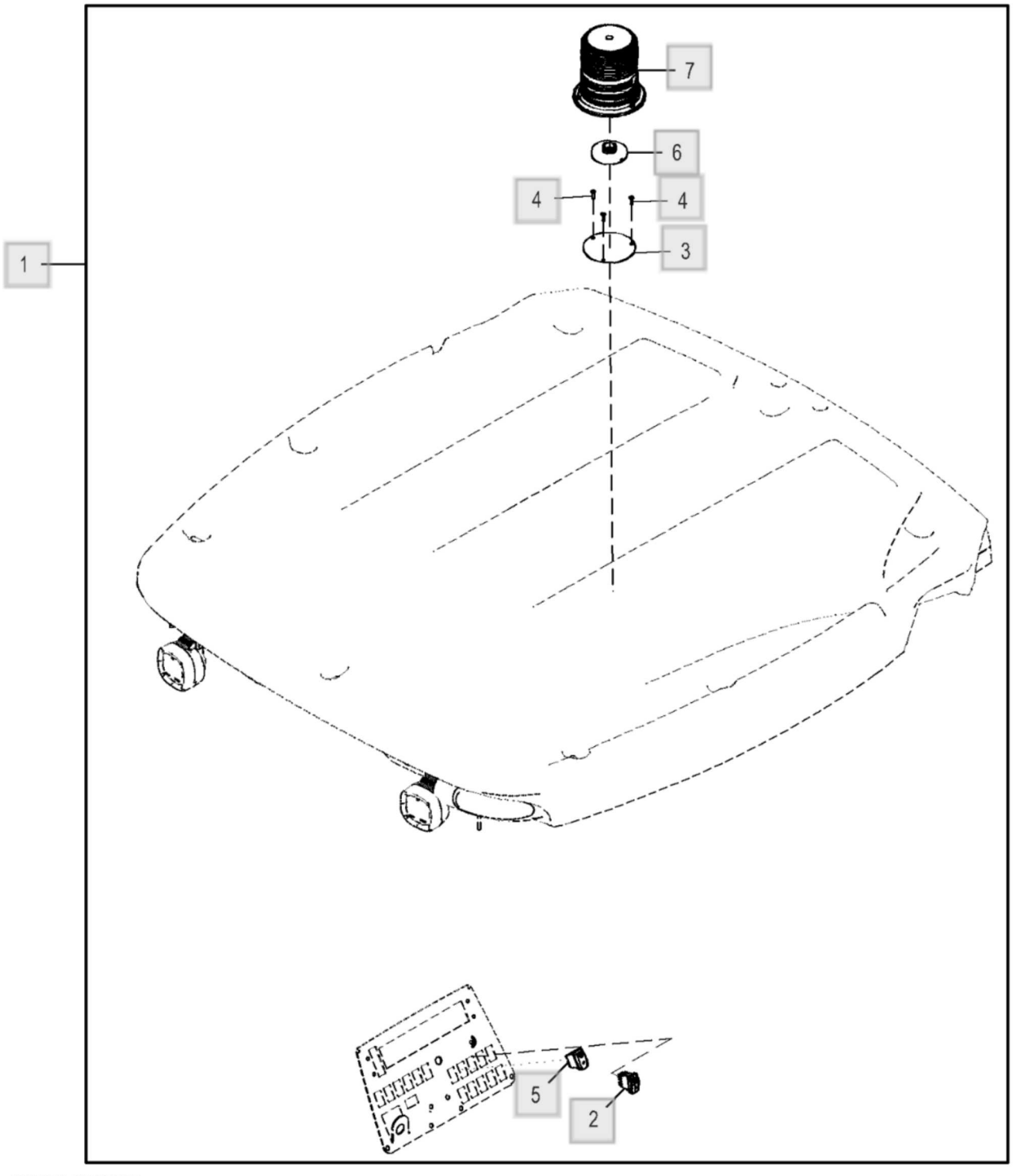

AT435842_TX1145457

Peça	Quantidade necessária
1 - Kit luz de emergência Número de peça : AT435842 Comentários : PRODUTOS COMPLETOS	1
2 - Interruptor de alavanca Número de peça : AT317463 Comentários : Interruptor da Luz Giratória	1
3 - Placa Número de peça : T167214	1
4 - Parafuso Número de peça : 37M7218	3
5 - Interruptor de alavanca Número de peça : AT414430 Comentários : 12 V	1
6 - Peças de montagem Número de peça : AT461416 Comentários : SUB FOR AT366350	1
7 - Luz estroboscópica Número de peça : AT435890 Comentários : 12 to 24 V, SUB FOR AT366348	1

Lista de peças

Chicote Elétrico da Cabine, Peças de Fixação (001465 -) - ST956748

310L Backhoe Loader (Engine 4045HBZ01, 4045TBZ01)(PIN: 1BZ310LA_ _C000001-)(PIN: 1BZ310LA_ _D000001-) - PC11332 > 16 Sistemas Elétricos do Veículo > 1674 Chicote Elétrico e Interruptores

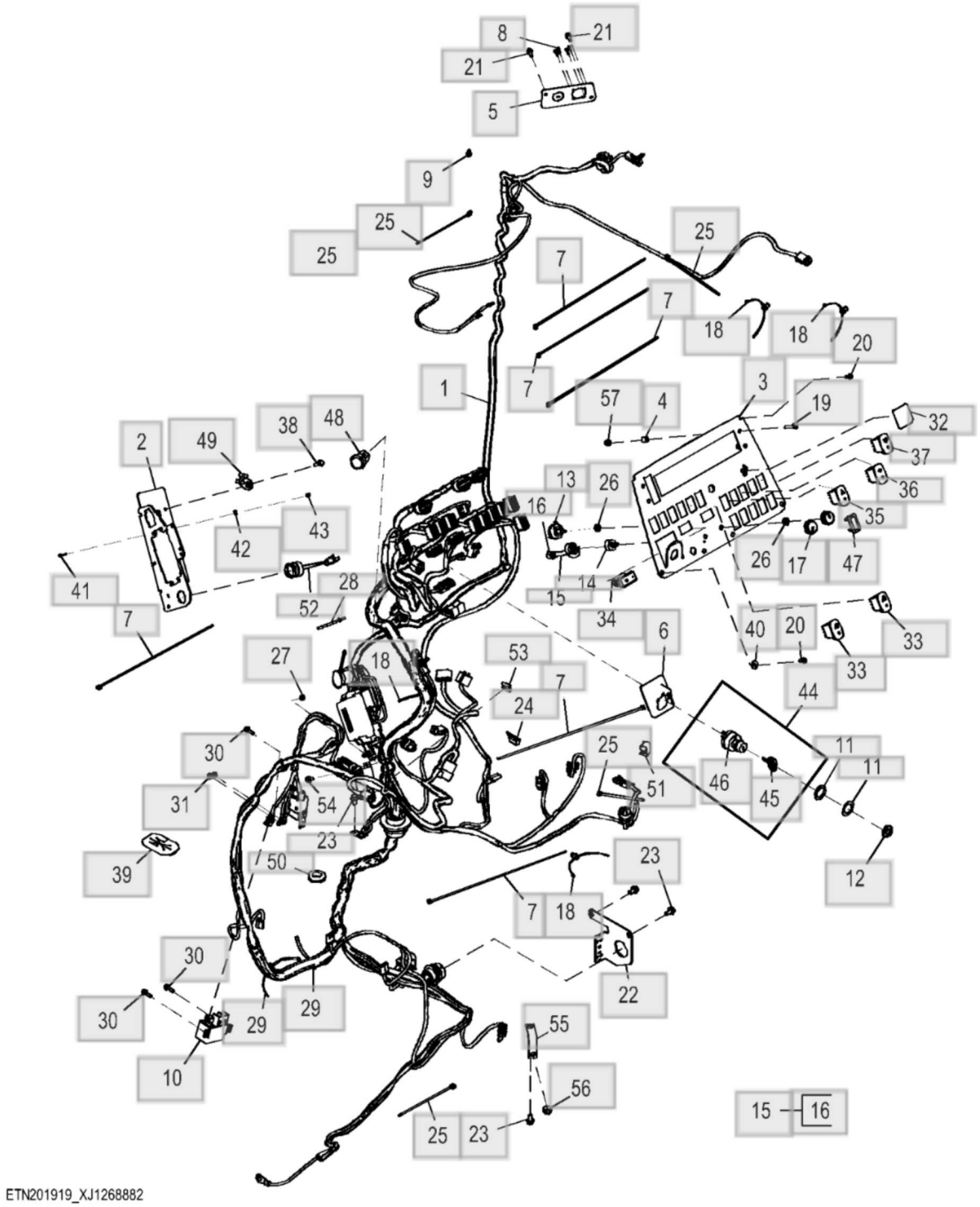

ETN201919_XJ1268882

Peça	Quantidade necessária
1 - Chicotes da cabine Número de peça : AT494533 Comentários : Chicote Elétrico da Cabine Componentes em Página Separada	1
2 - Apoio Número de peça : T366749	1
3 - Painel de instrumentos Número de peça : AT460923	1
4 - Espaçador Número de peça : T249816	4
5 - Apoio Número de peça : T282185	1
6 - Protetor Número de peça : T283090	1
7 - Cinta Número de peça : H77698	12
8 - Parafuso Número de peça : 37M7066	4
9 - Parafuso Número de peça : 37M7089 Comentários : M6 X 12	1
10 - Relé Número de peça : AT318947 Comentários : Relé de Acessório	1
11 - Arruela Número de peça : 24H1441 Comentários : 1-1/64" X 1-1/2" X 0.048"	2
12 - Porca Número de peça : R44342	1
13 - Interruptor Número de peça : RE43497	1

Peça	Quantidade necessária
Comentários : Velocidade do Ventilador	
14 - Interruptor de temperatura Número de peça : AT219733 Comentários : Interruptor de Temperatura	1
15 - Interruptor de temperatura Número de peça : AT219733	1
16 - Alojam. conector elétrico Número de peça : 57M8843	1
17 - Botão Número de peça : AL76568 Comentários : Botão Giratório de Controle da Temperatura	2
18 - Braçadeira Número de peça : T209627	15
19 - Parafuso Número de peça : 21M7403 Comentários : M6 X 40	4
20 - Parafuso Número de peça : 21M7292 Comentários : M6 X 16	6
21 - Parafuso Número de peça : 19M7775 Comentários : M6 X 16	7
22 - Apoio Número de peça : T335753	1
23 - Parafuso Número de peça : 19M7865 Comentários : M8 X 16	4
24 - Presilha Número de peça : AH89557	1
25 - Cinta Número de peça : R44302	17

Peça	Quantidade necessária
26 - Porca Número de peça : E46066 Esta peça foi substituída.	2
27 - Porca de segurança Número de peça : 14M7528 Comentários : M6	5
28 - Cinta Número de peça : H77698	1
29 - Braçadeira Número de peça : T248286	2
30 - Parafuso Número de peça : HXE23802	3
31 - Porca com flange Número de peça : 14M7303 Comentários : M6	2
32 - Etiqueta Número de peça : T343761 Comentários : Controle do Acelerador	1
33 - Interruptor Número de peça : AT354944 Comentários : Interruptor da Luz de Trabalho Dianteira	2
34 - Interruptor de alavanca Número de peça : AT317592 Comentários : Interruptor do Freio de Estacionamento	1
35 - Interruptor Número de peça : CB11477188 Comentários : Interruptor do Pisca-alerta	1
36 - Interruptor Número de peça : AT354794 Comentários : Interruptor do Limpador Dianteiro	1
37 - Interruptor	1

Peça	Quantidade necessária
Número de peça : AT354795 Comentários : Interruptor do Limpador Traseiro	
38 - Parafuso Número de peça : 19M7863 Comentários : M6 X 25	1
39 - Passa-fio Número de peça : T349111	1
40 - Arruela Número de peça : T134530	4
41 - Parafuso sextavado Número de peça : 19M8078 Comentários : M4 X 16	2
42 - Arruela Número de peça : 24M7146 Comentários : 4.300 X 12 X 1 mm	2
43 - Porca de segurança Número de peça : 14M7264 Comentários : M4	2
44 - Interruptor Número de peça : AT457401 Comentários : Chave de Partida	1
45 - Chave Número de peça : AT195302	1
46 - Interruptor Número de peça : AT350916 Comentários : NLA; ORDER AT457401 Esta peça foi substituída.	1
47 - Plugue Número de peça : M115279	1
48 - Tomada de saída Número de peça : GY20126	1

Peça	Quantidade necessária
49 - Braçadeira Número de peça : H224072	1
50 - Passa-fio Número de peça : N370375	1
51 - Presilha Número de peça : AH89557	1
52 - Alarme auditivo Número de peça : AT178526	1
53 - Acessório conexão elétrica Número de peça : T380249	1
54 - Parafuso Número de peça : 19M7774 Comentários : M6 X 12	1
55 - Apoio Número de peça : T295580	1
56 - Porca com flange Número de peça : 14M7296 Comentários : M10	1
57 - Porca de segurança Número de peça : 14M7397 Comentários : M6	4

Lista de peças

Chicote Elétrico Principal da Cabine (001465 -) - ST958871

310L Backhoe Loader (Engine 4045HBZ01, 4045TBZ01)(PIN: 1BZ310LA_ _C000001-)(PIN: 1BZ310LA_ _D000001-) - PC11332 > 16 Sistemas Elétricos do Veículo > 1674 Chicote Elétrico e Interruptores

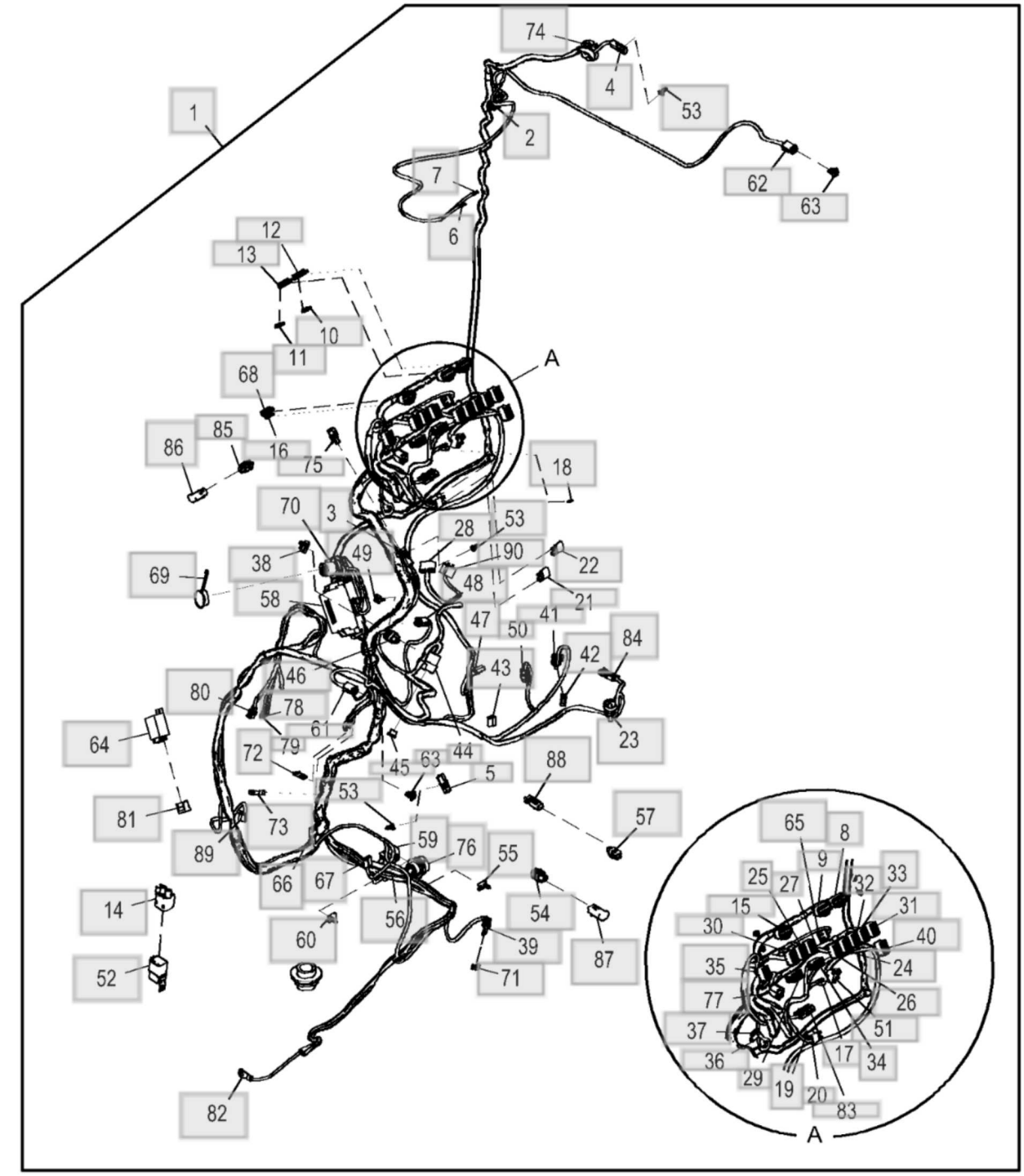

AT494533_XJ1268883

Peça	Quantidade necessária
1 - Chicotes da cabine Número de peça : AT494533 Comentários : Componentes em Páginas Separadas	1
2 - Conj mont Conector elétrico Número de peça : RE12365 Comentários : Conector do Chicote da Cabine ao Chicote do Rádio, X09	1
2 - Terminal conecTor eléTrico Número de peça : R78060	3
2 - Vedação conector elétrico Número de peça : 57M9218	1
2 - Vedação conector elétrico Número de peça : 57M9216	2
2 - Conect elétr tomada cavidad Número de peça : R78064	1
3 - Conj mont Conector elétrico Número de peça : R78053 Comentários : Conector de Opção do Console Lateral, X60	1
3 - Vedação conector elétrico Número de peça : 57M9217	1
3 - Vedação conector elétrico Número de peça : 57M9216	1
3 - Conect elétr tomada cavidad Número de peça : R78064	2
3 - Conj mont Conector elétrico Número de peça : RE12363	1
3 - Terminal conecTor eléTrico Número de peça : 57M7882	1
3 - Terminal conecTor eléTrico Número de peça : R78061	1
4 - Conj mont Conector elétrico	1

Peça	Quantidade necessária
Número de peça : R78053 Comentários : Interruptor de Ativação do Limpador Traseiro, S14	
4 - Vedação conector elétrico Número de peça : 57M9218	2
4 - Terminal conecTor eléTrico Número de peça : R78061	1
5 - Conj mont Conector elétrico Número de peça : R78053 Comentários : Conector do Chicote do Interruptor de Ativação do Piloto, H01	1
5 - Vedação cabo conect elétric Número de peça : 57M9909	2
5 - Conect elétr tomada cavidad Número de peça : R78064	1
6 - Terminal conecTor eléTrico Número de peça : 57M9711 Comentários : Luz do Teto + Conector, E20+_(X120)	1
7 - Terminal conecTor eléTrico Número de peça : 57M9711 Comentários : Luz do Teto + Conector, E20-_(X220)	1
8 - Alojam. conector elétrico Número de peça : 57M8484 Comentários : Conector J1 de 16 Pinos da EMU, A04-J1-(X43)	1
8 - Vedação cabo conect elétric Número de peça : 57M9884	15
8 - Vedação conector elétrico Número de peça : 57M9446	1
8 - Terminal conecTor eléTrico Número de peça : 57M8300	15
9 - Alojam. conector elétrico Número de peça : 57M9835 Comentários : Conector de 14 Pinos da EMU (Unidade de Ativação e Monitoramento), A04-J2-(X44)	1

Peça	Quantidade necessária
9 - Terminal conecTor eléTrico Número de peça : 57M8300	14
9 - Vedação cabo conect elétric Número de peça : 57M9884	14
10 - Conj mont Conector elétrico Número de peça : 57M8231	1
11 - Conj mont Conector elétrico Número de peça : 57M8231	1
12 - Acessório conexão elétrica Número de peça : 57M9919	1
13 - Acessório conexão elétrica Número de peça : 57M10201	1
14 - Alojam. conector elétrico Número de peça : 57M10208 Comentários : Relé da Ignição, K10	1
14 - Terminal conecTor eléTrico Número de peça : 57M10211	2
14 - Terminal conecTor eléTrico Número de peça : 57M11184	2
14 - Terminal conecTor eléTrico Número de peça : 57M13364	2
14 - Vedação cabo conect elétric Número de peça : 57M9136	2
15 - Alojam. conector elétrico Número de peça : 57M9836 Comentários : Conector de 12 Pinos da EMU (Unidade de Ativação e Monitoramento), A04-J3-(X45)	1
15 - Terminal conecTor eléTrico Número de peça : 57M8300	11
15 - Vedação cabo conect elétric Número de peça : 57M9884	11

Peça	Quantidade necessária
15 - Vedação conector elétrico Número de peça : 57M9446	1
16 - Conj mont Conector elétrico Número de peça : 57M8231	1
17 - Alojam. conector elétrico Número de peça : 57M8270 Comentários : Resistor de Controle de Temperatura, R20	1
17 - Terminal conecTor eléTrico Número de peça : 57M7501	3
18 - Conj mont Conector elétrico Número de peça : 57M7726	1
19 - Diodo Número de peça : 57M10942 Comentários : Diodo do Pisca-pisca de Quatro Vias Esquerdo, V48	1
20 - Diodo Número de peça : 57M10942 Comentários : Diodo do Pisca-pisca de Quatro Vias Esquerdo, V47	1
21 - Diodo Número de peça : AT103399 Comentários : Diodo do Pisca-alerta Direito	1
22 - Diodo Número de peça : AT103399 Comentários : Diodo do Pisca-alerta Esquerdo	1
23 - Alojam. conector elétrico Número de peça : 57M9786 Comentários : Sensor de Posição do Assento, B09	1
23 - Terminal conecTor eléTrico Número de peça : 57M10321	3
23 - Conect elétr tomada cavidad Número de peça : 57M9814	3

Peça	Quantidade necessária
24 - Alojam. conector elétrico Número de peça : T210282 Comentários : Interruptor da Luz Giratória, S45	1
24 - Terminal conecTor eléTrico Número de peça : 57M7429	2
24 - Terminal conecTor eléTrico Número de peça : 57M7512	1
24 - Terminal conecTor eléTrico Número de peça : 57M7880	1
25 - Alojam. conector elétrico Número de peça : T210282 Comentários : Luz de Trabalho Traseira, S24	1
25 - Terminal conecTor eléTrico Número de peça : 57M7429	4
25 - Terminal conecTor eléTrico Número de peça : 57M7512	1
25 - Terminal conecTor eléTrico Número de peça : 57M7880	1
26 - Alojam. conector elétrico Número de peça : T210282 Comentários : Interruptor do Pisca-pisca de Quatro Vias, S31	1
26 - Terminal conecTor eléTrico Número de peça : 57M7512	1
26 - Terminal conecTor eléTrico Número de peça : 57M7429	3
26 - Terminal conecTor eléTrico Número de peça : 57M7880	1
27 - Alojam. conector elétrico Número de peça : T210282 Comentários : Interruptor da Luz de Doca, S28	1

Peça	Quantidade necessária
27 - Terminal conecTor eléTrico Número de peça : 57M7429	2
27 - Terminal conecTor eléTrico Número de peça : 57M7512	1
27 - Terminal conecTor eléTrico Número de peça : 57M7511	1
28 - Alojam. conector elétrico Número de peça : T210282 Comentários : Interruptor da Lanterna Direcional, S30	1
28 - Terminal conecTor eléTrico Número de peça : 57M7429	4
28 - Terminal conecTor eléTrico Número de peça : 57M7512	4
28 - Terminal conecTor eléTrico Número de peça : 57M7511	1
29 - Alojam. conector elétrico Número de peça : T210282 Comentários : Interruptor do Freio de Estacionamento, S22	1
29 - Terminal conecTor eléTrico Número de peça : 57M7429	4
30 - Alojam. conector elétrico Número de peça : T210282 Comentários : Luz de Trabalho Dianteira, S25	1
30 - Terminal conecTor eléTrico Número de peça : 57M7429	4
30 - Terminal conecTor eléTrico Número de peça : 57M7512	1
30 - Terminal conecTor eléTrico Número de peça : 57M7880	1
31 - Alojam. conector elétrico	1

Peça	Quantidade necessária
Número de peça : T210282 Comentários : Interruptor do Limpador Traseiro, S20	
31 - Terminal conecTor eléTrico Número de peça : 57M7429	5
31 - Terminal conecTor eléTrico Número de peça : 57M7880	1
32 - Alojam. conector elétrico Número de peça : T210282 Comentários : Interruptor do Limpador Dianteiro, S13	1
32 - Terminal conecTor eléTrico Número de peça : 57M7429	6
33 - Alojam. conector elétrico Número de peça : T210282 Comentários : Interruptor do Lavador Dianteiro, S15	1
33 - Terminal conecTor eléTrico Número de peça : 57M7429	1
33 - Terminal conecTor eléTrico Número de peça : 57M7511	1
34 - Alojam. conector elétrico Número de peça : T210282 Comentários : Interruptor de Modo do Ar-condicionado, S09	1
34 - Terminal conecTor eléTrico Número de peça : 57M7511	4
34 - Terminal conecTor eléTrico Número de peça : 57M7880	1
35 - Alojam. conector elétrico Número de peça : T210282 Comentários : Interruptor da MFWD (Tração Dianteira Mecânica), S11	1
35 - Terminal conecTor eléTrico Número de peça : 57M7511	2

Peça	Quantidade necessária
36 - Alojam. conector elétrico Número de peça : 57M9452 Comentários : Negativo, Conector do Orifício de Alimentação Esquerdo, X38–	1
36 - Terminal conecTor eléTrico Número de peça : 57M9454	1
37 - Alojam. conector elétrico Número de peça : 57M11263 Comentários : Positivo, Conector do Orifício de Alimentação Esquerdo, X38+	1
37 - Terminal conecTor eléTrico Número de peça : 57M11213	1
38 - Acessório conexão elétrica Número de peça : 57M9940	1
39 - Alojam. conector elétrico Número de peça : 57M7328 Comentários : Interruptor do Bloqueio do Diferencial, S10	1
39 - Terminal conecTor eléTrico Número de peça : 57M10770	2
39 - Vedação cabo conect elétric Número de peça : 57M9910	1
39 - Vedação cabo conect elétric Número de peça : 57M9883	1
40 - Alojam. conector elétrico Número de peça : T210282 Comentários : Interruptor do Assento Pneumático, S49	1
40 - Terminal conecTor eléTrico Número de peça : 57M7429	3
41 - Alojam. conector elétrico Número de peça : 57M7260 Comentários : Motor do Controle de Temperatura, M09	1
41 - Terminal conecTor eléTrico	3

Peça	Quantidade necessária
Número de peça : 57M10770	
41 - Vedação cabo conect elétric Número de peça : 57M9883	2
41 - Vedação cabo conect elétric Número de peça : 57M9910	1
41 - Vedação conector elétrico Número de peça : 57M7259	3
42 - Conj mont Conector elétrico Número de peça : 57M7291	1
43 - Alojam. conector elétrico Número de peça : 57M7144 Comentários : Motor do Ventilador, M10 Esta peça foi substituída.	1
43 - Terminal conecTor eléTrico Número de peça : 57M9461	2
44 - Alojam. conector elétrico Número de peça : 57M8959 Comentários : Alavanca de Controle da Transmissão, S09	1
44 - Terminal conecTor eléTrico Número de peça : R78066	11
44 - Conect elétr tomada cavidad Número de peça : R78069	1
45 - Disp fechamento conec elétr Número de peça : 57M7682	1
46 - Alojam. conector elétrico Número de peça : 57M9742 Comentários : Motor da Porta do Modo Ventilador, M11	1
46 - Terminal conecTor eléTrico Número de peça : 57M9807	3
46 - Conect elétr tomada cavidad	1

Peça	Quantidade necessária
Número de peça : 57M9814	
47 - Alojam. conector elétrico Número de peça : 57M7457 Comentários : Resistor de Rotação do Motor do Ventilador, R10	1
47 - Terminal conecTor eléTrico Número de peça : 57M9461	4
48 - Alojam. conector elétrico Número de peça : 57M9957 Comentários : Conector da Linha de Entrada do Controle da Carregadeira, X24	1
48 - Terminal conecTor eléTrico Número de peça : 57M8263	2
48 - Conect elétr tomada cavidad Número de peça : R78069	4
49 - Disp fechamento conec elétr Número de peça : 57M8013	1
50 - Alojam. conector elétrico Número de peça : 57M9734 Comentários : Conector do Chicote da Cabine ao Chicote do Ar-condicionado, X44	1
50 - Terminal conecTor eléTrico Número de peça : 57M9809	3
51 - Alojam. conector elétrico Número de peça : 57M9723 Comentários : Interruptor de Rotação do Motor do Ventilador, S44	1
51 - Terminal conecTor eléTrico Número de peça : 57M7512	5
52 - Relé Número de peça : AL156697 Comentários : Relé da Ignição	1
53 - Presilha Número de peça : 57M9555	3

Peça	Quantidade necessária
54 - Alojam. conector elétrico Número de peça : 57M9743 Comentários : Conector de Opção da Estação do Operador, X62	1
54 - Terminal conecTor eléTrico Número de peça : 57M9807	4
55 - Acessório conexão elétrica Número de peça : 57M9940	1
56 - Alojam. conector elétrico Número de peça : 57M12299 Comentários : Chicote do Motor à Cabine, Conector 2 do Chicote da Capota, X19	1
56 - Terminal conecTor eléTrico Número de peça : 57M9525	1
56 - Terminal conecTor eléTrico Número de peça : 57M9811	3
57 - Alojam. conector elétrico Número de peça : 57M11134	1
58 - Central elétrica Número de peça : AT457007 Comentários : X03 Bloco de Fusíveis e Relés Componentes em Página Separada	1
58 - Terminal conecTor eléTrico Número de peça : 57M7491	35
58 - Terminal conecTor eléTrico Número de peça : 57M7297	21
58 - Vedação conector elétrico Número de peça : 57M9216	26
58 - Vedação conector elétrico Número de peça : 57M9218	21
58 - Vedação conector elétrico Número de peça : 57M9217	9
58 - Conect elétr tomada cavidad	4

Peça	Quantidade necessária
Número de peça : R78064	
59 - Alojam. conector elétrico Número de peça : 57M9804 Comentários : Chicote do Motor à Cabine, Conector 1 do Chicote da Capota, X20	1
59 - Terminal conecTor eléTrico Número de peça : 57M10322	9
59 - Terminal conecTor eléTrico Número de peça : 57M10603	3
60 - Acessório conexão elétrica Número de peça : 57M9939	1
61 - Conj mont Conector elétrico Número de peça : 57M8012 Comentários : Motor do Limpador Dianteiro, M13	1
61 - Terminal conecTor eléTrico Número de peça : R78065	5
62 - Conj mont Conector elétrico Número de peça : 57M8012 Comentários : Motor do Limpador Traseiro, M14	1
62 - Terminal conecTor eléTrico Número de peça : R78065	4
62 - Conect elétr tomada cavidad Número de peça : R78069	2
63 - Disp fechamento conec elétr Número de peça : 57M8013	2
64 - Lampejador Número de peça : AL32891	1
65 - Conj mont Conector elétrico Número de peça : R77480 Comentários : Interruptor da Buzina, S40	1
65 - Terminal conecTor eléTrico	2

Peça	Quantidade necessária
Número de peça : 57M9200	
66 - Conj mont Conector elétrico Número de peça : R77480 Comentários : Pressostato 2 da Luz de Freio, S27	1
66 - Terminal conecTor eléTrico Número de peça : 57M9199	1
66 - Terminal conecTor eléTrico Número de peça : 57M9200	1
67 - Conj mont Conector elétrico Número de peça : R77480 Comentários : Pressostato 1 da Luz de Freio, S26	1
67 - Terminal conecTor eléTrico Número de peça : 57M9199	1
67 - Terminal conecTor eléTrico Número de peça : 57M9200	1
68 - Acessório conexão elétrica Número de peça : 57M10876	1
69 - Acessório conexão elétrica Número de peça : 57M11100	1
70 - Conj mont Conector elétrico Número de peça : LVA15613 Comentários : Conector de Diagnóstico do Service ADVISOR™, X01	1
70 - Terminal conecTor eléTrico Número de peça : 57M8164	4
70 - Conect elétr tomada cavidad Número de peça : R78069	5
71 - Acessório conexão elétrica Número de peça : 57M9712	1
72 - Terminal conecTor eléTrico Número de peça : 57M9945	1

Peça	Quantidade necessária
Comentários : W2-1 Terra do Piso da Estação do Operador	
73 - Terminal conecTor eléTrico Número de peça : 57M9945 Comentários : Terra do Piso da Estação do Operador, W2-1	1
74 - Alojam. conector elétrico Número de peça : 57M7476 Comentários : Conector do Chicote da Cabine/Capota ao Chicote do Teto, X26	1
74 - Terminal conecTor eléTrico Número de peça : 57M7541	8
74 - Terminal conecTor eléTrico Número de peça : R78066	1
75 - Conj mont Conector elétrico Número de peça : RE12363	1
76 - Alojam. conector elétrico Número de peça : 57M7752 Comentários : Chicote da Transmissão ao Chicote da Cabine/Capota, X21	1
76 - Terminal conecTor eléTrico Número de peça : R78066	13
76 - Terminal conecTor eléTrico Número de peça : 57M8264	4
76 - Conect elétr tomada cavidad Número de peça : R78069	14
77 - Alojam. conector elétrico Número de peça : L38138 Comentários : Chave de Partida, S01	1
77 - Terminal conecTor eléTrico Número de peça : 57M9200	1
77 - Terminal conecTor eléTrico Número de peça : 57M9199	3
78 - Terminal conecTor eléTrico	1

Peça	Quantidade necessária
Número de peça : 57M9827 Comentários : Relé de Acessório Saída, K20-2	
79 - Terminal conecTor eléTrico Número de peça : 57M9827 Comentários : Relé de Acessório Entrada, K20-1	1
80 - Conj mont Conector elétrico Número de peça : 57M7937 Comentários : Relé de Acessório, K20-COIL	1
81 - Terminal conecTor eléTrico Número de peça : L39317 Comentários : Conector do Pisca-Pisca da Lanterna Direcional/Pisca-alerta, K09	1
82 - Terminal conecTor eléTrico Número de peça : 57M11060 Comentários : Motor de Partida, M01_B+	1
83 - Conj mont Conector elétrico Número de peça : R78054 Comentários : Conector do Chicote do Interruptor de Ativação do Piloto, X53	1
83 - Terminal conecTor eléTrico Número de peça : 57M7251	2
83 - Vedação cabo conect elétric Número de peça : 57M9909	2
84 - Conj mont Conector elétrico Número de peça : R78054 Comentários : Motor do Assento Pneumático, M49	1
84 - Terminal conecTor eléTrico Número de peça : R78061	3
84 - Vedação conector elétrico Número de peça : 57M9216	2
84 - Vedação conector elétrico Número de peça : 57M9218	1
85 - Alojam. conector elétrico	1

Peça	Quantidade necessária
Número de peça : 57M9728 Comentários : Interruptor da Buzina, Empunhadura Piloto Esquerda, S42	
85 - Terminal conecTor eléTrico Número de peça : 57M10631	2
86 - Acessório conexão elétrica Número de peça : 57M11333	1
87 - Acessório conexão elétrica Número de peça : 57M11335	1
88 - Alojam. conector elétrico Número de peça : 57M9776 Comentários : Resistor da Estação do Operador, R02	1
88 - Terminal conecTor eléTrico Número de peça : 57M10322	2
89 - Alojam. conector elétrico Número de peça : 57M7144 Comentários : Motor do Lavador Dianteiro, M15 ⓘ Esta peça foi substituída.	1
89 - Terminal conecTor eléTrico Número de peça : 57M9199	2
90 - Alojam. conector elétrico Número de peça : 57M9458 Comentários : Indicador de Feixe Alto dos Faróis Dianteiros	1
91 - Etiqueta Número de peça : T273104 Comentários : Adesivo dos Fusíveis Não Ilustrado	1
92 - Etiqueta Número de peça : T354975 Comentários : Adesivo, Distribuição de Energia Não Ilustrado	1

Caixa de Fusíveis da Cabine (001465 -) - ST959614

310L Backhoe Loader (Engine 4045HBZ01, 4045TBZ01)(PIN: 1BZ310LA_ _C000001-)(PIN: 1BZ310LA_ _D000001-) - PC11332 > 16 Sistemas Elétricos do Veículo > 1674 Chicote Elétrico e Interruptores

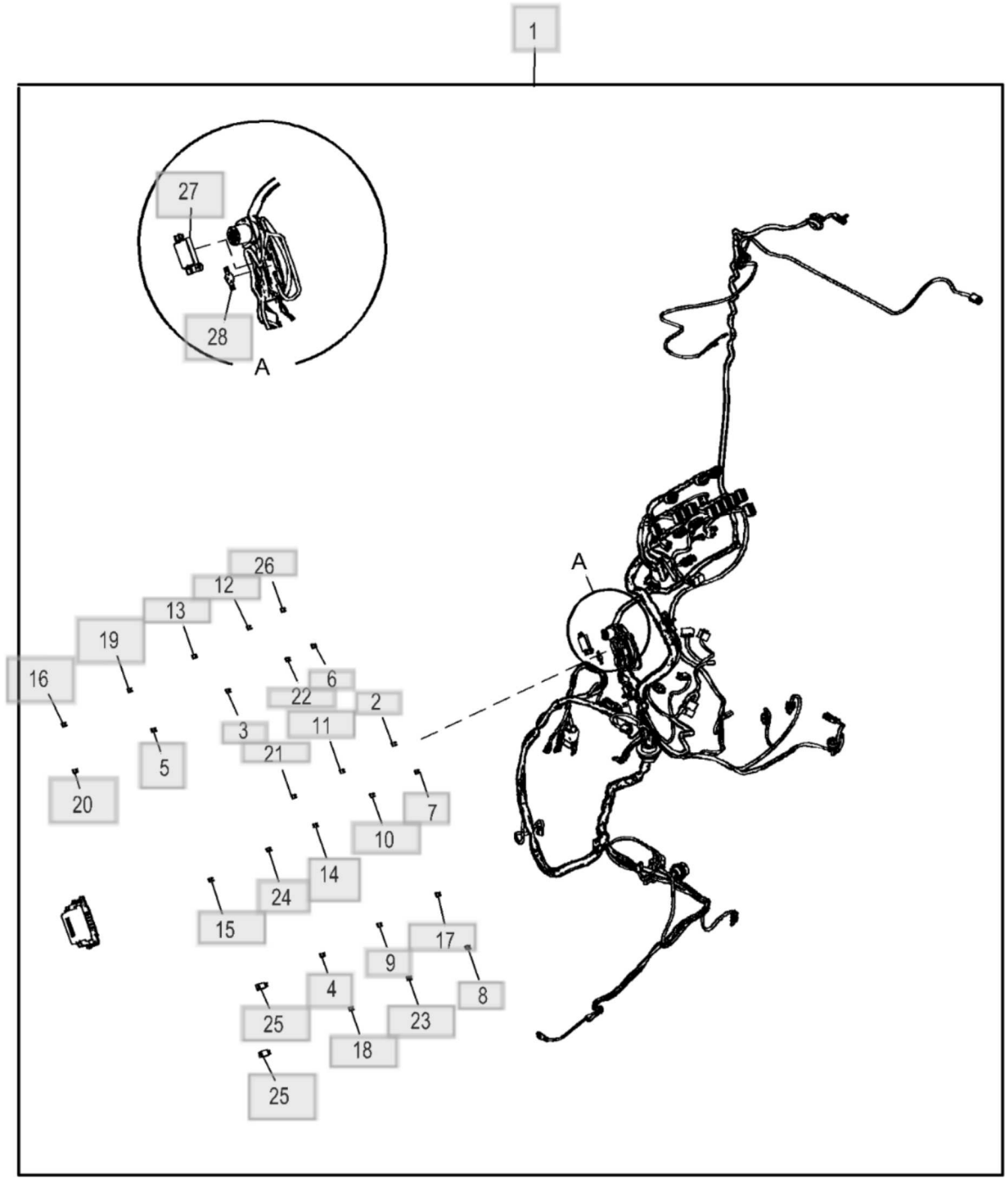

AT494533_XJ1269521

Peça	Quantidade necessária
1 - Chicotes da cabine Número de peça : AT494533	1
2 - Fusível Número de peça : 57M8638 Comentários : 7.5 A	1
3 - Fusível Número de peça : 57M8638 Comentários : 7.5 A	1
4 - Fusível Número de peça : 57M8638 Comentários : 7.5 A	1
5 - Fusível Número de peça : 57M8638 Comentários : 7.5 A	1
6 - Fusível Número de peça : 57M7690 Comentários : 15 A	1
7 - Fusível Número de peça : 57M7690 Comentários : 15 A	1
8 - Fusível Número de peça : 57M7690 Comentários : 15 A	1
9 - Fusível Número de peça : 57M7690 Comentários : 15 A	1
10 - Fusível Número de peça : 57M7690 Comentários : 15 A	1
11 - Fusível Número de peça : 57M7690	1

Peça	Quantidade necessária
Comentários : 15 A	
12 - Fusível Número de peça : 57M7690 Comentários : 15 A	1
13 - Fusível Número de peça : 57M7690 Comentários : 15 A	1
14 - Fusível Número de peça : 57M7690 Comentários : 15 A	1
15 - Fusível Número de peça : 57M7690 Comentários : 15 A	1
16 - Fusível Número de peça : 57M7690 Comentários : 15 A	1
17 - Fusível Número de peça : 57M7689 Comentários : 10 A	1
18 - Fusível Número de peça : 57M7689 Comentários : 10 A	1
19 - Fusível Número de peça : 57M7689 Comentários : 10 A	1
20 - Fusível Número de peça : 57M7689 Comentários : 10 A	1
21 - Fusível Número de peça : 57M7689 Comentários : 10 A	1

Peça	Quantidade necessária
22 - Fusível Número de peça : 57M7688 Comentários : 5 A	1
23 - Fusível Número de peça : 57M7688 Comentários : 5 A	1
24 - Fusível Número de peça : 57M7689 Comentários : 10 A	1
25 - Relé Número de peça : AT318410	2
26 - Fusível Número de peça : 57M7689	1
27 - Porta-fusível Número de peça : AL116233	1
28 - Fusível Número de peça : 57M11387	1

Kit de Chicote - ST957510

310L Backhoe Loader (Engine 4045HBZ01, 4045TBZ01)(PIN: 1BZ310LA_ _C000001-)(PIN: 1BZ310LA_ _D000001-) - PC11332 > 16 Sistemas Elétricos do Veículo > 1674 Chicote Elétrico e Interruptores

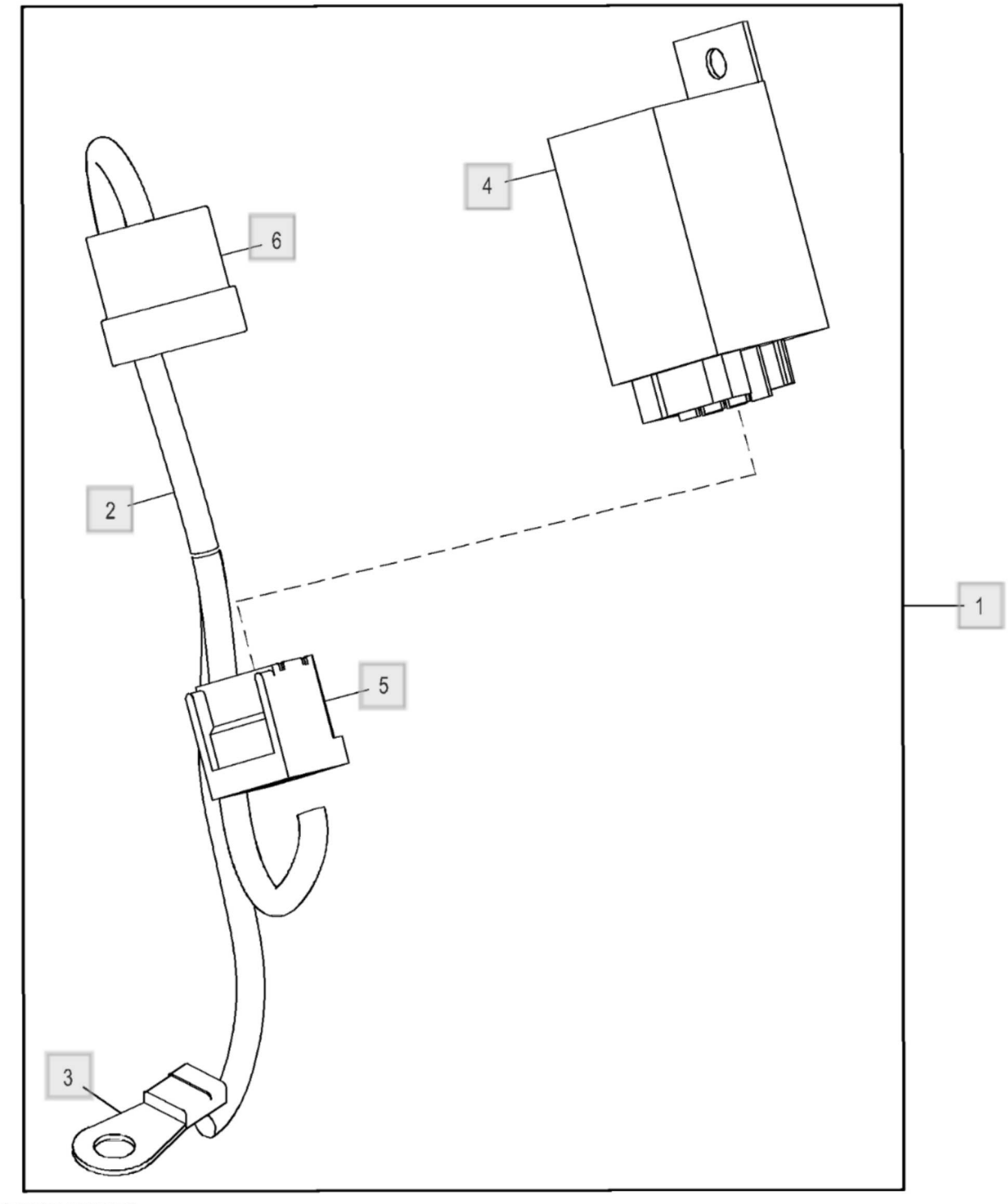

BYT11321_XJ1275582

Peça	Quantidade necessária
1 - Kit do chicote Número de peça : BYT11321	1
2 - Chicotes da cabine Número de peça : AT498775 Comentários : Jumper do Relé do Pisca	1
3 - Terminal conecTor eléTrico Número de peça : 57M9945 Comentários : W2-3 Terra da Cabine	1
4 - Lampejador Número de peça : AL202032 ⓘ Esta peça foi substituída.	1
5 - Terminal conecTor eléTrico Número de peça : L39317 Comentários : K09 Conector do Pisca	1
6 - Conj mont Conector elétrico Número de peça : T69396 Comentários : X1 Conector do Cabo do Pisca, NLA	1
6 - Terminal conecTor eléTrico Número de peça : R77484	2

Lista de peças

Chicote Elétrico da Transmissão - ST770470

310L Backhoe Loader (Engine 4045HBZ01, 4045TBZ01)(PIN: 1BZ310LA_ _C000001-)(PIN: 1BZ310LA_ _D000001-) - PC11332 > 16 Sistemas Elétricos do Veículo > 1674 Chicote Elétrico e Interruptores

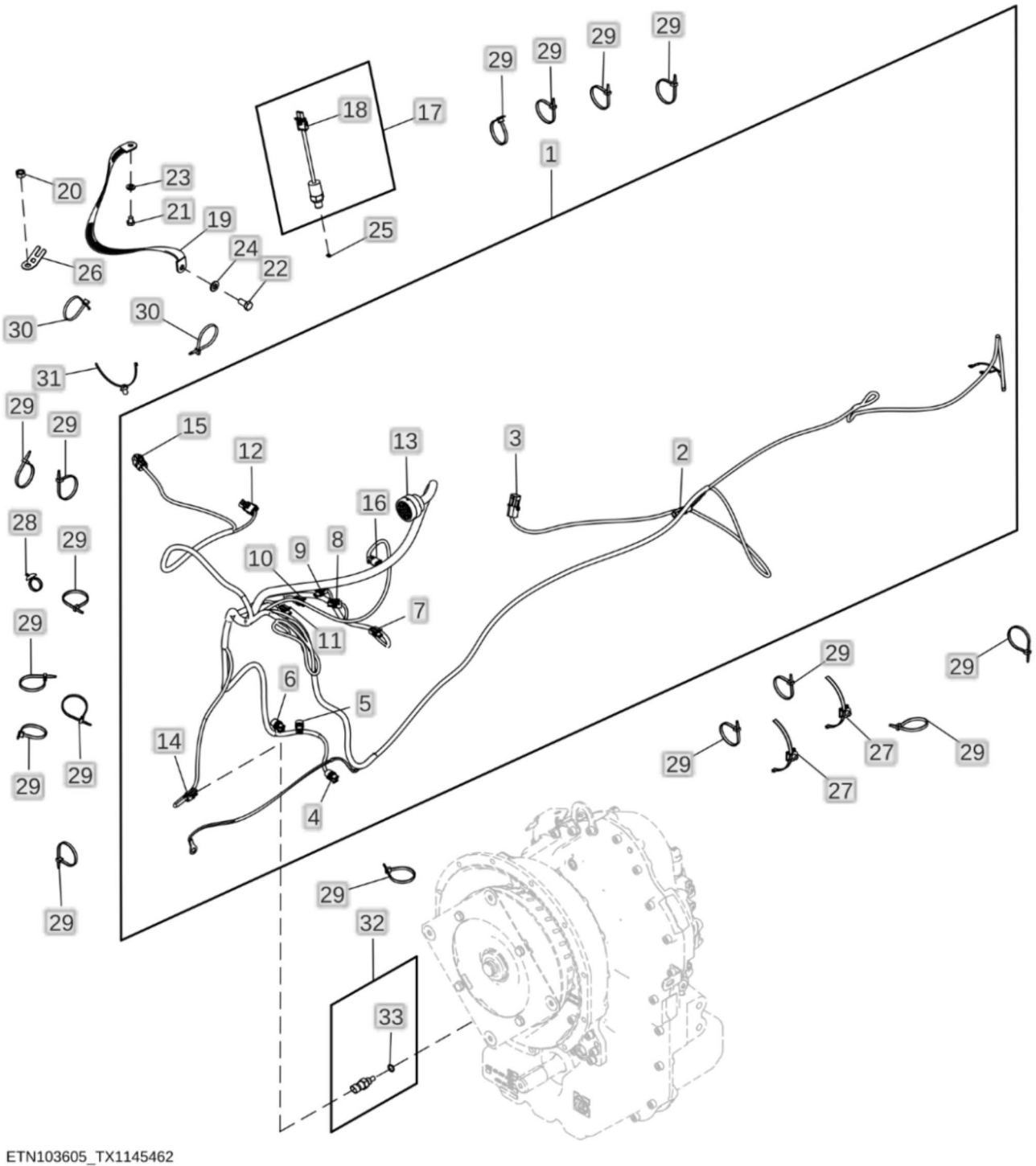

Peça	Quantidade necessária
1 - Chicote Número de peça : AT466682 Comentários : Transmissão, SUB FOR AT377950	1
2 - Conj mont Conector elétrico Número de peça : R78052 Comentários : B12, Interruptor de Restrição do Filtro de Óleo Hidráulico	1
2 - Terminal conecTor eléTrico Número de peça : 57M7251	1
2 - Vedação conector elétrico Número de peça : 57M9218	1
3 - Conj mont Conector elétrico Número de peça : R78053 Comentários : B13, Pressão do Freio de Estacionamento	1
3 - Terminal conecTor eléTrico Número de peça : 57M7251	2
3 - Vedação conector elétrico Número de peça : 57M9218	2
4 - Alojam. conector elétrico Número de peça : 57M7850 Comentários : Y11, Solenoide da Tração Dianteira Mecânica	1
4 - Terminal conecTor eléTrico Número de peça : 57M7829	2
5 - Alojam. conector elétrico Número de peça : 57M7850 Comentários : Y04, Solenoide 2 de Rotação da Transmissão	1
5 - Terminal conecTor eléTrico Número de peça : 57M7829	2
6 - Alojam. conector elétrico Número de peça : 57M7813 Comentários : Y05, Solenoide 3 de Rotação da Transmissão	1

Peça	Quantidade necessária
6 - Terminal conecTor eléTrico Número de peça : 57M7829	2
7 - Alojam. conector elétrico Número de peça : 57M7850 Comentários : Y03, Solenoide 1 de Rotação da Transmissão	1
7 - Terminal conecTor eléTrico Número de peça : 57M7829	2
8 - Alojam. conector elétrico Número de peça : 57M7813 Comentários : Y02, Solenoide do Sentido de Marcha à Ré da Transmissão	1
8 - Terminal conecTor eléTrico Número de peça : 57M7829	2
9 - Alojam. conector elétrico Número de peça : 57M7850 Comentários : Y01, Solenoide do Sentido de Avanço da Transmissão	1
9 - Terminal conecTor eléTrico Número de peça : 57M7829	2
10 - Alojam. conector elétrico Número de peça : 57M7850 Comentários : Y10, Solenoide do Bloqueio do Diferencial	1
10 - Terminal conecTor eléTrico Número de peça : 57M7829	2
11 - Alojam. conector elétrico Número de peça : 57M7850 Comentários : Y07, Solenoide de Liberação do Freio de Estacionamento	1
11 - Terminal conecTor eléTrico Número de peça : 57M7829	2
12 - Conj mont Conector elétrico Número de peça : RE12363 Comentários : X67, Linha de Retorno à Escavação	1

Peça	Quantidade necessária
12 - Terminal conecTor eléTrico Número de peça : 57M10924	2
12 - Vedação conector elétrico Número de peça : 57M9218	2
13 - Alojam. conector elétrico Número de peça : 57M7751 Comentários : X21, Chicote da Transmissão ao Chicote da Estação do Operador	1
13 - Terminal conecTor eléTrico Número de peça : 57M7546	15
13 - Terminal conecTor eléTrico Número de peça : 57M8261	4
13 - Conect elétr tomada cavidad Número de peça : R78069	12
14 - Alojam. conector elétrico Número de peça : 57M7850 Comentários : B06, Sensor de Temperatura do Óleo do Conversor de Torque	1
14 - Terminal conecTor eléTrico Número de peça : 57M7829	2
15 - Alojam. conector elétrico Número de peça : 57M9726 Comentários : B08, Sensor de Nível de Combustível	1
15 - Terminal conecTor eléTrico Número de peça : 57M7546	2
16 - Conj mont Conector elétrico Número de peça : 57M8021 Comentários : Y56, Solenoide de Controle da Bomba Hidráulica	1
16 - Terminal conecTor eléTrico Número de peça : 57M7546	2
16 - Disp fechamento conec elétr Número de peça : 57M8022	1

Peça	Quantidade necessária
17 - Interruptor Número de peça : AT527494 Comentários : Pressão Baixa Interruptor do Freio de Estacionamento, SUB FOR AT159811	1
18 - Conj mont Conector elétrico Número de peça : RE12363	1
19 - Cabo negativo Número de peça : AT180705	1
20 - Porca Número de peça : 14M7274 Comentários : M10	1
21 - Parafuso sextavado Número de peça : 19M7008 Comentários : M8 X 10	1
22 - Parafuso sextavado Número de peça : 19M7938 Comentários : M10 X 20	1
23 - Arruela Número de peça : 24M7238 Comentários : 8.700 X 17 X 2 mm	1
24 - Arruela Número de peça : 24M7239 Comentários : 10.700 X 21 X 2.500 mm	1
25 - Anel o Número de peça : 51M7039 Comentários : 8.100 X 1.600 mm	1
26 - Apoio Número de peça : T210717 Comentários : Suporte de Montagem do Chicote	1
27 - Braçadeira Número de peça : T248286	2
28 - Cinta	1

Peça	Quantidade necessária
Número de peça : H226340	
29 - Cinta Número de peça : R44302	17
30 - Cinta Número de peça : R44302	2
31 - Braçadeira Número de peça : T209627	1
32 - SenSor Número de peça : RE48419 Comentários : Conversor de Torque, SUB FOR RE52722	1
33 - Anel o Número de peça : 51M7041 Comentários : 11.300 X 2.200 mm	1

Bujão de Borracha, sem Controle da Suspensão - ST769498

310L Backhoe Loader (Engine 4045HBZ01, 4045TBZ01)(PIN: 1BZ310LA_ _C000001-)(PIN: 1BZ310LA_ _D000001-) - PC11332 > 16 Sistemas Elétricos do Veículo > 1674 Chicote Elétrico e Interruptores

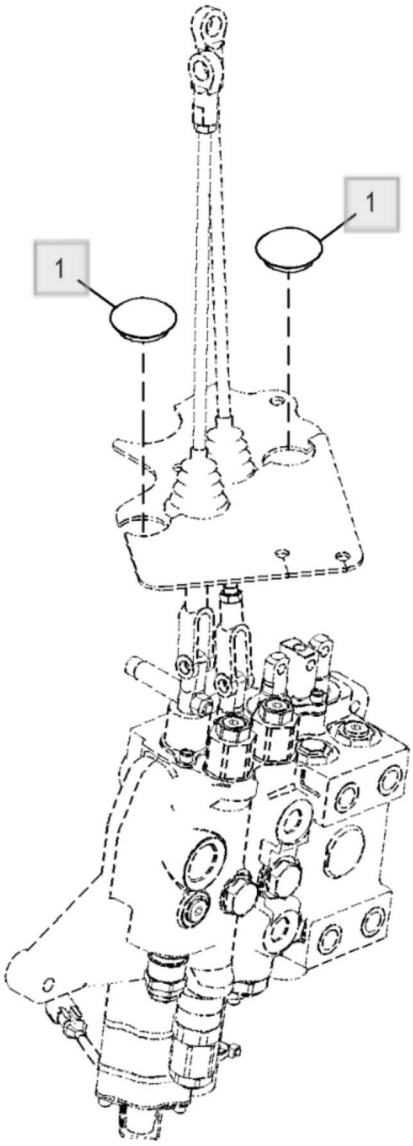

ETN103611_TX1145479

Peça	Quantidade necessária
1 - Plugue Número de peça : A52024 Comentários : Borracha	2

Indicador de Água no Combustível - ST870529

310L Backhoe Loader (Engine 4045HBZ01, 4045TBZ01)(PIN: 1BZ310LA_ _C000001-)(PIN: 1BZ310LA_ _D000001-) - PC11332 > 16 Sistemas Elétricos do Veículo > 1674 Chicote Elétrico e Interruptores

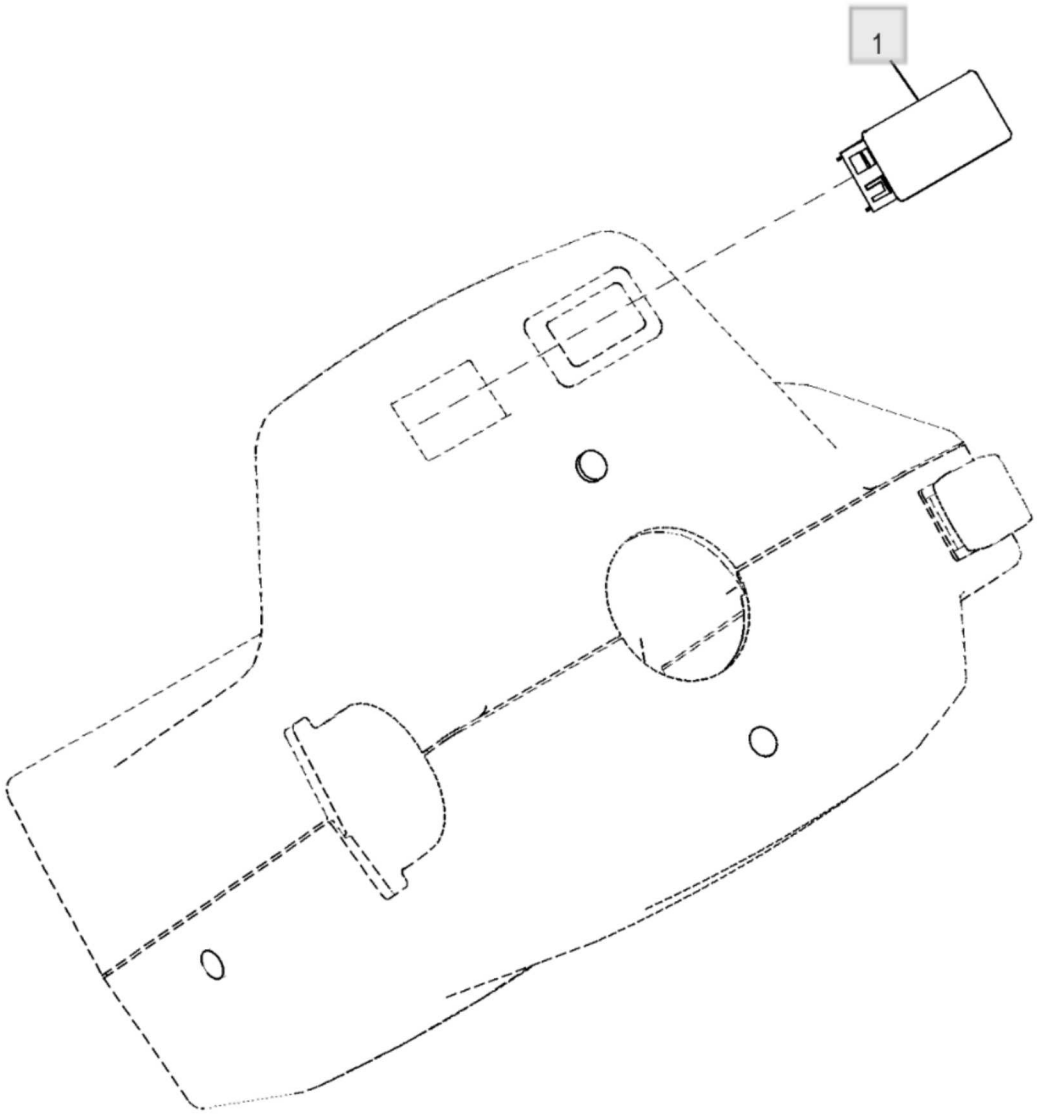

ETN113283_TX1170651

Peça	Quantidade necessária
1 - Indicador Número de peça : AT434506 Comentários : Água no Combustível	1

Fusíveis, Disjuntor e Relés - ST38183

310L Backhoe Loader (Engine 4045HBZ01, 4045TBZ01)(PIN: 1BZ310LA_ _C000001-)(PIN: 1BZ310LA_ _D000001-) - PC11332 > 16 Sistemas Elétricos do Veículo > 1674 Chicote Elétrico e Interruptores

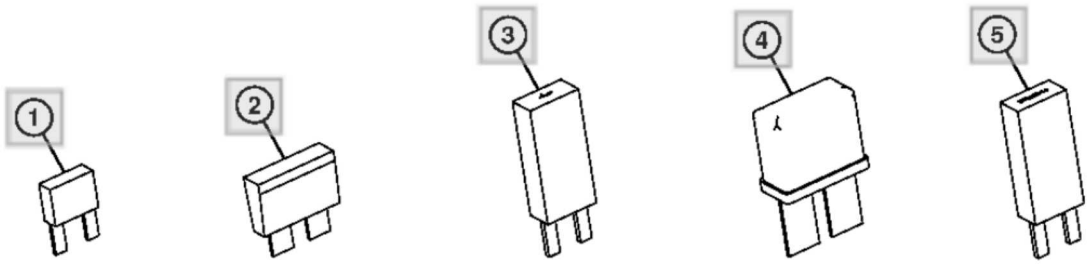

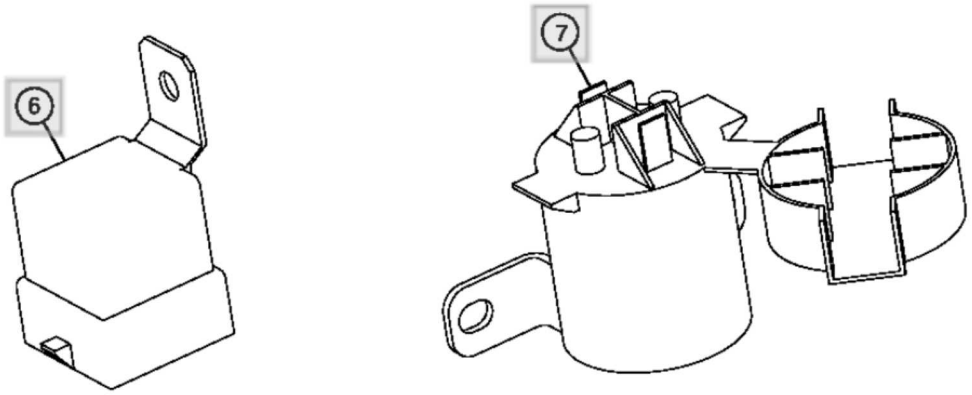

TX1057660

Peça	Quantidade necessária
1 - Fusível Número de peça : 57M8743 Comentários : Mini 3 A	1
1 - Fusível Número de peça : 57M7688 Comentários : Mini 5 A	1
1 - Fusível Número de peça : 57M8638 Comentários : Mini 7,5 A	1
1 - Fusível Número de peça : 57M7689 Comentários : Mini 10 A	1
1 - Fusível Número de peça : 57M7690 Comentários : Mini 15 A	1
1 - Fusível Número de peça : 57M7691 Comentários : Mini 20 A	1
1 - Fusível Número de peça : 57M8623 Comentários : Mini 25 A	1
1 - Fusível Número de peça : 57M8163 Comentários : Mini 30 A	1
2 - Fusível Número de peça : 57M7125 Comentários : 5 A Bronze, (ATC)	1
2 - Fusível Número de peça : 99M7064 Comentários : 7,5 A Marrom, (ATC)	1
2 - Fusível	1

Peça	Quantidade necessária
Número de peça : 57M7121 Comentários : 10 A Vermelho, (ATC)	
2 - Fusível Número de peça : 99M7065 Comentários : 15 A Marrom-claro, (ATC)	1
3 - Diodo Número de peça : AT103399 Comentários : 1 A	1
3 - Diodo Número de peça : 57M8640 Comentários : 3 A	1
3 - Diodo Número de peça : 57M8641 Comentários : 6 A	1
4 - Disjuntor Número de peça : T103463 Comentários : 10 pt_BRAMP, Rearme Automático, Lâmina de 25 in., Terminais	1
4 - Disjuntor Número de peça : T103834 Comentários : 20 pt_BRAMP, Rearme Automático, Lâmina de 25 in., Terminais	1
4 - Disjuntor Número de peça : 57M9389 Comentários : Rearme Manual, Terminais de 2,8 mm 15 A 28 V	1
4 - Disjuntor Número de peça : 57M9390 Comentários : Rearme Manual, Terminais de 2,8 mm 20 A 28 V	1
5 - Disjuntor Número de peça : 57M8642 Comentários : Rearme Automático, Terminais de 2,8 mm 7,5 A	1
5 - Disjuntor Número de peça : 57M8643	1

Peça	Quantidade necessária
Comentários : Rearme Automático, Terminais de 2,8 mm 10 A	
5 - Disjuntor Número de peça : 57M8644 Comentários : Rearme Automático, Terminais de 2,8 mm 15 A	1
5 - Disjuntor Número de peça : 57M8645 Comentários : Rearme Automático, Terminais de 2,8 mm 20 A	1
5 - Disjuntor Número de peça : 57M8646 Comentários : Rearme Automático, Terminais de 2,8 mm 25 A	1
5 - Disjuntor Número de peça : 57M8647 Comentários : Rearme Automático, Terminais de 2,8 mm 30 A	1
6 - Relé Número de peça : AT77726 Comentários : 24 V, Diodo Suprimido	1
6 - Relé Número de peça : AT75769 Comentários : 12 V, Resistor Suprimido	1
6 - Relé Número de peça : AT310980 Comentários : 12 V, Resistor Suprimido, Terminais de 4,88 mm, Micro	1
6 - Relé Número de peça : AT308380 Comentários : 12 V. Resistor Suprimido, Terminais de 2,8 mm, Micro	1
6 - Relé Número de peça : AT305389 Comentários : 24 V, Resistor Suprimido, Terminais de 2,8 mm, Micro	1
6 - Relé Número de peça : AT168878 Comentários : 24 V, Diodo Suprimido, Lâmina de 25 in., Terminais, Cubo	1

Peça	Quantidade necessária
6 - Relé Número de peça : AT162863 Comentários : 12 V, Diodo Suprimido, Lâmina de 25 in., Terminais, Cubo	1
7 - Relé Número de peça : AT141011 Comentários : 12 V	1
7 - Relé Número de peça : AT145341 Comentários : 24 V	1
7 - Relé Número de peça : AT318947 Comentários : 12 V, com Diodo	1

Peças de Fixação do Chicote Elétrico do Motor (000923 -) - ST927051

310L Backhoe Loader (Engine 4045HBZ01, 4045TBZ01)(PIN: 1BZ310LA_ _C000001-)(PIN: 1BZ310LA_ _D000001-) - PC11332 > 16 Sistemas Elétricos do Veículo > 1674 Chicote Elétrico e Interruptores

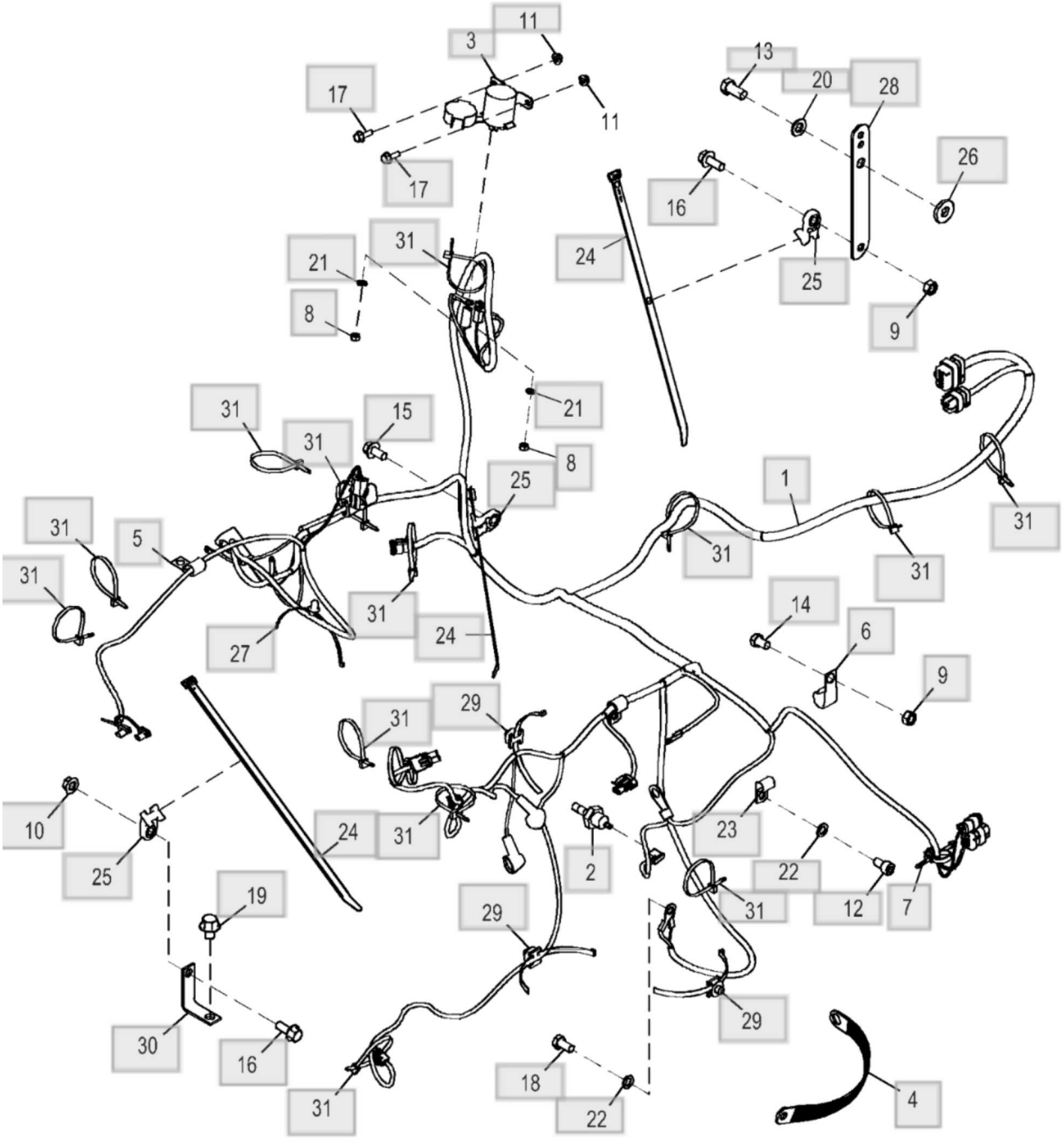

ETN201921_XJ1254870

Peça	Quantidade necessária
1 - Chicote Número de peça : AT494535 Comentários : Chicote Dianteiro Componente em Página Separada	1
2 - Interruptor Número de peça : AT85174 Comentários : Pressão	1
3 - Relé Número de peça : AT141011 Comentários : 12 V	1
4 - Cabo negativo Número de peça : AT167399	1
5 - Presilha Número de peça : AH89557	1
6 - Presilha Número de peça : AH96317	1
7 - Presilha Número de peça : AH225365	1
8 - Porca Número de peça : 14M7272 Comentários : M6	2
9 - Porca Número de peça : 14M7274 Comentários : M10	2
10 - Porca com flange Número de peça : 14M7296 Comentários : M10	1
11 - Porca com flange Número de peça : 14M7303 Comentários : M6	2
12 - Parafuso Número de peça : 19M4749	1

Peça	Quantidade necessária
Comentários : M10 X 16	
13 - Parafuso sextavado Número de peça : 19M7268 Comentários : M12 X 25	1
14 - Parafuso sextavado Número de peça : 19M7557 Comentários : M10 X 16	1
15 - Parafuso Número de peça : 19M7784 Comentários : M10 X 20	1
16 - Parafuso Número de peça : 19M7785 Comentários : M10 X 25	2
17 - Parafuso Número de peça : 19M7862 Comentários : M6 X 20	2
18 - Parafuso sextavado Número de peça : 19M7938 Comentários : M10 X 20	1
19 - Parafuso Número de peça : 19M8242 Comentários : M12 X 16	1
20 - Arruela Número de peça : 24M7047 Comentários : 13 X 24 X 2.500 mm	1
21 - Arruela Número de peça : 24M7088 Comentários : 6.600 X 12 X 1.600 mm	2
22 - Arruela Número de peça : 24M7096 Comentários : 10.500 X 18 X 1.600 mm	2

Peça	Quantidade necessária
23 - Braçadeira Número de peça : H75541	1
24 - Cinta Número de peça : H224073	3
25 - Braçadeira Número de peça : N380408	3
26 - Arruela Número de peça : T29342	1
27 - Braçadeira Número de peça : T209627	1
28 - Apoio Número de peça : T233925	1
29 - Braçadeira Número de peça : T248286	3
30 - Apoio Número de peça : T295580	1
31 - Cinta Número de peça : R44302	13

Chicote elétrico dianteiro (000923 -) - ST927946

310L Backhoe Loader (Engine 4045HBZ01, 4045TBZ01)(PIN: 1BZ310LA_ _C000001-)(PIN: 1BZ310LA_ _D000001-) - PC11332 > 16 Sistemas Elétricos do Veículo > 1674 Chicote Elétrico e Interruptores

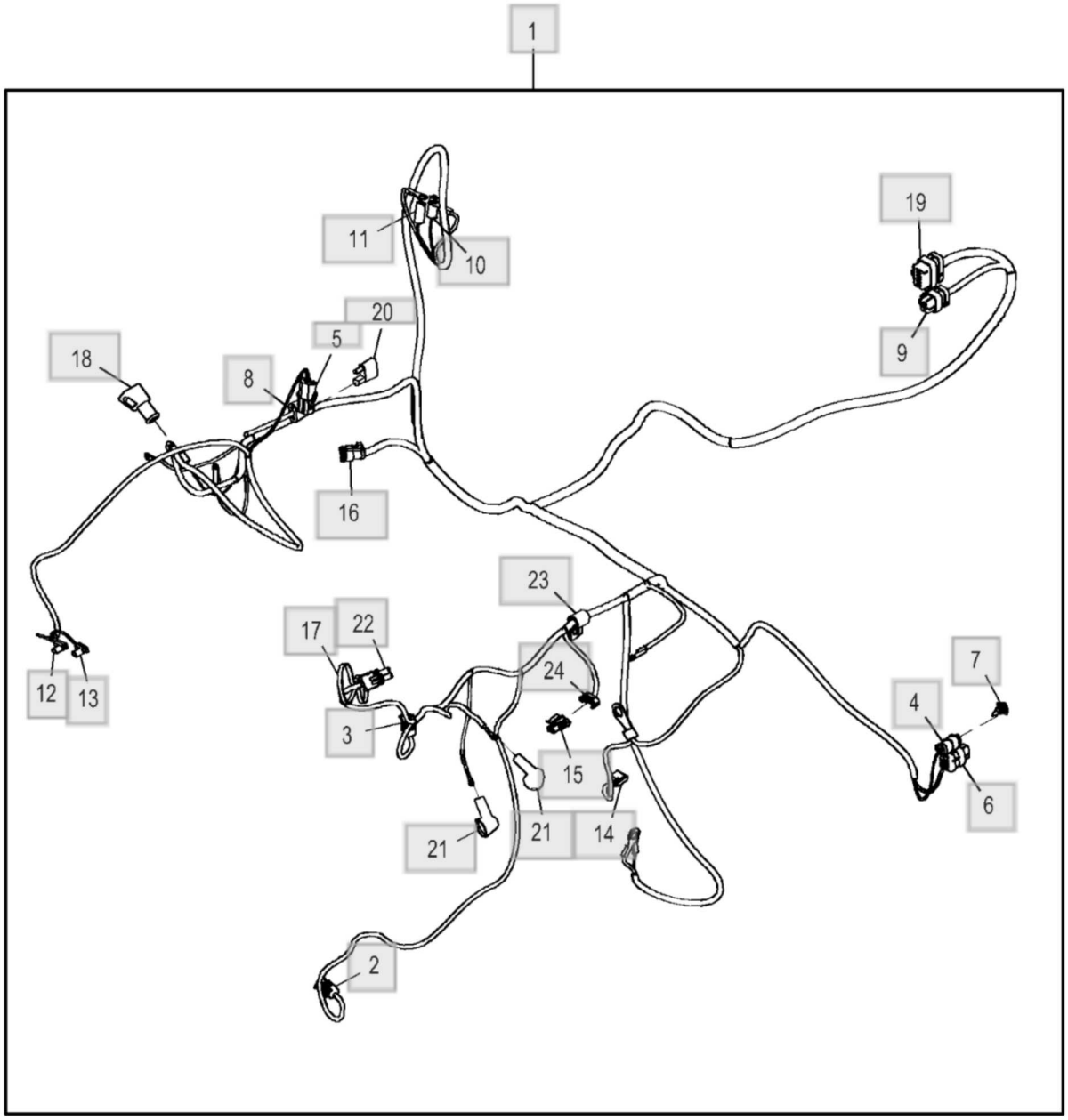

AT494535_XJ1255047

Peça	Quantidade necessária
1 - Chicote Número de peça : AT494535 Comentários : Chicote Dianteiro	1
2 - Alojam. conector elétrico Número de peça : 57M7850 Comentários : Rotação do Motor	1
2 - Terminal conecTor eléTrico Número de peça : 57M7829	2
3 - Alojam. conector elétrico Número de peça : 57M7850 Comentários : Sensor de Temperatura do Líquido de Arrefecimento do Motor	1
3 - Terminal conecTor eléTrico Número de peça : 57M7829	2
4 - Terminal conecTor eléTrico Número de peça : 57M9652 Comentários : Resistor 1 do Terminador do CAN	1
4 - Terminal conecTor eléTrico Número de peça : 57M8261	2
4 - Conect elétr tomada cavidad Número de peça : R78069	1
5 - Conj mont Conector elétrico Número de peça : R78053 Comentários : Interruptor de Obstrução do Filtro de Ar	1
5 - Terminal conecTor eléTrico Número de peça : 57M7251	2
5 - Vedação conector elétrico Número de peça : 57M9218	2
6 - Alojam. conector elétrico Número de peça : 57M9734 Comentários : Sensor de Posição do Acelerador Analógico	1

Peça	Quantidade necessária
6 - Terminal conecTor eléTrico Número de peça : 57M7546	3
7 - Disp fechamento conec elétr Número de peça : 57M8221	1
8 - Diodo Número de peça : 57M10942 Comentários : Diodo do Alternador	1
8 - Terminal conecTor eléTrico Número de peça : 57M10687	1
8 - Terminal conecTor eléTrico Número de peça : 57M10690	1
9 - Alojam. conector elétrico Número de peça : 57M9742 Comentários : Chicote do Motor à Cabine	1
9 - Terminal conecTor eléTrico Número de peça : 57M9526	1
9 - Terminal conecTor eléTrico Número de peça : 57M8165	3
10 - Alojam. conector elétrico Número de peça : 57M9452 Comentários : Negativo da Bobina do Relé de Partida	1
10 - Terminal conecTor eléTrico Número de peça : 57M9454	1
11 - Alojam. conector elétrico Número de peça : 57M9452 Comentários : Positivo da Bobina do Relé do Motor de Partida	1
11 - Terminal conecTor eléTrico Número de peça : 57M9454	1
12 - Terminal conecTor eléTrico Número de peça : 57M7984	1

Peça	Quantidade necessária
Comentários : Positivo da Buzina	
12 - Terminal conecTor eléTrico Número de peça : 57M8024	1
13 - Terminal conecTor eléTrico Número de peça : 57M7984 Comentários : Negativo da Buzina	1
13 - Terminal conecTor eléTrico Número de peça : 57M8024	1
14 - Terminal conecTor eléTrico Número de peça : 57M7984 Comentários : Pressostato do Óleo do Motor	1
14 - Terminal conecTor eléTrico Número de peça : 57M8024	1
15 - Alojam. conector elétrico Número de peça : 57M7254 Comentários : Linha de Entrada da Embreagem do Compressor do Ar-condicionado	1
15 - Terminal conecTor eléTrico Número de peça : 57M10770	2
15 - Vedação cabo conect elétric Número de peça : 57M9883	2
16 - Terminal conecTor eléTrico Número de peça : 57M9652 Comentários : Sensor de Água no Combustível	1
16 - Terminal conecTor eléTrico Número de peça : 57M7546	3
16 - Terminal conecTor eléTrico Número de peça : 57M8019	1
17 - Acessório conexão elétrica Número de peça : 57M10421	1
18 - Protetor	1

Peça	Quantidade necessária
Número de peça : M135512 Comentários : Cabo Vermelho do Motor de Partida	
19 - Alojam. conector elétrico Número de peça : 57M9800 Comentários : Chicote do Motor à Cabine	1
19 - Terminal conecTor eléTrico Número de peça : 57M8261	8
19 - Terminal conecTor eléTrico Número de peça : 57M8165	4
20 - Diodo Número de peça : AT103399 Comentários : Conector do Diodo	1
21 - Protetor Número de peça : R74993	2
22 - Conj mont Conector elétrico Número de peça : RE12363 Comentários : Conector da Torre de Duas Vias	1
23 - Braçadeira Número de peça : H75541	1
24 - Acessório conexão elétrica Número de peça : 57M9712	1

Plugue do Interruptor sem Terceira Função Auxiliar - ST700080

310L Backhoe Loader (Engine 4045HBZ01, 4045TBZ01)(PIN: 1BZ310LA_ _C000001-)(PIN: 1BZ310LA_ _D000001-) - PC11332 > 16 Sistemas Elétricos do Veículo > 1674 Chicote Elétrico e Interruptores

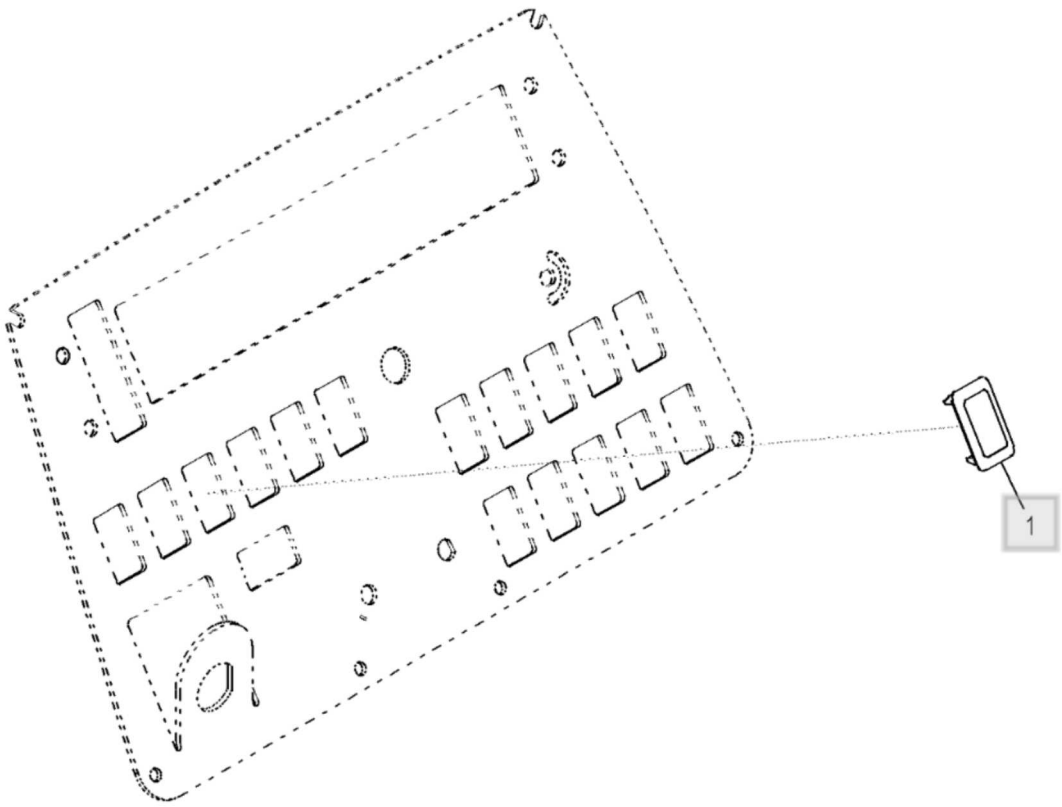

ETN84921_TX1102114

Peça	Quantidade necessária
1 - Plugue Número de peça : M115279	1

Chicote e Interruptor do Ar-condicionado - ST876091

310L Backhoe Loader (Engine 4045HBZ01, 4045TBZ01)(PIN: 1BZ310LA_ _C000001-)(PIN: 1BZ310LA_ _D000001-) - PC11332 > 16 Sistemas Elétricos do Veículo > 1674 Chicote Elétrico e Interruptores

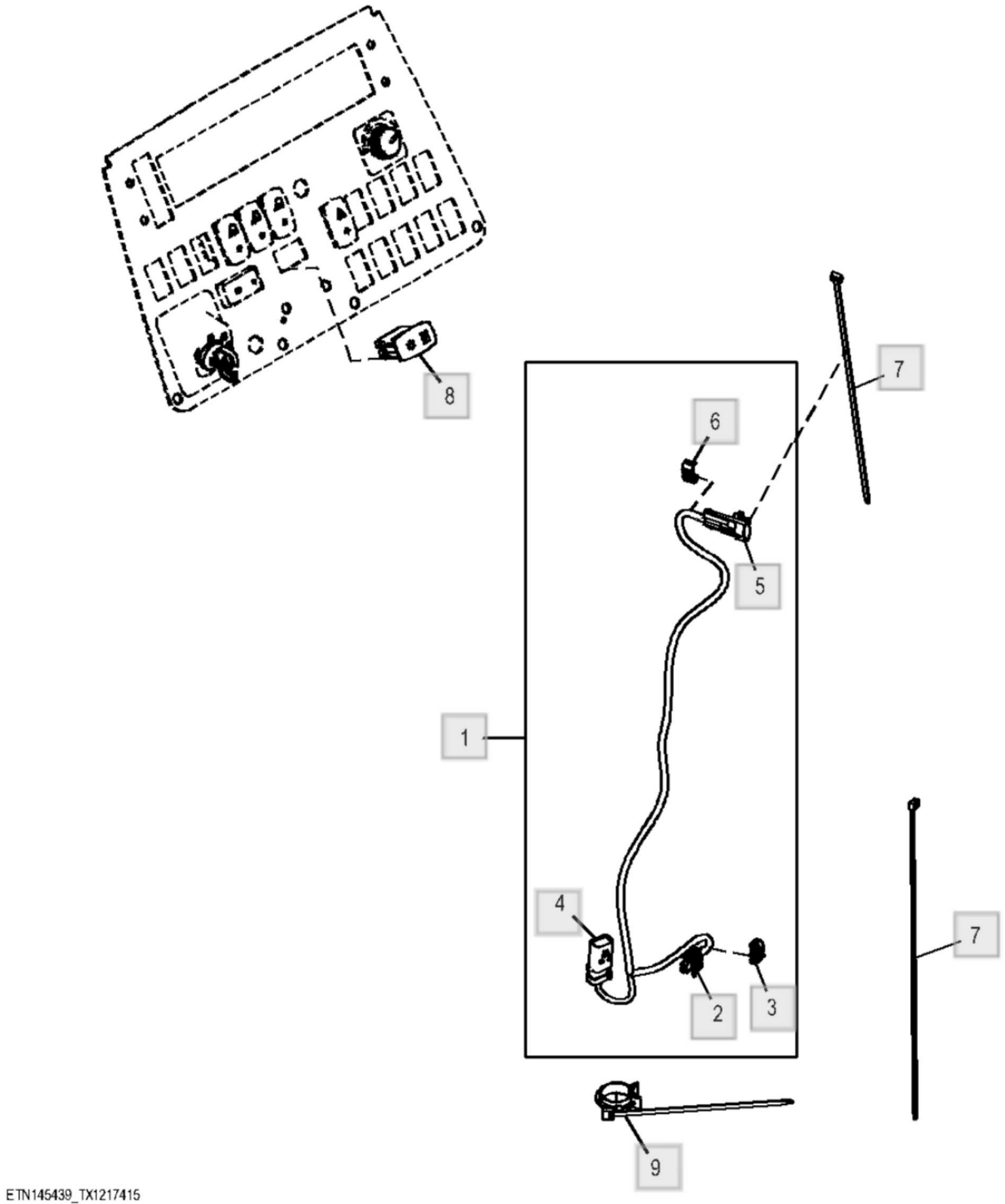

Peça	Quantidade necessária
1 - Chicote Número de peça : AT386169 Comentários : Chicote de Pressão e Congelamento do Ar-condicionado	1
2 - Alojam. conector elétrico Número de peça : 57M7328 Comentários : Interruptor de Pressão Binário do Ar-condicionado, B03	1
2 - Terminal conecTor eléTrico Número de peça : 57M10770	2
2 - Vedação cabo conect elétric Número de peça : 57M9883	2
3 - Acessório conexão elétrica Número de peça : 57M9712	1
4 - Alojam. conector elétrico Número de peça : 57M9738 Comentários : Ar-condicionado Em Linha, X44	1
4 - Terminal conecTor eléTrico Número de peça : R78066	3
5 - Alojam. conector elétrico Número de peça : 57M7257 Comentários : Interruptor de Congelamento do Ar-condicionado, B02	1
5 - Terminal conecTor eléTrico Número de peça : 57M7252	3
5 - Vedação cabo conect elétric Número de peça : 57M9883	3
5 - Conj mont Conector elétrico Número de peça : 57M8325	1
6 - Acessório conexão elétrica Número de peça : 57M7290	1
7 - Cinta Número de peça : H77698	2

Peça	Quantidade necessária
8 - Interruptor de alavanca Número de peça : AT368688 Comentários : Ar-condicionado Aquecedor Degelo	1
9 - Peças de montagem Número de peça : T383796	1

Plugue do Interruptor sem Auxílio à Partida - ST820107

310L Backhoe Loader (Engine 4045HBZ01, 4045TBZ01)(PIN: 1BZ310LA_ _C000001-)(PIN: 1BZ310LA_ _D000001-) - PC11332 > 16 Sistemas Elétricos do Veículo > 1674 Chicote Elétrico e Interruptores

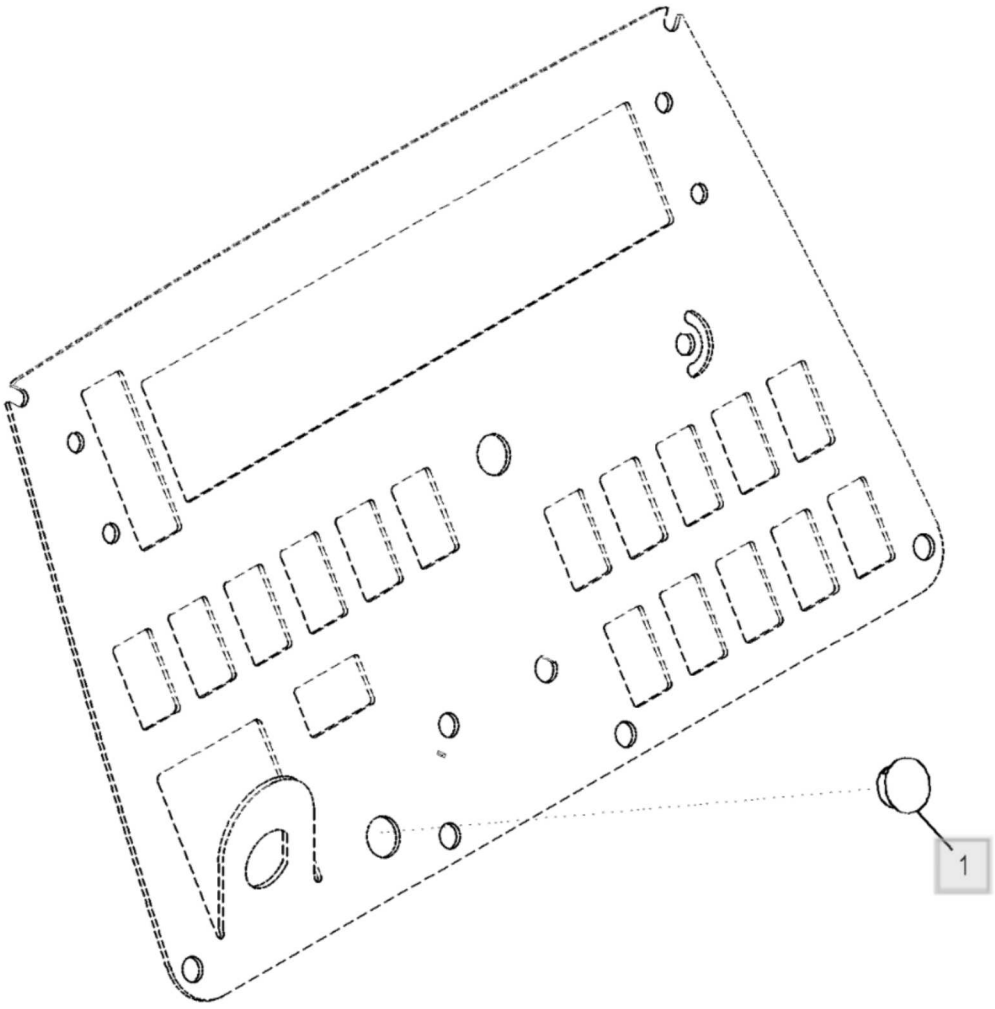

ETN112079_TX1170673

Peça	Quantidade necessária
1 - Plugue Número de peça : T154361	1

Interruptor da buzina - ST820108

310L Backhoe Loader (Engine 4045HBZ01, 4045TBZ01)(PIN: 1BZ310LA_ _C000001-)(PIN: 1BZ310LA_ _D000001-) - PC11332 > 16 Sistemas Elétricos do Veículo > 1674 Chicote Elétrico e Interruptores

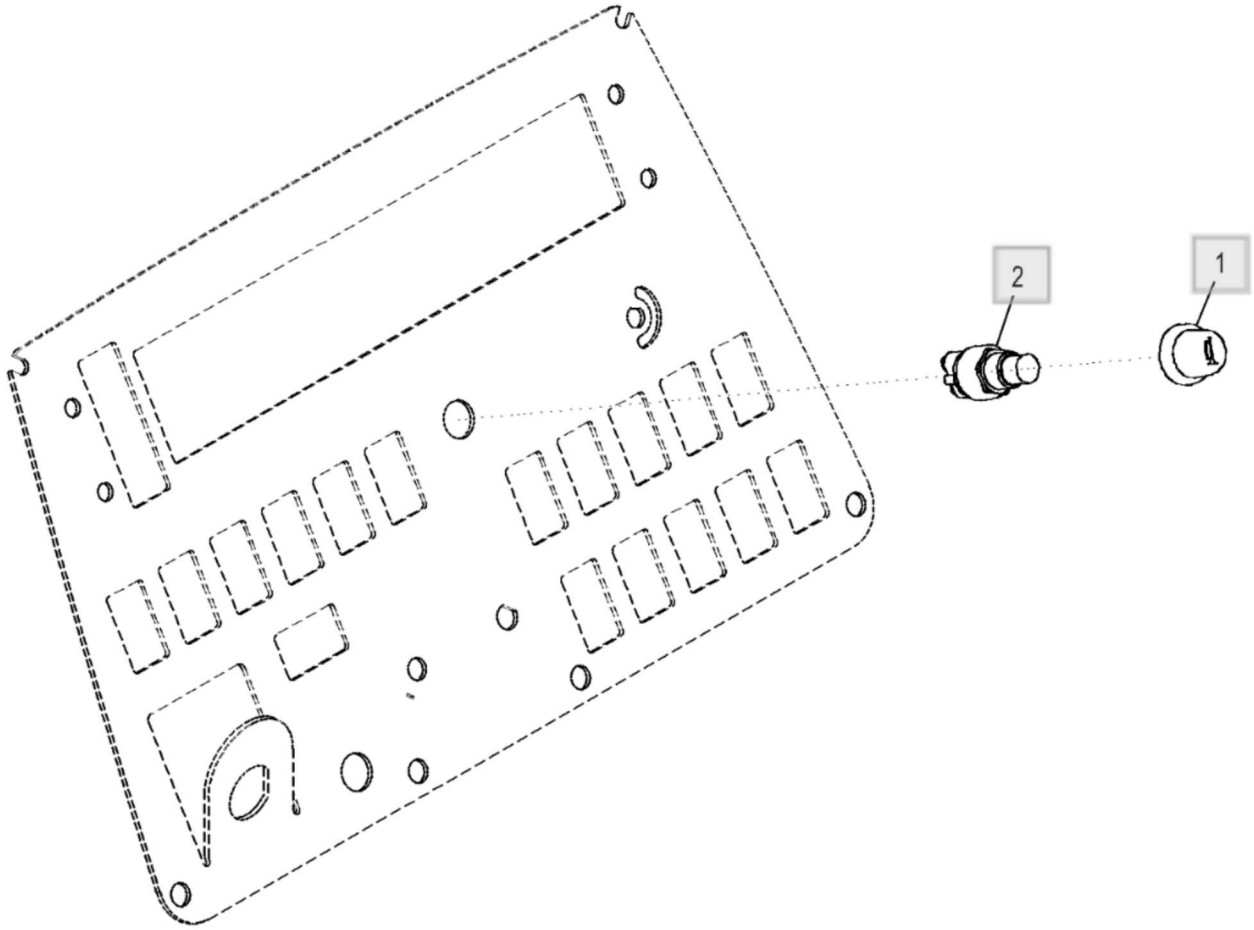

ETN112080_TX1170664

Peça	Quantidade necessária
1 - Tampa Número de peça : T55501	1
2 - Interruptor Número de peça : R39554 Comentários : Buzina	1

Chicote Elétrico do Retorno à Escavação - ST769510

310L Backhoe Loader (Engine 4045HBZ01, 4045TBZ01)(PIN: 1BZ310LA_ _C000001-)(PIN: 1BZ310LA_ _D000001-) - PC11332 > 16 Sistemas Elétricos do Veículo > 1675 Controles do Sistema

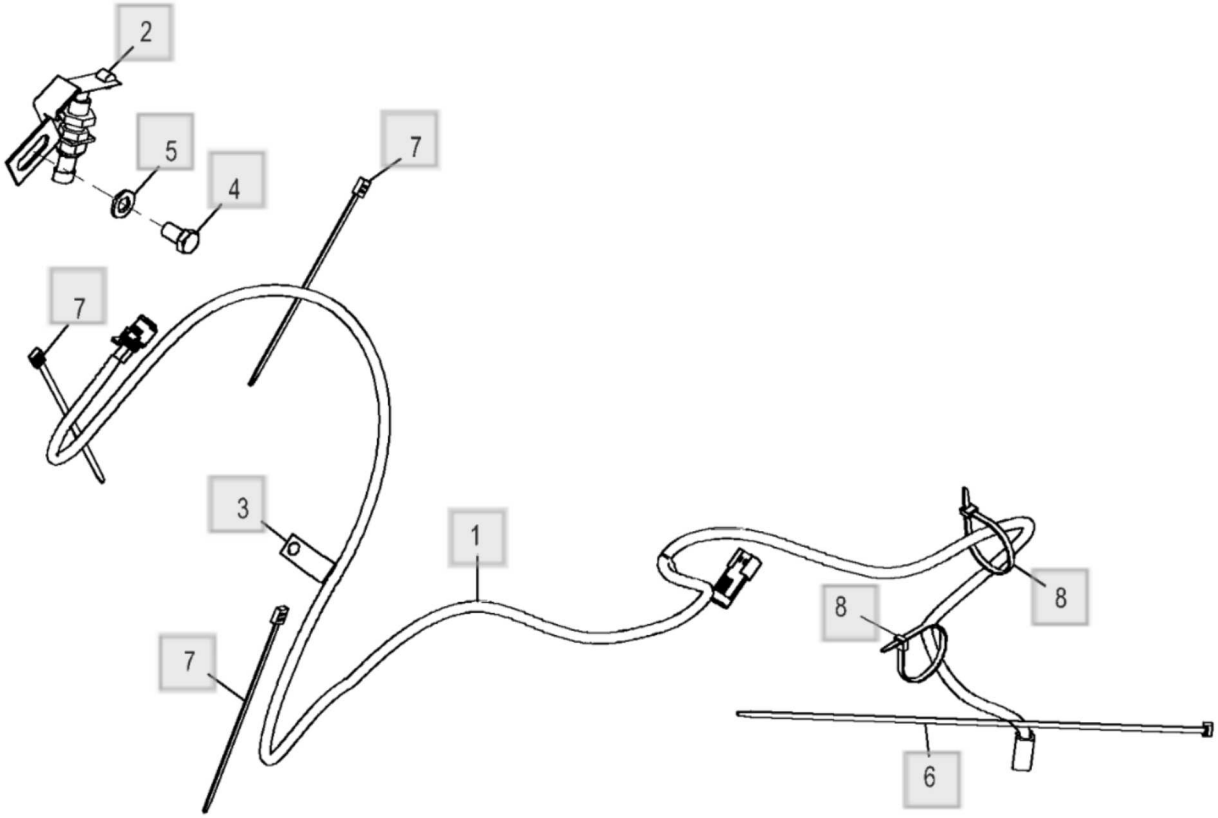

ETN102763_TX1145483

Peça	Quantidade necessária
1 - Chicote Número de peça : AT471246 Comentários : Chicote Elétrico do Retorno à Escavação Componentes em Página Separada	1
2 - Interruptor Número de peça : AT183246 Comentários : Retorno à Escavação	1
3 - Presilha Número de peça : AH89557	1
4 - Parafuso sextavado Número de peça : 19M8017 Comentários : M12 X 20	1
5 - Arruela Número de peça : 24M7047 Comentários : 13 X 24 X 2.500 mm	1
6 - Cinta Número de peça : H77698	1
7 - Cinta Número de peça : T204370	3
8 - Cinta Número de peça : R44302	2

Retorno à Escavação, Conector do Chicote Elétrico - ST996598

310L Backhoe Loader (Engine 4045HBZ01, 4045TBZ01)(PIN: 1BZ310LA_ _C000001-)(PIN: 1BZ310LA_ _D000001-) - PC11332 > 16 Sistemas Elétricos do Veículo > 1675 Controles do Sistema

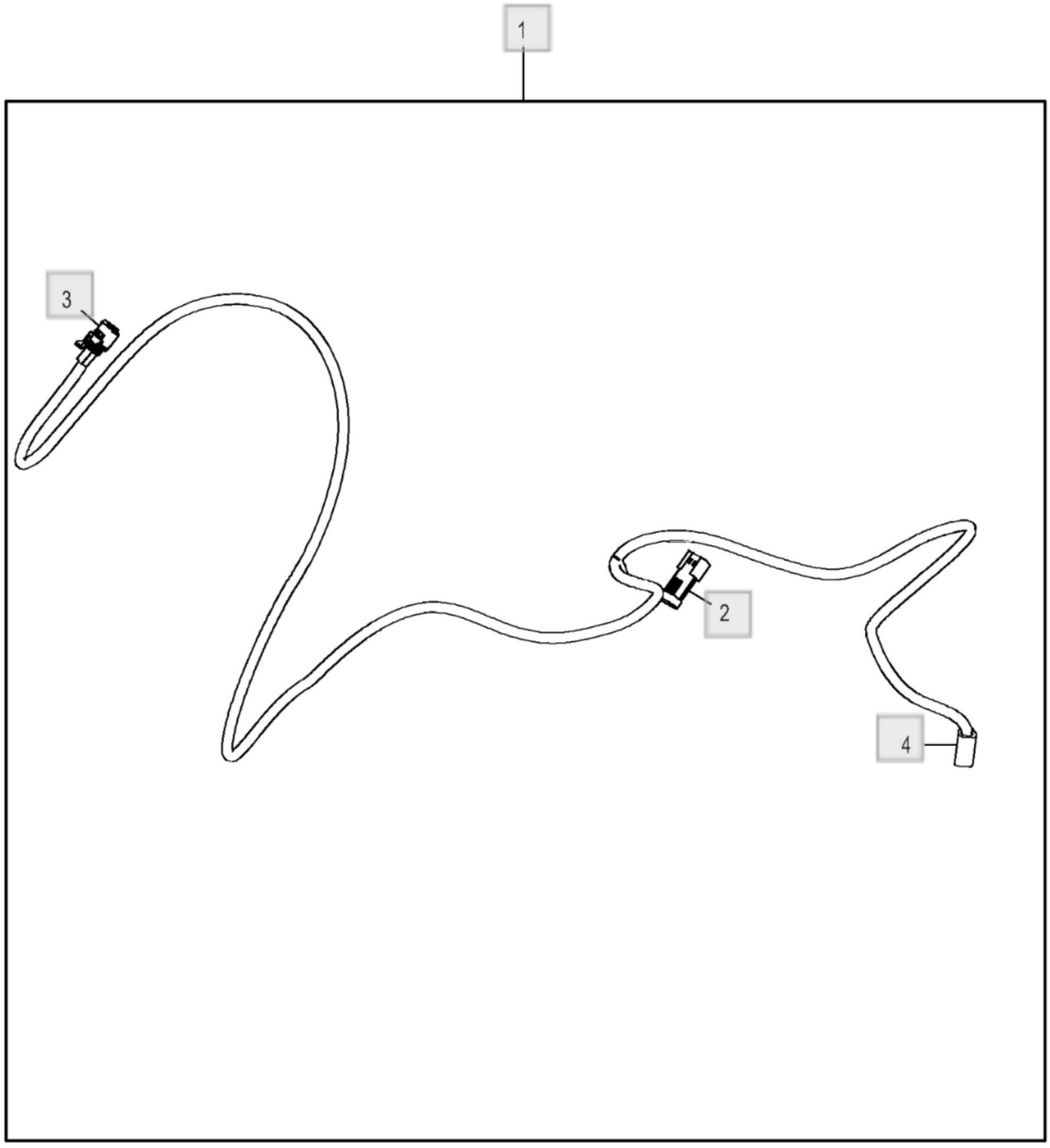

AT471246_XJ1297009

Peça	Quantidade necessária
1 - Chicote Número de peça : AT471246 Comentários : Chicote Elétrico do Retorno à Escavação	1
2 - Conj mont Conector elétrico Número de peça : R78053 Comentários : Conector do Adicionador do Retorno à Escavação, X67	1
2 - Terminal conecTor eléTrico Número de peça : 57M7251	2
2 - Vedação conector elétrico Número de peça : 57M9218	2
3 - Conj mont Conector elétrico Número de peça : RE12363 Comentários : Interruptor de Retorno à Escavação, S67	1
3 - Terminal conecTor eléTrico Número de peça : 57M10924	2
3 - Vedação conector elétrico Número de peça : 57M9218	2
4 - Conj mont Conector elétrico Número de peça : 57M8021 Comentários : Solenoide do Retorno à Escavação, Y67	1
4 - Terminal conecTor eléTrico Número de peça : 57M7546	2
4 - Disp fechamento conec elétr Número de peça : 57M8022	1

Interruptor de Controle do Bloqueio do Diferencial - ST700099

310L Backhoe Loader (Engine 4045HBZ01, 4045TBZ01)(PIN: 1BZ310LA_ _C000001-)(PIN: 1BZ310LA_ _D000001-) - PC11332 > 16 Sistemas Elétricos do Veículo > 1675 Controles do Sistema

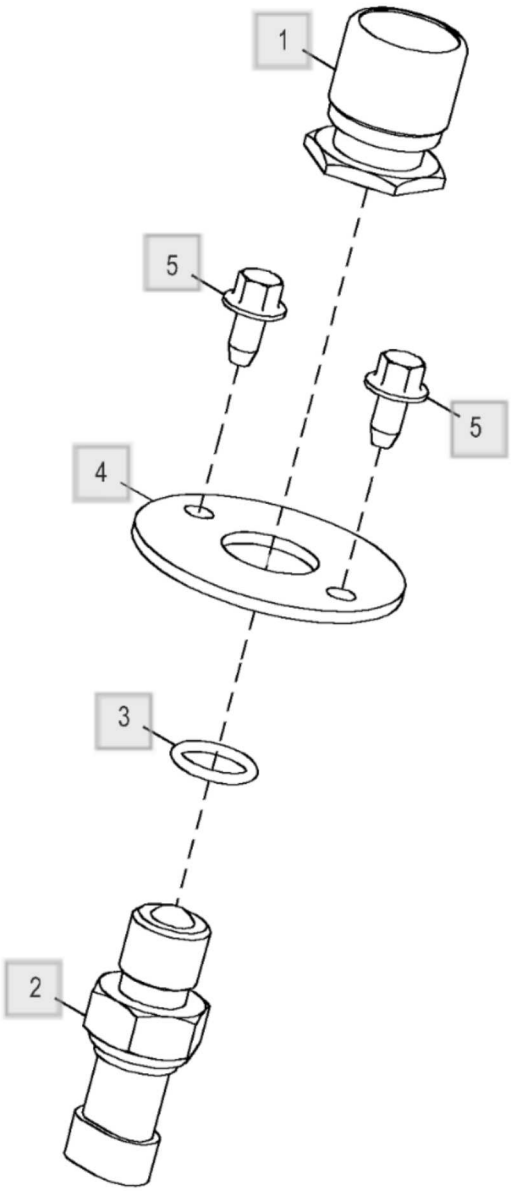

AT185515_TX1102294

Peça	Quantidade necessária
1 - Atuador Número de peça : RE43637	1
2 - Interruptor Número de peça : RE46534 Comentários : Bloqueio do Diferencial	1
3 - Anel o Número de peça : 51M7042 Comentários : 13.300 X 2.200 mm	1
4 - Placa Número de peça : T186024	1
5 - Parafuso Número de peça : 37M7089 Comentários : M6 X 12	2

Lista de peças

Controle do Lavador da Janela - ST702864

310L Backhoe Loader (Engine 4045HBZ01, 4045TBZ01)(PIN: 1BZ310LA_ _C000001-)(PIN: 1BZ310LA_ _D000001-) - PC11332 > 16 Sistemas Elétricos do Veículo > 1675 Controles do Sistema

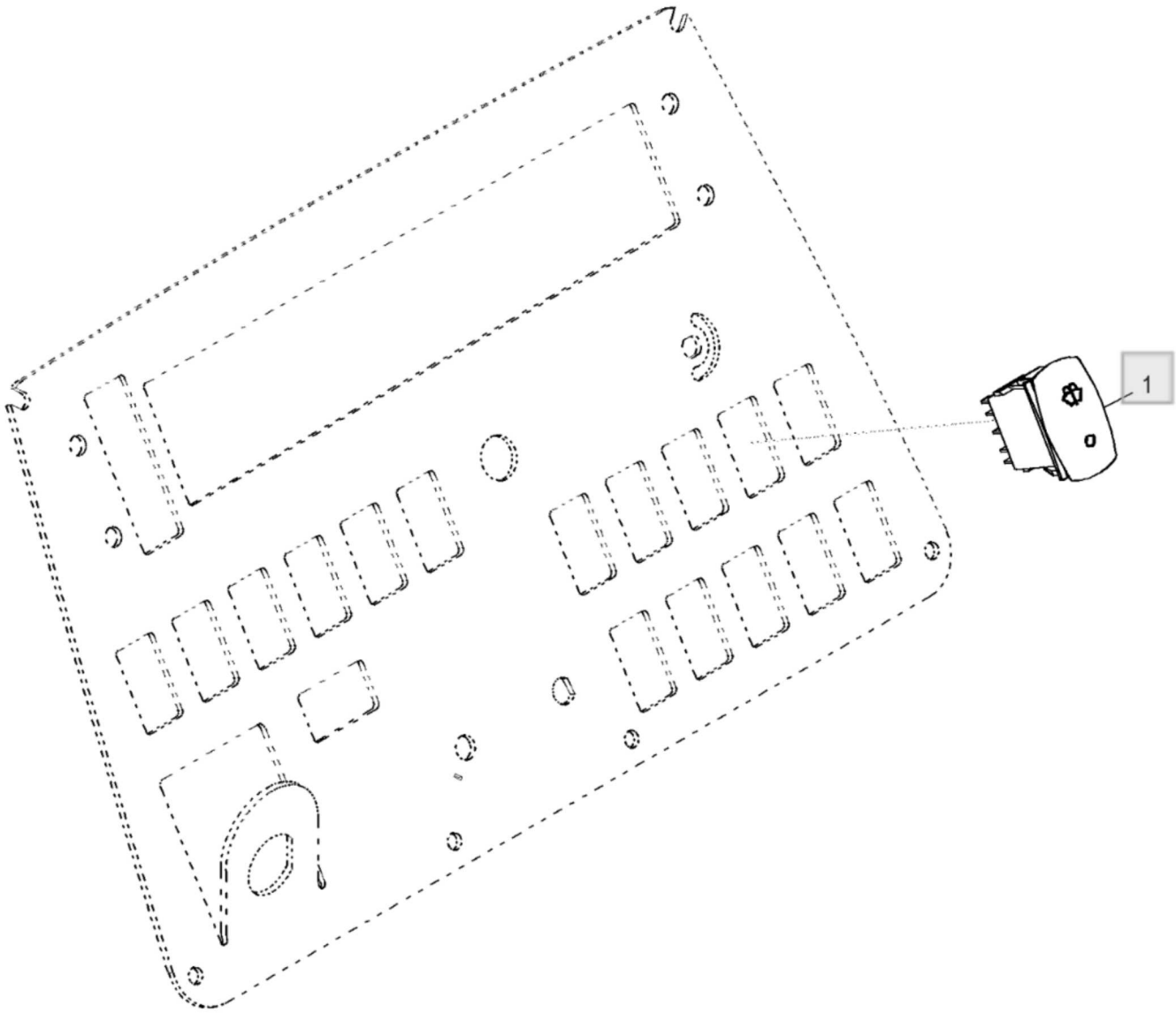

ETN85126_TX1103631

Peça	Quantidade necessária
1 - Interruptor de alavanca Número de peça : AT317446 Comentários : Lavador da Janela	1

Interruptor da buzina - ST820108

310L Backhoe Loader (Engine 4045HBZ01, 4045TBZ01)(PIN: 1BZ310LA_ _C000001-)(PIN: 1BZ310LA_ _D000001-) - PC11332 >
16 Sistemas Elétricos do Veículo > 1675 Controles do Sistema

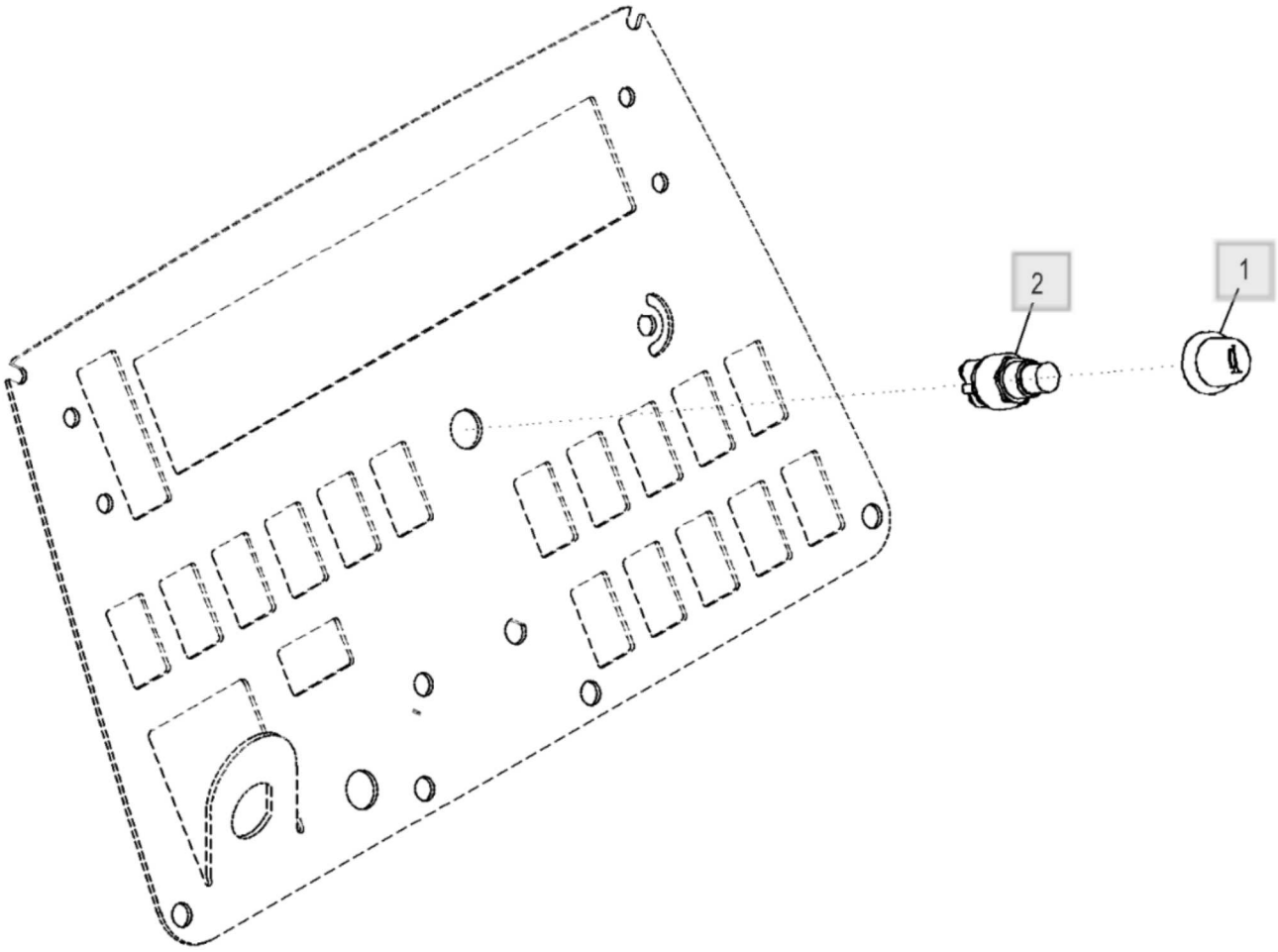

ETN112080_TX1170664

Peça	Quantidade necessária
1 - Tampa Número de peça : T55501	1
2 - Interruptor Número de peça : R39554 Comentários : Buzina	1

EMU (Unidade de Ativação e Monitoramento) (000923 -) - ST945120

310L Backhoe Loader (Engine 4045HBZ01, 4045TBZ01)(PIN: 1BZ310LA_ _C000001-)(PIN: 1BZ310LA_ _D000001-) - PC11332 > 16 Sistemas Elétricos do Veículo > 1675 Controles do Sistema

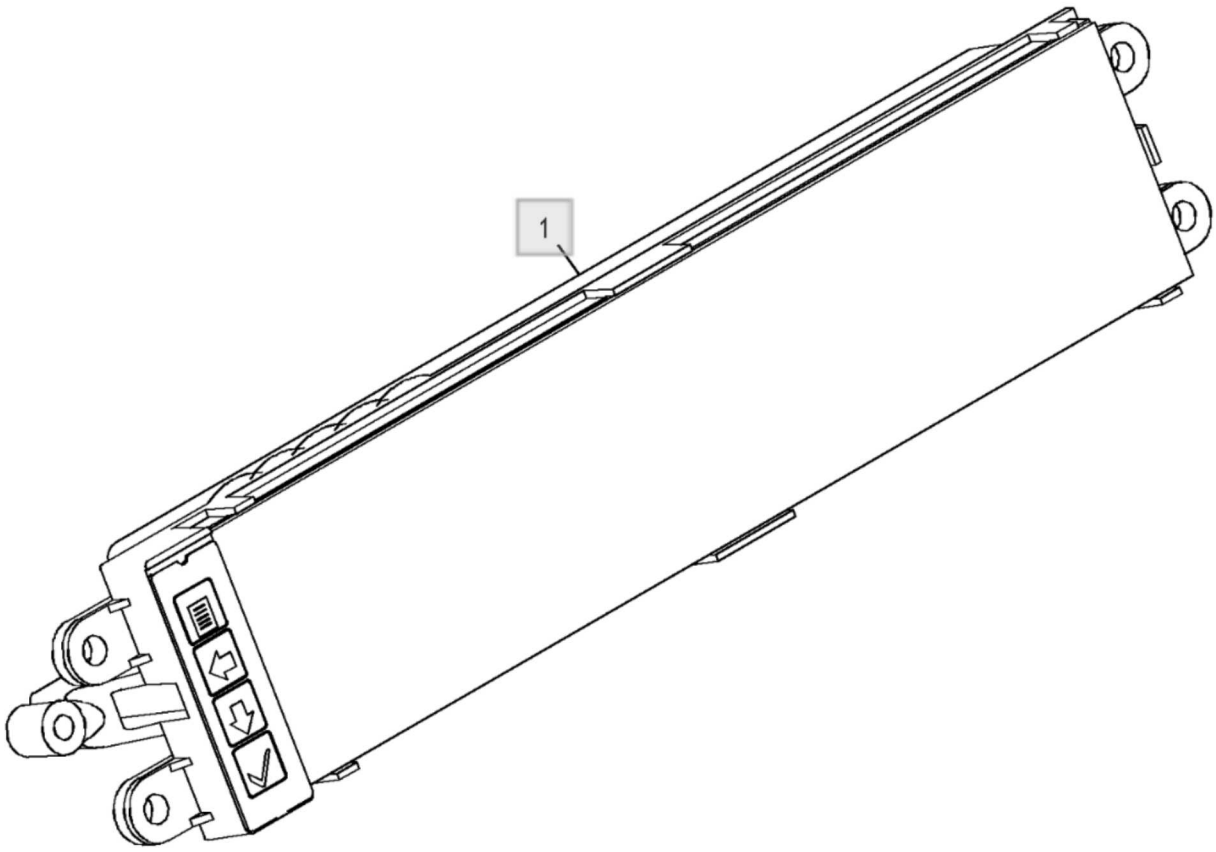

ETN100058_TX1171182

Peça	Quantidade necessária
1 - Controlador eletrô. do veíc Número de peça : AT490681	1
1 - Software Número de peça : AT482202 Comentários : Software Disponível no Site do John Deere Custom Performance	1

Lista de peças

Plugue do Interruptor sem Auxílio à Partida - ST820107

310L Backhoe Loader (Engine 4045HBZ01, 4045TBZ01)(PIN: 1BZ310LA_ _C000001-)(PIN: 1BZ310LA_ _D000001-) - PC11332 > 16 Sistemas Elétricos do Veículo > 1675 Controles do Sistema

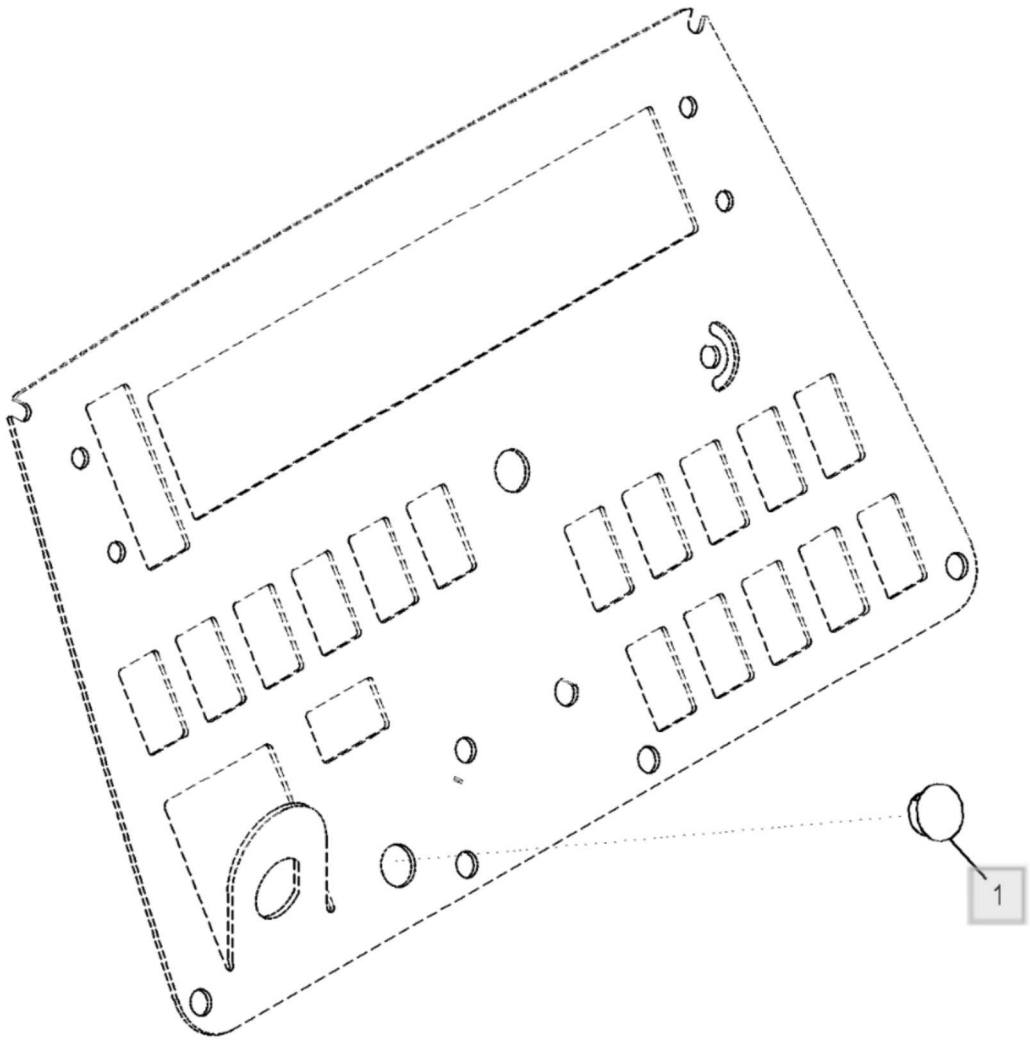

ETN112079_TX1170673

Peça	Quantidade necessária
1 - Plugue Número de peça : T154361	1

Plugue do Interruptor sem Terceira Função Auxiliar - ST700080

310L Backhoe Loader (Engine 4045HBZ01, 4045TBZ01)(PIN: 1BZ310LA_ _C000001-)(PIN: 1BZ310LA_ _D000001-) - PC11332 > 16 Sistemas Elétricos do Veículo > 1675 Controles do Sistema

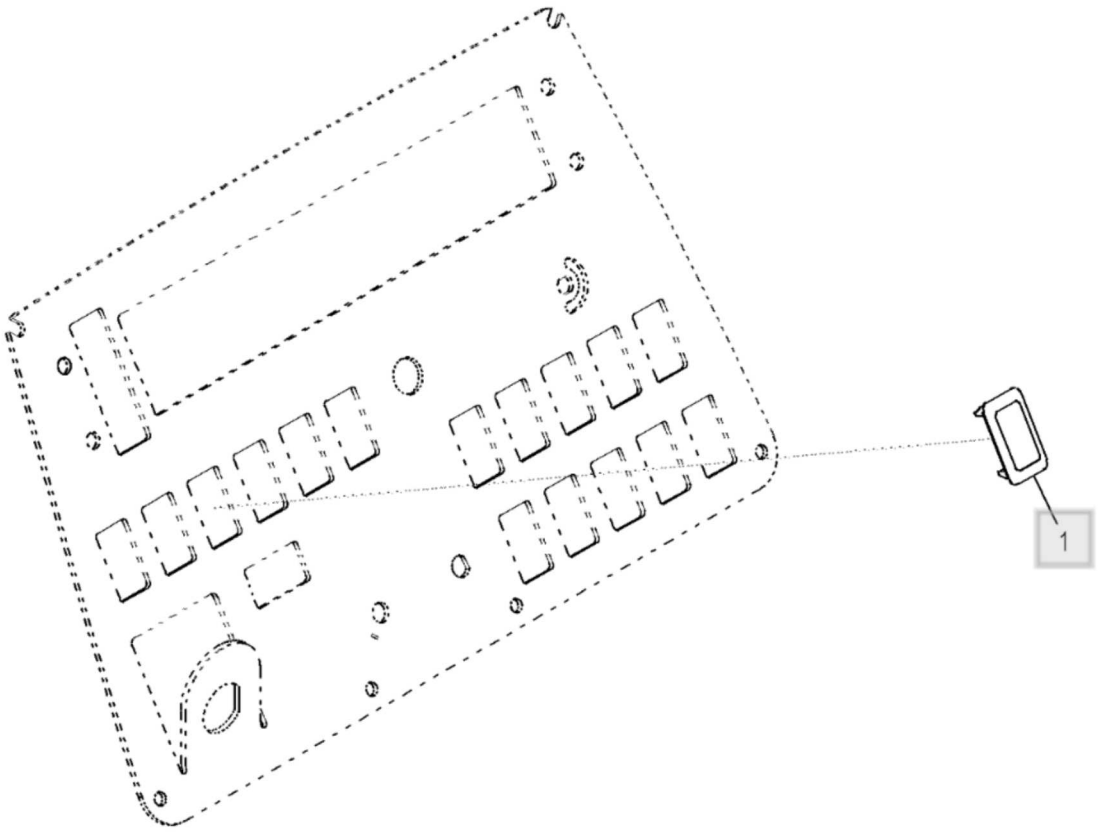

Peça	Quantidade necessária
1 - Plugue Número de peça : M115279	1

Lista de peças

Plugue, Engate da Carregadeira - ST702336

310L Backhoe Loader (Engine 4045HBZ01, 4045TBZ01)(PIN: 1BZ310LA_ _C000001-)(PIN: 1BZ310LA_ _D000001-) - PC11332 > 16 Sistemas Elétricos do Veículo > 1675 Controles do Sistema

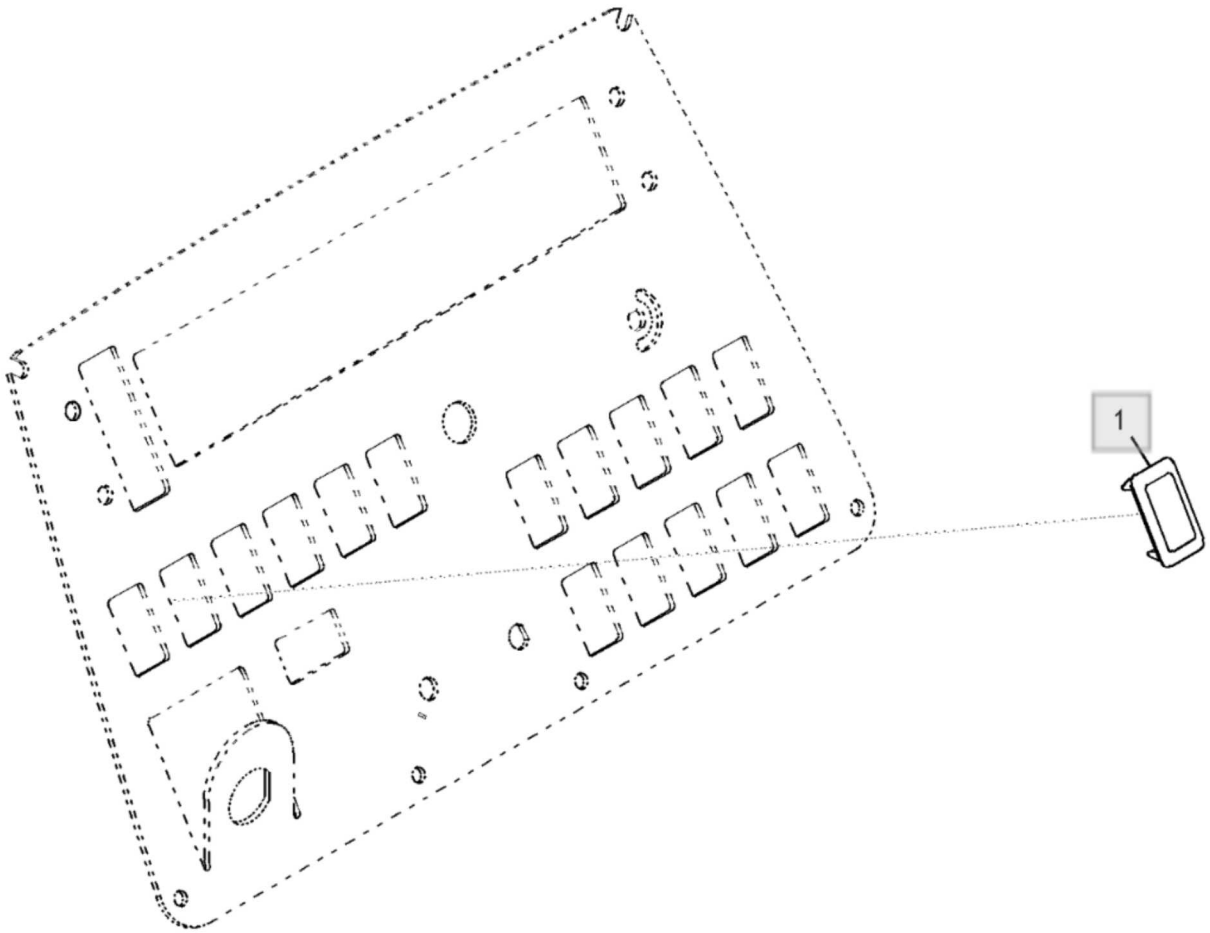

AT388358_TX1102788

Peça	Quantidade necessária
1 - Plugue Número de peça : M115279	1

Plugue, Controle da Suspensão - ST702335

310L Backhoe Loader (Engine 4045HBZ01, 4045TBZ01)(PIN: 1BZ310LA_ _C000001-)(PIN: 1BZ310LA_ _D000001-) - PC11332 > 16 Sistemas Elétricos do Veículo > 1675 Controles do Sistema

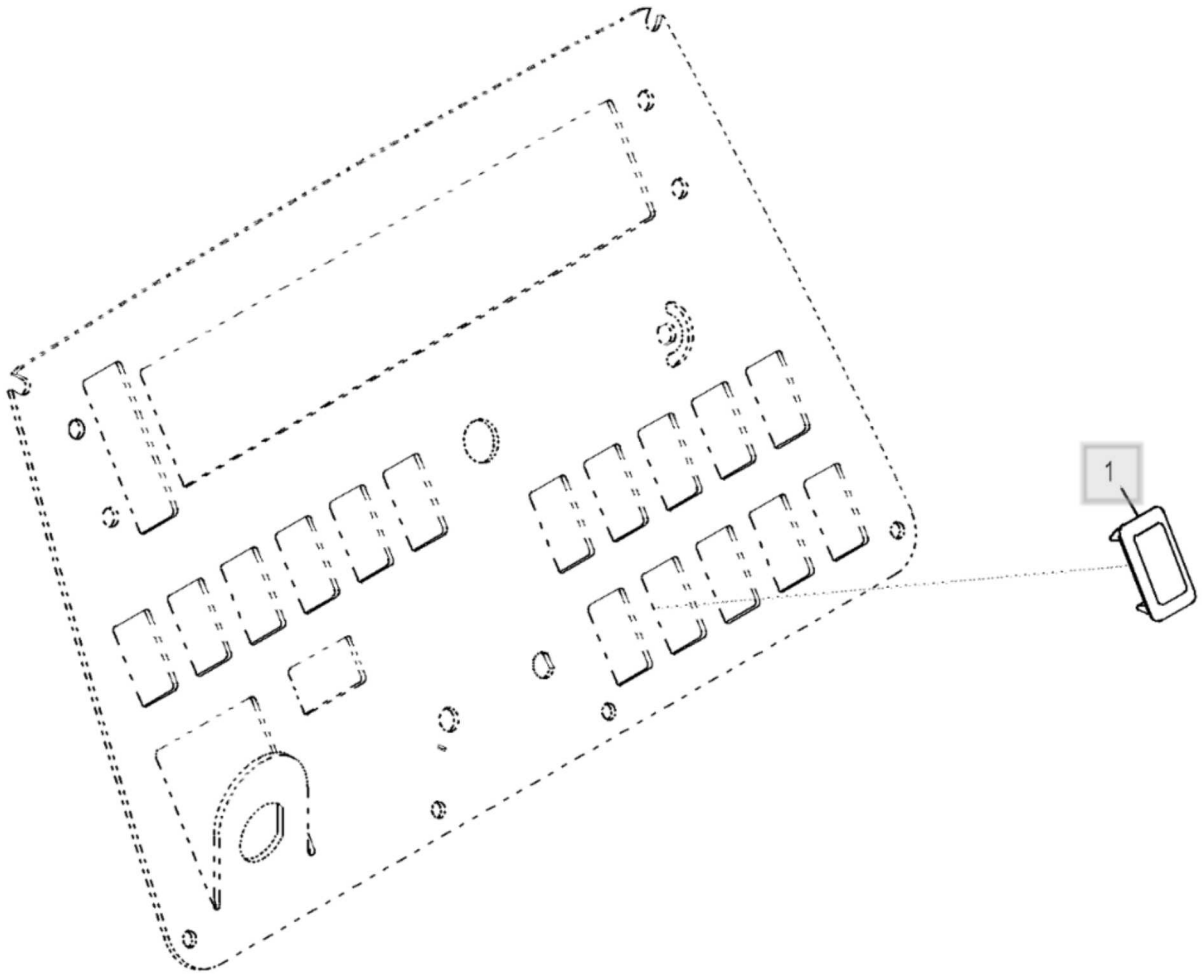

AT384111_TX1102785

Peça	Quantidade necessária
1 - Plugue Número de peça : M115279	1

Plugue, Válvula de Vazão Seletiva - ST702339

310L Backhoe Loader (Engine 4045HBZ01, 4045TBZ01)(PIN: 1BZ310LA_ _C000001-)(PIN: 1BZ310LA_ _D000001-) - PC11332 > 16 Sistemas Elétricos do Veículo > 1675 Controles do Sistema

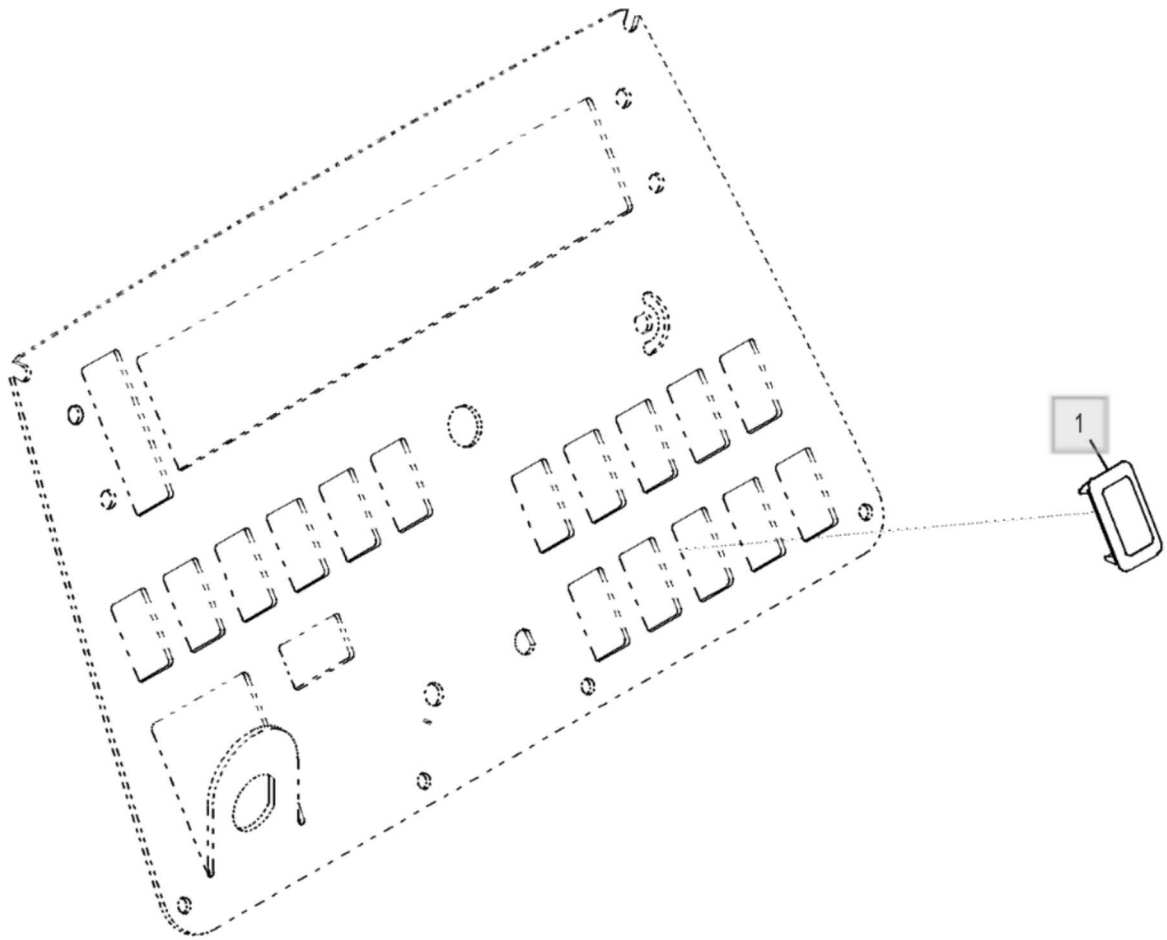

AT384109_TX1102783

Peça	Quantidade necessária
1 - Plugue Número de peça : M115279	1

Bujão do Interruptor sem Luz Giratória - ST702338

310L Backhoe Loader (Engine 4045HBZ01, 4045TBZ01)(PIN: 1BZ310LA_ _C000001-)(PIN: 1BZ310LA_ _D000001-) - PC11332 > 16 Sistemas Elétricos do Veículo > 1675 Controles do Sistema

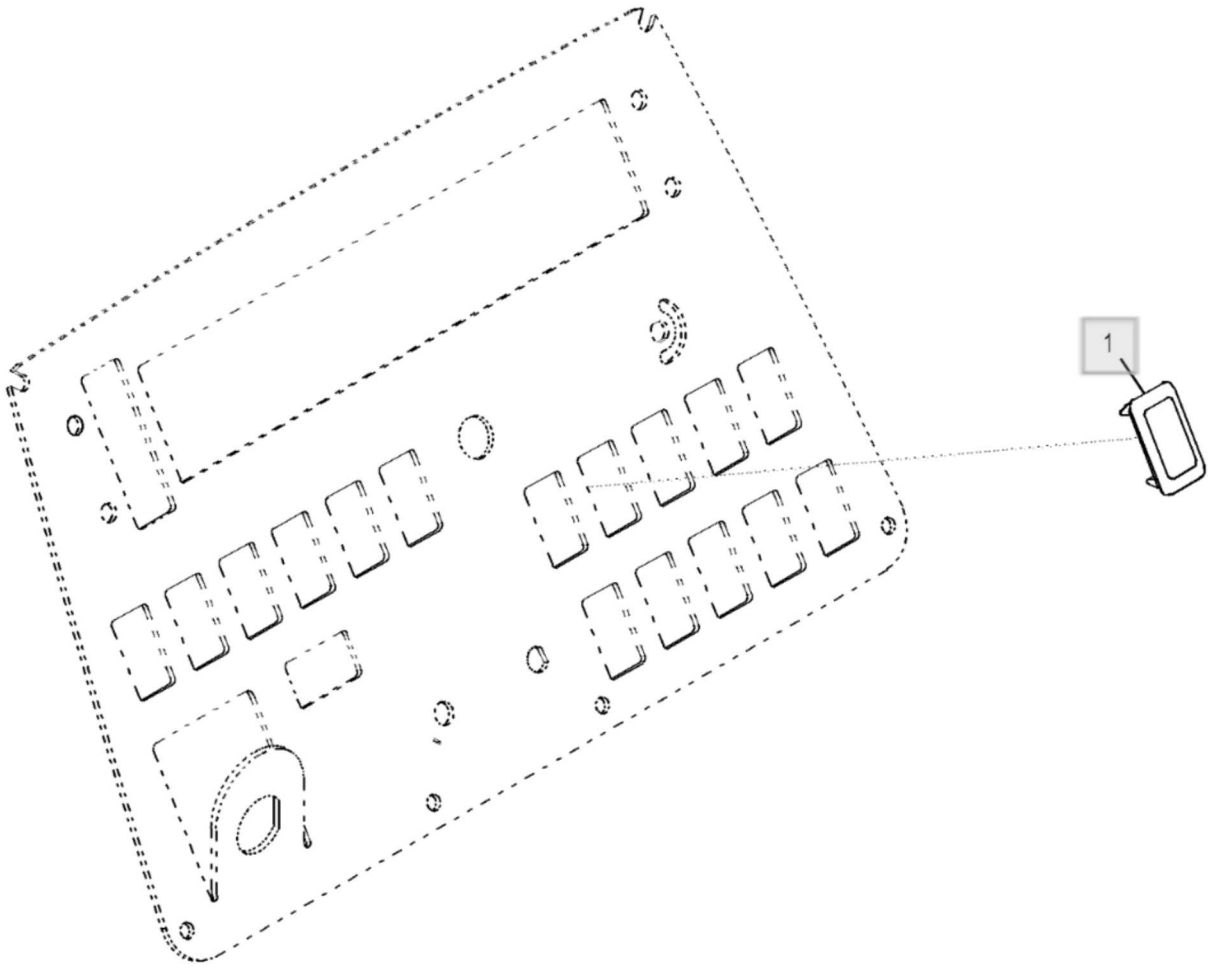

AT384108_TX1102782

Peça	Quantidade necessária
1 - Plugue Número de peça : M115279	1

Lista de peças

Plugue, Seleção Padrão - ST702337

310L Backhoe Loader (Engine 4045HBZ01, 4045TBZ01)(PIN: 1BZ310LA_ _C000001-)(PIN: 1BZ310LA_ _D000001-) - PC11332 > 16 Sistemas Elétricos do Veículo > 1675 Controles do Sistema

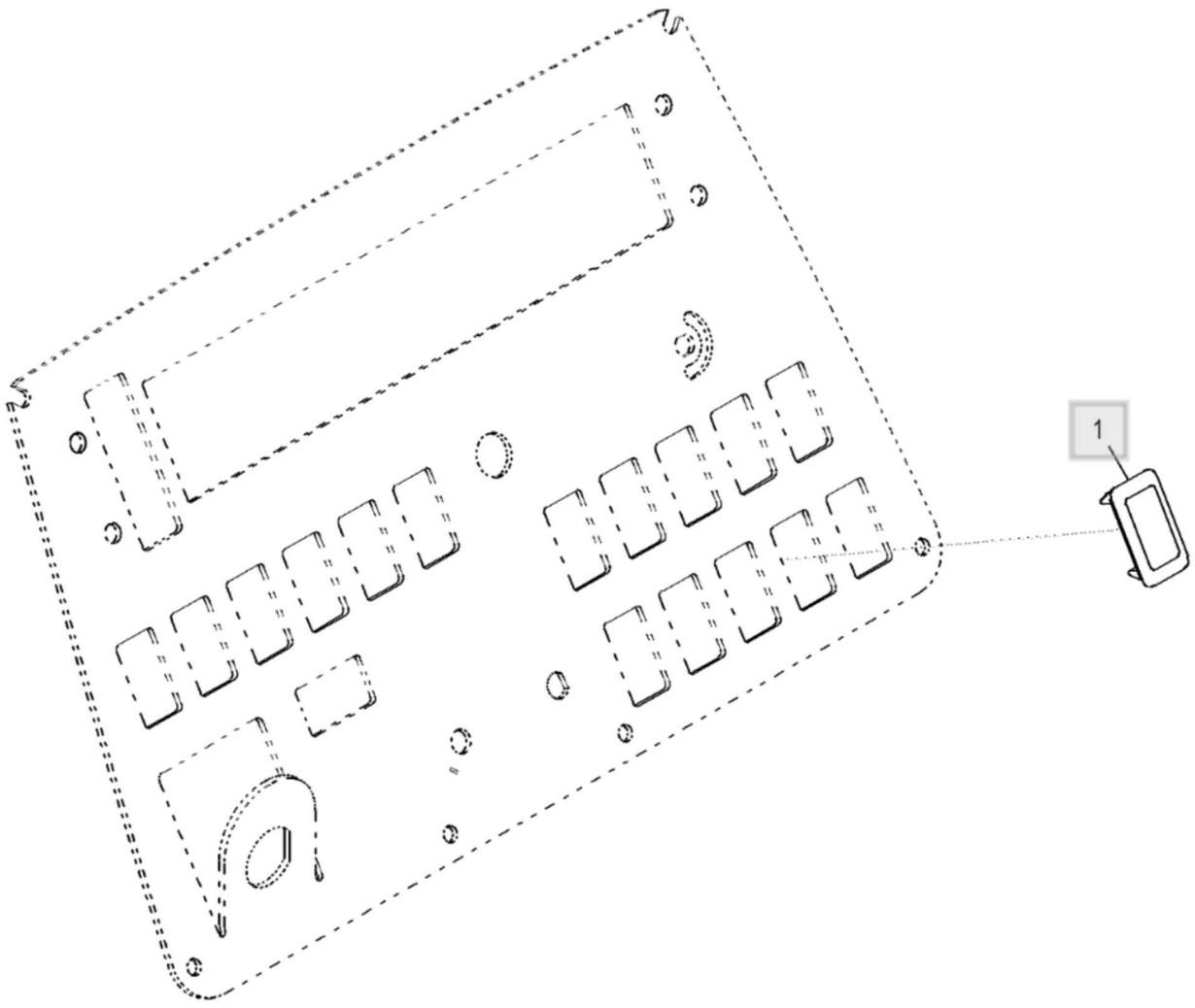

AT384119_TX1102786

Peça	Quantidade necessária
1 - Plugue Número de peça : M115279	1

Bujão do Interruptor sem Assento Pneumático - ST700081

310L Backhoe Loader (Engine 4045HBZ01, 4045TBZ01)(PIN: 1BZ310LA_ _C000001-)(PIN: 1BZ310LA_ _D000001-) - PC11332 > 16 Sistemas Elétricos do Veículo > 1676 Instrumentos e Indicadores

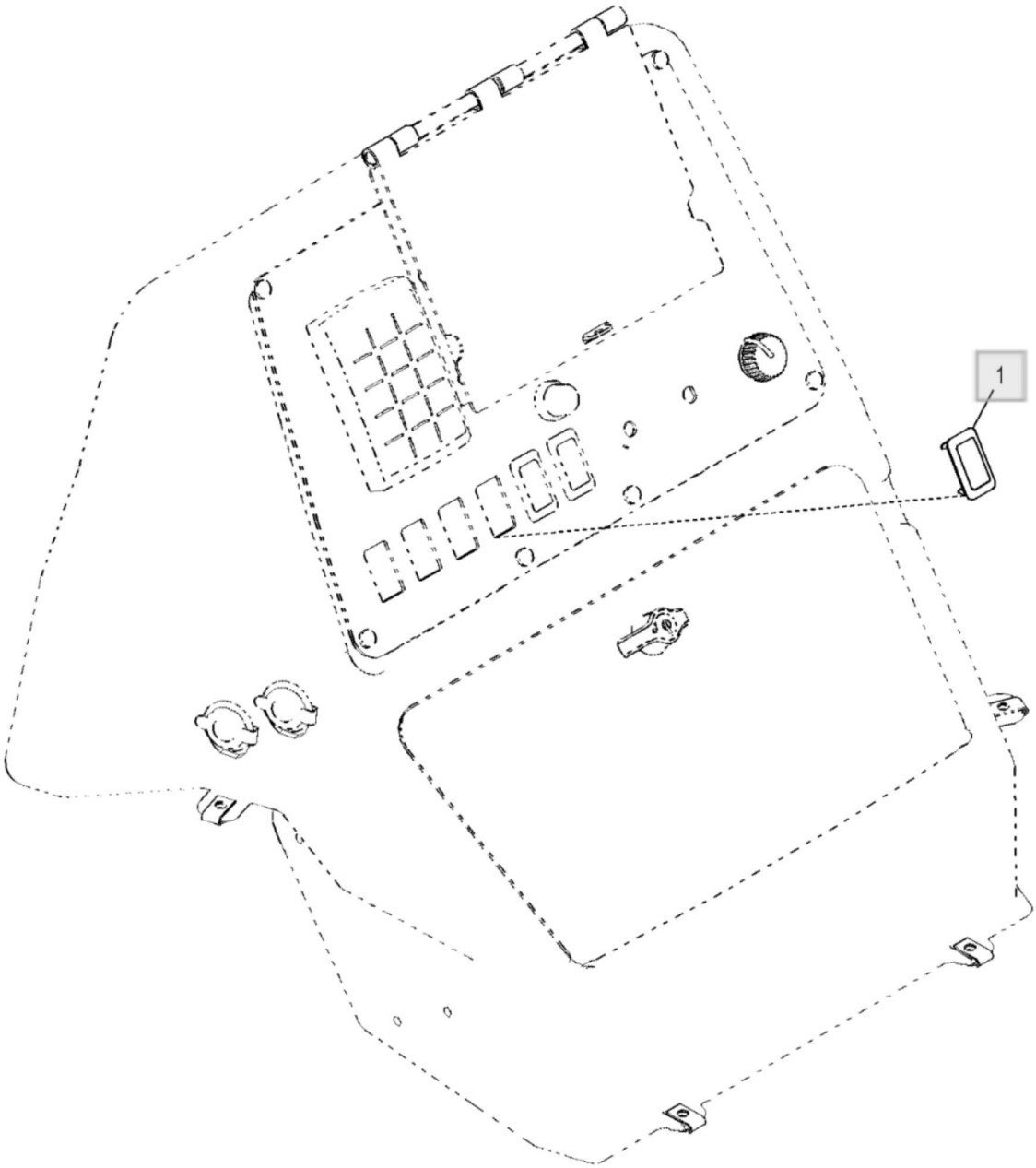

AT384049_TX1102251

Peça	Quantidade necessária
1 - Plugue Número de peça : M115279	1

Lista de peças

Peças de Fixação da Estrutura Principal - ST771483

310L Backhoe Loader (Engine 4045HBZ01, 4045TBZ01)(PIN: 1BZ310LA_ _C000001-)(PIN: 1BZ310LA_ _D000001-) - PC11332 > 17 Chassi da Estrutura ou Estrutura de Suporte > 1741 Motor ou Estrutura Principal

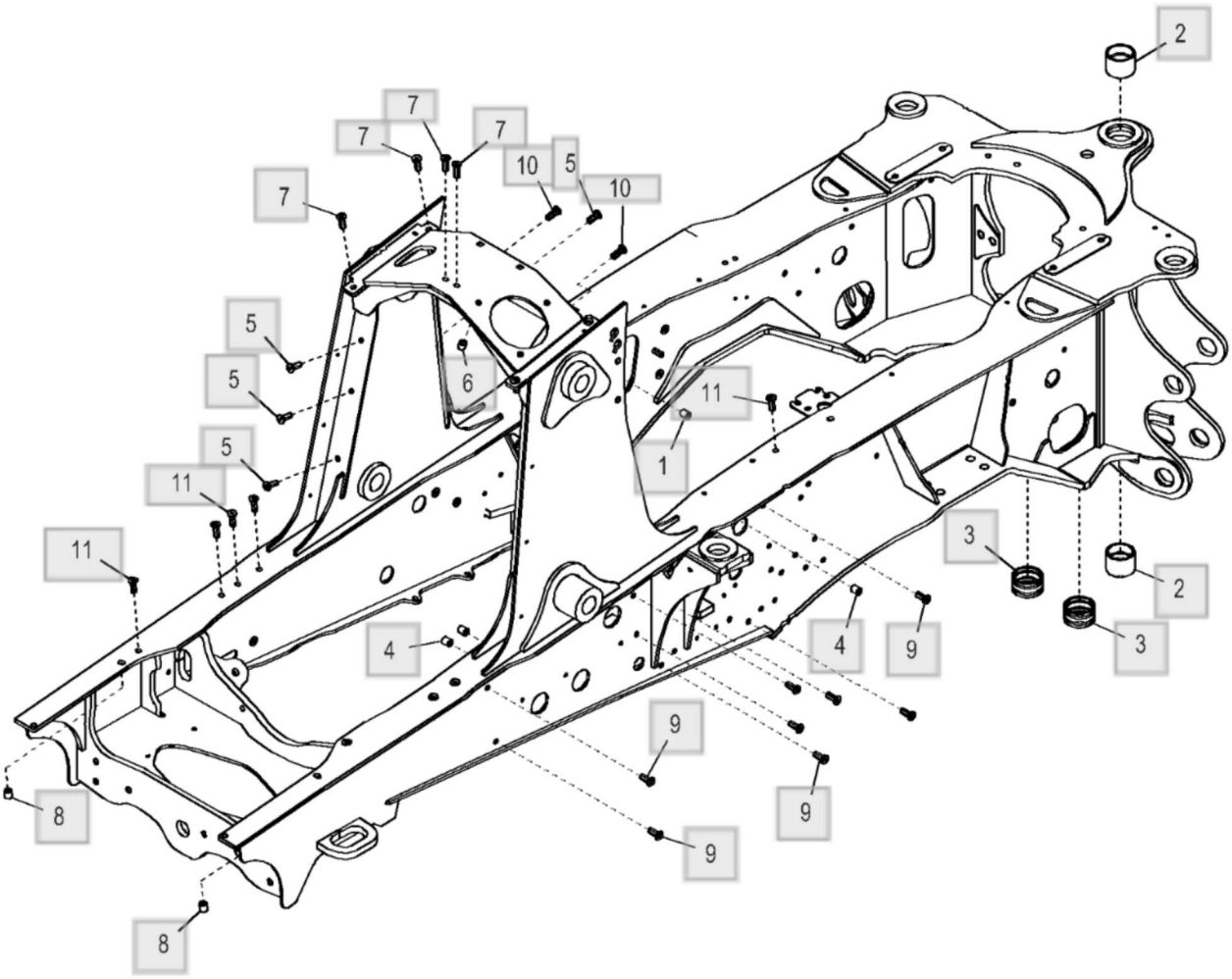

ETN102770_TX1145489

Peça	Quantidade necessária
1 - Bucha Número de peça : T72414	1
2 - Bucha Número de peça : T148313	2
3 - Bucha Número de peça : T147070	2
4 - Bucha Número de peça : T72414	3
5 - Porca Número de peça : T148409	9
6 - Bucha Número de peça : T72414	3
7 - Porca Número de peça : T148411	6
8 - Bucha Número de peça : T72414	2
9 - Porca Número de peça : T148409	22
10 - Porca Número de peça : T148411	2
11 - Porca Número de peça : T148411	8

Lista de peças

Kit de Proteção Completa do Eixo de Acionamento da MFWD - ST771579

310L Backhoe Loader (Engine 4045HBZ01, 4045TBZ01)(PIN: 1BZ310LA_ _C000001-)(PIN: 1BZ310LA_ _D000001-) - PC11332 >
17 Chassi da Estrutura ou Estrutura de Suporte > 1746
Proteções Inferiores da Estrutura

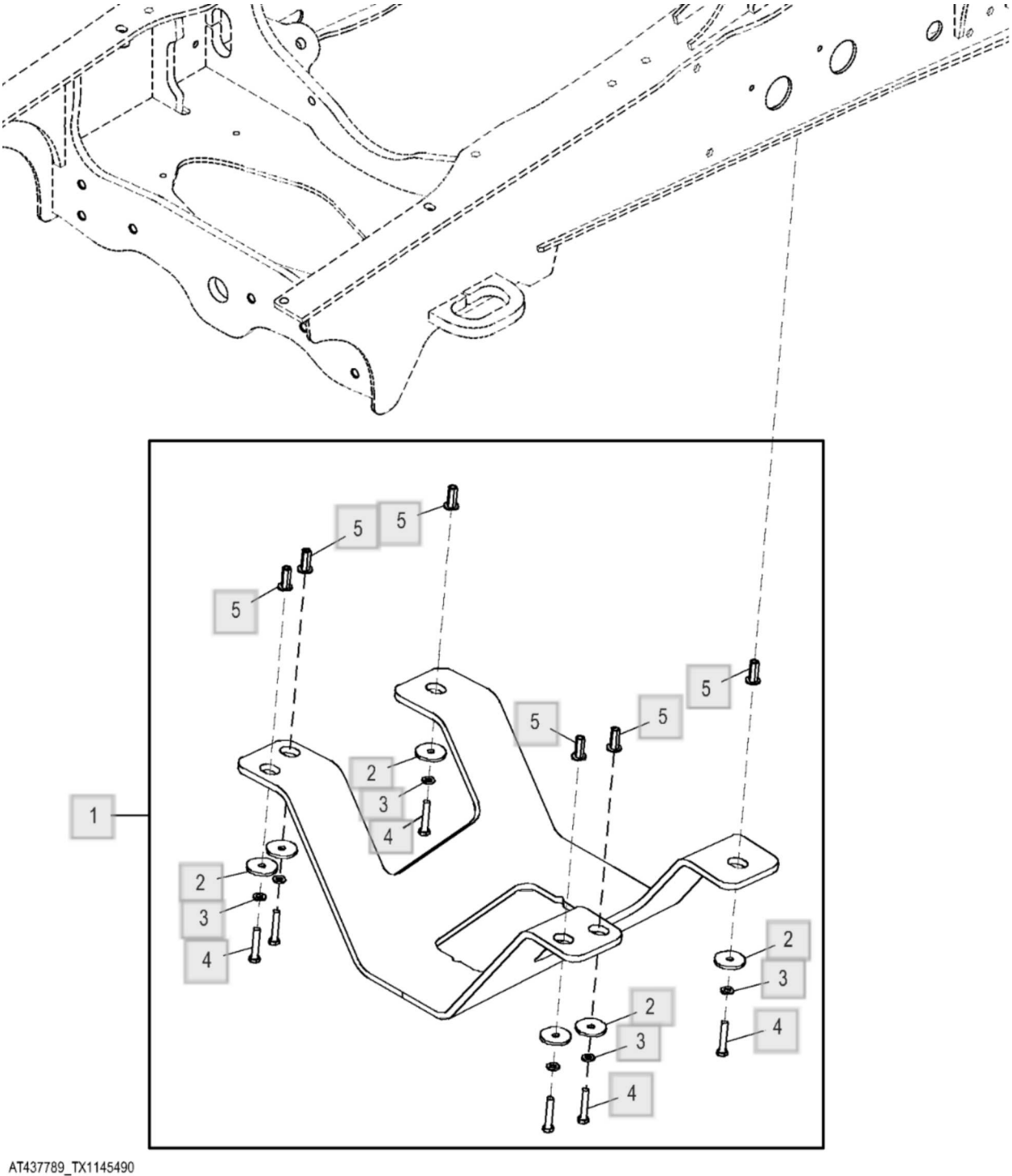

Peça	Quantidade necessária
1 - Proteção Número de peça : AT437789 Comentários : PRODUTOS COMPLETOS	1
2 - Arruela Número de peça : R124347	6
3 - Arruela Número de peça : 24M7239 Comentários : 10.700 X 21 X 2.500 mm	6
4 - Parafuso sextavado Número de peça : 19M7935 Comentários : M10 X 55	6
5 - Porca Número de peça : T148410	6

Lista de peças

Para-choque Dianteiro - ST769506

310L Backhoe Loader (Engine 4045HBZ01, 4045TBZ01)(PIN: 1BZ310LA_ _C000001-)(PIN: 1BZ310LA_ _D000001-) - PC11332 >
17 Chassi da Estrutura ou Estrutura de Suporte > 1747
Amortecedores, Veículo

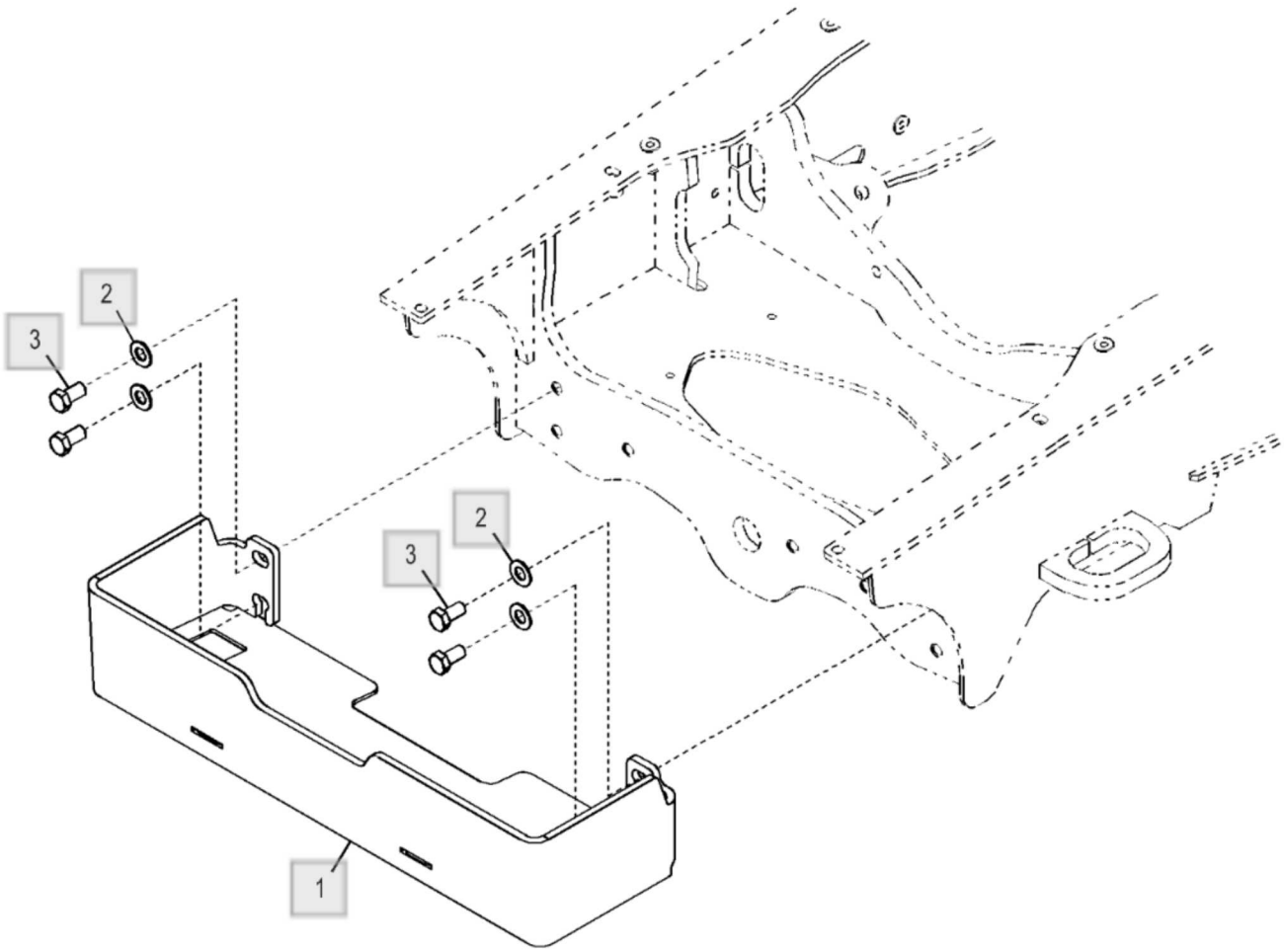

ETN103691_TX1145492

Peça	Quantidade necessária
1 - Pára-choque Número de peça : AT377825	1
2 - Arruela Número de peça : 24H1368 Comentários : 21/32" X 1-5/16" X 0.090"	4
3 - Parafuso sextavado Número de peça : 19M8029 Comentários : M16 X 30	4

Kit de Contrapeso Dianteiro, 204,00 kg (450 lb) - ST769507

310L Backhoe Loader (Engine 4045HBZ01, 4045TBZ01)(PIN: 1BZ310LA_ _C000001-)(PIN: 1BZ310LA_ _D000001-) - PC11332 > 17 Chassi da Estrutura ou Estrutura de Suporte > 1749 Pesos do Chassi

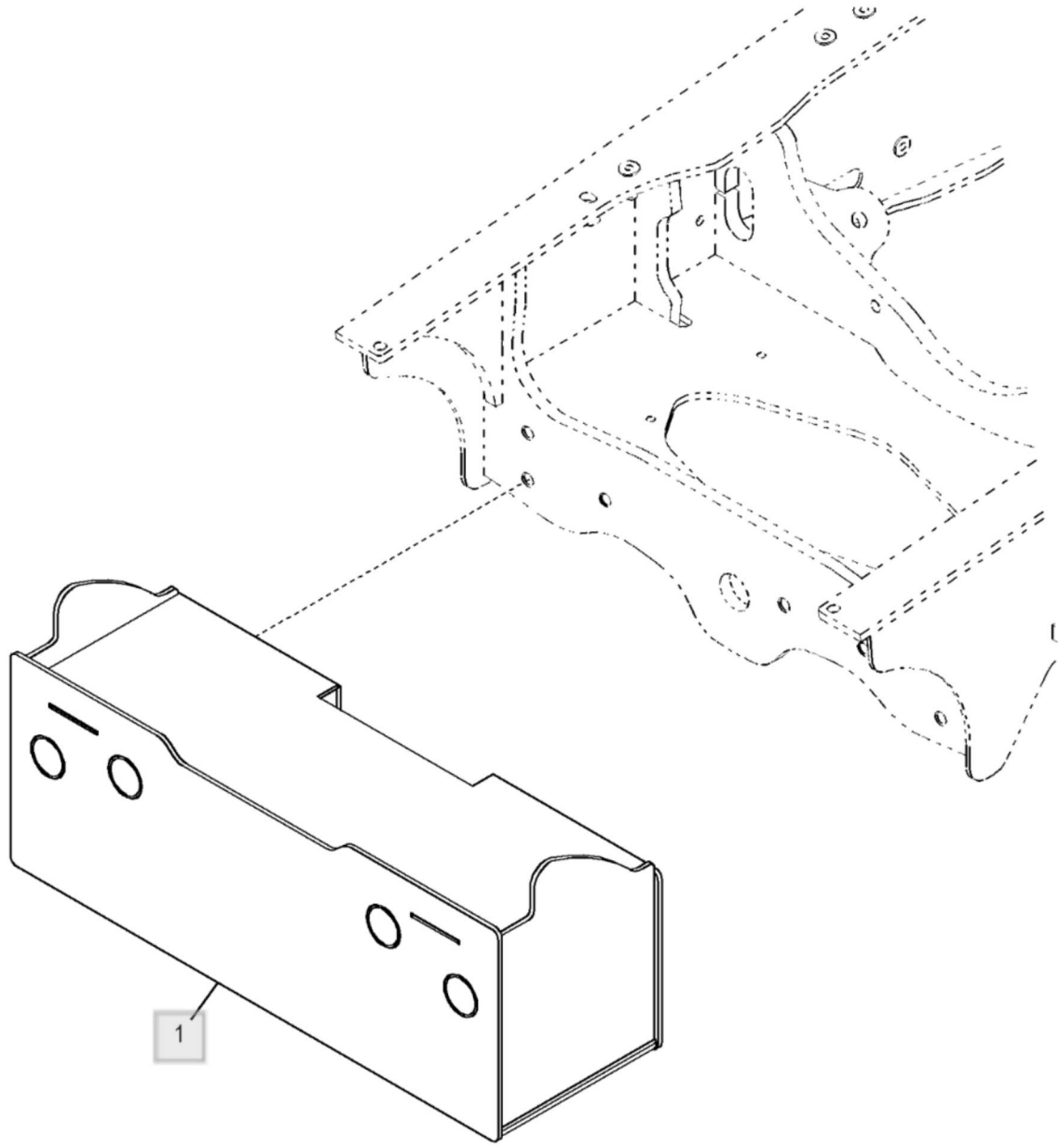

AT435907_TX1145494

Peça	Quantidade necessária
1 - Contrapeso Número de peça : AT435907 Comentários : 204.00 kg (450 lbs)	1

Kit do Console Dianteiro - ST817482

310L Backhoe Loader (Engine 4045HBZ01, 4045TBZ01)(PIN: 1BZ310LA_ _C000001-)(PIN: 1BZ310LA_ _D000001-) - PC11332 > 18 Estação do Operador > 1807 Itens Especiais de Controle de Ruído

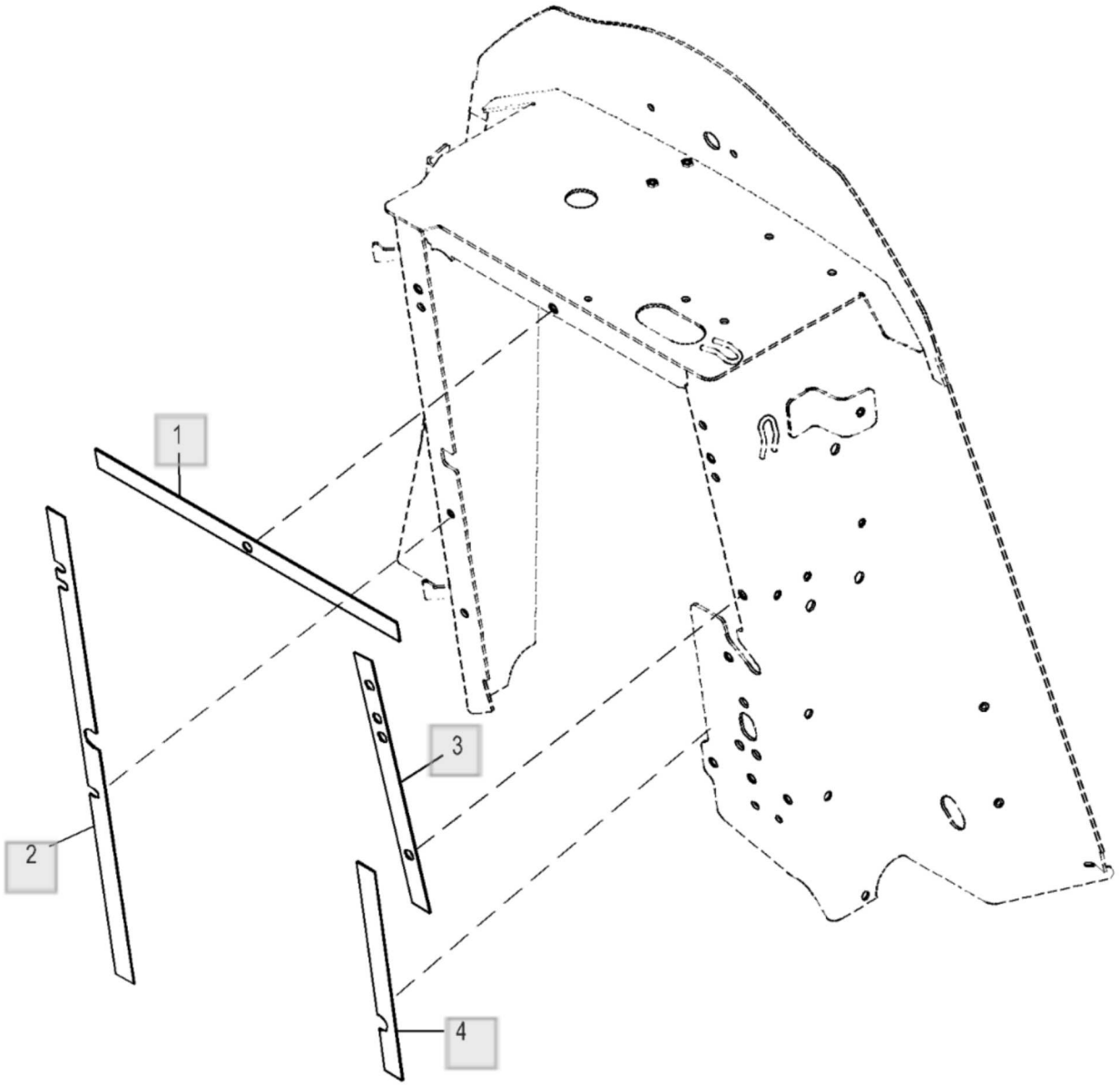

ETN105279_TX1179884

Peça	Quantidade necessária
1 - Junta Número de peça : T185782 Comentários : Face Superior	1
2 - Junta Número de peça : T303663 Comentários : ESQ	1
3 - Isolador Número de peça : T333599 Comentários : Direito, Superior	1
4 - Isolador Número de peça : T340849 Comentários : Direito, Inferior	1

Lista de peças

Espuma do Console Dianteiro - ST870477

310L Backhoe Loader (Engine 4045HBZ01, 4045TBZ01)(PIN: 1BZ310LA_ _C000001-)(PIN: 1BZ310LA_ _D000001-) - PC11332 > 18 Estação do Operador > 1807 Itens Especiais de Controle de Ruído

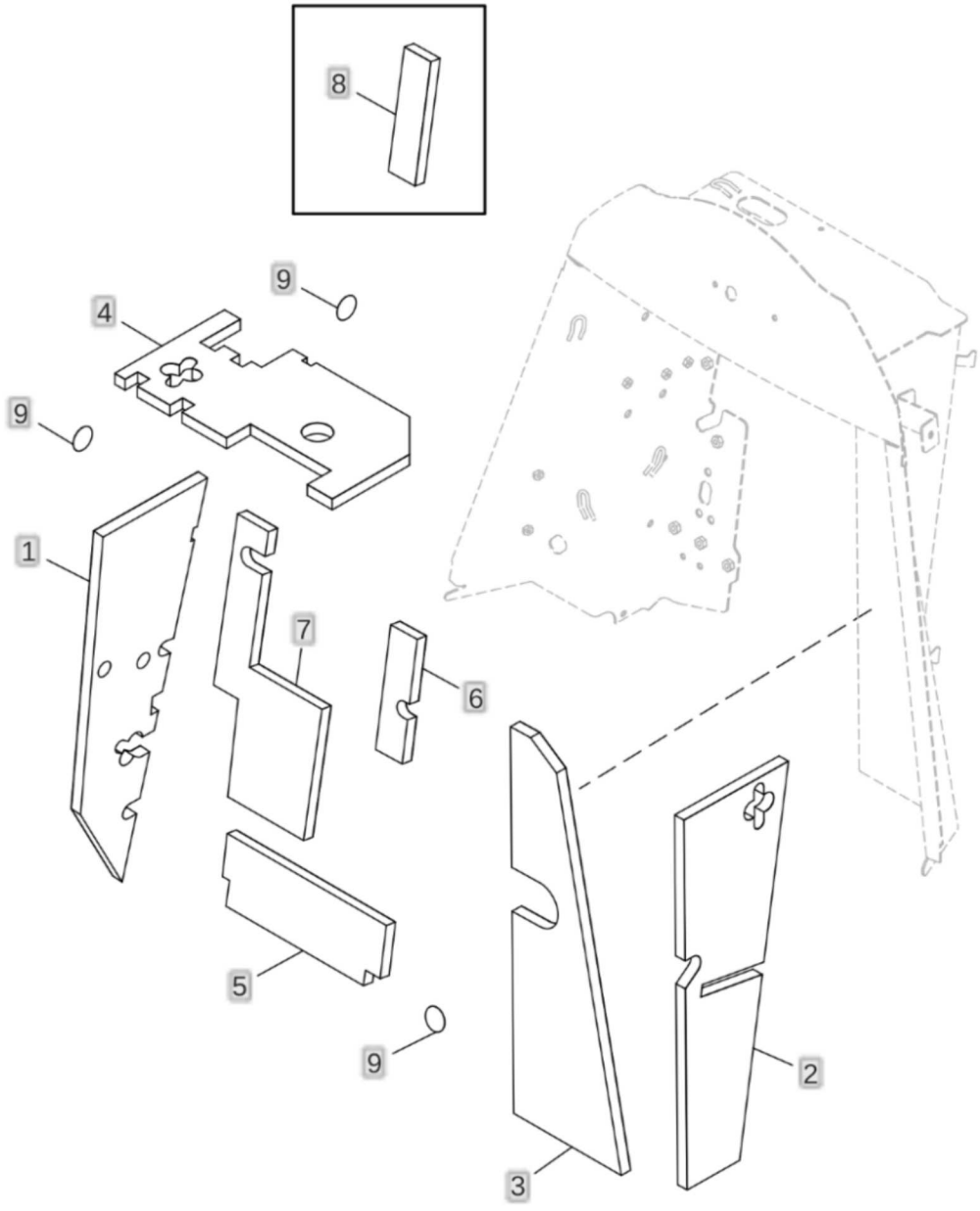

ETN166141_TX1222975

Peça	Quantidade necessária
1 - Barreira absorvente de ruíd Número de peça : AT429371 Comentários : Interno Direito	1
2 - Barreira absorvente de ruíd Número de peça : AT408980 Comentários : Interno Esquerdo	1
3 - Barreira absorvente de ruíd Número de peça : AT408982 Comentários : Dianteira Esquerda	1
4 - Barreira absorvente de ruíd Número de peça : AT429375 Comentários : Superior do Meio	1
5 - Barreira absorvente de ruíd Número de peça : AT429377	1
6 - Barreira absorvente de ruíd Número de peça : AT474799 Comentários : Parte Superior Dianteira ESQ	1
7 - Barreira absorvente de ruíd Número de peça : AT474798 Comentários : Parte Superior Dianteira LD	1
8 - Barreira absorvente de ruíd Número de peça : AT409010 Comentários : Parte Superior Dianteira ESQ, ORDER AT474799	1
9 - Etiqueta Número de peça : T186793 Comentários : Círculo Cinza, Decorativa	3

Lista de peças

Vedações da Cabine, Controles Manuais - ST769814

310L Backhoe Loader (Engine 4045HBZ01, 4045TBZ01)(PIN: 1BZ310LA_ _C000001-)(PIN: 1BZ310LA_ _D000001-) - PC11332 >
18 Estação do Operador > 1810 Compartimento do Operador

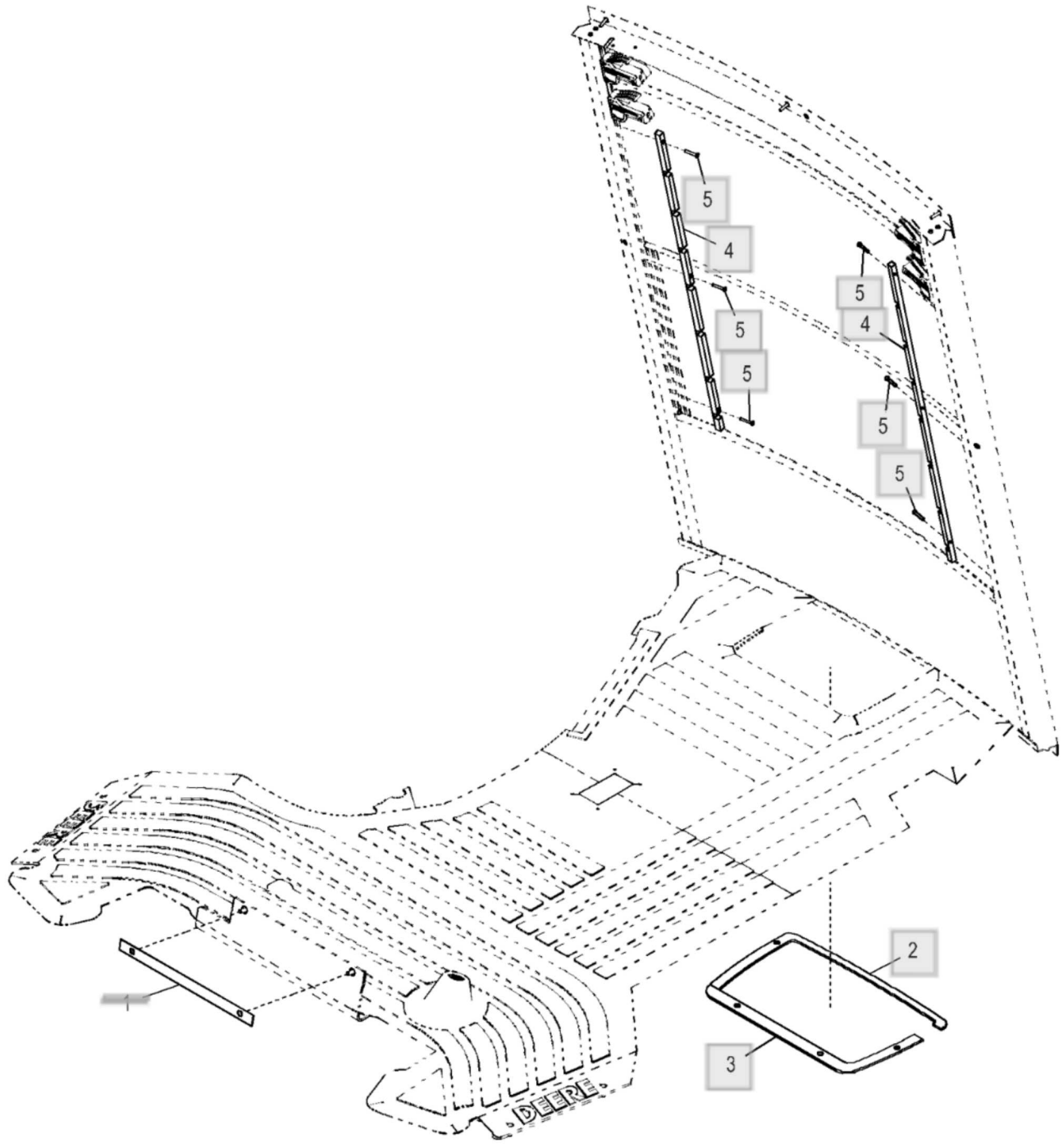

ETN103434_TX1145544

Peça	Quantidade necessária
1 - Junta Número de peça : T185775	1
2 - Junta Número de peça : T185773	1
3 - Junta Número de peça : T185774	1
4 - Estrutura Número de peça : T373563 Comentários : Parada da Cremalheira Inferior, ALSO ORDER AT356291	2
5 - Parafuso Número de peça : T208077	6

Vedação Isoladora, Cabine Dianteira e Capota - ST870546

310L Backhoe Loader (Engine 4045HBZ01, 4045TBZ01)(PIN: 1BZ310LA_ _C000001-)(PIN: 1BZ310LA_ _D000001-) - PC11332 > 18 Estação do Operador > 1810 Compartimento do Operador

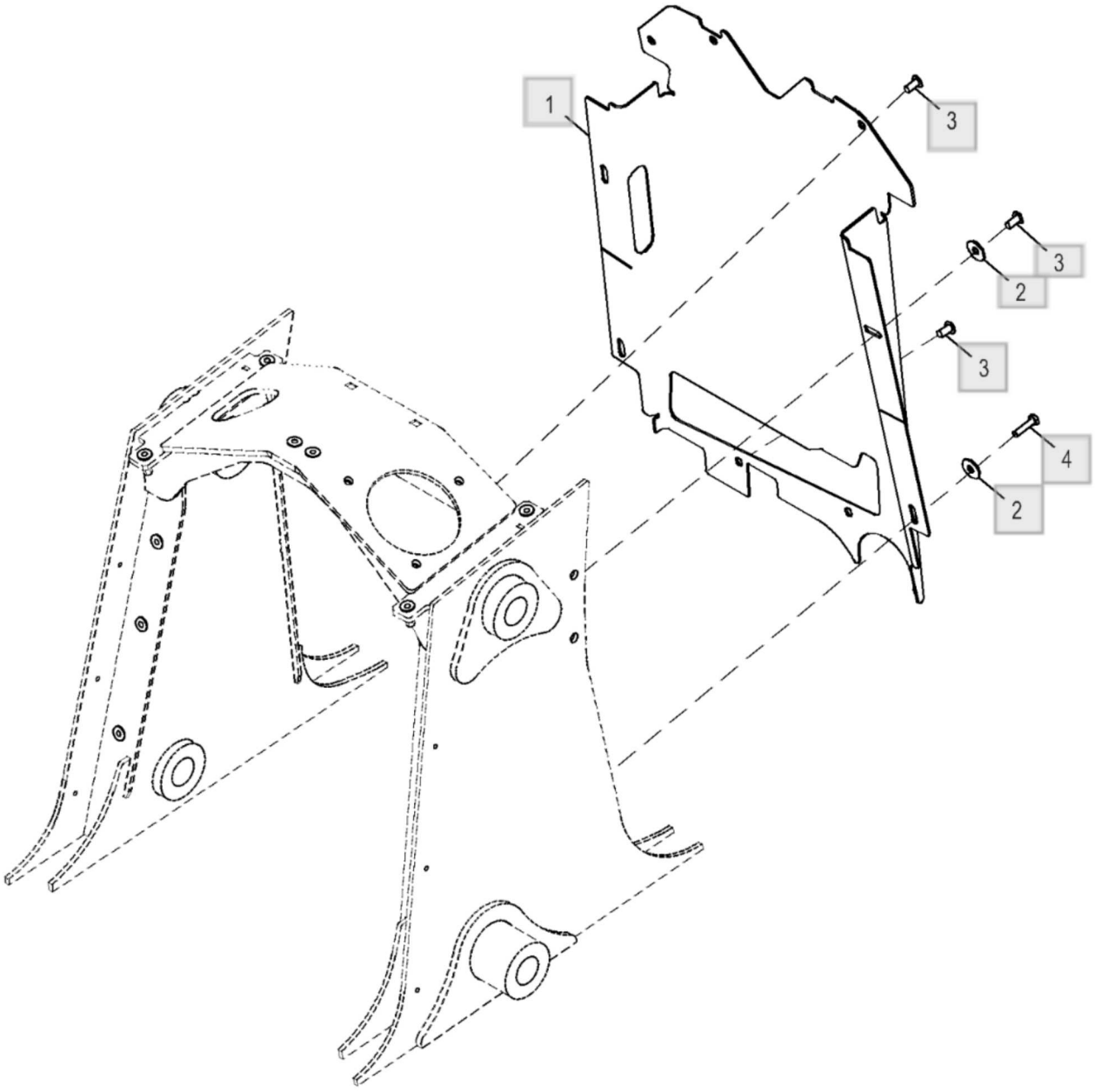

ETN124191_TX1168540

Peça	Quantidade necessária
1 - Isolador Número de peça : T351286	1
2 - Arruela Número de peça : 24M7180 Comentários : 13 X 37 X 3 mm	4
3 - Plugue Número de peça : MT2485	7
4 - Parafuso sextavado Número de peça : 19M8637 Comentários : M10 X 40	2

Lista de peças

Suporte do Espelho de Visão Dianteira Interno, Montado na Traseira - ST812245

310L Backhoe Loader (Engine 4045HBZ01, 4045TBZ01)(PIN: 1BZ310LA_ _C000001-)(PIN: 1BZ310LA_ _D000001-) - PC11332 > 18 Estação do Operador > 1810 Compartimento do Operador

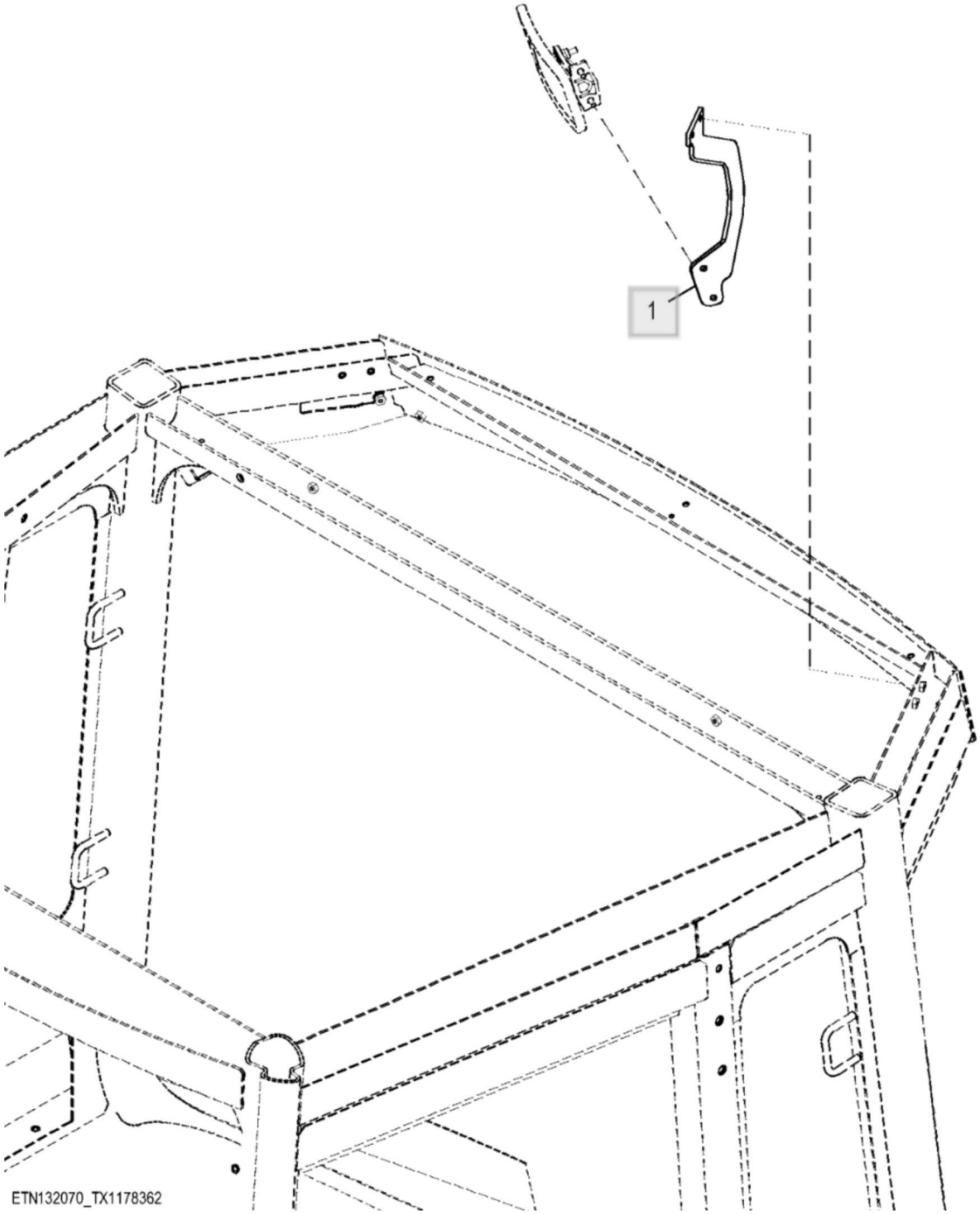

Peça	Quantidade necessária
1 - Apoio Número de peça : T226786	1

Lista de peças

EPCC da Cabine - ST928925

310L Backhoe Loader (Engine 4045HBZ01, 4045TBZ01)(PIN: 1BZ310LA_ _C000001-)(PIN: 1BZ310LA_ _D000001-) - PC11332 >
18 Estação do Operador > 1810 Compartimento do Operador

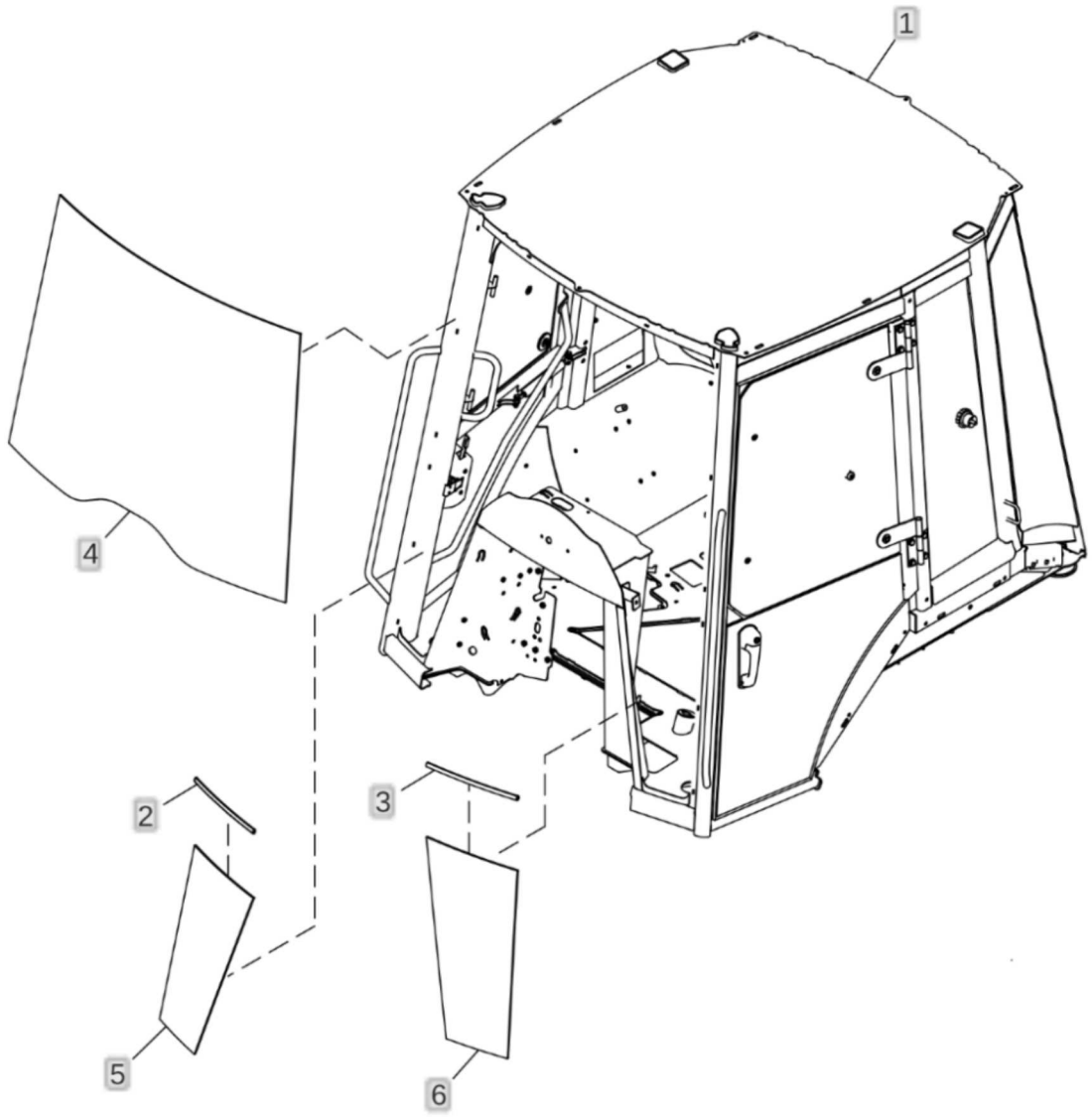

ETN186679_XJ1256466

Peça	Quantidade necessária
1 - EPCC Número de peça : AT432362	1
2 - Isolador Número de peça : T164697 Comentários : Vedação Para-brisa da Janela	1
3 - Isolador Número de peça : T164697 Comentários : Vedação Para-brisa da Janela	1
4 - Vidraça Número de peça : T407463 Comentários : PARA-BRISA	1
5 - Vidraça Número de peça : T407464 Comentários : Inferior Direito	1
6 - Vidraça Número de peça : T407465 Comentários : Inferior ESQ	1

Lista de peças

Porta da Cabine, Lado Esquerdo - ST817488

310L Backhoe Loader (Engine 4045HBZ01, 4045TBZ01)(PIN: 1BZ310LA_ _C000001-)(PIN: 1BZ310LA_ _D000001-) - PC11332 >
18 Estação do Operador > 1810 Compartimento do Operador

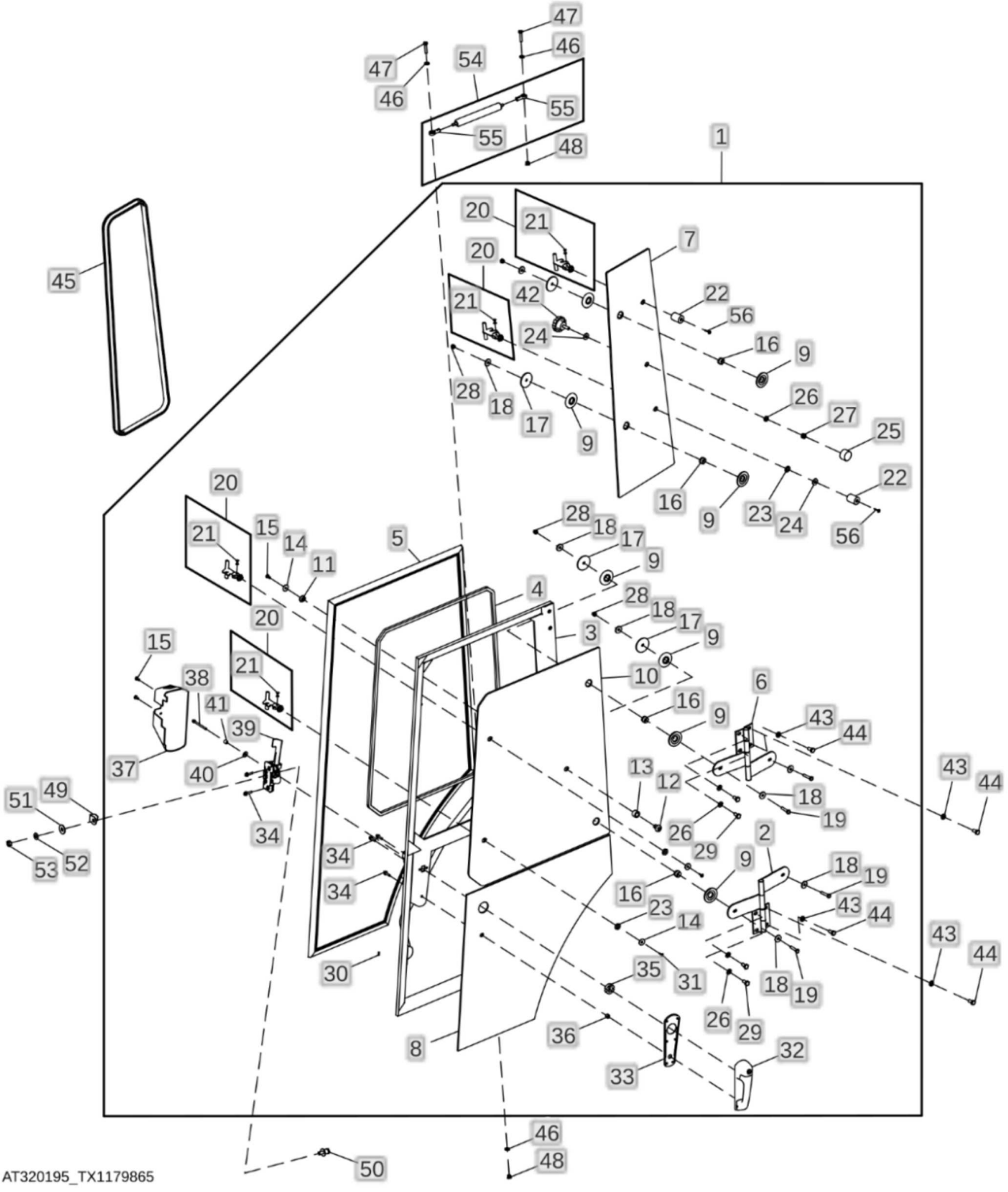

Peça	Quantidade necessária
1 - Porta Número de peça : AT320195 Comentários : Porta da Cabine ESQ	1
2 - Dobradiça Número de peça : AT184651	1
3 - Porta Número de peça : ..... Comentários : ORDER AT320195	1
4 - Isolador Número de peça : T165357	1
5 - Isolador Número de peça : AT184719	1
6 - Dobradiça Número de peça : AT184524	1
7 - Vidraça Número de peça : T166060 Comentários : ALSO ORDER T184519	1
7 - Etiqueta Número de peça : T184519 Comentários : Cervo Saltando	1
8 - Vidraça Número de peça : T214527 Comentários : Porta Inferior	1
9 - Arruela Número de peça : T158081	8
10 - Vidraça Número de peça : T164707 Comentários : Porta Superior	1
11 - Arruela Número de peça : T76832	1

Peça	Quantidade necessária
12 - Bucha Número de peça : T186016	1
13 - Bucha Número de peça : T186017	1
14 - Arruela Número de peça : 24H1288 Comentários : 9/32" X 1" X 1/16"	3
15 - Paraf. auto-frenante Número de peça : T133674	3
16 - Bucha Número de peça : T158358	4
17 - Arruela Número de peça : T185678	4
18 - Arruela Número de peça : 24M7024 Comentários : 9 X 28 X 3 mm	8
19 - Parafuso sextavado Número de peça : 19M7922 Comentários : M8 X 40	4
20 - Trava Número de peça : AT372684 Comentários : Janela Lateral Para Cada Trinco Encomendado, ALSO ORDER T188806	4
21 - Kit do rebite Número de peça : AT489800	4
22 - Pára-choque Número de peça : T186018	2
23 - Arruela Número de peça : T76833	3
24 - Arruela Número de peça : R52921	2

Peça	Quantidade necessária
25 - Proteção Número de peça : T76830 Comentários : Velocidade Manual	1
26 - Arruela Número de peça : 24M7239 Comentários : 10.700 X 21 X 2.500 mm	5
27 - Porca de segurança Número de peça : 14M7167 Comentários : M10	1
28 - Porca de segurança Número de peça : 14M7426 Comentários : M8	4
29 - Parafuso sextavado Número de peça : 19M7938 Comentários : M10 X 20	4
30 - Estante Número de peça : T135675	7
31 - Parafuso Número de peça : T188806	2
32 - Alavanca Número de peça : AT306181 Comentários : Porta Estilo Puxar Externa	1
33 - Junta Número de peça : T204599	1
34 - Parafuso Número de peça : 19M7863 Comentários : M6 X 25	5
35 - Espaçador Número de peça : T205902	1
36 - Arruela Número de peça : T205901	1

Peça	Quantidade necessária
37 - Capa Número de peça : T217433 Comentários : Trava da Porta	1
38 - Parafuso sextavado Número de peça : 19M9402 Comentários : M6 X 80	1
39 - Trava Número de peça : AT326978 Comentários : Porta	1
40 - Arruela Número de peça : T218865	1
41 - Espaçador Número de peça : T218866	1
42 - Botão Número de peça : AT75311	1
43 - Arruela Número de peça : 24M7239 Comentários : 10.700 X 21 X 2.500 mm	4
44 - Parafuso sextavado Número de peça : 19M7938 Comentários : M10 X 20	4
45 - Isolador Número de peça : T164709	1
46 - Arruela Número de peça : 24M7238 Comentários : 8.700 X 17 X 2 mm	4
47 - Parafuso sextavado Número de peça : 19M7922 Comentários : M8 X 40	2
48 - Porca de segurança Número de peça : 14M7426	2

Peça	Quantidade necessária
Comentários : M8	
49 - Proteção Número de peça : T135583 Comentários : Proteção do Pino Batente	1
49 - Proteção Número de peça : T205499 Comentários : Proteção do Pino Batente	1
50 - Trinco Número de peça : AR91896	1
51 - Arruela Número de peça : 24H1330 Comentários : 15/32" X 1-3/8" X 7/64"	1
52 - Arruela Número de peça : T105740	1
53 - Porca Número de peça : 14H1047 Comentários : 7/16"	1
54 - Cilindro operado a gás Número de peça : AT340155	1
55 - Extremidade da ligação Número de peça : AM102062	2
56 - Parafuso Número de peça : T437325	2

Porta da Cabine, Lado Direito - ST817491

310L Backhoe Loader (Engine 4045HBZ01, 4045TBZ01)(PIN: 1BZ310LA_ _C000001-)(PIN: 1BZ310LA_ _D000001-) - PC11332 >
18 Estação do Operador > 1810 Compartimento do Operador

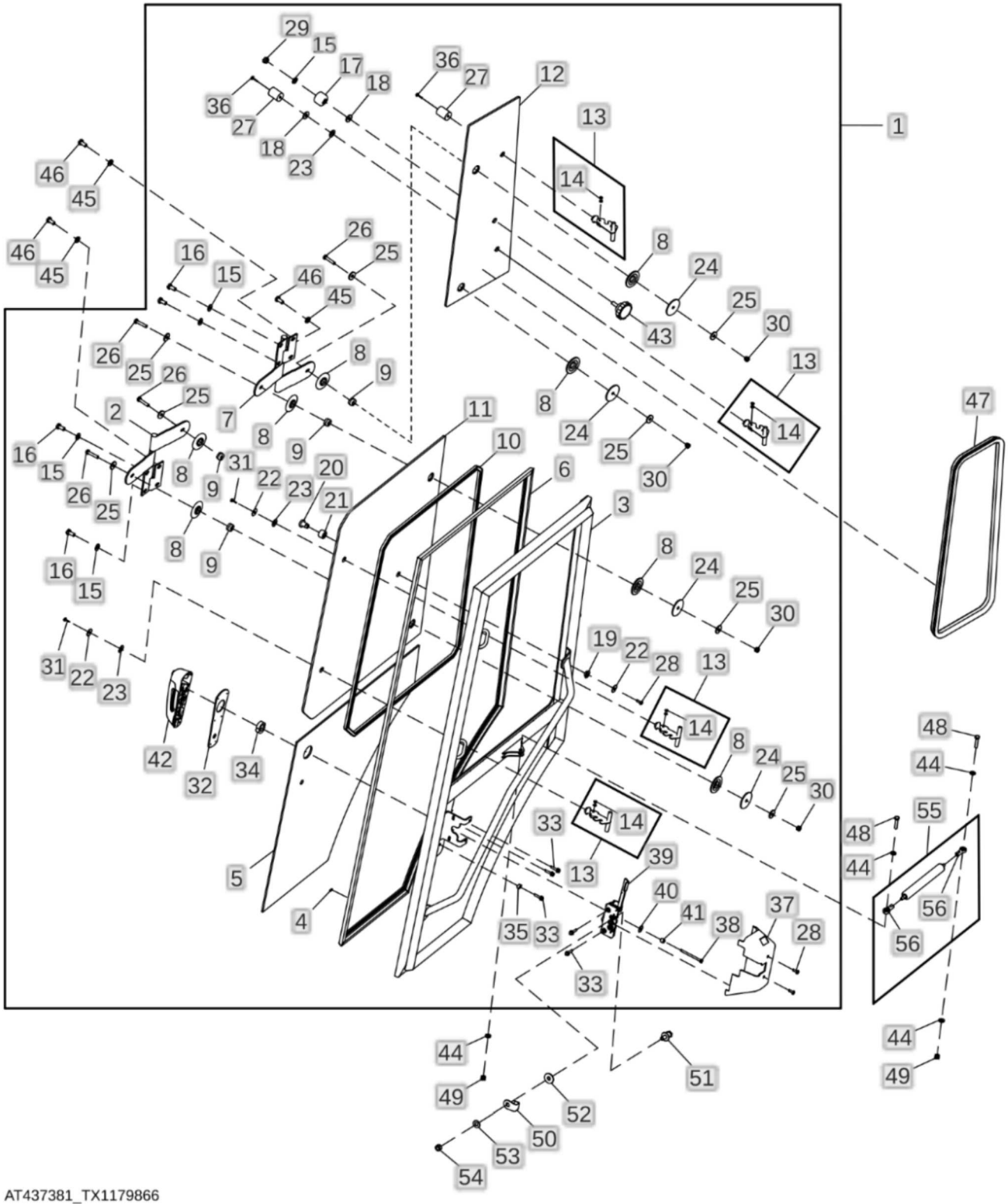

Peça	Quantidade necessária
1 - Porta Número de peça : AT320194 Comentários : Porta da Cabine LD	1
2 - Dobradiça Número de peça : AT184524	1
3 - Porta Número de peça : ..... Comentários : ORDER AT320194	1
4 - Estante Número de peça : T135675	7
5 - Vidraça Número de peça : T214548 Comentários : Porta Inferior LD	1
6 - Isolador Número de peça : AT184652	1
7 - Dobradiça Número de peça : AT184651	1
8 - Arruela Número de peça : T158081	8
9 - Bucha Número de peça : T158358	4
10 - Isolador Número de peça : T165357 Comentários : Janela da Porta	1
11 - Vidraça Número de peça : T164707 Comentários : Porta Superior LD	1
12 - Vidraça Número de peça : T278427 Comentários : Lado Traseiro LD, ALSO ORDER T184519	1

Peça	Quantidade necessária
12 - Etiqueta Número de peça : T184519 Comentários : Cervo Saltando Não Ilustrado	1
13 - Trava Número de peça : AT372684 Comentários : Janela Lateral Para Cada Trinco Encomendado, ALSO ORDER T188806	4
14 - Kit do rebite Número de peça : AT489800	4
15 - Arruela Número de peça : 24M7239 Comentários : 10.700 X 21 X 2.500 mm	5
16 - Parafuso sextavado Número de peça : 19M7938 Comentários : M10 X 20	4
17 - Proteção Número de peça : T76830 Comentários : Proteção de Velocidade Manual	1
18 - Arruela Número de peça : R52921	2
19 - Arruela Número de peça : T76832	1
20 - Bucha Número de peça : T186016	1
21 - Bucha Número de peça : T186017	1
22 - Arruela Número de peça : 24H1288 Comentários : 9/32" X 1" X 1/16"	3
23 - Arruela Número de peça : T76833	3

Peça	Quantidade necessária
24 - Arruela Número de peça : T185678	4
25 - Arruela Número de peça : 24M7024 Comentários : 9 X 28 X 3 mm	8
26 - Parafuso sextavado Número de peça : 19M7922 Comentários : M8 X 40	4
27 - Pára-choque Número de peça : T186018	2
28 - Paraf. auto-frenante Número de peça : T133674	3
29 - Porca de segurança Número de peça : 14M7167 Comentários : M10	1
30 - Porca de segurança Número de peça : 14M7426 Comentários : M8	4
31 - Parafuso Número de peça : T188806	2
32 - Junta Número de peça : T204599 Comentários : Junta da Trava da Porta	1
33 - Parafuso Número de peça : 19M7863 Comentários : M6 X 25	5
34 - Espaçador Número de peça : T205902	1
35 - Arruela Número de peça : T205901	1

Peça	Quantidade necessária
36 - Parafuso Número de peça : T437325	2
37 - Capa Número de peça : T217432 Comentários : Tampa da Trava da Porta	1
38 - Parafuso sextavado Número de peça : 19M9402 Comentários : M6 X 80	1
39 - Trava Número de peça : AT326979 Comentários : Porta	1
40 - Arruela Número de peça : T218865	1
41 - Espaçador Número de peça : T218866	1
42 - Alavanca Número de peça : AT306181 Comentários : Porta Estilo Puxar Externa	1
43 - Botão Número de peça : AT75311	1
44 - Arruela Número de peça : 24M7238 Comentários : 8.700 X 17 X 2 mm	4
45 - Arruela Número de peça : 24M7239 Comentários : 10.700 X 21 X 2.500 mm	4
46 - Parafuso sextavado Número de peça : 19M7938 Comentários : M10 X 20	4
47 - Isolador Número de peça : T281201	1

Peça	Quantidade necessária
Comentários : Vidraça Traseira LD	
48 - Parafuso sextavado Número de peça : 19M7922 Comentários : M8 X 40	2
49 - Porca de segurança Número de peça : 14M7426 Comentários : M8	2
50 - Proteção Número de peça : T135583 Comentários : Proteção do Pino Batente	1
50 - Proteção Número de peça : T205499 Comentários : Proteção do Pino Batente	1
51 - Trinco Número de peça : AR91896	1
52 - Arruela Número de peça : 24H1330 Comentários : 15/32" X 1-3/8" X 7/64"	1
53 - Arruela Número de peça : T105740	1
54 - Porca Número de peça : 14H1047 Comentários : 7/16"	1
55 - Cilindro operado a gás Número de peça : AT340155	1
56 - Extremidade da ligação Número de peça : AM102062	2

Lista de peças

Vidro da Cabine - ST700558

310L Backhoe Loader (Engine 4045HBZ01, 4045TBZ01)(PIN: 1BZ310LA_ _C000001-)(PIN: 1BZ310LA_ _D000001-) - PC11332 >
18 Estação do Operador > 1810 Compartimento do Operador

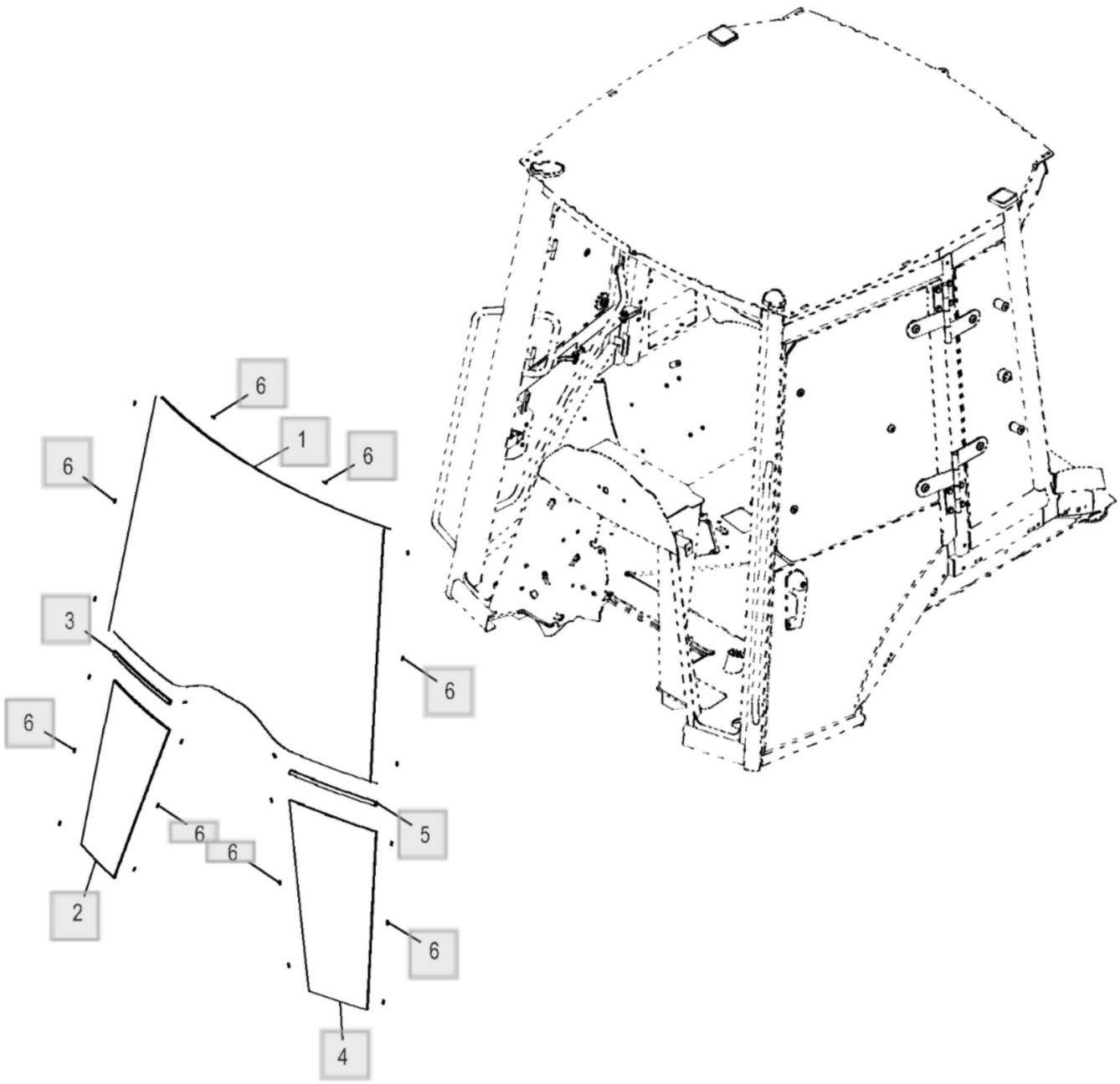

ETN83682_TX1102645

Peça	Quantidade necessária
1 - Vidraça Número de peça : T275629 Comentários : Superior, NLA; ORDER T407463 Esta peça foi substituída.	1
1 - Vidraça Número de peça : T407463	1
2 - Vidraça Número de peça : T275630 Comentários : Inferior Direito, NLA; ORDER T407464 Esta peça foi substituída.	1
2 - Vidraça Número de peça : T407464	1
3 - Isolador Número de peça : T164697	1
4 - Vidraça Número de peça : T275631 Comentários : Inferior Esquerdo, NLA; ORDER T407465 Esta peça foi substituída.	1
4 - Vidraça Número de peça : T407465	1
5 - Isolador Número de peça : T164697	1
6 - Estante Número de peça : T135675	22

Tampa do Controle do Acelerador Manual e Estabilizador da Cabine, Manual (000923 -) - ST893179

310L Backhoe Loader (Engine 4045HBZ01, 4045TBZ01)(PIN: 1BZ310LA_ _C000001-)(PIN: 1BZ310LA_ _D000001-) - PC11332 >
18 Estação do Operador > 1810 Compartimento do Operador

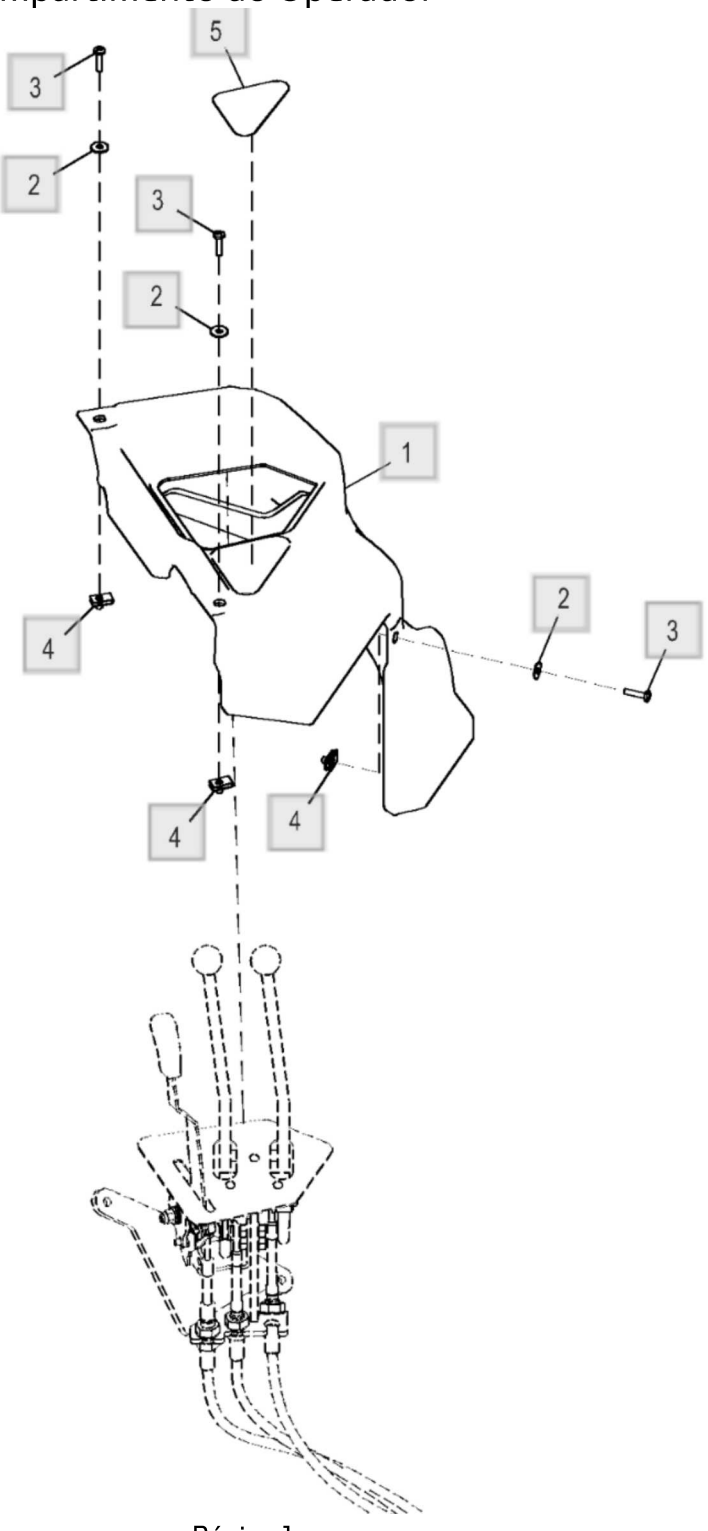

ETN176146_TX1237060

Peça	Quantidade necessária
1 - Capa Número de peça : T343911	1
2 - Arruela Número de peça : 24H1646 Comentários : 17/64" X 3/4" X 0.060" Esta peça foi substituída.	3
3 - Parafuso Número de peça : 21M7310 Comentários : M6 X 25	3
4 - Porca Número de peça : M84972	3
5 - Etiqueta Número de peça : T343819 Comentários : Controle do Estabilizador	1

Tampa do Console Direito da Cabine (000923 -) - ST894714

310L Backhoe Loader (Engine 4045HBZ01, 4045TBZ01)(PIN: 1BZ310LA_ _C000001-)(PIN: 1BZ310LA_ _D000001-) - PC11332 > 18 Estação do Operador > 1810 Compartimento do Operador

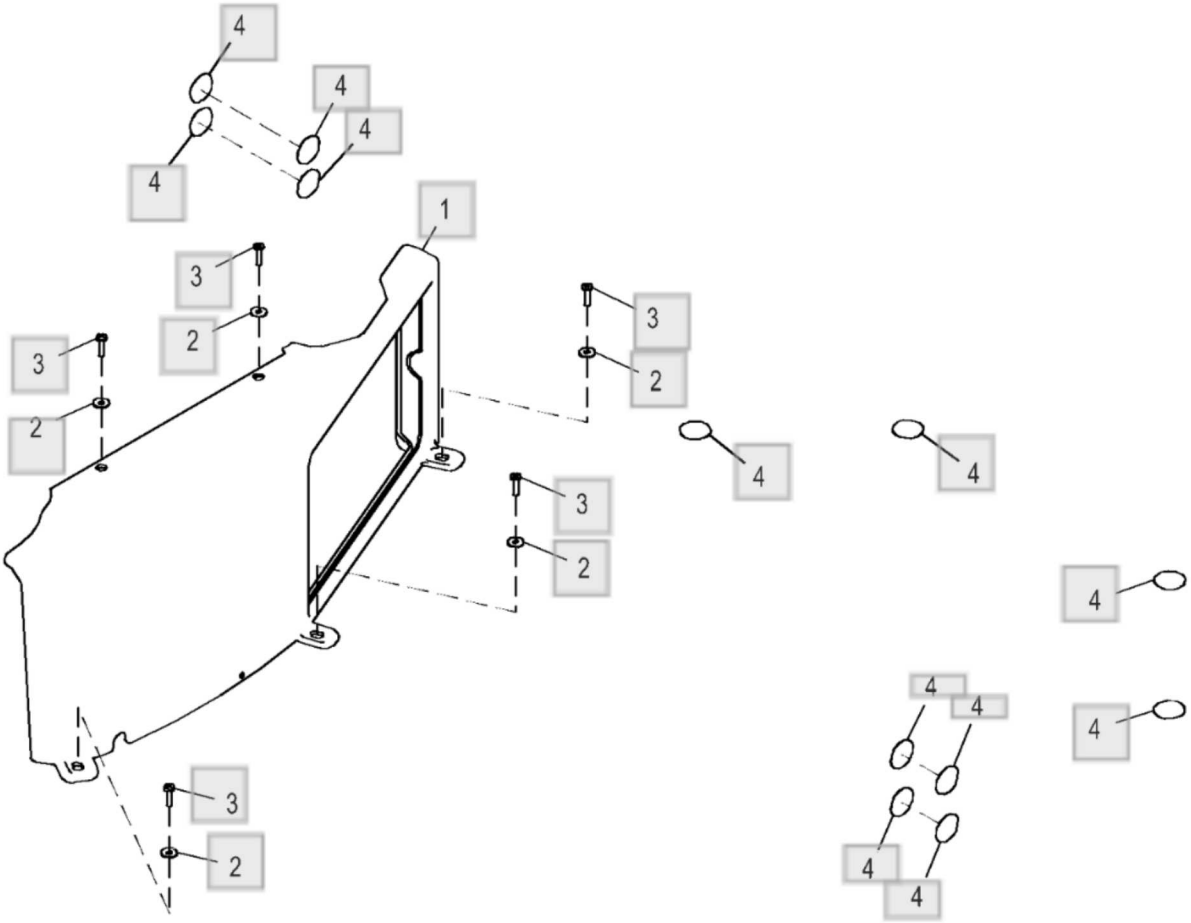

ETN176174_TX1237779

Peça	Quantidade necessária
1 - Capa Número de peça : T266634 Comentários : com HVAC (Aquecimento, Ventilação e Ar-condicionado)	1
2 - Arruela Número de peça : 24H1646 Comentários : 17/64" X 3/4" X 0.060" Esta peça foi substituída.	5
3 - Parafuso Número de peça : 21M7310 Comentários : M6 X 25	5
4 - Etiqueta Número de peça : T186793 Comentários : Círculo Cinza Decorativo	12

Tampas do Console da Cabine com Ar-condicionado - ST893430

310L Backhoe Loader (Engine 4045HBZ01, 4045TBZ01)(PIN: 1BZ310LA_ _C000001-)(PIN: 1BZ310LA_ _D000001-) - PC11332 >
18 Estação do Operador > 1810 Compartimento do Operador

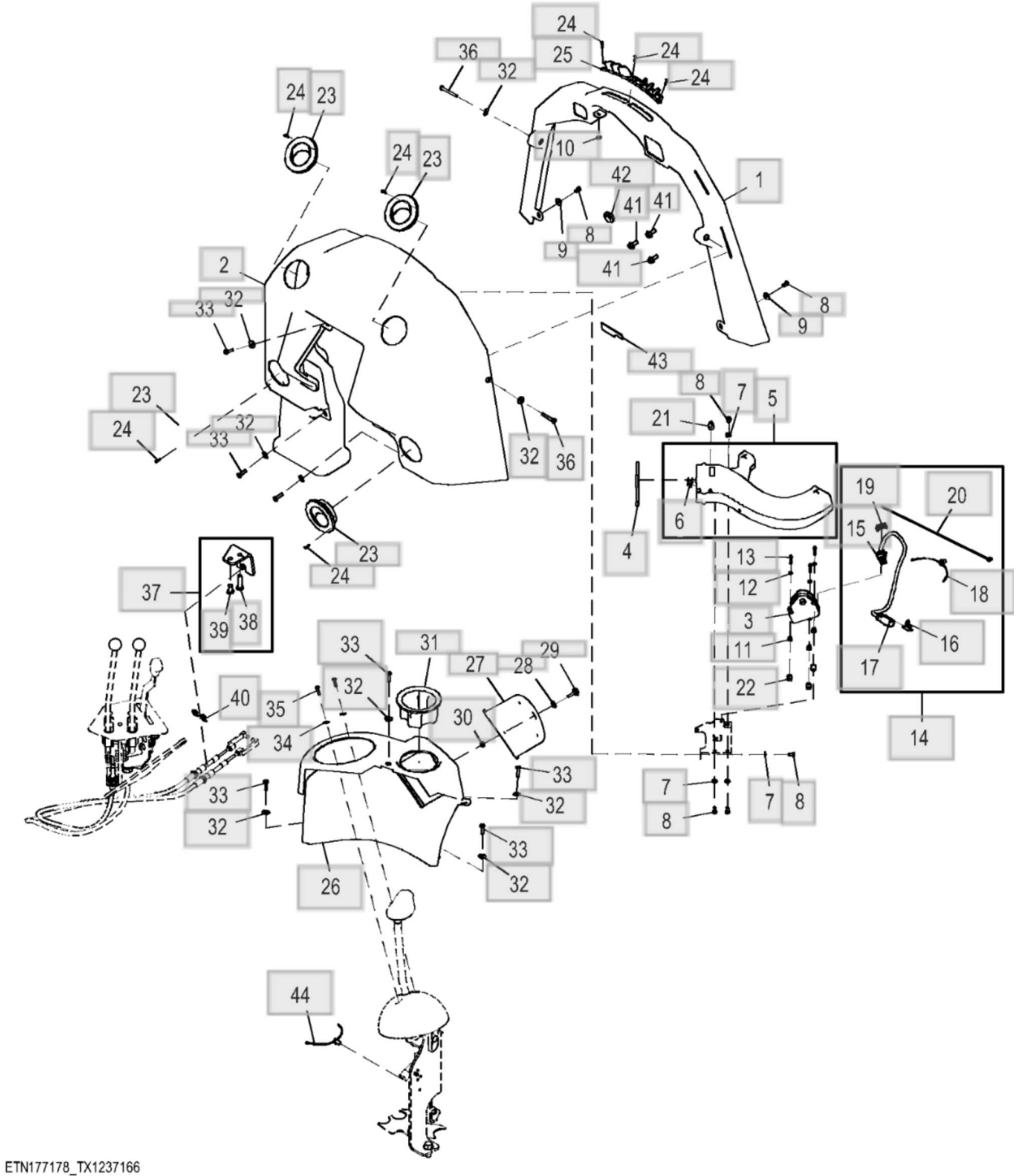

Peça	Quantidade necessária
1 - Duto de ar Número de peça : AT406584 Comentários : Duto de Descongelamento	1
2 - Capa Número de peça : T268544 Comentários : Dianteira	1
3 - Atuador Número de peça : AT502344 Comentários : 12 V	1
4 - Isolador Número de peça : T282956	1
5 - Duto de ar Número de peça : AT390201	1
6 - Rebite Número de peça : T184345	2
7 - Arruela Número de peça : 24M7293 Comentários : 6.500 X 13 X 1.600 mm	4
8 - Parafuso sextavado Número de peça : 19M6614 Comentários : M6 X 12	6
9 - Arruela Número de peça : 24H1646 Comentários : 17/64" X 3/4" X 0.060" ⓘ Esta peça foi substituída.	2
10 - Arruela Número de peça : 24M7146 Comentários : 4.300 X 12 X 1 mm	1
11 - Bucha Número de peça : T283328	3
12 - Arruela	3

Peça	Quantidade necessária
Número de peça : 24M7117 Comentários : 4.300 X 9 X 0.800 mm	
13 - Parafuso Número de peça : 19M9326 Comentários : M4 X 30	3
14 - Chicote Número de peça : AT388684 Comentários : Chicote	1
15 - Alojam. conector elétrico Número de peça : 57M7260 Comentários : M11, Motor da Porta do Modo Ventilador	1
15 - Terminal conecTor eléTrico Número de peça : 57M10770	4
15 - Vedação conector elétrico Número de peça : 57M7259	2
16 - Acessório conexão elétrica Número de peça : 57M9940	1
17 - Alojam. conector elétrico Número de peça : 57M9746 Comentários : X11, Linha da Porta de Modo	1
17 - Terminal conecTor eléTrico Número de peça : 57M10781 ⓘ Esta peça foi substituída.	4
18 - Braçadeira Número de peça : T209627	1
19 - Conj mont Conector elétrico Número de peça : 57M7291	1
20 - Cinta Número de peça : H77698	1
21 - Adaptador Número de peça : T303595	1

Peça	Quantidade necessária
22 - Porca Número de peça : R187886	3
23 - Veneziana de aeração Número de peça : AT227669	4
24 - Parafuso Número de peça : 37M7333	20
25 - Veneziana de aeração Número de peça : T303182	1
26 - Capa Número de peça : T268412 Comentários : Controle da Carregadeira	1
27 - Painel Número de peça : T277546 Comentários : Fusível	1
28 - Arruela Número de peça : 24H1646 Comentários : 17/64" X 3/4" X 0.060" Esta peça foi substituída.	1
29 - Botão Número de peça : T296933	1
30 - Porca de segurança Número de peça : 14M7165 Comentários : M6	1
31 - Suporte Número de peça : T268251 Comentários : Porta-copo	1
32 - Arruela Número de peça : 24H1646 Comentários : 17/64" X 3/4" X 0.060" Esta peça foi substituída.	10
33 - Parafuso	8

Peça	Quantidade necessária
Número de peça : 21M7310 Comentários : M6 X 25	
34 - Arruela Número de peça : T83061	2
35 - Parafuso Número de peça : 21H1406 Comentários : 0.190" X 3/4"	2
36 - Parafuso Número de peça : 21M7376 Comentários : M6 X 50	2
37 - Apoio Número de peça : AT367713	1
38 - Parafuso sextavado Número de peça : 19M7550 Comentários : M10 X 35	1
39 - Parafuso sextavado Número de peça : 19M3141 Comentários : M10 X 16	1
40 - Anel de pressão Número de peça : R26871	2
41 - Parafuso Número de peça : 19M7866 Comentários : M8 X 20	3
42 - Passa-fio Número de peça : R40445	1
43 - Isolador Número de peça : T340848 Comentários : Console Dianteiro Intermediário Direito	1
44 - Braçadeira Número de peça : T209627	1

Lista de peças

Isoladores do Compartimento do Operador - ST769640

310L Backhoe Loader (Engine 4045HBZ01, 4045TBZ01)(PIN: 1BZ310LA_ _C000001-)(PIN: 1BZ310LA_ _D000001-) - PC11332 > 18 Estação do Operador > 1811 ROPS, FOPS, OPS ou Estrutura do Chassi

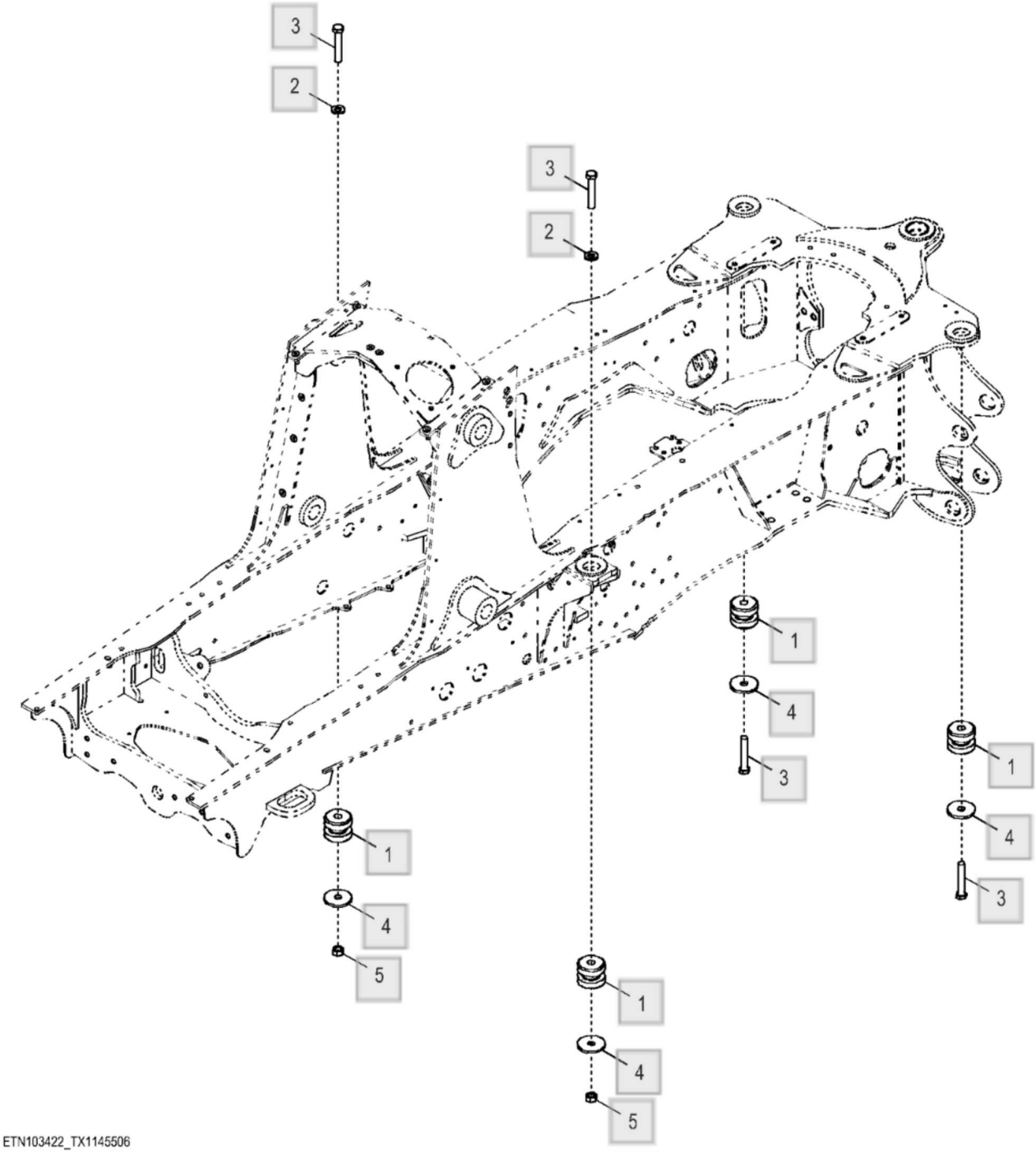

Peça	Quantidade necessária
1 - Isolador Número de peça : AT223527	4
2 - Arruela Número de peça : 24M7242 Comentários : 21.400 X 42 X 5 mm	2
3 - Parafuso Número de peça : 19M7883 Comentários : M20 X 120	4
4 - Arruela Número de peça : T101807	4
5 - Porca Número de peça : 14M7277 Comentários : M20	2

Bujão de Borracha, sem Controle da Suspensão - ST769498

310L Backhoe Loader (Engine 4045HBZ01, 4045TBZ01)(PIN: 1BZ310LA_ _C000001-)(PIN: 1BZ310LA_ _D000001-) - PC11332 > 18 Estação do Operador > 1811 ROPS, FOPS, OPS ou Estrutura do Chassi

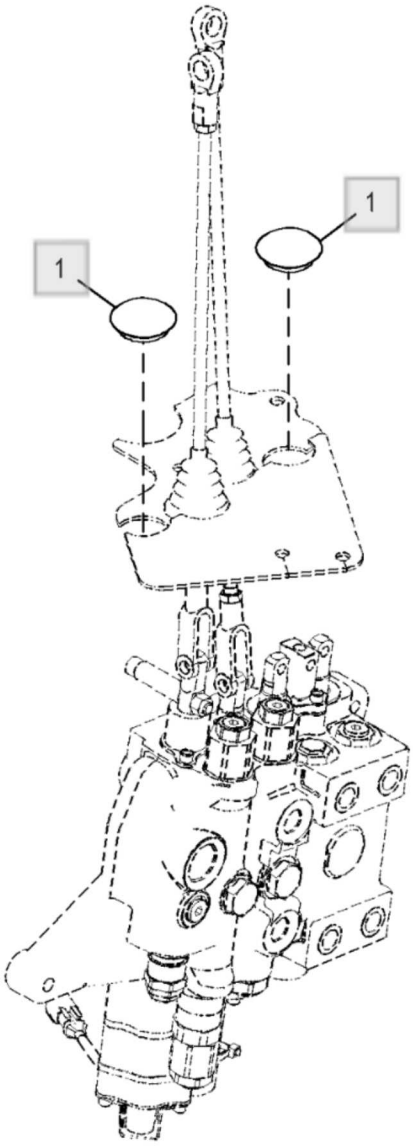

ETN103611_TX1145479

Peça	Quantidade necessária
1 - Plugue Número de peça : A52024 Comentários : Borracha	2

Lista de peças

Vidro da Cabine - ST700558

310L Backhoe Loader (Engine 4045HBZ01, 4045TBZ01)(PIN: 1BZ310LA_ _C000001-)(PIN: 1BZ310LA_ _D000001-) - PC11332 > 18 Estação do Operador > 1811 ROPS, FOPS, OPS ou Estrutura do Chassi

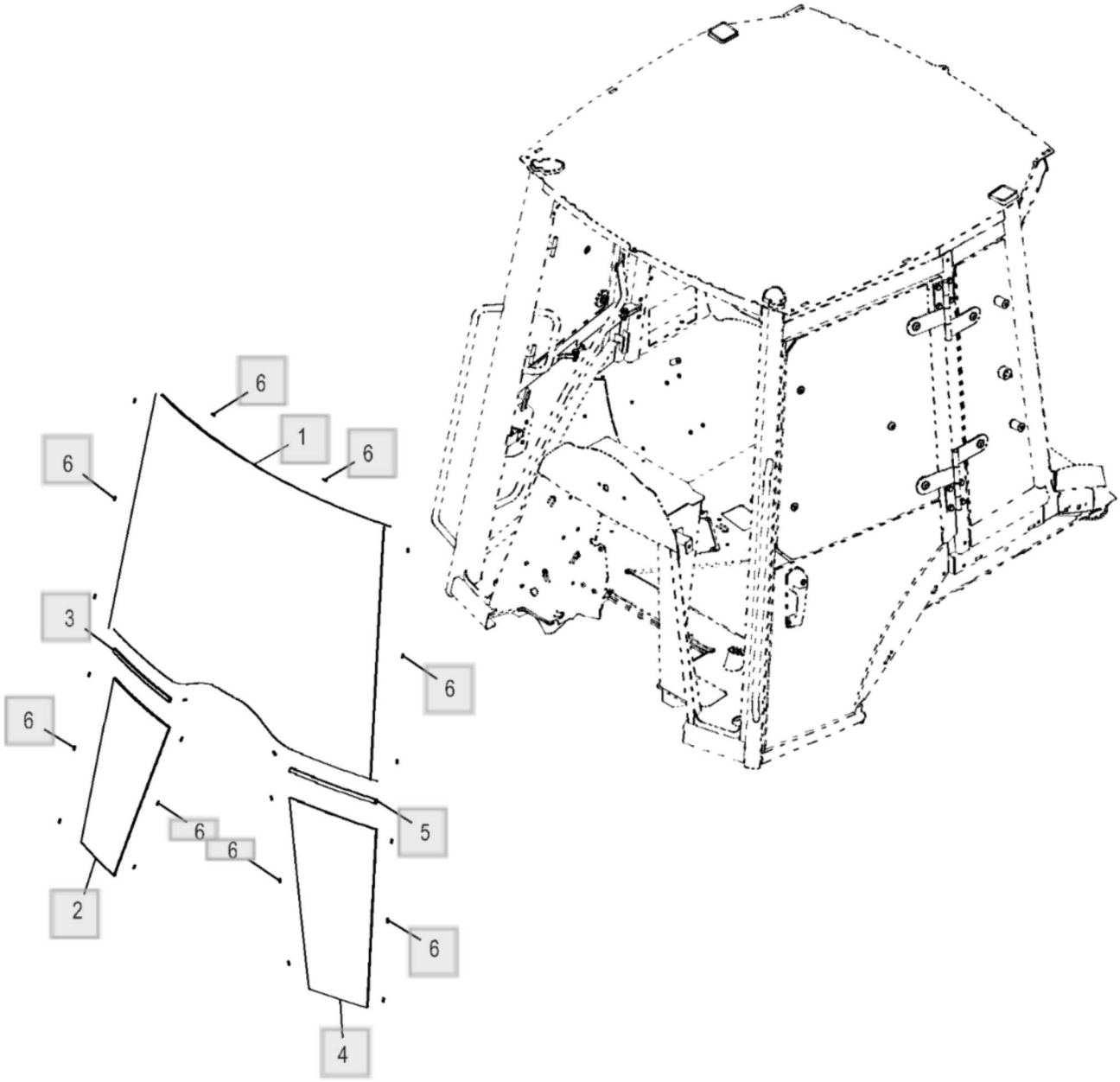

ETN83682_TX1102645

Peça	Quantidade necessária
1 - Vidraça Número de peça : T275629 Comentários : Superior, NLA; ORDER T407463 Esta peça foi substituída.	1
1 - Vidraça Número de peça : T407463	1
2 - Vidraça Número de peça : T275630 Comentários : Inferior Direito, NLA; ORDER T407464 Esta peça foi substituída.	1
2 - Vidraça Número de peça : T407464	1
3 - Isolador Número de peça : T164697	1
4 - Vidraça Número de peça : T275631 Comentários : Inferior Esquerdo, NLA; ORDER T407465 Esta peça foi substituída.	1
4 - Vidraça Número de peça : T407465	1
5 - Isolador Número de peça : T164697	1
6 - Estante Número de peça : T135675	22

Lista de peças

Teto com Chicote Elétrico e Luzes Deluxe - ST775810

310L Backhoe Loader (Engine 4045HBZ01, 4045TBZ01)(PIN: 1BZ310LA_ _C000001-)(PIN: 1BZ310LA_ _D000001-) - PC11332 > 18 Estação do Operador > 1811 ROPS, FOPS, OPS ou Estrutura do Chassi

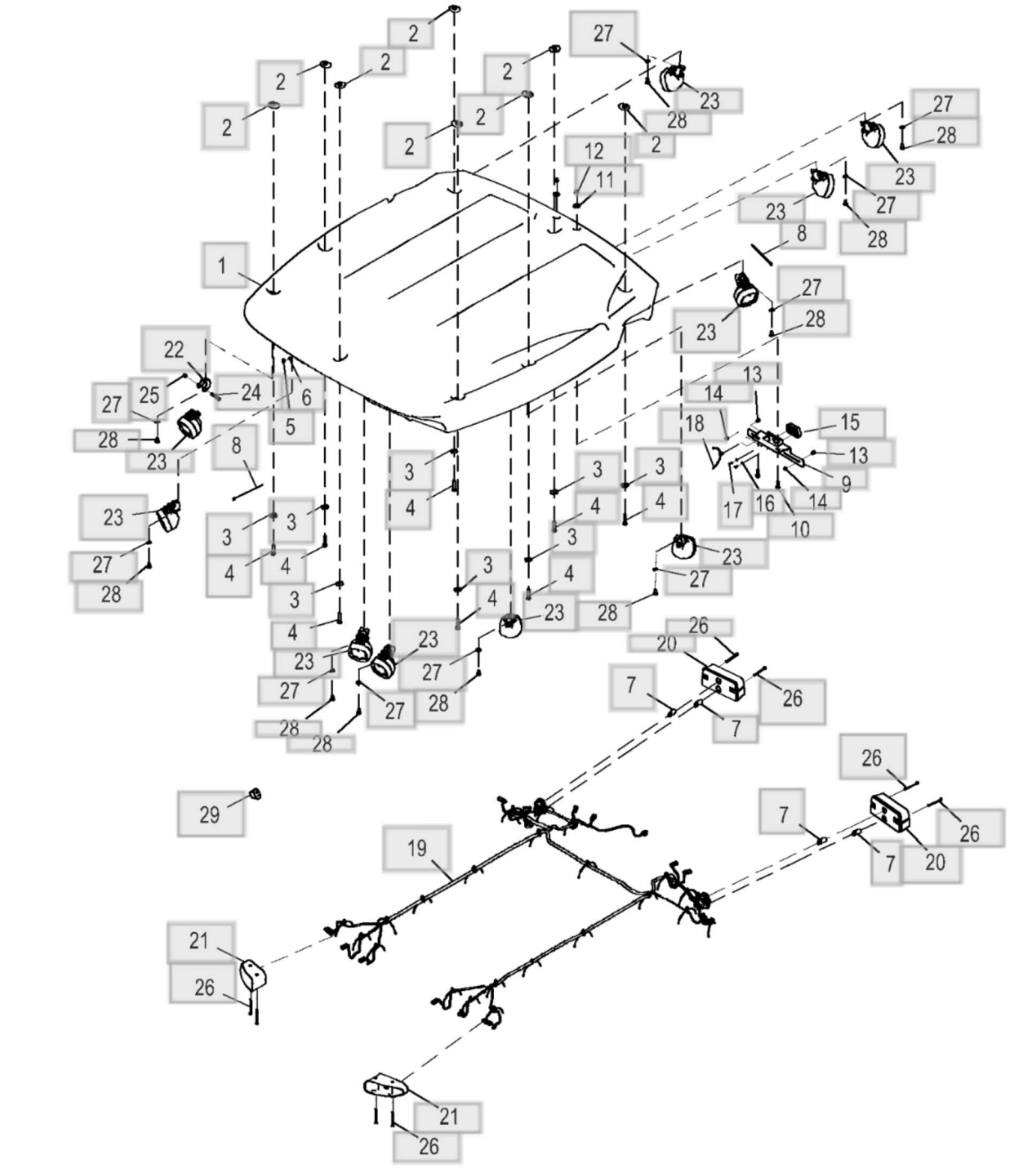

Peça	Quantidade necessária
1 - TeTo Número de peça : T277993	1
2 - Arruela de vedação Número de peça : AT456940 Comentários : SUB FOR (8) 14M7517 AND (8) T185664	8
3 - Arruela Número de peça : 24M7101 Comentários : 11 X 34 X 3 mm	8
4 - Parafuso sextavado Número de peça : T369329 Comentários : SUB FOR (8) 19M8600	8
5 - âncora Número de peça : T187394	2
6 - Parafuso Número de peça : T185769	2
7 - Lâmpada Número de peça : RE49778 Comentários : Direcional e Parada	4
8 - Cinta Número de peça : R44302	10
9 - Apoio Número de peça : T347486	1
10 - Parafuso Número de peça : 19M7897 Comentários : M8 X 35	2
11 - Arruela Número de peça : 24M7024 Comentários : 9 X 28 X 3 mm	2
12 - Porca de segurança Número de peça : 14M7396 Comentários : M8	2

Peça	Quantidade necessária
13 - Parafuso Número de peça : 19M7774 Comentários : M6 X 12	2
14 - Porca com flange Número de peça : 14M7303 Comentários : M6	2
15 - Módulo Número de peça : TT217743	1
16 - Arruela Número de peça : 24M7027 Comentários : 5.300 X 10 X 1 mm	2
17 - Parafuso Número de peça : 37M7066	2
18 - Braçadeira Número de peça : T209627	23
19 - Chicote do teto Número de peça : AT440705 Comentários : Luzes de Luxo	1
20 - Luz de freio Número de peça : AT324938 Comentários : Direcional e Parada	2
21 - Farol Número de peça : RE217551 Comentários : Advertência Âmbar	2
21 - Lâmpada Número de peça : AD2062R	2
22 - Apoio Número de peça : T385875 Comentários : SUB FOR T216731	10
23 - Farol de serviço Número de peça : AT323301	10

Peça	Quantidade necessária
Comentários : Com Chicote Elétrico do Cabo de Ligação	
23 - Farol de serviço Número de peça : AT469589 Comentários : Com Conector Integrado	10
23 - Lâmpada Número de peça : AT130104 Comentários : Lâmpada dos Faróis Não Ilustrado	1
24 - Parafuso sextavado Número de peça : 19M7165 Comentários : M8 X 55	10
25 - Porca de segurança Número de peça : 14M7426 Comentários : M8	10
26 - Parafuso Número de peça : 19M8482 Comentários : M6 X 80	8
27 - Arruela Número de peça : 24M7239 Comentários : 10.700 X 21 X 2.500 mm	10
28 - Parafuso sextavado Número de peça : 19M8324 Comentários : M10 X 16	10
29 - Interruptor Número de peça : AT354944	1

Revestimento da Cabine sem Rádio - ST870537

310L Backhoe Loader (Engine 4045HBZ01, 4045TBZ01)(PIN: 1BZ310LA_ _C000001-)(PIN: 1BZ310LA_ _D000001-) - PC11332 > 18 Estação do Operador > 1811 ROPS, FOPS, OPS ou Estrutura do Chassi

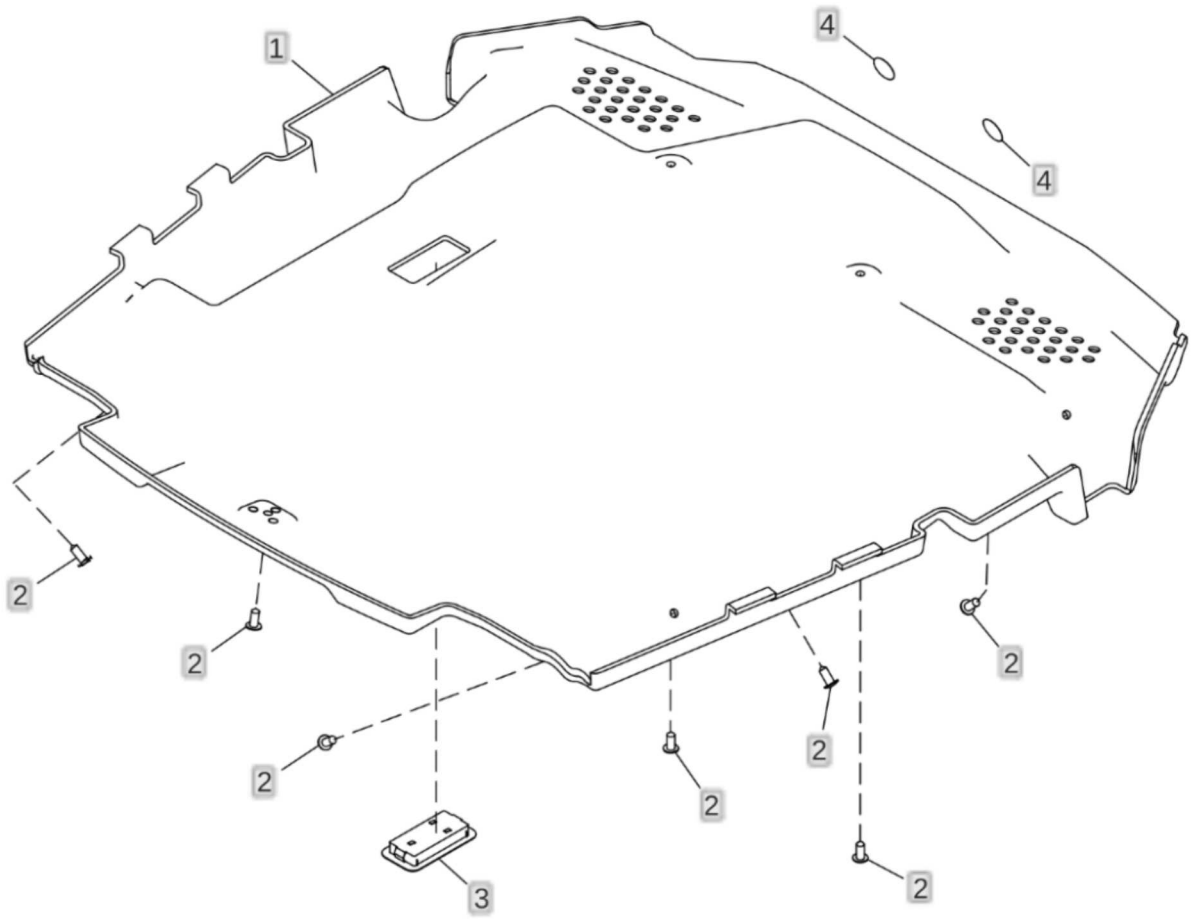

ETN122804_TX1163785

Peça	Quantidade necessária
1 - Guarnição de teto Número de peça : AT521529 Comentários : Sem Rádio, SUB FOR AT434187, ALSO ORDER AT320544 AND AT326356	1
1 - Chicotes da cabine Número de peça : AT326356 Comentários : Luz de Teto Chicote de Ligação Não Ilustrado	1
2 - Plugue Número de peça : MT2485	7
3 - Farol Número de peça : AT320544 Comentários : 24V/10W, INCLUDES AT192414	1
3 - Lâmpada Número de peça : AT192414 Comentários : 12V	1
4 - Etiqueta Número de peça : T186793 Comentários : Decorativo Círculo Cinza	2

Bujão de Borracha, sem Controle da Suspensão - ST769498

310L Backhoe Loader (Engine 4045HBZ01, 4045TBZ01)(PIN: 1BZ310LA_ _C000001-)(PIN: 1BZ310LA_ _D000001-) - PC11332 > 18 Estação do Operador > 1812 Plataforma

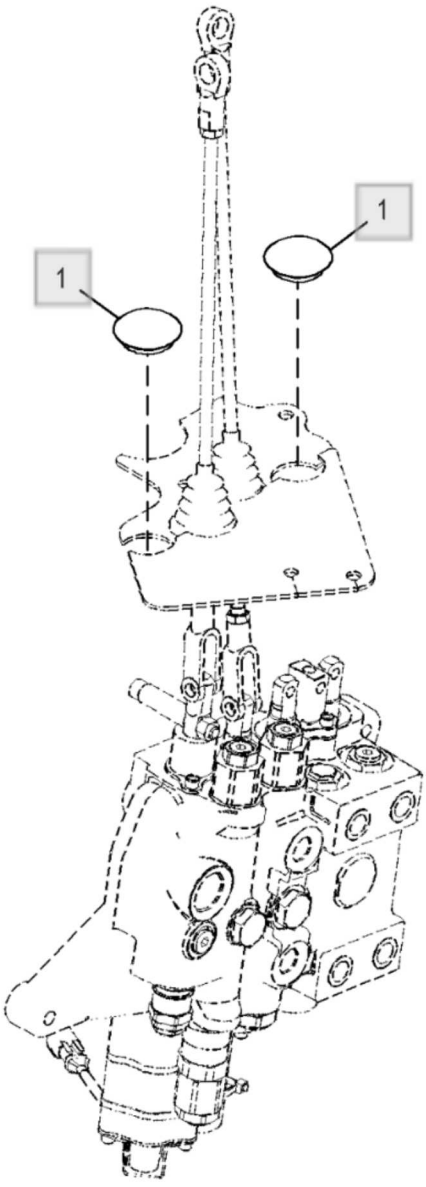

ETN103611_TX1145479

Peça	Quantidade necessária
1 - Plugue Número de peça : A52024 Comentários : Borracha	2

Coberturas e Tapetes do Piso da Cabine - ST870539

310L Backhoe Loader (Engine 4045HBZ01, 4045TBZ01)(PIN: 1BZ310LA_ _C000001-)(PIN: 1BZ310LA_ _D000001-) - PC11332 > 18 Estação do Operador > 1812 Plataforma

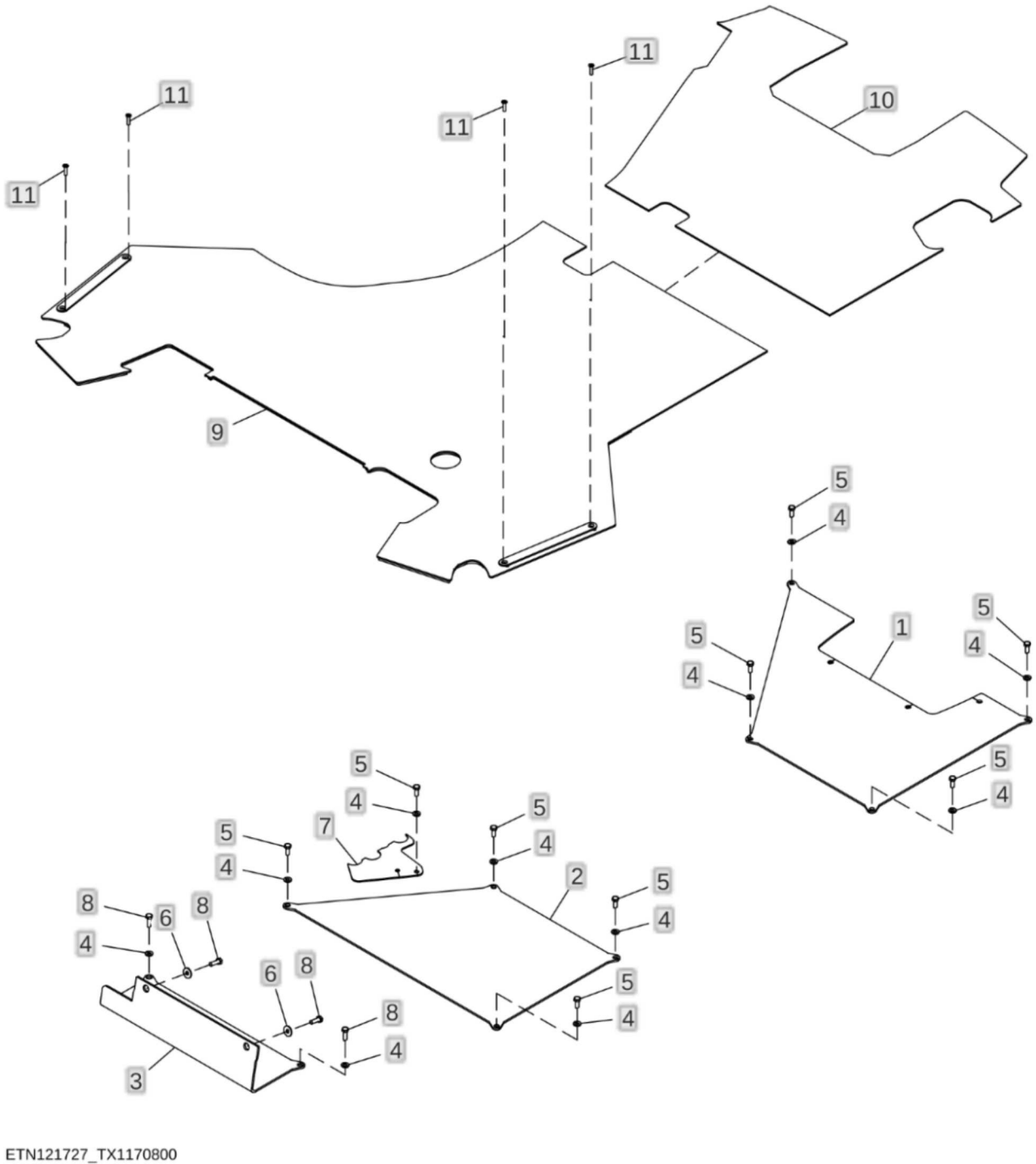

Peça	Quantidade necessária
1 - Capa Número de peça : AT186321 Comentários : Traseira	1
2 - Capa Número de peça : T165948 Comentários : Central	1
3 - Capa Número de peça : T188565 Comentários : Dianteira	1
4 - Arruela Número de peça : 24M7238 Comentários : 8.700 X 17 X 2 mm	11
5 - Parafuso Número de peça : 19M7881 Comentários : M8 X 20	9
6 - Arruela Número de peça : 24M7298 Comentários : 8.400 X 25 X 2 mm	2
7 - Placa Número de peça : AT432770 Comentários : Tampa da Articulação da Carregadeira	1
8 - Parafuso sextavado Número de peça : 19M7407 Comentários : M8 X 25	4
9 - TapeTe Número de peça : T366765 Comentários : Cortar para Ajustar Em Dutos Esquerdos	1
10 - TapeTe Número de peça : T366766 Comentários : Cortar para Ajustar Em Dutos Esquerdos	1
11 - Parafuso	4

Peça	Quantidade necessária
Número de peça : 21M7334 Comentários : M6 X 25	

Lista de peças

Vidro da Cabine - ST700558

310L Backhoe Loader (Engine 4045HBZ01, 4045TBZ01)(PIN: 1BZ310LA_ _C000001-)(PIN: 1BZ310LA_ _D000001-) - PC11332 > 18 Estação do Operador > 1813 Laterais, Portas, Proteções e Envidraçamento do Corpo

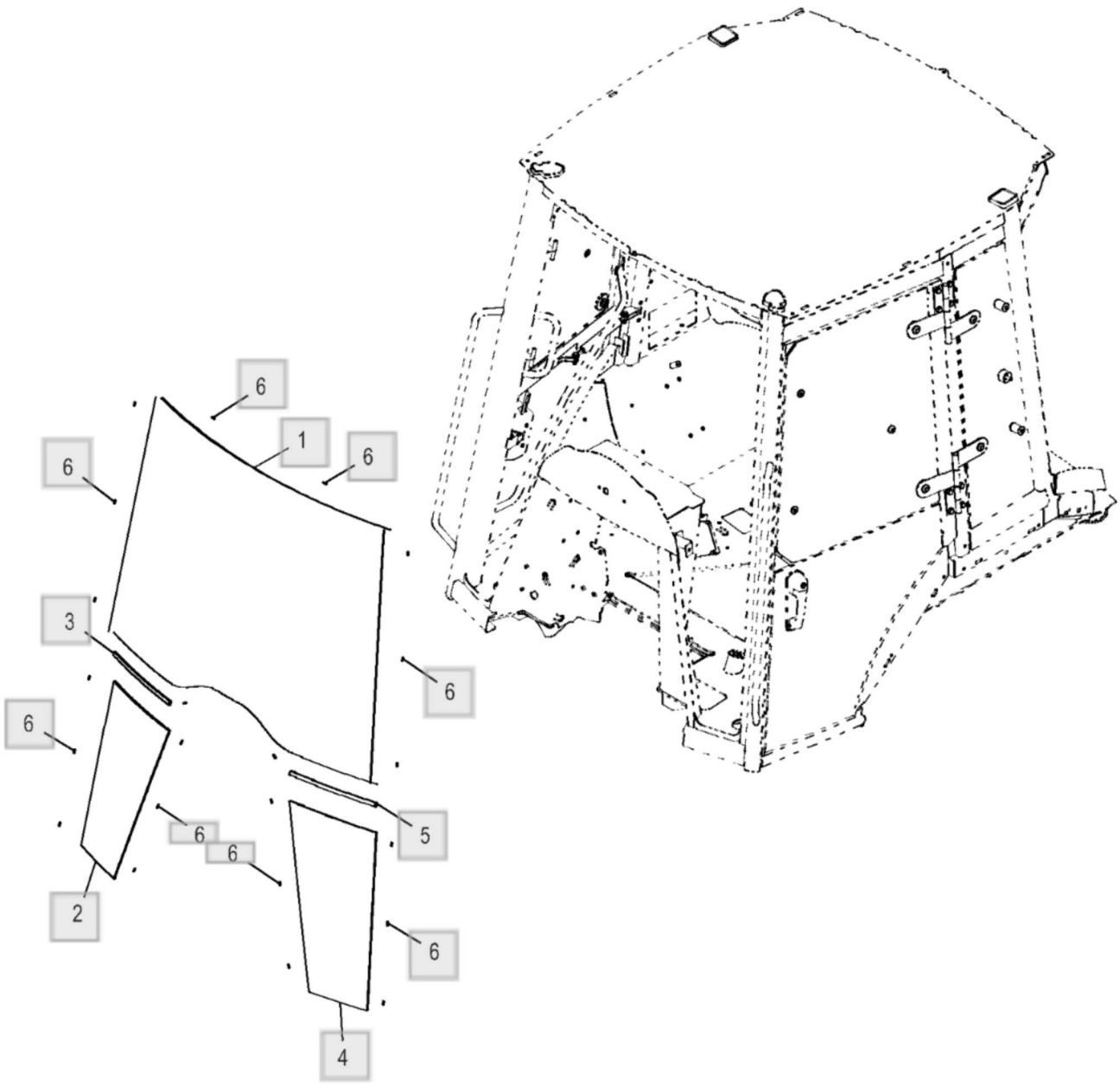

ETN83682_TX1102645

Peça	Quantidade necessária
1 - Vidraça Número de peça : T275629 Comentários : Superior, NLA; ORDER T407463 Esta peça foi substituída.	1
1 - Vidraça Número de peça : T407463	1
2 - Vidraça Número de peça : T275630 Comentários : Inferior Direito, NLA; ORDER T407464 Esta peça foi substituída.	1
2 - Vidraça Número de peça : T407464	1
3 - Isolador Número de peça : T164697	1
4 - Vidraça Número de peça : T275631 Comentários : Inferior Esquerdo, NLA; ORDER T407465 Esta peça foi substituída.	1
4 - Vidraça Número de peça : T407465	1
5 - Isolador Número de peça : T164697	1
6 - Estante Número de peça : T135675	22

Janelas Traseiras da Cabine - ST870540

310L Backhoe Loader (Engine 4045HBZ01, 4045TBZ01)(PIN: 1BZ310LA_ _C000001-)(PIN: 1BZ310LA_ _D000001-) - PC11332 > 18 Estação do Operador > 1813 Laterais, Portas, Proteções e Envidraçamento do Corpo

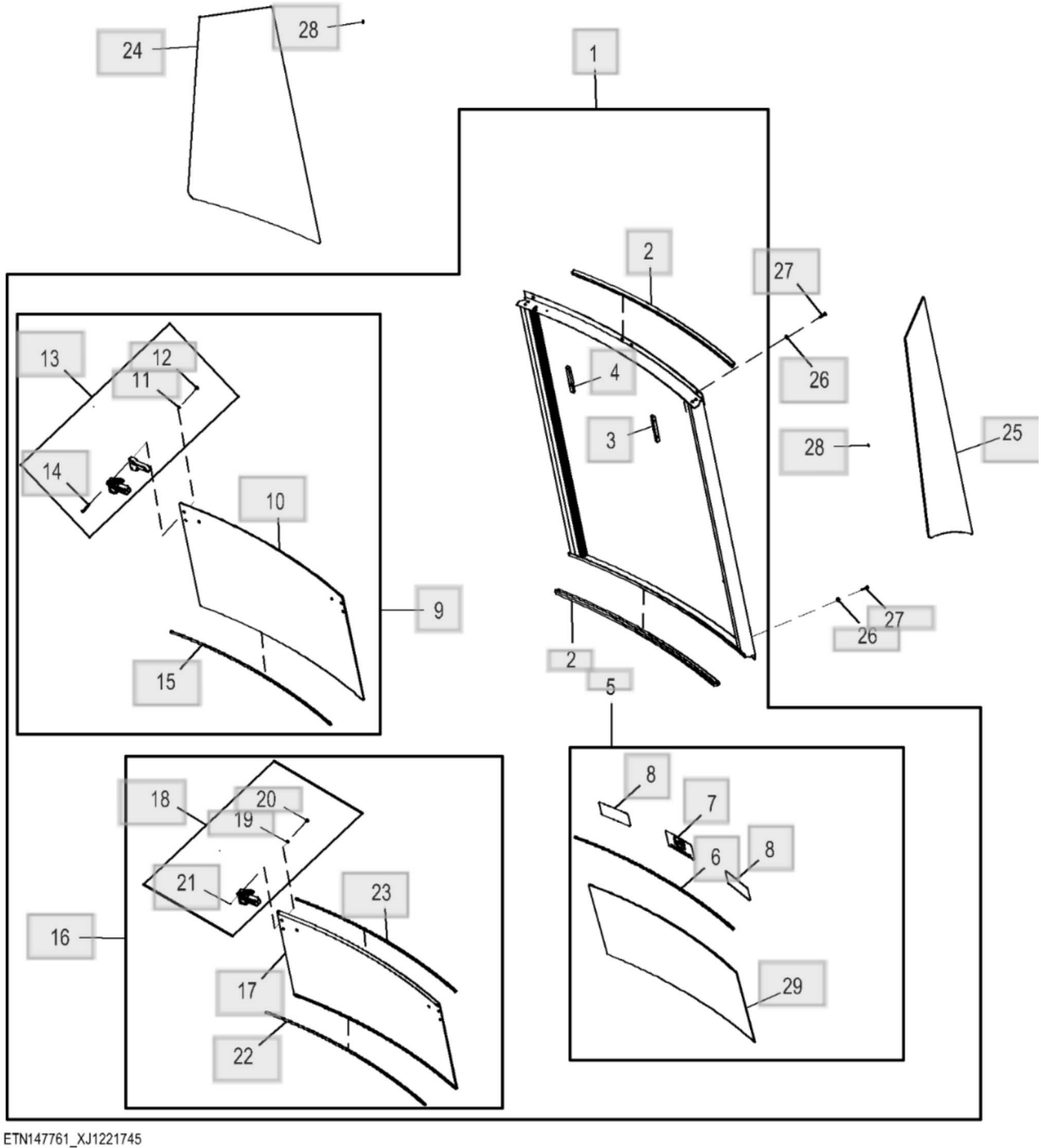

ETN147761_XJ1221745

Peça	Quantidade necessária
1 - Janela Número de peça : AT489146 Comentários : SUB FOR AT462898; ALSO ORDER (2) T201957 AND (6) T373563	1
1 - Vedação Número de peça : T201958 Comentários : Não Ilustrado Feltro do Canal	6
1 - Estrutura Número de peça : T373563 Comentários : Parada da Cremalheira Não Ilustrado	2
1 - Parafuso Número de peça : T208077 Comentários : Não Ilustrado	6
2 - Vedação Número de peça : AT356291 Comentários : ALSO ORDER (2) T373563	2
3 - Estrutura Número de peça : T201956 Comentários : Janela Traseira do Batente da Cremalheira Parte Superior	1
4 - Estrutura Número de peça : T201956 Comentários : Janela Traseira do Batente da Cremalheira Parte Superior	1
5 - Janela Número de peça : AT505597 Comentários : Inferior, SUB FOR AT428086	1
6 - Vedação Número de peça : AT505598 Comentários : SUB FOR AT307770, ALSO ORDER AT505599	1
7 - Etiqueta Número de peça : JD5750 Comentários : John Deere Cervo Saltando	1
8 - Etiqueta	2

Peça	Quantidade necessária
Número de peça : T305796 Comentários : Advertência	
9 - Janela Número de peça : AT505595 Comentários : Parte Superior, SUB FOR AT354597	1
10 - Vidraça Número de peça : T242700 Comentários : Parte Superior, ALSO ORDER (2) AT356880	1
11 - Passa-fio Número de peça : T166371	3
12 - Inserto Número de peça : T223289	3
13 - Trava Número de peça : AT356880 Comentários : Janela Traseira	2
14 - Parafuso Número de peça : 21H1367 Comentários : 0.164" X 1-3/8"	3
15 - Vedação Número de peça : AT505598 Comentários : SUB FOR AT307770, ALSO ORDER AT505599	1
16 - Janela Número de peça : AT505596 Comentários : Central, SUB FOR AT354595	1
17 - Vidraça Número de peça : T242699 Comentários : Central, ALSO ORDER (2) AT356880	1
18 - Trava Número de peça : AT356880 Comentários : Janela Traseira	2
19 - Passa-fio	3

Peça	Quantidade necessária
Número de peça : T166371	
20 - Inserto Número de peça : T223289	3
21 - Parafuso Número de peça : 21H1367 Comentários : 0.164" X 1-3/8"	3
22 - Vedação Número de peça : AT505599 Comentários : SUB FOR AT307770, ALSO ORDER AT505598	1
23 - Vedação Número de peça : AT505599 Comentários : SUB FOR AT307770, ALSO ORDER AT505598	1
24 - Vidraça Número de peça : T164705 Comentários : Direita Assento na Posição de Operação de Carregadeira	1
25 - Vidraça Número de peça : T164708 Comentários : Esquerda Assento na Posição de Operação de Carregadeira	1
26 - Arruela Número de peça : 24M7139 Comentários : 6.400 X 18 X 1.600 mm	6
27 - Parafuso sextavado Número de peça : 19M7933 Comentários : M6 X 25	6
28 - Estante Número de peça : T135675	24
29 - Vidraça Número de peça : T201953 Comentários : Inferior	1
30 - Isolador Número de peça : T410439	1

Peça	Quantidade necessária
Comentários : Não Ilustrado Isolador Superior para o Conjunto da Janela Traseira	

Bico do Lavador do Para-brisa - ST769617

310L Backhoe Loader (Engine 4045HBZ01, 4045TBZ01)(PIN: 1BZ310LA_ _C000001-)(PIN: 1BZ310LA_ _D000001-) - PC11332 >
18 Estação do Operador > 1814 Para-brisas e Limpadores

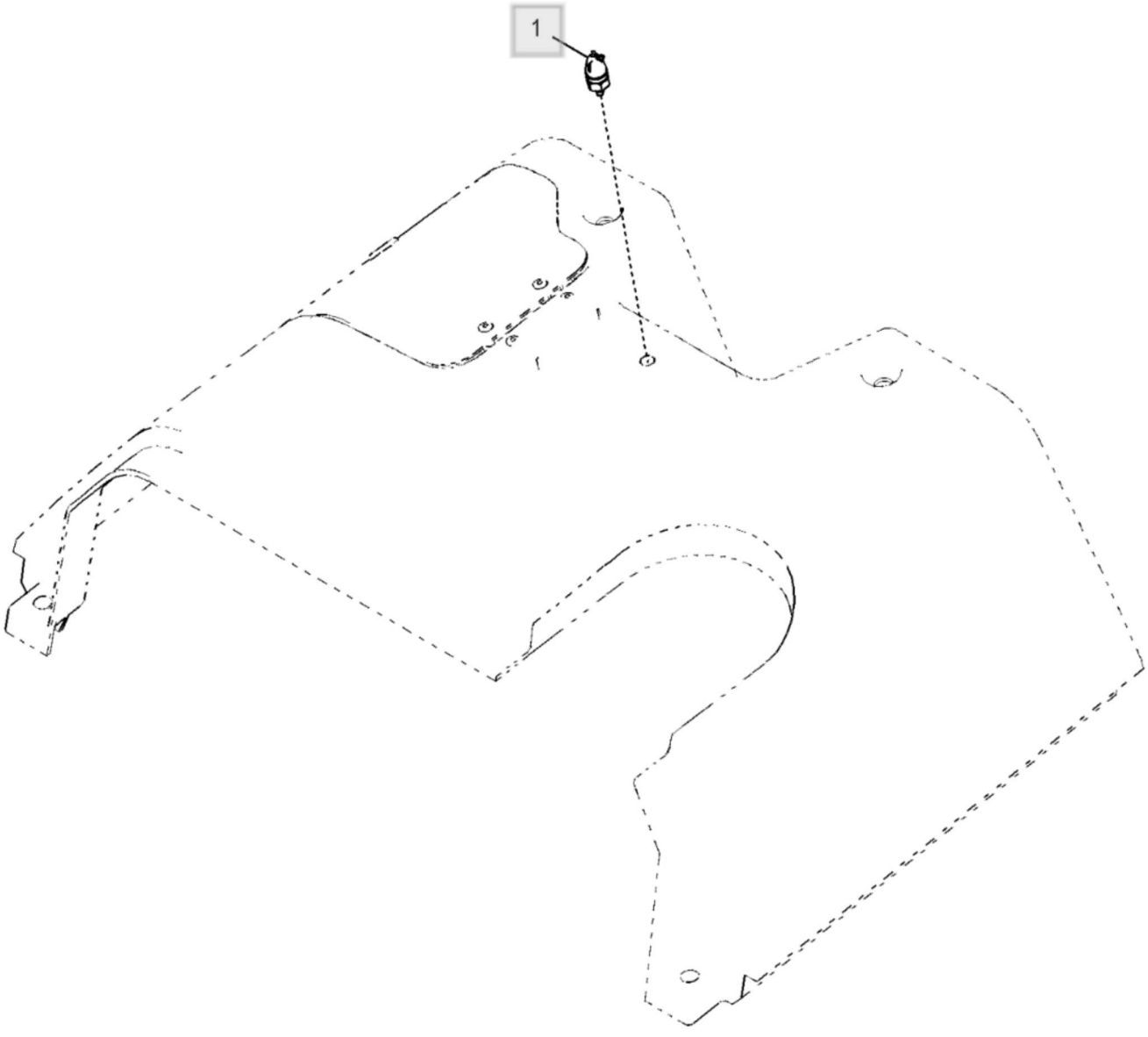

ETN103437_TX1145511

Peça	Quantidade necessária
1 - Bico Número de peça : AT357852	1

Lista de peças

Sistema do Limpador do Para-brisa Traseiro - ST819

310L Backhoe Loader (Engine 4045HBZ01, 4045TBZ01)(PIN: 1BZ310LA_ _C000001-)(PIN: 1BZ310LA_ _D000001-) - PC11332 > 18 Estação do Operador > 1814 Para-brisas e Limpadores

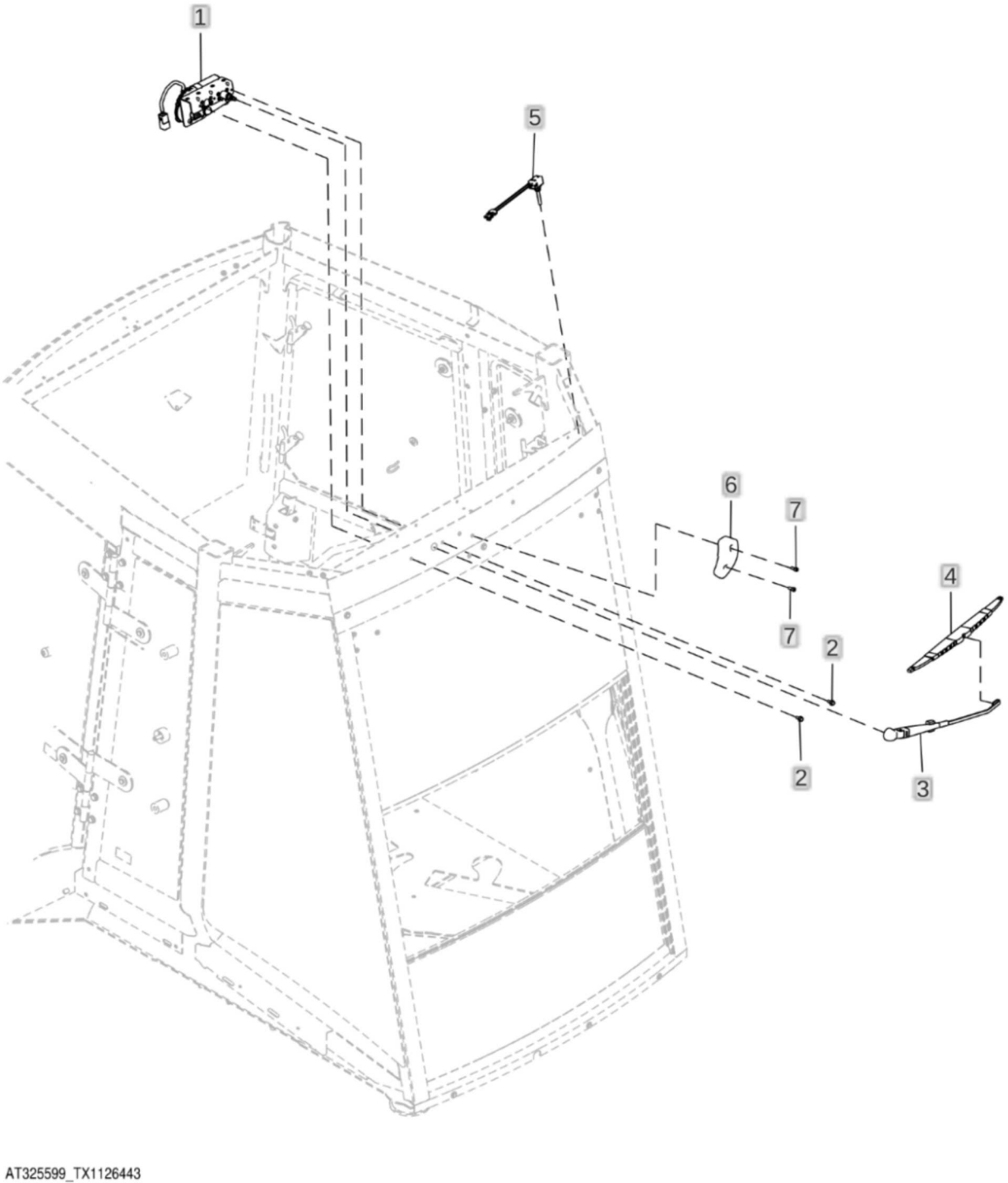

AT325599_TX1126443

Peça	Quantidade necessária
1 - Motor do limp. pára-brisa Número de peça : AT363735 Comentários : SUB FOR AT315227	1
2 - Parafuso Número de peça : 19M7775 Comentários : M6 X 16	2
3 - Haste limp. de pára-brisa Número de peça : AT323013 Comentários : Limpador Traseiro	1
4 - Palheta do limP. Pára-brisa Número de peça : AT304631 Comentários : LGTH = 450 mm (17.717 in)	1
5 - Interruptor Número de peça : AT305685 Comentários : Corte Momentâneo do Limpador de Para-brisa Traseiro	1
6 - Rampa Número de peça : AT340856	1
7 - Parafuso Número de peça : 19M8553 Comentários : M6 X 16	2

Lista de peças

Sistema do Limpador do Para-brisa Dianteiro - ST703887

310L Backhoe Loader (Engine 4045HBZ01, 4045TBZ01)(PIN: 1BZ310LA_ _C000001-)(PIN: 1BZ310LA_ _D000001-) - PC11332 > 18 Estação do Operador > 1814 Para-brisas e Limpadores

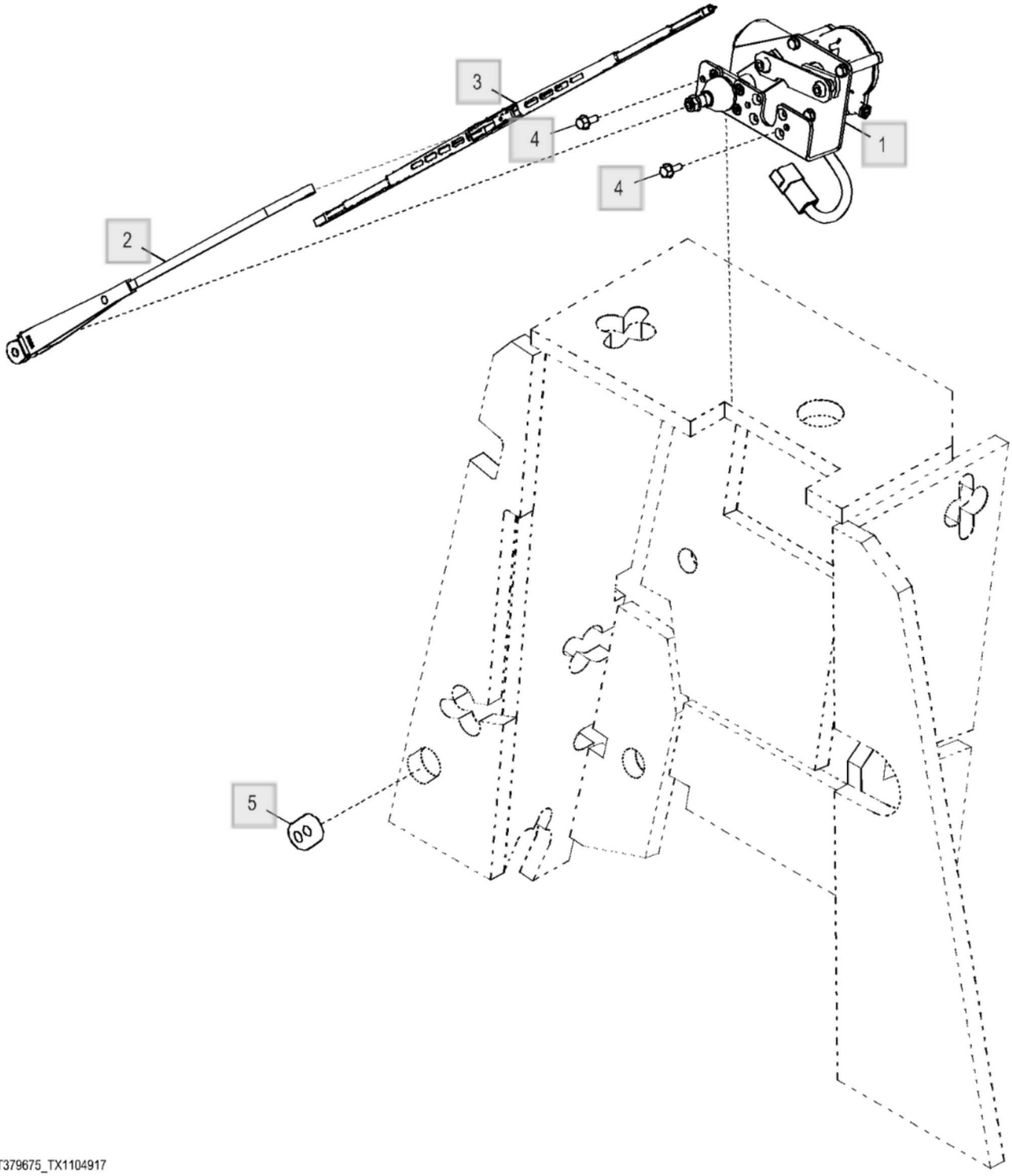

Peça	Quantidade necessária
1 - Motor do limp. pára-brisa Número de peça : AT363739	1
2 - Haste limp. de pára-brisa Número de peça : AT413196 Comentários : Dianteira	1
3 - Palheta do limP. Pára-brisa Número de peça : AL153661 Comentários : LGTH = 600 mm	1
4 - Parafuso Número de peça : 19M7775 Comentários : M6 X 16	2
5 - Passa-fio Número de peça : R113308	1

Lista de peças

Reservatório do Lavador do Para-brisa - ST702329

310L Backhoe Loader (Engine 4045HBZ01, 4045TBZ01)(PIN: 1BZ310LA_ _C000001-)(PIN: 1BZ310LA_ _D000001-) - PC11332 > 18 Estação do Operador > 1814 Para-brisas e Limpadores

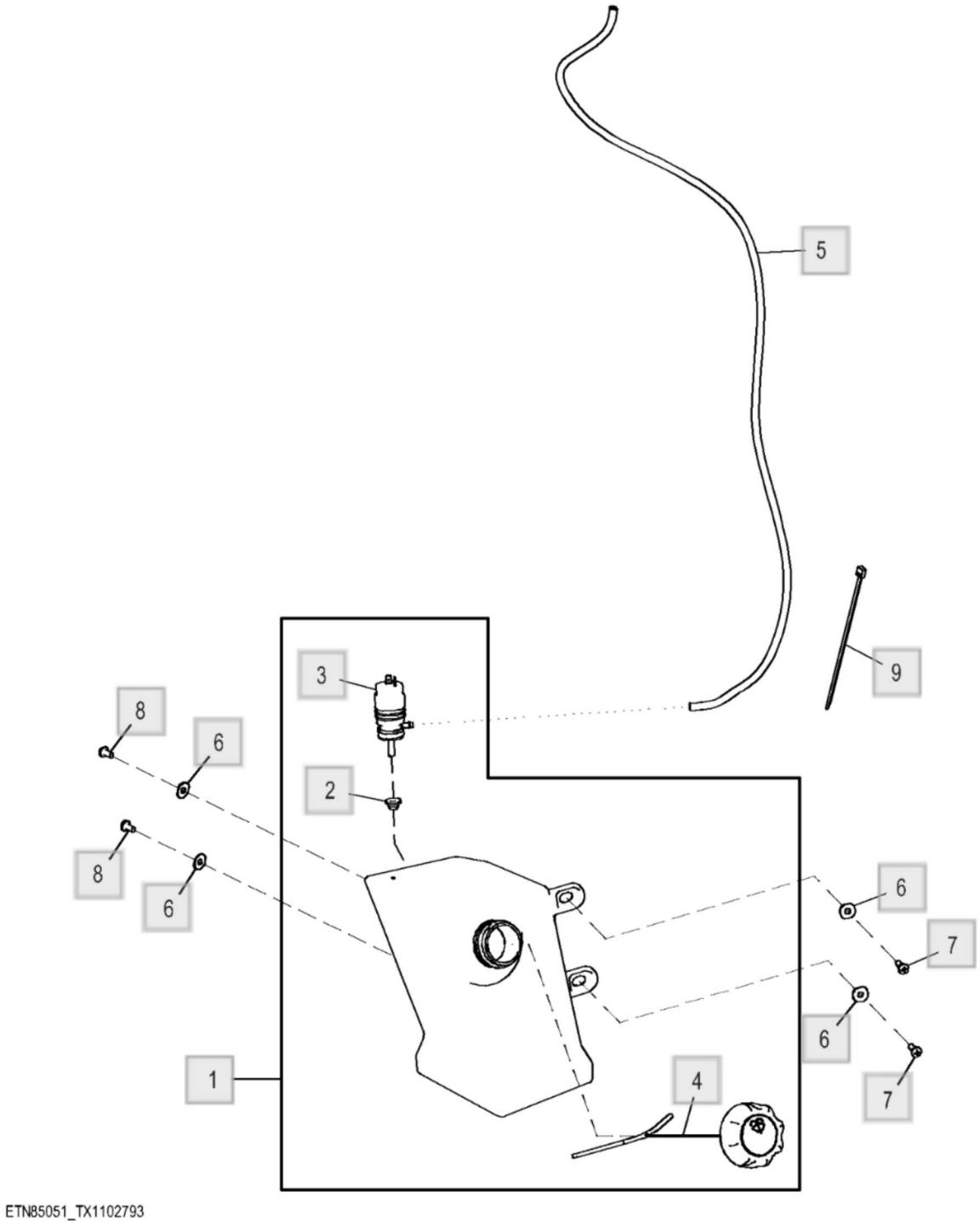

Peça	Quantidade necessária
1 - ReseRvatóRio Número de peça : AT379185	1
2 - Passa-fio Número de peça : T186169	1
3 - Bomba Número de peça : AL79013	1
4 - Tampa Número de peça : AT360784	1
5 - Mangueira em metro Número de peça : ..... Comentários : MAKE FROM R120653, CTL 1027 mm (3.4 ft)	1
6 - Arruela Número de peça : 24H1821 Comentários : 9/32" X 47/64" X 1/16"	4
7 - Parafuso Número de peça : 21M7292 Comentários : M6 X 16	2
8 - Parafuso Número de peça : 21M7305 Comentários : M6 X 12	2
9 - Cinta Número de peça : R44302	3

Lista de peças

Console da Retroescavadeira, 2 Alavancas - ST769645

310L Backhoe Loader (Engine 4045HBZ01, 4045TBZ01)(PIN: 1BZ310LA_ _C000001-)(PIN: 1BZ310LA_ _D000001-) - PC11332 > 18 Estação do Operador > 1816 Estrutura de Suporte de Controles e Instrumentos

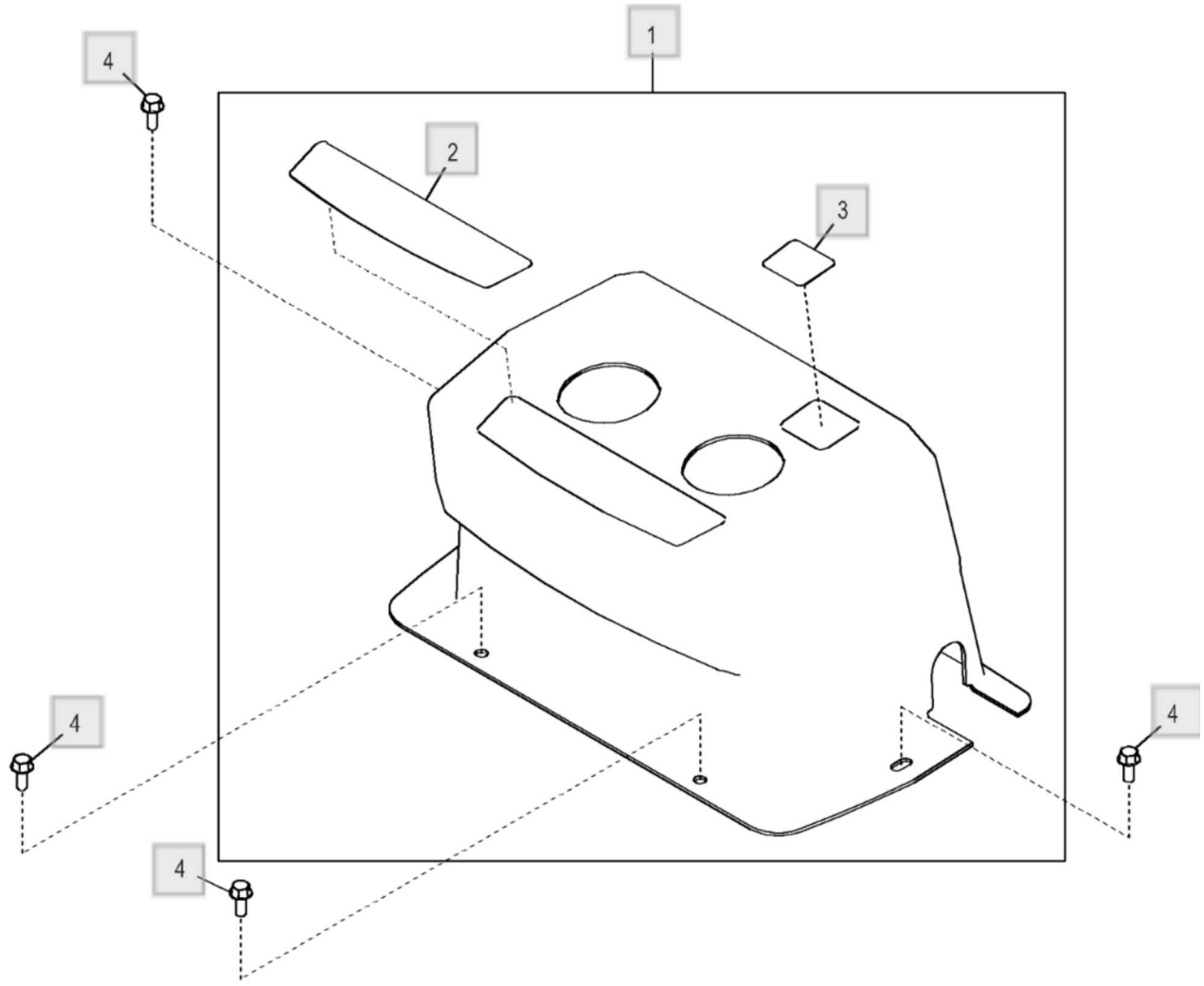

ETN103445_TX1145516

Peça	Quantidade necessária
1 - Console Número de peça : AT388202	1
2 - Etiqueta Número de peça : T165584 Comentários : Controle de 2 Alavancas da Retroescavadeira	1
3 - Etiqueta Número de peça : T185330 Comentários : Bloqueio da Lança	1
4 - Parafuso Número de peça : 19M7866 Comentários : M8 X 20	4

Tampas da Coluna de Direção Inclinável - ST870541

310L Backhoe Loader (Engine 4045HBZ01, 4045TBZ01)(PIN: 1BZ310LA_ _C000001-)(PIN: 1BZ310LA_ _D000001-) - PC11332 > 18 Estação do Operador > 1816 Estrutura de Suporte de Controles e Instrumentos

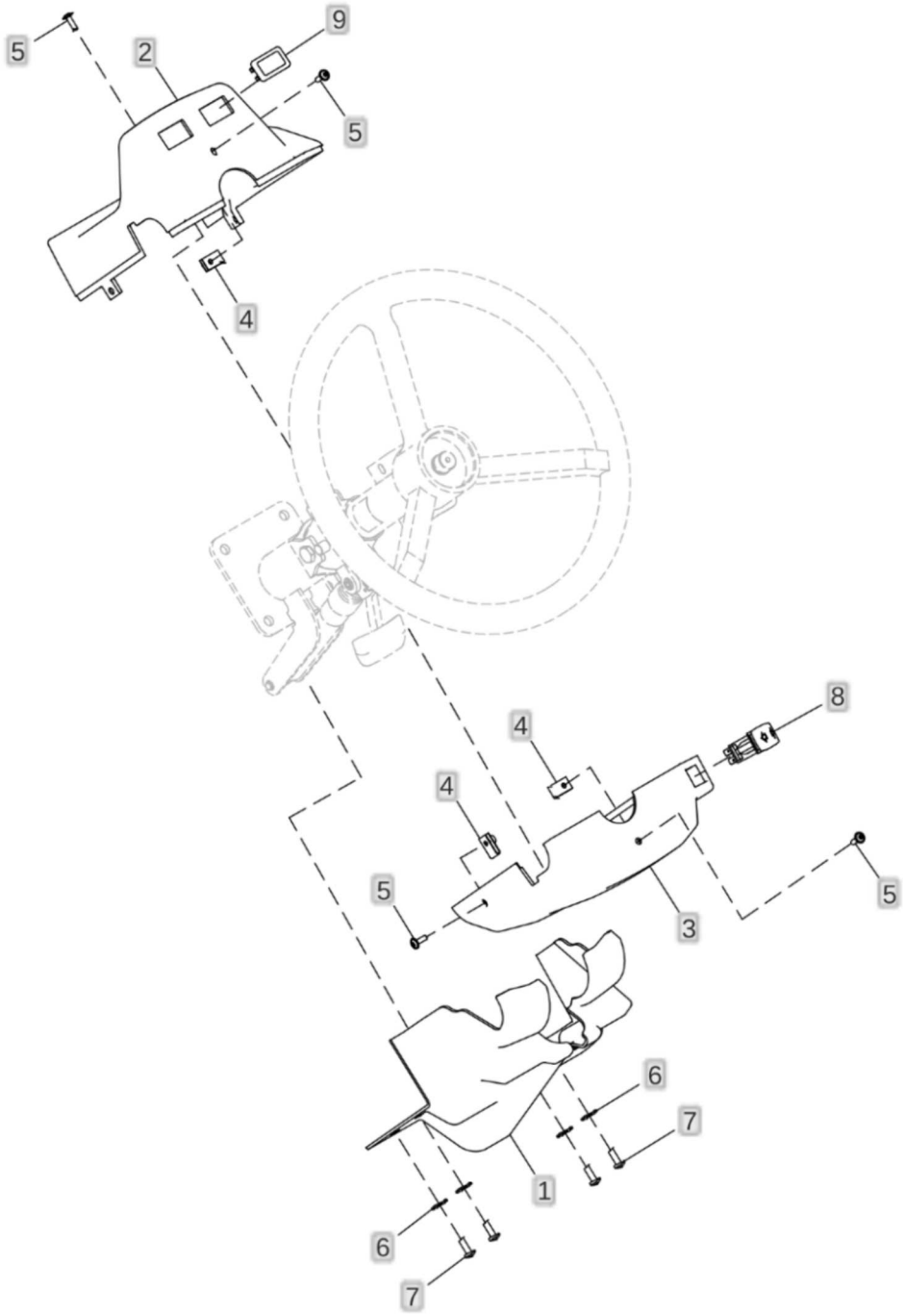

ETN111034_TX1167597

Peça	Quantidade necessária
1 - Capa Número de peça : T216833 Comentários : Estacionário	1
2 - Capa Número de peça : T338760 Comentários : Superior sem MFL	1
3 - Capa Número de peça : T338761 Comentários : Inferior sem Inclinação, MFL	1
4 - Porca Número de peça : R117892	4
5 - Parafuso Número de peça : T359776 Comentários : SUB FOR 21M7271	5
6 - Arruela Número de peça : 24H1821 Comentários : 9/32" X 47/64" X 1/16"	4
7 - Parafuso Número de peça : 21M7292 Comentários : M6 X 16	4
8 - Interruptor Número de peça : CB11477187 Comentários : Lanterna Direcional	1
9 - Plugue Número de peça : M115279	1

Tampas do Console da Cabine com Ar-condicionado - ST893430

310L Backhoe Loader (Engine 4045HBZ01, 4045TBZ01)(PIN: 1BZ310LA_ _C000001-)(PIN: 1BZ310LA_ _D000001-) - PC11332 > 18 Estação do Operador > 1816 Estrutura de Suporte de Controles e Instrumentos

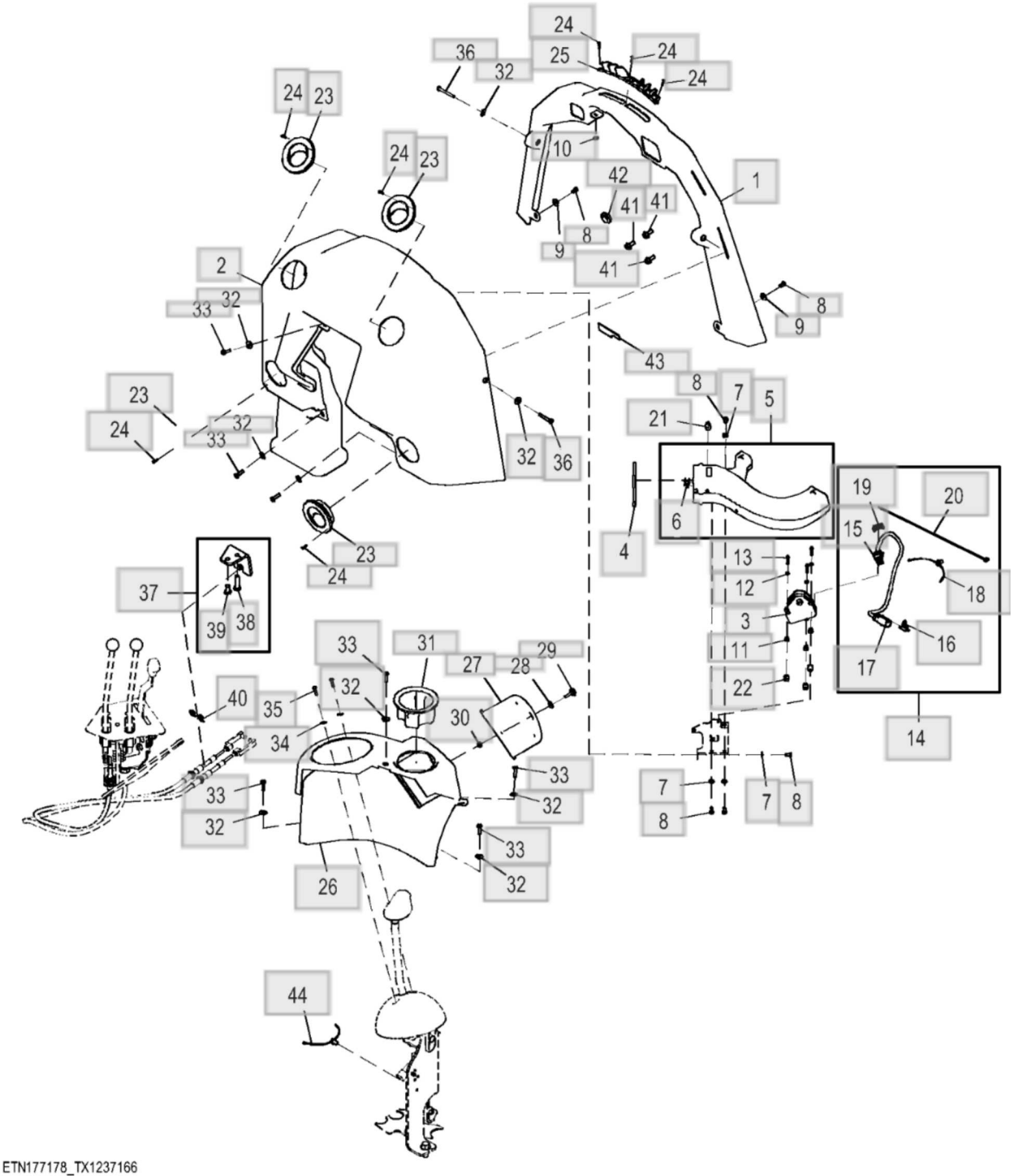

Peça	Quantidade necessária
1 - Duto de ar Número de peça : AT406584 Comentários : Duto de Descongelamento	1
2 - Capa Número de peça : T268544 Comentários : Dianteira	1
3 - Atuador Número de peça : AT502344 Comentários : 12 V	1
4 - Isolador Número de peça : T282956	1
5 - Duto de ar Número de peça : AT390201	1
6 - Rebite Número de peça : T184345	2
7 - Arruela Número de peça : 24M7293 Comentários : 6.500 X 13 X 1.600 mm	4
8 - Parafuso sextavado Número de peça : 19M6614 Comentários : M6 X 12	6
9 - Arruela Número de peça : 24H1646 Comentários : 17/64" X 3/4" X 0.060" ⓘ Esta peça foi substituída.	2
10 - Arruela Número de peça : 24M7146 Comentários : 4.300 X 12 X 1 mm	1
11 - Bucha Número de peça : T283328	3
12 - Arruela	3

Peça	Quantidade necessária
Número de peça : 24M7117 Comentários : 4.300 X 9 X 0.800 mm	
13 - Parafuso Número de peça : 19M9326 Comentários : M4 X 30	3
14 - Chicote Número de peça : AT388684 Comentários : Chicote	1
15 - Alojam. conector elétrico Número de peça : 57M7260 Comentários : M11, Motor da Porta do Modo Ventilador	1
15 - Terminal conecTor eléTrico Número de peça : 57M10770	4
15 - Vedação conector elétrico Número de peça : 57M7259	2
16 - Acessório conexão elétrica Número de peça : 57M9940	1
17 - Alojam. conector elétrico Número de peça : 57M9746 Comentários : X11, Linha da Porta de Modo	1
17 - Terminal conecTor eléTrico Número de peça : 57M10781 ⓘ Esta peça foi substituída.	4
18 - Braçadeira Número de peça : T209627	1
19 - Conj mont Conector elétrico Número de peça : 57M7291	1
20 - Cinta Número de peça : H77698	1
21 - Adaptador Número de peça : T303595	1

Peça	Quantidade necessária
22 - Porca Número de peça : R187886	3
23 - Veneziana de aeração Número de peça : AT227669	4
24 - Parafuso Número de peça : 37M7333	20
25 - Veneziana de aeração Número de peça : T303182	1
26 - Capa Número de peça : T268412 Comentários : Controle da Carregadeira	1
27 - Painel Número de peça : T277546 Comentários : Fusível	1
28 - Arruela Número de peça : 24H1646 Comentários : 17/64" X 3/4" X 0.060" Esta peça foi substituída.	1
29 - Botão Número de peça : T296933	1
30 - Porca de segurança Número de peça : 14M7165 Comentários : M6	1
31 - Suporte Número de peça : T268251 Comentários : Porta-copo	1
32 - Arruela Número de peça : 24H1646 Comentários : 17/64" X 3/4" X 0.060" Esta peça foi substituída.	10
33 - Parafuso	8

Peça	Quantidade necessária
Número de peça : 21M7310 Comentários : M6 X 25	
34 - Arruela Número de peça : T83061	2
35 - Parafuso Número de peça : 21H1406 Comentários : 0.190" X 3/4"	2
36 - Parafuso Número de peça : 21M7376 Comentários : M6 X 50	2
37 - Apoio Número de peça : AT367713	1
38 - Parafuso sextavado Número de peça : 19M7550 Comentários : M10 X 35	1
39 - Parafuso sextavado Número de peça : 19M3141 Comentários : M10 X 16	1
40 - Anel de pressão Número de peça : R26871	2
41 - Parafuso Número de peça : 19M7866 Comentários : M8 X 20	3
42 - Passa-fio Número de peça : R40445	1
43 - Isolador Número de peça : T340848 Comentários : Console Dianteiro Intermediário Direito	1
44 - Braçadeira Número de peça : T209627	1

Console do Painel de Instrumentos, Cabine - ST893437

310L Backhoe Loader (Engine 4045HBZ01, 4045TBZ01)(PIN: 1BZ310LA_ _C000001-)(PIN: 1BZ310LA_ _D000001-) - PC11332 > 18 Estação do Operador > 1816 Estrutura de Suporte de Controles e Instrumentos

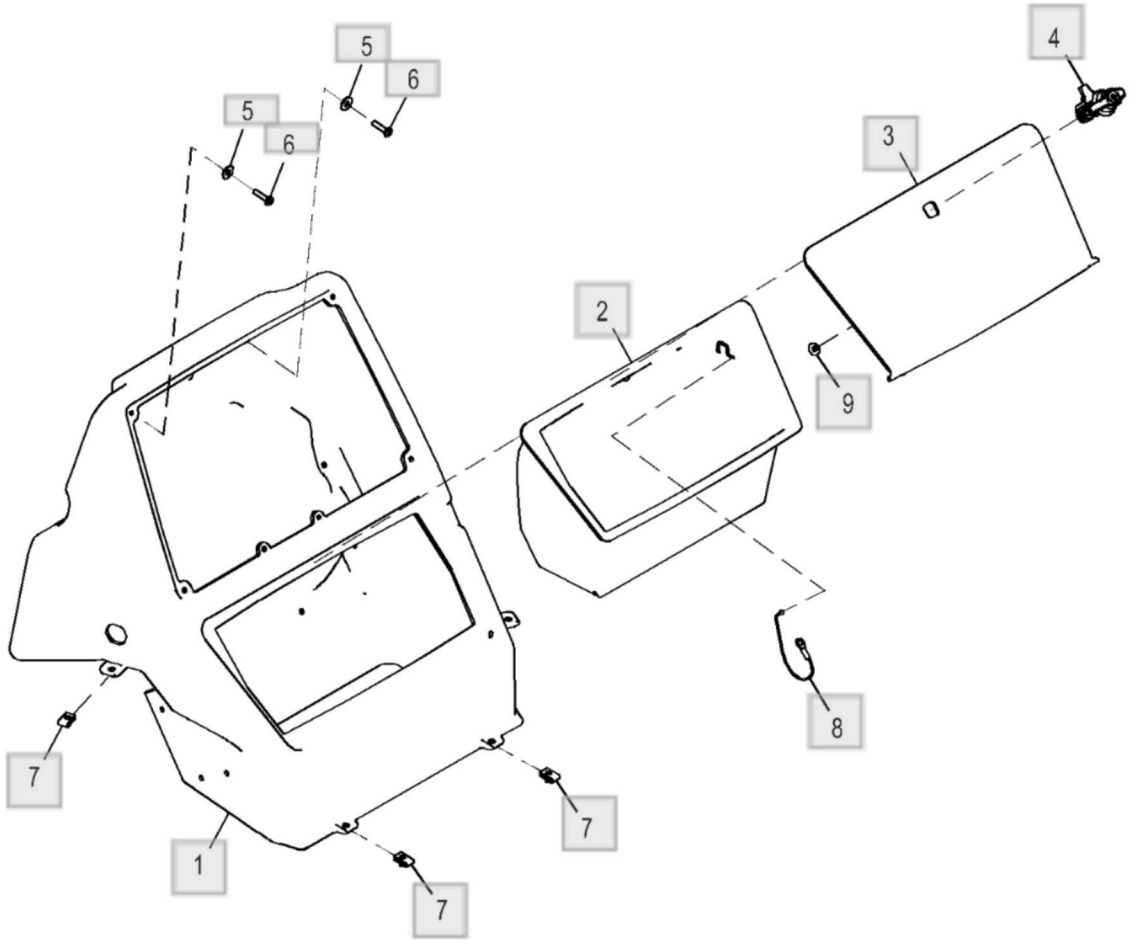

ETN176177_TX1237203

Peça	Quantidade necessária
1 - Carcaça Número de peça : T350529 Comentários : Painel de Instrumentos	1
2 - Armazém Número de peça : T273239	1
3 - Capa Número de peça : T273278 Comentários : Compartimento de Armazenamento	1
4 - Trava Número de peça : AT324446 Comentários : Trava de Compressão	1
5 - Arruela Número de peça : 24H1821 Comentários : 9/32" X 47/64" X 1/16"	2
6 - Parafuso Número de peça : 21M7310 Comentários : M6 X 25	2
7 - Porca Número de peça : M84972	3
8 - Cabo Número de peça : AT389897	1
9 - Plugue Número de peça : M151817	1

Lista de peças

Tampa do Console Direito da Cabine (000923 -) - ST894714

310L Backhoe Loader (Engine 4045HBZ01, 4045TBZ01)(PIN: 1BZ310LA_ _C000001-)(PIN: 1BZ310LA_ _D000001-) - PC11332 > 18 Estação do Operador > 1816 Estrutura de Suporte de Controles e Instrumentos

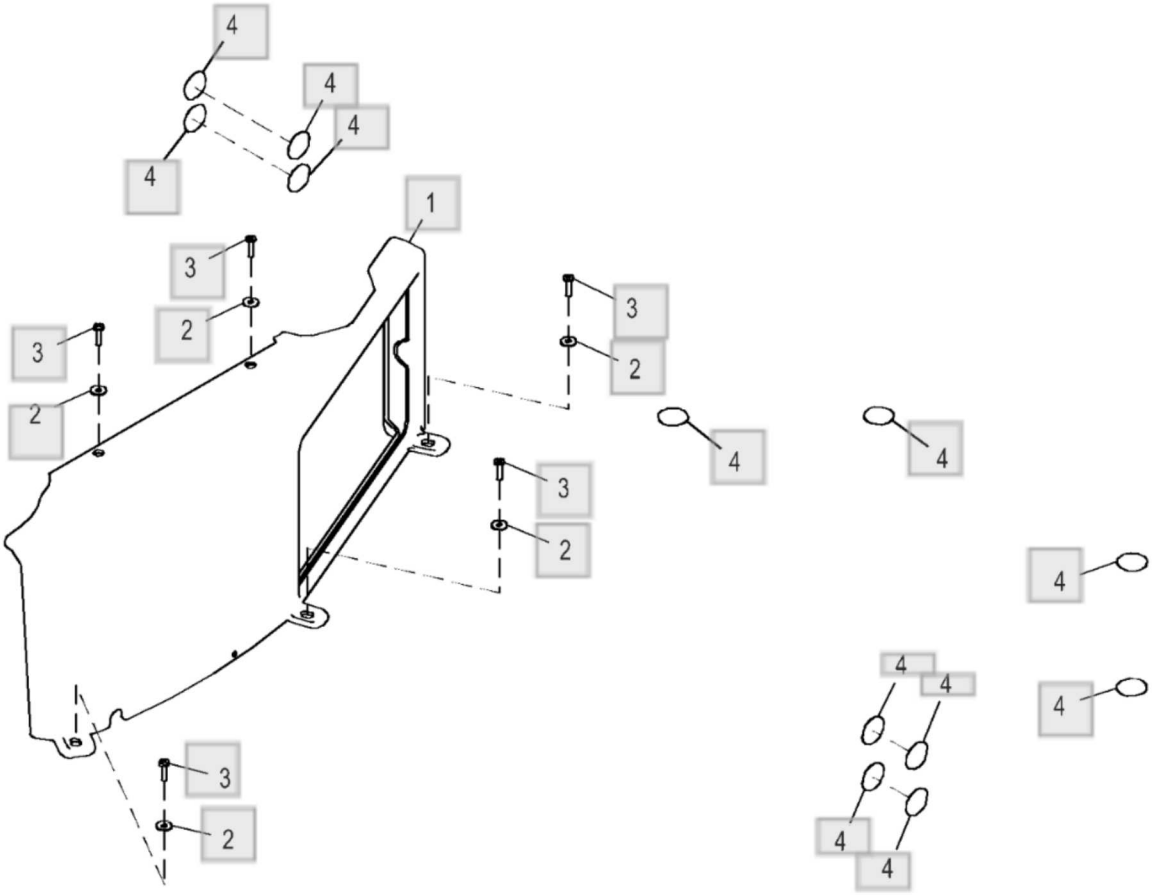

ETN176174_TX1237779

Peça	Quantidade necessária
1 - Capa Número de peça : T266634 Comentários : com HVAC (Aquecimento, Ventilação e Ar-condicionado)	1
2 - Arruela Número de peça : 24H1646 Comentários : 17/64" X 3/4" X 0.060" Esta peça foi substituída.	5
3 - Parafuso Número de peça : 21M7310 Comentários : M6 X 25	5
4 - Etiqueta Número de peça : T186793 Comentários : Círculo Cinza Decorativo	12

Tampa do Controle do Acelerador Manual e Estabilizador da Cabine, Manual (000923 -) - ST893179

310L Backhoe Loader (Engine 4045HBZ01, 4045TBZ01)(PIN: 1BZ310LA_ _C000001-)(PIN: 1BZ310LA_ _D000001-) - PC11332 > 18 Estação do Operador > 1816 Estrutura de Suporte de Controles e Instrumentos

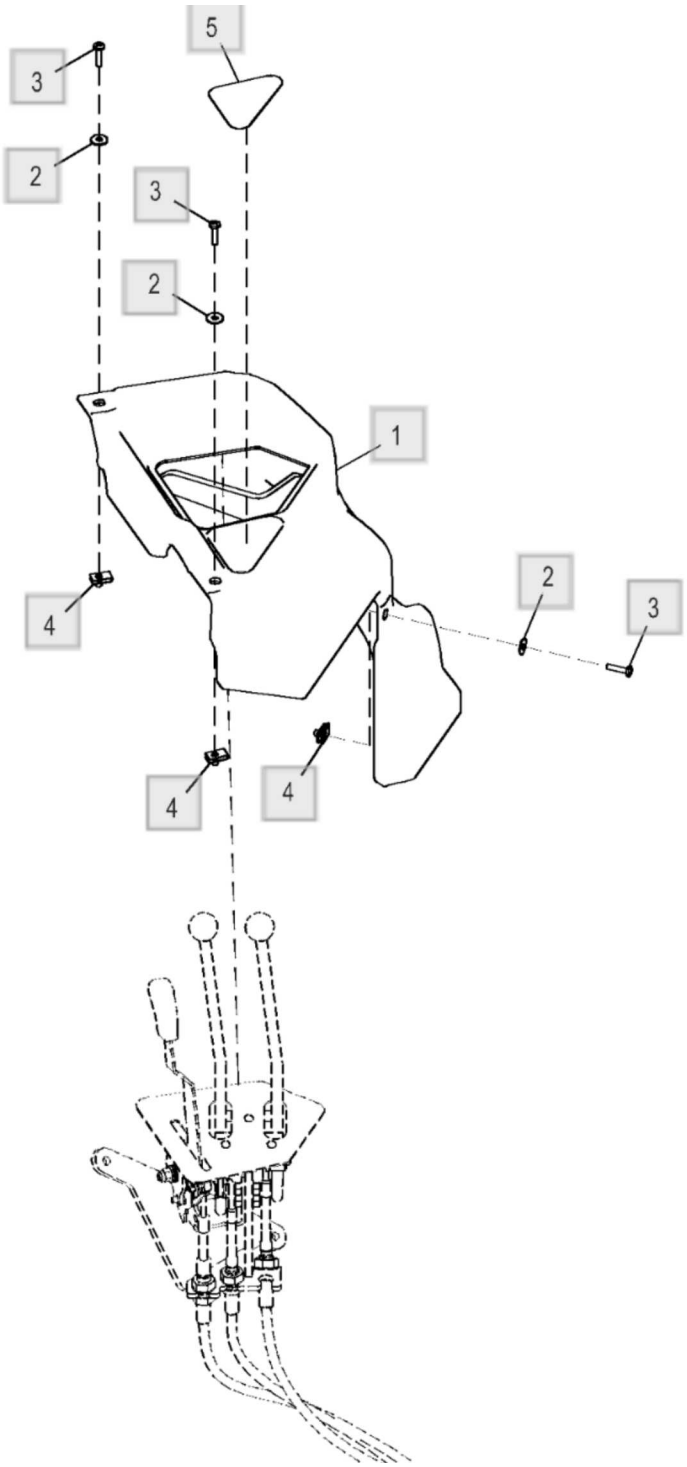

ETN176146_TX1237060

Peça	Quantidade necessária
1 - Capa Número de peça : T343911	1
2 - Arruela Número de peça : 24H1646 Comentários : 17/64" X 3/4" X 0.060" Esta peça foi substituída.	3
3 - Parafuso Número de peça : 21M7310 Comentários : M6 X 25	3
4 - Porca Número de peça : M84972	3
5 - Etiqueta Número de peça : T343819 Comentários : Controle do Estabilizador	1

Assento com Suspensão Mecânica, Tecido (- 004041) - ST1014132

310L Backhoe Loader (Engine 4045HBZ01, 4045TBZ01)(PIN: 1BZ310LA_ _C000001-)(PIN: 1BZ310LA_ _D000001-) - PC11332 > 18 Estação do Operador > 1821 Assento e Cintos de Segurança

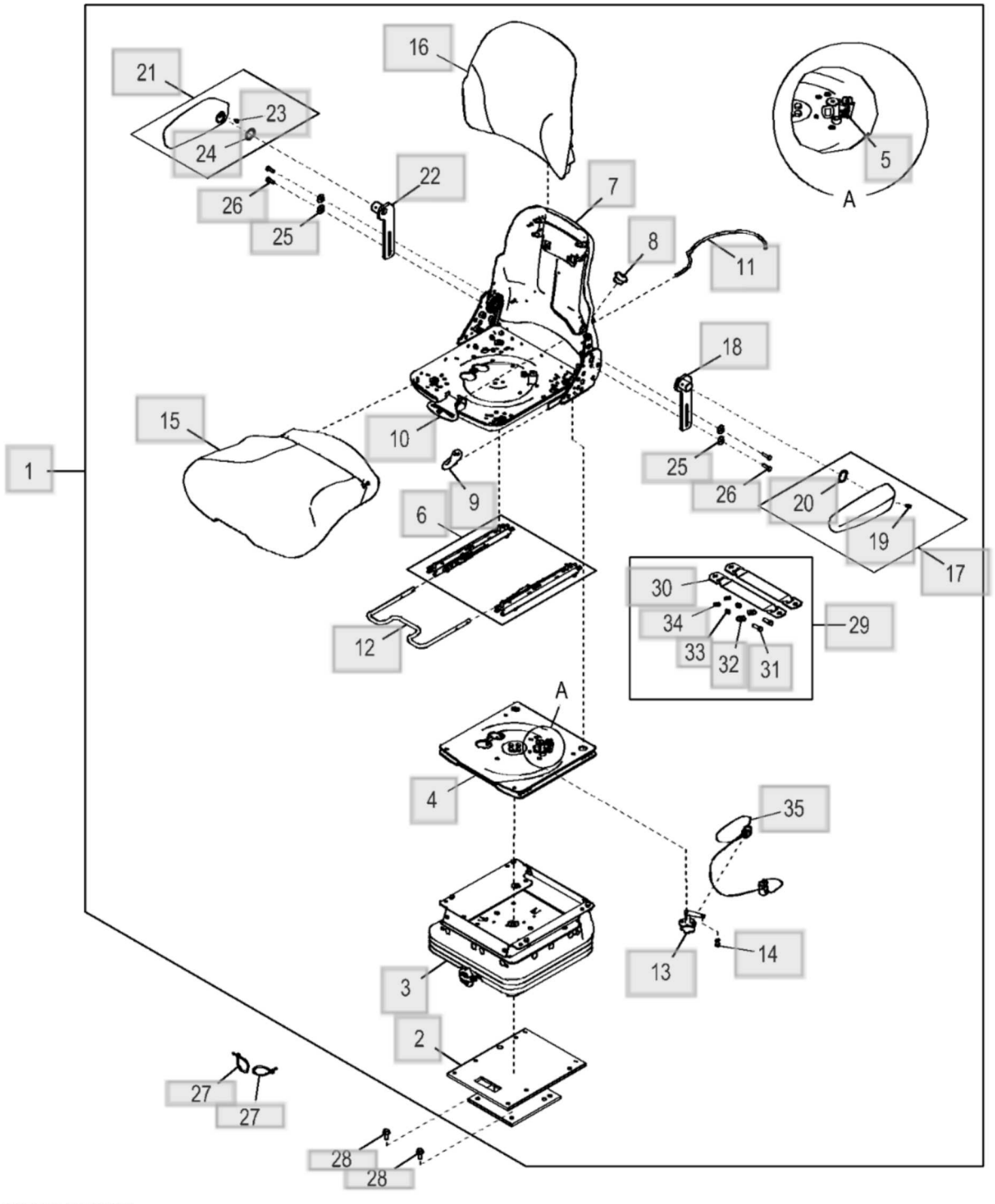

AT376958_TX1103959

Peça	Quantidade necessária
1 - Assento Número de peça : AT471522 Comentários : Suspensão Mecânica Tecido, SUB FOR AT387962	1
1 - Kit p/assento Número de peça : AT388667 Comentários : Kit de Serviço Lombar	1
1 - Recipiente Número de peça : AT388671 Comentários : Bandeja Traseira	1
2 - Pedestal Número de peça : AT388674	1
3 - SuSpenSão do aSSento Número de peça : AT388675	1
4 - Rótula Número de peça : AT388678 Comentários : Série K, NLA, ORDER AT471526 ALSO ORDER AT477573 AND AT475534 ⓘ Esta peça foi substituída.	1
4 - Rótula Número de peça : AT432961 Comentários : Série L, NLA, ORDER AT471526 ALSO ORDER AT477573 AND AT475534 ⓘ Esta peça foi substituída.	1
4 - Rótula Número de peça : AT471526 Comentários : Necessita Componentes em Página Separada, AT477573 SUB FOR AT432961, AT388678, AND AT475534	1
4 - Kit p/assento Número de peça : AT477573 Comentários : Componentes em Página Separada	1
5 - Mola Número de peça : T355167	1
6 - Kit trilhos do assento Número de peça : AT393463	1

Peça	Quantidade necessária
7 - Recipiente Número de peça : AT388665 Comentários : Componentes em Página Separada, NLA, ORDER AT477573 ALSO ORDER AT471526, AT475535, AND AT475534	1
7 - Kit p/assento Número de peça : AT477573 Comentários : Necessita Componentes em Página Separada, AT471526, AT475535, AND AT475534 INCLUDES AT388667	1
8 - Kit botão do assento Número de peça : AT388666 Comentários : Kit do Botão Lombar	1
9 - Kit botão do assento Número de peça : AT388668 Comentários : Kit de Botão do Reclinador	1
10 - Alavanca Número de peça : AT388677 Comentários : USE WITH AT432961 AND AT388678	1
10 - Kit da alavanca Número de peça : AT475535 Comentários : USE WITH AT471526	1
11 - Kit cabo de ajuste assento Número de peça : AT393465 Comentários : Rótula, NLA; ORDER AT475534 Esta peça foi substituída.	1
11 - Kit cabo de ajuste assento Número de peça : AT475534 Comentários : Rótula	1
12 - Kit da alavanca Número de peça : AT388679 Comentários : Controle de Deslizamento	1
13 - Kit de chaves elétricas Número de peça : AT388680	1

Peça	Quantidade necessária
Comentários : Sensor de Posição do Assento	
14 - Porca Número de peça : T355169	1
15 - Coxim Número de peça : AT388672 Comentários : Estofamento do Assento Tecido	1
16 - Coxim Número de peça : AT388673 Comentários : Almofada do Encosto Tecido	1
17 - Kit do apoio para braço Número de peça : AT312728 Comentários : ESQ	1
18 - Apoio Número de peça : AT394649 Comentários : ESQ	1
19 - Parafuso Número de peça : T120544	1
20 - Arruela Número de peça : T120545	1
21 - Kit do apoio para braço Número de peça : AT312730 Comentários : LD	1
22 - Apoio Número de peça : AT394650 Comentários : LD	1
23 - Parafuso Número de peça : T120544	1
24 - Arruela Número de peça : T120545	1
25 - Arruela Número de peça : 24H1305	2

Peça	Quantidade necessária
Comentários : 13/32" X 13/16" X 0.065"	
26 - Parafuso sextavado Número de peça : 19H1731 Comentários : 3/8" X 1"	2
27 - Cinta Número de peça : R44302	2
28 - Parafuso Número de peça : 19M7785 Comentários : M10 X 25	4
29 - Kit da correia Número de peça : AT179693	1
30 - Correia chata Número de peça : ..... Comentários : ORDER AT179693	2
31 - Parafuso sextavado Número de peça : 19H2676 Comentários : 3/8" X 1"	2
32 - Arruela Número de peça : 24H1305 Comentários : 13/32" X 13/16" X 0.065"	2
33 - Porca de segurança Número de peça : M47031	2
34 - Arruela Número de peça : 24H1309 Comentários : 13/32" X 1-1/16" X 0.120"	2
35 - Chicote Número de peça : AT393460 Comentários : Sensor de Posição do Assento	1
36 - RetentoR Número de peça : AT384611 Comentários : Kit de Retentor da Proteção Não Ilustrado, USE WITH AT388675	1

Kits de Serviço Lombar e do Reclinador - ST740815

310L Backhoe Loader (Engine 4045HBZ01, 4045TBZ01)(PIN: 1BZ310LA_ _C000001-)(PIN: 1BZ310LA_ _D000001-) - PC11332 > 18 Estação do Operador > 1821 Assento e Cintos de Segurança

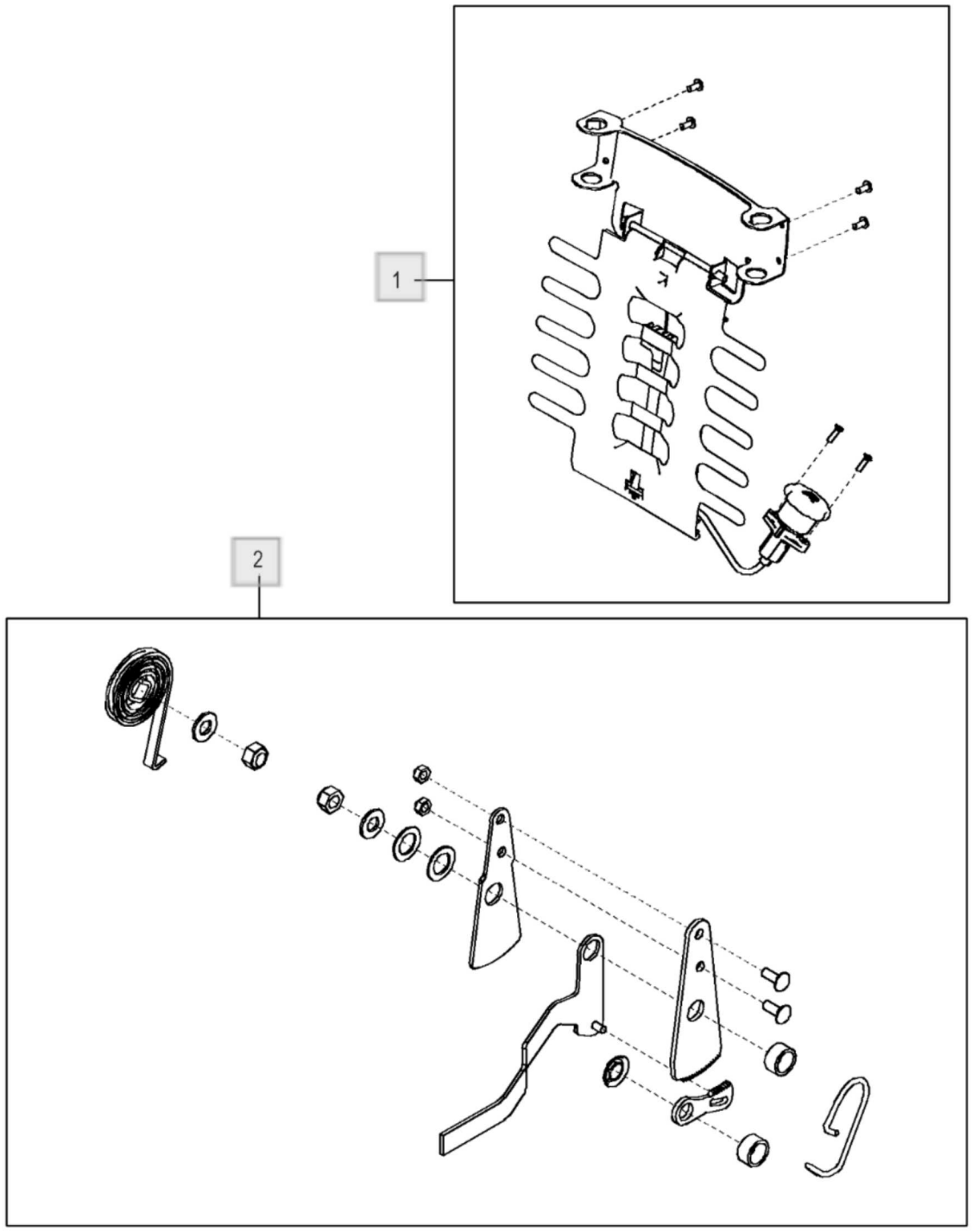

AT376961_TX1124411

Peça	Quantidade necessária
1 - Kit p/assento Número de peça : AT388667 Comentários : Kit Lombar	1
2 - Recipiente Número de peça : AT388671 Comentários : Kit de Reclinador	1

Cinto de Segurança - ST857282

310L Backhoe Loader (Engine 4045HBZ01, 4045TBZ01)(PIN: 1BZ310LA_ _C000001-)(PIN: 1BZ310LA_ _D000001-) - PC11332 >
18 Estação do Operador > 1821 Assento e Cintos de Segurança

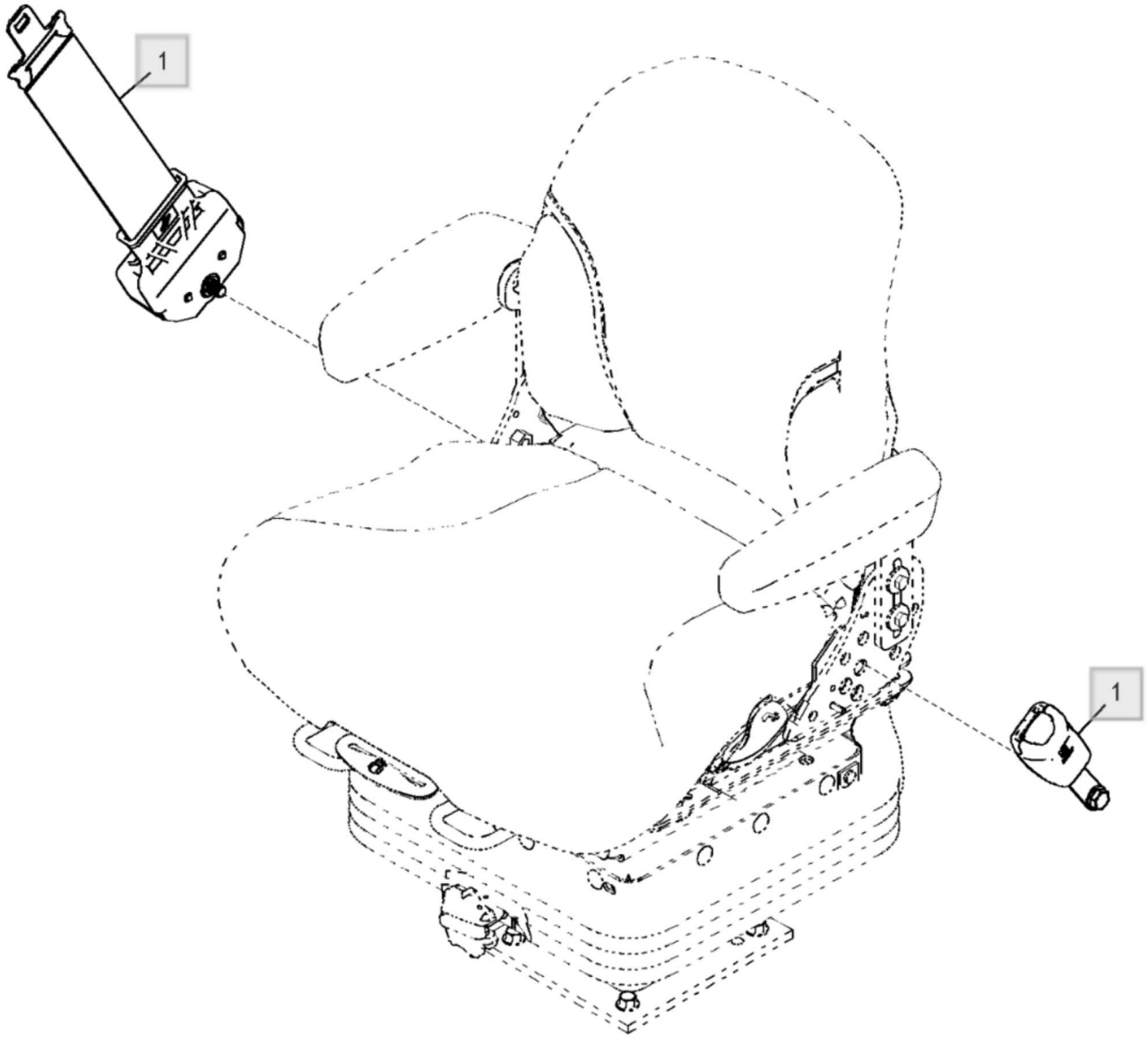

ETN85079_TX1103921

Peça	Quantidade necessária
1 - Cinto de segurança Número de peça : AT460649 Comentários : 76.20 mm (3.00 in)	1

Chicote e Interruptor do Ar-condicionado - ST876091

310L Backhoe Loader (Engine 4045HBZ01, 4045TBZ01)(PIN: 1BZ310LA_ _C000001-)(PIN: 1BZ310LA_ _D000001-) - PC11332 > 18 Estação do Operador > 1830 Aquecimento e Ar Condicionado

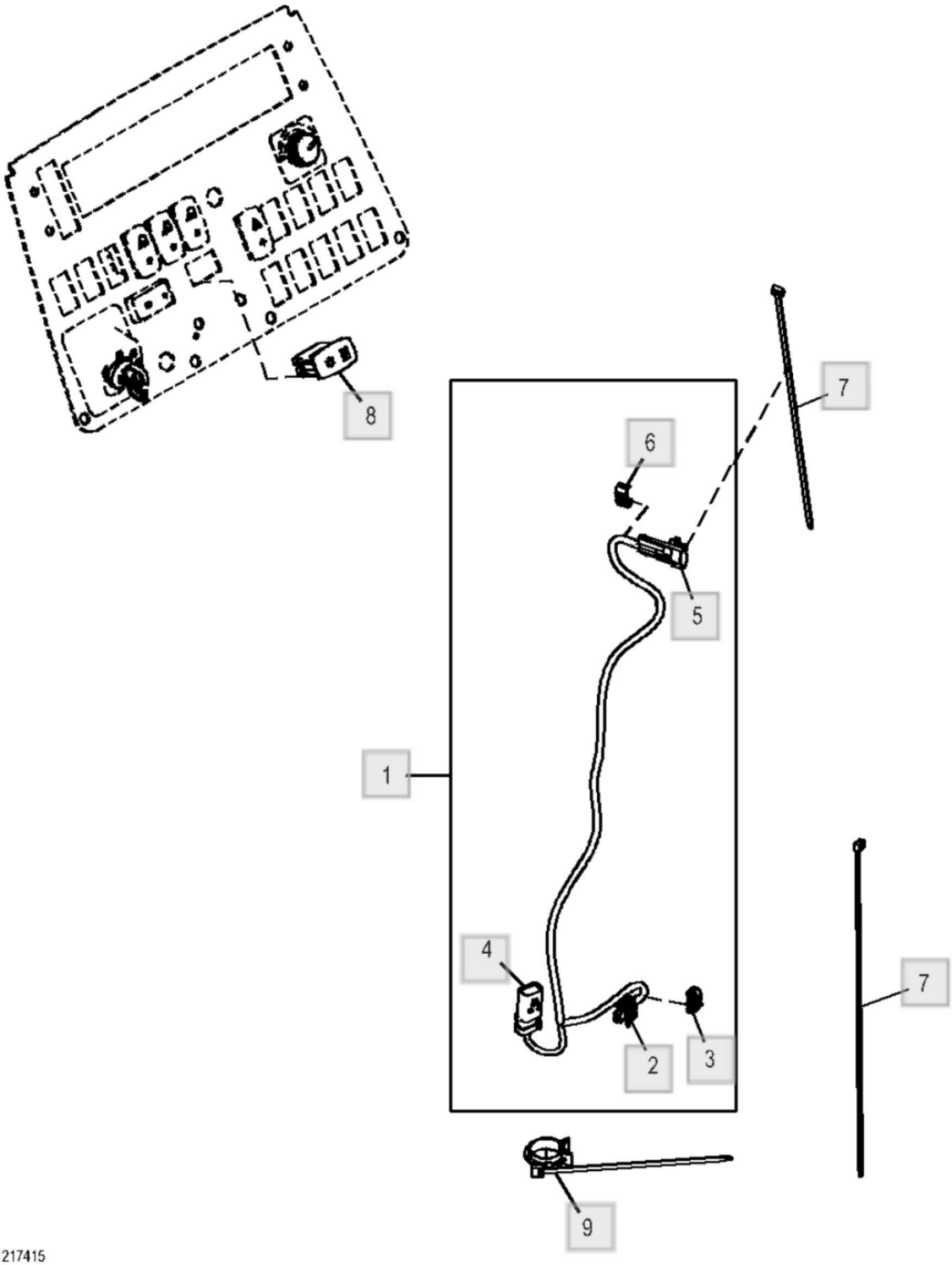

ETN145439_TX1217415

Peça	Quantidade necessária
1 - Chicote Número de peça : AT386169 Comentários : Chicote de Pressão e Congelamento do Ar-condicionado	1
2 - Alojam. conector elétrico Número de peça : 57M7328 Comentários : Interruptor de Pressão Binário do Ar-condicionado, B03	1
2 - Terminal conecTor eléTrico Número de peça : 57M10770	2
2 - Vedação cabo conect elétric Número de peça : 57M9883	2
3 - Acessório conexão elétrica Número de peça : 57M9712	1
4 - Alojam. conector elétrico Número de peça : 57M9738 Comentários : Ar-condicionado Em Linha, X44	1
4 - Terminal conecTor eléTrico Número de peça : R78066	3
5 - Alojam. conector elétrico Número de peça : 57M7257 Comentários : Interruptor de Congelamento do Ar-condicionado, B02	1
5 - Terminal conecTor eléTrico Número de peça : 57M7252	3
5 - Vedação cabo conect elétric Número de peça : 57M9883	3
5 - Conj mont Conector elétrico Número de peça : 57M8325	1
6 - Acessório conexão elétrica Número de peça : 57M7290	1
7 - Cinta Número de peça : H77698	2

Peça	Quantidade necessária
8 - Interruptor de alavanca Número de peça : AT368688 Comentários : Ar-condicionado Aquecedor Degelo	1
9 - Peças de montagem Número de peça : T383796	1

Lista de peças

Tubulação do Aquecedor - ST770455

310L Backhoe Loader (Engine 4045HBZ01, 4045TBZ01)(PIN: 1BZ310LA_ _C000001-)(PIN: 1BZ310LA_ _D000001-) - PC11332 > 18 Estação do Operador > 1831 Aquecedor, Mangueiras e Controles

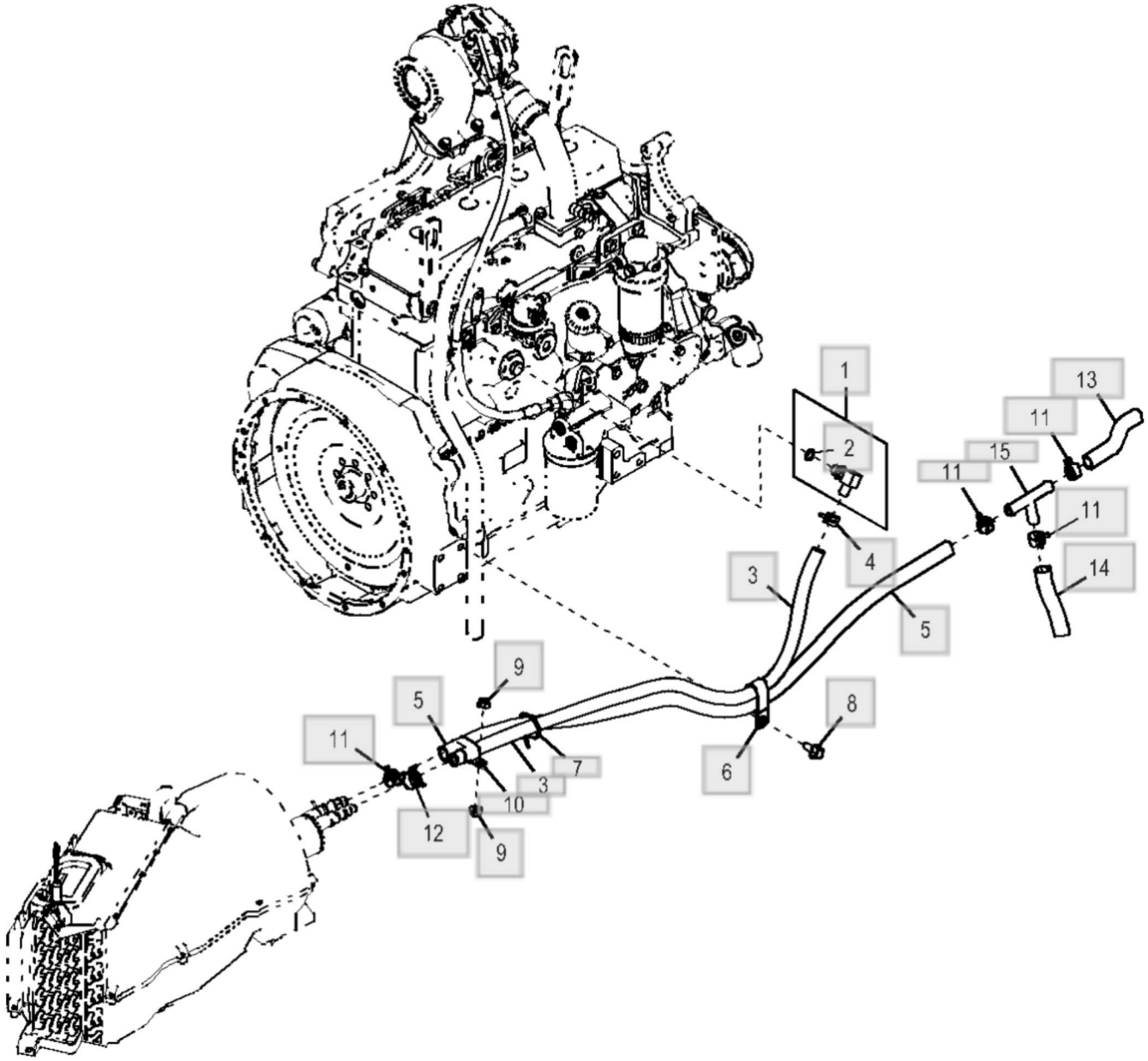

ETN103433_TX1145524

Peça	Quantidade necessária
1 - Conexão em ângulo Número de peça : AT174697	1
2 - Anel o Número de peça : 51M7043 Comentários : 15.300 X 2.200 mm	1
3 - Mangueira Número de peça : ..... Comentários : MAKE FROM T60811, CTL 106.68 cm (42.00 in)	1
4 - Abraçadeira para mangueira Número de peça : AT301917	1
5 - Mangueira Número de peça : ..... Comentários : MAKE FROM TY22330, CTL 130.00 cm (51.18 in)	1
6 - Braçadeira Número de peça : T126299	1
7 - Cinta Número de peça : R44302	1
8 - Parafuso Número de peça : 19M7788 Comentários : M12 X 25	1
9 - Porca com flange Número de peça : 14M7296 Comentários : M10	2
10 - Presilha Número de peça : AH77869	1
11 - Abraçadeira para mangueira Número de peça : H156922	4
12 - Abraçadeira para mangueira Número de peça : AT301917	1

Peça	Quantidade necessária
13 - Mangueira Número de peça : ..... Comentários : MAKE FROM TY22330, CTL 149.35 cm (5.88 in)	1
14 - Mangueira Número de peça : ..... Comentários : MAKE FROM TY22330, CTL 149.35 cm (5.88 in)	1
15 - Conexão Número de peça : N221912	1

Tampas dos Furos de Adesivos sem Sistema Hidráulico da Retroescavadeira - ST817402

310L Backhoe Loader (Engine 4045HBZ01, 4045TBZ01)(PIN: 1BZ310LA_ _C000001-)(PIN: 1BZ310LA_ _D000001-) - PC11332 > 18 Estação do Operador > 1831 Aquecedor, Mangueiras e Controles

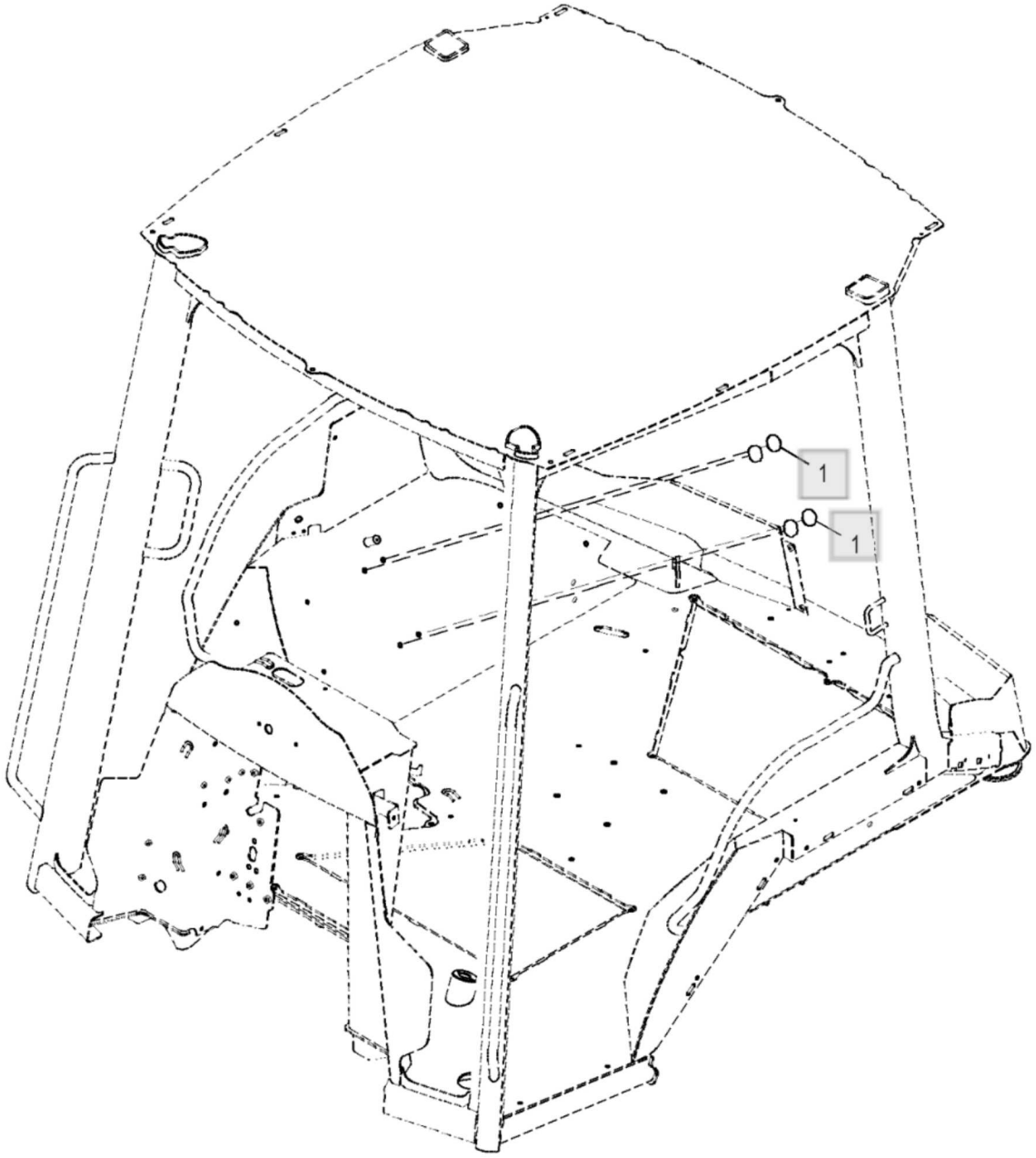

ETN109809_TX1180611

Peça	Quantidade necessária
1 - Etiqueta Número de peça : T186793 Comentários : Círculo Cinza	4

Lista de peças

Capô e Painéis Laterais (Engine 4045HBZ01-DZ102402) - ST871436

310L Backhoe Loader (Engine 4045HBZ01, 4045TBZ01)(PIN: 1BZ310LA_ _C000001-)(PIN: 1BZ310LA_ _D000001-) - PC11332 > 19 Chapa de Metal e Estilo > 1910 Capô ou Compartimento do Motor

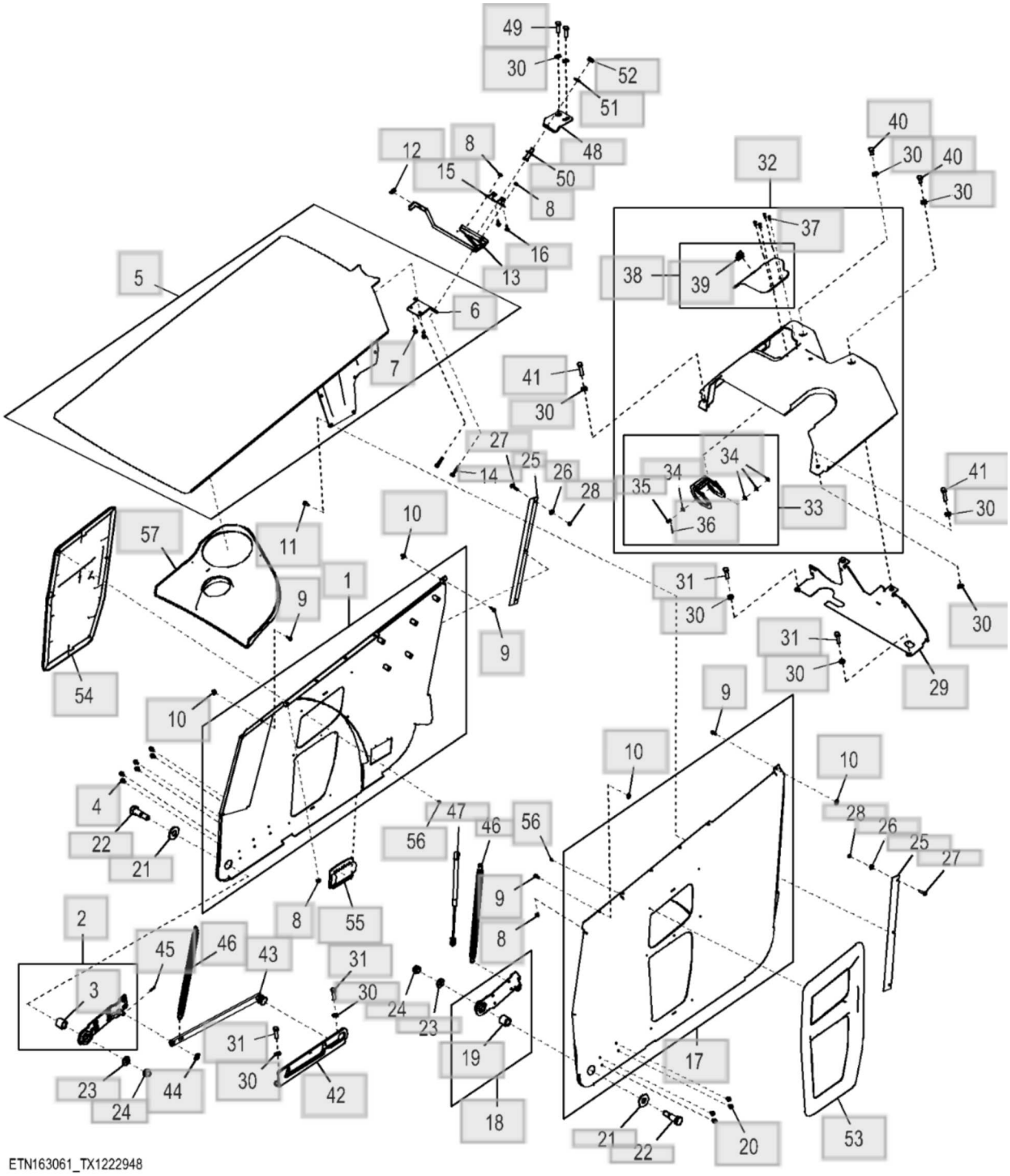

Peça	Quantidade necessária
1 - Capô Número de peça : AT470944 Comentários : LD	1
2 - Pivô Número de peça : AT375687	1
3 - Bucha Número de peça : T165911	1
4 - Parafuso Número de peça : 19M7861 Comentários : M6 X 10	6
5 - Capô Número de peça : AT442405 Comentários : Parte Superior	1
6 - Placa Número de peça : T278461	1
7 - Parafuso Número de peça : 19M7862 Comentários : M6 X 20	2
8 - Porca com flange Número de peça : 14M7303 Comentários : M6	10
9 - Parafuso Número de peça : 19M9203 Comentários : M5 X 16	4
10 - Porca Número de peça : T183773	4
11 - Parafuso Número de peça : 19M7775 Comentários : M6 X 16	10
12 - Passa-fio Número de peça : T188642	1

Peça	Quantidade necessária
13 - Trava Número de peça : AT376016	1
13 - TiranTe Número de peça : T324590	1
13 - Pino de trava Número de peça : T122370	1
14 - Parafuso Número de peça : 19M7833 Comentários : M6 X 35	2
15 - Apoio Número de peça : T334792	1
16 - Parafuso sextavado Número de peça : T335038	2
17 - Capô Número de peça : AT470945 Comentários : ESQ	1
18 - Pivô Número de peça : AT378466	1
19 - Bucha Número de peça : T165911	1
20 - Parafuso Número de peça : 19M7861 Comentários : M6 X 10	4
21 - Arruela Número de peça : 24H1236 Comentários : 13/16" X 2" X 0.149"	2
22 - Parafuso Número de peça : T308735	2
23 - Arruela Número de peça : 24M7241	2

Peça	Quantidade necessária
Comentários : 17 X 34 X 4 mm	
24 - Porca de segurança Número de peça : 14M7328 Comentários : M16	2
25 - Guia Número de peça : T296536	2
26 - Arruela Número de peça : 24M7139 Comentários : 6.400 X 18 X 1.600 mm	6
27 - Parafuso Número de peça : 19M8903 Comentários : M6 X 30	6
28 - Porca Número de peça : 14M7272 Comentários : M6	6
29 - Suporte Número de peça : AT418078 ⓘ Esta peça foi substituída.	1
30 - Arruela Número de peça : 24M7239 Comentários : 10.700 X 21 X 2.500 mm	11
31 - Parafuso sextavado Número de peça : 19M8637 Comentários : M10 X 40	4
32 - Capô Número de peça : AT383707 Comentários : Estacionário	1
33 - Dobradiça Número de peça : AT383690	1
34 - Arruela Número de peça : 24H1753	8

Peça	Quantidade necessária
Comentários : 1/4" X 9/16" X 0.049"	
35 - Pino fixador Número de peça : 45M7075 Comentários : 6 X 14 mm	2
36 - Contra-pino Número de peça : 11M7094 Comentários : 1.600 X 16 mm	2
37 - Rebite Número de peça : M67899	4
38 - Porta Número de peça : AT383705	1
39 - Fechadura Número de peça : AT112471	1
40 - Parafuso sextavado Número de peça : 19M7938 Comentários : M10 X 20	2
41 - Parafuso sextavado Número de peça : 19M8600 Comentários : M10 X 50	2
42 - Guia Número de peça : T348397	1
43 - Barra Número de peça : AT375674	1
44 - Arruela Número de peça : 24M7047 Comentários : 13 X 24 X 2.500 mm	1
45 - Contra-pino Número de peça : 11M7012 Comentários : 3.200 X 16 mm	1
46 - Mola de tração Número de peça : T165977	2

Peça	Quantidade necessária
47 - Cilindro operado a gás Número de peça : AT406286	1
48 - Cantoneira Número de peça : T318337 Esta peça foi substituída.	1
49 - Parafuso sextavado Número de peça : 19M7550 Comentários : M10 X 35	2
50 - Trinco Número de peça : T323338	1
51 - Arruela Número de peça : T105740	1
52 - Porca Número de peça : 14H1047 Comentários : 7/16"	1
53 - Veneziana de aeração Número de peça : T383780 Comentários : ESQ	1
54 - Veneziana de aeração Número de peça : T383757 Comentários : LD	1
55 - Alavanca Número de peça : AT408920	1
56 - Parafuso Número de peça : 37M7237	14
57 - Proteção térmica Número de peça : T308716	1

Compartimento da Bateria e Degrau do Operador - ST769824

310L Backhoe Loader (Engine 4045HBZ01, 4045TBZ01)(PIN: 1BZ310LA_ _C000001-)(PIN: 1BZ310LA_ _D000001-) - PC11332 > 19 Chapa de Metal e Estilo > 1913 Proteções Diversas

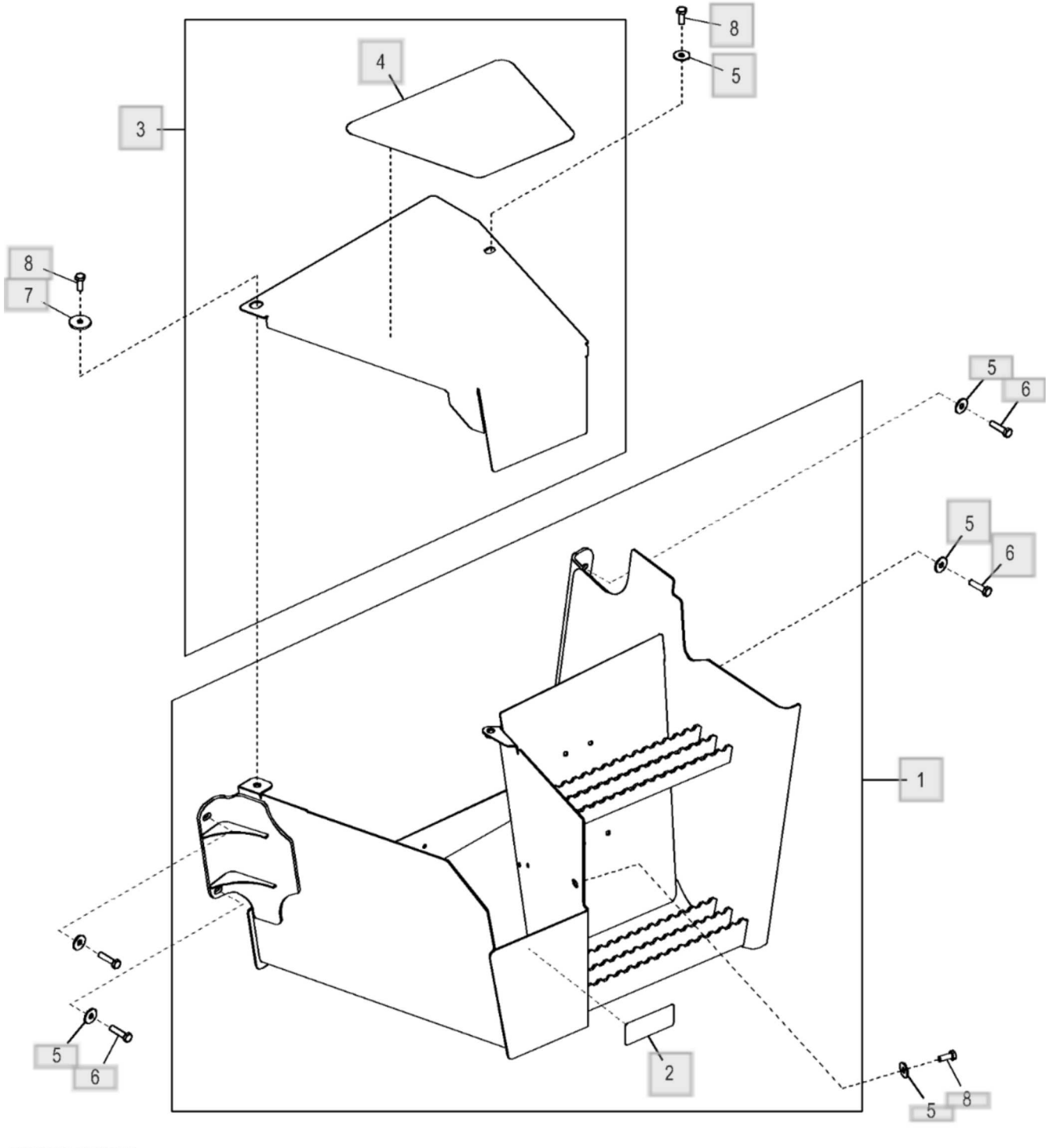

ETN102765_TX1145546

Peça	Quantidade necessária
1 - Caixa da bateria Número de peça : AT501691 Comentários : SUB FOR AT419074	1
2 - RefletoR Número de peça : JD5944 Comentários : Refletor Amarelo	1
3 - Caixa da bateria Número de peça : AT432401 Comentários : Tampa	1
4 - Película anti-derraPante Número de peça : T165290	1
5 - Arruela Número de peça : 24M7296 Comentários : 10.500 X 30 X 2.500 mm	6
6 - Parafuso sextavado Número de peça : 19M8637 Comentários : M10 X 40	4
7 - Arruela Número de peça : 24H1718 Comentários : 13/32" X 1-5/8" X 0.134" Esta peça foi substituída.	1
8 - Parafuso sextavado Número de peça : 19M7402 Comentários : M10 X 25	3

Lista de peças

Suporte da Grade (Engine 4045HBZ01-DZ102402) - ST870444

310L Backhoe Loader (Engine 4045HBZ01, 4045TBZ01)(PIN: 1BZ310LA_ _C000001-)(PIN: 1BZ310LA_ _D000001-) - PC11332 > 19 Chapa de Metal e Estilo > 1921 Grade e Alojamento da Grade

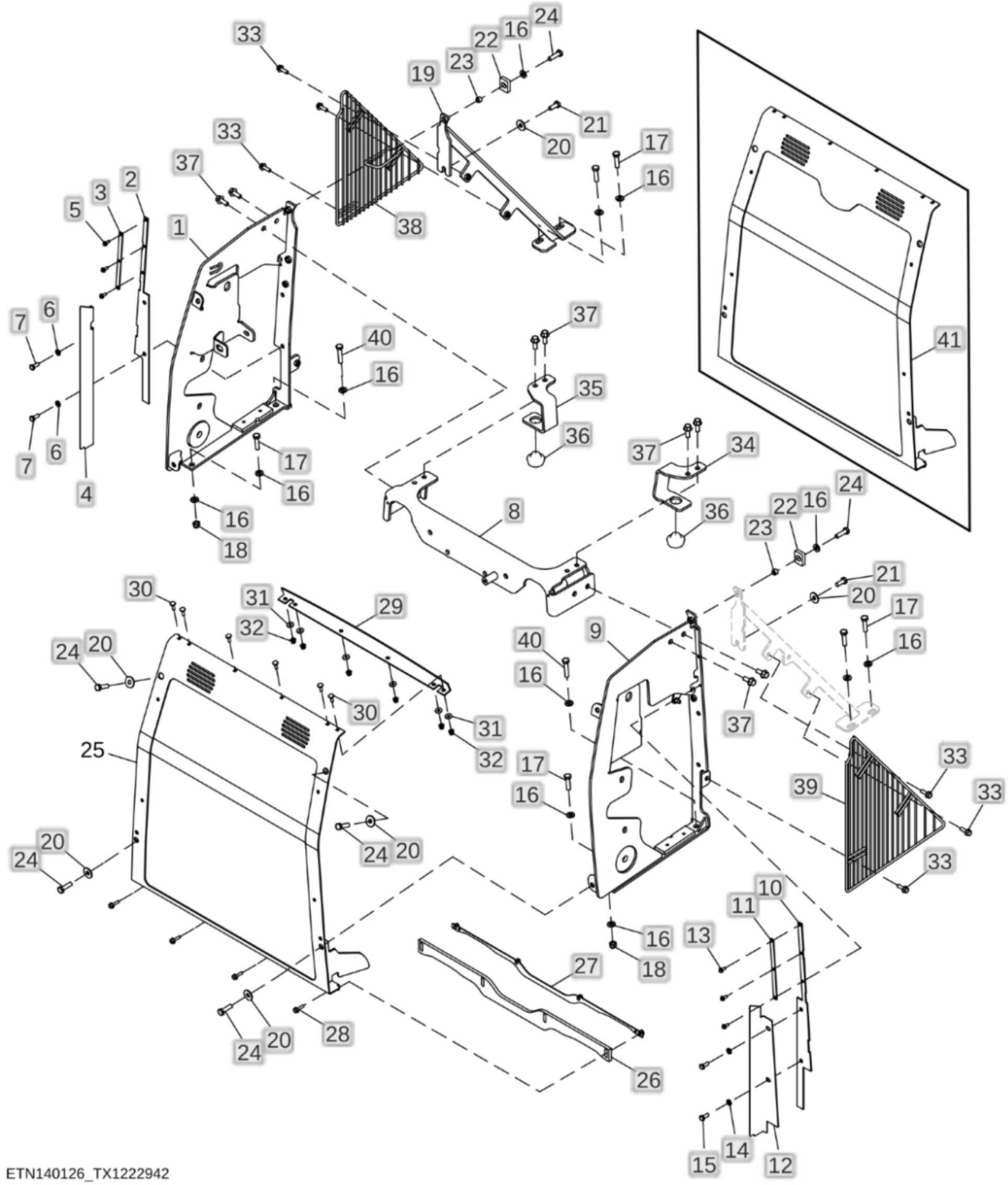

Peça	Quantidade necessária
1 - Cantoneira Número de peça : AT467700 Comentários : ESQ Estrutura	1
2 - Vedação de acabamento Número de peça : T368580	1
3 - Correia Número de peça : T293365	1
4 - Apoio Número de peça : T348597 Comentários : LD Estrutura da Grade	1
5 - Parafuso Número de peça : 37M7298	3
6 - Arruela Número de peça : 24M7037 Comentários : 9 X 16 X 2 mm	2
7 - Parafuso Número de peça : 19M7881 Comentários : M8 X 20	2
8 - Suporte Número de peça : AT458670 Comentários : Suporte da Estrutura da Grade Intermediária	1
9 - Cantoneira Número de peça : AT467699 Comentários : LD Estrutura	1
10 - Vedação de acabamento Número de peça : T368580	1
11 - Correia Número de peça : T293365	1
12 - Apoio Número de peça : T348598 Comentários : ESQ Estrutura da Grade	1

Peça	Quantidade necessária
13 - Parafuso Número de peça : 37M7298	3
14 - Arruela Número de peça : 24M7037 Comentários : 9 X 16 X 2 mm	2
15 - Parafuso Número de peça : 19M7881 Comentários : M8 X 20	2
16 - Arruela Número de peça : 24M7239 Comentários : 10.700 X 21 X 2.500 mm	12
17 - Parafuso sextavado Número de peça : 19M8637 Comentários : M10 X 40	6
18 - Porca de segurança Número de peça : 14M7517 Comentários : M10	2
19 - Suporte Número de peça : AT459711 Comentários : LD Estrutura da Grade	1
20 - Arruela Número de peça : 24M7296 Comentários : 10.500 X 30 X 2.500 mm	6
21 - Parafuso sextavado Número de peça : 19M7402 Comentários : M10 X 25	2
22 - Correia Número de peça : T318325	2
23 - Arruela Número de peça : T318896	2
24 - Parafuso sextavado	6

Peça	Quantidade necessária
Número de peça : 19M7550 Comentários : M10 X 35	
26 - Defletor Número de peça : T308410 Comentários : Defletor Contrapeso	1
27 - Placa Número de peça : AT411585 Comentários : ORDER AT436464 Esta peça foi substituída.	1
27 - Placa Número de peça : AT436464	1
28 - Parafuso Número de peça : 19M7863 Comentários : M6 X 25	4
29 - Defletor Número de peça : T309436 Comentários : Defletor Capô	1
30 - Parafuso Número de peça : 03M7222 Comentários : M6 X 20	6
31 - Arruela Número de peça : 24M7139 Comentários : 6.400 X 18 X 1.600 mm	6
32 - Porca de segurança Número de peça : 14M7397 Comentários : M6	6
33 - Parafuso Número de peça : 19M7867 Comentários : M8 X 25	6
34 - Apoio Número de peça : T368250	1

Peça	Quantidade necessária
Comentários : ESQ	
35 - Apoio Número de peça : T368249 Comentários : LD	1
36 - Isolador Número de peça : T216248	2
37 - Parafuso Número de peça : 19M7785 Comentários : M10 X 25	8
38 - Proteção Número de peça : AT380543 Comentários : Proteção do Ventilador LD	1
39 - Proteção Número de peça : AT380135 Comentários : Proteção do Ventilador ESQ	1
40 - Parafuso sextavado Número de peça : 19M8600 Comentários : M10 X 50	2
41 - Grade Número de peça : AT452800 Comentários : Tela	1

Para-lamas da Estação do Operador - ST769822

310L Backhoe Loader (Engine 4045HBZ01, 4045TBZ01)(PIN: 1BZ310LA_ _C000001-)(PIN: 1BZ310LA_ _D000001-) - PC11332 > 19 Chapa de Metal e Estilo > 1927 Para-lamas

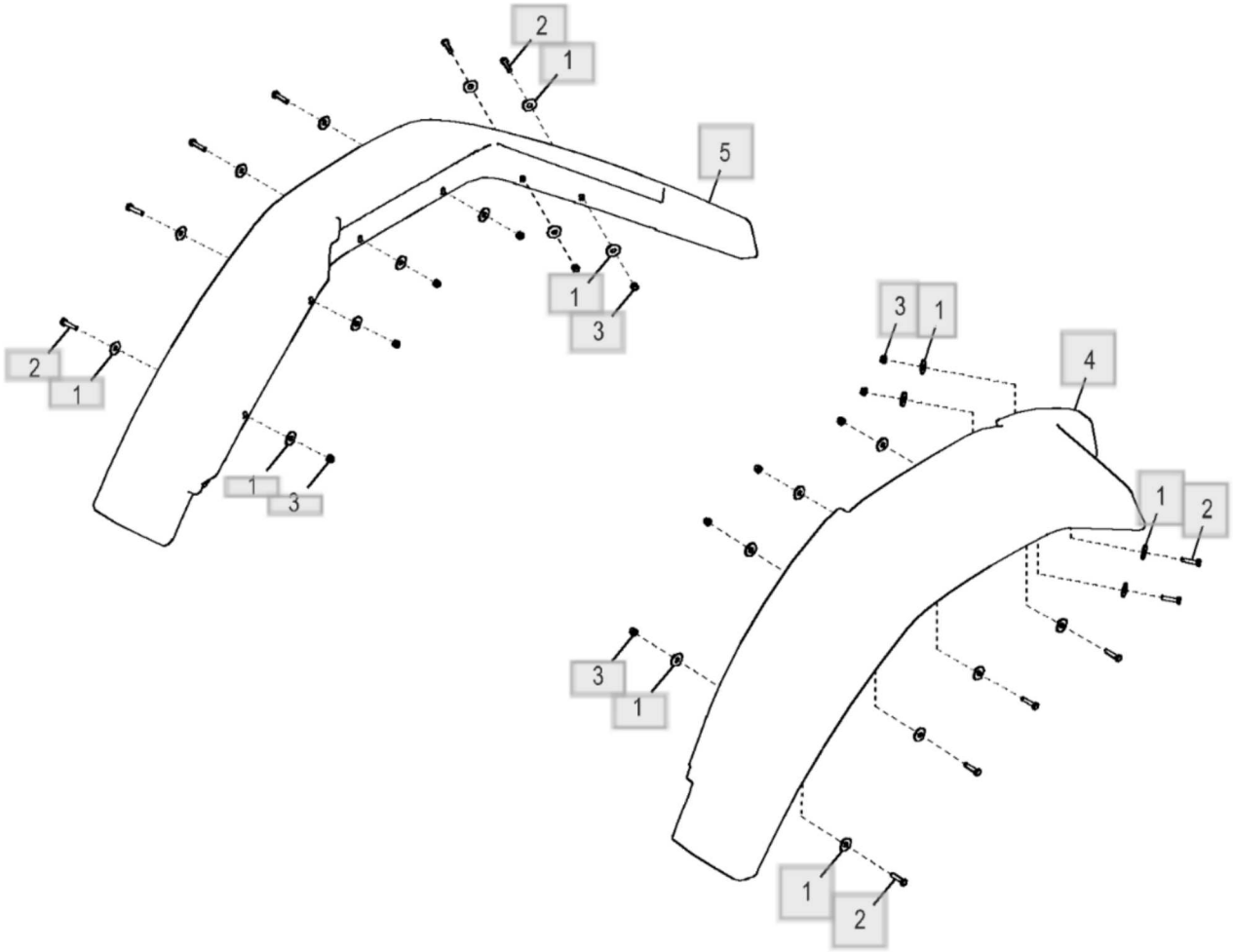

ETN103423_TX1145549

Peça	Quantidade necessária
1 - Arruela Número de peça : 24M7296 Comentários : 10.500 X 30 X 2.500 mm	24
2 - Parafuso sextavado Número de peça : 19M8008 Comentários : M8 X 35	12
3 - Porca de segurança Número de peça : 14M7426 Comentários : M8	12
4 - Pára-lama Número de peça : T328613 Comentários : Esquerda	1
5 - Pára-lama Número de peça : T328609 Comentários : Direita	1

Lista de peças

Alto-falantes do Rádio e Antena - ST870464

310L Backhoe Loader (Engine 4045HBZ01, 4045TBZ01)(PIN: 1BZ310LA_ _C000001-)(PIN: 1BZ310LA_ _D000001-) - PC11332 >
20 Segurança, Conveniência e Diversos > 2001 Rádio

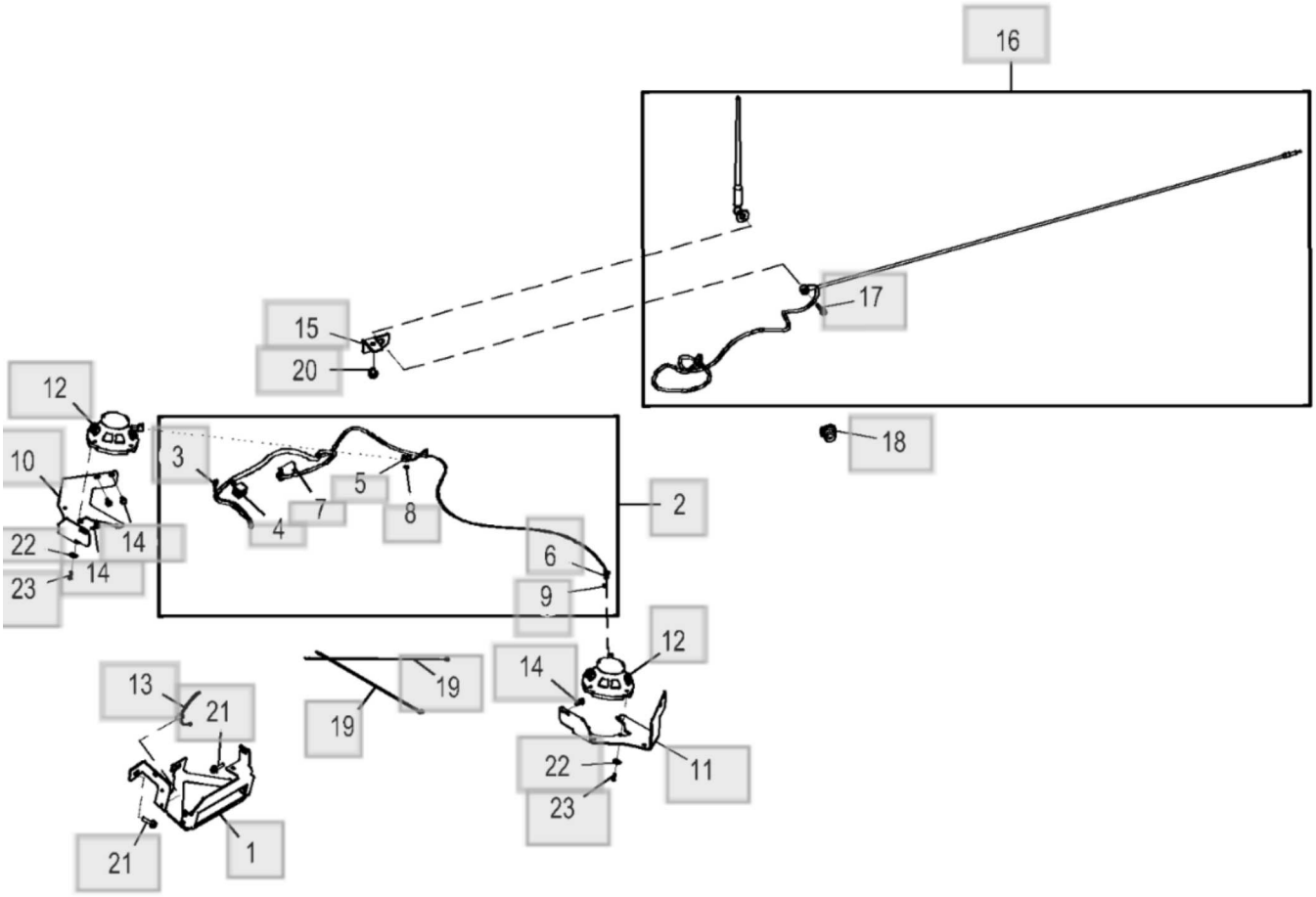

ETN121719_TX1170817

Peça	Quantidade necessária
1 - Apoio Número de peça : T334626	1
2 - Chicote Número de peça : AT427444 Comentários : Rádio	1
3 - Terminal conecTor eléTrico Número de peça : 57M9941 Comentários : Terra do Rádio	1
4 - Alojam. conector elétrico Número de peça : 57M8781 Comentários : Conector do Rádio, X09	1
4 - Terminal conecTor eléTrico Número de peça : 57M8740	6
4 - Terminal conecTor eléTrico Número de peça : 57M10226	2
5 - Alojam. conector elétrico Número de peça : 57M8174 Comentários : Alto-falante Direito, B30	1
5 - Terminal conecTor eléTrico Número de peça : 57M7501	2
6 - Alojam. conector elétrico Número de peça : 57M8174 Comentários : Alto-falante Esquerdo, B31	1
6 - Terminal conecTor eléTrico Número de peça : 57M7501	2
7 - Conj mont Conector elétrico Número de peça : R78055 Comentários : Conector do Chicote da Cabine ao Chicote do Rádio, X09	1
7 - Terminal conecTor eléTrico Número de peça : R78061	2

Peça	Quantidade necessária
7 - Vedação conector elétrico Número de peça : 57M9218	2
7 - Conect elétr tomada cavidad Número de peça : R78064	2
8 - Conj mont Conector elétrico Número de peça : 57M7724	1
9 - Conj mont Conector elétrico Número de peça : 57M7724	1
10 - Apoio Número de peça : T186444 Comentários : Do Lado Direito	1
11 - Apoio Número de peça : T186443 Comentários : Do Lado Esquerdo	1
12 - Alto-Falante Número de peça : AT342588	2
13 - Braçadeira Número de peça : T209627	1
14 - Parafuso Número de peça : 19M7775 Comentários : M6 X 16	4
15 - Apoio Número de peça : T204635	1
16 - Antena Número de peça : AT379617	1
17 - Parafuso Número de peça : 19M7833 Comentários : M6 X 35	1
18 - Passa-fio Número de peça : R170990	1

Peça	Quantidade necessária
19 - Cinta Número de peça : H77698	2
20 - Parafuso Número de peça : 19M7783 Comentários : M10 X 16	1
21 - Parafuso Número de peça : 19M7868 Comentários : M8 X 30	2
22 - Porca Número de peça : TT101176	6
23 - Parafuso Número de peça : T182888	6

Lista de peças

Kit do Rádio - ST770438

310L Backhoe Loader (Engine 4045HBZ01, 4045TBZ01)(PIN: 1BZ310LA_ _C000001-)(PIN: 1BZ310LA_ _D000001-) - PC11332 > 20 Segurança, Conveniência e Diversos > 2001 Rádio

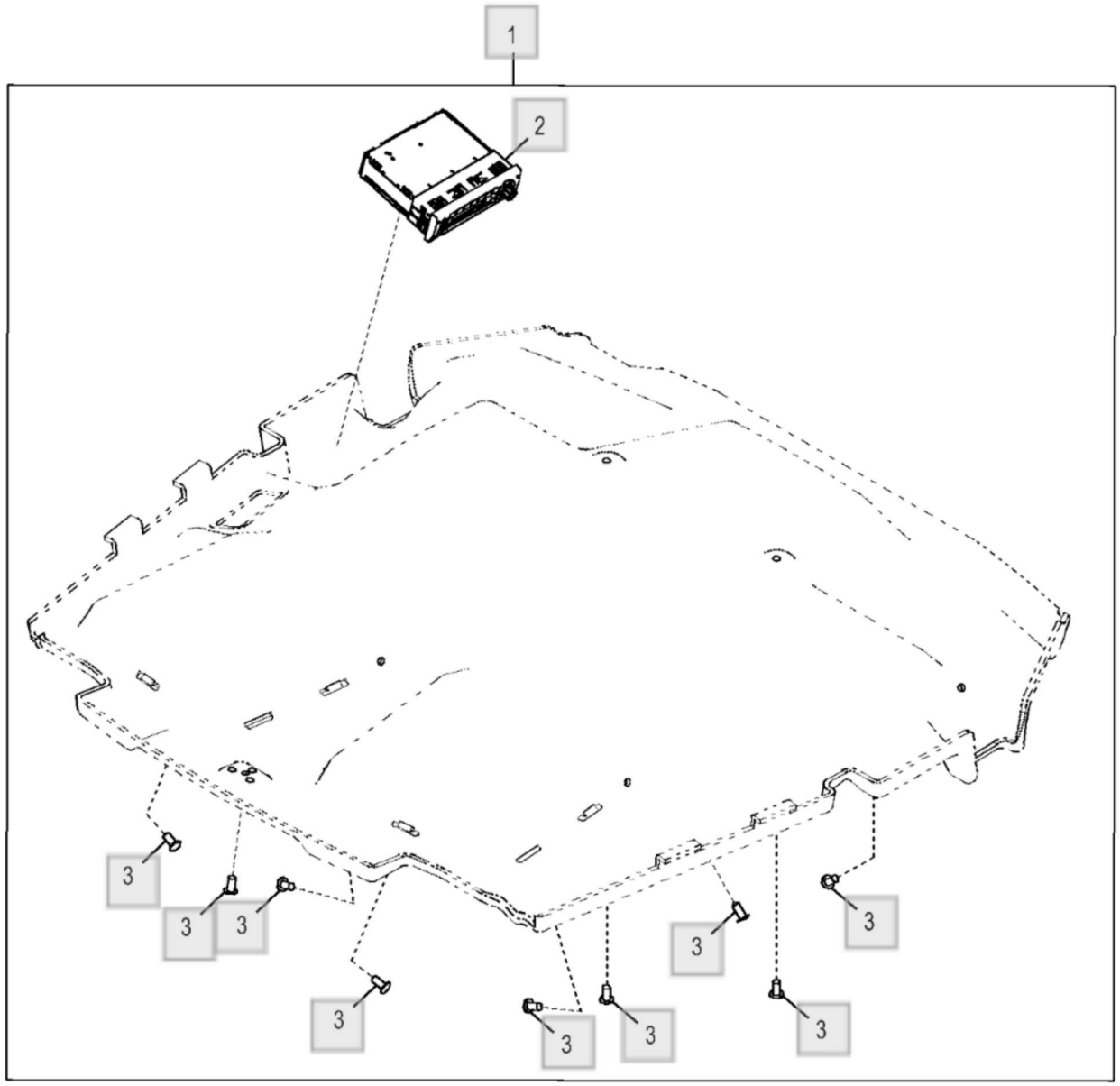

AT432697_TX1145551

Peça	Quantidade necessária
1 - Rádio Número de peça : AT432697 Comentários : Kit PRODUTOS COMPLETOS	1
2 - Rádio Número de peça : RE567557 Comentários : ORDER RE585531 ⓘ Esta peça foi substituída.	1
2 - Rádio Número de peça : RE585531	1
3 - Plugue Número de peça : MT2485 Comentários : Árvore de Natal	9

Lista de peças

Espelho Externo - ST870462

310L Backhoe Loader (Engine 4045HBZ01, 4045TBZ01)(PIN: 1BZ310LA_ _C000001-)(PIN: 1BZ310LA_ _D000001-) - PC11332 > 20 Segurança, Conveniência e Diversos > 2002 Espelho

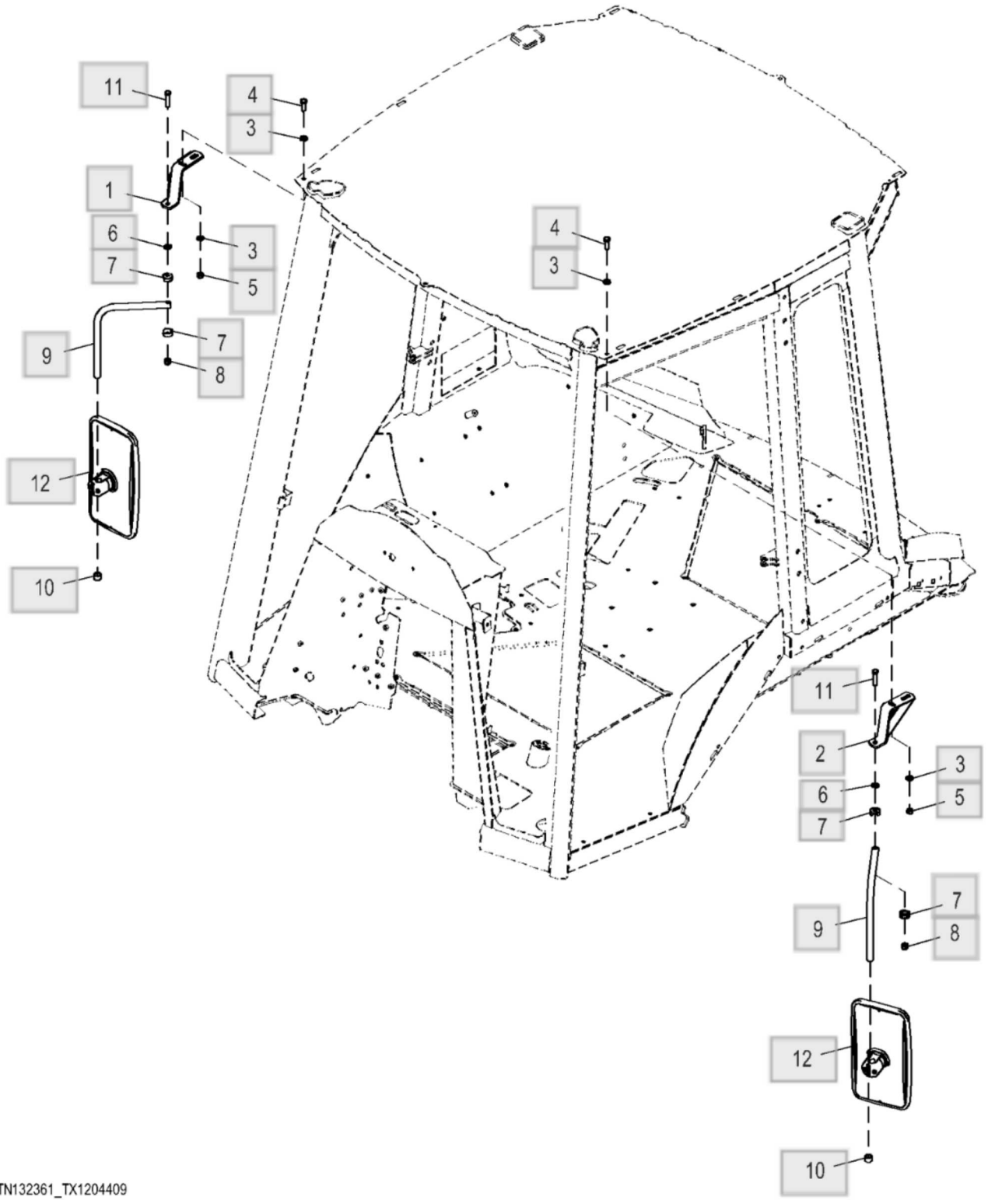

Peça	Quantidade necessária
1 - Apoio Número de peça : AT195814 Comentários : LD	1
2 - Apoio Número de peça : AT195815 Comentários : ESQ	1
3 - Arruela Número de peça : 24M7239 Comentários : 10.700 X 21 X 2.500 mm	4
4 - Parafuso sextavado Número de peça : 19M7662 Comentários : M10 X 30	2
5 - Porca Número de peça : 14M7274 Comentários : M10	2
6 - Arruela Número de peça : T60920	2
7 - Semi-braçadeira Número de peça : T115030	4
8 - Porca de segurança Número de peça : T11234	2
9 - Tubo Número de peça : T148817	2
10 - Tampa Número de peça : T128437	2
11 - Parafuso sextavado Número de peça : 19H2791 Comentários : 3/8" X 1-3/4"	2
12 - RetRovisoR Número de peça : AT157226 Comentários : SUB FOR AT430445	2

Lista de peças

Kit do Retrovisor Externo - ST870457

310L Backhoe Loader (Engine 4045HBZ01, 4045TBZ01)(PIN: 1BZ310LA_ _C000001-)(PIN: 1BZ310LA_ _D000001-) - PC11332 >
20 Segurança, Conveniência e Diversos > 2002 Espelho

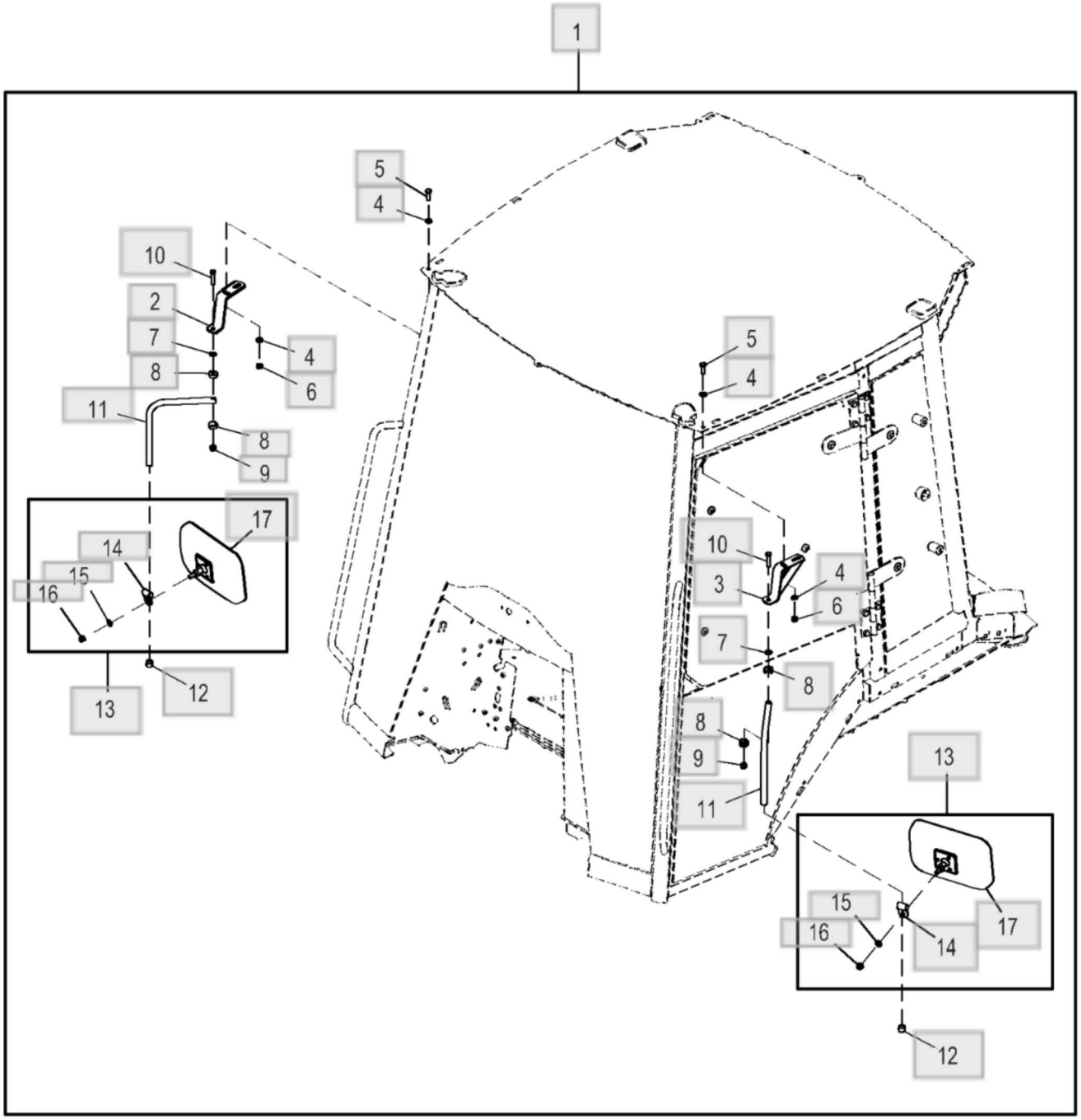

AT436764_TX1222938

Peça	Quantidade necessária
1 - Conjunto do espelho Número de peça : AT186155 Comentários : PRODUTOS COMPLETOS	1
2 - Apoio Número de peça : AT195814 Comentários : LD	1
3 - Apoio Número de peça : AT195815 Comentários : ESQ	1
4 - Arruela Número de peça : 24M7239 Comentários : 10.700 X 21 X 2.500 mm	4
5 - Parafuso sextavado Número de peça : 19M7662 Comentários : M10 X 30	2
6 - Porca Número de peça : 14M7274 Comentários : M10	2
7 - Arruela Número de peça : T60920	2
8 - Semi-braçadeira Número de peça : T115030	4
9 - Porca de segurança Número de peça : T11234	2
10 - Parafuso sextavado Número de peça : 19H1765 Comentários : 3/8" X 1-3/4"	2
11 - Tubo Número de peça : T148817	2
12 - Tampa Número de peça : T128437	2

Peça	Quantidade necessária
13 - RetRovisoR Número de peça : AT103919	2
14 - Braçadeira Número de peça : T119564	1
15 - Arruela Número de peça : 24M7239 Comentários : 10.700 X 21 X 2.500 mm	1
16 - Porca de segurança Número de peça : 14M7517 Comentários : M10	1
17 - RetRovisoR Número de peça : AT157226	1

Lista de peças

Retrovisor Dianteiro Interno, Montado na Traseira, Cabine - ST812333

310L Backhoe Loader (Engine 4045HBZ01, 4045TBZ01)(PIN: 1BZ310LA_ _C000001-)(PIN: 1BZ310LA_ _D000001-) - PC11332 > 20 Segurança, Conveniência e Diversos > 2002 Espelho

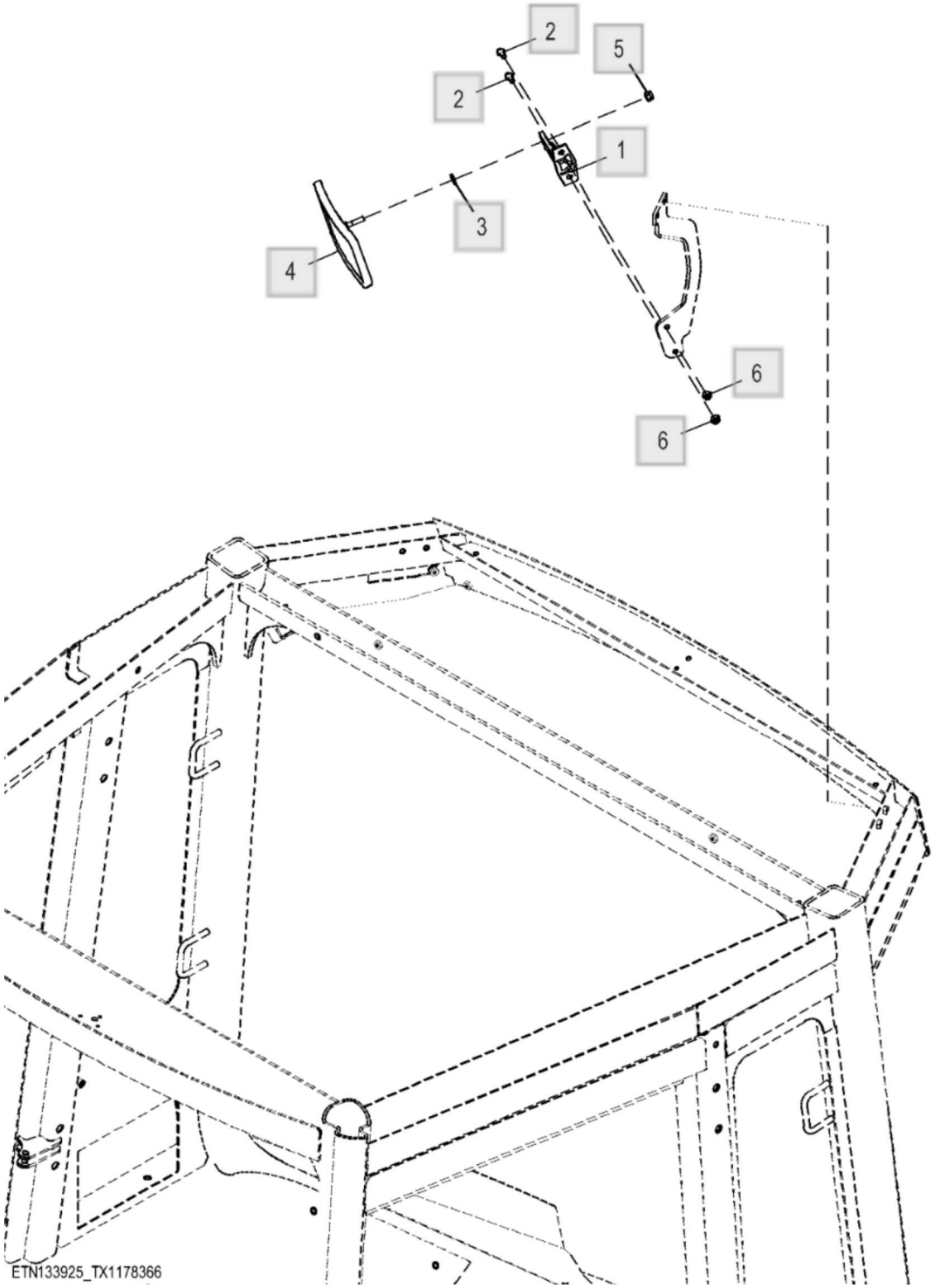

Peça	Quantidade necessária
1 - Apoio Número de peça : L75379	1
2 - Parafuso Número de peça : 21M7246 Comentários : M6 X 16	2
3 - Arruela Número de peça : 24M7238 Comentários : 8.700 X 17 X 2 mm	1
4 - Espelho Número de peça : AT196427	1
5 - Porca de segurança Número de peça : 14M7426 Comentários : M8	1
6 - Porca com flange Número de peça : 14M7303 Comentários : M6	2

Suporte do Espelho de Visão Dianteira Interno, Montado na Traseira - ST812245

310L Backhoe Loader (Engine 4045HBZ01, 4045TBZ01)(PIN: 1BZ310LA_ _C000001-)(PIN: 1BZ310LA_ _D000001-) - PC11332 > 20 Segurança, Conveniência e Diversos > 2002 Espelho

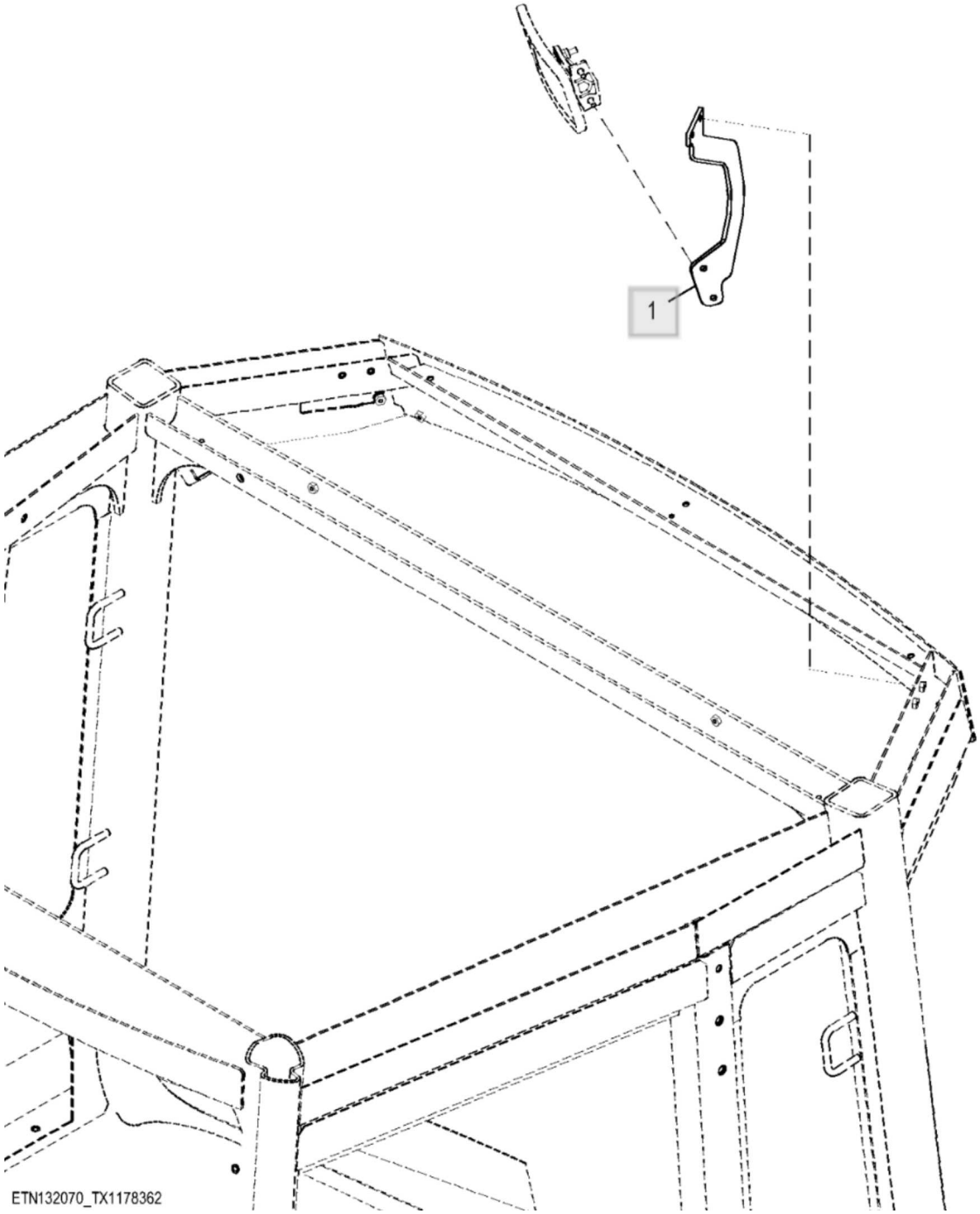

Peça	Quantidade necessária
1 - Apoio Número de peça : T226786	1

Lista de peças

Retrovisor Interno, Montado na Dianteira - ST17868

310L Backhoe Loader (Engine 4045HBZ01, 4045TBZ01)(PIN: 1BZ310LA_ _C000001-)(PIN: 1BZ310LA_ _D000001-) - PC11332 > 20 Segurança, Conveniência e Diversos > 2002 Espelho

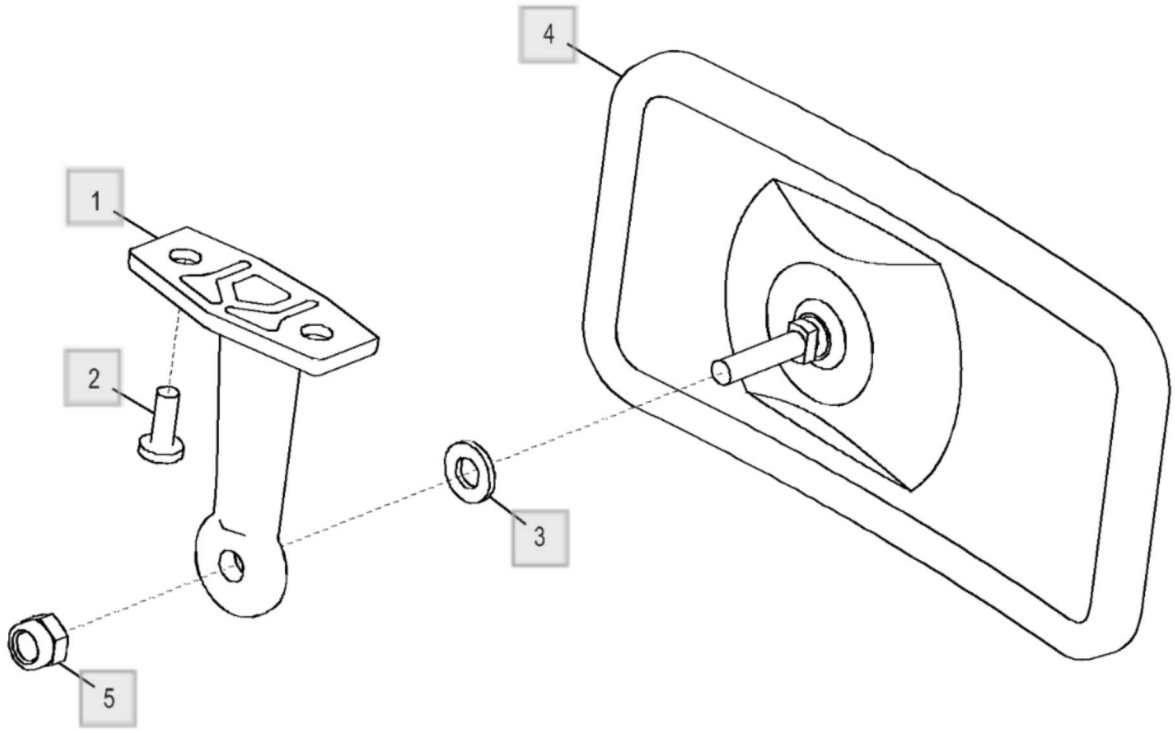

AT185531_TX1132972

Peça	Quantidade necessária
1 - Apoio Número de peça : L75379	1
2 - Parafuso Número de peça : 21M7246 Comentários : M6 X 16	2
3 - Arruela Número de peça : 24M7238 Comentários : 8.700 X 17 X 2 mm	1
4 - Espelho Número de peça : AT196427	1
4 - RetRovisoR Número de peça : AT222333 Comentários : Recomendado para Uso em Ambiente Altamente Corrosivo	1
4 - RetRovisoR Número de peça : AT186760	1
5 - Porca de segurança Número de peça : 14M7426 Comentários : M8	1

Lista de peças

Kit do Retrovisor Externo - ST722075

310L Backhoe Loader (Engine 4045HBZ01, 4045TBZ01)(PIN: 1BZ310LA_ _C000001-)(PIN: 1BZ310LA_ _D000001-) - PC11332 >
20 Segurança, Conveniência e Diversos > 2002 Espelho

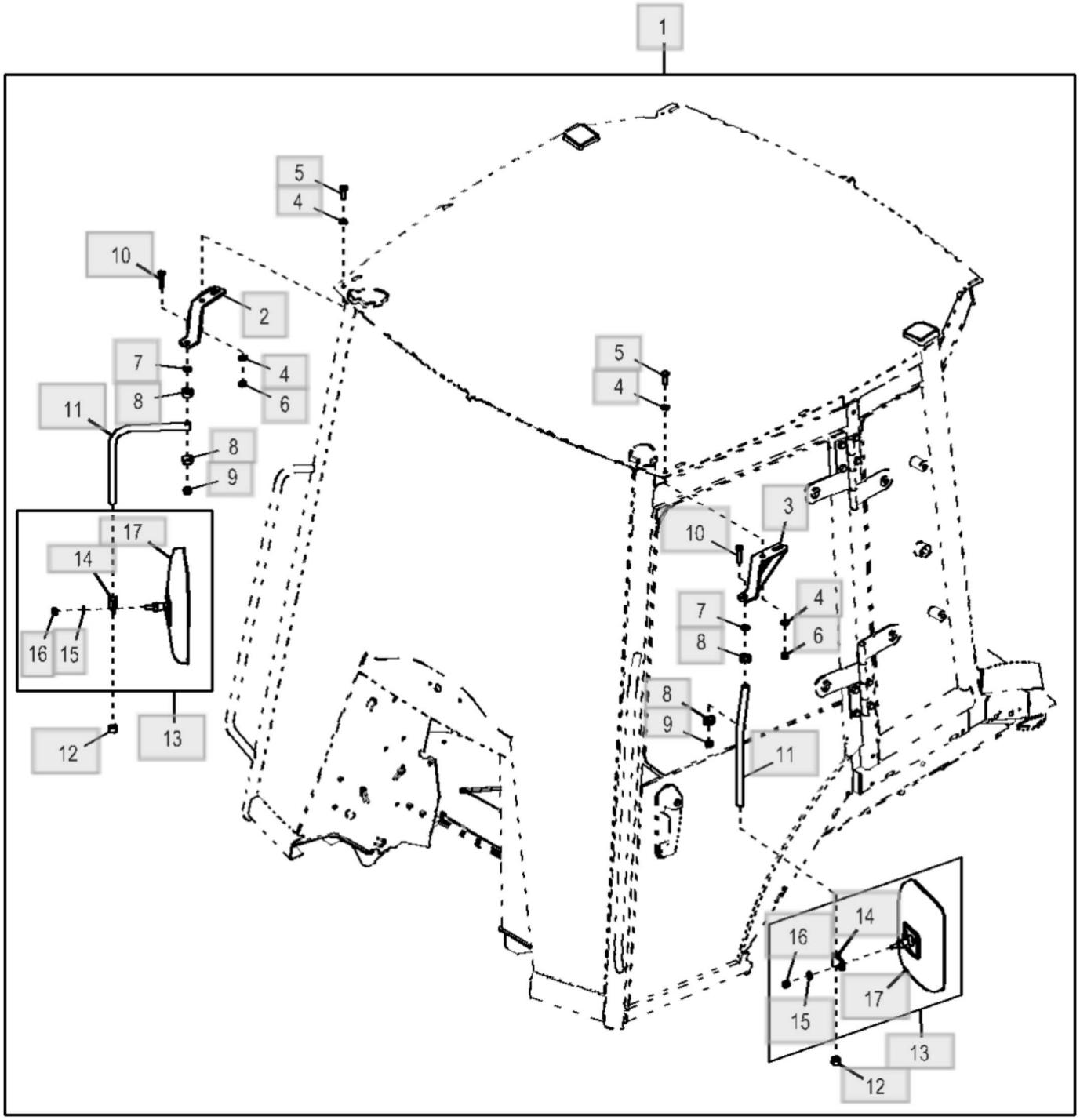

AT186155_TX1115539

Peça	Quantidade necessária
1 - Conjunto do espelho Número de peça : AT186155 Comentários : Pacotes de Produto	1
2 - Apoio Número de peça : AT195814 Comentários : LD	1
3 - Apoio Número de peça : AT195815 Comentários : ESQ	1
4 - Arruela Número de peça : 24M7239 Comentários : 10.700 X 21 X 2.500 mm	4
5 - Parafuso sextavado Número de peça : 19M7662 Comentários : M10 X 30	2
6 - Porca Número de peça : 14M7274 Comentários : M10	2
7 - Arruela Número de peça : T60920	2
8 - Semi-braçadeira Número de peça : T115030	4
9 - Porca de segurança Número de peça : T11234 Comentários : 9.525 mm (3/8")	2
10 - Parafuso sextavado Número de peça : 19H1765 Comentários : 3/8" X 1-3/4"	2
11 - Tubo Número de peça : T148817	2
12 - Tampa	2

Peça	Quantidade necessária
Número de peça : T128437	
13 - RetRovisoR Número de peça : AT103919	2
14 - Braçadeira Número de peça : T119564	1
15 - Arruela Número de peça : 24M7239 Comentários : 10.700 X 21 X 2.500 mm	1
16 - Porca de segurança Número de peça : 14M7517 Comentários : M10	1
17 - RetRovisoR Número de peça : AT157226	1

Lista de peças

Alarme de Ré - ST769835

310L Backhoe Loader (Engine 4045HBZ01, 4045TBZ01)(PIN: 1BZ310LA_ _C000001-)(PIN: 1BZ310LA_ _D000001-) - PC11332 > 20 Segurança, Conveniência e Diversos > 2004 Dispositivos de Advertência Incluindo Buzina e Alarme de Ré

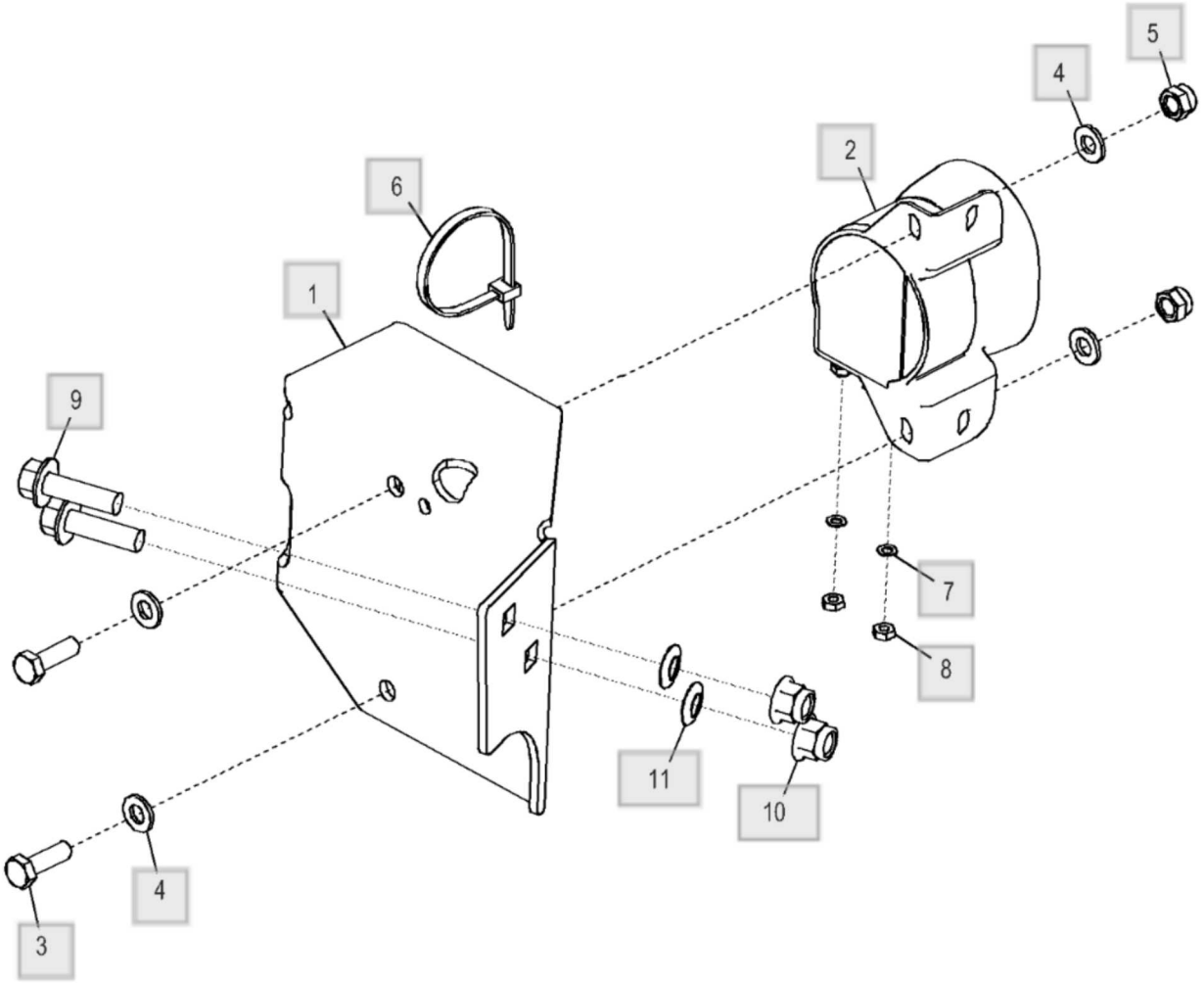

ETN102780_TX1145555

Peça	Quantidade necessária
1 - Apoio Número de peça : T239252	1
2 - Alarme de marcha Número de peça : AT335267 Comentários : 107, Decibéis	1
3 - Parafuso sextavado Número de peça : 19M7407 Comentários : M8 X 25	2
4 - Arruela Número de peça : 24M7238 Comentários : 8.700 X 17 X 2 mm	4
5 - Porca de segurança Número de peça : 14M7426 Comentários : M8	2
6 - Cinta Número de peça : R44302	1
7 - Arruela Número de peça : 12H290 Comentários : 0.164" ⓘ Esta peça foi substituída.	2
8 - Porca Número de peça : 14H605 Comentários : 0.164"	2
9 - Parafuso Número de peça : 19M7835 Comentários : M10 X 35	2
10 - Porca de segurança Número de peça : 14M7400 Comentários : M10	2
11 - Porca de Pressão Número de peça : H141123	2

Buzina - ST870465

310L Backhoe Loader (Engine 4045HBZ01, 4045TBZ01)(PIN: 1BZ310LA_ _C000001-)(PIN: 1BZ310LA_ _D000001-) - PC11332 > 20 Segurança, Conveniência e Diversos > 2004 Dispositivos de Advertência Incluindo Buzina e Alarme de Ré

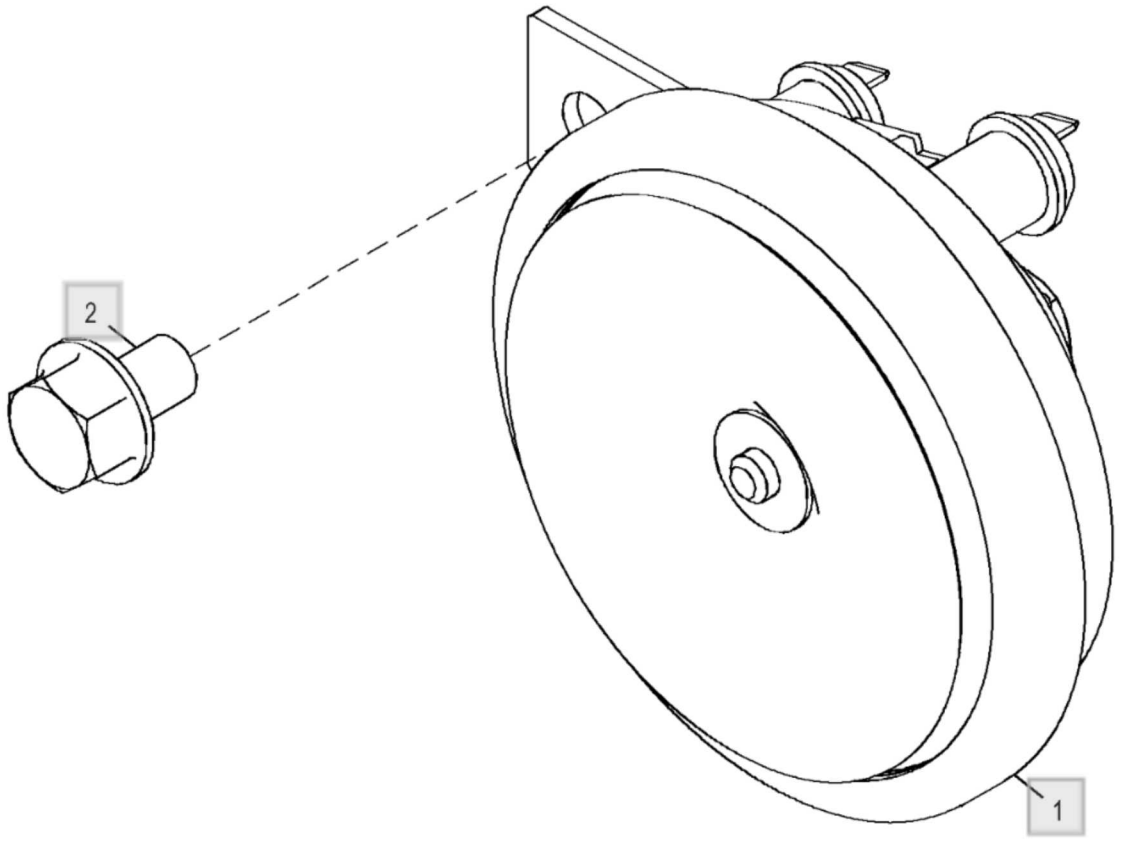

ETN126748_TX1168556

Peça	Quantidade necessária
1 - Buzina Número de peça : AL203265	1
2 - Parafuso Número de peça : 19M7864 Comentários : M8 X 12	1

Kit de Caixa de Ferramentas - ST769823

310L Backhoe Loader (Engine 4045HBZ01, 4045TBZ01)(PIN: 1BZ310LA_ _C000001-)(PIN: 1BZ310LA_ _D000001-) - PC11332 > 20 Segurança, Conveniência e Diversos > 2005 Caixa de Ferramentas

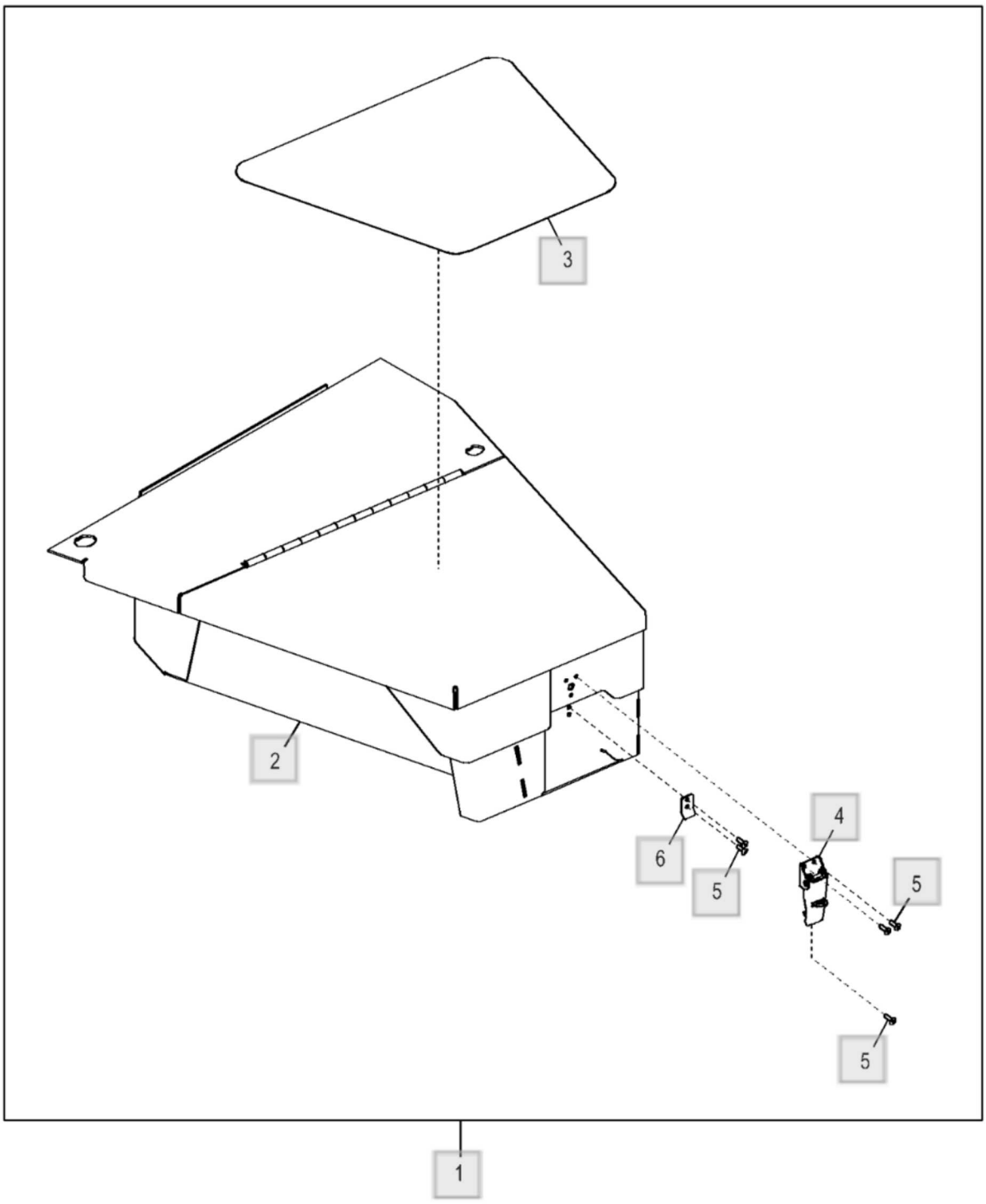

AT435942_TX1145557

Peça	Quantidade necessária
1 - Caixa de ferramentas Número de peça : AT435942 Comentários : PRODUTOS COMPLETOS	1
2 - Caixa de ferramentas Número de peça : AT332084	1
3 - Película anti-derraPante Número de peça : T165290	1
4 - Trava Número de peça : AT332153	1
5 - Rebite Número de peça : AT333453	5
6 - Cantoneira Número de peça : T227945 Comentários : Presilha do Trinco	1

Lista de peças

Kit de Quebra-sol - ST870468

310L Backhoe Loader (Engine 4045HBZ01, 4045TBZ01)(PIN: 1BZ310LA_ _C000001-)(PIN: 1BZ310LA_ _D000001-) - PC11332 > 20 Segurança, Conveniência e Diversos > 2007 Quebra Sol

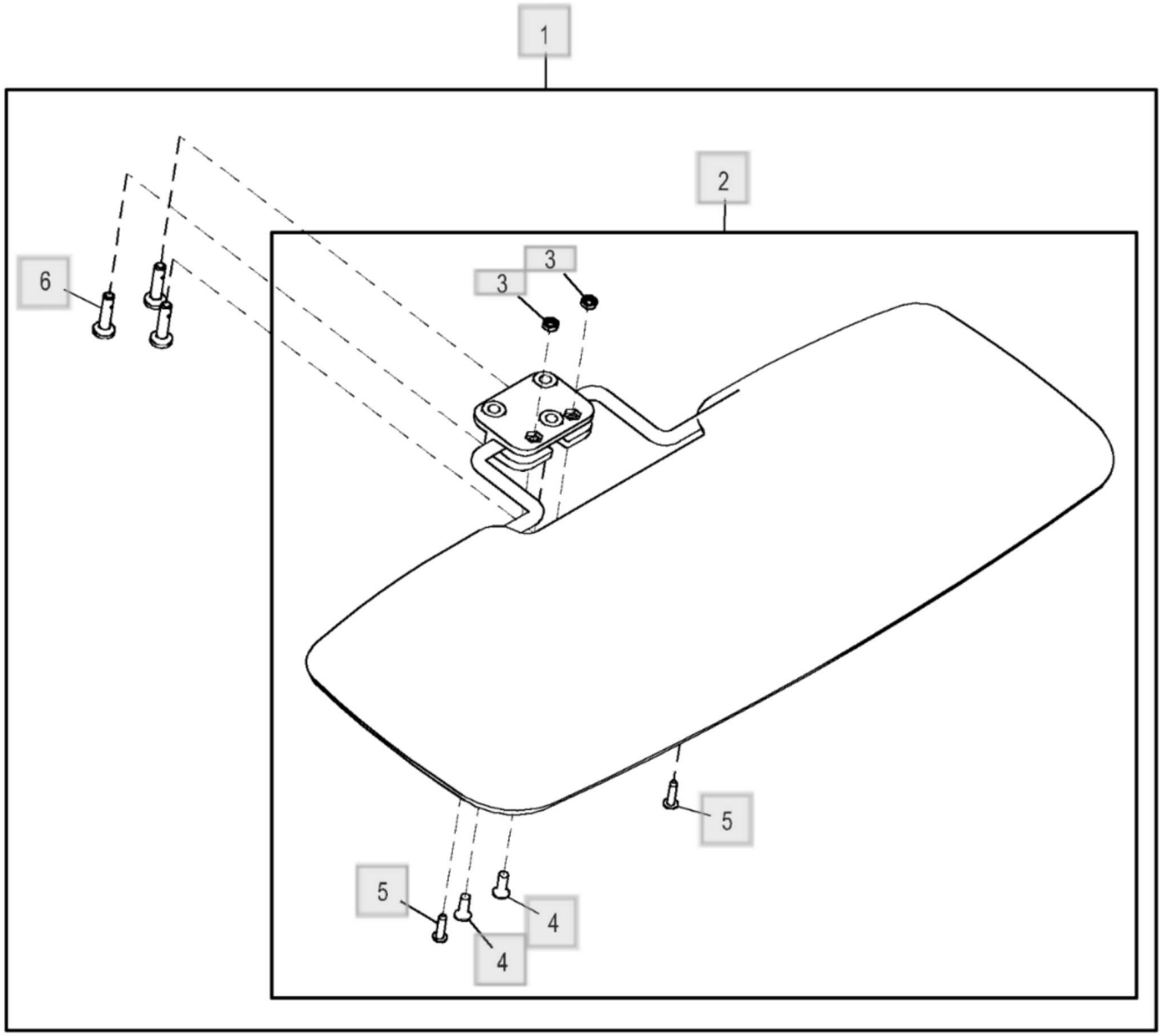

AT436766_TX1222913

Peça	Quantidade necessária
1 - Pára-sol Número de peça : AT186307 Comentários : Pacotes de Produto	1
2 - Pára-sol Número de peça : AT448435 Comentários : NLA, ORDER AT186307	1
3 - Porca Número de peça : 14M7558 Comentários : M5	2
4 - Parafuso Número de peça : 21M7484 Comentários : M5 X 14	2
5 - Parafuso Número de peça : 37M7179	2
6 - Paraf. auto-frenante Número de peça : T134895	3

Lista de peças

Bomba Hidráulica Principal - ST770778

310L Backhoe Loader (Engine 4045HBZ01, 4045TBZ01)(PIN: 1BZ310LA_ _C000001-)(PIN: 1BZ310LA_ _D000001-) - PC11332 > 21 Sistema Hidráulico Principal do Veículo > 2161 Bombas e Acionamentos Hidráulicos

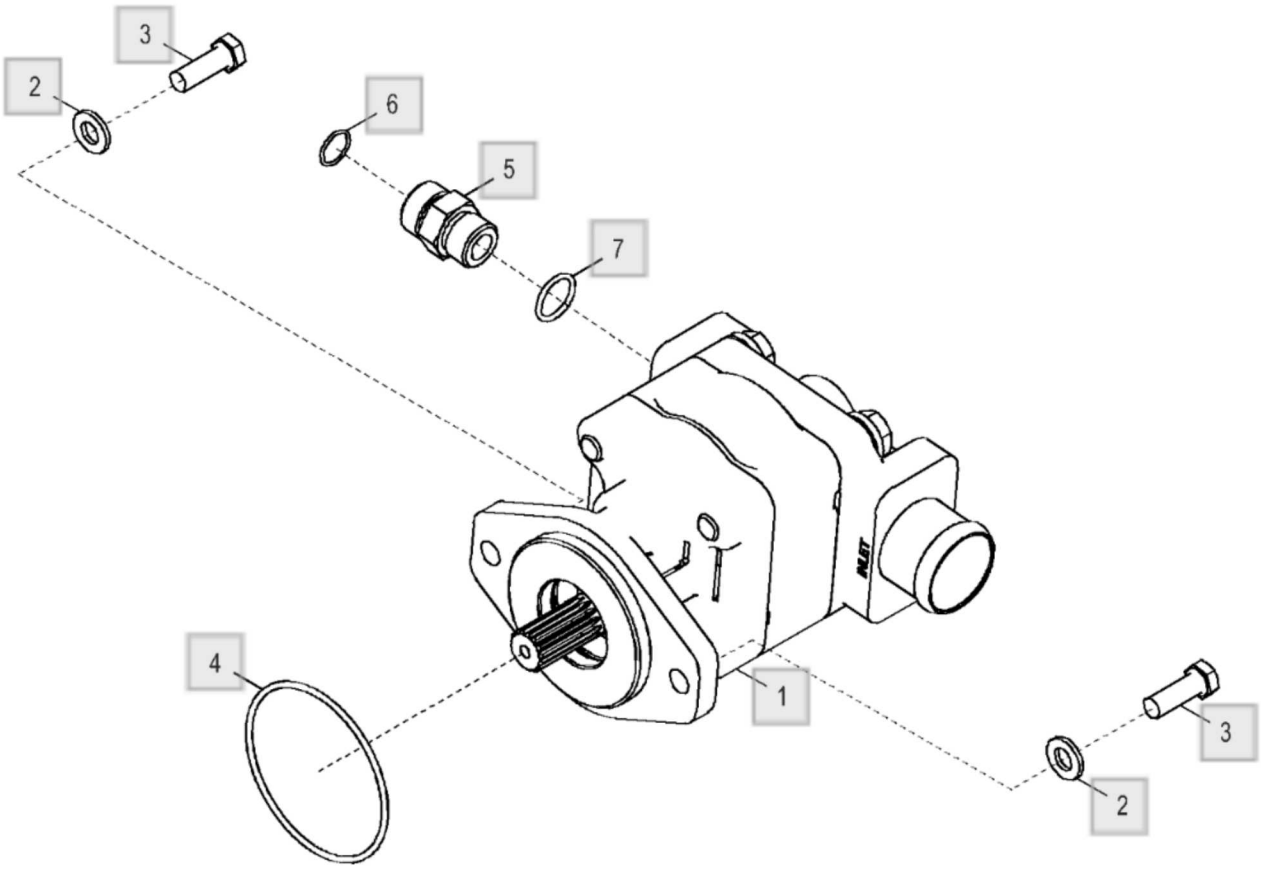

ETN103609_TX1145558

Peça	Quantidade necessária
1 - Bombahidráulica Número de peça : AT179792 Comentários : Componentes em Página Separada	1
1 - Kit retentor Número de peça : AT199930 Comentários : Componentes em Página Separada	1
2 - Arruela Número de peça : 24M7240 Comentários : 13 X 25 X 3 mm	2
3 - Parafuso sextavado Número de peça : 19M7403 Comentários : M12 X 35	2
4 - Anel o Número de peça : F37030242 Comentários : 101.194 X 3.531 mm (3-63/64" X 0.139")	1
5 - Adaptador Número de peça : 38H1163 Comentários : -12 SAE	1
6 - Anel o Número de peça : T77858 Comentários : 18.771 X 1.778 mm (0.739" X 0.070")	1
7 - Anel o Número de peça : U12547 Comentários : 23.470 X 2.946 mm (0.924" X 0.116")	1

Lista de peças

Kit de Vedação da Bomba Hidráulica Principal - ST771553

310L Backhoe Loader (Engine 4045HBZ01, 4045TBZ01)(PIN: 1BZ310LA_ _C000001-)(PIN: 1BZ310LA_ _D000001-) - PC11332 > 21 Sistema Hidráulico Principal do Veículo > 2161 Bombas e Acionamentos Hidráulicos

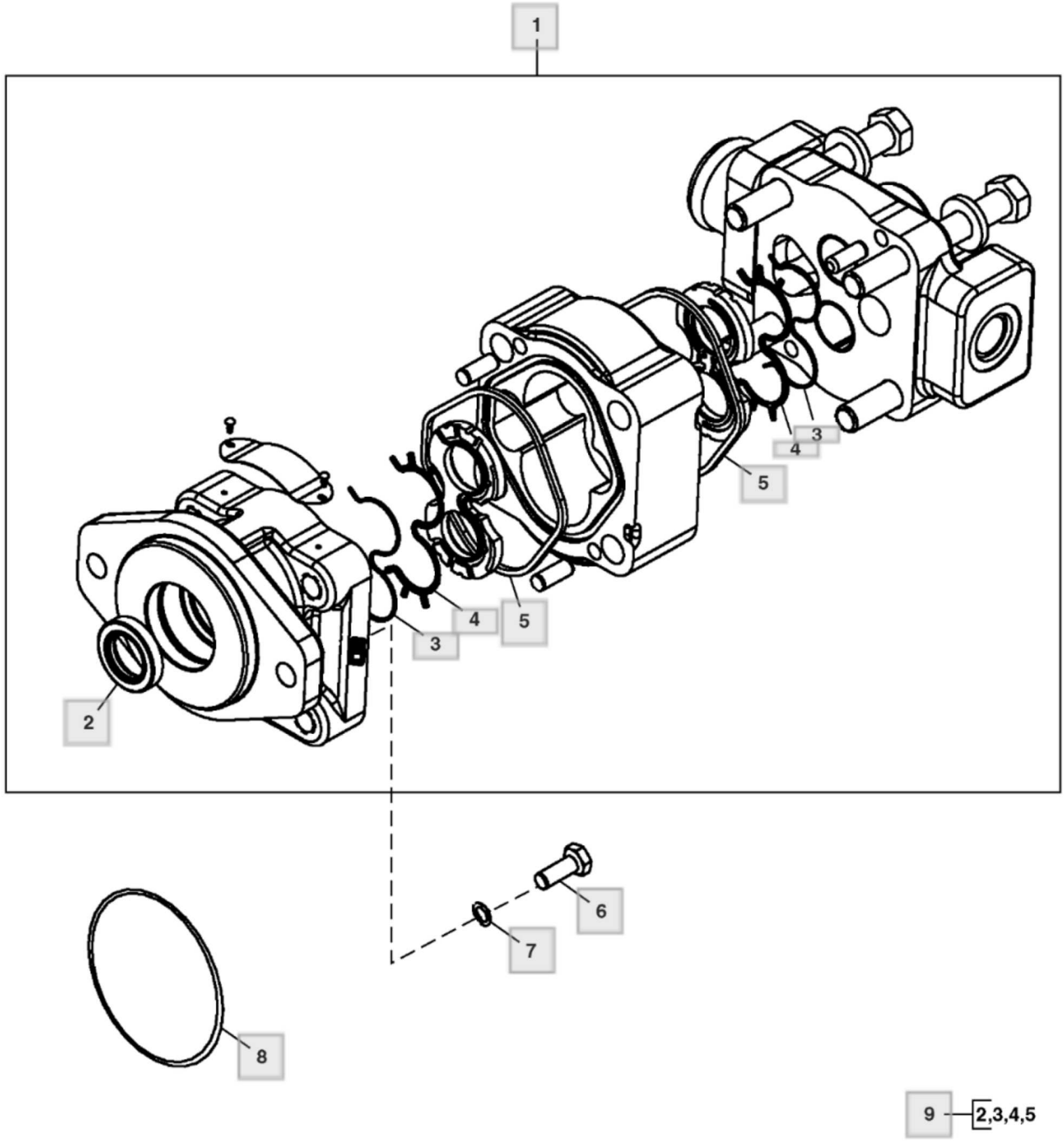

Peça	Quantidade necessária
1 - Bombahidráulica Número de peça : AT179792 Comentários : P330	1
2 - Vedação Número de peça :	1
3 - Anel de apoio Número de peça :	2
4 - Vedação Número de peça :	2
5 - Vedação Número de peça :	2
6 - Parafuso sextavado Número de peça : 19M7403 Comentários : M12 X 35	2
7 - Arruela Número de peça : 24M7240 Comentários : 13 X 25 X 3 mm	2
8 - Anel o Número de peça : F37030242	1
9 - Kit retentor Número de peça : AT199930 Comentários : P330	1

Lista de peças

Mangueira de Suplementação de Potência para Controles Manuais - ST770791

310L Backhoe Loader (Engine 4045HBZ01, 4045TBZ01)(PIN: 1BZ310LA_ _C000001-)(PIN: 1BZ310LA_ _D000001-) - PC11332 > 21 Sistema Hidráulico Principal do Veículo > 2163 Linhas hidráulicas e Mangueiras

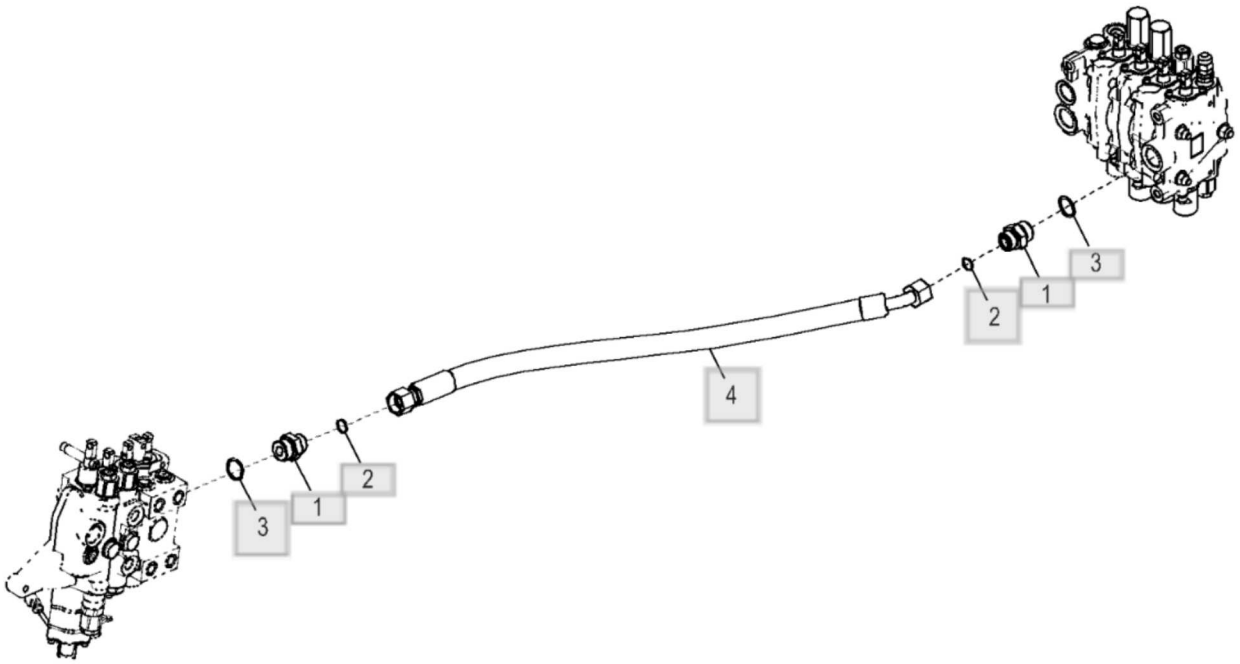

ETN103616_TX1145560

Peça	Quantidade necessária
1 - Adaptador Número de peça : 38H1194	2
2 - Anel o Número de peça : T77858 Comentários : 18.771 X 1.778 mm (0.739" X 0.070")	2
3 - Anel o Número de peça : R29936 Comentários : 29.743 X 2.946 mm (1.171" X 0.116")	2
4 - Mangueira hidráulica Número de peça : AT348375 Comentários : Fabricar	1

Lista de peças

Mangueira de Retorno com Controles Manuais - ST770789

310L Backhoe Loader (Engine 4045HBZ01, 4045TBZ01)(PIN: 1BZ310LA_ _C000001-)(PIN: 1BZ310LA_ _D000001-) - PC11332 > 21 Sistema Hidráulico Principal do Veículo > 2163 Linhas hidráulicas e Mangueiras

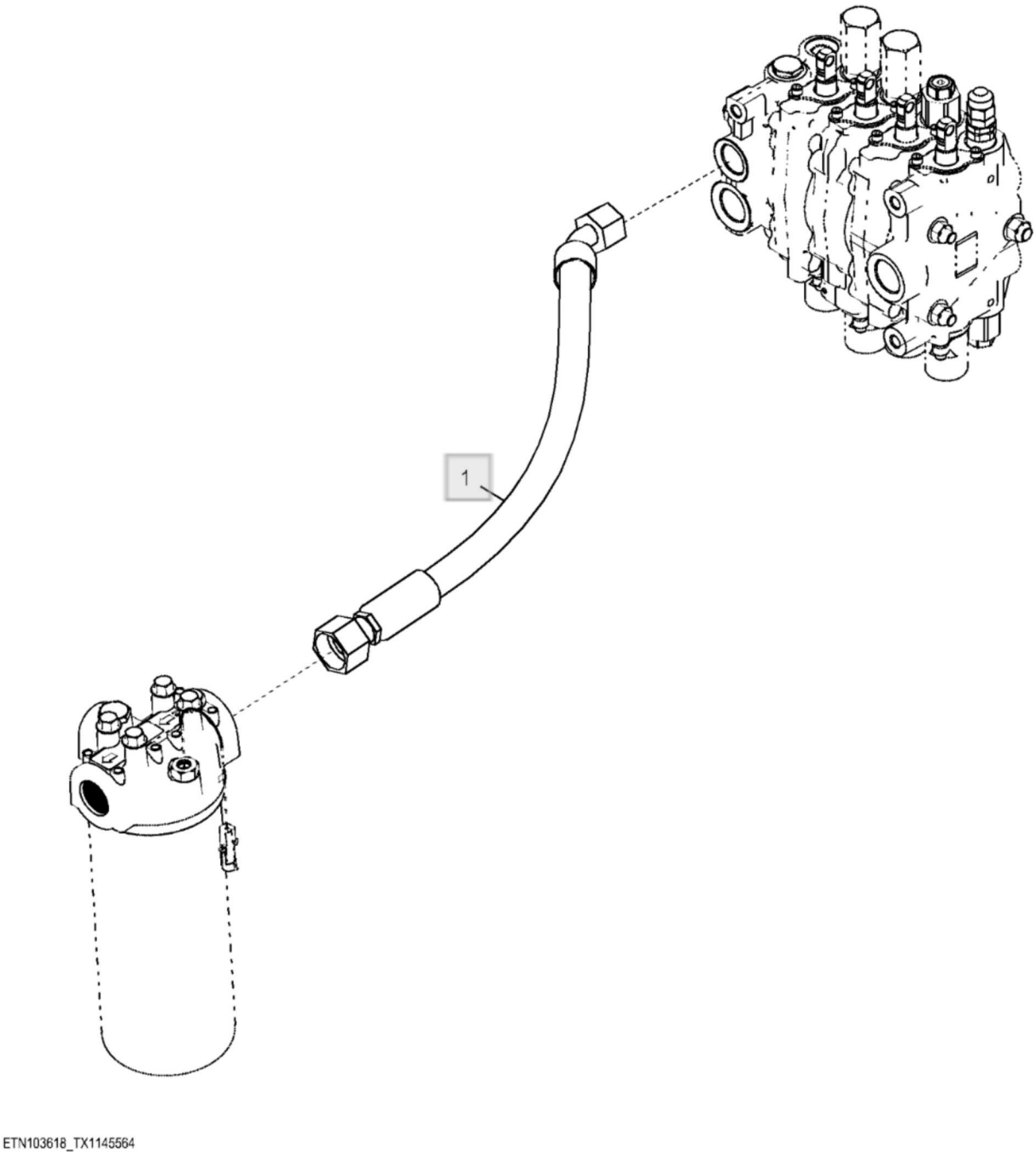

Peça	Quantidade necessária
1 - Mangueira hidráulica Número de peça : AT359145 Comentários : Fabricar	1

Lista de peças

Sistema Hidráulico de Direção - ST770794

310L Backhoe Loader (Engine 4045HBZ01, 4045TBZ01)(PIN: 1BZ310LA_ _C000001-)(PIN: 1BZ310LA_ _D000001-) - PC11332 > 21 Sistema Hidráulico Principal do Veículo > 2163 Linhas hidráulicas e Mangueiras

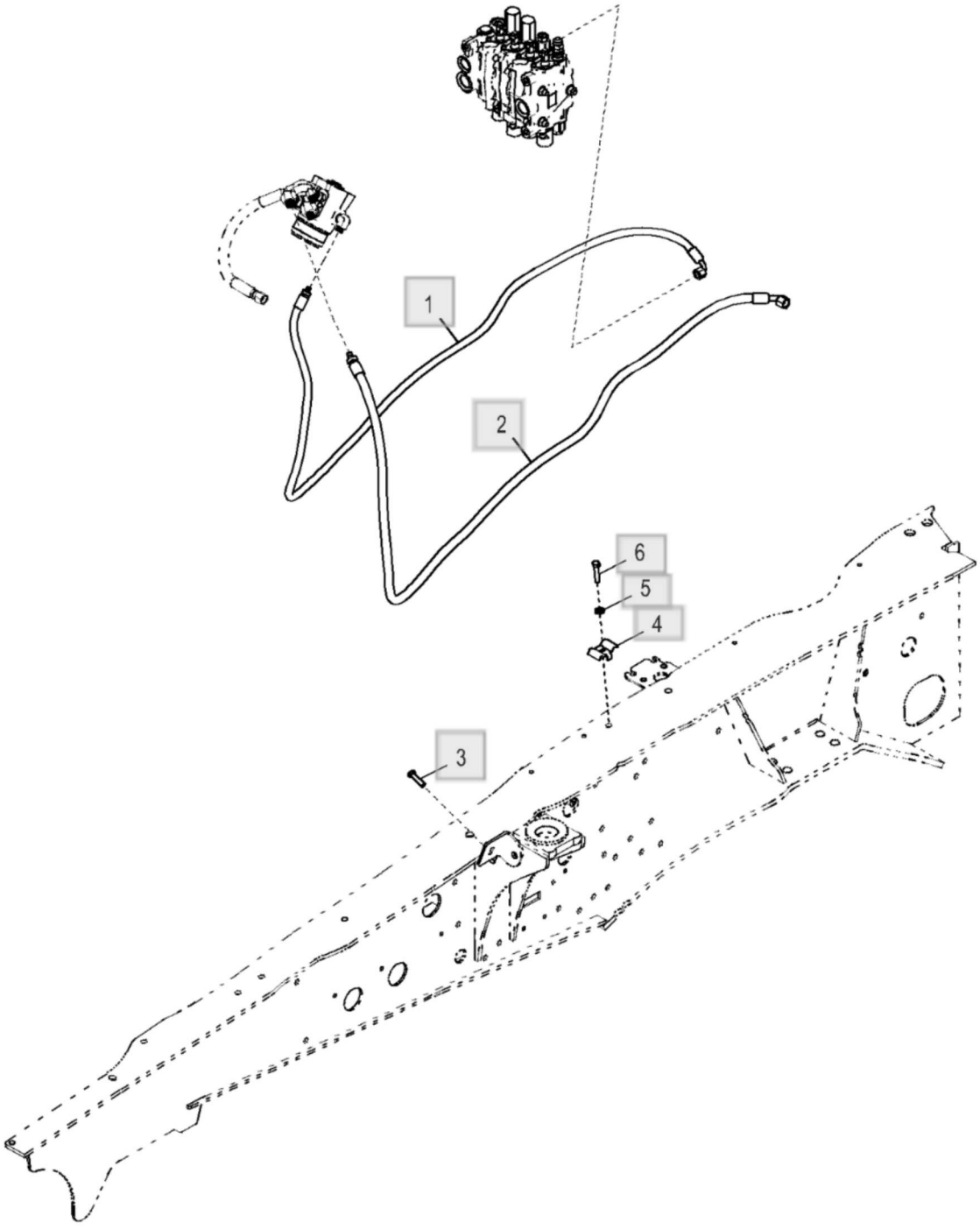

ETN103622_TX1145568

Peça	Quantidade necessária
1 - Mangueira hidráulica Número de peça : AT184951 Comentários : Sensor de Carga	1
2 - Mangueira hidráulica Número de peça : AT184952 Comentários : Pressão da Direção	1
3 - Parafuso sextavado Número de peça : 19M8637 Comentários : M10 X 40	1
4 - Braçadeira Número de peça : KV22609	1
5 - Arruela Número de peça : 24M7239 Comentários : 10.700 X 21 X 2.500 mm	1
6 - Parafuso sextavado Número de peça : 19M8600 Comentários : M10 X 50	1

Lista de peças

Tubulação Hidráulica Principal - ST876131

310L Backhoe Loader (Engine 4045HBZ01, 4045TBZ01)(PIN: 1BZ310LA_ _C000001-)(PIN: 1BZ310LA_ _D000001-) - PC11332 > 21 Sistema Hidráulico Principal do Veículo > 2163 Linhas hidráulicas e Mangueiras

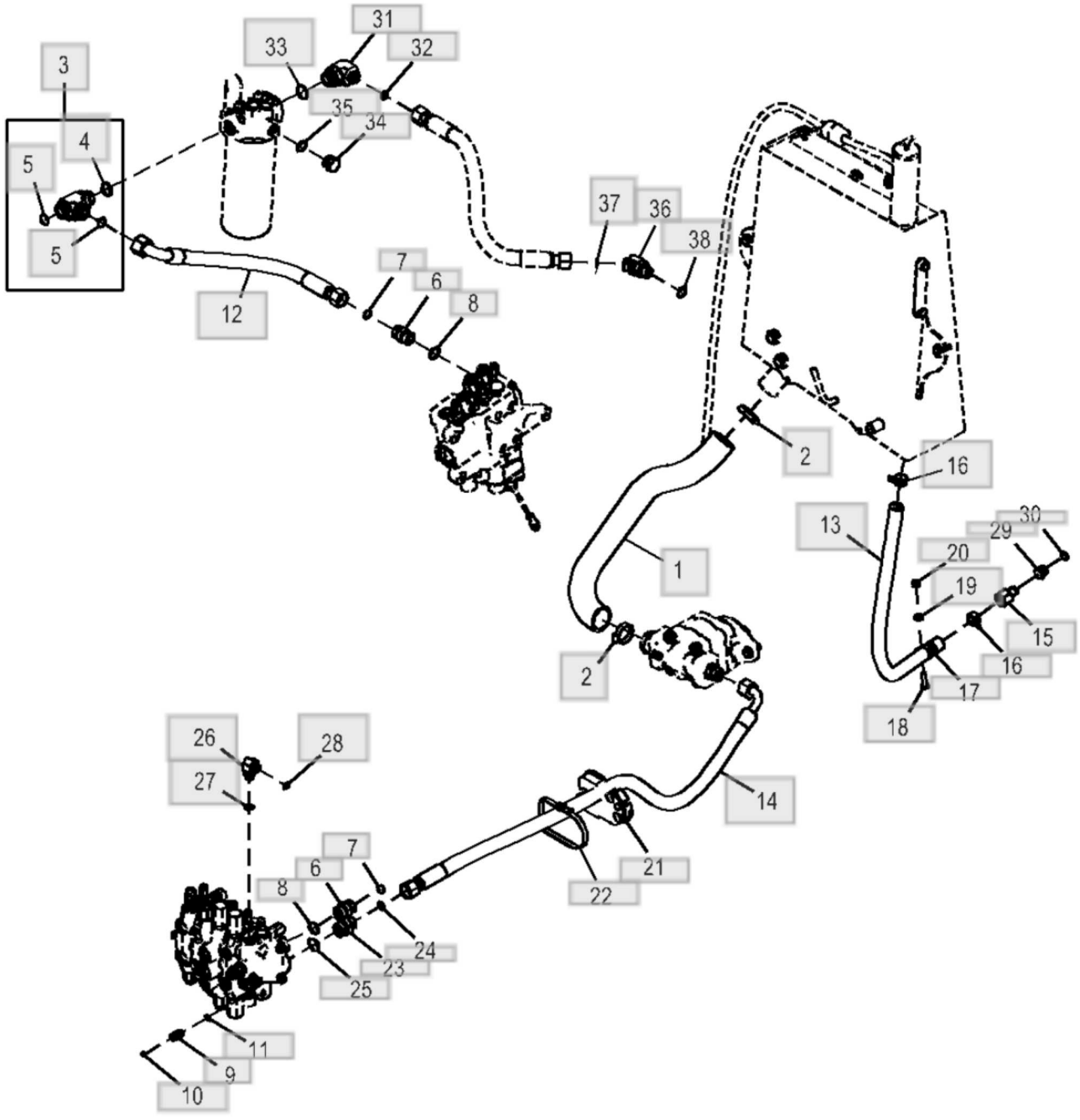

ETN143537_TX1227328

Peça	Quantidade necessária
1 - Mangueira de sucção Número de peça : AT440602	1
2 - Abraçadeira para mangueira Número de peça : AT308555	2
3 - Conexão em t Número de peça : AT359124	1
4 - Anel o Número de peça : R29936	1
5 - Anel o Número de peça : T76938	2
6 - Adaptador Número de peça : 38H1343	2
7 - Anel o Número de peça : T77858	2
8 - Anel o Número de peça : U17409	2
9 - Adaptador Número de peça : 38H1160	1
10 - Anel o Número de peça : T77613	1
11 - Anel o Número de peça : R26448	1
12 - Mangueira hidráulica Número de peça : AT359143	1
13 - Mangueira em metro Número de peça : ..... Comentários : MAKE FROM T234306 CTL, 67.06 cm (26.400 in)	1
14 - Mangueira hidráulica Número de peça : AT342698	1
15 - Conexão de mangueira	1

Peça	Quantidade necessária
Número de peça : T190892	
16 - Abraçadeira para mangueira Número de peça : R191781	2
17 - Braçadeira Número de peça : T102934	1
18 - Parafuso sextavado Número de peça : 19M7550 Comentários : M10 X 35	1
19 - Arruela Número de peça : 24M7239 Comentários : 10.700 X 21 X 2.500 mm	1
20 - Porca Número de peça : 14M7274 Comentários : M10	1
21 - Abraçadeira para mangueira Número de peça : T167142	1
22 - Cinta Número de peça : N189220	1
23 - Adaptador Número de peça : 38H1194	1
24 - Anel o Número de peça : T77858	1
25 - Anel o Número de peça : R29936	1
26 - Conexão em ângulo Número de peça : 38H1005	1
27 - Anel o Número de peça : R26375	1
28 - Anel o Número de peça : T77857	1

Peça	Quantidade necessária
29 - Tampão de dreno Número de peça : R27474	1
30 - Anel o Número de peça : R26906	1
31 - Conexão em ângulo Número de peça : 38H1052	1
32 - Anel o Número de peça : T77858	1
33 - Anel o Número de peça : R29936	1
34 - Tampão de dreno Número de peça : R27175 Comentários : SUB FOR 64H1007	1
35 - Anel o Número de peça : U12547	1
36 - Conexão em ângulo Número de peça : 38H3048	1
37 - Anel o Número de peça : T77858	1
38 - Anel o Número de peça : U12547	1

Lista de peças

Mangueira de Retorno com Controles Manuais - ST903638

310L Backhoe Loader (Engine 4045HBZ01, 4045TBZ01)(PIN: 1BZ310LA_ _C000001-)(PIN: 1BZ310LA_ _D000001-) - PC11332 > 21 Sistema Hidráulico Principal do Veículo > 2163 Linhas hidráulicas e Mangueiras

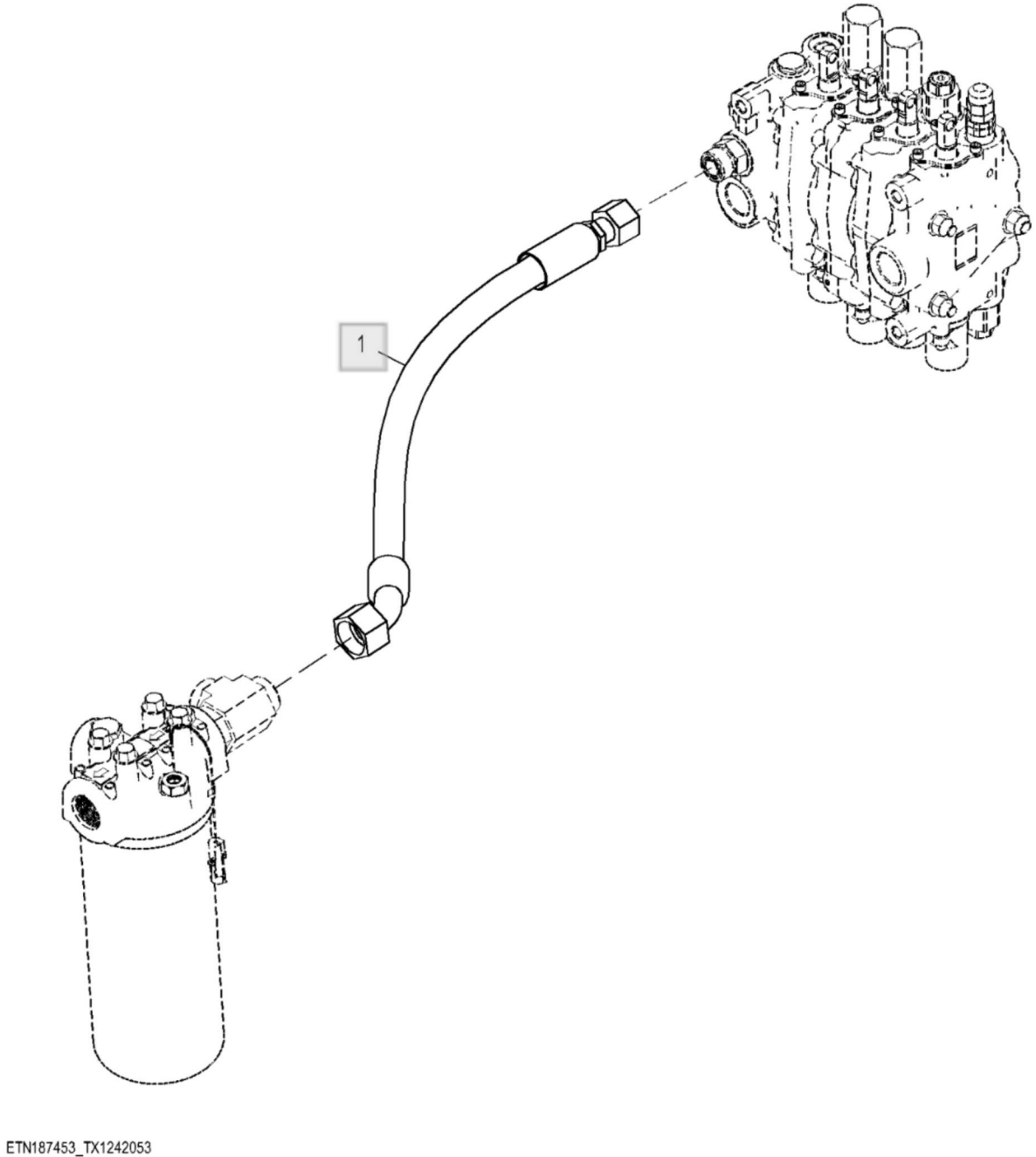

ETN187453_TX1242053

Peça	Quantidade necessária
1 - Mangueira hidráulica Número de peça : AT485875 Comentários : Fabricar	1

Lista de peças

Reservatório Hidráulico (000923 -) - ST893071

310L Backhoe Loader (Engine 4045HBZ01, 4045TBZ01)(PIN: 1BZ310LA_ _C000001-)(PIN: 1BZ310LA_ _D000001-) - PC11332 >
21 Sistema Hidráulico Principal do Veículo > 2164
Reservatório Hidráulico, Filtro e Resfriador

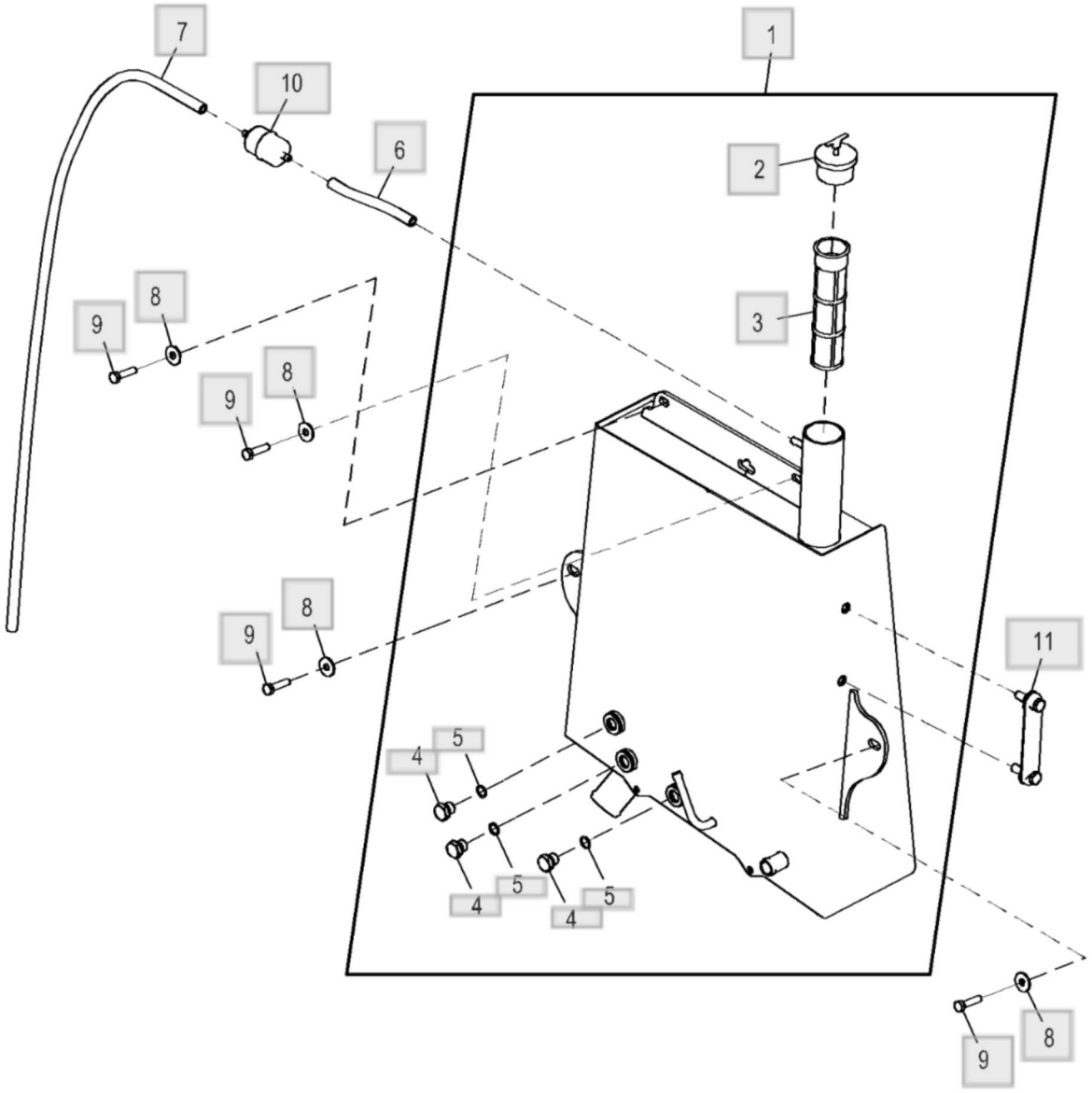

ETN178354_TX1236988

Peça	Quantidade necessária
1 - ReseRvatóRio hidRáulico Número de peça : AT479221	1
2 - Tampa do abasTecimenTo Número de peça : AT376173	1
3 - Coador Número de peça : AL206587	1
4 - Tampão de dreno Número de peça : 64M1005	3
5 - Anel o Número de peça : 51M7043 Comentários : 15.300 X 2.200 mm	3
6 - Mangueira em metro Número de peça : ..... Comentários : MAKE FROM TY22503, CTL 15.240 cm (6.000 in)	1
7 - Mangueira em metro Número de peça : ..... Comentários : MAKE FROM M87571, CTL 128.016 cm (50.400 in)	1
8 - Arruela Número de peça : 24M7296 Comentários : 10.500 X 30 X 2.500 mm	4
9 - Parafuso sextavado Número de peça : 19M8637 Comentários : M10 X 40	4
10 - Filtro de ar Número de peça : AT101565	1
11 - Indicador de nível Número de peça : AT227279	1

Lista de peças

Filtro de Óleo Hidráulico - ST770788

310L Backhoe Loader (Engine 4045HBZ01, 4045TBZ01)(PIN: 1BZ310LA_ _C000001-)(PIN: 1BZ310LA_ _D000001-) - PC11332 >
21 Sistema Hidráulico Principal do Veículo > 2164
Reservatório Hidráulico, Filtro e Resfriador

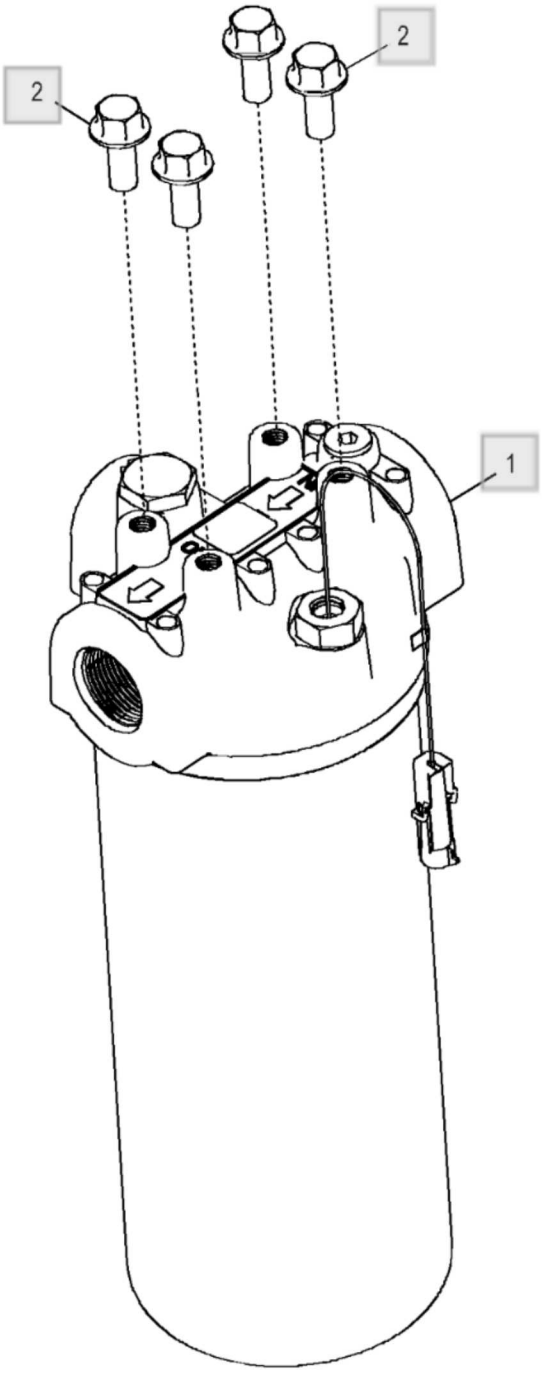

ETN102778_TX1145576

Peça	Quantidade necessária
1 - Cabeçote do filtro Número de peça : AT359004 Comentários : Cabeçote	1
1 - Filtro de óleo Número de peça : AT308274 Comentários : Elemento ⓘ Esta peça foi substituída.	1
1 - Interrup. de pressão Número de peça : AT361254 Comentários : Pressostato do Diferencial	1
1 - Anel o Número de peça : R26375 Comentários : 16.358 X 2.210 mm (0.644" X 0.087")	1
1 - Anel o Número de peça : T186154	1
2 - Parafuso Número de peça : 19M7785 Comentários : M10 X 25	4

Reservatório do Lavador do Para-brisa - ST923259

310L Backhoe Loader (Engine 4045HBZ01, 4045TBZ01)(PIN: 1BZ310LA_ _C000001-)(PIN: 1BZ310LA_ _D000001-) - PC11332 >
21 Sistema Hidráulico Principal do Veículo > 2164
Reservatório Hidráulico, Filtro e Resfriador

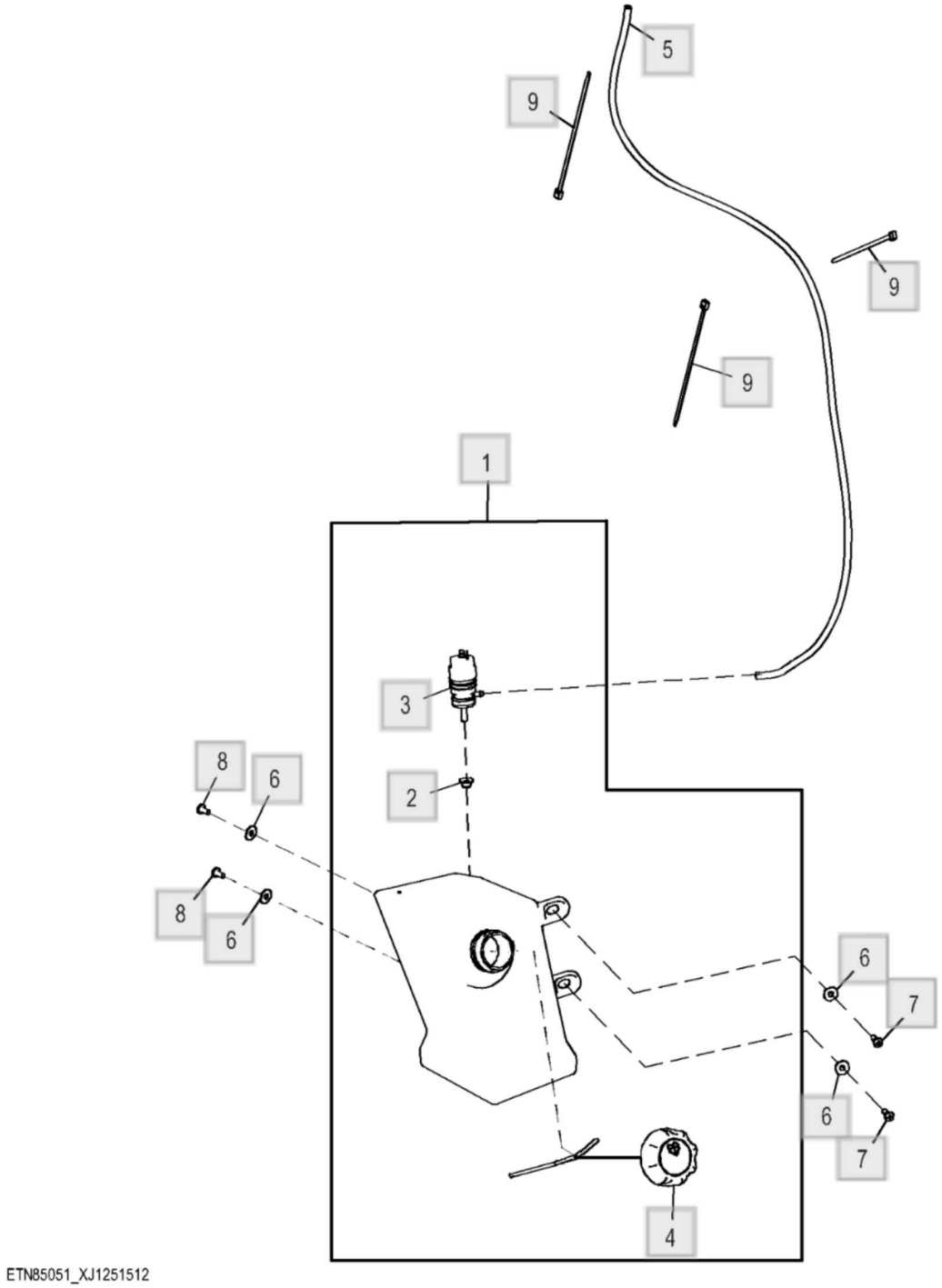

Peça	Quantidade necessária
1 - ReseRvatóRio Número de peça : AT379185	1
2 - Passa-fio Número de peça : T186169	1
3 - Bomba Número de peça : AL79013	1
4 - Tampa Número de peça : AT360784	1
5 - Mangueira em metro Número de peça : ..... Comentários : MAKE FROM R120653, CTL 1027 mm	1
6 - Arruela Número de peça : T134530	4
7 - Parafuso Número de peça : 21M7292 Comentários : M6 X 16	2
8 - Parafuso Número de peça : 21M7305 Comentários : M6 X 12	2
9 - Cinta Número de peça : R44302	3

Chicote e Kit de Montagem do MTG (Gateway Telemático Modular) JDLink™ - ST787925

310L Backhoe Loader (Engine 4045HBZ01, 4045TBZ01)(PIN: 1BZ310LA_ _C000001-)(PIN: 1BZ310LA_ _D000001-) - PC11332 > 26 Comunicação Global do Veículo > 2601 Controlador de Comunicação

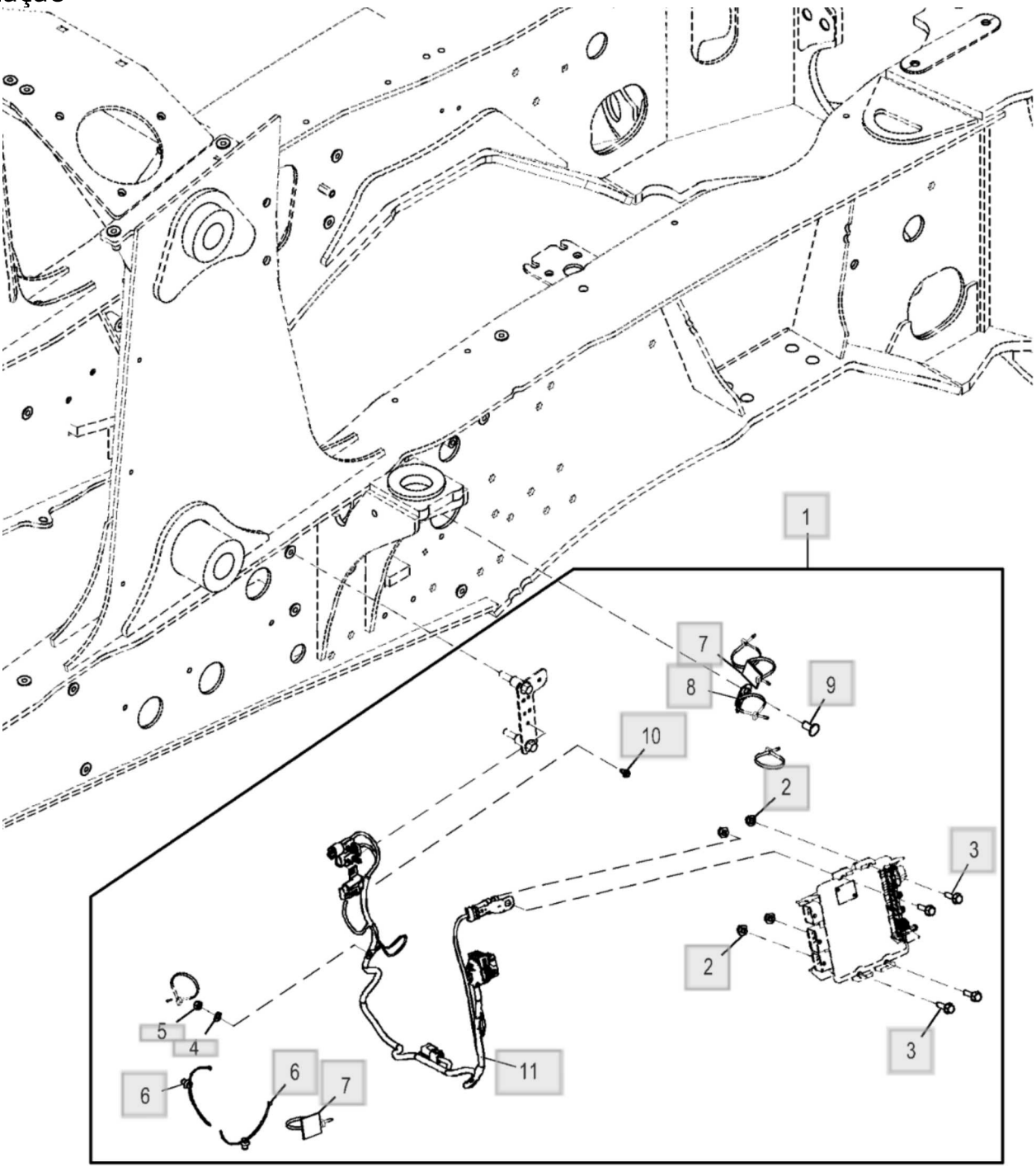

AT439784_TX1155031

Peça	Quantidade necessária
1 - Kit do chicote Número de peça : AT439784 Comentários : Encomende Peças Individuais, NLA	1
2 - Porca com flange Número de peça : 14M7298 Comentários : M8	4
3 - Parafuso Número de peça : 19M7868 Comentários : M8 X 30	4
4 - Arruela Número de peça : 24M7055 Comentários : 8.400 X 16 X 1.600 mm	1
5 - Porca de segurança Número de peça : E50101	1
6 - Braçadeira Número de peça : T209627	2
7 - âncora Número de peça : A87105	2
8 - Apoio Número de peça : T210717	1
9 - Plugue Número de peça : MT2485	1
10 - Parafuso Número de peça : 37H116	1
11 - Chicote Número de peça : AT379365 Comentários : Chicote do MTG (Gateway Telemático Modular) Componentes em Página Separada	1

Lista de peças

Gateway Telemático Modular e Controlador de Módulo para Satélite JDLink™ - ST289574

310L Backhoe Loader (Engine 4045HBZ01, 4045TBZ01)(PIN: 1BZ310LA_ _C000001-)(PIN: 1BZ310LA_ _D000001-) - PC11332 > 26 Comunicação Global do Veículo > 2601 Controlador de Comunicação

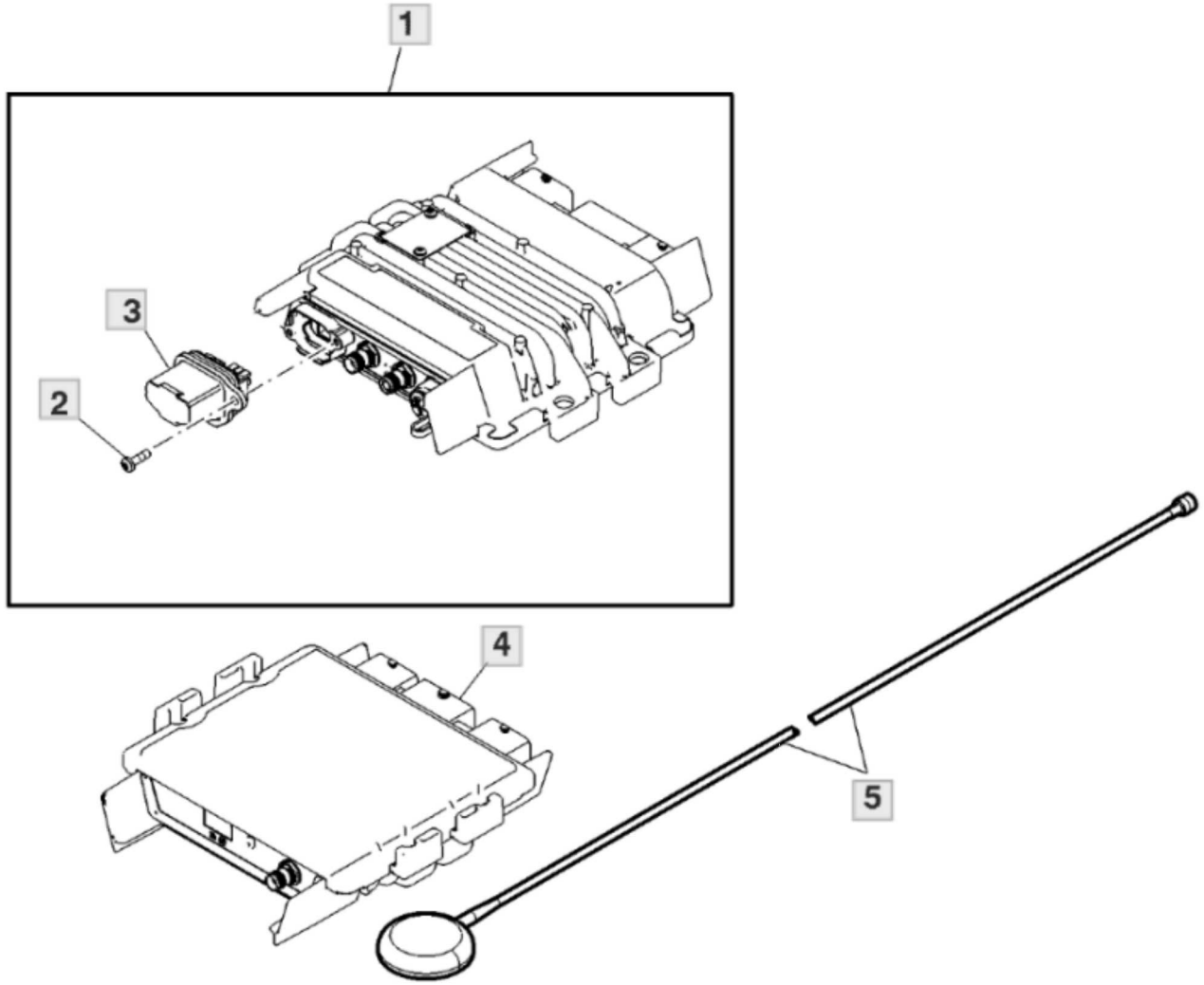

PC268339

Peça	Quantidade necessária
1 - Unidade de controle eletrôn Número de peça : PF81438 Comentários : (Tecnologia 2G) Esta peça foi substituída.	1
1 - Unidade de controle eletrôn Número de peça : PFA10255 Comentários : (Tecnologia 3G) ORDER PFA10481 OR PFA10319 Esta peça foi substituída.	1
1 - Unidade de controle eletrôn Número de peça : PFA10319 Comentários : (Para 2G da China)	1
1 - Unidade de controle eletrôn Número de peça : PFA10481 Comentários : (Uso de SIM não da John Deere (Tecnologia 3G))	1
1 - Unidade de controle eletrôn Número de peça : PFA11064 Comentários : (Para 3G da China)	1
2 - Parafuso Número de peça : PF13564	2
3 - Kit do bujão Número de peça : PF81429 Comentários : (Suporte de Cartão SIM Cinza) USE WITH PF81438, PFA10319	1
3 - Plugue Número de peça : PFA10274 Comentários : (SIM Não John Deere) USE WITH PFA10255	1
3 - Plugue Número de peça : PFA10480 Comentários : (Uso de SIM não da John Deere (Tecnologia 3G)) USE WITH PFA10481, PFA10255 AND PFA11064	1
4 - Unidade de controle eletrôn Número de peça : PF81399 Comentários : (Módulo de Satélite)	1

Peça	Quantidade necessária
5 - Antena Número de peça : PF81427 Comentários : (Módulo de Satélite)	1

Gateway Telemático Modular JDLink™, 4G LTE - ST860854

310L Backhoe Loader (Engine 4045HBZ01, 4045TBZ01)(PIN: 1BZ310LA_ _C000001-)(PIN: 1BZ310LA_ _D000001-) - PC11332 > 26 Comunicação Global do Veículo > 2601 Controlador de Comunicação

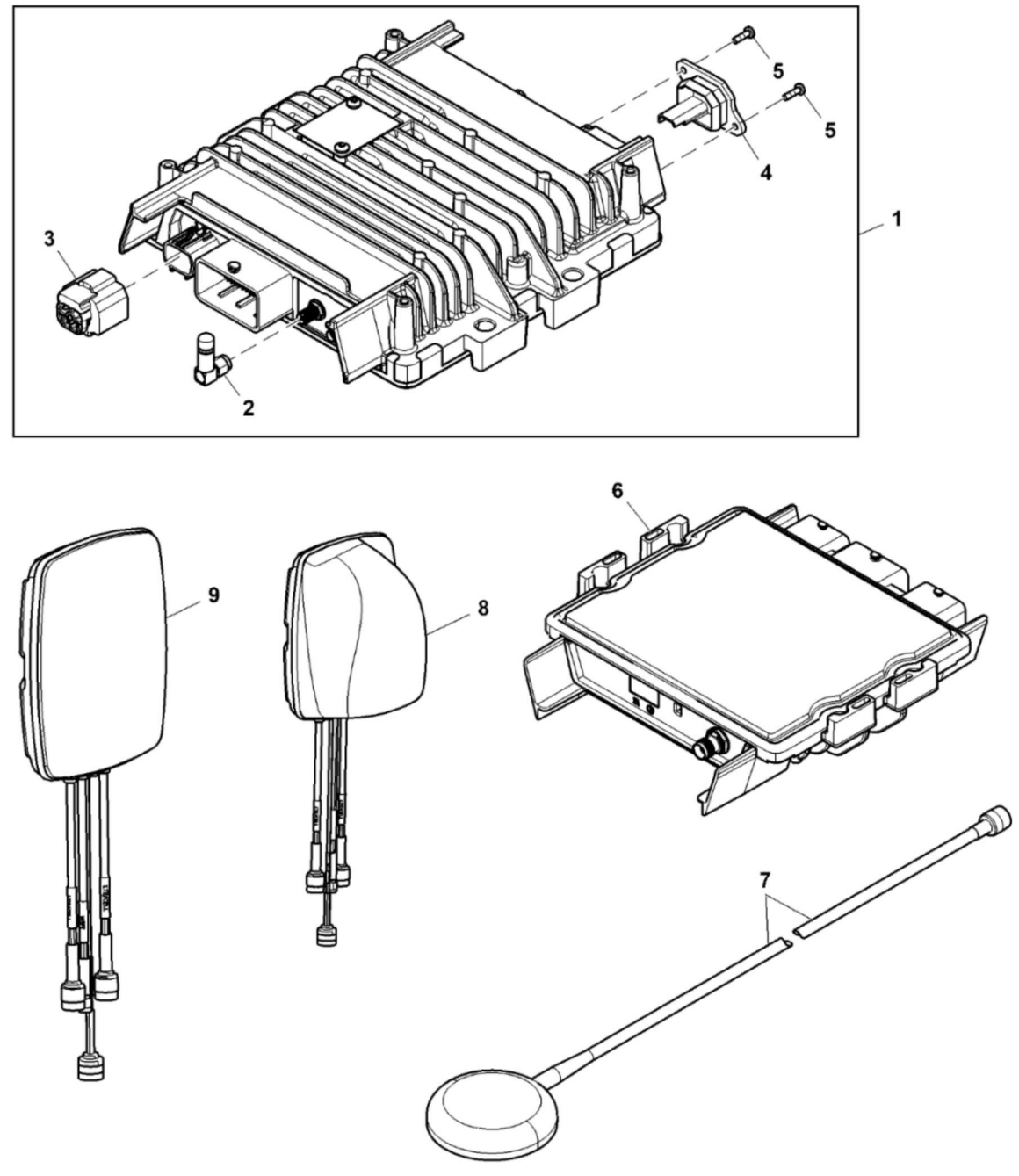

Peça	Quantidade necessária
1 - Unidade de controle eletrôn Número de peça : PFA10898 Comentários : Para Austrália, Nova Zelândia, Canadá, EUA, México, Brasil e Argentina, ORDER PFA11990 Esta peça foi substituída.	1
1 - Unidade de controle eletrôn Número de peça : PFA11990 Comentários : Para Austrália, Nova Zelândia, Canadá, EUA, México, Brasil e Argentina	1
1 - Unidade de controle eletrôn Número de peça : PFA10899 Comentários : Para Reino Unido (Grã-Bretanha), África do Sul, Rússia, Cazaquistão, Ucrânia e Islândia, ORDER PFA11991	1
1 - Unidade de controle eletrôn Número de peça : PFA11991 Comentários : Para Kaliningrado, Macedônia, África do Sul, Ucrânia, Uzbequistão	1
2 - Antena Número de peça : PFA10884	1
3 - Conj mont Conector elétrico Número de peça : PH50229231	1
4 - Capa Número de peça : PH60228055	1
5 - Parafuso Número de peça : 21H1442 Comentários : 0.112" X 3/8"	2
6 - Unidade de controle eletrôn Número de peça : PF81399 Comentários : Módulo de Satélite	1
7 - Antena Número de peça : PF81427 Comentários : Módulo de Satélite Cabo de 15 ft	1
8 - Antena Número de peça : PFA10882 Comentários : Perfil Alto Cabo de 18 ft	1

Peça	Quantidade necessária
9 - Antena Número de peça : PFA10891 Comentários : Perfil Baixo Cabo de 18 ft	1
9 - Antena Número de peça : PFA11136 Comentários : 10.5', Perfil Baixo, Cable	1

Lista de peças

Suporte de Conector sem JDLink™ - ST770244

310L Backhoe Loader (Engine 4045HBZ01, 4045TBZ01)(PIN: 1BZ310LA_ _C000001-)(PIN: 1BZ310LA_ _D000001-) - PC11332 > 26 Comunicação Global do Veículo > 2604 Peças de Fixação e Elementos de Fixação

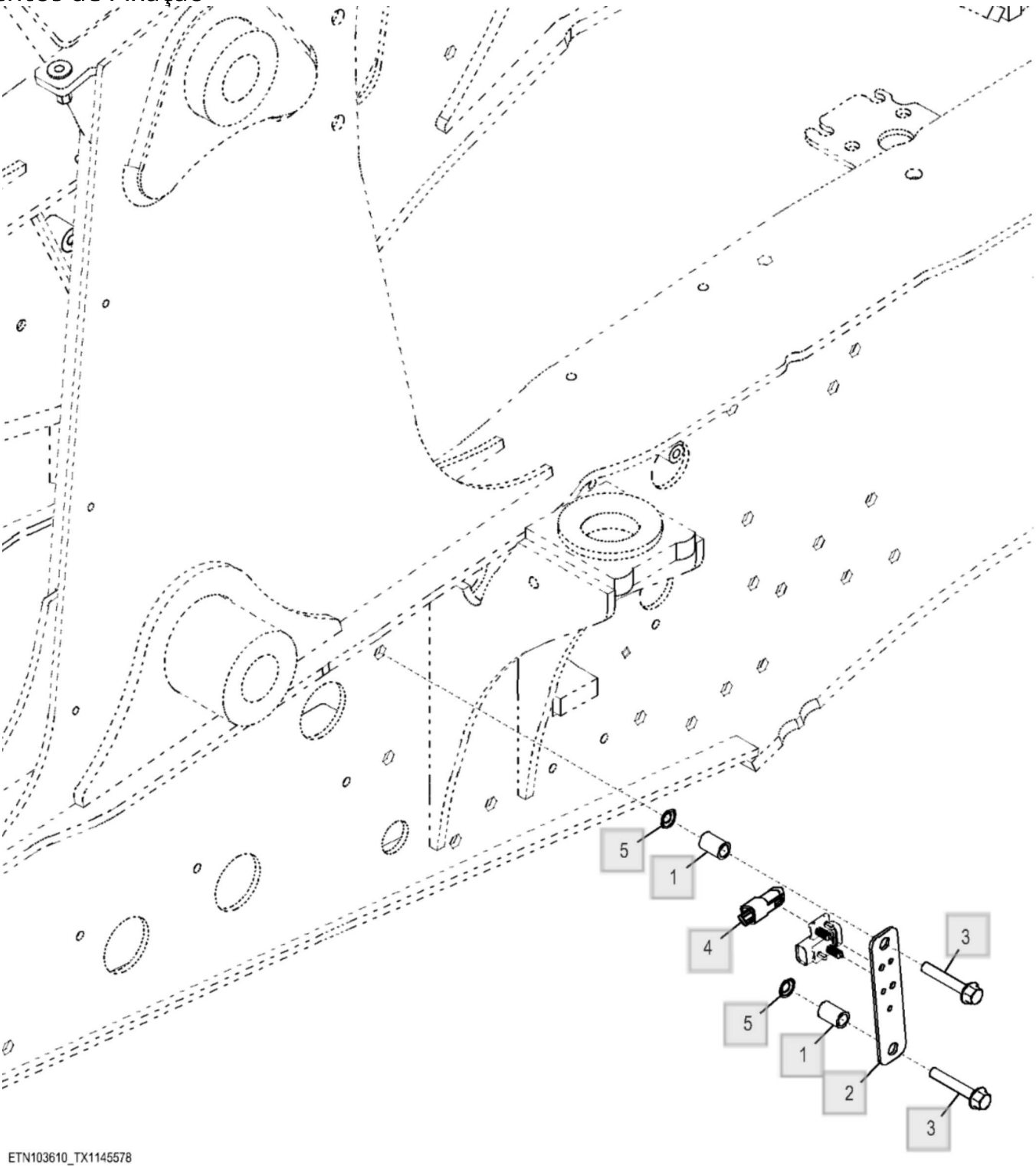

Peça	Quantidade necessária
1 - Bucha Número de peça : H141836	2
2 - Placa Número de peça : T278526	1
3 - Parafuso Número de peça : 19M7807 Comentários : M10 X 60	2
4 - Terminador eleTrônico Número de peça : 57M8131	1
5 - Porca de Pressão Número de peça : H141123	2

Peças de Fixação do Retrovisor da Dianteira Interno, Montado na Traseira - ST820120

310L Backhoe Loader (Engine 4045HBZ01, 4045TBZ01)(PIN: 1BZ310LA_ _C000001-)(PIN: 1BZ310LA_ _D000001-) - PC11332 > 26 Comunicação Global do Veículo > 2604 Peças de Fixação e Elementos de Fixação

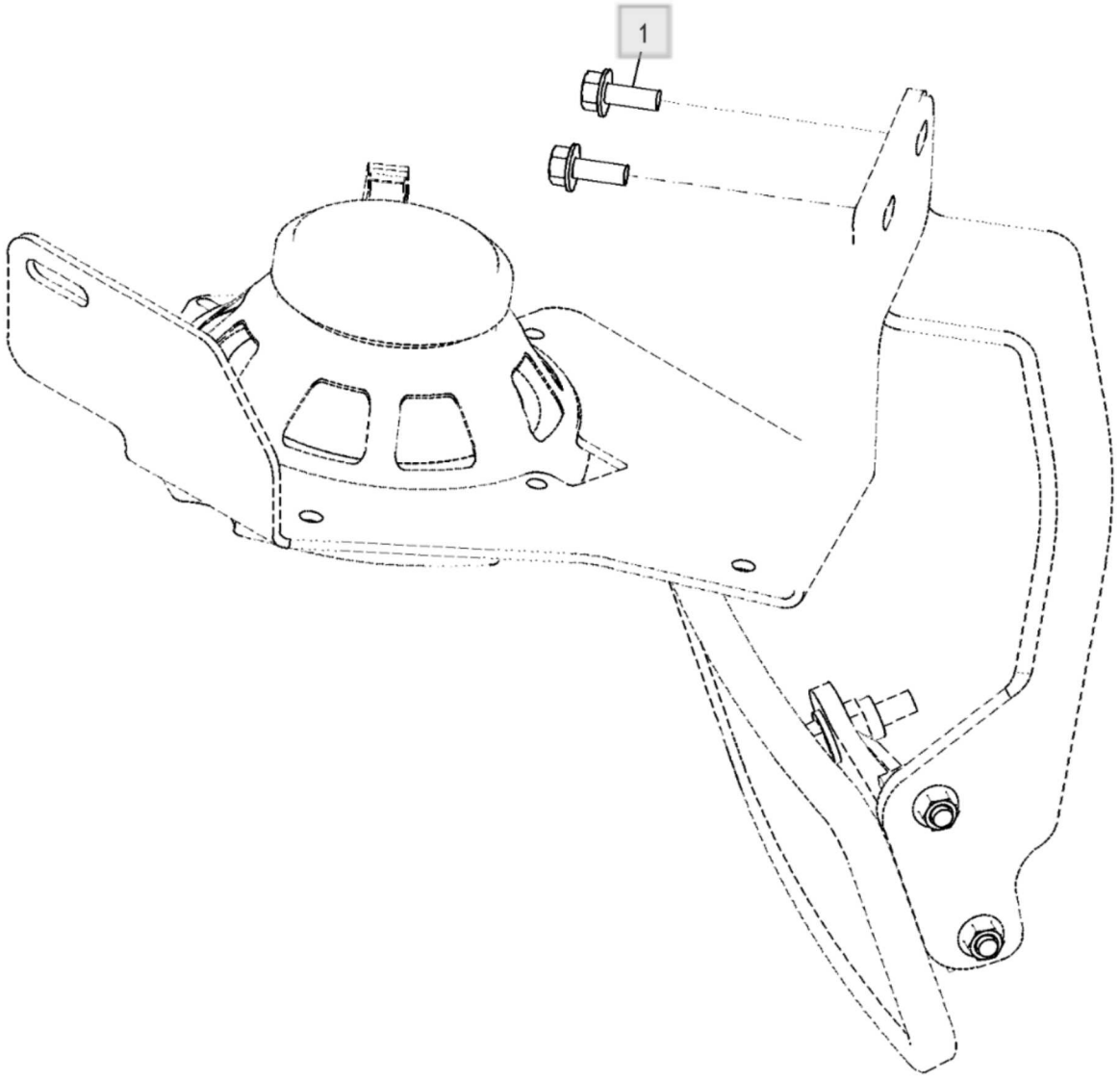

ETN107410_TX1170917

Peça	Quantidade necessária
1 - Parafuso Número de peça : 19M7775 Comentários : M6 X 16	2

Caçamba da Carregadeira com Borda de Corte Auxiliar, 0,86 m³ (1.125 yd³) - ST713437

310L Backhoe Loader (Engine 4045HBZ01, 4045TBZ01)(PIN: 1BZ310LA_ _C000001-)(PIN: 1BZ310LA_ _D000001-) - PC11332 > 31 Carregadeira > 3102 Caçamba (Incluindo Dentes)

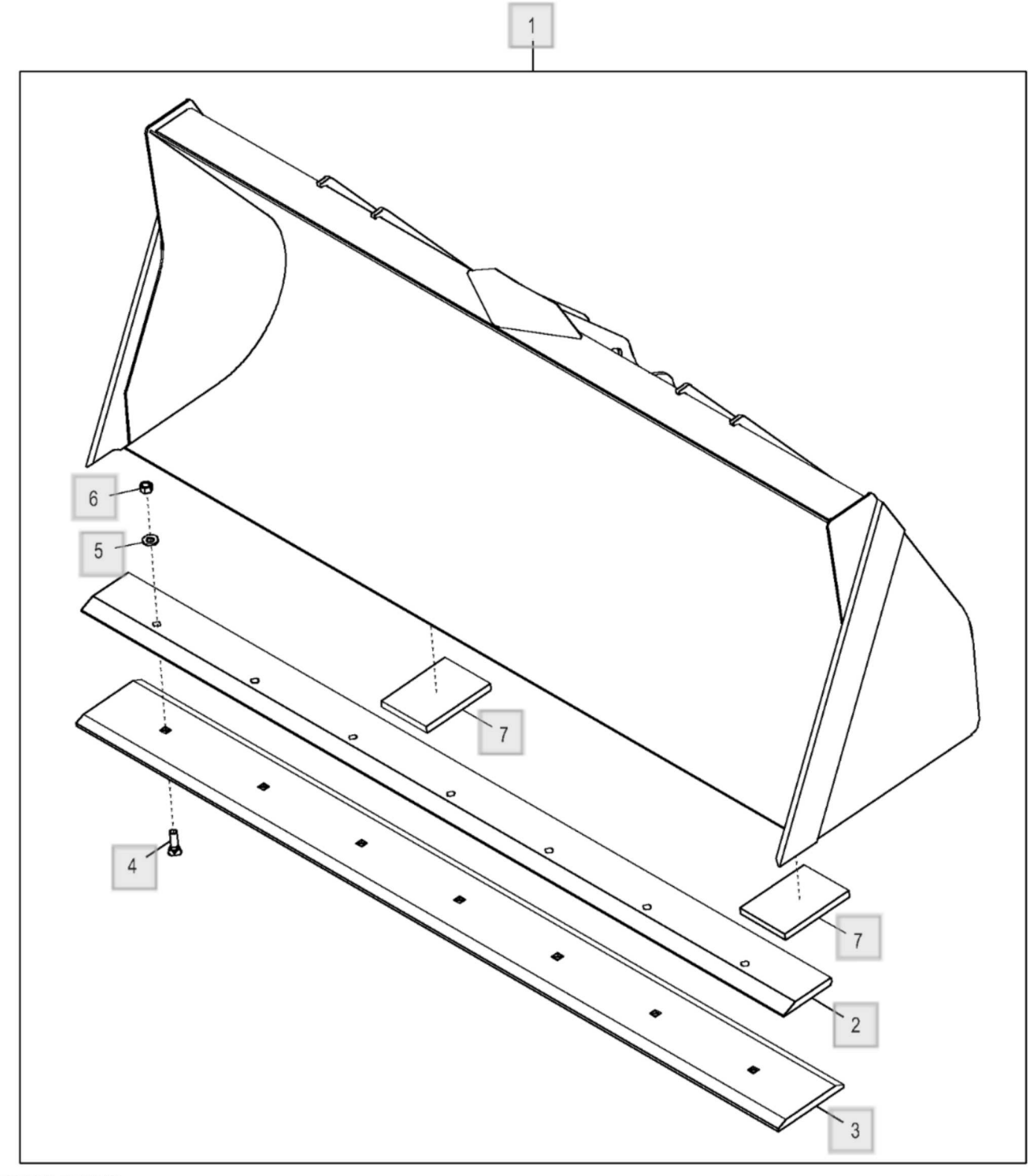

AT308072_TX1109772

Peça	Quantidade necessária
1 - Caçamba Carregadeira Número de peça : AT308071 Comentários : 0.86 m³ (1.125 yd³), Pacotes de Produto	1
2 - Borda cortante Número de peça : T150487 Comentários : 218.40 cm (85.984 in.)	1
3 - Borda cortante Número de peça : T150517 Comentários : 218.40 cm (85.984 in.)	1
4 - Parafuso Número de peça : 09H1759 Comentários : 5/8" X 2-1/4"	7
5 - Arruela Número de peça : 24M7241 Comentários : 17 X 34 X 4 mm	7
6 - Porca Número de peça : 14H1039 Comentários : 5/8"	7
7 - Sapata Número de peça : T147296 Comentários : Placas de Desgaste	2

Lista de peças

Kit de Caçamba Multiuso com Borda de Corte Reversível 0,94 m³ (1.23 yd³) 2,18 m (86.00 in) - ST819686

310L Backhoe Loader (Engine 4045HBZ01, 4045TBZ01)(PIN: 1BZ310LA_ _C000001-)(PIN: 1BZ310LA_ _D000001-) - PC11332 > 31 Carregadeira > 3102 Caçamba (Incluindo Dentes)

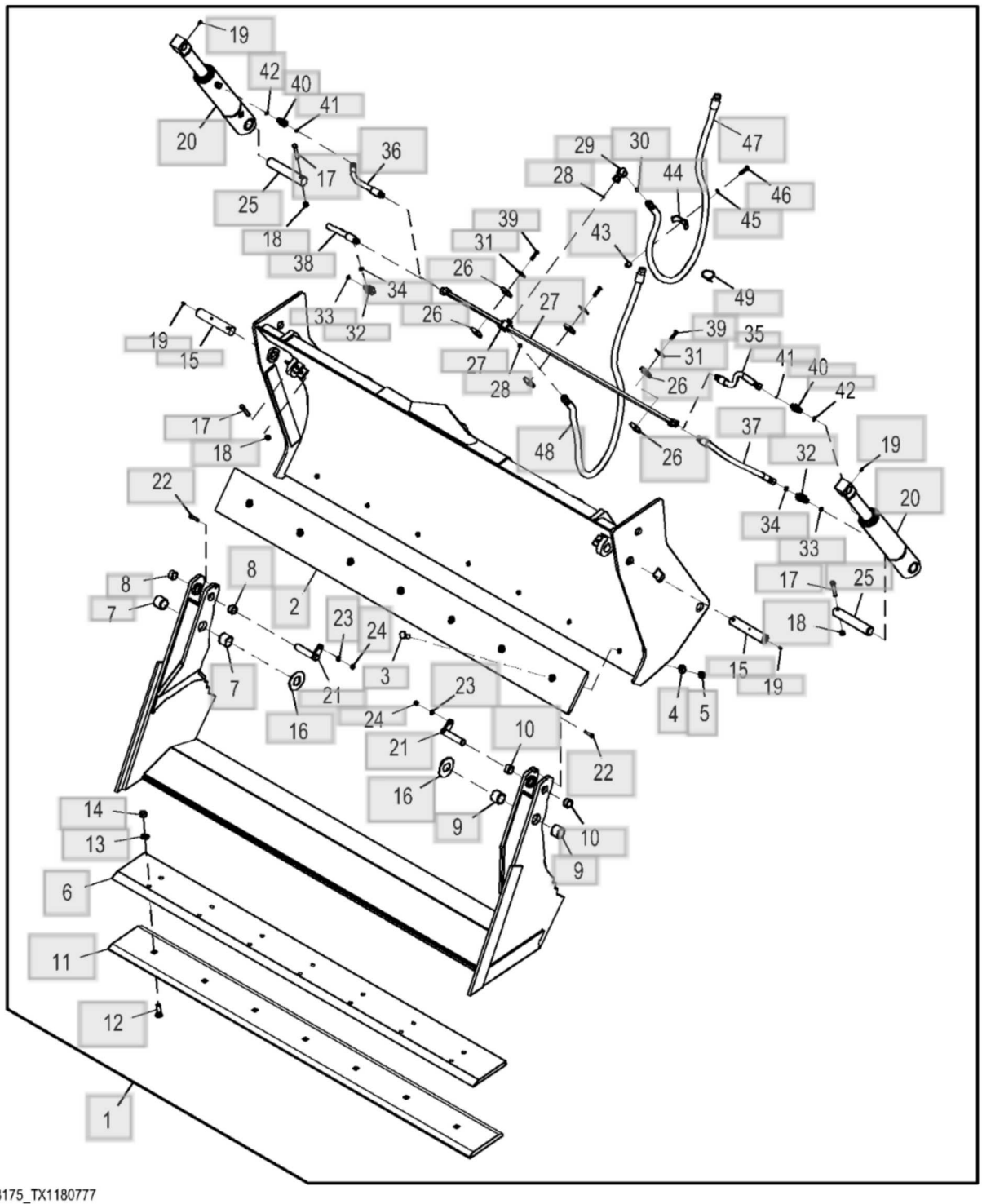

Peça	Quantidade necessária
1 - Caçamba multiuso Número de peça : AT448175 Comentários : Pacotes de Produto	1
2 - Borda cortante Número de peça : T166454	1
3 - Parafuso Número de peça : 09H1776 Comentários : 5/8" X 1-3/4"	7
4 - Arruela Número de peça : 24M7241 Comentários : 17 X 34 X 4 mm	7
5 - Porca Número de peça : 14H1039 Comentários : 5/8"	7
6 - Borda cortante Número de peça : T166455	1
7 - Bucha Número de peça : T128533	2
8 - Bucha Número de peça : T166433	2
9 - Bucha Número de peça : T128533	2
10 - Bucha Número de peça : T166433	2
11 - Borda cortante Número de peça : T150517	1
12 - Parafuso Número de peça : 09H1759 Comentários : 5/8" X 2-1/4"	7
13 - Arruela	7

Peça	Quantidade necessária
Número de peça : 24M7241 Comentários : 17 X 34 X 4 mm	
14 - Porca Número de peça : 14H1039 Comentários : 5/8"	7
15 - Pino Número de peça : T328756	2
16 - Arruela Número de peça : 24H1554 Comentários : 1-5/8" X 3-1/2" X 0.180"	2
17 - Parafuso sextavado Número de peça : 19H2106 Comentários : 7/16" X 2-3/4"	4
18 - Porca de segurança Número de peça : K40006	4
19 - Conexão de lubrificação Número de peça : JD7844	4
20 - Cilindro hidráulico Número de peça : AHC15426 Comentários : Componentes em Página Separada	2
21 - Pino Número de peça : AT425236	2
22 - Parafuso sextavado Número de peça : 19H1800 Comentários : 3/8" X 1-1/2"	2
23 - Arruela Número de peça : 24M7239 Comentários : 10.700 X 21 X 2.500 mm	2
24 - Porca de segurança Número de peça : T54568	2
25 - Pino	2

Peça	Quantidade necessária
Número de peça : T352251	
26 - Braçadeira Número de peça : H135156	6
27 - Tubulação Número de peça : AT448019	2
28 - Anel o Número de peça : T77857	2
29 - Conexão em ângulo Número de peça : 38H5107	1
30 - Anel o Número de peça : T77857	1
31 - Placa Número de peça : H121168	3
32 - Conexão em ângulo Número de peça : 38H5036	1
33 - Anel o Número de peça : 51M7042 Comentários : 13.300 X 2.200 mm	1
34 - Anel o Número de peça : T77857	2
35 - Mangueira hidráulica Número de peça : AT448076 Comentários : Fabricar	1
36 - Mangueira hidráulica Número de peça : AT448076 Comentários : Fabricar	1
37 - Mangueira hidráulica Número de peça : AT448075 Comentários : Fabricar	1
38 - Mangueira hidráulica	1

Peça	Quantidade necessária
Número de peça : AT448075 Comentários : Fabricar	
39 - Parafuso sextavado Número de peça : 19H1906 Comentários : 5/16" X 1-1/2"	3
40 - Conexão em ângulo Número de peça : 38H5154	1
41 - Anel o Número de peça : T77613	2
42 - Anel o Número de peça : 51M7042 Comentários : 13.300 X 2.200 mm	1
43 - Bucha Número de peça : 28H3383 Comentários : 0.493" X 0.675" X 3/4"	1
44 - Braçadeira Número de peça : T27022	1
45 - Arruela Número de peça : 24H1304 Comentários : 13/32" X 23/32" X 0.120"	1
46 - Parafuso sextavado Número de peça : 19H1800 Comentários : 3/8" X 1-1/2"	1
47 - Mangueira hidráulica Número de peça : AT448168	1
48 - Mangueira hidráulica Número de peça : AT448168	1
49 - Cinta Número de peça : R44302	1

Lista de peças

Caçamba da Carregadeira com Dentes de 0,96 m³ (1.25 yd³) - ST852056

310L Backhoe Loader (Engine 4045HBZ01, 4045TBZ01)(PIN: 1BZ310LA_ _C000001-)(PIN: 1BZ310LA_ _D000001-) - PC11332 > 31 Carregadeira > 3102 Caçamba (Incluindo Dentes)

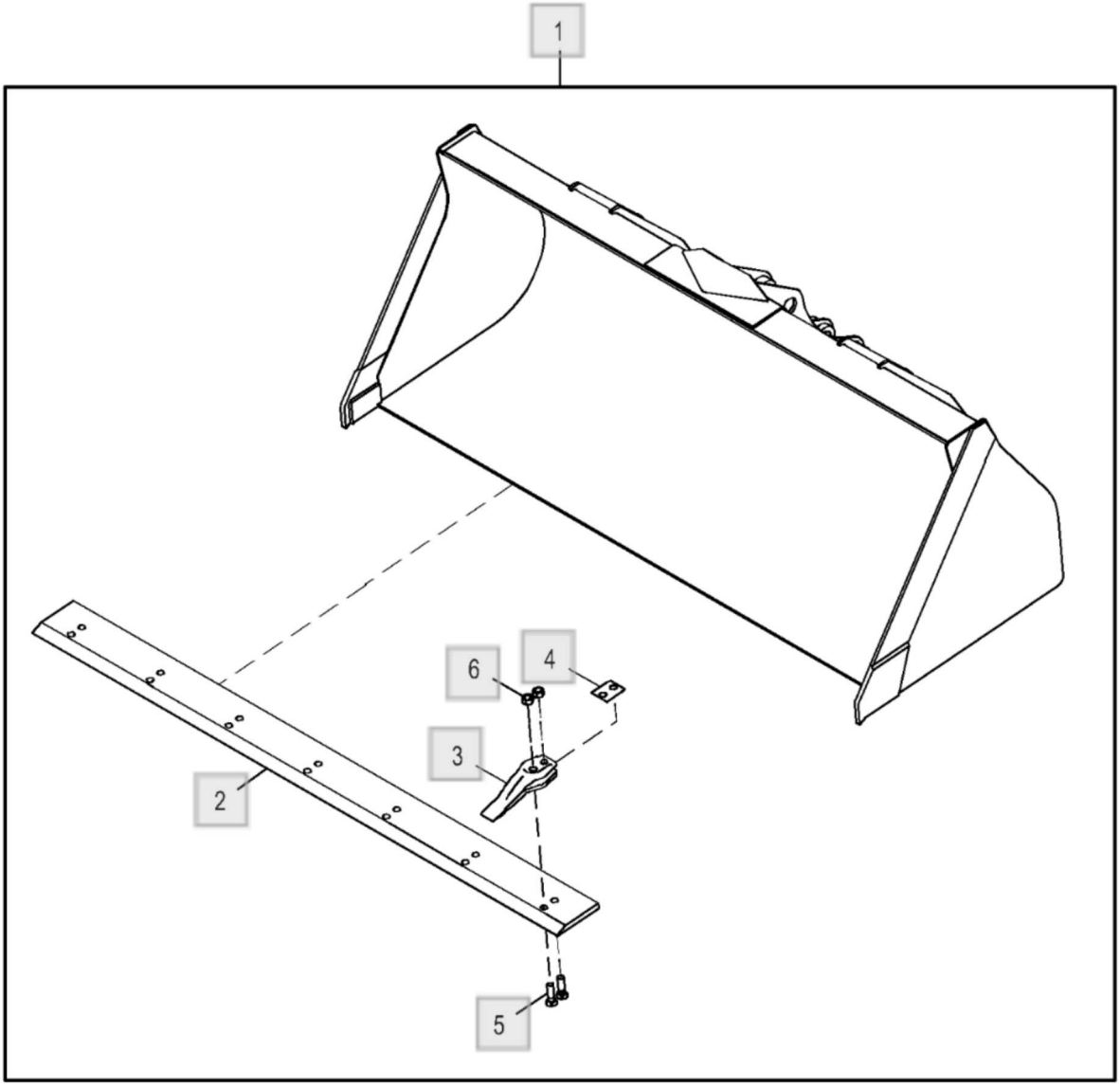

ETN148933_TX1208346

Peça	Quantidade necessária
1 - Caçamba Carregadeira Número de peça : AT503763 Comentários : SUB FOR AT463788	1
2 - Borda cortante Número de peça : T373532	1
3 - Adapt.do dente da pá diant. Número de peça : T257175	7
4 - Calço Número de peça : T350418 Comentários : 1.50 mm	7
5 - Parafuso Número de peça : 09H1777 Comentários : 3/4" X 2-3/4"	14
6 - Porca Número de peça : 14H1113 Comentários : 3/4"	14

Lista de peças

Pinos da Caçamba da Carregadeira - ST769967

310L Backhoe Loader (Engine 4045HBZ01, 4045TBZ01)(PIN: 1BZ310LA_ _C000001-)(PIN: 1BZ310LA_ _D000001-) - PC11332 > 31 Carregadeira > 3115 Articulação dos Controles

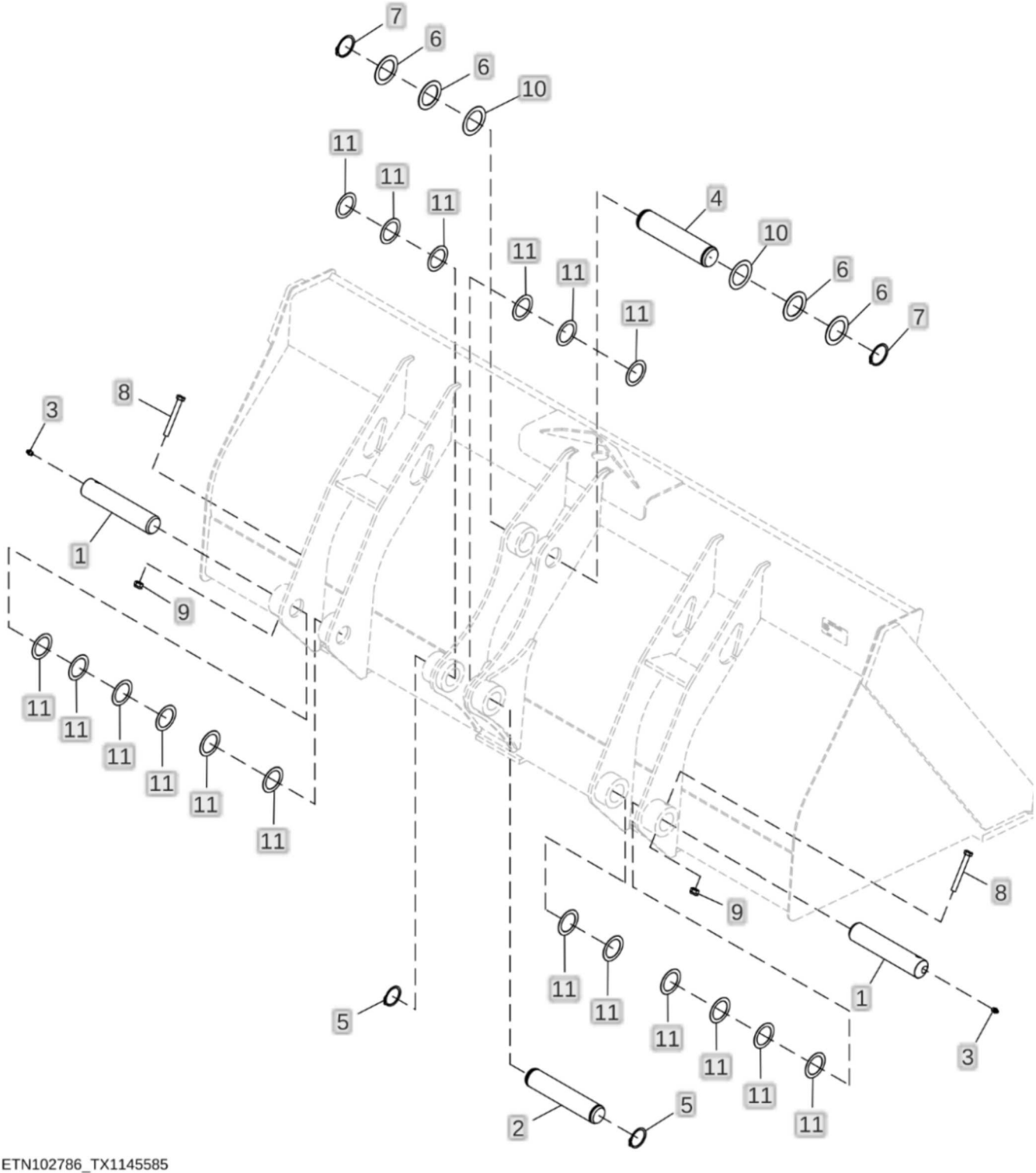

Peça	Quantidade necessária
1 - Pino fixador Número de peça : T204908	2
2 - Pino fixador Número de peça : T165332 Comentários : Extremidade da Haste do Cilindro da Caçamba à Caçamba	1
3 - Conexão de lubrificação Número de peça : T162396	2
4 - Pino fixador Número de peça : T165333 Comentários : Articulações da Caçamba à Caçamba	1
5 - Anel de pressão Número de peça : 40M7166	2
6 - Arruela Número de peça : T161036	4
7 - Anel de pressão Número de peça : 40M7066	2
8 - Parafuso sextavado Número de peça : 19M7949 Comentários : M12 X 100	2
9 - Porca de segurança Número de peça : 14M7168 Comentários : M12	2
10 - Calço Número de peça : T455865 Comentários : TK = 1.0 mm	2
11 - Calço Número de peça : T455863 Comentários : TK = 1.0 mm ⓘ Esta peça foi substituída.	18

Controle da Carregadeira, Alavanca Única sem Auxiliar - ST811475

310L Backhoe Loader (Engine 4045HBZ01, 4045TBZ01)(PIN: 1BZ310LA_ _C000001-)(PIN: 1BZ310LA_ _D000001-) - PC11332 > 31 Carregadeira > 3115 Articulação dos Controles

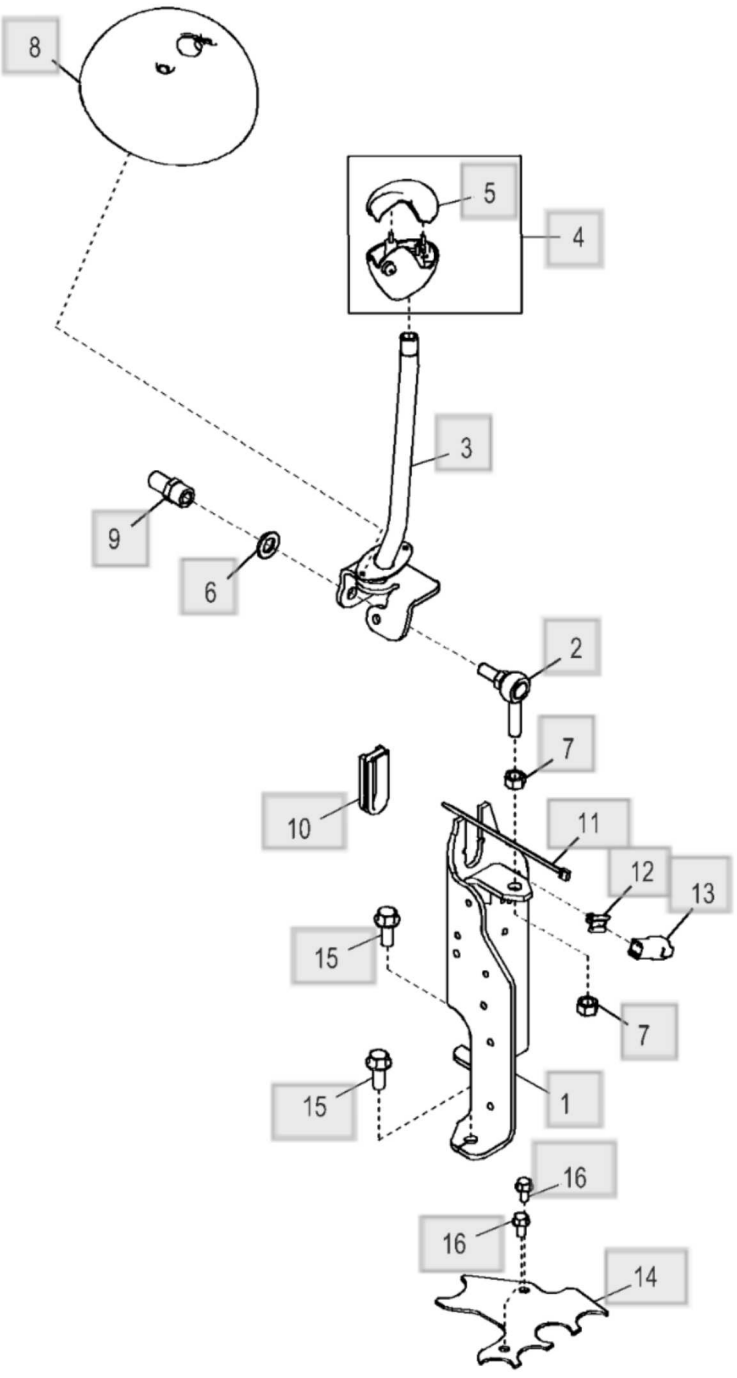

ETN109267_TX1170849

Peça	Quantidade necessária
1 - Suporte do controle Número de peça : AT435664	1
1 - Braçadeira Número de peça : T209627 Comentários : Não Ilustrado	1
2 - Junta esférica Número de peça : AT124107	1
3 - Alavanca Número de peça : AT433932	1
4 - Manete Número de peça : AT432590 Comentários : Botão e Fiação, INCLUDES T339747	1
5 - Manete Número de peça : T339747	1
6 - Arruela Número de peça : 24M7053 Comentários : 17 X 30 X 3 mm	1
7 - Porca Número de peça : 14H865 Comentários : 1/2"	2
8 - Capa Número de peça : T166899	1
9 - Espaçador Número de peça : T187072	1
10 - Inserto Número de peça : T167192	1
11 - Cinta Número de peça : R44302	1
12 - Acessório conexão elétrica Número de peça : 57M9940	1

Peça	Quantidade necessária
13 - Alojam. conector elétrico Número de peça : 57M7629	1
14 - Placa Número de peça : T336762	1
15 - Parafuso Número de peça : 19M7789 Comentários : M12 X 30	2
16 - Parafuso Número de peça : 19M7865 Comentários : M8 X 16	2

Lista de peças

Braço de Elevação da Carregadeira - ST769964

310L Backhoe Loader (Engine 4045HBZ01, 4045TBZ01)(PIN: 1BZ310LA_ _C000001-)(PIN: 1BZ310LA_ _D000001-) - PC11332 > 31 Carregadeira > 3143 Estrutura Móvel

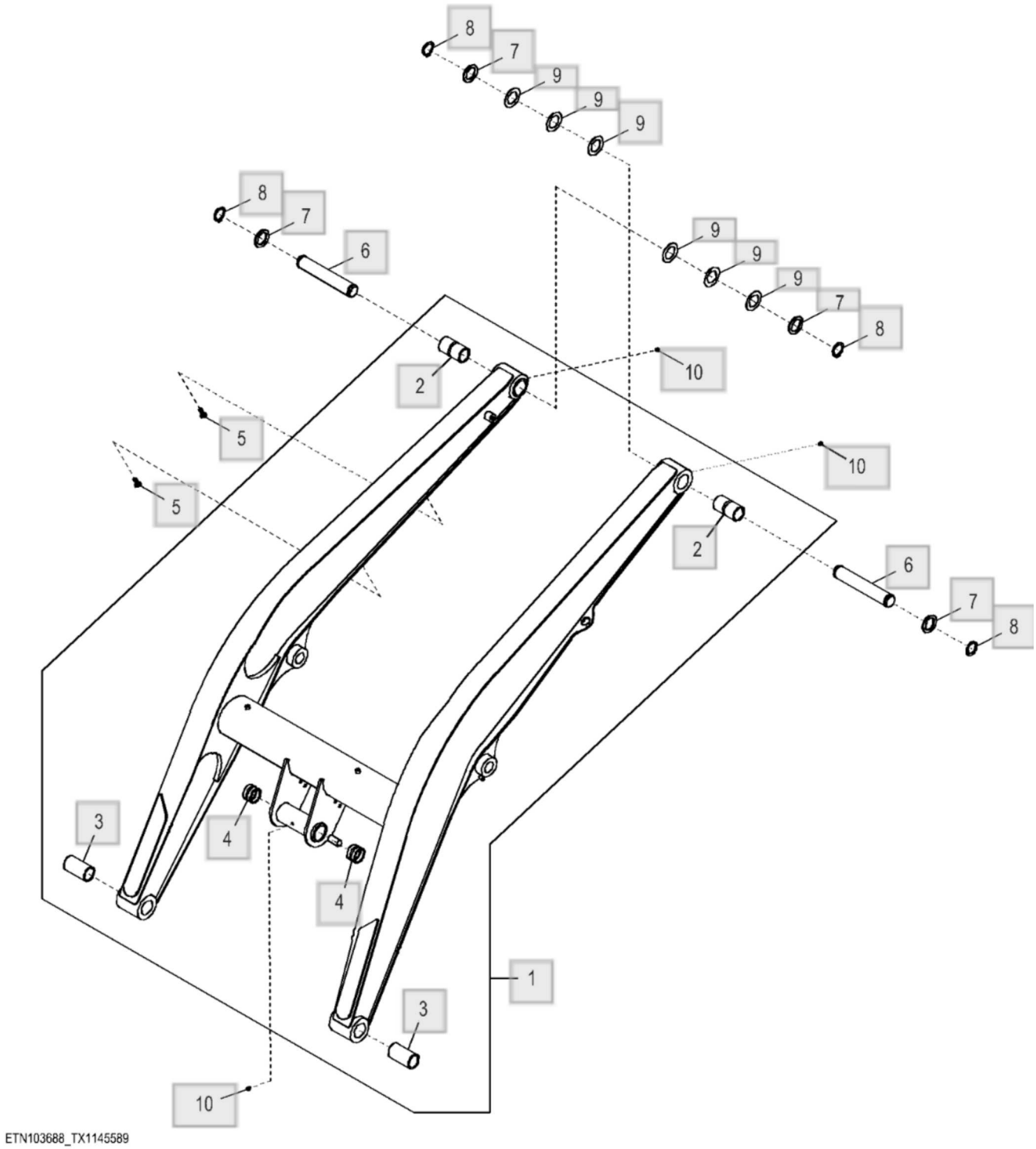

Peça	Quantidade necessária
1 - Braço elevador Número de peça : AT447941 Comentários : SUB FOR AT448597 AND AT348926; ALSO ORDER (2) T387451	1
1 - Pino fixador Número de peça : T387451	2
2 - Bucha Número de peça : T154166	1
3 - Bucha Número de peça : T154165	1
4 - Bucha Número de peça : T154058	2
5 - Porca Número de peça : T148410	2
6 - Pino Número de peça : T267933	2
7 - Arruela Número de peça : T228611	4
8 - Anel de pressão Número de peça : T61226	4
9 - Arruela Número de peça : 24H1589 Comentários : 2" X 3-3/16" X 0.036"	6
10 - Conexão de lubrificação Número de peça : T162396	3

Lista de peças

Bloqueio de Serviço do Braço da Carregadeira - ST769961

310L Backhoe Loader (Engine 4045HBZ01, 4045TBZ01)(PIN: 1BZ310LA_ _C000001-)(PIN: 1BZ310LA_ _D000001-) - PC11332 > 31 Carregadeira > 3145 Articulação da Carregadeira de Caçamba

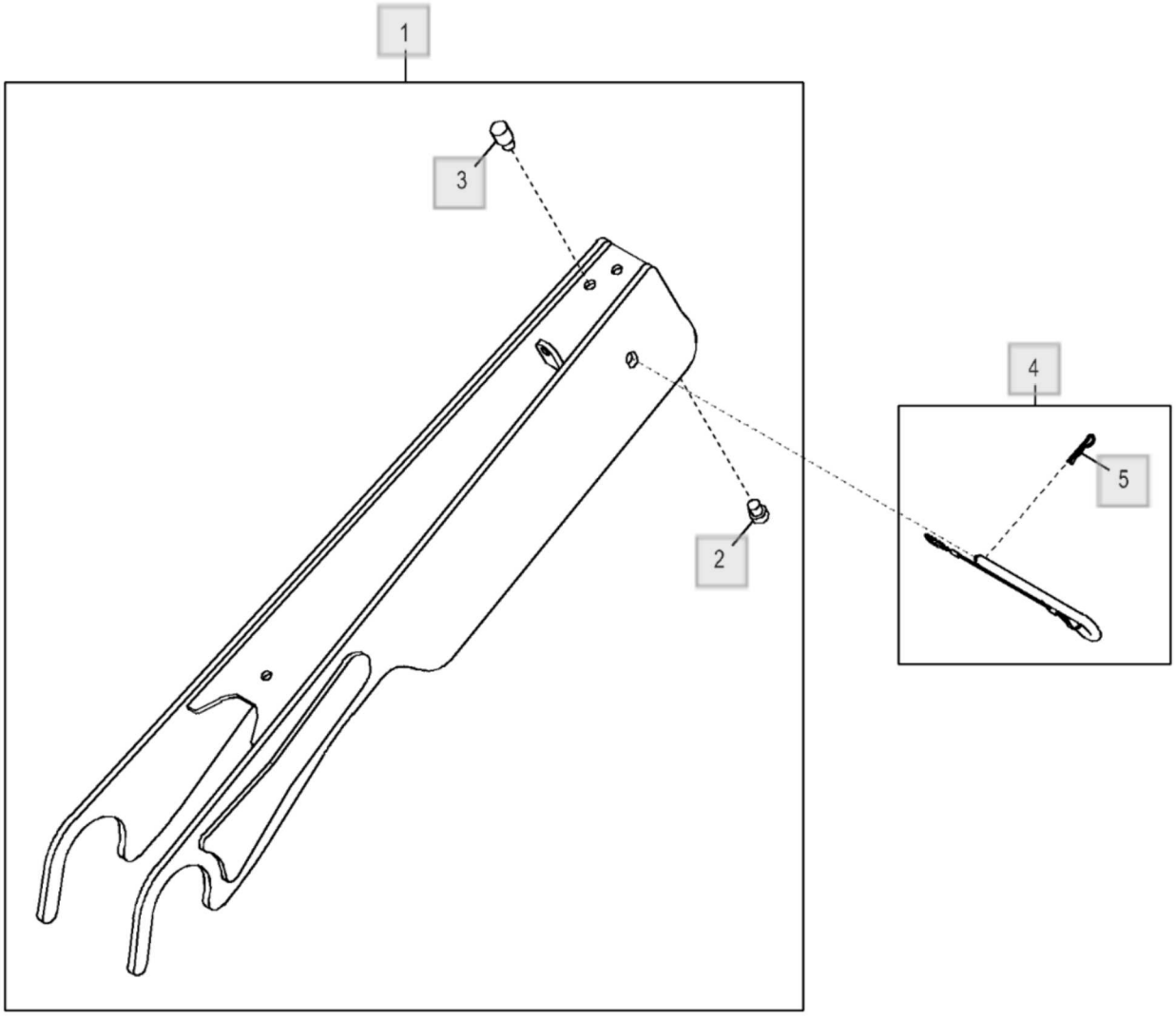

ETN102787_TX1145590

Peça	Quantidade necessária
1 - Fechadura Número de peça : AT413423	1
2 - Pára-choque Número de peça : T14083	1
3 - Pára-choque Número de peça : T211143	1
4 - Pino fixador Número de peça : AT195244	1
5 - Pino Número de peça : J16931	1

Lista de peças

Articulação da Caçamba da Carregadeira - ST769962

310L Backhoe Loader (Engine 4045HBZ01, 4045TBZ01)(PIN: 1BZ310LA_ _C000001-)(PIN: 1BZ310LA_ _D000001-) - PC11332 > 31 Carregadeira > 3145 Articulação da Carregadeira de Caçamba

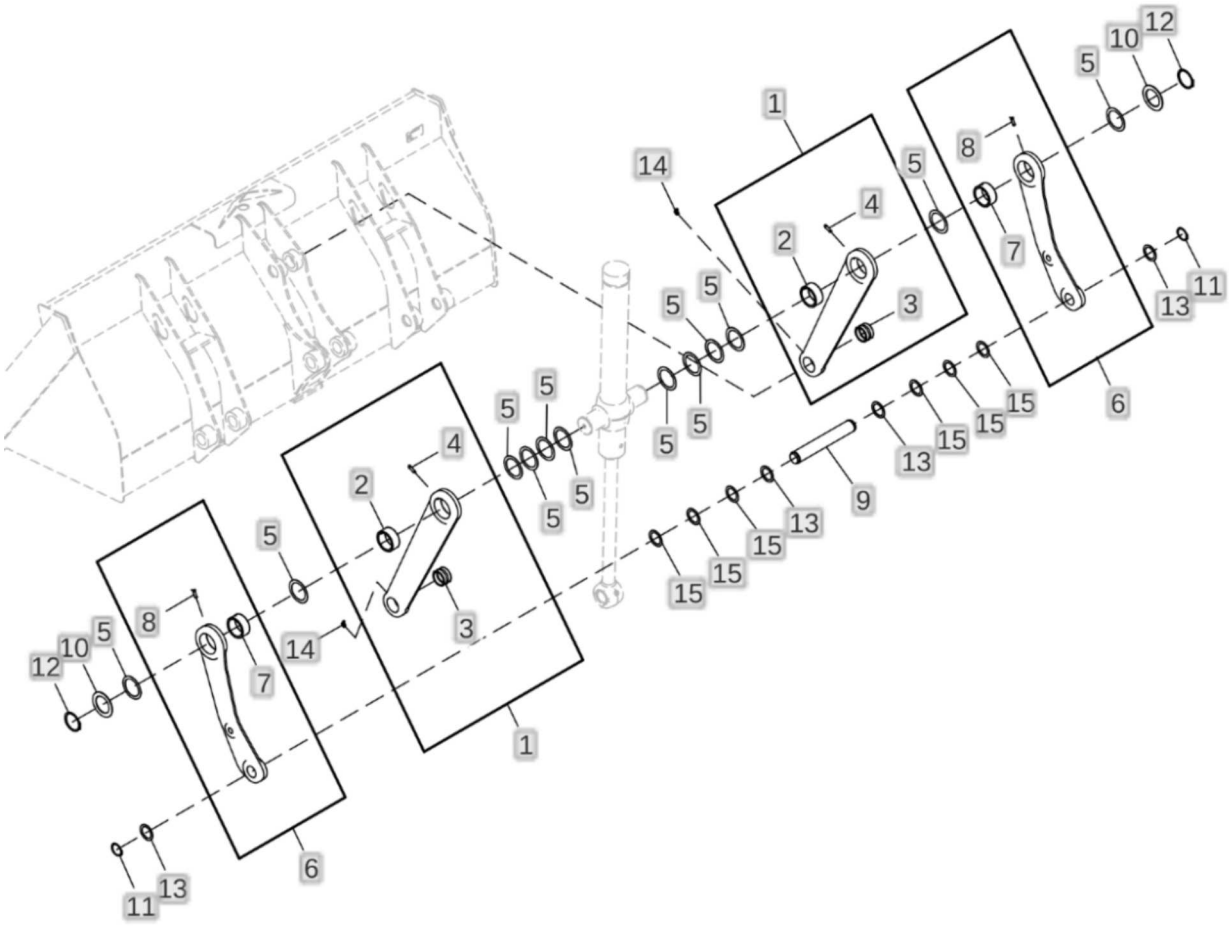

ETN103600_TX1145594

Peça	Quantidade necessária
1 - Ligação Número de peça : AT387681	2
2 - Bucha Número de peça : T216397	1
3 - Bucha Número de peça : T183356	1
4 - Pino de centragem Número de peça : T224857	1
5 - Calço Número de peça : T161497 Comentários : TK= 0.508 mm	12
6 - Ligação Número de peça : AT353281	2
7 - Bucha Número de peça : T216397	1
8 - Pino de centragem Número de peça : T224857	1
9 - Pino Número de peça : T165314	1
10 - Arruela Número de peça : T158579	2
11 - Anel de pressão Número de peça : 40M7166	2
12 - Anel de pressão Número de peça : 40M7217	2
13 - Arruela Número de peça : 24H1683 Comentários : 2-1/32" X 2-3/4" X 0.060"	4
14 - Conexão de lubrificação Número de peça : JD7799	2

Peça	Quantidade necessária
15 - Calço Número de peça : T455863 Comentários : TK = 1.0 mm Esta peça foi substituída.	6

Lista de peças

Kit de Tubulação do Controle da Suspensão - ST899178

310L Backhoe Loader (Engine 4045HBZ01, 4045TBZ01)(PIN: 1BZ310LA_ _C000001-)(PIN: 1BZ310LA_ _D000001-) - PC11332 > 31 Carregadeira > 3162 Válvulas de Controle e de Retenção da Carga

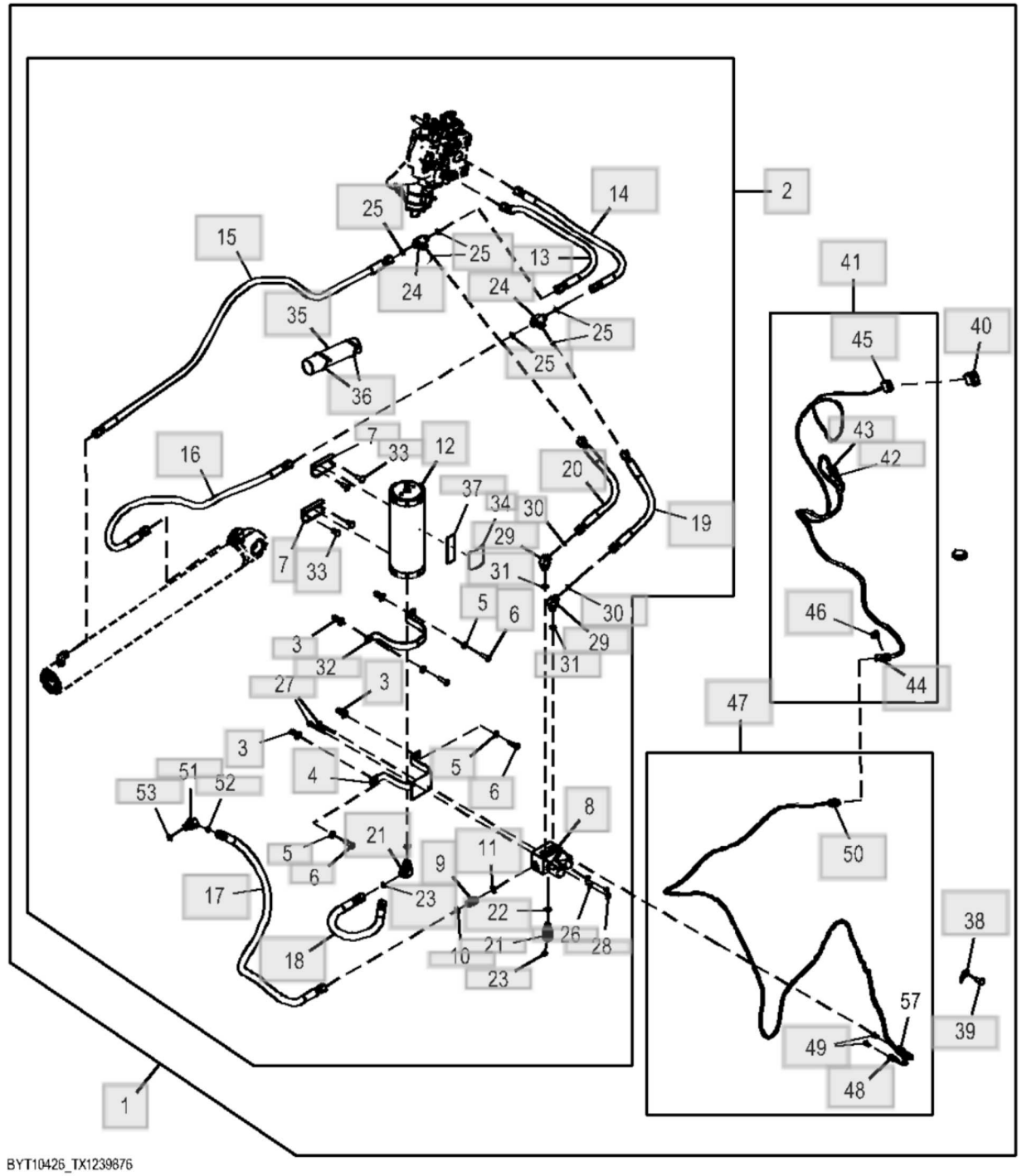

Peça	Quantidade necessária
1 - Kit da válvula Número de peça : BYT10426 Comentários : Controle do Percurso Pacotes de Produto	1
1 - Etiqueta Número de peça : T187193	1
2 - Kit da válvula Número de peça : AT403002 Comentários : Controle do Percurso Pacotes de Produto, NLA	1
3 - Porca Número de peça : T148409	4
4 - Braçadeira Número de peça : AT323844	1
5 - Arruela Número de peça : 24M7239 Comentários : 10.700 X 21 X 2.500 mm	4
6 - Parafuso sextavado Número de peça : 19M7550 Comentários : M10 X 35	4
7 - Perfil "u" Número de peça : T216750	2
8 - VálVula hidr. solenóide Número de peça : AT310818 Comentários : Orifícios de Conexões Métricas, ORDER AT443892 ALSO ORDER 38H5003, 38H5017, (2) 38H5071, (4) T77857, AND (4) 51M7043	1
8 - VálVula hidr. solenóide Número de peça : AT443892	1
8 - VálVula hidr. solenóide Número de peça : AT280440 Comentários : Cartucho da Válvula	2
8 - Anel de apoio Número de peça : E71998	2

Peça	Quantidade necessária
8 - Anel o Número de peça : R28776	2
8 - Anel o Número de peça : R47151	2
8 - VálVula solenóide Número de peça : AT280441	2
8 - Porca Número de peça : 14M7477 Comentários : M18	2
9 - Adaptador Número de peça : 38H1161	1
10 - Anel o Número de peça : T77857	1
11 - Anel o Número de peça : R26375	1
12 - Acumulador hidráulico Número de peça : AT196351 Comentários : Necessita Etiqueta, T225374, T225375, T225376, OR T252395	1
12 - Kit da válvula Número de peça : AT196760	1
12 - Anel Número de peça : T26209	1
13 - Mangueira hidráulica Número de peça : AT391758 Comentários : Extremidade da Haste Cilindro da Lança da Carregadeira Fabricar	1
14 - Mangueira hidráulica Número de peça : AT325028 Comentários : Extremidade do Cabeçote Cilindro da Lança da Carregadeira Fabricar	1
15 - Mangueira hidráulica Número de peça : AT403074	1

Peça	Quantidade necessária
Comentários : Extremidade da Haste Cilindro da Lança da Carregadeira Fabricar	
16 - Mangueira hidráulica Número de peça : AT199645 Comentários : Extremidade do Cabeçote Cilindro da Lança da Carregadeira Fabricar	1
17 - Mangueira hidráulica Número de peça : AT199641 Comentários : Orifício T Fabricar	1
18 - Mangueira hidráulica Número de peça : AT199640 Comentários : Fabricar	1
19 - Mangueira hidráulica Número de peça : AT199639 Comentários : Extremidade do Cabeçote Fabricar	1
20 - Mangueira hidráulica Número de peça : AT199639 Comentários : Extremidade da Haste Fabricar	1
21 - Conexão em ângulo Número de peça : 38H1005	2
22 - Anel o Número de peça : R26375	2
23 - Anel o Número de peça : T77857	2
24 - Conexão em t Número de peça : 38H1206 ⓘ Esta peça foi substituída.	2
25 - Anel o Número de peça : T77857	6
26 - Arruela Número de peça : 24M7238 Comentários : 8.700 X 17 X 2 mm	2
27 - Parafuso sextavado	2

Peça	Quantidade necessária
Número de peça : 19M7663 Comentários : M8 X 70	
28 - Porca Número de peça : 14M7273 Comentários : M8	2
29 - Conexão em ângulo Número de peça : 38H1046	2
30 - Anel o Número de peça : T77857	2
31 - Anel o Número de peça : R26375	2
32 - Braçadeira Número de peça : T216756	1
33 - Plugue Número de peça : MT2485	4
34 - Etiqueta Número de peça : T225374 Comentários : Inglês Advertência do Acumulador	1
34 - Etiqueta Número de peça : T225375 Comentários : Francês Advertência do Acumulador	1
34 - Etiqueta Número de peça : T225376 Comentários : Espanhol Advertência do Acumulador	1
34 - Etiqueta Número de peça : T252395 Comentários : Russo Advertência do Acumulador	1
35 - Luva Número de peça : ..... Comentários : MAKE FROM T78606, CTL 25.40 cm (10.000 in)	1
36 - Cinta	2

Peça	Quantidade necessária
Número de peça : H77698	
37 - Etiqueta Número de peça : T305799 Comentários : Sem Texto Advertência do Acumulador	1
38 - Apoio Número de peça : T210717	1
39 - Plugue Número de peça : MT2485	1
40 - Interruptor de alavanca Número de peça : AT317451 Comentários : Controle do Percurso	1
41 - Chicote Número de peça : AT431026 Comentários : Controle do Percurso	1
42 - Conj mont Conector elétrico Número de peça : R78053	1
42 - Terminal conecTor eléTrico Número de peça : R78061	2
42 - Vedação conector elétrico Número de peça : 57M9216	2
43 - Conj mont Conector elétrico Número de peça : RE12363	1
43 - Terminal conecTor eléTrico Número de peça : R78060	2
43 - Vedação conector elétrico Número de peça : 57M9216	2
44 - Alojam. conector elétrico Número de peça : 57M9733	1
44 - Terminal conecTor eléTrico Número de peça : R78066	2

Peça	Quantidade necessária
45 - Alojam. conector elétrico Número de peça : 57M10961	1
45 - Terminal conecTor eléTrico Número de peça : 57M7511	3
46 - Acessório conexão elétrica Número de peça : 57M9940	1
46 - Acessório conexão elétrica Número de peça : 57M9940	1
47 - Chicote Número de peça : AT375570 Comentários : Controle do Percurso	1
48 - Conj mont Conector elétrico Número de peça : 57M8021	1
49 - Disp fechamento conec elétr Número de peça : 57M8022	2
50 - Alojam. conector elétrico Número de peça : 57M9729	1
51 - Conexão em ângulo Número de peça : 38H5071	1
52 - Anel o Número de peça : T77857	1
53 - Anel o Número de peça : 51M7043 Comentários : 15.300 X 2.200 mm	1

Articulação da Válvula da Carregadeira, Quarta Função - ST769648

310L Backhoe Loader (Engine 4045HBZ01, 4045TBZ01)(PIN: 1BZ310LA_ _C000001-)(PIN: 1BZ310LA_ _D000001-) - PC11332 > 31 Carregadeira > 3162 Válvulas de Controle e de Retenção da Carga

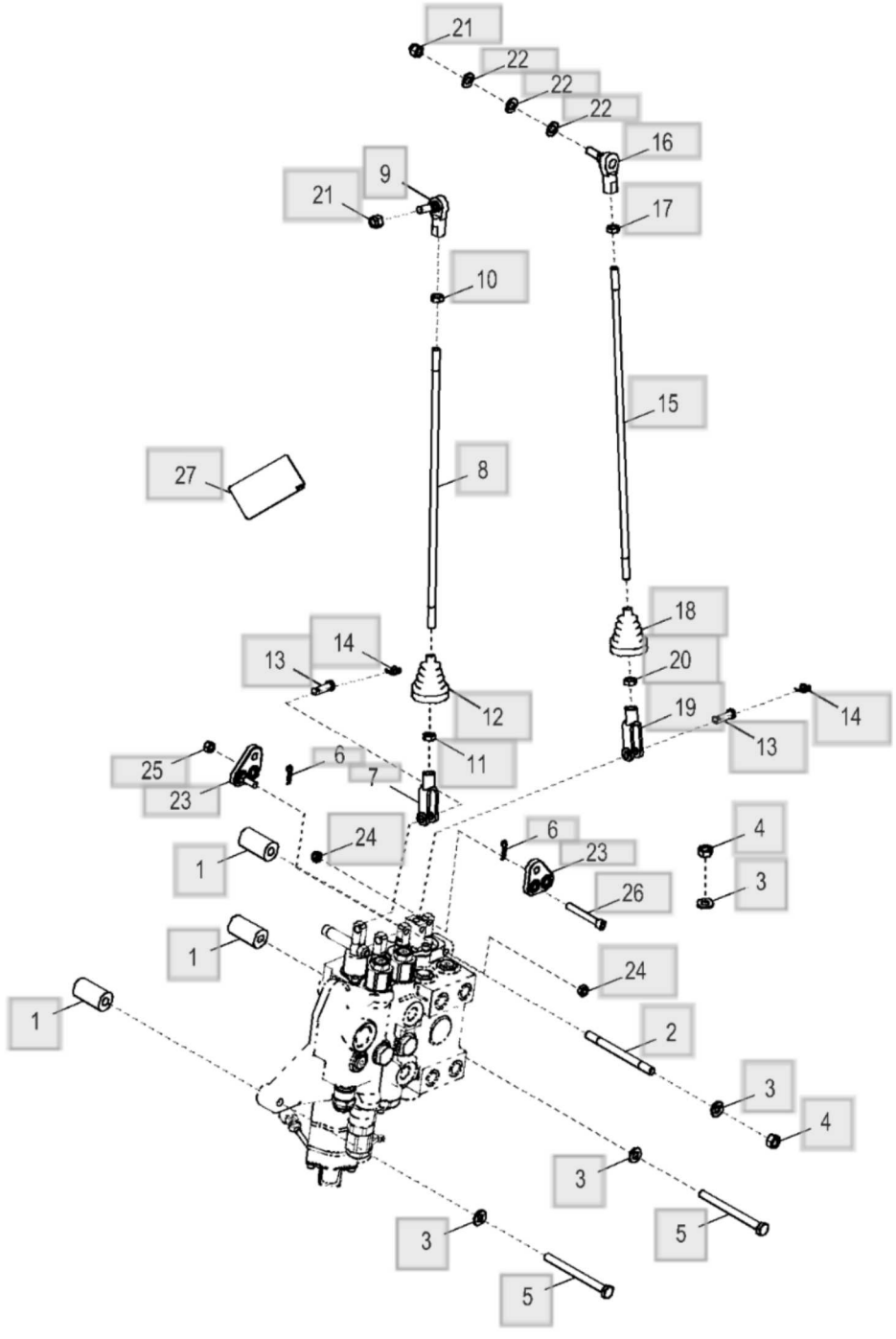

ETN103620_TX1145591

Peça	Quantidade necessária
1 - Espaçador Número de peça : T190296	3
2 - Pino Número de peça : T190300	1
3 - Arruela Número de peça : 24M7239 Comentários : 10.700 X 21 X 2.500 mm	4
4 - Porca Número de peça : 14M7274 Comentários : M10	2
5 - Parafuso sextavado Número de peça : 19M8166 Comentários : M10 X 110	2
6 - Pino de trava Número de peça : R46528	2
7 - Forquilha Número de peça : T140328 Comentários : Do Lado Esquerdo	1
8 - TiranTe Número de peça : T164259	1
9 - Junta esférica Número de peça : AT169087	1
10 - Porca Número de peça : 14H774 Comentários : 3/8"	1
11 - Porca Número de peça : 14H913 Comentários : 3/8"	1
12 - Protetor Número de peça : T185710	1

Peça	Quantidade necessária
13 - Pino fixador Número de peça : R65563	2
14 - RetentoR Número de peça : T202956	2
15 - TiranTe Número de peça : T188976	1
16 - Junta esférica Número de peça : AT169087	1
17 - Porca Número de peça : 14H774 Comentários : 3/8"	1
18 - Protetor Número de peça : T185710	1
19 - Forquilha Número de peça : T140328 Comentários : Do Lado Esquerdo	1
20 - Porca Número de peça : 14H913 Comentários : 3/8"	1
21 - Porca de segurança Número de peça : M68954	2
22 - Arruela Número de peça : 24M7040 Comentários : 11 X 20 X 2 mm	3
23 - Alavanca articulada Número de peça : AT199656	2
24 - Porca de segurança Número de peça : R11151	2
25 - Porca Número de peça : 14H785	1

Peça	Quantidade necessária
Comentários : 5/16"	
26 - Parafuso Número de peça : M1036T	1
27 - Etiqueta Número de peça : T289538 Comentários : Controles da Carregadeira, Manual de 2 Funções	1

Lista de peças

Válvula da Carregadeira, Quarta Função - ST870549

310L Backhoe Loader (Engine 4045HBZ01, 4045TBZ01)(PIN: 1BZ310LA_ _C000001-)(PIN: 1BZ310LA_ _D000001-) - PC11332 > 31 Carregadeira > 3162 Válvulas de Controle e de Retenção da Carga

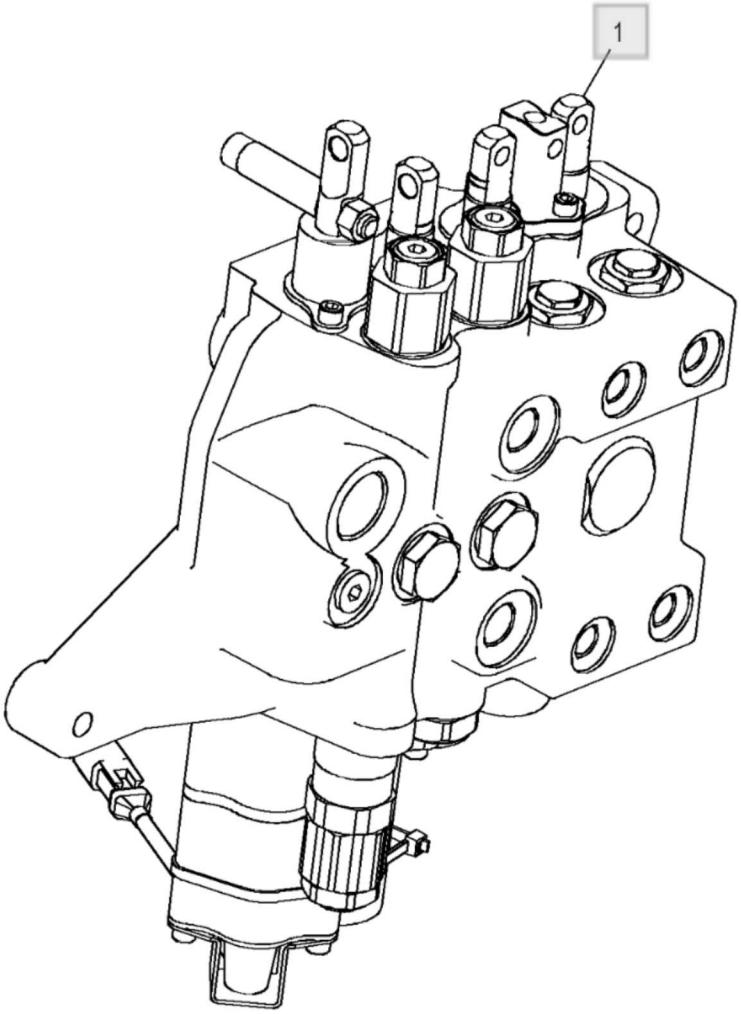

AT460668_TX1214455

Peça	Quantidade necessária
1 - VálVula de controle	1
Número de peça : AT460668	
Comentários : Válvula de Controle da Carregadeira e do Estabilizador Componentes em Página Separada	

Circuito da Válvula da Lança, Válvula da Carregadeira - ST842041

310L Backhoe Loader (Engine 4045HBZ01, 4045TBZ01)(PIN: 1BZ310LA_ _C000001-)(PIN: 1BZ310LA_ _D000001-) - PC11332 > 31 Carregadeira > 3162 Válvulas de Controle e de Retenção da Carga

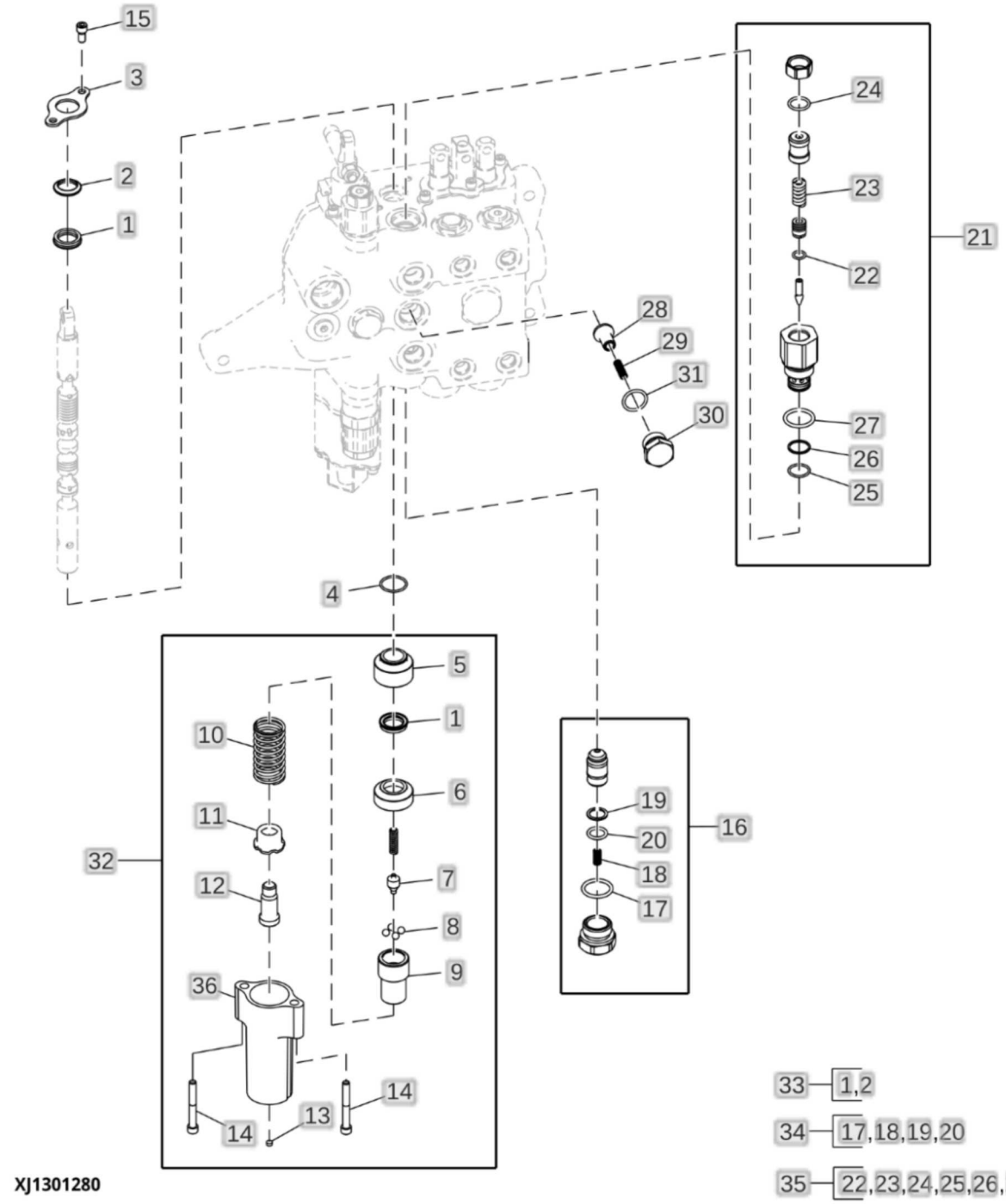

Peça	Quantidade necessária
1 - Vedação Número de peça : T143000	2
2 - Vedação Número de peça : ..... Comentários : ORDER AT444015	1
3 - Placa Número de peça : T81524	1
4 - Anel o Número de peça : T213059	1
5 - Luva Número de peça : T152404	1
6 - Luva Número de peça : T152401	1
7 - Came Número de peça : T118715	1
8 - Esfera Número de peça : T81535	4
9 - Inserto de assento válvula Número de peça : T118708	1
10 - Mola Número de peça : T118884	1
11 - Inserto de assento válvula Número de peça : T118709	1
12 - Extremo Número de peça : T118711	1
13 - Filtro Número de peça : T118799	1
14 - Parafuso Número de peça : T118712	2
15 - Parafuso	2

Peça	Quantidade necessária
Número de peça : 21H1352 Comentários : 1/4" X 3/8"	
16 - VálVula de retenção Número de peça : AT169373	1
17 - Anel o Número de peça : T118681 Comentários : 23.470 X 2.946 mm (0.924" X 0.116")	1
18 - Mola de compressão Número de peça : R111238	1
19 - Anel de apoio Número de peça : ..... Comentários : ORDER AT314539	1
20 - Anel o Número de peça : ..... Comentários : ORDER AT314539	1
21 - VálVula de alíVio de press. Número de peça : AT300803 Comentários : 344.74 bar (5000 psi), Não Anticavitação	1
21 - VálVula de alíVio de press. Número de peça : AT301128 Comentários : 344.74 bar (5000 psi), Anticavitação	1
22 - Anel o Número de peça : R63548 Comentários : 9.246 X 1.778 mm (0.364" X 0.070")	1
23 - Mola Número de peça : ..... Comentários : ORDER AT300801	1
24 - Anel o Número de peça : ..... Comentários : ORDER AT300801	1
25 - Anel o	2

Peça	Quantidade necessária
Número de peça : T107887 Comentários : 17.170 X 1.778 mm (0.676" X 0.070")	
26 - Anel de apoio Número de peça : ..... Comentários : ORDER AT300801	2
27 - Anel o Número de peça : T118681 Comentários : 23.470 X 2.946 mm (0.924" X 0.116")	1
28 - Cone de válvula Número de peça : T118694	1
29 - Mola Número de peça : T118693	1
30 - Assento Número de peça : T118692	1
31 - Anel o Número de peça : R26906 Comentários : 19.177 X 2.464 mm (0.755" X 0.097")	1
32 - Limitador Número de peça : AT192372	1
33 - Kit retentor Número de peça : AT444015 Comentários : Carretel	1
34 - Kit retentor Número de peça : AT300801 Comentários : Válvula de Alívio	1
35 - Kit retentor Número de peça : AT314539 Comentários : 26.99 mm (1.0625 in), Kit de Vedação da Válvula de Alívio	1
36 - Tampa Número de peça : T152398	1

Kit de Controle do Percurso (Engine 4045TBZ01-RE564738) - ST824008

310L Backhoe Loader (Engine 4045HBZ01, 4045TBZ01)(PIN: 1BZ310LA_ _C000001-)(PIN: 1BZ310LA_ _D000001-) - PC11332 > 31 Carregadeira > 3162 Válvulas de Controle e de Retenção da Carga

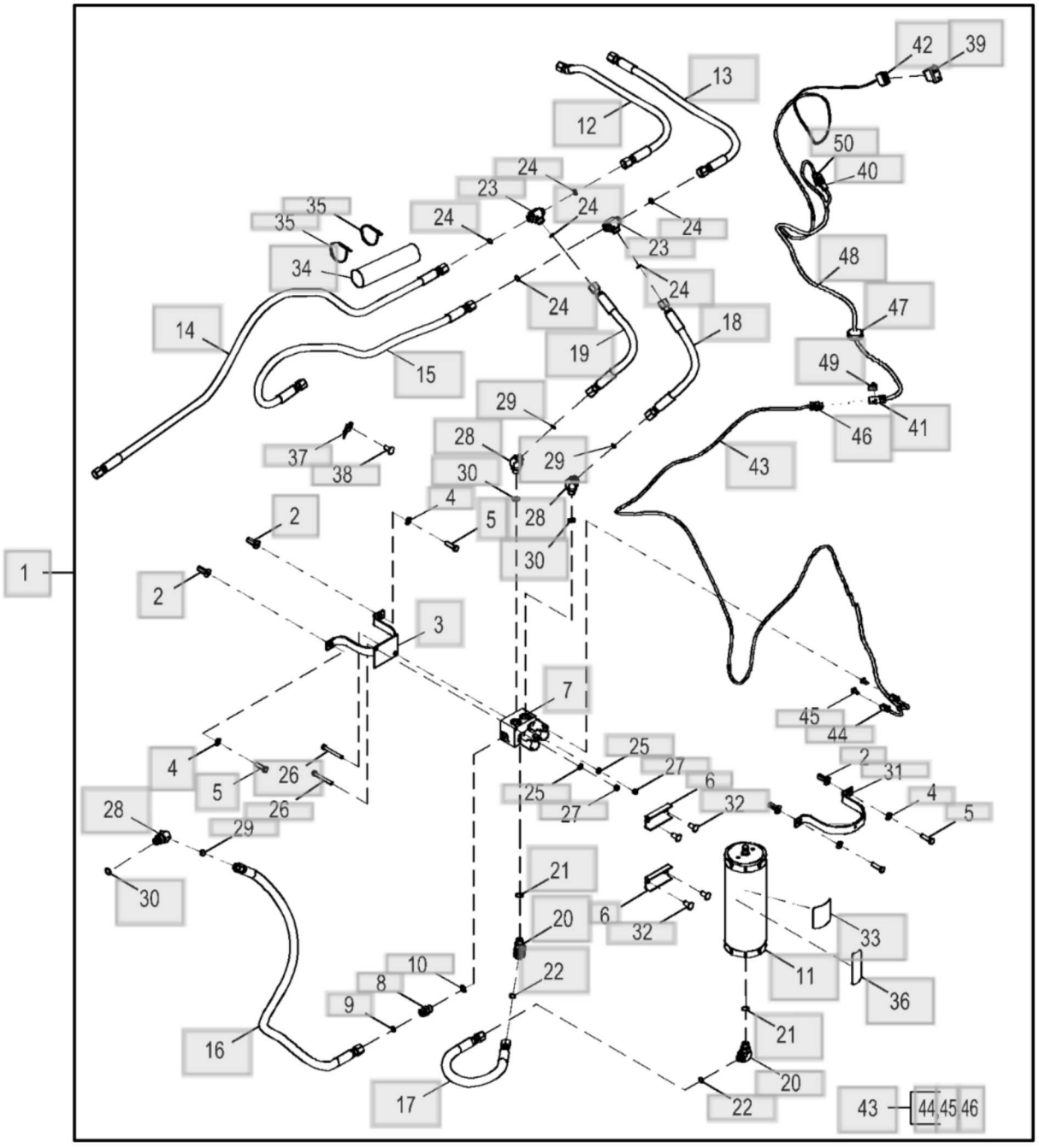

AT451394_TX1178377

Peça	Quantidade necessária
1 - Kit da válvula Número de peça : AT451394 Comentários : PRODUTOS COMPLETOS	1
1 - Etiqueta Número de peça : T187193 Comentários : Controle do Percurso	2
2 - Porca Número de peça : T148409	4
3 - Braçadeira Número de peça : AT323844	1
4 - Arruela Número de peça : 24M7239 Comentários : 10.700 X 21 X 2.500 mm	4
5 - Parafuso sextavado Número de peça : 19M7550 Comentários : M10 X 35	4
6 - Perfil "u" Número de peça : T216750	2
7 - VálVula hidr. solenóide Número de peça : AT443892 Comentários : Orifícios de Conexões Métricas, ALSO ORDER 38H5003, 38H5017, (2) 38H5071, (4) T77857, AND (4) 51M7043 SUB FOR AT310818	1
7 - Porca Número de peça : 14M7477 Comentários : M18	2
7 - VálVula hidr. solenóide Número de peça : AT280440 Comentários : Cartucho da Válvula	2
7 - VálVula solenóide Número de peça : AT280441	2
7 - Anel de apoio	2

Peça	Quantidade necessária
Número de peça : E71998	
7 - Anel o Número de peça : R28776 Comentários : 12.421 X 1.778 mm (0.489" X 0.070")	2
7 - Anel o Número de peça : R47151 Comentários : 19.177 X 2.464 mm (0.755" X 0.097")	2
8 - Adaptador Número de peça : 38H1161	1
9 - Anel o Número de peça : T77857 Comentários : 12.421 X 1.778 mm (0.489" X 0.070")	1
10 - Anel o Número de peça : R26375 Comentários : 16.358 X 2.210 mm (0.644" X 0.087")	1
11 - Acumulador hidráulico Número de peça : AT196351 Comentários : Necessita Etiqueta, T225374, T225375, T225376, OR T252395	1
11 - Kit da válvula Número de peça : AT196760	1
11 - Anel Número de peça : T26209 Comentários : 10.820 X 1.778 mm (0.426" X 0.070")	2
12 - Mangueira hidráulica Número de peça : AT391758 Comentários : Fabricar	1
13 - Mangueira hidráulica Número de peça : AT325028 Comentários : Fabricar	1
14 - Mangueira hidráulica Número de peça : AT403074	1

Peça	Quantidade necessária
Comentários : Com Controle da Suspensão Fabricar	
14 - Mangueira hidráulica Número de peça : AT403133 Comentários : Não Ilustrado Fabricar	1
14 - Mangueira hidráulica Número de peça : AT403134 Comentários : Tê da Haste ao Controle da Suspensão Não Ilustrado Fabricar	1
15 - Mangueira hidráulica Número de peça : AT199645 Comentários : Com Controle da Suspensão Fabricar	1
16 - Mangueira hidráulica Número de peça : AT199641 Comentários : Fabricar	1
17 - Mangueira hidráulica Número de peça : AT199640 Comentários : Fabricar	1
18 - Mangueira hidráulica Número de peça : AT199639 Comentários : Fabricar	1
19 - Mangueira hidráulica Número de peça : AT199639 Comentários : Fabricar	1
20 - Conexão em ângulo Número de peça : 38H1005	1
21 - Anel o Número de peça : R26375 Comentários : 16.358 X 2.210 mm (0.644" X 0.087")	2
22 - Anel o Número de peça : T77857 Comentários : 12.421 X 1.778 mm (0.489" X 0.070")	2
23 - Conexão em t	2

Peça	Quantidade necessária
Número de peça : 38H5031	
24 - Anel o Número de peça : T77857 Comentários : 12.421 X 1.778 mm (0.489" X 0.070")	6
25 - Arruela Número de peça : 24M7238 Comentários : 8.700 X 17 X 2 mm	2
26 - Parafuso sextavado Número de peça : 19M7663 Comentários : M8 X 70	2
27 - Porca Número de peça : 14M7273 Comentários : M8	2
28 - Conexão em ângulo Número de peça : 38H1046	3
29 - Anel o Número de peça : T77857 Comentários : 12.421 X 1.778 mm (0.489" X 0.070")	3
30 - Anel o Número de peça : R26375 Comentários : 16.358 X 2.210 mm (0.644" X 0.087")	3
31 - Braçadeira Número de peça : T216756	1
32 - Plugue Número de peça : MT2485	4
33 - Etiqueta Número de peça : T225374 Comentários : Inglês Advertência do Acumulador	1
33 - Etiqueta Número de peça : T225376 Comentários : Espanhol Advertência do Acumulador	1

Peça	Quantidade necessária
33 - Etiqueta Número de peça : T225375 Comentários : Francês Advertência do Acumulador	1
33 - Etiqueta Número de peça : T252395 Comentários : Russo Advertência do Acumulador	1
34 - Luva Número de peça : ..... Comentários : FAÇA A PARTIR DO T78606, CORTE NO COMPRIMENTO DE 254,0 mm (10.000 in)	1
35 - Cinta Número de peça : H77698	2
36 - Etiqueta Número de peça : T305799 Comentários : Acumulador sem Texto	1
37 - Apoio Número de peça : T210717	1
38 - Plugue Número de peça : MT2485	1
39 - Interruptor de alavanca Número de peça : AT317451 Comentários : Controle do Percurso	1
40 - Conj mont Conector elétrico Número de peça : R78053 Comentários : Conector ACC de Opção do Console Lateral, X60	1
40 - Terminal conecTor eléTrico Número de peça : R78061	2
40 - Vedação conector elétrico Número de peça : 57M9216	2
41 - Alojam. conector elétrico Número de peça : 57M9733 Comentários : Conector do Chicote Elétrico do Solenoide do Controle da Suspensão, X68	1

Peça	Quantidade necessária
41 - Terminal conecTor eléTrico Número de peça : R78066	2
42 - Alojam. conector elétrico Número de peça : 57M10961 Comentários : Interruptor de Controle da Suspensão, S50	1
42 - Terminal conecTor eléTrico Número de peça : 57M7511	3
43 - Chicote Número de peça : AT375570 Comentários : Válvula do Controle do Percurso	1
44 - Conj mont Conector elétrico Número de peça : 57M8021 Comentários : Solenoide 2 do Controle da Suspensão, Y50	2
44 - Terminal conecTor eléTrico Número de peça : R78065	2
45 - Disp fechamento conec elétr Número de peça : 57M8022	2
46 - Alojam. conector elétrico Número de peça : 57M9729 Comentários : Linha de Controle da Suspensão, X68	1
46 - Terminal conecTor eléTrico Número de peça : R78065	2
47 - Plugue Número de peça : A52024	1
48 - Chicote Número de peça : AT431026	1
49 - Acessório conexão elétrica Número de peça : 57M9940	1
50 - Conj mont Conector elétrico Número de peça : RE12363	1

Peça	Quantidade necessária
Comentários : X60_MATE	
50 - Terminal conecTor eléTrico Número de peça : R78060	2
50 - Vedação conector elétrico Número de peça : 57M9216	2
51 - Adaptador Número de peça : 38H5003 Comentários : Não Ilustrado	1
52 - Conexão em ângulo Número de peça : 38H5017 Comentários : Não Ilustrado	1
53 - Conexão em ângulo Número de peça : 38H5071 Comentários : Não Ilustrado	2
54 - Anel o Número de peça : T77857 Comentários : 12.421 X 1.778 mm (0.489" X 0.070"), Não Ilustrado	4
55 - Anel o Número de peça : 51M7043 Comentários : 15.300 X 2.200 mm, Não Ilustrado	4

Circuito da Válvula do Estabilizador, Válvula da Carregadeira - ST923232

310L Backhoe Loader (Engine 4045HBZ01, 4045TBZ01)(PIN: 1BZ310LA_ _C000001-)(PIN: 1BZ310LA_ _D000001-) - PC11332 > 31 Carregadeira > 3162 Válvulas de Controle e de Retenção da Carga

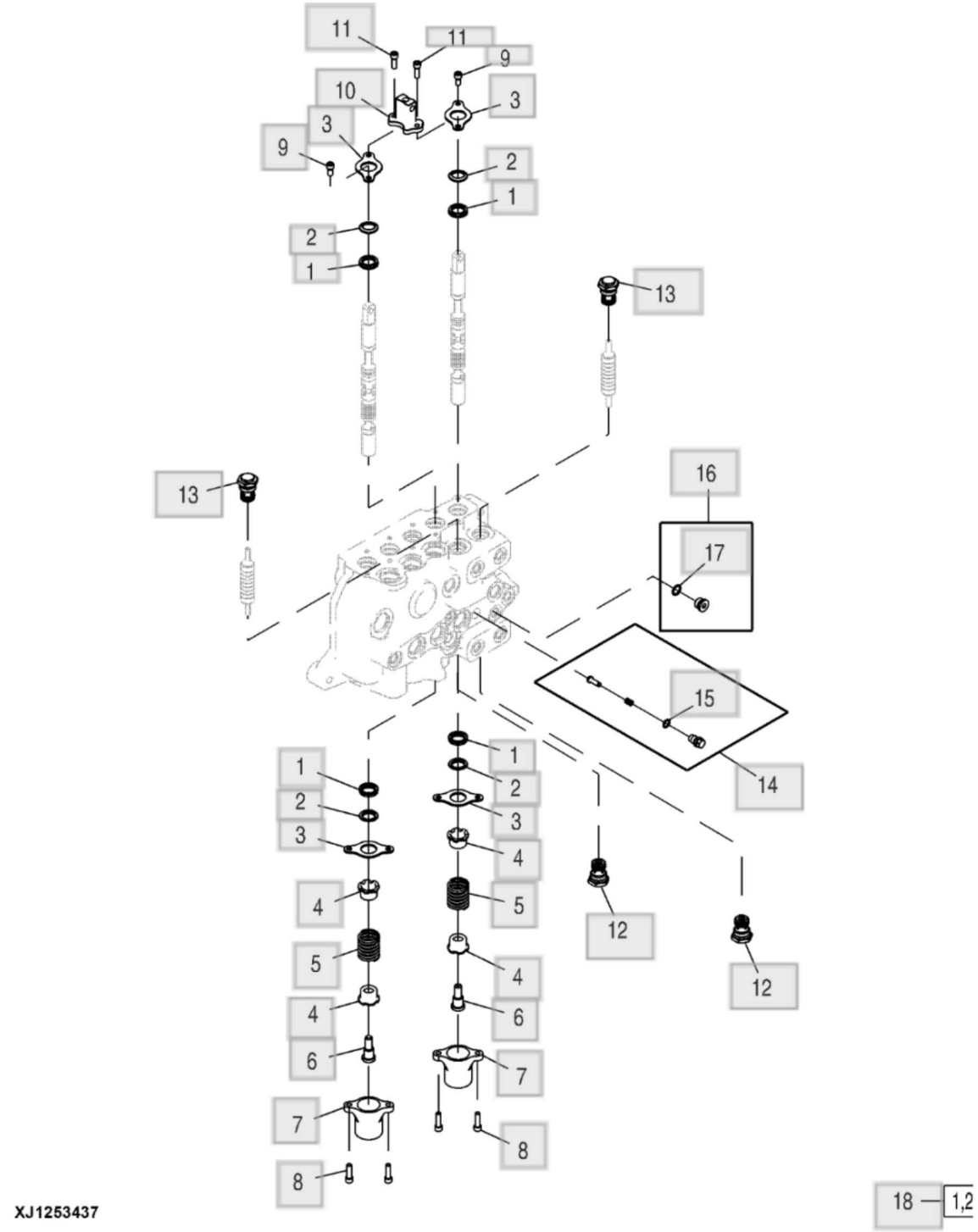

Peça	Quantidade necessária
1 - Vedação Número de peça : T143000	4
2 - Vedação Número de peça : ..... Comentários : ORDER AT444015 INCLUDES (2) T143000	2
3 - Placa Número de peça : T81524	4
4 - RetentoR Número de peça : T81540	4
5 - Mola Número de peça : T118683	2
6 - Parafuso Número de peça : T81541	2
7 - Tampa Número de peça : T118808	2
8 - Parafuso Número de peça : 19H3554 Comentários : 1/4" X 0.880"	4
9 - Parafuso sextavado Número de peça : T104773	2
10 - Base Número de peça : AT199657	1
11 - Parafuso Número de peça : 19H2924 Comentários : 1/4" X 3/4"	2
12 - VálVula de retenção Número de peça : AT386337 Comentários : Não Térmica, SUB FOR AT349056	2
12 - Kit retentor Número de peça : AT196924	2

Peça	Quantidade necessária
Comentários : Use com Válvula Térmicas e Não Térmicas Não Ilustrado	
13 - VálVula de retenção Número de peça : AT386336 Comentários : Térmica	2
13 - Kit retentor Número de peça : AT196924 Comentários : Use com Válvula Térmicas e Não Térmicas Não Ilustrado	2
14 - Kit da válvula Número de peça : AT365949 Comentários : Para 310SL HL, 325SL e 410L Válvula de Retenção do Sensor de Carga	1
15 - Anel o Número de peça : R111519 Comentários : 8.979 X 1.829 mm (0.354" X 0.072")	1
16 - Plugue Número de peça : AT172570 Comentários : Para 310SL HL, 325SL e 410L	1
17 - Anel o Número de peça : T77613 Comentários : 9.246 X 1.778 mm (0.364" X 0.070")	1
18 - Kit retentor Número de peça : AT444015 Comentários : Válvula de Carretel do Estabilizador	2

Peças de Montagem do Acumulador do Controle da Suspensão - ST771029

310L Backhoe Loader (Engine 4045HBZ01, 4045TBZ01)(PIN: 1BZ310LA_ _C000001-)(PIN: 1BZ310LA_ _D000001-) - PC11332 > 31 Carregadeira > 3163 Linhas, Mangueiras e Conexões

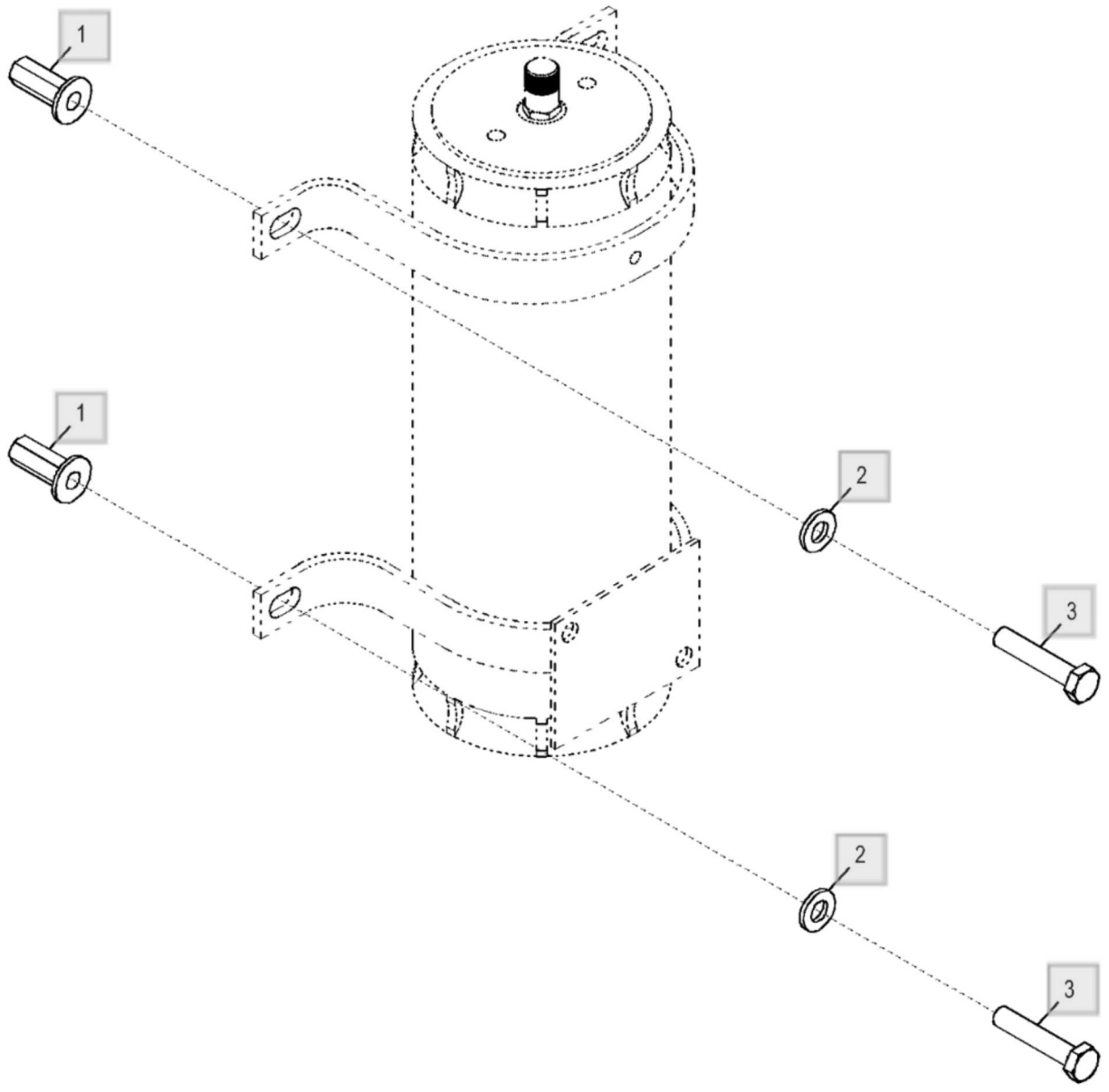

ETN103612_TX1145602

Peça	Quantidade necessária
1 - Porca Número de peça : T148409	2
2 - Arruela Número de peça : 24M7239 Comentários : 10.700 X 21 X 2.500 mm	2
3 - Parafuso sextavado Número de peça : 19M8600 Comentários : M10 X 50	2

Tubulação da Carregadeira, Segunda e Terceira Funções do Lado Esquerdo - ST771031

310L Backhoe Loader (Engine 4045HBZ01, 4045TBZ01)(PIN: 1BZ310LA_ _C000001-)(PIN: 1BZ310LA_ _D000001-) - PC11332 >
31 Carregadeira > 3163 Linhas, Mangueiras e Conexões

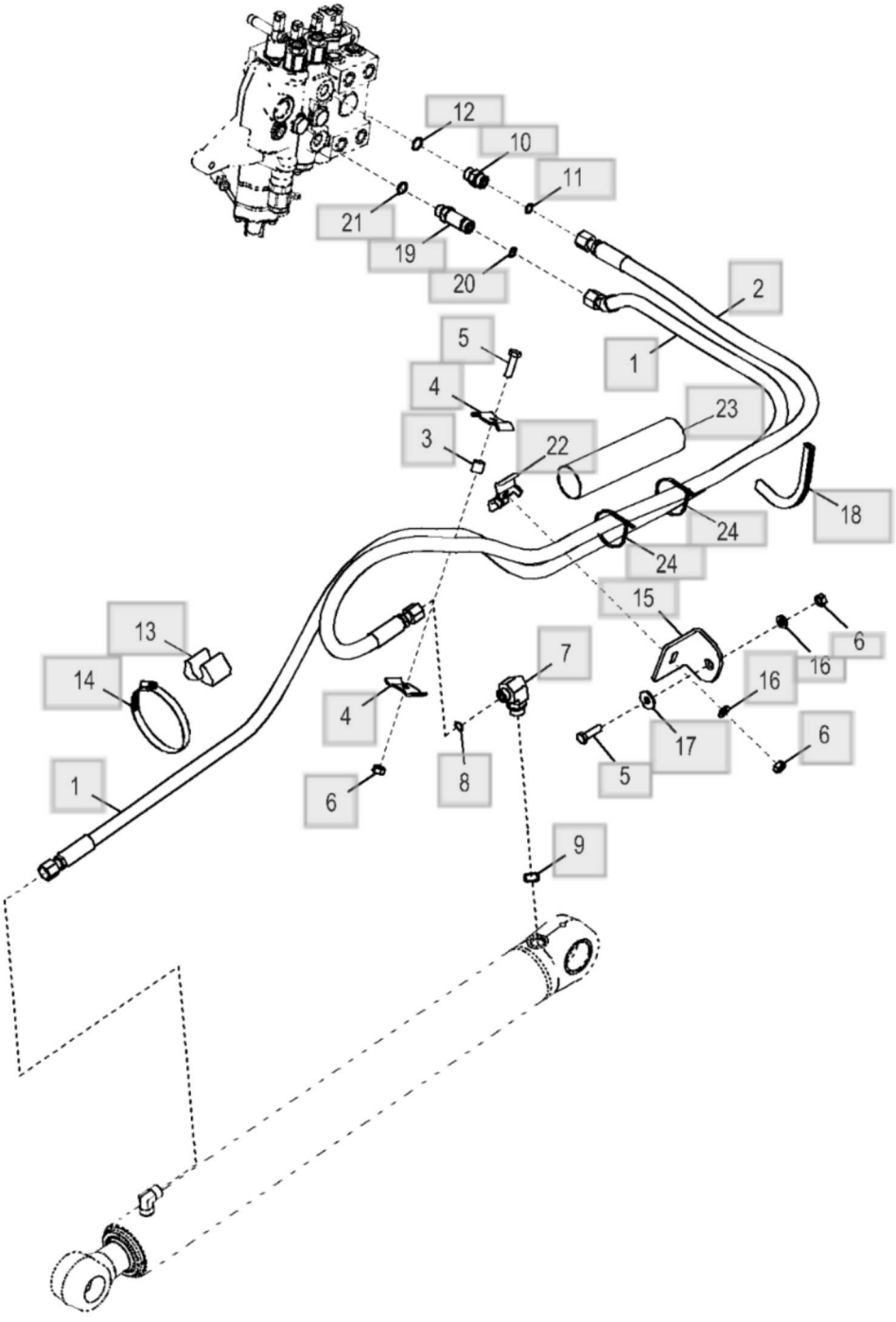

ETN103621_TX1145600

Peça	Quantidade necessária
1 - Mangueira hidráulica Número de peça : AT404572	1
2 - Mangueira hidráulica Número de peça : AT197654	1
3 - Espaçador Número de peça : 28H3381 Comentários : 0.493" X 0.675" X 5/8"	1
4 - Semi-braçadeira Número de peça : R46919	2
5 - Parafuso sextavado Número de peça : 19M7550 Comentários : M10 X 35	2
6 - Porca Número de peça : 14M7274 Comentários : M10	3
7 - Conexão em ângulo Número de peça : 38H1012	1
8 - Anel o Número de peça : T77857 Comentários : 12.421 X 1.778 mm (0.489" X 0.070")	1
9 - Anel o Número de peça : R26906 Comentários : USE WITH 38H1012	1
9 - Anel o Número de peça : 51M7043 Comentários : 15.300 X 2.200 mm, USE WITH 38H5017	1
10 - Adaptador Número de peça : 38H1161	1
11 - Anel o	1

Peça	Quantidade necessária
Número de peça : T77857 Comentários : 12.421 X 1.778 mm (0.489" X 0.070")	
12 - Anel o Número de peça : R26375 Comentários : 16.358 X 2.210 mm (0.644" X 0.087")	1
13 - Guia Número de peça : T105773	1
14 - Braçadeira Número de peça : TY22474 Comentários : SUB FOR AR21842	1
15 - Cantoneira Número de peça : T165864	1
16 - Arruela Número de peça : 24M7239 Comentários : 10.700 X 21 X 2.500 mm	2
17 - Arruela Número de peça : 24M7296 Comentários : 10.500 X 30 X 2.500 mm	1
18 - Moldura Número de peça : ..... Comentários : MAKE FROM T61861, CTL 18.59 cm (7.32 in)	1
19 - Adaptador Número de peça : 38H1161	1
20 - Anel o Número de peça : T77857 Comentários : 12.421 X 1.778 mm (0.489" X 0.070")	1
21 - Anel o Número de peça : R26375 Comentários : 16.358 X 2.210 mm (0.644" X 0.087")	1
22 - Braçadeira	1

Peça	Quantidade necessária
Número de peça : KV22609	
23 - Luva Número de peça : ..... Comentários : MAKE FROM T78606, CTL 254 mm (10.0 in)	1
24 - Cinta Número de peça : H77698	2

Lista de peças

Tubulação da Carregadeira, Segunda Função Lado Direito (001298 - 002927) - ST935843

310L Backhoe Loader (Engine 4045HBZ01, 4045TBZ01)(PIN: 1BZ310LA_ _C000001-)(PIN: 1BZ310LA_ _D000001-) - PC11332 > 31 Carregadeira > 3163 Linhas, Mangueiras e Conexões

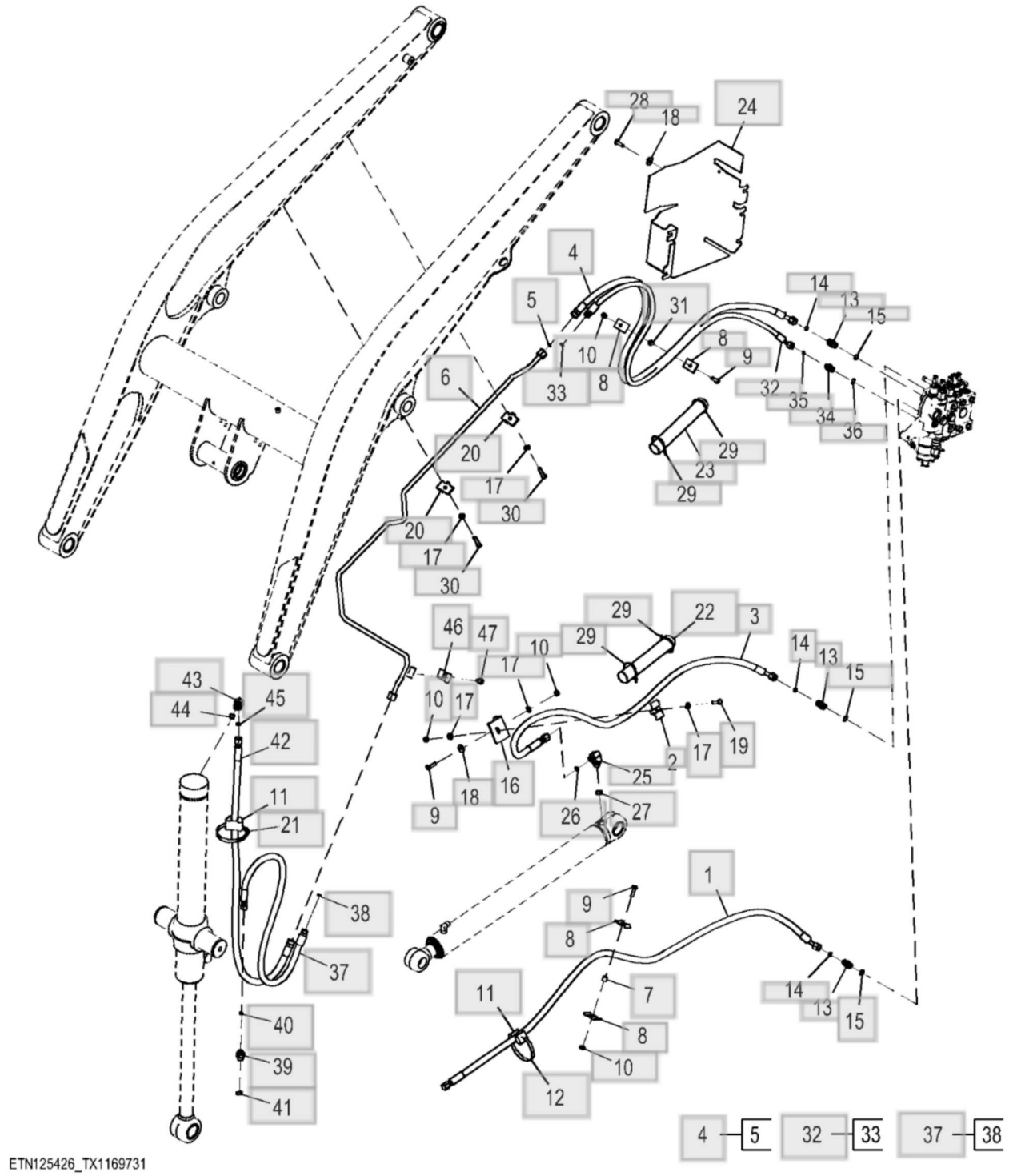

ETN125426_TX1169731

Peça	Quantidade necessária
1 - Mangueira hidráulica Número de peça : AT197645 Comentários : Fabricar	1
2 - Braçadeira Número de peça : KV22609	1
3 - Mangueira hidráulica Número de peça : AT197646 Comentários : Fabricar	1
4 - Mangueira hidráulica Número de peça : AT198258 Comentários : Fabricar	1
5 - Anel o Número de peça : T77932 Comentários : 15.596 X 1.778 mm (0.614" X 0.070")	1
6 - Tubulação de óleo Número de peça : AT437105	1
7 - Espaçador Número de peça : 28H3381 Comentários : 0.493" X 0.675" X 5/8"	1
8 - Semi-braçadeira Número de peça : R46919	4
9 - Parafuso sextavado Número de peça : 19M7550 Comentários : M10 X 35	3
10 - Porca Número de peça : 14M7274 Comentários : M10	4
11 - Guia Número de peça : T105773	2
12 - Braçadeira Número de peça : TY22474	1

Peça	Quantidade necessária
13 - Adaptador Número de peça : 38H1161	3
14 - Anel o Número de peça : T77857 Comentários : 12.421 X 1.778 mm (0.489" X 0.070")	3
15 - Anel o Número de peça : R26375 Comentários : 16.358 X 2.210 mm (0.644" X 0.087")	3
16 - Cantoneira Número de peça : T165864	1
17 - Arruela Número de peça : 24M7239 Comentários : 10.700 X 21 X 2.500 mm	5
18 - Arruela Número de peça : 24M7296 Comentários : 10.500 X 30 X 2.500 mm	2
19 - Parafuso sextavado Número de peça : 19M8637 Comentários : M10 X 40	1
20 - Braçadeira Número de peça : T159952	2
21 - Abraçadeira para mangueira Número de peça : AU12450	1
22 - Luva Número de peça : ..... Comentários : MAKE FROM T78606 CTL, 25.40 cm (10.000 in)	1
23 - Luva Número de peça : ..... Comentários : MAKE FROM T78606 CTL, 25.40 cm (10.000 in)	1
24 - Blindagem Número de peça : T206908	1

Peça	Quantidade necessária
25 - Conexão em ângulo Número de peça : 38H1012	1
26 - Anel o Número de peça : T77857 Comentários : 12.421 X 1.778 mm (0.489" X 0.070")	1
27 - Anel o Número de peça : R26906 Comentários : 19.177 X 2.464 mm (0.755" X 0.097")	1
28 - Parafuso sextavado Número de peça : 19M7662 Comentários : M10 X 30	1
29 - Cinta Número de peça : H77698	4
30 - Parafuso sextavado Número de peça : 19M7658 Comentários : M10 X 50	2
31 - Bucha Número de peça : 28H3394 Comentários : 0.493" X 0.675" X 1/2"	1
32 - Mangueira hidráulica Número de peça : AT301476 Comentários : Fabricar	1
33 - Anel o Número de peça : T77857 Comentários : 12.421 X 1.778 mm (0.489" X 0.070")	1
34 - Adaptador Número de peça : 38H1171	1
35 - Anel o Número de peça : T77613 Comentários : 9.246 X 1.778 mm (0.364" X 0.070")	1
36 - Anel o	1

Peça	Quantidade necessária
Número de peça : R26375 Comentários : 16.358 X 2.210 mm (0.644" X 0.087")	
37 - Mangueira hidráulica Número de peça : AT173120 Comentários : Fabricar	1
38 - Anel o Número de peça : T77857 Comentários : 12.421 X 1.778 mm (0.489" X 0.070")	1
39 - Adaptador Número de peça : 38H1172	1
40 - Anel o Número de peça : T77613 Comentários : 9.246 X 1.778 mm (0.364" X 0.070")	1
41 - Anel o Número de peça : R26906 Comentários : 19.177 X 2.464 mm (0.755" X 0.097")	1
42 - Mangueira hidráulica Número de peça : AT188560 Comentários : Fabricar	1
43 - Conexão em ângulo Número de peça : 38H1005	1
44 - Anel o Número de peça : R26375 Comentários : 16.358 X 2.210 mm (0.644" X 0.087")	1
45 - Anel o Número de peça : T77857 Comentários : 12.421 X 1.778 mm (0.489" X 0.070")	1
46 - Braçadeira Número de peça : T217085	1
47 - Parafuso Número de peça : 19M7784	1

Peça	Quantidade necessária
Comentários : M10 X 20	

Lista de peças

Tubo do Lado Direito da Carregadeira, 2 Funções (- 002927) - ST870553

310L Backhoe Loader (Engine 4045HBZ01, 4045TBZ01)(PIN: 1BZ310LA_ _C000001-)(PIN: 1BZ310LA_ _D000001-) - PC11332 > 31 Carregadeira > 3163 Linhas, Mangueiras e Conexões

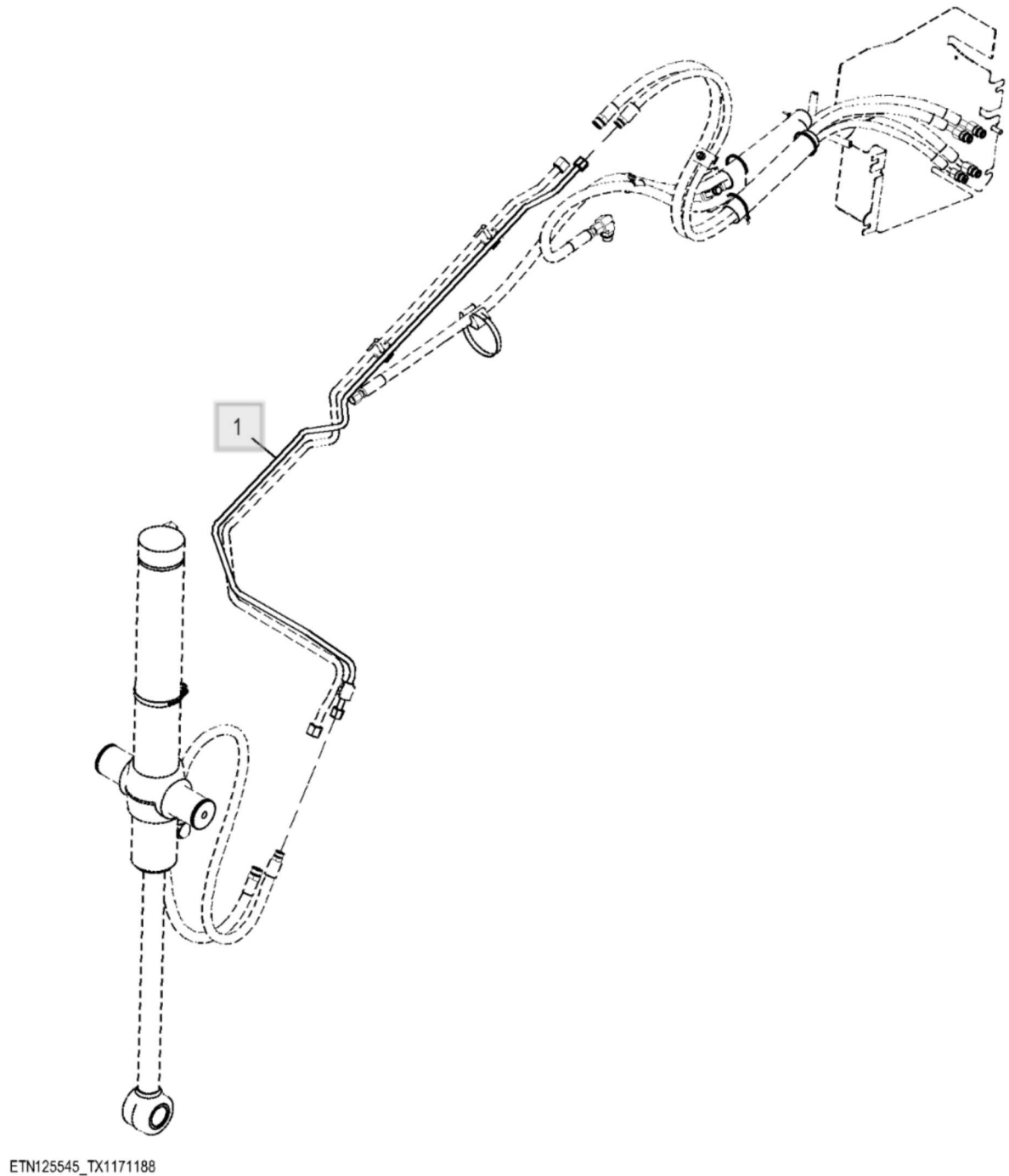

Peça	Quantidade necessária
1 - Tubulação de óleo Número de peça : AT437106	1

Cilindros Hidráulicos Principais da Caçamba - ST928986

310L Backhoe Loader (Engine 4045HBZ01, 4045TBZ01)(PIN: 1BZ310LA_ _C000001-)(PIN: 1BZ310LA_ _D000001-) - PC11332 > 31 Carregadeira > 3165 Cilindros Hidráulicos

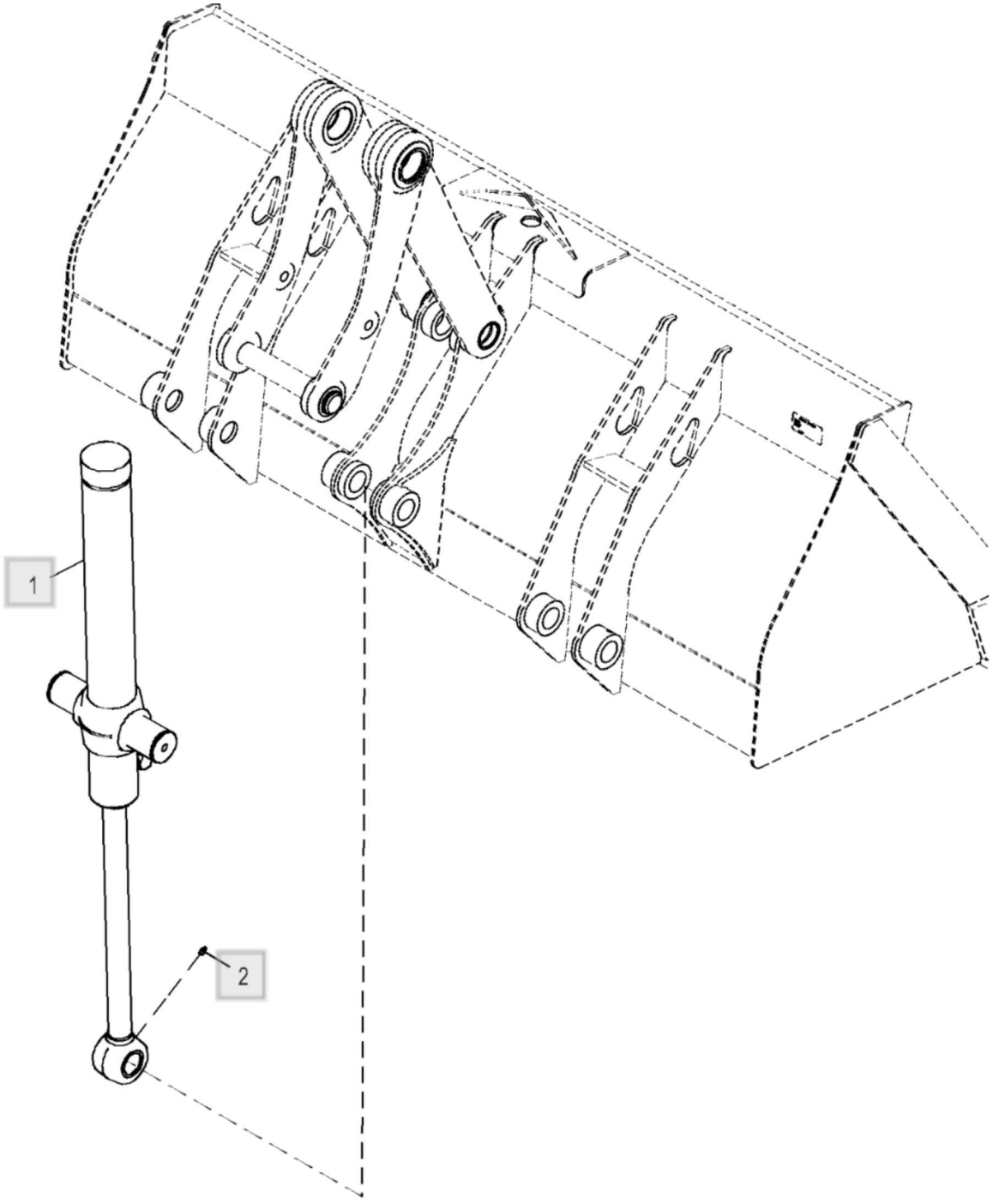

ETN103601_XJ1256455

Peça	Quantidade necessária
1 - Cilindro hidráulico Número de peça : AHC13490 Comentários : Componentes em Página Separada, NLA; ORDER AHC20093 ⓘ Esta peça foi substituída.	1
2 - Conexão de lubrificação Número de peça : T162396	1

Componentes do Cilindro da Caçamba da Carregadeira (001298 - 002927) - ST935831

310L Backhoe Loader (Engine 4045HBZ01, 4045TBZ01)(PIN: 1BZ310LA_ _C000001-)(PIN: 1BZ310LA_ _D000001-) - PC11332 > 31 Carregadeira > 3165 Cilindros Hidráulicos

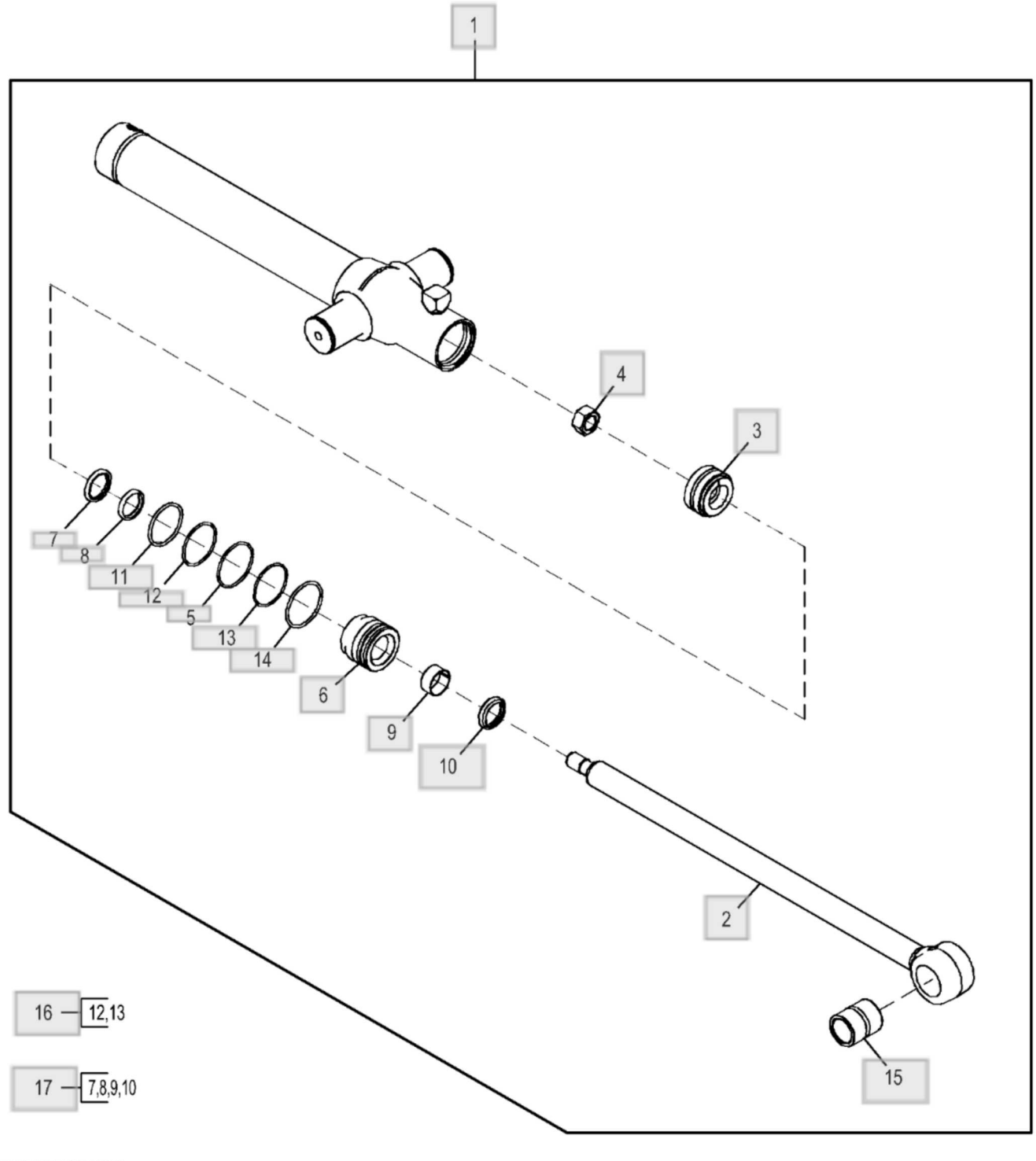

Peça	Quantidade necessária
1 - Cilindro hidráulico Número de peça : AHC13493 Comentários : Caçamba da Carregadeira, NLA; ORDER AHC20093 Esta peça foi substituída.	1
1 - Cilindro hidráulico Número de peça : AHC20093 Comentários : ALSO ORDER 38H5017, (2) T77857, 51M7043, 38H5076, 51M7045	1
1 - Conexão em ângulo Número de peça : 38H5017	1
1 - Anel o Número de peça : T77857	2
1 - Anel o Número de peça : 51M7043 Comentários : 15.300 X 2.200 mm	1
1 - Adaptador Número de peça : 38H5076	1
1 - Anel o Número de peça : 51M7045 Comentários : 19.300 X 2.200 mm	1
2 - TiranTe Número de peça : AHC13685 Comentários : SUB FOR AH162040	1
3 - Pistão Número de peça : AH205060	1
4 - Porca Número de peça : H170539	1
5 - Anel de pressão Número de peça : H180103	1
6 - Guia do pistão cil hidr Número de peça : HC10929	1

Peça	Quantidade necessária
7 - Vedação Número de peça : AH146561	1
8 - Vedação Número de peça : H152203	1
9 - Anel de desgaste Número de peça : H208987	1
10 - Vedação Número de peça : AHC10164	1
11 - Anel o Número de peça : F1430R Comentários : 78.740 X 5.334 mm (3.100" X 0.210")	1
12 - Anel de apoio Número de peça : R79101 Comentários : 81.490 X 89.850 X 1.780 mm (3.208" X 3.537" X 0.070")	1
13 - Anel o Número de peça : H181114 Comentários : 82.144 X 3.531 mm (3-15/64" X 0.139")	1
14 - Anel de pressão Número de peça : H206859	1
15 - Bucha Número de peça : H151594	1
16 - Kit cilindro hidráulico Número de peça : AH212097 Comentários : Diâmetro Interno, NLA; ORDER AHC22108 ⓘ Esta peça foi substituída.	1
16 - Kit cilindro hidráulico Número de peça : AHC22108	1
17 - Kit cilindro hidráulico Número de peça : AHC16954 Comentários : Haste, SUB FOR AHC11573	1

Lista de peças

Cilindros da Lança da Carregadeira - ST893567

310L Backhoe Loader (Engine 4045HBZ01, 4045TBZ01)(PIN: 1BZ310LA_ _C000001-)(PIN: 1BZ310LA_ _D000001-) - PC11332 > 31 Carregadeira > 3165 Cilindros Hidráulicos

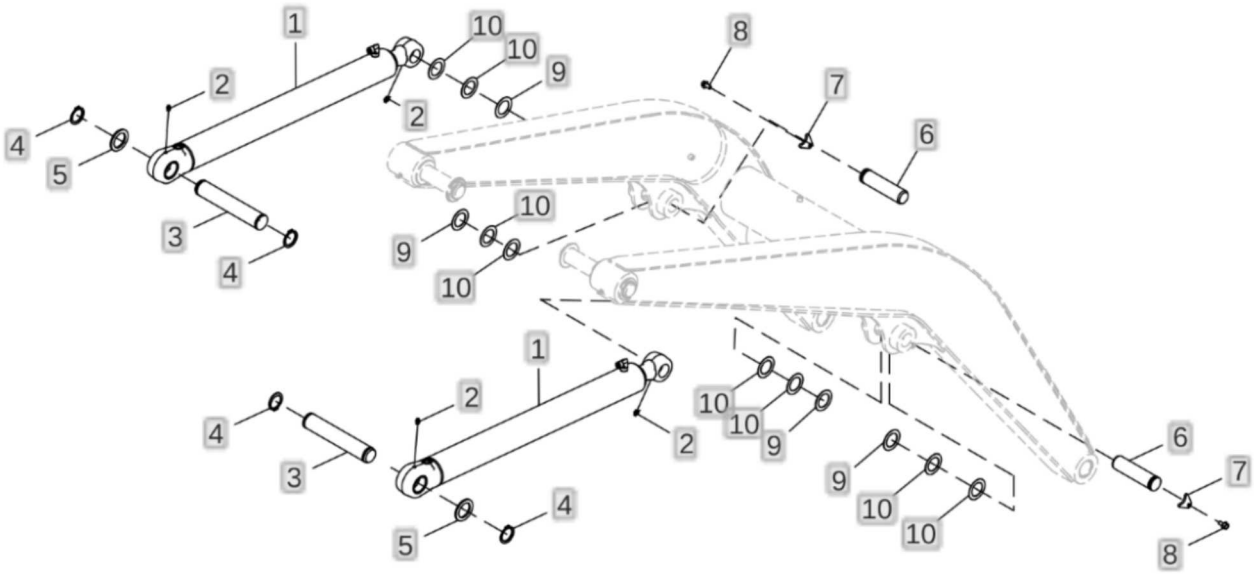

ETN103602_TX1237311

Peça	Quantidade necessária
1 - Cilindro hidráulico Número de peça : AHC13491 Comentários : Lança da Carregadeira Componentes em Página Separada, NLA; ORDER AHC20094 ⓘ Esta peça foi substituída.	2
2 - Conexão de lubrificação Número de peça : T162396	4
3 - Pino Número de peça : T268536	2
4 - Anel de pressão Número de peça : T61226	4
5 - Arruela Número de peça : T228611	2
6 - Pino fixador Número de peça : T382752 Comentários : SUB FOR T187275	2
7 - Placa Número de peça : T384068 Comentários : SUB FOR T187276	2
8 - Parafuso Número de peça : 19M7784 Comentários : M10 X 20	2
9 - Arruela Número de peça : 24H1574 Comentários : 1-13/16" X 2-3/4" X 0.060"	4
10 - Calço Número de peça : T455801 Comentários : TK= 1.0 mm	8

Componentes do Cilindro da Lança da Carregadeira (001298 - 002927) - ST935871

310L Backhoe Loader (Engine 4045HBZ01, 4045TBZ01)(PIN: 1BZ310LA_ _C000001-)(PIN: 1BZ310LA_ _D000001-) - PC11332 >
31 Carregadeira > 3165 Cilindros Hidráulicos

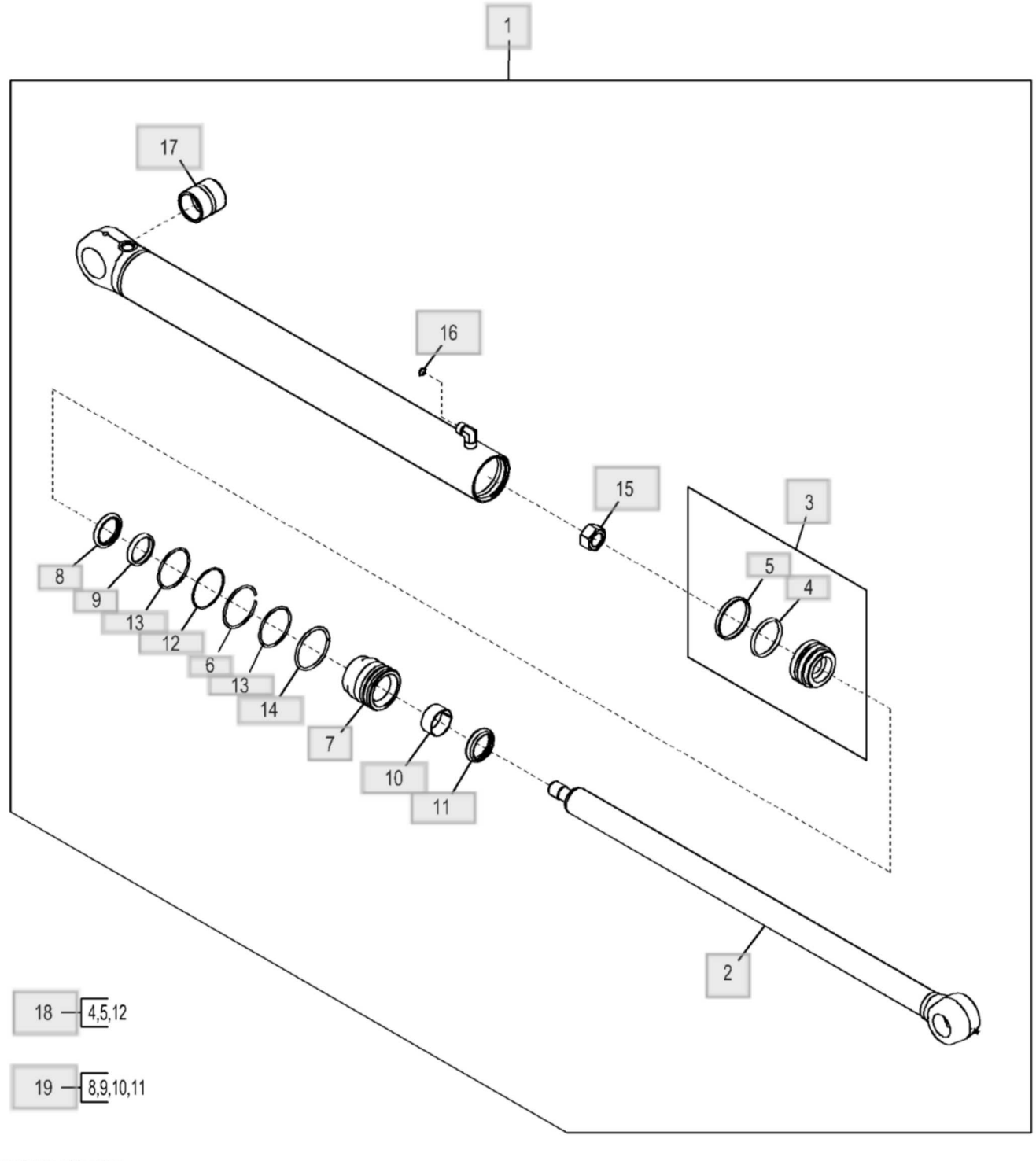

Peça	Quantidade necessária
1 - Cilindro hidráulico Número de peça : AHC13491 Comentários : Lança da Carregadeira, NLA; ORDER AHC20094 Esta peça foi substituída.	1
1 - Cilindro hidráulico Número de peça : AHC20094	1
2 - TiranTe Número de peça : AHC13684	1
3 - Pistão Número de peça : AH165826	1
4 - Vedação Número de peça : R98323	1
5 - Vedação Número de peça : R98322	1
6 - Anel de pressão Número de peça : H170216	1
7 - Guia do pistão cil hidr Número de peça : HC10931	1
8 - Vedação Número de peça : AH146561	1
9 - Vedação Número de peça : H152203	1
10 - Anel de desgaste Número de peça : H208987	1
11 - Vedação Número de peça : AHC10164	1
12 - Anel de apoio Número de peça : R81864	1
13 - Anel o Número de peça : T12582	2

Peça	Quantidade necessária
Comentários : 72.619 X 3.531 mm (2-55/64" X 0.139")	
14 - Anel de pressão Número de peça : H180787	1
15 - Porca Número de peça : H170538	1
16 - Anel o Número de peça : T77857 Comentários : 12.421 X 1.778 mm (0.489" X 0.070")	1
17 - Bucha Número de peça : H159941	1
18 - Kit cilindro hidráulico Número de peça : AH212092 Comentários : Diâmetro Interno, NLA; ORDER AHC22107 Esta peça foi substituída.	1
18 - Kit cilindro hidráulico Número de peça : AHC22107 Comentários : Diâmetro Interno	1
19 - Kit cilindro hidráulico Número de peça : AHC16954 Comentários : Haste, SUB FOR AHC11573	1

Cilindro da Caçamba da Carregadeira Multiuso - ST821656

310L Backhoe Loader (Engine 4045HBZ01, 4045TBZ01)(PIN: 1BZ310LA_ _C000001-)(PIN: 1BZ310LA_ _D000001-) - PC11332 >
31 Carregadeira > 3165 Cilindros Hidráulicos

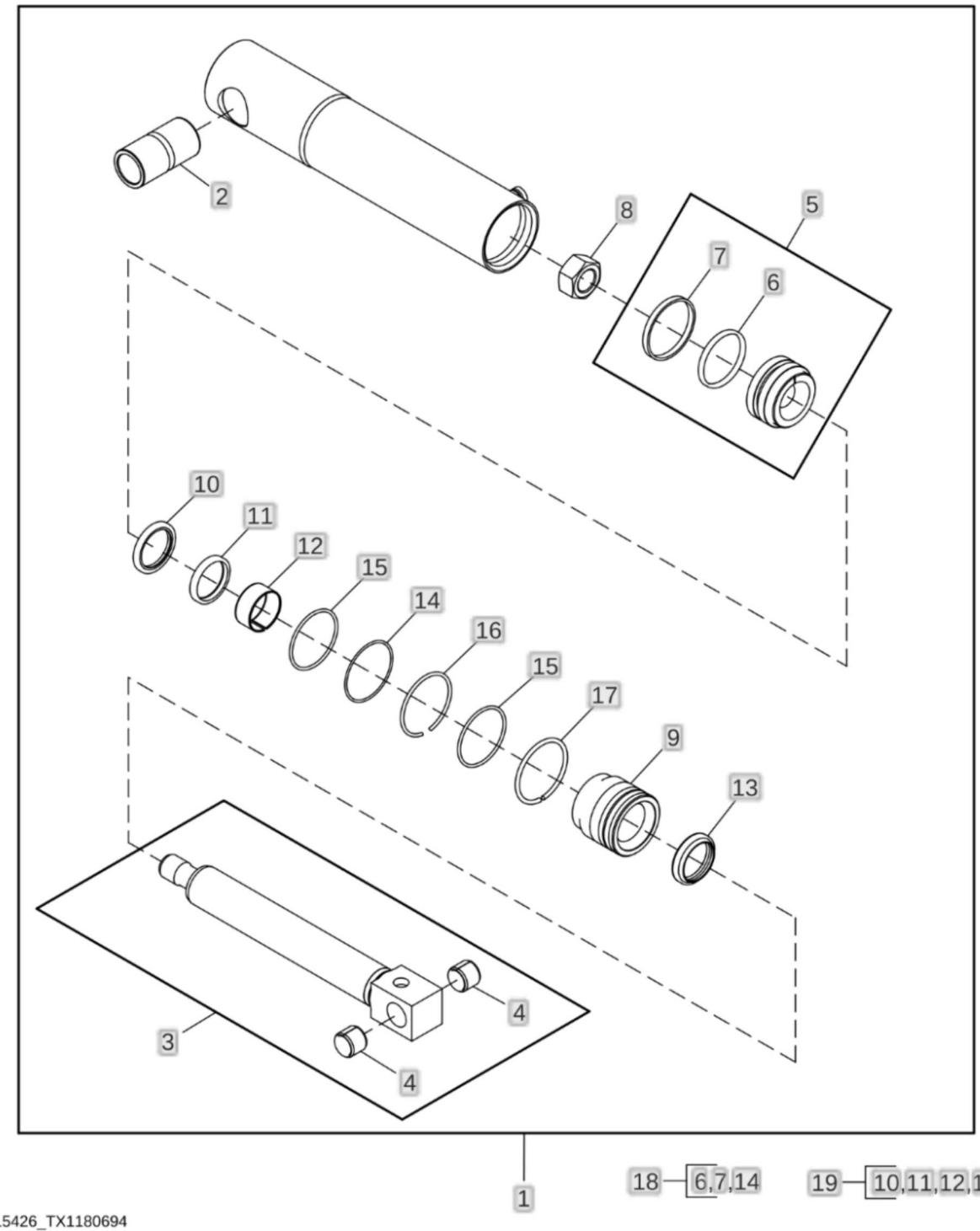

Peça	Quantidade necessária
1 - Cilindro hidráulico Número de peça : AHC15426 Comentários : Caçamba Multiuso da Pá-carregadeira	1
2 - Bucha Número de peça : HC13721	1
3 - TiranTe Número de peça : AHC14764	1
4 - Bucha Número de peça : H180965	2
5 - Pistão Número de peça : AH173410	1
6 - Vedação Número de peça : R98323	1
7 - Vedação Número de peça : R98322	1
8 - Porca Número de peça : H170539	1
9 - Guia do pistão cil hidr Número de peça : HC10931	1
10 - Vedação Número de peça : AH146561	1
11 - Vedação Número de peça : H152203	1
12 - Anel de desgaste Número de peça : H208987	1
13 - Vedação Número de peça : AHC10164	1
14 - Anel de apoio Número de peça : R81864	1
15 - Anel o	2

Peça	Quantidade necessária
Número de peça : T12582	
16 - Anel de pressão Número de peça : H170216	1
17 - Anel de pressão Número de peça : H180787	1
18 - Kit cilindro hidráulico Número de peça : AHC22107 Comentários : Diâmetro Interno, INCLUDES R83575, R91729, R81777 AND AHC17345; SUB FOR AH212092	1
18 - Anel o Número de peça : R83575	2
18 - Anel Número de peça : R91729	1
18 - Anel de desgaste Número de peça : R81777	1
18 - Vedação Número de peça : AHC17345	1
19 - Kit cilindro hidráulico Número de peça : AHC16954 Comentários : Haste, INCLUDES AH146557 AND H152794; SUB FOR AHC11573	1
19 - Vedação Número de peça : AH146557	1
19 - Anel de desgaste Número de peça : H152794	1

Chicote Elétrico do Retorno à Escavação - ST769510

310L Backhoe Loader (Engine 4045HBZ01, 4045TBZ01)(PIN: 1BZ310LA_ _C000001-)(PIN: 1BZ310LA_ _D000001-) - PC11332 > 31 Carregadeira > 3166 Função de Controle Automático

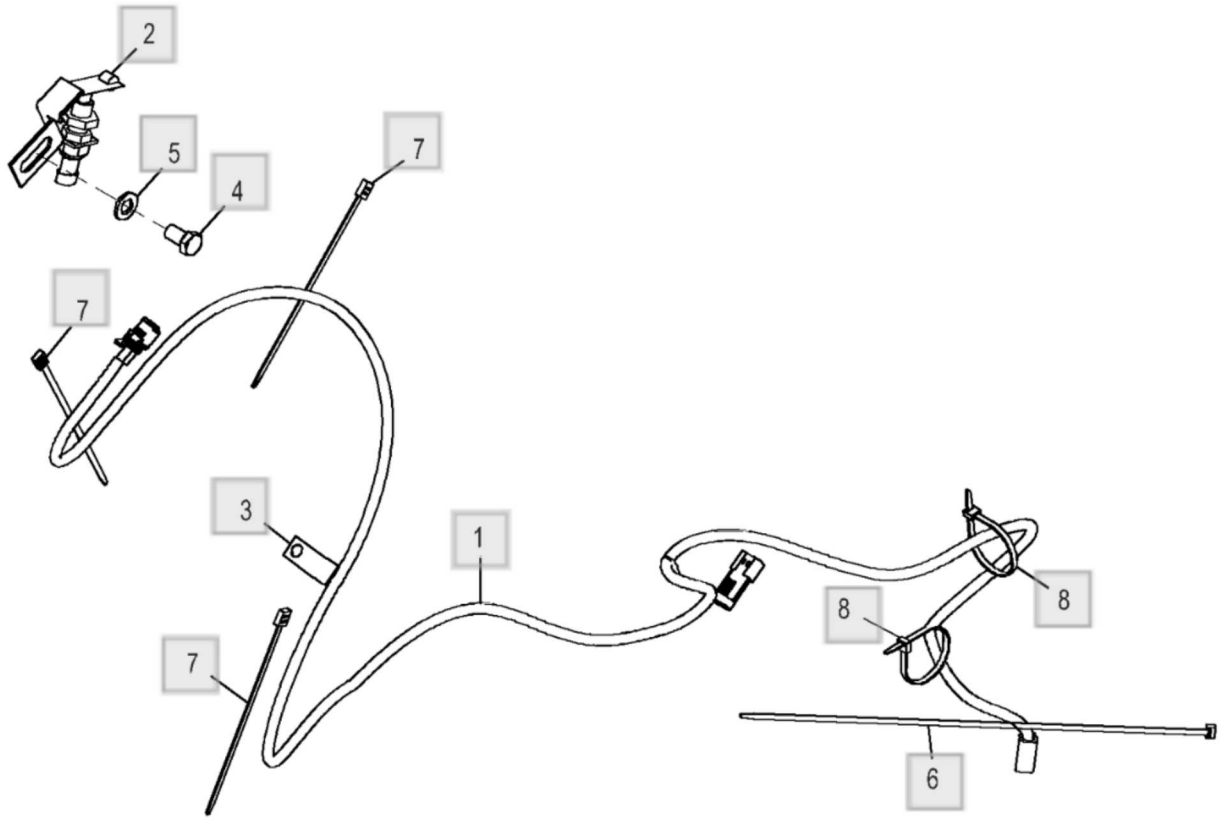

ETN102763_TX1145483

Peça	Quantidade necessária
1 - Chicote Número de peça : AT471246 Comentários : Chicote Elétrico do Retorno à Escavação Componentes em Página Separada	1
2 - Interruptor Número de peça : AT183246 Comentários : Retorno à Escavação	1
3 - Presilha Número de peça : AH89557	1
4 - Parafuso sextavado Número de peça : 19M8017 Comentários : M12 X 20	1
5 - Arruela Número de peça : 24M7047 Comentários : 13 X 24 X 2.500 mm	1
6 - Cinta Número de peça : H77698	1
7 - Cinta Número de peça : T204370	3
8 - Cinta Número de peça : R44302	2

Articulação de Nivelamento da Caçamba da Carregadeira - ST771056

310L Backhoe Loader (Engine 4045HBZ01, 4045TBZ01)(PIN: 1BZ310LA_ _C000001-)(PIN: 1BZ310LA_ _D000001-) - PC11332 > 31 Carregadeira > 3166 Função de Controle Automático

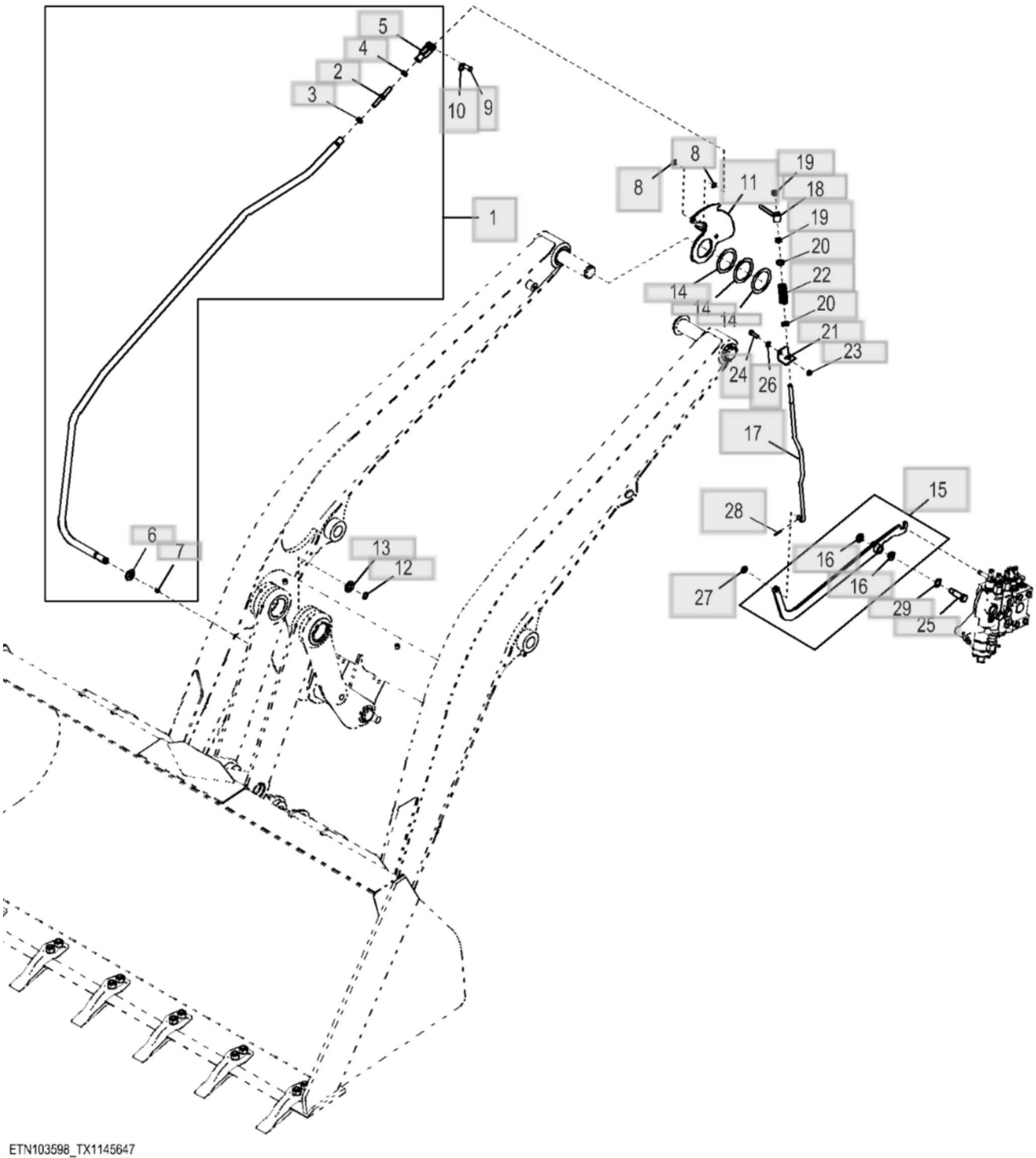

Peça	Quantidade necessária
1 - Tubo Número de peça : AT184682 Comentários : Bucket Sensor Tube, ORDER AT434437 Esta peça foi substituída.	1
1 - Tubo Número de peça : AT434437 Comentários : Bucket Sensor Tube	1
2 - Pino Número de peça : T159980	1
3 - Porca Número de peça : 14H856 Comentários : 1/2"	1
4 - Porca Número de peça : 14H881 Comentários : 1/2"	1
5 - Forquilha Número de peça : T159981 Comentários : Ajustável ESQ	1
6 - Arruela Número de peça : T160720	1
7 - Conexão de lubrificação Número de peça : T162396	1
8 - Arruela Número de peça : T146757	2
9 - Pino fixador Número de peça : R72855	1
10 - Anel Número de peça : T148182	1
11 - Placa Número de peça : AT322365 Comentários : Atuador	1

Peça	Quantidade necessária
11 - Etiqueta Número de peça : T223718 Comentários : Indicador de Nível da Caçamba	1
12 - Anel de pressão Número de peça : 5787YT	1
13 - Arruela Número de peça : 24H1628 Comentários : 29/32" X 1-5/8" X 0.060"	2
14 - Calço Número de peça : T161497 Comentários : TK=0.508 mm	3
15 - Braço Número de peça : AT199335 Comentários : Self-Leveling, SUB FOR AT445793	1
16 - Rolamento Número de peça : T166097	2
17 - TiranTe Número de peça : T297230 Comentários : Leveling Vertical Rod	1
18 - Ligação Número de peça : AT326922 Comentários : Pick Up	1
19 - Porca Número de peça : 14H856 Comentários : 1/2"	2
20 - Arruela Número de peça : 24H1111 Comentários : 17/32" X 1-1/16" X 0.090"	2
21 - Cantoneira Número de peça : T190357 Comentários : Support Control	1

Peça	Quantidade necessária
22 - Mola de compressão Número de peça : T190992	1
23 - Porca Número de peça : 14M7274 Comentários : M10	1
24 - Parafuso sextavado Número de peça : 19M7662 Comentários : M10 X 30	1
25 - Parafuso Número de peça : T191285	1
26 - Arruela Número de peça : 24M7239 Comentários : 10.700 X 21 X 2.500 mm	1
27 - Arruela Número de peça : 24H1111 Comentários : 17/32" X 1-1/16" X 0.090"	1
28 - Contra-pino Número de peça : 11M7082 Comentários : 2.500 X 25 mm, SUB FOR 11H234	1
29 - Arruela Número de peça : 24H1391 Comentários : 25/32" X 1-5/16" X 0.060"	1

Caçamba de Serviço Pesado com Dentes TK de 76,20 cm (30.00 in.) 0,283 m³ (10.00 ft³) - ST841933

310L Backhoe Loader (Engine 4045HBZ01, 4045TBZ01)(PIN: 1BZ310LA_ _C000001-)(PIN: 1BZ310LA_ _D000001-) - PC11332 > 33 Retroescavadeira e Escavadeira > 3302 Caçamba com Dentes

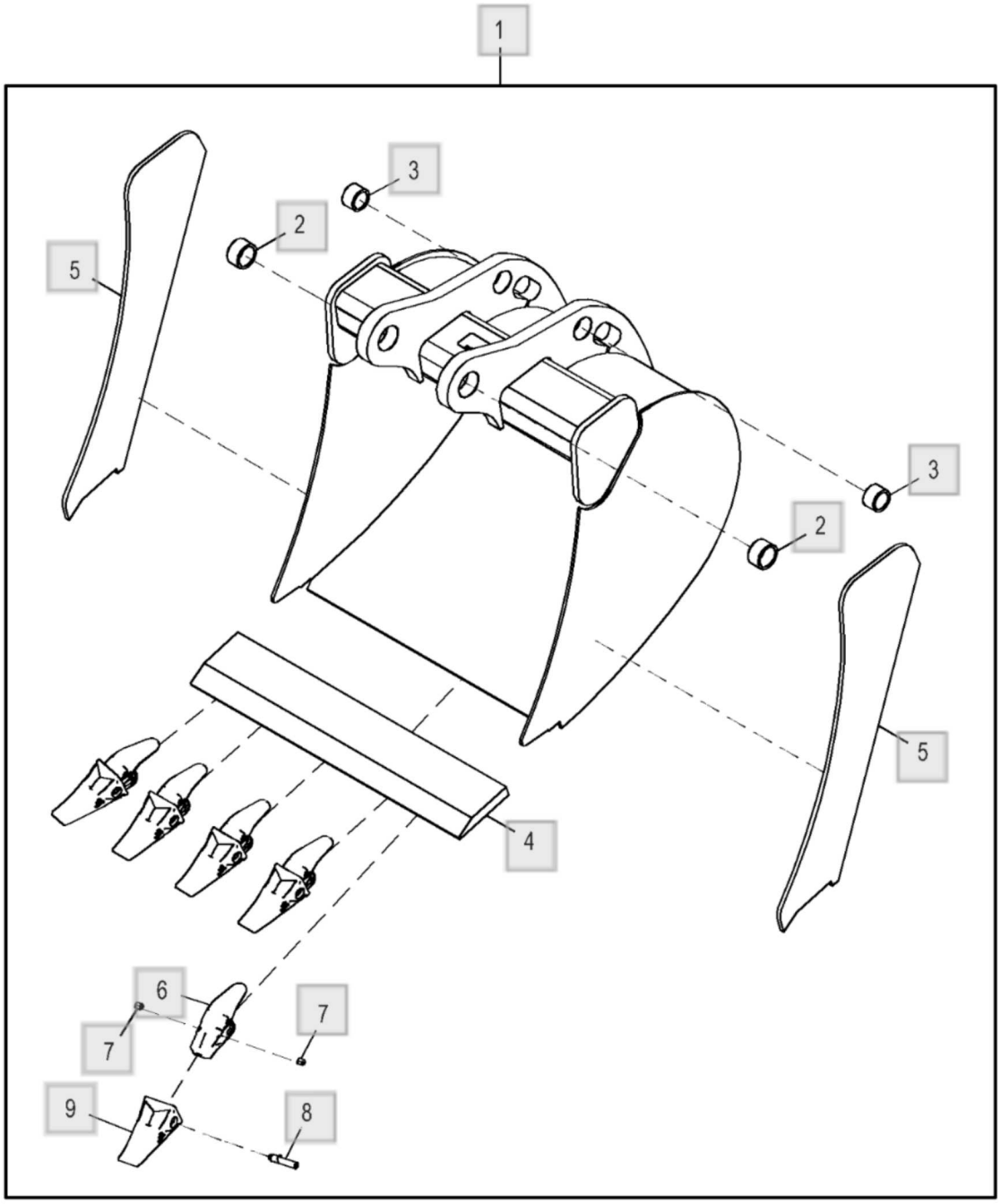

AT446962_TX1199553

Peça	Quantidade necessária
1 - Caçamba retro-escavadeira Número de peça : AT446962 Comentários : Pacotes de Produto	1
2 - Bucha Número de peça : T187115	2
3 - Bucha Número de peça : T187114	2
4 - Borda cortante Número de peça : T161320 Comentários : 797.60 mm X 152.40 mm X 25.40 mm	1
5 - Placa Número de peça : T162535	2
6 - Adapt.do dente da pá diant. Número de peça : TK225C100	5
7 - Fechadura Número de peça : TK3L	10
8 - Pino fixador Número de peça : TK225P	5
9 - Dente Número de peça : TK225FD Comentários : Dente Fanggs™	5

Lista de peças

Caçamba de Serviço Pesado com Dentes TK de 76,20 cm (30.00 in.) 0,283 m³ (10.00 ft³) - ST841598

310L Backhoe Loader (Engine 4045HBZ01, 4045TBZ01)(PIN: 1BZ310LA_ _C000001-)(PIN: 1BZ310LA_ _D000001-) - PC11332 > 33 Retroescavadeira e Escavadeira > 3302 Caçamba com Dentes

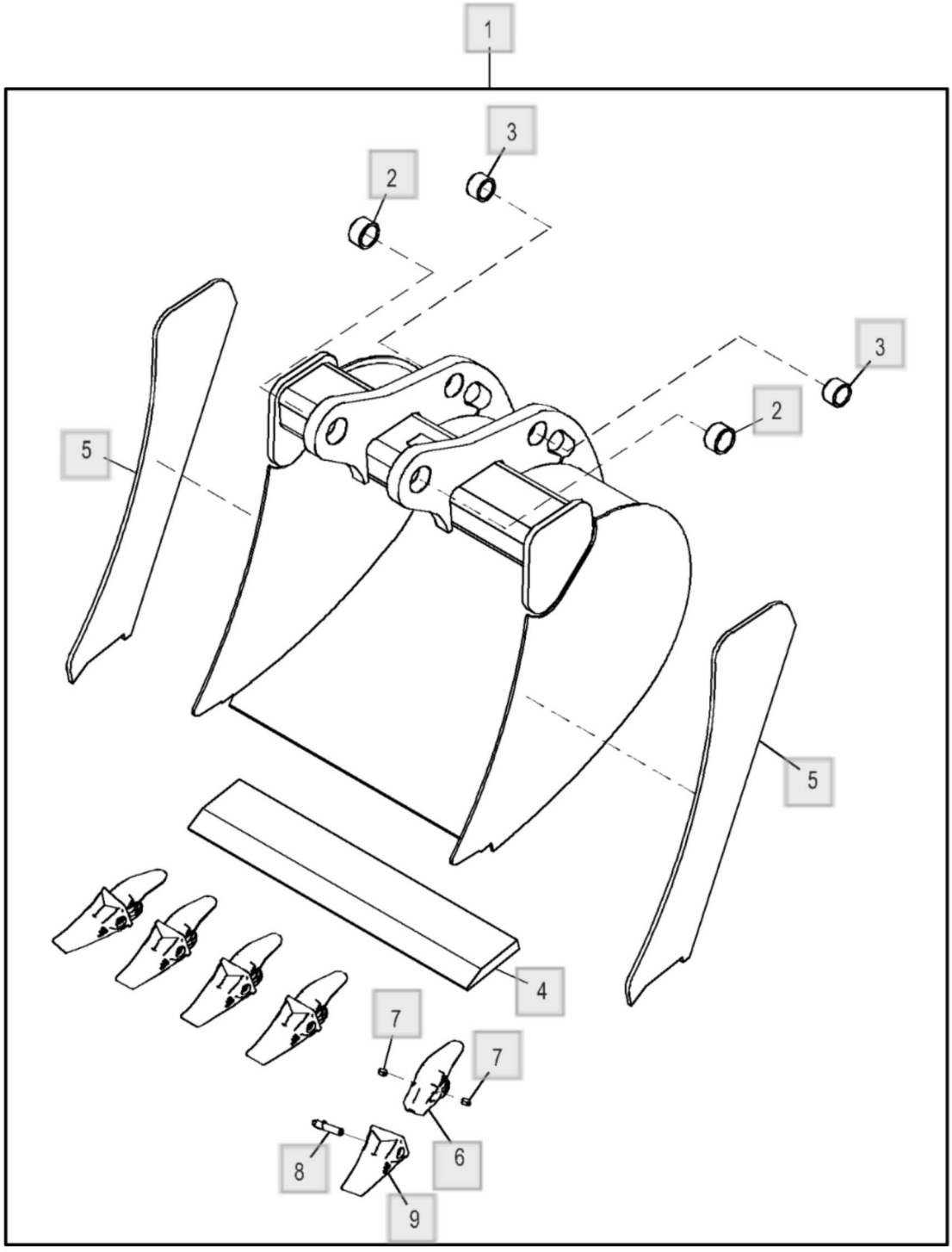

ETN128650_TX1199225

Peça	Quantidade necessária
1 - Caçamba retro-escavadeira Número de peça : AT446962 Comentários : Pacotes de Produto	1
2 - Bucha Número de peça : T187115	2
3 - Bucha Número de peça : T187114	2
4 - Borda cortante Número de peça : T161320 Comentários : 797.60 X 152.40 X 25.40 mm	1
5 - Placa Número de peça : T162535	2
6 - Adapt.do dente da pá diant. Número de peça : TK225C100	5
7 - Fechadura Número de peça : TK3L	10
8 - Pino fixador Número de peça : TK225P	5
9 - Dente Número de peça : TK225FD	5

Kit de Acoplador da Caçamba da Retroescavadeira - ST893415

310L Backhoe Loader (Engine 4045HBZ01, 4045TBZ01)(PIN: 1BZ310LA_ _C000001-)(PIN: 1BZ310LA_ _D000001-) - PC11332 >
33 Retroescavadeira e Escavadeira > 3304 Escarificador

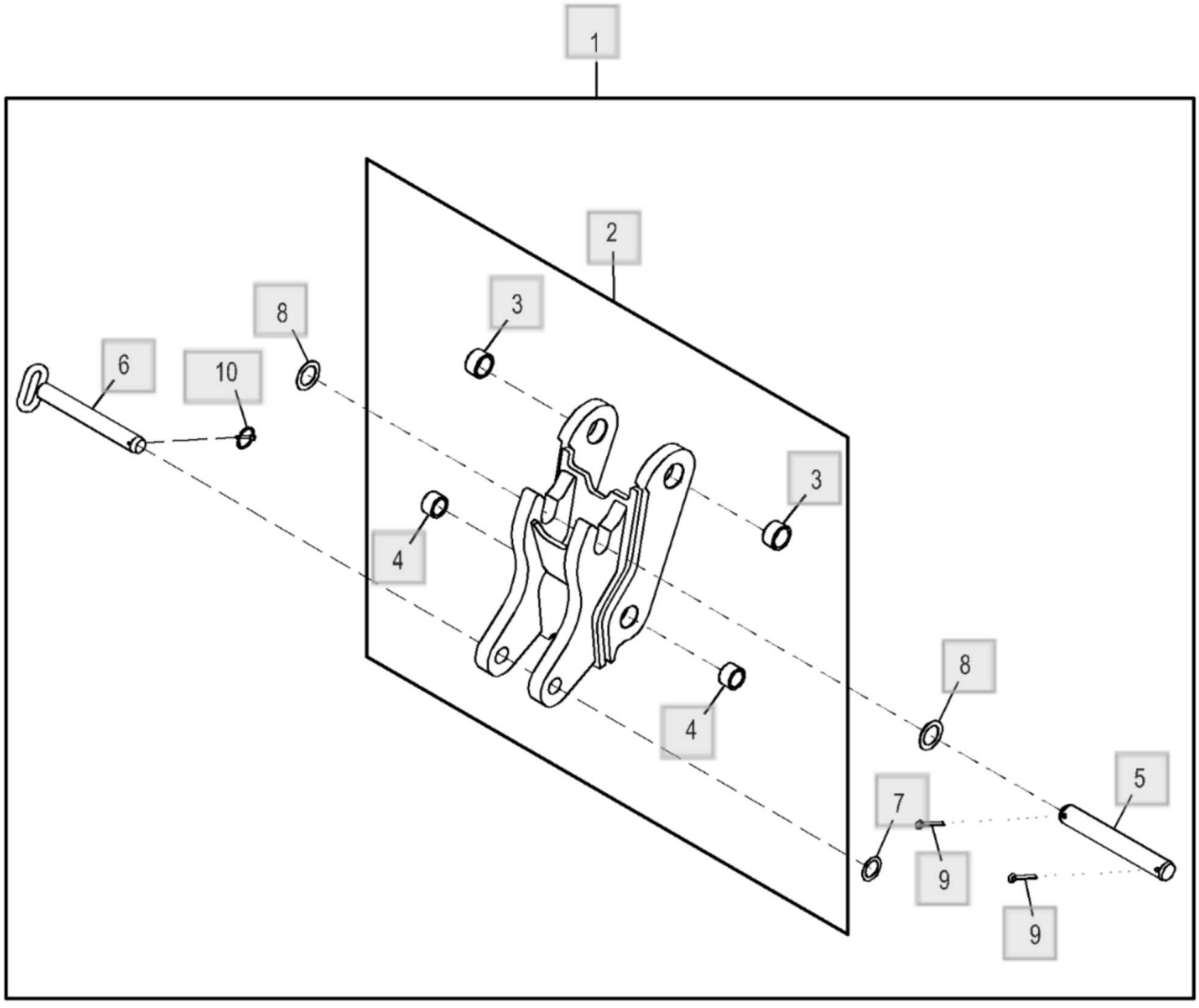

BYT10247_TX1237192

Peça	Quantidade necessária
1 - Engate rápido Número de peça : BYT10247 Comentários : Pacotes de Produto	1
2 - Engate rápido Número de peça : ..... Comentários : NLA; ORDER BYT10247	1
3 - Bucha Número de peça : T187115	2
4 - Bucha Número de peça : T187114	2
5 - Pino fixador Número de peça : T185830	1
6 - Pino Número de peça : AT178072	1
7 - Arruela Número de peça : 24H1536 Comentários : 1-17/32" X 2-1/4" X 0.060"	1
8 - Arruela Número de peça : 24H1574 Comentários : 1-13/16" X 2-3/4" X 0.060"	2
9 - Contra-pino Número de peça : 11H221 Comentários : 3/8" X 2-1/2"	2
10 - Pino de engate ráPido Número de peça : AA21292	1

Lista de peças

Kit de Acoplador da Caçamba Universal da Retroescavadeira - ST893419

310L Backhoe Loader (Engine 4045HBZ01, 4045TBZ01)(PIN: 1BZ310LA_ _C000001-)(PIN: 1BZ310LA_ _D000001-) - PC11332 >
33 Retroescavadeira e Escavadeira > 3304 Escarificador

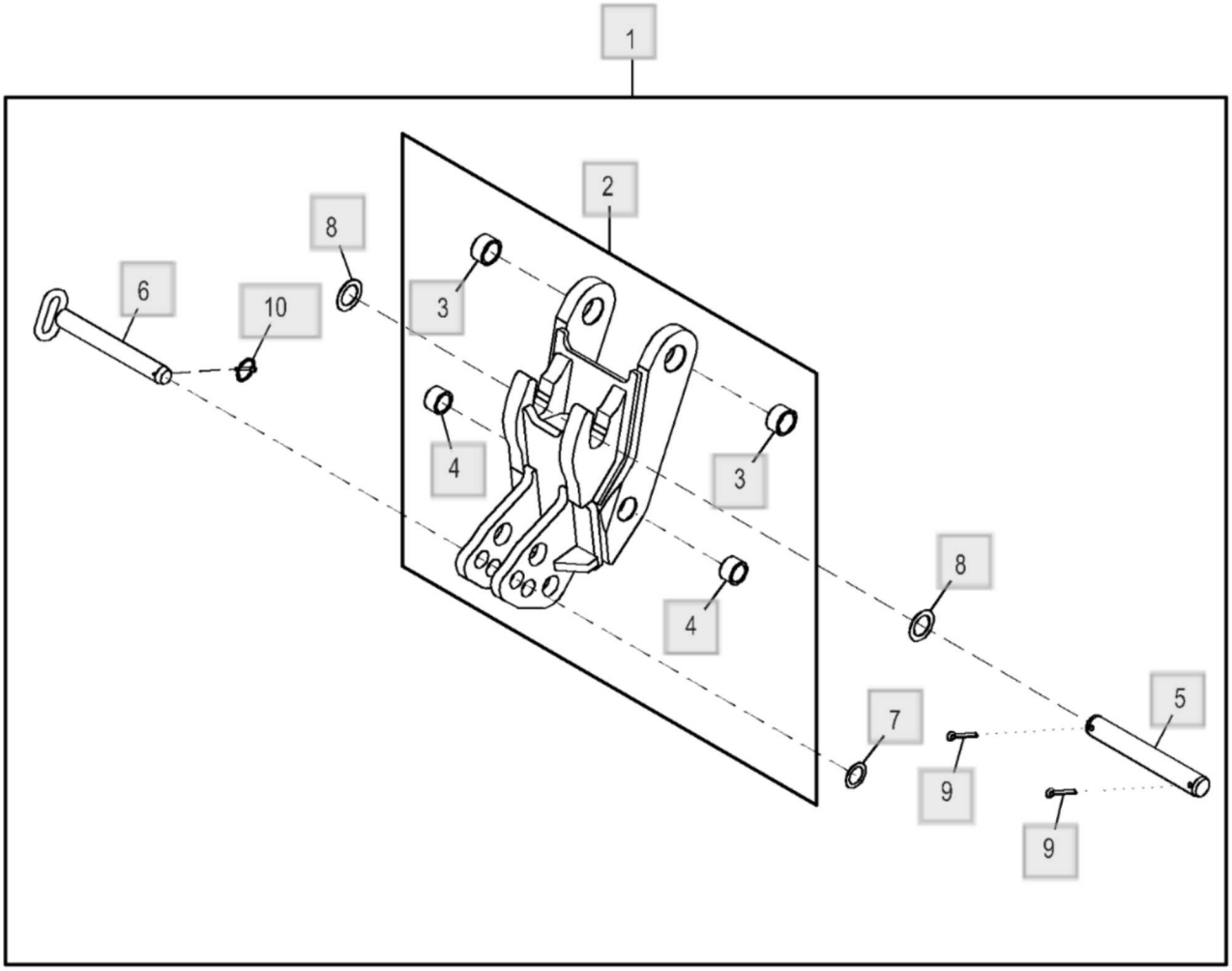

BYT10246_TX1237187

Peça	Quantidade necessária
1 - Engate rápido Número de peça : BYT10246 Comentários : Pacotes de Produto	1
1 - Etiqueta Número de peça : T227340 Comentários : Acoplador E/G/J Não Ilustrado	1
2 - Engate rápido Número de peça : AT336317	1
3 - Bucha Número de peça : T187115	2
4 - Bucha Número de peça : T187114	2
5 - Pino fixador Número de peça : T185830	1
6 - Pino Número de peça : AT178072	1
7 - Arruela Número de peça : 24H1536 Comentários : 1-17/32" X 2-1/4" X 0.060"	1
8 - Arruela Número de peça : 24H1574 Comentários : 1-13/16" X 2-3/4" X 0.060"	2
9 - Contra-pino Número de peça : 11H221 Comentários : 3/8" X 2-1/2"	2
10 - Pino de engate ráPido Número de peça : AA21292	1

Lista de peças

Articulação da Válvula de Controle da Retroescavadeira, 2 Alavancas - ST870680

310L Backhoe Loader (Engine 4045HBZ01, 4045TBZ01)(PIN: 1BZ310LA_ _C000001-)(PIN: 1BZ310LA_ _D000001-) - PC11332 > 33 Retroescavadeira e Escavadeira > 3315 Articulação dos Controles

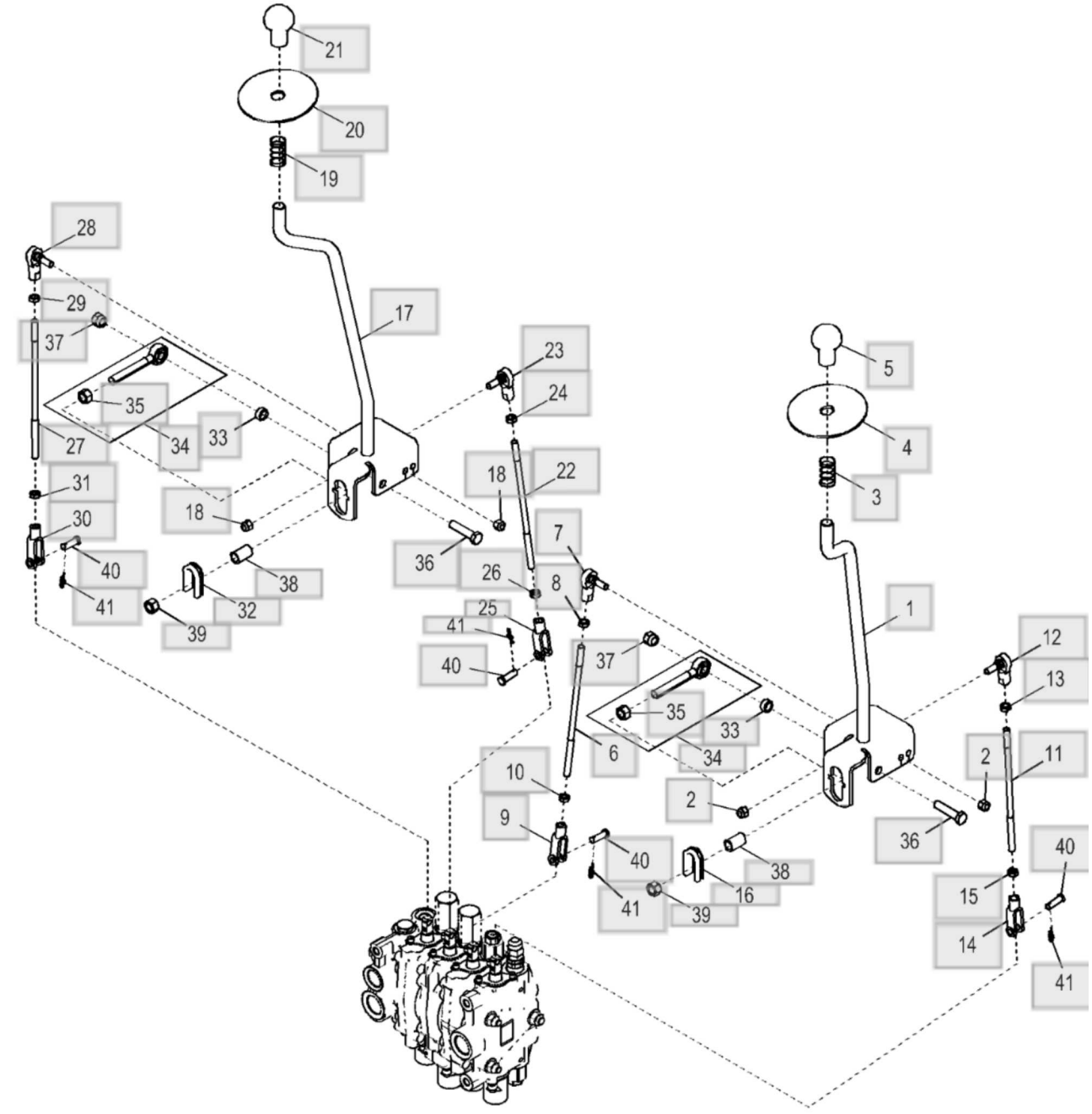

ETN103444_TX1145661

Peça	Quantidade necessária
1 - Alavanca Número de peça : AT184599 Comentários : Direita	1
2 - Porca de segurança Número de peça : M68954	2
3 - Mola Número de peça : T185085	1
4 - Proteção contra Pó Número de peça : T165590	1
5 - Botão Número de peça : T133291	1
6 - TiranTe Número de peça : T165697	1
7 - Junta esférica Número de peça : AT169087	1
8 - Porca Número de peça : 14H774 Comentários : 3/8"	1
9 - Forquilha Número de peça : T140328 Comentários : Esquerda	1
10 - Porca Número de peça : 14H913 Comentários : 3/8"	1
11 - TiranTe Número de peça : T165697	1
12 - Junta esférica Número de peça : AT169087	1
13 - Porca Número de peça : 14H774	1

Peça	Quantidade necessária
Comentários : 3/8"	
14 - Forquilha Número de peça : T140328 Comentários : Esquerda	1
15 - Porca Número de peça : 14H913 Comentários : 3/8"	1
16 - Passa-fio Número de peça : T188639	1
17 - Alavanca Número de peça : AT184598 Comentários : Direita	1
18 - Porca de segurança Número de peça : M68954	2
19 - Mola Número de peça : T185085	1
20 - Proteção contra Pó Número de peça : T165590	1
21 - Botão Número de peça : T133291	1
22 - TiranTe Número de peça : T165697	1
23 - Junta esférica Número de peça : AT169087	1
24 - Porca Número de peça : 14H774 Comentários : 3/8"	1
25 - Forquilha Número de peça : T140328 Comentários : Esquerda	1

Peça	Quantidade necessária
26 - Porca Número de peça : 14H913 Comentários : 3/8"	1
27 - TiranTe Número de peça : T165697	1
28 - Junta esférica Número de peça : AT169087	1
29 - Porca Número de peça : 14H774 Comentários : 3/8"	1
30 - Forquilha Número de peça : T140328 Comentários : Esquerda	1
31 - Porca Número de peça : 14H913 Comentários : 3/8"	1
32 - Passa-fio Número de peça : T188639	1
33 - Arruela Número de peça : T166773	2
34 - Extremidade da ligação Número de peça : AT300152	2
35 - Porca Número de peça : 14H865 Comentários : 1/2"	1
36 - Parafuso sextavado Número de peça : 19M7361 Comentários : M12 X 50	2
37 - Porca de segurança Número de peça : 14M7313 Comentários : M12	2

Peça	Quantidade necessária
38 - Espaçador Número de peça : T166772	2
39 - Porca Número de peça : 14H865 Comentários : 1/2"	2
40 - Pino fixador Número de peça : R65563	4
41 - RetentoR Número de peça : T202956	4

Lista de peças

Kit de Conversão da Articulação da Válvula de Controle da Retroescavadeira, 3 Alavancas - ST770967

310L Backhoe Loader (Engine 4045HBZ01, 4045TBZ01)(PIN: 1BZ310LA_ _C000001-)(PIN: 1BZ310LA_ _D000001-) - PC11332 >
33 Retroescavadeira e Escavadeira > 3315 Articulação dos Controles

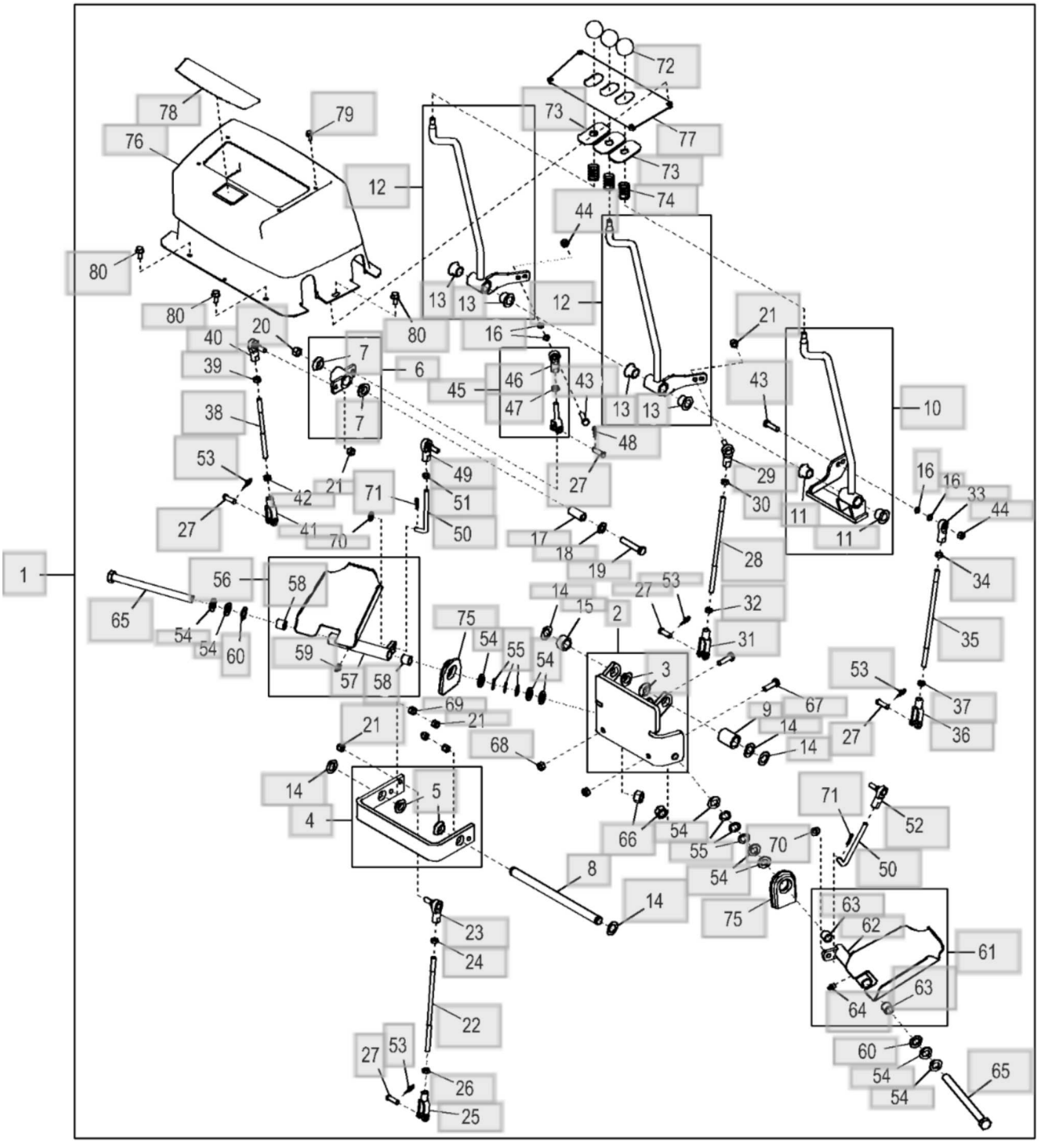

AT435853_TX1145664

Peça	Quantidade necessária
1 - Kit da alavanca Número de peça : ..... Comentários : Pacotes de Produto, AT435853 NLA	1
2 - Suporte Número de peça : AT317091	1
3 - Rolamento Número de peça : T166097	2
4 - Apoio Número de peça : AT185340	1
5 - Rolamento Número de peça : T166097	2
6 - Alavanca articulada Número de peça : AT309186	1
7 - Rolamento Número de peça : T166097	2
8 - Pino Número de peça : T207309	1
8 - Anel Número de peça : U17408	2
9 - Espaçador Número de peça : T207484	1
10 - Alavanca de controle Número de peça : AT309185	1
11 - Bucha Número de peça : T212828	2
12 - Alavanca de controle Número de peça : AT309184	2
13 - Bucha Número de peça : T212828	2
14 - Arruela	5

Peça	Quantidade necessária
Número de peça : 24H1391 Comentários : 25/32" X 1-5/16" X 0.060"	
15 - Espaçador Número de peça : T167247	1
16 - Arruela Número de peça : M359T	4
17 - Espaçador Número de peça : T166031	1
18 - Arruela Número de peça : 24M7240 Comentários : 13 X 25 X 3 mm	1
19 - Parafuso sextavado Número de peça : 19M7363 Comentários : M12 X 60	1
20 - Porca Número de peça : 14M7275 Comentários : M12	1
21 - Porca de segurança Número de peça : M68954	5
22 - TiranTe Número de peça : T165697	1
23 - Junta esférica Número de peça : AT169087	1
24 - Porca Número de peça : 14H774 Comentários : 3/8"	1
25 - Forquilha Número de peça : T140328 Comentários : Esquerda	1
26 - Porca Número de peça : 14H913	1

Peça	Quantidade necessária
Comentários : 3/8"	
27 - Pino fixador Número de peça : R65563	5
28 - TiranTe Número de peça : T165697	1
29 - Junta esférica Número de peça : AT169087	1
30 - Porca Número de peça : 14H774 Comentários : 3/8"	1
31 - Forquilha Número de peça : T140328 Comentários : Esquerda	1
32 - Porca Número de peça : 14H913 Comentários : 3/8"	1
33 - Extremidade da ligação Número de peça : AE37072	1
34 - Porca Número de peça : 14H774 Comentários : 3/8"	1
35 - TiranTe Número de peça : T165788	1
36 - Forquilha Número de peça : T140328 Comentários : Esquerda	1
37 - Porca Número de peça : 14H913 Comentários : 3/8"	1
38 - TiranTe Número de peça : T165787	1

Peça	Quantidade necessária
39 - Porca Número de peça : 14H774 Comentários : 3/8"	1
40 - Junta esférica Número de peça : AT169087	1
41 - Forquilha Número de peça : T140328 Comentários : Esquerda	1
42 - Porca Número de peça : 14H913 Comentários : 3/8"	1
43 - Parafuso sextavado Número de peça : 19H3239 Comentários : 3/8" X 1-1/4"	2
44 - Porca de segurança Número de peça : H129201 Comentários : Direita	2
45 - Ligação Número de peça : AT309413	1
46 - Extremidade da ligação Número de peça : AE37072 Comentários : Direita	1
47 - Porca Número de peça : 14H774 Comentários : 3/8"	1
48 - Pino de trava Número de peça : R46528	1
49 - Junta esférica Número de peça : AT169087	1
50 - Paraf. com gancho Número de peça : T165785	2

Peça	Quantidade necessária
51 - Porca Número de peça : 14H774 Comentários : 3/8"	1
52 - Junta esférica Número de peça : AT169087	1
53 - RetentoR Número de peça : T202956	4
54 - Arruela Número de peça : 24M7053 Comentários : 17 X 30 X 3 mm	10
55 - Arruela de elástica Número de peça : M87534	6
56 - Pedal Número de peça : AT185749 Comentários : Giro à Esquerda	1
57 - Bucha Número de peça : 28H1605 Comentários : 0.742" X 1.050" X 6"	1
58 - Bucha Número de peça : T58109	2
59 - Conexão de lubrificação Número de peça : T162396	1
60 - Vedação Número de peça : AT48016	2
61 - Pedal Número de peça : AT185750 Comentários : Giro à Direita	1
62 - Bucha Número de peça : 28H1605 Comentários : 0.742" X 1.050" X 6"	1

Peça	Quantidade necessária
63 - Bucha Número de peça : T58109	2
64 - Conexão de lubrificação Número de peça : T162396	1
65 - Parafuso sextavado Número de peça : 19H3323 Comentários : 5/8" X 8"	2
66 - Porca de segurança Número de peça : U14555	2
67 - Parafuso sextavado Número de peça : 19M7550 Comentários : M10 X 35	2
68 - Porca Número de peça : 14M7274 Comentários : M10	2
69 - Porca de segurança Número de peça : M68954	2
70 - Arruela Número de peça : 24M7239 Comentários : 10.700 X 21 X 2.500 mm	2
71 - Pino de trava Número de peça : R46528	2
72 - Botão Número de peça : 39M1709	3
73 - Capa Número de peça : T209588	3
74 - Mola Número de peça : T165591	3
75 - Passa-fio Número de peça : T166224	2

Peça	Quantidade necessária
76 - Capa Número de peça : AT189272	1
77 - Capa Número de peça : AT312121	1
78 - Etiqueta Número de peça : T165585 Comentários : Controle de 3 Alavancas da Retroescavadeira	1
79 - Parafuso Número de peça : 19M7775 Comentários : M6 X 16	4
80 - Parafuso Número de peça : 19M7866 Comentários : M8 X 20	4

Lista de peças

Kit de Articulação da Alavanca de Controle SAE da Retroescavadeira - ST770986

310L Backhoe Loader (Engine 4045HBZ01, 4045TBZ01)(PIN: 1BZ310LA_ _C000001-)(PIN: 1BZ310LA_ _D000001-) - PC11332 > 33 Retroescavadeira e Escavadeira > 3315 Articulação dos Controles

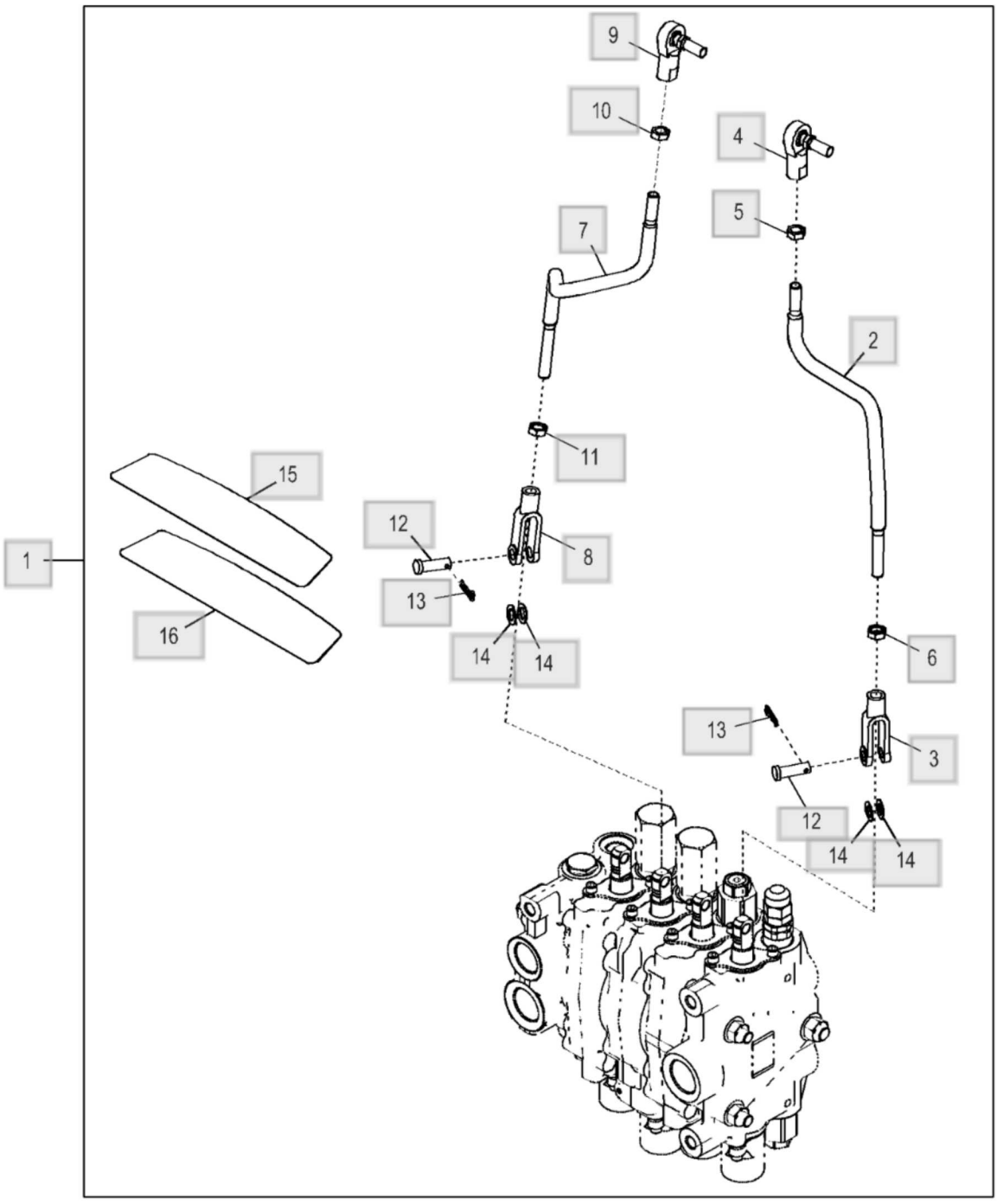

AT435854_TX1145667

Peça	Quantidade necessária
1 - Kit da ligação Número de peça : AT435854 Comentários : Pacotes de Produto	1
2 - TiranTe Número de peça : T191445	1
3 - Forquilha Número de peça : T140328 Comentários : Esquerda	1
4 - Junta esférica Número de peça : AT169087	1
5 - Porca Número de peça : 14H774 Comentários : 3/8"	1
6 - Porca Número de peça : 14H913 Comentários : 3/8"	1
7 - Articulação Número de peça : T183885	1
8 - Forquilha Número de peça : T140328 Comentários : Esquerda	1
9 - Junta esférica Número de peça : AT169087	1
10 - Porca Número de peça : 14H774 Comentários : 3/8"	1
11 - Porca Número de peça : 14H913 Comentários : 3/8"	1
12 - Pino fixador Número de peça : R65563	2

Peça	Quantidade necessária
13 - Pino de trava Número de peça : R46528	2
14 - Arruela Número de peça : 24H1302 Comentários : 13/32" X 11/16" X 0.035"	4
15 - Etiqueta Número de peça : T165595 Comentários : Controle de 2 Alavancas da Retroescavadeira	1
16 - Etiqueta Número de peça : T322030 Comentários : Sem Texto Controle de 2 Alavancas da Retroescavadeira	1

Lista de peças

Controle do Estabilizador com Acelerador Manual (000195 -) - ST893543

310L Backhoe Loader (Engine 4045HBZ01, 4045TBZ01)(PIN: 1BZ310LA_ _C000001-)(PIN: 1BZ310LA_ _D000001-) - PC11332 > 33 Retroescavadeira e Escavadeira > 3315 Articulação dos Controles

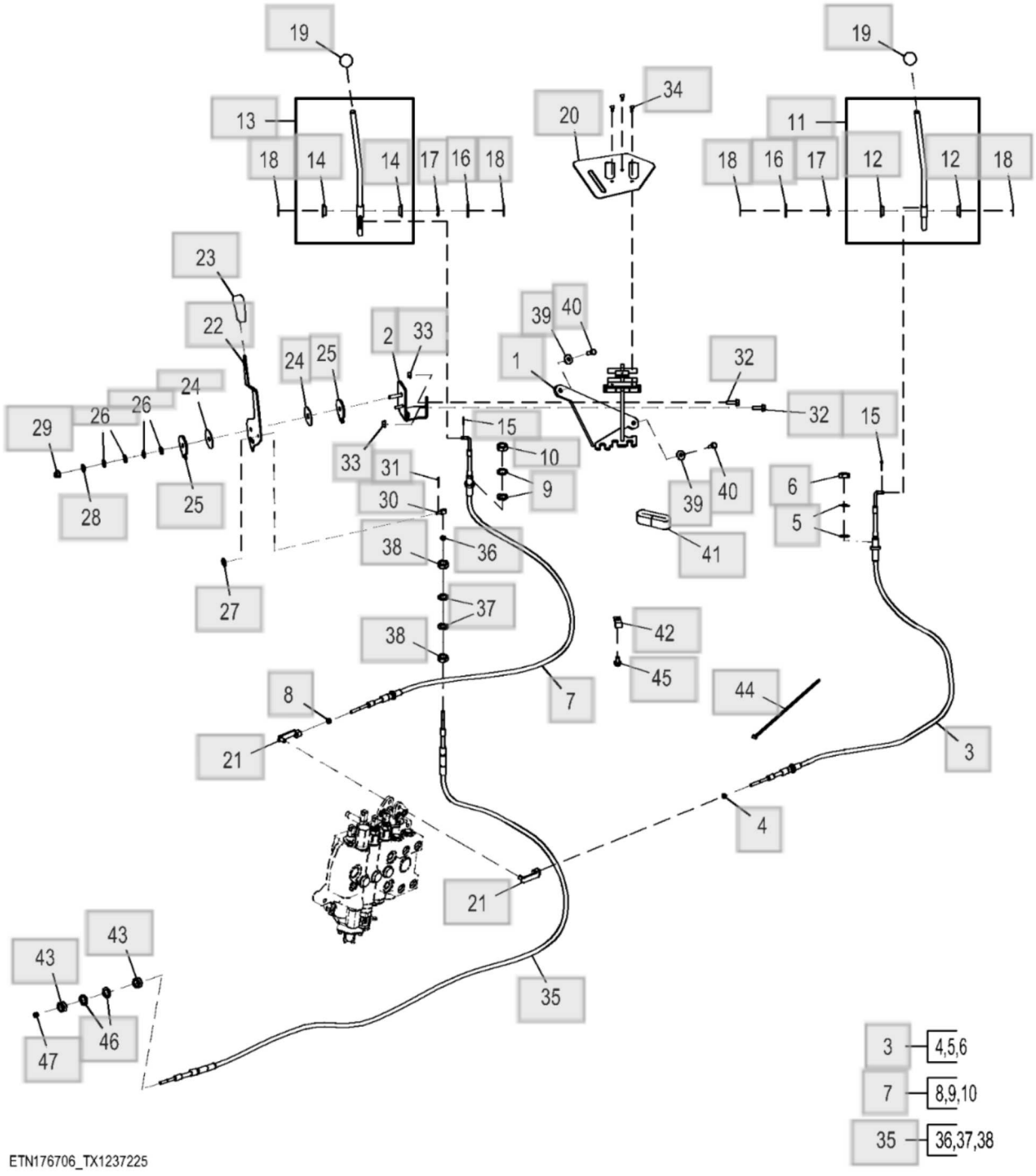

Peça	Quantidade necessária
1 - Apoio Número de peça : AT465900	1
2 - Apoio Número de peça : AT478266	1
3 - Cabo de puxar e empurrar Número de peça : AT469459	1
4 - Porca Número de peça : 14H649 Comentários : 1/4"	1
5 - Arruela de pressão Número de peça : 12H247 Comentários : 5/8"	2
6 - Porca Número de peça : 14H866 Comentários : 5/8"	1
7 - Cabo de puxar e empurrar Número de peça : AT469459	1
8 - Porca Número de peça : 14H649 Comentários : 1/4"	1
9 - Arruela de pressão Número de peça : 12H247 Comentários : 5/8"	2
10 - Porca Número de peça : 14H866 Comentários : 5/8"	1
11 - Estabilizador Número de peça : AT462742	1
12 - Rolamento Número de peça : T166097	2

Peça	Quantidade necessária
13 - Estabilizador Número de peça : AT455715	1
14 - Rolamento Número de peça : T166097	2
15 - Contra-pino Número de peça : 11H206 Comentários : 3/32" X 3/4"	2
16 - Arruela Número de peça : 24H1392 Comentários : 25/32" X 1-3/8" X 0.120"	2
17 - Arruela Número de peça : R26081	2
18 - Anel de pressão Número de peça : R27434	4
19 - Botão Número de peça : T185766	2
20 - Placa Número de peça : T342638 Comentários : Controle do Estabilizador	1
21 - Forquilha Número de peça : T191245	2
22 - Alavanca Número de peça : T394195 Comentários : Controle Rotação Motor	1
23 - Botão Número de peça : M48534	1
24 - Arruela Número de peça : R105812	2
25 - Placa Número de peça : R33976	2

Peça	Quantidade necessária
26 - Arruela Número de peça : 12M7117 Comentários : 10.200 X 20 X 1.100 mm	4
27 - Arruela Número de peça : 24M7100 Comentários : 6.600 X 22 X 2 mm	1
28 - Arruela Número de peça : 24M7028 Comentários : 10.500 X 20 X 2 mm	1
29 - Porca de segurança Número de peça : 14M7396 Comentários : M8	1
30 - Rótula Número de peça : T213225	1
31 - Contra-pino Número de peça : 11M7082 Comentários : 2.500 X 25 mm	1
32 - Parafuso Número de peça : 19M7867 Comentários : M8 X 25	2
33 - Porca com flange Número de peça : 14M7298 Comentários : M8	2
34 - Parafuso Número de peça : 21H1316 Comentários : 0.190" X 1/2"	3
35 - Cabo de puxar e empurrar Número de peça : AT434198 Comentários : Controle do Acelerador	1
36 - Porca Número de peça : 14H649	1

Peça	Quantidade necessária
Comentários : 1/4"	
37 - Arruela de pressão Número de peça : 12H247 Comentários : 5/8"	2
38 - Porca Número de peça : 14H866 Comentários : 5/8"	2
39 - Arruela Número de peça : 24M7207 Comentários : 8.400 X 24 X 2 mm	2
40 - Parafuso Número de peça : 19M7881 Comentários : M8 X 20	2
41 - Vedação Número de peça : T342823	1
42 - Braçadeira Número de peça : T13814	1
43 - Porca Número de peça : 14H866 Comentários : 5/8"	2
44 - Cinta Número de peça : H77698	1
45 - Parafuso Número de peça : 19M7865 Comentários : M8 X 16	1
46 - Arruela de pressão Número de peça : 12H247 Comentários : 5/8"	2
47 - Porca Número de peça : 14H860 Comentários : 1/4"	1

Lista de peças

Tampas dos Furos de Adesivos sem Sistema Hidráulico da Retroescavadeira - ST817402

310L Backhoe Loader (Engine 4045HBZ01, 4045TBZ01)(PIN: 1BZ310LA_ _C000001-)(PIN: 1BZ310LA_ _D000001-) - PC11332 > 33 Retroescavadeira e Escavadeira > 3322 Etiquetas e Marcas Comerciais

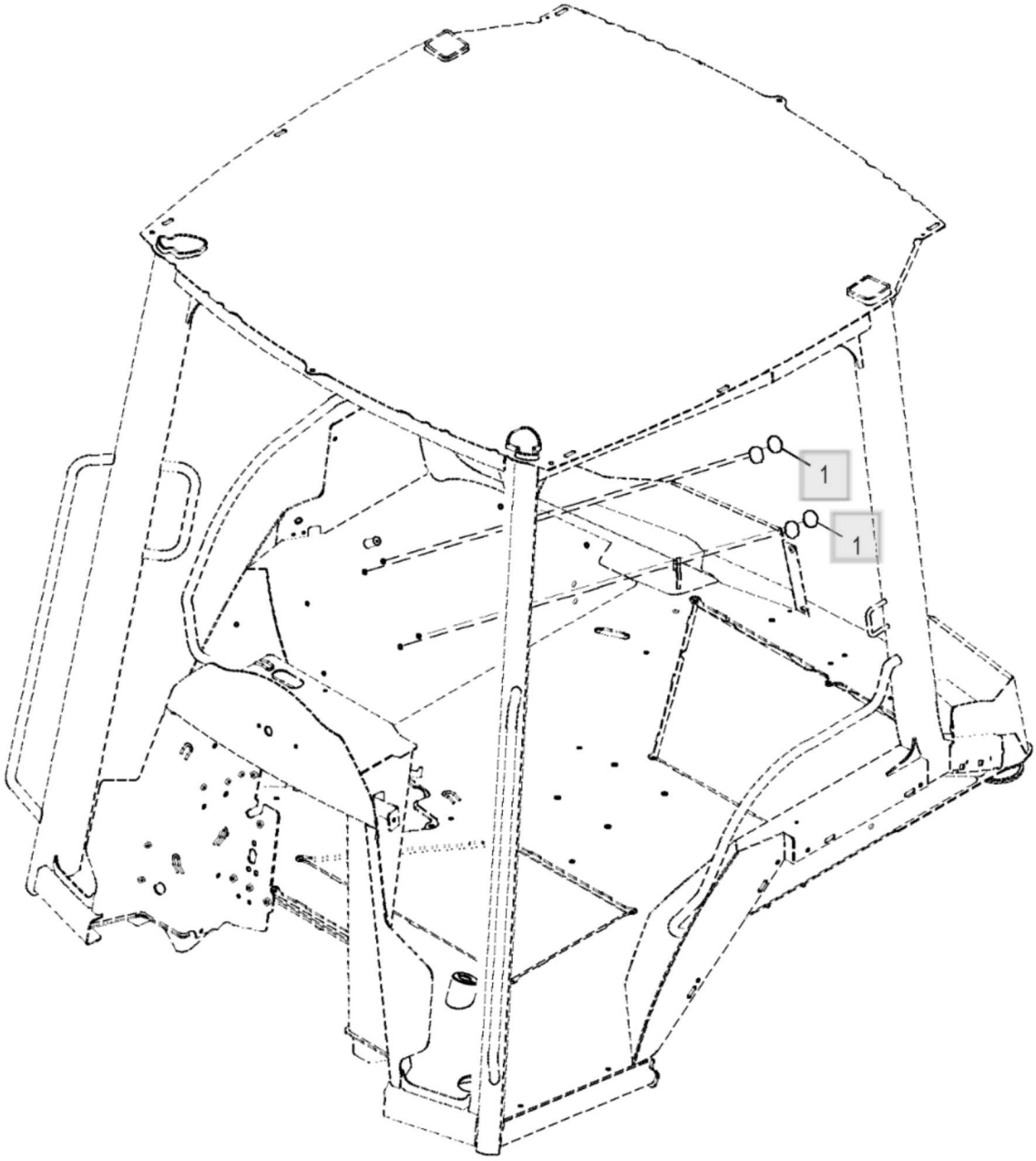

ETN109809_TX1180611

Peça	Quantidade necessária
1 - Etiqueta Número de peça : T186793 Comentários : Círculo Cinza	4

Lista de peças

Bloqueio da Lança da Retroescavadeira - ST771013

310L Backhoe Loader (Engine 4045HBZ01, 4045TBZ01)(PIN: 1BZ310LA_ _C000001-)(PIN: 1BZ310LA_ _D000001-) - PC11332 > 33 Retroescavadeira e Escavadeira > 3343 Estrutura Móvel

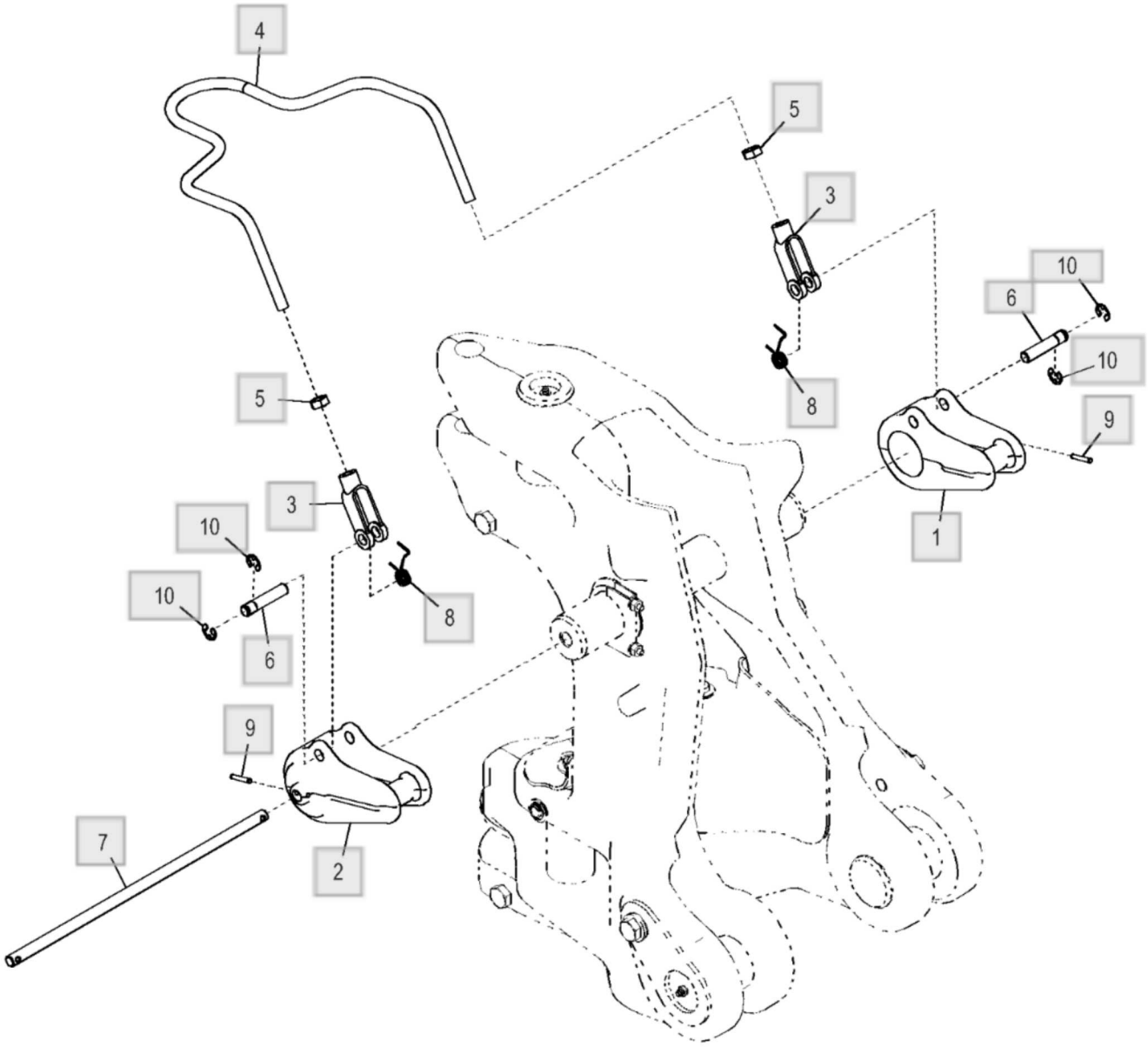

ETN102783_TX1145670

Peça	Quantidade necessária
1 - Fechadura Número de peça : T186006 Comentários : Esquerda	1
2 - Fechadura Número de peça : T186005 Comentários : Direita	1
3 - Forquilha Número de peça : T121474	2
4 - TiranTe Número de peça : T157762	1
5 - Porca Número de peça : 14H856 Comentários : 1/2"	2
6 - Pino fixador Número de peça : T186000	2
7 - Pino Número de peça : T160515	1
8 - Mola Número de peça : T160589	2
9 - Pino elástico Número de peça : 34M7141 Comentários : 5 X 30 mm	2
10 - Anel de pressão Número de peça : R26871	4

Mecanismo de Giro - ST927675

310L Backhoe Loader (Engine 4045HBZ01, 4045TBZ01)(PIN: 1BZ310LA_ _C000001-)(PIN: 1BZ310LA_ _D000001-) - PC11332 >
33 Retroescavadeira e Escavadeira > 3343 Estrutura Móvel

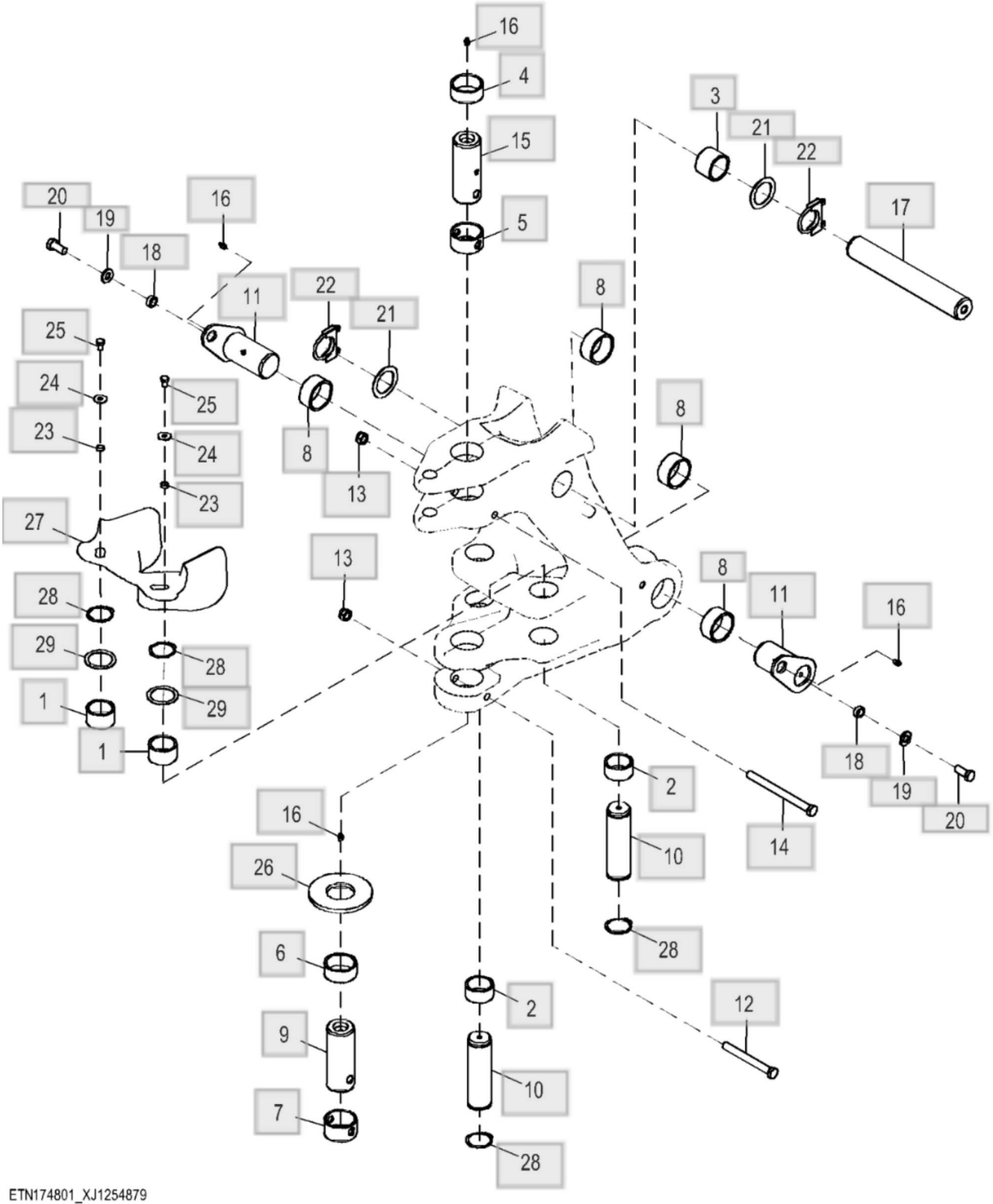

Peça	Quantidade necessária
1 - Bucha Número de peça : T392804	2
2 - Bucha Número de peça : T392803	2
3 - Bucha Número de peça : T392805	2
4 - Bucha Número de peça : T392802	1
5 - Bucha Número de peça : T392801	1
6 - Bucha Número de peça : T392798	1
7 - Bucha Número de peça : T392806	1
8 - Bucha Número de peça : T392807	4
9 - Pino fixador Número de peça : T424246 Comentários : Estrutura Traseira ao Giro	1
10 - Pino fixador Número de peça : T393002 Comentários : Extremidade da Haste do Cilindro de Giro	2
11 - Pino Número de peça : AT477531 Comentários : Lança ao Giro	2
12 - Parafuso sextavado Número de peça : 19M7954 Comentários : M16 X 150	1
13 - Porca de segurança Número de peça : 14M7328	2

Peça	Quantidade necessária
Comentários : M16	
14 - Parafuso sextavado Número de peça : 19M8021 Comentários : M16 X 200	1
15 - Pino fixador Número de peça : T393000 Comentários : Estrutura Traseira ao Giro	1
16 - Conexão de lubrificação Número de peça : T162396	4
17 - Pino do Pistão Número de peça : T393001	1
18 - Bucha Número de peça : T215678	2
19 - Arruela Número de peça : 24M7241 Comentários : 17 X 34 X 4 mm	2
20 - Parafuso sextavado Número de peça : 19M8035 Comentários : M16 X 35	2
21 - Arruela Número de peça : T161036	2
22 - Braçadeira Número de peça : AM118997	2
23 - Arruela Número de peça : H140456	2
24 - Arruela Número de peça : 24M7178 Comentários : 10.500 X 30 X 2.500 mm	2
25 - Parafuso sextavado Número de peça : 19M8324 Comentários : M10 X 16	2

Peça	Quantidade necessária
26 - Arruela de encosto Número de peça : T402911	1
27 - Proteção de mangueira Número de peça : T354476 Comentários : Estrutura Giratória	1
28 - Anel de pressão Número de peça : 40M7066	4
29 - Arruela Número de peça : T409718	2

Lista de peças

Kit de Estrutura de Giro com Bucha - ST945057

310L Backhoe Loader (Engine 4045HBZ01, 4045TBZ01)(PIN: 1BZ310LA_ _C000001-)(PIN: 1BZ310LA_ _D000001-) - PC11332 >
33 Retroescavadeira e Escavadeira > 3343 Estrutura Móvel

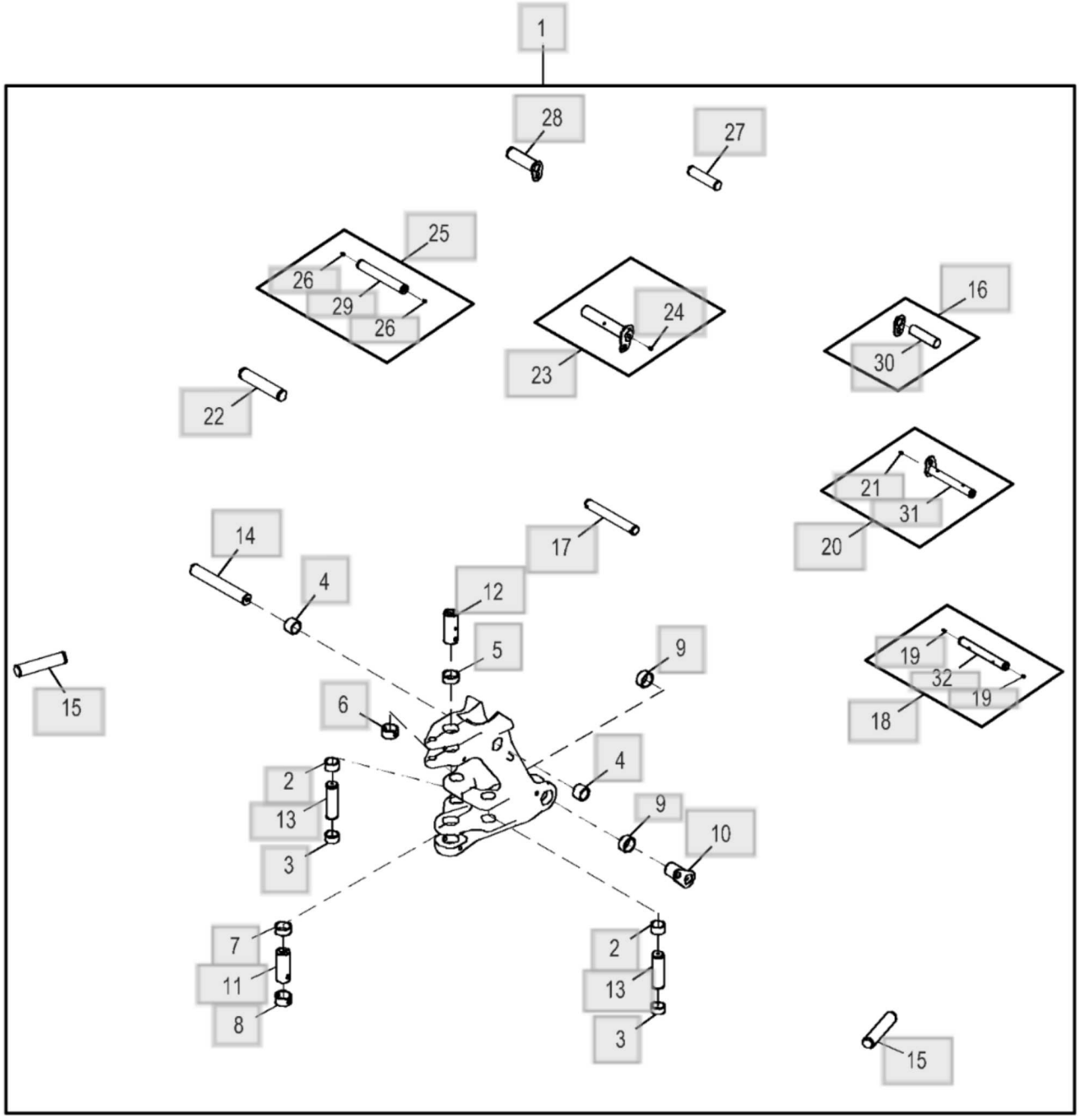

BYT10760_XJ1268707

Peça	Quantidade necessária
1 - Kit da estrutura Número de peça : BYT10760	1
2 - Bucha Número de peça : T392804	2
3 - Bucha Número de peça : T392803	2
4 - Bucha Número de peça : T392805	2
5 - Bucha Número de peça : T392802	1
6 - Bucha Número de peça : T392801	1
7 - Bucha Número de peça : T392798	1
8 - Bucha Número de peça : T392806	1
9 - Bucha Número de peça : T392807	4
10 - Pino Número de peça : AT477531	2
11 - Pino fixador Número de peça : T424246	1
12 - Pino fixador Número de peça : T393000	1
13 - Pino fixador Número de peça : T393002	2
14 - Pino do Pistão Número de peça : T393001	1
15 - Pino fixador Número de peça : T393277	2

Peça	Quantidade necessária
16 - Pino Número de peça : AT477731	1
17 - Pino fixador Número de peça : T393273	1
18 - Pino Número de peça : AT477732	1
19 - Conexão de lubrificação Número de peça : T162396	2
20 - Pino Número de peça : AT477733	1
21 - Conexão de lubrificação Número de peça : T162396	2
22 - Pino Número de peça : T393268	1
23 - Pino Número de peça : AT477728	1
24 - Conexão de lubrificação Número de peça : T162396	1
25 - Pino Número de peça : AT477729	1
26 - Conexão de lubrificação Número de peça : T162396	2
27 - Pino Número de peça : T393271	1
28 - Pino Número de peça : AT477730	1
29 - Pino Número de peça : AT176538	1
30 - Pino Número de peça : AT176537	1

Peça	Quantidade necessária
31 - Pino Número de peça : AT448466	1
32 - Pino Número de peça : AT448467	1

Lança da Retroescavadeira - ST927676

310L Backhoe Loader (Engine 4045HBZ01, 4045TBZ01)(PIN: 1BZ310LA_ _C000001-)(PIN: 1BZ310LA_ _D000001-) - PC11332 >
33 Retroescavadeira e Escavadeira > 3343 Estrutura Móvel

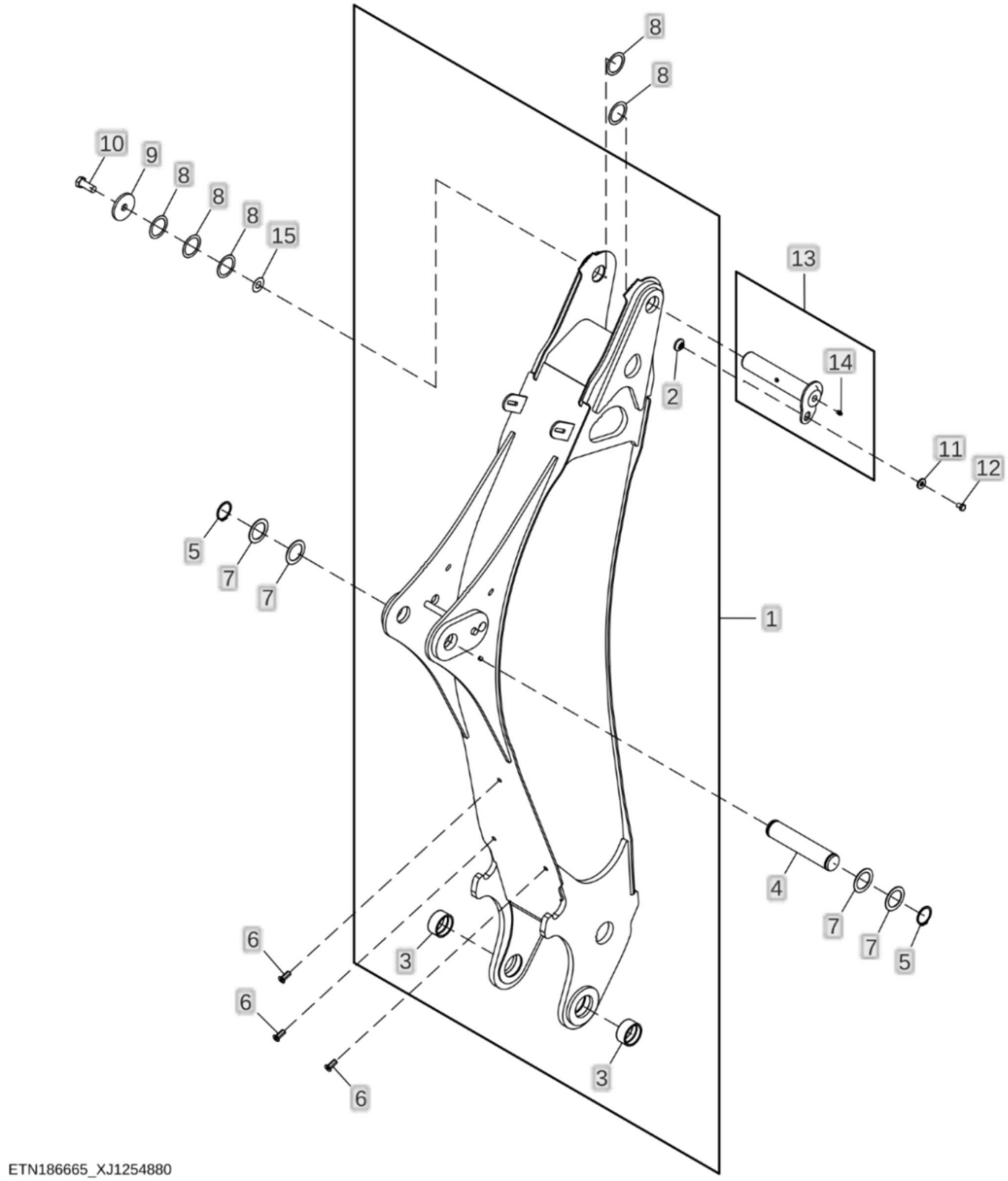

Peça	Quantidade necessária
1 - Lança da retro-escavadeira Número de peça : AT334968	1
2 - Bucha Número de peça : T188568	1
3 - Bucha Número de peça : T164182	2
4 - Pino Número de peça : T393268 Comentários : Pivô	1
5 - Anel de pressão Número de peça : 40M7066	2
6 - Porca Número de peça : T148409	3
7 - Arruela Número de peça : T161036	4
8 - Calço Número de peça : T48613 Comentários : TK = 0.762 mm (0.03 in)	5
9 - Arruela Número de peça : T101807	1
10 - Parafuso sextavado Número de peça : 19M7597 Comentários : M20 X 50	1
11 - Arruela Número de peça : T29342	1
12 - Parafuso sextavado Número de peça : 19M8935 Comentários : M12 X 16	1
13 - Pino Número de peça : AT477728	1

Peça	Quantidade necessária
Comentários : Pivô do Braço	
14 - Conexão de lubrificação Número de peça : T162396	1
15 - Calço Número de peça : T22826 Comentários : TK = 0.762 mm (0.03 in)	1

Alavanca de Bloqueio da Lança e Articulação, Controle Padrão - ST712836

310L Backhoe Loader (Engine 4045HBZ01, 4045TBZ01)(PIN: 1BZ310LA_ _C000001-)(PIN: 1BZ310LA_ _D000001-) - PC11332 > 33 Retroescavadeira e Escavadeira > 3343 Estrutura Móvel

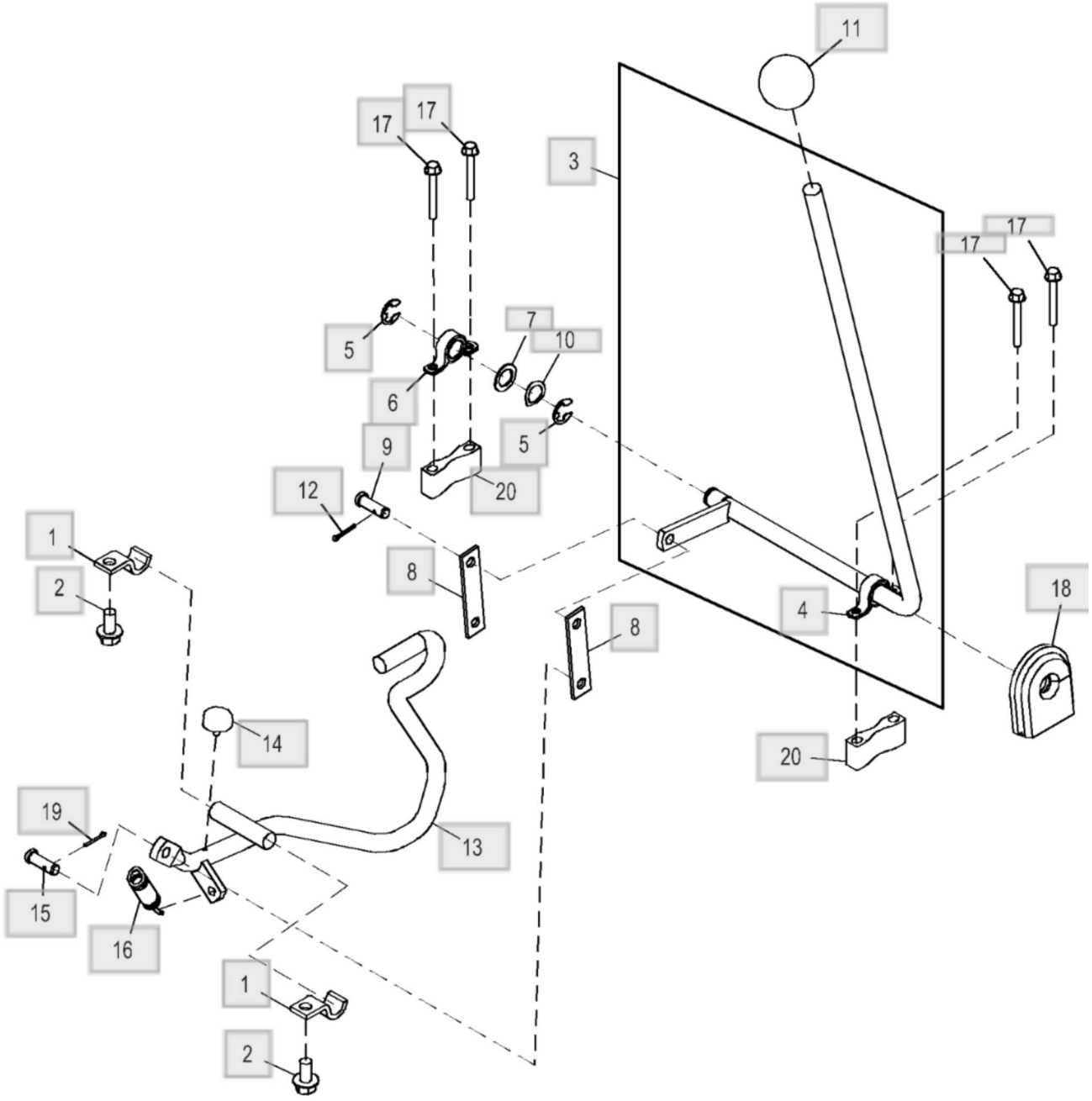

AT185310_TX1110172

Peça	Quantidade necessária
1 - Braçadeira Número de peça : T157785	2
2 - Parafuso Número de peça : 19M7784 Comentários : M10 X 20	2
3 - Alavanca Número de peça : AT195623 Comentários : Controle do Bloqueio da Lança	1
4 - Rolamento com mancal Número de peça : AT195620 Comentários : Alavanca de Travamento da Lança	1
5 - Anel de pressão Número de peça : F2863R	2
6 - Rolamento com mancal Número de peça : AT195620 Comentários : Alavanca de Travamento da Lança	1
7 - Arruela Número de peça : 24H1658 Comentários : 21/32" X 1" X 0.060"	1
8 - Correia Número de peça : T188356	2
9 - Pino fixador Número de peça : M40569 Comentários : Elevação	1
10 - Arruela de elástica Número de peça : T166237	1
11 - Botão Número de peça : T185309	1
12 - Contra-pino Número de peça : 11H206 Comentários : 3/32" X 3/4"	1

Peça	Quantidade necessária
13 - TiranTe Número de peça : AT449850 Comentários : Haste de Controle do Bloqueio da Lança, INCLUDES AT460231; SUB FOR AT185315	1
14 - Pára-choque Número de peça : AT460231	1
15 - Pino fixador Número de peça : M40569 Comentários : Elevação	1
16 - Mola Número de peça : T24509	1
17 - Parafuso Número de peça : 19M8092 Comentários : M6 X 50	4
18 - Passa-fio Número de peça : T177623	1
19 - Contra-pino Número de peça : 11H206 Comentários : 3/32" X 3/4"	1
20 - Suporte Número de peça : T348343 Comentários : Bloco	2

Alavanca de Bloqueio da Lança e Articulação, Controle Piloto - ST712835

310L Backhoe Loader (Engine 4045HBZ01, 4045TBZ01)(PIN: 1BZ310LA_ _C000001-)(PIN: 1BZ310LA_ _D000001-) - PC11332 >
33 Retroescavadeira e Escavadeira > 3343 Estrutura Móvel

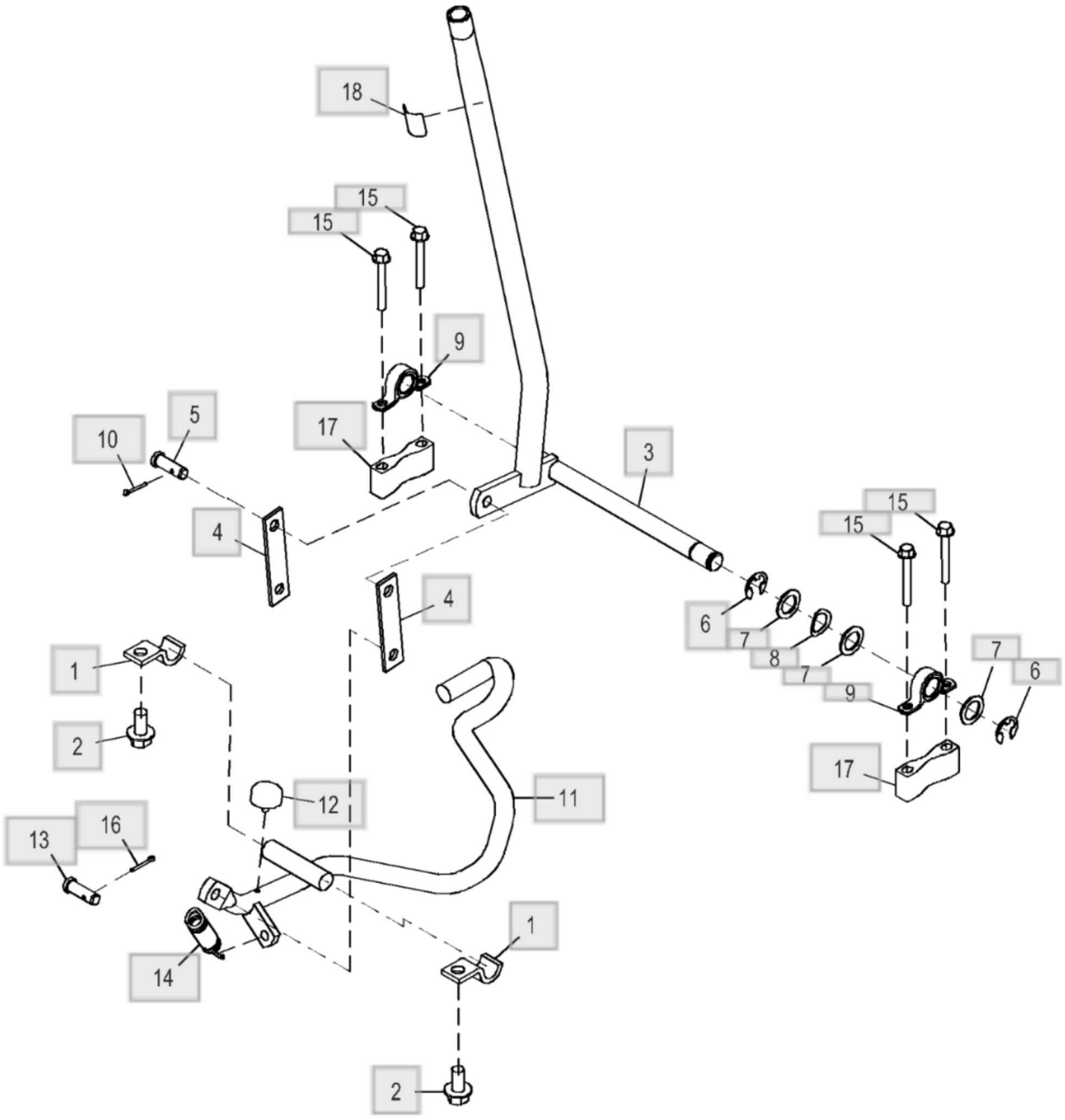

AT198446_TX1110171

Peça	Quantidade necessária
1 - Braçadeira Número de peça : T157785	2
2 - Parafuso Número de peça : 19M7784 Comentários : M10 X 20	2
3 - Alavanca Número de peça : AT196387 Comentários : Alavanca de Travamento da Lança	1
4 - Correia Número de peça : T188356	2
5 - Pino fixador Número de peça : M40569 Comentários : Elevação	1
6 - Anel de pressão Número de peça : F2863R	2
7 - Arruela Número de peça : 24H1658 Comentários : 21/32" X 1" X 0.060"	3
8 - Arruela de elástica Número de peça : T166237	1
9 - Rolamento com mancal Número de peça : AT195620 Comentários : Alavanca de Travamento da Lança	2
10 - Contra-pino Número de peça : 11H206 Comentários : 3/32" X 3/4"	1
11 - TiranTe Número de peça : AT449850 Comentários : Haste de Controle do Bloqueio da Lança, INCLUDES AT460231; SUB FOR AT185315	1
12 - Pára-choque Número de peça : AT460231	1

Peça	Quantidade necessária
13 - Pino fixador Número de peça : M40569 Comentários : Elevação	1
14 - Mola Número de peça : T24509	1
15 - Parafuso Número de peça : 19M8092 Comentários : M6 X 50	4
16 - Contra-pino Número de peça : 11H206 Comentários : 3/32" X 3/4"	1
17 - Suporte Número de peça : T348343 Comentários : Bloco	2
18 - Etiqueta Número de peça : T200990 Comentários : Bloqueio da Lança com Controle Piloto	1

Lista de peças

Pino de Trava do Giro - ST1824

310L Backhoe Loader (Engine 4045HBZ01, 4045TBZ01)(PIN: 1BZ310LA_ _C000001-)(PIN: 1BZ310LA_ _D000001-) - PC11332 > 33 Retroescavadeira e Escavadeira > 3343 Estrutura Móvel

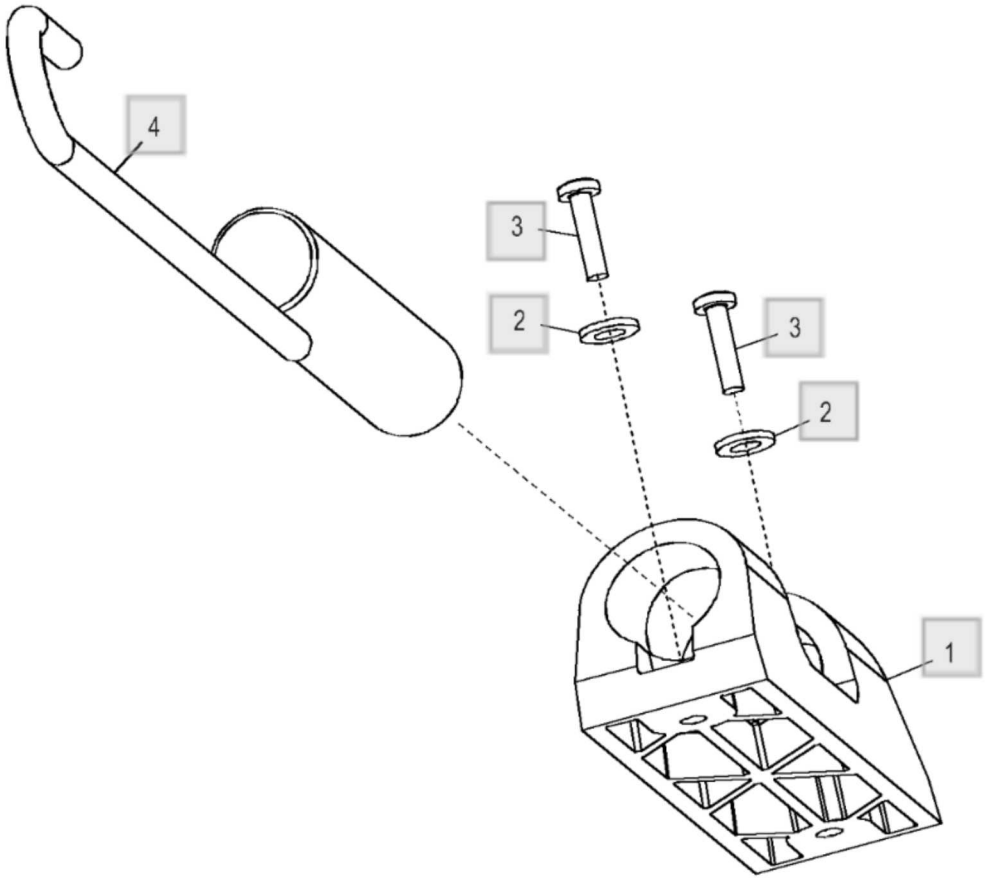

AT185566_TX1104026

Peça	Quantidade necessária
1 - Suporte Número de peça : T141234	1
2 - Arruela Número de peça : 24M7238 Comentários : 8.700 X 17 X 2 mm	2
3 - Parafuso Número de peça : 21M7310 Comentários : M6 X 25	2
4 - Pino fixador Número de peça : AT150725	1

Kit de Placa de Proteção da Lança da Retroescavadeira - ST893420

310L Backhoe Loader (Engine 4045HBZ01, 4045TBZ01)(PIN: 1BZ310LA_ _C000001-)(PIN: 1BZ310LA_ _D000001-) - PC11332 >
33 Retroescavadeira e Escavadeira > 3344 Lança

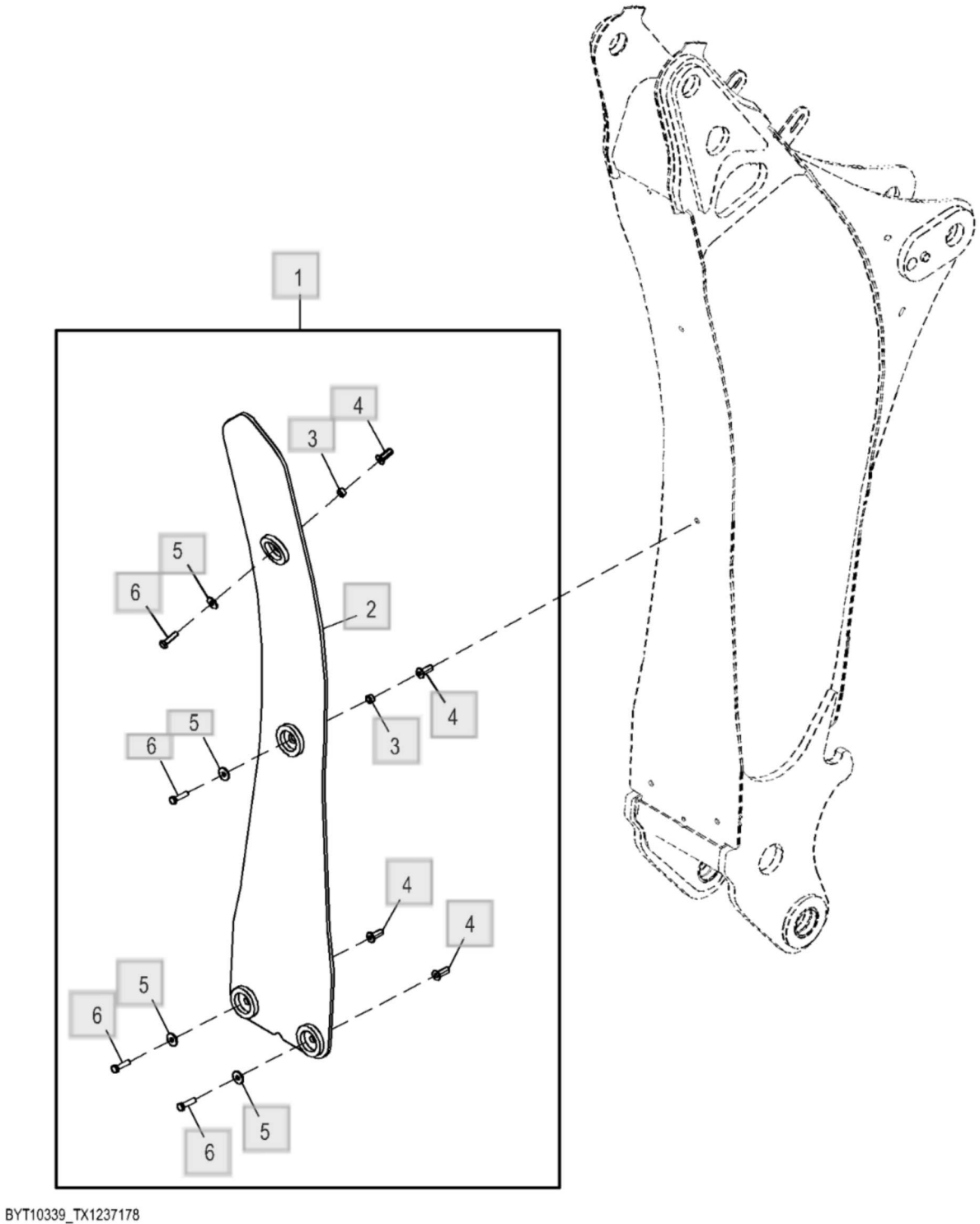

BYT10339_TX1237178

Peça	Quantidade necessária
1 - Kit da placa Número de peça : BYT10339 Comentários : Pacotes de Produto	1
2 - Kit da placa Número de peça : AT407513	1
3 - Arruela Número de peça : 28H1519 Comentários : 0.493" X 0.675" X 3/8"	2
4 - Porca Número de peça : T148409	4
5 - Arruela Número de peça : 24M7296 Comentários : 10.500 X 30 X 2.500 mm	4
6 - Parafuso sextavado Número de peça : 19M8637 Comentários : M10 X 40	4

Articulação da Caçamba da Retroescavadeira - ST928911

310L Backhoe Loader (Engine 4045HBZ01, 4045TBZ01)(PIN: 1BZ310LA_ _C000001-)(PIN: 1BZ310LA_ _D000001-) - PC11332 > 33 Retroescavadeira e Escavadeira > 3345 Ligação da Caçamba

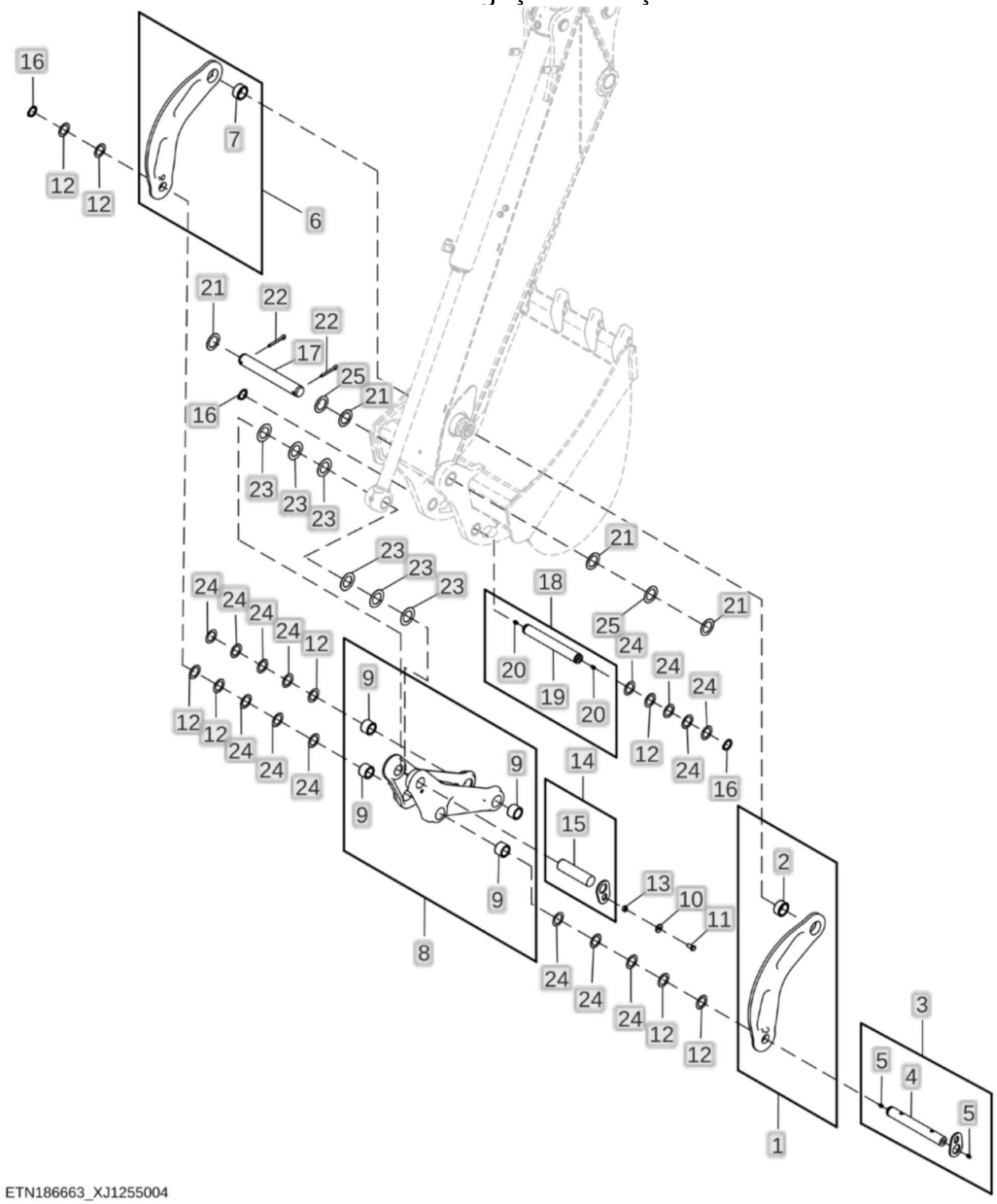

Peça	Quantidade necessária
1 - Ligação Número de peça : AT324554 Comentários : ESQ	1
2 - Bucha Número de peça : T166714	1
3 - Pino Número de peça : AT477733 Comentários : Articulação da Caçamba da Retroescavadeira	1
4 - Pino Número de peça : AT448466 Comentários : Articulação da Caçamba da Retroescavadeira	1
5 - Conexão de lubrificação Número de peça : T162396	2
6 - Ligação Número de peça : AT324555 Comentários : LD	1
7 - Bucha Número de peça : T166714	1
8 - Ligação Número de peça : AT324556 Comentários : SUB FOR AT183068	1
9 - Bucha Número de peça : T105988	4
10 - Arruela Número de peça : T29342	1
11 - Parafuso sextavado Número de peça : 19M7872 Comentários : M12 X 25	1
12 - Arruela Número de peça : 24H1536 Comentários : 1-17/32" X 2-1/4" X 0.060"	8

Peça	Quantidade necessária
13 - Arruela Número de peça : 28H3418 Comentários : 0.546" X 0.840" X 5/16"	1
14 - Pino Número de peça : AT477731 Comentários : Articulação da Caçamba da Retroescavadeira	1
15 - Pino Número de peça : AT176537 Comentários : Articulação da Caçamba da Retroescavadeira	1
16 - Anel de pressão Número de peça : T161583	3
17 - Pino fixador Número de peça : T393273	1
18 - Pino Número de peça : AT477732 Comentários : Articulação da Caçamba da Retroescavadeira	1
19 - Pino Número de peça : AT448467 Comentários : Articulação da Caçamba da Retroescavadeira	1
20 - Conexão de lubrificação Número de peça : T162396	2
21 - Arruela Número de peça : 24H1574 Comentários : 1-13/16" X 2-3/4" X 0.060"	4
22 - Contra-pino Número de peça : 11H221 Comentários : 3/8" X 2-1/2"	2
23 - Calço Número de peça : T455788 Comentários : TK = 1.0 mm	6
24 - Calço	14

Peça	Quantidade necessária
Número de peça : T455789 Comentários : TK = 1.0 mm	
25 - Calço Número de peça : T455801 Comentários : TK = 1.0 mm	2

Kit de Graxa da Articulação da Caçamba da Retroescavadeira - ST788199

310L Backhoe Loader (Engine 4045HBZ01, 4045TBZ01)(PIN: 1BZ310LA_ _C000001-)(PIN: 1BZ310LA_ _D000001-) - PC11332 > 33 Retroescavadeira e Escavadeira > 3345 Ligação da Caçamba

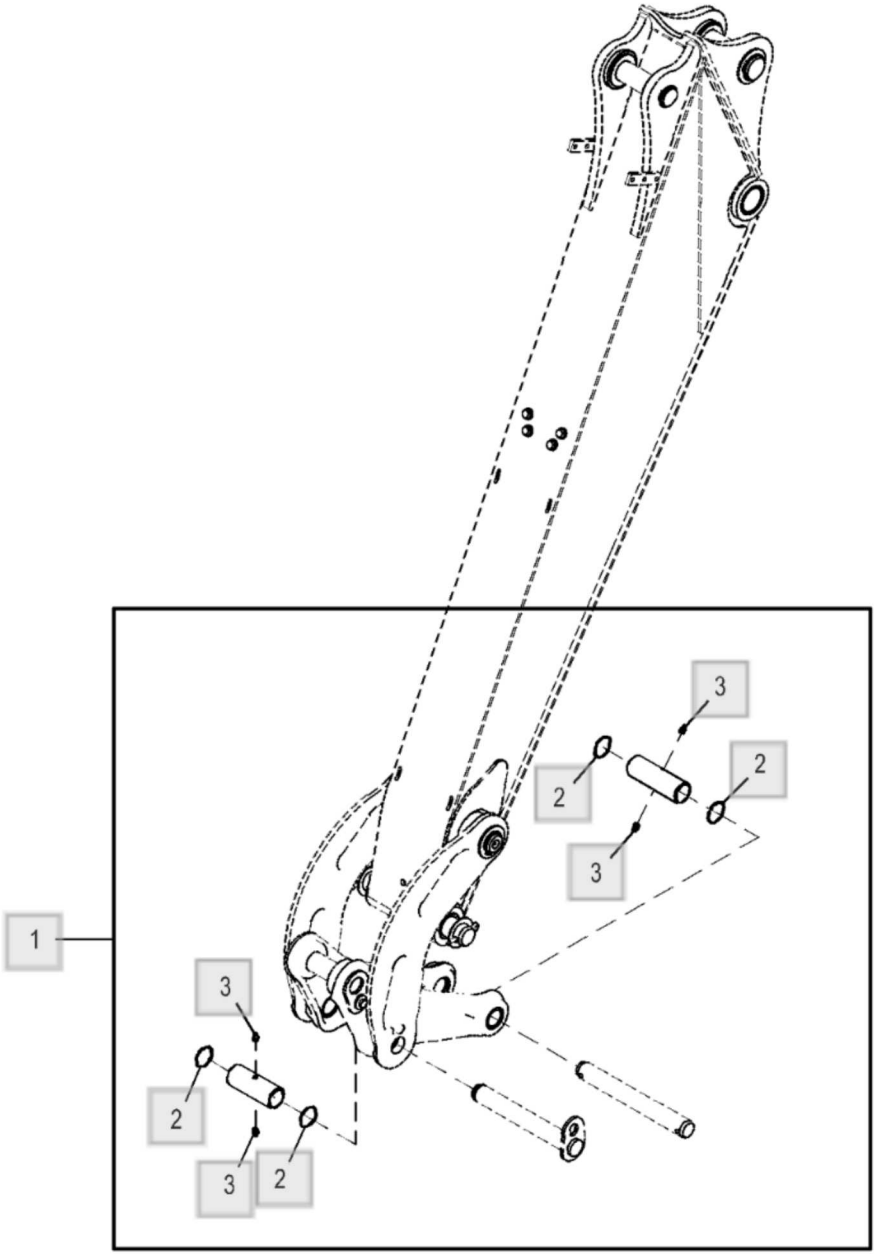

AT442941_TX1155567

Peça	Quantidade necessária
1 - Ligação Número de peça : AT442941 Comentários : Pacotes de Produto	1
2 - Anel o Número de peça : R26773 Comentários : 43.688 X 2.997 mm (1.720" X 0.118")	4
3 - Conexão de lubrificação Número de peça : JD7798	4

Braço da Caçamba Padrão para Estrutura de Giro de Serviço Pesado - ST928070

310L Backhoe Loader (Engine 4045HBZ01, 4045TBZ01)(PIN: 1BZ310LA_ _C000001-)(PIN: 1BZ310LA_ _D000001-) - PC11332 > 33 Retroescavadeira e Escavadeira > 3346 Braço da Caçamba

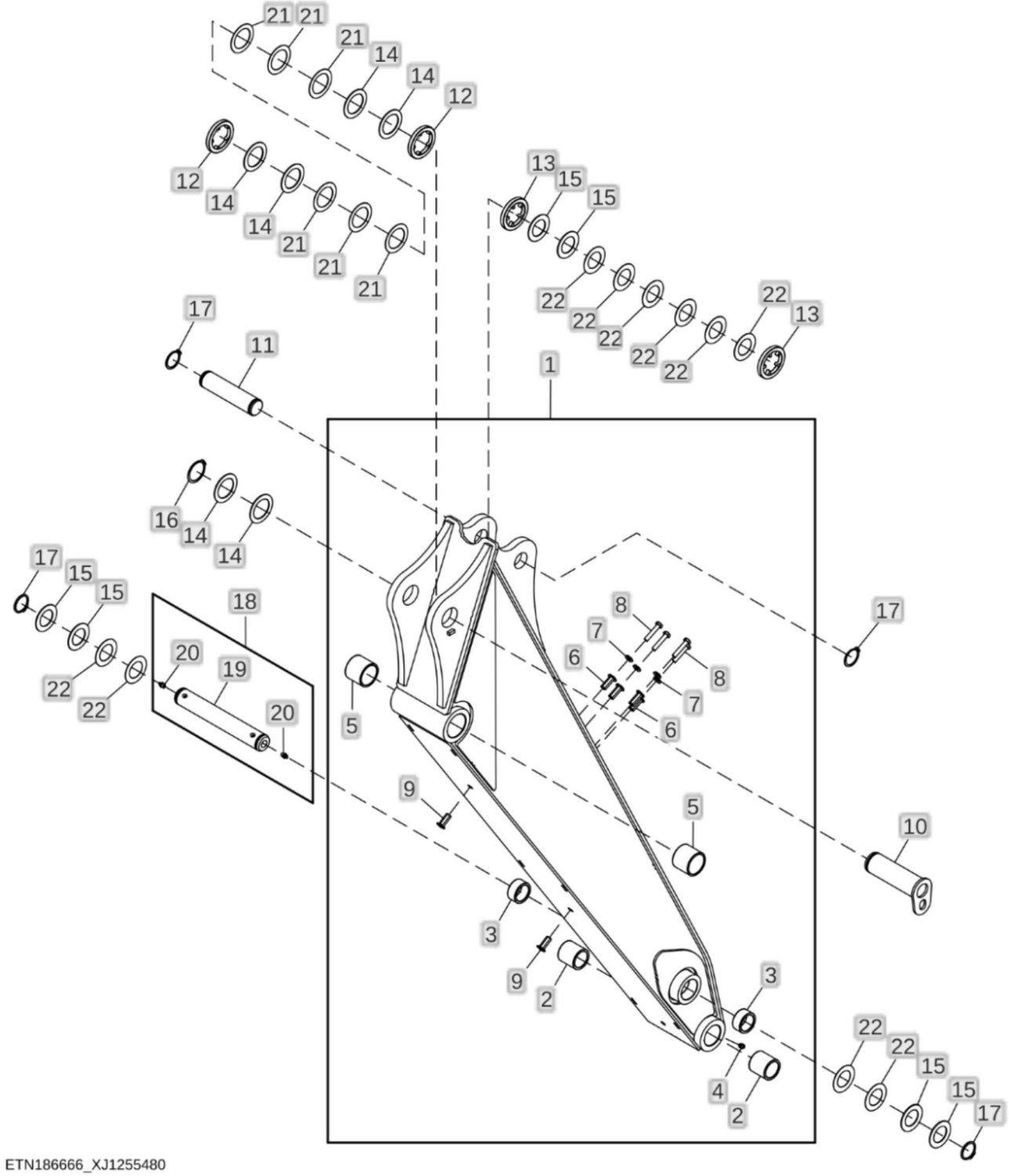

Peça	Quantidade necessária
1 - Braço da escavadeira Número de peça : AT461727	1
2 - Bucha Número de peça : T362600	2
3 - Bucha Número de peça : T166714	2
4 - Conexão de lubrificação Número de peça : T162396	1
5 - Bucha Número de peça : T162582	2
6 - Porca Número de peça : T148410	4
7 - Arruela Número de peça : 24M7239 Comentários : 10.700 X 21 X 2.500 mm	4
8 - Parafuso sextavado Número de peça : 19M8600 Comentários : M10 X 50	4
9 - Porca Número de peça : T148409	2
10 - Pino Número de peça : AT477730 Comentários : Pivô da Haste de Avanço	1
11 - Pino Número de peça : T393271 Comentários : Cabeçote do Cilindro da Caçamba	1
12 - Espaçador Número de peça : T160303	2
13 - Espaçador Número de peça : T160304	2

Peça	Quantidade necessária
14 - Arruela Número de peça : T161036	6
15 - Arruela Número de peça : 24H1576 Comentários : 1-13/16" X 2-15/16" X 0.075"	6
16 - Anel de pressão Número de peça : 40M7066	1
17 - Anel de pressão Número de peça : 40M7180	4
18 - Pino Número de peça : AT477729 Comentários : Braço da Caçamba	1
19 - Pino Número de peça : AT176538	1
20 - Conexão de lubrificação Número de peça : T162396	2
21 - Calço Número de peça : T455865 Comentários : TK = 1.0 mm	6
22 - Calço Número de peça : T455788 Comentários : TK = 1.0 mm	10

Lista de peças

Placa de Sujeira - ST927963

310L Backhoe Loader (Engine 4045HBZ01, 4045TBZ01)(PIN: 1BZ310LA_ _C000001-)(PIN: 1BZ310LA_ _D000001-) - PC11332 >
33 Retroescavadeira e Escavadeira > 3348 Estabilizadores

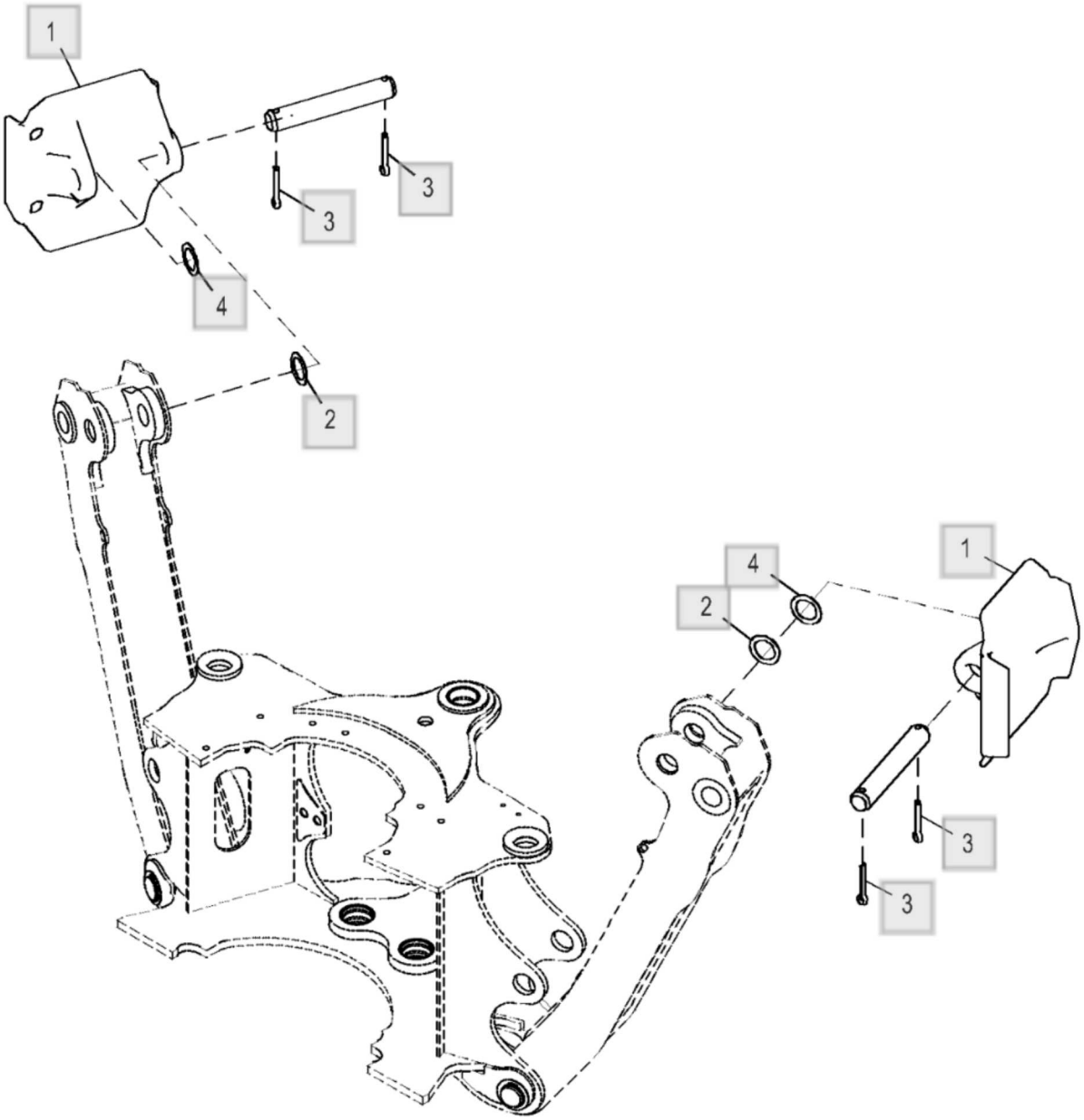

ETN186677_XJ1254889

Peça	Quantidade necessária
1 - Pé do estabilizador Número de peça : T338642	2
2 - Arruela Número de peça : 24H1595 Comentários : 2-1/16" X 3" X 0.075"	2
3 - Contra-pino Número de peça : 11H270 Comentários : 1/2" X 3"	4
4 - Arruela Número de peça : 24H1595 Comentários : 2-1/16" X 3" X 0.075"	2

Controle do Estabilizador com Acelerador Manual (000195 -) - ST893543

310L Backhoe Loader (Engine 4045HBZ01, 4045TBZ01)(PIN: 1BZ310LA_ _C000001-)(PIN: 1BZ310LA_ _D000001-) - PC11332 >
33 Retroescavadeira e Escavadeira > 3348 Estabilizadores

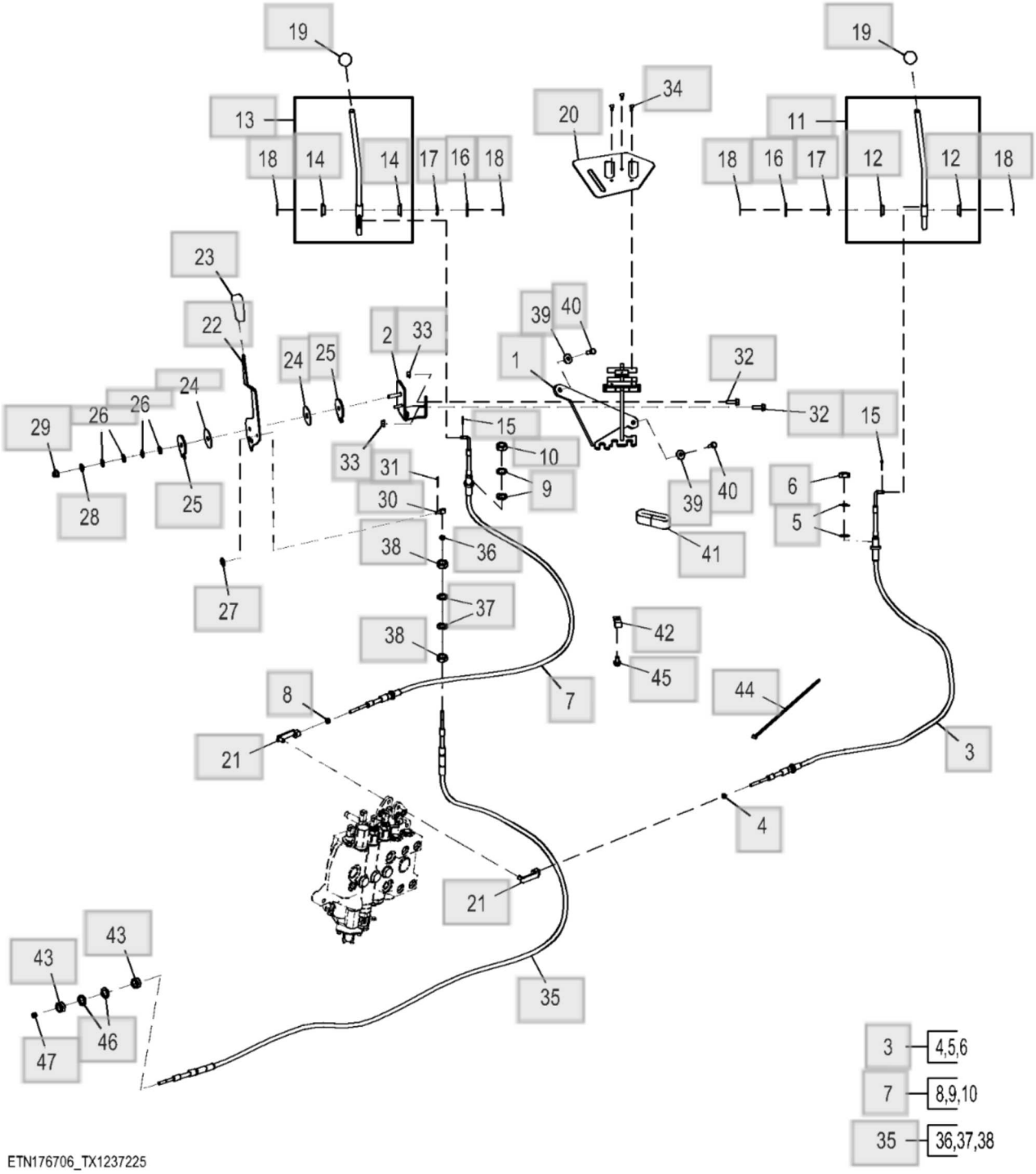

Peça	Quantidade necessária
1 - Apoio Número de peça : AT465900	1
2 - Apoio Número de peça : AT478266	1
3 - Cabo de puxar e empurrar Número de peça : AT469459	1
4 - Porca Número de peça : 14H649 Comentários : 1/4"	1
5 - Arruela de pressão Número de peça : 12H247 Comentários : 5/8"	2
6 - Porca Número de peça : 14H866 Comentários : 5/8"	1
7 - Cabo de puxar e empurrar Número de peça : AT469459	1
8 - Porca Número de peça : 14H649 Comentários : 1/4"	1
9 - Arruela de pressão Número de peça : 12H247 Comentários : 5/8"	2
10 - Porca Número de peça : 14H866 Comentários : 5/8"	1
11 - Estabilizador Número de peça : AT462742	1
12 - Rolamento Número de peça : T166097	2

Peça	Quantidade necessária
13 - Estabilizador Número de peça : AT455715	1
14 - Rolamento Número de peça : T166097	2
15 - Contra-pino Número de peça : 11H206 Comentários : 3/32" X 3/4"	2
16 - Arruela Número de peça : 24H1392 Comentários : 25/32" X 1-3/8" X 0.120"	2
17 - Arruela Número de peça : R26081	2
18 - Anel de pressão Número de peça : R27434	4
19 - Botão Número de peça : T185766	2
20 - Placa Número de peça : T342638 Comentários : Controle do Estabilizador	1
21 - Forquilha Número de peça : T191245	2
22 - Alavanca Número de peça : T394195 Comentários : Controle Rotação Motor	1
23 - Botão Número de peça : M48534	1
24 - Arruela Número de peça : R105812	2
25 - Placa Número de peça : R33976	2

Peça	Quantidade necessária
26 - Arruela Número de peça : 12M7117 Comentários : 10.200 X 20 X 1.100 mm	4
27 - Arruela Número de peça : 24M7100 Comentários : 6.600 X 22 X 2 mm	1
28 - Arruela Número de peça : 24M7028 Comentários : 10.500 X 20 X 2 mm	1
29 - Porca de segurança Número de peça : 14M7396 Comentários : M8	1
30 - Rótula Número de peça : T213225	1
31 - Contra-pino Número de peça : 11M7082 Comentários : 2.500 X 25 mm	1
32 - Parafuso Número de peça : 19M7867 Comentários : M8 X 25	2
33 - Porca com flange Número de peça : 14M7298 Comentários : M8	2
34 - Parafuso Número de peça : 21H1316 Comentários : 0.190" X 1/2"	3
35 - Cabo de puxar e empurrar Número de peça : AT434198 Comentários : Controle do Acelerador	1
36 - Porca Número de peça : 14H649	1

Peça	Quantidade necessária
Comentários : 1/4"	
37 - Arruela de pressão Número de peça : 12H247 Comentários : 5/8"	2
38 - Porca Número de peça : 14H866 Comentários : 5/8"	2
39 - Arruela Número de peça : 24M7207 Comentários : 8.400 X 24 X 2 mm	2
40 - Parafuso Número de peça : 19M7881 Comentários : M8 X 20	2
41 - Vedação Número de peça : T342823	1
42 - Braçadeira Número de peça : T13814	1
43 - Porca Número de peça : 14H866 Comentários : 5/8"	2
44 - Cinta Número de peça : H77698	1
45 - Parafuso Número de peça : 19M7865 Comentários : M8 X 16	1
46 - Arruela de pressão Número de peça : 12H247 Comentários : 5/8"	2
47 - Porca Número de peça : 14H860 Comentários : 1/4"	1

Lista de peças

Kit de Pés do Estabilizador e Placa de Estrada - ST771023

310L Backhoe Loader (Engine 4045HBZ01, 4045TBZ01)(PIN: 1BZ310LA_ _C000001-)(PIN: 1BZ310LA_ _D000001-) - PC11332 >
33 Retroescavadeira e Escavadeira > 3348 Estabilizadores

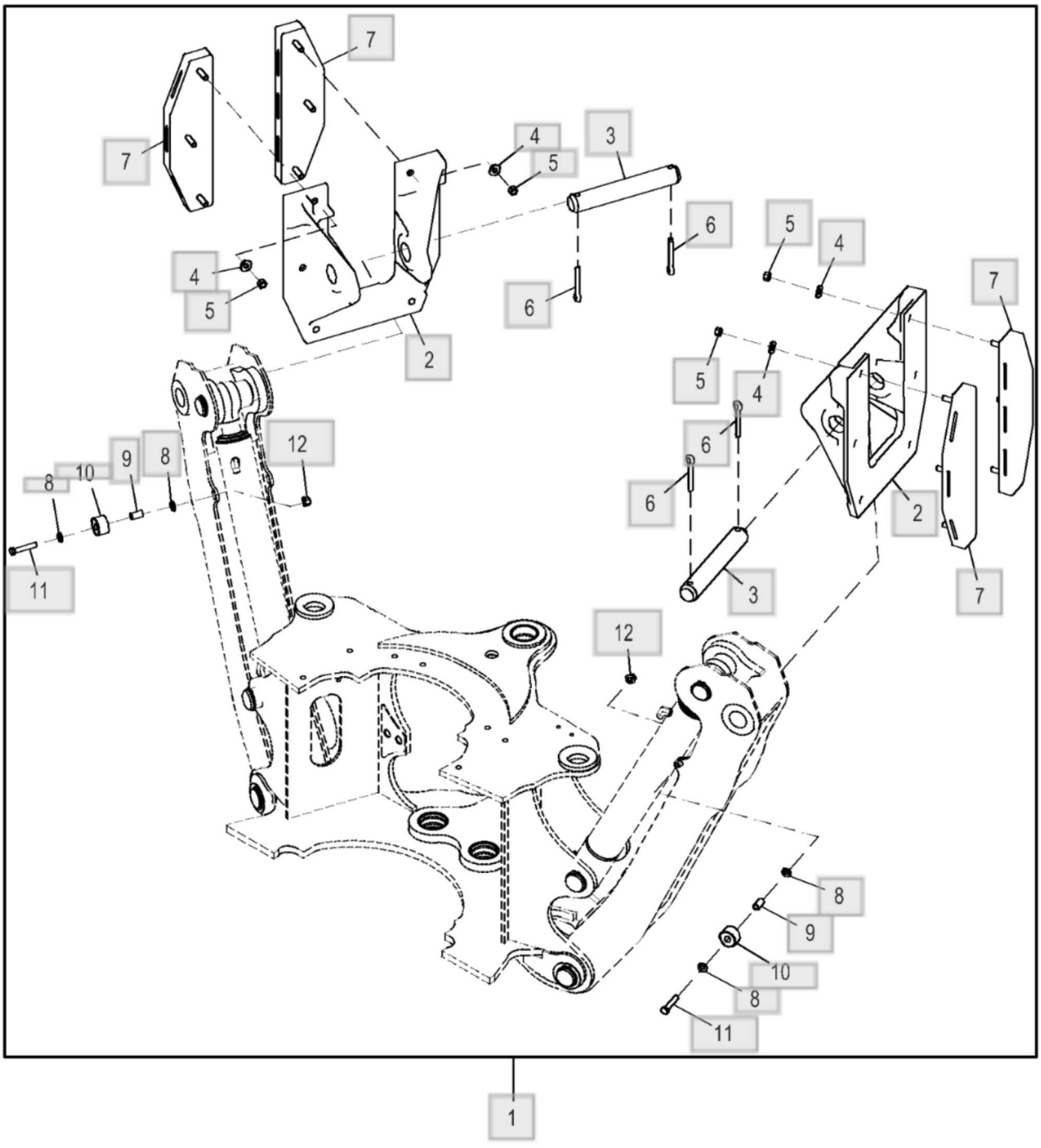

AT435945_TX1145699

Peça	Quantidade necessária
1 - Apoio Número de peça : AT435945 Comentários : PRODUTOS COMPLETOS	1
2 - Pé do estabilizador Número de peça : T206569	2
3 - Pino fixador Número de peça : T69472	2
4 - Arruela Número de peça : T29342	12
5 - Porca Número de peça : 14H809 Comentários : 1/2"	12
6 - Contra-pino Número de peça : 11H270 Comentários : 1/2" X 3"	4
7 - Patim de borracha Número de peça : AT195669 Comentários : Reversível	4
8 - Arruela Número de peça : 24M7240 Comentários : 13 X 25 X 3 mm	4
9 - Bucha Número de peça : 28H3387 Comentários : 0.493" X 0.675" X 1-1/4"	2
10 - Limitador Número de peça : AT197876	2
11 - Parafuso sextavado Número de peça : 19M8348 Comentários : M12 X 65	2
12 - Porca de segurança Número de peça : 14M7401	2

Peça	Quantidade necessária
Comentários : M12	

Lista de peças

Válvula da Retroescavadeira, 4 Funções - ST769398

310L Backhoe Loader (Engine 4045HBZ01, 4045TBZ01)(PIN: 1BZ310LA_ _C000001-)(PIN: 1BZ310LA_ _D000001-) - PC11332 > 33 Retroescavadeira e Escavadeira > 3362 Válvulas de Controle e de Retenção da Carga

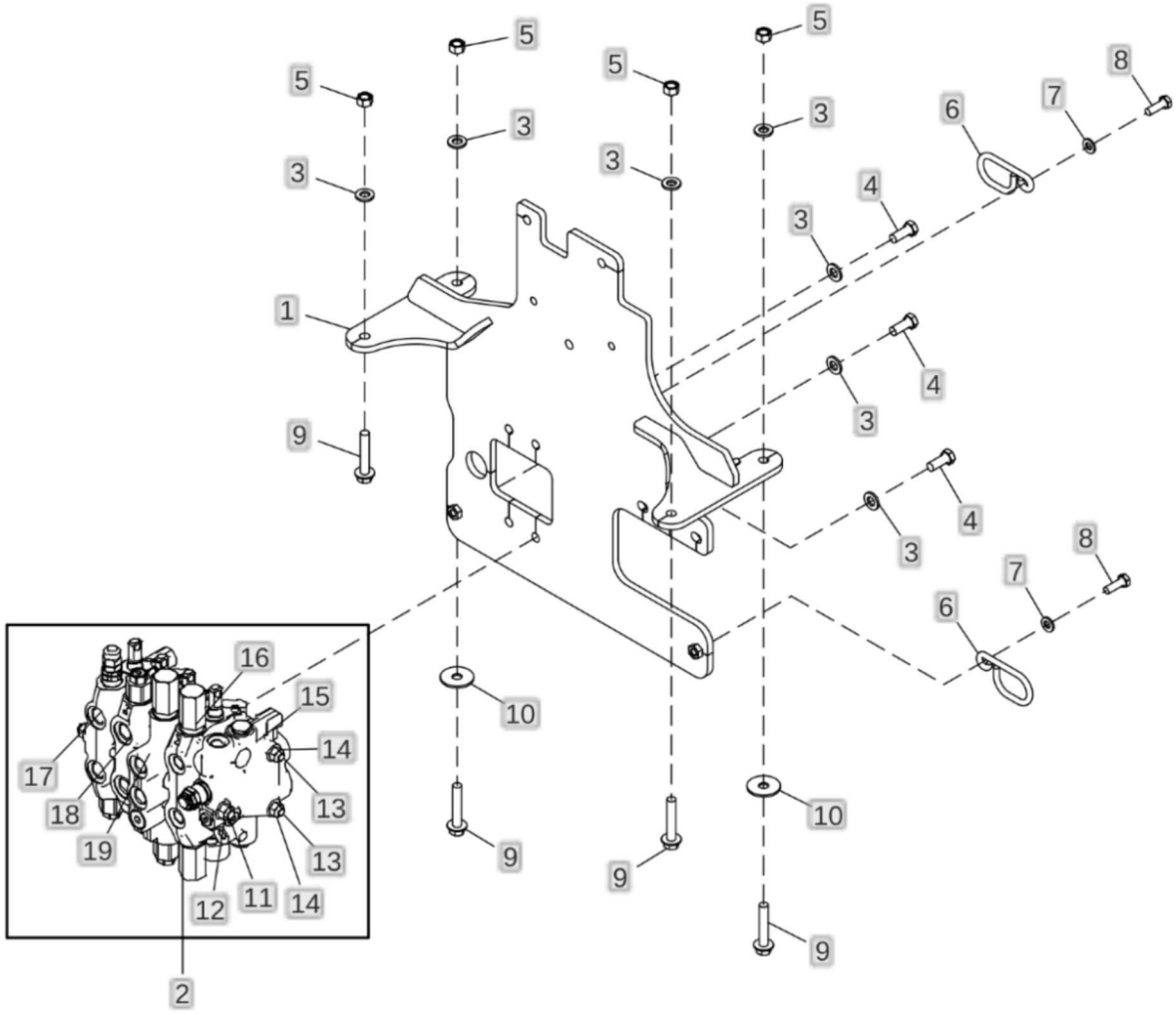

ETN105124_TX1145243

Peça	Quantidade necessária
1 - Placa Número de peça : AT309864	1
2 - VálVula hidráulica manual Número de peça : AT300570 Comentários : CA	1
3 - Arruela Número de peça : 24M7240 Comentários : 13 X 25 X 3 mm	7
4 - Parafuso sextavado Número de peça : 19M8011 Comentários : M12 X 30	3
5 - Porca Número de peça : 14M7275 Comentários : M12	4
6 - Guia Número de peça : T166223	2
7 - Arruela Número de peça : 24M7239 Comentários : 10.700 X 21 X 2.500 mm	2
8 - Parafuso sextavado Número de peça : 19M7662 Comentários : M10 X 30	2
9 - Parafuso Número de peça : 19M7816 Comentários : M12 X 65	4
10 - Arruela Número de peça : T187044	2
11 - Pino Número de peça : T160628	1
12 - Porca Número de peça : 14H865	2

Peça	Quantidade necessária
Comentários : 1/2"	
13 - Pino Número de peça : T160629	2
14 - Porca Número de peça : 14H807 Comentários : 7/16"	4
15 - VálV.de contr.atuada hidr. Número de peça : AT386733 Comentários : Seção de Entrada Componentes em Página Separada	1
16 - VálV.de contr.atuada hidr. Número de peça : AT191709 Comentários : 4 Funções, 5 Funções, 6 Funções, com Auxiliares de Controle de Vazão Componentes em Página Separada	1
17 - VálV.de contr.atuada hidr. Número de peça : AT301788 Comentários : Amontoar Componentes em Página Separada	1
18 - VálV.de contr.atuada hidr. Número de peça : AT301786 Comentários : Caçamba Componentes em Página Separada	1
19 - VálV.de contr.atuada hidr. Número de peça : AT301789 Comentários : Seção da Lança Componentes em Página Separada	1

Seção de Entrada de Prioridade - ST896533

310L Backhoe Loader (Engine 4045HBZ01, 4045TBZ01)(PIN: 1BZ310LA_ _C000001-)(PIN: 1BZ310LA_ _D000001-) - PC11332 > 33 Retroescavadeira e Escavadeira > 3362 Válvulas de Controle e de Retenção da Carga

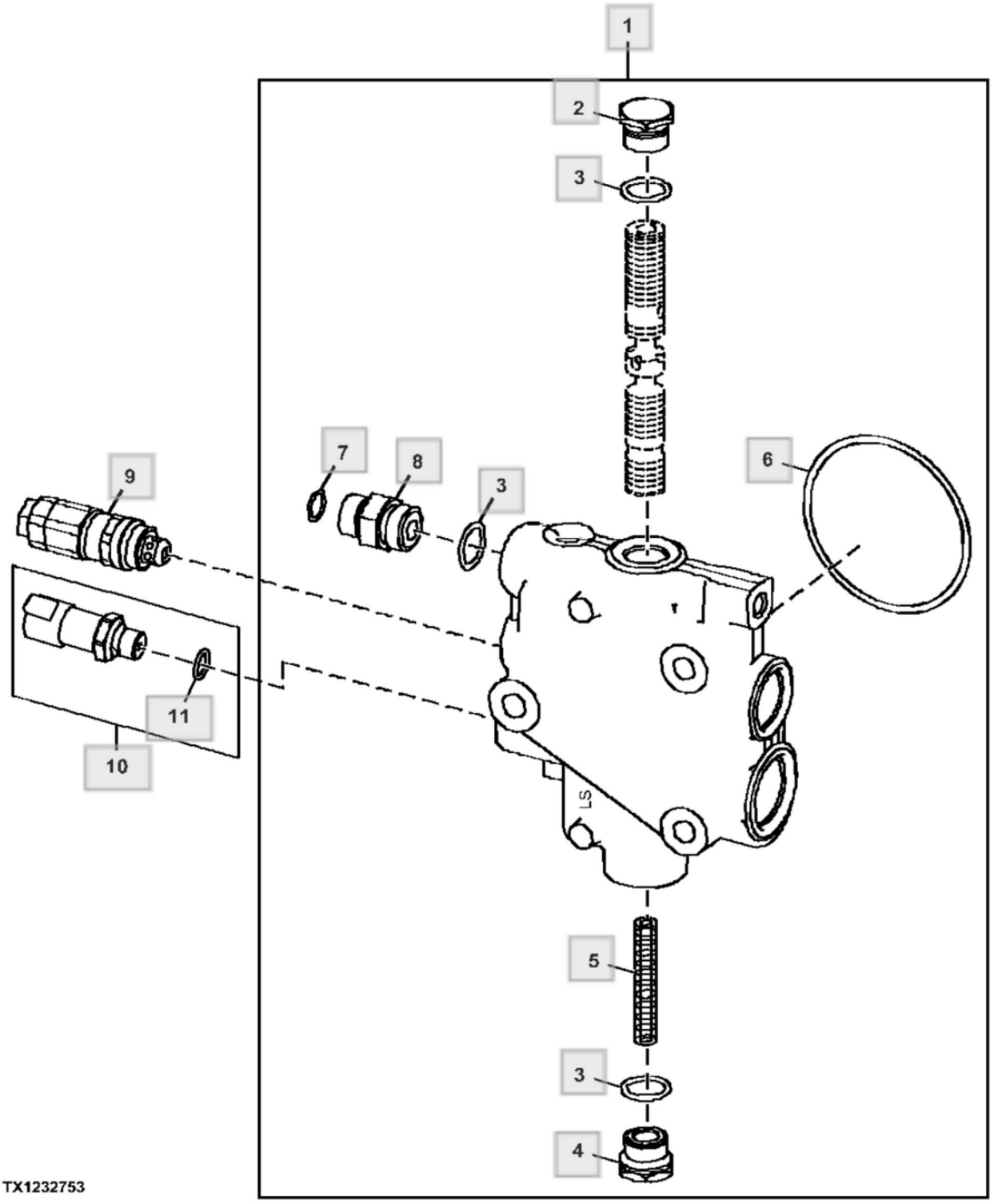

Peça	Quantidade necessária
1 - VálV.de contr.atuada hidr. Número de peça : AT386733 Comentários : Seção de Entrada de Prioridade	1
1 - Kit retentor Número de peça : AT444015 Comentários : Não Ilustrado	1
1 - Kit retentor Número de peça : AT444015	1
2 - Conexão Número de peça : T76502	1
3 - Anel o Número de peça : R26906 Comentários : 19.177 X 2.464 mm (0.755" X 0.097")	3
4 - Plugue Número de peça : T160613	1
5 - Mola Número de peça : T152374	1
6 - Anel o Número de peça : T118685 Comentários : 88.494 X 3.531 mm (3-31/64" X 0.139")	1
7 - Anel o Número de peça : T77857 Comentários : 12.421 X 1.778 mm (0.489" X 0.070")	2
8 - Adaptador Número de peça : 38H1174	1
9 - VálVula de alíVio de press. Número de peça : AT340275 Comentários : 243.04 bar (3525 psi)	1
9 - Kit retentor Número de peça : AT314538	1

Peça	Quantidade necessária
Comentários : 22.23 mm (0.875 in), Válvula de Alívio	
10 - SenSor Número de peça : AT386615 Comentários : Sensor de Pressão da Marcha Automática	1
11 - Anel o Número de peça : T70177	1

Seção da Válvula de Controle da Lança - ST17956

310L Backhoe Loader (Engine 4045HBZ01, 4045TBZ01)(PIN: 1BZ310LA_ _C000001-)(PIN: 1BZ310LA_ _D000001-) - PC11332 > 33 Retroescavadeira e Escavadeira > 3362 Válvulas de Controle e de Retenção da Carga

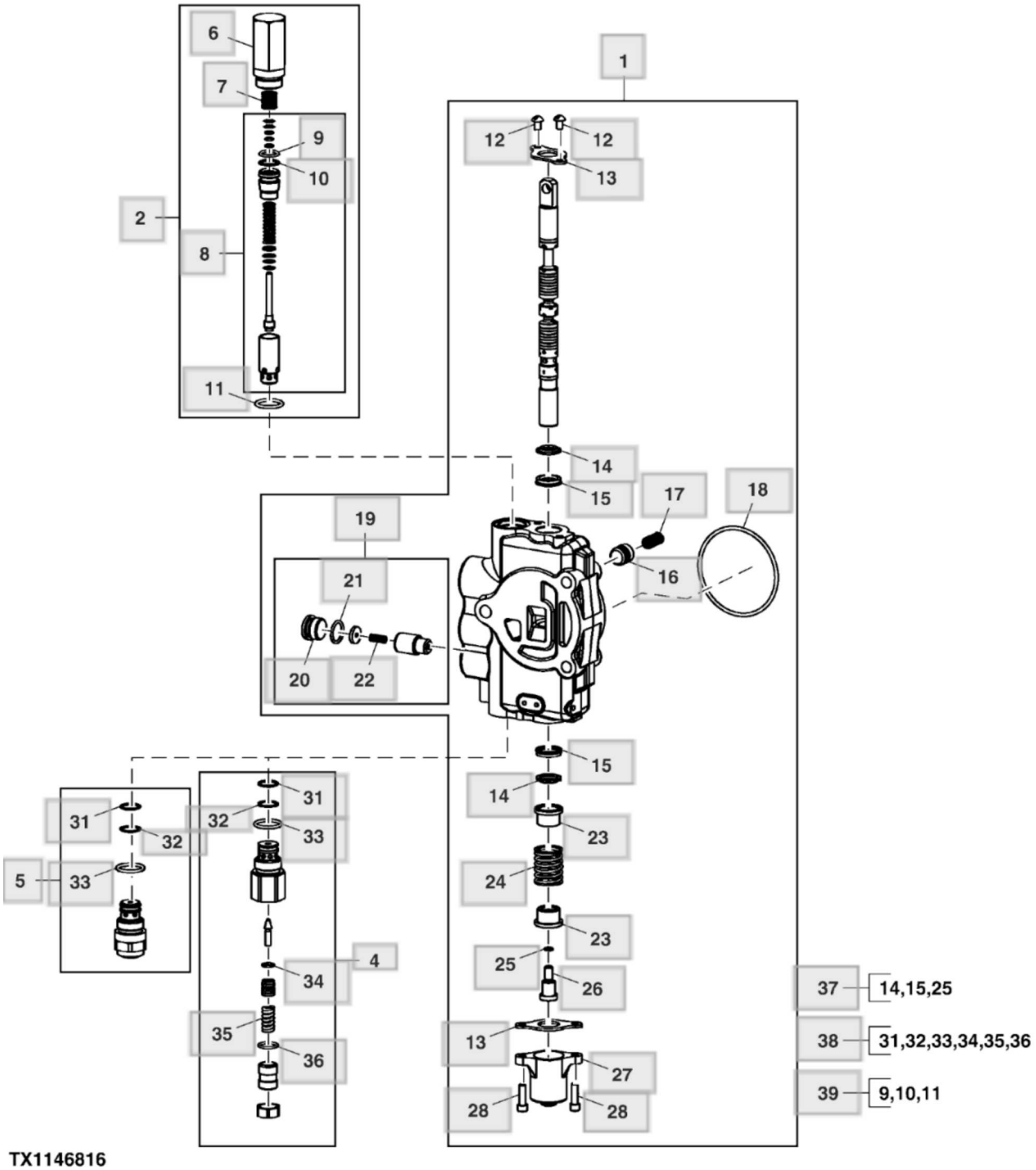

Peça	Quantidade necessária
1 - VálV.de contr.atuada hidr. Número de peça : AT301789 Comentários : Controle da Lança	1
2 - VálVula de alíVio de press. Número de peça : AT171403 Comentários : 148.24 bar (2150 psi)	1
2 - Kit da válvula Número de peça : AT114682	1
4 - VálVula de alíVio de press. Número de peça : AT300803 Comentários : 344.74 bar (5000 psi) 26.99 mm (1.0625 in), ORIFÍCIO Não Anticavitação	1
5 - VálVula de alíVio de press. Número de peça : AT301128 Comentários : 344.74 bar (5000 psi) 26.99 mm (1.0625 in), ORIFÍCIO Anticavitação	1
6 - Carcaça Número de peça : T118866	1
7 - Mola Número de peça : T118867	1
8 - VálVula de alíVio de press. Número de peça : AT178363	1
9 - Anel o Número de peça : ..... Comentários : NLA, ORDER AT314539	1
10 - Anel de apoio Número de peça : ..... Comentários : NLA, ORDER AT314539	1
11 - Anel o Número de peça : T118681 Comentários : 23.470 X 2.946 mm (0.924" X 0.116")	1
12 - Parafuso sextavado	2

Peça	Quantidade necessária
Número de peça : T104773 Comentários : 6.350 X 12.700 mm (1/4" X 1/2")	
13 - Placa Número de peça : T81524	2
14 - Vedação Número de peça : ..... Comentários : NLA, ORDER AT444015	2
15 - Vedação Número de peça : ..... Comentários : NLA, ORDER AT444015	2
16 - Cone de válvula Número de peça : T81538	1
17 - Mola Número de peça : T81539	1
18 - Anel o Número de peça : T118685 Comentários : 88.494 X 3.531 mm (3-31/64" X 0.139")	1
19 - Kit retentor Número de peça : AT178371 Comentários : Verificação da Derivação	1
20 - Plugue Número de peça : T201424	1
21 - Anel o Número de peça : R26906 Comentários : 19.177 X 2.464 mm (0.755" X 0.097")	1
22 - Mola de compressão Número de peça : R111238	1
23 - RetentoR Número de peça : T81540	2
24 - Mola de compressão Número de peça : T160518	1

Peça	Quantidade necessária
25 - Anel o Número de peça : R30903 Comentários : 6.071 X 1.626 mm (0.239" X 0.064")	1
26 - Parafuso Número de peça : T160519	1
27 - Tampa Número de peça : T118808	1
28 - Parafuso Número de peça : 19H3554 Comentários : 1/4" X 0.880"	2
31 - Anel o Número de peça : T107887 Comentários : 17.170 X 1.778 mm (0.676" X 0.070")	2
32 - Anel de apoio Número de peça : ..... Comentários : NLA, ORDER AT300801	2
33 - Anel o Número de peça : T118681 Comentários : 23.470 X 2.946 mm (0.924" X 0.116")	2
34 - Anel o Número de peça : R63548 Comentários : 9.246 X 1.778 mm (0.364" X 0.070")	1
35 - Mola Número de peça : ..... Comentários : NLA, ORDER AT300801	1
36 - Anel o Número de peça : ..... Comentários : NLA, ORDER AT300801	1
37 - Kit retentor Número de peça : AT280406 Comentários : Carretel	1

Peça	Quantidade necessária
37 - Kit retentor Número de peça : AT444015 Comentários : Não Inclui, R30903	1
38 - Kit retentor Número de peça : AT300801 Comentários : Vedação e Mola	1
39 - Kit retentor Número de peça : AT314539 Comentários : 26.99 mm (1.0625 in), Válvula de Alívio	1

Seção da Válvula de Controle da Caçamba - ST17957

310L Backhoe Loader (Engine 4045HBZ01, 4045TBZ01)(PIN: 1BZ310LA_ _C000001-)(PIN: 1BZ310LA_ _D000001-) - PC11332 > 33 Retroescavadeira e Escavadeira > 3362 Válvulas de Controle e de Retenção da Carga

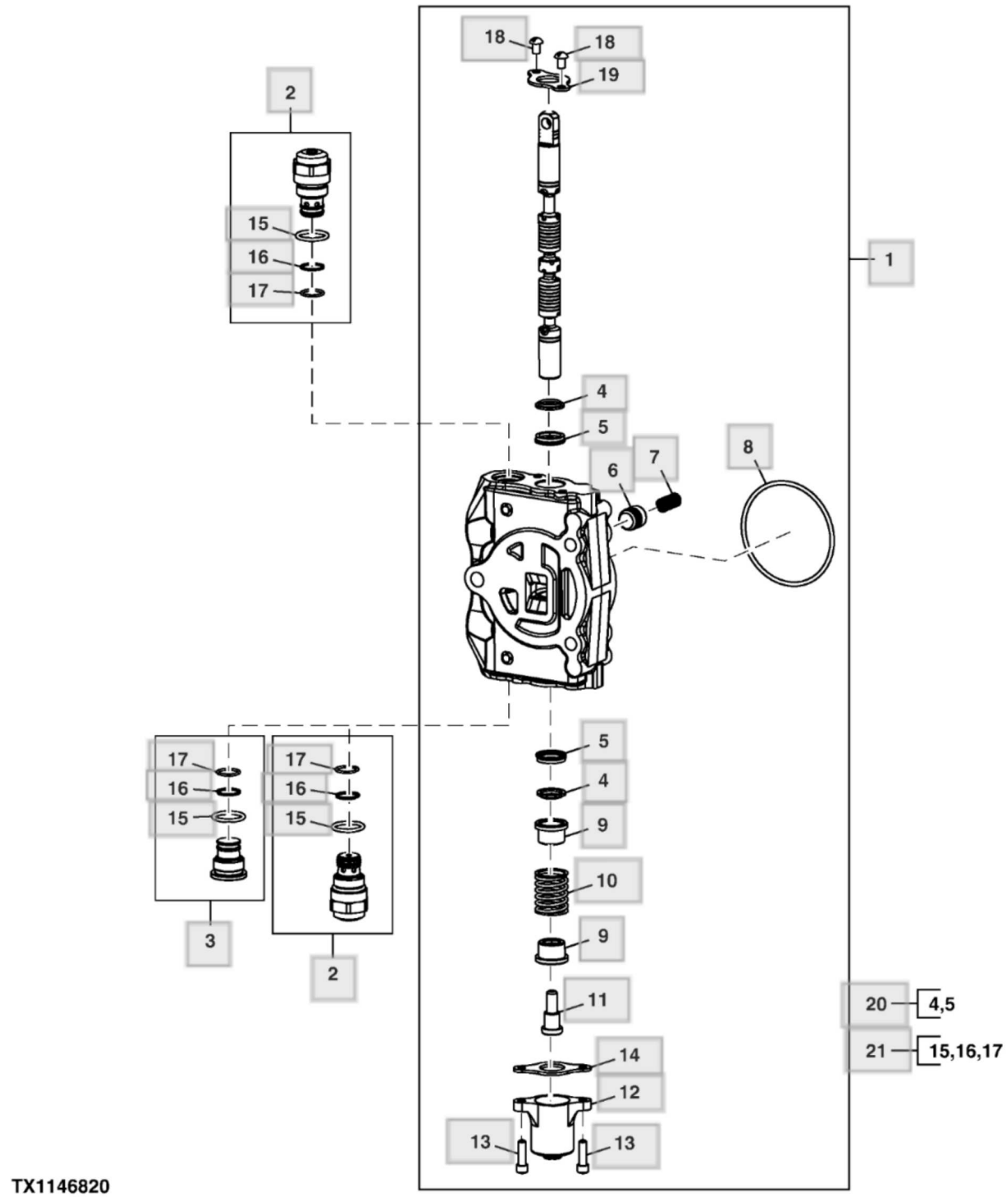

Peça	Quantidade necessária
1 - VálV.de contr.atuada hidr. Número de peça : AT301786 Comentários : Seção da Caçamba	1
2 - VálVula de alíVio de press. Número de peça : AT301526 Comentários : 317.16 bar (4600 psi) 26.99 mm (1.0625 in), 4 Funções, 5 Funções sem Anticavitação	1
2 - VálVula de alíVio de press. Número de peça : AT301527 Comentários : 317.16 bar (4600 psi) 26.99 mm (1.0625 in), 4 Funções, 5 Funções Anticavitação	1
2 - VálVula de alíVio de press. Número de peça : AT301526 Comentários : 317.16 bar (4600 psi) 26.99 mm (1.0625 in), 6 Funções 7 Funções sem Anticavitação	2
2 - VálVula de alíVio de press. Número de peça : AT301527 Comentários : 317.16 bar (4600 psi) 26.99 mm (1.0625 in), 6 Funções 7 Funções Anticavitação	2
3 - Plugue Número de peça : AT307332 Comentários : 4 Funções, 5 Funções	1
4 - Vedação Número de peça : ..... Comentários : NLA, ORDER AT444015	2
5 - Vedação Número de peça : ..... Comentários : NLA, ORDER AT444015	2
6 - Cone de válvula Número de peça : T81538	1
7 - Mola Número de peça : T81539	1
8 - Anel o Número de peça : T118685 Comentários : 88.494 X 3.531 mm (3-31/64" X 0.139")	1

Peça	Quantidade necessária
9 - RetentoR Número de peça : T81540	2
10 - Mola de compressão Número de peça : T160518	1
11 - Parafuso Número de peça : T81541	1
12 - Tampa Número de peça : T118808	1
13 - Parafuso Número de peça : 19H3554 Comentários : 1/4" X 0.880"	2
14 - Placa Número de peça : T81524	1
15 - Anel o Número de peça : T118681 Comentários : 23.470 X 2.946 mm (0.924" X 0.116")	1
16 - Anel de apoio Número de peça : ..... Comentários : NLA, ORDER AT300801	1
17 - Anel o Número de peça : T107887 Comentários : 17.170 X 1.778 mm (0.676" X 0.070")	1
18 - Parafuso sextavado Número de peça : T104773 Comentários : 6.350 X 12.700 mm (1/4" X 1/2")	2
19 - Placa Número de peça : T81524	1
20 - Kit retentor Número de peça : AT444015	1
21 - Kit retentor	1

Peça	Quantidade necessária
Número de peça : AT300801	

Seção de Avanço, Válvula da Retroescavadeira Manual - ST771797

310L Backhoe Loader (Engine 4045HBZ01, 4045TBZ01)(PIN: 1BZ310LA_ _C000001-)(PIN: 1BZ310LA_ _D000001-) - PC11332 > 33 Retroescavadeira e Escavadeira > 3362 Válvulas de Controle e de Retenção da Carga

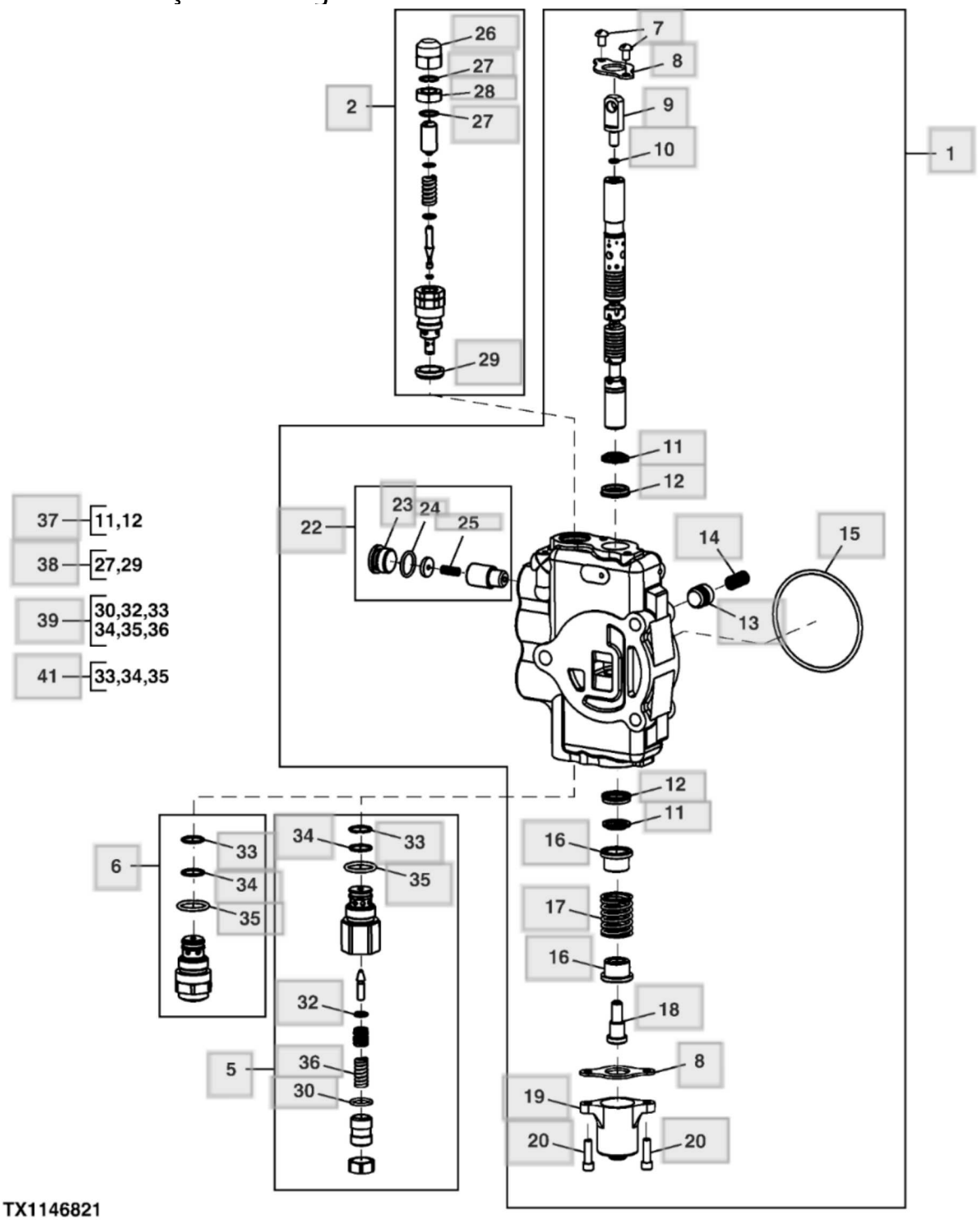

Peça	Quantidade necessária
1 - Carretel de válvula Número de peça : AT301788 Comentários : 4 Funções Com Vazão Seletiva	1
1 - Carretel de válvula Número de peça : AT301787 Comentários : 5 Funções 6 Funções 7 Funções Com Braço da Caçamba Extensível Auxiliar Manual Do Lado Direito	1
2 - VálVula de alíVio de press. Número de peça : AT171404 Comentários : 327.50 bar (4750 psi) 22.23 mm (0.875 in), ORIFÍCIO	1
5 - VálVula de alíVio de press. Número de peça : AT303954 Comentários : 262.00 bar (3800 psi) 26.99 mm (1.0625 in), ORIFÍCIO Não Anticavitação	1
6 - VálVula de alíVio de press. Número de peça : AT301751 Comentários : 262.00 bar (3800 psi) 26.99 mm (1.0625 in), ORIFÍCIO Anticavitação	1
7 - Parafuso sextavado Número de peça : T104773 Comentários : 6.350 X 12.700 mm (1/4" X 1/2")	2
8 - Placa Número de peça : T81524	2
9 - Extremo Número de peça : T160702	1
10 - Anel o Número de peça : R30903 Comentários : 6.071 X 1.626 mm (0.239" X 0.064")	1
11 - Vedação Número de peça : ..... Comentários : NLA, ORDER AT444015	2
12 - Vedação Número de peça : ..... Comentários : NLA, ORDER AT444015	2

Peça	Quantidade necessária
13 - Cone de válvula Número de peça : T152406 Comentários : 4 Funções	1
13 - Cone de válvula Número de peça : T81538 Comentários : 5 Funções, 6 Funções 7 Funções	1
14 - Mola Número de peça : T152407 Comentários : 4 Funções	1
14 - Mola Número de peça : T81539 Comentários : 5 Funções, 6 Funções 7 Funções	1
15 - Anel o Número de peça : T118685 Comentários : 88.494 X 3.531 mm (3-31/64" X 0.139")	1
16 - RetentoR Número de peça : T81540	2
17 - Mola de compressão Número de peça : T160518	1
18 - Parafuso Número de peça : T81541	1
19 - Tampa Número de peça : T118808	1
20 - Parafuso Número de peça : 19H3554 Comentários : 1/4" X 0.880"	2
22 - Kit Número de peça : AT194687 Comentários : Verificação da Derivação ⓘ Esta peça foi substituída.	1
23 - Plugue	1

Peça	Quantidade necessária
Número de peça : T201424	
24 - Anel o Número de peça : R26906 Comentários : 19.177 X 2.464 mm (0.755" X 0.097")	1
25 - Mola de compressão Número de peça : R111238	1
26 - Porca Número de peça : T67425	2
27 - Anel o Número de peça : ..... Comentários : NLA, ORDER AT314538 OR AT314539	4
28 - Porca Número de peça : T67424	2
29 - Vedação Número de peça : T183756	3
30 - Anel o Número de peça : ..... Comentários : NLA, ORDER AT300801	1
32 - Anel o Número de peça : R63548 Comentários : 9.246 X 1.778 mm (0.364" X 0.070")	1
33 - Anel o Número de peça : T107887 Comentários : 17.170 X 1.778 mm (0.676" X 0.070")	2
34 - Anel de apoio Número de peça : ..... Comentários : NLA, ORDER AT300801	2
35 - Anel o Número de peça : T118681 Comentários : 23.470 X 2.946 mm (0.924" X 0.116")	2
36 - Mola	1

Peça	Quantidade necessária
Número de peça : ..... Comentários : NLA, ORDER AT300801	
37 - Kit retentor Número de peça : AT444015 Comentários : Carretel	1
38 - Kit retentor Número de peça : AT314538 Comentários : 22.23 mm (0.875 in), Válvula de Alívio	1
38 - Kit retentor Número de peça : AT314539 Comentários : 26.99 mm (1.0625 in), Válvula de Alívio	1
39 - Kit retentor Número de peça : AT300801 Comentários : USE WITH AT303954	1
41 - Kit retentor Número de peça : AT301749	1

Seção de Giro, Válvula da Retroescavadeira
Manual - ST17959

310L Backhoe Loader (Engine 4045HBZ01, 4045TBZ01)(PIN: 1BZ310LA_ _C000001-)(PIN: 1BZ310LA_ _D000001-) - PC11332 > 33 Retroescavadeira e Escavadeira > 3362 Válvulas de Controle e de Retenção da Carga

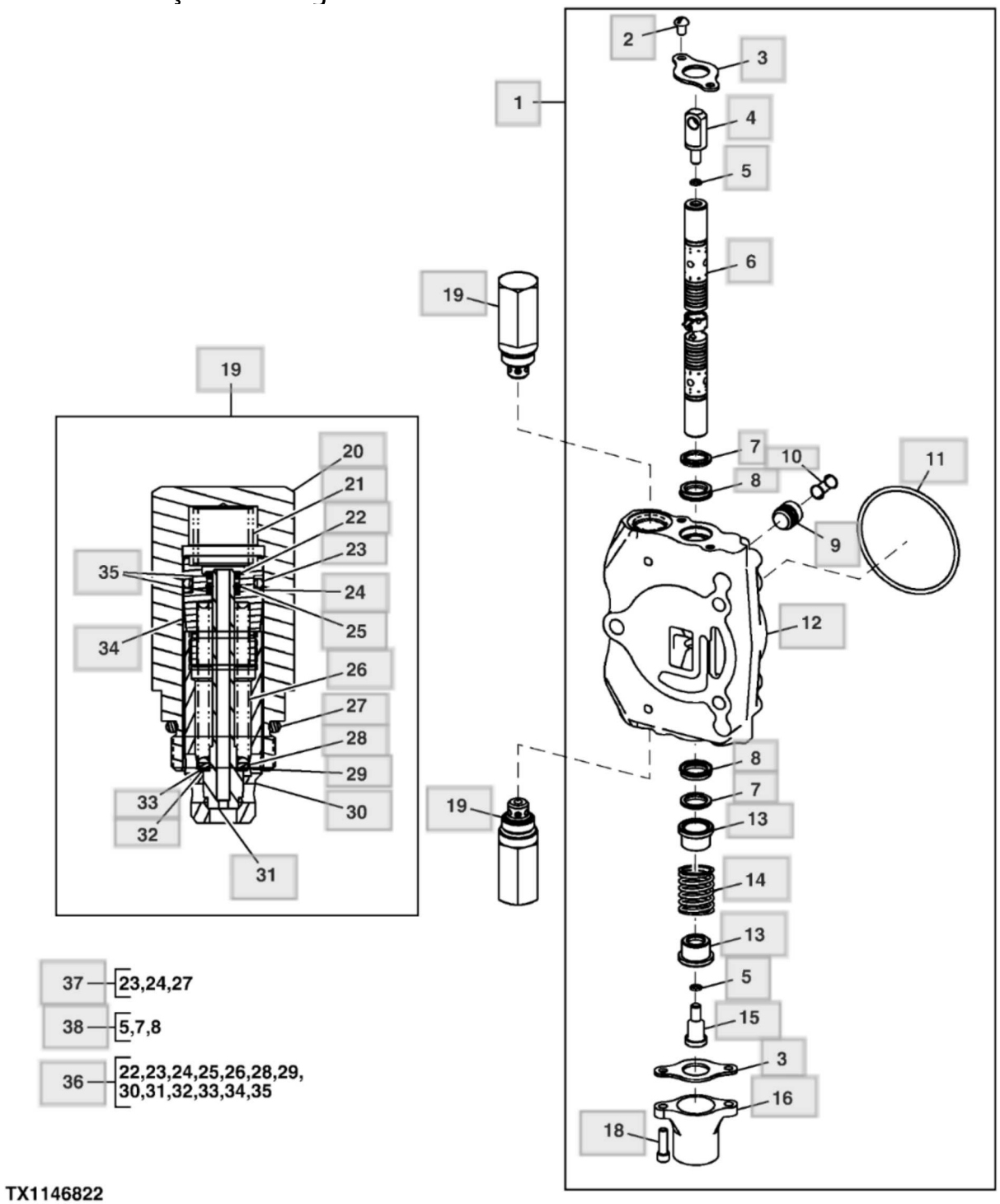

Peça	Quantidade necessária
1 - Carretel de válvula Número de peça : AT191709 Comentários : 4 Funções 5 Funções 6 Funções	1
1 - Carretel de válvula Número de peça : AT191708 Comentários : 6 Funções 7 Funções Com Auxiliares Manuais	1
2 - Parafuso sextavado Número de peça : T104773 Comentários : 6.350 X 12.700 mm (1/4" X 1/2")	2
3 - Placa Número de peça : T81524	2
4 - Extremo Número de peça : T160702	1
5 - Anel o Número de peça : R30903 Comentários : 6.071 X 1.626 mm (0.239" X 0.064")	2
6 - VálVula de carretel Número de peça :	1
7 - Vedação Número de peça : ..... Comentários : NLA, ORDER AT444015	2
8 - Vedação Número de peça : ..... Comentários : NLA, ORDER AT444015	2
9 - Cone de válvula Número de peça : T81538	1
10 - Mola Número de peça : T81539	1
11 - Anel o Número de peça : T118685 Comentários : 88.494 X 3.531 mm (3-31/64" X 0.139")	1

Peça	Quantidade necessária
12 - Carcaça Número de peça :	1
13 - RetentoR Número de peça : T81540	2
14 - Mola de compressão Número de peça : T160518	1
15 - Parafuso Número de peça : T160519	1
16 - Tampa Número de peça : T118808	1
18 - Parafuso Número de peça : 19H3554 Comentários : 1/4" X 0.880"	2
19 - VálVula de alíVio de press. Número de peça : AT182377 Comentários : 262.00 bar (3800 psi)	2
20 - Carcaça Número de peça : T118866	1
21 - Mola Número de peça : T118867	1
22 - Anel de pressão Número de peça :	1
23 - Anel o Número de peça :	1
24 - Anel de apoio Número de peça :	1
25 - Anel o Número de peça :	1
26 - Mola Número de peça :	1

Peça	Quantidade necessária
27 - Anel o Número de peça : T118681 Comentários : 23.470 X 2.946 mm (0.924" X 0.116")	1
28 - Arruela Número de peça :	1
29 - Arruela Número de peça :	1
30 - Luva Número de peça :	1
31 - Cone de válvula Número de peça :	1
32 - Arruela Número de peça :	1
33 - Arruela Número de peça :	1
34 - Parafuso Número de peça :	1
35 - Anel de apoio Número de peça :	1
36 - Kit retentor Número de peça : AT178362 Comentários : Válvula de Alívio	1
37 - Kit retentor Número de peça : AT314538 Comentários : 22.23 mm (0.875 in), Válvula de Alívio	1
37 - Kit retentor Número de peça : AT314539 Comentários : 26.99 mm (1.0625 in), Válvula de Alívio	1
38 - Kit retentor Número de peça : AT280406	1

Peça	Quantidade necessária
Comentários : Carretel	
38 - Kit retentor Número de peça : AT444015 Comentários : Não Inclui, R30903	1

Kit da Válvula de Vazão Seletiva Auxiliar - ST870686

310L Backhoe Loader (Engine 4045HBZ01, 4045TBZ01)(PIN: 1BZ310LA_ _C000001-)(PIN: 1BZ310LA_ _D000001-) - PC11332 > 33 Retroescavadeira e Escavadeira > 3362 Válvulas de Controle e de Retenção da Carga

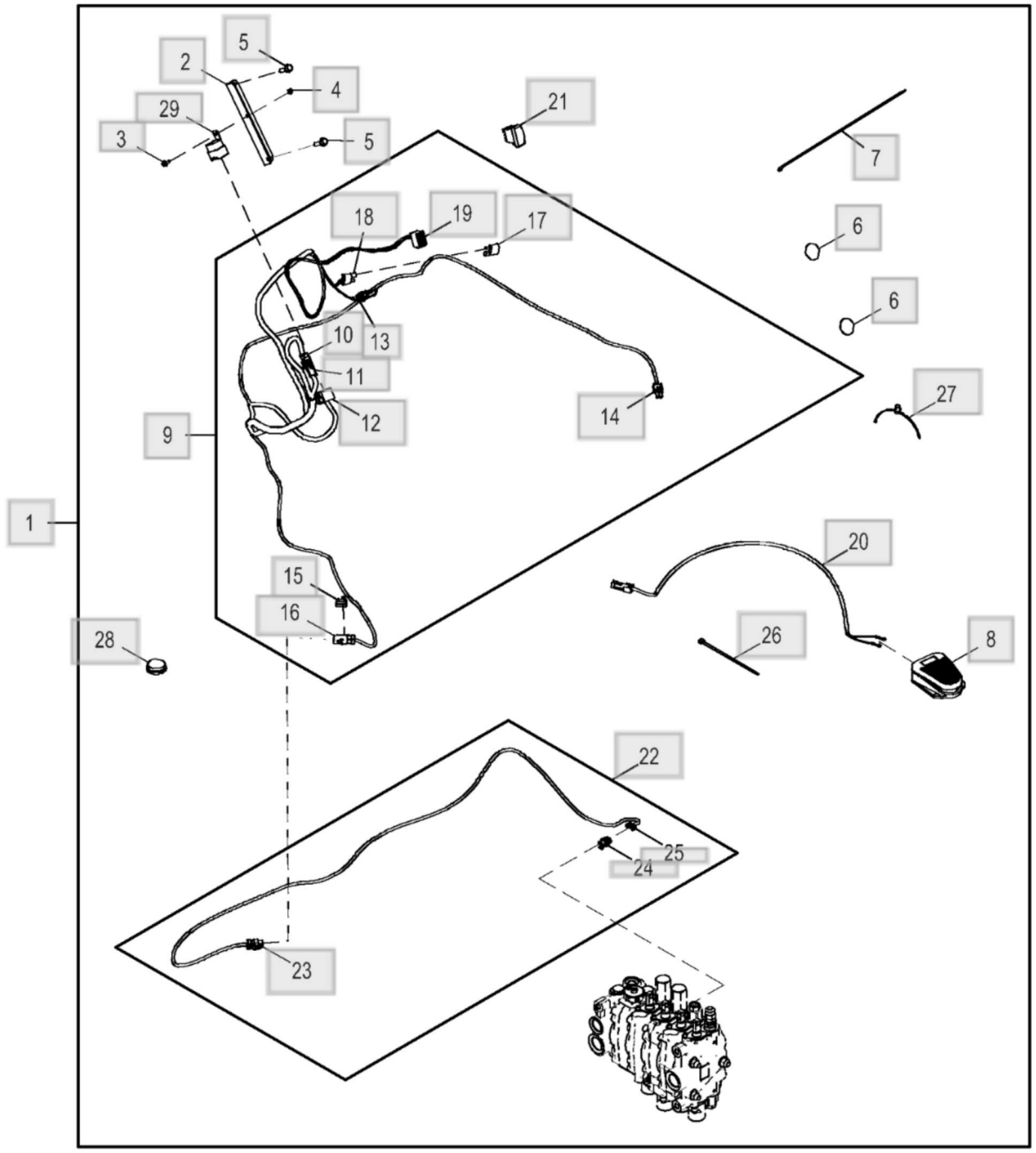

AT451393_TX1178374

Peça	Quantidade necessária
1 - Kit da válvula Número de peça : AT451393 Comentários : PRODUTOS COMPLETOS	1
2 - Apoio Número de peça : T339507	1
3 - Parafuso Número de peça : 19M9902 Comentários : M5 X 12	1
4 - Porca com flange Número de peça : 14M7375 Comentários : M5	1
5 - Parafuso Número de peça : 19M7868 Comentários : M8 X 30	2
6 - Etiqueta Número de peça : T186793 Comentários : Decorativo	2
7 - Cinta Número de peça : H77698	1
8 - Interruptor Número de peça : AT82210 Comentários : Controle de Vazão Pedal	1
9 - Chicote Número de peça : AT431004 Comentários : Estação do Operador Seleção de Vazão	1
10 - Conj mont Conector elétrico Número de peça : RE12363 Comentários : X60_MATE	1
10 - Terminal conecTor eléTrico Número de peça : R78060	2
10 - Vedação conector elétrico	2

Peça	Quantidade necessária
Número de peça : 57M9216	
11 - Conj mont Conector elétrico Número de peça : R78053 Comentários : Conector ACC de Opção do Console Lateral, X60	1
11 - Terminal conecTor eléTrico Número de peça : R78061	2
11 - Vedação conector elétrico Número de peça : 57M9216	2
12 - Alojam. conector elétrico Número de peça : 57M9362 Comentários : Relé do Controle de Vazão Seletiva, K53	1
12 - Terminal conecTor eléTrico Número de peça : 57M7514	4
12 - Presilha Número de peça : M75140	1
13 - Conj mont Conector elétrico Número de peça : RE12362 Comentários : Linha de Entrada do Chicote do Solenoide de Controle de Vazão Seletiva, X54	1
13 - Terminal conecTor eléTrico Número de peça : R78057	1
13 - Vedação conector elétrico Número de peça : R78059	1
14 - Conj mont Conector elétrico Número de peça : RE12363 Comentários : Linha do Interruptor de Pedal de Vazão Seletiva, X59	1
14 - Terminal conecTor eléTrico Número de peça : R78057	2
14 - Vedação conector elétrico Número de peça : R78059	2
15 - Acessório conexão elétrica	1

Peça	Quantidade necessária
Número de peça : 57M9940	
16 - Alojam. conector elétrico Número de peça : 57M9730 Comentários : Linha de Vazão Seletiva, X66	1
16 - Terminal conecTor eléTrico Número de peça : R78066	2
17 - Diodo Número de peça : AT103399	1
18 - Conj mont Conector elétrico Número de peça : T268460 Comentários : Diodo da Vazão Seletiva, V53	1
18 - Terminal conecTor eléTrico Número de peça : 57M10687	1
18 - Terminal conecTor eléTrico Número de peça : 57M10690	1
19 - Alojam. conector elétrico Número de peça : 57M10961 Comentários : Interruptor do Controle de Vazão Seletiva, S53	1
19 - Terminal conecTor eléTrico Número de peça : 57M7511	7
20 - Chicote Número de peça : AT156431 Comentários : Controle de Vazão Pedal	1
21 - Interruptor de alavanca Número de peça : AT317504 Comentários : Auxiliar Interruptor de Três Posições	1
22 - Chicote Número de peça : AT375600 Comentários : Seleção de Vazão	1
23 - Alojam. conector elétrico Número de peça : 57M9726	1

Peça	Quantidade necessária
Comentários : Para a Estação do Operador, X66	
23 - Terminal conecTor eléTrico Número de peça : R78065	2
24 - Alojam. conector elétrico Número de peça : 57M7254 Comentários : Conector A, A	1
24 - Terminal conecTor eléTrico Número de peça : 57M10770	2
24 - Vedação cabo conect elétric Número de peça : 57M9883	2
25 - Disp fechamento conec elétr Número de peça : 57M7289	1
26 - Cinta Número de peça : R44302	10
27 - Braçadeira Número de peça : T209627	1
28 - Plugue Número de peça : T185711 Esta peça foi substituída.	1
29 - Relé Número de peça : AT75769	1
30 - VálV. controladora de fluxo Número de peça : AT192384 Comentários : Válvula de Controle Seletivo Componentes em Página Separada	1

Lista de peças

Kit de Capa - ST919404

310L Backhoe Loader (Engine 4045HBZ01, 4045TBZ01)(PIN: 1BZ310LA_ _C000001-)(PIN: 1BZ310LA_ _D000001-) - PC11332 > 33 Retroescavadeira e Escavadeira > 3362 Válvulas de Controle e de Retenção da Carga

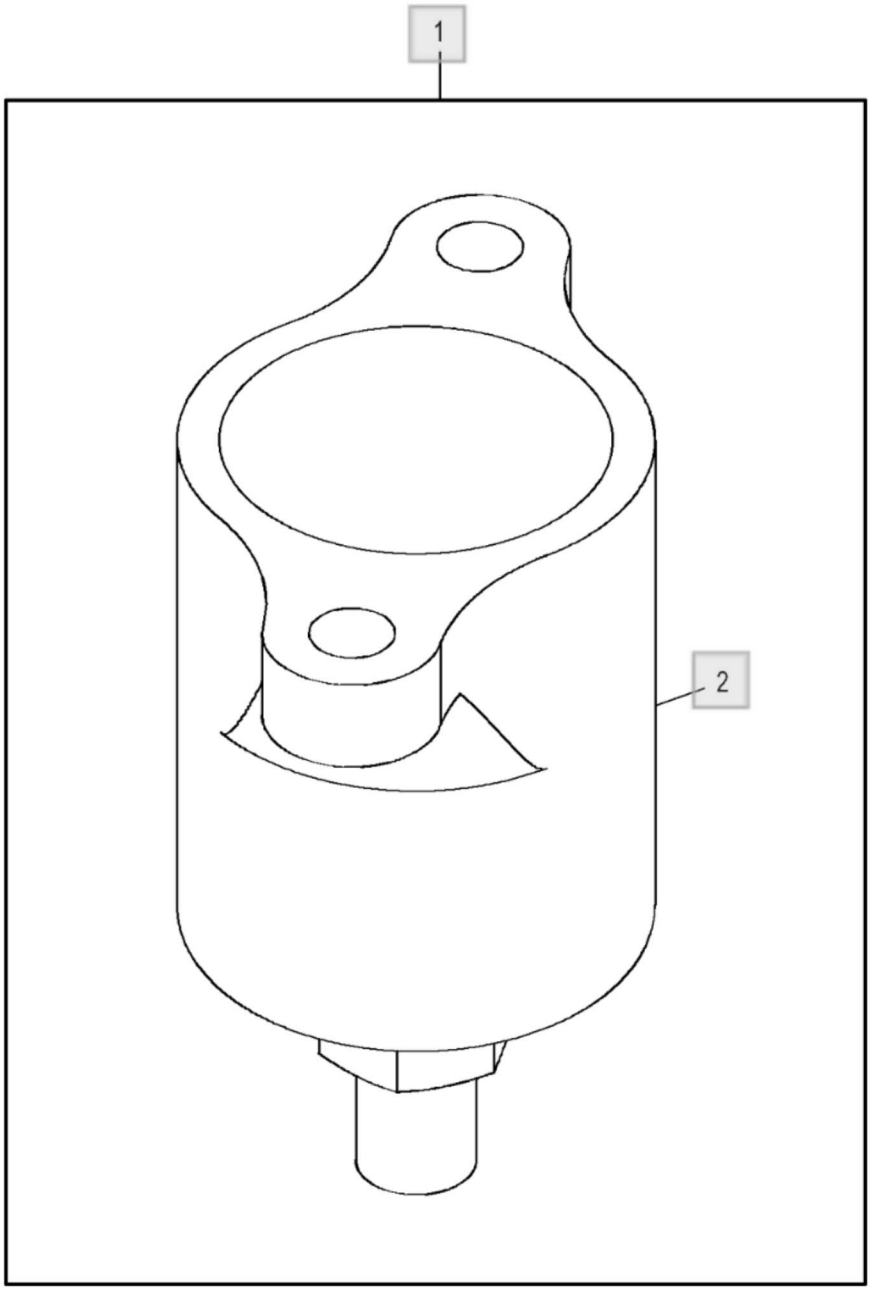

BYT10721_XJ1251209

Peça	Quantidade necessária
1 - Kit da tampa Número de peça : BYT10721	1
2 - Kit da tampa Número de peça : AT478188	1

Lista de peças

Sistema Hidráulico do Cilindro de Giro (- 002927) - ST769405

310L Backhoe Loader (Engine 4045HBZ01, 4045TBZ01)(PIN: 1BZ310LA_ _C000001-)(PIN: 1BZ310LA_ _D000001-) - PC11332 > 33 Retroescavadeira e Escavadeira > 3363 Linhas, Mangueiras e Conexões

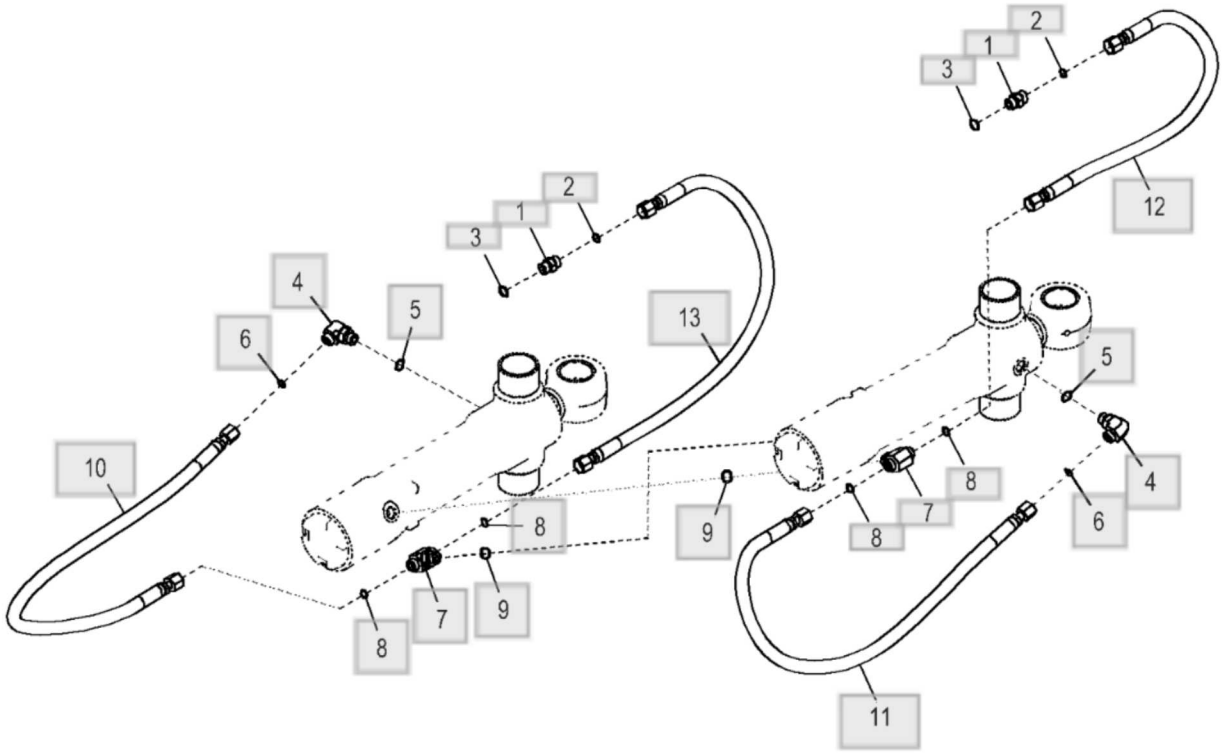

ETN102773_TX1145263

Peça	Quantidade necessária
1 - Adaptador Número de peça : 38H1161	2
2 - Anel o Número de peça : T77857 Comentários : 12.421 X 1.778 mm (0.489" X 0.070")	2
3 - Anel o Número de peça : R26375 Comentários : 16.358 X 2.210 mm (0.644" X 0.087")	2
4 - Conexão em ângulo Número de peça : 38H1005	2
5 - Anel o Número de peça : R26375 Comentários : 16.358 X 2.210 mm (0.644" X 0.087")	2
6 - Anel o Número de peça : T77857 Comentários : 12.421 X 1.778 mm (0.489" X 0.070")	2
7 - Conexão em t Número de peça : 38H1017 Comentários : ALSO ORDER R26375	1
8 - Anel o Número de peça : T77857 Comentários : 12.421 X 1.778 mm (0.489" X 0.070")	4
9 - Anel o Número de peça : R26375 Comentários : 16.358 X 2.210 mm (0.644" X 0.087"), USE WITH 38H1017	2
9 - Anel o Número de peça : 51M7043 Comentários : 15.300 X 2.200 mm, USE WITH 38H5111	1
10 - Mangueira hidráulica Número de peça : AT171759	1

Peça	Quantidade necessária
Comentários : Extremidade da Haste do Cilindro de Giro	
11 - Mangueira hidráulica Número de peça : AT171759 Comentários : Extremidade da Haste do Cilindro de Giro	1
12 - Mangueira hidráulica Número de peça : AT171758 Comentários : Para a Válvula da Retroescavadeira	1
13 - Mangueira hidráulica Número de peça : AT176157 Comentários : Para a Válvula da Retroescavadeira	1

Sistema Hidráulico do Cilindro do Estabilizador - ST771063

310L Backhoe Loader (Engine 4045HBZ01, 4045TBZ01)(PIN: 1BZ310LA_ _C000001-)(PIN: 1BZ310LA_ _D000001-) - PC11332 > 33 Retroescavadeira e Escavadeira > 3363 Linhas, Mangueiras e Conexões

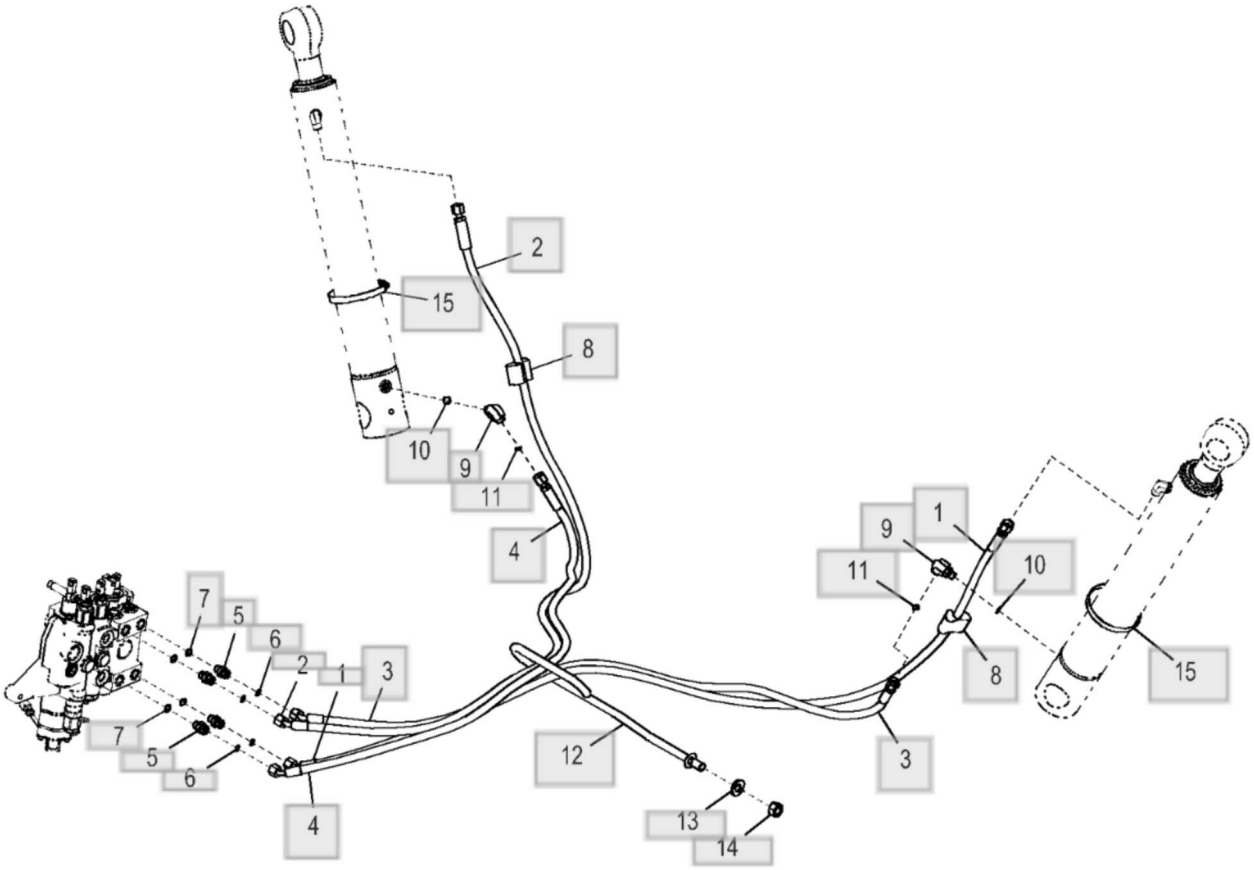

ETN102785_TX1145701

Peça	Quantidade necessária
1 - Mangueira hidráulica Número de peça : AT464480	1
2 - Mangueira hidráulica Número de peça : AT196525	1
3 - Mangueira hidráulica Número de peça : AT464479	1
4 - Mangueira hidráulica Número de peça : AT196526	1
5 - Adaptador Número de peça : 38H1160	4
6 - Anel o Número de peça : T77613 Comentários : 9.246 X 1.778 mm (0.364" X 0.070")	4
7 - Anel o Número de peça : 51M7042 Comentários : 13.300 X 2.200 mm	4
8 - Guia Número de peça : T105774	2
9 - Conexão em ângulo Número de peça : 38H1004	1
10 - Anel o Número de peça : R26448 Comentários : 11.887 X 1.981 mm (0.468" X 5/64"), USE WITH 38H1004	2
10 - Anel o Número de peça : 51M7042 Comentários : 13.300 X 2.200 mm, USE WITH 38H5035	1
11 - Anel o Número de peça : T77613	2

Peça	Quantidade necessária
Comentários : 9.246 X 1.778 mm (0.364" X 0.070")	
12 - Suporte de mangueira Número de peça : T200362	1
13 - Arruela Número de peça : 24M7241 Comentários : 17 X 34 X 4 mm	1
14 - Porca Número de peça : 14M7276 Comentários : M16	1
15 - Braçadeira Número de peça : AR21842	2

Sistema Hidráulico do Cilindro de Avanço e da Lança (001298 - 002927) - ST935844

310L Backhoe Loader (Engine 4045HBZ01, 4045TBZ01)(PIN: 1BZ310LA_ _C000001-)(PIN: 1BZ310LA_ _D000001-) - PC11332 > 33 Retroescavadeira e Escavadeira > 3363 Linhas, Mangueiras e Conexões

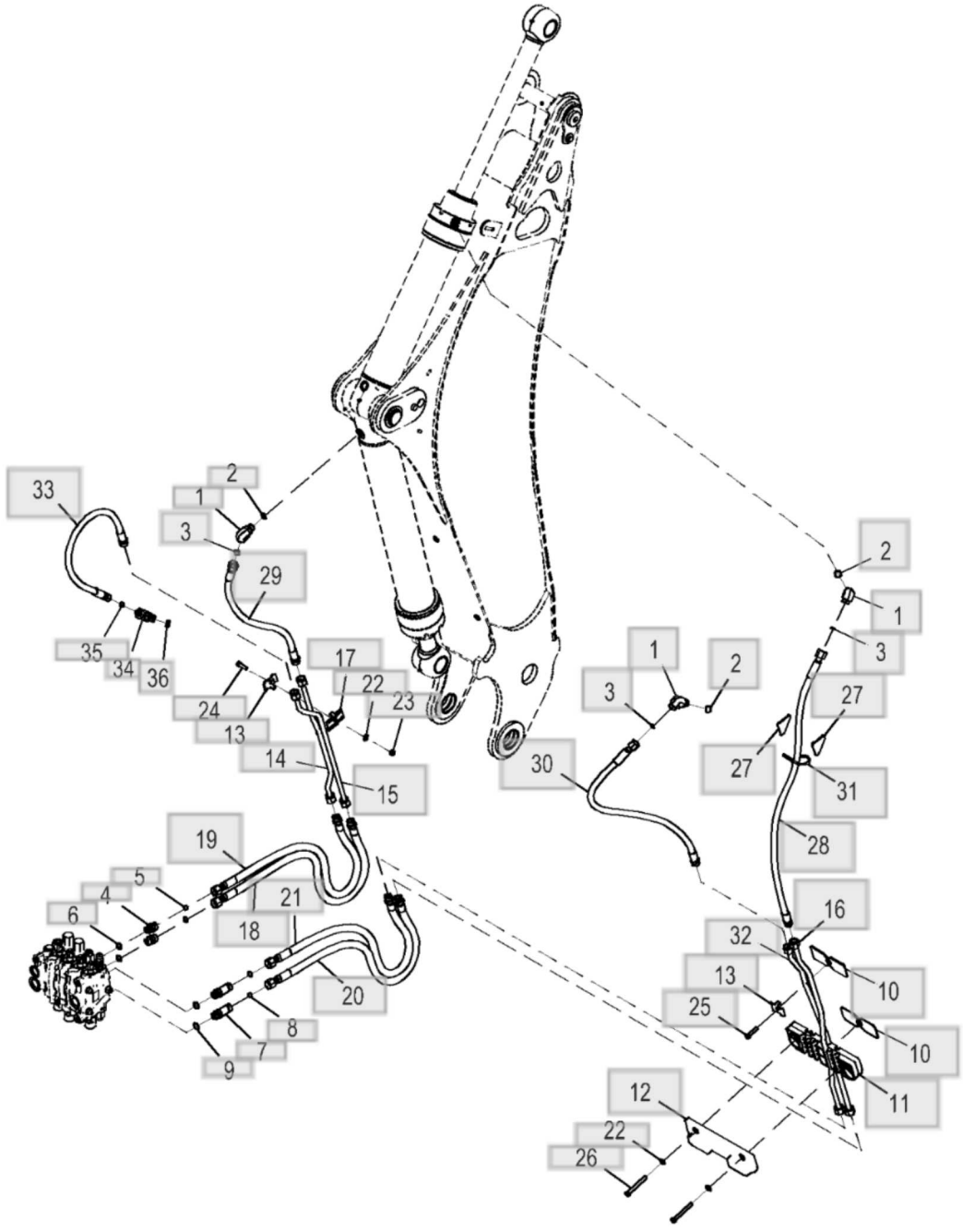

ETN125423_TX1168535

Peça	Quantidade necessária
1 - Conexão em ângulo Número de peça : 38H1006	3
2 - Anel o Número de peça : R26906 Comentários : 19.177 X 2.464 mm (0.755" X 0.097")	3
3 - Anel o Número de peça : T77932 Comentários : 15.596 X 1.778 mm (0.614" X 0.070")	3
4 - Adaptador Número de peça : 38H1162	2
5 - Anel o Número de peça : T77932 Comentários : 15.596 X 1.778 mm (0.614" X 0.070")	2
6 - Anel o Número de peça : R26906 Comentários : 19.177 X 2.464 mm (0.755" X 0.097")	2
7 - Adaptador Número de peça : 38H1214	2
8 - Anel o Número de peça : T77932 Comentários : 15.596 X 1.778 mm (0.614" X 0.070")	2
9 - Anel o Número de peça : R26906 Comentários : 19.177 X 2.464 mm (0.755" X 0.097")	2
10 - Isolador Número de peça : T165740	2
11 - Braçadeira Número de peça : AT357671 Comentários : ORDER AT501929 ⓘ Esta peça foi substituída.	1
11 - Braçadeira	1

Peça	Quantidade necessária
Número de peça : AT501929	
12 - Limitador Número de peça : AT176635	1
13 - Braçadeira Número de peça : T159954	2
14 - Tubulação de óleo Número de peça : AT437097 Comentários : Lança Extremidade do Cabeçote	1
15 - Tubulação de óleo Número de peça : AT437096 Comentários : Lança Extremidade da Haste	1
16 - Tubulação de óleo Número de peça : AT437099 Comentários : Amontoar Extremidade da Haste	1
17 - Braçadeira Número de peça : T159956	1
18 - Mangueira hidráulica Número de peça : AT436984 Comentários : Lança Extremidade da Haste	1
19 - Mangueira hidráulica Número de peça : AT436984 Comentários : Lança Extremidade do Cabeçote	1
20 - Mangueira hidráulica Número de peça : AT436984 Comentários : Amontoar Extremidade do Cabeçote	1
21 - Mangueira hidráulica Número de peça : AT436984 Comentários : Amontoar Extremidade da Haste	1
22 - Arruela Número de peça : 24M7239 Comentários : 10.700 X 21 X 2.500 mm	3

Peça	Quantidade necessária
23 - Porca Número de peça : 14M7274 Comentários : M10	1
24 - Parafuso sextavado Número de peça : 19M7550 Comentários : M10 X 35	1
25 - Parafuso sextavado Número de peça : 19M7572 Comentários : M10 X 45	1
26 - Parafuso sextavado Número de peça : 19M8183 Comentários : M10 X 90	2
27 - Isolador Número de peça : T165742	2
28 - Mangueira hidráulica Número de peça : AT174353 Comentários : Amontoar Extremidade da Haste	1
29 - Mangueira hidráulica Número de peça : AT179083 Comentários : Lança Extremidade do Cabeçote	1
30 - Mangueira hidráulica Número de peça : AT179083 Comentários : Amontoar Extremidade do Cabeçote	1
31 - Cinta Número de peça : R76477	1
32 - Tubulação de óleo Número de peça : AT437098 Comentários : Amontoar Extremidade do Cabeçote	1
33 - Mangueira hidráulica Número de peça : AT437064 Comentários : Lança Extremidade da Haste	1

Peça	Quantidade necessária
34 - Conexão em ângulo Número de peça : 38H1012	1
35 - Anel o Número de peça : T77857 Comentários : 12.421 X 1.778 mm (0.489" X 0.070")	1
36 - Anel o Número de peça : R26906 Comentários : 19.177 X 2.464 mm (0.755" X 0.097")	1

Sistema Hidráulico do Braço da Caçamba (001298 - 002927) - ST935849

310L Backhoe Loader (Engine 4045HBZ01, 4045TBZ01)(PIN: 1BZ310LA_ _C000001-)(PIN: 1BZ310LA_ _D000001-) - PC11332 > 33 Retroescavadeira e Escavadeira > 3363 Linhas, Mangueiras e Conexões

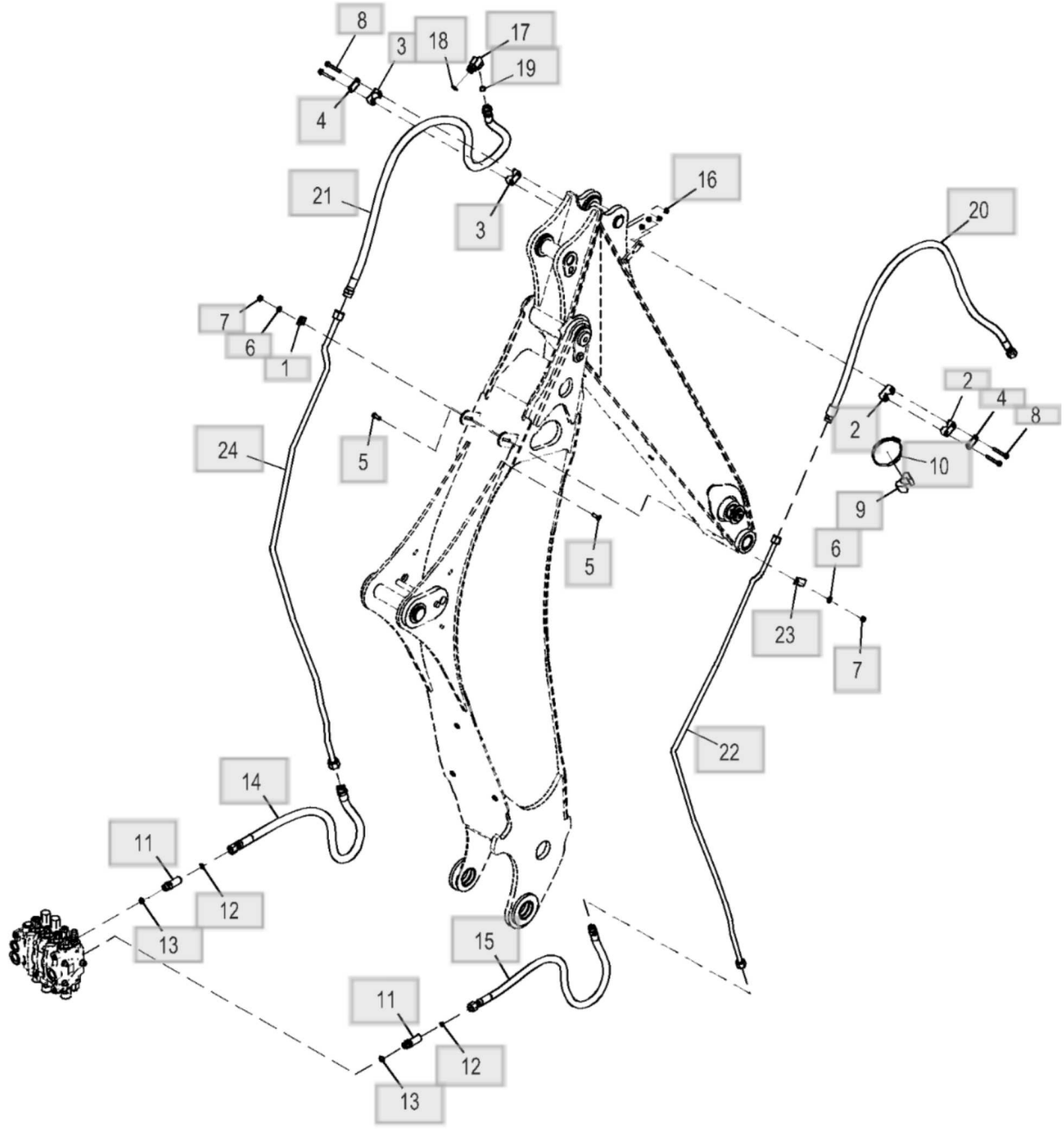

Peça	Quantidade necessária
1 - Braçadeira Número de peça : T160376	1
2 - Braçadeira Número de peça : T162003	2
3 - Braçadeira Número de peça : T162004	2
4 - Correia Número de peça : T162005	2
5 - Parafuso sextavado Número de peça : 19M7402 Comentários : M10 X 25	2
6 - Arruela Número de peça : 24M7239 Comentários : 10.700 X 21 X 2.500 mm	2
7 - Porca Número de peça : 14M7274 Comentários : M10	2
8 - Parafuso Número de peça : 19M7802 Comentários : M8 X 65	4
9 - Guia Número de peça : T105773	1
10 - Braçadeira Número de peça : TY22474	1
11 - Adaptador Número de peça : 38H1214	2
12 - Anel o Número de peça : R26906 Comentários : 19.177 X 2.464 mm (0.755" X 0.097")	1
13 - Anel o	1

Peça	Quantidade necessária
Número de peça : R26906 Comentários : 19.177 X 2.464 mm (0.755" X 0.097")	
14 - Mangueira hidráulica Número de peça : AT280344 Comentários : Cilindro da Caçamba da Retroescavadeira Extremidade do Cabeçote Fabricar	1
14 - Anel o Número de peça : T77858 Comentários : 18.771 X 1.778 mm (0.739" X 0.070")	1
15 - Mangueira hidráulica Número de peça : AT436984 Comentários : Cilindro da Caçamba da Retroescavadeira Extremidade da Haste Fabricar	1
16 - Anel o Número de peça : R26906 Comentários : 19.177 X 2.464 mm (0.755" X 0.097")	2
17 - Conexão em ângulo Número de peça : 38H5018	1
18 - Anel o Número de peça : 51M7045 Comentários : 19.300 X 2.200 mm	1
19 - Anel o Número de peça : T77932 Comentários : 15.596 X 1.778 mm (0.614" X 0.070")	2
20 - Mangueira hidráulica Número de peça : AT174394 Comentários : Cilindro da Caçamba da Retroescavadeira Extremidade da Haste Fabricar	1
21 - Mangueira hidráulica Número de peça : AT174393 Comentários : Cilindro da Caçamba da Retroescavadeira Extremidade do Cabeçote Fabricar	1
21 - Anel o Número de peça : T77858 Comentários : 18.771 X 1.778 mm (0.739" X 0.070")	1

Peça	Quantidade necessária
22 - Tubulação de óleo Número de peça : AT431996	1
23 - Braçadeira Número de peça : T126058	1
24 - Tubulação de óleo Número de peça : AT437103 Comentários : Cilindro da Caçamba da Retroescavadeira Extremidade do Cabeçote	1

Lista de peças

Tubo Hidráulico do Lado Direito da Vareta - ST870692

310L Backhoe Loader (Engine 4045HBZ01, 4045TBZ01)(PIN: 1BZ310LA_ _C000001-)(PIN: 1BZ310LA_ _D000001-) - PC11332 > 33 Retroescavadeira e Escavadeira > 3363 Linhas, Mangueiras e Conexões

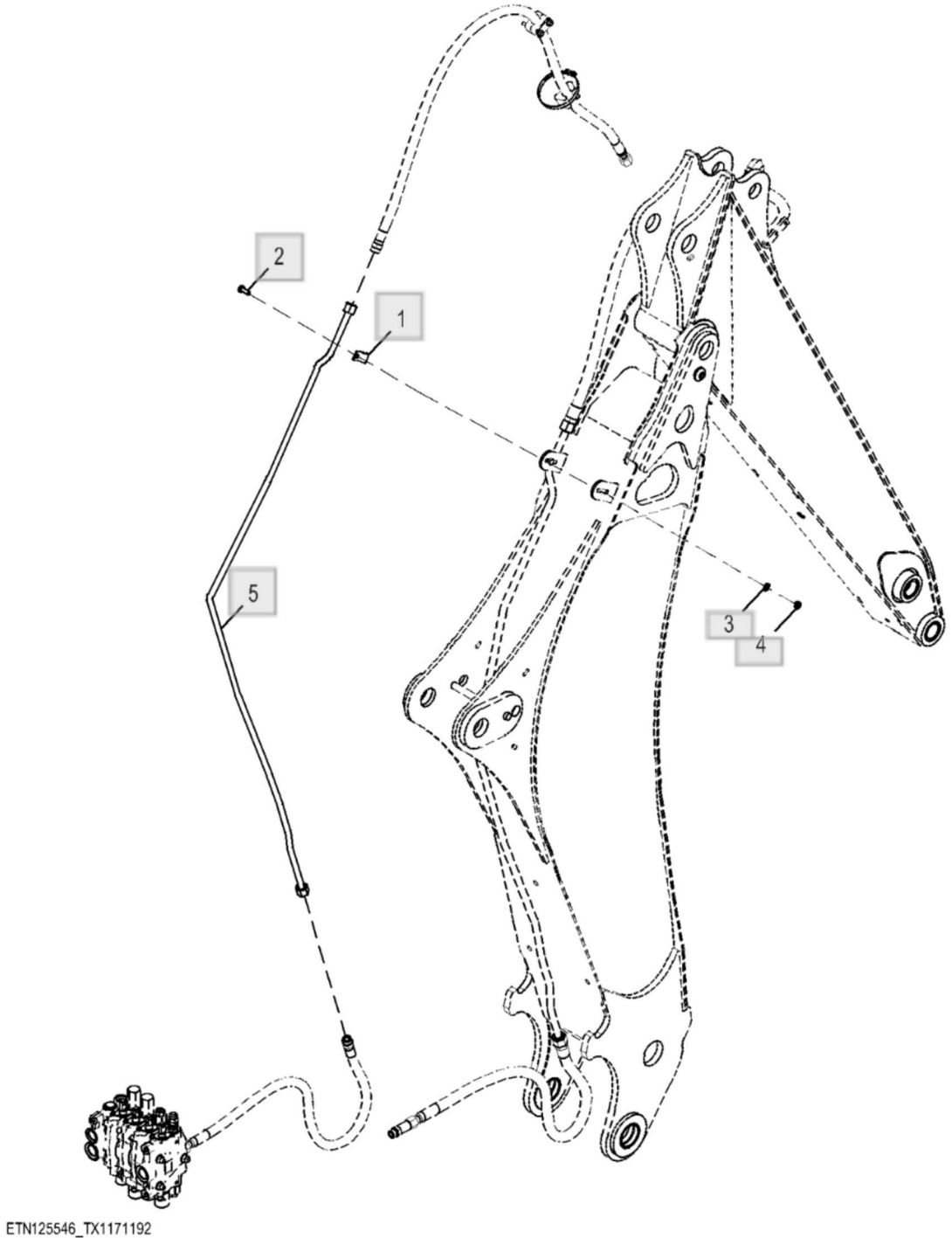

ETN125546_TX1171192

Peça	Quantidade necessária
1 - Braçadeira Número de peça : U12288	1
2 - Parafuso sextavado Número de peça : 19M7402 Comentários : M10 X 25	1
3 - Arruela Número de peça : 24M7239 Comentários : 10.700 X 21 X 2.500 mm	1
4 - Porca Número de peça : 14M7274 Comentários : M10	1
5 - Tubulação de óleo Número de peça : AT431996	1
5 - Porca de tubo Número de peça : 38H1355	2

Kit Hidráulico Auxiliar da Retroescavadeira, Braço da Caçamba Padrão - ST771068

310L Backhoe Loader (Engine 4045HBZ01, 4045TBZ01)(PIN: 1BZ310LA_ _C000001-)(PIN: 1BZ310LA_ _D000001-) - PC11332 > 33 Retroescavadeira e Escavadeira > 3363 Linhas, Mangueiras e Conexões

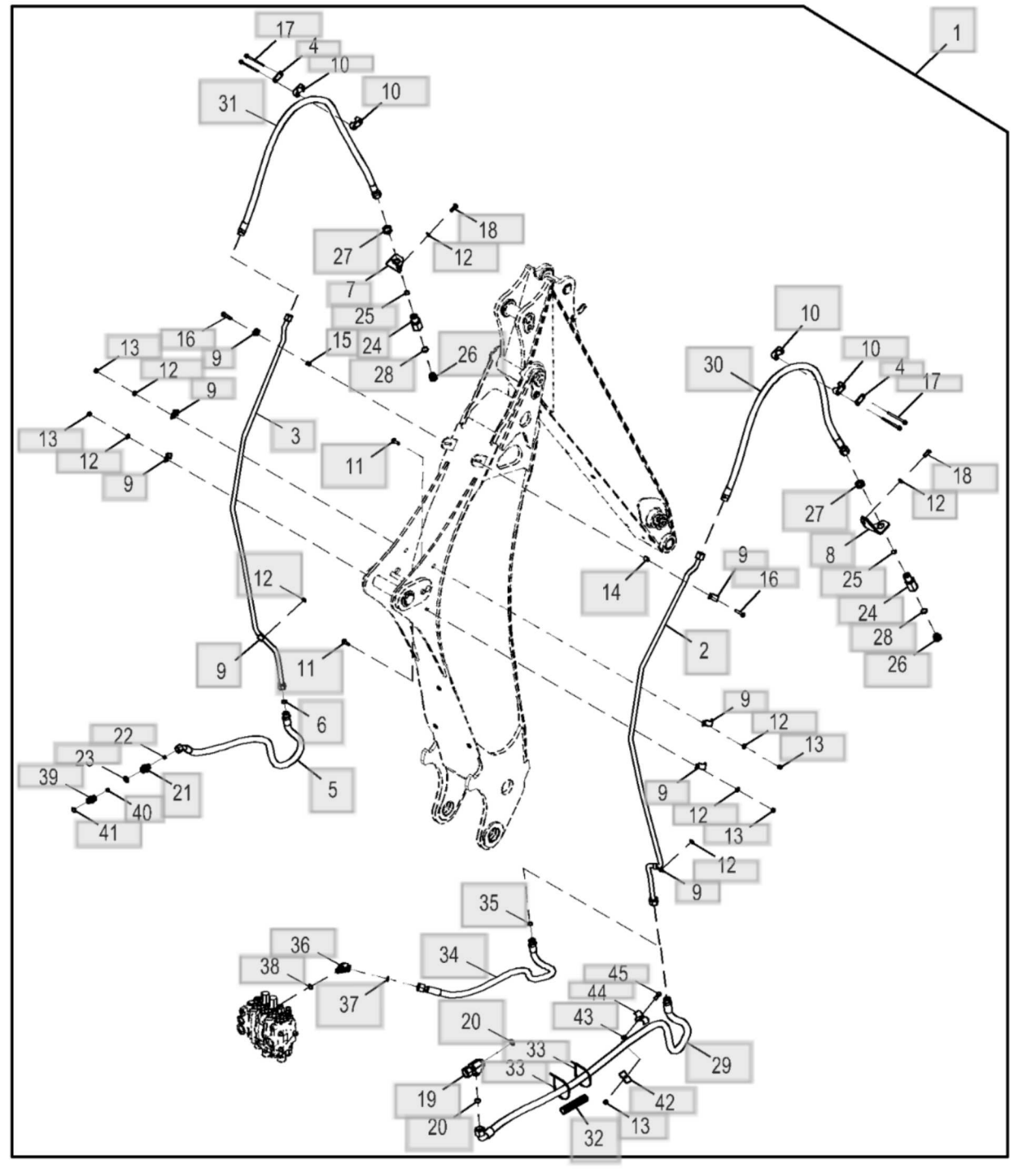

AT435852_TX1145709

Peça	Quantidade necessária
1 - Conjunto do Controle Número de peça : AT435852 Comentários : PRODUTOS COMPLETOS	1
2 - Tubulação de óleo Número de peça : AT326504 Comentários : Tubulação Auxiliar de Óleo, ORDER AT456824	1
2 - Tubulação de óleo Número de peça : AT456824 Comentários : Tubulação Auxiliar de Óleo	1
3 - Tubulação de óleo Número de peça : AT326505 Comentários : Tubulação Auxiliar de Óleo, ORDER AT456825 Esta peça foi substituída.	1
3 - Tubulação de óleo Número de peça : AT456825 Comentários : Tubulação Auxiliar de Óleo	1
4 - Correia Número de peça : T162005	2
5 - Mangueira hidráulica Número de peça : AT280350 Comentários : Para a Válvula Hidráulica Manual Fabricar, INCLUDES T77858	1
6 - Anel o Número de peça : T77858 Comentários : 18.771 X 1.778 mm (0.739" X 0.070")	1
7 - Apoio Número de peça : T205636	1
8 - Apoio Número de peça : T205637	1
9 - Braçadeira Número de peça : T160376	8
10 - Braçadeira	4

Peça	Quantidade necessária
Número de peça : T162004	
11 - Parafuso Número de peça : 03M7192 Comentários : M10 X 30	4
12 - Arruela Número de peça : 24M7239 Comentários : 10.700 X 21 X 2.500 mm	10
13 - Porca Número de peça : 14M7274 Comentários : M10	5
14 - Bucha Número de peça : 28H3383 Comentários : 0.493" X 0.675" X 3/4"	1
15 - Espaçador Número de peça : T126052	1
16 - Parafuso sextavado Número de peça : 19M7572 Comentários : M10 X 45	2
17 - Parafuso Número de peça : 19M7873 Comentários : M8 X 110	4
18 - Parafuso sextavado Número de peça : 19M7662 Comentários : M10 X 30	4
19 - Conexão em t Número de peça : 38H1002	1
20 - Anel o Número de peça : T76938 Comentários : 23.520 X 1.778 mm (0.926" X 0.070")	2
21 - Adaptador Número de peça : 38H1329	1

Peça	Quantidade necessária
22 - Anel o Número de peça : T77932 Comentários : 15.596 X 1.778 mm (0.614" X 0.070")	1
23 - Anel o Número de peça : U12547 Comentários : 23.470 X 2.946 mm (0.924" X 0.116")	1
24 - RedutoR Número de peça : T163702	2
25 - Anel o Número de peça : T77858 Comentários : 18.771 X 1.778 mm (0.739" X 0.070")	2
26 - Tampão de dreno Número de peça : R27175	2
27 - Porca Número de peça : T78707	2
28 - Anel o Número de peça : U12547 Comentários : 23.470 X 2.946 mm (0.924" X 0.116")	2
29 - Mangueira hidráulica Número de peça : AT309710 Comentários : 1" X 2057 mm (81") X 13/16", Retorno Auxiliar Hidráulico	1
30 - Mangueira hidráulica Número de peça : AT310257 Comentários : 13/16" X 1691 mm (66-1/2") X 13/16", Retorno Fabricar	1
31 - Mangueira hidráulica Número de peça : AT310257 Comentários : 13/16" X 1691 mm (66-1/2") X 13/16", Pressão Fabricar	1
32 - Conduíde Número de peça : ..... Comentários : MAKE FROM T107029, CTL 154 mm (6.04 in)	1
33 - Cinta	2

Peça	Quantidade necessária
Número de peça : H77698	
34 - Mangueira hidráulica Número de peça : AT280345 Comentários : 30.1752" X 1321 mm (52") X 30.1752", Para a Válvula Hidráulica Manual Fabricar, INCLUDES T77858	1
35 - Anel o Número de peça : T77858 Comentários : 18.771 X 1.778 mm (0.739" X 0.070")	1
36 - Conexão em ângulo Número de peça : 38H1528	1
37 - Anel o Número de peça : T77858 Comentários : 18.771 X 1.778 mm (0.739" X 0.070")	1
38 - Anel o Número de peça : R26906 Comentários : 19.177 X 2.464 mm (0.755" X 0.097")	1
39 - Adaptador Número de peça : 38H1162	1
40 - Anel o Número de peça : T77932 Comentários : 15.596 X 1.778 mm (0.614" X 0.070")	1
41 - Anel o Número de peça : R26906 Comentários : 19.177 X 2.464 mm (0.755" X 0.097")	1
42 - Semi-braçadeira Número de peça : R46919	1
43 - Espaçador Número de peça : 28H3421 Comentários : 0.493" X 0.675" X 7/16"	1
44 - Braçadeira Número de peça : T159848	1
45 - Parafuso sextavado	1

Peça	Quantidade necessária
Número de peça : 19M8637 Comentários : M10 X 40	

Cilindros de Giro e Bloco do Munhão - ST769390

310L Backhoe Loader (Engine 4045HBZ01, 4045TBZ01)(PIN: 1BZ310LA_ _C000001-)(PIN: 1BZ310LA_ _D000001-) - PC11332 > 33 Retroescavadeira e Escavadeira > 3365 Cilindros Hidráulicos

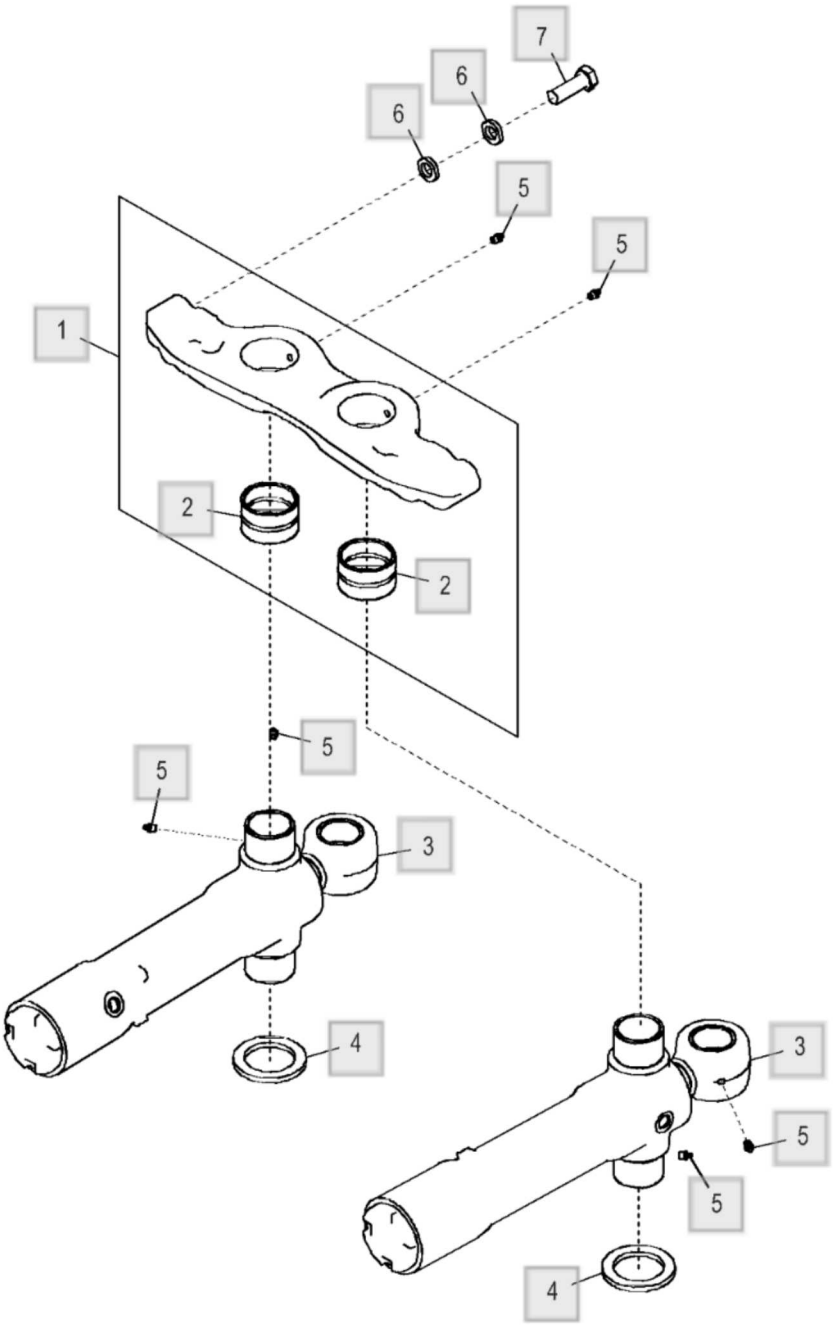

ETN102779_TX1145307

Peça	Quantidade necessária
1 - Munhão Número de peça : AT169804	1
2 - Bucha Número de peça : T153303	2
3 - Cilindro hidráulico Número de peça : AHC13496 Comentários : Componentes em Página Separada, SUB FOR AHC13495; NLA; ORDER AHC20098 ⓘ Esta peça foi substituída.	2
4 - Arruela Número de peça : T148387	2
5 - Conexão de lubrificação Número de peça : T162396	6
6 - Arruela Número de peça : T83426	8
7 - Parafuso sextavado Número de peça : 19M8002 Comentários : M20 X 55	4

Componentes do Cilindro de Giro (001298 - 002927) - ST935827

310L Backhoe Loader (Engine 4045HBZ01, 4045TBZ01)(PIN: 1BZ310LA_ _C000001-)(PIN: 1BZ310LA_ _D000001-) - PC11332 > 33 Retroescavadeira e Escavadeira > 3365 Cilindros Hidráulicos

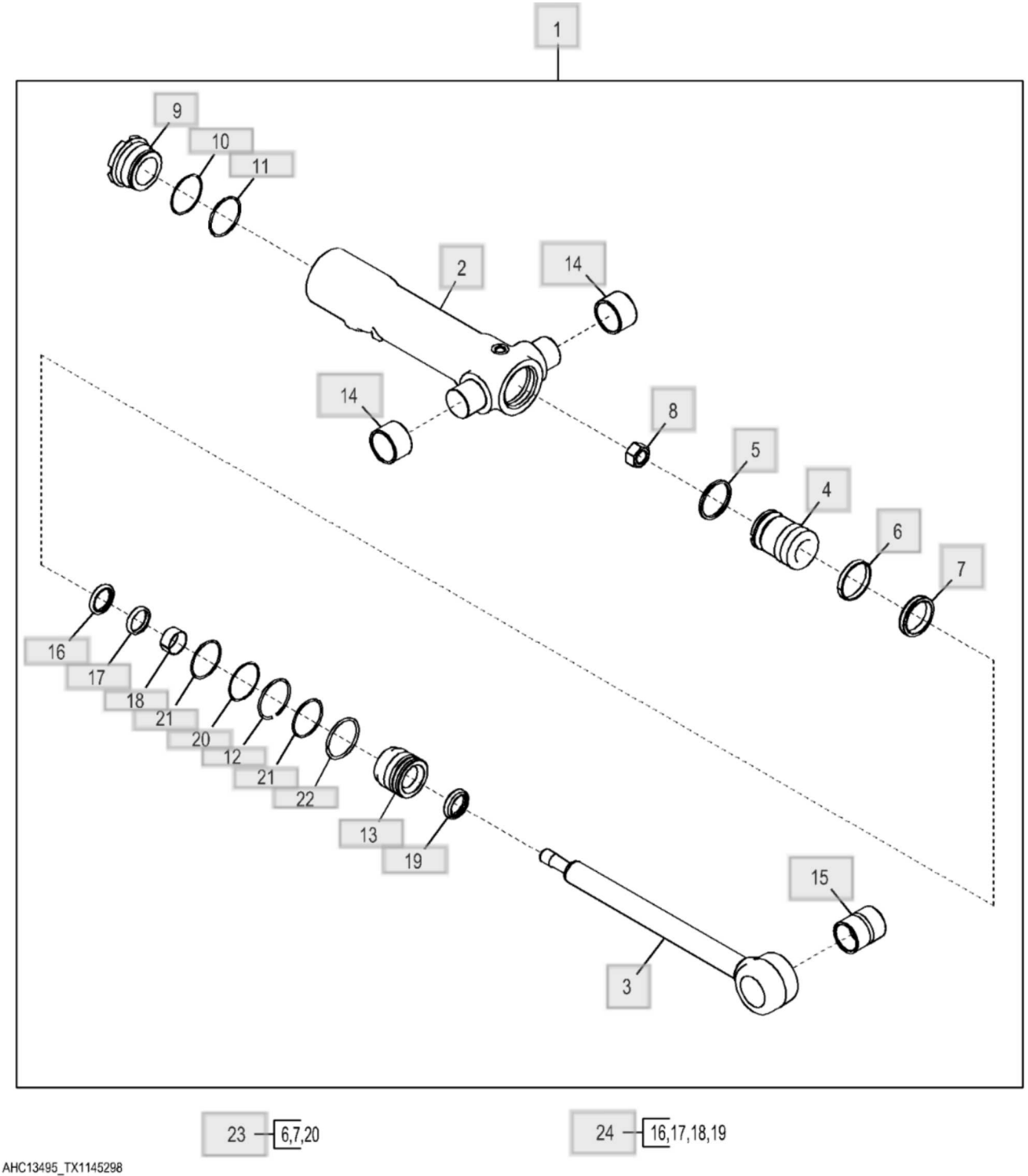

Peça	Quantidade necessária
1 - Cilindro hidráulico Número de peça : AHC13496 Comentários : SUB FOR AHC13495; NLA; ORDER AHC20098 Esta peça foi substituída.	1
1 - Cilindro hidráulico Número de peça : AHC20098 Comentários : ALSO ORDER 38H5017, 38H5111, (3) T77857, (2) 51M7043	1
1 - Conexão em ângulo Número de peça : 38H5017 Comentários : Não Ilustrado	1
1 - Conexão em t Número de peça : 38H5111 Comentários : Não Ilustrado	1
1 - Anel o Número de peça : T77857 Comentários : Não Ilustrado	3
1 - Anel o Número de peça : 51M7043 Comentários : 15.300 X 2.200 mm, Não Ilustrado	2
2 - Cilindro Número de peça : ..... Comentários : NLA	1
3 - TiranTe Número de peça : AHC13688	1
4 - Pistão Número de peça : H151641	1
5 - Anel Número de peça : R81797	1
6 - Anel de desgaste Número de peça : R81777	1
7 - Vedação	1

Peça	Quantidade necessária
Número de peça : RE20345	
8 - Porca Número de peça : H170538	1
9 - Capa do cilindro hidráulico Número de peça : HC12770	1
10 - Anel de apoio Número de peça : H168275	1
11 - Anel o Número de peça : M4237T	1
12 - Anel de pressão Número de peça : H170216	1
13 - Guia do pistão cil hidr Número de peça : HC10936	1
14 - Bucha Número de peça : H151328	2
15 - Bucha Número de peça : H180402	1
16 - Vedação Número de peça : AH146560	1
17 - Vedação Número de peça : H152202	1
18 - Anel de desgaste Número de peça : H157898	1
19 - Vedação Número de peça : AHC11136	1
20 - Anel de apoio Número de peça : R81864	1
21 - Anel o Número de peça : T12582	2
22 - Anel de pressão	1

Peça	Quantidade necessária
Número de peça : H180787	
23 - Kit cilindro hidráulico Número de peça : AH212091 Comentários : Diâmetro Interno, NLA; ORDER AHC20488 Esta peça foi substituída.	1
23 - Kit cilindro hidráulico Número de peça : AHC20488 Comentários : Diâmetro Interno	1
24 - Kit cilindro hidráulico Número de peça : AHC11572 Comentários : Haste	1

Pinos do Cilindro do Estabilizador e Peças de Fixação - ST771021

310L Backhoe Loader (Engine 4045HBZ01, 4045TBZ01)(PIN: 1BZ310LA_ _C000001-)(PIN: 1BZ310LA_ _D000001-) - PC11332 >
33 Retroescavadeira e Escavadeira > 3365 Cilindros Hidráulicos

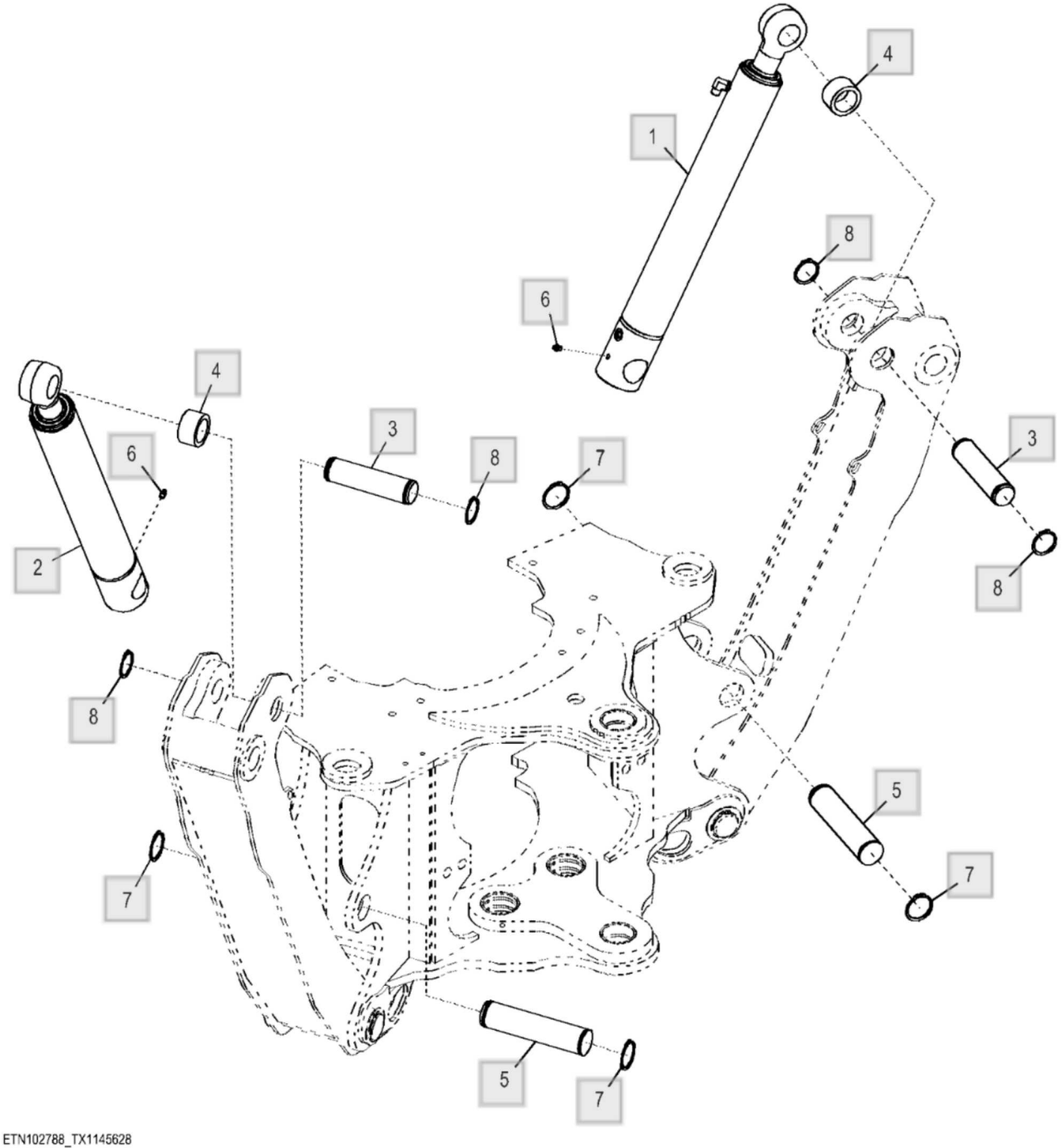

Peça	Quantidade necessária
1 - Cilindro hidráulico Número de peça : AHC13492 Comentários : Componentes em Página Separada, NLA; ORDER AHC20095 ⓘ Esta peça foi substituída.	1
2 - Cilindro hidráulico Número de peça : AHC13494 Comentários : Componentes em Página Separada, NLA; ORDER AHC20096 ⓘ Esta peça foi substituída.	1
3 - Pino fixador Número de peça : T127437	2
4 - Mangueira Número de peça : T188777	2
5 - Pino Número de peça : T161027	2
6 - Conexão de lubrificação Número de peça : T162396	2
7 - Anel de pressão Número de peça : 40M7066	4
8 - Anel de pressão Número de peça : 40M7166	4

Lista de peças

Componentes do Cilindro do Estabilizador (001298 - 002927) - ST935913

310L Backhoe Loader (Engine 4045HBZ01, 4045TBZ01)(PIN: 1BZ310LA_ _C000001-)(PIN: 1BZ310LA_ _D000001-) - PC11332 > 33 Retroescavadeira e Escavadeira > 3365 Cilindros Hidráulicos

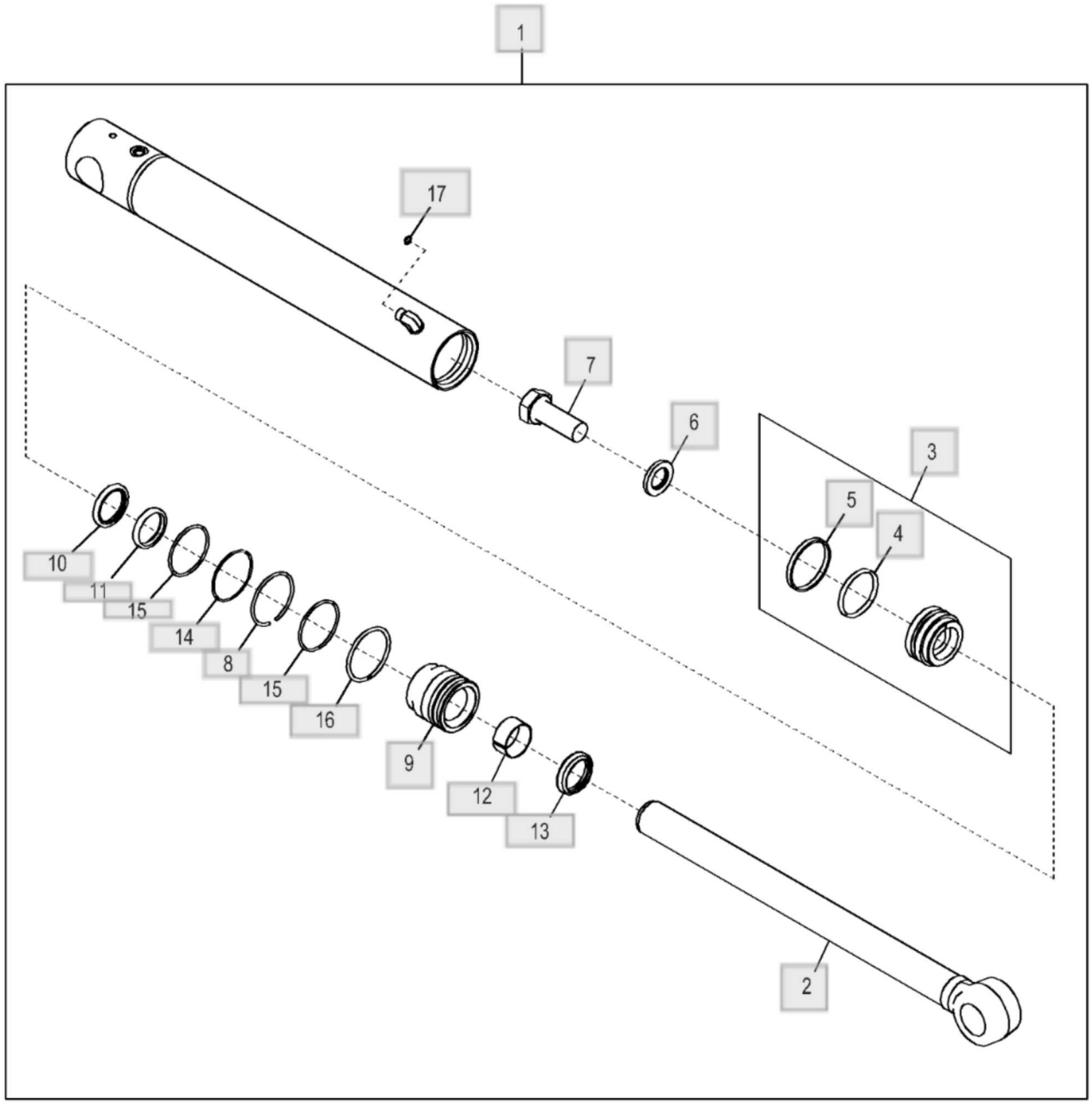

18 — 4,5,14

19 — 10,11,12,13

AHC13494_TX1145612

Peça	Quantidade necessária
1 - Cilindro hidráulico Número de peça : AHC13494 Comentários : ESQ, NLA; ORDER AHC20096 Esta peça foi substituída.	1
1 - Cilindro hidráulico Número de peça : AHC13492 Comentários : LD, NLA; ORDER AHC20095 Esta peça foi substituída.	1
1 - Cilindro hidráulico Número de peça : AHC20096 Comentários : ESQ	1
1 - Cilindro hidráulico Número de peça : AHC20095 Comentários : LD	1
2 - TiranTe Número de peça : AHC13686	1
3 - Pistão Número de peça : AH173410	1
4 - Vedação Número de peça : R98323	1
5 - Vedação Número de peça : R98322	1
6 - Arruela Número de peça : H145175	1
7 - Parafuso sextavado Número de peça : 19M8353 Comentários : M30 X 80	1
8 - Anel de pressão Número de peça : H170216	1
9 - Guia do pistão cil hidr Número de peça : HC10931	1

Peça	Quantidade necessária
10 - Vedação Número de peça : AH146561	1
11 - Vedação Número de peça : H152203	1
12 - Anel de desgaste Número de peça : H208987	1
13 - Vedação Número de peça : AHC10164	1
14 - Anel de apoio Número de peça : R81864	1
15 - Anel o Número de peça : T12582 Comentários : 72.619 X 3.531 mm (2-55/64" X 0.139")	2
16 - Anel de pressão Número de peça : H180787	1
17 - Anel o Número de peça : T77613 Comentários : 9.246 X 1.778 mm (0.364" X 0.070")	1
18 - Kit cilindro hidráulico Número de peça : AH212092 Comentários : Diâmetro Interno, NLA; ORDER AHC22107 ⓘ Esta peça foi substituída.	1
18 - Kit cilindro hidráulico Número de peça : AHC22107 Comentários : Diâmetro Interno	1
19 - Kit cilindro hidráulico Número de peça : AHC16954 Comentários : Haste, SUB FOR AHC11573	1

Lista de peças

Cilindro Hidráulico da Lança - ST928859

310L Backhoe Loader (Engine 4045HBZ01, 4045TBZ01)(PIN: 1BZ310LA_ _C000001-)(PIN: 1BZ310LA_ _D000001-) - PC11332 > 33 Retroescavadeira e Escavadeira > 3365 Cilindros Hidráulicos

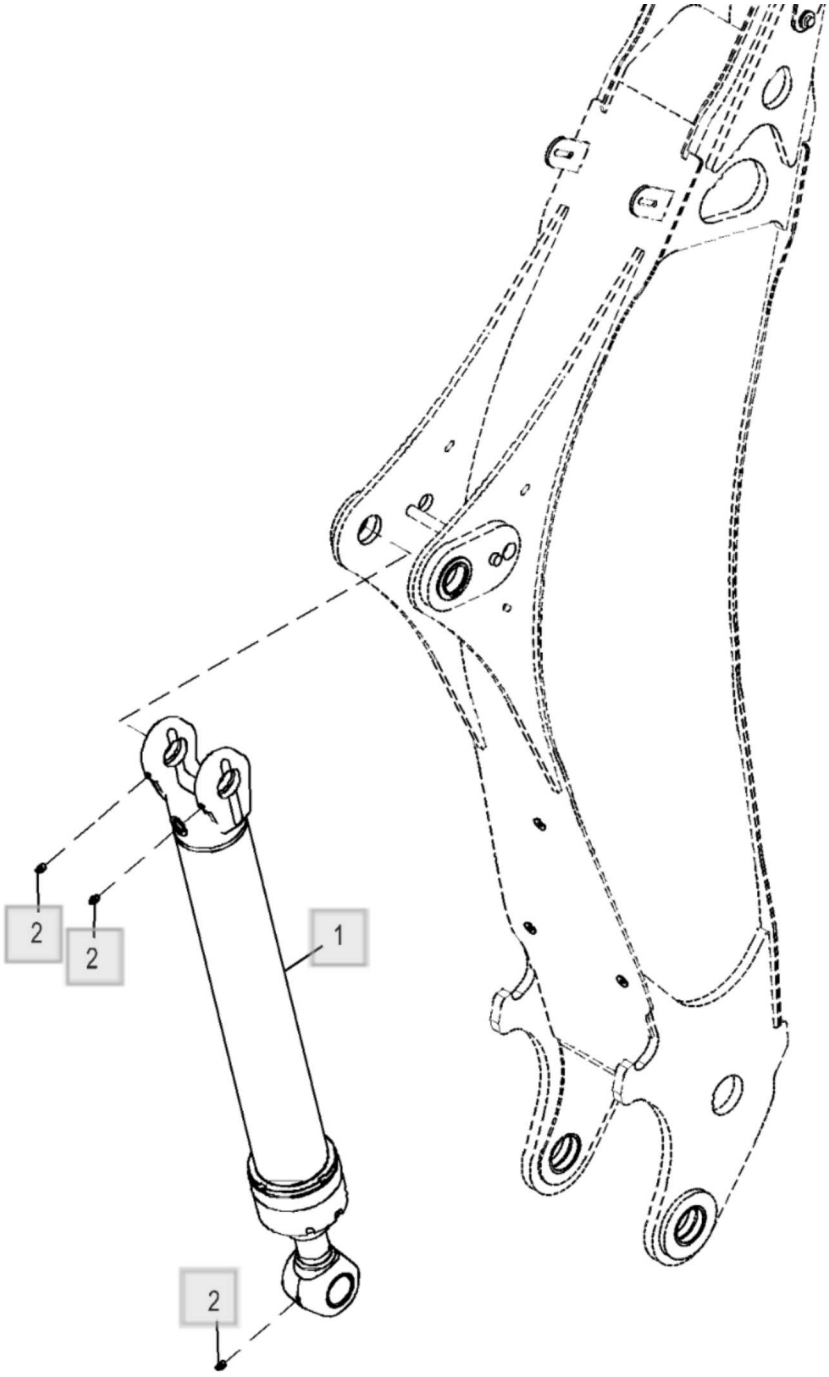

ETN102790_XJ1256436

Peça	Quantidade necessária
1 - Cilindro hidráulico Número de peça : AHC13498 Comentários : Componentes em Página Separada, NLA; ORDER AHC20087 ⓘ Esta peça foi substituída.	1
2 - Conexão de lubrificação Número de peça : T162396	3

Componentes do Cilindro da Lança (001298 - 002927) - ST935878

310L Backhoe Loader (Engine 4045HBZ01, 4045TBZ01)(PIN: 1BZ310LA_ _C000001-)(PIN: 1BZ310LA_ _D000001-) - PC11332 > 33 Retroescavadeira e Escavadeira > 3365 Cilindros Hidráulicos

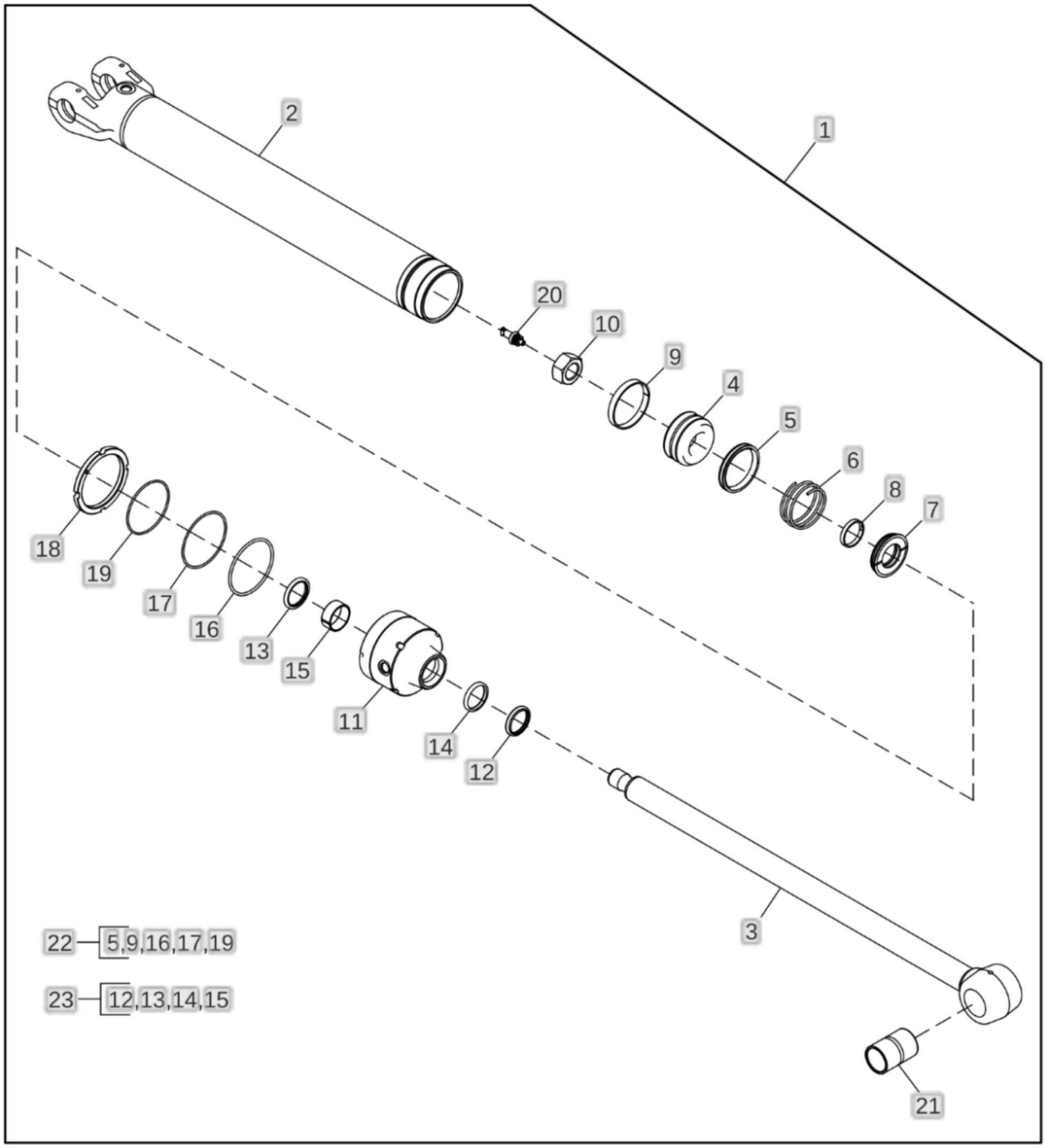

AHC13498_TX1145615

Peça	Quantidade necessária
1 - Cilindro hidráulico Número de peça : AHC13498 Comentários : NLA; ORDER AHC20087 Esta peça foi substituída.	1
1 - Cilindro hidráulico Número de peça : AHC20087	1
2 - Camisa do cilindro hidr. Número de peça : AHC20090 Comentários : SUB FOR AHC13740; ALSO ORDER 38H5027, T77857, 51M7045	1
2 - Conexão em ângulo Número de peça : 38H5027	1
2 - Anel o Número de peça : T77857	1
2 - Anel o Número de peça : 51M7045 Comentários : 19.300 X 2.200 mm	1
3 - TiranTe Número de peça : AHC13689	1
4 - Pistão Número de peça : HC16746 Comentários : SUB FOR H157081	1
5 - Vedação Número de peça : AH138082	1
6 - Mola de compressão Número de peça : H169161	1
7 - Pistão Número de peça : H151830	1
8 - Anel Número de peça : H151831	1
9 - Anel raspador	1

Peça	Quantidade necessária
Número de peça : H155543	
10 - Porca Número de peça : H209712	1
11 - Guia do pistão cil hidr Número de peça : H155423 Comentários : NLA; ORDER HC13861 Esta peça foi substituída.	1
11 - Guia do pistão cil hidr Número de peça : HC13861 Comentários : ALSO ORDER T77932, 38H5004, 51M7045	1
11 - Anel o Número de peça : T77932	1
11 - Adaptador Número de peça : 38H5004	1
11 - Anel o Número de peça : 51M7045 Comentários : 19.300 X 2.200 mm	1
12 - Vedação Número de peça : AH146558	1
13 - Vedação Número de peça : AH146562	1
14 - Vedação Número de peça : H152204	1
15 - Anel de desgaste Número de peça : H152795	1
16 - Anel o Número de peça : T41356 Comentários : 123.190 X 5.334 mm (4.850" X 0.210")	1
17 - Anel de apoio Número de peça : H155540	1

Peça	Quantidade necessária
18 - Porca Número de peça : H180431	1
19 - Anel o Número de peça : C11884 Comentários : 120.244 X 3.531 mm (4-47/64" X 0.139")	1
20 - Parafuso Número de peça : AH216853	1
21 - Bucha Número de peça : H155420	1
22 - Kit cilindro hidráulico Número de peça : AHC20489 Comentários : Diâmetro Interno, SUB FOR AH212585	1
23 - Kit cilindro hidráulico Número de peça : AHC13278 Comentários : Haste, SUB FOR AH149814; NLA; ORDER AHC16683 ⓘ Esta peça foi substituída.	1
23 - Kit cilindro hidráulico Número de peça : AHC16683 Comentários : Haste	1

Lista de peças

Cilindro de Avanço Hidráulico - ST928906

310L Backhoe Loader (Engine 4045HBZ01, 4045TBZ01)(PIN: 1BZ310LA_ _C000001-)(PIN: 1BZ310LA_ _D000001-) - PC11332 > 33 Retroescavadeira e Escavadeira > 3365 Cilindros Hidráulicos

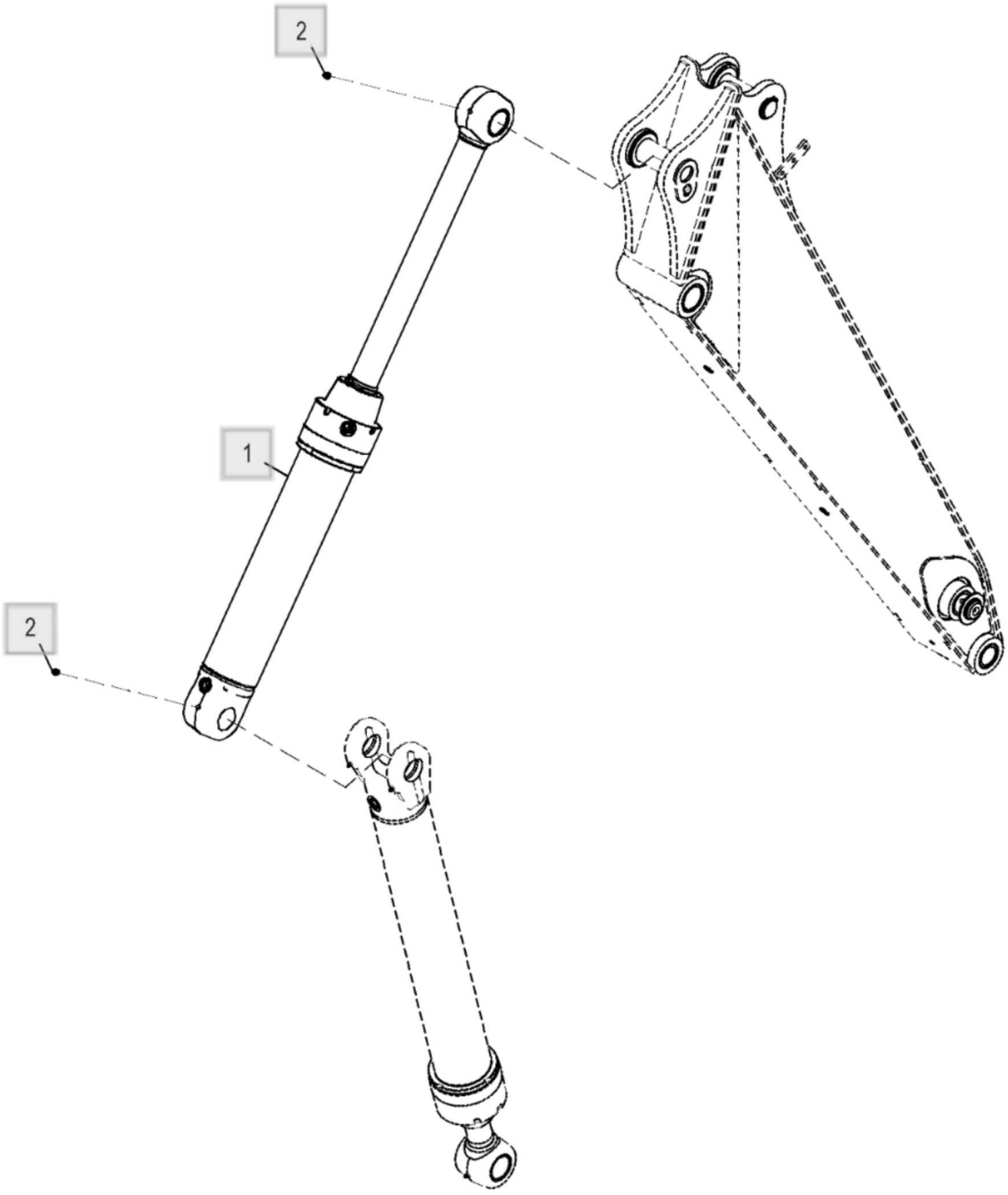

ETN103595_XJ1256452

Peça	Quantidade necessária
1 - Cilindro hidráulico Número de peça : AHC13499 Comentários : Componentes em Página Separada, NLA; ORDER AHC20088 ⓘ Esta peça foi substituída.	1
2 - Conexão de lubrificação Número de peça : T162396	2

Componentes do Cilindro de Avanço (001298 - 002927) - ST935882

310L Backhoe Loader (Engine 4045HBZ01, 4045TBZ01)(PIN: 1BZ310LA_ _C000001-)(PIN: 1BZ310LA_ _D000001-) - PC11332 > 33 Retroescavadeira e Escavadeira > 3365 Cilindros Hidráulicos

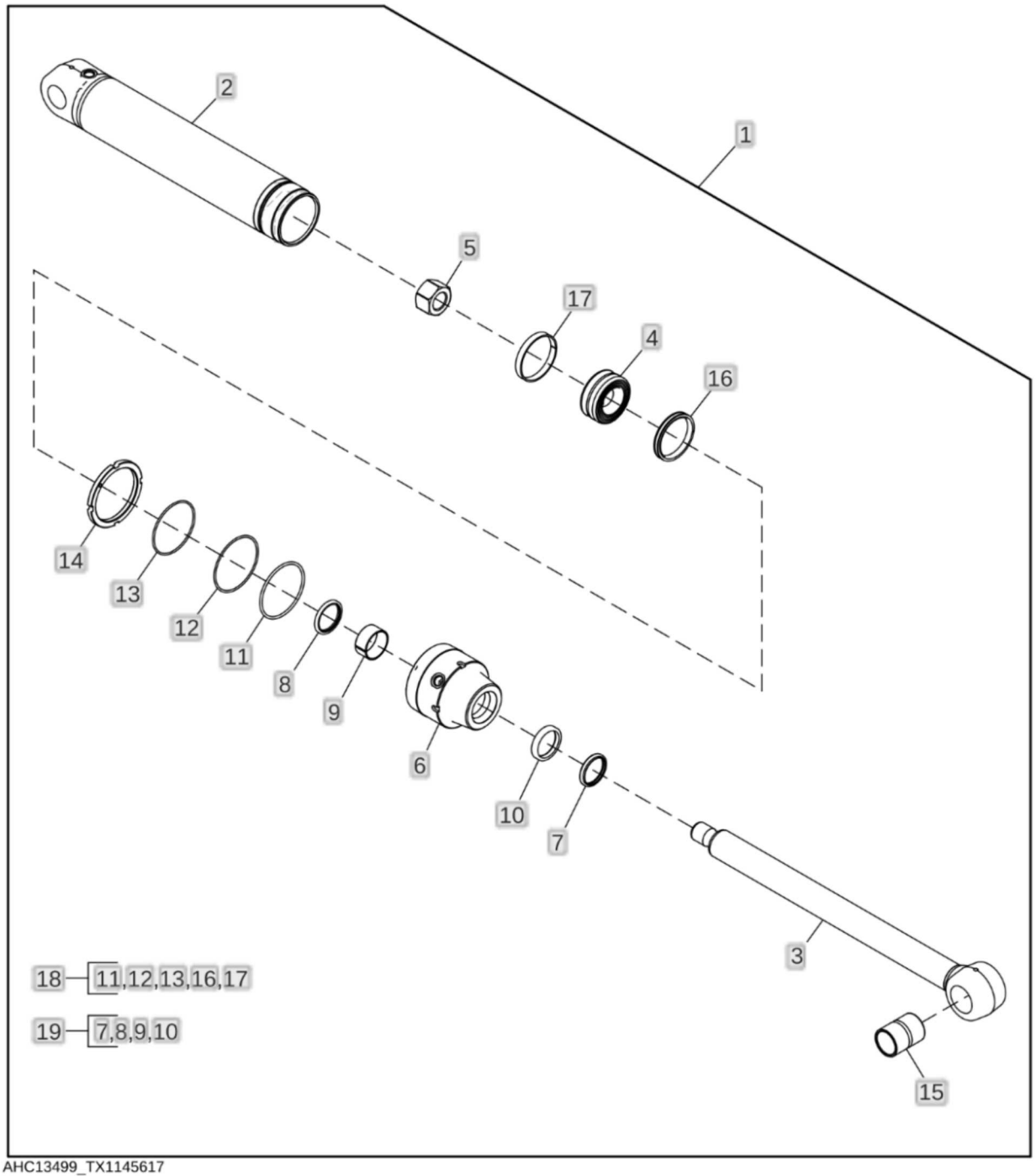

Peça	Quantidade necessária
1 - Cilindro hidráulico Número de peça : AHC13499 Comentários : NLA; ORDER AHC20088 Esta peça foi substituída.	1
1 - Cilindro hidráulico Número de peça : AHC20088	1
2 - Camisa do cilindro hidr. Número de peça : AHC20091 Comentários : SUB FOR AHC13742; ALSO ORDER 38H5018, 51M7045, T77932	1
2 - Conexão em ângulo Número de peça : 38H5018	1
2 - Anel o Número de peça : 51M7045 Comentários : 19.300 X 2.200 mm	1
2 - Anel o Número de peça : T77932	1
3 - TiranTe Número de peça : AHC13690	1
4 - Pistão Número de peça : H164464	1
5 - Porca Número de peça : H151894	1
6 - Guia do pistão cil hidr Número de peça : H156929 Comentários : NLA; ORDER HC12154 Esta peça foi substituída.	1
6 - Guia do pistão cil hidr Número de peça : HC12154 Comentários : ALSO ORDER T77932, 38H5004, 51M7045	1
6 - Anel o Número de peça : T77932	1

Peça	Quantidade necessária
6 - Adaptador Número de peça : 38H5004	1
6 - Anel o Número de peça : 51M7045 Comentários : 19.300 X 2.200 mm	1
7 - Vedação Número de peça : AH146559	1
8 - Vedação Número de peça : AH146563	1
9 - Anel de desgaste Número de peça : H152796	1
10 - Vedação Número de peça : H152205	1
11 - Anel o Número de peça : T41356 Comentários : 123.190 X 5.334 mm (4.850" X 0.210")	1
12 - Anel de apoio Número de peça : H155540	1
13 - Anel o Número de peça : C11884 Comentários : 120.244 X 3.531 mm (4-47/64" X 0.139")	1
14 - Porca Número de peça : H180431	1
15 - Bucha Número de peça : H158947	1
16 - Vedação Número de peça : AH138082	1
17 - Anel raspador Número de peça : H155543	1
18 - Kit cilindro hidráulico	1

Peça	Quantidade necessária
Número de peça : AHC20489 Comentários : Diâmetro Interno, SUB FOR AH212585	
19 - Kit cilindro hidráulico Número de peça : AHC13362 Comentários : Haste, SUB FOR AH149815	1

Lista de peças

Cilindro Hidráulico da Caçamba - ST928908

310L Backhoe Loader (Engine 4045HBZ01, 4045TBZ01)(PIN: 1BZ310LA_ _C000001-)(PIN: 1BZ310LA_ _D000001-) - PC11332 > 33 Retroescavadeira e Escavadeira > 3365 Cilindros Hidráulicos

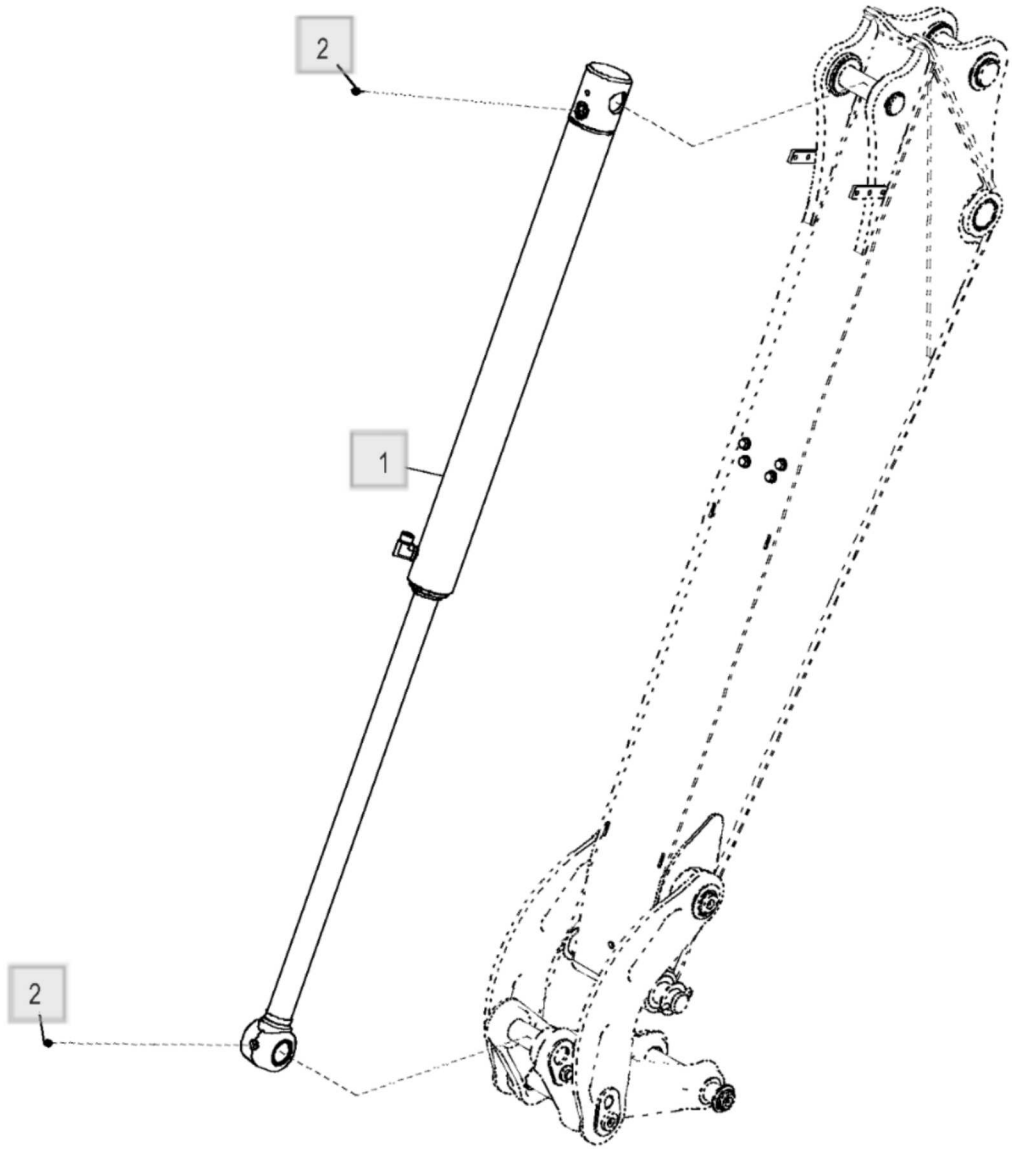

ETN103597_XJ1256453

Peça	Quantidade necessária
1 - Cilindro hidráulico Número de peça : AHC13497 Comentários : Componentes em Página Separada ⓘ Esta peça foi substituída.	1
2 - Conexão de lubrificação Número de peça : T162396	2

Componentes do Cilindro da Caçamba (001298 - 002927) - ST935884

310L Backhoe Loader (Engine 4045HBZ01, 4045TBZ01)(PIN: 1BZ310LA_ _C000001-)(PIN: 1BZ310LA_ _D000001-) - PC11332 >
33 Retroescavadeira e Escavadeira > 3365 Cilindros Hidráulicos

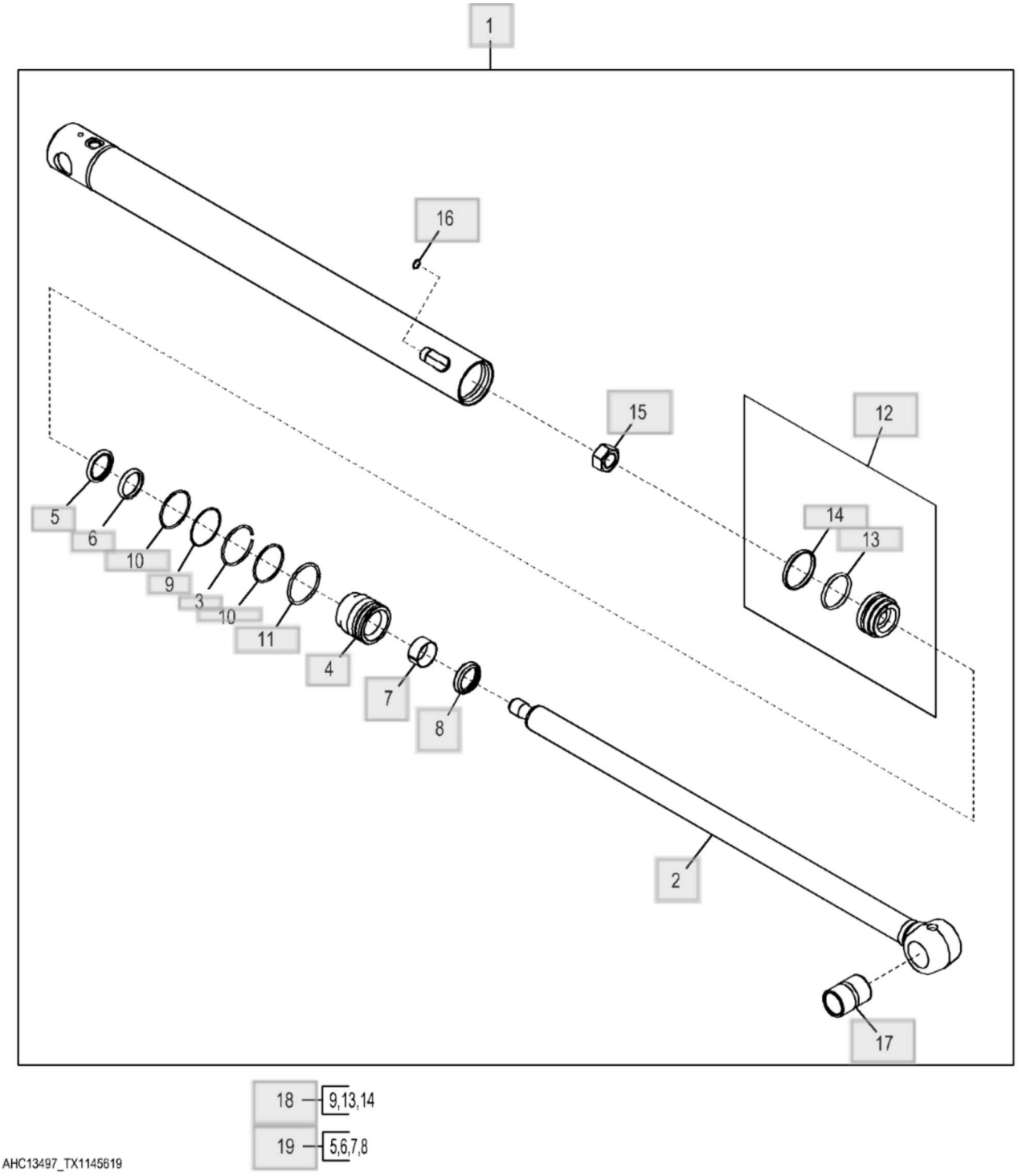

Peça	Quantidade necessária
1 - Cilindro hidráulico Número de peça : AHC13497 Comentários : NLA; ORDER AHC20099 Esta peça foi substituída.	1
1 - Cilindro hidráulico Número de peça : AHC20099	1
2 - TiranTe Número de peça : AHC13687	1
3 - Anel de pressão Número de peça : H170216	1
4 - Guia do pistão cil hidr Número de peça : HC10931	1
5 - Vedação Número de peça : AH146561	1
6 - Vedação Número de peça : H152203	1
7 - Anel de desgaste Número de peça : H208987	1
8 - Vedação Número de peça : AHC10164	1
9 - Anel de apoio Número de peça : R81864	1
10 - Anel o Número de peça : T12582 Comentários : 72.619 X 3.531 mm (2-55/64" X 0.139")	2
11 - Anel de pressão Número de peça : H180787	1
12 - Pistão Número de peça : AH173410	1
13 - Vedação	1

Peça	Quantidade necessária
Número de peça : R98323	
14 - Vedação Número de peça : R98322	1
15 - Porca Número de peça : H170539	1
16 - Anel o Número de peça : T77932 Comentários : 15.596 X 1.778 mm (0.614" X 0.070")	1
17 - Bucha Número de peça : H155419	1
18 - Kit cilindro hidráulico Número de peça : AH212092 Comentários : Diâmetro Interno, NLA; ORDER AHC22107 ⓘ Esta peça foi substituída.	1
18 - Kit cilindro hidráulico Número de peça : AHC22107 Comentários : Diâmetro Interno	1
19 - Kit cilindro hidráulico Número de peça : AHC16954 Comentários : Haste, SUB FOR AHC11573	1