310SJ
BACKHOE LOADERS

RUTHZIL TRATOR COMERCIAL DE PEÇAS LTDA 11 97083-6812 ROLANDO

JOHN DEERE

CATALOGO DE PIEZAS

310SJ
BACKHOE LOADERS

PC10068S (Aug-08) Spanish

AGOSTO 2008

Worldwide Construction and Forestry Division
PC10068
Worldwide Edition
Litho in U.S.A. (Revised)
COPYRIGHT © 2008
DEERE & COMPANY
Moline, Illinois
All rights reserved

INTRODUCTION AND CUSTOMER INFORMATION

TX1032904A -UN-06DEC07



SIDE VIEW OF JOHN DEERE BACKHOE LOADER
(MANUFACTURED 2007-)

TO THE CUSTOMER

THE PART NUMBERS IN THIS PARTS CATALOG WERE CORRECT AT THE TIME YOUR CATALOG WAS PUBLISHED. IT IS OUR POLICY TO CONSTANTLY IMPROVE OUR MACHINES AND, THEREFORE, PART NUMBERS MAY CHANGE. WHEN ORDERING PARTS, VERIFY PART NUMBERS THROUGH YOUR DEALER'S

(SPECIFICATIONS AND DESIGN SUBJECT TO CHANGE WITHOUT NOTICE.)

SERIAL NUMBER LOCATIONS

EACH 310SJ BACKHOE LOADER HAS SIX SERIAL NUMBERS, A PRODUCT IDENTIFICATION NUMBER PLATE, AN ENGINE SERIAL NUMBER PLATE, A HYDRAULIC PUMP SERIAL NUMBER PLATE, A MFWD AXLE SERIAL NUMBER PLATE, A TRANSMISSION SERIAL NUMBER PLATE, AND A REAR AXLE SERIAL NUMBER PLATE.
THE PRODUCT IDENTIFICATION NUMBER IS ON THE LEFT-HAND SIDE OF THE LOADER FRAME JUST ABOVE THE LIFT CYLINDER PIVOT BOSS.
THE ENGINE SERIAL NUMBER PLATE IS LOCATED ON THE RIGHT-HAND SIDE OF THE CYLINDER BLOCK NEAR THE FUEL PUMP.
THE MFWD AXLE SERIAL NUMBER PLATE IS LOCATED ON THE RIGHT-HAND (REAR) SIDE OF THE MFWD AXLE HOUSING.
THE REAR AXLE SERIAL NUMBER PLATE IS LOCATED NEAR THE REAR AXLEHOUSING FILL PLUG.
THE TRANSMISSION SERIAL NUMBER PLATE IS LOCATED ON THE BOTTOM-REAR FACE OF THE HOUSING.
THE HYDRAULIC PUMP SERIAL NUMBER IS LOCATED ON THE BOTTOM FACE OF THE PUMP.
LEFT-HAND SIDE, RIGHT-HAND SIDE, FRONT AND REAR OF THE BACKHOE LOADER ARE VIEWED BY FACING IN THE DIRECTION OF THE BACKHOE LOADER FORWARD TRAVEL.
LEFT-HAND SIDE, RIGHT-HAND SIDE, FRONT AND REAR OF THE BACKHOE COMPONENTS ARE DETERMINED WHEN SEATED IN THE BACKHOE OPERATING POSITION.
IF PRODUCT IDENTIFICATION NUMBERS OR SERIAL NUMBERS ARE REQUIRED FOR WARRANTY CLAIMS OR CORRESPONDENCE PERTAINING TO THIS PRODUCT. IT IS EXTREMELY IMPORTANT THAT ALL CHARACTERS BE FURNISHED. THIS POINT CANNOT BE OVEREMPHASIZED.

PRODUCT IDENTIFICATION NUMBER

TP16004 -UN-01JAN94

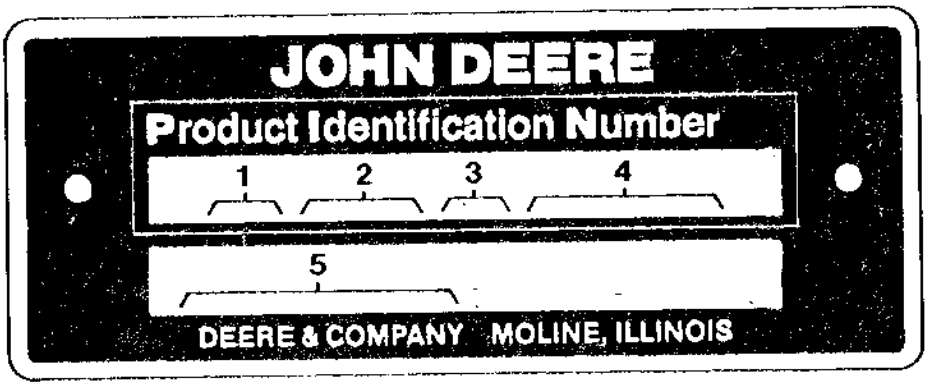

TP16004

1. DESIGNATES BACKHOE MANUFACTURER	T0 - JOHN DEERE DUBUQUE WORKS
2. DESIGNATES BACKHOE MODEL	310
3. DESIGNATES BACKHOE CONFIGURATION	SJ
4. DESIGNATES DUBUQUE WORKS SERIAL NUMBERS	
5. DESIGNATES UNIT TYPE	BACKHOE LOADER

ENGINE SERIAL NUMBER PLATE

T134833 -UN-23OCT00



T134833

1. DESIGNATES ENGINE MANUFACTURER	P-JOHN DEERE MOTORES
2. DESIGNATES NUMBER OF CYLINDERS AND LITERS.	4045 (4.5 LITER)
3. DESIGNATES FUEL TYPE OR SPECIAL COND.	DT NON-TURBOCHARGED DIESEL ENGINE TT TURBOCHARGED DIESEL ENGINE HT TIER 3 TURBOCHARGED DIESEL ENGINE
4. DESIGNATES ENGINE SERIAL NUMBER	123456
5. DESIGNATES THE ENGINE APPLICATION AND FACTORY USER.	PE4045TT094 (WITH TURBOCHARGER) PE4045HT054 (TIER 3 WITH TURBOCHARGER)

SHORT BLOCK SERIAL NUMBER IDENTIFICATION

RGP4460 -UN-05MAR04

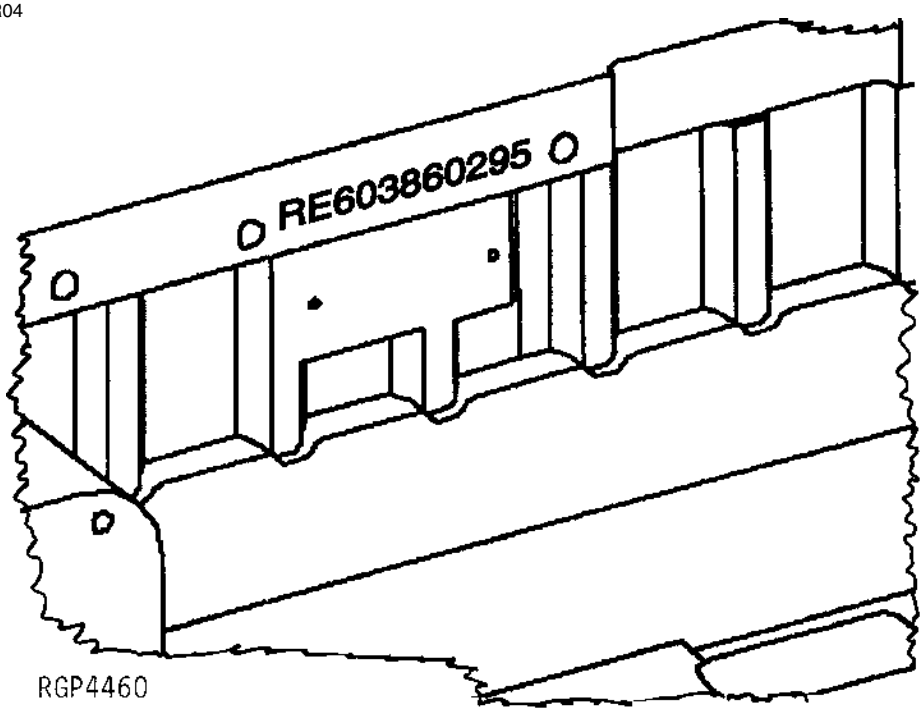

SERIAL NUMBER STAMPED INTO CASTING OF BLOCK NEAR PREVIOUS SERIAL NUMBER PLATE.

EXAMPLE: RE603860295

1. RE60386	SERVICE PART NUMBER
2. 02	MONTH ASSEMBLED
3. 95	YEAR ASSEMBLED

OPTION CODE STICKER

CD30524 -UN-27MAY98



TO ASSIST YOUR DEALER IN GIVING YOU PROMPT AND EFFICIENT SERVICE, AN OPTION CODE STICKER IS ATTACHED TO THE ROCKER ARM COVER. PLEASE REFERENCE THIS STICKER TO HELP IDENTIFY PARTS THAT ARE UNIQUE TO THE ORIGINAL EQUIPMENT MANUFACTURER'S APPLICATION BY OPTION CODE. THE BASE ENGINE CODE IDENTIFIES THE ENGINE MODEL.

PARTS THAT ARE COMMON TO MULTIPLE ENGINE MODELS WILL HAVE X'S IN THE MODEL COLUMNS ON EACH PAGE. CONVERSELY, UNIQUE ENGINES (AF01 AND TF001,FOR EXAMPLE) WILL BE IDENTIFIED AT THE TOP OF THE PAGE TO SIGNIFY "USE WITH" APPLICATIONS.
AF001 HF001
X
X
THIS IS DONE TO MINIMIZE THE DUPLICATION OF ART AND AT THE SAME TIME, IDENTIFY THE CORRECT PART NUMBERS BY OPTION CODE.

THE ORIGINAL EQUIPMENT MANUFACTURER FOR ACCESSORIES NOT SOLD BY YOUR DEALER, WILL BE RESPONSIBLE FOR WARRANTY SERVICE ON THIS CATEGORY OF ACCESSORIES.

MFWD AXLE SERIAL NUMBER PLATE

TP19438 -UN-01JAN94

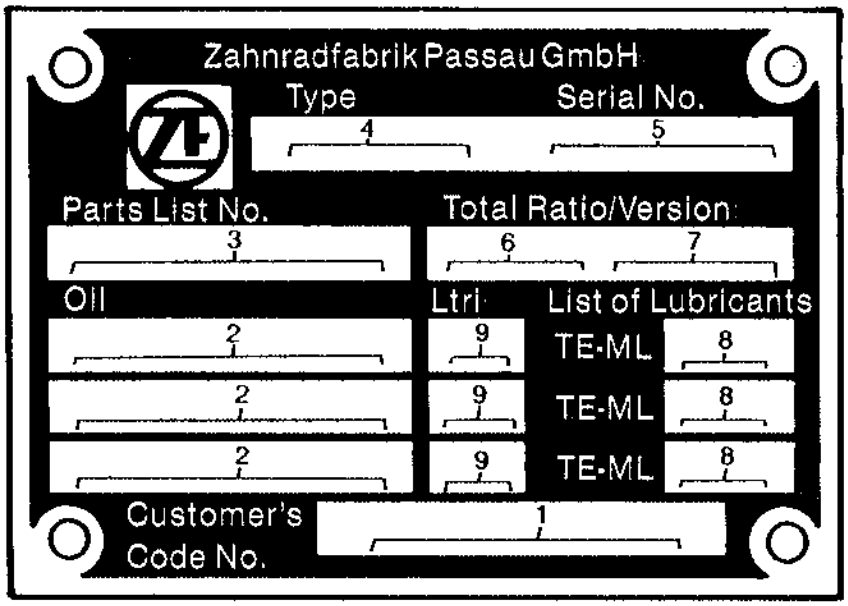

TP19438

1. DESIGNATES CUSTOMER'S CODE NUMBER	JOHN DEERE PART NUMBER
2. DESIGNATES TYPE OF LUBRICANT	JOHN DEERE HY GARD (J20C)
3. DESIGNATES ZF-PARTS-LIST NUMBER	4475 004 095 OR 4475 004 097
4. DESIGNATES AXLE TYPE	MS-B3025
5. DESIGNATES AXLE SERIAL NUMBER	12345
6. DESIGNATES TOTAL - RATIO OF THE AXLE	14.759 OR 12. 574
7. DESIGNATES VERSION	SP. DIFF. (WITH OR WITHOUT SELF-LOCKING DIFFERENTIAL)
8. DESIGNATES LUBRICANT SPECIFICATION	05
9. DESIGNATES CAPACITY	LTR (DIFFERENTIAL CARRIER AND PLANETARY GEAR ASSEMBLY

SERIAL NUMBER LISTING INFORMATION

SERIAL NUMBER INFORMATION IS LISTED TO SHOW ON WHICH MACHINES EACH PART CAN BE USED; FOR EXAMPLE:

- THE PART CAN BE USED ON ALL MACHINES.
000000- THE PART CAN BE USED ON ALL MACHINES BEGINNING WITH THE SERIAL NUMBER LISTED.
-000000 THE PART CAN BE USED ON ALL MACHINES UP TO AND INCLUDING THE SERIAL NUMBER LISTED.
000000-000000 THE PART CAN BE USED ON ALL MACHINES BETWEEN AND INCLUDING THE SERIAL NUMBERS LISTED.

WHEN XXXXXX'S ARE LISTED IN PLACE OF A SERIAL NUMBER, A SERIAL NUMBER CHANGE WAS MADE BUT THE EXACT SERIAL NUMBER WAS NOT AVAILABLE WHEN THE CATALOG WAS PRODUCED.
USE OF VEHICLE SERIAL NUMBERS ON ENGINE PAGES:
PLEASE PROVIDE THE VEHICLE SERIAL NUMBER (VSN-T0450HX910011), ENGINE SERIAL NUMBER (ESN-PE4045T19 0332), AND ENGINE MODEL NO. (PE4045TT058) WHEN ORDERING REPLACEMENT PARTS.
PLEASE PROVIDE ALL THREE NUMBERS WHEN ORDERING ENGINE PA
RTS TO INSURE EFFICIENT SERVICE.

DIRECTION ARROW

ARROWS ARE USED WITH ILLUSTRATIONS TO INDICATE THE FRONT OF THE UNIT. "RIGHT-HAND" AND "LEFT-HAND" SIDES OF THE LOADER OR TRACTOR PARTS ARE DETERMINED BY FACING IN THE DIRECTION OF MACHINE FORWARD TRAVEL

EXCEPTION: FOR ALL BACKHOE PARTS, "RIGHT-HAND" AND "LEFT-HAND" SIDES, "FRONT" AND "REAR" ARE DETERMINED WHEN SEATED FOR BACKHOE OPERATION.

BOX-ENCLOSED ILLUSTRATIONS

A KEY NUMBER, SHOWN IN THE PARTS LIST, IS ASSIGNED TO A BOX ENCLOSING ALL PARTS SOLD AS A SERVICE ASSEMBLY.

COMPLETE GOODS LISTINGS

COMPLETE GOODS ARE LISTED IN THE REMARKS COLUMN AS WHOLE GOODS.
DO NOT INCLUDE ON REPLACEMENT PARTS ORDER.

SI UNITS OF MEASURE

METRIC DIMENSIONS ARE GIVEN, WHERE APPLICABLE, THROUGHOUT THIS PARTS CATALOG.

WORKSITE PRO ATTACHMENTS

PC 2746 WORKSITE PRO ATTACHMENTS NON-ROTARY

REMARKS AND ABBREVIATIONS

THE FOLLOWING REMARKS AND ABBREVIATIONS MAY APPEAR THROUGHOUT THE PARTS CATALOG REFER TO THE FOLLOWING CHART FOR TRANSLATIONS.

REMARKS AND ABBREVIATIONS

TX1039342 -UN-02APR08

PHRASE	ENGLISH	FRANCAIS	DEUTSCH	ITALIANO	ESPANOL	SVENSKA
ALSO ORDER, ORD W/	Also Order	Commander aussi	Ebenso bestellen	Ordinare anche	Pedir también	Beställ även
AMP	Amere	Ampère	Ampere	Ampere	Amperio	Ampere
APPL, APPL ONLY	This application only	Uniquement pour cette utilisation	Nur für diese Anwendung	Solo per questa applicazione	Solo para este propósito	Endast för denna använoning
AR	As required	Selon le besoin	Nach Bedarf	Secondo necessità	Según necesidad	Vid behov
ASSY	Complete assembly	Ensemble complet	Kompl.-Zusammenbau	Gruppo completo	Montaja completo	Komplett montering
CONVENIENCE ASSY, CA	Convenience assembly	Ensemble convenance	Komfort-Zusammenbau	Montaggio practico	Mataje de conveniencia	Lämplig montering
CCW	Counter-clockwise	Sens anti-horaire	Gegen Uhrzeigersinn	Senso antiorario	A la izquierda	Moturs
COMPLETE	Complete	Complet	Vollstandig	Completo	Mercanias Completas	Kompletta Varor
COMPLETE GOODS	Comlete goods	Compléter marchandises	Vollst. Waren	Merci complete	Mercancías completas	Kompletta varor
BOAC	Bolt-on cutting edge	Tranchant Boulonne	Anchraubbare schar	Bordo di taglio imbullonato	Filo fijado con pernos	Fast bultad skaeregg
CTL, CUT TO LENGTH	Cut to length	Couper à la longueur	Auf Länge zurechtschneiden	Tagliare alla lunghezza	Corte a la longitud	Skära till längd
CW	Clockwise	Sens horaire	Im Uhrzeigersinn	In senso orario	A la derecha	Medurs
ENGINE	Engine	Moteur	Motor	Motore	Motor	Motor
FOR	For	Pour	Für	Per	Para	För
FRONT	Front	Avant	Vorn	Anteriore	Frente	Fram
GAS	Gasoline	Essence	Benzin	Benzina	Gasolina	Bensin
HP	Horsepower	Puissance en cv	Leistung	Potenza	Potencia	Hästkraft
HFWD	Hydraulic Front-wheel Drive	Traction Avant Hydraulique	Hydraulischer Vorderradantrieb	Trazione Anteriore Idraulica	Traccion Delantera Hidraulica	Hydraulisk Framhjulsdrift
HS, HEAD MARKED	High Strength, head marked	Haute résistance, tête marquée	Hochfest, vorn gekennzeichnet	Contrassegnato in testa, ad alta resistenza	Alta fuerza, marca en cabeza	Hög stryka, huvudmärkt
ID	Inside diameter	Diamétre intérieur	Innendurch-messer	Diametro interno	Diá. Interior	Innerdiameter
INCH	Inch	Pouce	In.	Pollice	Pulg.	Tum
INCL KEYS	Includes keys...	Comprend les positions...	EinschlieBlich Schlüssel...	Include le chiavette...	Incluye posiciones...	Inklusive nycklar...
INCL, INCLUDES	Includes...	Comprend...	Enthält...	Include...	Incluye...	Inkluderar...
INCLUDES PARTS/ ITEMS MARKED	Includes parts/items marked...	Comprend les pièces/articles marqués...	Enthält gekennzeighnete Teile/Pos. ...	Include i pezzi e gli elementi conrassegnati...	Incluye piezas marcadas...	Inkluderar markerade delar/artiklar
INNER	Inner	Intérieur	Innerer	Interno	Interno	Inre, invändig
KIT	Kit	Kit	Kit	Kit	Juego	Sats
L	Number of links	Nombre de maillons	Anzahl der Glieder	Numero di maglie	Nº de eslabones	Antal länkar
LGTH	Length	Longueur	Länge	Lunghezza	Longitud	Längd
LGP	Low Ground Pressure	Faible Pression Au Sol	Niederer Bodendruck	Bassa Pressione Sul Suelo	Baja Presion Sobre El Suelo	Laagt Marktryck
LH	Left-hand	Guache	Links	Sinistra	Izquierda	Vänster
LT	Long Track	Chenille Longue	Mit Langem Lautwerk	Cingolo Lungo	Cadena Largo	Laangt Larvband
LOW, LOWER	Lower	Inférieur	Unterer	Inferiore	Inferior	Nedre
MAKE FROM, MF	Make from	Faireavec	Herstellen von	Fabbricare da	Hacer de	Tillverka av
MARKED	Marked	Marqué	Markiert	Contrassegnato	Marcado	Märkt

TX1039342

REMARKS AND ABBREVIATIONS

TX1034776 -UN-04APR08

PHRASE	ENGLISH	FRANCAIS	DEUTSCH	ITALIANO	ESPANOL	SVENSKA
MATCHED SET	Matched set	Ensemble assorti	Passender Satz	Set abbinato	Sistema emparejado	Anpassad sats
MFWD	Mechanical Front-Wheel Drive	Pont Avant	Allradantrieb	Ruota Motrice Meccanica Anteriore	Traccion Delantera Mecanica	Mekanisk Framhjulsdrift
NA, NOT USED THIS APPL	Not used in this application	Ne sert pas pour cette application	In deiser Anwendung nicht benutzt	Non usato in questa applicazione	No se usa en esta aplicación	Ej andvänd I detta sammanhang
NLA	No longer available	Epuisé	Nicht mehr lieferbar	Non più disponibile	Descontinuado	Ej längre tillgä nglig
NSEP	Not supplied separately	Non livré séparément	Nicht einzeln lieferbar	Non fornito separatamente	No se suministra por separado	Kan ej erhållas separat
OD	Outside diameter	Diamétre extérieur	Außendurch-messer	Diametro esterno	Dié. exterior	Ytterdiameter
OPTIONAL	Optional	En option	Wahlweise	Opzionale	Opcional	Valfri
OR	Or	Ou	Oder	Oppure	O	Eller
ORD, ORDER	Order	Commander	Bestellen	Ordinare	Pídase	Order
OS	Oversize	Sur-dimension	Übergröße	Maggiorato	Sobretamaño	Överdimension
OUTER	Outer	Externe	Äußerer	Esterno	Externo	Yttre, utvändig
PKG, PACKG	Package, Packet of	Emballage, paque de	Verpackung, verpackt mit	In confezione da	Paquete de	I sats; paket
PTO	Power Take Off	Prise De Force	Zapfwelle	Presa Di Forza	Toma De Fuerza	Kraftuttag
RATIO	Ratio	Rapport	Übersetzungs-verhältnis	Rapporto	índice	Förhållande
REAR	Rear	Arriére	Hinten	Posteriore	Trasero	Bak; bakre
REMAN	Remanufactured	Echange Std	Generalveberholt	Refatto	Refabricador por	Ronoverad
REPL	Replaces	Remplace	Ersetzt	Sostituisce	Sustituye	Ersätter
RH	Right-hand	Droit	Rechts	Destra	Derecha	Höger
SN	Serial number	Numéro de série	Seriennummer	Numero di serie	Nº de serie	Serienummer
STD	Standard	Standard	Standard	Standard	Normal	Standard
SUB	Replaced by	Remplacé par	Ersetzt durch	Sostituito da	Substituido por	Ersatt med
SUB COMPONENTS	Substitute components (of the kit or assy)	Substituer les composants (du kit ou de l'ensemble	Komponenten ersetzen (des Kits oder der Baugruppe)	Sostituire i componenti (del kito del gruppo)	Sustituir los componentes	Ersä tta komponenterna (i satsen eller monteringen)
SUB FOR	Substitutes for	Remplace	Ersatz für	Sostituisce	Sustitución para	Ersätter
TEETH, Z	Number of gear teeth	Nombre de dents d'engrenages	Zahl der Zahnradzähne	Numero di denti dell'ingranaggio	Nº de dientes de engranaje	Antal redskapständer
TK	Thickness	Épaisseur	Stärke	Spessore	Espesor	Tjocklek
UP, UPPER	Upper	Supérieur	Oberer	Superiore	Superior	Övre
US	Undersize	Sous-dimension	Untergröße	Minorato	Subtamaño	Underdimension
USE WITH	Use with	À utiliser avec	Verwenden mit	Usare con	Usar con	Använd med
USE UNTIL EXHAUSTED	Use until exhausted	Utilisation jusqu' à épuisé	Verwenden, bis erschöpft	Usare fino all'esaurimento	Usar hasta agotar	Använda till uttömd
W/	With	Avec	Mit	Con	Con	Med; inklusive
W/O	Without	Sans	Ohne	Senza	Sin	Utan; exklusive
WHOLE GOODS	Whole goods	Marchandises entières	Vollständige Waren	Merci intere	Mercancías enteras	Hela varor
XLT	Extra Long Track	Chenille Extra Longue	Mit Extra Langem Laufwerk	Cingolo Extra Lungo	Cadena Extra Larga	Extra Laangt Larvband
VEC	Vehicle Electronic Controller	Controleur Elekronisches Du Vehicule	Elektronisches Steuergeraet Des Fahrzeugs	Unitá Di Comando Elettronica Del Veicolo	Unidad de Control Electronico del Vehiculo	Elektronisk Fordonsstyrenhet
VLC	Vehicle Load Center	Coffret De Repartition Du Vehicule	Verteilerstation Des Fahrzeugs	Centro Di Carico Del Veicolo	Centro De Cargas Del Vehiculo	Fordonets Elcentral
WT	Wide Track	Chenille Large	Breitspur	Cingolo Largo	Huella Ancha	Bredspaarig

TX1034776

INDICE ALFABETICO

PAGINA

A

A/C AND BASIC FAN PACKAGE (ENGINE HT054) 0510-20
A/C AND BASIC FAN PACKAGE (ENGINES TT094) 0510-18
A/C DIODE 1674-28
A/C SWITCH 1674-28
A/C WIRING HARNESS 1674-28
ABSORBERS, SOUND 9006-2
ABSORBERS, SOUND 9006-4
ACCELERATOR ELECTRICAL 0515-2
ACCESS COVER, INJECTION PUMP GEAR (TT094) 0400-8
ACCESSORY RELAY 1674-4
ACCU-SWING VALVE KIT 3362-28
ACCUMULATOR SEAL KIT 2160-24
ACCUMULATOR VALVE 2160-24
ACCUMULATOR, MANIFOLD (PILOT CONTROL) 3362-31
ACCUMULATOR, RIDE CONTROL 2160-24
ADJUSTING STRAP, ALTERNATOR (TT094) 0400-44
AFTERCOOLER (ENGINE HT054) 0510-12
AIR CLEANER (ENGINE HT054) 0520-6
AIR CLEANER (ENGINE TT094) 0520-2
AIR CLEANER ELEMENT (ENGINE HT054) 0520-6
AIR CLEANER ELEMENT (ENGINE TT094) 0520-2
AIR CLEANER HOSE (ENGINE HT054) 0520-6
AIR CLEANER HOSE (ENGINE TT094) 0520-2
AIR CLEANER RESTRICTION INDICATOR SWITCH (ENGINE HT054) 0520-6
AIR CLEANER RESTRICTION INDICATOR SWITCH (ENGINE TT094) 0520-2
AIR CONDITIONER FLOW DIVERTER 1816-8
AIR CONDITIONING 1830-6
AIR CONDITIONING COMPRESSOR 1830-12
AIR CONDITIONING COMPRESSOR 1830-14
AIR CONDITIONING COMPRESSOR MOUNTING BRACKETS 1830-12
AIR CONDITIONING COMPRESSOR MOUNTING BRACKETS 1830-14
AIR CONDITIONING COMPRESSOR DRIVE BELT 1830-12
AIR CONDITIONING COMPRESSOR DRIVE BELT 1830-14
AIR CONDITIONING COMPRESSOR HOSES 1830-12
AIR CONDITIONING COMPRESSOR HOSES 1830-14
AIR CONDITIONING CONDENSER 1830-12
AIR CONDITIONING CONDENSER 1830-14
AIR CONDITIONING DUCTS 1830-2
AIR CONDITIONING DUCTS 1830-4
AIR CONDITIONING RECEIVER DRYER 1830-12
AIR CONDITIONING RECEIVER DRYER 1830-14
AIR FLOW DIVERTER 1816-8
AIR INTAKE (ENGINE HT054) 0520-6
AIR SUSPENSION SEAT COMPRESSOR 1821-12
AIR SUSPENSION SEAT SWITCH 1674-28
ALARM, BACK-UP ALARM (S/N -XXXXXX) 2004-2
ALARM, BACK-UP ALARM (S/N XXXXXX-) 2004-4
ALARM, TRAVEL WARNING (S/N -XXXXXX) 2004-2
ALARM, TRAVEL WARNING (S/N XXXXXX-) 2004-4
ALTERNATE SWITCH PLACEMENT 1674-28
ALTERNATOR 1672-6
ALTERNATOR ADJUSTING STRAP (TT094) 0400-44
ALTERNATOR BRACKET (6282) (HT054) 0400-104
ALTERNATOR FAN 1672-6
ALTERNATOR MOUNTING BRACKETS (TT094) 0400-44
ALTERNATOR PULLEY 1672-6
ANCHOR, TIE BAND MOUNT, HARNESS 1673-6
ANGLE,BACKREST ADJUSTMENT 1821-4

PAGINA

ANTENNA, JDLINK™ (SN 150726-) 2600-2
ANTENNA, JDLINK™ (SN 150726-) 2600-4
ANTENNA, RADIO 2001-2
ANTI-CAVITATION, BOOM SECTION 3162-4
ANTI-CAVITATION, BUCKET SECTION 3162-6
ANTI-RATTLE INSULATORS 9006-2
ANTI-RATTLE INSULATORS 9006-4
ANTI-THEFT LABELS 1675-10
ARM GRIP REPAIR KIT,EXT.DIPPER 3346-8
ARM PROTECTION PLATE 3344-6
ARM RESTS 1821-4
ARM, LOADER LIFT 3143-2
ARM, PILOT CONTROLLER (LEFT SIDE) 1816-14
ARM, PILOT CONTROLLER (RIGHT SIDE) 1816-16
ARM, STANDARD 3346-2
ARM,STABLIZER, EXTENDED 3348-4
ARM,STABLIZER, STANDARD 3348-2
ARMS, ROCKER (TT094) 0400-6
ATTACHMENT PLUMBING KIT 3363-42
AUDIBLE ALARM, QUICK COUPLER PIN ENGAGEM ENT 1674-5C
AUGER COUPLERS (STANDARD DIPPERSTICK) 3363-40
AUGER HYDRAULICS (STANDARD DIPPERSTICK) 3363-40
AUXILIARY HYDRAULICS, STD. DIPPERSTICK 3363-18
AUXILIARY EQUIPMENT HYDRAULICS, EXTENDIB LE DIPPERSTICK 3363-24
AUXILIARY FUNCION HYDRAULIC HOSES, LOADER 3163-6
AUXILIARY FUNCTION PEDAL (PILOT CONTROL) 3315-32
AUXILIARY HYDRAULIC CONTROL SWITCH 1674-10
AUXILIARY SECTION RELIEF VALVE 3162-8
AUXILIARY SECTION, BACKHOE VALVE 3362-22
AUXILIARY SECTION, LOADER VALVE 3162-8
AUXILIARY, LOADER CONTROL VALVE 3162-2
AXLE HOUSING, FRONT (WITHOUT MFWD) 0230-6
AXLE SWIVEL HOUSING, FRONT (WITHOUT MFWD) 0230-7
AXLE,FRONT (W/MFWD) 0250-2

B

BACK-UP ALARM SYSTEM (S/N -XXXXXX) 2004-2
BACK-UP ALARM SYSTEM (S/N XXXXXX-) 2004-4
BACKHOE BOOM 3344-2
BACKHOE BOOM CYLINDER 3365-8
BACKHOE BOOM CYLINDER REPAIR KIT 3365-8
BACKHOE BOOM LOCK 3315-34
BACKHOE BOOM LOCK CONTROL LEVER 3315-16
BACKHOE BOOM PINS 3344-2
BACKHOE BOOM PROTECTION PLATE 3344-4
BACKHOE BUCKET 3302-14
BACKHOE BUCKET 3302-16
BACKHOE BUCKET CUTTING EDGE 3302-14
BACKHOE BUCKET CUTTING EDGE 3302-16
BACKHOE BUCKET CYLINDER 3365-12
BACKHOE BUCKET CYLINDER HYDRAULICS 3363-8
BACKHOE BUCKET CYLINDER REPAIR KIT 3365-12
BACKHOE BUCKET CYLINDER REPAIR KIT, HD 3365-4
BACKHOE BUCKET CYLINDER, HD 3365-4
BACKHOE BUCKET PINS 3302-14
BACKHOE BUCKET PINS 3302-16

INDICE ALFABETICO – CONTINUACION

PAGINA

BACKHOE BUCKET, CUTTING EDGE 3302-10
BACKHOE CONSOLE
(PILOT CONTROL) 1816-5A
BACKHOE CONTROL LEVER CONVERSION LINKAGE
(SAE PATTERN)....3315-24
BACKHOE CONTROL VALVE 3362-6
BACKHOE CONTROL VALVE LINKAGE, TWO LEVER....3315-6
BACKHOE CONTROL VALVE TIE BOLTS 3362-6
BACKHOE CONTROLS COVER....1816-2
BACKHOE CONTROLS, PILOT CONTROLLER ARM
(LEFT SIDE)....1816-14
BACKHOE CONTROLS, PILOT CONTROLLER ARM
(RIGHT SIDE) 1816-16
BACKHOE LEVER COVER 1816-4
BACKHOE LEVERS COVER....1816-2
BACKHOE LINKAGE, FIFTH FN LEVER FOR
THREE LEVER CONTROLS 3315-18
BACKHOE STABILIZER CYLINDER HYDRAULICS 3363-3A
BACKHOE THREE LEVER CONTROL VALVE
CONVERSION KIT....3315-8
BACKHOE VALVE AUXILIARY SECTION 3362-22
BACKHOE VALVE BOOM SECTION....3362-10
BACKHOE VALVE BOOM,PILOT SECTION 3362-40
BACKHOE VALVE BUCKET SECTION 3362-12
BACKHOE VALVE BUCKET, PILOT SECTION 3362-42
BACKHOE VALVE CROWD SECTION....3362-14
BACKHOE VALVE CROWD, PILOT SECTION....3362-44
BACKHOE VALVE EXTENDIBLE SECTION 3362-18
BACKHOE VALVE MOUNTING PLATE....3315-20
BACKHOE VALVE MOUNTING PLATE
(PILOT CONTROL) 3315-22
BACKHOE VALVE PRIORITY INLET SECTION 3362-8
BACKHOE VALVE SELECTIVE FLOW SECTION....3362-20
BACKHOE VALVE SWING SECTION 3362-16
BACKHOE VALVE SWING, PILOT SECTION 3362-46
BACKHOE VALVE TWO LEVER CONVERSION KIT....3315-6
BACKHOE, FOUR-LEVER CONTROLS, STANDARD 3315-10
BACKHOE, QUICK COUPLER BUCKET 3302-10
BACKHOE, THREE LEVER CONTROL VALVE
LINKAGE....3315-8
BACKREST ADJUSTMENT ANGLE 1821-4
BALANCER SHAFT (4501) (HT054) 0400-88
BAR, CYLINDER SERVICE LOCK....1313-2
BARRIER, HEAT AND NOISE 9007-2
BATTERIES,DUAL....1671-4
BATTERY BOX....1913-2
BATTERY CABLE, SINGLE 1671-2
BATTERY COVER 1913-2
BATTERY DISCONNECT SWITCH,MASTER 1671-6
BATTERY INSTALLATION, SINGLE 1671-2
BEACON, ROTATING 1673-2
BEACON, STROBE 1673-2
BEARING,FRONT AXLE HOUSING
(WITHOUT MFWD) 0230-6
BEARINGS / CONNECTING GOD (4838)
(HT054) 0400-94
BEARINGS / CRANKSHAFT (4715) (HT054) 0400-92
BEARINGS, MAIN (TT094)....0400-2
BEARINGS, MAIN (4715) (HT054)....0400-92
BEARINGS, THRUST (HT054) (4715) 0400-92
BEARINGS,C0NNECTING ROD (TT094) 0400-10
BELT TENSIONER (8727) (HT054)....0400-111
BELT, SEAT....1821-26
BELT, TETHER 1821-12
BELT,AIR CONDITIONING COMPRESSOR DRIVE 1830-12
BELT,AIR CONDITIONING COMPRESSOR DRIVE 1830-14
BLOCK, CYLINDER (4643) (HT054) 0400-90

PAGINA

BLOCK, REMANUFACTURED COMPLETE (TT094).... 0400-12
BLOCK, SHORT (TT094).... 0400-12
BLOCK,TRUNNION SWING CYLINDER.... 1740-2
BLOWER MOTOR PRESSURIZER.... 1830-6
BOLT, STRIKER, HOOD (ENGINE TT094).... 1910-2
BOLT, STRIKER, HOOD (HT054).... 1910-4
BOOM CYL.KIT, CONTOLLED LOWERING DEVICE 3363-20
BOOM CYL.KIT, LOWERING DEVICE,CONTOLLED 3363-20
BOOM CYLINDER HYDRAULIC HOSES.... 3363-6
BOOM CYLINDER HYDRAULIC OIL LINES 3363-6
BOOM CYLINDER HYDRAULICS, LOADER 3163-2
BOOM CYLINDER REPAIR KIT, BACKHOE 3365-8
BOOM CYLINDER, BACKHOE.... 3365-8
BOOM LEVER LOCK COVER.... 1816-10
BOOM LIFT CYLINDER.... 3165-10
BOOM LIFT CYLINDER
HARDWARE.... 3165-4
BOOM LOCK CONTROL LEVER 3315-16
BOOM LOCK, BACKHOE.... 3315-34
BOOM PROTECTION PLATE.... 3344-4
BOOM SECTION ANTI-CAVITATION RELIEF.... 3162-4
BOOM SECTION RELIEF VALVE.... 3162-4
BOOM SECTION RELIEF VALVE.... 3362-10
BOOM SECTION, BACKHOE VALVE.... 3362-10
BOOM SECTION, LOADER VALVE.... 3162-4
BOOM SERVICE LOCK BAR 1313-2
BOOM, BACKHOE.... 3344-2
BOOM, LOADER 3143-2
BOOM, LOADER CONTROL VALVE.... 3162-2
BOOM, PILOT SECTION RELIEF VALVE 3362-40
BOOM,PILOT SECTION, BACKHOE VALVE.... 3362-40
BOOT, MECHANICAL SUSPENDED SEAT.... 1821-10
BOOT, WINCH CONTROL
(PILOT CONTROL) 1816-5A
BOX, BATTERY.... 1913-2
BOX, TOOL 1913-2
BRACKET, AIR CLEANER MOUNTING (ENGINE TT
094) 0520-2
BRACKET, ALTERNATOR (6282) (HT054).... 0400-104
BRACKET, ECU (ENGINE HT054) 1675-6
BRACKET, EXTERNAL REAR VIEW MIRROR 2002-3
BRACKET, HOSE MOUNTING, EXTENDIBLE DIPPE
RSTICK 3363-28
BRACKET, INTERIOR FRONT VIEW MIRROR.... 2002-4
BRACKET, INTERIOR REAR VIEW MIRROR (FRON
T MOUNTED).... 2002-6
BRACKET, LICENCE PLATE 1314-2
BRACKET, STRIKER BOLT (ENGINE TT094).... 1910-2
BRACKET, STRIKER BOLT (HT054).... 1910-4
BRACKET,BACKHOE VALVE MOUNTING.... 3315-20
BRACKET,BACKHOE VALVE MOUNTING
(PILOT CONTROL) 3315-22
BRACKET,RADIO ANTENA.... 2001-2
BRACKET,STABLIZER VALVE MOUNTING 3315-20
BRACKET,STABLIZER VALVE MOUNTING
(PILOT CONTROL) 3315-22
BRACKETS ,SEAT 1821-4
BRACKETS, ALTERNATOR MOUNTING (TT094) 0400-44
BRAKE DISC 1011-2
BRAKE LIGHT PRESSURE SWITCH 1060-2
BRAKE PEDAL 1060-2
BRAKE SERVICE, HYDRAULICS 1060-6
BRAKE VALVE 1060-2
BRAKE VALVE 1060-4
BRAKE VALVE BOOST PLUMBING
(CAB).... 1060-8

INDICE ALFABETICO – CONTINUACION

PAGINA

BRAKE VALVE BOOST PLUMBING (ROPS) 1060-10
BRAKE VALVE HOUSING 1060-2
BRAKE VALVE HOUSING 1060-4
BRAKE VALVE KIT 1060-4
BRAKE VALVE MOUNTING PLATE 1060-2
BRAKE VALVE PUSH ROD 1060-4
BRAKE, PARK, HYDRAULIC 1111-2
BRAKE, PARK, PLUMBING 1111-2
BRAKES, SERVICE 1011-2
BREATHER FILTER, HYDRAULIC RESERVOIR 2160-12
BUCKET CONVERSION PIVOT PLATE 3104-6
BUCKET CYLINDER HYDRAULICS, BACKHOE 3363-8
BUCKET CYLINDER LINES, BACKHOE 3363-8
BUCKET CYLINDER, BACKHOE 3365-12
BUCKET CYLINDER, BACKHOE, HD 3365-4
BUCKET CYLINDER, EXTENDIBLE DIPPERSTICK 3363-28
BUCKET CYLINDER, LOADER 3165-14
BUCKET CYLINDER, MULTI-PURPOSE 3102-13
BUCKET LEVELING LINKAGE 3115-2
BUCKET LEVELING ROD 3115-2
BUCKET LEVELING YOKE 3115-2
BUCKET LINKAGE, LOADER 3143-8
BUCKET LINKS AND PINS,BACKHOE 3345-2
BUCKET PIN 3346-2
BUCKET PINS,LOADER 3102-22
BUCKET SECTION ANTI-CAVITATION RELIEF 3162-6
BUCKET SECTION RELIEF VALVE 3162-6
BUCKET SECTION RELIEF VALVE 3362-12
BUCKET SECTION, BACKHOE VALVE 3362-12
BUCKET SECTION, LOADER VALVE 3162-6
BUCKET SPACER, SYNTHETIC 3346-2
BUCKET, LOADER .76 CUBIC METER (1.00 CUBIC YARD) 3102-2
BUCKET, LOADER .90 CUBIC METER (1.20 CUBIC YARD) 3102-2
BUCKET, LOADER .96 CUBIC METER (1.25 CUBIC YARD) 3102-2
BUCKET, LOADER CONTROL VALVE 3162-2
BUCKET, LOADER, COUPLER .96 CUBIC METER (1.25 CUBIC YARD) 3102-14
BUCKET, MULTI-PURPOSE 3102-8
BUCKET, PILOT SECTION RELIEF VALVE 3362-42
BUCKET, PILOT SECTION, BACKHOE VALVE 3362-42
BUCKET,BACKHOE 3302-14
BUCKET,BACKHOE 3302-16
BUCKET,LOADER .86 CUBIC METER(1.13 CUBIC YARD) 3102-4
BUCKET,LOADER 1.00 CUBIC METER(1.30 CUBIC YARD) 3102-4
BUCKET,LOADER,COUPLER .86 CUBIC METER (1.13 CUBIC YARD) 3102-16
BUCKET,LOADER,COUPLER 1.00 CUBIC METER (1.31 CUBIC YARD) 3102-16
BUCKET,MULTI-PURPOSE 3102-10
BUCKET,MULTI-PURPOSE, COUPLER 3102-18
BUMPER 1747-2
BUMPER, MAIN FRAME 1747-2
BUSHING, CAMSHAFT (4643) (HT054) 0400-90
BUSHING, EXTENDIBLE ARM 3346-4
BUSHING, EXTENDIBLE ARM 3346-6
BUSHING, MULTI-PURPOSE BUCKET CYLINDER 3102-10
BUSHING, MULTI-PURPOSE BUCKET CYLINDER, COUPLER 3102-18
BUSHING,FRONT AXLE HOUSING (WITHOUT MFWD) 0230-6

PAGINA

BY PASS TUBE / THERMOSTAT HOUSING (3924) (HT054) 0400-82

C

CAB DOOR CYLINDER 1814-2
CAB DOOR HINGES 1814-2
CAB DOORS 1814-2
CAB FRAME 1811-4
CAB HEADLINER 1811-4
CAB HEATER 1830-6
CAB HEATER DUCTS 1830-2
CAB HEATER DUCTS 1830-4
CAB MOUNTING ISOLATORS 1811-4
CAB REAR WINDOWS 1814-8
CAB ROOF 1811-6
CAB SIDE WINDOW LATCH 1814-2
CAB SIDE WINDOWS 1814-2
CAB WINDSHIELD 1814-6
CABLE, HEATER VALVE CONTROL 1830-6
CABLE, RADIO 2001-2
CABLE, SINGLE BATTERY 1671-2
CABLES, STABILIZER CONTROL 3315-2
CABLES,DUAL BATTERY 1671-4
CAMSHAFT (TT094) 0400-4
CAMSHAFT (4643) (HT054) 0400-90
CAMSHAFT (9901) (HT054) 0400-117
CAMSHAFT GEAR (TT094) 0400-4
CAMSHAFT KIT (9901) (HT054) 0400-117
CAN TERMINATION RESISTOR (ENGINE TT094) 1674-8
CANOPY 1811-2
CAP, ENGINE OIL FILLER (HT054) (1229) 0400-62
CAP, FUEL TANK 0560-2
CAP, RADIATOR (ENGINE HT054) 0510-10
CAP, RADIATOR (ENGINE TT094) 0510-4
CAP, RADIATOR (ENGINE TT094) 0510-6
CAP,ENGINE OIL FILL INLET (TT094) 0400-14
CARRIER,DISC BRAKE 1011-2
CARRIER,PARK BRAKE CLUTCH DISC 1111-4
CARRIER,REAR AXLE PLANET PINION 0201-2
CASE,DIFFERENTIAL 0210-6
CASE,DIFFERENTIAL 0230-4
CENTER HOUSING,TURBOCHARGER (TT094) 0400-48
CENTER KICK PANEL, REAR 1812-2
CHARGE PUMP,TRANSMISSION 0360-2
CHROME EXHAUST EXTENSION (ENGINE HT054) 0530-6
CHROME EXHAUST EXTENSION (ENGINE TT094) 0530-4
CLAMP, SHOVEL 3143-12
CLAMP,GATHERING 2160-16
CLUTCH ASSEMBLY,FIRST SPEED 0350-8
CLUTCH ASSEMBLY,HIGH RANGE FORWARD 0350-6
CLUTCH ASSEMBLY,LOW RANGE FORWARD 0350-4
CLUTCH ASSEMBLY,MFWD 0350-14
CLUTCH ASSEMBLY,SECOND SPEED 0350-10
CLUTCH ASSEMBLY,THIRD SPEED 0350-12
CLUTCH DISC,LIMITED SLIP DIFFERNTIAL (MFWD) 0250-10
CLUTCH DISC,MFWD 0350-14
CLUTCH DISC,PARK BRAKE 1111-4
CLUTCH DISK,FIRST SPEED 0350-8
CLUTCH DISK,HIGH RANGE FORWARD 0350-6
CLUTCH DISK,LOW RANGE FORWARD 0350-4
CLUTCH DISK,SECOND SPEED 0350-10
CLUTCH DISK,THIRD SPEED 0350-12
CLUTCH DISK,TRANSMISSION INPUT SHAFT 0350-2

INDICE ALFABETICO – CONTINUACION

PAGINA

CLUTCH,DISC BRAKE....1011-2
CODE (2001) WATERPUMP PULLEY (HT054) 0400-72
CODE 1164 - COVER VALVE (HT054) 0400-60
CODE 1327 - CRANKSHAFT PULLEY (HT054) 0400-63
CODE 1470 - FLYWHEEL HOUSING (HT054)....0400-64
CODE 16E3 - FUEL INJECTION PUMP (HT054) 0400-66
CODE 17CN - INTAKE MANIFOLD (HT054)....0400-68
CODE 2158 - THERMOSTAT COVER (HT054)....0400-73
CODE 2217 - THERMOSTAT (HT054) 0400-74
CODE 2893- EXHAUST MANIFOLD (HT054)....0400-75
CODE 3924 - THERMOSTAT HOUSING / TUBE (HT054) 0400-82
CODE 4002 - OIL DIPSTICK (HT054)....0400-85
CODE 4501 - SHAFT, BALANCER (HT054) 0400-88
CODE 4643 - CYLINDER BLOCK (HT054)....0400-90
CODE 4715 - CRANKSHAFT (HT054)....0400-92
CODE 4838 - CONNECTING ROD / PISTONS (HT054) 0400-94
CODE 4901 - ROCKER ARM (HT054)....0400-96
CODE 5001 - OIL PUMP (HT054) 0400-98
CODE 5122 - CYLINDER HEAD (HT054) 0400-100
CODE 5701 WATER PUMP INLET (HT054) 0400-102
CODE 65TB - TURBOCHARGER (HT054) 0400-109
CODE 65TB TURBOCHARGER (HT054) 0400-108
CODE 8843 - OIL FILTER / FILTER HEAD (HT054) 0400-112
COLD WEATHER STARTING AID (ENGINE HT054)....0505-6
COLD WEATHER STARTING AID (ENGINE TT094) 0505-4
COLD WEATHER STARTING AID SOLENOID (ENGI NE HT054) 0505-6
COLD WEATHER STARTING AID SOLENOID (ENGI NE TT094)....0505-4
COLUMN, STEERING 0960-4
COLUMN, TILT STEERING 0960-4
COMPLETE REAR AXLE ASSEMBLY 0201-8
COMPRESSOR MOUNTING BRACKETS, AIR CONDITIONING....1830-12
COMPRESSOR MOUNTING BRACKETS, AIR CONDITIONING....1830-14
COMPRESSOR,AIR CONDITIONING 1830-12
COMPRESSOR,AIR CONDITIONING 1830-14
COMPRESSOR,AIR SUSPENSION SEAT....1821-12
CONDENSER,AIR CONDITIONING 1830-12
CONDENSER,AIR CONDITIONING 1830-14
CONNECTING ROD (TT094) 0400-10
CONNECTING ROD / BEARINGS (4838) (HT054) 0400-94
CONNECTING ROD BEARINGS (TT094)....0400-10
CONNECTOR, SOLENOID (TT094)....0400-32
CONNECTOR, SOLENOID, STANADYNE DE10 310G(TURBO),310SG/315SG (VSN 910056-) 0400-33
CONSOLE WIRING HARNESS,SIDE 1674-2
CONSOLE WIRING HARNESS,SIDE 1674-4
CONSOLE, BACKHOE (PILOT CONTROL) 1816-5A
CONSOLE, BACKHOE CONTROL LEVER....1816-4
CONSOLE, FRONT 1816-8
CONTOLLED LOWERING DEVICE, BOOM CYL.KIT....3363-20
CONTROL CABLE, HEATER VALVE....1830-6
CONTROL COVER, BACKHOE, TWO LEVER 1816-2
CONTROL HANDLE, PILOT,BUTTON FUNTION KIT....3362-38
CONTROL LEVER CONSOLE, BACKHOE....1816-4
CONTROL LEVER,BACKHOE BOOM LOCK 3315-16

PAGINA

CONTROL LEVER,FORWARD,NEUTRAL AND REVERSE 0315-2
CONTROL UNIT, ENGINE (ECU) (ENGINE HT054) 1675-6
CONTROL VALVE ELECTRICAL HARNESS AND MOUNTING BRACKET 1674-10
CONTROL VALVE LINKAGE, STABILIZER 3315-2
CONTROL VALVE LINKAGE, THREE LEVER, BACKHOE 3315-8
CONTROL VALVE LINKAGE,BACKHOE, TWO LEVER.... 3315-6
CONTROL VALVE, BACKHOE 3362-6
CONTROL VALVE, LOADER 3162-2
CONTROL VALVE, PILOT, LEFT 3362-34
CONTROL VALVE, PILOT, RIGHT 3362-36
CONTROL, RIDE 2160-24
CONTROL, RIDE , ELECTRICAL 1675-2
CONTROLLED LOWERING DEVICE,CROWD CYL.KIT 3363-22
CONTROLLER ARM, PILOT (LEFT SIDE) 1816-14
CONTROLLER ARM, PILOT (RIGHT SIDE).... 1816-16
CONTROLLER, ENGINE (ENGINE HT054) 1675-6
CONTROLLER, FLEX LOAD 1674-5A
CONTROLLER, JDLINK™ (SN 150726-) 2600-2
CONTROLLER, JDLINK™ (SN 150726-) 2600-6
CONTROLLER, LEFT HAND VALVE.... 3362-34
CONTROLLER, RIGHT HAND VALVE 3362-36
CONTROLLER, VECHICLE.... 1674-5A
CONTROLLER,ENGINE (TT094) 0400-30
CONTROLS, FOUR-LEVER STANDARD BACKHOE 3315-10
CONVERSION BUCKET PIVOT PLATE 3104-6
CONVERSION, BACKHOE CONTROL LEVER LINKAGE (SAE PATTERN).... 3315-24
CONVERTER, TORQUE.... 0350-1
COOLANT RECOVERY TANK (ENGINE TT094) 0510-4
COOLANT RECOVERY TANK (ENGINE TT094) 0510-6
COOLANT, ENGINE HEATER 0505-2
COOLER-OIL (HT054) (5954) 0400-103
COOLER, FUEL (ENGINE HT054).... 0560-6
COOLER, TRANSMISSION, HYD. OIL (ENGINE H T054) 0510-12
COOLER, TRANSMISSION, HYD. OIL (ENGINE T T094) 0510-8
COOLER,HYDRAULIC OIL AND HOSES (ENGINE H T054) 0510-12
COOLER,HYDRAULIC OIL AND HOSES (ENGINE T T094) 0510-8
CORD, MANUAL HOLDER ATTACHMENT 1811-2
CORNER WINDOWPANE, REAR.... 1814-8
COUNTERWEIGHT FRAME.... 1749-3
COUNTERWEIGHT, FRONT 1749-2
COUPLER FRAME, FORKLIFT 3103-2
COUPLER LOADER BUCKET .86 CUBIC METER (1.13 CUBIC YARD).... 3102-16
COUPLER LOADER BUCKET .96 CUBIC METER (1.25 CUBIC YARD).... 3102-14
COUPLER LOADER BUCKET 1.00 CUBIC METER (1.31 CUBIC YARD).... 3102-16
COUPLER MULTI-PURPOSE BUCKET 3102-18
COUPLER, CYLINDER, FRONT 3104-4
COUPLER, HYDRAULIC FRONT 3104-2
COUPLER, HYDRAULIC HOSES.... 3163-10
COUPLER, LOADER BUCKET VALVE.... 3163-12
COUPLER, LOADER, ELECTRICAL 1675-10
COUPLER, QUICK 3302-18
COUPLER, QUICK (STANDARD) 3302-4

INDICE ALFABETICO – CONTINUACION

PAGINA

COUPLER, QUICK (TOP LOCK) 3302-12
COUPLER, QUICK (UNIVERSAL) 3302-2
COUPLER, QUICK CONNECT 2160-16
COUPLERS,AUGER (STANDARD DIPPERSTICK) 3363-40
COVER-THERMOSTAT (HT054) (2158) 0400-73
COVER-VALVE (1164) (HT054) 0400-60
COVER, ACCESS, INJECTION PUMP GEAR (TT094) 0400-8
COVER, BACKHOE CONTROLS 1816-2
COVER, BACKHOE LEVER 1816-4
COVER, BACKHOE LEVERS 1816-2
COVER, BATTERY 1913-2
COVER, BOOM LEVER LOCK 1816-10
COVER, BOOM LOCK LEVER (PILOT CONTROL) 1816-5A
COVER, FLOOR TO FRONT CONSOLE 1812-2
COVER, FUSE PANEL 1816-8
COVER, LINKAGE 1812-2
COVER, LOADER CONTROL 1816-12
COVER, LOADER CONTROL VALVE PLUMBING 1913-6
COVER, MIDDLE FLOOR 1812-2
COVER, NO SHIFTER 1811-2
COVER, OIL FILLER OPENING (TT094) 0400-14
COVER, OPERATOR STATION 1927-2
COVER, REAR FLOOR 1812-2
COVER, STABILIZER CONTROL 1816-10
COVER, STABILIZER CONTROL 1816-12
COVER, STEERING COLUMN 1816-6
COVER, THERMOSTAT (TT094) 0400-36
COVER, TIMING GEAR (HT054) (4446) 0400-86
COVER, TIMING GEAR (TT094) 0400-8
COVER, WHEEL HUB (WITHOUT MFWD) 0230-8
COVER,ROCKER ARM (TT094) 0400-7
COVER,TRANSMISSION TORQUE CONVERTER 0341-4
CRANKSHAFT (TT094) 0400-2
CRANKSHAFT / BEARINGS (4715) (HT054) 0400-92
CRANKSHAFT FRONT OIL SEAL (TT094) 0400-8
CRANKSHAFT GEAR (TT094) 0400-2
CRANKSHAFT PULLEY (1302) (TT094) 0400-5
CRANKSHAFT PULLEY (1327) (HT054) 0400-63
CRANKSHAFT SPEED SENSOR (TT094) 0400-8
CRANKSHAFT TIMING WHEEL (TT094) 0400-2
CROSS AND BEARING REAR DRIVESHAFT 0325-2
CROWD CYL.KIT,CONTROLLED LOWERING DEVICE 3363-22
CROWD CYL.KIT,LOWERING DEVICE,CONTROLLED 3363-22
CROWD CYLINDER 3365-16
CROWD CYLINDER HYDRAULIC HOSE 3363-12
CROWD CYLINDER HYDRAULIC OIL LINES 3363-12
CROWD CYLINDER REPAIR KIT 3365-16
CROWD PIN 3346-2
CROWD SECTION RELIEF VALVE 3362-14
CROWD SECTION, BACKHOE VALVE 3362-14
CROWD SPACER, SYNTHETIC 3346-2
CROWD, PILOT SECTION RELIEF VALVE 3362-44
CROWD, PILOT SECTION, BACKHOE VALVE 3362-44
CUSHIONS,SEAT 1821-4
CUTTING EDGE ,COUPLER, LOADER BUCKET .86 CUBIC METER (1.13 CUBIC YARD) 3102-16
CUTTING EDGE ,COUPLER, LOADER BUCKET 1.00 CUBIC METER (1.31 CUBIC YARD) 3102-16
CUTTING EDGE,BACKHOE BUCKET 3302-10
CUTTING EDGE,BACKHOE BUCKET 3302-14

PAGINA

CUTTING EDGE,BACKHOE BUCKET 3302-16
CUTTING EDGE,LOADER BUCKET 3102-2
CUTTING EDGE,LOADER BUCKET 3102-4
CUTTING EDGE,LOADER BUCKET .96 CUBIC METER (1.25 CUBIC YARD) 3102-14
CUTTING EDGE,MULTI-PURPOSE BUCKET 3102-8
CYLINDER BLOCK (4643) (HT054) 0400-90
CYLINDER CAB DOOR 1814-2
CYLINDER HEAD (TT094) 0400-26
CYLINDER HEAD (5122) (HT054) 0400-100
CYLINDER HEAD GASKET (TT094) 0400-26
CYLINDER LINER (TT094) 0400-10
CYLINDER LINER (4838) (HT054) 0400-94
CYLINDER LINER O-RING KIT (TT094) 0400-10
CYLINDER REPAIR KIT, BACKHOE BOOM 3365-8
CYLINDER REPAIR KIT, BACKHOE BUCKET 3365-12
CYLINDER REPAIR KIT, BACKHOE BUCKET, HD 3365-4
CYLINDER REPAIR KITS, STABILIZER 3365-23
CYLINDER REPAIR KITS, STABLIZER 3365-26
CYLINDER ROD LOCK BAR 1313-2
CYLINDER, BACKHOE BOOM 3365-8
CYLINDER, BACKHOE BUCKET 3365-12
CYLINDER, BACKHOE BUCKET HYDRAULICS 3363-8
CYLINDER, BACKHOE BUCKET, HD 3365-4
CYLINDER, BACKHOE STABILIZER HYDRAULICS 3363-3A
CYLINDER, BOOM LIFT 3165-10
CYLINDER, BOOM LIFT HARDWARE 3165-4
CYLINDER, BUCKET, EXTENDIBLE DIPPERSTICK 3363-28
CYLINDER, CROWD 3365-16
CYLINDER, EXTENDIBLE ARM 3365-27
CYLINDER, EXTENDIBLE DIPPERSTICK 3346-4
CYLINDER, EXTENDIBLE DIPPERSTICK 3346-6
CYLINDER, EXTENDIBLE DIPPERSTICK 3365-27
CYLINDER, EXTENSION, HYDRAULICS, EXTENDIBLE DIPPERSTICK 3363-26
CYLINDER, EXTENSION, HYDRAULICS, EXTENDIBLE DIPPERSTICK 3363-28
CYLINDER, FRONT COUPLER 3104-4
CYLINDER, HYDRAULIC THUMB 3803-2
CYLINDER, HYDRAULIC, PINS (THUMB) 3803-2
CYLINDER, LOADER BUCKETR 3165-14
CYLINDER, MULTI-PURPOSE BUCKET 3102-10
CYLINDER, MULTI-PURPOSE BUCKET 3102-13
CYLINDER, STABILIZER 3365-23
CYLINDER, STABILIZER, EXTENDED 3365-26
CYLINDER, SWING 3365-20
CYLINDER, THUMB, HYDRAULIC 3803-2
CYLINDER,FRONT AXLE STEERING (WITHOUT MFWD) 0230-7
CYLINDER,STEERING (W/MFWD) 0960-2
CYLINDER,SWING TRUNNION BLOCK 1740-2

D

DECALS (ENGINE HT054) 1320-8
DECALS (ENGINE HT054) 1320-10
DECALS (ENGINE HT054) 1320-12
DECALS (ENGINE TT094) 1320-2
DECALS (ENGINES DT060/TT094) 1320-4
DECALS (ENGINES DT060/TT094) 1320-6
DELUXE LIGHTS 1673-6
DEVICE,CONTROLLED LOWERING,BOOM CYL.KIT 3363-20
DEVICE,CONTROLLED LOWERING,CROWD CYL.KIT 3363-22
DIFFERENTIAL CASE 0210-6
DIFFERENTIAL CASE 0230-4

INDICE ALFABETICO – CONTINUACION

PAGINA

DIFFERENTIAL CASE,LIMITED SLIP (MFWD) 0250-10
DIFFERENTIAL GEAR,LIMITED SLIP (MFWD)....0250-10
DIFFERENTIAL GEARS....0210-6
DIFFERENTIAL GEARS....0230-4
DIFFERENTIAL HOUSING,REAR....0201-2
DIFFERENTIAL LOCK PLUMBING....0210-8
DIFFERENTIAL LOCK PUSH BUTTON....1674-12
DIFFERENTIAL LOCK SWITCH....1674-12
DIFFERENTIAL PINION SHAFT....0210-6
DIFFERENTIAL PINION SHAFT....0230-4
DIFFERENTIAL W/REAR AXLE ASSEMBLY....0201-8
DIFFERENTIAL,LIMITED SLIP (MFWD)....0250-10
DIODE, A/C....1674-28
DIODES (ENGINE TT094)....1674-8
DIPPERSTICK....3346-2
DIPPERSTICK EXTENDIBLE....3346-4
DIPPERSTICK EXTENDIBLE....3346-6
DIPPERSTICK EXTENDIBLE, PROTECTION....3344-6
DIPPERSTICK PIN....3346-2
DIPPERSTICK, CYLINDER EXTENDIBLE....3365-27
DIPPERSTICK,EXT. ARM GRIP REPAIR....3346-8
DIPPERSTICK,EXT.PROTECTION KIT....3346-8
DIPSTICK TUBE, ENGINE OIL (TT094)....0400-16
DIPSTICK TUBE, TRANSMISSION....0341-6
DIPSTICK, ENGINE OIL (TT094)....0400-16
DIPSTICK, OIL (4002) (HT054)....0400-85
DIPSTICK, TRANSMISSION....0341-6
DIRECT FIELD KIT, JDLINK™ (SN 150726-)....2600-6
DISC BRAKE....1011-2
DISC BRAKE CARRIER....1011-2
DISC BRAKE CLUTCH....1011-2
DISC BRAKE PISTON....1011-2
DOME LIGHT....1811-4
DOORS,CAB....1814-2
DP SWITCH KIT....2160-10
DRAIN PACKAGE, ENVIORMENTAL (ENGINE HT054)....1369-8
DRAIN PACKAGE, ENVIORMENTAL (ENGINE TT094)....1369-6
DRAIN VALVE,RADIATOR (ENGINE HT054)....0510-10
DRAIN VALVE,RADIATOR (ENGINE TT094)....0510-4
DRAIN VALVE,RADIATOR (ENGINE TT094)....0510-6
DRIVE SHAFT U-JOINT(W/MFWD)....0250-16
DRIVE SHAFT YOKE (MFWD)....0250-3
DRIVE SHAFT(W/MFWD)....0250-16
DRIVE SHAFT, UNIVERSAL (MFWD)....0250-3
DRIVE,PLANETARY (MFWD)....0250-8
DRIVER LINK....3345-2
DRIVESHAFT,REAR....0325-2
DRYER,RECEIVER, AIR CONDITIONING....1830-12
DRYER,RECEIVER, AIR CONDITIONING....1830-14
DUAL BATTERIES....1671-4
DUAL BATTERY CABLES....1671-4
DUCTS, AIR CONDITIONING....1830-2
DUCTS, AIR CONDITIONING....1830-4
DUCTS, CAB HEATER....1830-2
DUCTS, CAB HEATER....1830-4

E

ECU (ENGINE HT054)....1675-6
ECU - ENGINE CONTROL UNIT (TT094)....0400-30
ECU BRACKET (ENGINE HT054)....1675-6
EDGING, ISOLATOR (ENGINE HT054)....0510-10
EDGING, ISOLATOR (ENGINE TT094)....0510-4

PAGINA

EDGING, ISOLATOR (ENGINE TT094)....0510-6
ELECTRICAL ACCELERATOR....0515-2
ELECTRICAL HARNESS, CONTROL VALVE, MOUNTING BRACKET....1674-10
ELECTRICAL LOADER COUPLER....1675-10
ELECTRICAL, FRONT COUPLER HARNESS....1674-5C
ELECTRICAL, PATTERN SELECT....1674-5A
ELECTRICAL, RIDE CONTROL....1675-2
ELECTRONIC ETHER STARTING AID (ENGINE HT054)....0505-6
ELECTRONIC ETHER STARTING AID (ENGINE TT094)....0505-4
ELEMENT, AIR CLEANER (ENGINE HT054)....0520-6
ELEMENT, AIR CLEANER (ENGINE TT094)....0520-2
ELEMENT, ENGINE OIL FILTER (TT094)....0400-20
ELEMENT, FILTER....2160-10
ELEMENT, FUEL FILTER (TT094)....0400-38
ELEMENT,TRANSMISSION OIL FILTER....0360-4
EMBLEM, SMV....2008-2
ENABLE SWITCH, REAR WIPER....1814-14
ENGINE CONTROL UNIT (ECU) (ENGINE HT054)....1675-6
ENGINE CONTROLLER (TT094)....0400-30
ENGINE COOLANT HEATER....0505-2
ENGINE COOLANT TEMPERATURE SENSOR (TT094)....0400-36
ENGINE FLYWHEEL (TT094)....0400-46
ENGINE FRONT PLATE (HT054) (3612)....0400-80
ENGINE MAJOR OVERHAUL GASKET SET (TT094)....0400-54
ENGINE MAJOR OVERHAUL GASKET SET (TT094)....0400-56
ENGINE MOUNT....0540-2
ENGINE OIL DIPSTICK (TT094)....0400-16
ENGINE OIL DIPSTICK TUBE (TT094)....0400-16
ENGINE OIL FILLER (HT054) (1229)....0400-62
ENGINE OIL FILTER (TT094)....0400-20
ENGINE OIL FILTER HEADER (TT094)....0400-20
ENGINE OIL PAN (HT054) (1903)....0400-70
ENGINE OIL PAN (TT094)....0400-18
ENGINE OIL PRESSURE SWITCH (ENGINE TT094)....1674-8
ENGINE OIL PUMP (TT094)....0400-22
ENGINE OIL PUMP GEAR (TT094)....0400-22
ENGINE OIL PUMP HOUSING (TT094)....0400-22
ENGINE OIL PUMP INTAKE (TT094)....0400-22
ENGINE OVERHAUL KIT (TT094)....0400-52
ENGINE OVERHAUL KIT (TT094)....0400-54
ENGINE OVERHAUL KIT (TT094)....0400-56
ENGINE OVERHAUL KIT (9901) (HT054)....0400-114
ENGINE PISTON (TT094)....0400-10
ENGINE REBUILD KIT (TT094)....0400-54
ENGINE REBUILD KIT (TT094)....0400-56
ENGINE SHORT BLOCK (TT094)....0400-12
ENGINE SIDE PANELS (ENGINE TT094)....1910-2
ENGINE SIDE PANELS (HT054)....1910-4
ENGINE SIDE SHIELDS (ENGINE TT094)....1910-2
ENGINE SIDE SHIELDS (HT054)....1910-4
ENGINE SUPPORT....0540-2
ENGINE SUPPORT ISOLATOR....0540-2
ENGINE THERMOSTAT (TT094)....0400-36
ENGINE VENTILATING HOSE (TT094)....0400-24
ENGINE WIRING HARNESS (ENGINE HT054)....1674-9E
ENGINE WIRING HARNESS (ENGINE TT094)....1674-8
ENGINE WIRING HARNESS CLAMPS AND HARDWARE (ENGINE HT054)....1674-9C
ENVIORMENTAL DRAIN PACKAGE (ENGINE HT054)....1369-8

INDICE ALFABETICO – CONTINUACION

PAGINA

ENVIORMENTAL DRAIN PACKAGE (ENGINE TT094) 1369-6
EVAPORATOR....1830-6
EXHAUST EXTENSION (ENGINE HT054) 0530-6
EXHAUST EXTENSION (ENGINE TT094)....0530-4
EXHAUST EXTENSION, NOISE REDUCTION HOOD ASSEMBLY 9006-2
EXHAUST EXTENSION, NOISE REDUCTION HOOD ASSEMBLY 9006-4
EXHAUST MANIFOLD (TT094)....0400-28
EXHAUST MANIFOLD (2893) (HT054) 0400-75
EXHAUST MANIFOLD GASKET (TT094) 0400-28
EXHAUST VALVE (TT094)....0400-26
EXHAUST VALVE (5122) (HT054)....0400-100
EXPANSION VALVE....1830-6
EXT.DIPPER ARM GRIP REPAIR KIT....3346-8
EXT.DIPPERSTICK PROTECTION KIT....3346-8
EXTENDIBLE ARM CYLINDER 3365-27
EXTENDIBLE ARM LOCKING PIN 3346-4
EXTENDIBLE ARM LOCKING PIN 3346-6
EXTENDIBLE ARM PAD....3346-4
EXTENDIBLE ARM PAD....3346-6
EXTENDIBLE ARM WEARSTRIPS....3346-4
EXTENDIBLE ARM WEARSTRIPS....3346-6
EXTENDIBLE DIPPER PEDAL (PILOT CONTROL) 3315-30
EXTENDIBLE DIPPERSICK CYLINDER....3365-27
EXTENDIBLE DIPPERSTICK....3346-4
EXTENDIBLE DIPPERSTICK....3346-6
EXTENDIBLE DIPPERSTICK AUXILIARY HYDRAUL ICS 3363-24
EXTENDIBLE DIPPERSTICK EXTENSION CYLINDE R HYDRAULICS....3363-26
EXTENDIBLE DIPPERSTICK EXTENSION CYLINDE R HYDRAULICS....3363-28
EXTENDIBLE DIPPERSTICK PROTECTION PLATE 3344-6
EXTENDIBLE SECTION, BACKHOE VALVE 3362-18
EXTENSION CYLINDER HYDRAULICS, EXTENDIBL E DIPPERSTICK....3363-26
EXTENSION CYLINDER HYDRAULICS, EXTENDIBL E DIPPERSTICK....3363-28
EXTENSION, EXHAUST (ENGINE HT054) 0530-6
EXTENSION, EXHAUST (ENGINE TT094)....0530-4
EXTERNAL REAR VIEW MIRROR 2002-3
EXTINGUISER, FIRE 2003-2

F

FAN SHROUD (ENGINE HT054)....0510-10
FAN SHROUD (ENGINE TT094)....0510-4
FAN SHROUD (ENGINE TT094)....0510-6
FAN SHROUD, RADIATOR (ENGINE HT054)....0510-10
FAN SHROUD, RADIATOR (ENGINE TT094) 0510-4
FAN SHROUD, RADIATOR (ENGINE TT094) 0510-6
FAN SPEED SWITCH....1674-6
FAN, ALTERNATOR....1672-6
FAN, BASIC AND A/C (ENGINE HT054)....0510-20
FAN, BASIC AND A/C (ENGINE TT094) 0510-18
FENDERS....1927-2
FIELD KIT, NOISE REDUCTION 9006-2
FIELD KIT, REDUCTION, NOISE 9006-2
FIELD KIT, REDUCTION, NOISE 9006-4
FIELD KIT, SELECTIVE FLOW WIRING AND VAL VE....3362-21A
FIELD, KIT, NOISE REDUCTION 9006-4

PAGINA

FIFTH FN LEVER FOR THREE LEVER CONTROLS.... 3315-18
FIFTH FUNCTION FOOT CONTROL.... 3315-12
FIFTH FUNCTION MANUAL VALVE KIT.... 3362-26
FIFTH FUNCTION PEDAL.... 3315-12
FIFTH FUNCTION PEDAL (PILOT CONTROL) 3315-30
FILLER NECK, ENGINE OIL (HT054) (1229).... 0400-62
FILLER TUBE,TRANSMISSION OIL 0341-2
FILTER ELEMENT 2160-10
FILTER ELEMENT, PILOT CONTROL.... 3363-2
FILTER HEAD / OIL FILTER (8843) (HT054) 0400-112
FILTER LINES, FUEL (TT094).... 0400-40
FILTER-OIL / FILTER HEAD (8843) (HT054) 0400-112
FILTER, BREATHER, HYDRAULIC RESERVOIR.... 2160-12
FILTER, ENGINE OIL (TT094).... 0400-20
FILTER, FRESH AIR 1816-12
FILTER, FUEL (ENGINE HT054).... 0560-6
FILTER, FUEL (TT094) 0400-38
FILTER, FUEL (35A9) (HT054).... 0400-78
FILTER, HYDRAULIC OIL.... 2160-10
FILTERS, AIR CLEANER (ENGINE HT054).... 0520-6
FILTERS, AIR CLEANER (ENGINE TT094) 0520-2
FIRE EXTINGUISER.... 2003-2
FIRST SPEED CLUTCH ASSEMBLY 0350-8
FIRST SPEED CLUTCH DISK.... 0350-8
FITTINGS, BRAKE VALVE.... 1060-4
FITTINGS, SWING CYLINDER.... 3363-14
FLEX LOAD CONTROLLER.... 1674-5A
FLEXPLATE, TORQUE CONVERTOR 0350-1
FLOOR COVER, REAR 1812-2
FLOOR MATS 1812-2
FLOW CONTROL VALVE 3363-2
FLOW, SELECTIVE VALVE AND WIRING FIELD K IT 3362-21A
FLUID SAMPLING PORTS (ENGINE HT054).... 1390-4
FLUID SAMPLING PORTS (ENGINE TT094) 1390-2
FLUID SAMPLING QUICK COUPLER (ENGINE HT0 54) 1390-4
FLUID, STARTING (ENGINE HT054) 0505-6
FLUID, STARTING (ENGINE TT094).... 0505-4
FLYWHEEL (1502) (HT054).... 0400-65
FLYWHEEL HOUSING (1470) (HT054).... 0400-64
FLYWHEEL RING GEAR (TT094) 0400-46
FLYWHEEL, ENGINE (TT094).... 0400-46
FOOT CONTROL, FIFTH FUNCTION 3315-12
FOOT CONTROL, SIXTH FUNCTION.... 3315-14
FORKLIFT FORKS 3103-2
FORKS, PALLET 3103-2
FORKS,LOADER FORKLIFT.... 3103-2
FORWARD,NEUTRAL AND REVERSE CONTROL LEVER.... 0315-2
FOUR TINE THUMB 3803-2
FRAME, CAB 1811-4
FRAME, COUNTERWEIGHT.... 1749-3
FRAME, FORKLIFT COUPLER.... 3103-2
FRAME, ROPS 1811-2
FRAME, SWING 3343-2
FRAME,MAIN FRAME 1740-2
FRESH AIR FILTER.... 1816-12
FRONT AXLE (W/MFWD).... 0250-2
FRONT AXLE HOUSING (MFWD) 0250-4
FRONT AXLE HOUSING (WITHOUT MFWD).... 0230-6
FRONT AXLE HUB (MFWD).... 0250-6
FRONT AXLE INPUT PINION GEAR YOKE (W/MFWD).... 0250-14

INDICE ALFABETICO – CONTINUACION

PAGINA

FRONT AXLE KING PIN (MFWD) 0250-6
FRONT AXLE LUBE HOSE(W/MFWD) 0250-2
FRONT AXLE PIVOT PIN(W/MFWD) 0250-2
FRONT AXLE RING GEAR AND PINION (W/MFWD) 0250-14
FRONT AXLE RING GEAR(W/MFWD) 0250-14
FRONT AXLE SPIRAL BEVEL INPUT PINION GEAR(W/MFWD) 0250-14
FRONT AXLE SWIVEL HOUSING (WITHOUT MFWD)....0230-7
FRONT AXLE TIE ROD ASSEMBLY (MFWD)....0250-4
FRONT AXLE UNIVERSAL DRIVE SHAFT (MFWD)....0250-6
FRONT AXLE WHEEL HUB(WITHOUT MFWD)....0230-8
FRONT CONSOLE 1816-8
FRONT CONSOLE COVER,FLOOR 1812-2
FRONT CONSOLE SEAL 1811-2
FRONT COUNTERWEIGHT....1749-2
FRONT COUPLER CYLINDER 3104-4
FRONT COUPLER VALVE 3163-12
FRONT COUPLER, HYDRAULIC....3104-2
FRONT COUPLER, HYDRAULIC (HOSES)....3163-10
FRONT DRIVE WHEEL (MFWD) 0110-4
FRONT FLOOR MAT 1812-2
FRONT MOUNTED, REAR VIEW MIRROR....2002-6
FRONT PLATE (TT094)....0400-11
FRONT PLATE, ENGINE (HT054) (3612) 0400-80
FRONT TRANSMISSION HOUSING....0341-4
FRONT VIEW MIRROR (REAR MOUNTED) 2002-4
FRONT VIEW MIRROR, INTERIOR....2002-4
FRONT WHEEL (MFWD) 0110-4
FRONT WHEEL (WITHOUT MFWD)....0120-1
FRONT WINDSHIELD WIPER MOTOR 1814-10
FUEL COOLER (ENGINE HT054)....0560-6
FUEL FILTER (ENGINE HT054)....0560-6
FUEL FILTER (TT094) 0400-38
FUEL FILTER (35A9) (HT054)....0400-78
FUEL FILTER HEATER (TT094)....0400-38
FUEL FILTER LINES (TT094)....0400-40
FUEL GAUGE SENDER 0560-2
FUEL HOSES 0560-2
FUEL INJECTION LINES (TT094)....0400-30
FUEL INJECTION NOZZLE (TT094)....0400-29
FUEL INJECTION PUMP (TT094)....0400-30
FUEL INJECTION PUMP (16E3) (HT054) 0400-66
FUEL INJECTION PUMP DRIVE GEAR (TT094)....0400-30
FUEL LINES, FILTER (TT094)....0400-40
FUEL LINES, HIGH PRESSURE (16E3) (HT054) 0400-66
FUEL LINES, LOW PRESSURE (HT054) (63BC) 0400-106
FUEL TANK....0560-2
FUEL TANK CAP 0560-2
FUEL TANK LINES (ENGINE HT054) 0560-6
FUEL TANK STRAINER 0560-2
FUEL TEMPERATURE SENSOR (TT094) 0400-32
FUEL TEMPERATURE SENSOR, STANADYNE DE10 310G(TURBO),310SG/315SG (VSN 910056-) 0400-33
FUEL TRANSFER PUMP (TT094) 0400-41
FUEL TRANSFER PUMP PUSH ROD (TT094) 0400-41
FUSE PANEL COVER 1816-8

G

GAS PEDAL....0515-2

PAGINA

GASKET SET,ENGINE MAJOR OVERHAUL (TT094)....0400-54
GASKET SET,ENGINE MAJOR OVERHAUL (TT094) 0400-56
GASKET, CYLINDER HEAD (TT094) 0400-26
GASKET, CYLINDER HEAD (5122) (HT054) 0400-100
GASKET, EXHAUST MANIFOLD (TT094)....0400-28
GASKET, FRONT CONSOLE 1811-2
GASKET, TIMING GEAR COVER (TT094)....0400-8
GASKET, TURBOCHARGER (TT094)....0400-48
GASKET, TURBOCHARGER (65TB) (HT054) 0400-109
GASKET,OIL PAN (HT054) (1903)....0400-70
GASKET,OIL PAN (TT094) 0400-18
GASKET,ROCKER ARM COVER (TT094) 0400-7
GATHERING CLAMP....2160-16
GEAR, CAMSHAFT (TT094) 0400-4
GEAR, CRANKSHAFT (TT094)....0400-2
GEAR, ENGINE OIL PUMP (TT094) 0400-22
GEAR, FUEL INJECTION PUMP DRIVE (TT094)....0400-30
GEAR, OIL PUMP (5001) (HT054) 0400-98
GEAR,REAR AXLE PLANET....0201-6
GEAR,SPIRAL BEVEL INPUT PINION FRONT AXLE(W/MFWD) 0250-14
GEARS,DIFFERENTIAL....0210-6
GEARS,DIFFERENTIAL....0230-4
GLOBALTRACS TERMINAL (SN 150726-) 2600-2
GLOBALTRACS TERMINAL (SN 150726-) 2600-4
GRILLE 1921-2
GRILLE HOUSING....1921-2
GRILLE HOUSING (ENGINE HT054)....1921-4
GRILLE SCREEN (ENGINE HT054) 1921-4
GRILLE SCREEN (ENGINE TT094)....1921-2
GRIPPER TEETH, REPAIR KIT, EXT.DIPPER 3346-8
GROUND CABLE (ENGINE HT054)....1674-9A
GROUND CABLE (ENGINE HT054)....1674-9C
GROUND CABLE (ENGINE TT094) 1674-8
GROUND STRAP (ENGINE HT054) 1674-9A
GROUND STRAP (ENGINE HT054) 1674-9C
GROUND STRAP (ENGINE TT094)....1674-8
GUARD SOLENOID, TRANSMISSION....0341-8
GUARD, LOADER CONTROL VALVE PLUMBING....1913-6
GUARD, MAIN FRAME 1740-4
GUARD, MFWD 1740-2
GUARD, MFWD 1740-4
GUARD, RADIATOR FAN (ENGINE HT054)....0510-10
GUARD, RADIATOR FAN (ENGINE TT094) 0510-4
GUARD, RADIATOR FAN (ENGINE TT094) 0510-6
GUARD, TRANSMISSION 1740-4
GUARD,STABILIZER KIT....1746-2

H

HAND HELD HYDRAULIC TOOL KIT....3363-46
HARNESS, AC COMPRESSOR....1830-12
HARNESS, AC COMPRESSOR....1830-14
HARNESS, ANCHOR, TIE BAND MOUNT....1673-6
HARNESS, AUXILIARY CONTROL SWITCH....1674-10
HARNESS, ENGINE WIRING (ENGINE TT094) 1674-8
HARNESS, LOAD COUPLER CONTROL CHASSIS 1674-5C
HARNESS, LOADER COUPLER, CAB 1674-5C
HARNESS, PATTERN SELECT 1674-5A
HARNESS, PATTERN SELECTOR....3362-32
HARNESS, PILOT ENABLE 1675-4
HARNESS, QUICK COUPLER 1674-5C
HARNESS, RADIO 2001-2
HARNESS, RETURN TO DIG (ENGINE HT054)....1674-9A

INDICE ALFABETICO – CONTINUACION

PAGINA

HARNESS, RETURN TO DIG (ENGINE TT094) 1674-8
HARNESS, RIDE CONTROL 1674-5C
HARNESS, RIDE CONTROL 1675-2
HARNESS, RIDE CONTROL 2160-24
HARNESS, ROOF WIRING 1673-6
HARNESS, SEAT WIRING 1821-12
HARNESS, SIDE CONSOLE WIRING 1674-2
HARNESS, SIDE CONSOLE WIRING 1674-4
HARNESS, WIRING & INJECTION NOZZLE(16E3) (HT054) 0400-66
HARNESS, WIRING, A/C 1674-28
HEAD-FILTER / OIL FILTER (8843) (HT054) 0400-112
HEAD, CYLINDER (TT094) 0400-26
HEAD, CYLINDER (5122) (HT054) 0400-100
HEADER, ENGINE OIL FILTER (TT094) 0400-20
HEADER,TRANSMISSION OIL FILTER 0360-4
HEADLINER LAMP 1811-4
HEADLINER, CAB 1811-4
HEADLINER, ROPS 1811-2
HEAT AND NOISE BARRIER 9007-2
HEATER AIR FLOW DIVERTER 1816-8
HEATER HOSES (ENGINE HT054) 1830-9A
HEATER HOSES (ENGINE TT094) 1830-8
HEATER PLUMBING (ENGINE HT054) 1830-9A
HEATER PLUMBING (ENGINE TT094) 1830-8
HEATER VALVE CONTROL CABLE 1830-6
HEATER, ENGINE COOLANT 0505-2
HEATER, FUEL FILTER (TT094) 0400-38
HIGH AMBIENT (ENGINE HT054) 0510-20
HIGH AMBIENT (ENGINE TT094) 0510-18
HIGH PRESSURE SWITCH 1830-6
HIGH RANGE FORWARD CLUTCH ASSEMBLY 0350-6
HIGH RANGE FORWARD CLUTCH DISK 0350-6
HINGE PINS, MULTI-PURPOSE BUCKET 3102-8
HINGES, CAB DOORS 1814-2
HOLDER, SWING LOCK PIN 1811-2
HOOD (ENGINE TT094) 1910-2
HOOD (HT054) 1910-4
HOOD ASSEMBLY, NOISE REDUCTION, EXHAUST EXTENSION 9006-2
HOOD ASSEMBLY, NOISE REDUCTION, EXHAUST EXTENSION 9006-4
HOOD LATCH (ENGINE TT094) 1910-2
HOOD LATCH (HT054) 1910-4
HOOD SUPPORT (ENGINE TT094) 1910-2
HOOD SUPPORT (HT054) 1910-4
HORN 2004-6
HORN SWITCH 1674-6
HOSE SUPPORT, EXTENDIBLE DIPPERSTICK 3363-28
HOSE, AIR CLEANER (ENGINE HT054) 0520-6
HOSE, AIR CLEANER (ENGINE TT094) 0520-2
HOSE, ENGINE VENTILATING (TT094) 0400-24
HOSE, HYDRAULIC, RIDE CONTROL 2160-24
HOSE, WINDSHIELD WASHER (ENGINE HT054) 1814-16
HOSE, WINDSHIELD WASHER (ENGINE TT094) 1814-12
HOSES, ATTACHMENT KIT 3363-42
HOSES, EXTENSION CYLINDER, EXTENDIBLE DIPPERSTICK 3363-26
HOSES, EXTENSION CYLINDER, EXTENDIBLE DIPPERSTICK 3363-28
HOSES, FRONT HYDRAULIC COUPLER 3163-10
HOSES, FUEL 0560-2
HOSES, FUEL TANK (ENGINE HT054) 0560-6
HOSES, HAND HELD HYDRAULIC TOOL KIT 3363-46
HOSES, HEATER (ENGINE HT054) 1830-9A
HOSES, HEATER (ENGINE TT094) 1830-8

PAGINA

HOSES, LOADER BOOM LIFT CYLINDER HOSES 3163-2
HOSES, LOADER BUCKET CYLINDER HOSES 3163-6
HOSES, MAIN HYDRAULIC 2160-16
HOSES, MULTI-PURPOSE BUCKET 3102-10
HOSES, MULTI-PURPOSE BUCKET, COUPLER 3102-18
HOSES, OIL COOLER (ENGINE HT054) 0510-12
HOSES, OIL COOLER (ENGINE TT094) 0510-8
HOSES, PLUMBING, HEATER (ENGINE HT054) 1830-9A
HOSES, PLUMBING, HEATER (ENGINE TT094) 1830-8
HOSES, RADIATOR (ENGINE HT054) 0510-10
HOSES, RADIATOR (ENGINE TT094) 0510-4
HOSES, RADIATOR (ENGINE TT094) 0510-6
HOSES, STEERING (WITH MFWD) (ENGINE HT054) 0960-12
HOSES, STEERING (WITH MFWD) (ENGINE TT094) 0960-8
HOSES, STEERING (WITHOUT MFWD) (ENGINE HT054) 0960-14
HOSES, STEERING (WITHOUT MFWD) (ENGINE TT094) 0960-10
HOSES, THIRD FUNCTION HYDRAULIC HOSES 3163-6
HOSES,AIR CONDITIONING COMPRESSOR 1830-12
HOSES,AIR CONDITIONING COMPRESSOR 1830-14
HOSES,AIR CONDITIONING COMPRESSOR, RECEIVER DRYER 1830-12
HOSES,AIR CONDITIONING COMPRESSOR, RECEIVER DRYER 1830-14
HOSES,RECEIVER DRYER, AIR CONDITIONING COMPRESSOR 1830-12
HOSES,RECEIVER DRYER, AIR CONDITIONING COMPRESSOR 1830-14
HOUSING-THERMOSTAT (3924) (HT054) 0400-82
HOUSING, BRAKE VALVE 1060-2
HOUSING, BRAKE VALVE 1060-4
HOUSING, FLYWHEEL (1470) (HT054) 0400-64
HOUSING, FRONT INSTRUMENT PANEL 1816-8
HOUSING, GRILLE 1921-2
HOUSING, ORIFICE TRANSMISSION REAR 0341-3A
HOUSING, SIDE INSTRUMENT PANEL 1816-10
HOUSING, SIDE INSTRUMENT PANEL 1816-12
HOUSING, SWIVEL, FRONT AXLE (WITHOUT MFWD) 0230-7
HOUSING,ENGINE OIL PUMP (TT094) 0400-22
HOUSING,FRONT AXLE (MWFD) 0250-4
HOUSING,FRONT AXLE (WITHOUT MFWD) 0230-6
HOUSING,PARK BRAKE 1111-4
HOUSING,REAR AXLE 0201-2
HOUSING,REAR AXLE 0201-4
HOUSING,REAR DIFFERENTIAL 0201-4
HOUSING,TRANSMISSION FRONT 0341-4
HOUSING,TRANSMISSION TORQUE CONVERTER 0341-4
HUB, FRONT AXLE WHEEL (WITHOUT MFWD) 0230-8
HUB,FRONT AXLE (MFWD) 0250-6
HUB,REAR AXLE PLANETARY DRIVE 0201-6
HYDRAULIC CONTROL, AUXILIARY, SWITCH 1674-10
HYDRAULIC CYLINDER PINS (THUMB) 3803-2
HYDRAULIC CYLINDER, THUMB 3803-2
HYDRAULIC CYLINDER,MULTI-PURPOSE BUCKET 3102-10
HYDRAULIC CYLINDER,MULTI-PURPOSE BUCKET 3102-18
HYDRAULIC FRONT COUPLER 3104-2
HYDRAULIC FRONT COUPLER CYLINDER 3104-4
HYDRAULIC FRONT COUPLER HARNESS 1674-5C
HYDRAULIC FRONT COUPLER VALVE 3163-12
HYDRAULIC FRONT COUPLER,LINES 3163-10
HYDRAULIC HOSE, RIDE CONTROL 2160-24
HYDRAULIC HOSE,BOOM CYLINDER 3363-6

INDICE ALFABETICO – CONTINUACION

PAGINA

HYDRAULIC HOSE,CROWD CYLINDER 3363-12
HYDRAULIC HOSES FOR ATTACHMENT KIT....3363-42
HYDRAULIC HOSES, HAND HELD TOOL KIT....3363-46
HYDRAULIC OIL COOLER AND HOSES (ENGINE H T054) 0510-12
HYDRAULIC OIL COOLER AND HOSES (ENGINE T T094) 0510-8
HYDRAULIC OIL COOLER LINES 2160-16
HYDRAULIC OIL FILTER....2160-10
HYDRAULIC OIL LINE,BOOM CYLINDER 3363-6
HYDRAULIC OIL LINES LOADER BUCKET CYLINDER 3163-6
HYDRAULIC OIL LINES,CROWD CYLINDER 3363-12
HYDRAULIC OIL LINES,MULTI-PURPOSE BUCKET....3102-10
HYDRAULIC OIL LINES,MULTI-PURPOSE BUCKET, COUPLER....3102-18
HYDRAULIC OIL LINES,THIRD FUNCTION....3163-6
HYDRAULIC PARK BRAKE....1111-2
HYDRAULIC RESERVOIR....2160-12
HYDRAULIC RESERVOIR BREATHER FILTER 2160-12
HYDRAULIC RIDE CONTROL 2160-24
HYDRAULIC TEMPERATURE SENDER (ENGINE HT0 54) 1674-9A
HYDRAULIC TEMPERATURE SENDER (ENGINE TT0 94) 1674-8
HYDRAULIC TEMPERATURE SENSOR (ENGINE HT0 54) 1674-9A
HYDRAULIC TEMPERATURE SENSOR (ENGINE TT0 94) 1674-8
HYDRAULIC THUMB (2 TINE) 3803-2
HYDRAULIC THUMB (4 TINE) 3803-2
HYDRAULIC THUMB INSTALLATION KIT 3803-2
HYDRAULIC THUMB KIT 3803-2
HYDRAULICS HOSE,SWING CYLINDER 3363-14
HYDRAULICS, AUXILIARY EQUIPMENT, EXTENDI BLE DIPPERSTICK....3363-24
HYDRAULICS, AUXILIARY EQUIPMENT,STD.....3363-18
HYDRAULICS, BACKHOE BUCKET CYLINDER....3363-8
HYDRAULICS, BACKHOE STABILIZER CYLINDER 3363-3A
HYDRAULICS, EXTENSION CYLINDER, EXTENDI BLE DIPPERSTICK....3363-26
HYDRAULICS, EXTENSION CYLINDER, EXTENDI BLE DIPPERSTICK....3363-28
HYDRAULICS, LOADER BOOM CYLINDER 3163-2
HYDRAULICS, MAIN 2160-16
HYDRAULICS, PILOT CONTROL 3363-54
HYDRAULICS, PILOT SELECTOR VALVE....3363-54
HYDRAULICS, SELECTOR VALVE (PILOT CONTROL) 3363-2
HYDRAULICS, SERVICE BRAKE 1060-6
HYDRAULICS, STEERING VALVE (WITH MFWD) (ENGINE HT054)....0960-12
HYDRAULICS, STEERING VALVE (WITH MFWD) (ENGINE TT094)....0960-8
HYDRAULICS, STEERING,(WITHOUT MFWD) (ENG INE HT054) 0960-14
HYDRAULICS, STEERING,(WITHOUT MFWD) (ENG INE TT094)....0960-10
HYDRAULICS,AUGER (STANDARD DIPPERSTICK)....3363-40
HYDRAULICS,BRAKE VALVE BOOST (CAB)....1060-8
HYDRAULICS,BRAKE VALVE BOOST (ROPS)....1060-10

PAGINA

I

IGNITION SWITCH 1674-6
IGNITION SWITCH KEY.... 1674-6
IMPELLER,WATER PUMP (TT094).... 0400-35
INJECTION NOZZLE (16E3) (HT054) 0400-66
INJECTION PUMP,FUEL (TT094) 0400-30
INLET OIL FILL (TT094) 0400-14
INLET PRIORITY SECTION, BACKHOE VALVE.... 3362-8
INLET, WATER PUMP (TT094).... 0400-34
INLET, WATER PUMP (5701) (HT054) 0400-102
INPUT PINION, SPIRAL BEVEL.... 0210-2
INPUT PINION, SPIRAL BEVEL.... 0210-4
INPUT SHAFT,TRANSMISSION.... 0350-2
INSIDE MIRROR (FRONT MOUNTED).... 2002-6
INSTRUMENT PANEL VANDAL GUARD.... 1816-10
INSTRUMENT PANEL, SIDE 1816-10
INSTRUMENT PANEL, SIDE 1816-12
INSULATORS, ANTI-RATTLE 9006-2
INSULATORS, ANTI-RATTLE 9006-4
INSULATORS, SOUND REDUCTION 9006-2
INSULATORS, SOUND REDUCTION 9006-4
INTAKE MANIFOLD (17CN) (HT054) 0400-68
INTAKE VALVE (TT094).... 0400-26
INTAKE VAVLE (5122) (HT054) 0400-100
INTAKE, AIR (ENGINE HT054).... 0520-6
INTAKE, ENGINE OIL PUMP (TT094).... 0400-22
INTERIOR FRONT VIEW MIRROR.... 2002-4
INTERIOR REAR VIEW MIRROR (FRONT MOUNTED) 2002-6
ISOLATOR EDGING (ENGINE HT054) 0510-10
ISOLATOR EDGING (ENGINE TT094).... 0510-4
ISOLATOR EDGING (ENGINE TT094).... 0510-6
ISOLATOR SEAL (ENGINE HT054) 0510-10
ISOLATOR SEAL (ENGINE TT094).... 0510-4
ISOLATOR SEAL (ENGINE TT094).... 0510-6
ISOLATOR,ENGINE SUPPORT.... 0540-2
ISOLATOR,TRANSMISSION MOUNTING.... 0342-2
ISOLATORS, CAB MOUNTING 1811-4
ISOLATORS, ROPS FRAME.... 1811-2

J

JDLINK™ ANTENNA (SN 150726-) 2600-2
JDLINK™ ANTENNA (SN 150726-) 2600-4
JDLINK™ CONTROLLER (SN 150726-) 2600-2
JDLINK™ CONTROLLER (SN 150726-) 2600-6
JDLINK™ DIRECT FIELD KIT (SN 150726-) 2600-6
JDLINK™ STANDARD FIELD KIT (SN 150726-).... 2600-4
JDLINK™ ULTIMATE FIELD KIT (SN 150726-).... 2600-2
JDLINK™ WIRE HARNESS (SN 150726-).... 2600-2
JDLINK™ WIRE HARNESS (SN 150726-).... 2600-4
JDLINK™ WIRE HARNESS (SN 150726-).... 2600-6
JOY STICK, CONTROL VALVE, BUTTON FUNCION KIT.... 3362-38
JOY STICK, CONTROL VALVE, LEFT.... 3362-34
JOY STICK, CONTROL VALVE, RIGHT 3362-36

K

KEY,IGNITION SWITCH 1674-6
KING PIN, FRONT AXLE (MFWD) 0250-6
KINGPIN, FRONT AXLE (WITHOUT MFWD).... 0230-7

INDICE ALFABETICO – CONTINUACION

PAGINA

KIT FIELD, SELECTIVE FLOW 3362-21A
KIT, ACCU-SWING VALVE 3362-28
KIT, ATTACHMENT PLUMBING KIT.....3363-42
KIT, BACKHOE BOOM CYLINDER REPAIR 3365-8
KIT, BACKHOE BUCKET CYLINDER REPAIR.....3365-12
KIT, BACKHOE BUCKET CYLINDER REPAIR, HD 3365-4
KIT, BRAKE VALVE.....1060-4
KIT, DP SWITCH.....2160-10
KIT, ENGINE OVERHAUL (TT094).....0400-52
KIT, ENGINE OVERHAUL (TT094).....0400-54
KIT, ENGINE OVERHAUL (TT094).....0400-56
KIT, EXT.DIPPER ARM GRIP REPAIR 3346-8
KIT, FIELD, NOISE REDUCTION 9006-2
KIT, FIELD, NOISE REDUCTION 9006-4
KIT, FIFTH FUNCTION MANUAL VALVE 3362-26
KIT, FRONT COUPLER CYLINDER REPAIR 3104-4
KIT, FUEL FILTER (TT094).....0400-38
KIT, FUEL FILTER HEATER (TT094).....0400-38
KIT, HAND HELD HYDRAULIC TOOL KIT 3363-46
KIT, HYDRAULIC COUPLER (COUPLER) 3104-2
KIT, HYDRAULIC COUPLER (HOSES AND VALVE) 3163-10
KIT, HYDRAULIC COUPLER VALVE 3163-12
KIT, HYDRAULIC THUMB 3803-2
KIT, INSTALLATION, HYDRAULIC THUMB.....3803-2
KIT, LOADER BUCKET CYLINDER REPAIR 3165-14
KIT, MAIN HYDRAULIC PUMP 2160-4
KIT, PATTERN SELECTOR VALVE.....3362-32
KIT, PRE CLEANER (ENGINE HT054) 0520-8
KIT, REAR WINDOW LATCH.....1814-8
KIT, REPAIR, SWING CYLINDER.....3365-20
KIT, SIXTH FUNCTION MANUAL VALVE 3362-27
KIT, STABILIZER GUARD.....1746-2
KIT, THIRD FUNCTION LOADER CONTROL 3115-6
KIT, UNIVERSAL DRIVE SHAFT (MFWD) 0250-3
KIT, WINDOW SEAL 1814-8
KIT,BACKHOE TWO LEVER CONVERSION 3315-6
KIT,CROWD CYLINDER REPAIR 3365-16
KIT,ENGINE REBUILD (TT094).....0400-54
KIT,ENGINE REBUILD (TT094).....0400-56
KIT,HYDRAULIC RIDE CONTROL 2160-24
KIT,MULTI-PURPOSE BUCKET 3102-13
KIT,PILOT CONTROL HANDLE,BUTTON FUNCTION 3362-38
KIT,PROTECTION,EXT.DIPPERSTICK.....3346-8
KIT,SAE BACKHOE CONTROL LINKAGE PATTERN 3315-24
KIT,SEAT SLIDE LATCH 1821-6
KIT,SLIDE PUCK SERVICE.....1821-8
KIT,STARTER MOTOR (TT094).....0400-42
KIT,SWIVEL LATCH.....1821-8
KIT,WATER PUMP REPAIR (TT094) 0400-35
KITS, BOOM LIFT CYLINDER.....3165-10
KITS, STABILIZER CYLINDER REPAIR.....3365-23
KITS, STABILIZER CYLINDER REPAIR.....3365-26
KNOB, TEMPERATURE CONTROL.....1674-28

L

LABEL, STARTER (3056) (HT054).....0400-76
LABELS (ENGINE HT054) 1320-8
LABELS (ENGINE HT054) 1320-10
LABELS (ENGINE HT054) 1320-12
LABELS (ENGINE TT094).....1320-2
LABELS (ENGINES DT060/TT094).....1320-4
LABELS (ENGINES DT060/TT094).....1320-6
LABELS, ANTI-THEFT.....1675-10
LAMP, HEADLINER 1811-4
LATCH, HOOD (ENGINE TT094) 1910-2

PAGINA

LATCH, HOOD (HT054)..... 1910-4
LATCH, REAR WINDOW 1814-8
LATCH, SIDE WINDOW LATCH 1814-2
LATCH,SEAT SWIVEL 1821-8
LEVER CONVERSION LINKAGE, BACKHOE (SAE PATTERN)..... 3315-24
LEVER, FIFTH FN FOR THREE LEVER CONTROLS..... 3315-18
LEVER, FOUR-LEVER CONTROLS, STANDARD BACKHOE..... 3315-10
LEVER, STABILIZER 3315-2
LEVER, THIRD FUNCTION LOADER CONTROL..... 3115-6
LEVER, THREE, BACKHOE CONTROL VALVE..... 3315-8
LEVER, TRANSMISSION CONTROL..... 0315-2
LEVER,BACKHOE BOOM LOCK CONTROL..... 3315-16
LEVER,LOADER CONTROL VALVE 3115-4
LEVER,SEAT LUMBAR SUPPORT CONTROL..... 1821-6
LEVER,SEAT SLIDE CONTROL..... 1821-6
LEVER,SEAT SWIVEL CONTROL 1821-6
LEVERS, BACKHOE COVER..... 1816-2
LICENCE PLATE BRACKET..... 1314-2
LICENCE PLATE LIGHT 1314-2
LIFT ARM CYLINDER..... 3165-10
LIFT ARM, LOADER 3143-2
LIGHT, DOME 1811-4
LIGHT, LICENCE PLATE 1314-2
LIGHTS,STANDARD AND DELUXE 1673-6
LIMITED SLIP DIFFERENTIAL (MFWD)..... 0250-10
LIMITED SLIP DIFFERENTIAL CASE (MFWD) 0250-10
LIMITED SLIP DIFFERENTIAL CLUTCH DISC (MFWD)..... 0250-10
LIMITED SLIP DIFFERENTIAL SHAFT(MFWD) 0250-10
LINE, POWER BEYOND, HYDRAULIC 3362-6
LINE, STABILIZER HYDRAULIC 3362-6
LINER-CYLINDER (4838) (HT054)..... 0400-94
LINER, CYLINDER (TT094)..... 0400-10
LINES, AUXILIARY EQUIPMENT, EXTENDIBLE D IPPERSTICK..... 3363-24
LINES, AUXILIARY EQUIPMENT, STANDARD 3363-18
LINES, BUCKET CYLINDER, BACKHOE..... 3363-8
LINES, FRONT HYDRAULIC COUPLER..... 3163-10
LINES, FUEL FILTER (TT094)..... 0400-40
LINES, FUEL HIGH PRESSURE (16E3) (HT054) 0400-66
LINES, FUEL INJECTION (TT094)..... 0400-30
LINES, FUEL TANK (ENGINE HT054)..... 0560-6
LINES, HOSE, TURBOCHARGER (65TB)(HT054) 0400-109
LINES, OIL COOLER, HYDRAULIC 2160-16
LINES, OIL, EXTENSION CYLINDER, EXTENDIB LE DIPPERSTICK..... 3363-26
LINES, OIL, EXTENSION CYLINDER, EXTENDIB LE DIPPERSTICK..... 3363-28
LINES, SERVICE BRAKE 1060-6
LINES, TURBOCHARGER OIL (TT094)..... 0400-50
LINKAGE BACKHOE, FIFTH FN LEVER FOR THREE LEVER CONTROLS..... 3315-18
LINKAGE FLOOR COVER..... 1812-2
LINKAGE THREE LEVER BACKHOE CONTROL VALVE..... 3315-8
LINKAGE, BACKHOE CONTROL (SAE PATTERN) 3315-24
LINKAGE, BUCKET LEVELING..... 3115-2
LINKAGE, FOUR-LEVER CONTROL VALVE, STANDARD BACKHOE..... 3315-10
LINKAGE, STABILIZER VALVE..... 3315-2
LINKAGE, TWO LEVER BACKHOE CONTROL VALVE..... 3315-6
LINKAGE,LOADER BUCKET 3143-8

INDICE ALFABETICO – CONTINUACION

PAGINA

LINKAGE,LOADER CONTROL VALVE 3115-4
LINKAGE,RETURN-TO-DIG 3115-2
LINKAGE,THIRD FUNCTION LOADER CONTROL VALVE 3115-6
LOAD SENSE RELIEF VALVE 3162-10
LOADER ARM SERVICE LOCK 1313-2
LOADER BOOM 3143-2
LOADER BOOM CYLINDER HYDRAULICS 3163-2
LOADER BOOM OIL LINES 3163-2
LOADER BOOM SERVICE LOCK 1313-2
LOADER BUCKET .76 CUBIC METER (1.00 CUBIC YARD) 3102-2
LOADER BUCKET .86 CUBIC METER(1.13 CUBIC YARD) 3102-4
LOADER BUCKET .90 CUBIC METER (1.20 CUBIC YARD) 3102-2
LOADER BUCKET .96 CUBIC METER (1.25 CUBIC YARD) 3102-2
LOADER BUCKET 1.00 CUBIC METER(1.30 CUBIC YARD) 3102-4
LOADER BUCKET COUPLER .96 CUBIC METER (1.25 CUBIC YARD) 3102-14
LOADER BUCKET CUTTING EDGE 3102-2
LOADER BUCKET CUTTING EDGE 3102-4
LOADER BUCKET CYLINDER 3165-14
LOADER BUCKET CYLINDER PINS 3102-22
LOADER BUCKET CYLINDER REPAIR KIT 3165-14
LOADER BUCKET HYDRAULIC CYLINDER 3165-14
LOADER BUCKET LIFT CYLINDER HYDRAULICS 3163-6
LOADER BUCKET LINK PINS 3102-22
LOADER BUCKET LINKAGE 3143-8
LOADER BUCKET PINS 3102-22
LOADER BUCKET,COUPLER .86 CUBIC METER (1.13 CUBIC YARD) 3102-16
LOADER BUCKET,COUPLER 1.00 CUBIC METER (1.31 CUBIC YARD) 3102-16
LOADER CONTROL COVER 1816-12
LOADER CONTROL VALVE 3162-2
LOADER CONTROL VALVE LEVER 3115-4
LOADER CONTROL VALVE LINKAGE 3115-4
LOADER CONTROL VALVE PLUMBING SHIELD 1913-6
LOADER COUPLER 3104-2
LOADER COUPLER ELECTRICAL 1675-10
LOADER COUPLER, HYDRAULIC HOSES 3163-10
LOADER COUPLER, VALVE 3163-12
LOADER FORKLIFT FORKS 3103-2
LOADER LIFT ARM 3143-2
LOADER LIFT ARM CYLINDER 3165-10
LOADER LIFT ARM CYLINDER HARDWARE 3165-4
LOADER LIFT ARM PIN 3143-2
LOADER VALVE AUXILIARY SECTION 3162-8
LOADER VALVE BOOM SECTION 3162-4
LOADER VALVE BUCKET SECTION 3162-6
LOADER VALVE RELIEF 3162-10
LOCK BAR, BOOM SERVICE 1313-2
LOCK PIN, HYDRAULIC FRONT COUPLER 3104-2
LOCK PIN, SWING 1811-2
LOCK SWITCH, DIFFERENTIAL 1674-12
LOCK, BACHOE BOOM 3315-34
LOCK,VANDAL GUARD 1816-10
LOCKING PIN, EXTENDIBLE ARM 3346-4
LOCKING PIN, EXTENDIBLE ARM 3346-6
LOCKOUT VALVE, STABILIZER 3162-10
LOUVER, AIR CONDITIONING 1830-4
LOUVERS, VENTILATION 9006-2
LOUVERS, VENTILATION 9006-4

PAGINA

LOW PRESSURE FUEL LINES (HT054) (63BC) 0400-106
LOW PRESSURE SWITCH 1830-6
LOW RANGE FORWARD CLUTCH ASSEMBLY 0350-4
LOW RANGE FORWARD CLUTCH DISK 0350-4
LOWERING DEVICE,CONTOLLED, BOOM CYL.KIT 3363-20
LOWERING DEVICE,CONTROLLED,CROWD CYL.KIT 3363-22
LUBE HOSE,FRONT AXLE(W/MFWD) 0250-2

M

MAGNET, RETURN-TO-DIG 3162-6
MAIN BEARINGS (TT094) 0400-2
MAIN FRAME 1740-2
MAIN FRAME BUMPER 1747-2
MAIN FRAME GUARD 1740-4
MAIN HYDRAULIC HOSES 2160-16
MAIN HYDRAULIC PUMP 2160-4
MAIN HYDRAULIC PUMP SOLENOID VALVE 2160-4
MAIN HYDRAULIC RESERVOIR 2160-12
MAIN HYDRAULIC SEAL KIT 2160-4
MAIN HYDRAULICS 2160-16
MANIFOLD-EXHAUST (2893) (HT054) 0400-75
MANIFOLD, INTAKE (17CN) (HT054) 0400-68
MANIFOLD, PILOT ACTIVATING 3363-2
MANIFOLD, PILOT CONTROL 3362-31
MANIFOLD,EXHAUST (TT094) 0400-28
MANUAL HOLDER CORD 1811-2
MANUAL HOLDER, OPERATOR 1811-2
MASTER DISCONNECT BATTERY SWITCH 1671-6
MASTER SWITCH MOUNTING PLATE 1671-6
MATS, FLOOR 1812-2
MFWD CLUTCH ASSEMBLY 0350-14
MFWD CLUTCH DISC 0350-14
MFWD CLUTCH DRIVE SOLENOID 0350-14
MFWD GUARD 1740-2
MFWD GUARD 1740-4
MFWD SWITCH 1674-28
MIDDLE FLOOR COVER 1812-2
MIRROR BRACKET, INTERIOR FRONT VIEW 2002-4
MIRROR BRACKET, INTERIOR REAR VIEW (FRONT MOUNTED) 2002-6
MIRROR, EXTERNAL REAR VIEW 2002-3
MIRROR, INTERIOR FRONT VIEW 2002-4
MIRROR, INTERIOR REAR VIEW (FRONT MOUNTED) 2002-6
MIRROR, OUTSIDE 2002-3
MODE DOOR 1816-8
MODE DOOR WIRING HARNESS 1816-8
MOLDBOARD,MULTI-PURPOSE BUCKET 3102-8
MONITOR 1674-6
MONITOR PANEL 1674-6
MONITOR PANEL SWITCHES 1674-6
MOTOR, FRONT WINDSHIELD WIPER 1814-10
MOTOR, REAR WINDSHIELD WIPER 1814-14
MOUNT,ENGINE 0540-2
MOUNTING BRACKET, CONTROL VALVE ELECTRICAL HARNESS 1674-10
MOUNTING BRACKETS, COMPRESSOR, AIR CONDITIONING 1830-12
MOUNTING BRACKETS, COMPRESSOR, AIR CONDITIONING 1830-14
MOUNTING PLATE, BACKHOE VALVE 3315-20
MOUNTING PLATE, BACKHOE VALVE (PILOT CONTROL) 3315-22
MOUNTING PLATE, BRAKE VALVE 1060-2
MOUNTING PLATE, RADIO/SPEAKER 2001-2

INDICE ALFABETICO – CONTINUACION

PAGINA

MOUNTING PLATE, STABILIZER VALVE 3315-20
MOUNTING PLATE, STABILIZER VALVE (PILOT CONTROL) 3315-22
MOUNTING PLATE,MASTER DISCONNECT SWITCH....1671-6
MOUNTING SUPPORT,TRANSMISSION 0342-2
MUFFLER (ENGINE HT054) 0530-6
MUFFLER (ENGINE TT094) 0530-4
MUFFLER, PRE CLEANER (ENGINE HT054)....0520-8
MULTI-PURPOSE BUCKET 3102-8
MULTI-PURPOSE BUCKET 3102-10
MULTI-PURPOSE BUCKET CUTTING EDGE 3102-8
MULTI-PURPOSE BUCKET CYLINDER 3102-13
MULTI-PURPOSE BUCKET CYLINDER PINS COUPLER 3102-18
MULTI-PURPOSE BUCKET HYDRAULIC OIL LINES 3102-10
MULTI-PURPOSE BUCKET HYDRAULIC OIL LINES, COUPLER....3102-18
MULTI-PURPOSE BUCKET HYDRAULIC CYLINDER....3102-10
MULTI-PURPOSE BUCKET HYDRAULIC CYLINDER, COUPLER 3102-18
MULTI-PURPOSE BUCKET MOLDBOARD 3102-8
MULTI-PURPOSE BUCKET, COUPLER 3102-18

N

NOISE AND HEAT BARRIER 9007-2
NOISE REDUCTION FIELD KIT....9006-2
NOISE REDUCTION FIELD KIT....9006-4
NOISE REDUCTION HOOD ASSEMBLY WITH EXHAU ST EXTENSION....9006-2
NOISE REDUCTION HOOD ASSEMBLY WITH EXHAU ST EXTENSION....9006-4
NOZZLE, FUEL INJECTION (TT094)....0400-29
NOZZLE, INJECTION & WIRING HARNESS(16E3) (HT054) 0400-66

O

O-RING, WATER PUMP INLET (5701) (HT054) 0400-102
OIL COOLER (ENGINE HT054) 0510-12
OIL COOLER (ENGINE TT094) 0510-8
OIL COOLER LINES,HYDRAULIC 2160-16
OIL COOLER, HYDRAULIC (ENGINE HT054) 0510-12
OIL COOLER, HYDRAULIC (ENGINE TT094)....0510-8
OIL COOLER, TRANSMISSION (ENGINE HT054)....0510-12
OIL COOLER, TRANSMISSION (ENGINE TT094) 0510-8
OIL DIPSTICK (4002) (HT054) 0400-85
OIL FILL INLET (TT094) 0400-14
OIL FILLER OPENING COVER (TT094) 0400-14
OIL FILLER, ENGINE (HT054) (1229)....0400-62
OIL FILTER / FILTER HEAD (8843) (HT054) 0400-112
OIL FILTER,ENGINE (TT094)....0400-20
OIL FILTER,TRANSMISSION....0360-4
OIL LINES, LOADER BOOM 3163-2
OIL LINES, TURBOCHARGER (TT094)....0400-50
OIL PAN GASKET (HT054) (1903) 0400-70
OIL PAN GASKET (TT094)....0400-18
OIL PAN,ENGINE (HT054) (1903)....0400-70
OIL PAN,ENGINE (TT094)....0400-18
OIL PUMP (5001) (HT054) 0400-98
OIL PUMP,TRANSMISSION CHARGE....0360-2
OILCOOLER (HT054) (5954) 0400-103

PAGINA

OPERATOR MANUAL HOLDER.... 1811-2
OPERATOR'S SEAT 1821-2
OPTION 1164 - VALVE COVER (HT054) 0400-60
OPTION (9901) SERVICE KIT (HT054) 0400-114
OPTION CODE 1302 CRANKSHAFT PULLEY (TT094).... 0400-5
OPTION 1470 - FLYWHEEL HOUSING (HT054) 0400-64
OPTION 1502 FLYWHEEL (HT054) 0400-65
OPTION 17CN - INTAKE MANIFOLD (HT054).... 0400-68
OPTION 2001-WATERPUMP PULLEY (HT054) 0400-72
OPTION 2158 - THERMOSTAT COVER (HT054) 0400-73
OPTION 2217 - THERMOSTAT (HT054).... 0400-74
OPTION 3056 STARTER 12V (HT054).... 0400-76
OPTION 35A9, FUEL FILTER (HT054).... 0400-78
OPTION 3612, ENGINE FRONT PLATE (HT054) 0400-80
OPTION 4501 - SHAFT, BALANCER (HT054) 0400-88
OPTION 4643 - CYLINDER BLOCK (HT054).... 0400-90
OPTION 4715 - CRANKSHAFT (HT054).... 0400-92
OPTION 4901 - ROCKER ARM (HT054).... 0400-96
OPTION 5001 - OIL PUMP (HT054).... 0400-98
OPTION 5122 - CYLINDER HEAD (HT054).... 0400-100
OPTION 5701 WATER PUMP INLET (HT054) 0400-102
OPTION 5954 - OIL COOLER (HT054) 0400-103
OPTION 6282 ALTERNATOR BRACKET (HT054) 0400-104
OPTION 63BC (LOW PRESSURE FUEL LINES) (HT054) 0400-106
OPTION 65TB - TURBOCHARGER (HT054).... 0400-109
OPTION 8727 - BELT TENSIONER (HT054) 0400-111
OPTION 9901 CAMSHAFT (HT054) 0400-117
OPTION 9901 PISTON/LINEAR KIT (HT054) 0400-116
ORIFICE, TRANSMISSION REAR HOUSING 0341-3A
OUTPUT SHAFT,TRANSMISSION.... 0350-16
OUTSIDE MIRROR.... 2002-3
OVERHAUL KIT, ENGINE (TT094).... 0400-52
OVERHAUL KIT, ENGINE (9901) (HT054) 0400-114
OVERHUAL KIT, ENGINE (TT094).... 0400-54

P

PACKAGE, A/C AND BASIC FAN (ENGINE HT054) 0510-20
PACKAGE, A/C AND BASIC FAN (ENGINE TT094) 0510-18
PACKAGE, ENVIORMENTAL DRAIN (ENGINE HT05 4) 1369-8
PACKAGE, ENVIORMENTAL DRAIN (ENGINE TT09 4) 1369-6
PAD SEAT BACK.... 1821-4
PAD,EXTENDIBLE ARM 3346-4
PAD,EXTENDIBLE ARM 3346-6
PALLET FORKS.... 3103-2
PAN,ENGINE OIL (HT054) (1903) 0400-70
PAN,ENGINE OIL (TT094).... 0400-18
PANEL, FRONT INSTRUMENT 1816-8
PANEL, RADIO TRIM.... 2001-2
PANEL, REAR KICK 1812-2
PANEL,MONITOR.... 1674-6
PANELS, ENGINE SIDE (ENGINE TT094).... 1910-2
PANELS, ENGINE SIDE (HT054) 1910-4
PARK BRAKE CLUTCH DISC 1111-4
PARK BRAKE CLUTCH DISC CARRIER 1111-4
PARK BRAKE HOUSING.... 1111-4

INDICE ALFABETICO – CONTINUACION

PAGINA

PARK BRAKE OIL PRESSURE SWITCH (ENGINE H T054) 1674-9A
PARK BRAKE OIL PRESSURE SWITCH (ENGINE T T094) 1674-8
PARK BRAKE PISTON 1111-4
PARK BRAKE PLUMBING 1111-2
PARK BRAKE SWITCH 1674-6
PARK BRAKE, HYDRAULIC 1111-2
PATTERN SELECT SWITCH 1674-5A
PATTERN SELECTOR HARNESS 3362-32
PATTERN SELECTOR VALVE 3362-32
PATTERN SELECTOR, SWITCH 3362-32
PEDAL FIELD KIT, FIFTH FUNCTION (PILOT CONTROL) 3315-30
PEDAL FIELD KIT, SIXTH FUNCTION (PILOT CONTROL) 3315-32
PEDAL GAS 0515-2
PEDAL, AUXILIARY FUNCTION (PILOT CONTROL) 3315-32
PEDAL, BRAKE 1060-2
PEDAL, EXTENDIBLE DIPPER (PILOT CONTROL) 3315-30
PEDAL, FIFTH FUNCTION 3315-12
PEDAL, FIFTH FUNCTION (PILOT CONTROL) 3315-30
PEDAL, SIXTH FUNCTION 3315-14
PEDAL, SIXTH FUNCTION (PILOT CONTROL) 3315-32
PILOT ACTIVATING MANIFOLD 3363-2
PILOT BACKHOE BOOM SECTION VALVE 3362-40
PILOT BACKHOE BUCKET SECTION VALVE 3362-42
PILOT BACKHOE CROWD SECTION VALVE 3362-44
PILOT BACKHOE SWING SECTION VALVE 3362-46
PILOT CONTROL HANDLE BUTTON FUNCTION KIT 3362-38
PILOT CONTROL HYDRAULICS 3363-54
PILOT CONTROL MANIFOLD 3362-31
PILOT CONTROL VALVE, BACKHOE 3362-6
PILOT CONTROL VALVE, LEFT 3362-34
PILOT CONTROL VALVE, RIGHT 3362-36
PILOT CONTROLLER ARM (LEFT SIDE) 1816-14
PILOT CONTROLLER ARM (RIGHT SIDE) 1816-16
PILOT ENABLE SWITCH 1675-4
PILOT ENABLE WIRING HARNESS 1675-4
PILOT SELECTOR VALVE HYDRAULICS 3363-54
PIN, BUCKET 3346-2
PIN, CROWD 3346-2
PIN, DIPPERSTICK 3346-2
PIN, KING, FRONT AXLE (MFWD) 0250-6
PIN,LOADER LIFT ARM 3143-2
PINION SHAFT,DIFFERENTIAL 0210-6
PINION SHAFT,DIFFERENTIAL 0230-4
PINS AND BUCKET LINKS,BACKHOE 3345-2
PINS, BACKHOE BOOM 3344-2
PINS, BACKHOE BUCKET AND LINKS 3345-2
PINS, HYDRAULIC CYLINDER (THUMB) 3803-2
PINS, LOADER BUCKET CYLINDER 3102-22
PINS, LOADER BUCKET LINK 3102-22
PINS, MULTI-PURPOSE BUCKET CYLINDER 3102-10
PINS, MULTI-PURPOSE BUCKET CYLINDER, COUPLER 3102-18
PINS, MULTI-PURPOSE BUCKET HINGE 3102-8
PINS, QUICK COUPLER (STANDARD) 3302-4
PINS, QUICK COUPLER (UNIVERSAL) 3302-2

PAGINA

PINS, SWING FRAME 3343-2
PINS,BACKHOE BUCKET 3302-14
PINS,BACKHOE BUCKET 3302-16
PINS,LOADER BUCKET 3102-22
PINS,STABLIZER ARM, EXTENDED 3348-4
PINS,STABLIZER ARM, STANDARD 3348-2
PINS,STABLIZER CYLINDER 3348-6
PIPE, EXHAUST PIPE (ENGINE HT054) 0530-6
PIPE, EXHAUST PIPE (ENGINE TT094) 0530-4
PISTON (4838) (HT054) 0400-94
PISTON & LINEAR (9901) (HT054) 0400-116
PISTON LINEAR KIT (9901) (HT054) 0400-116
PISTON RINGS (TT094) 0400-10
PISTON, BRAKE VALVE 1060-4
PISTON, ENGINE (TT094) 0400-10
PISTON,DISC BRAKE 1011-2
PISTON,PARK BRAKE 1111-4
PIVOT PIN,FRONT AXLE(W/MFWD) 0250-2
PLACEMENT, SWITCHES, ALTERNATE 1674-28
PLANET CARRIER,REAR AXLE 0201-6
PLANETARY DRIVE (MFWD) 0250-8
PLANETARY DRIVE RING GEAR (MFWD) 0250-8
PLANETARY DRIVE SUN GEAR SHAFT (MFWD) 0250-8
PLANETARY DRIVE,REAR AXLE 0201-6
PLATE, BACKHOE BOOM PROTECTION 3344-4
PLATE, CONVERSION BUCKET PIVOT 3104-6
PLATE, FLOOR, NO SHIFTER 1811-2
PLATE, FRONT (TT094) 0400-11
PLATE,BRAKE VALVE MOUNTING 1060-2
PLATE,REAR AXLE HOUSING MOUNTING 0201-2
PLATE,REAR AXLE HOUSING MOUNTING 0201-4
PLUG, TIMING PIN HOLE, STANADYNE DE10 310G(TURBO),310SG/315SG (VSN 910056-) 0400-33
PLUMBING HEATER (ENGINE HT054) 1830-9A
PLUMBING HEATER (ENGINE TT094) 1830-8
PLUMBING HOSES, HEATER (ENGINE TT094) 1830-8
PLUMBING HOSES, HEATER (ENGINE HT054) 1830-9A
PLUMBING KIT, ATTACHMENT 3363-42
PLUMBING, BRAKE VALVE BOOST (CAB) 1060-8
PLUMBING, BRAKE VALVE BOOST (ROPS) 1060-10
PLUMBING, DIFFERENTIAL LOCK 0210-8
PLUMBING, PARK BRAKE 1111-2
POWER BEYOND HYDRAULIC LINE 3362-6
POWER LINK 3345-2
PRE CLEANER (ENGINE HT054) 0520-8
PRE CLEANER (ENGINE TT094) 0520-4
PRESSURE RAGULATOR, TRANSMISSION 0341-4
PRESSURE REDUCING VALVE, MANIFOLD (PILOT CONTROL) 3362-31
PRESSURE REGULATOR (TT094) 0400-32
PRESSURE REGULATOR, STANADYNE DE10 310G(TURBO),310SG/315SG (VSN 910056-) 0400-33
PRESSURE SWITCH, BRAKE LIGHT 1060-2
PRESSURE, ENGINE OIL SWITCH (ENGINE TT09 4) 1674-8
PRIORITY VALVE INLET SECTION, BACKHOE 3362-8
PROTECTION COVER, LOADER PLUMBING 1913-6
PROTECTION KIT,EXT.DIPPERSTICK 3346-8
PROTECTION PLATE, EXTENDIBLE DIPPERSTICK 3344-6
PROTECTION PLATE,BACKHOE BOOM 3344-4
PROTECTIVE SLEEVES (ENGINE TT094) 0510-8
PULLEY ALTERNATOR 1672-6
PULLEY-CRANKSHAFT (1327) (HT054) 0400-63
PULLEY, WATER PUMP (TT094) 0400-34

INDICE ALFABETICO – CONTINUACION

PAGINA

PULLEY, WATERPUMP (2001) (HT054) 0400-72
PULLEY,CRANKSHAFT (1302) (TT094) 0400-5
PULLY AND V-BELT (ENGINE HT054)....0510-20
PULLY AND V-BELT (ENGINE TT094) 0510-18
PUMP CONTROL RELAY....1674-30
PUMP CONTROL WIRING HARNESS 1674-30
PUMP-OIL (5001) (HT054) 0400-98
PUMP, ENGINE OIL (TT094)....0400-22
PUMP, FUEL INJECTION (TT094) 0400-30
PUMP, FUEL INJECTION (16E3) (HT054) 0400-66
PUMP, FUEL TRANSFER (TT094)....0400-41
PUMP, MAIN HYDRAULIC....2160-4
PUMP, WINDSHIELD WASHER (ENGINE HT054) 1814-16
PUMP, WINDSHIELD WASHER (ENGINE TT094)....1814-12
PUMP,WATER (TT094) 0400-35
PUSH BUTTON, DIFFERENTIAL LOCK....1674-12
PUSH ROD/ROCKER ARM/SHAFT/TAPPET (4901) (HT054) 0400-96
PUSH ROD, BRAKE VALVE 1060-4
PUSH ROD,FUEL TRANSFER PUMP (TT094)....0400-41
PUSH RODS (TT094)....0400-6

Q

QUARTER CAB ROOF 1811-6
QUICK CONNECT COUPLER....2160-16
QUICK COUPLER 3104-2
QUICK COUPLER 3302-18
QUICK COUPLER (STANDARD)....3302-4
QUICK COUPLER (TOP LOCK)....3302-12
QUICK COUPLER (UNIVERSAL)....3302-2
QUICK COUPLER BACKHOE BUCKET 3302-10
QUICK COUPLER BUCKET, BACKHOE....3302-10
QUICK COUPLER FORKS AND FRAME....3103-2
QUICK COUPLER PIN ENGAGE AUDIBLE ALARM 1674-5C
QUICK COUPLER PIN, DISCONNECT SWITCH 1674-5C
QUICK COUPLER WIRING HARNESS.... 1674-5C
QUICK COUPLER, FLUID SAMPLING (ENGINE HT 054) 1390-4
QUICK COUPLER, HYDRAULICS 3163-10
QUICK COUPLER, LOADER BUCKET VALVE 3163-12

R

RADIATOR (ENGINE HT054) 0510-10
RADIATOR (ENGINE TT094) 0510-4
RADIATOR (ENGINE TT094) 0510-6
RADIATOR CAP (ENGINE HT054)....0510-10
RADIATOR CAP (ENGINE TT094) 0510-4
RADIATOR CAP (ENGINE TT094) 0510-6
RADIATOR DRAIN VALVE (ENGINE HT054) 0510-10
RADIATOR DRAIN VALVE (ENGINE TT094) 0510-4
RADIATOR DRAIN VALVE (ENGINE TT094) 0510-6
RADIATOR FAN GUARD (ENGINE HT054) 0510-10
RADIATOR FAN GUARD (ENGINE TT094)....0510-4
RADIATOR FAN GUARD (ENGINE TT094)....0510-6
RADIATOR FAN SHROUD (ENGINE HT054)....0510-10
RADIATOR FAN SHROUD (ENGINE TT094) 0510-4
RADIATOR FAN SHROUD (ENGINE TT094) 0510-6
RADIATOR HOSES (ENGINE HT054) 0510-10
RADIATOR HOSES (ENGINE TT094)....0510-4

PAGINA

RADIATOR HOSES (ENGINE TT094) 0510-6
RADIO 2001-2
RADIO ANTENA 2001-2
RADIO SPEAKER.... 2001-2
REAR AXLE ASSEMBLY W/DIFFERENTIAL 0201-8
REAR AXLE ASSEMBLY,COMPLETE.... 0201-8
REAR AXLE HOUSING 0201-2
REAR AXLE HOUSING 0201-4
REAR AXLE HOUSING MOUNTING PLATE.... 0201-2
REAR AXLE HOUSING MOUNTING PLATE.... 0201-4
REAR AXLE PLANET CARRIER.... 0201-6
REAR AXLE PLANET GEAR.... 0201-6
REAR AXLE PLANET PINION CARRIER 0201-2
REAR AXLE PLANETARY DRIVE 0201-6
REAR AXLE PLANETARY DRIVE HUB.... 0201-6
REAR AXLE PLANETARY DRIVE SHAFT 0201-6
REAR AXLE RING GEAR AND PINION.... 0210-2
REAR AXLE RING GEAR AND PINION.... 0210-4
REAR AXLE SPIRAL BEVEL INPUT PINION 0210-2
REAR AXLE SPIRAL BEVEL INPUT PINION 0210-4
REAR AXLE YOKE 0210-2
REAR AXLE YOKE 0210-4
REAR CONSOLE COVER FOR THREE LEVERS 1816-4
REAR CORNER WINDOWPANE.... 1814-8
REAR DIFFERENTIAL HOUSING.... 0201-2
REAR DIFFERENTIAL HOUSING.... 0201-4
REAR DRIVE WHEEL 0110-2
REAR DRIVESHAFT 0325-2
REAR DRIVESHAFT CROSS AND BEARING.... 0325-2
REAR FLOOR COVER 1812-2
REAR FLOOR MAT.... 1812-2
REAR KICK PANEL 1812-2
REAR LIGHT SWITCH 1674-6
REAR MOUNTED, FRONT VIEW MIRROR (REAR MOUNTED) 2002-4
REAR TRANSMISSION HOUSING 0341-2
REAR VIEW MIRROR, EXTERNAL.... 2002-3
REAR VIEW MIRROR, INTERIOR (FRONT MOUNTE D).... 2002-6
REAR WINDOW LATCH 1814-8
REAR WINDOW WEATHERSTRIP 1814-8
REAR WINDOWS 1814-8
REAR WINDSHIELD WIPER MOTOR.... 1814-14
REAR WIPER ENABLE SWITCH 1814-14
REAR WIPER SWITCH 1674-6
REAR WIPER SWITCH 1674-28
REAR WORKING LIGHTS SWITCH.... 1674-28
REAR, TRANSMISSION HOUSING ORIFICE 0341-3A
RECEIVER DRYER HOSES.... 1830-12
RECEIVER DRYER HOSES.... 1830-14
RECEIVER DRYER, AIR CONDITIONING.... 1830-12
RECEIVER DRYER, AIR CONDITIONING.... 1830-14
REDUCTION, NOISE, FIELD KIT.... 9006-2
REDUCTION, NOISE, FIELDKIT.... 9006-4
REFRIGERANT HOSE 1830-6
REFRIGERANT LINE 1830-6
REGULATOR, PRESSURE (TT094).... 0400-32
REGULATOR, PRESSURE, STANADYNE DE10 310G(TURBO),310SG/315SG (VSN 910056-) 0400-33
RELAY ACCESSORY 1674-4
RELAY, PUMP CONTROL 1674-30
RELAY, STARTER (ENGINE TT094) 1674-8
RELIEF VALVE, ATTACHMENT PLUMBING KIT.... 3363-42
RELIEF VALVE, AUXILIARY SECTION 3162-8
RELIEF VALVE, BOOM PILOT SECTION 3362-40
RELIEF VALVE, BOOM SECTION.... 3162-4

INDICE ALFABETICO – CONTINUACION

PAGINA

RELIEF VALVE, BOOM SECTION....3362-10
RELIEF VALVE, BUCKET PILOT SECTION....3362-42
RELIEF VALVE, BUCKET SECTION....3162-6
RELIEF VALVE, BUCKET SECTION....3362-12
RELIEF VALVE, CROWD PILOT SECTION....3362-44
RELIEF VALVE, CROWD SECTION....3362-14
RELIEF VALVE, LOADER....3162-10
RELIEF VALVE, SELECTIVE FLOW SECTION....3362-20
RELIEF VALVE, SWING PILOT SECTION....3362-46
RELIEF VALVE, SWING SECTION....3362-16
RELIEF, MAIN HYDRAULIC PUMP....2160-4
REMANUFACTURED COMPLETE BLOCK (TT094)....0400-12
REPAIR KIT, BACKHOE BOOM CYLINDER....3365-8
REPAIR KIT, BACKHOE BUCKET CYLINDER....3365-12
REPAIR KIT, BACKHOE BUCKET CYLINDER, HD....3365-4
REPAIR KIT, LOADER BUCKET CYLINDER....3165-14
REPAIR KIT, SWING CYLINDER....3365-20
REPAIR KIT,CROWD CYLINDER....3365-16
REPAIR KIT,STEERING CYLINDER (W/MFWD)....0960-2
REPAIR KITS, STABILIZER CYLINDER....3365-23
REPAIR KITS, STABLIIZER CYLINDER....3365-26
RESERVOIR BREATHER FILTER, HYDRAULIC....2160-12
RESERVOIR, MAIN HYDRAULIC SCREEN....2160-12
RESERVOIR, MAIN HYDRAULICS....2160-12
RESERVOIR, WINDSHIELD WASHER (ENGINE HT054)....1814-16
RESERVOIR, WINDSHIELD WASHER (ENGINE TT094)....1814-12
RESISTOR, CAN TERMINATION (ENGINE TT094)....1674-8
RESTRICTION INDICATOR SWITCH,AIR CLEANER (ENGINE HT054)....0520-6
RESTRICTION INDICATOR SWITCH,AIR CLEANER (ENGINE TT094)....0520-2
RETURN TO DIG HARNESS (ENGINE HT054)....1674-9A
RETURN TO DIG HARNESS (ENGINE TT094)....1674-8
RETURN-TO-DIG LINKAGE....3115-2
RETURN-TO-DIG MAGNET....3162-6
RETURN-TO-DIG SWITCH....1674-14
REVERSE ALARM (S/N -XXXXXX)....2004-2
REVERSE ALARM (S/N XXXXXX-)....2004-4
RIDE CONTROL....2160-24
RIDE CONTROL ELECTRICAL....1675-2
RIDE CONTROL HARNESS....1674-5C
RIDE CONTROL HYDRAULIC HOSE....2160-24
RIDE CONTROL SWITCH....1674-6
RIM, FRONT WHEEL (MFWD)....0110-4
RIM, FRONT WHEEL (WITHOUT MFWD)....0120-1
RING GEAR AND PINION, REAR AXLE....0210-2
RING GEAR AND PINION, REAR AXLE....0210-4
RING GEAR AND PINION,FRONT AXLE (W/MFWD)....0250-14
RING GEAR, FLYWHEEL (TT094)....0400-46
RING GEAR, FLYWHEEL (1502) (HT054)....0400-65
RING GEAR,FRONT AXLE(W/MFWD)....0250-14
RING GEAR,PLANETARY DRIVE (MFWD)....0250-8
RING KIT, PISTON (4838) (HT054)....0400-94
RINGS, PISTON (TT094)....0400-10
ROCKER ARM COVER GASKET (TT094)....0400-7
ROCKER ARM COVER TT094)....0400-7
ROCKER ARM SHAFT (TT094)....0400-6
ROCKER ARM/SHAFT/TAPPET/PUSH ROD (4901) (HT054)....0400-96
ROCKER ARMS (TT094)....0400-6
ROD, BUCKET LEVELING....3115-2
ROD, CONNECTING (TT094)....0400-10
ROD, CYLINDER LOCK BAR....1313-2

PAGINA

ROD, PUSH, ROCKER ARM SHAFT (HT054) (HT054) (4901)....0400-96
RODS, PUSH (TT094)....0400-6
ROOF WIRING HARNESS....1673-6
ROOF,CAB....1811-6
ROOF,QUARTER CAB....1811-6
ROOF,ROPS....1811-6
ROPS FRAME....1811-2
ROPS FRAME ISOLATORS....1811-2
ROPS HEADLINER....1811-2
ROPS ROOF....1811-6
ROTATING BEACON....1673-2
ROTATING BEACON SWITCH....1673-2

S

SAE BACKHOE CONTROL LINKAGE PATTERN KIT....3315-24
SAE PATTERN, BACKHOE CONTROL LEVER....3315-24
SCREEN, AIR INTAKE (ENGINE HT054)....0520-6
SCREEN, GRILLE (ENGINE HT054)....1921-4
SCREEN, GRILLE (ENGINE TT094)....1921-2
SCREEN, MAIN HYDRAULIC RESERVOIR....2160-12
SCREEN, TRASH (ENGINE TT094)....1921-2
SCREW, TRANSFER PUMP TAP, STANADYNE DE10 310G(TURBO),310SG/315SG (VSN 910056-)....0400-33
SEAL, FRONT CONSOLE....1811-2
SEAL, ISOLATOR (ENGINE HT054)....0510-10
SEAL, ISOLATOR (ENGINE TT094)....0510-4
SEAL, ISOLATOR (ENGINE TT094)....0510-6
SEAL, TRANSMISSION OUTPUT SHAFT....0350-16
SEAL,CRANKSHAFT FRONT OIL (TT094)....0400-8
SEAL,SLIDING YOKE (MFWD)....0250-3
SEAT ADJUSTING SWITCH....1821-12
SEAT BACK PAD....1821-4
SEAT BELT....1821-26
SEAT BRACKETS....1821-4
SEAT CUSHIONS....1821-4
SEAT LUMBAR SUPPORT CONTROL LEVER....1821-6
SEAT SLIDE CONTROL LEVER....1821-6
SEAT SLIDE LATCH KIT....1821-6
SEAT SPRING, MECHANICAL SUSPENDED....1821-10
SEAT SUSPENSION,SUSPENDED SEAT....1821-12
SEAT SWIVEL....1821-8
SEAT SWIVEL CONTROL LEVER....1821-6
SEAT SWIVEL LATCH....1821-8
SEAT WIRING HARNESS....1821-12
SEAT, COMPLETE ASSEMBLY....1821-2
SEAT, HARNESS, WIRING....1821-12
SEAT, INTAKE OR EXHAUST VALVE (5122) (HT054)....0400-100
SEAT, OPERATOR'S....1821-2
SECLETIVE FLOW SECTION RELIEF VALVE....3362-20
SECOND SPEED CLUTCH ASSEMBLY....0350-10
SECOND SPEED CLUTCH DISK....0350-10
SELECT, PATTERN, SWITCH....1674-5A
SELECTIVE FLOW FIELD KIT....3362-21A
SELECTIVE FLOW SECTION, BACKHOE VALVE....3362-20
SELECTIVE FLOW WIRING AND VALVE, FIELD KIT....3362-21A
SELECTOR VALVE (PILOT CONTROL)....3363-2
SELECTOR VALVE HYDRAULICS....3363-54
SELECTOR VALVE HYDRAULICS (PILOT CONTROL)....3363-2
SELECTOR VALVE, PATTERN....3362-32
SENDER, FUEL GAUGE....0560-2

INDICE ALFABETICO – CONTINUACION

PAGINA

SENDER, HYDRAULIC TEMPERATURE (ENGINE HT 054) 1674-9A
SENDER, HYDRAULIC TEMPERATURE (ENGINE TT 094) 1674-8
SENSOR, AIR CLEANER RESTRICTION INDICATO R (ENGINE HT054) 0520-6
SENSOR, ENGINE COOLANT TEMPERATURE (TT094) 0400-36
SENSOR, FUEL TEMPERATURE (TT094) 0400-32
SENSOR, FUEL TEMPERATURE STANADYNE DE10 310G(TURBO),310SG/315SG (VSN 910056-) 0400-33
SENSOR,CRANKSHAFT SPEED (TT094) 0400-8
SENS0R, HYDRAULIC TEMPERATURE (ENGINE HT 054) 1674-9A
SENS0R, HYDRAULIC TEMPERATURE (ENGINE TT 094) 1674-8
SERVICE BRAKE HYDRAULICS 1060-6
SERVICE BRAKE LINES 1060-6
SERVICE BRAKES 1011-2
SERVICE KIT, ENGINE (9901) (HT054) 0400-114
SERVICE LOCK BAR, BOOM 1313-2
SERVICE LOCK, LOADER ARM 1313-2
SERVO MOTOR ACTUATOR, HEATER A/C 1816-8
SHAFT/TAPPET/PUSH ROD/ROCKER ARM (4901) (HT054) 0400-96
SHAFT, BALANCER (4501) (HT054) 0400-88
SHAFT, ROCKER ARM (TT094) 0400-6
SHAFT, UNIVERSAL DRIVE (MFWD) 0250-3
SHAFT,DRIVE(W/MFWD) 0250-16
SHAFT,LIMITED SLIP DIFFERENTIAL (MFWD) 0250-10
SHAFT,PLANETARY DRIVE SUN GEAR (MFWD) 0250-8
SHAFT,REAR AXLE PLANETARY DRIVE 0201-6
SHAFT,TRANSMISSION INPUT 0350-2
SHAFT,TRANSMISSION OUTPUT 0350-16
SHIELD, LOADER CONTROL VALVE PLUMBING 1913-6
SHIELDS, ENGINE SIDE (ENGINE TT094) 1910-2
SHIELDS, ENGINE SIDE (HT054) 1910-4
SHIFT CONTROL SOLENOIDS,TRANSMISSION 0360-6
SHIM (HYDRAULIC THUMB) 3803-2
SHOCK ABSORBER, SUSPENDED SEAT 1821-10
SHOCK ABSORBER,SUSPENDED SEAT 1821-12
SHORT BLOCK,ENGINE ((TT094) 0400-12
SHOVEL CLAMP 3143-12
SHROUD,FAN (ENGINE HT054) 0510-10
SHROUD,FAN (ENGINE TT094) 0510-4
SHROUD,FAN (ENGINE TT094) 0510-6
SIDE CONSOLE SWITCHES 1674-28
SIDE CONSOLE WIRING HARNESS 1674-2
SIDE CONSOLE WIRING HARNESS 1674-4
SIDE INSTRUMENT PANEL HOUSING 1816-10
SIDE INSTRUMENT PANEL HOUSING 1816-12
SIDE PANELS, ENGINE (ENGINE TT094) 1910-2
SIDE PANELS, ENGINE (HT054) 1910-4
SIDE SHIELD, LOADER PLUMBING 1913-6
SIDE SHIELDS, ENGINE (ENGINE TT094) 1910-2
SIDE SHIELDS, ENGINE (HT054) 1910-4
SIDE WINDOWS,CAB 1814-2
SIDE WORKING LIGHTS SWITCH 1674-28
SINGLE BATTERY CABLE 1671-2
SINGLE BATTERY INSTALLATION 1671-2
SIXTH FUNCTION MANUAL VALVE KIT 3362-27
SIXTH FUNCTION PEDAL 3315-14
SIXTH FUNCTION PEDAL (PILOT CONTROL) 3315-32
SIXTH FUNTION FOOT CONTROL 3315-14

PAGINA

SKIRT, MECHANICAL SUSPENDED SEAT 1821-10
SLIDE LATCH KIT,SEAT 1821-6
SLIDE PUCK SERVICE KIT 1821-8
SLIDING REAR WINDOWS 1814-8
SLIDING YOKE, SEAL (MFWD) 0250-3
SMV EMBLEM 2008-2
SOLENOID CONNECTOR (TT094) 0400-32
SOLENOID CONNECTOR, STANADYNE DE10 310G(TURBO),310SG/315SG (VSN 910056-) 0400-33
SOLENOID GUARD, TRANSMISSION 0341-8
SOLENOID VALVE, MAIN HYDRAULIC PUMP 2160-4
SOLENOID VALVE, MANIFOLD (PILOT CONTROL) 3362-31
SOLENOID, RETURN-TO-DIG 3162-6
SOLENOID,COLD WEATHER STARTING AID (ENGI NE HT054) 0505-6
SOLENOID,COLD WEATHER STARTING AID (ENGI NE TT094) 0505-4
SOLENOID,MFDW CLUTCH DRIVE 0350-14
SOLENOIDS,TRANSMISSION SHIFT CONTROL 0360-6
SOUND ABSORBERS 9006-2
SOUND ABSORBERS 9006-4
SOUND REDUCTION INSULATORS 9006-2
SOUND REDUCTION INSULATORS 9006-4
SPACER (HYDRAULIC THUMB) 3803-2
SPACER, SYNTHETIC BUCKET 3346-2
SPACER, SYNTHETIC CROWD 3346-2
SPACER, WHEEL 0110-2
SPACERS, STABILIZER CYLINDER 3348-6
SPEAKER, RADIO 2001-2
SPIRAL BEVEL INPUT PINION 0210-2
SPIRAL BEVEL INPUT PINION 0210-4
SPRING, MECHANICAL SUSPENDED SEAT 1821-10
SPRING, SUSPENSION SEAT 1821-12
SPRING,VALVE (TT094) 0400-26
STABILIZER ARM PINS, EXTENDED 3348-4
STABILIZER ARM PINS, STANDARD 3348-2
STABILIZER ARM STREET PAD, EXTENDED 3348-4
STABILIZER ARM, EXTENDED 3348-4
STABILIZER ARM, STANDARD 3348-2
STABILIZER CONTROL CABLES 3315-2
STABILIZER CONTROL COVER 1816-10
STABILIZER CONTROL COVER 1816-12
STABILIZER CYLINDER 3365-23
STABILIZER CYLINDER HYDRAULICS, BACKHOE 3363-3A
STABILIZER CYLINDER PINS 3348-6
STABILIZER CYLINDER REPAIR KITS 3365-23
STABILIZER CYLINDER SPACERS 3348-6
STABILIZER CYLINDER, EXTENDED 3365-26
STABILIZER GUARD KIT 1746-2
STABILIZER HYDRAULIC LINE 3362-6
STABILIZER LEVER 3315-2
STABILIZER LINKAGE 3315-2
STABILIZER LOCKOUT VALVE 3162-10
STABILIZER VALVE LINKAGE 3315-2
STABILIZER VALVE MOUNTING PLATE 3315-20
STABILIZER VALVE MOUNTING PLATE (PILOT CONTROL) 3315-22
STABILIZER VALVE RELIEF 3162-10
STABILIZER/LOADER VALVE 3162-10
STABILIZER, LOADER CONTROL VALVE 3162-2
STABLIIZER CYLINDER REPAIR KITS 3365-26
STABLIZER ARM STREET PAD, STANDARD 3348-2
STANDARD ARM 3346-2
STANDARD DIPPERSTICK AUXILIARY HYDRAULIC 3363-18
STANDARD FIELD KIT, JDLINK™ (SN 150726-) 2600-4

INDICE ALFABETICO – CONTINUACION

PAGINA

STANDARD LIGHTS....1673-6
START AID SWITCH....1674-28
STARTER (3056) 12V (HT054)....0400-76
STARTER LABEL (3056) (HT054)....0400-76
STARTER RELAY (ENGINE TT094)....1674-8
STARTING AID, COLD WEATHER (ENGINE HT054)....0505-6
STARTING AID, COLD WEATHER (ENGINE TT094)....0505-4
STARTING FLUID (ENGINE HT054)....0505-6
STARTING FLUID (ENGINE TT094)....0505-4
STARTING MOTOR (TT094)....0400-42
STC TOOL....1913-2
STEERING COLUMN....0960-4
STEERING COLUMN COVER....1816-6
STEERING COLUMN, TILT....0960-4
STEERING CYLINDER (W/MFWD)....0960-2
STEERING CYLINDER REPAIR KIT (W/MFWD)....0960-2
STEERING CYLINDER, FRONT AXLE (WITHOUT MFWD)....0230-7
STEERING HOSES (WITH MFWD) (ENGINE HT054)....0960-12
STEERING HOSES (WITH MFWD) (ENGINE TT094)....0960-8
STEERING HYDRAULICS (WITHOUT MFWD) (ENGI NE HT054)....0960-14
STEERING HYDRAULICS (WITHOUT MFWD) (ENGI NE TT094)....0960-10
STEERING VALVE (WITH MFWD) (ENGINE HT054)....0960-12
STEERING VALVE (WITH MFWD) (ENGINE TT094)....0960-8
STEERING VALVE (WITHOUT MFWD) (ENGINE HT 054)....0960-14
STEERING VALVE (WITHOUT MFWD) (ENGINE TT 094)....0960-10
STEERING VALVE HOSE....2160-16
STEERING VALVE HYDRAULICS (WITH MFWD) (E NGINE HT054)....0960-12
STEERING VALVE HYDRAULICS (WITH MFWD) (E NGINE TT094)....0960-8
STEERING WHEEL....0960-4
STEM, VALVE....0110-4
STEM, VALVE (WITHOUT MFWD)....0120-1
STOP LIGHT SWITCH....1060-2
STRAINER, FUEL TANK....0560-2
STREET PAD,STABILIZER ARM, EXTENDED....3348-4
STREET PAD,STABLIZER ARM, STANDARD....3348-2
STRIKER BOLT, HOOD (ENGINE TT094)....1910-2
STRIKER BOLT, HOOD (HT054)....1910-4
STROBE BEACON....1673-2
STUDS, WHEEL (MFWD)....0250-6
SUN VISOR....2007-2
SUPENSION TETHER....1821-10
SUPPORT, HOOD (ENGINE TT094)....1910-2
SUPPORT, HOOD (HT054)....1910-4
SUPPORT, HOSE, EXTENDIBLE DIPPERSTICK....3363-28
SUPPORT,ENGINE....0540-2
SUPPORT,TRANSMISSION MOUNTING....0342-2
SURGE TANK (ENGINE HT054)....0510-12
SUSPENDED SEAT SHOCK ABSORBER....1821-10
SUSPENDED SEAT SHOCK ABSORBER....1821-12
SUSPENDED SEAT SUSPENSION....1821-10
SUSPENDED SEAT SUSPENSION....1821-12
SUSPENSION,SUSPENDED SEAT....1821-10
SWING CYLINDER....3365-20

PAGINA

SWING CYLINDER FITTINGS....3363-14
SWING CYLINDER HYDRAULIC HOSE....3363-14
SWING CYLINDER REPAIR KIT....3365-20
SWING CYLINDER TRUNNION BLOCK....1740-2
SWING FRAME....3343-2
SWING FRAME PINS....3343-2
SWING LOCK PIN AND HOLDER....1811-2
SWING SECTION RELIEF VALVE....3362-16
SWING SECTION, BACKHOE VALVE....3362-16
SWING VALVE ACCU-SWING KIT....3362-28
SWING, PILOT SECTION RELIEF VALVE....3362-46
SWING, PILOT SECTION, BACKHOE VALVE....3362-46
SWITCH REAR WIPER....1674-28
SWITCH, A/C....1674-28
SWITCH, AIR CLEANER RESTRICTION INDICATO R (ENGINE HT054)....0520-6
SWITCH, AIR SUSPENSION SEAT....1674-28
SWITCH, AUXILIARY HYDRAULIC CONTROL....1674-10
SWITCH, BRAKE LIGHT, PRESSURE....1060-2
SWITCH, DIFFERENTIAL LOCK....1674-12
SWITCH, ENGINE OIL PRESSURE (ENGINE TT09 4)....1674-8
SWITCH, FAN SPEED....1674-6
SWITCH, FRONT LIGHTS....1816-8
SWITCH, HIGH PRESSURE....1830-6
SWITCH, HORN....1674-6
SWITCH, LOW PRESSURE....1830-6
SWITCH, MFWD....1674-28
SWITCH, PARK BRAKE....1674-6
SWITCH, PARK BRAKE OIL PRESSURE (ENGINE HT054)....1674-9A
SWITCH, PARK BRAKE OIL PRESSURE (ENGINE TT094)....1674-8
SWITCH, PATTERN SELECT....1674-5A
SWITCH, PATTERN SELECTOR....3362-32
SWITCH, PILOT ENABLE....1675-4
SWITCH, PIN DISCONNECT, QUICK COUPLER....1674-5C
SWITCH, REAR LIGHT....1674-6
SWITCH, REAR WIPER....1674-6
SWITCH, REAR WIPER ENABLE....1814-14
SWITCH, REAR WORKING LIGHTS....1674-28
SWITCH, RETURN-TO-DIG....1674-14
SWITCH, RIDE CONTROL....1674-6
SWITCH, ROTATING BEACON....1673-2
SWITCH, SEAT ADJUSTING....1821-12
SWITCH, SIDE WORKING LIGHTS....1674-28
SWITCH, START AID....1674-28
SWITCH, STOP LIGHT....1060-2
SWITCH, TEMPERATURE (HT054) (6698)....0400-110
SWITCH, TEMPERATURE CONTROL....1674-6
SWITCH, WINDSHIELD WASHER (ENGINE HT054)....1814-16
SWITCH, WINDSHIELD WASHER (ENGINE TT094)....1814-12
SWITCH,BATTERY,MASTER DISCONNECT....1671-6
SWITCH,IGNITION....1674-6
SWITCH,STARTER MOTOR (TT094)....0400-42
SWITCHES, SIDE CONSOLE....1674-28
SWITCHES,MONITOR PANEL....1674-6
SWIVEL HOUSING,FRONT AXLE (WITHOUT MFWD)....0230-7
SWIVEL SERVICE KIT....1821-8
SWIVEL,SEAT....1821-8
SYNTHETIC BUCKET SPACER....3346-2
SYNTHETIC CROWD SPACER....3346-2

INDICE ALFABETICO – CONTINUACION

PAGINA

T

TANK, FUEL....0560-2
TANK, SURGE (ENGINE HT054)....0510-12
TANK,COOLANT RECOVERY (ENGINE TT094)....0510-4
TANK,COOLANT RECOVERY (ENGINE TT094)....0510-6
TAPPET/PUSH ROD/ROCKER ARM/SHAFT (4901) (HT054)....0400-96
TEETH, BACKHOE BUCKET....3302-10
TEETH, BACKHOE BUCKET....3302-14
TEETH, BACKHOE BUCKET....3302-16
TEMPERATURE CONTROL....1674-6
TEMPERATURE CONTROL KNOB....1674-28
TEMPERATURE CONTROL SWITCH....1674-6
TEMPERATURE SENSOR, FUEL, STANADYNE DE10 310G(TURBO),310SG/315SG (VSN 910056-)....0400-33
TEMPERATURE SWITCH (HT054) (6698)....0400-110
TENSIONER BELT (8727) (HT054)....0400-111
TERMINAL, GLOBALTRACS (SN 150726-)....2600-2
TERMINAL, GLOBALTRACS (SN 150726-)....2600-4
TERMINATION RESISTOR CAN (ENGINE TT094)....1674-8
TEST PORTS, FLUID (ENGINE HT054)....1390-4
TEST PORTS, FLUID (ENGINE TT094)....1390-2
TETHER BELT....1821-10
TETHER BELT....1821-12
TETHER KIT, OPERATOR MANUAL....1811-2
THERMOSTAT (2217) (HT054)....0400-74
THERMOSTAT COVER (HT054) (2158)....0400-73
THERMOSTAT COVER (TT094)....0400-36
THERMOSTAT COVER TUBE (TT094)....0400-36
THERMOSTAT HOUSING (3924) (HT054)....0400-82
THERMOSTAT, ENGINE (TT094)....0400-36
THIRD FUCTION HYDRAULIC OIL LINES....3163-6
THIRD FUNCTION LOADER CONTROL VALVE LINKAGE....3115-6
THIRD SPEED CLUTCH ASSEMBLY....0350-12
THIRD SPEED CLUTCH DISK....0350-12
THREE FUNCTION VALVE, LOADER VALVE....3162-2
THREE LEVER BACKHOE CONTROL VALVE LINKAGE....3315-8
THROTTLE POTENTIOMETER....1674-6
THUMB (2 TINE)....3803-2
THUMB (4 TINE)....3803-2
THUMB, HYDRAULIC (2 TINE)....3803-2
THUMB, HYDRAULIC (4 TINE)....3803-2
THUMB, HYDRAULIC CYLINDER....3803-2
THUMB, HYDRAULIC INSTALLATION KIT....3803-2
THUMB, HYDRAULIC, KIT....3803-2
THUMB, HYDRAULIC, KIT, INSTALLATION....3803-2
TIE BAND MOUNT ANCHOR, HARNESS....1673-6
TIE BOLTS BACKHOE CONTROL VALVE....3362-6
TIE ROD ASSEMBLY,FRONT AXLE (MFWD)....0250-4
TILT STEERING COLUMN....0960-4
TIMING GEAR COVER (TT094)....0400-8
TIMING GEAR COVER (4446) (HT054)....0400-86
TIMING GEAR COVER GASKET (TT094)....0400-8
TIMING PIN HOLE PLUG, STANADYNE DE10 310G(TURBO),310SG/315SG (VSN 910056-)....0400-33
TIMING, CRANKSHAFT WHEEL (TT094)....0400-2
TOOL BOX....1913-2
TOOL KIT, HAND HELD HYDRAULIC....3363-46
TOOTH, BACKHOE BUCKET....3302-10
TOOTH, BACKHOE BUCKET....3302-14
TOOTH, BACKHOE BUCKET....3302-16
TORQUE CONVERTER....0350-1
TORQUE CONVERTOR FLEXPLATE....0350-1

PAGINA

TRADEMARKS (ENGINE HT054)....1320-8
TRADEMARKS (ENGINE HT054)....1320-10
TRADEMARKS (ENGINE HT054)....1320-12
TRADEMARKS (ENGINE TT094)....1320-2
TRADEMARKS (ENGINES DT060/TT094)....1320-4
TRADEMARKS (ENGINES DT060/TT094)....1320-6
TRANSFER PUMP TAP SCREW, STANADYNE DE10 310G(TURBO),310SG/315SG (VSN 910056-)....0400-33
TRANSFER PUMP, FUEL (TT094)....0400-41
TRANSMISSION....0341-6
TRANSMISSION CHARGE OIL PUMP....0360-2
TRANSMISSION CHARGE PUMP....0360-2
TRANSMISSION CONTROL LEVER....0315-2
TRANSMISSION DIPSTICK TUBE....0341-6
TRANSMISSION FRONT HOUSING....0341-4
TRANSMISSION GUARD....1740-4
TRANSMISSION GUARD, SOLENOID....0341-8
TRANSMISSION HOUSING,REAR....0341-2
TRANSMISSION INPUT SHAFT....0350-2
TRANSMISSION INPUT SHAFT CLUTCH DISK....0350-2
TRANSMISSION MOUNTING ISOLATOR....0342-2
TRANSMISSION MOUNTING SUPPORT....0342-2
TRANSMISSION OIL FILLER TUBE....0341-2
TRANSMISSION OIL FILTER....0360-4
TRANSMISSION OIL FILTER ELEMENT....0360-4
TRANSMISSION OIL FILTER HEADER....0360-4
TRANSMISSION OUTPUT SHAFT....0350-16
TRANSMISSION PRESSURE RAGULATOR....0341-4
TRANSMISSION REAR HOUSING ORIFICE....0341-3A
TRANSMISSION SHIFT CONTROL SOLENOIDS....0360-6
TRANSMISSION TORQUE CONVERTER COVER....0341-4
TRANSMISSION TORQUE CONVERTER HOUSING....0341-4
TRANSMISSION WIRING HARNESS (ENGINE HT05 4)....1674-9A
TRANSMISSION WIRING HARNESS (ENGINE TT09 4)....1674-8
TRANSMISSION, OIL COOLER (ENGINE HT054)....0510-12
TRANSMISSION, OIL COOLER (ENGINE TT094)....0510-8
TRANSMISSSION DIPSTICK....0341-6
TRASH SCREEN (ENGINE HT054)....1921-4
TRASH SCREEN (ENGINE TT094)....1921-2
TRAVEL WARNING ALARM (S/N -XXXXXX)....2004-2
TRAVEL WARNING ALARM (S/N XXXXXX-)....2004-4
TRUNNION BLOCK,SWING CYLINDER....1740-2
TUBE-BY PASS / THERMOSTAT HOUSING (3924) (HT054)....0400-82
TUBE, ENGINE OIL DIPSTICK (TT094)....0400-16
TUBE, OIL PUMP (5001) (HT054)....0400-98
TUBE, TRANSMISSION DIPSTICK....0341-6
TUBE,THERMOSTAT COVER (TT094)....0400-36
TUBE,TRANSMISSION OIL FILLER....0341-2
TURBOCHARGER (HT054) (65TB)....0400-108
TURBOCHARGER (TT094)....0400-48
TURBOCHARGER (65TB) (HT054)....0400-109
TURBOCHARGER CENTER HOUSING (TT094)....0400-48
TURBOCHARGER GASKET (TT094)....0400-48
TURBOCHARGER LINES (65TB) (HT054)....0400-109
TURBOCHARGER OIL LINES (TT094)....0400-50
TWO FUNCTION VALVE, LOADER CONTROL VALVE....3162-2
TWO LEVER BACKHOE CONTROL COVER....1816-2
TWO LEVER BACKHOE CONTROL VALVE LINKAGE....3315-6
TWO TINE THUMB....3803-2

INDICE ALFABETICO – CONTINUACION

PAGINA

U

U-JOINT,DRIVE SHAFT(W/MFWD)....0250-16
ULTIMATE FIELD KIT, JDLINK™ (SN 150726-
)....2600-2
UNIVERSAL DRIVE SHAFT (MFWD)....0250-3
UNIVERSAL DRIVE SHAFT KIT (MFWD)....0250-3
UNIVERSAL DRIVE SHAFT,FRONT AXLE (MFWD)....0250-6

V

V-BELT AND PULLY (ENGINE HT054)....0510-20
V-BELT AND PULLY (ENGINE TT094)....0510-18
VALVE COVER (1164) (HT054)....0400-60
VALVE LINKAGE, STABILIZER....3315-2
VALVE MOUNTING PLATE, BACKHOE....3315-20
VALVE MOUNTING PLATE, BACKHOE
(PILOT CONTROL)....3315-22
VALVE MOUNTING PLATE, STABILIZER....3315-20
VALVE MOUNTING PLATE, STABILIZER
(PILOT CONTROL)....3315-22
VALVE SPRING (TT094)....0400-26
VALVE STEM....0110-4
VALVE STEM (WITHOUT MFWD)....0120-1
VALVE TIE BOLTS, BACKHOE CONTROL....3362-6
VALVE, ACCU-SWING KIT....3362-28
VALVE, BACKHOE AUXILIARY SECTION....3362-22
VALVE, BACKHOE BOOM SECTION....3362-10
VALVE, BACKHOE BOOM, PILOT SECTION....3362-40
VALVE, BACKHOE BUCKET SECTION....3362-12
VALVE, BACKHOE BUCKET, PILOT SECTION....3362-42
VALVE, BACKHOE CONTROL....3362-6
VALVE, BACKHOE CROWD SECTION....3362-14
VALVE, BACKHOE CROWD, PILOT SECTION....3362-44
VALVE, BACKHOE EXTENDIBLE SECTION....3362-18
VALVE, BACKHOE INLET PRIORITY SECTION....3362-8
VALVE, BACKHOE SELECTIVE FLOW SECTION....3362-20
VALVE, BACKHOE SWING SECTION....3362-16
VALVE, BACKHOE SWING, PILOT SECTION....3362-46
VALVE, BRAKE....1060-2
VALVE, BRAKE....1060-4
VALVE, EXHAUST (TT094)....0400-26
VALVE, EXHAUST (5122) (HT054)....0400-100
VALVE, FIFTH FUNCTION MANUAL KIT....3362-26
VALVE, FLOW CONTROL....3363-2
VALVE, INTAKE (TT094)....0400-26
VALVE, INTAKE (5122) (HT054)....0400-100
VALVE, LOADER AUXILIARY SECTION....3162-8
VALVE, LOADER BOOM SECTION....3162-4
VALVE, LOADER BUCKET SECTION....3162-6
VALVE, PATTERN SELECTOR....3362-32
VALVE, PILOT CONTROL HANDLE BUTTON KIT....3362-38
VALVE, PILOT CONTROLLER, LEFT....3362-34
VALVE, PILOT CONTROLLER, RIGHT....3362-36
VALVE, PRESSURE REDUCING, MANIFOLD
(PILOT CONTROL)....3362-31
VALVE, QUICK COUPLER BUCKET....3163-12
VALVE, SIXTH FUNCTION MANUAL KIT....3362-27
VALVE, SOLENOID (MANIFOLD)
(PILOT CONTROL)....3362-31
VALVE, SOLINOID FRONT COUPLER....3163-12
VALVE, STABILIZER LOCKOUT....3162-10
VALVE, STABILIZER/LOADER....3162-10
VALVE, STEERING (WITH MFWD) (ENGINE HT05
4)....0960-12

PAGINA

VALVE, STEERING (WITH MFWD) (ENGINE TT09
4)....0960-8
VALVE, STEERING (WITHOUT MFWD) (ENGINE H
T054)....0960-14
VALVE, STEERING (WITHOUT MFWD) (ENGINE T
T094)....0960-10
VALVE,BRAKE VALVE BOOST HYDRAULICS
(CAB)....1060-8
VALVE,BRAKE VALVE BOOST HYDRAULICS
(ROPS)....1060-10
VANDAL GUARD LOCK....1816-10
VANDAL GUARD,INSTRUMENT PANEL....1816-10
VAVLE AND WIRING, SELECTIVE FLOW, FIELD
KIT....3362-21A
VECHICLE CONTROLLER....1674-5A
VENTILATING HOSE (TT094)....0400-24
VENTILATION LOUVERS....9006-2
VENTILATION LOUVERS....9006-4
VISOR, SUN....2007-2

W

WARNING ALARM, TRAVEL (S/N -XXXXXX)....2004-2
WARNING ALARM, TRAVEL (S/N XXXXXX-)....2004-4
WASHER (HYDRAULIC THUMB)....3803-2
WASHER, WINDSHIELD RESERVOIR (ENGINE HT0
54)....1814-16
WASHER, WINDSHIELD RESERVOIR (ENGINE TT0
94)....1814-12
WATER PUMP (TT094)....0400-35
WATER PUMP IMPELLER (TT094)....0400-35
WATER PUMP INLET (TT094)....0400-34
WATER PUMP INLET (5701)
(HT054)....0400-102
WATER PUMP PULLEY (TT094)....0400-34
WATER PUMP REPAIR KIT (TT094)....0400-35
WATERPUMP PULLEY (2001) (HT054)....0400-72
WEARSTRIPS, EXTENDIBLE ARM....3346-4
WEARSTRIPS, EXTENDIBLE ARM....3346-6
WEATHERSTRIP, REAR WINDOW....1814-8
WHEEL HUB, FRONT AXLE (WITHOUT MFWD)....0230-8
WHEEL SPACER....0110-2
WHEEL STUDS (MFWD)....0250-6
WHEEL, DRIVE ,FRONT (MFWD)....0110-4
WHEEL, DRIVE ,REAR....0110-2
WHEEL, FRONT (WITHOUT MFWD)....0120-1
WHEEL, STEERING....0960-4
WHEEL,CRANKSHAFT TIMING (TT094)....0400-2
WINCH CONTROL BOOT
(PILOT CONTROL)....1816-5A
WINDOW, CAB SIDE....1814-2
WINDOWPANE, REAR CORNER....1814-8
WINDOWS, REAR....1814-8
WINDSHIELD WASHER HOSE (ENGINE HT054)....1814-16
WINDSHIELD WASHER HOSE (ENGINE TT094)....1814-12
WINDSHIELD WASHER PUMP (ENGINE HT054)....1814-16
WINDSHIELD WASHER PUMP (ENGINE TT094)....1814-12
WINDSHIELD WASHER SWITCH (ENGINE HT054)....1814-16
WINDSHIELD WASHER SWITCH (ENGINE TT094)....1814-12
WINDSHIELD WIPER MOTOR, FRONT....1814-10
WINDSHIELD WIPER MOTOR, REAR....1814-14
WINDSHIELD, CAB....1814-6
WINDSHIELD, WASHER RESERVOIR (ENGINE HT0
54)....1814-16
WINDSHIELD, WASHER RESERVOIR (ENGINE TT0
94)....1814-12

INDICE ALFABETICO – CONTINUACION

PAGINA

WINDSHILD WIPER BLADE, FRONT....1814-10
WINDSHILD WIPER BLADE, REAR....1814-14
WIPER BLADE, FRONT....1814-10
WIPER BLADE, REAR....1814-14
WIPER MOTOR, FRONT WINDSHIELD....1814-10
WIPER MOTOR, REAR WINDSHIELD....1814-14
WIRE HARNESS, AC COMPRESSOR....1830-12
WIRE HARNESS, AC COMPRESSOR....1830-14
WIRE HARNESS, JDLINK™ (SN 150726-)....2600-2
WIRE HARNESS, JDLINK™ (SN 150726-)....2600-4
WIRE HARNESS, JDLINK™ (SN 150726-)....2600-6
WIRING AND VLAVE, SELECTIVE FLOW, FIELD KIT....3362-21A
WIRING HARNESS (16E3) (HT054)....0400-66
WIRING HARNESS, A/C....1674-28
WIRING HARNESS, ENGINE (ENGINE HT054)....1674-9E
WIRING HARNESS, ENGINE (ENGINE TT094)....1674-8
WIRING HARNESS, ENGINE, CLAMPS AND HARDW ARE....1674-9C
WIRING HARNESS, MODE DOOR....1816-8
WIRING HARNESS, PATTERN SELECT....1674-5A
WIRING HARNESS, PILOT ENABLE....1675-4
WIRING HARNESS, PUMP CONTROL....1674-30
WIRING HARNESS, ROOF....1673-6
WIRING HARNESS, TRANSMISSION (ENGINE HT0 54)....1674-9A
WIRING HARNESS, TRANSMISSION (ENGINE TT0 94)....1674-8
WIRING HARNESS,FRONT COUPLER....1674-5C
WIRING HARNESS,SIDE CONSOLE....1674-2
WIRING HARNESS,SIDE CONSOLE....1674-4
WORK LIGHT SWITCH, FRONT....1816-8

Y

YOKE, BUCKET LEVELING....3115-2
YOKE, DRIVE SHAFT (MFWD)....0250-3
YOKE, REAL AXLE....0210-2
YOKE, REAL AXLE....0210-4
YOKE,FRONT AXLE INPUT PINION GEAR (W/MFWD)....0250-14
YOKE,SEAL,SLIDING (MFWD)....0250-3

PAGINA

REAR DRIVE WHEEL
ROUE MOTRICE ARRIERE
RUEDA MOTRIZ TRASERA

TX1016393 -UN-08JAN07

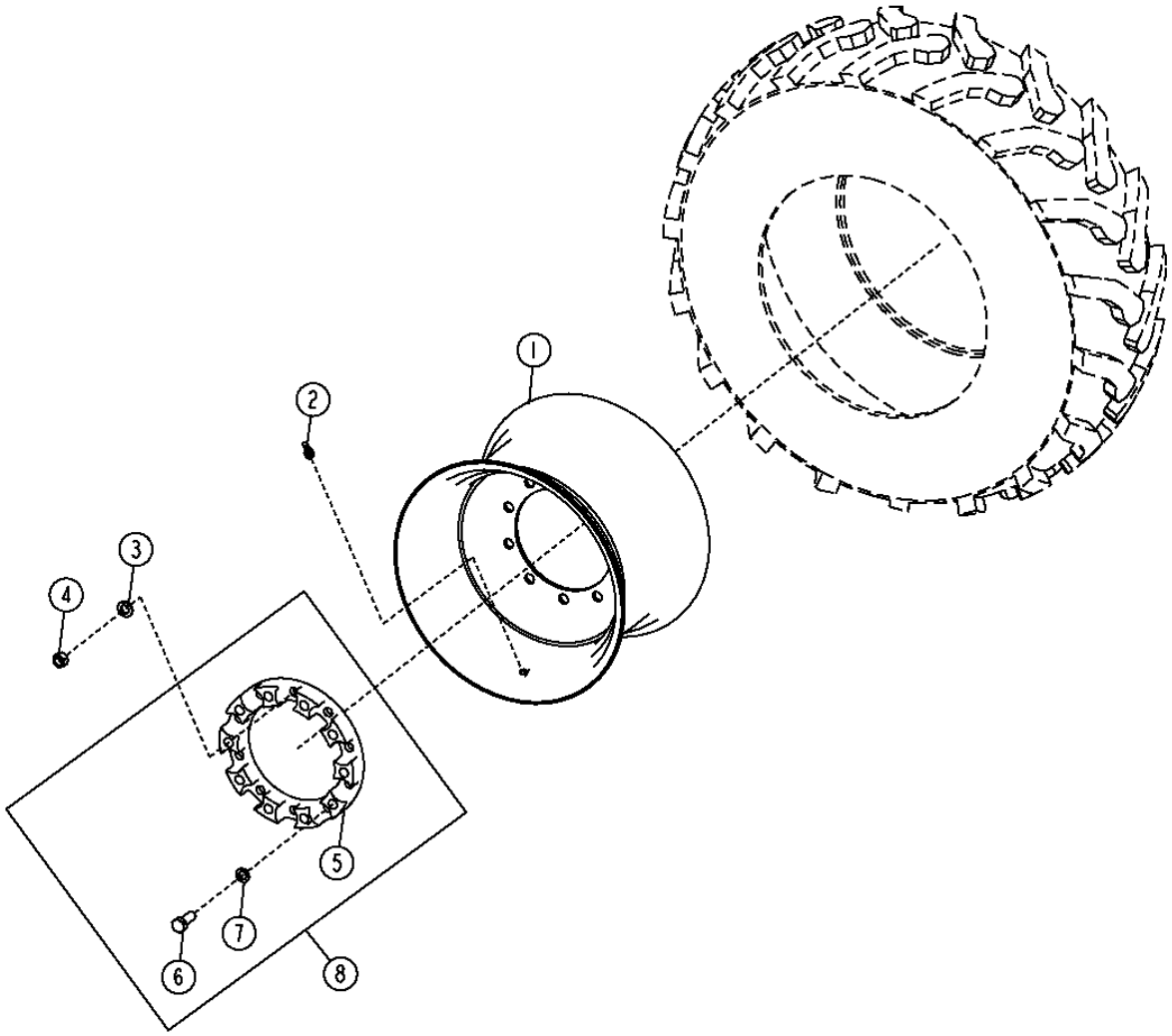

TX1016393

RUEDAS MOTRICES, NEUMATICOS Y SUJETADORES 0110

REAR DRIVE WHEEL
ROUE MOTRICE ARRIERE
RUEDA MOTRIZ TRASERA

POS.	*NO.PIEZA*	*DESCRIPCION*	*CANT*	*NUM. SERIE*	*NOTAS*
1	AT317855	RUEDA	1		(PARA NEUMATICO 16.9 X 28) (FOR 500/70R X 24 TIRE)
	AT314892	RUEDA	1		(PARA NEUMATICO 28 X W15L)
2	AT25226	VALVULA DE NEUMATICO	1		(CON CLORURO DE CALCIO)
	AN132749	VALVULA DE NEUMATICO	1		(SIN CLORURO DE CALCIO) (SIN CAMARA)
3	R52006	ARANDELA	10		23.012 X 40.894 X 4.775 MM (29/32" X 1.610" X 3/16")
4	R94102	TUERCA	10		M22
5	T236755	ESPACIADOR	2		(SUSTITUCION PARA (2) T211111)
6	T236841	TORNILLO DE RUEDA	20		
7	.....	ARANDELA	20		(NLA)
8	AT347522	JUEGO PARA RUEDA	1		(WHOLE GOODS)

FRONT DRIVE WHEEL
ROUE MOTRICE AVANT
RUEDA MOTRIZ DELANTERA

TX1016394 -UN-15DEC06

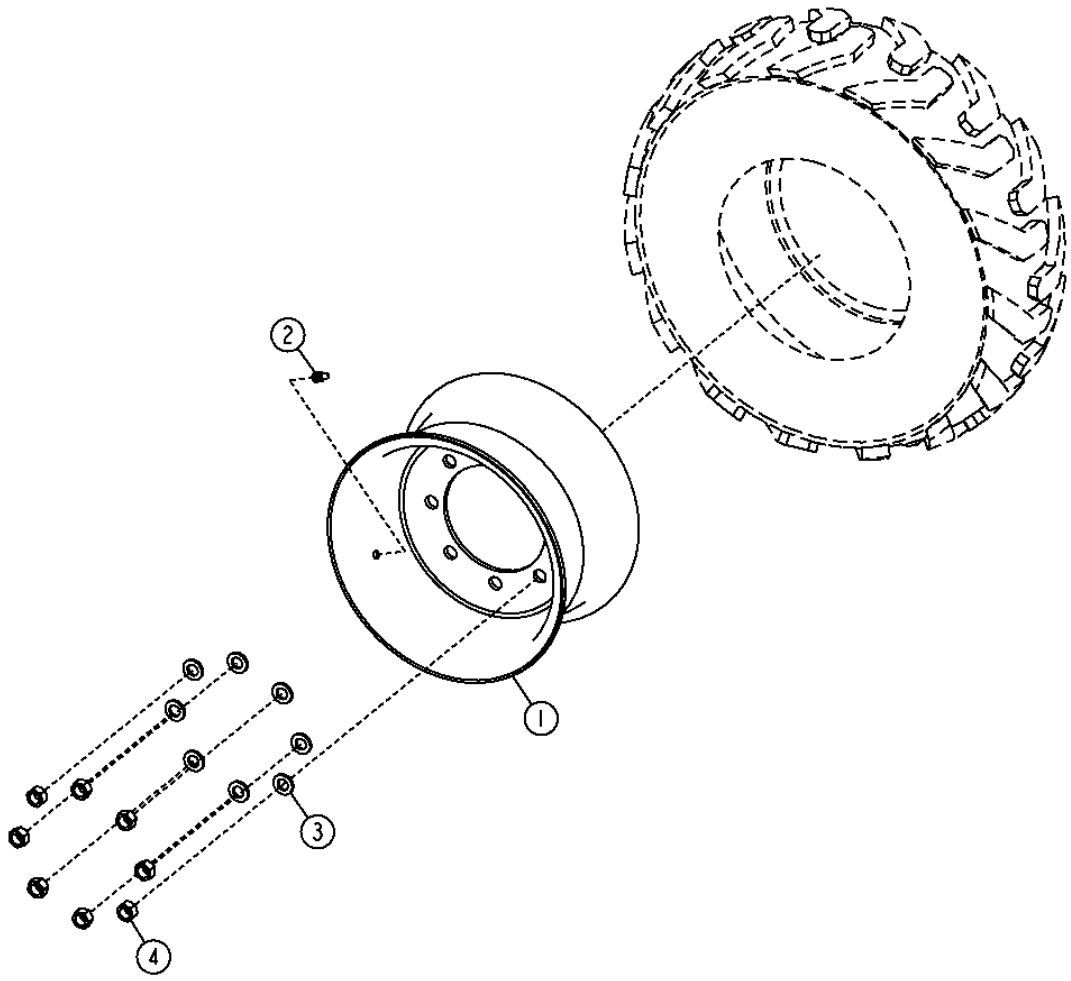

TX1016394

RUEDAS MOTRICES, NEUMATICOS Y SUJETADORES 0110

FRONT DRIVE WHEEL
ROUE MOTRICE AVANT
RUEDA MOTRIZ DELANTERA

POS.	*NO.PIEZA*	*DESCRIPCION*	*CANT*	*NUM. SERIE*	*NOTAS*
1	AT317854	RUEDA	1		(PARA NEUMATICO 12.5/80 X 18)
	AT338996	RUEDA	1		(FOR 340/80R X 18 TIRE)
2	AN132749	VALVULA DE NEUMATICO	1		
3	R52006	ARANDELA	8		
4	R94102	TUERCA	8		

MEMORANDA
MEMORANDA
MEMORANDA

RUEDAS NO MOTRICES, NEUMATICOS Y SUJETADORES 0120

FRONT WHEEL (WITHOUT MECHANICAL FRONT WHEEL DRIVE)
ROUE AVANT (SANS TRACTION AVANT MECANIQUE)
RUEDA MOTRIZ DELANTERA (SIN ETRACCION DELANTERA MECANICA)

TP3190 -UN-01JAN94

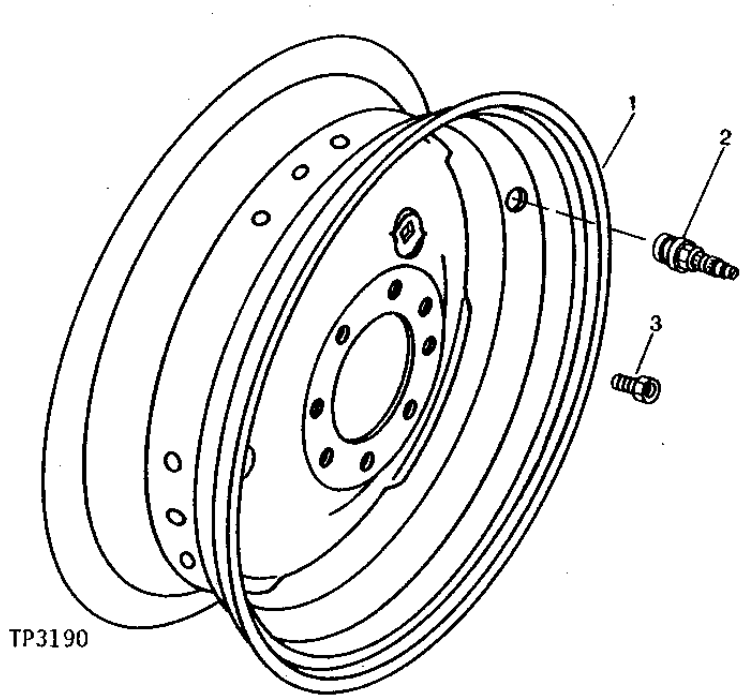

POS.	*NO.PIEZA*	*DESCRIPCION*	*CANT*	*NUM. SERIE*	*NOTAS*
1	AT310291	RUEDA	1		(PARA NEUMATICO 11L X 16)
2	AN132749	VALVULA DE NEUMATICO	1		(SIN CLORURO DE CALCIO) (SIN CAMARA)
3	JD27	TORNILLO	8		

DIFFERENTIAL AND REAR AXLE HOUSINGS
DIFFERENTIEL ET CARTERS D'ESSIEU ARRIERE
DIFERENCIAL Y CAJAS DEL EJE TRASERO

TX1016672 -UN-19DEC06

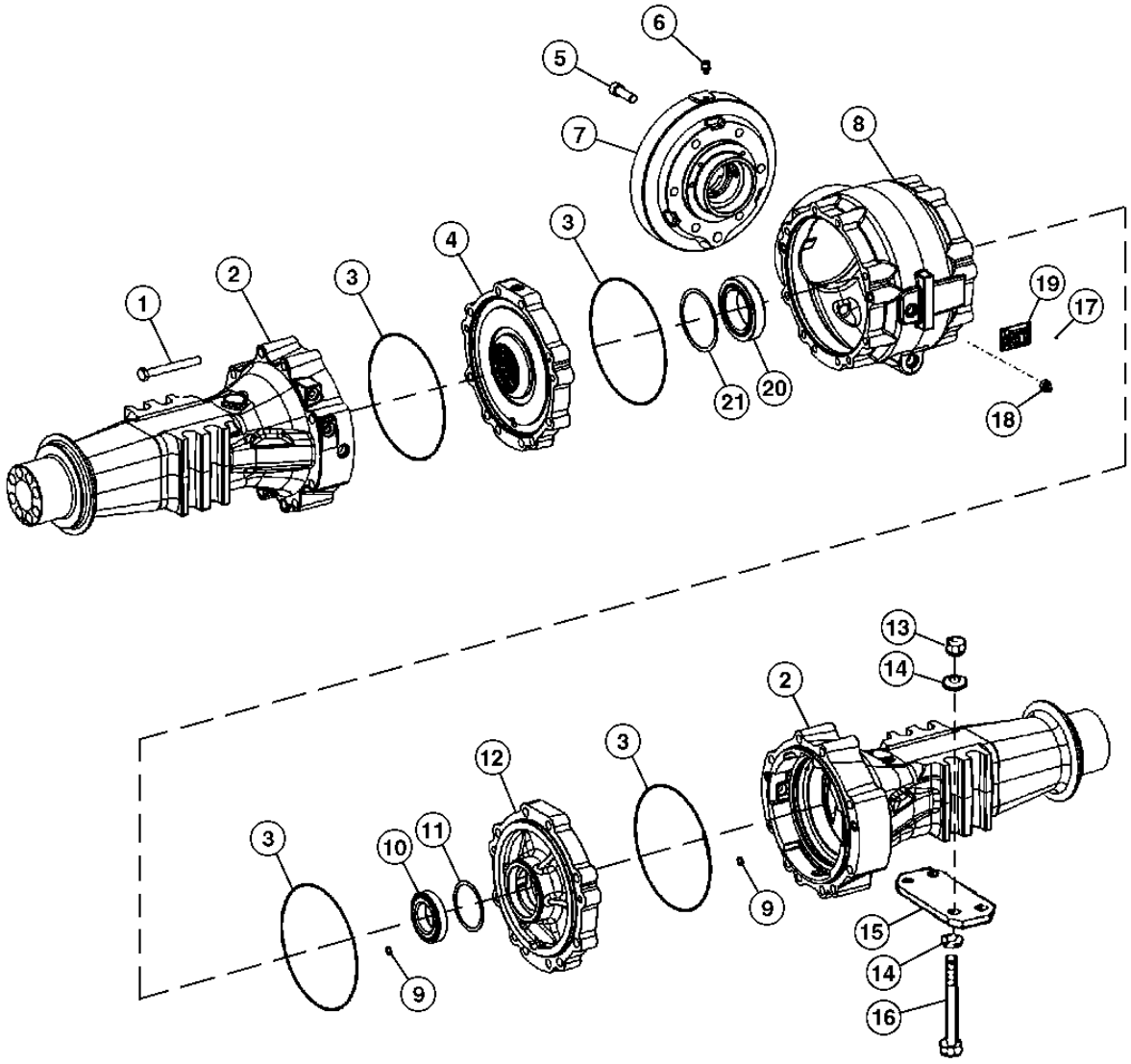

TX1016672

DIFFERENTIAL AND REAR AXLE HOUSINGS
DIFFERENTIEL ET CARTERS D'ESSIEU ARRIERE
DIFERENCIAL Y CAJAS DEL EJE TRASERO

POS.	NO.PIEZA	DESCRIPCION	CANT	NUM. SERIE EJE	NOTAS
1	T228913	TORNILLO	20		
2	T228970	CARCASA	2	-401475	
	T233864	CARCASA	2	401476-	
3	T228943	RETEN	4		(T218785 NLA)
4	T228972	CARCASA	1		L.H.
5	T228939	TORNILLO	6		
6	AL32877	RESPIRADERO	1		
7	T218490	CARCASA	1		
8	T228957	CARCASA	1		
9	T159373	ANILLO TORICO	8		
10	JD10229	PISTA EXT DE RODAMIENTO	1		
	JD8161	CONO DEL COJINETE	1		
11	T228915	SUPLEMENTO	1		1.95 MM
	T228916	SUPLEMENTO	1		1.9 MM
	T228917	SUPLEMENTO	1		1.85 MM
	T228918	SUPLEMENTO	1		1.8 MM
	T228919	SUPLEMENTO	1		1.75 MM
	T228920	SUPLEMENTO	1		1.7 MM
	T228921	SUPLEMENTO	1		1.65 MM
	T228922	SUPLEMENTO	1		1.6 MM
	T228923	SUPLEMENTO	1		1.55 MM
	T228924	SUPLEMENTO	1		1.5 MM
	T228925	SUPLEMENTO	1		1.45 MM
	T228926	SUPLEMENTO	1		1.4 MM
	T228927	SUPLEMENTO	1		1.35 MM
	T228928	SUPLEMENTO	1		1.3 MM
	T228929	SUPLEMENTO	1		1.2 MM
	T228930	SUPLEMENTO	1		1.20 MM
	T228931	SUPLEMENTO	1		1.15 MM
	T228932	SUPLEMENTO	1		1.1 MM
	T228933	SUPLEMENTO	1		1.05 MM
	T228934	SUPLEMENTO	1		1.00 MM
	T177394	SUPLEMENTO SOLIDO	1		0.95 MM
	T228935	SUPLEMENTO	1		0.9 MM
12	T228973	CARCASA	1		RH.
13	14M7315	TUERCA	6		M20
14	N231749	ARANDELA	16		
15	T147269	PLACA	4	-401475	
	T147269	PLACA	2	401476-	

DIFFERENTIAL AND REAR AXLE HOUSINGS
DIFFERENTIEL ET CARTERS D'ESSIEU ARRIERE
DIFERENCIAL Y CAJAS DEL EJE TRASERO

TX1016672 -UN-19DEC06

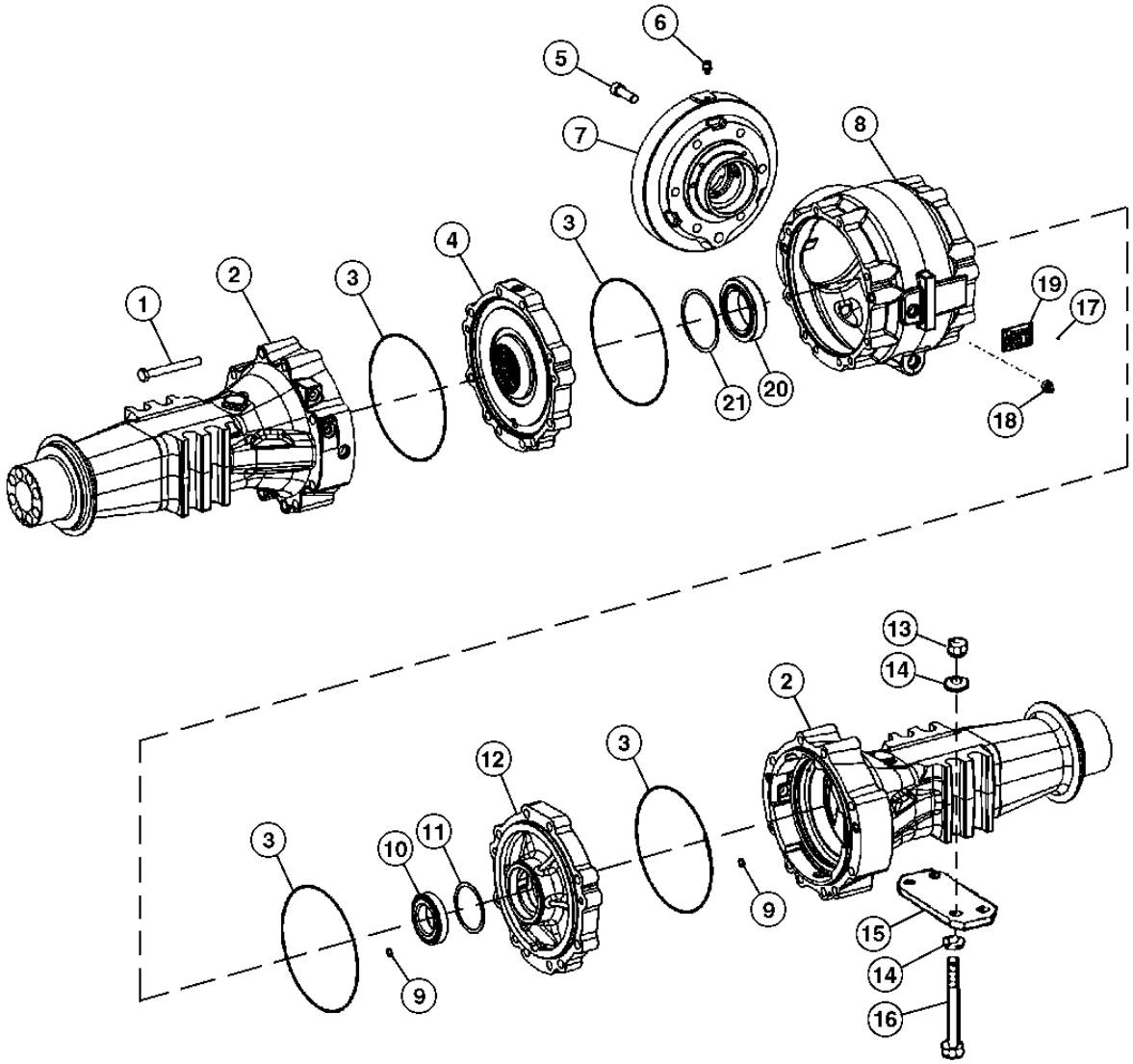

TX1016672

DIFFERENTIAL AND REAR AXLE HOUSINGS
DIFFERENTIEL ET CARTERS D'ESSIEU ARRIERE
DIFERENCIAL Y CAJAS DEL EJE TRASERO

POS.	NO.PIEZA	DESCRIPCION	CANT	NUM. SERIE	NOTAS
16	19M9749	TORNILLO	8		M20 X 250
17	25M7021	PASADOR ACANALADO	4		
18	T159565	TAPON	2		(INCLUSIVE H81744)
	H81744	ANILLO TORICO	2		20.498 X 1.524 MM (0.807" X 0.060")
19	.....	PLACA	1		
20	AT179504	RODAMIENTO RODILLOS CONICOS	1		
21	T159440	SUPLEMENTO	1		0.3 MM
	T159441	SUPLEMENTO	1		0.5 MM
	T159442	SUPLEMENTO	1		1.0 MM
	T159443	SUPLEMENTO	1		0.2 MM
	T159444	SUPLEMENTO	1		0.1 MM
	T159445	SUPLEMENTO	1		0.15 MM
	T159446	SUPLEMENTO	1		1.1 MM
	T159447	SUPLEMENTO	1		1.2 MM
	T159448	SUPLEMENTO	1		1.3 MM
	T159449	SUPLEMENTO	1		1.4 MM
	T159450	SUPLEMENTO	1		1.5 MM
	T159451	SUPLEMENTO	1		1.6 MM
	T159452	SUPLEMENTO	1		1.7 MM
	T159453	SUPLEMENTO	1		1.8 MM
	T159454	SUPLEMENTO	1		2.6 MM
	T159455	SUPLEMENTO	1		2.7 MM
	T159457	SUPLEMENTO	1		2.8 MM
	T159458	SUPLEMENTO	1		2.9 MM
	T159459	SUPLEMENTO	1		3.0 MM
	T159460	SUPLEMENTO	1		3.1 MM
	T159461	SUPLEMENTO	1		3.2 MM
	T159462	SUPLEMENTO	1		3.3 MM
	T159463	SUPLEMENTO	1		3.4 MM
	TTZF160528	SUPLEMENTO	1		2.0 MM
	TTZF160529	SUPLEMENTO	1		2.05 MM
	TTZF160530	SUPLEMENTO	1		2.1 MM
	T183500	SUPLEMENTO SOLIDO	1		2.15 MM
	TTZF160532	SUPLEMENTO	1		2.2 MM
	T183502	SUPLEMENTO SOLIDO	1		2.25 MM
	TTZF160534	SUPLEMENTO	1		2.3 MM
	TTZF160535	SUPLEMENTO	1		2.35 MM
	T183505	SUPLEMENTO SOLIDO	1		2.4 MM
	T183506	SUPLEMENTO SOLIDO	1		2.45 MM
	T183507	SUPLEMENTO SOLIDO	1		2.5 MM
	T228936	SUPLEMENTO	1		0.75 MM

REAR AXLE PLANETARY DRIVE PINION CARRIER
PORTE-SATELLITES,ESSIEU ARRIERE
PORTAPINONES PLANETARIOS,EJE TRASERO

TX1032359 -UN-26NOV07

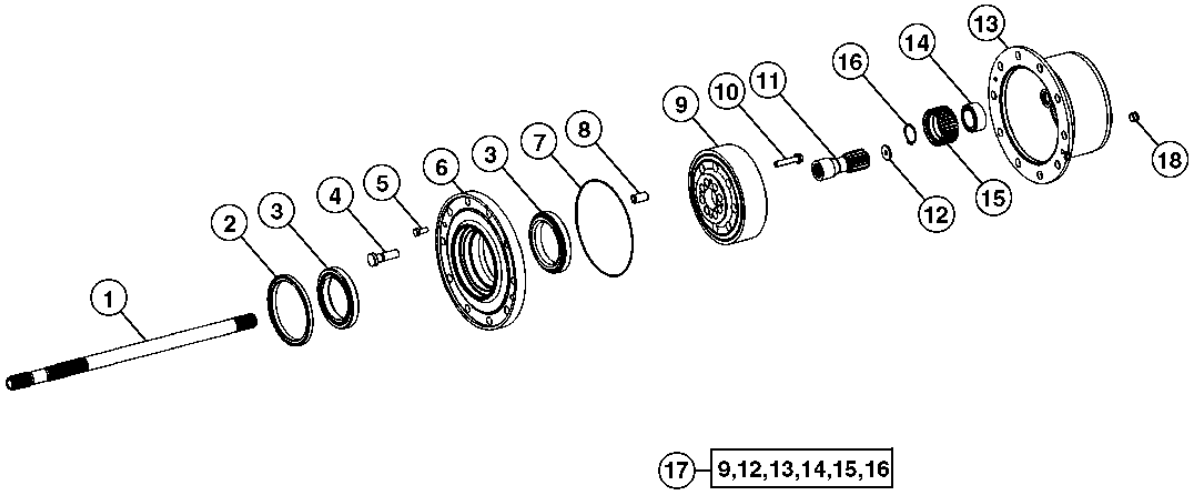

TX1032359

REAR AXLE PLANETARY DRIVE PINION CARRIER
PORTE-SATELLITES,ESSIEU ARRIERE
PORTAPINONES PLANETARIOS,EJE TRASERO

POS.	*NO.PIEZA*	*DESCRIPCION*	*CANT*	*NUM. SERIE*	*NOTAS*
1	T228937	ARBOL	2		
2	T187684	RETEN	2		
3	AL81844	RODAMIENTO RODILLOS CONICOS	4		
4	T218487	ESPARRAGO	20		
5	AT321472	TORNILLO	4		
6	T228975	CUBO	2		
7	T228943	RETEN	2		(T218785 NLA)
8	T228942	CASQUILLO	16		
9	T228952	CORONA DE TREN PLANETARIO	2		
10	T228956	TORNILLO	16		
11	T228938	ARBOL	2		
12	T228974	TAPON	2		
13	T228908	PORTAPLANETARIOS	2		
14	AT339627	RODAMIENTO RODILLOS ESFER.	8		
15	T228941	ENGRANAJE PLANETARIO	8		
16	40M7166	ANILLO ELASTICO	8		
17	AT339817	TREN PLANETARIO	1		
18	T159565	TAPON	2		(INCLUSIVE H81744)
	H81744	ANILLO TORICO	2		

COMPLETE REAR AXLE AND DIFFERENTIAL ASSEMBLY
ESSIEU ARRIERE AVEC DIFFERENTIEL
DIFERENCIAL Y FRENOS DE DISCO SECOS

TX1016834 -UN-21DEC06

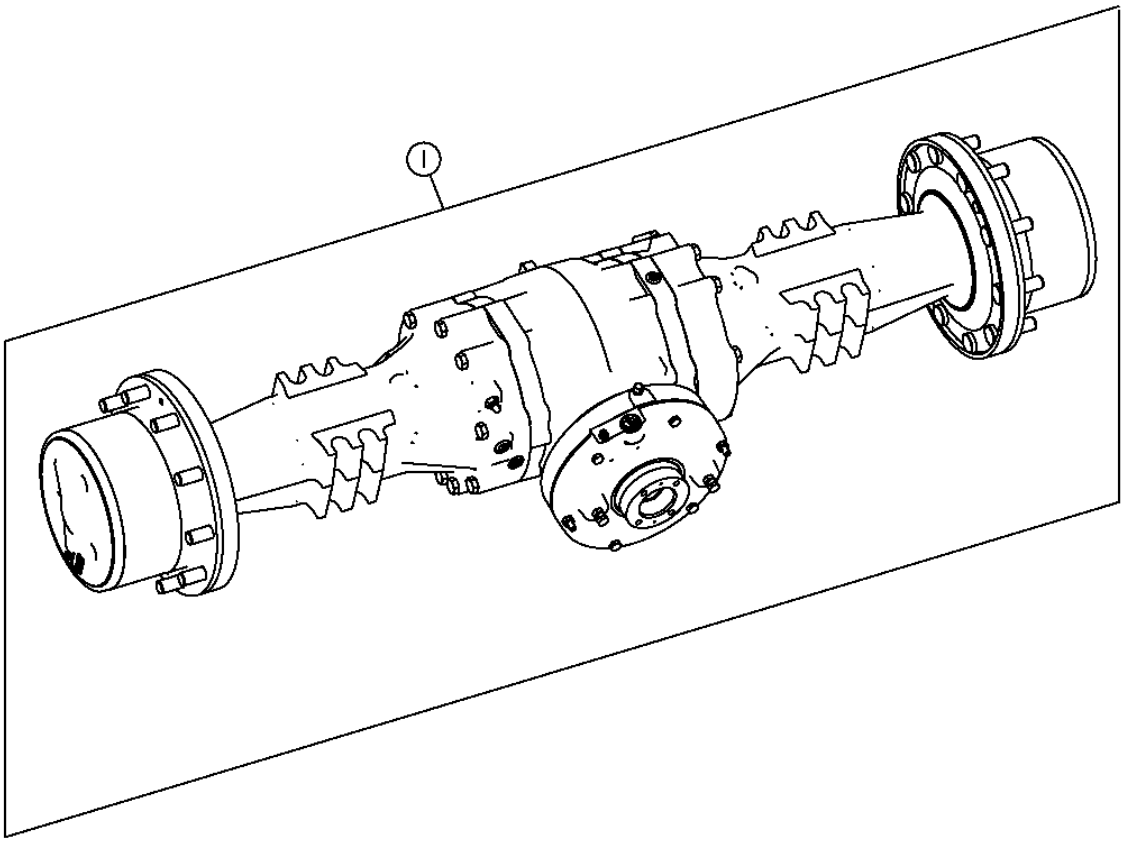

TX1016834

COMPLETE REAR AXLE AND DIFFERENTIAL ASSEMBLY
ESSIEU ARRIERE AVEC DIFFERENTIEL
DIFERENCIAL Y FRENOS DE DISCO SECOS

POS.	*NO.PIEZA*	*DESCRIPCION*	*CANT*	*NUM. SERIE EJE*	*NOTAS*
1	AT313318	EJE TRASERO	1	CA	

SPIRAL BEVEL INPUT PINION AND RING GEAR SET
JEU DE PIGNONS CONIQUES HELICOIDAUX D'ENTREE ET COURONNES
JUEGO DE PINON DE ENTRADA CONICO EN ESPIRAL Y CORONA DENTADA

TX1020600 -UN-16MAR07

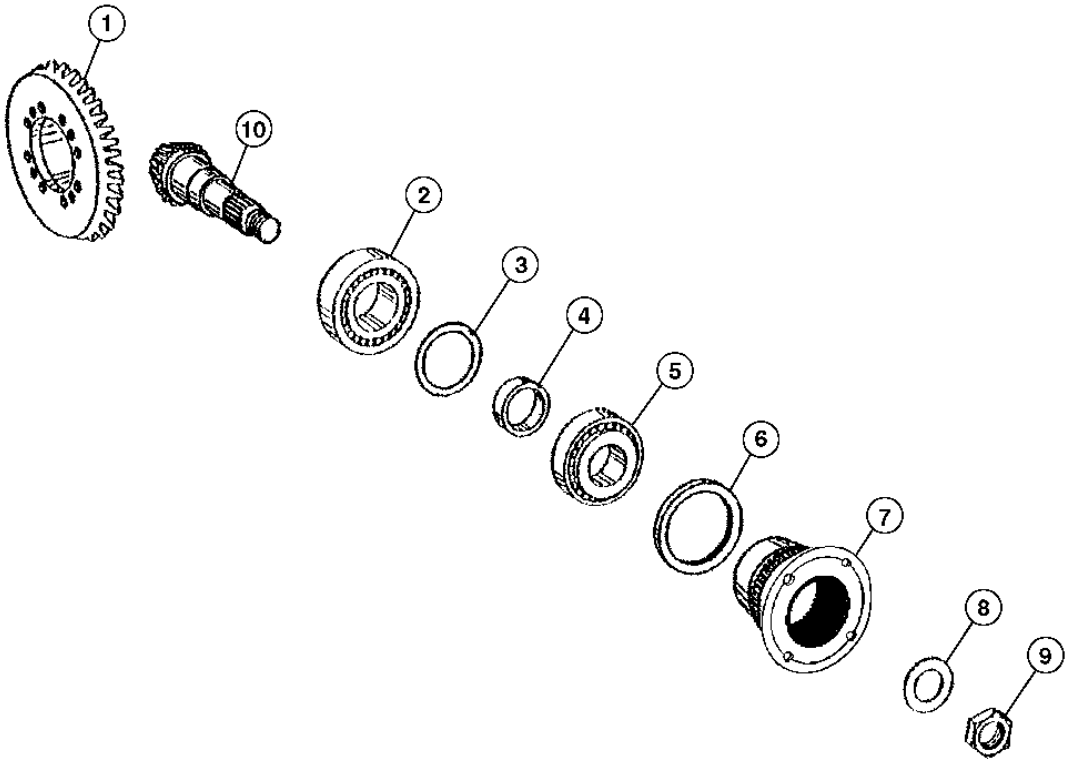

TX1020600

DIFERENCIAL O MANDO DE ENGRANAJES CONICOS 0210

SPIRAL BEVEL INPUT PINION AND RING GEAR SET
JEU DE PIGNONS CONIQUES HELICOIDAUX D'ENTREE ET COURONNES
JUEGO DE PINON DE ENTRADA CONICO EN ESPIRAL Y CORONA DENTADA

POS.	*NO.PIEZA*	*DESCRIPCION*	*CANT*	*NUM. SERIE*	*NOTAS*
1	T230865	ENGRANAJE CONICO	1		
2	AT176491	RODAMIENTO RODILLOS CIL.	1		
3	T159310	SUPLEMENTO	1		1.2 MM
	T159315	SUPLEMENTO	1		1.3 MM
	T159314	SUPLEMENTO	1		1.4 MM
	T159309	SUPLEMENTO	1		1.5 MM
	T159313	SUPLEMENTO	1		1.6 MM
	T159308	SUPLEMENTO	1		1.8 MM
	T159311	SUPLEMENTO	1		1.9 MM
	T159307	SUPLEMENTO	1		2.0 MM
	AT321701	SUPLEMENTO	1		1.7 MM
	AT321702	SUPLEMENTO	1		1.0 MM
	AT321703	SUPLEMENTO	1		0.9 MM
	AT321704	SUPLEMENTO	1		0.8 MM
	AT321705	SUPLEMENTO	1		0.7 MM
	AT321706	SUPLEMENTO	1		0.6 MM
	R75834	SUPLEMENTO	1		0.5 MM
	R75404	SUPLEMENTO	1		0.3 MM
	R75403	SUPLEMENTO	1		0.2 MM
	R75405	SUPLEMENTO	1		0.1 MM
	T228664	SUPLEMENTO	1		0.75 MM
	T228665	SUPLEMENTO	1		0.65 MM
	T228666	SUPLEMENTO	1		1.25 MM
	T228667	SUPLEMENTO	1		1.35 MM
	T228668	SUPLEMENTO	1		1.45 MM
	T228669	SUPLEMENTO	1		1.55 MM
	T228671	SUPLEMENTO	1		1.65 MM
	T228672	SUPLEMENTO	1		1.75 MM
	T228673	SUPLEMENTO	1		1.85 MM

SPIRAL BEVEL INPUT PINION AND RING GEAR SET
JEU DE PIGNONS CONIQUES HELICOIDAUX D'ENTREE ET COURONNES
JUEGO DE PINON DE ENTRADA CONICO EN ESPIRAL Y CORONA DENTADA

TX1020600 -UN-16MAR07

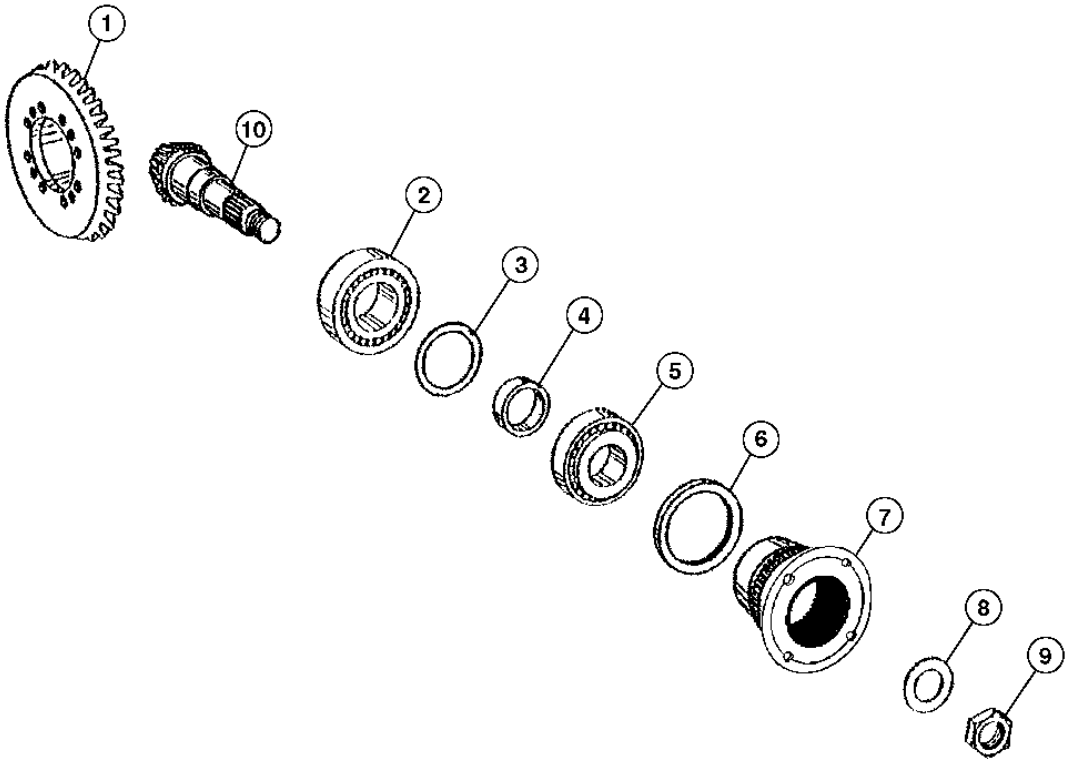

TX1020600

DIFERENCIAL O MANDO DE ENGRANAJES CONICOS 0210

SPIRAL BEVEL INPUT PINION AND RING GEAR SET
JEU DE PIGNONS CONIQUES HELICOIDAUX D'ENTREE ET COURONNES
JUEGO DE PINON DE ENTRADA CONICO EN ESPIRAL Y CORONA DENTADA

POS.	*NO.PIEZA*	*DESCRIPCION*	*CANT*	*NUM. SERIE*	*NOTAS*
4	T159322	ANILLO	1		16.40 MM
	T159323	ANILLO	1		16.50 MM
	T183482	SUPLEMENTO SOLIDO	1		16.56 MM
	T159324	ANILLO	1		16.60 MM
	T183483	SUPLEMENTO SOLIDO	1		16.62 MM
	T183484	SUPLEMENTO SOLIDO	1		16.64 MM
	T183485	SUPLEMENTO SOLIDO	1		16.68 MM
	T159325	ANILLO	1		16.70 MM
	T183486	SUPLEMENTO SOLIDO	1		16.72 MM
	T183487	SUPLEMENTO SOLIDO	1		16.74 MM
	T183489	SUPLEMENTO SOLIDO	1		16.76 MM
	T183490	SUPLEMENTO SOLIDO	1		16.78 MM
	T159326	ANILLO	1		16.80 MM
	T183491	SUPLEMENTO SOLIDO	1		16.82 MM
	T183492	SUPLEMENTO SOLIDO	1		16.84 MM
	T159334	ANILLO	1		16.86 MM
	T183493	SUPLEMENTO SOLIDO	1		16.88 MM
	T183494	SUPLEMENTO SOLIDO	1		16.90 MM
	T159327	ANILLO	1		16.92 MM
	T183495	SUPLEMENTO SOLIDO	1		16.94 MM
	T159337	ANILLO	1		16.98 MM
	T159338	ANILLO	1		17.04 MM
	T159329	ANILLO	1		17.10 MM
	T159330	ANILLO	1		17.20 MM
	T159331	ANILLO	1		17.30 MM
	T159332	ANILLO	1		17.40 MM
	T159318	SUPLEMENTO	1		16.0 MM
	T159319	SUPLEMENTO	1		16.1 MM
	T159320	SUPLEMENTO	1		16.2 MM
	T228677	ANILLO	1		16.66 MM
	T228679	ANILLO	1		16.96 MM
	T228680	ANILLO	1		17.0 MM
	T228681	ANILLO	1		17.02 MM
	T228682	ANILLO	1		17.06 MM
	T228683	ANILLO	1		17.08 MM
	T228684	ANILLO	1		17.12 MM
	T228685	ANILLO	1		17.14 MM
	T228686	ANILLO	1		17.16 MM
	T228687	ANILLO	1		17.18 MM
	T228688	ANILLO	1		17.2 MM
	T228689	ANILLO	1		17.24 MM
	T228690	ANILLO	1		17.26 MM
	T228691	ANILLO	1		17.28 MM
	T159321	SUPLEMENTO	1		16.30 MM
5	AL79794	RODAMIENTO RODILLOS CONICOS	1		
6	T218833	PROTECCION	1		(SUSTITUCION PARA T228722)
7	T218489	BRIDA	1		
8	T159316	ARANDELA	1		
9	T228709	TUERCA	1		
10	T230866	EJE CON PINON	1		

DIFERENCIAL O MANDO DE ENGRANAJES CONICOS 0210

DIFFERENTIAL CASE AND GEARS
ESSIEU ARRIERE AVEC DIFFERENTIEL
DIFERENCIAL Y FRENOS DE DISCO SECOS

TX1016644 -UN-18DEC06

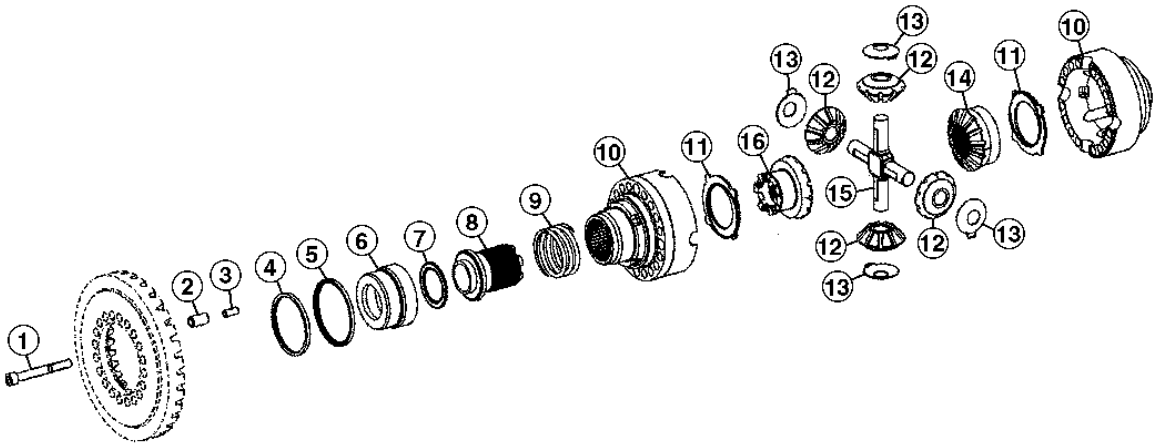

TX1016644

DIFERENCIAL O MANDO DE ENGRANAJES CONICOS 0210

DIFFERENTIAL CASE AND GEARS
DIFFERENTIEL AVEC BLOCAGE
CONJUNTO DE DIFERENCIAL CON TRABA

POS.	*NO.PIEZA*	*DESCRIPCION*	*CANT*	*NUM. SERIE*	*NOTAS*
1	T228723	TORNILLO	16		
2	T228712	PASADOR ELASTICO	4		
3	T228713	PASADOR ELASTICO	4		
4	T218481	RETEN	1		
5	T218482	RETEN	1		
6	T159343	PISTON	1		
7	AT179498	RODAMIENTO DE AGUJAS	1		
8	T166336	COLLARIN DESPLAZABLE	1		
9	T159341	MUELLE	1		
10	AT338976	DIFERENCIAL	1		
11	T228714	ARANDELA DE EMPUJE	2		
12	T228711	ENGRANAJE CONICO	4		
13	T228716	ARANDELA DE EMPUJE	4		
14	T228710	ENGRANAJE CONICO	1		
15	T228717	EJE CON PINON	1		
16	T228715	ENGRANAJE CONICO	1		

DIFFERENTIAL LOCK PLUMBING
TUYAUTERIE DU BLOCAGE DU DIFFERENTIEL
TUBERIA DE TRABA DE DIFERENCIAL

T154477 -UN-30APR02

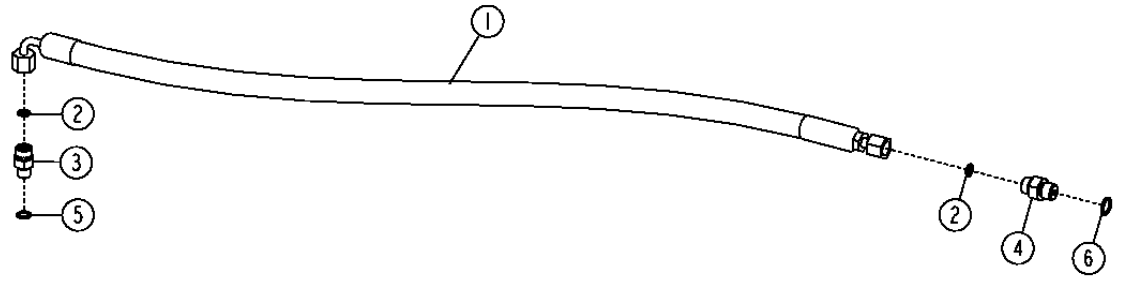

T154477

POS.	*NO.PIEZA*	*DESCRIPCION*	*CANT*	*NUM. SERIE*	*NOTAS*
1	AT316670	MANGUERA HIDR. - CONFECCION	1		9/16" X 1 168 MM (46") X 9/16"
2	T77814	ANILLO TORICO	2		
3	38H1003	RACOR ACODADO	1		
4	38H1168	RACOR ADAPTADOR	1		
5	R28782	ANILLO TORICO	1		
6	R26448	ANILLO TORICO	1		

MEMORANDA
MEMORANDA
MEMORANDA

STANDARD FRONT AXLE (W/O MFWD)
ESSIEU AVANT STANDARD (W/O MFWD)
EJE DELANTERO ESTANDAR (W/O MFWD)

TX1016410 -UN-19DEC06

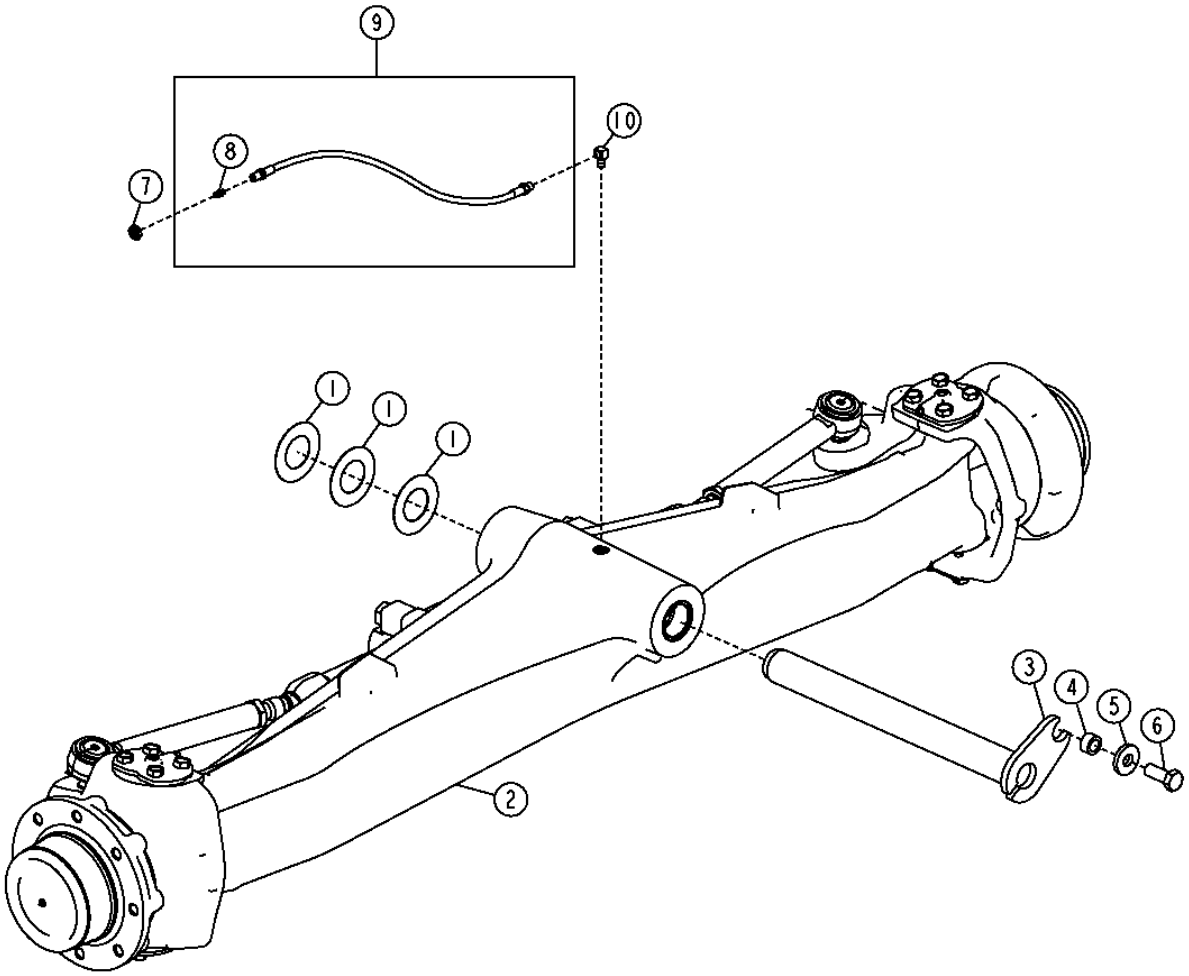

TX1016410

STANDARD FRONT AXLE (W/O MFWD)
ESSIEU AVANT STANDARD (W/O MFWD)
EJE DELANTERO ESTANDAR (W/O MFWD)

POS.	*NO.PIEZA*	*DESCRIPCION*	*CANT*	*NUM. SERIE*	*NOTAS*
1	R46973	ARANDELA DE EMPUJE	3		
2	**AT314993**	**EJE DELANTERO**	**1**		**(CA) (LOS COMPONENTES APARECEN EN PAGAS SIGUIENTE)**
3	AT314992	PASADOR	1		
4	T18145	CASQUILLO	1		
5	T119912	ARANDELA	1		
6	19M7488	TORNILLO	1		
7	E12379	TUERCA	2		
8	JD7797	ENGRASADOR	2		
9	AT224949	MANGUERA	1		
10	JD7838	RACOR ADAPTADOR	2		

STANDARD FRONT AXLE HOUSING (W/O MFWD)
ESSIEU AVANT STANDARD (W/O MFWD)
EJE DELANTERO ESTANDAR (W/O MFWD)

T188859 -UN-27MAR03

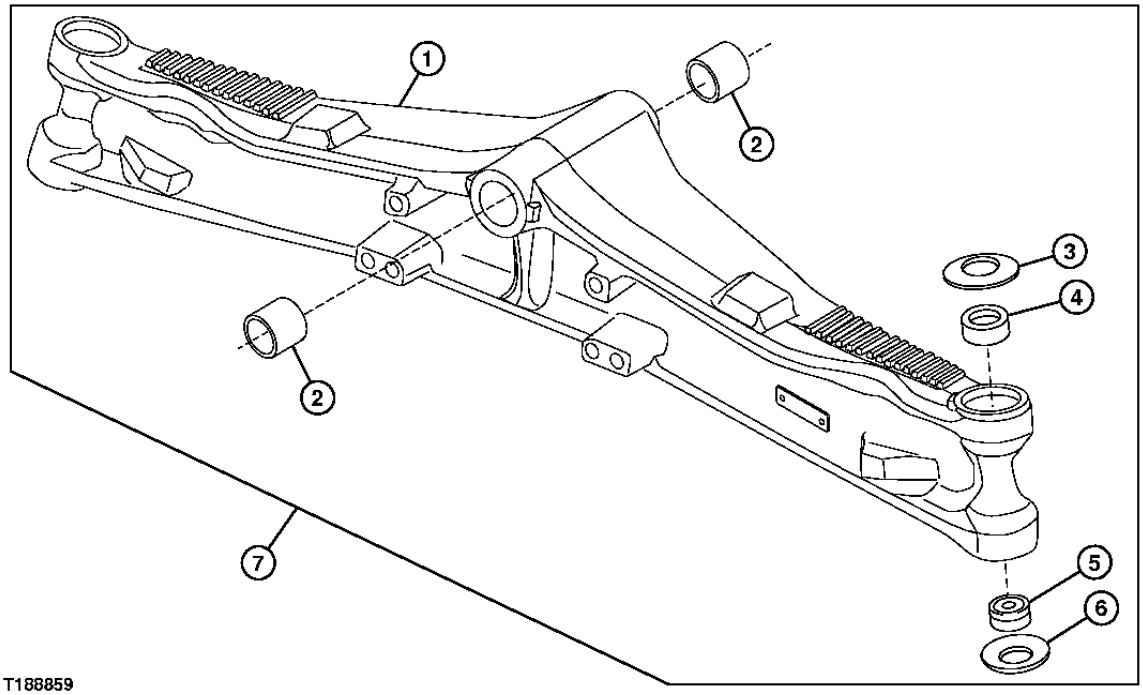

T188859

POS.	NO.PIEZA	DESCRIPCION	CANT	NUM. SERIE	NOTAS
1	T218500	EJE	1		
2	T202499	CASQUILLO	2		
3	R121593	ARANDELA	2		
4	R204271	CASQUILLO	2		
5	RE45896	COJINETE	2		
6	R121594	ARANDELA	2		
7	**AT314993**	**EJE DELANTERO**	**1**		**(CA) (COMPONENTES ADICIONALES EN PAG POSTERIORES)**

SWIVEL HOUSINGS AND STEERING CYLINDER (W/O MFWD)
CARTERS PIVOTANTS ET VERIN DE DIRECTION (W/O MFWD)
CAJAS DE GIRO Y CILINDRO DE DIRECCION (W/O MFWD)

T188860 -UN-27MAR03

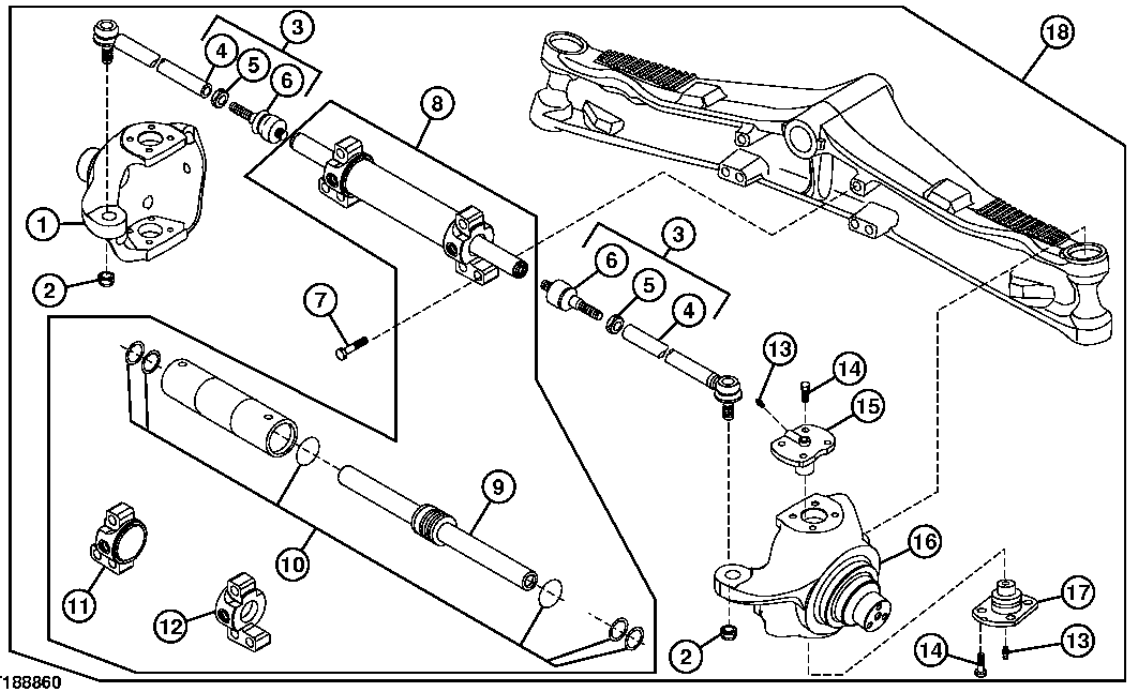

POS.	NO.PIEZA	DESCRIPCION	CANT	NUM. SERIE	NOTAS
1	T190745	CARCASA	1		(LH)
2	AT280268	TUERCA DE SEGURIDAD	2		M20
3	AT198602	CONJUNTO DE BARRA DE ACOPLE	2		
4	T191428	CONJUNTO DE BARRA DE ACOPLE	2		
5	14M7309	TUERCA	2		M24
6	T191427	ROTULA	2		
7	T116290	TORNILLO	6		M20 X 80
8	AT326535	CILINDRO HIDRAULICO	1		
9	AT326536	VASTAGO	1		
10	T218499	JUEGO DE RETENES	1		
11	.....	CABEZA DE CILINDRO HIDRAUL.	1		(LH)
12	.....	CABEZA DE CILINDRO HIDRAUL.	1		(RH)
13	R140070	ENGRASADOR	4		
14	19M8011	TORNILLO	16		M12 X 30
15	RE57471	MUNON	2		
	R122218	ESPACIADOR	AR		
16	T190746	CARCASA	1		(RH)
17	RE57472	MUNON	2		
18	**AT314993**	**EJE DELANTERO**	**1**		**(CA) (COMPONENTES ADICIONALES EN PAGINAS ANTERIORES Y POSTERIORES)**

WHEEL HUB (W/O MFWD)
MOYEU DE ROUE (W/O MFWD)
CUBO DE LA RUEDA (W/O MFWD)

T188861 -UN-27MAR03

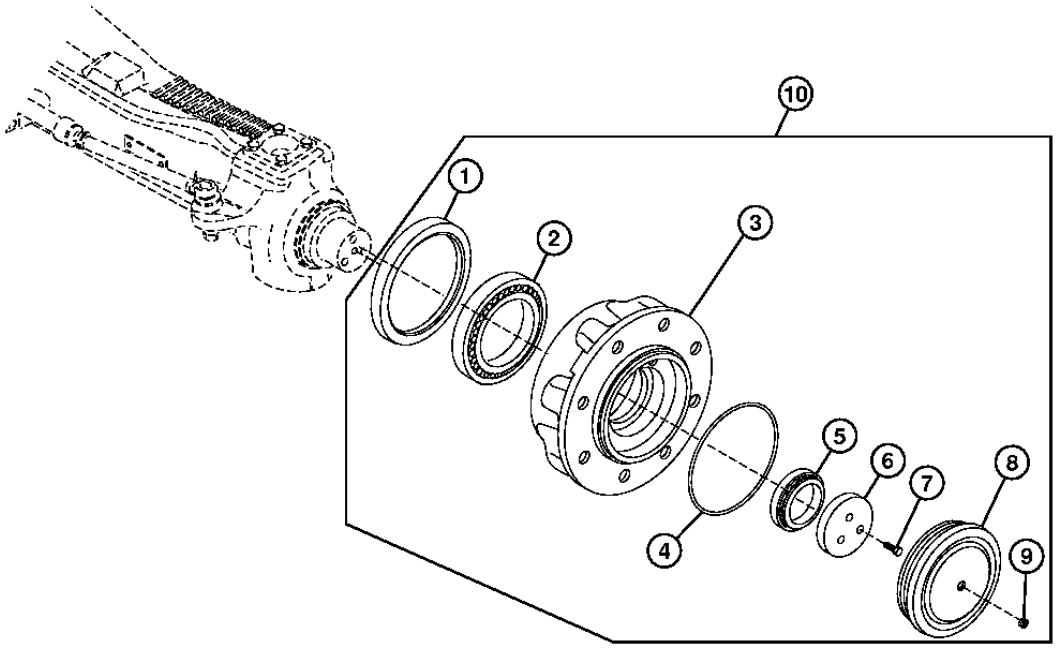

T188861

POS.	NO.PIEZA	DESCRIPCION	CANT	NUM. SERIE	NOTAS
1	AT280866	RETEN	2		
2	AT196169	COJINETE	2		
3	T190749	CUBO	2		
4	T188441	ANILLO TORICO	2		
5	JD10063	RODAMIENTO RODILLOS CONICOS	2		
6	T188442	ANILLO	2		
7	19M8011	TORNILLO	6		M12 X 30
8	T188448	TAPA	2		
9	R121079	TAPON	2		
10	**AT314993**	**EJE DELANTERO**	**1**		**(CA) (COMPONENTES ADICIONALES EN PAG ANTERIORES)**

MEMORANDA
MEMORANDA
MEMORANDA

FRONT AXLE (W/MFWD)
ESSIEU AVANT (AVEC TRACTION AVANT MECANIQUE)
EJE DELANTERO (CON TRACCION DELANTERA MECANICA)

TX1016184 -UN-23DEC06

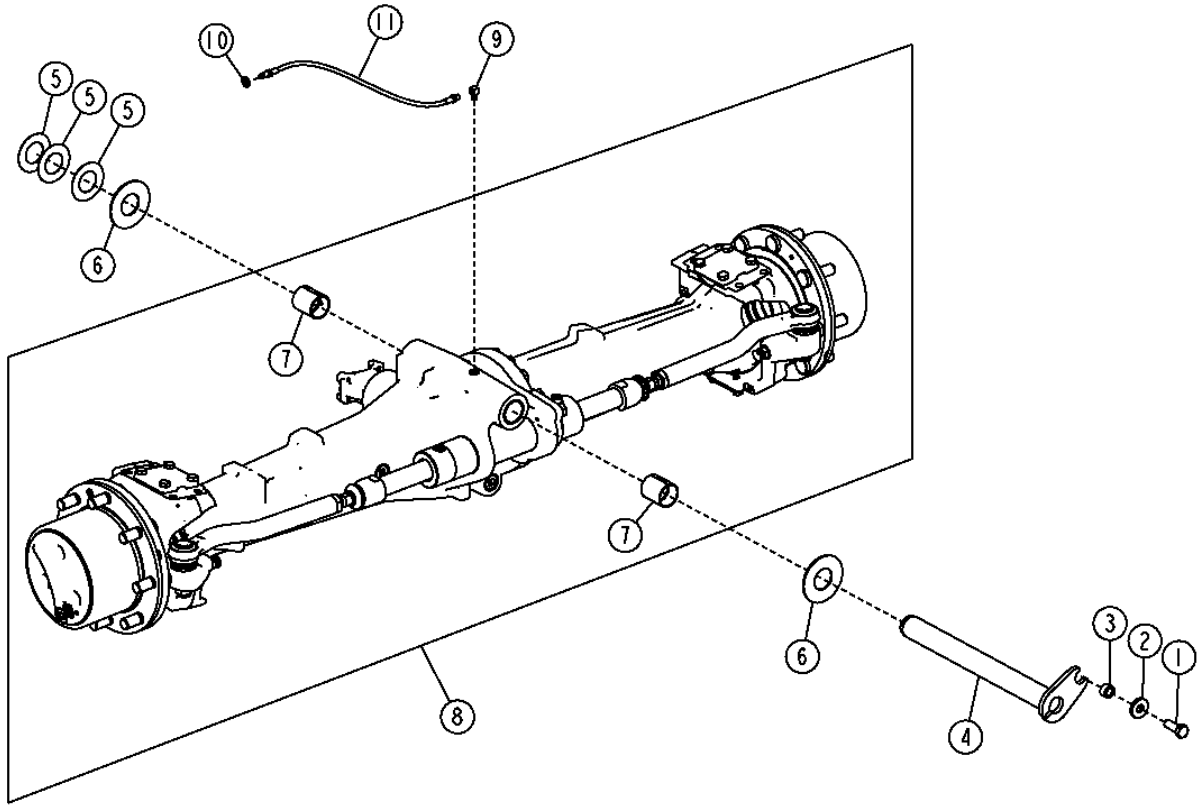

TX1016184

FRONT AXLE (W/MFWD)
ESSIEU AVANT (AVEC TRACTION AVANT MECANIQUE)
EJE DELANTERO (CON TRACCION DELANTERA MECANICA)

POS.	*NO.PIEZA*	*DESCRIPCION*	*CANT*	*NUM. SERIE*	*NOTAS*
1	19M7488	TORNILLO	1		M16 X 40
2	T119912	ARANDELA	1		
3	T18145	CASQUILLO	1		
4	AT314992	PASADOR	1		
5	R46973	ARANDELA DE EMPUJE	4		
6	T80027	ARANDELA DE EMPUJE	2		
7	T140211	CASQUILLO	2		
8	**AT311085**	**EJE DELANTERO**	**1**		**CA**
9	JD7838	RACOR ADAPTADOR	1		
10	E12379	TUERCA	1		
11	AT224949	MANGUERA	1		

FRONT AXLE HOUSING AND TIE RODS (W/MFWD)
CARTER D'ESSIEU AVANT ET BARRES D'ACCOUPLEMENT (W/ MFWD)
CAJA DE EJE DELANTERO Y BARRAS DE ACOPLAMIENTO (W/ MFWD)

TX1016213 -UN-13DEC06

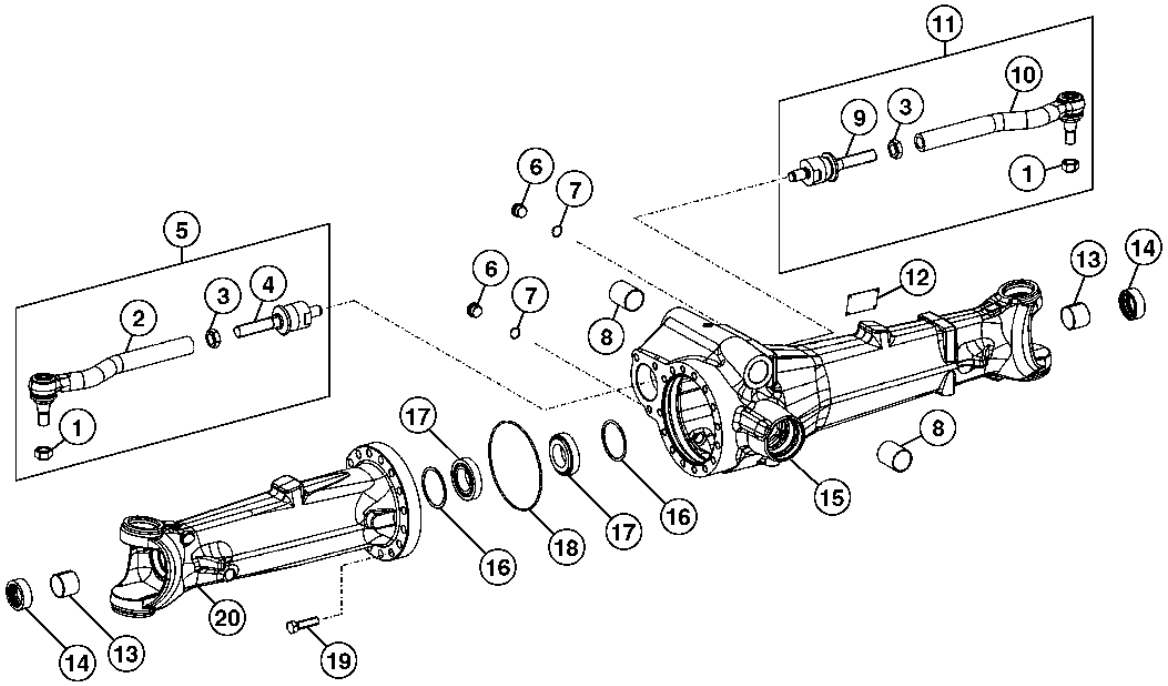

TX1016213

FRONT AXLE HOUSING AND TIE RODS (W/MFWD)
CARTER D'ESSIEU AVANT ET BARRES D'ACCOUPLEMENT (W/ MFWD)
CAJA DE EJE DELANTERO Y BARRAS DE ACOPLAMIENTO (W/ MFWD)

POS.	NO.PIEZA	DESCRIPCION	CANT	NUM. SERIE	NOTAS
1	T229268	TUERCA DE SEGURIDAD	2		
2	AT326539	CONJUNTO DE BARRA DE ACOPLE	1		EXTREMO
3	AT309307	TUERCA	2		
4	AT339807	EXTREMO BARRA DIRECCION	2		
5	AT326538	CONJUNTO DE BARRA DE ACOPLE	1		LH
6	F436023	TAPON	2		
7	R82198	ANILLO TORICO	2		21 X 2 MM
8	T140211	CASQUILLO	2		
9	AT339807	EXTREMO BARRA DIRECCION	1		R.H.
10	AT326540	CONJUNTO DE BARRA DE ACOPLE	1		RH.
11	AT326537	CONJUNTO DE BARRA DE ACOPLE	1		RH.
12	.....	PLACA	1		
13	AT321443	CASQUILLO	2		
14	L110233	RETEN	2		
15	T229262	CARCASA	1		RH.
16	T169636	SUPLEMENTO SOLIDO	2		(SUSTITUCION PARA (2) T229085) 2.00 MM
	T181395	SUPLEMENTO	2		(SUSTITUCION PARA (2) T229086) 1.95 MM
	T229087	SUPLEMENTO SOLIDO	2		1.90 MM
	T181393	SUPLEMENTO	2		(SUSTITUCION PARA (2) T229088) 1.85 MM
	T181392	SUPLEMENTO	2		(SUSTITUCION PARA (2) T229089) 1.80 MM
	T181390	SUPLEMENTO	2		(SUSTITUCION PARA (2) T229090) 1.75 MM
	AT321954	SUPLEMENTO	2		(SUSTITUCION PARA (2) T229091) 1.70 MM
	AT321953	SUPLEMENTO	2		(SUSTITUCION PARA (2) T229092) 1.65 MM
	AT321642	SUPLEMENTO	2		(SUSTITUCION PARA (2) T229093) 1.60 MM
	AT321641	SUPLEMENTO	2		(SUSTITUCION PARA (2) T229094) 1.55 MM
	AT321640	SUPLEMENTO	2		(SUSTITUCION PARA (2) T229095) 1.50 MM
	AT321639	SUPLEMENTO	2		(SUSTITUCION PARA (2) T229096) 1.45 MM
	L112210	ARANDELA	2		1.40 MM
	L40997	ARANDELA	2		1.2 MM
	L40998	ARANDELA	2		1.0 MM
	AT321630	SUPLEMENTO	2		(SUSTITUCION PARA (2) T229111) 0.90 MM
	L40999	ARANDELA	2		0.8 MM
	L41000	SUPLEMENTO	2		0.6 MM
	L41001	SUPLEMENTO	2		0.5 MM
	L41002	SUPLEMENTO	2		0.4 MM
	L41003	SUPLEMENTO	2		0.3 MM
	L41004	SUPLEMENTO	2		0.2 MM
	L41005	SUPLEMENTO	2		0.1 MM
	L112211	ARANDELA	2		0.65 MM
	L112212	ARANDELA	2		0.70 MM
	L112213	ARANDELA	2		0.75 MM
	L112214	ARANDELA	2		0.85 MM
	L112215	ARANDELA	2		0.90 MM
	L112216	ARANDELA	2		0.95 MM
	L112217	ARANDELA	2		1.10 MM
	L112218	ARANDELA	2		1.15 MM
	L112219	ARANDELA	2		1.25 MM
	L112220	ARANDELA	2		1.30 MM
	L112221	ARANDELA	2		1.35 MM
	L101689	SUPLEMENTO	2		0.45 MM
	L101690	SUPLEMENTO	2		0.55 MM
	L112222	ARANDELA	2		1.05 MM
	T229121	SUPLEMENTO SOLIDO	2		2.05 MM
	T229122	SUPLEMENTO SOLIDO	2		2.10 MM
	T229123	SUPLEMENTO SOLIDO	2		2.15 MM
	T229124	SUPLEMENTO SOLIDO	2		2.20 MM
	T229125	SUPLEMENTO SOLIDO	2		2.25 MM
	T229126	SUPLEMENTO SOLIDO	2		2.30 MM
	T229127	SUPLEMENTO SOLIDO	2		2.35 MM
	T229128	SUPLEMENTO SOLIDO	2		2.40 MM
	T229129	SUPLEMENTO SOLIDO	2		2.45 MM
	T229130	SUPLEMENTO SOLIDO	2		2.50 MM
17	AT303349	RODAMIENTO RODILLOS CONICOS	2		
18	T218804	ANILLO TORICO	1		
19	19M7369	TORNILLO	15		M16 X 60, (SUSTITUCION PARA (15) 19M3005)
20	T229253	CARCASA	1		LH.

SEMIEJE, COJINETES, ENGRANAJES REDUCTORES 0250

FRONT AXLE HOUSING HUBS,SHAFTS AND UNIVERSAL JOINTS(W/MFWD)
CARTERS D'ESSIEU AVANT,ARBRE,MOYEUX ET JOINTS UNIVERSELS (W/ MFWD)
CAJAS,EJE, CUBOS Y JUNTAS UNIVERSALES DE EJE DELANTERO (W/ MFWD)

TX1016261 -UN-13DEC06

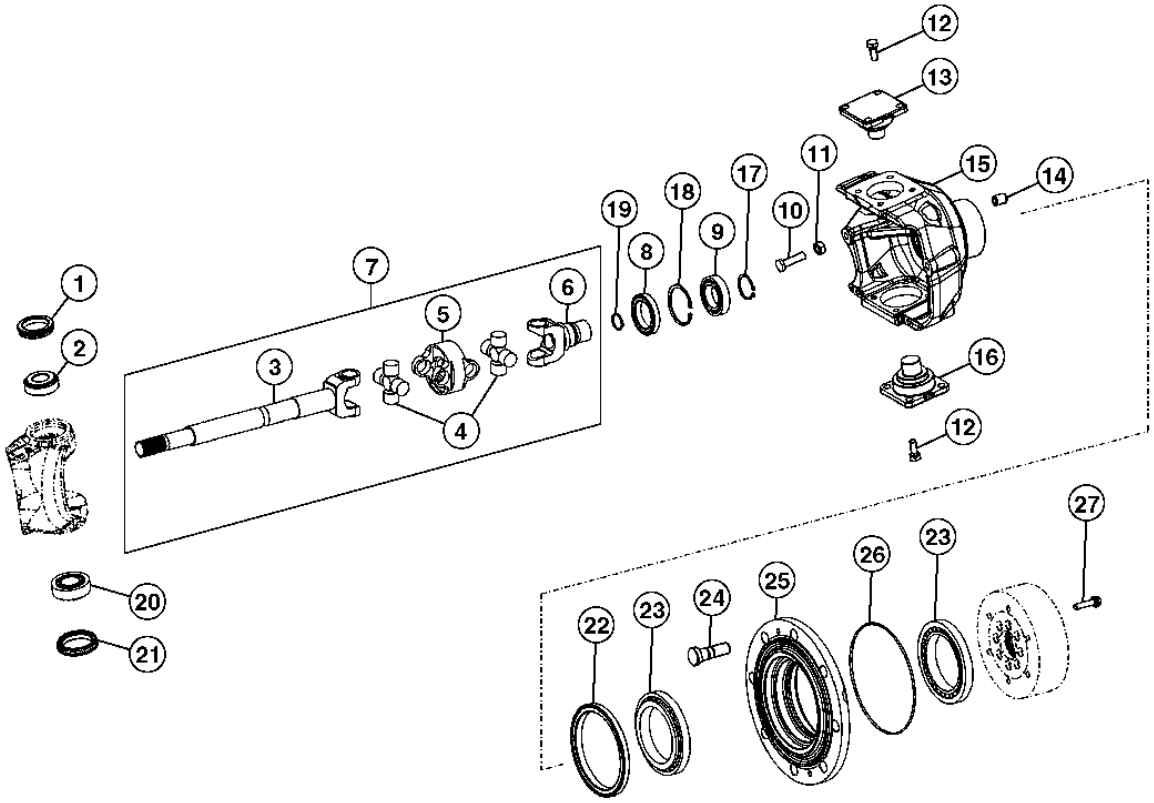

TX1016261

SEMIEJE, COJINETES, ENGRANAJES REDUCTORES 0250

FRONT AXLE HOUSING HUBS,SHAFTS AND UNIVERSAL JOINTS(W/MFWD)
CARTERS D'ESSIEU AVANT,ARBRE,MOYEUX ET JOINTS UNIVERSELS (W/ MFWD)
CAJAS,EJE, CUBOS Y JUNTAS UNIVERSALES DE EJE DELANTERO (W/ MFWD)

POS.	*NO.PIEZA*	*DESCRIPCION*	*CANT*	*NUM. SERIE*	*NOTAS*
1	AL79902	RETEN	2		
2	AT339808	RODAMIENTO RODILLOS CONICOS	2		
3	T229254	ARBOL	2		
4	AT339809	CRUCETA CON RODAMIENTOS	4		
5	T229270	HORQUILLA	2		
6	T229255	ARBOL	2		
7	AT339629	EJE CARDAN	2		
8	AL79951	RETEN	2		
9	R115119	RODAMIENTO DE BOLAS	2		
10	T229272	TORNILLO	4		
11	14M7437	TUERCA	4		M14
12	19M8011	TORNILLO	16		M12 X 30
13	T229260	PASADOR	2		
14	T229271	CASQUILLO	16		
15	T229251	CARCASA	1		L.H.
	T229252	CARCASA	1		R.H. (NO SE ILUSRA)
16	T229285	PASADOR	2		0.2 MM
17	40M7047	ANILLO ELASTICO	2		
18	40M5099	ANILLO ELASTICO	2		
19	L40276	ANILLO ELASTICO	2		
20	AT339806	RODAMIENTO RODILLOS CONICOS	2		
21	AL110924	RETEN	2		
22	T218484	RETEN	2		
23	JD10249	RODAMIENTO RODILLOS CONICOS	4		
24	T218487	ESPARRAGO	16		
25	T229273	CUBO	2		
26	L40317	ANILLO TORICO	2		
27	19M8120	TORNILLO	16		M10 X 45

PLANETARY DRIVE (W/MFWD)
ENTRAINEMENT DE TRAIN PLANETAIRE (W/MFWD)
MANDO DE PLANETARIOS(W/ MFWD)

TX1016284 -UN-14DEC06

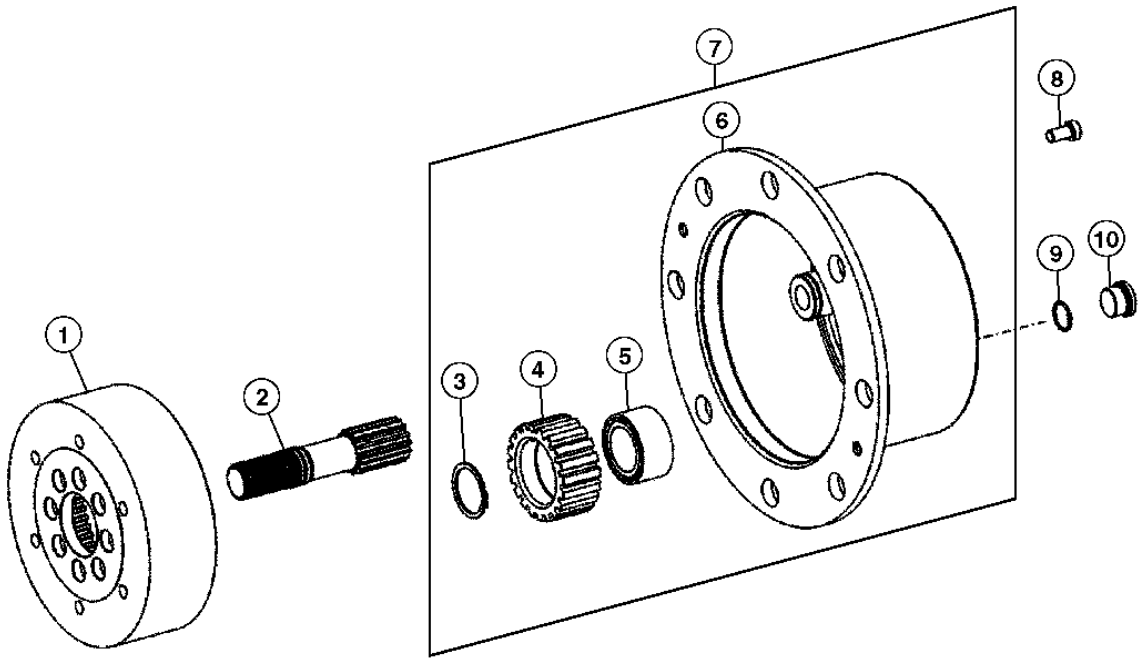

TX1016284

PLANETARY DRIVE (W/MFWD)
ENTRAINEMENT DE TRAIN PLANETAIRE (W/MFWD)
MANDO DE PLANETARIOS(W/ MFWD)

POS.	*NO.PIEZA*	*DESCRIPCION*	*CANT*	*NUM. SERIE*	*NOTAS*
1	T229274	CORONA DE TREN PLANETARIO	2		
2	T229250	ENGRANAJE SOLAR	2		
3	T228911	ANILLO ELASTICO	6		
4	T229258	ENGRANAJE PLANETARIO	6		
5	AT339811	RODAMIENTO RODILLOS CIL.	6		
6	T229259	PORTAPLANETARIOS	2		
7	AT339810	TREN PLANETARIO	2		
8	19M5039	TORNILLO	4		M10 X 20
9	R82198	ANILLO TORICO	2		
10	F436023	TAPON	2		

SEMIEJE, COJINETES, ENGRANAJES REDUCTORES 0250

LIMITED SLIP DIFFERENTIAL (W/MFWD)
DIFFERENTIEL AUTOBLOQUANT (W/ MFWD)
DIFERENCIAL DE PATINAJE LIMITADO (W/ MFWD)

TX1016309 -UN-13DEC06

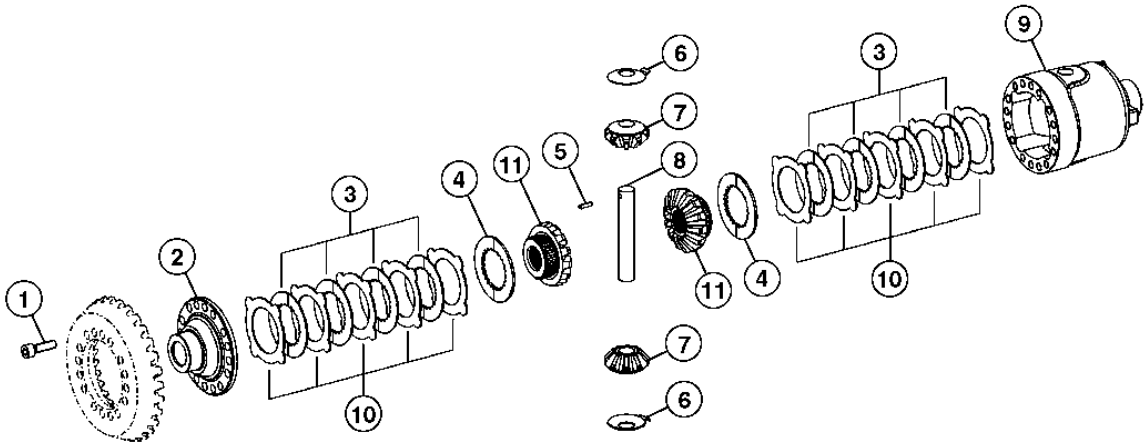

TX1016309

LIMITED SLIP DIFFERENTIAL (W/ MFWD)
DIFFERENTIEL AUTOBLOQUANT (W/ MFWD)
DIFERENCIAL DE PATINAJE LIMITADO (W/ MFWD)

POS.	*NO.PIEZA*	*DESCRIPCION*	*CANT*	*NUM. SERIE*	*NOTAS*
1	19M7180	TORNILLO	16		M10 X 45
2	T229076	TAPADERA	1		
3	AT339686	DISCO DE EMBRAGUE	8		
4	T229082	ARANDELA DE EMPUJE	2		
5	34M7148	PASADOR ELASTICO	1		5 X 18 MM
6	T229083	ARANDELA DE EMPUJE	2		
7	T229080	ENGRANAJE CONICO	2		
8	T229084	EJE CON PINON	1		
9	T229077	CARCASA	1		
10	T229078	DISCO DE EMBRAGUE	AR		(1.5MM)
	T229079	DISCO DE EMBRAGUE	AR		(1.4MM)
11	T229081	MANDO DE ENGRANAJES CONICOS	2		

FRONT SPIRAL BEVEL INPUT PINION AND RING GEAR(W/MFWD)
PIGNON DENTR˜E CONIQUE HELICOIDAL AVANT ET TRAIN DE COURONNES (W/MFWD)
JUEGO DE CORONA DENTADA Y PINON CONICO DE ENTRADA DE DIENTES HELICOIDALES DELANTERO(W/MFWD)

TX1016112 -UN-13DEC06

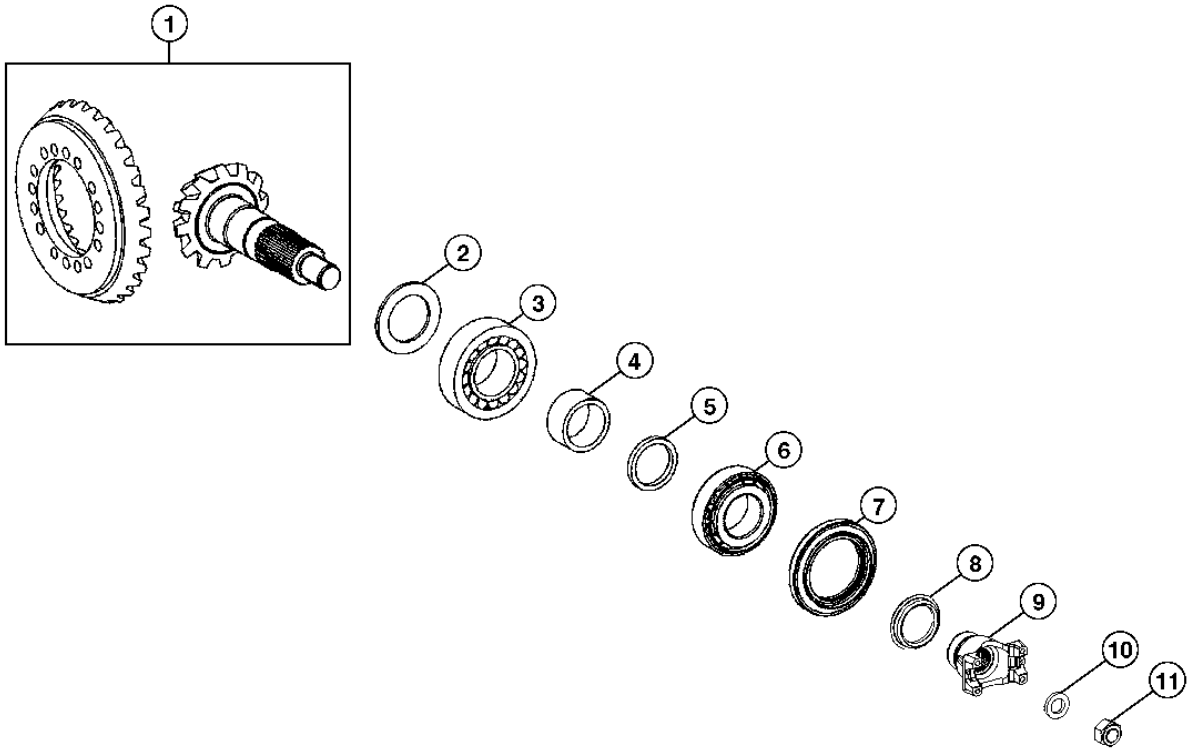

TX1016112

SEMIEJE, COJINETES, ENGRANAJES REDUCTORES 0250

FRONT SPIRAL BEVEL INPUT PINION AND RING GEAR(W/MFWD)
PIGNON D ENTRˆE CONIQUE HELICOIDAL AVANT ET TRAIN DE COURONNES (W/MFWD)
JUEGO DE CORONA DENTADA Y PINON CONICO DE ENTRADA DE DIENTES HELICOIDALES DELANTERO(W/MFWD)

POS.	*NO.PIEZA*	*DESCRIPCION*	*CANT*	*NUM. SERIE*	*NOTAS*
1	AT326923	MANDO DE ENGRANAJES CONICOS	1		
2	T228998	SUPLEMENTO	1		3.3 MM
	T228999	SUPLEMENTO	1		3.4 MM
	T229000	SUPLEMENTO	1		3.5 MM
	T229001	SUPLEMENTO	1		3.6 MM
	T229002	SUPLEMENTO	1		3.7 MM
3	AL79794	RODAMIENTO RODILLOS CONICOS	1		
4	T229009	CASQUILLO	1		
5	T229010	ANILLO	1		5.55 MM
	T229011	ANILLO	1		5.60 MM
	T229012	ANILLO	1		5.65 MM
	T229013	ANILLO	1		5.70 MM
	T229014	ANILLO	1		5.75 MM
	T229015	ANILLO	1		5.80 MM
	T229016	ANILLO	1		5.85 MM
	T229017	ANILLO	1		5.90 MM
	T229018	ANILLO	1		5.95 MM
	T229019	ANILLO	1		6.10 MM
	T229020	ANILLO	1		6.15 MM
	T229021	ANILLO	1		6.20 MM
	T229022	ANILLO	1		6.25 MM
	T229023	ANILLO	1		6.30 MM
	T229024	ANILLO	1		6.35 MM
	T229025	ANILLO	1		6.40 MM
	T229026	ANILLO	1		6.45 MM
	T229027	ANILLO	1		6.50 MM
	T229028	ANILLO	1		6.55 MM
	T229029	ANILLO	1		6.60 MM
	T229030	ANILLO	1		6.70 MM
	T229031	ANILLO	1		5.70 MM
	T229032	ANILLO	1		5.98 MM
	T229033	ANILLO	1		6.00 MM
	T229034	ANILLO	1		6.2 MM
	T229035	ANILLO	1		6.4 MM
	T229036	ANILLO	1		6.7 MM
6	AT339648	RODAMIENTO RODILLOS CONICOS	1		
7	AT321949	RETEN	1		
8	T218833	PROTECCION	1		
9	T218832	HORQUILLA DE CARDAN	1		
10	L35714	ARANDELA	1		
11	14M7498	TUERCA DE SEGURIDAD	1		

DRIVE SHAFT (W/MFWD)
ARBRE D'ENTRAINEMENT (W/MFWD)
EJE DE TRANSMISION (W/MFWD)

TX1016524 -UN-18DEC06

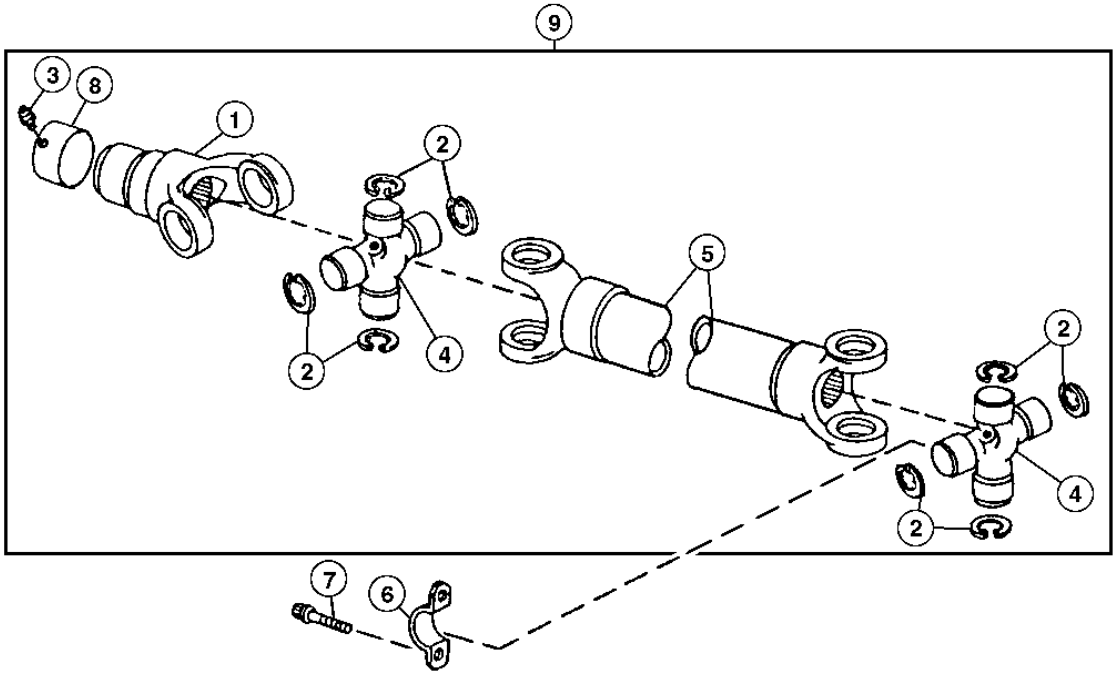

TX1016524

DRIVE SHAFT (W/MFWD)
ARBRE D'ENTRAINEMENT (W/MFWD)
EJE DE TRANSMISION (W/MFWD)

POS.	*NO.PIEZA*	*DESCRIPCION*	*CANT*	*NUM. SERIE*	*NOTAS*
1	AT179596	HORQUILLA DE CARDAN	1		
2	N119316	ANILLO ELASTICO	6		
3	JD7797	ENGRASADOR	1		
4	AT178387	JUEGO	2		(JUNTA UNIVERSAL) SE PUEDE ENGRASAR, (INCLUSIVE JD7797)
	AT178389	JUEGO	2		(JUNTA UNIVERSAL) LUBRIC. POR VIDA
5	.....	EJE DE MANDO	1		
6	T69938	SEMIABRAZADERA	2		
7	T113128	TORNILLO	4		
8	AT179590	RETEN	1		
9	AT314922	EJE CARDAN	1		

TRANSMISSION CONTROL LEVER
LEVIER DE VITESSES
PALANCA DE CONTROL DE TRANSMISION

TX1015124 -UN-18DEC06

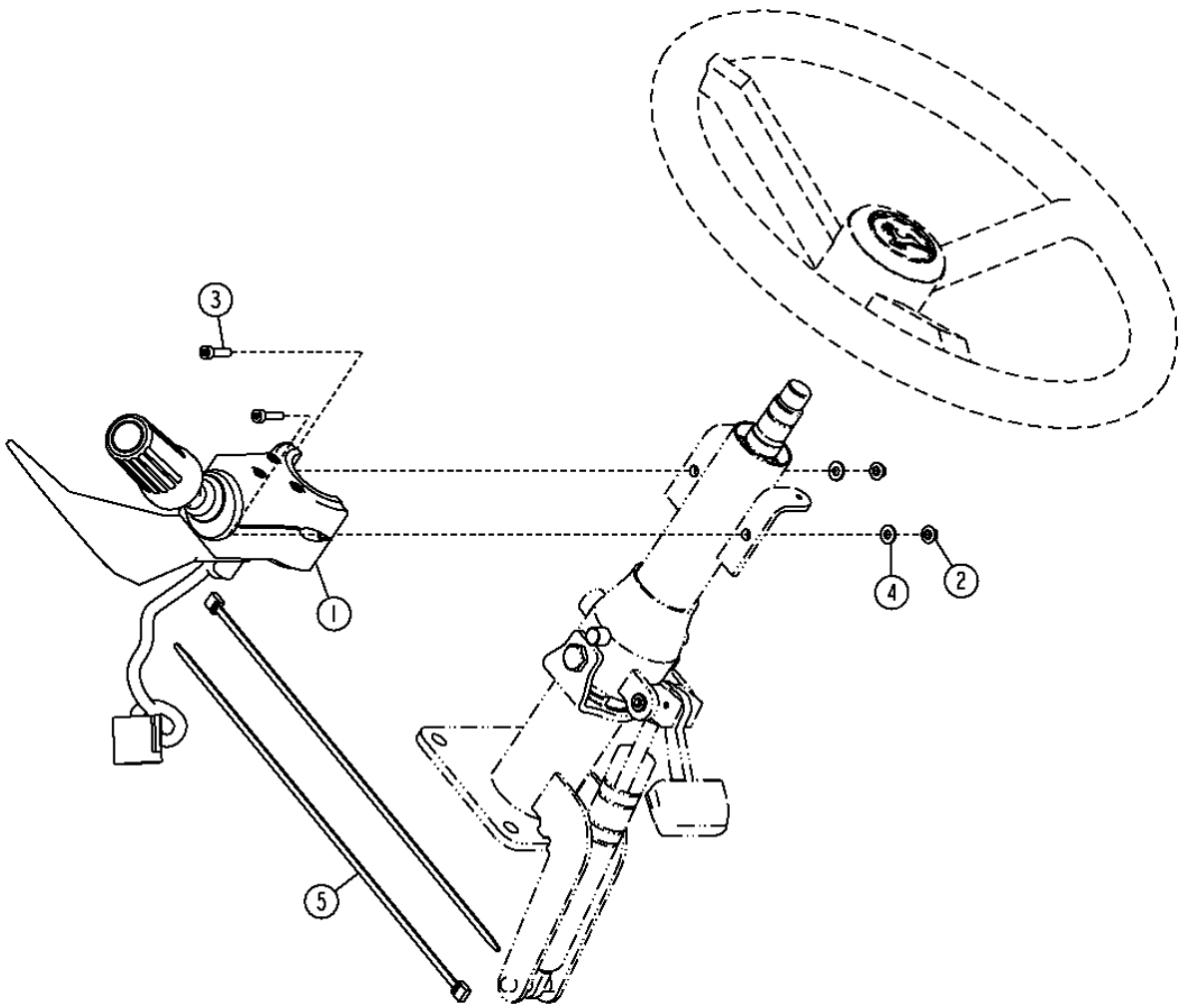

TX1015124

TRANSMISSION CONTROL LEVER
LEVIER DE VITESSES
PALANCA DE CONTROL DE TRANSMISION

POS.	*NO.PIEZA*	*DESCRIPCION*	*CANT*	*NUM. SERIE*	*NOTAS*
1	AT342722	INTERRUPTOR	1		
2	14M7375	TUERCA CON BRIDA	2		M5
3	19M8581	TORNILLO	2		M5 X 20
4	24H1283	ARANDELA	2		5.563 X 12.700 X 1.245 MM
5	H77698	CINTA DE ATAR	2		

REAR DRIVESHAFT
ARBRE D'ENTRAINEMENT ARRIERE
EJE DE MANDO TRASERA

TX1014964 -UN-12DEC06

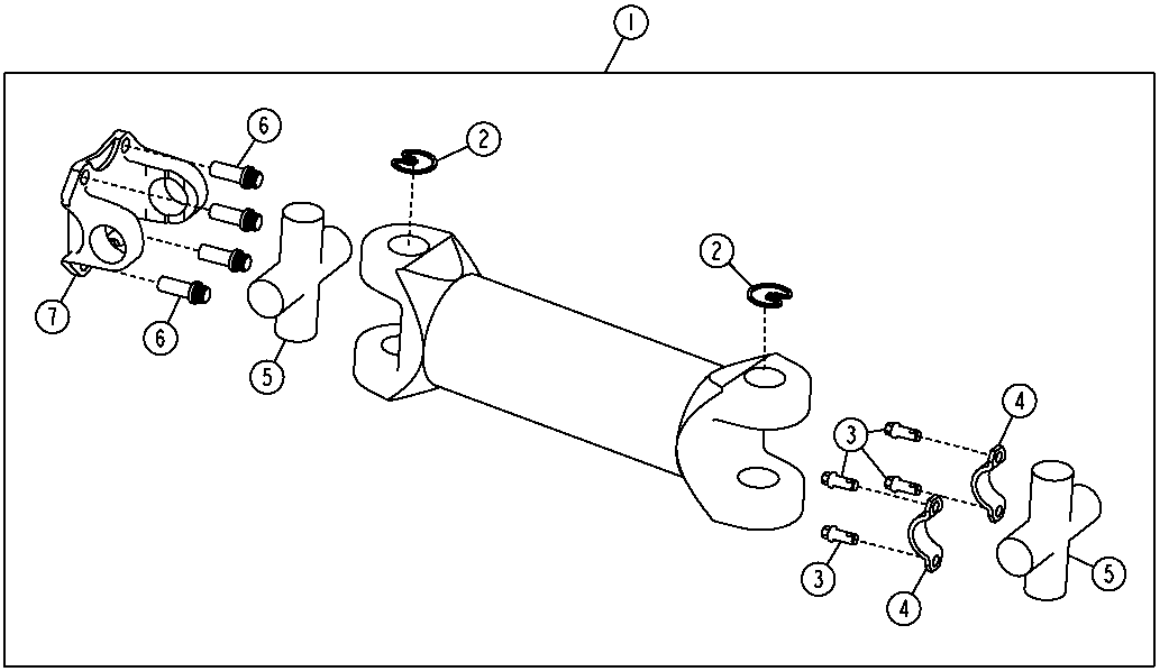

TX1014964

EJES IMPULSORES DE ENTRADA Y JUNTAS UNIVERSALES 0325

REAR DRIVESHAFT
ARBRE D'ENTRAINEMENT ARRIERE
EJE DE MANDO TRASERA

POS.	*NO.PIEZA*	*DESCRIPCION*	*CANT*	*NUM. SERIE*	*NOTAS*
1	AT347310	EJE CARDAN	1		(AT347310 NLA)
2	N119316	ANILLO ELASTICO	4		
3	T113128	TORNILLO	4		
4	T69938	SEMIABRAZADERA	2		
5	AT206861	CARDAN	2		
6	T240264	TORNILLO	4		(SUSTITUCION PARA (4) T82430, ESTA APLICACION)
7	T65974	HORQUILLA DE CARDAN	1		

TRANSMISSION REAR HOUSING AND OIL FILL TUBE
CARTER ARRIERE ET TUBE DE REMPLISSAGE D'HUILE DE TRANSMISSION
CAJA TRASERA DE TRANSMISION Y TUBO DE LLENADO DE ACEITE

TX1015148 -UN-09DEC06

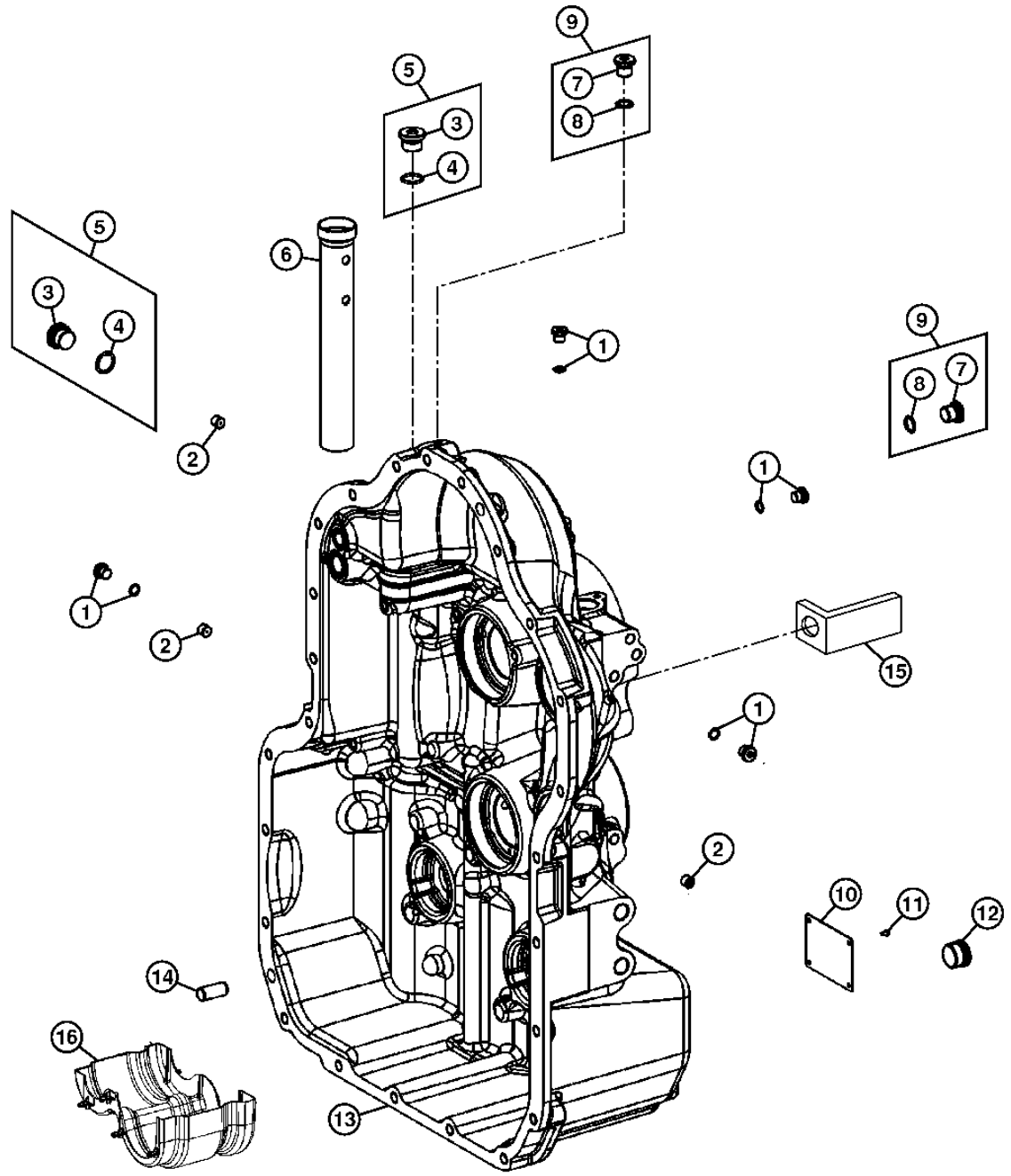

TX1015148

TRANSMISSION REAR HOUSING AND OIL FILL TUBE
CARTER ARRIERE ET TUBE DE REMPLISSAGE D'HUILE DE TRANSMISSION
CAJA TRASERA DE TRANSMISION Y TUBO DE LLENADO DE ACEITE

POS.	*NO.PIEZA*	*DESCRIPCION*	*CANT*	*NUM. SERIE*	*NOTAS*
1	T161194	TAPON	AR		
2	.....	OBTURADOR	AR		SEE TRANSMISSION REAR HOUSING ORIFICE PAGE
3	.....	TAPON	2		(T229350 NLA)
4	.....	ANILLO TORICO	2		(T229396 NLA)
5	AT339903	TAPON	2		
6	T229404	TUBO	1		
7	.....	TAPON	3		(T229338 NLA)
8	.....	ANILLO TORICO	3		(T229395 NLA)
9	AT339901	TAPON	3		
10	.....	PLACA	1		
11	25M7021	PASADOR ACANALADO	4		3 X 5 MM
12	T159565	TAPON	1		
13	T229391	CARCASA	1		(W/O MFWD)
	T229390	CARCASA	1		(W/O MFWD)
14	T164662	PASADOR	2		
15	R73975	SOPORTE	2		
16	AT339921	MALLA	1		

TRANSMISSION REAR HOUSING ORIFICE
CARTER ARRIERE ET TUBE DE REMPLISSAGE D'HUILE DE TRANSMISSION
CAJA TRASERA DE TRANSMISION Y TUBO DE LLENADO DE ACEITE

TX1045350 -UN-16JUL08

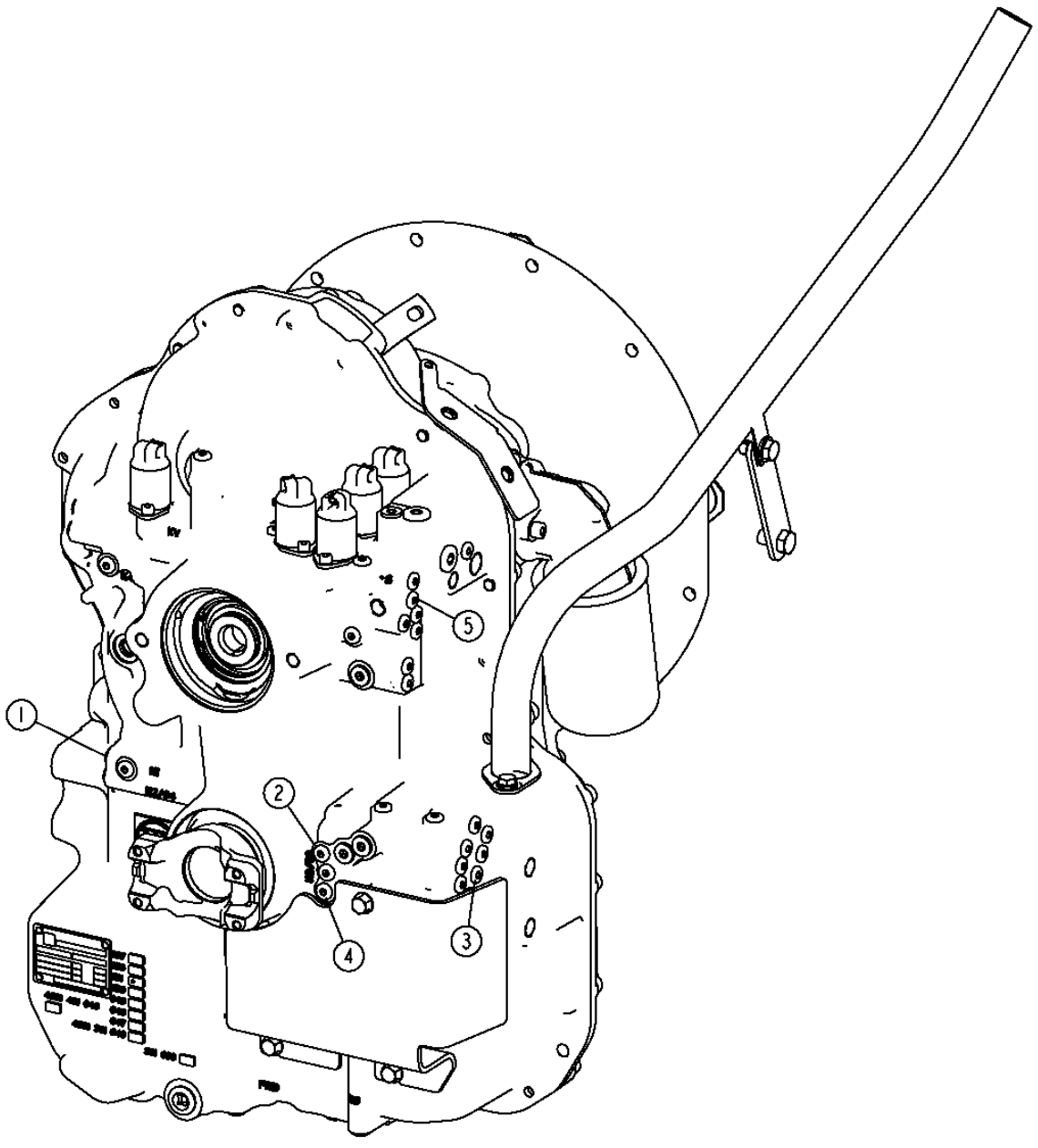

TX1045350

TRANSMISSION REAR HOUSING ORIFICE
CARTER ARRIERE ET TUBE DE REMPLISSAGE D'HUILE DE TRANSMISSION
CAJA TRASERA DE TRANSMISION Y TUBO DE LLENADO DE ACEITE

POS.	*NO.PIEZA*	*DESCRIPCION*	*CANT*	*NUM. SERIE*	*NOTAS*
1	T229354	OBTURADOR	1		1.4 MM 1ST SPEED CLUTCH
2	T229384	OBTURADOR	1		1.7 MM 2ND SPEED CLUTCH
3	.....	OBTURADOR	1		NA
4	T229361	OBTURADOR	1		1.5 MM 3RD SPEED CLUTCH
5	T230433	OBTURADOR	1		1.55 MM DIRECTION CLUTCH

TRANSMISSION FRONT HOUSING AND TORQUE CONVERTER COVER
CARTER AVANT DE TRANSMISSION ET PROTECTION DE CONVERTISSEUR DE COUPLE
CAJA DELANTERA DE TRANSMISION Y CUBIERTA DE CONVERTIDOR DE PAR

TX1034202 -UN-11JAN08

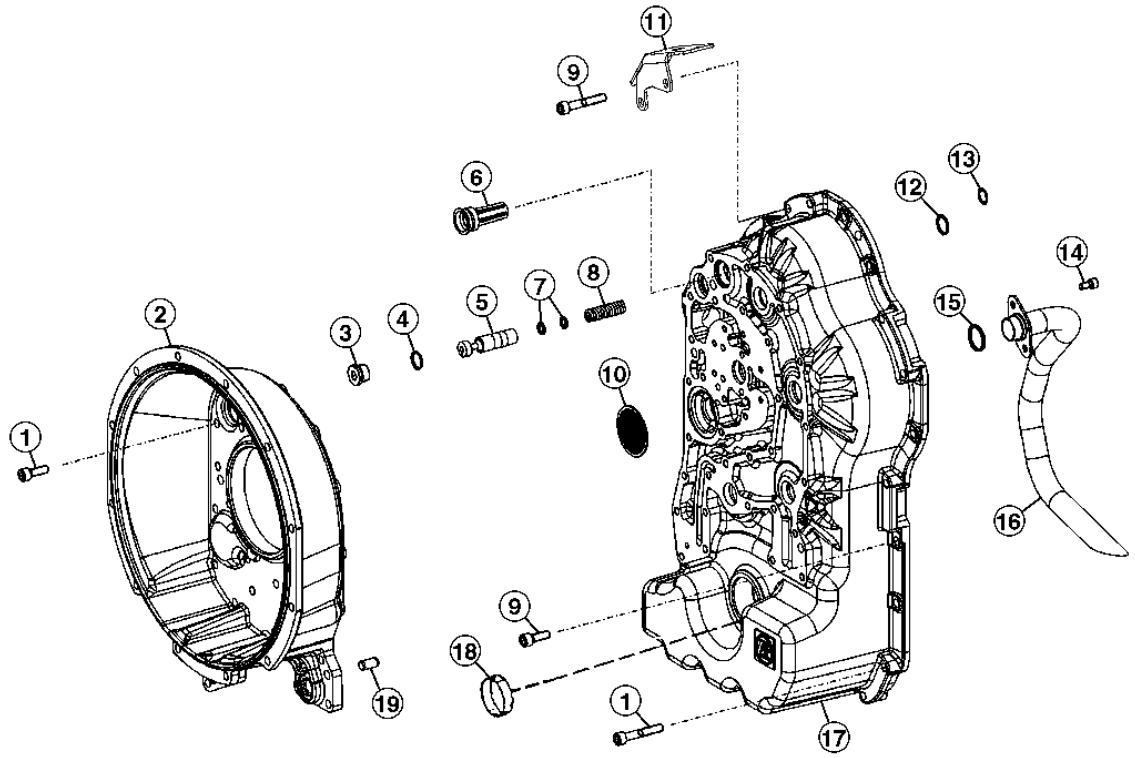

TX1034202

TRANSMISSION FRONT HOUSING AND TORQUE CONVERTER COVER
CARTER AVANT DE TRANSMISSION ET PROTECTION DE CONVERTISSEUR DE COUPLE
CAJA DELANTERA DE TRANSMISION Y CUBIERTA DE CONVERTIDOR DE PAR

POS.	*NO.PIEZA*	*DESCRIPCION*	*CANT*	*NUM. SERIE*	*NOTAS*
1	19M8881	TORNILLO	40		
	19M8973	TORNILLO	1		
2	T237670	CARCASA	1	-149746	(T229392 NLA)(WITHOUT MFWD) (PEDIMOS ADEMAS (40) 19M8881, 19M8973, T161194 Y T237664)
	T237670	CARCASA	1	149747-	
	T237670	CARCASA	1	-150729	(T229392 NLA)(WITH MFWD) (PEDIMOS ADEMAS (40) 19M8881, 19M8973, T161194 Y T237665)
	T237670	CARCASA	1	150730-	
3	15M7045	TAPON DE VACIADO	1		
4	T229399	ANILLO TORICO	1		
5	T229400	PISTON	1		
6	T176526	VALVULA	1		
7	T161197	ESPACIADOR	1		3.6 MM
	T161198	ESPACIADOR	1		3.2 MM
	T161199	ESPACIADOR	1		2.8 MM
	T161200	ESPACIADOR	1		2.4 MM
	T229360	ESPACIADOR	1		2.0 MM
	T229369	ESPACIADOR	1		2.2 MM
	T229376	ESPACIADOR	1		2.6 MM
8	T159586	MUELLE	1		
9	T229363	TORNILLO	10		
10	AT339923	MALLA	1		
11	.....	SOPORTE	1		
12	T229394	ANILLO TORICO	1		
13	R104558	ANILLO TORICO	1		
14	T164648	TORNILLO	2		
15	T161181	ANILLO TORICO	1		
16	AT339900	TUBO	1		
17	T237665	CARCASA	1	-150729	(T229355 NLA)(WITH MFWD) (PEDIMOS ADEMAS (40) 19M8881, 19M8973, T161194 Y T237670)
	T237665	CARCASA	1	150730-	(WITH MFWD)
	T237664	CARCASA	1	-149746	(T229366 NLA)(WITHOUT MFWD) (PEDIMOS ADEMAS (40) 19M8881, 19M8973, T161194 Y T237670)
	T237664	CARCASA	1	149747-	(WITHOUT MFWD)
18	T159683	TAPADERA	1		(W/O MFWD)
19	T164662	PASADOR	2		

TRANSMISSION, DIPSTICK AND TUBE
TRANSMISSION, JAUGE ET TUBE
TRANSMISION, VARILLA DE MEDICION Y TUBO

TX1016059 -UN-12DEC06

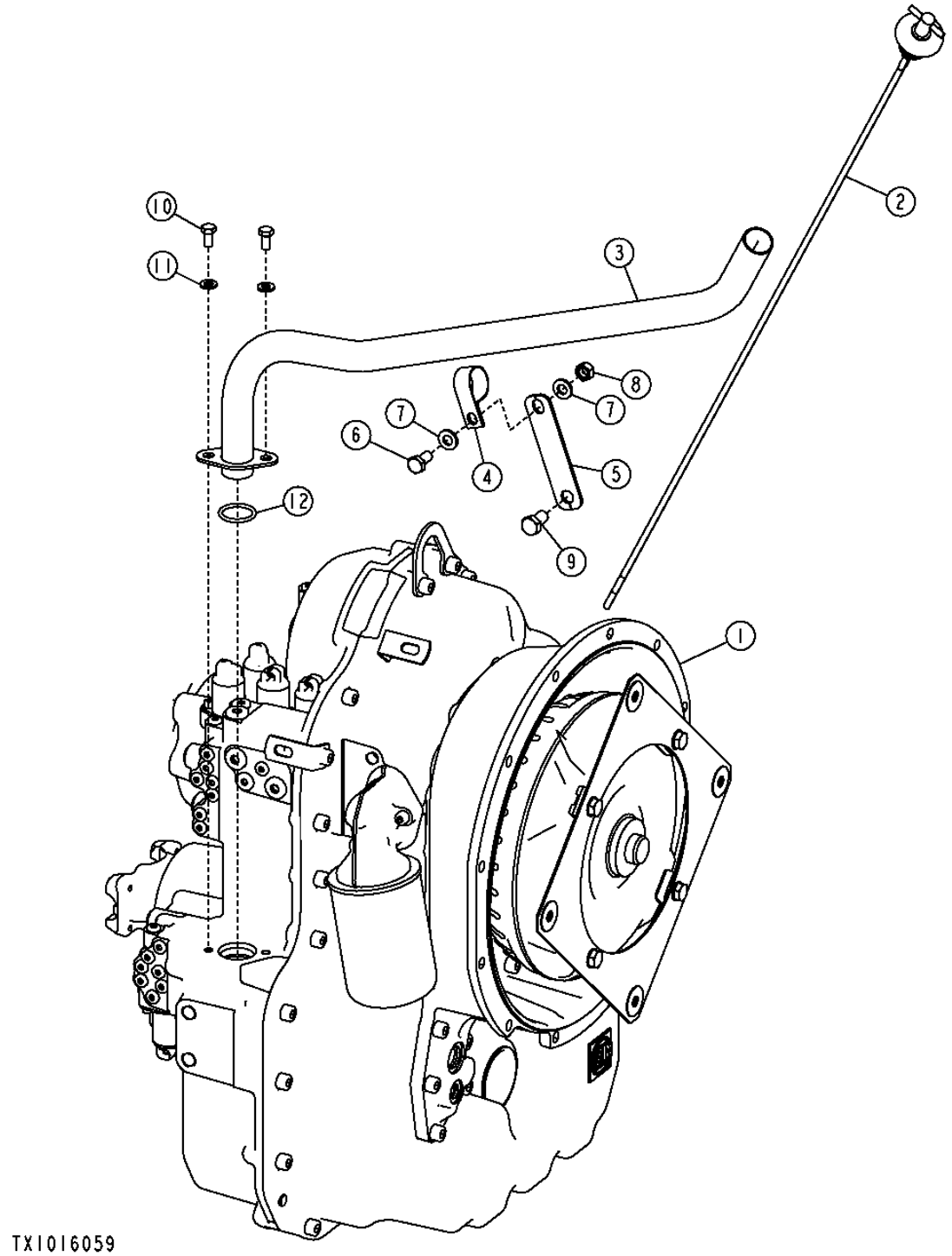

TRANSMISSION, DIPSTICK AND TUBE
TRANSMISSION, JAUGE ET TUBE
TRANSMISION, VARILLA DE MEDICION Y TUBO

POS.	*NO.PIEZA*	*DESCRIPCION*	*CANT*	*NUM. SERIE*	*NOTAS*
1	.....	TRANSMISION	1		(AT316534 NLA) (CON MFWD) (CONJUNTO DE COMODIDAD) (INCLUYE, CARCASA, CONVERTIDOR DE PAR, VALVULA DE CONTROL, SOLENOIDES, BOMBA DE CARGA Y FILTRO) (ENGINE TT094) (SUSTITUIDO POR AT336000)
	.....	TRANSMISION	1		(AT316533 NLA) (SIN MFWD) (CONJUNTO DE COMODIDAD) (INCLUYE, CARCASA, CONVERTIDOR DE PAR, VALVULA DE CONTROL, SOLENOIDES, Y FILTRO) (ENGINE TT094) (SUSTITUIDO POR AT335999)
	AT336000	**TRANSMISION**	**1**		**(CON MFWD) (CONJUNTO DE COMODIDAD) (INCLUYE, CARCASA, CONVERTIDOR DE PAR, VALVULA DE CONTROL, SOLENOIDES, BOMBA DE CARGA Y FILTRO) (ENGINE HT054) (SUSTITUCION PARA AT316534)**
	AT335999	**TRANSMISION**	**1**		**(SIN MFWD) (CONJUNTO DE COMODIDAD) (INCLUYE, CARCASA, CONVERTIDOR DE PAR, VALVULA DE CONTROL, SOLENOIDES, Y FILTRO) (ENGINE HT054) (SUSTITUCION PARA AT316533)**
2	AT351228	ASPILLA	1		(SUSTITUCION PARA AT303695, ESTA APLICACION)
3	AT311103	TUBO DE ASPILLA DE NIVEL	1		
4	T162675	ABRAZADERA	1		
5	.....	PLACA	1		
6	19M7938	TORNILLO	1		M10 X 20
7	24M7239	ARANDELA	2		10.700 X 21 X 2.500 MM
8	14M7274	TUERCA	1		M10
9	19M8017	TORNILLO	1		M12 X 20
10	19M7932	TORNILLO	2		M8 X 16
11	24M7238	ARANDELA	2		8.700 X 17 X 2 MM
12	R29463	ANILLO TORICO	1		

TRANSMISSION GUARD
PROTECTON DE TRANSMISSION
PROTECTOR DE LA TRANSMISION

TX1028022 -UN-28AUG07

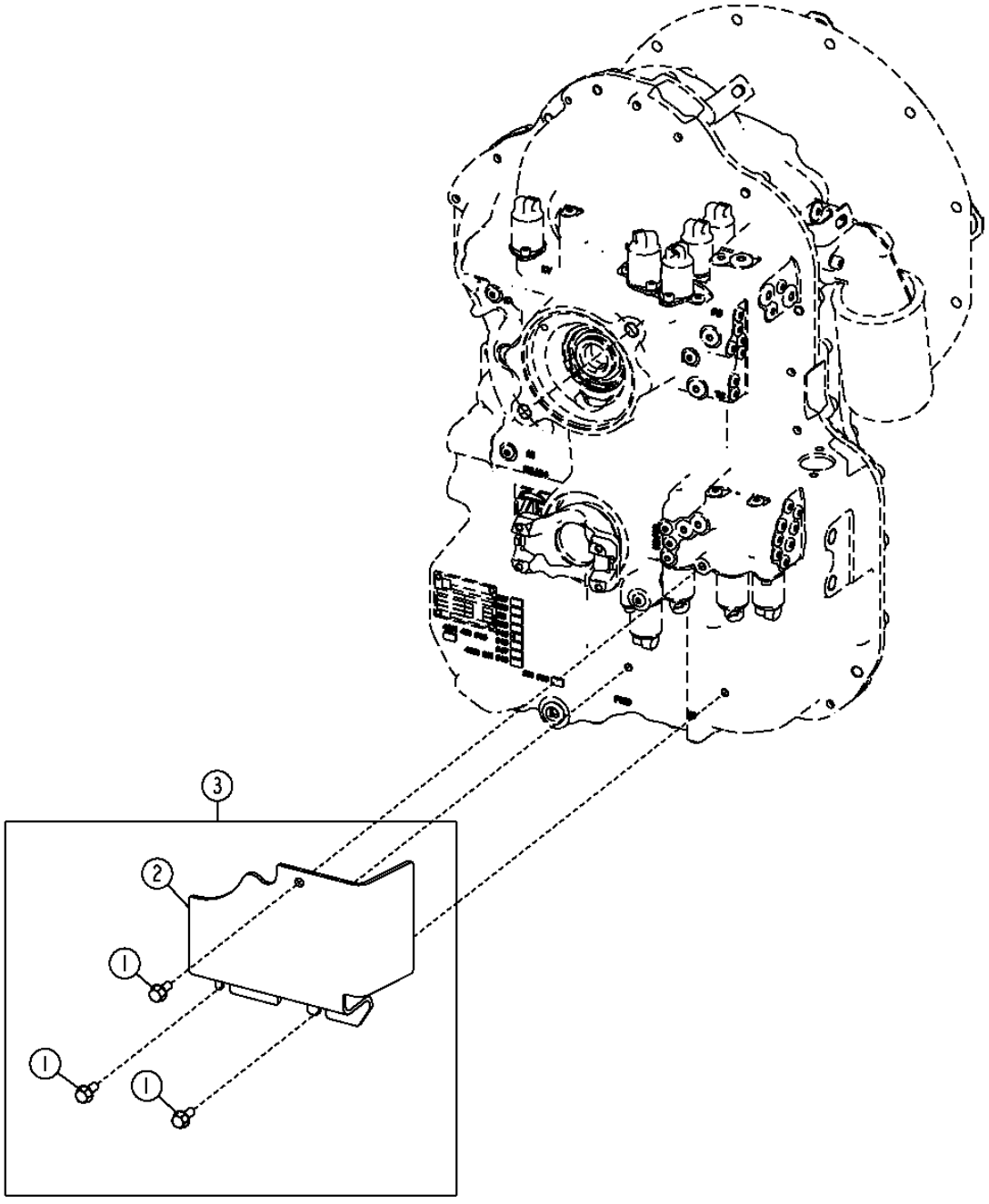

TX1028022

TRANSMISSION GUARD
PROTECTON DE TRANSMISSION
PROTECTOR DE LA TRANSMISION

POS.	*NO.PIEZA*	*DESCRIPCION*	*CANT*	*NUM. SERIE*	*NOTAS*
1	19M7866	TORNILLO	1		
2	T231114	PROTECCION	3		
3	**AT342395**	**CONJUNTO DE MODIFICACION**	**1**		**(WHOLE GOODS)**

TRANSMISSION REAR MOUNTING SUPPORT
SUPPORT DE MONTAGE ARRIERE DE TRANSMISSION
SOPORTE DE MONTAJE TRASERO DE LA TRANSMISION

TX1014880 -UN-28DEC06

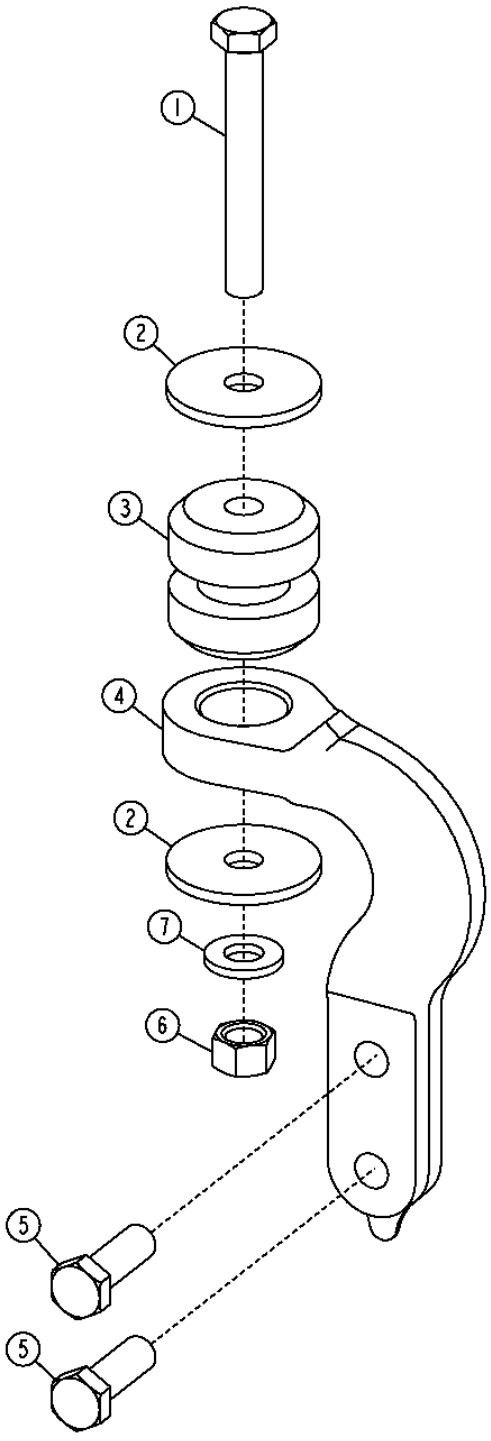

TX1014880

PIEZAS DE MONTAJE DE TRANSMISION 0342

TRANSMISSION REAR MOUNTING SUPPORT
SUPPORT DE MONTAGE ARRIERE DE TRANSMISSION
SOPORTE DE MONTAJE TRASERO DE LA TRANSMISION

POS.	*NO.PIEZA*	*DESCRIPCION*	*CANT*	*NUM. SERIE*	*NOTAS*
1	19M7941	TORNILLO	2		M16 X 120
2	T179952	ARANDELA	4		
3	AT170854	AISLANTE	2		
4	T214064	APOYO	2		
5	19M7489	TORNILLO	4		M16 X 45, 1.50
6	14M7276	TUERCA	2		M16
8	24M7241	ARANDELA	2		17 X 34 X 4 MM

MEMORANDA
MEMORANDA
MEMORANDA

TORQUE CONVERTER
CONVERTISSEUR DE COUPLE
CONVERTIDOR DE PAR

TX1015943 -UN-13DEC06

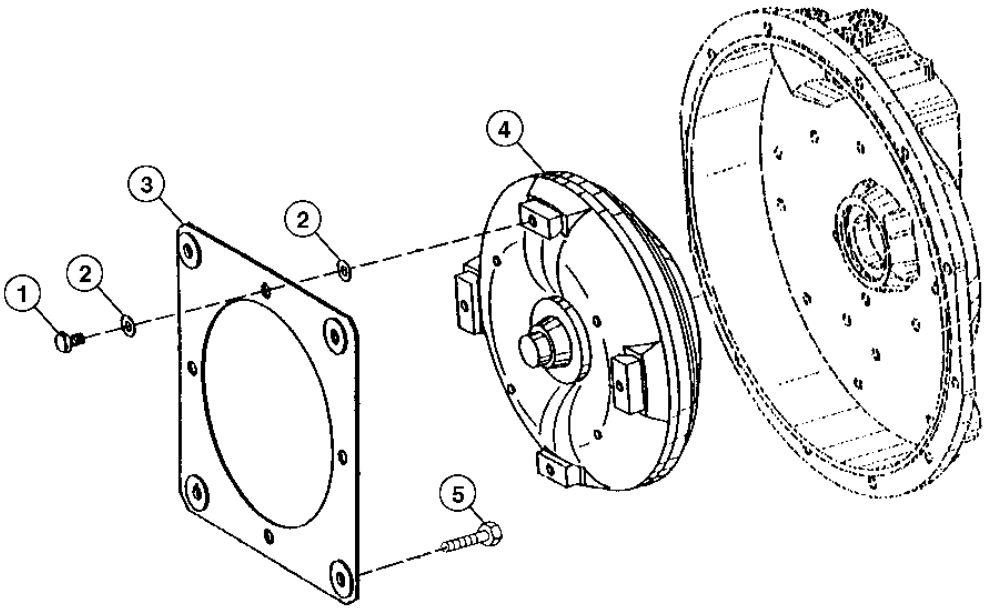

TX1015943

POS.	*NO.PIEZA*	*DESCRIPCION*	*CANT*	*NUM. SERIE*	*NOTAS*
1	19M8289	TORNILLO	4		M10 X 16
2	T155324	PLACA	8		
3	AT179312	PLACA	2		
4	PG200131	CONVERTIDOR DE PAR	1		REMAN 2.63SR, (AT338741 NLA)
5	19M7402	TORNILLO	4		M10 X 25

TRANSMISSION INPUT SHAFT AND CLUTCH DISK
ARBRE PRIMAIRE DE LA TRANSMISSION ET DISQUE D'EMBRAYAGE
EJE DE ENTRADA DE LA TRANSMISION Y DISCO DE EMBRAGUE

TX1014398 -UN-01DEC06

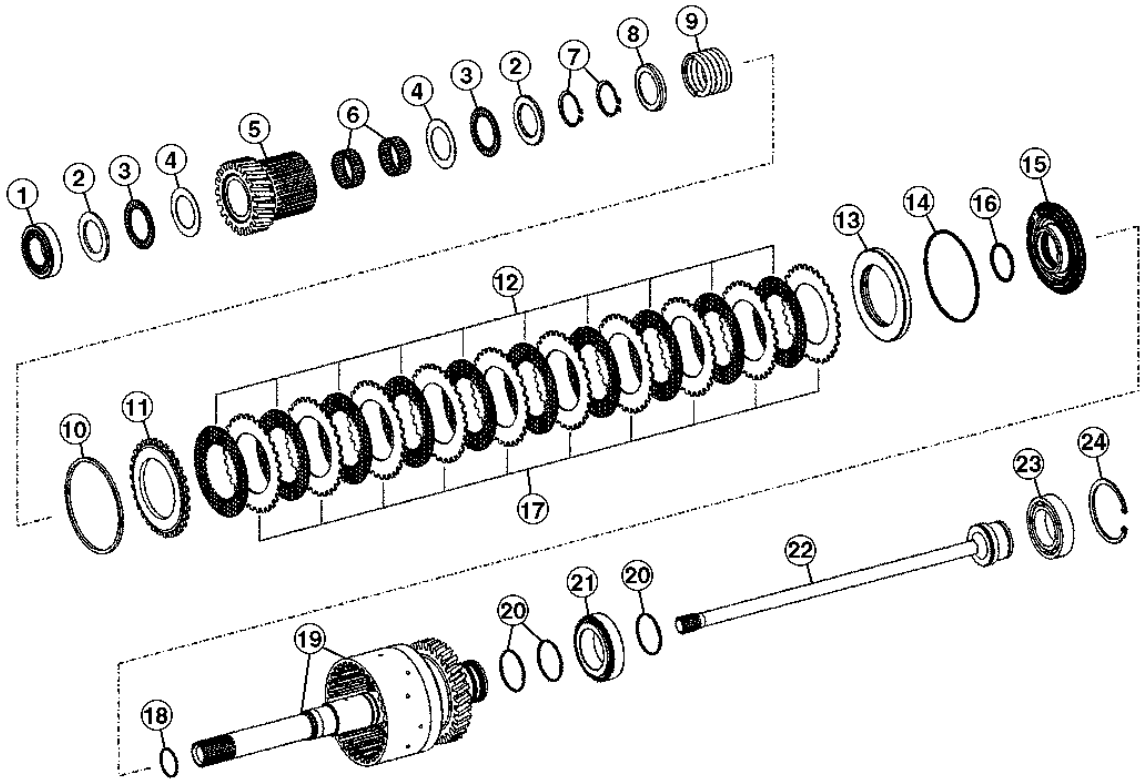

TX1014398

TRANSMISSION INPUT SHAFT AND CLUTCH DISK
ARBRE PRIMAIRE DE LA TRANSMISSION ET DISQUE D'EMBRAYAGE
EJE DE ENTRADA DE LA TRANSMISION Y DISCO DE EMBRAGUE

POS.	*NO.PIEZA*	*DESCRIPCION*	*CANT*	*NUM. SERIE*	*NOTAS*
1	AT339915	RODAMIENTO RODILLOS CONICOS	1		
2	T229356	ARANDELA DE EMPUJE	2		
3	JD37406	RODAMIENTO DE AGUJAS	2		
4	T158749	ARANDELA DE EMPUJE	2		
5	T229412	CUBO	1		
6	AT339920	RODAMIENTO DE AGUJAS	2		
7	40M7058	ANILLO ELASTICO	2		
8	T229468	RETENEDOR REDONDO	1		
9	T229346	MUELLE DE COMPRESION	1		
10	T229341	ANILLO ELASTICO	1		
	T229352	ANILLO ELASTICO	1		
	T229359	ANILLO ELASTICO	1		
	T229364	ANILLO ELASTICO	1		
	T229379	ANILLO ELASTICO	1		
	T229380	ANILLO ELASTICO	1		
	T229381	ANILLO ELASTICO	1		
11	T229340	DISCO CON DENTADO EXTERIOR	1		
12	AT339922	DISCO DE EMBRAGUE	10		
13	T229469	RETENEDOR REDONDO	1		
14	T229398	ANILLO TORICO	1		
15	T229403	PISTON	1		
16	AT258980	ANILLO TORICO	1		
17	T229406	PLACA	10		
18	L153002	ANILLO DE PISTON	1		
19	AT339910	EMBRAGUE MODULAR	1		
20	T172118	ANILLO DE PISTON	3		
21	AT339914	RODAMIENTO RODILLOS CONICOS	1		
22	T229347	ARBOL	1		
23	AT339899	RODAMIENTO DE BOLAS	1		
24	40M5099	ANILLO ELASTICO	1		

LOW RANGE FORWARD CLUTCH ASSEMBLY
EMBRAYAGE GAMME BASSE MARCHE AVANT
EMBRAGUE GAMA BAJA DE AVANCE

TX1014588 -UN-14NOV06

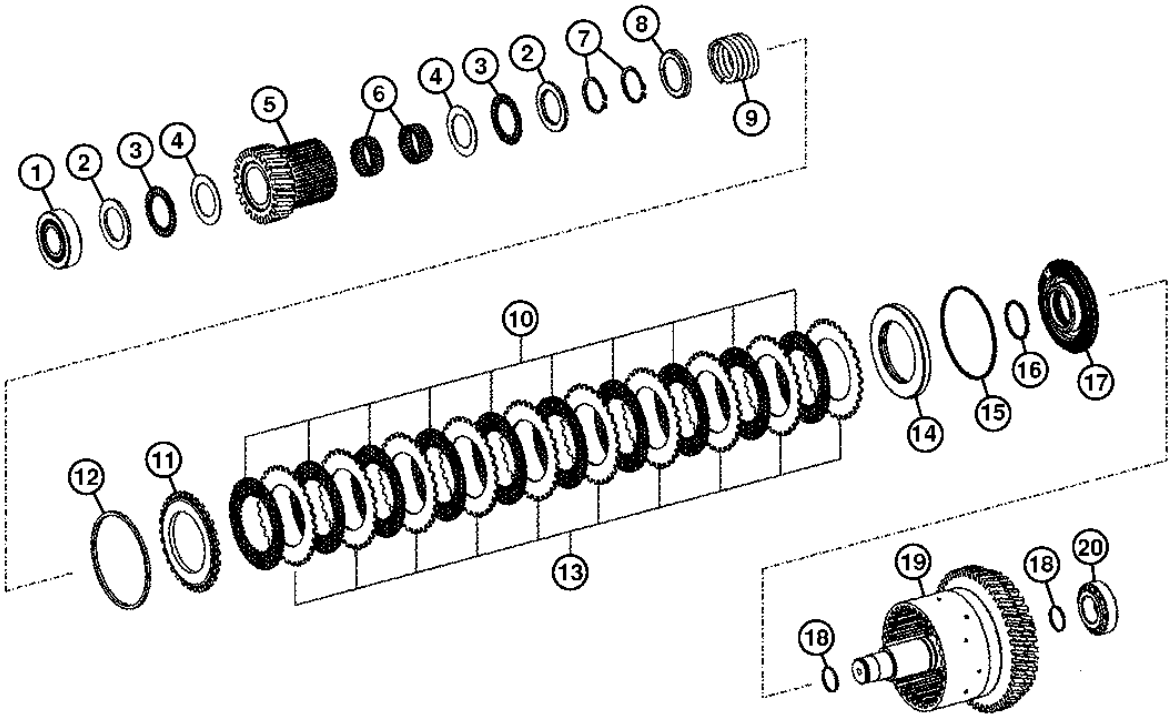

TX1014588

LOW RANGE FORWARD CLUTCH ASSEMBLY
EMBRAYAGE GAMME BASSE MARCHE AVANT
EMBRAGUE GAMA BAJA DE AVANCE

POS.	*NO.PIEZA*	*DESCRIPCION*	*CANT*	*NUM. SERIE*	*NOTAS*
1	AT339917	RODAMIENTO RODILLOS CONICOS	1		
2	T229356	ARANDELA DE EMPUJE	2		
3	JD37406	RODAMIENTO DE AGUJAS	2		
4	T158749	ARANDELA DE EMPUJE	2		
5	T229412	CUBO	1		
6	AT339920	RODAMIENTO DE AGUJAS	2		
7	40M7058	ANILLO ELASTICO	2		
8	T229468	RETENEDOR REDONDO	1		
9	T229346	MUELLE DE COMPRESION	1		
10	AT339922	DISCO DE EMBRAGUE	10		
11	T229340	DISCO CON DENTADO EXTERIOR	1		
12	T229341	ANILLO ELASTICO	1		2.0 MM
	T229352	ANILLO ELASTICO	1		2.5 MM
	T229359	ANILLO ELASTICO	1		3.0 MM
	T229364	ANILLO ELASTICO	1		3.5 MM
	T229379	ANILLO ELASTICO	1		2.75 MM
	T229380	ANILLO ELASTICO	1		3.25 MM
	T229381	ANILLO ELASTICO	1		2.25 MM
13	T229406	PLACA	10		
14	T229469	RETENEDOR REDONDO	1		
15	T229398	ANILLO TORICO	1		
16	AT258980	ANILLO TORICO	1		
17	T229403	PISTON	1		
18	T158742	ANILLO	2		
19	AT339912	EMBRAGUE MODULAR	1		
20	T158793	RODAMIENTO RODILLOS CONICOS	1		

HIGH RANGE FORWARD CLUTCH ASSEMBLY
EMBRAYAGE MARCHE AVANT GAMME HAUTE
EMBRAGUE DE GAMA ALTA DE AVANCE

TX1014621 -UN-14NOV06

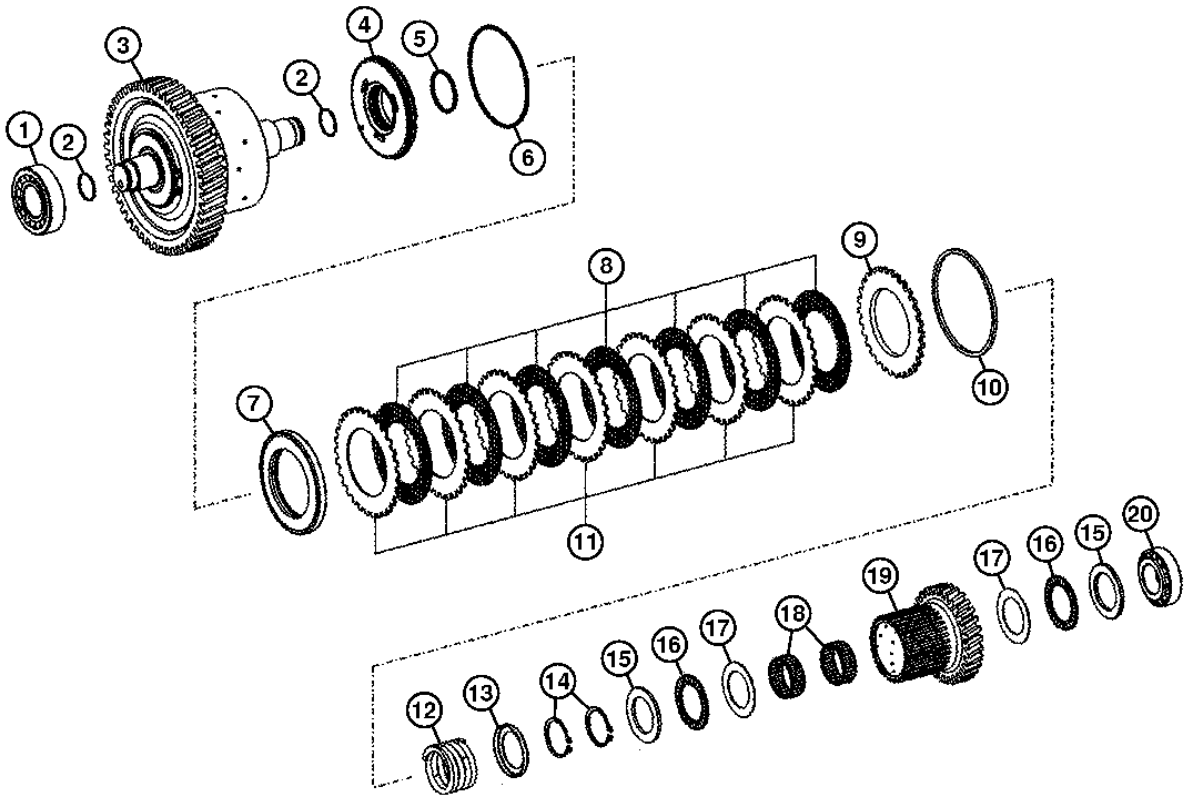

TX1014621

ENGRANAJES, EJES Y EMBRAGUES DE SERVOTRANSMISION 0350

HIGH RANGE FORWARD CLUTCH ASSEMBLY
EMBRAYAGE MARCHE AVANT GAMME HAUTE
EMBRAGUE DE GAMA ALTA DE AVANCE

POS.	*NO.PIEZA*	*DESCRIPCION*	*CANT*	*NUM. SERIE*	*NOTAS*
1	AT184042	COJINETE	1		
2	T158742	ANILLO	2		
3	AT339908	EMBRAGUE MODULAR	1		
4	T229403	PISTON	1		
5	AT258980	ANILLO TORICO	1		
6	T229398	ANILLO TORICO	1		
7	T229469	RETENEDOR REDONDO	1		
8	AT339922	DISCO DE EMBRAGUE	7		
9	T229340	DISCO CON DENTADO EXTERIOR	1		
10	T229341	ANILLO ELASTICO	1		2.0 MM
	T229352	ANILLO ELASTICO	1		2.5 MM
	T229359	ANILLO ELASTICO	1		3.0 MM
	T229364	ANILLO ELASTICO	1		3.5 MM
	T229379	ANILLO ELASTICO	1		2.75 MM
	T229380	ANILLO ELASTICO	1		3.25 MM
	T229381	ANILLO ELASTICO	1		2.25 MM
11	T229406	PLACA	7		
12	T229346	MUELLE DE COMPRESION	1		2.0 MM
13	T229468	RETENEDOR REDONDO	1		
14	40M7058	ANILLO ELASTICO	2		
15	T229356	ARANDELA DE EMPUJE	2		
16	JD37406	RODAMIENTO DE AGUJAS	2		
17	T158749	ARANDELA DE EMPUJE	2		
18	AT339920	RODAMIENTO DE AGUJAS	2		
19	T229411	CUBO	1		
20	T158793	RODAMIENTO RODILLOS CONICOS	1		

FIRST SPEED CLUTCH ASSEMBLY
EMBRAYAGE 1ER VITESSE
EMBRAGUE 1Œ VELOCIDAD

TX1014644 -UN-01DEC06

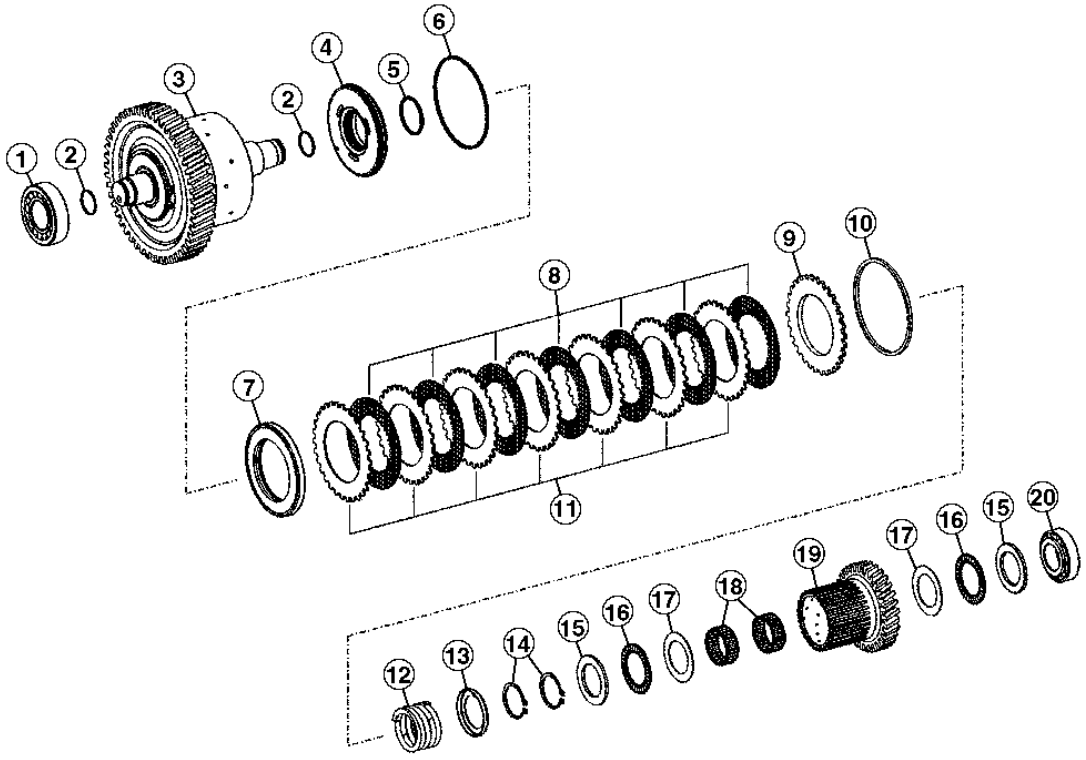

TX1014644

FIRST SPEED CLUTCH ASSEMBLY
EMBRAYAGE 1ER VITESSE
EMBRAGUE 1Œ VELOCIDAD

POS.	*NO.PIEZA*	*DESCRIPCION*	*CANT*	*NUM. SERIE*	*NOTAS*
1	AT184042	COJINETE	1		
2	T158742	ANILLO	2		
3	AT339904	EMBRAGUE MODULAR	1		
4	T229402	PISTON	1		
5	AT258980	ANILLO TORICO	1		
6	T229398	ANILLO TORICO	1		
7	T229337	MUELLE DE DISCO	1		
8	AT339922	DISCO DE EMBRAGUE	10		
9	T229340	DISCO CON DENTADO EXTERIOR	1		
10	T229341	ANILLO ELASTICO	1		2.0 MM
	T229352	ANILLO ELASTICO	1		2.5 MM
	T229359	ANILLO ELASTICO	1		3.0 MM
	T229364	ANILLO ELASTICO	1		3.5 MM
	T229379	ANILLO ELASTICO	1		2.75 MM
	T229380	ANILLO ELASTICO	1		3.25 MM
	T229381	ANILLO ELASTICO	1		2.25 MM
11	T229406	PLACA	10		
12	T229346	MUELLE DE COMPRESION	1		
13	T229468	RETENEDOR REDONDO	1		
14	40M7058	ANILLO ELASTICO	2		
15	T229356	ARANDELA DE EMPUJE	2		
16	JD37406	RODAMIENTO DE AGUJAS	2		
17	T158749	ARANDELA DE EMPUJE	2		
18	AT339920	RODAMIENTO DE AGUJAS	2		
19	T229408	CUBO	1		
20	T158793	RODAMIENTO RODILLOS CONICOS	1		

SECOND SPEED CLUTCH ASSEMBLY
EMBRAYAGE PREMIERE VITESSE
EMBRAGUE SEGUNDA VELOCIDAD

TX1014696 -UN-30NOV06

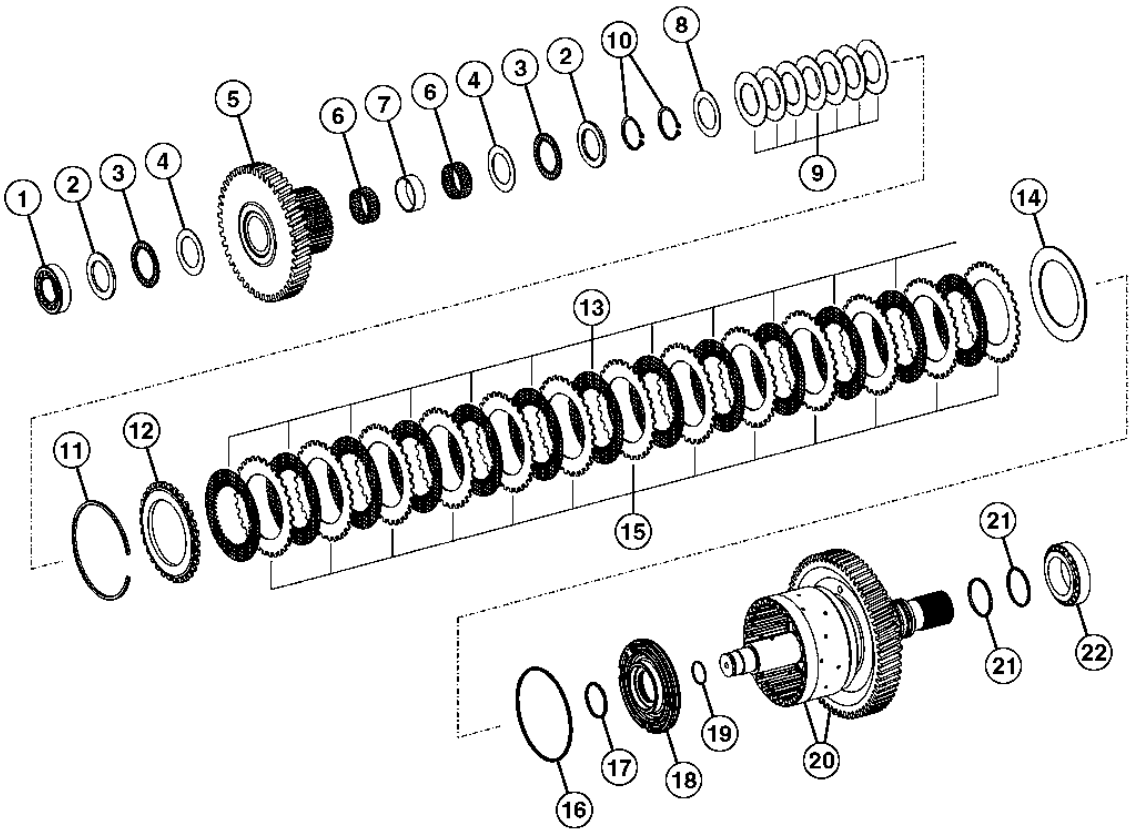

TX1014696

SECOND SPEED CLUTCH ASSEMBLY
EMBRAYAGE PREMIERE VITESSE
EMBRAGUE SEGUNDA VELOCIDAD

POS.	*NO.PIEZA*	*DESCRIPCION*	*CANT*	*NUM. SERIE*	*NOTAS*
1	T158793	RODAMIENTO RODILLOS CONICOS	1		
2	T229356	ARANDELA DE EMPUJE	2		
3	JD37406	RODAMIENTO DE AGUJAS	2		
4	T158749	ARANDELA DE EMPUJE	3		
5	T229409	CUBO	1		
6	AT339920	RODAMIENTO DE AGUJAS	1		
7	T229353	ESPACIADOR	1		
8	T158749	ARANDELA DE EMPUJE	1		
9	T229373	MUELLE DE DISCO	7		
10	40M7058	ANILLO ELASTICO	2		2.0 MM
11	T161183	ANILLO ELASTICO	1		4.0 MM
	T158778	ANILLO ELASTICO	1		3.5 MM
	T159568	ANILLO ELASTICO	1		3.0 MM
	T159569	ANILLO ELASTICO	1		2.5 MM
	T159570	ANILLO ELASTICO	1		2.0 MM
	T229368	ANILLO ELASTICO	1		3.25 MM
	T229375	ANILLO ELASTICO	1		3.75 MM
	T229383	ANILLO ELASTICO	1		2.25 MM
	T229386	ANILLO ELASTICO	1		2.75 MM
12	T161147	PLACA	1		
13	T164626	DISCO	13		
14	T229349	MUELLE DE DISCO	1		
15	T158801	PLATO DE EMBRAGUE	13		
16	T158739	ANILLO	1		
17	AT258980	ANILLO TORICO	1		
18	T229401	PISTON	1		
19	T158742	ANILLO	1		
20	AT339905	EMBRAGUE MODULAR	1		
21	T172118	ANILLO DE PISTON	2		
22	AT339914	RODAMIENTO RODILLOS CONICOS	1		

THIRD SPEED CLUTCH ASSEMBLY
EMBRAYAGE TROISIEME VITESSE
EMBRAGUE TERCERA VELOCIDAD

TX1014727 -UN-29NOV06

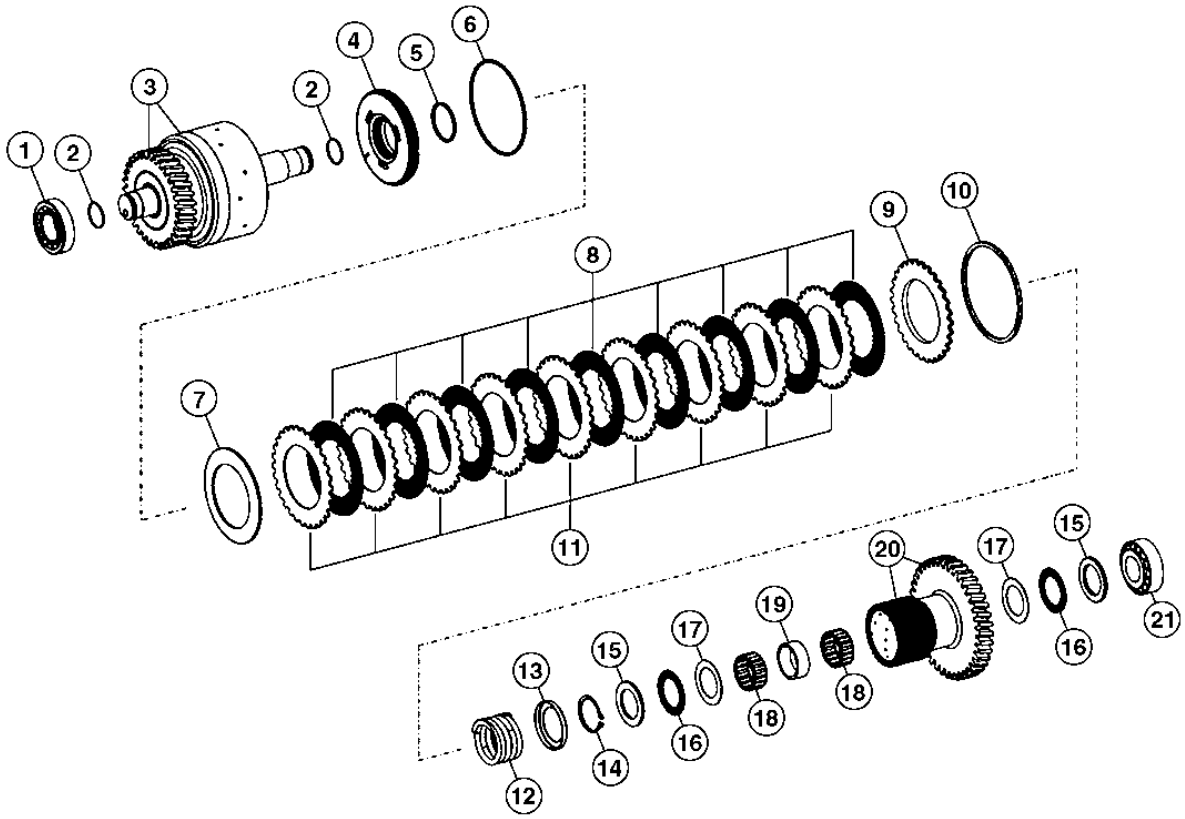

TX1014727

ENGRANAJES, EJES Y EMBRAGUES DE SERVOTRANSMISION 0350

THIRD SPEED CLUTCH ASSEMBLY
EMBRAYAGE TROISIEME VITESSE
EMBRAGUE TERCERA VELOCIDAD

POS.	*NO.PIEZA*	*DESCRIPCION*	*CANT*	*NUM. SERIE*	*NOTAS*
1	T158793	RODAMIENTO RODILLOS CONICOS	1		
2	T158742	ANILLO	2		
3	AT339906	EMBRAGUE MODULAR	1		
4	T229402	PISTON	1		
5	AT258980	ANILLO TORICO	1		
6	T229398	ANILLO TORICO	1		
7	T229337	MUELLE DE DISCO	1		
8	AT339922	DISCO DE EMBRAGUE	9		
9	T229340	DISCO CON DENTADO EXTERIOR	1		
10	T229341	ANILLO ELASTICO	1		2.0 MM
	T229352	ANILLO ELASTICO	1		2.5 MM
	T229359	ANILLO ELASTICO	1		3.0 MM
	T229364	ANILLO ELASTICO	1		3.5 MM
	T229379	ANILLO ELASTICO	1		2.75 MM
	T229380	ANILLO ELASTICO	1		3.25 MM
	T229381	ANILLO ELASTICO	1		2.25 MM
11	T229406	PLACA	9		4.0 MM
12	T229346	MUELLE DE COMPRESION	1		
13	T229468	RETENEDOR REDONDO	1		
14	40M7058	ANILLO ELASTICO	1		
15	T229348	ARANDELA DE EMPUJE	2		
16	AT339918	RODAMIENTO DE AGUJAS	2		
17	T229336	ARANDELA DE EMPUJE	2		
18	AT339919	RODAMIENTO DE AGUJAS	2		
19	T229342	ESPACIADOR	1		
20	T229410	CUBO	1		
21	AT339916	RODAMIENTO RODILLOS CONICOS	1		

MECHANICAL FRONT WHEEL DRIVE CLUTCH ASSEMBLY
EMBRAYAGE TRACTION AVANT MECANIQUE
CONJUNTO DEL EMBRAGUE ETRACCION DELANTERA MECANICA

TX1015039 -UN-07DEC06

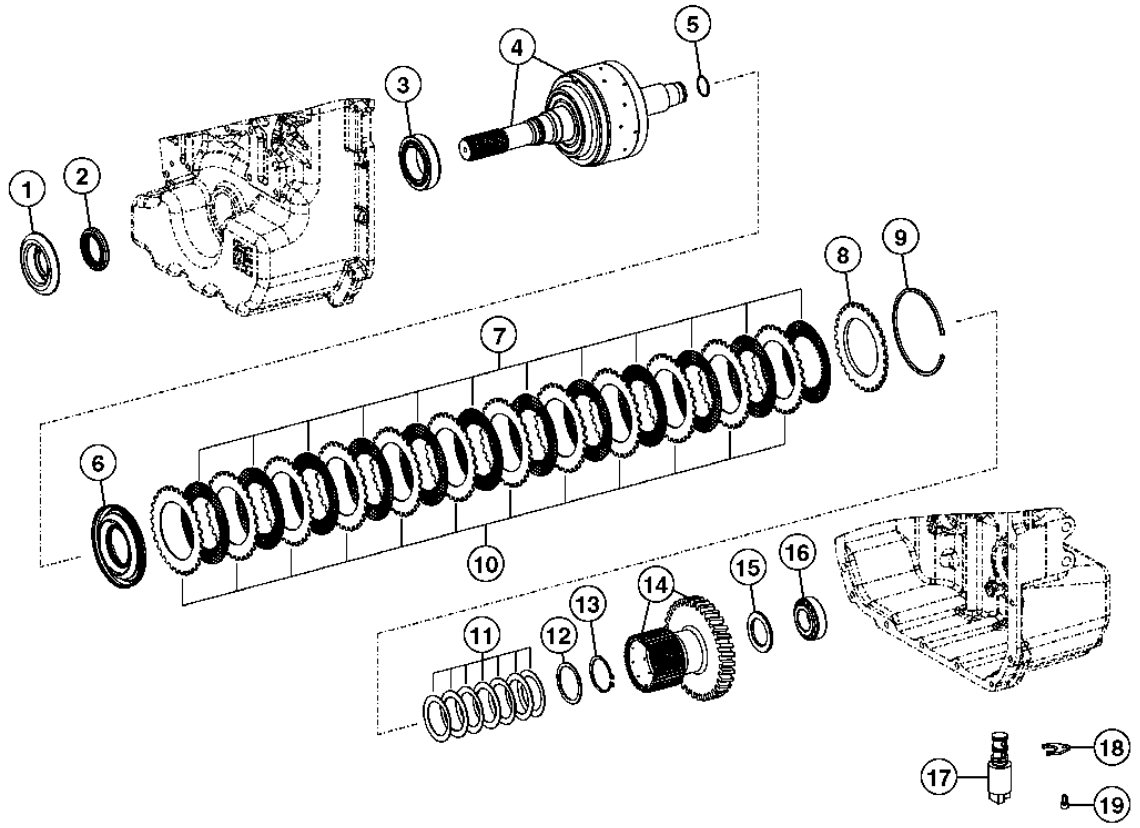

TX1015039

MECHANICAL FRONT WHEEL DRIVE CLUTCH ASSEMBLY
EMBRAYAGE TRACTION AVANT MECANIQUE
CONJUNTO DEL EMBRAGUE ETRACCION DELANTERA MECANICA

POS.	*NO.PIEZA*	*DESCRIPCION*	*CANT*	*NUM. SERIE*	*NOTAS*
1	T218504	GUARDAPOLVO	1		
2	AT179466	RETEN	1		(PEDIMOS ADEMAS T218504)
3	AT339914	RODAMIENTO RODILLOS CONICOS	1		
4	AT339913	EMBRAGUE MODULAR	1		
5	T158742	ANILLO	1		
6	AT193704	PISTON	1		
7	T164626	DISCO	12		
8	T161147	PLACA	1		
9	T161183	ANILLO ELASTICO	1		4.0 MM
	T158778	ANILLO ELASTICO	1		3.5 MM
	T159568	ANILLO ELASTICO	1		3.0 MM
	T159569	ANILLO ELASTICO	1		2.5 MM
	T159570	ANILLO ELASTICO	1		2.0 MM
	T229368	ANILLO ELASTICO	1		3.25 MM
	T229375	ANILLO ELASTICO	1		3.75 MM
	T229383	ANILLO ELASTICO	1		2.25 MM
	T229386	ANILLO ELASTICO	1		2.75 MM
10	T158801	PLATO DE EMBRAGUE	12		
11	T229357	MUELLE DE DISCO	7		
12	T229372	ARANDELA DE EMPUJE	1		
13	40M7166	ANILLO ELASTICO	1		
14	T229407	CUBO	1		
15	T229356	ARANDELA DE EMPUJE	1		
16	T158793	RODAMIENTO RODILLOS CONICOS	1		
17	AT310584	ELECTROVALVULA HIDRAULICA	1		
18	T229343	PLACA	1		
19	19M8618	TORNILLO	1		(SUSTITUCION PARA L152999, ESTA APLICACION)

TRANSMISSION OUTPUT SHAFT (REAR)
ARBRE DE SORTIE DE TRANSMISSION (ARRIERE)
EJE DE SALIDA DE LA TRANSMISION (TRASERO)

TX1014769 -UN-03JAN07

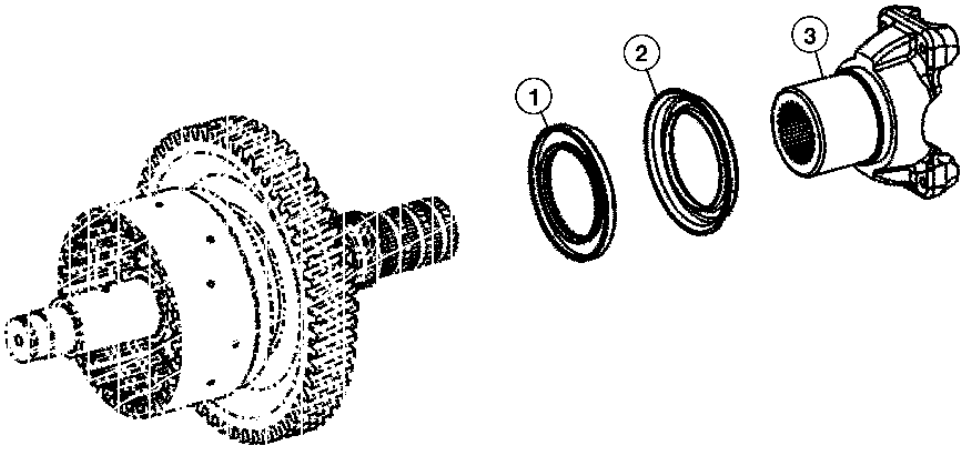

TX1014769

TRANSMISSION OUTPUT SHAFT (REAR)
ARBRE DE SORTIE DE TRANSMISSION (ARRIERE)
EJE DE SALIDA DE LA TRANSMISION (TRASERO)

POS.	*NO.PIEZA*	*DESCRIPCION*	*CANT*	*NUM. SERIE*	*NOTAS*
1	AT179481	RETEN	1		
2	T229405	PROTECCION	1		
3	AT326541	HORQUILLA DE CARDAN	1		

TRANSMISSION CHARGE PUMP
POMPE DE GAVAGE DE TRANSMISSION
BOMBA DE CARGA DE LA TRANSMISION

TX1014801 -UN-13DEC06

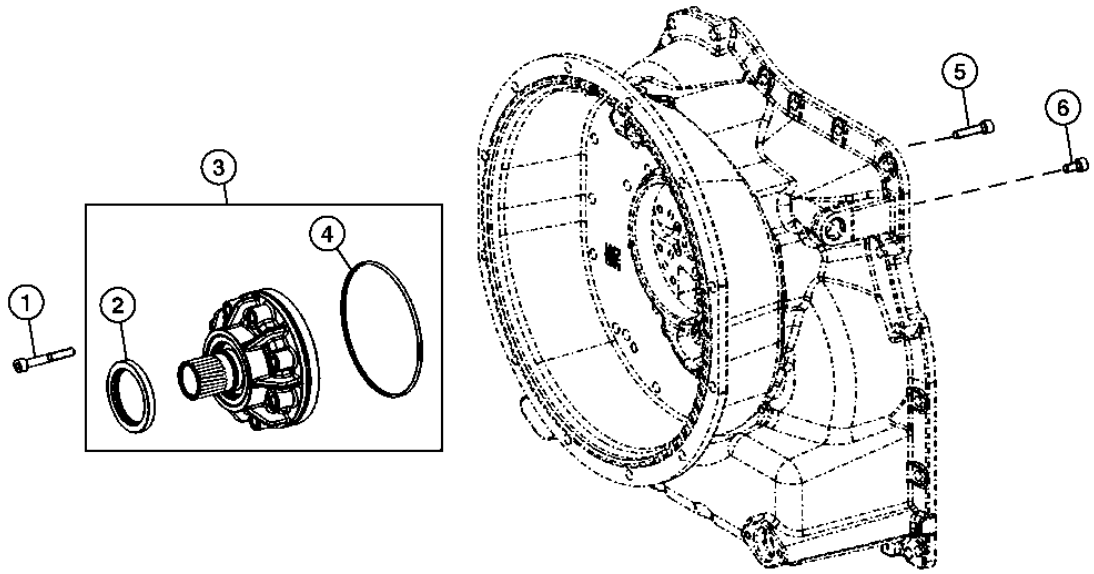

TX1014801

TRANSMISSION CHARGE PUMP
POMPE DE GAVAGE DE TRANSMISSION
BOMBA DE CARGA DE LA TRANSMISION

POS.	*NO.PIEZA*	*DESCRIPCION*	*CANT*	*NUM. SERIE*	*NOTAS*
1	19M8658	TORNILLO	8		M8 X 60
2	AT179316	RETEN	1		
3	AT310590	BOMBA HIDRAULICA	1		
4	T229393	ANILLO TORICO	1		
5	T229382	TORNILLO	2		
6	T164648	TORNILLO	2		

TRANSMISSION OIL FILTER
FILTRE A HUILE DE BOITE
FILTRO DE ACEITE DE LA TRANSMISION

TX1014820 -UN-13DEC06

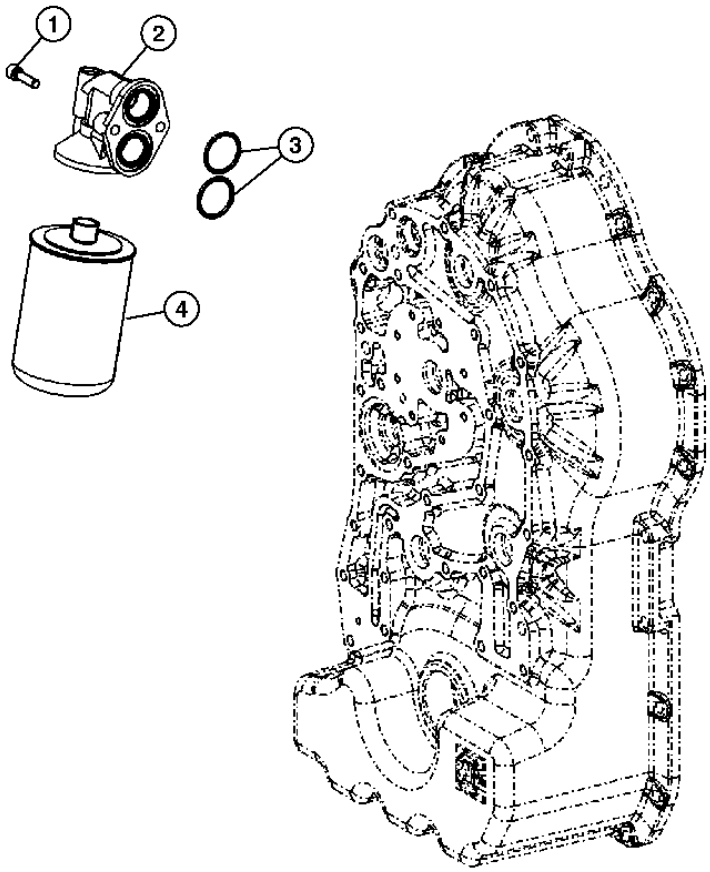

TX1014820

TRANSMISSION OIL FLTER
FILTRE A HUILE DE BOITE
FILTRO DE ACEITE DE LA TRANSMISION

POS.	*NO.PIEZA*	*DESCRIPCION*	*CANT*	*NUM. SERIE*	*NOTAS*
1	T229385	TORNILLO	2		
2	T177997	CABEZA DE FILTRO	1		
3	T172318	ANILLO TORICO	2		
4	AT179323	FILTRO DE ACEITE	1		

TRANSMISSION SHIFT CONTROL SOLENOIDS
SOLENOIDES COMMANDE DE PASSAGE DE VITESSES
SOLENOIDES CONTROL DE CAMBIOS DE TRANSMISION

TX1024398 -UN-21JUN07

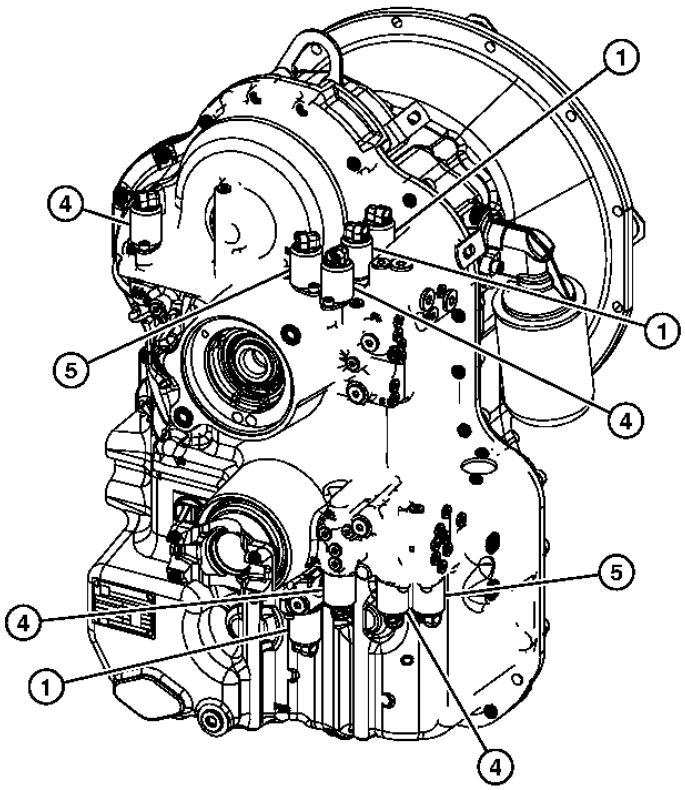

TX1024398

TRANSMISSION SHIFT CONTROL SOLENOIDS
SOLENOIDES COMMANDE DE PASSAGE DE VITESSES
SOLENOIDES CONTROL DE CAMBIOS DE TRANSMISION

POS.	*NO.PIEZA*	*DESCRIPCION*	*CANT*	*NUM. SERIE*	*NOTAS*
1	AT310584	ELECTROVALVULA HIDRAULICA	2		(BLOQUEO DIF, TDM, FRENO DE ESTACIONAMIENTO, SOLENOIDES)
	T229343	PLACA	2		
	19M8618	TORNILLO	2		(SUSTITUCION PARA L152999, ESTA APLICACION)
4	AT310587	ELECTROVALVULA HIDRAULICA	4		(GAMA ALTA DE AVANCE Y SEGUNDA VELOCIDAD Y TERCERA VELOCIDAD SOLENOIDES)
	T229343	PLACA	4		
	19M8618	TORNILLO	4		(SUSTITUCION PARA L152999, ESTA APLICACION)
5	AT310586	ELECTROVALVULA HIDRAULICA	2		(RETROCESO Y 1R VELOCIDAD SOLENOIDES)
	T229343	PLACA	2		
	19M8618	TORNILLO	2		(SUSTITUCION PARA L152999, ESTA APLICACION)

CRANKSHAFT / BEARINGS
VILEBREQUIN / COUSSINETS
CIGUENAL / COJINETE

T145419 -UN-12NOV01

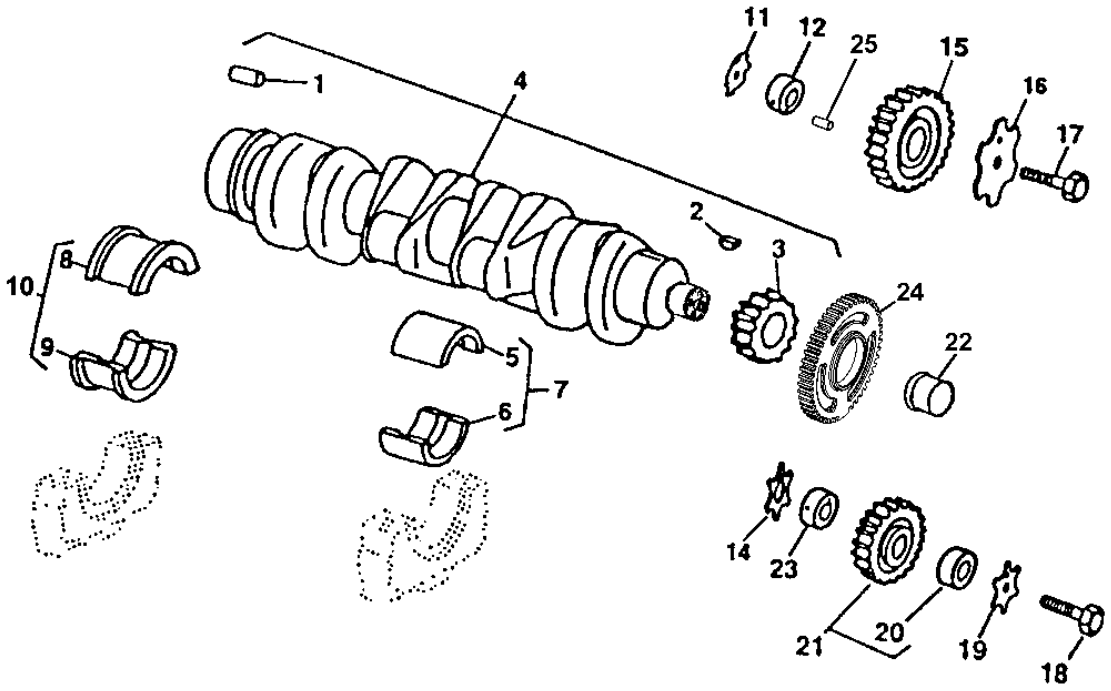

T145419

POS.	NO.PIEZA	DESCRIPCION	CANT	MOTOR NUM. SERIE	315SJ	NOTAS
1	R48685	PASADOR DE CENTRAJE	1		X	
2	R505609	CHAVETA	1		X	
3	R120631	ENGRANAJE	1		X	(Z = 30)
4	RE504638	CIGUENAL	1		X	(MARCADO R113596) (PEDIMOS ADEMAS RE59811)
5	.....	COJINETE	4		X	0.254MM (.0100") (MARCADO R130575)
6	.....	COJINETE	4		X	
7	RE65165	JUEGO DE RODAMIENTOS	4		X	(STD)
	RE65911	COJINETE	4		X	0.254MM (.0100")
8	.....	COJINETE	1		X	
9	.....	COJINETE	1		X	
10	RE65168	JUEGO DE RODAMIENTOS	1		X	(STD)
	RE65912	RODAMIENTO AXIAL	1		X	0.254MM (.0100")
11	R123174	ARANDELA DE EMPUJE	1		X	
12	R120641	ARBOL	1		X	
14	R101225	ARANDELA DE EMPUJE	1		X	
15	RE56313	ENGRANAJE	1		X	(MARCADO R500563)
16	R131206	ARANDELA DE EMPUJE	1		X	
17	19M8997	TORNILLO	1		X	M10 X 65
18	19M8966	TORNILLO	1		X	M10 X 50
19	R131283	ARANDELA DE EMPUJE	1		X	
20	R114193	CASQUILLO	1		X	
21	RE56369	ENGRANAJE	1		X	
22	RE59811	MANGUITO	1		X	
23	R114194	ARBOL	1		X	
24	R517471	RUEDA	1		X	
25	34H288	PASADOR ELASTICO	1		X	

CAMSHAFT
ARBRE A CAMES
ARBOL DE LEVAS

TP69520 -UN-02JUN00

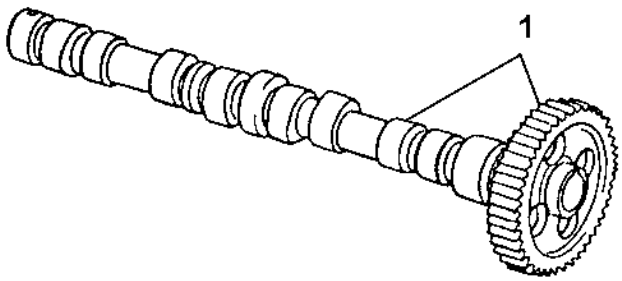

TP69520

POS.	NO.PIEZA	DESCRIPCION	CANT	MOTOR NUM. SERIE	3 1 5 S J	NOTAS
1	RE507595	ARBOL DE LEVAS	1		X	(MARCADO R135439)

1302 (CRANKSHAFT PULLEY)
1302 (POULIE DE VILEBREQUIN)
1302 (POLEA DEL CIGUENAL)

RE59693PCDD01 -UN-15NOV07

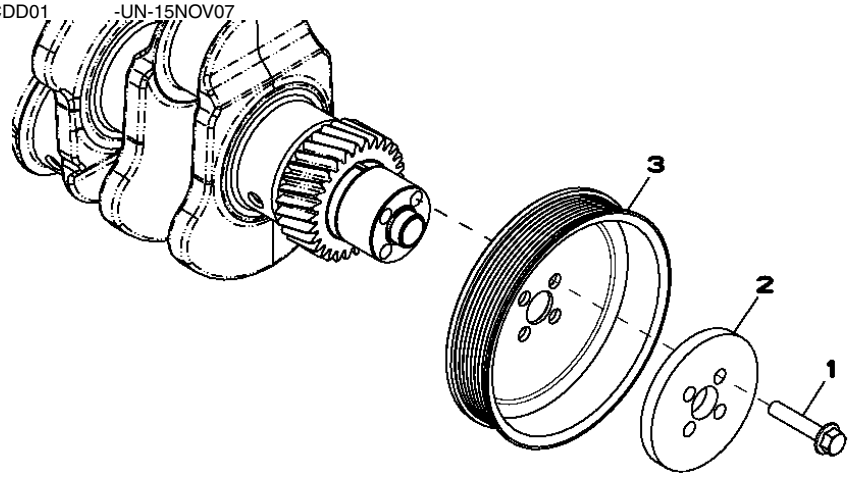

RE59693PCDD01

POS.	NO.PIEZA	DESCRIPCION	CANT	MOTOR NUM. SERIE	TT094	NOTAS
1	R121897	TORNILLO	4		X	
2	R500649	BRIDA	1		X	
3	R133295	POLEA	1		X	

ROCKER ARM / SHAFT / TAPPET / PUSH ROD
CULBUTEUR / ARBRE / POUSSOIR DE SOUPAPE / TIGE
BALANCIN / ARBOL / BOTADOR / VARILLA DE EMPUJE

TP49263 -UN-20JUN95

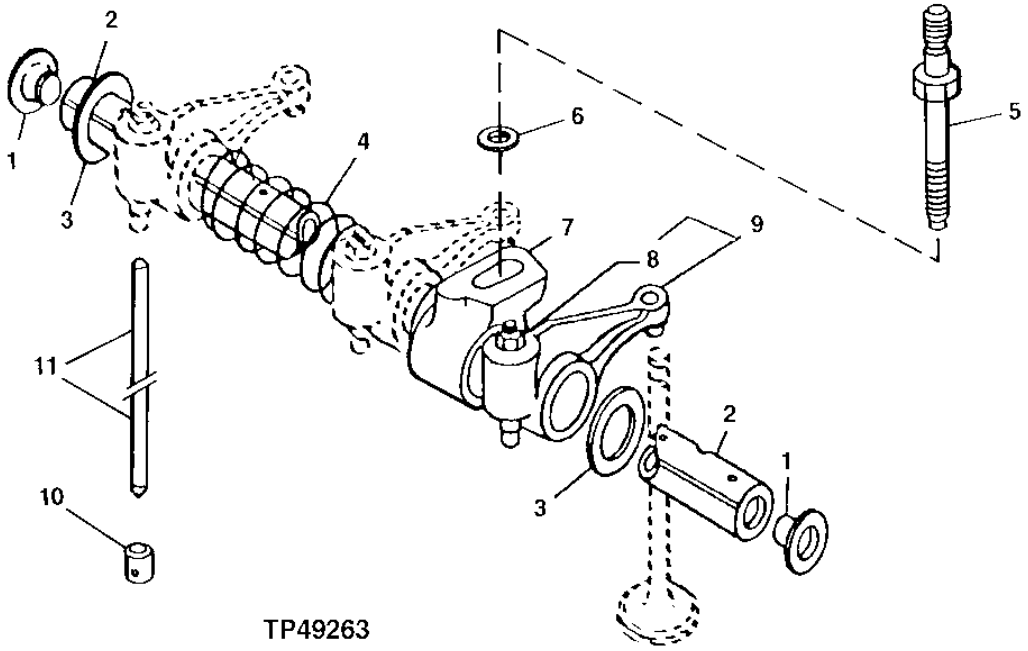

TP49263

POS.	NO.PIEZA	DESCRIPCION	CANT	MOTOR NUM. SERIE	3 1 5 S J	NOTAS
1	R54565	TAPON	2		X	
2	R123513	EJE DE BALANCINES	1		X	
3	T20316	ARANDELA	2		X	
4	T20314	MUELLE	3		X	
5	R123271	ESPARRAGO	4		X	
6	24M7346	ARANDELA	4		X	
7	R123161	APOYO	4		X	
8	14M7148	TUERCA	1		X	M10
9	RE68695	BALANCIN	8		X	
10	R123565	SEGUIDOR DE LEVA	8		X	
11	R107731	VARILLA DE EMPUJE	8		X	

ROCKER ARM COVER
CACHE-CULBUTEURS
TAPA DE BALANCINES

TP69529 -UN-26JUL00

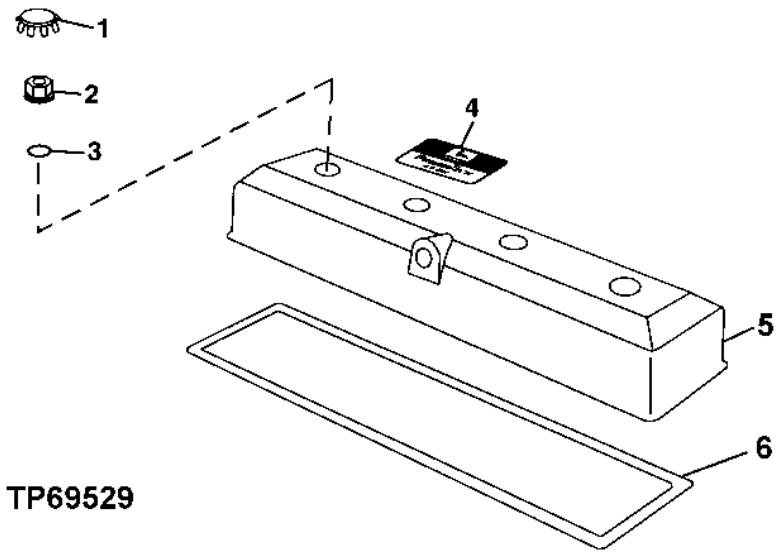

POS.	NO.PIEZA	DESCRIPCION	CANT	MOTOR NUM. SERIE	315SJ	NOTAS
1	H23125	TAPON	4		X	
2	R123574	TUERCA	4		X	
3	R123575	ANILLO TORICO	4		X	
4	R116324	MEDALLON	1		X	
5	RE502969	TAPA DE VALVULA	1		X	
6	R123542	JUNTA	1		X	

TIMING GEAR COVER, WATER PUMP
COUVERCLE DE DISTRIBUTION, POMPE A EAU
TAPA DE LA DISTRIBUCION, BOMBA DE AGUA

T149705 -UN-07FEB02

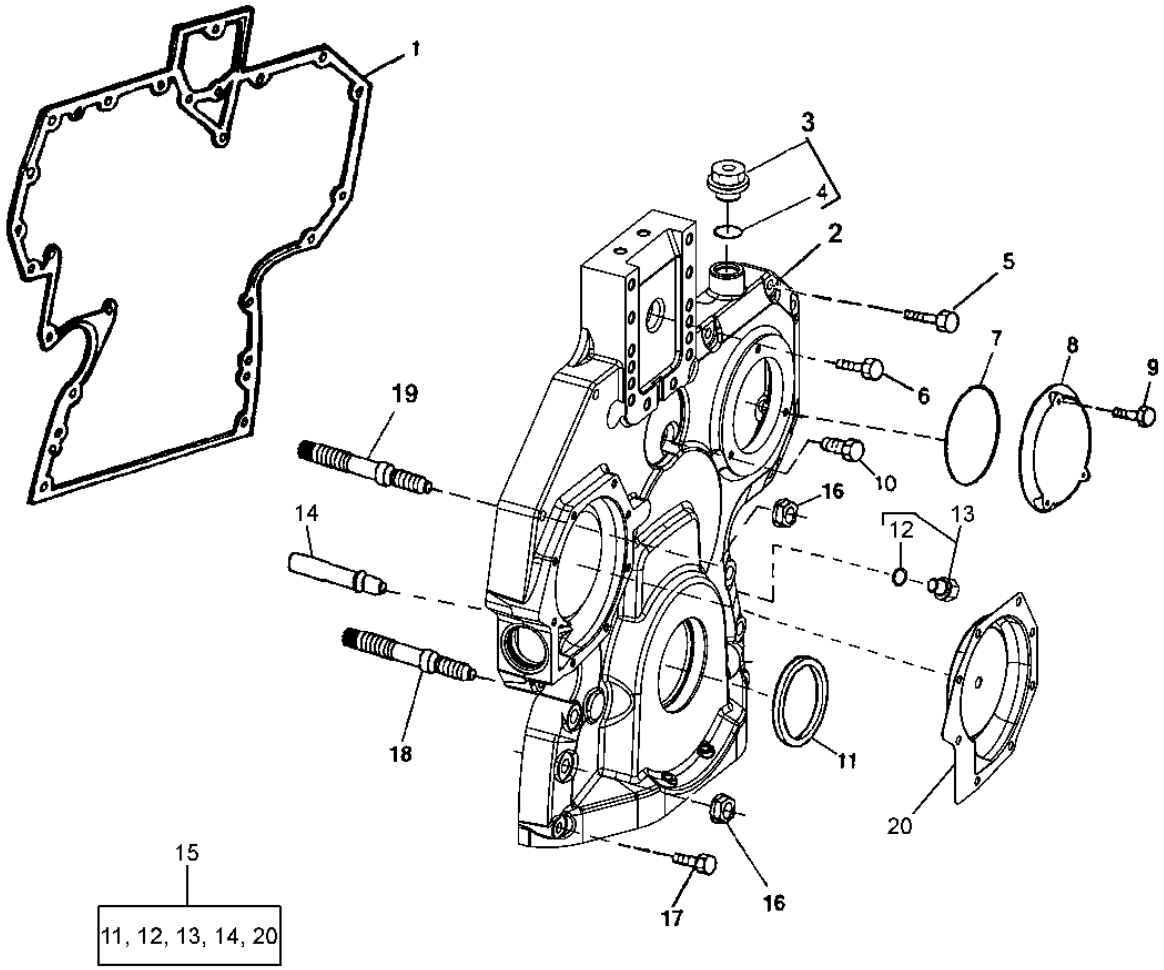

T149705

POS.	NO.PIEZA	DESCRIPCION	CANT	MOTOR NUM. SERIE	NOTAS
1	R520132	JUNTA	1		
2	R520130	TAPADERA	1		(USE WITH R520132)
	RE523468	TAPADERA	1		(INCLUDES WATER PUMP)
3	RE517370	CONEXION	1		(WITHOUT TACHOMETER SENSOR)
4	51M7044	ANILLO TORICO	1		17.300 X 2.200 MM
5	19M8317	TORNILLO	6		M8 X 40
	19M7867	TORNILLO	1		M8 X 25
	RE67239	TORNILLO	1		
6	19M8291	TORNILLO	1		M8 X 35
7	R121424	ANILLO TORICO	1		
8	R121411	TAPADERA	1		
9	19M7775	TORNILLO	3		M6 X 16
10	19M7801	TORNILLO	1		M8 X 60
11	RE516340	JUEGO DE RETENES	1		
12	51M7044	ANILLO TORICO	1		17.300 X 2.200 MM
13	RE517370	CONEXION	1		
14	RE505501	VALVULA DE PURGA	1		
15	RE515978	JUEGO	1		
16	14M7296	TUERCA CON BRIDA	6		M10
17	19M7979	TORNILLO	2		M8 X 55
18	R123584	ESPARRAGO	4		
19	R134518	ESPARRAGO	2		
20	RE508566	INSERTO	1		(WATER PUMP INSERT REPAIR)

PISTON/CONNECTING ROD/CYLINDER LINER
PISTON/BIELLE/CHEMISE DE CYLINDRE
PISTON/BIELA/CAMISA DEL CILINDRO

TP49283 -UN-17JUL95

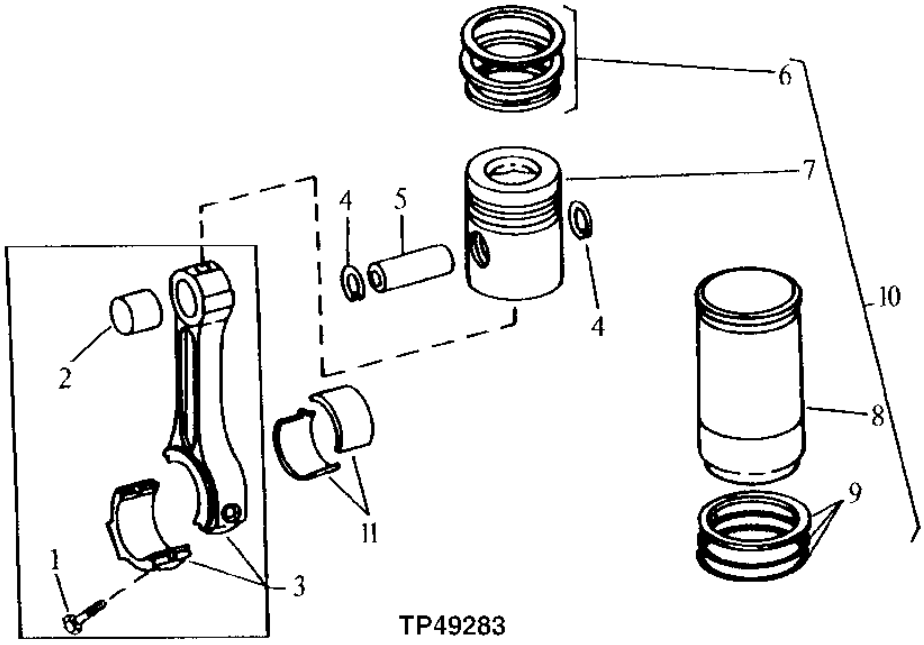

TP49283

POS.	NO.PIEZA	DESCRIPCION	CANT	MOTOR NUM. SERIE	3 1 5 S J	NOTAS
1	R501124	TORNILLO	8		X	
2	R123960	CASQUILLO	4		X	
3	RE500002	BIELA	4		X	(MARCADO RE500000)
4	M41029	ANILLO ELASTICO	8		X	
5	R123178	EJE DEL PISTON	4		X	
6	RE507852	JUEGO SEGMENTOS DE PISTON	4		X	
7	.....	PISTON	4		X	(PEDIMOS RE507920)
8	.....	CAMISA DE CILINDRO	4		X	
9	AR65507	JUEGO DE ANILLOS TORICOS	4		X	
10	RE507920	JUEGO DE PISTON Y CAMISA	4		X	
11	RE65908	COJINETE	4		X	(STD)
	RE65909	COJINETE	4		X	(.010" US)

FRONT PLATE
PLAQUE AVANT
PLACA DELANTERA

T145836 -UN-21SEP01

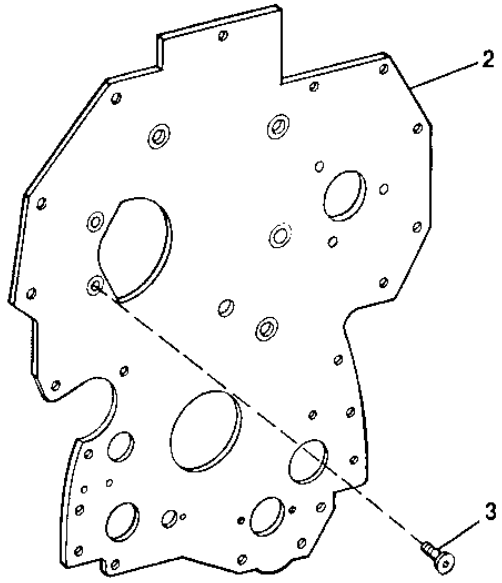

T145836

POS.	NO.PIEZA	DESCRIPCION	CANT	MOTOR NUM. SERIE	3 1 5 S J	NOTAS
2	R134527	PLACA	1		X	
3	R136475	TORNILLO	4		X	

FOR SHORT BLOCK
POUR BLOC AVEC EQUIP.MOBILE
PARA BLOQUE DE CILINDROS CON PIEZAS MOVILES

TX1004716 -UN-14MAR06

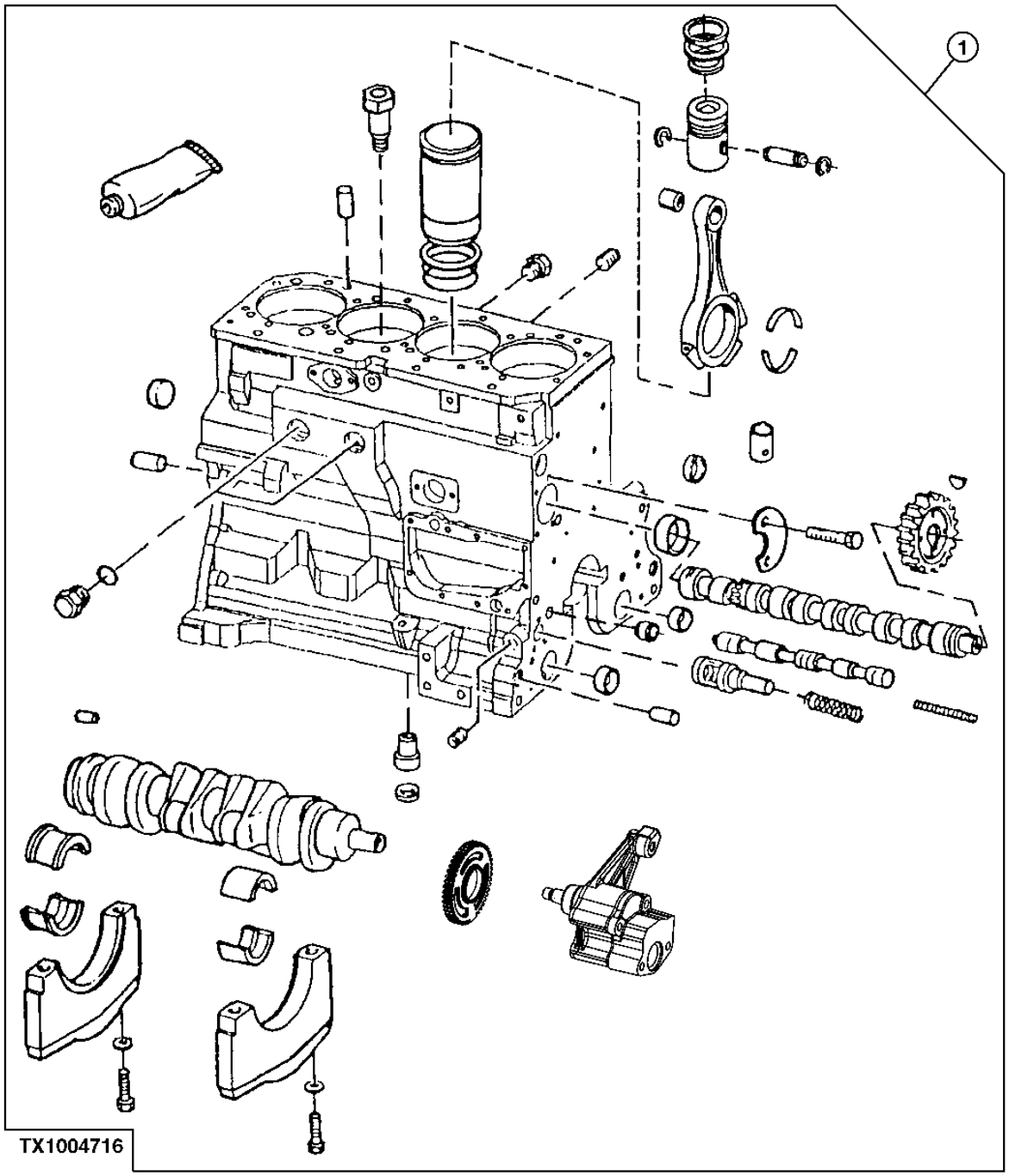

POS.	NO.PIEZA	DESCRIPCION	CANT	MOTOR NUM. SERIE	315SJ	NOTAS
1	RE520023	BLOQUE DE CIL.CON PIEZ.MOV.	1		X	
	SE500717	BLOQUE MOTOR COMPLETO	1		X	

OIL FILLER NECK
GOULOTTE DE REMPLISSAGE D'HUILE
BOCA DE LLENADO DE ACEITE

TP69531 -UN-26JUL00

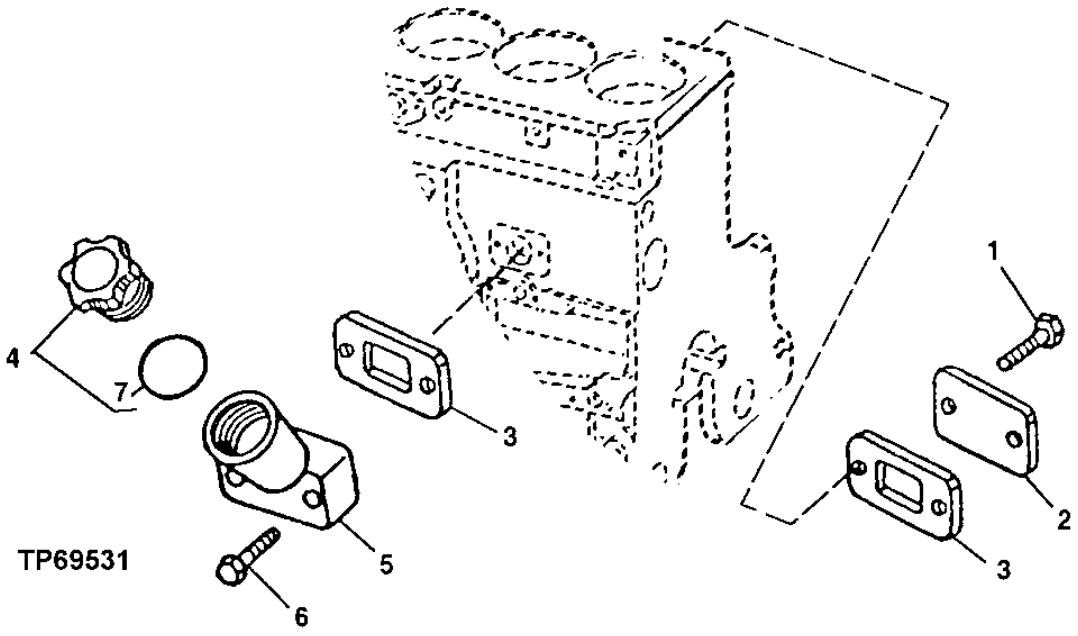

POS.	NO.PIEZA	DESCRIPCION	CANT	MOTOR NUM. SERIE	3 1 5 S J	NOTAS
1	RE67238	TORNILLO	2		X	
2	R116296	TAPADERA	1		X	
3	R136495	JUNTA	2		X	
4	RE500005	TAPON DE LLENADO	1		X	
5	RE501377	BOCA DE LLENADO	1		X	
6	RE67239	TORNILLO	2		X	
7	R502902	EMPAQUETADURA	1		X	

MEMORANDA
MEMORANDA
MEMORANDA

ENGINE OIL DIPSTICK
JAUGE A HUILE MOTEUR
ASPILLA PARA MEDIR EL NIVEL DE ACEITE DEL MOTOR

TX1004717 -UN-14MAR06

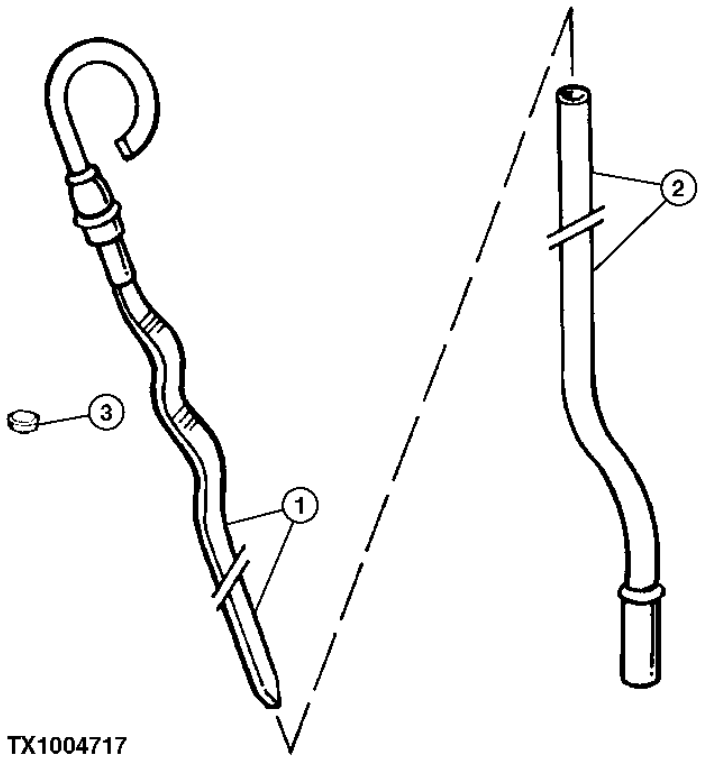

TX1004717

POS.	NO.PIEZA	DESCRIPCION	CANT	MOTOR NUM. SERIE	315SJ	NOTAS
1	RE69243	ASPILLA	1		X	
2	R502604	TUBO DE ASPILLA DE NIVEL	1		X	
3	R502725	TAPON	1		X	

OIL PAN
CARTER D'HUILE
CARTER DEL MOTOR

T145708 -UN-21SEP01

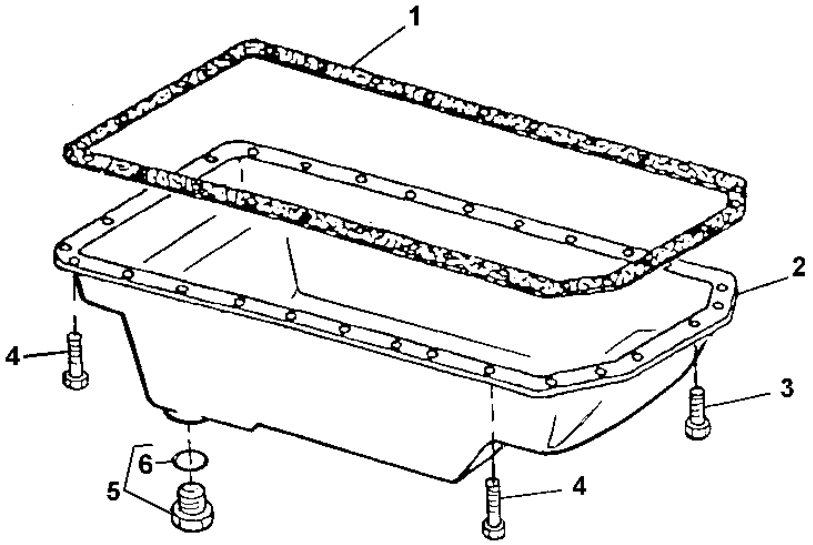

T145708

POS.	NO.PIEZA	DESCRIPCION	CANT	MOTOR NUM. SERIE	3 1 5 S J	NOTAS
1	R521493	JUNTA	1		X	
2	RE59545	CARTER DE ACEITE	1		X	(MARKED R87814 OR R123330)
3	19M7866	TORNILLO	6		X	M8 X 20
4	19M8163	TORNILLO	22		X	M8 X 16
5	RE46685	TAPON HERMETICO	1		X	
6	51M7043	ANILLO TORICO	1		X	15.300 X 2.200 MM

OIL FILTER
FILTRE A HUILE
FILTRO DE ACEITE

T145377 -UN-14SEP01

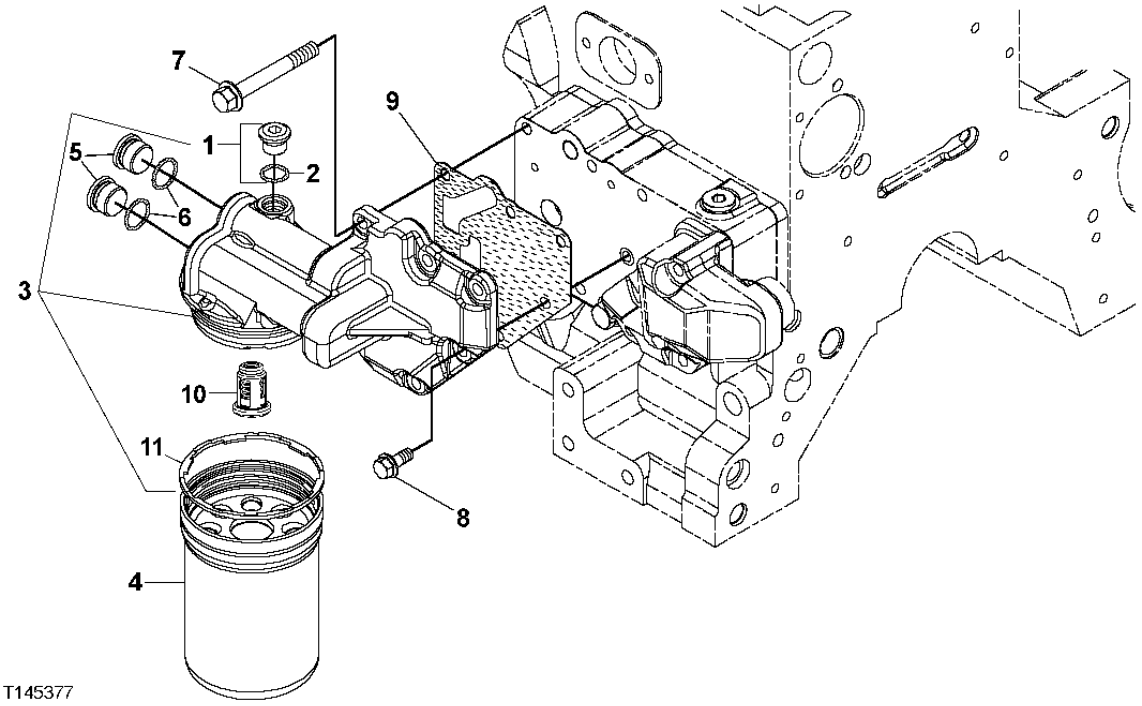

POS.	NO.PIEZA	DESCRIPCION	CANT	MOTOR NUM. SERIE	3 1 5 S J	NOTAS
1	RE52242	TAPON DE VACIADO	1		X	M16 X 1.5
2	51M7042	ANILLO TORICO	1		X	
3	RE504564	CABEZA DE FILTRO	1		X	(MARCADO R502505)
4	RE504836	FILTRO DE ACEITE	1		X	(PEDIMOS ADEMAS R502513)
5	R116115	CONEXION	2		X	
6	51M7045	ANILLO TORICO	2		X	
7	19M7802	TORNILLO	5		X	M8 X 65
8	RE67238	TORNILLO	1		X	
9	R500374	JUNTA	1		X	
10	RE504543	VALVULA	1		X	
11	R502513	RETEN	1		X	

MEMORANDA
MEMORANDA
MEMORANDA

OIL PUMP
POMPE A HUILE
BOMBA DE ACEITE

TX1004721 -UN-14MAR06

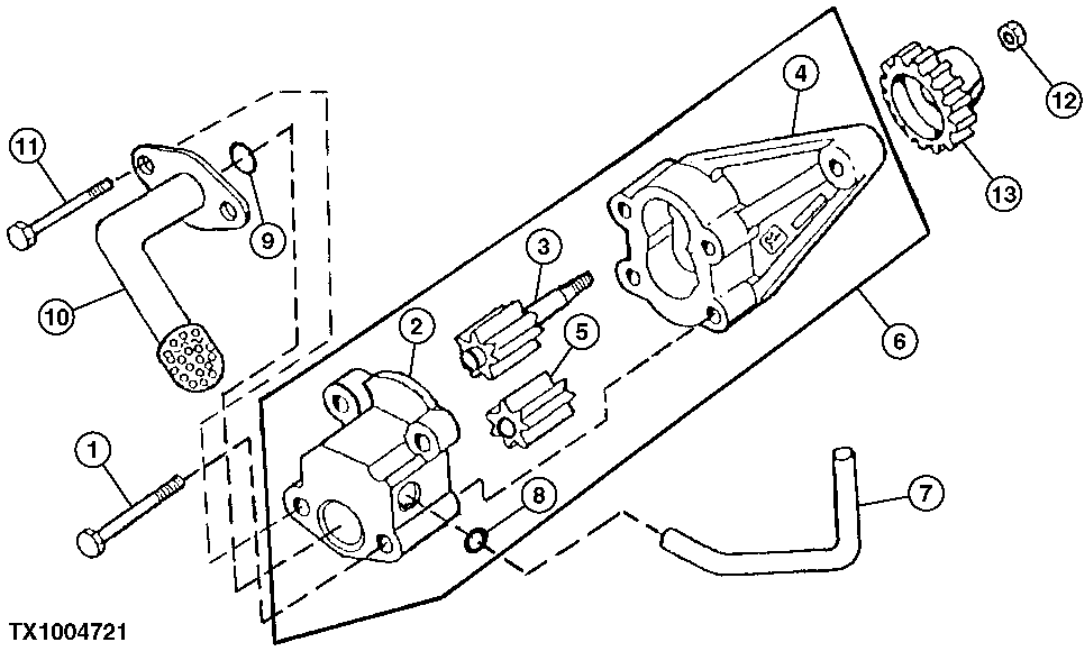

TX1004721

POS.	NO.PIEZA	DESCRIPCION	CANT	MOTOR NUM. SERIE	315SJ	NOTAS
1	19M8987	TORNILLO	2		X	M8 X 65
2	.....	TAPADERA	1		X	
3	.....	ENGRANAJE	1		X	
4	.....	CARCASA	1		X	
5	.....	ENGRANAJE	1		X	
6	RE504914	BOMBA DE ACEITE	1		X	(MARCADO R502867)
7	R121376	TUBO	1		X	
8	R97185	ANILLO TORICO	1		X	
9	R61871	ANILLO TORICO	1		X	
10	RE57619	ENTRADA BOMBA ACEITE	1		X	
11	19M8986	TORNILLO	2		X	M8 X 100
12	14M7066	TUERCA	1		X	M12
13	R120638	ENGRANAJE	1		X	(Z = 30)

VENTILATING SYSTEM
SYSTEME DE VENTILATION
SISTEMA DE VENTILACION

TP49041 -UN-06SEP95

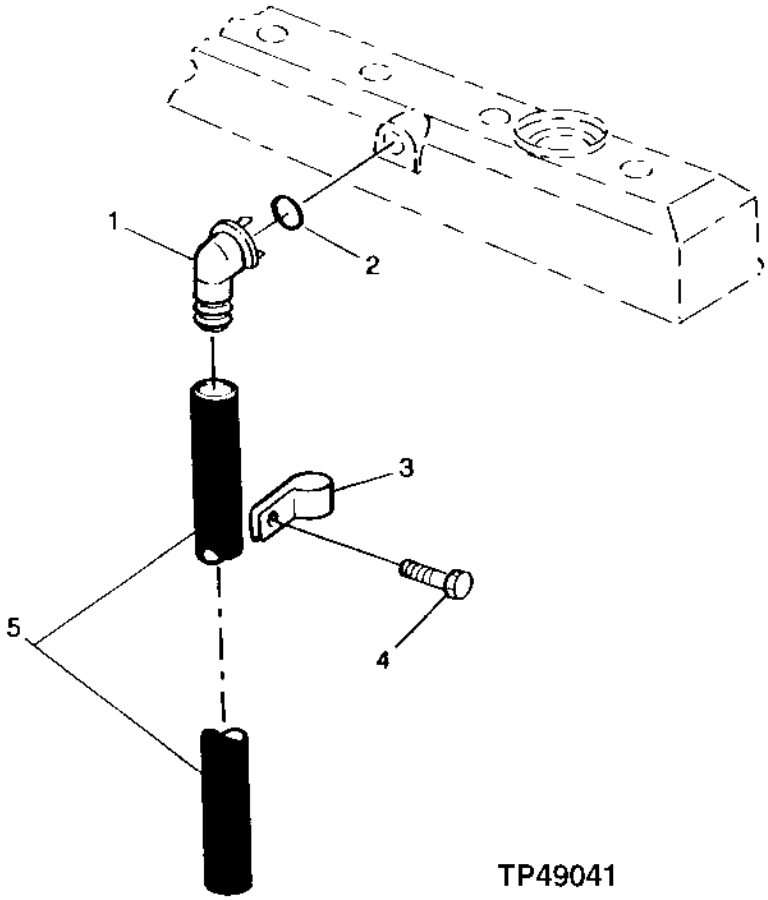

TP49041

POS.	NO.PIEZA	DESCRIPCION	CANT	MOTOR NUM. SERIE	3 1 5 S J	NOTAS
1	R120467	RACOR ACODADO	1		X	
2	R72328	ANILLO TORICO	1		X	
3	R72659	ABRAZADERA	1		X	
4	19M7866	TORNILLO	1		X	M8 X 20
5	TY24401	MANGUERA POR METROS	1		X	

CYLINDER HEAD
CULASSE
CULATA

T149672 -UN-10JAN02

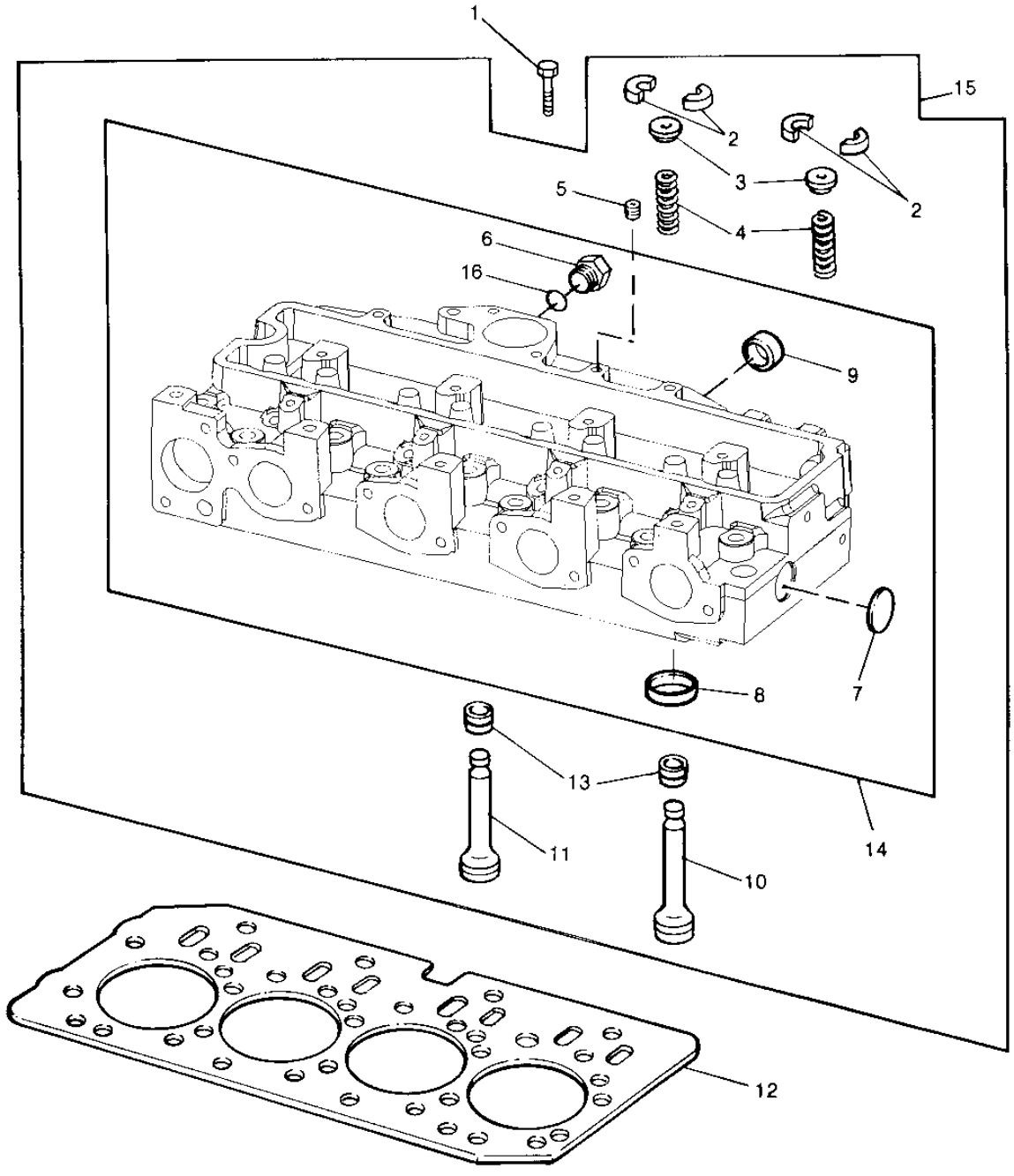

T149672

POS.	NO.PIEZA	DESCRIPCION	CANT	MOTOR NUM. SERIE	315SJ	NOTAS
1	R85363	TORNILLO	18		X	
2	R91889	RETENEDOR	16		X	
3	RE60005	ROTADOR	8		X	
4	R26125	MUELLE	8		X	
5	R104592	TAPON ROSCADO	1		X	
6	T58477	CONEXION	1		X	
	R26906	ANILLO TORICO	1		X	
7	CD16284	TAPON	1		X	
8	R98063	ANILLO ASIENTO DE VALVULA	4		X	
	R98335	ANILLO ASIENTO DE VALVULA	4		X	
	R85687	ANILLO ASIENTO DE VALVULA	4		X	
	R93910	ANILLO ASIENTO DE VALVULA	4		X	
9	R43409	TAPON	2		X	
10	R90692	VALVULA DE ESCAPE	4		X	(STD)
11	R98062	VALVULA DE ADMISION	4		X	(STD)
12	R116515	JUNTA DE CULATA	1		X	
13	RE31617	RETEN	8		X	
14	.....	CULATA	1		X	(MARCADO R121402)
15	RE57234	CULATA	1		X	(MARCADO R121402)
16	R26906	ANILLO TORICO	1		X	

EXHAUST MANIFOLD
COLLECTEUR D'ECHAPPEMENT
COLECTOR DE ESCAPE

TP49344 -UN-22NOV95

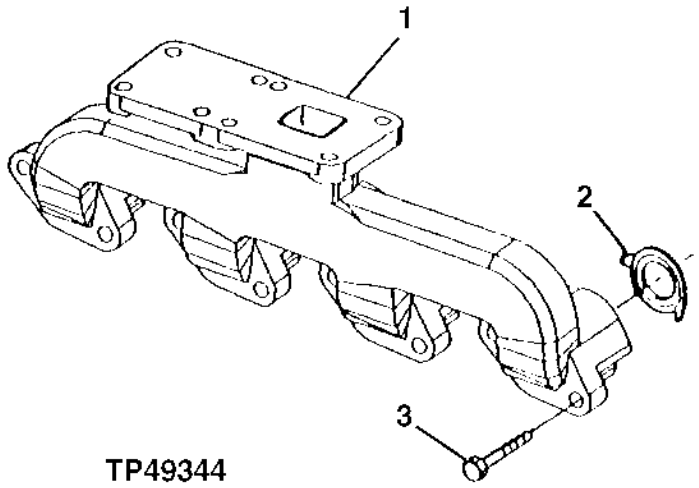

TP49344

POS.	NO.PIEZA	DESCRIPCION	CANT	MOTOR NUM. SERIE	3 1 5 S J	NOTAS
1	R132261	COLECTOR DE ESCAPE	1		X	
2	R90658	JUNTA	4		X	
3	19M7810	TORNILLO	8		X	M10 X 80

FUEL INJECTION NOZZLES AND LINES
INJECTEURS ET CONDUITES
INYECTORES Y TUBERIAS DE COMBUSTIBLE

TP48976 -UN-26OCT96

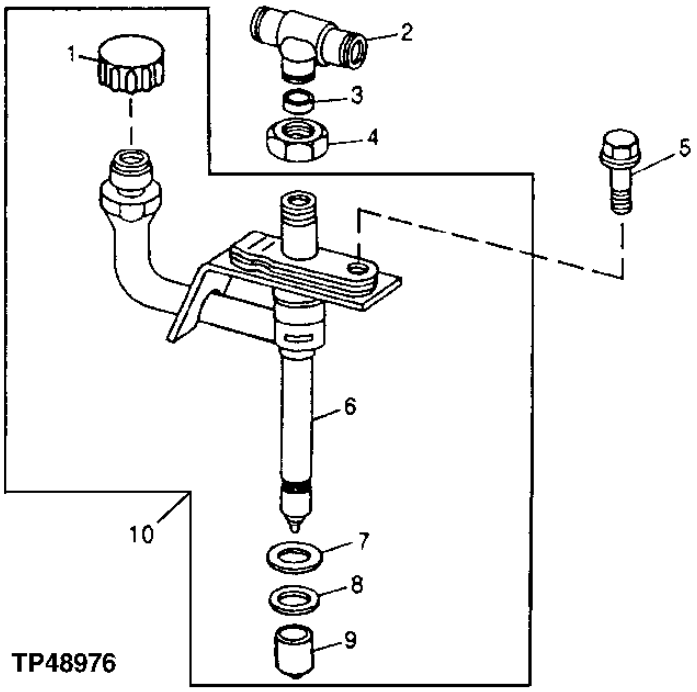

POS.	NO.PIEZA	DESCRIPCION	CANT	MOTOR NUM. SERIE	3 1 5 S J	NOTAS
1	.....	GORRO	1		X	
2	R71963	CONEXION EN T	1		X	
3	R79605	ARANDELA	1		X	
4	R79604	TUERCA DE UNION	1		X	
5	R116366	TORNILLO	1		X	
6	.....	TOBERA	1		X	
7	R92352	EMPAQUETADURA	1		X	
8	R48000	RETEN	1		X	(NOT INCLUDED WITH RE48786)
	R500390	ARANDELA	1		X	(USE WITH STANDARD NOZZLE BORE)
9	T24472	TAPA	1		X	
10	RE48786	INYECTOR	1		X	
	SE500826	INYECTOR	1		X	(REMANUFACTURED FOR RE48786) PKG 4
	SE501101	TOBERA	AR		X	(REMANUFACTURED FOR RE48786) PKG 1

FUEL INJECTION PUMP, LINES AND ENGINE CONTROLLER
POMPE D'INJECTION DE CARBURANT, CONDUITES ET CONTROLEUR DE MOTEUR
BOMBA DE INYECCION DE COMBUSTIBLE, LINEAS Y UNIDAD DE CONTROL DEL MOTOR

RGP10110 -UN-23SEP03

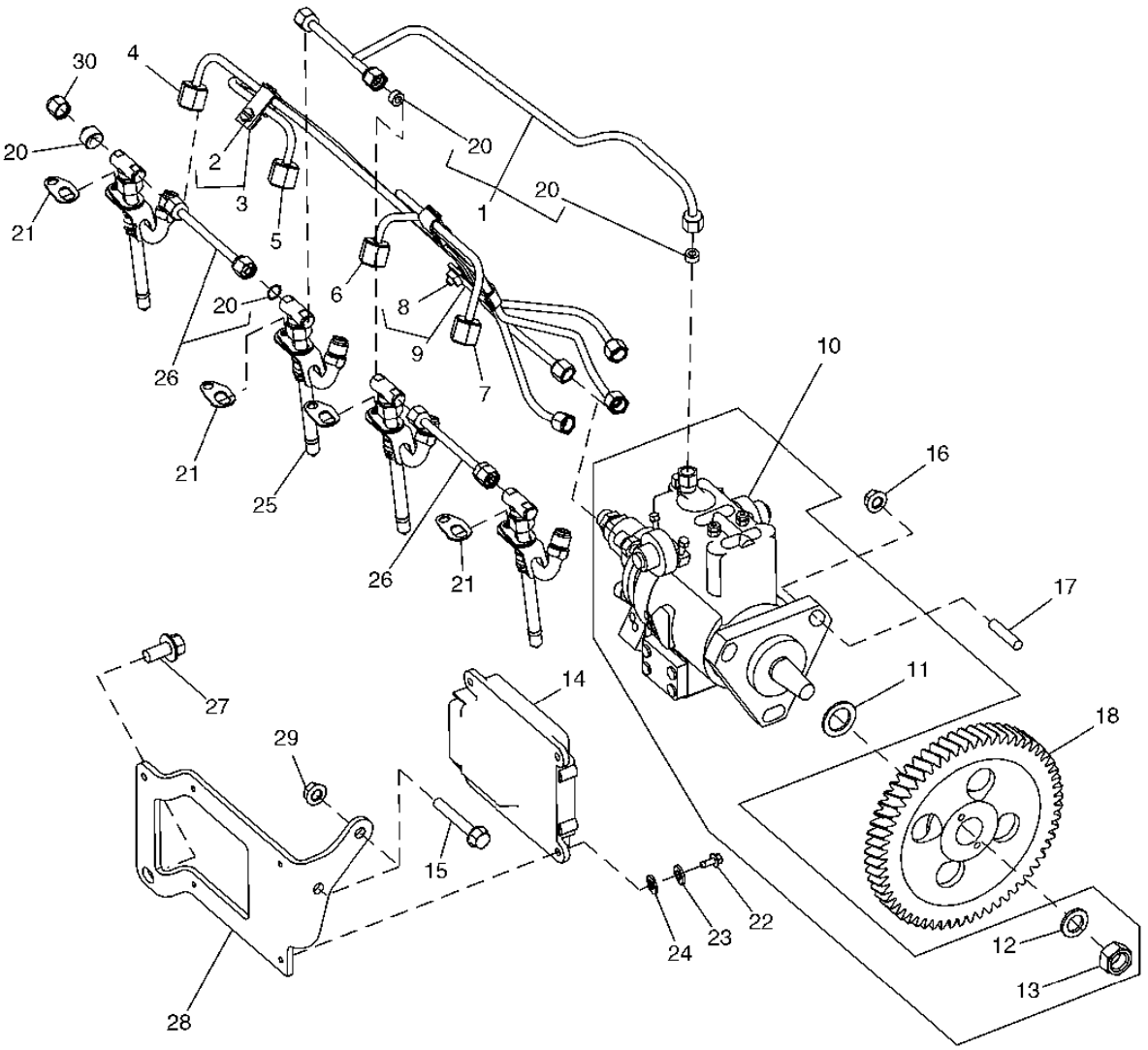

JOHN DEERE
RGP10110

POS.	NO.PIEZA	DESCRIPCION	CANT	MOTOR NUM. SERIE	315SJ	NOTAS
1	RE507598	TUBERIA DE COMBUSTIBLE	1		X	
2	19M7923	TORNILLO	2		X	M6 X 12
3	RE19797	ABRAZADERA	2		X	
4	RE507649	TUBERIA DE COMBUSTIBLE	1		X	NO.4
5	RE507648	TUBERIA DE COMBUSTIBLE	1		X	NO.3
6	RE507647	TUBERIA DE COMBUSTIBLE	1		X	NO.2
7	RE507646	TUBERIA DE COMBUSTIBLE	1		X	NO.1
8	19M7923	TORNILLO	1		X	M6 X 12
9	RE19799	ABRAZADERA	1		X	
10	RE518087	BOMBA DE INYECCION	1		X	(MARCADO RE518166) (12V)
11	R502076	ANILLO TORICO	1		X	
12	R132874	ARANDELA	1		X	
13	R91360	TUERCA	1		X	M14
14	RE532627	CONTROLADOR ELECT.DEL MOTOR	1		X	(A)
15	19M7979	TORNILLO	2		X	M8 X 55
16	14M7298	TUERCA CON BRIDA	3		X	M8
17	R116386	ESPARRAGO	3		X	
18	R505472	ENGRANAJE	1		X	
19	R123593	TUERCA DE UNION	1		X	
20	R51936	ARANDELA DE GUARNICION	6		X	
21	RE508716	ABRAZADERA	4		X	
22	19M7640	TORNILLO	4		X	M5 X 12
23	12H316	ARANDELA DE SEGURIDAD	4		X	5.486 MM
24	24M7027	ARANDELA	4		X	5.300 X 10 X 1 MM
25	RE507766	INYECTOR	4		X	
	SE500830	INYECTOR	1		X	(REMAN) PKG 4
	SE501103	INYECTOR	AR		X	(REMAN) PKG 1
	RE531438	JUEGO	1		X	(SUB FOR RE531116)
26	RE68748	TUBO	2		X	
27	19M7784	TORNILLO	2		X	M10 X 20
28	R503520	SOPORTE	1		X	
29	14M7298	TUERCA CON BRIDA	2		X	M8
30	AR85519	TAPON	2		X	

(A) THIS PART MUST BE ORDERED WITH ENGINE SERIAL NUMBER
CETTE PIECE DOIT ETRE COMMANDEE AVEC LE NUMERO DE SERIE DU MOTEUR
INDICAR EL NO. DE SERIE DEL MOTOR AL PEDIR ESTA PIEZA

FUEL INJECTION PUMP
POMPE D'INJECTION
BOMBA DE INYECCION

TX1005987 -UN-11APR06

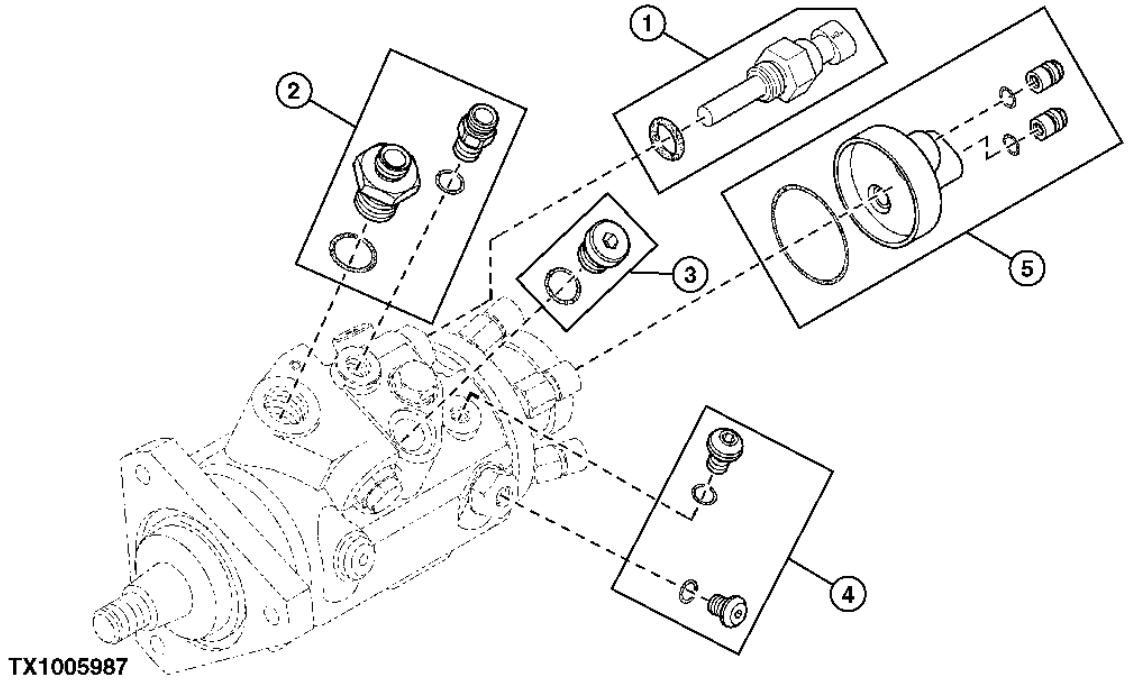

POS.	NO.PIEZA	DESCRIPCION	CANT	MOTOR NUM. SERIE	315SJ	NOTAS
1	RE521822	JUEGO	1		X	
2	RE521823	JUEGO	1		X	
3	RE521824	JUEGO	1		X	
4	RE521825	JUEGO	1		X	
5	RE522109	JUEGO	1		X	

WATER PUMP PULLEY
POULIE DE POMPE A EAU
POLEA DE LA BOMBA DE AGUA

TP49372 -UN-18JAN96

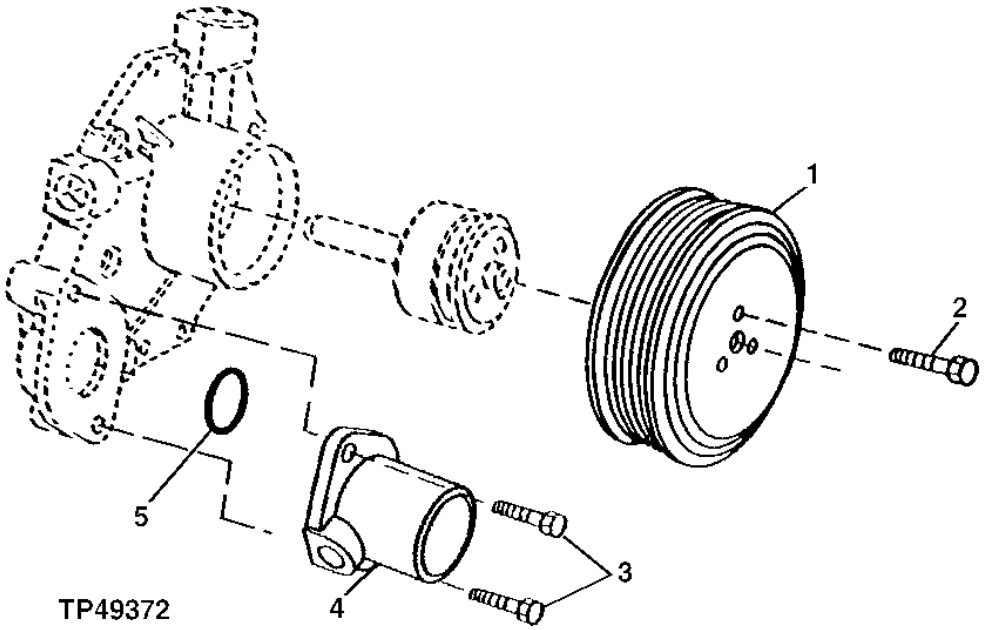

POS.	NO.PIEZA	DESCRIPCION	CANT	MOTOR NUM. SERIE	3 1 5 S J	NOTAS
1	R121038	POLEA	1		X	
2	19M7774	TORNILLO	3		X	M6 X 12
3	19M7867	TORNILLO	2		X	M8 X 25
4	R121634	CARCASA	1		X	
5	R89944	ANILLO TORICO	1		X	

WATER PUMP/SEAL KIT
POMPE A EAU/JEU DE JOINTS
BOMBA DE AGUA/JUEGO DE JUNTAS

T149718 -UN-07JAN02

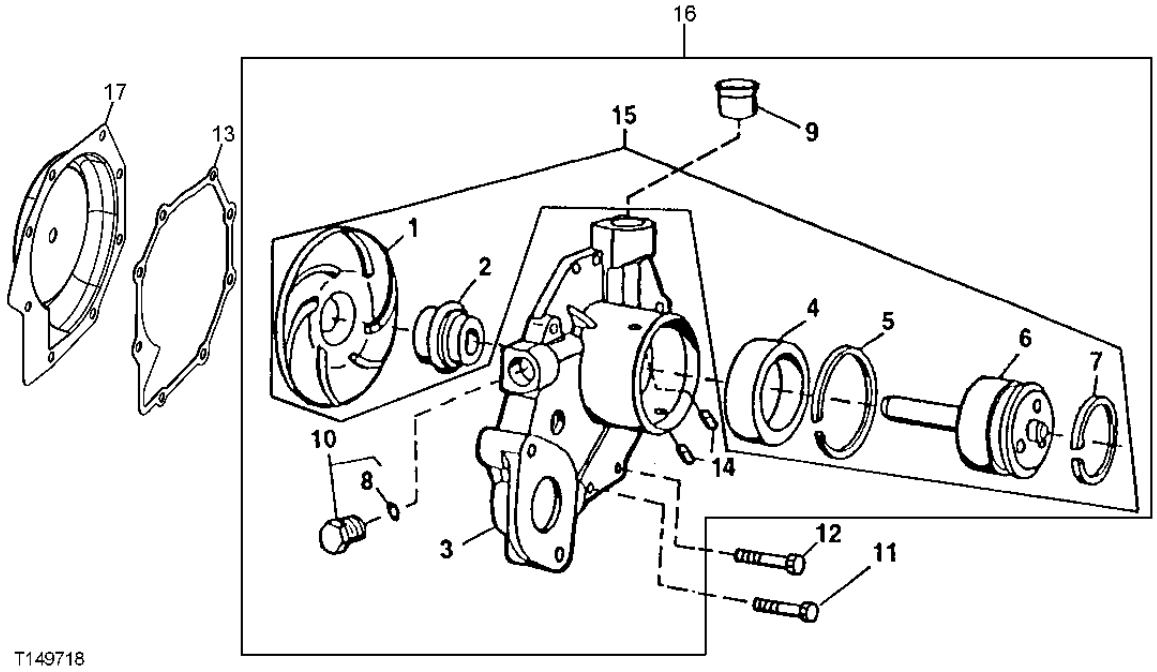

POS.	NO.PIEZA	DESCRIPCION	CANT	MOTOR NUM. SERIE	3 1 5 S J	NOTAS
1	.....	IMPULSOR	1		X	(MARCADO R503509)
2	.....	RETEN	1		X	
3	.....	CARCASA	1		X	
4	.....	RODAMIENTO DE BOLAS	1		X	
5	.....	ANILLO	1		X	
6	.....	ARBOL	1		X	
7	A364R	ANILLO ELASTICO	1		X	
8	51M7043	ANILLO TORICO	1		X	
9	R123226	JUNTA	1		X	
10	RE46685	TAPON HERMETICO	1		X	
11	19M7863	TORNILLO	5		X	M6 X 25
12	19M7796	TORNILLO	3		X	M6 X 30
13	R123417	JUNTA	1		X	
14	R100369	FILTRO	2		X	
15	RE70962	KIT DE MOTOR DE COMBUSTION	1		X	
16	RE505981	BOMBA DE AGUA	1		X	(MARCADO R503509)
17	RE508566	INSERTO	1		X	

THERMOSTAT / COVER
THERMOSTAT / COUVERCLE
TERMOSTATO / TAPADERA

TX1006074 -UN-26APR06

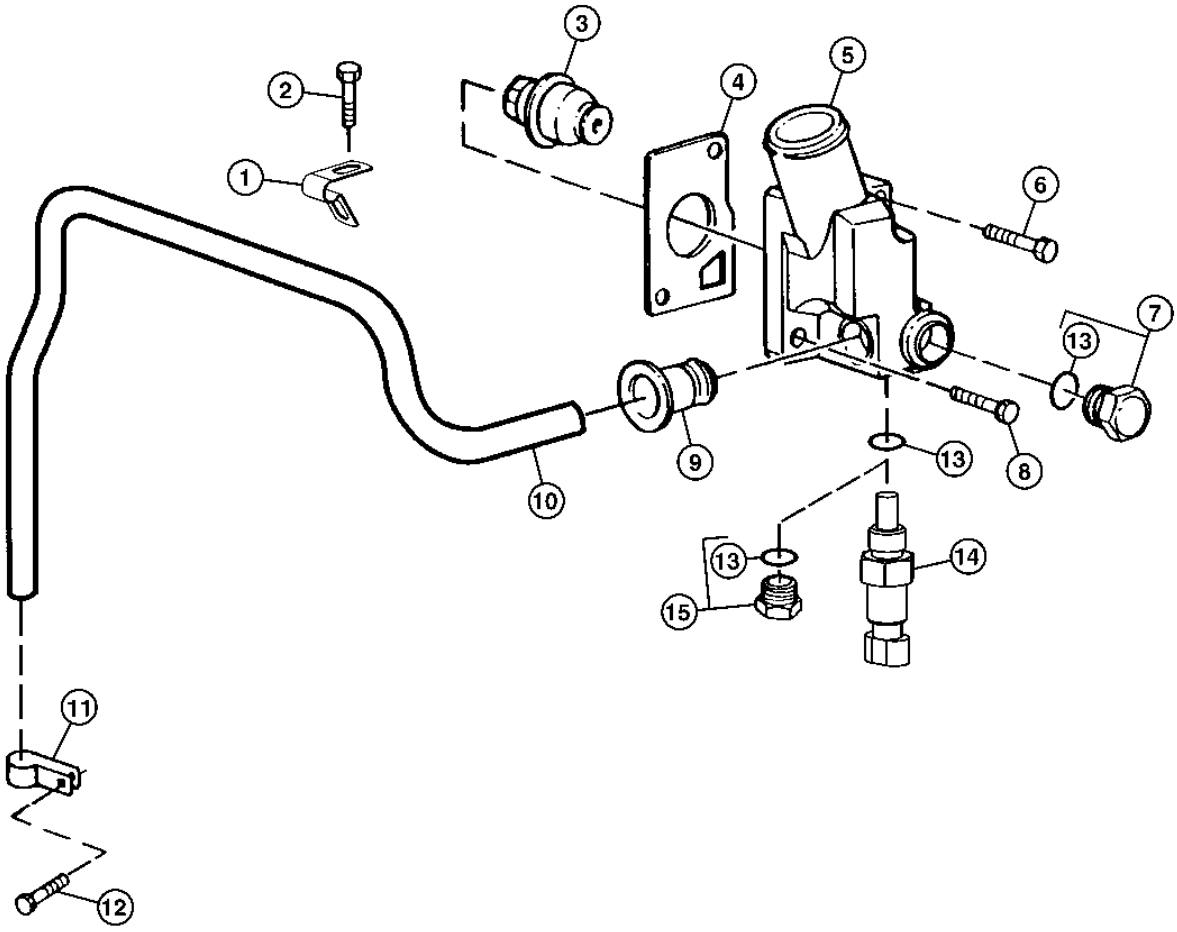

TX1006074

POS.	NO.PIEZA	DESCRIPCION	CANT	MOTOR NUM. SERIE	315SJ	NOTAS
1	R123323	ABRAZADERA	1		X	
2	19M7788	TORNILLO	1		X	M12 X 25
3	RE522076	TERMOSTATO	1		X	82° C (180° F)
4	R502814	JUNTA	1		X	
5	R131016	TAPADERA	1		X	
6	19M8292	TORNILLO	1		X	M10 X 50
7	RE46684	TAPON HERMETICO	1		X	
8	19M7786	TORNILLO	1		X	M10 X 30
9	R123226	JUNTA	1		X	
10	R501144	TUBO	1		X	
11	R123324	ABRAZADERA	1		X	
12	19M7801	TORNILLO	1		X	M8 X 60
13	51M7041	ANILLO TORICO	2		X	11.300 X 2.200 MM
14	RE52722	SENSOR DE TEMPERATURA	1		X	
15	RE46684	TAPON HERMETICO	1		X	

FUEL FILTER
FILTRE A COMBUSTIBLE
FILTRO DE COMBUSTIBLE

RE529844PCDA01 -UN-23JAN07

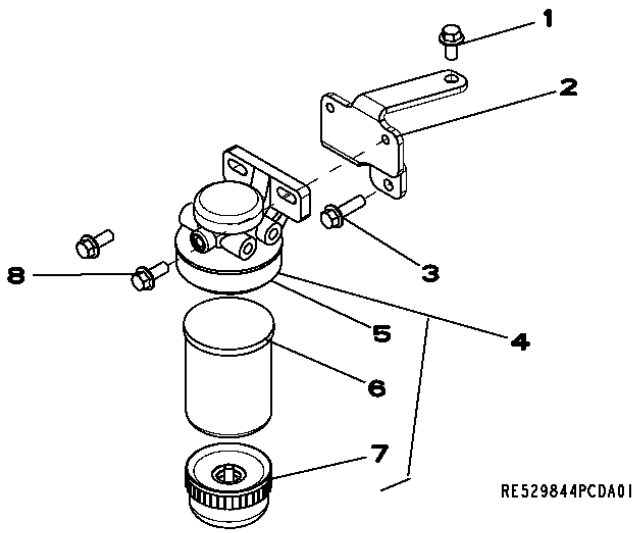

POS.	NO.PIEZA	DESCRIPCION	CANT	MOTOR NUM. SERIE	315SJ	NOTAS
1	19M7784	TORNILLO	1		X	M10 X 20
2	R523233	SOPORTE	1		X	
3	19M7835	TORNILLO	1		X	M10 X 35
4	RE517382	FILTRO DE COMBUSTIBLE	1		X	
	RE516512	JUEGO DE ANILLOS TORICOS	1		X	
	RE516553	JUEGO DE RETENES	1		X	
	RE526834	JUEGO DE RETENES	1		X	
	RE60854	GRIFO DE VACIADO	1		X	
5	RE509794	CABEZA DE FILTRO	1		X	
6	RE509031	CARTUCHO DE FILTRO	1		X	
7	RE51650	VASO DE DECANTACION	1		X	
8	19M7785	TORNILLO	2		X	M10 X 25

FUEL FILTER AND LINES
FILTRE ET CONDUITES DE COMBUSTIBLE
FILTRO DE COMBUSTIBLE Y TUBERIAS

TX1006076 -UN-26APR06

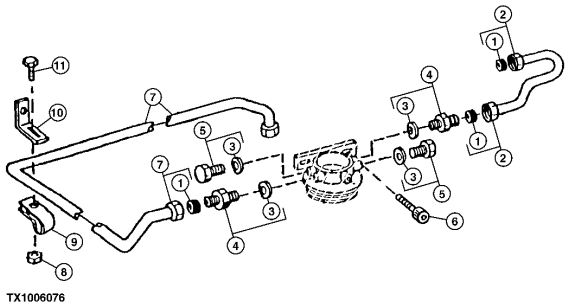

POS.	NO.PIEZA	DESCRIPCION	CANT	MOTOR NUM. SERIE	315SJ	NOTAS
1	R74012	ARANDELA DE GUARNICION	4		X	
2	RE60037	TUBERIA DE COMBUSTIBLE	1		X	
3	51M7040	ANILLO TORICO	1		X	(UTILIZAR CON RE60029)
	R26286	ANILLO TORICO	1		X	
4	RE60029	RACOR ADAPTADOR	2		X	(UTILIZAR CON RE59487)
	RE59487	CONEXION	2		X	
5	RE46686	TAPON HERMETICO	2		X	
6	19M7784	TORNILLO	2		X	M10 X 20
7	RE507597	TUBERIA DE COMBUSTIBLE	1		X	
8	14M7298	TUERCA CON BRIDA	1		X	M8
9	T14050	ABRAZADERA	1		X	
10	R116116	SOPORTE	1		X	
11	19M7865	TORNILLO	1		X	M8 X 16

FUEL TRANSFER PUMP
POMPE D'ALIMENTATION
BOMBA DE ALIMENTACION DE COMBUSTIBLE

TP69536 -UN-18JUL00

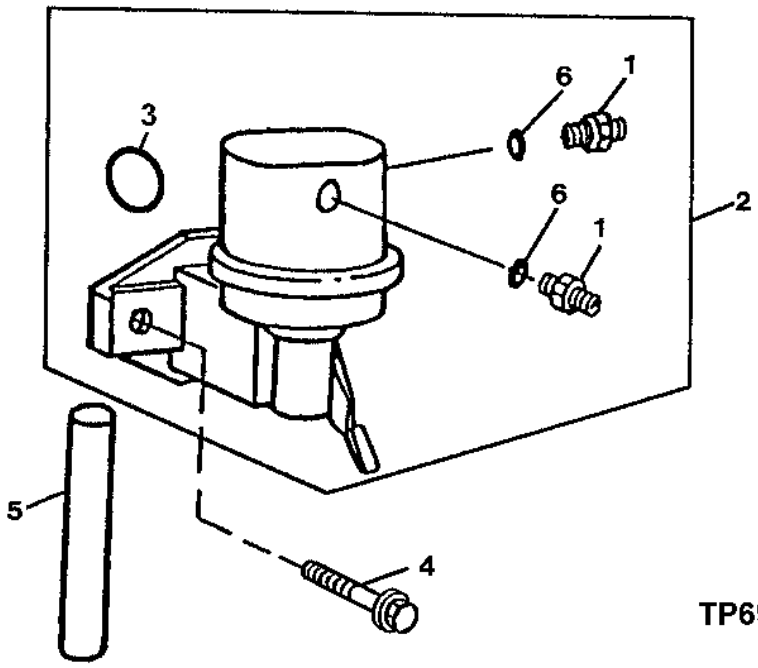

POS.	NO.PIEZA	DESCRIPCION	CANT	MOTOR NUM. SERIE	315SJ	NOTAS
1	R500270	CONEXION	2		X	
2	RE66153	BOMBA DE ALIMENTACION	1		X	
3	R123273	ANILLO TORICO	1		X	
4	RE504233	TORNILLO	2		X	
5	R133405	PASADOR	1		X	
6	R500271	ANILLO TORICO	2		X	

STARTING MOTOR
DEMARREUR
MOTOR DA ARRANQUE

T149124 -UN-14DEC01

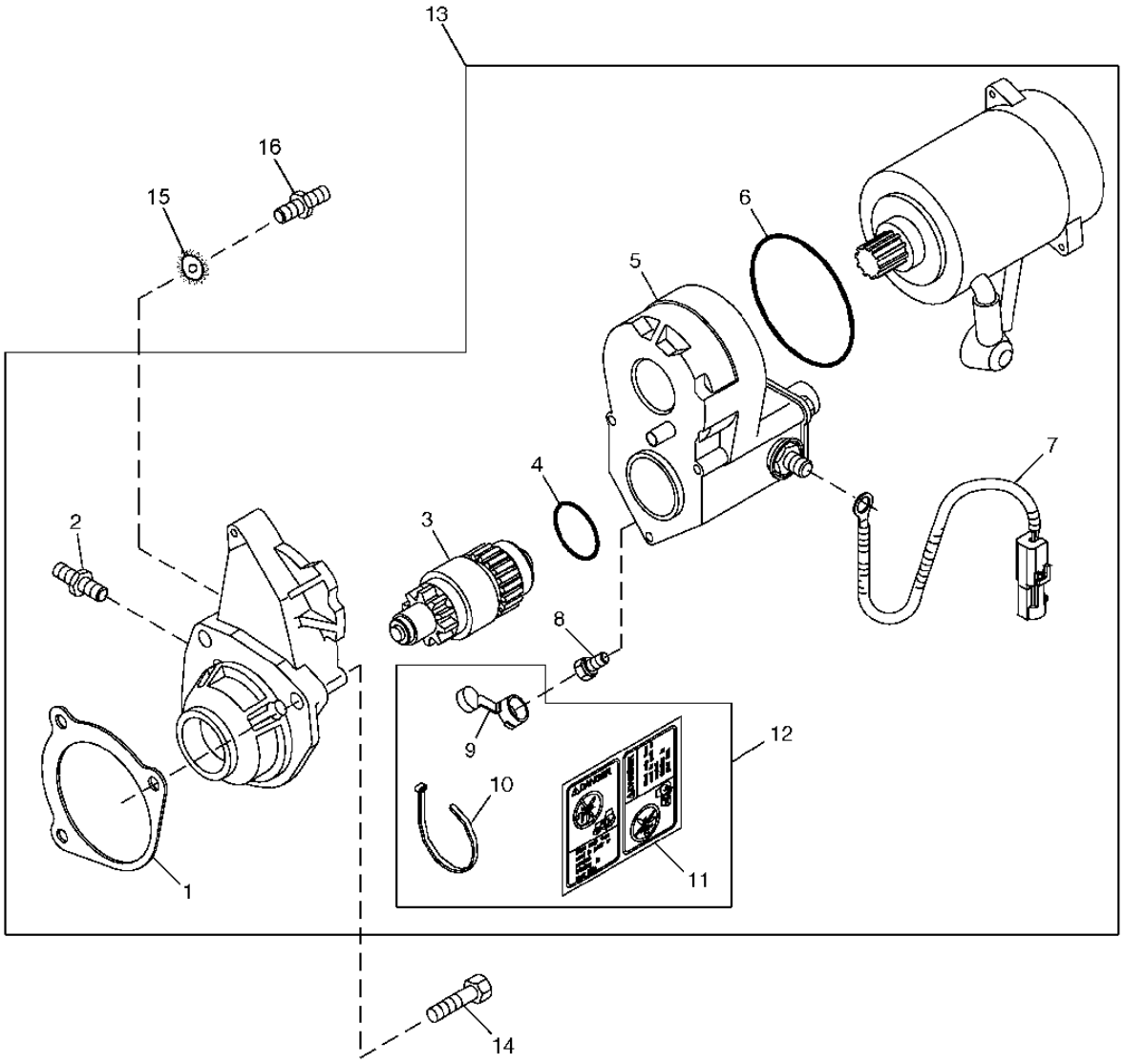

T149124

POS.	NO.PIEZA	DESCRIPCION	CANT	MOTOR NUM. SERIE	315SJ	NOTAS
1	R53108	JUNTA	1		X	NA
2	R136052	ESPARRAGO	1		X	
3	RE70487	EMBRAGUE	1		X	
4	R135510	ANILLO TORICO	1		X	
5	RE70486	INTERRUPTOR	1		X	
6	R135509	RETEN	1		X	
7	RE505400	GRUPO DE CABLES	1		X	
8	RE71256	TORNILLO CON ARANDELA	1		X	
9	.....	TAPADERA	1		X	(PEDIMOS RE70756)
10	R96703	CINTA DE ATAR	1		X	NA
11	T146102	ETIQUETA ADHESIVA	1		X	
12	RE70756	JUEGO	1		X	
13	RE506105	JUEGO P. MOTOR DE ARRANQUE	1		X	12V DENSO (MARKED RE504244)
	RE501298	JUEGO P. MOTOR DE ARRANQUE	1		X	
14	19M7786	TORNILLO	2		X	M10 X 30
15	12M7033	ARANDELA DE SEGURIDAD	1		X	10.500 MM
16	R503419	ESPARRAGO	1		X	

ALTERNATOR BRACKETS
SUPPORTS DE L'ALTERNATEUR
SOPORTE DEL ALTERNADOR

TP69537 -UN-26JUL00

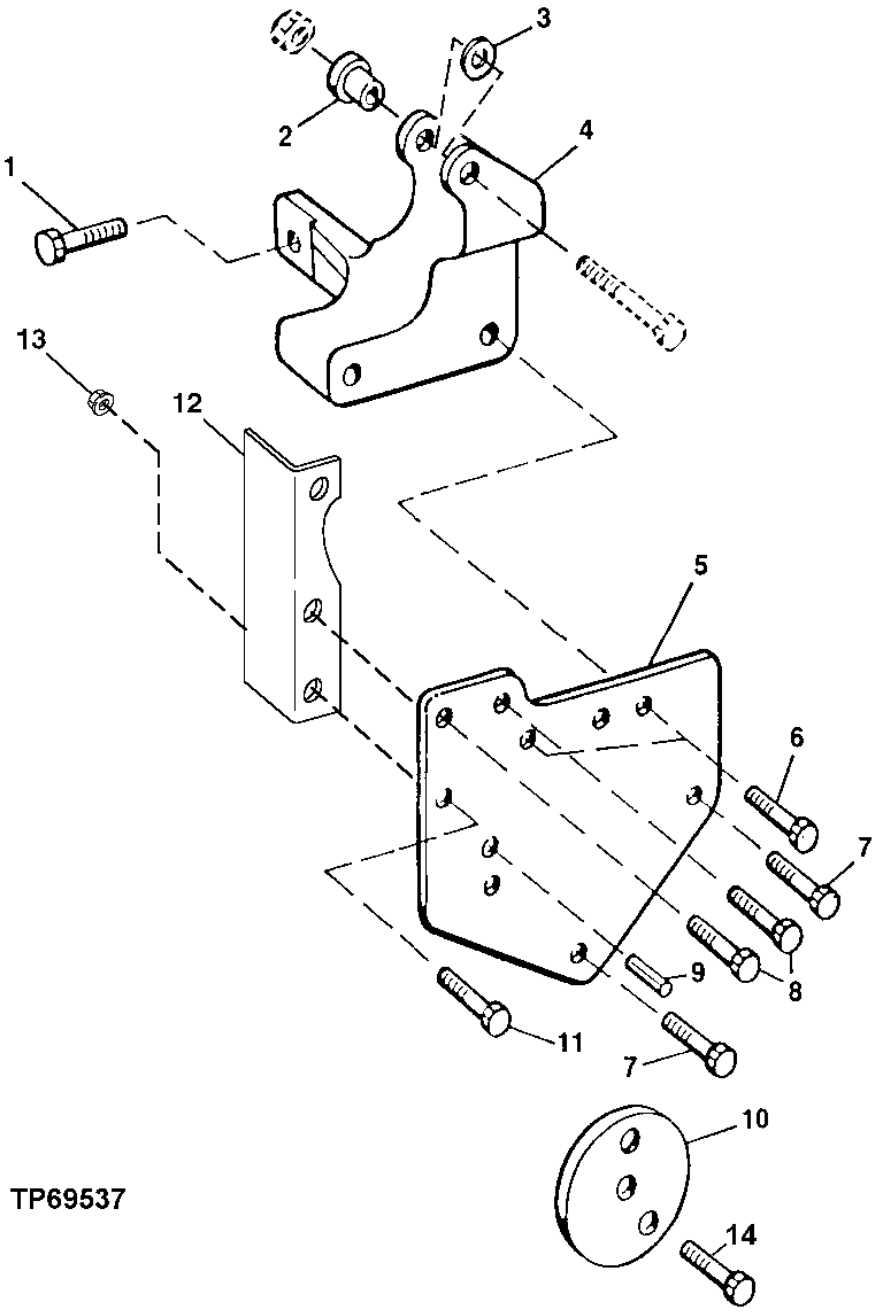

POS.	NO.PIEZA	DESCRIPCION	CANT	MOTOR NUM. SERIE	315SJ	NOTAS
1	19M7786	TORNILLO	2		X	M10 X 30
2	R100377	CASQUILLO	1		X	
3	R64525	ARANDELA DE EMPUJE	1		X	
4	R132166	SOPORTE	1		X	
5	R133978	APOYO	1		X	
6	19M7785	TORNILLO	2		X	M10 X 25
7	19M7801	TORNILLO	2		X	M8 X 60
8	19M7786	TORNILLO	2		X	M10 X 30
9	34M7061	PASADOR ELASTICO	1		X	8 X 20 MM
10	R500322	ESPACIADOR	1		X	
11	19M7786	TORNILLO	4		X	M10 X 30
12	R500531	TIRA	1		X	
13	14M7296	TUERCA CON BRIDA	2		X	M10
14	19M7811	TORNILLO	1		X	M10 X 90

FLYWHEEL
VOLANT
VOLANTE MOTOR

TP69538 -UN-18JUL00

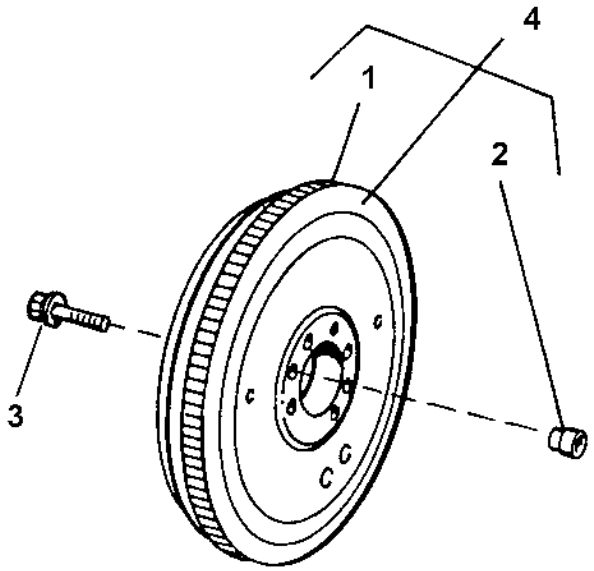

TP69538

POS.	NO.PIEZA	DESCRIPCION	CANT	MOTOR NUM. SERIE	3 1 5 S J	NOTAS
1	R28811	CORONA DE TREN PLANETARIO	1		X	(Z = 129)
2	R123521	MANGUITO	1		X	
3	R135918	TORNILLO	4		X	
4	RE500137	VOLANTE	4		X	(MARCADO R500096)

MEMORANDA
MEMORANDA
MEMORANDA

TURBOCHARGER
TURBOCOMPRESSEUR
TURBOCARGADOR

TP49341 -UN-27SEP96

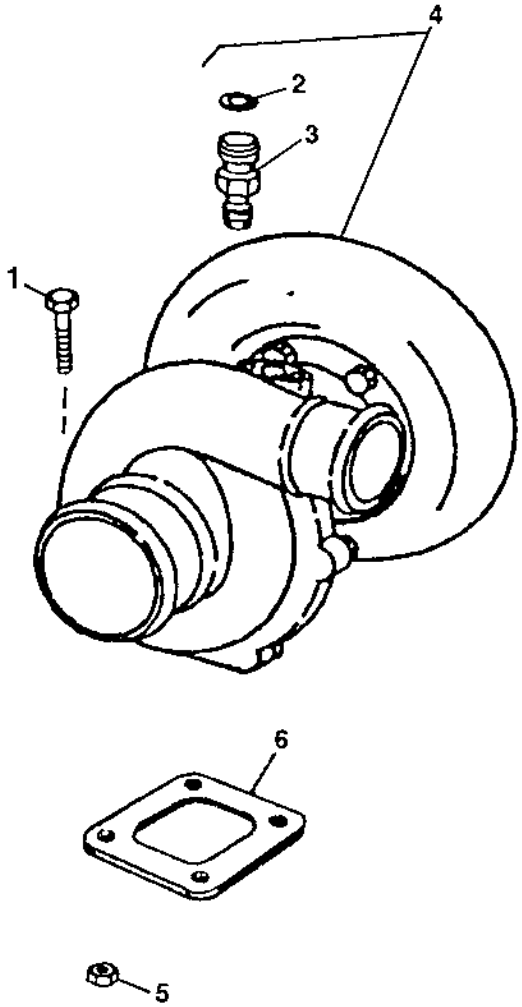

TP49341

POS.	NO.PIEZA	DESCRIPCION	CANT	MOTOR NUM. SERIE	315SJ	NOTAS
1	19M8162	TORNILLO	4		X	M10 X 40
2	R63548	ANILLO TORICO	1		X	
3	M87733	RACOR ADAPTADOR	1		X	
4	SE501155	TURBOCARGADOR	1		X	(MARKED RE526871)
5	14M7296	TUERCA CON BRIDA	4		X	M10
6	R92097	JUNTA	1		X	

TURBOCHARGER OIL LINES (VSN 910056-) PE4045TT088
CONDUITES D'HUILE DU TURBOCOMPRESSEUR (VSN 910056-) PE4045TT088
TUBERIAS DE ACEITE DEL TUBOCARGADOR (VSN 910056-) PE4045TT088

TX1005707 -UN-03APR06

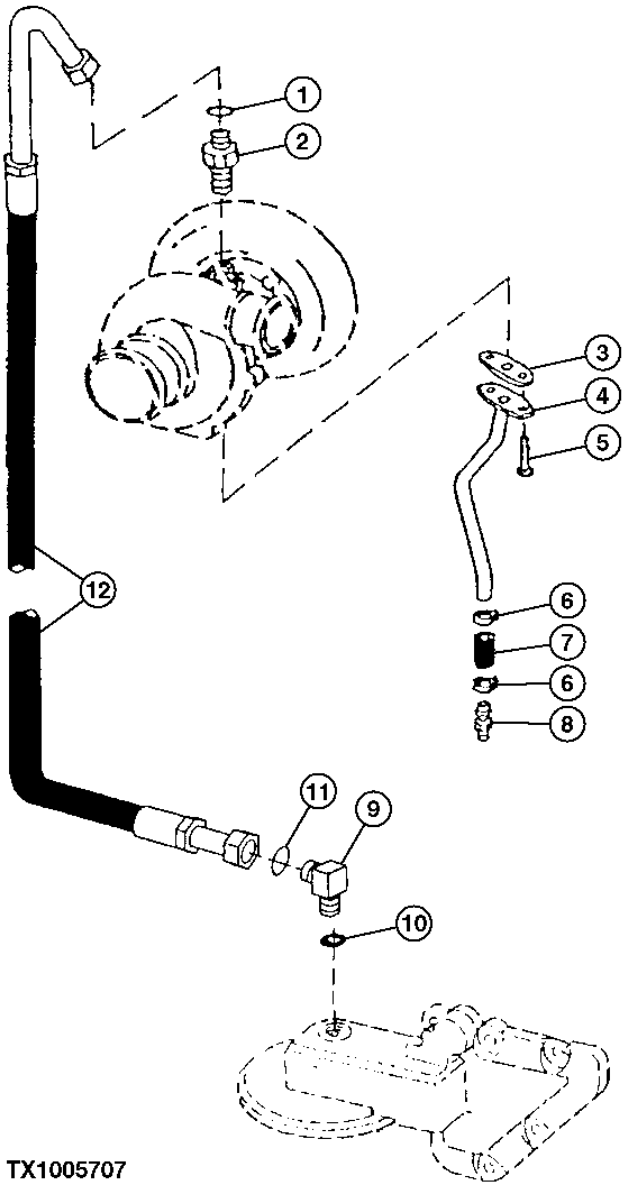

TX1005707

POS.	NO.PIEZA	DESCRIPCION	CANT	MOTOR NUM. SERIE	315SJ	NOTAS
1	R63548	ANILLO TORICO	1		X	
2	M87733	RACOR ADAPTADOR	1		X	
3	R123570	JUNTA	1		X	
4	RE59547	TUBERIA DE ACEITE	1		X	
5	19M7866	TORNILLO	2		X	M8 X 20
6	RE65978	ABRAZADERA	2		X	
7	.....	MANGUERA	1		X	(HACER DE R120013) (CTL)
8	RE54885	CONEXION DE MANGUERA	1		X	
9	38H5154	RACOR ACODADO	1		X	
10	R63548	ANILLO TORICO	1		X	
11	T77613	ANILLO TORICO	1		X	
12	RE501260	MANGUERA HIDRAULICA	1		X	

ENGINE OVERHAUL KIT
JEU DE REMISE EN ETAT MOTEUR
CONJUNTO REPARACION MOTOR

TP28491 -UN-01JAN94

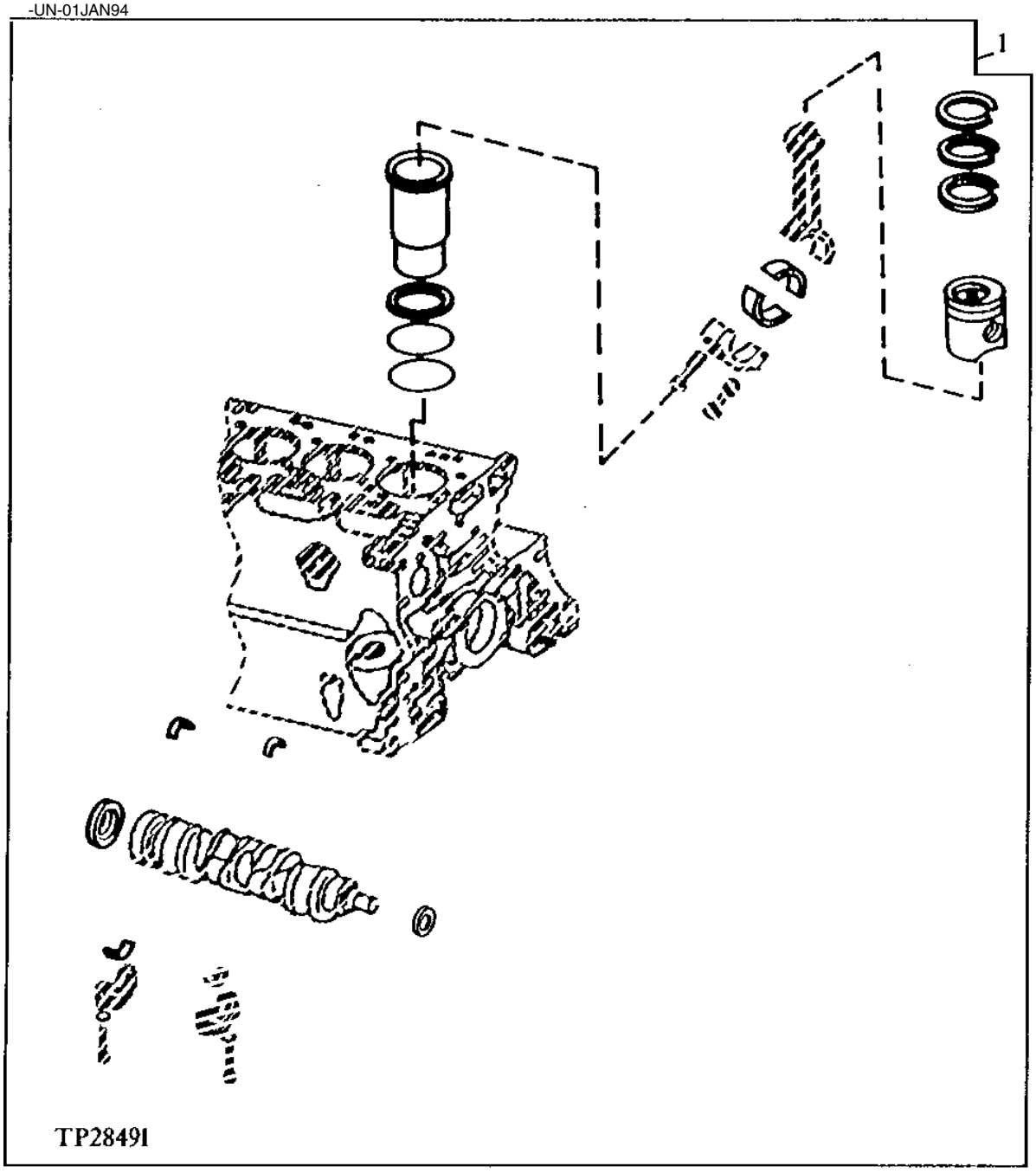

POS.	NO.PIEZA	DESCRIPCION	CANT	MOTOR NUM. SERIE	315SJ	NOTAS
1	RE527299	JUEGO REPARACION MOTOR	1		X	PISTON, (MARCADO RE515372)

9901 (ENGINE GASKET KIT)
9901 (JEU DE JOINTS DE MOTEUR)
9901 (CONJUNTO PARA JUNTA DE MOTOR)

RGP7893 -UN-12JUL01

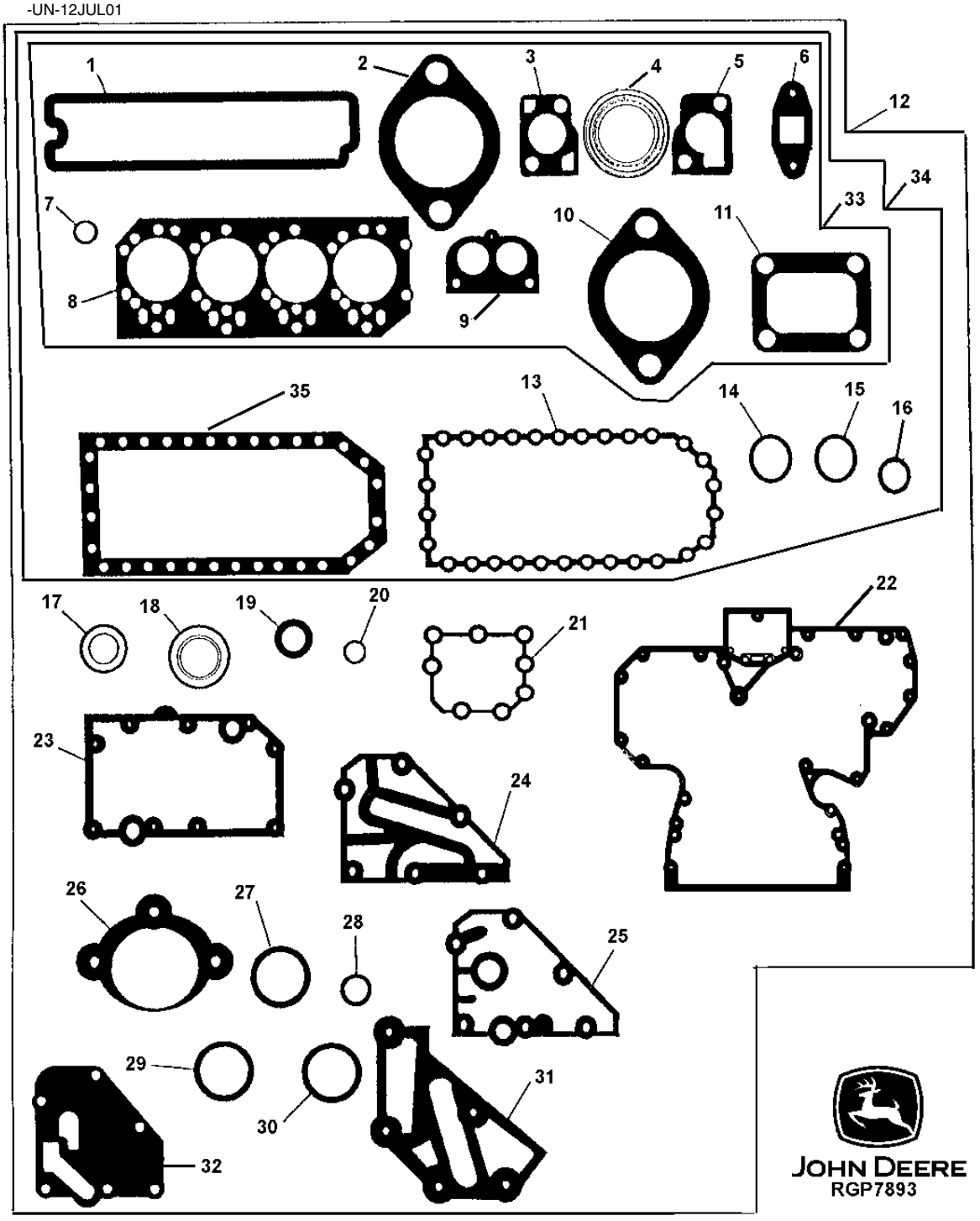

POS.	NO.PIEZA	DESCRIPCION	CANT	MOTOR NUM. SERIE	315SJ	NOTAS
1	R123542	JUNTA	1		X	
	RE520539	JUEGO DE JUNTAS	1		X	
2	R521439	JUNTA	4		X	(SUSTITUCION PARA R90658)
3	R502814	JUNTA	1		X	
4	R123226	JUNTA	2		X	
5	R123345	JUNTA	1		X	
6	R123570	JUNTA	1		X	
	R503891	JUNTA	1		X	
7	R123575	ANILLO TORICO	4		X	
8	R116515	JUNTA DE CULATA	1		X	
9	R501373	JUNTA	1		X	
10	R81275	JUNTA	1		X	
	R133893	JUNTA	1		X	
11	R92097	JUNTA	1		X	
12	RE527042	JUEGO DE JUNTAS	1		X	(SUSTITUCION PARA RE501455)
	RE527299	JUEGO REPARACION MOTOR	1		X	

9901 (ENGINE GASKET KIT)
9901 (JEU DE JOINTS DE MOTEUR)
9901 (CONJUNTO PARA JUNTA DE MOTOR)

RGP7893 -UN-12JUL01

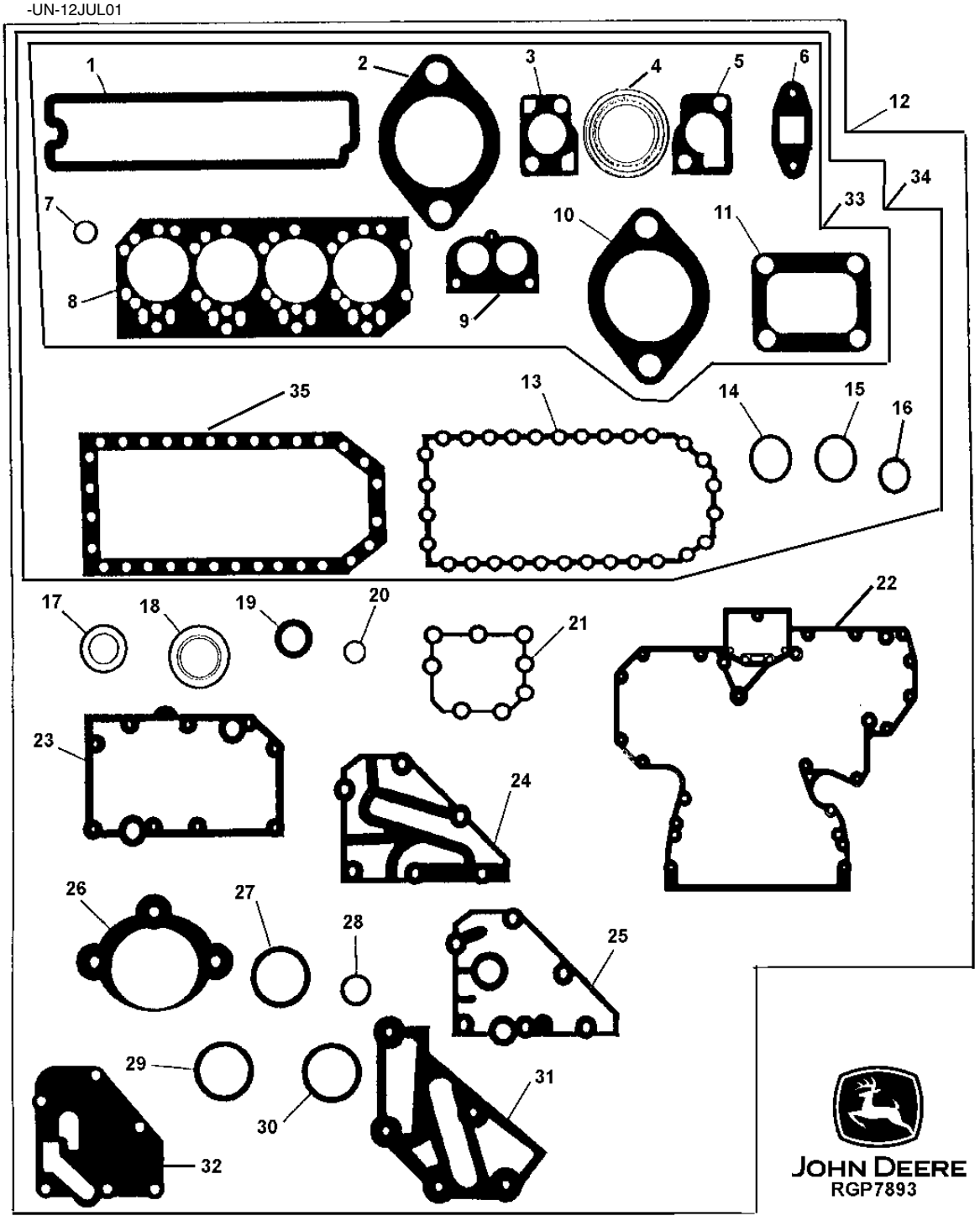

POS.	NO.PIEZA	DESCRIPCION	CANT	MOTOR NUM. SERIE	315SJ	NOTAS
13	R522030	JUNTA	1		X	
14	R75892	EMPAQUETADURA	1		X	
15	R97185	ANILLO TORICO	1		X	
16	R61871	ANILLO TORICO	1		X	
17	A4827R	ARANDELA	1		X	
18	RE44574	RETEN	1		X	
19	RE516340	JUEGO DE RETENES	1		X	(SUSTITUCION PARA RE59810) (MARCADO RE52346 O RE505515)
20	R123273	ANILLO TORICO	1		X	
21	R123417	JUNTA	1		X	
22	R136515	JUNTA	1		X	
	R136516	JUNTA	1		X	
23	R123501	JUNTA	1		X	
24	R502864	JUNTA	1		X	
25	R123525	JUNTA	1		X	
26	R53108	JUNTA	1		X	
27	R72328	ANILLO TORICO	4		X	
28	R89944	ANILLO TORICO	1		X	
29	R504734	ANILLO TORICO	2		X	
30	T122075	ANILLO TORICO	2		X	
31	R501428	JUNTA	1		X	
32	R500374	JUNTA	1		X	
33	RE526670	JUEGO DE JUNTAS	1		X	(SUSTITUCION PARA RE66082)
34	RE526671	JUEGO DE JUNTAS	1		X	(SUSTITUCION PARA RE66084)
35	R123353	JUNTA	1		X	

1160 (VALVE COVER)
1160 (CACHE-CULBUTEURS)
1160 (TAPA DE VALVULA)

RE530010PCDB01 -UN-28NOV07

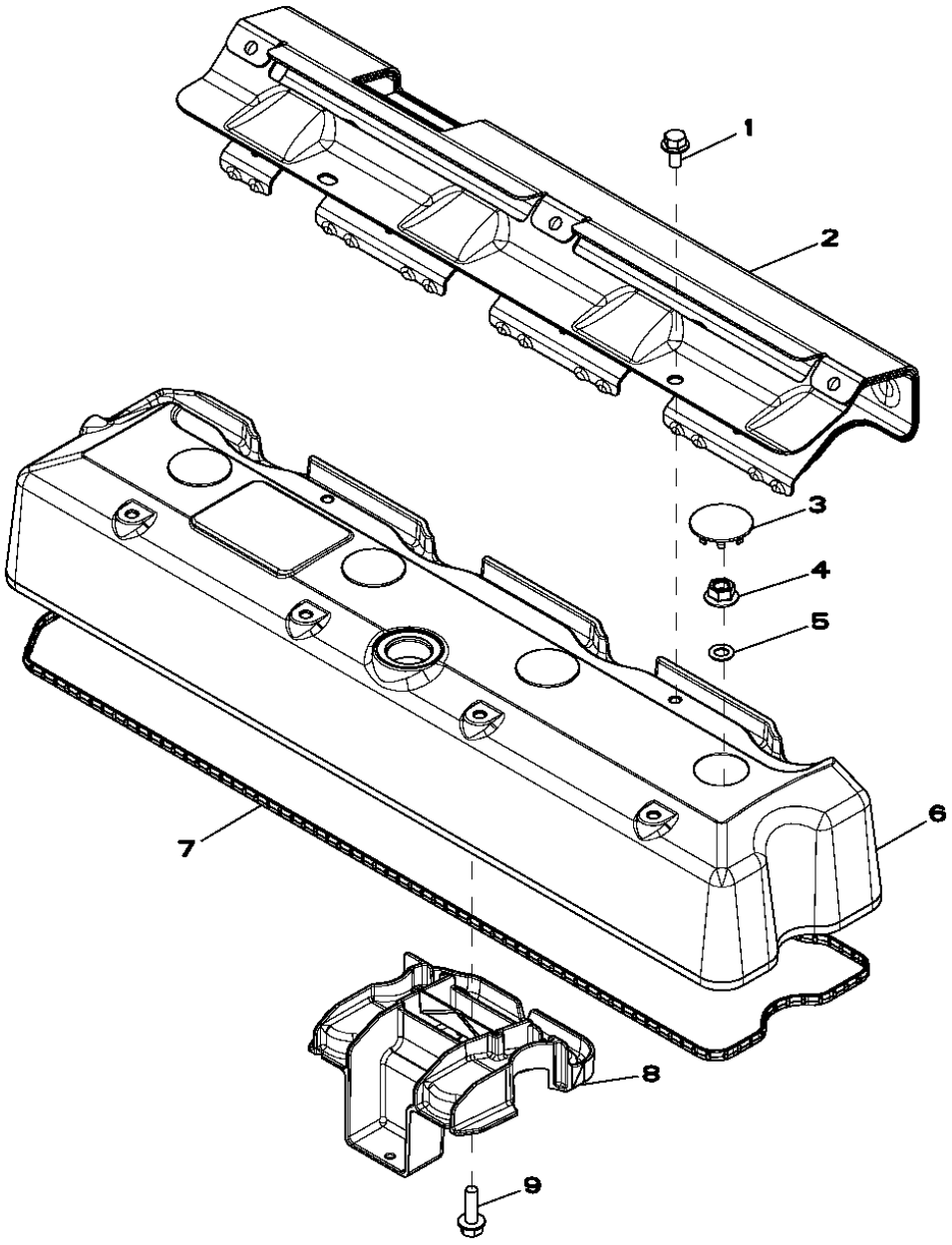

POS.	NO.PIEZA	DESCRIPCION	CANT	MOTOR NUM. SERIE	NOTAS
1	RE527858	TORNILLO	2		
2	R522409	PROTECCION ANTITERMICA	1		
3	H23125	TAPON	4		
4	R123574	TUERCA	4		
5	R123575	ANILLO TORICO	4		
6	R520896	TAPA DE VALVULA	1		
7	R524468	JUNTA	1		
8	RE528742	DEFLECTOR	1		
9	19M7862	TORNILLO	1		M6 X 20

1229 (OIL FILLER NECK)
1229 (GOULOTTE DE REMPLISSAGE D'HUILE)
1229 (BOCA DE LLENADO DE ACEITE)

RE515712PCDD02 -UN-25OCT07

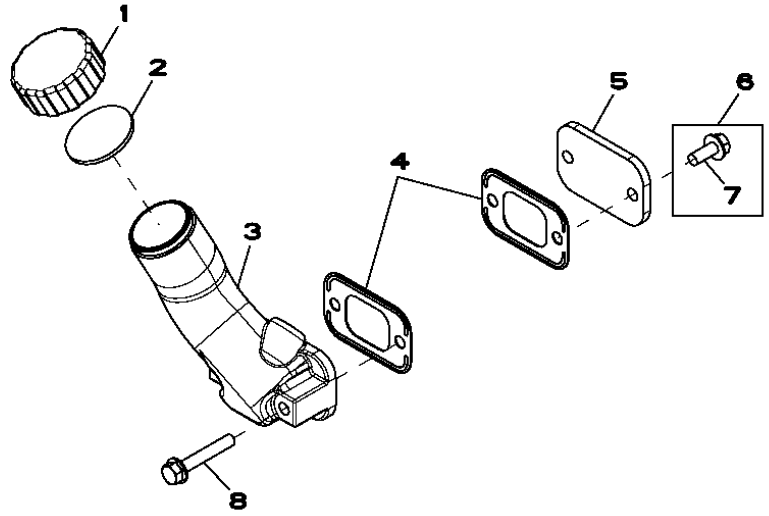

POS.	NO.PIEZA	DESCRIPCION	CANT	MOTOR NUM. SERIE	NOTAS
1	R80136	TAPON DE LLENADO	1		
2	R80135	JUNTA	1		
3	R517353	BOCA DE LLENADO	1		
4	R136495	JUNTA	2		
5	R116296	TAPADERA	1		
6	RE67238	TORNILLO	2		W/PREAPPLIED SEALANT
7	19M7866	TORNILLO	1		M8 X 20
8	19M7799	TORNILLO	2		M8 X 45

1327 (CRANKSHAFT PULLEY)
1327 (POULIE DU VILEBREQUIN)
1327 (POLEA DEL CIGUENAL)

RE515237PCDD01 -UN-10MAR06

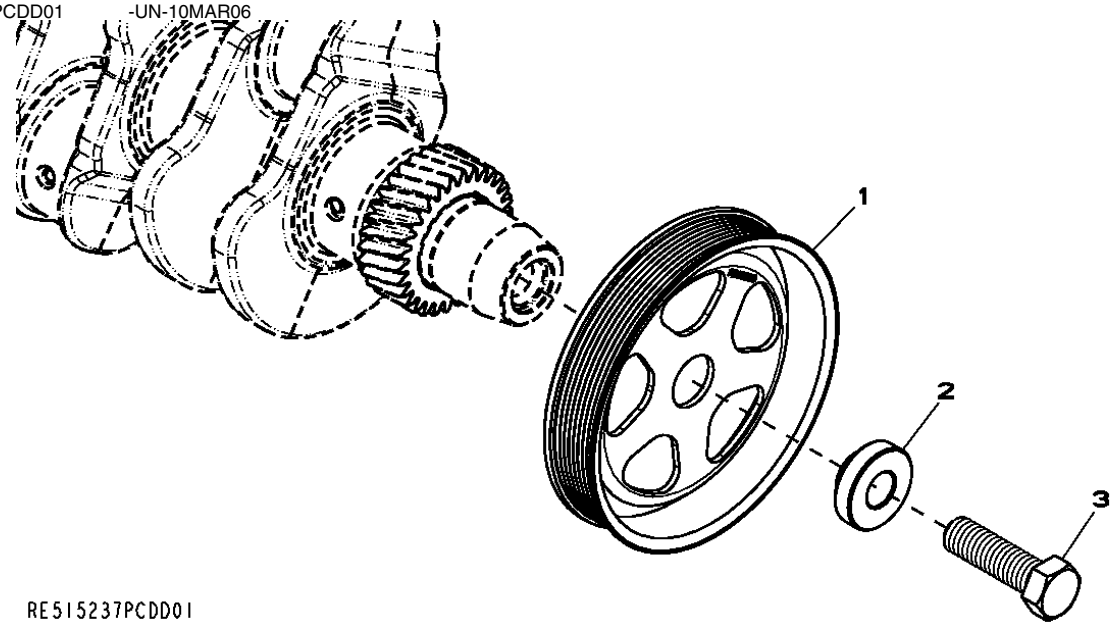

POS.	*NO.PIEZA*	*DESCRIPCION*	*CANT*	*MOTOR NUM. SERIE*	*NOTAS*
1	R503880	POLEA	1		OD= 188MM
2	R515040	CASQUILLO	1		OD= 50MM
3	R516648	TORNILLO	1		(A) M20 X 70

(A) ONE TIME USAGE
USAGE UNIQUE
SOLO UTILIZAR UNA VEZ

1428 (FLYWHEEL HOUSING)
1428 (CARTER VOLANT)
1428 (CAJA DEL VOLANTE MOTOR)

RE502001PCDD01 -UN-29NOV07

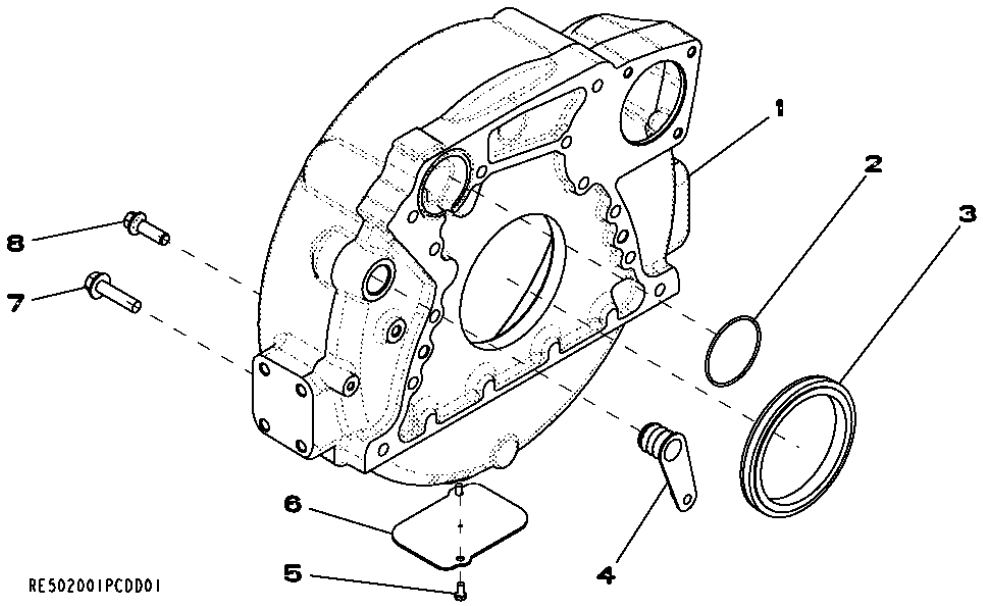

POS.	NO.PIEZA	DESCRIPCION	CANT	MOTOR NUM. SERIE	NOTAS
1	R503449	CARCASA	1		
2	R61467	ANILLO TORICO	1		
3	RE44574	RETEN	1		
4	R131769	TAPON	1		
5	19M7923	TORNILLO	2		
6	R121039	PLACA	1		
7	19M8306	TORNILLO	4		
8	R135918	TORNILLO	8		

1502 (FLYWHEEL)
1502 (VOLANT)
1502 (VOLANTE MOTOR)

RE59282PCDD01 -UN-01FEB08

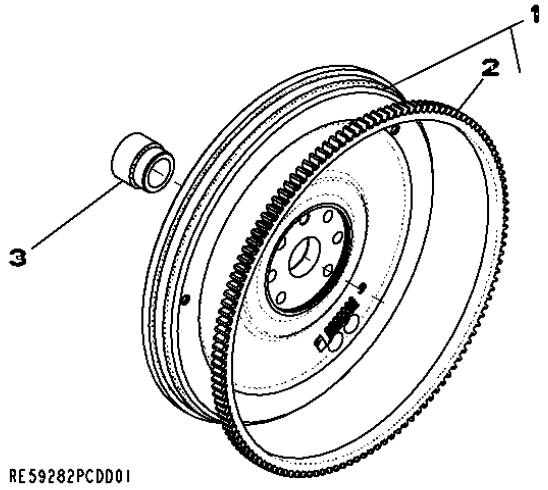

POS.	NO.PIEZA	DESCRIPCION	CANT	MOTOR NUM. SERIE	NOTAS
1	RE500137	VOLANTE	1		
2	R28811	CORONA DE TREN PLANETARIO	1		
3	R123521	MANGUITO	1		
..	R135918	TORNILLO	6		

16E3 (FUEL INJECTION PUMP)
16E3 (POMPE D'INJECTION)
16E3 (BOMBA DE INYECCION)

RE530886PCDA01 -UN-21JAN08

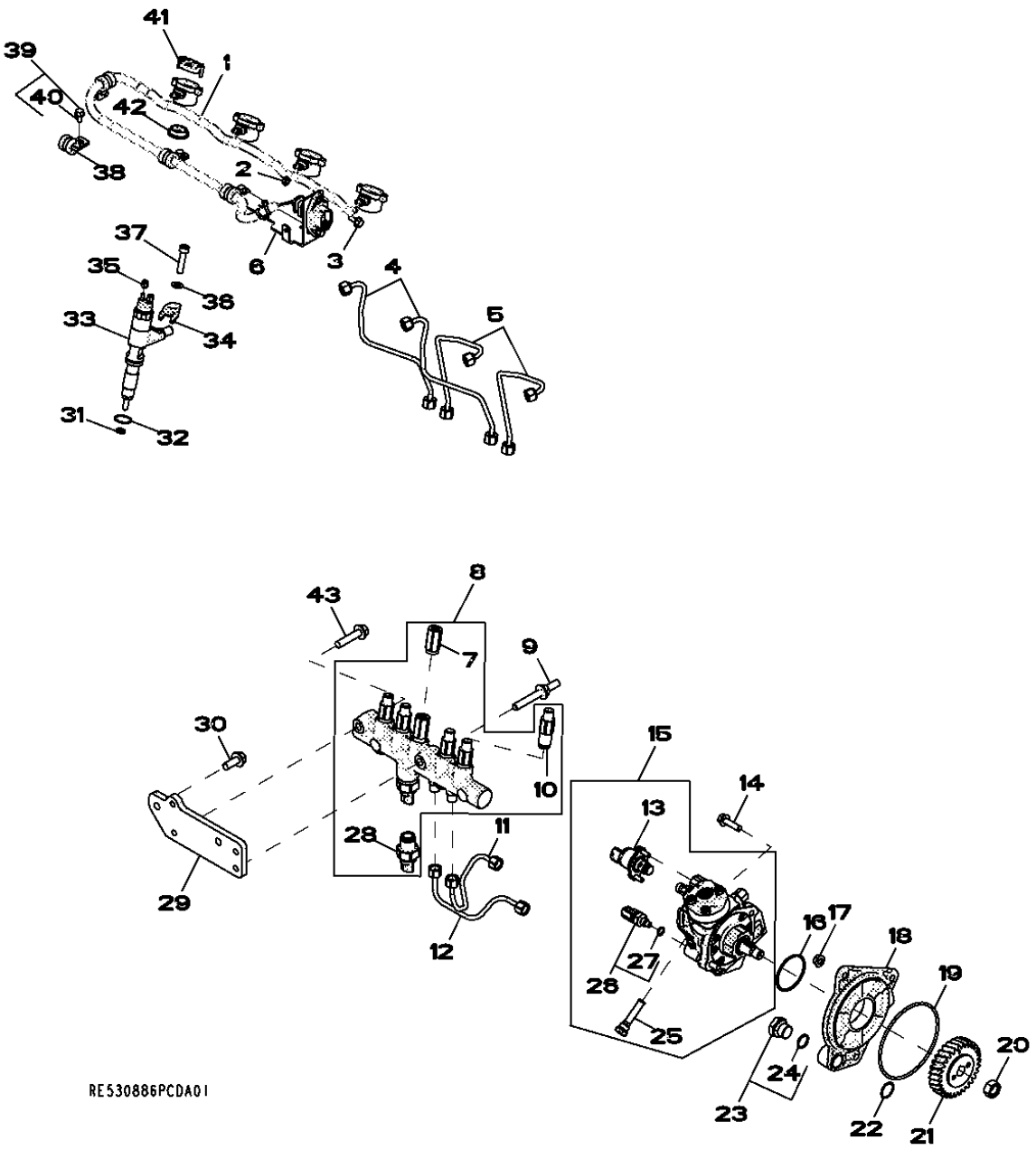

POS.	NO.PIEZA	DESCRIPCION	CANT	MOTOR NUM. SERIE	NOTAS
1	RE530105	GRUPO CABLES PANEL INSTRUM.	1		
2	14M7255	TUERCA	2		M6
3	19M7775	TORNILLO	2		M6 X 16
4	RE526693	TUBERIA DE COMBUSTIBLE	2		
5	RE526692	TUBERIA DE COMBUSTIBLE	2		
6	RE535719	SOPORTE	1		
7	RE516335	VALVULA DESCARGA DE PRESION	1		
8	RE520929	BARANDILLA	1		(INCL KEY 7, 10 & 28)
9	R521159	ESPARRAGO	1		
10	RE515636	LIMITADOR	4		
11	RE527054	TUBERIA DE COMBUSTIBLE	1		
12	RE527055	TUBERIA DE COMBUSTIBLE	1		
13	RE532250	JUEGO	1		(SERVICE KIT, SCV)
14	19M7868	TORNILLO	2		M8 X 30
15	RE527528	BOMBA DE INYECCION	1		(INCL KEY 13, 14, 25 & 26)
16	R516125	ANILLO TORICO	1		
17	14M7298	TUERCA CON BRIDA	3		M8
18	R504577	RACOR ADAPTADOR	1		
19	R55453	ANILLO TORICO	1		
20	R91360	TUERCA	1		
21	R502541	ENGRANAJE	1		
22	R116031	ANILLO TORICO	1		
23	RE517370	CONEXION	1		(INCL 51M7044)
24	51M7044	ANILLO TORICO	1		
25	RE516999	MALLA	1		
26	RE516336	SENSOR TEMPERAT.COMBUSTIBLE	1		
27	R524234	ANILLO TORICO	1		
28	RE520930	SENSOR	1		
29	R522498	SOPORTE	1		
30	19M7785	TORNILLO	2		M10 X 25
31	R523499	ARANDELA DE GUARNICION	4		
32	R516647	ANILLO TORICO	4		
33	RE531210	KIT DE BOQUILLAS	4		
34	R520813	ABRAZADERA	4		
35	R134920	TUERCA	1		
37	RE528096	TORNILLO CON ARANDELA	4		
38	T75197	ABRAZADERA	4		
39	RE527858	TORNILLO	4		(W/ PRE APPLIED SEALANT)
40	19M7774	TORNILLO	1		M6 X 12
41	RE528588	CAPUCHON DE CONECTOR ELEC.	4		
42	R522630	RETEN	1		
43	19M8320	TORNILLO	1		M10 X 45

17DC (INTAKE MANIFOLD)
17DC (PIPE D'ADMISSION)
17DC (COLECTOR DE ADMISION DE AIRE)

RE533612PCDB01 -UN-02DEC07

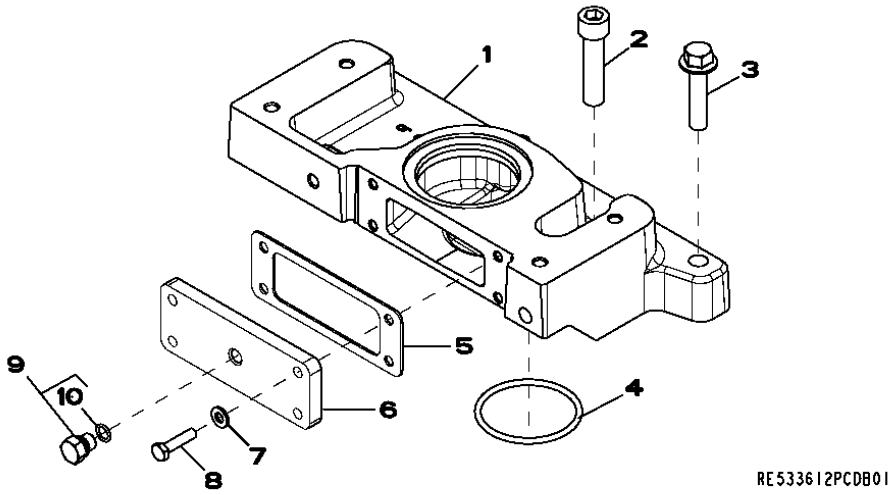

POS.	NO.PIEZA	DESCRIPCION	CANT	MOTOR NUM. SERIE	NOTAS
1	R526649	COLECTOR DE ADM. DE AIRE	1		
2	19M8580	TORNILLO	1		M12 X 50
3	19M7805	TORNILLO	3		M10 X 45
4	R99693	ANILLO TORICO	1		
5	R525738	JUNTA	1		
6	R525737	PLACA	1		
7	24M7293	ARANDELA	4		
8	19M7933	TORNILLO	4		M6 X 25
9	RE60071	CONEXION	1		
10	51M7039	ANILLO TORICO	1		

MEMORANDA
MEMORANDA
MEMORANDA

1903 (OIL PAN)
1903 (CARTER D'HUILE)
1903 (CARTER DE ACEITE)

RE59543PCDE01 -UN-28NOV05

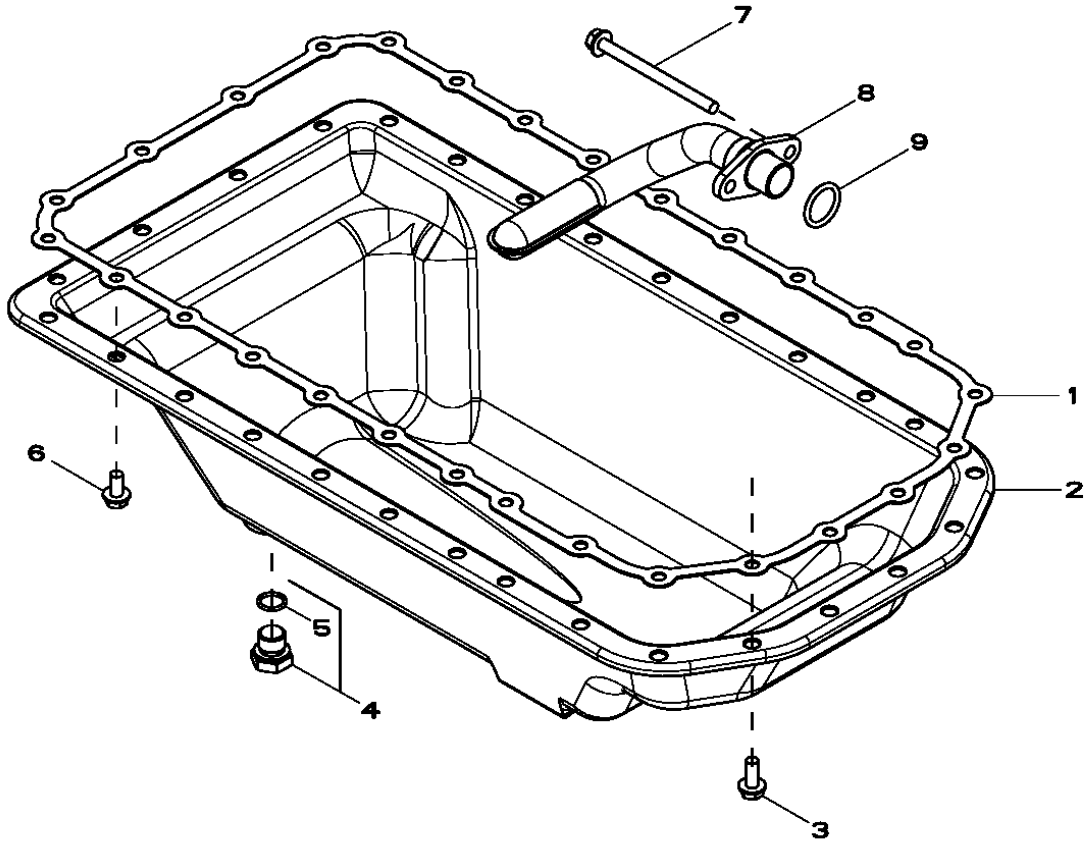

RE59543PCDE01

POS.	NO.PIEZA	DESCRIPCION	CANT	MOTOR NUM. SERIE	NOTAS
1	R521493	JUNTA	1		
2	RE59545	CARTER DE ACEITE	1		
3	19M8062	TORNILLO	6		M8 X 20
4	RE46685	TAPON HERMETICO	1		
5	51M7043	ANILLO TORICO	1		
6	19M7902	TORNILLO	22		M8 X 16
7	19M8986	TORNILLO	2		M8 X 100
8	RE57619	ENTRADA BOMBA ACEITE	1		
9	R61871	ANILLO TORICO	1		

2001 (WATER PUMP PULLEY)
2001 (POMPE A EAU)
2001 (BOMBA DE AGUA)

RE58175PCDD02 -UN-21APR08

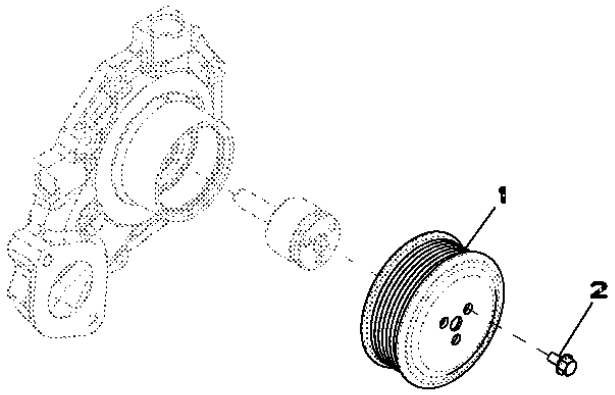

RE58175PCDD02

POS.	*NO.PIEZA*	*DESCRIPCION*	*CANT*	*MOTOR NUM. SERIE*	*NOTAS*
1	R115250	POLEA	1		
2	19M7774	TORNILLO	3		M6 X 12

2158 (THERMOSTAT COVER)
2158 (COUVERCLE DE THERMOSTAT)
2158 (TAPA TERMOSTATO)

RE528878PCDA01 -UN-13JAN06

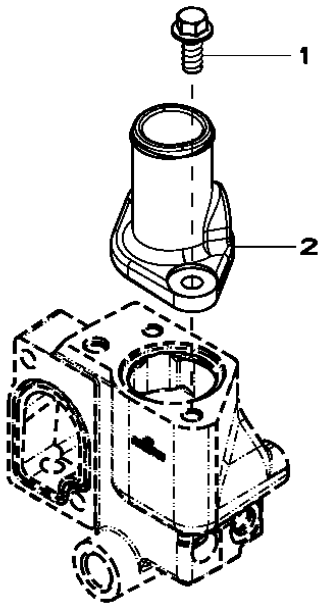

POS.	*NO.PIEZA*	*DESCRIPCION*	*CANT*	*MOTOR NUM. SERIE*	*NOTAS*
1	19M7785	TORNILLO	2		M10 X 25
2	R522780	TAPADERA	1		

2217 (THERMOSTAT)
2217 (THERMOSTAT)
2217 (TERMOSTATO)

RE529086PCDA04 -UN-15JAN08

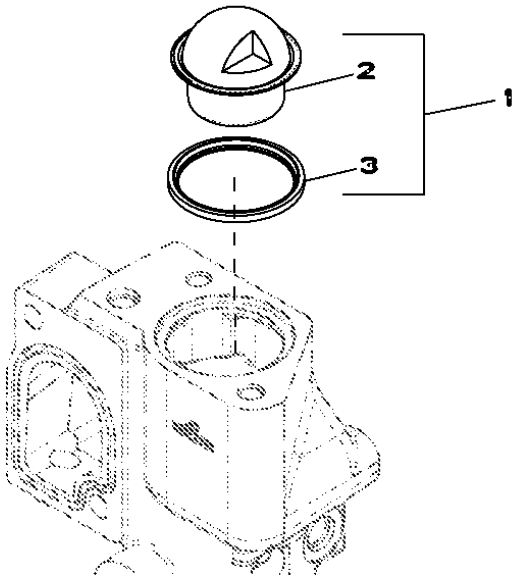

MOTOR

POS.	NO.PIEZA	DESCRIPCION	CANT	NUM. SERIE	NOTAS
1	RE529270	TERMOSTATO	1		
2	RE522076	TERMOSTATO	1		
3	R521548	RETEN	1		

2893 (EXHAUST MANIFOLD)
2893 (COLLECTEUR D'ECHAPPEMENT)
2893 (COLECTOR DE ESCAPE)

RE530150PCDB01 -UN-31OCT06

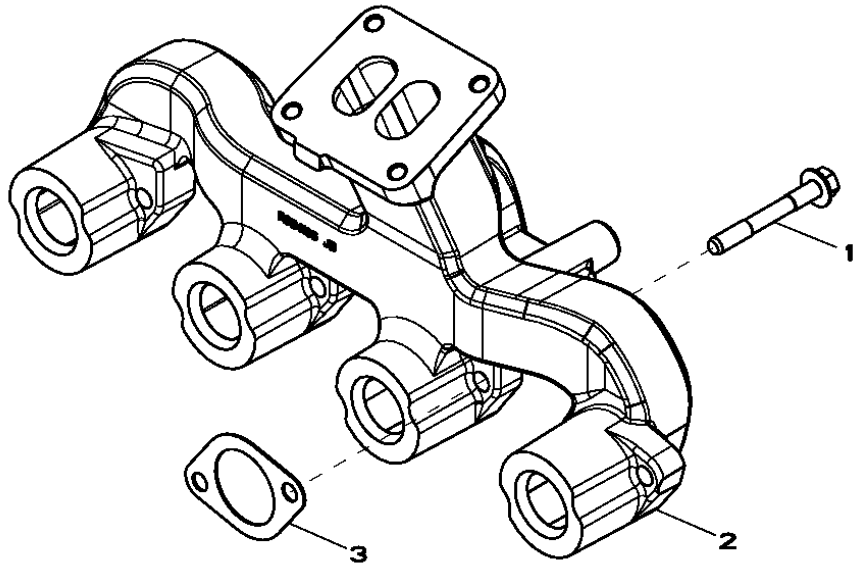

POS.	*NO.PIEZA*	*DESCRIPCION*	*CANT*	*MOTOR NUM. SERIE*	*NOTAS*
1	R522554	TORNILLO	8		M10 X 80
2	R524106	COLECTOR DE ESCAPE	1		
3	R521439	JUNTA	4		

3056 (STARTING MOTOR)
3056 (DEMARREUR)
3056 (MOTOR DA ARRANQUE)

RE505528PCDD01 -UN-03MAR06

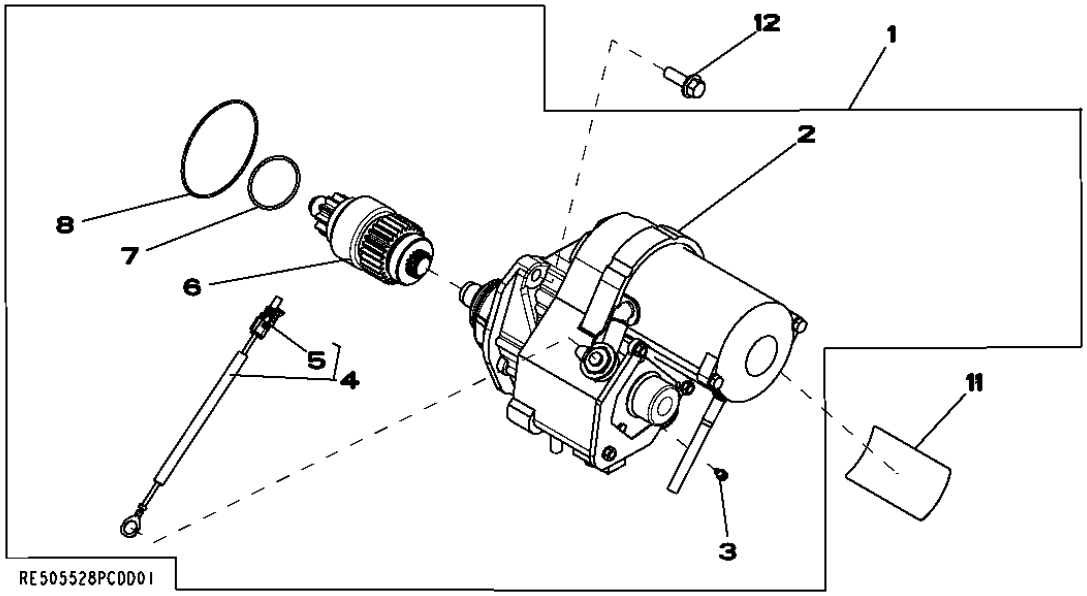

POS.	NO.PIEZA	DESCRIPCION	CANT	MOTOR NUM. SERIE	NOTAS
1	RE506105	JUEGO P. MOTOR DE ARRANQUE	1		(12V)
2	RE70486	INTERRUPTOR	1		
3	RE71256	TORNILLO CON ARANDELA	1		
4	RE505400	GRUPO DE CABLES	1		
5	RE12362	CONJUNTO DE CONECTOR ELEC.	1		
6	RE70487	EMBRAGUE	1		
7	R135510	ANILLO TORICO	1		
8	R135509	RETEN	1		
9	RE70756	JUEGO	1		
10	R136052	ESPARRAGO	1		
11	T146102	ETIQUETA ADHESIVA	1		
12	19M7786	TORNILLO	3		M10 X 30

MEMORANDA
MEMORANDA
MEMORANDA

35A9 (FUEL FILTER)
35A9 (FILTRE A COMBUSTIBLE)
35A9 (FILTRO DE COMBUSTIBLE)

RE533009PCDA01 -UN-30JAN08

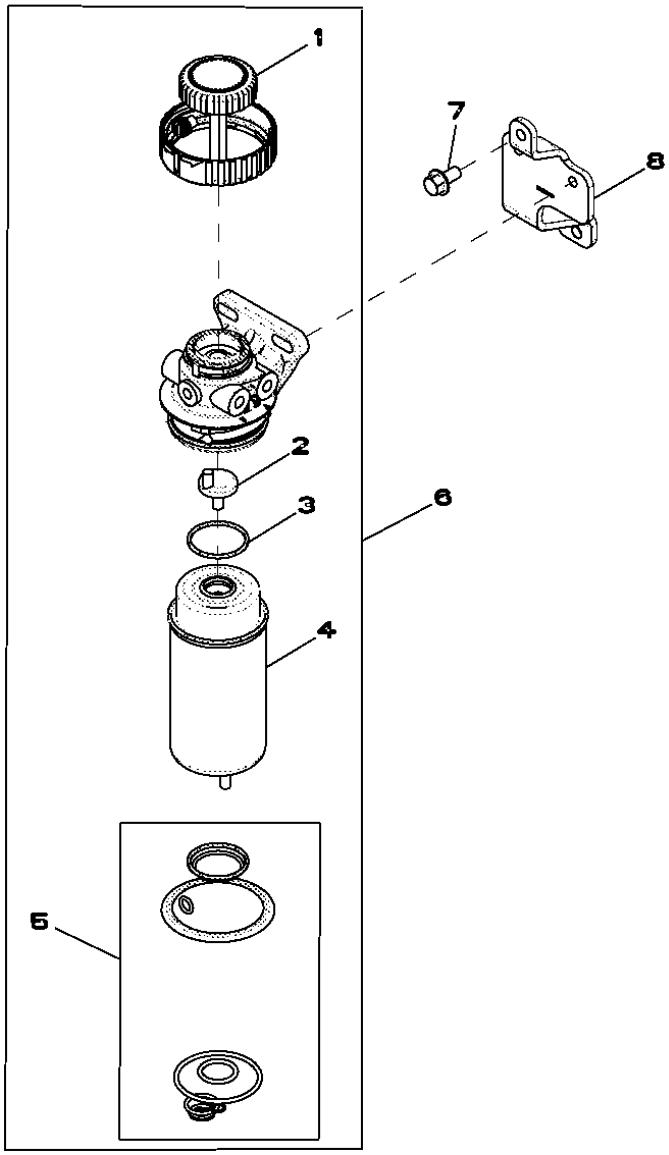

RE533009PCDA01

POS.	NO.PIEZA	DESCRIPCION	CANT	MOTOR NUM. SERIE	NOTAS
1	RE526834	JUEGO DE RETENES	1		
2	RE60854	GRIFO DE VACIADO	1		
3	RE516512	JUEGO DE ANILLOS TORICOS	1		
4	RE522878	CARTUCHO DE FILTRO	1		
5	RE516553	JUEGO DE RETENES	1		
6	RE525802	FILTRO	1		
7	19M7784	TORNILLO	4		M10 X 20
8	R526648	SOPORTE	1		

3612 (FRONT PLATE)
3612 (PLAQUE AVANT)
3612 (PLACA DELANTERA)

RE505834PCDD02 -UN-19JAN06

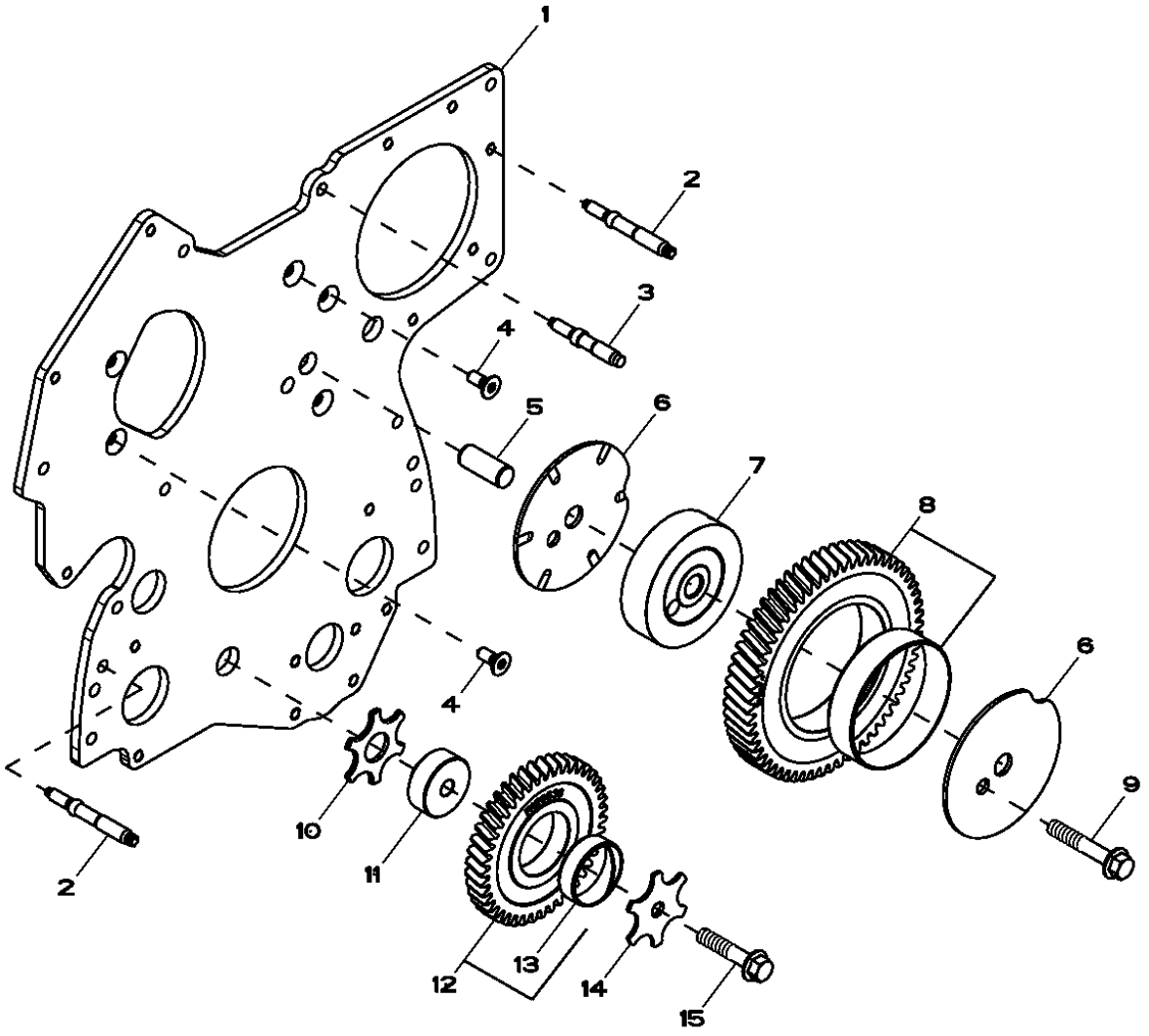

RE505834PCDD02

POS.	NO.PIEZA	DESCRIPCION	CANT	MOTOR NUM. SERIE	NOTAS
1	R504576	PLACA	1		
2	R520139	ESPARRAGO	7		
3	R134518	ESPARRAGO	2		
4	R136475	TORNILLO	5		
5	R515408	PASADOR DE CENTRAJE	1		
6	R515494	ARANDELA DE SEGURIDAD	2		
7	R504843	ARBOL	1		
8	RE508489	ENGRANAJE	1		
9	19M8844	TORNILLO	1		M10 X 60
10	R101225	ARANDELA DE EMPUJE	1		
11	R114194	ARBOL	1		
12	RE56369	ENGRANAJE	1		
13	R114193	CASQUILLO	1		
14	R131283	ARANDELA DE EMPUJE	1		
15	19M8966	TORNILLO	1		M10 X 50

3924 (THERMOSTAT HOUSING / BY PASS TUBE TO WATER PUMP)
3924 (BOITIER DE THERMOSTAT / TUBE DE DERIVATION A LA POMPE A EAU)
3924 (CARCASA DEL TERMOSTATO / TUBO DE DERIVACION A LA BOMBA DE AGUA)

RE528584PCDB02 -UN-11APR07

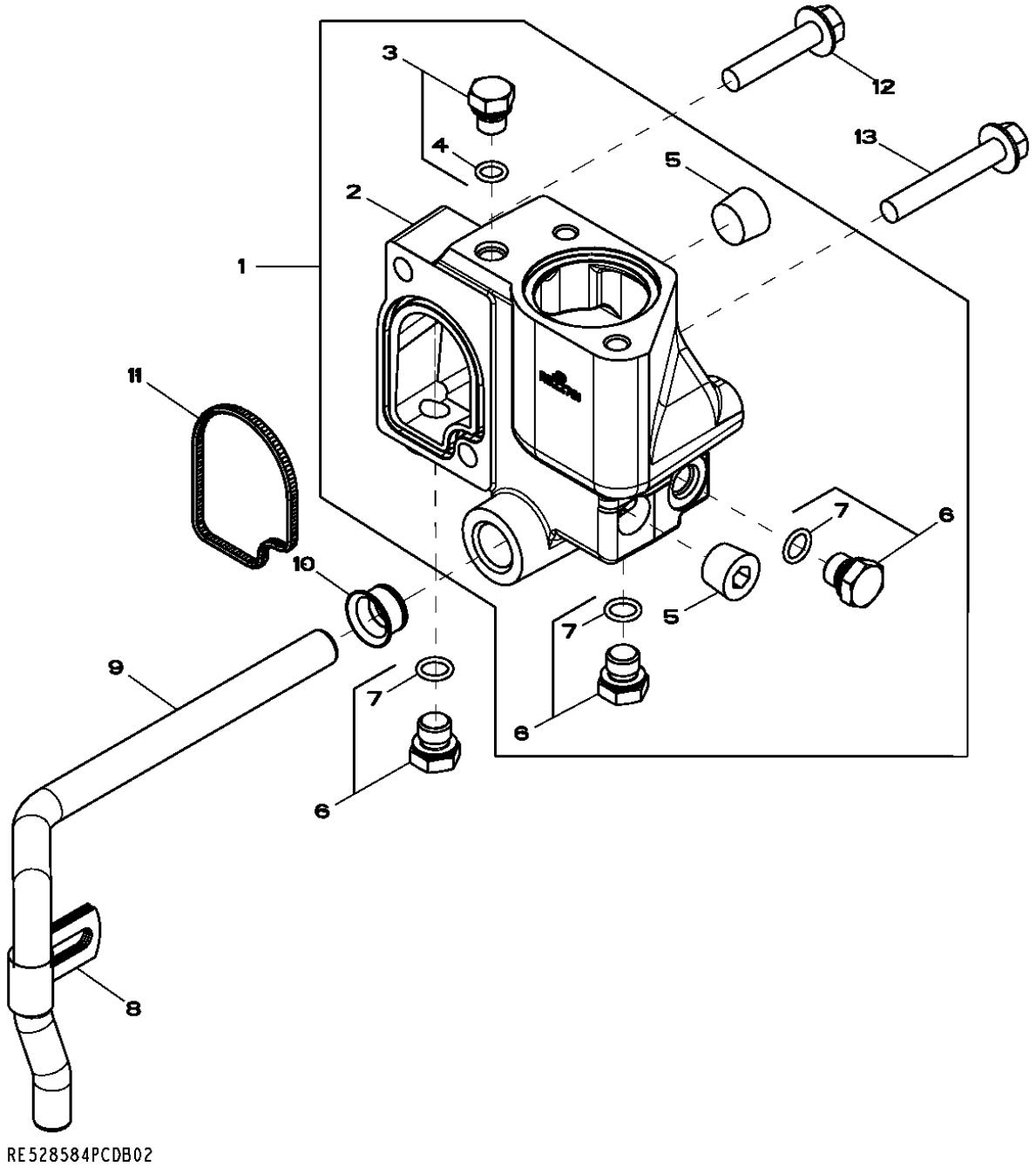

POS.	NO.PIEZA	DESCRIPCION	CANT	MOTOR NUM. SERIE	NOTAS
1	RE532653	CARCASA	1		KIT
2	R522781	CARCASA	1		
3	RE46686	TAPON HERMETICO	1		M12 X 1.5
4	51M7040	ANILLO TORICO	1		9.300 X 2.200 MM
5	15H584	TAPON ROSCADO	2		1/2"-14NPTF
6	RE46684	TAPON HERMETICO	3		M14 X 1.5
7	51M7041	ANILLO TORICO	1		11.300 X 2.200 MM
8	R123324	ABRAZADERA	1		
9	R519025	TUBO	1		
10	R123226	JUNTA	1		
11	R501228	RETEN	1		
12	19M8292	TORNILLO	1		M10 X 50
13	19M7808	TORNILLO	1		M10 X 65

MEMORANDA
MEMORANDA
MEMORANDA

4002 (ENGINE OIL DIPSTICK)
4002 (JAUGE A HUILE MOTEUR)
4002 (ASPILLA PARA MEDIR EL NIVEL DE ACEITE DEL MOTOR)

RE58181PCDD01 -UN-13JUL07

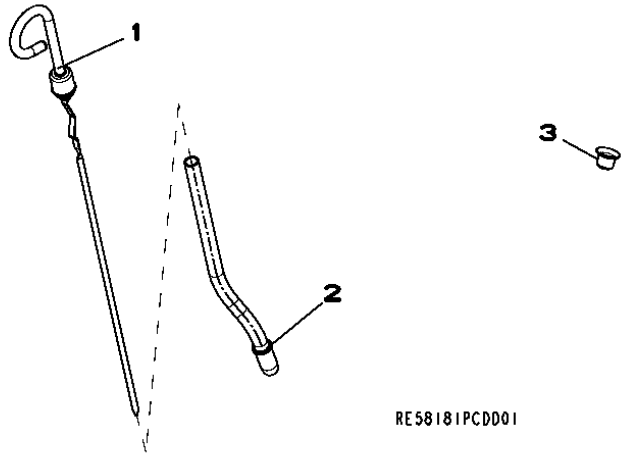

POS.	*NO.PIEZA*	*DESCRIPCION*	*CANT*	*MOTOR NUM. SERIE*	*NOTAS*
1	RE69243	ASPILLA	1		
2	R502604	TUBO DE ASPILLA DE NIVEL	1		
3	R502725	TAPON	1		

4446 (TIMING GEAR COVER)
4446 (COUVERCLE DE DISTRIBUTION)
4446 (TAPA DE LA DISTRIBUCION)

RE529492PCDD04 -UN-21JAN08

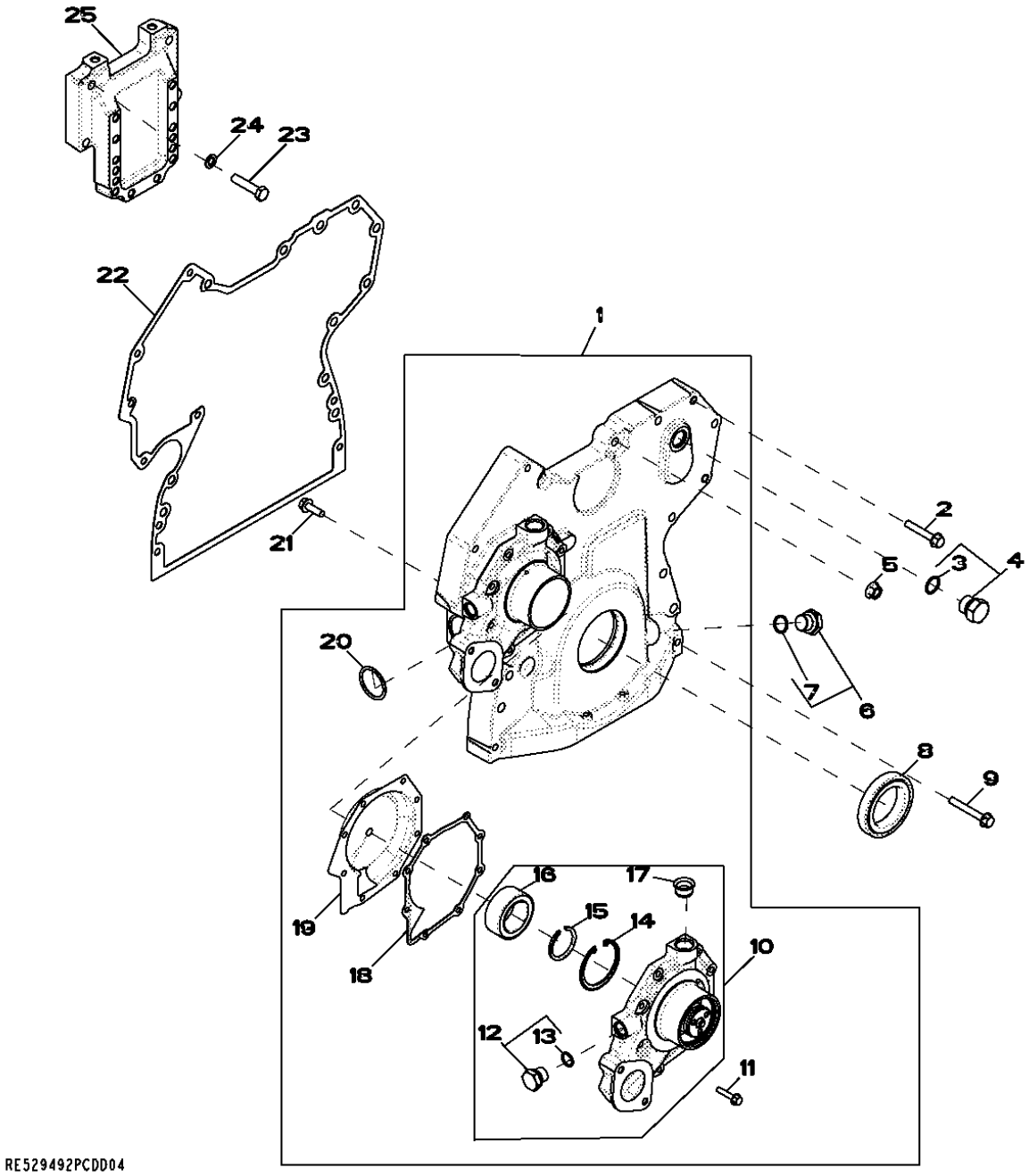

POS.	NO.PIEZA	DESCRIPCION	CANT	MOTOR NUM. SERIE	NOTAS
1	RE505840	TAPADERA	1		
2	19M7800	TORNILLO	5		M8 X 50
3	51M7045	ANILLO TORICO	1		
4	RE46687	TAPON DE VACIADO	1		
5	14M7296	TUERCA CON BRIDA	9		M10
6	RE517370	CONEXION	1		
7	51M7044	ANILLO TORICO	1		
8	RE505515	RETEN	1		
9	19M7801	TORNILLO	3		M8 X 60
10	RE505980	BOMBA DE AGUA	1		
11	19M7796	TORNILLO	8		M6 X 30
12	RE46685	TAPON HERMETICO	1		
13	51M7043	ANILLO TORICO	1		
14	R71228	ANILLO	1		
15	A364R	ANILLO ELASTICO	1		
16	.....	RODAMIENTO DE BOLAS	1		(NSEP ORDER RE505980)
17	R123226	JUNTA	1		
18	R123417	JUNTA	1		
19	RE508566	INSERTO	1		
20	R504734	ANILLO TORICO	1		
21	19M7867	TORNILLO	1		M8 X 25
22	R526945	JUNTA	1		
23	19M8488	TORNILLO	4		M10 X 45
24	24M7096	ARANDELA	4		10.500 X 18 X 1.600 MM
25	R522907	APOYO	1		

4501 (BALANCER SHAFT)
4501 (ARBRE D'EQUILIBRAGE)
4501 (EJE EQUILIBRADOR)

RE501264PCDD01 -UN-01DEC05

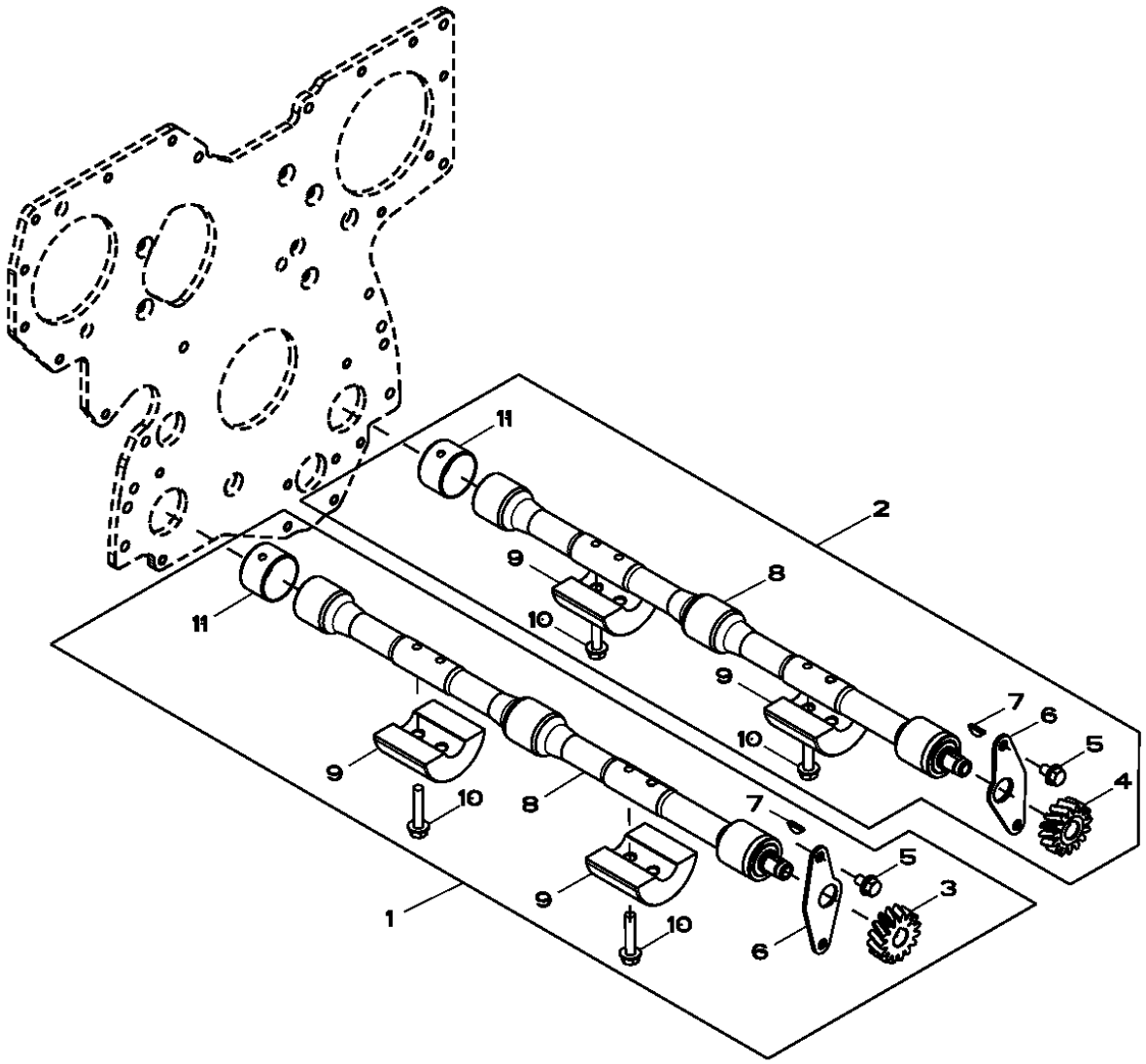

RE501264PCDD01

POS.	NO.PIEZA	DESCRIPCION	CANT	MOTOR NUM. SERIE	NOTAS
1	RE502447	EJE EQUILIBRADOR	1		
2	RE502446	EJE EQUILIBRADOR	1		
3	R120637	ENGRANAJE	1		
4	R120639	ENGRANAJE	1		
5	19M7864	TORNILLO	2		M8 X 12
6	R116078	PLACA	1		
7	R133303	CHAVETA	1		
8	.....	EJE EQUILIBRADOR	1		(MARCADO RE500448) (PEDIMOS RE502447)
	.....	EJE EQUILIBRADOR	1		(MARCADO RE500449) (PEDIMOS RE502446)
9	R500650	LASTRE	2		
10	19M7798	TORNILLO	4		M8 X 40
11	R115299	CASQUILLO	3		

4643 (CYLINDER BLOCK)
4643 (BLOC-CYLINDRES)
4643 (BLOQUE DE CILINDROS)

RE526584PCDB03 -UN-10FEB08

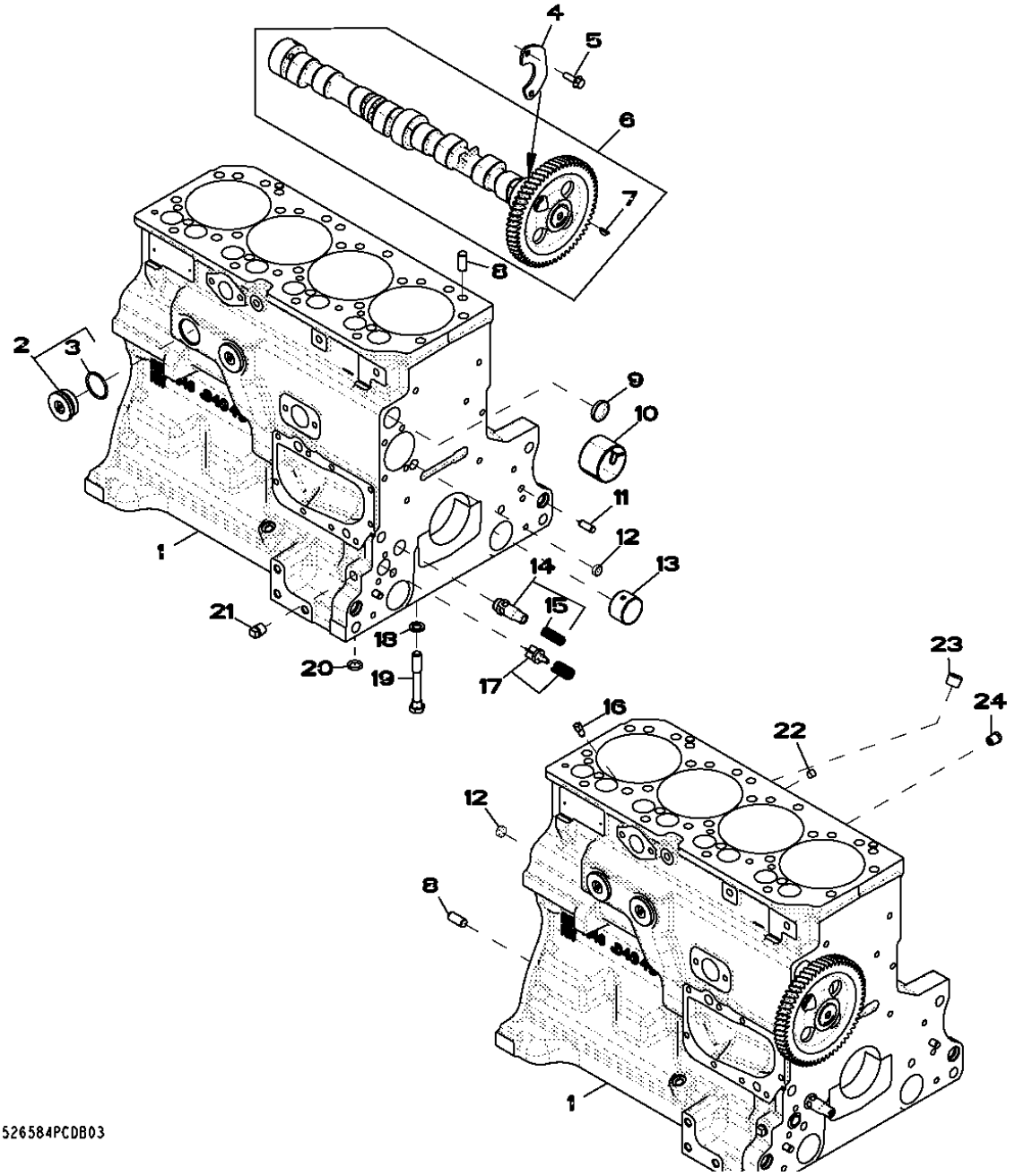

POS.	NO.PIEZA	DESCRIPCION	CANT	MOTOR NUM. SERIE	NOTAS
1	.....	BLOQUE DE CILINDROS	1		(MARCADO R504849)
2	RE508185	CONEXION	2		
3	U13639	ANILLO TORICO	1		
4	R132518	PLACA	1		
5	19M8999	TORNILLO	2		M8 X 25
6	RE532238	ARBOL DE LEVAS	1		(MARCADO R522621)
7	R133303	CHAVETA	1		
8	R48685	PASADOR DE CENTRAJE	4		
9	R116466	TAPON	1		
10	R119874	CASQUILLO	1		(PEDIMOS ADEMAS TY6333)
11	R26650	PASADOR DE CENTRAJE	1		
12	T18891	TAPON	1		OD= 16MM
13	R115299	CASQUILLO	6		
14	RE505501	VALVULA DE PURGA	1		
15	R131425	MUELLE DE COMPRESION	1		
16	R131182	OBTURADOR	4		
17	RE63674	VALVULA	1		KIT
18	T20168	ARANDELA	10		
19	T23474	TORNILLO	10		
20	R97185	ANILLO TORICO	1		
21	15H695	TAPON ROSCADO	1		
22	RE71255	TAPON ROSCADO	5		
23	15H584	TAPON ROSCADO	1		
24	RE507807	TAPON ROSCADO	1		W/PRE-APPLIED SEALANT

4715 (CRANKSHAFT / BEARINGS)
4715 (VILEBREQUIN / COUSSINETS)
4715 (CIGUENAL / COJINETE)

RE515513PCDD01 -UN-08SEP05

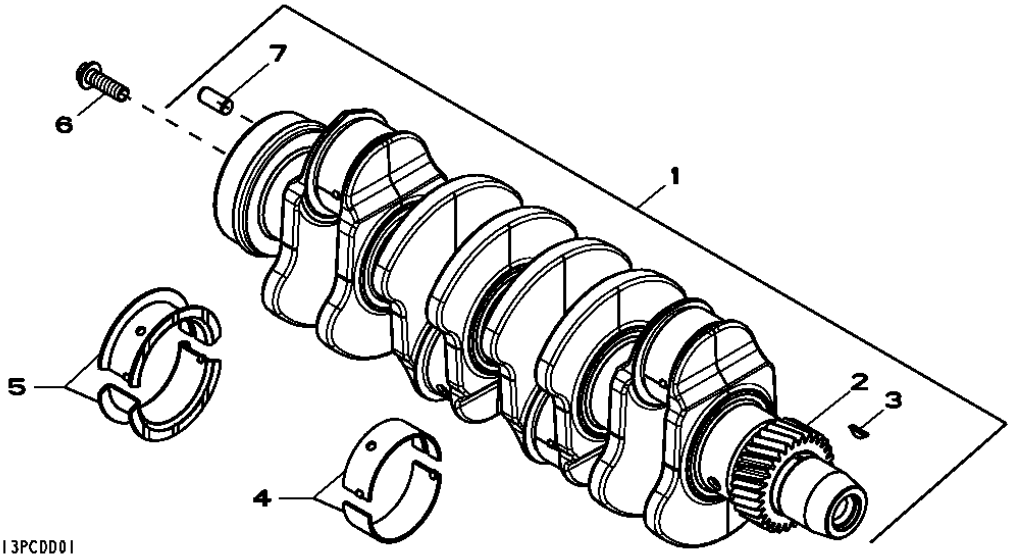

POS.	NO.PIEZA	DESCRIPCION	CANT	MOTOR NUM. SERIE	NOTAS
1	RE506195	CIGUENAL	1		(A) INCL KEYS 2, 3, 7.
2	R120631	ENGRANAJE	1		
3	R505609	CHAVETA	1		
4	RE65165	JUEGO DE RODAMIENTOS	4		(JUEGO DE REPARACION R123561 Y R123562)
5	RE65168	JUEGO DE RODAMIENTOS	1		(JUEGO DE REPARACION R123563 Y R123564)
6	R135918	TORNILLO	4		
7	R48685	PASADOR DE CENTRAJE	1		

(A) GRINDING GUIDELINES : SEE CTM104
DIRECTIVES DE RECTIFICATION : VOIR CTM105
INSTRUCCIONES REFERENTE AL RECTIFICADO : VER CTM107

MEMORANDA
MEMORANDA
MEMORANDA

4838 (CONNECTING RODS AND PISTONS)
4838 (BIELLES ET PISTONS)
4838 (BIELA Y PISTONES)

RE525600PCDB01 -UN-31OCT06

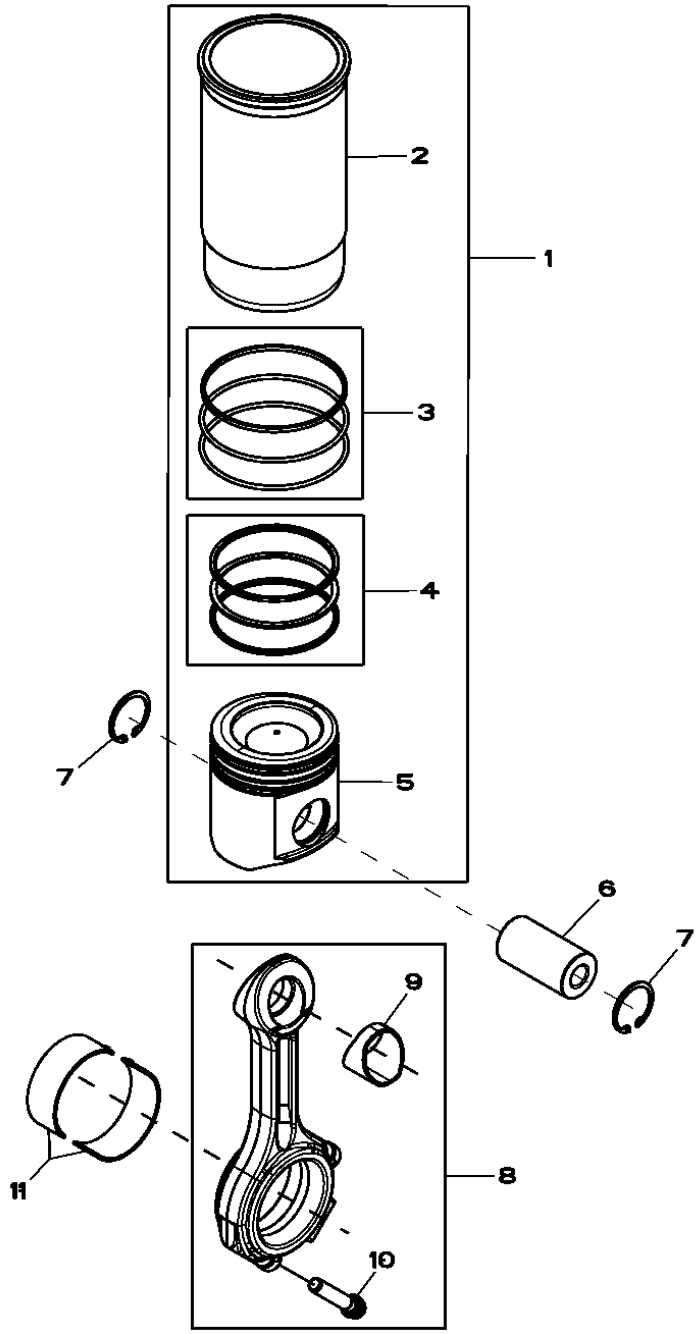

POS.	NO.PIEZA	DESCRIPCION	CANT	MOTOR NUM. SERIE	NOTAS
1	RE526083	JUEGO DE PISTON Y CAMISA	4		
2	.....	CAMISA DE CILINDRO	1		NSEP, (PEDIMOS RE526083)
3	AR65507	JUEGO DE ANILLOS TORICOS	1		PACKG (3)
4	RE527844	JUEGO SEGMENTOS DE PISTON	1		PACKG (3)
5	.....	PISTON	1		NSEP, (MARCADO RE527039) (PEDIMOS RE526083)
6	R502755	EJE DEL PISTON	4		OD= 41MM, LGTH= 77MM
7	R54114	ANILLO ELASTICO	8		
8	RE500608	BIELA	4		(MARCADO R500335)
9	R114082	CASQUILLO	1		
10	R501124	TORNILLO	2		A=61MM, M12
11	RE65908	COJINETE	4		STD, (JUEGO DE REPARACION (2) R113698)
	RE65909	COJINETE	AR		(A) ID -0.254MM, (JUEGO DE REPARACION (2) R130578)

(A) GRINDING GUIDELINES : SEE CTM104
DIRECTIVES DE RECTIFICATION : VOIR CTM105
INSTRUCCIONES REFERENTE AL RECTIFICADO : VER CTM107

4901 (ROCKER ARM / SHAFT / TAPPET / PUSH ROD)
4901 (CULBUTEUR / ARBRE / POUSSOIR DE SOUPAPE / TIGE)
4901 (BALANCIN / ARBOL / BOTADOR / VARILLA DE EMPUJE)

RE57618PCDA01 -UN-25JAN06

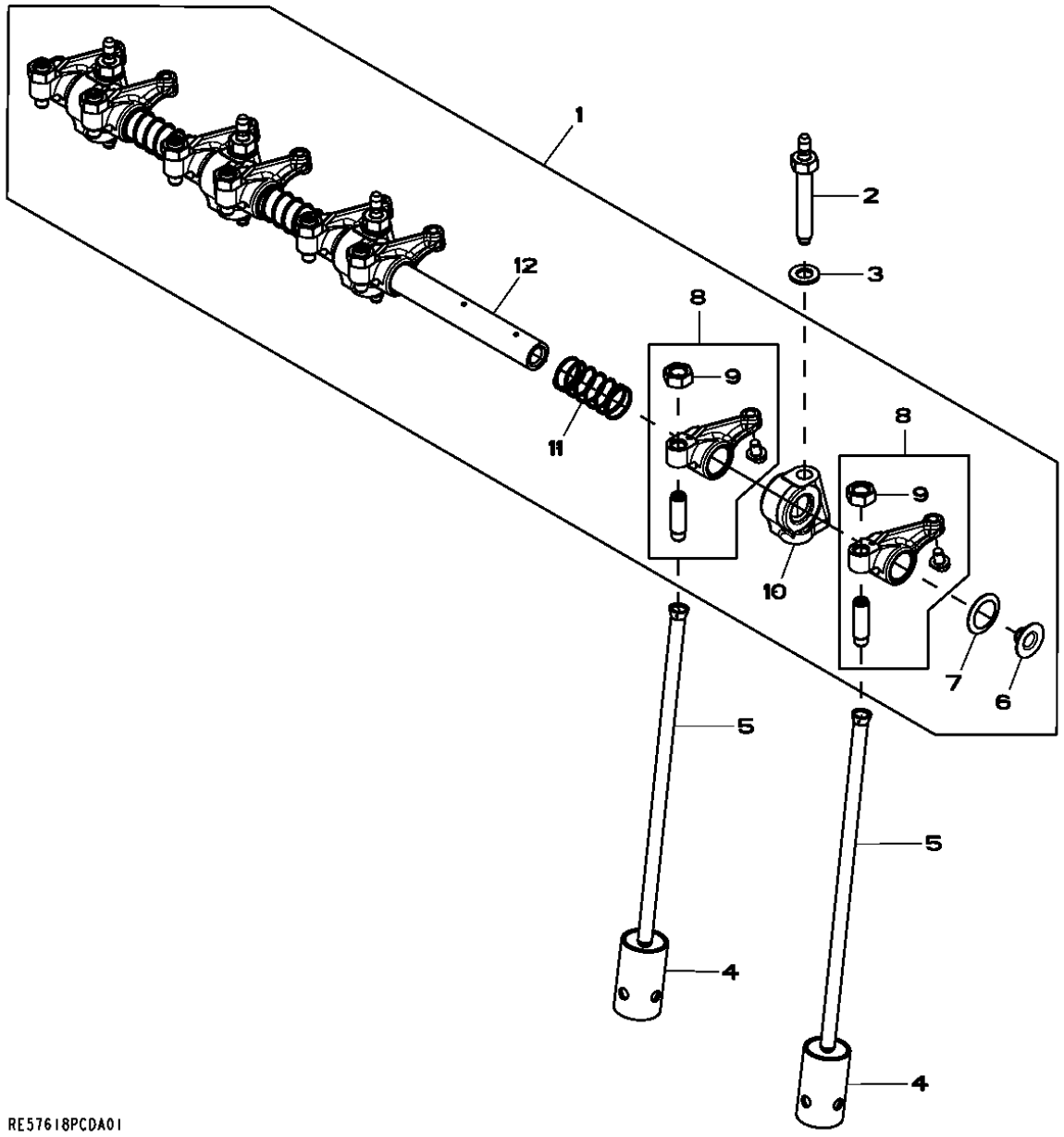

POS.	NO.PIEZA	DESCRIPCION	CANT	MOTOR NUM. SERIE	NOTAS
1	RE519736	JUEGO	1		
2	R123271	ESPARRAGO	4		
3	24M7346	ARANDELA	4		11 X 20 X 2 MM
4	R123565	SEGUIDOR DE LEVA	8		
5	R107731	VARILLA DE EMPUJE	8		
6	R54565	TAPON	2		
7	T20316	ARANDELA	2		
8	RE508317	BALANCIN	8		
9	14M7148	TUERCA	1		M10
10	R123161	APOYO	4		
11	T20314	MUELLE	3		
12	R123513	EJE DE BALANCINES	1		

5001 (OIL PUMP)
5001 (POMPE A HUILE)
5001 (BOMBA DE ACEITE)

RE57763PCDD01 -UN-06DEC05

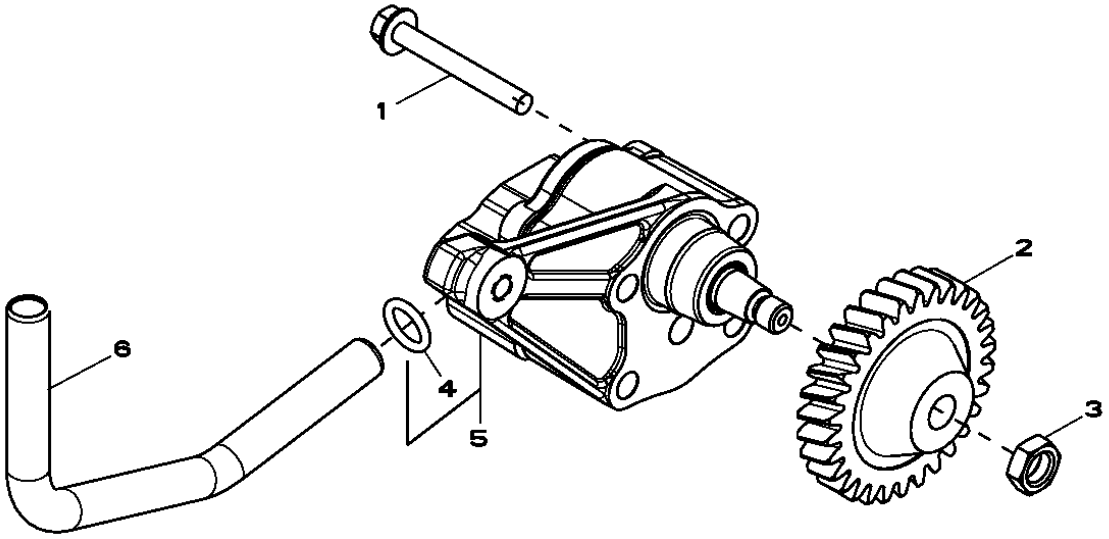

RE57763PCDD01

POS.	NO.PIEZA	DESCRIPCION	CANT	MOTOR NUM. SERIE	NOTAS
1	19M7802	TORNILLO	2		M8 X 65
2	R120638	ENGRANAJE	1		
3	14M7066	TUERCA	1		M12
4	R97185	ANILLO TORICO	1		
5	RE504914	BOMBA DE ACEITE	1		
6	R121376	TUBO	1		

MEMORANDA
MEMORANDA
MEMORANDA

5122 (CYLINDER HEAD)
5122 (CULASSE)
5122 (CULATA)

RE525460PCDA01 -UN-30JAN06

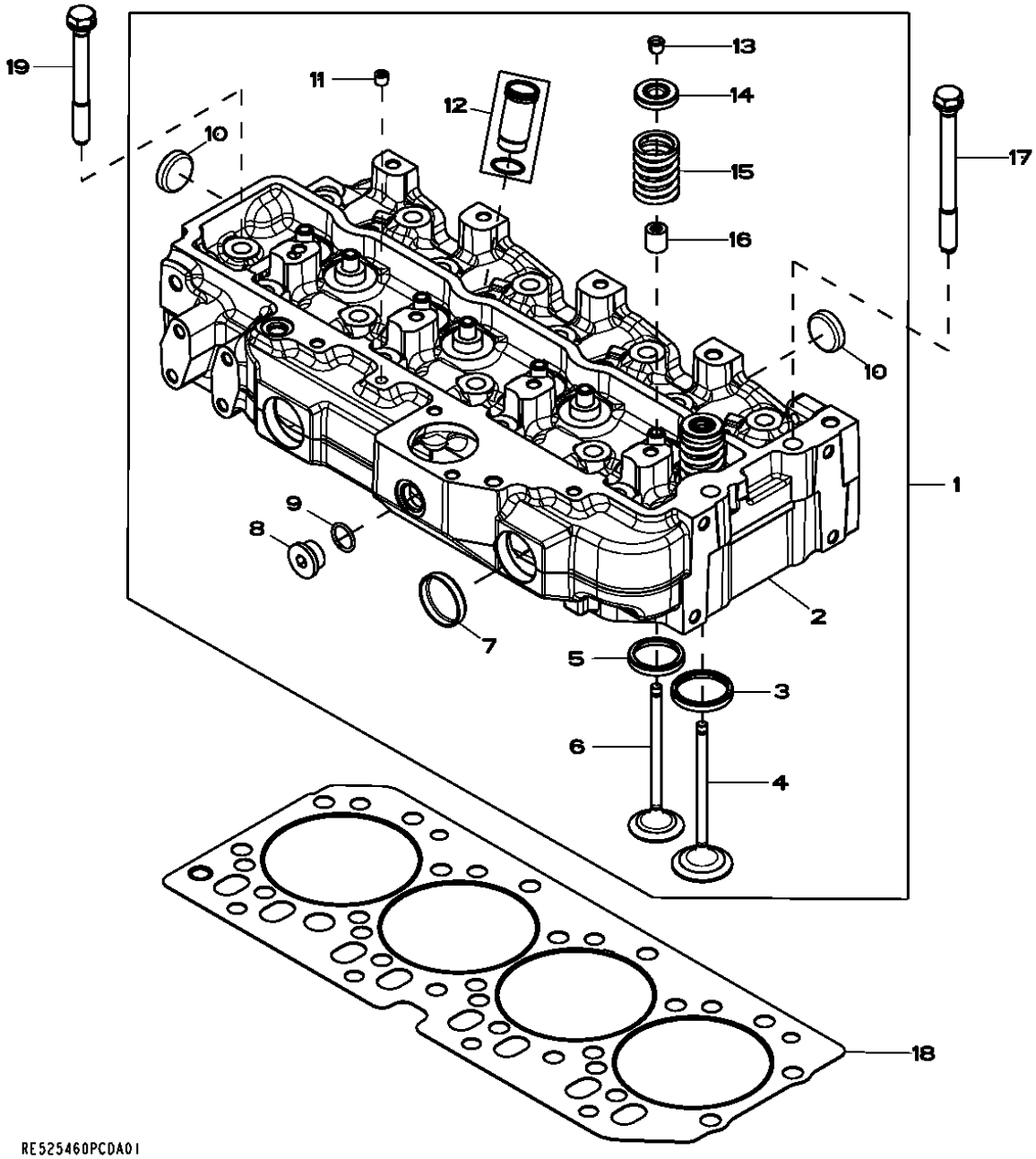

POS.	NO.PIEZA	DESCRIPCION	CANT	MOTOR NUM. SERIE	NOTAS
1	RE525458	CULATA	1		KIT
2	.....	CULATA	1		(MARCADO R520778) (PEDIMOS RE525458)
3	R106831	ANILLO ASIENTO DE VALVULA	4		
4	R98062	VALVULA DE ADMISION	4		
5	R106829	ANILLO ASIENTO DE VALVULA	4		
6	R90692	VALVULA DE ESCAPE	4		
7	R43409	TAPON	2		
8	T58477	CONEXION	1		(PEDIMOS ADEMAS R26906)
9	R26906	ANILLO TORICO	1		
10	CD16284	TAPON	1		
11	RE71255	TAPON ROSCADO	1		
12	RE527456	MANGUITO	4		KIT
13	R91889	RETENEDOR	16		
14	RE60005	ROTADOR	8		
15	R26125	MUELLE	8		
16	RE529811	RETEN	8		
17	R502511	TORNILLO	2		
18	R116515	JUNTA DE CULATA	1		
19	R85363	TORNILLO	16		

5701 (WATER PUMP INLET)
5701 (ENTREE DE POMPE A EAU)
5701 (ENTRADA DE BOMBA DE AGUA)

RE59313PCDD02 -UN-11JUN07

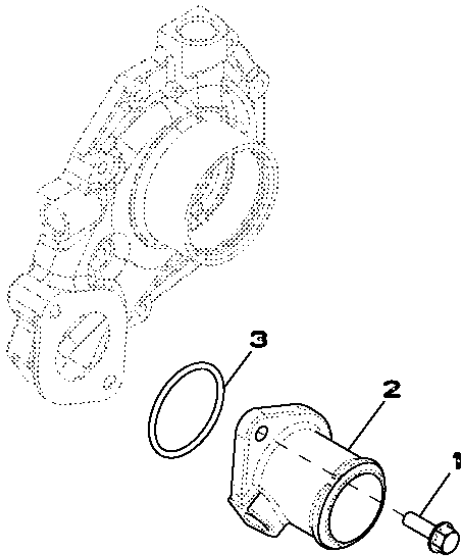

RE59313PCDD02

POS.	*NO.PIEZA*	*DESCRIPCION*	*CANT*	*MOTOR NUM. SERIE*	*NOTAS*
1	R121634	CARCASA	1		
2	R89944	ANILLO TORICO	1		
3	19M7867	TORNILLO	2		M8 X 25

5954 (OIL COOLER)
5954 (REFROIDISSEUR D'HUILE)
5954 (REFRIGERADOR DE ACEITE)

RE532288PCDA01 -UN-10JAN08

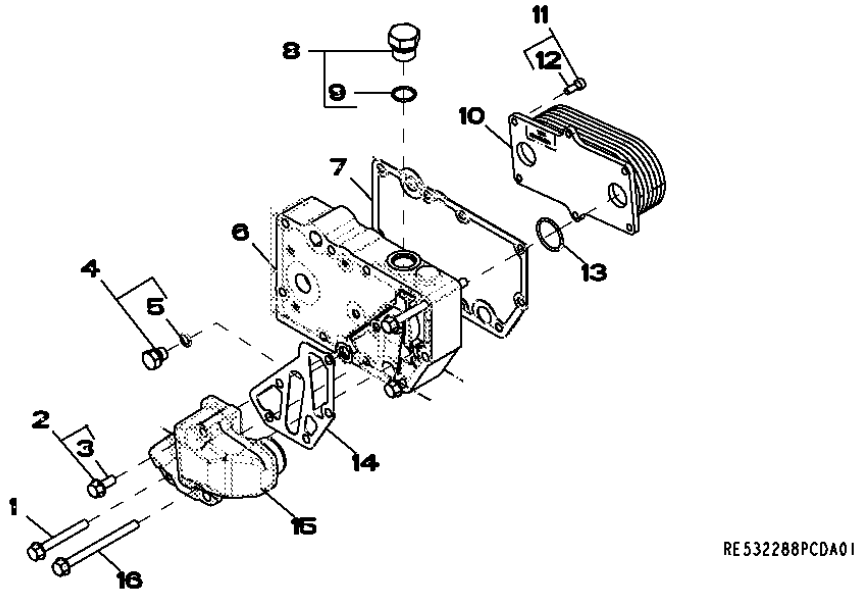

POS.	NO.PIEZA	DESCRIPCION	CANT	MOTOR NUM. SERIE	NOTAS
1	19M7802	TORNILLO	2		M8 X 65
2	RE67238	TORNILLO	1		M8 X 20, (W/ SEALANT)
3	19M7866	TORNILLO	1		M8 X 20, (W/O SEALANT)
4	RE46686	TAPON HERMETICO	1		(INCL 51M7040)
5	51M7040	ANILLO TORICO	1		
6	R524516	CARCASA	1		
7	R123501	JUNTA	1		
8	RE46687	TAPON DE VACIADO	1		(INCL 51M7045)
9	51M7045	ANILLO TORICO	1		
10	RE56690	REFRIGERADOR DE ACEITE	1		
11	RE67231	TORNILLO	6		(W/ SEALANT)
12	19M8553	TORNILLO	1		M6 X 16, (W/O SEALANT)
13	T122075	ANILLO TORICO	2		
14	R501428	JUNTA	1		
15	R502811	RACOR ADAPTADOR	1		
16	19M7970	TORNILLO	2		M8 X 100

6282 ALTERNATOR BRACKETS
6282 SUPPORTS DE L'ALTERNATEUR
6282 SOPORTE DEL ALTERNADOR

RE527141PCDA01 -UN-11DEC07

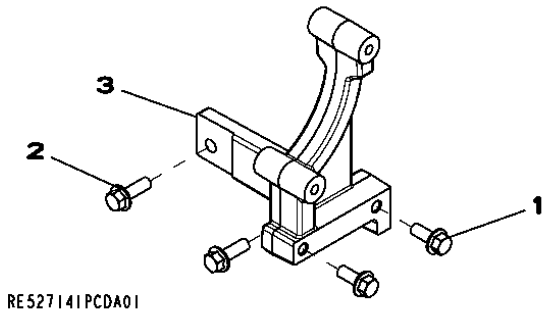

POS.	*NO.PIEZA*	*DESCRIPCION*	*CANT*	*MOTOR NUM. SERIE*	*NOTAS*
1	19M7785	TORNILLO	2		M10 X 25
2	19M7786	TORNILLO	2		M10 X 30
3	R522050	SOPORTE	1		

MEMORANDA
MEMORANDA
MEMORANDA

63BC (LOW PRESSURE LINES)

RE533025PCDB02 -UN-16JAN08

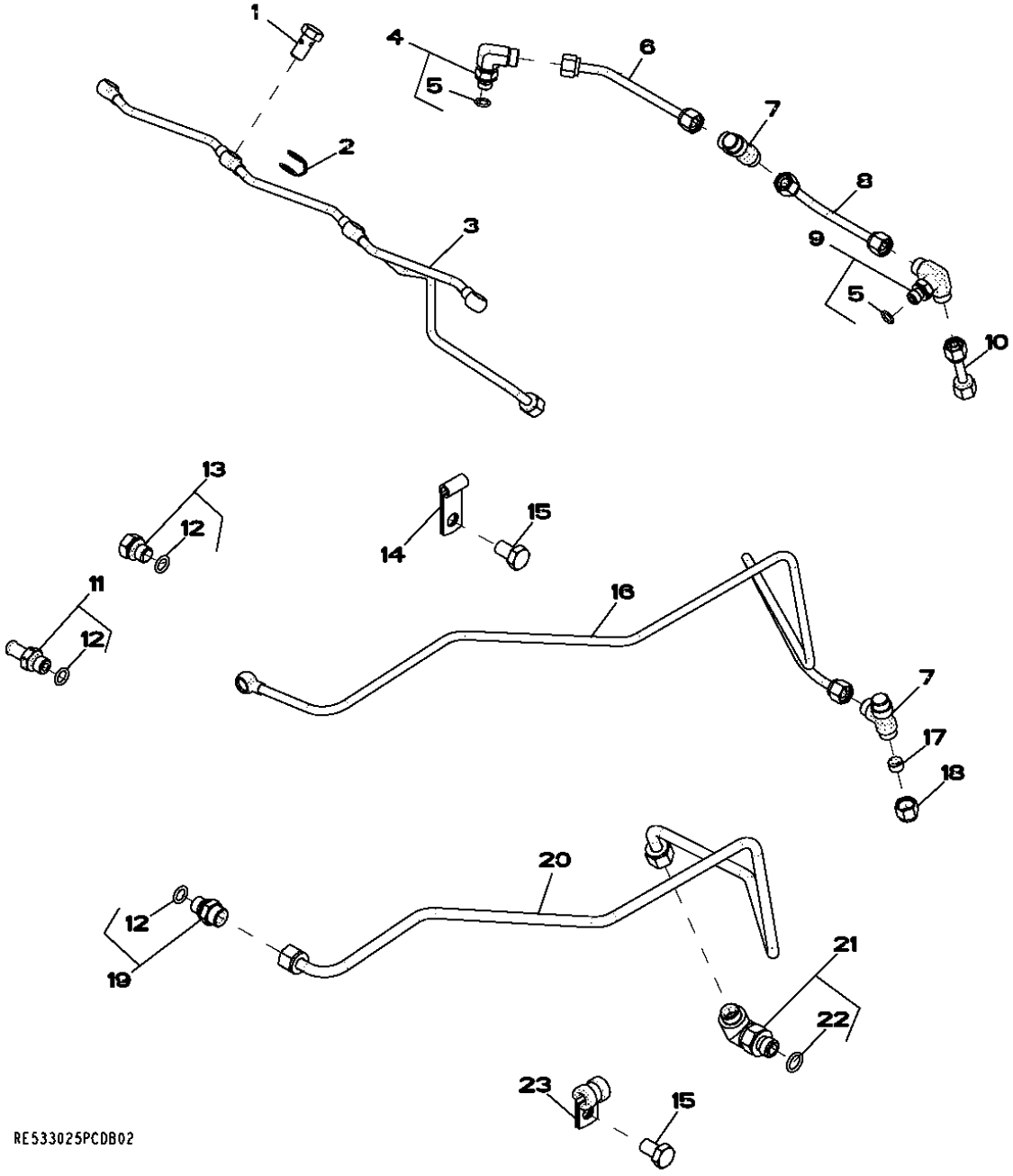

POS.	NO.PIEZA	DESCRIPCION	CANT	MOTOR NUM. SERIE	NOTAS
1	38M7009	TORNILLO HUECO	5		
2	R522899	ARANDELA DE GUARNICION	5		
3	RE529914	TUBERIA DE COMBUSTIBLE	1		
4	RE502173	CONEXION	1		(INCLUDES 51M7039)
5	51M7039	ANILLO TORICO	1		
6	RE523464	TUBERIA DE COMBUSTIBLE	1		
7	R97061	CONEXION EN T	2		
8	RE529916	TUBERIA DE COMBUSTIBLE	1		
9	RE524220	CONEXION	1		(INCLUDES 51M7039)
10	RE534311	TUBERIA DE COMBUSTIBLE	1		
11	RE500576	CONEXION	1		(INCLUDES 51M7040)
12	51M7040	ANILLO TORICO	3		
13	RE46686	TAPON HERMETICO	3		(INCLUDES 51M7040)
14	R120002	ABRAZADERA	1		
15	19M8324	TORNILLO	2		M10 X 16
16	RE533938	TUBERIA DE COMBUSTIBLE	1		
17	AR85519	TAPON	1		
18	R123593	TUERCA DE UNION	1		
19	RE60029	RACOR ADAPTADOR	1		(INCLUDES 51M7040)
20	RE534511	TUBERIA DE COMBUSTIBLE	1		
21	RE525782	RACOR ACODADO	1		
22	51M7041	ANILLO TORICO	1		
23	T78974	ABRAZADERA	1		

65TB (TURBOCHARGER)
65TB (TURBOCOMPRESSEUR)
65TB (TURBOCARGADOR)

RE532390PCDB01 -UN-21JAN08

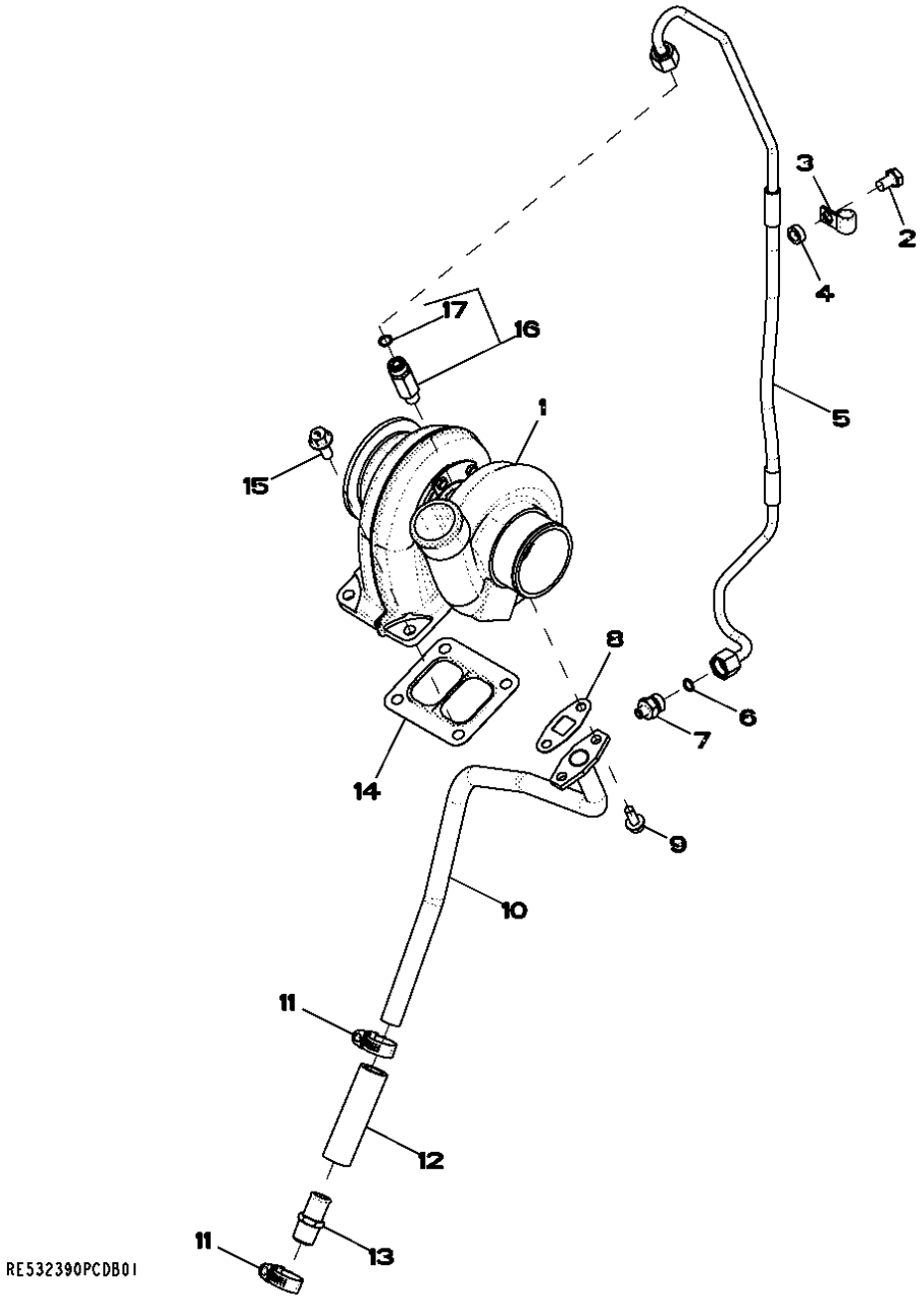

POS.	NO.PIEZA	DESCRIPCION	CANT	MOTOR NUM. SERIE	NOTAS
1	RE528772	TURBOCARGADOR	1		(A) (MARKED RE531983)
2	19M7557	TORNILLO	1		M10 X 16
3	R34557	ABRAZADERA	1		
4	28H3391	ARANDELA	1		
5	RE535344	MANGUERA HIDRAULICA	1		
6	R63548	ANILLO TORICO	1		
7	R519312	RACOR ADAPTADOR	1		
8	R123570	JUNTA	1		
9	19M7866	TORNILLO	2		M8 X 20
10	RE534606	TUBERIA DE ACEITE	1		
11	RE65978	ABRAZADERA	2		
12	R120013	MANGUERA	1		
13	RE54885	CONEXION DE MANGUERA	1		
14	R123572	JUNTA	1		
15	R522679	TORNILLO	4		
16	RE518109	RACOR ADAPTADOR	1		(ALSO ORDER R63548)
17	R63548	ANILLO TORICO	1		

(A) REMANUFACTURED
ECHANGE STANDARD
REFABRICADOR POR

6698 (TEMPERATURE SWITCH)
6698 (CONTACTEUR DE TEMPERATURE)
6698 (INTERRUPTOR DE TEMPERATURA)

RE500556PCDD02 -UN-30JAN08

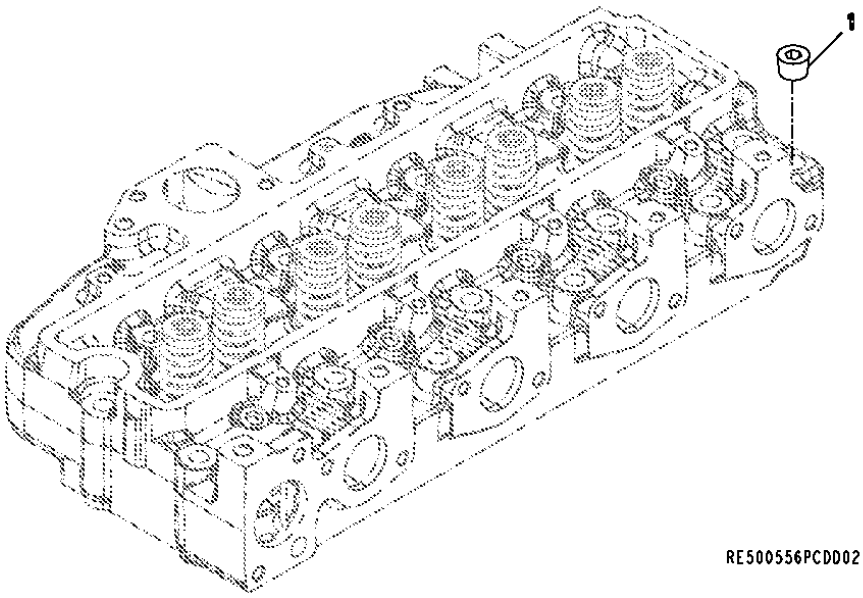

POS.	NO.PIEZA	DESCRIPCION	CANT	MOTOR NUM. SERIE	NOTAS
1	15H584	TAPON ROSCADO	1		

8727 (BELT TENSIONER)
8727 (TENDEUR DE COURROIE)
8727 (TENSOR DE CORREA)

RE529509PCDA01 -UN-03FEB06

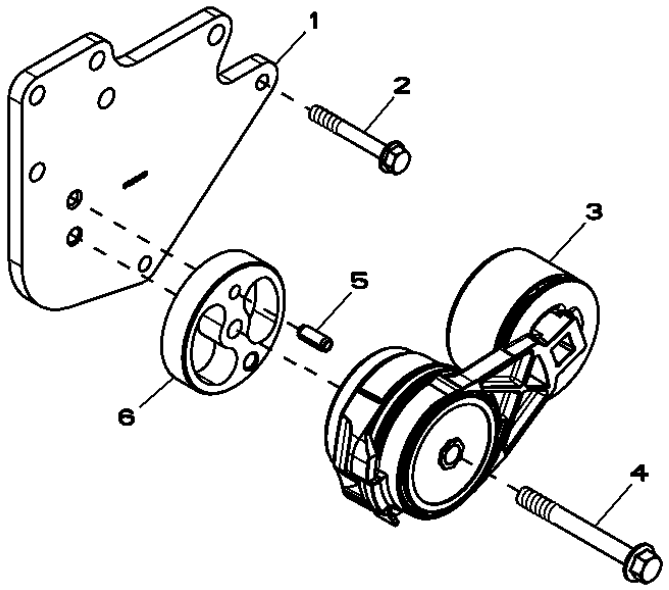

POS.	NO.PIEZA	DESCRIPCION	CANT	MOTOR NUM. SERIE	NOTAS
1	R523061	APOYO	1		
2	19M7801	TORNILLO	2		M8 X 60
3	RE518097	TENSOR	1		
4	19M7811	TORNILLO	1		M10 X 90
5	34M7061	PASADOR ELASTICO	1		8 X 20 MM
6	R516623	ESPACIADOR	1		

8843 (OIL FILTER)
8843 (FILTRE A HUILE)
8843 (FILTRO DE ACEITE)

RE508950PCDD08 -UN-14NOV07

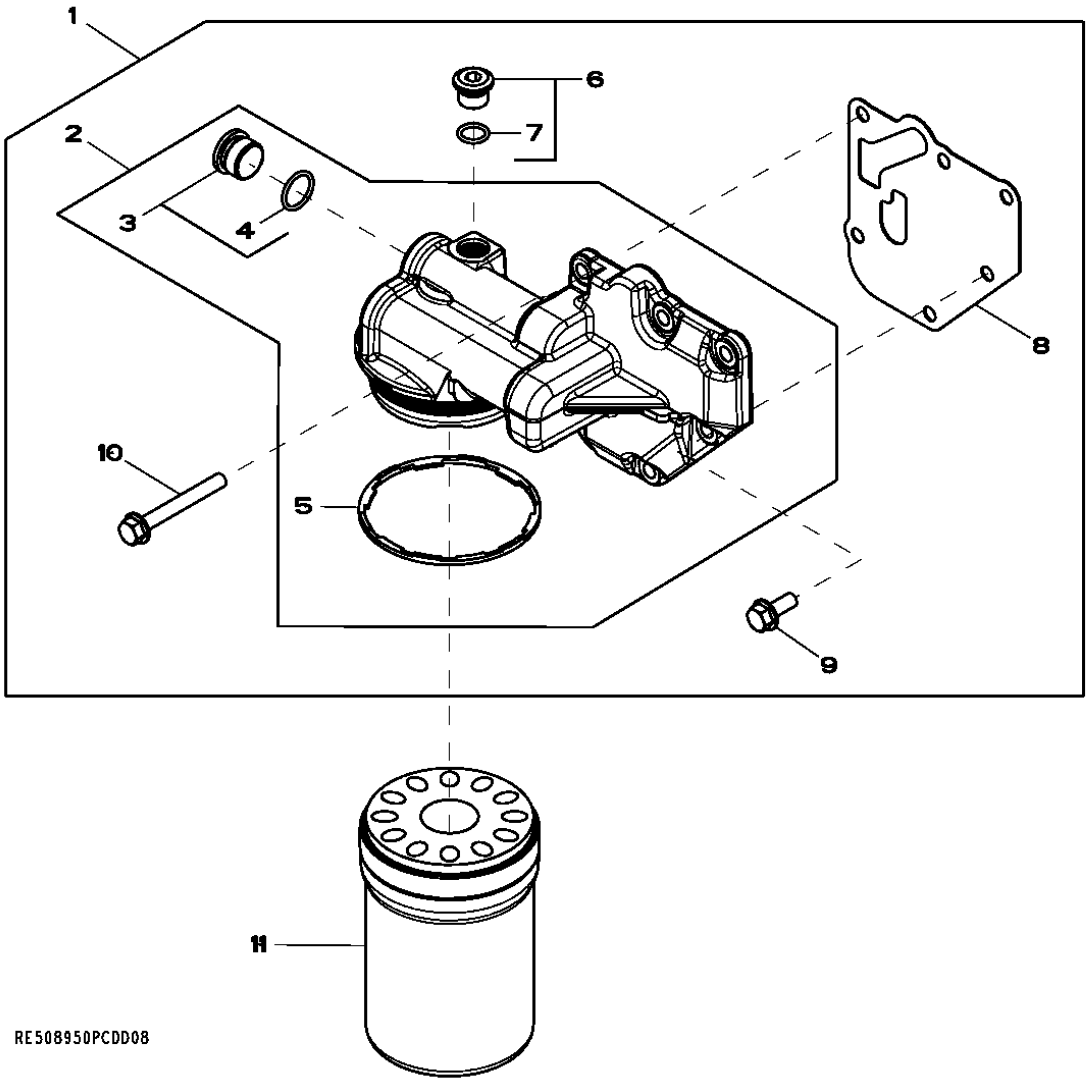

POS.	NO.PIEZA	DESCRIPCION	CANT	MOTOR NUM. SERIE	NOTAS
1	RE508987	CABEZA DE FILTRO	1		
2	RE504564	CABEZA DE FILTRO	1		
3	RE505232	TAPON HERMETICO	2		M22 X 1.5
4	51M7045	ANILLO TORICO	1		19.300 X 2.200 MM
5	R502513	RETEN	1		
6	RE52242	TAPON DE VACIADO	1		M16 X 1.5
7	51M7042	ANILLO TORICO	1		13.300 X 2.200 MM
8	R500374	JUNTA	1		
9	RE67238	TORNILLO	1		(A) M8 X 20
10	19M7802	TORNILLO	5		M8 X 65
11	RE504836	FILTRO DE ACEITE	1		

(A) THREADS WITH PRE-APPLIED SEALANT
FILETS ENDUITS DE PRODUIT D'ETANCHEITE
CON SELLADOR

9901 (ENGINE OVERHAUL KIT)
9901 (JEU DE REMISE EN ETAT MOTEUR)
9901 (CONJUNTO REPARACION MOTOR)

RE536084PCDA01 -UN-22APR08

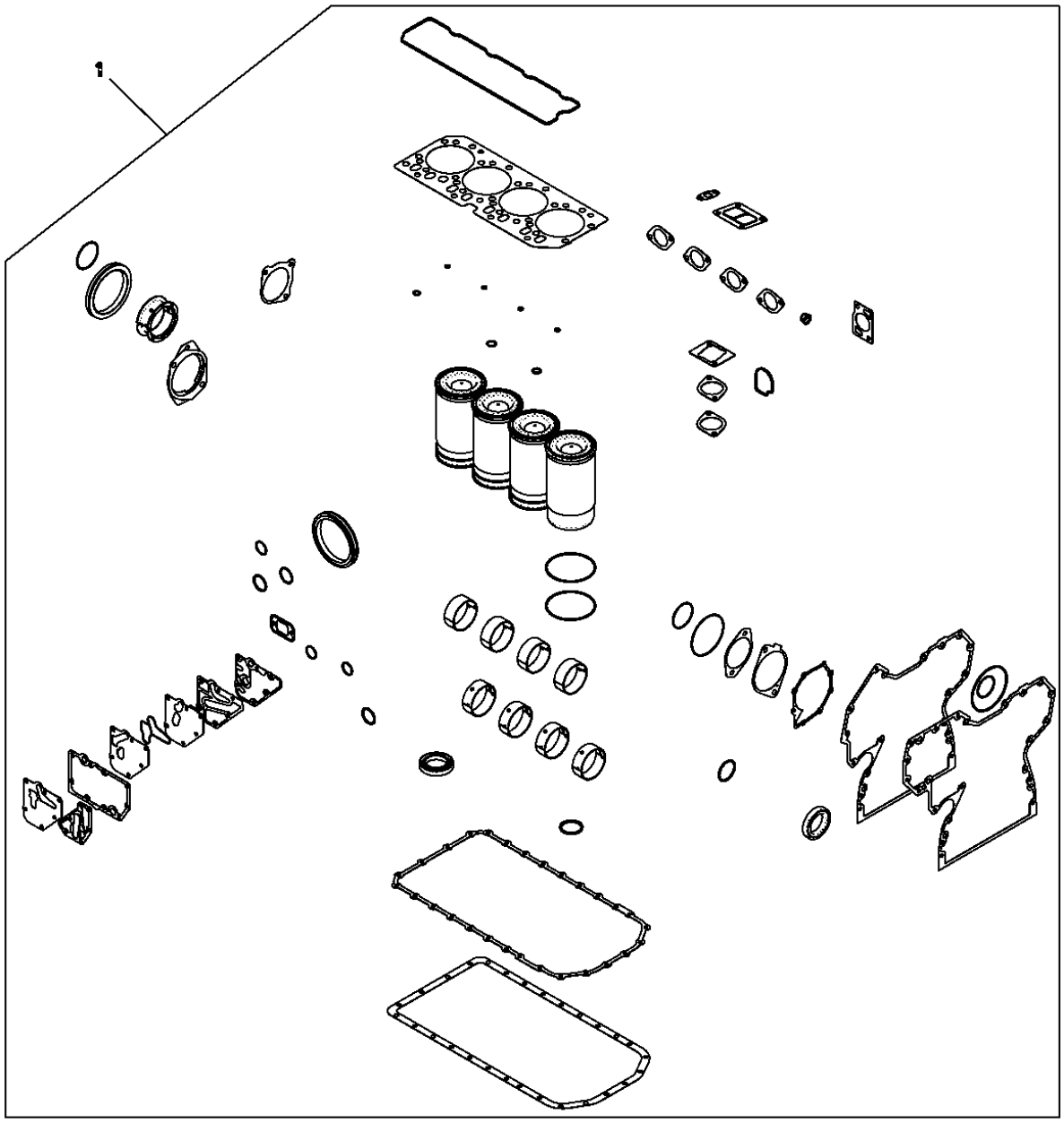

RE536084PCDA01

POS.	NO.PIEZA	DESCRIPCION	CANT	MOTOR NUM. SERIE	NOTAS
1	RE536084	JUEGO REPARACION MOTOR	1		

9901 (PISTON / LINER KIT)

9901(PISTON/ JUEGO DE CAMISAS)

RE536083PCDA01 -UN-16MAY08

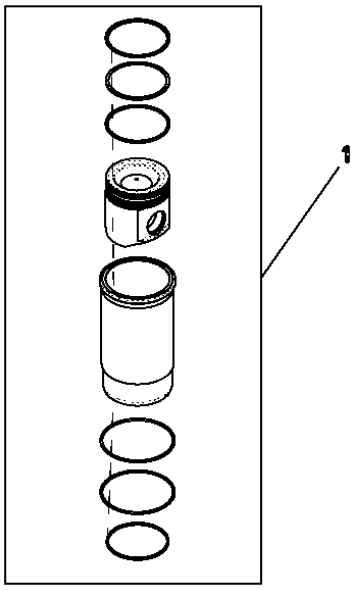

POS.	NO.PIEZA	DESCRIPCION	CANT	MOTOR NUM. SERIE	HT054	NOTAS
1	RE536083	JUEGO DE PISTON Y CAMISA	1		X	

9901 (CAMSHAFT)
9901 (ARBRE A CAMES)
9901 (ARBOL DE LEVAS)

RE507595PCDA01 -UN-17APR08

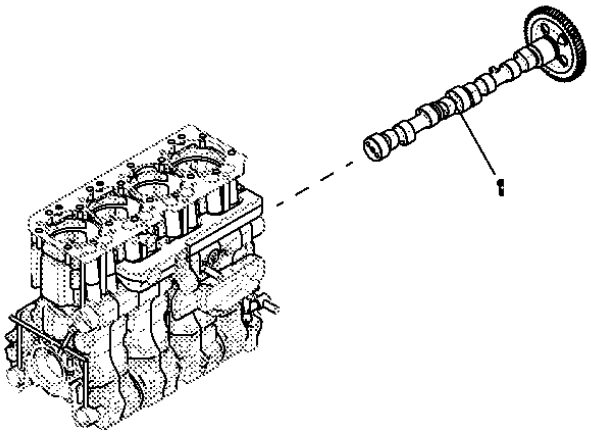

POS.	NO.PIEZA	DESCRIPCION	CANT	MOTOR NUM. SERIE	HT054	NOTAS
1	RE507595	ARBOL DE LEVAS	1		X	

ENGINE COOLANT HEATER
CHAUFFE-BLOC MOTEUR
CALEFACTOR DE REFRIGERANTE DE MOTOR

TX1011738 -UN-11SEP06

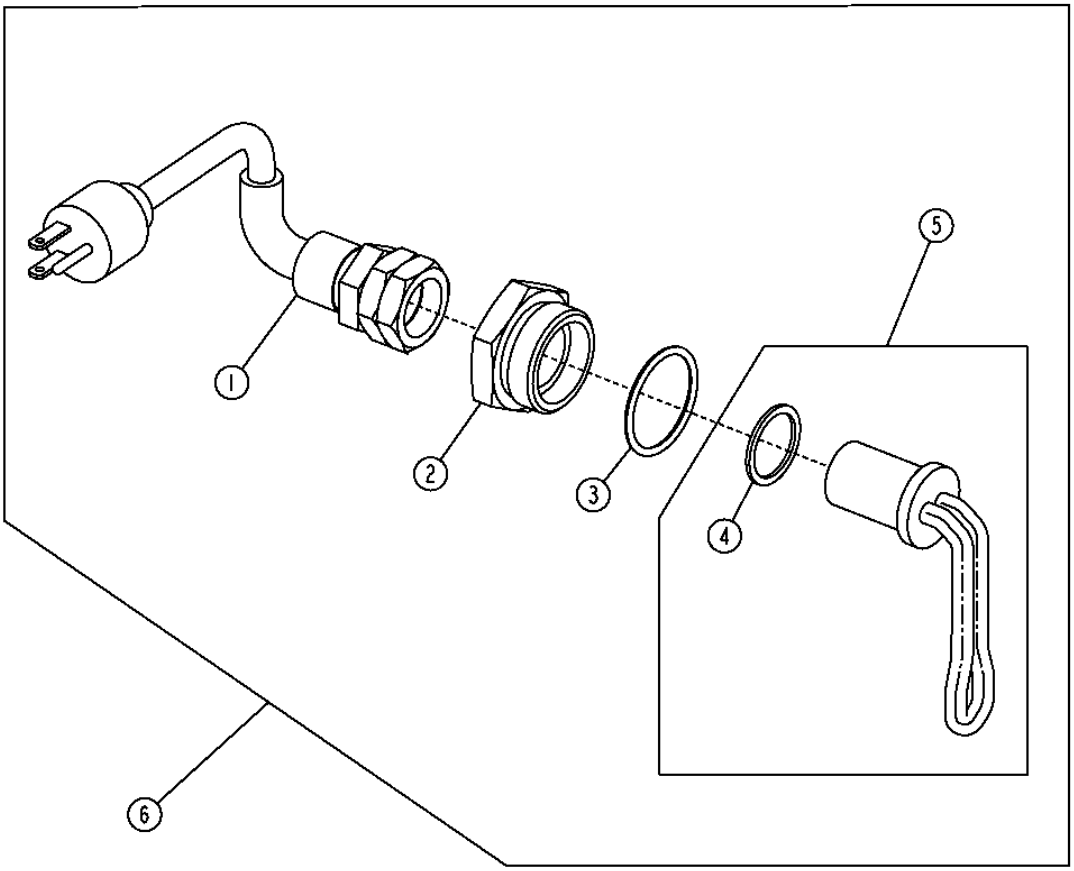

TX1011738

ENGINE COOLANT HEATER
CHAUFFE-BLOC MOTEUR
CALEFACTOR DE REFRIGERANTE DE MOTOR

POS.	*NO.PIEZA*	*DESCRIPCION*	*CANT*	*NUM. SERIE*	*NOTAS*
1	AT73296	CABLE DE ALIMENTACION	1		
2	R54123	RACOR ADAPTADOR	1		
3	U13639	ANILLO TORICO	1		
4	R206883	ARANDELA	1		
5	RE42139	ELEMENTO CALORIFICO	1		
6	AT74940	PRECALENTADOR DEL AGUA	1		

COLD START AID (ENGINE TT094)
DISPOSITIF D'AIDE AU DEMARRAGE PAR TEMPS FROID (ENGINE TT094)
DISPOSITIVO PARA EL ARRANQUE EN TIEMPO FRIO (ENGINE TT094)

TX1015646 -UN-23DEC06

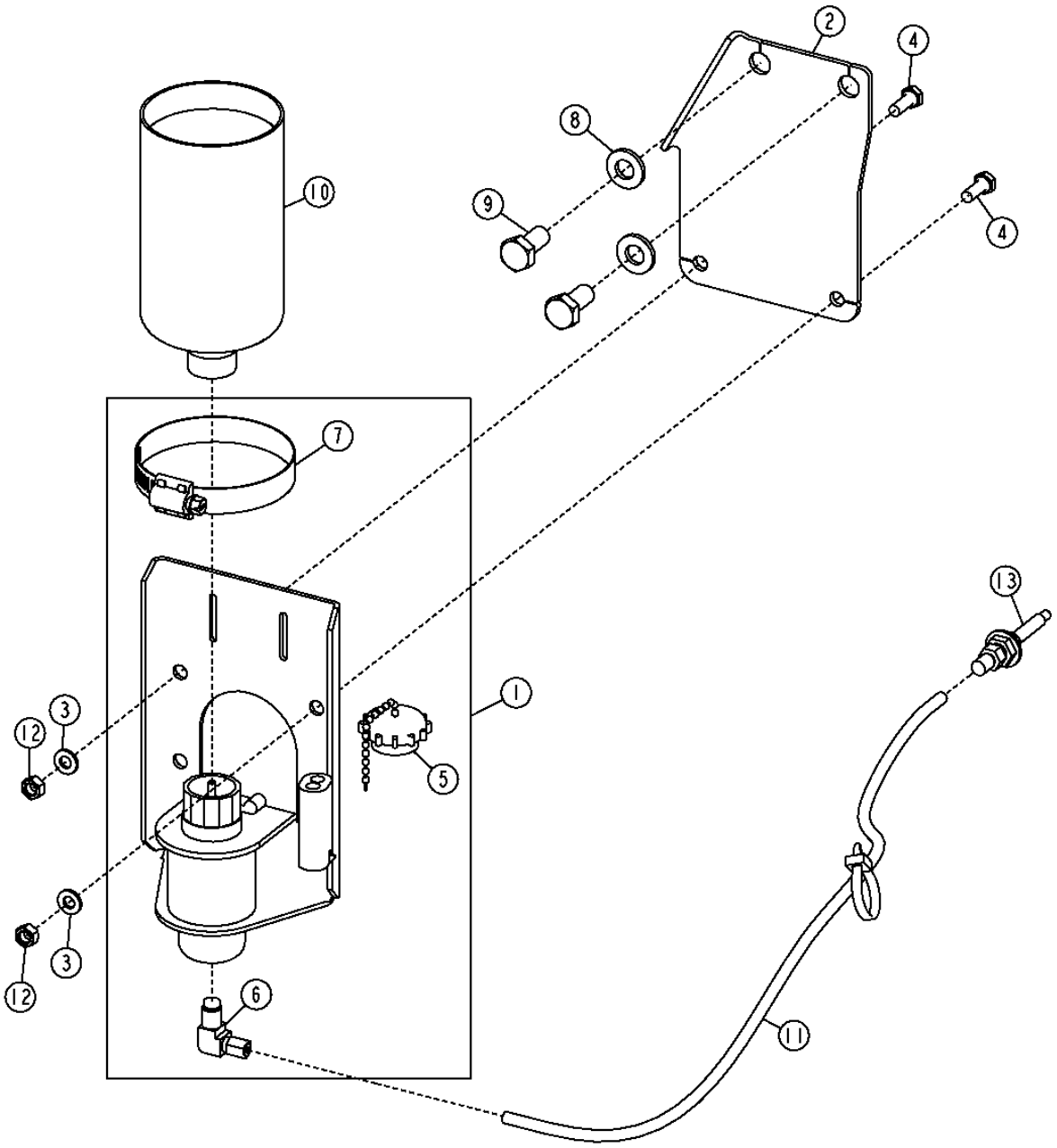

TX1015646

AUXILIARES DE ARRANQUE PARA TIEMPO FRIO 0505

COLD START AID (ENGINE TT094)
DISPOSITIF D'AIDE AU DEMARRAGE PAR TEMPS FROID (ENGINE TT094)
DISPOSITIVO PARA EL ARRANQUE EN TIEMPO FRIO (ENGINE TT094)

POS.	*NO.PIEZA*	*DESCRIPCION*	*CANT*	*NUM. SERIE*	*NOTAS*
1	AT173385	SOLENOIDE, TERMOARRANQUE	1		
2	T216273	SOPORTE	1		
3	24M7293	ARANDELA	2		6.500 X 13 X 1.600 MM
4	19M8425	TORNILLO	2		M6 X 16
5	AT171539	TAPA	1		
6	AT181582	RACOR ACODADO	1		
7	AR21999	ABRAZADERA PARA MANGUERAS	1		
8	24M7239	ARANDELA	3		10.700 X 21 X 2.500 MM
9	19M7938	TORNILLO	3		M10 X 20
10	AT171162	LIQUIDO PARA ARRANQUE	1		
11	.....	MANGUERA POR METROS	1		(HACER DE T78593) CTL
12	14M7272	TUERCA	2		M6
13	AT183222	TOBERA	1		

AUXILIARES DE ARRANQUE PARA TIEMPO FRIO 0505

COLD START AID (ENGINE HT054)
DISPOSITIF D'AIDE AU DEMARRAGE PAR TEMPS FROID (ENGINE HT054)
DISPOSITIVO PARA EL ARRANQUE EN TIEMPO FRIO (ENGINE HT054)

TX1034465 -UN-18JAN08

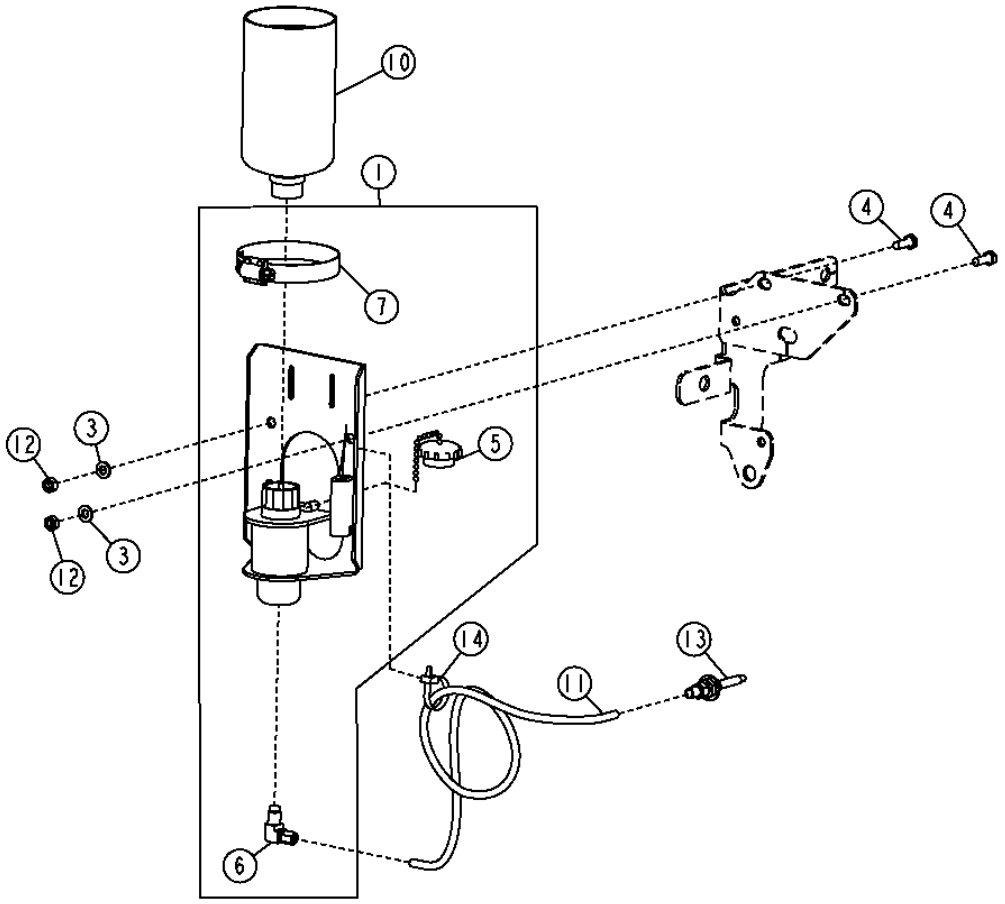

TX1034465

AUXILIARES DE ARRANQUE PARA TIEMPO FRIO 0505

COLD START AID (ENGINE HT054)
DISPOSITIF D'AIDE AU DEMARRAGE PAR TEMPS FROID (ENGINE HT054)
DISPOSITIVO PARA EL ARRANQUE EN TIEMPO FRIO (ENGINE HT054)

POS.	*NO.PIEZA*	*DESCRIPCION*	*CANT*	*NUM. SERIE*	*NOTAS*
1	AT173385	SOLENOIDE, TERMOARRANQUE	1		
3	24M7293	ARANDELA	2		6.500 X 13 X 1.600 MM
4	19M8425	TORNILLO	2		M6 X 16
5	AT171539	TAPA	1		
6	AT181582	RACOR ACODADO	1		
7	TY22472	ABRAZADERA	1		
10	AT350224	LIQUIDO PARA ARRANQUE	1		
11	.....	MANGUERA POR METROS	1		(HACER DE T78593) CTL
12	14M7272	TUERCA	2		M6
13	AT183222	TOBERA	1		
14	R44302	CINTA DE ATAR	1		

RADIATOR, HOSES, FAN SHROUD AND GUARD (ENGINE TT094)
RADIATEUR, FLEXIBLES, CAPOT DE VENTILATEUR ET PROTECTION (ENGINE TT094)
RADIADOR, MANGUERAS, ENVUELTA DEL VENTILADOR Y PROTECTOR (ENGINE TT094)

TX1012974 -UN-25OCT06

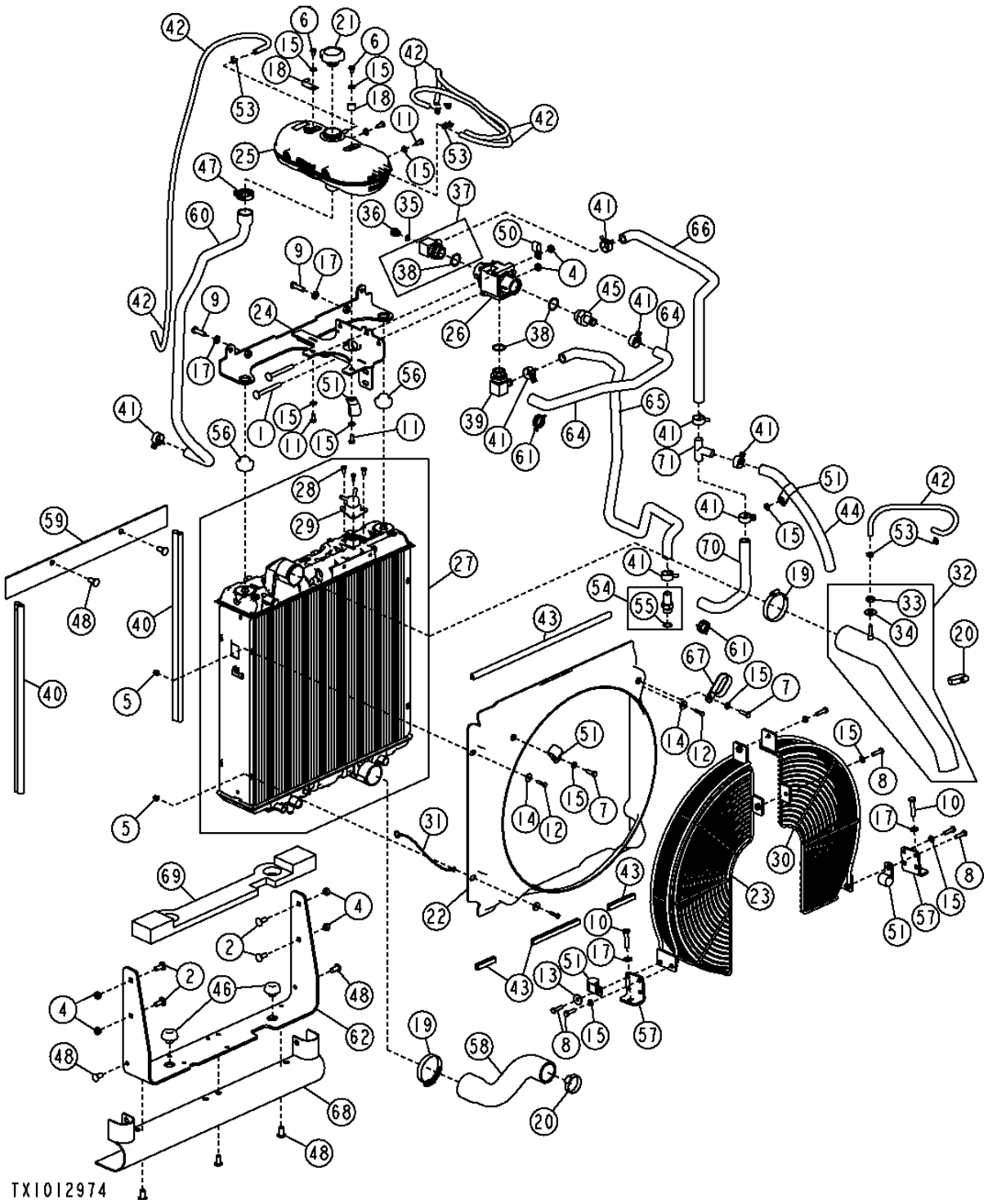

RADIATOR, HOSES, FAN SHROUD AND GUARD (ENGINE TT094)
RADIATEUR, FLEXIBLES, CAPOT DE VENTILATEUR ET PROTECTION (ENGINE TT094)
RADIADOR, MANGUERAS, ENVUELTA DEL VENTILADOR Y PROTECTOR (ENGINE TT094)

POS.	*NO.PIEZA*	*DESCRIPCION*	*CANT*	*NUM. SERIE*	*NOTAS*
1	03M7247	TORNILLO	2		M10 X 90
2	03M7307	TORNILLO	4		M10 X 25
4	14M7274	TUERCA	6		M10
5	14M7397	TUERCA DE SEGURIDAD	4		M6
6	19M7008	TORNILLO	2		M8 X 10
7	19M7407	TORNILLO	2		M8 X 25
8	19M7922	TORNILLO	6		M8 X 40
9	19M7550	TORNILLO	2		M10 X 35
10	19M7572	TORNILLO	2		M10 X 45
11	19M7932	TORNILLO	4		M8 X 16
12	19M7933	TORNILLO	4		M6 X 25
13	24M7024	ARANDELA	1		9 X 28 X 3 MM
14	24M7024	ARANDELA	4		9 X 28 X 3 MM
15	24M7238	ARANDELA	13		8.700 X 17 X 2 MM
17	24M7239	ARANDELA	5		
18	AH89557	ABRAZADERA	2		
19	AH170895	ABRAZADERA	2		
20	RE56098	ABRAZADERA	2		
21	AT310335	TAPON DE LLENADO	1		
22	AT312425	CORAZA	1		
23	AT312426	PROTECCION	1		
24	AT318095	ANGULO	1		
25	AT320220	TANQUE	1		
26	AT354811	VALVULA DE MANDO TERMOST.	1		(SUSTITUCION PARA AT320238, ESTA APLICACION)
27	AT351271	RADIADOR	1		(AT320239 NLA)
	AL155781	TAPON DE VACIADO	1		(VALVULA DE VACIADO)
	AL176130	GRIFO DE VACIADO	1		(LLENADO VALVULA)
28	21M7246	TORNILLO	3		M6 X 16
29	T214276	RACOR ADAPTADOR	1		
30	AT323152	PROTECCION	1		
31	AT324273	CABLE DE MASA	1		SUJETADOR
32	AT334333	MANGUITO DE RADIATOR	1		
33	14H856	TUERCA	1		
34	24H1789	ARANDELA	1		
35	R26448	ANILLO TORICO	1		
36	T227450	TAPON DE VACIADO	1		
37	AT355452	RACOR ADAPTADOR	1		
38	R29936	ANILLO TORICO	3		
39	AT43223	RACOR ACODADO	1		
40	T61861	AISLANTE	2		CTL
41	R524513	ABRAZADERA PARA MANGUERAS	13		
42	.....	MANGUERA POR METROS	4		(HACER DE TY22566) CTL
43	.....	AISLANTE	5		(HACER DE T68144) CTL
44	.....	MANGUERA POR METROS	1		(HACER DE TY22330) CTL
45	H65405	CONEXION	1		

SISTEMAS DE ENFRIAMIENTO DEL MOTOR 0510

RADIATOR, HOSES, FAN SHROUD AND GUARD (ENGINE TT094)
RADIATEUR, FLEXIBLES, CAPOT DE VENTILATEUR ET PROTECTION (ENGINE TT094)
RADIADOR, MANGUERAS, ENVUELTA DEL VENTILADOR Y PROTECTOR (ENGINE TT094)

TX1012974 -UN-25OCT06

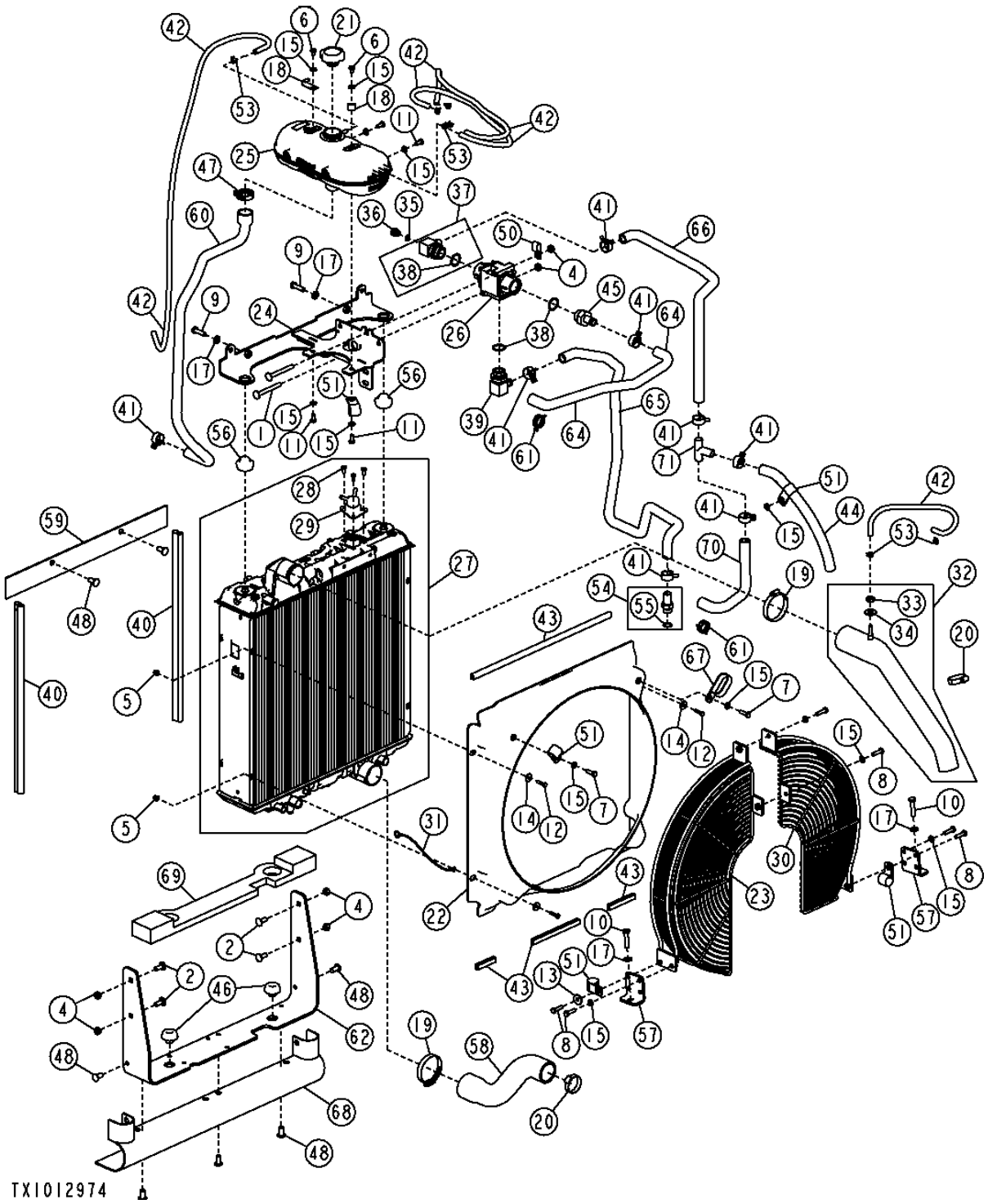

RADIATOR, HOSES, FAN SHROUD AND GUARD (ENGINE TT094)
RADIATEUR, FLEXIBLES, CAPOT DE VENTILATEUR ET PROTECTION (ENGINE TT094)
RADIADOR, MANGUERAS, ENVUELTA DEL VENTILADOR Y PROTECTOR (ENGINE TT094)

POS.	*NO.PIEZA*	*DESCRIPCION*	*CANT*	*NUM. SERIE*	*NOTAS*
46	KV25173	AISLANTE	2		
47	L154742	ABRAZADERA	1		
48	MT2485	TAPON	7		
50	R35668	ABRAZADERA	1		
51	R46667	ABRAZADERA	5		
53	T174427	ABRAZADERA	7		(SUSTITUCION PARA R56101)
54	RE223627	CONEXION DE MANGUERA	1		
55	51M7045	ANILLO TORICO	1		
56	T216248	AISLANTE	2		
57	T216350	PLACA	2		
58	T216620	MANGUITO DE RADIATOR	1		
59	T216877	AISLANTE	1		
60	T216934	MANGUITO DE RADIATOR	1		
61	R524513	ABRAZADERA PARA MANGUERAS	2		
62	T213481	ANGULO	1		
64	T225322	MANGUERA	1		
65	T225523	MANGUITO DE RADIATOR	1		
66	T230730	MANGUERA	1		
67	T225865	ABRAZADERA	1		
68	T226097	AISLANTE	1		
69	T226132	DEFLECTOR	1		
70	T230732	MANGUERA	1		
71	N221912	CONEXION	1		

HYDRAULIC OIL COOLER AND HOSES (ENGINE TT094)
REFROIDISSEUR D'HUILE HYDRAULIQUE ET FLEXIBLES (ENGINE TT094)
ENFRIADOR DE ACEITE HIDRAULICO Y MANGUERAS (ENGINE TT094)

TX1032655 -UN-06DEC07

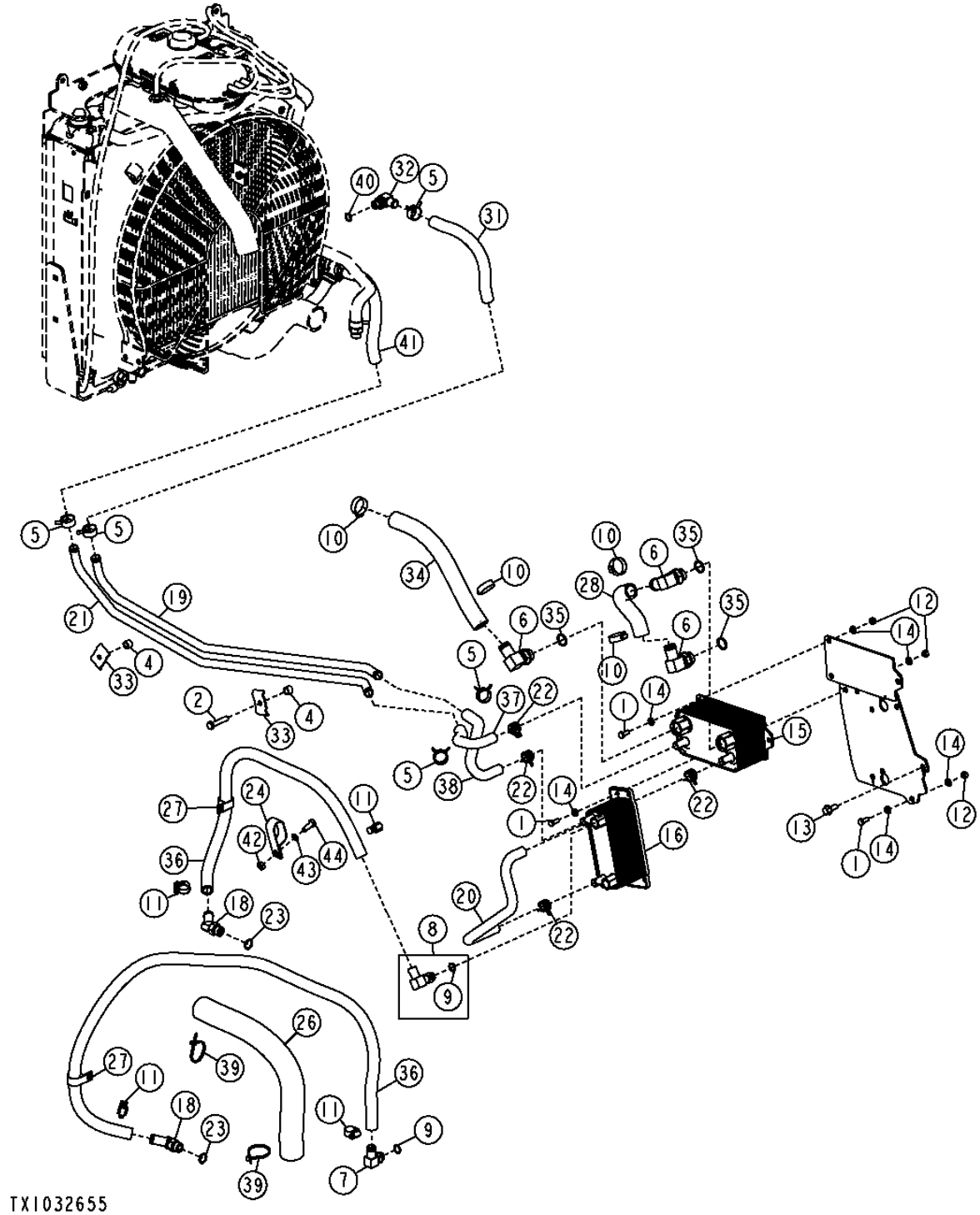

HYDRAULIC OIL COOLER AND HOSES (ENGINE TT094)
REFROIDISSEUR D'HUILE HYDRAULIQUE ET FLEXIBLES (ENGINE TT094)
ENFRIADOR DE ACEITE HIDRAULICO Y MANGUERAS (ENGINE TT094)

POS.	*NO.PIEZA*	*DESCRIPCION*	*CANT*	*NUM. SERIE*	*NOTAS*
1	19M7881	TORNILLO	7		M8 X 20
2	19M8600	TORNILLO	2		M10 X 50
3	24M7239	ARANDELA	5		10.700 X 21 X 2.500 MM
4	28H3394	CASQUILLO	2		
5	T185826	ABRAZADERA	6		
6	AR68999	RACOR ACODADO	1		
7	AT118619	CONEXION DE MANGUERA	1		
8	AT193927	CONEXION DE MANGUERA	1		
9	R26375	ANILLO TORICO	2		
10	AT300153	ABRAZADERA PARA MANGUERAS	2		
11	AT301917	ABRAZADERA PARA MANGUERAS	4		
12	14M7273	TUERCA	7		M8
13	19M7785	TORNILLO	3		M10 X 25
14	24M7238	ARANDELA	12		8.700 X 17 X 2 MM
15	AT318085	REFRIGERADOR DE ACEITE	1		
16	RE201108	REFRIGERADOR DE ACEITE	1		
18	AT324059	RACOR ACODADO	2		
19	AT330459	TUBO	1		
20	AT330491	MANGUERA	1	-161698	
	T240410	MANGUERA	1	161699-	
21	AT334340	TUBO	1		
22	R117721	ABRAZADERA	4		
23	R26906	ANILLO TORICO	2		
24	T149597	ABRAZADERA	1		
26	T161463	PROTECCION DE MANGUERA	1		
27	T162675	ABRAZADERA	2		
31	.....	MANGUERA POR METROS	1		(HACER DE TY22330) (CTL)
32	AH206095	RACOR ACODADO	1		
33	R46919	SEMIABRAZADERA	2		
34	.....	MANGUERA POR METROS	1		(HACER DE TY22556) (CTL)
35	U12547	ANILLO TORICO	3		
36	.....	MANGUERA POR METROS	1		(HACER DE T78497) (CTL)
37	T223708	MANGUERA	1	-161698	
	T240404	MANGUERA	1	161699-	
38	T223564	MANGUERA	1		
39	R44302	CINTA DE ATAR	1		
40	51M7043	ANILLO TORICO	1		
41	.....	MANGUERA POR METROS	1		(HACER DE TY22330) (CTL)
42	14M7274	TUERCA	1		M10
43	24M7096	ARANDELA	1		10.500 X 18 X 1.600 MM
44	19M7402	TORNILLO	1		M10 X 25

RADIATOR, HOSES, FAN SHROUD AND GUARD (ENGINE HT054)
RADIATEUR, FLEXIBLES, CAPOT DE VENTILATEUR ET PROTECTION (ENGINE HT054)
RADIADOR, MANGUERAS, ENVUELTA DEL VENTILADOR Y PROTECTOR (ENGINE HT054)

TX1034126 -UN-26JAN08

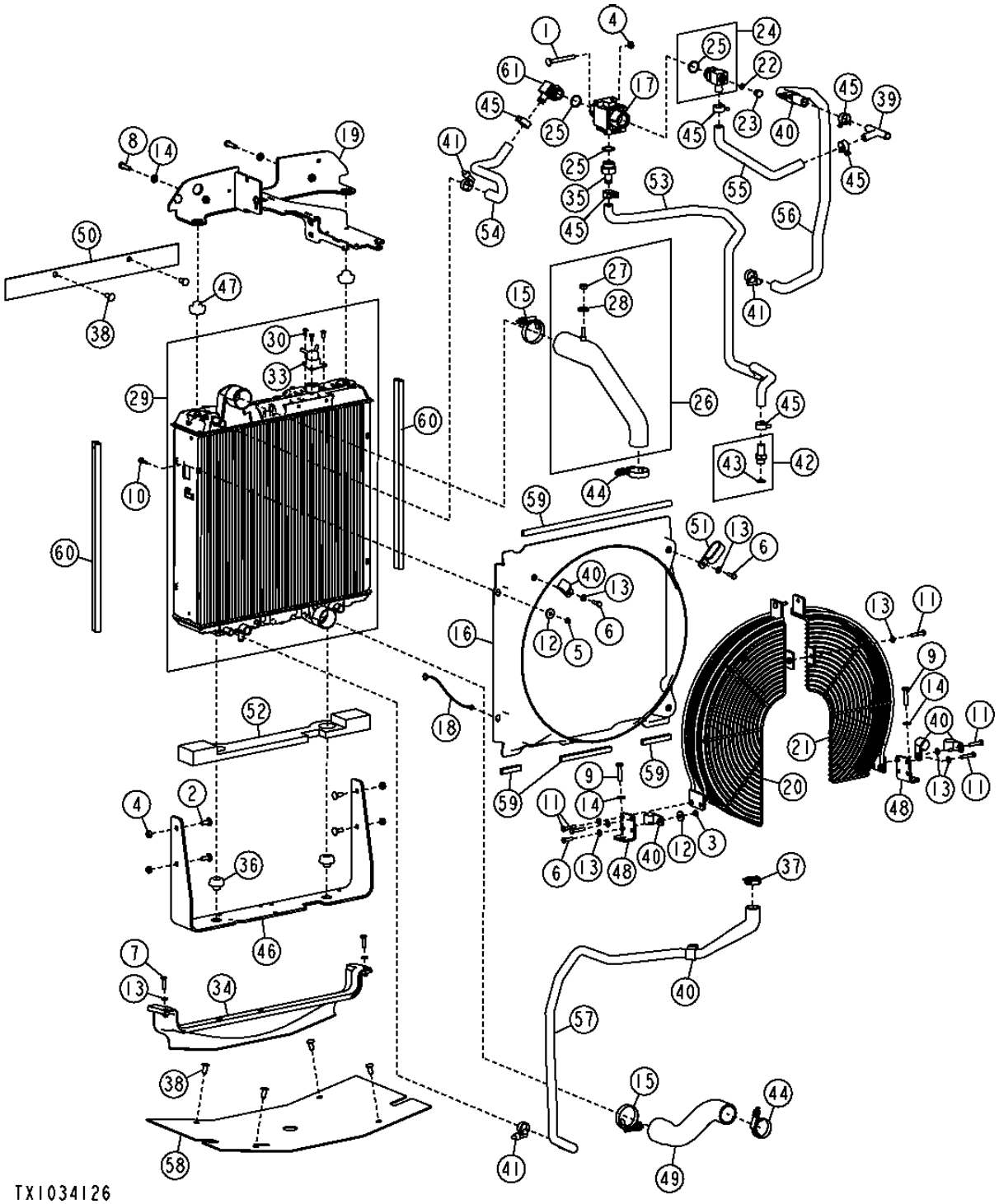

RADIATOR, HOSES, FAN SHROUD AND GUARD (ENGINE HT054)
RADIATEUR, FLEXIBLES, CAPOT DE VENTILATEUR ET PROTECTION (ENGINE HT054)
RADIADOR, MANGUERAS, ENVUELTA DEL VENTILADOR Y PROTECTOR (ENGINE HT054)

POS.	*NO.PIEZA*	*DESCRIPCION*	*CANT*	*NUM. SERIE*	*NOTAS*
1	03M7247	TORNILLO	2		M10 X 90
2	03M7307	TORNILLO	4		M10 X 25
3	14M7273	TUERCA	1		M8
4	14M7274	TUERCA	6		M10
5	14M7397	TUERCA DE SEGURIDAD	4		M6
6	19M7407	TORNILLO	3		M8 X 25
7	19M7513	TORNILLO	2		M8 X 30
8	19M7550	TORNILLO	2		M10 X 35
9	19M7572	TORNILLO	2		M10 X 45
10	19M7863	TORNILLO	4		M6 X 25
11	19M7922	TORNILLO	5		M8 X 40
12	24M7024	ARANDELA	5		9 X 28 X 3 MM
13	24M7238	ARANDELA	16		8.700 X 17 X 2 MM
14	24M7239	ARANDELA	4		10.700 X 21 X 2.500 MM
15	AH170895	ABRAZADERA	2		
16	AT312425	CORAZA	1		
17	AT320238	VALVULA DE MANDO TERMOST.	1		
18	AT324273	CABLE DE MASA	1		
19	AT334592	ANGULO	1		
20	AT312426	PROTECCION	1		
21	AT323152	PROTECCION	1		
22	R26448	ANILLO TORICO	1		
23	T227450	TAPON DE VACIADO	1		
24	AT355452	RACOR ADAPTADOR	1		
25	R29936	ANILLO TORICO	3		
26	AT344638	MANGUITO DE RADIATOR	1		
27	14H856	TUERCA	1		1/2"
28	24H1789	ARANDELA	1		17/32" X 1-1/4" X 0.105"
29	AT351271	RADIADOR	1		
	AL155781	TAPON DE VACIADO	1		
	AL176130	GRIFO DE VACIADO	1		
30	21M7246	TORNILLO	3		M6 X 16
33	T214276	RACOR ADAPTADOR	1		
34	AT352699	DEFLECTOR	1		
35	H65405	CONEXION	1		
36	KV25173	AISLANTE	1		
37	L154742	ABRAZADERA	1		
38	MT2485	TAPON	1		
39	N221912	CONEXION	1		
40	R46667	ABRAZADERA	6		
41	R524513	ABRAZADERA PARA MANGUERAS	3		
42	RE223627	CONEXION DE MANGUERA	1		
43	51M7045	ANILLO TORICO	1		19.300 X 2.200 MM
44	RE56098	ABRAZADERA	2		
45	T185826	ABRAZADERA	8		
46	T213481	ANGULO	1		
47	T216248	AISLANTE	2		
48	T216350	PLACA	2		
49	T216620	MANGUITO DE RADIATOR	1		
50	T216877	AISLANTE	1		
51	T225865	ABRAZADERA	1		
52	T226132	DEFLECTOR	1		
53	T226133	MANGUITO DE RADIATOR	1		
54	T226134	MANGUITO DE RADIATOR	1		
55	T226135	MANGUITO DE RADIATOR	1		
56	T226136	MANGUITO DE RADIATOR	1		
57	T226222	MANGUITO DE RADIATOR	1		
58	T241376	DEFLECTOR	1		
59	.....	AISLANTE	AR		(HACER DE T61861) (CTL)
60	.....	AISLANTE	AR		(HACER DE AT305126) (CTL)
61	AT43223	RACOR ACODADO	1		

COOLING SYSTEM HOSES AND FITTINGS (ENGINE HT054)
FLEXIBLES ET RACCORDS DU CIRCUIT DE REFROIDISSEMENT (ENGINE HT054)
ADAPTADORES Y MANGUERAS DEL SISTEMA DE ENFRIAMIENTO (ENGINE HT054)

TX1036956 -UN-20FEB08

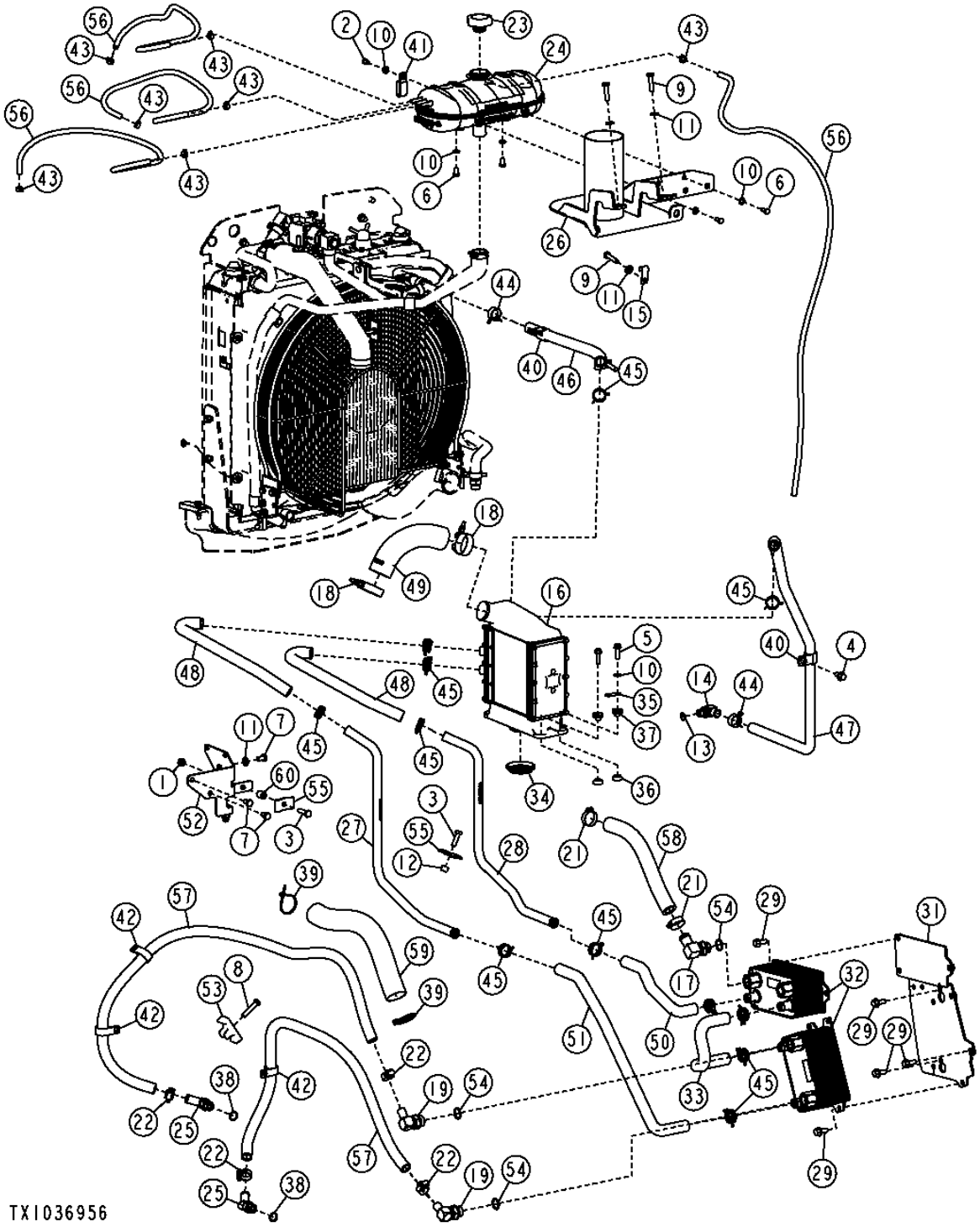

COOLING SYSTEM HOSES AND FITTINGS (ENGINE HT054)
FLEXIBLES ET RACCORDS DU CIRCUIT DE REFROIDISSEMENT (ENGINE HT054)
ADAPTADORES Y MANGUERAS DEL SISTEMA DE ENFRIAMIENTO (ENGINE HT054)

POS.	*NO.PIEZA*	*DESCRIPCION*	*CANT*	*NUM. SERIE*	*NOTAS*
1	14M7274	TUERCA	1		M10
2	19M7008	TORNILLO	1		M8 X 10
3	19M7550	TORNILLO	2		M10 X 35
4	19M7784	TORNILLO	1		M10 X 20
5	19M7868	TORNILLO	4		M8 X 30
6	19M7932	TORNILLO	4		M8 X 16
7	19M8324	TORNILLO	3		M10 X 16
8	19M8600	TORNILLO	1		M10 X 50
9	19M8637	TORNILLO	3		M10 X 40
10	24M7238	ARANDELA	26		8.700 X 17 X 2 MM
11	24M7239	ARANDELA	4		10.700 X 21 X 2.500 MM
12	28H3394	CASQUILLO	2		0.493" X 0.675" X 1/2"
13	51M7043	ANILLO TORICO	1		15.300 X 2.200 MM
14	AH206095	RACOR ACODADO	1		
15	AH89557	ABRAZADERA	1		
16	AL176906	POSREFRIGERADOR	1		
17	AR68999	RACOR ACODADO	1		
18	AT105289	ABRAZADERA	2		
19	AT21574	CONEXION	2		
21	AT300153	ABRAZADERA PARA MANGUERAS	2		
22	AT301917	ABRAZADERA PARA MANGUERAS	4		
23	AT310335	TAPON DE LLENADO	1		
24	AT320220	TANQUE	1		
25	AT324059	RACOR ACODADO	2		
26	AT334597	ANGULO	1		
27	AT335699	TUBO	1		
28	AT335700	TUBO	1		
29	19M7785	TORNILLO	9		M10 X 25
31	AT349278	PLACA	1		
32	AT349656	REFRIGERADOR DE ACEITE	2		
33	AT349463	MANGUERA	1		
34	L157267	JUNTA	1		
35	L157268	TERMINAL ELECTRICO	4		
36	L171071	CASQUILLO	4		
37	L171072	CASQUILLO	4		
38	R26906	ANILLO TORICO	2		19.177 X 2.464 MM
39	R44302	CINTA DE ATAR	4		
40	R46667	ABRAZADERA	8		
41	T152608	ABRAZADERA	1		
42	T162675	ABRAZADERA	3		
43	T174427	ABRAZADERA	7		
44	T185826	ABRAZADERA	8		
45	T217175	ABRAZADERA PARA MANGUERAS	12		
46	T226137	MANGUITO DE RADIATOR	1		
47	T226138	MANGUITO DE RADIATOR	1		
48	T226250	MANGUITO DE RADIATOR	2		
49	T226273	MANGUERA	1		
50	T226960	MANGUITO DE RADIATOR	1		
51	T227709	MANGUITO DE RADIATOR	1		
52	T246173	SOPORTE	1		(T239061 NLA)
53	T52978	ABRAZADERA	1		
54	U12547	ANILLO TORICO	3		
55	U13055	ABRAZADERA	2		
56	.....	MANGUERA POR METROS	AR		(HACER DE TY22566) (CTL)
57	.....	MANGUERA POR METROS	AR		(HACER DE T78497) (CTL)
58	.....	MANGUERA POR METROS	AR		(HACER DE TY22556) (CTL)
59	.....	PROTECCION DE MANGUERA	AR		(HACER DE XPS-B-35) (CTL)
60	28H1697	ESPACIADOR	1		0.493" X 0.675" X 3/4"

A/C FAN PACKAGE AND BASIC FAN PACKAGE (ENGINE TT094)
CHAUFFE-BLOC MOTEUR (ENGINE TT094)
CALEFACTOR DE REFRIGERANTE DE MOTOR (ENGINE TT094)

TX1015645 -UN-06DEC06

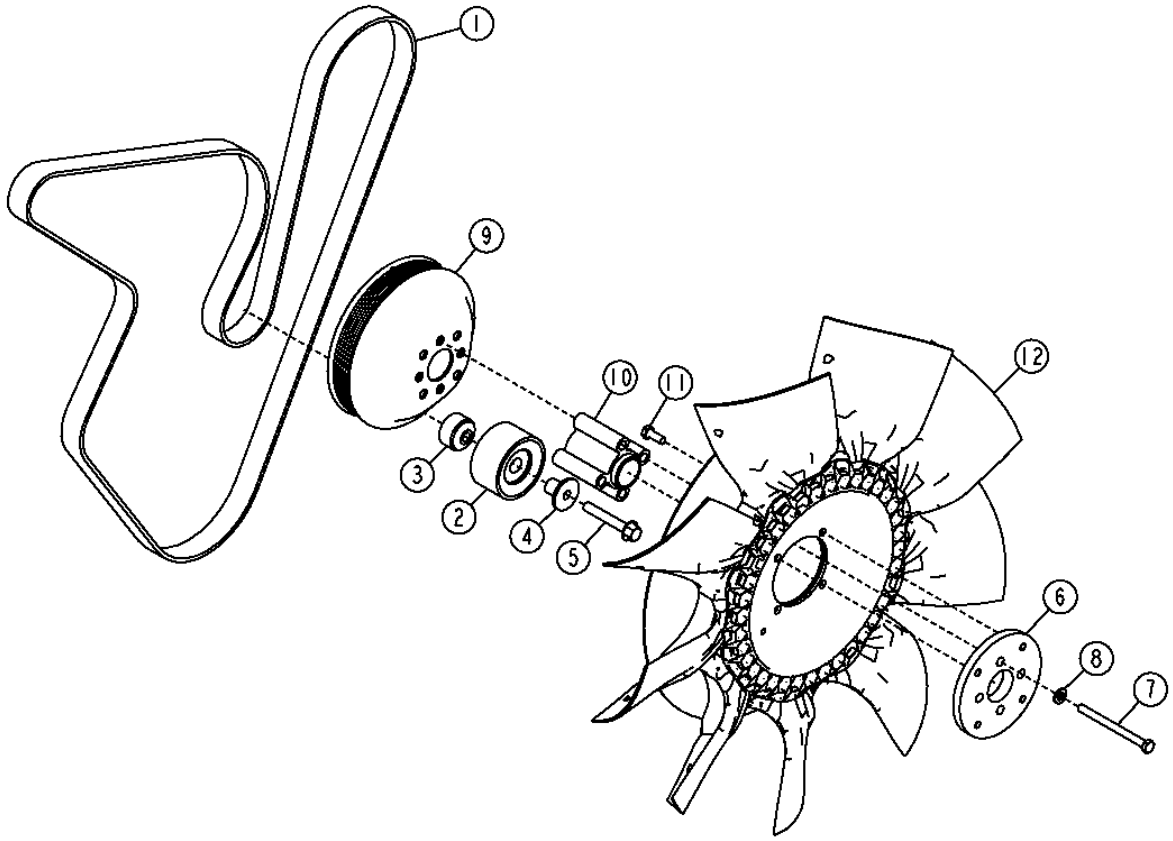

TX1015645

A/C FAN PACKAGE AND BASIC FAN PACKAGE (ENGINE TT094)
CHAUFFE-BLOC MOTEUR (ENGINE TT094)
CALEFACTOR DE REFRIGERANTE DE MOTOR (ENGINE TT094)

POS.	*NO.PIEZA*	*DESCRIPCION*	*CANT*	*NUM. SERIE*	*NOTAS*
1	T227666	CORREA TRAPEZOIDAL	1		CONJUNTO DE VENTILADOR DE A/A TEMPERATURA AMBIENTE ALTA
	T227665	CORREA TRAPEZOIDAL	1		TEMPERATURA AMBIENTE ALTA
	T227609	CORREA TRAPEZOIDAL	1		CONJUNTO DE VENTILADOR DE A/A
	R504022	CORREA PLANA	1		W/O AC
2	RE505264	POLEA	1		CONJUNTO DE VENTILADOR DE A/A
3	R500320	ESPACIADOR	1		CONJUNTO DE VENTILADOR DE A/A
4	R502079	MANGUITO	1		CONJUNTO DE VENTILADOR DE A/A
5	19M7808	TORNILLO	1		M10 X 65, CONJUNTO DE VENTILADOR DE A/A
6	T225321	ARANDELA	1		
7	19M8456	TORNILLO	1		M8 X 100
8	24M7238	ARANDELA	1		8.700 X 17 X 2 MM
9	R128661	POLEA	1		TEMPERATURA AMBIENTE ALTA
	R128662	POLEA	1		
10	T208136	ESPACIADOR	1		
11	19M7881	TORNILLO	1		M8 X 20
12	AT322327	VENTILADOR ASPIRACION	1		TEMPERATURA AMBIENTE ALTA
	AT312123	VENTILADOR ASPIRACION	1		

A/C FAN PACKAGE AND BASIC FAN PACKAGE (ENGINE HT054)
ENSEMBLE DE VENTILATEUR DE CLIMATISATION ET ENSEMBLE DE VENTILATEUR DE BASE(ENGINE HT054)
CONJUNTOS DE VENTILADOR DE A/A Y DE VENTILADOR BASICO (ENGINE HT054)

TX1034167 -UN-11JAN08

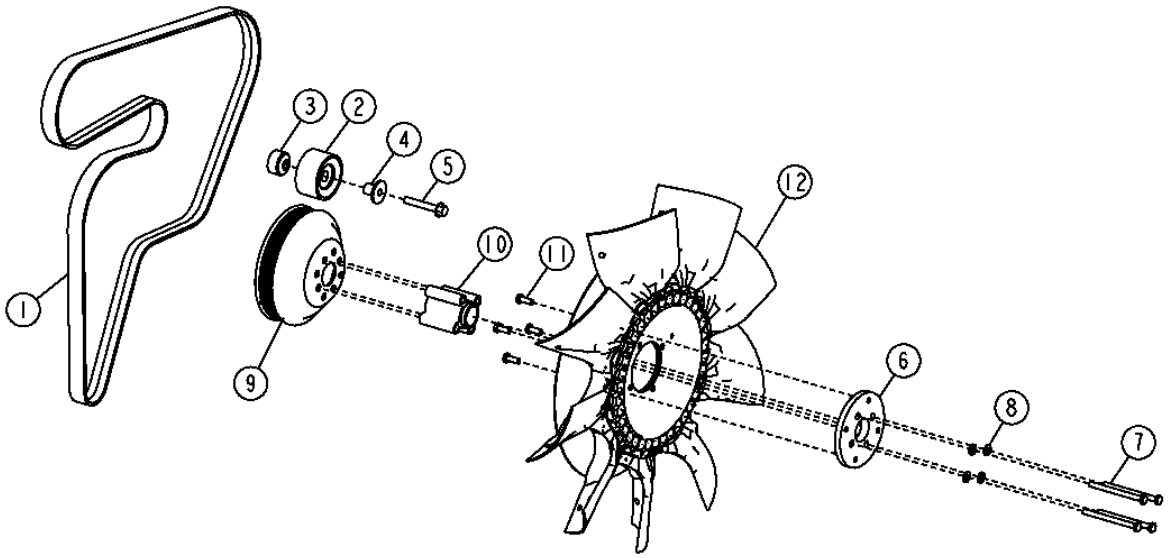

TX1034167

A/C FAN PACKAGE AND BASIC FAN PACKAGE (ENGINE HT054)
ENSEMBLE DE VENTILATEUR DE CLIMATISATION ET ENSEMBLE DE VENTILATEUR DE BASE(ENGINE HT054)
CONJUNTOS DE VENTILADOR DE A/A Y DE VENTILADOR BASICO (ENGINE HT054)

POS.	*NO.PIEZA*	*DESCRIPCION*	*CANT*	*NUM. SERIE*	*NOTAS*
1	T240081	CORREA TRAPEZOIDAL	1		(T240083 NLA) CONJUNTO DE VENTILADOR DE A/A (TEMPERATURA AMBIENTE ALTA)
	T240082	CORREA TRAPEZOIDAL	1		SIN ACONDICIONADOR DE AIRE (TEMPERATURA AMBIENTE ALTA)
	T225495	CORREA TRAPEZOIDAL	1		(SUSTITUCION PARA T225495, ESTA APLICACION) CONJUNTO DE VENTILADOR DE A/A (STD)
	T240080	CORREA TRAPEZOIDAL	1		SIN ACONDICIONADOR DE AIRE (STD)
2	RE505264	POLEA	1		CONJUNTO DE VENTILADOR DE A/A
3	R500320	ESPACIADOR	1		CONJUNTO DE VENTILADOR DE A/A
4	R502079	MANGUITO	1		CONJUNTO DE VENTILADOR DE A/A
5	19M7808	TORNILLO	1		M10 X 65, CONJUNTO DE VENTILADOR DE A/A
6	T225321	ARANDELA	1		
7	19M7970	TORNILLO	4		M8 X 100, (SUSTITUCION PARA 19M8456 Y 24M7238, ESTA APLICACION)
8	19M7970	TORNILLO	4		M8 X 100, (SUSTITUCION PARA 24M7238 Y 19M8456, ESTA APLICACION)
9	R128661	POLEA	1		TEMPERATURA AMBIENTE ALTA CON ACONDICIONADOR DE AIRE SOLAMENTE
	R128662	POLEA	1		TEMPERATURA AMBIENTE ALTA SIN ACONDICIONADOR DE AIRE Y STD CON ACONDICIONADOR DE AIRE
	R113625	POLEA	1		CON ACONDICIONADOR DE AIRE (STD)
10	T208136	ESPACIADOR	1		
11	19M7881	TORNILLO	4		M8 X 20
12	AT322327	VENTILADOR ASPIRACION	1		TEMPERATURA AMBIENTE ALTA
	AT312123	VENTILADOR ASPIRACION	1		STD

ELECTRICAL ACCEELERATOR
CHAUFFE-BLOC MOTEUR
CALEFACTOR DE REFRIGERANTE DE MOTOR

TX1015607 -UN-06DEC06

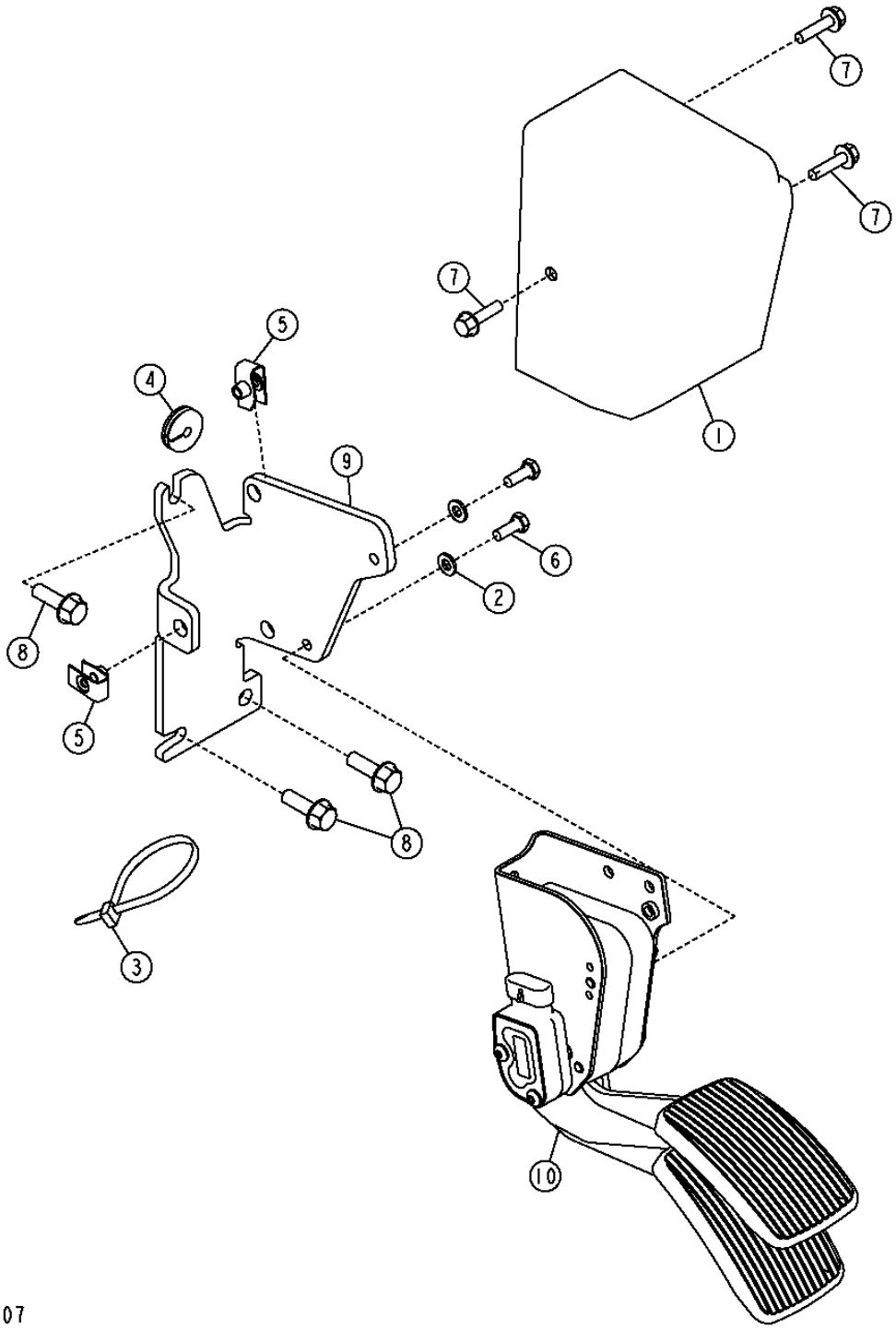

ELECTRICAL ACCELERATOR
CHAUFFE-BLOC MOTEUR
CALEFACTOR DE REFRIGERANTE DE MOTOR

POS.	*NO.PIEZA*	*DESCRIPCION*	*CANT*	*NUM. SERIE*	*NOTAS*
1	T224315	TAPADERA	1		
2	24M7293	ARANDELA	2		6.500 X 13 X 1.600 MM
3	R44302	CINTA DE ATAR	1		
4	H169690	PASAMUROS	1		(SUSTITUCION PARA T74952, ESTA APLICACION)
5	R134098	TUERCA	3		
6	19M8425	TORNILLO	1		M6 X 16
7	19M7863	TORNILLO	3		M6 X 25
8	19M7867	TORNILLO	3		M8 X 25
9	T224233	SOPORTE	1		
10	AT340698	PEDAL	1		

AIR CLEANER AND MOUNTING BRACKETS (ENGINE TT094)
FILTRE A AIR ET SUPPORTS DE MONTAGE (ENGINE TT094)
FILTRO DE AIRE Y SOPORTES DE MONTAJE (ENGINE TT094)

TX1012660 -UN-20NOV06

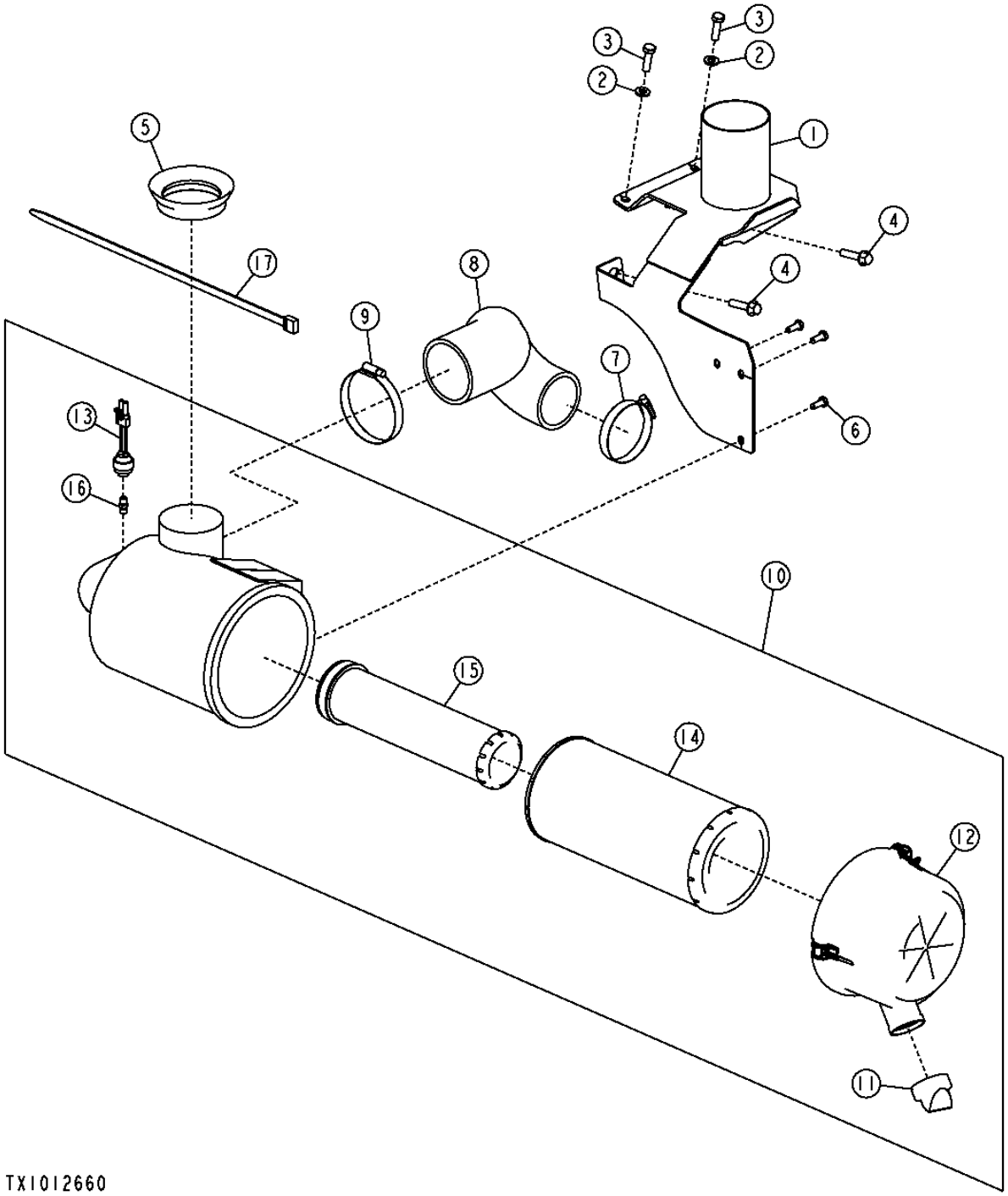

AIR CLEANER AND MOUNTING BRACKETS (ENGINE TT094)
FILTRE A AIR ET SUPPORTS DE MONTAGE (ENGINE TT094)
FILTRO DE AIRE Y SOPORTES DE MONTAJE (ENGINE TT094)

POS.	*NO.PIEZA*	*DESCRIPCION*	*CANT*	*NUM. SERIE*	*NOTAS*
1	AT343558	APOYO	1		
2	24M7239	ARANDELA	2		
3	19M7550	TORNILLO	2		M10 X 35
4	19M8320	TORNILLO	2		M10 X 45
5	T166091	RETEN	1		
6	19M7881	TORNILLO	3		M8 X 20
7	AH104837	ABRAZADERA PARA MANGUERAS	1		(CON TURBOALIMENTADOR)
8	T216322	MANGUERA	1		(CON TURBOALIMENTADOR)
9	AR85329	ABRAZADERA	1		
10	AT186281	FILTRO DE AIRE	1		
11	R48568	VALVULA	1		
12	AT171855	TAPADERA	1		
13	AT178542	SENSOR RESTRICCCION DE AIRE	1		
14	KV16429	FILTRO DE AIRE	1		PRIMARIA
15	AT171854	FILTRO DE AIRE	1		SECUNDARIO
16	AR44361	CONEXION	1		

PRE CLEANER (ENGINE TT094)
PREFILTRE (ENGINE TT094)
PREFILTRO (ENGINE TT094)

T198040 -UN-16MAR04

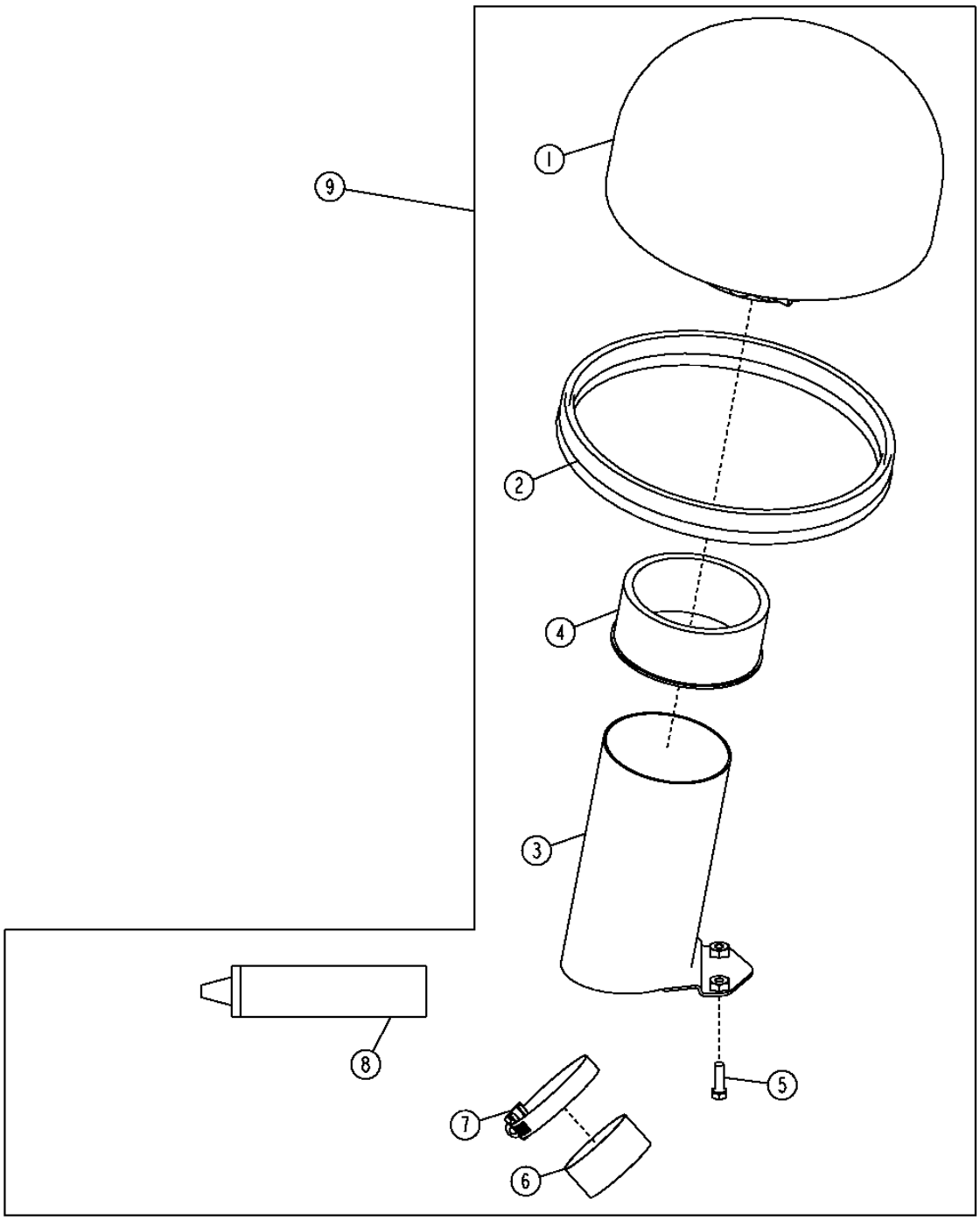

T198040

PRE CLEANER (ENGINE TT094)
PREFILTRE (ENGINE TT094)
PREFILTRO (ENGINE TT094)

POS.	*NO.PIEZA*	*DESCRIPCION*	*CANT*	*NUM. SERIE*	*NOTAS*
1	AT220930	PREFILTRO	1		
2	AH140044	AISLANTE	1		
3	AT191266	TUBO	1		
4	TY24867	JUEGO	1		ADAPTADOR
5	21M7351	TORNILLO	2		M6 X 20
6	T176553	TAPON	1		
7	AR40418	ABRAZADERA PARA MANGUERAS	1		
8	PM37465	SELLADOR	1		
9	**AT189492**	**JUEGO**	**1**		**WHOLE GOODS**

AIR CLEANER AND AIR INTAKE (ENGINE HT054)
FILTRE A AIR ET ADMISSION D'AIR (ENGINE HT054)
FILTRO DE AIRE Y ADMISION DE AIRE (ENGINE HT054)

TX1034507 -UN-11JAN08

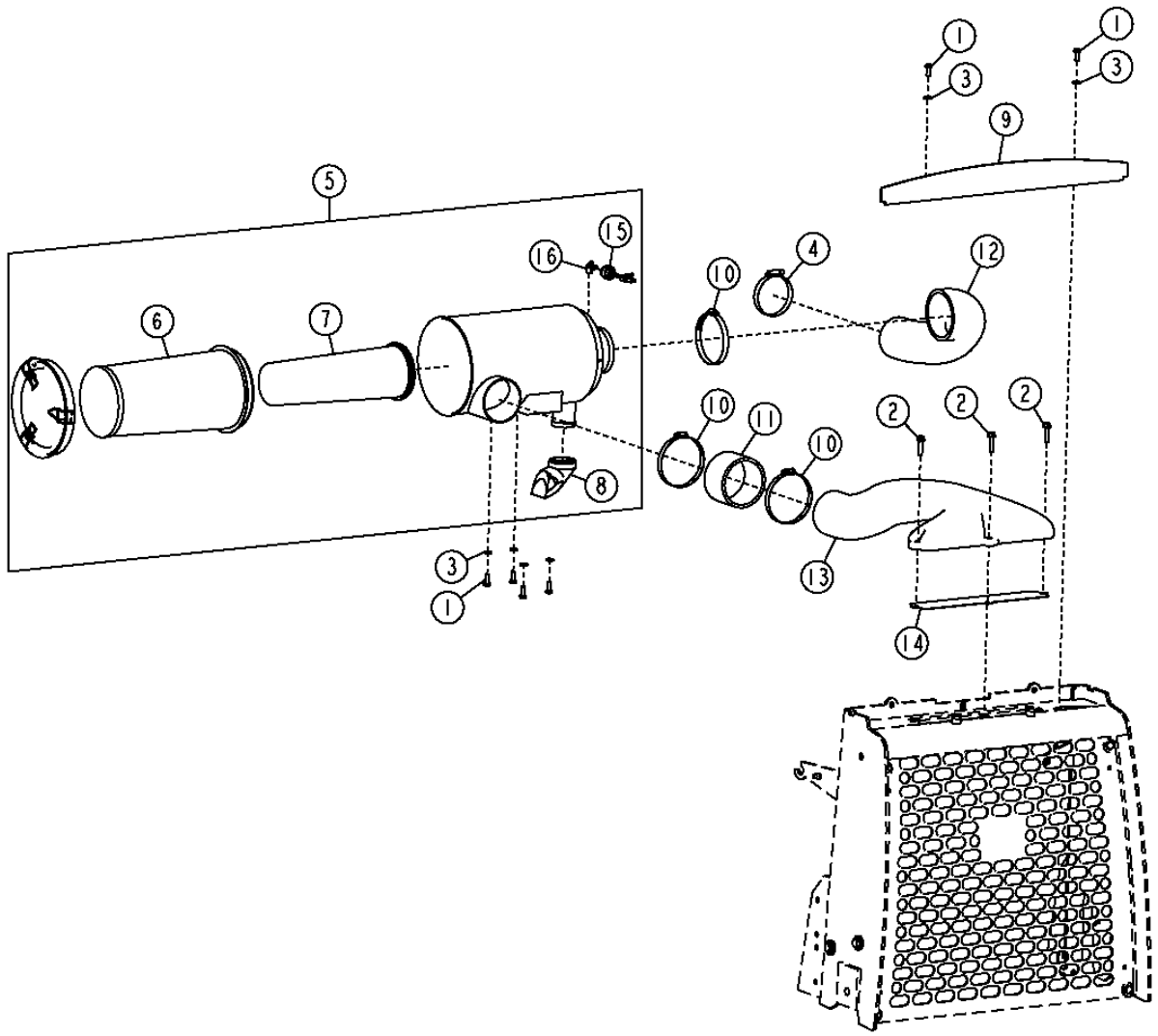

TX1034507

AIR CLEANER AND AIR INTAKE (ENGINE HT054)
FILTRE A AIR ET ADMISSION D'AIR (ENGINE HT054)
FILTRO DE AIRE Y ADMISION DE AIRE (ENGINE HT054)

POS.	*NO.PIEZA*	*DESCRIPCION*	*CANT*	*NUM. SERIE*	*NOTAS*
1	19M7881	TORNILLO	6		M8 X 20
2	19M7897	TORNILLO	3		M8 X 35
3	24M7238	ARANDELA	6		8.700 X 17 X 2 MM
4	AH104837	ABRAZADERA PARA MANGUERAS	1		
5	AT321342	FILTRO DE AIRE	1		
6	AT332908	CARTUCHO DE FILTRO	1		
7	AT332909	CARTUCHO DE FILTRO	1		
8	T179504	VALVULA AUTOMATICA	1		
9	AT351528	AISLANTE	1		
10	AU12450	ABRAZADERA PARA MANGUERAS	3		
11	T215615	MANGUERA	1		
12	T226042	MANGUERA	1		
13	T235360	CONDUCTO DE AIRE	1		
14	T237357	MALLA	1		
15	AT178542	SENSOR RESTRICCCION DE AIRE	1		
16	R222372	RACOR ACODADO	1		

PRE CLEANER (ENGINE HT054)
PREFILTRE (ENGINE HT054)
PREFILTRO (ENGINE HT054)

TX1034518 -UN-11JAN08

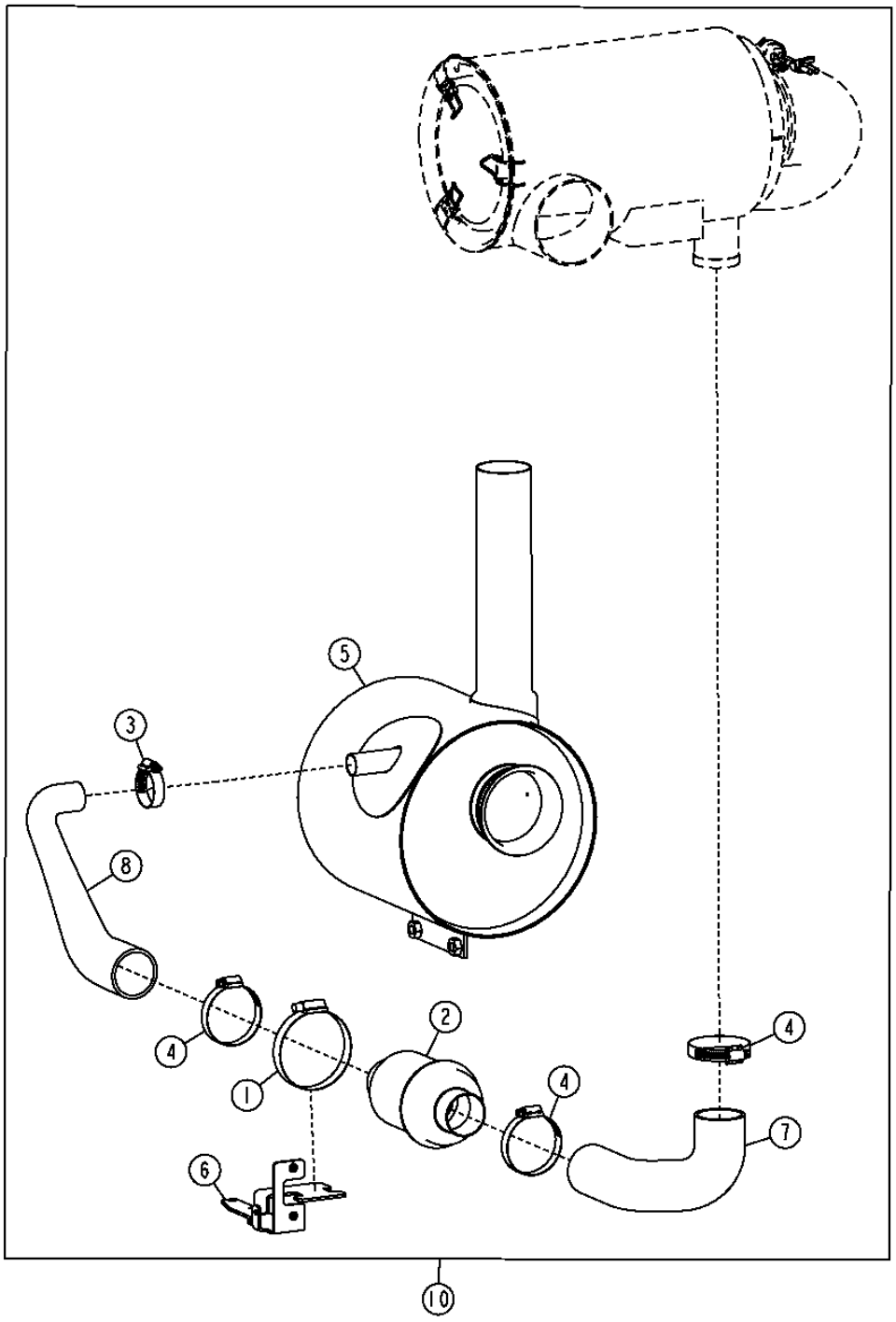

TX1034518

PRE CLEANER (ENGINE HT054)
PREFILTRE (ENGINE HT054)
PREFILTRO (ENGINE HT054)

POS.	*NO.PIEZA*	*DESCRIPCION*	*CANT*	*NUM. SERIE*	*NOTAS*
1	AH104837	ABRAZADERA PARA MANGUERAS	1		
2	AH208089	VALVULA DE RETENCION	1		
3	AR21839	ABRAZADERA	1		
4	AR40418	ABRAZADERA PARA MANGUERAS	3		ADAPTADOR
5	AT336582	SILENCIADOR	1		
6	AT345973	SOPORTE	1		
7	T226601	MANGUERA	1		
8	T226634	MANGUERA DE AIRE COMPRIMIDO	1		
10	**AT334408**	**JUEGO FILTRO DE AIRE**	**1**		**(WHOLE GOODS)**

EXHAUST EXTENSION AND MUFFLER (ENGINE TT094)
RALLONGE D'ECHAPPEMENT ET SILENCIEUX (ENGINE TT094)
EXTENSION DE ESCAPE Y SILENCIADOR (ENGINE TT094)

TP58067 -UN-04OCT00

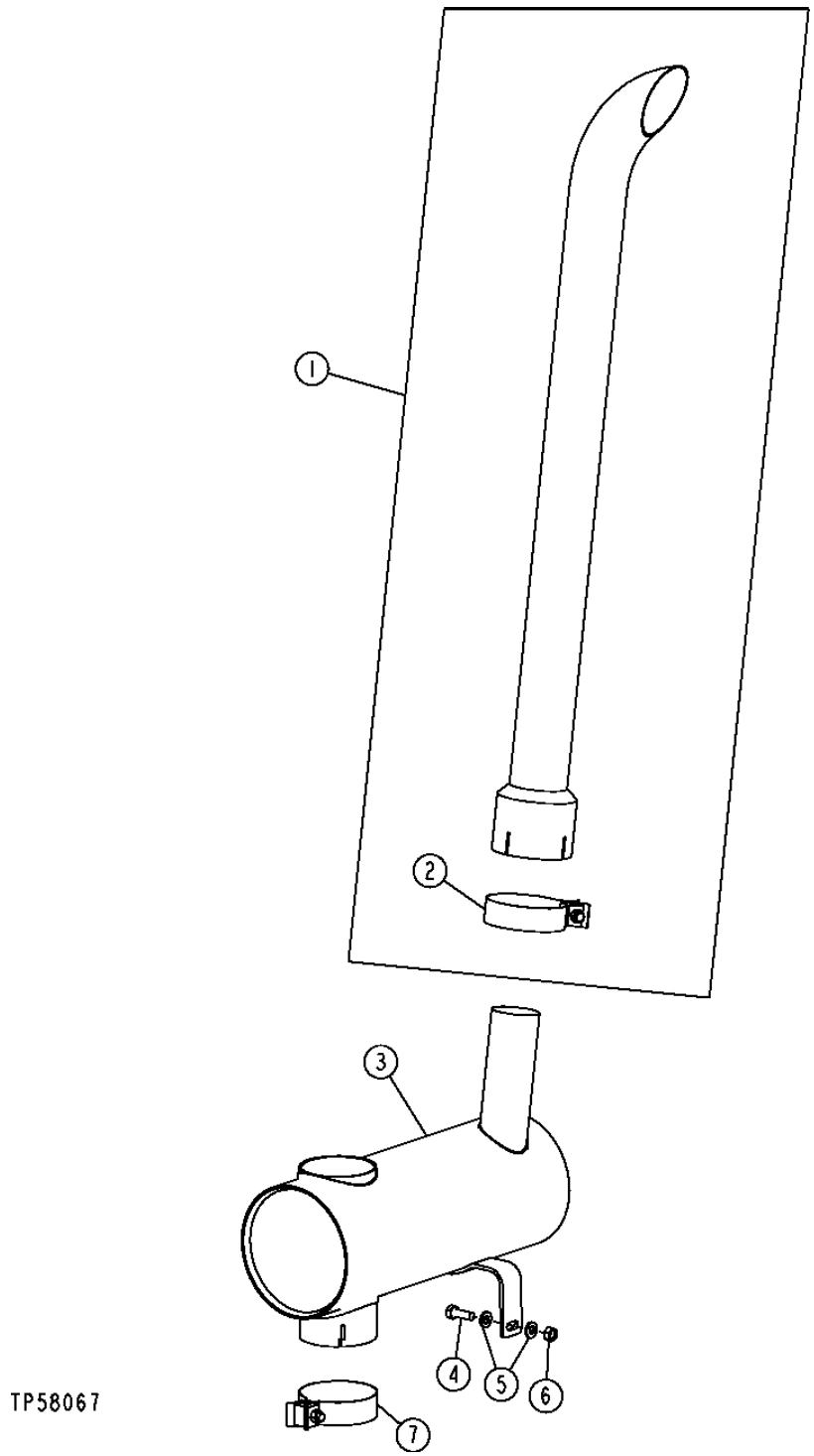

EXHAUST EXTENSION AND MUFFLER (ENGINE TT094)
RALLONGE D'ECHAPPEMENT ET SILENCIEUX (ENGINE TT094)
EXTENSION DE ESCAPE Y SILENCIADOR (ENGINE TT094)

POS.	*NO.PIEZA*	*DESCRIPCION*	*CANT*	*NUM. SERIE*	*NOTAS*
1	AT184716	EXTENSION TUBO DE ESCAPE	1		
	AT184848	EXTENSION TUBO DE ESCAPE	1		CROMO
2	RE52087	ABRAZADERA	1		
3	AT323177	SILENCIADOR	1		(INCLUSIVE AT183426)
4	19M7402	TORNILLO	1		M10 X 25
5	24M7239	ARANDELA	2		
6	14M7274	TUERCA	1		M10
7	AT183426	ABRAZADERA	1		

EXHAUST EXTENSION AND MUFFLER (ENGINE HT054)
RALLONGE D'ECHAPPEMENT ET SILENCIEUX (ENGINE HT054)
EXTENSION DE ESCAPE Y SILENCIADOR (ENGINE HT054)

TX1034480 -UN-11JAN08

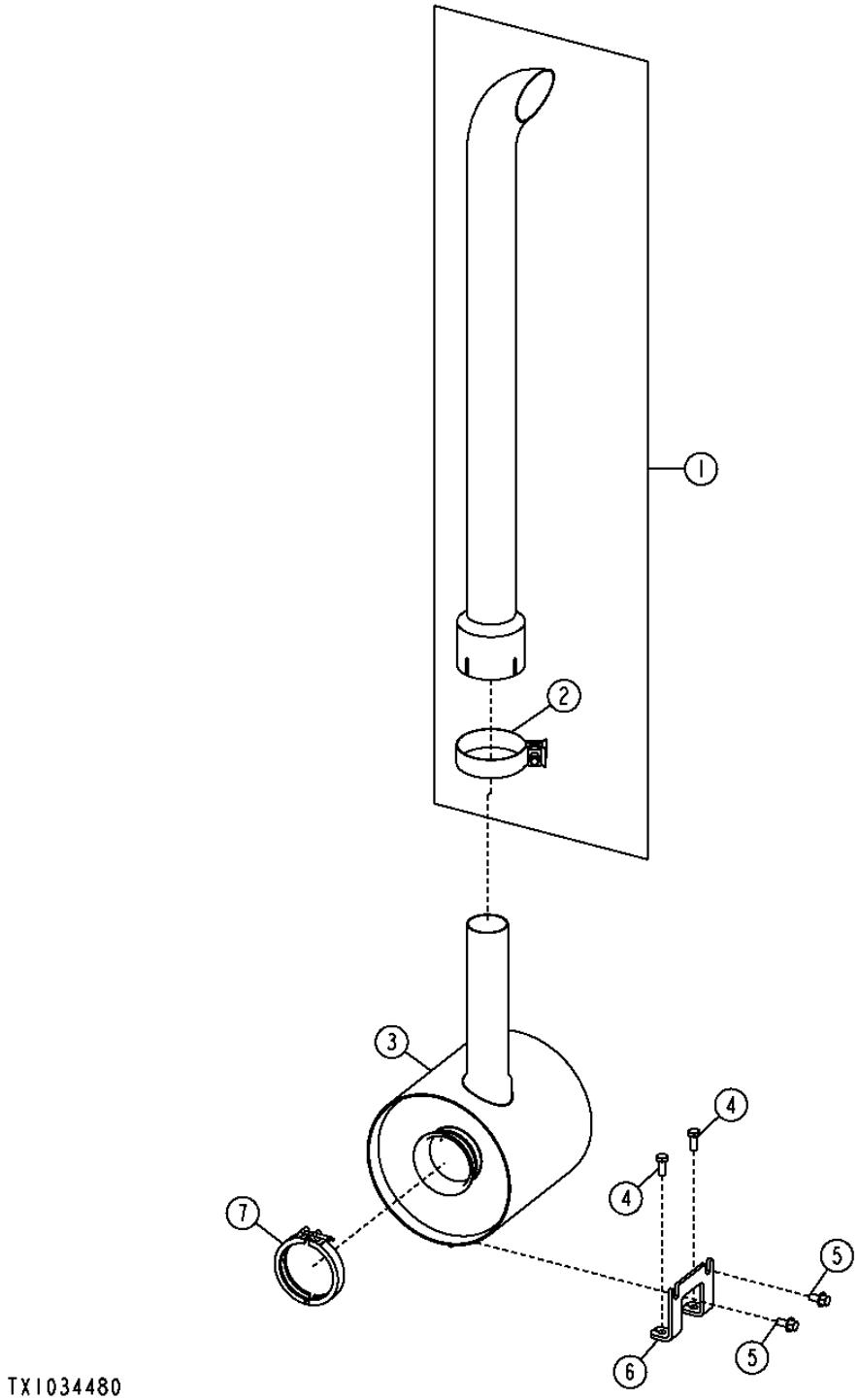

EXHAUST EXTENSION AND MUFFLER (ENGINE HT054)
RALLONGE D'ECHAPPEMENT ET SILENCIEUX (ENGINE HT054)
EXTENSION DE ESCAPE Y SILENCIADOR (ENGINE HT054)

POS.	*NO.PIEZA*	*DESCRIPCION*	*CANT*	*NUM. SERIE*	*NOTAS*
1	AT184716	EXTENSION TUBO DE ESCAPE	1		
2	RE52087	ABRAZADERA	1		
3	AT334593	SILENCIADOR	1		
4	19M7402	TORNILLO	2		M10 X 25
5	19M7784	TORNILLO	2		M10 X 20
6	T226018	SOPORTE	1		
7	RE40048	ABRAZADERA	1		

ENGINE MOUNTING SUPPORTS
SUPPORTS MONTAGE MOTEUR
SOPORTES DE MONTAJE DEL MOTOR

TX1014848 -UN-28DEC06

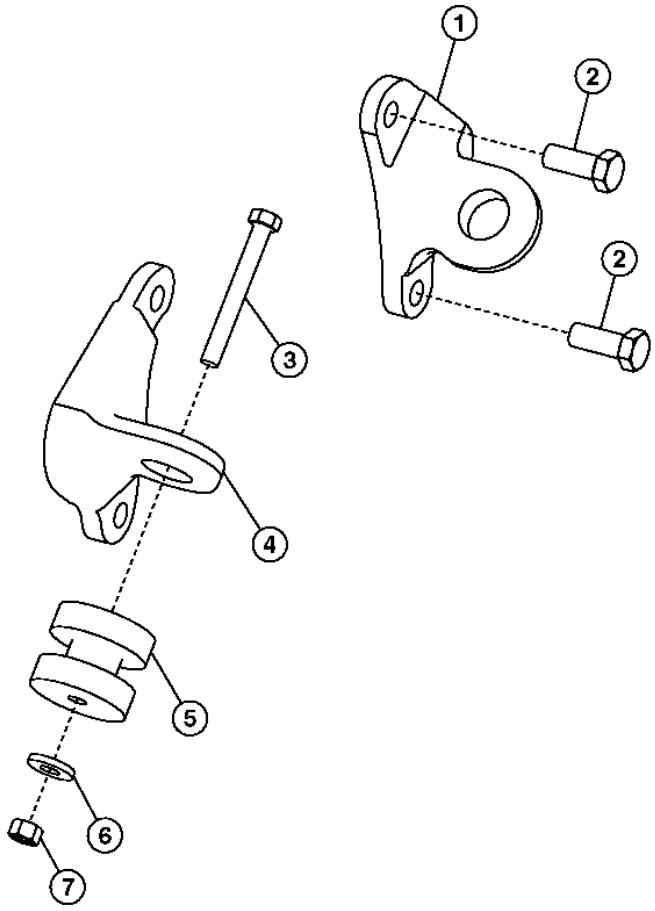

TX1014848

ENGINE MOUNTING SUPPORTS
SUPPORTS MONTAGE MOTEUR
SOPORTES DE MONTAJE DEL MOTOR

POS.	*NO.PIEZA*	*DESCRIPCION*	*CANT*	*NUM. SERIE*	*NOTAS*
1	T187571	APOYO	1		LH
2	19M7488	TORNILLO	4		M16 X 40
3	19M7949	TORNILLO	2		M12 X 100
4	T170784	APOYO	1		R.H.
5	AT344141	AISLANTE	2		
6	T29342	ARANDELA	2		
7	14M7275	TUERCA	2		M12

FUEL TANK AND FUEL TANK HOSES
RESERVOIR CARBURANT ET FLEXIBLES RESERVOIR CARBURANT
TANQUE DE COMBUSTIBLE Y MANGUERAS DEL TANQUE DE COMBUSTIBLE

TX1012682 -UN-28OCT06

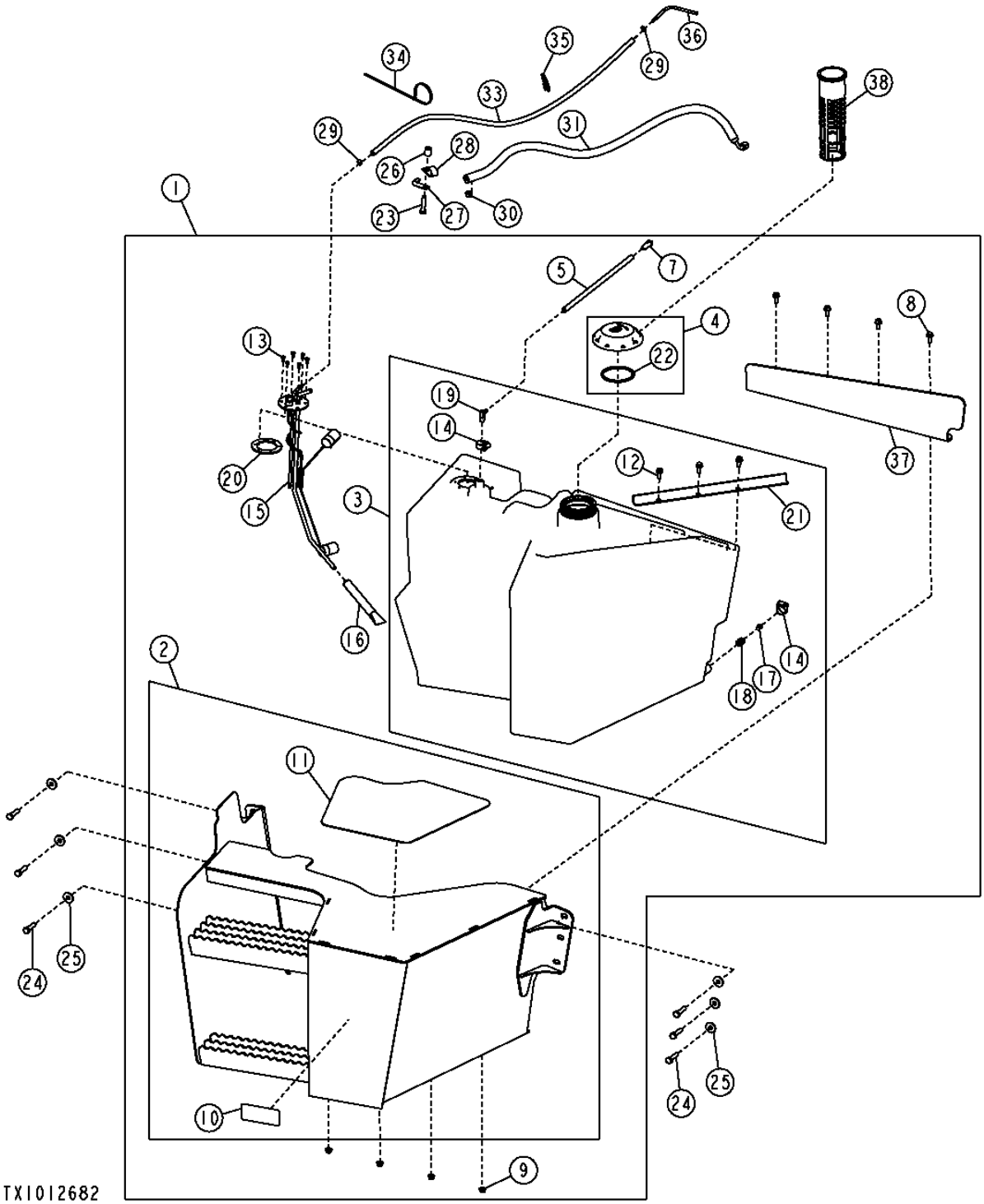

SISTEMAS EXTERNOS DE SUMINISTRO DE COMBUSTIBLE 0560

FUEL TANK AND FUEL TANK HOSES
RESERVOIR CARBURANT ET FLEXIBLES RESERVOIR CARBURANT
TANQUE DE COMBUSTIBLE Y MANGUERAS DEL TANQUE DE COMBUSTIBLE

POS.	*NO.PIEZA*	*DESCRIPCION*	*CANT*	*NUM. SERIE*	*NOTAS*
1	AT322232	TANQUE DE COMBUSTIBLE	1		CONJUNTO DE COMODIDAD
2	AT320235	CARCASA	1		
3	AT339941	TANQUE DE COMBUSTIBLE	1		(PEDIMOS ADEMAS T165292)
4	AT323593	TAPA	1		
5	.....	MANGUERA	1		(HACER DE TY22559) CTL 52 INCH
7	AM107314	FILTRO DE COMBUSTIBLE	1		
8	19M7866	TORNILLO	4		M8 X 20
9	14M7298	TUERCA CON BRIDA	4		M8
10	JD5933	CATADIOPTRICO	1		
11	T215367	TIRA ANTIDESLIZANTE	1		
12	19M7866	TORNILLO	3		M8 X 20
13	21M7265	TORNILLO	6		M5 X 12
14	AR21837	ABRAZADERA	2		
15	AT300958	AFORADOR DE COMBUSTIBLE	1		
16	AT65241	COLADOR	1		
17	L2646N	TAPON ROSCADO	1		1/8"
18	N30405	RACOR ADAPTADOR	1		1/8"
19	RE179976	VALVULA DE RETENCION	1		
20	T165292	JUNTA	1		
21	T224200	ANGULO	1		
22	R36424	ANILLO TORICO	1		3.225" X 0.210"
23	19M7572	TORNILLO	1		M10 X 45
24	19M8637	TORNILLO	6		M10 X 40
25	24M7296	ARANDELA	6		10.500 X 30 X 2.500 MM
26	28H3383	CASQUILLO	1		0.493" X 0.675" X 3/4"
27	AH89557	ABRAZADERA	1		
28	AH96317	ABRAZADERA	1		
29	TY22462	ABRAZADERA	2		
30	AR77962	ABRAZADERA PARA MANGUERAS	1		
31	AT183881	MANGUERA	1		(ENGINES TT094)
	AT335148	MANGUERA HIDR. - CONFECCION	1		(ENGINE HT054)
32	E87197	EMPAQUETADURA	1		
33	.....	MANGUERA	1		(HACER DE TY22559) CTL 15 INCH
34	H77698	CINTA DE ATAR	1		
35	R44302	CINTA DE ATAR	2		
36	T66701	TUBERIA	1		
37	T214270	APOYO	1		
38	AH162914	COLADOR	1		

FUEL TANK LINES AND FUEL COOLER (ENGINE HT054)
CONDUITES DE RESERVOIR DE CARBURANT ET REFROIDISSEUR DE CARBURANT (ENGINE HT054)
LINEAS DE TANQUE DE COMBUSTIBLE Y ENFRIADOR DE COMBUSTIBLE (ENGINE HT054)

TX1046706 -UN-

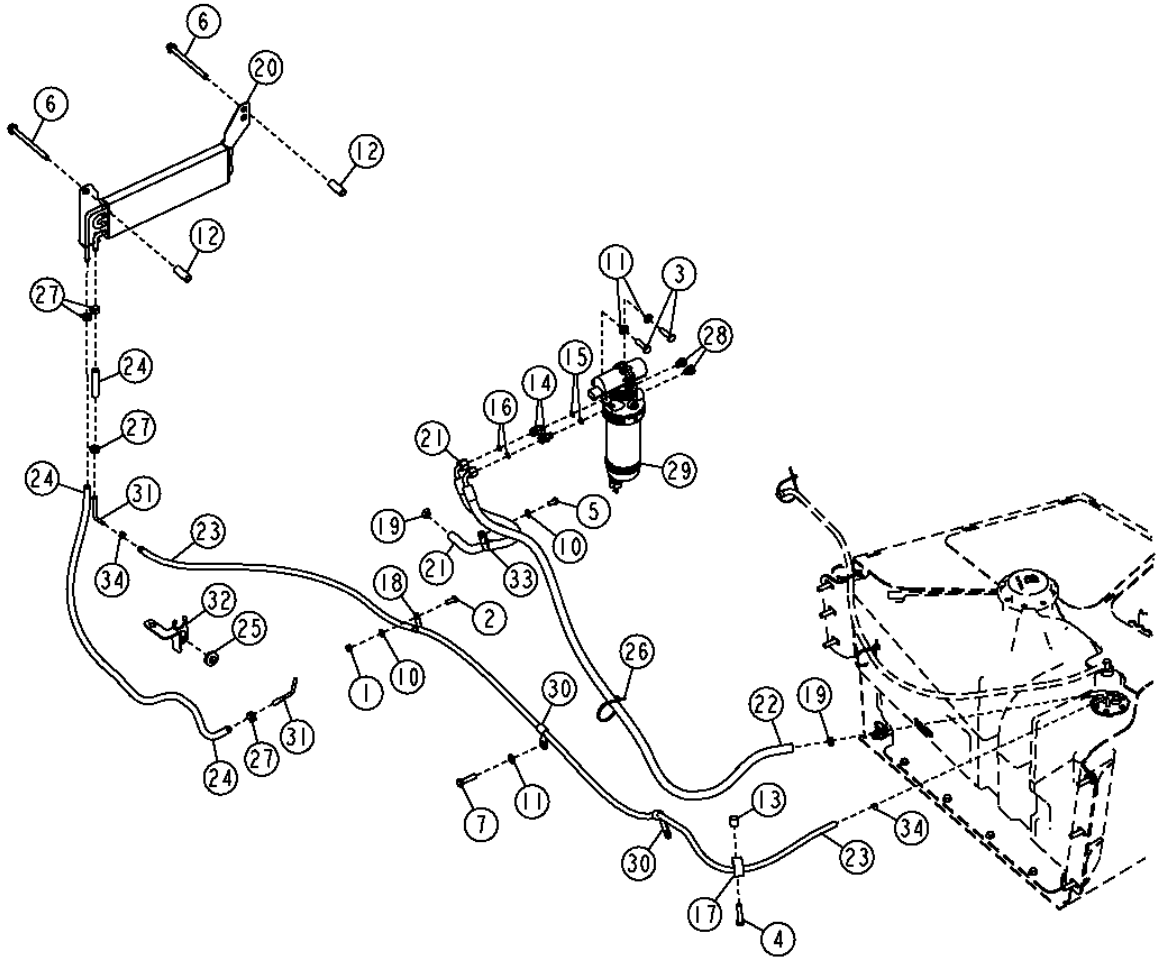

TX1046706

SISTEMAS EXTERNOS DE SUMINISTRO DE COMBUSTIBLE 0560

FUEL TANK LINES AND FUEL COOLER (ENGINE HT054)
CONDUITES DE RESERVOIR DE CARBURANT ET REFROIDISSEUR DE CARBURANT (ENGINE HT054)
LINEAS DE TANQUE DE COMBUSTIBLE Y ENFRIADOR DE COMBUSTIBLE (ENGINE HT054)

POS.	*NO.PIEZA*	*DESCRIPCION*	*CANT*	*NUM. SERIE*	*NOTAS*
1	14M7273	TUERCA	1		M8
2	19M7881	TORNILLO	1		M8 X 20, (SUSTITUCION PARA 19M7407, ESTA APLICACION)
3	19M7550	TORNILLO	2		M10 X 35
4	19M7572	TORNILLO	1		M10 X 45
5	19M7932	TORNILLO	1		M8 X 16
6	19M7898	TORNILLO	2		M10 X 130, (SUSTITUCION PARA 19M8343 Y 24M7101, ESTA APLICACION) (CON ACONDICIONADOR DE AIRE)
	19M7808	TORNILLO	2		M10 X 65, (SUSTITUCION PARA 19M7742 Y 24M7101, ESTA APLICACION) (SIN ACONDICIONADOR DE AIRE)
7	19M8637	TORNILLO	1		M10 X 40
10	24M7238	ARANDELA	2		8.700 X 17 X 2 MM
11	24M7239	ARANDELA	3		10.700 X 21 X 2.500 MM
12	T249320	CASQUILLO	2		0.493" X 0.675" X 1.752"
13	28H3383	CASQUILLO	1		0.493" X 0.675" X 3/4"
14	38H5008	RACOR ADAPTADOR	2		
15	51M7040	ANILLO TORICO	2		9.300 X 2.200 MM (0.366" X 0.087")
16	T77613	ANILLO TORICO	2		9.250 X 1.780 MM (0.364" X 0.070")
17	AH77869	ABRAZADERA	1		
18	AH89557	ABRAZADERA	1		
19	AR77962	ABRAZADERA PARA MANGUERAS	2		
20	AT199908	ENFRIADOR DE COMBUSTIBLE	1		
21	AT335146	MANGUERA	1		
22	AT335148	MANGUERA HIDR. - CONFECCION	1		
23	.....	MANGUERA POR METROS	AR		(HACER DE TY22559) (CTL 8.7 FT.)
24	.....	MANGUERA POR METROS	AR		(HACER DE M87571) (CTL 3.7 FT.)
25	R115350	PASAMUROS	1		
26	R44302	CINTA DE ATAR	1		
27	R97021	ABRAZADERA	4		
28	RE46686	TAPON HERMETICO	2		
29	RE530385	FILTRO	1		
30	T237868	ABRAZADERA	2		
31	T238878	TUBERIA DE COMBUSTIBLE	2		
32	T239581	SOPORTE	1		
33	T24959	ABRAZADERA	1		
34	TY22462	ABRAZADERA	2		

STEERING CYLINDER AND REPAIR KIT (W/MFWD)
VERIN DE DIRECTION ET KIT DE REPARATION(W/MFWD)
CILINDRO DE LA DIRECCION Y JUEGO DE REPARACION (W/MFWD)

TX1016365 -UN-15DEC06

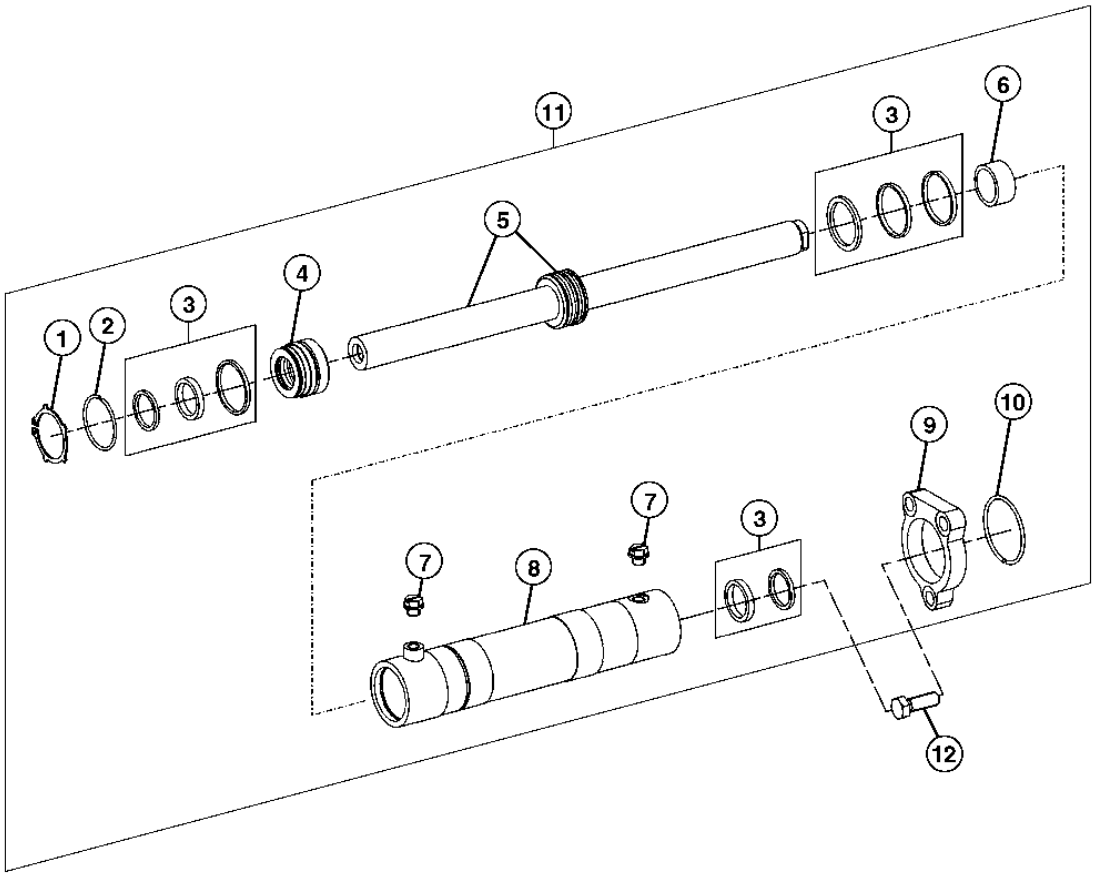

TX1016365

STEERING CYLINDER AND REPAIR KIT (W/MFWD)
VERIN DE DIRECTION ET KIT DE REPARATION(W/MFWD)
CILINDRO DE LA DIRECCION Y JUEGO DE REPARACION (W/MFWD)

POS.	*NO.PIEZA*	*DESCRIPCION*	*CANT*	*NUM. SERIE*	*NOTAS*
1	T229279	ANILLO ELASTICO	2		
2	T229275	ANILLO ELASTICO	1		
3	T218502	JUEGO PARA CILINDR.HIDRAUL.	1		
4	T229276	TAPON	1		
5	AT326543	VASTAGO	1		
6	T229281	CASQUILLO	1		
7	T229277	TAPON	2		
8	.....	CAJA DE CILINDRO HIDRAULICO	1		(T229261 NLA) (PEDIMOS AT326542)
9	T229280	BRIDA	1		
10	T229278	ANILLO ELASTICO	1		
11	AT326542	CILINDRO HIDRAULICO	1		
12	T229282	TORNILLO	3		

STEERING WHEEL AND TILT COLUMN
VOLANT ET COLONNE D'INCLINAISON
VOLANTE DE LA DIRECCION Y COLUMNA INCLINABLE

TX1043812 -UN-07JUL08

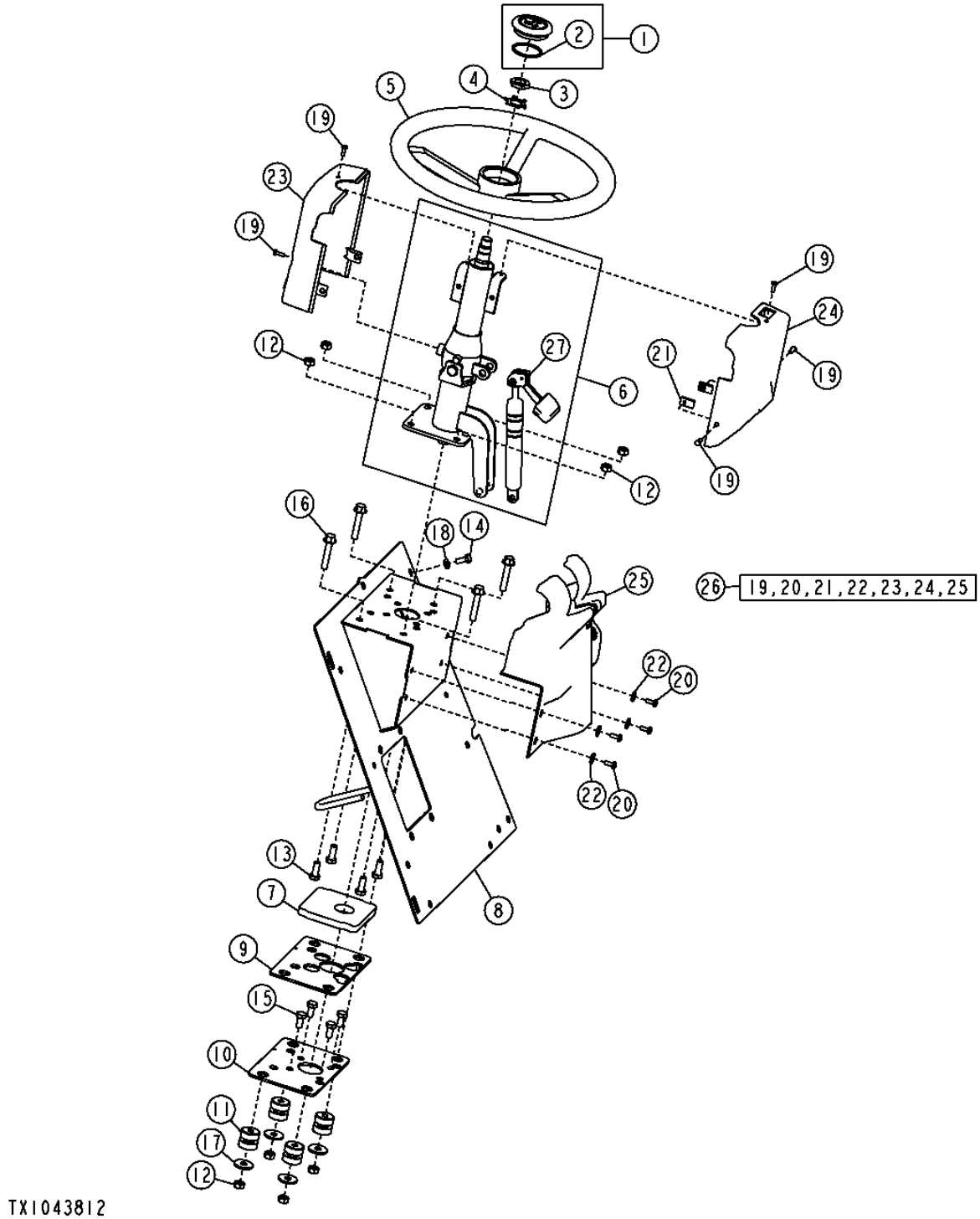

STEERING WHEEL AND TILT COLUMN
VOLANT ET COLONNE D'INCLINAISON
VOLANTE DE LA DIRECCION Y COLUMNA INCLINABLE

POS.	*NO.PIEZA*	*DESCRIPCION*	*CANT*	*NUM. SERIE*	*NOTAS*
1	AL155227	TAPADERA	1		
2	B3690R	ANILLO TORICO	1		
3	T13630	TUERCA	1		
4	T17148	ARANDELA DE SEGURIDAD	1		
5	AT139694	VOLANTE DE DIRECCION	1		
6	AT314024	COLUMNA DE DIRECCION	1		
7	T216546	JUNTA	1		
8	AT314030	APOYO	1		
9	T216524	PLACA	1		
10	T216525	PLACA	1		
11	AT219940	AISLANTE	4		
12	14M7274	TUERCA	8		M10
13	19M7402	TORNILLO	4		M10 X 25
14	19M7881	TORNILLO	1		M8 X 20
15	19M7938	TORNILLO	4		M10 X 20
16	19M8528	TORNILLO	4		M10 X 55
17	24M7101	ARANDELA	4		11 X 34 X 3 MM
18	24M7238	ARANDELA	4		8.700 X 17 X 2 MM
19	21M7291	TORNILLO	5		M8 X 20
20	21M7292	TORNILLO	4		M6 X 16
21	R117892	TUERCA	2		
22	24H1881	ARANDELA	4		
23	T210623	TAPADERA	1		
24	T210624	TAPADERA	1		
25	T216833	TAPADERA	1		
26	**AT313370**	**JUEGO**	**1**		**CONJUNTOS ENTEROS**
27	AT353129	CILINDRO DE GAS	1		

SISTEMA HIDRAULICO DE DIRECCION ASISTIDA 0960

STEERING HYDRAULICS (WITH MFWD) (ENGINE TT094)
CIRCUIT HYDRAULIQUE DE DIRECTION (WITH MFWD) (ENGINE TT094)
SISTEMA HIDRAULICO DE DIRECCION (WITH MFWD) (ENGINE TT094)

TX1015693 -UN-28DEC06

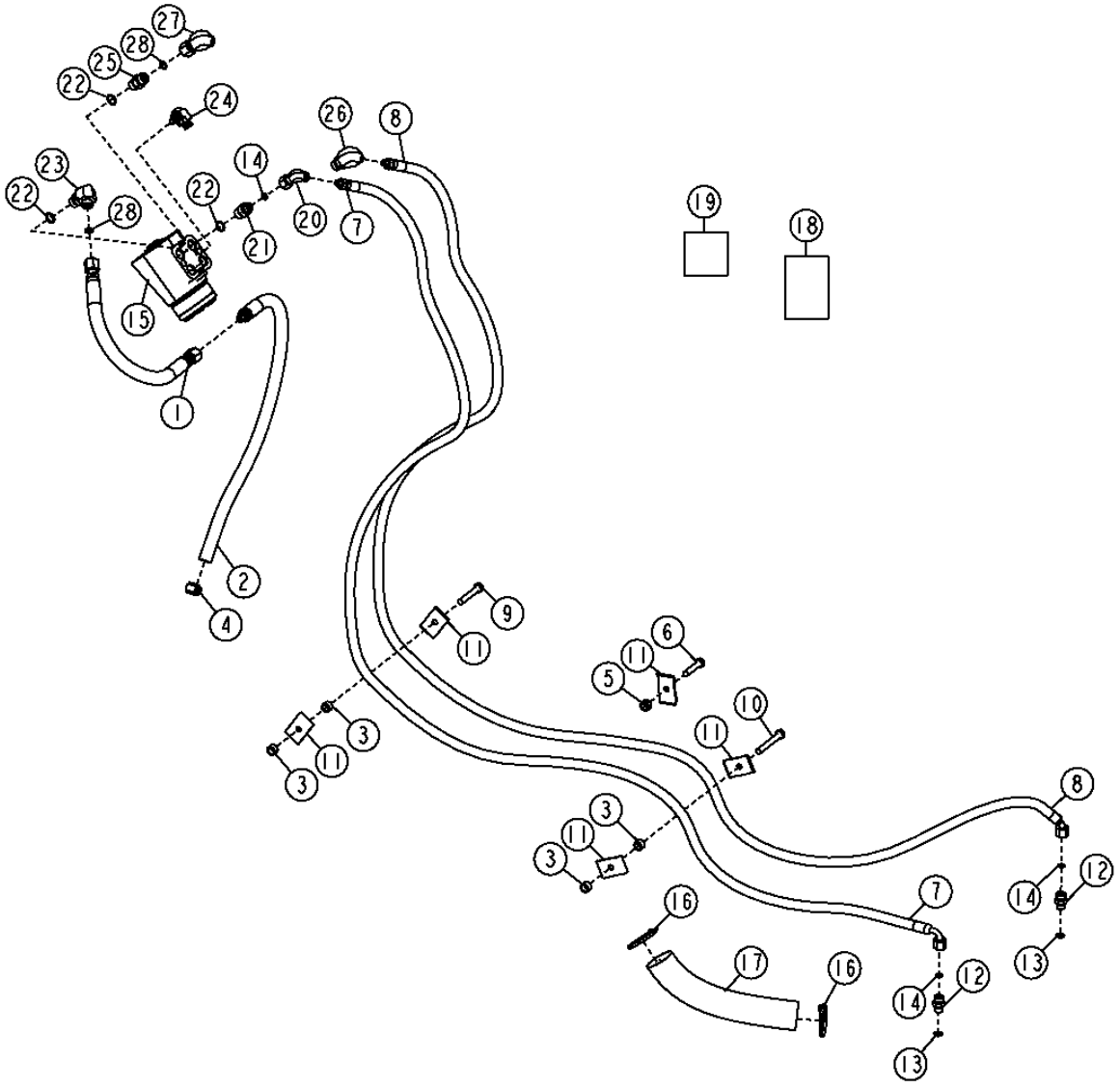

TX1015693

SISTEMA HIDRAULICO DE DIRECCION ASISTIDA 0960

STEERING HYDRAULICS (WITH MFWD) (ENGINE TT094)
CIRCUIT HYDRAULIQUE DE DIRECTION (WITH MFWD) (ENGINE TT094)
SISTEMA HIDRAULICO DE DIRECCION (WITH MFWD) (ENGINE TT094)

POS.	*NO.PIEZA*	*DESCRIPCION*	*CANT*	*NUM. SERIE*	*NOTAS*
1	AT101779	MANGUERA HIDR. - CONFECCION	1		13/16" X 17-1/2" X 13/16"
2	AT324031	MANGUERA HIDRAULICA	1		
3	28H3421	ESPACIADOR	4		
4	TY22464	ABRAZADERA	1		
5	T166773	ARANDELA	1		
6	19M8600	TORNILLO	1		M10 X 50
7	AT324158	MANGUERA HIDR. - CONFECCION	1		
8	AT324159	MANGUERA HIDR. - CONFECCION	1		
9	19M7742	TORNILLO	1		M10 X 65
10	19M8081	TORNILLO	1		M10 X 80
11	R46919	SEMIABRAZADERA	5		
12	38H1160	RACOR ADAPTADOR	1		
13	R26448	ANILLO TORICO	1		
14	T77613	ANILLO TORICO	2		
15	AT318271	VALVULA HIDRAULICA MANUAL	1		
	AT316249	JUEGO DE RETENES	1		
16	R44302	CINTA DE ATAR	4		
17	.....	PROTECCION DE MANGUERA	1		(HACER DE T78606) (CTL) 254MM (10")
18	T191425	ETIQUETA ADHESIVA	1		MANGUERA
19	T184320	ETIQUETA ADHESIVA	1		MANGUERA
20	AT195201	RACOR ACODADO	1		
21	38H1171	RACOR ADAPTADOR	1		
22	R26375	ANILLO TORICO	1		
23	38H1005	RACOR ACODADO	1		
24	AT188010	RACOR ACODADO	1		
25	38H1161	RACOR ADAPTADOR	1		
26	AT195202	RACOR ACODADO	1		
27	AT195203	RACOR ACODADO	1		
28	T77857	ANILLO TORICO	1		
29	AT193365	JUEGO	1		REPARACION DE STC™ (-06) (NO SE ILUSTRA)
	AT193366	JUEGO	1		REPARACION DE STC™ (-08) (NO SE ILUSTRA)

STEERING HYDRAULICS (WITHOUT MFWD) (ENGINE TT094)
CIRCUIT HYDRAULIQUE DE DIRECTION (WITHOUT MFWD) (ENGINE TT094)
SISTEMA HIDRAULICO DE DIRECCION (WITHOUT MFWD) (ENGINE TT094)

TX1016287 -UN-18DEC06

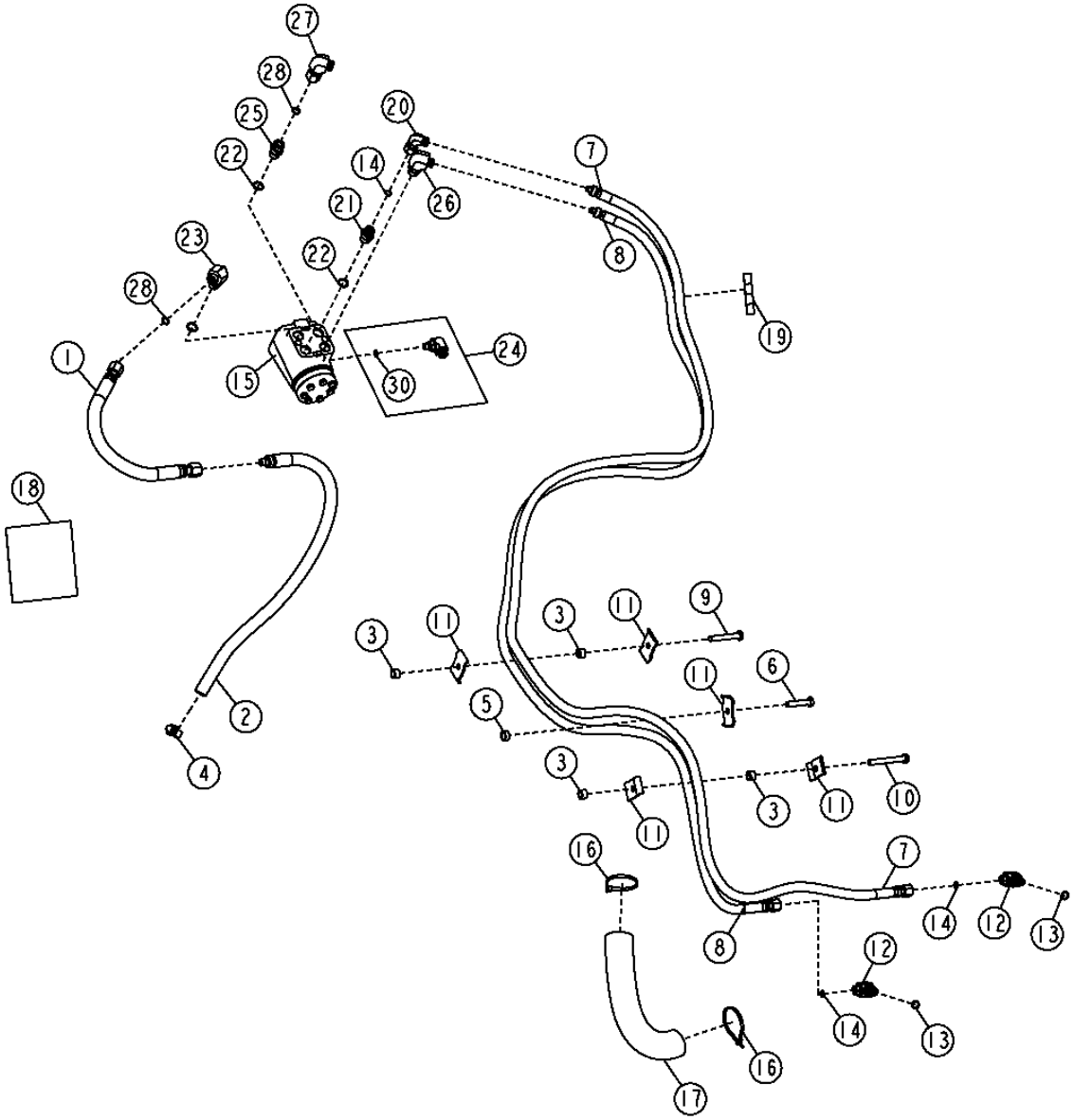

SISTEMA HIDRAULICO DE DIRECCION ASISTIDA 0960

STEERING HYDRAULICS (WITHOUT MFWD) (ENGINE TT094)
CIRCUIT HYDRAULIQUE DE DIRECTION (WITHOUT MFWD) (ENGINE TT094)
SISTEMA HIDRAULICO DE DIRECCION (WITHOUT MFWD) (ENGINE TT094)

POS.	*NO.PIEZA*	*DESCRIPCION*	*CANT*	*NUM. SERIE*	*NOTAS*
1	AT101779	MANGUERA HIDR. - CONFECCION	1		13/16" X 17-1/2" X 13/16"
2	AT324031	MANGUERA HIDRAULICA	1		
3	28H3421	ESPACIADOR	4		
4	TY22464	ABRAZADERA	1		
5	T166773	ARANDELA	1		
6	19M8600	TORNILLO	1		M10 X 50
7	AT324160	MANGUERA HIDR. - CONFECCION	1		
8	AT324157	MANGUERA HIDR. - CONFECCION	1		
9	19M7742	TORNILLO	1		M10 X 65
10	19M8081	TORNILLO	1		M10 X 80
11	R46919	SEMIABRAZADERA	5		
12	38H1004	RACOR ACODADO	1		
13	R26448	ANILLO TORICO	1		
14	T77613	ANILLO TORICO	2		
15	AT318271	VALVULA HIDRAULICA MANUAL	1		
	AT316249	JUEGO DE RETENES	1		
16	R44302	CINTA DE ATAR	4		
17	.....	PROTECCION DE MANGUERA	1		(HACER DE T78606) (CTL) 254MM (10")
18	T191425	ETIQUETA ADHESIVA	1		MANGUERA
19	T184320	ETIQUETA ADHESIVA	1		MANGUERA
20	AT195201	RACOR ACODADO	1		
21	38H1171	RACOR ADAPTADOR	1		
22	R26375	ANILLO TORICO	1		
23	38H1005	RACOR ACODADO	1		
24	AT188010	RACOR ACODADO	1		
25	38H1161	RACOR ADAPTADOR	1		
26	AT195202	RACOR ACODADO	1		
27	AT195203	RACOR ACODADO	1		
28	T77857	ANILLO TORICO	1		
29	AT193365	JUEGO	1		REPARACION DE STC™ (-06) (NO SE ILUSTRA)
	AT193366	JUEGO	1		REPARACION DE STC™ (-08) (NO SE ILUSTRA)
30	R28782	ANILLO TORICO	1		

SISTEMA HIDRAULICO DE DIRECCION ASISTIDA 0960

STEERING HYDRAULICS (WITH MFWD) (ENGINE HT054)
CIRCUIT HYDRAULIQUE DE DIRECTION (WITH MFWD) (ENGINE HT054)
SISTEMA HIDRAULICO DE DIRECCION (WITH MFWD) (ENGINE HT054)

TX1046750 -UN-

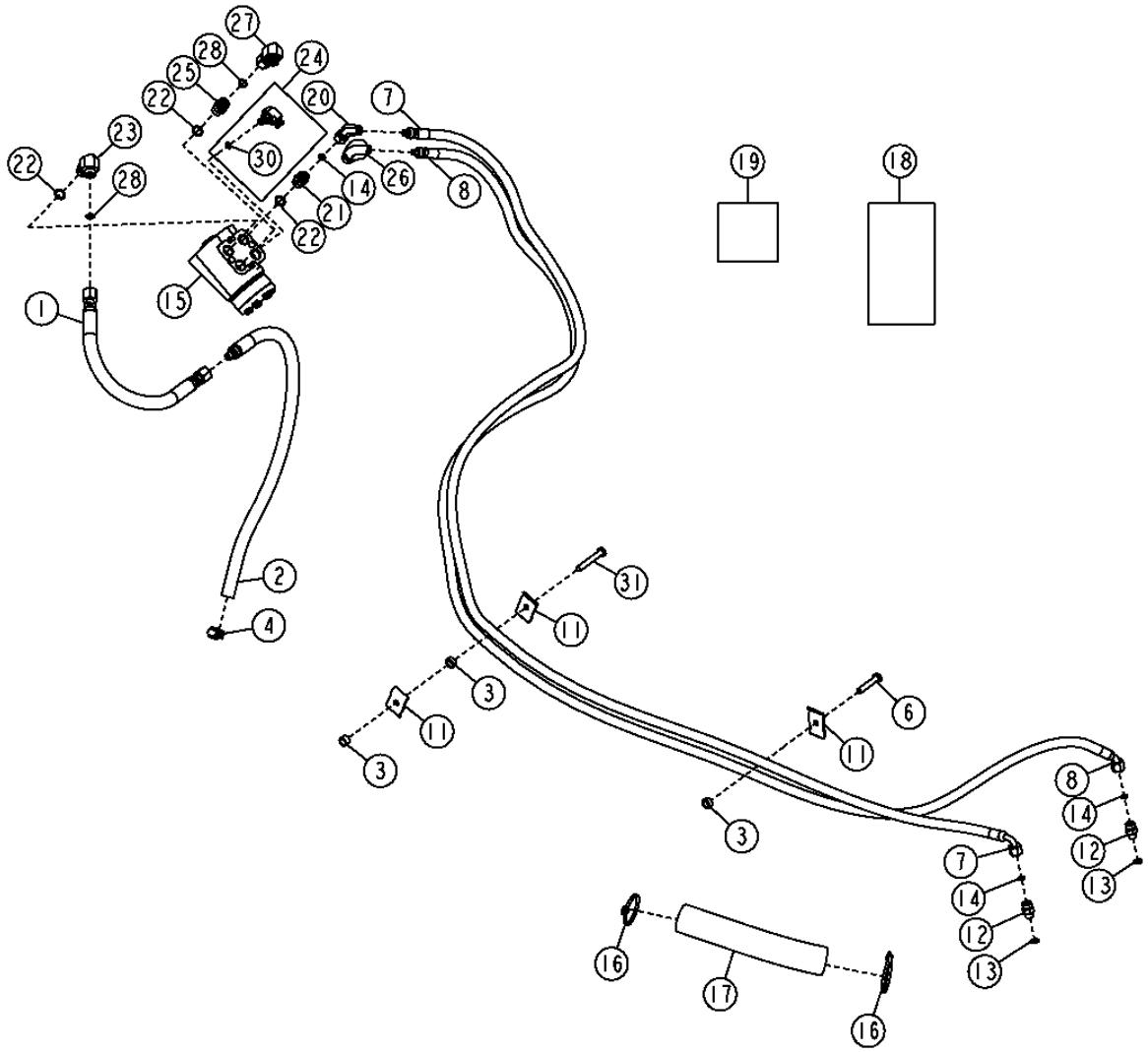

SISTEMA HIDRAULICO DE DIRECCION ASISTIDA 0960

STEERING HYDRAULICS (WITH MFWD) (ENGINE HT054)
CIRCUIT HYDRAULIQUE DE DIRECTION (WITH MFWD) (ENGINE HT054)
SISTEMA HIDRAULICO DE DIRECCION (WITH MFWD) (ENGINE HT054)

POS.	*NO.PIEZA*	*DESCRIPCION*	*CANT*	*NUM. SERIE*	*NOTAS*
1	AT101779	MANGUERA HIDR. - CONFECCION	1		13/16" X 17-1/2" X 13/16"
2	AT324031	MANGUERA HIDRAULICA	1		
3	28H3421	ESPACIADOR	1		0.493" X 0.675" X 7/16"
4	TY22464	ABRAZADERA	1		
5	T166773	ARANDELA	2		
6	19M8600	TORNILLO	1		M10 X 50
7	AT324158	MANGUERA HIDR. - CONFECCION	1		
8	AT324159	MANGUERA HIDR. - CONFECCION	1		
11	R46919	SEMIABRAZADERA	3		
12	38H1160	RACOR ADAPTADOR	2		
13	R26448	ANILLO TORICO	2		
14	T77613	ANILLO TORICO	3		
15	AT318271	VALVULA HIDRAULICA MANUAL	1		
	AT316249	JUEGO DE RETENES	1		
16	R44302	CINTA DE ATAR	2		
17	.....	PROTECCION DE MANGUERA	AR		(HACER DE T78606) (CTL) 254MM (10")
18	T191425	ETIQUETA ADHESIVA	1		MANGUERA
19	T184320	ETIQUETA ADHESIVA	1		MANGUERA
20	AT195201	RACOR ACODADO	1		
21	38H1171	RACOR ADAPTADOR	1		
22	R26375	ANILLO TORICO	3		
23	38H1005	RACOR ACODADO	1		
24	AT188010	RACOR ACODADO	1		
25	38H1161	RACOR ADAPTADOR	1		
26	AT195202	RACOR ACODADO	1		
28	T77857	ANILLO TORICO	2		
29	AT193365	JUEGO	1		REPARACION DE STC™ (-06) (NO SE ILUSTRA)
	AT193366	JUEGO	1		REPARACION DE STC™ (-08) (NO SE ILUSTRA)
30	R28782	ANILLO TORICO	1		
31	19M7742	TORNILLO	1		

STEERING HYDRAULICS (WITHOUT MFWD) (ENGINE HT054)
CIRCUIT HYDRAULIQUE DE DIRECTION (WITHOUT MFWD) (ENGINE HT054)
SISTEMA HIDRAULICO DE DIRECCION (WITHOUT MFWD) (ENGINE HT054)

TX1046767 -UN-

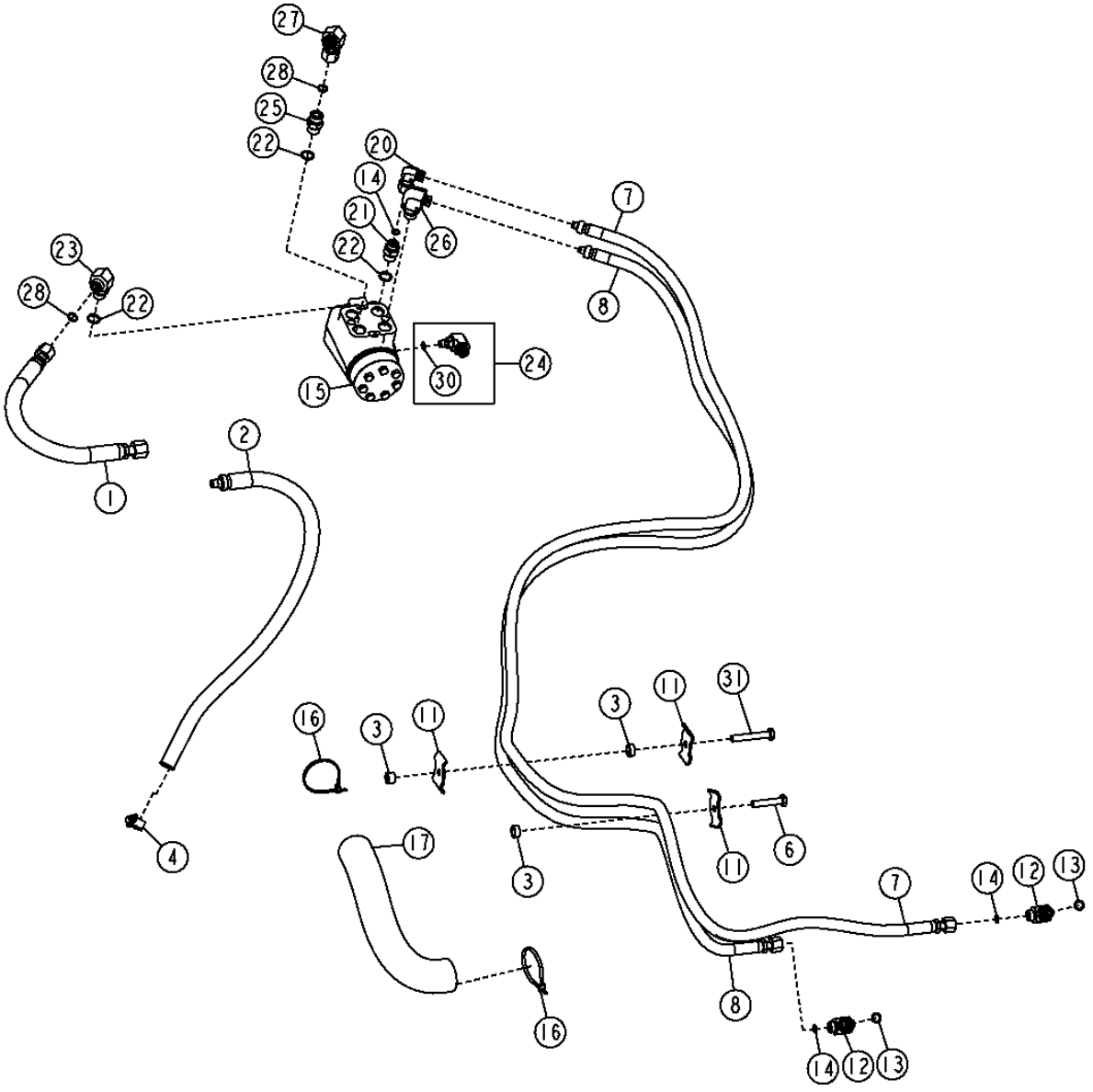

TX1046767

SISTEMA HIDRAULICO DE DIRECCION ASISTIDA 0960

STEERING HYDRAULICS (WITHOUT MFWD) (ENGINE HT054)
CIRCUIT HYDRAULIQUE DE DIRECTION (WITHOUT MFWD) (ENGINE HT054)
SISTEMA HIDRAULICO DE DIRECCION (WITHOUT MFWD) (ENGINE HT054)

POS.	*NO.PIEZA*	*DESCRIPCION*	*CANT*	*NUM. SERIE*	*NOTAS*
1	AT101779	MANGUERA HIDR. - CONFECCION	1		13/16" X 17-1/2" X 13/16"
2	AT324031	MANGUERA HIDRAULICA	1		
3	28H3421	ESPACIADOR	1		
4	TY22464	ABRAZADERA	1		
5	T166773	ARANDELA	2		
6	19M8600	TORNILLO	1		M10 X 50
7	AT324160	MANGUERA HIDR. - CONFECCION	1		
8	AT324157	MANGUERA HIDR. - CONFECCION	1		
11	R46919	SEMIABRAZADERA	5		
12	38H1004	RACOR ACODADO	2		
13	R26448	ANILLO TORICO	2		
14	T77613	ANILLO TORICO	3		
15	AT318271	VALVULA HIDRAULICA MANUAL	1		
	AT316249	JUEGO DE RETENES	1		
16	R44302	CINTA DE ATAR	2		
17	.....	PROTECCION DE MANGUERA	1		(HACER DE T78606) (CTL) 254MM (10")
18	T191425	ETIQUETA ADHESIVA	1		MANGUERA (NO SE ILUSTRA)
19	T184320	ETIQUETA ADHESIVA	1		MANGUERA (NO SE ILUSTRA)
20	AT195201	RACOR ACODADO	1		
21	38H1171	RACOR ADAPTADOR	1		
22	R26375	ANILLO TORICO	3		
23	38H1005	RACOR ACODADO	1		
24	AT188010	RACOR ACODADO	1		
25	38H1161	RACOR ADAPTADOR	1		
26	AT195202	RACOR ACODADO	1		
27	AT195203	RACOR ACODADO	1		
28	T77857	ANILLO TORICO	2		
29	AT193365	JUEGO	1		REPARACION DE STC™ (-06) (NO SE ILUSTRA)
	AT193366	JUEGO	1		REPARACION DE STC™ (-08) (NO SE ILUSTRA)
30	R28782	ANILLO TORICO	1		
31	19M7742	TORNILLO	1		

ELEMENTOS ACTIVOS DE FRENOS DE SERVICIO 1011

SERVICE BRAKE CLUTCH DISC AND DISC CARRIER
FREIN DE SERVICE/DISQUE D'EMBRAYAGE/PORTE-DISQUE
FRENO DE SERVICIO/DISCO DE EMBRAGUE/PORTADISCO

TX1016729 -UN-18DEC06

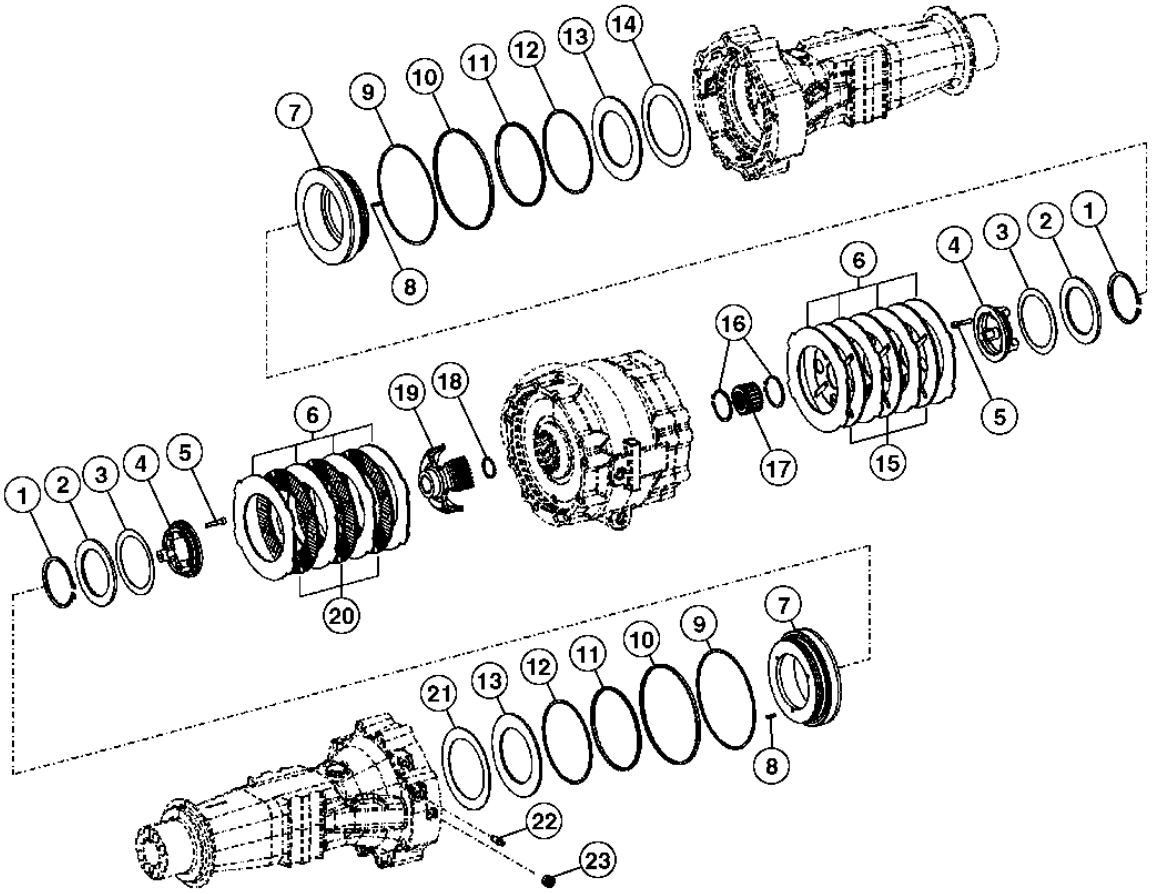

TX1016729

ELEMENTOS ACTIVOS DE FRENOS DE SERVICIO 1011

SERVICE BRAKE CLUTCH DISC AND DISC CARRIER
FREIN DE SERVICE/DISQUE D'EMBRAYAGE/PORTE-DISQUE
FRENO DE SERVICIO/DISCO DE EMBRAGUE/PORTADISCO

POS.	*NO.PIEZA*	*DESCRIPCION*	*CANT*	*NUM. SERIE*	*NOTAS*
1	T228896	ANILLO ELASTICO	2		
2	T228909	ARANDELA	2		
3	T228898	MUELLE DE DISCO	2		
4	T228728	ANILLO ELASTICO	2		
5	19M8300	TORNILLO	6		M8 X 40
6	T228727	PLACA	8		
7	T228730	PISTON	2		
8	T228895	PASADOR ELASTICO	8		
9	T159403	ANILLO REFORZADOR	2		
10	T159402	RETEN	2		
11	T218485	RETEN	2		
12	T218483	ANILLO REFORZADOR	2		
13	T228910	ARANDELA	2		
14	T228912	MUELLE DE DISCO	2		
15	AT339059	DISCO DE FRENO	3		
16	T197832	ANILLO ELASTICO	2		
17	T228729	DISCO	1		
18	T228911	ANILLO ELASTICO	1		
19	T228897	DISCO	1		
20	AT339543	DISCO DE FRENO	3		
21	T228912	MUELLE DE DISCO	2		
22	T162517	VALVULA DE PURGA	2		
23	T159565	TAPON	2		(INCLUSIVE H81744)
	H81744	ANILLO TORICO	2		

BRAKE VALVE AND PEDALS
SOUPAPE ET PEDALES DES FREINS
VALVULA Y PEDLES DE FRENO

TX1013066 -UN-16NOV06

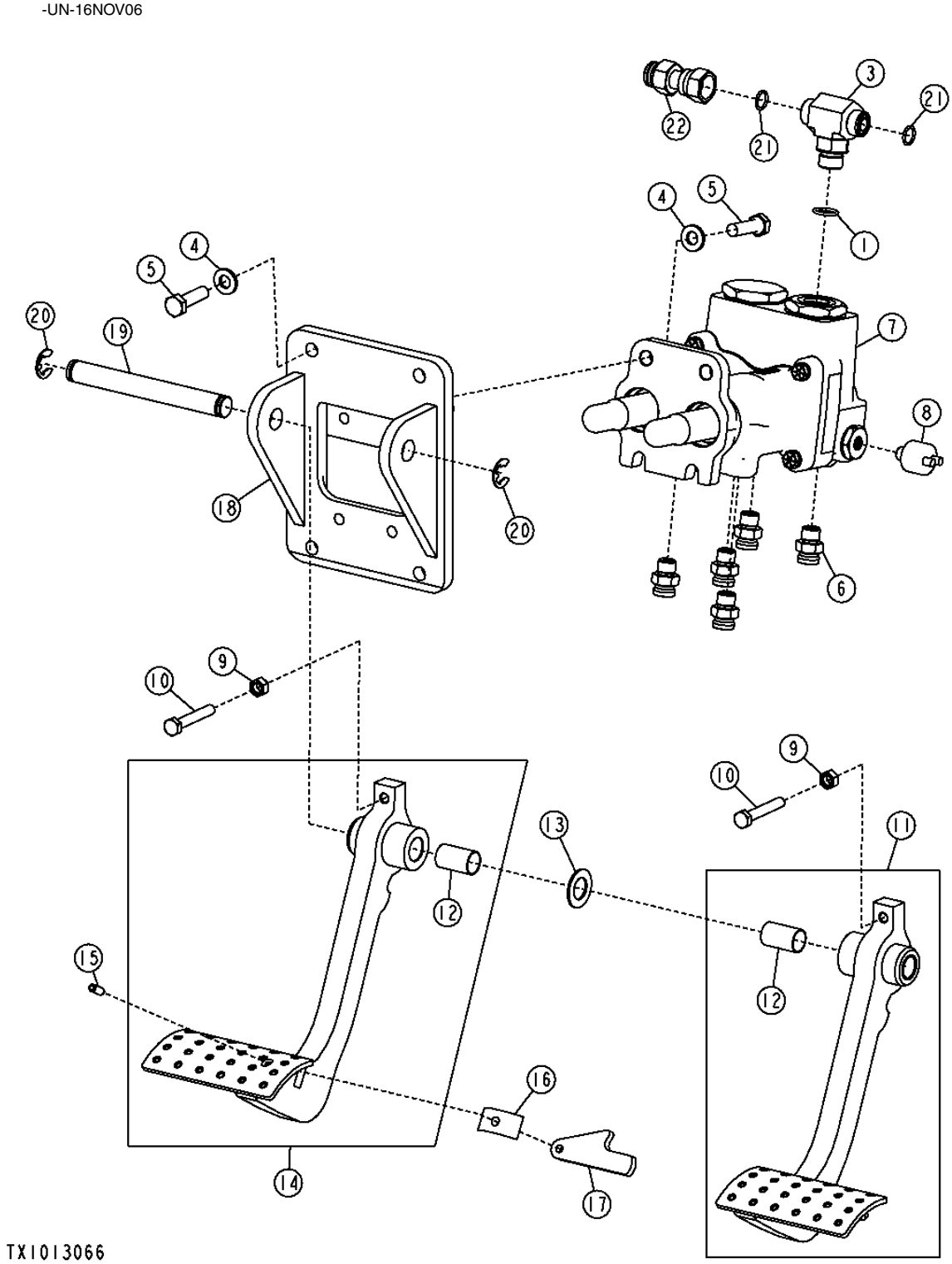

SISTEMA HIDRAULICO DE FRENOS DE SERVICIO 1060

BRAKE VALVE AND PEDALS
SOUPAPE ET PEDALES DES FREINS
VALVULA Y PEDLES DE FRENO

POS.	*NO.PIEZA*	*DESCRIPCION*	*CANT*	*NUM. SERIE*	*NOTAS*
1	R26375	ANILLO TORICO	1		
3	38H1017	CONEXION EN T	1		
4	24M7239	ARANDELA	8		
5	19M7550	TORNILLO	8		M10 X 35
6	AT187666	RACOR ADAPTADOR	5		
	AT193365	JUEGO	1		
7	AT304761	VALVULA HIDRAULICA MANUAL	1		
8	AT341401	MANOCONTACTO	2		(LUCES DE FRENO)
9	14M7273	TUERCA	2		M8
10	19M7415	TORNILLO	2		M12 X 130, (SUSTITUCION PARA 19M7164, ESTA APLICACION)
11	AT336436	PEDAL	1		RH
12	B177R	CASQUILLO	2		
13	24H1381	ARANDELA	2		
14	AT336397	PEDAL	1		LH
15	34M7197	PASADOR ELASTICO	1		6 X 16 MM
16	R50034	BALLESTA	1		
17	R221354	BRAZO	1		
18	T227394	CARCASA	1		
19	T165282	BULON	1		
20	F2863R	ANILLO ELASTICO	2		
21	T77857	ANILLO TORICO	2		
22	AT280459	RACOR ADAPTADOR	1		A DEPOSITO

BRAKE VALVE ASSEMBLY
CLAPET DE FREIN
CONJUNTO DE VALVULA DE FRENOS

TX1007055 -UN-27APR06

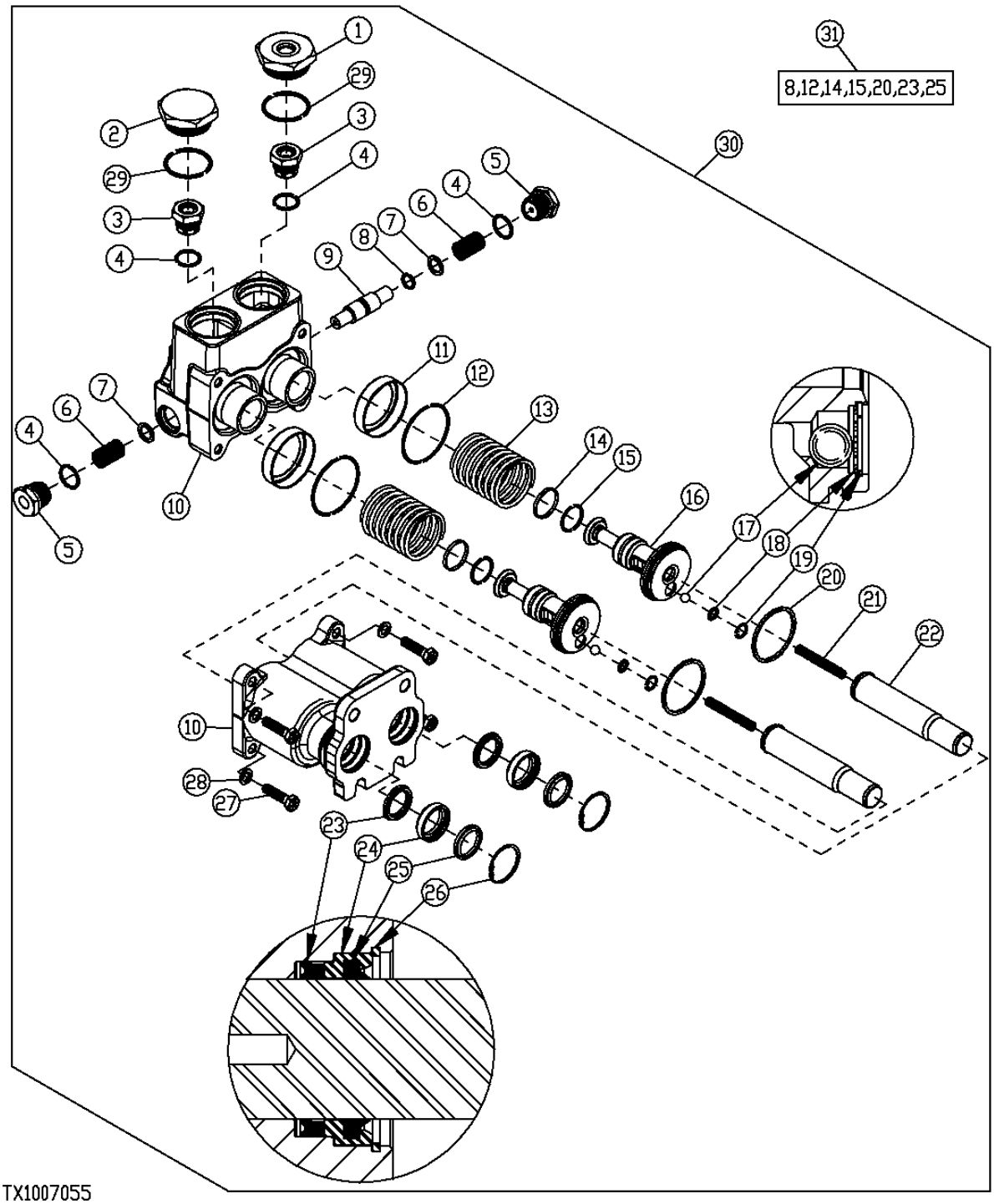

SISTEMA HIDRAULICO DE FRENOS DE SERVICIO 1060

BRAKE VALVE ASSEMBLY
CLAPET DE FREIN
CONJUNTO DE VALVULA DE FRENOS

POS.	*NO.PIEZA*	*DESCRIPCION*	*CANT*	*NUM. SERIE*	*NOTAS*
1	T203385	REDUCTOR	1		
2	T203374	TAPON HERMETICO	1		
3	AT188343	VALVULA DE RETENCION	2		
4	R26906	ANILLO TORICO	4		
5	T185926	TAPON	2		
6	T183274	MUELLE	2		
7	T183273	ARANDELA	2		
8	.....	ANILLO	2		
9	T183272	PISTON	1		
10	.....	CARCASA	1		(PEDIMOS AT304761)
11	T183271	RETENEDOR	2		
12	.....	ANILLO TORICO	2		
13	T183270	MUELLE	2		
14	.....	RETEN	2		
15	.....	ANILLO	2		
16	T183276	PISTON	2		
17	R26552	BOLA	2		
18	T185078	ARANDELA DE SEGURIDAD	2		
19	R48523	ANILLO ELASTICO	2		
20	T183362	ANILLO DE PISTON	2		
21	T183269	MUELLE	2		
22	AT192151	VARILLA DE EMPUJE	2		
23	.....	RETEN	2		
24	T183357	RETENEDOR	2		
25	.....	RETEN	2		
26	M41029	ANILLO ELASTICO	2		
27	19H1849	TORNILLO	4		5/16" X 1-1/4"
28	T183310	ARANDELA	4		
29	U13639	ANILLO TORICO	2		
30	AT304761	VALVULA HIDRAULICA MANUAL	1		
31	AT192419	JUEGO	1		(REACONDICIONAMIENTO VALVULA DE FRENOS) (REQUIERE 1 JUEGO POR VALVULA)

SERVICE BRAKE HYDRAULICS
CIRCUIT HYDRAULIQUE DE FREINS DE SERVICE
SISTEMA HIDRAULICO DE FRENOS DE SERVICIO

TX1005714 -UN-03APR06

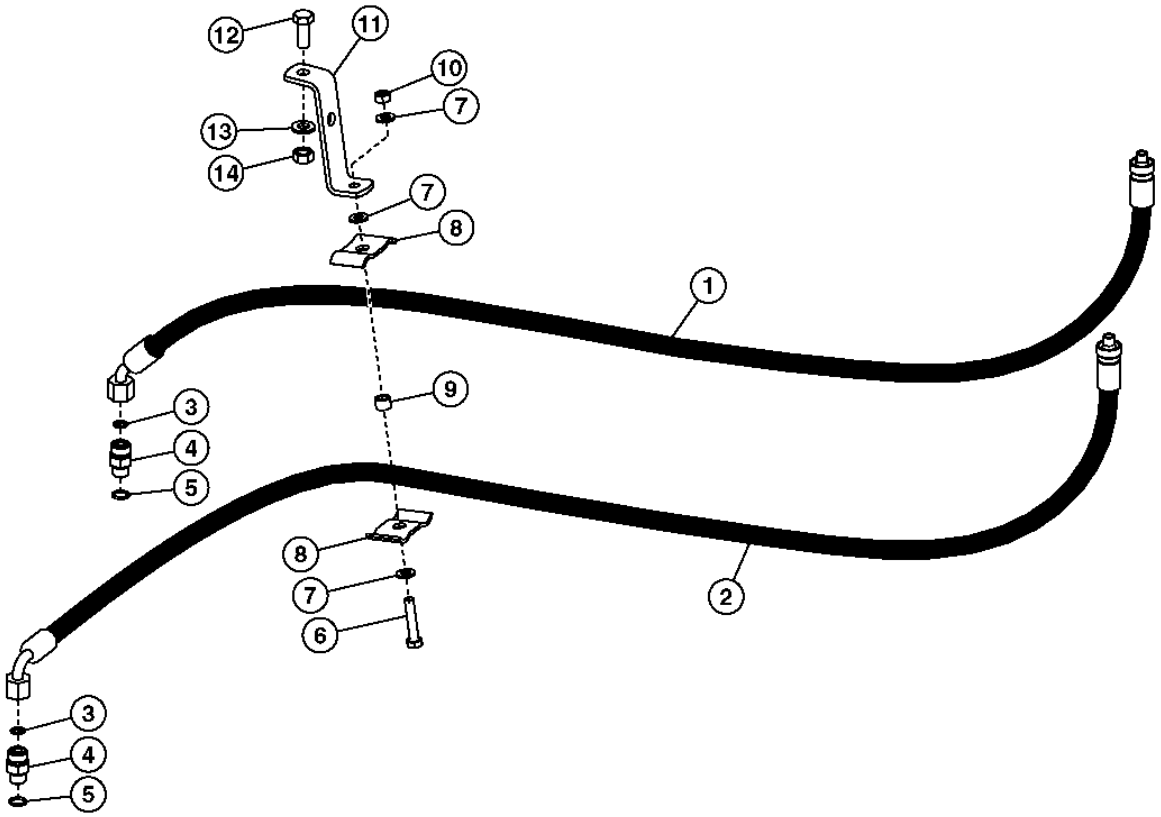

TX1005714

SISTEMA HIDRAULICO DE FRENOS DE SERVICIO 1060

SERVICE BRAKE HYDRAULICS
CIRCUIT HYDRAULIQUE DE FREINS DE SERVICE
SISTEMA HIDRAULICO DE FRENOS DE SERVICIO

POS.	*NO.PIEZA*	*DESCRIPCION*	*CANT*	*NUM. SERIE*	*NOTAS*
1	AT316689	MANGUERA HIDR. - CONFECCION	1		A LA VALVULA DE FRENO
2	AT316690	MANGUERA HIDR. - CONFECCION	1		A LA VALVULA DE FRENO
3	T77613	ANILLO TORICO	2		
4	38H1160	RACOR ADAPTADOR	2		AL EJE TRASERO
5	R26448	ANILLO TORICO	2		
6	19M7922	TORNILLO	1		M8 X 40
7	24M7238	ARANDELA	3		
8	R46919	SEMIABRAZADERA	2		
9	T186859	ARANDELA	1		
10	14M7273	TUERCA	1		M8
11	T158245	TIRA	1		
12	19M7402	TORNILLO	1		M10 X 25
13	24M7239	ARANDELA	1		
14	14M7274	TUERCA	1		M10

BRAKE VALVE BOOST PLUMBING (CAB)
CONDUITES HYDRAULIQUES SURALIMENTATION CLAPET FREIN (CABINE)
TUBERIA DE AUMENTO DE VALVULA DE FRENOS (CABINA)

TX1015731 -UN-06DEC06

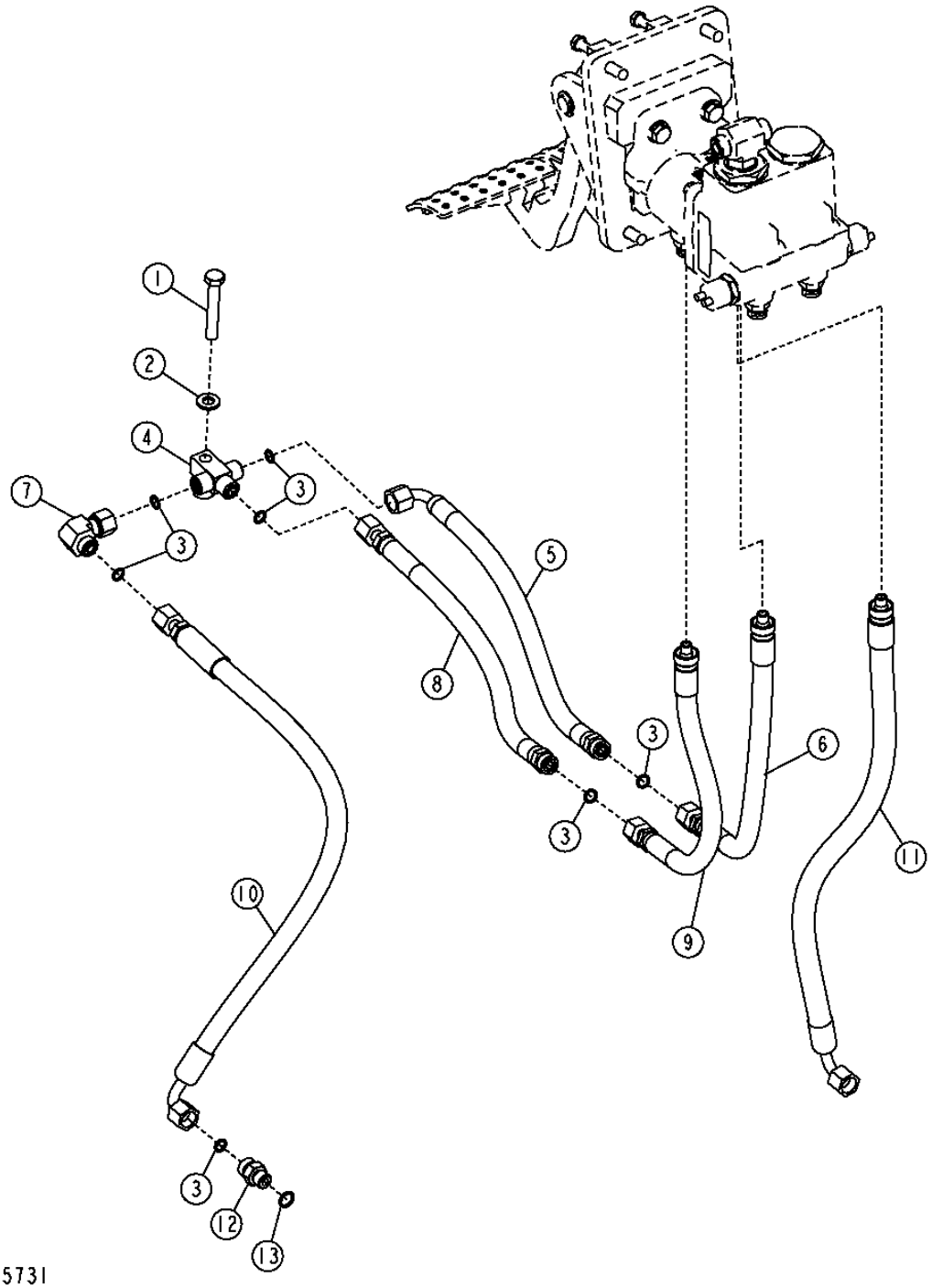

BRAKE VALVE BOOST PLUMBING (CAB)
CONDUITES HYDRAULIQUES SURALIMENTATION CLAPET FREIN (CABINE)
TUBERIA DE AUMENTO DE VALVULA DE FRENOS (CABINA)

POS.	*NO.PIEZA*	*DESCRIPCION*	*CANT*	*NUM. SERIE*	*NOTAS*
1	19M7742	TORNILLO	1		M10 X 65
2	24M7239	ARANDELA	1		10.700 X 21 X 2.500 MM
3	T77613	ANILLO TORICO	7		
4	T212039	CONEXION EN T	1		
5	AT194417	MANGUERA HIDR. - CONFECCION	1		11/16" X 20" X 11/16"
6	AT194412	MANGUERA HIDR. - CONFECCION	1		
7	38H1094	RACOR ACODADO	1		
8	AT194416	MANGUERA HIDR. - CONFECCION	1		11/16" X 19-3/4" X 11/16"
9	AT318113	MANGUERA HIDR. - CONFECCION	1		
10	AT322270	MANGUERA HIDR. - CONFECCION	1		11/16" X 25" X 11/16"
11	AT350241	MANGUERA HIDRAULICA	1		(SUSTITUCION PARA AT322268)
12	38H1160	RACOR ADAPTADOR	1		
13	R26286	ANILLO TORICO	1		

BRAKE VALVE BOOST PLUMBING (ROPS)
CONDUITES HYDRAULIQUES DE SURALIMENTATION DE CLAPET DE FREIN (ROPS)
TUBERIA DE AUMENTO DE VALVULA DE FRENOS (ROPS)

TX1046570 -UN-

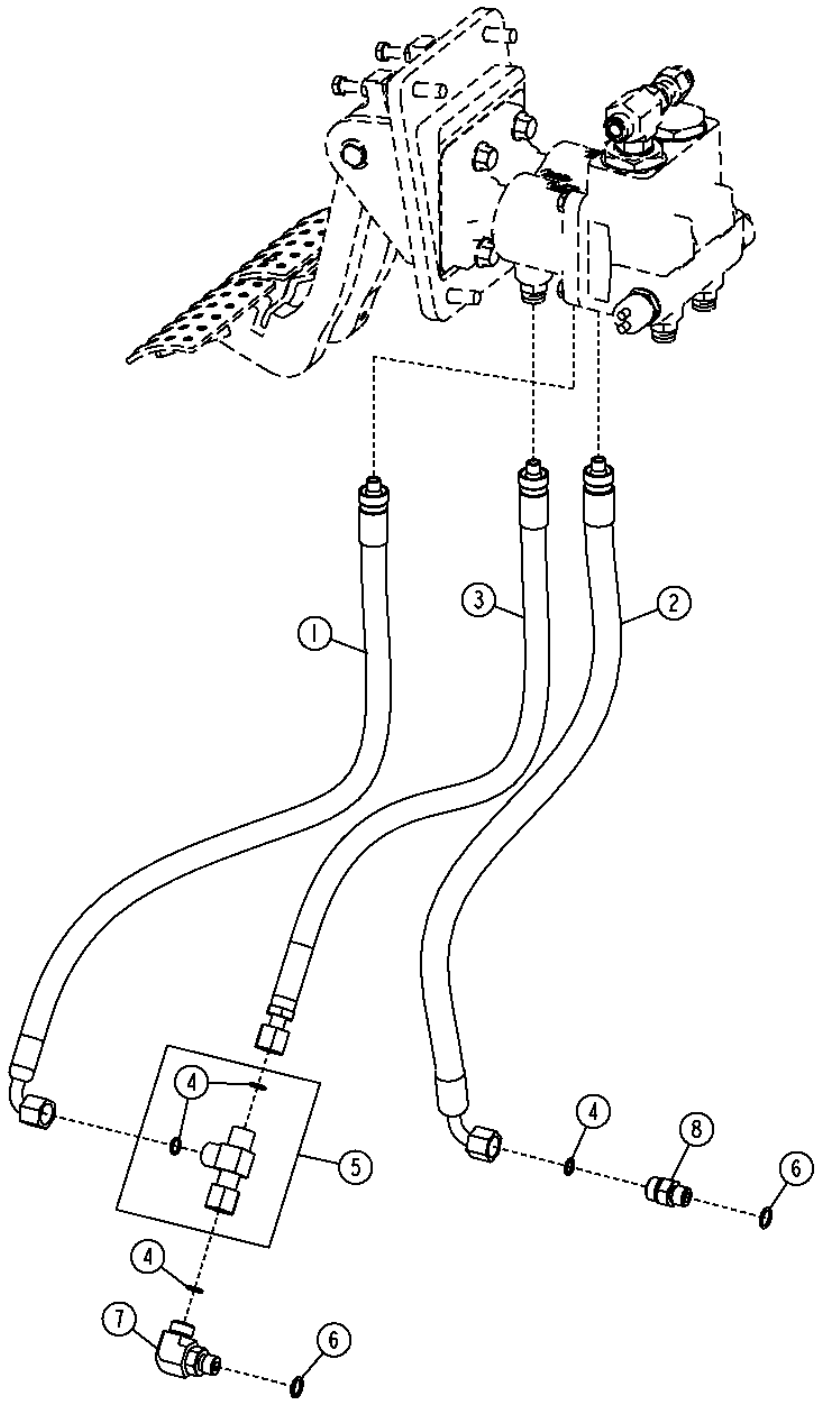

TX1046570

SISTEMA HIDRAULICO DE FRENOS DE SERVICIO 1060

BRAKE VALVE BOOST PLUMBING (ROPS)
CONDUITES HYDRAULIQUES DE SURALIMENTATION DE CLAPET DE FREIN (ROPS)
TUBERIA DE AUMENTO DE VALVULA DE FRENOS (ROPS)

POS.	*NO.PIEZA*	*DESCRIPCION*	*CANT*	*NUM. SERIE*	*NOTAS*
1	AT350239	MANGUERA HIDRAULICA	1		(SUSTITUCION PARA AT324239)
2	AT350241	MANGUERA HIDRAULICA	1		(SUSTITUCION PARA AT322268)
3	AT350240	MANGUERA HIDRAULICA	1		(SUSTITUCION PARA AT324240)
4	T77613	ANILLO TORICO	4		
5	AT192417	CONEXION EN T	1		
6	R26448	ANILLO TORICO	2		
7	38H1004	RACOR ACODADO	1		
8	38H1160	RACOR ADAPTADOR	1		

ELEMENTOS ACTIVOS DE FRENO DE ESTACIONAMIENTO 1111

PARKING BRAKE PLUMBING
FREIN DE STATIONNEMENT
FRENO DE ESTACIONAMIENTO

TX1015741 -UN-05DEC06

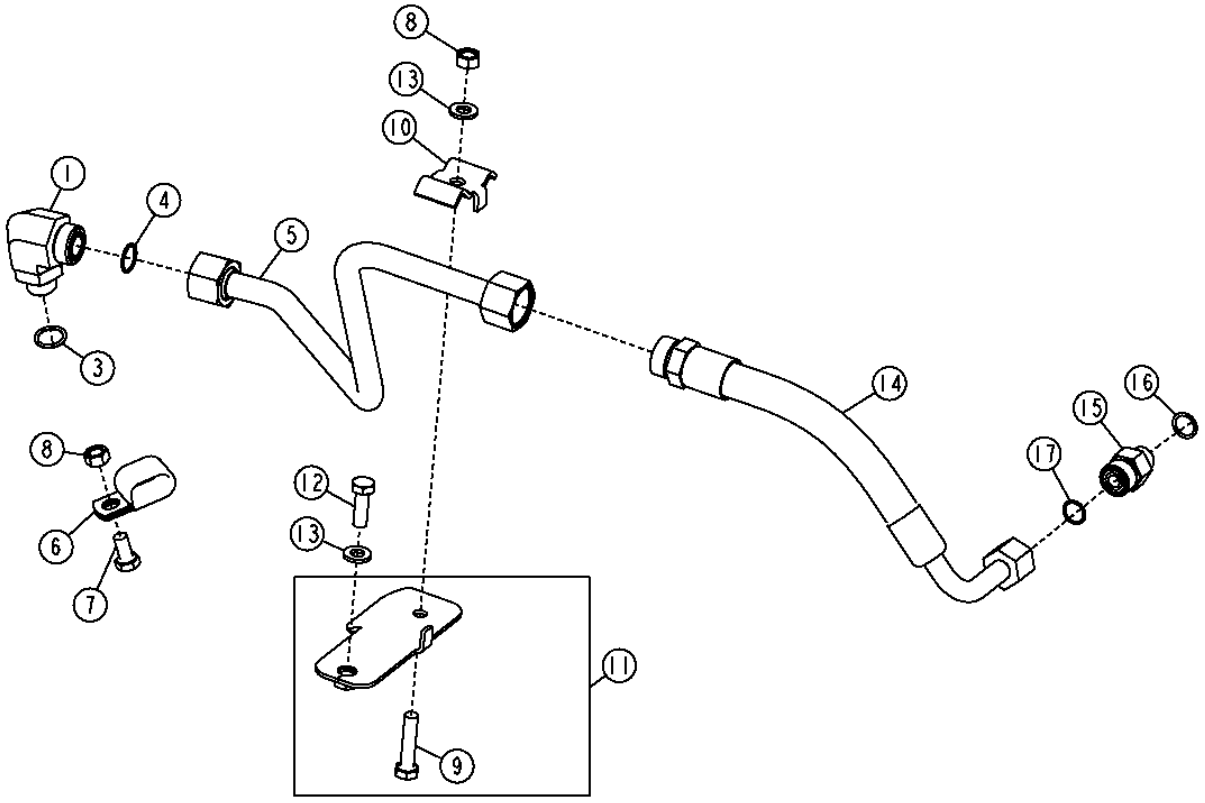

TX1015741

ELEMENTOS ACTIVOS DE FRENO DE ESTACIONAMIENTO 1111

PARKING BRAKE PLUMBING
FREIN DE STATIONNEMENT
FRENO DE ESTACIONAMIENTO

POS.	*NO.PIEZA*	*DESCRIPCION*	*CANT*	*NUM. SERIE*	*NOTAS*
1	38H1014	RACOR ACODADO	1		
3	R26906	ANILLO TORICO	1		
4	T77858	ANILLO TORICO	1		
5	AT336341	TUBO	1		
6	T32854	ABRAZADERA	1		
7	19M7938	TORNILLO	1		M10 X 20
8	14M7274	TUERCA	2		M10
9	19M7572	TORNILLO	1		M10 X 45
10	T160554	ABRAZADERA	1		
11	AT324452	SOPORTE DE MANGUERA	1		
12	19M7662	TORNILLO	1		M10 X 30
13	24M7239	ARANDELA	2		10.700 X 21 X 2.500 MM
14	AT316681	MANGUERA HIDR. - CONFECCION	1		1" X 13" X 1-3/16"
15	38H1317	CONEXION	1		
16	R26375	ANILLO TORICO	1		
17	T77932	ANILLO TORICO	1		

ELEMENTOS ACTIVOS DE FRENO DE ESTACIONAMIENTO 1111

PARKING BRAKE HOUSING AND CLUTCH DISC
FREIN DE STATIONNEMENT/CARTER/DISQUE D'EMBRAYAGE
FRENO DE ESTACIONAMIENTO/CARCASA/DISCO DE EMBRAGUE

TX1016766 -UN-18DEC06

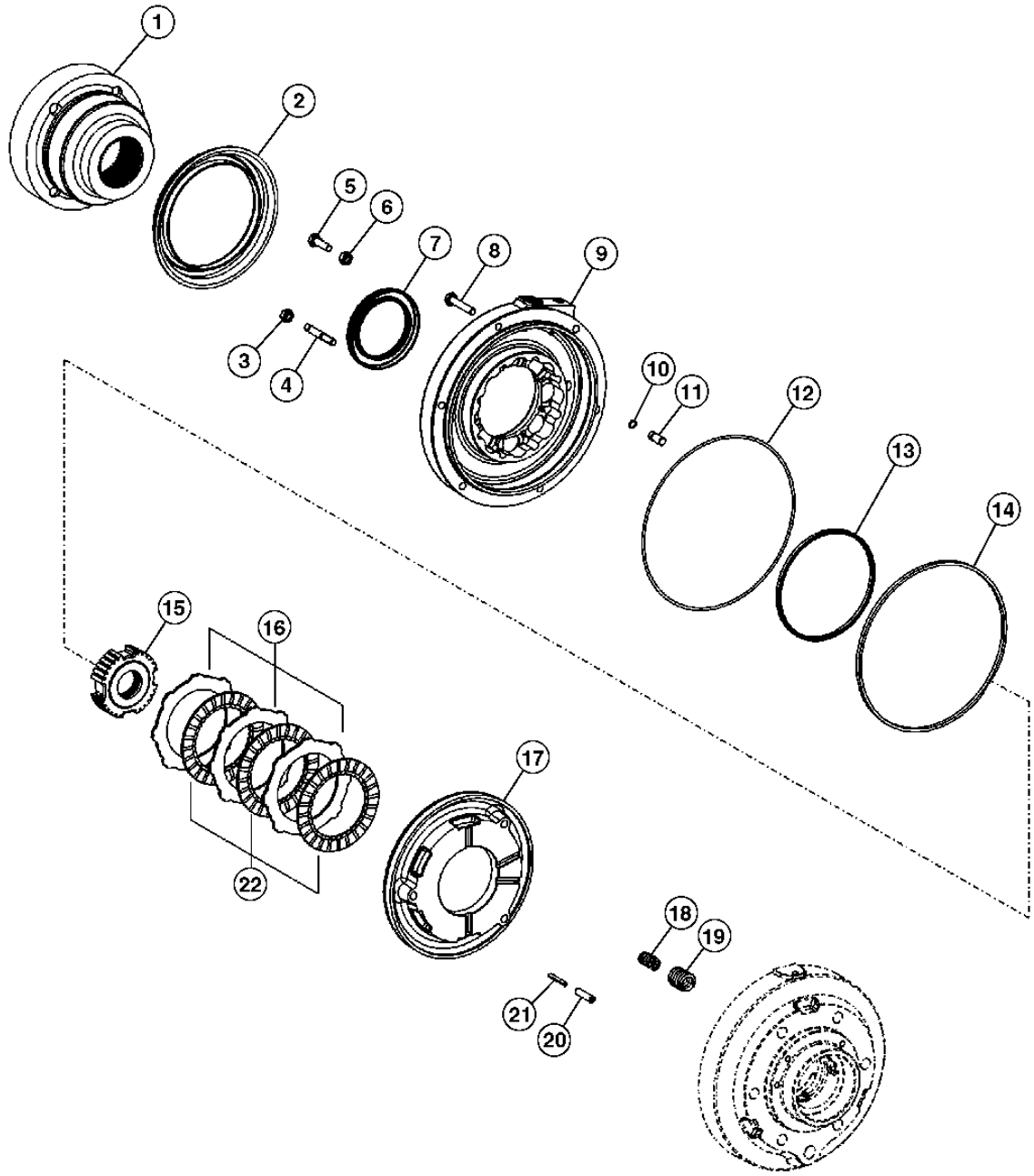

TX1016766

ELEMENTOS ACTIVOS DE FRENO DE ESTACIONAMIENTO 1111

PARKING BRAKE HOUSING AND CLUTCH DISC
FREIN DE STATIONNEMENT/CARTER/DISQUE D'EMBRAYAGE
FRENO DE ESTACIONAMIENTO/CARCASA/DISCO DE EMBRAGUE

POS.	*NO.PIEZA*	*DESCRIPCION*	*CANT*	*NUM. SERIE*	*NOTAS*
1	T218489	BRIDA	1		
2	T218833	PROTECCION	1		(SUSTITUCION PARA T228722)
3	T228995	TUERCA	2		
4	T228994	ESPARRAGO	2		
5	T164922	TORNILLO	2		
6	T159502	TUERCA DE SEGURIDAD	2		
7	T218478	RETEN	1		
8	19M7181	TORNILLO	4		M10 X 55
9	T218493	CARCASA	1		
10	T159487	ANILLO TORICO	2		
11	T228996	PASADOR	2		
12	T228943	RETEN	1		(T218785 NLA)
13	T218782	RETEN	1		
14	T218783	RETEN	1		
15	T218488	CUBO	1		
16	T159474	PLACA	3		
17	T228997	PISTON	1		
18	T164917	MUELLE DE COMPRESION	14		
19	T164916	MUELLE DE COMPRESION	14		
20	T159359	PASADOR ELASTICO	3		
21	T164911	PASADOR	3		
22	T159475	DISCO DE EMBRAGUE	3		

LOADER ARM SERVICE LOCK
VERROUILLAGE D'ENTRETIEN DE BRAS DE CHARGEUR
BLOQUEO DE SERVICIO DE BRAZO DE CARGADORA

TX1016038 -UN-29DEC06

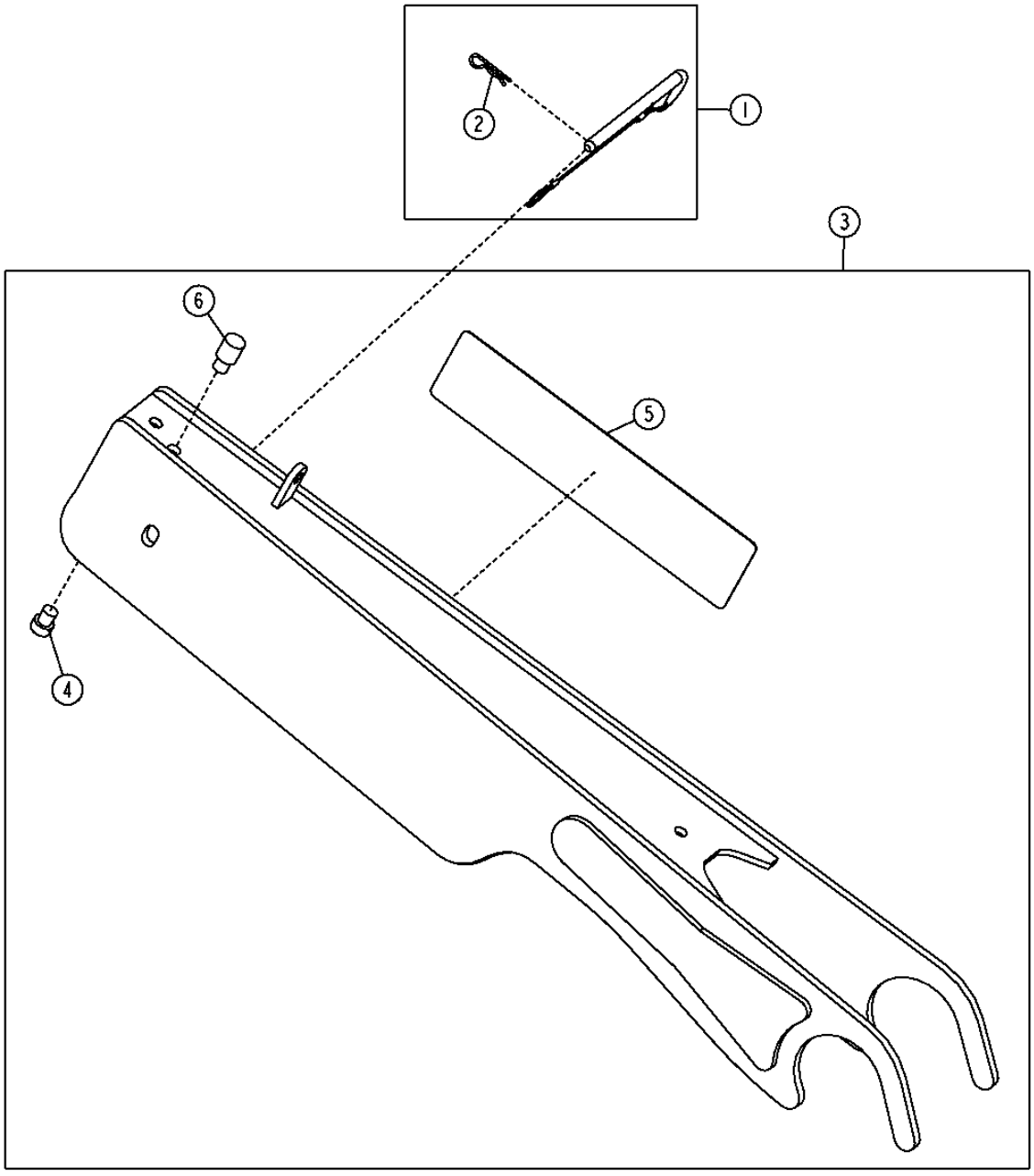

TX1016038

LOADER ARM SERVICE LOCK
VERROUILLAGE D'ENTRETIEN DE BRAS DE CHARGEUR
BLOQUEO DE SERVICIO DE BRAZO DE CARGADORA

POS.	*NO.PIEZA*	*DESCRIPCION*	*CANT*	*NUM. SERIE*	*NOTAS*
1	AT195244	BULON	1		
2	J16931	PASADOR	1		
3	AT337253	BRAZO	1		
4	T14083	PARAGOLPES	1		
5	T185902	ETIQUETA ADHESIVA	1		
6	T211143	PARAGOLPES	1		BLOQUEO DE SERVICIO

LICENSE PLATE LAMP AND BRACKET
PLAQUE MINERALOGIQUE, ECLAIRAGE ET SUPPORT
LUZ DE MATRICULA Y SOPORTE

T139757 -UN-12MAR01

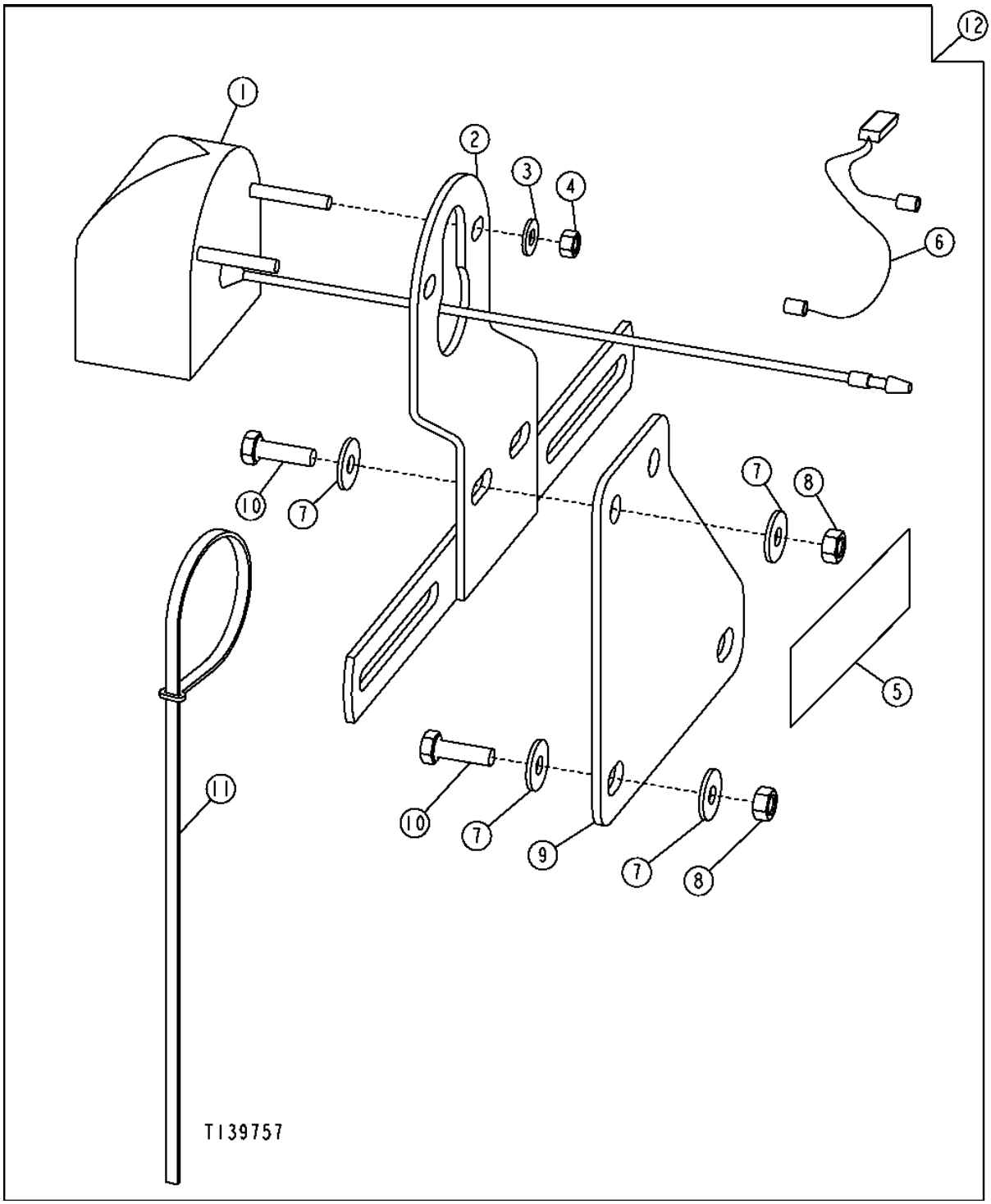

LICENSE PLATE LAMP AND BRACKET
PLAQUE MINERALOGIQUE, ECLAIRAGE ET SUPPORT
LUZ DE MATRICULA Y SOPORTE

POS.	*NO.PIEZA*	*DESCRIPCION*	*CANT*	*NUM. SERIE*	*NOTAS*
1	AT34211	FARO	1		(INCLUSIVE (2) 24H1283 Y (2) 14M7297)
	AB2599R	LAMPARA	1		
2	AT34210	SOPORTE	1		
3	24H1283	ARANDELA	2		
4	14M7297	TUERCA	2		M5
5	JD5920	CATADIOPTRICO	2		
6	AT187708	GRUPO DE CABLES	1		
7	24M7139	ARANDELA	8		
8	14M7272	TUERCA	4		M6
9	T186062	PLACA	1		
10	19M7077	TORNILLO	4		M6 X 20
11	H77698	CINTA DE ATAR	6		
12	**AT187707**	**CONJUNTO DE MODIFICACION**	**1**		**(WHOLE GOODS)**

TRADEMARKS AND LABELS (ENGINE TT094)
MARQUES DEPOSEES ET ETIQUETTES (ENGINE TT094)
MARCAS REGISTRADAS Y ETIQUETAS (ENGINE TT094)

TX1034788 -UN-18JAN08

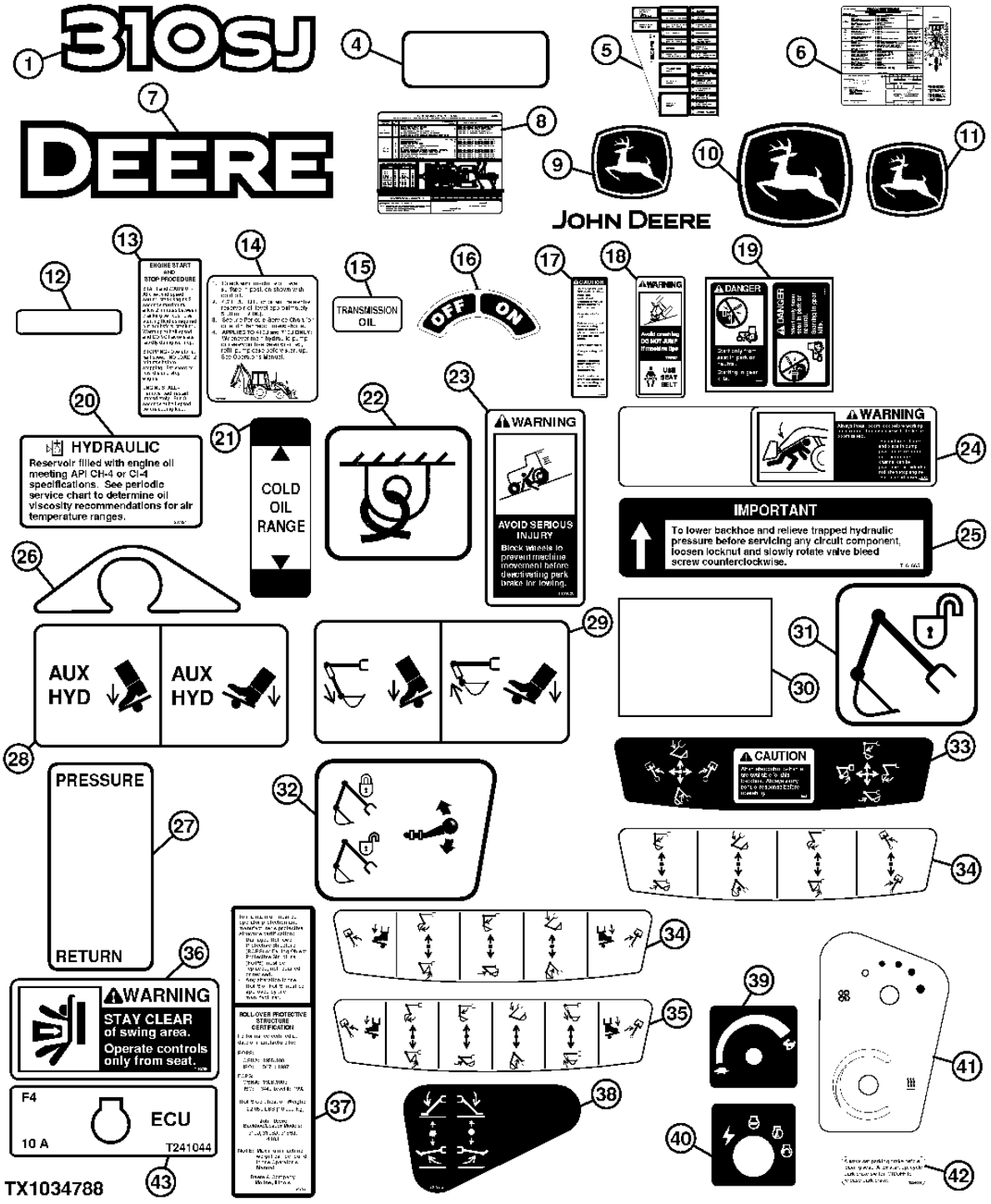

TRADEMARKS AND LABELS (ENGINE TT094)
MARQUES DEPOSEES ET ETIQUETES (ENGINE TT094)
MARCAS REGISTRADAS Y ETIQUETAS (ENGINE TT094)

POS.	*NO.PIEZA*	*DESCRIPCION*	*CANT*	*NUM. SERIE*	*NOTAS*
1	T216710	ETIQUETA ADHESIVA	2		310J
4	JD5933	CATADIOPTRICO	2		FONDO AMARILLO
5	T216528	ETIQUETA ADHESIVA	1	-XXXXXX	BLOQUE DE FUSIBLES
	T225660	ETIQUETA ADHESIVA	1	XXXXXX-	BLOQUE DE FUSIBLES
6	T216714	ETIQUETA ADHESIVA	2		(MANTENIMIENTO PERIODICO)
7	JD5836	ETIQUETA ADHESIVA	2		DEERE (RECUADRO REALZADO)
8	T242325	ETIQUETA ADHESIVA	2		ENGRASE PERIODICO
9	JD5750	ETIQUETA ADHESIVA	1		CIERVO SALTANDO
10	JD5717	ETIQUETA ADHESIVA	2		CIERVO SALTANDO (VIDRIO DE PUERTA)
11	JD5761	ETIQUETA ADHESIVA	1		CIERVO SALTANDO (VENTANA)
12	JD5939	CATADIOPTRICO	2		(SUSTITUCION PARA JD5920, ESTA APLICACION) ROJ0
13	T131938	ETIQUETA ADHESIVA	1		ARRANQUE/PARADA DE MOTOR
14	T223060	ETIQUETA ADHESIVA	1		DEPOSITO HIDRAULICO
15	T140311	ETIQUETA ADHESIVA	1		ACEITE TRANSMISION
16	T42199	ETIQUETA ADHESIVA	1		INTERRUPTOR DE BATERIA
17	T146080	ETIQUETA ADHESIVA	1		PRECAUCION (LEER MANUAL DEL OPERADOR)
18	T146097	ETIQUETA ADHESIVA	1		ADVERTENCIA (CINTURONES DE SEGURIDAD)
19	T146102	ETIQUETA ADHESIVA	1		PELIGRO-ARRANQUE EN DERIVACION
20	T207191	ETIQUETA ADHESIVA	1		NIVEL DE ACEITE HIDRAULICO
21	T186123	ETIQUETA ADHESIVA	1		TEMPERATURA DEL ACEITE HIDRAULICO
22	T153680	ETIQUETA ADHESIVA	4		AMARRE
23	T159028	ETIQUETA ADHESIVA	1		ADVERTENCIA-FRENO DE ESTACIONAMIENTO
24	T185902	ETIQUETA ADHESIVA	1		BLOQUEO DEL AGUILON
25	T161665	ETIQUETA ADHESIVA	1		IMPORTANTE (ACOPLADOR / VALVULA DE SERVICIO)
26	T161678	ETIQUETA ADHESIVA	1		PROTECTORA
27	T162404	ETIQUETA ADHESIVA	1		DISPOSITIVOS HIDRAULICOS PORTATILES
28	T185692	ETIQUETA ADHESIVA	1		SISTEMA HIDRAULICO AUXILIAR (PEDAL)
29	T185691	ETIQUETA ADHESIVA	1		PEDAL
30	T225374	ETIQUETA ADHESIVA	1		ADVERTENCIA (ACUMULADOR)
31	T200990	ETIQUETA ADHESIVA	1		BLOQUEO DEL AGUILON (W/ PILOTO HIDRAULICO)
32	T185330	ETIQUETA ADHESIVA	1		BLOQUEO DEL AGUILON (W/CONTROLES ESTANDAR)
33	T165584	ETIQUETA ADHESIVA	1		CONTROL DE RETROEXCAVADORA (2 PALANCA)
34	T165585	ETIQUETA ADHESIVA	1		CONTROL DE RETROEXCAVADORA (3 PALANCA)
	T165604	ETIQUETA ADHESIVA	1		CONTROL DE RETROEXCAVADORA (4 PALANCA)
35	T165586	ETIQUETA ADHESIVA	1		CONT. RETROEXCAVADORA (PALANCA 3 EXTENSIBLE)
36	T183768	ETIQUETA ADHESIVA	1		ADVERTENCIA-PERMANECER ALEJADO
37	T218011	ETIQUETA ADHESIVA	1		ROPS
38	T218014	ETIQUETA ADHESIVA	1		CONTROL DE ESTABILIZADOR
39	T218620	ETIQUETA ADHESIVA	1		ENCENDIDO
40	T218622	ETIQUETA ADHESIVA	1		VELOCIDAD DE ACELERADOR
41	T218623	ETIQUETA ADHESIVA	1		VENTILADOR Y CONTROL DE TEMPERATURA
42	T224004	ETIQUETA ADHESIVA	1		FRENO DE ESTACIONAMIENTO
43	T241044	ETIQUETA ADHESIVA	1		CALCOMANIA DEL FUSIBLES - ECU

TRADEMARKS AND LABELS (FRENCH AND SPANISH) (ENGINES DT060/TT094)
MARQUES DEPOSEES ET ETIQUETTES (FRANCAIS ET ESPAGNOL) (ENGINES DT060/TT094)
MARCAS REGISTRADAS Y ETIQUETAS (FRANCES Y ESPANOL) (ENGINES DT060/TT094)

TX1035054 -UN-24JAN08

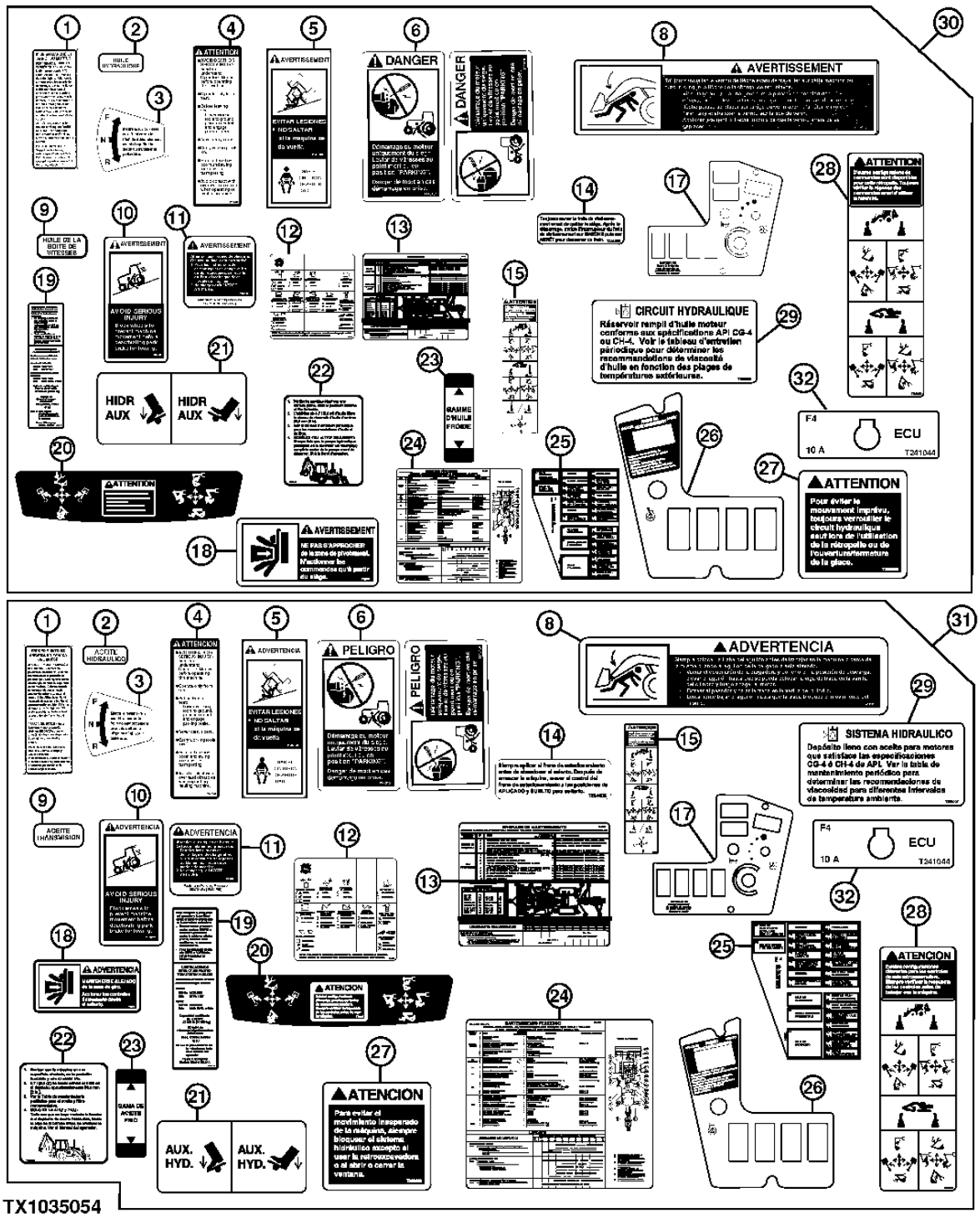

TRADEMARKS AND LABELS (FRENCH AND SPANISH) (ENGINES DT060/TT094)
MARQUES DEPOSEES ET ETIQUETTES (FRANCAIS ET ESPAGNOL) (ENGINES DT060/TT094)
MARCAS REGISTRADAS Y ETIQUETAS (FRANCES Y ESPANOL) (ENGINES DT060/TT094)

POS.	*NO.PIEZA*	*DESCRIPCION*	*CANT*	*NUM. SERIE*	*NOTAS*
1	T139165	ETIQUETA ADHESIVA	1		ARRANQUE/PARADA DE MOTOR (FRANCES)
	T139167	ETIQUETA ADHESIVA	1		ARRANQUE/PARADA DE MOTOR (ESPANOL)
2	T141093	ETIQUETA ADHESIVA	1		ACEITE HIDRAULIC (FRANCES)
	T141075	ETIQUETA ADHESIVA	1		ACEITE HIDRAULIC (ESPANOL)
3	T141096	ETIQUETA ADHESIVA	1		INTERRUPTOR DE CONTROL DE SENTIDO (FRANCES)
	T141078	ETIQUETA ADHESIVA	1		INTERRUPTOR DE CONTROL DE SENTIDO (ESPANOL)
4	T146095	ADHESIVO DE SEGURIDAD	1		PRECAUCION (LEER MANUAL DEL OPERADOR) (FRANCES)
	T146089	ADHESIVO DE SEGURIDAD	1		PRECAUCION (LEER MANUAL DEL OPERADOR) (ESPANOL)
5	T146099	ADHESIVO DE SEGURIDAD	1		ADVERTENCIA (CINTURONES DE SEGURIDAD) (FRANCES)
	T146098	ADHESIVO DE SEGURIDAD	1		ADVERTENCIA (CINTURONES DE SEGURIDAD) (ESPANOL)
6	T146104	ETIQUETA ADHESIVA	1		PELIGRO-ARRANQUE EN DERIVACION (FRANCES)
	T146106	ETIQUETA ADHESIVA	1		PELIGRO-ARRANQUE EN DERIVACION (ESPANOL)
8	T152997	ETIQUETA ADHESIVA	1		ADVERTENCIA (BLOQUEO DE AGULION) (FRANCES)
	T152996	ETIQUETA ADHESIVA	1		ADVERTENCIA (BLOQUEO DE AGULION) (ESPANOL)
9	T160761	ETIQUETA ADHESIVA	1		ACEITE TRANSMISION (FRANCES)
	T160763	ETIQUETA ADHESIVA	1		ACEITE TRANSMISION (ESPANOL)
10	T160762	ETIQUETA ADHESIVA	1		ADVERTENCIA-FRENO DE ESTACIONAMIENTO (FRANCES)
	T160769	ETIQUETA ADHESIVA	1		ADVERTENCIA-FRENO DE ESTACIONAMIENTO (ESPANOL)
11	T225375	ETIQUETA ADHESIVA	1		ADVERTENCIA (ACUMULADOR) (FRANCES)
	T225376	ETIQUETA ADHESIVA	1		ADVERTENCIA (ACUMULADOR) (ESPANOL)
12	T221100	ETIQUETA ADHESIVA	1		RETROEXCAVADORA SSM (FRANCES)
	T221099	ETIQUETA ADHESIVA	1		RETROEXCAVADORA SSM (ESPANOL)
13	T242327	ETIQUETA ADHESIVA	1		EL ENGRASAR PERIODICO (FRANCES)
	T242326	ETIQUETA ADHESIVA	1		EL ENGRASAR PERIODICO (FRANCES)
14	T224006	ETIQUETA ADHESIVA	1		FRENO DE ESTACIONAMIENTO (FRANCES)
	T224005	ETIQUETA ADHESIVA	1		FRENO DE ESTACIONAMIENTO (ESPANOL)
15	T224017	ETIQUETA ADHESIVA	1		CONTROL DE RETROEXCAVADORA (FRANCES)
	T224015	ETIQUETA ADHESIVA	1		CONTROL DE RETROEXCAVADORA (ESPANOL)
17	T185570	ETIQUETA ADHESIVA	1		INSTRUCCION (ARRANQUE) (RH) (FRANCES)
	T185548	ETIQUETA ADHESIVA	1		INSTRUCCION (ARRANQUE) (RH) (ESPANOL)
18	T185571	ETIQUETA ADHESIVA	1		ADVERTENCIA (ESTANCIA CLARA) (FRANCES)
	T185549	ETIQUETA ADHESIVA	1		ADVERTENCIA (ESTANCIA CLARA) (ESPANOL)
19	T218013	ETIQUETA ADHESIVA	1		ROPS (FRANCES)
	T218012	ETIQUETA ADHESIVA	1		ROPS (ESPANOL)

TRADEMARKS AND LABELS (FRENCH AND SPANISH) (ENGINES DT060/TT094)
MARQUES DEPOSEES ET ETIQUETTES (FRANCAIS ET ESPAGNOL) (ENGINES DT060/TT094)
MARCAS REGISTRADAS Y ETIQUETAS (FRANCES Y ESPANOL) (ENGINES DT060/TT094)

TX1035054 -UN-24JAN08

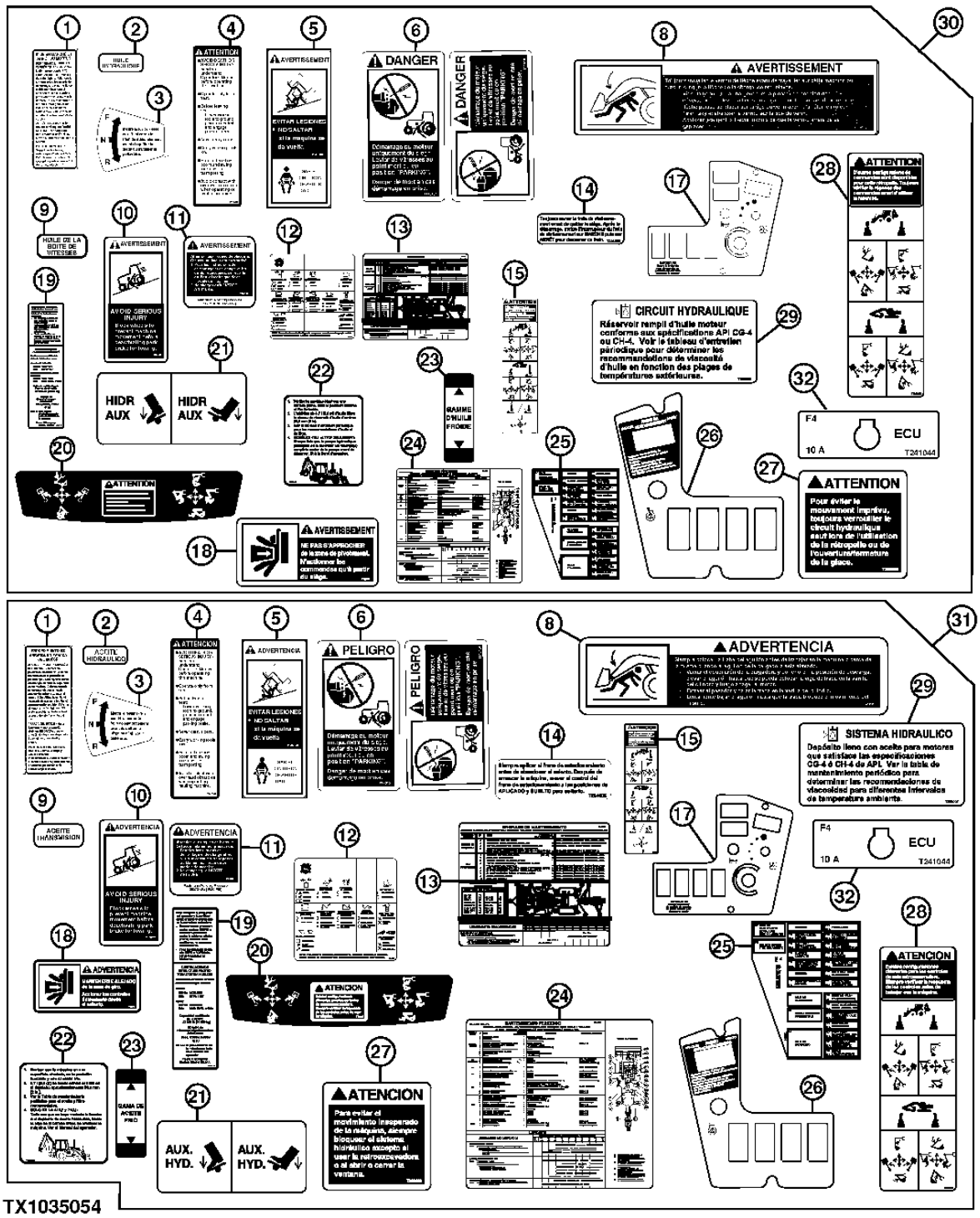

TRADEMARKS AND LABELS (FRENCH AND SPANISH) (ENGINES DT060/TT094)
MARQUES DEPOSEES ET ETIQUETTES (FRANCAIS ET ESPAGNOL) (ENGINES DT060/TT094)
MARCAS REGISTRADAS Y ETIQUETAS (FRANCES Y ESPANOL) (ENGINES DT060/TT094)

POS.	*NO.PIEZA*	*DESCRIPCION*	*CANT*	*NUM. SERIE*	*NOTAS*
20	T185577	ETIQUETA ADHESIVA	1		CONTROL DE RETROEXCAVADORA (2 PALANCA) (FRANCES)
	T185553	ETIQUETA ADHESIVA	1		CONTROL DE RETROEXCAVADORA (2 PALANCA) (ESPANOL)
	T188018	ETIQUETA ADHESIVA	1		ATENCION (CONTROL RETROEXCAVADORA)(2 PALANCA) (SAE) (FRANCES)
	T188019	ETIQUETA ADHESIVA	1		ATENCION (CONTROL RETROEXCAVADORA)(2 PALANCA) (SAE) (ESPANOL)
21	T185695	ETIQUETA ADHESIVA	1		PEDAL (FRANCES)
	T185696	ETIQUETA ADHESIVA	1		PEDAL (ESPANOL)
22	T223062	ETIQUETA ADHESIVA	1		DEPOSITO HIDRAULICO (FRANCES)
	T223061	ETIQUETA ADHESIVA	1		DEPOSITO HIDRAULICO (ESPANOL)
23	T186128	ETIQUETA ADHESIVA	1		NIVEL DE ACEITE HIDRAULICO (FRANCES)
	T186125	ETIQUETA ADHESIVA	1		NIVEL DE ACEITE HIDRAULICO (ESPANOL)
24	T216715	ETIQUETA ADHESIVA	1		(MANTENIMIENTO PERIODICO) (FRANCES)
	T216716	ETIQUETA ADHESIVA	1		(MANTENIMIENTO PERIODICO) (ESPANOL)
25	T216530	ETIQUETA ADHESIVA	1	-XXXXXX	BLOQUE DE FUSIBLES (FRANCES)
	T216529	ETIQUETA ADHESIVA	1	-XXXXXX	BLOQUE DE FUSIBLES (ESPANOL)
	T225662	ETIQUETA ADHESIVA	1	XXXXXX-	(PEDIMOS ADEMAS T241044) BLOQUE DE FUSIBLES (FRANCES)
	T225661	ETIQUETA ADHESIVA	1	XXXXXX-	(PEDIMOS ADEMAS T241044) BLOQUE DE FUSIBLES (ESPANOL)
26	T186441	ETIQUETA ADHESIVA	1		TABLERO DE INSTRUMENTOS (FRANCES)
	T186442	ETIQUETA ADHESIVA	1		TABLERO DE INSTRUMENTOS (ESPANOL)
27	T200659	ADHESIVO DE SEGURIDAD	1		ATENCION (MOVIMIENTO) (FRANCES)
	T200660	ADHESIVO DE SEGURIDAD	1		ATENCION (MOVIMIENTO) (ESPANOL)
28	T200895	ADHESIVO DE SEGURIDAD	1		CONTROL DE RETROEXCAVADORA (FRANCES)
	T200896	ADHESIVO DE SEGURIDAD	1		CONTROL DE RETROEXCAVADORA (ESPANOL)
29	T208008	ETIQUETA ADHESIVA	1		DEPOSITO HIDRAULICO (FRANCES)
	T208007	ETIQUETA ADHESIVA	1		DEPOSITO HIDRAULICO (ESPANOL)
30	.....	JUEGO D.ETIQUETAS ADHESIVAS	1		
31	.....	JUEGO D.ETIQUETAS ADHESIVAS	1		
32	T241044	ETIQUETA ADHESIVA	1		CALCOMANIA DEL FUSIBLES - ECU

TRADEMARKS AND LABELS (ENGINE HT054)
MARQUES DEPOSEES ET ETIQUETTES (ENGINE HT054)
MARCAS REGISTRADAS Y ETIQUETAS (ENGINE HT054)

TX1034789 -UN-18JAN08

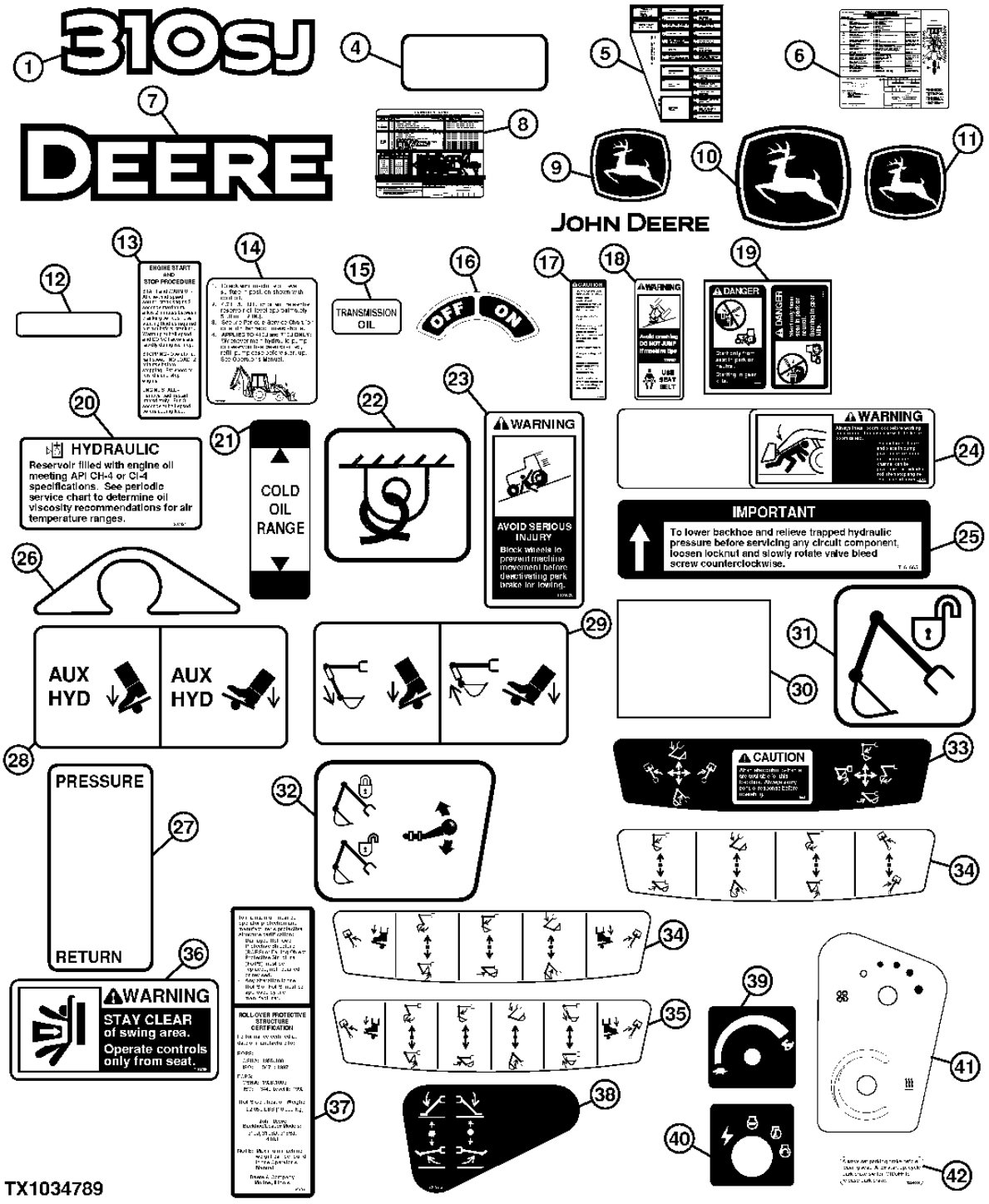

TRADEMARKS AND LABELS (ENGINE HT054)
MARQUES DEPOSEES ET ETIQUETES (ENGINE HT054)
MARCAS REGISTRADAS Y ETIQUETAS (ENGINE HT054)

POS.	*NO.PIEZA*	*DESCRIPCION*	*CANT*	*NUM. SERIE*	*NOTAS*
1	T216710	ETIQUETA ADHESIVA	2		310J
4	JD5933	CATADIOPTRICO	2		FONDO AMARILLO
5	T225660	ETIQUETA ADHESIVA	1		BLOQUE DE FUSIBLES
6	T216714	ETIQUETA ADHESIVA	2		(MANTENIMIENTO PERIODICO)
7	JD5836	ETIQUETA ADHESIVA	2		DEERE (RECUADRO REALZADO)
8	T242325	ETIQUETA ADHESIVA	2		ENGRASE PERIODICO
9	JD5750	ETIQUETA ADHESIVA	1		CIERVO SALTANDO
10	JD5717	ETIQUETA ADHESIVA	2		CIERVO SALTANDO (VIDRIO DE PUERTA)
11	JD5761	ETIQUETA ADHESIVA	1		CIERVO SALTANDO (VENTANA)
12	JD5939	CATADIOPTRICO	2		(SUSTITUCION PARA JD5920, ESTA APLICACION) ROJ0
13	T131938	ETIQUETA ADHESIVA	1		ARRANQUE/PARADA DE MOTOR
14	T223060	ETIQUETA ADHESIVA	1		DEPOSITO HIDRAULICO
15	T140311	ETIQUETA ADHESIVA	1		ACEITE TRANSMISION
16	T42199	ETIQUETA ADHESIVA	1		INTERRUPTOR DE BATERIA
17	T146080	ETIQUETA ADHESIVA	1		PRECAUCION (LEER MANUAL DEL OPERADOR)
18	T146097	ETIQUETA ADHESIVA	1		ADVERTENCIA (CINTURONES DE SEGURIDAD)
19	T146102	ETIQUETA ADHESIVA	1		PELIGRO-ARRANQUE EN DERIVACION
20	T207191	ETIQUETA ADHESIVA	1		NIVEL DE ACEITE HIDRAULICO
21	T186123	ETIQUETA ADHESIVA	1		TEMPERATURA DEL ACEITE HIDRAULICO
22	T153680	ETIQUETA ADHESIVA	4		AMARRE
23	T159028	ETIQUETA ADHESIVA	1		ADVERTENCIA-FRENO DE ESTACIONAMIENTO
24	T185902	ETIQUETA ADHESIVA	1		BLOQUEO DEL AGUILON
25	T161665	ETIQUETA ADHESIVA	1		IMPORTANTE (ACOPLADOR / VALVULA DE SERVICIO)
26	T161678	ETIQUETA ADHESIVA	1		PROTECTORA
27	T162404	ETIQUETA ADHESIVA	1		DISPOSITIVOS HIDRAULICOS PORTATILES
28	T185692	ETIQUETA ADHESIVA	1		SISTEMA HIDRAULICO AUXILIAR (PEDAL)
29	T185691	ETIQUETA ADHESIVA	1		PEDAL
30	T225374	ETIQUETA ADHESIVA	1		ADVERTENCIA (ACUMULADOR)
31	T200990	ETIQUETA ADHESIVA	1		BLOQUEO DEL AGUILON (W/ PILOTO HIDRAULICO)
32	T185330	ETIQUETA ADHESIVA	1		BLOQUEO DEL AGUILON (W/CONTROLES ESTANDAR)
33	T165584	ETIQUETA ADHESIVA	1		CONTROL DE RETROEXCAVADORA (2 PALANCA)
34	T165585	ETIQUETA ADHESIVA	1		CONTROL DE RETROEXCAVADORA (3 PALANCA)
	T165604	ETIQUETA ADHESIVA	1		CONTROL DE RETROEXCAVADORA (4 PALANCA)
35	T165586	ETIQUETA ADHESIVA	1		CONT. RETROEXCAVADORA (PALANCA 3 EXTENSIBLE)
36	T183768	ETIQUETA ADHESIVA	1		ADVERTENCIA-PERMANECER ALEJADO
37	T218011	ETIQUETA ADHESIVA	1		ROPS
38	T218014	ETIQUETA ADHESIVA	1		CONTROL DE ESTABILIZADOR
39	T218620	ETIQUETA ADHESIVA	1		ENCENDIDO
40	T218622	ETIQUETA ADHESIVA	1		VELOCIDAD DE ACELERADOR
41	T218623	ETIQUETA ADHESIVA	1		VENTILADOR Y CONTROL DE TEMPERATURA
42	T224004	ETIQUETA ADHESIVA	1		FRENO DE ESTACIONAMIENTO

TRADEMARKS AND LABELS (FRENCH AND SPANISH) (ENGINE HT054)
MARQUES DEPOSEES ET ETIQUETTES (FRANCAIS ET ESPAGNOL) (ENGINE HT054)
MARCAS REGISTRADAS Y ETIQUETAS (FRANCES Y ESPANOL) (ENGINE HT054)

TX1034747 -UN-19JAN08

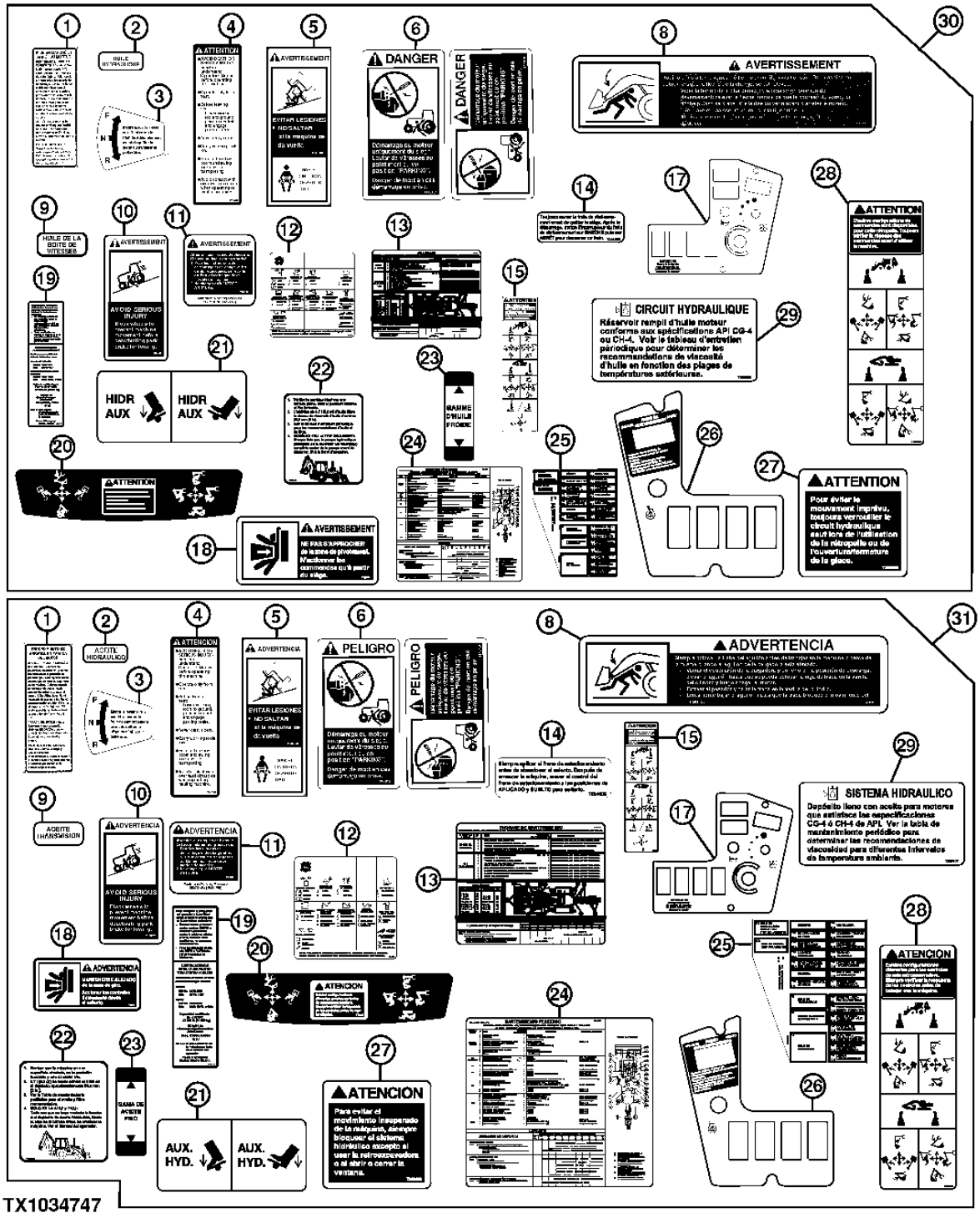

TX1034747

TRADEMARKS AND LABELS (FRENCH AND SPANISH) (ENGINE HT054)
MARQUES DEPOSEES ET ETIQUETTES (FRANCAIS ET ESPAGNOL) (ENGINE HT054)
MARCAS REGISTRADAS Y ETIQUETAS (FRANCES Y ESPANOL) (ENGINE HT054)

POS.	*NO.PIEZA*	*DESCRIPCION*	*CANT*	*NUM. SERIE*	*NOTAS*
1	T139165	ETIQUETA ADHESIVA	1		ARRANQUE/PARADA DE MOTOR (FRANCES)
	T139167	ETIQUETA ADHESIVA	1		ARRANQUE/PARADA DE MOTOR (ESPANOL)
2	T141093	ETIQUETA ADHESIVA	1		ACEITE HIDRAULIC (FRANCES)
	T141075	ETIQUETA ADHESIVA	1		ACEITE HIDRAULIC (ESPANOL)
3	T141096	ETIQUETA ADHESIVA	1		INTERRUPTOR DE CONTROL DE SENTIDO (FRANCES)
	T141078	ETIQUETA ADHESIVA	1		INTERRUPTOR DE CONTROL DE SENTIDO (ESPANOL)
4	T146095	ADHESIVO DE SEGURIDAD	1		PRECAUCION (LEER MANUAL DEL OPERADOR) (FRANCES)
	T146089	ADHESIVO DE SEGURIDAD	1		PRECAUCION (LEER MANUAL DEL OPERADOR) (ESPANOL)
5	T146099	ADHESIVO DE SEGURIDAD	1		ADVERTENCIA (CINTURONES DE SEGURIDAD) (FRANCES)
	T146098	ADHESIVO DE SEGURIDAD	1		ADVERTENCIA (CINTURONES DE SEGURIDAD) (ESPANOL)
6	T146104	ETIQUETA ADHESIVA	1		PELIGRO-ARRANQUE EN DERIVACION (FRANCES)
	T146106	ETIQUETA ADHESIVA	1		PELIGRO-ARRANQUE EN DERIVACION (ESPANOL)
8	T152997	ETIQUETA ADHESIVA	1		ADVERTENCIA (BLOQUEO DE AGULION) (FRANCES)
	T152996	ETIQUETA ADHESIVA	1		ADVERTENCIA (BLOQUEO DE AGULION) (ESPANOL)
9	T160761	ETIQUETA ADHESIVA	1		ACEITE TRANSMISION (FRANCES)
	T160763	ETIQUETA ADHESIVA	1		ACEITE TRANSMISION (ESPANOL)
10	T160762	ETIQUETA ADHESIVA	1		ADVERTENCIA-FRENO DE ESTACIONAMIENTO (FRANCES)
	T160769	ETIQUETA ADHESIVA	1		ADVERTENCIA-FRENO DE ESTACIONAMIENTO (ESPANOL)
11	T225375	ETIQUETA ADHESIVA	1		ADVERTENCIA (ACUMULADOR) (FRANCES)
	T225376	ETIQUETA ADHESIVA	1		ADVERTENCIA (ACUMULADOR) (ESPANOL)
12	T221100	ETIQUETA ADHESIVA	1		RETROEXCAVADORA SSM (FRANCES)
	T221099	ETIQUETA ADHESIVA	1		RETROEXCAVADORA SSM (ESPANOL)
13	T242327	ETIQUETA ADHESIVA	1		EL ENGRASAR PERIODICO (FRANCES)
	T242326	ETIQUETA ADHESIVA	1		EL ENGRASAR PERIODICO (ESPANOL)
14	T224006	ETIQUETA ADHESIVA	1		FRENO DE ESTACIONAMIENTO (FRANCES)
	T224005	ETIQUETA ADHESIVA	1		FRENO DE ESTACIONAMIENTO (ESPANOL)
15	T224017	ETIQUETA ADHESIVA	1		CONTROL DE RETROEXCAVADORA (FRANCES)
	T224015	ETIQUETA ADHESIVA	1		CONTROL DE RETROEXCAVADORA (ESPANOL)
17	T185570	ETIQUETA ADHESIVA	1		INSTRUCCION (ARRANQUE) (RH) (FRANCES)
	T185548	ETIQUETA ADHESIVA	1		INSTRUCCION (ARRANQUE) (RH) (ESPANOL)
18	T185571	ETIQUETA ADHESIVA	1		ADVERTENCIA (ESTANCIA CLARA) (FRANCES)
	T185549	ETIQUETA ADHESIVA	1		ADVERTENCIA (ESTANCIA CLARA) (ESPANOL)
19	T218013	ETIQUETA ADHESIVA	1		ROPS (FRANCES)
	T218012	ETIQUETA ADHESIVA	1		ROPS (ESPANOL)

TRADEMARKS AND LABELS (FRENCH AND SPANISH) (ENGINE HT054)
MARQUES DEPOSEES ET ETIQUETTES (FRANCAIS ET ESPAGNOL) (ENGINE HT054)
MARCAS REGISTRADAS Y ETIQUETAS (FRANCES Y ESPANOL) (ENGINE HT054)

TX1034747 -UN-19JAN08

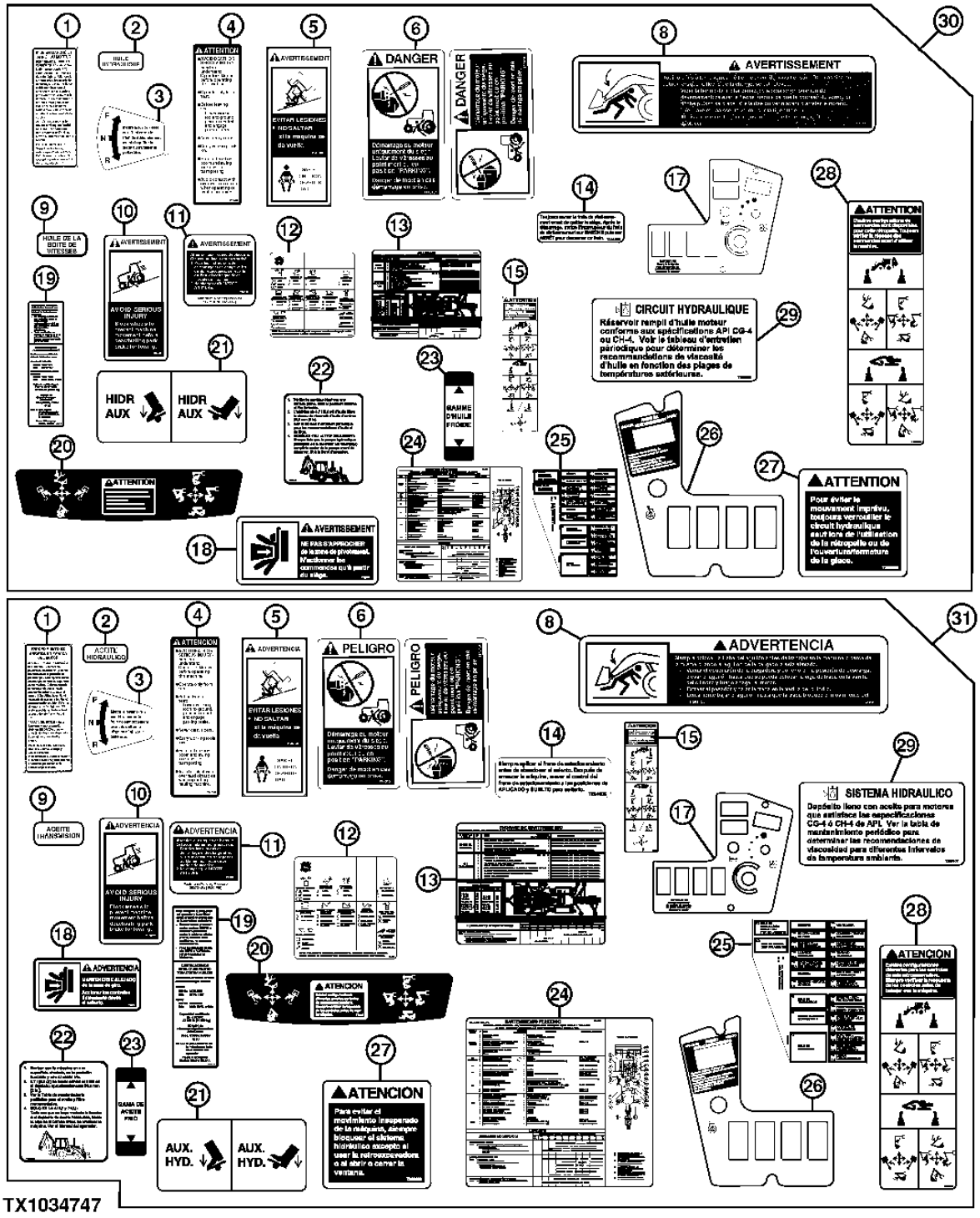

TRADEMARKS AND LABELS (FRENCH AND SPANISH) (ENGINE HT054)
MARQUES DEPOSEES ET ETIQUETTES (FRANCAIS ET ESPAGNOL) (ENGINE HT054)
MARCAS REGISTRADAS Y ETIQUETAS (FRANCES Y ESPANOL) (ENGINE HT054)

POS.	*NO.PIEZA*	*DESCRIPCION*	*CANT*	*NUM. SERIE*	*NOTAS*
20	T185577	ETIQUETA ADHESIVA	1		CONTROL DE RETROEXCAVADORA (2 PALANCA) (FRANCES)
	T185553	ETIQUETA ADHESIVA	1		CONTROL DE RETROEXCAVADORA (2 PALANCA) (ESPANOL)
	T188018	ETIQUETA ADHESIVA	1		ATENCION (CONTROL RETROEXCAVADORA)(2 PALANCA) (SAE) (FRANCES)
	T188019	ETIQUETA ADHESIVA	1		ATENCION (CONTROL RETROEXCAVADORA)(2 PALANCA) (SAE) (ESPANOL)
21	T185695	ETIQUETA ADHESIVA	1		PEDAL (FRANCES)
	T185696	ETIQUETA ADHESIVA	1		PEDAL (ESPANOL)
22	T223062	ETIQUETA ADHESIVA	1		DEPOSITO HIDRAULICO (FRANCES)
	T223061	ETIQUETA ADHESIVA	1		DEPOSITO HIDRAULICO (ESPANOL)
23	T186128	ETIQUETA ADHESIVA	1		NIVEL DE ACEITE HIDRAULICO (FRANCES)
	T186125	ETIQUETA ADHESIVA	1		NIVEL DE ACEITE HIDRAULICO (ESPANOL)
24	T216715	ETIQUETA ADHESIVA	1		(MANTENIMIENTO PERIODICO) (FRANCES)
	T216716	ETIQUETA ADHESIVA	1		(MANTENIMIENTO PERIODICO) (ESPANOL)
25	T225662	ETIQUETA ADHESIVA	1		BLOQUE DE FUSIBLES (FRANCES)
	T225661	ETIQUETA ADHESIVA	1		BLOQUE DE FUSIBLES (ESPANOL)
26	T186441	ETIQUETA ADHESIVA	1		TABLERO DE INSTRUMENTOS (FRANCES)
	T186442	ETIQUETA ADHESIVA	1		TABLERO DE INSTRUMENTOS (ESPANOL)
27	T200659	ADHESIVO DE SEGURIDAD	1		ATENCION (MOVIMIENTO) (FRANCES)
	T200660	ADHESIVO DE SEGURIDAD	1		ATENCION (MOVIMIENTO) (ESPANOL)
28	T200895	ADHESIVO DE SEGURIDAD	1		CONTROL DE RETROEXCAVADORA (FRANCES)
	T200896	ADHESIVO DE SEGURIDAD	1		CONTROL DE RETROEXCAVADORA (ESPANOL)
29	T208008	ETIQUETA ADHESIVA	1		DEPOSITO HIDRAULICO (FRANCES)
	T208007	ETIQUETA ADHESIVA	1		DEPOSITO HIDRAULICO (ESPANOL)
30	.....	JUEGO D.ETIQUETAS ADHESIVAS	1		
31	.....	JUEGO D.ETIQUETAS ADHESIVAS	1		

ENVIORMENTAL DRAIN PACKAGE (ENGINE TT094)
ENSEMBLE DE VIDANGE ECOLOGIQUE (ENGINE TT094)
CONJUNTO DE VACIADO AMBIENTAL (ENGINE TT094)

TP50533 -UN-02JAN97

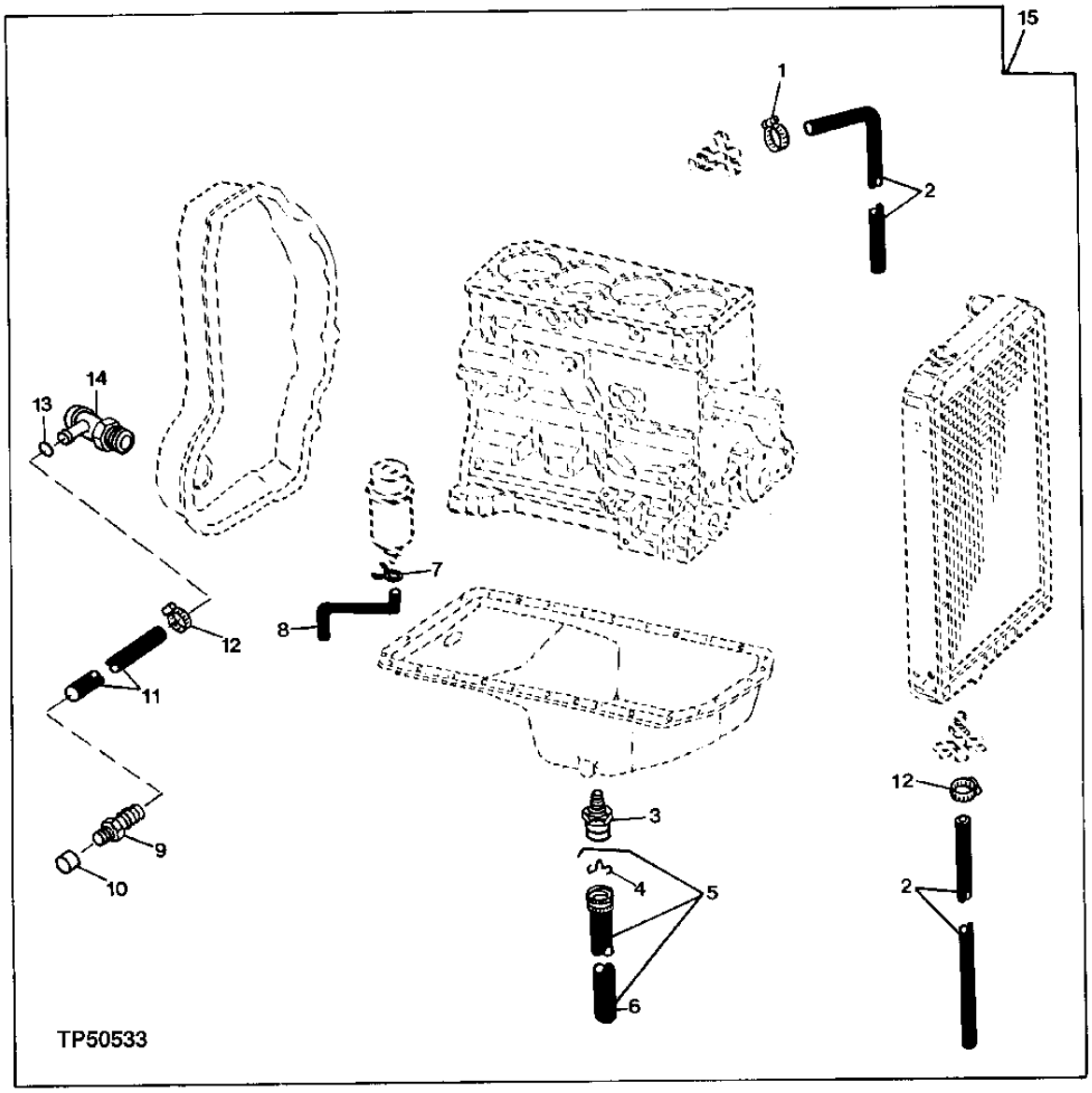

ENVIORMENTAL DRAIN PACKAGE (ENGINE TT094)
ENSEMBLE DE VIDANGE ECOLOGIQUE (ENGINE TT094)
CONJUNTO DE VACIADO AMBIENTAL (ENGINE TT094)

POS.	*NO.PIEZA*	*DESCRIPCION*	*CANT*	*NUM. SERIE*	*NOTAS*
1	AR21837	ABRAZADERA	1		
2	T161002	MANGUERA	1		
3	AT179995	GRIFO DE VACIADO	1		
4	T161615	PASADOR	1		
5	AT179996	MANGUERA	1		
6	.....	MANGUERA POR METROS	1		(HACER DE TY22388) CTL
7	T13254	ABRAZADERA	1		
8	T161093	MANGUERA	1		
9	H23196	CONEXION	1		
10	15H3	CONEXION	1		
11	.....	MANGUERA POR METROS	1		(HACER DE TY22388) CTL
12	AR21837	ABRAZADERA	2		
13	R26906	ANILLO TORICO	1		
14	AT152180	GRIFO DE VACIADO	1		
15	**AT322366**	**JUEGO**	**1**		**(WHOLE GOODS)**

ENVIORMENTAL DRAIN PACKAGE (ENGINE HT054)
ENSEMBLE DE VIDANGE ECOLOGIQUE (ENGINE HT054)
CONJUNTO DE VACIADO AMBIENTAL (ENGINE HT054)

TX1046997 -UN-

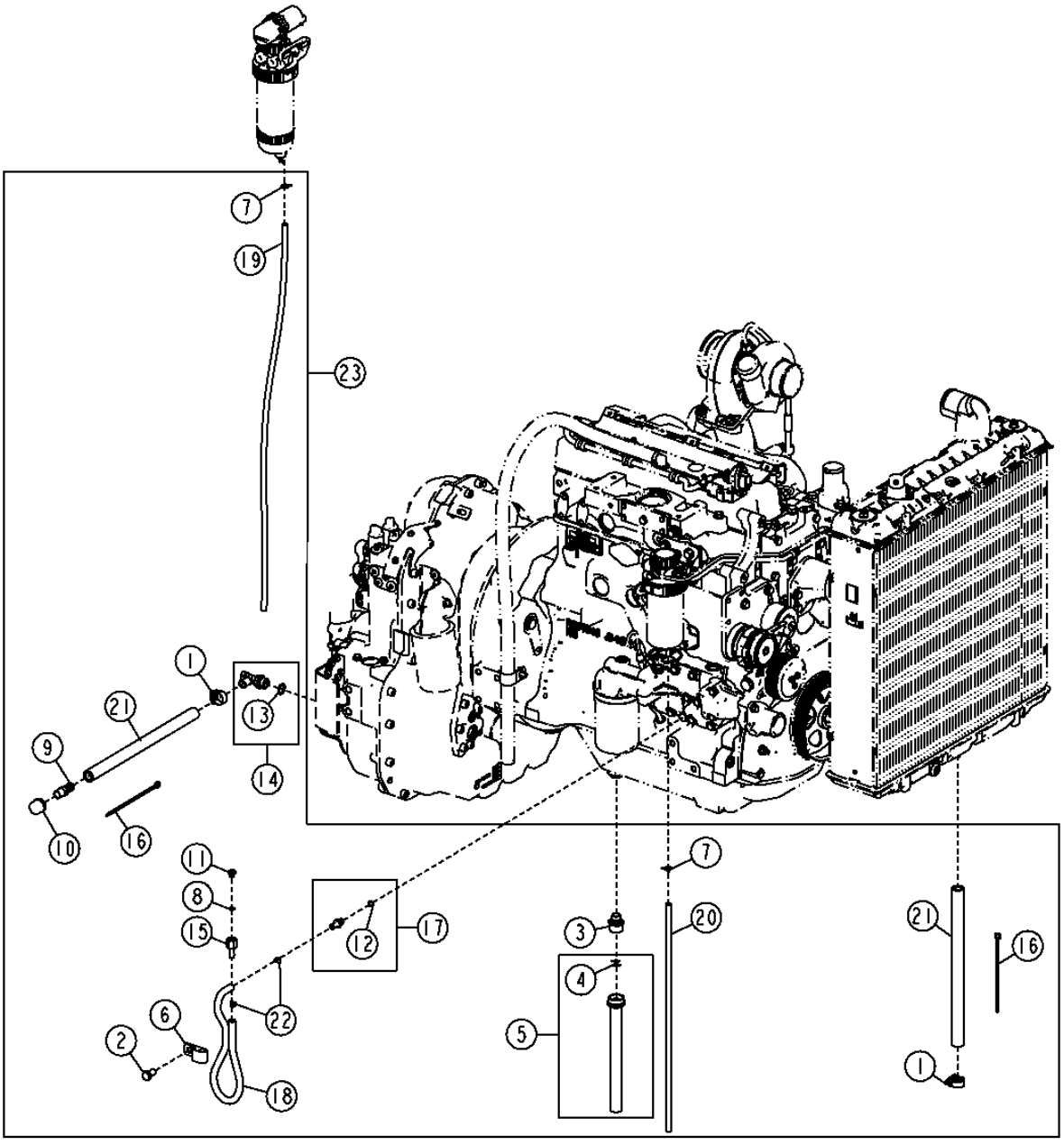

ENVIORMENTAL DRAIN PACKAGE (ENGINE HT054)
ENSEMBLE DE VIDANGE ECOLOGIQUE (ENGINE HT054)
CONJUNTO DE VACIADO AMBIENTAL (ENGINE HT054)

POS.	*NO.PIEZA*	*DESCRIPCION*	*CANT*	*NUM. SERIE*	*NOTAS*
1	AR21837	ABRAZADERA	2		
2	19M8017	TORNILLO	1		M12 X 20
3	AT179995	GRIFO DE VACIADO	1		
4	T161615	PASADOR	1		
5	AT179996	MANGUERA	1		
6	R125461	ABRAZADERA	1		
7	T13254	ABRAZADERA	2		
8	R26287	ANILLO TORICO	1		
9	H23196	CONEXION	1		
10	15H3	CONEXION	1		
11	R31631	TAPON DE VACIADO	1		
12	51M7040	ANILLO TORICO	1		
13	R26906	ANILLO TORICO	2		
14	AT152180	GRIFO DE VACIADO	1		
15	T227526	CONEXION DE MANGUERA	1		
16	R44302	CINTA DE ATAR	2		
17	RE500576	CONEXION	1		
18	.....	MANGUERA POR METROS	AR		(HACER DE Z59685) (CTL 2.0 FT)
19	.....	MANGUERA POR METROS	AR		(HACER DE Z59685) (CTL 3.1 FT)
20	.....	MANGUERA POR METROS	AR		(HACER DE N112006) (CTL 1.9 FT)
21	.....	MANGUERA	AR		(HACER DE TY22328) (CTL 1.25 FT)
22	AR48236	ABRAZADERA	2		
23	**AT334414**	**CONJUNTO DE MODIFICACION**	**1**		**(WHOLE GOODS)**

FLUID SAMPLING PORTS (ENGINE TT094)
ORIFICES D ECHANTILLONNAGE DES LIQUIDES (ENGINE TT094)
LUMBRERAS DE MUESTREO DE FLUIDOS (ENGINE TT094)

TX1036122 -UN-07FEB08

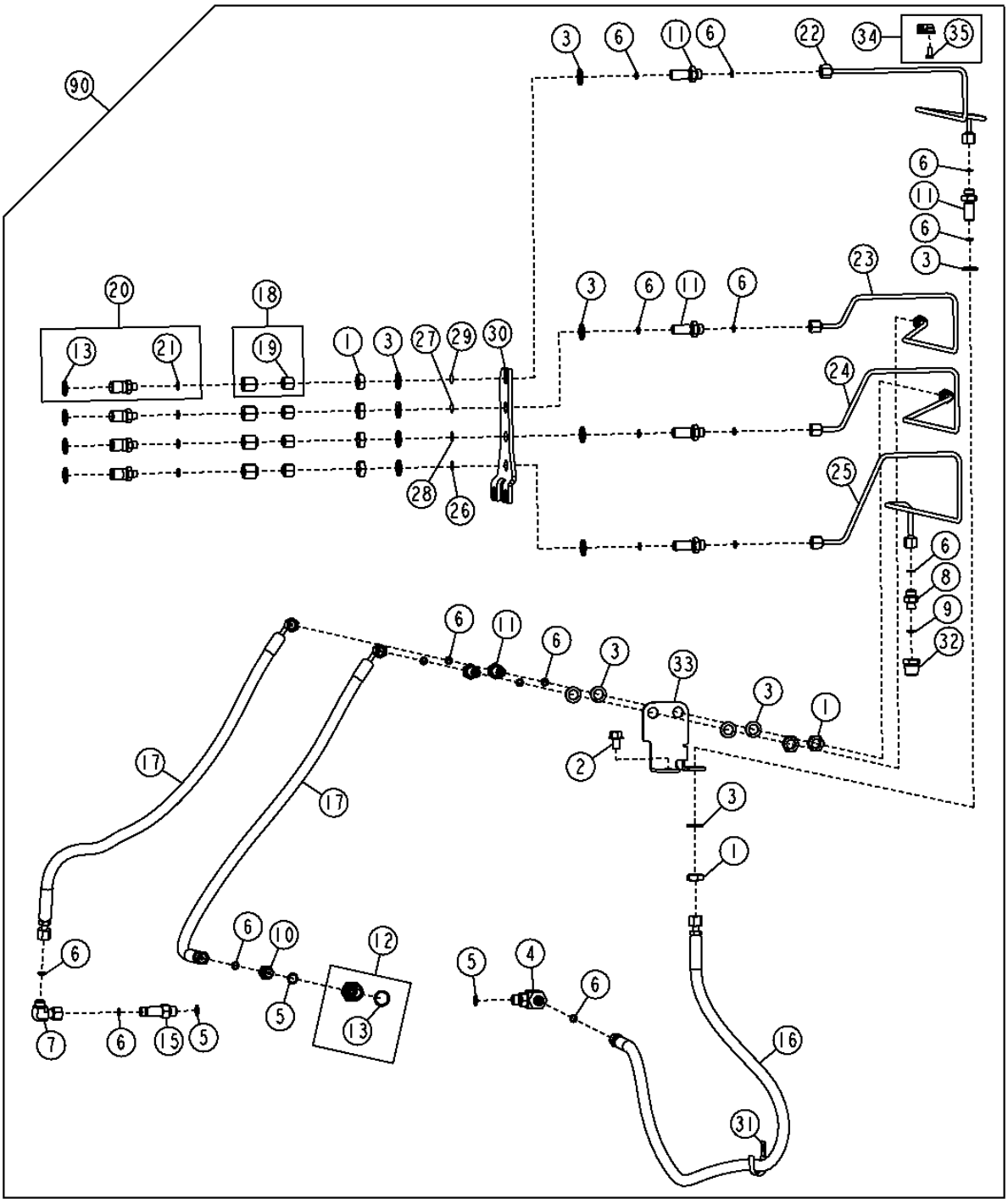

FLUID SAMPLING PORTS (ENGINE TT094)
ORIFICES D ECHANTILLONNAGE DES LIQUIDES (ENGINE TT094)
LUMBRERAS DE MUESTREO DE FLUIDOS (ENGINE TT094)

POS.	*NO.PIEZA*	*DESCRIPCION*	*CANT*	*NUM. SERIE*	*NOTAS*
1	14H832	TUERCA	3		9/16"
2	19M7783	TORNILLO	1		M10 X 16
3	24M7145	ARANDELA	6		15 X 24 X 2.500 MM
4	38H1009	RACOR ACODADO	1		
5	R26448	ANILLO TORICO	6		0.468" X 5/64"
6	T77814	ANILLO TORICO	23		0.301" X 0.070"
7	38H1093	RACOR ACODADO	1		
8	38H1167	RACOR ADAPTADOR	1		
9	R26286	ANILLO TORICO	2		0.414" X 0.072"
10	38H1168	RACOR ADAPTADOR	1		
11	38H1284	RACOR ADAPTADOR	3		
12	AT322359	RACOR ADAPTADOR	1		
13	51M7045	ANILLO TORICO	5		0.760" X 0.087"
15	T222521	CONEXION	1		
16	AT342514	MANGUERA HIDR. - CONFECCION	1		9/16" X 60-1/4" X 9/16"
17	AT342515	MANGUERA HIDR. - CONFECCION	2		9/16" X 30-1/4" X 9/16"
18	AT225112	RACOR ADAPTADOR	4		
19	38H1414	CONEXION	4		
20	AT321211	CONEXION	4		
21	R28782	ANILLO TORICO	4		0.351" X 0.072"
22	AT342520	TUBERIA DE ACEITE	1		
23	AT342521	TUBERIA DE ACEITE	1		
24	AT342522	TUBERIA DE ACEITE	1		
25	AT342525	TUBERIA DE ACEITE	1		
26	T217789	ETIQUETA ADHESIVA	1		
27	T217790	ETIQUETA ADHESIVA	1		
28	T217791	ETIQUETA ADHESIVA	1		
29	T217792	ETIQUETA ADHESIVA	1		
30	T231305	SOPORTE	1		
31	N14433	ABRAZADERA	1		
32	R71210	RACOR ADAPTADOR	1		
33	T231306	PLACA	1		
34	RE19799	ABRAZADERA	1		
35	19M7923	TORNILLO	1		M6 X 12
90	**AT342724**	**CONJUNTO DE MODIFICACION**	**1**		

FLUID SAMPLING PORTS (ENGINE HT054)
ORIFICES D ECHANTILLONNAGE DES LIQUIDES (ENGINE HT054)
LUMBRERAS DE MUESTREO DE FLUIDOS (ENGINE HT054)

TX1034817 -UN-26JAN08

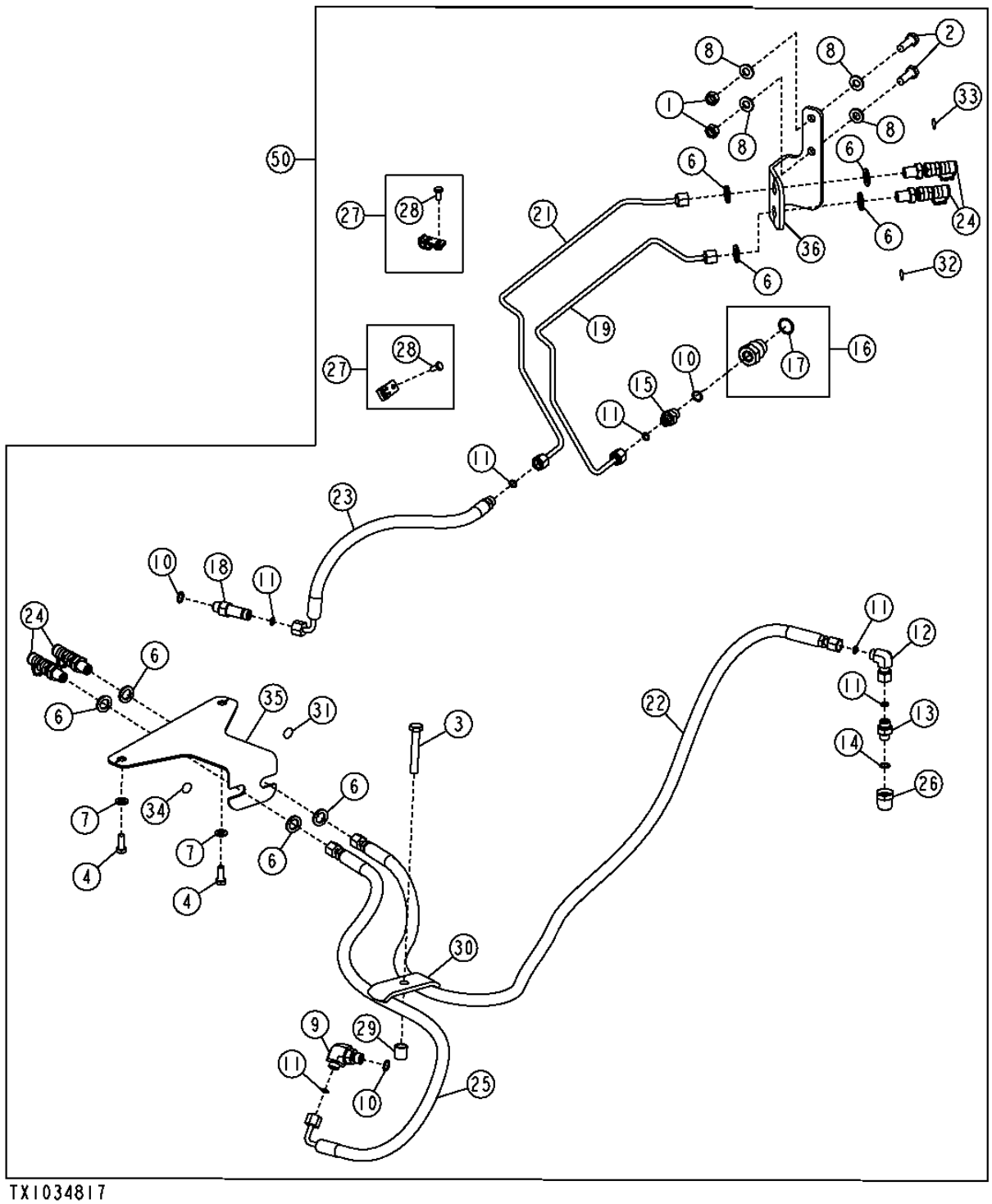

FLUID SAMPLING PORTS (ENGINE HT054)
ORIFICES D ECHANTILLONNAGE DES LIQUIDES (ENGINE HT054)
LUMBRERAS DE MUESTREO DE FLUIDOS (ENGINE HT054)

POS.	*NO.PIEZA*	*DESCRIPCION*	*CANT*	*NUM. SERIE*	*NOTAS*
1	14M7274	TUERCA	2		M10
2	19M7662	TORNILLO	2		M10 X 30
3	19M7742	TORNILLO	1		M10 X 65
4	19M7881	TORNILLO	2		M8 X 20
6	24M7145	ARANDELA	8		15 X 24 X 2.500 MM
7	24M7238	ARANDELA	2		8.700 X 17 X 2 MM
8	24M7239	ARANDELA	4		10.700 X 21 X 2.500 MM
9	38H1009	RACOR ACODADO	1		
10	R26448	ANILLO TORICO	3		
11	T77814	ANILLO TORICO	5		
12	38H1093	RACOR ACODADO	1		
13	38H1167	RACOR ADAPTADOR	1		
14	R26286	ANILLO TORICO	1		
15	38H1168	RACOR ADAPTADOR	1		
16	AT322359	RACOR ADAPTADOR	1		
17	51M7045	ANILLO TORICO	1		19.300 X 2.200 MM
18	T222521	CONEXION	1		
19	AT335106	TUBERIA DE ACEITE	1		ACEITE DEL MOTOR
21	AT335108	TUBERIA DE ACEITE	1		ACEITE DE TRANSMISION
22	AT349966	MANGUERA HIDR. - CONFECCION	1		ACEITE HIDRAULICO
23	AT349980	MANGUERA HIDR. - CONFECCION	1		
24	AT350248	CONEXION	4		
25	AT351191	MANGUERA HIDR. - CONFECCION	1		REFRIGERANTE DEL MOTOR
26	R71210	RACOR ADAPTADOR	1		
27	RE19797	ABRAZADERA	2		
28	19M7923	TORNILLO	1		
29	28H1522	ESPACIADOR	1		
30	T190979	SEMIABRAZADERA	1		
31	T217789	ETIQUETA ADHESIVA	1		REFRIGERANTE DEL MOTOR
32	T217790	ETIQUETA ADHESIVA	1		ACEITE DEL MOTOR
33	T217791	ETIQUETA ADHESIVA	1		ACEITE DE TRANSMISION
34	T217792	ETIQUETA ADHESIVA	1		ACEITE HIDRAULICO
35	T238489	SOPORTE	1		
36	T238490	SOPORTE	1		
50	**AT350277**	**CONJUNTO DE MODIFICACION**	**1**		**(WHOLE GOODS)**

SINGLE BATTERY INSTALLATION
INSTALLATION A BATTERIE UNIQUE
INSTALACION DE BATERIA SENCILLA

TX1013842 -UN-16NOV06

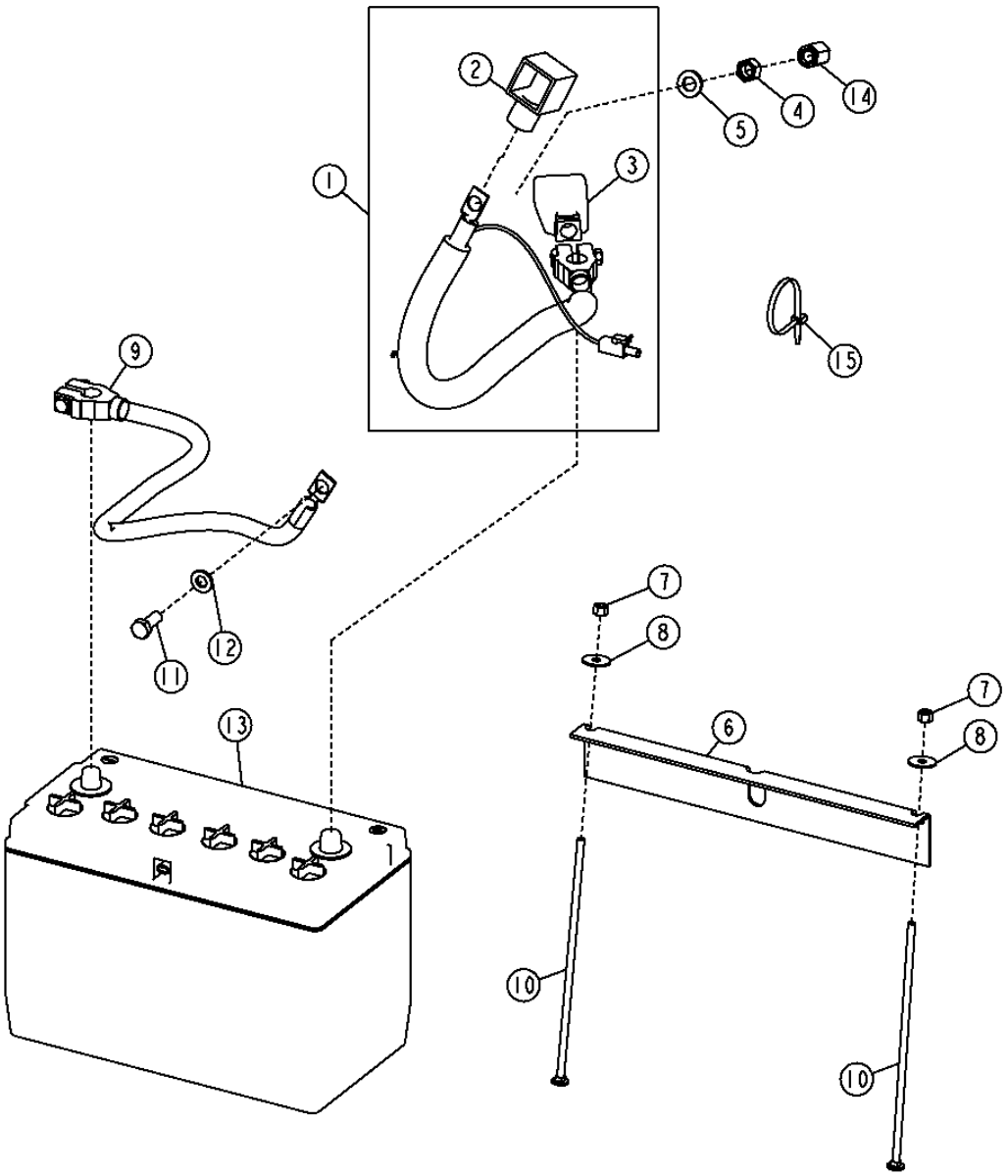

SINGLE BATTERY INSTALLATION
INSTALLATION A BATTERIE UNIQUE
INSTALACION DE BATERIA SENCILLA

POS.	*NO.PIEZA*	*DESCRIPCION*	*CANT*	*NUM. SERIE*	*NOTAS*
1	AT322250	CABLE DE BATERIA	1		POSITIVO
2	T129165	ENVOLTURA	1		
3	T107117	TAPADERA	1		
4	14M7275	TUERCA	1		M12
5	24M7047	ARANDELA	1		
6	T121288	ANGULO	1		
7	M40333	TUERCA DE SEGURIDAD	2		1/4"
8	24H1288	ARANDELA	2		
9	AT195995	CABLE DE BATERIA	1		NEGATIVO
10	03H2208	TORNILLO	2		1/4" X 9-1/4"
11	19M7662	TORNILLO	1		M10 X 30
12	24M7239	ARANDELA	1		
13	TY6128	BATERIA CON CARGA SECA	1		(GARANTIA NO. AT132864) (950 CCA)
14	E64052	TUERCA	1		
15	R44302	CINTA DE ATAR	1		

DUAL BATTERY INSTALLATION
INSTALLATION A BATTERIE DOUBLE
INSTALACION DE DOS BATERIAS

TX1013843 -UN-16NOV06

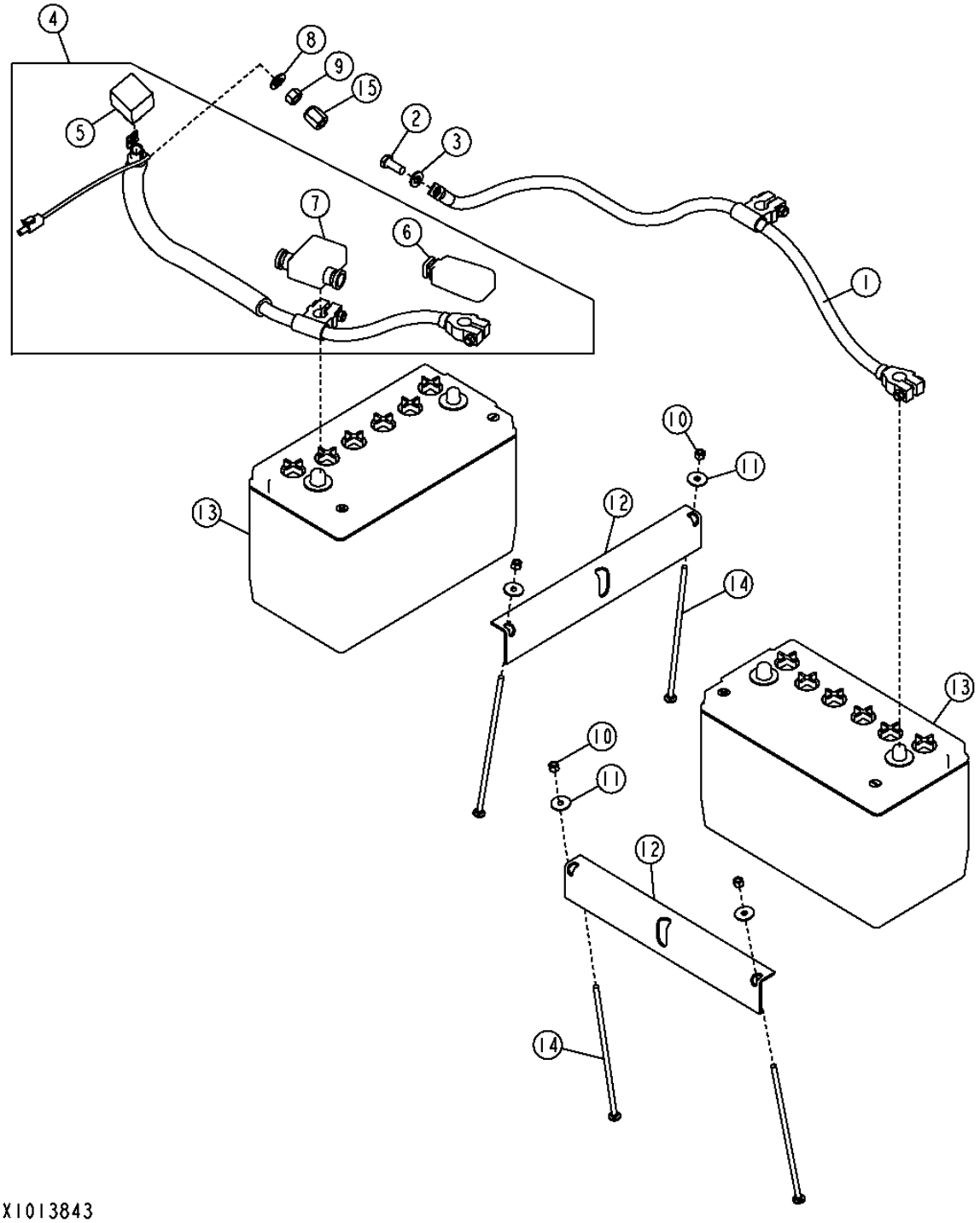

DUAL BATTERY INSTALLATION
INSTALLATION A BATTERIE DOUBLE
INSTALACION DE DOS BATERIAS

POS.	*NO.PIEZA*	*DESCRIPCION*	*CANT*	*NUM. SERIE*	*NOTAS*
1	AT195911	CABLE DE BATERIA	1		NEGATIVO
2	19M7662	TORNILLO	1		M10 X 30
3	24M7239	ARANDELA	1		
4	AT321526	CABLE DE BATERIA	1		POSITIVO
5	T129165	ENVOLTURA	1		
6	T107117	TAPADERA	1		
7	T107116	TAPADERA	1		
8	24M7047	ARANDELA	1		
9	14M7275	TUERCA	1		M12
10	M40333	TUERCA DE SEGURIDAD	4		6.350 MM
11	24H1288	ARANDELA	4		
12	T121288	ANGULO	2		
13	TY6128	BATERIA CON CARGA SECA	2		(GARANTIA NO. AT132864) (950 CCA)
14	03H2208	TORNILLO	4		1/4" X 9-1/4"
15	E64052	TUERCA	1		

MASTER BATTERY DISCONNECT
SECTIONNEUR DE BATTERIE PRINCIPAL
DESCONEXION MAESTRA DE BATERIAS

T152635 -UN-21MAR02

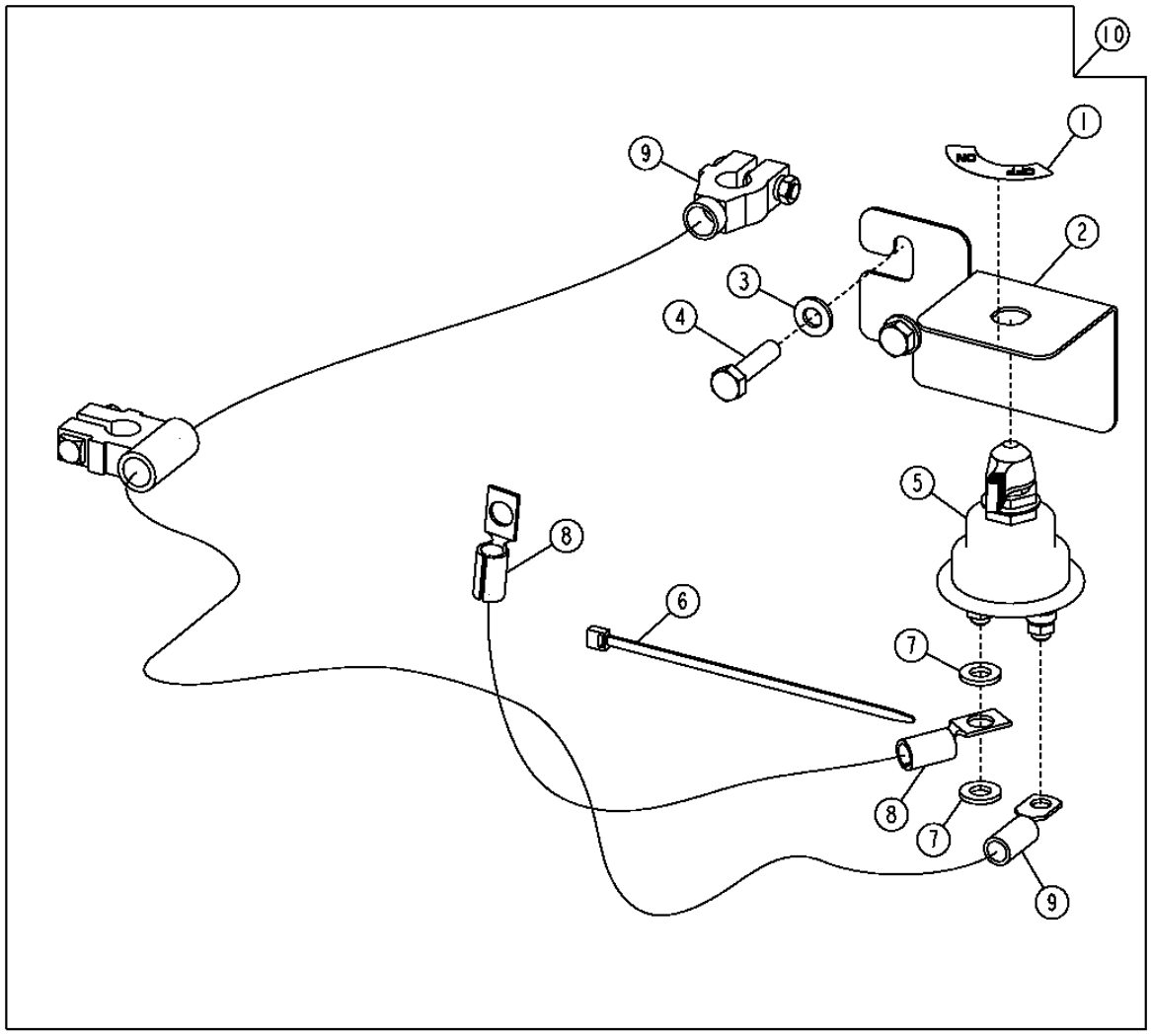

T152635

MASTER BATTERY DISCONNECT
SECTIONNEUR DE BATTERIE PRINCIPAL
DESCONEXION MAESTRA DE BATERIAS

POS.	*NO.PIEZA*	*DESCRIPCION*	*CANT*	*NUM. SERIE*	*NOTAS*
1	T42199	ETIQUETA ADHESIVA	1		
2	T190658	SOPORTE	1		
3	24M7239	ARANDELA	2		10.700 X 21 X 2.500 MM
4	19M7806	TORNILLO	2		M10 X 50
5	AT41188	INTERRUPTOR	1		DESCONEXION
6	R44302	CINTA DE ATAR	1		
7	24M7239	ARANDELA	2		10.700 X 21 X 2.500 MM
8	AR67069	CABLE DE MASA	1		
9	AT197922	CABLE DE BATERIA	1		(DOS BATERIAS)
	AT179926	CABLE DE MASA	1		(BATERIA SENCILLA) (NO SE ILUSTRA) (NO INCLUIDO CON JUEGO)
10	**AT198096**	**JUEGO**	**1**		**(WHOLE GOODS)**

ALAMBRADO DEL ALTERNADOR, REGULADOR Y SISTEMA DE CARGA 1672

ALTERNATOR
ALTERNATEUR
ALTERNADOR

TX1007739 -UN-22JUN06

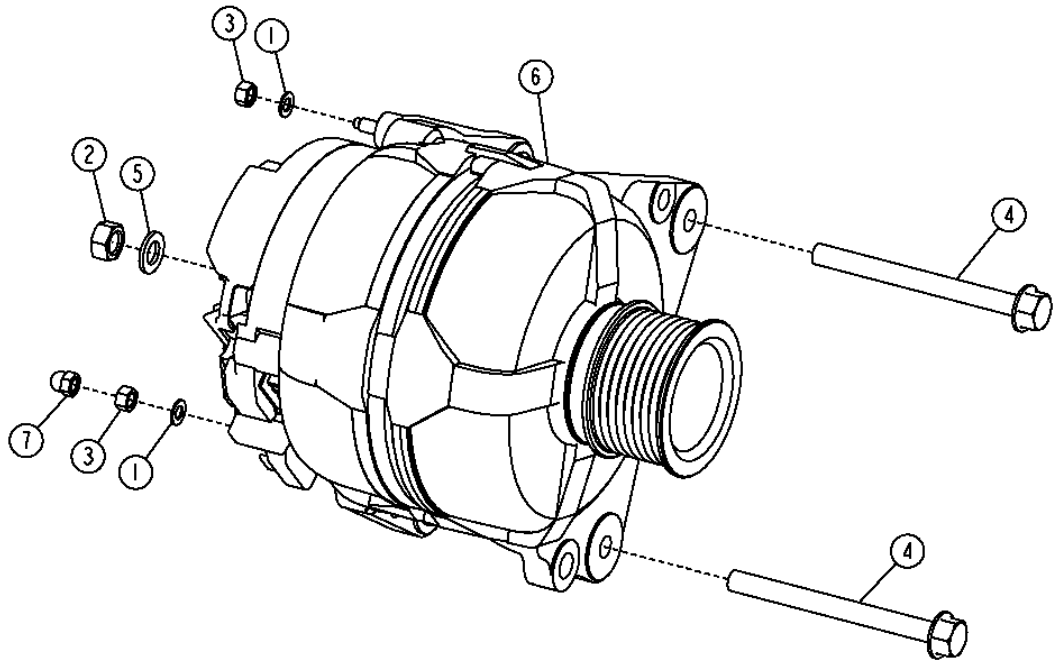

TX1007739

ALAMBRADO DEL ALTERNADOR, REGULADOR Y SISTEMA DE CARGA 1672

ALTERNATOR
ALTERNATEUR
ALTERNADOR

POS.	*NO.PIEZA*	*DESCRIPCION*	*CANT*	*NUM. SERIE*	*NOTAS*
1	12M7060	ARANDELA	2		5.300 MM
2	14M7273	TUERCA	1		M8
3	14M7297	TUERCA	2		M5
4	19M7913	TORNILLO	2		M8 X 90
5	24M7036	ARANDELA	1		
6	AT318374	ALTERNADOR	1		12 VOLT - 90 AMPERE
	AT334722	POLEA	1		
7	T224227	TUERCA	1		

ROTATING BEACON
PHARE A ECLATS
FARO GIRATORIO

TX1004828 -UN-16MAR06

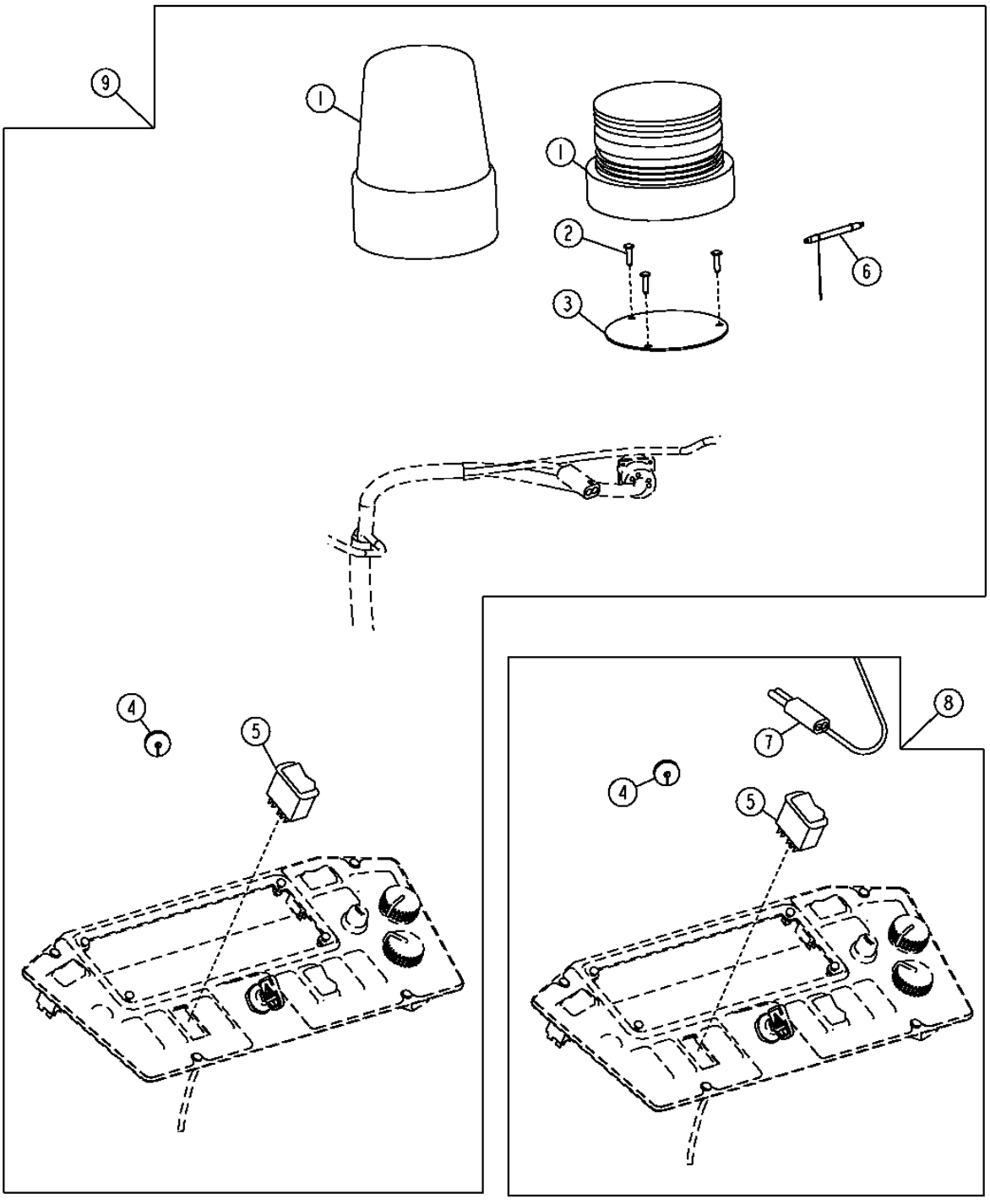

TX1004828

ROTATING BEACON
PHARE A ECLATS
FARO GIRATORIO

POS.	*NO.PIEZA*	*DESCRIPCION*	*CANT*	*NUM. SERIE*	*NOTAS*
1	AT187816	LUZ ESTROBOSCOPICA	1		ESTROBOSCOPICO
	AT194822	DOMO DE LUZ GIRATORIA	1		PROYECTOR GIRATORIO
2	37M7218	TORNILLO	3		
3	T167214	PLACA	1		
4	T74952	PASAMUROS	1		
5	AT317463	INT. ALTERNANTE/BASCULANTE	1		
6	PML3-77	LAMPARA	1		(LUZ ESTROBOSCOPICA) 12V
	AT310650	FARO	1		(PROYECTOR)
7	AT195461	GRUPO DE CABLES DEL TECHO	1		
8	**AT313589**	**JUEGO**	**1**		**(WHOLE GOODS) JUEGO DE ALAMBRADO**
9	**AT313583**	**JUEGO**	**1**		**(WHOLE GOODS) LUZ ESTROBOSCOPICA, (INCLUSIVE AT195461)**
	AT313592	**JUEGO**	**1**		**(WHOLE GOODS) PROYECTOR GIRATORIO, (INCLUSIVE AT195461)**

STANDARD LIGHTS, DELUXE LIGHTS AND ROOF HARNESS
ECLAIRAGE STANDARD, ECLAIRAGE DE LUXE ET FAISCEAU DE TOIT
LUCES ESTANDAR, LUCES DE LUJO Y ARNES DE TECHO

TX1014597 -UN-29DEC06

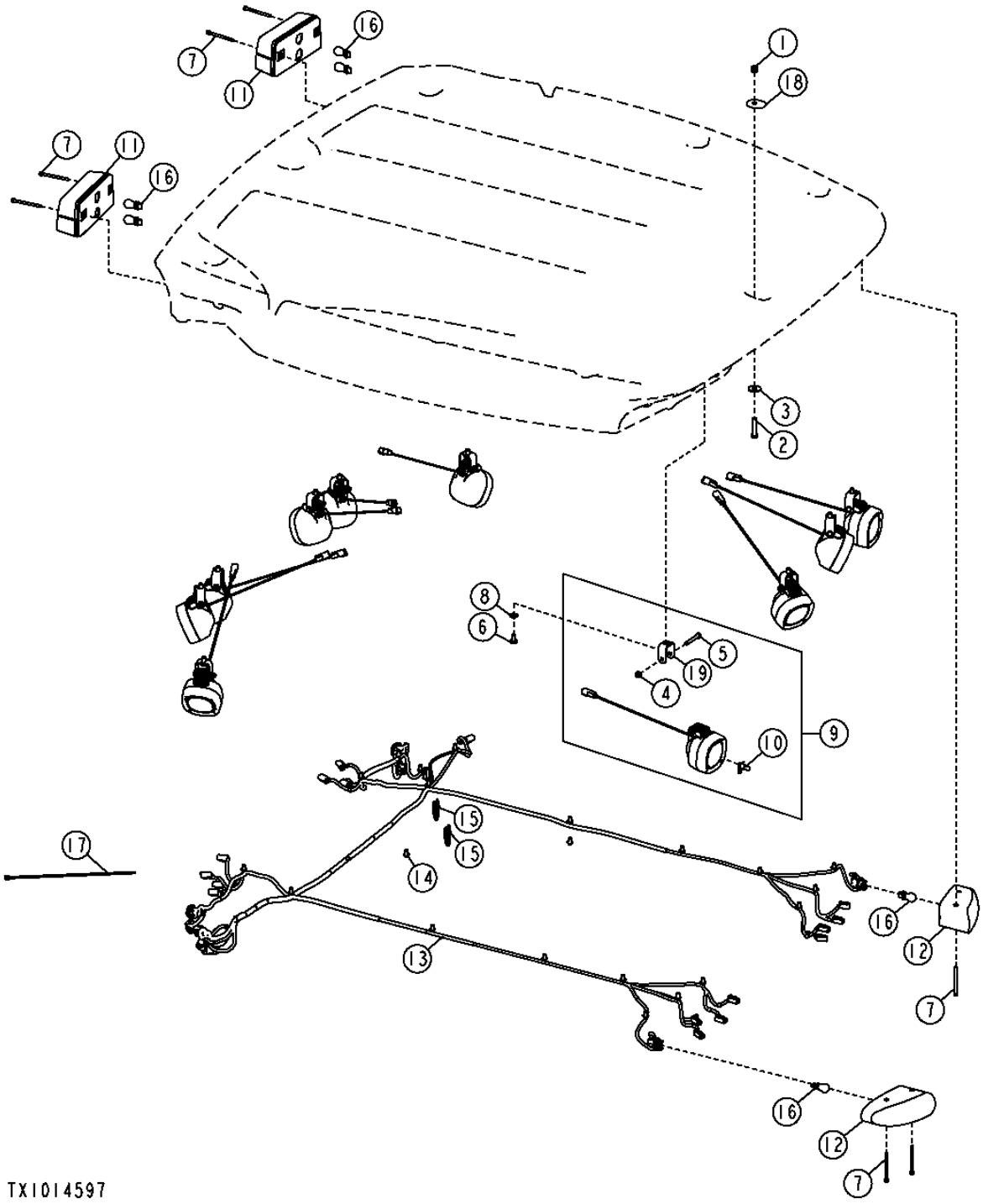

STANDARD LIGHTS, DELUXE LIGHTS AND ROOF HARNESS
ECLAIRAGE STANDARD, ECLAIRAGE DE LUXE ET FAISCEAU DE TOIT
LUCES ESTANDAR, LUCES DE LUJO Y ARNES DE TECHO

POS.	*NO.PIEZA*	*DESCRIPCION*	*CANT*	*NUM. SERIE*	*NOTAS*
1	14M7517	TUERCA DE SEGURIDAD	8		M10
2	19M8600	TORNILLO	8		M10 X 50
3	24M7101	ARANDELA	8		11 X 34 X 3 MM
4	14M7426	TUERCA DE SEGURIDAD	10		M8
5	19M7165	TORNILLO	10		M8 X 55
6	19M8324	TORNILLO	10		M10 X 16
7	19M8482	TORNILLO	8		M6 X 80
8	24M7239	ARANDELA	10		10.700 X 21 X 2.500 MM
9	AT323301	FARO DE LABOR	10		
10	AT130104	LAMPARA	10		(HALOGENO DE DURACION LARGA)
11	AT324938	LUZ DE FRENO	2		
12	AT326622	FARO	2		(LUZ DE ADVERTENCIA)
13	AT321365	GRUPO DE CABLES DEL TECHO	1		(LUCES DE LUJO)
	AT326166	GRUPO DE CABLES DEL TECHO	1		(LUCES ESTANDAR)
14	T209627	ABRAZADERA	23		
15	R44302	CINTA DE ATAR	10		
16	RE49778	LAMPARA	6		
17	H77698	CINTA DE ATAR	10		
18	T185664	ARANDELA DE GUARNICION	8		
19	T216731	SOPORTE	10		

SIDE CONSOLE WIRING HARNESSES
FAISCEAUX DE FILS DE CONSOLE LATERALE
ARNESES DE ALAMBRADO DE CONSOLA LATERAL

TX1034993 -UN-23JAN08

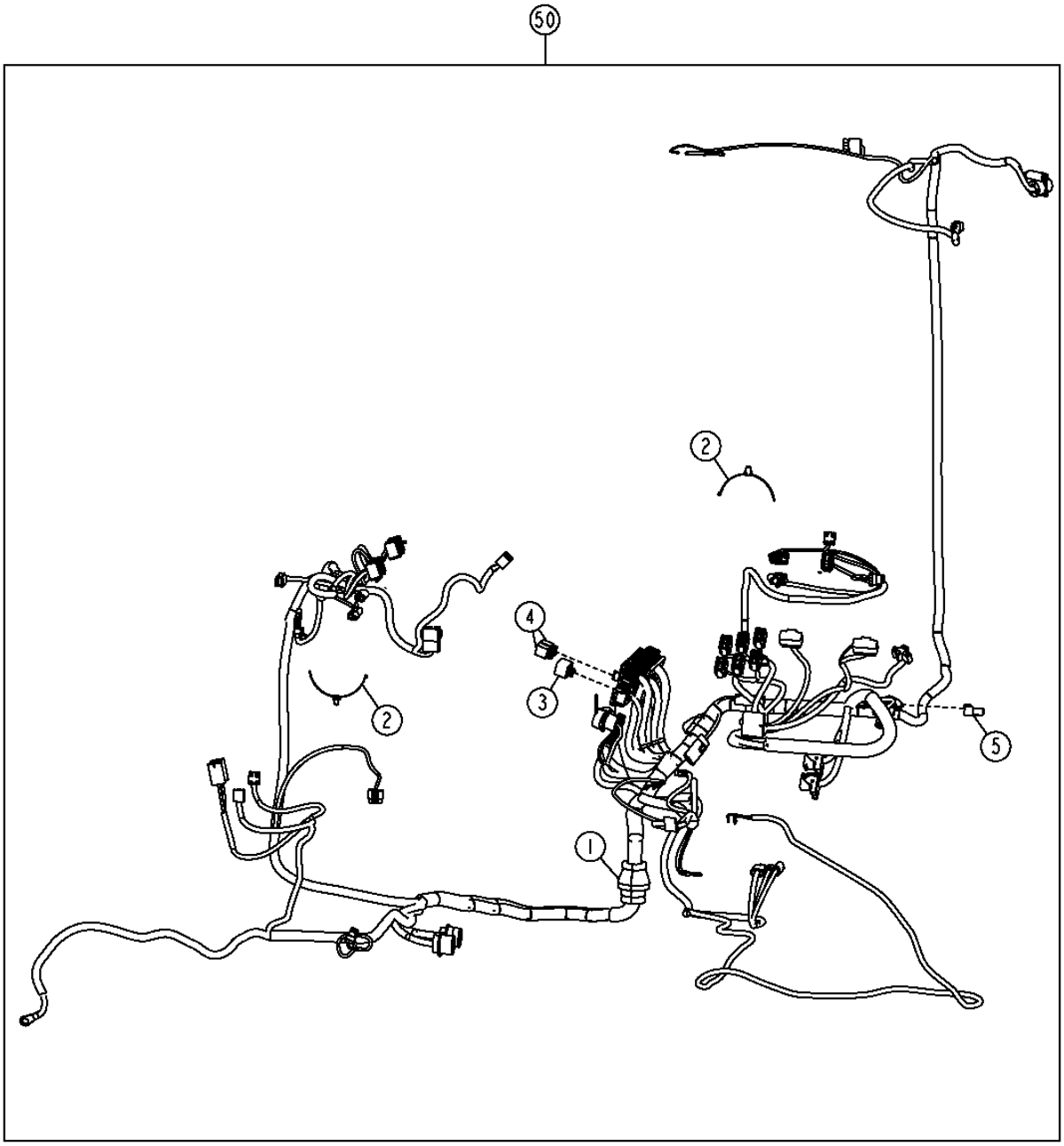

TX1034993

SIDE CONSOLE WIRING HARNESSES
FAISCEAUX DE FILS DE CONSOLE LATERALE
ARNESES DE ALAMBRADO DE CONSOLA LATERAL

POS.	*NO.PIEZA*	*DESCRIPCION*	*CANT*	*NUM. SERIE*	*NOTAS*
1	T143596	PASAMUROS	1		
2	T209627	ABRAZADERA	2		
3	RE240999	RELE	1		
4	AT308380	RELE	2		
5	57M8131	CAJA DE CONECTORES ELEC.	1		
50	AT312554	GRUPO DE CABLES	1		(CABINA) (ENGINES TT095)
	AT314088	GRUPO DE CABLES	1		(TECHO) (ENGINES TT095)
	AT334316	GRUPO DE CABLES DE CABINA	1		(CABINA) (ENGINE HT054)
	AT334312	GRUPO DE CABLES	1		(TECHO) (ENGINE HT054)

SIDE CONSOLE WIRING HARNESS HARDWARE
BOULONNERIE DE FAISCEAU DE FILS DE CONSOLE LATERALE
TORNILLERIA DE ARNES DE ALAMBRADO DE CONSOLA LATERAL

TX1034980 -UN-24JAN08

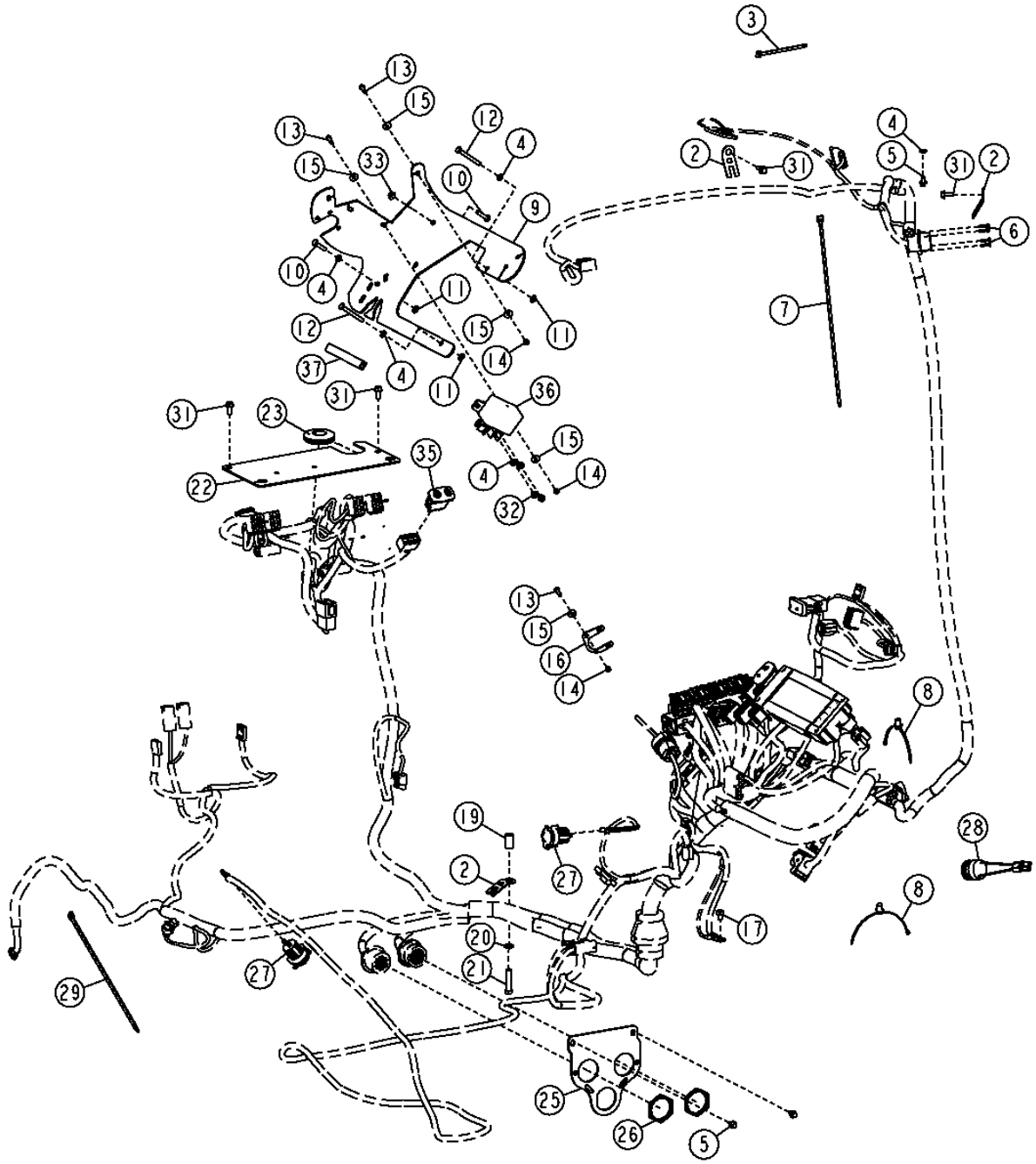

SIDE CONSOLE WIRING HARNESS HARDWARE
BOULONNERIE DE FAISCEAU DE FILS DE CONSOLE LATERALE
TORNILLERIA DE ARNES DE ALAMBRADO DE CONSOLA LATERAL

POS.	*NO.PIEZA*	*DESCRIPCION*	*CANT*	*NUM. SERIE*	*NOTAS*
2	T210717	SOPORTE	3		
3	R44302	CINTA DE ATAR	25		
4	24M7054	ARANDELA	6		6.400 X 12 X 1.600 MM
5	37M7089	TORNILLO	3		M6 X 12
6	37M7066	TORNILLO	4		
7	H77698	CINTA DE ATAR	10		
8	T209627	ABRAZADERA	1		
9	T213429	PLACA	1		
10	19M7933	TORNILLO	2		M6 X 25
11	R201796	TUERCA	3		
12	19M7529	TORNILLO	2		M6 X 55
13	19M7372	TORNILLO	7		M5 X 16
14	14M7265	TUERCA DE SEGURIDAD	7		M5
15	24M7138	ARANDELA	11		5.300 X 15 X 1.200 MM
16	T214725	PLACA	1		
17	19M7008	TORNILLO	1		M8 X 10
19	28H3390	ESPACIADOR	1		0.364" X 0.540" X 1"
20	24M7238	ARANDELA	1		8.700 X 17 X 2 MM
21	19M7922	TORNILLO	1		M8 X 40
22	T215153	PLACA	1		
23	T46876	PASAMUROS	1		
25	T214566	SOPORTE	1		
26	57M8035	TUERCA	2		
27	GY20126	BASE	2		
28	AT178526	ZUMBADOR DE ADVERTENCIA	1		
29	E73003	CINTA DE ATAR	3		(AT327368 NLA)
31	19M7775	TORNILLO	4		M6 X 16
32	14M7528	TUERCA DE SEGURIDAD	2		M6
33	14M7303	TUERCA CON BRIDA	1		M6
35	AT317435	INTERRUPTOR	1		SENALIZADOR DE VIRAJE
36	AT318947	RELE	1		
37	.....	MOLDURA	AR		(HACER DE T58056) (SUSTITUCION PARA T61861, ESTA APLICACION) (CTL)

PILOT ENABLE
ACTIVATION PILOTE
HABILITACION DE PILOTO

TX1015121 -UN-23DEC06

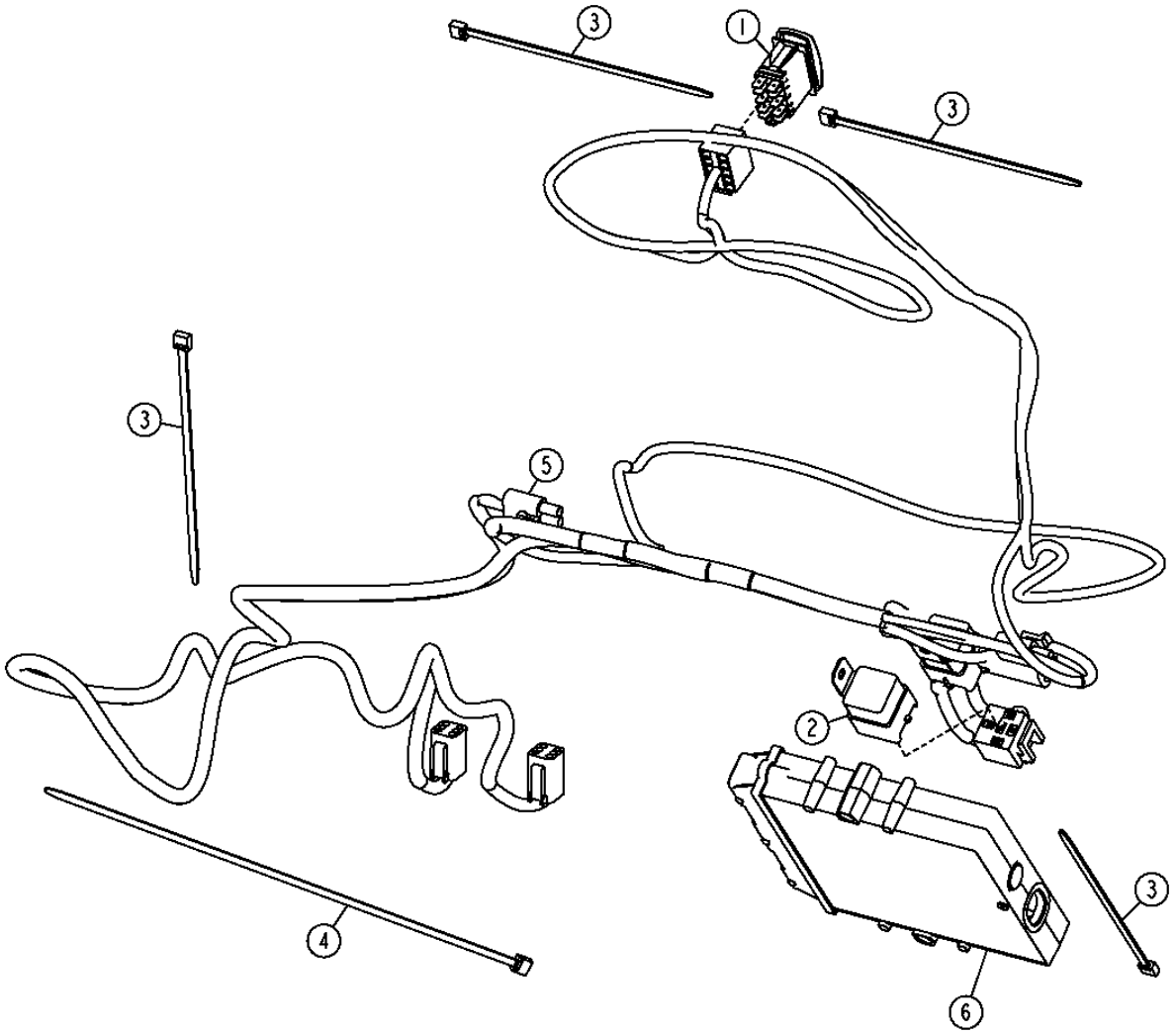

TX1015121

PILOT ENABLE
ACTIVATION PILOTE
HABILITACION DE PILOTO

POS.	*NO.PIEZA*	*DESCRIPCION*	*CANT*	*NUM. SERIE*	*NOTAS*
1	AT317597	INT. ALTERNANTE/BASCULANTE	1		(SELECTOR DE CONFIGURACION)
2	AT75769	RELE	1		
3	R44302	CINTA DE ATAR	4		
4	H77698	CINTA DE ATAR	1		
5	AT323159	GRUPO DE CABLES	1		
6	AT323254	CONTROLDR ELECTRON.VEHICULO	1		

HYDRAULIC FRONT COUPLER HARNESS
FAISCEAU D'ACCOUPLEMENT AVANT HYDRAULIQUE
ARNES DE ACOPLADOR HIDRAULICO DELANTERO

TX1015058 -UN-18DEC06

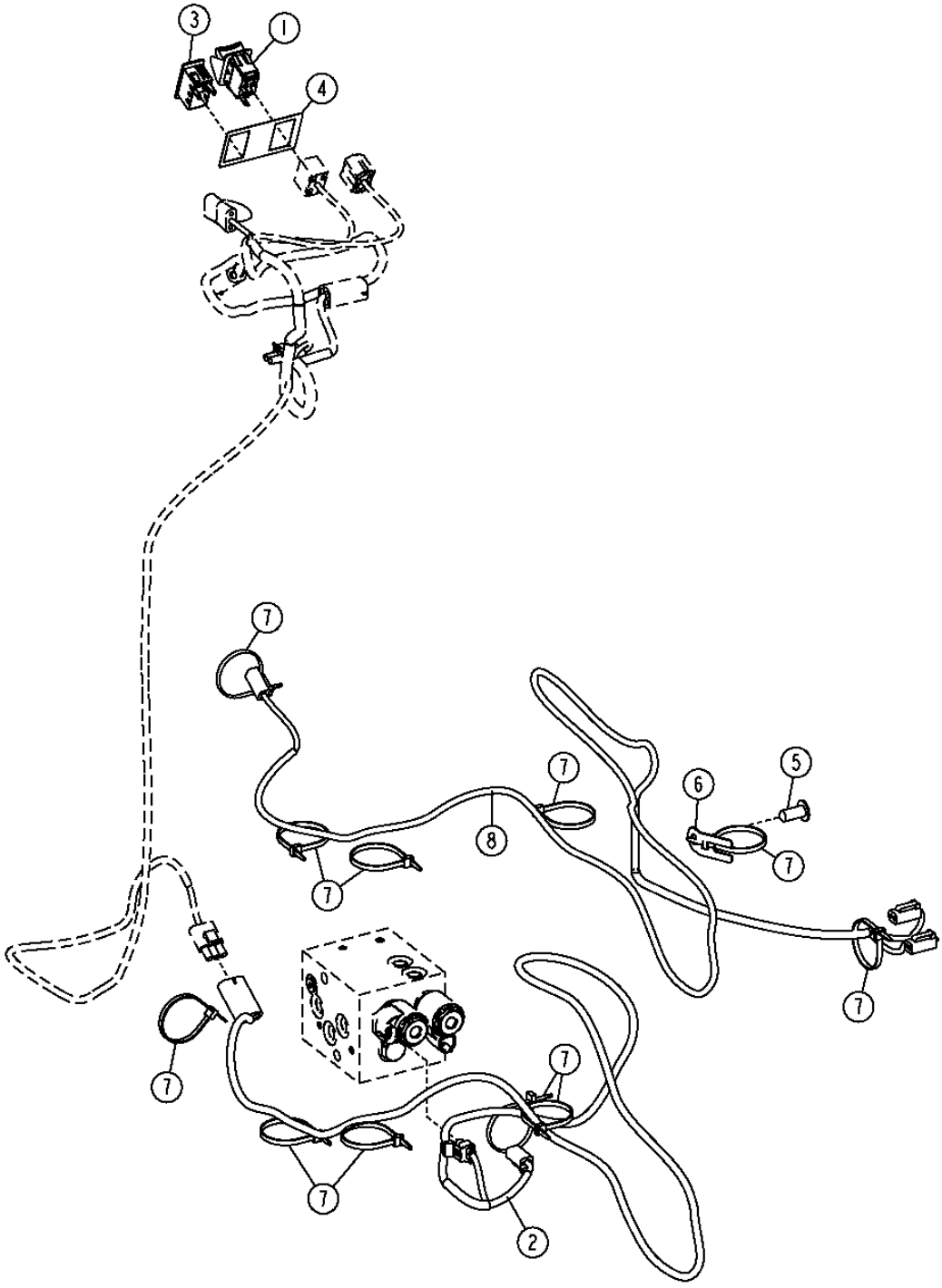

HYDRAULIC FRONT COUPLER HARNESS
FAISCEAU D'ACCOUPLEMENT AVANT HYDRAULIQUE
ARNES DE ACOPLADOR HIDRAULICO DELANTERO

POS.	*NO.PIEZA*	*DESCRIPCION*	*CANT*	*NUM. SERIE*	*NOTAS*
1	AT225952	INTERRUPTOR	1		DESCONEXION DE PASADOR
2	AT329136	GRUPO DE CABLES	1		CHASIS CONTROL DE ACOPLADOR DE CARGA
3	AT311598	LUZ TESTIGO	1		DESCONEXION DE PASADOR
4	T209212	ETIQUETA ADHESIVA	1		HABILITAR/INHABILITAR
5	MT2485	TAPON	1		
6	T210717	SOPORTE	1		
7	R44302	CINTA DE ATAR	11		
8	AT329135	GRUPO DE CABLES	1		CONTROL DE SUSPENSION

MONITOR PANEL WITH MONITOR,SWITCHES AND LABELS
PANNEAU DE MONITEUR AVEC MONITEUR, INTERRUPTEURS ET ETIQUETTES (ENGINE HT054)
TABLERO DE MONITOR CON MONITOR, CONMUTADORES Y ROTULOS (ENGINE HT054)

TX1035013 -UN-23JAN08

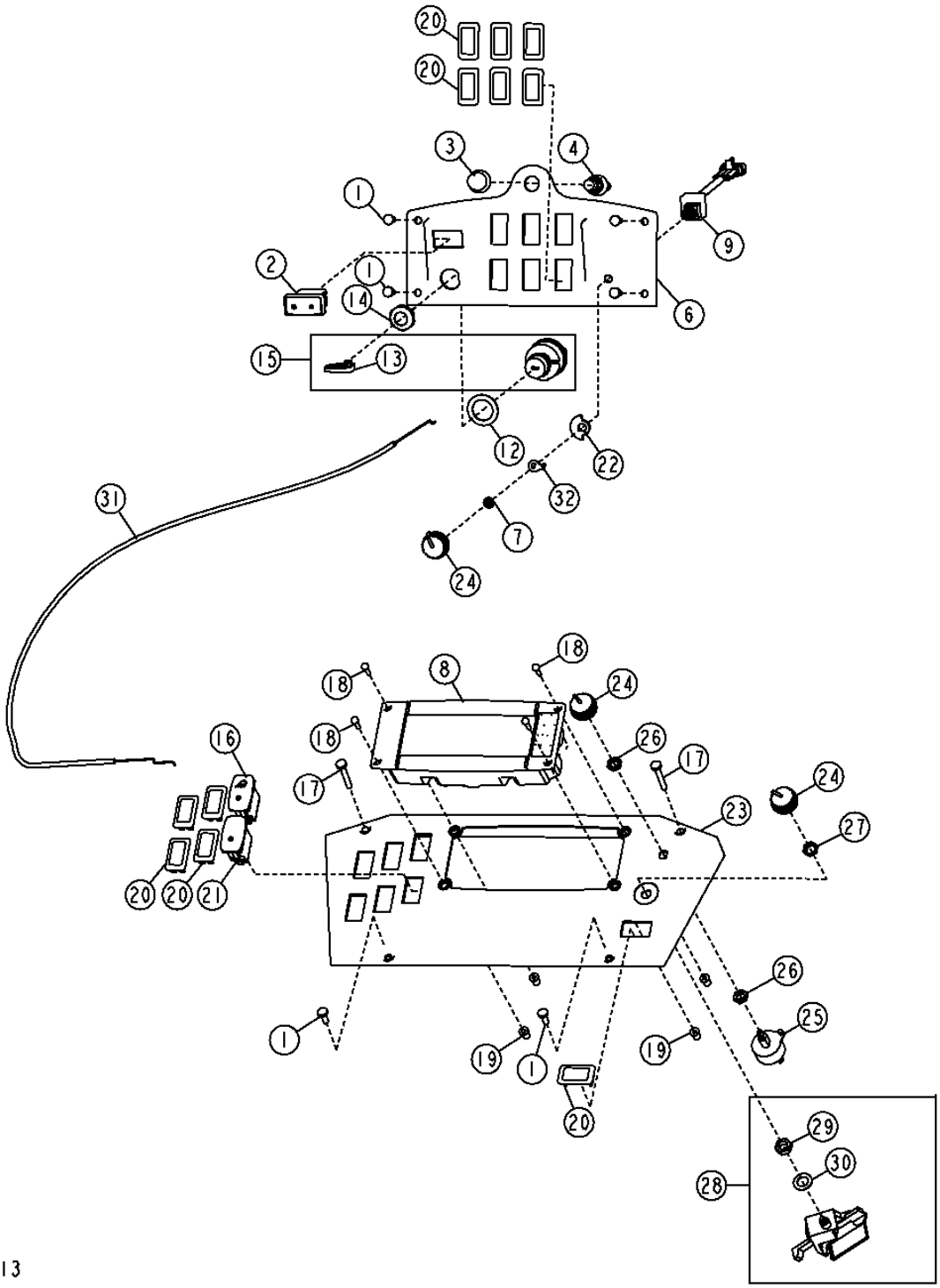

MONITOR PANEL WITH MONITOR,SWITCHES AND LABELS
PANNEAU DE MONITEUR AVEC MONITEUR, INTERRUPTEURS ET ETIQUETTES
TABLERO DE MONITOR CON MONITOR, CONMUTADORES Y ROTULOS

POS.	*NO.PIEZA*	*DESCRIPCION*	*CANT*	*NUM. SERIE*	*NOTAS*
1	21M7292	TORNILLO	6		M6 X 16
2	AT317592	INT. ALTERNANTE/BASCULANTE	1		FRENO DE ESTACIONAMIENTO
3	T55501	TAPA	1		BOCINA
4	R39554	INTERRUPTOR	1		BOCINA
6	T215594	TABLERO DE INSTRUMENTOS	1		
7	R78035	TUERCA DE EMPUJE	1		
8	AT333884	MONITOR DE VEHICULO	1		
9	AT340550	POTENCIOMETRO	1		ACELERADOR
12	24H1441	ARANDELA	1		1-1/64" X 1-1/2" X 0.048"
13	AT195302	LLAVE	2		ENCENDIDO
14	R44342	TUERCA	1		1"
15	AT350916	INTERRUPTOR	1		ENCENDIDO
16	AT354944	INTERRUPTOR	1		LUCE TRASERAS
17	21M7403	TORNILLO	2		M6 X 40
18	T82791	TORNILLO	4		4.166 X 16.002 MM
19	T82792	TUERCA	4		
20	M115279	TAPON	11		
21	AT354944	INTERRUPTOR	1		LIMPIACRISTAL TRASERO, (SUSTITUCION PARA AT309435)
22	T226430	TOPE	1		
23	T214214	TABLERO DE INSTRUMENTOS	1		
24	AL76568	EMPUNADURA	3		CONTROL DE SUSPENSION
25	RE43497	INTERRUPTOR	1		VELOCIDAD DE VENTILADOR
26	R44165	TUERCA DE SEGURIDAD	2		7/16"
27	R203687	TUERCA	1		INTERRUPTOR DE A/A
28	RE46742	CONTROL	1		CONTROL DE TEMPERATURA
29	14H934	TUERCA	1		7/16"
30	12H292	ARANDELA DE SEGURIDAD	1		1/2"
31	AT186289	CABLE	1		
32	T226427	ARANDELA	1		

ENGINE AND TRANSMISSION HARNESS (ENGINE TT094)
FAISCEAU DE TRANSMISSION ET MOTEUR (ENGINE TT094)
ARNES DE LA TRANSMISION Y MOTOR (ENGINE TT094)

TX1025999 -UN-13JUL07

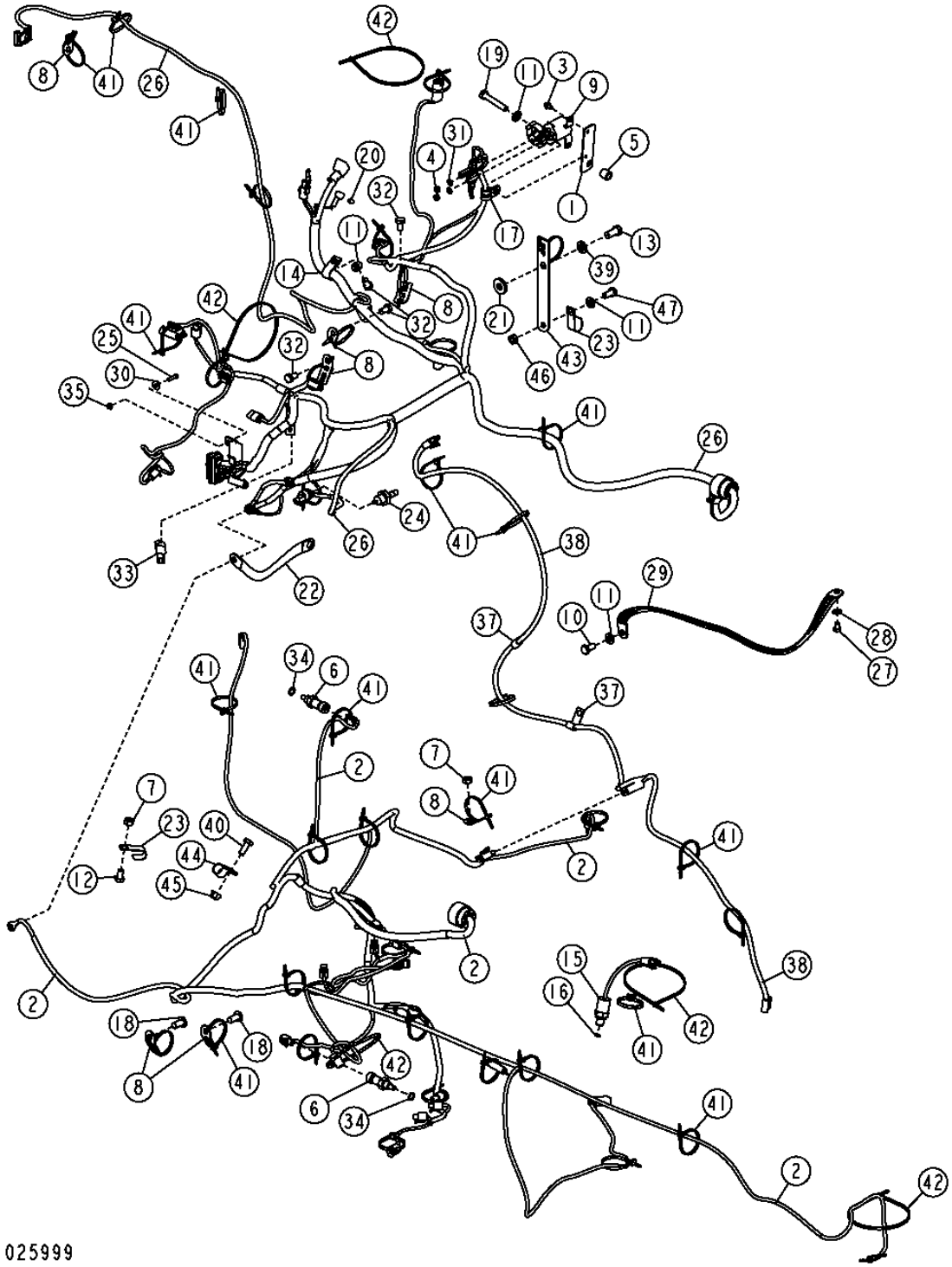

ENGINE AND TRANSMISSION HARNESS (ENGINE TT094)
FAISCEAU DE TRANSMISSION ET MOTEUR (ENGINE TT094)
ARNES DE LA TRANSMISION Y MOTOR (ENGINE TT094)

POS.	*NO.PIEZA*	*DESCRIPCION*	*CANT*	*NUM. SERIE*	*NOTAS*
1	T184676	TIRA	1		
2	AT313210	GRUPO DE CABLES	1		TRANSMISION
3	37H116	TORNILLO	2		
4	14M7272	TUERCA	2		M6
5	28H3381	ESPACIADOR	1		
6	RE52722	SENSOR DE TEMPERATURA	1		TEMPERATURA HIDRAULICA, (INCLUSIVE 51M7041)
7	14M7274	TUERCA	2		M10
8	T210717	SOPORTE	7		
9	AT141011	RELE	1		ARRANCADOR (12V)
10	19M7938	TORNILLO	1		M10 X 20
11	24M7239	ARANDELA	3		10.700 X 21 X 2.500 MM
13	19M7872	TORNILLO	1		M12 X 25
14	T74416	ABRAZADERA	1		
15	AT159811	INTERRUPTOR	1		PRESION DE ACEITE FRENO DE ESTACIONAMIENTO
16	51M7039	ANILLO TORICO	1		
17	AH89557	ABRAZADERA	2		(SUSTITUCION PARA T74412, ESTA APLICACION)
18	MT2485	TAPON	1		SUJETADOR
19	19M8499	TORNILLO	1		
20	T224227	TUERCA	1		
21	T29342	ARANDELA	1		
22	AT167399	CABLE DE MASA	1		TIERRA
23	AH77869	ABRAZADERA	2		
24	AT85174	INTERRUPTOR	1		PRESION DE ACEITE DEL MOTOR
25	19M7373	TORNILLO	1		
26	AT312543	GRUPO DE CABLES	1		MOTORE
27	19M7008	TORNILLO	1		M8 X 10
28	24M7238	ARANDELA	1		
29	AT180705	CABLE DE MASA	1		TIERRA
30	24M7139	ARANDELA	1		6.400 X 18 X 1.600 MM
31	24M7088	ARANDELA	2		6.600 X 12 X 1.600 MM
32	19M8324	TORNILLO	4		M10 X 16
33	57M8131	RED DE RESISTENCIAS	1		RESISTOR DE CAN
34	51M7041	ANILLO TORICO	1		
35	14M7375	TUERCA CON BRIDA	1		M5
37	AH89557	ABRAZADERA	2		
38	AT325190	GRUPO DE CABLES	1		RETORNO PARA EXCAVAR
39	24M7047	ARANDELA	1		
40	19M7402	TORNILLO	1		
41	R44302	CINTA DE ATAR	20		
42	H77698	CINTA DE ATAR	20		
43	T233925	SOPORTE	1		
44	T74416	ABRAZADERA	1		
45	14M7296	TUERCA CON BRIDA	1		M10
46	14M7274	TUERCA	1		M10
47	19M7938	TORNILLO	1		M10 X 20

TRANSMISSION HARNESS (ENGINE HT054)
FAISCEAU DE TRANSMISSION (ENGINE HT054)
ARNES DE LA TRANSMISION (ENGINE HT054)

TX1034948 -UN-19JAN08

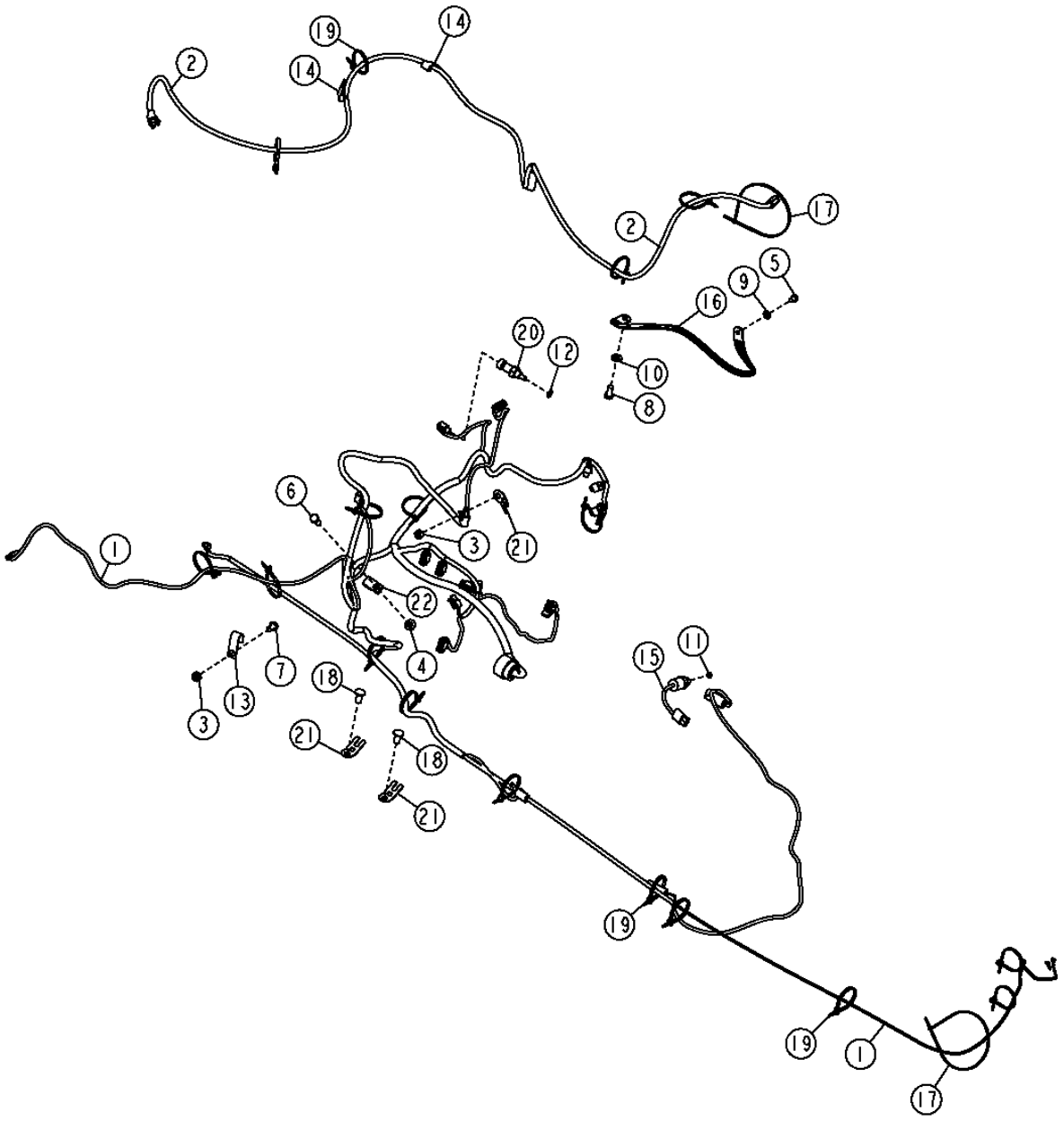

TX1034948

TRANSMISSION HARNESS (ENGINE HT054)
FAISCEAU DE TRANSMISSION (ENGINE HT054)
ARNES DE LA TRANSMISION (ENGINE HT054)

POS.	*NO.PIEZA*	*DESCRIPCION*	*CANT*	*NUM. SERIE*	*NOTAS*
1	AT313210	GRUPO DE CABLES	1		TRANSMISSION
2	AT325190	GRUPO DE CABLES	1		RETORNO PARA EXCAVAR
3	14M7274	TUERCA	2		M10
4	14M7296	TUERCA CON BRIDA	1		M10
5	19M7008	TORNILLO	1		M8 X 10
6	19M7402	TORNILLO	1		M10 X 25
7	19M7557	TORNILLO	1		M10 X 16
8	19M7938	TORNILLO	1		M10 X 20
9	24M7238	ARANDELA	1		8.700 X 17 X 2 MM
10	24M7239	ARANDELA	1		10.700 X 21 X 2.500 MM
11	51M7039	ANILLO TORICO	1		8.100 X 1.600 MM
12	51M7041	ANILLO TORICO	1		11.300 X 2.200 MM
13	AH96317	ABRAZADERA	1		
14	AH89557	ABRAZADERA	2		
15	AT159811	INTERRUPTOR	1		PRESION DE ACEITE FRENO DE ESTACIONAMIENTO
16	AT180705	CABLE DE MASA	1		TIERRA
17	H77698	CINTA DE ATAR	2		
18	MT2485	TAPON	2		
19	R44302	CINTA DE ATAR	28		
20	RE52722	SENSOR DE TEMPERATURA	1		TEMPERATURA HIDRAULICA
21	T210717	SOPORTE	3		
22	T74416	ABRAZADERA	1		

ENGINE HARNESS HARDWARE (ENGINE HT054)
BOULONNERIE DE FAISCEAU DE MOTEUR (ENGINE HT054)
TORNILLERIA DE ARNES DEL MOTOR (ENGINE HT054)

TX1035079 -UN-28JAN08

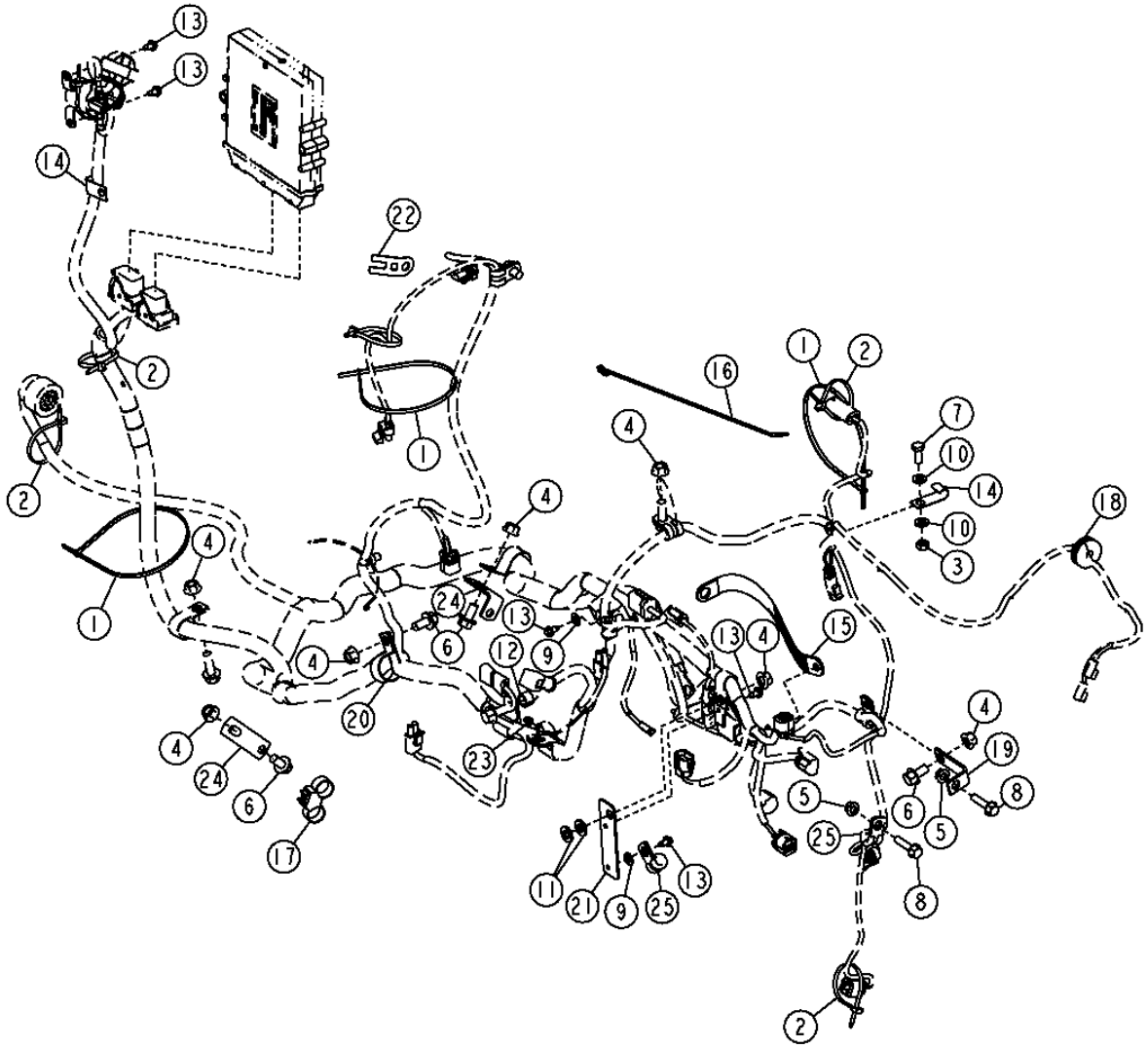

TX1035079

ENGINE HARNESS HARDWARE (ENGINE HT054)
BOULONNERIE DE FAISCEAU DE MOTEUR (ENGINE HT054)
TORNILLERIA DE ARNES DEL MOTOR (ENGINE HT054)

POS.	*NO.PIEZA*	*DESCRIPCION*	*CANT*	*NUM. SERIE*	*NOTAS*
1	H77698	CINTA DE ATAR	4		
2	R44302	CINTA DE ATAR	12		
3	14M7273	TUERCA	1		M8
4	14M7296	TUERCA CON BRIDA	7		M10
5	14M7298	TUERCA CON BRIDA	2		M8
6	19M7784	TORNILLO	4		M10 X 20
7	19M7881	TORNILLO	1		M8 X 20
8	19M7897	TORNILLO	2		M8 X 35
9	24M7055	ARANDELA	2		8.400 X 16 X 1.600 MM
10	24M7238	ARANDELA	2		8.700 X 17 X 2 MM
11	24M7239	ARANDELA	2		10.700 X 21 X 2.500 MM
12	28H3421	ESPACIADOR	1		0.493" X 0.675" X 7/16"
13	37H116	TORNILLO	5		
14	AH89557	ABRAZADERA	2		
15	AT167399	CABLE DE MASA	1		
16	H224073	CINTA DE ATAR	1		
17	R213663	ABRAZADERA	1		
18	R65476	PASAMUROS	1		
19	T151959	ANGULO	1		
20	T162675	ABRAZADERA	1		
21	T184676	TIRA	1		
22	T210717	SOPORTE	1		
23	T224227	TUERCA	1		
24	R73975	SOPORTE	2		
25	T75276	ABRAZADERA	1		

ENGINE HARNESS (ENGINE HT054)
FAISCEAU DE MOTEUR (ENGINE HT054)
ARNES DE MOTOR (ENGINE HT054)

TX1035366 -UN-28JAN08

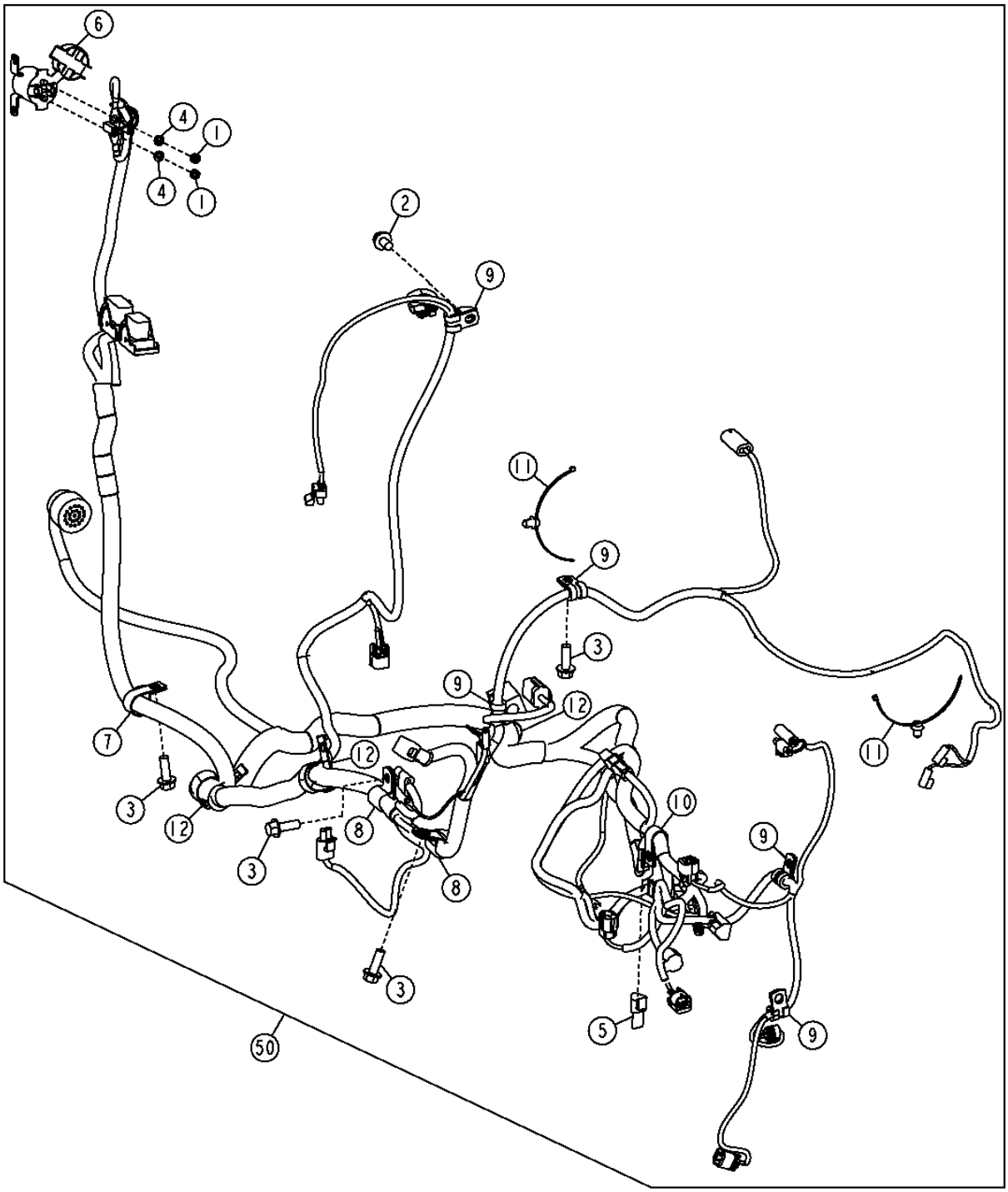

ENGINE HARNESS (ENGINE HT054)
FAISCEAU DE MOTEUR (ENGINE HT054)
ARNES DE MOTOR (ENGINE HT054)

POS.	*NO.PIEZA*	*DESCRIPCION*	*CANT*	*NUM. SERIE*	*NOTAS*
1	14M7272	TUERCA	2		M6
2	19M7783	TORNILLO	1		M10 X 16
3	19M7786	TORNILLO	4		M10 X 30
4	24M7088	ARANDELA	2		6.600 X 12 X 1.600 MM
5	57M8131	CAJA DE CONECTORES ELEC.	1		
6	AT141011	RELE	1		
7	T102934	ABRAZADERA	1		
8	T70659	ABRAZADERA	2		
9	AH89557	ABRAZADERA	5		(SUSTITUCION PARA T74412, ESTA APLICACION)
10	T74416	ABRAZADERA	1		
11	T209627	ABRAZADERA	6		
12	.....	ABRAZADERA	3		
50	AT333675	GRUPO DE CABLES	1		

CONTROL FLOW ELECTRICAL HARNESS AND MOUNTING BRACKET
KIT DE COMMANDE DE SOLENOIDE DE DEBIT SELECTIF
JUEGO DE CONTROL DE SOLENOIDE DE CAUDAL SELECTIVO

TX1015467 -UN-22DEC06

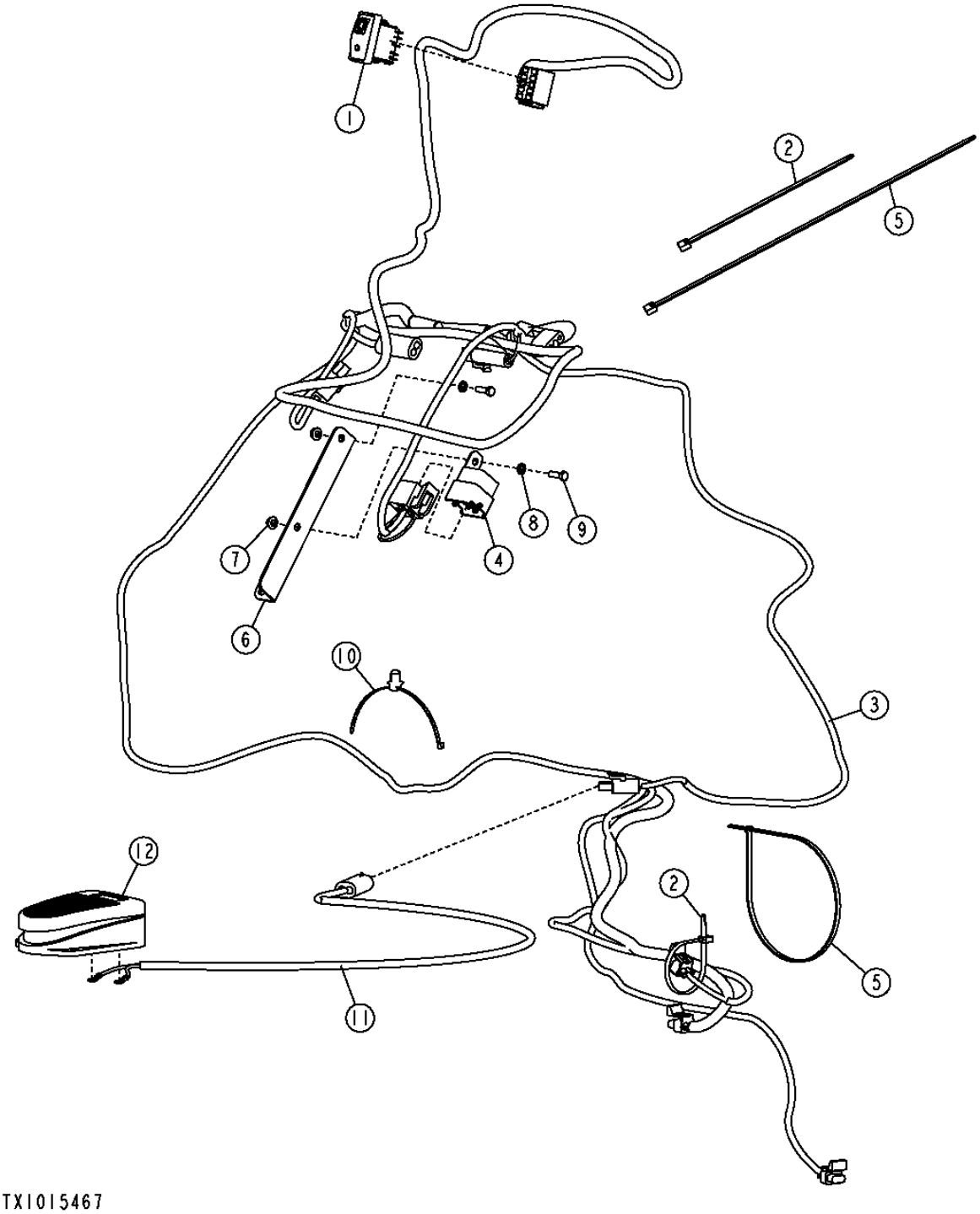

CONTROL FLOW ELECTRICAL HARNESS AND MOUNTING BRACKET
KIT DE COMMANDE DE SOLENOIDE DE DEBIT SELECTIF
JUEGO DE CONTROL DE SOLENOIDE DE CAUDAL SELECTIVO

POS.	*NO.PIEZA*	*DESCRIPCION*	*CANT*	*NUM. SERIE*	*NOTAS*
1	AT317504	INT. ALTERNANTE/BASCULANTE	1		
2	R44302	CINTA DE ATAR	11		
3	AT322130	GRUPO DE CABLES	1		
4	AT75769	RELE	1		
5	H77698	CINTA DE ATAR	2		
6	T216444	PLACA	1		
7	14M7375	TUERCA CON BRIDA	2		M5
8	24M7087	ARANDELA	2		5.500 X 10 X 1 MM
9	19M7372	TORNILLO	2		M5 X 16
10	T209627	ABRAZADERA	1		
11	AT156431	GRUPO DE CABLES	1		
12	AT82210	INTERRUPTOR	1		

DIFFERENTIAL LOCK SWITCH
INTERRUPTEUR DE BLOCAGE DU DIFFERENTIEL
CONTROL DE TRABA DEL DIFERENCIAL

TP58124 -UN-03OCT00

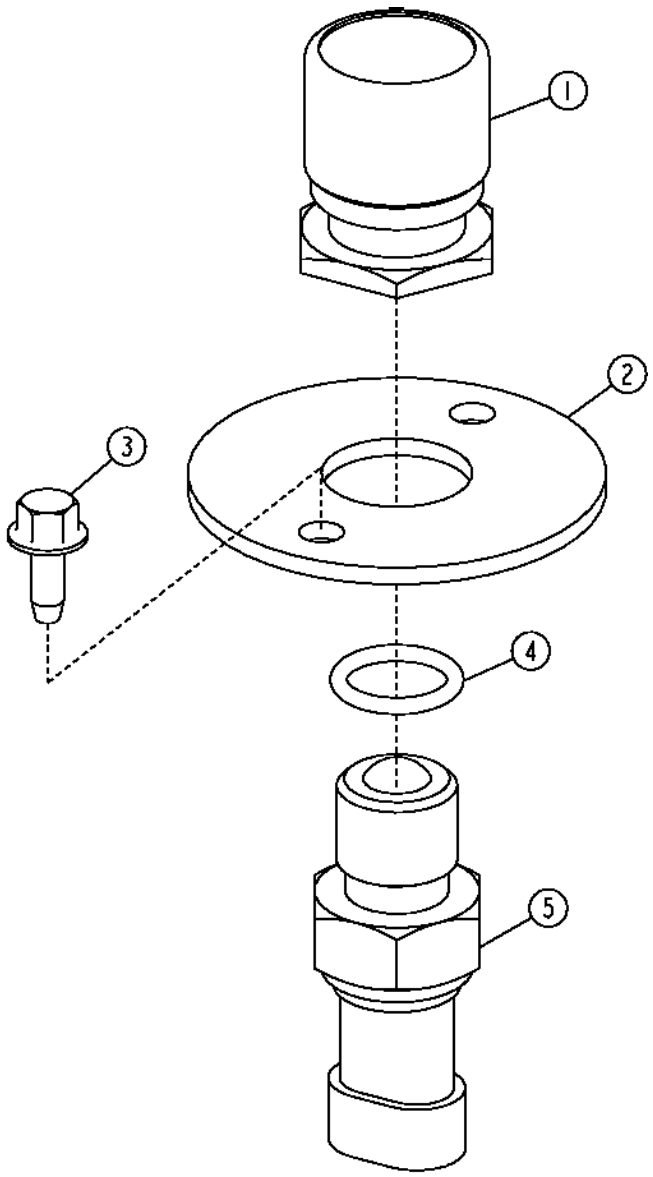

TP58124

DIFFERENTIAL LOCK SWITCH
INTERRUPTEUR DE BLOCAGE DU DIFFERENTIEL
CONTROL DE TRABA DEL DIFERENCIAL

POS.	*NO.PIEZA*	*DESCRIPCION*	*CANT*	*NUM. SERIE*	*NOTAS*
1	RE43637	ACCIONADOR	1		
2	T186024	PLACA	1		
3	37M7089	TORNILLO	2		M6 X 12
4	51M7042	ANILLO TORICO	1		
5	RE46534	INTERRUPTOR	1		(TRABA DEL DIFERENCIAL)

RETURN-TO-DIG SWITCH
INTERRUPTEUR DE RETOUR EN POSITION DE CREUSEMENT
INTERRUPTOR DE RETORNO A EXCAVACION

TX1014987 -UN-28DEC06

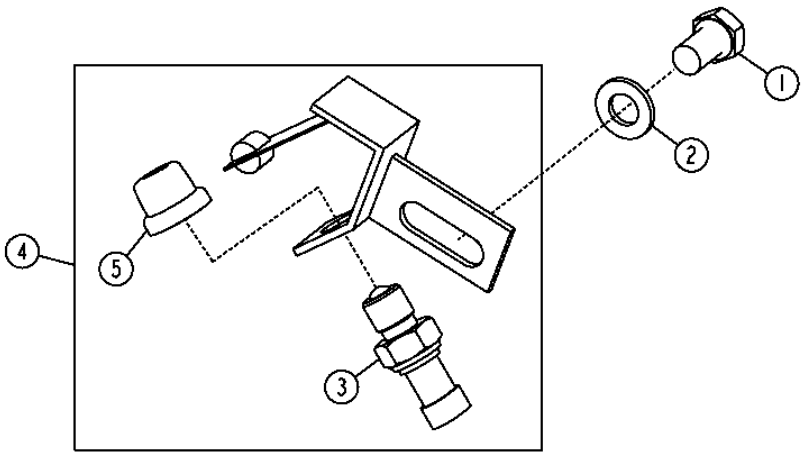

TX1014987

POS.	NO.PIEZA	DESCRIPCION	CANT	NUM. SERIE	NOTAS
1	19M8017	TORNILLO	1		M12 X 20
2	24M7047	ARANDELA	1		13 X 24 X 2.500 MM
3	.....	INTERRUPTOR	1		
4	AT183246	INTERRUPTOR	1		
5	.....	TAPA	1		

MEMORANDA
MEMORANDA
MEMORANDA

SIDE CONSOLE SWITCHES
INTERRUPTEURS DE CONSOLE LATERALE
INTERRUPTORES DE LA CONSOLA LATERAL

TX1016691 -UN-28DEC06

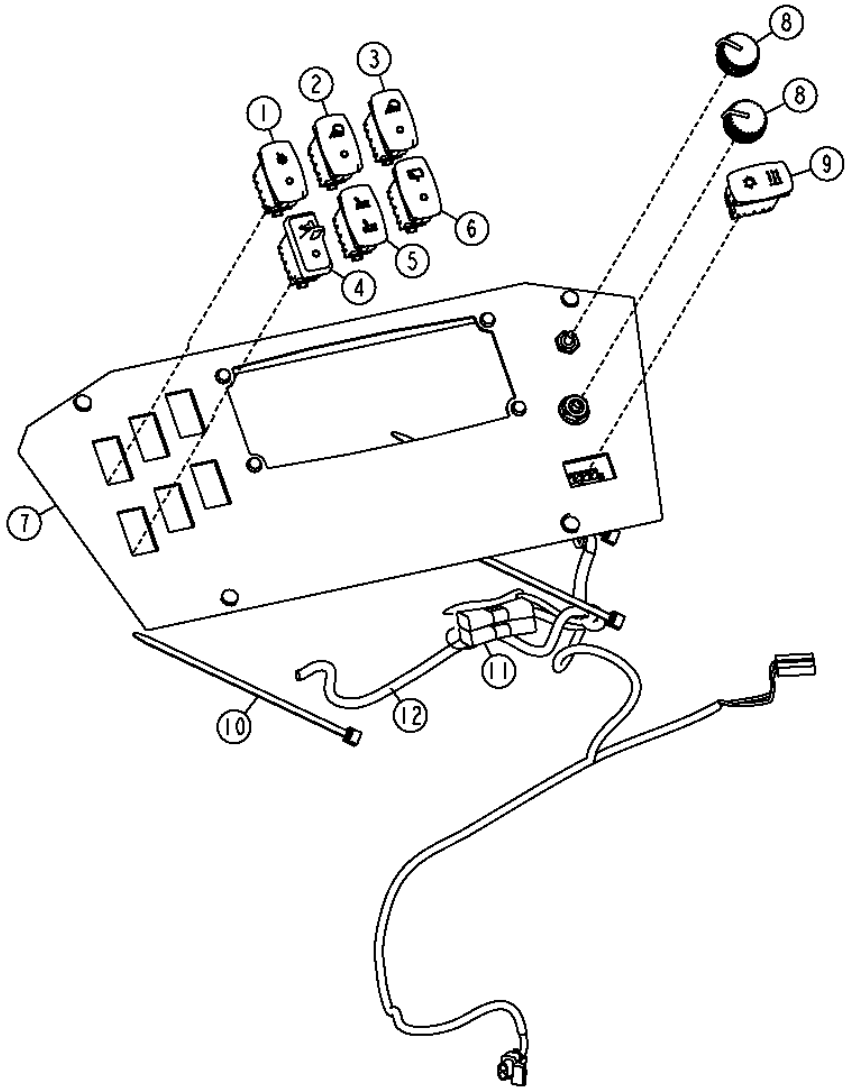

TX1016691

SIDE CONSOLE SWITCHES
INTERRUPTEURS DE CONSOLE LATERALE
INTERRUPTORES DE LA CONSOLA LATERAL

POS.	*NO.PIEZA*	*DESCRIPCION*	*CANT*	*NUM. SERIE*	710J	*NOTAS*
1	AT309946	INT. ALTERNANTE/BASCULANTE	1			BOTON DE AUXILIAR DE ARRANQUE
2	AT354944	INTERRUPTOR	1			(SUSTITUCION PARA AT309435) CONTROL DE LUCES LATERALES
3	AT354944	INTERRUPTOR	1			(SUSTITUCION PARA AT309435) LUCE TRASERAS
4	AT317464	INT. ALTERNANTE/BASCULANTE	1			CONTROL DE TDM
5	AT354796	INTERRUPTOR	1			ASIENTO NEUMATICO, (SUSTITUCION PARA AT317596)
6	AT354795	INTERRUPTOR	1			LIMPIACRISTAL TRASERO
7	T214214	TABLERO DE INSTRUMENTOS	1			
8	AL76568	EMPUNADURA	2			CONTROL DE TEMPERATURA
9	AT317594	INT. ALTERNANTE/BASCULANTE	1			INTERRUPTOR DE A/A
10	R44302	CINTA DE ATAR	3			
11	AT103399	DIODO	2			
12	AT321527	GRUPO DE CABLES	1			ACONDICIONADOR DE AIRE

PUMP CONTROL RELAY
INTERRUPTEURS DE CONSOLE LATERALE
INTERRUPTORES DE LA CONSOLA LATERAL

TX1016698 -UN-21DEC06

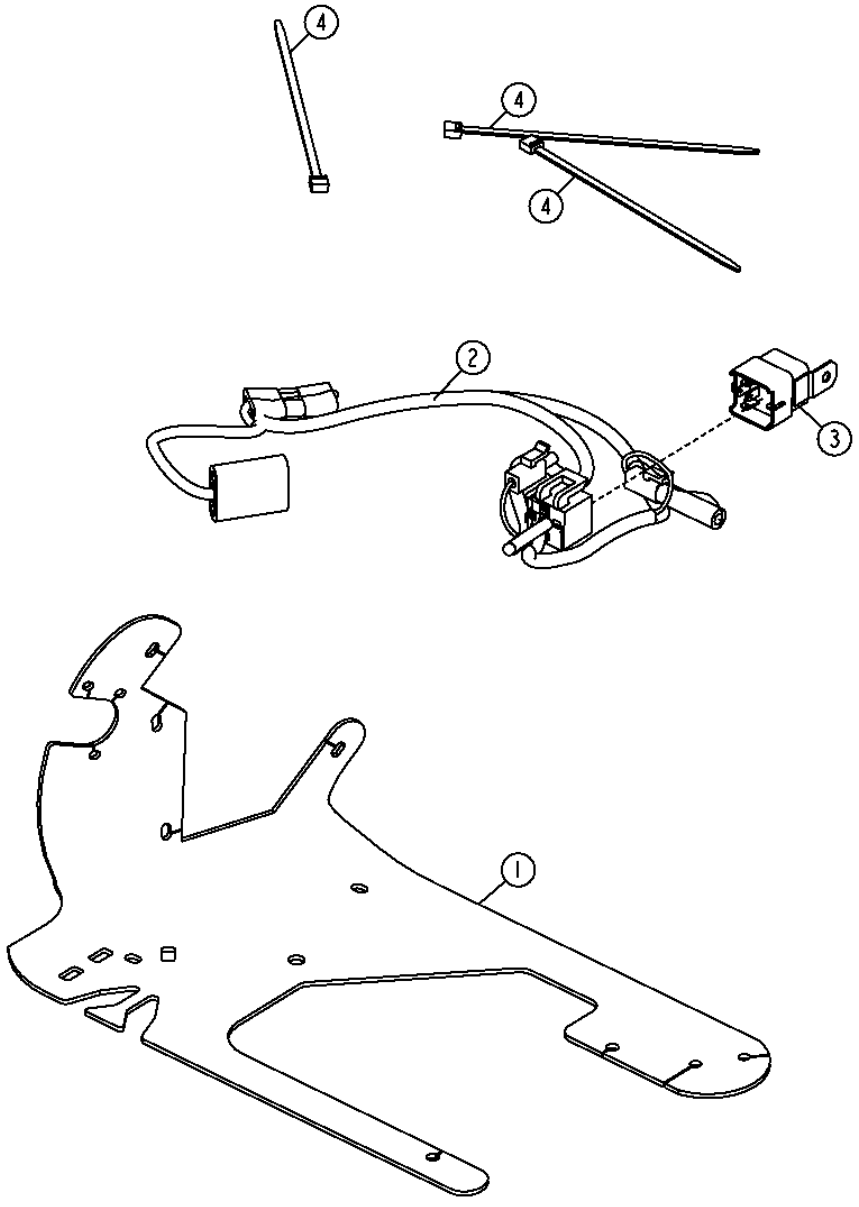

TX1016698

PUMP CONTROL RELAY
INTERRUPTEURS DE CONSOLE LATERALE
INTERRUPTORES DE LA CONSOLA LATERAL

POS.	*NO.PIEZA*	*DESCRIPCION*	*CANT*	*NUM. SERIE*	*NOTAS*
1	T213429	PLACA	1		
2	AT322947	GRUPO DE CABLES	1		CONTROL DE BOMBA
3	AT75769	RELE	1		
4	R44302	CINTA DE ATAR	3		

RIDE CONTROL ELECTRICAL
FAISCEAU DE CABLAGE DE COMMANDE DE SUSPENSION
ARNES DE ALAMBRADO DE DE SUSPENSION

TX1015478 -UN-28DEC06

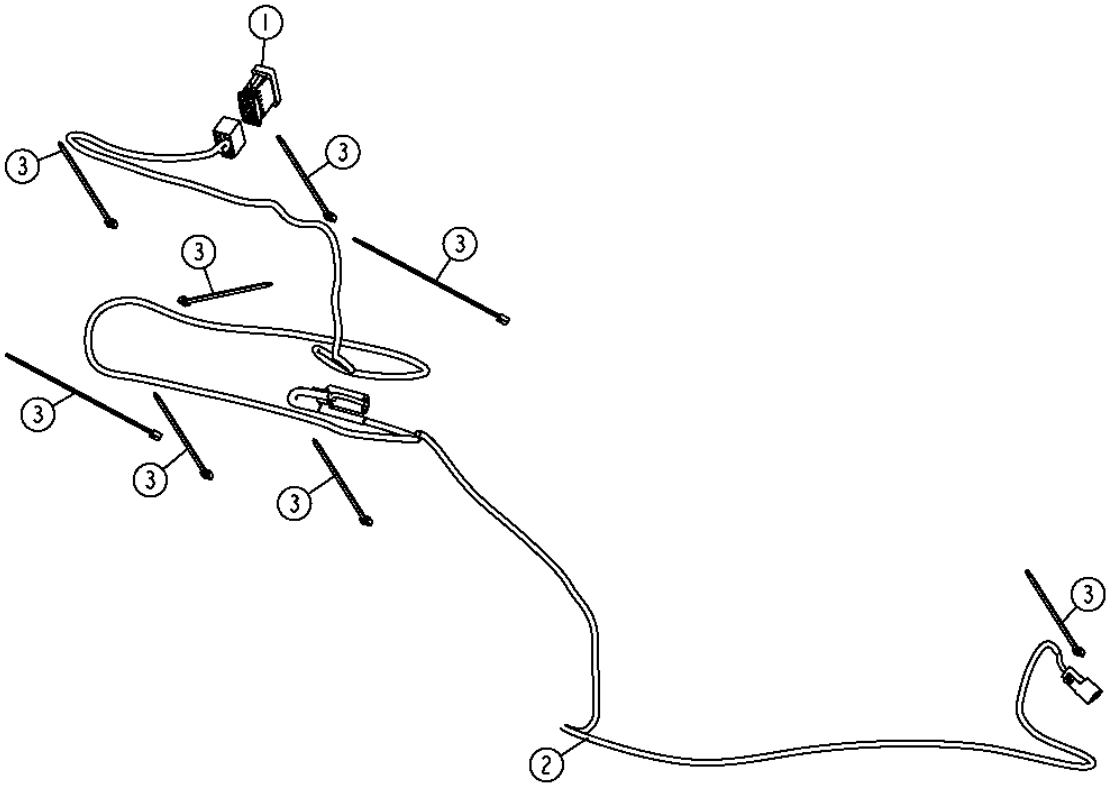

TX1015478

RIDE CONTROL ELECTRICAL
FAISCEAU DE CABLAGE DE COMMANDE DE SUSPENSION
ARNES DE ALAMBRADO DE DE SUSPENSION

POS.	*NO.PIEZA*	*DESCRIPCION*	*CANT*	*NUM. SERIE*	*NOTAS*
1	AT317451	INT. ALTERNANTE/BASCULANTE	1		
2	AT321552	GRUPO DE CABLES	1		
3	R44302	CINTA DE ATAR	8		

PILOT ENABLE CONTROL
ACTIVATION PILOTE
HABILITACION DE PILOTO

TX1015479 -UN-20DEC06

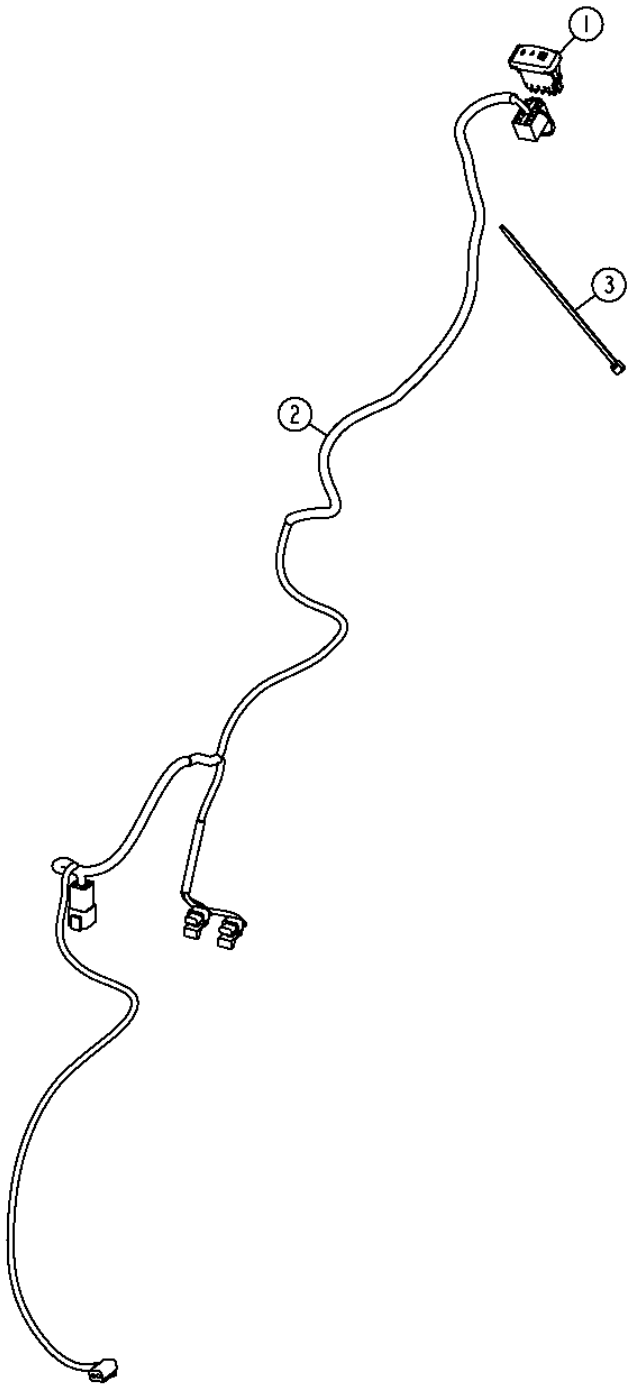

TX1015479

PILOT ENABLE CONTROL
ACTIVATION PILOTE
HABILITACION DE PILOTO

POS.	*NO.PIEZA*	*DESCRIPCION*	*CANT*	*NUM. SERIE*	*NOTAS*
1	AT317500	INT. ALTERNANTE/BASCULANTE	1		
2	AT321214	GRUPO DE CABLES DE CABINA	1		
3	R44302	CINTA DE ATAR	1		

ENGINE CONTROL UNIT (ECU) (ENGINE HT054)
UNITE DE COMMANDE DU MOTEUR (ECU) (ENGINE HT054)
UNIDAD CONTROL MOTOR DIESEL (ECU) (ENGINE HT054)

TX1035081 -UN-28JAN08

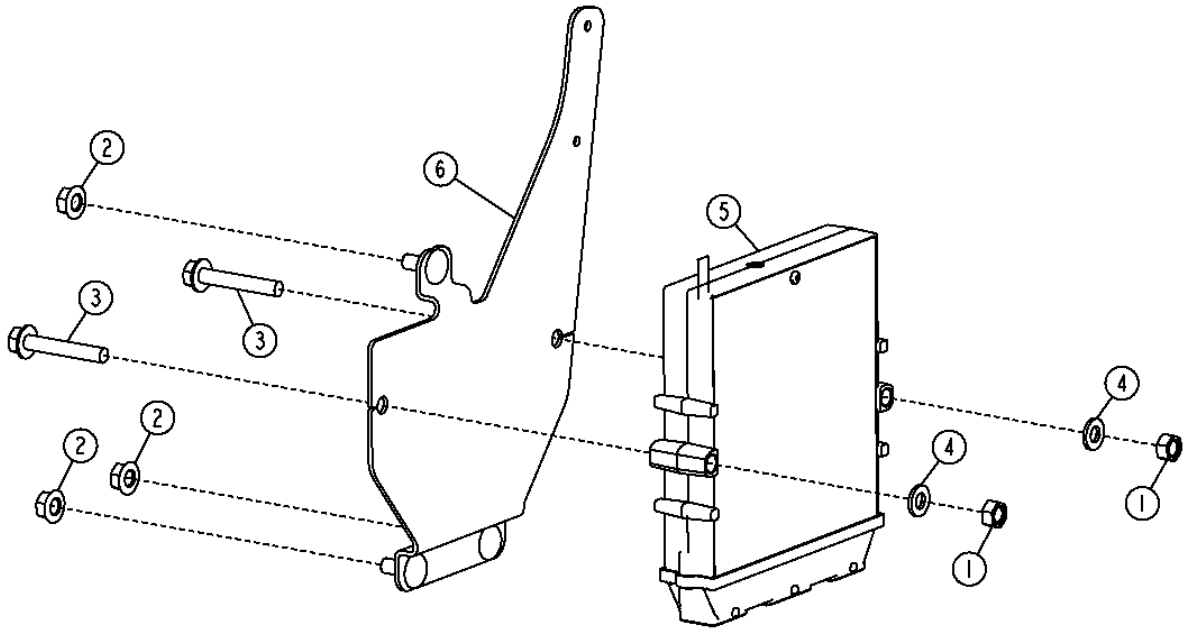

TX1035081

ENGINE CONTROL UNIT (ECU) (ENGINE HT054)
UNITE DE COMMANDE DU MOTEUR (ECU) (ENGINE HT054)
UNIDAD CONTROL MOTOR DIESEL (ECU) (ENGINE HT054)

POS.	*NO.PIEZA*	*DESCRIPCION*	*CANT*	*NUM. SERIE*	*NOTAS*
1	14M7273	TUERCA	2		M8
2	14M7298	TUERCA CON BRIDA	3		M8
3	19M7800	TORNILLO	2		M8 X 50
4	24M7238	ARANDELA	2		8.700 X 17 X 2 MM
5	RE526588	CONTROLADOR ELECT.DEL MOTOR	1		
6	AT345955	SOPORTE	1		

LOADER COUPLER ELECTRICAL AND ANTI-THEFT
CIRCUIT ELECTRIQUE ET ANTI-VOL D'ACCOUPLEMENT DE CHARGEUR
ACOPLADOR ELECTRICO Y SISTEMA ANTIRROBO DE CARGADORA

TX1015192 -UN-05DEC06

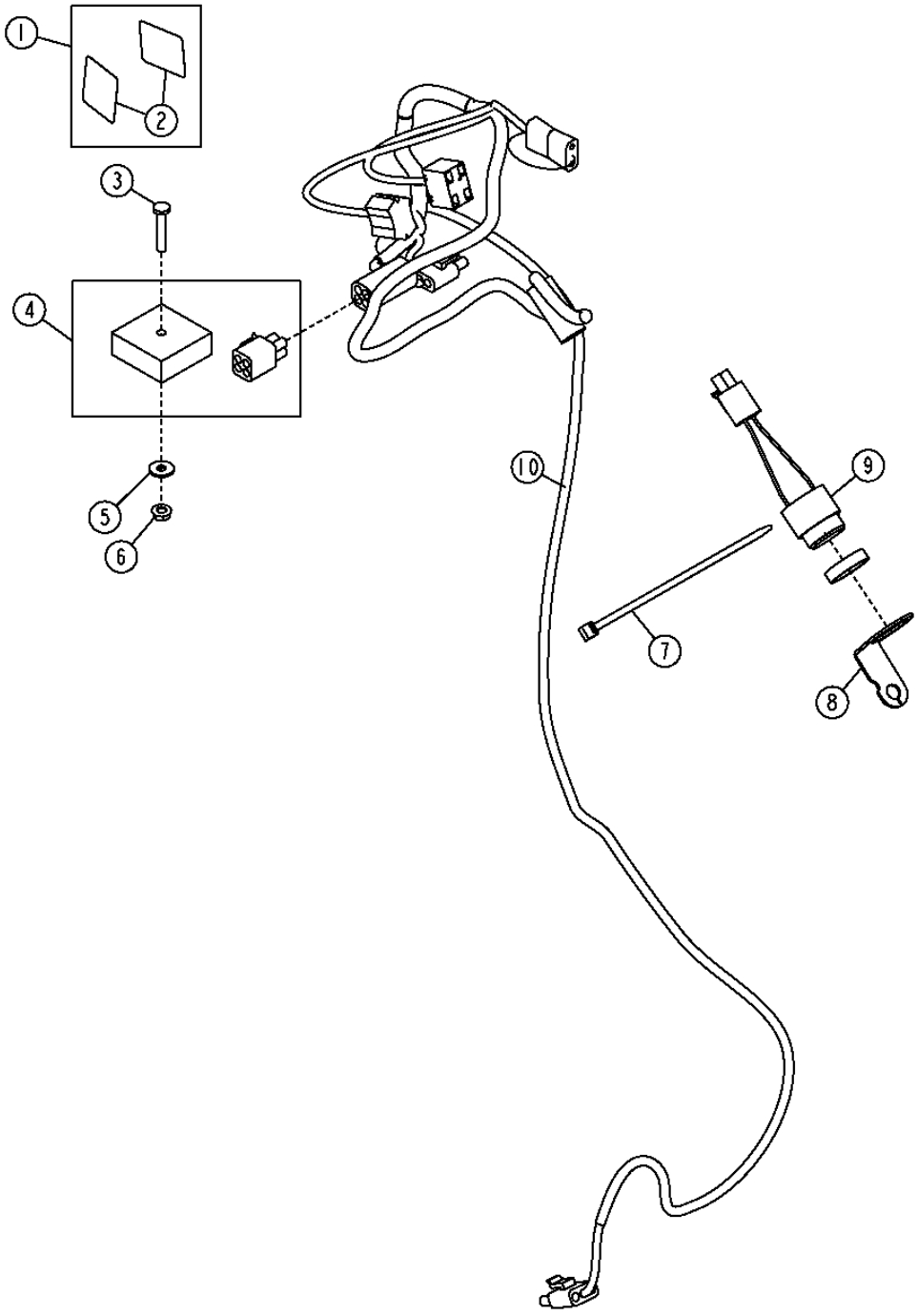

LOADER COUPLER ELECTRICAL AND ANTI-THEFT
CIRCUIT ELECTRIQUE ET ANTI-VOL D'ACCOUPLEMENT DE CHARGEUR
ACOPLADOR ELECTRICO Y SISTEMA ANTIRROBO DE CARGADORA

POS.	*NO.PIEZA*	*DESCRIPCION*	*CANT*	*NUM. SERIE*	*NOTAS*
1	AT339526	JUEGO D.ETIQUETAS ADHESIVAS	1		ANTI-THEFT (WHOLE GOODS)
2	T228852	ETIQUETA ADHESIVA	2		ANTIRROBO
3	21M7247	TORNILLO	1		M6 X 35
4	AT308237	MODULO DE RELES	1		
5	24M7139	ARANDELA	1		6.400 X 18 X 1.600 MM
6	14M7303	TUERCA CON BRIDA	1		M6
7	R44302	CINTA DE ATAR	1		
8	T217077	SOPORTE	1		MONTAJE DE ALARMA
9	AE44436	BOCINA	1		
10	AT329137	GRUPO DE CABLES	1		

MAIN FRAME
CHASSIS PRINCIPAL
BASTIDOR PRINCIPAL

TX1021621 -UN-08MAY07

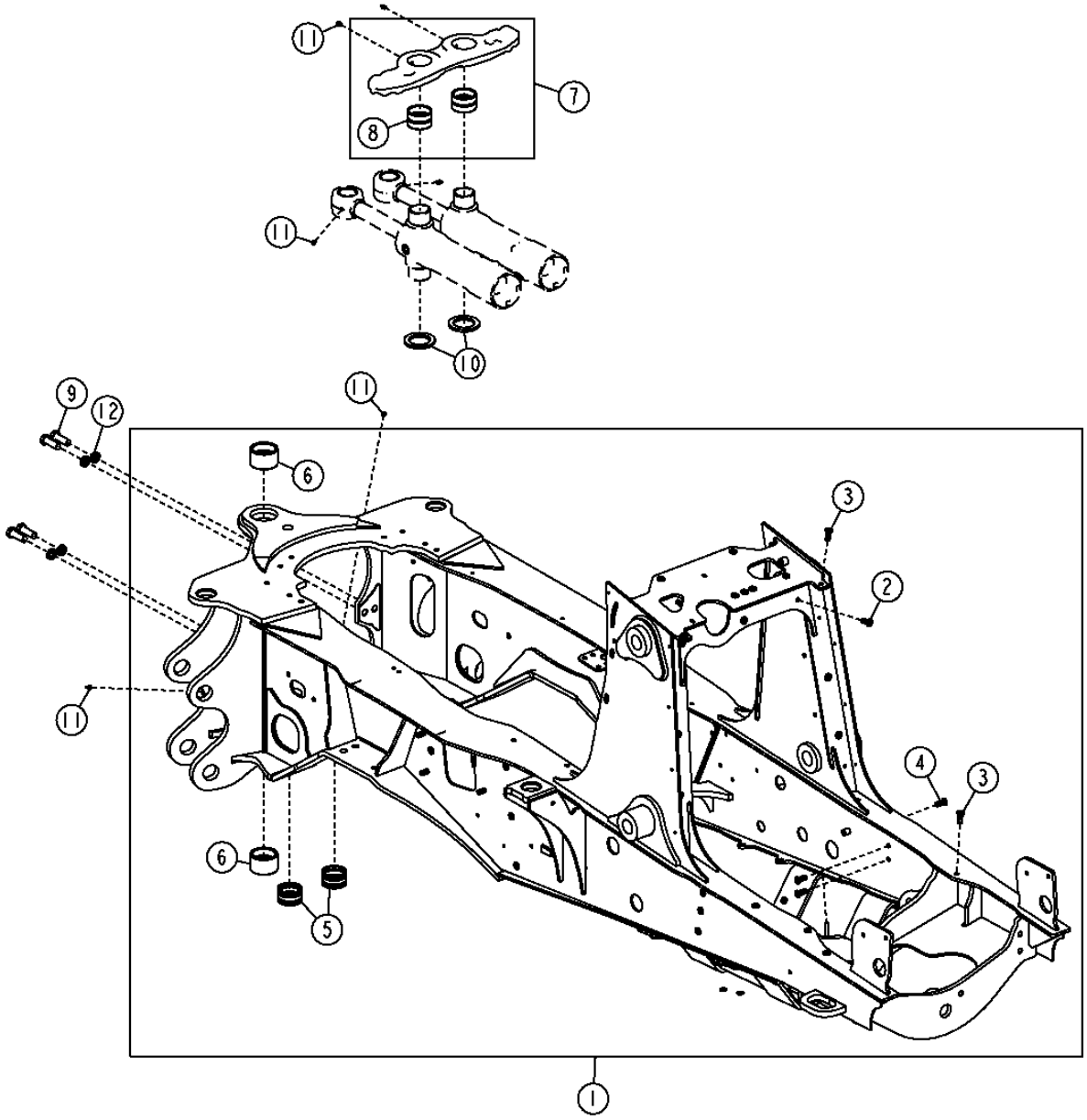

TX1021621

MAIN FRAME
CHASSIS PRINCIPAL
BASTIDOR PRINCIPAL

POS.	*NO.PIEZA*	*DESCRIPCION*	*CANT*	*NUM. SERIE*	*NOTAS*
1	AT313097	BASTIDOR PRINCIPAL	1		CA
2	T148410	TUERCA	AR		M10, 8MM PLACA
3	T148411	TUERCA	AR		M10, 10MM PLACA
4	T148409	TUERCA	AR		M10, 6MM PLACA
5	T147070	CASQUILLO	2		
6	T154621	CASQUILLO	2		
7	AT169804	MUNON	1		
8	T153303	CASQUILLO	2		
9	19M8224	TORNILLO	4		M20 X 60
10	T148387	ARANDELA	2		
11	T162396	ENGRASADOR	6		
12	T83426	ARANDELA	4		

MAIN FRAME GUARDS
CHASSIS PRINCIPAL AVEC STABILISATEUR
CHASIS PRINCIPAL CON ESTABILIZADOR

TX1028418 -UN-04OCT07

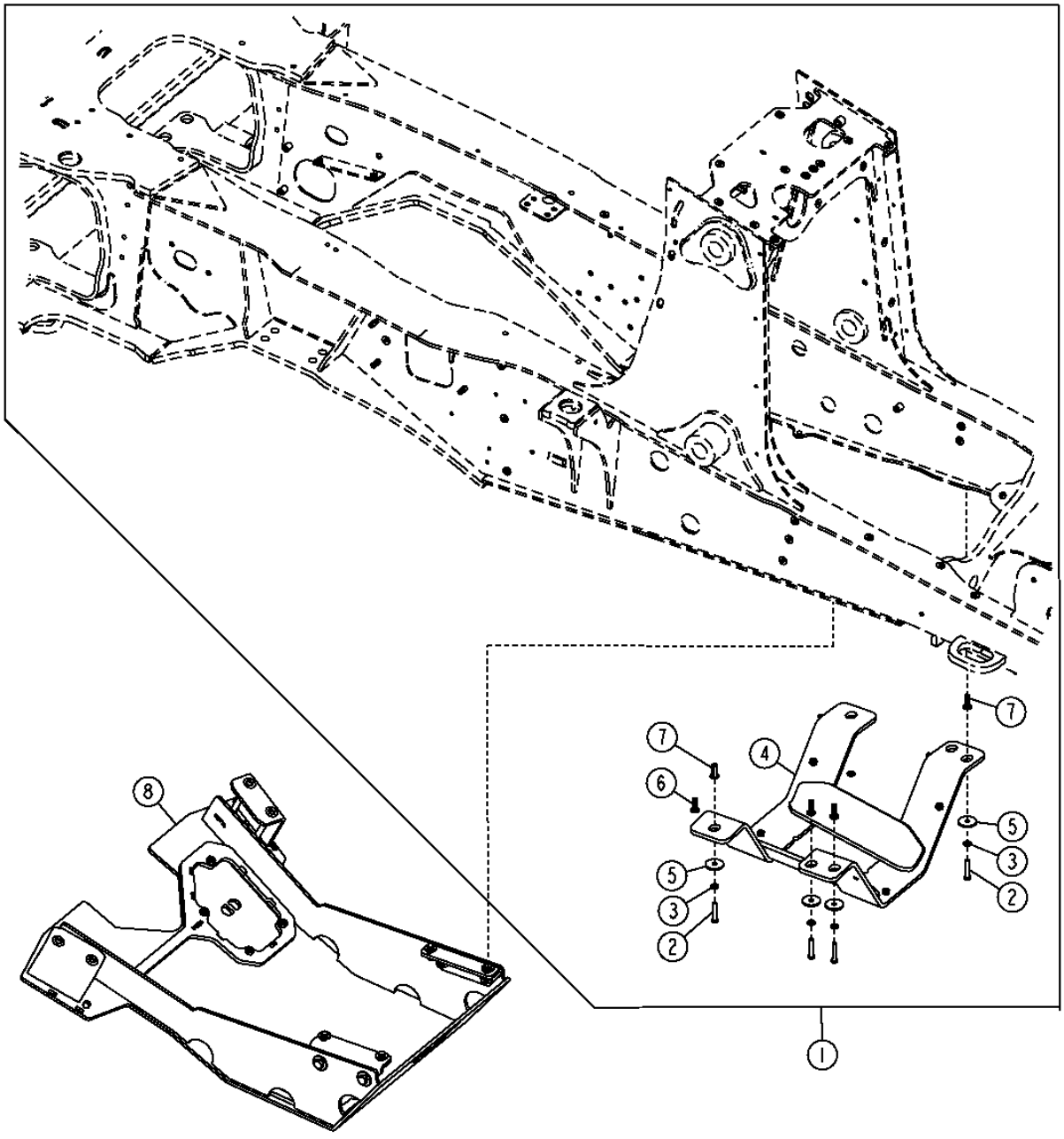

TX1028418

MAIN FRAME GUARDS
CHASSIS PRINCIPAL AVEC STABILISATEUR
CHASIS PRINCIPAL CON ESTABILIZADOR

POS.	*NO.PIEZA*	*DESCRIPCION*	*CANT*	*NUM. SERIE*	*NOTAS*
1	AT325678	KIT DE GUARDAS PROTECTORAS	1		
2	19M7935	TORNILLO	6		M10 X 55
3	24M7239	ARANDELA	6		10.700 X 21 X 2.500 MM
4	.....	PROTECCION	1		
5	R124347	ARANDELA	6		
6	T148410	TUERCA	6		
7	T148411	TUERCA	6		
8	**AT338274**	**KIT DE GUARDAS PROTECTORAS**	**1**		

STABILIZER CYLINDER GUARD KIT
KIT DE PROTECTION DE VERIN DE STABILISATEUR
JUEGO DE PROTECTOR DE CILINDRO DE ESTABILIZADOR

TX1004954 -UN-17MAR06

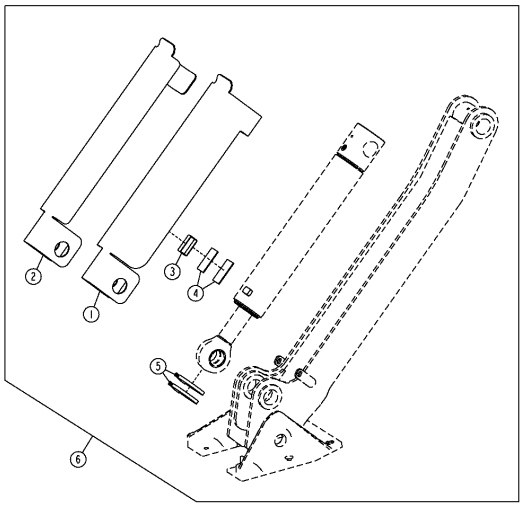

TX1004954

POS.	*NO.PIEZA*	*DESCRIPCION*	*CANT*	*NUM. SERIE*	*NOTAS*
1	T203361	TAPADERA	1		(RH)
2	T203362	TAPADERA	1		(LH)
3	T223304	PERFIL ESTRUCTURAL	2		
4	T208353	TIRA/ALFOMBRILLA	4		
5	C16054	ABRAZADERA	4		
6	**AT305073**	**JUEGO**	**1**		**(WHOLE GOODS)**

MEMORANDA
MEMORANDA
MEMORANDA

BUMPER
PARE-CHOCS
PARAGOLPES

TX1015885 -UN-23DEC06

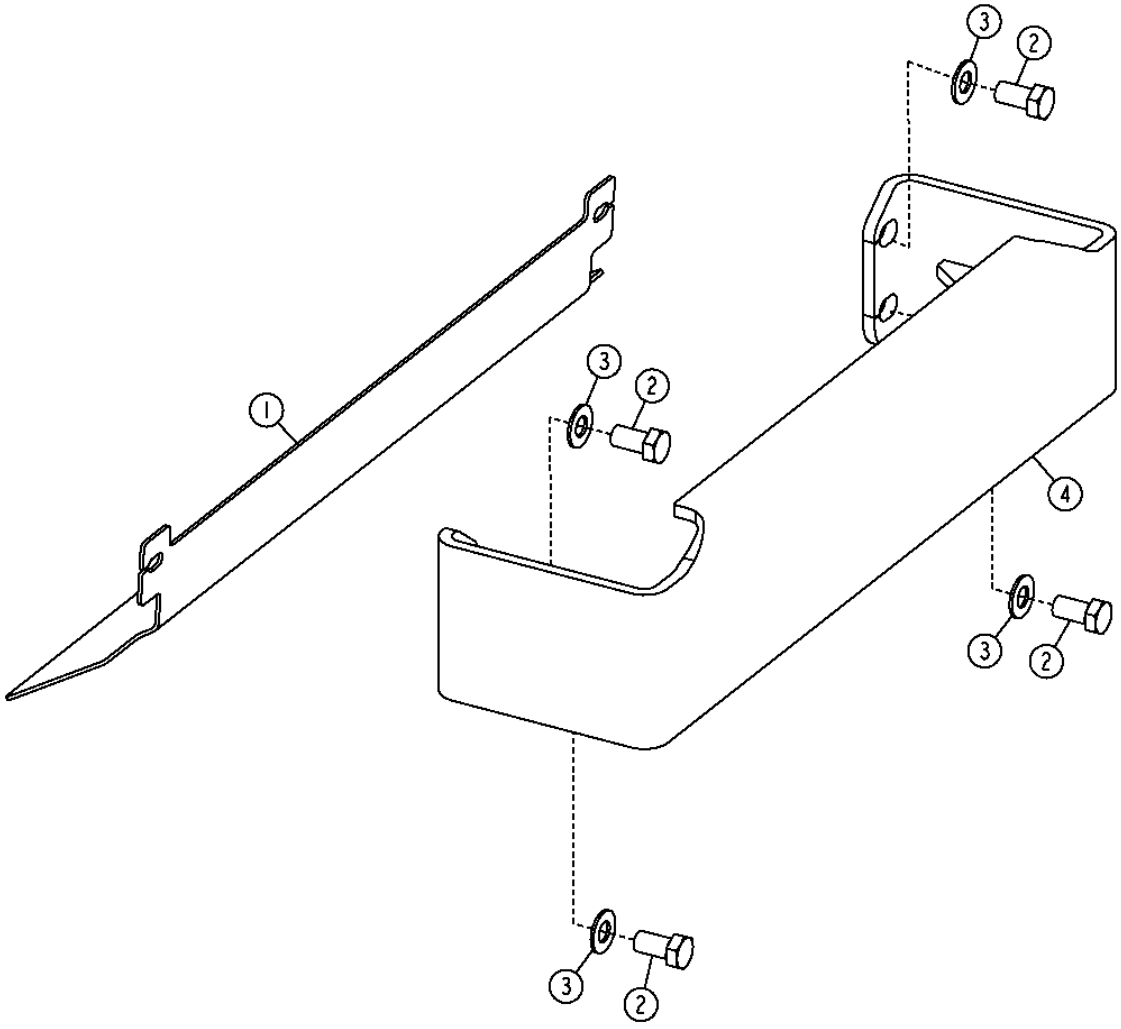

TX1015885

BUMPER
PARE-CHOCS
PARAGOLPES

POS.	*NO.PIEZA*	*DESCRIPCION*	*CANT*	*NUM. SERIE*	*NOTAS*
1	T214677	PARAGOLPES	1		
2	19M8029	TORNILLO	4		M16 X 30
3	24H1368	ARANDELA	4		
4	AT335904	PARAGOLPES	1		

FRONT COUNTERWEIGHT
CONTREPOIDS AVANT
CONTRAPESO DELANTERO

TX1012850 -UN-10OCT06

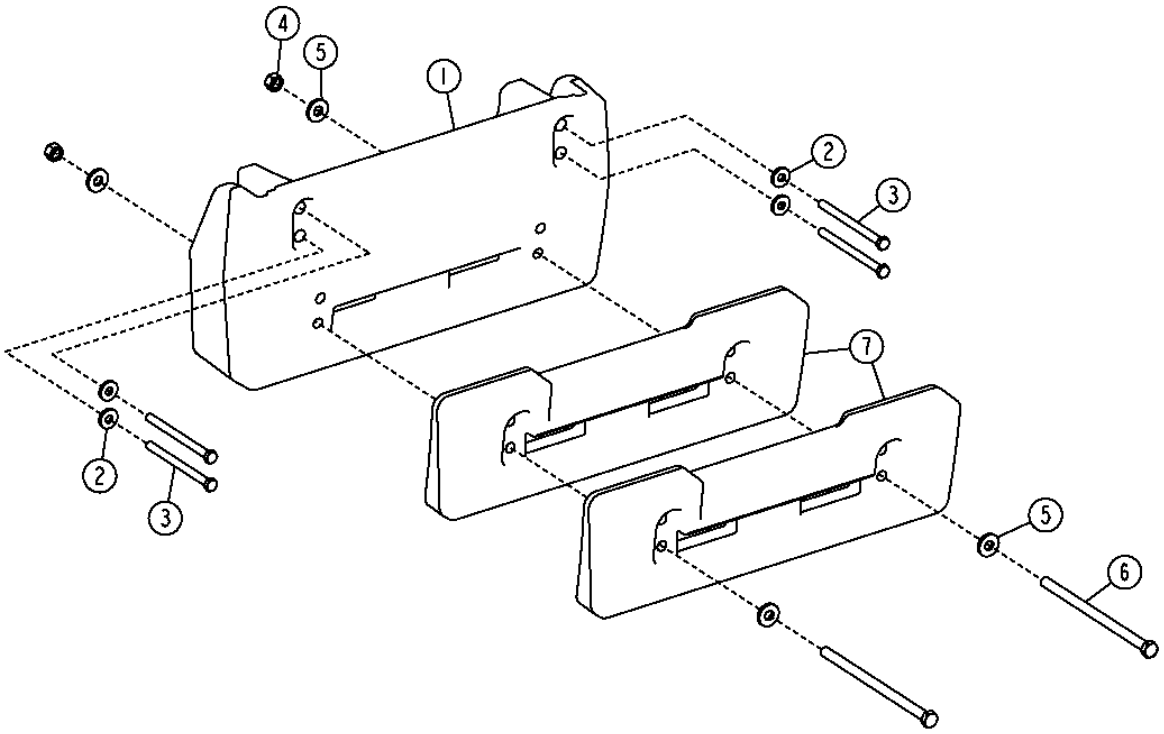

TX1012850

FRONT COUNTERWEIGHT
CONTREPOIDS AVANT
CONTRAPESO DELANTERO

POS.	*NO.PIEZA*	*DESCRIPCION*	*CANT*	*NUM. SERIE*	*NOTAS*
1	T210306	CONTRAPESO	1		(WHOLE GOODS) (450 LB.) CONTRAPESO PRINCIPAL
	T210304	**CONTRAPESO**	**1**		**(WHOLE GOODS) (970 LB.) CONTRAPESO PRINCIPAL**
2	T119912	ARANDELA	4		(SE USA CON CONTRAPESO PRINCIPAL)
3	19M8044	TORNILLO	4		M16 X 210, (SE USA CON CONTRAPESO PRINCIPAL)
4	14M7277	TUERCA	2		M20, (SE USA CON CONTRAPESO ADICIONAL)
5	T151797	ARANDELA	4		(SE USA CON CONTRAPESO ADICIONAL)
6	19M7645	TORNILLO	2		M20 X 200, (235 LB.) CONTRAPESO ADICIONAL, (UTILIZAR CON T210304)
	19M8389	TORNILLO	2		M20 X 280, (235 LB.) CONTRAPESO ADICIONAL, (UTILIZAR CON T210306)
	19M8817	TORNILLO	2		M20 X 360, (470 LB.) CONTRAPESO ADICIONAL, (UTILIZAR CON T210306)
7	**T235589**	**CONTRAPESO**	**1**		**WHOLE GOODS**

ROPS, FOPS, OPS O MARCO DE CARROCERIA 1811

ROPS CANOPY HEADLINER AND MOUNTING ISOLATORS
REVETEMENT DE TOIT ET ISOLATEURS DE MONTAGE D'AUVENT D'ARCEAU DE SECURITE
FORRO INTERIOR DE DOSEL DE ROPS Y AMORTIGUADORES DE MONTAJE

TX1014118 -UN-18DEC06

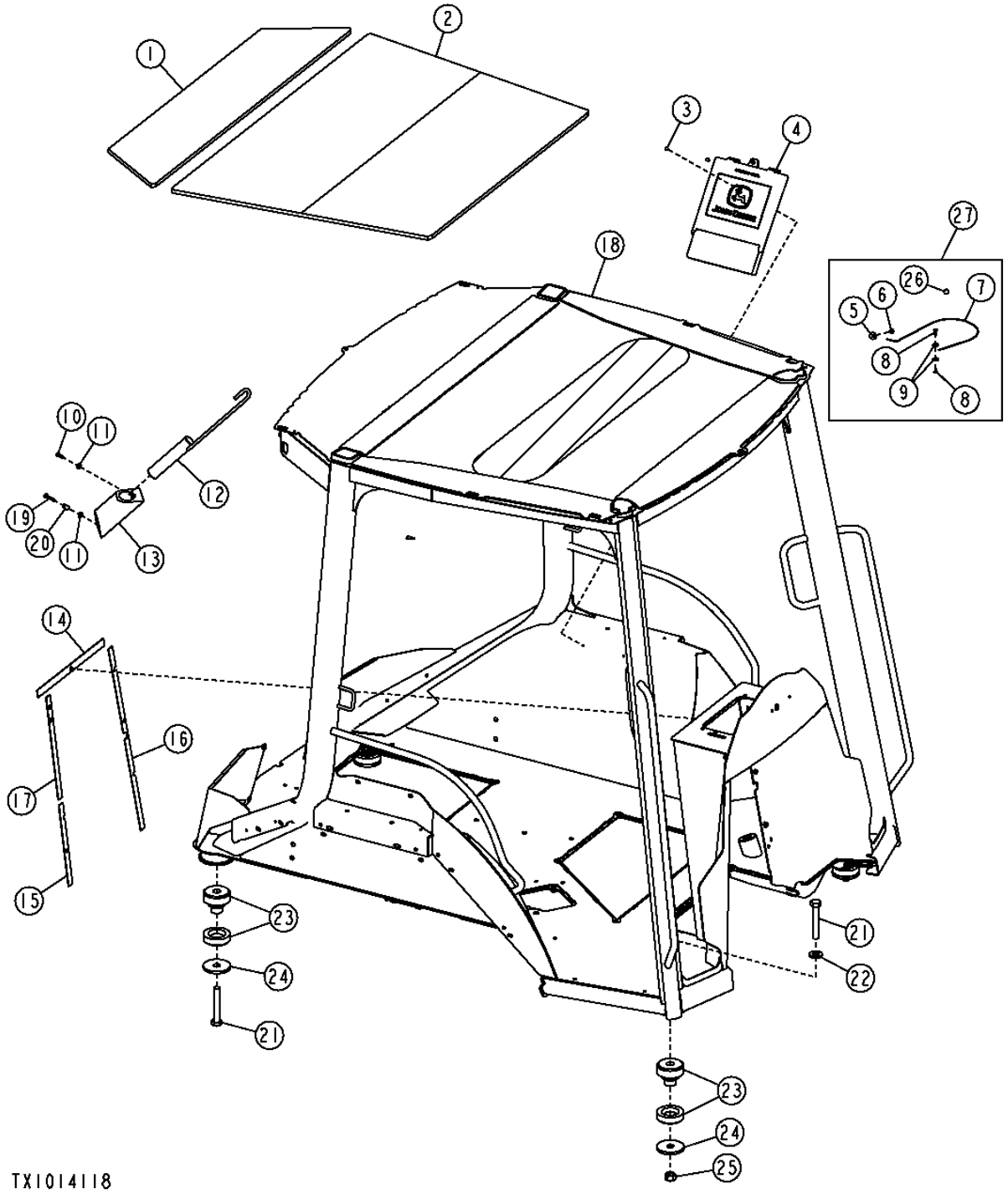

ROPS, FOPS, OPS O MARCO DE CARROCERIA 1811

ROPS CANOPY HEADLINER AND MOUNTING ISOLATORS
REVETEMENT DE TOIT ET ISOLATEURS DE MONTAGE D'AUVENT D'ARCEAU DE SECURITE
FORRO INTERIOR DE DOSEL DE ROPS Y AMORTIGUADORES DE MONTAJE

POS.	*NO.PIEZA*	*DESCRIPCION*	*CANT*	*NUM. SERIE*	*NOTAS*
1	T186029	GUARNICION DE TECHO	1		
2	T186030	GUARNICION DE TECHO	1		
3	R79033	REMACHE	2		
4	AT195894	PORTADOR	1		
5	24M7100	ARANDELA	1		
6	37M7109	TORNILLO	1		
7	AT164804	CABLE	1		
8	AT164803	TORNILLO	1		
9	24M7139	ARANDELA	2		
10	21M7310	TORNILLO	1		M6 X 25
11	24M7238	ARANDELA	2		
12	AT183425	PASADOR	1		
13	T141235	PORTADOR	1		
14	T185782	JUNTA	1		
15	T185784	AISLANTE	1		
16	T185783	JUNTA	1		
17	T185783	JUNTA	1		
18	**AT348491**	**BASTIDOR**	**1**		**(CONTROL MANUAL) (SUSTITUCION PARA AT188965) (INCLUSIVE T166896) CA**
	AT348492	**BASTIDOR**	**1**		**(CONTROL PILOTO) (SUSTITUCION PARA AT304887) (INCLUSIVE T166896) CA**
19	T134874	TORNILLO AUTOFRENANTE	1		M6 X 40
20	H128841	ESPACIADOR	1		
21	19M7883	TORNILLO	4		M20 X 120
22	24M7242	ARANDELA	2		
23	AT165288	AISLANTE	4		
24	T101807	ARANDELA	4		
25	14M7277	TUERCA	2		M20
26	R55326	REMACHE	1		
27	**AT192032**	**JUEGO**	**1**		**(WHOLE GOODS) (JUEGO SUJETADOR MANUAL OPERADOR)**

CAB FRAME, HEADLINER AND CAB MOUNTING ISOLATORS
OSSATURE DE CABINE, REVETEMENT DE TOIT ET ISOLATEURS DE MONTAGE DE CABINE
BASTIDOR DE CABINA, FORRO DE TECHO INTERIOR Y AMORTIGUADORES DE MONTAJE DE CABINA

TP58119 -UN-06OCT00

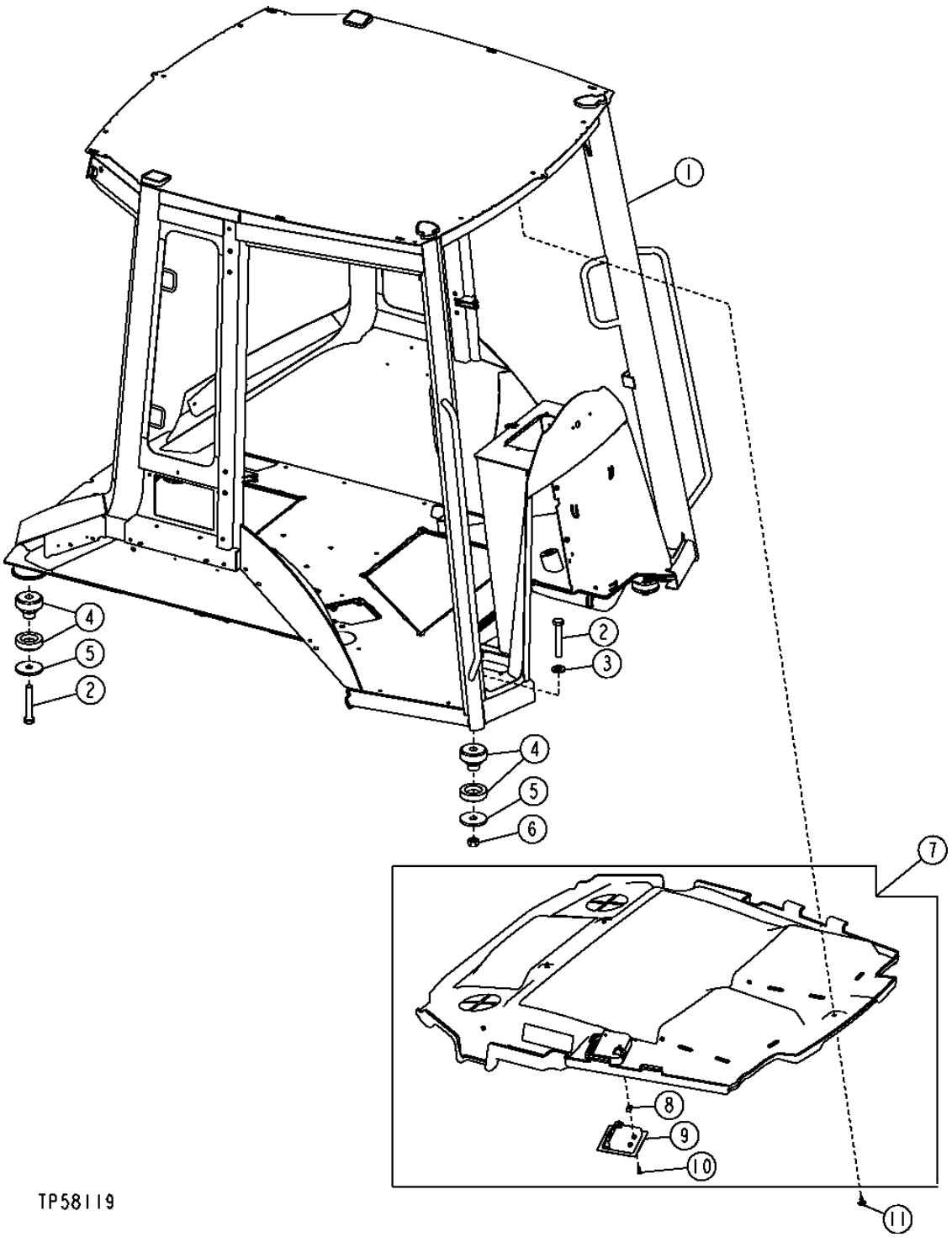

ROPS, FOPS, OPS O MARCO DE CARROCERIA 1811

CAB FRAME, HEADLINER AND CAB MOUNTING ISOLATORS
OSSATURE DE CABINE, REVETEMENT DE TOIT ET ISOLATEURS DE MONTAGE DE CABINE
BASTIDOR DE CABINA, FORRO DE TECHO INTERIOR Y AMORTIGUADORES DE MONTAJE DE CABINA

POS.	*NO.PIEZA*	*DESCRIPCION*	*CANT*	*NUM. SERIE*	*NOTAS*
1	AT348493	BASTIDOR	1		(COMMANDE A LEVIER) (SUSTITUCION PARA AT187096) CA
	AT348494	**BASTIDOR**	**1**		**(CONTROL PILOTO) (SUSTITUCION PARA AT199734) CA**
2	19M7883	TORNILLO	4		M20 X 120
3	24M7242	ARANDELA	2		
4	AT165288	AISLANTE	4		
5	T101807	ARANDELA	4		
6	14M7277	TUERCA	2		M20
7	AT335595	GUARNICION DE TECHO	1		SIN RADIO, (SUSTITUCION PARA AT321004)
	AT335596	GUARNICION DE TECHO	1		CON RADIO, (SUSTITUCION PARA AT321005)
8	M84972	TUERCA	2		
9	AT320544	FARO	1		(INCLUSIVE AT192414)
	AT192414	LAMPARA	1		(NO SE ILUSTRA)
10	T134895	TORNILLO AUTOFRENANTE	2		
11	MT2485	TAPON	9		SUJETADOR

ROOF (CAB, QUARTER CAB OR ROPS)
TOIT (CABINE, QUART DE CABINE OU AUVENT D'ARCEAU DE SECURITE)
TECHO (CABINA, CABINA DE UN CUARTO O DOSEL CON ROPS)

T138530 -UN-22FEB01

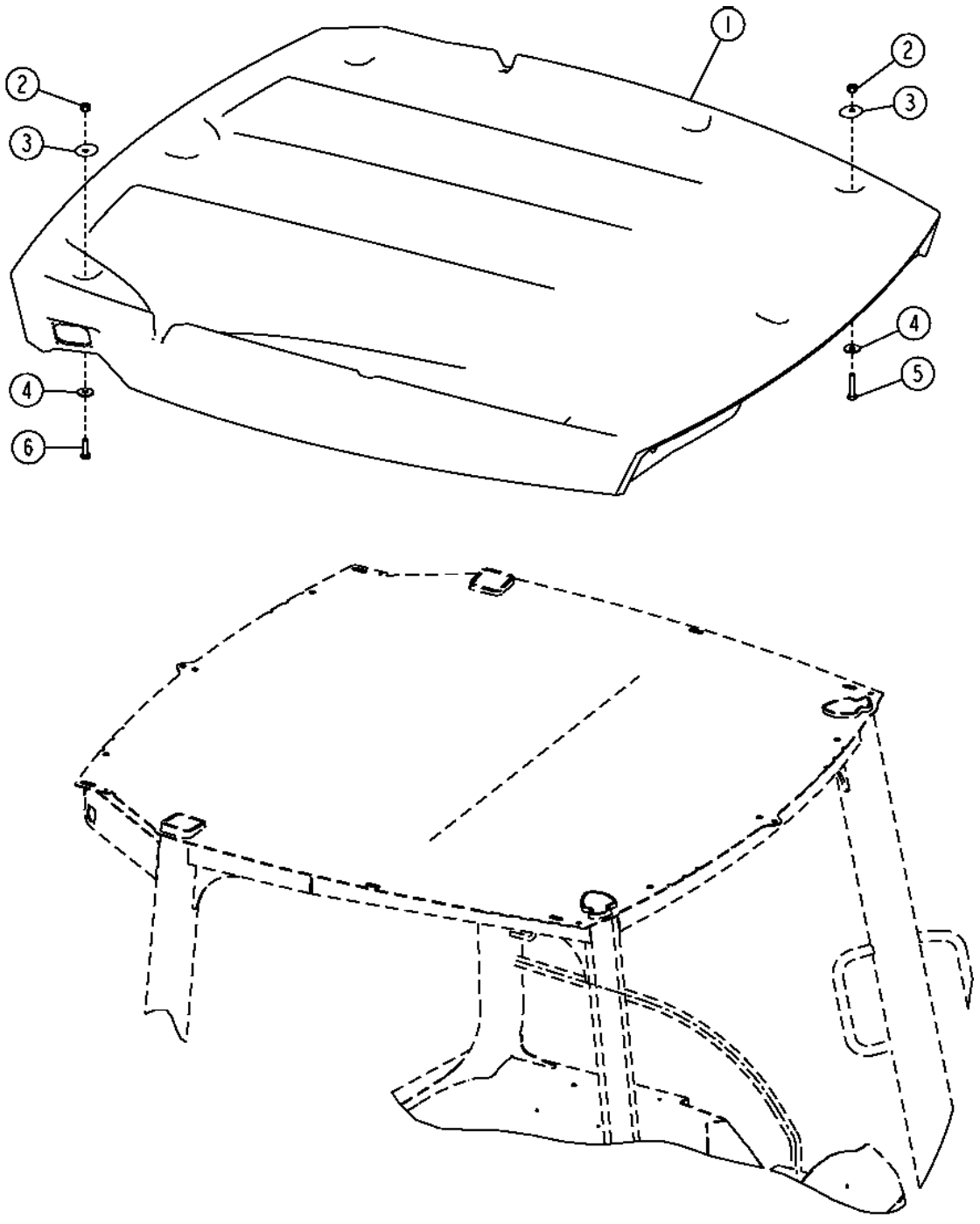

T138530

ROPS, FOPS, OPS O MARCO DE CARROCERIA 1811

ROOF (CAB, QUARTER CAB OR ROPS)
TOIT (CABINE, QUART DE CABINE OU AUVENT D'ARCEAU DE SECURITE)
TECHO (CABINA, CABINA DE UN CUARTO O DOSEL CON ROPS)

POS.	*NO.PIEZA*	*DESCRIPCION*	*CANT*	*NUM. SERIE*	*NOTAS*
1	T215487	TECHO	1		(CON ILUMINACION DE LUJO Y ESTANDAR) (AMARILLO)
2	14M7517	TUERCA DE SEGURIDAD	8		M10
3	T185664	ARANDELA DE GUARNICION	8		11.500 X 44 X 3 MM
4	24M7101	ARANDELA	8		11 X 34 X 3 MM
5	19M8600	TORNILLO	3		M10 X 50
6	19M8600	TORNILLO	5		M10 X 50

FLOOR MATS
TAPIS
FELPUDO

T136077 -UN-05DEC00

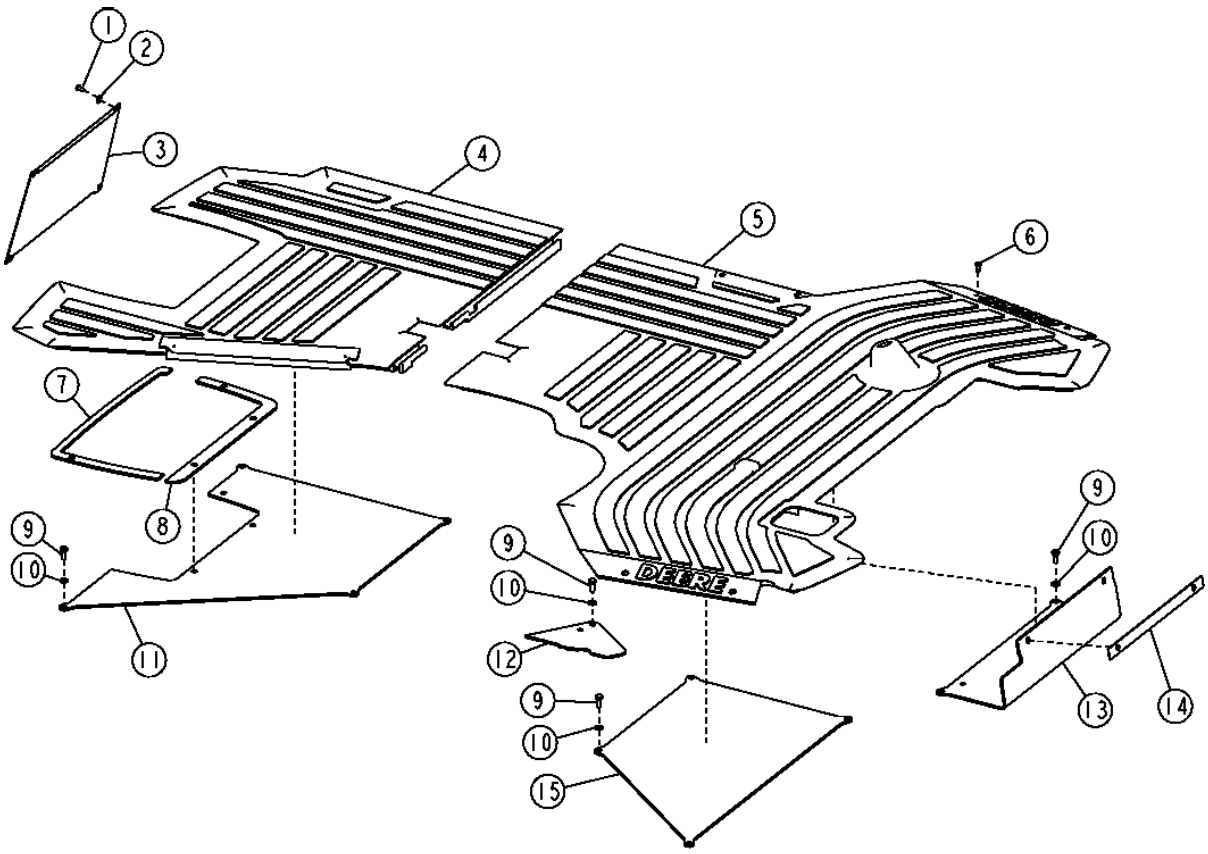

T136077

FLOOR MATS
TAPIS
FELPUDO

POS.	*NO.PIEZA*	*DESCRIPCION*	*CANT*	*NUM. SERIE*	*NOTAS*
1	19M7774	TORNILLO	4		M6 X 12
2	.....	ARANDELA	4		(SUSTITUIDO POR 19M7774)
3	T203458	PANEL	1		
4	T166000	ESTERA	1		REAR
	T188726	ESTERA	1		REAR (CONTROLES PILOTO)
5	T165969	ESTERA	1		FRONT
6	T133674	TORNILLO AUTOFRENANTE	4		M6 X 16
7	T185773	JUNTA	1		
8	T185774	JUNTA	1		(CONTROLES DE PALANCA)
	T191142	JUNTA	1		(CONTROLES PILOTO)
9	19M7881	TORNILLO	14		M8 X 20
10	24M7238	ARANDELA	14		
11	AT186321	TAPADERA	1		REAR
	AT196294	TAPADERA	1		REAR (CONTROLES PILOTO)
12	AT197479	TAPADERA	1		VARILLAJE
	AT300928	TAPADERA	1		ACOPLAMIENTO, CON CONTROL DEL PASEO, VALVULA DE FLUJO SELECTIVA O ACOPLADOR DELANTERO HIDRAULICO
13	T188565	TAPADERA	1		FRONT
14	T185775	JUNTA	1		
15	T165948	TAPADERA	1		CENTRAL

DOORS AND SIDE WINDOWS FOR CAB
PORTIERES ET GLACES LATERALES POUR CABINE
PUERTAS Y VENTANAS LATERALES DE CABINA

TX1024048 -UN-10JUL07

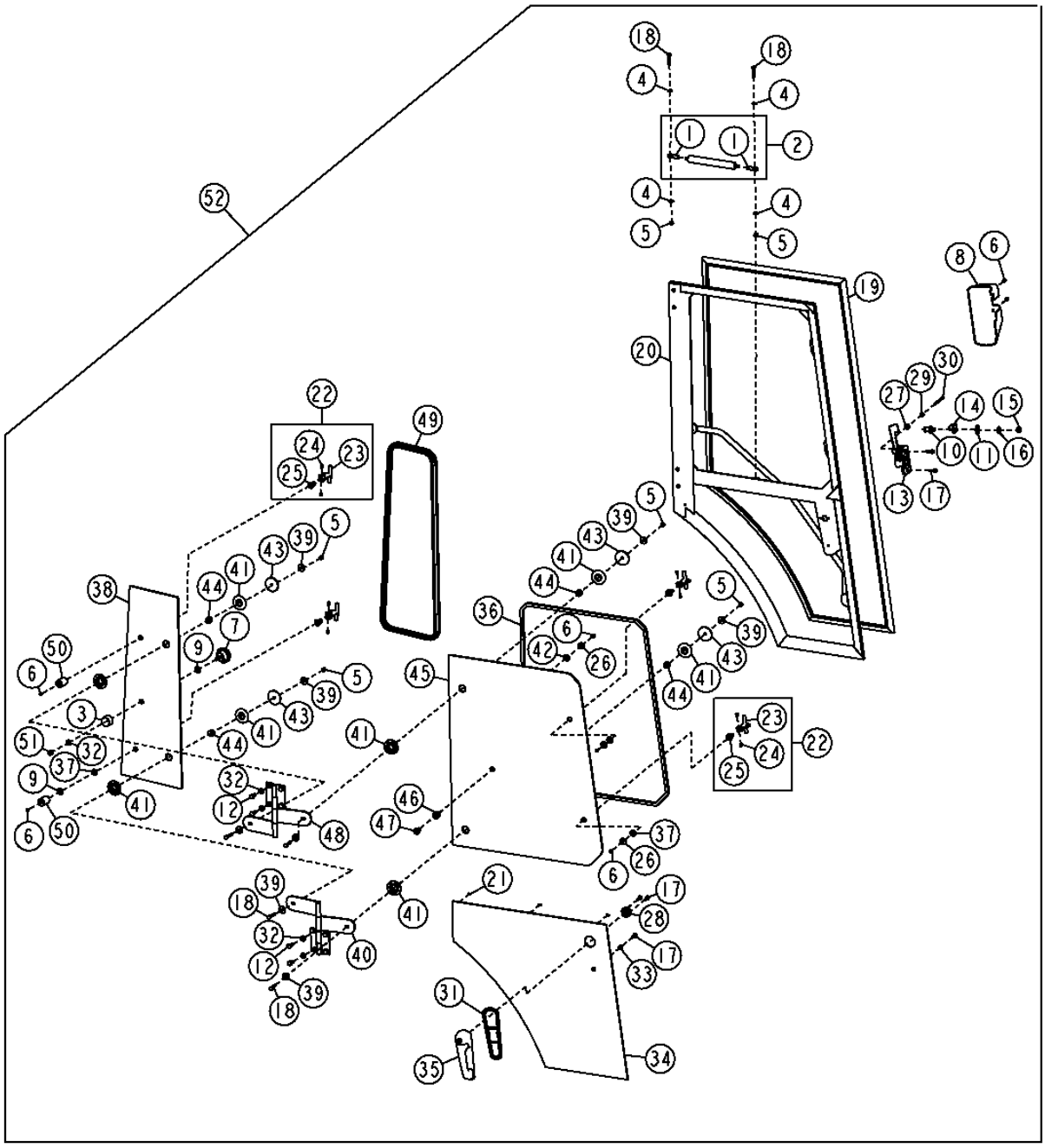

TX1024048

DOORS AND SIDE WINDOWS FOR CAB
PORTIERES ET GLACES LATERALES POUR CABINE
PUERTAS Y VENTANAS LATERALES DE CABINA

POS.	NO.PIEZA	DESCRIPCION	CANT	NUM. SERIE	NOTAS
1	AM102062	EXTREMO DE BRAZO	2		
2	AT340155	CILINDRO	1		
3	T76830	PROTECCION	1		
4	24M7238	ARANDELA	4		8.700 X 17 X 2 MM
5	14M7426	TUERCA DE SEGURIDAD	8		M8
6	T188806	TORNILLO	4		
	T133674	TORNILLO AUTOFRENANTE	3		
7	AT75311	EMPUNADURA	1		
8	T217432	TAPADERA	1		RH
	T217433	TAPADERA	1		LH
9	R52921	ARANDELA	2		DE PLASTICO
10	AR91896	PERNO DE CIERRE	2		
11	24H1330	ARANDELA	2		15/32" X 1-3/8" X 7/64"
12	19M7938	TORNILLO	4		M10 X 20
13	AT326979	PESTILLO	1		RH
	AT326978	PESTILLO	1		LH
14	T135583	PROTECCION	1		PERCUTOR
15	14H1047	TUERCA	1		7/16"
16	T105740	ARANDELA	1		
17	19M7863	TORNILLO	5		M6 X 25
18	19M7922	TORNILLO	4		M8 X 40
19	AT184652	AISLANTE	1		RH
	AT184719	AISLANTE	1		LH
20	.....	PUERTA	1		RH
	.....	PUERTA	1		LH
21	T135675	SOPORTE AISLADOR	7		
22	AT196522	PESTILLO	4		
23	T119153	PESTILLO	4		
24	A48970	CIERRE DE PRESION	8		
25	.....	ZOCALO	4		
26	24H1288	ARANDELA	3		9/32" X 1" X 1/16"
27	T218865	ARANDELA	1		PLASTIC
28	T205902	ESPACIADOR	2		
29	T218866	ESPACIADOR	2		
30	19M9402	TORNILLO	3		M6 X 80
31	T204599	JUNTA	2		
32	24M7239	ARANDELA	5		10.700 X 21 X 2.500 MM
33	T205901	ARANDELA	1		
34	T214548	CRISTAL DE VENTANA	1		RH
	T214527	CRISTAL DE VENTANA	1		LH
35	AT306181	MANGO	1		
36	T165357	AISLANTE	1		
37	T76833	ARANDELA	4		
38	T164706	CRISTAL DE VENTANA	1		RH
	T166060	CRISTAL DE VENTANA	1		LH
39	24M7024	ARANDELA	8		9 X 28 X 3 MM
40	AT184524	BISAGRA	2		LOWER R.H. Y UPPER L.H.
41	T158081	ARANDELA	8		
42	T76832	ARANDELA	1		
43	T185678	ARANDELA	4		
44	T158358	CASQUILLO	4		
45	T164707	CRISTAL DE VENTANA	2		RH Y LH
46	T186017	CASQUILLO	1		
47	T186016	CASQUILLO	1		
48	AT184651	BISAGRA	2		LOWER L.H. Y UPPER R.H.
49	T164710	AISLANTE	1		RH
	T164709	AISLANTE	1		LH
50	T186018	PARAGOLPES	2		
51	14M7167	TUERCA DE SEGURIDAD	1		M10
52	AT320194	PUERTA	1		RH
	AT320195	PUERTA	1		LH

WINDSHIELD GLASS FOR CAB
VITRE DE PARE-BRISE POUR CABINE
CRISTAL DE PARABRISAS PARA CABINA

TP69621 -UN-05OCT00

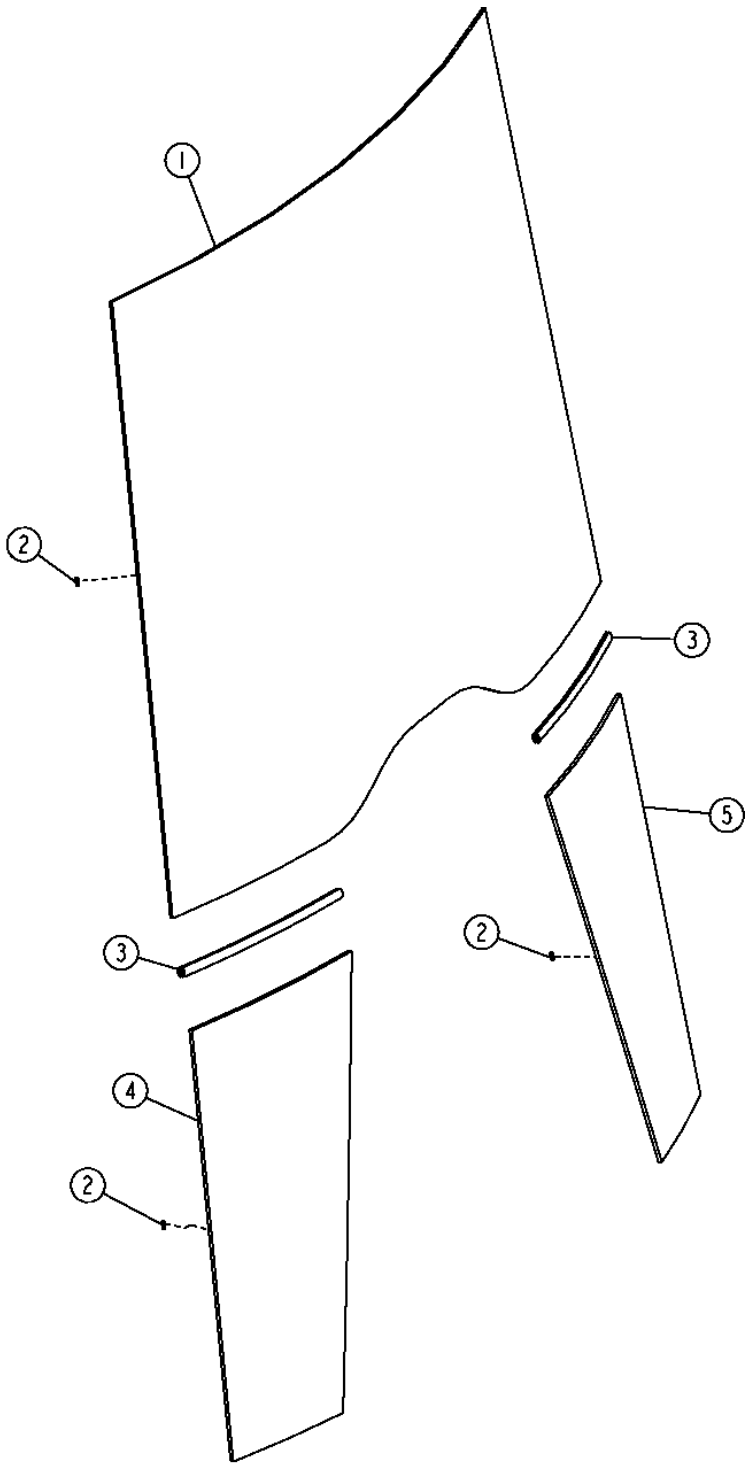

WINDSHIELD GLASS FOR CAB
VITRE DE PARE-BRISE POUR CABINE
CRISTAL DE PARABRISAS PARA CABINA

POS.	*NO.PIEZA*	*DESCRIPCION*	*CANT*	*NUM. SERIE*	*NOTAS*
1	T191071	CRISTAL DE VENTANA	1		
2	T135675	SOPORTE AISLADOR	22		
3	T164697	AISLANTE	2		
4	T191072	CRISTAL DE VENTANA	1		INFERIOR DERECHO
5	T191073	CRISTAL DE VENTANA	1		INFERIOR IZQUIERDO

SLIDING REAR WINDOWS AND CORNER WINDOWPANES
GLACES ARRIERE COULISSANTES ET GLACES DE COIN
VENTANAS TRASERAS DESLIZANTES Y CRISTALES DE ESQUINA

TX1045812 -UN-21JUL08

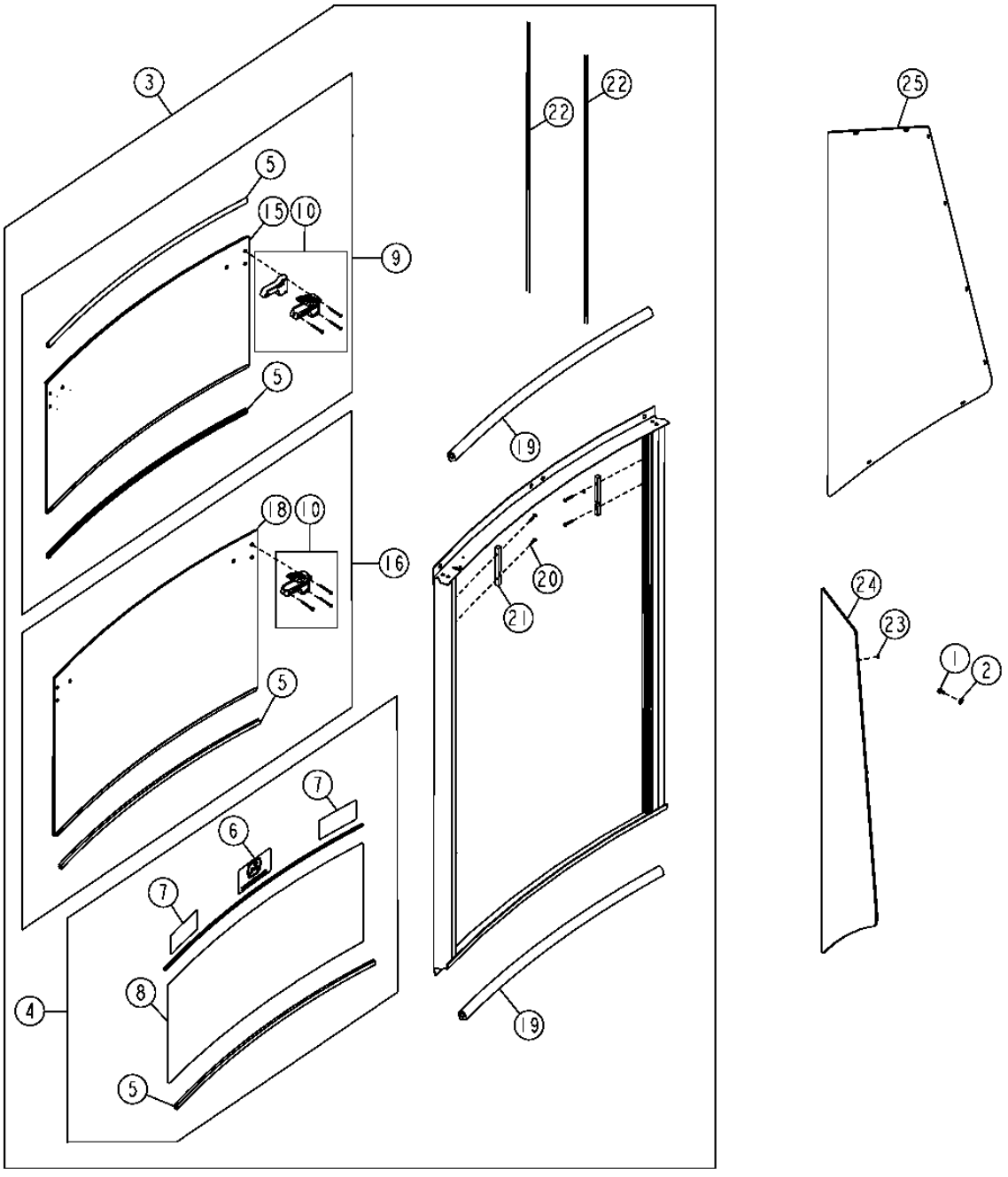

TX1045812

SLIDING REAR WINDOWS AND CORNER WINDOWPANES
GLACES ARRIERE COULISSANTES ET GLACES DE COIN
VENTANAS TRASERAS DESLIZANTES Y CRISTALES DE ESQUINA

POS.	*NO.PIEZA*	*DESCRIPCION*	*CANT*	*NUM. SERIE*	*NOTAS*
1	19M7775	TORNILLO	3		
2	24M7139	ARANDELA	3		
3	**AT354596**	**VENTANA**	**1**		**(CA)**
4	AT302813	VENTANA	1		
5	AT307770	RETEN	4		(TRIM TO FIT)
6	JD5750	ETIQUETA ADHESIVA	1		
7	T183768	ETIQUETA ADHESIVA	1		
8	T201953	CRISTAL DE VENTANA	1		
9	AT354595	VENTANA	1		
10	AT356880	PESTILLO	4		(AT302817 NLA)
15	.....	CRISTAL DE VENTANA	1	-163815	(SUSTITUIDO POR AT354595) (T201955 NLA)
	T242699	CRISTAL DE VENTANA	1	163816-	
16	AT354597	VENTANA	1		
18	.....	CRISTAL DE VENTANA	1	-163815	(SUSTITUIDO POR AT354597) (T201954 NLA)
	T242700	CRISTAL DE VENTANA	1	163816-	
19	AT356291	RETEN	2		
20	T208077	TORNILLO	4		
21	T201956	BASTIDOR	2		
22	T201958	BURLETE	2		
23	T135675	SOPORTE AISLADOR	24		
24	T164705	CRISTAL DE VENTANA	1		
25	T164708	CRISTAL DE VENTANA	1		

FRONT WINDSHIELD WIPER SYSTEM
ESSUIE-GLACE AVANT
SISTEMA DE LIMPIAPARABRISAS

TX1014628 -UN-20DEC06

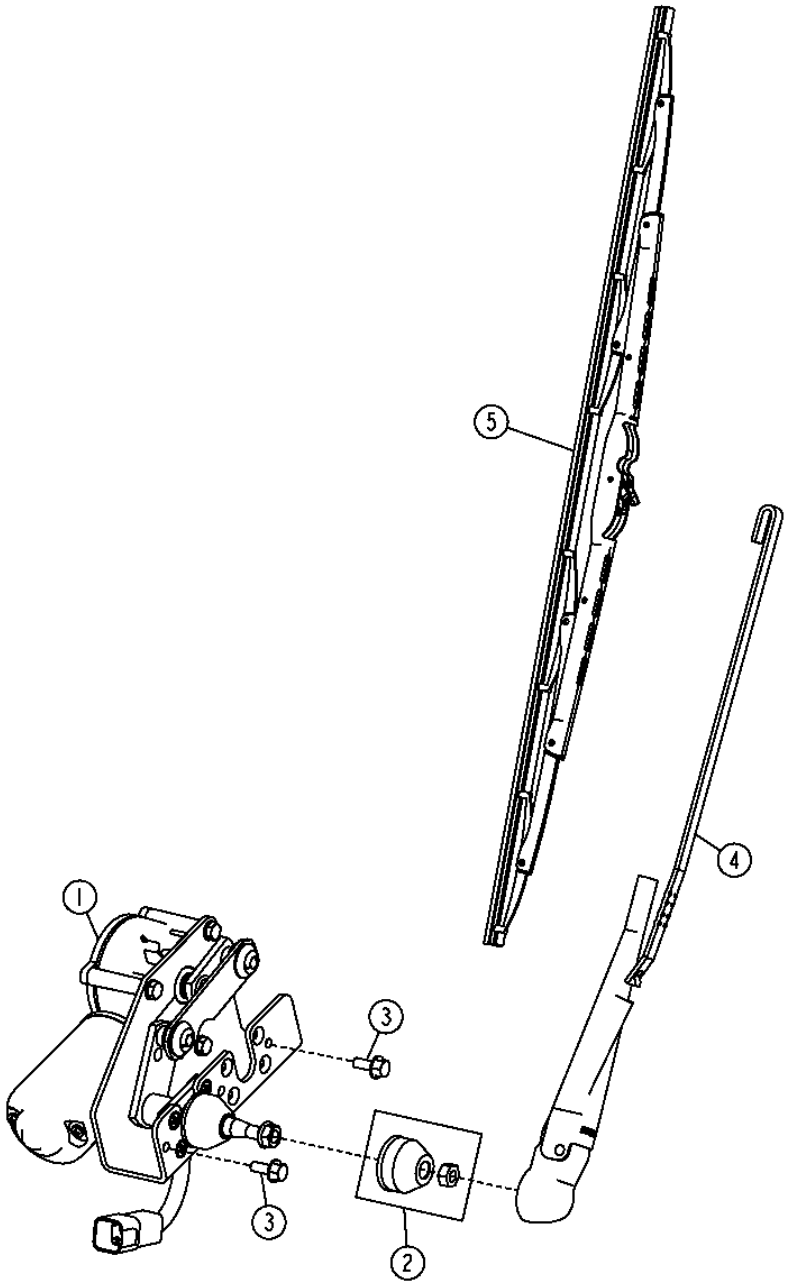

TX1014628

FRONT WINDSHIELD WIPER SYSTEM
ESSUIE-GLACE AVANT
SISTEMA DE LIMPIAPARABRISAS

POS.	*NO.PIEZA*	*DESCRIPCION*	*CANT*	*NUM. SERIE*	*NOTAS*
1	AT315228	MOTOR DE LIMPIAPARABRISAS	1		(INCLUSIVE RE40049)
2	RE40049	JUEGO	1		TORNILLERIA DE MONTAJGE
3	19M7775	TORNILLO	2		M6 X 16
4	AT323012	BRAZO DE LIMPIAPARABRISAS	1		
5	AL153661	HOJA DE LIMPIAPARABRISAS	1		

FRONT WINDSHIELD WASHER RESERVOIR AND PUMP (ENGINE TT094)
RESERVOIR ET POMPE DE LAVE-GLACE AVANT (ENGINE TT094)
DEPOSITO DE LAVAPARABRISAS Y BOMBA (ENGINE TT094)

TP58145 -UN-05OCT00

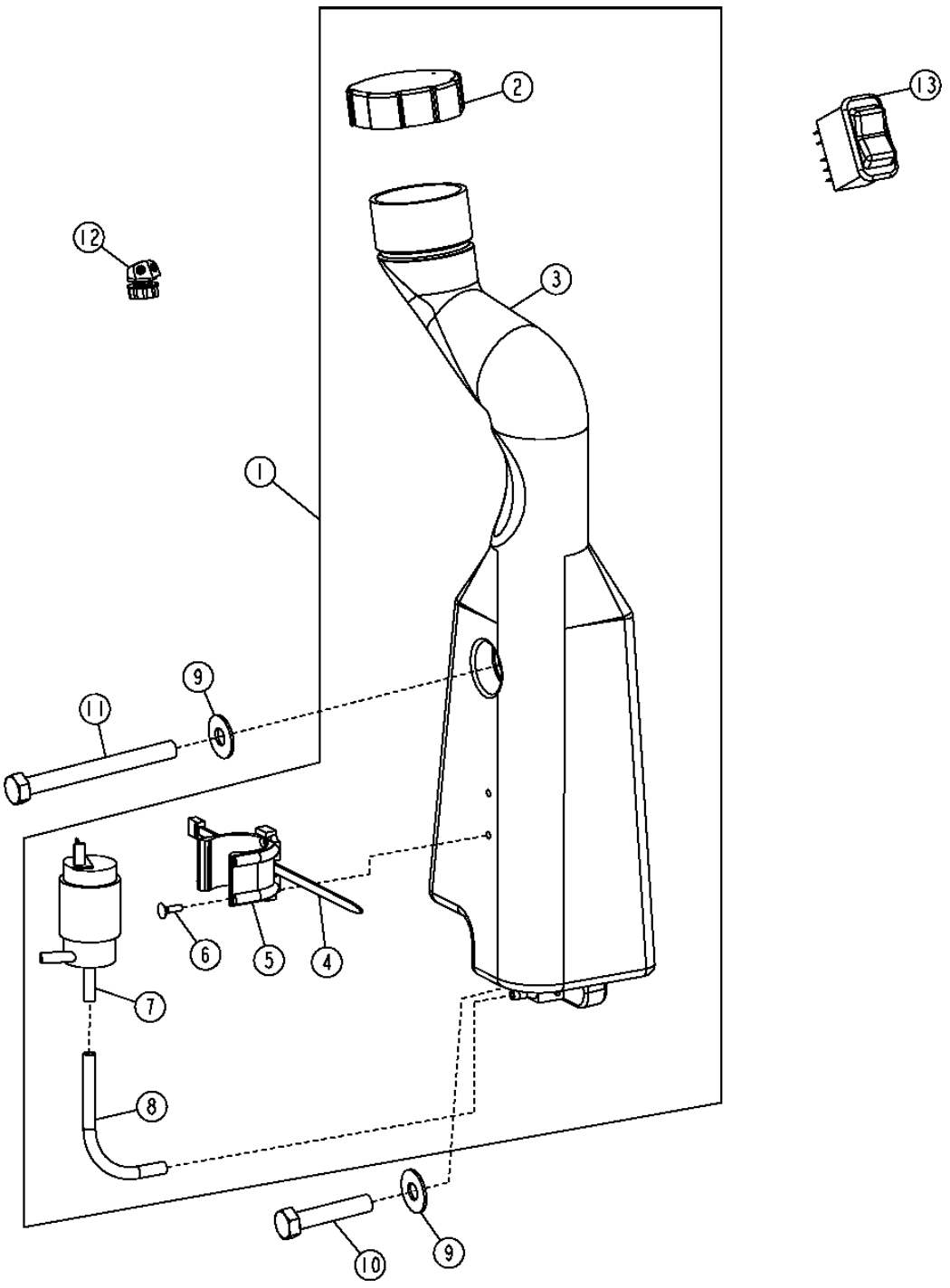

FRONT WINDSHIELD WASHER RESERVOIR AND PUMP (ENGINE TT094)
RESERVOIR ET POMPE DE LAVE-GLACE AVANT (ENGINE TT094)
DEPOSITO DE LAVAPARABRISAS Y BOMBA (ENGINE TT094)

POS.	*NO.PIEZA*	*DESCRIPCION*	*CANT*	*NUM. SERIE*	*NOTAS*
1	AT187710	LAVAPARABRISAS	1		
2	AT173193	TAPA	1		
3	T179055	DEPOSITO	1		
4	R44302	CINTA DE ATAR	1		
5	T183344	SOPORTE	1		
6	R116089	TORNILLO	2		0.138" X 1/2"
7	AT174348	BOMBA	1		
8	.....	MANGUERA	1		(HACER DE R120653) (CTL 3.5 FT)
9	24H1307	ARANDELA	2		
10	R151507	TORNILLO	1		M10 X 50
11	M132832	TORNILLO	1		M10 X 100
12	AT357852	TOBERA	1		(AT188766 NLA)
13	AT317446	INT. ALTERNANTE/BASCULANTE	1		

REAR WINDSHIELD WIPER SYSTEM
ESSUIE-GLACE ARRIERE
SISTEMA DE LIMPIACRISTAL

TX1014626 -UN-04DEC06

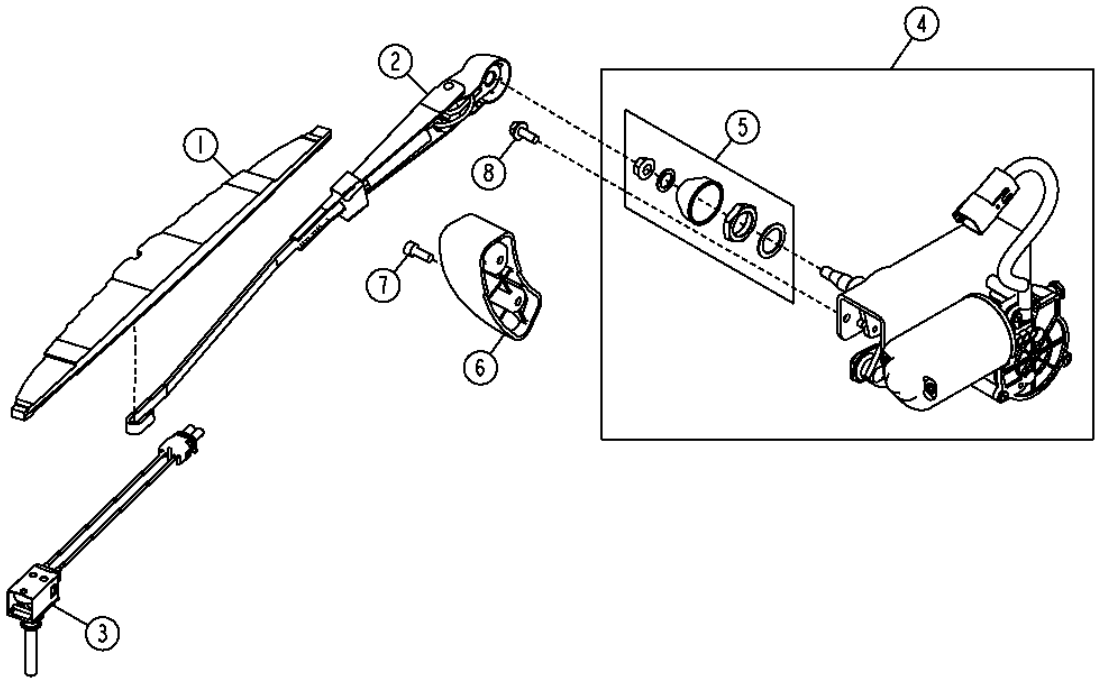

TX1014626

REAR WINDSHIELD WIPER SYSTEM
ESSUIE-GLACE ARRIERE
SISTEMA DE LIMPIACRISTAL

POS.	*NO.PIEZA*	*DESCRIPCION*	*CANT*	*NUM. SERIE*	*NOTAS*
1	AT304631	HOJA DE LIMPIAPARABRISAS	1		
2	AT323013	BRAZO DE LIMPIAPARABRISAS	1		
3	AT305685	INTERRUPTOR A PRESION	1		
4	AT315227	MOTOR DE LIMPIAPARABRISAS	1		(INCLUSIVE RE40049)
5	RE40049	JUEGO	1		
6	AT340856	RAMPA	2		
7	19M8553	TORNILLO	1		M6 X 16

FRONT WINDSHIELD WASHER RESERVOIR AND PUMP (ENGINE HT054)
RESERVOIR ET POMPE DE LAVE-GLACE AVANT (ENGINE HT054)
DEPOSITO DE LAVAPARABRISAS Y BOMBA (ENGINE HT054)

TX1034564 -UN-18JAN08

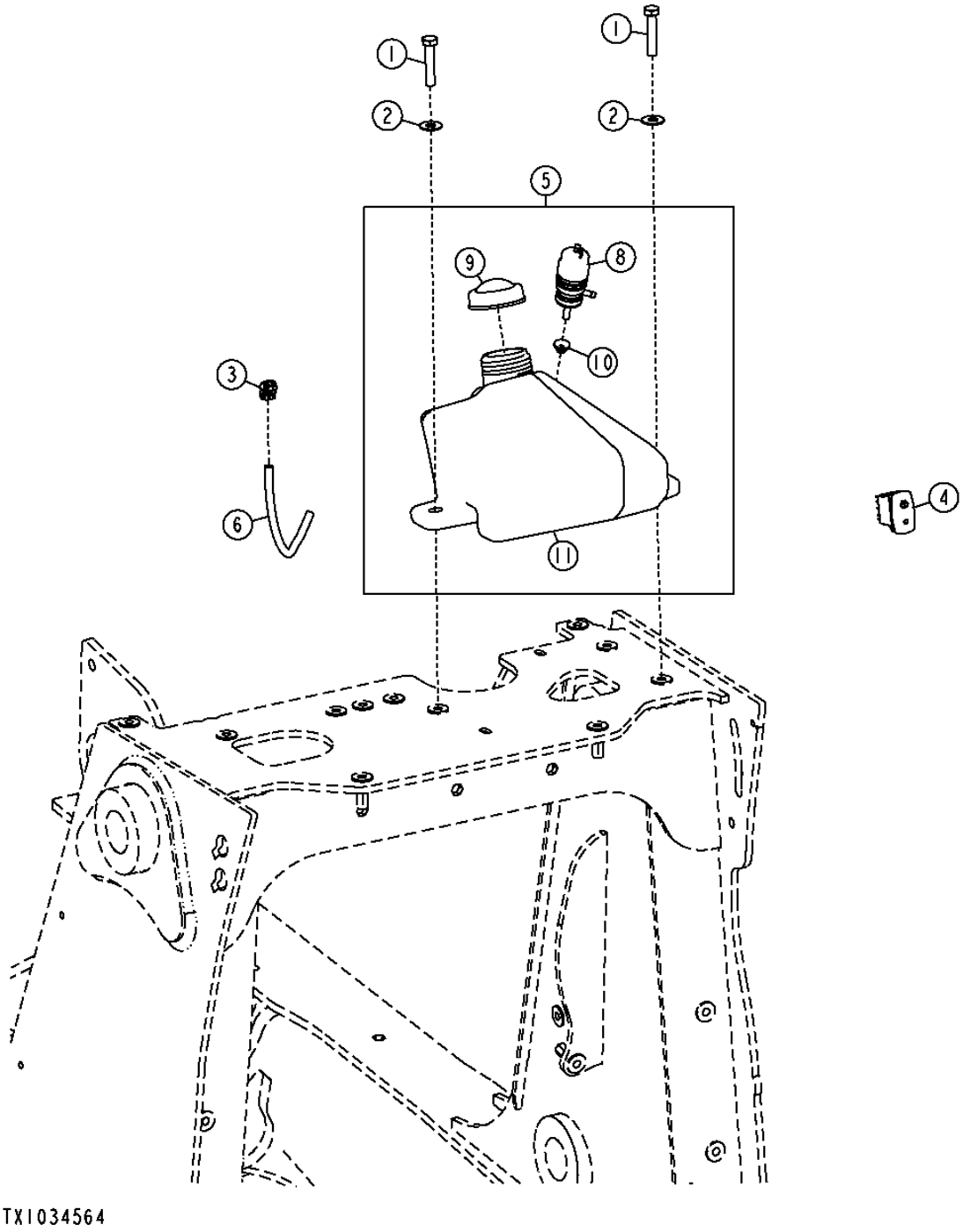

FRONT WINDSHIELD WASHER RESERVOIR AND PUMP (ENGINE HT054)
RESERVOIR ET POMPE DE LAVE-GLACE AVANT (ENGINE HT054)
DEPOSITO DE LAVAPARABRISAS Y BOMBA (ENGINE HT054)

POS.	*NO.PIEZA*	*DESCRIPCION*	*CANT*	*NUM. SERIE*	*NOTAS*
1	19M8600	TORNILLO	3		M10 X 50
2	24H1307	ARANDELA	4		13/32" X 1" X 1/16"
3	AT357852	TOBERA	1		(AT188766)
4	AT317446	INT. ALTERNANTE/BASCULANTE	1		
5	AT334809	DEPOSITO	1		
6	.....	MANGUERA	1		(CTL 1.2 FEET) (HACER DE R120653)
8	AL79013	BOMBA	1		
9	AT106413	TAPA	1		
10	T186169	PASAMUROS	1		
11	AT334809	DEPOSITO	1		

ESTRUCTURA DE MONTAJE DE INSTRUMENTOS Y CONTROLES 1816

BACKHOE CONTROL CONSOLE (TWO LEVER)
CONSOLE DE COMMANDE DE RETROPELLE (DEUX LEVIER)
CONSOLA DE CONTROL DE RETROEXCAVADORA (DOS PALANCA)

TP58177 -UN-12AUG00

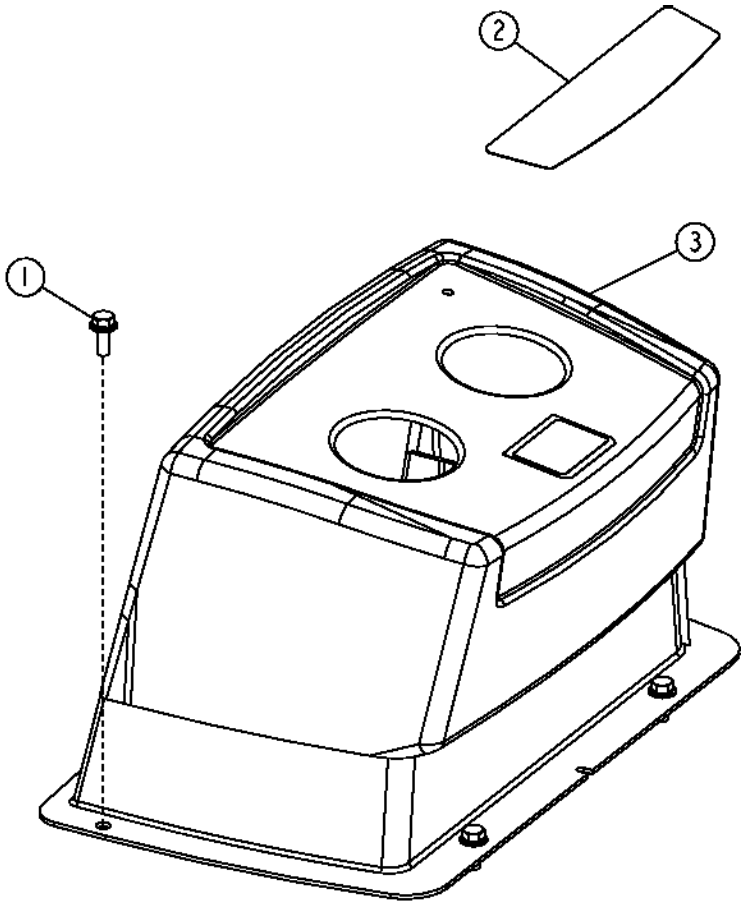

TP58177

ESTRUCTURA DE MONTAJE DE INSTRUMENTOS Y CONTROLES 1816

BACKHOE CONTROL CONSOLE (TWO LEVER)
CONSOLE DE COMMANDE DE RETROPELLE (DEUX LEVIER)
CONSOLA DE CONTROL DE RETROEXCAVADORA (DOS PALANCA)

POS.	*NO.PIEZA*	*DESCRIPCION*	*CANT*	*NUM. SERIE*	*NOTAS*
1	19M7866	TORNILLO	4		M8 X 20
2	T165584	ETIQUETA ADHESIVA	1		
3	AT189269	TAPADERA	1		
	AT189270	TAPADERA	1		CON PEDAL DERECHO
	AT189271	TAPADERA	1		CON PEDAL IZQUIERDO Y DERECHO

ESTRUCTURA DE MONTAJE DE INSTRUMENTOS Y CONTROLES 1816

BACKHOE CONTROL CONSOLE (MULTIPLE LEVERS)
CONSOLE DE COMMANDE DE RETROPELLE (LEVIERS MULTIPLES)
CONSOLA DE CONTROL DE RETROEXCAVADORA (PALANCAS MULTIPLES)

TP69618 -UN-12AUG00

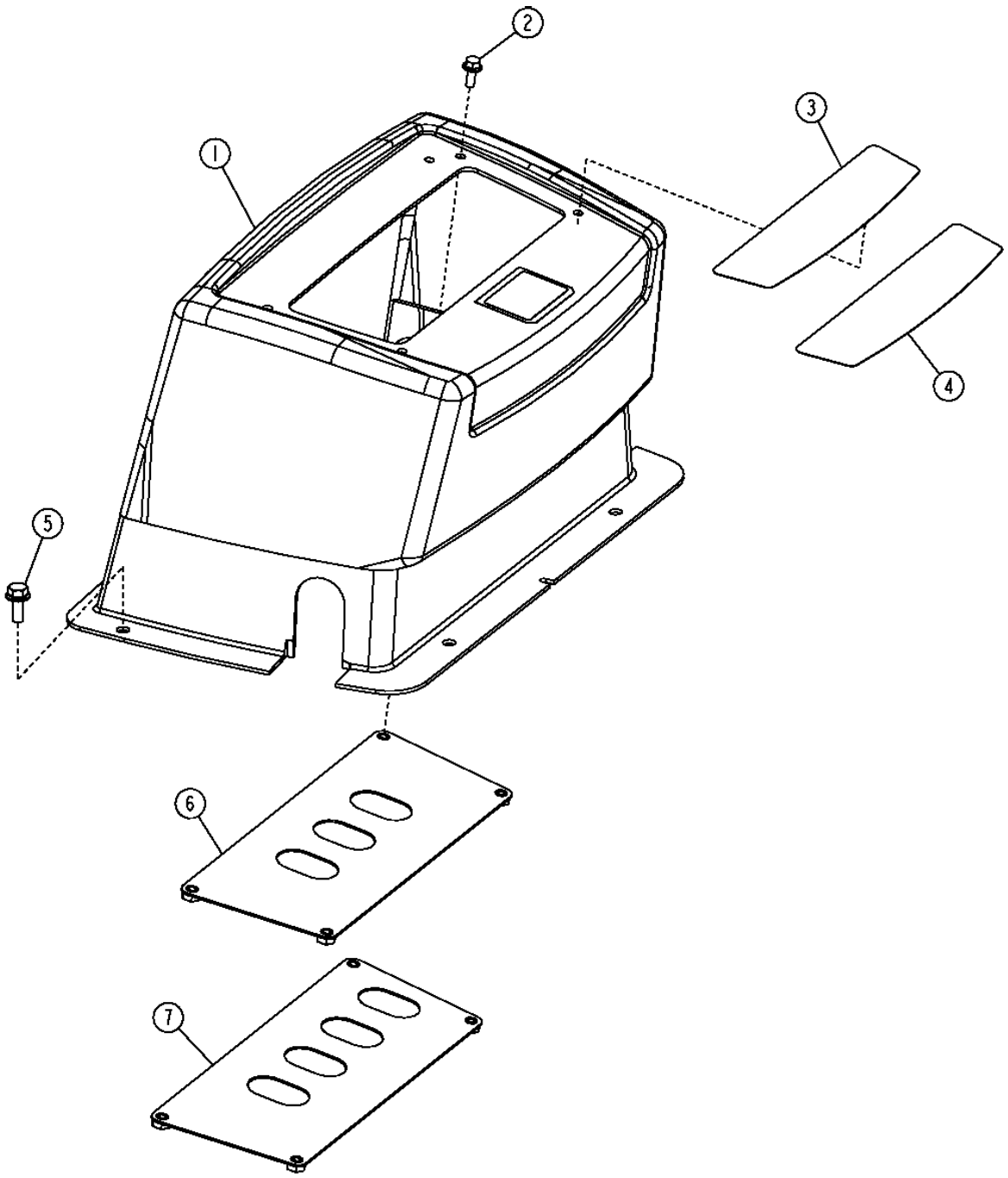

ESTRUCTURA DE MONTAJE DE INSTRUMENTOS Y CONTROLES 1816

BACKHOE CONTROL CONSOLE (MULTIPLE LEVERS)
CONSOLE DE COMMANDE DE RETROPELLE (LEVIERS MULTIPLES)
CONSOLA DE CONTROL DE RETROEXCAVADORA (PALANCAS MULTIPLES)

POS.	*NO.PIEZA*	*DESCRIPCION*	*CANT*	*NUM. SERIE*	*NOTAS*
1	AT189272	TAPADERA	1		
2	19M7775	TORNILLO	4		M6 X 16
3	T165585	ETIQUETA ADHESIVA	1		(A)
4	T165586	ETIQUETA ADHESIVA	1		(B)
5	19M7866	TORNILLO	4		M8 X 20
6	AT312121	TAPADERA	1		(A)
7	AT311929	TAPADERA	1		(B)

(A) THREE LEVER
(A) LEVIER TROIS
(A) PALANCA TRES

(B) THREE LEVER WITH EXTENDABLE
(B) LEVIER TROIS AVEC EXTENSIBLE
(B) PALANCA TRES CON EXTENSIBLE

ESTRUCTURA DE MONTAJE DE INSTRUMENTOS Y CONTROLES 1816

BACKHOE CONSOLE (PILOT CONTROL)
CONSOLE DE RETROPELLE (COMMANDE PILOTE)
CONSOLA DE RETROEXCAVADORA (CONTROL PILOTO)

T165569 -UN-18FEB03

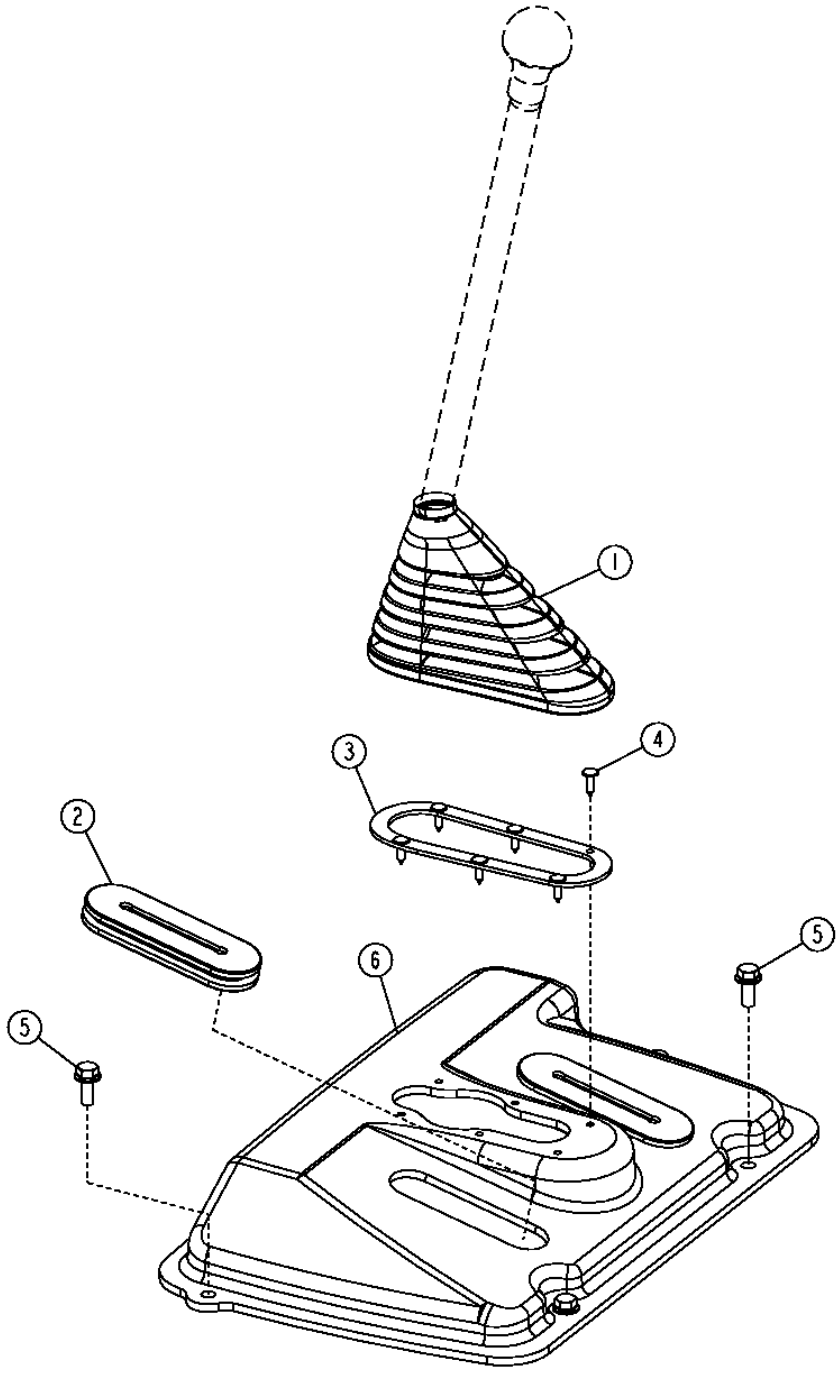

ESTRUCTURA DE MONTAJE DE INSTRUMENTOS Y CONTROLES 1816

BACKHOE CONSOLE (PILOT CONTROL)
CONSOLE DE RETROPELLE (COMMANDE PILOTE)
CONSOLA DE RETROEXCAVADORA (CONTROL PILOTO)

POS.	*NO.PIEZA*	*DESCRIPCION*	*CANT*	*NUM. SERIE*	*NOTAS*
1	T183468	ENVOLTURA	1		
2	T200095	PASAMUROS	AR		
3	T183404	ANILLO	1		
4	T183882	ABRAZADERA	6		
5	19M7866	TORNILLO	4		
6	T200092	TAPADERA	1		(NINGUNOS PEDALES)
	T200093	TAPADERA	1		(UNO PEDALS)
	T200094	TAPADERA	1		(DOS PEDALES)

STEERING COLUMN COVERS
COUVERCLE DE COLONNE DE DIRECTION
CUBIERTA DE LA COLUMNA DE DIRECCION

TX1014870 -UN-20DEC06

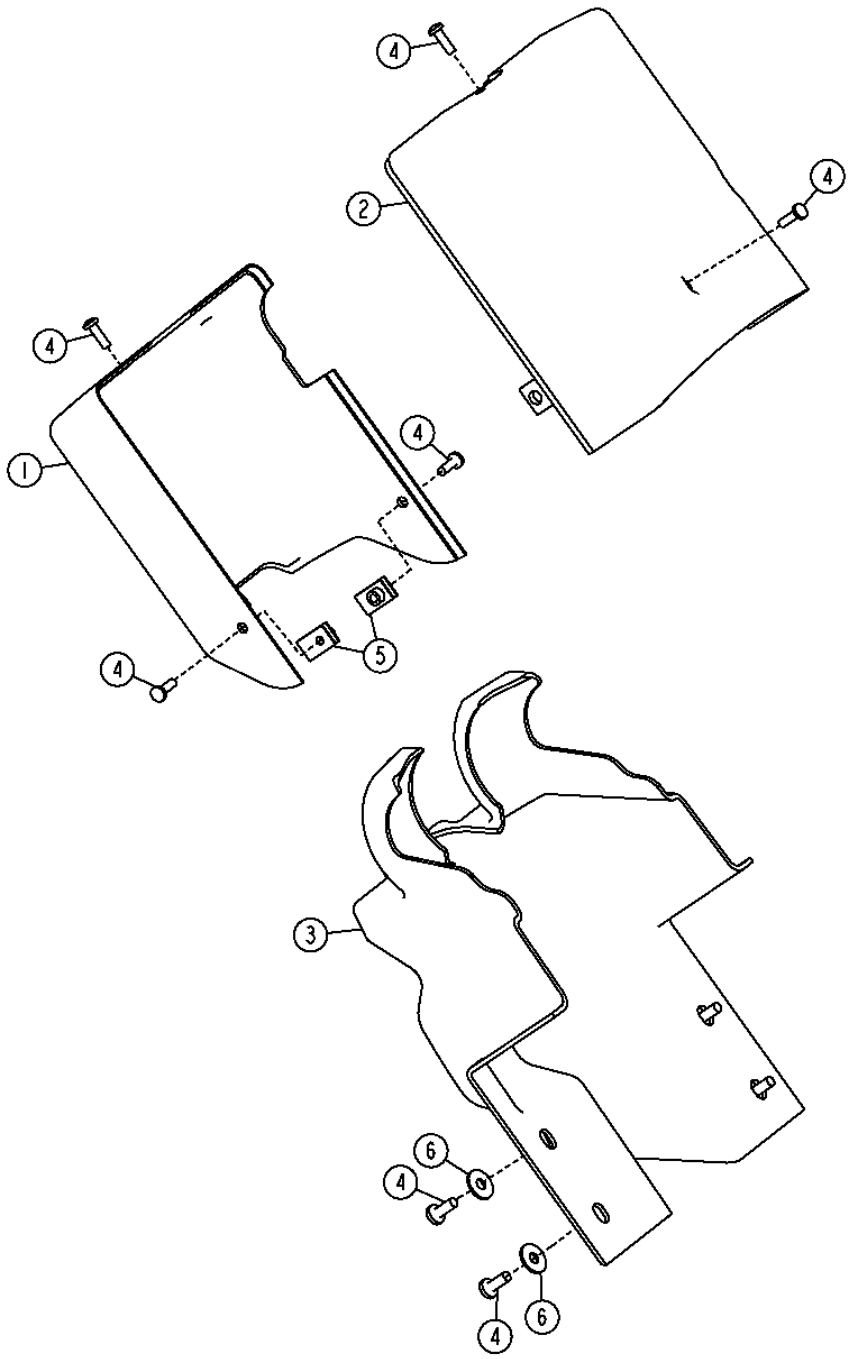

TX1014870

ESTRUCTURA DE MONTAJE DE INSTRUMENTOS Y CONTROLES 1816

STEERING COLUMN COVERS
COUVERCLE DE COLONNE DE DIRECTION
CUBIERTA DE LA COLUMNA DE DIRECCION

POS.	*NO.PIEZA*	*DESCRIPCION*	*CANT*	*NUM. SERIE*	*NOTAS*
1	T210624	TAPADERA	1		INFERIOR, COLUMNA
2	T210623	TAPADERA	1		SUPERIOR, COLUMNA
3	T216833	TAPADERA	1		COLUMNA DE DIRECCION, FIJO
4	21M7271	TORNILLO	5		M5 X 16
5	R117892	TUERCA	2		
6	24H1646	ARANDELA	4		17/64" X 3/4" X 0.060"

ESTRUCTURA DE MONTAJE DE INSTRUMENTOS Y CONTROLES 1816

FRONT CONSOLE (CAB OR CANOPY)
CONSOLE AVANT POUR CABINE ET AUVENT
CONSOLA DELANTERA DE CABINA Y DOSEL

TX1034086 -UN-24JAN08

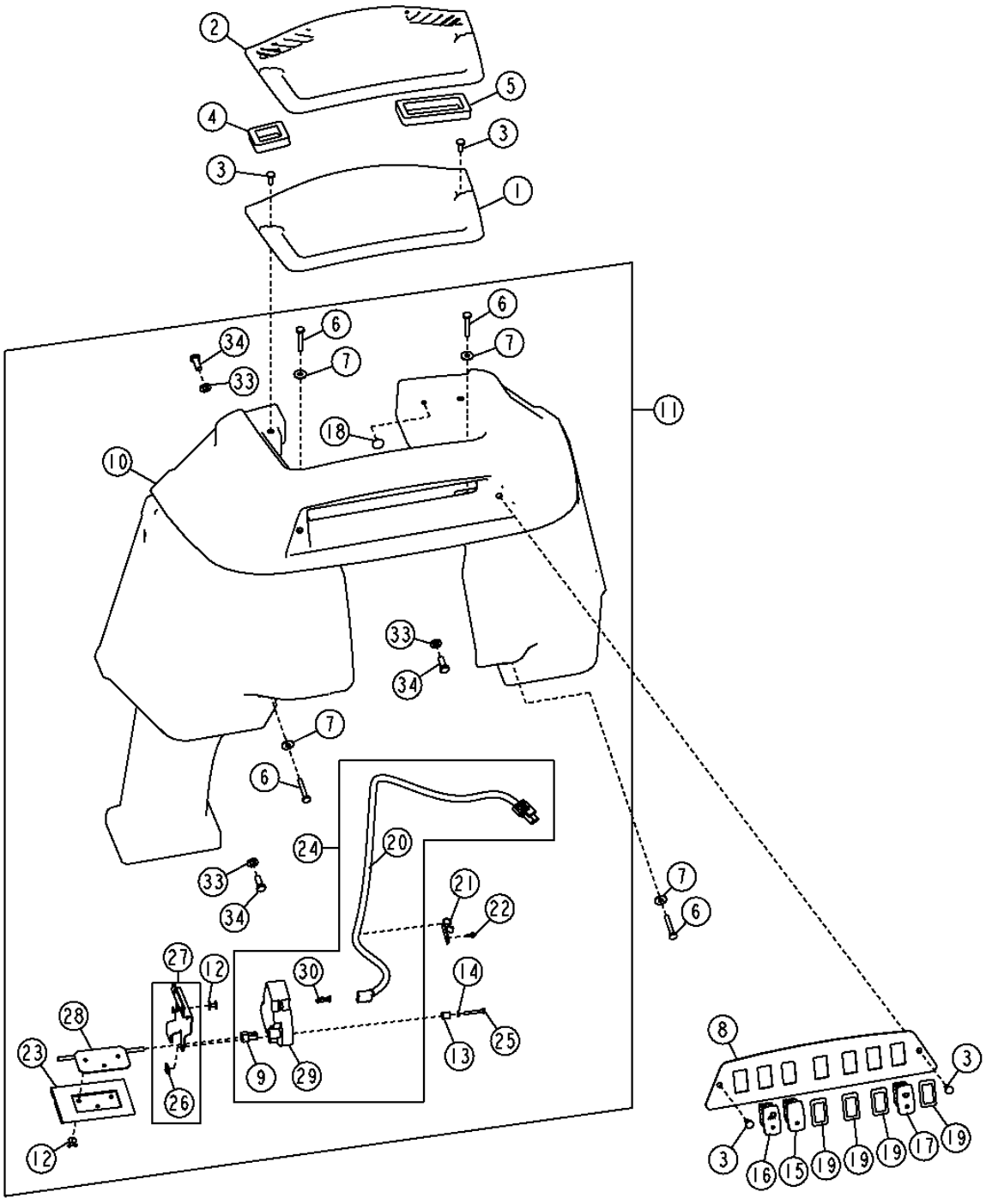

ESTRUCTURA DE MONTAJE DE INSTRUMENTOS Y CONTROLES 1816
FRONT CONSOLE (CAB OR CANOPY)
CONSOLE AVANT POUR CABINE ET AUVENT
CONSOLA DELANTERA DE CABINA Y DOSEL

POS.	*NO.PIEZA*	*DESCRIPCION*	*CANT*	*NUM. SERIE*	*NOTAS*
1	T183706	TAPADERA	1		(DOSEL O CABINA PARCIAL)
2	T167083	TAPADERA	1		(CABINA) (ACONDICIONADOR DE AIRE Y CALEFACTOR)
3	21M7292	TORNILLO	6		M6 X 16
4	T184008	AISLANTE	1		IZQUIERDO
5	T184009	AISLANTE	1		DERECHO
6	21M7403	TORNILLO	6		M6 X 40
7	24H1821	ARANDELA	7		9/32" X 47/64" X 1/16"
8	T216570	PANEL	1		
9	T185485	RACOR ADAPTADOR	1		
10	T167119	TAPADERA	1		(DOSEL O CABINA PARCIAL)
	T167082	TAPADERA	1		(CABINA CON CALEFACTOR)
	.....	TAPADERA	1		(CABINA CON ACONDIC. DE AIRE) (PEDIMOS AT191629)
11	AT191629	TAPADERA	1		(CON ACONDICIONADOR AIRE) (SUSTITUCION PARA AT317445)
12	T184345	REMACHE	6		
13	T134586	ESPACIADOR	1		6.580 X 9.525 X 12 MM
14	24M7117	ARANDELA	3		4.300 X 9 X 0.800 MM
15	AT345498	INTERRUPTOR	1		LUCES DE ADVERTENCIA, (SUSTITUCION PARA AT304026, ESTA APLICACION)
16	AT354944	INTERRUPTOR	1		LUCES DELANTERAS, (SUSTITUCION PARA AT309435)
17	AT354794	INTERRUPTOR	1		LIMPIAPARABRISAS FRONTAL
18	M111583	TAPON	1		
19	M115279	TAPON	4		(W/ RETEN)
20	AT191919	GRUPO DE CABLES	1		
21	T185743	ABRAZADERA	3		
22	37M7333	TORNILLO	3		
23	AT191688	PLACA	1		(CON RETEN)
24	AT191876	ACCIONADOR	1		
25	19M7715	TORNILLO	3		M4 X 30
26	T185742	TUERCA	3		
27	AT191877	SOPORTE	1		
28	AT191826	COMPUERTA	1		
29	.....	ACCIONADOR	1		(PEDIMOS AT191876) MOTOR
30	T186022	CONJUNTO DE CONECTOR ELEC.	1		
33	24M7238	ARANDELA	3		8.700 X 17 X 2 MM
34	19M7881	TORNILLO	3		M8 X 20

ESTRUCTURA DE MONTAJE DE INSTRUMENTOS Y CONTROLES 1816

SIDE INSTRUMENT PANEL HOUSING AND STABILIZER LEVER COVER (CANOPY)
LOGEMENT DE TABLEAU DE BORD LATERAL ET PROTECTION DE LEVIER DE STABILISATEUR (TOIT DE PROTECTION)
CAJA DE TABLERO LATERAL DE INSTRUMENTOS Y CUBIERTA DE PALANCA DE ESTABILIZADOR (TECHO)

TX1034087 -UN-14JAN08

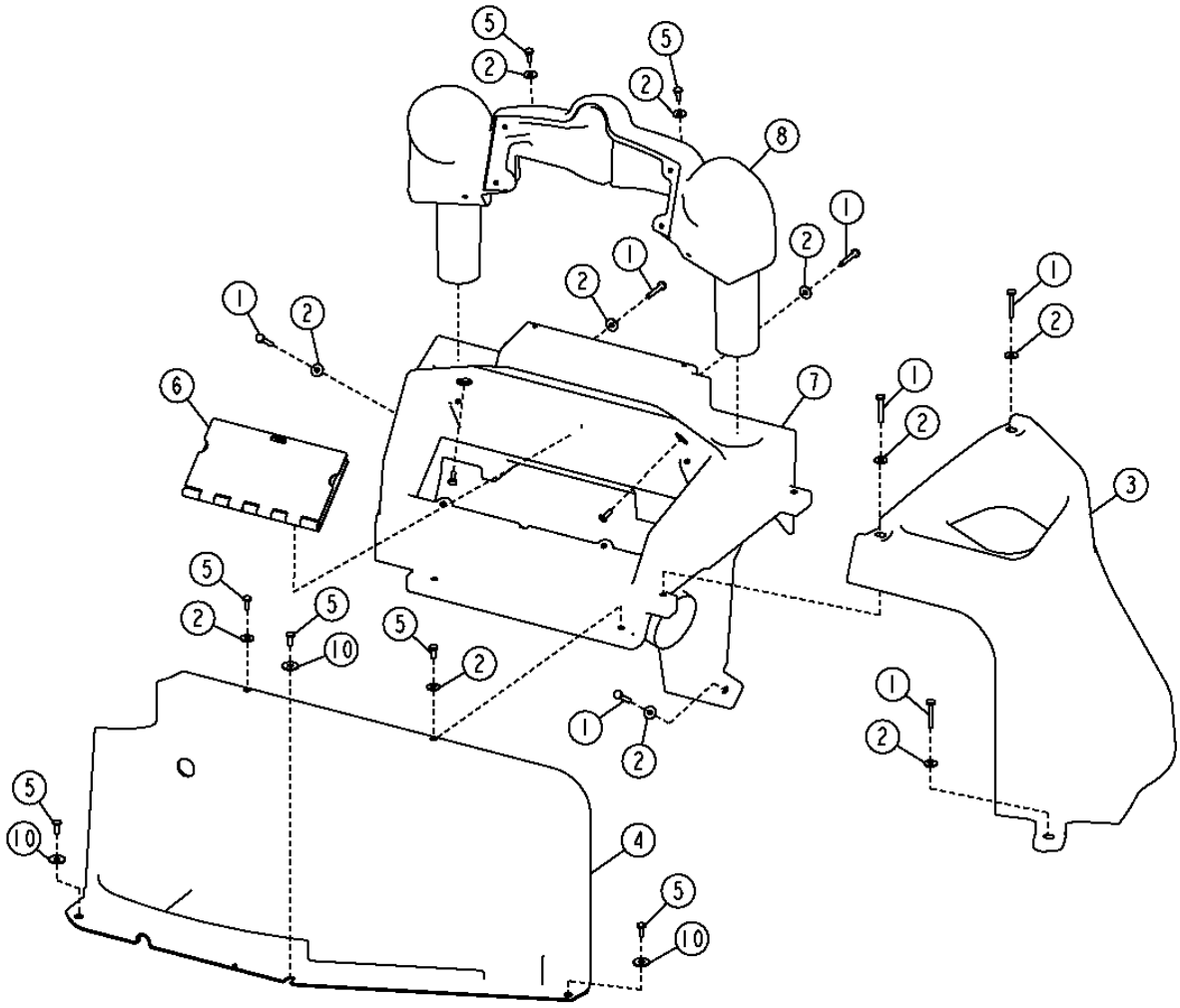

ESTRUCTURA DE MONTAJE DE INSTRUMENTOS Y CONTROLES 1816

SIDE INSTRUMENT PANEL HOUSING AND STABILIZER LEVER COVER (CANOPY)
LOGEMENT DE TABLEAU DE BORD LATERAL ET PROTECTION DE LEVIER DE STABILISATEUR (TOIT DE PROTECTION)
CAJA DE TABLERO LATERAL DE INSTRUMENTOS Y CUBIERTA DE PALANCA DE ESTABILIZADOR (TECHO)

POS.	*NO.PIEZA*	*DESCRIPCION*	*CANT*	*NUM. SERIE*	*NOTAS*
1	21M7403	TORNILLO	7		M6 X 40
2	24H1821	ARANDELA	11		9/32" X 47/64" X 1/16"
3	T185619	TAPADERA	1		CONTROL DE ESTABILIZADOR
	AT304324	TAPADERA	1		CONTROL PILOTO
4	T216499	TAPADERA	1		CENTRAL
5	21M7292	TORNILLO	9		M6 X 16
6	AT324916	TAPADERA	1		PROTECCION CONTRA VANDALISMO
7	T210390	CARCASA	1		
8	T215392	CARCASA	1		
10	24M7207	ARANDELA	3		8.400 X 24 X 2 MM

ESTRUCTURA DE MONTAJE DE INSTRUMENTOS Y CONTROLES 1816

SIDE INSTRUMENT PANEL HOUSING AND STABILIZER CONTROL COVER (CAB)
LOGEMENT DE TABLEAU DE BORD LATERAL ET PROTECTION DE COMMANDE DE STABILISATEUR (CABINE)
CAJA LATERAL DE TABLERO DE INSTRUMENTOS Y CUBIERTA DE CONTROL DEL ESTABILIZADOR (CABINA)

TX1034090 -UN-14JAN08

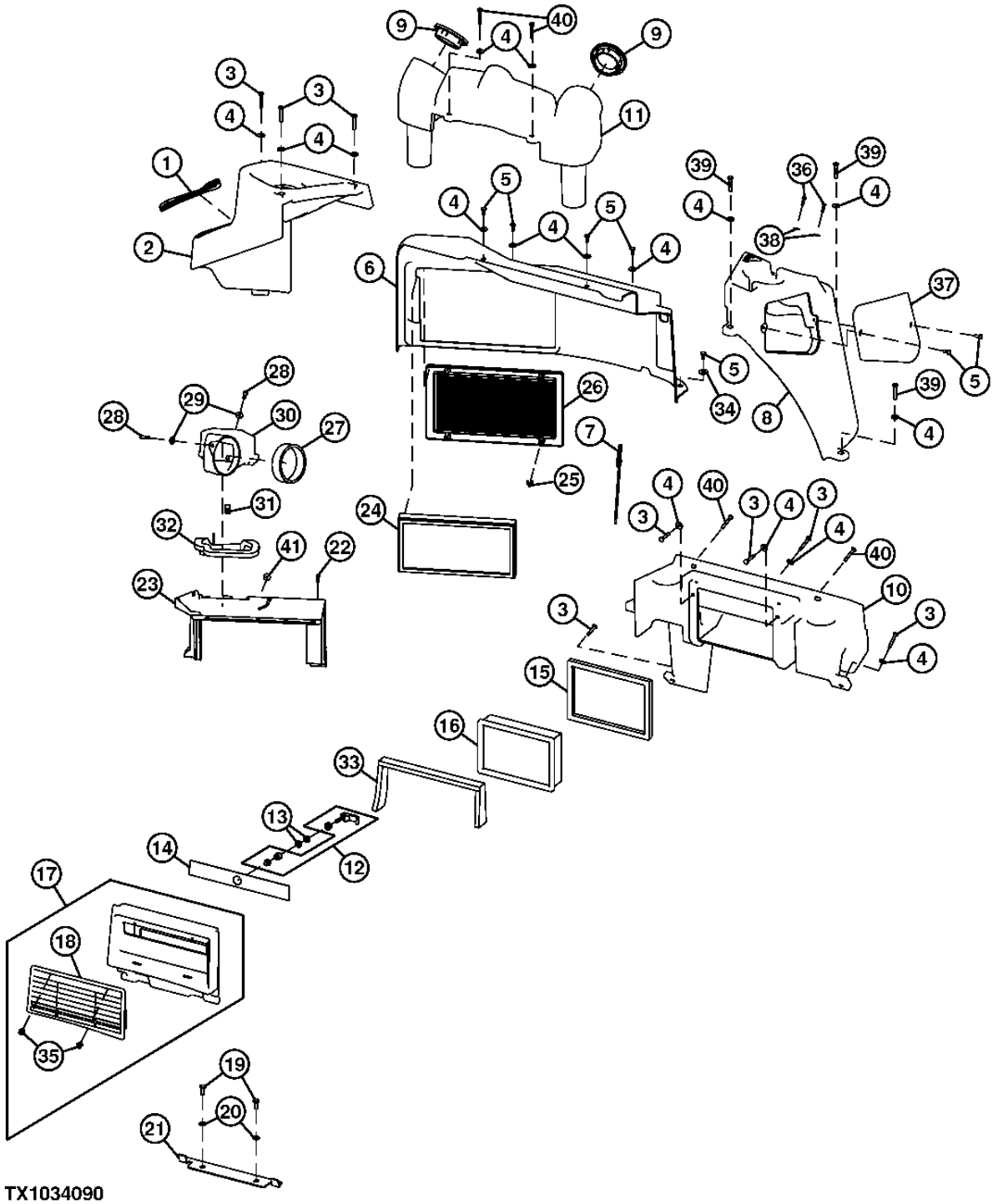

ESTRUCTURA DE MONTAJE DE INSTRUMENTOS Y CONTROLES 1816

SIDE INSTRUMENT PANEL HOUSING AND STABILIZER CONTROL COVER (CAB)
LOGEMENT DE TABLEAU DE BORD LATERAL ET PROTECTION DE COMMANDE DE STABILISATEUR (CABINE)
CAJA LATERAL DE TABLERO DE INSTRUMENTOS Y CUBIERTA DE CONTROL DEL ESTABILIZADOR (CABINA)

POS.	*NO.PIEZA*	*DESCRIPCION*	*CANT*	*NUM. SERIE*	*NOTAS*
1	.....	AISLANTE	1		(HACER DE T58056) (CTL)
2	T185494	TAPADERA	1		CONTROL DE ESTABILIZADOR
	T185619	TAPADERA	1		CONTROL DE ESTABILIZADOR (PARA CONTROL PILOTO CON VALVULA SELECTORA)
3	21M7403	TORNILLO	7		M6 X 40
4	24H1821	ARANDELA	14		9/32" X 47/64" X 1/16"
5	21M7292	TORNILLO	7		M6 X 16
6	T216498	TAPADERA	1		(BAJADA) CENTRAL
7	H77698	CINTA DE ATAR	1		
8	T210372	TAPADERA	1		CONTROL DE CARGADORA
9	AT227669	VENTANA DE AIREACION	2		
10	T210388	CARCASA	1		(CENTRAL) TABLERO DE INSTRUMENTOS (ACONDICIONADOR DE AIRE Y CALEFACTOR)
11	T215457	CARCASA	1		(SUPERIOR) TABLERO DE INSTRUMENTOS (ACONDIC. DE AIRE)
	T215392	CARCASA	1		(SUPERIOR) TABLERO DE INSTRUMENTOS (CALEFACTOR)
12	AT222150	PESTILLO	1		
13	24H1136	ARANDELA	2		11/32" X 11/16" X 0.065"
14	T185896	AISLANTE	1		
15	T185770	AISLANTE	1		
16	AT191102	FILTRO DE AIRE	1		AIRE FRESCO
17	AT185396	TAPADERA	1		AIRE FRESCO
18	T165808	ENREJADO	1		
19	19M7881	TORNILLO	2		M8 X 20
20	24M7238	ARANDELA	2		8.700 X 17 X 2 MM
21	T184164	SOPORTE	1		
22	T184620	TORNILLO	4		
23	T164620	CARCASA	1		ACCESO SUPERIOR
24	AT184590	FILTRO DE AIRE	1		
25	R120160	ABRAZADERA	4		
26	T164621	ENREJADO	1		
27	T185844	AISLANTE	1		
28	19M7933	TORNILLO	2		M6 X 25
29	24M7139	ARANDELA	2		6.400 X 18 X 1.600 MM
30	T166322	CONDUCTO DE AIRE	1		
31	M84972	TUERCA	1		
32	T184370	RETEN	1		
33	T187110	AISLANTE	1		
34	24M7207	ARANDELA	3		8.400 X 24 X 2 MM
35	T184214	REMACHE	2		
36	21H1406	TORNILLO	2		0.190" X 3/4"
37	T216111	PANEL	1		
38	T83061	ARANDELA	2		17/64" X 5/8" X 0.036"
39	19M7874	TORNILLO	3		M6 X 30
40	21M7292	TORNILLO	4		M6 X 16
41	R41440	PASAMUROS	1		

ESTRUCTURA DE MONTAJE DE INSTRUMENTOS Y CONTROLES 1816

PILOT CONTROLLER ARM (LEFT SIDE)
BRAS DE COMMANDE PILOTE (COTE GAUCHE)
BRAZO DE PALANCA DE CONTROL PILOTO (LADO IZQUIERDO)

TX1014463 -UN-06DEC06

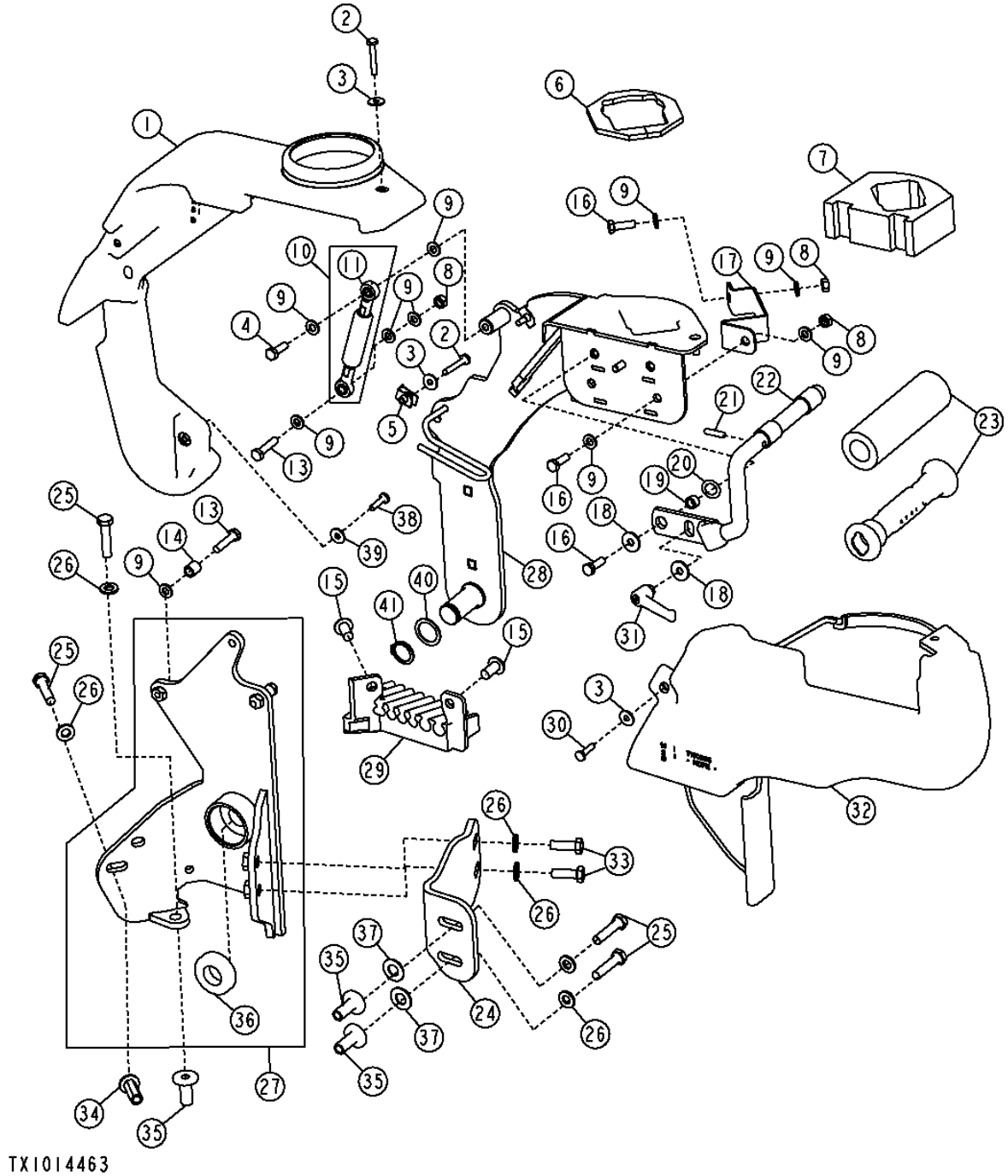

ESTRUCTURA DE MONTAJE DE INSTRUMENTOS Y CONTROLES 1816

PILOT CONTROLLER ARM (LEFT SIDE)
BRAS DE COMMANDE PILOTE (COTE GAUCHE)
BRAZO DE PALANCA DE CONTROL PILOTO (LADO IZQUIERDO)

POS.	*NO.PIEZA*	*DESCRIPCION*	*CANT*	*NUM. SERIE*	*NOTAS*
1	AT199591	TAPADERA	1		
2	T134874	TORNILLO AUTOFRENANTE	3		M6 X 40
3	24H1646	ARANDELA	5		
4	19M7407	TORNILLO	1		M8 X 25
5	R120332	TUERCA	2		
6	T190998	AISLANTE	1		
7	T190999	AISLANTE	1		
8	14M7273	TUERCA	4		M8
9	24M7238	ARANDELA	9		
10	AT340156	CILINDRO DE GAS	1		
11	AM102062	EXTREMO DE BRAZO	2		
13	19M8008	TORNILLO	3		M8 X 35
14	28H3376	ESPACIADOR	2		
15	MT2485	TAPON	2		SUJETADOR
16	19M7407	TORNILLO	3		M8 X 25
17	T190868	TIRA	1		
18	24M7298	ARANDELA	2		
19	28H3392	ARANDELA	1		
20	M87534	ARANDELA ELASTICA	1		
21	T190956	PASADOR	1		
22	AT300750	SOPORTE	1		
23	AT303853	MANGUITO	1		
24	T190912	APOYO	1		
25	19M7572	TORNILLO	4		M10 X 45
26	24M7239	ARANDELA	5		
27	AT198778	APOYO	1		
28	AT198777	BRAZO	1		
29	T190960	GUIA	1		
30	T134895	TORNILLO AUTOFRENANTE	2		M6 X 25
31	AT227063	PALANCA	1		
32	AT199592	TAPADERA	1		
33	19M7662	TORNILLO	2		M10 X 30
34	T148410	TUERCA	2		M10
35	H173411	TUERCA	3		M10
36	JD10373	RODAMIENTO DE BOLAS	2		
37	24H1261	ARANDELA	2		
38	21M7310	TORNILLO	2		M6 X 25
39	24H1646	ARANDELA	5		
40	24H1844	ARANDELA	1		
41	W23122	ANILLO ELASTICO	1		

ESTRUCTURA DE MONTAJE DE INSTRUMENTOS Y CONTROLES 1816

PILOT CONTROLLER ARM (RIGHT SIDE)
BRAS DE COMMANDE PILOTE (COTE DROIT)
BRAZO DE PALANCA DE CONTROL PILOTO (LADO DERECHA)

T199111 -UN-07APR04

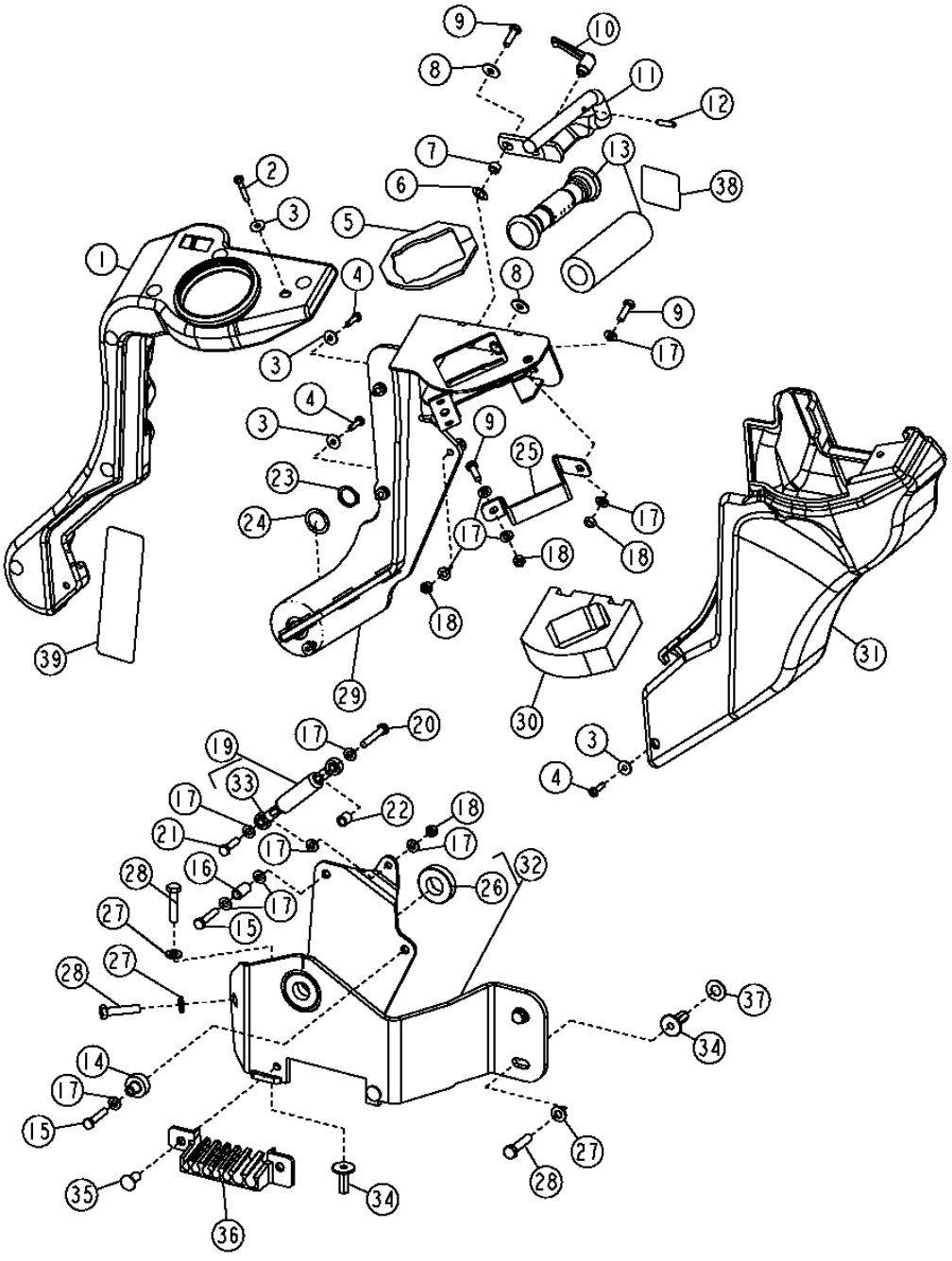

T199111

ESTRUCTURA DE MONTAJE DE INSTRUMENTOS Y CONTROLES 1816

PILOT CONTROLLER ARM (RIGHT SIDE)
BRAS DE COMMANDE PILOTE (DROIT COTE)
BRAZO DE PALANCA DE CONTROL PILOTO (LADO DERECHO)

POS.	*NO.PIEZA*	*DESCRIPCION*	*CANT*	*NUM. SERIE*	*NOTAS*
1	AT323820	TAPADERA	1		
2	T134874	TORNILLO AUTOFRENANTE	1		M6 X 40
3	24H1646	ARANDELA	5		
4	T134895	TORNILLO AUTOFRENANTE	4		M6 X 25
5	T191000	AISLANTE	1		
6	M87534	ARANDELA ELASTICA	1		
7	28H3392	ARANDELA	1		
8	24M7298	ARANDELA	2		
9	19M7407	TORNILLO	3		M8 X 25
10	AT227063	PALANCA	1		
11	AT300885	SOPORTE	1		
12	T190956	PASADOR	1		
13	AT303853	MANGUITO	1		
14	T202720	CASQUILLO	1		
15	19M7922	TORNILLO	2		M8 X 40
16	28H3390	ESPACIADOR	1		
17	24M7238	ARANDELA	14		
18	14M7273	TUERCA	4		M8
19	AT340156	CILINDRO DE GAS	1		
20	19M8397	TORNILLO	1		M8 X 50
21	19M7513	TORNILLO	1		M8 X 30
22	28H3376	ESPACIADOR	1		
23	W23122	ANILLO ELASTICO	1		
24	24H1844	ARANDELA	1		
25	T190868	TIRA	1		
26	JD10373	RODAMIENTO DE BOLAS	2		
27	24M7239	ARANDELA	5		
28	19M7572	TORNILLO	4		M10 X 45
29	AT198776	BRAZO	1		
30	T190999	AISLANTE	1		
31	AT199595	TAPADERA	1		
32	AT198865	APOYO	1		
33	AM102062	EXTREMO DE BRAZO	2		
34	H173411	TUERCA	6		M10
35	MT2485	TAPON	2		SUJETADOR
36	T190964	GUIA	1		
37	24H1261	ARANDELA	2		
38	T200658	ADHESIVO DE SEGURIDAD	1		
39	T200781	ETIQUETA ADHESIVA	1		(CONTROL DE RETROEXCAVADORA)

SUSPENSION SEAT
SUSPENSION DE SIEGE
SUSPENSION DEL ASIENTO

TX1014255 -UN-28DEC06

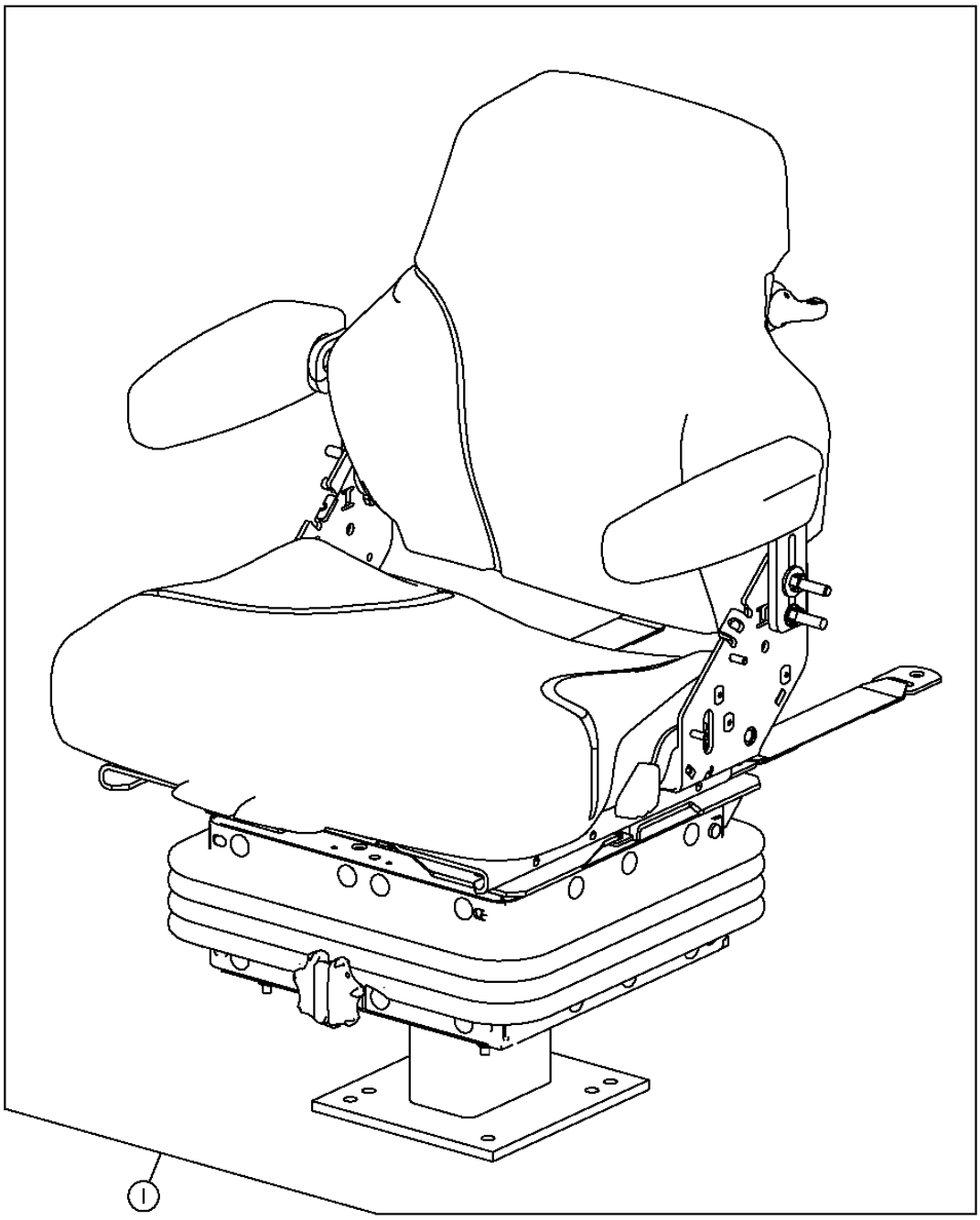

TX1014255

SUSPENSION SEAT
SUSPENSION DE SIEGE
SUSPENSION DEL ASIENTO

POS.	*NO.PIEZA*	*DESCRIPCION*	*CANT*	*NUM. SERIE*	*NOTAS*
1	AT322954	JUEGO PARA ASIENTO	1		TELA CON SUSPENSION NEUMATICA (INCLUDES SEAT, SUPENSION, ARMS AND BASE SHOWN ON OTHER PAGES)
	AT322955	JUEGO PARA ASIENTO	1		VINILO CON SUSPENSION MECANICA (INCLUDES SEAT, SUPENSION, ARMS AND BASE SHOWN ON OTHER PAGES)
	AT322956	JUEGO PARA ASIENTO	1		TELA CON SUSPENSION MECANICA (INCLUDES SEAT, SUPENSION, ARMS AND BASE SHOWN ON OTHER PAGES)

SEAT / ARMREST
SIEGE / ACCOUDOIR
ASIENTO / REPOSABRAZOS

TX1014249 -UN-28DEC06

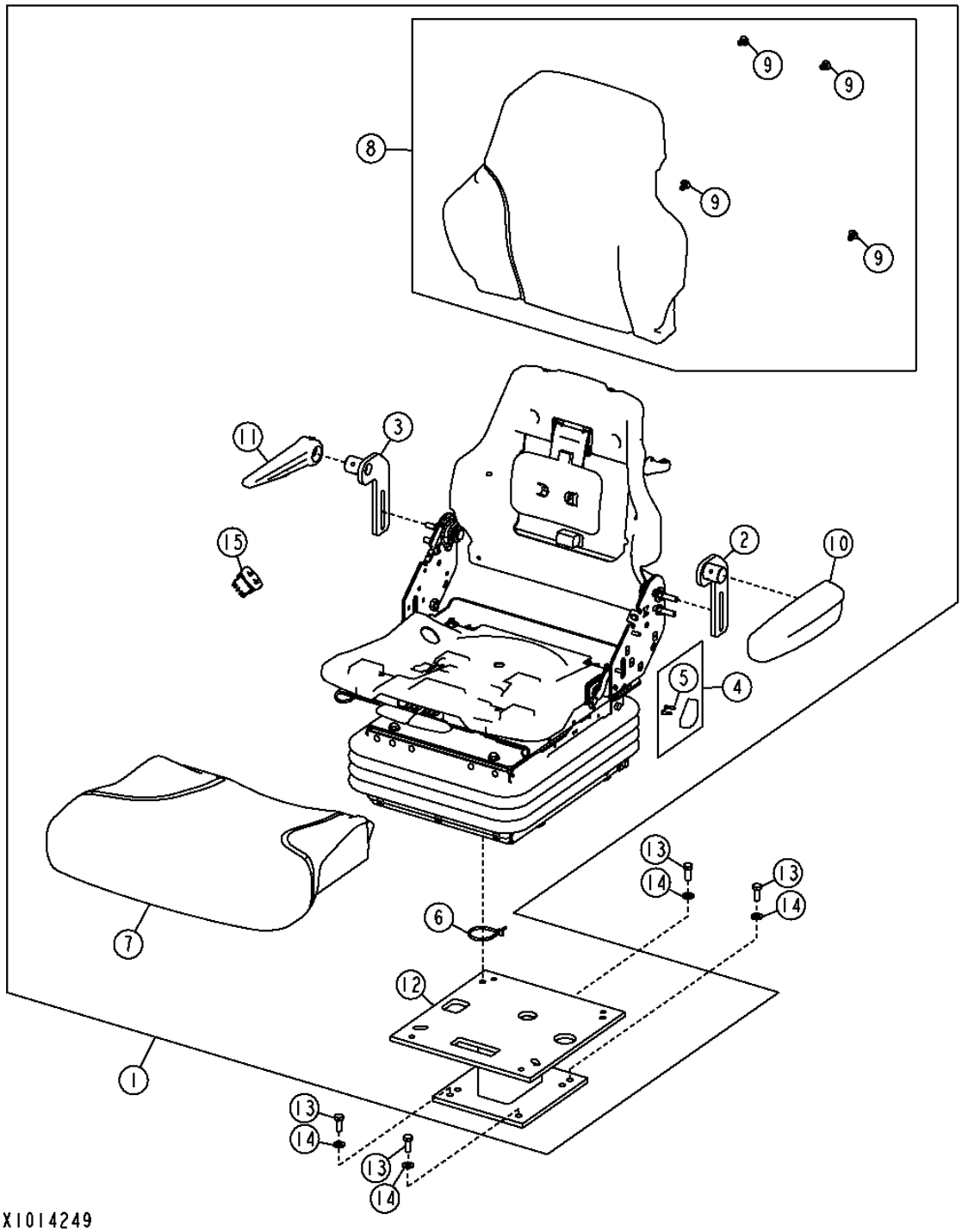

SEAT / ARMREST
SIEGE / ACCOUDOIR
ASIENTO / REPOSABRAZOS

POS.	*NO.PIEZA*	*DESCRIPCION*	*CANT*	*NUM. SERIE*	*NOTAS*
1	AT322954	JUEGO PARA ASIENTO	1		TELA CON SUSPENSION NEUMATICA (W/O TMC) (INCLUDES SEAT, SUPENSION, ARMS AND BASE SHOWN ON OTHER PAGES)
	AT322955	JUEGO PARA ASIENTO	1		VINILO CON SUSPENSION MECANICA (W/O TMC) (INCLUDES SEAT, SUPENSION, ARMS AND BASE SHOWN ON OTHER PAGES)
	AT322956	JUEGO PARA ASIENTO	1		TELA CON SUSPENSION MECANICA (W/O TMC) (INCLUDES SEAT, SUPENSION, ARMS AND BASE SHOWN ON OTHER PAGES)
2	AT189030	SOPORTE	1		LH
3	AT189059	SOPORTE	1		RH
4	AT209025	JUEGO	1		(PERILLA DE RECLINADO)
5	37H121	TORNILLO	2		
6	R44302	CINTA DE ATAR	1		
7	AT308795	COJIN	1		(COJIN DE TELA)
	AT221015	ASIENTO	1		(COJIN DE TELA)
8	AT308796	COJIN	1		(RESPALDO DE ASIENTO DE TELA)
	AT221016	TIRA/ALFOMBRILLA	1		(RESPALDO DE ASIENTO DE TELA)
9	T171686	ABRAZADERA	4		
10	AT312728	JUEGO DE REPOSABRAZOS	1		LH
11	AT312730	JUEGO DE REPOSABRAZOS	1		RH
12	AT314310	ZOCALO	1		
13	19M7402	TORNILLO	4		
14	24M7239	ARANDELA	4		
15	AT354796	INTERRUPTOR	1		(ASIENTO NEUMATICO) (SUSTITUCION PARA AT317596)

SEAT SLIDE AND ADJUSTER CONTROL LEVERS
GLISSIERE DE SIEGE ET LEVIERS DE COMMANDE DE REGLAGE
PALANCAS DE CONTROL DE DESLIZAMIENTO Y DE AJUSTE DEL ASIENTO

TX1044450 -UN-17JUL08

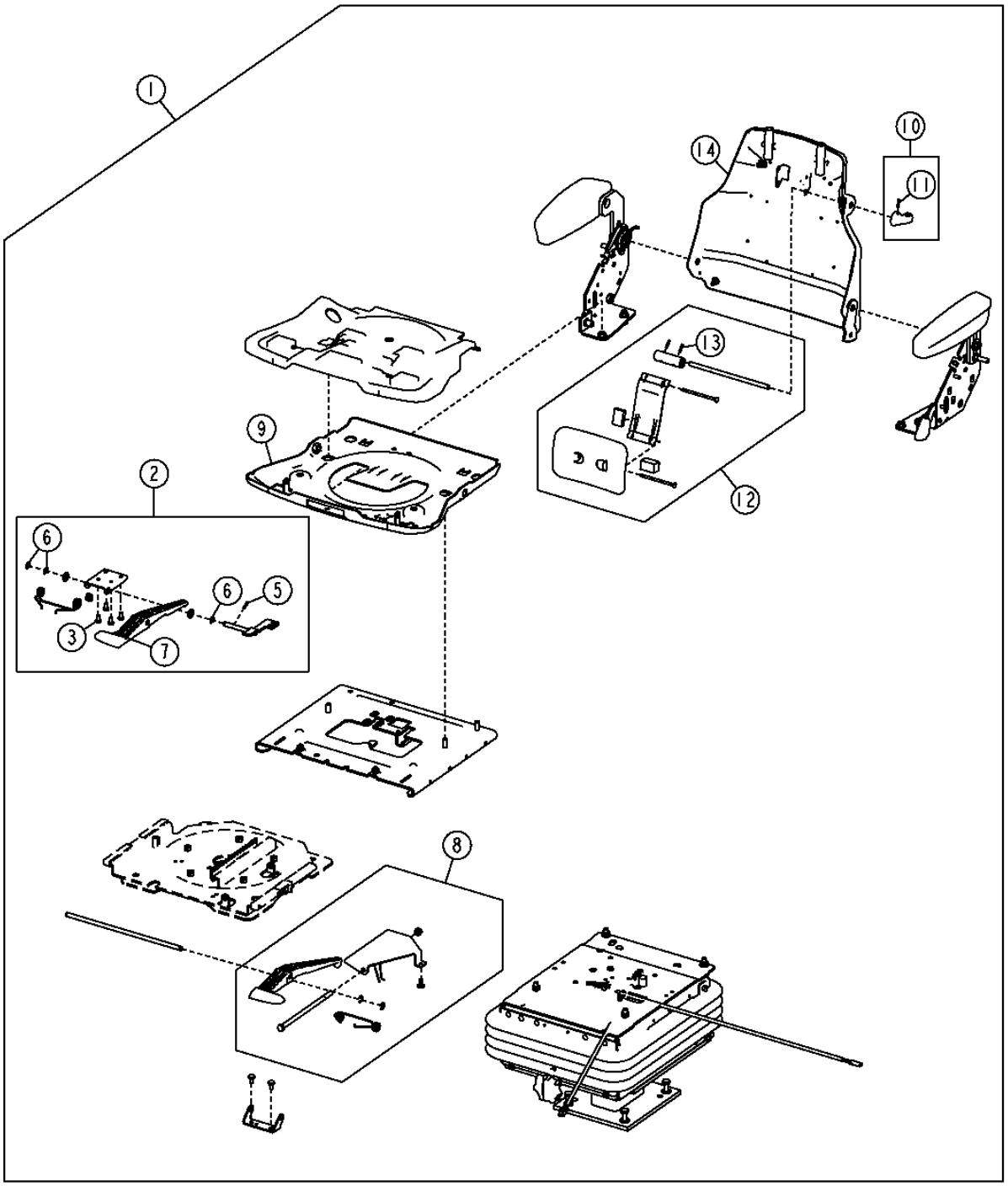

TX1044450

ASIENTO Y CINTURON DE SEGURIDAD 1821

SEAT SLIDE AND ADJUSTER CONTROL LEVERS
GLISSIERE DE SIEGE ET LEVIERS DE COMMANDE DE REGLAGE
PALANCAS DE CONTROL DE DESLIZAMIENTO Y DE AJUSTE DEL ASIENTO

POS.	*NO.PIEZA*	*DESCRIPCION*	*CANT*	*NUM. SERIE*	*NOTAS*
1	AT322954	JUEGO PARA ASIENTO	1		TELA CON SUSPENSION NEUMATICA (W/O TMC) (INCLUDES SEAT, SUPENSION, ARMS AND BASE SHOWN ON OTHER PAGES)
	AT322955	JUEGO PARA ASIENTO	1		VINILO CON SUSPENSION MECANICA (W/O TMC) (INCLUDES SEAT, SUPENSION, ARMS AND BASE SHOWN ON OTHER PAGES)
	AT322956	JUEGO PARA ASIENTO	1		TELA CON SUSPENSION MECANICA (W/O TMC) (INCLUDES SEAT, SUPENSION, ARMS AND BASE SHOWN ON OTHER PAGES)
2	AT341854	KIT DE PALANCAS	1		(CONTROL DE CORREDERA)
3	19H1227	TORNILLO	4		1/4" X 1/2"
4	21H1305	TORNILLO	2		1/4" X 1"
5	34H262	PASADOR ELASTICO	1		5/32" X 3/4"
6	R72655	ANILLO ELASTICO	3		
7	.....	PALANCA	1		
8	AT179692	KIT DE PALANCAS	1		(MANIJA DE GIRO)
9	AT191620	CARTER	1		
10	AT209024	EMPUNADURA	1		(SOPORTE LUMBAR)
11	34H262	PASADOR ELASTICO	1		5/32" X 3/4"
12	AT209026	JUEGO	1		(SOPORTE LUMBAR)
13	34H387	PASADOR ELASTICO	2		3/16" X 3/4"
14	AT280583	CARTER	1		

SEAT SWIVEL AND SWIVEL LATCH
PIVOTEMENT DE SIEGE ET VERROU DE PIVOTEMENT
ADAPTADOR GIRATORIO DE ASIENTO Y BLOQUEO DE GIRO

TX1030746 -UN-09NOV07

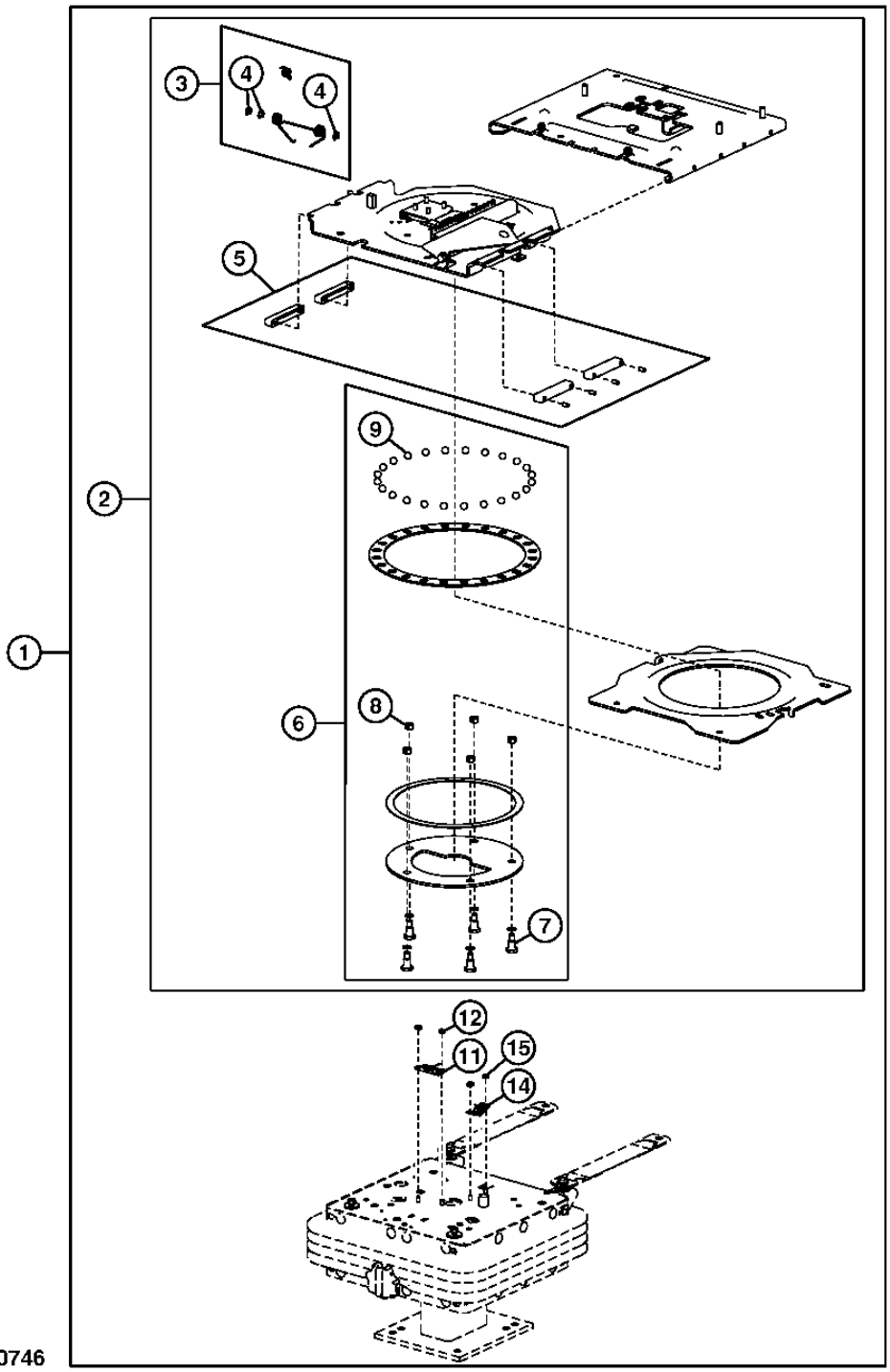

SEAT SWIVEL AND SWIVEL LATCH
PIVOTEMENT DE SIEGE ET VERROU DE PIVOTEMENT
ADAPTADOR GIRATORIO DE ASIENTO Y BLOQUEO DE GIRO

POS.	*NO.PIEZA*	*DESCRIPCION*	*CANT*	*NUM. SERIE*	*NOTAS*
1	AT322954	JUEGO PARA ASIENTO	1		TELA CON SUSPENSION NEUMATICA (W/O TMC) (INCLUDES SEAT, SUPENSION, ARMS AND BASE SHOWN ON OTHER PAGES)
	AT322955	JUEGO PARA ASIENTO	1		VINILO CON SUSPENSION MECANICA (W/O TMC) (INCLUDES SEAT, SUPENSION, ARMS AND BASE SHOWN ON OTHER PAGES)
	AT322956	JUEGO PARA ASIENTO	1		TELA CON SUSPENSION MECANICA (W/O TMC) (INCLUDES SEAT, SUPENSION, ARMS AND BASE SHOWN ON OTHER PAGES)
2	AT335055	ESLABON GIRATORIO	1		
3	AT179688	JUEGO	1		(RESORTE DE TRABA DE CORREDERA)
4	R72655	ANILLO ELASTICO	3		
5	AT209020	JUEGO	1		(PASTILLA DE CORREDERA)
6	AT335110	JUEGO	1		(CONEXION GIRATORIA)
7	24M6504	ARANDELA	5		10 X 16 X 1.500 MM
8	M47031	TUERCA DE SEGURIDAD	5		3/8"
9	M87261	BOLA	24		12.700 MM
10	AT335158	KIT REPARACIONES ELECTRICAS	1		(DESLIZAR) (FRONT)
11	AT335158	KIT REPARACIONES ELECTRICAS	1		(FRONT) (SUSTITUCION PARA AT322915, ESTA APLICACION)
12	M453T	TUERCA DE SEGURIDAD	2		1/4"
13	AT304776	KIT REPARACIONES ELECTRICAS	1		(CONEXION GIRATORIA) (CONTROL PILOTO SOLAMENTE) (REAR)
14	AT335158	KIT REPARACIONES ELECTRICAS	1		(PILOT CONTROL ONLY) (REAR) (SUSTITUCION PARA AT196793, ESTA APLICACION)
15	M453T	TUERCA DE SEGURIDAD	2		1/4"

SEAT SUSPENSION
SUSPENSION DE SIEGE
SUSPENSION DEL ASIENTO

TX1030747 -UN-15NOV07

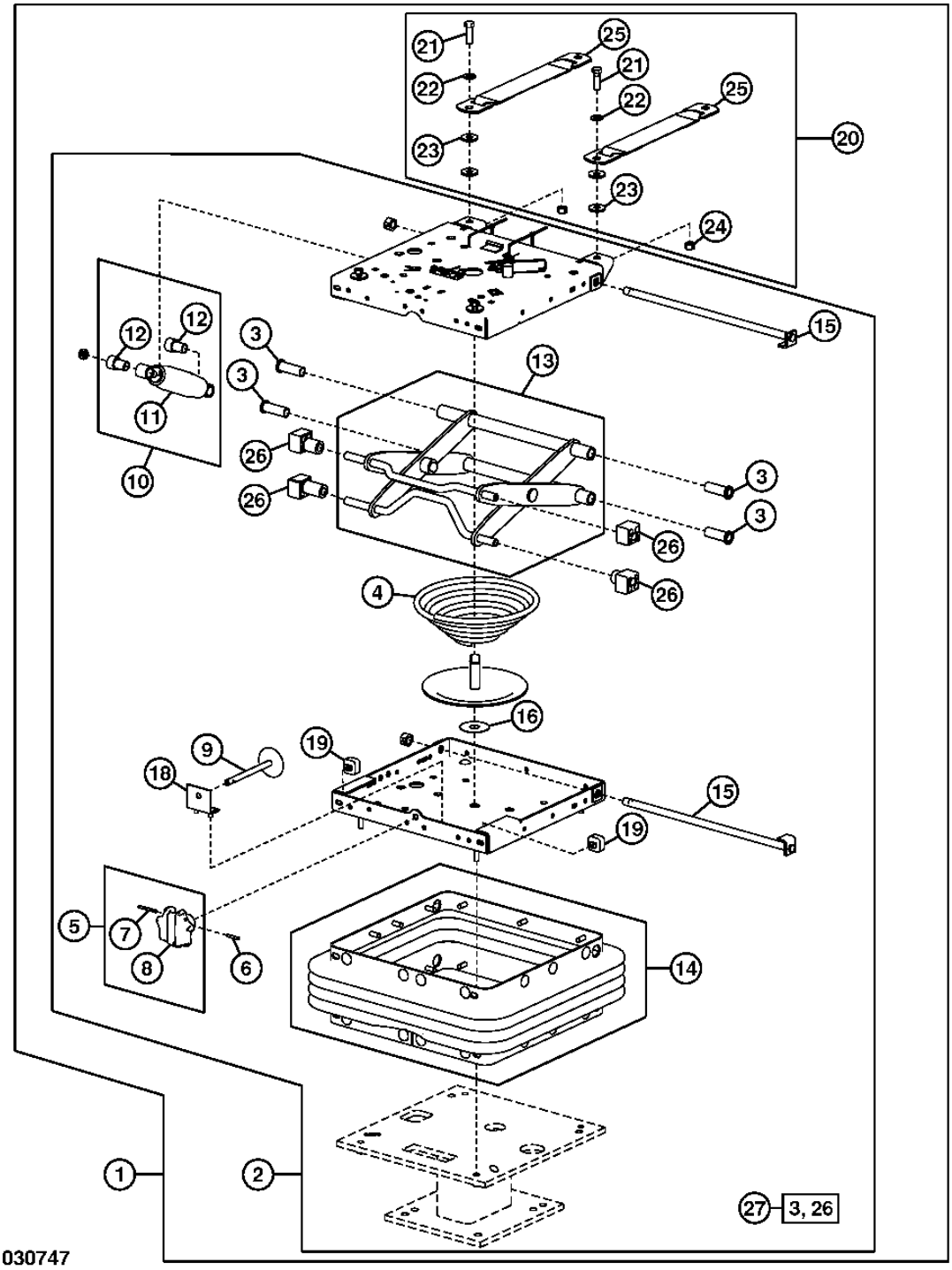

TX1030747

SEAT SUSPENSION
SUSPENSION DE SIEGE
SUSPENSION DEL ASIENTO

POS.	*NO.PIEZA*	*DESCRIPCION*	*CANT*	*NUM. SERIE*	*NOTAS*
1	AT322955	JUEGO PARA ASIENTO	1		VINILO CON SUSPENSION MECANICA (W/O TMC) (INCLUDES SEAT, SUPENSION, ARMS AND BASE SHOWN ON OTHER PAGES)
	AT322956	JUEGO PARA ASIENTO	1		TELA CON SUSPENSION MECANICA (W/O TMC) (INCLUDES SEAT, SUPENSION, ARMS AND BASE SHOWN ON OTHER PAGES)
2	AT334381	SUSPENSION DEL ASIENTO	1		
3	.....	COJINETE	4		
4	AT125801	MUELLE	1		
	T160315	MUELLE DE COMPRESION	1		(SERVICIO SEVERO)
5	AT125805	CONJ. EMPUNADURAS ASIENTO	1		
6	25H729	PASADOR ACANALADO	1		5/32" X 1"
7	34H266	PASADOR ELASTICO	1		5/32" X 1"
8	AT125829	EMPUNADURA	1		
9	AT175353	ENGRANAJE	1		
10	AT175436	JUEGO AMORTIGUACION ASIENTO	1		
11	.....	AMORTIGUADOR	1		
12	T55222	CASQUILLO	1		
13	AT191619	SUSPENSION DEL ASIENTO	1		(TIJERAS)
14	AT335109	ENVOLTURA	1		
15	E67574	ARBOL	1		
16	T158481	ARANDELA	1		
18	T55214	ANGULO	1		
19	T55224	PARAGOLPES	1		
20	AT179693	JUEGO	1		(CORREA DE SEGURIDAD)
21	19H1731	TORNILLO	1		3/8" X 1"
22	24H1305	ARANDELA	1		13/32" X 13/16" X 0.065"
23	M1340T	ARANDELA	1		25/64" X 1-1/4" X 0.120"
24	M47031	TUERCA DE SEGURIDAD	1		3/8"
25	.....	CORREA PLANA	1		
26	.....	PARAGOLPES	1		
27	AT106397	JUEGO DE RODAMIENTOS	1		

AIR SUSPENSION SEAT AND SHOCK ABSORBER
SIEGE A SUSPENSION PNEUMATIQUE ET AMORTISSEUR (310SJ SEULEMENT)
ASIENTO CON SUSPENSION NEUMATICA Y AMORTIGUADOR

TX1030791 -UN-09NOV07

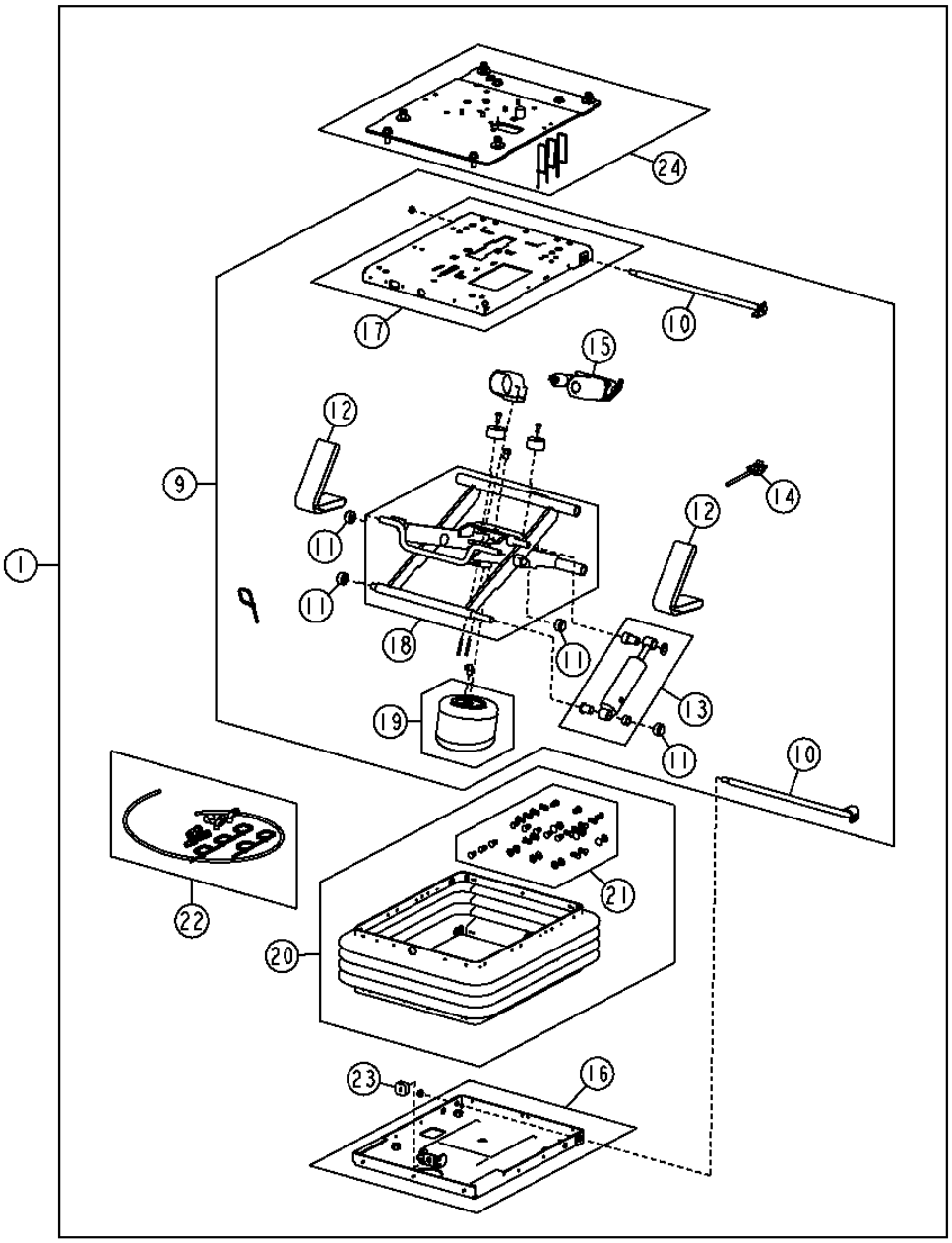

TX1030791

ASIENTO Y CINTURON DE SEGURIDAD 1821

AIR SUSPENSION SEAT AND SHOCK ABSORBER
SIEGE A SUSPENSION PNEUMATIQUE ET AMORTISSEUR
ASIENTO CON SUSPENSION NEUMATICA Y AMORTIGUADOR

POS.	*NO.PIEZA*	*DESCRIPCION*	*CANT*	*NUM. SERIE*	*NOTAS*
1	AT322954	JUEGO PARA ASIENTO	1		TELA CON SUSPENSION NEUMATICA (INCLUDES SEAT, SUPENSION, ARMS AND BASE SHOWN ON OTHER PAGES)
9	AT334383	SUSPENSION DEL ASIENTO	2		
10	AT173313	ARBOL	2		(SUSPENSION)
11	AT173314	CONJUNTO RODADURA ASIENTO	1		
12	AT173315	JUEGO	1		(CORDON DE CONEXION)
13	AT182954	JUEGO	1		(AMORTIGUADOR DE SUSPENSION, SERVICIO)
14	AT192689	GRUPO DE CABLES	1		
15	AT198694	KIT DE COMPRESOR	1		
16	AT208483	CARCASA	1		
17	AT208484	CARCASA	1		
18	AT208485	BRAZO	1		
19	AT208486	AMORTIGUADOR	1		
20	AT208491	CONJ. GUARDAPOLVOS ASIENTO	1		
21	AT173321	JUEGO	1		(PINZA DE FUNDA)
22	AT208493	JUEGO RACORES	1		(LINEA DE AIRE)
23	T55224	PARAGOLPES	1		
24	AT334385	PLACA	1		

SEAT BELT
CEINTURE DE SECURITE
CINTURON DE SEGURIDAD

TX1014256 -UN-28DEC06

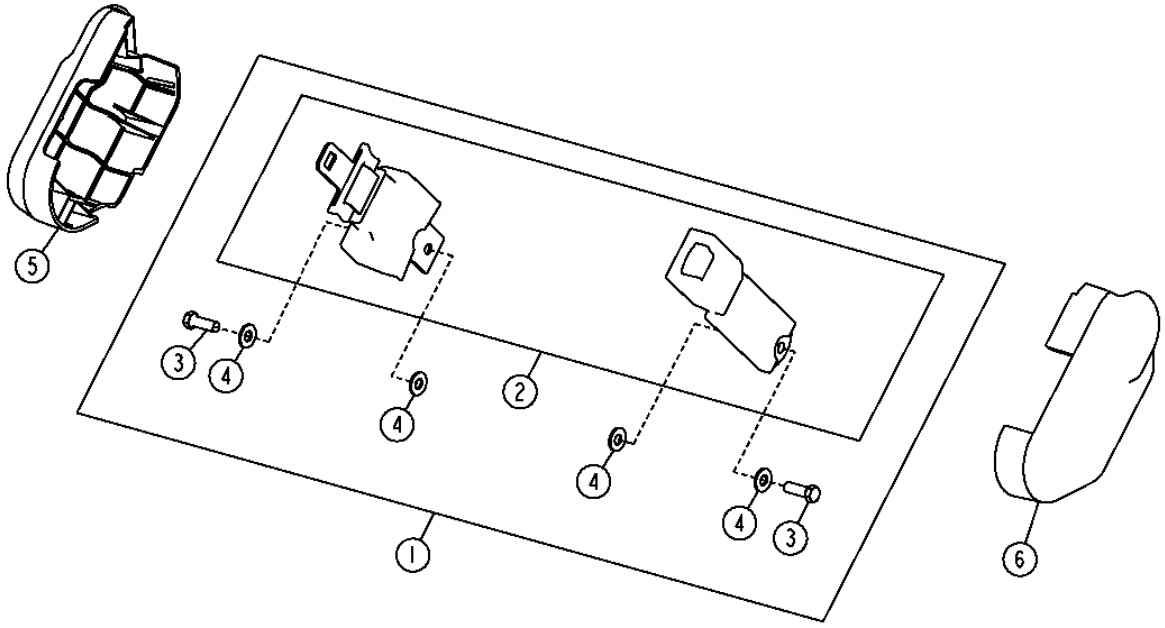

TX1014256

SEAT BELT
CEINTURE DE SECURITE
CINTURON DE SEGURIDAD

POS.	*NO.PIEZA*	*DESCRIPCION*	*CANT*	*NUM. SERIE*	*NOTAS*
1	AT307769	JUEGO	1		2" JUEGO CINTURON DE SEGURIDAD
2	AT172910	CINTURON DE SEGURIDAD	1		2" CINTURON DE SEGURIDAD
	AT308199	CINTURON DE SEGURIDAD	1		3" CINTURON DE SEGURIDAD
3	19H2109	TORNILLO	2		7/16" X 1-1/4"
4	T105740	ARANDELA	4		
5	T160896	TAPADERA	1		LH
6	T163962	TAPADERA	1		RH

CALEFACTOR Y ACONDICIONADOR DE AIRE 1830

CAB HEATER AND AIR CONDITIONING DUCTING
CONDUITS DE CHAUFFAGE ET DE CLIMATISATION DE CABIN
CONDUCTOS DE CALEFACTOR Y ACONDICIONADOR DE AIRE DE CABINA

TX1034095 -UN-14JAN08

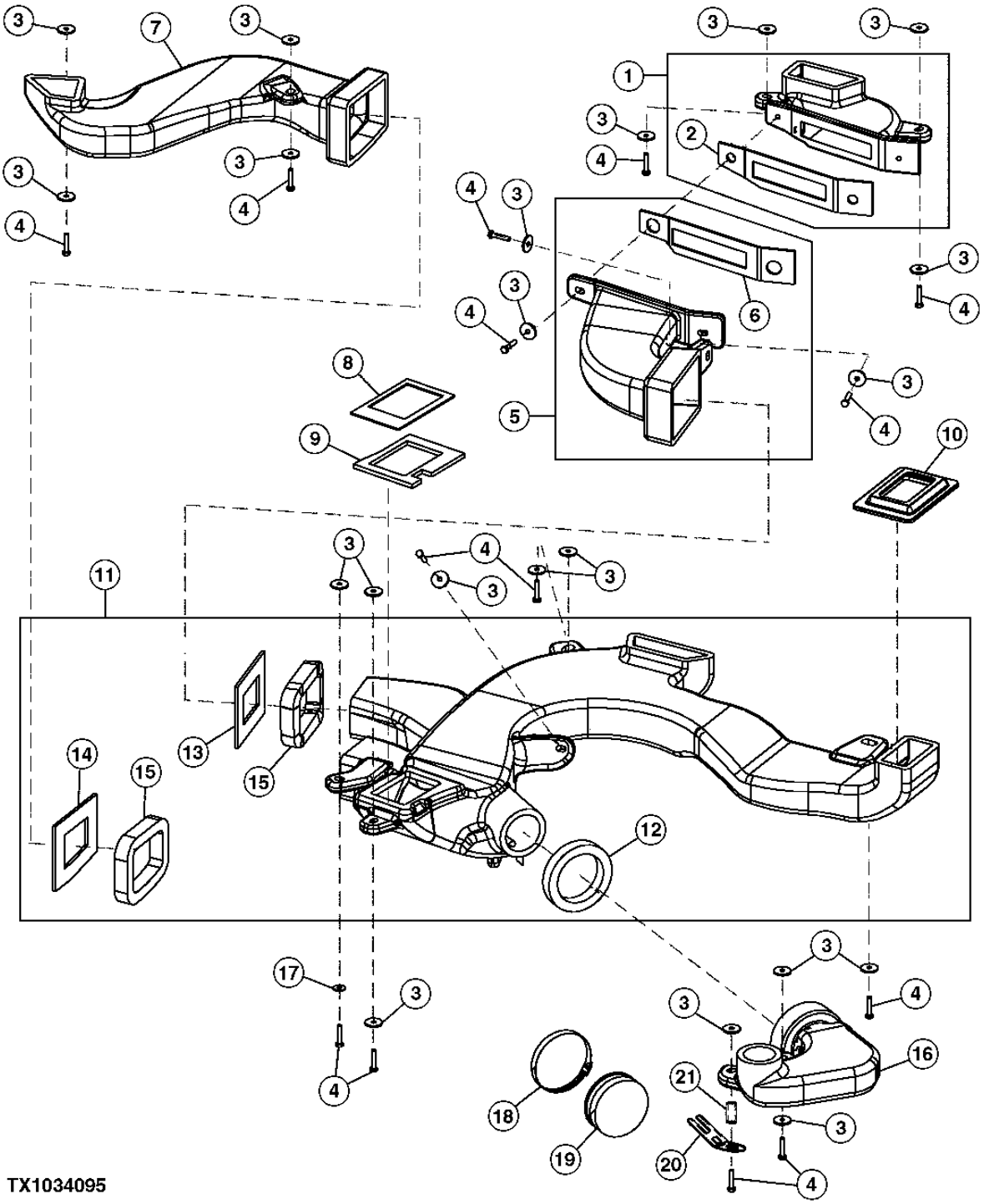

TX1034095

CALEFACTOR Y ACONDICIONADOR DE AIRE 1830

CAB HEATER AND AIR CONDITIONING DUCTING
CONDUITS DE CHAUFFAGE ET DE CLIMATISATION DE CABINE
CONDUCTOS DE CALEFACTOR Y ACONDICIONADOR DE AIRE DE CABINA

POS.	*NO.PIEZA*	*DESCRIPCION*	*CANT*	*NUM. SERIE*	*NOTAS*
1	AT188307	CONDUCTO DE AIRE	1		(TRASERO IZQUIERDO)
2	T185841	AISLANTE	1		
3	24H1296	ARANDELA	23		11/32" X 1-3/8" X 0.134"
4	19M7922	TORNILLO	14		M8 X 40
5	AT192074	CONDUCTO DE AIRE	1		(CONECTOR TRASERO)
6	T185840	AISLANTE	1		
7	T167325	CONDUCTO DE AIRE	1		(DERCHO TRASERO)
8	T185842	AISLANTE	1		
9	T185843	AISLANTE	1		
10	T185850	AISLANTE	1		
11	AT188306	CONDUCTO DE AIRE	1		(PRINCIPAL INFERIOR)
12	T185867	AISLANTE	1		
13	T185779	AISLANTE	1		
14	T185780	AISLANTE	1		
15	T185866	AISLANTE	2		
16	T167324	CONDUCTO DE AIRE	1		(FRENTE DERECHA)
17	24M7207	ARANDELA	2		8.400 X 24 X 2 MM
18	AR21842	ABRAZADERA	1		(SUSTITUCION PARA TY22490, ESTA APLICACION)
19	T185673	TAPA	1		
20	T210717	SOPORTE	1		
21	28H3390	ESPACIADOR	1		0.364" X 0.540" X 1"

CALEFACTOR Y ACONDICIONADOR DE AIRE 1830

CAB HEATER AND AIR CONDITIONING DUCTING
CONDUITS DE CHAUFFAGE ET DE CLIMATISATION DE CABINE
CONDUCTOS DE CALEFACTOR Y ACONDICIONADOR DE AIRE DE CABINA

TX1034097 -UN-14JAN08

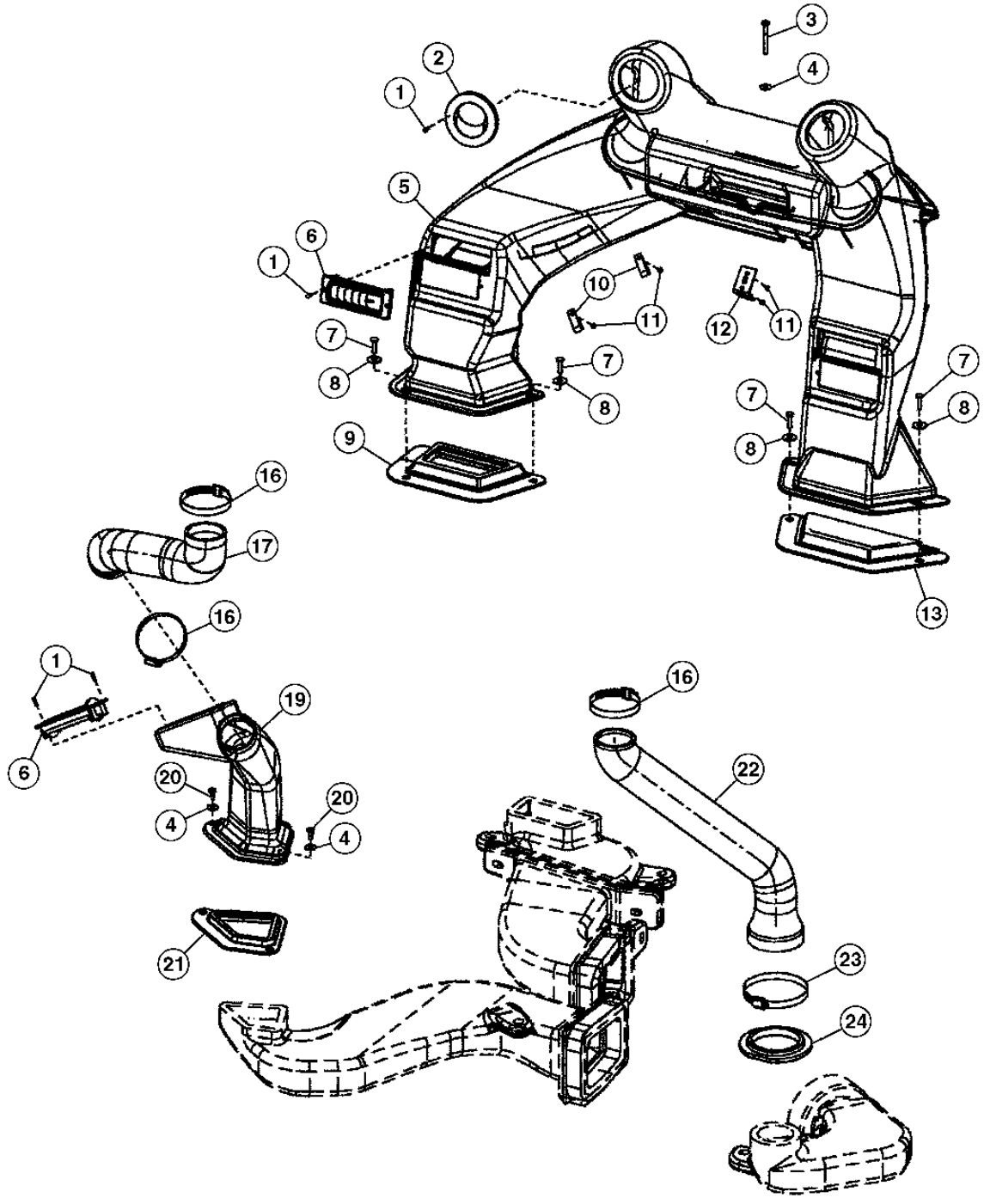

TX1034097

CALEFACTOR Y ACONDICIONADOR DE AIRE 1830

CAB HEATER AND AIR CONDITIONING DUCTING
CONDUITS DE CHAUFFAGE ET DE CLIMATISATION DE CABINE
CONDUCTOS DE CALEFACTOR Y ACONDICIONADOR DE AIRE DE CABINA

POS.	*NO.PIEZA*	*DESCRIPCION*	*CANT*	*NUM. SERIE*	*NOTAS*
1	37M7333	TORNILLO	18		
2	AT227669	VENTANA DE AIREACION	2		
3	T186873	TORNILLO	1		M6 X 60
4	24H1821	ARANDELA	3		9/32" X 47/64" X 1/16"
5	T185540	CONDUCTO DE AIRE	1		GUARDABARROS IZQ. CON ACONDICIONADOR DE AIRE (USA (2) AT177227)
	T185744	CONDUCTO DE AIRE	1		GUARDABARROS IZQ. CON CALEFACTOR (USA (4) AT177227)
6	AT177227	VENTANA DE AIREACION	AR		RECTANGULAR
7	21M7310	TORNILLO	4		M6 X 25
8	24M7207	ARANDELA	4		8.400 X 24 X 2 MM
9	T185848	AISLANTE	1		
10	T185743	ABRAZADERA	3		
11	37M7333	TORNILLO	5		
12	T217434	SOPORTE	1		(SUSTITUCION PARA T183560, ESTA APLICACION)
13	T185849	AISLANTE	1		
16	AR62936	ABRAZADERA	3		
17	T185482	CONDUCTO DE AIRE	1		(PARTE TRASERA SUPERIOR)
19	T185481	CONDUCTO DE AIRE	1		(PARTE INFERIOR TRASERA)
20	21M7267	TORNILLO	2		M6 X 20
21	T185847	AISLANTE	1		
22	T216319	CONDUCTO DE AIRE	1		(FRONT)
23	AR21842	ABRAZADERA	1		
24	T185846	AISLANTE	1		

CALEFACTOR Y ACONDICIONADOR DE AIRE 1830

HEATER AND AIR CONDITIONING WITH PRESSURIZER
CHAUFFAGE ET CLIMATISATION AVEC PRESSURISATEUR
CALEFACTOR Y ACONDICIONADOR DE AIRE CON PRESURIZADOR

TX1034103 -UN-14JAN08

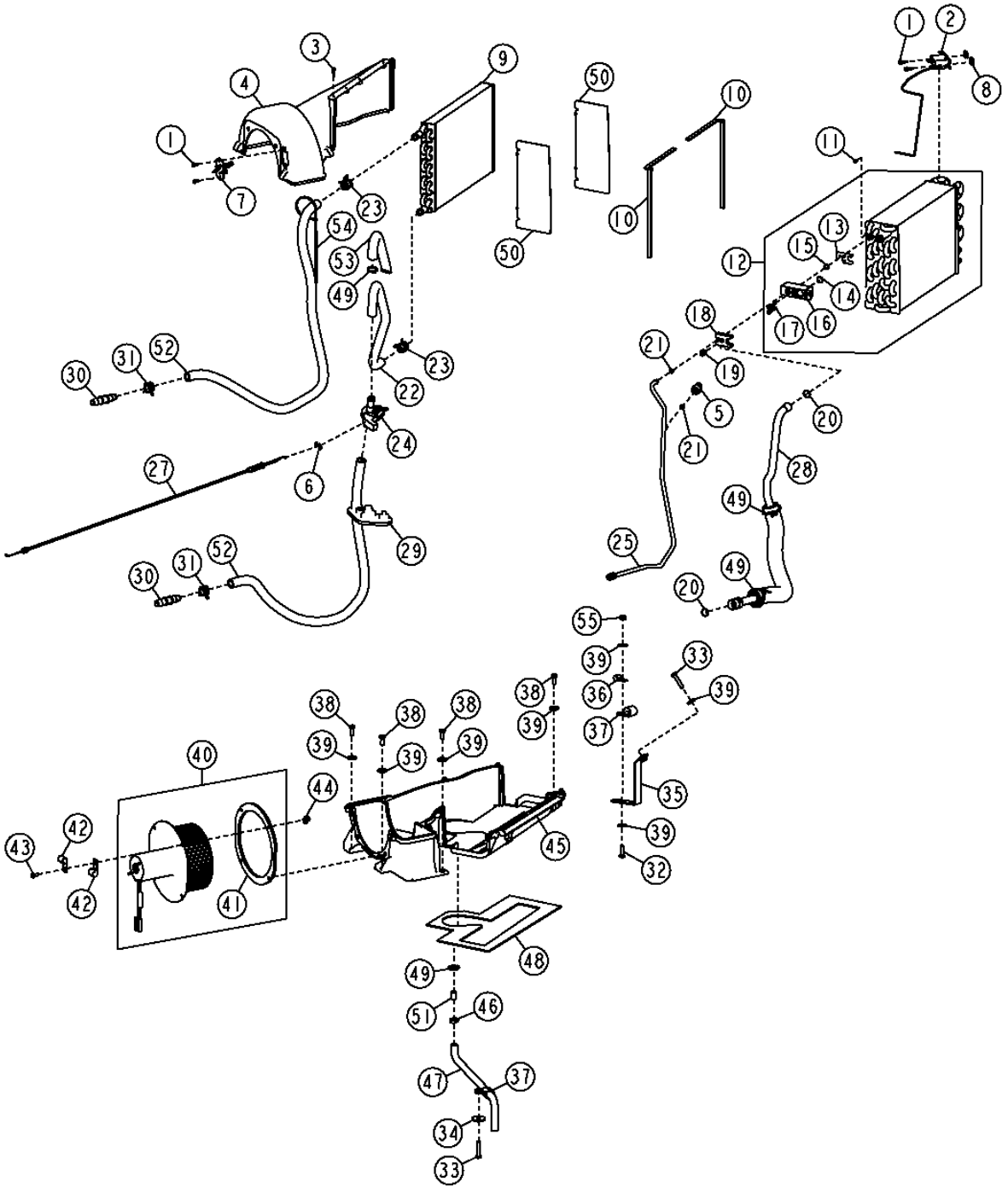

CALEFACTOR Y ACONDICIONADOR DE AIRE 1830

HEATER AND AIR CONDITIONING WITH PRESSURIZER
CHAUFFAGE ET CLIMATISATION AVEC PRESSURISATEUR
CALEFACTOR Y ACONDICIONADOR DE AIRE CON PRESURIZADOR

POS.	*NO.PIEZA*	*DESCRIPCION*	*CANT*	*NUM. SERIE*	*NOTAS*
1	37M7073	TORNILLO	2		
2	RE198074	TERMOCONTACTO	1		INTERRUPTOR TERMOSTATO A/A
3	T184620	TORNILLO	9		
4	T205969	CARCASA	1		(SUPERIOR)
5	RE157329	INTERRUPTOR	1		
6	L57881	ABRAZADERA	1		
7	AT210515	RESISTENCIA ELECTRICA	1		
8	R50279	TUERCA	2		
9	AT191993	NUCLEO	1		(CALEFACTOR)
10	T184369	RETEN	2		
11	H85092	TORNILLO	4		
12	AT191994	EVAPORADOR	1		
13	T181522	PLACA	1		
14	R33259	ANILLO TORICO	1		0.551" X 0.070"
15	R113050	ANILLO TORICO	1		0.426" X 0.070"
16	RE174764	VALVULA	1		(EXPANSION)
17	PT11778	TORNILLO	2		M5 X 38
18	R125223	PLACA	1		
19	19M8553	TORNILLO	1		M6 X 16
20	T143169	ANILLO TORICO	3		0.676" X 0.070"
21	R10093	ANILLO TORICO	4		0.301" X 0.070"
22	T185789	MANGUITO DE RADIATOR	1		
23	T184924	ABRAZADERA PARA MANGUERAS	4		
24	AT193500	VALVULA MANUAL	1		(AGUA)
25	AT303214	TUBERIA	1		(REFRIGERANTE LIQUIDO)
26	T178971	PASAMUROS	1		(NO SE ILUSTRA)
27	AT186289	CABLE	1		
28	AT191990	MANGUITO DE REFRIGERANTE	1		
29	T166297	PASAMUROS	1		
30	T160492	CONEXION	2		
31	R117721	ABRAZADERA	2		
32	19M7407	TORNILLO	1		M8 X 25
33	19M7922	TORNILLO	3		M8 X 40
34	24H1296	ARANDELA	2		11/32" X 1-3/8" X 0.134"
35	AT325288	SOPORTE	1		
36	T13814	ABRAZADERA	1		
37	T70659	ABRAZADERA	2		
38	19M7881	TORNILLO	4		M8 X 20
39	24M7207	ARANDELA	4		8.400 X 24 X 2 MM
40	AT335177	MOTOR DE VENTILADOR	1		(PRESURIZDOR)
41	T184368	RETEN	1		
42	AH89557	ABRAZADERA	2		
43	T178251	TORNILLO	4		
44	T186766	PROTECCION DE MANGUERA	1		
45	T164618	CARCASA	1		(FONDO)
46	AR77962	ABRAZADERA PARA MANGUERAS	1		
47	AT186304	MANGUERA	1		(CONDENSADO)
48	T185845	AISLANTE	2		
49	R44302	CINTA DE ATAR	3		
50	T184414	CHAPA	2		
51	T184415	TAPON	1		(SOLO CALEFACTOR)
52	.....	MANGUERA	1		(HACER DE T60811) (CORTAR A 2.75 FT)
53	.....	MANGUERA	1		(HACER DE T60811) (CORTAR A 3.17 FT)
54	H77698	CINTA DE ATAR	1		
55	14M7273	TUERCA	1		M8

HEATER PLUMBING (ENGINE TT094)
TUYAUTERIE DE CHAUFFAGE (MOTEUR TT094)
TUBERIA DE CALEFACTOR (MOTOR TT094)

TX1032752 -UN-06DEC07

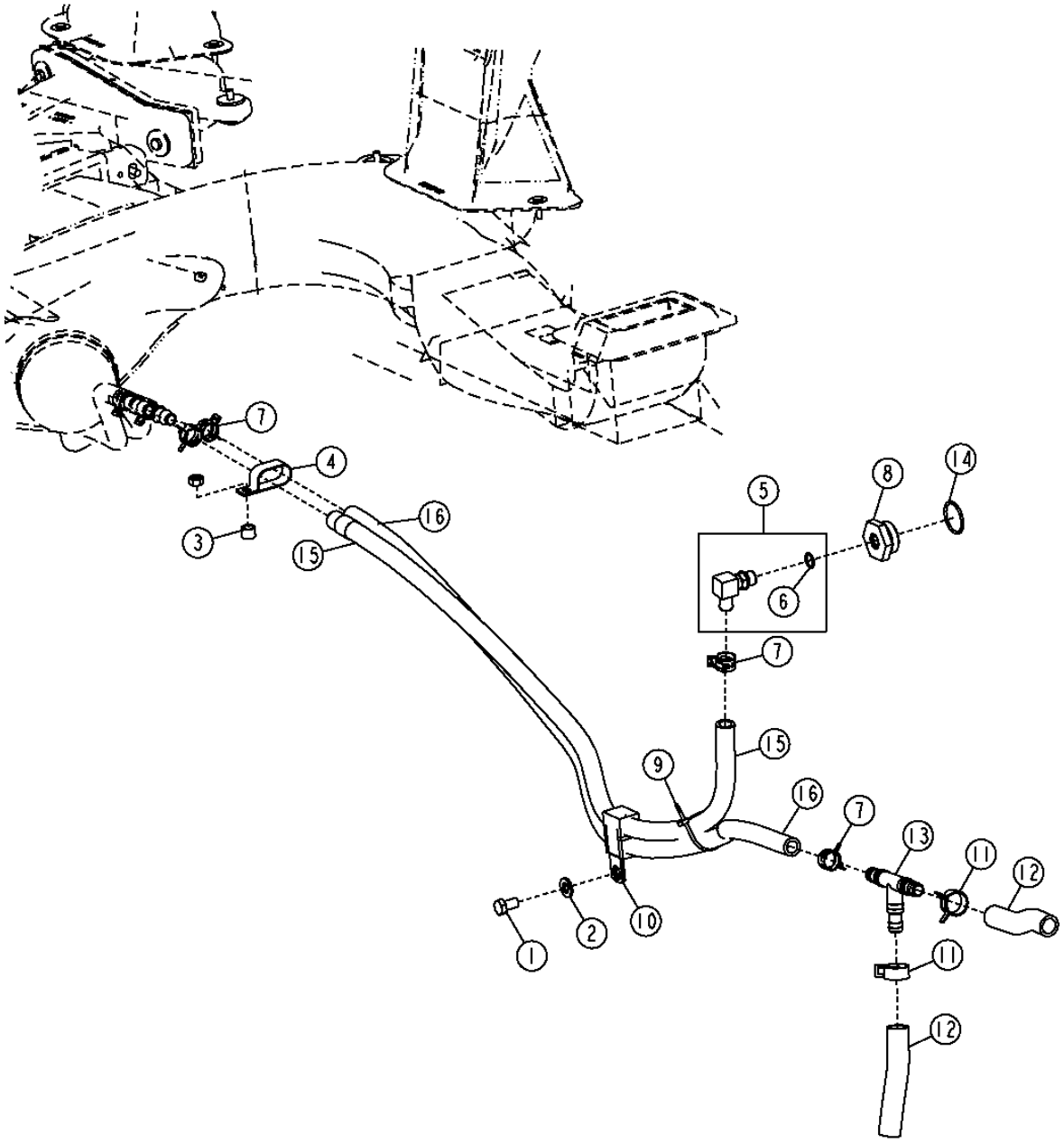

TX1032752

CALEFACTOR Y ACONDICIONADOR DE AIRE 1830

HEATER PLUMBING (ENGINE TT094)
TUYAUTERIE DE CHAUFFAGE (MOTEUR TT094)
TUBERIA DE CALEFACTOR (MOTOR TT094)

POS.	*NO.PIEZA*	*DESCRIPCION*	*CANT*	*NUM. SERIE*	*NOTAS*
1	19M8017	TORNILLO	1		M12 X 20
2	24M7240	ARANDELA	1		13 X 25 X 3 MM
3	28H3394	CASQUILLO	1		0.493" X 0.675" X 1/2"
4	AH77869	ABRAZADERA	1		
5	AT174697	RACOR ACODADO	1		
6	51M7043	ANILLO TORICO	1		0.602" X 0.087"
7	R117721	ABRAZADERA	4		
8	R123616	TAPON	1		
9	R44302	CINTA DE ATAR	1		
10	T126299	ABRAZADERA	1		
11	T185826	ABRAZADERA	2		
12	.....	MANGUERA POR METROS	2		(HACER DE TY22330) (CTL .49 FT)
13	T62804	CONEXION	1		
14	U13639	ANILLO TORICO	1		1.475" X 0.118"
15	.....	MANGUERA	1		(HACER DE T60811) (CYTL 3.63 FT)
16	.....	MANGUERA	1		(HACER DE T60811) (CTL 4.38 FT)

HEATER PLUMBING (ENGINE HT054)
TUYAUTERIE DE CHAUFFAGE (MOTEUR HT054)
TUBERIA DE CALEFACTOR (MOTOR HT054)

TX1017193 -UN-16JAN07

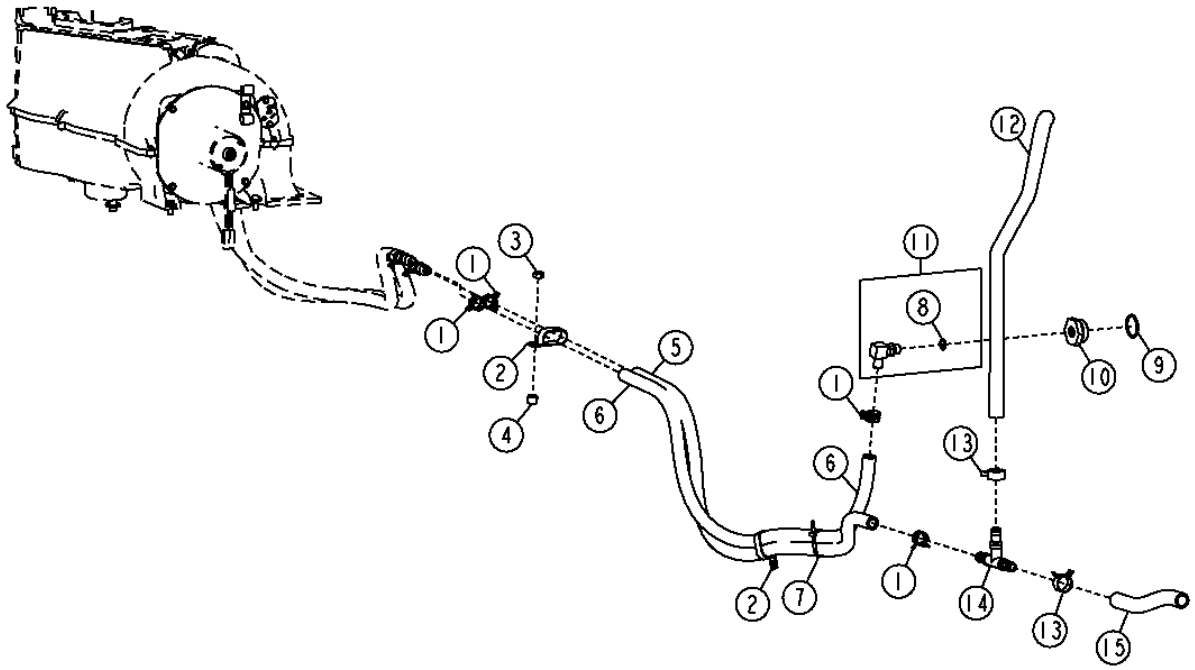

TX1017193

CALEFACTOR Y ACONDICIONADOR DE AIRE 1830

HEATER PLUMBING (ENGINE HT054)
TUYAUTERIE DE CHAUFFAGE (MOTEUR HT054)
TUBERIA DE CALEFACTOR (MOTOR HT054)

POS.	*NO.PIEZA*	*DESCRIPCION*	*CANT*	*NUM. SERIE*	*NOTAS*
1	R117721	ABRAZADERA	4		
2	AH77869	ABRAZADERA	2		
3	14M7274	TUERCA	1		M10
4	28H3394	CASQUILLO	1		0.493" X 0.675" X 1/2"
5	T226545	MANGUERA	1		
6	.....	MANGUERA	1		(HEATER RETURN) (HACER DE T60811) (CUT TO LENGTH 4.2 FT)
7	R44302	CINTA DE ATAR	1		
8	51M7043	ANILLO TORICO	1		0.602" X 0.087"
9	U13639	ANILLO TORICO	1		1.475" X 0.118"
10	R123616	TAPON	1		
11	AT174697	RACOR ACODADO	1		
12	T226542	MANGUITO DE RADIATOR	1		
13	T185826	ABRAZADERA	3		
14	T62804	CONEXION	1		
15	.....	MANGUERA	1		(HACER DE TY22330) (CORTAR A 0.9 FT)

CALEFACTOR Y ACONDICIONADOR DE AIRE 1830

AIR CONDITIONING, HARDWARE AND HOSES
CLIMATISATION, BOULONNERIE ET FLEXIBLES
ACONDICIONADOR DE AIRE, TORNILLERIA Y MANGUERAS

TX1034105 -UN-14JAN08

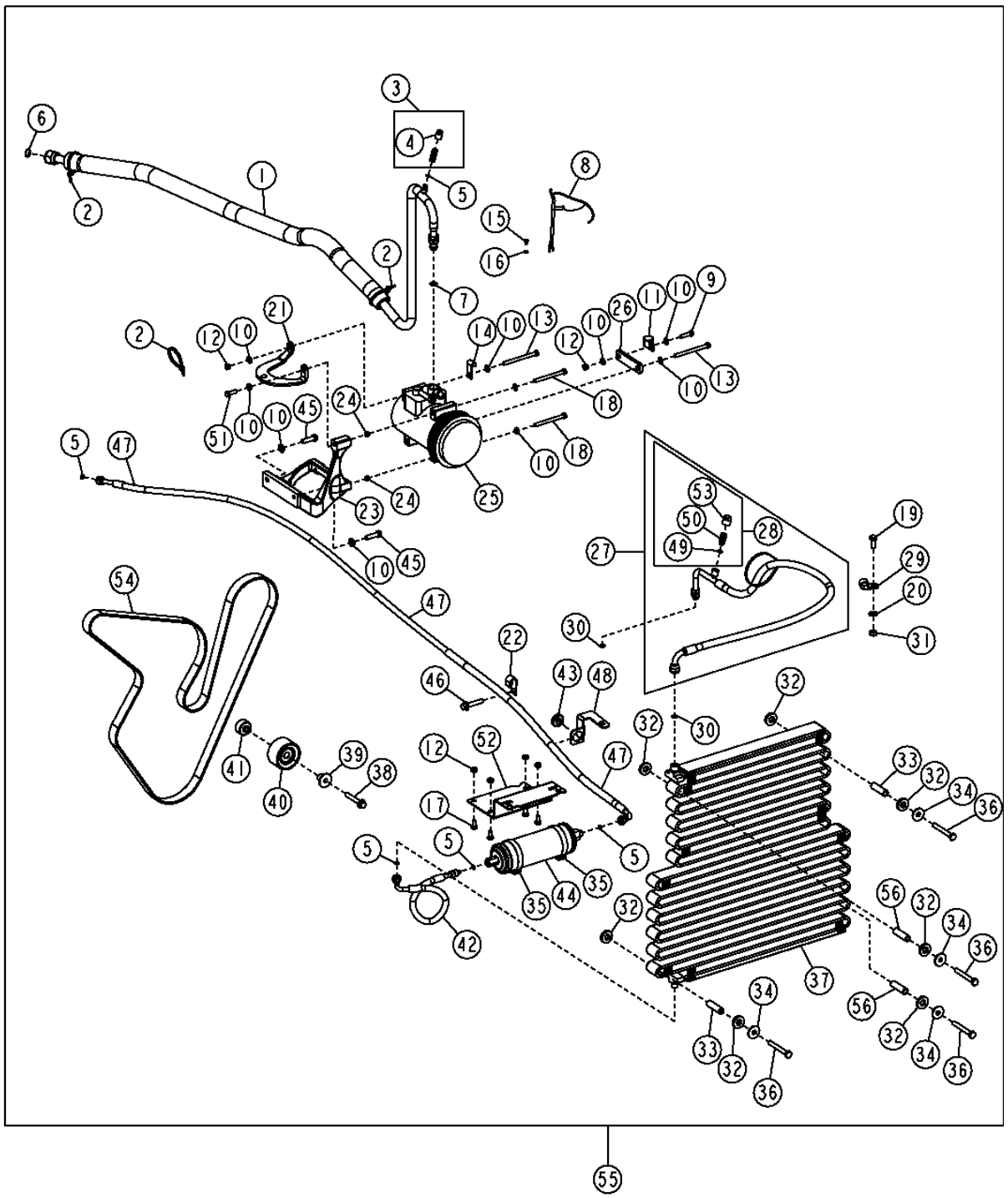

TX1034105

CALEFACTOR Y ACONDICIONADOR DE AIRE 1830

AIR CONDITIONING, HARDWARE AND HOSES
CLIMATISATION, BOULONNERIE ET FLEXIBLES
ACONDICIONADOR DE AIRE, TORNILLERIA Y MANGUERAS

POS.	*NO.PIEZA*	*DESCRIPCION*	*CANT*	*NUM. SERIE*	*NOTAS*
1	AT342516	MANGUITO DE REFRIGERANTE	1		(ENGINE DT060/TT094)
	AT334966	MANGUITO DE REFRIGERANTE	1		(ENGINE HT054)
2	R44302	CINTA DE ATAR	AR		
3	AT181530	VALVULA HIDR. REGUL. CAUDAL	1		(LADO BAJO)
4	T162557	TAPA	1		
5	R10093	ANILLO TORICO	8		0.301" X 0.070"
6	T143169	ANILLO TORICO	1		0.676" X 0.070"
7	R33259	ANILLO TORICO	1		0.551" X 0.070"
8	AT190658	GRUPO CABLES COMPRES.DEL AA	1		
9	19M7513	TORNILLO	1		M8 X 30
10	24M7238	ARANDELA	10		8.700 X 17 X 2 MM
11	T78787	ABRAZADERA	1		
12	14M7273	TUERCA	6		M8
13	19M8456	TORNILLO	2		M8 X 100
14	AH89557	ABRAZADERA	1		
15	21M7283	TORNILLO	1		M5 X 8
16	12H316	ARANDELA DE SEGURIDAD	1		0.216"
17	19M7932	TORNILLO	4		M8 X 16
18	19M8539	TORNILLO	2		M8 X 90
19	19M7402	TORNILLO	1		M10 X 25
20	24M7239	ARANDELA	3		10.700 X 21 X 2.500 MM
21	R504191	SOPORTE	1		(ENGINE DT060/TT094)
	T226626	SOPORTE	1		(ENGINE HT054)
22	AH96317	ABRAZADERA	1		
23	R504192	SOPORTE	1		(ENGINE DT060/TT094)
	T223616	SOPORTE	1		(ENGINE HT054)
24	34M7189	PASADOR ELASTICO	2		11 X 8 MM
25	TY6764	COMPRESOR	1		REMAN, (SUSTITUCION PARA RE46609)
	T238537	TAPA	1		
26	M86533	TIRA	1		
27	AT323702	MANGUITO DE REFRIGERANTE	1		(ENGINE DT060/TT094)
	AT348349	MANGUITO DE REFRIGERANTE	1		(ENGINE HT054)
28	AT178930	BOCA DE CILINDRO HIDRAULICO	1		
29	T74416	ABRAZADERA	1		
30	R113050	ANILLO TORICO	2		0.426" X 0.070"
31	14M7274	TUERCA	1		M10
32	T158424	ARANDELA	8		0.600" X 1.260" X 1/4", GOMA
33	T238043	CASQUILLO	4		0.407" X 5/8" X 2.394"

CALEFACTOR Y ACONDICIONADOR DE AIRE 1830

AIR CONDITIONING, HARDWARE AND HOSES
CLIMATISATION, BOULONNERIE ET FLEXIBLES
ACONDICIONADOR DE AIRE, TORNILLERIA Y MANGUERAS

TX1034105 -UN-14JAN08

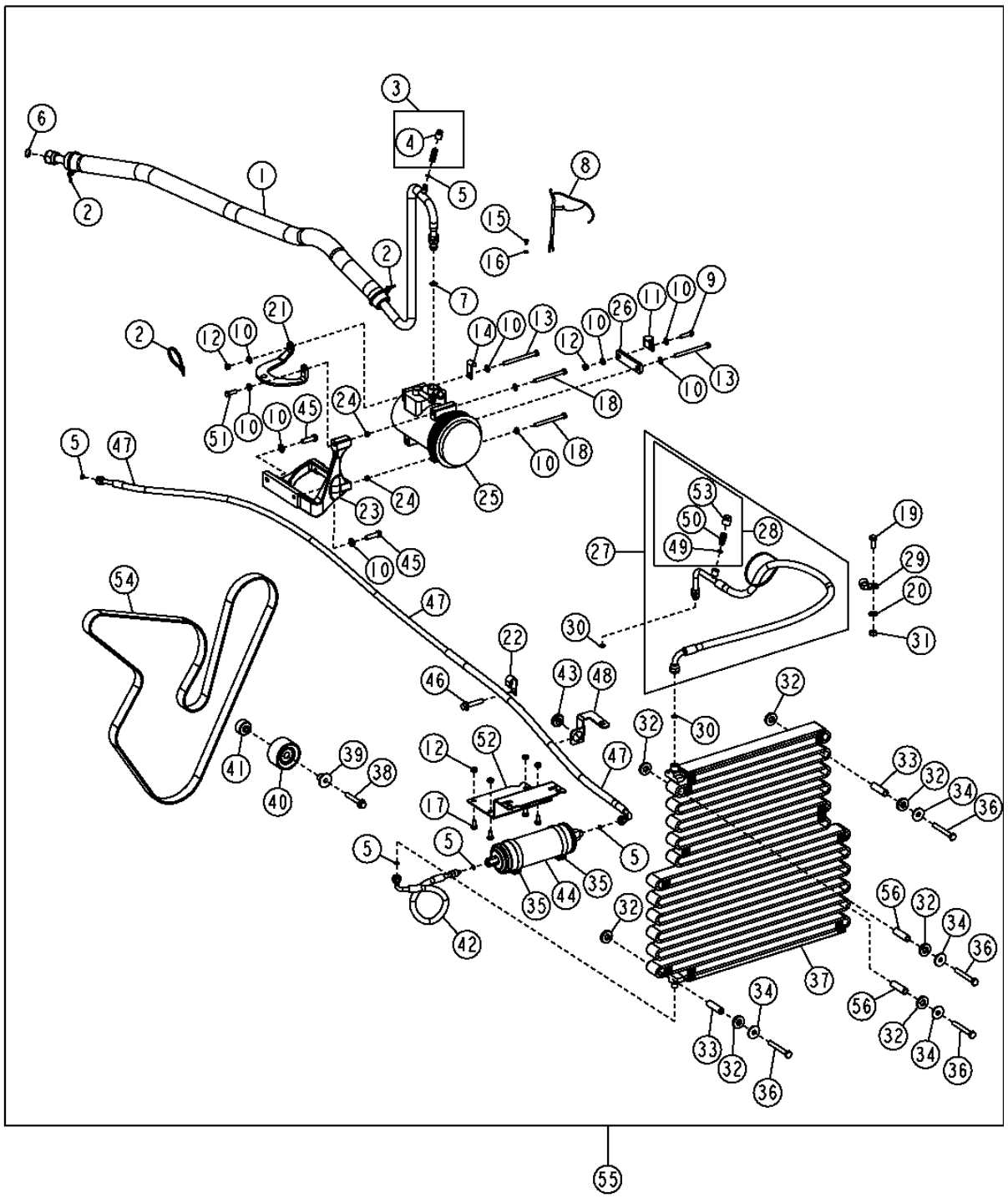

TX1034105

CALEFACTOR Y ACONDICIONADOR DE AIRE 1830

AIR CONDITIONING, HARDWARE AND HOSES
CLIMATISATION, BOULONNERIE ET FLEXIBLES
ACONDICIONADOR DE AIRE, TORNILLERIA Y MANGUERAS

POS.	*NO.PIEZA*	*DESCRIPCION*	*CANT*	*NUM. SERIE*	*NOTAS*
34	24M7101	ARANDELA	4		11 X 34 X 3 MM
35	TY22472	ABRAZADERA	2		(SUSTITUCION PARA (2) AR21999, ESTA APLICACION)
36	19M8081	TORNILLO	4		M10 X 80
37	AT184522	CONDENSADOR DE VAPOR	1		(ENGINE DT060/TT094)
	AT348322	CONDENSADOR DE VAPOR	1		(ENGINE HT054)
38	19M7808	TORNILLO	1		M10 X 65
39	R502079	MANGUITO	1		
40	RE505264	POLEA	1		
41	R500320	ESPACIADOR	1		
42	AT323646	MANGUITO DE REFRIGERANTE	1		
43	R115350	PASAMUROS	1		
44	RE214440	DEPOSITO & DESHUMECTADOR	1		
45	19M7550	TORNILLO	2		M10 X 35
46	19M7806	TORNILLO	1		M10 X 50
47	AT323647	MANGUITO DE REFRIGERANTE	1		
49	A3917R	ANILLO TORICO	1		0.364" X 0.070"
50	AT178931	BOCA DE CILINDRO HIDRAULICO	1		
51	19M7407	TORNILLO	2		M8 X 25
52	T216548	SOPORTE	1		
53	T160938	TAPA	1		
54	T227609	CORREA TRAPEZOIDAL	1		28.450 X 2 520 MM, (ENGINE DT060/TT094)
	T227666	CORREA TRAPEZOIDAL	1		28.450 X 2 490 MM, HIGH AMBIENT (ENGINE DT060/TT094)
	T240081	CORREA TRAPEZOIDAL	1		28.450 X 2 355 MM, (ENGINE HT054)
	T225495	CORREA TRAPEZOIDAL	1		28.450 X 2 380 MM, HIGH AMBIENT (ENGINE HT060) (T240083 NLA)
55	**AT314203**	**JUEGO**	**1**		**ACONDICIONADOR DE AIRE (CONJUNTOS ENTEROS) (VIENE CON EVAPORADOR Y ADICIONAL CONDUCTO) (ENGINE DT060/TT094)**
	AT334873	**JUEGO**	**1**		**(WHOLE GOODS) (COMES WITH EVAPORATOR AND ADDITIONAL DUCT WORK) (ENGINE HT054)**
56	L3483N	CASQUILLO	2		13/32" X 5/8" X 2-1/8"

CAPO O COMPARTIMIENTO DEL MOTOR 1910

HOOD AND SIDE PANELS (ENGINE TT094)
CAPOT ET PANNEAUX LATERAUX (ENGINE TT094)
CAPO Y PANELES LATERALES (ENGINE TT094)

TX1013669 -UN-09DEC06

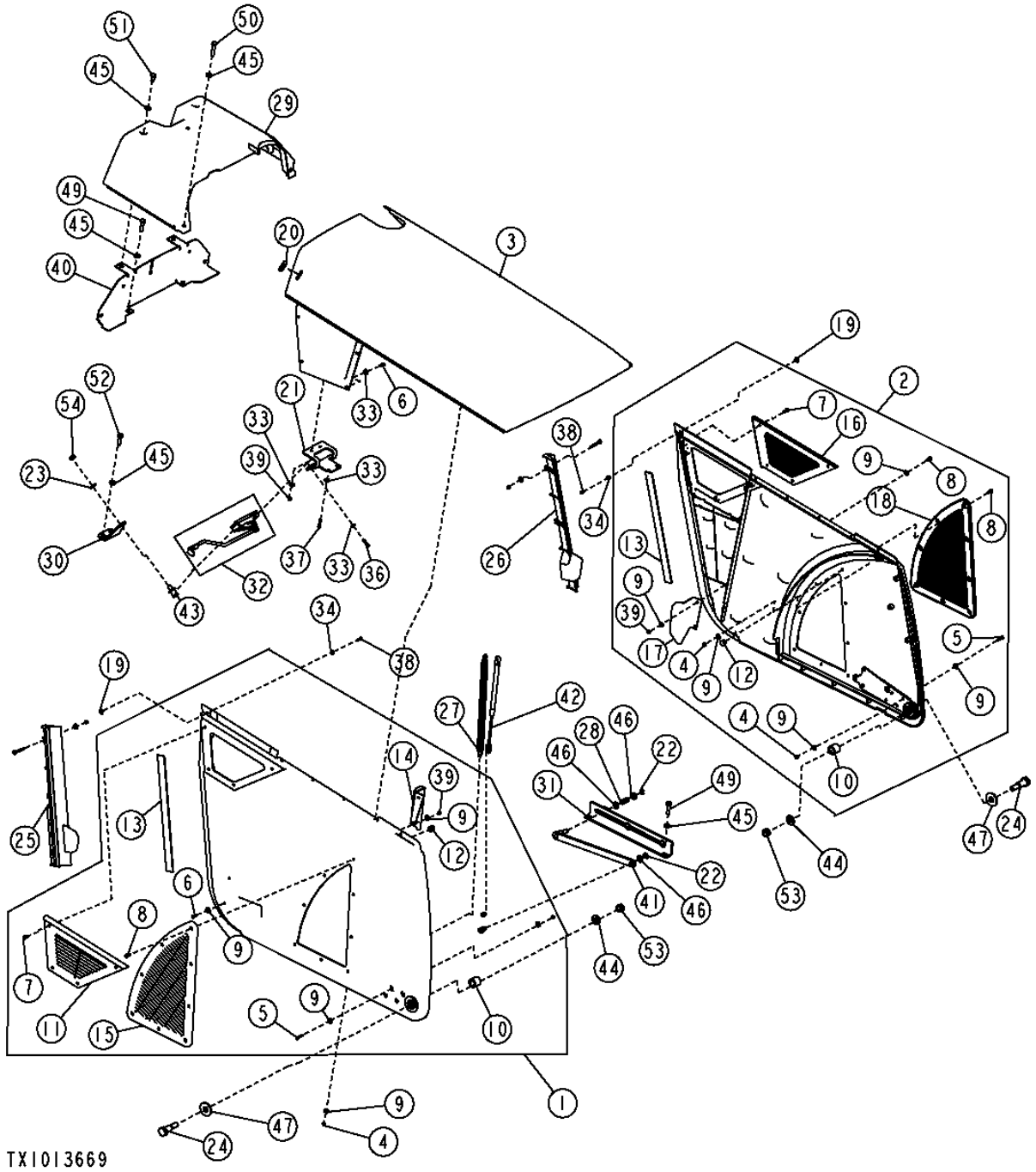

CAPO O COMPARTIMIENTO DEL MOTOR 1910

HOOD AND SIDE PANELS (ENGINE TT094)
CAPOT ET PANNEAUX LATERAUX (ENGINE TT094)
CAPO Y PANELES LATERALES (ENGINE TT094)

POS.	*NO.PIEZA*	*DESCRIPCION*	*CANT*	*NUM. SERIE*	*NOTAS*
1	AT323237	PANEL	1		(RH)
2	AT323238	PANEL	1		(LH)
3	AT324645	CAPO	1		
4	14M7272	TUERCA	28		M6
5	19M7933	TORNILLO	8		M6 X 25
6	19M8425	TORNILLO	4		M6 X 16
7	21M7246	TORNILLO	8		M6 X 16
8	21M7267	TORNILLO	16		M6 X 20
9	24M7139	ARANDELA	40		6.400 X 18 X 1.600 MM
10	T165911	CASQUILLO	2		
11	T165915	VENTANA DE AIREACION	1		
12	T165997	INSERTO	2		
13	T184116	MATERIAL DE CAPA PROTECTORA	2		
14	T184787	SOPORTE	1		
15	T211121	VENTANA DE AIREACION	1		RH
16	T165916	VENTANA DE AIREACION	1		(LH)
17	T184788	SOPORTE	1		
18	T211122	VENTANA DE AIREACION	1		(LH)
19	T183773	TUERCA	4		
20	T188642	PASAMUROS	1		
21	T201591	SOPORTE	1		
22	R26871	ANILLO ELASTICO	2		
23	T105740	ARANDELA	1		
24	T165975	TORNILLO	2		
25	T165976	GUIA	1		RH
26	T184393	GUIA	1		(LH)
27	T165977	MUELLE DE TRACCION	2		
28	T165981	MUELLE DE COMPRESION	1		
29	T209334	CAPO	1		
30	T215364	ANGULO	1		
31	T216614	GUIA	1		
32	AT196358	PESTILLO	1		
33	24M7139	ARANDELA	28		6.400 X 18 X 1.600 MM
34	24M7138	ARANDELA	4		5.300 X 15 X 1.200 MM
35	19M8425	TORNILLO	8		M6 X 16
36	19M7933	TORNILLO	2		M6 X 25
37	19M7874	TORNILLO	2		M6 X 30
38	19M7372	TORNILLO	4		M5 X 16
39	14M7272	TUERCA	16		M6
40	AT324116	APOYO	1		
41	AT323670	BARRA	1		
42	AT311334	CILINDRO DE GAS	1		
43	AR91896	PERNO DE CIERRE	1		
44	24M7241	ARANDELA	2		17 X 34 X 4 MM
45	24M7239	ARANDELA	10		10.700 X 21 X 2.500 MM
46	24M7047	ARANDELA	3		13 X 24 X 2.500 MM
47	24H1236	ARANDELA	2		
48	19M9100	TORNILLO	6		M6 X 50
49	19M8637	TORNILLO	4		M10 X 40
50	19M8600	TORNILLO	2		M10 X 50
51	19M7938	TORNILLO	2		M10 X 20
52	19M7550	TORNILLO	2		M10 X 35
53	14M7238	TUERCA CON BRIDA	2		M18
54	14H1047	TUERCA	1		

CAPO O COMPARTIMIENTO DEL MOTOR 1910

HOOD AND SIDE PANELS (ENGINE HT054)
CAPOT ET PANNEAUX LATERAUX (ENGINE HT054)
CAPO Y PANELES LATERALES (ENGINE HT054)

TX1033909 -UN-18JAN08

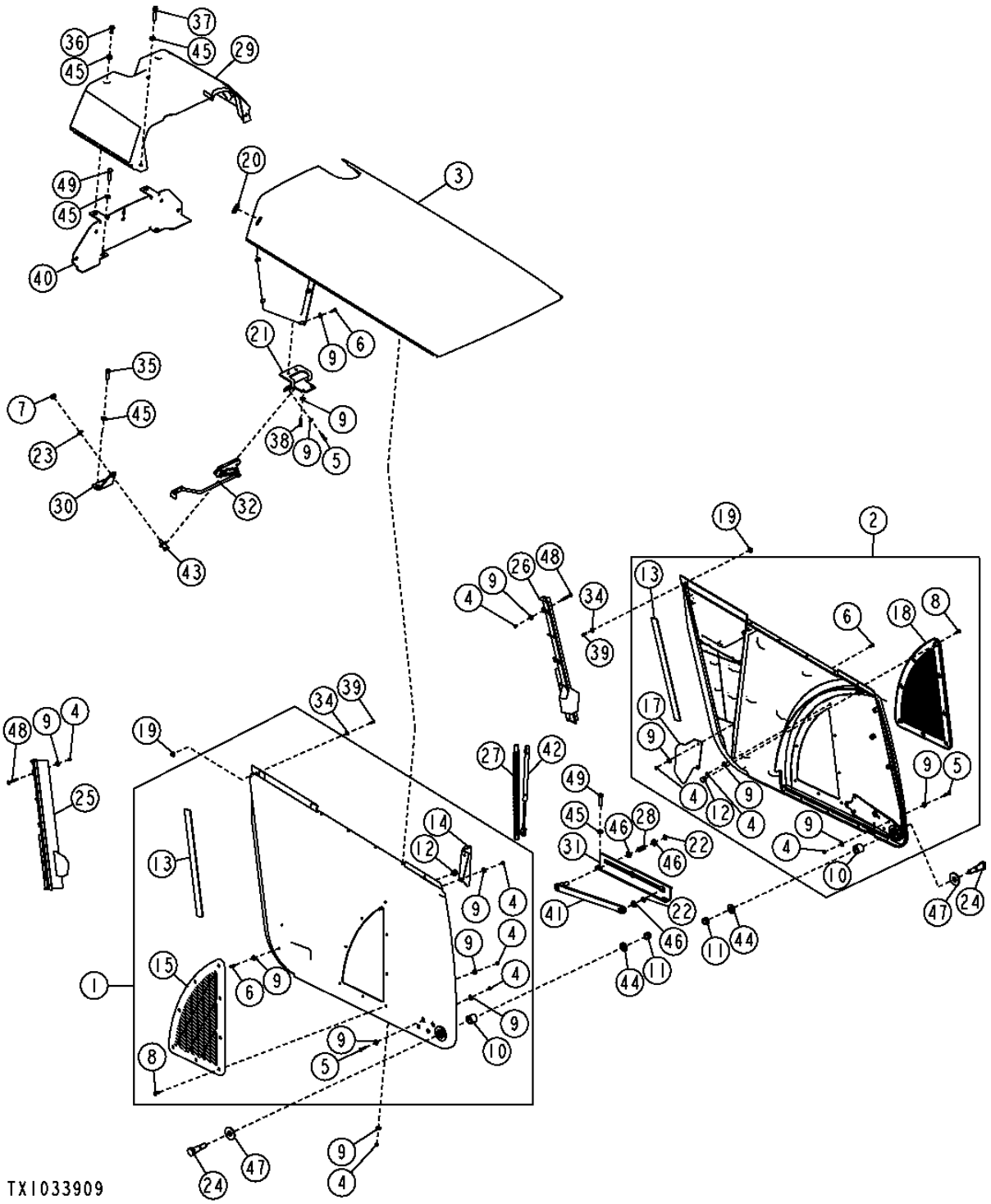

CAPO O COMPARTIMIENTO DEL MOTOR 1910

HOOD AND SIDE PANELS (ENGINE HT054)
CAPOT ET PANNEAUX LATERAUX (ENGINE HT054)
CAPO Y PANELES LATERALES (ENGINE HT054)

POS.	*NO.PIEZA*	*DESCRIPCION*	*CANT*	*NUM. SERIE*	*NOTAS*
1	AT334913	PANEL	1		(RH)
2	AT334914	PANEL	1		(LH)
3	AT334916	CAPO	1		
4	14M7272	TUERCA	30		M6
5	19M7933	TORNILLO	6		M6 X 25
6	19M8425	TORNILLO	12		M6 X 16
7	14H1047	TUERCA	1		7/16"
8	21M7267	TORNILLO	16		M6 X 20
9	24M7139	ARANDELA	68		6.400 X 18 X 1.600 MM
10	T165911	CASQUILLO	2		
11	14M7238	TUERCA CON BRIDA	2		M18
12	T165997	INSERTO	2		
13	T184116	MATERIAL DE CAPA PROTECTORA	2		
14	T184787	SOPORTE	1		
15	T211121	VENTANA DE AIREACION	1		RH
17	T184788	SOPORTE	1		
18	T211122	VENTANA DE AIREACION	1		(LH)
19	T183773	TUERCA	4		
20	T188642	PASAMUROS	1		
21	T201591	SOPORTE	1		
22	R26871	ANILLO ELASTICO	2		
23	T105740	ARANDELA	1		
24	T165975	TORNILLO	2		
25	T165976	GUIA	1		RH
26	T184393	GUIA	1		(LH)
27	T165977	MUELLE DE TRACCION	2		
28	T165981	MUELLE DE COMPRESION	1		
29	T209334	CAPO	1		
30	T215364	ANGULO	1		
31	T216614	GUIA	1		
32	AT335706	PESTILLO	1		
34	24M7138	ARANDELA	4		5.300 X 15 X 1.200 MM
35	19M7550	TORNILLO	2		M10 X 35
36	19M7938	TORNILLO	2		M10 X 20
37	19M8600	TORNILLO	2		M10 X 50
38	19M7874	TORNILLO	2		M6 X 30
39	19M7372	TORNILLO	4		M5 X 16
40	AT324116	APOYO	1		
41	AT323670	BARRA	1		
42	AT311334	CILINDRO DE GAS	1		
43	AR91896	PERNO DE CIERRE	1		
44	24M7241	ARANDELA	2		17 X 34 X 4 MM
45	24M7239	ARANDELA	10		10.700 X 21 X 2.500 MM
46	24M7047	ARANDELA	3		13 X 24 X 2.500 MM
47	24H1236	ARANDELA	2		
48	19M9100	TORNILLO	6		M6 X 50
49	19M8637	TORNILLO	4		M10 X 40

BATTERY ENCLOSURE AND TOOL BOX
COMPARTIMENT BATTERIE ET BOITE A OUTILS
ENVUELTA DE BATERIA Y CAJA DE HERRAMIENTAS

TX1015821 -UN-18DEC06

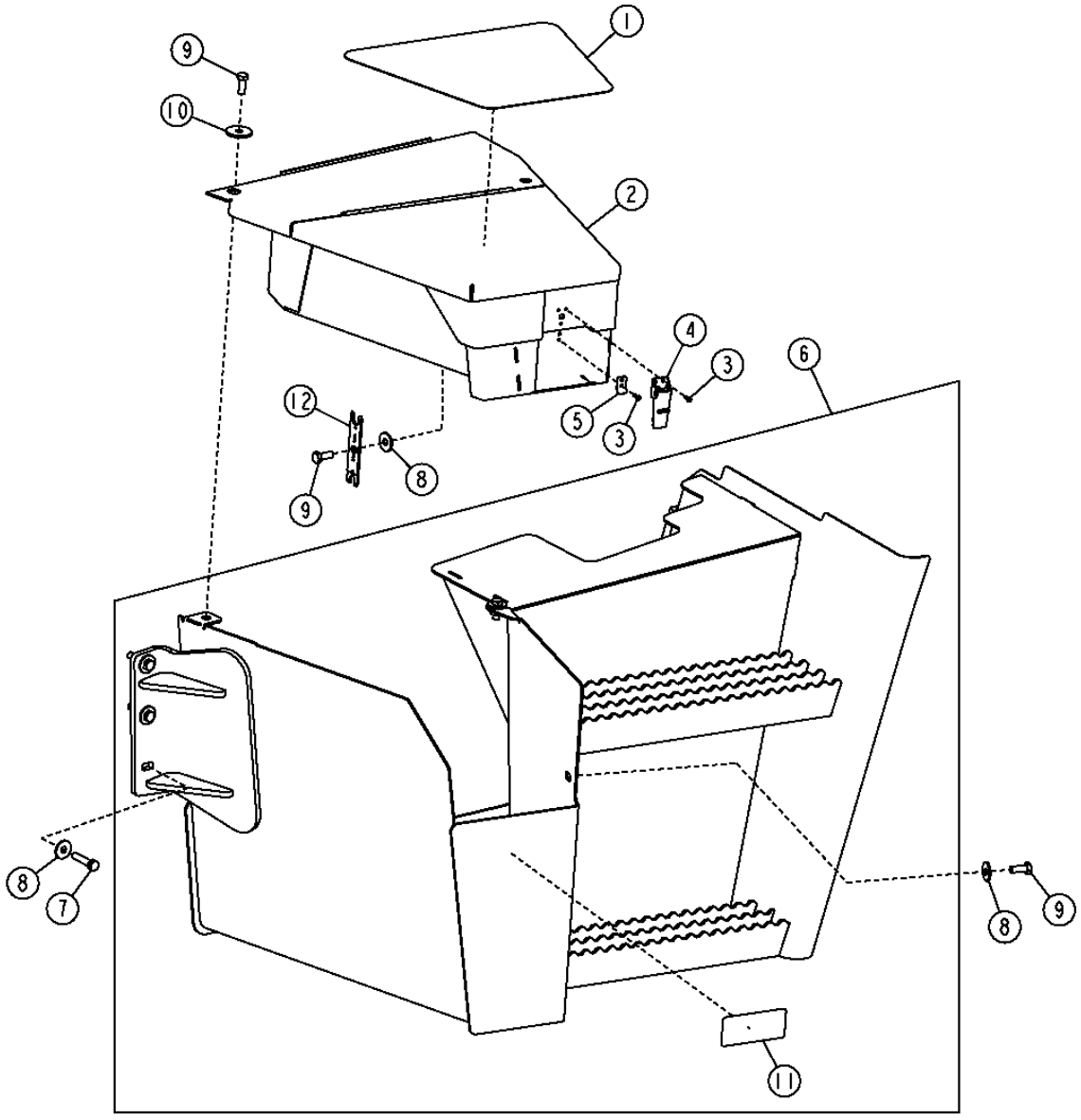

TX1015821

BATTERY ENCLOSURE AND TOOL BOX
COMPARTIMENT BATTERIE ET BOITE A OUTILS
ENVUELTA DE BATERIA Y CAJA DE HERRAMIENTAS

POS.	*NO.PIEZA*	*DESCRIPCION*	*CANT*	*NUM. SERIE*	*NOTAS*
1	T165290	TIRA ANTIDESLIZANTE	1		
2	AT332084	CAJA DE HERRAMIENTAS	1		
3	AT333453	REMACHE	5		
4	AT332153	PESTILLO	1		
5	T227945	ANGULO	1		
6	AT332597	CAJA DE BATERIA	1		
7	19M8637	TORNILLO	4		M10 X 40
8	24M7296	ARANDELA	6		
9	19M7402	TORNILLO	4		M10 X 25
10	24H1718	ARANDELA	1		
11	JD5933	CATADIOPTRICO	1		
12	T212304	HERRAMIENTA	1		STC

LOADER PLUMBING SHIELD
PROTECTION DE CONDUITES HYDRAULIQUES DE CHARGEUR
ESCUDO DE TUBERIA DE CARGADORA

T135722 -UN-21APR04

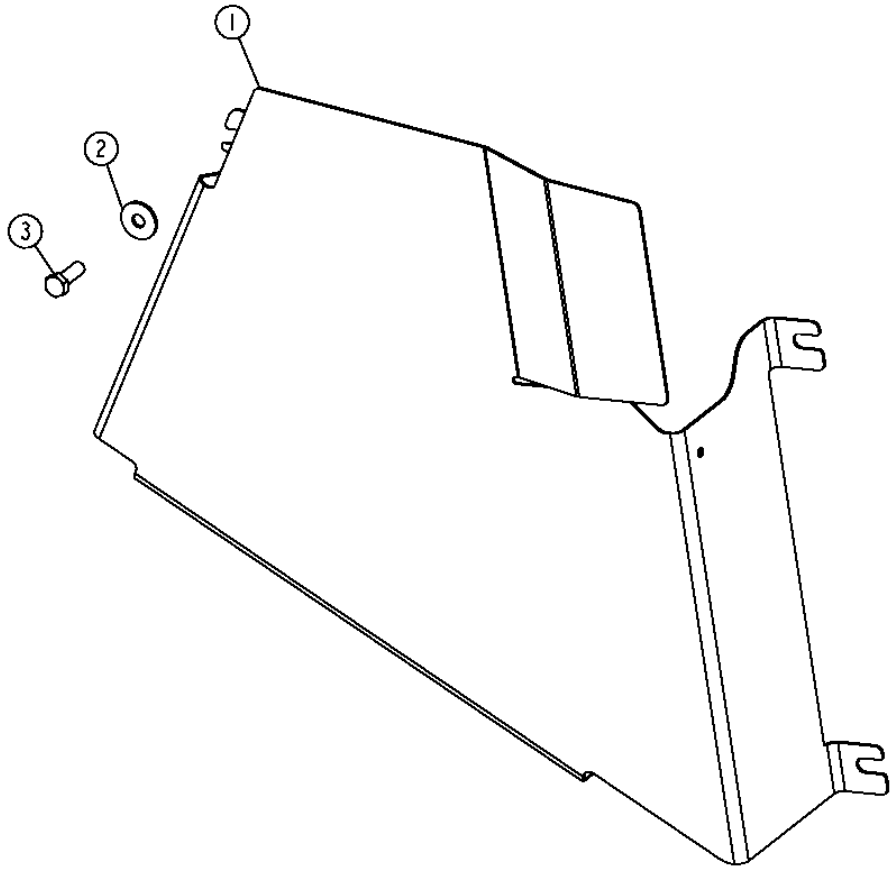

T135722

LOADER PLUMBING SHIELD
PROTECTION DE CONDUITES HYDRAULIQUES DE CHARGEUR
ESCUDO DE TUBERIA DE CARGADORA

POS.	*NO.PIEZA*	*DESCRIPCION*	*CANT*	*NUM. SERIE*	*NOTAS*
1	T206908	REVESTIMIENTO	1		
2	24M7296	ARANDELA	1		
3	19M7662	TORNILLO	1		M10 X 30

EXTENDED GRILLE HOUSING
LOGEMENT DE CALANDRE ETENDU
CAJA DE PARRILLA EXTENDIDA

TX1013701 -UN-16NOV06

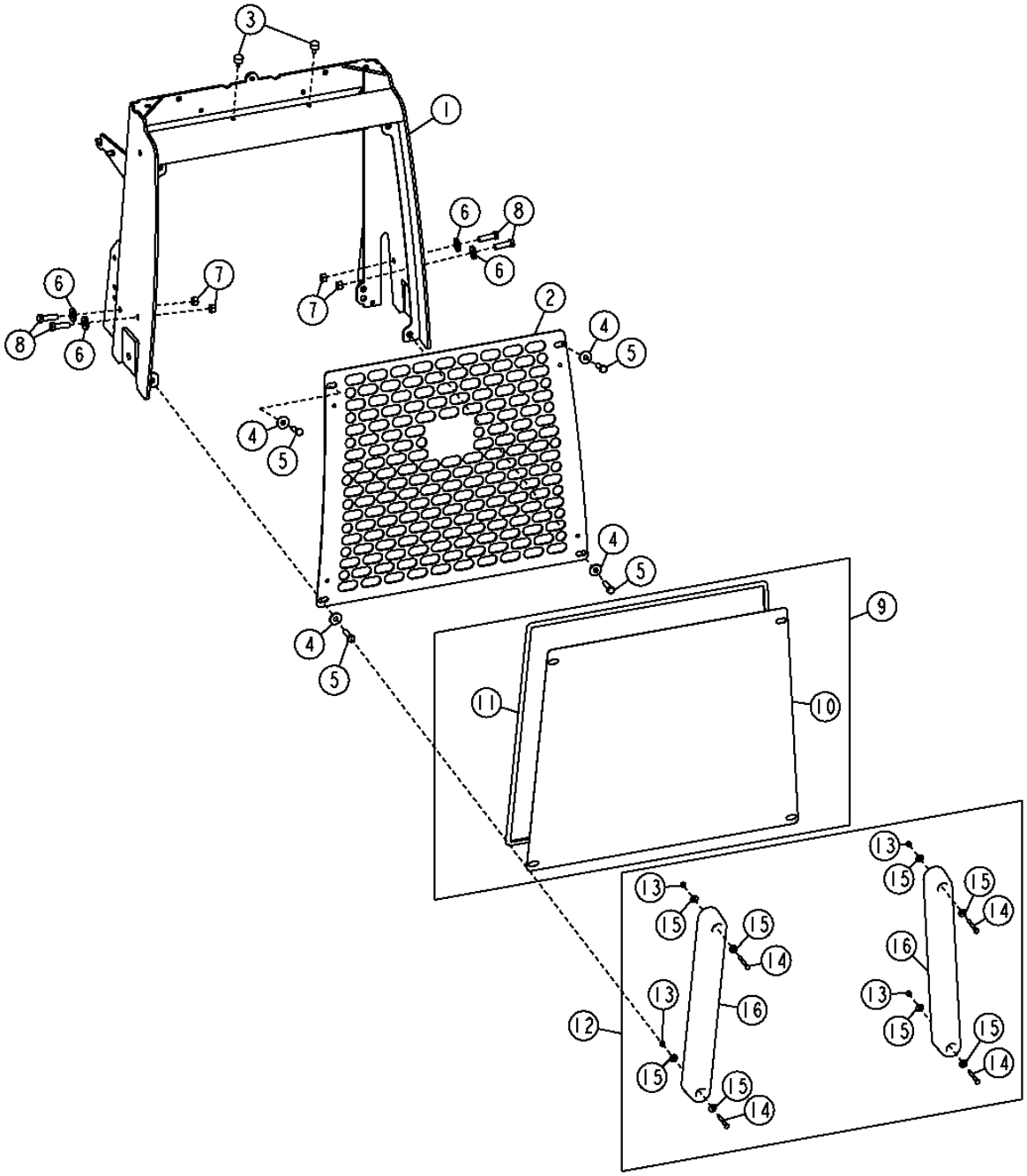

EXTENDED GRILLE HOUSING
LOGEMENT DE CALANDRE ETENDU
CAJA DE PARRILLA EXTENDIDA

POS.	*NO.PIEZA*	*DESCRIPCION*	*CANT*	*NUM. SERIE*	*NOTAS*
1	AT318073	BASTIDOR	1		
	AT346782	BASTIDOR	1		(ENGINE HT054)
2	T210544	ENREJADO	1		
3	H158596	PARAGOLPES	2		
4	24M7296	ARANDELA	4		
5	19M7550	TORNILLO	4		M10 X 35
6	T29342	ARANDELA	4		
7	14M7275	TUERCA	4		M12
8	19M7493	TORNILLO	4		M12 X 40
9	**AT322742**	**MALLA**	**1**		**(WHOLE GOODS) (TRASH SCREEN)**
10	AT322743	MALLA	1		
11	.....	AISLANTE	1		(HACER DE T58056) (CTL)
12	**AT322879**	**KIT DE GUARDAS PROTECTORAS**	**1**		**(WHOLE GOODS)**
13	14M7272	TUERCA	4		M6
14	19M8329	TORNILLO	4		M6 X 50
15	24M7139	ARANDELA	8		6.400 X 18 X 1.600 MM
16	T212302	PARAGOLPES	2		

TRASH SCREEN (ENGINE HT054)
TAMIS DE DEBRIS (ENGINE HT054)
PANTALLA ANTIBASURA (ENGINE HT054)

TX1034559 -UN-28JAN08

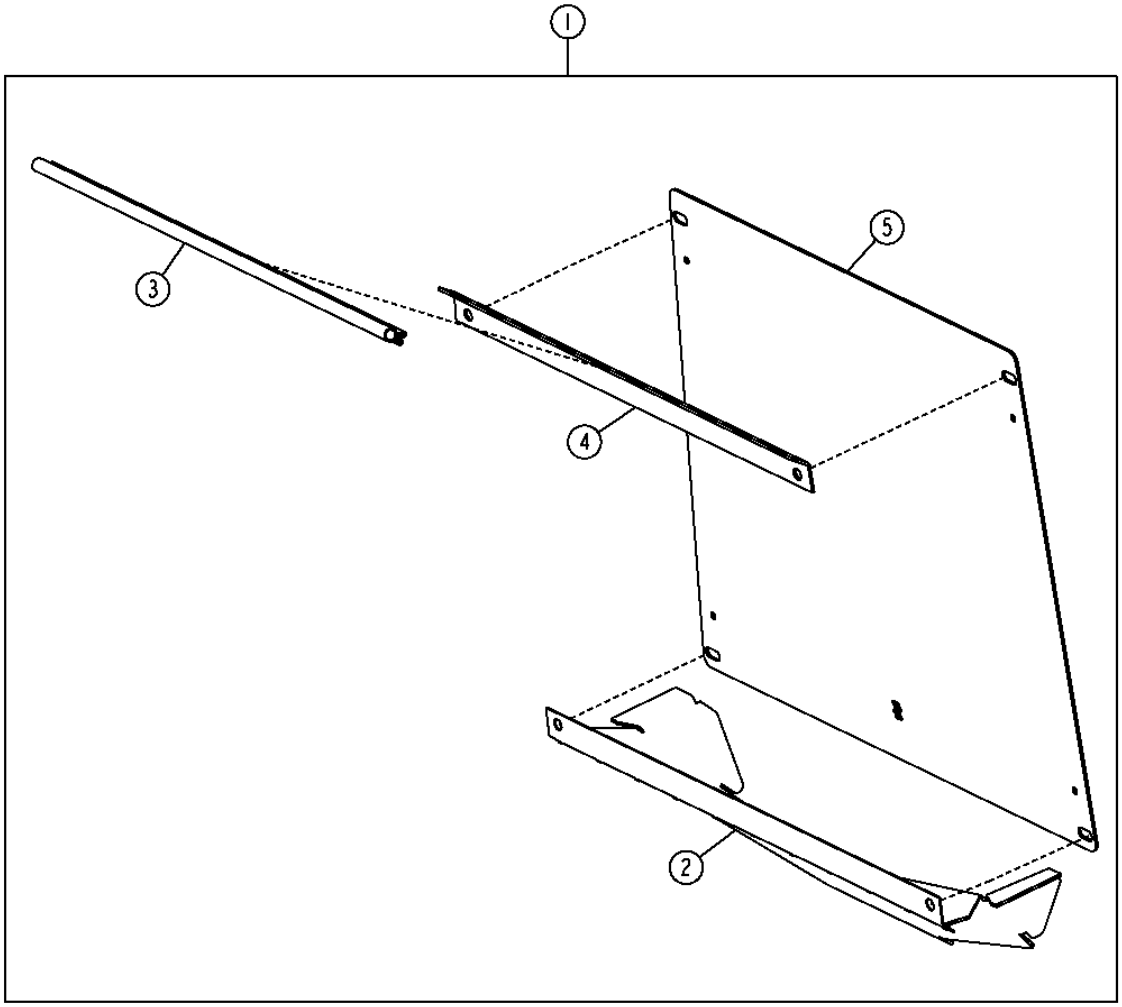

TX1034559

TRASH SCREEN (ENGINE HT054)
TAMIS DE DEBRIS (ENGINE HT054)
PANTALLA ANTIBASURA (ENGINE HT054)

POS.	*NO.PIEZA*	*DESCRIPCION*	*CANT*	*NUM. SERIE*	*NOTAS*
1	AT353036	CONJUNTO DE MODIFICACION	1		(WHOLE GOODS)
2	AT335599	AISLANTE	1		
3	.....	AISLANTE	1		(CTL 2.1 FEET) (HACER DE T63949)
4	T227530	ANGULO	1		
5	T241799	MALLA	1		

OPERATOR STATION FENDERS
AILES DU POSTE DE CONDUITE
GUARDABARROS DE PUESTO DEL OPERADOR

TX1032765 -UN-06DEC07

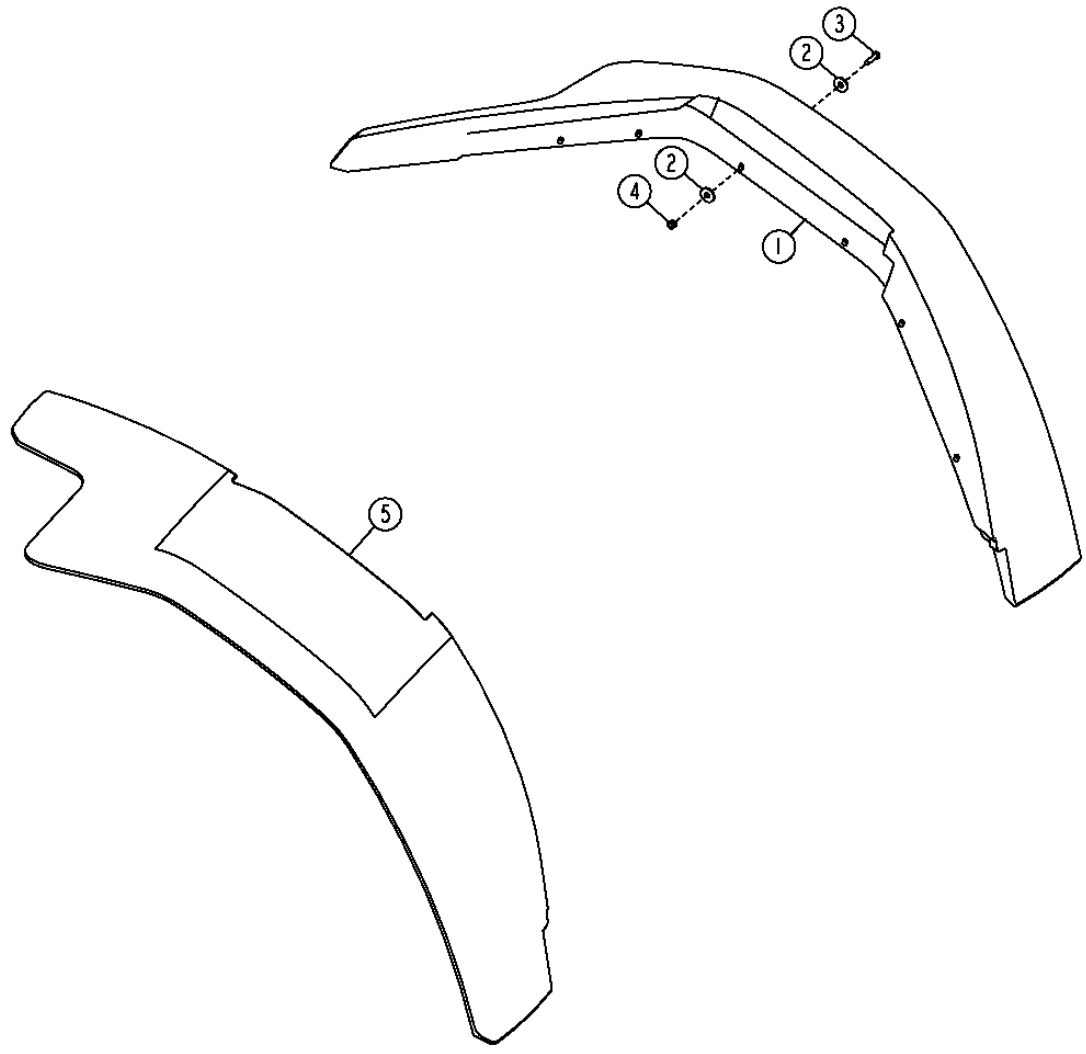

TX1032765

OPERATOR STATION FENDERS
AILES DU POSTE DE CONDUITE
GUARDABARROS DE PUESTO DEL OPERADOR

POS.	*NO.PIEZA*	*DESCRIPCION*	*CANT*	*NUM. SERIE*	*NOTAS*
1	T177187	GUARDABARRO	1		LH
2	24M7296	ARANDELA	24		
3	14M7426	TUERCA DE SEGURIDAD	12		M8
4	19M7513	TORNILLO	12		M8 X 30
5	T165870	GUARDABARRO	1		RH

RADIO, ANTENNA, SPEAKERS AND WIRE HARNESS (FOR USE WITH CAB ONLY)
RADIO, HAUT-PARLEURS, FAISCEAU DE FILS ET ANTENNE (A UTILISER AVAC CABINE SEULE)
RADIO, ALTAVOCES, ARNES DE ALAMBRADO Y ANTENA (USAR CON CABINA SOLAMENTE)

TX1014614 -UN-18DEC06

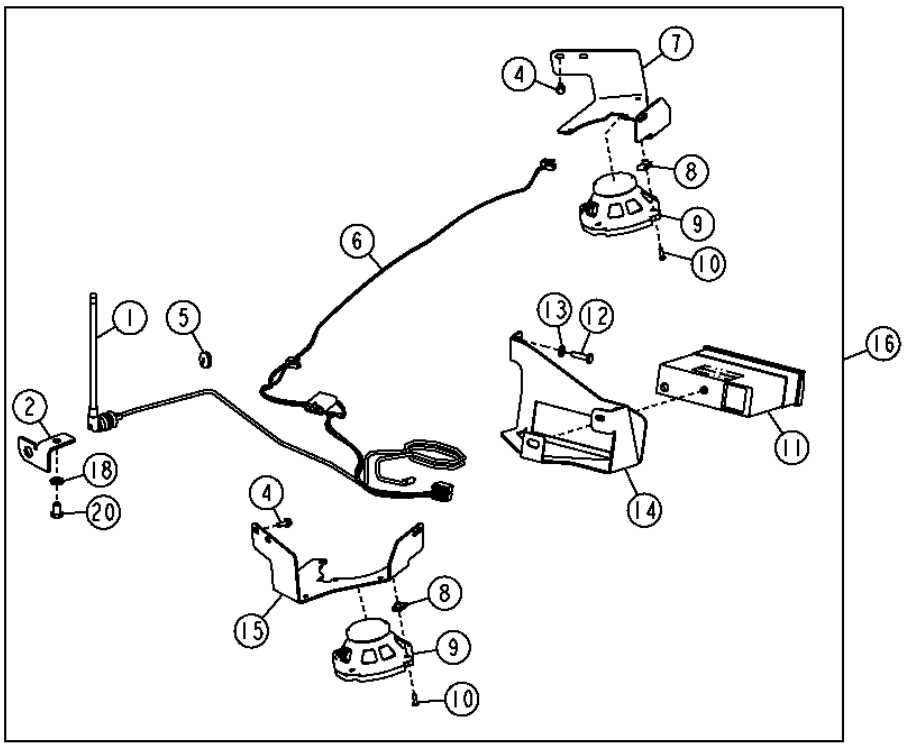

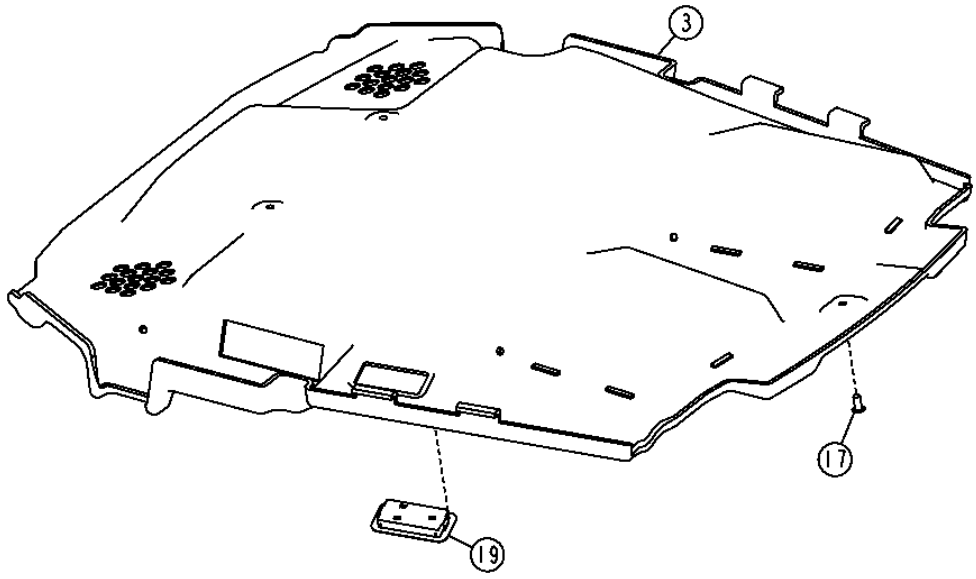

TX1014614

RADIO, ANTENNA, SPEAKERS AND WIRE HARNESS (FOR USE WITH CAB ONLY)
RADIO, HAUT-PARLEURS, FAISCEAU DE FILS ET ANTENNE (A UTILISER AVAC CABINE SEULE)
RADIO, ALTAVOCES, ARNES DE ALAMBRADO Y ANTENA (USAR CON CABINA SOLAMENTE)

POS.	*NO.PIEZA*	*DESCRIPCION*	*CANT*	*NUM. SERIE*	*NOTAS*
1	AT199388	ANTENA	1		
2	T204635	SOPORTE	1		ANTENA
3	AT335596	GUARNICION DE TECHO	1		CON RADIO
	AT335595	GUARNICION DE TECHO	1		SIN RADIO
4	19M7933	TORNILLO	6		M6 X 25
5	T74952	PASAMUROS	1		
6	AT191575	GRUPO DE CABLES	1		
7	T186443	SOPORTE	1		ALTOPARLANTE IZQUIERDA
8	R117892	TUERCA	6		
9	AT342588	ALTAVOZ	2		
10	21M7271	TORNILLO	6		M5 X 16
11	RE190139	RADIO	1		AM/FM/WB
	RE227953	RADIO	1		AM/FM/WB/CD
	F125909	RADIO	1		AM/FM/CD
12	19M7513	TORNILLO	2		M8 X 30
13	24M7238	ARANDELA	2		
14	T165951	SOPORTE	1		RADIO
15	T186444	SOPORTE	1		ALTOPARLANTE DERECHA
16	**AT326336**	**KIT DE RADIO**	**1**		**(CONJUNTOS ENTEROS) (INCLUSIVE AT335596, AT320544 Y (7) MT2485)**
	AT348557	**KIT DE RADIO**	**1**		**AM/FM/WB (CONJUNTOS ENTEROS)**
	AT326271	**KIT DE RADIO**	**1**		**AM/FM/WB/CD (CONJUNTOS ENTEROS)**
17	MT2485	TAPON	9		(TALADRAR AGUJERO A 10MM)
18	24M7239	ARANDELA	1		10.700 X 21 X 2.500 MM
19	AT320544	FARO	1		
20	19M8324	TORNILLO	1		M10 X 16

MEMORANDA
MEMORANDA
MEMORANDA

EXTERNAL MIRROR
RETROVISEUR EXTERIEUR
ESPEJO EXTERNO

TX1006003 -UN-17APR06

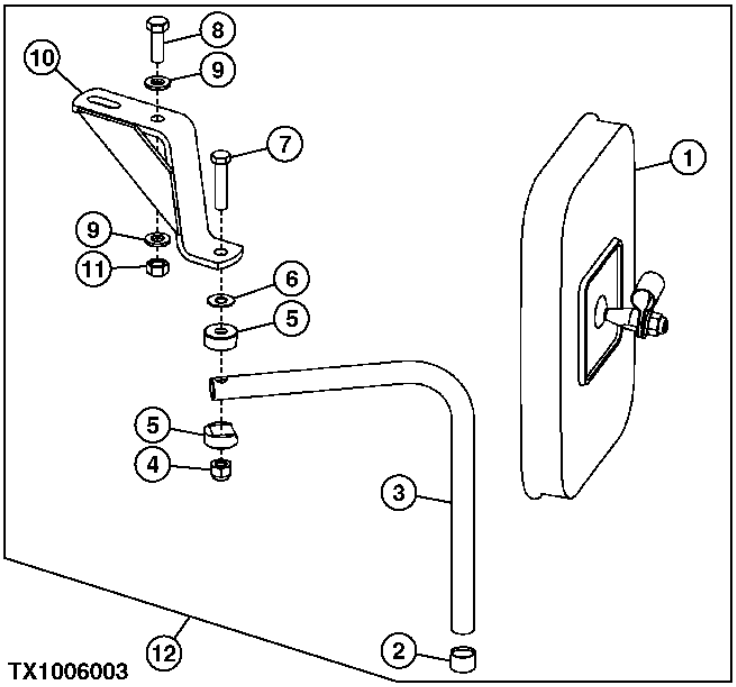

POS.	*NO.PIEZA*	*DESCRIPCION*	*CANT*	*NUM. SERIE*	*NOTAS*
1	AT103919	RETROVISOR	2		
2	T128437	TAPA	2		
3	T148817	TUBO	2		
4	T11234	TUERCA DE SEGURIDAD	2		3/8"
5	T115030	SEMIABRAZADERA	4		
6	T60920	ARANDELA	2		
7	19H3217	TORNILLO	2		3/8" X 1-3/4"
8	19M7662	TORNILLO	2		M10 X 30
9	24M7239	ARANDELA	4		
10	AT195814	SOPORTE	1		LH
	AT195815	SOPORTE	1		RH
11	14M7274	TUERCA	2		M10
12	AT186155	RETROVISOR	1		

INTERIOR FRONT VIEW MIRROR (REAR MOUNTED)
RETROVISEUR INTERIEUR VERS L'AVANT (MONTE A L'ARRIERE)
ESPEJO RETROVISOR INTERIOR (MONTAJE TRASERO)

TX1013261 -UN-16OCT06

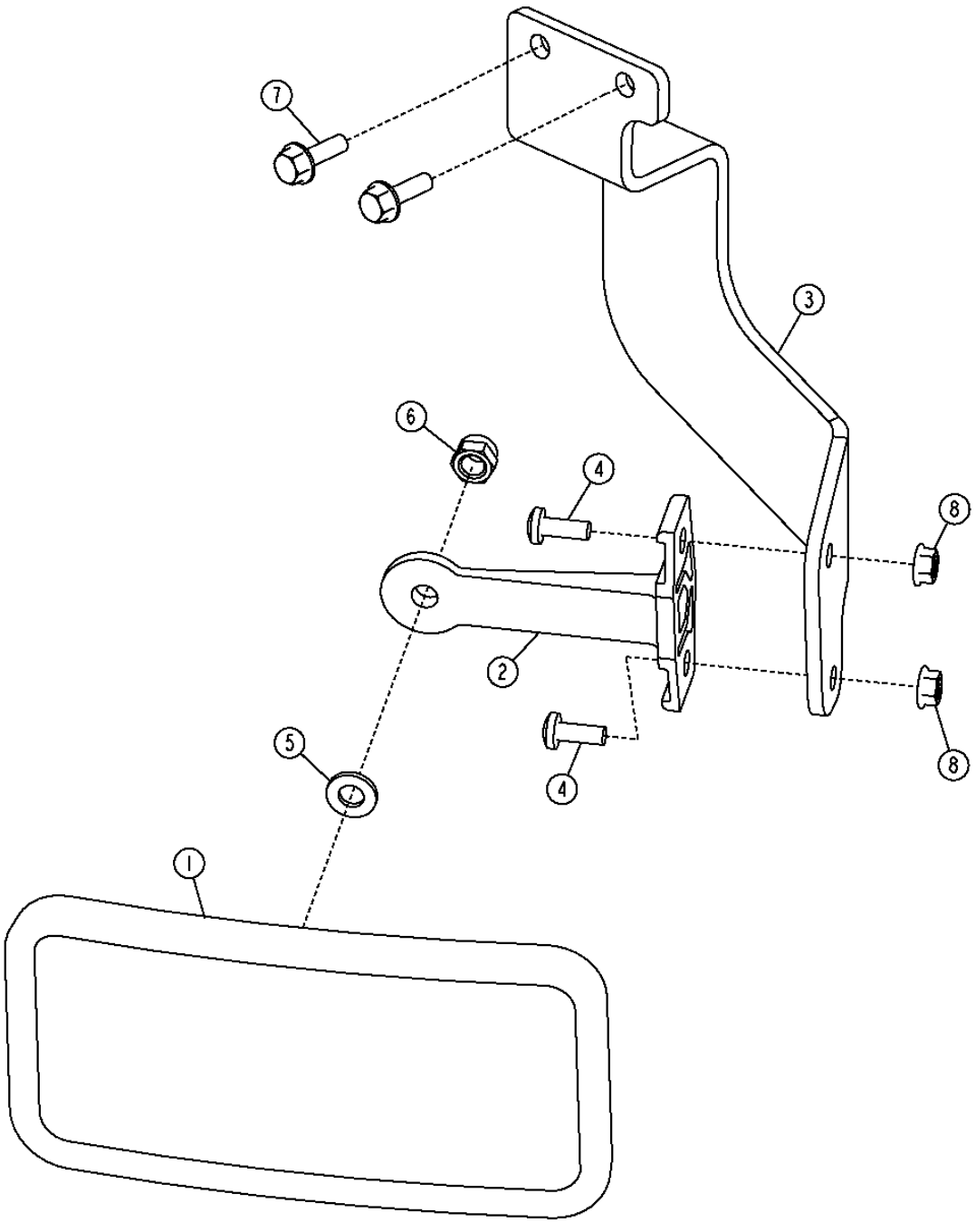

INTERIOR REAR VIEW MIRROR
RETROVISEUR INTERIEUR VERS L'AVANT (MONTE A L'ARRIERE)
ESPEJO RETROVISOR INTERIOR (MONTAJE TRASERO)

POS.	*NO.PIEZA*	*DESCRIPCION*	*CANT*	*NUM. SERIE*	*NOTAS*
1	AT196427	RETROVISOR	1		
2	L75379	SOPORTE	1		
3	T226786	SOPORTE	1		
4	21M7246	TORNILLO	2		M6 X 16
5	24M7238	ARANDELA	1		
6	14M7426	TUERCA DE SEGURIDAD	1		M8
7	19M7862	TORNILLO	2		M6 X 20
8	14M7303	TUERCA CON BRIDA	2		M6

INTERIOR REAR VIEW MIRROR (FRONT MOUNTED)
RETROVISEUR INTERIEUR VERS L'ARRIERE (MONTE A L'AVANT)
ESPEJO RETROVISOR INTERIOR (MONTAJE DELANTERO)

T145088 -UN-24AUG01

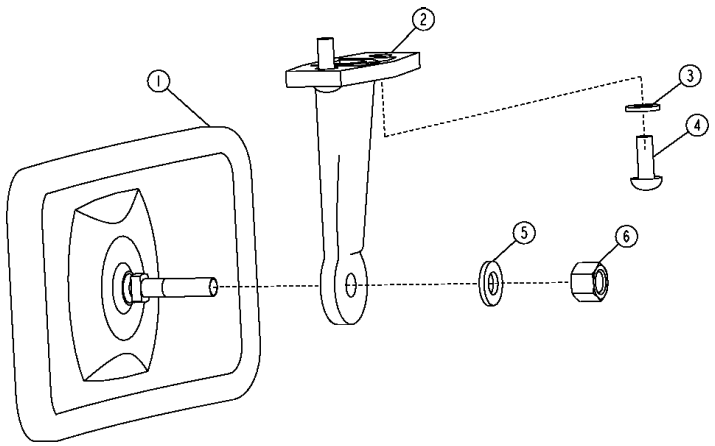

T145088

POS.	*NO.PIEZA*	*DESCRIPCION*	*CANT*	*NUM. SERIE*	*NOTAS*
1	AT222333	RETROVISOR	1		(RECOMENDADO PARA EL USO EN AMBIENTES ALTAMENTE CORROSIVOS)
	AT196427	RETROVISOR	1		
2	L75379	SOPORTE	1		
3	.....	ARANDELA	2		(NO RECIBE SERVICIO)
4	21M7246	TORNILLO	2		M6 X 16
5	24M7238	ARANDELA	1		
6	14M7426	TUERCA DE SEGURIDAD	1		M8

MEMORANDA
MEMORANDA
MEMORANDA

FIRE EXTINGUISHER
EXTINCTEUR
EXTINTOR

TX1013736 -UN-20DEC06

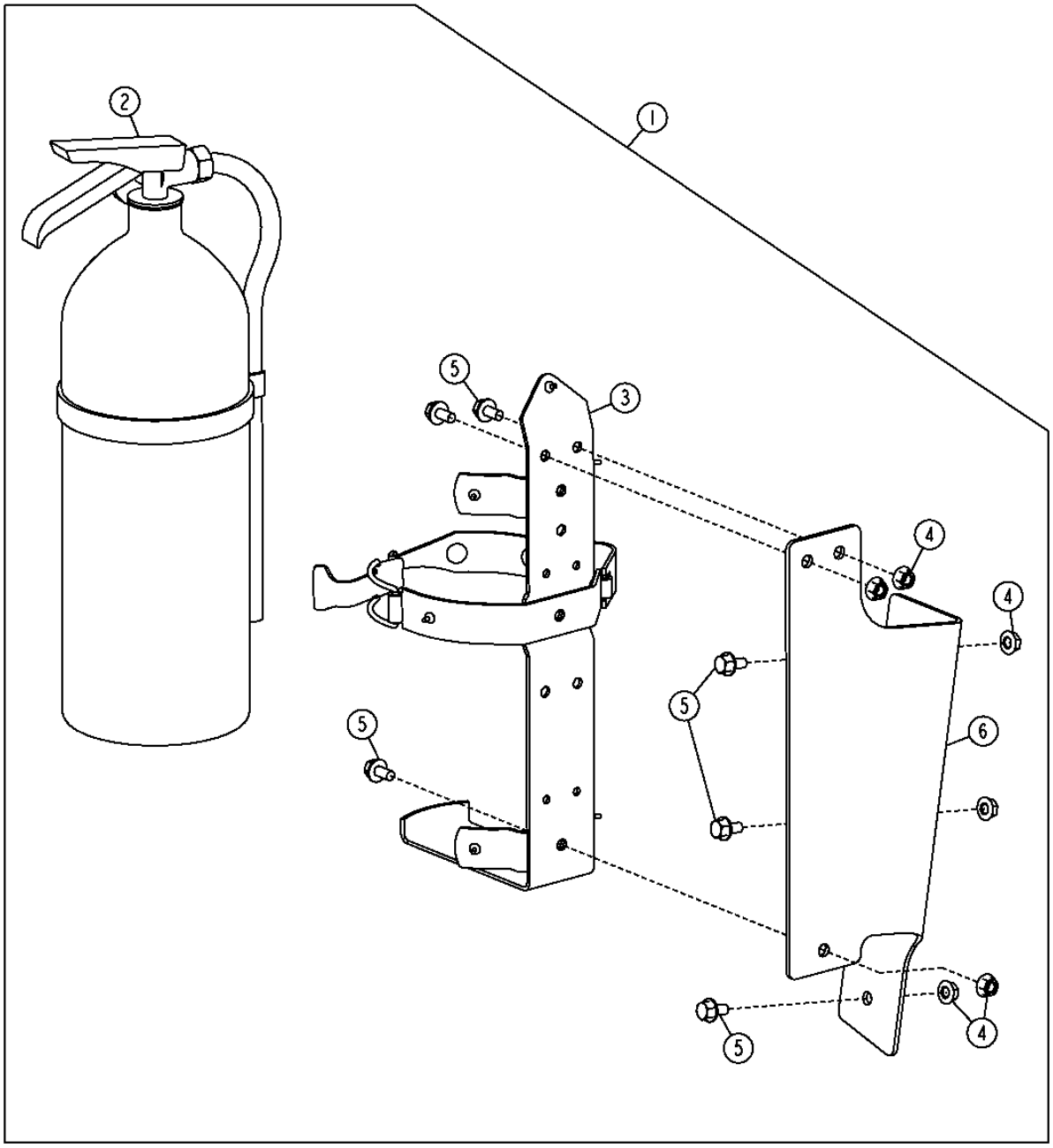

TX1013736

FIRE EXTINGUISER
EXTINCTEUR
EXTINTOR

POS.	*NO.PIEZA*	*DESCRIPCION*	*CANT*	*NUM. SERIE*	*NOTAS*
1	AT334349	JUEGO	1		
2	AT189487	EXTINTOR	1		
3	AT189390	SOPORTE	1		
4	14M7303	TUERCA CON BRIDA	6		M6
5	19M7774	TORNILLO	6		M6 X 12
6	T225838	PLACA	1		

DISPOSITIVOS DE AVISO INCL. BOCINA Y ALARMA DE RETROCESO 2004

BACK-UP ALARM SYSTEM (S/N -XXXXXX)
SYSTEME AVERTISSEUR SONORE DE MARCHE ARRIERE (S/N -XXXXXX)
SISTEMA DE BOCINA DE RETROCESO (S/N -XXXXXX)

T160035 -UN-01OCT02

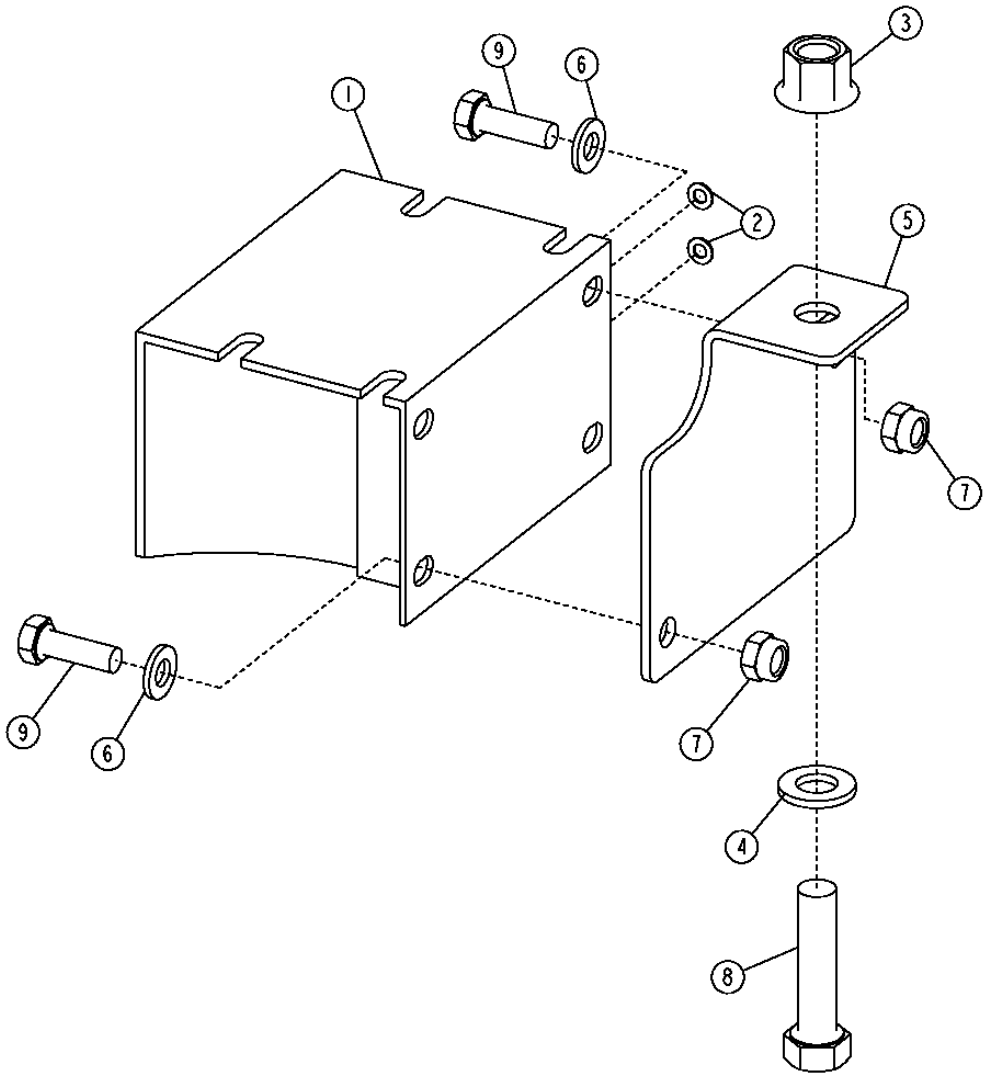

T160035

DISPOSITIVOS DE AVISO INCL. BOCINA Y ALARMA DE RETROCESO 2004

BACK-UP ALARM SYSTEM (S/N -XXXXXX)
SYSTEME AVERTISSEUR SONORE DE MARCHE ARRIERE
SISTEMA DE BOCINA DE RETROCESO

POS.	*NO.PIEZA*	*DESCRIPCION*	*CANT*	*NUM. SERIE*	*NOTAS*
1	AT120461	ALARMA DE DESPLAZAMIENTO	1	-154299	
	AT335267	ALARMA DE DESPLAZAMIENTO	1	154300-	
2	12M7084	ARANDELA DE SEGURIDAD	2		
3	14M7401	TUERCA DE SEGURIDAD	1		M12
4	24M7047	ARANDELA	1		
5	T161368	SOPORTE	1		
6	24M7238	ARANDELA	2		
7	14M7426	TUERCA DE SEGURIDAD	2		M8
8	19M7496	TORNILLO	1		M12 X 45
9	19M7407	TORNILLO	2		M8 X 25

DISPOSITIVOS DE AVISO INCL. BOCINA Y ALARMA DE RETROCESO 2004

BACK-UP ALARM SYSTEM (S/N XXXXXX-)
SYSTEME AVERTISSEUR SONORE DE MARCHE ARRIERE (S/N XXXXXX-)
SISTEMA DE BOCINA DE RETROCESO (S/N XXXXXX-)

TX1034562 -UN-18JAN08

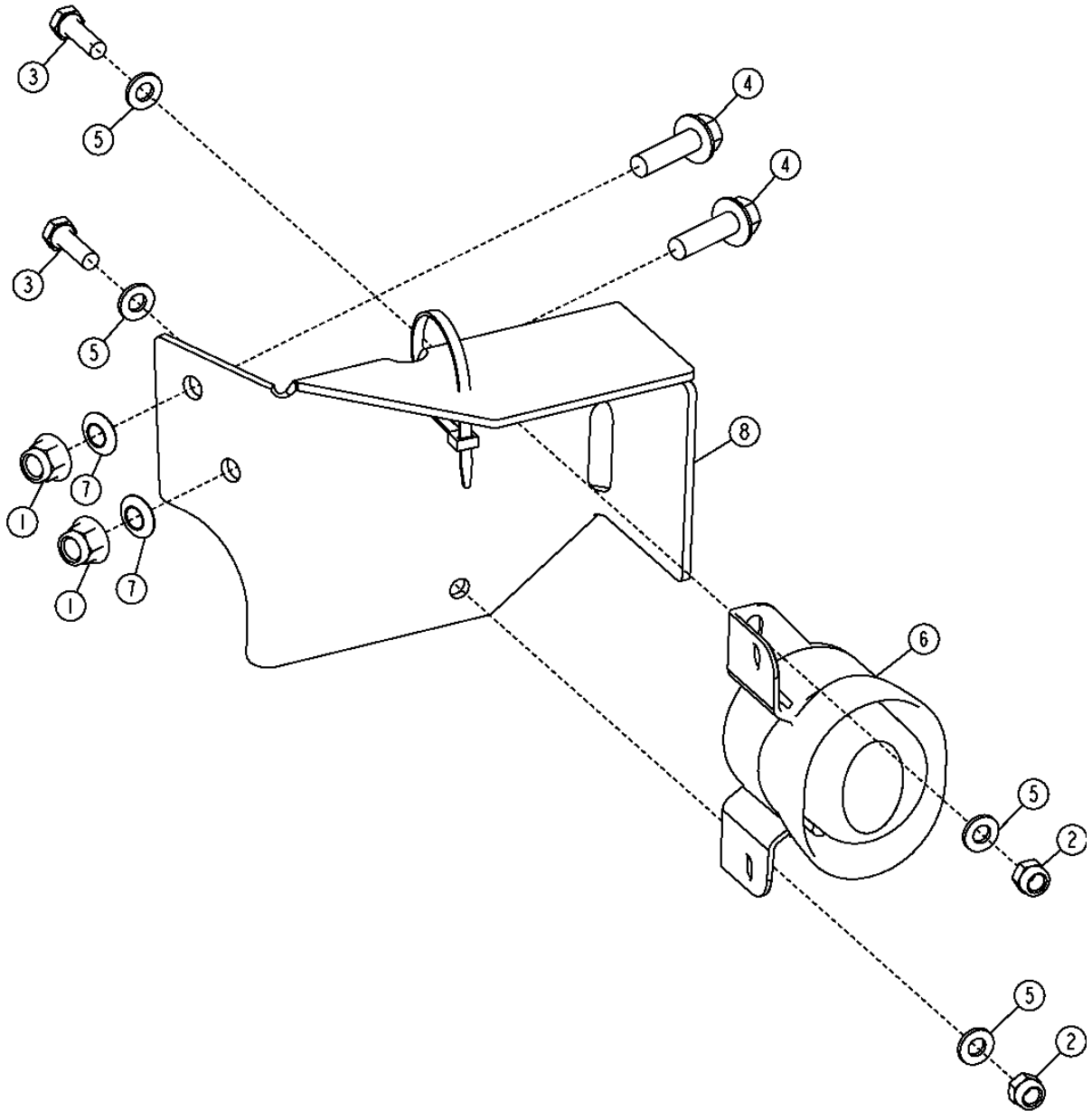

TX1034562

DISPOSITIVOS DE AVISO INCL. BOCINA Y ALARMA DE RETROCESO 2004
BACK-UP ALARM SYSTEM (S/N XXXXXX-)
SYSTEME AVERTISSEUR SONORE DE MARCHE ARRIERE
SISTEMA DE BOCINA DE RETROCESO

POS.	*NO.PIEZA*	*DESCRIPCION*	*CANT*	*NUM. SERIE*	*NOTAS*
1	14M7400	TUERCA DE SEGURIDAD	2		M10
2	14M7426	TUERCA DE SEGURIDAD	2		M8
3	19M7835	TORNILLO	2		M10 X 35
4	19M7407	TORNILLO	2		M8 X 25
5	24M7238	ARANDELA	4		8.700 X 17 X 2 MM
6	AT335267	ALARMA DE DESPLAZAMIENTO	1		
7	H141123	TUERCA DE EMPUJE	2		10 MM
8	T239252	SOPORTE	1		

DISPOSITIVOS DE AVISO INCL. BOCINA Y ALARMA DE RETROCESO 2004

HORN
KLAXON
BOCINA

T154411 -UN-29APR02

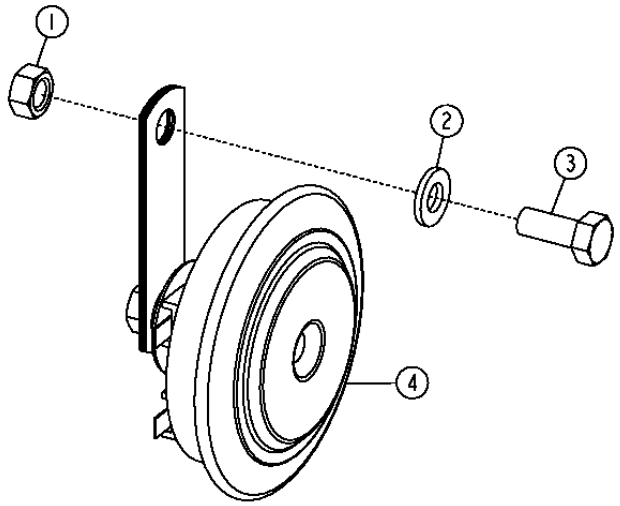

T154411

POS.	NO.PIEZA	DESCRIPCION	CANT	NUM. SERIE	NOTAS
1	14M7273	TUERCA	1		M8
2	24M7238	ARANDELA	1		8.700 X 17 X 2 MM
3	M86877	TORNILLO	1		M8 X 20
4	AT226281	BOCINA	1		(12V)

MEMORANDA
MEMORANDA
MEMORANDA

SUN VISOR
PARE-SOLEIL
VISERA

TP58072 -UN-09OCT00

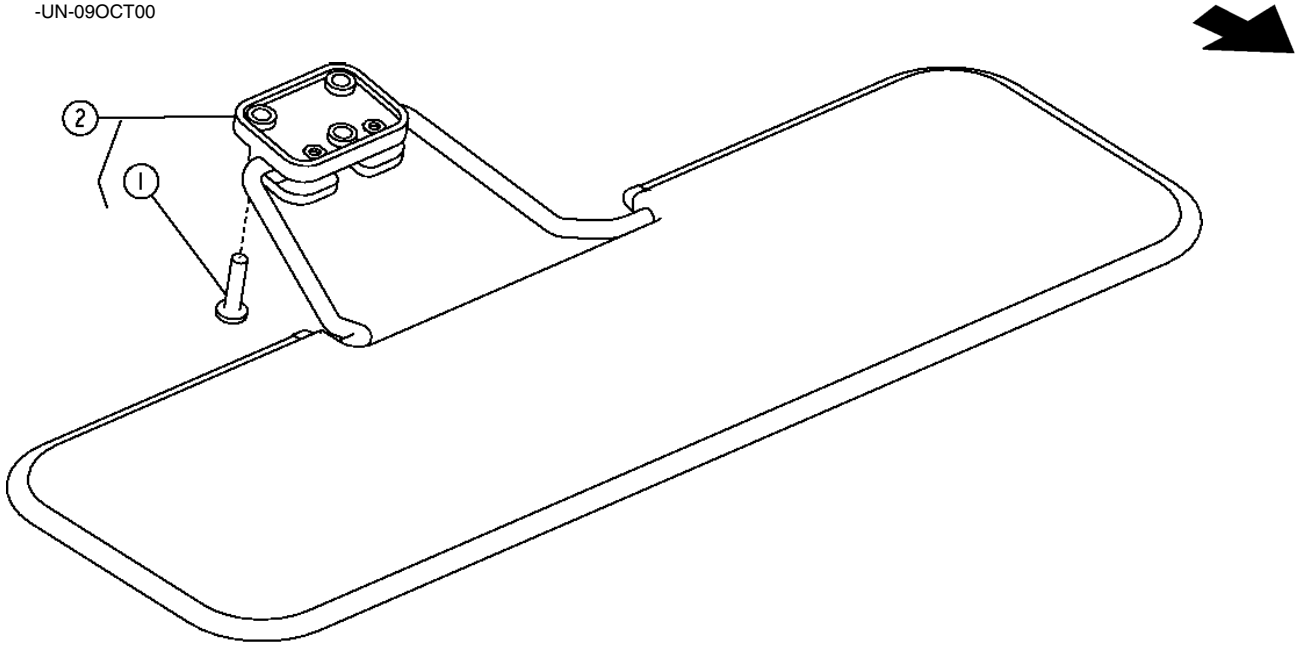

TP58072

SUN VISOR
PARE-SOLEIL
VISERA

POS.	*NO.PIEZA*	*DESCRIPCION*	*CANT*	*NUM. SERIE*	*NOTAS*
1	T134895	TORNILLO AUTOFRENANTE	3		M6 X 25
2	**AT186307**	**PARASOL**	**1**		**WHOLE GOODS**

SMV EMBLEM
SYMBOLE DE VEHICULE LENT
DISTINTIVO VEHICULO DE MOVIMIENTO LENTO

TX1006002 -UN-17APR06

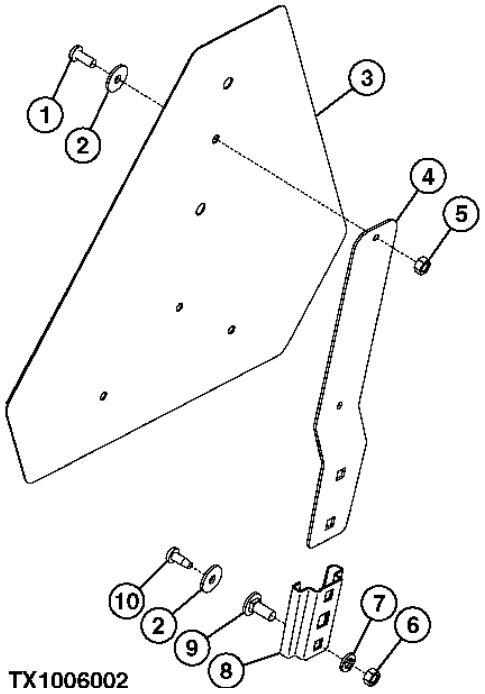

TX1006002

POS.	NO.PIEZA	DESCRIPCION	CANT	NUM. SERIE	NOTAS
1	21H1302	TORNILLO	2		1/4" X 5/8"
2	24M7100	ARANDELA	4		
3	JD5930	DISTINTIVO SMV	1		
4	JD5404	SOPORTE	1		
5	14H786	TUERCA	2		1/4"
6	14H785	TUERCA	2		5/16"
7	12M7065	ARANDELA DE SEGURIDAD	2		
8	JD126	SOPORTE	1		
9	03H1268	TORNILLO	2		5/16" X 3/4"
10	37M7074	TORNILLO	2		M6

MEMORANDA
MEMORANDA
MEMORANDA

MAIN HYDRAULIC PUMP
POMPE HYDRAULIQUE PRINCIPALE
BOMBA HIDRAULICA PRINCIPAL

TX1012544 -UN-29SEP06

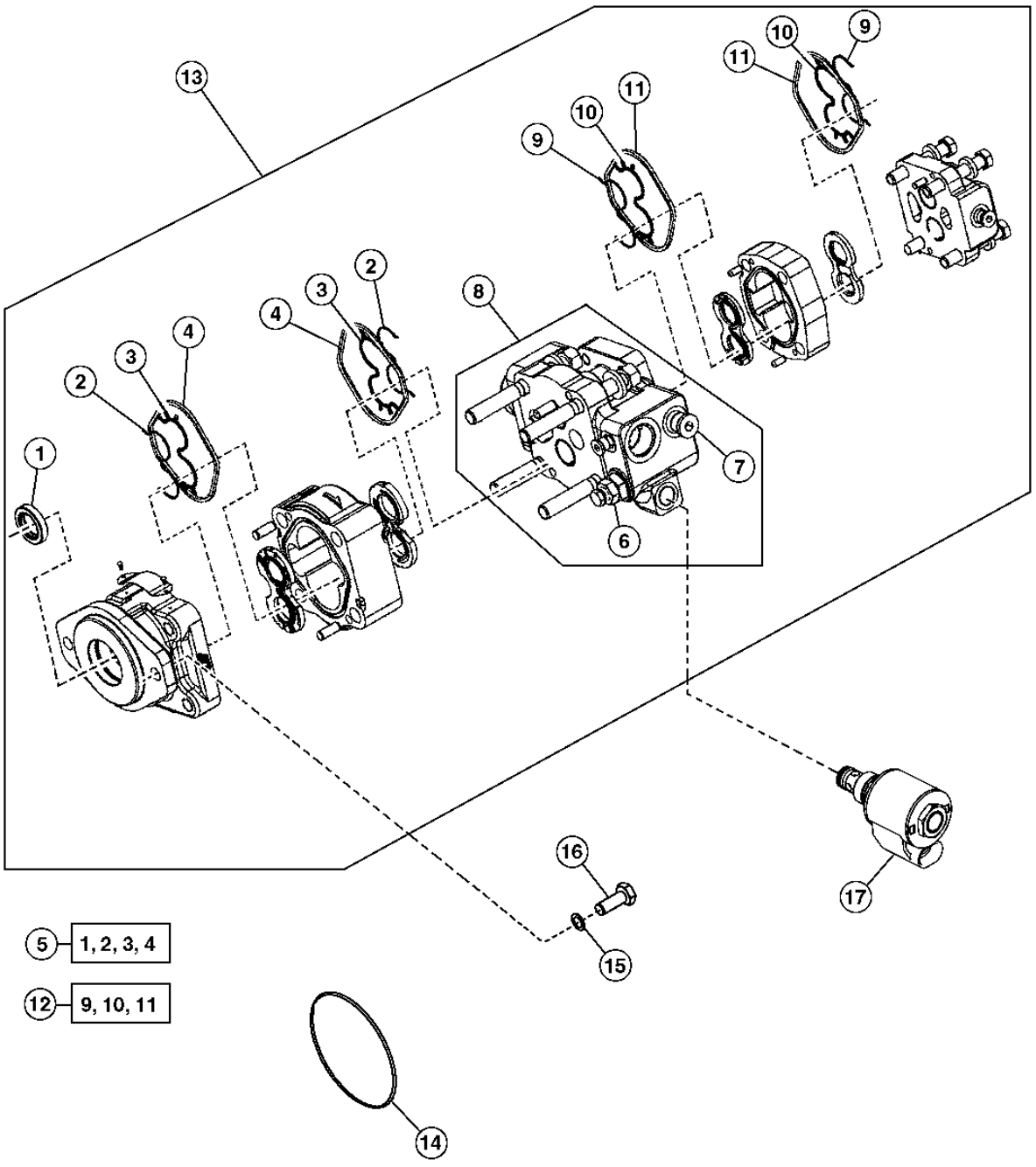

TX1012544

MAIN HYDRAULIC PUMP
POMPE HYDRAULIQUE PRINCIPALE
BOMBA HIDRAULICA PRINCIPAL

POS.	*NO.PIEZA*	*DESCRIPCION*	*CANT*	*NUM. SERIE*	*NOTAS*
1	.....	RETEN	1		
2	.....	ANILLO REFORZADOR	2		
3	.....	RETEN	2		
4	.....	RETEN	2		
5	AT199930	JUEGO DE RETENES	1		(P330)
6	AT317385	VALVULA DESCARGA DE PRESION	1		(2900 PSI)
	T164075	MUELLE	1		CARRETE DE DESCARGA
7	AT347483	VALVULA DE RETENCION	1		(SUSTITUCION PARA AT180530)
	R26906	ANILLO TORICO	1		
	R27474	TAPON DE VACIADO	1		
8	AT199938	JUEGO DE RETENES	1		
	AT332462	VALVULA DE CONTROL HIDRAUL.	1		DESCARGA
9	.....	ANILLO REFORZADOR	2		
10	.....	RETEN	2		
11	.....	RETEN	2		
12	AT199931	JUEGO DE RETENES	1		(P315)
13	AT331223	BOMBA	1		
14	F37030242	ANILLO TORICO	1		
15	24M7240	ARANDELA	2		
16	19M7403	TORNILLO	2		M12 X 35
17	AT195142	VALVULA DE MANDO ACC. HIDR.	1		
	AT195143	JUEGO DE RETENES	1		
	T187815	ANILLO TORICO	1		
	AT333807	BOBINA DE ELECTROVALVULA	1		
	T225291	TUERCA	1		

HYDRAULIC OIL FILTER
FILTRE A HUILE HYDRAULIQUE
FILTRO DE ACEITE HIDRAULICO

TX1032662 -UN-10DEC07

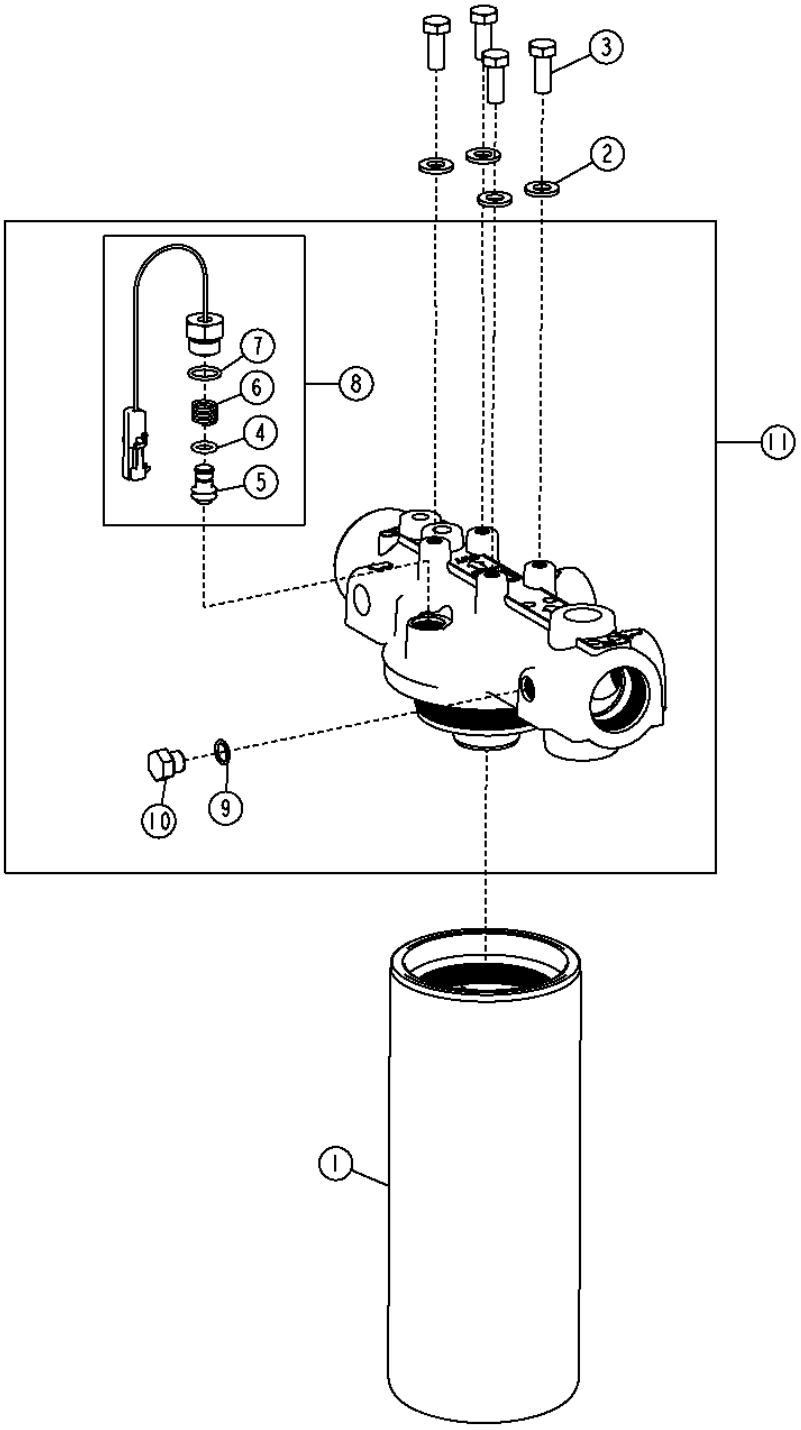

TX1032662

HYDRAULIC OIL FILTER
FILTRE A HUILE HYDRAULIQUE
FILTRO DE ACEITE HIDRAULICO

POS.	*NO.PIEZA*	*DESCRIPCION*	*CANT*	*NUM. SERIE*	*NOTAS*
1	AT308274	FILTRO DE ACEITE	1		
2	24M7239	ARANDELA	4		
3	19M7402	TORNILLO	4		M10 X 25
4	T186154	ANILLO TORICO	1		
5	.....	PISTON	1		
6	.....	MUELLE	1		
7	R26375	ANILLO TORICO	1		
8	AT192373	JUEGO	1		
9	R26448	ANILLO TORICO	1		
10	R27218	TAPON HERMETICO	1		
11	AT192374	CABEZA DE FILTRO	1		

MAIN HYDRAULIC SYSTEM RESERVOIR
RESERVOIR DE CIRCUIT HYDRAULIQUE PRINCIPAL
DEPOSITO DEL SISTEMA HIDRAULICO PRINCIPAL

TX1031386 -UN-10DEC07

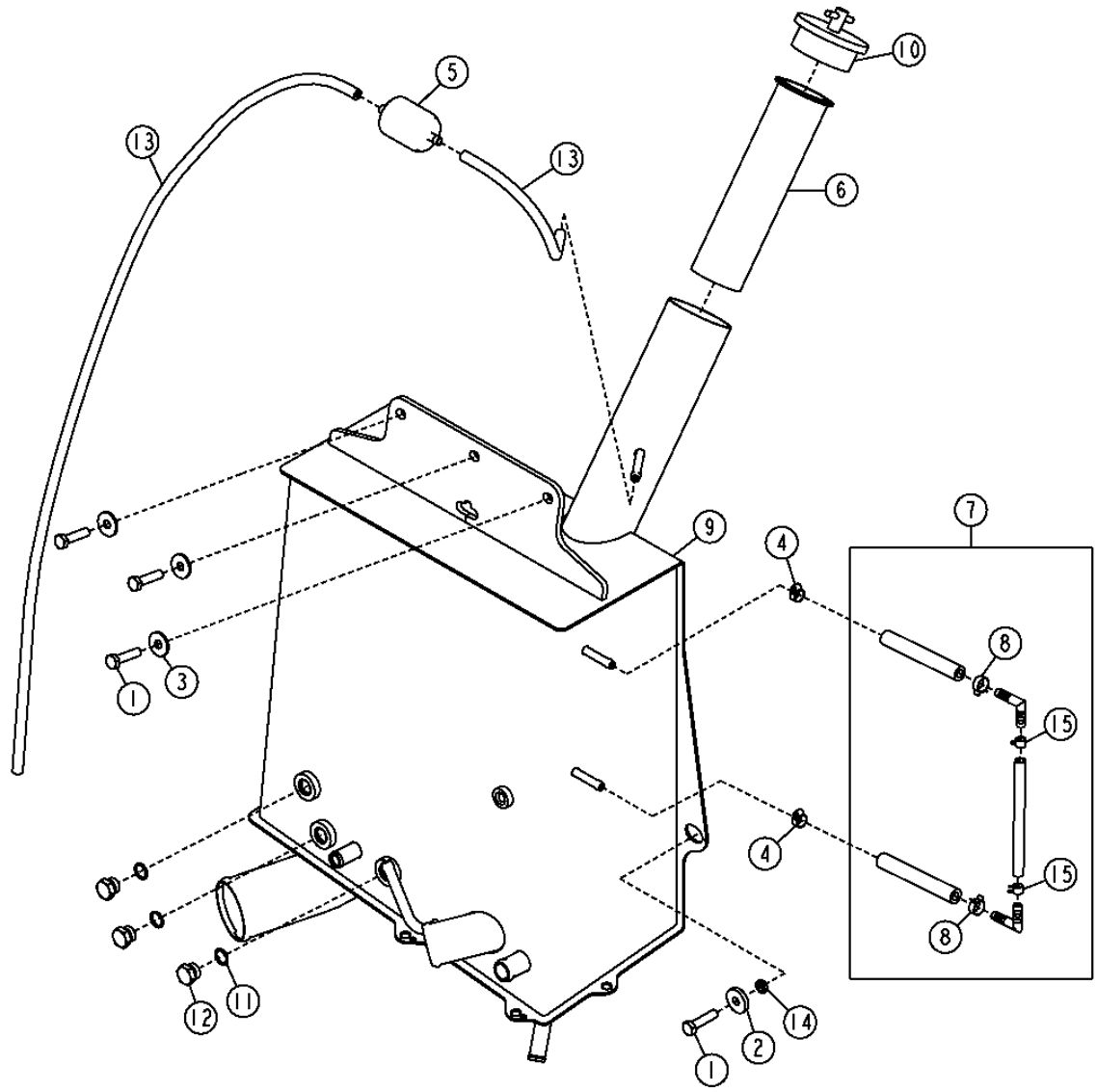

TX1031386

MAIN HYDRAULIC SYSTEM RESERVOIR
RESERVOIR DE CIRCUIT HYDRAULIQUE PRINCIPAL
DEPOSITO DEL SISTEMA HIDRAULICO PRINCIPAL

POS.	*NO.PIEZA*	*DESCRIPCION*	*CANT*	*NUM. SERIE*	*NOTAS*
1	19M8637	TORNILLO	4		M10 X 40
2	24H1311	ARANDELA	1		13/32" X 1-1/4" X 0.220"
3	24M7296	ARANDELA	3		10.500 X 30 X 2.500 MM
4	AR77962	ABRAZADERA PARA MANGUERAS	2		
5	AT101565	FILTRO DE AIRE	1		
6	AT161638	COLADOR	1		
7	AT347531	INDICADOR DE NIVEL	1		
8	R97021	ABRAZADERA	2		
9	AT317624	TANQUE HIDRAULICO	1		
10	AT174743	TAPON DE LLENADO	1		
11	R26375	ANILLO TORICO	3		
12	R39112	CONEXION	3		
13	.....	MANGUERA POR METROS	1		(CTL, 4.7') (HACER DE M87571)
14	T184657	ESPACIADOR	1		
15	R56101	ABRAZADERA	2		

MAIN HYDRAULIC SYSTEM
CIRCUIT HYDRAULIQUE PRINCIPAL
SISTEMA HIDRAULICO PRINCIPAL

TX1034661 -UN-16JAN08

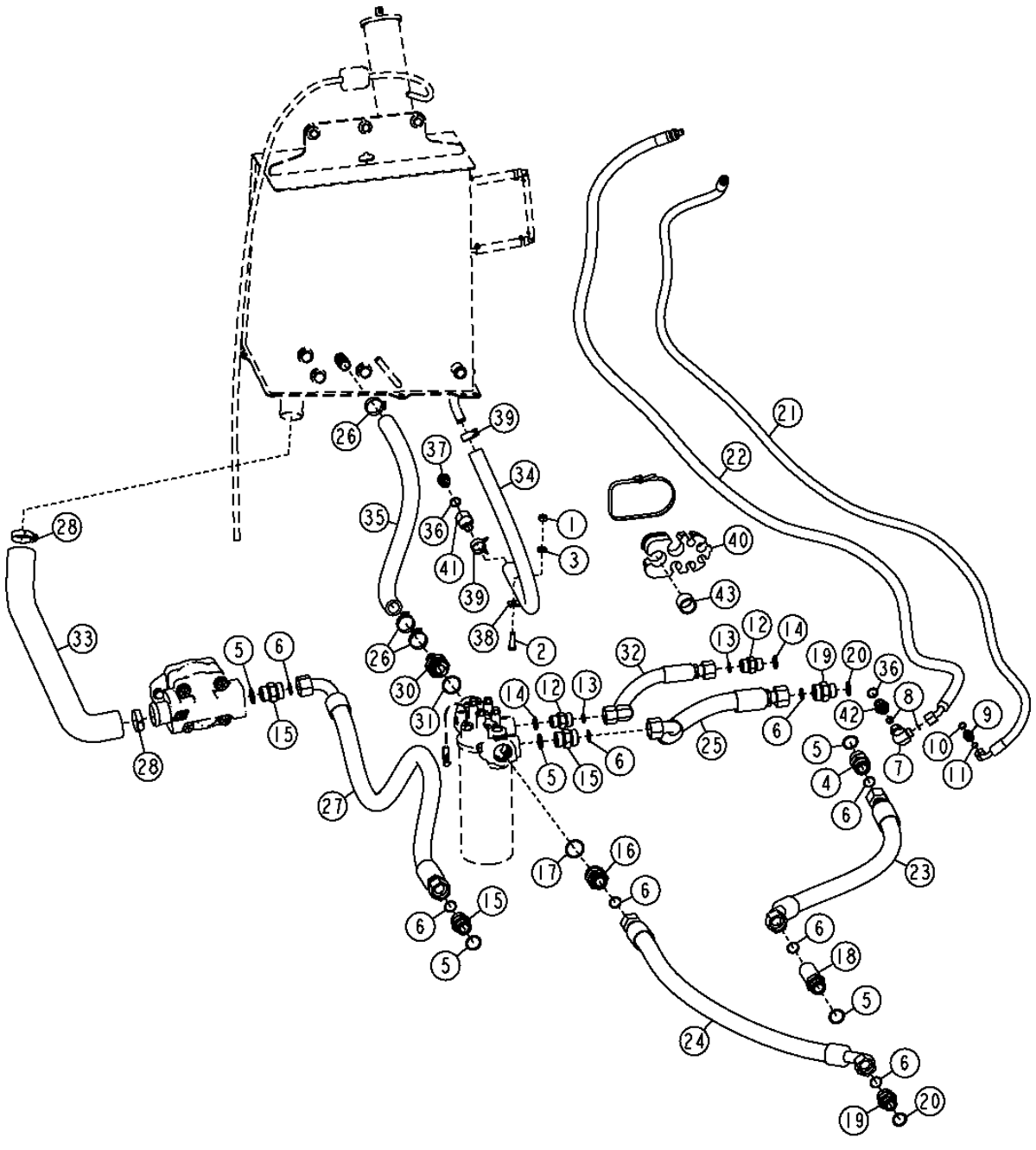

MAIN HYDRAULIC SYSTEM
CIRCUIT HYDRAULIQUE PRINCIPAL
SISTEMA HIDRAULICO PRINCIPAL

POS.	NO.PIEZA	DESCRIPCION	CANT	NUM. SERIE	NOTAS
1	14M7274	TUERCA	1		M10
2	19M7662	TORNILLO	1		M10 X 30
3	24M7239	ARANDELA	1		10.700 X 21 X 2.500 MM
4	38H1164	RACOR ADAPTADOR	1		
5	R29936	ANILLO TORICO	3		
6	T76938	ANILLO TORICO	8		
7	38H1095	RACOR ACODADO	1		
8	T77857	ANILLO TORICO	2		0.489" X 0.070"
9	38H1160	RACOR ADAPTADOR	1		
10	R26448	ANILLO TORICO	1		
11	T77613	ANILLO TORICO	1		
12	38H1163	RACOR ADAPTADOR	3		
13	T77858	ANILLO TORICO	3		
14	U12547	ANILLO TORICO	1		
15	38H1164	RACOR ADAPTADOR	2		
16	38H1180	RACOR ADAPTADOR	1		
17	U13639	ANILLO TORICO	1		
18	38H1216	RACOR ADAPTADOR	1		
19	38H1346	RACOR ADAPTADOR	2		
20	U17409	ANILLO TORICO	2		
21	AT184951	MANGUERA HIDR. - CONFECCION	1		
22	AT184952	MANGUERA HIDR. - CONFECCION	1		
23	AT343940	MANGUERA HIDR. - CONFECCION	1	-145393	(PEDIMOS ADEMAS 38H1164 Y T186026)
	AT343940	MANGUERA HIDR. - CONFECCION	1	145394-	
24	AT196320	MANGUERA HIDR. - CONFECCION	1		
25	AT196321	MANGUERA HIDR. - CONFECCION	1		
26	AT300153	ABRAZADERA PARA MANGUERAS	3		
27	AT357648	MANGUERA HIDR. - CONFECCION	1		(AT303065 NLA)
28	AT308555	ABRAZADERA PARA MANGUERAS	2		
30	T208467	CONEXION	1		
31	U13639	ANILLO TORICO	1		
32	AT323623	MANGUERA HIDR. - CONFECCION	1		
33	AT323728	MANGUERA DE ASPIRACION	1		
34	.....	MANGUERA POR METROS	1		(CTL, 3.7') (HACER DE T78497)
35	.....	MANGUERA POR METROS	1		(CTL, 2.25') (HACER DE TY22556)
36	R26906	ANILLO TORICO	2		0.755" X 0.097"
37	R27474	TAPON DE VACIADO	1		
38	T102934	ABRAZADERA	1		
39	T185826	ABRAZADERA	2		
40	T190669	ABRAZADERA PARA MANGUERAS	1		
41	T190892	CONEXION DE MANGUERA	1		
42	38H1174	RACOR ADAPTADOR	1		
43	T186026	ESPACIADOR	1		

RIDE CONTROL KIT
KIT DE COMMANDE DE SUSPENSION
JUEGO DE CONTROL DE SUSPENSION

TX1031484 -UN-15NOV07

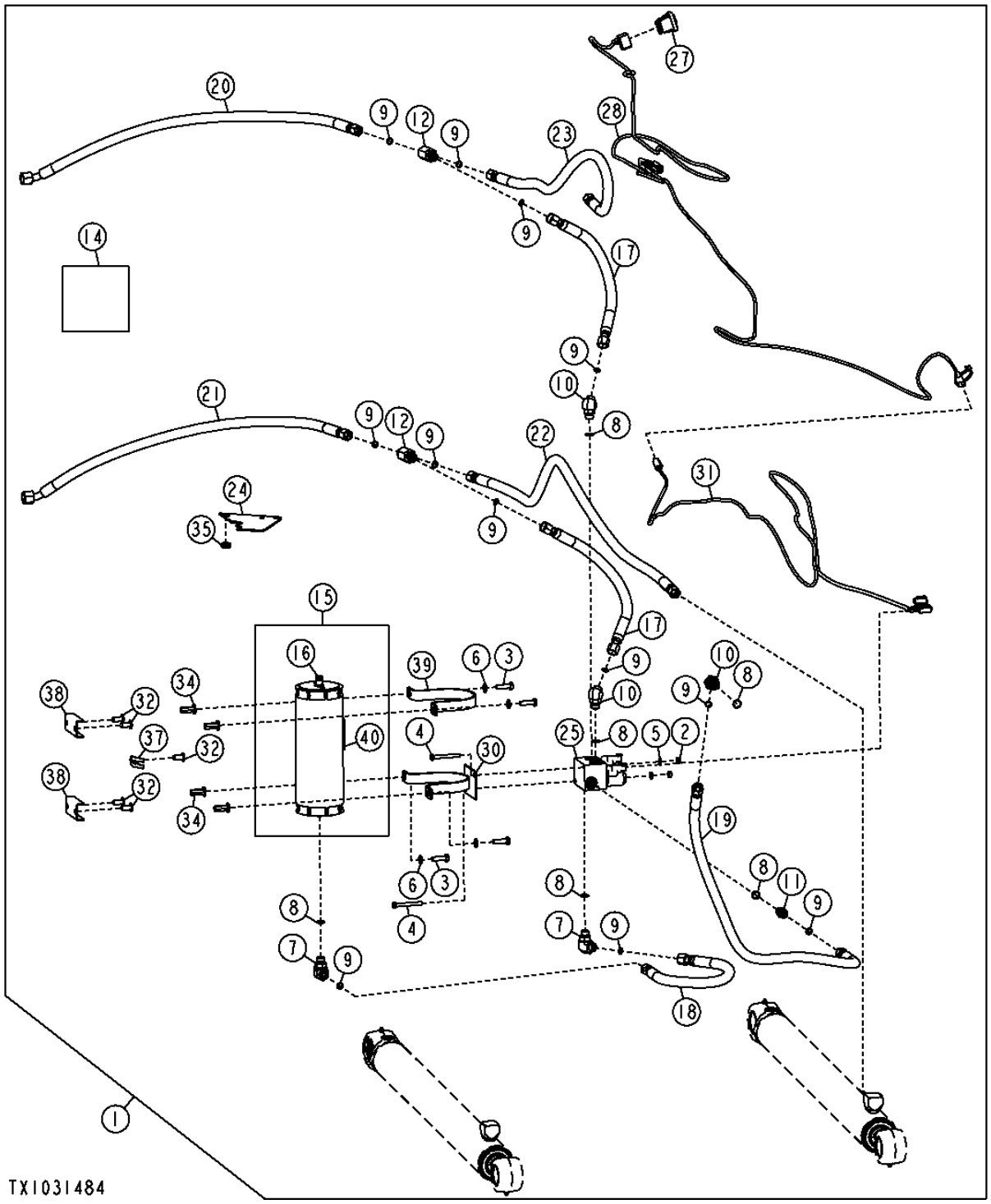

RIDE CONTROL KIT
KIT DE COMMANDE DE SUSPENSION
JUEGO DE CONTROL DE SUSPENSION

POS.	*NO.PIEZA*	*DESCRIPCION*	*CANT*	*NUM. SERIE*	*NOTAS*
1	AT321323	CONJUNTO DE MODIFICACION	1		WHOLEGOODS JUEGO DE CONTROL DE SUSPENSION, (INCLUSIVE T187193)
	T187193	ETIQUETA ADHESIVA	1		CONTROL DE SUSPENSION
2	14M7273	TUERCA	2		M8
3	19M7550	TORNILLO	4		M10 X 35
4	19M7663	TORNILLO	2		M8 X 70
5	24M7238	ARANDELA	2		8.700 X 17 X 2 MM
6	24M7239	ARANDELA	4		10.700 X 21 X 2.500 MM
7	38H1005	RACOR ACODADO	2		
8	R26375	ANILLO TORICO	6		0.644" X 0.087"
9	T77857	ANILLO TORICO	12		0.489" X 0.070"
10	38H1046	RACOR ACODADO	3		
11	38H1161	RACOR ADAPTADOR	1		
12	38H5031	CONEXION EN T	2		
14	T187193	ETIQUETA ADHESIVA	2		
15	AT196351	ACUMULADOR HIDRAULICO	1		
16	AT196760	JUEGO	1		(VALVULA DE GAS)
17	AT199639	MANGUERA HIDR. - CONFECCION	2		13/16" X 16-1/2" X 13/16"
18	AT199640	MANGUERA HIDR. - CONFECCION	2		13/16" X 21" X 13/16"
19	AT199641	MANGUERA HIDR. - CONFECCION	1		13/16" X 46" X 13/16"
20	AT199643	MANGUERA HIDR. - CONFECCION	1		9/16" X 36-1/2" X 9/16"
21	AT199642	MANGUERA HIDR. - CONFECCION	1		13/16" X 35" X 13/16"
22	AT199644	MANGUERA HIDR. - CONFECCION	1		13/16" X 59" X 13/16"
23	AT199645	MANGUERA HIDR. - CONFECCION	1		13/16" X 45" X 13/16"
24	AT300928	PLACA	1		
	AT193881	PLACA	1		
25	AT310818	ELECTROVALVULA HIDRAULICA	1		
	14M7477	TUERCA	2		M18
	AT280440	ELECTROVALVULA HIDRAULICA	2		
	AT280441	BOBINA DE ELECTROVALVULA	2		
	E71998	ANILLO REFORZADOR	2		1/2" X 0.626" X 0.031"
	R28776	ANILLO TORICO	2		0.489" X 0.070"
	R47151	ANILLO TORICO	2		0.755" X 0.097"
27	AT317451	INT. ALTERNANTE/BASCULANTE	1		
28	AT321552	GRUPO DE CABLES	1		
30	AT323844	ABRAZADERA	1		
31	AT329135	GRUPO DE CABLES	1		
32	MT2485	TAPON	5		
33	R39112	CONEXION	1		
34	T148409	TUERCA	4		M10
35	T162238	PASAMUROS	1		
36	T207060	TAPON	1		
37	T210717	SOPORTE	1		
38	T216750	PERFIL EN U	2		
39	T216756	ABRAZADERA	1		
40	T225374	ETIQUETA ADHESIVA	1		ACUMULADOR, (INGLESE)

COMUNICACION GLOBAL DE VEHICULO 2600

JDLINK™ ULTIMATE/ADVANCED FIELD KIT (SN 150726-)
KIT JDLINK ULTIMATE/AVANCE SUR LE TERRAIN (SN 150726-)
JUEGO DE CAMPO JDLINK ULTIMATE/ADVANCED (SN 150726-)

TX1032822 -UN-06DEC07

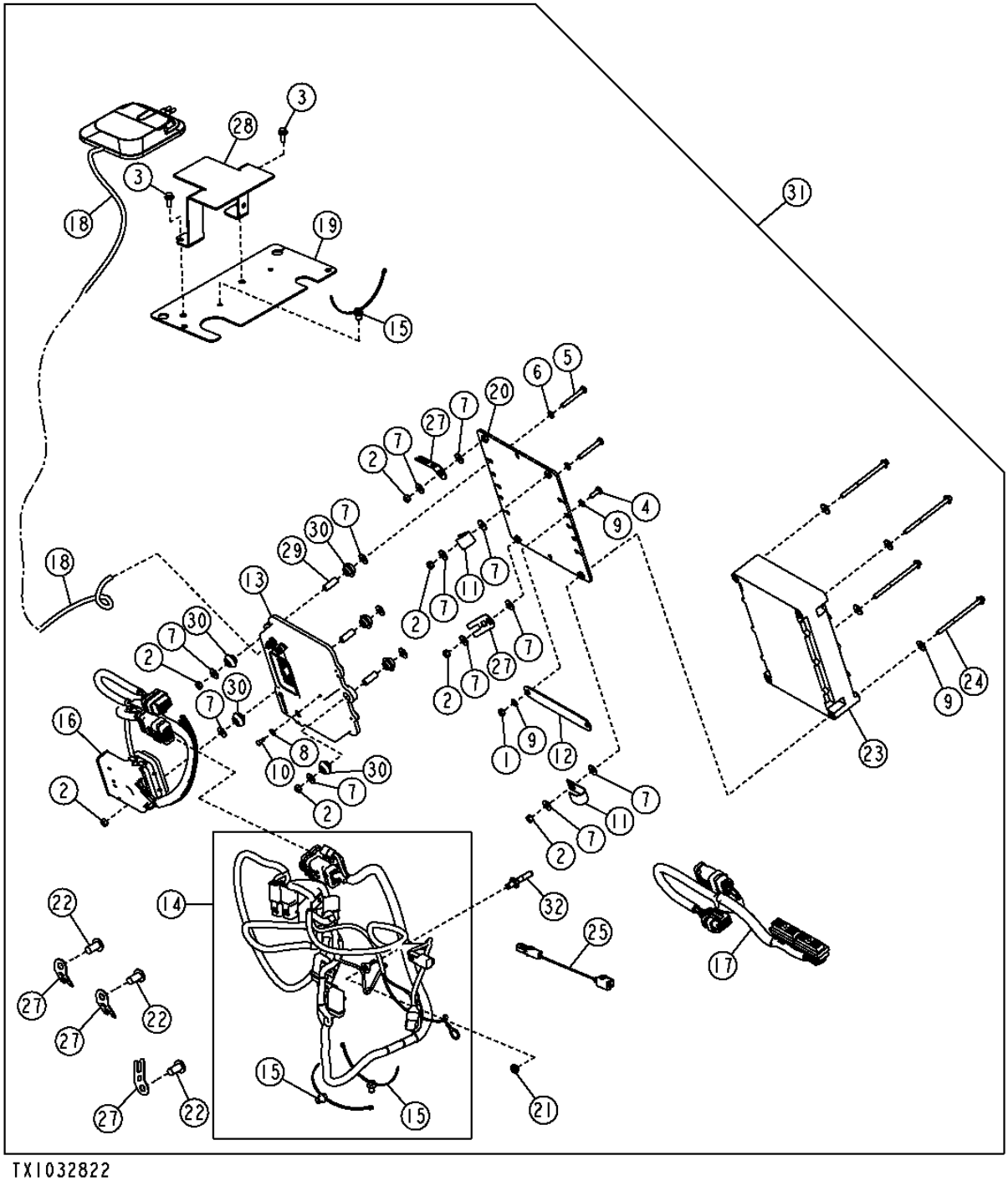

JDLINK™ ULTIMATE/ADVANCED FIELD KIT (SN 150726-)
JDLINK™ (SN 150726-)
JDLINK™ (SN 150726-)

POS.	*NO.PIEZA*	*DESCRIPCION*	*CANT*	*NUM. SERIE*	*NOTAS*
1	14M7272	TUERCA	1		M6
2	14M7528	TUERCA DE SEGURIDAD	7		M6
3	19M7775	TORNILLO	2		M6 X 16
4	19M8425	TORNILLO	1		M6 X 16
5	19M8538	TORNILLO	2		M6 X 45
6	24M7054	ARANDELA	2		6.400 X 12 X 1.600 MM
	24M7054	ARANDELA	2		6.400 X 12 X 1.600 MM, (SUSTITUCION PARA (2) 24M7293, ESTA APLICACION)
7	24M7139	ARANDELA	14		6.400 X 18 X 1.600 MM
	24M7139	ARANDELA	4		6.400 X 18 X 1.600 MM, (SUSTITUCION PARA (4) 24M7293, ESTA APLICACION)
8	24M7146	ARANDELA	1		4.300 X 12 X 1 MM
9	R44302	CINTA DE ATAR	2		
10	37H212	TORNILLO	1		
11	AH96317	ABRAZADERA	2		
12	AT209965	CABLE DE MASA	1		
13	AT347687	CAJA	1		(GTT) (REMAN) (SUSTITUCION PARA AT336266)
14	AT343973	GRUPO DE CABLES	1		
15	T209627	ABRAZADERA	3		
16	AT344033	GRUPO DE CABLES	1		(GTT HARNESS)
17	AT358858	GRUPO DE CABLES	1		(MIG HARNESS) (SUSTITUCION PARA AT344041)
18	AT344868	ANTENA	1		
19	AT344981	PLACA	1		
20	AT345074	SOPORTE	1		
21	E50101	TUERCA DE SEGURIDAD	1		
22	MT2485	TAPON	3		
23	PF81226	CONTROLADOR MULTIFUNCION	1		(MIG)
24	R189128	TORNILLO	4		
25	RE519782	GRUPO DE CABLES	1		
26	.....	PROTECCION DE MANGUERA	1		(HACER DE T78606) (CTL 254MM)
27	T210717	SOPORTE	5		
28	T233362	SOPORTE	1		
29	T234392	ESPACIADOR	3		
30	T234394	PASAMUROS	6		
31	**AT344921**	**CONJUNTO DE MODIFICACION**	**1**		**WHOLE GOODS**
32	T31161	ESPARRAGO	1		
33	T65643	PASAMUROS	1		

COMUNICACION GLOBAL DE VEHICULO 2600

JDLINK™ STANDARD FIELD KIT (SN 150726-)
KIT JDLINK STANDARD SUR LE TERRAIN (SN 150726-)
JUEGO DE CAMPO JDLINK STANDARD (SN 150726-)

TX1032823 -UN-06DEC07

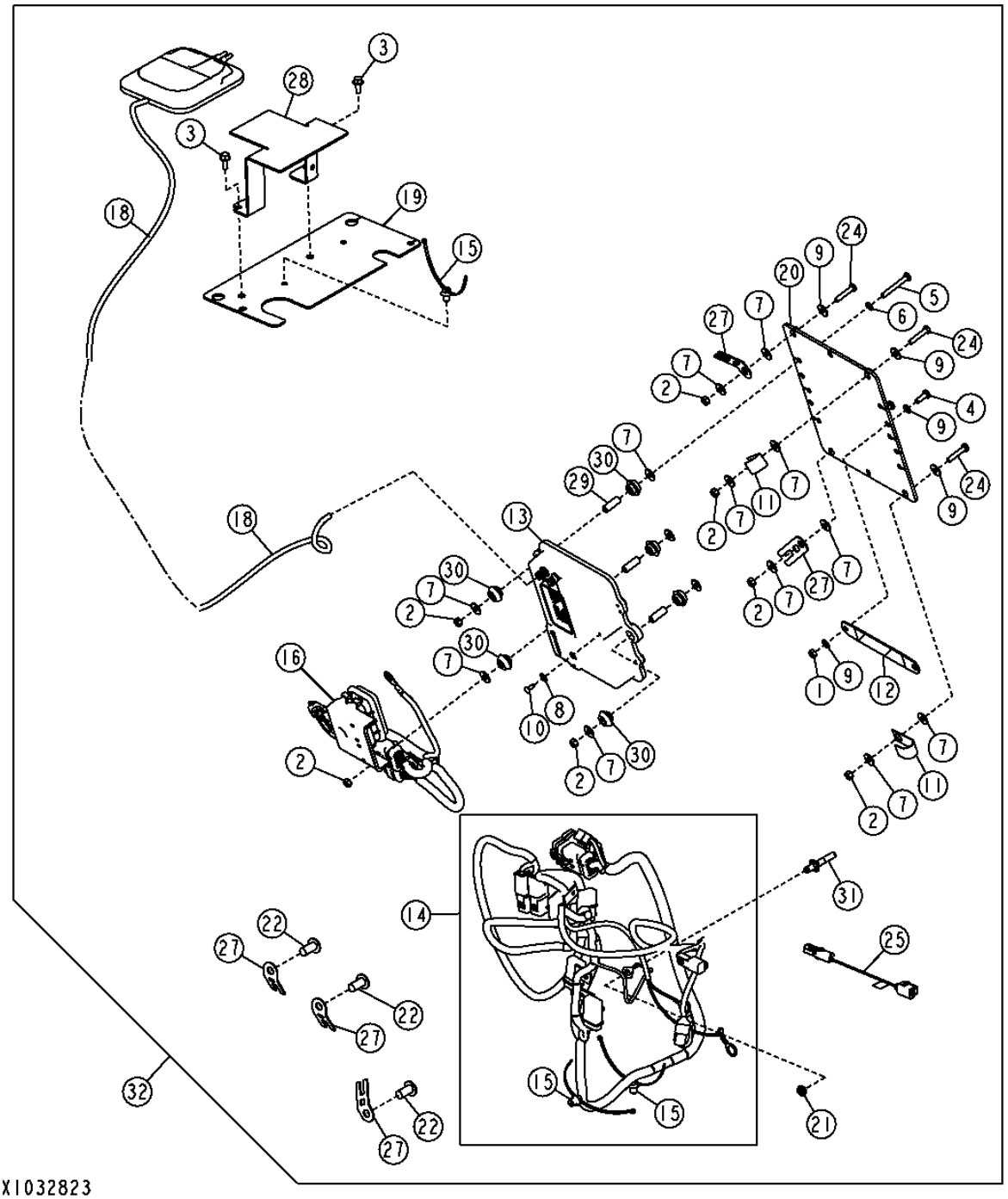

JDLINK™ STANDARD FIELD KIT (SN 150726-)
JDLINK™ (SN 150726-)
JDLINK™ (SN 150726-)

POS.	*NO.PIEZA*	*DESCRIPCION*	*CANT*	*NUM. SERIE*	*NOTAS*
1	14M7272	TUERCA	1		M6
2	14M7528	TUERCA DE SEGURIDAD	7		M6
3	19M7775	TORNILLO	2		M6 X 16
4	19M8425	TORNILLO	1		M6 X 16
5	19M8538	TORNILLO	2		M6 X 45
6	24M7054	ARANDELA	1		6.400 X 12 X 1.600 MM
	24M7054	ARANDELA	2		6.400 X 12 X 1.600 MM, (SUSTITUCION PARA (2) 24M7293, ESTA APLICACION)
7	24M7139	ARANDELA	14		6.400 X 18 X 1.600 MM
	24M7139	ARANDELA	4		6.400 X 18 X 1.600 MM, (SUSTITUCION PARA (4) 24M7293, ESTA APLICACION)
8	24M7146	ARANDELA	1		4.300 X 12 X 1 MM
9	R44302	CINTA DE ATAR	2		
10	37H212	TORNILLO	1		
11	AH96317	ABRAZADERA	2		
12	AT209965	CABLE DE MASA	1		
13	AT347687	CAJA	1		(GTT) (REMAN) (SUSTITUCION PARA AT336266)
14	AT343973	GRUPO DE CABLES	1		
15	T209627	ABRAZADERA	3		
16	AT344033	GRUPO DE CABLES	1		(GTT HARNESS)
18	AT344868	ANTENA	1		
19	AT344981	PLACA	1		
20	AT345074	SOPORTE	1		
21	E50101	TUERCA DE SEGURIDAD	1		
22	MT2485	TAPON	3		
24	19M7160	TORNILLO	3		
25	RE519782	GRUPO DE CABLES	1		
26	.....	PROTECCION DE MANGUERA	1		(HACER DE T78606) (CTL 254MM)
27	T210717	SOPORTE	5		
28	T233362	SOPORTE	1		
29	T234392	ESPACIADOR	3		
30	T234394	PASAMUROS	6		
31	T31161	ESPARRAGO	1		
32	**AT344922**	**CONJUNTO DE MODIFICACION**	**1**		**WHOLE GOODS**

JDLINK™ DIRECT FIELD KIT (SN 150726-)
KIT JDLINK DIRECT SUR LE TERRAIN (SN 150726-)
JUEGO DE CAMPO JDLINK DIRECT (SN 150726-)

TX1032824 -UN-06DEC07

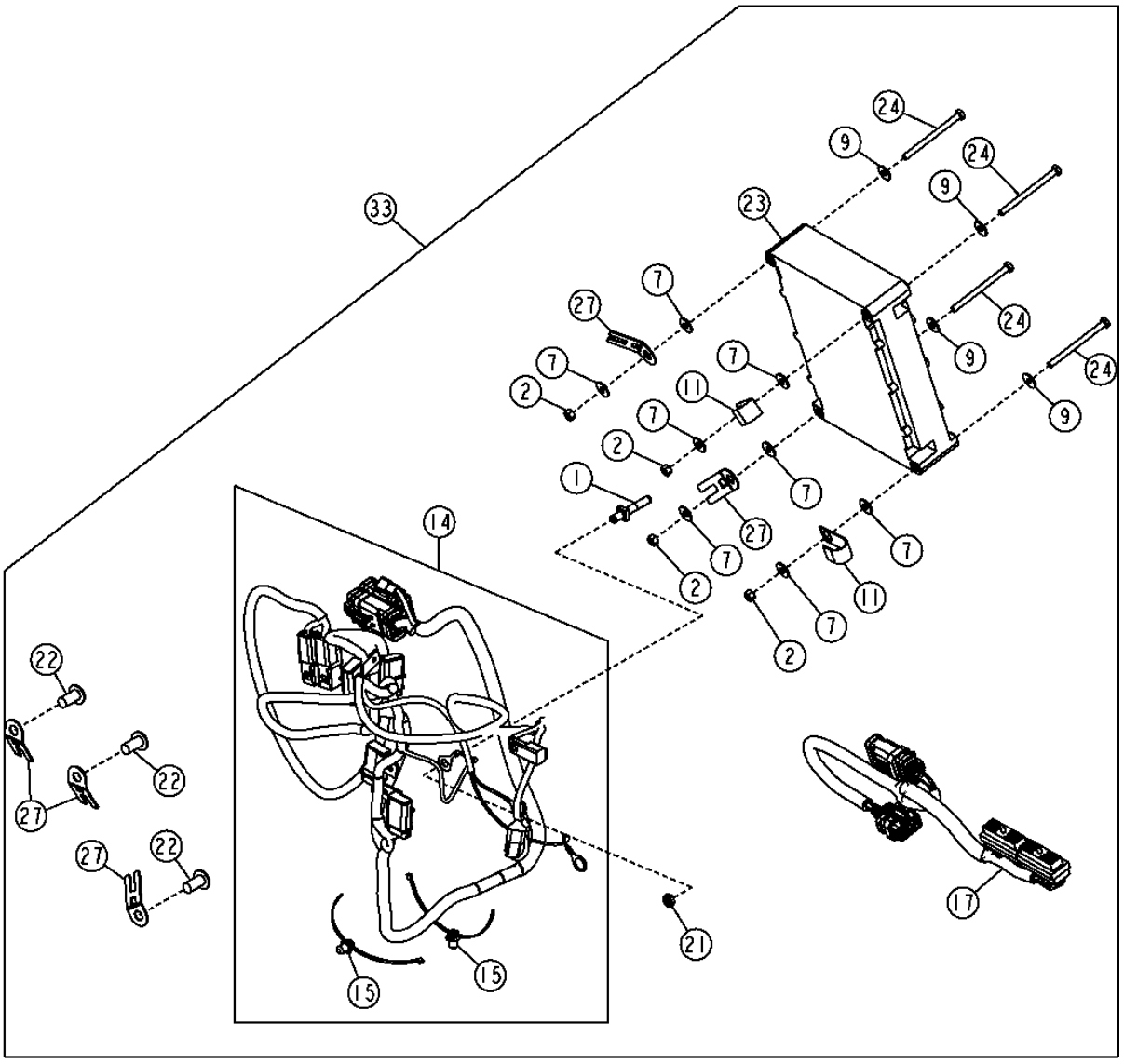

TX1032824

JDLINK™ DIRECT FIELD KIT (SN 150726-)
JDLINK™ (SN 150726-)
JDLINK™ (SN 150726-)

POS.	*NO.PIEZA*	*DESCRIPCION*	*CANT*	*NUM. SERIE*	*NOTAS*
1	T31161	ESPARRAGO	1		
2	14M7528	TUERCA DE SEGURIDAD	4		M6
7	24M7139	ARANDELA	8		6.400 X 18 X 1.600 MM
9	24M7139	ARANDELA	4		6.400 X 18 X 1.600 MM, (SUSTITUCION PARA (4) 24M7293, ESTA APLICACION)
11	AH96317	ABRAZADERA	2		
14	AT343973	GRUPO DE CABLES	1		
15	T209627	ABRAZADERA	2		
17	AT358858	GRUPO DE CABLES	1		(MIG HARNESS) (SUSTITUCION PARA AT344041)
21	E50101	TUERCA DE SEGURIDAD	1		
22	MT2485	TAPON	3		
23	PF81226	CONTROLADOR MULTIFUNCION	1		(MIG)
24	19M7689	TORNILLO	4		
27	T210717	SOPORTE	5		
33	**AT344923**	**CONJUNTO DE MODIFICACION**	**1**		**WHOLE GOODS**

LOADER BUCKET AND CUTTING EDGE
BENNE DE CHARGEUR A ACCOUPLEMENT ET TRANCHANT
ACOPLADOR DE CUCHARON DE CARGADORA Y BORDE CORTANTE

TP69675 -UN-10OCT00

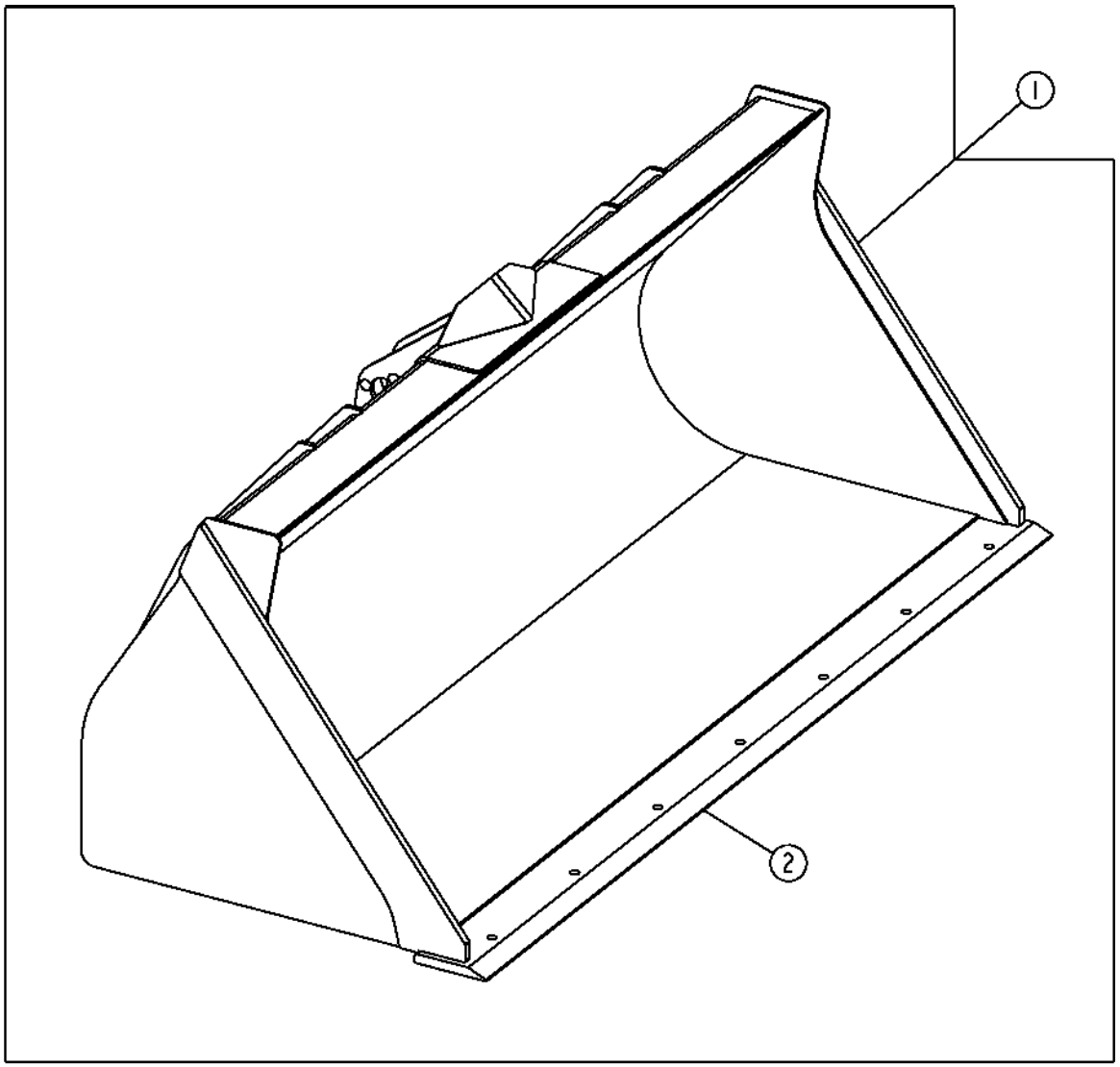

TP69675

LOADER BUCKET AND CUTTING EDGE
BENNE DE CHARGEUR ET TRANCHANT
CUCHARON DE CARGADORA Y BORDE CORTANTE

POS.	*NO.PIEZA*	*DESCRIPCION*	*CANT*	*NUM. SERIE*	*NOTAS*
1	AT308188	CUCHARA	1		.90 METROS CUBICOS (1.20 YARDAS CUBICAS) (WHOLE GOODS) (MARCADO AT308188) (UTILIZAR CON (2) T204908, (2) 14M7319 Y (2) 19M7949)
	AT308076	**CUCHARA**	**1**		**.96 METROS CUBICOS (1.25 YARDAS CUBICAS) (WHOLE GOODS) (MARCADO AT308076) (UTILIZAR CON (2) T204908, (2) 14M7319 Y (2) 19M7949)**
2	T150487	BORDE CORTANTE	1		(SOLDADO) SBF

LOADER BUCKET AND CUTTING EDGE
BENNE DE CHARGEUR ET TRANCHANT
CUCHARON DE CARGADORA Y BORDE CORTANTE

TP58156 -UN-10OCT00

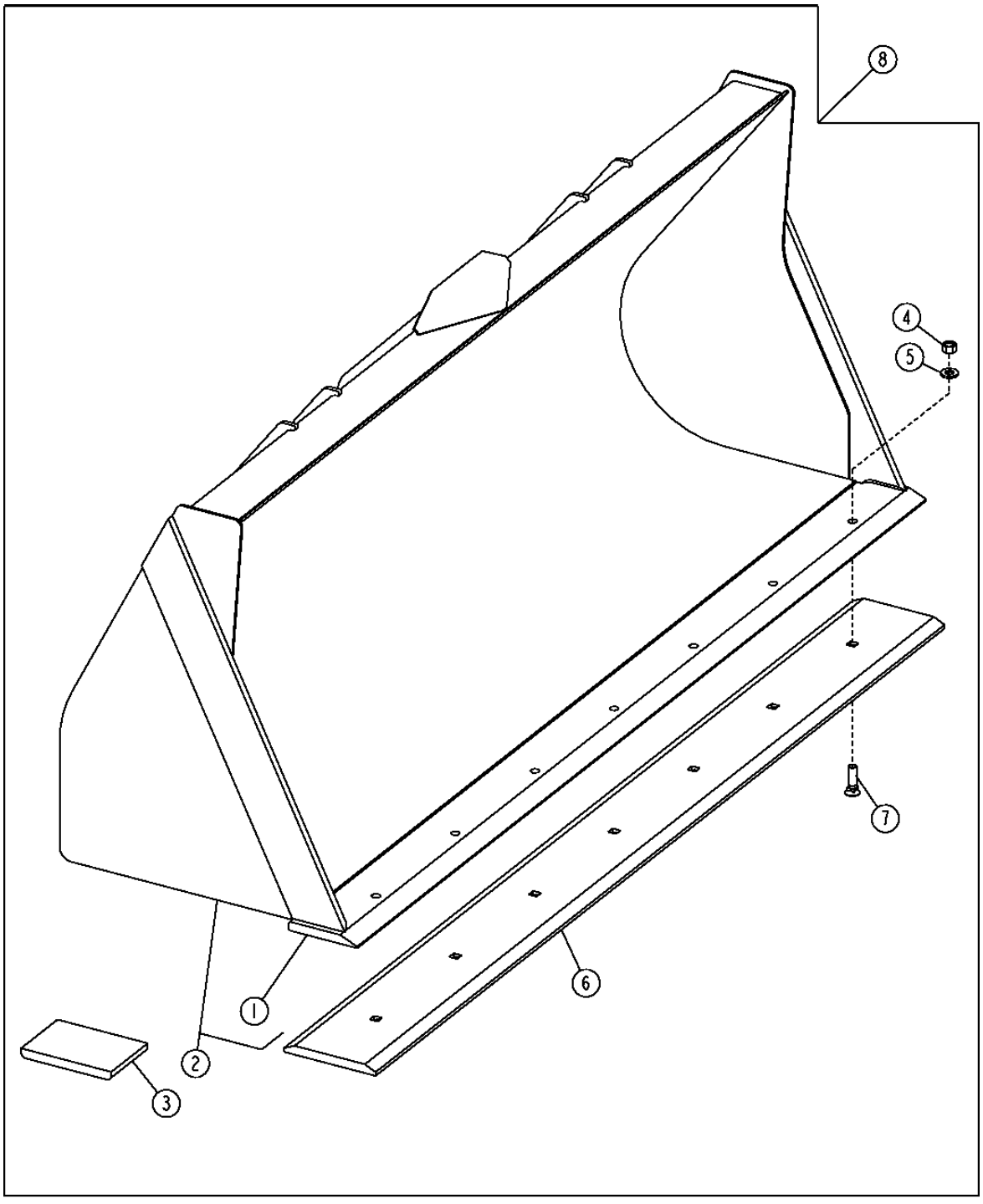

LOADER BUCKET AND CUTTING EDGE
BENNE DE CHARGEUR ET TRANCHANT
CUCHARON DE CARGADORA Y BORDE CORTANTE

POS.	*NO.PIEZA*	*DESCRIPCION*	*CANT*	*NUM. SERIE*	*NOTAS*
1	T150487	BORDE CORTANTE	1		(1.13 YD CUBICA) SBF
	T118768	BORDE CORTANTE	1		(1.30 YD CUBICA) 3/4" SBF
2	.....	CUCHARA	1		
3	T147296	ZAPATA	2		
4	14H1039	TUERCA	8		5/8"
5	24M7241	ARANDELA	8		17 X 34 X 4 MM
6	T150517	BORDE CORTANTE	1		(AUXILIAR) 3/4 TK X 8" DBF X 86", (PEDIMOS ADEMAS (7) 09H1759, (7) 14H1039 Y (7) 24M7241)
	T150517HD	BORDE CORTANTE DURA-MAX TM	1		(AUXILIAR) 1" TK X 8" DBF X 86", (PEDIMOS ADEMAS (7) 09H1764, (7) 14H1039 Y (7) 24M7241)
	T84194	BORDE CORTANTE	1		(AUXILIAR) 3/4" TK X 8" DBF X 92 3/8" LONG, (PEDIMOS ADEMAS (8) 09H1759, (8) 14H1039 Y (8) 24M7241)
	T84194HD	BORDE CORTANTE DURA-MAX TM	1		(AUXILIAR) 1" TK X 8" DBF X 92 3/8" LONG, (PEDIMOS ADEMAS (8) 09H1764, (8) 14H1039 Y (8) 24M7241)
7	09H1759	TORNILLO	8		5/8" X 2-1/4"
	09H1764	TORNILLO	8		5/8" X 2-1/2"
8	**AT308071**	**CUCHARA**	**1**		**0.86 METROS CUBICOS (1.13 YD CUBICA) (WHOLE GOODS) (UTILIZAR CON (2) T204908, (2) 14M7319 Y (2) 19M7949)**
	AT308080	**CUCHARA**	**1**		**1.00 METROS CUBICOS (1.30 YD CUBICA) (WHOLE GOODS) (MARCADO AT308080) (UTILIZAR CON (2) T204908, (2) 14M7319 Y (2) 19M7949)**

MULTI-PURPOSE BUCKET
BENNE UNIVERSELLE
CUCHARA POLIVALENTE

T201293 -UN-29JUN04

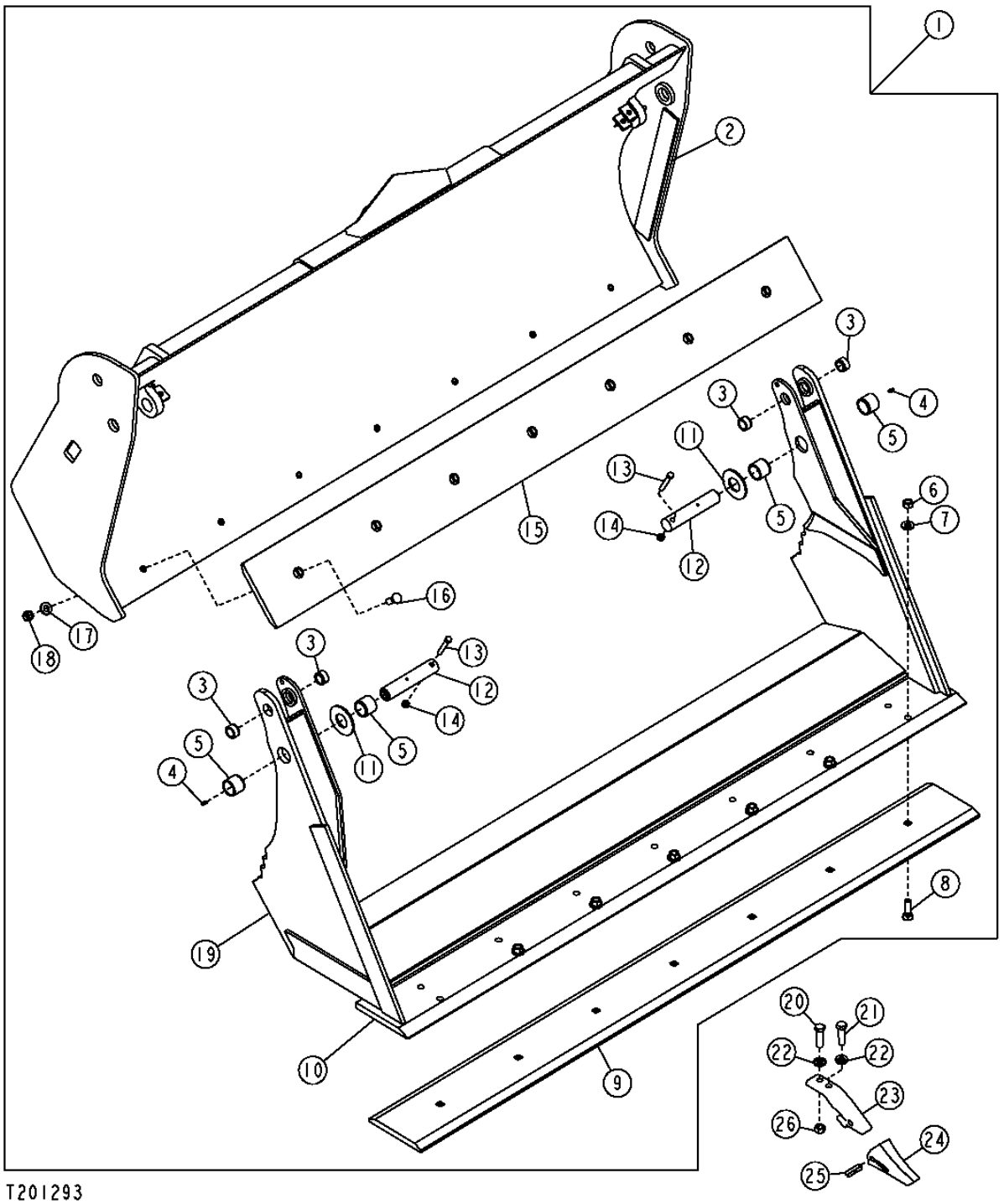

MULTI-PURPOSE BUCKET
BENNE UNIVERSELLE
CUCHARA POLIVALENTE

POS.	*NO.PIEZA*	*DESCRIPCION*	*CANT*	*NUM. SERIE*	*NOTAS*
1	AT308042	CUCHARA POLIVALENTE	1		(2083MM - 82 INCH) INCLUYE CILINDROS, LINEAS Y MANGUERAS (WHOLE GOODS) (MARCADO AT308049) (UTILIZAR CON (2) T204908, (2) 14M7319 Y (2) 19M7949)
	AT308191	**CUCHARA POLIVALENTE**	**1**		**(2184MM - 86 INCH) INCLUYE CILINDROS, LINEAS Y MANGUERAS (WHOLE GOODS) (MARCADO AT308095) (UTILIZAR CON (2) T204908, (2) 14M7319 Y (2) 19M7949)**
	AT308193	**CUCHARA POLIVALENTE**	**1**		**(2337MM - 92 INCH) INCLUYE CILINDROS, LINEAS Y MANGUERAS (WHOLE GOODS) (MARCADO AT308099) (UTILIZAR CON (2) T204908, (2) 14M7319 Y (2) 19M7949)**
2	.....	VERTEDERA	1		(PEDIMOS AT308042, AT308191 O AT308193)
3	T166433	CASQUILLO	4		
4	JD7797	ENGRASADOR	2		
5	T128533	CASQUILLO	4		
6	14H1039	TUERCA	8		5/8"
7	24M7241	ARANDELA	8		
8	09H1759	TORNILLO	8		5/8" X 2-1/4"
	09H1764	TORNILLO	8		
9	T166437	BORDE CORTANTE	1		(82 INCH) AUXILIAR
	T150517	BORDE CORTANTE	1		(86 INCH) AUXILIAR
	T150517HD	BORDE CORTANTE DURA-MAX TM	1		(86 INCH) AUXILIAR
	T84194	BORDE CORTANTE	1		(92 INCH) AUXILIAR
	T84194HD	BORDE CORTANTE DURA-MAX TM	1		(92 INCH) AUXILIAR
10	T166419	BORDE CORTANTE	1		(82 INCH)
	T166455	BORDE CORTANTE	1		(86 INCH)
	T128538	BORDE CORTANTE	1		(92 INCH)
11	24H1554	ARANDELA	2		
12	T167059	PASADOR	2		
13	19H2106	TORNILLO	2		7/16" X 2-3/4"
14	K40006	TUERCA DE SEGURIDAD	2		7/16"
15	T143802	BORDE CORTANTE	1		(82 INCH)
	T166454	BORDE CORTANTE	1		(86 INCH)
	T143802	BORDE CORTANTE	1		(92 INCH)
16	09H1776	TORNILLO	8		5/8" X 1-3/4"
17	24M7241	ARANDELA	8		
18	14H1039	TUERCA	8		5/8"
19	.....	BISAGRA	1		(PEDIMOS AT308042, AT308191 O AT308193)
20	19H3244	TORNILLO	1		5/8" X 2-1/4"
21	19H2599	TORNILLO	1		5/8" X 2-1/2"
22	24H1367	ARANDELA	2		
23	T221X230	ADAPTADOR DENTADO CUCHARA	1		
24	T230SP	DIENTE	1		
25	T23P	PASADOR	1		
26	14H1039	TUERCA	1		

MULTI-PURPOSE BUCKET, CYLINDER AND HYDRAULIC OIL LINES
BENNE UNIVERSELLE, VERIN ET CONDUITES D'HUILE HYDRAULIQUE
CUCHARON UNIVERSAL, CILINDRO Y LINEAS DE ACEITE HIDRAULICO

T153162 -UN-10APR02

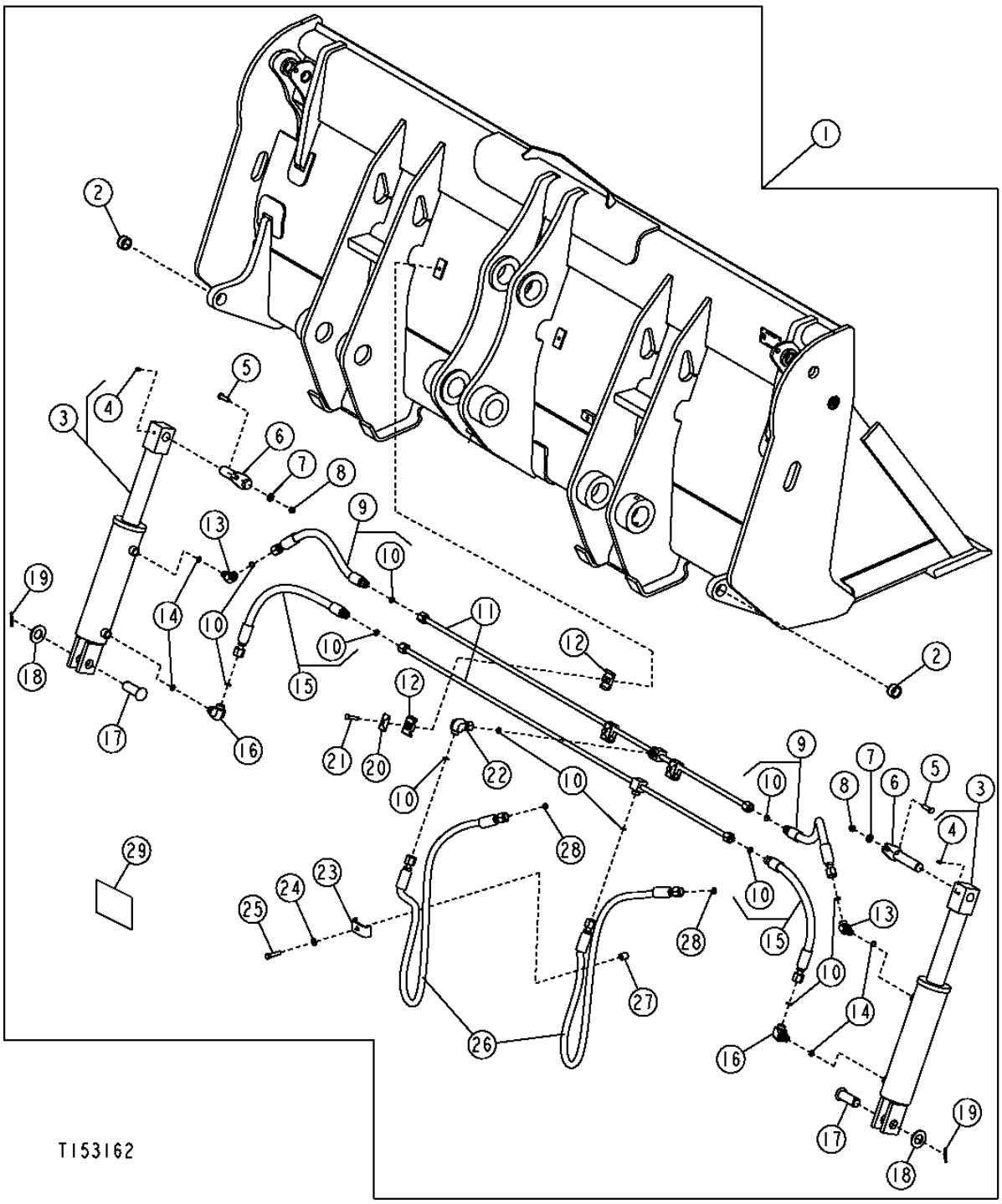

MULTI-PURPOSE BUCKET, CYLINDER AND HYDRAULIC OIL LINES
BENNE UNIVERSELLE, VERIN ET CONDUITES D'HUILE HYDRAULIQUE
CUCHARON UNIVERSAL, CILINDRO Y LINEAS DE ACEITE HIDRAULICO

POS.	*NO.PIEZA*	*DESCRIPCION*	*CANT*	*NUM. SERIE*	*NOTAS*
1	AT308042	CUCHARA POLIVALENTE	1		(2083MM - 82 INCH) INCLUYE CILINDROS, LINEAS Y MANGUERAS (WHOLE GOODS) (UTILIZAR CON (2) T204908, (2) 14M7319 Y (2) 19M7949)
	AT308191	**CUCHARA POLIVALENTE**	**1**		**(2184MM - 86 INCH) INCLUYE CILINDROS, LINEAS Y MANGUERAS (WHOLE GOODS) (UTILIZAR CON (2) T204908, (2) 14M7319 Y (2) 19M7949)**
	AT308193	**CUCHARA POLIVALENTE**	**1**		**(2337MM - 92 INCH) INCLUYE CILINDROS, LINEAS Y MANGUERAS (WHOLE GOODS) (UTILIZAR CON (2) T204908, (2) 14M7319 Y (2) 19M7949)**
2	T166433	CASQUILLO	2		
3	AH210737	CILINDRO HIDRAULICO	2		
4	JD7844	ENGRASADOR	2		
5	19H3239	TORNILLO	2		3/8" X 1-1/4"
6	AT190900	PASADOR	2		
7	24M7239	ARANDELA	2		
8	T54568	TUERCA DE SEGURIDAD	2		3/8"
9	AT189822	MANGUERA HIDR. - CONFECCION	2		
	AT190628	MANGUERA HIDR. - CONFECCION	2		13/16" X 241 MM (9-1/2") X 13/16"
	AT189822	MANGUERA HIDR. - CONFECCION	2		
10	T77857	ANILLO TORICO	AR		
11	AT189819	TUBERIA	2		
12	H135156	ABRAZADERA	6		
13	38H1521	RACOR ACODADO	2		
14	R26448	ANILLO TORICO	4		
15	AT189822	MANGUERA HIDR. - CONFECCION	2		(82 INCH)
	AT190702	MANGUERA HIDR. - CONFECCION	2		(86 INCH)
	AT190701	MANGUERA HIDR. - CONFECCION	2		(92 INCH)
16	38H1314	RACOR ACODADO	2		
17	T191318	BULON	2		
18	24H1138	ARANDELA	2		
19	11M7030	PASADOR DE ALETAS	2		
20	H121168	PLACA	3		
21	19H3552	TORNILLO	3		5/16" X 1-1/2"
22	38H1095	RACOR ACODADO	1		
23	T27022	ABRAZADERA	1		
24	24M7106	ARANDELA	1		
25	19H2633	TORNILLO	1		3/8" X 1-1/2"
26	AT172386	MANGUERA HIDR. - CONFECCION	2		13/16" X 46" X 1"
27	28H3383	CASQUILLO	1		
28	T77857	ANILLO TORICO	2		
29	T160759	ETIQUETA ADHESIVA	1		INDICADOR DE NIVEL DE CUCHARON

MEMORANDA
MEMORANDA
MEMORANDA

MULTI-PURPOSE BUCKET CYLINDER AND REPAIR KIT
VERIN DE BENNE UNIVERSELLE ET KIT DE REPARATION
CILINDRO DE CUCHARON UNIVERSAL Y JUEGO DE REPARACION

T197121 -UN-08JAN04

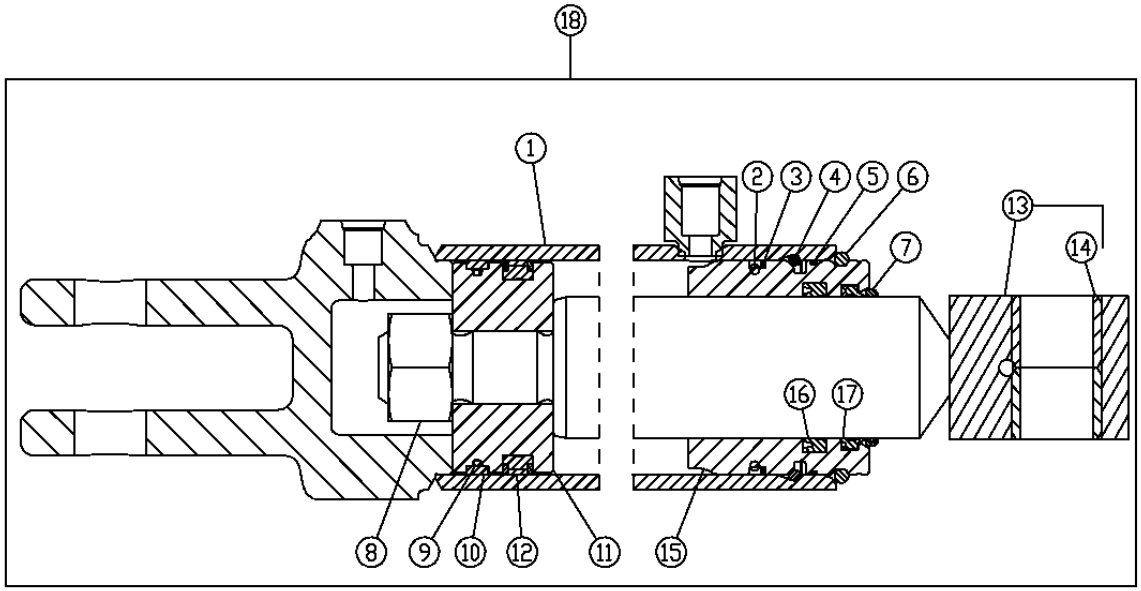

19 — 2,3,5,9,10,12,16,17

T197121

POS.	*NO.PIEZA*	*DESCRIPCION*	*CANT*	*NUM. SERIE*	*NOTAS*
1	.....	CAJA DE CILINDRO HIDRAULICO	1		
2	T14065	ANILLO TORICO	1		
3	.....	ANILLO	2		
4	H177854	ANILLO ELASTICO	1		
5	.....	ANILLO TORICO	1		
6	H180927	ANILLO ELASTICO	1		
7	.....	ANILLO TORICO	1		
8	14H1112	TUERCA	1		1"
9	.....	ANILLO ANTI-DESGASTE	1		
10	.....	ANILLO TORICO	1		
11	.....	PISTON	1		
12	.....	ANILLO DE PISTON	1		
13	.....	VASTAGO	1		
14	H180965	CASQUILLO	1		
15	.....	GUIA VASTAGO CILINDRO HIDR.	1		
16	H152203	RETEN	1		
17	.....	RETEN	1		
18	AH210737	CILINDRO HIDRAULICO	1		
19	AH209022	JUEGO PARA CILINDR.HIDRAUL.	1		

COUPLER LOADER BUCKET AND CUTTING EDGE
BENNE DE CHARGEUR A ACCOUPLEMENT ET TRANCHANT
ACOPLADOR DE CUCHARON DE CARGADORA Y BORDE CORTANTE

TP69675 -UN-10OCT00

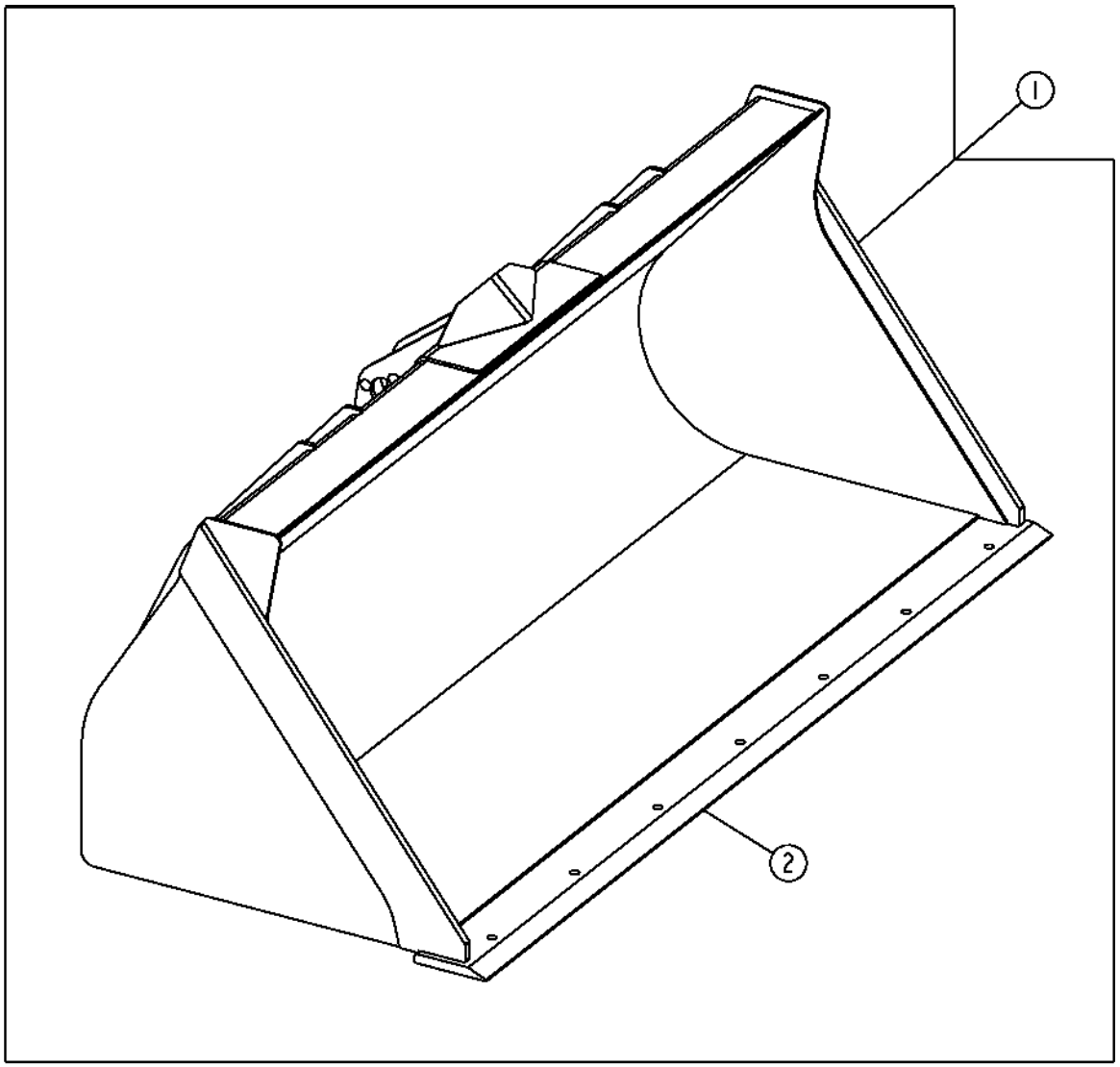

TP69675

COUPLER LOADER BUCKET AND CUTTING EDGE
BENNE DE CHARGEUR A ACCOUPLEMENT ET TRANCHANT
ACOPLADOR DE CUCHARON DE CARGADORA Y BORDE CORTANTE

POS.	*NO.PIEZA*	*DESCRIPCION*	*CANT*	*NUM. SERIE*	*NOTAS*
1	AT308968	CUCHARA	1		.96 METROS CUBICOS (1.25 YD CUBICA), CUCHARON DEL ACOPLADOR DELANTERO, (WHOLE GOODS) (MARCADO AT308968)
2	T150487	BORDE CORTANTE	1		(SOLDADO) SBF

COUPLER LOADER BUCKET AND CUTTING EDGE
BENNE DE CHARGEUR A ACCOUPLEMENT ET TRANCHANT
ACOPLADOR DE CUCHARON DE CARGADORA Y BORDE CORTANTE

TP58156 -UN-10OCT00

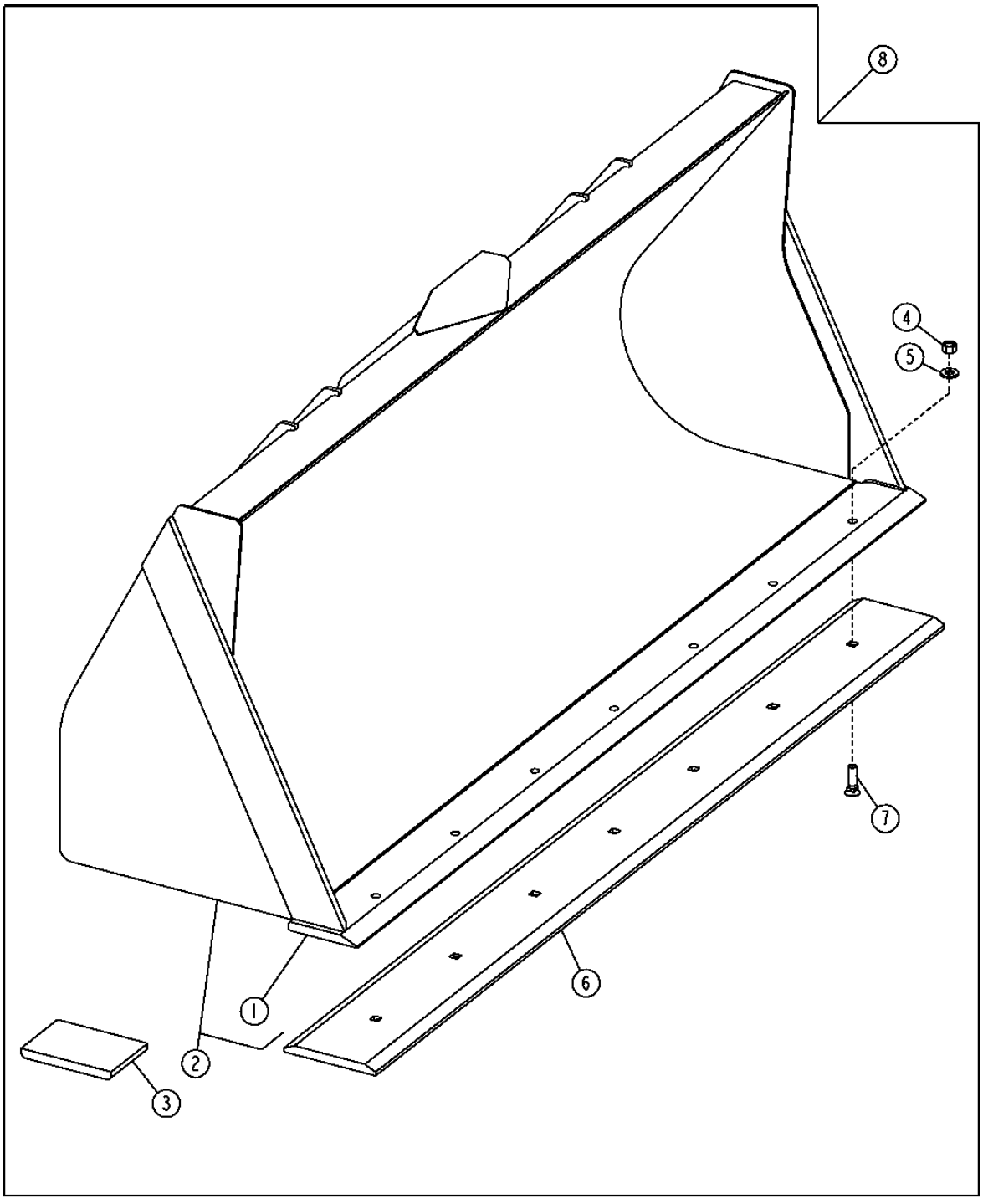

COUPLER LOADER BUCKET AND CUTTING EDGE
BENNE DE CHARGEUR A ACCOUPLEMENT ET TRANCHANT
ACOPLADOR DE CUCHARON DE CARGADORA Y BORDE CORTANTE

POS.	*NO.PIEZA*	*DESCRIPCION*	*CANT*	*NUM. SERIE*	*NOTAS*
1	T150487	BORDE CORTANTE	1		(1.13 YD CUBICA) 3/4" SBF
	T118768	BORDE CORTANTE	1		(1.31 CUBIC YARD) 3/4" SBF
2	.....	CUCHARA	1		
3	T147296	ZAPATA	2		
4	14H1039	TUERCA	8		5/8"
5	24M7241	ARANDELA	8		
6	T150517	BORDE CORTANTE	1		(AUXILIAR) 3/4 TK X 8 INCH DBF X 86 INCH LARGO (1.13 YD CUBICA)
	T150517HD	BORDE CORTANTE DURA-MAX TM	1		(AUXILIAR) 1" TK X 8 INCH DBF X 86 INCH LARGO (1.13 YD CUBICA)
	T84194	BORDE CORTANTE	1		(AUXILIAR) 3/4 TK X 8 INCH DBF X 92 3/8 INCH LARGO (1.31 YD CUBICA)
	T84194HD	BORDE CORTANTE DURA-MAX TM	1		(AUXILIAR) 1" TK X 8 INCH DBF X 92 3/8 INCH LARGO (1.31 YD CUBICA)
7	09H1759	TORNILLO	8		5/8" X 2-1/4"
	09H1764	TORNILLO	8		5/8" X 2-1/2"
8	**AT308970**	**CUCHARA**	**1**		**0.86 METROS CUBICOS (1.13 YD CUBICA), CUCHARON DEL ACOPLADOR DELANTERO, (WHOLE GOODS) (MARCADO AT308970)**
	AT308966	**CUCHARA**	**1**		**1.00 METROS CUBICOS (1.31 YD CUBICA), CUCHARON DEL ACOPLADOR DELANTERO, (WHOLE GOODS) (MARCADO AT308966)**

QUICK COUPLER MULTI-PURPOSE BUCKET, CYLINDERS AND LINES
BENNE UNIVERSELLE A ACCOUPLEMENT RAPIDE, VERINS ET CONDUITES
ACOPLADOR RAPIDO DE CUCHARON UNIVERSAL, CILINDROS Y LINEAS

T205143 -UN-23NOV04

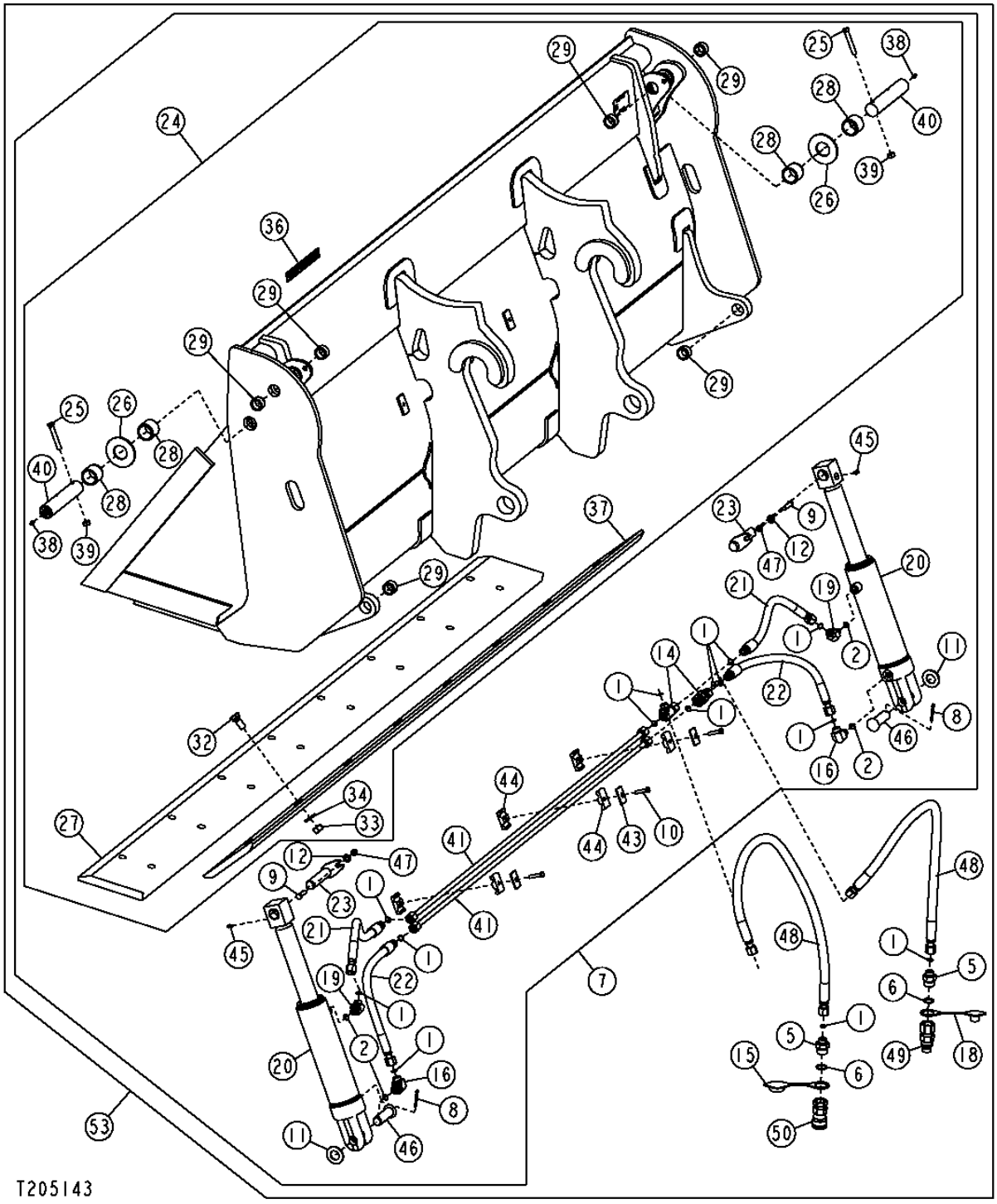

QUICK COUPLER MULTI-PURPOSE BUCKET, CYLINDERS AND LINES
BENNE UNIVERSELLE A ACCOUPLEMENT RAPIDE, VERINS ET CONDUITES
ACOPLADOR RAPIDO DE CUCHARON UNIVERSAL, CILINDROS Y LINEAS

POS.	NO.PIEZA	DESCRIPCION	CANT	NUM. SERIE	NOTAS
1	T77857	ANILLO TORICO	9		
2	R26448	ANILLO TORICO	2		
5	38H1175	RACOR ADAPTADOR	2		
6	U12547	ANILLO TORICO	1		
7	.....	CUCHARA POLIVALENTE	1		(PEDIMOS AT308972 O AT308974)
8	11M7030	PASADOR DE ALETAS	2		0.197" X 1.575"
9	19H3239	TORNILLO	2		3/8" X 1-1/4"
10	19H3552	TORNILLO	3		5/16" X 1-1/2"
11	24H1138	ARANDELA	2		
12	24M7239	ARANDELA	2		
14	38H1031	CONEXION EN T	1		
15	T188879	ENVOLTURA	1		
16	38H1314	RACOR ACODADO	1		
18	T188880	ENVOLTURA	1		
19	38H1521	RACOR ACODADO	1		
20	AH210737	CILINDRO HIDRAULICO	2		
21	AT190628	MANGUERA HIDR. - CONFECCION	2		13/16" X 241 MM (9-1/2") X 13/16", (86 INCH)
	AT189822	MANGUERA HIDR. - CONFECCION	2		(92 INCH)
22	AT190702	MANGUERA HIDR. - CONFECCION	2		13/16" X 407 MM (16") X 13/16", (86 INCH)
	AT190701	MANGUERA HIDR. - CONFECCION	2		13/16" X 470 MM (18-1/2") X 13/16", (92 INCH)
23	AT190900	PASADOR	2		
24	.....	VERTEDERA	1		(PEDIMOS AT308972 O AT308974)
25	19H2106	TORNILLO	2		7/16" X 2-3/4"
26	24H1554	ARANDELA	2		
27	T166455	BORDE CORTANTE	1		SOLDADO (86 INCH)
	T150517	BORDE CORTANTE	1		AUXILIAR (86 INCH)
	T128538	BORDE CORTANTE	1		SOLDADO (92 INCH)
	T84194	BORDE CORTANTE	1		AUXILIAR (92 INCH)
28	T128533	CASQUILLO	4		
29	T166433	CASQUILLO	2		
32	09H1776	TORNILLO	8		5/8" X 1-3/4", VERTEDERA
	09H1759	TORNILLO	8		5/8" X 2-1/4", AUXILIAR
33	14H1039	TUERCA	8		5/8"
34	24M7241	ARANDELA	8		
36	T213143	ETIQUETA ADHESIVA	1		WORKSITE PRO™
37	T166454	BORDE CORTANTE	1		(86 INCH) DBF
	T143804	BORDE CORTANTE	1		(92 INCH) DBF
38	JD7797	ENGRASADOR	2		
39	K40006	TUERCA DE SEGURIDAD	2		7/16"
40	T167059	PASADOR	2		
41	AT311143	TUBO	2		
42	38H1354	TUERCA DE UNION	2		
43	H121168	PLACA	3		
44	H135156	ABRAZADERA	6		
45	JD7844	ENGRASADOR	2		
46	T191318	BULON	2		
47	T54568	TUERCA DE SEGURIDAD	2		3/8"
48	AT309936	MANGUERA HIDRAULICA	2		
	T77932	ANILLO TORICO	2		
	AT309986	MANGUERA HIDR. - CONFECCION	1		UPPER
	AT309934	MANGUERA HIDR. - CONFECCION	1		LOWER
49	AT312470	ACOPLAMIENTO HIDR. RAPIDO	1		
	KV11305	ACOPLAMIENTO HIDR. RAPIDO	1		
	T77932	ANILLO TORICO	1		
	T80306	TUERCA	1		
50	KV14216	ACOPLAMIENTO HIDR. RAPIDO	1		
	KV11304	ACOPLAMIENTO HIDR. RAPIDO	1		
53	**AT308972**	**CUCHARA POLIVALENTE**	**1**		**(2184MM - 86 INCH) (WHOLE GOODS)**
	AT308974	**CUCHARA POLIVALENTE**	**1**		**(2337MM - 92 INCH) (WHOLE GOODS)**

LOADER BUCKET PINS
AXES DE BENNE DE CHARGEUR
PASADORES DE CUCHARON DE CARGADORA

TX1017846 -UN-24JAN07

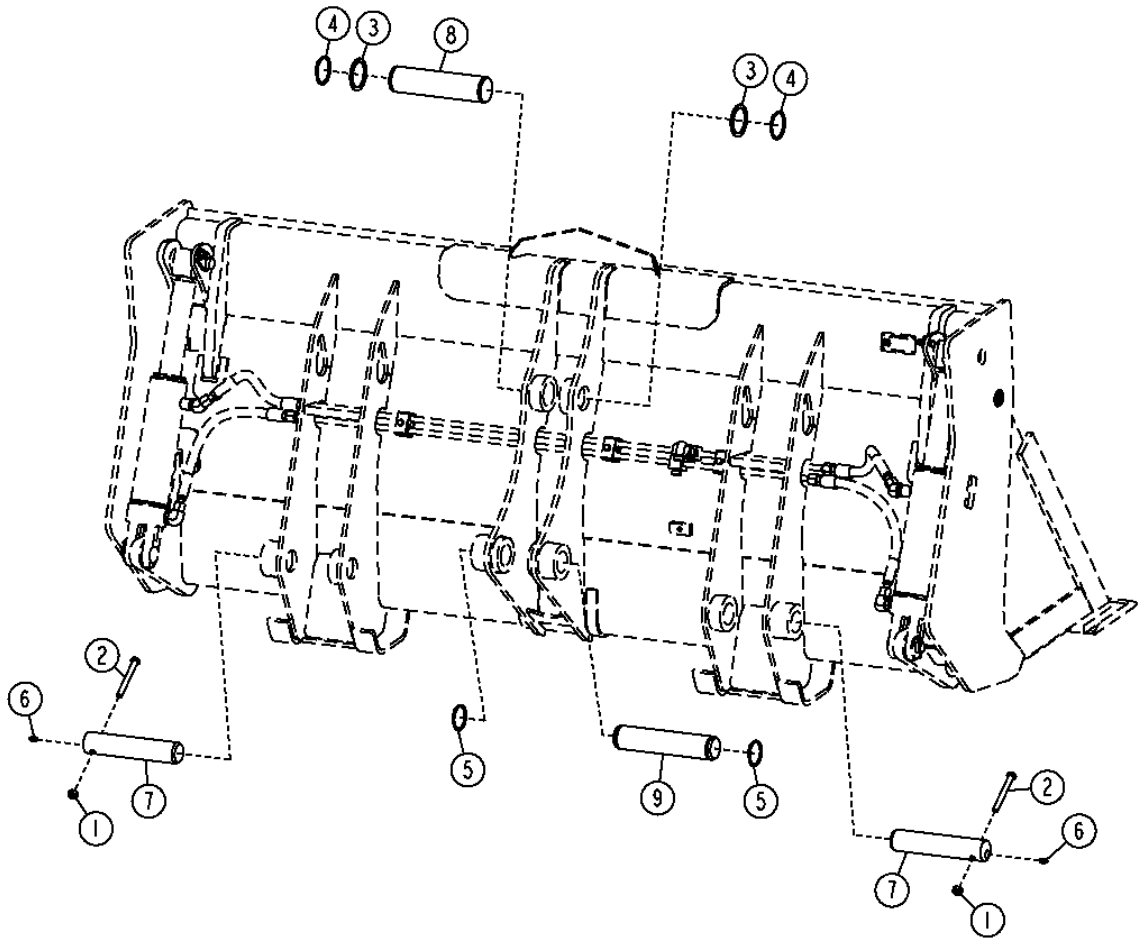

TX1017846

LOADER BUCKET PINS
AXES DE BENNE DE CHARGEUR
PASADORES DE CUCHARON DE CARGADORA

POS.	*NO.PIEZA*	*DESCRIPCION*	*CANT*	*NUM. SERIE*	*NOTAS*
1	14M7168	TUERCA DE SEGURIDAD	2		M12
2	19M7949	TORNILLO	2		M12 X 100
3	T161036	ARANDELA	4		56 X 80 X 2 MM
4	40M7066	ANILLO ELASTICO	2		
5	40M7166	ANILLO ELASTICO	2		
6	T162396	ENGRASADOR	2		
7	T204908	BULON	2		
8	T165333	BULON	1		
9	T165332	BULON	1		

QUICK COUPLER FORKS AND FRAME
FOURCHES A ACCOUPLEMENT RAPIDE ET BATI
ACOPLADOR RAPIDO DE HORQUILLAS Y BASTIDOR

TX1007110 -UN-01MAY06

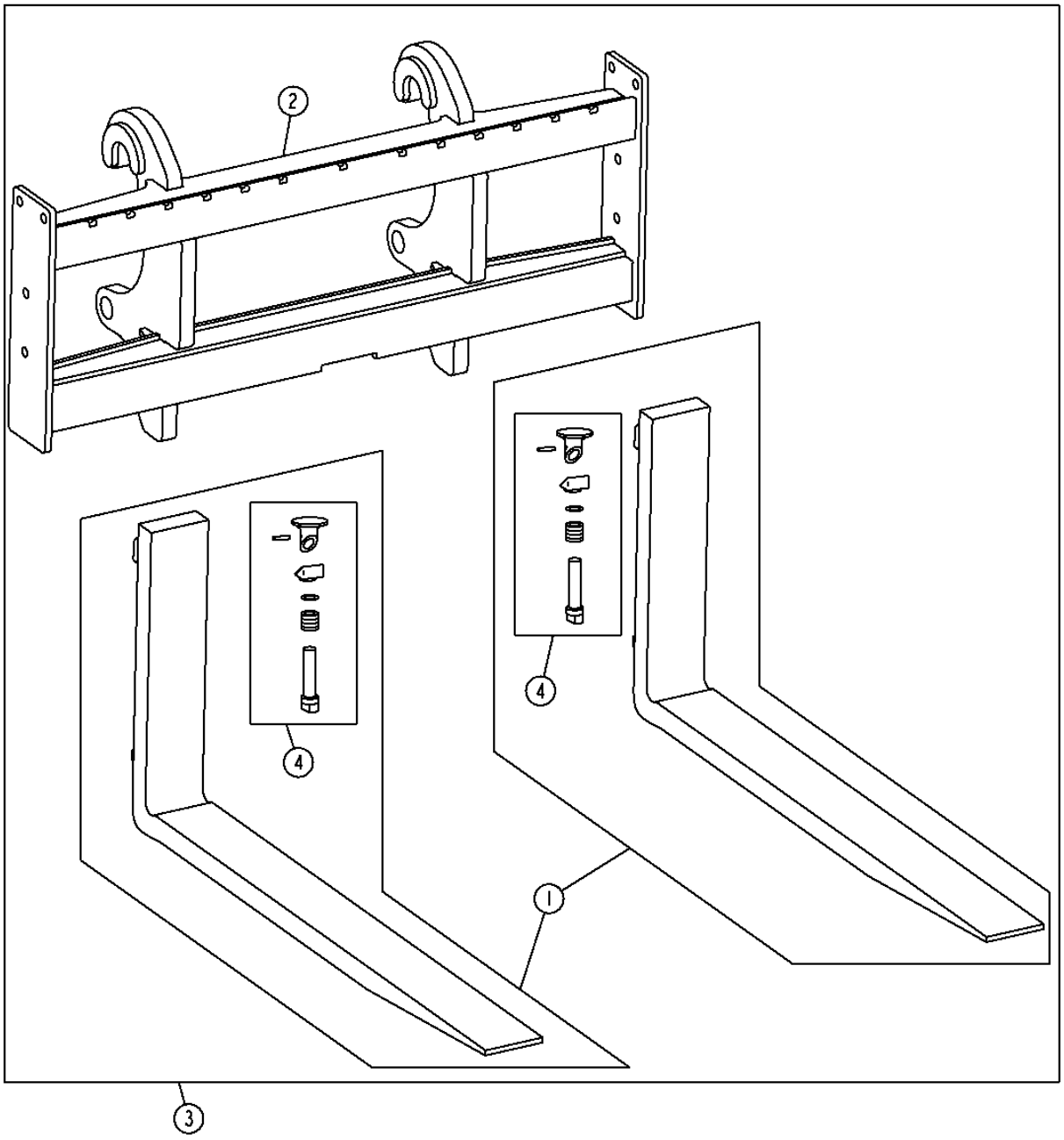

TX1007110

QUICK COUPLER FORKS AND FRAME
FOURCHES A ACCOUPLEMENT RAPIDE ET BATI
ACOPLADOR RAPIDO DE HORQUILLAS Y BASTIDOR

POS.	*NO.PIEZA*	*DESCRIPCION*	*CANT*	*NUM. SERIE*	*NOTAS*
1	AT308925	HORCA	1		CONVENIENCE ASSY (48 INCH) (1219MM)
	AT308926	**HORCA**	**1**		**CONVENIENCE ASSY (60 INCH) (1524MM)**
2	**AT308910**	**HORCA**	**1**		**CONVENIENCE ASSY**
3	**AT308138**	**ELEVADOR DE HORQUILLA**	**1**		**(WHOLEGOODS) (48 INCH) (1219MM)**
	AT308139	**ELEVADOR DE HORQUILLA**	**1**		**(WHOLEGOODS) (60 INCH) (1524MM)**
4	AT308067	CERRADURA	2		

HYDRAULIC FRONT COUPLER
ACCOUPLEMENT AVANT HYDRAULIQUE
ACOPLADOR HIDRAULICO DELANTERO

T209829 -UN-11APR05

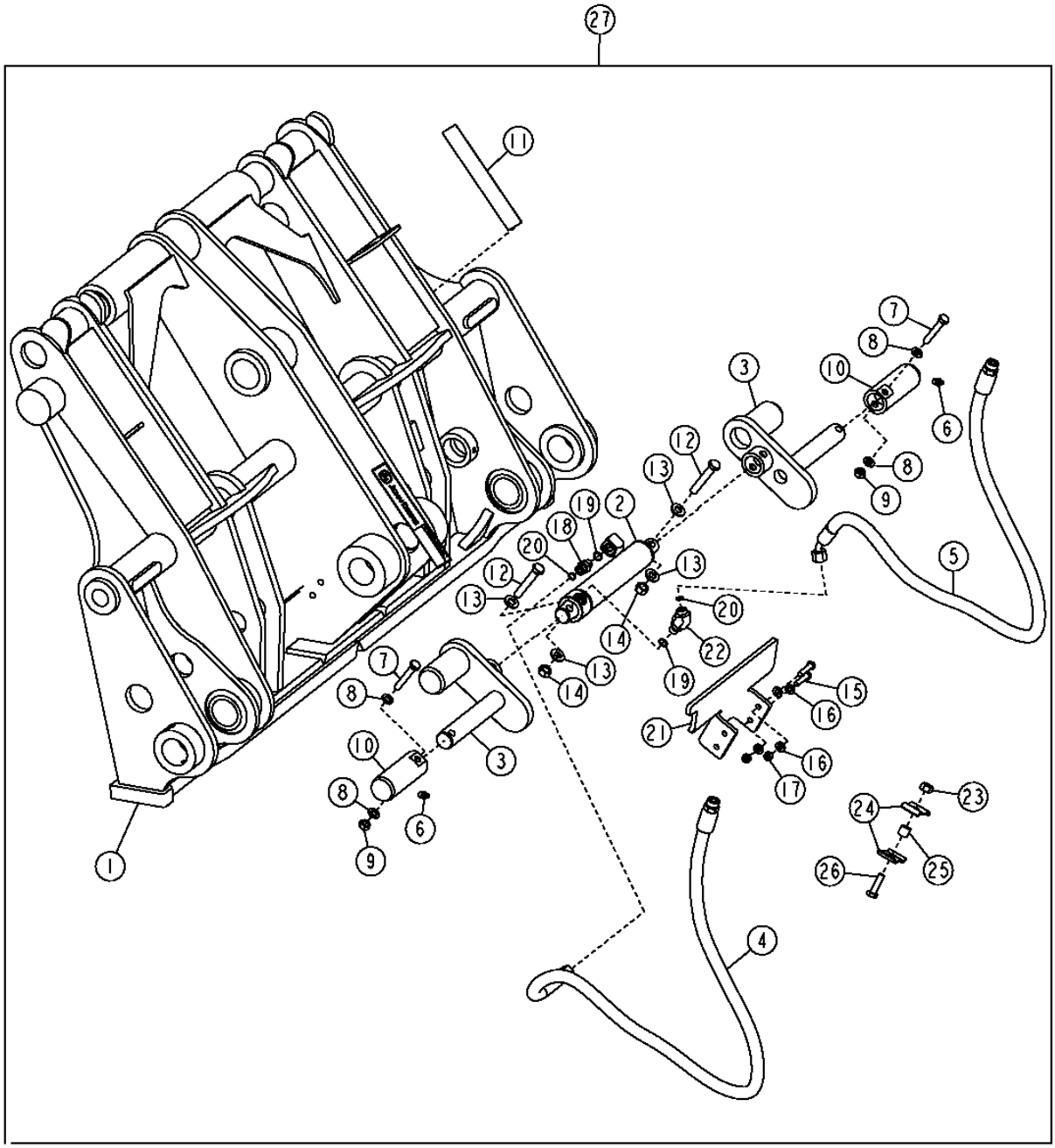

T209829

HYDRAULIC FRONT COUPLER
ACCOUPLEMENT AVANT HYDRAULIQUE
ACOPLADOR HIDRAULICO DELANTERO

POS.	*NO.PIEZA*	*DESCRIPCION*	*CANT*	*NUM. SERIE*	*NOTAS*
1	AT306047	ENCHUFE RAPIDO	1		CA
2	AH217348	CILINDRO HIDRAULICO	1		
3	AT307106	BULON	2		
4	AT309746	MANGUERA HIDR. - CONFECCION	1		11/16" X 1 245 MM (49") X 11/16"
5	AT309747	MANGUERA HIDR. - CONFECCION	1		11/16" X 1 125 MM (44-1/4") X 11/16"
6	T162396	ENGRASADOR	2		
7	19M8499	TORNILLO	2		M10 X 60
8	24M7346	ARANDELA	4		
9	14M7274	TUERCA	2		M10
10	T205017	PASADOR	2		
11	T213143	ETIQUETA ADHESIVA	1		
12	19M7753	TORNILLO	2		M12 X 70
13	24M7240	ARANDELA	4		
14	14M7275	TUERCA	2		M12
15	19M8008	TORNILLO	4		M8 X 35
16	24M7238	ARANDELA	8		
17	14M7273	TUERCA	4		M8
18	38H1160	RACOR ADAPTADOR	1		
19	R26448	ANILLO TORICO	2		
20	T77613	ANILLO TORICO	2		
21	T213288	SOPORTE	1		
22	38H1045	RACOR ACODADO	1		
23	14M7274	TUERCA	1		
24	R46919	SEMIABRAZADERA	2		
25	28H3381	ESPACIADOR	1		
26	19M7550	TORNILLO	1		
27	**AT328988**	**CONJUNTO DE MODIFICACION**	**1**		**(WHOLE GOODS) INCLUYE LINEAS HIDRAULICAS, ADAPTADORES, VALVULA SOLENOIDE, ARNES, INTERRUPTORES Y TORNILLERIA.**

FRONT COUPLER CYLINDER
VERIN D'ACCOUPLEMENT AVANT
CILINDRO DE ACOPLADOR DELANTERO

TX1015950 -UN-18DEC06

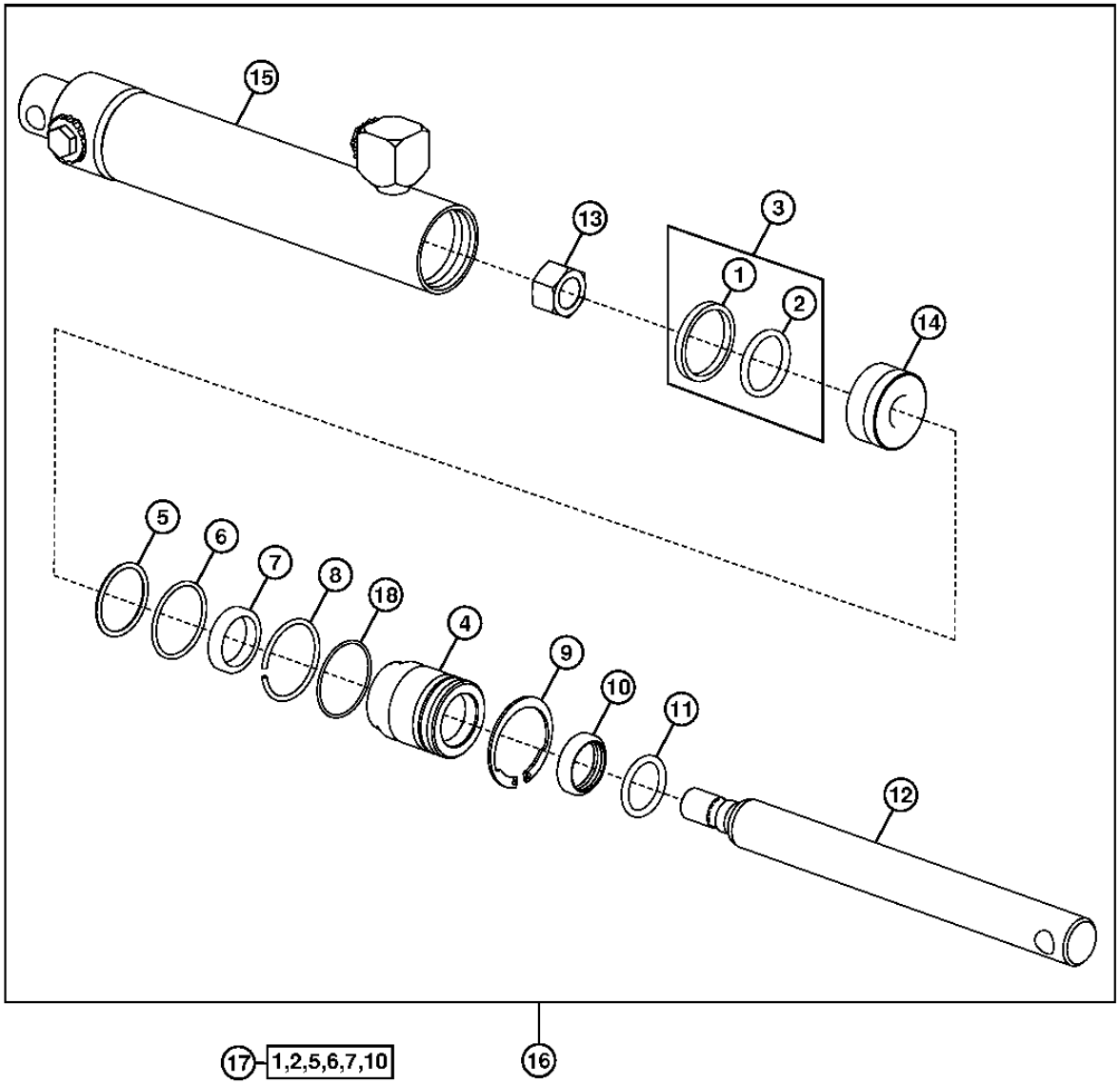

TX1015950

FRONT COUPLER CYLINDER
VERIN D'ACCOUPLEMENT AVANT
CILINDRO DE ACOPLADOR DELANTERO

POS.	*NO.PIEZA*	*DESCRIPCION*	*CANT*	*NUM. SERIE*	*NOTAS*
1	.....	RETEN	1		(PEDIMOS AH176230)
2	.....	ANILLO TORICO	1		(PEDIMOS AH176230)
3	AH176230	RETEN	1		
4	H173205	GUIA VASTAGO CILINDRO HIDR.	1		
5	M4125T	ANILLO TORICO	1		
6	H162312	ANILLO REFORZADOR	1		
7	H158676	RETEN	1		
8	H173206	ANILLO	1		
9	H173207	ANILLO ELASTICO	1		
10	H164925	RETEN	1		
11	P45750	ANILLO TORICO	1		
12	.....	VASTAGO	1		(PEDIMOS AH217348)
13	14H1083	TUERCA	1		5/8"
14	H173199	PISTON	1		
15	.....	CAJA DE CILINDRO HIDRAULICO	1		(PEDIMOS AH176230)
16	AH217348	CILINDRO HIDRAULICO	1		
17	AH176272	JUEGO PARA CILINDR.HIDRAUL.	1		
18	.....	ANILLO TORICO	1		

CONVERSION BUCKET PIVOT PLATE
PLAQUE PIVOT BENNE CONVERSION
PLACA DE PIVOTE DEL CUCHARON DE CONVERSION

T202690 -UN-01SEP04

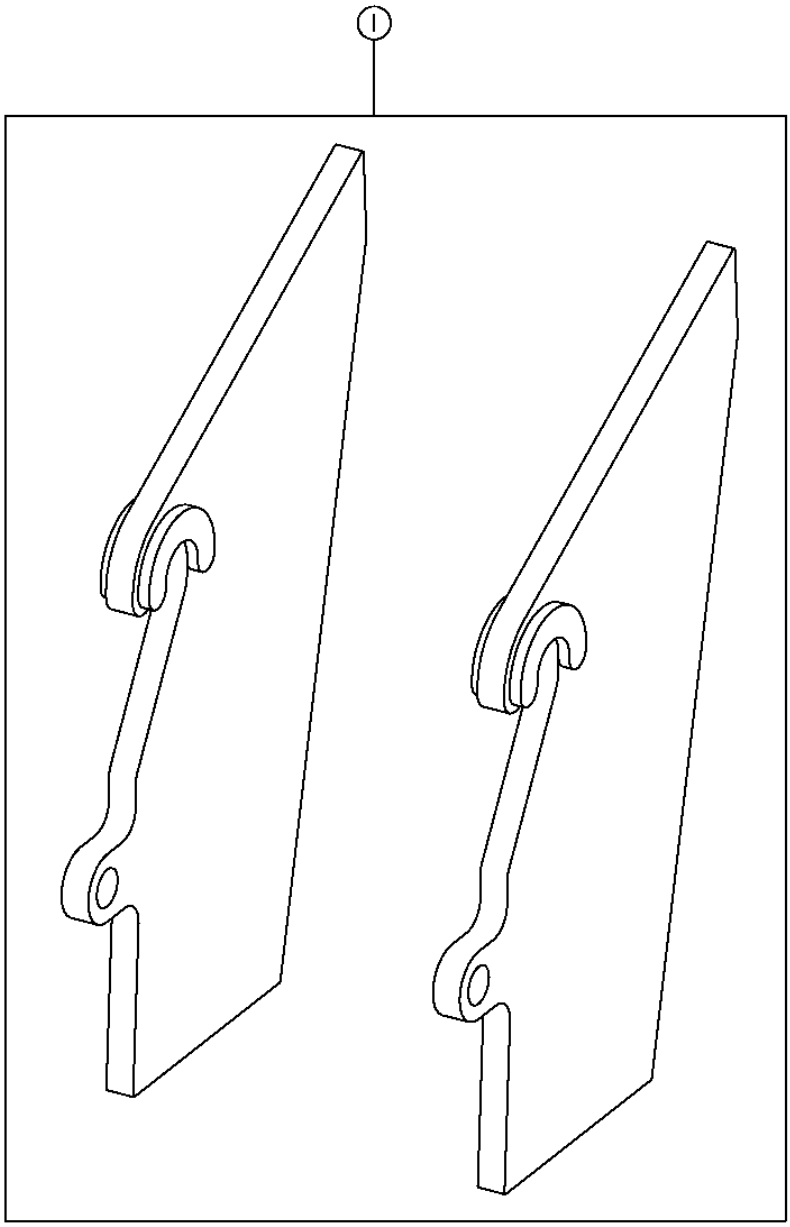

T202690

CONVERSION BUCKET PIVOT PLATE
PLAQUE PIVOT BENNE CONVERSION
PLACA DE PIVOTE DEL CUCHARON DE CONVERSION

POS.	*NO.PIEZA*	*DESCRIPCION*	*CANT*	*NUM. SERIE*	*NOTAS*
1	AT336927	PLACA	1		(WHOLEGOODS)

BUCKET LEVELING AND RETURN-TO-DIG LINKAGE
TRINGLERIE DE MISE A NIVEAU DE BENNE ET DE RETOUR EN POSITION DE CREUSEMENT
VARILLAJE DE NIVELACION DE CUCHARON Y DE RETORNO A EXCAVACION

TX1024990 -UN-16JUL07

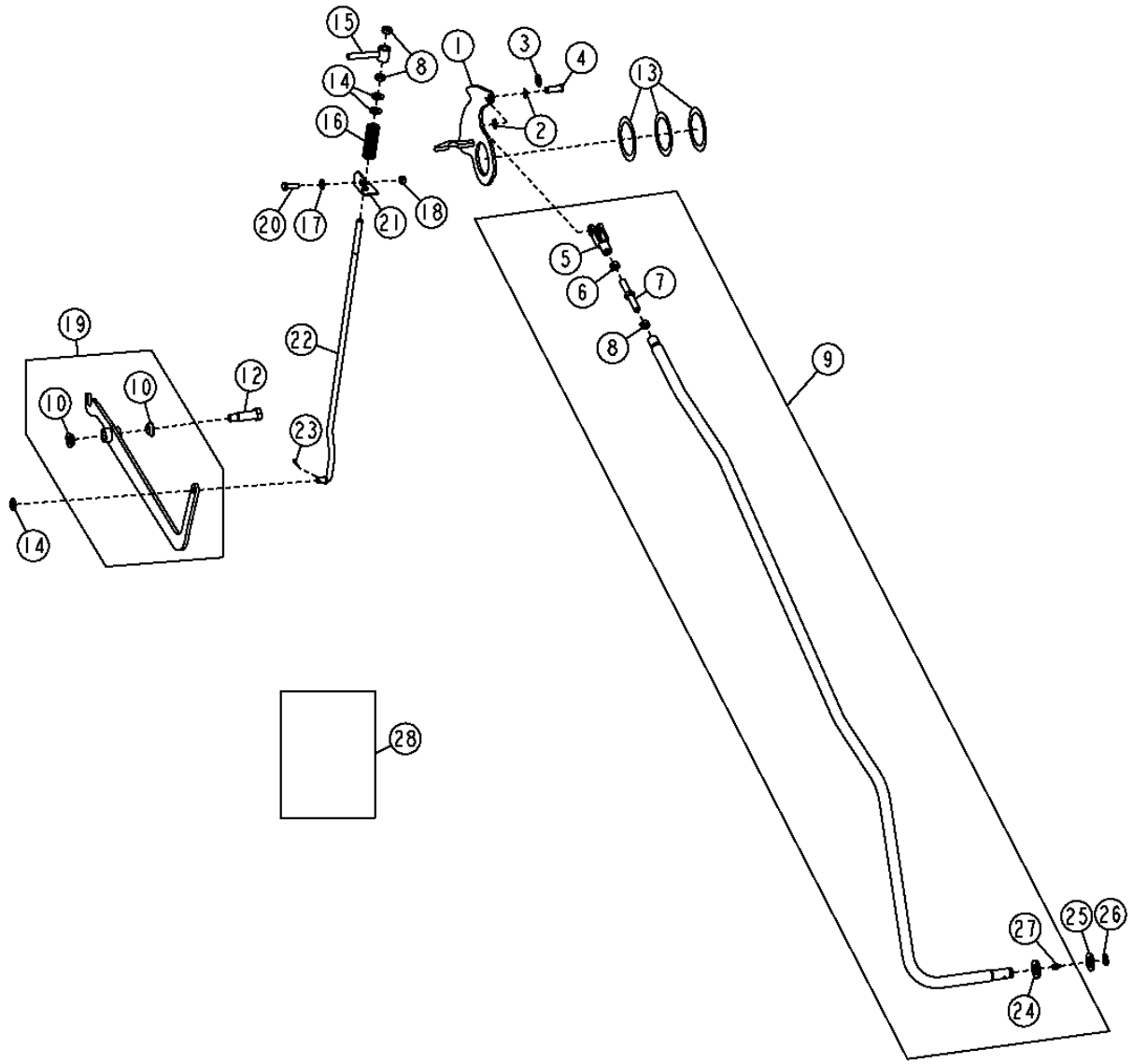

TX1024990

BUCKET LEVELING AND RETURN-TO-DIG LINKAGE
TRINGLERIE DE MISE A NIVEAU DE BENNE ET DE RETOUR EN POSITION DE CREUSEMENT
VARILLAJE DE NIVELACION DE CUCHARON Y DE RETORNO A EXCAVACION

POS.	*NO.PIEZA*	*DESCRIPCION*	*CANT*	*NUM. SERIE*	*NOTAS*
1	AT322365	PLACA	1		
2	T146757	ARANDELA	2		
3	T148182	ANILLO	1		
4	R72855	BULON	1		
5	T159981	HORQUILLA	1		
6	14H881	TUERCA	1		1/2"
7	T159980	ESPARRAGO	1		
8	14H856	TUERCA	3		1/2"
9	AT184682	TUBO	1		
10	T166097	COJINETE	2		
12	T191285	TORNILLO	1		
13	T161497	SUPLEMENTO	3		
14	24H1111	ARANDELA	3		17/32" X 1-1/16" X 0.090"
15	AT326922	ARTICULACION	1		
16	T190992	MUELLE DE COMPRESION	1		
17	24M7239	ARANDELA	1		10.700 X 21 X 2.500 MM
18	14M7274	TUERCA	1		M10
19	AT199335	BRAZO	1		
20	19M7662	TORNILLO	1		M10 X 30
21	T190357	APOYO	1		
22	T191226	VASTAGO	1		
23	11M7082	PASADOR DE ALETAS	1		
24	T160720	ARANDELA	1		
25	24H1659	ARANDELA	1		29/32" X 1-5/8" X 0.120"
26	5787YT	ANILLO ELASTICO	1		
27	T162396	ENGRASADOR	1		
28	T223718	ETIQUETA ADHESIVA	1		NIVEL CUCHARON

LOADER CONTROL VALVE LINKAGE
TRINGLERIE DE DISTRIBUTEURS DE CHARGEUR
VARILLAJE DE VALVULA DE CONTROL DE CARGADORA

TX1015656 -UN-06DEC06

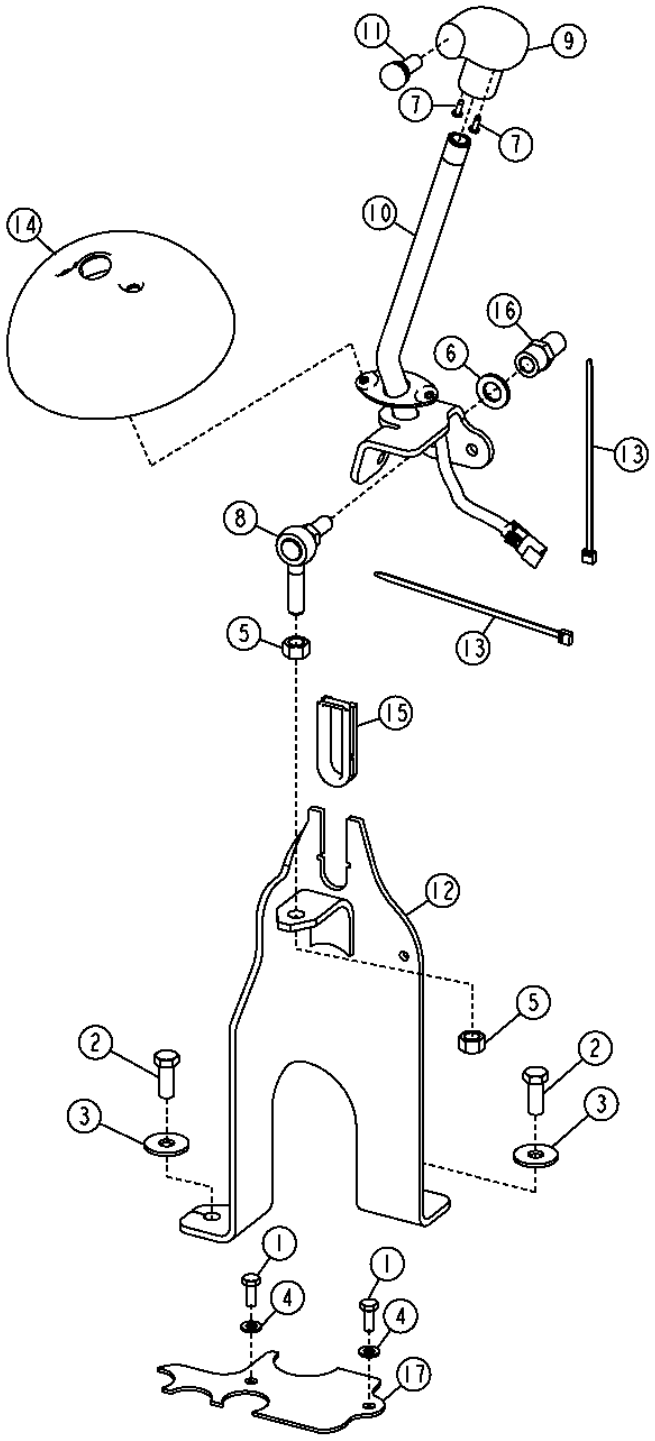

TX1015656

LOADER CONTROL VALVE LINKAGE
TRINGLERIE DE DISTRIBUTEURS DE CHARGEUR
VARILLAJE DE VALVULA DE CONTROL DE CARGADORA

POS.	*NO.PIEZA*	*DESCRIPCION*	*CANT*	*NUM. SERIE*	*NOTAS*
1	19M7881	TORNILLO	2		M8 X 20
2	19M8011	TORNILLO	2		M12 X 30
3	24M7180	ARANDELA	2		13 X 37 X 3 MM
4	24M7238	ARANDELA	2		8.700 X 17 X 2 MM
5	14H865	TUERCA	2		1/2"
6	24M7053	ARANDELA	1		17 X 30 X 3 MM
7	37H95	TORNILLO	2		
8	AT124107	ROTULA	1		
9	AT171550	EMPUNADURA	1		
10	AT196591	PALANCA	1		
11	AT317764	INTERRUPTOR	1		
12	AT321366	SOPORTE TABLERO INSTRUMENT	1		
13	R44302	CINTA DE ATAR	2		
14	T166899	TAPADERA	1		
15	T167192	INSERTO	1		
16	T187072	ESPACIADOR	1		
17	T216928	PLACA	1		

THIRD FUNCTION LOADER CONTROL VALVE LINKAGE
TRINGLERIE DE DISTRIBUTEURS DE CHARGEUR A TROISIEME FONCTION
VARILLAJE DE VALVULA DE CONTROL DE CARGADORA DE TERCERA FUNCION

TX1015652 -UN-28DEC06

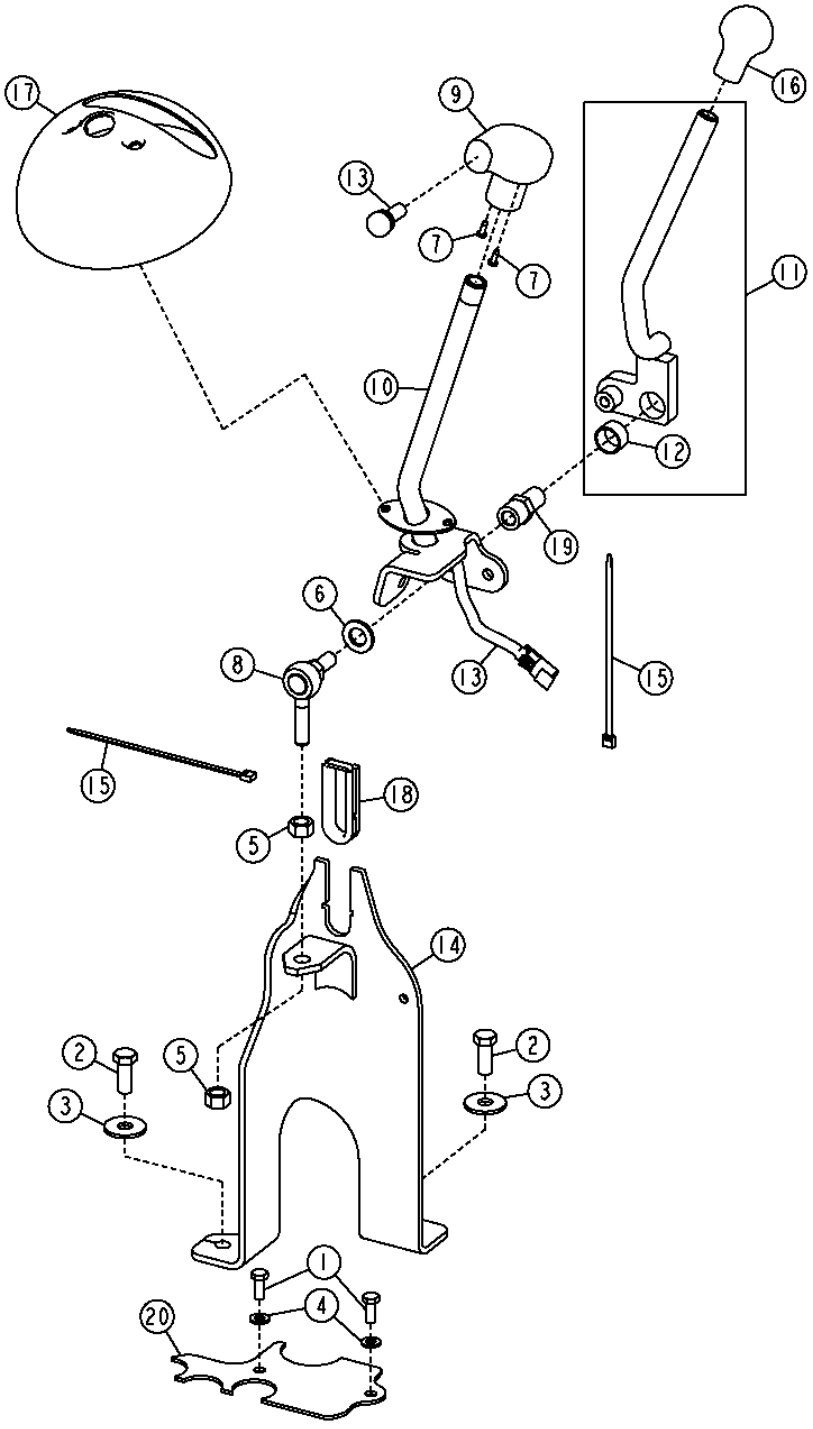

TX1015652

THIRD FUNCTION LOADER CONTROL VALVE LINKAGE
TRINGLERIE DE DISTRIBUTEURS DE CHARGEUR A TROISIEME FONCTION
VARILLAJE DE VALVULA DE CONTROL DE CARGADORA DE TERCERA FUNCION

POS.	*NO.PIEZA*	*DESCRIPCION*	*CANT*	*NUM. SERIE*	*NOTAS*
1	19M7881	TORNILLO	2		M8 X 20
2	19M8011	TORNILLO	2		M12 X 30
3	24M7180	ARANDELA	2		13 X 37 X 3 MM
4	24M7238	ARANDELA	2		8.700 X 17 X 2 MM
5	14H865	TUERCA	2		1/2"
6	24M7053	ARANDELA	1		17 X 30 X 3 MM
7	37H95	TORNILLO	2		
8	AT124107	ROTULA	1		
9	AT171550	EMPUNADURA	1		
10	AT196591	PALANCA	1		
11	AT196596	PALANCA	1		
	AT330850	**CONJUNTO DE MODIFICACION**	**1**		**(WHOLEGOODS) JUEGO DE VALVULA AUXILIAR DE CARGADORA DE TERCERA FUNCION (INCLUDES CONTROLLER, LINKAGE, AND HOSES)**
12	L4694T	CASQUILLO	1		
13	AT317764	INTERRUPTOR	1		
14	AT321366	SOPORTE TABLERO INSTRUMENT	1		
15	R44302	CINTA DE ATAR	2		
16	T133291	EMPUNADURA	1		
17	T166900	TAPADERA	1		
18	T167192	INSERTO	1		
19	T187072	ESPACIADOR	1		
20	T216928	PLACA	1		

LOADER LIFT ARM
BRAS DE RELEVAGE DE CHARGEUR
BRAZO ELEVADOR DE CARGADORA

TX1030641 -UN-30OCT07

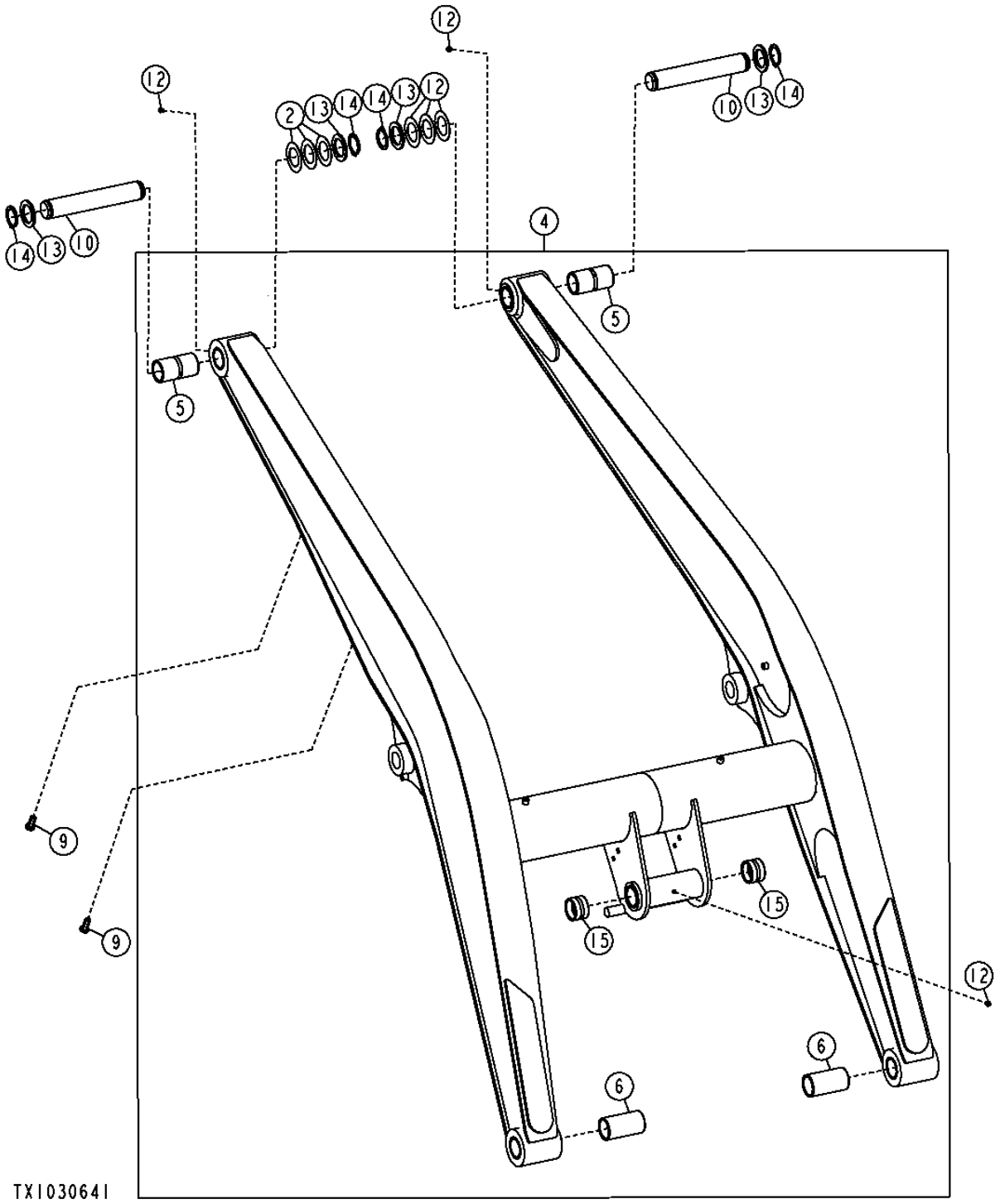

LOADER LIFT ARM
BRAS DE RELEVAGE DE CHARGEUR
BRAZO ELEVADOR DE CARGADORA

POS.	*NO.PIEZA*	*DESCRIPCION*	*CANT*	*NUM. SERIE*	*NOTAS*
2	24H1589	ARANDELA	6		2" X 3-3/16" X 0.036"
4	AT348936	BRAZO ELEVADOR	1		(SUSTITUCION PARA AT324177, ESTA APLICACION)
5	T154166	CASQUILLO	1		
6	T154165	CASQUILLO	1		
7	T154166	CASQUILLO	1		
9	T148411	TUERCA	2		
10	T154352	PASADOR	2		
12	T162396	ENGRASADOR	3		
13	T228611	ARANDELA	4		
14	T61226	ANILLO ELASTICO	4		
15	T154058	CASQUILLO	2		

LOADER BUCKET LINKAGE
TRINGLERIE DE BENNE DE CHARGEUR
VARILLAJE DE CUCHARON DE CARGADORA

TX1016032 -UN-18DEC06

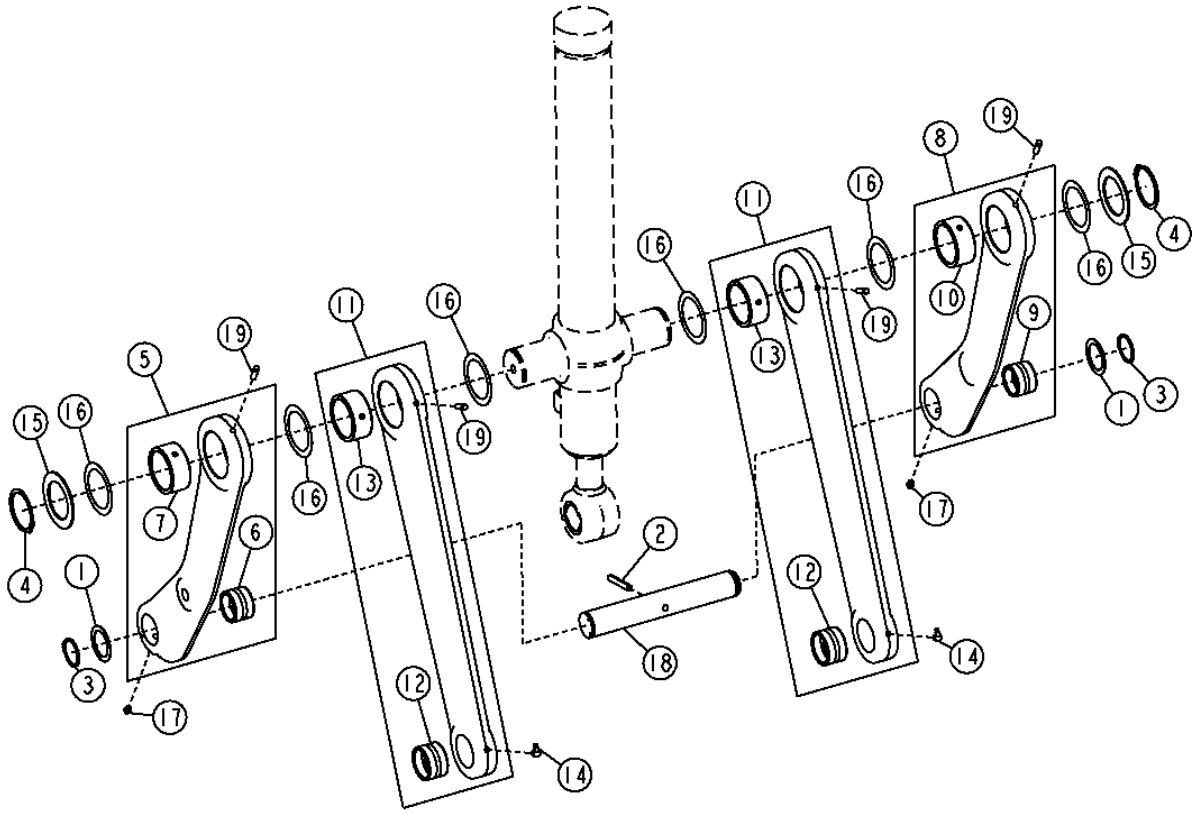

LOADER BUCKET LINKAGE
TRINGLERIE DE BENNE DE CHARGEUR
VARILLAJE DE CUCHARON DE CARGADORA

POS.	*NO.PIEZA*	*DESCRIPCION*	*CANT*	*NUM. SERIE*	*NOTAS*
1	24H1683	ARANDELA	2		2-1/32" X 2-3/4" X 0.060"
2	34H364	PASADOR ELASTICO	1		7/16" X 3"
3	40M7166	ANILLO ELASTICO	2		
4	40M7217	ANILLO ELASTICO	2		
5	AT353281	ARTICULACION	1		(SUSTITUCION PARA AT322637)
6	T154058	CASQUILLO	1		49.860 X 60.130 X 40 MM
7	T216397	CASQUILLO	1		
8	AT353281	ARTICULACION	1		(SUSTITUCION PARA AT322637)
9	T154058	CASQUILLO	1		49.860 X 60.130 X 40 MM
10	T216397	CASQUILLO	1		
11	AT324277	ARTICULACION	2		
12	T183356	CASQUILLO	1		54.860 X 65.130 X 40 MM
13	T216397	CASQUILLO	1		
14	JD7799	ENGRASADOR	2		90° X 19.558 MM DE LARGO
15	T158579	ARANDELA	2		75 X 110 X 3 MM
16	T161497	SUPLEMENTO	6		0.508 MM
17	JD7799	ENGRASADOR	2		
18	T165314	PASADOR	1		1.948" X 12.996", (SUSTITUCION PARA T216060)
19	T224857	PASADOR DE CENTRAJE	4		

SHOVEL CLAMP FIELD KIT
VITRE DE PARE-BRISE POUR CABINE
CRISTAL DE PARABRISAS PARA CABINA

TX1016563 -UN-28DEC06

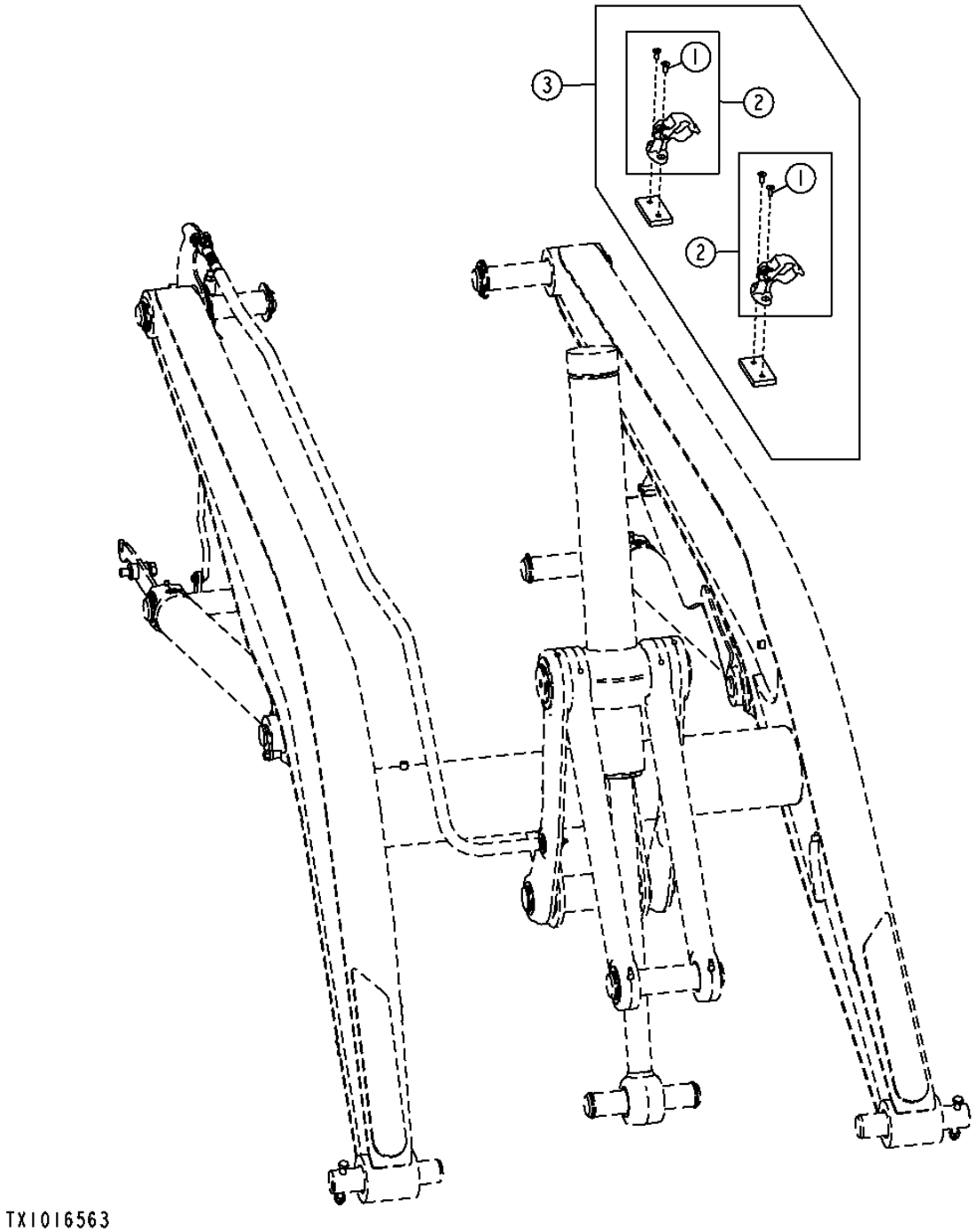

SHOVEL CLAMP FIELD KIT
VITRE DE PARE-BRISE POUR CABINE
CRISTAL DE PARABRISAS PARA CABINA

POS.	*NO.PIEZA*	*DESCRIPCION*	*CANT*	*NUM. SERIE*	*NOTAS*
1	21H1225	TORNILLO	2		5/16" X 3/4"
2	AT339925	ABRAZADERA	2		AUXILIAR
3	**AT339926**	**CONJUNTO DE MODIFICACION**	**1**		**(CONJUNTOS ENTEROS) SHOVEL CLAMP**

LOADER CONTROL VALVE
DISTRIBUTEUR DE CHARGEUR
VALVULA DE CONTROL DE CARGADORA

TX1017174 -UN-03JAN07

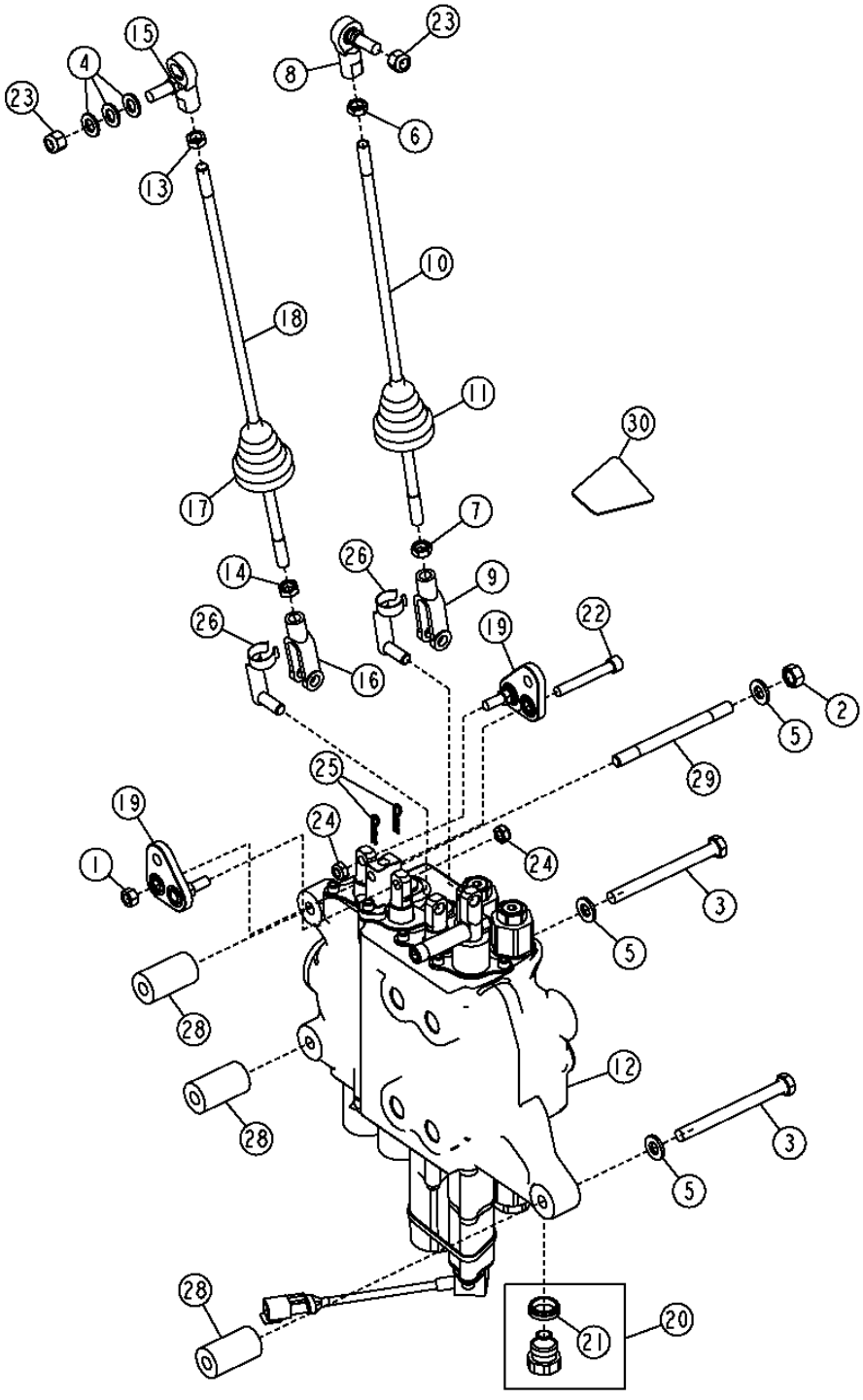

VALVULAS DE CONTROL Y RETENCION DE CARGA 3162

LOADER CONTROL VALVE
DISTRIBUTEUR DE CHARGEUR
VALVULA DE CONTROL DE CARGADORA

POS.	*NO.PIEZA*	*DESCRIPCION*	*CANT*	*NUM. SERIE*	*NOTAS*
1	14H785	TUERCA	1		5/16"
2	14M7274	TUERCA	2		M10
3	19M8166	TORNILLO	2		M10 X 110
4	24M7040	ARANDELA	3		11 X 20 X 2 MM
5	24M7239	ARANDELA	4		10.700 X 21 X 2.500 MM
6	14H774	TUERCA	1		3/8"
7	14H913	TUERCA	1		3/8"
8	AT169087	ROTULA	1		
9	T140328	HORQUILLA	1		
10	T164259	VASTAGO	1		
11	T185710	ENVOLTURA	1		
12	AT196622	DISTRIBUIDOR	1		DOS FUNCIONES
	AT196624	DISTRIBUIDOR	1		TRES FUNCIONES
	AT330850	**CONJUNTO DE MODIFICACION**	**1**		**(WHOLEGOODS) TRES FUNCIONES (INCLUYE VARILLAJE DE PALANCA DE CONTROL Y MANGUERAS)**
13	14H774	TUERCA	1		3/8"
14	14H913	TUERCA	1		3/8"
15	AT169087	ROTULA	1		
16	T140328	HORQUILLA	1		
17	T185710	ENVOLTURA	1		
18	T188976	VASTAGO	1		
19	AT199656	PALANCA ACODADA	2		
20	AT78527	TAPON HERMETICO	1		
21	T183756	RETEN	1		
22	M1036T	TORNILLO	1		
23	M68954	TUERCA DE SEGURIDAD	2		
24	R11151	TUERCA DE SEGURIDAD	2		
25	R46528	PASADOR DE MUELLE	2		
26	T183617	BULON	2		
28	T190296	ESPACIADOR	3		
29	T190300	ESPARRAGO	1		
30	T223965	ETIQUETA ADHESIVA	1		DOS FUNCIONES
	T223966	ETIQUETA ADHESIVA	1		TRES FUNCIONES

BOOM SECTION (LOADER/STABILIZER VALVE)
SECTION DE FLECHE (SOUPAPE DE CHARGEUR/STABILISATEUR)
SECCION DE AGUILON (VALVULA DE CARGADORA/ESTABILIZADOR)

T163271 -UN-27DEC02

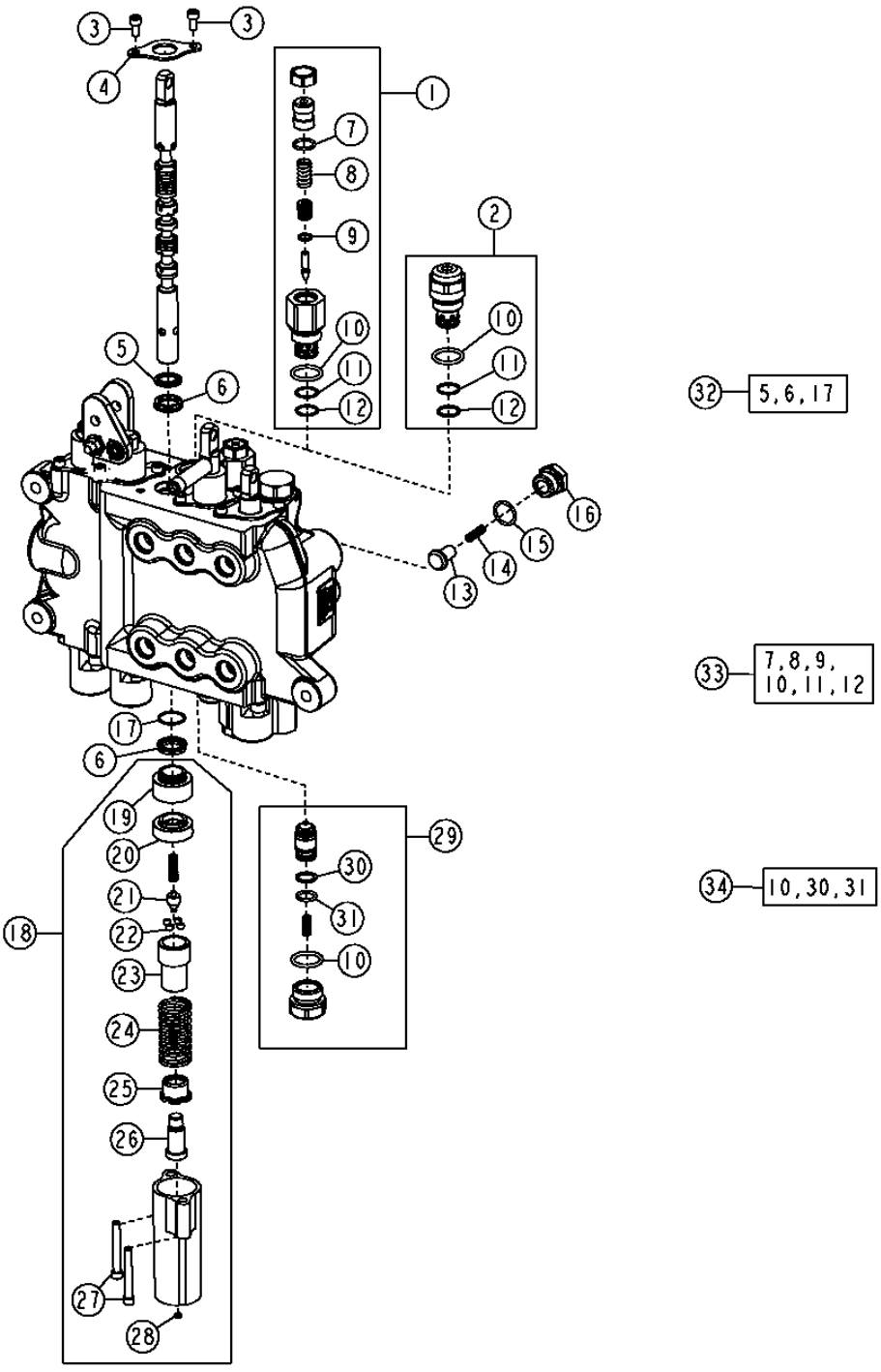

VALVULAS DE CONTROL Y RETENCION DE CARGA 3162

BOOM SECTION (LOADER/STABILIZER VALVE)
SECTION DE FLECHE (SOUPAPE DE CHARGEUR/STABILISATEUR)
SECCION DE AGUILON (VALVULA DE CARGADORA/ESTABILIZADOR)

POS.	*NO.PIEZA*	*DESCRIPCION*	*CANT*	*NUM. SERIE*	*NOTAS*
1	AT300803	VALVULA DESCARGA DE PRESION	1		(SIN ANTICAVITACION) 34473 KPA (5000 PSI)
2	AT301128	VALVULA DESCARGA DE PRESION	1		(ANTICAVITACION) 34473 KPA (5000 PSI)
3	21H1352	TORNILLO	2		1/4" X 3/8"
4	T81524	PLACA	1		
5	.....	RETEN	1		
6	.....	RETEN	2		
7	.....	ANILLO TORICO	1		
8	.....	MUELLE	1		
9	R63548	ANILLO TORICO	1		
10	T118681	ANILLO TORICO	3		
11	.....	ANILLO REFORZADOR	2		
12	T107887	ANILLO TORICO	2		
13	T118694	CONO DE VALVULA	1		
14	T118693	MUELLE	1		
15	R26906	ANILLO TORICO	1		
16	T118692	ASIENTO	1		
17	.....	ANILLO TORICO	1		
18	AT192372	DETENEDOR	1		
19	T152404	MANGUITO	1		
20	T152401	MANGUITO	1		
21	T118715	LEVA	1		
22	T81535	BOLA	4		
23	T118708	ANILLO ASIENTO DE VALVULA	1		
24	T118884	MUELLE	1		
25	T118709	ANILLO ASIENTO DE VALVULA	1		
26	T118711	EXTREMO	1		
27	T118712	TORNILLO	2		
28	T118799	FILTRO	1		
29	AT169373	VALVULA DE RETENCION	1		
30	.....	ANILLO REFORZADOR	1		
31	.....	ANILLO TORICO	1		
32	AT280406	JUEGO DE RETENES	1		(CARRETE)
33	AT300801	JUEGO DE RETENES	2		
34	AT314538	JUEGO DE RETENES	1		(7/8") (VALVULA DE ALIVIO)
	AT314539	JUEGO DE RETENES	1		(1 1/16") (VALVULA DE ALIVIO)

BUCKET SECTION (LOADER VALVE)
SECTION DE GODET (SOUPAPE DE CHARGEUR)
SECCION DE CUCHARON (VALVULA DE CARGADORA)

T163249 -UN-27DEC02

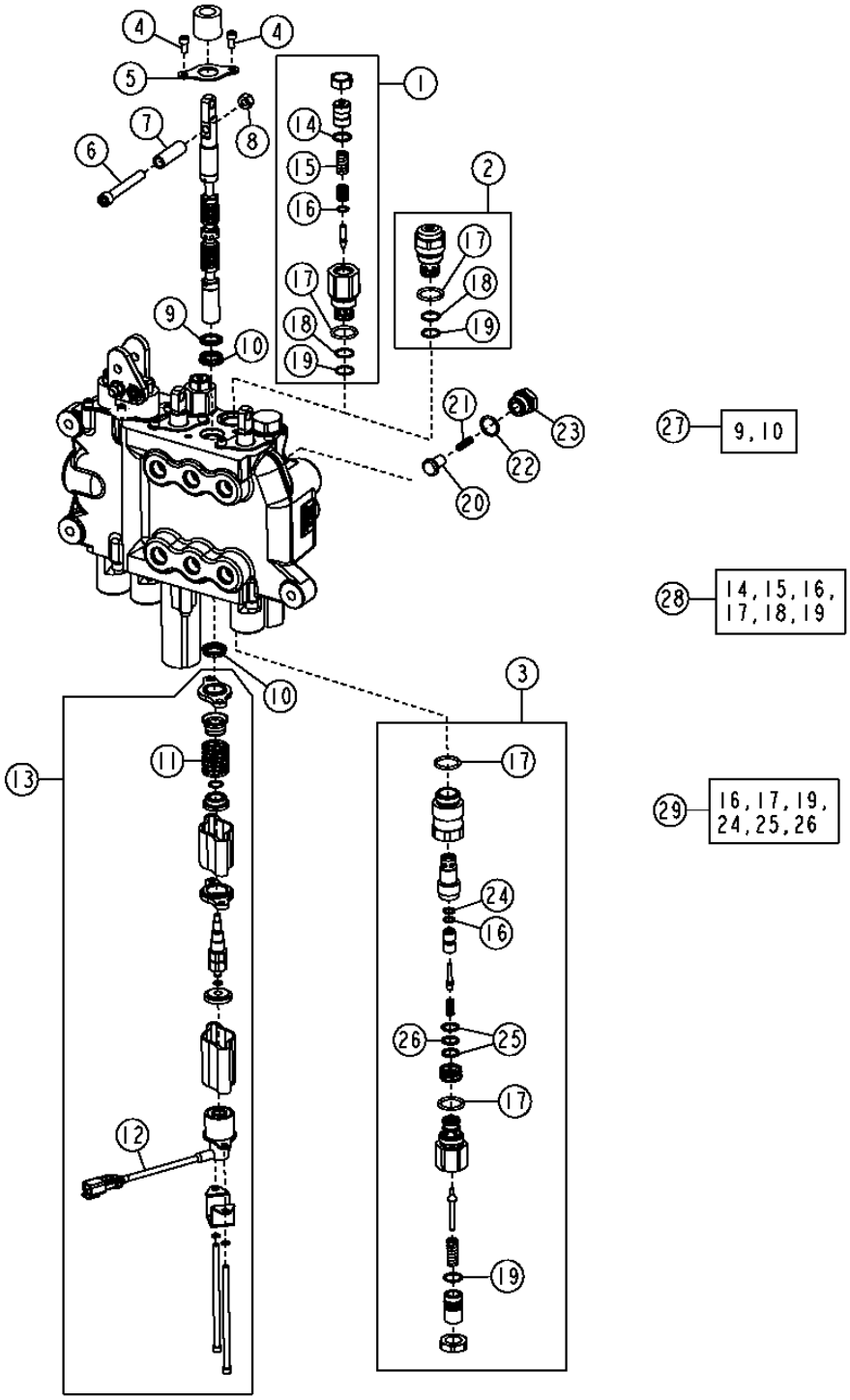

VALVULAS DE CONTROL Y RETENCION DE CARGA 3162

BUCKET SECTION (LOADER VALVE)
SECTION DE GODET (SOUPAPE DE CHARGEUR)
SECCION DE CUCHARON (VALVULA DE CARGADORA)

POS.	*NO.PIEZA*	*DESCRIPCION*	*CANT*	*NUM. SERIE*	*NOTAS*
1	AT301526	VALVULA DESCARGA DE PRESION	1		(SIN ANTICAVITACION) 31715 KPA (4600 PSI)
2	AT301527	VALVULA DESCARGA DE PRESION	1		(ANTICAVITACION) 31715 KPA (4600 PSI)
3	AT192457	VALVULA DESCARGA DE PRESION	1		31715 KPA (4600 PSI)
4	21H1352	TORNILLO	2		1/4" X 3/8"
5	T81524	PLACA	1		
6	19H3317	TORNILLO	1		3/8" X 2-3/4"
7	T190795	TUBO	1		
8	14H1076	TUERCA	1		3/8"
9	.....	RETEN	1		
10	.....	RETEN	2		
11	T134881	MUELLE	1		
12	AT196246	IMAN	1		
13	AT196245	DETENEDOR	1		
14	.....	ANILLO TORICO	1		
15	.....	MUELLE	1		
16	R63548	ANILLO TORICO	2		
17	T118681	ANILLO TORICO	4		
18	.....	ANILLO REFORZADOR	2		
19	T107887	ANILLO TORICO	3		
20	T118694	CONO DE VALVULA	1		
21	T118693	MUELLE	1		
22	R26906	ANILLO TORICO	1		
23	T118692	TAPON HERMETICO	1		
24	T150958	ANILLO REFORZADOR	1		
25	.....	ANILLO REFORZADOR	2		
26	.....	ANILLO TORICO	1		
27	AT280406	JUEGO DE RETENES	1		(CARRETE)
28	AT300801	JUEGO DE RETENES	2		
29	AT314538	JUEGO DE RETENES	1		(7/8") (VALVULA DE ALIVIO)
	AT314539	JUEGO DE RETENES	1		(1 1/16") (VALVULA DE ALIVIO)

AUXILIARY SECTION (LOADER/STABILIZER VALVE)
SECTION AUXILIAIRE (SOUPAPE DE CHARGEUR/STABILISATEUR)
SECCION AUXILIAR (VALVULA DE CARGADORA/ESTABILIZADOR)

T163042 -UN-06JAN03

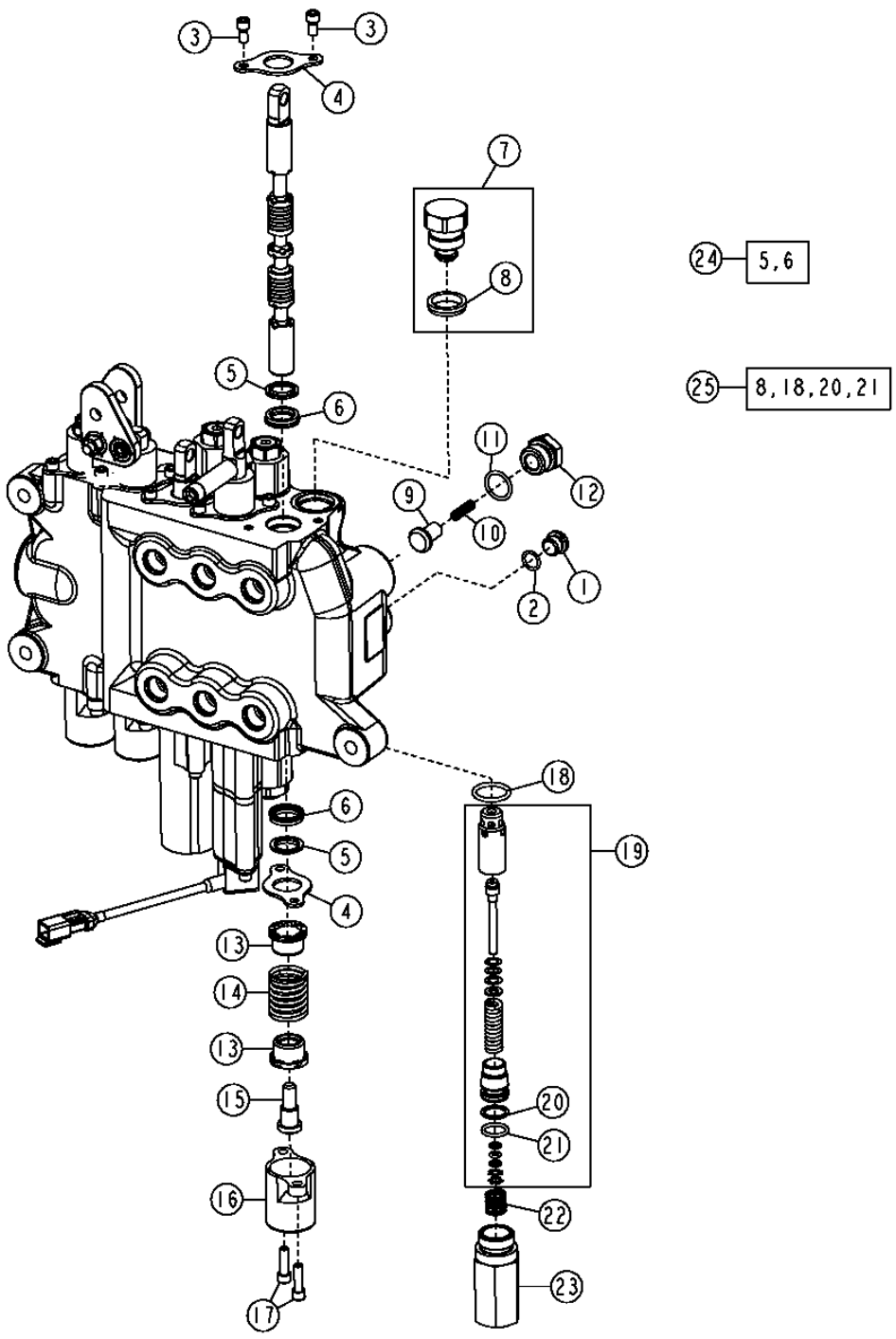

T163042

AUXILIARY SECTION (LOADER/STABILIZER VALVE)
SECTION AUXILIAIRE (SOUPAPE DE CHARGEUR/STABILISATEUR)
SECCION AUXILIAR (VALVULA DE CARGADORA/ESTABILIZADOR)

POS.	*NO.PIEZA*	*DESCRIPCION*	*CANT*	*NUM. SERIE*	*NOTAS*
1	R111493	TAPON HERMETICO	1		
2	T70177	ANILLO TORICO	1		
3	21H1352	TORNILLO	2		
4	T81524	PLACA	2		
5	.....	RETEN	2		
6	.....	RETEN	2		
7	AT83174	TAPON HERMETICO	1		
8	T183757	RETEN	1		
9	T118694	CONO DE VALVULA	1		
10	T118693	MUELLE	1		
11	R26906	ANILLO TORICO	1		
12	T118692	TAPON HERMETICO	1		
13	T81540	RETENEDOR	2		
14	T118879	MUELLE	1		
15	T81541	TORNILLO	1		
16	T118808	TAPA	1		
17	19H3554	TORNILLO	2		1/4" X 0.880"
18	T118681	ANILLO TORICO	1		
19	AT178362	JUEGO	1		
20	.....	ANILLO REFORZADOR	1		
21	.....	ANILLO TORICO	1		
22	T118867	MUELLE	1		
23	T118866	CARCASA	1		
24	AT280406	JUEGO DE RETENES	1		(CARRETE)
25	AT314538	JUEGO DE RETENES	1		(7/8") (VALVULA DE ALIVIO)
	AT314539	JUEGO DE RETENES	1		(1 1/16") (VALVULA DE ALIVIO)

STABILIZER/LOADER VALVE
SOUPAPE DE STABILISATEUR/DE CHARGEUR
VALVULA ESTABILIZADORA/DE CARGADORA

TX1001608 -UN-21DEC05

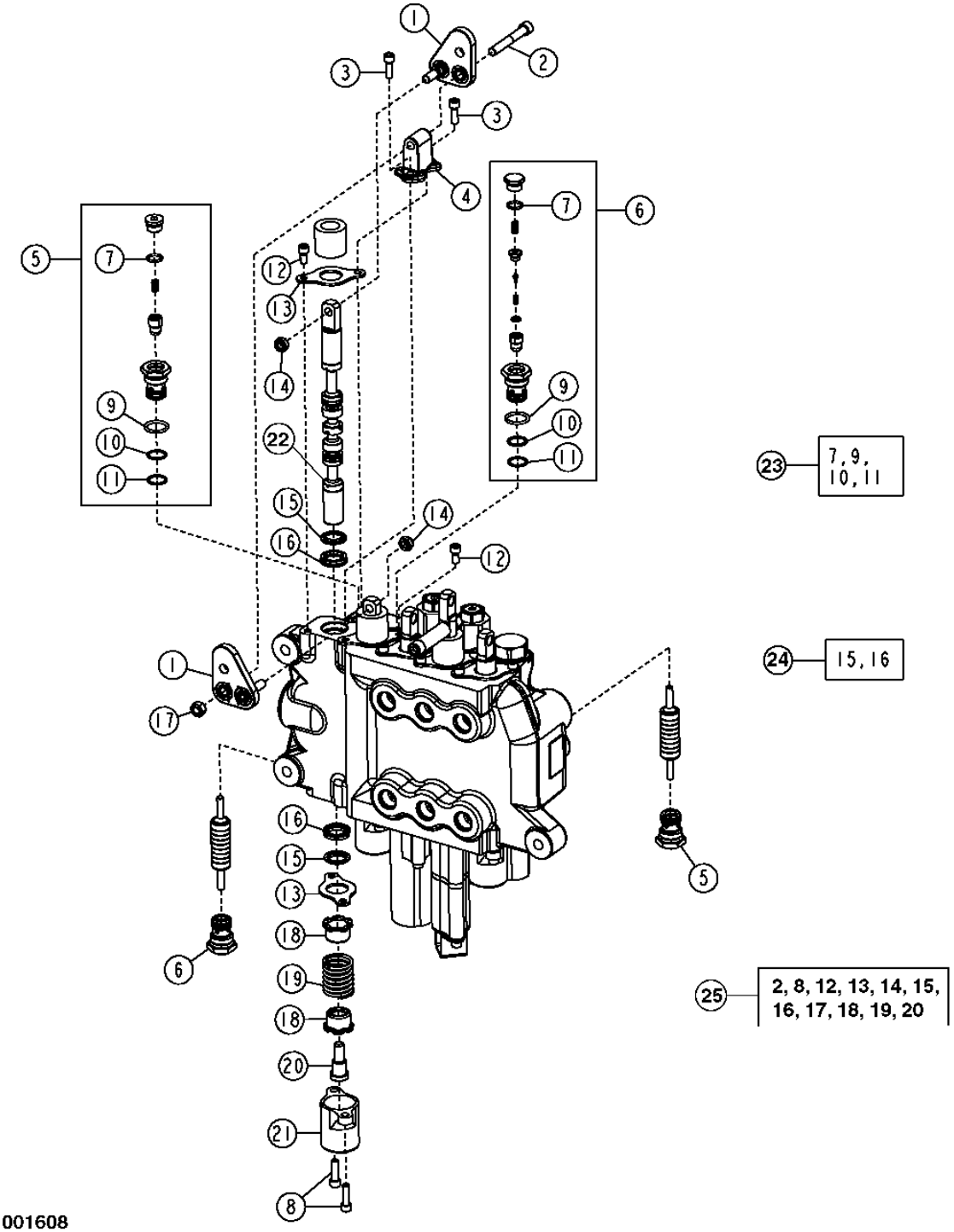

TX1001608

VALVULAS DE CONTROL Y RETENCION DE CARGA 3162

STABILIZER/LOADER VALVE
SOUPAPE DE STABILISATEUR / DE CHARGEUR
VALVULA ESTABILIZADORA / DE CARGADORA

POS.	*NO.PIEZA*	*DESCRIPCION*	*CANT*	*NUM. SERIE*	*NOTAS*
1	AT199656	PALANCA ACODADA	1		
2	M1036T	TORNILLO	1		5/16" X 2-1/4"
3	19H2924	TORNILLO	2		1/4" X 3/4"
4	AT199657	ZOCALO	1		
5	AT349056	VALVULA	2		(BLOQUEO) (CON VALVULA DE ALIVIO TERMICO)
6	AT336773	VALVULA	2		(BLOQUEO) (CON VALVULA DE ALIVIO TERMICO)
7	T70177	ANILLO TORICO	2		
8	19H3554	TORNILLO	4		1/4" X 0.880"
9	R26906	ANILLO TORICO	4		
10	.....	ANILLO TORICO	4		
11	.....	ANILLO REFORZADOR	4		
12	21H1352	TORNILLO	4		1/4" X 3/8"
13	T81524	PLACA	4		
14	R11151	TUERCA DE SEGURIDAD	2		
15	.....	RETEN	4		
16	.....	RETEN	4		
17	14H785	TUERCA	1		5/16"
18	T81540	RETENEDOR	4		
19	T118683	MUELLE	2		
20	T81541	TORNILLO	2		3/8" X 1-5/16"
21	T118808	TAPA	2		
22	.....	CARRETE	2		
23	AT196924	JUEGO DE RETENES	4		
24	AT280406	JUEGO DE RETENES	2		(CARRETE)
25	AT328623	JUEGO	1		

LOADER BOOM LIFT CYLINDER HYDRAULICS
CIRCUIT HYDRAULIQUE DE VERIN DE RELEVAGE DE FLECHE DU CHARGEUR
SISTEMA HIDRAULICO DE CILINDRO ELEVADOR DE AGUILON DE CARGADORA

TX1017475 -UN-18JAN07

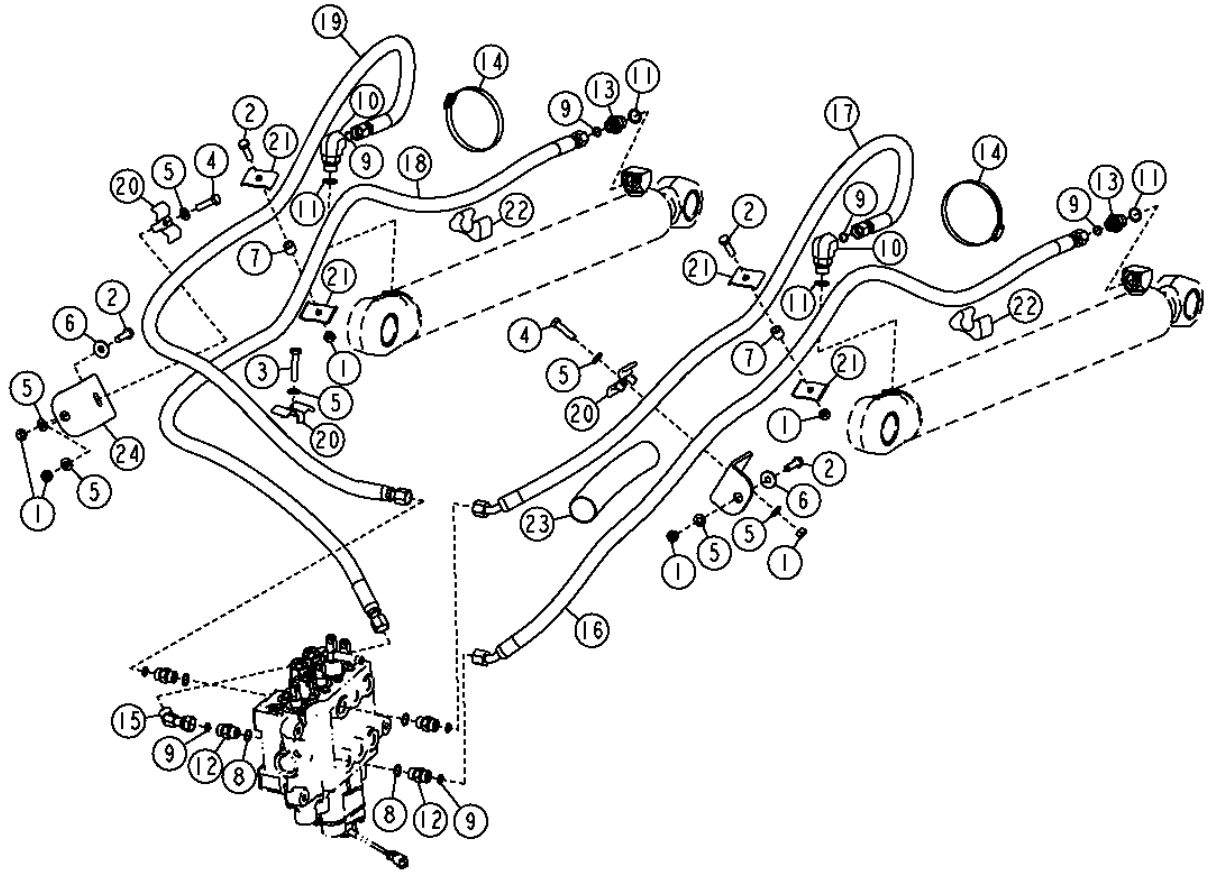

TX1017475

LOADER BOOM LIFT CYLINDER HYDRAULICS
CIRCUIT HYDRAULIQUE DE VERIN DE RELEVAGE DE FLECHE DU CHARGEUR
SISTEMA HIDRAULICO DE CILINDRO ELEVADOR DE AGUILON DE CARGADORA

POS.	*NO.PIEZA*	*DESCRIPCION*	*CANT*	*NUM. SERIE*	*NOTAS*
1	14M7274	TUERCA	1		M10
2	19M7550	TORNILLO	4		M10 X 35
3	19M8600	TORNILLO	1		M10 X 50
4	19M8637	TORNILLO	2		M10 X 40
5	24M7239	ARANDELA	1		10.700 X 21 X 2.500 MM
6	24M7296	ARANDELA	3		10.500 X 30 X 2.500 MM
7	28H3381	ESPACIADOR	5		0.493" X 0.675" X 5/8"
8	R26375	ANILLO TORICO	3		
9	T77857	ANILLO TORICO	6		
10	38H1012	RACOR ACODADO	2		
11	R26906	ANILLO TORICO	4		
12	38H1161	RACOR ADAPTADOR	4		
13	38H1174	RACOR ADAPTADOR	2		
14	AR21842	ABRAZADERA	2		
15	AT190910	RACOR ACODADO	1		
16	AT197645	MANGUERA HIDR. - CONFECCION	1		
17	AT197646	MANGUERA HIDR. - CONFECCION	1		
18	AT197647	MANGUERA HIDR. - CONFECCION	1		
19	AT197654	MANGUERA HIDR. - CONFECCION	1		
20	KV22609	ABRAZADERA	3		
21	R46919	SEMIABRAZADERA	8		
22	T105773	GUIA	3		
23	.....	PROTECCION DE MANGUERA	3		(HACER DE T78606) (CTL, 10" (254MM))
24	T165864	ANGULO	2		

LOADER BUCKET CYLINDER AND THIRD FUNCTION HYDRAULICS
VERIN DE BENNE DE CHARGEUR ET CIRCUIT HYDRAULIQUE DE TROISIEME FONCTION
SISTEMA HIDRAULICO DE CILINDRO DE CUCHARON DE CARGADORA Y TERCERA FUNCION

TX1037449 -UN-04MAR08

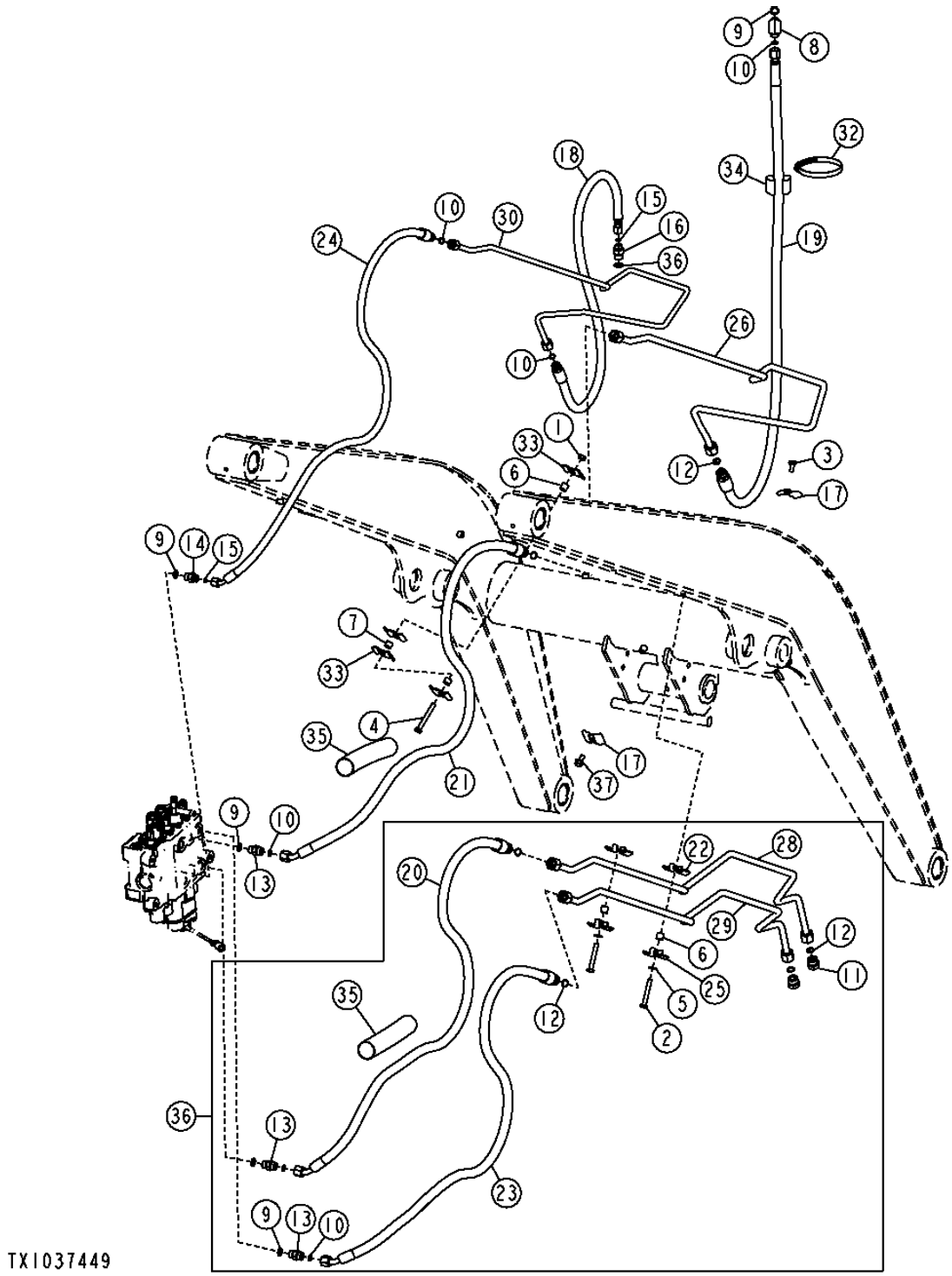

LOADER BUCKET CYLINDER AND THIRD FUNCTION HYDRAULICS
VERIN DE BENNE DE CHARGEUR ET CIRCUIT HYDRAULIQUE DE TROISIEME FONCTION
SISTEMA HIDRAULICO DE CILINDRO DE CUCHARON DE CARGADORA Y TERCERA FUNCION

POS.	*NO.PIEZA*	*DESCRIPCION*	*CANT*	*NUM. SERIE*	*NOTAS*
1	14M7274	TUERCA	1		M10
2	19M7875	TORNILLO	2		M10 X 70
3	19M7938	TORNILLO	2		M10 X 20
4	19M8081	TORNILLO	1		M10 X 80
5	24M7239	ARANDELA	1		10.700 X 21 X 2.500 MM
6	28H3381	ESPACIADOR	5		
7	28H3394	CASQUILLO	2		
8	38H1005	RACOR ACODADO	1		
9	R26375	ANILLO TORICO	3		
10	T77857	ANILLO TORICO	6		
11	38H1148	TAPON HERMETICO	1		
12	T77932	ANILLO TORICO	5		
13	38H1161	RACOR ADAPTADOR	1		
14	38H1171	RACOR ADAPTADOR	1		
15	T77613	ANILLO TORICO	1		
16	38H1172	RACOR ADAPTADOR	1		
17	T217085	ABRAZADERA	1		
18	AT173120	MANGUERA HIDR. - CONFECCION	1		
19	AT188560	MANGUERA HIDR. - CONFECCION	1		
20	AT198254	MANGUERA HIDR. - CONFECCION	1		
21	AT198258	MANGUERA HIDR. - CONFECCION	1		
22	T159952	ABRAZADERA	1		
23	AT198260	MANGUERA HIDR. - CONFECCION	1		
24	AT301476	MANGUERA HIDR. - CONFECCION	1		
25	T159954	ABRAZADERA	1		
26	AT321152	TUBERIA DE ACEITE	1		
28	AT321155	TUBERIA DE ACEITE	1		
29	AT321156	TUBERIA DE ACEITE	1		
30	AT324234	TUBERIA DE ACEITE	1		
32	AU12450	ABRAZADERA PARA MANGUERAS	1		
33	R46919	SEMIABRAZADERA	1		
34	T105773	GUIA	1		
35	.....	PROTECCION DE MANGUERA	3		(HACER DE T78606) (CTL, 10" (254MM))
36	**AT330850**	**CONJUNTO DE MODIFICACION**	**1**		**(TUBERIA DE CARGADORA)**
37	19M7784	TORNILLO	1		M10 X 20

HYDRAULIC FRONT COUPLER
ACCOUPLEMENT AVANT HYDRAULIQUE
ACOPLADOR HIDRAULICO DELANTERO

TX1017175 -UN-03JAN07

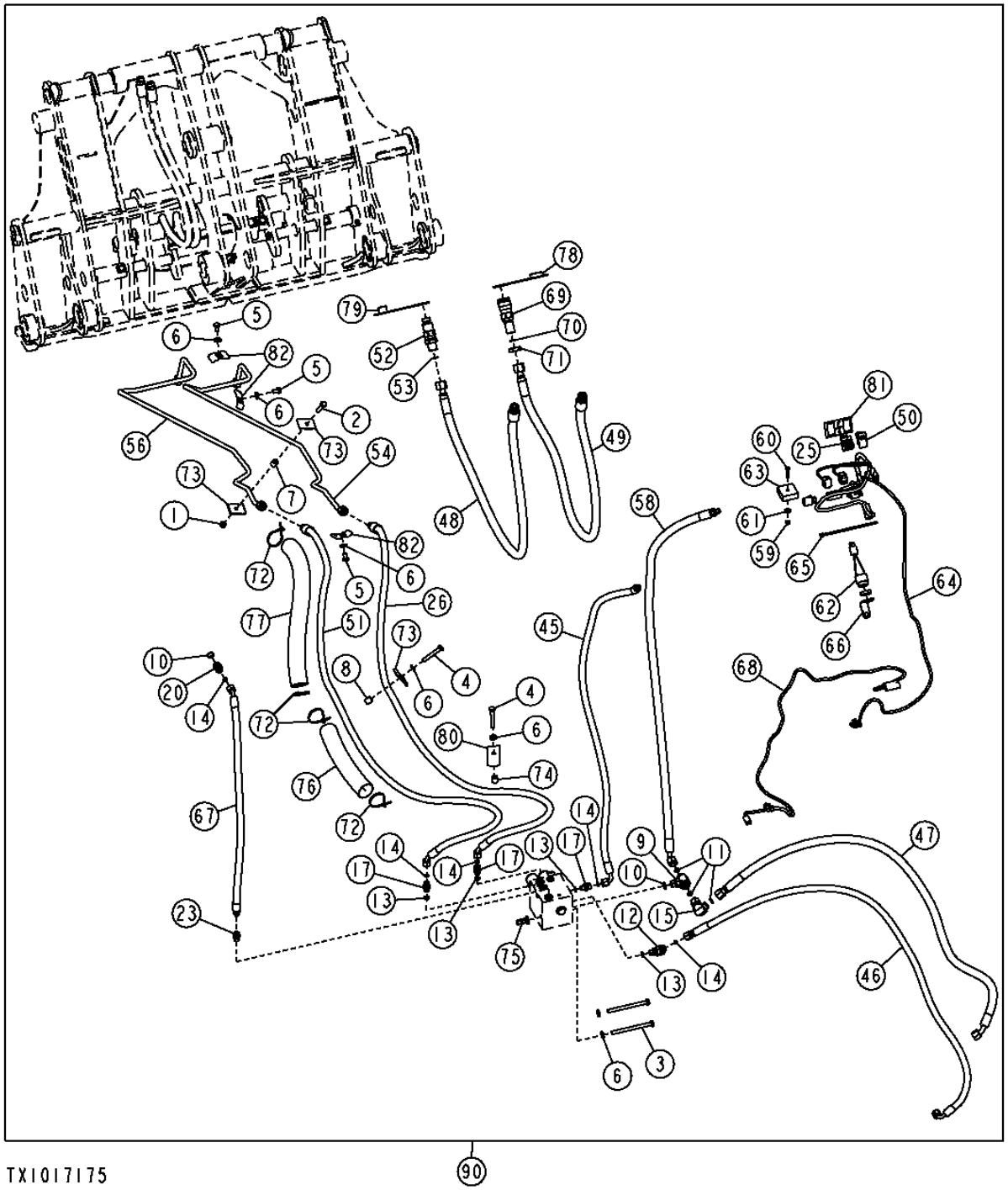

HYDRAULIC FRONT COUPLER
ACCOUPLEMENT AVANT HYDRAULIQUE
ACOPLADOR HIDRAULICO DELANTERO

POS.	NO.PIEZA	DESCRIPCION	CANT	NUM. SERIE	NOTAS
1	14M7274	TUERCA	1		M10
2	19M7550	TORNILLO	1		M10 X 35
3	19M7638	TORNILLO	2		M10 X 130
4	19M7742	TORNILLO	2		M10 X 65
5	19M8324	TORNILLO	3		M10 X 16
6	24M7239	ARANDELA	7		10.700 X 21 X 2.500 MM
7	28H3381	ESPACIADOR	1		0.493" X 0.675" X 5/8"
8	28H3383	CASQUILLO	1		0.493" X 0.675" X 3/4"
9	38H1017	CONEXION EN T	1		
10	R26375	ANILLO TORICO	2		0.644" X 0.087"
11	T77857	ANILLO TORICO	3		0.489" X 0.070"
12	38H1045	RACOR ACODADO	1		
13	R26448	ANILLO TORICO	4		0.468" X 5/64"
14	T77613	ANILLO TORICO	5		0.364" X 0.070"
15	38H1095	RACOR ACODADO	1		
17	38H1160	RACOR ADAPTADOR	3		
20	38H1171	RACOR ADAPTADOR	1		
23	AT187666	RACOR ADAPTADOR	1		(STC)
	AT193365	JUEGO	1		(REPARACION DE STC)
25	AT225952	INTERRUPTOR	1		
26	AT308506	MANGUERA HIDR. - CONFECCION	1		
	AT353088	MANGUERA HIDR. - CONFECCION	1		(ENGINE HT054)
45	AT309682	MANGUERA HIDR. - CONFECCION	1		
46	AT309690	MANGUERA HIDR. - CONFECCION	1		
47	AT309696	MANGUERA HIDR. - CONFECCION	1		
48	AT309934	MANGUERA HIDR. - CONFECCION	1		
49	AT309986	MANGUERA HIDR. - CONFECCION	1		
50	AT311598	LUZ TESTIGO	1		
51	AT311651	MANGUERA HIDR. - CONFECCION	1		
	AT353089	MANGUERA HIDR. - CONFECCION	1		(ENGINE HT054)
52	AT312681	ACOPLAMIENTO HIDR. RAPIDO	1		(EXTREMO MACHO)
53	T77932	ANILLO TORICO	1		0.614" X 0.070"
54	AT321189	TUBERIA DE ACEITE	1		
56	AT321190	TUBERIA DE ACEITE	1		
58	AT324261	MANGUERA HIDR. - CONFECCION	1		
59	14M7303	TUERCA CON BRIDA	1		M6
60	21M7247	TORNILLO	1		M6 X 35
61	24M7139	ARANDELA	1		6.400 X 18 X 1.600 MM
62	AE44436	BOCINA	1		
63	AT308237	MODULO DE RELES	1		
64	AT329137	GRUPO DE CABLES	1		(ACOPLADOR DE INFERIOR)
65	R44302	CINTA DE ATAR	1		
66	T217077	SOPORTE	1		
67	AT324445	MANGUERA HIDR. - CONFECCION	1		
68	AT329136	GRUPO DE CABLES	1		
69	KV11305	ACOPLAMIENTO HIDR. RAPIDO	1		(EXTREMO HEMBRA)
70	T77932	ANILLO TORICO	1		0.614" X 0.070"
71	T80306	TUERCA	1		1"
72	R44302	CINTA DE ATAR	4		
73	R46919	SEMIABRAZADERA	3		
74	28H1522	ESPACIADOR	1		0.493" X 0.675" X 11/16"
75	T148409	TUERCA	2		M10
76	.....	PROTECCION DE MANGUERA	1		(HACER DE T78606) (CTL, 10"(254 MM)
77	T185089	MANGUITO	1		
78	T188879	ENVOLTURA	1		
79	T188880	ENVOLTURA	1		
80	T190979	SEMIABRAZADERA	1		
81	T209212	ETIQUETA ADHESIVA	1		HABILITAR / INHABILITAR
82	T217085	ABRAZADERA	3		
90	**AT328988**	**CONJUNTO DE MODIFICACION**	**1**		**(WHOLE GOODS) (ACOPLADOR HIDRAULICO DELANTERO)**
	AT353086	**CONJUNTO DE MODIFICACION**	**1**		**WHOLE GOODS (ACOPLADOR HIDRAULICO DELANTERO) (ENGINE HT054)**

HYDRAULIC FRONT COUPLER VALVE
SOUPAPE D'ACCOUPLEMENT AVANT HYDRAULIQUE
VALVULA DE ACOPLADOR HIDRAULICO DELANTERO

T209330 -UN-10MAR05

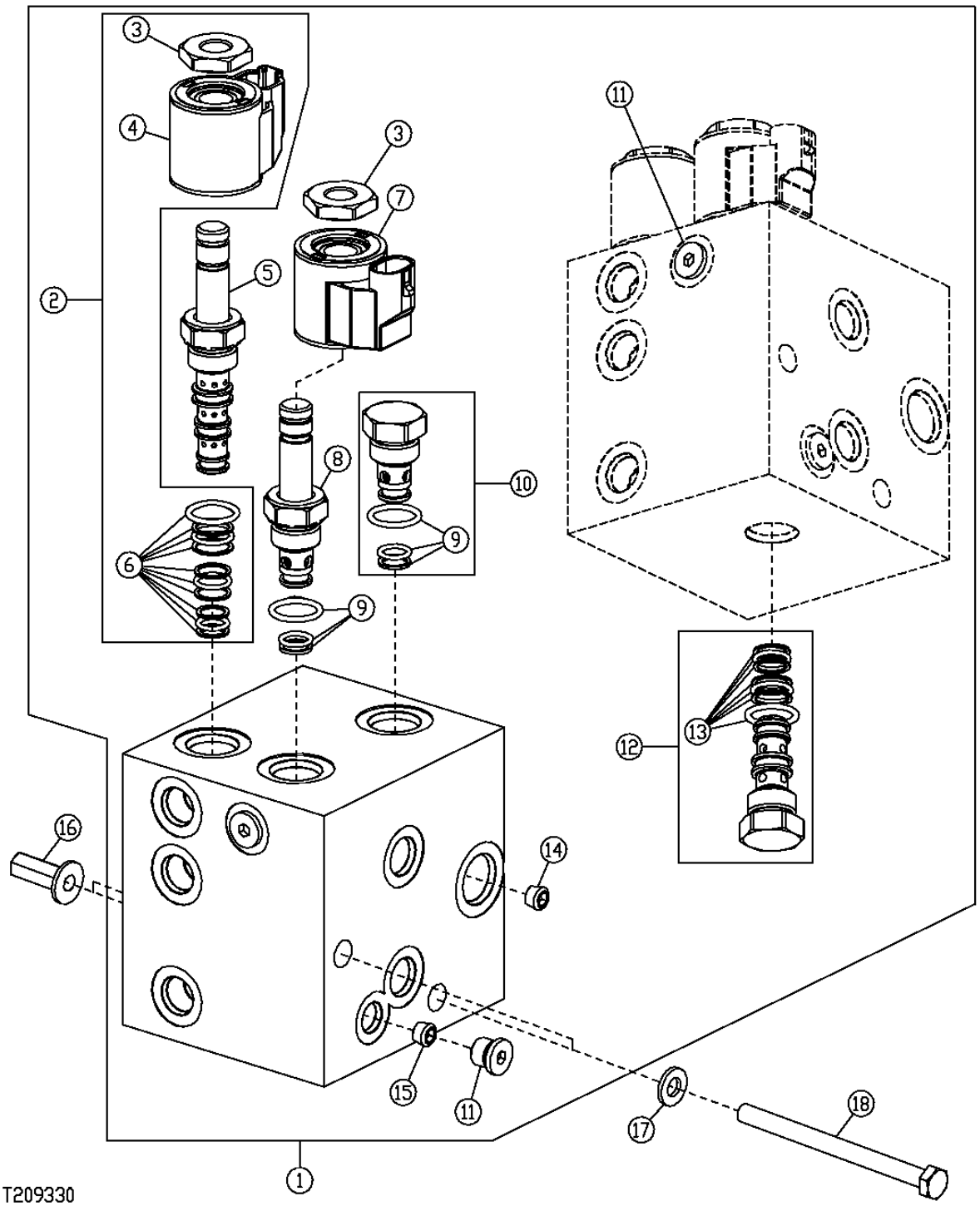

HYDRAULIC FRONT COUPLER VALVE
SOUPAPE D'ACCOUPLEMENT AVANT HYDRAULIQUE
VALVULA DE ACOPLADOR HIDRAULICO DELANTERO

POS.	*NO.PIEZA*	*DESCRIPCION*	*CANT*	*NUM. SERIE*	*NOTAS*
1	AT309458	ELECTROVALVULA	1		
2	AT301765	ELECTROVALVULA	1		
3	T181306	TUERCA	1		
4	AT301767	BOBINA DE ELECTROVALVULA	1		
5	AT195922	VALVULA DE MANDO ACC. HIDR.	1		
6	AT301766	JUEGO DE RETENES	1		
7	AT195144	BOBINA DE ELECTROVALVULA	1		
8	AT307315	ELECTROVALVULA	1		
9	AT224862	JUEGO DE RETENES	1		
10	AT224570	VALVULA DE RETENCION	1		
11	.....	TAPON	2		
12	AT195140	VALVULA DE RETENCION	1		
13	AT195141	JUEGO DE RETENES	1		
	T187815	ANILLO TORICO	1		
14	.....	OBTURADOR	1		
15	.....	OBTURADOR	1		
16	T148409	TUERCA	2		M10, (PARA 6MM PLACA)
17	24M7239	ARANDELA	2		
18	19M7638	TORNILLO	2		M10 X 130

BOOM LIFT CYLINDER HARDWARE
VERIN DE RELEVAGE DE FLECHE ET KITS DE REPARATION
CILINDRO ELEVADOR DE AGUILON Y JUEGOS DE REPARACION

TX1017055 -UN-22DEC06

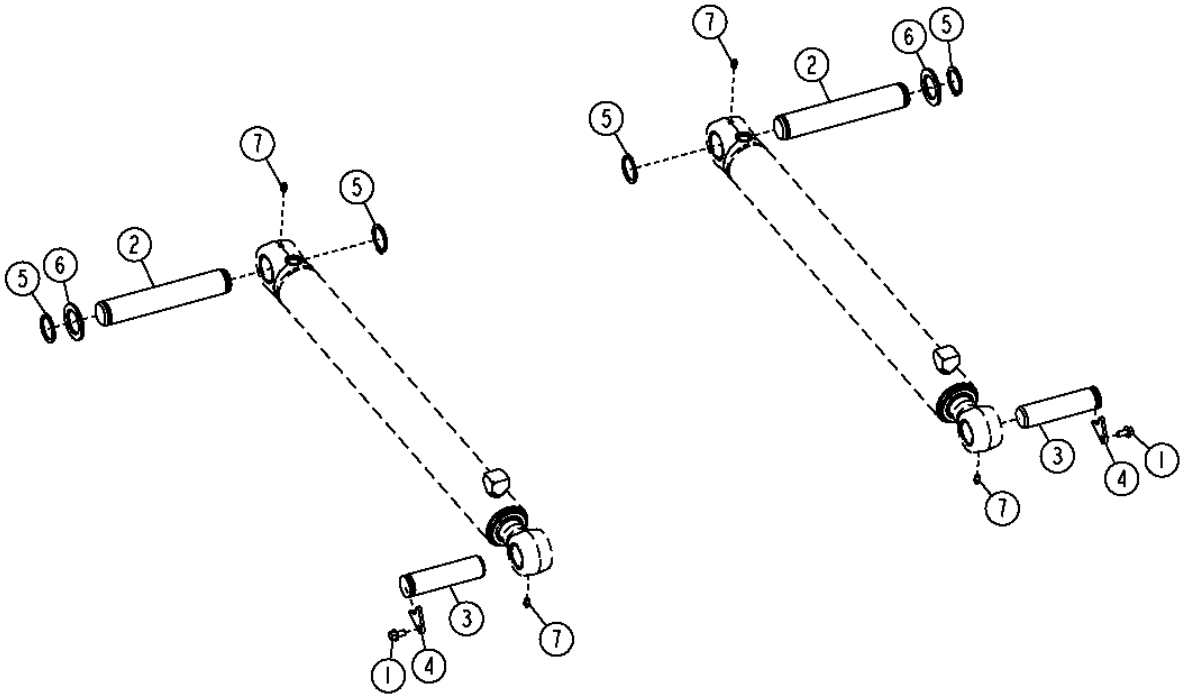

TX1017055

BOOM LIFT CYLINDER HARDWARE
VERIN DE RELEVAGE DE FLECHE ET KITS DE REPARATION
CILINDRO ELEVADOR DE AGUILON Y JUEGOS DE REPARACION

POS.	*NO.PIEZA*	*DESCRIPCION*	*CANT*	*NUM. SERIE*	*NOTAS*
1	19M7784	TORNILLO	2		
2	T158132	PASADOR	2		
3	T187275	BULON	2		
4	T187276	PLACA	2		
5	T61226	ANILLO ELASTICO	4		
6	T228611	ARANDELA	2		
7	T162396	ENGRASADOR	4		

BOOM LIFT CYLINDER AND REPAIR KITS
VERIN DE RELEVAGE DE FLECHE ET KITS DE REPARATION
CILINDRO ELEVADOR DE AGUILON Y JUEGOS DE REPARACION

TX1017491 -UN-11JAN07

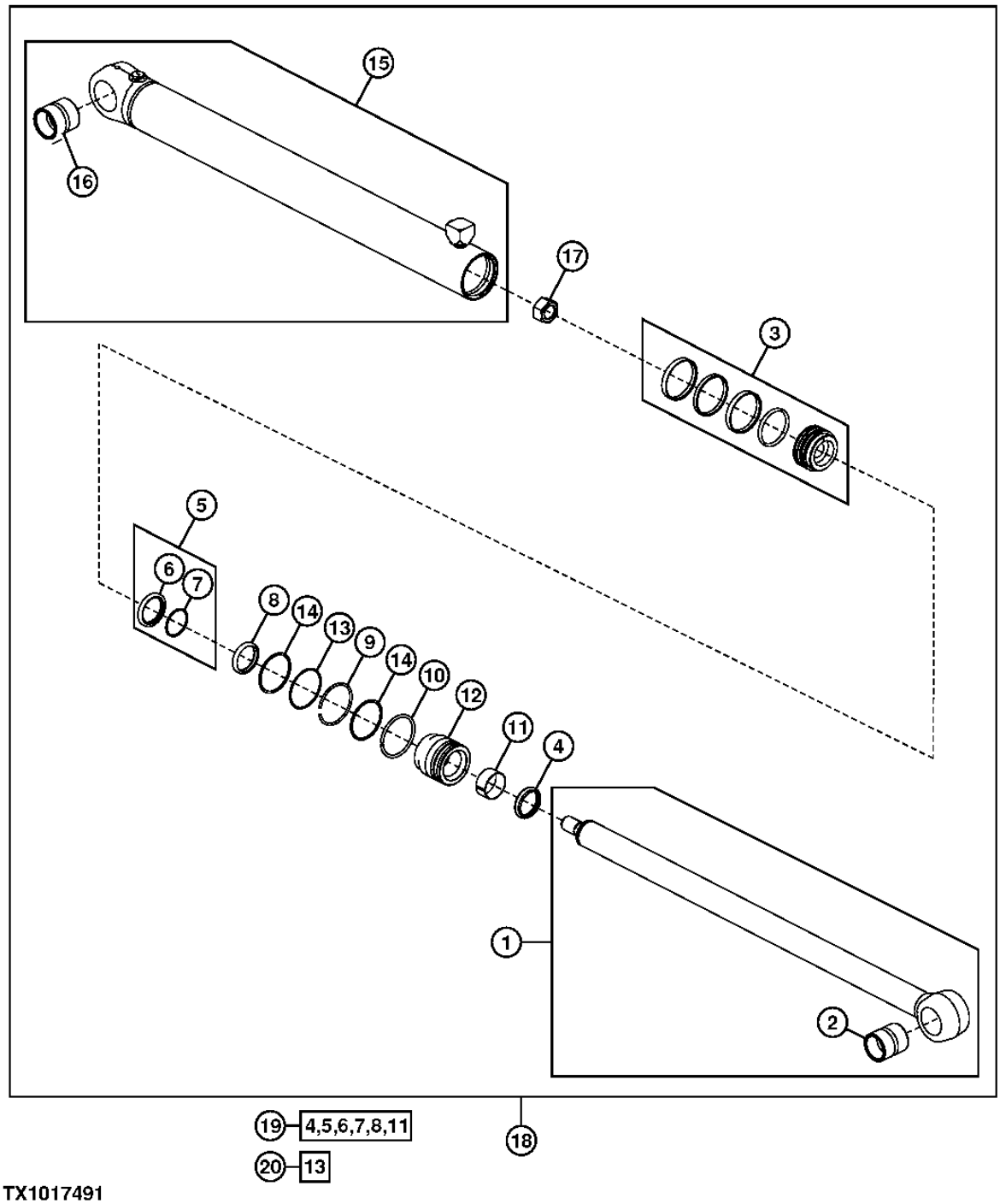

TX1017491

BOOM LIFT CYLINDER AND REPAIR KITS
VERIN DE RELEVAGE DE FLECHE ET KITS DE REPARATION
CILINDRO ELEVADOR DE AGUILON Y JUEGOS DE REPARACION

POS.	*NO.PIEZA*	*DESCRIPCION*	*CANT*	*NUM. SERIE*	*NOTAS*
1	AH146875	VASTAGO DE CIL. HIDRAULICO	1		
2	H151542	CASQUILLO	1		
3	AH165826	PISTON	1		
4	AH146557	RETEN	1		
5	AH146561	RETEN	1		
6	.....	RETEN	1		
7	.....	ANILLO REFORZADOR	1		
8	H152203	RETEN	1		
9	H170216	ANILLO ELASTICO	1		
10	H180787	ANILLO ELASTICO	1		
11	H208987	ANILLO ANTI-DESGASTE	1		
12	H209221	GUIA VASTAGO CILINDRO HIDR.	1		
13	R81864	ANILLO REFORZADOR	1		
14	T12582	ANILLO TORICO	2		
15	AH211204	CAJA DE CILINDRO HIDRAULICO	1		
16	H159941	CASQUILLO	1		
17	H170538	TUERCA	1		
18	AH211206	CILINDRO HIDRAULICO	2		
19	AH210484	JUEGO PARA CILINDR.HIDRAUL.	1		BIELA
20	AH212092	JUEGO PARA CILINDR.HIDRAUL.	1		CAVIDAD

LOADER BUCKET CYLINDER AND REPAIR KITS
VERIN DE BENNE DE CHARGEUR ET KIT DE REPARATION
CILINDRO DE CUCHARON DE CARGADORA Y JUEGO DE REPARACION

TX1015324 -UN-28DEC06

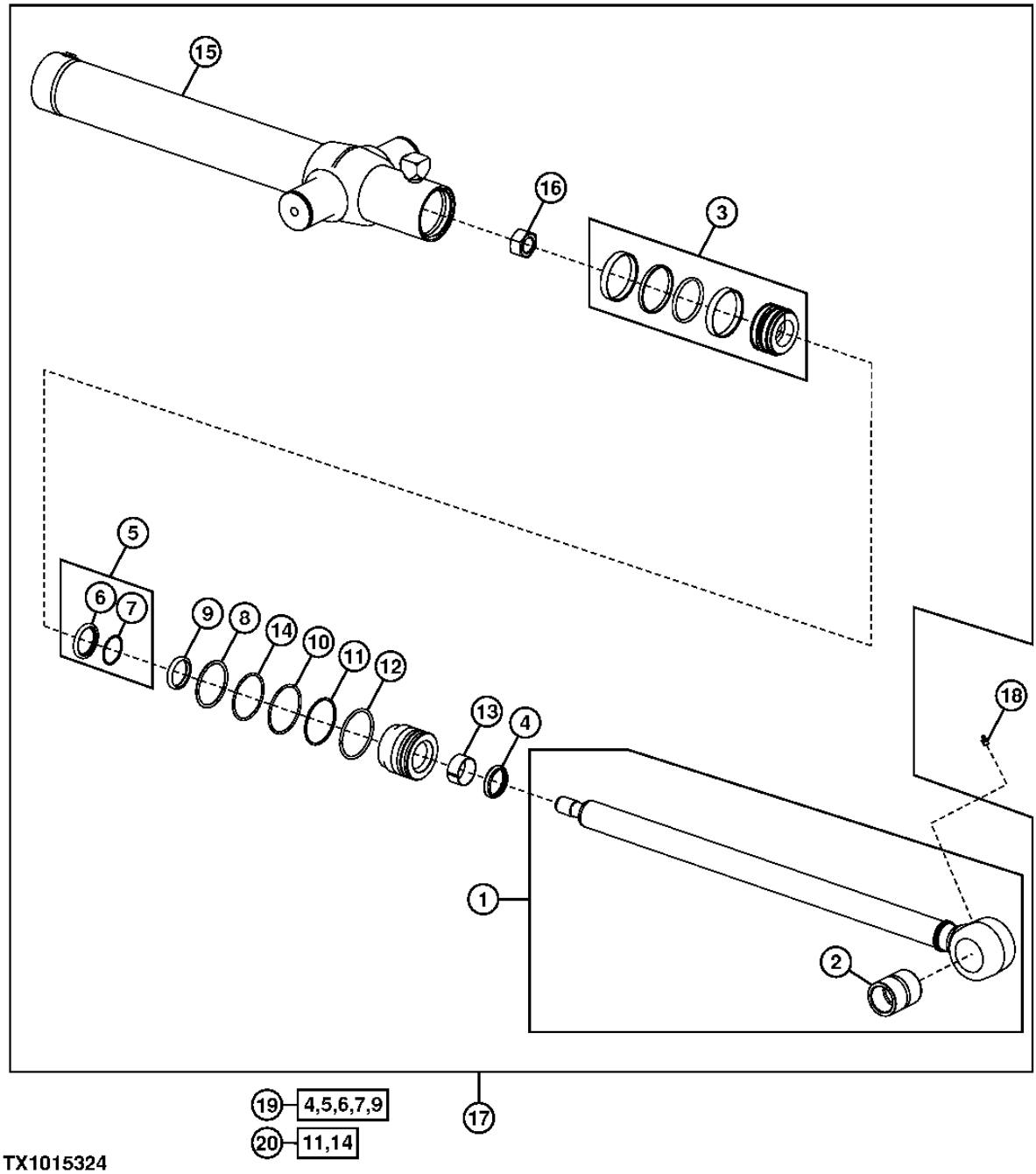

TX1015324

LOADER BUCKET CYLINDER AND REPAIR KIT
VERIN DE BENNE DE CHARGEUR ET KIT DE REPARATION
CILINDRO DE CUCHARON DE CARGADORA Y JUEGO DE REPARACION

POS.	*NO.PIEZA*	*DESCRIPCION*	*CANT*	*NUM. SERIE*	*NOTAS*
1	AH162040	EXTREMO	1		
2	H151594	CASQUILLO	1		
3	AH205060	PISTON	1		
4	AH146557	RETEN	1		
5	AH146561	RETEN	1		
6	.....	RETEN	1		
7	.....	ANILLO REFORZADOR	1		
8	F1430R	ANILLO TORICO	1		
9	H152203	RETEN	1		
10	H180103	ANILLO ELASTICO	1		
11	H181114	ANILLO TORICO	1		
12	H206859	ANILLO ELASTICO	1		
13	H208987	ANILLO ANTI-DESGASTE	1		
14	R79101	ANILLO REFORZADOR	1		
15	AH220551	CAJA DE CILINDRO HIDRAULICO	1		
16	H170539	TUERCA	1		
17	AH219634	CILINDRO HIDRAULICO	1		
18	T162396	ENGRASADOR	1		
19	AH210484	JUEGO PARA CILINDR.HIDRAUL.	1		
20	AH212097	JUEGO PARA CILINDR.HIDRAUL.	1		

QUICK COUPLER (UNIVERSAL)
ACCOUPLEMENT RAPIDE (UNIVERSAL)
ACOPLAMIENTO RAPIDO (DE CARDAN)

T151499 -UN-14FEB02

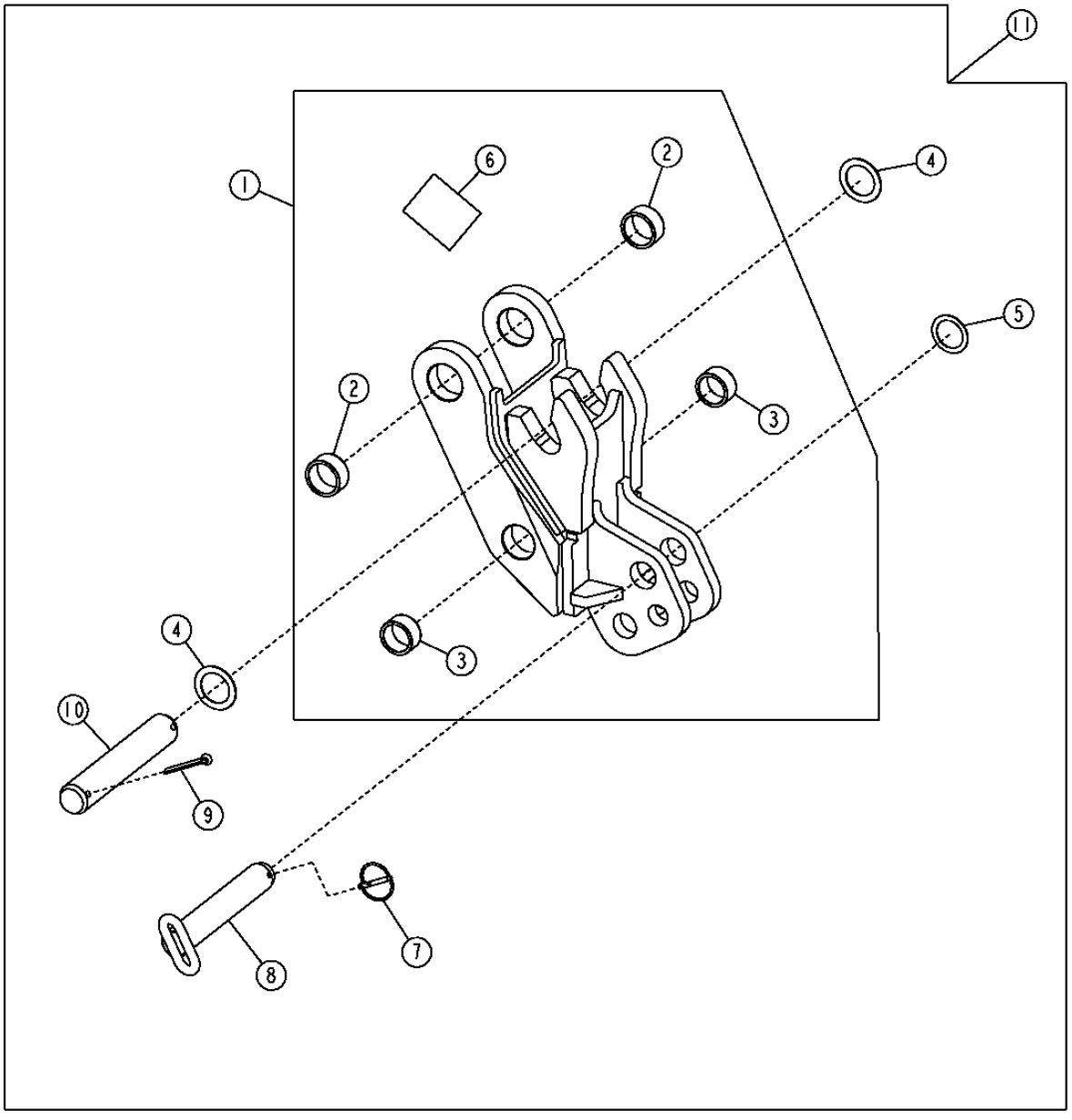

T151499

QUICK COUPLER (UNIVERSAL)
ACCOUPLEMENT RAPIDE (DE CARDAN)
ACOPLAMIENTO RAPIDO (UNIVERSAL)

POS.	*NO.PIEZA*	*DESCRIPCION*	*CANT*	*NUM. SERIE*	*NOTAS*
1	AT332363	ENCHUFE RAPIDO	1		ADAPTS TO CAT D AND E SERIES BUCKETS ADAPTS TO CASE SERIES BUCKETS
	AT336319	ENCHUFE RAPIDO	1		ADAPTS TO CAT C SERIES BUCKETS ADAPTS TO CASE SERIES BUCKETS
2	T187117	CASQUILLO	2		
3	T187116	CASQUILLO	2		
4	T161036	ARANDELA	2		
5	24H1683	ARANDELA	1		
6	T227141	ETIQUETA ADHESIVA	1		ADAPTS TO CAT D AND E SERIES BUCKETS ADAPTS TO CASE SERIES BUCKETS
	T227339	ETIQUETA ADHESIVA	1		ADAPTS TO CAT C SERIES BUCKETS ADAPTS TO CASE SERIES BUCKETS
7	AR83396	PASADOR DE FIJACION RAPIDA	1		
8	AT192111	PASADOR	1		
9	11H227	PASADOR DE ALETAS	2		
10	T185832	BULON	1		
11	**AT336147**	**ENCHUFE RAPIDO**	**1**		**(WHOLE GOODS) ADAPTS TO CAT D AND E SERIES BUCKETS ADAPTS TO CASE SERIES BUCKETS**
	AT336315	**ENCHUFE RAPIDO**	**1**		**(WHOLE GOODS) ADAPTS TO CAT C SERIES BUCKETS ADAPTS TO CASE SERIES BUCKETS**

QUICK COUPLER (STANDARD)
ACCOUPLEMENT RAPIDE (STANDARD)
ACOPLAMIENTO RAPIDO (ESTANDAR)

T151505 -UN-14FEB02

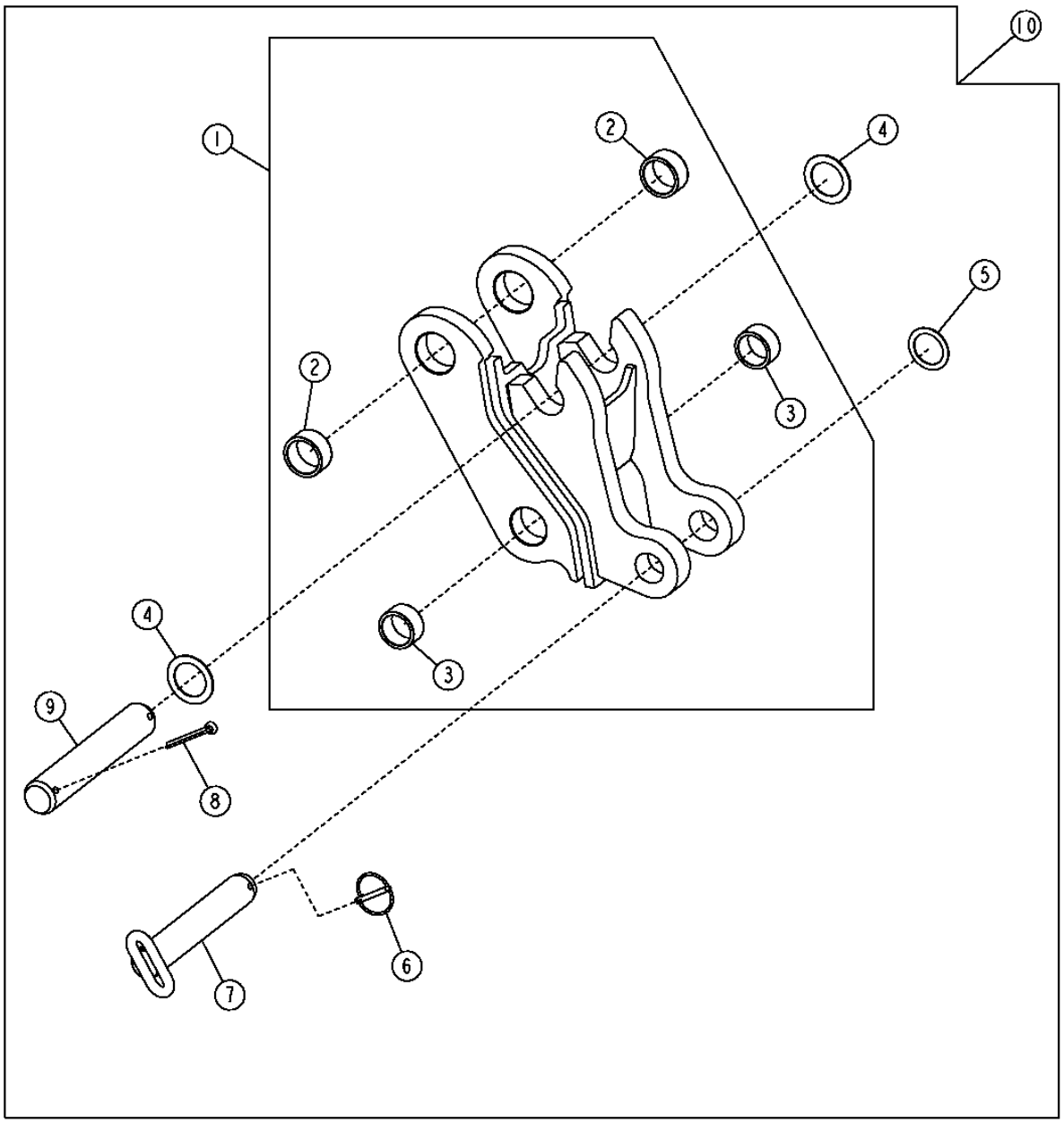

T151505

QUICK COUPLER (STANDARD)
ACCOUPLEMENT RAPIDE (STANDARD)
ACOPLAMIENTO RAPIDO (ESTANDAR)

POS.	*NO.PIEZA*	*DESCRIPCION*	*CANT*	*NUM. SERIE*	*NOTAS*
1	AT336320	ENCHUFE RAPIDO	1		
2	T187117	CASQUILLO	2		
3	T187116	CASQUILLO	2		
4	T161036	ARANDELA	2		
5	24H1683	ARANDELA	1		
6	AR83396	PASADOR DE FIJACION RAPIDA	1		
7	AT192111	PASADOR	1		
8	11H227	PASADOR DE ALETAS	2		
9	T185832	BULON	1		
10	**AT336316**	**ENCHUFE RAPIDO**	**1**		**(WHOLE GOODS)**

QUICK COUPLER BUCKET
GODETS ET AXES DE RETROPELLE
CUCHARONES Y PASADORES DE RETROEXCAVADORA

TX1016851 -UN-28DEC06

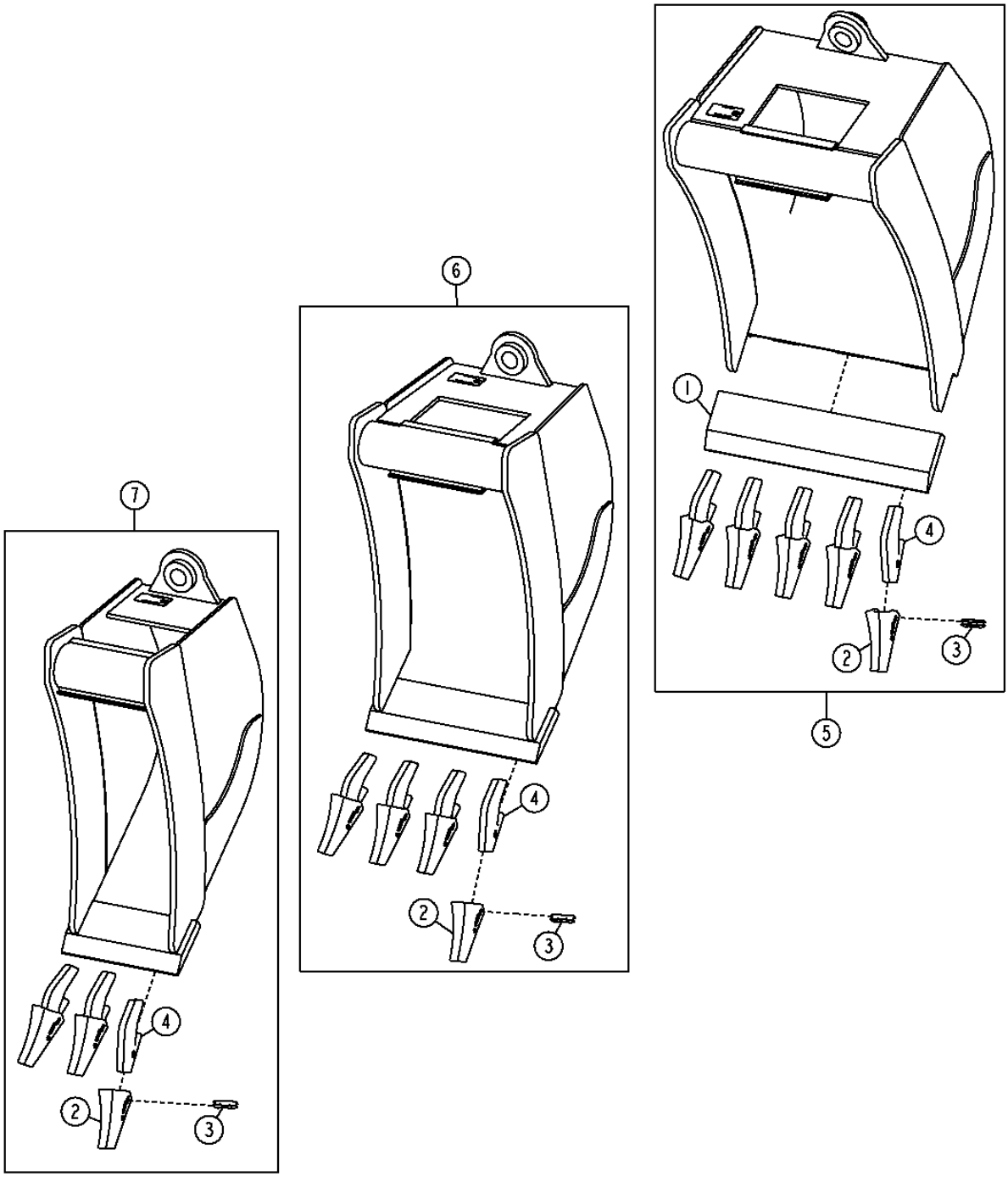

TX1016851

QUICK COUPLER BUCKET
GODETS ET AXES DE RETROPELLE
CUCHARONES Y PASADORES DE RETROEXCAVADORA

POS.	*NO.PIEZA*	*DESCRIPCION*	*CANT*	*NUM. SERIE*	*NOTAS*
1	T161279	BORDE CORTANTE	1		
2	TF23D	DIENTE	5		
	TF23D	DIENTE	4		
	TF23D	DIENTE	3		
3	TF23P	PASADOR	5		
	TF23P	PASADOR	4		
	TF23P	PASADOR	3		
4	U43792	ADAPTADOR DENTADO CUCHARA	5		
	U43792	ADAPTADOR DENTADO CUCHARA	4		
	U43792	ADAPTADOR DENTADO CUCHARA	3		
5	**AT316706**	**CUCHARON RETROEXCAVADORA**	**1**		**(A) 610MM (24") SERVICIO SEVERO 7.5’ CUBICOS, (WHOLE GOODS)**
6	**AT324447**	**CUCHARON RETROEXCAVADORA**	**1**		**(A) 457MM (18") SERVICIO SEVERO 5.1’ CUBICOS, (WHOLE GOODS)**
7	**AT324448**	**CUCHARON RETROEXCAVADORA**	**1**		**(A) 304MM (12") SERVICIO SEVERO 3.3’ CUBICOS, (WHOLE GOODS)**

QUICK COUPLER (UNIVERSAL)
ACCOUPLEMENT RAPIDE (UNIVERSEL)
ACOPLAMIENTO RAPIDO (UNIVERSAL)

TX1029648 -UN-18OCT07

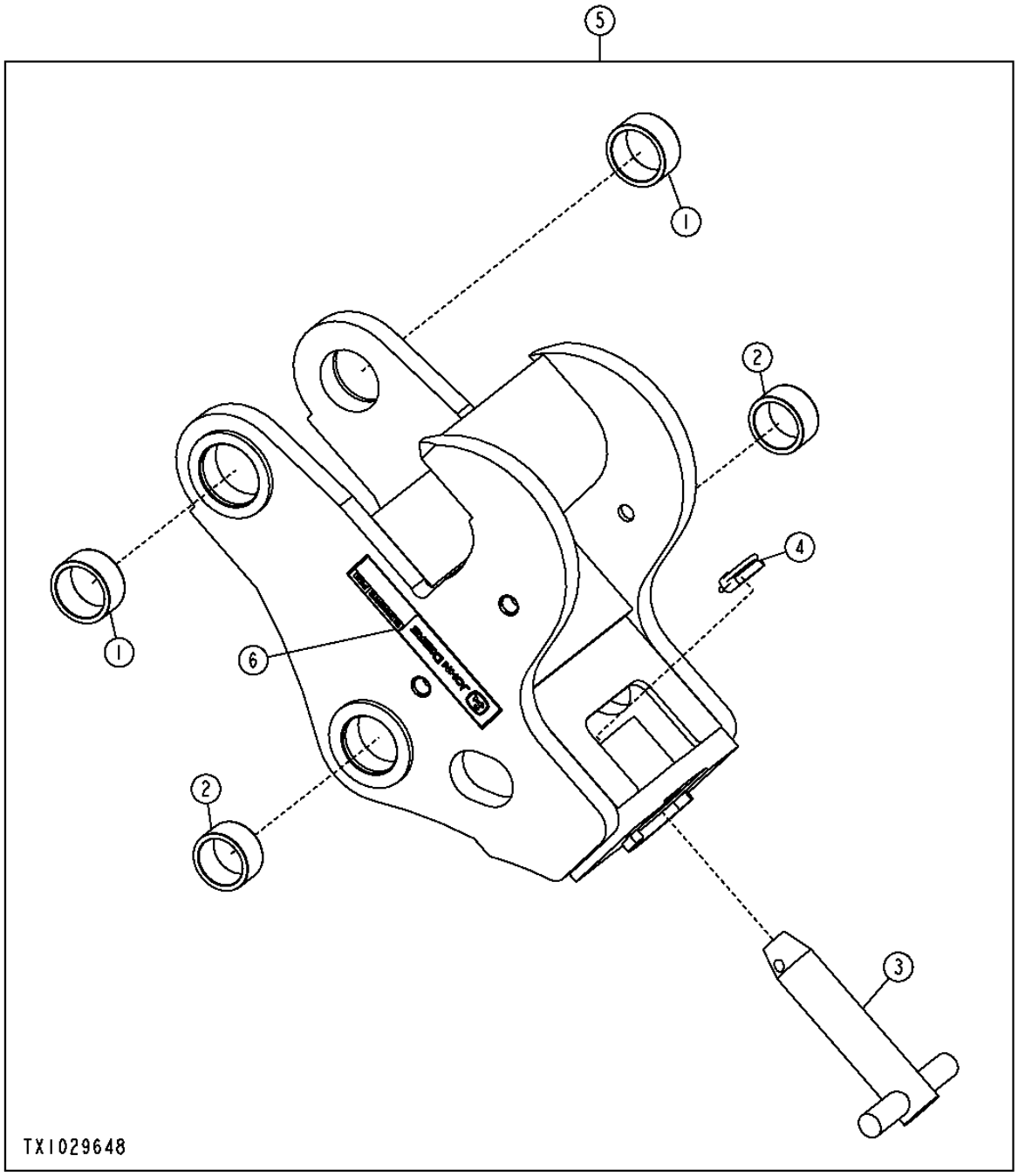

QUICK COUPLER (UNIVERSAL)
ACCOUPLEMENT RAPIDE (UNIVERSEL)
ACOPLAMIENTO RAPIDO (UNIVERSAL)

POS.	*NO.PIEZA*	*DESCRIPCION*	*CANT*	*NUM. SERIE*	*NOTAS*
1	T187117	CASQUILLO	2		
2	T187116	CASQUILLO	2		
3	AT315338	BULON	1		
4	AT325129	PASADOR DE FIJACION RAPIDA	1		
5	**AT324292**	**ENCHUFE RAPIDO**	**1**		**BLOQUEO DE SUPERIOR**
6	T213143	ETIQUETA ADHESIVA	1		

BACKHOE BUCKETS
GODETS DE RETROPELLE
CUCHARONES DE RETROEXCAVADORA

T214797 -UN-22SEP05

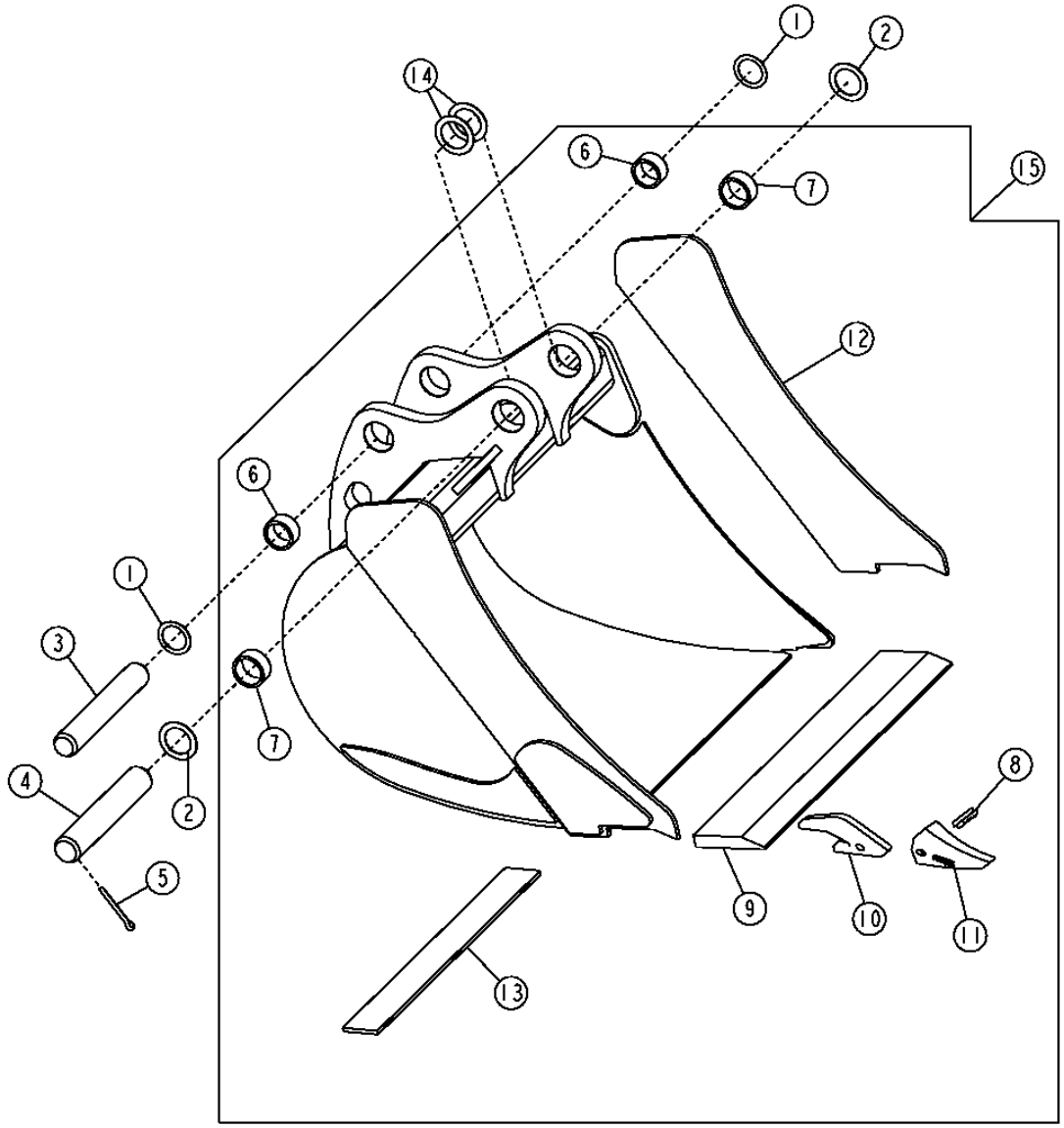

T214797

BACKHOE BUCKETS
GODETS DE RETROPELLE
CUCHARONES DE RETROEXCAVADORA

POS.	*NO.PIEZA*	*DESCRIPCION*	*CANT*	*NUM. SERIE*	*NOTAS*
1	24H1683	ARANDELA	2		
2	T161036	ARANDELA	3		2.205" X 3.150" X 0.079"
3	T185831	BULON	1		49.475 X 320 MM
4	T185832	BULON	1		54.475 X 320 MM
5	11H227	PASADOR DE ALETAS	4		
6	T187116	CASQUILLO	2		
7	T187117	CASQUILLO	2		
8	TF23P	PASADOR	AR		(FLEXIBLE)
9	T161279	BORDE CORTANTE	1		(A) (CTL)
	T161319	BORDE CORTANTE	1		(C) (CTL)
10	U43792	ADAPTADOR DENTADO CUCHARA	AR		
11	TF23D	DIENTE	AR		(PUNTA)
12	T162535	PLACA	2		
	T162553	PLACA	2		
	T162569	PLACA	2		
13	.....	PLACA DE DESGASTE	AR		(USE CON CUCHARON SERVICIO SEVERO) 692 X 76 X 8 MM
14	24H1679	ARANDELA	3		2-17/64" X 3-1/4" X 0.060"
15	**AT192011**	**CUCHARON RETROEXCAVADORA**	**1**		**(A) (E) 304MM (12") 3.3 CUBIC FEET, SERVICIO SEVERO, (CONTIENE (2) T162535) (WHOLE GOODS)**
	AT192012	**CUCHARON RETROEXCAVADORA**	**1**		**(A) (E) 457MM (18") 5.1 CUBIC FEET, SERVICIO SEVERO, (CONTIENE (2) T162535) (WHOLE GOODS)**
	AT192013	**CUCHARON RETROEXCAVADORA**	**1**		**(C) (F) 457MM (18") 5.1 CUBIC FEET, SERVICIO SEVERO, (CONTIENE (2) T162553) (WHOLE GOODS)**

(D) STANDARD DUTY	(E) HEAVY DUTY	(F) SEVERE DUTY
(D) USAGE STANDARD	(E) USAGE INTENSIF	(F) CONDITIONS DIFFICILES
(D) SERVICIO NORMAL	(E) SERVICIO SEVERO	(F) SERVICIO SEVERO

BACKHOE BUCKETS
GODETS DE RETROPELLE
CUCHARONES DE RETROEXCAVADORA

T214797 -UN-22SEP05

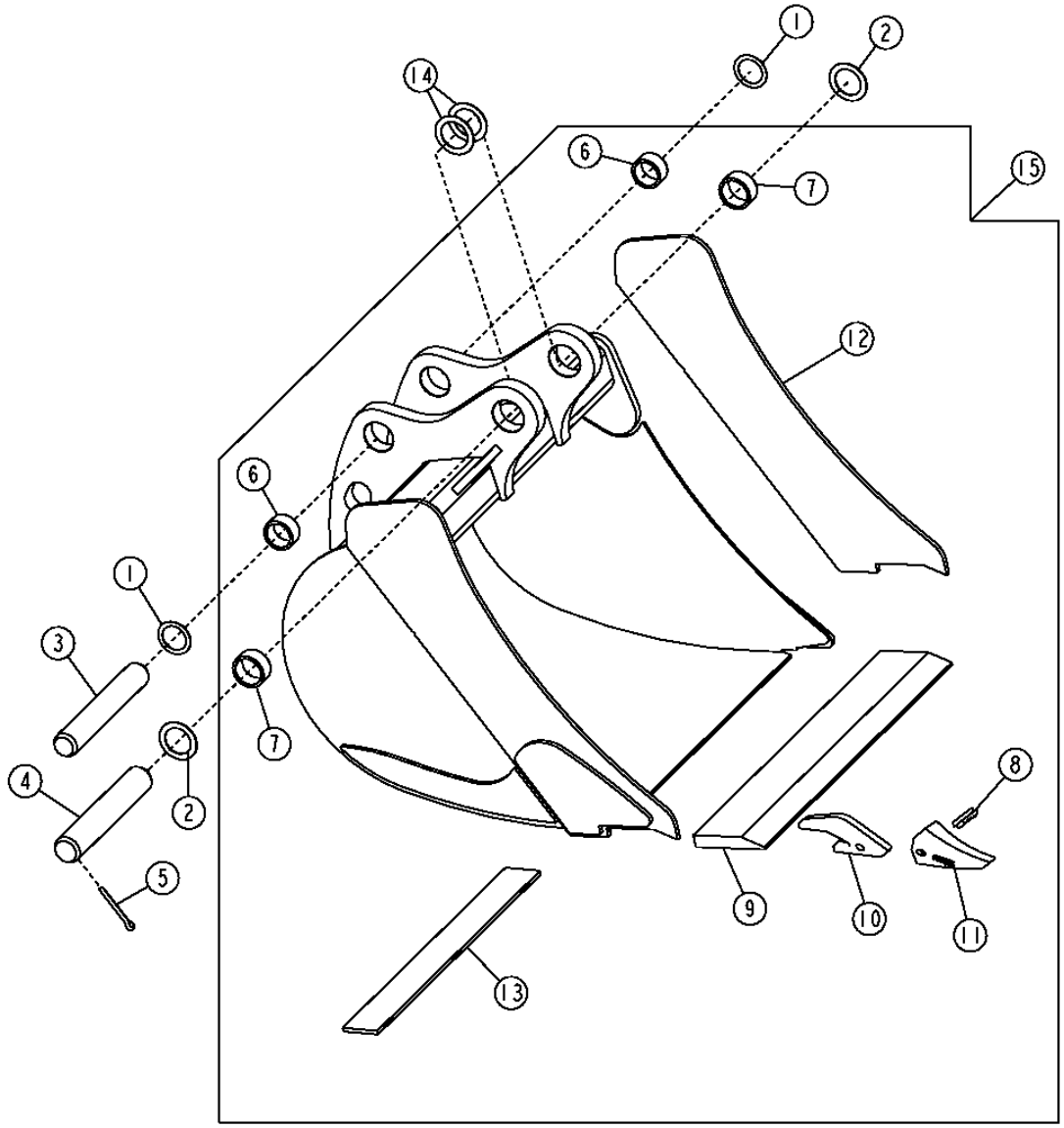

T214797

BACKHOE BUCKETS
GODETS DE RETROPELLE
CUCHARONES DE RETROEXCAVADORA

POS.	*NO.PIEZA*	*DESCRIPCION*	*CANT*	*NUM. SERIE*	*NOTAS*
15	AT192014	CUCHARON RETROEXCAVADORA	1		(A) (D) SERVICIO NORMAL STANDARD DUTY, (CONTIENE (2) T162535) (WHOLE GOODS)
	AT192015	**CUCHARON RETROEXCAVADORA**	**1**		**(A) (E) SERVICIO NORMAL HEAVY DUTY, (CONTIENE (2) T162535) (WHOLE GOODS)**
	AT192016	**CUCHARON RETROEXCAVADORA**	**1**		**(A) (F) SERVICIO SEVERO SEVERE DUTY, (CONTIENE (2) T162553) (WHOLE GOODS)**
	AT192017	**CUCHARON RETROEXCAVADORA**	**1**		**(A) (E) SERVICIO SEVERO HEAVY DUTY, (CONTIENE (2) T162569) (WHOLE GOODS)**
	AT192018	**CUCHARON RETROEXCAVADORA**	**1**		**(A) (F) SERVICIO SEVERO SEVERE DUTY, (CONTIENE (2) T162569) (WHOLE GOODS)**
	AT192019	**CUCHARON RETROEXCAVADORA**	**1**		**(C) (E) SERVICIO SEVERO HEAVY DUTY, (CONTIENE (2) T162535) (WHOLE GOODS)**
	AT192020	**CUCHARON RETROEXCAVADORA**	**1**		**(C) (F) SERVICIO SEVERO SEVERE DUTY, (CONTIENE (2) T162553) (WHOLE GOODS)**
	AT192022	**CUCHARON RETROEXCAVADORA**	**1**		**(C) 914MM (36") 12.5 CUBIC FEET, CUCHARON DE ZANJEO, (CONTIENE (2) T162553) (WHOLE GOODS)**
	AT192021	**CUCHARON RETROEXCAVADORA**	**1**		**(C) (E) 914MM (36") 12.5 CUBIC FEET, SERVICIO SEVERO, (CONTIENE (2) T162553) (WHOLE GOODS)**

(D) STANDARD DUTY	(E) HEAVY DUTY	(F) SEVERE DUTY
(D) USAGE STANDARD	(E) USAGE INTENSIF	(F) CONDITIONS DIFFICILES
(D) SERVICIO NORMAL	(E) SERVICIO SEVERO	(F) SERVICIO SEVERO

QUICK COUPLER
ACCOUPLEMENT RAPIDE
ACOPLAMIENTO RAPIDO

TX1021963 -UN-09MAY07

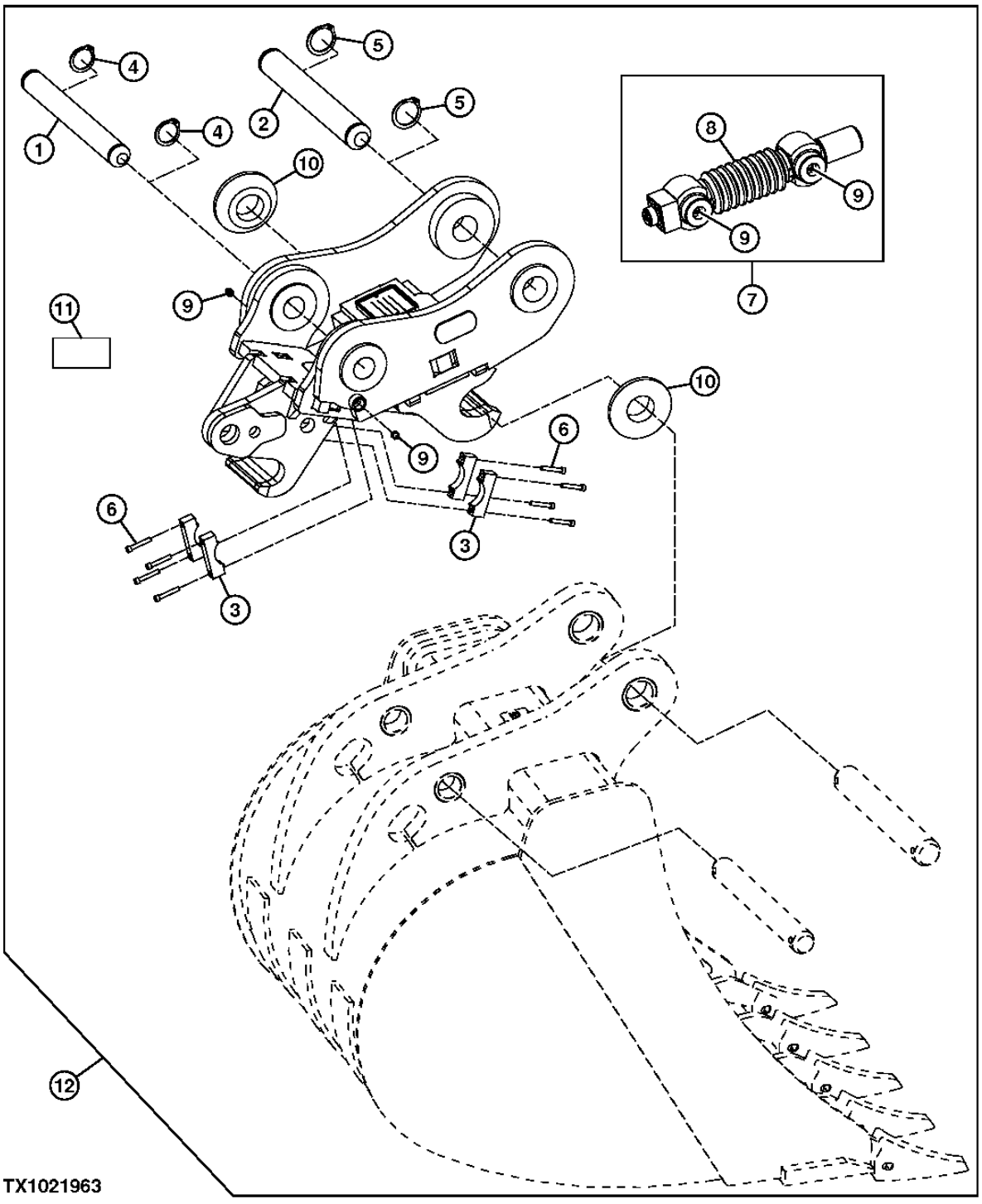

QUICK COUPLER
ACCOUPLEMENT RAPIDE
ACOPLAMIENTO RAPIDO

POS.	*NO.PIEZA*	*DESCRIPCION*	*CANT*	*NUM. SERIE*	*NOTAS*
1	T232432	PASADOR	1		2.14"
2	T232433	PASADOR	1		2"
3	T230826	TAPA	4		
4	U15411	ANILLO ELASTICO	2		2"
5	U15411	ANILLO ELASTICO	1		2"
6	19H2721	TORNILLO	8		1/4" X 1-1/2"
7	AT343632	GATO	1		
8	T232437	ENVOLTURA	1		
9	JD7759	ENGRASADOR	4		
10	T232504	ESPACIADOR	2		DEERE™
	T237442	ESPACIADOR	2		CATERPILLAR™ 416C, 416D, 420D AND 426D
	T237443	ESPACIADOR	2		NEW HOLLAND™ 555E LB75, B FORD™ 555D
11	AT344646	JUEGO D.ETIQUETAS ADHESIVAS	1		
	AT344647	JUEGO D.ETIQUETAS ADHESIVAS	1		SPANISH
	AT344648	JUEGO D.ETIQUETAS ADHESIVAS	1		FRENCH
12	AT343629	ENCHUFE RAPIDO	1		

STABILIZER VALVE LINKAGE
TRINGLERIE DE SOUPAPE DE STABILISATEUR
VARILLAJE DE VALVULA ESTABILIZADORA

TX1016046 -UN-29DEC06

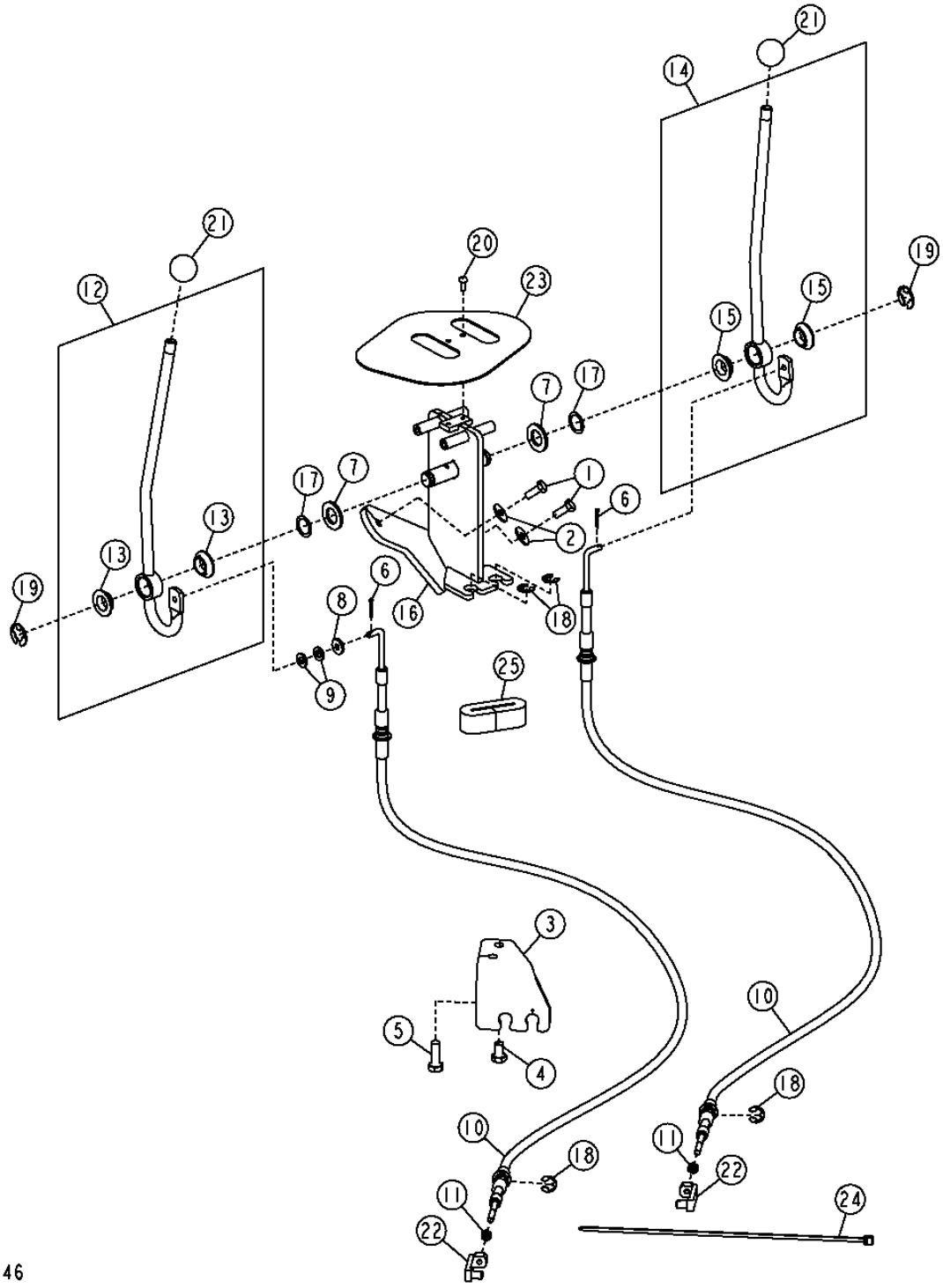

STABILIZER VALVE LINKAGE
TRINGLERIE DE SOUPAPE DE STABILISATEUR
VARILLAJE DE VALVULA ESTABILIZADORA

POS.	*NO.PIEZA*	*DESCRIPCION*	*CANT*	*NUM. SERIE*	*NOTAS*
1	19M7881	TORNILLO	2		M8 X 20
2	24M7207	ARANDELA	2		8.400 X 24 X 2 MM
3	AT280363	SOPORTE	1		
4	19M3141	TORNILLO	1		M10 X 16
5	19M7550	TORNILLO	1		M10 X 35
6	11M7081	PASADOR DE ALETAS	2		2.500 X 20 MM
7	24H1392	ARANDELA	2		19.837 X 34.925 X 3.048 MM
8	24H1923	ARANDELA	1		7.137 X 19.050 X 3.048 MM
9	24M7238	ARANDELA	2		8.700 X 17 X 2 MM
10	AT196606	CABLE SIMETRICO	2		
11	14H649	TUERCA	2		6.350 MM
12	AT300770	PALANCA	1		
13	T166097	COJINETE	2		
14	AT300771	PALANCA	1		
15	T166097	COJINETE	2		
16	AT309137	SOPORTE	1		
17	R26081	ARANDELA	2		19.837 X 26.975 X 0.406 MM
18	R26871	ANILLO ELASTICO	4		
19	R27434	ANILLO ELASTICO	2		
20	21H1316	TORNILLO	2		4.826 X 12.700 MM
21	T185766	EMPUNADURA	2		
22	T191245	ESLABON GIRATORIO	2		
23	T216572	PLACA	1		
24	H77698	CINTA DE ATAR	1		
25	T183905	RETEN	1		

VARILLAJE DE CONTROLES 3315

TWO LEVER BACKHOE CONTROL LEVER VALVE CONVERSION KIT
KIT DE CONVERSION DE SOUPAPE DE LEVIER DE COMMANDE DE RETROPELLE A DEUX LEVIERS
JUEGO DE CONVERSION DE VALV. PALANCA DOS PALANCAS DE CONTROL DE RETROEXCAVADORA

TX1013148 -UN-25OCT06

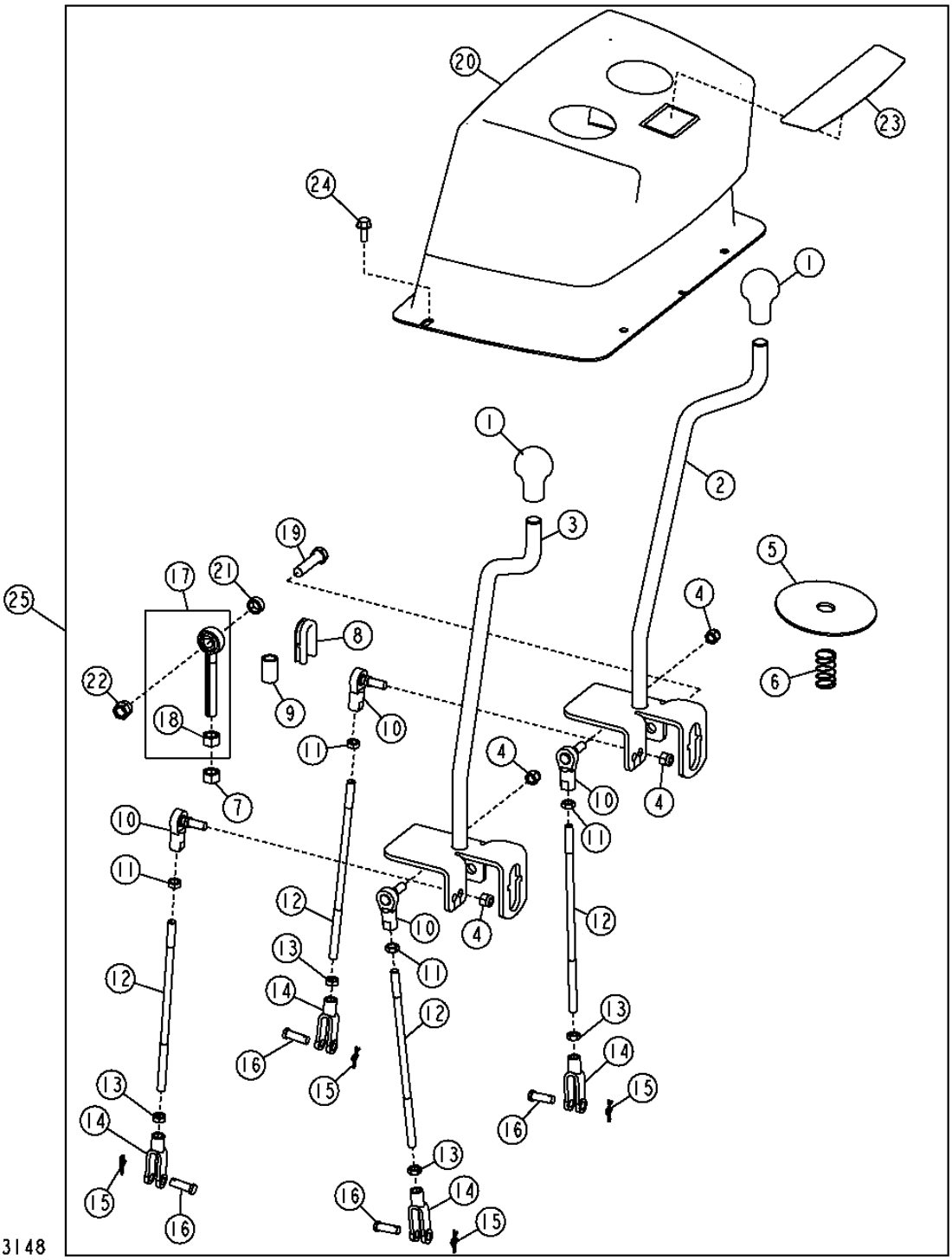

TWO LEVER BACKHOE CONTROL LEVER VALVE CONVERSION KIT
KIT DE CONVERSION DE SOUPAPE DE LEVIER DE COMMANDE DE RETROPELLE A DEUX LEVIERS
JUEGO DE CONVERSION VALV. DE PALANCA A DOS PALANCAS CONTROL DE RETROEXCAVADORA

POS.	*NO.PIEZA*	*DESCRIPCION*	*CANT*	*NUM. SERIE*	*NOTAS*
1	T133291	EMPUNADURA	2		
2	AT184599	PALANCA	1		(RH)
3	AT184598	PALANCA	1		(LH)
4	M68954	TUERCA DE SEGURIDAD	4		3/8"
5	T165590	GUARDAPOLVO	2		
6	T185085	MUELLE	2		
7	14H865	TUERCA	2		1/2"
8	T188639	PASAMUROS	2		
9	T166772	ESPACIADOR	2		
10	AT169087	ROTULA	4		
11	14H774	TUERCA	4		3/8"
12	T165697	VASTAGO	4		
13	14H913	TUERCA	4		3/8"
14	T140328	HORQUILLA	4		
15	T202956	RETENEDOR	4		
16	R65563	BULON	4		
17	AT300152	EXTREMO DE BRAZO	2		
18	14H865	TUERCA	1		1/2"
19	19M7361	TORNILLO	2		M12 X 50
20	AT189269	TAPADERA	1		
21	T166773	ARANDELA	2		
22	14M7313	TUERCA DE SEGURIDAD	2		M12
23	T165584	ETIQUETA ADHESIVA	1		
24	19M7866	TORNILLO	4		M8 X 20
25	**AT185624**	**VARILLAJE**	**1**		**(WHOLE GOODS)**

THREE LEVER CONTROL LEVER VALVE CONVERSION KIT
KIT DE CONVERSION DE SOUPAPE DE LEVIER DE COMMANDE A TROIS LEVIERS
JUEGO DE CONVERSION DE VALV. DE PALANCA A TRES PALANCAS DE CONTROL

TX1017206 -UN-10JAN07

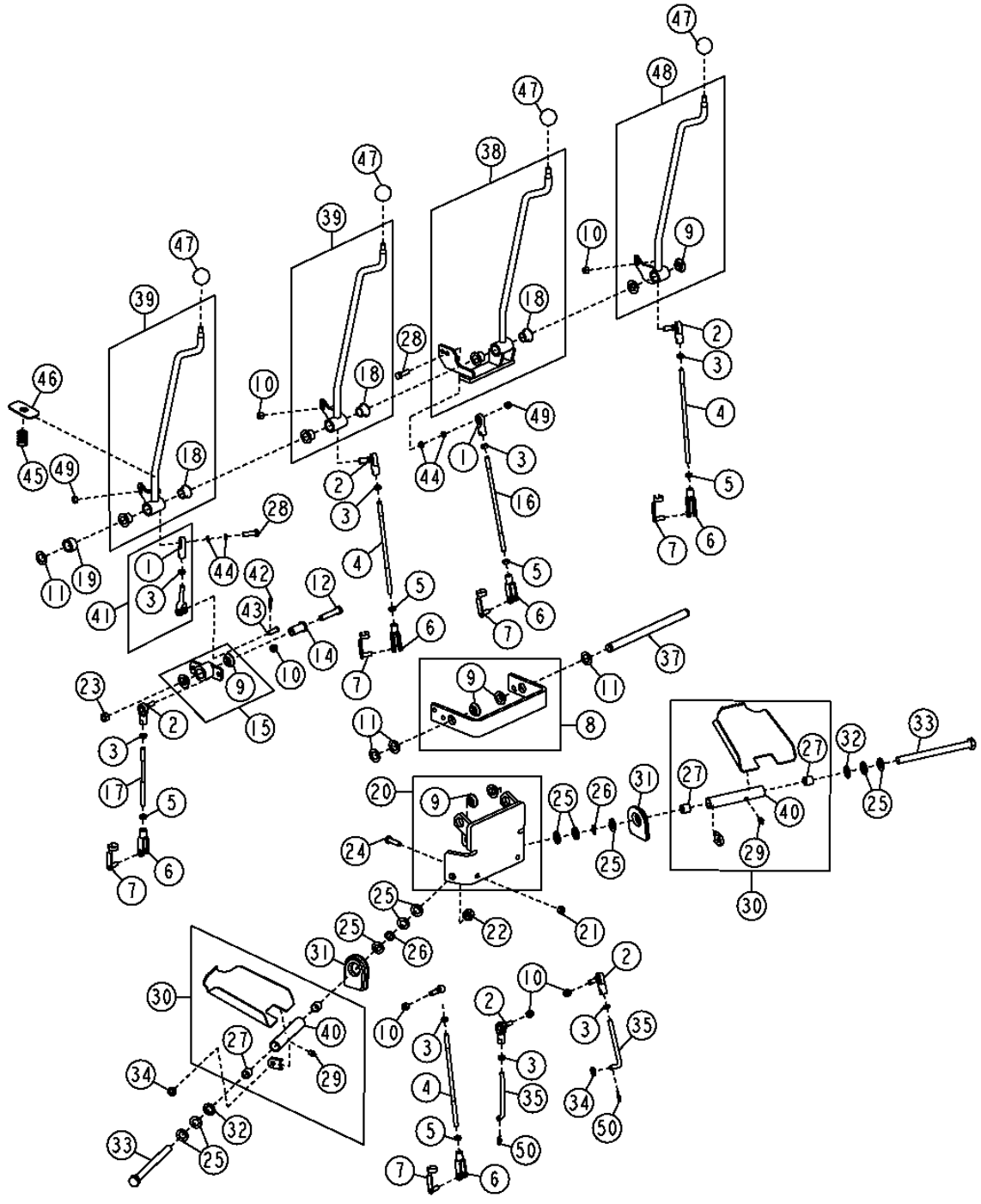

THREE LEVER CONTROL LEVER VALVE CONVERSION KIT
KIT DE CONVERSION DE SOUPAPE DE LEVIER DE COMMANDE A TROIS LEVIERS
JUEGO DE CONVERSION DE VALV. DE PALANCA A TRES PALANCAS DE CONTROL

POS.	*NO.PIEZA*	*DESCRIPCION*	*CANT*	*NUM. SERIE*	*NOTAS*
1	AE37072	EXTREMO DE BRAZO	2		
2	AT49300	ROTULA	4		
3	14H774	TUERCA	5		3/8"
4	T165697	VASTAGO	2		
5	14H913	TUERCA	4		3/8"
6	T140328	HORQUILLA	4		
7	T183617	BULON	4		
8	AT185340	SOPORTE	1		
9	T166097	COJINETE	6		
10	M68954	TUERCA DE SEGURIDAD	7		9.525 MM
11	24H1391	ARANDELA	5		
12	19M7363	TORNILLO	1		M12 X 60
13	24M7240	ARANDELA	1		13 X 25 X 3 MM
14	T166031	ESPACIADOR	1		
15	AT309186	PALANCA ACODADA	1		
16	T165788	VASTAGO	1		
17	T165787	VASTAGO	1		
18	T207484	ESPACIADOR	1		
19	T167247	ESPACIADOR	1		
20	AT317091	APOYO	1		
21	14M7274	TUERCA	2		M10
22	U14555	TUERCA DE SEGURIDAD	2		5/8"
23	14M7275	TUERCA	1		M12
24	19M7550	TORNILLO	2		M10 X 35
25	24M7053	ARANDELA	10		17 X 30 X 3 MM
26	M87534	ARANDELA ELASTICA	6		
27	T58109	CASQUILLO	2		
28	19H3239	TORNILLO	2		3/8" X 1-1/4"
29	T162396	ENGRASADOR	1		
30	AT185749	PEDAL	1		LH
	AT185750	PEDAL	1		RH
31	T166224	PASAMUROS	2		
32	AT48016	RETEN	2		
33	19H3323	TORNILLO	2		5/8" X 8"
34	24M7239	ARANDELA	1		
35	T165785	PERNO CON GANCHO	1		
36	U17408	ANILLO	1		
37	T207309	PASADOR	1		
38	AT309185	PALANCA DE MANDO	1		
39	AT309184	PALANCA DE MANDO	1		
40	AT309184	PALANCA DE MANDO	1		
41	AT309413	ARTICULACION	1		
42	R46528	PASADOR DE MUELLE	3		
43	R65563	BULON	5		
44	M359T	ARANDELA	4		
45	T165591	MUELLE	1		
46	T209588	TAPADERA	1		
47	39M1709	EMPUNADURA	4		
48	M68954	TUERCA DE SEGURIDAD	1		
49	AT312121	TAPADERA	1		
50	T165586	ETIQUETA ADHESIVA	1		
51	AT189272	TAPADERA	1		
52	19M7775	TORNILLO	4		M6 X 16
53	T202956	RETENEDOR	4		
54	**AT309739**	**JUEGO**	**1**		**(WHOLE GOODS)**

FOUR LEVER CONTROL VALVE LINKAGE
TRINGLERIE DE DISTRIBUTEURS A QUATRE LEVIERS
VARILLAJE DE VALVULA DE CONTROL DE CUATRO PALANCAS

T198881 -UN-08APR04

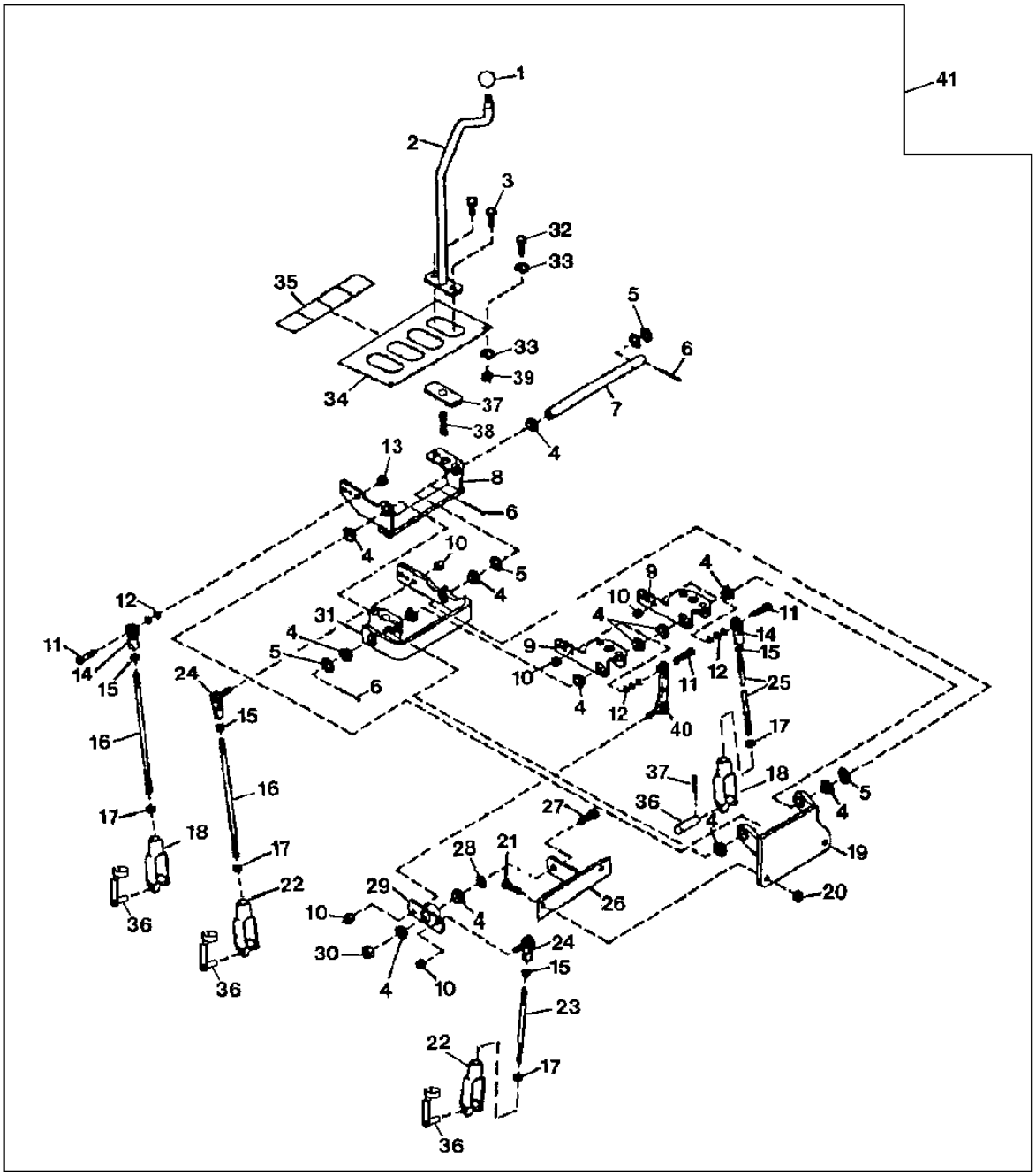

T198881

FOUR LEVER CONTROL VALVE LINKAGE
TRINGLERIE DE DISTRIBUTEURS A QUATRE LEVIERS
VARILLAJE DE VALVULA DE CONTROL DE CUATRO PALANCAS

POS.	*NO.PIEZA*	*DESCRIPCION*	*CANT*	*NUM. SERIE*	*NOTAS*
1	T35233	ASA	4		
2	AT169512	PALANCA	4		
3	19M7402	TORNILLO	8		M10 X 25
4	T125808	CASQUILLO	11		
5	24H1746	ARANDELA	4		
6	11M7087	PASADOR DE ALETAS	2		4 X 40 MM
7	T188268	ARBOL	1		
8	AT150763	ZOCALO	1		
9	AT150762	ZOCALO	2		
10	M68954	TUERCA DE SEGURIDAD	4		3/8"
11	19H3239	TORNILLO	2		3/8" X 1-1/4"
12	M359T	ARANDELA	10		
13	H129201	TUERCA DE SEGURIDAD	2		3/8"
14	AE37072	EXTREMO DE BRAZO	2		
15	14H774	TUERCA	4		3/8"
16	T165788	VASTAGO	2		256MM (10.0 IN)
17	14H913	TUERCA	4		3/8"
18	T140328	HORQUILLA	2		
19	AT194686	APOYO	1		
20	14M7274	TUERCA	2		M10
21	19M8600	TORNILLO	2		M10 X 50
22	T140328	HORQUILLA	2		
23	T158812	VASTAGO	1		152MM (6.0 IN)
24	AT169087	ROTULA	2		
25	T158810	VASTAGO	1		250MM (9.84 IN)
26	AT196839	APOYO	1		79MM (3.11 IN) (DE EXTREMO DERECHO A LENGUETA)
27	19H3030	TORNILLO	1		1/2" X 1-1/4"
28	24M7047	ARANDELA	1		
29	AT158197	PALANCA ACODADA	1		
30	T141126	ESPACIADOR	1		
31	AT195877	ZOCALO	1		
32	T133674	TORNILLO AUTOFRENANTE	4		M6 X 16
33	24H1646	ARANDELA	8		
34	AT196419	PANEL	4		
35	T165604	ETIQUETA ADHESIVA	1		(PALANCA DE CONTROL)
36	T183617	BULON	4		
37	T183149	TAPADERA	4		
38	T165591	MUELLE	4		
39	14M7272	TUERCA	4		M6
40	AT158198	ARTICULACION	1		
41	**AT185628**	**JUEGO**	**1**		**(WHOLE GOODS)**

FIFTH FUNCTION PEDAL
PEDALE DE CINQUIEME FONCTION
PEDAL DE QUINTA FUNCION

T193181 -UN-16JUL03

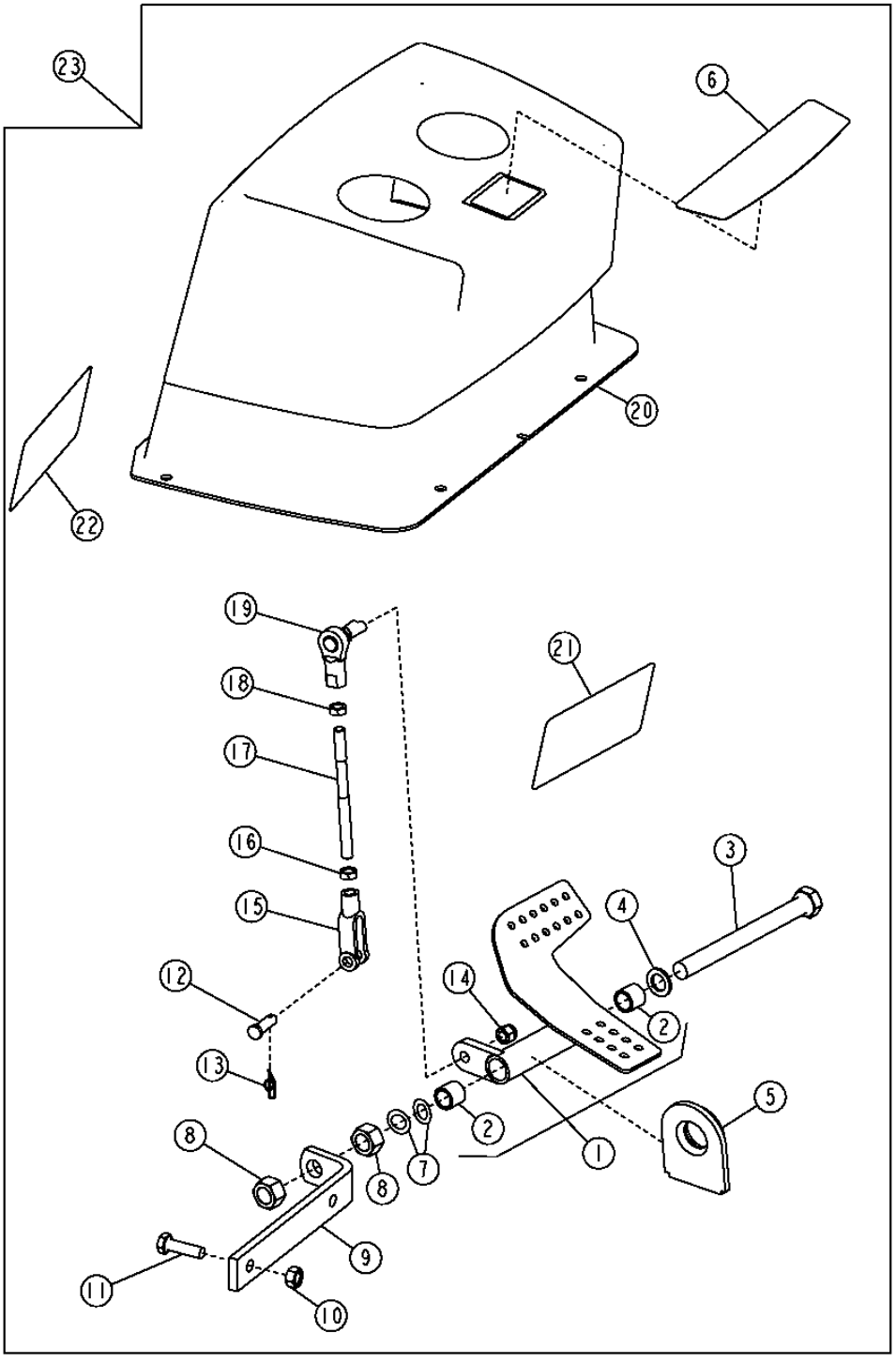

T193181

FIFTH FUNCTION PEDAL
PEDALE DE CINQUIEME FONCTION
PEDAL DE QUINTA FUNCION

POS.	*NO.PIEZA*	*DESCRIPCION*	*CANT*	*NUM. SERIE*	*NOTAS*
1	AT191446	PEDAL	1		
2	T58109	CASQUILLO	2		
3	19H3450	TORNILLO	1		5/8" X 6-3/4"
4	N119479	ARANDELA	1		
5	T166224	PASAMUROS	1		
6	T165584	ETIQUETA ADHESIVA	1		
7	M87534	ARANDELA ELASTICA	2		
8	14H1039	TUERCA	2		5/8"
9	T183548	ANGULO	1		
10	14M7274	TUERCA	2		M10
11	19M7550	TORNILLO	2		M10 X 35
12	R65563	BULON	1		
13	T202956	RETENEDOR	1		
14	M68954	TUERCA DE SEGURIDAD	1		3/8"
15	T140328	HORQUILLA	1		
16	14H913	TUERCA	1		3/8"
17	T184129	ESPARRAGO	1		
18	14H774	TUERCA	1		3/8"
19	AT169087	ROTULA	1		
20	AT189270	TAPADERA	1		
21	T185691	ETIQUETA ADHESIVA	1		(CON BRAZO EXTENSIBLE)
22	T185692	ETIQUETA ADHESIVA	1		(SIN BRAZO EXTENSIBLE)
23	**AT185625**	**JUEGO**	**1**		**(WHOLE GOODS)**

SIXTH FUNCTION PEDAL
PEDALE DE SIXIEME FONCTION
PEDAL DE SEXTA FUNCION

T193198 -UN-21JUL03

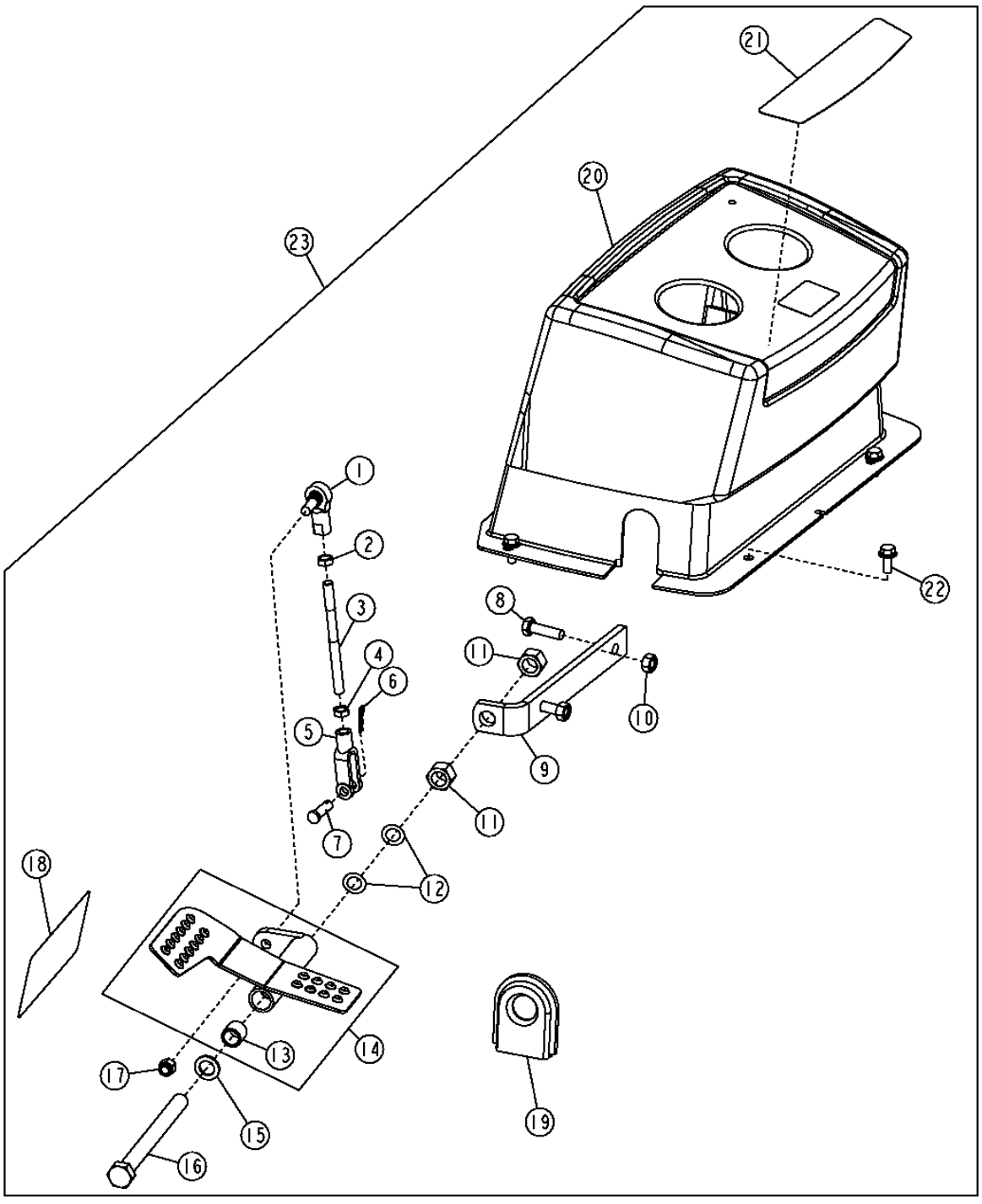

T193198

SIXTH FUNCTION PEDAL
PEDALE DE SIXIEME FONCTION
PEDAL DE SEXTA FUNCION

POS.	*NO.PIEZA*	*DESCRIPCION*	*CANT*	*NUM. SERIE*	*NOTAS*
1	AT169087	ROTULA	1		
2	14H774	TUERCA	1		3/8"
3	T184129	ESPARRAGO	1		
4	14H913	TUERCA	1		3/8"
5	T140328	HORQUILLA	1		
6	T202956	RETENEDOR	1		
7	R65563	BULON	1		
8	19M7550	TORNILLO	2		M10 X 35
9	T184133	ANGULO	1		
10	14M7274	TUERCA	2		M10
11	14H1039	TUERCA	2		5/8"
12	M87534	ARANDELA ELASTICA	2		
13	T58109	CASQUILLO	2		
14	AT190073	PEDAL	1		
15	N119479	ARANDELA	1		
16	19H3450	TORNILLO	1		5/8" X 6-3/4"
17	M68954	TUERCA DE SEGURIDAD	1		3/8"
18	T185692	ETIQUETA ADHESIVA	1		
19	T166224	PASAMUROS	1		
20	AT189271	TAPADERA	1		
21	T165584	ETIQUETA ADHESIVA	1		
22	19M7866	TORNILLO	4		M8 X 20
23	**AT185629**	**JUEGO**	**1**		**(WHOLE GOODS)**

BACKHOE BOOM LOCK CONTROL LEVER AND LINKAGE
TRINGLERIE ET LEVIER DE COMMANDE DE VERROUILLAGE DE FLECHE DE RETROPELLE
PALANCA DE CONTROL DE BLOQUEO DE AGUILON DE RETROEXCAVADORA Y VARILLAJE

T160156 -UN-03OCT02

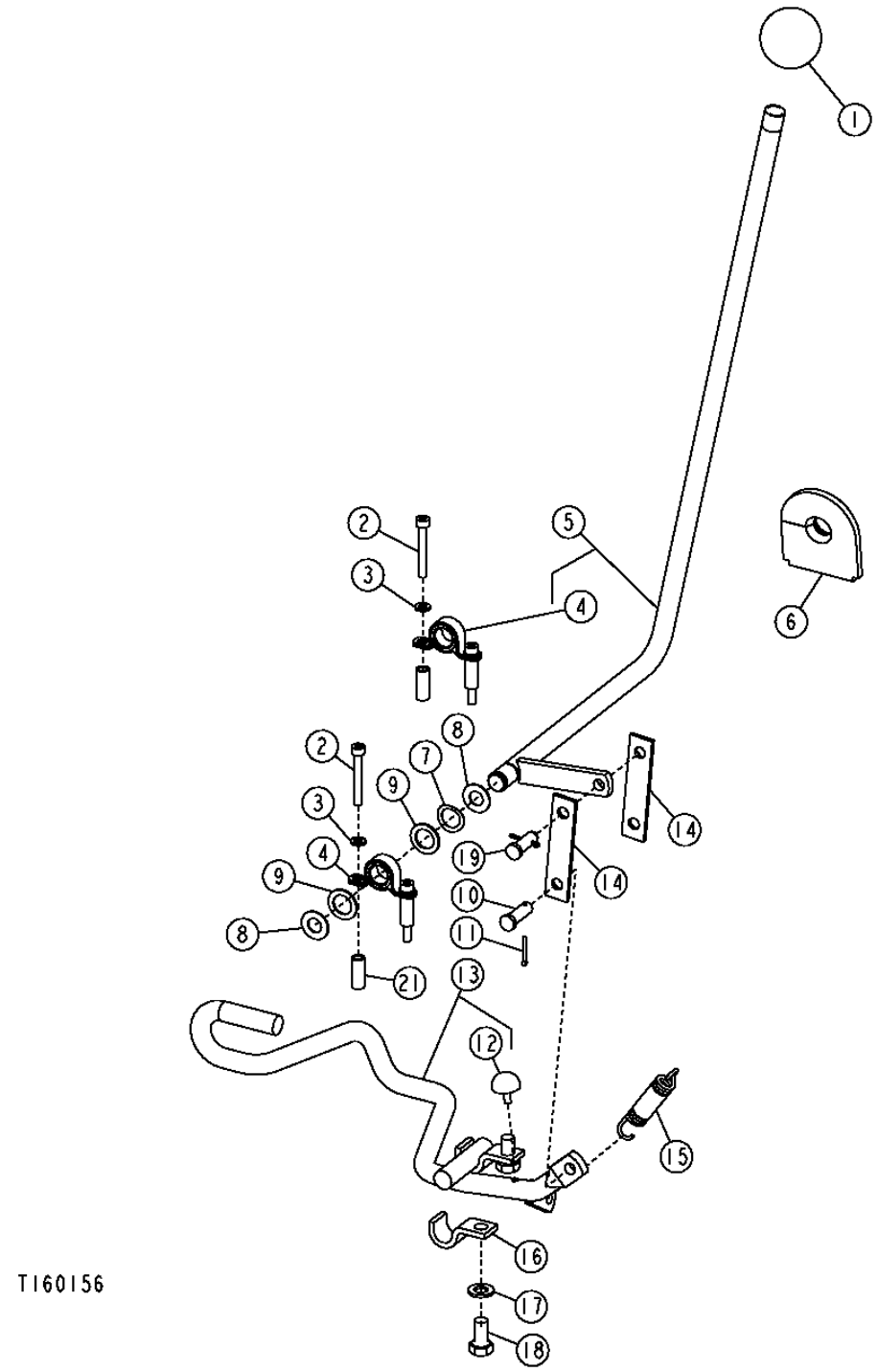

BACKHOE BOOM LOCK CONTROL LEVER AND LINKAGE
TRINGLERIE ET LEVIER DE COMMANDE DE VERROUILLAGE DE FLECHE DE RETROPELLE
PALANCA DE CONTROL DE BLOQUEO DE AGUILON DE RETROEXCAVADORA Y VARILLAJE

POS.	*NO.PIEZA*	*DESCRIPCION*	*CANT*	*NUM. SERIE*	*NOTAS*
1	T185309	EMPUNADURA	1		CONTROL MANUAL
	T133291	EMPUNADURA	1		CONTROL PILOTO
2	19M8713	TORNILLO	4		M6 X 45
3	24M7054	ARANDELA	4		
4	AT195620	COJINETE CON ALOJAMIENTO	2		
5	AT195623	PALANCA	1		CONTROLES ESTANDAR
	AT196387	PALANCA	1		CONTROL PILOTO
6	T177623	PASAMUROS	1		
7	T166237	ARANDELA ELASTICA	1		
8	F2863R	ANILLO ELASTICO	2		
9	24H1658	ARANDELA	1		CONTROLES ESTANDAR
	24H1658	ARANDELA	3		CONTROL PILOTO
10	M40569	BULON	1		
11	11M7081	PASADOR DE ALETAS	2		
12	AT185847	PARAGOLPES	1		
13	AT185315	VASTAGO	1		
14	T188356	TIRA	2		
15	T24509	MUELLE	1		
16	T157785	ABRAZADERA	2		
17	24M7040	ARANDELA	2		11 X 20 X 2 MM
18	19M7938	TORNILLO	2		M10 X 20
19	M40569	BULON	1		
20	T200990	ETIQUETA ADHESIVA	1		BLOQUEO DEL AGUILON CON CONTROLES PILOTO, (NOT ILLISTRATED)
21	28H1921	CASQUILLO	4		

FIFTH FUNCTION LEVER FOR THREE LEVER CONTROLS CONVERSION KIT
LEVIER DE CINQUIEME FONCTION POUR KIT DE CONVERSION DES COMMANDES A TROIS LEVIERS
PALANCA DE QUINTA FUNCION PARA JUEGO DE CONVERSION A CONTROLES CON TRES PALANCAS

TP69704 -UN-02OCT00

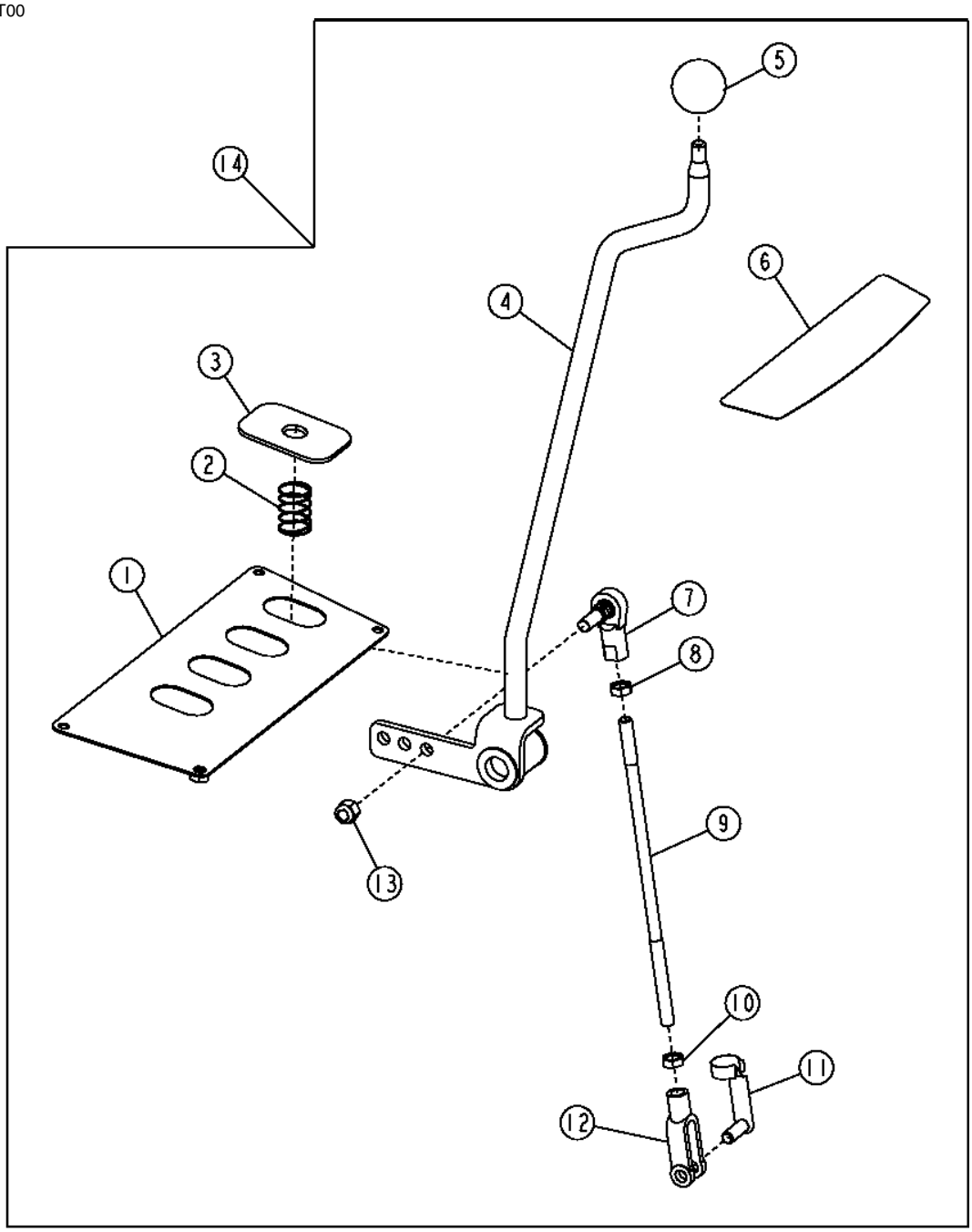

TP69704

FIFTH FUNCTION LEVER FOR THREE LEVER CONTROLS CONVERSION KIT
LEVIER DE CINQUIEME FONCTION POUR KIT DE CONVERSION DES COMMANDES A TROIS LEVIERS
PALANCA DE QUINTA FUNCION PARA JUEGO DE CONVERSION A CONTROLES CON TRES PALANCAS

POS.	*NO.PIEZA*	*DESCRIPCION*	*CANT*	*NUM. SERIE*	*NOTAS*
1	AT311929	TAPADERA	1		
2	T165591	MUELLE	1		
3	T209588	TAPADERA	1		
4	AT309190	PALANCA DE MANDO	1		
5	39M1709	EMPUNADURA	1		
6	T165586	ETIQUETA ADHESIVA	1		
7	AT169087	ROTULA	1		
8	14H774	TUERCA	1		3/8"
9	T165697	VASTAGO	1		
10	14H913	TUERCA	1		3/8"
11	T183617	BULON	1		
12	T140328	HORQUILLA	1		
13	M68954	TUERCA DE SEGURIDAD	1		
14	**AT309740**	**PALANCA DE MANDO**	**1**		**(WHOLE GOODS)**

BACKHOE VALVE MOUNTING PLATE
PLAQUE DE MONTAGE DE SOUPAPE DE RETROPELLE
PLACA DE MONTAJE DE VALVULA DE RETROEXCAVADORA

T134496 -UN-10OCT00

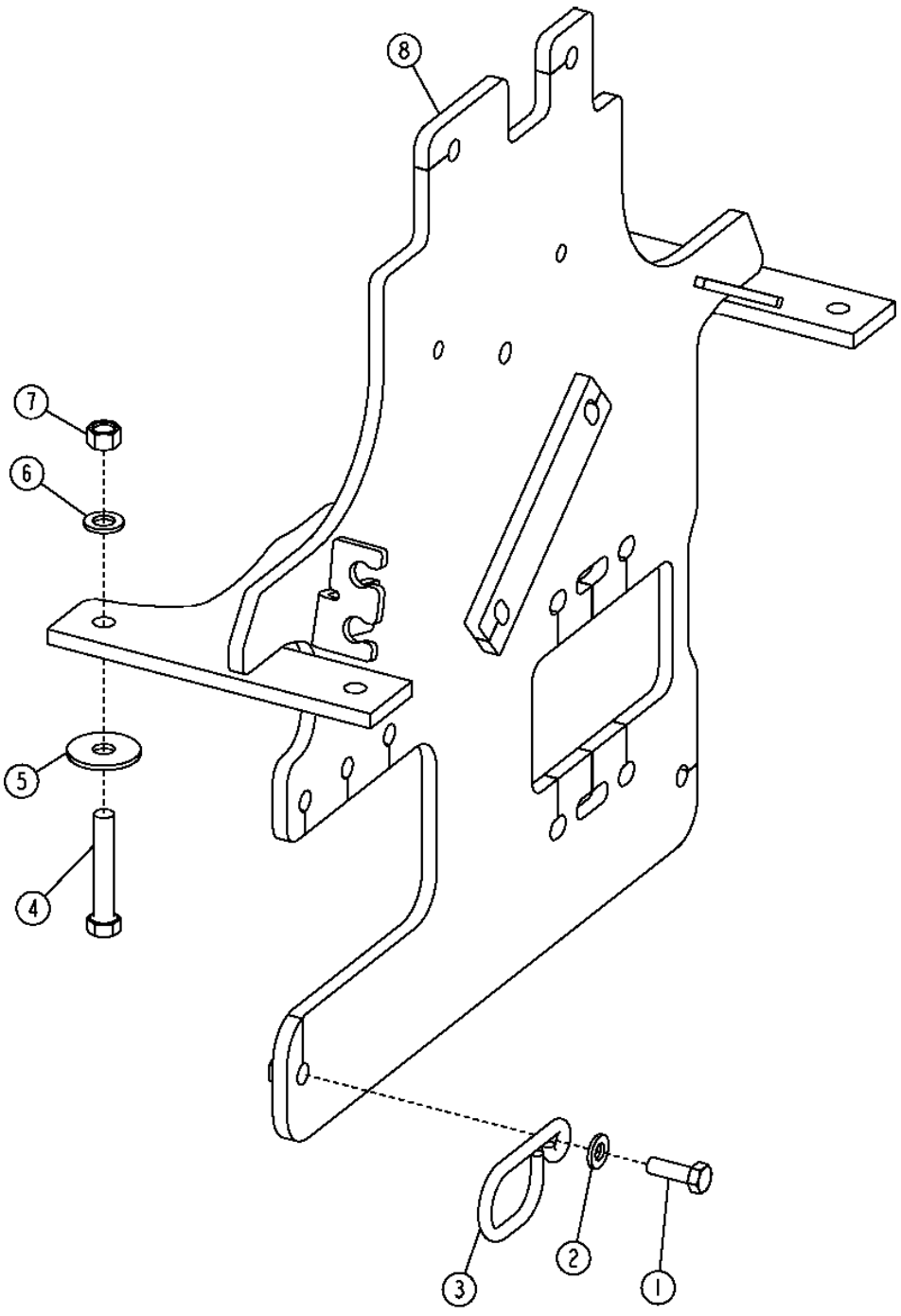

T134496

BACKHOE VALVE MOUNTING PLATE
PLAQUE DE MONTAGE DE SOUPAPE DE RETROPELLE
PLACA DE MONTAJE DE VALVULA DE RETROEXCAVADORA

POS.	*NO.PIEZA*	*DESCRIPCION*	*CANT*	*NUM. SERIE*	*NOTAS*
1	19M7662	TORNILLO	2		M10 X 30
2	24M7239	ARANDELA	2		10.700 X 21 X 2.500 MM
3	T166223	GUIA	2		
4	19M8348	TORNILLO	4		M12 X 65
5	T187044	ARANDELA	4		
6	24M7240	ARANDELA	4		13 X 25 X 3 MM
7	14M7275	TUERCA	4		M12
8	AT309864	PLACA	1		

BACKHOE VALVE MOUNTING PLATE (PILOT CONTROL)
PLAQUE DE MONTAGE DE SOUPAPE DE RETROPELLE (COMMANDE PILOTE)
PLACA DE MONTAJE DE VALVULA DE RETROEXCAVADORA (CONTROL PILOTO)

T165712 -UN-20FEB03

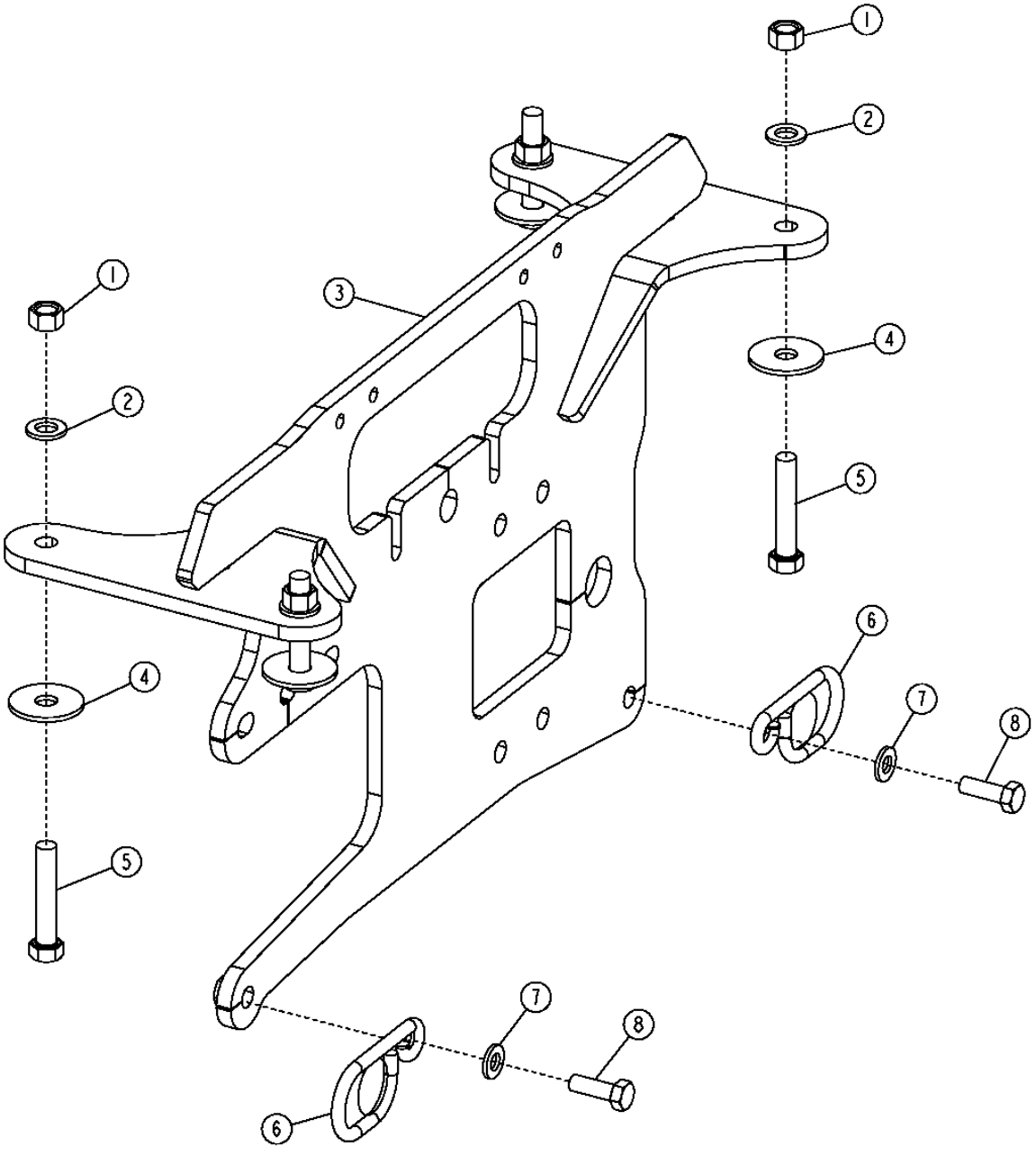

BACKHOE VALVE MOUNTING PLATE (PILOT CONTROL)
PLAQUE DE MONTAGE DE SOUPAPE DE RETROPELLE (COMMANDE PILOTE)
PLACA DE MONTAJE DE VALVULA DE RETROEXCAVADORA (CONTROL PILOTO)

POS.	*NO.PIEZA*	*DESCRIPCION*	*CANT*	*NUM. SERIE*	*NOTAS*
1	14M7275	TUERCA	4		M12
2	24M7345	ARANDELA	4		13.500 X 24 X 2.500 MM
3	AT314672	SOPORTE	1		(SUSTITUCION PARA AT300045)
4	T187044	ARANDELA	4		
5	19M8348	TORNILLO	4		M12 X 65
6	T166223	GUIA	2		
7	24M7239	ARANDELA	2		10.700 X 21 X 2.500 MM
8	19M7662	TORNILLO	2		M10 X 30

SAE BACKHOE CONTROL LINKAGE PATTERN KIT
KIT DE CONFIGURATION DE TRINGLERIE DE COMMANDE DE RETROPELLE SAE
JUEGO DE PATRON DE VARILLAJE DE CONTROL DE RETROEXCAVADORA SAE

T156583 -UN-25JUN02

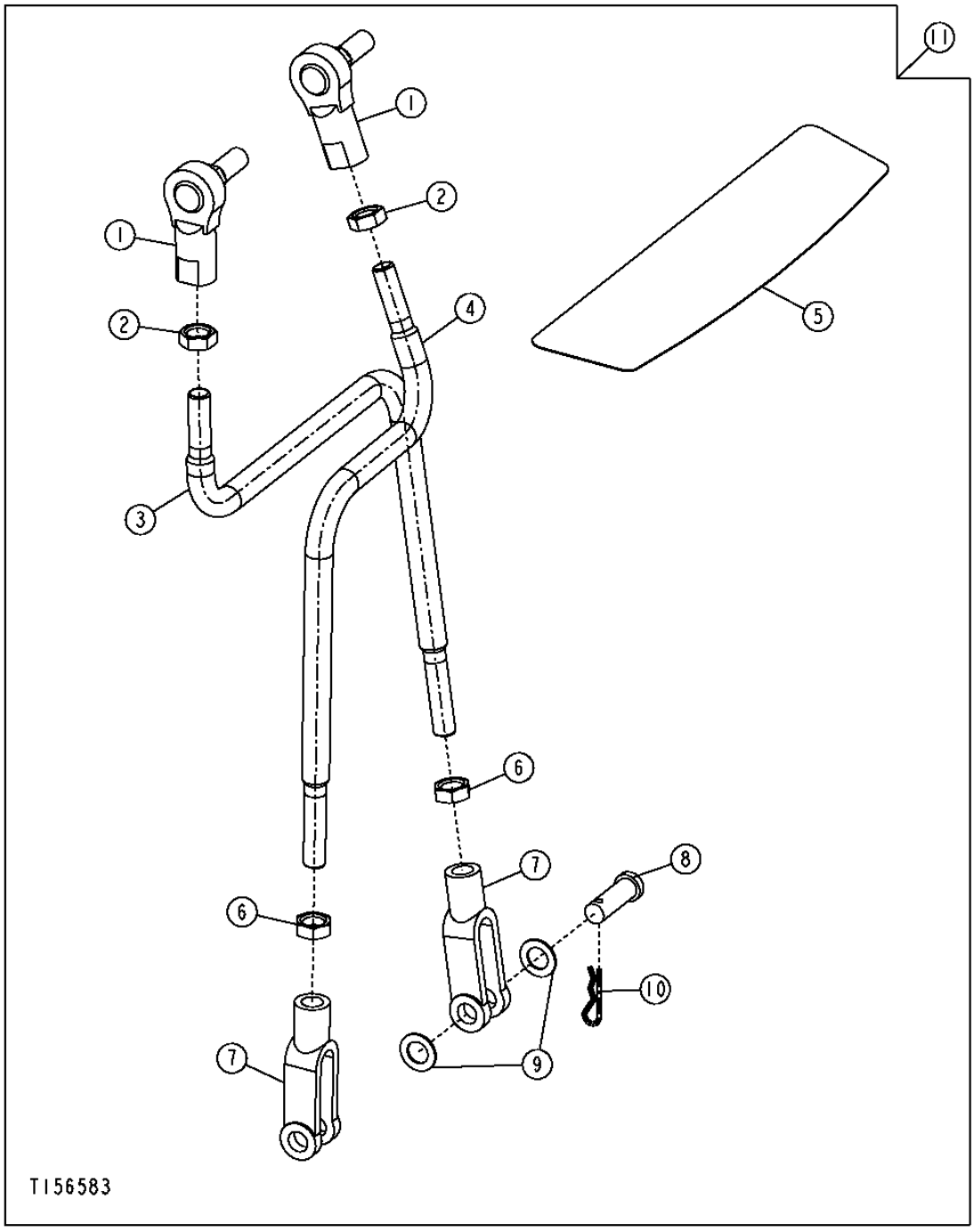

SAE BACKHOE CONTROL LINKAGE PATTERN KIT
KIT DE CONFIGURATION DE TRINGLERIE DE COMMANDE DE RETROPELLE SAE
JUEGO DE PATRON DE VARILLAJE DE CONTROL DE RETROEXCAVADORA SAE

POS.	*NO.PIEZA*	*DESCRIPCION*	*CANT*	*NUM. SERIE*	*NOTAS*
1	AT169087	ROTULA	2		
2	14H774	TUERCA	2		3/8"
3	T191445	VASTAGO	1		
4	T183885	ESPARRAGO	1		
5	T165595	ETIQUETA ADHESIVA	1		
6	14H913	TUERCA	2		3/8"
7	T140328	HORQUILLA	2		
8	R65563	BULON	2		
9	24H1302	ARANDELA	6		13/32" X 11/16" X 0.035"
10	T202956	RETENEDOR	2		
11	**AT301434**	**JUEGO**	**1**		**(WHOLE GOODS)**

FIFTH FUNCTION PEDAL (PILOT CONTROL)
PEDALE DE CINQUIEME FONCTION (COMMANDE PILOTE)
PEDAL DE QUINTA FUNCION (CONTROL PILOTO)

T165817 -UN-25FEB03

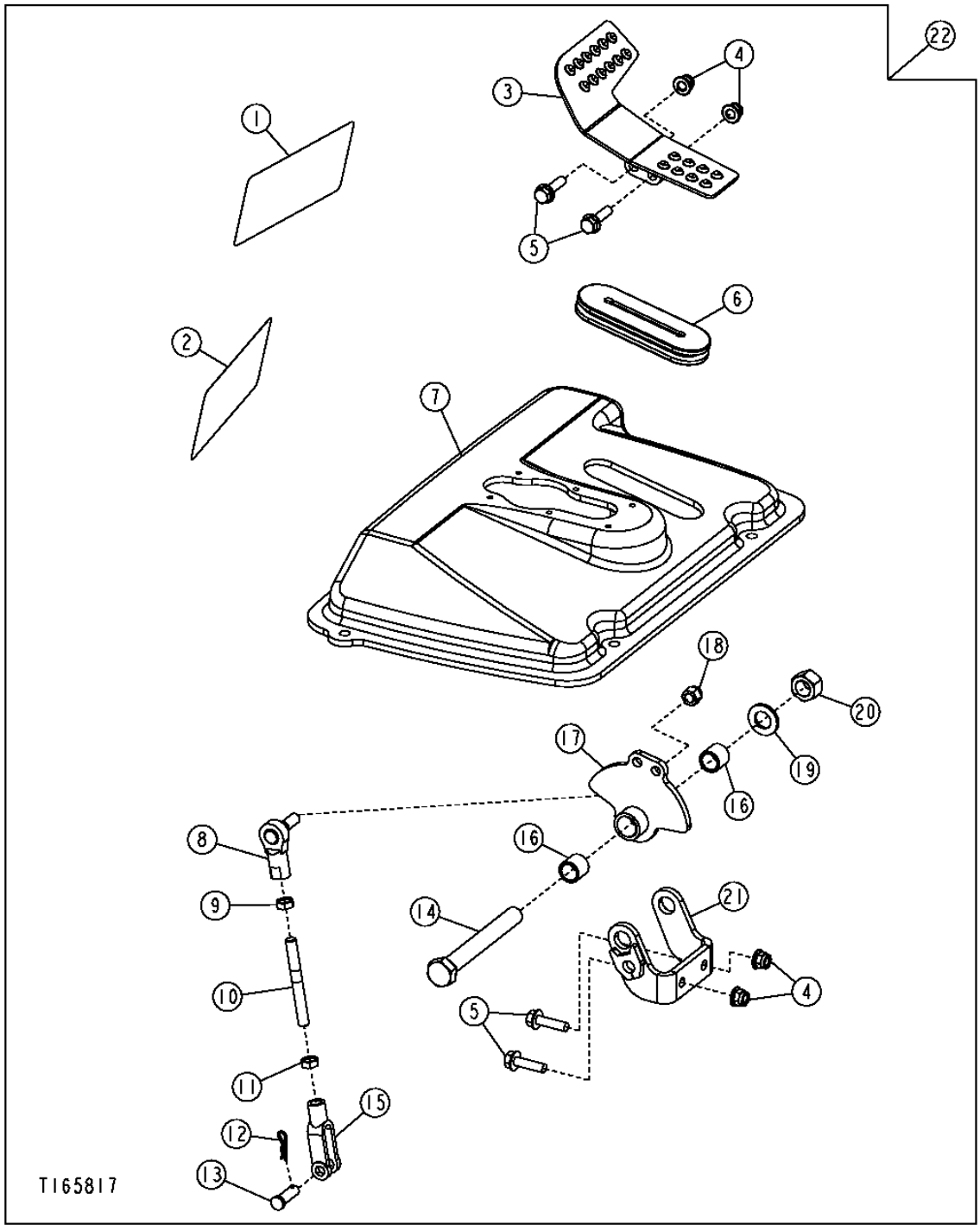

FIFTH FUNCTION PEDAL (PILOT CONTROL)
PEDALE DE CINQUIEME FONCTION (COMMANDE PILOTE)
PEDAL DE QUINTA FUNCION (CONTROL PILOTO)

POS.	*NO.PIEZA*	*DESCRIPCION*	*CANT*	*NUM. SERIE*	*NOTAS*
1	T185691	ETIQUETA ADHESIVA	1		
2	T185692	ETIQUETA ADHESIVA	1		
3	AT300058	PEDAL	1		
4	14M7396	TUERCA DE SEGURIDAD	4		M8
5	19M7868	TORNILLO	4		M8 X 30
6	T200095	PASAMUROS	1		
7	T200093	TAPADERA	1		
8	AT169087	ROTULA	1		
9	14H774	TUERCA	1		3/8"
10	T200078	ESPARRAGO	1		
11	14H913	TUERCA	1		3/8"
12	T202956	RETENEDOR	1		
13	R65563	BULON	1		
14	19H3353	TORNILLO	1		5/8" X 5"
15	T200627	HORQUILLA	1		
16	T58109	CASQUILLO	2		
17	AT300056	PIVOTE	1		
18	M68954	TUERCA DE SEGURIDAD	1		3/8"
19	24M7053	ARANDELA	1		
20	U14555	TUERCA DE SEGURIDAD	1		5/8"
21	AT300060	SOPORTE	1		
22	.....	JUEGO	1		WHOLE GOODS

SIXTH FUNCTION PEDAL
PEDALE DE SIXIEME FONCTION
PEDAL DE SEXTA FUNCION

T165820 -UN-25FEB03

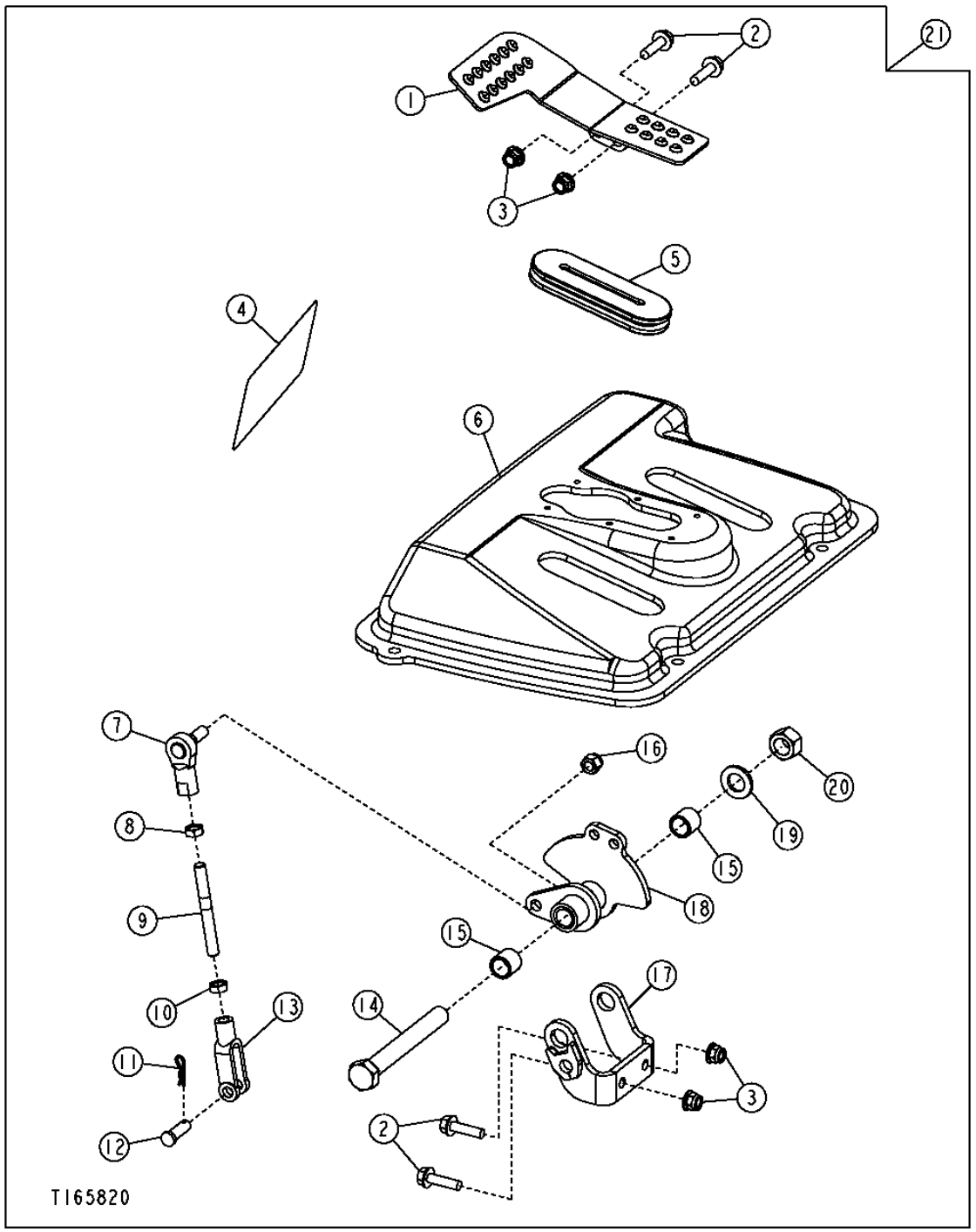

SIXTH FUNCTION PEDAL
PEDALE DE SIXIEME FONCTION
PEDAL DE SEXTA FUNCION

POS.	*NO.PIEZA*	*DESCRIPCION*	*CANT*	*NUM. SERIE*	*NOTAS*
1	AT300057	PEDAL	1		
2	19M7868	TORNILLO	4		M8 X 30
3	14M7396	TUERCA DE SEGURIDAD	4		M8
4	T185692	ETIQUETA ADHESIVA	1		
5	T200095	PASAMUROS	1		
6	T200094	TAPADERA	1		
7	AT169087	ROTULA	1		
8	14H774	TUERCA	1		3/8"
9	T200078	ESPARRAGO	1		
10	14H913	TUERCA	1		3/8"
11	R46528	PASADOR DE MUELLE	1		
12	R65563	BULON	1		
13	T140328	HORQUILLA	1		
14	19H3353	TORNILLO	1		5/8" X 5"
15	T58109	CASQUILLO	2		
16	M68954	TUERCA DE SEGURIDAD	1		3/8"
17	AT300060	SOPORTE	1		
18	AT300055	PIVOTE	1		
19	24M7053	ARANDELA	1		
20	U14555	TUERCA DE SEGURIDAD	1		5/8"
21	**AT301485**	**JUEGO**	**1**		**WHOLE GOODS**

BACKHOE BOOM LOCK
VERROUILLAGE DE FLECHE DE RETROPELLE
BLOQUEO DE AGUILON DE RETROEXCAVADORA

T157614 -UN-17JUL02

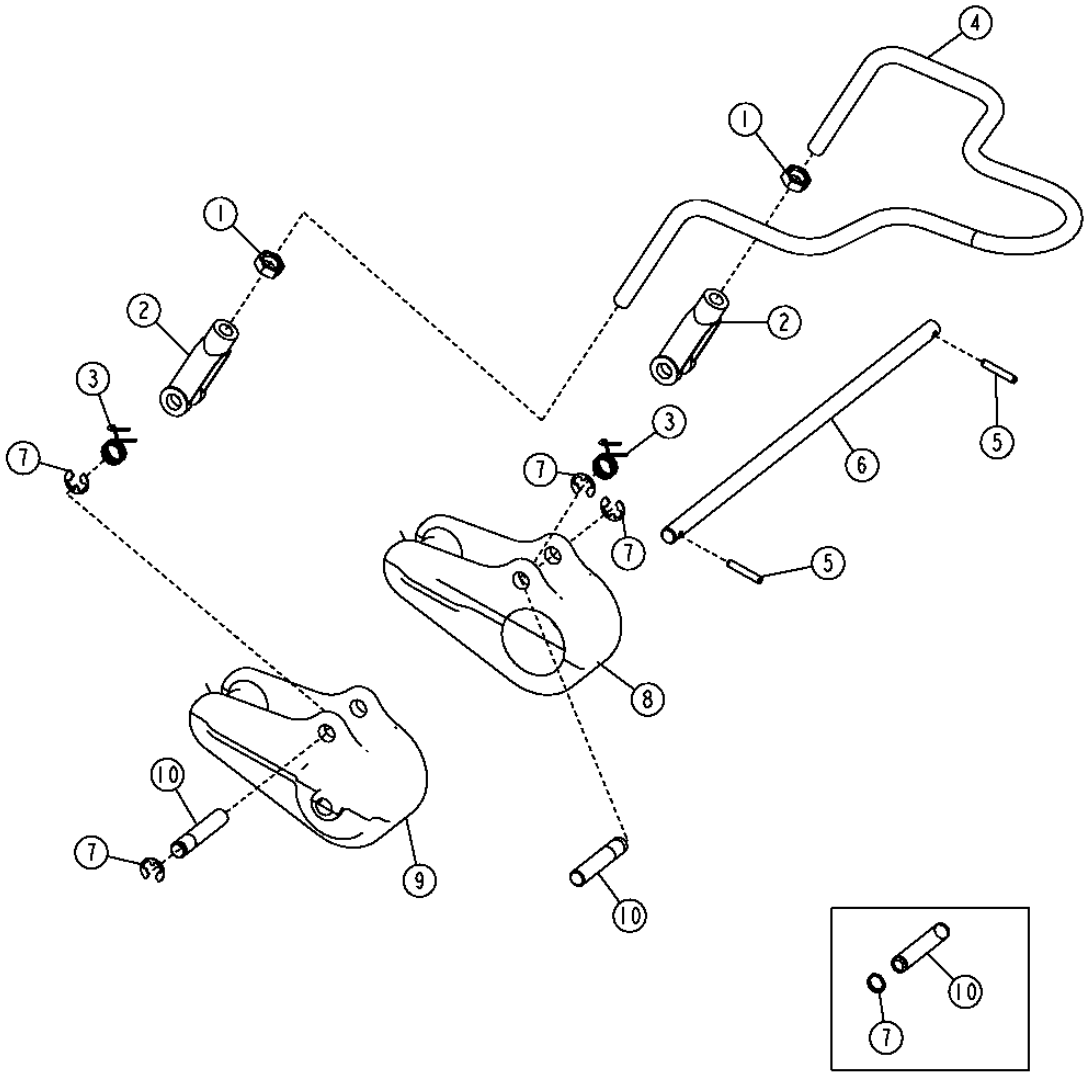

BACKHOE BOOM LOCK
VERROUILLAGE DE FLECHE DE RETROPELLE
BLOQUEO DE AGUILON DE RETROEXCAVADORA

POS.	*NO.PIEZA*	*DESCRIPCION*	*CANT*	*NUM. SERIE*	*NOTAS*
1	14H856	TUERCA	2		1/2"
2	T121474	HORQUILLA	2		
3	T160589	MUELLE DE TORSION	2		
4	T157762	VASTAGO	1		
5	34M7141	PASADOR ELASTICO	2		
6	T160515	PASADOR	1		
7	R26871	ANILLO ELASTICO	4		
	24M7047	ARANDELA	AR		13 X 24 X 2.500 MM
8	T186005	CERRADURA	1		LH, (SUSTITUCION PARA T160638)
9	T186006	CERRADURA	1		RH, (SUSTITUCION PARA T160639)
10	T186000	PASADOR	2		

SWING FRAME
CHASSIS DE PIVOTEMENT
BASTIDOR DE GIRO

TX1014738 -UN-29NOV06

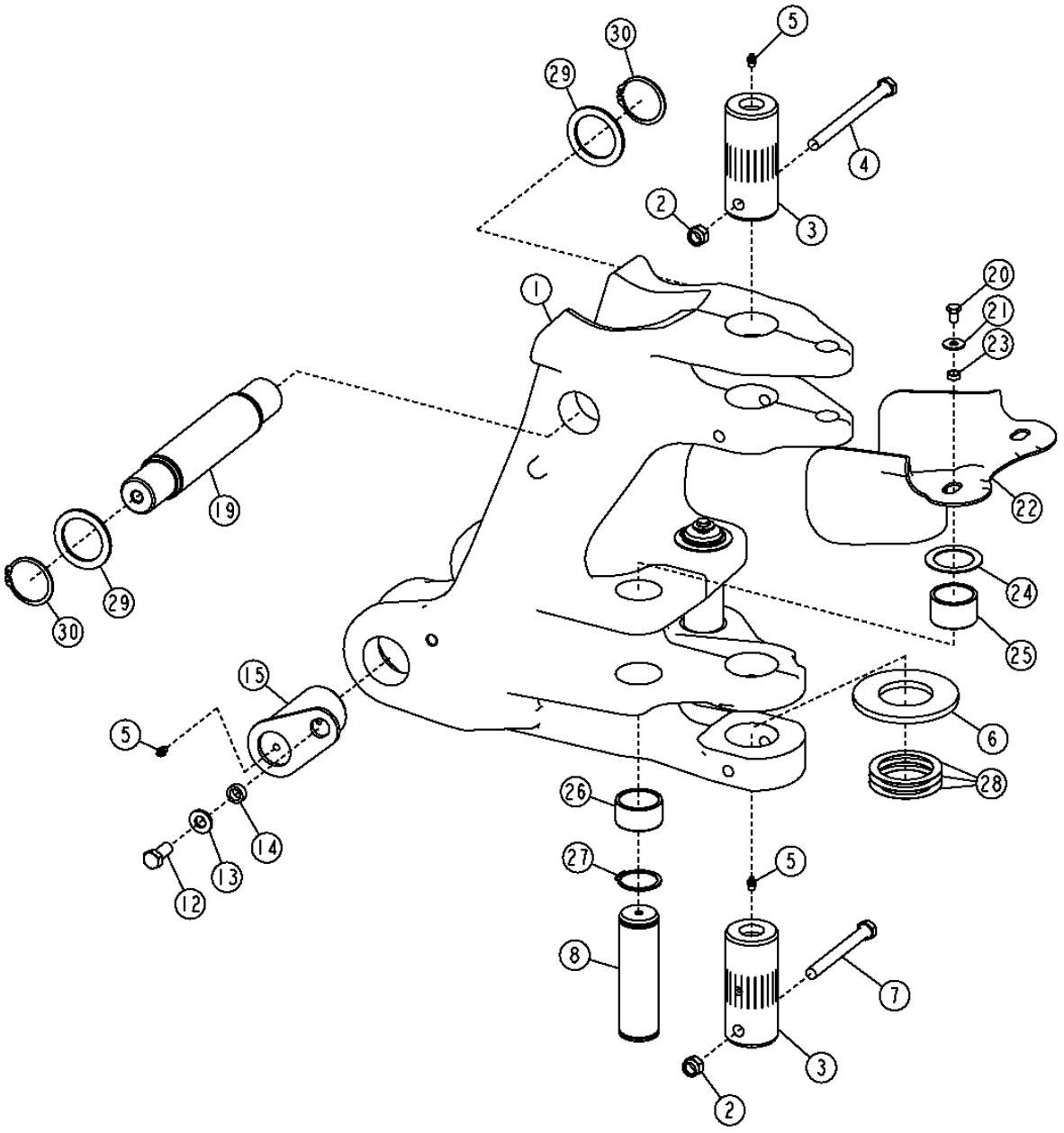

SWING FRAME
CHASSIS DE PIVOTEMENT
BASTIDOR DE GIRO

POS.	*NO.PIEZA*	*DESCRIPCION*	*CANT*	*NUM. SERIE*	*NOTAS*
1	AT334603	BASTIDOR	1		(INCLUSIVE (2) T201361 Y (2) T201362)
2	14M7328	TUERCA DE SEGURIDAD	2		M16
3	T212948	BULON	2		
4	19M8021	TORNILLO	1		M16 X 200
5	T162396	ENGRASADOR	4		
6	T205875	ARANDELA DE EMPUJE	1		
7	19M7954	TORNILLO	1		M16 X 150
8	T201971	PASADOR	1		
12	19M8035	TORNILLO	2		M16 X 35
13	24M7241	ARANDELA	2		
14	T215678	CASQUILLO	2		
15	AT306499	PASADOR	2		STD
19	T217548	PASADOR	1		
20	19M8324	TORNILLO	2		M10 X 16
21	24M7296	ARANDELA	2		
22	T190925	PROTECCION DE MANGUERA	1		
23	H140456	ARANDELA	2		
24	T161036	ARANDELA	2		
25	T201361	CASQUILLO	2		
26	T201362	CASQUILLO	2		
27	40M7066	ANILLO ELASTICO	4		
28	T161497	SUPLEMENTO	3		0.508 MM (0.020")
29	24H1615	ARANDELA	2		
30	40M7120	ANILLO ELASTICO	2		

BACKHOE BOOM
TRINGLERIES DE GODET DE RETROPELLE
BRAZOS DE CUCHARON DE RETROEXCAVADORA

TX1016159 -UN-29DEC06

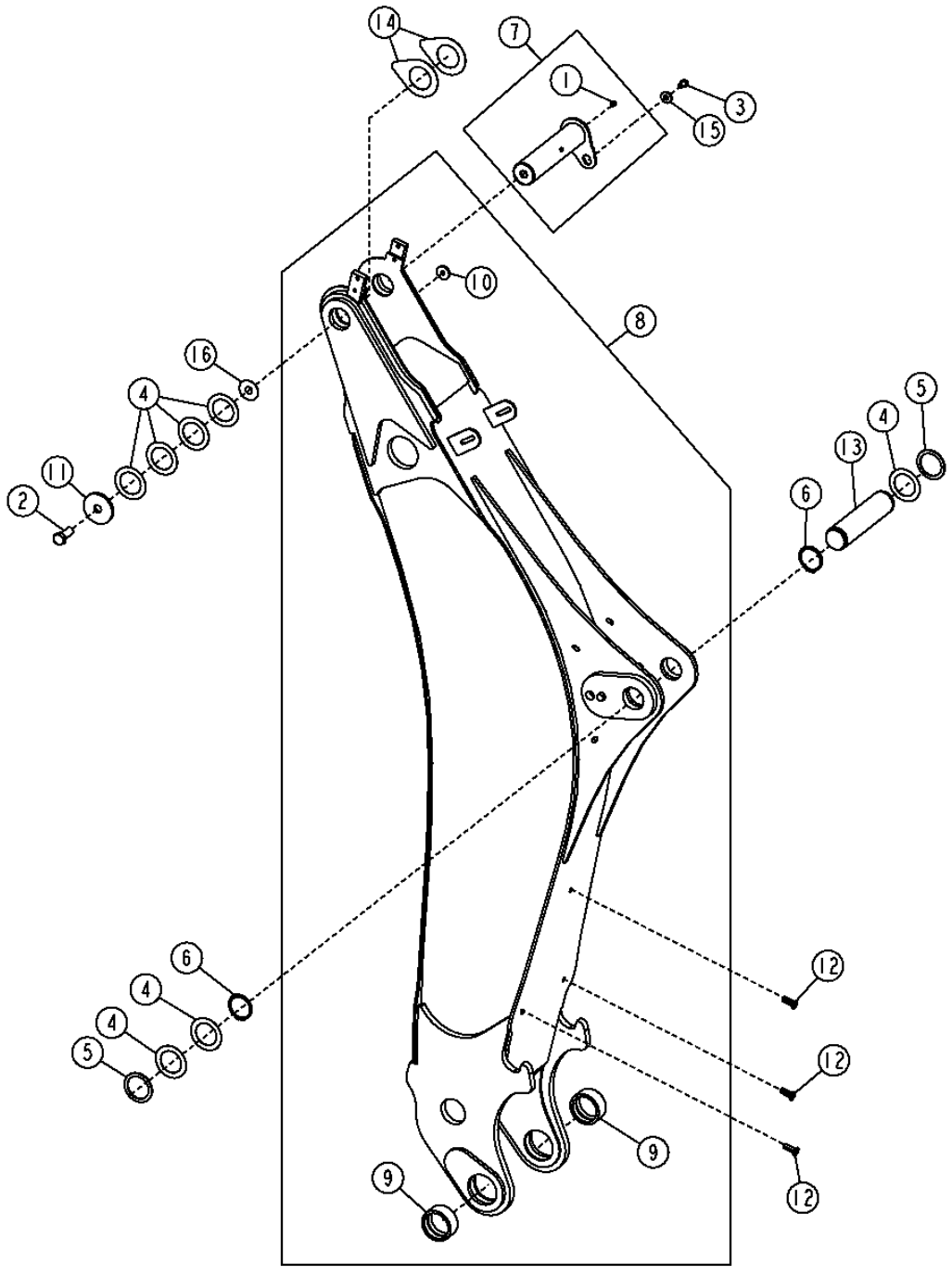

BACKHOE BOOM
TRINGLERIES DE GODET DE RETROPELLE
BRAZOS DE CUCHARON DE RETROEXCAVADORA

POS.	*NO.PIEZA*	*DESCRIPCION*	*CANT*	*NUM. SERIE*	*NOTAS*
1	T162396	ENGRASADOR	1		
2	19M7597	TORNILLO	1		M20 X 50
3	19M8935	TORNILLO	1		M12 X 16
4	24H1616	ARANDELA	7		2-9/16" X 3-3/4" X 0.036"
5	24H1635	ARANDELA	2		2-5/8" X 3-3/8" X 0.120"
6	40M7120	ANILLO ELASTICO	2		
7	AT197726	PASADOR	1		
8	AT323250	PLUMA DE RETROEXCAVADORA	1		
9	T164183	CASQUILLO	2		74.730 X 90.130 X 39 MM
10	T188568	CASQUILLO	1		
11	T101807	ARANDELA	1		22 X 88.900 X 7.925 MM
12	T148410	TUERCA	3		M10
13	T153608	PASADOR	1		64.475 X 268.560 MM
14	T208510	ARANDELA	2		
15	T29342	ARANDELA	1		13.487 X 31.750 X 4.572 MM
16	T33376	SUPLEMENTO	1		0.508 MM

BOOM PROTECTION PLATE
TRINGLERIES DE GODET DE RETROPELLE
BRAZOS DE CUCHARON DE RETROEXCAVADORA

TX1016160 -UN-29DEC06

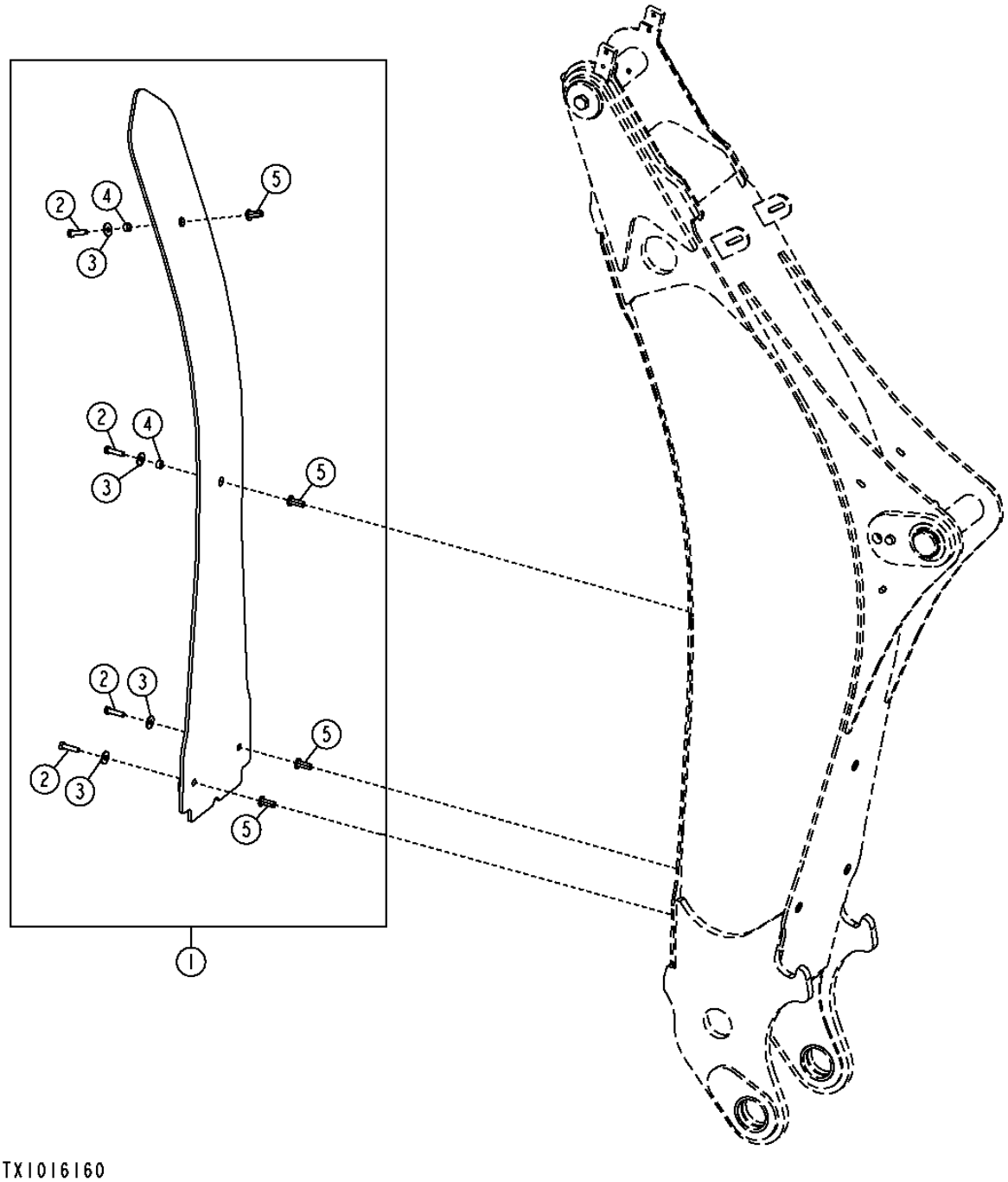

BOOM PROTECTION PLATE
TRINGLERIES DE GODET DE RETROPELLE
BRAZOS DE CUCHARON DE RETROEXCAVADORA

POS.	*NO.PIEZA*	*DESCRIPCION*	*CANT*	*NUM. SERIE*	*NOTAS*
1	AT333753	CONJUNTO DE MODIFICACION	1		
2	19M8637	TORNILLO	4		M10 X 40
3	24M7296	ARANDELA	4		10.500 X 30 X 2.500 MM
4	28H1519	ARANDELA	2		12.522 X 17.145 X 9.525 MM
5	T148409	TUERCA	4		M10

EXTENDABLE DIPPERSTICK PROTECTION
JUEGO DE PROTECCION Y EMPUNADURA DE BRAZO (BRAZO EXTENSIBLE)
PROTECTION ET KIT DE POIGNEE DE BRAS (BRAS TELESCOPIQUE)

TX1016161 -UN-23DEC06

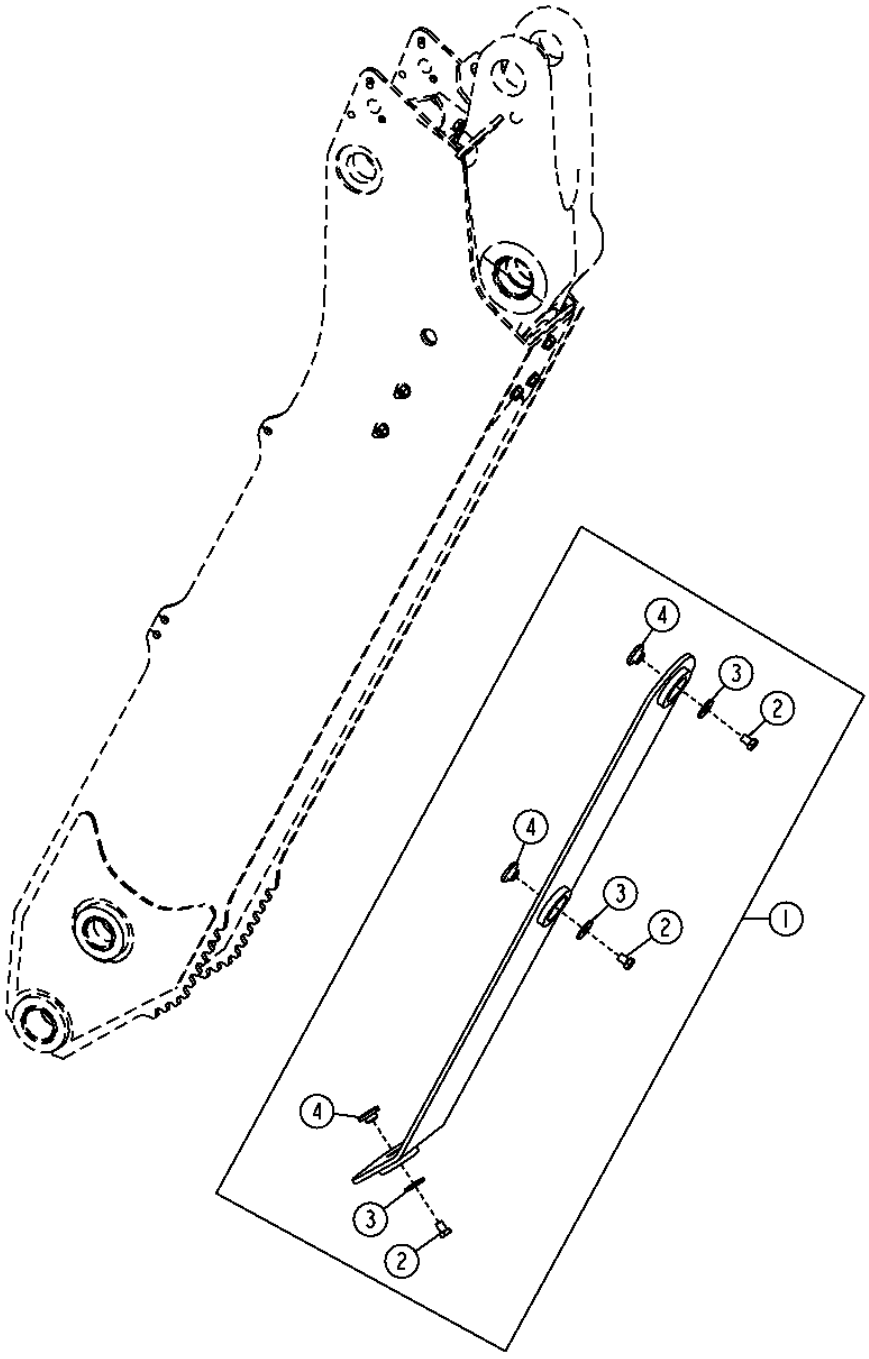

TX1016161

EXTENDABLE DIPPERSTICK PROTECTION
JUEGO DE PROTECCION Y EMPUNADURA DE BRAZO (BRAZO EXTENSIBLE)
PROTECTION ET KIT DE POIGNEE DE BRAS (BRAS TELESCOPIQUE)

POS.	*NO.PIEZA*	*DESCRIPCION*	*CANT*	*NUM. SERIE*	*NOTAS*
1	AT335936	JUEGO	1		(WHOLE GOODS)
2	19M8935	TORNILLO	3		
3	24M7180	ARANDELA	3		
4	T188568	CASQUILLO	3		

BACKHOE BUCKET LINKS
TRINGLERIES DE GODET DE RETROPELLE
BRAZOS DE CUCHARON DE RETROEXCAVADORA

TX1016478 -UN-29DEC06

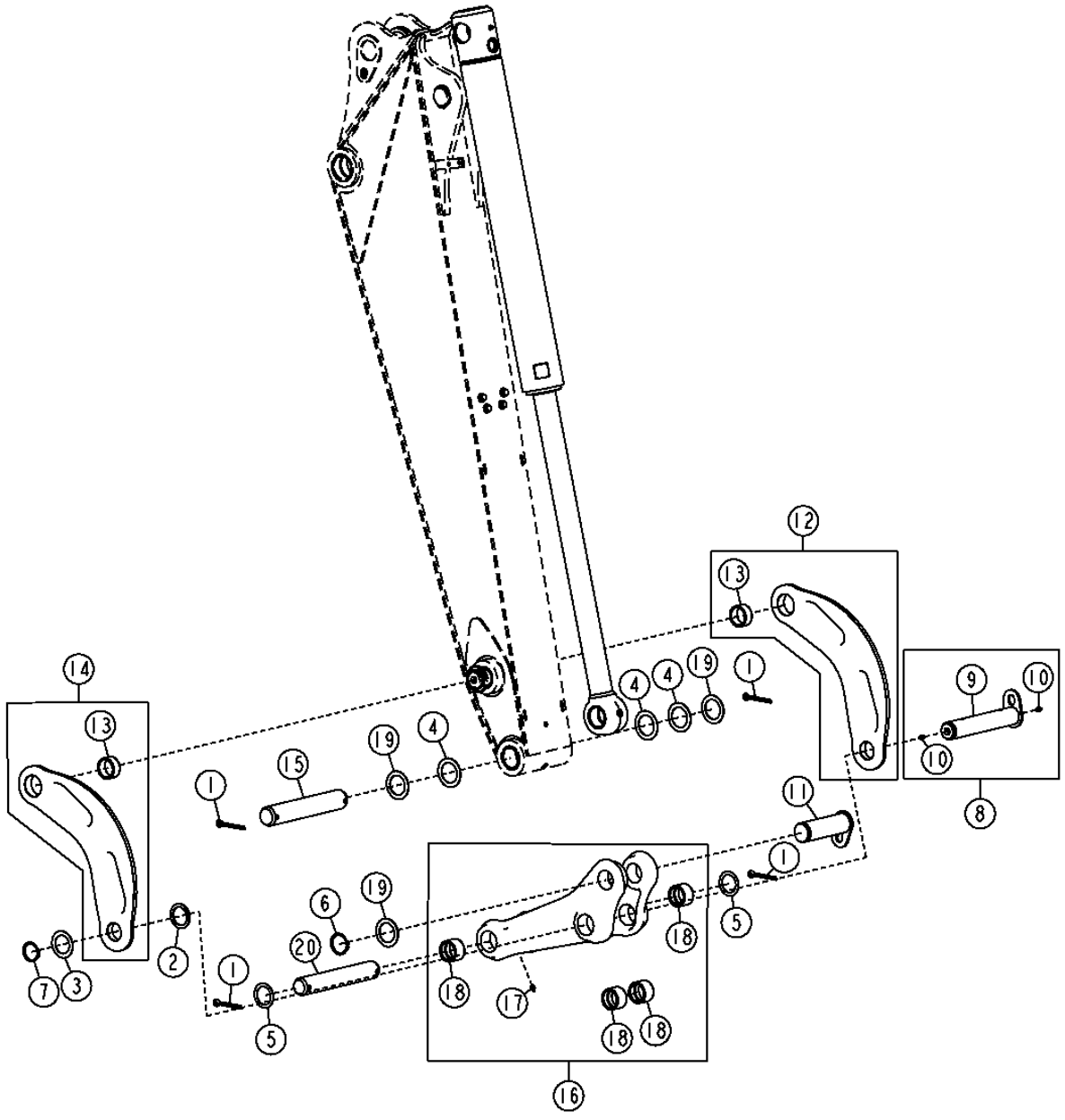

BACKHOE BUCKET LINKS
TRINGLERIES DE GODET DE RETROPELLE
BRAZOS DE CUCHARON DE RETROEXCAVADORA

POS.	*NO.PIEZA*	*DESCRIPCION*	*CANT*	*NUM. SERIE*	*NOTAS*
1	11H227	PASADOR DE ALETAS	4		3/8" X 3"
2	24H1594	ARANDELA	1		52.375 X 69.850 X 3.404 MM
3	24H1595	ARANDELA	1		52.375 X 76.200 X 1.905 MM
4	24H1679	ARANDELA	3		57.556 X 82.550 X 1.524 MM
5	24H1683	ARANDELA	2		51.587 X 69.850 X 1.524 MM
6	40M7066	ANILLO ELASTICO	1		
7	40M7166	ANILLO ELASTICO	1		
8	AT171077	PASADOR	1		
9	.....	PASADOR	1		(PEDIMOS AT171077)
10	T162396	ENGRASADOR	1		
11	AT324237	BULON	1		
12	AT324620	ARTICULACION	1		
13	T166715	CASQUILLO	1		49.893 X 60.130 X 27 MM
14	AT324621	ARTICULACION	1		
15	T185832	BULON	1		54.475 X 320 MM
16	AT324622	ARTICULACION	1		
17	JD7798	ENGRASADOR	1		
18	T154273	CASQUILLO	4		49.780 X 60.130 X 38 MM
19	T161036	ARANDELA	3		56 X 80 X 2 MM
20	T185831	BULON	1		49.475 X 320 MM

STANDARD DIPPERSTICK
BRAS STANDARD
BRAZO ESTANDAR

TX1016479 -UN-27DEC06

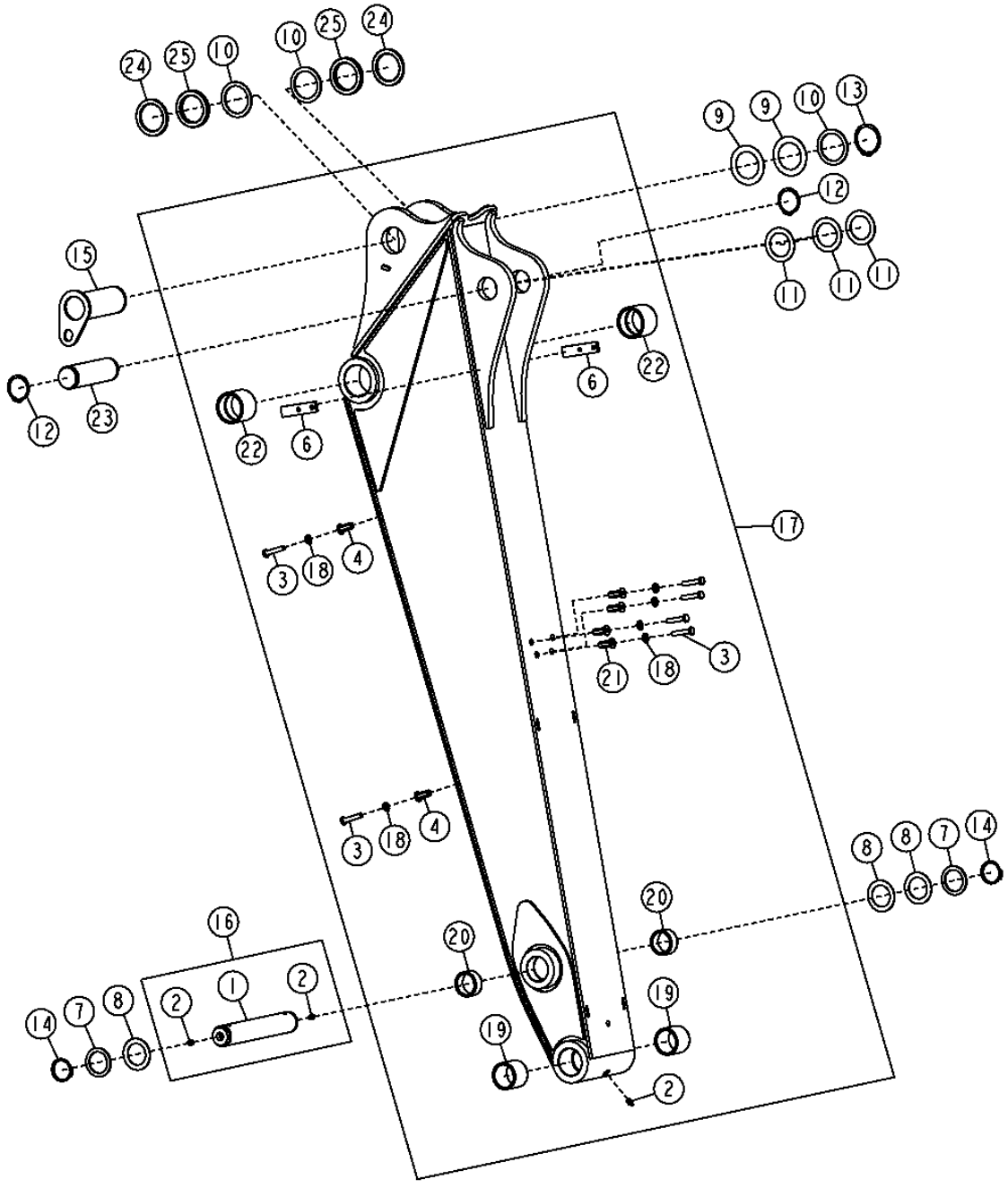

STANDARD DIPPERSTICK
BRAS STANDARD
BRAZO ESTANDAR

POS.	NO.PIEZA	DESCRIPCION	CANT	NUM. SERIE	NOTAS
1	.....	PASADOR	1		(PEDIMOS AT171079)
2	T162396	ENGRASADOR	2		
3	19M8600	TORNILLO	6		
4	T148409	TUERCA	2		(ORO NO.6 PARA PLACA 6MM)
6	T222442	TIRA	2		
7	24H1594	ARANDELA	2		2-1/16" X 2-3/4" X 0.134"
8	24H1595	ARANDELA	3		2-1/16" X 3" X 0.075"
9	24H1616	ARANDELA	2		2-9/16" X 3-3/4" X 0.036"
10	24H1635	ARANDELA	3		2-5/8" X 3-3/8" X 0.120"
11	24H1679	ARANDELA	2		2-17/64" X 3-1/4" X 0.060"
12	40M7066	ANILLO ELASTICO	2		
13	40M7120	ANILLO ELASTICO	1		
14	40M7166	ANILLO ELASTICO	2		
15	AT169831	PASADOR	1		
16	AT171079	PASADOR	1		
17	AT336635	AGUILON DE EXCAVADORA	1		
18	24M7239	ARANDELA	6		10.700 X 21 X 2.500 MM
19	T166686	CASQUILLO	2		
20	T166715	CASQUILLO	2		
21	T148410	TUERCA	4		
22	T162581	CASQUILLO	2		
23	T153567	PASADOR	1		
24	T160299	PLACA DE DESGASTE	2		
25	T160302	ESPACIADOR	2		

EXTENDABLE ARM AND LOCKING PIN
BRAS TELESCOPIQUE ET AXE DE BLOCAGE
BRAZO EXTENSIBLE Y PASADOR DE BLOQUEO

TX1016490 -UN-27DEC06

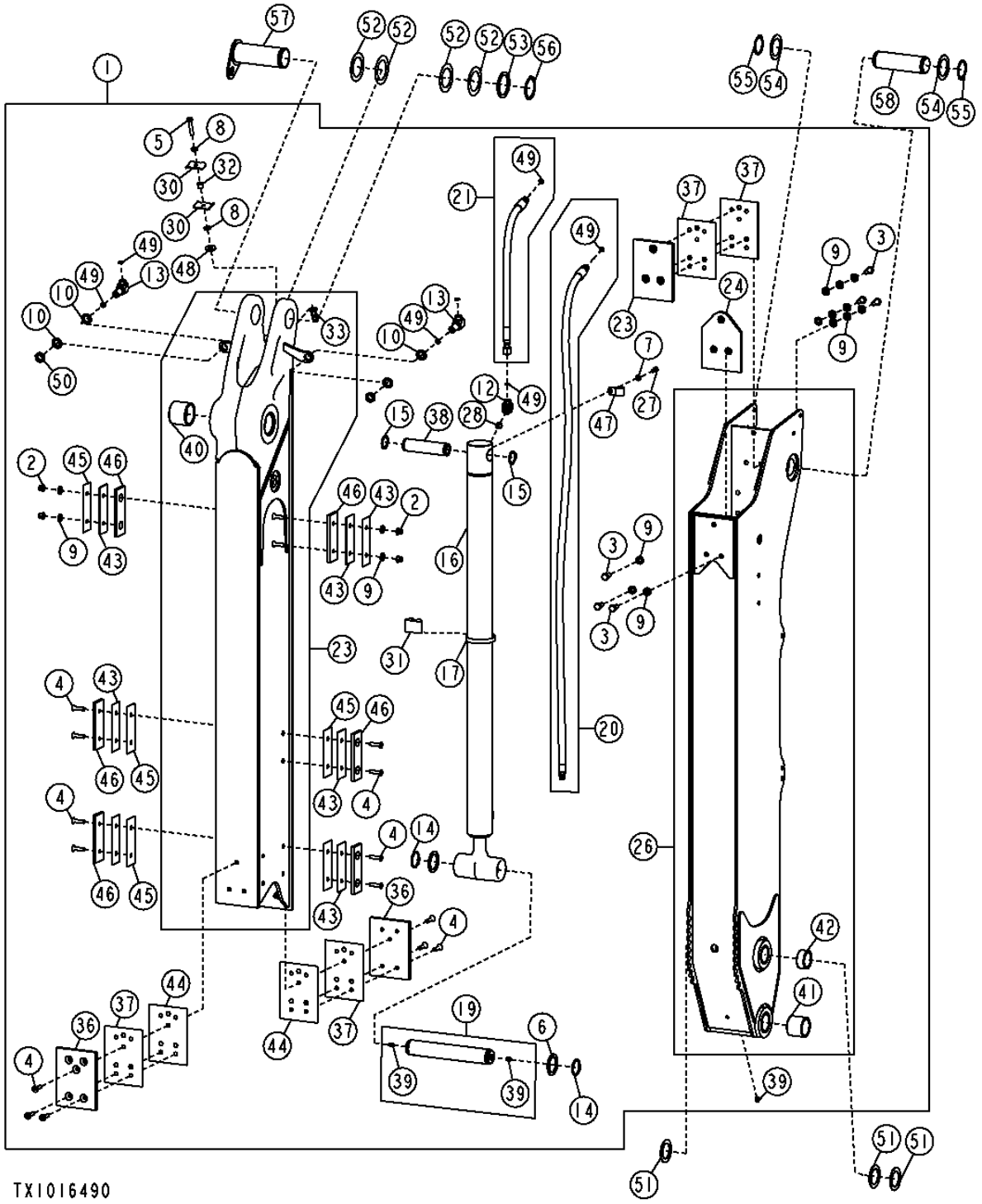

EXTENDABLE ARM AND LOCKING PIN
BRAS TELESCOPIQUE ET AXE DE BLOCAGE
BRAZO EXTENSIBLE Y PASADOR DE BLOQUEO

POS.	*NO.PIEZA*	*DESCRIPCION*	*CANT*	*NUM. SERIE*	*NOTAS*
1	AT336136	JUEGO	1		(WHOLE GOODS) (SUSTITUCION PARA AT336137, ESTA APLICACION)
2	14M7400	TUERCA DE SEGURIDAD	18		M10
3	19H2472	TORNILLO	6		1/2" X 1"
4	19M7666	TORNILLO	22		M10 X 40
5	19M7935	TORNILLO	1		M10 X 55
6	24H1594	ARANDELA	2		
7	24M7238	ARANDELA	2		8.700 X 17 X 2 MM
8	24M7239	ARANDELA	4		10.700 X 21 X 2.500 MM
9	24M7240	ARANDELA	16		13 X 25 X 3 MM
10	24M7396	ARANDELA	4		21 X 34 X 3 MM
11	34M7054	PASADOR ELASTICO	1		
12	38H1005	RACOR ACODADO	1		
13	38H1323	RACOR ACODADO	2		
14	40M7166	ANILLO ELASTICO	2		
15	40M7179	ANILLO ELASTICO	2		
16	AH211361	CILINDRO HIDRAULICO	1		
17	AR21841	ABRAZADERA	1		
18	AR83396	PASADOR DE FIJACION RAPIDA	1		
19	AT171079	PASADOR	1		
20	AT172255	MANGUERA HIDR. - CONFECCION	1		9/16" X 71-1/2" X 13/16"
	R26448	ANILLO TORICO	1		
21	AT172256	MANGUERA HIDR. - CONFECCION	1		13/16" X 23-1/4" X 13/16"
22	AT173933	PLACA DE DESGASTE	1		
23	AT322951	AGUILON DE EXCAVADORA	1		(MIEMBRO FIJO)
24	AT330944	PLACA DE DESGASTE	1		
26	AT337761	AGUILON DE EXCAVADORA	1		(MIEMBRO EXTENSIBLE)
27	M86877	TORNILLO	1		
28	R26375	ANILLO TORICO	1		
29	R26448	ANILLO TORICO	1		
30	R46919	SEMIABRAZADERA	2		
31	T105774	GUIA	1		
32	T126052	ESPACIADOR	1		
33	T148410	TUERCA	1		(ROJO NO.10 PARA PLACA 8MM)
34	T153322	PASADOR	1		
36	T157792	PLACA DE DESGASTE	2		
37	T157796	SUPLEMENTO	4		
38	T160384	ESPACIADOR	1		
39	T162396	ENGRASADOR	3		

EXTENDABLE ARM AND LOCKING PIN
BRAS TELESCOPIQUE ET AXE DE BLOCAGE
BRAZO EXTENSIBLE Y PASADOR DE BLOQUEO

TX1016490 -UN-27DEC06

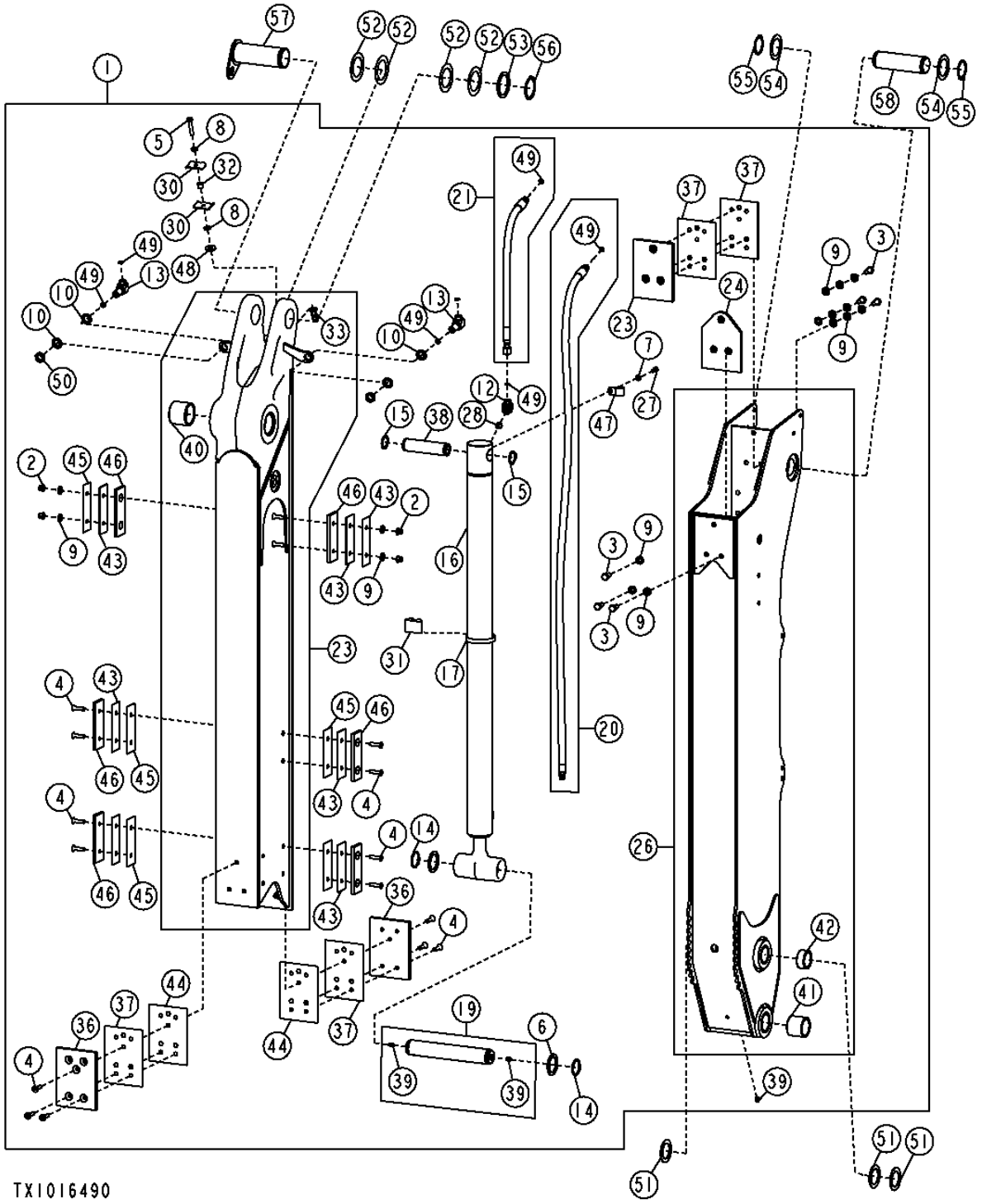

EXTENDABLE ARM AND LOCKING PIN
BRAS TELESCOPIQUE ET AXE DE BLOCAGE
BRAZO EXTENSIBLE Y PASADOR DE BLOQUEO

POS.	*NO.PIEZA*	*DESCRIPCION*	*CANT*	*NUM. SERIE*	*NOTAS*
40	T162581	CASQUILLO	2		
41	T166686	CASQUILLO	2		
42	T166715	CASQUILLO	2		
43	T227937	SUPLEMENTO	8		
44	T228082	SUPLEMENTO	4		
45	T228083	SUPLEMENTO	8		
46	T228148	PLACA DE DESGASTE	8		
47	T24959	ABRAZADERA	1		
48	T29342	ARANDELA	1		
49	T77857	ANILLO TORICO	7		12.420 X 1.780 MM
50	T78716	TUERCA	2		20.625 MM
51	24H1595	ARANDELA	3		2-1/16" X 3" X 0.075"
52	24H1616	ARANDELA	4		2-9/16" X 3-3/4" X 0.036"
53	24H1635	ARANDELA	1		2-5/8" X 3-3/8" X 0.120"
54	24H1679	ARANDELA	2		2-17/64" X 3-1/4" X 0.060"
55	40M7066	ANILLO ELASTICO	2		
56	40M7120	ANILLO ELASTICO	1		
57	AT169831	PASADOR	1		
58	T153567	PASADOR	1		54.475 X 186 MM

PROTECTION AND ARM GRIP KIT (EXTENDABLE DIPPERSTICK)
PROTECTION ET KIT DE POIGNEE DE BRAS (ESCUDOS LATERALES DEL MOTOR)
JUEGO DE PROTECCION Y EMPUNADURA DE BRAZO (BRAZO EXTENSIBLE)

TP57776 -UN-30SEP97

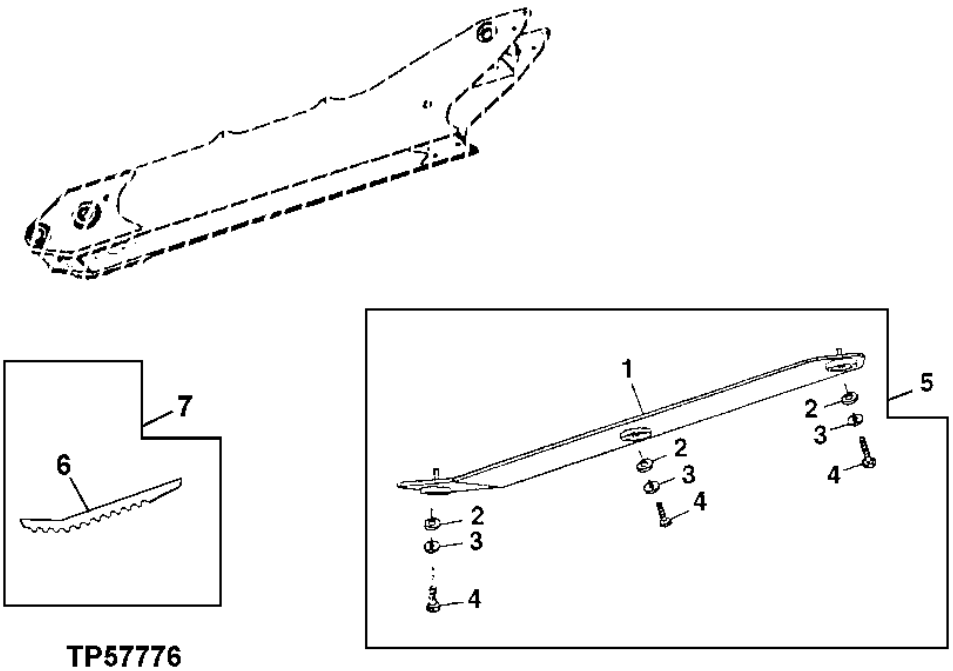

TP57776

POS.	*NO.PIEZA*	*DESCRIPCION*	*CANT*	*NUM. SERIE*	*NOTAS*
1	.....	PLACA	1		
2	T188568	CASQUILLO	3		
3	24M7180	ARANDELA	3		13 X 37 X 3 MM
4	19M8935	TORNILLO	3		M12 X 16
5	**AT179105**	**JUEGO**	**1**		**(WHOLE GOODS)**
6	.....	ASA	2		(PEDIMOS AT182193)
7	.....	JUEGO	1		(WHOLE GOODS)

MEMORANDA
MEMORANDA
MEMORANDA

STABILIZER ARMS AND FEET, STANDARD
BRAS ET PIEDS DE STABILISATEUR, STANDARD
BRAZOS Y PATAS ESTABILIZADORES, EXTANDAR

TX1017594 -UN-18JAN07

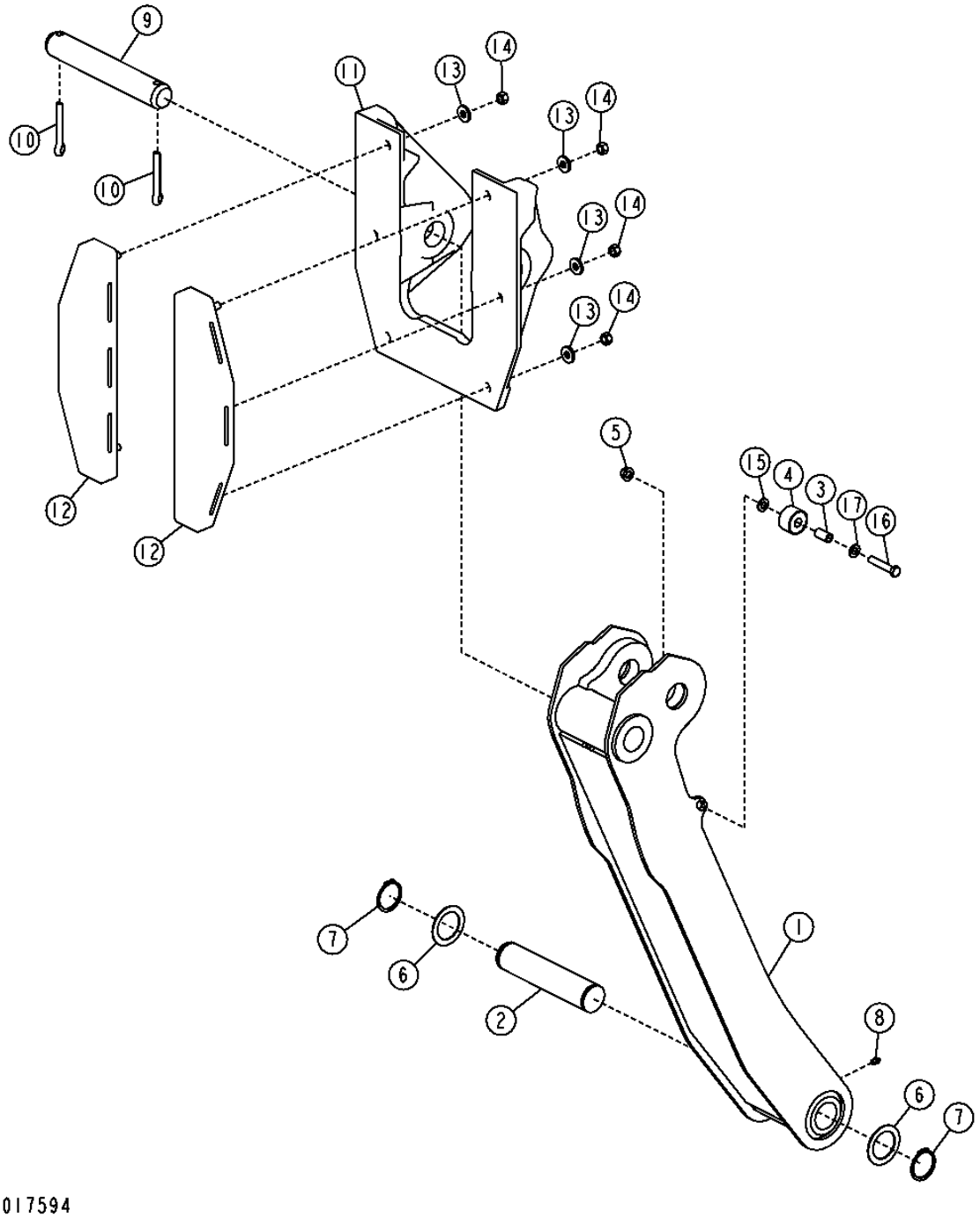

STABILIZER ARMS AND FEET, STANDARD
BRAS ET PIEDS DE STABILISATEUR, STANDARD
BRAZOS Y PATAS ESTABILIZADORES, ESTANDAR

POS.	*NO.PIEZA*	*DESCRIPCION*	*CANT*	*NUM. SERIE*	*NOTAS*
1	AT196190	ESTABILIZADOR	2		
2	T163109	BULON	2		
3	28H3387	CASQUILLO	2		0.493" X 0.675" X 1-1/4"
4	AT197876	TOPE	2		
5	14M7401	TUERCA DE SEGURIDAD	2		
6	T161036	ARANDELA	4		
7	40M7066	ANILLO ELASTICO	4		
8	T162396	ENGRASADOR	2		
9	T69472	BULON	2		
10	11H270	PASADOR DE ALETAS	4		1/2" X 3"
11	T206569	PATA DE ESTABILIZADOR	2		
12	AT195669	PATIN DE GOMA P.PATA ESTAB.	4		
13	T29342	ARANDELA	12		
14	14H1040	TUERCA	12		1/2"
15	24M7240	ARANDELA	4		13 X 25 X 3 MM
16	19M8348	TORNILLO	2		M12 X 65

STABILIZER ARMS AND FEET, EXTENDED
BRAS ET PIEDS DE STABILISATEUR, STABILISATEUR ETENDU
BRAZOS Y PATAS ESTABILIZADORES, ESTABILIZADOR EXTENDIDO

TX1015872 -UN-23DEC06

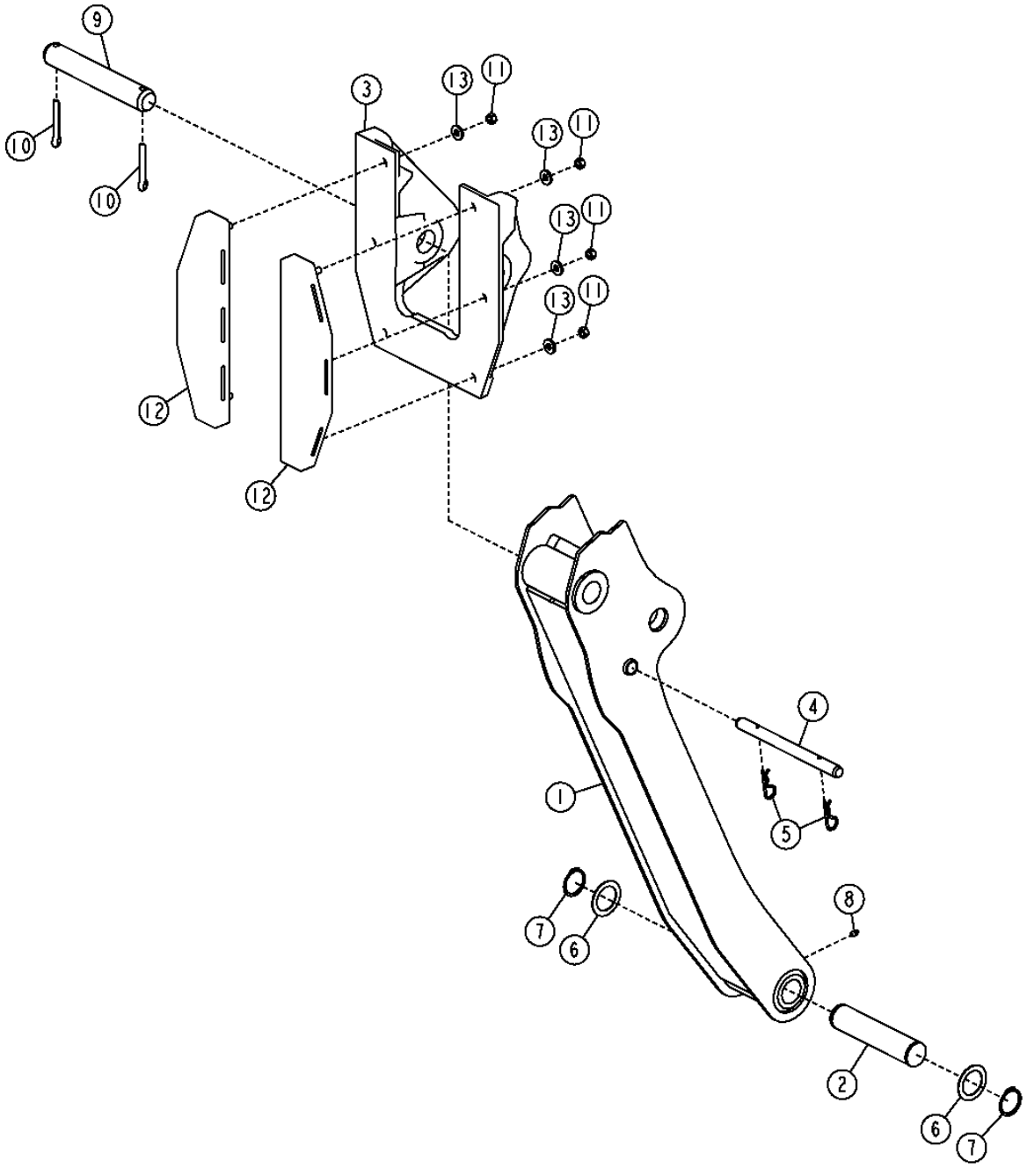

STABILIZER ARMS AND FEET, EXTENDED
BRAS ET PIEDS DE STABILISATEUR, STABILISATEUR ETENDU
BRAZOS Y PATAS ESTABILIZADORES, ESTABILIZADOR EXTENDIDO

POS.	*NO.PIEZA*	*DESCRIPCION*	*CANT*	*NUM. SERIE*	*NOTAS*
1	AT336276	ESTABILIZADOR	2		
2	T163109	BULON	2		
3	T206569	PATA DE ESTABILIZADOR	2		
4	T184988	BULON	2		
5	A3581R	PASADOR DE MUELLE	4		
6	T161036	ARANDELA	4		
7	40M7066	ANILLO ELASTICO	4		
8	T162396	ENGRASADOR	2		
9	T69472	BULON	2		
10	11H270	PASADOR DE ALETAS	4		1/2" X 3"
11	14H1040	TUERCA	12		1/2"
12	AT195669	PATIN DE GOMA P.PATA ESTAB.	4		
13	T29342	ARANDELA	12		

STABILIZER CYLINDER PINS AND SPACERS
AXES DE VERIN DE STABILISATEUR ET PIECES D'ECARTEMENT
PASADORES Y ESPACIADORES DE CILINDRO DE ESTABILIZADOR

TX1037127 -UN-22FEB08

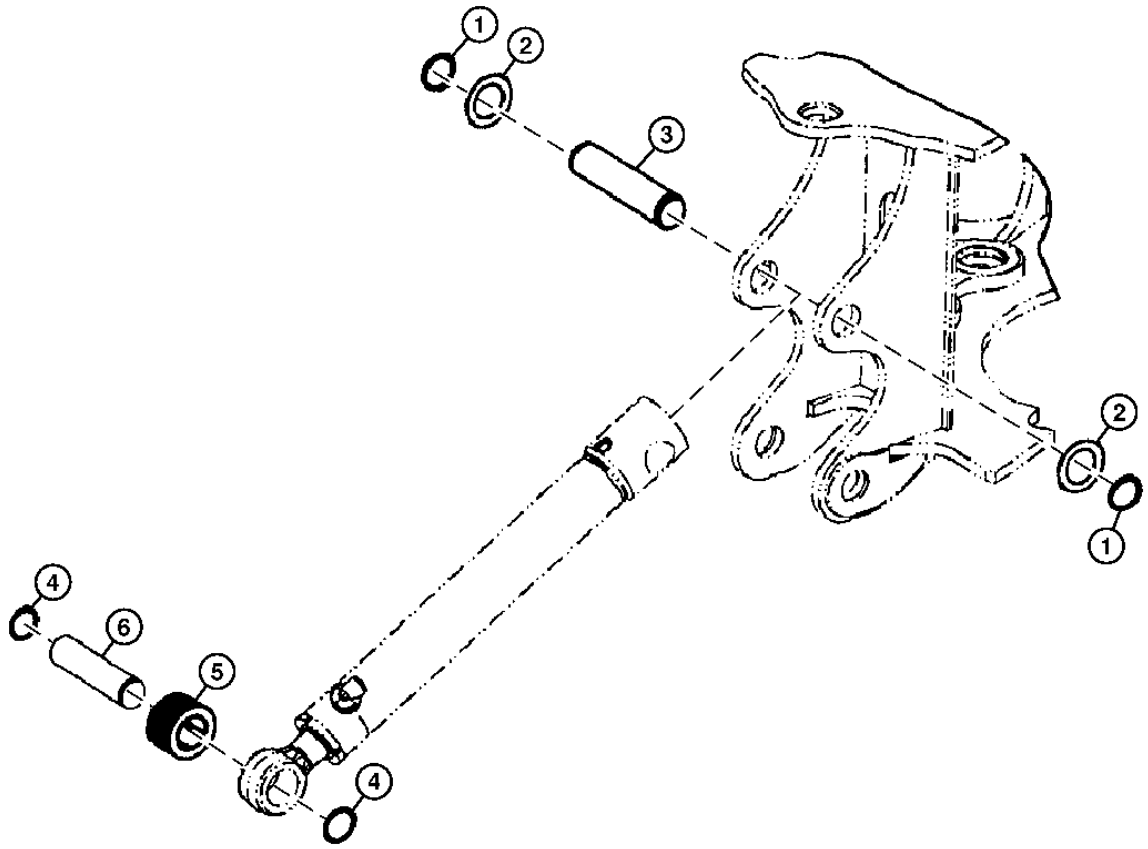

TX1037127

STABILIZER CYLINDER PINS AND SPACERS
AXES DE VERIN DE STABILISATEUR ET PIECES D'ECARTEMENT
PASADORES Y ESPACIADORES DE CILINDRO DE ESTABILIZADOR

POS.	*NO.PIEZA*	*DESCRIPCION*	*CANT*	*NUM. SERIE*	*NOTAS*
1	40M7066	ANILLO ELASTICO	2		
2	T161036	ARANDELA	2		
3	T163109	BULON	1		
4	40M7166	ANILLO ELASTICO	2		
5	T188777	ESPACIADOR	1		
6	T127437	BULON	1		

BACKHOE CONTROL VALVE
DISTRIBUTEUR DE RETROPELLE
VALVULA DE CONTROL DE RETROEXCAVADORA

TX1014314 -UN-20NOV06

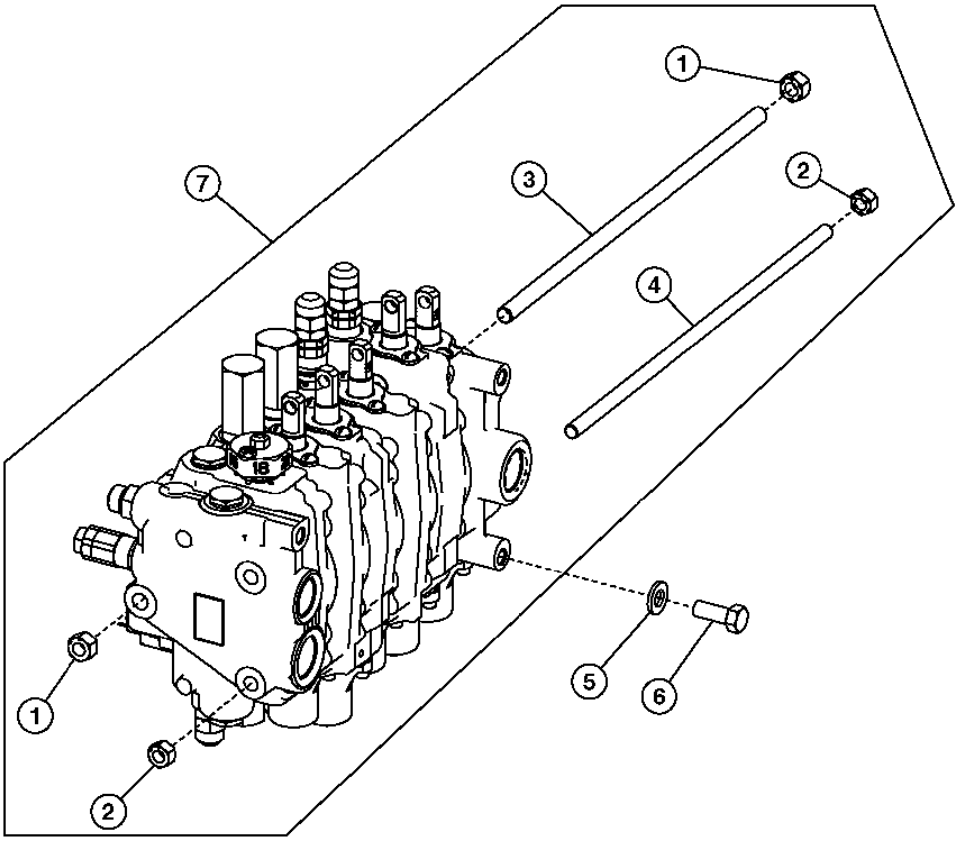

TX1014314

VALVULAS DE CONTROL Y RETENCION DE CARGA 3362

BACKHOE CONTROL VALVE
DISTRIBUTEUR DE RETROPELLE
VALVULA DE CONTROL DE RETROEXCAVADORA

POS.	*NO.PIEZA*	*DESCRIPCION*	*CANT*	*NUM. SERIE*	*NOTAS*
1	14H865	TUERCA	2		1/2"
2	14H807	TUERCA	4		7/16"
3	T160628	ESPARRAGO	1		(A)
	T140699	VASTAGO	1		(B)
	T140700	VASTAGO	1		(C)
	T159264	ESPARRAGO	1		(D)
4	T160629	ESPARRAGO	2		(A)
	T118695	VASTAGO	2		(B)
	T118697	VASTAGO	2		(C)
	T159263	ESPARRAGO	2		(D)
5	24M7240	ARANDELA	3		
6	19M8011	TORNILLO	3		M12 X 30
7	AT300583	DISTRIBUIDOR	1		(A) CONVENIENCE ASSEMBLY
	AT196633	DISTRIBUIDOR	1		(A) (CONTROL PILOTO) CONVENIENCE ASSEMBLY
	AT300585	DISTRIBUIDOR	1		(B) CONVENIENCE ASSEMBLY
	AT196634	DISTRIBUIDOR	1		(B) (CONTROL PILOTO) CONVENIENCE ASSEMBLY
	AT300587	DISTRIBUIDOR	1		(C) CONVENIENCE ASSEMBLY (CON CAUDAL SELECTIVO)
	AT196635	DISTRIBUIDOR	1		(C) (CONTROL PILOTO) CONVENIENCE ASSEMBLY (CON CAUDAL SELECTIVO)
	AT300591	DISTRIBUIDOR	1		(D) CONVENIENCE ASSEMBLY
	AT196637	DISTRIBUIDOR	1		(D) (CONTROL PILOTO) CONVENIENCE ASSEMBLY

(A) 4 FUNCTION
(A) FONCTION 4
(A) 4 FUNCION

(B) 5 FUNCTION
(B) FONCTION 5
(B) 5 FUNCION

(C) 6 FUNCTION
(C) FONCTION 6
(C) 6 FUNCION

(D) 7 FUNCTION
(D) FONCTION 7
(D) 7 FUNCION

PRIORITY INLET SECTION
SECTION D'ENTREE PRIORITAIRE
SECCION DE ENTRADA PRIORITARIA

TX1014319 -UN-20NOV06

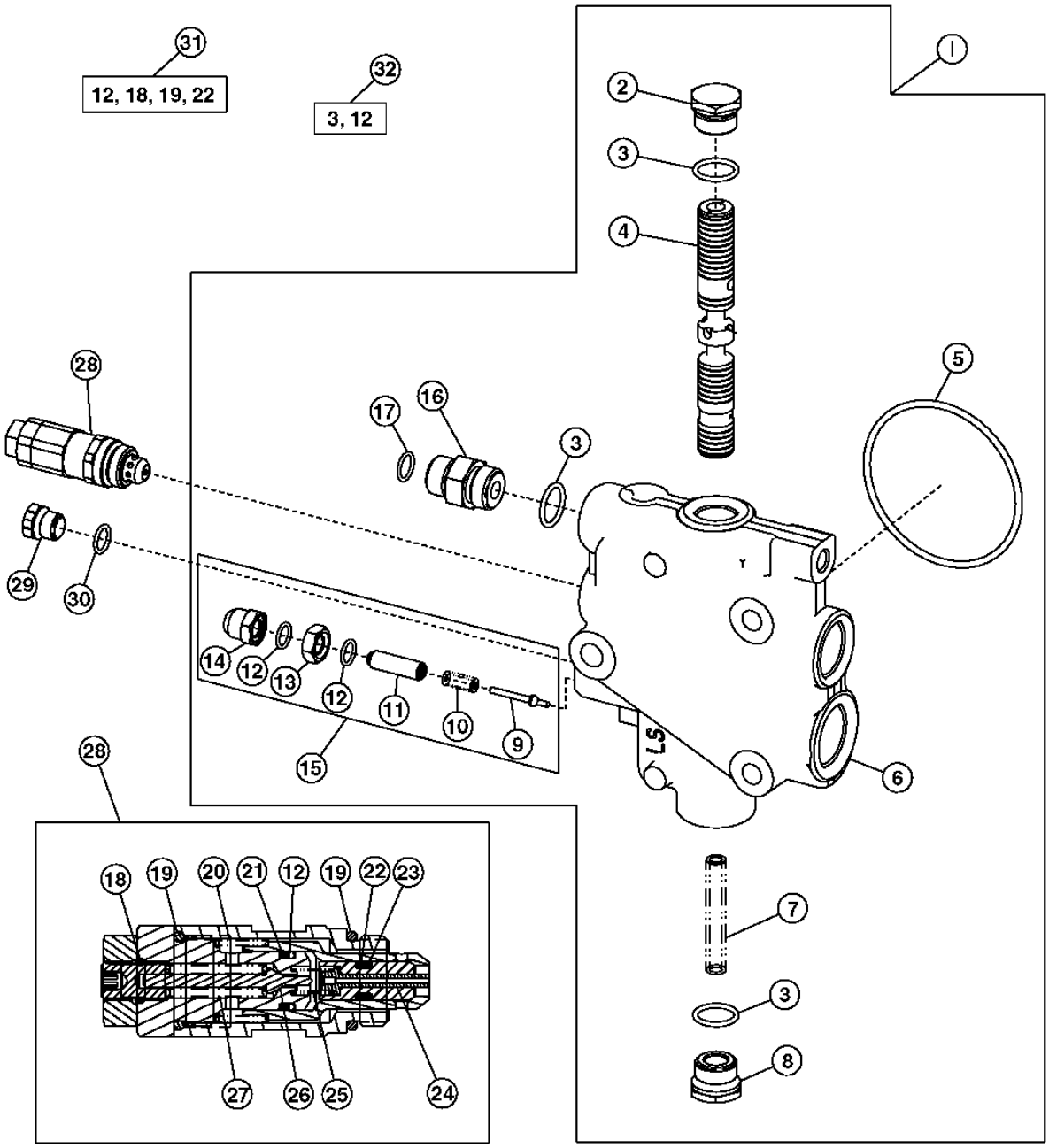

TX1014319

PRIORITY INLET SECTION
SECTION D'ENTREE PRIORITAIRE
SECCION DE ENTRADA PRIORITARIA

POS.	*NO.PIEZA*	*DESCRIPCION*	*CANT*	*NUM. SERIE*	*NOTAS*
1	AT191768	CORREDERA	1		
2	T76502	CONEXION	1		
3	R26906	ANILLO TORICO	3		
4	.....	VALVULA DE CARRETE	1		
5	T118685	ANILLO TORICO	1		
6	.....	CARCASA	1		
7	T152374	MUELLE	1		
8	T160613	TAPON	1		
9	.....	CONO DE VALVULA	1		
10	.....	MUELLE DE COMPRESION	1		
11	.....	TORNILLO	1		
12	.....	ANILLO	2		
13	.....	TUERCA	1		
14	.....	TUERCA	1		
15	AT168671	VALVULA DESCARGA DE PRESION	1		(DETECCION DE CARGA)
16	38H1174	RACOR ADAPTADOR	1		
17	T77857	ANILLO TORICO	2		
18	.....	ANILLO TORICO	1		
19	.....	ANILLO TORICO	1		
20	.....	MUELLE	1		
21	.....	ANILLO REFORZADOR	1		
22	.....	ANILLO TORICO	1		
23	.....	ANILLO REFORZADOR	1		
24	.....	PISTON	1		
25	.....	MUELLE	1		
26	.....	CONO DE VALVULA	1		
27	.....	MUELLE	1		
28	AT340275	VALVULA DESCARGA DE PRESION	1		(3625 PSI)
29	R27218	TAPON HERMETICO	1		
30	R26448	ANILLO TORICO	1		
31	AT314538	JUEGO DE RETENES	1		22.23 MM (7/8") VALVULA DE ALIVIO
32	AT280406	JUEGO DE RETENES	1		CARRETE

BOOM SECTION
SECTION DE FLECHE
SECCION DE AGUILON

TX1014321 -UN-20NOV06

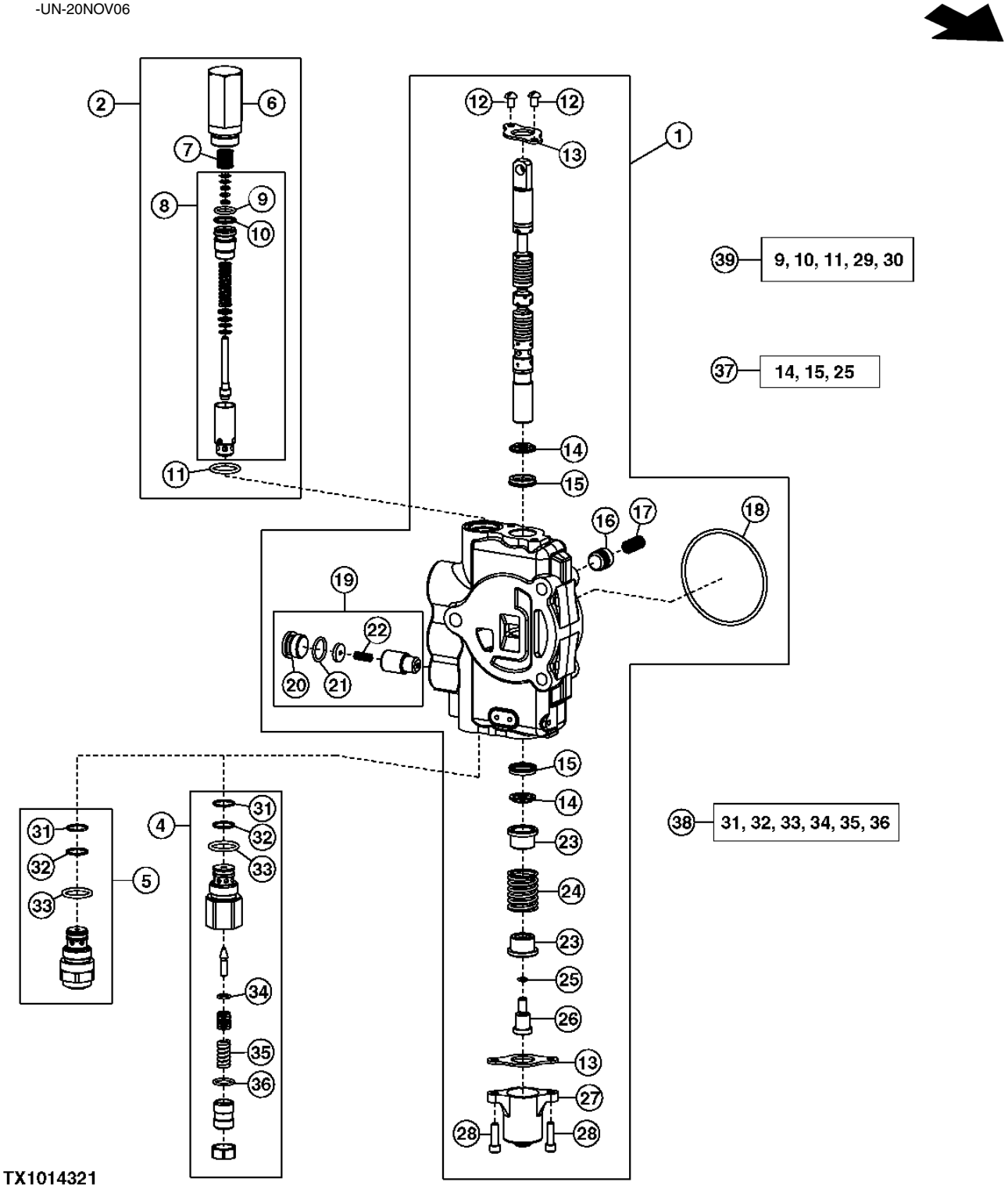

VALVULAS DE CONTROL Y RETENCION DE CARGA 3362

BOOM SECTION
SECTION DE FLECHE
SECCION DE AGUILON

POS.	*NO.PIEZA*	*DESCRIPCION*	*CANT*	*NUM. SERIE*	*NOTAS*
1	AT301783	VALVULA DE MANDO ACC. HIDR.	1		
2	AT171403	VALVULA DESCARGA DE PRESION	1		(2150 PSI)
4	AT301447	VALVULA DESCARGA DE PRESION	1		(A) (5500 PSI) (LUMBRERA 27.0 MM (1-1/16"))
5	AT301487	VALVULA DESCARGA DE PRESION	1		(B) (5500 PSI) (LUMBRERA 27.0 MM (1-1/16"))
6	T118866	CARCASA	1		
7	T118867	MUELLE	1		
8	AT178363	VALVULA DESCARGA DE PRESION	1		
9	.....	ANILLO TORICO	1		
10	.....	ANILLO REFORZADOR	1		
11	T118681	ANILLO TORICO	1		
12	21H1352	TORNILLO	2		1/4" X 3/8"
13	T81524	PLACA	2		
14	.....	RETEN	2		
15	.....	RETEN	2		
16	T81538	CONO DE VALVULA	1		
17	T81539	MUELLE	1		
18	T118685	ANILLO TORICO	1		
19	AT178371	JUEGO DE RETENES	1		(CAIDA)
20	T201424	TAPON	1		
21	R26906	ANILLO TORICO	1		
22	R111238	MUELLE DE COMPRESION	1		
23	T81540	RETENEDOR	2		
24	T160518	MUELLE DE COMPRESION	1		
25	R30903	ANILLO TORICO	1		
26	T160519	TORNILLO	1		
27	T118808	TAPA	1		
28	19H3554	TORNILLO	2		
31	T107887	ANILLO TORICO	2		
32	.....	ANILLO REFORZADOR	2		
33	T118681	ANILLO TORICO	2		
34	R63548	ANILLO TORICO	1		
35	.....	MUELLE	1		
36	.....	ANILLO TORICO	1		
37	AT280406	JUEGO DE RETENES	1		CARRETE
38	AT300801	JUEGO DE RETENES	1		(SELLO Y RESORTE)
39	AT314539	JUEGO DE RETENES	1		27.0 MM (1-1/16") VALVULA DE ALIVIO

(A) NOT ANTI-CAVITATION
(A) NON ANTI-CAVITATION
(A) SIN FUNCION ANTICAVITACION

(B) ANTI-CAVITATION
(B) ANTI-CAVITATION
(B) ANTICAVITACION

BUCKET SECTION
SECTION DE GODET
SECCION DE CUCHARON

TX1014324 -UN-14DEC06

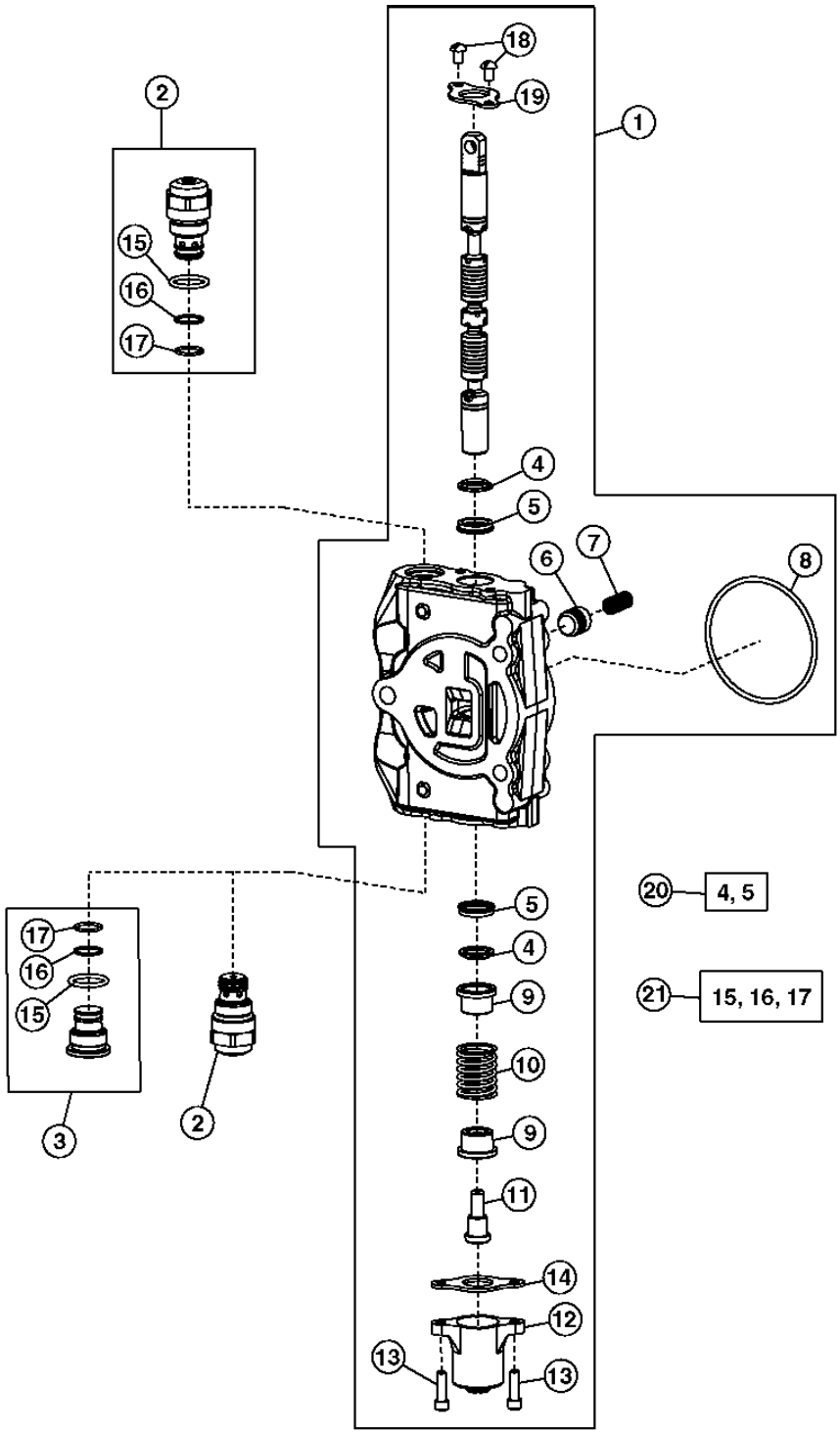

TX1014324

VALVULAS DE CONTROL Y RETENCION DE CARGA 3362

BUCKET SECTION
SECTION DE GODET
SECCION DE CUCHARON

POS.	*NO.PIEZA*	*DESCRIPCION*	*CANT*	*NUM. SERIE*	*NOTAS*
1	AT301782	VALVULA DE MANDO ACC. HIDR.	1		
2	AT301527	VALVULA DESCARGA DE PRESION	2		(LUMBRERA 27.0 MM (1-1/16")) (6, 7 FUNCION) (4600 PSI) ANTICAVITACION
	AT301527	VALVULA DESCARGA DE PRESION	1		(LUMBRERA 27.0 MM (1-1/16")) (4, 5 FUNCION) (4600 PSI) ANTICAVITACION
3	AT307332	TAPON	1		(4, 5 FUNCION)
4	.....	RETEN	2		
5	.....	RETEN	2		
6	T81538	CONO DE VALVULA	1		
7	T81539	MUELLE	1		
8	T118685	ANILLO TORICO	1		
9	T81540	RETENEDOR	2		
10	T160518	MUELLE DE COMPRESION	1		
11	T81541	TORNILLO	1		
12	T118808	TAPA	1		
13	19H3554	TORNILLO	2		1/4" X 0.880"
14	T81524	PLACA	1		
15	T118681	ANILLO TORICO	1		
16	.....	ANILLO REFORZADOR	1		
17	T107887	ANILLO TORICO	1		
18	21H1352	TORNILLO	2		1/4" X 3/8"
19	T81524	PLACA	1		
20	AT280406	JUEGO DE RETENES	1		CARRETE
21	AT300801	JUEGO DE RETENES	1		

CROWD SECTION
SECTION DE CAVAGE
SECCION DE EMPUJE

TX1014326 -UN-14DEC06

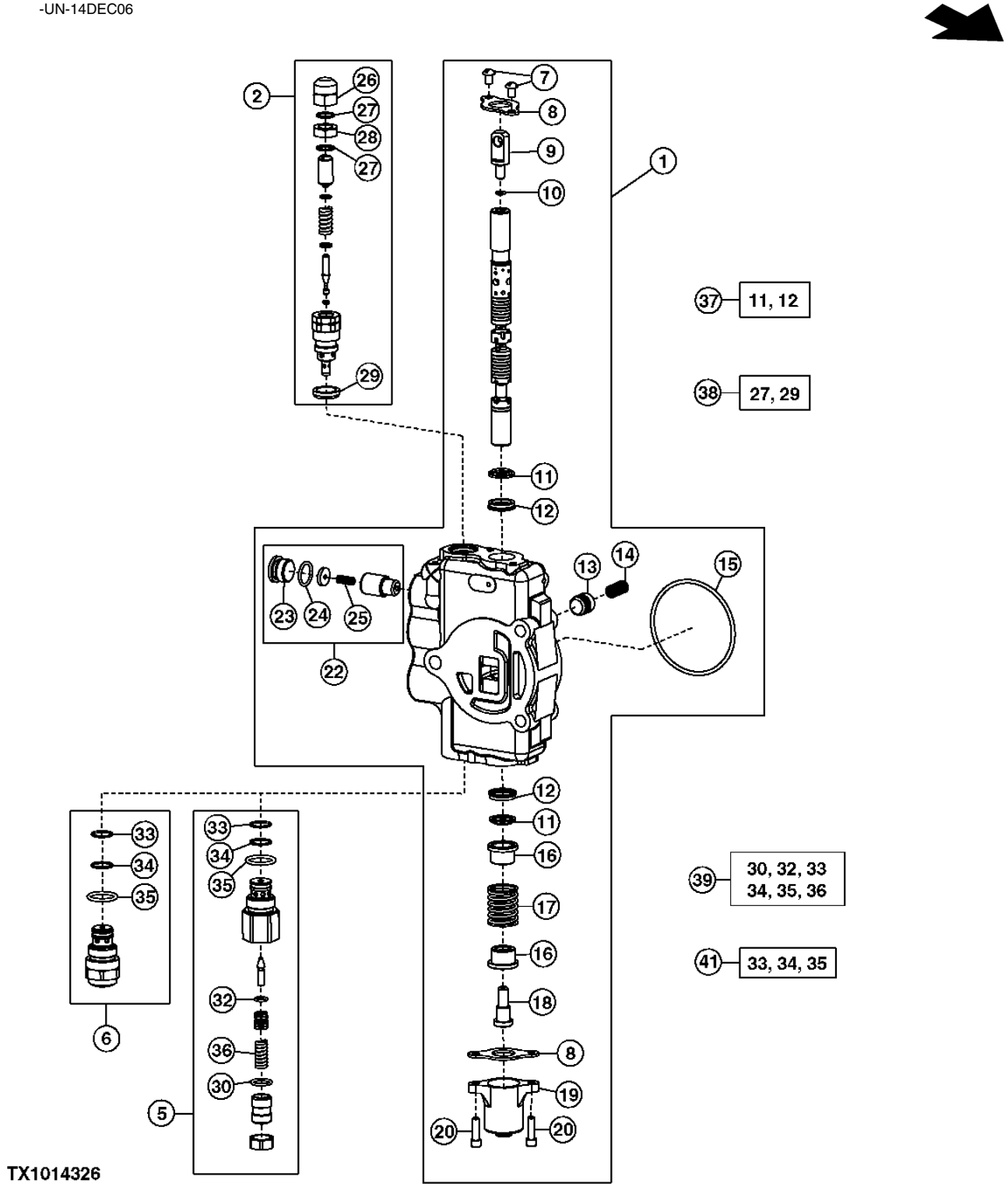

VALVULAS DE CONTROL Y RETENCION DE CARGA 3362

CROWD SECTION
SECTION DE CAVAGE
SECCION DE EMPUJE

POS.	*NO.PIEZA*	*DESCRIPCION*	*CANT*	*NUM. SERIE*	*NOTAS*
1	AT301776	CORREDERA	1		(4 FUNCION)
	AT301784	CORREDERA	1		(5,6,7 FUNCION)
2	AT171404	VALVULA DESCARGA DE PRESION	1		(4750 PSI) (LUMBRERA 22.23 MM (7/8"))
5	AT303954	VALVULA DESCARGA DE PRESION	1		(3800 PSI) (LUMBRERA 27.0 MM (1-1/16")) (SIN FUNCION ANTICAVITACION)
6	AT301751	VALVULA DESCARGA DE PRESION	1		(3800 PSI) (LUMBRERA 27.0 MM (1-1/16")) (ANTICAVITACION)
7	21H1352	TORNILLO	2		1/4" X 3/8"
8	T81524	PLACA	2		
9	T160702	EXTREMO	1		
10	R30903	ANILLO TORICO	1		
11	.....	RETEN	2		
12	.....	RETEN	2		
13	T152406	CONO DE VALVULA	1		(4 FUNCION)
	T81538	CONO DE VALVULA	1		
14	T152407	MUELLE DE COMPRESION	1		(4 FUNCION)
	T81539	MUELLE	1		
15	T118685	ANILLO TORICO	1		
16	T81540	RETENEDOR	2		
17	T160518	MUELLE DE COMPRESION	1		
18	T81541	TORNILLO	1		
19	T118808	TAPA	1		
20	19H3554	TORNILLO	2		1/4" X 0.880"
22	AT194687	JUEGO	1		(CAIDA)
23	T201424	TAPON	1		
24	R26906	ANILLO TORICO	1		
25	R111238	MUELLE DE COMPRESION	1		
26	T67425	TUERCA	2		
27	.....	ANILLO TORICO	4		
28	T67424	TUERCA	2		
29	T183756	RETEN	3		
30	.....	ANILLO TORICO	1		
32	R63548	ANILLO TORICO	1		
33	T107887	ANILLO TORICO	2		
34	.....	ANILLO REFORZADOR	2		
35	T118681	ANILLO TORICO	2		
36	.....	MUELLE	1		
37	AT280406	JUEGO DE RETENES	1		CARRETE
38	AT314538	JUEGO DE RETENES	1		22.23 MM (7/8") VALVULA DE ALIVIO
	AT314539	JUEGO DE RETENES	1		27.0 MM (1-1/16") VALVULA DE ALIVIO
39	AT300801	JUEGO DE RETENES	1		(UTILIZAR CON AT303954)
41	AT301749	JUEGO DE RETENES	1		

SWING SECTION
SECTION DE PIVOTEMENT
SECCION DE GIRO

TX1014330 -UN-20NOV06

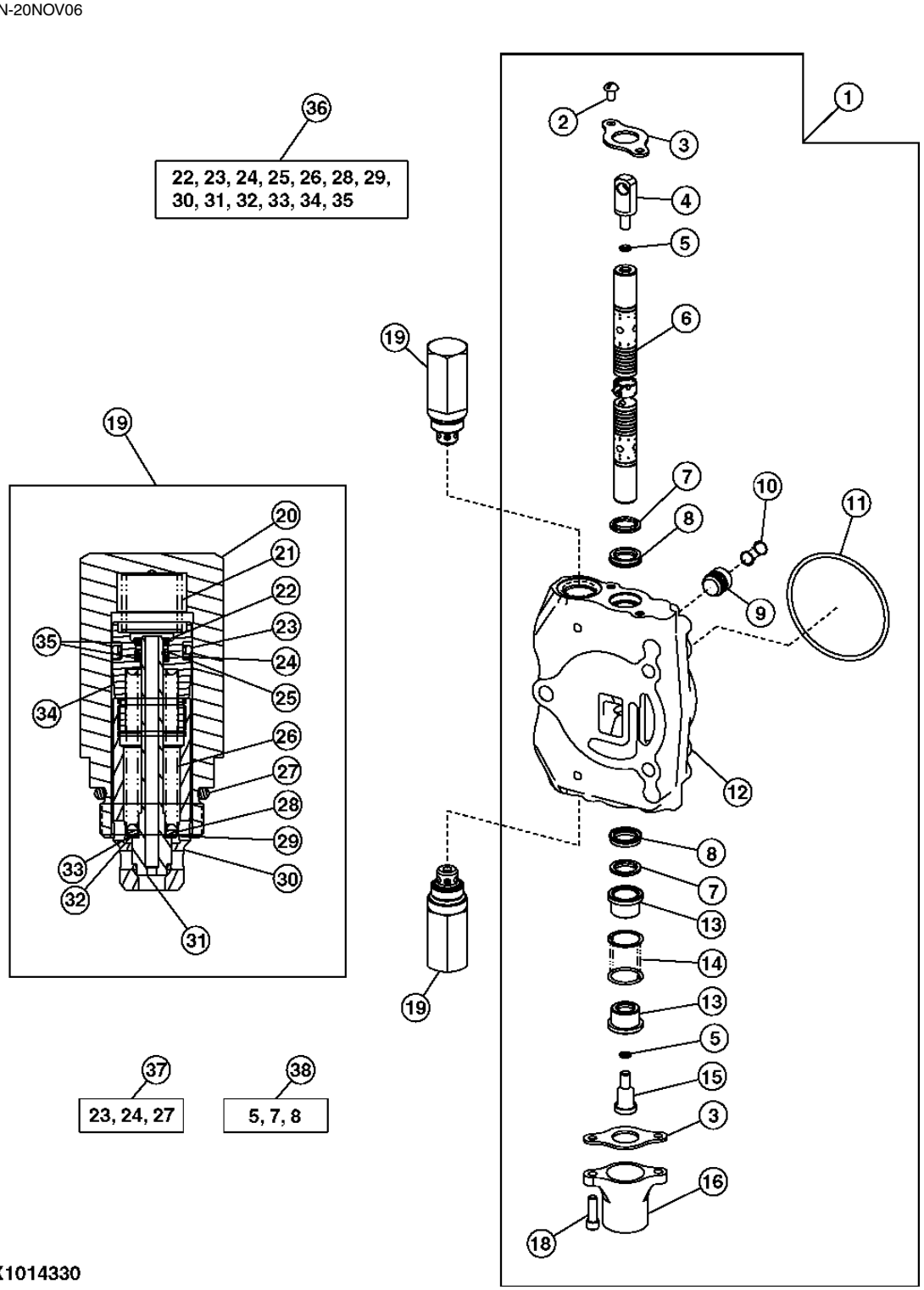

TX1014330

SWING SECTION
SECTION DE PIVOTEMENT
SECCION DE GIRO

POS.	*NO.PIEZA*	*DESCRIPCION*	*CANT*	*NUM. SERIE*	*NOTAS*
1	AT170221	CORREDERA	1		(4, 5, 6 FUNCION)
	AT179109	VALVULA DE CARRETE	1		(6, 7 FUNCION CON AUXILIAR MANUAL)
2	21H1352	TORNILLO	2		1/4" X 3/8"
3	T81524	PLACA	2		
4	T160702	EXTREMO	1		
5	R30903	ANILLO TORICO	2		
6	.....	VALVULA DE CARRETE	1		
7	.....	RETEN	2		
8	.....	RETEN	2		
9	T81538	CONO DE VALVULA	1		
10	T81539	MUELLE	1		
11	T118685	ANILLO TORICO	1		
12	.....	CARCASA	1		
13	T81540	RETENEDOR	2		
14	T160518	MUELLE DE COMPRESION	1		
15	T160519	TORNILLO	1		
16	T118808	TAPA	1		
18	19H3554	TORNILLO	2		1/4" X 0.880"
19	.....	VALVULA DE RETENCION	2		(3800 PSI)
20	T118866	CARCASA	1		
21	T118867	MUELLE	1		
22	.....	ANILLO ELASTICO	1		
23	.....	ANILLO TORICO	1		
24	.....	ANILLO REFORZADOR	1		
25	.....	ANILLO TORICO	1		
26	.....	MUELLE	1		
27	T118681	ANILLO TORICO	1		
28	.....	ARANDELA	1		
29	.....	ARANDELA	1		
30	.....	MANGUITO	1		
31	.....	CONO DE VALVULA	1		
32	.....	ARANDELA	1		
33	.....	ARANDELA	1		
34	.....	TORNILLO	1		
35	.....	ANILLO REFORZADOR	1		
36	AT178362	JUEGO DE RETENES	1		VALVULA DE ALIVIO
37	AT314538	JUEGO DE RETENES	1		22.23 MM (7/8") VALVULA DE ALIVIO
	AT314539	JUEGO DE RETENES	1		27.0 MM (1-1/16") VALVULA DE ALIVIO
38	AT280406	JUEGO DE RETENES	1		CARRETE

EXTENDABLE SECTION
SECTION TELESCOPIQUE
SECCION EXTENSIBLE

TX1014332 -UN-20NOV06

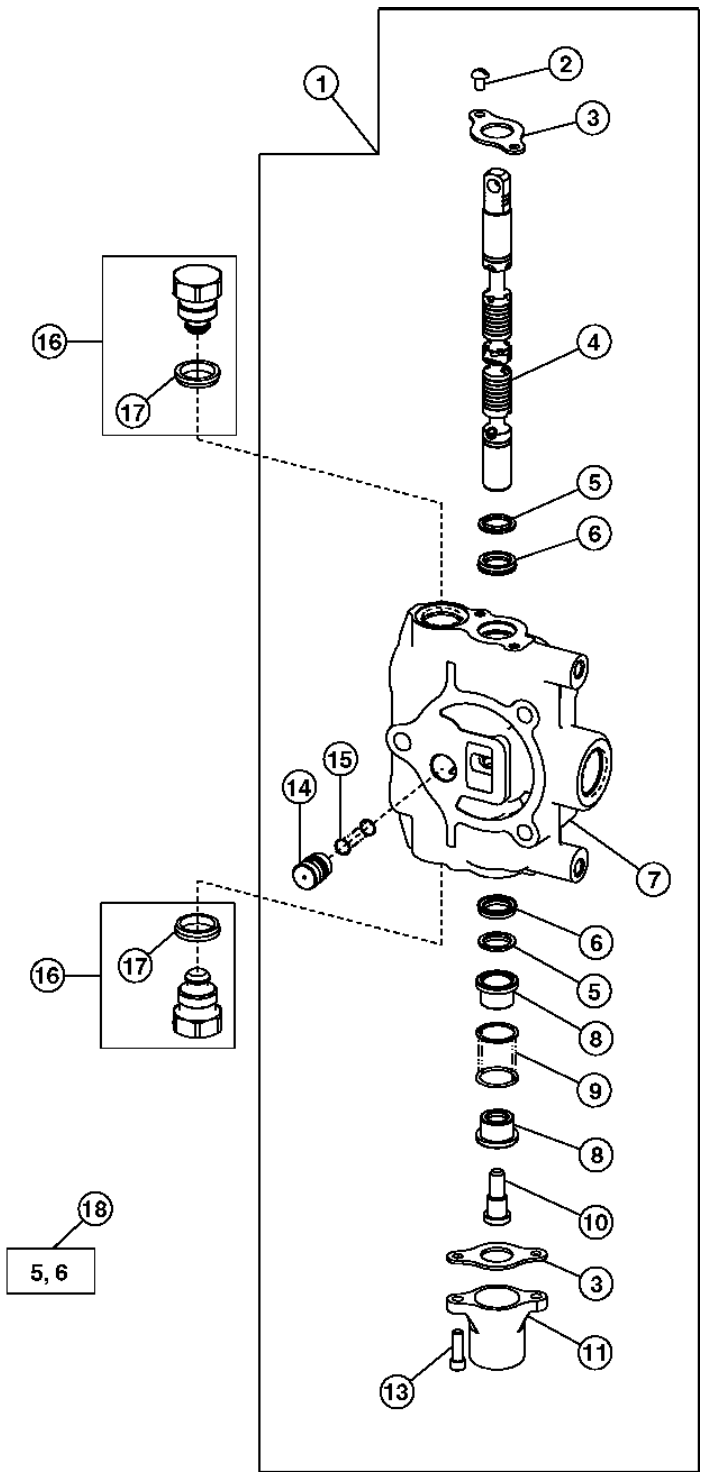

TX1014332

VALVULAS DE CONTROL Y RETENCION DE CARGA 3362

EXTENDABLE SECTION
SECTION TELESCOPIQUE
SECCION EXTENSIBLE

POS.	*NO.PIEZA*	*DESCRIPCION*	*CANT*	*NUM. SERIE*	*NOTAS*
1	AT191704	CORREDERA	1		(5, 6, 7 FUNCION)
2	21H1352	TORNILLO	2		1/4" X 3/8"
3	T81524	PLACA	2		
4	.....	VALVULA DE CARRETE	1		
5	.....	RETEN	2		
6	.....	RETEN	2		
7	.....	CARCASA	1		
8	T81540	RETENEDOR	2		
9	T160518	MUELLE DE COMPRESION	1		
10	T81541	TORNILLO	1		
11	T118808	TAPA	1		
13	19H3554	TORNILLO	2		1/4" X 0.880"
14	T152406	CONO DE VALVULA	1		
15	T152407	MUELLE DE COMPRESION	1		
16	AT83174	TAPON HERMETICO	2		
17	T183757	RETEN	1		
18	AT280406	JUEGO DE RETENES	1		CARRETE

SELECTIVE FLOW SECTION
SECTION DE DEBIT SELECTIF
SECCION DE CAUDAL SELECTIVO

TX1014336 -UN-20NOV06

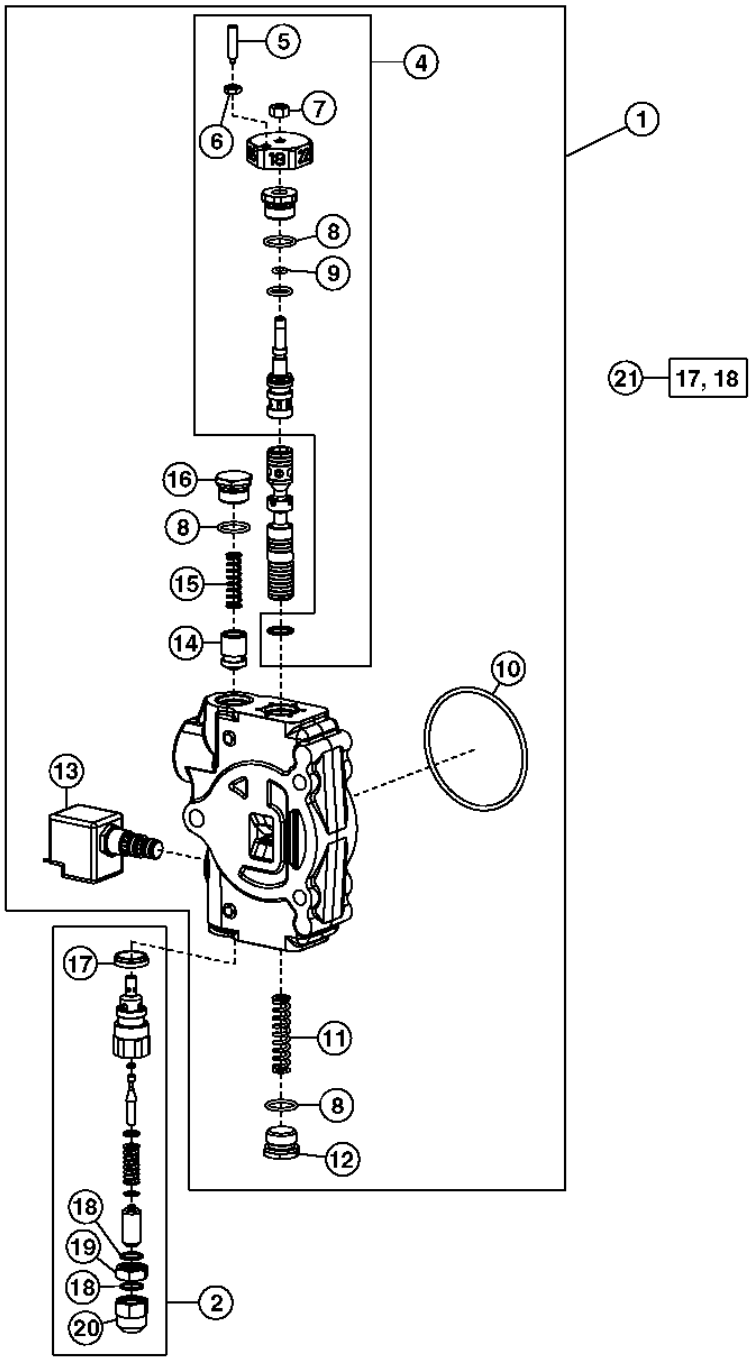

TX1014336

VALVULAS DE CONTROL Y RETENCION DE CARGA 3362

SELECTIVE FLOW SECTION
SECTION DE DEBIT SELECTIF
SECCION DE CAUDAL SELECTIVO

POS.	*NO.PIEZA*	*DESCRIPCION*	*CANT*	*NUM. SERIE*	*NOTAS*
1	AT192384	CORREDERA	1		
2	AT190234	VALVULA DESCARGA DE PRESION	1		(2900 PSI)
4	AT192385	VALVULA MANUAL	1		(AJUSTE DE CAUDAL)
5	T160663	EMBOLO	1		
6	14H786	TUERCA	1		1/4"
7	14H785	TUERCA	1		5/16"
8	R26906	ANILLO TORICO	3		
9	R10093	ANILLO TORICO	1		
10	T118685	ANILLO TORICO	1		
11	T184356	MUELLE DE COMPRESION	1		
12	T76502	CONEXION	1		
13	AT174923	VALVULA DE MANDO ACC. HIDR.	1		
	AT178475	JUEGO DE RETENES	1		(VALVULA DE SOLENOIDE)
14	T184271	CONO DE VALVULA	1		
15	T160520	MUELLE	1		
16	T160613	TAPON	1		
17	T183756	RETEN	1		
18	.....	ANILLO TORICO	2		
19	T67424	TUERCA	1		
20	T67425	TUERCA	1		
21	AT314538	JUEGO DE RETENES	1		22.3 MM (7/8") VALVULA DE ALIVIO

SELECTIVE FLOW FIELD KIT
KIT DE DEBIT SELECTIF INSTALLE SUR LE TERRAIN
JUEGO DE CAMPO DE CAUDAL SELECTIVO

TX1031901 -UN-06DEC07

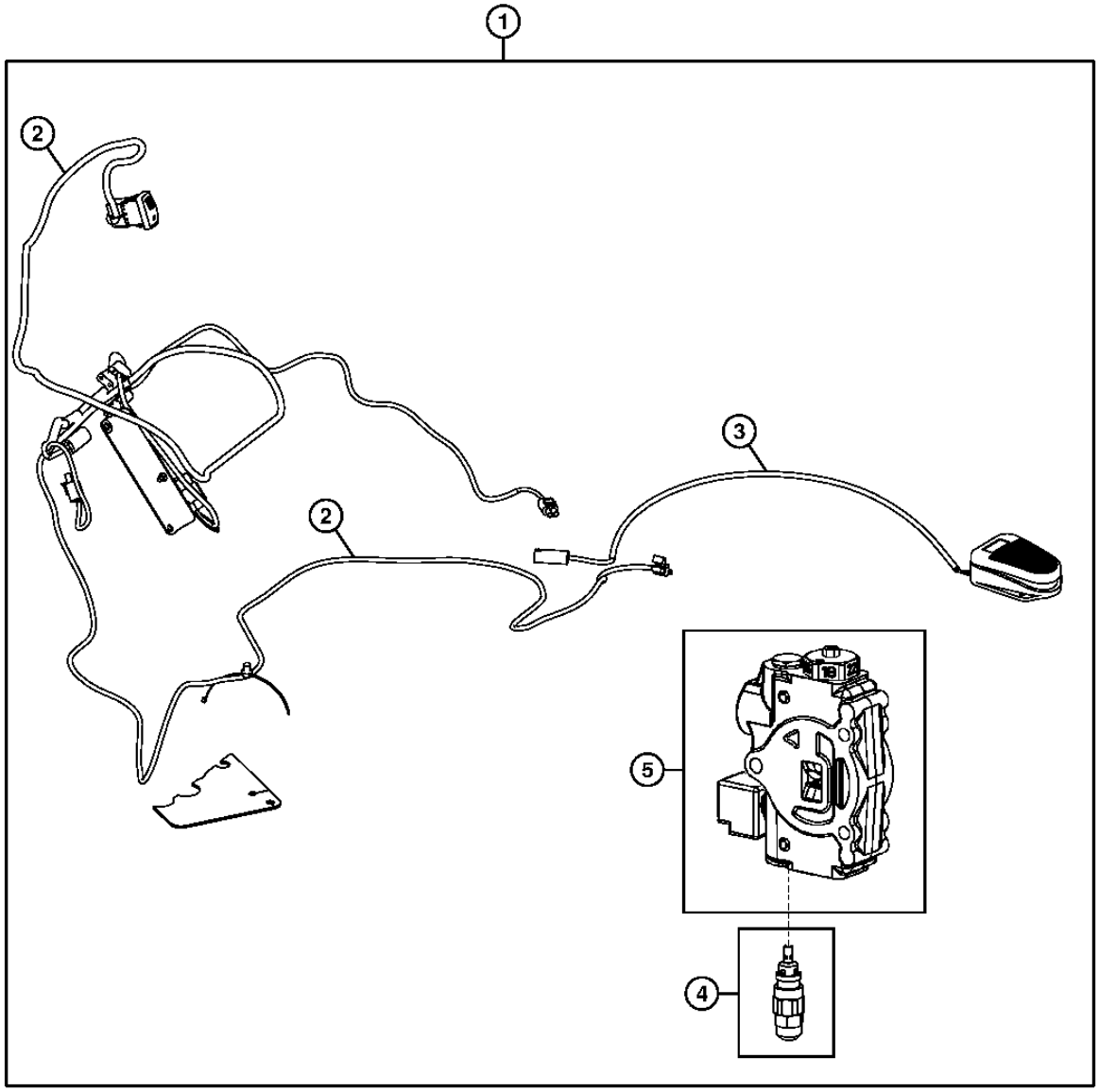

TX1031901

SELECTIVE FLOW FIELD KIT
KIT DE DEBIT SELECTIF INSTALLE SUR LE TERRAIN
JUEGO DE CAMPO DE CAUDAL SELECTIVO

POS.	*NO.PIEZA*	*DESCRIPCION*	*CANT*	*NUM. SERIE*	*NOTAS*
1	AT330445	CONJUNTO DE MODIFICACION	1		
2	AT322130	GRUPO DE CABLES	1		(CONSOLA LATERAL)
3	AT156431	GRUPO DE CABLES	1		
4	AT190234	VALVULA DESCARGA DE PRESION	1		
5	AT192384	VALVULA HIDR. REGUL. CAUDAL	1		

AUXILIARY SECTION
SECTION AUXILIAIRE
SECCION AUXILIAR

TX1014332 -UN-20NOV06

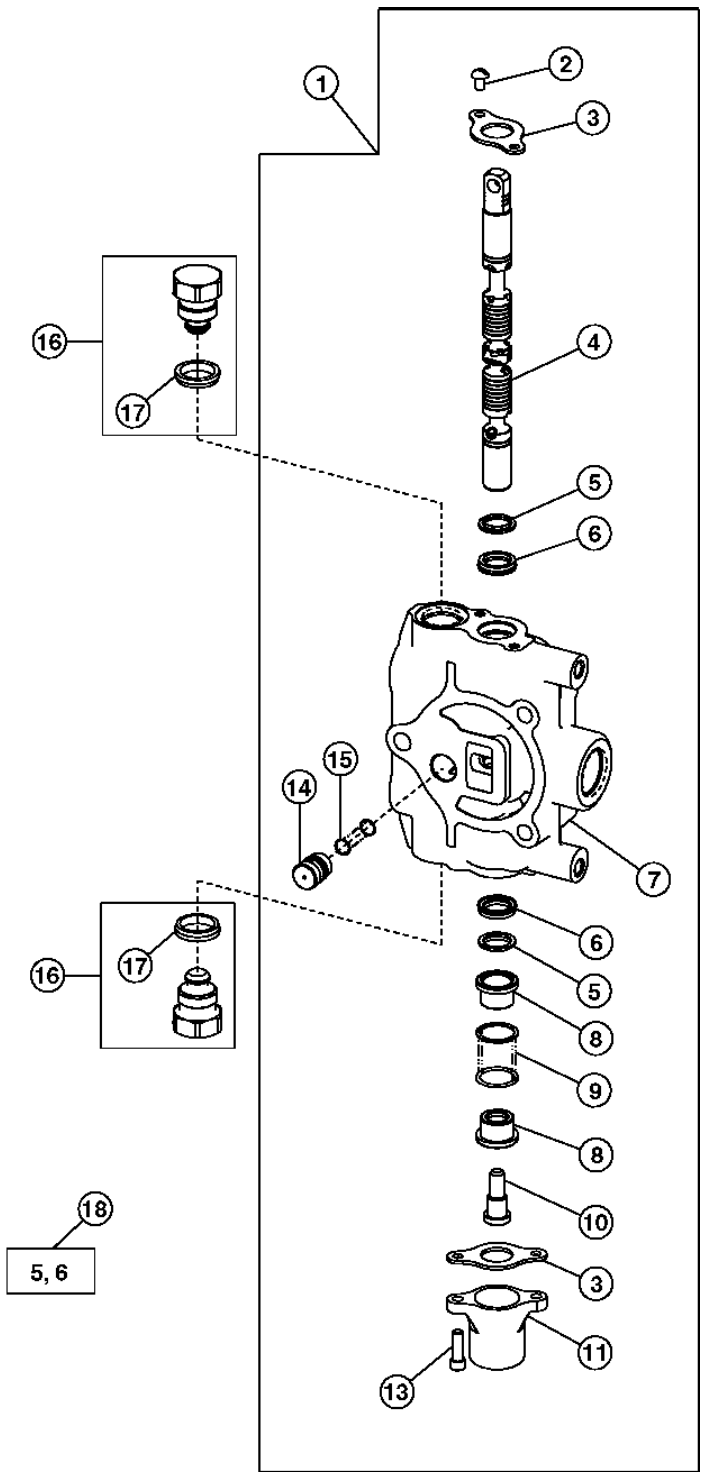

TX1014332

AUXILIARY SECTION
SECTION AUXILIAIRE
SECCION AUXILIAR

POS.	*NO.PIEZA*	*DESCRIPCION*	*CANT*	*NUM. SERIE*	*NOTAS*
1	AT189168	VALVULA DE CARRETE	1		
2	21H1352	TORNILLO	2		1/4" X 3/8"
3	T81524	PLACA	2		
4	.....	VALVULA DE CARRETE	1		
5	.....	RETEN	2		
6	.....	RETEN	2		
7	.....	CARCASA	1		
8	T81540	RETENEDOR	2		
9	T160518	MUELLE DE COMPRESION	1		
10	T81541	TORNILLO	1		
11	T118808	TAPA	1		
13	19H3554	TORNILLO	2		1/4" X 0.880"
14	T81538	CONO DE VALVULA	1		
15	T81539	MUELLE	1		
16	AT83174	TAPON HERMETICO	2		
17	T183757	RETEN	1		
18	AT280406	JUEGO DE RETENES	1		

FIFTH FUNCTION MANUAL VALVE KIT
KIT DE SOUPAPE MANUELLE DE CINQUIEME FONCTION
JUEGO DE VALVULA MANUAL DE QUINTA FUNCION

TP52860 -UN-22NOV96

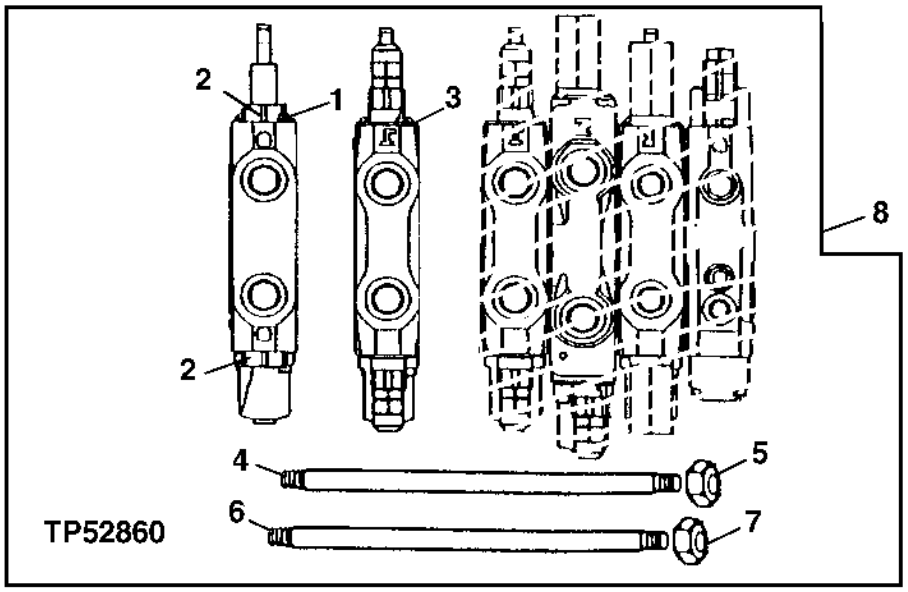

POS.	*NO.PIEZA*	*DESCRIPCION*	*CANT*	*NUM. SERIE*	*NOTAS*
1	AT191704	VALVULA DE MANDO ACC. HIDR.	1		(BRAZO EXTENSIBLE) (COMPONENTES APARECEN EN OTRA PAGINA)
2	AT83174	TAPON HERMETICO	2		
	T183757	RETEN	2		
3	.....	VALVULA	1		(EMPUJE) (COMPONENTES APARECEN EN OTRA PAGINA) (PEDIMOS AT301784)
4	T118695	VASTAGO	2		
5	14H807	TUERCA	4		7/16"
6	T140699	VASTAGO	1		
7	14H865	TUERCA	2		1/2"
8	**AT192189**	**JUEGO**	**1**		**(WHOLE GOODS)**

SIXTH FUNCTION MANUAL AND PILOT CONTROL KIT
KITS DE COMMANDES PILOTE ET MANUELLE DE SIXIEME FONCTION
JUEGOS DE CONTROL MANUAL DE SEXTA FUNCION Y CONTROL PILOTO

TP52863 -UN-22NOV96

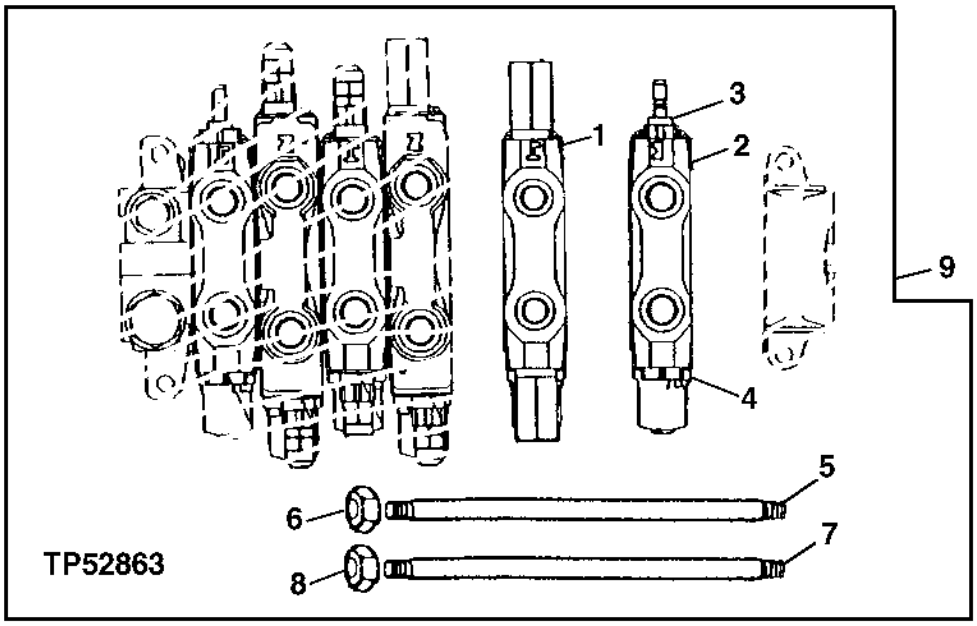

POS.	*NO.PIEZA*	*DESCRIPCION*	*CANT*	*NUM. SERIE*	*NOTAS*
1	AT179109	VALVULA DE CARRETE	1		(GIRO) CONTROL MANUAL
	AT300805	VALVULA DE CARRETE	1		(GIRO) CONTROLES PILOTO
2	AT189168	VALVULA	1		(AUXILIAR)
3	AT83174	TAPON HERMETICO	1		
4	AT83174	TAPON HERMETICO	1		
	T183757	RETEN	1		
5	T118695	VASTAGO	2		(UTILIZADO AL AGREGAR A VALVULA DE FUNCION 4)
	T118697	VASTAGO	2		(UTILIZADO AL AGREGAR A VALVULA DE FUNCION 5)
6	14H807	TUERCA	4		7/16"
7	T140699	VASTAGO	1		(UTILIZADO AL AGREGAR A VALVULA DE FUNCION 4)
	T140700	VASTAGO	1		(UTILIZADO AL AGREGAR A VALVULA DE FUNCION 5)
8	14H865	TUERCA	2		1/2"
9	**AT192239**	**JUEGO**	**1**		**(WHOLE GOODS) (CONTROL MANUAL)**
	AT307664	**JUEGO**	**1**		**(WHOLE GOODS) (CONTROL PILOTO)**

ACCU-SWING VALVE
SOUPAPE ACCU-SWING
VALVULA ACCU-SWING

T201568 -UN-07JUL04

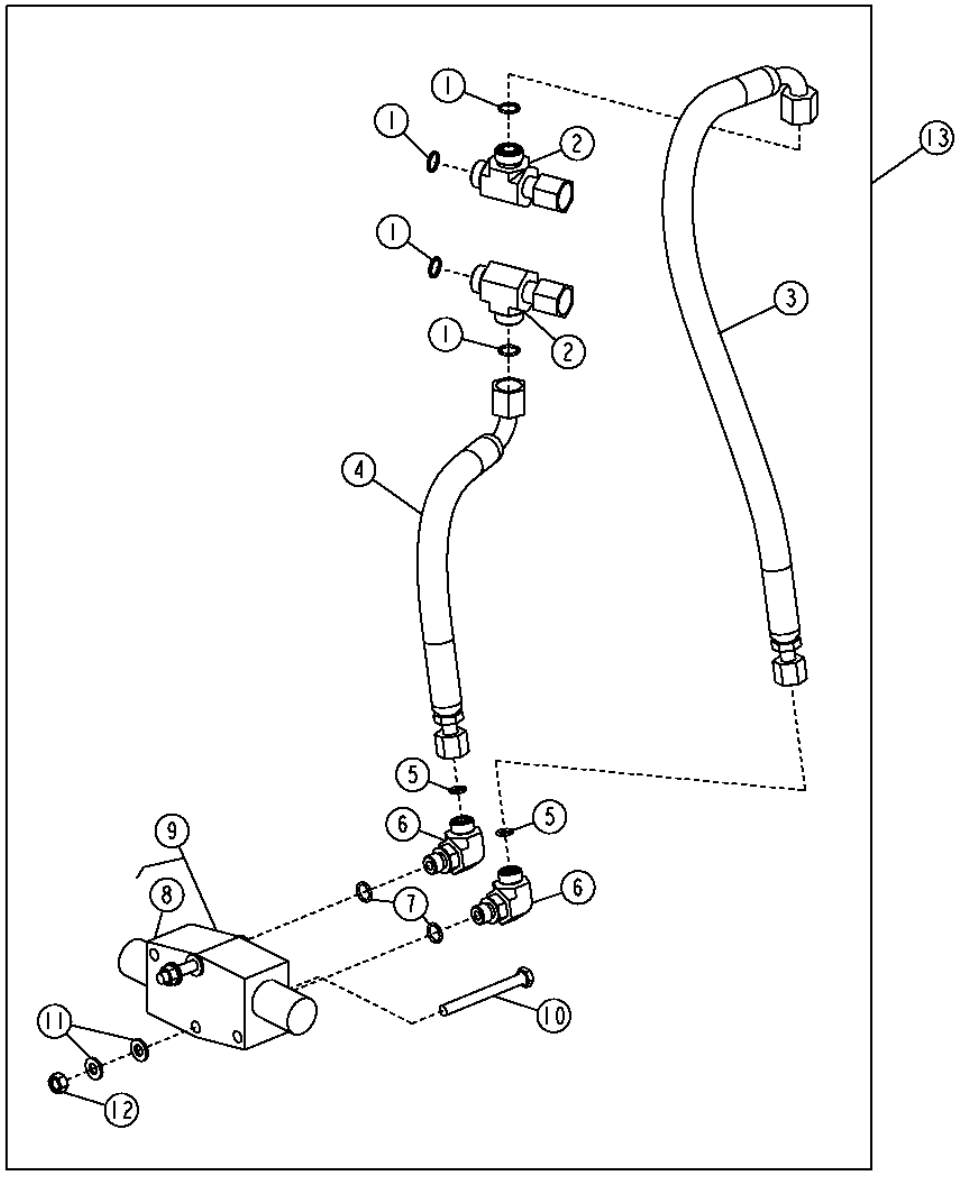

T201568

VALVULAS DE CONTROL Y RETENCION DE CARGA 3362

ACCU-SWING VALVE
SOUPAPE ACCU-SWING
VALVULA ACCU-SWING

POS.	*NO.PIEZA*	*DESCRIPCION*	*CANT*	*NUM. SERIE*	*NOTAS*
1	T77857	ANILLO TORICO	4		
2	38H1031	CONEXION EN T	2		
3	AT312919	MANGUERA HIDRAULICA	1		9/16" X 21-3/4" X 9/16"
4	AT312918	MANGUERA HIDRAULICA	1		9/16" X 15-1/4" X 9/16"
5	T77613	ANILLO TORICO	2		
6	38H1004	RACOR ACODADO	2		
7	R26448	ANILLO TORICO	2		
8	AT314127	JUEGO DE RETENES	1		
9	AT312944	VALVULA	1		
10	19M7663	TORNILLO	2		M8 X 70
11	24M7238	ARANDELA	4		8.700 X 17 X 2 MM
12	14M7273	TUERCA	2		M8
13	**AT312949**	**JUEGO**	**1**		**(WHOLE GOODS) (INCLUSIVE AT312918 Y AT312919)**

MEMORANDA
MEMORANDA
MEMORANDA

PILOT CONTROL MANIFOLD
COLLECTEUR DE COMMANDE PILOTE
COLECTOR DE CONTROL PILOTO

T198598 -UN-22MAR04

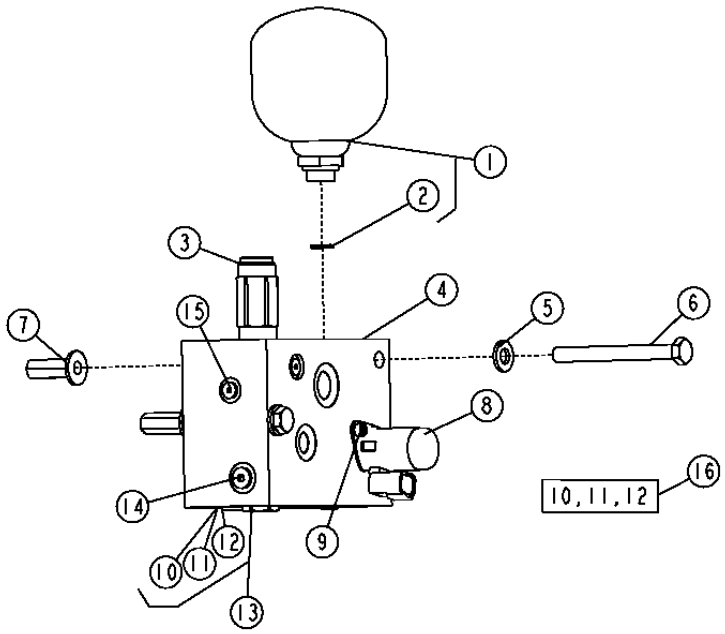

POS.	NO.PIEZA	DESCRIPCION	CANT	NUM. SERIE	NOTAS
1	AT195957	ACUMULADOR HIDRAULICO	1		
2	R26448	ANILLO TORICO	1		
3	AT332497	VALVULA PRESION HIDRAULICA	1		
	AT196943	JUEGO DE RETENES	1		
4	AT306550	VALVULA HIDR. REGUL. CAUDAL	1		(INCLUSIVE AT224570, AT332497, AT49216, KV25678, 0344046 Y (6) T105368)
5	24M7239	ARANDELA	2		
6	19M8093	TORNILLO	2		M10 X 100
7	T148410	TUERCA	2		M10
8	KV25678	ELECTROVALVULA	1		
9	0344046	TORNILLO	2		
10	.....	ANILLO REFORZADOR	1		
11	.....	ANILLO TORICO	1		
12	.....	ANILLO TORICO	1		
13	AT224570	VALVULA DE RETENCION	1		(MARCADO CV08)
14	AT49216	TAPON HERMETICO	1		(INCLUSIVE R26448)
15	T105368	TAPON HERMETICO	6		
16	AT300255	JUEGO DE RETENES	1		

PATTERN SELECTOR VALVE (PILOT CONTROL)
SOUPAPE DE SELECTION DE CONFIGURATION (COMMANDE PILOTE)
VALVULA SELECTORA DE PATRON (CONTROL PILOTO)

TX1017075 -UN-23DEC06

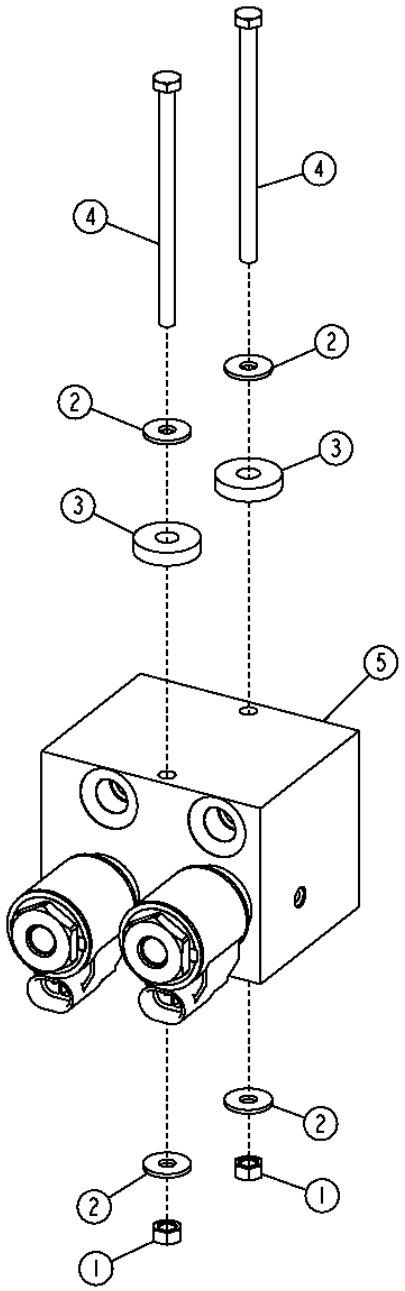

TX1017075

PATTERN SELECTOR VALVE (PILOT CONTROL)
SOUPAPE DE SELECTION DE CONFIGURATION (COMMANDE PILOTE)
VALVULA SELECTORA DE PATRON (CONTROL PILOTO)

POS.	*NO.PIEZA*	*DESCRIPCION*	*CANT*	*NUM. SERIE*	*NOTAS*
1	14M7272	TUERCA	2		M6
2	24M7139	ARANDELA	4		
3	24H1621	ARANDELA	2		
4	19M9090	TORNILLO	6		
5	AT199065	VALVULA HIDR. REGUL. CAUDAL	1		
	AT333807	BOBINA DE ELECTROVALVULA	2		
	AT195922	VALVULA DE MANDO ACC. HIDR.	2		

PILOT CONTROLLER VALVE (LEFT HAND)
VANNE DE COMMANDE PILOTE (GAUCHE)
VALVULA DE PALANCA DE CONTROL PILOTO (IZQUIERDO)

T188654 -UN-18MAR03

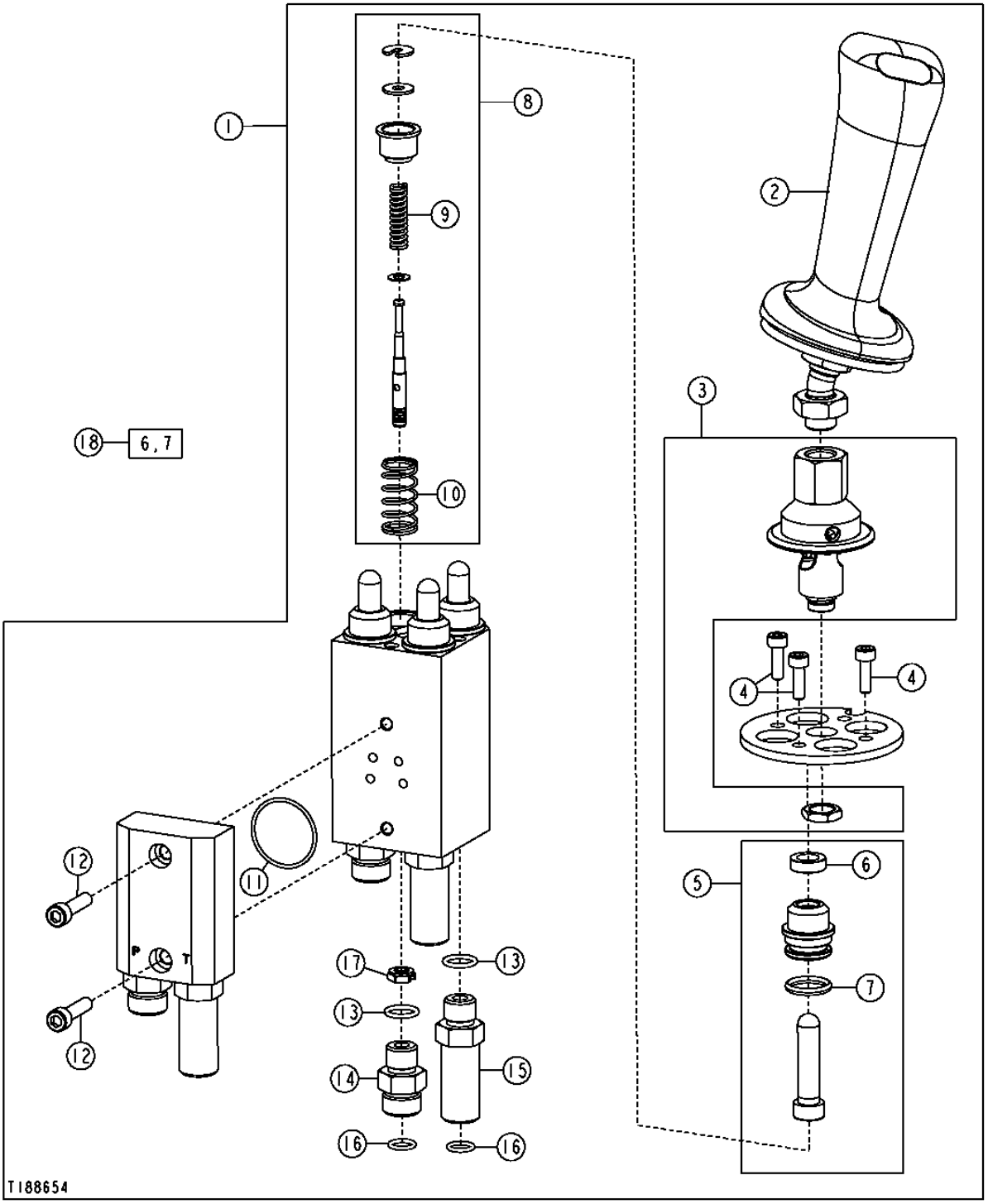

VALVULAS DE CONTROL Y RETENCION DE CARGA 3362

PILOT CONTROLLER VALVE (LEFT HAND)
VANNE DE COMMANDE PILOTE (GAUCHE)
VALVULA DE PALANCA DE CONTROL PILOTO (IZQUIERDO)

POS.	*NO.PIEZA*	*DESCRIPCION*	*CANT*	*NUM. SERIE*	*NOTAS*
1	AT303890	VALVULA DE CONTROL HIDRAUL.	1		(LH)
	T190825	ENVOLTURA	1		(NO SE ILUSTRA)
2	AT198768	MANGO	1		
3	AT198773	JUEGO	1		
4	T190824	TORNILLO	3		
5	AT198770	JUEGO	4		
6	.....	RETEN	4		
7	.....	ANILLO TORICO	4		
8	AT307187	VALVULA DE CARRETE	4		
9	.....	MUELLE	4		
10	.....	MUELLE	4		
11	T190819	ANILLO TORICO	1		
12	T190820	TORNILLO	2		
13	R26448	ANILLO TORICO	6		
14	38H1160	RACOR ADAPTADOR	3		
15	38H1212	RACOR ADAPTADOR	3		
16	T77613	ANILLO TORICO	6		
17	T200956	OBTURADOR	1		(SOLAMENTE USADO EN LA LUMBRERA 4, FUNCION DE BAJADA DE AGUILON)
18	AT198771	JUEGO	4		

PILOT CONTROLLER VALVE (RIGHT HAND)
VANNE DE COMMANDE PILOTE (DROIT)
VALVULA DE PALANCA DE CONTROL PILOTO (DERECHO)

T188655 -UN-18MAR03

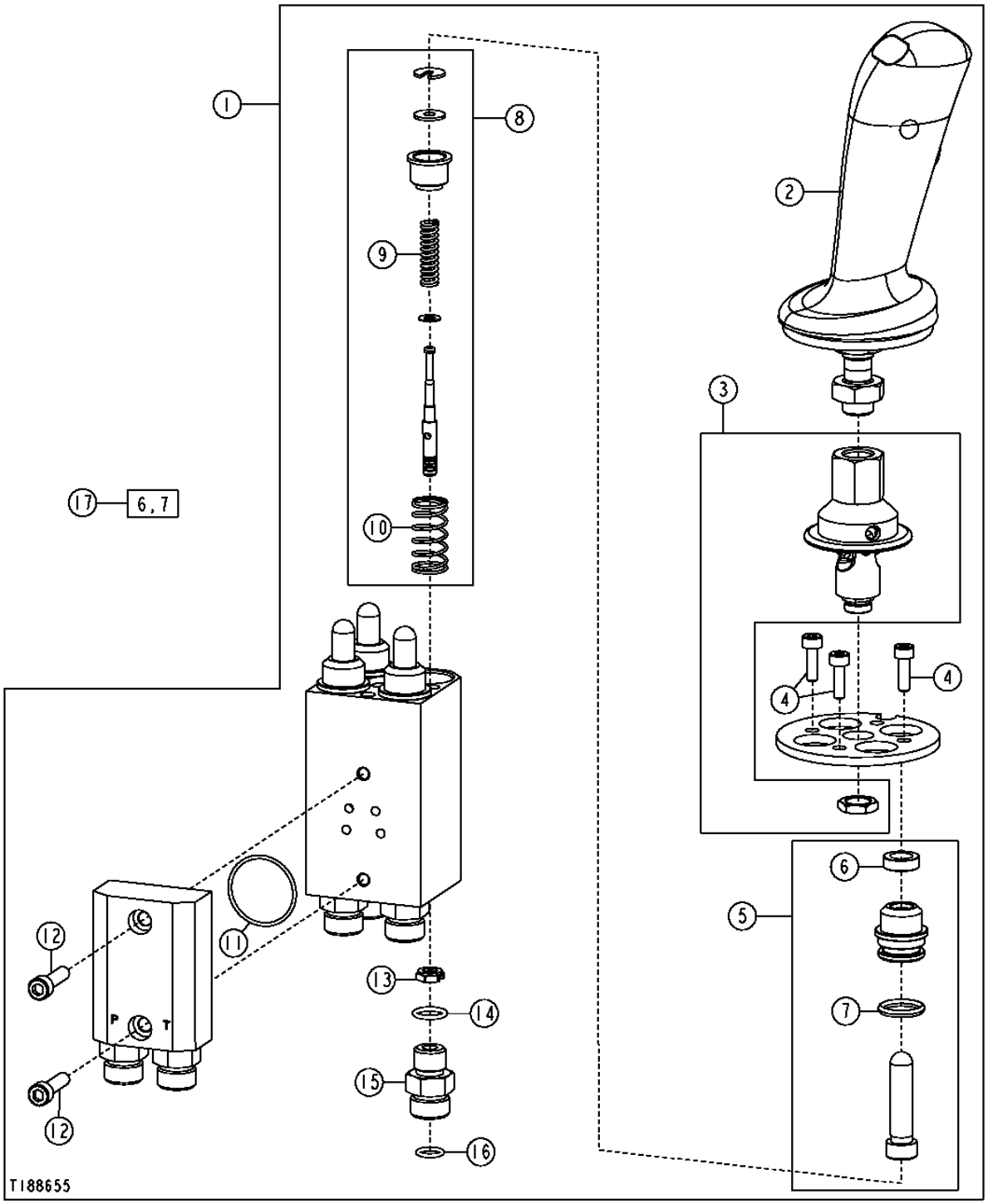

VALVULAS DE CONTROL Y RETENCION DE CARGA 3362

PILOT CONTROLLER VALVE (RIGHT HAND)
VANNE DE COMMANDE PILOTE (DROIT)
VALVULA DE PALANCA DE CONTROL PILOTO (DERECHO)

POS.	*NO.PIEZA*	*DESCRIPCION*	*CANT*	*NUM. SERIE*	*NOTAS*
1	AT303891	VALVULA DE CONTROL HIDRAUL.	1		(RH)
	T190825	ENVOLTURA	1		(NO SE ILUSTRA)
2	AT198774	MANGO	1		
3	AT198773	JUEGO	1		
4	T190824	TORNILLO	3		
5	AT198770	JUEGO	4		
6	.....	RETEN	4		
7	.....	ANILLO TORICO	4		
8	AT307187	VALVULA DE CARRETE	4		
9	.....	MUELLE	4		
10	.....	MUELLE	4		
11	T190819	ANILLO TORICO	1		
12	T190820	TORNILLO	2		
13	T200956	OBTURADOR	1		(SOLAMENTE USADO EN LA LUMBRERA 2, FUNCION DE EMPUJE HACIA AFUERA)
14	R26448	ANILLO TORICO	6		
15	38H1160	RACOR ADAPTADOR	6		
16	T77613	ANILLO TORICO	6		
17	AT198771	JUEGO	4		

PILOT CONTROL HANDLE BUTTON FUNCTION KIT
KIT DE FONCTION DE BOUTON DE POIGNEE DE COMMANDE PILOTE
JUEGO DE FUNCION DE BOTON DE PALANCA DE CONTROL PILOTO

T202931 -UN-30SEP04

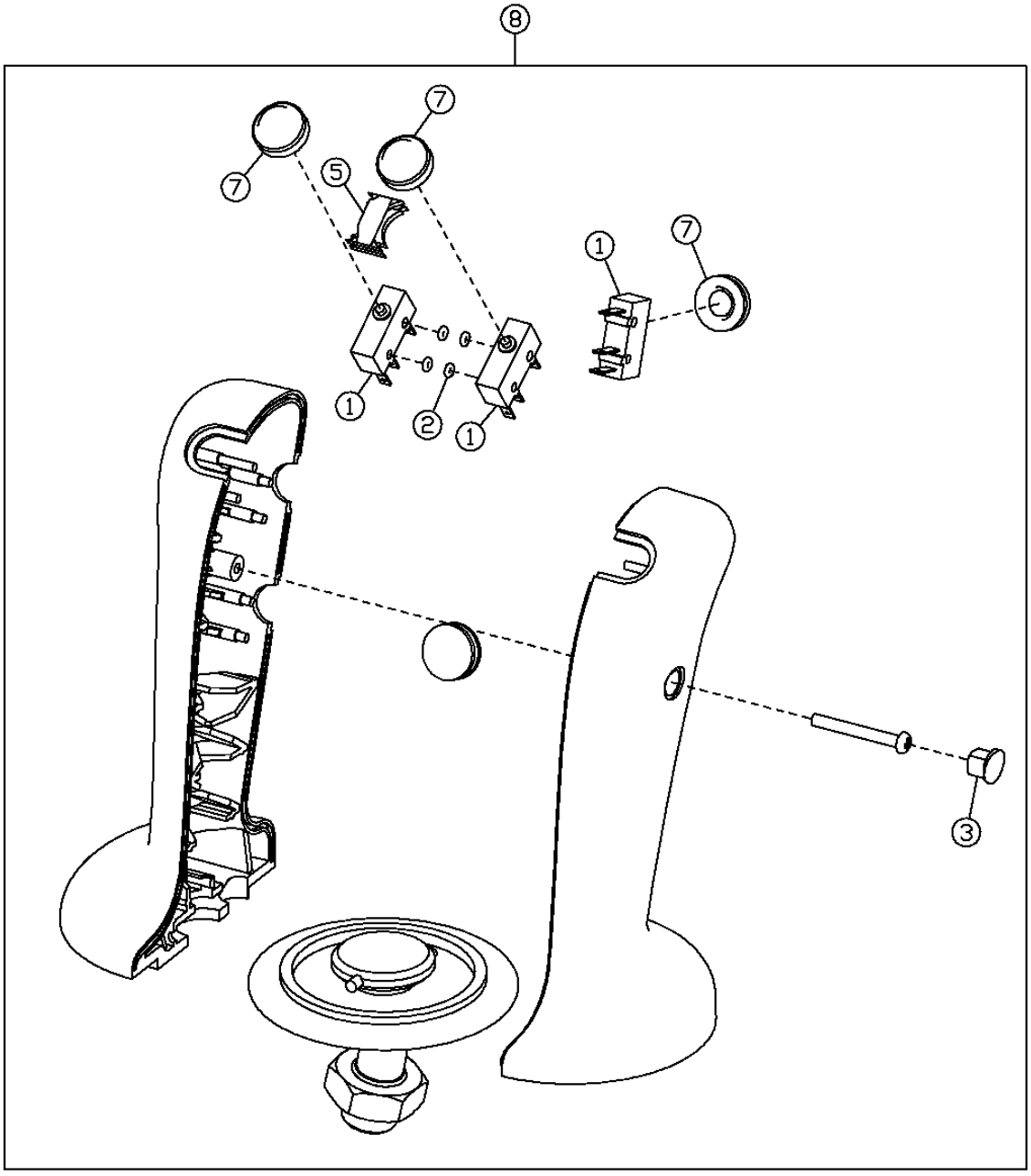

T202931

PILOT CONTROL HANDLE BUTTON FUNCTION KIT
KIT DE FONCTION DE BOUTON DE POIGNEE DE COMMANDE PILOTE
JUEGO DE FUNCION DE BOTON DE PALANCA DE CONTROL PILOTO

POS.	*NO.PIEZA*	*DESCRIPCION*	*CANT*	*NUM. SERIE*	*NOTAS*
1	.....	INTERRUPTOR	4		
2	.....	ANILLO TORICO	4		
3	.....	TAPON	1		
5	.....	ESPACIADOR	1		
6	.....	GRUPO DE CABLES	1		NO SE ILUSTRA
7	.....	PULSADOR	4		
8	AT314668	JUEGO	1		

BOOM SECTION, PILOT
SECTION DE FLECHE, SOUPAPE PILOTE
SECCION DE AGUILON, PILOTO

T188687 -UN-19MAR03

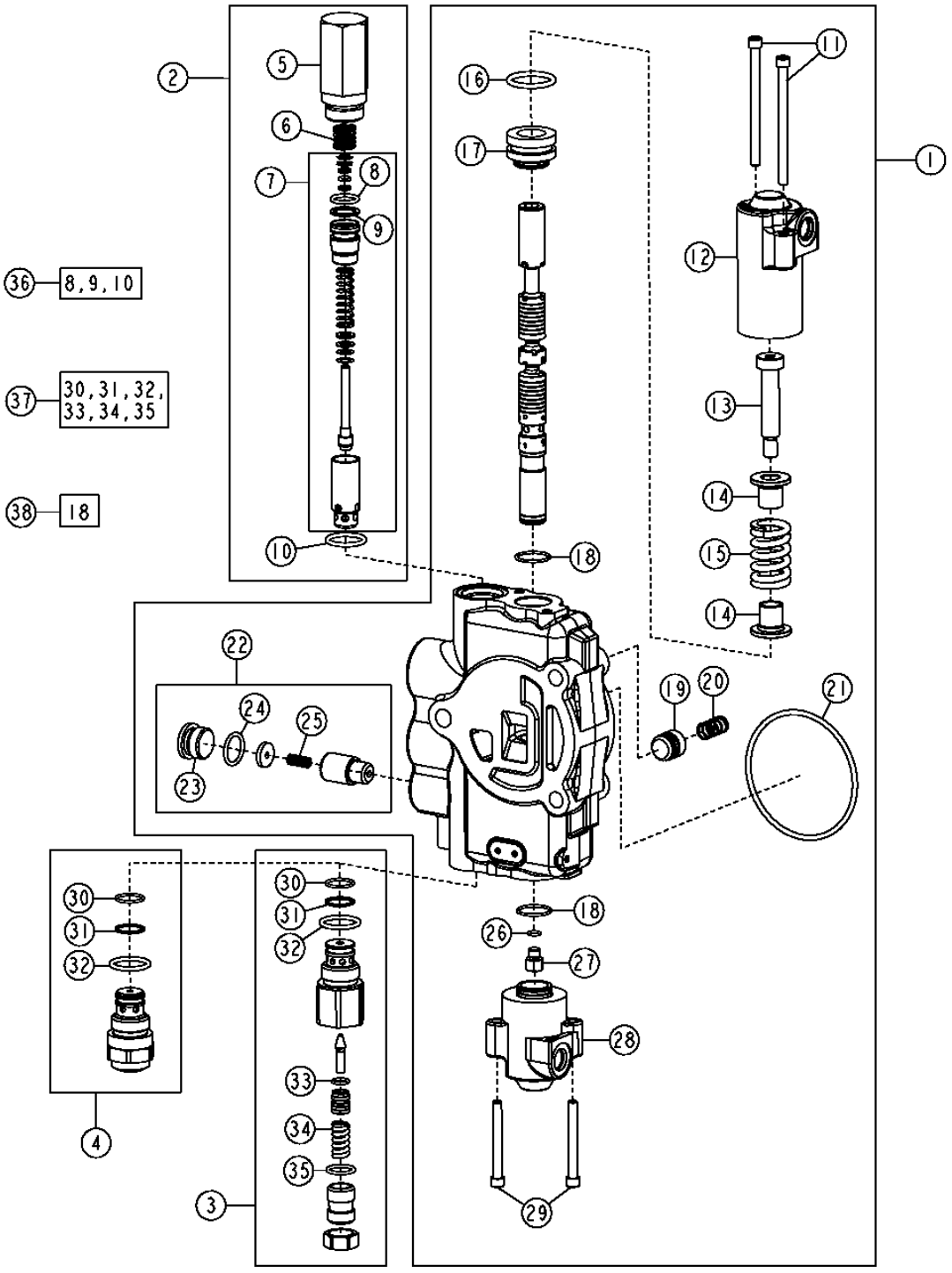

BOOM SECTION, PILOT
SECTION DE FLECHE, SOUPAPE PILOTE
SECCION DE AGUILON, PILOTO

POS.	NO.PIEZA	DESCRIPCION	CANT	NUM. SERIE	NOTAS
1	AT300827	VALVULA	1		
2	AT171403	VALVULA DESCARGA DE PRESION	1		(2150 PSI)
3	AT301447	VALVULA DESCARGA DE PRESION	1		(5500 PSI) (SIN FUNCION ANTICAVITACION)
4	AT301487	VALVULA DESCARGA DE PRESION	1		(5500 PSI) (ANTICAVITACION)
5	T118866	CARCASA	1		
6	T118867	MUELLE	1		
7	AT178363	VALVULA DESCARGA DE PRESION	1		
8	.....	ANILLO TORICO	1		
9	.....	ANILLO REFORZADOR	1		
10	T118681	ANILLO TORICO	1		
11	T191335	TORNILLO	2		
12	T201072	TAPA	1		
13	790107100	TORNILLO	1		
14	T201306	RETENEDOR	2		
15	T201071	MUELLE DE COMPRESION	1		
16	T191346	ANILLO TORICO	1		
17	790106800	RETENEDOR	1		
18	T213059	ANILLO TORICO	2		
19	T81538	CONO DE VALVULA	1		
20	T81539	MUELLE	1		
21	T118685	ANILLO TORICO	1		
22	AT178371	JUEGO DE RETENES	1		(CAIDA)
23	T201424	TAPON	1		
24	R26906	ANILLO TORICO	1		
25	R111238	MUELLE DE COMPRESION	1		
26	R30903	ANILLO TORICO	1		
27	T191336	TAPON	1		
28	T201069	TAPA	1		
29	T191334	TORNILLO	2		
30	T107887	ANILLO TORICO	2		
31	.....	ANILLO REFORZADOR	2		
32	T118681	ANILLO TORICO	2		
33	R63548	ANILLO TORICO	1		
34	.....	MUELLE	1		
35	.....	ANILLO TORICO	1		
36	AT314538	JUEGO DE RETENES	1		23.3 MM (7/8 IN) VALVULA DE ALIVIO
	AT314539	JUEGO DE RETENES	1		27.0 MM (1-1/16 IN) VALVULA DE ALIVIO
37	AT300801	JUEGO DE RETENES	1		(SELLO Y RESORTE)
38	AT280406	JUEGO DE RETENES	1		(CARRETE)

BUCKET SECTION, PILOT
SECTION DE BENNE, SOUPAPE PILOTE
SECCION DE CUCHARON, PILOTO

TX1014371 -UN-20NOV06

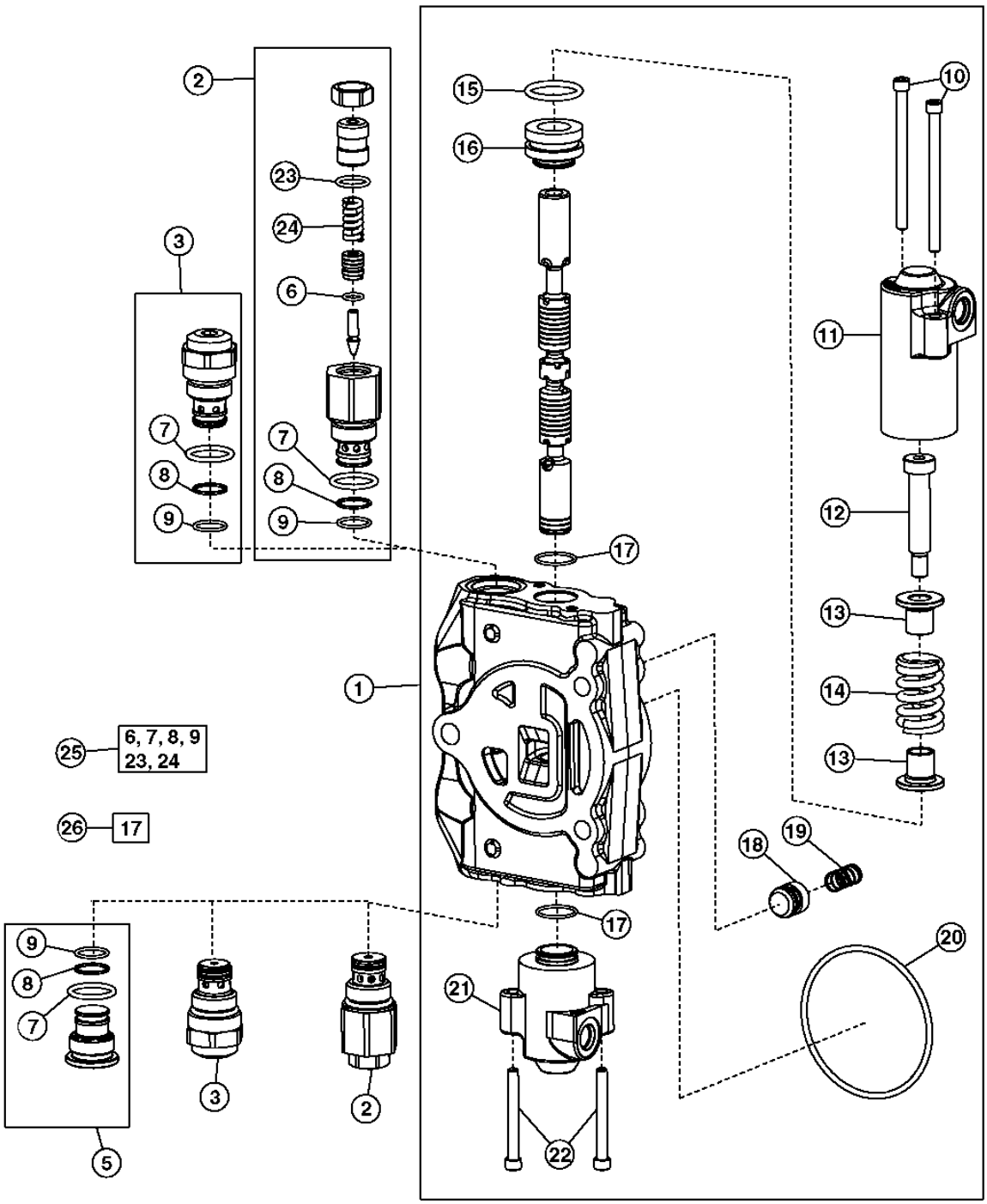

TX1014371

BUCKET SECTION, PILOT
SECTION DE BENNE, SOUPAPE PILOTE
SECCION DE CUCHARON, PILOTO

POS.	*NO.PIEZA*	*DESCRIPCION*	*CANT*	*NUM. SERIE*	*NOTAS*
1	AT300825	VALVULA	1		
2	AT301526	VALVULA DESCARGA DE PRESION	2		(A) (LUMBRERA 27.0 MM (1-1/16")) (4600 PSI) (6, 7 FUNCION)
	AT301526	VALVULA DESCARGA DE PRESION	1		(A) (LUMBRERA 27.0 MM (1-1/16")) (4, 5 FUNCION) (4600 PSI)
3	AT301527	VALVULA DESCARGA DE PRESION	2		(B) (LUMBRERA 27.0 MM (1-1/16")) (4600 PSI) (6, 7 FUNCION)
	AT301527	VALVULA DESCARGA DE PRESION	1		(B) (LUMBRERA 27.0 MM (1-1/16")) (4, 5 FUNCION) (4600 PSI)
5	AT307332	TAPON	2		(4, 5 FUNCION)
6	R63548	ANILLO TORICO	2		
7	T118681	ANILLO TORICO	4		
8	.....	ANILLO REFORZADOR	4		
9	T107887	ANILLO TORICO	4		
10	T191335	TORNILLO	2		
11	T201072	TAPA	1		
12	790107100	TORNILLO	1		
13	T201306	RETENEDOR	2		
14	T201071	MUELLE DE COMPRESION	1		
15	T191346	ANILLO TORICO	1		
16	790106800	RETENEDOR	1		
17	.....	ANILLO TORICO	2		
18	T81538	CONO DE VALVULA	1		
19	T81539	MUELLE	1		
20	T118685	ANILLO TORICO	1		
21	T201069	TAPA	1		
22	T191334	TORNILLO	2		
23	.....	ANILLO TORICO	2		
24	.....	MUELLE	2		
25	AT300801	JUEGO DE RETENES	1		(SELLO Y RESORTE)
26	AT280406	JUEGO DE RETENES	1		(CARRETE)

(A) NOT ANTI-CAVITATION
(A) NON ANTI-CAVITATION
(A) SIN FUNCION ANTICAVITACION

(B) ANTI-CAVITATION
(B) ANTI-CAVITATION
(B) ANTICAVITACION

VALVULAS DE CONTROL Y RETENCION DE CARGA 3362

BACKHOE VALVE, CROWD SECTION, PILOT
SECTION DE CAVAGE, SOUPAPE PILOTE
SECCION DE EMPUJE, PILOTO

TX1014372 -UN-20NOV06

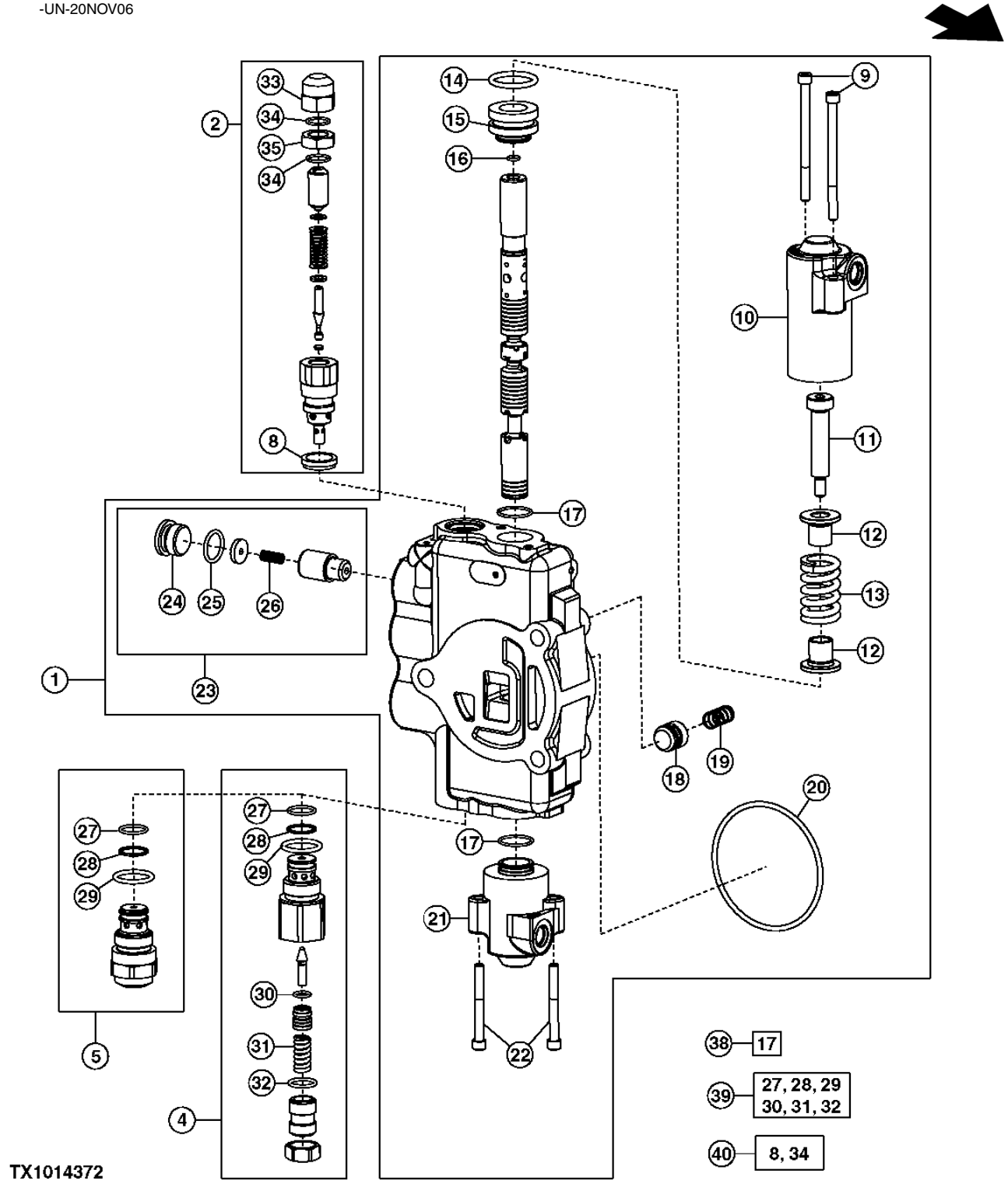

VALVULAS DE CONTROL Y RETENCION DE CARGA 3362

BACKHOE VALVE, CROWD SECTION, PILOT
SECTION DE CAVAGE, SOUPAPE PILOTE
SECCION DE EMPUJE, PILOTO

POS.	NO.PIEZA	DESCRIPCION	CANT	NUM. SERIE	NOTAS
1	AT302103	VALVULA	1		(4 FUNCION)
	AT300828	VALVULA	1		(5, 6, 7 FUNCION)
2	AT171404	VALVULA DESCARGA DE PRESION	1		(4750 PSI) (LUMBRERA 22.23 MM (7/8")) (SIN FUNCION ANTICAVITACION)
4	AT303954	VALVULA DESCARGA DE PRESION	1		(3800 PSI) (LUMBRERA 27.0 MM (1-1/16")) (SIN FUNCION ANTICAVITACION)
5	AT301751	VALVULA DESCARGA DE PRESION	1		(3800 PSI) (LUMBRERA 27.0 MM (1-1/16")) (ANTICAVITACION)
8	T183756	RETEN	2		
9	T191335	TORNILLO	2		
10	T201072	TAPA	1		
11	T191337	TORNILLO	1		
12	T201306	RETENEDOR	2		
13	T201071	MUELLE DE COMPRESION	1		(4 FUNCION)
	T201071	MUELLE DE COMPRESION	1		(5, 6, 7 FUNCION)
14	T191346	ANILLO TORICO	1		
15	790106800	RETENEDOR	1		
16	R30903	ANILLO TORICO	1		
17	.....	ANILLO TORICO	2		
18	T152406	CONO DE VALVULA	1		(4 FUNCION)
	T81538	CONO DE VALVULA	1		(5, 6, 7 FUNCION)
19	T152407	MUELLE DE COMPRESION	1		(4 FUNCION)
	T81539	MUELLE	1		(5, 6, 7 FUNCION)
20	T118685	ANILLO TORICO	1		
21	T201069	TAPA	1		
22	T191334	TORNILLO	2		
23	AT178371	JUEGO DE RETENES	1		(CAIDA)
24	T201424	TAPON	1		
25	R26906	ANILLO TORICO	1		
26	R111238	MUELLE DE COMPRESION	1		
27	T107887	ANILLO TORICO	2		
28	.....	ANILLO REFORZADOR	2		
29	T118681	ANILLO TORICO	2		
30	R63548	ANILLO TORICO	1		
31	.....	MUELLE	1		
32	.....	ANILLO TORICO	1		
33	T67425	TUERCA	1		
34	.....	ANILLO TORICO	2		
35	T67424	TUERCA	1		
38	AT280406	JUEGO DE RETENES	1		
39	AT300801	JUEGO DE RETENES	1		(UTILIZAR CON AT303954)
40	AT314538	JUEGO DE RETENES	1		22.3 MM (7/8 INCH) VALVULA DE ALIVIO
	AT314539	JUEGO DE RETENES	1		27.0 MM (1-1/16 INCH) VALVULA DE ALIVIO

SWING SECTION, PILOT
SECTION DE PIVOTEMENT, SOUPAPE PILOTE
SECCION DE GIRO, PILOTO

T188872 -UN-22MAR03

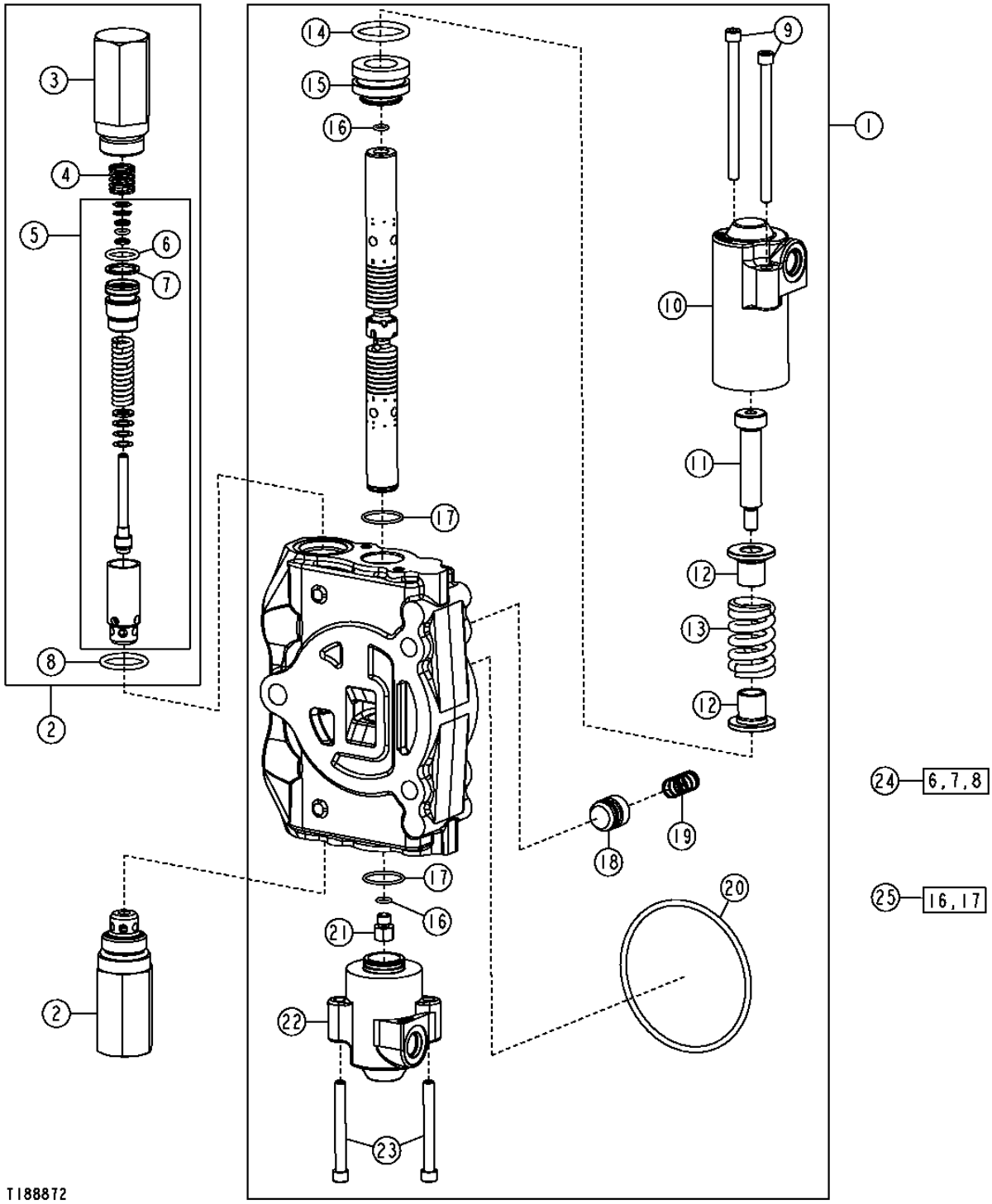

VALVULAS DE CONTROL Y RETENCION DE CARGA 3362

SWING SECTION, PILOT
SECTION DE PIVOTEMENT, SOUPAPE PILOTE
SECCION DE GIRO, PILOTO

POS.	*NO.PIEZA*	*DESCRIPCION*	*CANT*	*NUM. SERIE*	*NOTAS*
1	AT301763	VALVULA	1		4, 5, 6 FUNCION (CON CONTROL CAUDAL AUXILIAR)
	AT300805	VALVULA	1		6, 7 FUNCION (CON AUXILIAR MANUAL)
2	.....	VALVULA DE RETENCION	2		(3800 PSI) (PEDIMOS AT178362, T118866, T118867 Y T118681)
3	T118866	CARCASA	2		
4	T118867	MUELLE	2		
5	AT178362	JUEGO DE RETENES	2		(VALVULA DE ALIVIO)
6	.....	ANILLO TORICO	2		
7	.....	ANILLO REFORZADOR	2		
8	T118681	ANILLO TORICO	2		
9	T191335	TORNILLO	2		
10	T201072	TAPA	1		
11	T191337	TORNILLO	1		
12	T201306	RETENEDOR	2		
13	T201071	MUELLE DE COMPRESION	1		4, 5, 6 FUNCION (CON CONTROL CAUDAL AUXILIAR)
	T201071	MUELLE	1		6 FUNCION (CON AUXILIAR MANUAL) Y 7 FUNCION
14	T191346	ANILLO TORICO	1		
15	790106800	RETENEDOR	1		
16	R30903	ANILLO TORICO	2		
17	T213059	ANILLO TORICO	2		
18	T81538	CONO DE VALVULA	1		
19	T81539	MUELLE	1		
20	T118685	ANILLO TORICO	1		
21	T191336	TAPON	1		
22	T201069	TAPA	1		
23	T191334	TORNILLO	2		
24	AT314538	JUEGO DE RETENES	1		22.30 MM (7/8") VALVULA DE ALIVIO
	AT314539	JUEGO DE RETENES	1		27.0 MM (1-1/16") VALVULA DE ALIVIO
25	AT280406	JUEGO DE RETENES	1		CARRETE

PILOT CONTROL HYDRAULICS WITH SELECTOR VALVE
CIRCUIT HYDRAULIQUE DE COMMANDE PILOTE AVEC LE CLAPET SELECTEUR
SISTEMA HIDRAULICO DE CONTROL PILOTO CON LA VALVULA DE SELECTOR

TX1017162 -UN-03JAN07

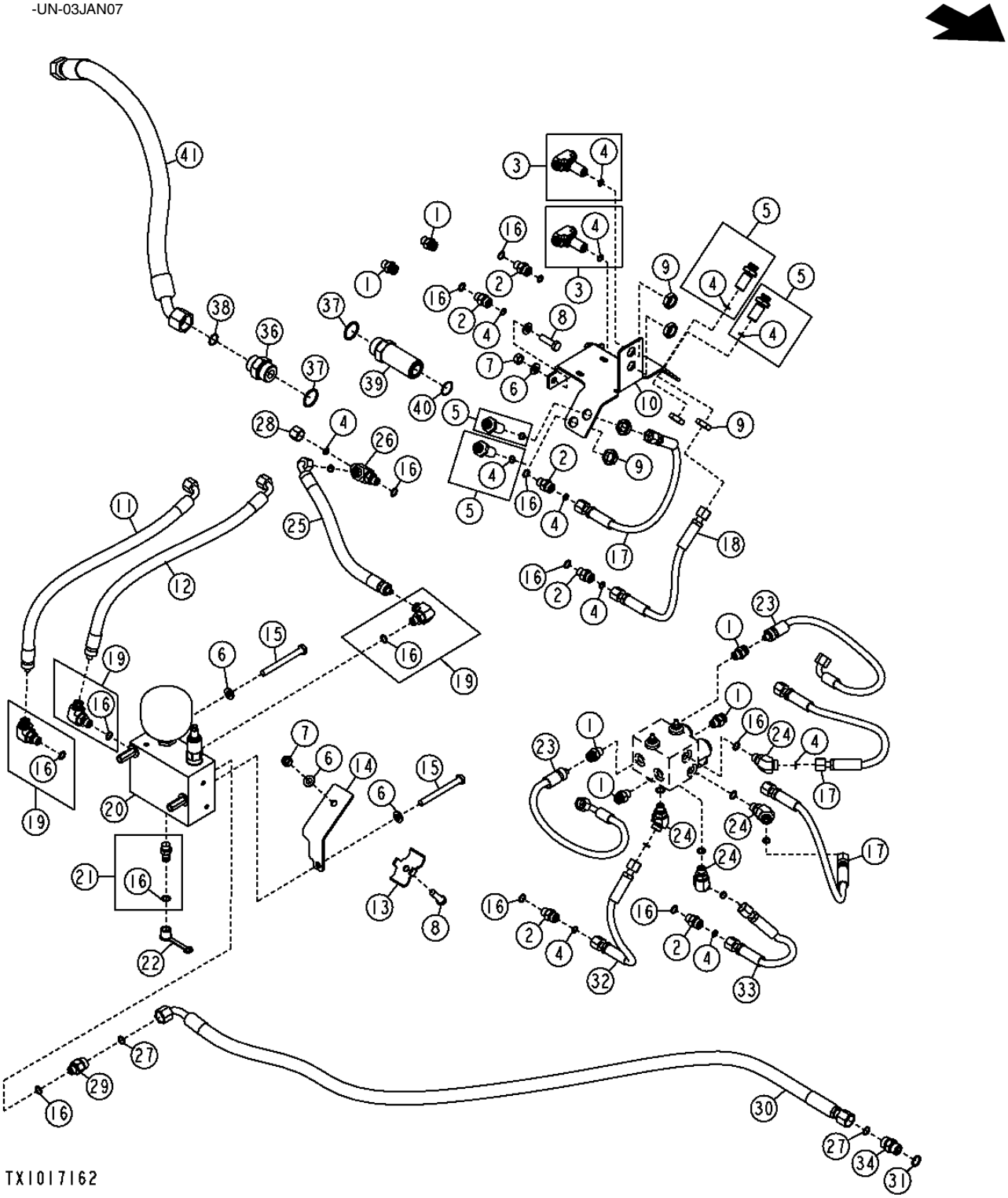

PILOT CONTROL HYDRAULICS WITH SELECTOR VALVE
CIRCUIT HYDRAULIQUE DE COMMANDE PILOTE AVEC LE CLAPET SELECTEUR
SISTEMA HIDRAULICO DE CONTROL PILOTO CON LA VALVULA DE SELECTOR

POS.	*NO.PIEZA*	*DESCRIPCION*	*CANT*	*NUM. SERIE*	*NOTAS*
1	AT187666	RACOR ADAPTADOR	6		
2	38H1160	RACOR ADAPTADOR	6		
3	AT199496	CONEXION EN T	2		
4	T77613	ANILLO TORICO	5		
5	AT199495	CONEXION	4		
6	24M7239	ARANDELA	6		
7	14M7274	TUERCA	3		
8	19M7550	TORNILLO	3		
9	T81029	TUERCA	6		
10	T190311	SOPORTE	1		
11	AT197210	MANGUERA HIDR. - CONFECCION	1		(PEDIMOS ADEMAS 62H1042 Y T77613)
12	AT197211	MANGUERA HIDR. - CONFECCION	1		(PEDIMOS ADEMAS 62H1042 Y T77613)
13	T160548	ABRAZADERA	1		
14	T190993	SOPORTE	1		
15	19M8093	TORNILLO	2		M10 X 100
16	R26448	ANILLO TORICO	6		
17	AT197208	MANGUERA HIDR. - CONFECCION	3		
18	AT197209	MANGUERA HIDR. - CONFECCION	1		
19	AT187669	RACOR ADAPTADOR	2		
20	AT306550	VALVULA HIDR. REGUL. CAUDAL	1		(AT197769 NLA)
21	AH125760	ACOPLAMIENTO HIDR. RAPIDO	1		
22	R77175	TAPADERA	1		
23	AT280200	MANGUERA HIDR. - CONFECCION	2		(PEDIMOS ADEMAS 62H1042 Y T77613)
24	38H1045	RACOR ACODADO	4		
25	AT317350	MANGUERA HIDR. - CONFECCION	1		
26	38H1023	CONEXION EN T	1		
27	T77857	ANILLO TORICO	3		
28	38H1415	CONEXION	1		
29	38H1173	RACOR ADAPTADOR	1		
30	AT300742	MANGUERA HIDR. - CONFECCION	1		
31	R26375	ANILLO TORICO	2		
32	AT198417	MANGUERA HIDR. - CONFECCION	1		
33	AT198416	MANGUERA HIDR. - CONFECCION	1		
34	38H1161	RACOR ADAPTADOR	1		
35	AT193365	JUEGO	1		REPARACION DE STC (-06)
36	38H1164	RACOR ADAPTADOR	1		
37	R29936	ANILLO TORICO	2		
38	T76938	ANILLO TORICO	1		
39	38H1216	RACOR ADAPTADOR	1		
40	T76938	ANILLO TORICO	1		
41	AT343940	MANGUERA HIDR. - CONFECCION	1		

STABILIZER CYLINDER HYDRAULICS
FLEXIBLES HYDRAULIQUES DE VERIN DE STABILISATEUR
MANGUERAS HIDRAULICAS DE CILINDRO DE ESTABILIZADOR

T163469 -UN-06JAN03

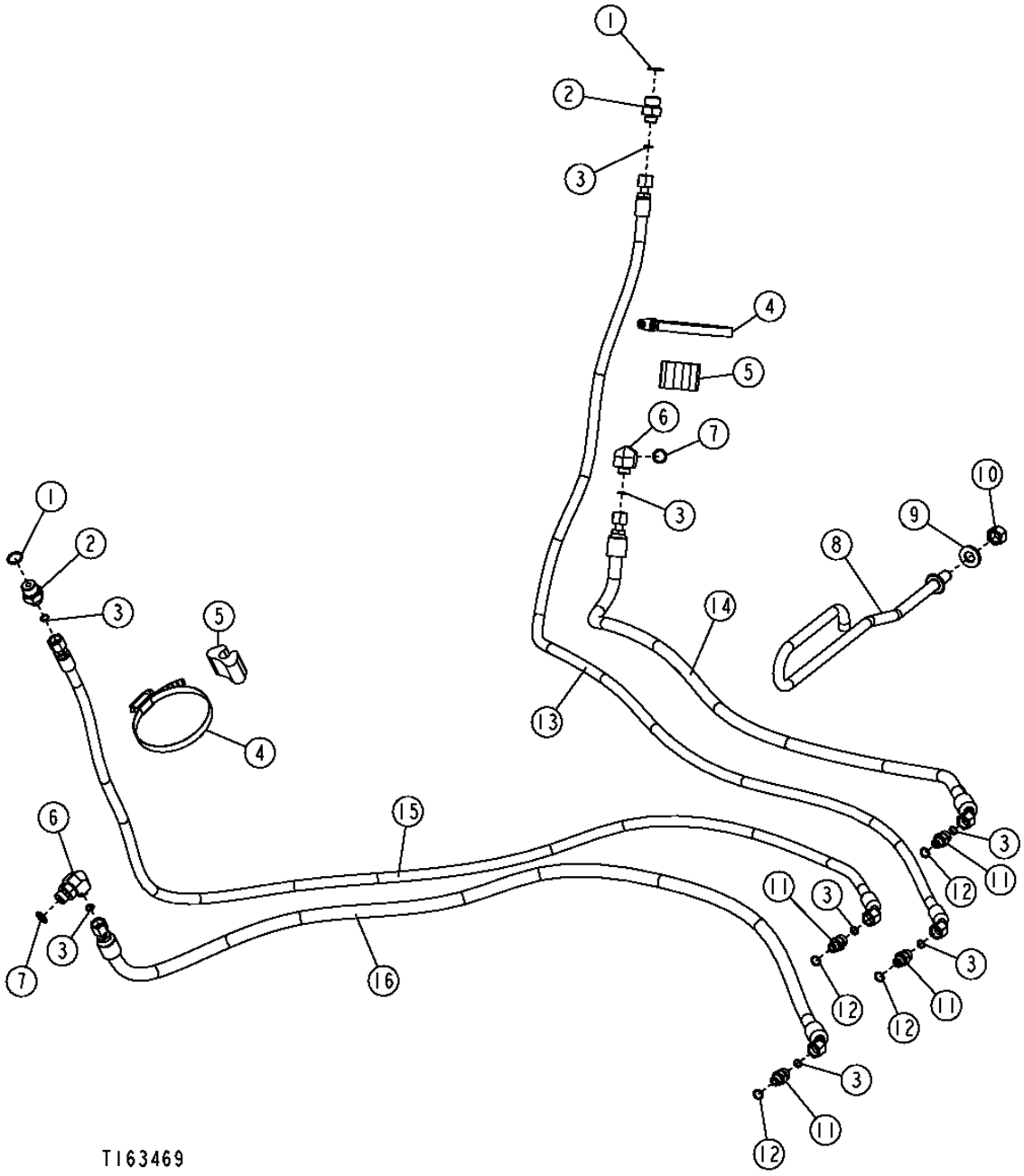

STABILIZER CYLINDER HYDRAULICS
FLEXIBLES HYDRAULIQUES DE VERIN DE STABILISATEUR
MANGUERAS HIDRAULICAS DE CILINDRO DE ESTABILIZADOR

POS.	*NO.PIEZA*	*DESCRIPCION*	*CANT*	*NUM. SERIE*	*NOTAS*
1	R26448	ANILLO TORICO	2		
2	38H1160	RACOR ADAPTADOR	2		
3	T77613	ANILLO TORICO	8		
4	C16054	ABRAZADERA	2		
5	T105774	GUIA	2		
6	38H1004	RACOR ACODADO	2		
7	R26448	ANILLO TORICO	2		
8	T200362	SOPORTE DE MANGUERA	1		
9	24M7241	ARANDELA	1		
10	14M7276	TUERCA	1		
11	38H1160	RACOR ADAPTADOR	4		
12	R26448	ANILLO TORICO	4		
13	AT197068	MANGUERA HIDR. - CONFECCION	1		
14	AT197067	MANGUERA HIDR. - CONFECCION	1		
15	AT196525	MANGUERA HIDR. - CONFECCION	1		
16	AT196526	MANGUERA HIDR. - CONFECCION	1		

BOOM CYLINDER, HYDRAULIC HOSES AND FITTINGS
CYLINDRE DE FLECHE, FLEXIBLES ET RACCORDS HYDRAULIQUES
CILINDRO DEL AGUILON, MANGUERAS HIDRAULICAS Y ADAPTADORES

TX1016340 -UN-20DEC06

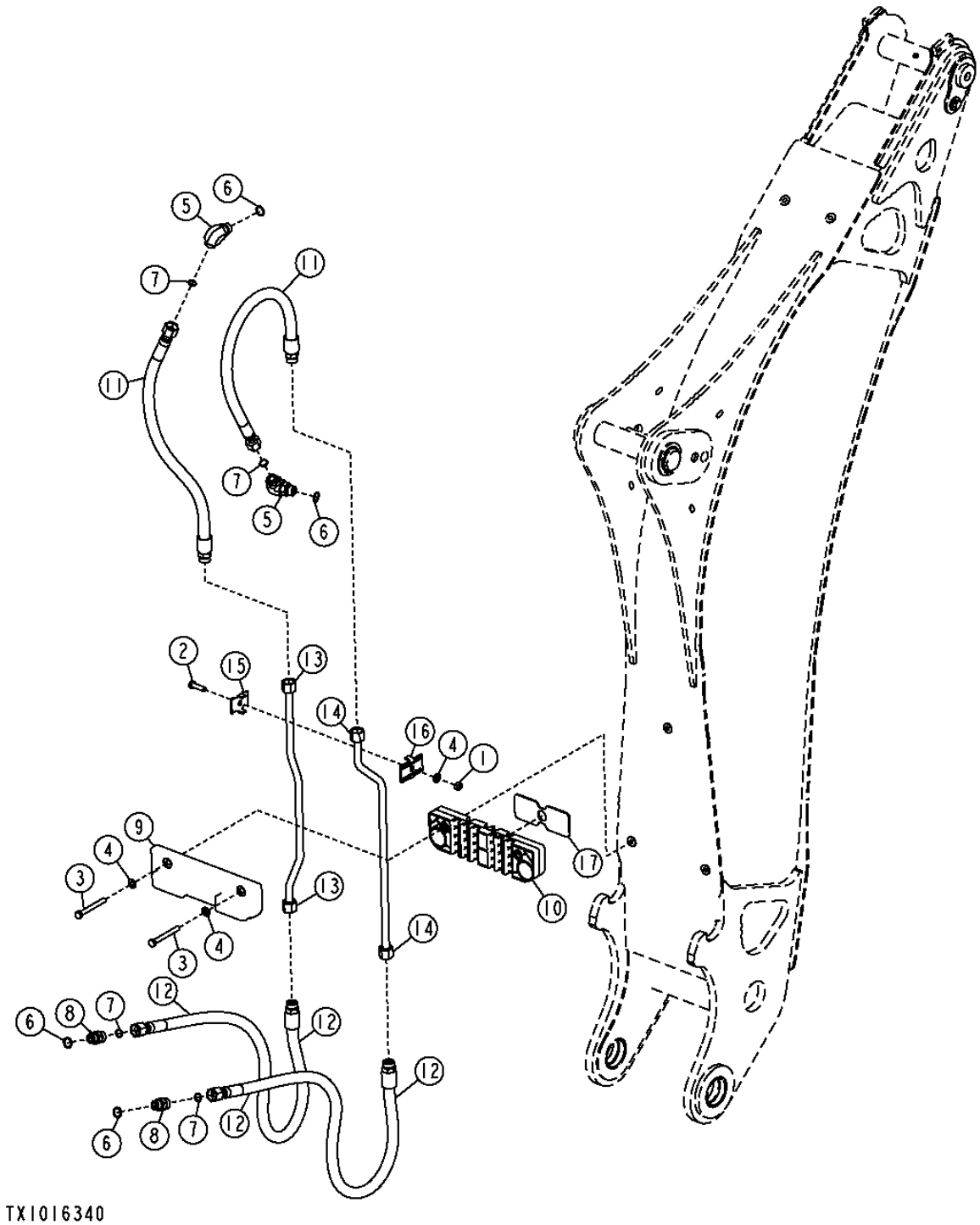

BOOM CYLINDER, HYDRAULIC HOSES AND FITTINGS
CYLINDRE DE FLECHE, FLEXIBLES ET RACCORDS HYDRAULIQUES
CILINDRO DEL AGUILON, MANGUERAS HIDRAULICAS Y ADAPTADORES

POS.	*NO.PIEZA*	*DESCRIPCION*	*CANT*	*NUM. SERIE*	*NOTAS*
1	14M7274	TUERCA	1		M10
2	19M7550	TORNILLO	1		M10 X 35
3	19M8183	TORNILLO	2		M10 X 90
4	24M7239	ARANDELA	3		10.700 X 21 X 2.500 MM
5	38H1006	RACOR ACODADO	2		
6	R26906	ANILLO TORICO	4		
7	T77932	ANILLO TORICO	8		
8	38H1162	RACOR ADAPTADOR	2		
9	AT175993	TOPE	1		
10	AT178025	ABRAZADERA	1		
11	AT179083	MANGUERA HIDR. - CONFECCION	2		1" X 33-1/2" X 1"
12	AT280343	MANGUERA HIDR. - CONFECCION	2		1" X 42-1/2" X 1"
13	AT325040	TUBERIA DE ACEITE	1		
14	AT325041	TUBERIA DE ACEITE	1		
15	T159954	ABRAZADERA	1		
16	T159956	ABRAZADERA	1		
17	T165740	AISLANTE	1		

BUCKET CYLINDER HYDRAULIC HOSES, LINES AND FITTINGS (STANDARD DIPPERSTICK)
CYLINDRE DE GODET, FLEXIBLES ET RACCORDS HYDRAULIQUES (BRAS STANDARD)
CILINDRO DE CUCHARON, MANGUERAS HIDRAULICAS Y ADAPTADORES (BRAZO ESTANDAR)

TX1016220 -UN-28DEC06

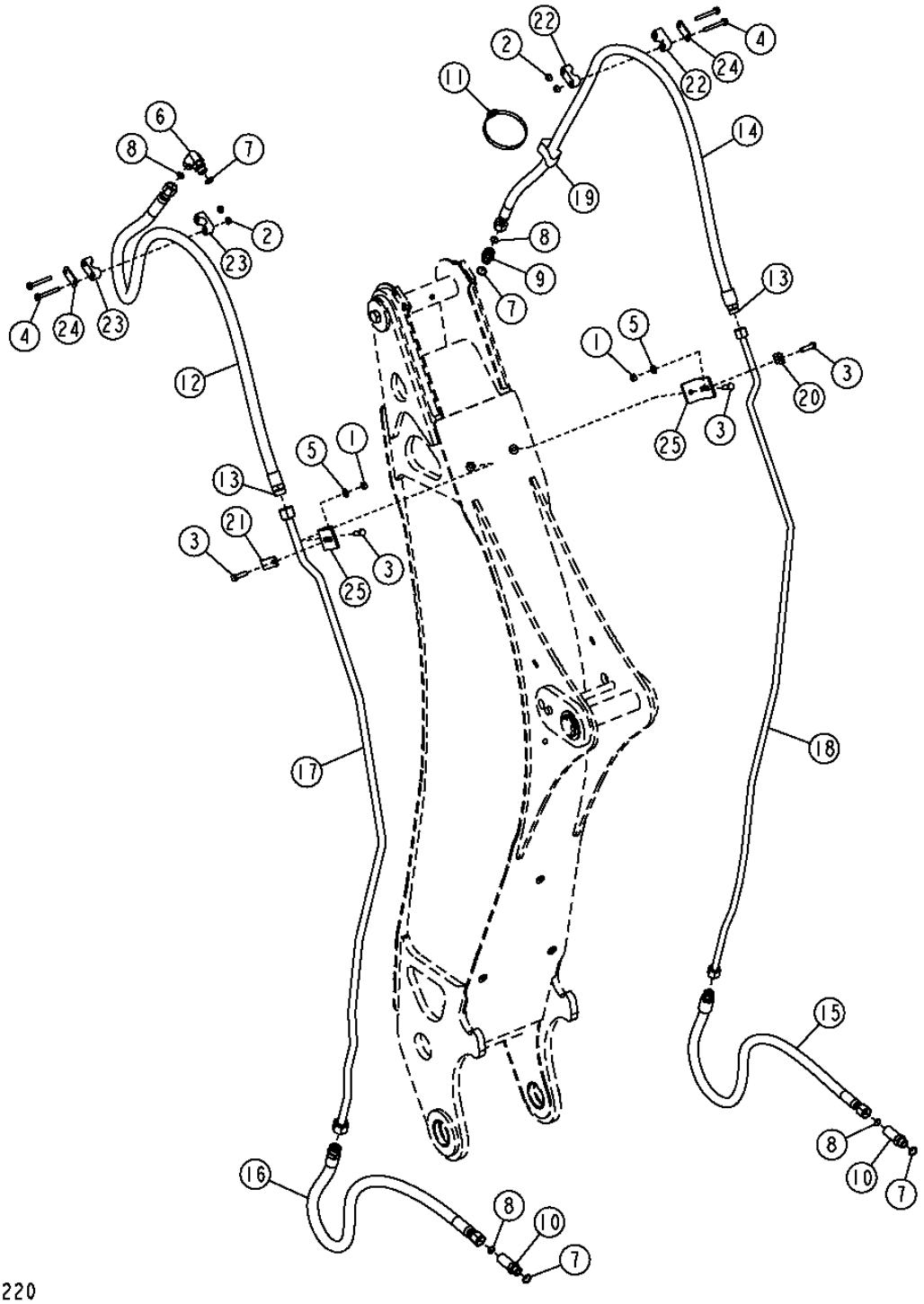

BUCKET CYLINDER HYDRAULIC HOSES, LINES AND FITTINGS (STANDARD DIPPERSTICK)
CYLINDRE DE GODET, FLEXIBLES ET RACCORDS HYDRAULIQUES (BRAS STANDARD)
CILINDRO DE CUCHARON, MANGUERAS HIDRAULICAS Y ADAPTADORES (BRAZO ESTANDAR)

POS.	*NO.PIEZA*	*DESCRIPCION*	*CANT*	*NUM. SERIE*	*NOTAS*
1	14M7274	TUERCA	2		M10
2	14M7298	TUERCA CON BRIDA	4		M8
3	19M7550	TORNILLO	4		M10 X 35
4	19M7802	TORNILLO	4		M8 X 65
5	24M7239	ARANDELA	2		10.700 X 21 X 2.500 MM
6	38H1006	RACOR ACODADO	1		
7	R26906	ANILLO TORICO	4		
8	T77932	ANILLO TORICO	4		
9	38H1162	RACOR ADAPTADOR	1		
10	38H1214	RACOR ADAPTADOR	2		
11	C16054	ABRAZADERA	1		
12	AT174393	MANGUERA HIDR. - CONFECCION	1		1" X 63" X 1-3/16"
13	T77858	ANILLO TORICO	2		
14	AT174394	MANGUERA HIDR. - CONFECCION	1		1" X 68-1/4" X 1"
15	AT280343	MANGUERA HIDR. - CONFECCION	1		1" X 42-1/2" X 1"
16	AT280344	MANGUERA HIDR. - CONFECCION	1		1" X 42-1/2" X 1-3/16"
17	AT325061	TUBO	1		
18	AT325062	TUBERIA DE ACEITE	1		
19	T105774	GUIA	1		
20	U12288	ABRAZADERA	1		
21	T160376	ABRAZADERA	1		
22	T162003	ABRAZADERA	2		
23	T162004	ABRAZADERA	2		
24	T162005	TIRA	2		
25	T202050	ANGULO	2		

CROWD CYLINDER HYDRAULIC HOSES AND FITTINGS
VERIN DE CAVAGE, FLEXIBLES ET RACCORDS HYDRAULIQUES
CILINDRO DE EMPUJE, MANGUERAS HIDRAULICAS Y ADAPTADORES

TX1016339 -UN-20DEC06

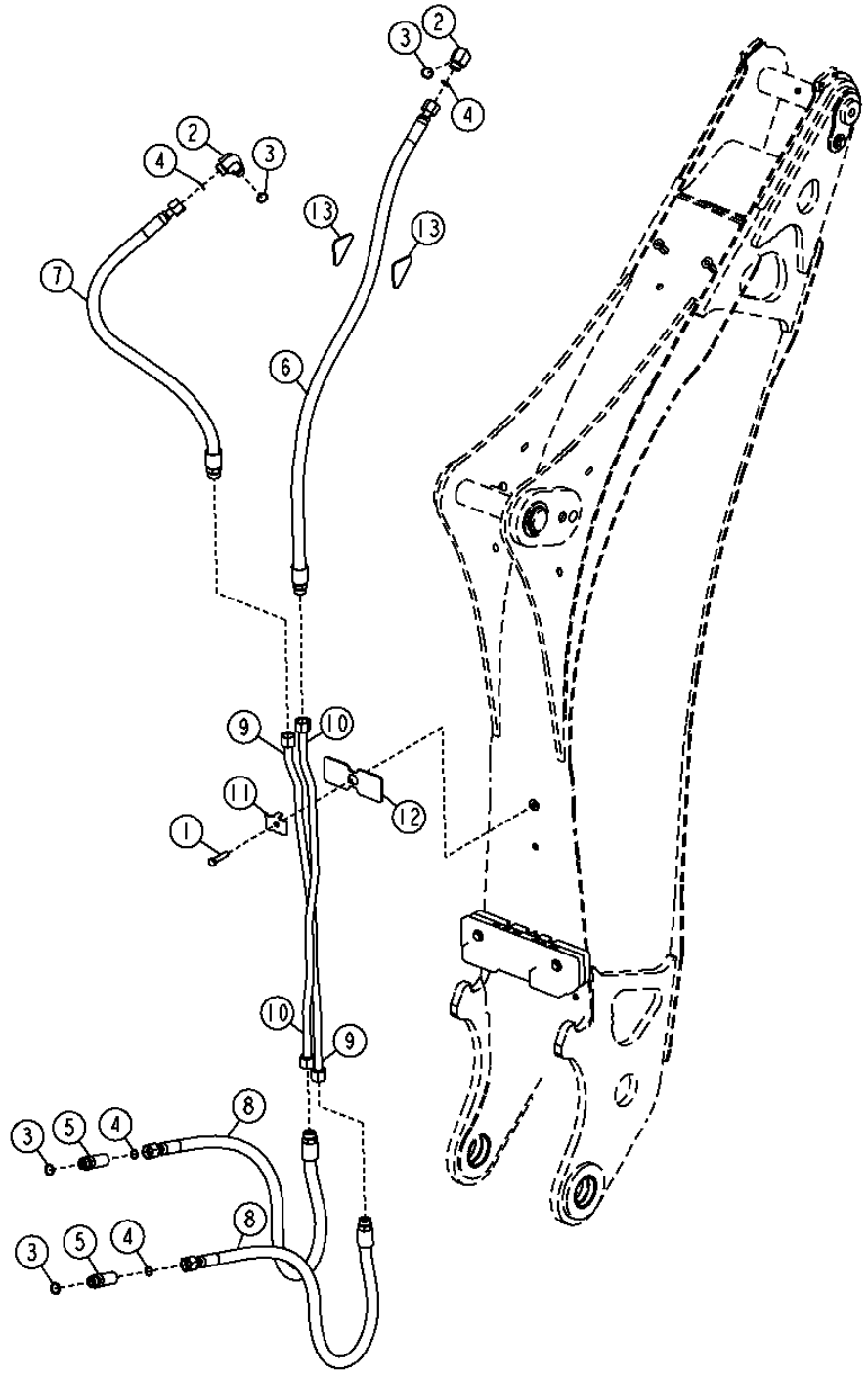

CROWD CYLINDER HYDRAULIC HOSES AND FITTINGS
VERIN DE CAVAGE, FLEXIBLES ET RACCORDS HYDRAULIQUES
CILINDRO DE EMPUJE, MANGUERAS HIDRAULICAS Y ADAPTADORES

POS.	*NO.PIEZA*	*DESCRIPCION*	*CANT*	*NUM. SERIE*	*NOTAS*
1	19M7274	TORNILLO	1		M8 X 70
2	38H1006	RACOR ACODADO	2		
3	R26906	ANILLO TORICO	4		
4	T77932	ANILLO TORICO	8		
5	38H1404	RACOR ACODADO	2		
6	AT174353	MANGUERA HIDR. - CONFECCION	1		1" X 49" X 1"
7	AT179083	MANGUERA HIDR. - CONFECCION	1		1" X 33-1/2" X 1"
8	AT280343	MANGUERA HIDR. - CONFECCION	2		1" X 42-1/2" X 1"
9	AT325042	TUBERIA DE ACEITE	1		
10	AT325043	TUBERIA DE ACEITE	1		
11	T159954	ABRAZADERA	1		
12	T165740	AISLANTE	1		
13	T165742	AISLANTE	1		

SWING CYLINDER HYDRAULIC HOSES AND FITTINGS
CYLINDEUR OSCILLANT, FLEXIBLES ET RACCORDS HYDRAULIQUES
CILINDRE GIRATORIO, MANGUERAS HIDRAULICAS Y ADAPTADORES

TP52821 -UN-01OCT96

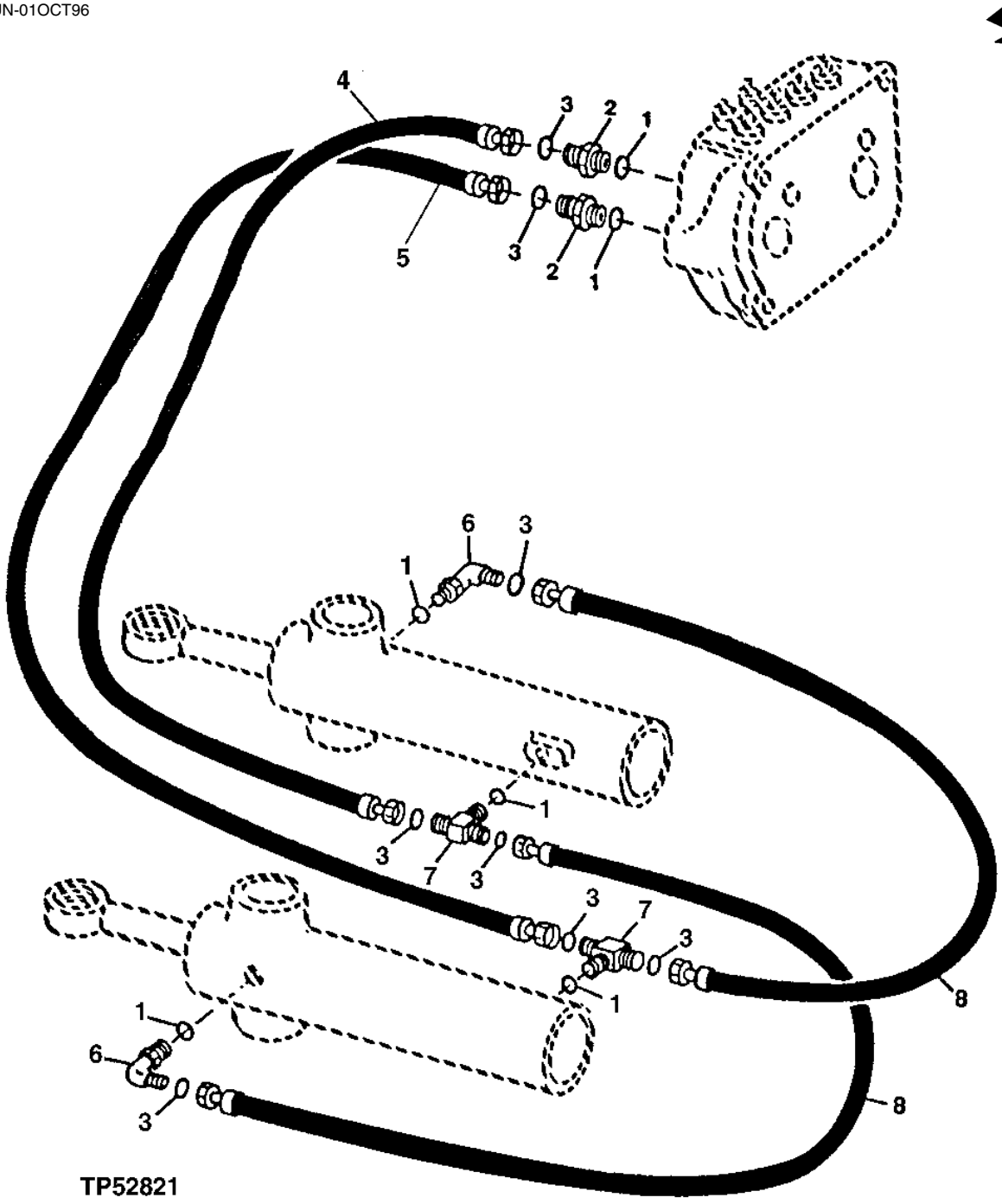

SWING CYLINDER HYDRAULIC HOSES AND FITTINGS
CYLINDEUR OSCILLANT, FLEXIBLES ET RACCORDS HYDRAULIQUES
CILINDRE GIRATORIO, MANGUERAS HIDRAULICAS Y ADAPTADORES

POS.	*NO.PIEZA*	*DESCRIPCION*	*CANT*	*NUM. SERIE*	*NOTAS*
1	R26375	ANILLO TORICO	6		
2	38H1161	RACOR ADAPTADOR	2		
3	T77857	ANILLO TORICO	8		
4	AT176157	MANGUERA HIDR. - CONFECCION	1		13/16" X 34-3/4" X 13/16"
5	AT171758	MANGUERA HIDR. - CONFECCION	1		13/16" X 32" X 13/16"
6	38H1005	RACOR ACODADO	2		
7	38H1017	CONEXION EN T	2		
8	AT171759	MANGUERA HIDR. - CONFECCION	2		13/16" X 36" X 13/16"

AUXILIARY EQUIPMENT HYDRAULIC HOSES AND FITTINGS (STANDARD DIPPERSTICK)
EQUIPEMENT AUXILIAIRE, FLEXIBLES ET RACCORDS HYDRAULIQUES (BRAS STANDARD)
EQUIPO AUXILIAR, MANGUERAS HIDRAULICAS (BRAZO ESTANDAR)

TX1046901 -UN-

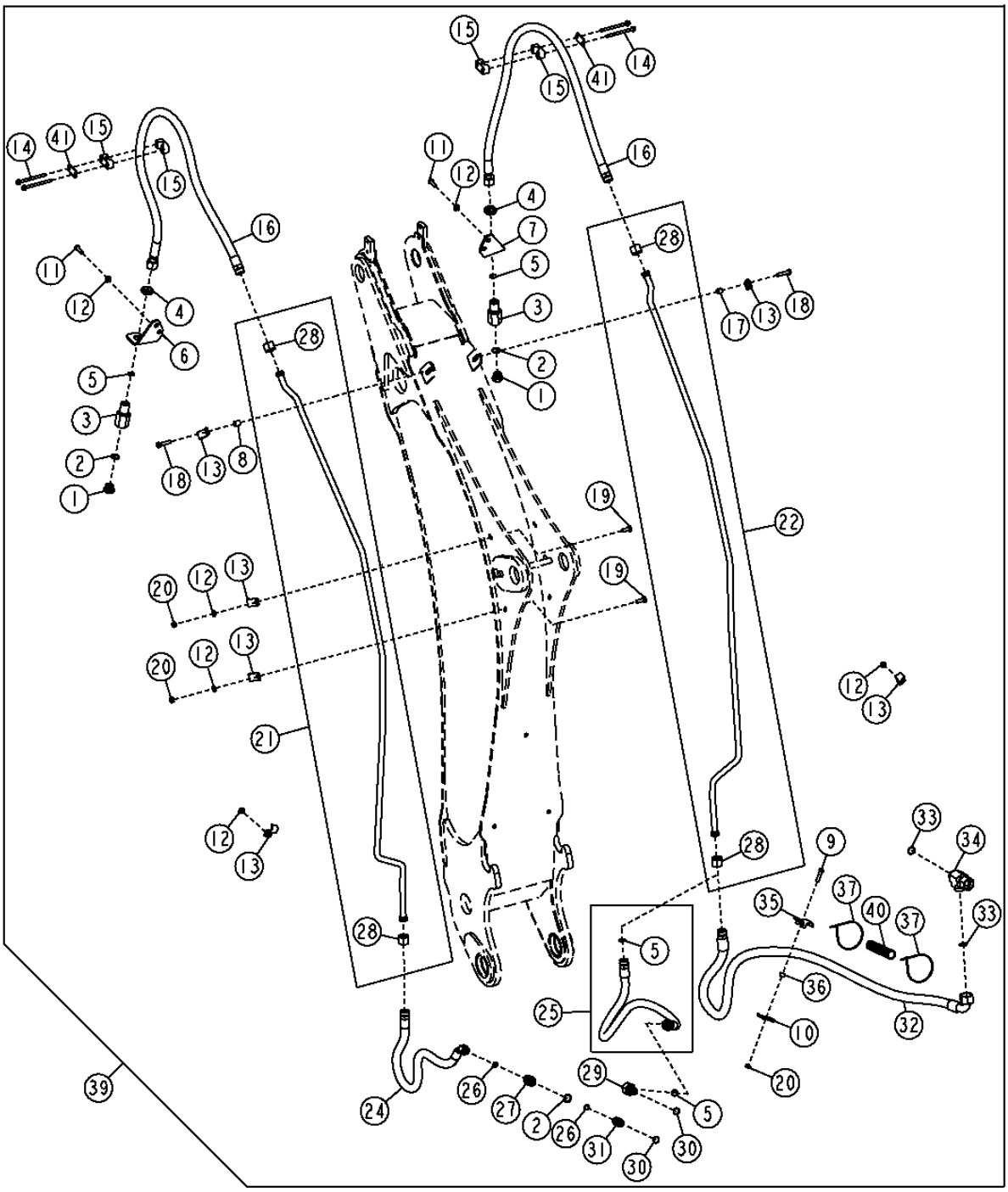

AUXILIARY EQUIPMENT HYDRAULIC HOSES AND FITTINGS (STANDARD DIPPERSTICK)
EQUIPEMENT AUXILIAIRE, FLEXIBLES ET RACCORDS HYDRAULIQUES (BRAS STANDARD)
EQUIPO AUXILIAR, MANGUERAS HIDRAULICAS (BRAZO ESTANDAR)

POS.	*NO.PIEZA*	*DESCRIPCION*	*CANT*	*NUM. SERIE*	*NOTAS*
1	R27175	TAPON DE VACIADO	2		
2	U12547	ANILLO TORICO	3		
3	T163702	REDUCTOR	1		
4	T78707	TUERCA	2		
5	T77858	ANILLO TORICO	4		
6	T205636	SOPORTE	1		
7	T205637	SOPORTE	1		
8	28H3383	CASQUILLO	1		
9	19M8637	TORNILLO	1		
10	R46919	SEMIABRAZADERA	1		
11	19M7662	TORNILLO	4		M10 X 30
12	24M7239	ARANDELA	10		10.700 X 21 X 2.500 MM
13	T160376	ABRAZADERA	8		
14	19M7873	TORNILLO	4		M8 X 110
15	T162004	ABRAZADERA	4		
16	AT351154	MANGUERA HIDR. - CONFECCION	2		1-3/16" X 58-3/4" X 1-3/16"
	T77858	ANILLO TORICO	1		
17	T126052	ESPACIADOR	2		
18	19M7572	TORNILLO	2		M10 X 45
19	03M7192	TORNILLO	4		M10 X 30
20	14M7274	TUERCA	5		M10
21	AT325067	TUBERIA DE ACEITE	1		
22	AT325066	TUBERIA DE ACEITE	1		
24	AT280350	MANGUERA HIDR. - CONFECCION	1		1" X 47-1/2" X 1-3/16"
25	AT280345	MANGUERA HIDR. - CONFECCION	1		1-3/16" X 52" X 1-3/16"
26	T77932	ANILLO TORICO	2		
27	38H1329	RACOR ADAPTADOR	1		
28	38H1356	TUERCA DE UNION	4		
29	38H1528	RACOR ACODADO	1		
30	R26906	ANILLO TORICO	2		
31	38H1162	RACOR ADAPTADOR	1		
32	AT309710	MANGUERA HIDR. - CONFECCION	1		1" X 81" X 13/16"
33	T76938	ANILLO TORICO	2		
34	38H1002	CONEXION EN T	1		
35	T159848	ABRAZADERA	1		
36	28H3421	ESPACIADOR	1		
37	H77698	CINTA DE ATAR	1		
39	**AT325070**	**JUEGO**	**1**		**(CONJUNTOS ENTEROS) TUBERIA AUXILIAR**
40	T107029	VAINA	1		(CTL .5')
41	T162005	TIRA	2		

CONTROLLED LOAD LOWERING DEVICE KIT (BOOM CYLINDER)
KIT DE DISPOSITIF D'ABAISSEMENT DE CHARGE CONTROLE (CYLINDRE DE FLECHE)
JUEGO DE DISPOSITIVO DE BAJADA CONTROLADA DE CARGAS (CILINDRO DEL AGUILÓN)

TX1006097 -UN-17APR06

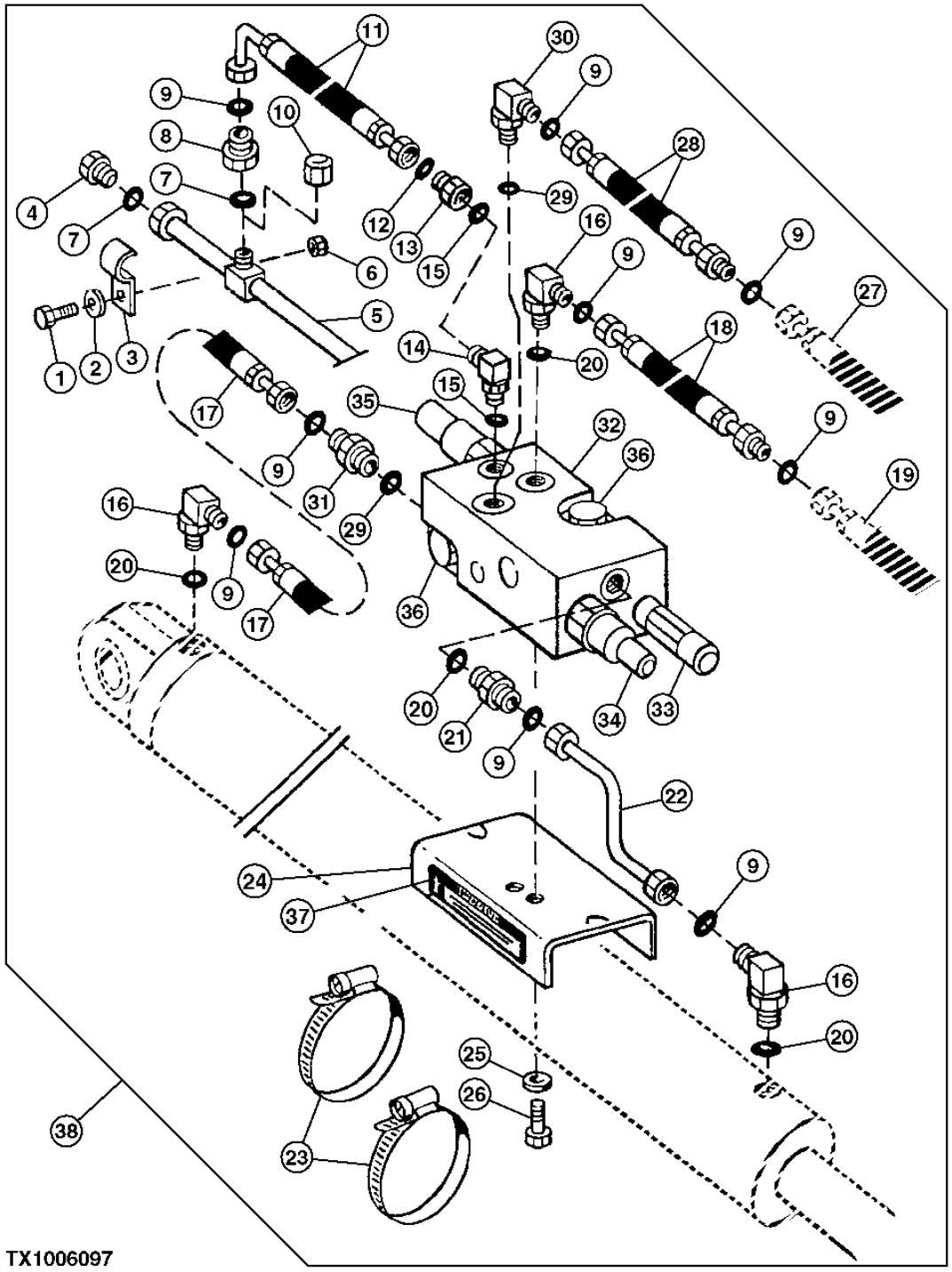

CONTROLLED LOAD LOWERING DEVICE KIT (BOOM CYLINDER)
KIT DE DISPOSITIF D'ABAISSEMENT DE CHARGE CONTROLE (CYLINDRE DE FLECHE)
JUEGO DE DISPOSITIVO DE BAJADA CONTROLADA DE CARGAS (CILINDRO DEL AGUILON)

POS.	*NO.PIEZA*	*DESCRIPCION*	*CANT*	*NUM. SERIE*	*NOTAS*
1	03M7192	TORNILLO	2		M10 X 30, (LINEA DE RETORNO)
2	24M7239	ARANDELA	2		(TORNILLOS ESCUADRA DE MONTAJE)
3	T160376	ABRAZADERA	4		(LINEA AGUILON LADO DERECHA)
4	38H1149	TAPON HERMETICO	1		(LINEA DE RETORNO)
5	AT337489	TUBERIA DE ACEITE	1		(LADO DERECHO DEL AGUILON)
6	14M7274	TUERCA	4		M10, (LINEA DE RETORNO)
7	T77858	ANILLO TORICO	6		
8	38H1482	REDUCTOR	1		(LINEA DE RETORNO)
9	T77932	ANILLO TORICO	11		
10	38H1418	CONEXION	1		TAPA EN T CUANDO NO SE REQUIERE EMPUJE CONT.
11	AT180208	MANGUERA HIDR. - CONFECCION	1		13/16" X 31-1/2" X 1", (LUMBRERA "M")
12	T77857	ANILLO TORICO	2		(LUMBRERA "M")
13	38H1161	RACOR ADAPTADOR	1		(LUMBRERA "M")
14	38H1095	RACOR ACODADO	1		(LUMBRERA "M")
15	R26375	ANILLO TORICO	2		
16	38H1006	RACOR ACODADO	2		(LUMBRERA "B")
17	AT180209	MANGUERA HIDR. - CONFECCION	1		1" X 21" X 1", (LUMBRERA "FB")
18	AT180212	MANGUERA HIDR. - CONFECCION	1		1" X 32-1/2" X 1", (LUMBRERA "B")
19	.....	TUBERIA DE ACEITE	1		(AL TUBO DE VARILLA DEL AGUILON)
20	R26906	ANILLO TORICO	4		(LUMBRERA "B" (1) - LUMBRERA "M" (1))
21	38H1162	RACOR ADAPTADOR	1		(LUMBRERA "ANN")
22	AT337460	TUBERIA DE ACEITE	1		(LUMBRERA "ANN")
23	TY22493	ABRAZADERA PARA MANGUERAS	2		(SUSTITUCION PARA AR89602, ESTA APLICACION)
24	T228016	PLACA	1		(AL CILINDRO DEL AGUILON)
25	24M7239	ARANDELA	6		(LINEA DE RETORNO)
26	19H1134	TORNILLO	2		3/8" X 3/4", (ESCUADRA MONTAJE)
27	.....	TUBERIA DE ACEITE	1		(AL TUBO DE TAPA DEL AGUILON)
28	AT180212	MANGUERA HIDR. - CONFECCION	1		1" X 32-1/2" X 1", (LUMBRERA "A")
29	U12547	ANILLO TORICO	2		(LUMBRERA "FB" (1) - LUMBRERA "A" (1))
30	38H1404	RACOR ACODADO	1		(LUMBRERA "A")
31	38H1329	RACOR ADAPTADOR	1		(LUMBRERA "FB")
32	AT175125	VALVULA DE MANDO ACC. HIDR.	1		
33	AT180076	VALVULA DESCARGA DE PRESION	1		ALIVIO (5000 PSI)
	AT180081	JUEGO DE RETENES	1		
34	AT180077	VALVULA DE MANDO ACC. HIDR.	1		SECUENCIA (550 PSI)
	AT180082	JUEGO DE RETENES	1		
35	AT180078	VALVULA DE MANDO ACC. HIDR.	1		CONTROL DE CARGA (325 PSI)
	AT180083	JUEGO DE RETENES	1		
36	AT180079	VALVULA DE RETENCION	1		
	AT180086	JUEGO DE RETENES	1		
37	T161665	ETIQUETA ADHESIVA	1		(VALVULA DE SERVICIO)
38	**AT336393**	**JUEGO**	**1**		**(WHOLE GOODS) (TAMBIEN INCLUYE MANGUERAS HIDRAULICAS ADICIONALES,ADAPTADORES Y PARTES MISCELANEAS)**

CONTROLLED LOAD LOWERING DEVICE KIT (CROWD CYLINDER)
KIT DE DISPOSITIF D'ABAISSEMENT DE CHARGE CONTROLE (VERIN DE CAVAGE)
JUEGO DE DISPOSITIVO DE BAJADA CONTROLADA DE CARGAS (CILINDRO DE EMPUJE)

TX1006099 -UN-17APR06

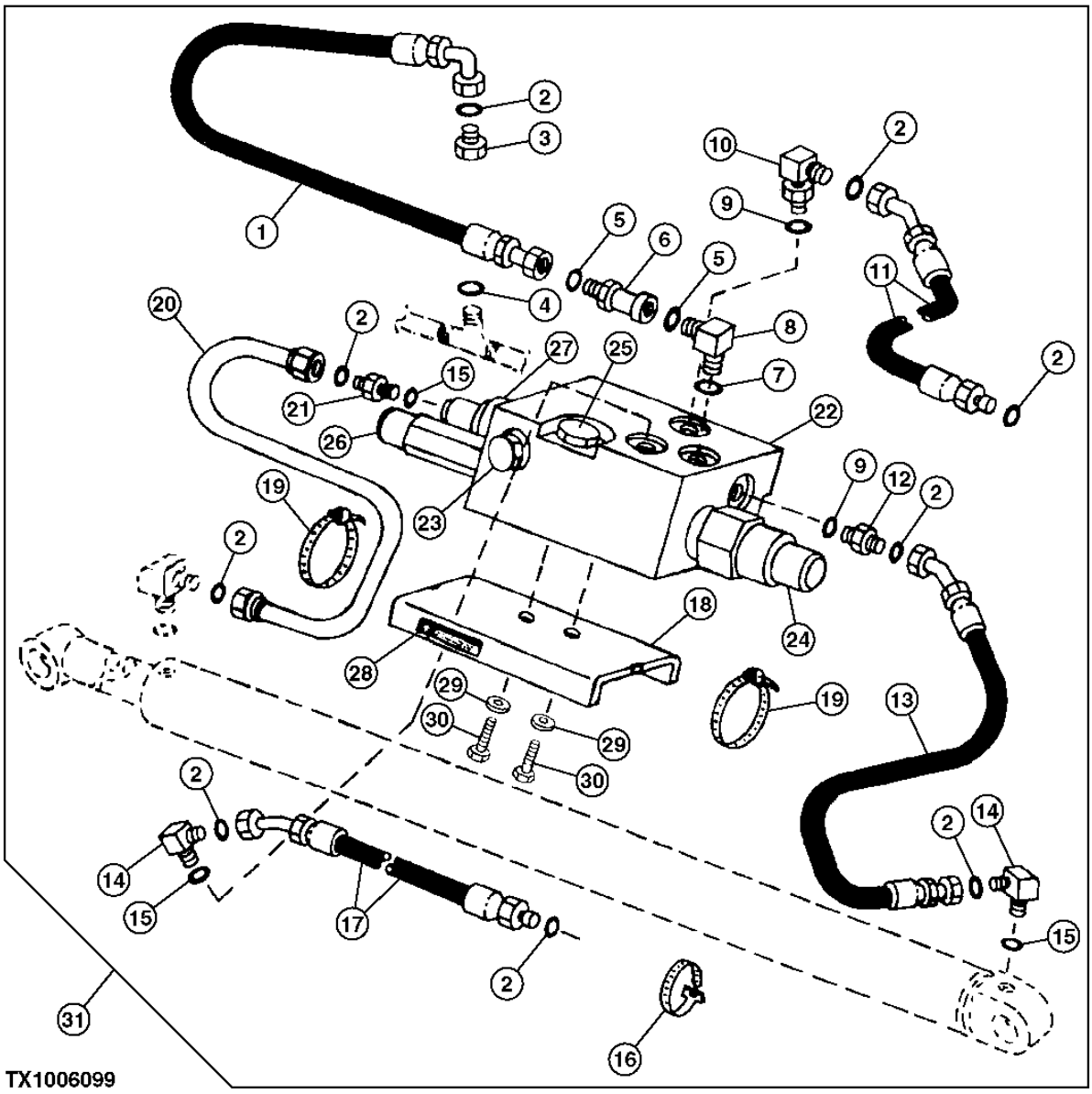

CONTROLLED LOAD LOWERING DEVICE KIT (CROWD CYLINDER)
KIT DE DISPOSITIF D'ABAISSEMENT DE CHARGE CONTROLE (VERIN DE CAVAGE)
JUEGO DE DISPOSITIVO DE BAJADA CONTROLADA DE CARGAS (CILINDRO DE EMPUJE)

POS.	*NO.PIEZA*	*DESCRIPCION*	*CANT*	*NUM. SERIE*	*NOTAS*
1	AT180210	MANGUERA HIDR. - CONFECCION	1		13/16" X 592 MM (23-1/4") X 1", (LUMBRERA "M")
2	T77932	ANILLO TORICO	9		
3	38H1482	REDUCTOR	1		(LINEA DE RETORNO)
4	T77858	ANILLO TORICO	1		(LINEAS DE RETORNO)
5	T77857	ANILLO TORICO	2		(EXTREMOS MANGUERA "M" LUMBRERA)
6	38H1095	RACOR ACODADO	1		(LUMBRERA "M")
7	R26375	ANILLO TORICO	1		(LUMBRERA "M")
8	38H1161	RACOR ADAPTADOR	1		(LUMBRERA "M")
9	U12547	ANILLO TORICO	2		(LUMBRERA "FB" (1) - LUMBRERA "A" (1))
10	38H1404	RACOR ACODADO	1		(LUMBRERA "A")
11	AT180213	MANGUERA HIDR. - CONFECCION	1		(LUMBRERA "A") AL TUBO DEL CASQUILLO DE LA MUCHEDUMBRE
12	38H1329	RACOR ADAPTADOR	1		(LUMBRERA "FB")
13	AT180658	MANGUERA HIDR. - CONFECCION	1		1" X 368 MM (14-1/2") X 1", (LUMBRERA "FB")
14	38H1006	RACOR ACODADO	2		(LUMBRERA "B")
15	R26906	ANILLO TORICO	2		(LUMBRERA "B" (1) - LUMBRERA "ANN" (1))
16	R44302	CINTA DE ATAR	1		(LUMBRERA "A" Y MANGUERAS "B" DE LUMBRERA)
17	AT180214	MANGUERA HIDR. - CONFECCION	1		(LUMBRERA "B") AL TUBO DEL CASQUILLO DE LA MUCHEDUMBRE
18	T228016	PLACA	1		AL CILINDRO DE EMPUJE)
19	TY22493	ABRAZADERA PARA MANGUERAS	2		(SUSTITUCION PARA AR89602, ESTA APLICACION)
20	AT337721	TUBERIA DE ACEITE	1		(LUMBRERA ANN")
21	38H1162	RACOR ADAPTADOR	1		(LUMBRERA "ANN")
22	AT175126	VALVULA DE MANDO ACC. HIDR.	1		
23	.....	TORNILLO	1		AJUSTABLE (CLLD)
	.....	RETEN	1		CONTRATUERCA (VALVULA CLLD)
24	AT180088	VALVULA DE MANDO ACC. HIDR.	1		CONTROL DE CARGA (400 PSI)
	AT180083	JUEGO DE RETENES	1		
25	AT180087	VALVULA DE MANDO ACC. HIDR.	1		
	AT180082	JUEGO DE RETENES	1		
26	AT180076	VALVULA DESCARGA DE PRESION	1		ALIVIO (5000 PSI)
	AT180081	JUEGO DE RETENES	1		
27	AT180079	VALVULA DE RETENCION	1		SECUENCIA (450 PSI)
	AT180086	JUEGO DE RETENES	1		
28	T161665	ETIQUETA ADHESIVA	1		(VALVULA DE SERVICIO)
29	24M7239	ARANDELA	2		(TORNILLOS ESCUADRA DE MONTAJE)
30	19H1134	TORNILLO	2		(ESCUADRA MONTAJE)
31	**AT336390**	**JUEGO**	**1**		**(WHOLE GOODS) (TAMBIEN INCLUYE MANGUERAS HIDRAULICAS ADICIONALES,ADAPTADORES Y PARTES MISCELANEAS)**

AUXILIARY EQUIPMENT HYDRAULIC HOSES AND FITTINGS (EXTENDIBLE DIPPERSTICK)
EQUIPEMENT AUXILIAIRE, FLEXIBLES ET RACCORDS HYDRAULIQUES (BRAS TELESCOPIQUE)
EQUIPO AUXILIAR, MANGUERAS HIDRAULICAS Y ADAPTADORES (BRAZO EXTENSIBLE)

TX1016134 -UN-28DEC06

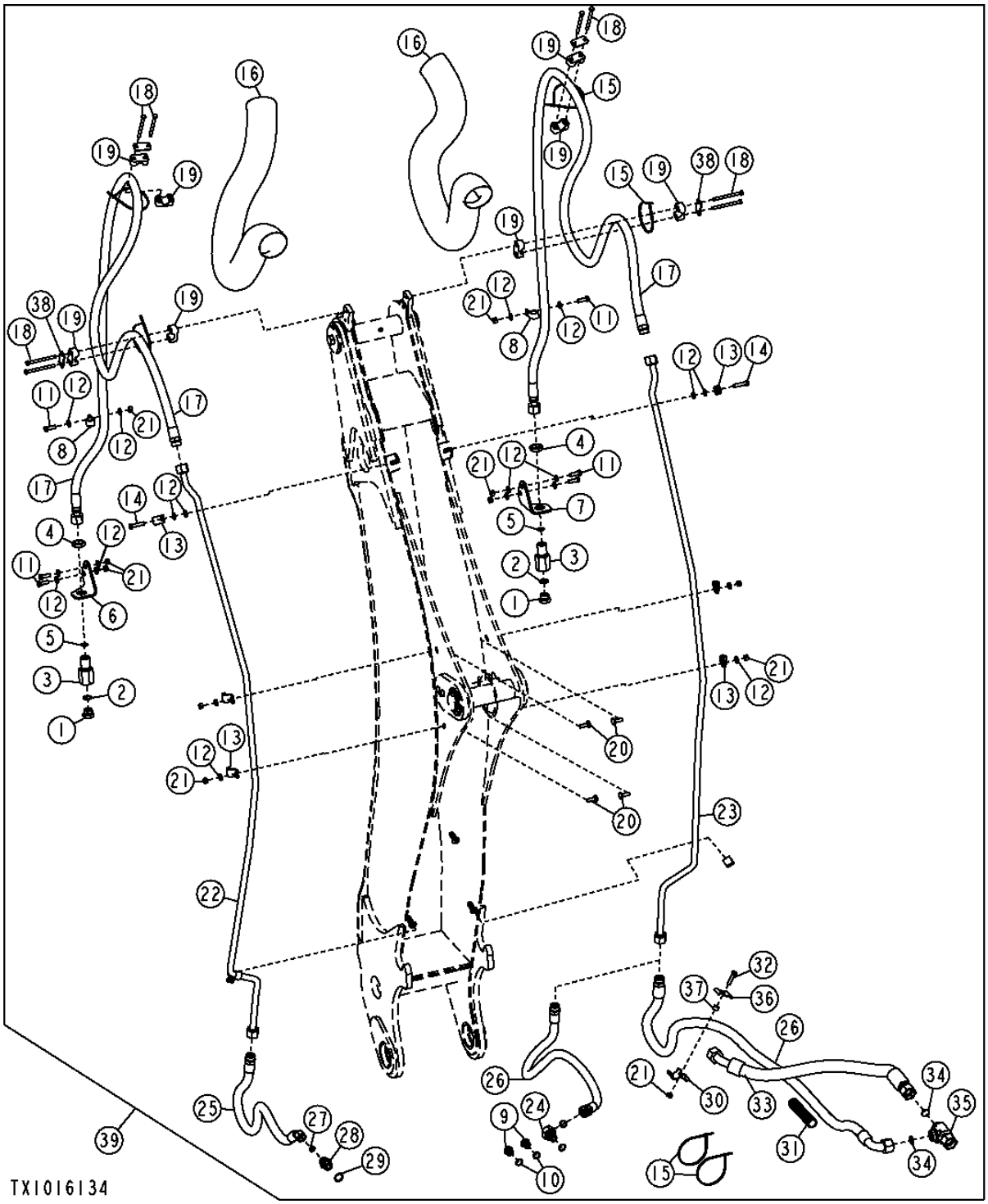

AUXILIARY EQUIPMENT HYDRAULIC HOSES AND FITTINGS (EXTENDIBLE DIPPERSTICK)
EQUIPEMENT AUXILIAIRE, FLEXIBLES ET RACCORDS HYDRAULIQUES (BRAS TELESCOPIQUE)
EQUIPO AUXILIAR, MANGUERAS HIDRAULICAS Y ADAPTADORES (BRAZO EXTENSIBLE)

POS.	*NO.PIEZA*	*DESCRIPCION*	*CANT*	*NUM. SERIE*	*NOTAS*
1	R27175	TAPON	2		
2	U12547	ANILLO TORICO	2		
3	T163702	REDUCTOR	2		
4	T78707	TUERCA	2		
5	T77858	ANILLO TORICO	6		
6	T205636	SOPORTE	1		
7	T205637	SOPORTE	1		
8	T102934	ABRAZADERA	2		
9	R27474	TAPON DE VACIADO	2		
10	R26906	ANILLO TORICO	2		
11	19M7662	TORNILLO	6		M10 X 30
12	24M7239	ARANDELA	20		10.700 X 21 X 2.500 MM
13	T160376	ABRAZADERA	8		
14	19M7550	TORNILLO	1		M10 X 35
	19M7572	TORNILLO	2		M10 X 45
15	H77698	CINTA DE ATAR	1		
16	T161365	MANGUITO	2		TELA
17	AT308466	MANGUERA HIDR. - CONFECCION	2		1-3/16" X 130-3/4" X 1-3/16"
18	19M7185	TORNILLO	1		M8 X 60
	19M8456	TORNILLO	8		M8 X 100
19	T162004	ABRAZADERA	8		
20	03M7192	TORNILLO	4		M10 X 30
21	14M7274	TUERCA	11		M10
22	AT325067	TUBERIA DE ACEITE	1		
23	AT325066	TUBERIA DE ACEITE	1		
24	38H1528	RACOR ACODADO	1		
25	AT280350	MANGUERA HIDR. - CONFECCION	1		1" X 47-1/2" X 1-3/16", A LA VALVULA DE RETROEXCAVADORA
	T77858	ANILLO TORICO	1		
26	AT309710	MANGUERA HIDR. - CONFECCION	1		1" X 81" X 13/16"
	AT280345	MANGUERA HIDR. - CONFECCION	1		1-3/16" X 52" X 1-3/16"
27	T77932	ANILLO TORICO	3		
28	38H1329	RACOR ADAPTADOR	1		
29	U12547	ANILLO TORICO	2		
30	R46919	SEMIABRAZADERA	2		
31	.....	VAINA	1		(HACER DE T107029) CTL
32	19M8637	TORNILLO	1		M10 X 40
33	AT196320	MANGUERA HIDR. - CONFECCION	1		1" X 38" X 1"
34	T76938	ANILLO TORICO	2		
35	38H1002	CONEXION EN T	1		A LA CONEXION EN T DEL FILTRO
36	T159848	ABRAZADERA	1		
37	28H3421	ESPACIADOR	1		
38	T162005	TIRA	2		
39	**AT325071**	**JUEGO**	**1**		**(CONJUNTOS ENTEROS) TUBERIA AUXILIAR**

EXTENSION CYLINDER HYDRAULICS (EXTENDABLE DIPPERSTICK) (BOOM)
CIRCUIT HYDRAULIQUE DE VERIN D'EXTENSION (BRAS TELESCOPIQUE) (FLECHE)
SISTEMA HIDRAULICO DE CILINDRO DE EXTENSION (BRAZO EXTENSIBLE) (AGUILON)

TX1017680 -UN-24JAN07

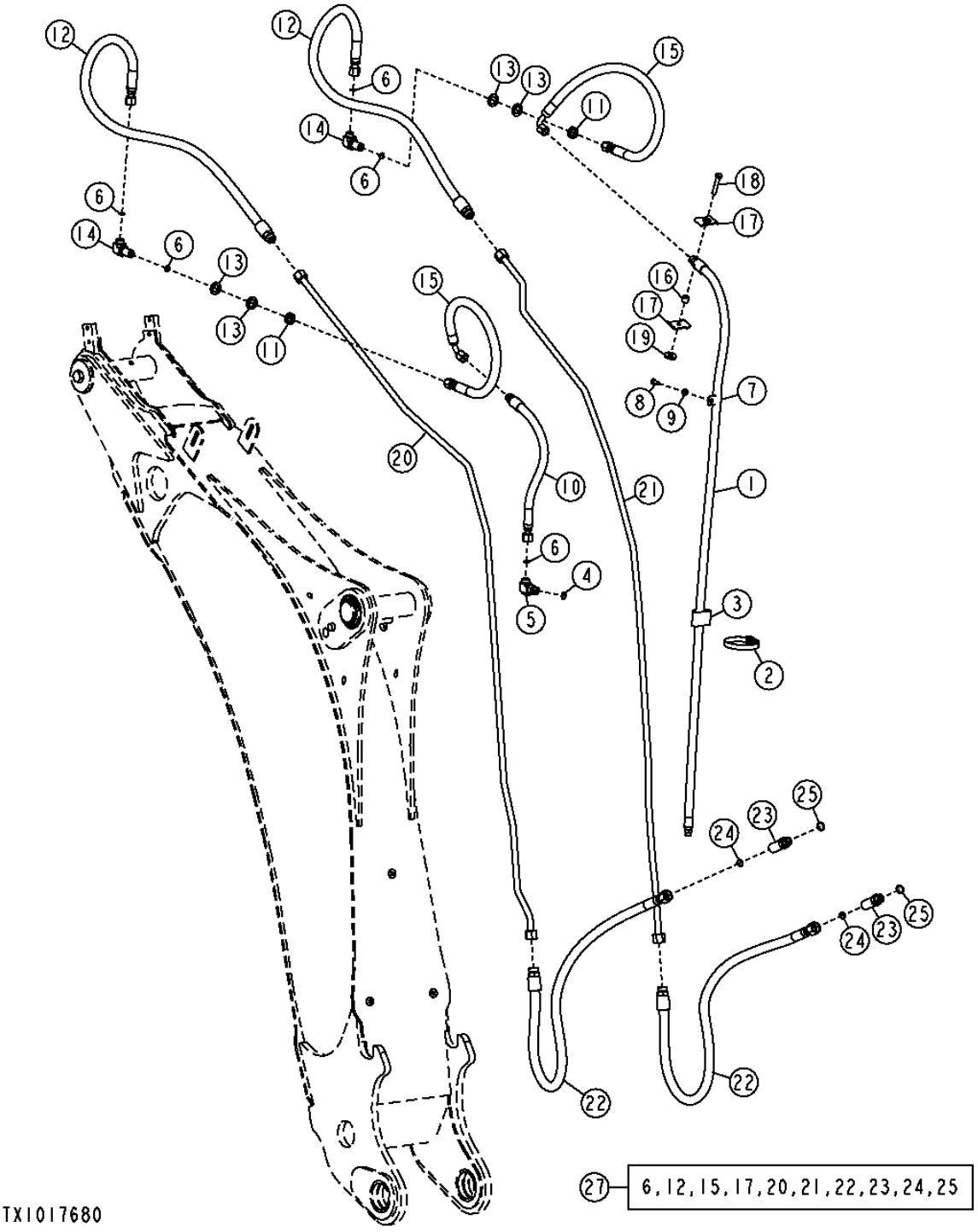

EXTENSION CYLINDER HYDRAULICS (EXTENDABLE DIPPERSTICK) (BOOM)
CIRCUIT HYDRAULIQUE DE VERIN D'EXTENSION (BRAS TELESCOPIQUE) (FLECHE)
SISTEMA HIDRAULICO DE CILINDRO DE EXTENSION (BRAZO EXTENSIBLE) (AGUILON)

POS.	*NO.PIEZA*	*DESCRIPCION*	*CANT*	*NUM. SERIE*	*NOTAS*
1	AT172255	MANGUERA HIDR. - CONFECCION	1		9/16" X 71-1/2" X 13/16"
2	AR21841	ABRAZADERA	1		
3	T105774	GUIA	1		
4	R26375	ANILLO TORICO	1		
5	38H1005	RACOR ACODADO	1		
6	T77857	ANILLO TORICO	6		
7	T24959	ABRAZADERA	1		
8	M86877	TORNILLO	1		
9	24M7238	ARANDELA	3		8.700 X 17 X 2 MM
10	AT172256	MANGUERA HIDR. - CONFECCION	1		13/16" X 23-1/4" X 13/16"
11	T78716	TUERCA	2		
12	AT178413	MANGUERA HIDR. - CONFECCION	2		13/16" X 47-1/4" X 1"
13	24M7396	ARANDELA	4		
14	38H1323	RACOR ACODADO	1		
15	AT179238	MANGUERA HIDR. - CONFECCION	2		13/16" X 18" X 13/16"
16	T126052	ESPACIADOR	1		
17	R46919	SEMIABRAZADERA	4		
18	19M7935	TORNILLO	1		M10 X 55
19	T29342	ARANDELA	1		
20	AT325063	TUBERIA DE ACEITE	1		(LH)
21	AT325064	TUBERIA DE ACEITE	1		(RH)
22	AT280343	MANGUERA HIDR. - CONFECCION	3		1" X 42-1/2" X 1"
23	38H1214	RACOR ADAPTADOR	2		
24	T77932	ANILLO TORICO	2		
25	R26906	ANILLO TORICO	2		
26	R26448	ANILLO TORICO	1		
27	**AT335537**	**JUEGO**	**1**		**(SISTEMA HIDRAULICO DE CILINDRO DE EXTENSION) (COMPONENTES ADIC EN SIGUIENTE PAGINA)**

EXTENSION CYLINDER HYDRAULICS (EXTENDABLE DIPPERSTICK) (BUCKET)
CIRCUIT HYDRAULIQUE DE VERIN D'EXTENSION (BRAS TELESCOPIQUE) (BENNE)
SISTEMA HIDRAULICO DE CILINDRO DE EXTENSION (BRAZO EXTENSIBLE) (CUCHARON)

TX1017675 -UN-24JAN07

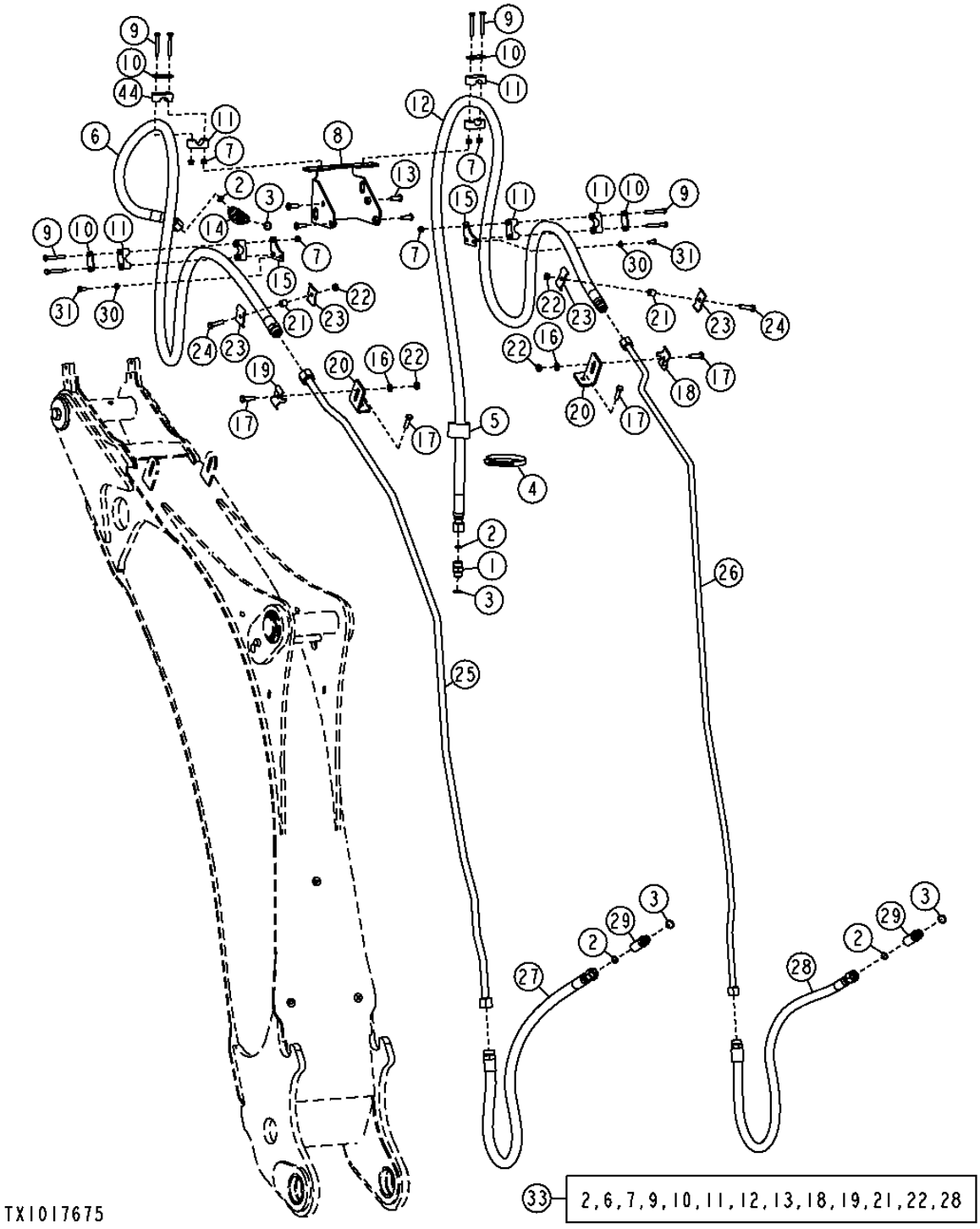

EXTENSION CYLINDER HYDRAULICS (EXTENDABLE DIPPERSTICK) (BUCKET)
CIRCUIT HYDRAULIQUE DE VERIN D'EXTENSION (BRAS TELESCOPIQUE) (BENNE)
SISTEMA HIDRAULICO DE CILINDRO DE EXTENSION (BRAZO EXTENSIBLE) (CUCHARON)

POS.	*NO.PIEZA*	*DESCRIPCION*	*CANT*	*NUM. SERIE*	*NOTAS*
1	38H1162	RACOR ADAPTADOR	1		
2	T77932	ANILLO TORICO	5		
3	R26906	ANILLO TORICO	3		
4	C16054	ABRAZADERA	1		
5	T105773	GUIA	1		
6	AT170173	MANGUERA HIDR. - CONFECCION	1		1" X 78-3/4" X 1-3/16", (LH)
7	14M7426	TUERCA DE SEGURIDAD	6		M8
8	AT327155	SOPORTE DE MANGUERA	1		
9	19M7185	TORNILLO	8		M8 X 60
10	T162005	TIRA	4		
11	T162004	ABRAZADERA	8		
12	AT170172	MANGUERA HIDR. - CONFECCION	1		1" X 113-3/4" X 1", (RH)
13	T165889	TORNILLO	4		
14	38H1006	RACOR ACODADO	1		
15	T161342	PLACA	2		
16	24M7239	ARANDELA	3		10.700 X 21 X 2.500 MM
17	19M7550	TORNILLO	4		M10 X 35
18	T159954	ABRAZADERA	1		
19	T160554	ABRAZADERA	1		
20	T202050	ANGULO	2		(LH)
21	28H3381	ESPACIADOR	2		0.493" X 0.675" X 5/8", (RH)
22	14M7274	TUERCA	4		M10
23	R46919	SEMIABRAZADERA	4		
24	19M8637	TORNILLO	2		
25	AT325061	TUBO	1		(LH)
26	AT325062	TUBERIA DE ACEITE	1		(RH)
27	AT280344	MANGUERA HIDR. - CONFECCION	1		1" X 42-1/2" X 1-3/16"
28	AT280343	MANGUERA HIDR. - CONFECCION	3		1" X 42-1/2" X 1"
29	38H1214	RACOR ADAPTADOR	2		
30	24M7238	ARANDELA	3		8.700 X 17 X 2 MM
31	19M7932	TORNILLO	2		M8 X 16
32	T77858	ANILLO TORICO	1		
33	**AT335537**	**JUEGO**	**1**		**(EXTENSION CYLINDER HYDRAULICS) (COMPONENTES ADIC EN PAG. ANTERIOR)**

AUGER HYDRAULICS (STANDARD DIPPERSTICK)
CIRCUIT HYDRAULIQUE DE VIS (BRAS STANDARD)
SISTEMA HIDRAULICO DE SINFIN (BRAZO ESTANDAR)

TX1005750 -UN-10APR06

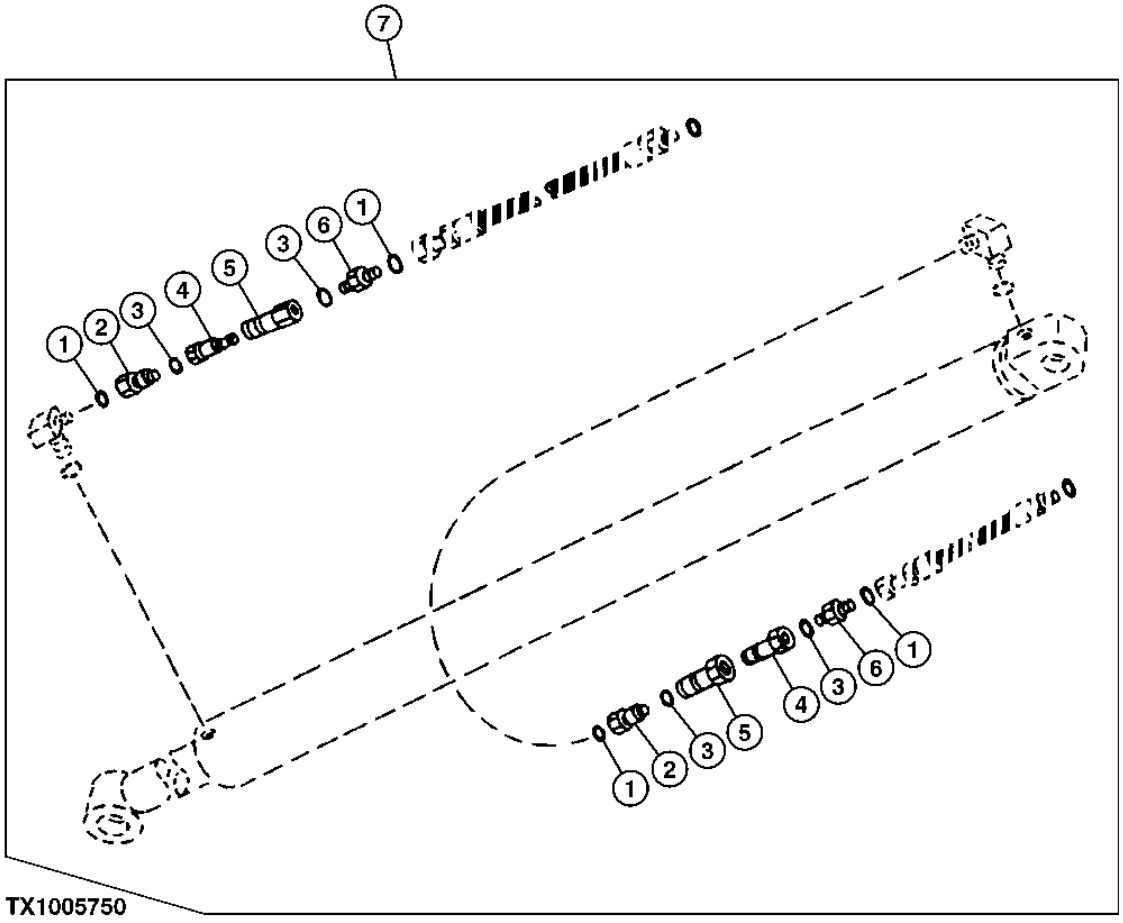

TX1005750

AUGER HYDRAULICS (STANDARD DIPPERSTICK)
CIRCUIT HYDRAULIQUE DE VIS (BRAS STANDARD)
SISTEMA HIDRAULICO DE SINFIN (BRAZO ESTANDAR)

POS.	*NO.PIEZA*	*DESCRIPCION*	*CANT*	*NUM. SERIE*	*NOTAS*
1	T77932	ANILLO TORICO	4		15.600 X 1.780 MM (0.614" X 0.070")
2	38H1069	CONEXION	2		(CONEXION GIRATORIA)
3	R26906	ANILLO TORICO	4		19.177 X 2.464 MM (0.755" X 0.097")
4	XH4-63-T10	HEMBRA ACOPLAMIENTO HIDRAUL	2		
5	XH4-62-T10	MACHO ACOPLAMIENTO HIDRAUL	2		
6	38H1162	RACOR ADAPTADOR	2		
7	**AT335762**	**JUEGO**	**1**		**(WHOLE GOODS)**

ATTACHMENT PLUMBING KIT
KIT DE CONDUITES HYDRAULIQUES D'ACCESSOIRE
JUEGO DE TUBERIA DE ACCESORIO

T141784 -UN-02MAY01

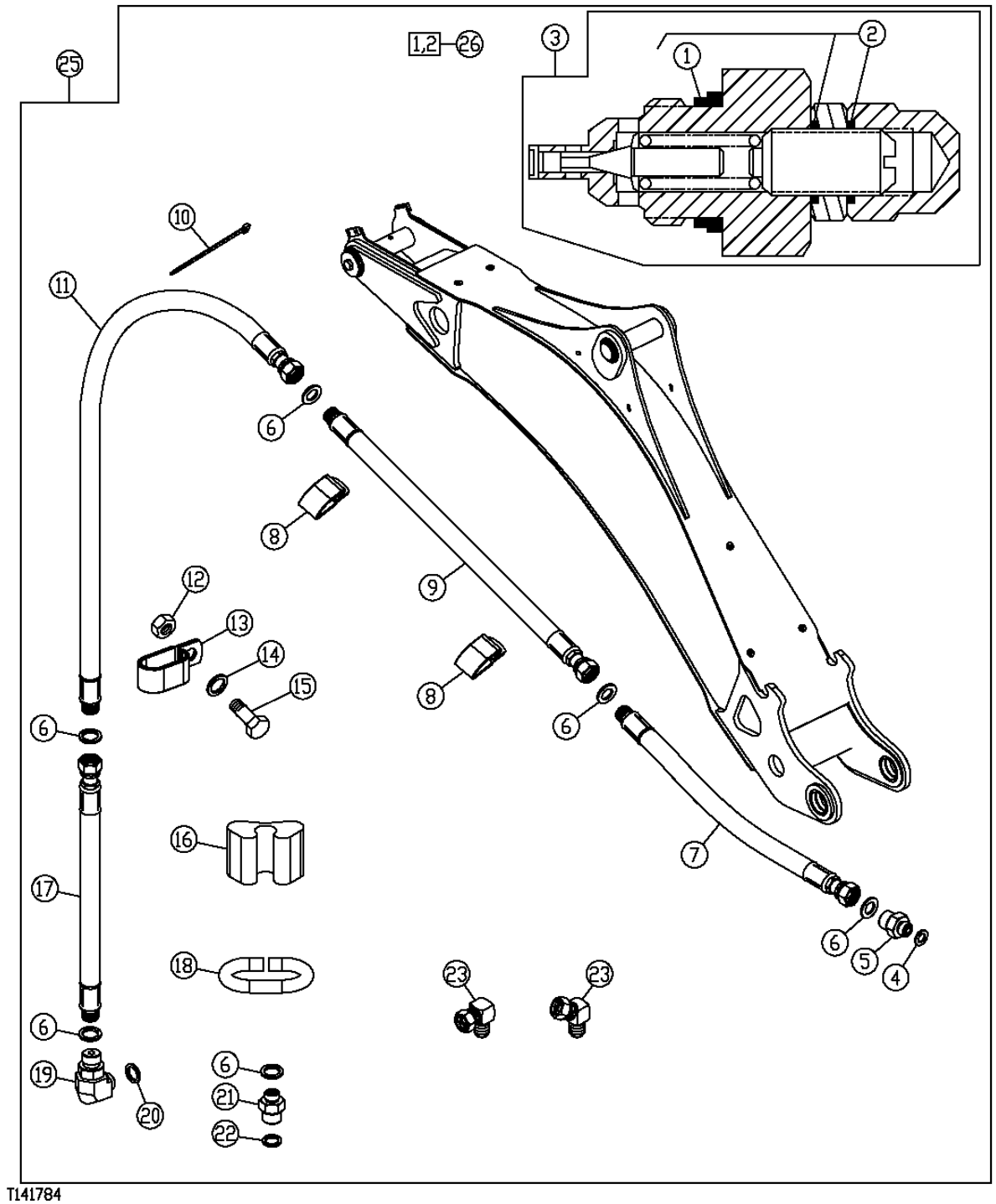

T141784

ATTACHMENT PLUMBING KIT
KIT DE CONDUITES HYDRAULIQUES D'ACCESSOIRE
JUEGO DE TUBERIA DE ACCESORIO

POS.	*NO.PIEZA*	*DESCRIPCION*	*CANT*	*NUM. SERIE*	*NOTAS*
1	T183757	RETEN	2		
2	T150961	ANILLO TORICO	4		
3	AT170061	VALVULA DESCARGA DE PRESION	2		
4	R26906	ANILLO TORICO	2		
5	38H1172	RACOR ADAPTADOR	2		
6	T77613	ANILLO TORICO	10		
7	AT194378	MANGUERA HIDR. - CONFECCION	2		11/16" X 45-1/2" X 11/16"
8	T24959	ABRAZADERA	14		
9	AT194393	MANGUERA HIDR. - CONFECCION	2		11/16" X 88" X 11/16"
10	R44302	CINTA DE ATAR	10		
11	AT194394	MANGUERA HIDR. - CONFECCION	2		11/16" X 75" X 11/16", (BRAZO ESTANDAR)
	AT194395	MANGUERA HIDR. - CONFECCION	2		11/16" X 110" X 11/16", (BRAZO EXTENSIBLE)
12	14M7400	TUERCA DE SEGURIDAD	4		M10
13	R49921	ABRAZADERA	2		
14	24M7040	ARANDELA	4		
15	19M7938	TORNILLO	4		M10 X 20
16	T105774	GUIA	4		
17	AT194397	MANGUERA HIDR. - CONFECCION	2		11/16" X 70" X 11/16", (EXTENSIBLE Y ESTANDAR) (PROTUBERANCIA O ABRAZADERA)
18	T159976	GUIA	2		
19	38H1010	RACOR ACODADO	1		(PROTUBERANCIA O ABRAZADERA)
20	R26375	ANILLO TORICO	1		
21	38H1172	RACOR ADAPTADOR	1		(PROTUBERANCIA O ABRAZADERA)
22	R26906	ANILLO TORICO	1		
23	AP22688	CONEXION DE MANGUERA	2		(GIRO)
24	AM3762T	RACOR ACODADO	1		(GIRO)
25	**AT194368**	**JUEGO**	**1**		**(WHOLE GOODS)**

HAND HELD HYDRAULIC TOOL KIT
KIT D'OUTILS A MAIN HYDRAULIQUES
JUEGO DE HERRAMIENTAS HIDRAULICAS DE MANO

TX1032405 -UN-10DEC07

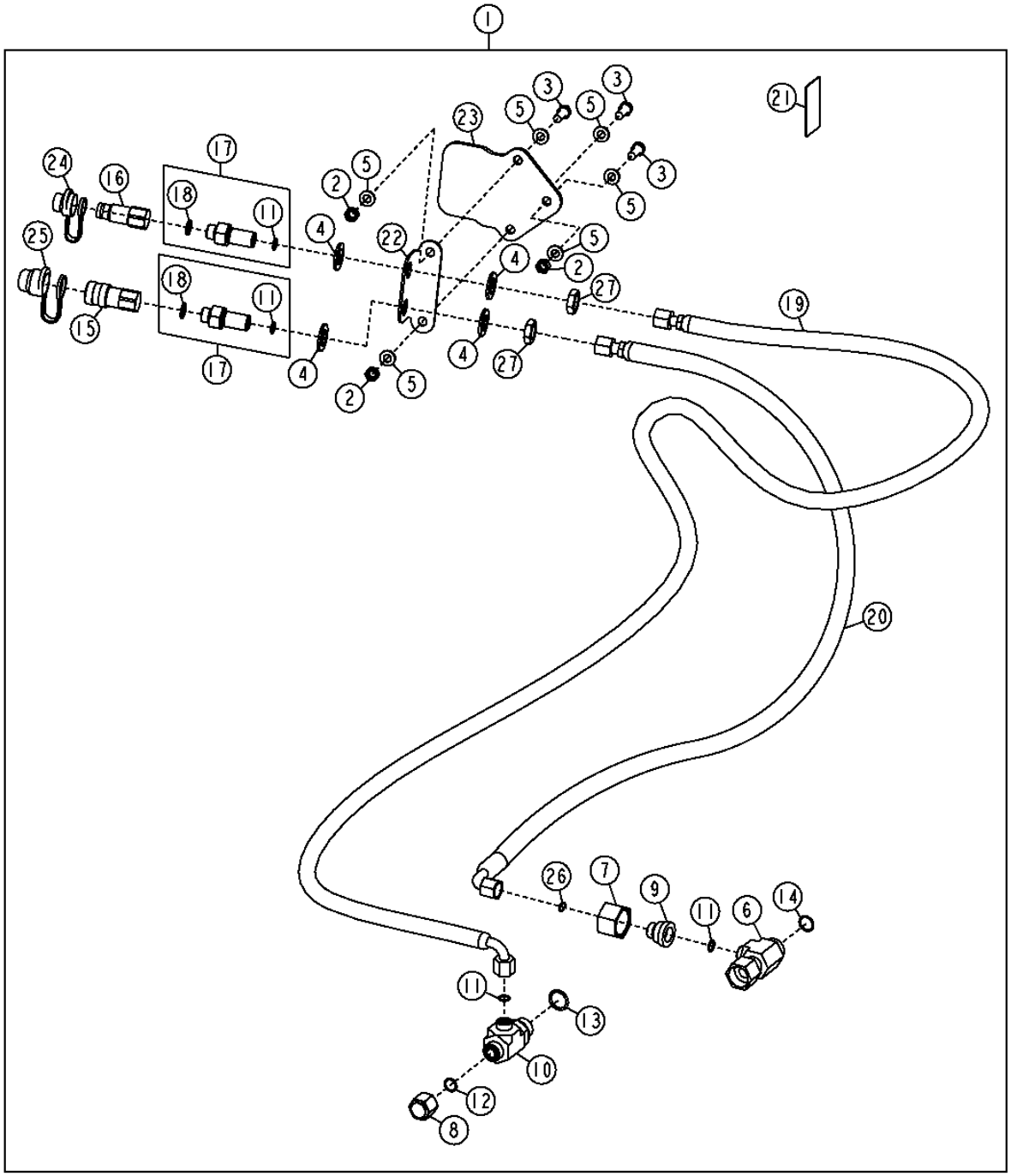

TX1032405

HAND HELD HYDRAULIC TOOL KIT
KIT D'OUTILS A MAIN HYDRAULIQUES
JUEGO DE HERRAMIENTAS HIDRAULICAS DE MANO

POS.	*NO.PIEZA*	*DESCRIPCION*	*CANT*	*NUM. SERIE*	*NOTAS*
1	AT346494	JUEGO	1		
2	14M7274	TUERCA	3		M10
3	19M7662	TORNILLO	3		M10 X 30
4	24M7090	ARANDELA	4		22 X 37 X 3 MM
5	24M7239	ARANDELA	6		10.700 X 21 X 2.500 MM
6	38H1532	CONEXION EN T	1		
7	38H1358	TUERCA DE UNION	1		
8	38H1417	CONEXION	1		
9	38H1475	REDUCTOR	1		
10	38H1390	CONEXION EN T	1		
11	T77857	ANILLO TORICO	5		0.489" X 0.070"
12	T77932	ANILLO TORICO	2		0.614" X 0.070"
13	U12547	ANILLO TORICO	2		0.924" X 0.116"
14	T77858	ANILLO TORICO	2		0.739" X 0.070"
15	AT181185	ACOPLAMIENTO HIDR. RAPIDO	1		
16	AT181186	ACOPLAMIENTO HIDR. RAPIDO	1		
17	AT192637	RACOR ADAPTADOR	2		
18	R26375	ANILLO TORICO	2		0.644" X 0.087"
19	AT346393	MANGUERA HIDR. - CONFECCION	1		13/16" X 168" X 13/16"
20	AT346394	MANGUERA HIDR. - CONFECCION	1		13/16" X 142" X 13/16"
21	T162404	ETIQUETA ADHESIVA	1		
22	T186282	SOPORTE	1		
23	T186474	PROTECCION	1		
24	.....	TAPADERA	1		CUBIERTA PROTECTORA 3/8 PIDA XNR-37 A TRAVES DE PARTES DE SERVICIO JD
25	.....	TAPADERA	1		CUBIERTA PROTECTORA 1/2 PIDA XNR-50 A TRAVES DE PARTES DE SERVICIO JD
26	T76938	ANILLO TORICO	1		0.926" X 0.070"
27	T78716	TUERCA	2		13/16"

PILOT CONTROL HYDRAULICS
CIRCUIT HYDRAULIQUE DE COMMANDE PILOTE
SISTEMA HIDRAULICO DE CONTROL PILOTO

T165883 -UN-27FEB03

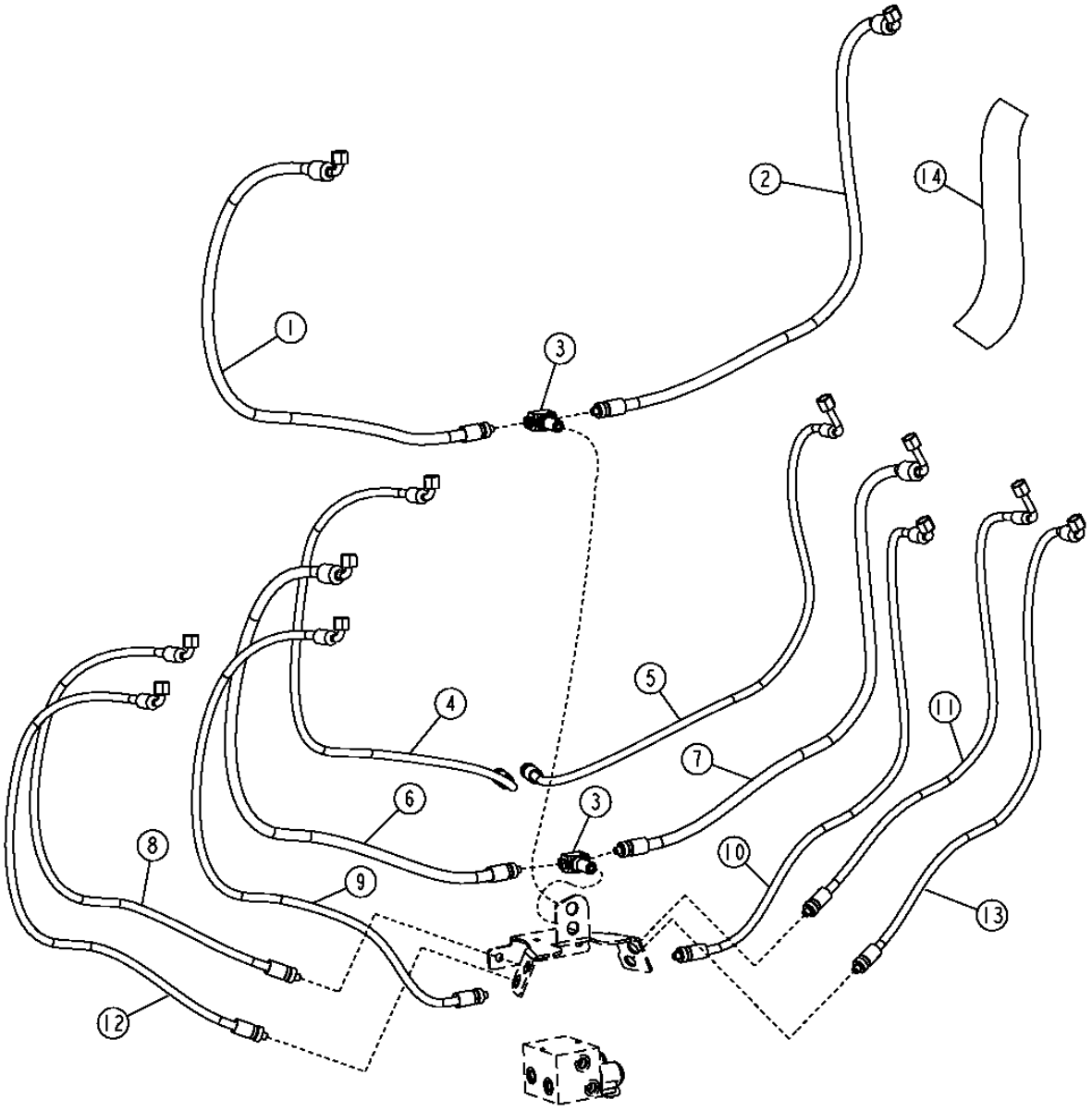

T165883

PILOT CONTROL HYDRAULICS
CIRCUIT HYDRAULIQUE DE COMMANDE PILOTE
SISTEMA HIDRAULICO DE CONTROL PILOTO

POS.	*NO.PIEZA*	*DESCRIPCION*	*CANT*	*NUM. SERIE*	*NOTAS*
1	AT198350	MANGUERA HIDR. - CONFECCION	1		11/16" X 41-1/4" X 11/16", (PEDIMOS ADEMAS 62H1042 Y T77613)
2	AT198355	MANGUERA HIDR. - CONFECCION	1		11/16" X 40-3/4" X 11/16", (PEDIMOS ADEMAS 62H1042 Y T77613)
3	AT199496	CONEXION EN T	2		
4	AT198351	MANGUERA HIDR. - CONFECCION	1		11/16" X 43-1/4" X 11/16", (PEDIMOS ADEMAS 62H1042 Y T77613)
5	AT198360	MANGUERA HIDR. - CONFECCION	1		11/16" X 42-1/4" X 11/16", (PEDIMOS ADEMAS 62H1042 Y T77613)
6	AT198349	MANGUERA HIDR. - CONFECCION	1		11/16" X 42-1/4" X 11/16", (PEDIMOS ADEMAS 62H1042 Y T77613)
7	AT198356	MANGUERA HIDR. - CONFECCION	1		11/16" X 40" X 11/16", (PEDIMOS ADEMAS 62H1042 Y T77613)
8	AT198352	MANGUERA HIDR. - CONFECCION	1		11/16" X 39-1/2" X 11/16", (PEDIMOS ADEMAS 62H1042 Y T77613)
9	AT198354	MANGUERA HIDR. - CONFECCION	1		11/16" X 44-1/4" X 11/16", (PEDIMOS ADEMAS 62H1042 Y T77613)
10	AT198358	MANGUERA HIDR. - CONFECCION	1		11/16" X 40-1/4" X 11/16", (PEDIMOS ADEMAS 62H1042 Y T77613)
11	AT198357	MANGUERA HIDR. - CONFECCION	1		11/16" X 37" X 11/16", (PEDIMOS ADEMAS 62H1042 Y T77613)
12	AT198353	MANGUERA HIDR. - CONFECCION	1		11/16" X 41-1/4" X 11/16", (PEDIMOS ADEMAS 62H1042 Y T77613)
13	AT198359	MANGUERA HIDR. - CONFECCION	1		11/16" X 38-1/2" X 11/16", (PEDIMOS ADEMAS 62H1042 Y T77613)
14	T201656	PROTECCION DE MANGUERA	1		

BUCKET CYLINDER AND REPAIR KIT (HEAVY DUTY)
VERIN DE BENNE ET KIT DE REPARATION (USAGE INTENSIF)
CILINDRO DE CUCHARON Y JUEGO DE REPARACION (SERVICIO SEVERO)

TX1015038 -UN-16NOV06

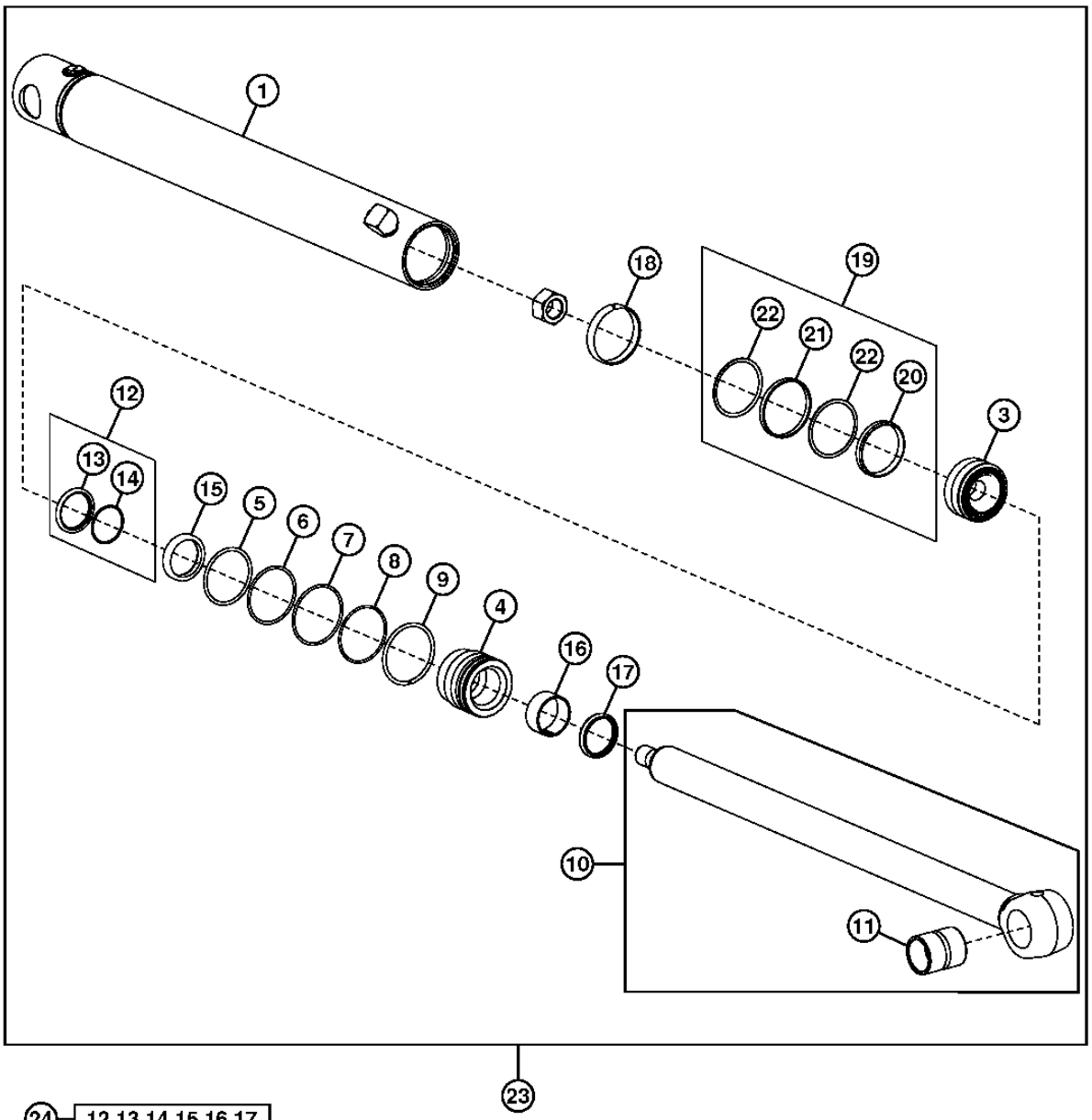

24 — 12,13,14,15,16,17

25 — 6,8,18,19,20,21,22

TX1015038

BUCKET CYLINDER AND REPAIR KIT (HEAVY DUTY)
VERIN DE BENNE ET KIT DE REPARATION (USAGE INTENSIF)
CILINDRO DE CUCHARON Y JUEGO DE REPARACION (SERVICIO SEVERO)

POS.	*NO.PIEZA*	*DESCRIPCION*	*CANT*	*NUM. SERIE*	*NOTAS*
1	AH220523	CAJA DE CILINDRO HIDRAULICO	1		
3	H151893	PISTON	1		
4	H206792	GUIA VASTAGO CILINDRO HIDR.	1		
5	F950R	ANILLO TORICO	1		
6	R81862	ANILLO REFORZADOR	1		
7	H180094	ANILLO ELASTICO	1		
8	.....	ANILLO TORICO	1		
9	H180080	ANILLO ELASTICO	1		
10	AH209083	VASTAGO DE CIL. HIDRAULICO	1		
11	H180402	CASQUILLO	1		
12	AH146563	RETEN	1		
13	.....	RETEN	1		
14	.....	ANILLO REFORZADOR	1		
15	H152205	RETEN	1		
16	H152796	ANILLO ANTI-DESGASTE	1		
17	AH146559	RETEN	1		
18	R81775	ANILLO ANTI-DESGASTE	1		
19	RE20343	RETEN	1		
20	.....	RETEN	1		
21	.....	RETEN	1		
22	.....	ANILLO REFORZADOR	2		
23	AH219638	CILINDRO HIDRAULICO	1		
24	AH149815	JUEGO PARA CILINDR.HIDRAUL.	1		(REPARACION DE VARILLA DE CILINDRO)
25	AH212101	JUEGO PARA CILINDR.HIDRAUL.	1		(REPARACION DE CAVIDAD DEL CILINDRO)
26	H170540	TUERCA DE SEGURIDAD	1		

BOOM CYLINDER
CYLINDRE DE FLECHE
CILINDRO DEL AGUILON

T195686 -UN-07NOV03

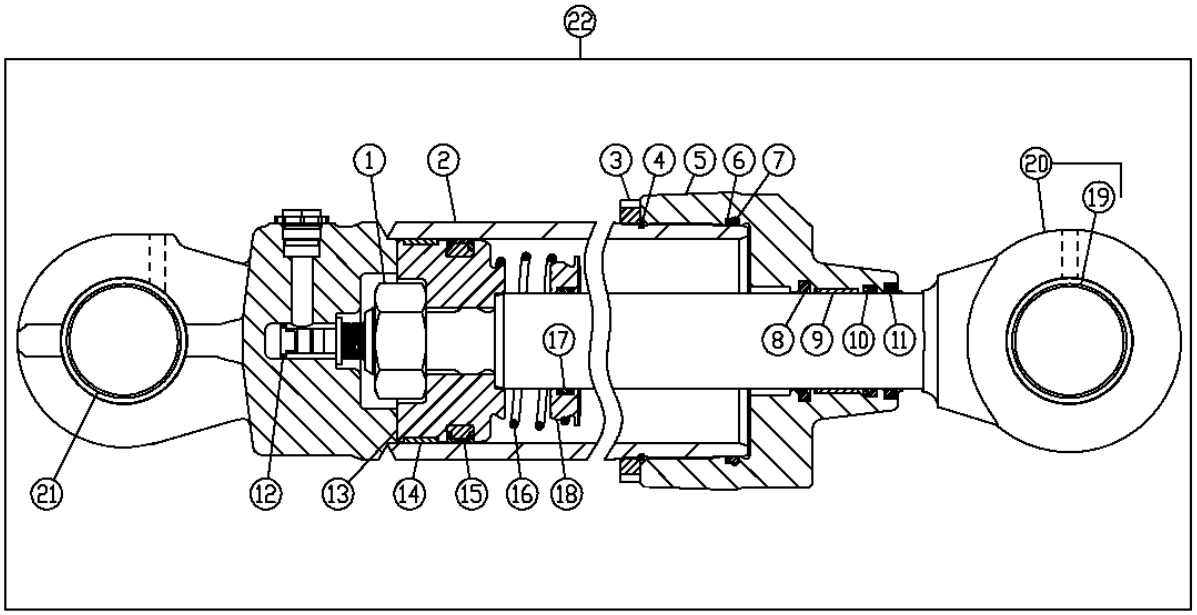

23 8,9,10,11 24 4,6,7,14,15

T195686

BOOM CYLINDER
CYLINDRE DE FLECHE
CILINDRO DEL AGUILON

POS.	*NO.PIEZA*	*DESCRIPCION*	*CANT*	*NUM. SERIE*	*NOTAS*
1	H209712	TUERCA	1		
2	AH211134	CAJA DE CILINDRO HIDRAULICO	1		(INCLUSIVE (2) H150964)
3	H180433	TUERCA	1		
4	T105469	ANILLO TORICO	1		
5	H155738	GUIA VASTAGO CILINDRO HIDR.	1		
6	H154898	ANILLO REFORZADOR	1		
7	R77857	ANILLO	1		
8	AH146562	RETEN	1		
9	H152795	ANILLO ANTI-DESGASTE	1		
10	H152204	RETEN	1		
11	AH146558	RETEN	1		
12	AH216869	TORNILLO	1		
13	H180397	PISTON	1		
14	H154900	ARO RASCADOR	1		
15	AH138083	RETEN	1		
16	H169161	MUELLE DE COMPRESION	1		
17	H151831	ANILLO	1		
18	H151830	PISTON	1		
19	H152140	CASQUILLO	1		
20	AH211138	VASTAGO DE CIL. HIDRAULICO	1		
21	H150964	CASQUILLO	2		
22	AH217444	CILINDRO HIDRAULICO	1		
23	AH149814	JUEGO	1		(SELLO DE BIELA)
24	AH149847	JUEGO	1		(SELLO DE CAVIDAD)

BUCKET CYLINDER AND REPAIR KIT
VERIN DE BENNE ET KIT DE REPARATION
CILINDRO DE CUCHARON Y JUEGO DE REPARACION

TX1015071 -UN-04DEC06

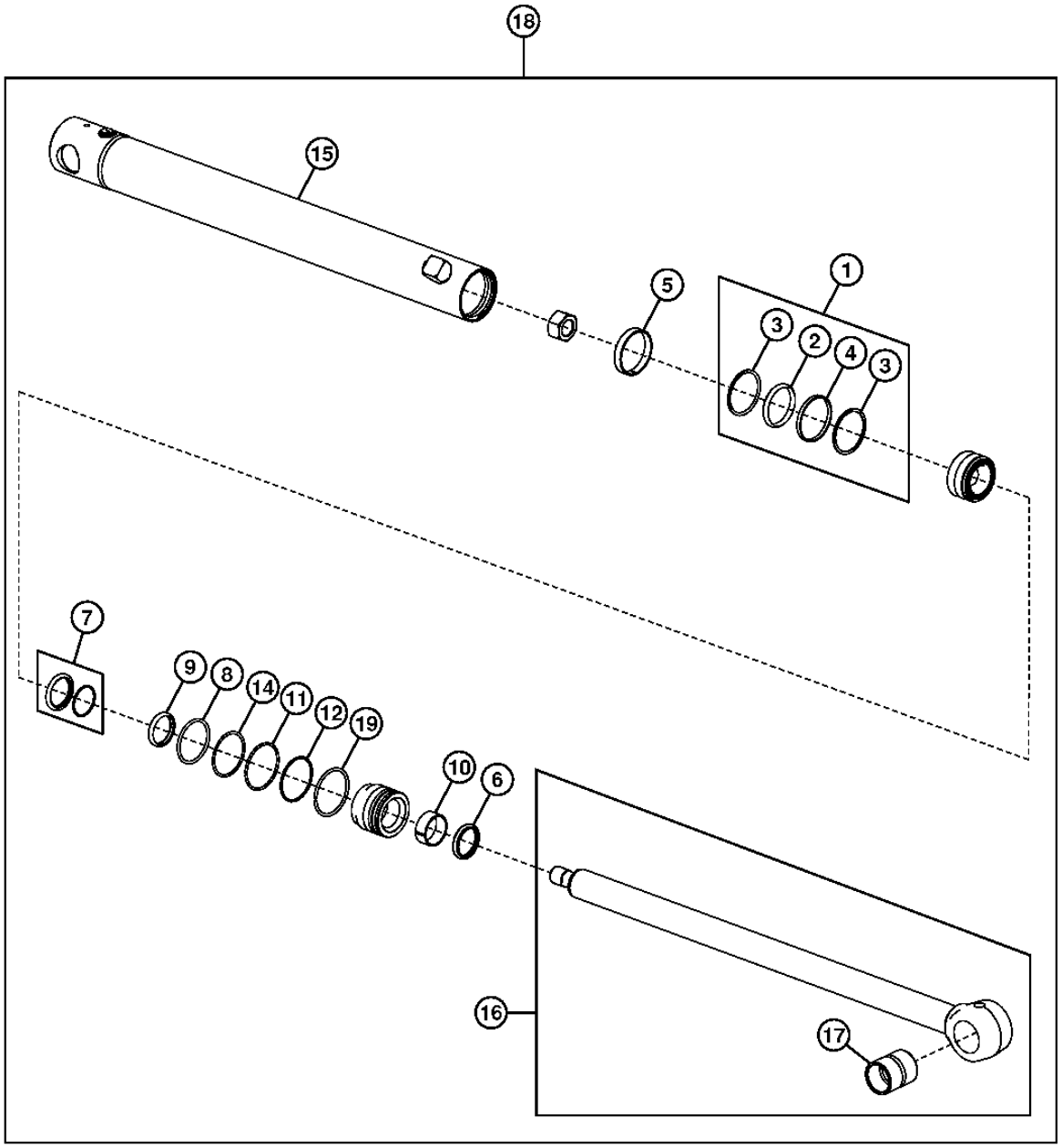

19 — 6,7,9,10

20 — 1,2,3,4,5,12,14

TX1015071

BUCKET CYLINDER AND REPAIR KIT
VERIN DE BENNE ET KIT DE REPARATION
CILINDRO DE CUCHARON Y JUEGO DE REPARACION

POS.	*NO.PIEZA*	*DESCRIPCION*	*CANT*	*NUM. SERIE*	*NOTAS*
1	RE20344	RETEN	1		
2	.....	ANILLO	1		
3	.....	RETEN TORICO PARA RUEDA	2		
4	.....	RETEN	1		
5	R81776	ANILLO ANTI-DESGASTE	1		
6	AH146558	RETEN	1		
7	AH146562	RETEN	1		
8	F1430R	ANILLO TORICO	1		
9	H152204	RETEN	1		
10	H152795	ANILLO ANTI-DESGASTE	1		
11	H180103	ANILLO ELASTICO	1		
12	H181114	ANILLO TORICO	1		
13	H206859	ANILLO ELASTICO	1		
14	R79101	ANILLO REFORZADOR	1		
15	AH209078	CAJA DE CILINDRO HIDRAULICO	1		
16	AH209079	VASTAGO DE CIL. HIDRAULICO	1		
17	H180402	CASQUILLO	1		
18	AH219636	CILINDRO HIDRAULICO	1		
19	AH149814	JUEGO PARA CILINDR.HIDRAUL.	1		
20	AH212096	JUEGO PARA CILINDR.HIDRAUL.	1		(REPARACION DE CAVIDAD DEL CILINDRO)

CROWD CYLINDER AND REPAIR KIT
VERIN DE CAVAGE ET KIT DE REPARATION
CILINDRO DE EMPUJE Y JUEGO DE REPARACION

TP62434 -UN-22JUN00

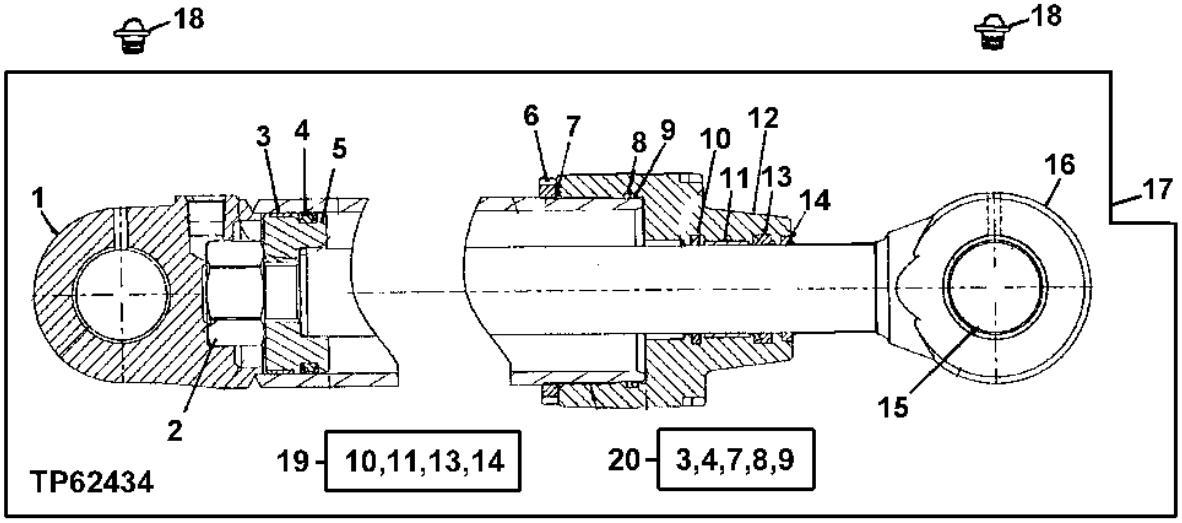

POS.	NO.PIEZA	DESCRIPCION	CANT	NUM. SERIE	NOTAS
1	AH158576	CAJA DE CILINDRO HIDRAULICO	1		
2	H170372	TUERCA	1		
3	R82095	ANILLO ANTI-DESGASTE	1		
4	RE20809	RETEN	1		
5	H170371	PISTON	1		
6	H180432	TUERCA	1		
7	T12275	ANILLO TORICO	1		
8	H151891	ANILLO REFORZADOR	1		
9	T38485	ANILLO TORICO	1		
10	AH146563	RETEN	1		
11	H152796	ANILLO ANTI-DESGASTE	1		
12	H152796	ANILLO ANTI-DESGASTE	1		
13	H152205	RETEN	1		
14	AH146559	RETEN	1		
15	H151820	CASQUILLO	1		
16	AH162394	VASTAGO	1		
17	AH219637	CILINDRO	1		
18	T162396	ENGRASADOR	2		
19	AH149815	JUEGO PARA CILINDR.HIDRAUL.	1		(REPARACION DE VARILLA)
20	AH212103	JUEGO PARA CILINDR.HIDRAUL.	1		(REPARACION DE CAVIDAD)

MEMORANDA
MEMORANDA
MEMORANDA

SWING CYLINDER AND REPAIR KIT
VERIN DE PIVOTEMENT ET KIT DE REPARATION
CILINDRO DE GIRO Y JUEGO DE REPARACION

TX1017160 -UN-29DEC06

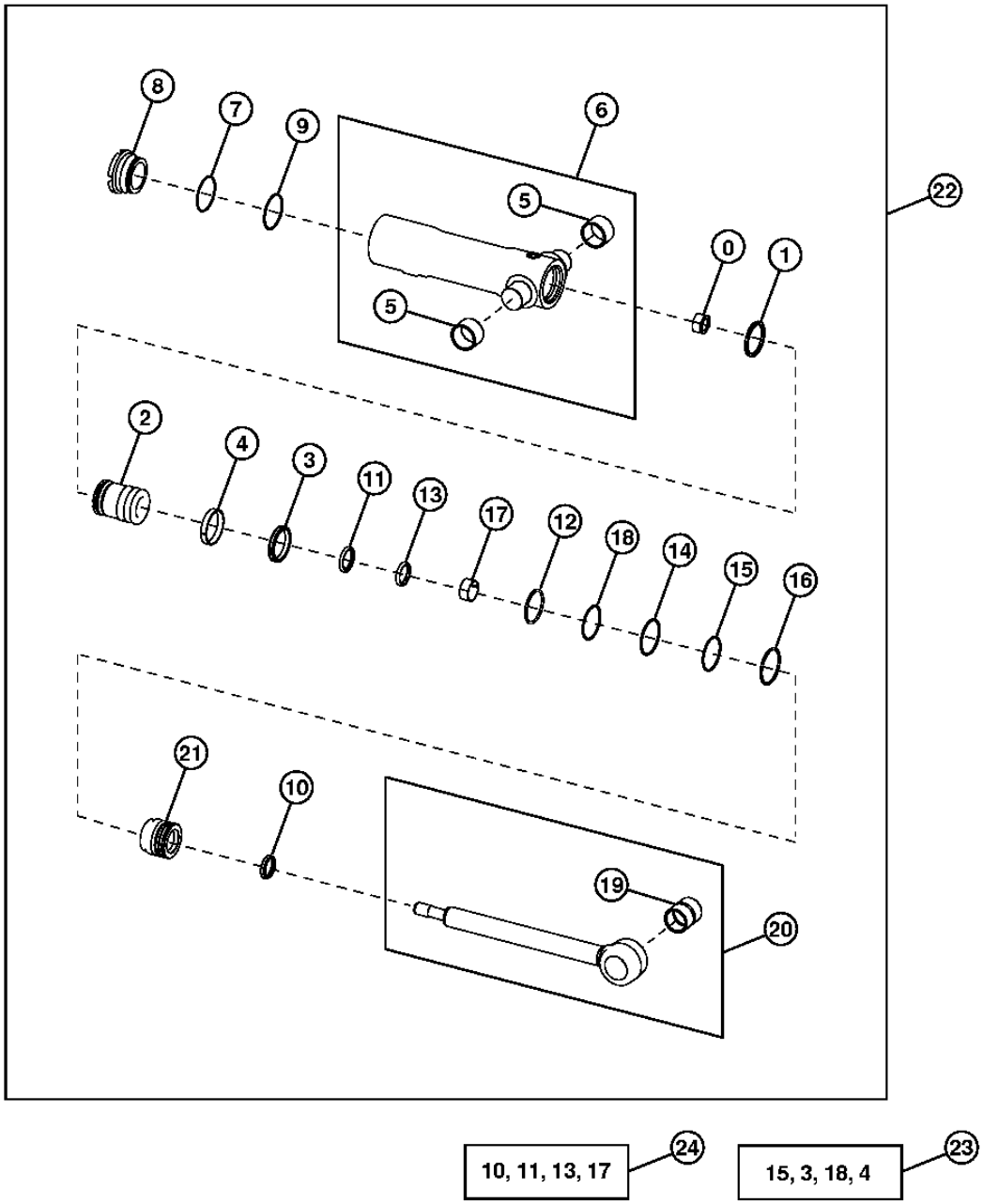

TX1017160

SWING CYLINDER AND REPAIR KIT
VERIN DE PIVOTEMENT ET KIT DE REPARATION
CILINDRO DE GIRO Y JUEGO DE REPARACION

POS.	*NO.PIEZA*	*DESCRIPCION*	*CANT*	*NUM. SERIE*	*NOTAS*
0	H170539	TUERCA	1		
1	H150947	ANILLO DE PISTON	1		
2	H154372	PISTON	1		
3	RE20344	RETEN	1		
4	R81776	ANILLO ANTI-DESGASTE	1		
5	H151328	CASQUILLO	2		
6	AH220114	CAJA DE CILINDRO HIDRAULICO	1		
7	H154373	ANILLO REFORZADOR	1		
8	H156486	CABEZA DE CILINDRO HIDRAUL.	1		
9	P48403	ANILLO TORICO	1		
10	AH146557	RETEN	1		
11	AH146561	RETEN	1		
12	F1430R	ANILLO TORICO	1		
13	H152203	RETEN	1		
14	H180103	ANILLO ELASTICO	1		
15	H181114	ANILLO TORICO	1		
16	H206859	ANILLO ELASTICO	1		
17	H208987	ANILLO ANTI-DESGASTE	1		
18	R79101	ANILLO REFORZADOR	1		
19	H180402	CASQUILLO	1		
20	AH147893	VASTAGO DE CIL. HIDRAULICO	1		
21	H208631	GUIA VASTAGO CILINDRO HIDR.	1		
22	AH220108	CILINDRO HIDRAULICO	1		
23	AH212096	JUEGO PARA CILINDR.HIDRAUL.	1		(SELLO DE CAVIDAD)
24	AH210484	JUEGO PARA CILINDR.HIDRAUL.	1		(SELLO DE BIELA)

MEMORANDA
MEMORANDA
MEMORANDA

STABILIZER CYLINDER AND REPAIR KIT (STANDARD STABILIZER)
VERIN DE STABILISATEUR ET KIT DE REPARATION (CARTER D'ESSIEU AVANT STANDARD)
CILINDRO DE ESTABILIZADOR Y JUEGO DE REPARACION (CAJA DE EJE DELANTERO ESTANDAR)

T195668 -UN-07NOV03

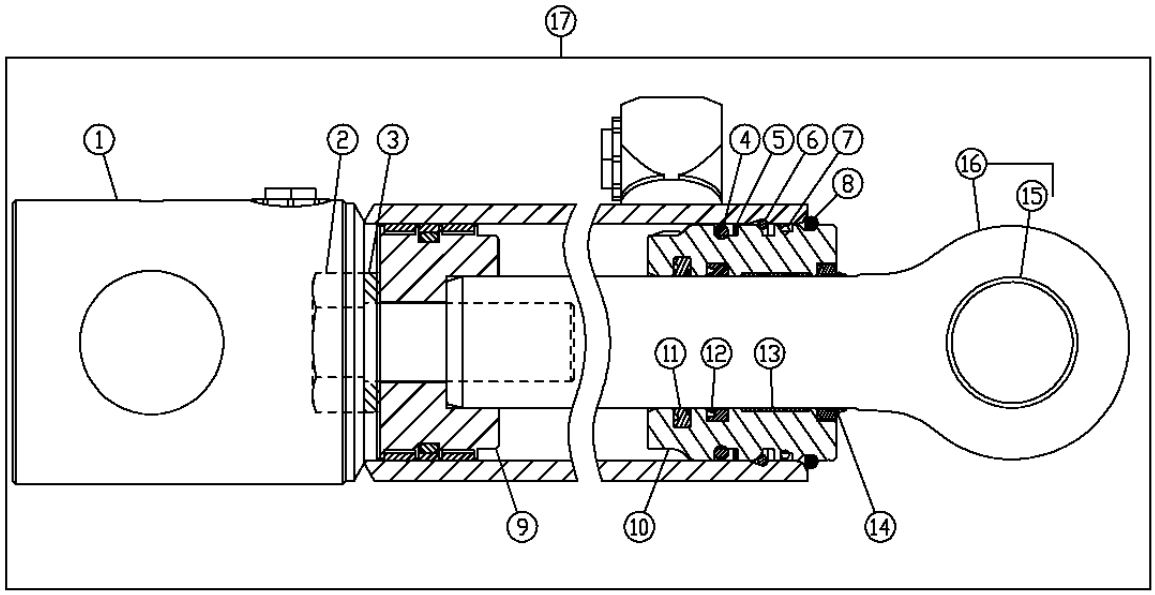

18-11,12,13,14 19-5,7

T195668

POS.	NO.PIEZA	DESCRIPCION	CANT	NUM. SERIE	NOTAS
1	AH219539	CAJA DE CILINDRO HIDRAULICO	1		(L.H.)
	AH219540	CAJA DE CILINDRO HIDRAULICO	1		(R.H.)
2	19M8353	TORNILLO	1		M30 X 80
3	H145175	ARANDELA	1		
4	F1430R	ANILLO TORICO	1		
5	R79101	ANILLO REFORZADOR	1		
6	H180103	ANILLO ELASTICO	1		
7	H181114	ANILLO TORICO	1		
8	H206859	ANILLO ELASTICO	1		
9	AH205060	PISTON	1		
10	H208631	GUIA VASTAGO CILINDRO HIDR.	1		
11	AH146561	RETEN	1		
12	H152203	RETEN	1		
13	H208987	ANILLO ANTI-DESGASTE	1		
14	AH146557	RETEN	1		
15	H154404	CASQUILLO	1		
16	AH147902	VASTAGO DE CIL. HIDRAULICO	1		
17	AH219537	CILINDRO HIDRAULICO	1		(L.H.)
	AH219538	CILINDRO HIDRAULICO	1		(R.H.)
18	AH210484	JUEGO PARA CILINDR.HIDRAUL.	1		(REPARACION DE VARILLA)
19	AH212097	JUEGO PARA CILINDR.HIDRAUL.	1		(REPARACION DE CAVIDAD)

STABILIZER CYLINDER AND REPAIR KIT (EXTENDED STABILIZER)
VERIN DE STABILISATEUR ET KIT DE REPARATION (STABILISATEUR ETENDU)
CILINDRO DE ESTABILIZADOR Y JUEGO DE REPARACION (ESTABILIZADOR EXTENDIDO)

T196176 -UN-10NOV03

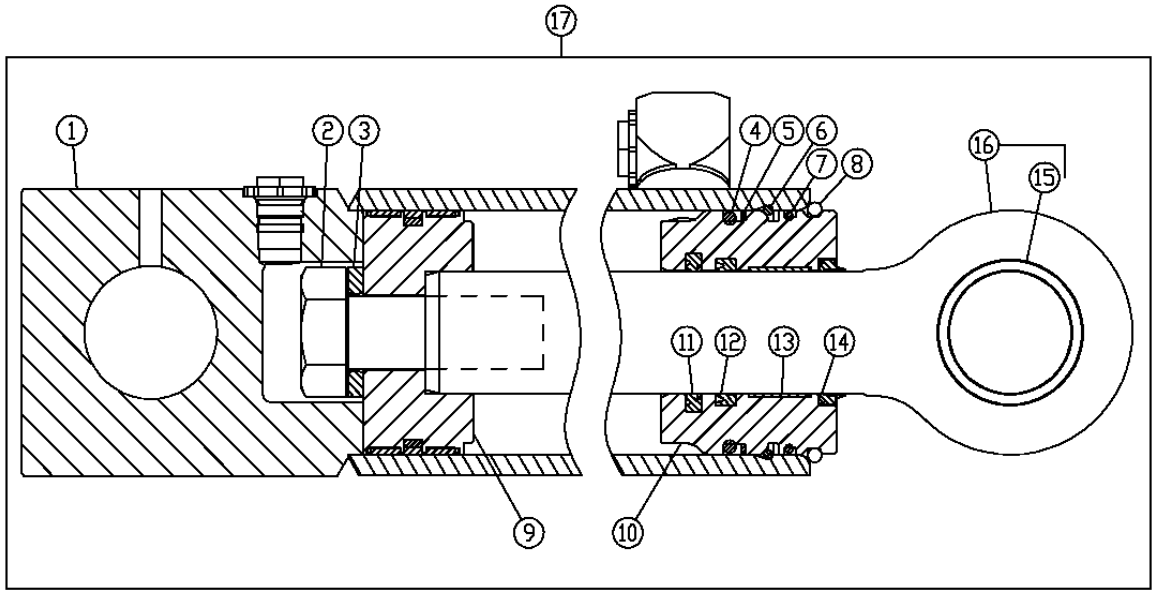

18-11,12,13,14 19-5,7

T196176

POS.	NO.PIEZA	DESCRIPCION	CANT	NUM. SERIE	NOTAS
1	AH219543	CAJA DE CILINDRO HIDRAULICO	1		(L.H.)
	AH219544	CAJA DE CILINDRO HIDRAULICO	1		(R.H.)
2	19M8353	TORNILLO	1		M30 X 80
3	H145175	ARANDELA	1		
4	F950R	ANILLO TORICO	1		
5	R81862	ANILLO REFORZADOR	1		
6	H180094	ANILLO ELASTICO	1		
7	.....	ANILLO TORICO	1		
8	H180080	ANILLO ELASTICO	1		
9	AH205062	PISTON	1		
10	H208995	GUIA VASTAGO CILINDRO HIDR.	1		
11	AH146561	RETEN	1		
12	H152203	RETEN	1		
13	H208987	ANILLO ANTI-DESGASTE	1		
14	AH146557	RETEN	1		
15	H154404	CASQUILLO	1		
16	AH147902	VASTAGO DE CIL. HIDRAULICO	1		
17	AH219541	CILINDRO HIDRAULICO	1		(L.H.)
	AH219542	CILINDRO HIDRAULICO	1		(R.H.)
18	AH210484	JUEGO PARA CILINDR.HIDRAUL.	1		(REPARACION DE VARILLA)
19	AH212102	JUEGO PARA CILINDR.HIDRAUL.	1		(REPARACION DE CAVIDAD)

EXTENDABLE DIPPERSTICK CYLINDER
VERIN DE BRAS TELESCOPIQUE
CILINDRO DE BRAZO EXTENSIBLE

T195663 -UN-07NOV03

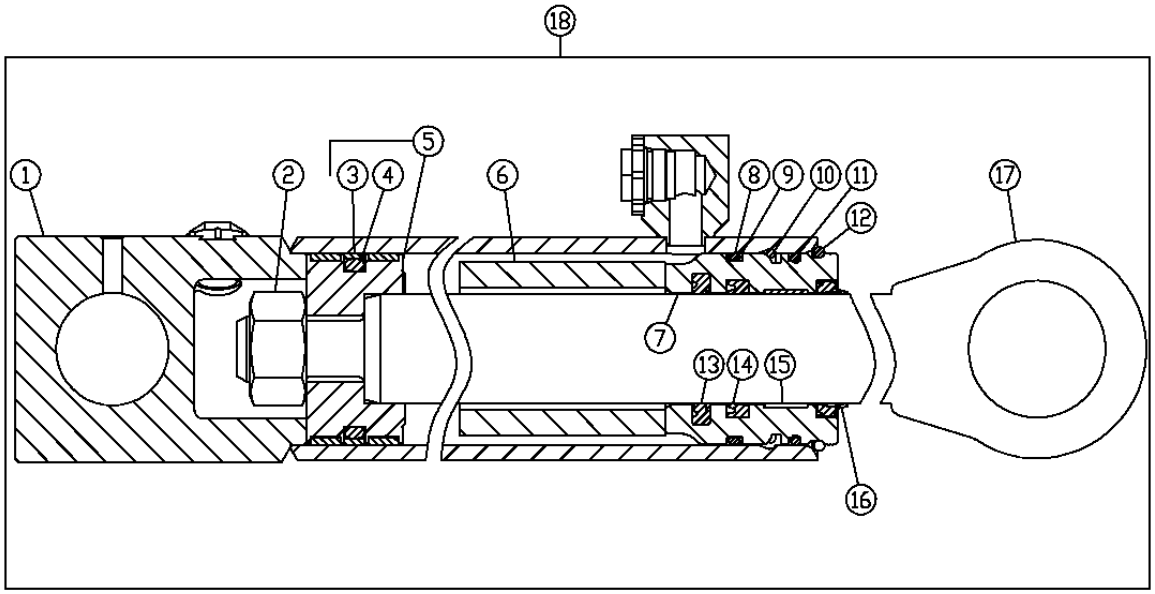

19-13,14,16 20-3,4,8,9,11

T195663

POS.	NO.PIEZA	DESCRIPCION	CANT	NUM. SERIE	NOTAS
1	AH211362	CAJA DE CILINDRO HIDRAULICO	1		
2	H170537	TUERCA	1		
3	R98325	RETEN	1		
4	R98324	RETEN	1		
5	AH158623	PISTON	1		
6	.....	ESPACIADOR	1		
7	H210939	GUIA VASTAGO CILINDRO HIDR.	1		
8	R83469	ANILLO TORICO	1		
9	R81195	ANILLO REFORZADOR	1		
10	H178765	ANILLO ELASTICO	1		
11	U12198	ANILLO TORICO	1		
12	H179657	ANILLO ELASTICO	1		
13	AH148608	RETEN	1		
14	H155655	RETEN	1		
15	H157897	ANILLO ANTI-DESGASTE	1		
16	AH150453	RETEN	1		
17	AH211926	VASTAGO DE CIL. HIDRAULICO	1		
18	AH211361	CILINDRO HIDRAULICO	1		
19	AH149194	JUEGO PARA CILINDR.HIDRAUL.	1		(REPARACION DE VARILLA)
20	AH212090	JUEGO PARA CILINDR.HIDRAUL.	1		(REPARACION DE CAVIDAD)

HYDRAULIC THUMB KIT
KIT DE POUCE HYDRAULIQUE
JUEGO DE PULGAR CON MANDO HIDRAULICO

TX1047553 -UN-

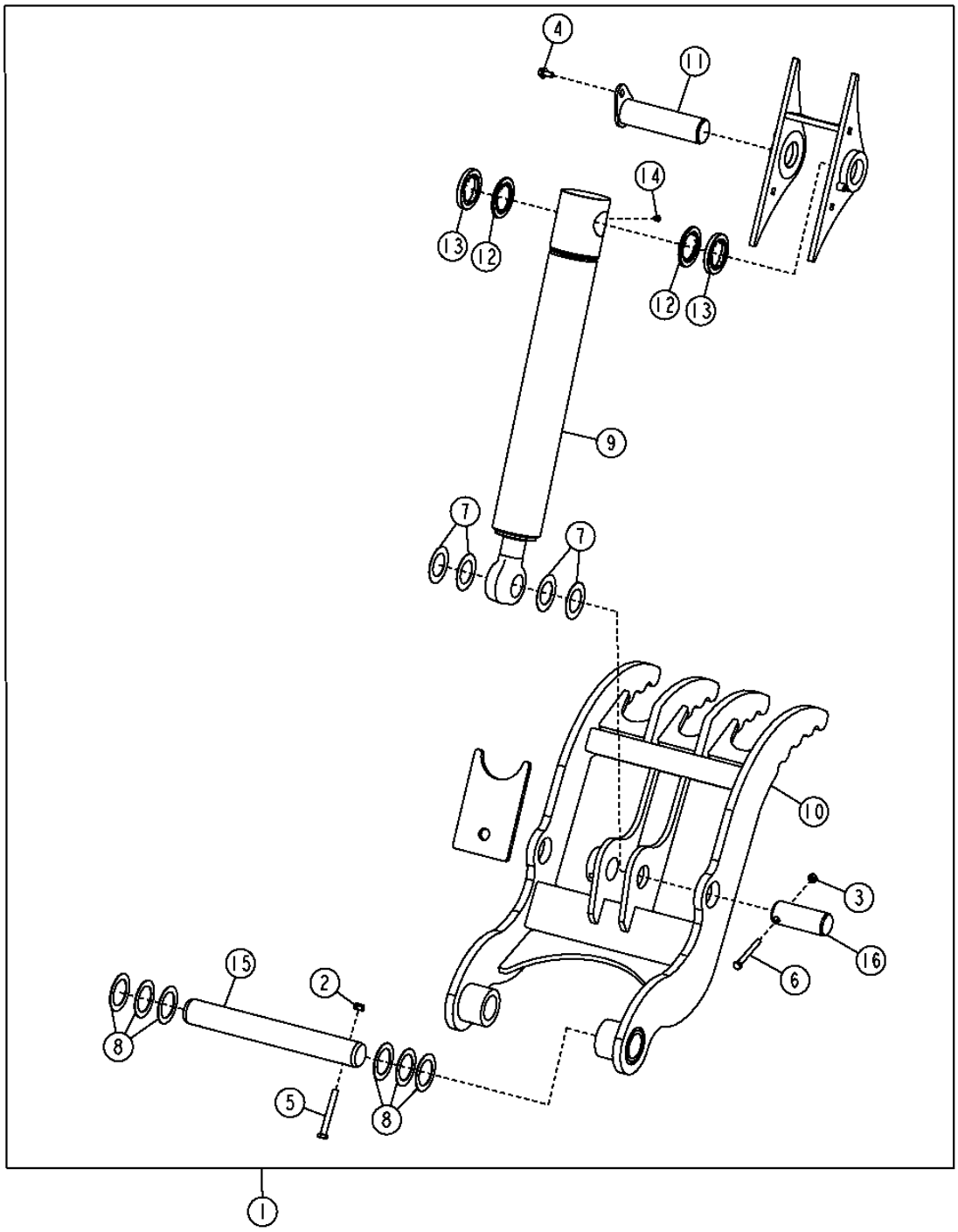

HYDRAULIC THUMB KIT
KIT DE POUCE HYDRAULIQUE
JUEGO DE PULGAR CON MANDO HIDRAULICO

POS.	*NO.PIEZA*	*DESCRIPCION*	*CANT*	*NUM. SERIE*	*NOTAS*
1	AT358432	CONJUNTO DE MODIFICACION	1		(CONJUNTOS ENTEROS) (2 PUAS) (UTILIZAR CON AT194368) (USAR EN CUCHARON 18 PULGADA Y CUCHARON 30 PULGADA)
	AT358433	**CONJUNTO DE MODIFICACION**	**1**		**(CONJUNTOS ENTEROS) (4 PUAS) (UTILIZAR CON AT194368) (USAR EN CUCHARON 24 PULGADA)**
	AT194368	JUEGO	1		(DE MANO INSTALACION)
2	14M7319	TUERCA DE SEGURIDAD	1		M12
3	14M7274	TUERCA	1		M10
4	19M7784	TORNILLO	1		M10 X 20
5	19M7949	TORNILLO	1		M12 X 100
6	19M8183	TORNILLO	1		
7	24H1589	ARANDELA	4		
8	24H1679	ARANDELA	6		
9	AH233825	CILINDRO HIDRAULICO	1		
10	AT356864	ABRAZADERA	1		(4 PUSAS)
	AT356863	ABRAZADERA	1		(2 PUSAS)
11	AT356868	BULON	1		
12	T160300	PLACA DE DESGASTE	2		(BRAZO EXTENSIBLE)
13	T160303	ESPACIADOR	2		
14	T162396	ENGRASADOR	1		
15	T244674	BULON	1		
16	T244675	BULON	1		

NOISE REDUCTION HOOD ASSEMBLY WITH EXHAUST EXTENSION
CAPOT D'INSONORISATIONET RALLONGE D'ECHAPPEMENT
CONJUNTO DE CAPO REDUCTOR DE RUIDO Y EXTENSION DETUBO DE ESCAPE

TX1021602 -UN-14NOV07

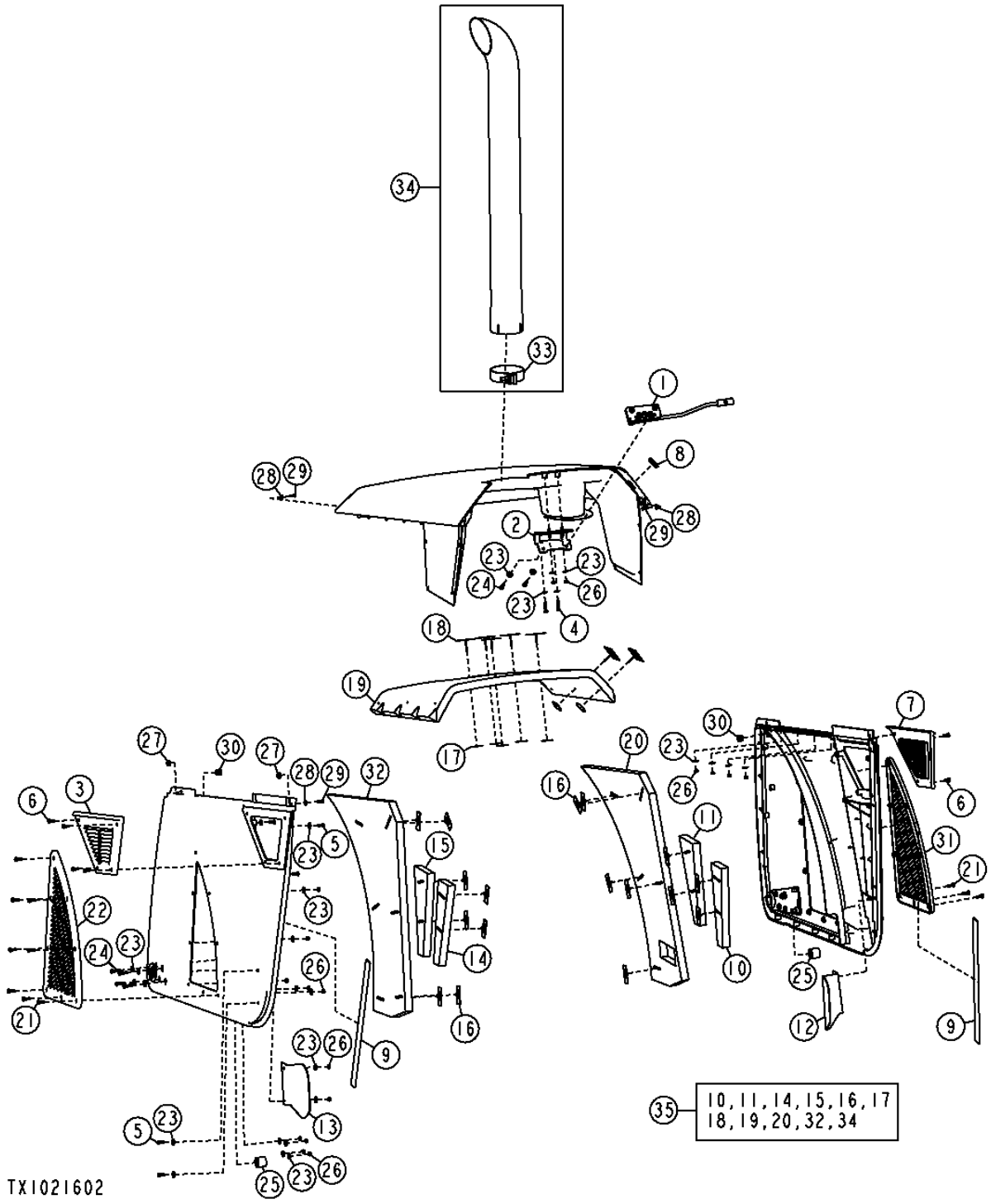

NOISE REDUCTION HOOD ASSEMBLY WITH EXHAUST EXTENSION
CAPOT D'INSONORISATIONET RALLONGE D'ECHAPPEMENT
CONJUNTO DE CAPO REDUCTOR DE RUIDO Y EXTENSION DETUBO DE ESCAPE

POS.	*NO.PIEZA*	*DESCRIPCION*	*CANT*	*NUM. SERIE*	*NOTAS*
1	AT196358	PESTILLO	1		
2	T201591	SOPORTE	1		
3	T165916	VENTANA DE AIREACION	1		
4	19M7874	TORNILLO	2		M6 X 30
5	19M8425	TORNILLO	8		M6 X 16
6	21M7246	TORNILLO	4		M6 X 16
7	T165915	VENTANA DE AIREACION	1		
8	T188642	PASAMUROS	1		
9	T184116	ETIQUETA ADHESIVA	1		PROTECTOR
10	T216356	TAPIZADO ACUSTICO	1		
11	T216354	TAPIZADO ACUSTICO	1		
12	T184787	SOPORTE	1		
13	T184788	MATERIAL DE CAPA PROTECTORA	1		
14	T216355	TAPIZADO ACUSTICO	1		
15	T216353	TAPIZADO ACUSTICO	1		
16	T217116	RETENEDOR	19		
17	T230467	GANCHO DE SUSPENSION	12		
18	T230468	GANCHO DE SUSPENSION	12		
19	T226954	TAPIZADO ACUSTICO	1		
20	T216348	TAPIZADO ACUSTICO	1		
21	21M7267	TORNILLO	8		M6 X 20
22	T211122	VENTANA DE AIREACION	1		(LH)
23	24M7139	ARANDELA	22		6.400 X 18 X 1.600 MM
24	19M7933	TORNILLO	2		M6 X 25
25	T165911	CASQUILLO	1		
26	14M7272	TUERCA	10		M6
27	T183773	TUERCA	4		
28	24M7138	ARANDELA	4		5.300 X 15 X 1.200 MM
29	19M7372	TORNILLO	4		M5 X 16
30	T165997	INSERTO	1		
31	T211121	VENTANA DE AIREACION	1		(RH)
32	T216357	TAPIZADO ACUSTICO	1		
33	RE52087	ABRAZADERA	1		
34	AT312126	EXTENSION TUBO DE ESCAPE	1		
35	**AT322374**	**CONJUNTO DE MODIFICACION**	**1**		**(WHOLE GOODS) (REDUCCION DE RUIDO) AUTRES COMPOSANTS SUR PAGES SEPAREES FOUND ON SEPARATE PAGES**

BELLY PAN NOISE REDUCTION PACKAGE
ENSEMBLE D'INSONORISATION DE BLINDAGE INFERIEUR
CONJUNTO REDUCTOR DE RUIDO DE BANDEJA INFERIOR

TX1021604 -UN-14NOV07

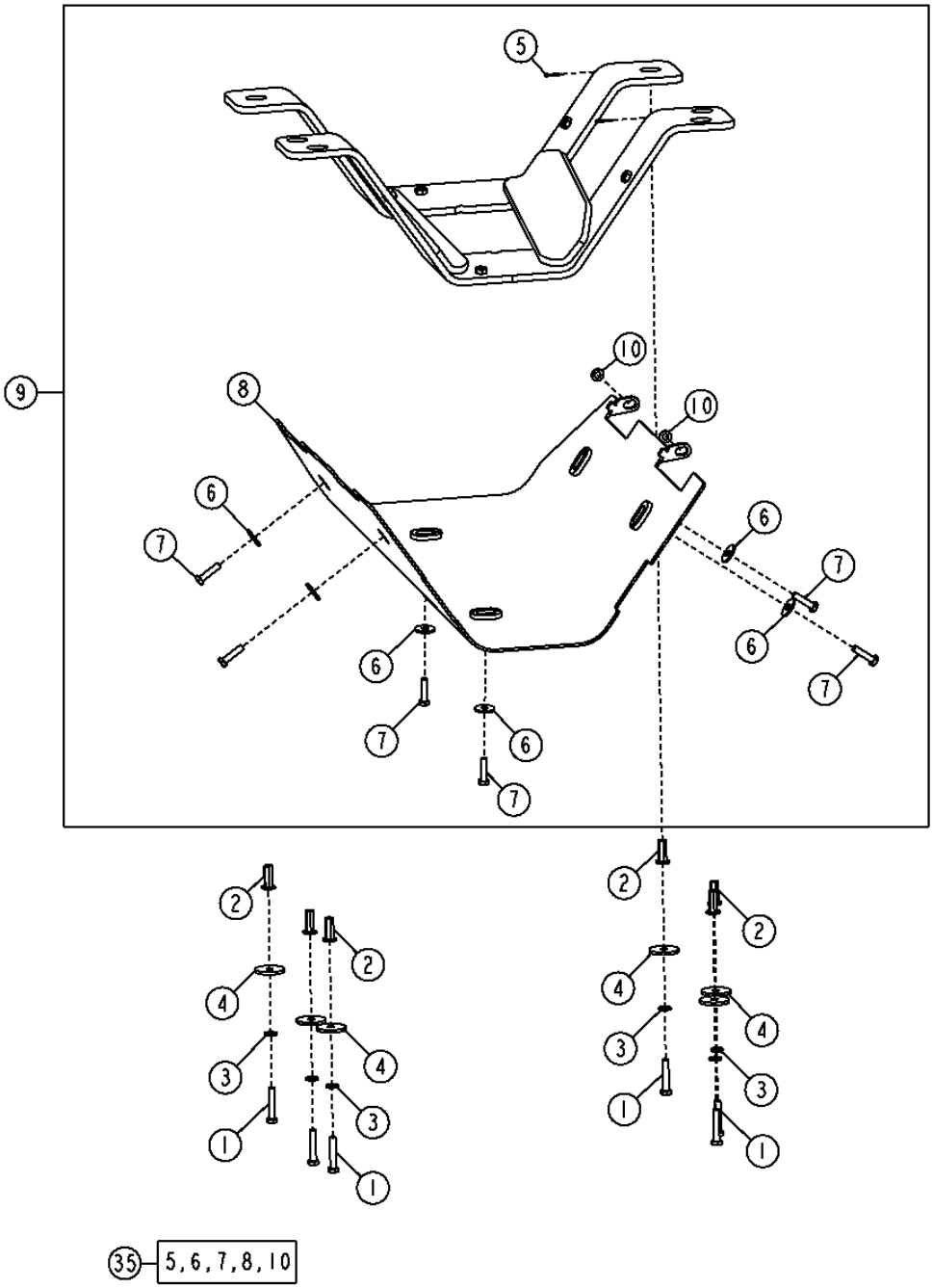

BELLY PAN NOISE REDUCTION PACKAGE
ENSEMBLE D'INSONORISATION DE BLINDAGE INFERIEUR
CONJUNTO REDUCTOR DE RUIDO DE BANDEJA INFERIOR

POS.	*NO.PIEZA*	*DESCRIPCION*	*CANT*	*NUM. SERIE*	*NOTAS*
1	19M7935	TORNILLO	6		M10 X 55
2	T148410	TUERCA	6		
3	24M7239	ARANDELA	6		10.700 X 21 X 2.500 MM
4	R124347	ARANDELA	6		11.250 X 51 X 4.780 MM
5	11M7059	PASADOR DE ALETAS	2		3.200 X 20 MM
6	24M7101	ARANDELA	6		11 X 34 X 3 MM
7	19M8637	TORNILLO	6		M10 X 40
8	AT323841	REVESTIMIENTO	1		
9	**AT336185**	**REVESTIMIENTO**	**1**		**(WHOLE GOODS)**
10	24M7239	ARANDELA	2		10.700 X 21 X 2.500 MM
35	**AT322374**	**CONJUNTO DE MODIFICACION**	**1**		**(WHOLE GOODS) (REDUCCION DE RUIDO) AUTRES COMPOSANTS SUR PAGES SEPAREES FOUND ON SEPARATE PAGES**

HEAT AND NOISE BARRIER
CHAUFFAGE ET BARRIERE CONTRE LE BRUIT
BARRERA TERMICA Y DE RUIDOS

T145246 -UN-04SEP01

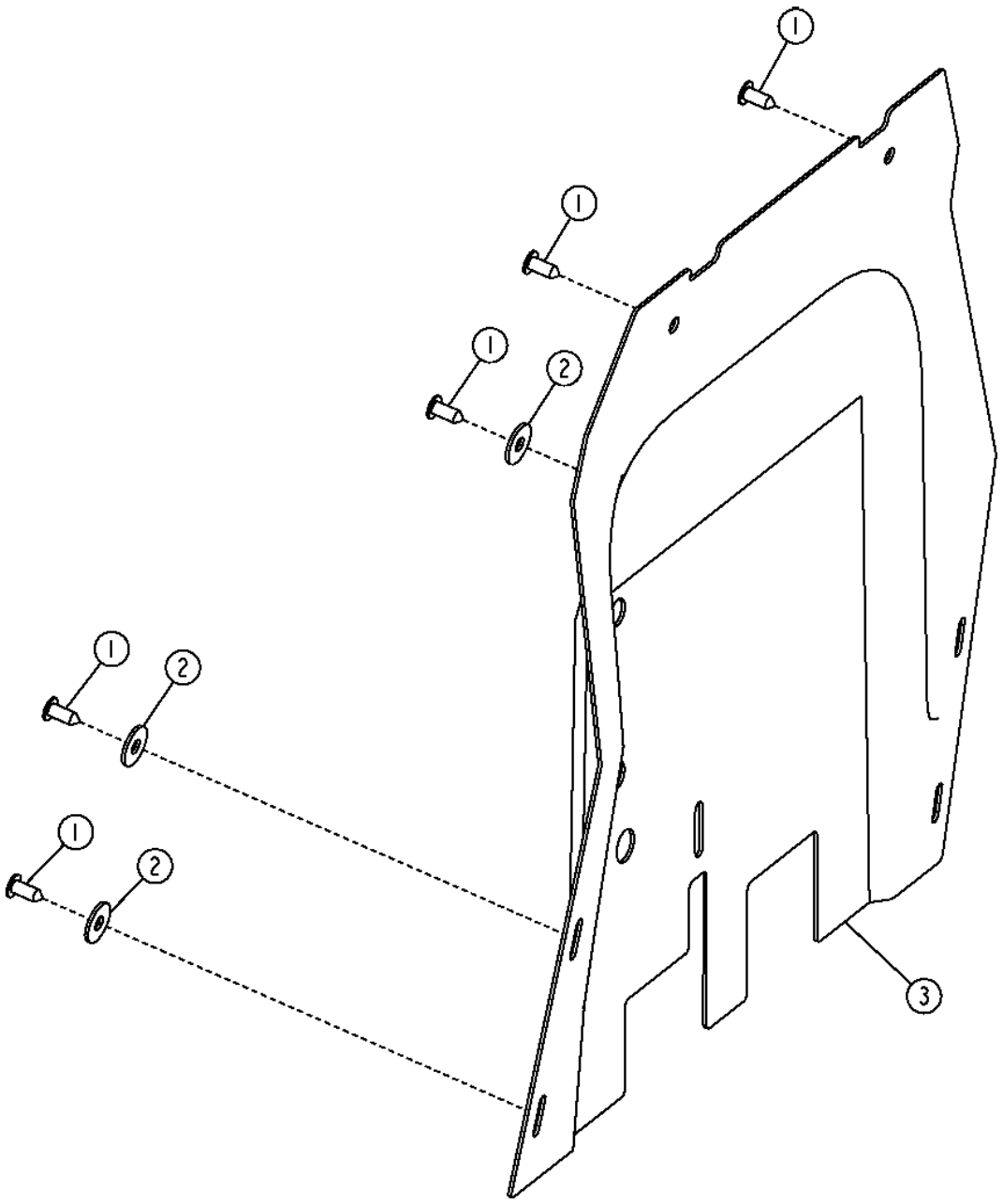

T145246

HEAT AND NOISE BARRIER
CHAUFFAGE ET BARRIERE CONTRE LE BRUIT
BARRERA TERMICA Y DE RUIDOS

POS.	*NO.PIEZA*	*DESCRIPCION*	*CANT*	*NUM. SERIE*	*NOTAS*
1	MT2485	TAPON	5		SUJETADOR
2	24M7180	ARANDELA	3		
3	T216973	AISLANTE	1		

MEMORANDA
MEMORANDA
MEMORANDA

INDICE NUMERICO

NO.PIEZA	POS.	PAGINA
AB2599R	1	1314-3
AE37072	1	3315-9
AE37072	14	3315-11
AE44436	9	1675-11
AE44436	62	3163-11
AH104837	7	0520-3
AH104837	4	0520-7
AH104837	1	0520-9
AH125760	21	3363-3
AH138083	15	3365-9
AH140044	2	0520-5
AH146557	4	3165-11
AH146557	4	3165-15
AH146557	10	3365-21
AH146557	14	3365-23
AH146557	14	3365-26
AH146558	11	3365-9
AH146558	6	3365-13
AH146559	17	3365-5
AH146559	14	3365-16
AH146561	5	3165-11
AH146561	5	3165-15
AH146561	11	3365-21
AH146561	11	3365-23
AH146561	11	3365-26
AH146562	8	3365-9
AH146562	7	3365-13
AH146563	12	3365-5
AH146563	10	3365-16
AH146875	1	3165-11
AH147893	20	3365-21
AH147902	16	3365-23
AH147902	16	3365-26
AH148608	13	3365-27
AH149194	19	3365-27
AH149814	23	3365-9
AH149814	19	3365-13
AH149815	24	3365-5
AH149815	19	3365-16
AH149847	24	3365-9
AH150453	16	3365-27
AH158576	1	3365-16
AH158623	5	3365-27
AH162040	1	3165-15
AH162394	16	3365-16
AH162914	38	0560-3
AH165826	3	3165-11
AH170895	19	0510-5
AH170895	15	0510-11
AH176230	1	3104-5
AH176230	2	3104-5
AH176230	3	3104-5
AH176230	15	3104-5
AH176272	17	3104-5
AH205060	3	3165-15
AH205060	9	3365-23
AH205062	9	3365-26
AH206095	32	0510-9
AH206095	14	0510-13
AH208089	2	0520-9
AH209022	19	3102-13
AH209078	15	3365-13
AH209079	16	3365-13
AH209083	10	3365-5
AH210484	19	3165-11
AH210484	19	3165-15
AH210484	24	3365-21
AH210484	18	3365-23
AH210484	18	3365-26
AH210737	3	3102-11
AH210737	18	3102-13
AH210737	20	3102-19
AH211134	2	3365-9
AH211138	20	3365-9
AH211204	15	3165-11
AH211206	18	3165-11
AH211361	16	3346-5
AH211361	18	3365-27
AH211362	1	3365-27
AH211926	17	3365-27
AH212090	20	3365-27
AH212092	20	3165-11
AH212096	20	3365-13
AH212096	23	3365-21
AH212097	20	3165-15
AH212097	19	3365-23
AH212101	25	3365-5
AH212102	19	3365-26
AH212103	20	3365-16
AH216869	12	3365-9
AH217348	2	3104-3
AH217348	12	3104-5
AH217348	16	3104-5
AH217444	22	3365-9
AH219537	17	3365-23
AH219538	17	3365-23
AH219539	1	3365-23
AH219540	1	3365-23
AH219541	17	3365-26
AH219542	17	3365-26
AH219543	1	3365-26
AH219544	1	3365-26
AH219634	17	3165-15
AH219636	18	3365-13
AH219637	17	3365-16
AH219638	23	3365-5
AH220108	22	3365-21
AH220114	6	3365-21
AH220523	1	3365-5
AH220551	15	3165-15
AH233825	9	3803-3
AH77869	17	0560-7
AH77869	23	1674-9
AH77869	4	1830-9
AH77869	2	1830-9B
AH89557	18	0510-5
AH89557	15	0510-13
AH89557	27	0560-3
AH89557	18	0560-7
AH89557	17	1674-9
AH89557	37	1674-9
AH89557	14	1674-9B
AH89557	14	1674-9D
AH89557	9	1674-9F
AH89557	42	1830-7
AH89557	14	1830-13
AH96317	28	0560-3
AH96317	13	1674-9B
AH96317	22	1830-13
AH96317	11	2600-3
AH96317	11	2600-5
AH96317	11	2600-7
AL110924	21	0250-7
AL153661	5	1814-11
AL155227	1	0960-5
AL155781	27	0510-5
AL155781	29	0510-11
AL176130	27	0510-5
AL176130	29	0510-11
AL176906	16	0510-13
AL32877	6	0201-3
AL76568	24	1674-7
AL76568	8	1674-29
AL79013	8	1814-17
AL79794	5	0210-5
AL79794	3	0250-15
AL79902	1	0250-7
AL79951	8	0250-7
AL81844	3	0201-7
AM102062	1	1814-3
AM102062	11	1816-15
AM102062	33	1816-17
AM107314	7	0560-3
AM3762T	24	3363-43
AN132749	2	0110-3
AN132749	2	0110-5
AN132749	2	0120-1
AP22688	23	3363-43
AR21837	14	0560-3
AR21837	1	1369-7
AR21837	12	1369-7
AR21837	1	1369-9
AR21839	3	0520-9
AR21841	17	3346-5
AR21841	2	3363-27
AR21842	18	1830-3
AR21842	23	1830-5
AR21842	14	3163-3
AR21999	7	0505-5
AR21999	35	1830-15
AR40418	7	0520-5
AR40418	4	0520-9
AR44361	16	0520-3
AR48236	22	1369-9
AR62936	16	1830-5
AR65507	9	0400-10
AR65507	3	0400-95
AR67069	8	1671-7
AR68999	6	0510-9
AR68999	17	0510-13
AR77962	30	0560-3
AR77962	19	0560-7
AR77962	46	1830-7
AR77962	4	2160-13
AR83396	7	3302-3
AR83396	6	3302-5
AR83396	18	3346-5
AR85329	9	0520-3
AR85519	30	0400-31
AR85519	17	0400-107
AR89602	23	3363-21
AR89602	19	3363-23
AR91896	10	1814-3
AR91896	43	1910-3
AR91896	43	1910-5
AT101565	5	2160-13
AT101779	1	0960-9
AT101779	1	0960-11
AT101779	1	0960-13
AT101779	1	0960-15
AT103399	11	1674-29

INDICE NUMERICO – CONTINUACION

NO.PIEZA	POS.	PAGINA
AT103919	1	2002-3
AT105289	18	0510-13
AT106397	27	1821-11
AT106413	9	1814-17
AT118619	7	0510-9
AT120461	1	2004-3
AT124107	8	3115-5
AT124107	8	3115-7
AT125801	4	1821-11
AT125805	5	1821-11
AT125829	8	1821-11
AT130104	10	1673-7
AT132864	13	1671-3
AT132864	13	1671-5
AT139694	5	0960-5
AT141011	9	1674-9
AT141011	6	1674-9F
AT150762	9	3315-11
AT150763	8	3315-11
AT152180	14	1369-7
AT152180	14	1369-9
AT156431	11	1674-11
AT156431	3	3362-21B
AT158197	29	3315-11
AT158198	40	3315-11
AT159811	15	1674-9
AT159811	15	1674-9B
AT161638	6	2160-13
AT164803	8	1811-3
AT164804	7	1811-3
AT165288	23	1811-3
AT165288	4	1811-5
AT167399	22	1674-9
AT167399	15	1674-9D
AT168671	15	3362-9
AT169087	8	3162-3
AT169087	15	3162-3
AT169087	10	3315-7
AT169087	24	3315-11
AT169087	19	3315-13
AT169087	1	3315-15
AT169087	7	3315-19
AT169087	1	3315-25
AT169087	8	3315-31
AT169087	7	3315-33
AT169373	29	3162-5
AT169512	2	3315-11
AT169804	7	1740-3
AT169831	15	3346-3
AT169831	57	3346-7
AT170061	3	3363-43
AT170172	12	3363-29
AT170173	6	3363-29
AT170221	1	3362-17
AT170854	3	0342-3
AT171077	8	3345-3
AT171077	9	3345-3
AT171079	1	3346-3
AT171079	16	3346-3
AT171079	19	3346-5
AT171162	10	0505-5
AT171403	2	3362-11
AT171403	2	3362-41
AT171404	2	3362-15
AT171404	2	3362-45
AT171539	5	0505-5
AT171539	5	0505-7
AT171550	9	3115-5
AT171550	9	3115-7
AT171758	5	3363-15
AT171759	8	3363-15
AT171854	15	0520-3
AT171855	12	0520-3
AT172255	20	3346-5
AT172255	1	3363-27
AT172256	21	3346-5
AT172256	10	3363-27
AT172386	26	3102-11
AT172910	2	1821-27
AT173120	18	3163-7
AT173193	2	1814-13
AT173313	10	1821-13
AT173314	11	1821-13
AT173315	12	1821-13
AT173321	21	1821-13
AT173385	1	0505-5
AT173385	1	0505-7
AT173933	22	3346-5
AT174348	7	1814-13
AT174353	6	3363-13
AT174393	12	3363-9
AT174394	14	3363-9
AT174697	5	1830-9
AT174697	11	1830-9B
AT174743	10	2160-13
AT174923	13	3362-21
AT175125	32	3363-21
AT175126	22	3363-23
AT175353	9	1821-11
AT175436	10	1821-11
AT175993	9	3363-7
AT176157	4	3363-15
AT176491	2	0210-3
AT177227	5	1830-5
AT177227	6	1830-5
AT178025	10	3363-7
AT178362	19	3162-9
AT178362	36	3362-17
AT178362	2	3362-47
AT178362	5	3362-47
AT178363	8	3362-11
AT178363	7	3362-41
AT178371	19	3362-11
AT178371	22	3362-41
AT178371	23	3362-45
AT178387	4	0250-17
AT178389	4	0250-17
AT178413	12	3363-27
AT178475	13	3362-21
AT178526	28	1674-5
AT178542	13	0520-3
AT178542	15	0520-7
AT178930	28	1830-13
AT178931	50	1830-15
AT179083	11	3363-7
AT179083	7	3363-13
AT179105	5	3346-8
AT179109	1	3362-17
AT179109	1	3362-27
AT179238	15	3363-27
AT179312	3	0350-1
AT179316	2	0360-3
AT179323	4	0360-5
AT179466	2	0350-15
AT179481	1	0350-17
AT179498	7	0210-7
AT179504	20	0201-5
AT179590	8	0250-17
AT179596	1	0250-17
AT179688	3	1821-9
AT179692	8	1821-7
AT179693	20	1821-11
AT179926	9	1671-7
AT179995	3	1369-7
AT179995	3	1369-9
AT179996	5	1369-7
AT179996	5	1369-9
AT180076	33	3363-21
AT180076	26	3363-23
AT180077	34	3363-21
AT180078	35	3363-21
AT180079	36	3363-21
AT180079	27	3363-23
AT180081	33	3363-21
AT180081	26	3363-23
AT180082	34	3363-21
AT180082	25	3363-23
AT180083	35	3363-21
AT180083	24	3363-23
AT180086	36	3363-21
AT180086	27	3363-23
AT180087	25	3363-23
AT180088	24	3363-23
AT180208	11	3363-21
AT180209	17	3363-21
AT180210	1	3363-23
AT180212	18	3363-21
AT180212	28	3363-21
AT180213	11	3363-23
AT180214	17	3363-23
AT180530	7	2160-5
AT180658	13	3363-23
AT180705	29	1674-9
AT180705	16	1674-9B
AT181185	15	3363-47
AT181186	16	3363-47
AT181530	3	1830-13
AT181582	6	0505-5
AT181582	6	0505-7
AT182193	6	3346-8
AT182954	13	1821-13
AT183222	13	0505-5
AT183222	13	0505-7
AT183246	4	1674-14
AT183425	12	1811-3
AT183426	3	0530-5
AT183426	7	0530-5
AT183881	31	0560-3
AT184042	1	0350-7
AT184042	1	0350-9
AT184522	37	1830-15
AT184524	40	1814-3
AT184590	24	1816-13
AT184598	3	3315-7
AT184599	2	3315-7
AT184651	48	1814-3
AT184652	19	1814-3
AT184682	9	3115-3
AT184716	1	0530-5
AT184716	1	0530-7
AT184719	19	1814-3

INDICE NUMERICO – CONTINUACION

NO.PIEZA	POS.	PAGINA
AT184848	1	0530-5
AT184951	21	2160-17
AT184952	22	2160-17
AT185315	13	3315-17
AT185340	8	3315-9
AT185396	17	1816-13
AT185624	25	3315-7
AT185625	23	3315-13
AT185628	41	3315-11
AT185629	23	3315-15
AT185749	30	3315-9
AT185750	30	3315-9
AT185847	12	3315-17
AT186155	12	2002-3
AT186281	10	0520-3
AT186289	31	1674-7
AT186289	27	1830-7
AT186304	47	1830-7
AT186307	2	2007-3
AT186321	11	1812-3
AT187096	1	1811-5
AT187666	6	1060-3
AT187666	23	3163-11
AT187666	1	3363-3
AT187669	19	3363-3
AT187707	12	1314-3
AT187708	6	1314-3
AT187710	1	1814-13
AT187816	1	1673-3
AT188010	24	0960-9
AT188010	24	0960-11
AT188010	24	0960-13
AT188010	24	0960-15
AT188306	11	1830-3
AT188307	1	1830-3
AT188343	3	1060-5
AT188560	19	3163-7
AT188766	12	1814-13
AT188766	3	1814-17
AT188965	18	1811-3
AT189030	2	1821-5
AT189059	3	1821-5
AT189168	1	3362-23
AT189168	2	3362-27
AT189269	3	1816-3
AT189269	20	3315-7
AT189270	3	1816-3
AT189270	20	3315-13
AT189271	3	1816-3
AT189271	20	3315-15
AT189272	1	1816-5
AT189272	51	3315-9
AT189390	3	2003-3
AT189487	2	2003-3
AT189492	9	0520-5
AT189819	11	3102-11
AT189822	9	3102-11
AT189822	15	3102-11
AT189822	21	3102-19
AT190073	14	3315-15
AT190234	2	3362-21
AT190234	4	3362-21B
AT190628	9	3102-11
AT190628	21	3102-19
AT190658	8	1830-13
AT190701	15	3102-11
AT190701	22	3102-19
AT190702	15	3102-11
AT190702	22	3102-19
AT190900	6	3102-11
AT190900	23	3102-19
AT190910	15	3163-3
AT191102	16	1816-13
AT191266	3	0520-5
AT191446	1	3315-13
AT191575	6	2001-3
AT191619	13	1821-11
AT191620	9	1821-7
AT191629	10	1816-9
AT191629	11	1816-9
AT191688	23	1816-9
AT191704	1	3362-19
AT191704	1	3362-26
AT191768	1	3362-9
AT191826	28	1816-9
AT191876	24	1816-9
AT191876	29	1816-9
AT191877	27	1816-9
AT191919	20	1816-9
AT191990	28	1830-7
AT191993	9	1830-7
AT191994	12	1830-7
AT192011	15	3302-15
AT192012	15	3302-15
AT192013	15	3302-15
AT192014	15	3302-17
AT192015	15	3302-17
AT192016	15	3302-17
AT192017	15	3302-17
AT192018	15	3302-17
AT192019	15	3302-17
AT192020	15	3302-17
AT192021	15	3302-17
AT192022	15	3302-17
AT192032	27	1811-3
AT192074	5	1830-3
AT192111	8	3302-3
AT192111	7	3302-5
AT192151	22	1060-5
AT192189	8	3362-26
AT192239	9	3362-27
AT192372	18	3162-5
AT192373	8	2160-11
AT192374	11	2160-11
AT192384	1	3362-21
AT192384	5	3362-21B
AT192385	4	3362-21
AT192414	9	1811-5
AT192417	5	1060-11
AT192419	31	1060-5
AT192457	3	3162-7
AT192637	17	3363-47
AT192689	14	1821-13
AT193365	29	0960-9
AT193365	29	0960-11
AT193365	29	0960-13
AT193365	29	0960-15
AT193365	6	1060-3
AT193365	23	3163-11
AT193365	35	3363-3
AT193366	29	0960-9
AT193366	29	0960-11
AT193366	29	0960-13
AT193366	29	0960-15
AT193500	24	1830-7
AT193704	6	0350-15
AT193881	24	2160-25
AT193927	8	0510-9
AT194368	25	3363-43
AT194368	1	3803-3
AT194378	7	3363-43
AT194393	9	3363-43
AT194394	11	3363-43
AT194395	11	3363-43
AT194397	17	3363-43
AT194412	6	1060-9
AT194416	8	1060-9
AT194417	5	1060-9
AT194686	19	3315-11
AT194687	22	3362-15
AT194822	1	1673-3
AT195140	12	3163-13
AT195141	13	3163-13
AT195142	17	2160-5
AT195143	17	2160-5
AT195144	7	3163-13
AT195201	20	0960-9
AT195201	20	0960-11
AT195201	20	0960-13
AT195201	20	0960-15
AT195202	26	0960-9
AT195202	26	0960-11
AT195202	26	0960-13
AT195202	26	0960-15
AT195203	27	0960-9
AT195203	27	0960-11
AT195203	27	0960-15
AT195244	1	1313-3
AT195302	13	1674-7
AT195461	7	1673-3
AT195461	9	1673-3
AT195620	4	3315-17
AT195623	5	3315-17
AT195669	12	3348-3
AT195669	12	3348-5
AT195814	10	2002-3
AT195815	10	2002-3
AT195877	31	3315-11
AT195894	4	1811-3
AT195911	1	1671-5
AT195922	5	3163-13
AT195922	5	3362-33
AT195957	1	3362-31
AT195995	9	1671-3
AT196169	2	0230-8
AT196190	1	3348-3
AT196245	13	3162-7
AT196246	12	3162-7
AT196294	11	1812-3
AT196320	24	2160-17
AT196320	33	3363-25
AT196321	25	2160-17
AT196351	15	2160-25
AT196358	32	1910-3
AT196358	1	9006-3
AT196387	5	3315-17
AT196419	34	3315-11
AT196427	1	2002-5
AT196427	1	2002-6
AT196522	22	1814-3
AT196525	15	3363-3B

INDICE NUMERICO – CONTINUACION

NO.PIEZA	POS.	PAGINA
AT196526	16	3363-3B
AT196591	10	3115-5
AT196591	10	3115-7
AT196596	11	3115-7
AT196606	10	3315-3
AT196622	12	3162-3
AT196624	12	3162-3
AT196633	7	3362-7
AT196634	7	3362-7
AT196635	7	3362-7
AT196637	7	3362-7
AT196760	16	2160-25
AT196793	14	1821-9
AT196839	26	3315-11
AT196924	23	3162-11
AT196943	3	3362-31
AT197067	14	3363-3B
AT197068	13	3363-3B
AT197208	17	3363-3
AT197209	18	3363-3
AT197210	11	3363-3
AT197211	12	3363-3
AT197479	12	1812-3
AT197645	16	3163-3
AT197646	17	3163-3
AT197647	18	3163-3
AT197654	19	3163-3
AT197726	7	3344-3
AT197769	20	3363-3
AT197876	4	3348-3
AT197922	9	1671-7
AT198096	10	1671-7
AT198254	20	3163-7
AT198258	21	3163-7
AT198260	23	3163-7
AT198349	6	3363-55
AT198350	1	3363-55
AT198351	4	3363-55
AT198352	8	3363-55
AT198353	12	3363-55
AT198354	9	3363-55
AT198355	2	3363-55
AT198356	7	3363-55
AT198357	11	3363-55
AT198358	10	3363-55
AT198359	13	3363-55
AT198360	5	3363-55
AT198416	33	3363-3
AT198417	32	3363-3
AT198602	3	0230-7
AT198694	15	1821-13
AT198768	2	3362-35
AT198770	5	3362-35
AT198770	5	3362-37
AT198771	18	3362-35
AT198771	17	3362-37
AT198773	3	3362-35
AT198773	3	3362-37
AT198774	2	3362-37
AT198776	29	1816-17
AT198777	28	1816-15
AT198778	27	1816-15
AT198865	32	1816-17
AT199065	5	3362-33
AT199335	19	3115-3
AT199388	1	2001-3
AT199495	5	3363-3
AT199496	3	3363-3
AT199496	3	3363-55
AT199591	1	1816-15
AT199592	32	1816-15
AT199595	31	1816-17
AT199639	17	2160-25
AT199640	18	2160-25
AT199641	19	2160-25
AT199642	21	2160-25
AT199643	20	2160-25
AT199644	22	2160-25
AT199645	23	2160-25
AT199656	19	3162-3
AT199656	1	3162-11
AT199657	4	3162-11
AT199734	1	1811-5
AT199908	20	0560-7
AT199930	5	2160-5
AT199931	12	2160-5
AT199938	8	2160-5
AT206861	5	0325-3
AT208483	16	1821-13
AT208484	17	1821-13
AT208485	18	1821-13
AT208486	19	1821-13
AT208491	20	1821-13
AT208493	22	1821-13
AT209020	5	1821-9
AT209024	10	1821-7
AT209025	4	1821-5
AT209026	12	1821-7
AT209965	12	2600-3
AT209965	12	2600-5
AT210515	7	1830-7
AT21574	19	0510-13
AT219940	11	0960-5
AT220930	1	0520-5
AT221015	7	1821-5
AT221016	8	1821-5
AT222150	12	1816-13
AT222333	1	2002-6
AT224570	10	3163-13
AT224570	4	3362-31
AT224570	13	3362-31
AT224862	9	3163-13
AT224949	9	0230-5
AT224949	11	0250-3
AT225112	18	1390-3
AT225952	1	1674-5D
AT225952	25	3163-11
AT226281	4	2004-6
AT227063	31	1816-15
AT227063	10	1816-17
AT227669	9	1816-13
AT227669	2	1830-5
AT25226	2	0110-3
AT258980	16	0350-3
AT258980	16	0350-5
AT258980	5	0350-7
AT258980	5	0350-9
AT258980	17	0350-11
AT258980	5	0350-13
AT280200	23	3363-3
AT280268	2	0230-7
AT280343	12	3363-7
AT280343	15	3363-9
AT280343	8	3363-13
AT280343	22	3363-27
AT280343	28	3363-29
AT280344	16	3363-9
AT280344	27	3363-29
AT280345	25	3363-19
AT280345	26	3363-25
AT280350	24	3363-19
AT280350	25	3363-25
AT280363	3	3315-3
AT280406	32	3162-5
AT280406	27	3162-7
AT280406	24	3162-9
AT280406	24	3162-11
AT280406	32	3362-9
AT280406	37	3362-11
AT280406	20	3362-13
AT280406	37	3362-15
AT280406	38	3362-17
AT280406	18	3362-19
AT280406	18	3362-23
AT280406	38	3362-41
AT280406	26	3362-43
AT280406	38	3362-45
AT280406	25	3362-47
AT280440	25	2160-25
AT280441	25	2160-25
AT280459	22	1060-3
AT280583	14	1821-7
AT280866	1	0230-8
AT300045	3	3315-23
AT300055	18	3315-33
AT300056	17	3315-31
AT300057	1	3315-33
AT300058	3	3315-31
AT300060	21	3315-31
AT300060	17	3315-33
AT300152	17	3315-7
AT300153	10	0510-9
AT300153	21	0510-13
AT300153	26	2160-17
AT300255	16	3362-31
AT300583	7	3362-7
AT300585	7	3362-7
AT300587	7	3362-7
AT300591	7	3362-7
AT300742	30	3363-3
AT300750	22	1816-15
AT300770	12	3315-3
AT300771	14	3315-3
AT300801	33	3162-5
AT300801	28	3162-7
AT300801	38	3362-11
AT300801	21	3362-13
AT300801	39	3362-15
AT300801	37	3362-41
AT300801	25	3362-43
AT300801	39	3362-45
AT300803	1	3162-5
AT300805	1	3362-27
AT300805	1	3362-47
AT300825	1	3362-43
AT300827	1	3362-41
AT300828	1	3362-45
AT300885	11	1816-17
AT300928	12	1812-3
AT300928	24	2160-25
AT300958	15	0560-3

INDICE NUMERICO – CONTINUACION

NO.PIEZA	POS.	PAGINA
AT301128	2	3162-5
AT301434	11	3315-25
AT301447	4	3362-11
AT301447	3	3362-41
AT301476	24	3163-7
AT301485	21	3315-33
AT301487	5	3362-11
AT301487	4	3362-41
AT301526	1	3162-7
AT301526	2	3362-43
AT301527	2	3162-7
AT301527	2	3362-13
AT301527	3	3362-43
AT301749	41	3362-15
AT301751	6	3362-15
AT301751	5	3362-45
AT301763	1	3362-47
AT301765	2	3163-13
AT301766	6	3163-13
AT301767	4	3163-13
AT301776	1	3362-15
AT301782	1	3362-13
AT301783	1	3362-11
AT301784	1	3362-15
AT301784	3	3362-26
AT301917	11	0510-9
AT301917	22	0510-13
AT302103	1	3362-45
AT302813	4	1814-9
AT303214	25	1830-7
AT303349	17	0250-5
AT303695	2	0341-7
AT303853	23	1816-15
AT303853	13	1816-17
AT303890	1	3362-35
AT303891	1	3362-37
AT303954	5	3362-15
AT303954	39	3362-15
AT303954	4	3362-45
AT303954	39	3362-45
AT304026	15	1816-9
AT304324	3	1816-11
AT304631	1	1814-15
AT304761	7	1060-3
AT304761	10	1060-5
AT304761	30	1060-5
AT304776	13	1821-9
AT304887	18	1811-3
AT305073	6	1746-2
AT305126	60	0510-11
AT305685	3	1814-15
AT306047	1	3104-3
AT306181	35	1814-3
AT306499	15	3343-3
AT306550	4	3362-31
AT306550	20	3363-3
AT307106	3	3104-3
AT307187	8	3362-35
AT307187	8	3362-37
AT307315	8	3163-13
AT307332	3	3362-13
AT307332	5	3362-43
AT307664	9	3362-27
AT307769	1	1821-27
AT307770	5	1814-9
AT308042	1	3102-9
AT308042	2	3102-9
AT308042	19	3102-9
AT308042	1	3102-11
AT308049	1	3102-9
AT308067	4	3103-3
AT308071	8	3102-5
AT308076	1	3102-3
AT308080	8	3102-5
AT308095	1	3102-9
AT308099	1	3102-9
AT308138	3	3103-3
AT308139	3	3103-3
AT308188	1	3102-3
AT308191	1	3102-9
AT308191	2	3102-9
AT308191	19	3102-9
AT308191	1	3102-11
AT308193	1	3102-9
AT308193	2	3102-9
AT308193	19	3102-9
AT308193	1	3102-11
AT308199	2	1821-27
AT308237	4	1675-11
AT308237	63	3163-11
AT308274	1	2160-11
AT308380	4	1674-3
AT308466	17	3363-25
AT308506	26	3163-11
AT308555	28	2160-17
AT308795	7	1821-5
AT308796	8	1821-5
AT308910	2	3103-3
AT308925	1	3103-3
AT308926	1	3103-3
AT308966	8	3102-17
AT308968	1	3102-15
AT308970	8	3102-17
AT308972	7	3102-19
AT308972	24	3102-19
AT308972	53	3102-19
AT308974	7	3102-19
AT308974	24	3102-19
AT308974	53	3102-19
AT309137	16	3315-3
AT309184	39	3315-9
AT309184	40	3315-9
AT309185	38	3315-9
AT309186	15	3315-9
AT309190	4	3315-19
AT309307	3	0250-5
AT309413	41	3315-9
AT309435	21	1674-7
AT309435	2	1674-29
AT309435	3	1674-29
AT309435	16	1816-9
AT309458	1	3163-13
AT309682	45	3163-11
AT309690	46	3163-11
AT309696	47	3163-11
AT309710	32	3363-19
AT309710	26	3363-25
AT309739	54	3315-9
AT309740	14	3315-19
AT309746	4	3104-3
AT309747	5	3104-3
AT309864	8	3315-21
AT309934	48	3102-19
AT309934	48	3163-11
AT309936	48	3102-19
AT309946	1	1674-29
AT309986	48	3102-19
AT309986	49	3163-11
AT310291	1	0120-1
AT310335	21	0510-5
AT310335	23	0510-13
AT310584	17	0350-15
AT310584	1	0360-7
AT310586	5	0360-7
AT310587	4	0360-7
AT310590	3	0360-3
AT310650	6	1673-3
AT310818	25	2160-25
AT311085	8	0250-3
AT311103	3	0341-7
AT311143	41	3102-19
AT311334	42	1910-3
AT311334	42	1910-5
AT311598	3	1674-5D
AT311598	50	3163-11
AT311651	51	3163-11
AT311929	7	1816-5
AT311929	1	3315-19
AT312121	6	1816-5
AT312121	49	3315-9
AT312123	12	0510-19
AT312123	12	0510-21
AT312126	34	9006-3
AT312425	22	0510-5
AT312425	16	0510-11
AT312426	23	0510-5
AT312426	20	0510-11
AT312470	49	3102-19
AT312543	26	1674-9
AT312554	50	1674-3
AT312681	52	3163-11
AT312728	10	1821-5
AT312730	11	1821-5
AT312918	4	3362-29
AT312918	13	3362-29
AT312919	3	3362-29
AT312919	13	3362-29
AT312944	9	3362-29
AT312949	13	3362-29
AT313097	1	1740-3
AT313210	2	1674-9
AT313210	1	1674-9B
AT313318	1	0201-9
AT313370	26	0960-5
AT313583	9	1673-3
AT313589	8	1673-3
AT313592	9	1673-3
AT314024	6	0960-5
AT314030	8	0960-5
AT314088	50	1674-3
AT314127	8	3362-29
AT314203	55	1830-15
AT314310	12	1821-5
AT314538	34	3162-5
AT314538	29	3162-7
AT314538	25	3162-9
AT314538	31	3362-9
AT314538	38	3362-15
AT314538	37	3362-17
AT314538	21	3362-21
AT314538	36	3362-41

INDICE NUMERICO – CONTINUACION

NO.PIEZA	POS.	PAGINA
AT314538	40	3362-45
AT314538	24	3362-47
AT314539	34	3162-5
AT314539	29	3162-7
AT314539	25	3162-9
AT314539	39	3362-11
AT314539	38	3362-15
AT314539	37	3362-17
AT314539	36	3362-41
AT314539	40	3362-45
AT314539	24	3362-47
AT314668	8	3362-39
AT314672	3	3315-23
AT314892	1	0110-3
AT314922	9	0250-17
AT314992	3	0230-5
AT314992	4	0250-3
AT314993	2	0230-5
AT314993	7	0230-6
AT314993	18	0230-7
AT314993	10	0230-8
AT315227	4	1814-15
AT315228	1	1814-11
AT315338	3	3302-13
AT316249	15	0960-9
AT316249	15	0960-11
AT316249	15	0960-13
AT316249	15	0960-15
AT316533	1	0341-7
AT316534	1	0341-7
AT316670	1	0210-8
AT316681	14	1111-3
AT316689	1	1060-7
AT316690	2	1060-7
AT316706	5	3302-11
AT317091	20	3315-9
AT317350	25	3363-3
AT317385	6	2160-5
AT317435	35	1674-5
AT317445	11	1816-9
AT317446	13	1814-13
AT317446	4	1814-17
AT317451	1	1675-3
AT317451	27	2160-25
AT317463	5	1673-3
AT317464	4	1674-29
AT317500	1	1675-5
AT317504	1	1674-11
AT317592	2	1674-7
AT317594	9	1674-29
AT317596	5	1674-29
AT317596	15	1821-5
AT317597	1	1674-5B
AT317624	9	2160-13
AT317764	11	3115-5
AT317764	13	3115-7
AT317854	1	0110-5
AT317855	1	0110-3
AT318073	1	1921-3
AT318085	15	0510-9
AT318095	24	0510-5
AT318113	9	1060-9
AT318271	15	0960-9
AT318271	15	0960-11
AT318271	15	0960-13
AT318271	15	0960-15
AT318374	6	1672-7
AT318947	36	1674-5
AT320194	52	1814-3
AT320195	52	1814-3
AT320220	25	0510-5
AT320220	24	0510-13
AT320235	2	0560-3
AT320238	26	0510-5
AT320238	17	0510-11
AT320239	27	0510-5
AT320544	9	1811-5
AT320544	16	2001-3
AT320544	19	2001-3
AT321004	7	1811-5
AT321005	7	1811-5
AT321152	26	3163-7
AT321155	28	3163-7
AT321156	29	3163-7
AT321189	54	3163-11
AT321190	56	3163-11
AT321211	20	1390-3
AT321214	2	1675-5
AT321323	1	2160-25
AT321342	5	0520-7
AT321365	13	1673-7
AT321366	12	3115-5
AT321366	14	3115-7
AT321443	13	0250-5
AT321472	5	0201-7
AT321526	4	1671-5
AT321527	12	1674-29
AT321552	2	1675-3
AT321552	28	2160-25
AT321630	16	0250-5
AT321639	16	0250-5
AT321640	16	0250-5
AT321641	16	0250-5
AT321642	16	0250-5
AT321701	3	0210-3
AT321702	3	0210-3
AT321703	3	0210-3
AT321704	3	0210-3
AT321705	3	0210-3
AT321706	3	0210-3
AT321949	7	0250-15
AT321953	16	0250-5
AT321954	16	0250-5
AT322130	3	1674-11
AT322130	2	3362-21B
AT322232	1	0560-3
AT322250	1	1671-3
AT322268	11	1060-9
AT322268	2	1060-11
AT322270	10	1060-9
AT322327	12	0510-19
AT322327	12	0510-21
AT322359	12	1390-3
AT322359	16	1390-5
AT322365	1	3115-3
AT322366	15	1369-7
AT322374	35	9006-3
AT322374	35	9006-5
AT322637	5	3143-9
AT322637	8	3143-9
AT322742	9	1921-3
AT322743	10	1921-3
AT322879	12	1921-3
AT322915	11	1821-9
AT322947	2	1674-31
AT322951	23	3346-5
AT322954	1	1821-3
AT322954	1	1821-5
AT322954	1	1821-7
AT322954	1	1821-9
AT322954	1	1821-13
AT322955	1	1821-3
AT322955	1	1821-5
AT322955	1	1821-7
AT322955	1	1821-9
AT322955	1	1821-11
AT322956	1	1821-3
AT322956	1	1821-5
AT322956	1	1821-7
AT322956	1	1821-9
AT322956	1	1821-11
AT323012	4	1814-11
AT323013	2	1814-15
AT323152	30	0510-5
AT323152	21	0510-11
AT323159	5	1674-5B
AT323177	3	0530-5
AT323237	1	1910-3
AT323238	2	1910-3
AT323250	8	3344-3
AT323254	6	1674-5B
AT323301	9	1673-7
AT323593	4	0560-3
AT323623	32	2160-17
AT323646	42	1830-15
AT323647	47	1830-15
AT323670	41	1910-3
AT323670	41	1910-5
AT323702	27	1830-13
AT323728	33	2160-17
AT323820	1	1816-17
AT323841	8	9006-5
AT323844	30	2160-25
AT324031	2	0960-9
AT324031	2	0960-11
AT324031	2	0960-13
AT324031	2	0960-15
AT324059	18	0510-9
AT324059	25	0510-13
AT324116	40	1910-3
AT324116	40	1910-5
AT324157	8	0960-11
AT324157	8	0960-15
AT324158	7	0960-9
AT324158	7	0960-13
AT324159	8	0960-9
AT324159	8	0960-13
AT324160	7	0960-11
AT324160	7	0960-15
AT324177	4	3143-3
AT324234	30	3163-7
AT324237	11	3345-3
AT324239	1	1060-11
AT324240	3	1060-11
AT324261	58	3163-11
AT324273	31	0510-5
AT324273	18	0510-11
AT324277	11	3143-9
AT324292	5	3302-13
AT324445	67	3163-11
AT324447	6	3302-11

INDICE NUMERICO – CONTINUACION

NO.PIEZA	POS.	PAGINA
AT324448	7	3302-11
AT324452	11	1111-3
AT324620	12	3345-3
AT324621	14	3345-3
AT324622	16	3345-3
AT324645	3	1910-3
AT324916	6	1816-11
AT324938	11	1673-7
AT325040	13	3363-7
AT325041	14	3363-7
AT325042	9	3363-13
AT325043	10	3363-13
AT325061	17	3363-9
AT325061	25	3363-29
AT325062	18	3363-9
AT325062	26	3363-29
AT325063	20	3363-27
AT325064	21	3363-27
AT325066	22	3363-19
AT325066	23	3363-25
AT325067	21	3363-19
AT325067	22	3363-25
AT325070	39	3363-19
AT325071	39	3363-25
AT325129	4	3302-13
AT325190	38	1674-9
AT325190	2	1674-9B
AT325288	35	1830-7
AT325678	1	1740-5
AT326166	13	1673-7
AT326271	16	2001-3
AT326336	16	2001-3
AT326535	8	0230-7
AT326536	9	0230-7
AT326537	11	0250-5
AT326538	5	0250-5
AT326539	2	0250-5
AT326540	10	0250-5
AT326541	3	0350-17
AT326542	8	0960-3
AT326542	11	0960-3
AT326543	5	0960-3
AT326622	12	1673-7
AT326922	15	3115-3
AT326923	1	0250-15
AT326978	13	1814-3
AT326979	13	1814-3
AT327155	8	3363-29
AT327368	29	1674-5
AT328623	25	3162-11
AT328988	27	3104-3
AT328988	90	3163-11
AT329135	8	1674-5D
AT329135	31	2160-25
AT329136	2	1674-5D
AT329136	68	3163-11
AT329137	10	1675-11
AT329137	64	3163-11
AT330445	1	3362-21B
AT330459	19	0510-9
AT330491	20	0510-9
AT330850	11	3115-7
AT330850	12	3162-3
AT330850	36	3163-7
AT330944	24	3346-5
AT331223	13	2160-5
AT332084	2	1913-3
AT332153	4	1913-3
AT332363	1	3302-3
AT332462	8	2160-5
AT332497	3	3362-31
AT332497	4	3362-31
AT332597	6	1913-3
AT332908	6	0520-7
AT332909	7	0520-7
AT333453	3	1913-3
AT333675	50	1674-9F
AT333753	1	3344-5
AT333807	17	2160-5
AT333807	5	3362-33
AT333884	8	1674-7
AT334312	50	1674-3
AT334316	50	1674-3
AT334333	32	0510-5
AT334340	21	0510-9
AT334349	1	2003-3
AT334381	2	1821-11
AT334383	9	1821-13
AT334385	24	1821-13
AT334408	10	0520-9
AT334414	23	1369-9
AT334592	19	0510-11
AT334593	3	0530-7
AT334597	26	0510-13
AT334603	1	3343-3
AT334722	6	1672-7
AT334809	5	1814-17
AT334809	11	1814-17
AT334873	55	1830-15
AT334913	1	1910-5
AT334914	2	1910-5
AT334916	3	1910-5
AT334966	1	1830-13
AT335055	2	1821-9
AT335106	19	1390-5
AT335108	21	1390-5
AT335109	14	1821-11
AT335110	6	1821-9
AT335146	21	0560-7
AT335148	31	0560-3
AT335148	22	0560-7
AT335158	10	1821-9
AT335158	11	1821-9
AT335158	14	1821-9
AT335177	40	1830-7
AT335267	1	2004-3
AT335267	6	2004-5
AT335537	27	3363-27
AT335537	33	3363-29
AT335595	7	1811-5
AT335595	3	2001-3
AT335596	7	1811-5
AT335596	3	2001-3
AT335596	16	2001-3
AT335599	2	1921-5
AT335699	27	0510-13
AT335700	28	0510-13
AT335706	32	1910-5
AT335762	7	3363-41
AT335904	4	1747-3
AT335936	1	3344-7
AT335999	1	0341-7
AT336000	1	0341-7
AT336136	1	3346-5
AT336137	1	3346-5
AT336147	11	3302-3
AT336185	9	9006-5
AT336266	13	2600-3
AT336266	13	2600-5
AT336276	1	3348-5
AT336315	11	3302-3
AT336316	10	3302-5
AT336319	1	3302-3
AT336320	1	3302-5
AT336341	5	1111-3
AT336390	31	3363-23
AT336393	38	3363-21
AT336397	14	1060-3
AT336436	11	1060-3
AT336582	5	0520-9
AT336635	17	3346-3
AT336773	6	3162-11
AT336927	1	3104-7
AT337253	3	1313-3
AT337460	22	3363-21
AT337489	5	3363-21
AT337721	20	3363-23
AT337761	26	3346-5
AT338274	8	1740-5
AT338741	4	0350-1
AT338976	10	0210-7
AT338996	1	0110-5
AT339059	15	1011-3
AT339526	1	1675-11
AT339543	20	1011-3
AT339627	14	0201-7
AT339629	7	0250-7
AT339648	6	0250-15
AT339686	3	0250-11
AT339806	20	0250-7
AT339807	4	0250-5
AT339807	9	0250-5
AT339808	2	0250-7
AT339809	4	0250-7
AT339810	7	0250-9
AT339811	5	0250-9
AT339817	17	0201-7
AT339899	23	0350-3
AT339900	16	0341-5
AT339901	9	0341-3
AT339903	5	0341-3
AT339904	3	0350-9
AT339905	20	0350-11
AT339906	3	0350-13
AT339908	3	0350-7
AT339910	19	0350-3
AT339912	19	0350-5
AT339913	4	0350-15
AT339914	21	0350-3
AT339914	22	0350-11
AT339914	3	0350-15
AT339915	1	0350-3
AT339916	21	0350-13
AT339917	1	0350-5
AT339918	16	0350-13
AT339919	18	0350-13
AT339920	6	0350-3
AT339920	6	0350-5
AT339920	18	0350-7
AT339920	18	0350-9
AT339920	6	0350-11

INDICE NUMERICO – CONTINUACION

NO.PIEZA	POS.	PAGINA
AT339921	16	0341-3
AT339922	12	0350-3
AT339922	10	0350-5
AT339922	8	0350-7
AT339922	8	0350-9
AT339922	8	0350-13
AT339923	10	0341-5
AT339925	2	3143-13
AT339926	3	3143-13
AT339941	3	0560-3
AT340155	2	1814-3
AT340156	10	1816-15
AT340156	19	1816-17
AT340275	28	3362-9
AT340550	9	1674-7
AT340698	10	0515-3
AT340856	6	1814-15
AT341401	8	1060-3
AT341854	2	1821-7
AT34210	2	1314-3
AT34211	1	1314-3
AT342395	3	0341-9
AT342514	16	1390-3
AT342515	17	1390-3
AT342516	1	1830-13
AT342520	22	1390-3
AT342521	23	1390-3
AT342522	24	1390-3
AT342525	25	1390-3
AT342588	9	2001-3
AT342722	1	0315-3
AT342724	90	1390-3
AT343558	1	0520-3
AT343629	12	3302-19
AT343632	7	3302-19
AT343940	23	2160-17
AT343940	41	3363-3
AT343973	14	2600-3
AT343973	14	2600-5
AT343973	14	2600-7
AT344033	16	2600-3
AT344033	16	2600-5
AT344041	17	2600-3
AT344041	17	2600-7
AT344141	5	0540-3
AT344638	26	0510-11
AT344646	11	3302-19
AT344647	11	3302-19
AT344648	11	3302-19
AT344868	18	2600-3
AT344868	18	2600-5
AT344921	31	2600-3
AT344922	32	2600-5
AT344923	33	2600-7
AT344981	19	2600-3
AT344981	19	2600-5
AT345074	20	2600-3
AT345074	20	2600-5
AT345498	15	1816-9
AT345955	6	1675-7
AT345973	6	0520-9
AT346393	19	3363-47
AT346394	20	3363-47
AT346494	1	3363-47
AT346782	1	1921-3
AT347310	1	0325-3
AT347483	7	2160-5
AT347522	8	0110-3
AT347531	7	2160-13
AT347687	13	2600-3
AT347687	13	2600-5
AT348322	37	1830-15
AT348349	27	1830-13
AT348491	18	1811-3
AT348492	18	1811-3
AT348493	1	1811-5
AT348494	1	1811-5
AT348557	16	2001-3
AT348936	4	3143-3
AT349056	5	3162-11
AT349278	31	0510-13
AT349463	33	0510-13
AT349656	32	0510-13
AT349966	22	1390-5
AT349980	23	1390-5
AT350224	10	0505-7
AT350239	1	1060-11
AT350240	3	1060-11
AT350241	11	1060-9
AT350241	2	1060-11
AT350248	24	1390-5
AT350277	50	1390-5
AT350916	15	1674-7
AT351154	16	3363-19
AT351191	25	1390-5
AT351228	2	0341-7
AT351271	27	0510-5
AT351271	29	0510-11
AT351528	9	0520-7
AT352699	34	0510-11
AT353036	1	1921-5
AT353086	90	3163-11
AT353088	26	3163-11
AT353089	51	3163-11
AT353129	27	0960-5
AT353281	5	3143-9
AT353281	8	3143-9
AT354595	9	1814-9
AT354595	15	1814-9
AT354596	3	1814-9
AT354597	16	1814-9
AT354597	18	1814-9
AT354794	17	1816-9
AT354795	6	1674-29
AT354796	5	1674-29
AT354796	15	1821-5
AT354811	26	0510-5
AT354944	16	1674-7
AT354944	21	1674-7
AT354944	2	1674-29
AT354944	3	1674-29
AT354944	16	1816-9
AT355452	37	0510-5
AT355452	24	0510-11
AT356291	19	1814-9
AT356863	10	3803-3
AT356864	10	3803-3
AT356868	11	3803-3
AT356880	10	1814-9
AT357648	27	2160-17
AT357852	12	1814-13
AT357852	3	1814-17
AT358432	1	3803-3
AT358433	1	3803-3
AT358858	17	2600-3
AT358858	17	2600-7
AT41188	5	1671-7
AT43223	39	0510-5
AT43223	61	0510-11
AT48016	32	3315-9
AT49216	4	3362-31
AT49216	14	3362-31
AT49300	2	3315-9
AT65241	16	0560-3
AT73296	1	0505-3
AT74940	6	0505-3
AT75311	7	1814-3
AT75769	2	1674-5B
AT75769	4	1674-11
AT75769	3	1674-31
AT78527	20	3162-3
AT82210	12	1674-11
AT83174	7	3162-9
AT83174	16	3362-19
AT83174	16	3362-23
AT83174	2	3362-26
AT83174	3	3362-27
AT83174	4	3362-27
AT85174	24	1674-9
AU12450	10	0520-7
AU12450	32	3163-7
A3581R	5	3348-5
A364R	7	0400-35
A364R	15	0400-87
A3917R	49	1830-15
A4827R	17	0400-57
A48970	24	1814-3
B177R	12	1060-3
B3690R	2	0960-5
CD16284	7	0400-27
CD16284	10	0400-101
CV08	13	3362-31
C16054	5	1746-2
C16054	4	3363-3B
C16054	11	3363-9
C16054	4	3363-29
E12379	7	0230-5
E12379	10	0250-3
E50101	21	2600-3
E50101	21	2600-5
E50101	21	2600-7
E64052	14	1671-3
E64052	15	1671-5
E67574	15	1821-11
E71998	25	2160-25
E73003	29	1674-5
E87197	32	0560-3
F125909	11	2001-3
F1430R	8	3165-15
F1430R	8	3365-13
F1430R	12	3365-21
F1430R	4	3365-23
F2863R	20	1060-3
F2863R	8	3315-17
F37030242	14	2160-5
F436023	6	0250-5
F436023	10	0250-9
F950R	5	3365-5
F950R	4	3365-26
GY20126	27	1674-5
H121168	20	3102-11

INDICE NUMERICO – CONTINUACION

NO.PIEZA	POS.	PAGINA
H121168	43	3102-19
H128841	20	1811-3
H129201	13	3315-11
H135156	12	3102-11
H135156	44	3102-19
H140456	23	3343-3
H141123	7	2004-5
H145175	3	3365-23
H145175	3	3365-26
H150947	1	3365-21
H150964	2	3365-9
H150964	21	3365-9
H151328	5	3365-21
H151542	2	3165-11
H151594	2	3165-15
H151820	15	3365-16
H151830	18	3365-9
H151831	17	3365-9
H151891	8	3365-16
H151893	3	3365-5
H152140	19	3365-9
H152203	16	3102-13
H152203	8	3165-11
H152203	9	3165-15
H152203	13	3365-21
H152203	12	3365-23
H152203	12	3365-26
H152204	10	3365-9
H152204	9	3365-13
H152205	15	3365-5
H152205	13	3365-16
H152795	9	3365-9
H152795	10	3365-13
H152796	16	3365-5
H152796	11	3365-16
H152796	12	3365-16
H154372	2	3365-21
H154373	7	3365-21
H154404	15	3365-23
H154404	15	3365-26
H154898	6	3365-9
H154900	14	3365-9
H155655	14	3365-27
H155738	5	3365-9
H156486	8	3365-21
H157897	15	3365-27
H158596	3	1921-3
H158676	7	3104-5
H159941	16	3165-11
H162312	6	3104-5
H164925	10	3104-5
H169161	16	3365-9
H169690	4	0515-3
H170216	9	3165-11
H170371	5	3365-16
H170372	2	3365-16
H170537	2	3365-27
H170538	17	3165-11
H170539	16	3165-15
H170539	0	3365-21
H170540	26	3365-5
H173199	14	3104-5
H173205	4	3104-5
H173206	8	3104-5
H173207	9	3104-5
H173411	35	1816-15
H173411	34	1816-17
H177854	4	3102-13
H178765	10	3365-27
H179657	12	3365-27
H180080	9	3365-5
H180080	8	3365-26
H180094	7	3365-5
H180094	6	3365-26
H180103	10	3165-15
H180103	11	3365-13
H180103	14	3365-21
H180103	6	3365-23
H180397	13	3365-9
H180402	11	3365-5
H180402	17	3365-13
H180402	19	3365-21
H180432	6	3365-16
H180433	3	3365-9
H180787	10	3165-11
H180927	6	3102-13
H180965	14	3102-13
H181114	11	3165-15
H181114	12	3365-13
H181114	15	3365-21
H181114	7	3365-23
H206792	4	3365-5
H206859	12	3165-15
H206859	13	3365-13
H206859	16	3365-21
H206859	8	3365-23
H208631	21	3365-21
H208631	10	3365-23
H208987	11	3165-11
H208987	13	3165-15
H208987	17	3365-21
H208987	13	3365-23
H208987	13	3365-26
H208995	10	3365-26
H209221	12	3165-11
H209712	1	3365-9
H210939	7	3365-27
H224073	16	1674-9D
H23125	1	0400-7
H23125	3	0400-61
H23196	9	1369-7
H23196	9	1369-9
H65405	45	0510-5
H65405	35	0510-11
H77698	5	0315-3
H77698	34	0560-3
H77698	11	1314-3
H77698	17	1673-7
H77698	7	1674-5
H77698	4	1674-5B
H77698	42	1674-9
H77698	17	1674-9B
H77698	1	1674-9D
H77698	5	1674-11
H77698	7	1816-13
H77698	54	1830-7
H77698	24	3315-3
H77698	37	3363-19
H77698	15	3363-25
H81744	18	0201-5
H81744	18	0201-7
H81744	23	1011-3
H85092	11	1830-7
JD10063	5	0230-8
JD10229	10	0201-3
JD10249	23	0250-7
JD10373	36	1816-15
JD10373	26	1816-17
JD126	8	2008-2
JD27	3	0120-1
JD37406	3	0350-3
JD37406	3	0350-5
JD37406	16	0350-7
JD37406	16	0350-9
JD37406	3	0350-11
JD5404	4	2008-2
JD5717	10	1320-3
JD5717	10	1320-9
JD5750	9	1320-3
JD5750	9	1320-9
JD5750	6	1814-9
JD5761	11	1320-3
JD5761	11	1320-9
JD5836	7	1320-3
JD5836	7	1320-9
JD5920	5	1314-3
JD5920	12	1320-3
JD5920	12	1320-9
JD5930	3	2008-2
JD5933	10	0560-3
JD5933	4	1320-3
JD5933	4	1320-9
JD5933	11	1913-3
JD5939	12	1320-3
JD5939	12	1320-9
JD7759	9	3302-19
JD7797	8	0230-5
JD7797	3	0250-17
JD7797	4	0250-17
JD7797	4	3102-9
JD7797	38	3102-19
JD7798	17	3345-3
JD7799	14	3143-9
JD7799	17	3143-9
JD7838	10	0230-5
JD7838	9	0250-3
JD7844	4	3102-11
JD7844	45	3102-19
JD8161	10	0201-3
J16931	2	1313-3
KIT	13	0400-67
KV11304	50	3102-19
KV11305	49	3102-19
KV11305	69	3163-11
KV14216	50	3102-19
KV16429	14	0520-3
KV22609	20	3163-3
KV25173	46	0510-7
KV25173	36	0510-11
KV25678	4	3362-31
KV25678	8	3362-31
K40006	14	3102-9
K40006	39	3102-19
L101689	16	0250-5
L101690	16	0250-5
L110233	14	0250-5
L112210	16	0250-5
L112211	16	0250-5
L112212	16	0250-5
L112213	16	0250-5
L112214	16	0250-5

INDICE NUMERICO – CONTINUACION

NO.PIEZA	POS.	PAGINA
L112215	16	0250-5
L112216	16	0250-5
L112217	16	0250-5
L112218	16	0250-5
L112219	16	0250-5
L112220	16	0250-5
L112221	16	0250-5
L112222	16	0250-5
L152999	19	0350-15
L152999	1	0360-7
L152999	4	0360-7
L152999	5	0360-7
L153002	18	0350-3
L154742	47	0510-7
L154742	37	0510-11
L157267	34	0510-13
L157268	35	0510-13
L171071	36	0510-13
L171072	37	0510-13
L2646N	17	0560-3
L3483N	56	1830-15
L35714	10	0250-15
L40276	19	0250-7
L40317	26	0250-7
L40997	16	0250-5
L40998	16	0250-5
L40999	16	0250-5
L41000	16	0250-5
L41001	16	0250-5
L41002	16	0250-5
L41003	16	0250-5
L41004	16	0250-5
L41005	16	0250-5
L4694T	12	3115-7
L57881	6	1830-7
L75379	2	2002-5
L75379	2	2002-6
MT2485	48	0510-7
MT2485	38	0510-11
MT2485	5	1674-5D
MT2485	18	1674-9
MT2485	18	1674-9B
MT2485	11	1811-5
MT2485	15	1816-15
MT2485	35	1816-17
MT2485	16	2001-3
MT2485	17	2001-3
MT2485	32	2160-25
MT2485	22	2600-3
MT2485	22	2600-5
MT2485	22	2600-7
MT2485	1	9007-3
M1036T	22	3162-3
M1036T	2	3162-11
M111583	18	1816-9
M115279	20	1674-7
M115279	19	1816-9
M132832	11	1814-13
M1340T	23	1821-11
M359T	44	3315-9
M359T	12	3315-11
M40333	7	1671-3
M40333	10	1671-5
M40569	10	3315-17
M40569	19	3315-17
M41029	4	0400-10
M41029	26	1060-5
M4125T	5	3104-5
M453T	12	1821-9
M453T	15	1821-9
M47031	8	1821-9
M47031	24	1821-11
M68954	23	3162-3
M68954	4	3315-7
M68954	10	3315-9
M68954	48	3315-9
M68954	10	3315-11
M68954	14	3315-13
M68954	17	3315-15
M68954	13	3315-19
M68954	18	3315-31
M68954	16	3315-33
M84972	8	1811-5
M84972	31	1816-13
M86533	26	1830-13
M86877	3	2004-6
M86877	27	3346-5
M86877	8	3363-27
M87261	9	1821-9
M87534	20	1816-15
M87534	6	1816-17
M87534	26	3315-9
M87534	7	3315-13
M87534	12	3315-15
M87571	24	0560-7
M87571	13	2160-13
M87733	3	0400-49
M87733	2	0400-51
N112006	20	1369-9
N119316	2	0250-17
N119316	2	0325-3
N119479	4	3315-13
N119479	15	3315-15
N14433	31	1390-3
N221912	71	0510-7
N221912	39	0510-11
N231749	14	0201-3
N30405	18	0560-3
ORDER#RE5059	16	0400-87
ORDER#R63548	16	0400-109
PF81226	23	2600-3
PF81226	23	2600-7
PG200131	4	0350-1
PML3-77	6	1673-3
PM37465	8	0520-5
PRE>APPLIED>	39	0400-67
PT11778	17	1830-7
P45750	11	3104-5
P48403	9	3365-21
RE12362	5	0400-76
RE157329	5	1830-7
RE174764	16	1830-7
RE179976	19	0560-3
RE190139	11	2001-3
RE19797	3	0400-31
RE19797	27	1390-5
RE19799	9	0400-31
RE19799	34	1390-3
RE198074	2	1830-7
RE201108	16	0510-9
RE20343	19	3365-5
RE20344	1	3365-13
RE20344	3	3365-21
RE20809	4	3365-16
RE214440	44	1830-15
RE223627	54	0510-7
RE223627	42	0510-11
RE227953	11	2001-3
RE240999	3	1674-3
RE31617	13	0400-27
RE40048	7	0530-7
RE40049	1	1814-11
RE40049	2	1814-11
RE40049	4	1814-15
RE40049	5	1814-15
RE42139	5	0505-3
RE43497	25	1674-7
RE43637	1	1674-13
RE44574	18	0400-57
RE44574	3	0400-64
RE45896	5	0230-6
RE46534	5	1674-13
RE46609	25	1830-13
RE46684	7	0400-37
RE46684	15	0400-37
RE46684	6	0400-83
RE46685	5	0400-19
RE46685	10	0400-35
RE46685	4	0400-71
RE46685	12	0400-87
RE46686	5	0400-40
RE46686	3	0400-83
RE46686	4	0400-103
RE46686	13	0400-107
RE46686	28	0560-7
RE46687	4	0400-87
RE46687	8	0400-103
RE46742	28	1674-7
RE48786	8	0400-29
RE48786	10	0400-29
RE49778	16	1673-7
RE500000	3	0400-10
RE500002	3	0400-10
RE500005	4	0400-14
RE500137	4	0400-46
RE500137	1	0400-65
RE500448	8	0400-89
RE500449	8	0400-89
RE500576	11	0400-107
RE500576	17	1369-9
RE500608	8	0400-95
RE501260	12	0400-51
RE501298	13	0400-43
RE501377	5	0400-14
RE501455	12	0400-55
RE502173	4	0400-107
RE502446	2	0400-89
RE502446	8	0400-89
RE502447	1	0400-89
RE502447	8	0400-89
RE502969	5	0400-7
RE504233	4	0400-41
RE504244	13	0400-43
RE504543	10	0400-20
RE504564	3	0400-20
RE504564	2	0400-113
RE504638	4	0400-3
RE504836	4	0400-20
RE504836	11	0400-113
RE504914	6	0400-23
RE504914	5	0400-98

INDICE NUMERICO – CONTINUACION

NO.PIEZA	POS.	PAGINA
RE505232	3	0400-113
RE505264	2	0510-19
RE505264	2	0510-21
RE505264	40	1830-15
RE505400	7	0400-43
RE505400	4	0400-76
RE505501	14	0400-9
RE505501	14	0400-91
RE505515	19	0400-57
RE505515	8	0400-87
RE505840	1	0400-87
RE505980	10	0400-87
RE505981	16	0400-35
RE506105	13	0400-43
RE506105	1	0400-76
RE506195	1	0400-92
RE507595	1	0400-4
RE507595	1	0400-117
RE507597	7	0400-40
RE507598	1	0400-31
RE507646	7	0400-31
RE507647	6	0400-31
RE507648	5	0400-31
RE507649	4	0400-31
RE507766	25	0400-31
RE507807	24	0400-91
RE507852	6	0400-10
RE507920	7	0400-10
RE507920	10	0400-10
RE508185	2	0400-91
RE508317	8	0400-97
RE508489	8	0400-81
RE508566	20	0400-9
RE508566	17	0400-35
RE508566	19	0400-87
RE508716	21	0400-31
RE508987	1	0400-113
RE509031	6	0400-39
RE509794	5	0400-39
RE515372	1	0400-53
RE515636	10	0400-67
RE515978	15	0400-9
RE516335	7	0400-67
RE516336	26	0400-67
RE516340	11	0400-9
RE516340	19	0400-57
RE51650	7	0400-39
RE516512	4	0400-39
RE516512	3	0400-79
RE516553	4	0400-39
RE516553	5	0400-79
RE516999	25	0400-67
RE517370	3	0400-9
RE517370	13	0400-9
RE517370	23	0400-67
RE517370	6	0400-87
RE517382	4	0400-39
RE518087	10	0400-31
RE518097	3	0400-111
RE518109	16	0400-109
RE518166	10	0400-31
RE519736	1	0400-97
RE519782	25	2600-3
RE519782	25	2600-5
RE520023	1	0400-13
RE520539	1	0400-55
RE52087	2	0530-5
RE52087	2	0530-7
RE52087	33	9006-3
RE520929	8	0400-67
RE520930	28	0400-67
RE521822	1	0400-33
RE521823	2	0400-33
RE521824	3	0400-33
RE521825	4	0400-33
RE522076	3	0400-37
RE522076	2	0400-74
RE522109	5	0400-33
RE52242	1	0400-20
RE52242	6	0400-113
RE522878	4	0400-79
RE52346	19	0400-57
RE523464	6	0400-107
RE523468	2	0400-9
RE524220	9	0400-107
RE525458	1	0400-101
RE525458	2	0400-101
RE525782	21	0400-107
RE525802	6	0400-79
RE526083	1	0400-95
RE526083	2	0400-95
RE526083	5	0400-95
RE526588	5	1675-7
RE526670	33	0400-57
RE526671	34	0400-57
RE526692	5	0400-67
RE526693	4	0400-67
RE526834	4	0400-39
RE526834	1	0400-79
RE526871	4	0400-49
RE527039	5	0400-95
RE527042	12	0400-55
RE527054	11	0400-67
RE527055	12	0400-67
RE52722	14	0400-37
RE52722	6	1674-9
RE52722	20	1674-9B
RE527299	1	0400-53
RE527299	12	0400-55
RE527456	12	0400-101
RE527528	15	0400-67
RE527844	4	0400-95
RE527858	1	0400-61
RE527858	39	0400-67
RE528096	37	0400-67
RE528588	41	0400-67
RE528742	8	0400-61
RE528772	1	0400-109
RE529270	1	0400-74
RE529811	16	0400-101
RE529914	3	0400-107
RE529916	8	0400-107
RE530105	1	0400-67
RE530385	29	0560-7
RE531116	25	0400-31
RE531210	33	0400-67
RE531438	25	0400-31
RE531983	1	0400-109
RE532238	6	0400-91
RE532250	13	0400-67
RE532627	14	0400-31
RE532653	1	0400-83
RE533938	16	0400-107
RE534311	10	0400-107
RE534511	20	0400-107
RE534606	10	0400-109
RE535344	5	0400-109
RE535719	6	0400-67
RE536083	1	0400-116
RE536084	1	0400-115
RE54885	8	0400-51
RE54885	13	0400-109
RE56098	20	0510-5
RE56098	44	0510-11
RE56313	15	0400-3
RE56369	21	0400-3
RE56369	12	0400-81
RE56690	10	0400-103
RE57234	15	0400-27
RE57471	15	0230-7
RE57472	17	0230-7
RE57619	10	0400-23
RE57619	8	0400-71
RE59487	4	0400-40
RE59545	2	0400-19
RE59545	2	0400-71
RE59547	4	0400-51
RE59810	19	0400-57
RE59811	4	0400-3
RE59811	22	0400-3
RE60005	3	0400-27
RE60005	14	0400-101
RE60029	3	0400-40
RE60029	4	0400-40
RE60029	19	0400-107
RE60037	2	0400-40
RE60071	9	0400-68
RE60854	4	0400-39
RE60854	2	0400-79
RE63674	17	0400-91
RE65165	7	0400-3
RE65165	4	0400-92
RE65168	10	0400-3
RE65168	5	0400-92
RE65908	11	0400-10
RE65908	11	0400-95
RE65909	11	0400-10
RE65909	11	0400-95
RE65911	7	0400-3
RE65912	10	0400-3
RE65978	6	0400-51
RE65978	11	0400-109
RE66082	33	0400-57
RE66084	34	0400-57
RE66153	2	0400-41
RE67231	11	0400-103
RE67238	1	0400-14
RE67238	8	0400-20
RE67238	6	0400-62
RE67238	2	0400-103
RE67238	9	0400-113
RE67239	5	0400-9
RE67239	6	0400-14
RE68695	9	0400-6
RE68748	26	0400-31
RE69243	1	0400-17
RE69243	1	0400-85
RE70486	5	0400-43
RE70486	2	0400-76
RE70487	3	0400-43
RE70487	6	0400-76

INDICE NUMERICO – CONTINUACION

NO.PIEZA	POS.	PAGINA
RE70756	9	0400-43
RE70756	12	0400-43
RE70756	9	0400-76
RE70962	15	0400-35
RE71255	22	0400-91
RE71255	11	0400-101
RE71256	8	0400-43
RE71256	3	0400-76
R100369	14	0400-35
R100377	2	0400-45
R10093	21	1830-7
R10093	5	1830-13
R10093	9	3362-21
R101225	14	0400-3
R101225	10	0400-81
R104558	13	0341-5
R104592	5	0400-27
R106829	5	0400-101
R106831	3	0400-101
R107731	11	0400-6
R107731	5	0400-97
R111238	22	3362-11
R111238	25	3362-15
R111238	25	3362-41
R111238	26	3362-45
R111493	1	3162-9
R11151	24	3162-3
R11151	14	3162-11
R113050	15	1830-7
R113050	30	1830-13
R113596	4	0400-3
R113625	9	0510-21
R113698	11	0400-95
R114082	9	0400-95
R114193	20	0400-3
R114193	13	0400-81
R114194	23	0400-3
R114194	11	0400-81
R115119	9	0250-7
R115250	1	0400-72
R115299	11	0400-89
R115299	13	0400-91
R115350	25	0560-7
R115350	43	1830-15
R116031	22	0400-67
R116078	6	0400-89
R116089	6	1814-13
R116115	5	0400-20
R116116	10	0400-40
R116296	2	0400-14
R116296	5	0400-62
R116324	4	0400-7
R116366	5	0400-29
R116386	17	0400-31
R116466	9	0400-91
R116515	12	0400-27
R116515	8	0400-55
R116515	18	0400-101
R117721	22	0510-9
R117721	31	1830-7
R117721	7	1830-9
R117721	1	1830-9B
R117892	21	0960-5
R117892	5	1816-7
R117892	8	2001-3
R119874	10	0400-91
R120002	14	0400-107
R120013	7	0400-51
R120013	12	0400-109
R120160	25	1816-13
R120332	5	1816-15
R120467	1	0400-25
R120631	3	0400-3
R120631	2	0400-92
R120637	3	0400-89
R120638	13	0400-23
R120638	2	0400-98
R120639	4	0400-89
R120641	12	0400-3
R120653	8	1814-13
R120653	6	1814-17
R121038	1	0400-34
R121039	6	0400-64
R121079	9	0230-8
R121376	7	0400-23
R121376	6	0400-98
R121402	14	0400-27
R121402	15	0400-27
R121411	8	0400-9
R121424	7	0400-9
R121593	3	0230-6
R121594	6	0230-6
R121634	4	0400-34
R121634	1	0400-102
R121897	1	0400-5
R122218	15	0230-7
R123161	7	0400-6
R123161	10	0400-97
R123174	11	0400-3
R123178	5	0400-10
R123226	9	0400-35
R123226	9	0400-37
R123226	4	0400-55
R123226	10	0400-83
R123226	17	0400-87
R123271	5	0400-6
R123271	2	0400-97
R123273	3	0400-41
R123273	20	0400-57
R123323	1	0400-37
R123324	11	0400-37
R123324	8	0400-83
R123345	5	0400-55
R123353	35	0400-57
R123417	13	0400-35
R123417	21	0400-57
R123417	18	0400-87
R123501	23	0400-57
R123501	7	0400-103
R123513	2	0400-6
R123513	12	0400-97
R123521	2	0400-46
R123521	3	0400-65
R123525	25	0400-57
R123542	6	0400-7
R123542	1	0400-55
R123561	4	0400-92
R123562	4	0400-92
R123563	5	0400-92
R123564	5	0400-92
R123565	10	0400-6
R123565	4	0400-97
R123570	3	0400-51
R123570	6	0400-55
R123570	8	0400-109
R123572	14	0400-109
R123574	2	0400-7
R123574	4	0400-61
R123575	3	0400-7
R123575	7	0400-55
R123575	5	0400-61
R123584	18	0400-9
R123593	19	0400-31
R123593	18	0400-107
R123616	8	1830-9
R123616	10	1830-9B
R123960	2	0400-10
R124347	5	1740-5
R124347	4	9006-5
R125223	18	1830-7
R125461	6	1369-9
R128661	9	0510-19
R128661	9	0510-21
R128662	9	0510-19
R128662	9	0510-21
R130575	5	0400-3
R130578	11	0400-95
R131016	5	0400-37
R131182	16	0400-91
R131206	16	0400-3
R131283	19	0400-3
R131283	14	0400-81
R131425	15	0400-91
R131769	4	0400-64
R132166	4	0400-45
R132261	1	0400-28
R132518	4	0400-91
R132874	12	0400-31
R133295	3	0400-5
R133303	7	0400-89
R133303	7	0400-91
R133405	5	0400-41
R133893	10	0400-55
R133978	5	0400-45
R134098	5	0515-3
R134518	19	0400-9
R134518	3	0400-81
R134527	2	0400-11
R134920	35	0400-67
R135439	1	0400-4
R135509	6	0400-43
R135509	8	0400-76
R135510	4	0400-43
R135510	7	0400-76
R135918	3	0400-46
R135918	8	0400-64
R135918	..	0400-65
R135918	6	0400-92
R136052	2	0400-43
R136052	10	0400-76
R136475	3	0400-11
R136475	4	0400-81
R136495	3	0400-14
R136495	4	0400-62
R136515	22	0400-57
R136516	22	0400-57
R140070	13	0230-7
R151507	10	1814-13
R189128	24	2600-3
R201796	11	1674-5
R203687	27	1674-7

INDICE NUMERICO – CONTINUACION

NO.PIEZA	POS.	PAGINA
R204271	4	0230-6
R206883	4	0505-3
R213663	17	1674-9D
R221354	17	1060-3
R222372	16	0520-7
R26081	17	3315-3
R26125	4	0400-27
R26125	15	0400-101
R26286	3	0400-40
R26286	13	1060-9
R26286	9	1390-3
R26286	14	1390-5
R26287	8	1369-9
R26375	9	0510-9
R26375	22	0960-9
R26375	22	0960-11
R26375	22	0960-13
R26375	22	0960-15
R26375	1	1060-3
R26375	16	1111-3
R26375	7	2160-11
R26375	11	2160-13
R26375	8	2160-25
R26375	8	3163-3
R26375	9	3163-7
R26375	10	3163-11
R26375	28	3346-5
R26375	31	3363-3
R26375	1	3363-15
R26375	15	3363-21
R26375	7	3363-23
R26375	4	3363-27
R26375	20	3363-43
R26375	18	3363-47
R26448	6	0210-8
R26448	35	0510-5
R26448	22	0510-11
R26448	13	0960-9
R26448	13	0960-11
R26448	13	0960-13
R26448	13	0960-15
R26448	5	1060-7
R26448	6	1060-11
R26448	5	1390-3
R26448	10	1390-5
R26448	9	2160-11
R26448	10	2160-17
R26448	14	3102-11
R26448	2	3102-19
R26448	19	3104-3
R26448	13	3163-11
R26448	20	3346-5
R26448	29	3346-5
R26448	30	3362-9
R26448	7	3362-29
R26448	2	3362-31
R26448	14	3362-31
R26448	13	3362-35
R26448	14	3362-37
R26448	16	3363-3
R26448	1	3363-3B
R26448	7	3363-3B
R26448	12	3363-3B
R26448	26	3363-27
R26552	17	1060-5
R26650	11	0400-91
R26871	22	1910-3
R26871	22	1910-5
R26871	18	3315-3
R26871	7	3315-35
R26906	6	0400-27
R26906	16	0400-27
R26906	8	0400-101
R26906	9	0400-101
R26906	23	0510-9
R26906	38	0510-13
R26906	4	1060-5
R26906	3	1111-3
R26906	13	1369-7
R26906	13	1369-9
R26906	7	2160-5
R26906	36	2160-17
R26906	15	3162-5
R26906	22	3162-7
R26906	11	3162-9
R26906	9	3162-11
R26906	11	3163-3
R26906	3	3362-9
R26906	21	3362-11
R26906	24	3362-15
R26906	8	3362-21
R26906	24	3362-41
R26906	25	3362-45
R26906	6	3363-7
R26906	7	3363-9
R26906	3	3363-13
R26906	30	3363-19
R26906	20	3363-21
R26906	15	3363-23
R26906	10	3363-25
R26906	25	3363-27
R26906	3	3363-29
R26906	3	3363-41
R26906	4	3363-43
R26906	22	3363-43
R27175	1	3363-19
R27175	1	3363-25
R27218	10	2160-11
R27218	29	3362-9
R27434	19	3315-3
R27474	7	2160-5
R27474	37	2160-17
R27474	9	3363-25
R28776	25	2160-25
R28782	5	0210-8
R28782	30	0960-11
R28782	30	0960-13
R28782	30	0960-15
R28782	21	1390-3
R28811	1	0400-46
R28811	2	0400-65
R29463	12	0341-7
R29936	38	0510-5
R29936	25	0510-11
R29936	5	2160-17
R29936	37	3363-3
R30903	25	3362-11
R30903	10	3362-15
R30903	5	3362-17
R30903	26	3362-41
R30903	16	3362-45
R30903	16	3362-47
R31631	11	1369-9
R33259	14	1830-7
R33259	7	1830-13
R34557	3	0400-109
R35668	50	0510-7
R36424	22	0560-3
R39112	12	2160-13
R39112	33	2160-25
R39554	4	1674-7
R41440	41	1816-13
R43409	9	0400-27
R43409	7	0400-101
R44165	26	1674-7
R44302	14	0505-7
R44302	39	0510-9
R44302	39	0510-13
R44302	3	0515-3
R44302	35	0560-3
R44302	26	0560-7
R44302	16	0960-9
R44302	16	0960-11
R44302	16	0960-13
R44302	16	0960-15
R44302	16	1369-9
R44302	15	1671-3
R44302	6	1671-7
R44302	15	1673-7
R44302	3	1674-5
R44302	3	1674-5B
R44302	7	1674-5D
R44302	41	1674-9
R44302	19	1674-9B
R44302	2	1674-9D
R44302	2	1674-11
R44302	10	1674-29
R44302	4	1674-31
R44302	3	1675-3
R44302	3	1675-5
R44302	7	1675-11
R44302	4	1814-13
R44302	6	1821-5
R44302	49	1830-7
R44302	9	1830-9
R44302	7	1830-9B
R44302	2	1830-13
R44302	9	2600-3
R44302	9	2600-5
R44302	13	3115-5
R44302	15	3115-7
R44302	65	3163-11
R44302	72	3163-11
R44302	16	3363-23
R44302	10	3363-43
R44342	14	1674-7
R46528	25	3162-3
R46528	42	3315-9
R46528	11	3315-33
R46667	51	0510-7
R46667	40	0510-11
R46667	40	0510-13
R46919	33	0510-9
R46919	11	0960-9
R46919	11	0960-11
R46919	11	0960-13
R46919	11	0960-15
R46919	8	1060-7
R46919	24	3104-3
R46919	21	3163-3
R46919	33	3163-7

INDICE NUMERICO – CONTINUACION

NO.PIEZA	POS.	PAGINA
R46919	73	3163-11
R46919	30	3346-5
R46919	10	3363-19
R46919	30	3363-25
R46919	17	3363-27
R46919	23	3363-29
R46973	1	0230-5
R46973	5	0250-3
R47151	25	2160-25
R48000	8	0400-29
R48523	19	1060-5
R48568	11	0520-3
R48685	1	0400-3
R48685	8	0400-91
R48685	7	0400-92
R49921	13	3363-43
R500096	4	0400-46
R500270	1	0400-41
R500271	6	0400-41
R500320	3	0510-19
R500320	3	0510-21
R500320	41	1830-15
R500322	10	0400-45
R500335	8	0400-95
R50034	16	1060-3
R500374	9	0400-20
R500374	32	0400-57
R500374	8	0400-113
R500390	8	0400-29
R500531	12	0400-45
R500563	15	0400-3
R500649	2	0400-5
R500650	9	0400-89
R501124	1	0400-10
R501124	10	0400-95
R501144	10	0400-37
R501228	11	0400-83
R501373	9	0400-55
R501428	31	0400-57
R501428	14	0400-103
R502076	11	0400-31
R502079	4	0510-19
R502079	4	0510-21
R502079	39	1830-15
R502505	3	0400-20
R502511	17	0400-101
R502513	4	0400-20
R502513	11	0400-20
R502513	5	0400-113
R502541	21	0400-67
R502604	2	0400-17
R502604	2	0400-85
R502725	3	0400-17
R502725	3	0400-85
R502755	6	0400-95
R50279	8	1830-7
R502811	15	0400-103
R502814	4	0400-37
R502814	3	0400-55
R502864	24	0400-57
R502867	6	0400-23
R502902	7	0400-14
R503419	16	0400-43
R503449	1	0400-64
R503509	1	0400-35
R503509	16	0400-35
R503520	28	0400-31
R503880	1	0400-63
R503891	6	0400-55
R504022	1	0510-19
R504191	21	1830-13
R504192	23	1830-13
R504576	1	0400-81
R504577	18	0400-67
R504734	29	0400-57
R504734	20	0400-87
R504843	7	0400-81
R504849	1	0400-91
R505472	18	0400-31
R505609	2	0400-3
R505609	3	0400-92
R515040	2	0400-63
R515408	5	0400-81
R515494	6	0400-81
R516125	16	0400-67
R516623	6	0400-111
R516647	32	0400-67
R516648	3	0400-63
R517353	3	0400-62
R517471	24	0400-3
R519025	9	0400-83
R519312	7	0400-109
R51936	20	0400-31
R52006	3	0110-3
R52006	3	0110-5
R520130	2	0400-9
R520132	1	0400-9
R520139	2	0400-81
R520778	2	0400-101
R520813	34	0400-67
R520896	6	0400-61
R521159	9	0400-67
R521439	2	0400-55
R521439	3	0400-75
R521493	1	0400-19
R521493	1	0400-71
R521548	3	0400-74
R522030	13	0400-57
R522050	3	0400-104
R522409	2	0400-61
R522498	29	0400-67
R522554	1	0400-75
R522621	6	0400-91
R522630	42	0400-67
R522679	15	0400-109
R522780	2	0400-73
R522781	2	0400-83
R522899	2	0400-107
R522907	25	0400-87
R523061	1	0400-111
R523233	2	0400-39
R523499	31	0400-67
R524106	2	0400-75
R524234	27	0400-67
R524468	7	0400-61
R524513	41	0510-5
R524513	61	0510-7
R524513	41	0510-11
R524516	6	0400-103
R525737	6	0400-68
R525738	5	0400-68
R526648	8	0400-79
R526649	1	0400-68
R526945	22	0400-87
R52921	9	1814-3
R53108	1	0400-43
R53108	26	0400-57
R54114	7	0400-95
R54123	2	0505-3
R54565	1	0400-6
R54565	6	0400-97
R55326	26	1811-3
R55453	19	0400-67
R56101	53	0510-7
R56101	15	2160-13
R61467	2	0400-64
R61871	9	0400-23
R61871	16	0400-57
R61871	9	0400-71
R63548	2	0400-49
R63548	1	0400-51
R63548	10	0400-51
R63548	6	0400-109
R63548	17	0400-109
R63548	9	3162-5
R63548	16	3162-7
R63548	34	3362-11
R63548	32	3362-15
R63548	33	3362-41
R63548	6	3362-43
R63548	30	3362-45
R64525	3	0400-45
R65476	18	1674-9D
R65563	16	3315-7
R65563	43	3315-9
R65563	12	3315-13
R65563	7	3315-15
R65563	8	3315-25
R65563	13	3315-31
R65563	12	3315-33
R71210	32	1390-3
R71210	26	1390-5
R71228	14	0400-87
R71963	2	0400-29
R72328	2	0400-25
R72328	27	0400-57
R72655	6	1821-7
R72655	4	1821-9
R72659	3	0400-25
R72855	4	3115-3
R73975	15	0341-3
R73975	24	1674-9D
R74012	1	0400-40
R75403	3	0210-3
R75404	3	0210-3
R75405	3	0210-3
R75834	3	0210-3
R75892	14	0400-57
R77175	22	3363-3
R77857	7	3365-9
R78035	7	1674-7
R79033	3	1811-3
R79101	14	3165-15
R79101	14	3365-13
R79101	18	3365-21
R79101	5	3365-23
R79604	4	0400-29
R79605	3	0400-29
R80135	2	0400-62
R80136	1	0400-62
R81195	9	3365-27

INDICE NUMERICO – CONTINUACION

NO.PIEZA	POS.	PAGINA
R81275	10	0400-55
R81775	18	3365-5
R81776	5	3365-13
R81776	4	3365-21
R81862	6	3365-5
R81862	5	3365-26
R81864	13	3165-11
R82095	3	3365-16
R82198	7	0250-5
R82198	9	0250-9
R83469	8	3365-27
R85363	1	0400-27
R85363	19	0400-101
R85687	8	0400-27
R87814	2	0400-19
R89944	5	0400-34
R89944	28	0400-57
R89944	2	0400-102
R90658	2	0400-28
R90658	2	0400-55
R90692	10	0400-27
R90692	6	0400-101
R91360	13	0400-31
R91360	20	0400-67
R91889	2	0400-27
R91889	13	0400-101
R92097	6	0400-49
R92097	11	0400-55
R92352	7	0400-29
R93910	8	0400-27
R94102	4	0110-3
R94102	4	0110-5
R96703	10	0400-43
R97021	27	0560-7
R97021	8	2160-13
R97061	7	0400-107
R97185	8	0400-23
R97185	15	0400-57
R97185	20	0400-91
R97185	4	0400-98
R98062	11	0400-27
R98062	4	0400-101
R98063	8	0400-27
R98324	4	3365-27
R98325	3	3365-27
R98335	8	0400-27
R99693	4	0400-68
SEALANT	3	0400-103
SEALANT	12	0400-103
SE500717	1	0400-13
SE500826	10	0400-29
SE500830	25	0400-31
SE501101	10	0400-29
SE501103	25	0400-31
SE501155	4	0400-49
TF23D	2	3302-11
TF23D	11	3302-15
TF23P	3	3302-11
TF23P	8	3302-15
TTZF160528	21	0201-5
TTZF160529	21	0201-5
TTZF160530	21	0201-5
TTZF160532	21	0201-5
TTZF160534	21	0201-5
TTZF160535	21	0201-5
TY22328	21	1369-9
TY22330	44	0510-5
TY22330	31	0510-9
TY22330	41	0510-9
TY22330	12	1830-9
TY22330	15	1830-9B
TY22388	6	1369-7
TY22388	11	1369-7
TY22462	29	0560-3
TY22462	34	0560-7
TY22464	4	0960-9
TY22464	4	0960-11
TY22464	4	0960-13
TY22464	4	0960-15
TY22472	7	0505-7
TY22472	35	1830-15
TY22490	18	1830-3
TY22493	23	3363-21
TY22493	19	3363-23
TY22556	34	0510-9
TY22556	58	0510-13
TY22556	35	2160-17
TY22559	5	0560-3
TY22559	33	0560-3
TY22559	23	0560-7
TY22566	42	0510-5
TY22566	56	0510-13
TY24401	5	0400-25
TY24867	4	0520-5
TY6128	13	1671-3
TY6128	13	1671-5
TY6333	10	0400-91
TY6764	25	1830-13
T101807	24	1811-3
T101807	5	1811-5
T101807	11	3344-3
T102934	7	1674-9F
T102934	38	2160-17
T102934	8	3363-25
T105368	4	3362-31
T105368	15	3362-31
T105469	4	3365-9
T105740	16	1814-3
T105740	4	1821-27
T105740	23	1910-3
T105740	23	1910-5
T105773	22	3163-3
T105773	34	3163-7
T105773	5	3363-29
T105774	31	3346-5
T105774	5	3363-3B
T105774	19	3363-9
T105774	3	3363-27
T105774	16	3363-43
T107029	40	3363-19
T107029	31	3363-25
T107116	7	1671-5
T107117	3	1671-3
T107117	6	1671-5
T107887	12	3162-5
T107887	19	3162-7
T107887	31	3362-11
T107887	17	3362-13
T107887	33	3362-15
T107887	30	3362-41
T107887	9	3362-43
T107887	27	3362-45
T11234	4	2002-3
T113128	7	0250-17
T113128	3	0325-3
T115030	5	2002-3
T116290	7	0230-7
T118681	10	3162-5
T118681	17	3162-7
T118681	18	3162-9
T118681	11	3362-11
T118681	33	3362-11
T118681	15	3362-13
T118681	35	3362-15
T118681	27	3362-17
T118681	10	3362-41
T118681	32	3362-41
T118681	7	3362-43
T118681	29	3362-45
T118681	2	3362-47
T118681	8	3362-47
T118683	19	3162-11
T118685	5	3362-9
T118685	18	3362-11
T118685	8	3362-13
T118685	15	3362-15
T118685	11	3362-17
T118685	10	3362-21
T118685	21	3362-41
T118685	20	3362-43
T118685	20	3362-45
T118685	20	3362-47
T118692	16	3162-5
T118692	23	3162-7
T118692	12	3162-9
T118693	14	3162-5
T118693	21	3162-7
T118693	10	3162-9
T118694	13	3162-5
T118694	20	3162-7
T118694	9	3162-9
T118695	4	3362-7
T118695	4	3362-26
T118695	5	3362-27
T118697	4	3362-7
T118697	5	3362-27
T118708	23	3162-5
T118709	25	3162-5
T118711	26	3162-5
T118712	27	3162-5
T118715	21	3162-5
T118768	1	3102-5
T118768	1	3102-17
T118799	28	3162-5
T118808	16	3162-9
T118808	21	3162-11
T118808	27	3362-11
T118808	12	3362-13
T118808	19	3362-15
T118808	16	3362-17
T118808	11	3362-19
T118808	11	3362-23
T118866	23	3162-9
T118866	6	3362-11
T118866	20	3362-17
T118866	5	3362-41
T118866	2	3362-47
T118866	3	3362-47
T118867	22	3162-9
T118867	7	3362-11
T118867	21	3362-17

INDICE NUMERICO – CONTINUACION

NO.PIEZA	POS.	PAGINA
T118867	6	3362-41
T118867	2	3362-47
T118867	4	3362-47
T118879	14	3162-9
T118884	24	3162-5
T119153	23	1814-3
T119912	5	0230-5
T119912	2	0250-3
T119912	2	1749-3
T121288	6	1671-3
T121288	12	1671-5
T121474	2	3315-35
T122075	30	0400-57
T122075	13	0400-103
T12275	7	3365-16
T125808	4	3315-11
T12582	14	3165-11
T126052	32	3346-5
T126052	17	3363-19
T126052	16	3363-27
T126299	10	1830-9
T127437	6	3348-7
T128437	2	2002-3
T128533	5	3102-9
T128533	28	3102-19
T128538	10	3102-9
T128538	27	3102-19
T129165	2	1671-3
T129165	5	1671-5
T131938	13	1320-3
T131938	13	1320-9
T13254	7	1369-7
T13254	7	1369-9
T133291	16	3115-7
T133291	1	3315-7
T133291	1	3315-17
T133674	6	1812-3
T133674	6	1814-3
T133674	32	3315-11
T134586	13	1816-9
T134874	19	1811-3
T134874	2	1816-15
T134874	2	1816-17
T134881	11	3162-7
T134895	10	1811-5
T134895	30	1816-15
T134895	4	1816-17
T134895	1	2007-3
T135583	14	1814-3
T135675	21	1814-3
T135675	2	1814-7
T135675	23	1814-9
T13630	3	0960-5
T13814	36	1830-7
T139165	1	1320-5
T139165	1	1320-11
T139167	1	1320-5
T139167	1	1320-11
T140211	7	0250-3
T140211	8	0250-5
T140311	15	1320-3
T140311	15	1320-9
T140328	9	3162-3
T140328	16	3162-3
T140328	14	3315-7
T140328	6	3315-9
T140328	18	3315-11
T140328	22	3315-11
T140328	15	3315-13
T140328	5	3315-15
T140328	12	3315-19
T140328	7	3315-25
T140328	13	3315-33
T14050	9	0400-40
T14065	2	3102-13
T140699	3	3362-7
T140699	6	3362-26
T140699	7	3362-27
T140700	3	3362-7
T140700	7	3362-27
T14083	4	1313-3
T141075	2	1320-5
T141075	2	1320-11
T141078	3	1320-5
T141078	3	1320-11
T141093	2	1320-5
T141093	2	1320-11
T141096	3	1320-5
T141096	3	1320-11
T141126	30	3315-11
T141235	13	1811-3
T143169	20	1830-7
T143169	6	1830-13
T143596	1	1674-3
T143802	15	3102-9
T143804	37	3102-19
T146080	17	1320-3
T146080	17	1320-9
T146089	4	1320-5
T146089	4	1320-11
T146095	4	1320-5
T146095	4	1320-11
T146097	18	1320-3
T146097	18	1320-9
T146098	5	1320-5
T146098	5	1320-11
T146099	5	1320-5
T146099	5	1320-11
T146102	11	0400-43
T146102	11	0400-76
T146102	19	1320-3
T146102	19	1320-9
T146104	6	1320-5
T146104	6	1320-11
T146106	6	1320-5
T146106	6	1320-11
T146757	2	3115-3
T147070	5	1740-3
T147269	15	0201-3
T147296	3	3102-5
T147296	3	3102-17
T148182	3	3115-3
T148387	10	1740-3
T148409	4	1740-3
T148409	34	2160-25
T148409	75	3163-11
T148409	16	3163-13
T148409	5	3344-5
T148409	4	3346-3
T148410	2	1740-3
T148410	6	1740-5
T148410	34	1816-15
T148410	12	3344-3
T148410	21	3346-3
T148410	33	3346-5
T148410	7	3362-31
T148410	2	9006-5
T148411	3	1740-3
T148411	7	1740-5
T148411	9	3143-3
T148817	3	2002-3
T149597	24	0510-9
T150487	2	3102-3
T150487	1	3102-5
T150487	2	3102-15
T150487	1	3102-17
T150517	6	3102-5
T150517	9	3102-9
T150517	6	3102-17
T150517	27	3102-19
T150517HD	6	3102-5
T150517HD	9	3102-9
T150517HD	6	3102-17
T150958	24	3162-7
T150961	2	3363-43
T151797	5	1749-3
T151959	19	1674-9D
T152374	7	3362-9
T152401	20	3162-5
T152404	19	3162-5
T152406	13	3362-15
T152406	14	3362-19
T152406	18	3362-45
T152407	14	3362-15
T152407	15	3362-19
T152407	19	3362-45
T152608	41	0510-13
T152996	8	1320-5
T152996	8	1320-11
T152997	8	1320-5
T152997	8	1320-11
T153303	8	1740-3
T153322	34	3346-5
T153567	23	3346-3
T153567	58	3346-7
T153608	13	3344-3
T153680	22	1320-3
T153680	22	1320-9
T154058	15	3143-3
T154058	6	3143-9
T154058	9	3143-9
T154165	6	3143-3
T154166	5	3143-3
T154166	7	3143-3
T154273	18	3345-3
T154352	10	3143-3
T154621	6	1740-3
T155324	2	0350-1
T157762	4	3315-35
T157785	16	3315-17
T157792	36	3346-5
T157796	37	3346-5
T158081	41	1814-3
T158132	2	3165-5
T158245	11	1060-7
T158358	44	1814-3
T158424	32	1830-13
T158481	16	1821-11
T158579	15	3143-9
T158739	16	0350-11
T158742	18	0350-5

INDICE NUMERICO – CONTINUACION

NO.PIEZA	POS.	PAGINA
T158742	2	0350-7
T158742	2	0350-9
T158742	19	0350-11
T158742	2	0350-13
T158742	5	0350-15
T158749	4	0350-3
T158749	4	0350-5
T158749	17	0350-7
T158749	17	0350-9
T158749	4	0350-11
T158749	8	0350-11
T158778	11	0350-11
T158778	9	0350-15
T158793	20	0350-5
T158793	20	0350-7
T158793	20	0350-9
T158793	1	0350-11
T158793	1	0350-13
T158793	16	0350-15
T158801	15	0350-11
T158801	10	0350-15
T158810	25	3315-11
T158812	23	3315-11
T159028	23	1320-3
T159028	23	1320-9
T159263	4	3362-7
T159264	3	3362-7
T159307	3	0210-3
T159308	3	0210-3
T159309	3	0210-3
T159310	3	0210-3
T159311	3	0210-3
T159313	3	0210-3
T159314	3	0210-3
T159315	3	0210-3
T159316	8	0210-5
T159318	4	0210-5
T159319	4	0210-5
T159320	4	0210-5
T159321	4	0210-5
T159322	4	0210-5
T159323	4	0210-5
T159324	4	0210-5
T159325	4	0210-5
T159326	4	0210-5
T159327	4	0210-5
T159329	4	0210-5
T159330	4	0210-5
T159331	4	0210-5
T159332	4	0210-5
T159334	4	0210-5
T159337	4	0210-5
T159338	4	0210-5
T159341	9	0210-7
T159343	6	0210-7
T159359	20	1111-5
T159373	9	0201-3
T159402	10	1011-3
T159403	9	1011-3
T159440	21	0201-5
T159441	21	0201-5
T159442	21	0201-5
T159443	21	0201-5
T159444	21	0201-5
T159445	21	0201-5
T159446	21	0201-5
T159447	21	0201-5
T159448	21	0201-5
T159449	21	0201-5
T159450	21	0201-5
T159451	21	0201-5
T159452	21	0201-5
T159453	21	0201-5
T159454	21	0201-5
T159455	21	0201-5
T159457	21	0201-5
T159458	21	0201-5
T159459	21	0201-5
T159460	21	0201-5
T159461	21	0201-5
T159462	21	0201-5
T159463	21	0201-5
T159474	16	1111-5
T159475	22	1111-5
T159487	10	1111-5
T159502	6	1111-5
T159565	18	0201-5
T159565	18	0201-7
T159565	12	0341-3
T159565	23	1011-3
T159568	11	0350-11
T159568	9	0350-15
T159569	11	0350-11
T159569	9	0350-15
T159570	11	0350-11
T159570	9	0350-15
T159586	8	0341-5
T159683	18	0341-5
T159848	35	3363-19
T159848	36	3363-25
T159952	22	3163-7
T159954	25	3163-7
T159954	15	3363-7
T159954	11	3363-13
T159954	18	3363-29
T159956	16	3363-7
T159976	18	3363-43
T159980	7	3115-3
T159981	5	3115-3
T160299	24	3346-3
T160300	12	3803-3
T160302	25	3346-3
T160303	13	3803-3
T160315	4	1821-11
T160376	21	3363-9
T160376	13	3363-19
T160376	3	3363-21
T160376	13	3363-25
T160384	38	3346-5
T160492	30	1830-7
T160515	6	3315-35
T160518	24	3362-11
T160518	10	3362-13
T160518	17	3362-15
T160518	14	3362-17
T160518	9	3362-19
T160518	9	3362-23
T160519	26	3362-11
T160519	15	3362-17
T160520	15	3362-21
T160548	13	3363-3
T160554	10	1111-3
T160554	19	3363-29
T160589	3	3315-35
T160613	8	3362-9
T160613	16	3362-21
T160628	3	3362-7
T160629	4	3362-7
T160638	8	3315-35
T160639	9	3315-35
T160663	5	3362-21
T160702	9	3362-15
T160702	4	3362-17
T160720	24	3115-3
T160759	29	3102-11
T160761	9	1320-5
T160761	9	1320-11
T160762	10	1320-5
T160762	10	1320-11
T160763	9	1320-5
T160763	9	1320-11
T160769	10	1320-5
T160769	10	1320-11
T160896	5	1821-27
T160938	53	1830-15
T161002	2	1369-7
T161036	3	3102-23
T161036	4	3302-3
T161036	4	3302-5
T161036	2	3302-15
T161036	24	3343-3
T161036	19	3345-3
T161036	6	3348-3
T161036	6	3348-5
T161036	2	3348-7
T161093	8	1369-7
T161147	12	0350-11
T161147	8	0350-15
T161181	15	0341-5
T161183	11	0350-11
T161183	9	0350-15
T161194	1	0341-3
T161194	2	0341-5
T161194	17	0341-5
T161197	7	0341-5
T161198	7	0341-5
T161199	7	0341-5
T161200	7	0341-5
T161279	1	3302-11
T161279	9	3302-15
T161319	9	3302-15
T161342	15	3363-29
T161365	16	3363-25
T161368	5	2004-3
T161463	26	0510-9
T161497	13	3115-3
T161497	16	3143-9
T161497	28	3343-3
T161615	4	1369-7
T161615	4	1369-9
T161665	25	1320-3
T161665	25	1320-9
T161665	37	3363-21
T161665	28	3363-23
T161678	26	1320-3
T161678	26	1320-9
T162003	22	3363-9
T162004	23	3363-9
T162004	15	3363-19
T162004	19	3363-25
T162004	11	3363-29

INDICE NUMERICO – CONTINUACION

NO.PIEZA	POS.	PAGINA
T162005	24	3363-9
T162005	41	3363-19
T162005	38	3363-25
T162005	10	3363-29
T162238	35	2160-25
T162396	11	1740-3
T162396	6	3102-23
T162396	6	3104-3
T162396	27	3115-3
T162396	12	3143-3
T162396	7	3165-5
T162396	18	3165-15
T162396	29	3315-9
T162396	5	3343-3
T162396	1	3344-3
T162396	10	3345-3
T162396	2	3346-3
T162396	39	3346-5
T162396	8	3348-3
T162396	8	3348-5
T162396	18	3365-16
T162396	14	3803-3
T162404	27	1320-3
T162404	27	1320-9
T162404	21	3363-47
T162517	22	1011-3
T162535	12	3302-15
T162535	15	3302-15
T162535	15	3302-17
T162553	12	3302-15
T162553	15	3302-15
T162553	15	3302-17
T162557	4	1830-13
T162569	12	3302-15
T162569	15	3302-17
T162581	22	3346-3
T162581	40	3346-7
T162675	4	0341-7
T162675	27	0510-9
T162675	42	0510-13
T162675	20	1674-9D
T163109	2	3348-3
T163109	2	3348-5
T163109	3	3348-7
T163702	3	3363-19
T163702	3	3363-25
T163962	6	1821-27
T164075	6	2160-5
T164183	9	3344-3
T164259	10	3162-3
T164618	45	1830-7
T164620	23	1816-13
T164621	26	1816-13
T164626	13	0350-11
T164626	7	0350-15
T164648	14	0341-5
T164648	6	0360-3
T164662	14	0341-3
T164662	19	0341-5
T164697	3	1814-7
T164705	24	1814-9
T164706	38	1814-3
T164707	45	1814-3
T164708	25	1814-9
T164709	49	1814-3
T164710	49	1814-3
T164911	21	1111-5
T164916	19	1111-5
T164917	18	1111-5
T164922	5	1111-5
T165282	19	1060-3
T165290	1	1913-3
T165292	3	0560-3
T165292	20	0560-3
T165314	18	3143-9
T165332	9	3102-23
T165333	8	3102-23
T165357	36	1814-3
T165584	33	1320-3
T165584	33	1320-9
T165584	2	1816-3
T165584	23	3315-7
T165584	6	3315-13
T165584	21	3315-15
T165585	34	1320-3
T165585	34	1320-9
T165585	3	1816-5
T165586	35	1320-3
T165586	35	1320-9
T165586	4	1816-5
T165586	50	3315-9
T165586	6	3315-19
T165590	5	3315-7
T165591	45	3315-9
T165591	38	3315-11
T165591	2	3315-19
T165595	5	3315-25
T165604	34	1320-3
T165604	34	1320-9
T165604	35	3315-11
T165697	12	3315-7
T165697	4	3315-9
T165697	9	3315-19
T165740	17	3363-7
T165740	12	3363-13
T165742	13	3363-13
T165785	35	3315-9
T165787	17	3315-9
T165788	16	3315-9
T165788	16	3315-11
T165808	18	1816-13
T165864	24	3163-3
T165870	5	1927-3
T165889	13	3363-29
T165911	10	1910-3
T165911	10	1910-5
T165911	25	9006-3
T165915	11	1910-3
T165915	7	9006-3
T165916	16	1910-3
T165916	3	9006-3
T165948	15	1812-3
T165951	14	2001-3
T165969	5	1812-3
T165975	24	1910-3
T165975	24	1910-5
T165976	25	1910-3
T165976	25	1910-5
T165977	27	1910-3
T165977	27	1910-5
T165981	28	1910-3
T165981	28	1910-5
T165997	12	1910-3
T165997	12	1910-5
T165997	30	9006-3
T166000	4	1812-3
T166031	14	3315-9
T166060	38	1814-3
T166091	5	0520-3
T166097	10	3115-3
T166097	13	3315-3
T166097	15	3315-3
T166097	9	3315-9
T166223	3	3315-21
T166223	6	3315-23
T166224	31	3315-9
T166224	5	3315-13
T166224	19	3315-15
T166237	7	3315-17
T166297	29	1830-7
T166322	30	1816-13
T166336	8	0210-7
T166419	10	3102-9
T166433	3	3102-9
T166433	2	3102-11
T166433	29	3102-19
T166437	9	3102-9
T166454	15	3102-9
T166454	37	3102-19
T166455	10	3102-9
T166455	27	3102-19
T166686	19	3346-3
T166686	41	3346-7
T166715	13	3345-3
T166715	20	3346-3
T166715	42	3346-7
T166772	9	3315-7
T166773	5	0960-9
T166773	5	0960-11
T166773	5	0960-13
T166773	5	0960-15
T166773	21	3315-7
T166896	18	1811-3
T166899	14	3115-5
T166900	17	3115-7
T167059	12	3102-9
T167059	40	3102-19
T167082	10	1816-9
T167083	2	1816-9
T167119	10	1816-9
T167192	15	3115-5
T167192	18	3115-7
T167214	3	1673-3
T167247	19	3315-9
T167324	16	1830-3
T167325	7	1830-3
T169636	16	0250-5
T170784	4	0540-3
T17148	4	0960-5
T171686	9	1821-5
T172118	20	0350-3
T172118	21	0350-11
T172318	3	0360-5
T174427	53	0510-7
T174427	43	0510-13
T176526	6	0341-5
T176553	6	0520-5
T177187	1	1927-3
T177394	11	0201-3
T177623	6	3315-17
T177997	2	0360-5

INDICE NUMERICO – CONTINUACION

NO.PIEZA	POS.	PAGINA
T178251	43	1830-7
T178971	26	1830-7
T179055	3	1814-13
T179504	8	0520-7
T179952	2	0342-3
T181306	3	3163-13
T181390	16	0250-5
T181392	16	0250-5
T181393	16	0250-5
T181395	16	0250-5
T18145	4	0230-5
T18145	3	0250-3
T181522	13	1830-7
T183149	37	3315-11
T183269	21	1060-5
T183270	13	1060-5
T183271	11	1060-5
T183272	9	1060-5
T183273	7	1060-5
T183274	6	1060-5
T183276	16	1060-5
T183310	28	1060-5
T183344	5	1814-13
T183356	12	3143-9
T183357	24	1060-5
T183362	20	1060-5
T183404	3	1816-5B
T183468	1	1816-5B
T183482	4	0210-5
T183483	4	0210-5
T183484	4	0210-5
T183485	4	0210-5
T183486	4	0210-5
T183487	4	0210-5
T183489	4	0210-5
T183490	4	0210-5
T183491	4	0210-5
T183492	4	0210-5
T183493	4	0210-5
T183494	4	0210-5
T183495	4	0210-5
T183500	21	0201-5
T183502	21	0201-5
T183505	21	0201-5
T183506	21	0201-5
T183507	21	0201-5
T183548	9	3315-13
T183560	12	1830-5
T183617	26	3162-3
T183617	7	3315-9
T183617	36	3315-11
T183617	11	3315-19
T183706	1	1816-9
T183756	21	3162-3
T183756	29	3362-15
T183756	17	3362-21
T183756	8	3362-45
T183757	8	3162-9
T183757	17	3362-19
T183757	17	3362-23
T183757	2	3362-26
T183757	4	3362-27
T183757	1	3363-43
T183768	36	1320-3
T183768	36	1320-9
T183768	7	1814-9
T183773	19	1910-3
T183773	19	1910-5
T183773	27	9006-3
T183882	4	1816-5B
T183885	4	3315-25
T183905	25	3315-3
T184008	4	1816-9
T184009	5	1816-9
T184116	13	1910-3
T184116	13	1910-5
T184116	9	9006-3
T184129	17	3315-13
T184129	3	3315-15
T184133	9	3315-15
T184164	21	1816-13
T184214	35	1816-13
T184271	14	3362-21
T184320	19	0960-9
T184320	19	0960-11
T184320	19	0960-13
T184320	19	0960-15
T184345	12	1816-9
T184356	11	3362-21
T184368	41	1830-7
T184369	10	1830-7
T184370	32	1816-13
T184393	26	1910-3
T184393	26	1910-5
T184414	50	1830-7
T184415	51	1830-7
T184620	22	1816-13
T184620	3	1830-7
T184657	14	2160-13
T184676	1	1674-9
T184676	21	1674-9D
T184787	14	1910-3
T184787	14	1910-5
T184787	12	9006-3
T184788	17	1910-3
T184788	17	1910-5
T184788	13	9006-3
T184924	23	1830-7
T184988	4	3348-5
T185078	18	1060-5
T185085	6	3315-7
T185089	77	3163-11
T185309	1	3315-17
T185330	32	1320-3
T185330	32	1320-9
T185481	19	1830-5
T185482	17	1830-5
T185485	9	1816-9
T185494	2	1816-13
T185540	5	1830-5
T185548	17	1320-5
T185548	17	1320-11
T185549	18	1320-5
T185549	18	1320-11
T185553	20	1320-7
T185553	20	1320-13
T185570	17	1320-5
T185570	17	1320-11
T185571	18	1320-5
T185571	18	1320-11
T185577	20	1320-7
T185577	20	1320-13
T185619	3	1816-11
T185619	2	1816-13
T185664	18	1673-7
T185664	3	1811-7
T185673	19	1830-3
T185678	43	1814-3
T185691	29	1320-3
T185691	29	1320-9
T185691	21	3315-13
T185691	1	3315-31
T185692	28	1320-3
T185692	28	1320-9
T185692	22	3315-13
T185692	18	3315-15
T185692	2	3315-31
T185692	4	3315-33
T185695	21	1320-7
T185695	21	1320-13
T185696	21	1320-7
T185696	21	1320-13
T185710	11	3162-3
T185710	17	3162-3
T185742	26	1816-9
T185743	21	1816-9
T185743	10	1830-5
T185744	5	1830-5
T185766	21	3315-3
T185770	15	1816-13
T185773	7	1812-3
T185774	8	1812-3
T185775	14	1812-3
T185779	13	1830-3
T185780	14	1830-3
T185782	14	1811-3
T185783	16	1811-3
T185783	17	1811-3
T185784	15	1811-3
T185789	22	1830-7
T185826	5	0510-9
T185826	45	0510-11
T185826	44	0510-13
T185826	11	1830-9
T185826	13	1830-9B
T185826	39	2160-17
T185831	3	3302-15
T185831	20	3345-3
T185832	10	3302-3
T185832	9	3302-5
T185832	4	3302-15
T185832	15	3345-3
T185840	6	1830-3
T185841	2	1830-3
T185842	8	1830-3
T185843	9	1830-3
T185844	27	1816-13
T185845	48	1830-7
T185846	24	1830-5
T185847	21	1830-5
T185848	9	1830-5
T185849	13	1830-5
T185850	10	1830-3
T185866	15	1830-3
T185867	12	1830-3
T185896	14	1816-13
T185902	5	1313-3
T185902	24	1320-3
T185902	24	1320-9
T185926	5	1060-5
T186000	10	3315-35

INDICE NUMERICO – CONTINUACION

NO.PIEZA	POS.	PAGINA
T186005	8	3315-35
T186006	9	3315-35
T186016	47	1814-3
T186017	46	1814-3
T186018	50	1814-3
T186022	30	1816-9
T186024	2	1674-13
T186026	23	2160-17
T186026	43	2160-17
T186029	1	1811-3
T186030	2	1811-3
T186062	9	1314-3
T186123	21	1320-3
T186123	21	1320-9
T186125	23	1320-7
T186125	23	1320-13
T186128	23	1320-7
T186128	23	1320-13
T186154	4	2160-11
T186169	10	1814-17
T186282	22	3363-47
T186441	26	1320-7
T186441	26	1320-13
T186442	26	1320-7
T186442	26	1320-13
T186443	7	2001-3
T186444	15	2001-3
T186474	23	3363-47
T186766	44	1830-7
T186859	9	1060-7
T186873	3	1830-5
T187044	5	3315-21
T187044	4	3315-23
T187072	16	3115-5
T187072	19	3115-7
T187110	33	1816-13
T187116	3	3302-3
T187116	3	3302-5
T187116	2	3302-13
T187116	6	3302-15
T187117	2	3302-3
T187117	2	3302-5
T187117	1	3302-13
T187117	7	3302-15
T187193	1	2160-25
T187193	14	2160-25
T187275	3	3165-5
T187276	4	3165-5
T187571	1	0540-3
T187684	2	0201-7
T187815	17	2160-5
T187815	13	3163-13
T188018	20	1320-7
T188018	20	1320-13
T188019	20	1320-7
T188019	20	1320-13
T188268	7	3315-11
T188356	14	3315-17
T188441	4	0230-8
T188442	6	0230-8
T188448	8	0230-8
T188565	13	1812-3
T188568	10	3344-3
T188568	4	3344-7
T188568	2	3346-8
T188639	8	3315-7
T188642	20	1910-3
T188642	20	1910-5
T188642	8	9006-3
T188726	4	1812-3
T188777	5	3348-7
T188806	6	1814-3
T188879	15	3102-19
T188879	78	3163-11
T188880	18	3102-19
T188880	79	3163-11
T18891	12	0400-91
T188976	18	3162-3
T190296	28	3162-3
T190300	29	3162-3
T190311	10	3363-3
T190357	21	3115-3
T190658	2	1671-7
T190669	40	2160-17
T190745	1	0230-7
T190746	16	0230-7
T190749	3	0230-8
T190795	7	3162-7
T190819	11	3362-35
T190819	11	3362-37
T190820	12	3362-35
T190820	12	3362-37
T190824	4	3362-35
T190824	4	3362-37
T190825	1	3362-35
T190825	1	3362-37
T190868	17	1816-15
T190868	25	1816-17
T190892	41	2160-17
T190912	24	1816-15
T190925	22	3343-3
T190956	21	1816-15
T190956	12	1816-17
T190960	29	1816-15
T190964	36	1816-17
T190979	30	1390-5
T190979	80	3163-11
T190992	16	3115-3
T190993	14	3363-3
T190998	6	1816-15
T190999	7	1816-15
T190999	30	1816-17
T191000	5	1816-17
T191071	1	1814-7
T191072	4	1814-7
T191073	5	1814-7
T191142	8	1812-3
T191226	22	3115-3
T191245	22	3315-3
T191285	12	3115-3
T191318	17	3102-11
T191318	46	3102-19
T191334	29	3362-41
T191334	22	3362-43
T191334	22	3362-45
T191334	23	3362-47
T191335	11	3362-41
T191335	10	3362-43
T191335	9	3362-45
T191335	9	3362-47
T191336	27	3362-41
T191336	21	3362-47
T191337	11	3362-45
T191337	11	3362-47
T191346	16	3362-41
T191346	15	3362-43
T191346	14	3362-45
T191346	14	3362-47
T191425	18	0960-9
T191425	18	0960-11
T191425	18	0960-13
T191425	18	0960-15
T191427	6	0230-7
T191428	4	0230-7
T191445	3	3315-25
T197832	16	1011-3
T200078	10	3315-31
T200078	9	3315-33
T200092	6	1816-5B
T200093	6	1816-5B
T200093	7	3315-31
T200094	6	1816-5B
T200094	6	3315-33
T200095	2	1816-5B
T200095	6	3315-31
T200095	5	3315-33
T200362	8	3363-3B
T200627	15	3315-31
T200658	38	1816-17
T200659	27	1320-7
T200659	27	1320-13
T200660	27	1320-7
T200660	27	1320-13
T200781	39	1816-17
T200895	28	1320-7
T200895	28	1320-13
T200896	28	1320-7
T200896	28	1320-13
T200956	17	3362-35
T200956	13	3362-37
T200990	31	1320-3
T200990	31	1320-9
T200990	20	3315-17
T201069	28	3362-41
T201069	21	3362-43
T201069	21	3362-45
T201069	22	3362-47
T201071	15	3362-41
T201071	14	3362-43
T201071	13	3362-45
T201071	13	3362-47
T201072	12	3362-41
T201072	11	3362-43
T201072	10	3362-45
T201072	10	3362-47
T201306	14	3362-41
T201306	13	3362-43
T201306	12	3362-45
T201306	12	3362-47
T201361	1	3343-3
T201361	25	3343-3
T201362	1	3343-3
T201362	26	3343-3
T201424	20	3362-11
T201424	23	3362-15
T201424	23	3362-41
T201424	24	3362-45
T201591	21	1910-3
T201591	21	1910-5
T201591	2	9006-3
T201656	14	3363-55

INDICE NUMERICO – CONTINUACION

NO.PIEZA	POS.	PAGINA
T20168	18	0400-91
T201953	8	1814-9
T201956	21	1814-9
T201958	22	1814-9
T201971	8	3343-3
T202050	25	3363-9
T202050	20	3363-29
T202499	2	0230-6
T202720	14	1816-17
T202956	15	3315-7
T202956	53	3315-9
T202956	13	3315-13
T202956	6	3315-15
T202956	10	3315-25
T202956	12	3315-31
T20314	4	0400-6
T20314	11	0400-97
T20316	3	0400-6
T20316	7	0400-97
T203361	1	1746-2
T203362	2	1746-2
T203374	2	1060-5
T203385	1	1060-5
T203458	3	1812-3
T204599	31	1814-3
T204635	2	2001-3
T204908	1	3102-3
T204908	8	3102-5
T204908	1	3102-9
T204908	1	3102-11
T204908	7	3102-23
T205017	10	3104-3
T205636	6	3363-19
T205636	6	3363-25
T205637	7	3363-19
T205637	7	3363-25
T205875	6	3343-3
T205901	33	1814-3
T205902	28	1814-3
T205969	4	1830-7
T206569	11	3348-3
T206569	3	3348-5
T206908	1	1913-7
T207060	36	2160-25
T207191	20	1320-3
T207191	20	1320-9
T207309	37	3315-9
T207484	18	3315-9
T208007	29	1320-7
T208007	29	1320-13
T208008	29	1320-7
T208008	29	1320-13
T208077	20	1814-9
T208136	10	0510-19
T208136	10	0510-21
T208353	4	1746-2
T208467	30	2160-17
T208510	14	3344-3
T209212	4	1674-5D
T209212	81	3163-11
T209334	29	1910-3
T209334	29	1910-5
T209588	46	3315-9
T209588	3	3315-19
T209627	14	1673-7
T209627	2	1674-3
T209627	8	1674-5
T209627	11	1674-9F
T209627	10	1674-11
T209627	15	2600-3
T209627	15	2600-5
T209627	15	2600-7
T210304	1	1749-3
T210304	6	1749-3
T210306	1	1749-3
T210306	6	1749-3
T210372	8	1816-13
T210388	10	1816-13
T210390	7	1816-11
T210544	2	1921-3
T210623	23	0960-5
T210623	2	1816-7
T210624	24	0960-5
T210624	1	1816-7
T210717	2	1674-5
T210717	6	1674-5D
T210717	8	1674-9
T210717	21	1674-9B
T210717	22	1674-9D
T210717	20	1830-3
T210717	37	2160-25
T210717	27	2600-3
T210717	27	2600-5
T210717	27	2600-7
T211111	5	0110-3
T211121	15	1910-3
T211121	15	1910-5
T211121	31	9006-3
T211122	18	1910-3
T211122	18	1910-5
T211122	22	9006-3
T211143	6	1313-3
T212039	4	1060-9
T212302	16	1921-3
T212304	12	1913-3
T212948	3	3343-3
T213059	18	3362-41
T213059	17	3362-47
T213143	36	3102-19
T213143	11	3104-3
T213143	6	3302-13
T213288	21	3104-3
T213429	9	1674-5
T213429	1	1674-31
T213481	62	0510-7
T213481	46	0510-11
T214064	4	0342-3
T214214	23	1674-7
T214214	7	1674-29
T214270	37	0560-3
T214276	29	0510-5
T214276	33	0510-11
T214527	34	1814-3
T214548	34	1814-3
T214566	25	1674-5
T214677	1	1747-3
T214725	16	1674-5
T215153	22	1674-5
T215364	30	1910-3
T215364	30	1910-5
T215367	11	0560-3
T215392	8	1816-11
T215392	11	1816-13
T215457	11	1816-13
T215487	1	1811-7
T215594	6	1674-7
T215615	11	0520-7
T215678	14	3343-3
T216060	18	3143-9
T216111	37	1816-13
T216248	56	0510-7
T216248	47	0510-11
T216273	2	0505-5
T216319	22	1830-5
T216322	8	0520-3
T216348	20	9006-3
T216350	57	0510-7
T216350	48	0510-11
T216353	15	9006-3
T216354	11	9006-3
T216355	14	9006-3
T216356	10	9006-3
T216357	32	9006-3
T216397	7	3143-9
T216397	10	3143-9
T216397	13	3143-9
T216444	6	1674-11
T216498	6	1816-13
T216499	4	1816-11
T216524	9	0960-5
T216525	10	0960-5
T216528	5	1320-3
T216529	25	1320-7
T216530	25	1320-7
T216546	7	0960-5
T216548	52	1830-15
T216570	8	1816-9
T216572	23	3315-3
T216614	31	1910-3
T216614	31	1910-5
T216620	58	0510-7
T216620	49	0510-11
T216710	1	1320-3
T216710	1	1320-9
T216714	6	1320-3
T216714	6	1320-9
T216715	24	1320-7
T216715	24	1320-13
T216716	24	1320-7
T216716	24	1320-13
T216731	19	1673-7
T216750	38	2160-25
T216756	39	2160-25
T216833	25	0960-5
T216833	3	1816-7
T216877	59	0510-7
T216877	50	0510-11
T216928	17	3115-5
T216928	20	3115-7
T216934	60	0510-7
T216973	3	9007-3
T217077	8	1675-11
T217077	66	3163-11
T217085	17	3163-7
T217085	82	3163-11
T217116	16	9006-3
T217175	45	0510-13
T217432	8	1814-3
T217433	8	1814-3
T217434	12	1830-5
T217548	19	3343-3

INDICE NUMERICO – CONTINUACION

NO.PIEZA	POS.	PAGINA
T217789	26	1390-3
T217789	31	1390-5
T217790	27	1390-3
T217790	32	1390-5
T217791	28	1390-3
T217791	33	1390-5
T217792	29	1390-3
T217792	34	1390-5
T218011	37	1320-3
T218011	37	1320-9
T218012	19	1320-5
T218012	19	1320-11
T218013	19	1320-5
T218013	19	1320-11
T218014	38	1320-3
T218014	38	1320-9
T218478	7	1111-5
T218481	4	0210-7
T218482	5	0210-7
T218483	12	1011-3
T218484	22	0250-7
T218485	11	1011-3
T218487	4	0201-7
T218487	24	0250-7
T218488	15	1111-5
T218489	7	0210-5
T218489	1	1111-5
T218490	7	0201-3
T218493	9	1111-5
T218499	10	0230-7
T218500	1	0230-6
T218502	3	0960-3
T218504	1	0350-15
T218504	2	0350-15
T218620	39	1320-3
T218620	39	1320-9
T218622	40	1320-3
T218622	40	1320-9
T218623	41	1320-3
T218623	41	1320-9
T218782	13	1111-5
T218783	14	1111-5
T218785	3	0201-3
T218785	7	0201-7
T218785	12	1111-5
T218804	18	0250-5
T218832	9	0250-15
T218833	6	0210-5
T218833	8	0250-15
T218833	2	1111-5
T218865	27	1814-3
T218866	29	1814-3
T221X230	23	3102-9
T221099	12	1320-5
T221099	12	1320-11
T221100	12	1320-5
T221100	12	1320-11
T222442	6	3346-3
T222521	15	1390-3
T222521	18	1390-5
T223060	14	1320-3
T223060	14	1320-9
T223061	22	1320-7
T223061	22	1320-13
T223062	22	1320-7
T223062	22	1320-13
T223304	3	1746-2
T223564	38	0510-9
T223616	23	1830-13
T223708	37	0510-9
T223718	28	3115-3
T223965	30	3162-3
T223966	30	3162-3
T224004	42	1320-3
T224004	42	1320-9
T224005	14	1320-5
T224005	14	1320-11
T224006	14	1320-5
T224006	14	1320-11
T224015	15	1320-5
T224015	15	1320-11
T224017	15	1320-5
T224017	15	1320-11
T224200	21	0560-3
T224227	7	1672-7
T224227	20	1674-9
T224227	23	1674-9D
T224233	9	0515-3
T224315	1	0515-3
T224857	19	3143-9
T225291	17	2160-5
T225321	6	0510-19
T225321	6	0510-21
T225322	64	0510-7
T225374	30	1320-3
T225374	30	1320-9
T225374	40	2160-25
T225375	11	1320-5
T225375	11	1320-11
T225376	11	1320-5
T225376	11	1320-11
T225495	1	0510-21
T225495	54	1830-15
T225523	65	0510-7
T225660	5	1320-3
T225660	5	1320-9
T225661	25	1320-7
T225661	25	1320-13
T225662	25	1320-7
T225662	25	1320-13
T225838	6	2003-3
T225865	67	0510-7
T225865	51	0510-11
T226018	6	0530-7
T226042	12	0520-7
T226097	68	0510-7
T226132	69	0510-7
T226132	52	0510-11
T226133	53	0510-11
T226134	54	0510-11
T226135	55	0510-11
T226136	56	0510-11
T226137	46	0510-13
T226138	47	0510-13
T226222	57	0510-11
T226250	48	0510-13
T226273	49	0510-13
T226427	32	1674-7
T226430	22	1674-7
T226542	12	1830-9B
T226545	5	1830-9B
T226601	7	0520-9
T226626	21	1830-13
T226634	8	0520-9
T226786	3	2002-5
T226954	19	9006-3
T226960	50	0510-13
T227141	6	3302-3
T227339	6	3302-3
T227394	18	1060-3
T227450	36	0510-5
T227450	23	0510-11
T227526	15	1369-9
T227530	4	1921-5
T227609	1	0510-19
T227609	54	1830-15
T227665	1	0510-19
T227666	1	0510-19
T227666	54	1830-15
T227709	51	0510-13
T227937	43	3346-7
T227945	5	1913-3
T228016	24	3363-21
T228016	18	3363-23
T228082	44	3346-7
T228083	45	3346-7
T228148	46	3346-7
T228611	13	3143-3
T228611	6	3165-5
T228664	3	0210-3
T228665	3	0210-3
T228666	3	0210-3
T228667	3	0210-3
T228668	3	0210-3
T228669	3	0210-3
T228671	3	0210-3
T228672	3	0210-3
T228673	3	0210-3
T228677	4	0210-5
T228679	4	0210-5
T228680	4	0210-5
T228681	4	0210-5
T228682	4	0210-5
T228683	4	0210-5
T228684	4	0210-5
T228685	4	0210-5
T228686	4	0210-5
T228687	4	0210-5
T228688	4	0210-5
T228689	4	0210-5
T228690	4	0210-5
T228691	4	0210-5
T228709	9	0210-5
T228710	14	0210-7
T228711	12	0210-7
T228712	2	0210-7
T228713	3	0210-7
T228714	11	0210-7
T228715	16	0210-7
T228716	13	0210-7
T228717	15	0210-7
T228722	6	0210-5
T228722	2	1111-5
T228723	1	0210-7
T228727	6	1011-3
T228728	4	1011-3
T228729	17	1011-3
T228730	7	1011-3
T228852	2	1675-11
T228895	8	1011-3
T228896	1	1011-3

INDICE NUMERICO – CONTINUACION

NO.PIEZA	POS.	PAGINA
T228897	19	1011-3
T228898	3	1011-3
T228908	13	0201-7
T228909	2	1011-3
T228910	13	1011-3
T228911	3	0250-9
T228911	18	1011-3
T228912	14	1011-3
T228912	21	1011-3
T228913	1	0201-3
T228915	11	0201-3
T228916	11	0201-3
T228917	11	0201-3
T228918	11	0201-3
T228919	11	0201-3
T228920	11	0201-3
T228921	11	0201-3
T228922	11	0201-3
T228923	11	0201-3
T228924	11	0201-3
T228925	11	0201-3
T228926	11	0201-3
T228927	11	0201-3
T228928	11	0201-3
T228929	11	0201-3
T228930	11	0201-3
T228931	11	0201-3
T228932	11	0201-3
T228933	11	0201-3
T228934	11	0201-3
T228935	11	0201-3
T228936	21	0201-5
T228937	1	0201-7
T228938	11	0201-7
T228939	5	0201-3
T228941	15	0201-7
T228942	8	0201-7
T228943	3	0201-3
T228943	7	0201-7
T228943	12	1111-5
T228952	9	0201-7
T228956	10	0201-7
T228957	8	0201-3
T228970	2	0201-3
T228972	4	0201-3
T228973	12	0201-3
T228974	12	0201-7
T228975	6	0201-7
T228994	4	1111-5
T228995	3	1111-5
T228996	11	1111-5
T228997	17	1111-5
T228998	2	0250-15
T228999	2	0250-15
T229000	2	0250-15
T229001	2	0250-15
T229002	2	0250-15
T229009	4	0250-15
T229010	5	0250-15
T229011	5	0250-15
T229012	5	0250-15
T229013	5	0250-15
T229014	5	0250-15
T229015	5	0250-15
T229016	5	0250-15
T229017	5	0250-15
T229018	5	0250-15
T229019	5	0250-15
T229020	5	0250-15
T229021	5	0250-15
T229022	5	0250-15
T229023	5	0250-15
T229024	5	0250-15
T229025	5	0250-15
T229026	5	0250-15
T229027	5	0250-15
T229028	5	0250-15
T229029	5	0250-15
T229030	5	0250-15
T229031	5	0250-15
T229032	5	0250-15
T229033	5	0250-15
T229034	5	0250-15
T229035	5	0250-15
T229036	5	0250-15
T229076	2	0250-11
T229077	9	0250-11
T229078	10	0250-11
T229079	10	0250-11
T229080	7	0250-11
T229081	11	0250-11
T229082	4	0250-11
T229083	6	0250-11
T229084	8	0250-11
T229085	16	0250-5
T229086	16	0250-5
T229087	16	0250-5
T229088	16	0250-5
T229089	16	0250-5
T229090	16	0250-5
T229091	16	0250-5
T229092	16	0250-5
T229093	16	0250-5
T229094	16	0250-5
T229095	16	0250-5
T229096	16	0250-5
T229111	16	0250-5
T229121	16	0250-5
T229122	16	0250-5
T229123	16	0250-5
T229124	16	0250-5
T229125	16	0250-5
T229126	16	0250-5
T229127	16	0250-5
T229128	16	0250-5
T229129	16	0250-5
T229130	16	0250-5
T229250	2	0250-9
T229251	15	0250-7
T229252	15	0250-7
T229253	20	0250-5
T229254	3	0250-7
T229255	6	0250-7
T229258	4	0250-9
T229259	6	0250-9
T229260	13	0250-7
T229261	8	0960-3
T229262	15	0250-5
T229268	1	0250-5
T229270	5	0250-7
T229271	14	0250-7
T229272	10	0250-7
T229273	25	0250-7
T229274	1	0250-9
T229275	2	0960-3
T229276	4	0960-3
T229277	7	0960-3
T229278	10	0960-3
T229279	1	0960-3
T229280	9	0960-3
T229281	6	0960-3
T229282	12	0960-3
T229285	16	0250-7
T229336	17	0350-13
T229337	7	0350-9
T229337	7	0350-13
T229340	11	0350-3
T229340	11	0350-5
T229340	9	0350-7
T229340	9	0350-9
T229340	9	0350-13
T229341	10	0350-3
T229341	12	0350-5
T229341	10	0350-7
T229341	10	0350-9
T229341	10	0350-13
T229342	19	0350-13
T229343	18	0350-15
T229343	1	0360-7
T229343	4	0360-7
T229343	5	0360-7
T229346	9	0350-3
T229346	9	0350-5
T229346	12	0350-7
T229346	12	0350-9
T229346	12	0350-13
T229347	22	0350-3
T229348	15	0350-13
T229349	14	0350-11
T229352	10	0350-3
T229352	12	0350-5
T229352	10	0350-7
T229352	10	0350-9
T229352	10	0350-13
T229353	7	0350-11
T229354	1	0341-3B
T229355	17	0341-5
T229356	2	0350-3
T229356	2	0350-5
T229356	15	0350-7
T229356	15	0350-9
T229356	2	0350-11
T229356	15	0350-15
T229357	11	0350-15
T229359	10	0350-3
T229359	12	0350-5
T229359	10	0350-7
T229359	10	0350-9
T229359	10	0350-13
T229360	7	0341-5
T229361	4	0341-3B
T229363	9	0341-5
T229364	10	0350-3
T229364	12	0350-5
T229364	10	0350-7
T229364	10	0350-9
T229364	10	0350-13
T229366	17	0341-5
T229368	11	0350-11
T229368	9	0350-15
T229369	7	0341-5

INDICE NUMERICO – CONTINUACION

NO.PIEZA	POS.	PAGINA
T229372	12	0350-15
T229373	9	0350-11
T229375	11	0350-11
T229375	9	0350-15
T229376	7	0341-5
T229379	10	0350-3
T229379	12	0350-5
T229379	10	0350-7
T229379	10	0350-9
T229379	10	0350-13
T229380	10	0350-3
T229380	12	0350-5
T229380	10	0350-7
T229380	10	0350-9
T229380	10	0350-13
T229381	10	0350-3
T229381	12	0350-5
T229381	10	0350-7
T229381	10	0350-9
T229381	10	0350-13
T229382	5	0360-3
T229383	11	0350-11
T229383	9	0350-15
T229384	2	0341-3B
T229385	1	0360-5
T229386	11	0350-11
T229386	9	0350-15
T229390	13	0341-3
T229391	13	0341-3
T229392	2	0341-5
T229393	4	0360-3
T229394	12	0341-5
T229398	14	0350-3
T229398	15	0350-5
T229398	6	0350-7
T229398	6	0350-9
T229398	6	0350-13
T229399	4	0341-5
T229400	5	0341-5
T229401	18	0350-11
T229402	4	0350-9
T229402	4	0350-13
T229403	15	0350-3
T229403	17	0350-5
T229403	4	0350-7
T229404	6	0341-3
T229405	2	0350-17
T229406	17	0350-3
T229406	13	0350-5
T229406	11	0350-7
T229406	11	0350-9
T229406	11	0350-13
T229407	14	0350-15
T229408	19	0350-9
T229409	5	0350-11
T229410	20	0350-13
T229411	19	0350-7
T229412	5	0350-3
T229412	5	0350-5
T229468	8	0350-3
T229468	8	0350-5
T229468	13	0350-7
T229468	13	0350-9
T229468	13	0350-13
T229469	13	0350-3
T229469	14	0350-5
T229469	7	0350-7
T23P	25	3102-9
T230SP	24	3102-9
T230433	5	0341-3B
T230467	17	9006-3
T230468	18	9006-3
T230730	66	0510-7
T230732	70	0510-7
T230826	3	3302-19
T230865	1	0210-3
T230866	10	0210-5
T231114	2	0341-9
T231305	30	1390-3
T231306	33	1390-3
T232432	1	3302-19
T232433	2	3302-19
T232437	8	3302-19
T232504	10	3302-19
T233362	28	2600-3
T233362	28	2600-5
T233864	2	0201-3
T233925	43	1674-9
T234392	29	2600-3
T234392	29	2600-5
T234394	30	2600-3
T234394	30	2600-5
T23474	19	0400-91
T235360	13	0520-7
T235589	7	1749-3
T236755	5	0110-3
T236841	6	0110-3
T237357	14	0520-7
T237442	10	3302-19
T237443	10	3302-19
T237664	2	0341-5
T237664	17	0341-5
T237665	2	0341-5
T237665	17	0341-5
T237670	2	0341-5
T237670	17	0341-5
T237868	30	0560-7
T238043	33	1830-13
T238489	35	1390-5
T238490	36	1390-5
T238537	25	1830-13
T238878	31	0560-7
T239061	52	0510-13
T239252	8	2004-5
T239581	32	0560-7
T240080	1	0510-21
T240081	1	0510-21
T240081	54	1830-15
T240082	1	0510-21
T240083	1	0510-21
T240083	54	1830-15
T240264	6	0325-3
T240404	37	0510-9
T240410	20	0510-9
T241044	43	1320-3
T241044	25	1320-7
T241044	32	1320-7
T241376	58	0510-11
T241799	5	1921-5
T242325	8	1320-3
T242325	8	1320-9
T242326	13	1320-5
T242326	13	1320-11
T242327	13	1320-5
T242327	13	1320-11
T242699	15	1814-9
T242700	18	1814-9
T244674	15	3803-3
T244675	16	3803-3
T24472	9	0400-29
T24509	15	3315-17
T246173	52	0510-13
T249320	12	0560-7
T24959	33	0560-7
T24959	47	3346-7
T24959	7	3363-27
T24959	8	3363-43
T27022	23	3102-11
T29342	6	0540-3
T29342	21	1674-9
T29342	6	1921-3
T29342	15	3344-3
T29342	48	3346-7
T29342	13	3348-3
T29342	13	3348-5
T29342	19	3363-27
T31161	32	2600-3
T31161	31	2600-5
T31161	1	2600-7
T32854	6	1111-3
T33376	16	3344-3
T35233	1	3315-11
T38485	9	3365-16
T42199	16	1320-3
T42199	16	1320-9
T42199	1	1671-7
T46876	23	1674-5
T52978	53	0510-13
T54568	8	3102-11
T54568	47	3102-19
T55214	18	1821-11
T55222	12	1821-11
T55224	19	1821-11
T55224	23	1821-13
T55501	3	1674-7
T58056	37	1674-5
T58056	1	1816-13
T58056	11	1921-3
T58109	27	3315-9
T58109	2	3315-13
T58109	13	3315-15
T58109	16	3315-31
T58109	15	3315-33
T58477	6	0400-27
T58477	8	0400-101
T60811	52	1830-7
T60811	53	1830-7
T60811	15	1830-9
T60811	16	1830-9
T60811	6	1830-9B
T60920	6	2002-3
T61226	14	3143-3
T61226	5	3165-5
T61861	40	0510-5
T61861	59	0510-11
T61861	37	1674-5
T62804	13	1830-9
T62804	14	1830-9B
T63949	3	1921-5
T65643	33	2600-3
T65974	7	0325-3

INDICE NUMERICO – CONTINUACION

NO.PIEZA	POS.	PAGINA
T66701	36	0560-3
T67424	28	3362-15
T67424	19	3362-21
T67424	35	3362-45
T67425	26	3362-15
T67425	20	3362-21
T67425	33	3362-45
T68144	43	0510-5
T69472	9	3348-3
T69472	9	3348-5
T69938	6	0250-17
T69938	4	0325-3
T70177	2	3162-9
T70177	7	3162-11
T70659	8	1674-9F
T70659	37	1830-7
T74412	17	1674-9
T74412	9	1674-9F
T74416	14	1674-9
T74416	44	1674-9
T74416	22	1674-9B
T74416	10	1674-9F
T74416	29	1830-13
T74952	4	0515-3
T74952	4	1673-3
T74952	5	2001-3
T75197	38	0400-67
T75276	25	1674-9D
T76502	2	3362-9
T76502	12	3362-21
T76830	3	1814-3
T76832	42	1814-3
T76833	37	1814-3
T76938	6	2160-17
T76938	38	3363-3
T76938	40	3363-3
T76938	33	3363-19
T76938	34	3363-25
T76938	26	3363-47
T77613	11	0400-51
T77613	16	0560-7
T77613	14	0960-9
T77613	14	0960-11
T77613	14	0960-13
T77613	14	0960-15
T77613	3	1060-7
T77613	3	1060-9
T77613	4	1060-11
T77613	11	2160-17
T77613	20	3104-3
T77613	15	3163-7
T77613	14	3163-11
T77613	5	3362-29
T77613	16	3362-35
T77613	16	3362-37
T77613	4	3363-3
T77613	11	3363-3
T77613	12	3363-3
T77613	23	3363-3
T77613	3	3363-3B
T77613	6	3363-43
T77613	1	3363-55
T77613	2	3363-55
T77613	4	3363-55
T77613	5	3363-55
T77613	6	3363-55
T77613	7	3363-55
T77613	8	3363-55
T77613	9	3363-55
T77613	10	3363-55
T77613	11	3363-55
T77613	12	3363-55
T77613	13	3363-55
T77814	2	0210-8
T77814	6	1390-3
T77814	11	1390-5
T77857	28	0960-9
T77857	28	0960-11
T77857	28	0960-13
T77857	28	0960-15
T77857	21	1060-3
T77857	8	2160-17
T77857	9	2160-25
T77857	10	3102-11
T77857	28	3102-11
T77857	1	3102-19
T77857	9	3163-3
T77857	10	3163-7
T77857	11	3163-11
T77857	49	3346-7
T77857	17	3362-9
T77857	1	3362-29
T77857	27	3363-3
T77857	3	3363-15
T77857	12	3363-21
T77857	5	3363-23
T77857	6	3363-27
T77857	11	3363-47
T77858	4	1111-3
T77858	13	2160-17
T77858	13	3363-9
T77858	5	3363-19
T77858	16	3363-19
T77858	7	3363-21
T77858	4	3363-23
T77858	5	3363-25
T77858	25	3363-25
T77858	32	3363-29
T77858	14	3363-47
T77932	17	1111-3
T77932	48	3102-19
T77932	49	3102-19
T77932	12	3163-7
T77932	53	3163-11
T77932	70	3163-11
T77932	7	3363-7
T77932	8	3363-9
T77932	4	3363-13
T77932	26	3363-19
T77932	9	3363-21
T77932	2	3363-23
T77932	27	3363-25
T77932	24	3363-27
T77932	2	3363-29
T77932	1	3363-41
T77932	12	3363-47
T78497	36	0510-9
T78497	57	0510-13
T78497	34	2160-17
T78593	11	0505-5
T78593	11	0505-7
T78606	17	0960-9
T78606	17	0960-11
T78606	17	0960-13
T78606	17	0960-15
T78606	26	2600-3
T78606	26	2600-5
T78606	23	3163-3
T78606	35	3163-7
T78606	76	3163-11
T78707	4	3363-19
T78707	4	3363-25
T78716	50	3346-7
T78716	11	3363-27
T78716	27	3363-47
T78787	11	1830-13
T78974	23	0400-107
T80027	6	0250-3
T80306	49	3102-19
T80306	71	3163-11
T81029	9	3363-3
T81524	4	3162-5
T81524	5	3162-7
T81524	4	3162-9
T81524	13	3162-11
T81524	13	3362-11
T81524	14	3362-13
T81524	19	3362-13
T81524	8	3362-15
T81524	3	3362-17
T81524	3	3362-19
T81524	3	3362-23
T81535	22	3162-5
T81538	16	3362-11
T81538	6	3362-13
T81538	13	3362-15
T81538	9	3362-17
T81538	14	3362-23
T81538	19	3362-41
T81538	18	3362-43
T81538	18	3362-45
T81538	18	3362-47
T81539	17	3362-11
T81539	7	3362-13
T81539	14	3362-15
T81539	10	3362-17
T81539	15	3362-23
T81539	20	3362-41
T81539	19	3362-43
T81539	19	3362-45
T81539	19	3362-47
T81540	13	3162-9
T81540	18	3162-11
T81540	23	3362-11
T81540	9	3362-13
T81540	16	3362-15
T81540	13	3362-17
T81540	8	3362-19
T81540	8	3362-23
T81541	15	3162-9
T81541	20	3162-11
T81541	11	3362-13
T81541	18	3362-15
T81541	10	3362-19
T81541	10	3362-23
T82430	6	0325-3
T82791	18	1674-7
T82792	19	1674-7
T83061	38	1816-13
T83426	12	1740-3
T84194	6	3102-5

INDICE NUMERICO – CONTINUACION

NO.PIEZA	POS.	PAGINA
T84194	9	3102-9
T84194	6	3102-17
T84194	27	3102-19
T84194HD	6	3102-5
T84194HD	9	3102-9
T84194HD	6	3102-17
U12198	11	3365-27
U12288	20	3363-9
U12547	35	0510-9
U12547	54	0510-13
U12547	14	2160-17
U12547	6	3102-19
U12547	2	3363-19
U12547	29	3363-21
U12547	9	3363-23
U12547	2	3363-25
U12547	29	3363-25
U12547	13	3363-47
U13055	55	0510-13
U13639	3	0400-91
U13639	3	0505-3
U13639	29	1060-5
U13639	14	1830-9
U13639	9	1830-9B
U13639	17	2160-17
U13639	31	2160-17
U14555	22	3315-9
U14555	20	3315-31
U14555	20	3315-33
U15411	4	3302-19
U15411	5	3302-19
U17408	36	3315-9
U17409	20	2160-17
U43792	4	3302-11
U43792	10	3302-15
W23122	41	1816-15
W23122	23	1816-17
XH4-62-T10	5	3363-41
XH4-63-T10	4	3363-41
XPS-B-35	59	0510-13
Z59685	18	1369-9
Z59685	19	1369-9
0344046	4	3362-31
0344046	9	3362-31
5787YT	26	3115-3
790106800	17	3362-41
790106800	16	3362-43
790106800	15	3362-45
790106800	15	3362-47
790107100	13	3362-41
790107100	12	3362-43

NO.PIEZA	POS.	PAGINA

NO.PIEZA	POS.	PAGINA