RUTHZIL TRATOR COMERCIAL DE PEÇAS LTDA 11 97083-6812 ROLANDO CITRANGULO

Cargadora retroexcavadora 310SL
PIN:1T0310SL_ _C273920-
PIN:1T0310SL_ _D273920-

JANEIRO 2014

JOHN DEERE

CATALOGO DE PIEZAS

Cargadora retroexcavadora 310SL

PIN:1T0310SL_ _C273920-
PIN:1T0310SL_ _D273920-
PC11324S (Oct-15) Español

Worldwide Construction and Forestry Division
Worldwide Edition
Printed in U.S.A. (Revised)
COPYRIGHT © 2015
DEERE & COMPANY
Moline, Illinois
All rights reserved

310SL Backhoe Loader

TX1182558 A.1



310SL Backhoe Loader

Engine 4045TT096 (PE11281)

Engine 4045HT085 (PE11490)

Engine 4045HT086 (PE11456)

(Manufactured 2014 –)

(Specifications and design subject to change without notice)

To The Customer

The part numbers in this Parts Catalog were correct at the time of publication. Per John Deere policy, we continuously improve our products. Therefore, when ordering parts verify the part numbers with your dealer.

SI Units of Measure

Metric dimensions are provided as applicable throughout this parts catalog.

Bolt and Cap Screw Strength Identification

Bolts and cap screws required to have high-strength qualities equivalent to metric property class 10.9 (SAE grade 8) or higher are identified throughout this catalog by the description 10.9, 12.9 or 14.9. All standard bolts and cap screws are metric property class 8.8 (SAE grade 5) or lower.

Serial Number Listing Information

Serial number information is listed to show on which machines each part can be used; for example:

	–		**The part can be used on all products.**
000000	–		**The part can be used on products beginning with the serial number listed.**
	–	**000000**	**The part can be used on products up to and including the serial number listed.**
000000	–	**000000**	**The part can be used on products between and including the serial number listed.**

When XXXXXX's are listed in place of a serial number, a serial number change was made, but the exact serial number was not available at the time of publication.

Direction Arrow

Arrows are used with illustrations to indicate the front of the unit. “Right-Hand” and “Left-Hand” sides are determined by facing in direction of machine forward travel.

Exception: For all backhoe parts, “Right-Hand” and “Left-Hand” sides, “Front” and “Rear” are determined when seated for backhoe operation.

Box-Enclosed Illustrations

Box-enclosed keyed parts in the illustration are available as a service assembly or an attachment. These parts may also include parts not available for service. The illustrations may not show all individual parts of an attachment. A box not keyed includes non-current parts.

Complete Goods Listings

Complete Goods are listed in bold face type. Order separately. Do not include on replacement part order.

Orientation of Engine

Right Hand (RH) and Left Hand (LH) sides are determined by standing at flywheel and facing the engine.

John Deere Remanufactured Components

The REMAN parts listed in this catalog are intended for the repair or replacement of failed or worn original equipment components. John Deere Reman components are manufactured to stringent John Deere standards and produced to original John Deere specifications that incorporates the latest design and performance improvement updates.

Manual Identifier

IMPORTANT: Use only supporting manuals designated for your specific machine. If an incorrect manual is chosen, improper parts selection may occur. Verify product identification number (PIN) when choosing the correct manual.

Choosing the Correct Supporting Manuals

John Deere equipment is available in different machine configurations based on the various markets into which they are sold. Different supporting manuals exist for different machine configurations.
When necessary, product identification numbers are listed on the front covers of the manuals. These numbers are used to identify the correct supporting manual for your machine.

Serial Number Location

Each L-Series Backhoe Loader has six serial numbers:

- Product identification number plate
- Engine serial number plate
- Hydraulic pump serial number plate
- MFWD axle serial number plate
- Transmission serial number plate
- Rear axle serial number plate

Locations:

- The product identification number is on the left-hand side of the loader frame just above the lift cylinder pivot boss.
- The engine serial number plate is located on the right-hand side of the cylinder block near the fuel pump.
- The MFWD axle serial number plate is located on the right-hand (rear) side of the MFWD axle housing.
- The rear axle serial number plate is located near the rear axle housing fill plug.
- The transmission serial number plate is located on the bottom-rear face of the housing.
- The hydraulic pump serial number is located on the bottom face of the pump.

17 Digit Product Identification Number

TX1182730 A.1

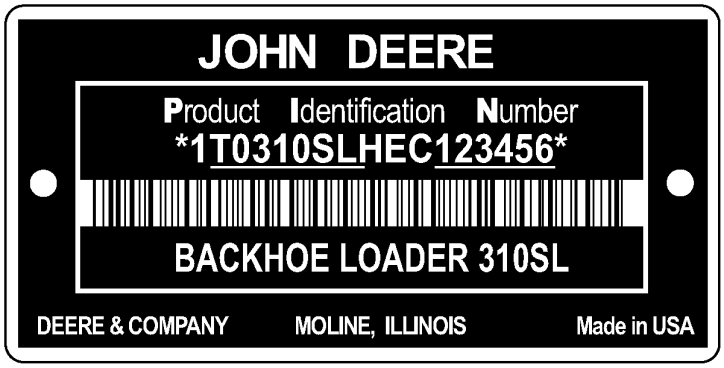

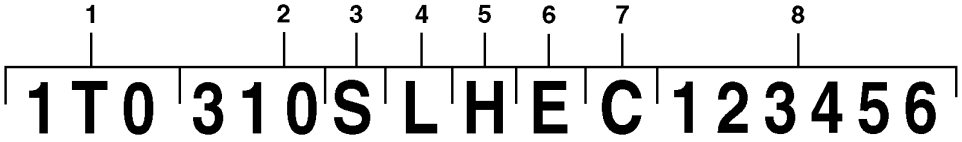

TX1182730

Key			
1	World Code	1T0	John Deere Dubuque Works
2	Machine Size	310	
3	Model Identifier	S	
4	Model Series	L	Base Machine
5	Check Letter	H	Factory Use Only
6	Year Manufacturing Code	E	Code D.....2013 E.....2014 F.....2015 G.....2016
7	Engine Emissions Code	C, D	Emissions Level C: Stage II D: Tier 3 / Stage III A E: IT4 / Stage III B F: FT4
6	Machine Serial Number	123456	Example

Engine Emissions Level Identification

Engine Model Number	17 Digit PIN (11th digit)	Emissions Level
4045TT096 (PE11281)	xxxxxxxxxCxxxxxx	Tier 2 / Stage II
4045HT085 (PE11490)	xxxxxxxxxDxxxxxx	Tier 3 / Stage III A
4045HT086 (PE11456)	xxxxxxxxxDxxxxxx	Tier 3 / Stage III A

Short Block Serial Number Identification

RGP4460 A.1

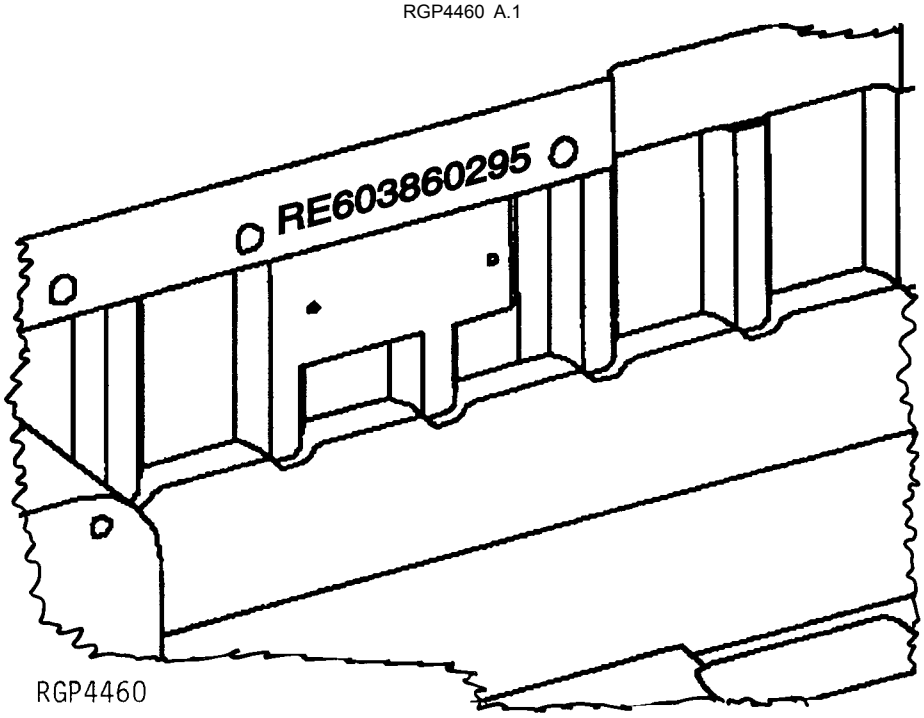

Serial number stamped into casting of block near previous serial number plate.

1.	RE60386	Service Part Number
2.	02	Month Assembled
3.	95	Year Assembled

Engine Serial Number Plate — 4045 & 6068

RGP11355 A.1

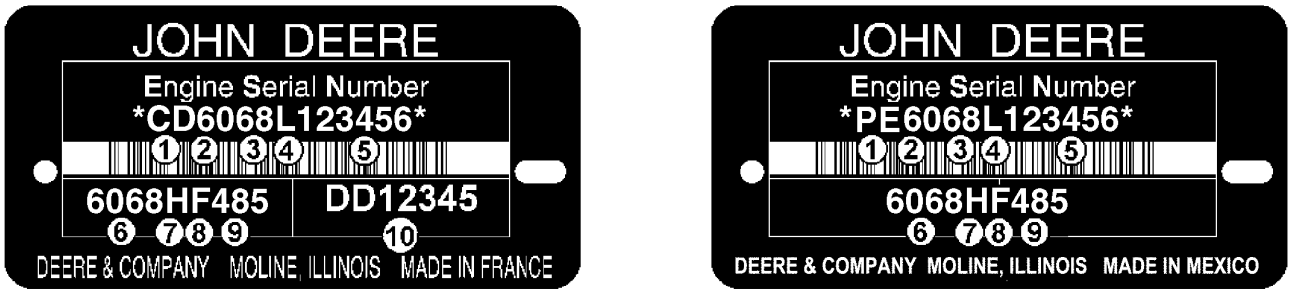

RGP11355

Engine Serial Number is Defined by 13 Characters	
First Line	Designates
1 — Two letters for engine factory designation	PE: Torreon, Mexico, CD: Saran, France, JX: Rosario, Argentina, UG: Teda, China
2 — One digit for number of cylinders.	4 Cylinder, 6 Cylinder
3 — Three digits for displacement in liters	045: 4.5 Liter, 068: 6.8 Liter
4 — One letter for emission level	B= Non-Certified C= Tier1/Stage I emission level G= Tier 2/Stage II emission level L= Tier 3/Stage IIIA emission level R= Interim Tier 4/Stage IIIB emission level U or V= Final Tier 4/Stage IV emission level
5 — Six digits	123456= Engine build sequence number. Sequence numbers start at 000001
Engine Type is Defined by 9 Alpha-Numerical Characters	
6 — Four digits	Same as items 2 and 3 above
7 — One letter for aspiration type	A= Turbocharged with air-to-water after-cooler D= Naturally Aspirated T= Turbocharged H= Turbocharged with air-to-air after cooler S= Turbocharged with air-to-sea water after-cooler
8 — One or two letters for OEM application	F: OEM, FM: Marine, FH: HazLoc, FN: Compressed Natural Gas
8 — One or two letters for John Deere Vehicle application	DW, KV: Construction, RW, LV, L, BM: Tractor, TJ: Forestry, H, Z, CQ : Combine, N: Picker/Sprayer, E: Windrower
9 — Two or three digits for version	485
10 — Two Letter and 5 or 6 digit for engine Part number	DD12345 (Saran Only Engines)

Engine Emissions Level Identification

Engine Model Number	**17 Digit PIN (11th digit)**	**Emissions Level**
4045TT096 (PE11281)	xxxxxxxxxCxxxxxx	Tier 2 / Stage II
4045HT085 (PE11490)	xxxxxxxxxDxxxxxx	Tier 3 / Stage III A
4045HT086 (PE11456)	xxxxxxxxxDxxxxxx	Tier 3 / Stage III A

MFWD Axle Serial Number Plate

TP19438 A.1

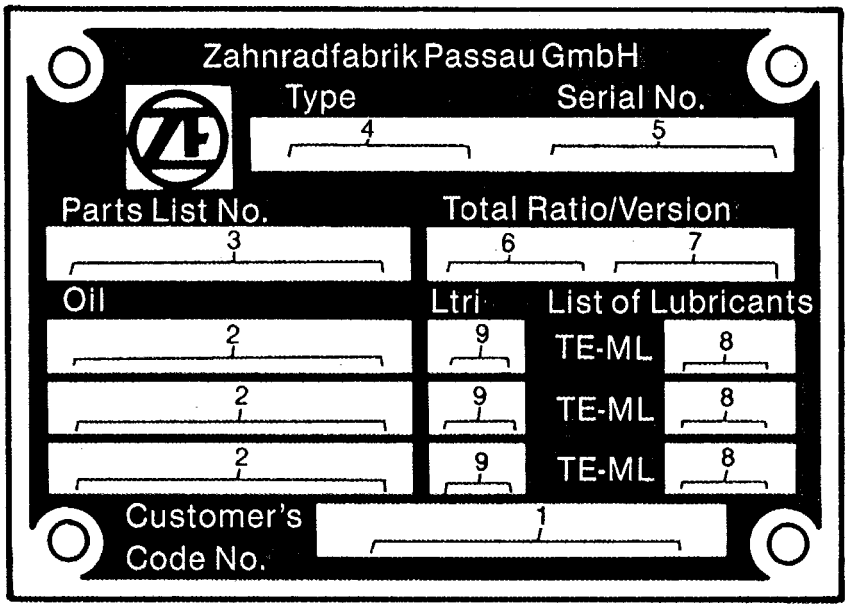

TP19438

1. Designates customer's code number	John Deere Part Number
2. Designates type of lubricant	M1L-L-2105B, SAE90
3. Designates ZF-parts-list number	4464 006 101
4. Designates axle type	AP-11H
5. Designates axle serial number	12345
6. Designates total ratio of the axle	20.28
7. Designates version	Sp. Diff. (with or without self-locking differential)
8. Designates lubricant specification	05
9. Designates capacity	LTR (differential carrier and planetary gear assembly)

Trademarks

Throughout this parts catalog, you may find the following Deere and Company trademarks:

Best Bid™	CounterParts™	DEERE™ (Deere™)
Dura-Trax™	Fanggs™	Guardian™
HTH™	Jagz™	JDLink™
MARKS™	MIC™ [Machine Information Center]	MTH™
Power Curve™	Powerllel™	PowerShift Plus™
Powerwize™	POWR SAVR™	PowrShift™
ProPath™	Quad-Cool™	Quik-Tatch™
SC-2™	Side-Tracker™	Stinger™
StructureALL™	Swamper™	TMC™ [Total Machine Control]
ValueSelect™	Waratah™	Worksite Pro™
FlexBox™	Funk™	iTorque™
Phoenix™	Phoenix International™	PowerTech™
PowerTech™ E	PowerTech™ M	PowerTech™ Plus
Precision Joint™	SHIFT-O-MATIC™	SWEDA™ (Super Wide Extreme Dual Axle)
TeamMate™	TeamMate™II	TeamMate™ IV
TMII™	TMIII™	

Remarks and Abbreviations

The following remarks and abbreviations may appear throughout this parts catalog. Refer to the following table for translations.

Phrase	Meaning	Phrase	Meaning
ALSO ORDER, ORD W/	Also Order	MFWD	Mechanical Front Wheel Drive
AMP	Ampere	NA, NOT USED THIS APPL	Not used in this application
APPL, APPL ONLY	This application only	NLA	No longer available
AR	As required	NSEP	Not available separately
ASSY	Complete assembly	OD	Outside diameter
BOAC	Bolt-on cutting edge	OPTIONAL	Optional
CCW	Counterclockwise	OR	Or
COMPLETE	Complete	ORD, ORDER	Order
COMPLETE GOODS	Complete goods	OS	Oversize
CONVENIENCE ASSY, CA	Convenience assembly	OUTER	Outer
CTL, CUT TO LENGTH	Cut to length	PKG, PACKG	Package, Packet of
CW	Clockwise	PTO	Power Take Off
ENGINE	Engine	RATIO	Ratio
FOR	For	REAR	Rear
FRONT	Front	REMAN	Remanufactured
GAS	Gasoline	REPL	Replaces
HFWD	Hydraulic Front-Wheel Drive	RH	Right-hand
HP	Horsepower	SN	Serial number
HS, HEAD MARKED	High Strength, head marked	STD	Standard
ID	Inside diameter	SUB	Replaced by
INCH	Inch	SUB COMPONENTS	Substitute components (of the kit or assy)
INCL KEYS	Includes keys…	SUB FOR	Substitutes for
INCL, INCLUDES	Includes…	TEETH, Z	Number of gear teeth
INCLUDES PARTS/ ITEMS MARKED	Includes parts/items marked…	TK	Thickness
INNER	Inner	UP, UPPER	Upper
KIT	Kit	US	Undersize
L	Number of links	USE UNTIL EXHAUSTED	Use until exhausted
LF, LINE FILL	Line Fill	USE WITH	Use with
LGP	Low Ground Pressure	VEC	Vehicle Electronic Controller
LGTH	Length	VLC	Vehicle Load Center
LH	Left-hand	W/	With
LOW, LOWER	Lower	W/O	Without
LT	Long Track	WHOLE GOODS	Whole Goods
MAKE FROM, MF	Make from	WT	Wide Track
MARKED	Marked	XLT	Extra Long Track
MATCHED SET	Matched set		

Rétropelle chargeuse 310SL

TX1182558 A.1



Rétropelle chargeuse 310SL

Moteur 4045TT096 (PE11281)

Moteur 4045HT085 (PE11490)

Moteur 4045HT086 (PE11456)

(Fabriqué à partir de 2014 –)

(Les caractéristiques et la conception sont sujettes à modification sans préavis.)

Au client

Les numéros de référence dans ce catalogue de pièces étaient corrects au moment de la publication. Chez John Deere, notre politique est celle d'une amélioration continue des produits que nous fabriquons. Lors de la commande de pièces, il est donc recommandé de vérifier les numéros de référence auprès du concessionnaire.

Unités de mesure SI

Les dimensions sont données en unités métriques, le cas échéant, dans ce catalogue pièces.

Identification de la résistance des boulons

Les boulons devant présenter des caractéristiques de haute résistance de qualité au moins équivalente à la classe de propriété métrique 10.9 (catégorie SAE 8) sont identifiés tout au long de ce catalogue par la description 10.9, 12.9 ou 14.9. Tous les boulons standard sont de classe de propriété métrique 8.8 (catégorie SAE 5) ou inférieure.

Informations concernant la liste des numéros de série

Le numéro de série est donné dans la liste pour indiquer sur quelles machines chaque pièce peut être utilisée.

	–		**La pièce peut être utilisée sur tous les produits.**
000000	–		**La pièce peut être utilisée sur tous les produits à partir du numéro de série indiqué.**
	–	**000000**	**La pièce peut être utilisée sur tous les produits jusqu'au numéro de série indiqué inclus.**
000000	–	**000000**	**La pièce peut être utilisée sur tous les produits entre les numéros de série indiqués inclus.**

Le XXXXXX à la place du numéro de série signale que celui-ci a été modifié mais que le nouveau numéro de série n'était pas encore disponible au moment de la publication du catalogue.

Flèche directionnelle

Les flèches sont utilisées avec les illustrations pour indiquer l'avant de l'unité. Les côtés "droit" et "gauche" sont déterminés en faisant face au sens de marche avant de la machine.

Exception: pour toutes les pièces de rétropelle, "la droite", "la gauche", "l'avant" et "l'arrière" sont déterminés selon la position de l'opérateur assis sur son siège lorsque la rétropelle est utilisé.

Illustrations encadrées

Les pièces indiquées avec un numéro de légende dans l'encadré sont disponibles en tant qu'ensemble de rechange ou accessoire. Ces pièces peuvent aussi comporter des pièces non réparables/remplaçables. Il se peut que toutes les pièces d'un accessoire ne figurent pas dans une illustration. Un encadré sans légende contient des pièces périmées.

Listes de marchandises complètes

Les marchandises complètes sont indiquées en caractères gras. À commander séparément. Ne pas inclure sur la commande de pièces de rechange.

Orientation du moteur

Les côtés droit et gauche sont déterminés en se mettant devant le volant-moteur et en faisant face au moteur.

Composants réusinés John Deere

Les pièces de REMAN répertoriées dans ce catalogue sont destinées à la réparation ou au remplacement de composants d'équipement d'origine qui sont cassés ou usés. Les composants John Deere Reman sont fabriqués selon les normes strictes de John Deere et de manière à être conformes aux spécifications d'origine John Deere comprenant les dernières améliorations apportées à la conception et en termes de rendement.

Identificateur manuel

IMPORTANT: Utiliser uniquement les livrets connexes destinés à cette machine spécifique. Si le livret correct n'est pas choisi, une mauvaise sélection de pièces peut résulter. Vérifier le numéro d'identification du produit (NIP) lors du choix du livret.

Choix des livrets connexes corrects

Les équipements John Deere sont disponibles dans différentes configurations de machine, en fonction des divers marchés sur lesquels ils sont vendus. Différents livrets connexes existent pour différentes configurations de machine.
Lorsque cela est nécessaire, les numéros d'identification des produits sont notés sur la couverture des livrets. Ces numéros permettent d'identifier le livret connexe correct de la machine.

Emplacement du numéro de série

Chaque rétropelle chargeuse série L possède six numéros de série:

- Product identification number plate
- Engine serial number plate
- Hydraulic pump serial number plate
- MFWD axle serial number plate
- Transmission serial number plate
- Rear axle serial number plate

Emplacements:

- The product identification number is on the left-hand side of the loader frame just above the lift cylinder pivot boss.
- The engine serial number plate is located on the right-hand side of the cylinder block near the fuel pump.
- The MFWD axle serial number plate is located on the right-hand (rear) side of the MFWD axle housing.
- The rear axle serial number plate is located near the rear axle housing fill plug.
- The transmission serial number plate is located on the bottom-rear face of the housing.
- The hydraulic pump serial number is located on the bottom face of the pump.

Numéro d'identification de produit à 17 chiffres

TX1182730 A.1

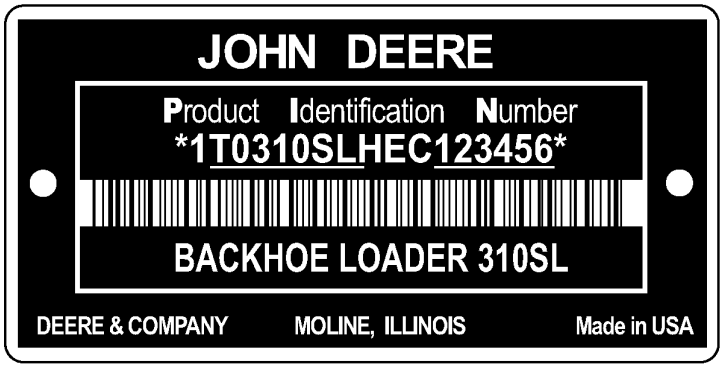

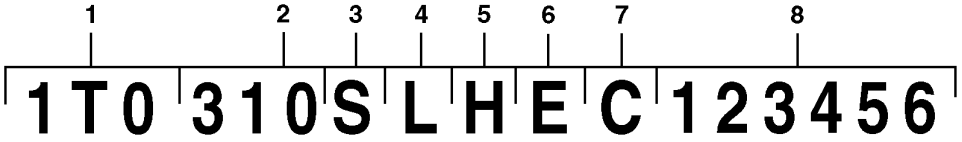

TX1182730

Clé			
1	Code mondial	1T0	John Deere Dubuque Works
2	Taille de la machine	310	
3	Identificateur de modèle	S	
4	Série de modèle	L	Machine de base
5	Lettre de vérification	H	Utilisation en usine uniquement
6	Code de l'année de fabrication	E	Code D.....2013 E.....2014 F.....2015 G.....2016
7	Code d'émissions du moteur	C, D	Niveau d'émissions C: Phase II D: Tier 3 / phase III A E: IT4 / phase III B F: FT4
6	Numéro de série de la machine	123456	Exemple

Identification du niveau d'émissions du moteur

Numéro de modèle de moteur	NIP à 17 chiffres (11e chiffre)	Niveau d'émissions
4045TT096 (PE11281)	xxxxxxxxxxCxxxxxx	Tier 2 / phase II
4045HT085 (PE11490)	xxxxxxxxxxDxxxxxx	Tier 3 / phase III A
4045HT086 (PE11456)	xxxxxxxxxxDxxxxxx	Tier 3 / phase III A

Identification du numéro de série du bloc avec équipage mobile

RGP4460 A.1

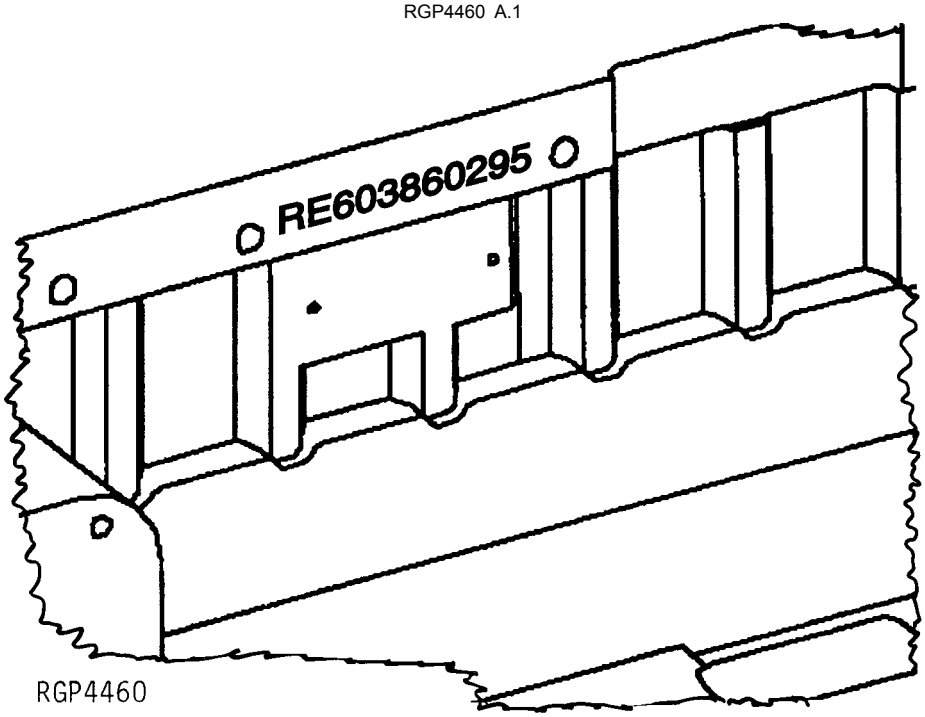

Numéro de série gravé sur le moulage du bloc, près de l'ancienne plaquette signalétique

1.	RE60386	Numéro de pièce de rechange
2.	02	Mois d'assemblage
3.	95	Année d'assemblage

Plaque constructeur du moteur — 4045 et 6068

RGP11355 A.1

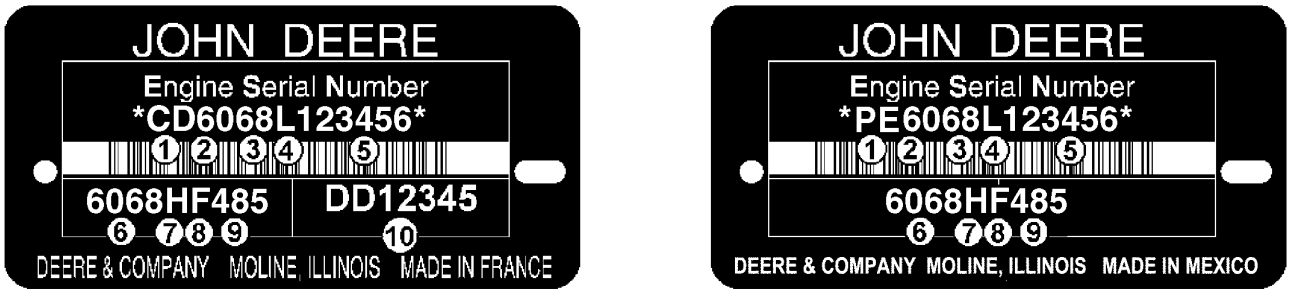

RGP11355

Le numéro de série du moteur se compose de 13 caractères	
Première ligne	Indique
1 — deux lettres désignant l'usine du moteur	PE: Torreon (Mexique), CD: Saran (France), JX: Rosario, Argentine, UG: Teda, Chine
2 — chiffre indiquant le nombre de vérins.	4 vérins, 6 vérins
3 — trois chiffres indiquant la cylindrée en litres	045: 4,5 litres, 068: 6,8 litres
4 — une lettre indiquant le niveau d'émissions	B= non certifié C= niveau d'émission Tier 1/Phase I G= niveau d'émission Tier 2/Phase II L= niveau d'émission Tier 3/Phase IIIA R= niveau d'émission Tier 4 Interim/Phase IIIB U ou V= niveau d'émission Tier 4 Final/Phase IV
5 — six chiffres	123456 = numéro de séquence de la version du moteur. Les numéros de séquence commencent à 000001
Le type de moteur se compose de 9 caractères alphanumériques	
6 — quatre chiffres	Identique aux éléments 2 et 3 ci-dessus
7 — une lettre indiquant le type d'aspiration	A= à turbocompresseur avec refroidisseur air-eau D= à aspiration naturelle T= à turbocompresseur H= à turbocompresseur avec refroidisseur air-air S= à turbocompresseur avec refroidisseur air-eau de mer
8 — une ou deux lettres indiquant l'application OEM	F: Fabricant d'équipement d'origine, FM: Marin, FH: HazLoc, FN: Gaz naturel comprimé
8 — une ou deux lettres indiquant l'application Véhicule John Deere	DW, KV: BTP, RW, LV, L, BM: Tracteur, TJ: Forestière, H, Z, CQ: Moissonneuse-batteuse, N: Extracteur-pulvérisateur, E: Faucheuse-andaineuse
9 — deux ou trois chiffres indiquant la version	485
10 — deux lettres et 5 ou 6 chiffres indiquant le numéro de pièce de moteur	DD12345 (moteurs Saran uniquement)

Identification du niveau d'émissions du moteur

Numéro de modèle de moteur	**NIP à 17 chiffres (11e chiffre)**	**Niveau d'émissions**
4045TT096 (PE11281)	xxxxxxxxxxCxxxxxx	Tier 2 / phase II
4045HT085 (PE11490)	xxxxxxxxxxDxxxxxx	Tier 3 / phase III A
4045HT086 (PE11456)	xxxxxxxxxxDxxxxxx	Tier 3 / phase III A

Plaque constructeur d'essieu de MFWD

TP19438 A.1

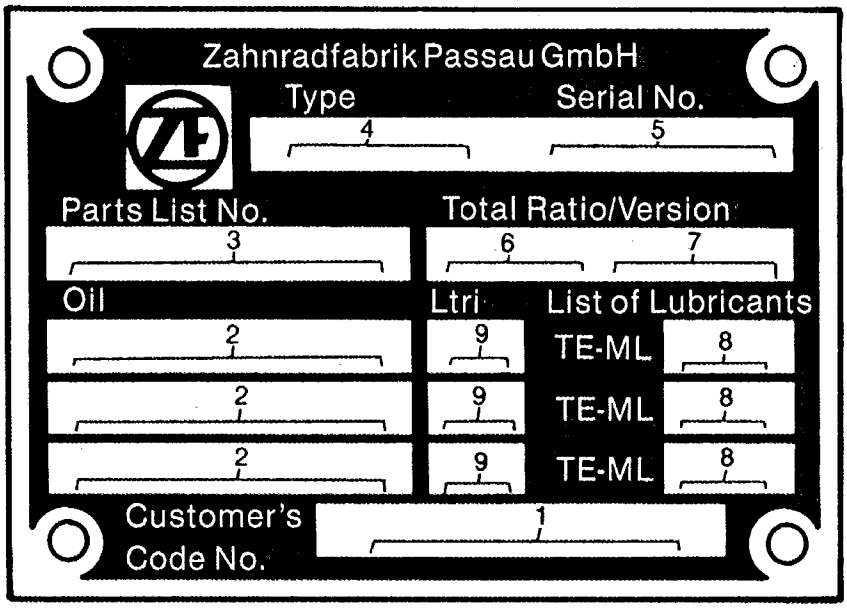

TP19438

1. Indique le numéro de code du client	Référence John Deere
2. Indique le type de lubrifiant	M1L-L-2105B, SAE90
3. Indique le numéro de nomenclature ZF	4464 006 101
4. Indique le type d'essieu	AP-11H
5. Indique le numéro de série de l'essieu	12345
6. Indique le rapport total de l'essieu	20,28
7. Indique la version	Sp. Diff. (avec ou sans différentiel autobloquant)
8. Indique la spécification de lubrifiant	05
9. Indique la contenance	LTR (ensemble porte-différentiel et train planétaire)

Marques commerciales

Les marques commerciales Deere and Company suivantes peuvent figurer dans ce catalogue de pièces:

Best Bid™	CounterParts™	DEERE™ (Deere™)
Dura-Trax™	Fanggs™	Guardian™
HTH™	Jagz™	JDLink™
MARKS™	MIC™ [Machine Information Center]	MTH™
Power Curve™	Powerllel™	PowerShift Plus™
Powerwize™	POWR SAVR™	PowrShift™
ProPath™	Quad-Cool™	Quik-Tatch™
SC-2™	Side-Tracker™	Stinger™
StructureALL™	Swamper™	TMC™ [Total Machine Control]
ValueSelect™	Waratah™	Worksite Pro™
FlexBox™	Funk™	iTorque™
Phoenix™	Phoenix International™	PowerTech™
PowerTech™ E	PowerTech™ M	PowerTech™ Plus
Precision Joint™	SHIFT-O-MATIC™	SWEDA™ (Super Wide Extreme Dual Axle)
TeamMate™	TeamMate™II	TeamMate™ IV
TMII™	TMIII™	

Remarques et abréviations

Les remarques et les abréviations qui suivent peuvent figurer dans ce catalogue de pièces. Consulter le tableau suivant pour leurs explications.

Expression	Signification	Expression	Signification
ALSO ORDER, ORD W/	À commander également	MFWD	Pont avant mécanique
AMP	Ampère	NA, NOT USED THIS APPL	Non utilisé pour cette application
APPL, APPL UNIQUEMENT	Cette application uniquement	NLA	Plus disponible
AR	Selon le besoin	NSEP	Non disponible séparément
ASSY	Ensemble complet	OD	Diamètre extérieur
BOAC	Bord d'attaque boulonné	OPTIONAL	En option
CCW	Sens antihoraire	OR	Ou
COMPLETE	Complet	ORD, ORDER	Commander
COMPLETE GOODS	Marchandises complètes	OS	Surdimensionné
CONVENIENCE ASSY, CA	Ensemble utilitaire	OUTER	Extérieur
CTL, CUT TO LENGTH	Couper à la longueur voulue	PKG, PACKG	Ensemble, paquet de
CW	Vers la droite	PTO	Prise de force
ENGINE	Moteur	RATIO	Rapport
FOR	Pour	REAR	Arrière
FRONT	Avant	REMAN	Pièce réusinée
GAS	Essence	REPL	Remplace
HFWD	Traction avant hydrostatique	RH	Côté droit
HP	Puissance	SN	Numéro de série
HS, HEAD MARKED	Haute résistance, tête marquée	STD	Standard
ID	Diamètre intérieur	SUB	Remplacé par
INCH	Pouce	SUB COMPONENTS	Substituer les composants (du kit ou de l'ensemble)
INCL KEYS	Clés comprises…	SUB FOR	Remplace
INCL, INCLUDES	Comprend…	TEETH, Z	Nombre de dents d'engrenage
INCLUDES PARTS/ ITEMS MARKED	Comprend les pièces/articles marqué(e)s…	TK	Épaisseur
INNER	Intérieur	UP, UPPER	Supérieur
KIT	Kit	US	À cote inférieure
L	Nombre de maillons	USE UNTIL EXHAUSTED	Utiliser jusqu'á épuisement
LF, LINE FILL	Pris de la chaîne	USE WITH	À utiliser avec
LGP	Faible pression au sol	VEC	Contrôleur électronique du véhicule
LGTH	Longueur	VLC	Tableau électrique central du véhicule
LH	Côté gauche	W/	Avec
LOW, LOWER	Inférieur	W/O	Sans
LT	Chenille longue	WHOLE GOODS	Marchandises complètes
MAKE FROM, MF	À confectionner à partir de	WT	Chenille large
MARKED	Marqué	XLT	Chenille extra longue
MATCHED SET	Jeu apparié		

Cargadora retroexcavadora 310SL

TX1182558 A.1



Cargadora retroexcavadora 310SL

Motor 4045TT096 (PE11281)

Motor 4045HT085 (PE11490)

Motor 4045HT086 (PE11456)

(Fabricación 2014–)

(Las especificaciones y el diseño están sujetos a cambios sin previo aviso)

Al cliente

Los números de pieza en este catálogo de piezas eran correctos al momento de la publicación. Conforme a la política de John Deere, mejoramos los productos continuamente. Por lo tanto, al pedir piezas, consultar al concesionario para verificar los números de pieza.

Unidades de medida SI

Siempre que sea aplicable, en todo este catálogo de piezas las dimensiones se indican en el sistema métrico.

Identificación de resistencia de pernos y tornillos

Los pernos y tornillos que deben tener características de resistencia alta equivalentes al valor de sistema métrico 10,9 (grado 8 de SAE) o superior se identifican en este catálogo con la descripción 10,9; 12,9 ó 14,9. Todos los pernos y tornillos estándar son del valor de sistema métrico 8,8 (grado 5 de SAE) o inferior.

Información de lista de número de serie

La información de número de serie se lista para indicar la máquina en la cual se puede usar la pieza; por ejemplo:

	–		**La pieza puede usarse en todos los productos.**
000000	–		**La pieza puede usarse en los productos a partir del número de serie listado.**
	–	**000000**	**La pieza puede usarse en los productos hasta e inclusive el número de serie listado.**
000000	–	**000000**	**La pieza puede usarse en los productos entre e inclusive el número de serie listado.**

Cuando XXXXXX aparece en lugar de un número de serie, quiere decir que se modificó el número de serie, pero el número de serie preciso no estaba disponible al momento de la publicación.

Flecha de sentido

Las flechas se emplean en las ilustraciones para indicar la parte delantera de la unidad. Los lados "derecho" e "izquierdo" se determinan mirando en el sentido de avance de la máquina.

Excepción: Para todas las piezas de retroexcavadoras, los lados "izquierdo" y "derecho", así como el "frente" y la "parte posterior" se determinan con el operador sentado en la posición de uso de la retroexcavadora.

Ilustraciones encerradas en cuadros

Los componentes con referencias encerradas en cuadros en la ilustración están disponibles como un conjunto de mantenimiento o un accesorio. Estas piezas pueden incluir otras que no estén disponibles como piezas de repuesto. Es posible que en las ilustraciones no se muestren todos los componentes individuales de un accesorio. Un cuadro sin referencia incluye componentes no actuales.

Listas de mercancía completa

La mercancía completa se detalla en negrita. Pedir por separado. No incluir en el pedido de piezas de repuesto.

Orientación del motor

Los lados derecho (RH) e izquierdo (LH) se determinan al pararse junto al volante mirando hacia el motor.

Componentes remanufacturados de John Deere

Los componentes REMAN listadao en este catálogo están destinados a la reparación o la sustitución de componentes originales averiados o desgastados. Los componentes Reman de John Deere están fabricados bajo estrictas normas de John Deere y realizados según las especificaciones originales de John Deere que incorporan las últimas actualizaciones y mejoras del diseño y del rendimiento.

Identificador manual

IMPORTANTE: Usar solamente los manuales designados para la máquina específica. El uso incorrecto del manual puede resultar en una selección de piezas incorrectas. Verificar el número de identificación del producto (PIN) al elegir el manual correcto.

Selección de manuales de ayuda correctos

Los equipos John Deere están disponibles en varias configuraciones de máquina según los mercados en los que se venden. Para las distintas configuraciones de máquina existen diferentes manuales.
En caso de ser necesario, los números de identificación del producto se detallan en las portadas de los manuales. Estos números se utilizan para identificar el manual de ayuda correcto para su máquina.

Posición de números de serie

Cada cargadora retroexcavadora serie L tiene seis números de serie:

- Product identification number plate
- Engine serial number plate
- Hydraulic pump serial number plate
- MFWD axle serial number plate
- Transmission serial number plate
- Rear axle serial number plate

Posiciones:

- The product identification number is on the left-hand side of the loader frame just above the lift cylinder pivot boss.
- The engine serial number plate is located on the right-hand side of the cylinder block near the fuel pump.
- The MFWD axle serial number plate is located on the right-hand (rear) side of the MFWD axle housing.
- The rear axle serial number plate is located near the rear axle housing fill plug.
- The transmission serial number plate is located on the bottom-rear face of the housing.
- The hydraulic pump serial number is located on the bottom face of the pump.

Número de identificación de producto de 17 dígitos

TX1182730 A.1

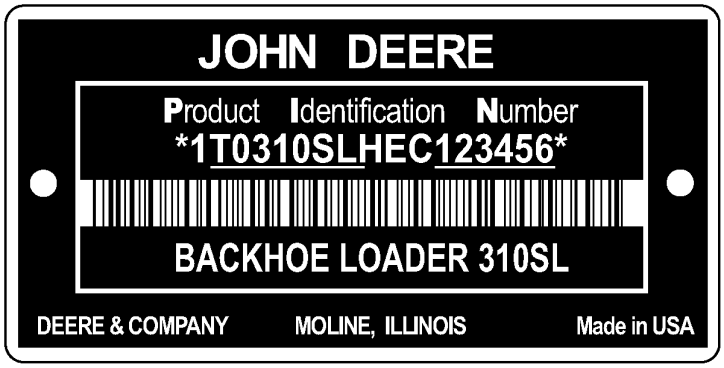

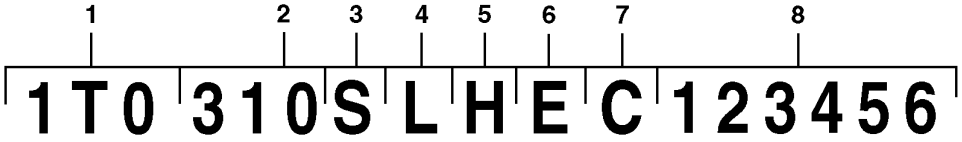

TX1182730

Chaveta			
1	Código mundial	1T0	John Deere Dubuque Works
2	Tamaño de la máquina	310	
3	Identificador de modelo	S	
4	Serie de modelo	L	Máquina básica
5	Letra de verificación	H	Sólo para uso de fábrica
6	Código de año de fabricación	E	Código D.....2013 E.....2014 F.....2015 G.....2016
7	Código de emisiones de motor	C, D	Nivel de emisiones C: Fase II D: Tier 3 / Fase III A E: IT4 / Fase III B F: FT4
6	Número de serie de máquina	123456	Ejemplo

Identificación de nivel de emisiones de motor

Número de modelo del motor	PIN de 17 dígitos (11° dígito)	Nivel de emisiones
4045TT096 (PE11281)	xxxxxxxxxCxxxxxx	Tier 2 / Fase II
4045HT085 (PE11490)	xxxxxxxxxDxxxxxx	Tier 3 / Fase III A
4045HT086 (PE11456)	xxxxxxxxxDxxxxxx	Tier 3 / Fase III A

Identificación de número de serie de bloque corto

RGP4460 A.1

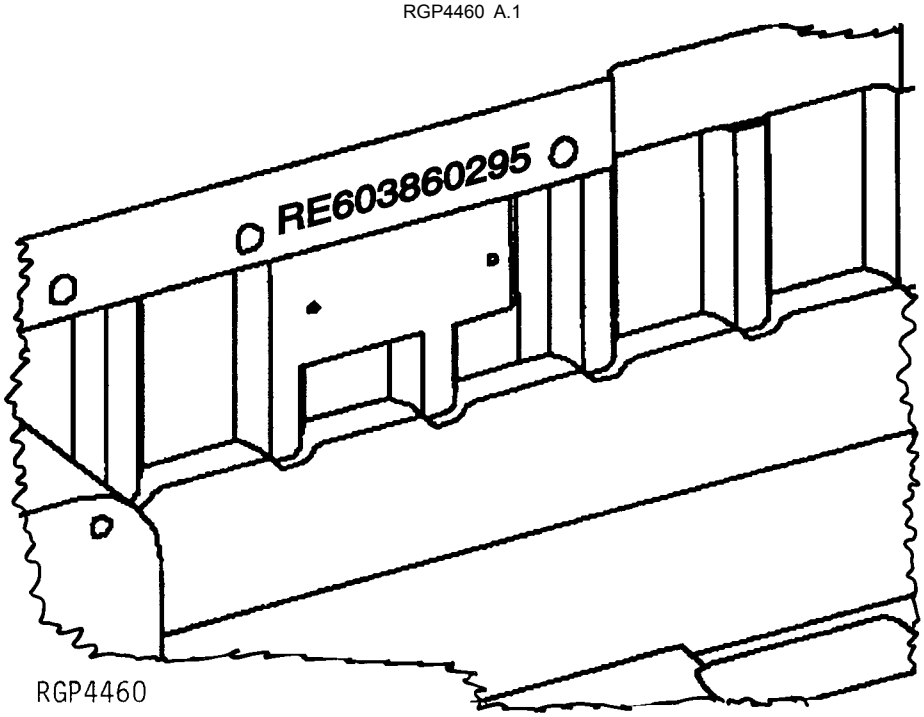

El número de serie está estampado en la pieza fundida del bloque, cerca de la chapa del número de serie anterior.

1.	RE60386	Número de pieza de repuesto
2.	02	Mes de fabricación
3.	95	Año de fabricación

Chapa de identificación del motor — 4045 y 6068

RGP11355 A.1

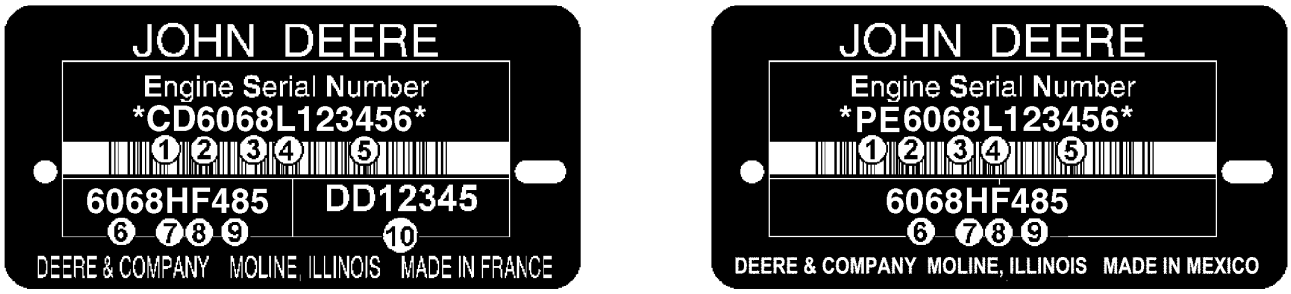

RGP11355

El número de serie del motor consta de 13 caracteres	
Primer renglón	Designa
1 — Dos letras para designar la fábrica del motor	PE: Torreón, México, CD: Saran, Francia, JX: Rosario, Argentina, UG: Teda, China
2 — Un dígito para la cantidad de cilindros.	4 cilindros, 6 cilindros
3 — Tres dígitos para la cilindrada en litros	045: 4,5 litros, 068: 6,8 litros
4 — Una letra para el nivel de emisiones	B= Sin certificación C= Nivel de emisiones Tier 1/Fase I G= Nivel de emisiones Tier 2/Fase II L= Nivel de emisiones Tier 3/Fase IIIA R= Nivel de emisiones Tier 4 provisional/Fase IIIB U o V= Nivel de emisiones Tier 4 Final/Fase 4
5 — Seis dígitos	123456= Número secuencial de fabricación del motor. Los números secuenciales empiezan en 000001
El tipo de motor consta de 9 caracteres alfanuméricos	
6 — Cuatro dígitos	Igual a los puntos 2 y 3 anteriores
7 — Una letra para indicar el tipo de aspiración	A= Turboalimentado con enfriador del aire de carga tipo aire-agua D= Aspiración natural T= Turboalimentado H= Turboalimentado con enfriador del aire de carga tipo aire-aire S= Turboalimentado con enfriador del aire de carga tipo aire-agua de mar
8 — Una o dos letras para indicar la aplicación del OEM	F: OEM, FM: Marino, FH: Ubicaciones peligrosas, FN: Gas natural comprimido
8 — Una o dos letras para indicar la aplicación del vehículo John Deere	DW, KV: Construcción, RW, LV, L, BM: Tractor, TJ: Silvicultura, H, Z, CQ: Cosechadora, N: Cosechadora/pulverizador, E: Segadora hileradora
9 — Dos o tres dígitos para indicar la versión	485
10 — Dos letras y 5 o 6 dígitos para el número de pieza del motor	DD12345 (solo motores fabricados en Saran)

Identificación de nivel de emisiones de motor

Número de modelo del motor	PIN de 17 dígitos (11° dígito)	Nivel de emisiones
4045TT096 (PE11281)	xxxxxxxxxCxxxxxx	Tier 2 / Fase II
4045HT085 (PE11490)	xxxxxxxxxDxxxxxx	Tier 3 / Fase III A
4045HT086 (PE11456)	xxxxxxxxxDxxxxxx	Tier 3 / Fase III A

Chapa de número de serie del eje delantero de TDM

TP19438 A.1

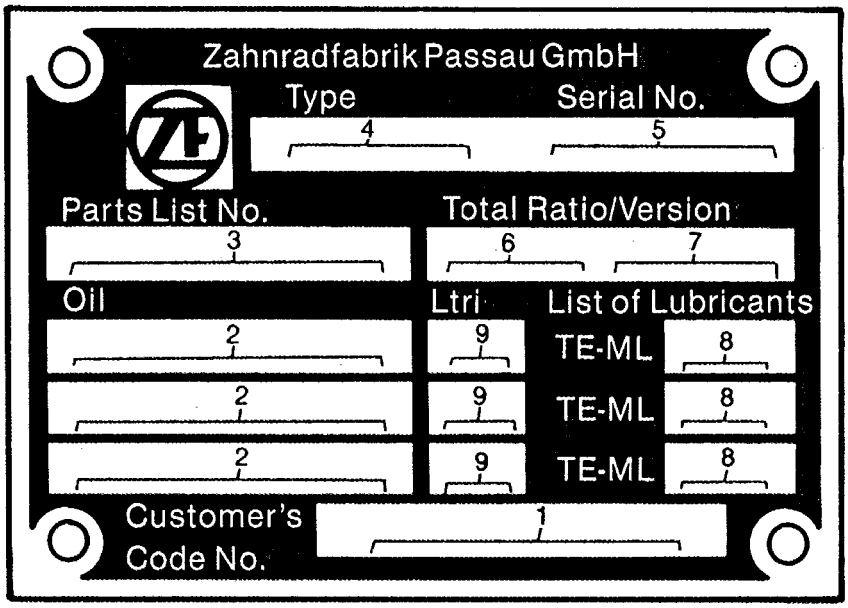

TP19438

1. Designa el número de código del cliente	Núm. de referencia John Deere
2. Designa el tipo de lubricante	M1L-L-2105B, SAE90
3. Designa el número de relación de piezas de ZF	4464 006 101
4. Designa el tipo de eje	AP-11H
5. Designa el número de serie del eje	12345
6. Designa la relación total del eje	20,28
7. Designa la versión	Dif. de vel. (con o sin diferencial con traba automática)
8. Designa la especificación del lubricante	05
9. Designa la capacidad	LTR (portador de diferencial y conjunto de engranajes planetarios)

Marcas comerciales

En este catálogo de piezas pueden aparecer las siguientes marcas comerciales de Deere and Company:

Best Bid™	CounterParts™	DEERE™ (Deere™)
Dura-Trax™	Fanggs™	Guardian™
HTH™	Jagz™	JDLink™
MARKS™	MIC™ [Centro de información de máquina]	MTH™
Power Curve™	PowerIlel™	PowerShift Plus™
Powerwize™	POWR SAVR™	Powrshift™
ProPath™	Quad-Cool™	Quik-Tatch™
SC-2™	Side-Tracker™	Stinger™
StructureALL™	Swamper™	TMC™ [Control total de la máquina]
ValueSelect™	Waratah™	Worksite Pro™
FlexBox™	Funk™	iTorque™
Phoenix™	Phoenix International™	PowerTech™
PowerTech™ E	PowerTech™ M	PowerTech™ Plus
Precision Joint™	SHIFT-O-MATIC™	SWEDA™ (Eje doble extremo súper ancho)
TeamMate™	TeamMate™II	TeamMate™ IV
TMII™	TMIII™	

Comentarios y abreviaturas

Los siguientes comentarios y las abreviaturas pueden aparecer en este catálogo de piezas. Consultar la siguiente tabla para las traducciones.

Frase	Significado	Frase	Significado
ALSO ORDER, ORD W/	También pedir, pedir con	MFWD	Tracción delantera mecánica
AMP	Amperio	NA, NOT USED THIS APPL	ND, No se usa para esta aplicación
APPL, APPL ONLY	Solo esta aplicación	NLA	Ya no está disponible
AR	Según sea necesario	NSEP	No disponible por separado
ASSY	Conjunto completo	OD	Diámetro exterior
BOAC	Borde cortante atornillado	OPTIONAL	Opcional
CCW	En sentido contrahorario	OR	O
COMPLETE	Completo	ORD, ORDER	Pedir
COMPLETE GOODS	Mercancía completa	OS	Sobretamaño
CONVENIENCE ASSY, CA	Conjunto de comodidad	OUTER	Exterior
CTL, CUT TO LENGTH	Corte a medida	PKG, PACKG	Paquete, paquete de
CW	En sentido horario	PTO	Toma de fuerza
ENGINE	Motor	RATIO	Relación
FOR	Para	REAR	Parte trasera
FRONT	Parte delantera	REMAN	Remanufacturado
GAS	Gasolina	REPL	Reemplaza a
HFWD	Tracción delantera hidráulica	RH	Lado derecho
HP	Potencia de arrastre	SN	Número de serie
HS, HEAD MARKED	Alta resistencia, cabeza marcada	STD	Estándar
ID	Diámetro interior	SUB	Sustituido por
INCH	Pulgada	SUB COMPONENTS	Sustituir componentes (del juego o conjunto)
INCL KEYS	Incluye los elementos...	SUB FOR	Sustituir por
INCL, INCLUDES	Incluye…	TEETH, Z	Número de dientes de engranaje
INCLUDES PARTS/ ITEMS MARKED	Incluye las piezas/elementos marcados...	TK	Espesor
INNER	Interior	UP, UPPER	Superior
KIT	Juego	US	Subtamaño
L	Número de eslabones	USE UNTIL EXHAUSTED	Usar hasta que se acabe
LF, LINE FILL	Llenado de tubería	USE WITH	Usar con
LGP	Baja presión sobre el suelo	VEC	Unidad de control electrónico del vehículo
LGTH	Longitud	VLC	Centro de carga del vehículo
LH	Lado izquierdo	W/	Con
LOW, LOWER	Inferior	W/O	Sin
LT	Oruga larga	WHOLE GOODS	Mercancía completa
MAKE FROM, MF	Fabricar de	WT	Oruga ancha
MARKED	Marcado	XLT	Oruga extra larga
MATCHED SET	Conjunto combinado		

Índice

01 Ruedas, neumáticos y orugas
0110 Ruedas motrices, neumáticos y sujetadores 38
0120 Ruedas no motrices, neumáticos y sujetadores 54
02 Ejes, diferenciales y sistemas de suspensión
0201 Caja de eje motriz y soporte (incluye reducciones finales) 56
0210 Transmisión de diferencial o piñón cónico 66
0231 Eje de ancho de vía fijo 68
0240 Eje de rueda motriz (Incluye FWD) 76
0242 Piezas de montaje de ejes 92
0263 Tuberías, mangueras y racores 94
03 Transmisión
0315 Controles 96
0325 Ejes de transmisión de entrada y junta universal 98
0341 Caja, cubiertas y protectores 102
0342 Piezas de montaje de transmisión 136
04A Motor 4045TT096 - RE545793
0400A Motor 4045TT096 - RE545793 138
04B Motor 4045HT085-RE566007
0400B Motor 4045HT085-RE566007 214
04C Motor 4045HT086
0400C Motor 4045HT086 298
05 Sistema auxiliar de motor
0505 Auxiliares de arranque para tiempo frío 370
0510 Sistemas de enfriamiento del motor 376
0512 Ventilador 396
0515 Controles de régimen del motor 420
0521 Filtro de aire y tubos 422
0531 Silenciador y tubo de escape 428
0541 Montaje principal del motor 440
0560 Sistemas de alimentación de combustible externos 442
0570 Componentes electrónicos del motor 450
09 Sistema de dirección
0910 Dirección manual 456
0962 Válvula de dirección y control 460
0963 Líneas de dirección, mangueras y adaptadores 464
10 Frenos de servicio
1011 Elementos activos de frenos de servicio 468
1062 Válvula de frenos de servicio 470
1063 Varillajes, mangueras y racores de freno de servicio 474
11 Frenos de estacionamiento
1111 Elementos activos de freno de estacionamiento 480
1163 Líneas de freno de estacionamiento 482
13 Varios – vehículo
1322 Etiquetas y marcas comerciales 484
1390 Prueba de vehículo 528
16 Sistemas eléctricos del vehículo
1671 Baterías, soporte y cables 530
1672 Cableado de alternador, regulador y sistema de carga 546
1673 Sistema de alumbrado del vehículo 550
1674 Grupo de cables e interruptores (si no se incluyen en otro lugar) 564
1674 Grupo de cables e interruptores (si no se incluyen en otro lugar) 564
1675 Controles de sistemas 628

Índice, continuación

18 Puesto del operador
1807 Artículos especiales para control de ruidos ... 648
1811 ROPS, FOPS, OPS o marco de carrocería ... 652
1813 Costados, puertas, escudos y vidriado de carrocería ... 678
1814 Parabrisas y limpiaparabrisas ... 682
1815 Felpudo ... 690
1816 Estructura de montaje de instrumentos y controles ... 702
1821 Asiento y cinturón de seguridad ... 732
1830 Calefacción y aire acondicionado ... 742
1831 Calefactor, mangueras y controles ... 744
1832 Compresor y mando de sistema de aire acondicionado ... 748
1833 Condensador, evaporador y tuberías ... 752
17 Chasis del bastidor y estructura de apoyo
1741 Motor o bastidor principal ... 764
1746 Protecciones inferiores del bastidor (Según sea necesario) ... 766
1747 Parachoques del vehículo ... 770
1749 Pesos del chasis ... 774
1749 Pesos del chasis ... 774
19 Chapa metálica y styling
1910 Capó o compartimiento del motor ... 792
1913 Varios escudos ... 794
1921 Parrilla y caja de parrilla ... 796
1927 Guardabarros ... 800
20 Seguridad, comodidad y varios
2001 Radio ... 804
2002 Espejo ... 812
2003 Extinguidor de incendios ... 820
2004 Dispositivos de advertencia incluso bocina y alarma de retroceso ... 822
2007 Visera ... 826
2008 Reflectores y emblema de VML ... 830
2014 Barra de bloqueo ... 832
21 Sistema hidráulico principal
2161 Bombas hidráulicas y transmisiones ... 834
2163 Tuberías y mangueras hidráulicas ... 836
2164 Depósito hidráulico, filtro y enfriador ... 846
26 Comunicación global de vehículo
2601 Controlador de comunicaciones ... 850
2602 Antenas y cables ... 856
2604 Tornillería y sujetadores ... 864
31 Cargadora
3102 Cucharón (con dientes) ... 866
3103 Horquillas ... 898
3104 Acoplador de accesorio ... 902
3115 Varillaje de controles ... 908
3143 Bastidor móvil (brazo elevador, etc.) ... 914
3145 Varillaje de cucharón de cargadora ... 916
3162 Válvulas de control y retención de carga ... 918
3163 Líneas, mangueras y adaptadores ... 966
3165 Cilindros hidráulicos ... 980
3166 Función de control automática ... 990
33 Retroexcavadora y excavadora
3302 Cucharón con dientes ... 992

Índice, continuación

3304 Desgarradora 1026
3315 Varillaje de controles 1038
3343 Bastidor móvil 1076
3344 Aguilón 1086
3345 Varillaje del cucharón 1090
3346 Brazo 1092
3348 Estabilizadores 1100
3362 Válvulas de control y retención de carga 1114
3363 Tuberías, mangueras y racores 1182
3365 Cilindros hidráulicos 1216
38 Tenazas
3803 Mecanismo de tenazas 1242
3865 Cilindro hidráulico 1248

Índice alfabético

Página

1/4 cabina con controles manuales ... 666
1118 Tapa de balancines ... 138
1155 Tapa de balancines ... 214
1160 Tapa de balancines ... 298
1229 Boca de llenado de aceite ... 139, 216, 300
1302 Polea de cigüeñal ... 140
1328 Polea del cigüeñal ... 217, 301
1428 Caja del volante del motor ... 141, 218, 302
1502 Volante ... 142, 220
1502 Volante de motor ... 303
16AB Bomba de inyección (110674 -) ... 222
16D8 Bomba de inyección de combustible ... 304
16EY Bomba de inyección ... 144
1783 Admisión de aire ... 306
17BN Colector de admisión ... 224
17DZ Admisión de aire ... 146
1903 Cárter ... 226
1903 Cárter de aceite ... 148, 308
2001 Polea de la bomba de agua ... 150, 228, 310
2101 TAPA TERMOSTATO ... 152
2157 Tapa de termostato ... 230
2158 Tapa de termostato ... 312
2201 Termostato ... 153
2224 Termostato ... 314
2255 Termostato ... 232
2698 Tapón, sin calentador de refrigerante de motor ... 154, 316
2816 Colector de escape ... 156
2880 Colector de escape ... 234
28AU Colector de escape ... 318
2901 Sistema de ventilación ... 158
2915 Sistema de ventilación ... 320
2917 Sistema de ventilación ... 236
30AT Motor de arranque ... 160, 238, 322
35B9 Filtro de combustible ... 324
35EQ FILTRO DE COMBUSTIBLE ... 162
3612 Placa frontal ... 240, 326
3618 Placa frontal ... 164
3701 Bomba de alimentación de combustible ... 166
3799 Cubierta de la bomba de transferencia de combustible ... 242, 328
3918 Caja de termostato ... 244
3924 Caja de termostato/tubo de derivación a bomba de agua ... 330
4002 Varilla de nivel de aceite de motor ... 168, 332
4058 Aspilla para medir el nivel de aceite de motor (- 965568) ... 246
40BF Aspilla para medir el nivel de aceite de motor (967943 -) ... 248
4363 Auxiliar de arranque ... 250
4429 Tapa de distribución ... 170
4446 Tapa de distribución / Bomba de agua ... 334
4490 Cubierta de engranajes de distribución ... 252
4501 Eje equilibrador ... 254, 336
4502 Eje equilibrador ... 172
4614 Bloque de cilindros ... 174
4634 Bloque de cilindros ... 256
4652 Bloque de cilindros ... 338
4706 CIGUENAL / COJINETE ... 176
4715 Cigüeñal / Cojinetes ... 340
4715 Cigüeñal y cojinetes ... 258
4823 Biela y pistones ... 178
4837 Pistón, varilla de conexión ... 260
4838 Biela y pistones ... 342
4901 Balancín / Eje de balancines / Varilla de empuje ... 180, 344
4906 Balancín / árbol / botador / varilla de empuje ... 262
5001 Bomba de aceite ... 182, 264, 346
5102 CULATA CON VALVULAS ... 184
5121 Culata ... 266
5130 Culata ... 348
5738 Entrada de bomba de agua ... 186, 268, 350
5954 Enfriador de aceite de motor ... 352
5954 REFRIGERADOR DE ACEITE ... 188
5979 Refrigerador de aceite ... 270
6282 Montaje de alternador ... 272, 353
6282 SOPORTE DEL ALTERNADOR ... 189
63AA TUBERIA DE COMBUSTIBLE ... 190
63BC Tuberías de combustible a baja presión ... 354
63CQ Tubería de combustible, baja presión ... 274
65B7 Turbocompresor ... 192
65D1 Turbocompresor ... 356
65U7 Turbocompresor ... 276
6698 Interruptor de temperatura ... 278
6698 Sensor de temperatura del agua - Enchufe ... 194
6698 Tapón de sensor de temperatura de agua ... 358
6710 Sensores de motor ... 196
6730 Sensores de motor ... 360
7699 Interruptor de presión de aceite - Tapón ... 198, 280, 362
84CK Soportes de grupo de cables del motor ... 282
8702 Tensor de correa ... 200
8727 Tensor de correa ... 284
8727 Tensor de la correa ... 363
8822 Filtro de aceite ... 202
8843 Filtro de aceite de motor ... 286, 364
8902 Recirculación de gases de escape (EGR) ... 288
9801 Cintas de elevación ... 204, 290, 366
9901 Conjunto de bloque corto ... 208
9901 Motor de recambio ... 206, 292, 368

A

Abrazaderas de tuberías de freno ... 476
Acelerador eléctrico ... 420
Acoplador de cargadora tubería auxiliar ... 976
Acoplador, cucharón de retroexcavadora universal para marcas múltiples ... 1030
Acoplador, gancho superior, cucharón de retroexcavadora ... 1028
Acoplamiento rápido de la cargadora ... 902
Adaptador de interfaz de martillo hidráulico ... 906
Adhesivo auxiliar del pedal de sexta función ... 518
Adhesivo de aceite hidráulico XR, inglés ... 526
Adhesivo de aceite hidráulico, inglés ... 524
Adhesivo de fluido de arranque ... 522
Adhesivo, control de la cargadora, dos funciones sin palanca auxiliar ... 512
Adhesivo, control de la cargadora, tres funciones con palanca auxiliar ... 514
Aguilón de retroexcavadora ... 1086
Aisladores de compartimiento de operador ... 656
Alarma de retroceso ... 822
Alternador de 120 A, cabina ... 548
Alternador de 90 A, cabina y techo de la cabina 1/4 ... 546
Amortiguador delantero, servicio liviano ... 770
Antena de módulo de satélite (SAT) de JDLink™ ... 858
Antena de pórtico de Telematics modular (MTG) de JDLink™ ... 856
Árbol de levas remanufacturado ... 257
Aro, 19.5L-24 in. y 12.5 X 80-18 in. Firestone MFWD ... 52
Aro, 21L-24 in. y 12.5 X 80-18 in. Firestone MFWD ... 48
Aro, 500 X 70R24 in. y 340 X 80R18 in. Michelin MFWD ... 46
Arranque en frío de éter ... 370
Asiento con suspensión mecánica, tela ... 732
Asiento con suspensión mecánica, vinilo ... 734
Asiento con suspensión neumática (tela) ... 736

B

Bastidor de giro ... 1076
Bastidor principal ... 764
Batería doble y cable negativo ... 534
Batería simple con fusible ... 530
Bloque de fusibles de dosel ... 582
Bloqueo de aguilón de retroexcavadora ... 1080
Bloqueo de servicio de brazo de cargadora ... 832
Bocina ... 824
Bolsillo del manual del operador - Techo de la cabina ... 716
Bomba - accesorio ... 834
Bomba de carga de la transmisión ... 128
Boquilla de lavaparabrisas ... 684
Borde cortante auxiliar atornillado de cucharón de cargadora ... 884
Borde cortante auxiliar atornillado y soldado de 218,44 cm (86.000 in) ... 886
Brazo de controlador piloto, LD ... 1074
Brazo de controlador piloto, LI ... 1072
Brazo elevador de cargadora ... 914
Brazo estándar ... 1092
Brazo estándar y sistema hidráulico auxiliar ... 1184
Brazo estándar, listo para pulgar ... 1094
Brazo extensible y pasador de bloqueo ... 1096
Brazo extensible y pasadores de bloqueo, listo para pulgar ... 1098
Brazos de cucharón de retroexcavadora ... 1090
Brazos estabilizadores ... 1100
Brazos estabilizadores, extendidos ... 1102
Burlete de consola delantera ... 648
Burletes de cabina, controles manuales ... 760
Burletes de cabina, controles piloto ... 762

C

Cabina con controles manuales ... 664
Cabina de la consola de tablero de instrumentos ... 728

Índice alfabético, continuación

Página

Cable positivo de batería doble ... 536
Cable positivo único de la batería ... 532
Cableado de puesto del operador, tornillería de tendido ... 564
Cableado de reanudar excavación ... 608
Caja de diferencial y engranajes ... 64
Caja de fusibles ... 570
Caja de fusibles de la cabina 1/4 ... 576
Caja delantera de transmisión y cubierta de convertidor de par ... 106
Caja trasera de transmisión y tubo de llenado de aceite ... 104
Caja, controles de tres palancas con pedal de giro, conjunto de modificación ... 1064
Caja, controles de tres palancas, juego de palanca de quinta función ... 1066
Calefactor y aire acondicionado con presurizador ... 754
Calentador de refrigerante de motor ... 372
Capó y paneles laterales ... 792
Carcasa del eje delantero con MFWD ... 80
Carcasa del eje delantero estándar sin MFWD ... 70
Cilindre giratorio, mangueras hidráulicas y adaptadores ... 1190
Cilindro de aguilón ... 1216
Cilindro de aguilón de cargadora ... 984
Cilindro de brazo extensible ... 1240
Cilindro de cucharón de cargadora ... 980
Cilindro de cucharón estándar ... 1218, 1220
Cilindro de cucharón para servicio severo ... 1222, 1224
Cilindro de cucharón universal de la cargadora ... 988
Cilindro de empuje, brazo extensible y estándar ... 1234
Cilindro del enchufe rápido de la cargadora ... 986
Cilindro giratorio ... 1238
Cilindros de giro y bloque de muñón ... 1236
Cilindros del estabilizador estándar ... 1228
Cilindros del estabilizador extendido ... 1232
Cilindros y pasadores de estabilizadores estándares ... 1226
Cilindros y pasadores de estabilizadores extendidos ... 1230
Cinturón de seguridad ... 740
Circuito de válvula del aguilón, válvula de la cargadora ... 928
Circuito de válvula del cucharón, válvula de la cargadora ... 930
Circuito de válvula del estabilizador, válvula de la cargadora ... 926
Circuito de válvula electrohidráulica auxiliar, válvula de la cargadora ... 934
Circuito de válvula manual auxiliar, válvula de la cargadora ... 932
Columna de dirección ... 456
Columna de dirección inclinable ... 458
Compresor y tuberías del aire acondicionado (Engine 4045HT072-RE545795, 4045HT085-RE566007, 4045HT086-RE566132, 4045HT087-RE566133-) ... 748
Compresor y tuberías del aire acondicionado (Engine 4045TT096-RE545793) ... 750
Condensador y tuberías de aire acondicionado (Engine 4045HT072-RE545795, 4045HT082-RE561501, 4045HT083-RE561502, 4045HT085-RE566007, 4045HT086-RE566132, 4045HT087-RE566133-) ... 756
Condensador y tuberías de aire acondicionado (Engine 4045TT096-RE545793) ... 758
Conductos de calefactor y acondicionador de aire ... 752
Conectores y grupo de cables principal (Engine 4045HT072-RE545795, 4045HT086-RE566132, 4045HT087- RE566133-) ... 586
Conectores y grupo de cables principal (Engine 4045HT085-RE566007) ... 590
Conectores y grupo de cables principal (Engine 4045TT096-RE545793) ... 594
Configuración de excavadora SAE de dos palancas ... 1060
Conjunto de cilindro de pulgar ... 1248
Conjunto de embrague de avance de alta gama (K4) ... 120
Conjunto de embrague de avance de baja gama (KV) ... 112
Conjunto de embrague de primera marcha (K1) ... 114
Conjunto de embrague de segunda marcha (K2) ... 116
Conjunto de embrague de tercera marcha (K3) ... 118
Conjunto de embrague de tracción delantera mecánica ... 122
Conjunto de enfriamiento (Engine 4045HT072-RE545795, 4045HT082-RE561501, 4045HT083-RE561502, 4045HT085-RE566007, 4045HT086-RE566132, 4045HT087-RE566133-) ... 376
Conjunto de enfriamiento (Engine 4045TT096-RE545793) ... 384
Conjunto de limpiaparabrisas ... 682
Conjunto de tuberías de cargadora, 2 funciones de lado derecho ... 968
Conjunto de tuberías de cargadora, 3 funciones de lado derecho ... 970
Conjunto de tuberías de control de cargadora por palanca simple, manual ... 972
Conjunto de tuberías de control de cargadora por palanca simple, piloto ... 974
Conjunto de válvula de frenos ... 472
Conjunto de ventilador con aire acondicionado ... 396

Página

Conjunto de ventilador con aire acondicionado (Engine 4045HT085-RE566007) ... 404
Conjunto de ventilador con aire acondicionado (Engine 4045TT096-RE545793) ... 412
Conjunto de ventilador sin aire acondicionado ... 398
Conjunto de ventilador sin aire acondicionado (Engine 4045HT085-RE566007) ... 406
Conjunto de ventilador sin aire acondicionado (Engine 4045TT096-RE545793) ... 414
Conjunto de ventilador, velocidad variable con aire acondicionado ... 400
Conjunto de ventilador, velocidad variable con aire acondicionado (Engine 4045HT085-RE566007) ... 408
Conjunto de ventilador, velocidad variable con aire acondicionado (Engine 4045TT096-RE545793) ... 416
Conjunto de ventilador, velocidad variable sin aire acondicionado ... 402
Conjunto de ventilador, velocidad variable sin aire acondicionado (Engine 4045HT085-RE566007) ... 410
Conjunto de ventilador, velocidad variable sin aire acondicionado (Engine 4045TT096-RE545793) ... 418
Conjuntos de la tapa del conector, sin grupo de cables sin activación piloto ... 618
Consola de palanca de bloqueo de aguilón, controles piloto ... 702
Consola de palanca de bloqueo de pluma, 1 pedales ... 704
Consola de palanca de bloqueo de pluma, 2 pedales ... 706
Consola de retroexcavadora, 2 palancas ... 708
Consola de retroexcavadora, 2 palancas con brazo extensible y función auxiliar ... 710
Consola de tablero de instrumentos, dosel ... 730
Consola, lado izquierdo ... 714
Control de cargadora por palanca simple, juego auxiliar ... 940
Control de estabilizador (- 286032) ... 1068
Control de estabilizador (286033 -) ... 1070
Control de la cargadora, juego de una palanca ... 910
Control de la cargadora, sin palanca auxiliar ... 912
Control de la cargadora, una palanca con palanca auxiliar ... 908
Control de suspensión ... 946
Controlador de pórtico de Telematics modular y módulo de satélite JDLink™ ... 852
Convertidor de par ... 108
Corona dentada y piñón de entrada de cónico helicoidal, diferencial delantero ... 90
Cubierta de arranque con puente y barra de distribución ... 540
Cubierta del estabilizador con control piloto - Cabina ... 712
Cubiertas de conector del grupo de cables de antena sin JDLink™ ... 862
Cubiertas de control de cargadora y consola, cabina ... 718
Cubiertas de control de cargadora y consola, cabina 1/4 ... 720
Cubiertas de la consola derecha piloto ... 726
Cubiertas del piso con antideslizante, cabina con controles manuales 1/4 ... 698
Cubiertas y alfombrillas del piso, cabina con controles piloto ... 690, 692
Cubiertas y alfombrillas del piso, cabina con controles piloto 1/4 ... 700
Cubiertas y alfombrillas del piso, dosel ... 694
Cubiertas y alfombrillas del piso, dosel con controles piloto ... 696
Cubo de rueda delantera sin MFWD ... 74
Cuchara de la cargadora 1,0 m³ (1.31 yd³) ... 872
Cucharón de acoplador; 1,0 m³ ... 878
Cucharón de cargadora con bordes cortantes auxiliares, 0,86 m³ (1.125 yd³) ... 868
Cucharón de zanjeo de 91,44 mm (36.00 in.) 0,354 m³ (12.50 ft³) ... 1024
Cucharón estándar con dientes TK de 60,96 cm (24.00 in.) 0,212 m³ (7.50 ft³) ... 992
Cucharón para servicio severo con dientes TF de 60,96 cm (24.00 in.) 0,212 m³ (7.50 ft³) ... 1006
Cucharón para servicio severo con dientes TF de 60,96 cm (24.00 in.) 0,249 m³ (8.80 ft³) ... 1008
Cucharón para servicio severo con dientes TK de 45,72 cm (18.00 in.) 0,144 m³ (5.10 ft³) ... 1010
Cucharón para servicio severo con dientes TK de 60,96 cm (24.00 in.) 0,212 m³ (7.50 ft³) ... 1012
Cucharón para servicio severo con dientes TK de 60,96 cm (24.00 in.) 0,249 m³ (8.80 ft³) ... 1014
Cucharón para servicio severo con dientes TK de 76,20 cm (30.0 in.), 0,283 m³ (10.0 ft³) ... 1016
Cucharón reforzado con acoplador con dientes TK de 30,48 cm (12.00 in.) 0,093 m³ (3.3 ft³) ... 1018
Cucharón reforzado con acoplador con dientes TK de 45,72 cm (18.00 in.) 0,212 m³ (7.50 ft³) ... 1020
Cucharón reforzado con acoplador con dientes TK de 60,96 cm (24.00 in.) 0,212 m³ (7.50 ft³) ... 1022
Cucharón reforzado con dientes TK de 30,48 cm (12.00 in.) 0,093 m³ (3.30 ft³) ... 994
Cucharón reforzado con dientes TK de 45,72 cm (18.00 in.) 0,144 m³ (5.10 ft³) ... 996

Índice alfabético, continuación

Página

Cucharón reforzado con dientes TK de 60,96 cm (24.00 in.) 0,212 m³ (7.50 ft³)... 998
Cucharón reforzado con dientes TK de 60,96 cm (24.00 in.) 0,294 m³ (8.80 ft³)... 1000
Cucharón reforzado con dientes TK de 76,20 cm (30.00 in.) 0,283 m³ (10.00 ft³)... 1002
Cucharón reforzado con dientes TK de 91,44 cm (36.00 in) 0,354 m³ (12.50 ft³)... 1004

D

Depósito de lavaparabrisas... 686
Desconexión de batería simple... 542
Desconexión de baterías dobles... 544
Dientes de cucharón de la cargadora universal... 882
Diferencial abierto, eje delantero... 86
Diferencial de patinaje limitado, eje delantero... 88
Diferencial y cajas de eje trasero... 58
Diferencial y frenos de disco secos... 56
Distintivo vehículo de movimiento lento... 830
Dosel... 662

E

Eje de salida de la transmisión, trasero... 124
Eje de transmisión delantero... 98
Eje de transmisión trasero... 100
Eje delantero con MFWD y diferencial abierto... 76
Eje delantero con MFWD y diferencial de patinaje limitado... 78
Eje delantero sin MFWD... 68
Ejes, cubos y juntas universales de la carcasa del eje delantero con MFWD... 82
Embrague de inversión y eje de entrada (KR)... 110
Enchufe del indicador de luces largas... 606
Enchufe del interruptor sin bocina... 624
Enchufe rápido para marcas múltiples de serie nueva... 1036
Enchufe rápido para marcas múltiples, retroexcavadora... 1034
Enchufe rápido universal, etiquetas... 520
Enchufe, cuchara de retroexcavadora Deere... 1026
Enchufe, universal - Estilo de sujeción por pasadores... 1032
Enfriadores de aceite y conjunto de tuberías... 392
Enfriadores de aceite y conjunto de tuberías (Engine 4045HT085-RE566007-)... 390
Enfriadores de aceite y conjunto de tuberías (Engine 4045HT086-RE566132-)... 382
Envuelta de batería y caja de herramientas... 794
Envuelta de ventilador y mangueras (Engine 4045HT085-RE566007)... 386
Envuelta de ventilador y mangueras (Engine 4045HT086-RE566132)... 378
Envuelta de ventilador y mangueras (Engine 4045TT096-RE545793-)... 394
Espacio para las etiquetas sin módulo de motor... 616
Espejo exterior... 812
Espejo retrovisor interior, montaje delantero... 816
Espejo retrovisor interior, montaje trasero... 818
Espuma de caucho de consola delantera... 650
Etiqueta de advertencia de acumulador de presión en inglés... 496
Etiqueta de advertencia del acumulador de presión sin texto... 506
Etiqueta, advertencia de acumulador en inglés... 498
Etiqueta, círculo gris, sin opción de almacenamiento... 516
Etiqueta, pedal auxiliar de 5ta de función, inglés... 508
Etiqueta, sin texto, pedal auxiliar de 5ta función... 510
Etiquetas y adhesivo, cabina... 490
Etiquetas y adhesivos, dosel... 492
Etiquetas y adhesivos, piloto... 494
Etiquetas y adhesivos, sin texto... 500
Etiquetas y adhesivos, sin texto, cabina... 502
Etiquetas y adhesivos, techo de la cabina sin texto... 504
Etiquetas y calcomanías, español... 486
Etiquetas y calcomanías, francés... 488
Etiquetas y calcomanías, inglés... 484

F

Filtro de aceite de la transmisión... 130
Filtro de aceite hidráulico... 846
Filtro de combustible y tubería (Engine 4045HT072-RE545795, 4045HT086-RE566132-)... 444
Filtro de combustible y tubería (Engine 4045HT085-RE566007)... 446

Página

Filtro de combustible y tubería (Engine 4045TT096-RE545793)... 448
Ford, controles de cuatro palancas, estándar y brazo extensible... 1062
Freno de estacionamiento/carcasa/disco de embrague... 480
Freno de servicio/disco de embrague/portadisco... 468

G

Grupo de cables de cabina... 568
Grupo de cables de caudal selectivo... 602
Grupo de cables de control auxiliar, cargadora y retroexcavadora... 626
Grupo de cables de control de la cargadora de una sola palanca... 614
Grupo de cables de control de suspensión... 600
Grupo de cables de dosel... 580
Grupo de cables de JDLink™... 860
Grupo de cables de la cabina 1/4... 574
Grupo de cables de transmisión... 598
Grupo de cables del conjunto de Pórtico Telematics Modular (MTG) y Satellite de JDLink... 850
Grupo de cables e interruptor de activación piloto, torre derecha... 604
Grupo de cables y conmutador de aire acondicionado... 742
Guardabarros de puesto de operador... 802

I

Interruptor de auxiliar de arranque... 374
Interruptor de control de bloqueo de diferencial... 66
Interruptor de control de caudal... 630

J

Juego de acoplador hidráulico de cargadora... 960
Juego de arranque con puente y desconexión de baterías dobles... 538
Juego de bases de estabilizadores... 1108
Juego de bases de estabilizadores, laminadas... 1110
Juego de cableado de luz de aviso giratoria... 558
Juego de cambios automáticos (AutoShift)... 640
Juego de contrapeso delantero, 114 kg (250 lb)... 782
Juego de contrapeso delantero, 204 kg (450 lb)... 784
Juego de contrapeso delantero, 340 kg (750 lb)... 786
Juego de contrapeso delantero, 454 kg (1000 lb)... 788
Juego de contrapeso delantero, 567 kg (1250 lb)... 790
Juego de cuchara de acoplamiento de cargadora para servicio severo 0,96 m³ (1.25 Yd³) 2,18 m (86.00 in)... 880
Juego de cuchara de acoplamiento de cargadora para servicio severo con borde cortante reversible 0,86 m³ (1.13 yd³) 2,18 m (86.00 in)... 876
Juego de cuchara de cargadora para servicio severo (0,90 m³) 1.20 yd³ (2,08 m) (82.00 in)... 874
Juego de cucharón de acoplador multiuso con borde cortante reversible de 0,94 m³ (1.23 yd³), 2,18 m (86.00 in.)... 894
Juego de cucharón de acoplador multiuso con borde cortante reversible de 1,01 m³ (1.32 yd³), 233,68 m (92.00 in.)... 896
Juego de cucharón de cargadora, 0,96 m³ (1.25 yd³)... 870
Juego de cucharón multiuso con borde cortante reversible de 0,89 m³ (1.17 yd³), 2,08 m (82.00 in.)... 888
Juego de cucharón multiuso con borde cortante reversible de 0,94 m³ (1.23 yd³), 2,18 m (86.00 in.)... 890
Juego de cucharón multiuso con borde cortante reversible de 1,01 m³ (1.32 yd³), 2,34 m (92.00 in.)... 892
Juego de dispositivo de bajada controlada de cargas, cilindro de empuje... 1170
Juego de dispositivo de bajada controlada de cargas, cilindro del aguilón de la retroexcavadora... 1174
Juego de enchufe rápido de la cargadora... 958
Juego de espaciadores de rueda... 38
Juego de espejo retrovisor exterior... 814
Juego de etiquetas contra robo... 628
Juego de faros de trabajo LED, corto alcance... 660
Juego de faros de trabajo LED, largo alcance... 658
Juego de guardabarros de rueda de MFWD con neumáticos de 18 in... 800
Juego de la válvula de control de suspensión automática... 954
Juego de la válvula de control de suspensión manual... 952
Juego de luz de aviso estroboscópica... 556
Juego de luz de aviso giratoria... 552
Juego de montaje de extinguidor de incendios... 820
Juego de parachoques de marco de parrilla... 798
Juego de parasol... 828
Juego de pedal de quinta función... 1044
Juego de pedal de sexta función... 1054

Índice alfabético, continuación

Página

Juego de placa de protección de aguilón 1088
Juego de protección completa de eje de transmisión de MFWD 768
Juego de pulgar de retroexcavadora, cucharones de 45,72 cm (18.000 in) y 76,200 cm (30.000 in) 1244
Juego de pulgar de retroexcavadora, cucharones de 60,96 cm (24.000 in) 1246
Juego de radio estándar 806
Juego de radio Premium 810
Juego de sistema hidráulico de equipos auxiliares, brazo extensible 1210
Juego de sistema hidráulico de sinfín, brazo extensible 1206
Juego de sistema hidráulico del sinfín, brazo estándar 1204
Juego de soporte de cucharón de acoplador 904
Juego de tablero porta horquilla de acoplamiento de 1,52 m (60,00 in) con uñas de 1,22 m (48,00 in) 898
Juego de tablero porta horquilla de acoplamiento de 1,52 m (60,00 in) con uñas de 1,52 m (60,00 in) 900
Juego de tubería del control de suspensión 948
Juego de válvula de caudal selectivo auxiliar 1178
Juego de válvula de control de sexta función 1168
Juego de válvula manual de quinta función 1166
Juego del sistema hidráulico de equipos auxiliares, brazo estándar 1208
Juego hidráulico de mano 1214
Juego hidráulico de retroexcavadora auxiliar, 2 formas de cucharas de tenazas hidráulicas, abrazadera, oscilante o mordazas 1212
Juegos de servicio de inclinación y lumbar 738

K

Kit de piñón de entrada cónico en espiral y corona dentada 62
Kit de protector de cilindro de estabilizador 1112
Kit de tapones 852
Kit de válvula manual de quinta función 1164

L

Luces de conducción y de giro 550
Lumbreras de muestreo de fluidos (Engine 4045HT085-RE566007, 4045HT086-RE566132-) 528

LL

Llanta, 19.5L-24 in y 12.5 X 80-18 in Galaxy sin MFWD 54
Llanta, 19.5L-24 in. y 12.5 X 80-18 in. Galaxy con MFWD 40
Llanta, 21L-24 in y 12.5 X 80-18 in Galaxy con MFWD 42
Llanta, 500 X 70R24 in y 340 X 80R18 in Galaxy, MFWD 44, 50

M

Manguera de toma hidráulica exterior para controles manuales 842
Manguera de toma hidráulica exterior para controles piloto 836
Marco de parrilla 796
Módulo 852
Monitor estándar (SDM) 646
Montaje y unidad de control del motor (Engine 4045HT085-RE566007) 452
Montaje y unidad de control del motor (Engine 4045HT086-RE566132) 450
Montaje y unidad de control del motor (Engine 4045TT096-RE545793) 454

N

#NAMEJuego de válvula Accu-Swing 1180

P

Palanca de control de transmisión con multifunción 96
Palanca multifunción, cabina 620
Palanca multifunción, techo de la cabina 622
Palanca y varillaje de bloqueo de aguilón, control estándar 1078
Palanca y varillaje de bloqueo de aguilón, control piloto 1082
Parachoques frontal 772
Pasadores de cucharón de cargadora 866
Pasadores y cilindros del aguilón de la cargadora 982
Patas de estabilizadores y bases para calles, extendidos 1106

Página

Pedal de la quinta función, control piloto 1046
Pedal de la quinta función, dos palancas 1042
Pedal de quinta función, manual auxiliar 1048
Pedal de quinta función, piloto auxiliar 1050
Pedal de sexta función 1052
Pedal de sexta función, control piloto 1056
Pedal de sexta función, control piloto, juego 1058
Portamanguetas y cilindro de dirección sin MFWD 72
Portapiñones planetarios, eje trasero 60
Protección completa de eje de transmisión de MFWD 766
Protector de la transmisión 126
Proyector estroboscópico 554
Puerta de la cabina, derecha 668
Puerta de la cabina, izquierda 670
Pulgar de retroexcavadora, cucharones de 60,96 cm (24.000 in) 1242

R

Radio estándar 804
Radio Premium 808
Revestimiento del techo con radio estándar 672
Revestimiento del techo con radio Premium 674
Revestimiento del techo sin radio 676
Revestimiento interior de techo de 1/4 cabina y dosel 654

S

Sección de aguilón, piloto 1156
Sección de caudal selectivo 1146
Sección de cucharón, piloto 1158
Sección de empuje 1138
Sección de empuje, piloto 1160
Sección de entrada prioritaria 1132
Sección de giro 1140
Sección de giro, piloto 1162
Sección de válvula de control auxiliar 1142
Sección de válvula de control de aguilón 1134
Sección de válvula de control de cucharón 1136
Sección de válvula de control extensible 1144
Sensor de presión de ralentí automático 840
Sensor de velocidad de la transmisión 134
Sistema de admisión de aire 426
Sistema de admisión de aire (Engine 4045HT085-RE566007) 424
Sistema de admisión de aire (Engine 4045TT096-RE545793) 422
Sistema de combustible (Engine 4045HT072-RE545795, 4045HT085-RE566007, 4045HT086-RE566132, 4045TT096-RE545793-) 442
Sistema de escape con tubo negro (Engine 4045TT096-RE545793) 436
Sistema de escape, tubo cromado 434
Sistema de escape, tubo cromado (Engine 4045HT085-RE566007) 430
Sistema de escape, tubo cromado (Engine 4045TT096-RE545793) 438
Sistema de escape, tubo negro (Engine 4045HT085-RE566007) 428
Sistema de escape, tubo negro (Engine 4045HT086-RE566132) 432
Sistema de limpiacristal 688
Sistema hidráulico con de brazo extensible y cucharón 1186
Sistema hidráulico de acoplador de cargadora 938
Sistema hidráulico de cilindro de aguilón, brazo estándar 1182
Sistema hidráulico de cilindro de empuje y la pluma 1188
Sistema hidráulico de cilindro de estabilizador 1192
Sistema hidráulico de cilindro de pulgar, brazo extensible 1198
Sistema hidráulico de control piloto 1200
Sistema hidráulico de detección de carga de la dirección sin cargadora auxiliar 844
Sistema hidráulico de dirección con tracción delantera mecánica 466
Sistema hidráulico de dirección sin tracción delantera mecánica 464
Sistema hidráulico de freno de estacionamiento 482
Sistema hidráulico de freno de servicio 474
Sistema hidráulico de válvula selectora de configuración habilitada por piloto 1202
Sistema hidráulico del cilindro de pulgar, brazo estándar 1196
Sistema hidráulico, válvula de freno de aumento de potencia 478
Solenoides control de cambios de transmisión 132
Soporte de giro de luz de aviso giratoria 562

T

Tanque hidráulico 848

Índice alfabético, continuación

Página

Tapas de consola derecha de cabina ... 722
Tapas de consola derecha del techo de la cabina ... 724
Tapón de caucho (para uso sin control de suspensión) ... 610
Tapón de conector, sin JDLink™ ... 854
Tapón de interruptor sin asiento con suspensión neumática ... 632
Tapón de interruptor sin auxiliar de arranque ... 612, 636
Tapón de interruptor sin tracción delantera mecánica ... 634
Tapón de válvula de descarga de sistema de cargadora y estabilizador ... 936
Tapón, control de suspensión ... 638
Tapones auxiliares de cargadora ... 978
Tapones de lumbrera, válvula de retroexcavadora de seis funciones ... 1194
Techo con grupo de cables y luces Deluxe ... 652
Thumb Cylinder ... 1250
Tornillería de espejo delantero interior, montaje trasero ... 864
Tornillería de grupo de cables de cabina ... 566
Tornillería de grupo de cables de dosel ... 578
Tornillería de grupo de cables de la cabina 1/4 ... 572
Tornillería de grupo de cables de transmisión ... 596
Tornillería de grupo de cables principal (Engine 045TT096-RE545793) ... 592
Tornillería de grupo de cables principal (Engine 4045HT072-RE545795, 4045HT086-RE566132, 4045HT087- RE566133-) ... 584
Tornillería de grupo de cables principal (Engine 4045HT085-RE566007) ... 588
Tornillería de montaje de luz de aviso ... 560
Tornillería de montaje del eje ... 92
Tornillería de montaje del motor ... 440
Tornillería y montaje de la transmisión ... 136
Tornillos de contrapeso 204 kg (450 lb) ... 774
Tornillos de contrapeso 340 kg (750 lb) ... 776
Tornillos de contrapeso 454 kg (1000 lb) ... 778
Tornillos de contrapeso 567 kg (1250 lb) ... 780
Transmisión de planetarios de eje delantero ... 84
Transmisión, varilla de medición y tubo ... 102
Tubería de calefacción (Engine 4045HT072-RE545795, 4045HT086-RE566132, 4045TT096-RE545793-) ... 744
Tubería de traba de diferencial ... 94
Tubería hidráulica y de aspiración de la transmisión ... 838
Tubería, sin calefactor ... 746
Tuberías de cargadora, lado izquierdo, segunda y tercera función ... 966

U

Unidad de control de válvula auxiliar (AVC) ... 644
Unidad de control electrón ... 852
Unidad de control electrónico del vehículo (VCU) ... 642

V

Válvula de bloqueo de giro ... 1084
Válvula de cargadora, cuarta función ... 922
Válvula de control auxiliar de la cargadora con 3 funciones hidráulicas, una sola palanca ... 962
Válvula de control de suspensión ... 950
Válvula de control de suspensión automática ... 956
Válvula de control piloto, lado derecho ... 1120
Válvula de control piloto, lado izquierdo ... 1118
Válvula de descenso de carga controlada, cilindro de empuje de la retroexcavadora ... 1172
Válvula de descenso de carga controlada, cilindro del aguilón de la retroexcavadora ... 1176
Válvula de detección de carga de corte de presión (PCLS) ... 944
Válvula de la cargadora, quinta función con palanca auxiliar electrohidráulica ... 924
Válvula de retroexcavadora, manual de cinco funciones ... 1124
Válvula de retroexcavadora, manual de cuatro funciones ... 1122
Válvula de retroexcavadora, manual de seis funciones ... 1126
Válvula de retroexcavadora, piloto de cuatro funciones ... 1148
Válvula de retroexcavadora, piloto de seis funciones ... 1150, 1152
Válvula de retroexcavadora, piloto de siete funciones ... 1154
Válvula de retroexcavadora, séptima función, control de caudal ... 1130
Válvula de retroexcavadora, sexta función ... 1128
Válvula hidráulica de dirección con cilindrada de 7.3 pulgadas cúbicas ... 462
Válvula hidráulica de dirección con cilindrada de 9.7 pulgadas cúbicas ... 460
Válvula selectora de activación y configuración del piloto (PEPS) ... 1114
Válvula y pedales de freno ... 470
Válvulas de palanca de control y palancas de mando ... 1116

Página

Varillaje de cucharón de cargadora ... 916
Varillaje de nivelación del cucharón de la cargadora ... 990
Varillaje de válvula de cargadora, cuarta función ... 918
Varillaje de válvula de control de retroexcavadora de dos palancas ... 1038
Varillaje de válvula de control de retroexcavadora de dos palancas, conjunto de modificación ... 1040
Varillaje de válvula de la cargadora, quinta función con palanca auxiliar electrohidráulica ... 920
Ventanas traseras de cabina ... 680
Vidrio de la cabina ... 678
Visera ... 826

Z

Zapatas para calles, patas estabilizadoras ... 1104

Wheel Spacer Kit
Kit d'écarteur de roue
Juego de espaciadores de rueda

AT347522_TX1112391 A.1

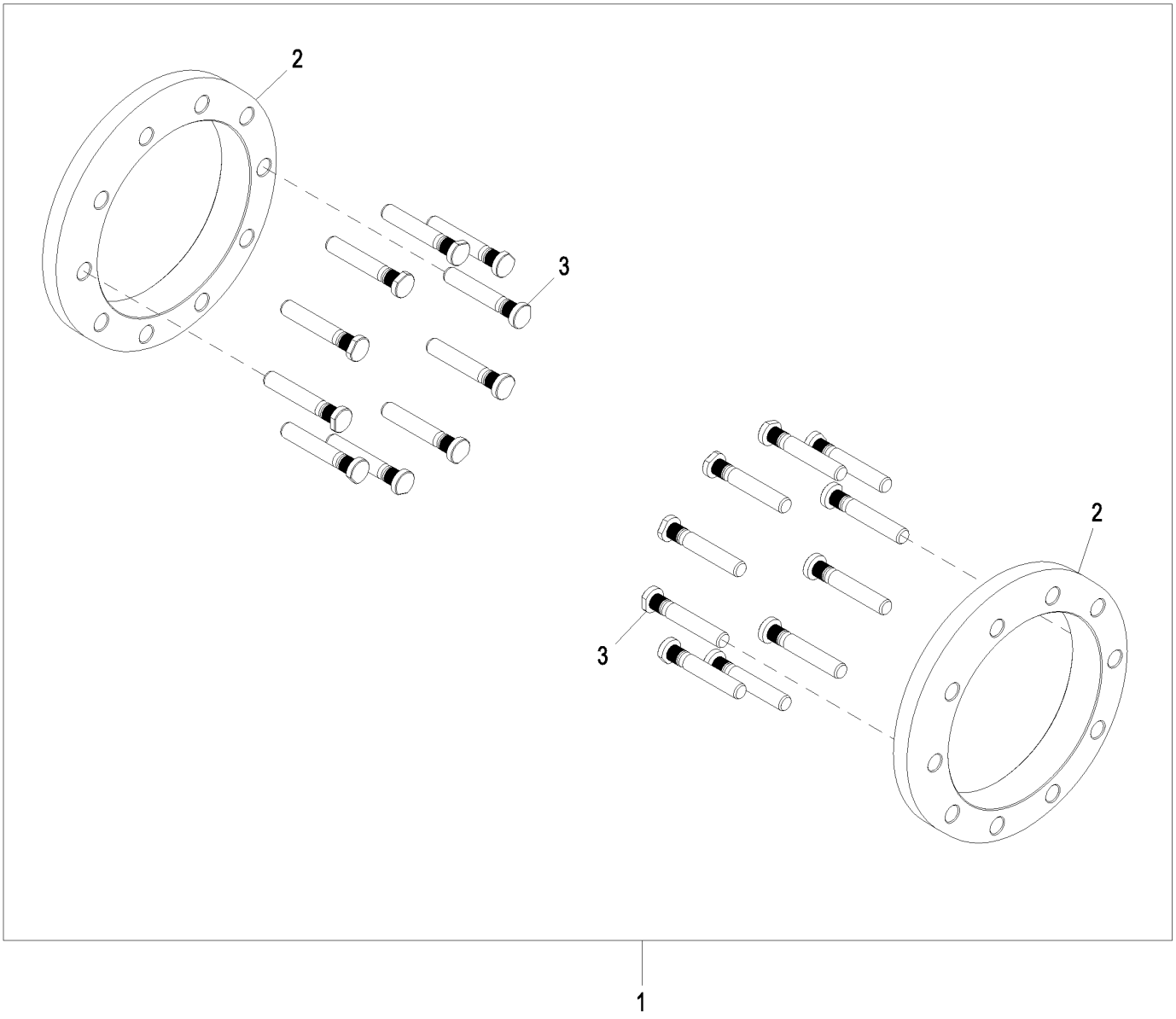

AT347522_TX1112391

Pos.	*Ref.*	*Descripción*	*Cant.*	*Núm. de serie*	*Notas*
1	**AT347522**	**Kit de ruedas**	**1**		**WHOLE GOODS**
2	T236775	Espaciador	2		55 mm (2.16 in)
3	T236841	Tornillo de rueda	20		M22 X 130

Rim, 19.5L-24 in and 12.5 X 80-18 in Galaxy with MFWD
Jante, Galaxy 19.5L-24 in. et 12.5 X 80-18 in. avec MFWD
Llanta, 19.5L-24 in. y 12.5 X 80-18 in. Galaxy con MFWD

ETN119134_TX1180859 A.1

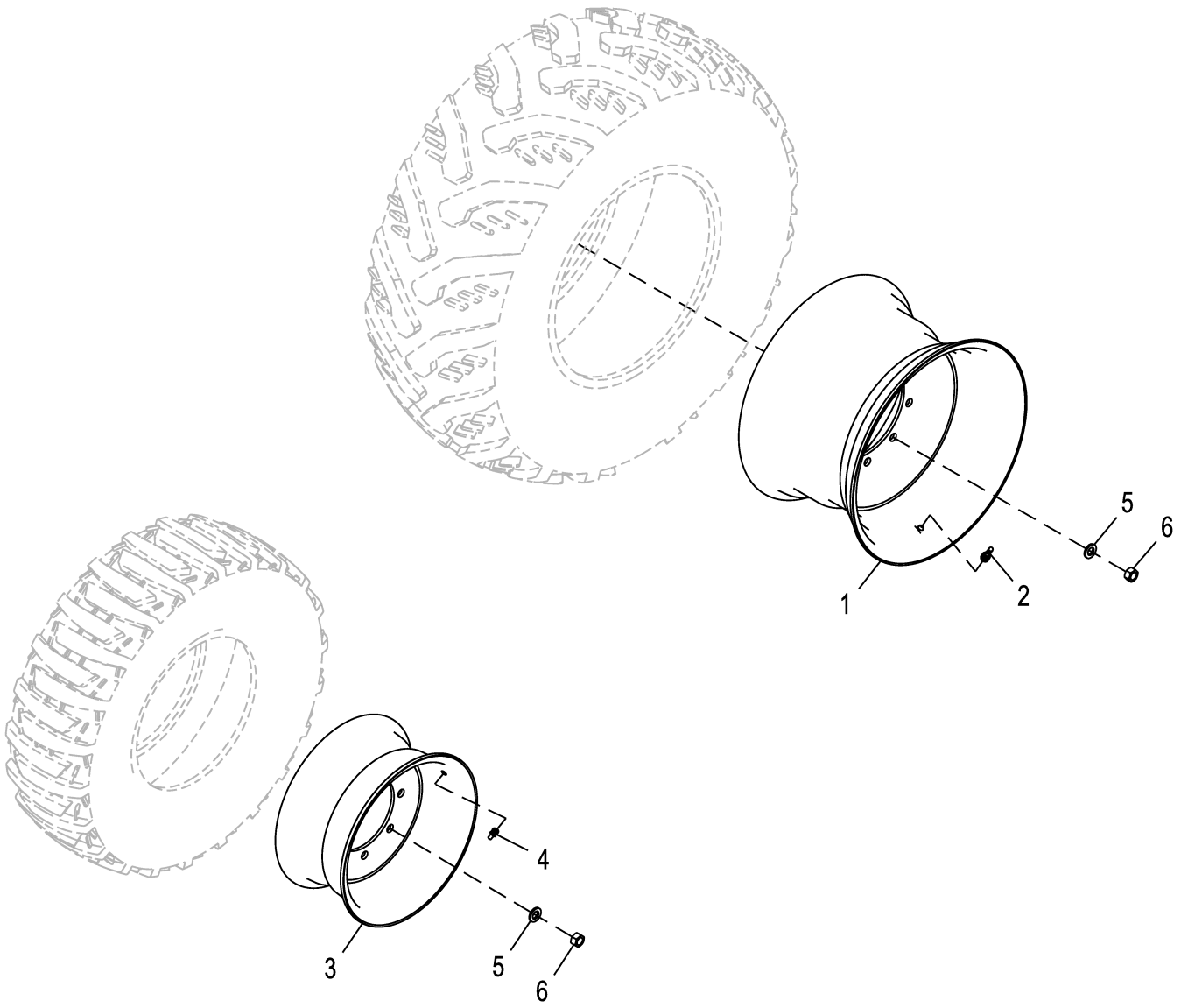

ETN119134_TX1180859

Pos.	*Ref.*	*Descripción*	*Cant.*	*Núm. de serie*	*Notas*
1	AT451776	Rueda	1		SUB FOR AT392682
2	AT25226	Válvula de neumático	1		
3	AT317854	Rueda	1		
4	AN132749	Válvula de neumático	1		
5	R52006	Arandela	36		
6	R94102	Tuerca	36		

Rim, 21L-24 in and 12.5 X 80-18 in Galaxy with MFWD
Jante, Galaxy 21L-24 in. et 12.5 X 80-18 in. avec MFWD
Llanta, 21L-24 in y 12.5 X 80-18 in Galaxy con MFWD

ETN127397_TX1180860 A.1

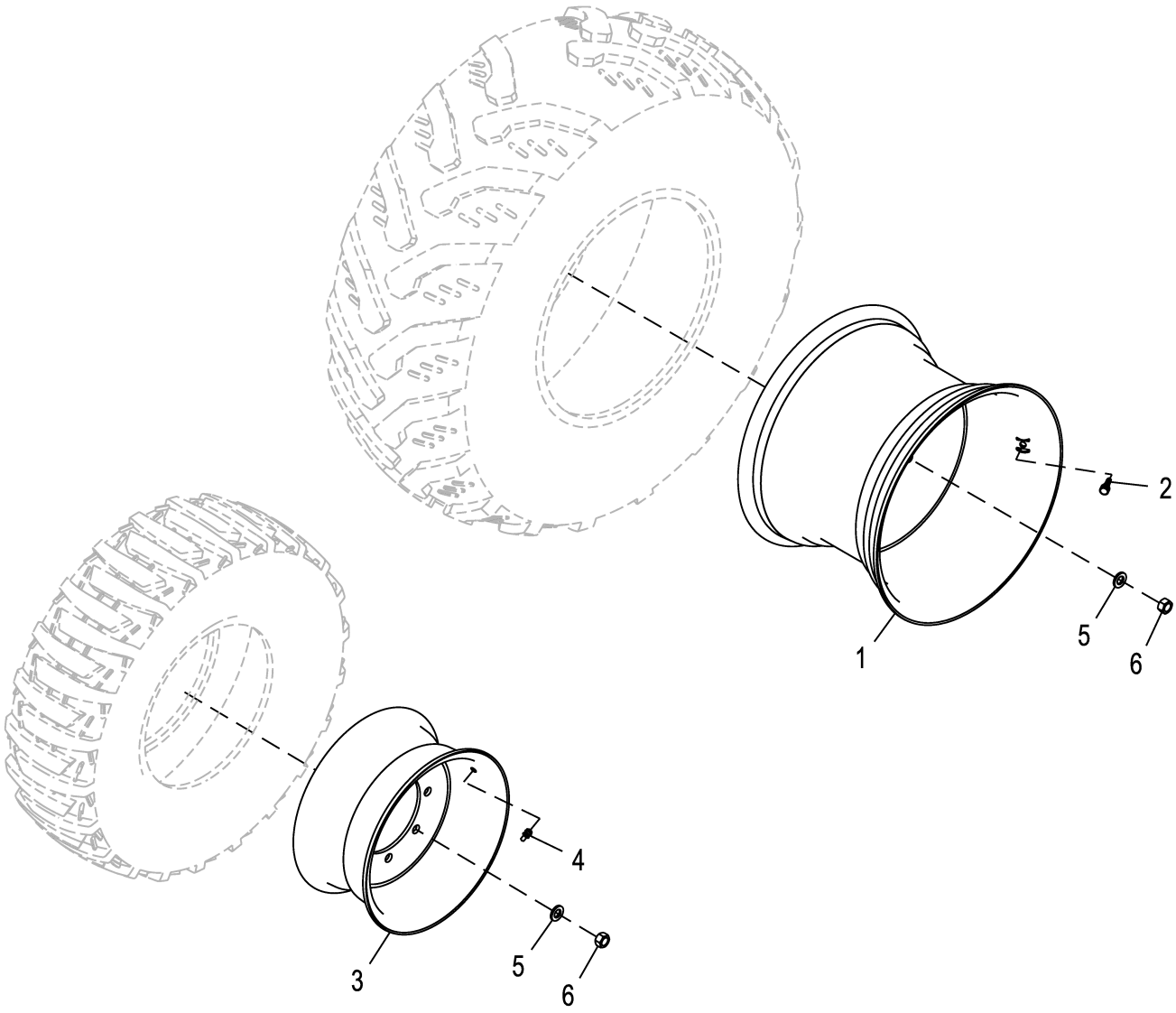

ETN127397_TX1180860

Pos.	*Ref.*	*Descripción*	*Cant.*	*Núm. de serie*	*Notas*
1	AT314911	Rueda	1		
2	AT25226	Válvula de neumático	1		
3	AT317854	Rueda	1		
4	AN132749	Válvula de neumático	1		
5	R52006	Arandela	36		
6	R94102	Tuerca	36		

Rim, 500 X 70R24 in and 340 X 80R18 in Galaxy MFWD
Jante, MFWD Galaxy 500 X 70R24 in. et 340 X 80R18
Llanta, 500 X 70R24 in y 340 X 80R18 in Galaxy, MFWD

ETN130443_TX1180821 A.1

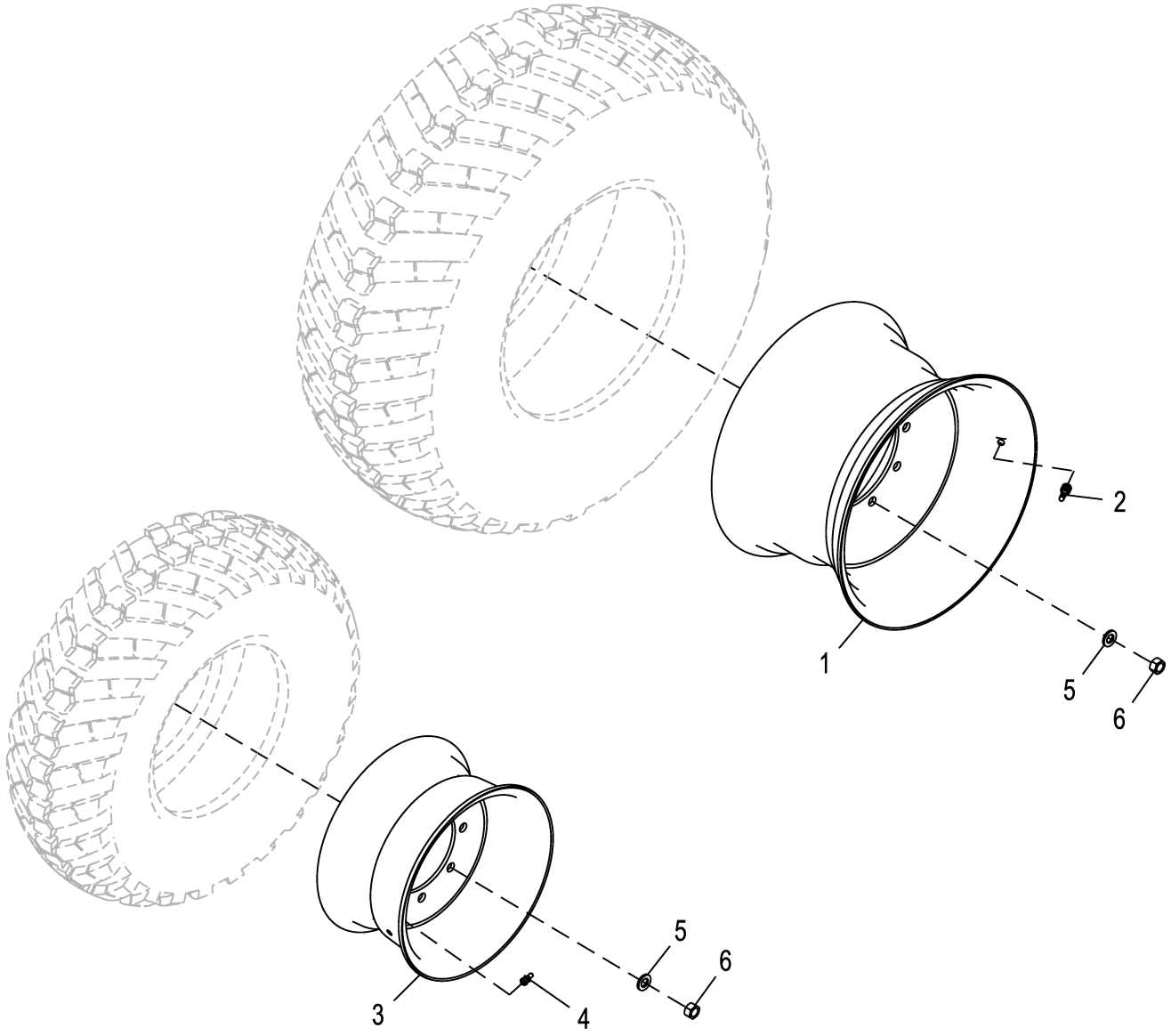

ETN130443_TX1180821

Pos.	*Ref.*	*Descripción*	*Cant.*	*Núm. de serie*	*Notas*
1	AT451776	Rueda	1		SUB FOR AT392682
2	AT25226	Válvula de neumático	1		
3	AT338996	Rueda	1		
4	AN132749	Válvula de neumático	1		
5	R52006	Arandela	36		
6	R94102	Tuerca	36		

Rim, 500 X 70R24 in. and 340 X 80R18 in. Michelin MFWD
Jante, pont avant 500 X 70R24 in. et 340 X 80R18 in. Michelin
Aro, 500 X 70R24 in. y 340 X 80R18 in. Michelin MFWD

AT327386_TX1112388 A.1

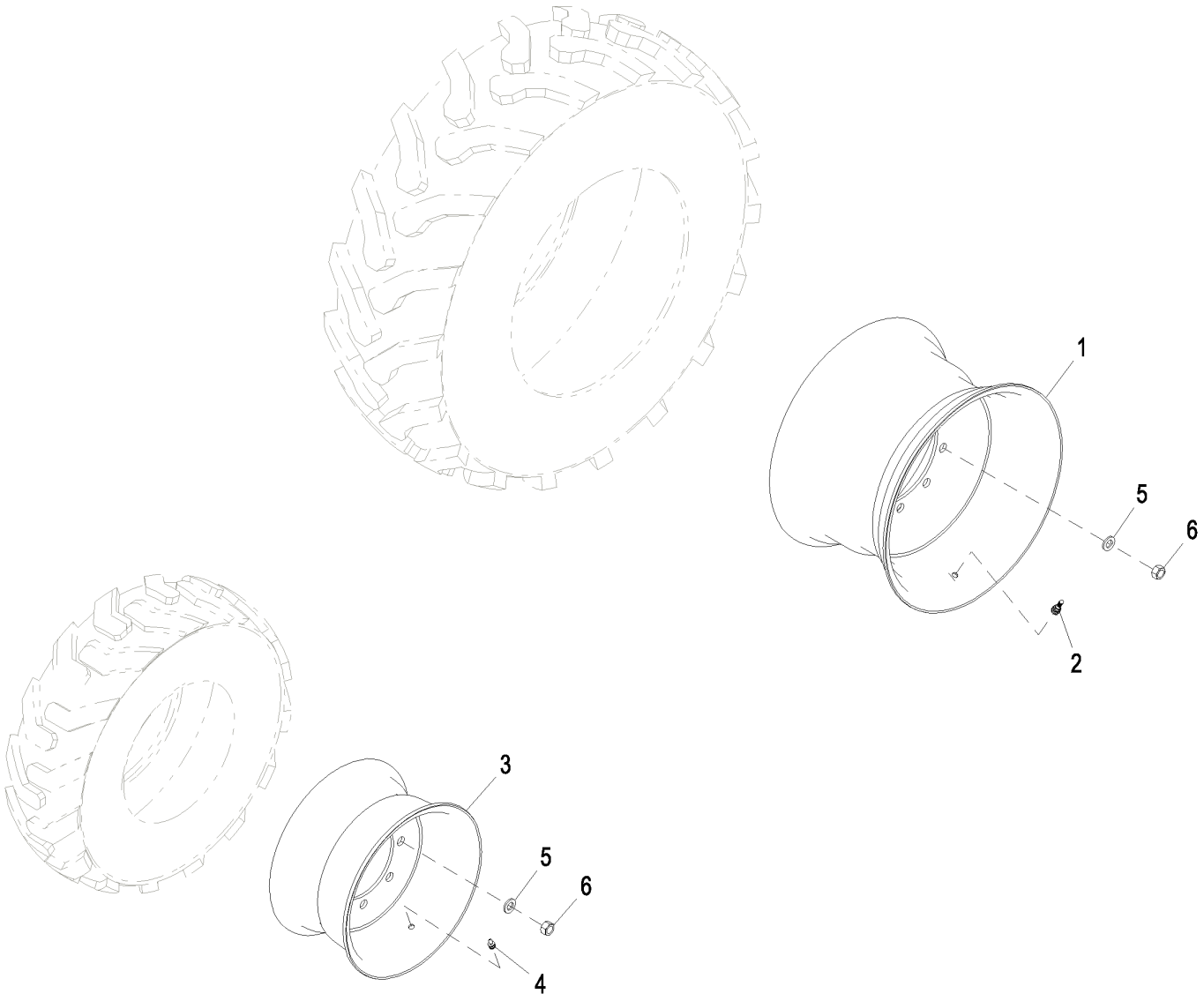

AT327386_TX1112388

Pos.	*Ref.*	*Descripción*	*Cant.*	*Núm. de serie*	*Notas*
1	AT451776	Rueda	1		SUB FOR AT392682
2	AT25226	Válvula de neumático	1		
3	AT338996	Rueda	1		457.200 mm (18")
4	AN132749	Válvula de neumático	1		Sin cámara
5	R52006	Arandela	18		23.012 X 40.894 X 4.775 mm (29/32" X 1.610" X 3/16")
6	R94102	Tuerca	18		M22

Rim, 21L-24 in. and 12.5 X 80-18 in. Firestone MFWD
Jante, pont avant Firestone 21L-24 in. et 12.5 X 80-18 in.
Aro, 21L-24 in. y 12.5 X 80-18 in. Firestone MFWD

AT312587_TX1112386 A.1

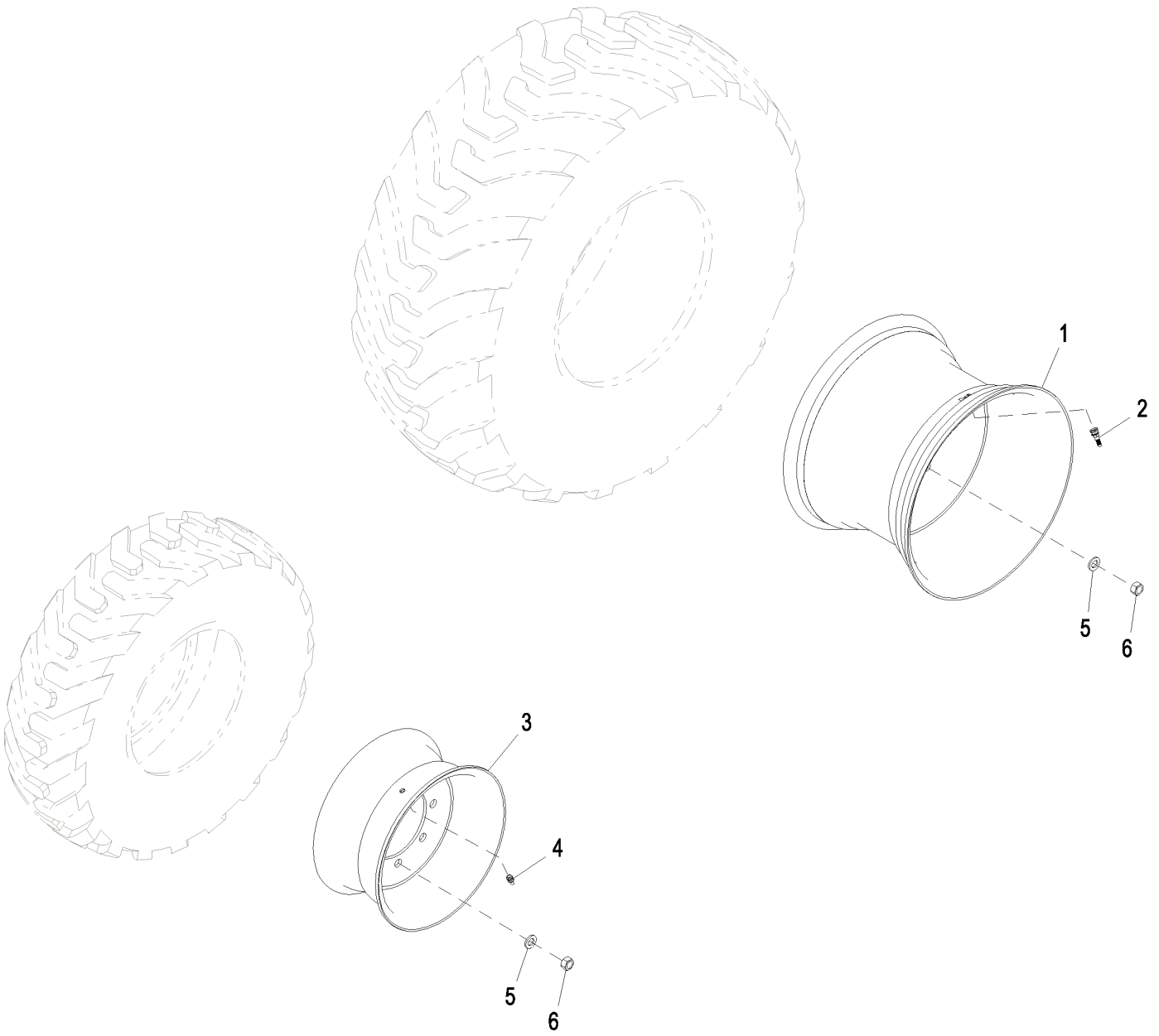

AT312587_TX1112386

Pos.	*Ref.*	*Descripción*	*Cant.*	*Núm. de serie*	*Notas*
1	AT451389	Rueda	1		SUB FOR AT314911
2	AT25226	Válvula de neumático	1		
3	AT317854	Rueda	1		457.200 mm (18")
4	AN132749	Válvula de neumático	1		Sin cámara
5	R52006	Arandela	18		23.012 X 40.894 X 4.775 mm (29/32" X 1.610" X 3/16")
6	R94102	Tuerca	18		M22

Rim, 500 X 70R24 in and 340 X 80R18 in Galaxy MFWD
Jante, MFWD Galaxy 500 X 70R24 in. et 340 X 80R18
Llanta, 500 X 70R24 in y 340 X 80R18 in Galaxy, MFWD

ETN127398_TX1180832 A.1

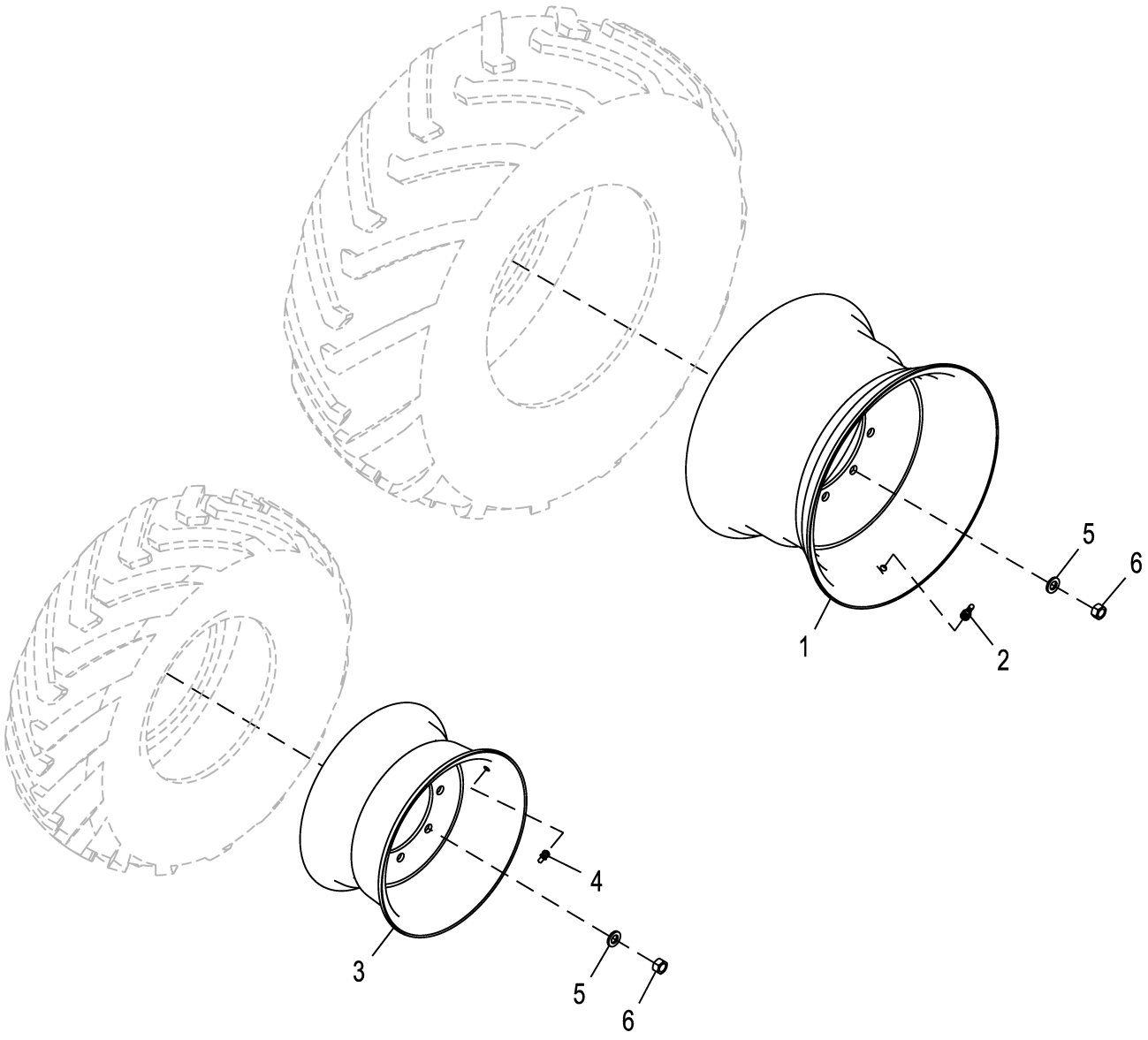

ETN127398_TX1180832

Pos.	*Ref.*	*Descripción*	*Cant.*	*Núm. de serie*	*Notas*
1	AT451776	Rueda	1		SUB FOR AT392682
2	AT25226	Válvula de neumático	1		
3	AT338996	Rueda	1		
4	AN132749	Válvula de neumático	1		
5	R52006	Arandela	36		
6	R94102	Tuerca	36		

Rim, 19.5L-24 in. and 12.5 X 80-18 in. Firestone MFWD
Jante, pont avant Firestone 19.5L-24 in. et 12.5 X 80-18 in.
Aro, 19.5L-24 in. y 12.5 X 80-18 in. Firestone MFWD

AT312575_TX1112379 A.1

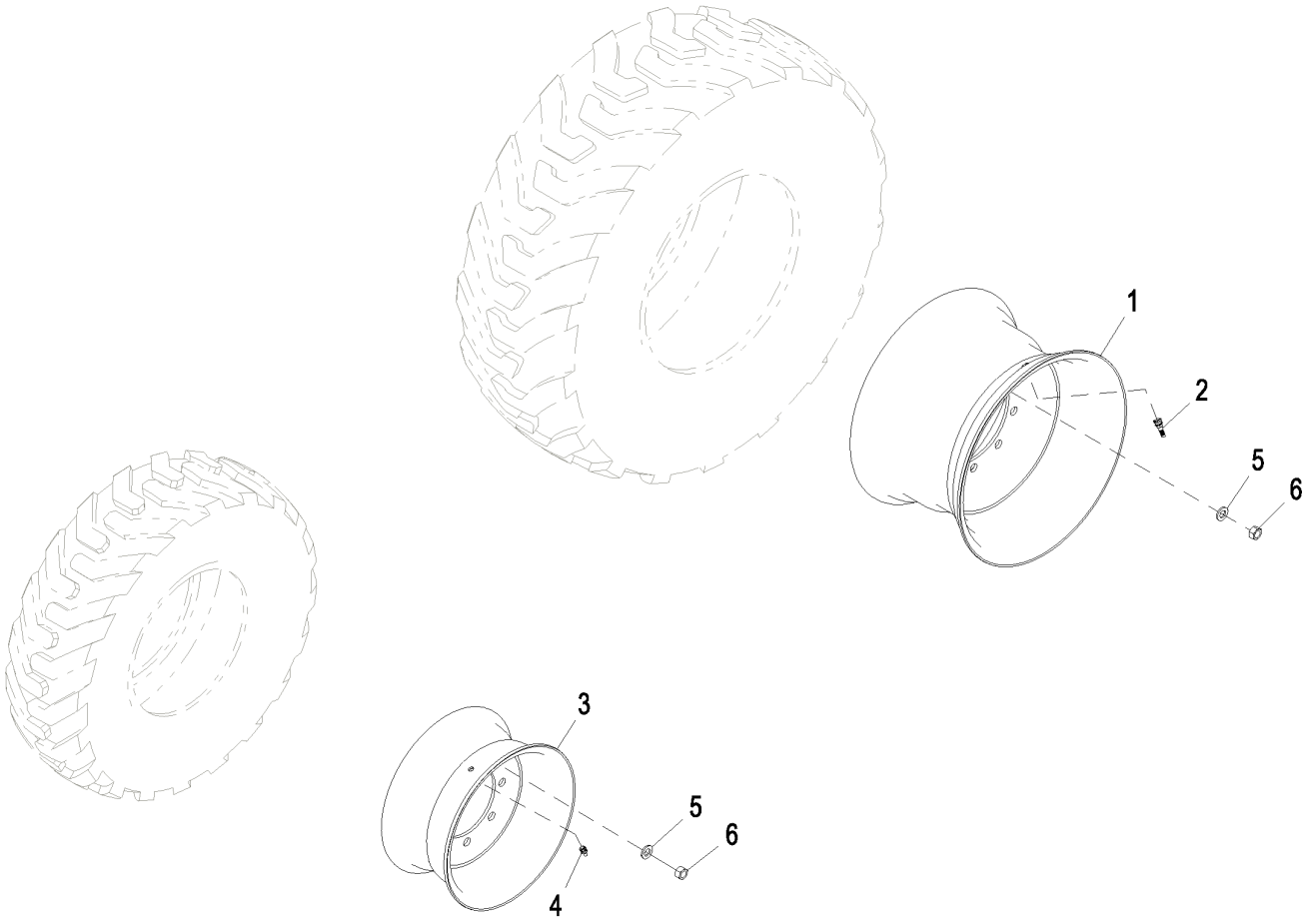

AT312575_TX1112379

Pos.	*Ref.*	*Descripción*	*Cant.*	*Núm. de serie*	*Notas*
1	AT451776	Rueda	1		SUB FOR AT392682
2	AT25226	Válvula de neumático	1		
3	AT317854	Rueda	1		457.200 mm (18")
4	AN132749	Válvula de neumático	1		Sin cámara
5	R52006	Arandela	18		23.012 X 40.894 X 4.775 mm (29/32" X 1.610" X 3/16")
6	R94102	Tuerca	18		M22

Rim, 19.5L-24 in and 12.5 X 80-18 in Galaxy without MFWD
Jante, Galaxy 19.5L-24 in. et 12.5 X 80-18 in. sans MFWD
Llanta, 19.5L-24 in y 12.5 X 80-18 in Galaxy sin MFWD

ETN118536_TX1180858 A.1

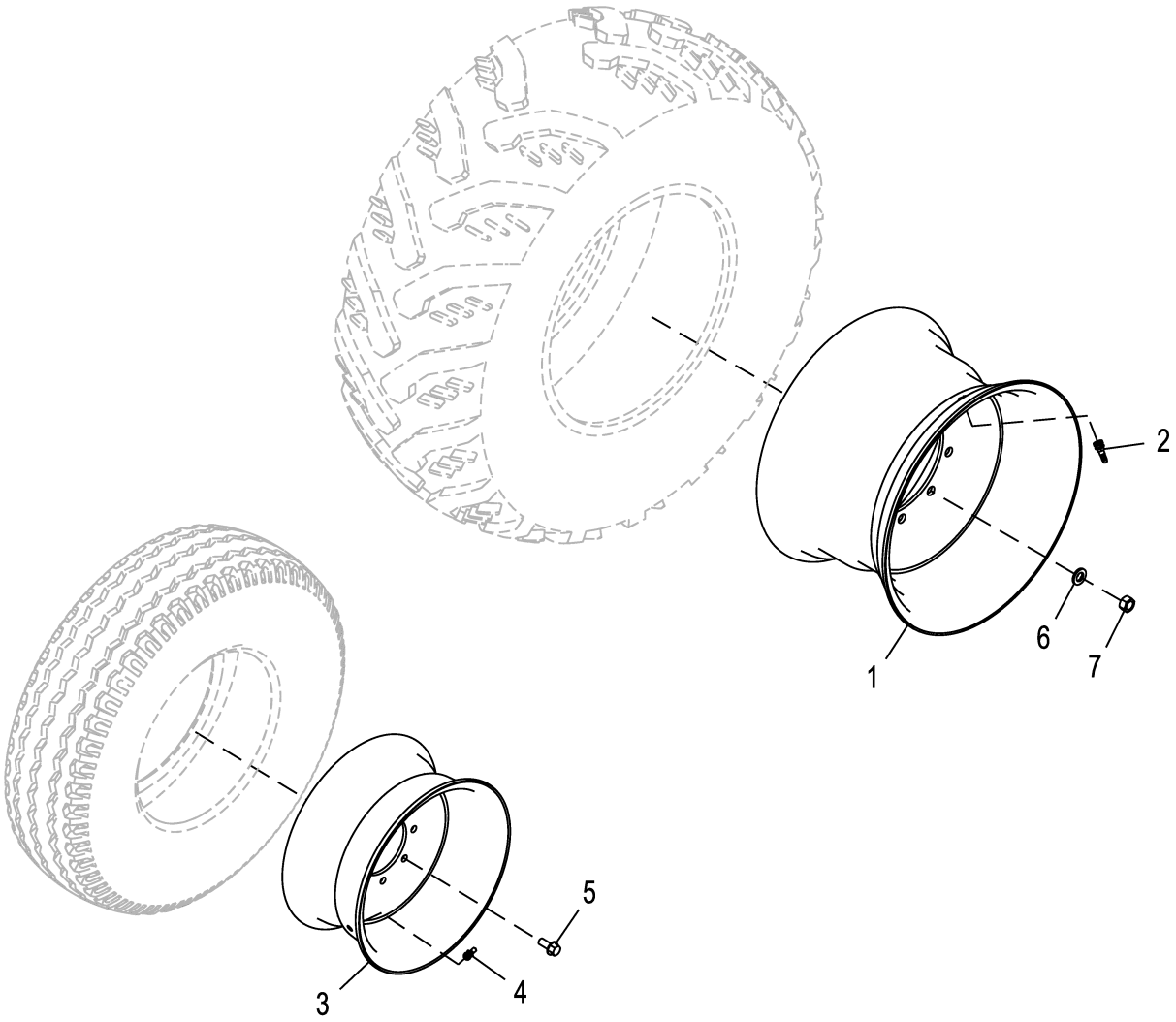

ETN118536_TX1180858

Pos.	*Ref.*	*Descripción*	*Cant.*	*Núm. de serie*	*Notas*
1	AT451776	Rueda	1		SUB FOR AT392682
2	AT25226	Válvula de neumático	1		
3	AT441304	Rueda	1		
4	AN132749	Válvula de neumático	1		
5	19H3418	Tornillo	16		5/8" X 1-1/2"
6	R52006	Arandela	20		
7	R94102	Tuerca	20		

Complete Rear Axle and Differential Assembly
Essieu arrière avec différentiel
Diferencial y frenos de disco secos

ETN132223_TX1176405 A.1

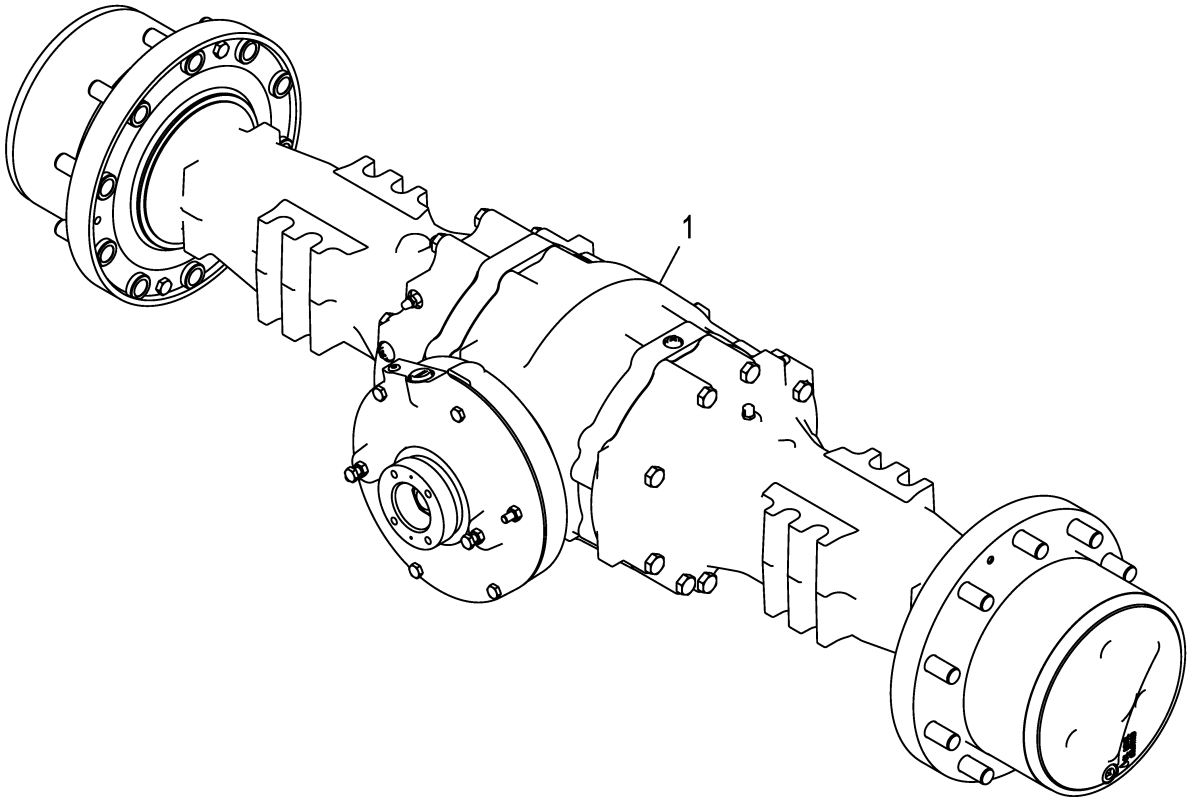

ETN132223_TX1176405

Pos.	*Ref.*	*Descripción*	*Cant.*	*Núm. de serie*	*Notas*
1	**AT445462**	**Eje trasero**	**1**		**Conjunto de comodidad, Componentes en páginas aparte**

Differential and Rear Axle Housings
Différentiel et carters d'essieu arrière
Diferencial y cajas de eje trasero

TX1175595 A.1

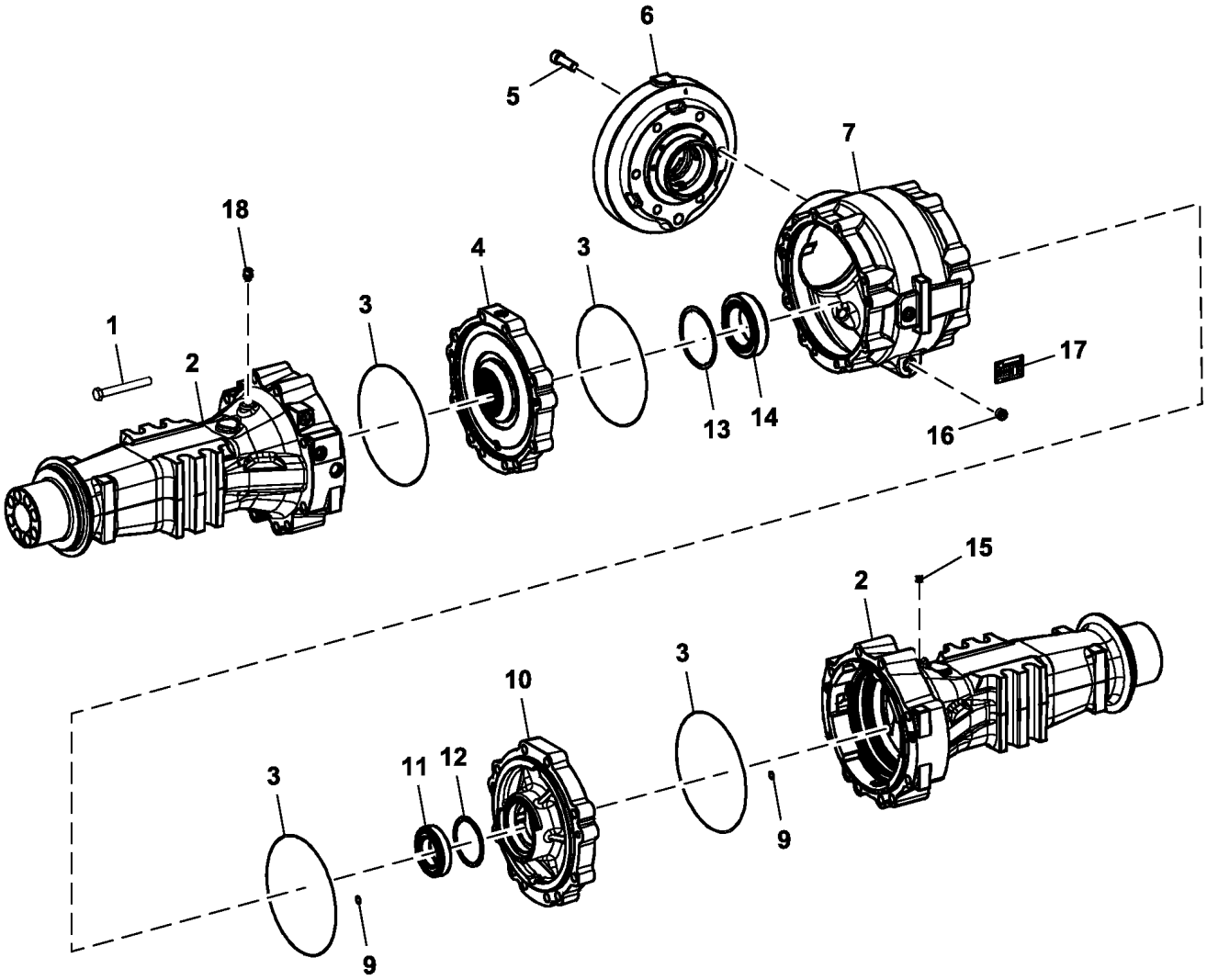

TX1175595

Pos.	Ref.	Descripción	Cant.	Núm. de serie	Notas
1	T228913	Tornillo	20		
2	T353718	Carcasa	2		
3	T218785	Retén	4		
4	T258089	Carcasa	1		
5	T228939	Tornillo	6		
6	T353726	Carcasa	1		
7	T228957	Carcasa	1		
9	T159373	Anillo tórico	8		
10	T353720	Carcasa	1		
11	AT179504	Rodamiento rodillos cónicos	1		
	JD8161	Cono del cojinete	1		
	JD10229	Pista ext. de rodamiento	1		
12	T228935	Suplemento	1		0.90 mm
	T177394	Suplemento sólido	1		0.95 mm
	T228934	Suplemento	1		1.00 mm
	T228933	Suplemento	1		1.05 mm
	T228932	Suplemento	1		1.10 mm
	T228931	Suplemento	1		1.15 mm
	T228930	Suplemento	1		1.20 mm
	T228929	Suplemento	1		1.25 mm
	T228928	Suplemento	1		1.30 mm
	T228927	Suplemento	1		1.35 mm
	T228926	Suplemento	1		1.40 mm
	T228925	Suplemento	1		1.45 mm
	T228924	Suplemento	1		1.50 mm
	T228923	Suplemento	1		1.55 mm
	T228922	Suplemento	1		1.60 mm
	T228921	Suplemento	1		1.65 mm
	T228920	Suplemento	1		1.70 mm
	T228919	Suplemento	1		1.75 mm
	T228918	Suplemento	1		1.80 mm
	T228917	Suplemento	1		1.85 mm
	T228916	Suplemento	1		1.90 mm
	T228915	Suplemento	1		1.95 mm
	T228914	Suplemento	1		2.00 mm
13	T159444	Suplemento	1		0.10 mm
	T159445	Suplemento	1		0.15 mm
	T159443	Suplemento	1		0.20 mm
	T159440	Suplemento	1		0.30 mm
	T159441	Suplemento	1		0.50 mm
	T228936	Suplemento	1		0.75 mm
	T159442	Suplemento	1		1.00 mm
	T159446	Suplemento	1		1.10 mm
	T159447	Suplemento	1		1.20 mm
	T159448	Suplemento	1		1.30 mm
	T159449	Suplemento	1		1.40 mm
	T159450	Suplemento	1		1.50 mm
	T159451	Suplemento	1		1.60 mm
	T159452	Suplemento	1		1.70 mm
	T159453	Suplemento	1		1.80 mm
	TTZF160528	Suplemento	1		2.00 mm
	TTZF160529	Suplemento	1		2.05 mm
	TTZF160530	Suplemento	1		2.10 mm
	T183500	Suplemento sólido	1		2.15 mm
	TTZF160532	Suplemento	1		2.20 mm
	T183502	Suplemento sólido	1		2.25 mm
	TTZF160534	Suplemento	1		2.30 mm
	TTZF160535	Suplemento	1		2.35 mm
	T183505	Suplemento sólido	1		2.40 mm
	T183506	Suplemento sólido	1		2.45 mm
	T183507	Suplemento sólido	1		2.50 mm
	T159454	Suplemento	1		2.60 mm
	T159455	Suplemento	1		2.70 mm
	T159457	Suplemento	1		2.80 mm
	T159458	Suplemento	1		2.90 mm
	T159459	Suplemento	1		3.00 mm
	T159460	Suplemento	1		3.10 mm
	T159461	Suplemento	1		3.20 mm
	T159462	Suplemento	1		3.30 mm
	T159463	Suplemento	1		3.40 mm
14	JD8161	Cono del cojinete	1		
15	T84081	Tornillo	2		
16	T159565	Tapón	2		
17	.....	Placa	1		NLA
	25M7021	Pasador acanalado	4		3 X 5 mm
18	T162517	Tapón	2		

Rear Axle Planetary Drive Pinion Carrier
Porte-satellites, essieu arrière
Portapiñones planetarios, eje trasero

TX1146835 A.1

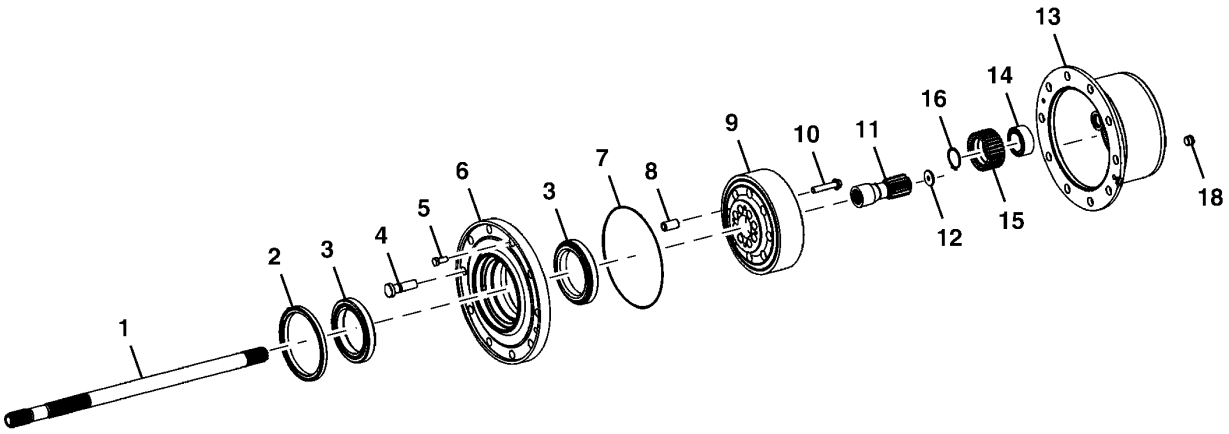

17 — 9,12,13,14,15,16

TX1146835

Pos.	*Ref.*	*Descripción*	*Cant.*	*Núm. de serie*	*Notas*
1	T228937	Árbol	2		
2	T187684	Retén	2		
3	AL81844	Rodamiento rodillos cónicos	4		
4	T218487	Espárrago	20		
5	AT321472	Tornillo	4		
6	T228975	Cubo	2		
7	T218785	Retén	2		SUB FOR T228943
8	T228942	Casquillo	16		
9	T228952	Corona de tren planetario	2		
10	T228956	Tornillo	16		
11	T291953	Árbol	2		SUB FOR T228938
12	T291793	Arandela de empuje	2		SUB FOR T228974
13	T228908	Portaplanetarios	2		
14	AT339627	Rodamiento rodillos esfér.	8		
15	AT399523	Engranaje	8		SUB FOR T228941
16	40M7166	Anillo elástico	8		
17	AT399073	Tren planetario	1		SUB FOR AT339817
18	T159565	Tapón	2		Incluye, H81744

Spiral Bevel Input Pinion and Ring Gear Set
Jeu de pignons coniques hélicoïdaux d'entrée et couronnes
Kit de piñón de entrada cónico en espiral y corona dentada

TX1164542 A.1

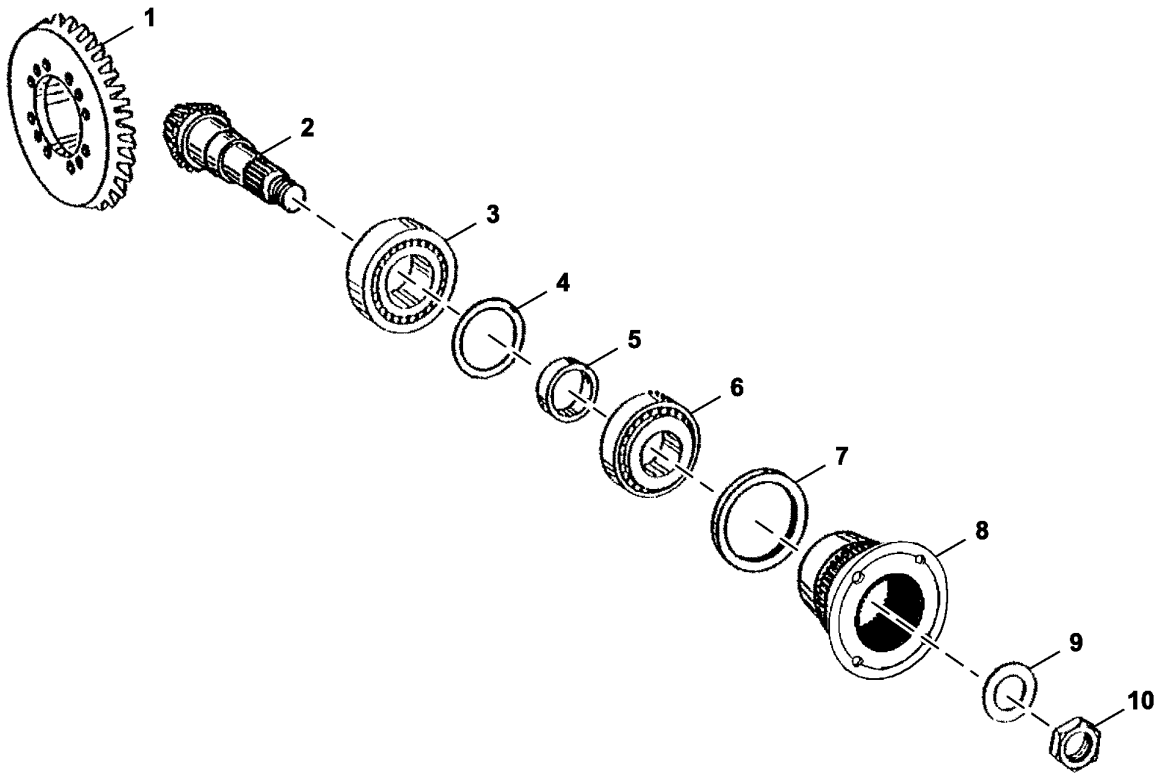

TX1164542

Pos.	*Ref.*	*Descripción*	*Cant.*	*Núm. de serie*	*Notas*
1	T230866	Engranaje cónico	1	-176070	
	T293141	Engranaje cónico	1	176071-	SUB FOR T258088
2	T293142	Piñón	1		SUB FOR T230865
3	AT400190	Rodamiento rodillos cónicos	1		SUB FOR AT176491
4	T159310	Suplemento	1		1.20 mm
	T159315	Suplemento	1		1.30 mm
	T159314	Suplemento	1		1.40 mm
	T159309	Suplemento	1		1.50 mm
	T159313	Suplemento	1		1.60 mm
	T159308	Suplemento	1		1.70 mm
	T159311	Suplemento	1		1.90 mm
	T159307	Suplemento	1		2.00 mm
	AT321701	Suplemento	1		1.70 mm
	AT321702	Suplemento	1		1.00 mm
	AT321703	Suplemento	1		0.90 mm
	AT321704	Suplemento	1		0.80 mm
	AT321705	Suplemento	1		0.70 mm
	AT321706	Suplemento	1		0.60 mm
	R75834	Suplemento	1		0.50 mm
	R75404	Suplemento	1		0.30 mm
	R75403	Suplemento	1		0.20 mm
	R75405	Suplemento	1		0.10 mm
	T228664	Suplemento	1		0.75 mm
	T228665	Suplemento	1		0.65 mm
	T228666	Suplemento	1		1.25 mm
	T228667	Suplemento	1		1.35 mm
	T228668	Suplemento	1		1.45 mm
	T228669	Suplemento	1		1.55 mm
	T228671	Suplemento	1		1.65 mm
	T228672	Suplemento	1		1.75 mm
	T228673	Suplemento	1		1.85 mm
5	T293097	Suplemento	1		16.00 mm
	T293098	Suplemento	1		16.10 mm
	T293099	Suplemento	1		16.20 mm
	T293100	Suplemento	1		16.30 mm
	T293101	Suplemento	1		16.40 mm
	T293102	Suplemento	1		16.50 mm
	T293103	Suplemento	1		16.56 mm
	T293104	Suplemento	1		16.60 mm
	T293105	Suplemento	1		16.62 mm
	T293106	Suplemento	1		16.64 mm
	T293107	Suplemento	1		16.66 mm
	T293108	Suplemento	1		16.68 mm
	T293109	Suplemento	1		16.70 mm
	T293110	Suplemento	1		16.72 mm
	T293111	Suplemento	1		16.74 mm
	T293112	Suplemento	1		16.76 mm
	T293113	Suplemento	1		16.78 mm
	T293114	Suplemento	1		16.80 mm
	T293115	Suplemento	1		16.82 mm
	T293116	Suplemento	1		16.84 mm
	T293117	Suplemento	1		16.86 mm
	T293118	Suplemento	1		16.88 mm
	T314054	Suplemento	1		16.89 mm
	T293119	Suplemento	1		16.90 mm
	T293120	Suplemento	1		16.92 mm
	T293121	Suplemento	1		16.94 mm
	T293122	Suplemento	1		16.96 mm
	T293123	Suplemento	1		16.98 mm
	T293124	Suplemento	1		17.00 mm
	T293125	Suplemento	1		17.02 mm
	T293126	Suplemento	1		17.04 mm
	T293127	Suplemento	1		17.06 mm
	T293128	Suplemento	1		17.08 mm
	T293129	Suplemento	1		17.10 mm
	T293130	Suplemento	1		17.12 mm
	T293131	Suplemento	1		17.14 mm
	T293132	Suplemento	1		17.16 mm
	T293133	Suplemento	1		17.18 mm
	T293134	Suplemento	1		17.20 mm
	T293135	Suplemento	1		17.22 mm
	T293136	Suplemento	1		17.24 mm
	T293137	Suplemento	1		17.26 mm
	T293138	Suplemento	1		17.28 mm
	T293139	Suplemento	1		17.30 mm
	T293140	Suplemento	1		17.40 mm
6	AL79794	Rodamiento rodillos cónicos	1		
7	T228722	Protección	1		
8	T218489	Brida	1		
9	T159316	Arandela	1		
10	T228709	Tuerca	1		

Differential Case and Gears
Boîte de différentiel et engrenages
Caja de diferencial y engranajes

TX1119832 A.1

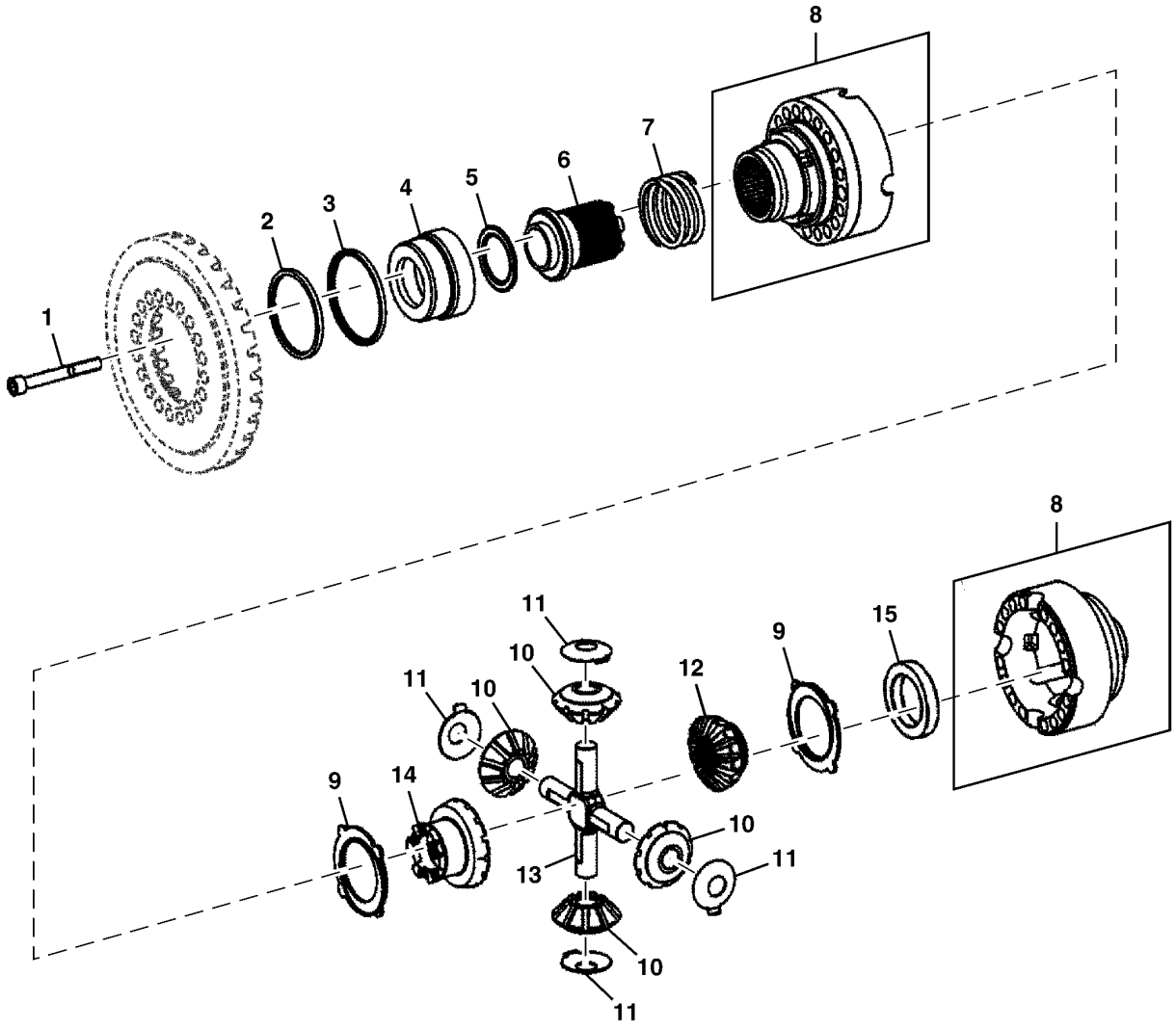

TX1119832

Pos.	*Ref.*	*Descripción*	*Cant.*	*Núm. de serie*	*Notas*
1	T228723	Tornillo	16		
	T280887	Tornillo	4		
2	T258096	Retén	1		
3	T258097	Retén	1		
4	T159343	Pistón	1		
5	AT179498	Rodamiento de agujas	1		
6	T166336	Collarín desplazable	1		
7	T159341	Muelle	1		
8	AT369887	Diferencial	1		
9	T228714	Arandela de empuje	2		
10	T291546	Engranaje cónico	4		
11	T228716	Arandela de empuje	4		
12	T291547	Engranaje cónico	1		
13	T228717	Eje con piñón	1		
14	T293145	Engranaje cónico	1		
15	T292388	Espaciador	1		

Differential Lock Control Switch
Interrupteur de commande de blocage de différentiel
Interruptor de control de bloqueo de diferencial

AT185515_TX1102294 B.1

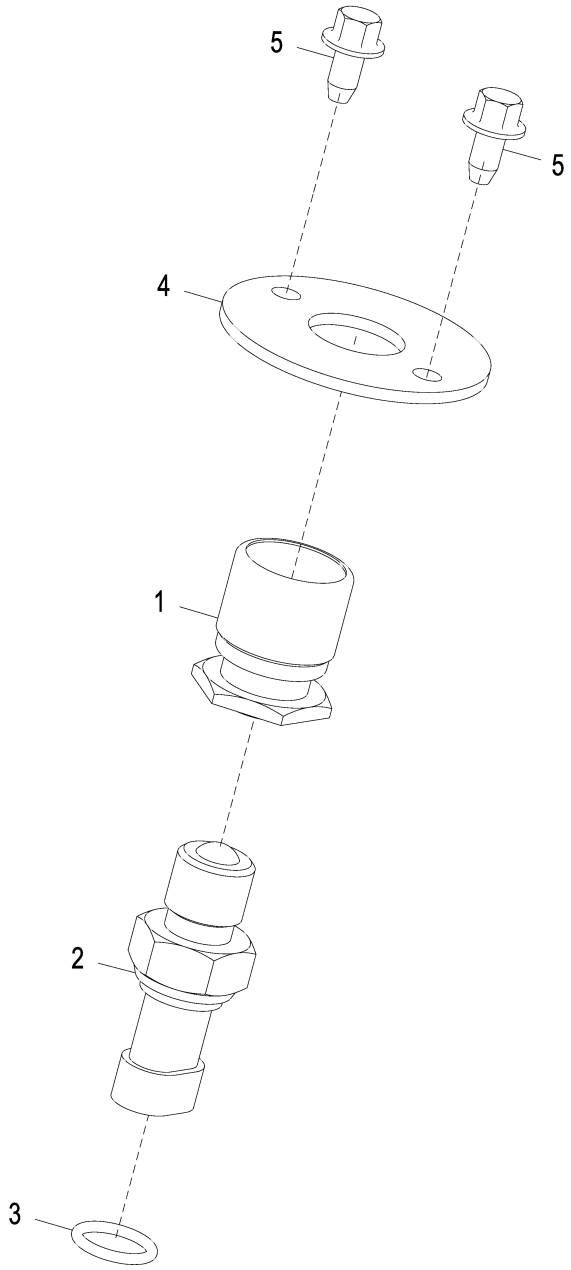

AT185515_TX1102294

Pos.	*Ref.*	*Descripción*	*Cant.*	*Núm. de serie*	*Notas*
1	RE43637	Accionador	1		
2	RE46534	Interruptor	1		Traba de diferencial
3	51M7042	Anillo tórico	1		13.300 X 2.200 mm
4	T186024	Placa	1		
5	37M7089	Tornillo	2		M6 X 12

Front Axle without MFWD
Essieu avant sans pont avant
Eje delantero sin MFWD

ETN107224_TX1178214 A.1

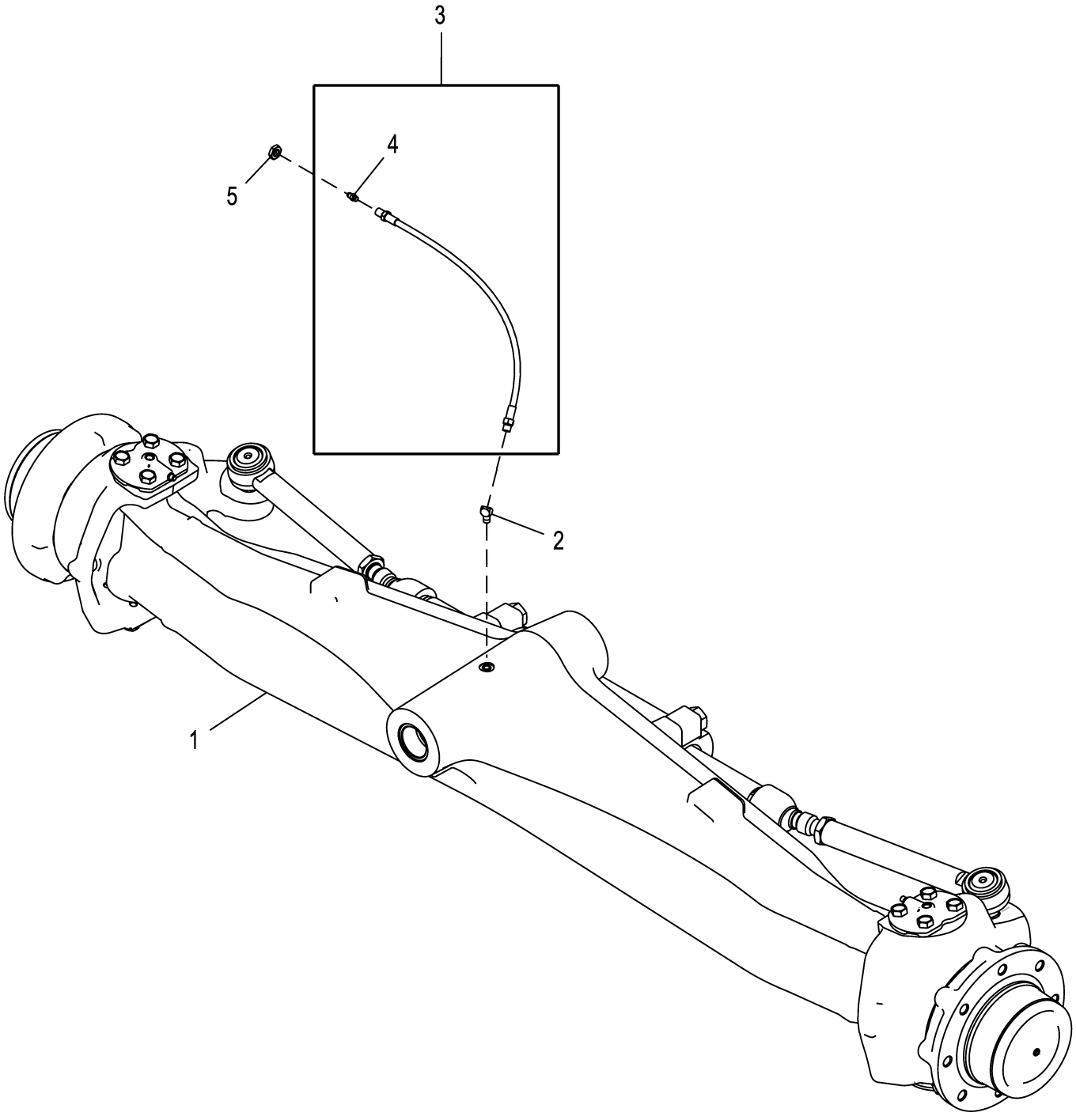

ETN107224_TX1178214

Pos.	*Ref.*	*Descripción*	*Cant.*	*Núm. de serie*	*Notas*
1	**AT314993**	**Eje delantero**	**1**		**Conjunto de comodidad, Componentes en páginas aparte**
2	JD7801	Engrasador	1		
3	AT224949	Manguera	1		
4	JD7797	Engrasador	1		
5	E12379	Tuerca	1		

Standard Front Axle Housing without MFWD
Carter d'essieu avant standard sans MFWD
Carcasa del eje delantero estándar sin MFWD

TX1164544 A.1

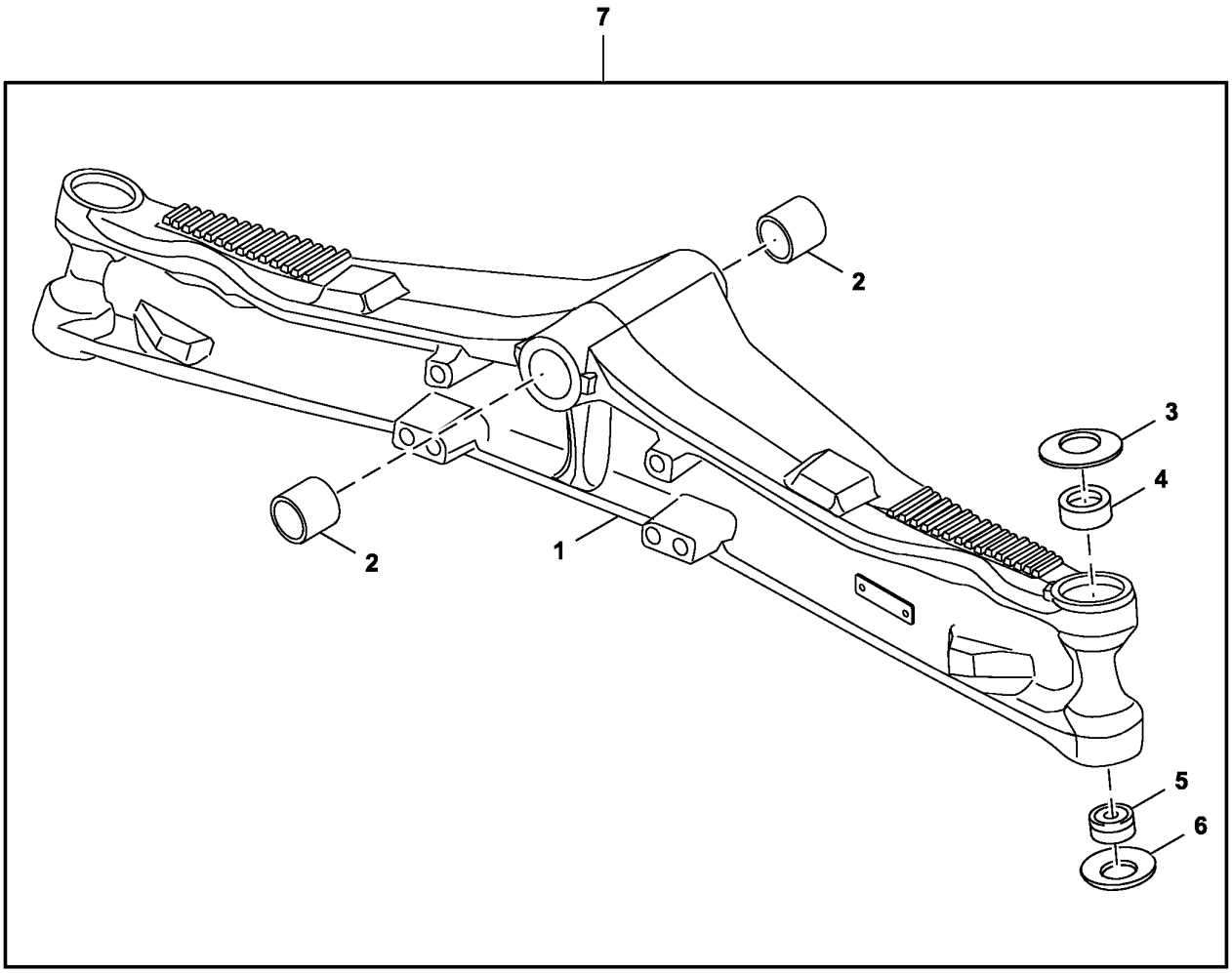

TX1164544

Pos.	*Ref.*	*Descripción*	*Cant.*	*Núm. de serie*	*Notas*
1	T218500	Eje	1		
2	T202499	Casquillo	2		
3	R121593	Arandela	2		
4	R204271	Casquillo	2		
5	RE45896	Cojinete	2		
6	R121594	Arandela	2		
7	**AT314993**	**Eje delantero**	**1**		**Componentes adicionales en páginas distintas, Conjunto de comodidad**

Swivel Housing and Steering Cylinder without MFWD
Carter de fusée et vérin de direction sans MFWD
Portamanguetas y cilindro de dirección sin MFWD

TX1164546 A.1

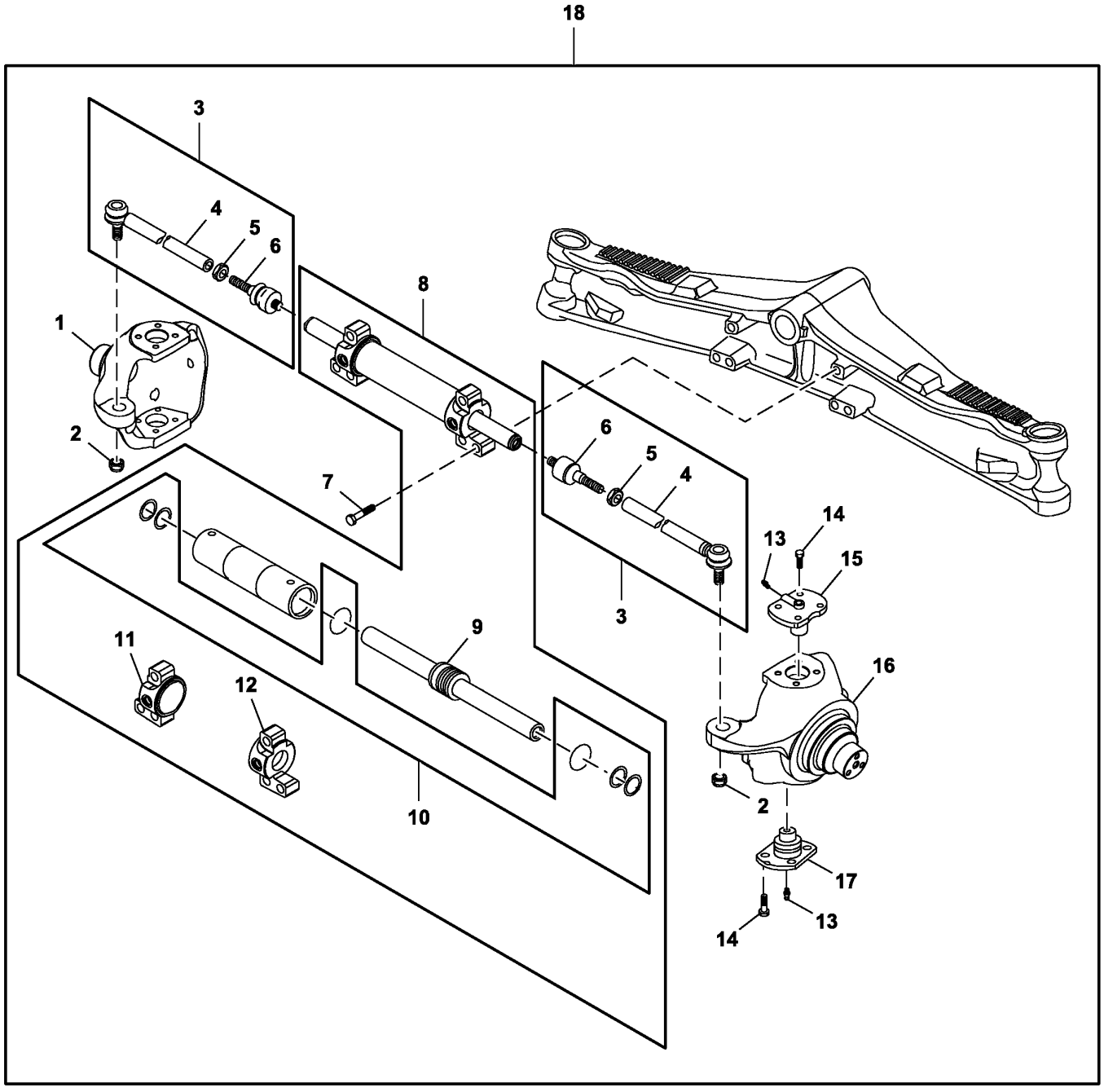

TX1164546

Pos.	*Ref.*	*Descripción*	*Cant.*	*Núm. de serie*	*Notas*
1	T190745	Carcasa	1		LH
2	AT280268	Tuerca de seguridad	2		M20
3	AT198602	Conjunto de barra de acople	2		
4	T191428	Conjunto de barra de acople	2		
5	14M7309	Tuerca	2		M24
6	T191427	Rótula	2		
7	T116290	Tornillo	6		M20 X 80
8	AT326535	Cilindro hidráulico	1		
9	AT326536	Vástago	1		
10	T218499	Juego de retenes	1		
11	.....	Cabeza de cilindro hidrául.	1		LH
12	.....	Cabeza de cilindro hidrául.	1		RH
13	R140070	Engrasador	4		
14	19M8011	Tornillo	16		M12 X 30
15	RE57471	Muñón	2		
	R122218	Espaciador	AR		
16	T190746	Carcasa	1		RH
17	RE57472	Muñón	2		
18	**AT314993**	**Eje delantero**	**1**		**Componentes adicionales en páginas distintas, Conjunto de comodidad**

Front Wheel Hub without MFWD
Moyeu de roue avant sans pont avant
Cubo de rueda delantera sin MFWD

TX1108739 A.1

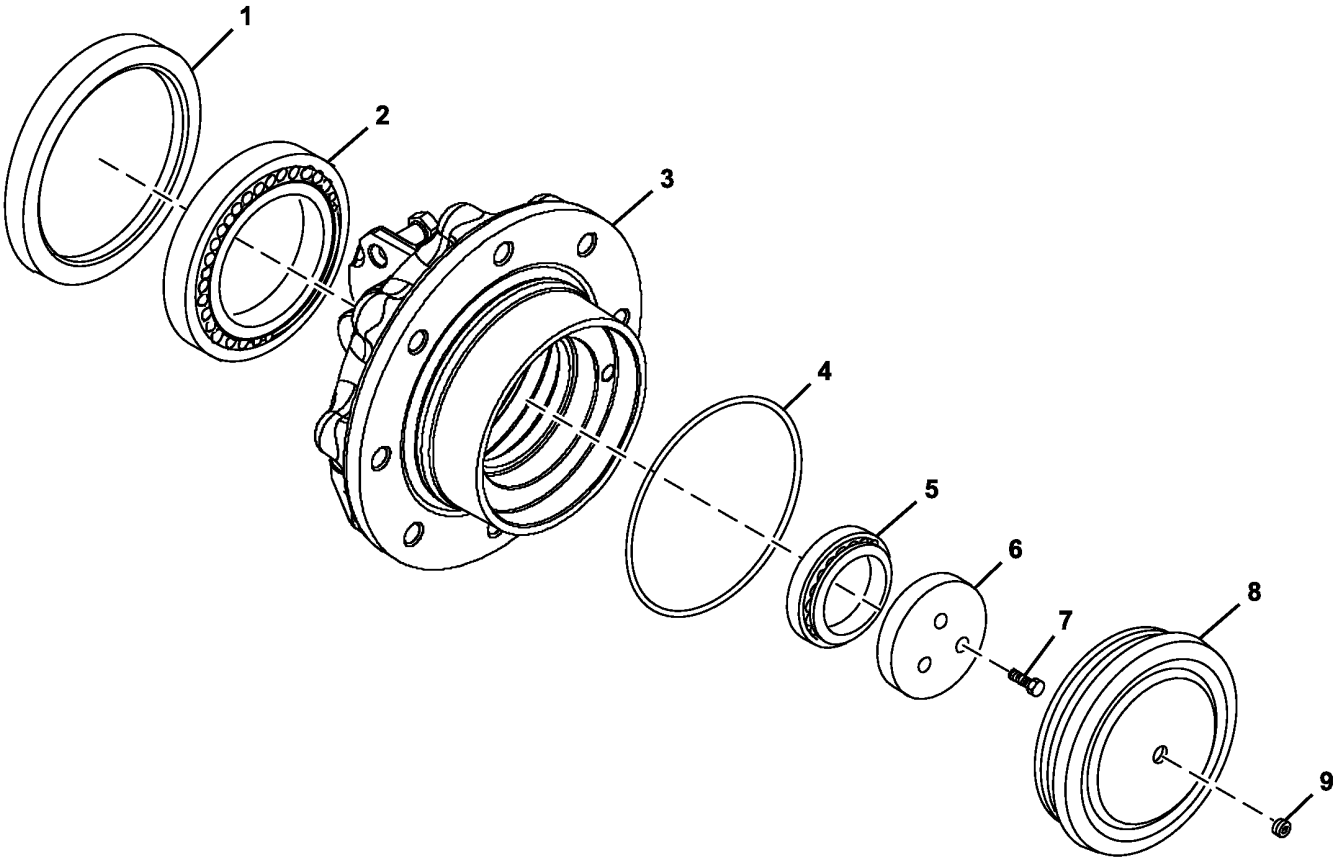

TX1108739

Pos.	*Ref.*	*Descripción*	*Cant.*	*Núm. de serie*	*Notas*
1	AT280866	Retén	2		
2	AT196169	Cojinete	2		
3	T190749	Cubo	2		
4	T188441	Anillo tórico	2		
5	JD10063	Rodamiento rodillos cónicos	2		
6	T188442	Anillo	2		
7	19M8011	Tornillo	6		M12 X 30
8	T188448	Tapa	2		
9	R121079	Tapón	2		

Front Axle with MFWD and Open Differential
Essieu avant avec pont avant et différentiel ouvert
Eje delantero con MFWD y diferencial abierto

ETN100870_TX1178256 A.1

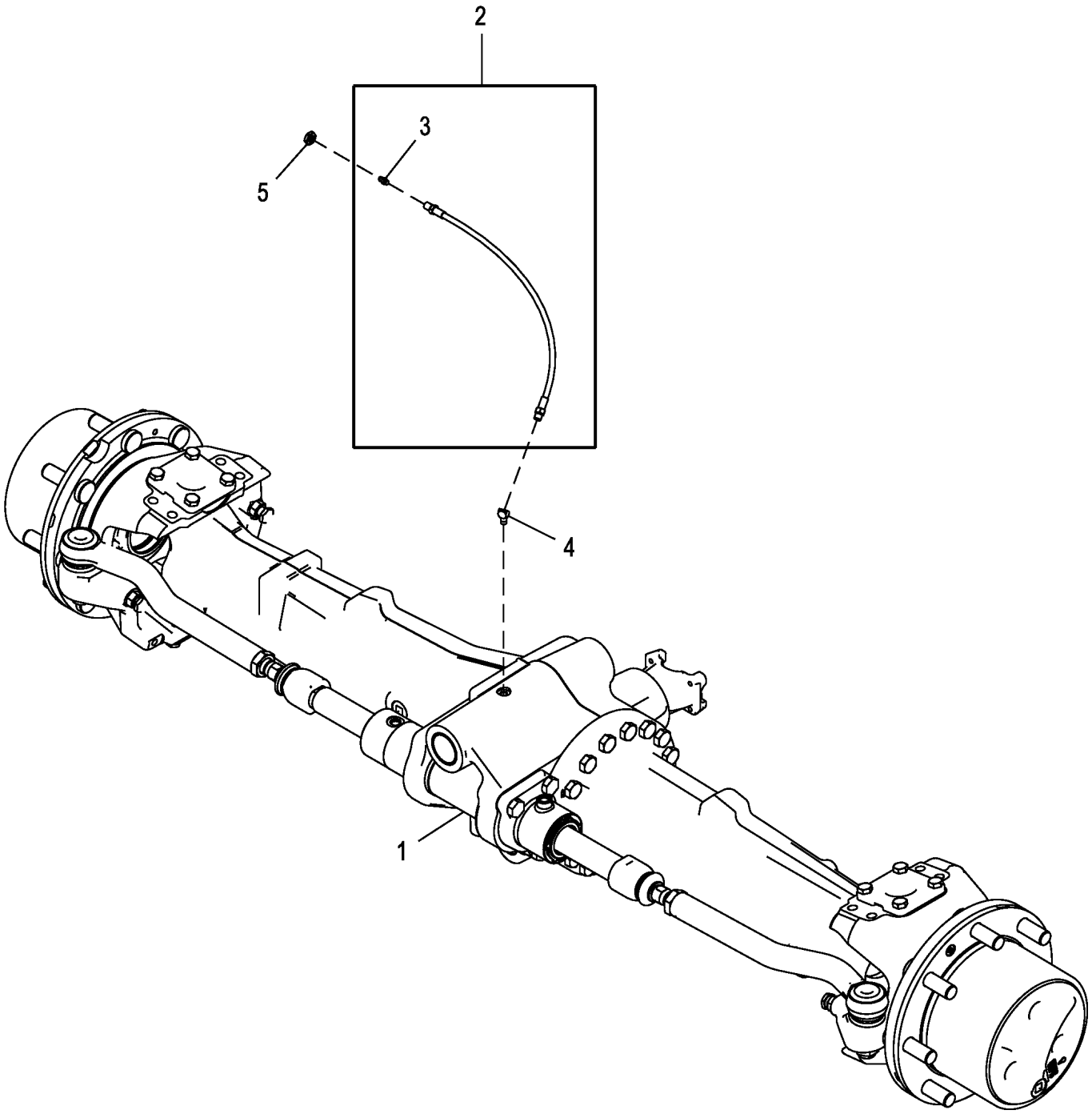

ETN100870_TX1178256

Pos.	*Ref.*	*Descripción*	*Cant.*	*Núm. de serie*	*Notas*
1	**AT315113**	**Eje delantero**	**1**		**Conjunto de comodidad, Componentes en páginas aparte**
	PG203948	**Eje delantero reman.**	**1**		**REMAN FOR AT315113, Conjunto de comodidad, Componentes en páginas aparte**
2	AT224949	Manguera	1		
3	JD7797	Engrasador	1		
4	JD7801	Engrasador	1		
5	E12379	Tuerca	1		

Front Axle with MFWD and Limited Slip Differential
Essieu avant avec MFWD et différentiel à glissement limité
Eje delantero con MFWD y diferencial de patinaje limitado

ETN107166_TX1178257 A.1

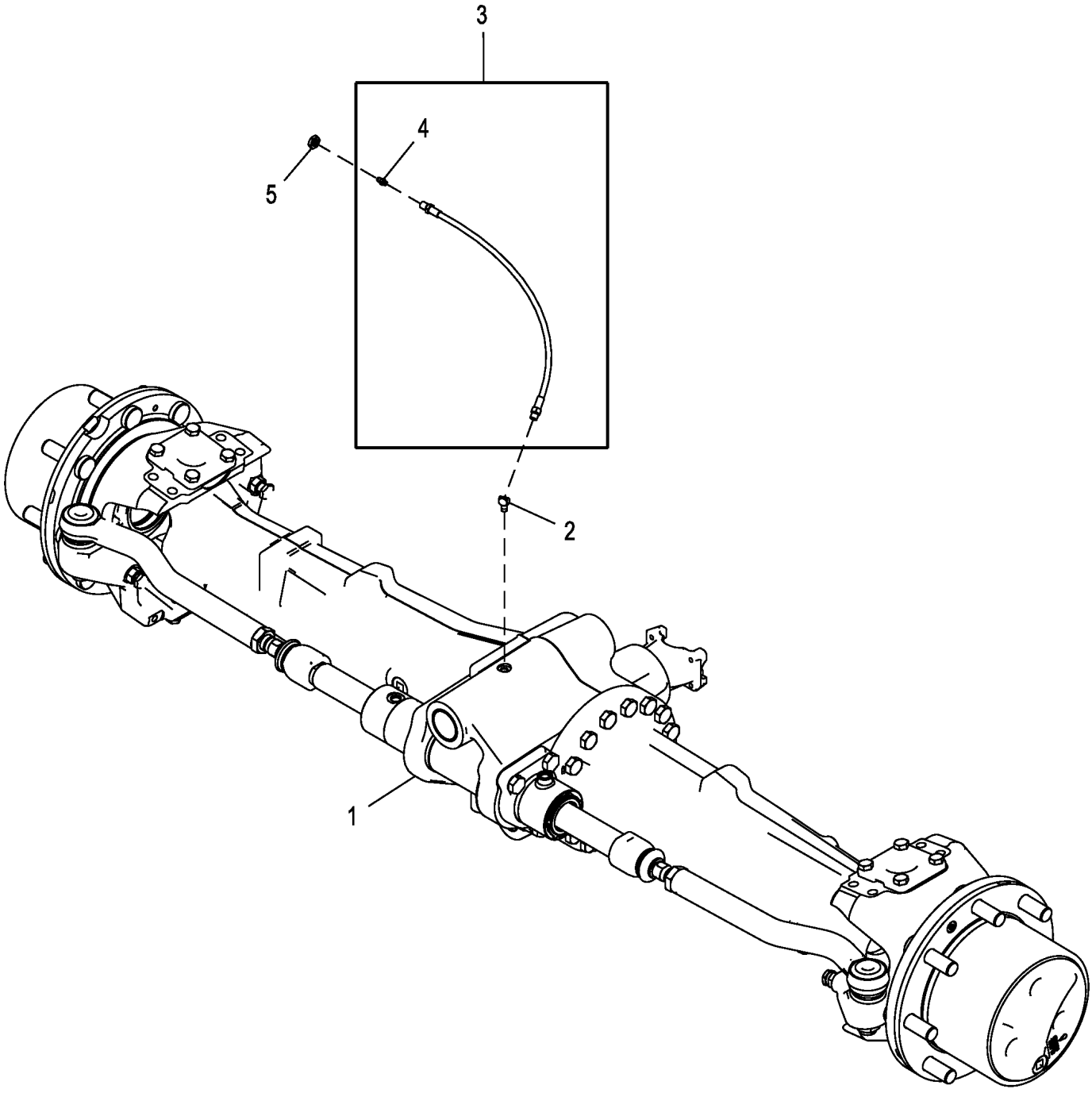

ETN107166_TX1178257

Pos.	*Ref.*	*Descripción*	*Cant.*	*Núm. de serie*	*Notas*
1	**AT311085**	**Eje delantero**	**1**		**Conjunto de comodidad, Con deslizamiento limitado, INCLUDES AT326542, Cilindro de dirección, Los componentes se detallan en otra página.**
	PG203947	**Eje delantero reman.**	**1**		**Con deslizamiento limitado, No incluye, AT326542 REMAN FOR AT311085, Los componentes se detallan en otra página.**
2	JD7801	Engrasador	1		
3	AT224949	Manguera	1		
4	JD7797	Engrasador	1		
5	E12379	Tuerca	1		

Front Axle Housing with MFWD
Carter d'essieu avant avec MFWD
Carcasa del eje delantero con MFWD

TX1164547 A.1

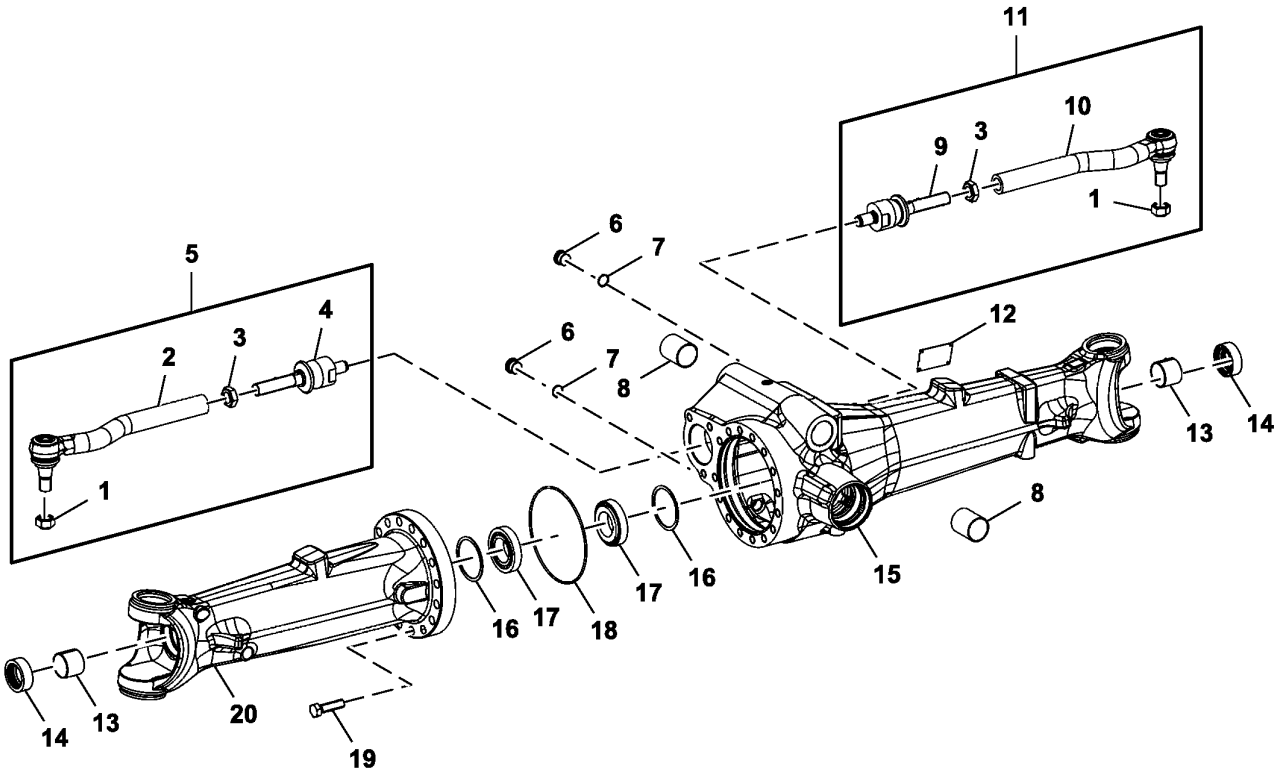

TX1164547

Pos.	*Ref.*	*Descripción*	*Cant.*	*Núm. de serie*	*Notas*
1	T229268	Tuerca de seguridad	2		
2	AT326539	Conjunto de barra de acople	1		Lado izquierdo
	AL113460	Envoltura	1		
3	AT309307	Tuerca	2		
4	AT339807	Extremo barra dirección	1		
5	AT326538	Conjunto de barra de acople	1		Lado izquierdo
6	F436023	Tapón	2		
7	R82198	Anillo tórico	2		21 X 2 mm (0.827" X 0.079")
8	T140211	Casquillo	2		
9	AT339807	Extremo barra dirección	1		Lado derecho
10	AT326540	Conjunto de barra de acople	1		Lado derecho
	AL113460	Envoltura	1		
11	AT326537	Conjunto de barra de acople	1		Lado derecho
12	.....	Placa	1		NLA
13	AT321443	Casquillo	2		
14	AT457280	Retén	2		SUB FOR AZ71008 AND L110233
15	T229262	Carcasa	1		Lado derecho
16	T169636	Suplemento sólido	2		2.00 mm, SUB FOR (2) T229085
	T181395	Suplemento	2		1.95 mm, SUB FOR (2) T229086
	T229087	Suplemento sólido	2		1.90 mm
	T181393	Suplemento	2		1.85 mm, SUB FOR (2) T229088
	T181392	Suplemento	2		1.80 mm, SUB FOR (2) T229089
	T181390	Suplemento	2		1.75 mm, SUB FOR (2) T181390
	AT321954	Suplemento	2		1.70 mm, SUB FOR (2) AT321954
	AT321953	Suplemento	2		1.65 mm, SUB FOR (2) AT321953
	AT321642	Suplemento	2		1.60 mm, SUB FOR (2) AT321642
	L112207	Arandela	2		1.55 mm, SUB FOR (2) AT321641
	L112208	Arandela	1		1.50 mm, SUB FOR (2) AT321640
	L112209	Arandela	2		1.45 mm, SUB FOR (2) AT321639
	L112210	Arandela	2		1.40 mm
	L40997	Arandela	2		1.20 mm
	L40998	Arandela	2		1.00 mm
	AT321630	Suplemento	2		0.90 mm, SUB FOR (2) T229111
	L40999	Arandela	2		0.80 mm
	L41000	Suplemento	2		0.60 mm
	L41001	Suplemento	2		0.50 mm
	L41002	Suplemento	2		0.40 mm
	L41003	Suplemento	2		0.30 mm
	L41004	Suplemento	2		0.20 mm
	L41005	Suplemento	2		0.10 mm
	L112211	Arandela	2		0.65 mm
	L112212	Arandela	2		0.70 mm
	L112213	Arandela	2		0.75 mm
	L112214	Arandela	2		0.85 mm
	L112216	Arandela	2		0.95 mm
	L112217	Arandela	2		1.10 mm
	L112218	Arandela	2		1.15 mm
	L112219	Arandela	2		1.25 mm
	L112220	Arandela	2		1.30 mm
	L112221	Arandela	2		1.35 mm
	L101689	Suplemento	2		0.45 mm
	L101690	Suplemento	2		0.55 mm
	L112222	Arandela	2		1.05 mm
	L151281	Arandela	2		2.05 mm, SUB FOR (2) T229121
	L151282	Arandela	2		2.10 mm, SUB FOR (2) T229122
	L151283	Arandela	2		2.15 mm, SUB FOR (2) T229123
	L151284	Arandela	2		2.20 mm, SUB FOR (2) T229124
	L151285	Arandela	2		2.25 mm, SUB FOR (2) T229125
	L151286	Arandela	2		2.30 mm, SUB FOR (2) T229126
	L151287	Arandela	2		2.35 mm, SUB FOR (2) T229127
	L151288	Arandela	2		2.40 mm, SUB FOR (2) T229128
	T229129	Suplemento sólido	2		2.45 mm
	T229130	Suplemento sólido	2		2.50 mm
17	AT303349	Rodamiento rodillos cónicos	2		
18	T218804	Anillo tórico	1		
19	19M7369	Tornillo	15		M16 X 60, SUB FOR (15) 19M3005
20	T229253	Carcasa	1		Lado izquierdo

Front Axle Housing Hubs, Shafts, and Universal Joints with MFWD
Moyeux, arbres et joints universels du carter d'essieu avant avec MFWD
Ejes, cubos y juntas universales de la carcasa del eje delantero con MFWD

TX1164549 A.1

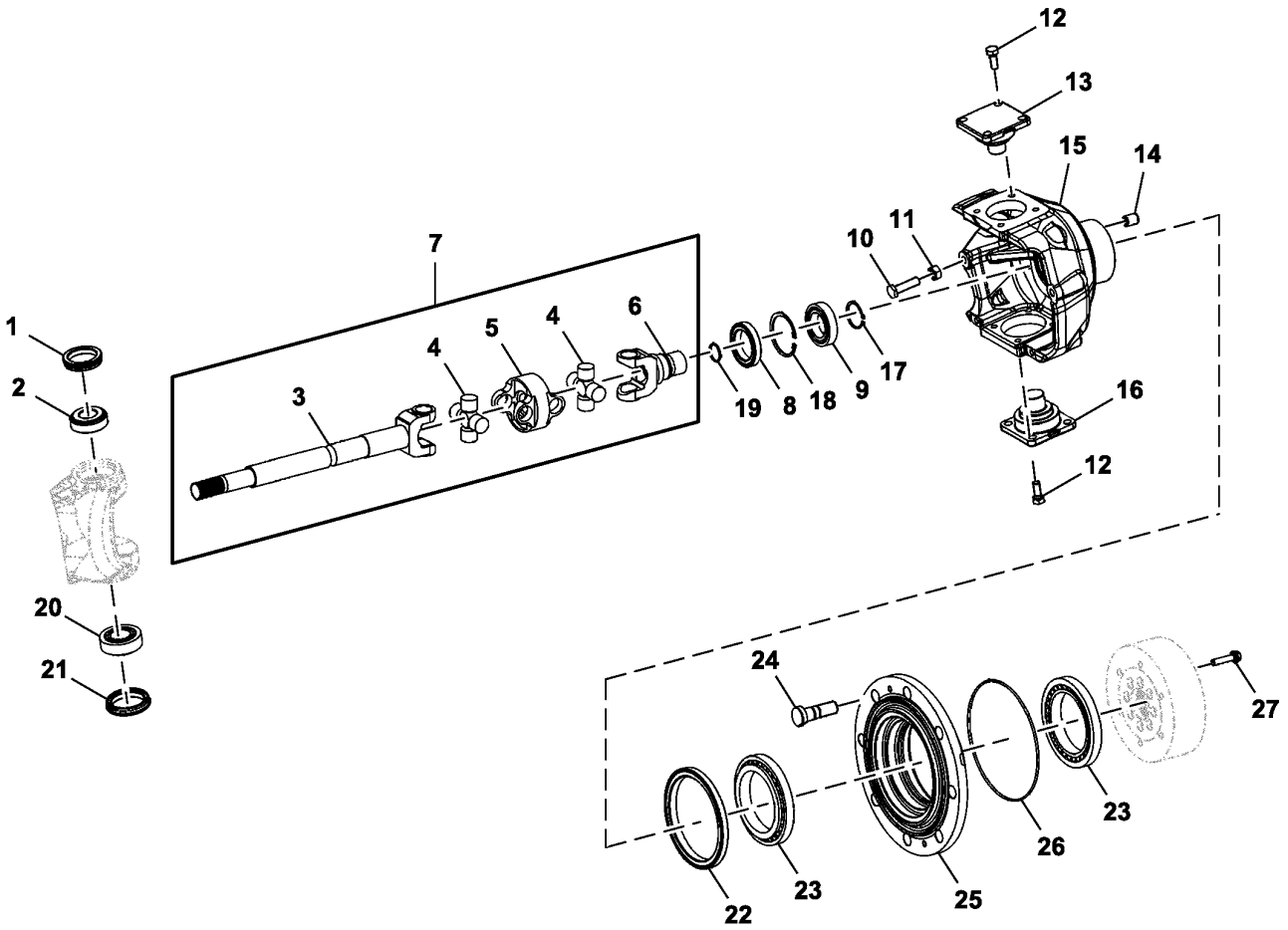

TX1164549

Pos.	*Ref.*	*Descripción*	*Cant.*	*Núm. de serie*	*Notas*
1	AL79902	Retén	2		
2	AT339808	Rodamiento rodillos cónicos	2		
3	T229254	Árbol	2		
4	L100632	Cruceta con rodamientos	4		SUB FOR AT339809
5	T229270	Horquilla	2		
6	T153720	Cardán	2		SUB FOR T229255
7	AT339629	Eje cardán	2		
8	AL79951	Retén	2		
9	R115119	Rodamiento de bolas	2		
10	T229272	Tornillo	4		
11	14M7437	Tuerca	4		M14
12	19M8011	Tornillo	16		M12 X 30
13	T229260	Pasador	2		
14	T229271	Casquillo	16		
15	T229252	Carcasa	1	-277315	Portamanguetas, derecho, NLA, ORDER T360563 ALSO ORDER T360565
	T360563	Carcasa	1	277316-	Portamanguetas, derecho, Requiere, T360565
	T229251	Carcasa	1	-277315	Portamanguetas, izquierdo, NLA, ORDER T360562 ALSO ORDER T360565, No se ilustra
	T360562	Carcasa	1	277316-	Portamanguetas, izquierdo, No se ilustra, Requiere, T360565
16	T229285	Pasador	2		0.20 mm
17	40M7047	Anillo elástico	2		
18	40M5099	Anillo elástico	2		
19	L40276	Anillo elástico	2		
20	AT339806	Rodamiento rodillos cónicos	2		
21	AL110924	Retén	2		
22	T218484	Retén	2		
23	JD10249	Rodamiento rodillos cónicos	4		
24	T218487	Espárrago	16		
25	T229273	Cubo	2	-277315	NLA, ORDER T360565 ALSO ORDER T360562 OR T360563
	T360565	Cubo	2	277316-	Requiere, T360562 OR T360563
26	L40317	Anillo tórico	2		200 X 3 mm (7.874" X 0.118")
27	T281456	Tornillo	16		SUB FOR 19M8120

Front Axle Planetary Drive
Train planétaire d'entraînement d'essieu avant
Transmisión de planetarios de eje delantero

TX1117299 A.1

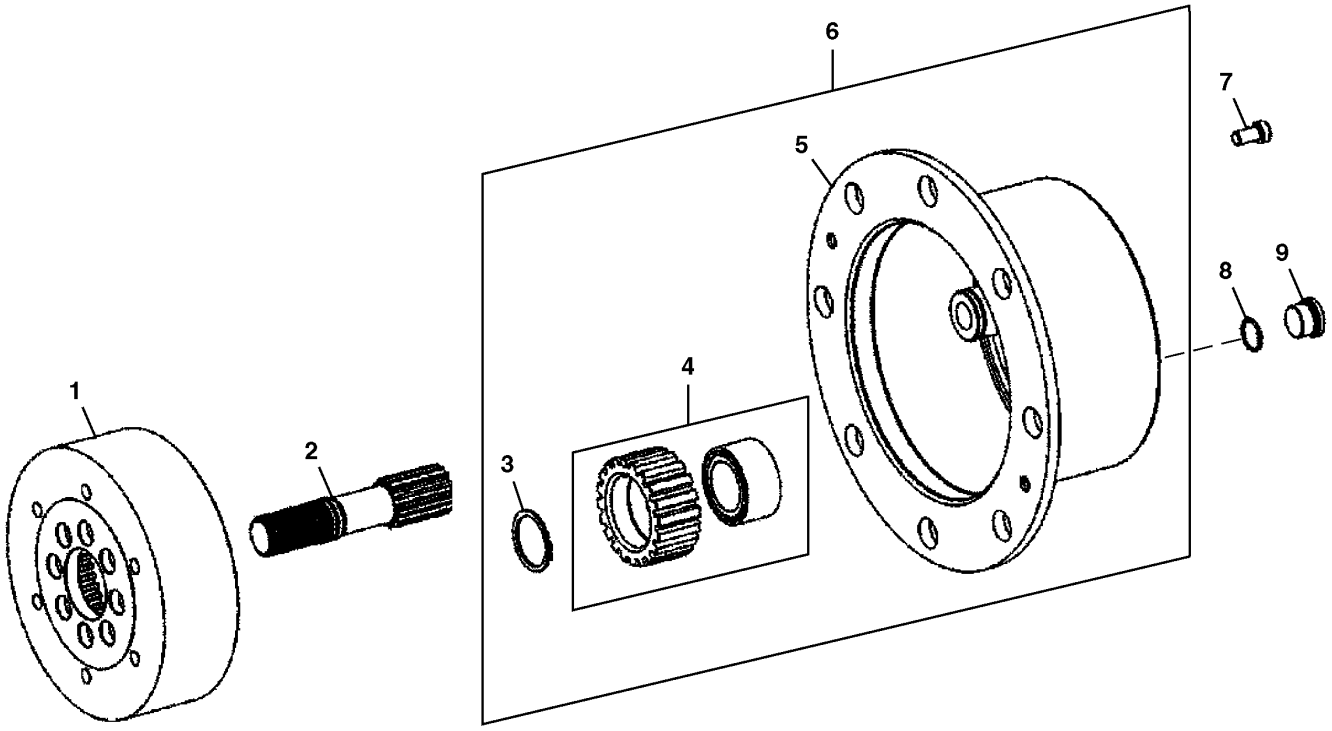

TX1117299

Pos.	*Ref.*	*Descripción*	*Cant.*	*Núm. de serie*	*Notas*
1	T229274	Corona de tren planetario	2		
2	T292966	Engranaje solar	2		T229250 NLA
3	T228911	Anillo elástico	6		
4	AT414573	Tren planetario	6		SUB FOR T292965 AND AT339811
5	T249877	Portaplanetarios	1		T229259 NLA
6	AT362347	Tren planetario	2		AT339810 NLA
7	19M5039	Tornillo	4		M10 X 20
8	R82198	Anillo tórico	2		21 X 2 mm (0.827" X 0.079")
9	F436023	Tapón	2		

Open Differential, Front Axle
Différentiel ouvert, essieu avant
Diferencial abierto, eje delantero

TX1164551 A.1

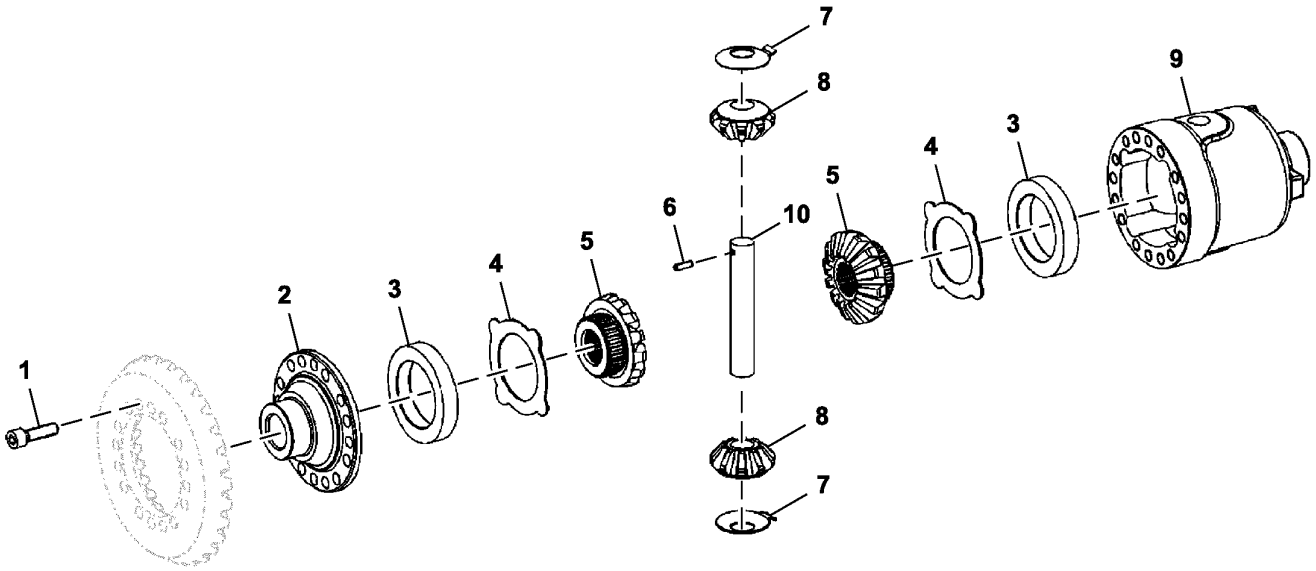

TX1164551

Pos.	*Ref.*	*Descripción*	*Cant.*	*Núm. de serie*	*Notas*
1	T286523	Tornillo	16		SUB FOR 19M7180
2	T229076	Tapadera	1		
3	T229256	Espaciador	2		USE UNTILL EXHAUSTED. NLA, ORDER T322151
4	T229257	Arandela de empuje	2		
5	T322151	Mando de engranajes cónicos	2		SUB FOR T229081 AND T229256
6	T316429	Pasador elástico	1		5 X 40 mm, Requiere, (2) T316427
7	T229083	Arandela de empuje	2		
8	T229080	Engranaje cónico	2		
9	T316427	Carcasa	1		Requiere, T316429
10	T229084	Eje con piñón	1		

Limited Slip Differential, Front Axle
Différentiel autobloquant, essieu avant
Diferencial de patinaje limitado, eje delantero

TX1164550 A.1

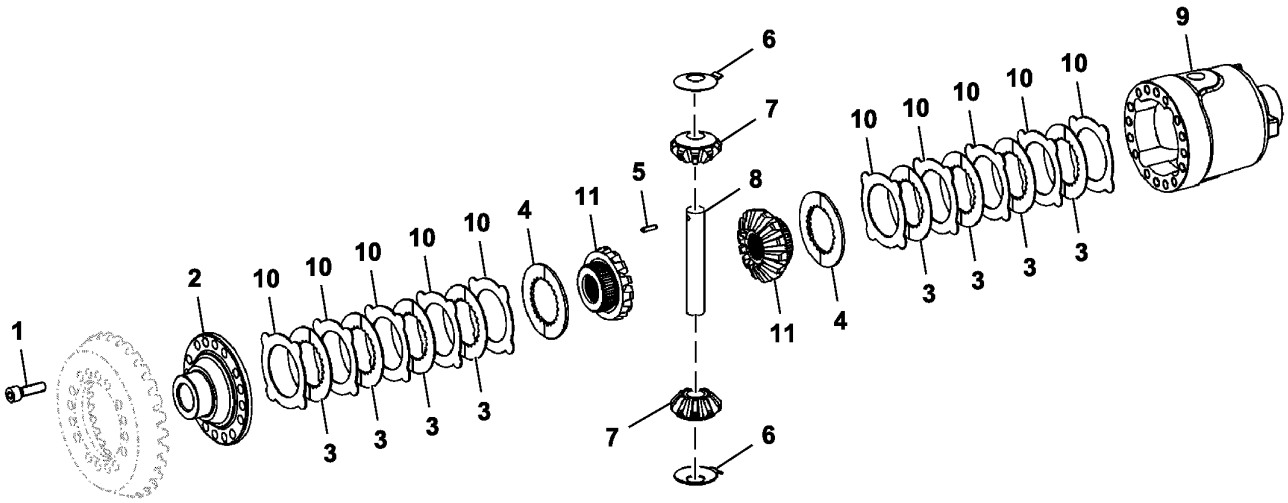

TX1164550

Pos.	*Ref.*	*Descripción*	*Cant.*	*Núm. serie eje*	*Notas*
1	T286523	Tornillo	16		SUB FOR 19M7180
2	T229076	Tapadera	1		
3	AT339686	Disco de embrague	8		
4	T229082	Arandela de empuje	2		
5	T316429	Pasador elástico	1		5 X 40 mm, Requiere, (2) T316427
6	T229083	Arandela de empuje	2		
7	T249878	Mando de engranajes cónicos	2		SUB FOR T229080
8	T229084	Eje con piñón	1		
9	T316427	Carcasa	2		Requiere, T316429
10	T229078	Disco de embrague	10		1.50 mm
	T229079	Disco de embrague	10		1.40 mm
11	T229081	Mando de engranajes cónicos	2		

Spiral Bevel Input Pinion and Ring Gear, Front Differential
Pignon d'entrée conique hélicoïdal et couronne dentée, différentiel avant
Corona dentada y piñón de entrada de cónico helicoidal, diferencial delantero

TX1105200 A.1

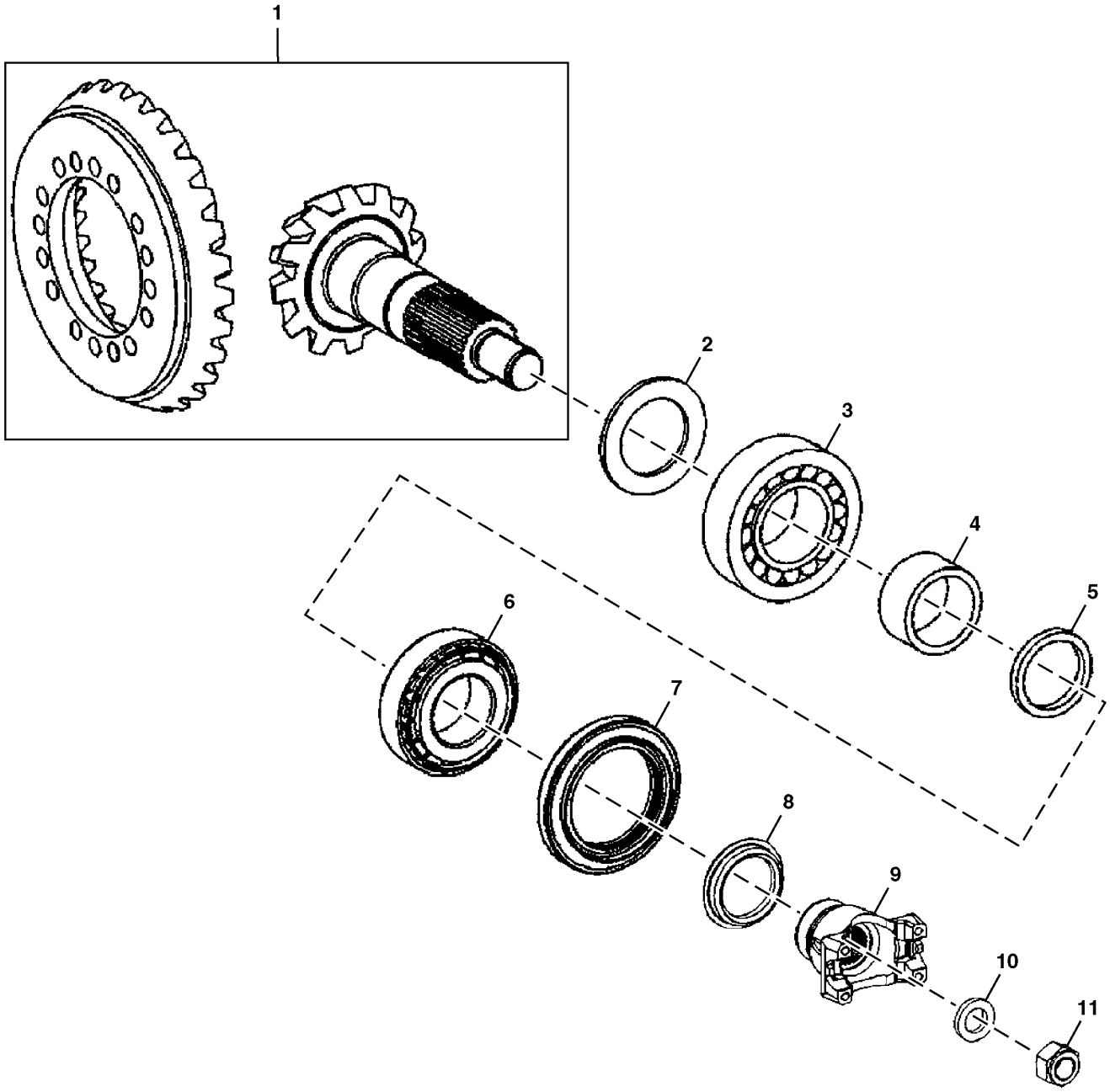

TX1105200

Pos.	*Ref.*	*Descripción*	*Cant.*	*Núm. de serie*	*Notas*
1	AT400041	Mando de engranajes cónicos	1		Juego cónico helicoidal 12.57, sin patinaje limitado, SUB FOR AT326927
	AT400042	Mando de engranajes cónicos	1		Juego cónico helicoidal 14.76, patinaje limitado, SUB FOR AT326923
2	T228998	Suplemento	1		3.30 mm
	T228999	Suplemento	1		3.40 mm
	T229000	Suplemento	1		3.50 mm
	T229001	Suplemento	1		3.60 mm
	T229002	Suplemento	1		3.70 mm
3	AL79794	Rodamiento rodillos cónicos	1		
4	T292968	Casquillo	1		SUB FOR T229009
5	T229010	Anillo	1		5.55 mm
	T229011	Anillo	1		5.60 mm
	T229012	Anillo	1		5.65 mm
	T229013	Anillo	1		5.70 mm
	T229014	Anillo	1		5.75 mm
	T229015	Anillo	1		5.80 mm
	T229016	Anillo	1		5.85 mm
	T229017	Anillo	1		5.90 mm
	T229018	Anillo	1		5.95 mm
	T229019	Anillo	1		6.10 mm
	T229020	Anillo	1		6.15 mm
	T229021	Anillo	1		6.20 mm
	T229022	Anillo	1		6.25 mm
	T229023	Anillo	1		6.30 mm
	T229024	Anillo	1		6.35 mm
	T229025	Anillo	1		6.40 mm
	T229026	Anillo	1		6.45 mm
	T229027	Anillo	1		6.50 mm
	T229028	Anillo	1		6.55 mm
	T229029	Anillo	1		6.60 mm
	T229030	Anillo	1		6.70 mm
	T229031	Anillo	1		5.70 mm
	T229032	Anillo	1		5.98 mm
	T229033	Anillo	1		6.00 mm
	T229034	Anillo	1		6.20 mm
	T229035	Anillo	1		6.40 mm
	T229036	Anillo	1		6.70 mm
6	AT339648	Rodamiento rodillos cónicos	1		
7	AT321949	Retén	1		
8	T218833	Protección	1		
9	T218832	Horquilla de cardán	1		
10	T249879	Arandela	1		SUB FOR L35714
11	14M7498	Tuerca de seguridad	1		M24

Axle Mounting Hardware
Boulonnerie de montage d'essieu
Tornillería de montaje del eje

ETN107228_TX1178272 A.1

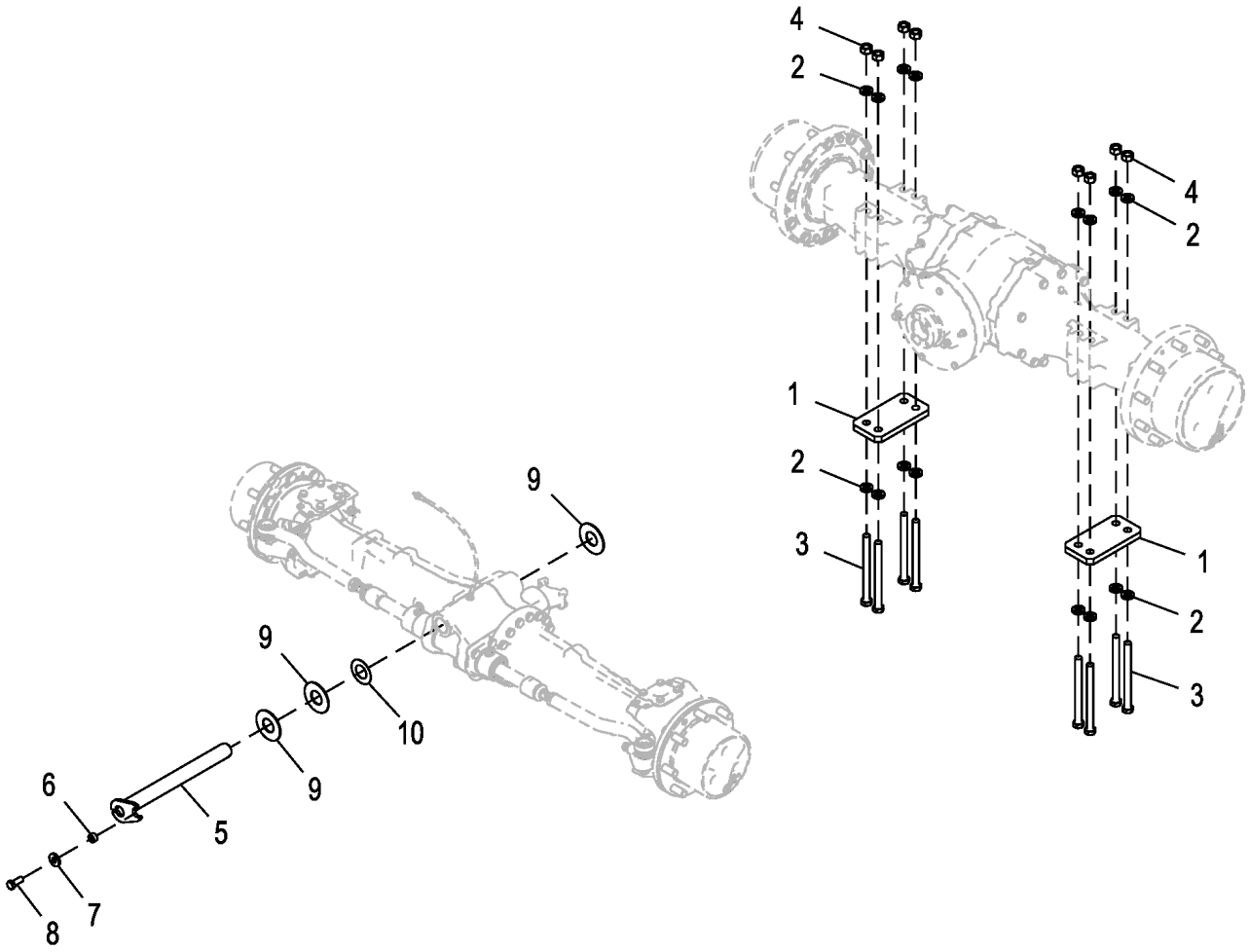

ETN107228_TX1178272

Pos.	*Ref.*	*Descripción*	*Cant.*	*Núm. de serie*	*Notas*
1	T147269	Placa	2		
2	N231749	Arandela	16		
3	19M7779	Tornillo	8		M20 X 240
4	14M7277	Tuerca	8		M20
5	AT314992	Pasador	1		
6	T18145	Casquillo	1		
7	T119912	Arandela	1		
8	19M7488	Tornillo	1		M16 X 40
9	T80027	Arandela de empuje	3		
10	R46973	Arandela de empuje	1		

Differential Lock Plumbing
Tuyauterie du blocage du différentiel
Tubería de traba de diferencial

ETN101843_TX1180874 A.1

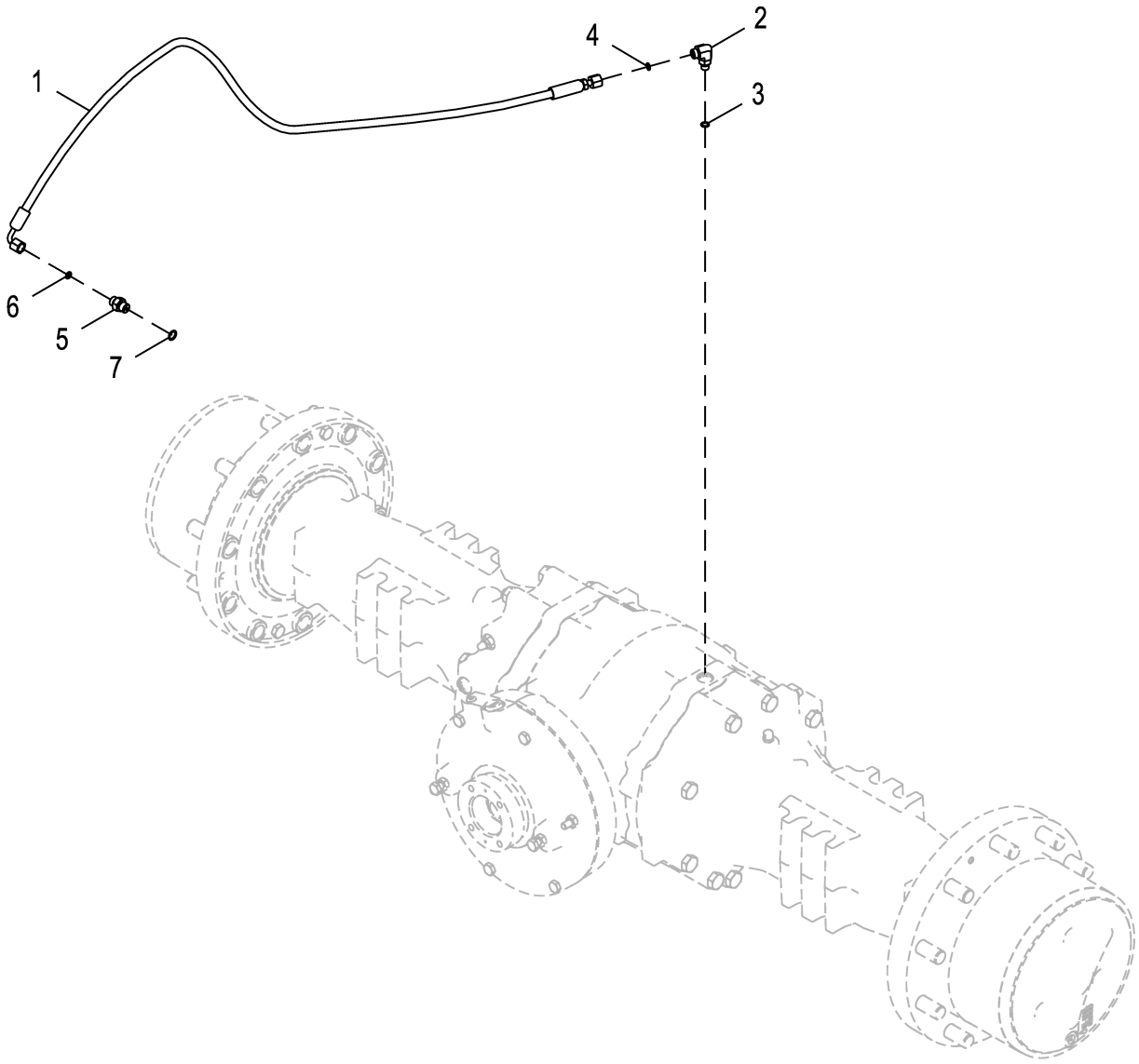

ETN101843_TX1180874

Pos.	*Ref.*	*Descripción*	*Cant.*	*Núm. de serie*	*Notas*
1	AT426186	Manguera hidr. - confección	1		
2	38H3003	Racor adaptador	1		
3	R28782	Anillo tórico	1		8.915 X 1.829 mm (0.351" X 0.072")
4	T77814	Anillo tórico	1		7.650 X 1.780 mm (0.301" X 0.070")
5	38H3168	Racor adaptador	1		
6	T77814	Anillo tórico	1		7.650 X 1.780 mm (0.301" X 0.070")
7	R26448	Anillo tórico	1		11.887 X 1.981 mm (0.468" X 5/64")

Transmission Control Lever with Multi-Function
Levier de commande de boîte de vitesses avec multifonction
Palanca de control de transmisión con multifunción

ETN105301_TX1178395 A.3

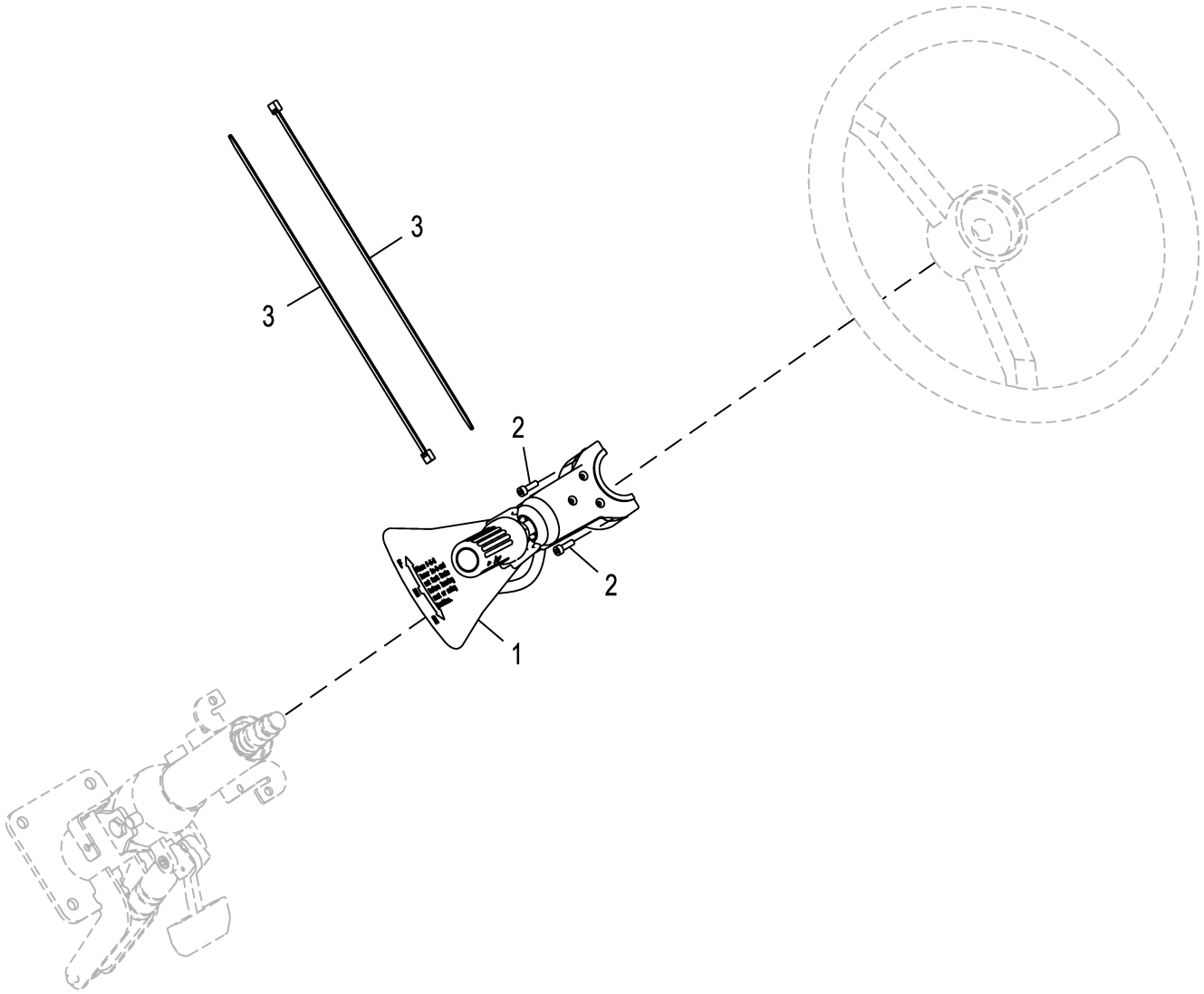

ETN105301_TX1178395

Pos.	*Ref.*	*Descripción*	*Cant.*	*Núm. de serie*	*Notas*
1	AT437593	Interruptor	1		Conjunto de palanca de control de avance, punto muerto y marcha atrás (FNR)
2	L115292	Tornillo	2		
3	H77698	Cinta de atar	2		

Front Drive Shaft
Arbre d'entraînement avant
Eje de transmisión delantero

ETN100775_TX1180866 A.1

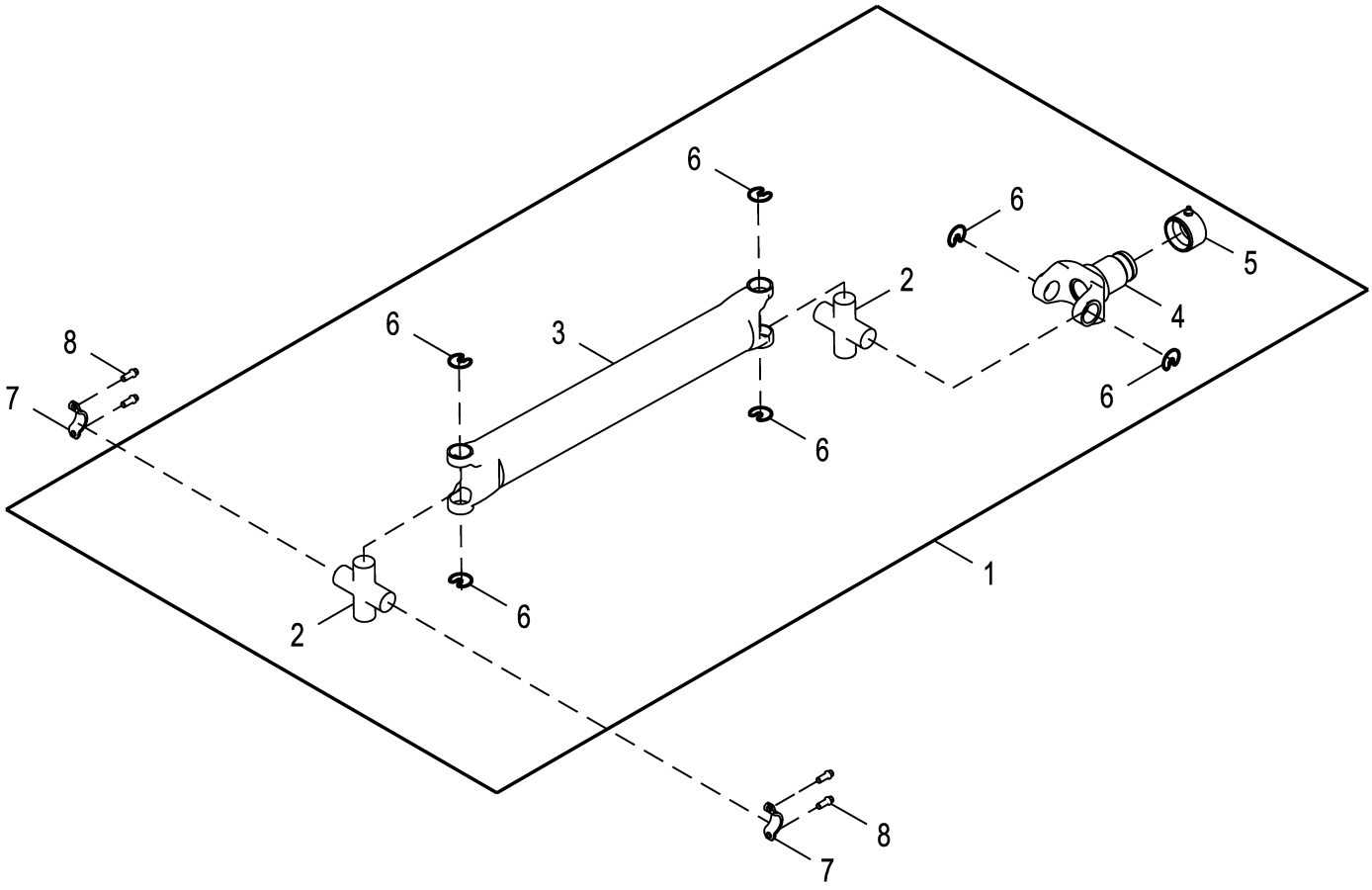

ETN100775_TX1180866

Pos.	*Ref.*	*Descripción*	*Cant.*	*Núm. de serie*	*Notas*
1	AT391955	Eje cardán	1		
2	AT397345	Cardán	2		
3	.....	Eje cardán	1		NLA, ORDER AT391955
4	AT179596	Horquilla	1		
5	AT179590	Retén	1		
6	N119316	Anillo elástico	6		
7	T69938	Semiabrazadera	2		
8	T113128	Tornillo	4		

Rear Drive Shaft
Arbre d'entraînement arrière
Eje de transmisión trasero

ETN100881_TX1180872 B.2

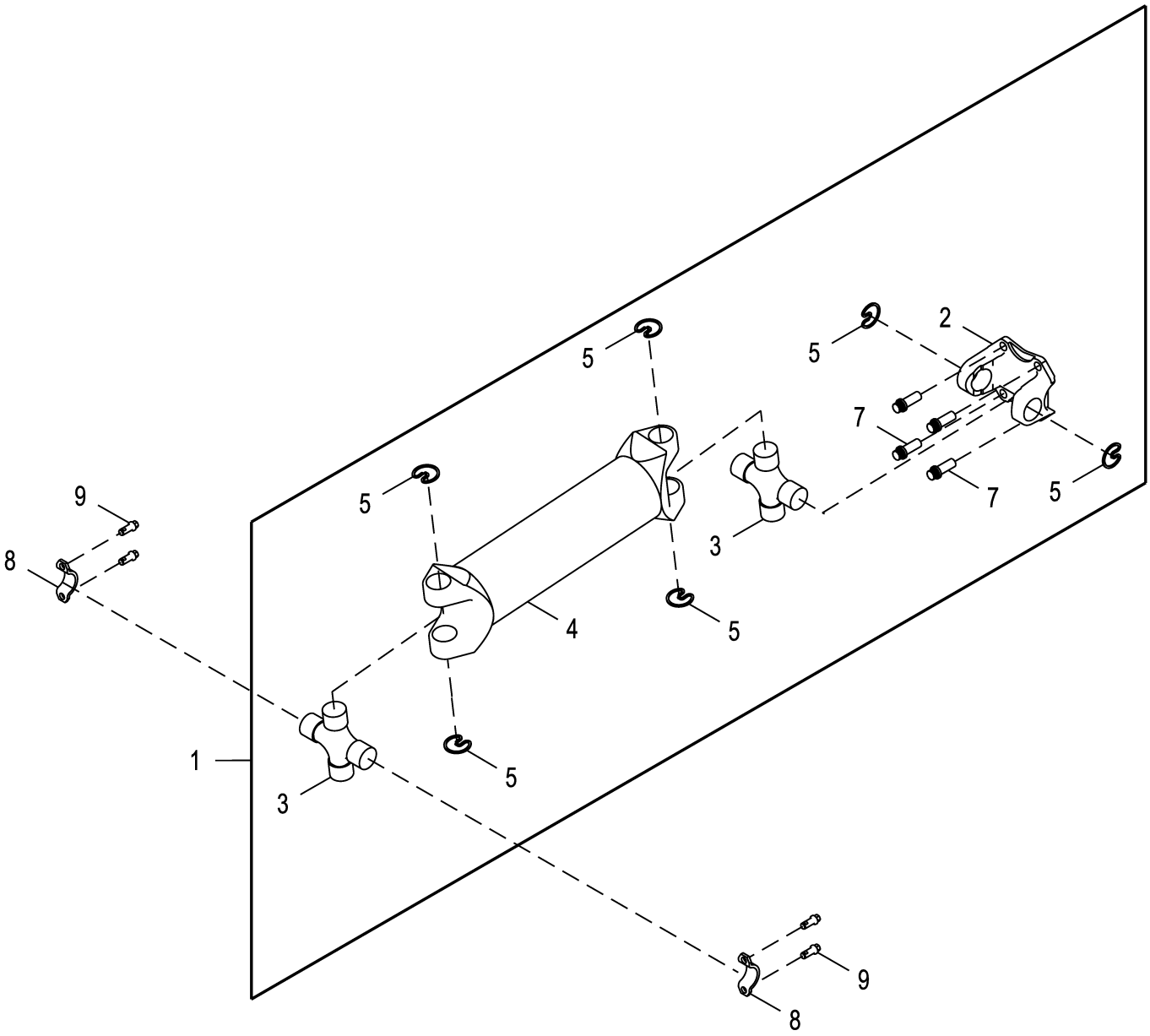

ETN100881_TX1180872

Pos.	*Ref.*	*Descripción*	*Cant.*	*Núm. de serie*	*Notas*
1	AT433094	Eje cardán	1		
2	T65974	Horquilla de cardán	1		
3	AT206861	Cardán	2		
4	.....	Eje cardán	1		NLA, ORDER AT433094
5	N119316	Anillo elástico	6		
6	0270005221	Cruceta con rodamientos	2		No se ilustra
7	T240264	Tornillo	4		
8	T69938	Semiabrazadera	2		
9	T113128	Tornillo	4		

Transmission, Dipstick and Tube
Transmission, jauge et tube
Transmisión, varilla de medición y tubo

ETN112738_TX1178417 A.1

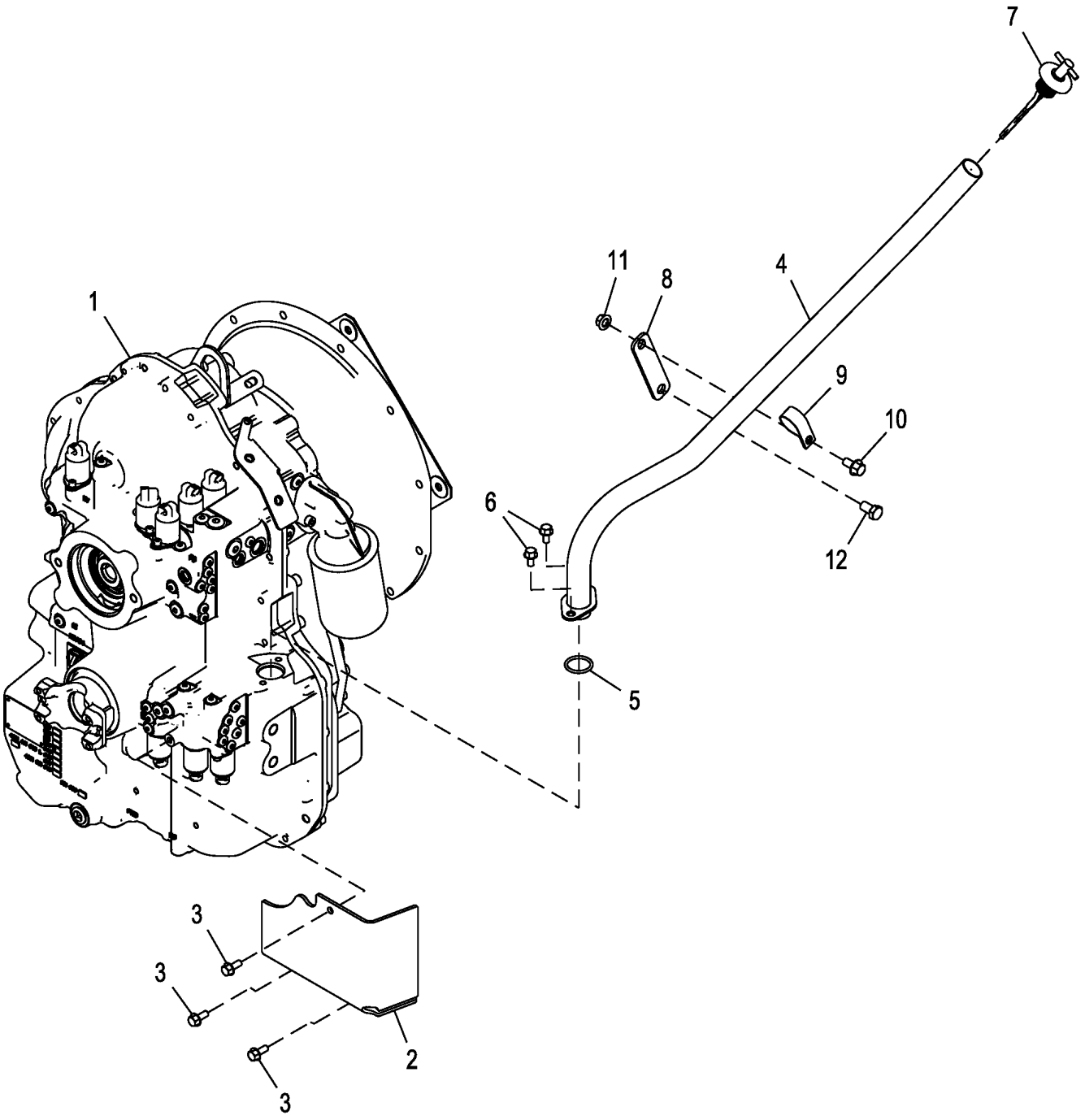

ETN112738_TX1178417

Pos.	*Ref.*	*Descripción*	*Cant.*	*Núm. de serie*	*Notas*
1	**AT405484**	**Transmisión**	**1**		**Transmisión de tracción delantera, Conjunto de comodidad**
	PG203715	Transmisión	1		Transmisión de tracción delantera, REMAN FOR AT405484
	AT405485	**Transmisión**	**1**		**Transmisión en las 4 ruedas, Conjunto de comodidad**
	PG203716	Transmisión	1		Transmisión en las 4 ruedas, REMAN FOR AT405485
2	T317118	Protección	1		
3	19M7866	Tornillo	3		M8 X 20
4	AT405364	Tubo de aspilla de nivel	1		
5	R29463	Anillo tórico	1		
6	19M7865	Tornillo	2		M8 X 16
7	AT351228	Aspilla	1		
8	T216078	Placa	1		
9	T162675	Abrazadera	1		
10	19M7784	Tornillo	1		M10 X 20
11	14M7296	Tuerca con brida	1		M10
12	19M8017	Tornillo	1		M12 X 20

Transmission Rear Housing and Oil Fill Tube
Carter arrière et tube de remplissage d'huile de transmission
Caja trasera de transmisión y tubo de llenado de aceite

TX1109200 A.1

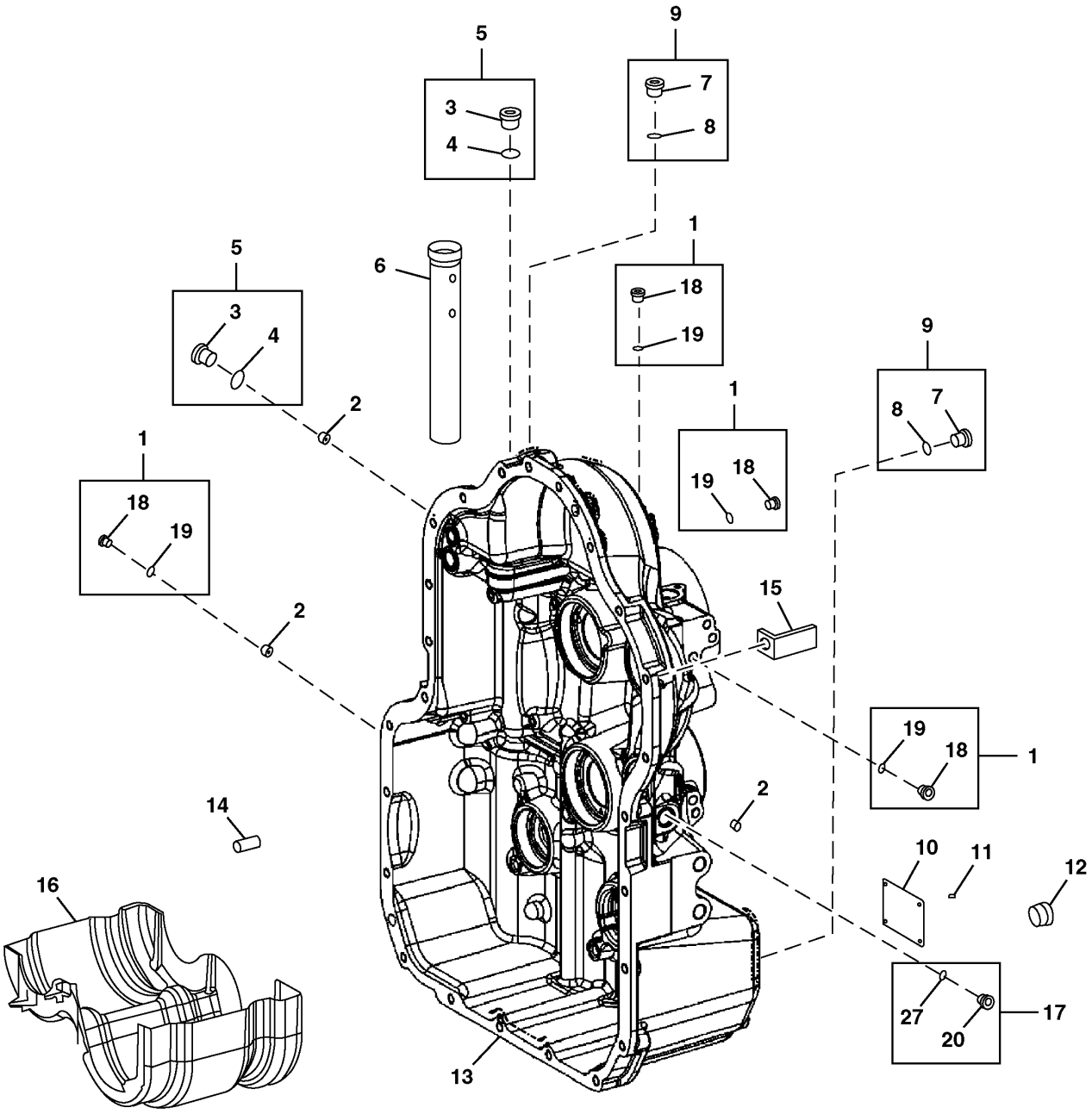

TX1109200

Pos.	*Ref.*	*Descripción*	*Cant.*	*Núm. de serie*	*Notas*
1	T161194	Tapón	AR		NLA, ORDER T175862 AND T116416
2	T229354	Obturador	2		1.40 mm, Embrague de primera marcha
	T229384	Obturador	2		1.70 mm
	T229387	Obturador	2		1.70 mm, USE WITH AT336002, Embrague de segunda marcha
	T229361	Obturador	2		1.50 mm, Embrague de tercera marcha
	T230433	Obturador	2		1.55 mm
3	T229350	Tapón	2		NLA, ORDER AT339903
4	T229396	Anillo tórico	2		NLA, ORDER AT339903
5	AT339903	Tapón	2		
6	T292708	Tubo	1		SUB FOR T229404
7	T229338	Tapón	3		NLA, ORDER AT339901
8	T229395	Anillo tórico	3		NLA, ORDER AT339901
9	AT339901	Tapón	3		
10	.....	Placa	1		NLA
11	25M7021	Pasador acanalado	4		3 X 5 mm
12	T159565	Tapón	1		Tapón de vaciado de transmisión
13	T229391	Carcasa	1		W/ MFWD
	T229390	Carcasa	1		W/O MFWD
14	T164662	Pasador	2		
15	R73975	Soporte	2		
16	AT339921	Malla	1		
17	RE63751	Tapón roscado	1		
	AT210773	Sensor	1		Sensor de velocidad, No se ilustra
18	T175862	Tapón	AR		
19	T116416	Anillo tórico	AR		8 X 1.500 mm (0.315" X 0.059")
20	T113570	Tapón de vaciado	1		
27	R104558	Anillo tórico	1		15 X 2 mm (0.591" X 0.079")

Transmission Front Housing and Torque Converter Cover
Carter avant de transmission et protection de convertisseur de couple
Caja delantera de transmisión y cubierta de convertidor de par

TX1104023 A.1

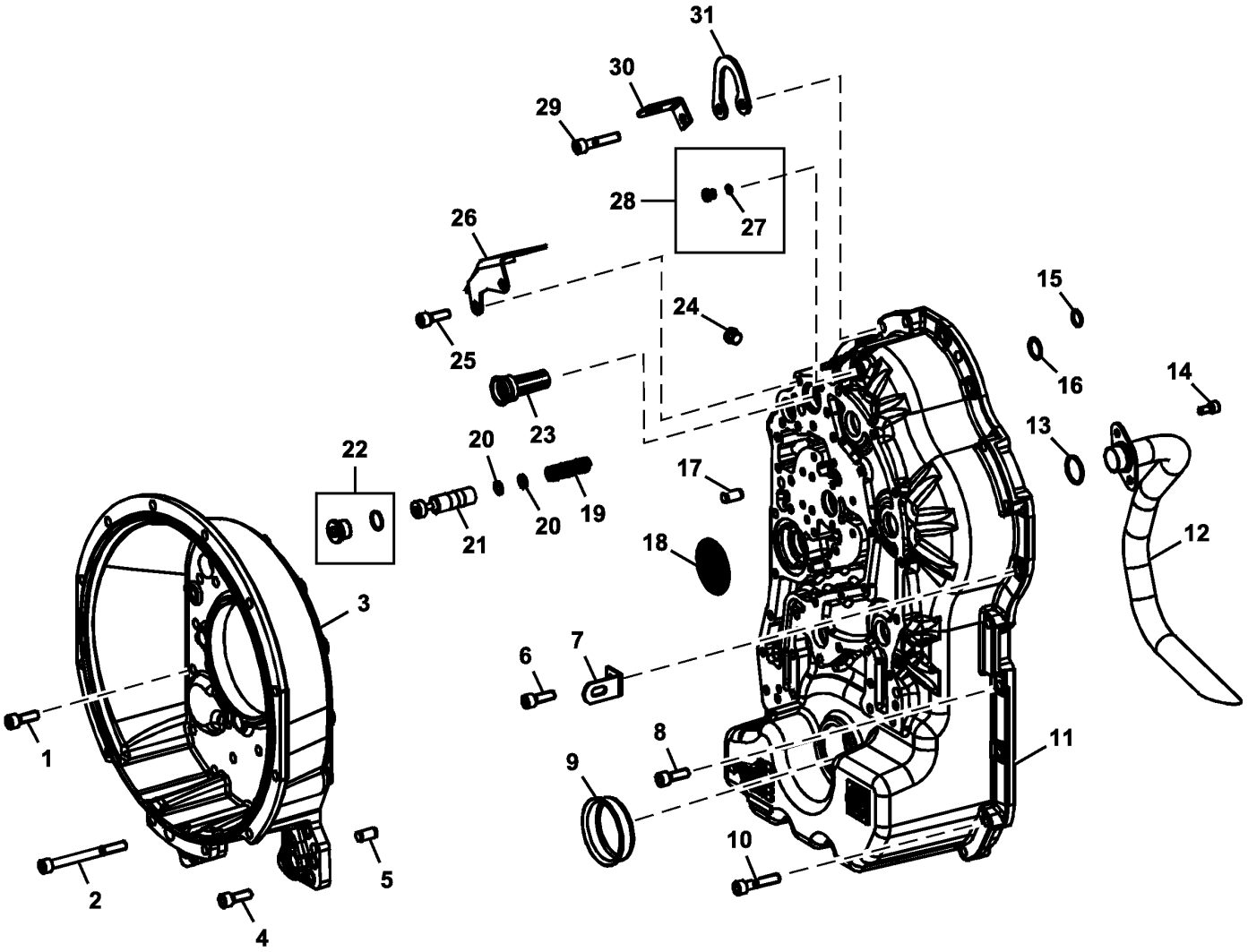

TX1104023

Pos.	*Ref.*	*Descripción*	*Cant.*	*Núm. de serie*	*Notas*
1	19M8881	Tornillo	29		M10 X 30
2	19M8973	Tornillo	1		M10 X 110
3	T237670	Carcasa	1		
4	19M8881	Tornillo	11		M10 X 30
5	T164662	Pasador	1		
6	19M8881	Tornillo	1		M10 X 30
7	T164671	Soporte	1		
8	19M8881	Tornillo	11		M10 X 30
9	T159683	Tapadera	1		Se usa sin MFWD
10	T229363	Tornillo	5		
11	T292415	Carcasa	1		
12	AT339900	Tubería	1		
13	T161181	Anillo tórico	1		
14	T164648	Tornillo	2		
15	T159566	Anillo tórico	1		16.00 mm X 2.00 mm, SUB FOR R104558
16	T229394	Anillo tórico	1		21.89 mm X 2.62 mm
17	T164662	Pasador	1		
18	AT339923	Malla	1		
19	T272098	Muelle	1		
20	T229360	Espaciador	1		2.00 mm
	T229369	Espaciador	1		2.20 mm
	T161200	Espaciador	1		2.40 mm
	T229376	Espaciador	1		2.60 mm
	T161199	Espaciador	1		2.80 mm
21	T292712	Pistón	1		
22	15M7045	Tapón de vaciado	1		
	51M7085	Anillo tórico	1		19 X 2 mm
23	T176526	Válvula hidr. regul. caudal	1		
24	AT339901	Tapón	1		
25	19M8881	Tornillo	2		M10 X 30
26	AT334337	Ángulo	1		
27	T116416	Anillo tórico	1		8 X 1.500 mm (0.315" X 0.059")
28	AT398751	Tapón	1		
29	T229363	Tornillo	5		
30	T164671	Soporte	1		
31	T159567	Placa	1		

Torque Converter
Convertisseur de couple
Convertidor de par

TX1137421 A.1

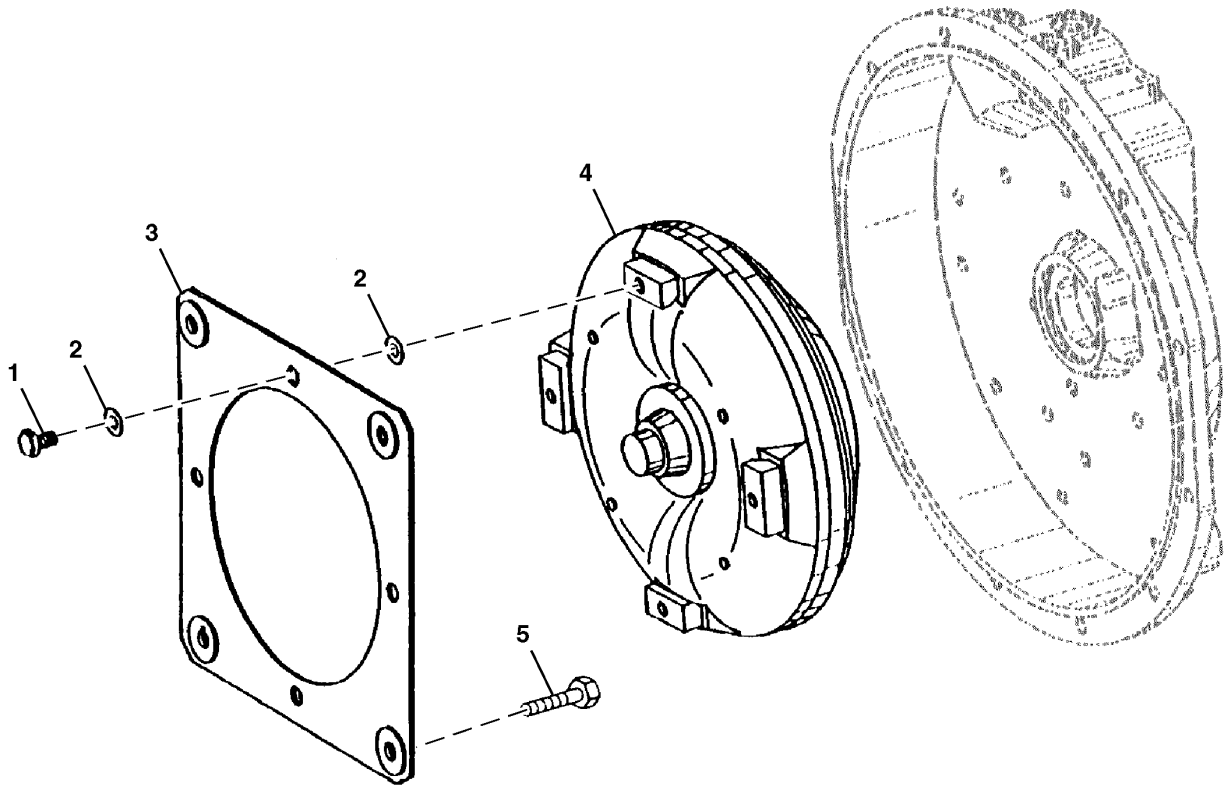

TX1137421

Pos.	*Ref.*	*Descripción*	*Cant.*	*Núm. de serie*	*Notas*
1	T250809	Tornillo	4		
2	T155324	Placa	8		
3	AT179312	Placa	2		
4	AT393835	Convertidor de par	1		
	PG200131	Convertidor de par reman.	1		REMAN 2.63SR, REMAN FOR AT393835
5	19M7402	Tornillo	4		M10 X 25

Reverse Clutch and Input Shaft (KR)
Embrayage de marche arrière et arbre d'entrée (KR)
Embrague de inversión y eje de entrada (KR)

TX1104043 A.1

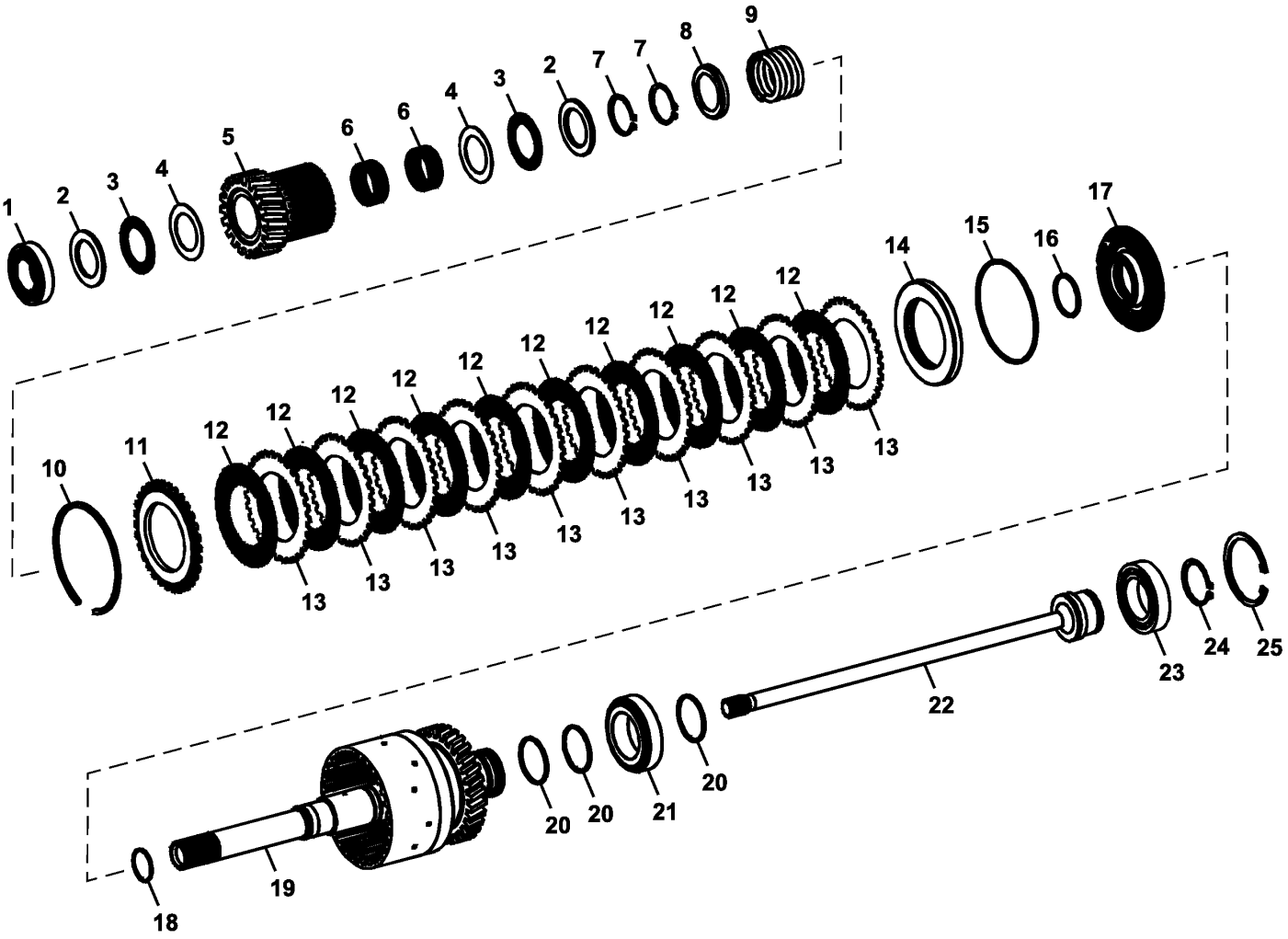

TX1104043

Pos.	*Ref.*	*Descripción*	*Cant.*	*Núm. de serie*	*Notas*
1	AT339915	Rodamiento rodillos cónicos	1		
2	T229356	Arandela de empuje	2		
3	JD37406	Rodamiento de agujas	2		
4	T158749	Arandela de empuje	2		
5	T229412	Cubo	1		
6	AT339920	Rodamiento de agujas	2		
7	40M7058	Anillo elástico	2		
8	T229468	Retenedor redondo	1		
9	T229346	Muelle de compresión	1		
10	T341153	Anillo elástico	1		2.00 mm, SUB FOR T262843
	T341154	Anillo elástico	1		2.25 mm, SUB FOR T262844
	T341155	Anillo elástico	1		2.50 mm, SUB FOR T262845
	T341156	Anillo elástico	1		2.75 mm, SUB FOR T262846
	T341157	Anillo elástico	1		3.00 mm, SUB FOR T262847
	T341158	Anillo elástico	1		3.25 mm, SUB FOR T262848
	T341159	Anillo elástico	1		3.50 mm, SUB FOR T262870
	T341160	Anillo elástico	1		3.75 mm
	T341161	Anillo elástico	1		4.00 mm
11	T229340	Disco con dentado exterior	1		
12	AT339922	Disco de embrague	10		
13	T229406	Placa	10		
14	AT364830	Retenedor redondo	1		
15	T229398	Anillo tórico	1		
16	AT258980	Anillo tórico	1		40 X 3 mm (1.575" X 0.118")
17	T229403	Pistón	1		
18	L153002	Anillo de pistón	1		
19	AT339910	Embrague modular	1		
20	T172118	Anillo de pistón	3		
21	AT435599	Rodamiento rodillos cónicos	1		SUB FOR AT339914
22	T229347	Árbol	1		
23	AT339899	Rodamiento de bolas	1		
24	40M7047	Anillo elástico	1		
25	40M5099	Anillo elástico	1		

Low Range Forward Clutch Assembly (KV)
Ensemble embrayage marche avant gamme basse (KV)
Conjunto de embrague de avance de baja gama (KV)

TX1178770 A.1

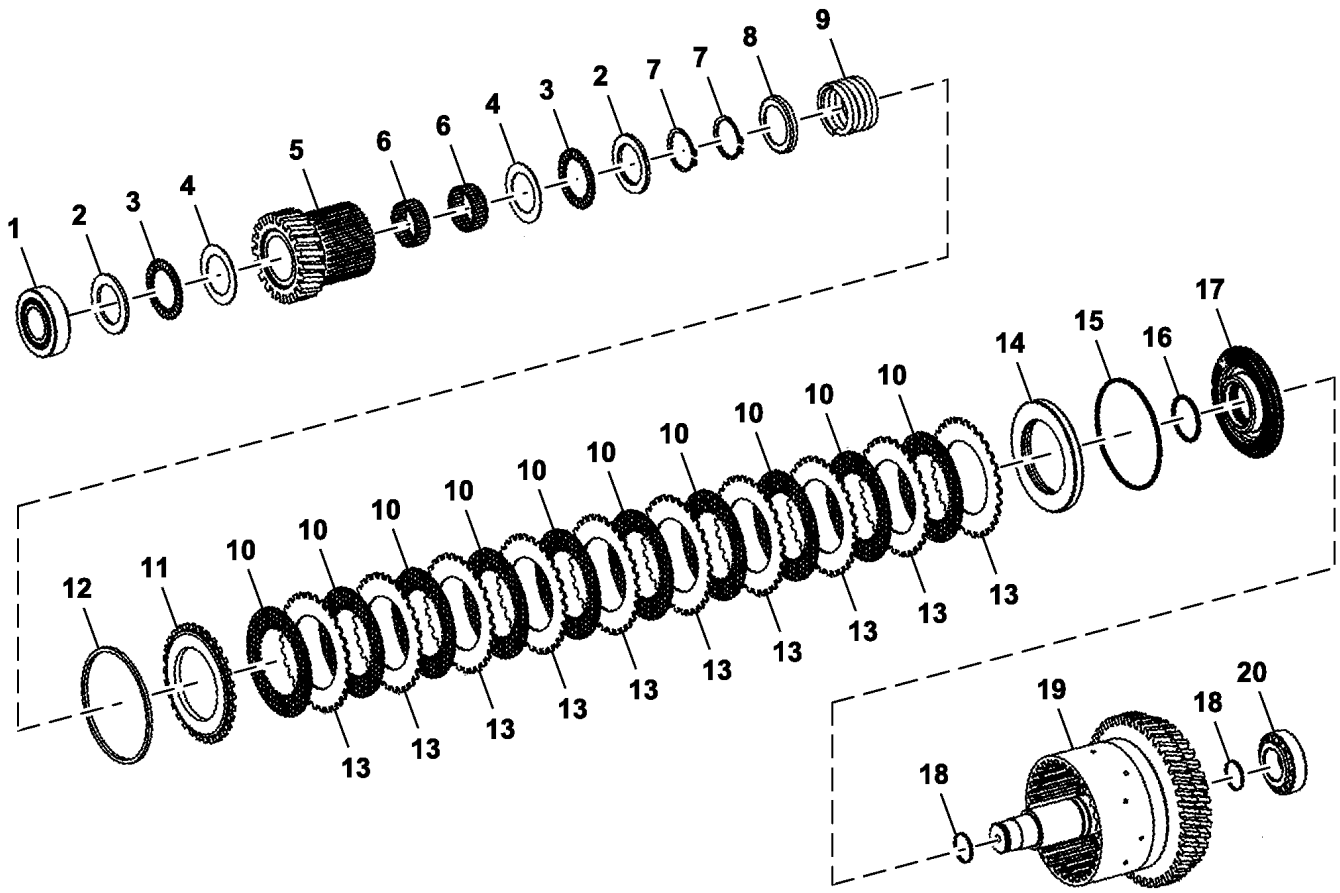

TX1178770

Pos.	*Ref.*	*Descripción*	*Cant.*	*Núm. de serie*	*Notas*
1	AT435598	Rodamiento rodillos cónicos	1		SUB FOR AT339917
2	T229356	Arandela de empuje	2		
3	L77096	Rodamiento de agujas	2		SUB FOR JD37406
4	T158749	Arandela de empuje	2		
5	T229412	Cubo	1		
6	AT339920	Rodamiento de agujas	2		
7	40M7058	Anillo elástico	2		
8	T229468	Retenedor redondo	1		
9	T229346	Muelle de compresión	1		
10	AT339922	Disco de embrague	10		
11	T229340	Disco con dentado exterior	1		
12	T341153	Anillo elástico	1		2.00 mm, SUB FOR T262843 AND T229381
	T341154	Anillo elástico	1		2.25 mm, SUB FOR T262844 AND T229352
	T341155	Anillo elástico	1		2.50 mm, SUB FOR T262845 AND T229379
	T341156	Anillo elástico	1		2.75 mm, SUB FOR T262846 AND T229359
	T341157	Anillo elástico	1		3.00 mm, SUB FOR T262847 AND T229380
	T341158	Anillo elástico	1		3.25 mm, SUB FOR T262848 AND T229364
	T341159	Anillo elástico	1		3.50 mm, SUB FOR T262870 AND T229341
	T341160	Anillo elástico	1		3.75 mm
	T341161	Anillo elástico	1		4.00 mm
13	T229406	Placa	10		
14	AT364830	Retenedor redondo	1		SUB FOR T229469
15	T229398	Anillo tórico	1		
16	AT258980	Anillo tórico	1		
17	T229403	Pistón	1		
18	T158742	Anillo	2		
19	AT339912	Embrague modular	1		
20	T341152	Rodamiento rodillos cónicos	1		SUB FOR T158793

First Speed Clutch Assembly (K1)
Ensemble embrayage première vitesse (K1)
Conjunto de embrague de primera marcha (K1)

TX1104048 A.1

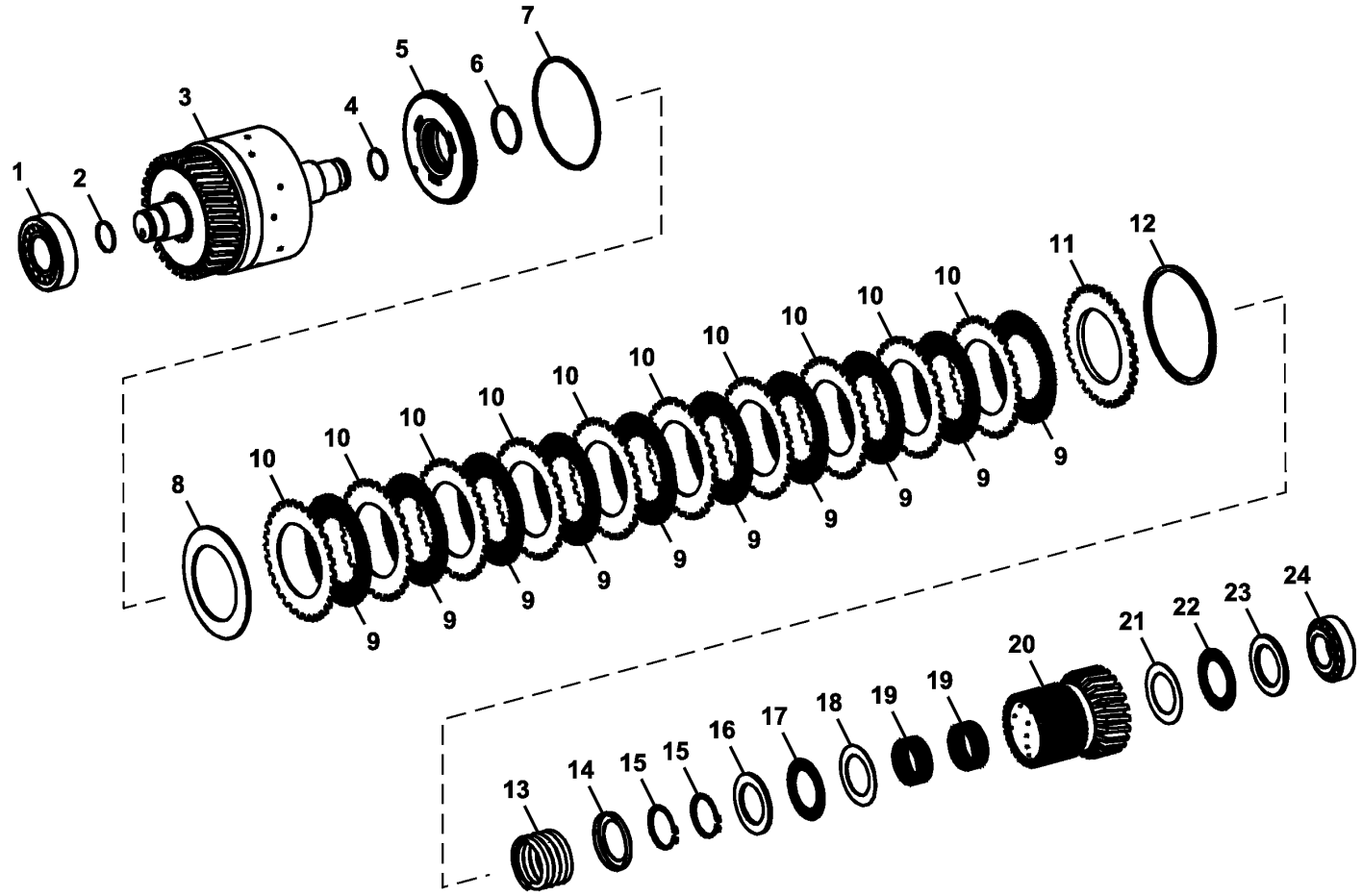

TX1104048

Pos.	*Ref.*	*Descripción*	*Cant.*	*Núm. de serie*	*Notas*
1	AT435600	Rodamiento rodillos cónicos	1		SUB FOR AT184042
2	T158742	Anillo	1		
3	AT339904	Embrague modular	1		
4	T158742	Anillo	1		
5	T229403	Pistón	1		
6	AT258980	Anillo tórico	1		40 X 3 mm (1.575" X 0.118")
7	T229398	Anillo tórico	1		
8	T229337	Muelle de disco	1		
9	AT339922	Disco de embrague	10		
10	T229406	Placa	10		
11	T229340	Disco con dentado exterior	1		
12	T341153	Anillo elástico	1		2.00 mm, SUB FOR T262843
	T341154	Anillo elástico	1		2.25 mm, SUB FOR T262844
	T341155	Anillo elástico	1		2.50 mm, SUB FOR T262845
	T341156	Anillo elástico	1		2.75 mm, SUB FOR T262846
	T341157	Anillo elástico	1		3.00 mm, SUB FOR T262847
	T341158	Anillo elástico	1		3.25 mm, SUB FOR T262848
	T341159	Anillo elástico	1		3.50 mm, SUB FOR T262870
	T341160	Anillo elástico	1		3.75 mm
	T341161	Anillo elástico	1		4.00 mm
13	T229346	Muelle de compresión	1		
14	T229468	Retenedor redondo	1		
15	40M7058	Anillo elástico	2		
16	T229356	Arandela de empuje	1		
17	L77096	Rodamiento de agujas	1		SUB FOR JD37406
18	T158749	Arandela de empuje	1		
19	AT339920	Rodamiento de agujas	2		
20	T229412	Cubo	1		
21	T158749	Arandela de empuje	1		
22	JD37406	Rodamiento de agujas	1		
23	T229356	Arandela de empuje	1		
24	T341152	Rodamiento rodillos cónicos	1		SUB FOR T158793

Second Speed Clutch Assembly (K2)
Ensemble embrayage deuxième vitesse (K2)
Conjunto de embrague de segunda marcha (K2)

TX1103914 A.1

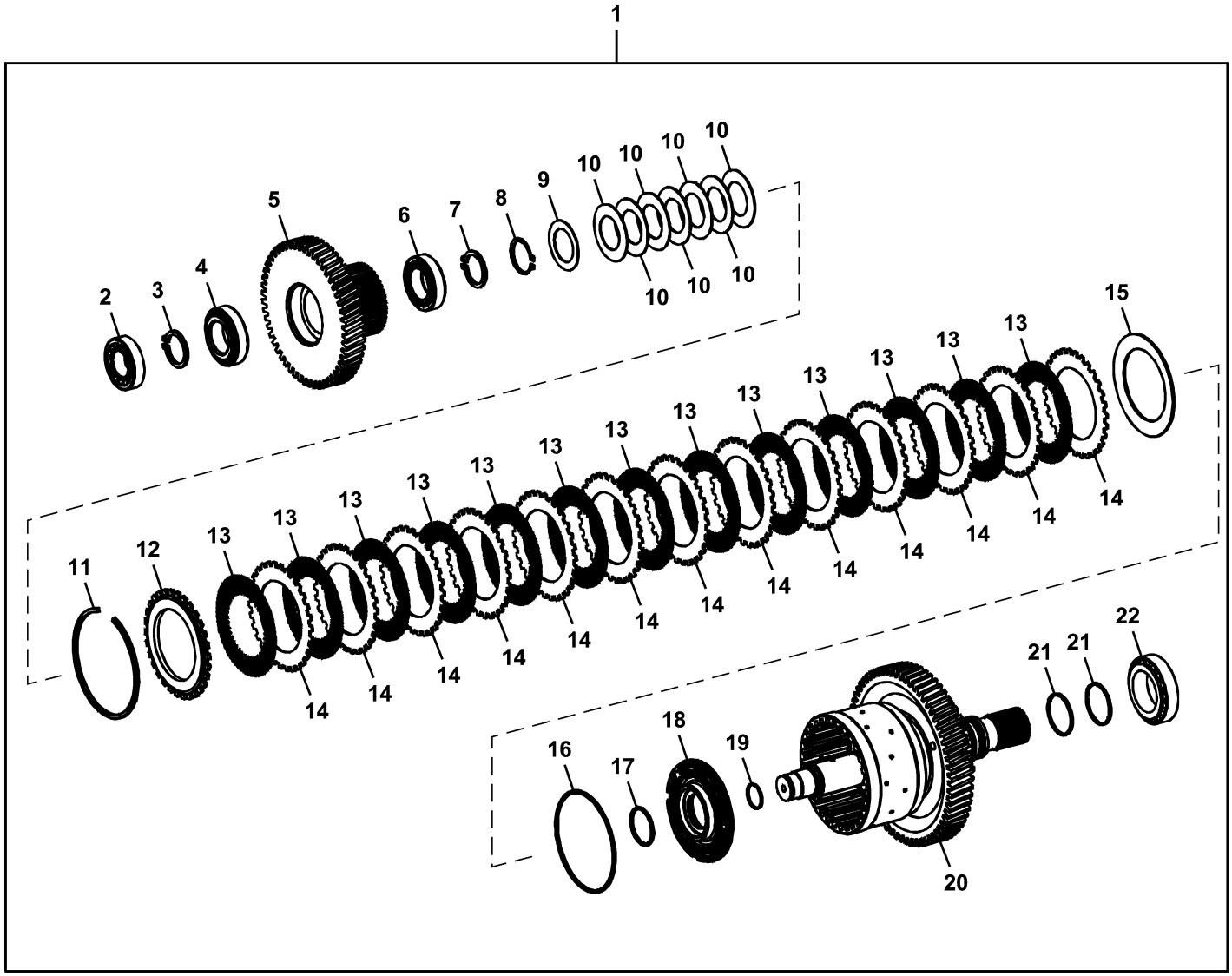

TX1103914

Pos.	*Ref.*	*Descripción*	*Cant.*	*Núm. de serie*	*Notas*
1	AT407141	Embrague modular	1		NLA, ORDER , Componentes
2	T341152	Rodamiento rodillos cónicos	1		SUB FOR T158793
3	T161186	Anillo elástico	1		
	T161187	Anillo elástico	1		
	T161188	Anillo elástico	1		
	T161189	Anillo elástico	1		
	T161190	Anillo elástico	1		
	T161191	Anillo elástico	1		
	T161192	Anillo elástico	1		
	T161193	Anillo elástico	1		
	T164627	Anillo elástico	1		
	T164628	Anillo elástico	1		
	T164629	Anillo elástico	1		
	T164630	Anillo elástico	1		
4	AT179470	Rodamiento rodillos cónicos	1		
5	T301131	Cubo	1		
6	AT179469	Rodamiento rodillos cónicos	1		
7	T161190	Anillo elástico	1		
8	40M7058	Anillo elástico	2		
9	T158749	Arandela de empuje	1		
10	T229373	Muelle de disco	7		
11	T261414	Anillo elástico	1		2.00 mm, SUB FOR T294549
	T261409	Anillo elástico	1		2.25 mm, SUB FOR T294550
	T294551	Anillo elástico	1		2.50 mm
	T294552	Anillo elástico	1		2.75 mm
	T294553	Anillo elástico	1		3.00 mm
	T294554	Anillo elástico	1		3.25 mm
	T294555	Anillo elástico	1		3.50 mm
	T294556	Anillo elástico	1		3.75 mm
	T294557	Anillo elástico	1		4.00 mm
12	T161147	Placa	1		
13	T164626	Disco	13		
14	T158801	Plato de embrague	13		
15	T229349	Muelle de disco	1		
16	T158739	Anillo	1		
17	AT258980	Anillo tórico	1		40 X 3 mm (1.575" X 0.118")
18	T229401	Pistón	1		
19	T158742	Anillo	1		
20	AT407144	Tambor	1		
21	T172118	Anillo de pistón	2		
22	AT435599	Rodamiento rodillos cónicos	1		SUB FOR AT339914

Third Speed Clutch Assembly (K3)
Ensemble embrayage troisième vitesse (K3)
Conjunto de embrague de tercera marcha (K3)

TX1104051 A.1

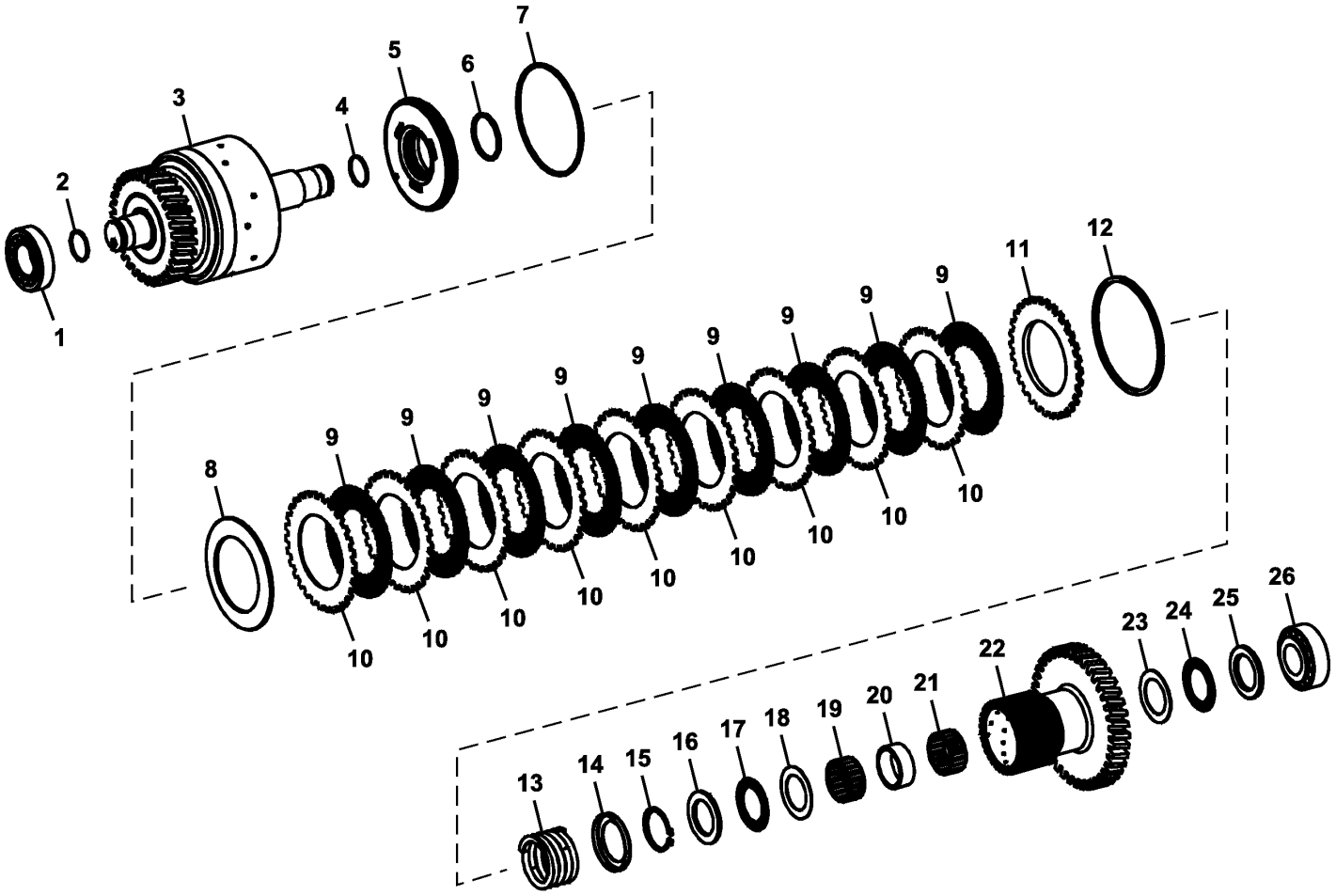

TX1104051

Pos.	*Ref.*	*Descripción*	*Cant.*	*Núm. de serie*	*Notas*
1	T341152	Rodamiento rodillos cónicos	1		SUB FOR T158793
2	T158742	Anillo	1		
3	AT339906	Embrague modular	1		
4	T158742	Anillo	1		
5	T229403	Pistón	1		
6	AT258980	Anillo tórico	1		40 X 3 mm (1.575" X 0.118")
7	T229398	Anillo tórico	1		
8	T229337	Muelle de disco	1		
9	AT339922	Disco de embrague	9		
10	T229406	Placa	9		
11	T229340	Disco con dentado exterior	1		
12	T341153	Anillo elástico	1		2.00 mm, SUB FOR T262843
	T341154	Anillo elástico	1		2.25 mm, SUB FOR T262844
	T341155	Anillo elástico	1		2.50 mm, SUB FOR T262845
	T341156	Anillo elástico	1		2.75 mm, SUB FOR T262846
	T341157	Anillo elástico	1		3.00 mm, SUB FOR T262847
	T341158	Anillo elástico	1		3.25 mm, SUB FOR T262848
	T341159	Anillo elástico	1		3.50 mm, SUB FOR T262870
	T341160	Anillo elástico	1		3.75 mm
	T341161	Anillo elástico	1		4.00 mm
13	T229346	Muelle de compresión	1		
14	T229468	Retenedor redondo	1		
15	40M7058	Anillo elástico	1		
16	T229348	Arandela de empuje	1		
17	AT339918	Rodamiento de agujas	1		
18	T229336	Arandela de empuje	1		
19	AT339919	Rodamiento de agujas	1		
20	T292705	Espaciador	1		
21	AT339919	Rodamiento de agujas	1		
22	T229410	Cubo	1		
23	T229336	Arandela de empuje	1		
24	AT339918	Rodamiento de agujas	1		
25	T229348	Arandela de empuje	1		
26	AT339916	Rodamiento rodillos cónicos	1		

High Range Forward Clutch Assembly (K4)
Ensemble embrayage de marche avant gamme haute (K4)
Conjunto de embrague de avance de alta gama (K4)

TX1178772 A.1

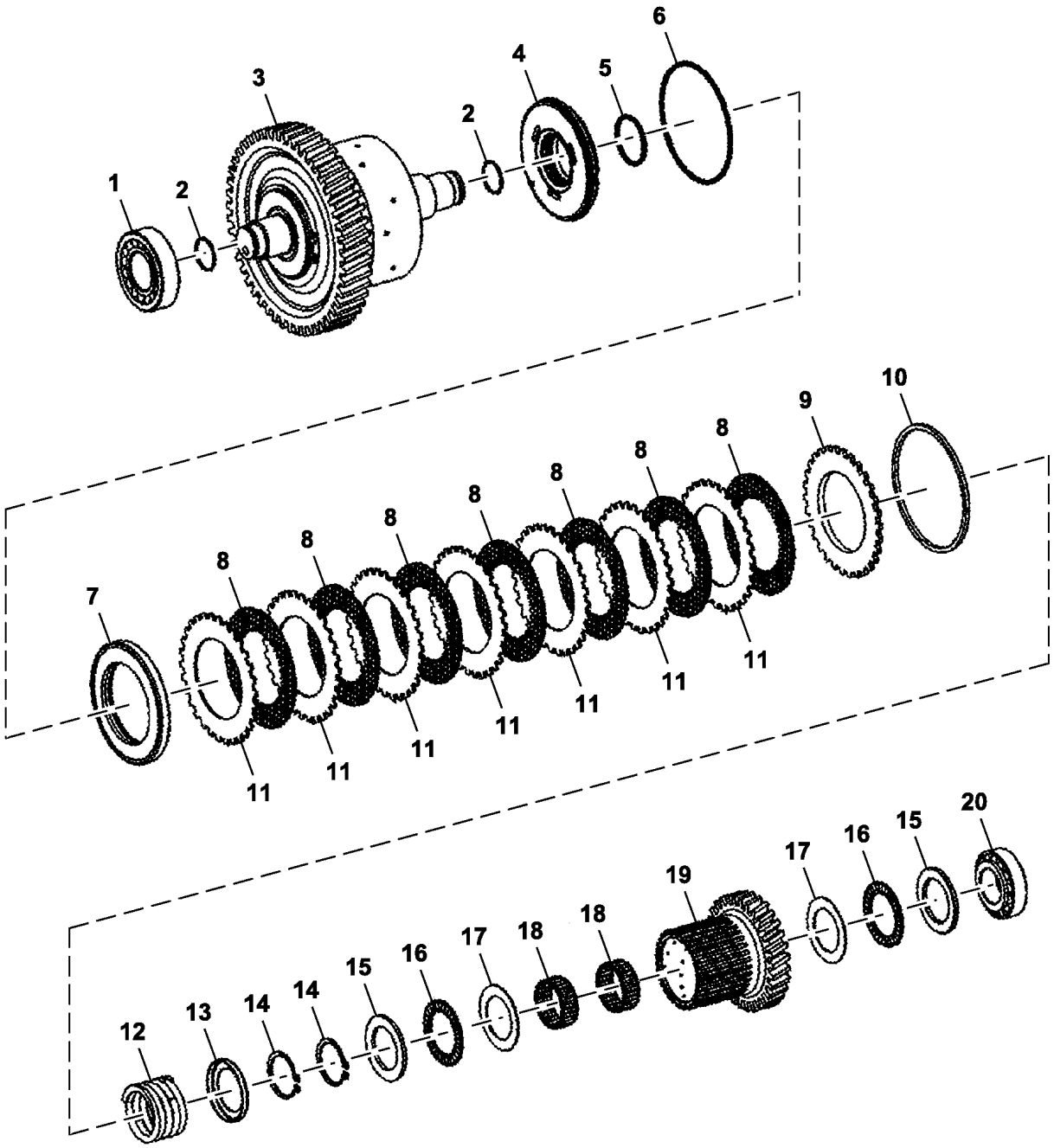

TX1178772

Pos.	*Ref.*	*Descripción*	*Cant.*	*Núm. de serie*	*Notas*
1	AT435600	Rodamiento rodillos cónicos	1		SUB FOR AT184042
2	T158742	Anillo	2		
3	AT339908	Embrague modular	1		
4	T229403	Pistón	1		
5	AT258980	Anillo tórico	1		
6	T229398	Anillo tórico	1		
7	AT364830	Retenedor redondo	1		SUB FOR T229469
8	AT339922	Disco de embrague	7		
9	T229340	Disco con dentado exterior	1		
10	T341153	Anillo elástico	1		2.00 mm, SUB FOR T262843 AND T229381
	T341154	Anillo elástico	1		2.25 mm, SUB FOR T262844 AND T229352
	T341155	Anillo elástico	1		2.50 mm, SUB FOR T262845 AND T229379
	T341156	Anillo elástico	1		2.75 mm, SUB FOR T262846 AND T229359
	T341157	Anillo elástico	1		3.00 mm, SUB FOR T262847 AND T229380
	T341158	Anillo elástico	1		3.25 mm, SUB FOR T262848 AND T229364
	T341159	Anillo elástico	1		3.50 mm, SUB FOR T262870 AND T229341
	T341160	Anillo elástico	1		3.75 mm
	T341161	Anillo elástico	1		4.00 mm
11	T229406	Placa	7		
12	T229346	Muelle de compresión	1		2.00 mm
13	T229468	Retenedor redondo	1		
14	40M7058	Anillo elástico	2		
15	T229356	Arandela de empuje	2		
16	L77096	Rodamiento de agujas	2		SUB FOR JD37406
17	T158749	Arandela de empuje	2		
18	AT339920	Rodamiento de agujas	2		
19	T229411	Cubo	1		
20	T341152	Rodamiento rodillos cónicos	1		SUB FOR T158793

Mechanical Front Wheel Drive Clutch Assembly
Embrayage pont avant mécanique
Conjunto de embrague de tracción delantera mecánica

TX1178773 A.1

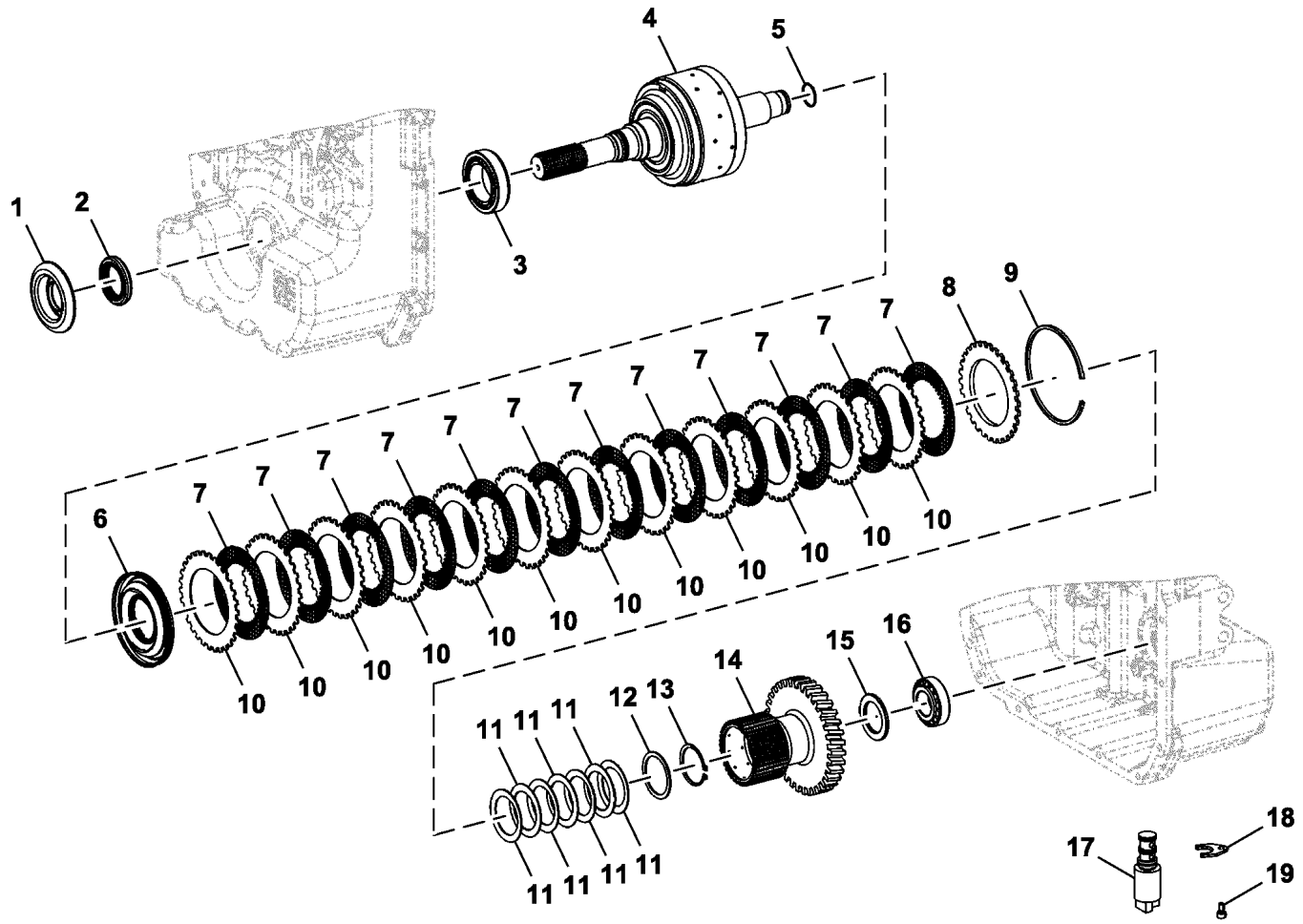

TX1178773

Pos.	*Ref.*	*Descripción*	*Cant.*	*Núm. de serie*	*Notas*
1	T218504	Guardapolvo	1		
2	AT179466	Retén	1		ALSO ORDER T218504
	T229467	Anillo	1		
3	AT435599	Rodamiento rodillos cónicos	1		SUB FOR AT339914
4	AT339913	Embrague modular	1		Tambor y eje solamente
5	T158742	Anillo	1		
6	AT364084	Pistón	1		ALSO ORDER T158743 AND T158739, AT193704 NLA
7	T164626	Disco	12		
8	T161147	Placa	1		
9	T294557	Anillo elástico	1		4.00 mm, SUB FOR T261408 AND T161183
	T294555	Anillo elástico	1		3.50 mm, SUB FOR T261410 AND T158778
	T294553	Anillo elástico	1		3.00 mm, SUB FOR T261411 AND T159568
	T294551	Anillo elástico	1		2.50 mm, SUB FOR T261413 AND T159569
	T261414	Anillo elástico	1		2.00 mm, SUB FOR T159570
	T294554	Anillo elástico	1		3.25 mm, SUB FOR T261416 AND T229368
	T294556	Anillo elástico	1		3.75 mm, SUB FOR T261415 AND T229375
	T261409	Anillo elástico	1		2.25 mm, SUB FOR T229383
	T294552	Anillo elástico	1		2.75 mm, SUB FOR T261412 AND T229386
10	T158801	Plato de embrague	12		
11	T229357	Muelle de disco	7		
12	T229372	Arandela de empuje	1		
13	40M7166	Anillo elástico	1		
14	T229407	Cubo	1		
15	T229356	Arandela de empuje	1		
16	T341152	Rodamiento rodillos cónicos	1		SUB FOR T158793
17	AT310584	Electroválvula hidráulica	1		
18	T229343	Placa	1		
19	19M8618	Tornillo	1		M6 X 12, SUB FOR L152999, THIS APPLICATION

Transmission Output Shaft, Rear
Arbre de sortie de boîte de vitesses, arrière
Eje de salida de la transmisión, trasero

TX1163943 A.1

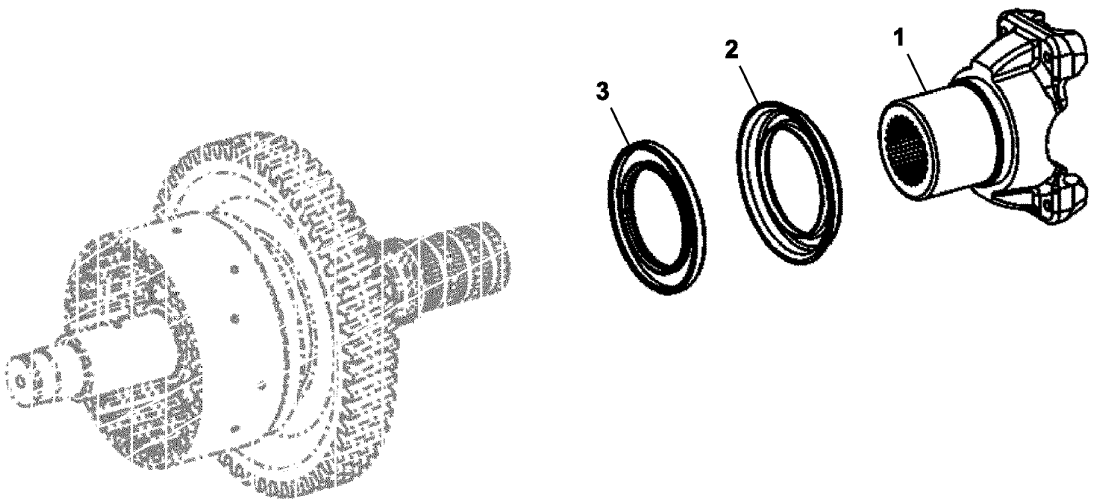

TX1163943

Pos.	*Ref.*	*Descripción*	*Cant.*	*Núm. de serie*	*Notas*
1	AT326541	Horquilla de cardán	1		
2	T229405	Protección	1		Protector
3	AT444943	Retén			SUB FOR AT179481

Transmission Guard
Protection de transmission
Protector de la transmisión

AT385303_TX1104034 A.2

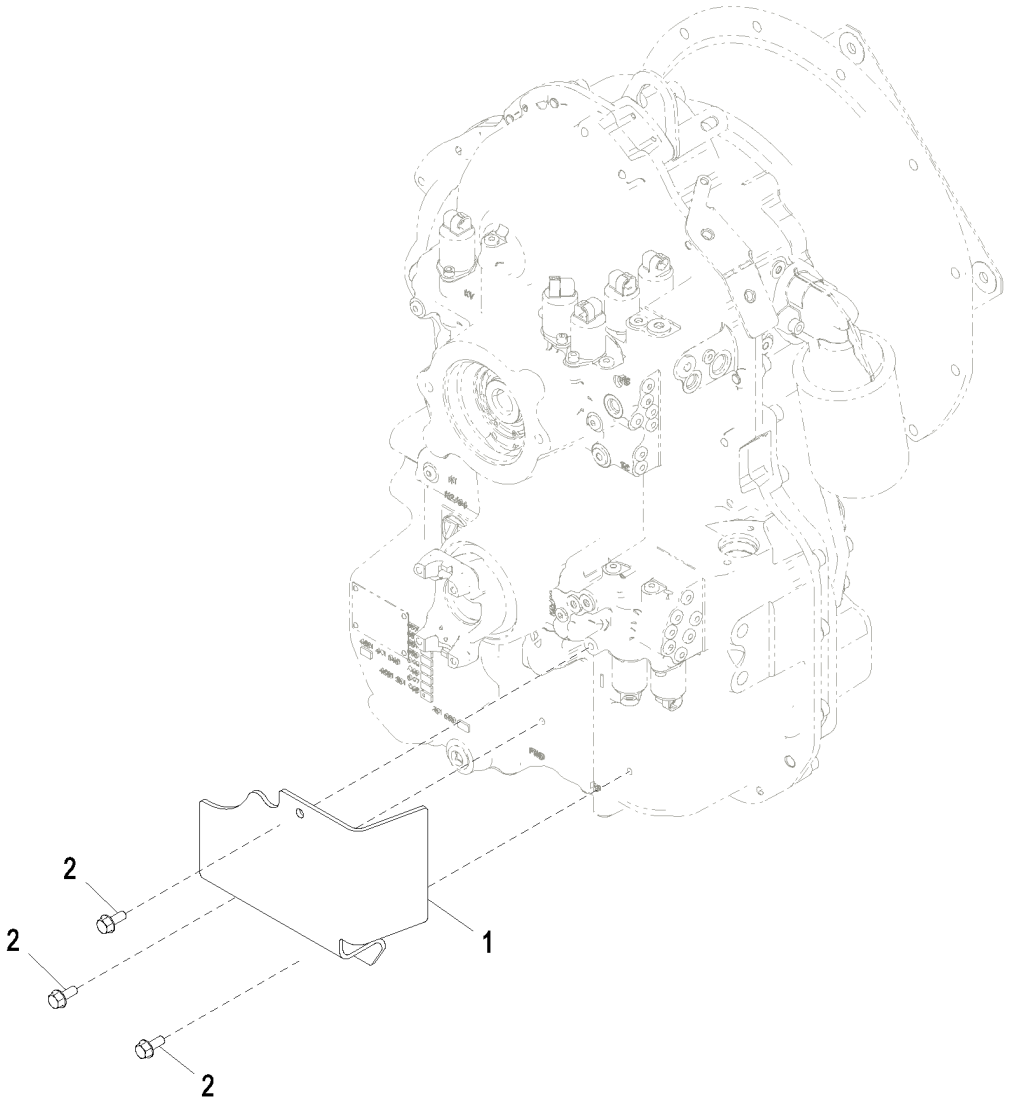

AT385303_TX1104034

Pos.	*Ref.*	*Descripción*	*Cant.*	*Núm. de serie*	*Notas*
1	T317118	Protección	1		SUB FOR T231114
2	19M7866	Tornillo	3		M8 X 20

Transmission Charge Pump
Pompe de gavage de transmission
Bomba de carga de la transmisión

TX1145559 A.1

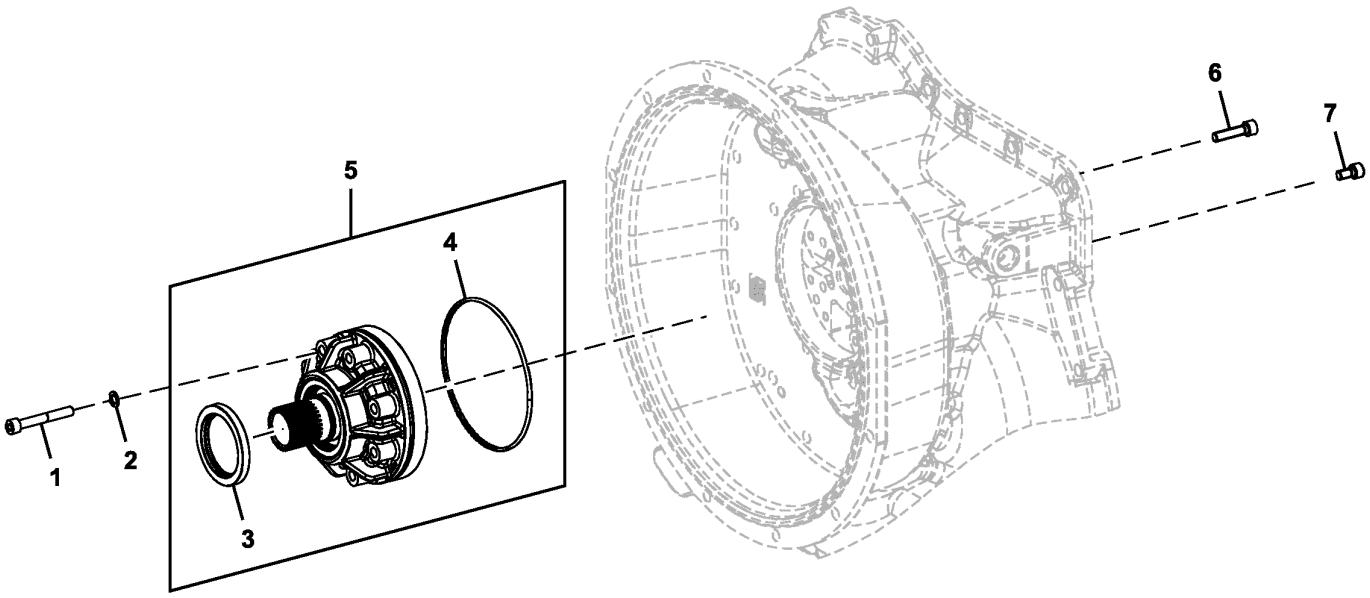

TX1145559

Pos.	*Ref.*	*Descripción*	*Cant.*	*Núm. de serie*	*Notas*
1	19M8658	Tornillo	8		M8 X 60
2	T347733	Arandela de guarnición	8		USE WITH AT440858
3	AT179316	Retén	1		
4	T229393	Anillo tórico	1		
5	AT310590	Bomba hidráulica	1		NLA, ORDER AT440858 AND (8) T347733
	AT440858	Bomba hidráulica	1		Requiere, (8) T347733
6	T229382	Tornillo	2		
7	T164648	Tornillo	2		

Transmission Oil Filter
Filtre à huile de boîte
Filtro de aceite de la transmisión

TX1146848 A.1

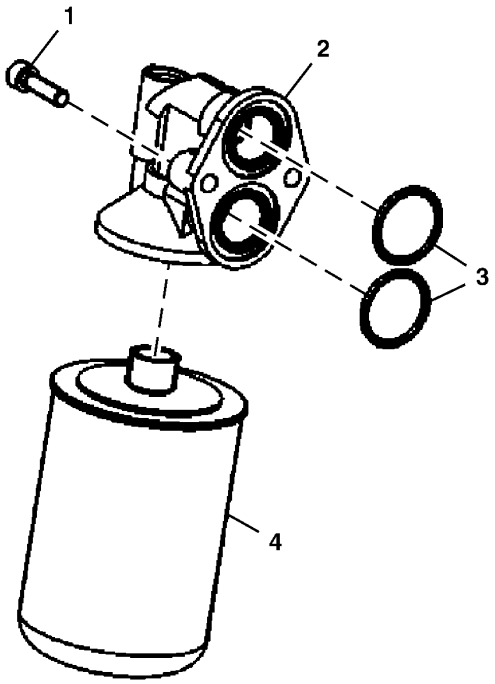

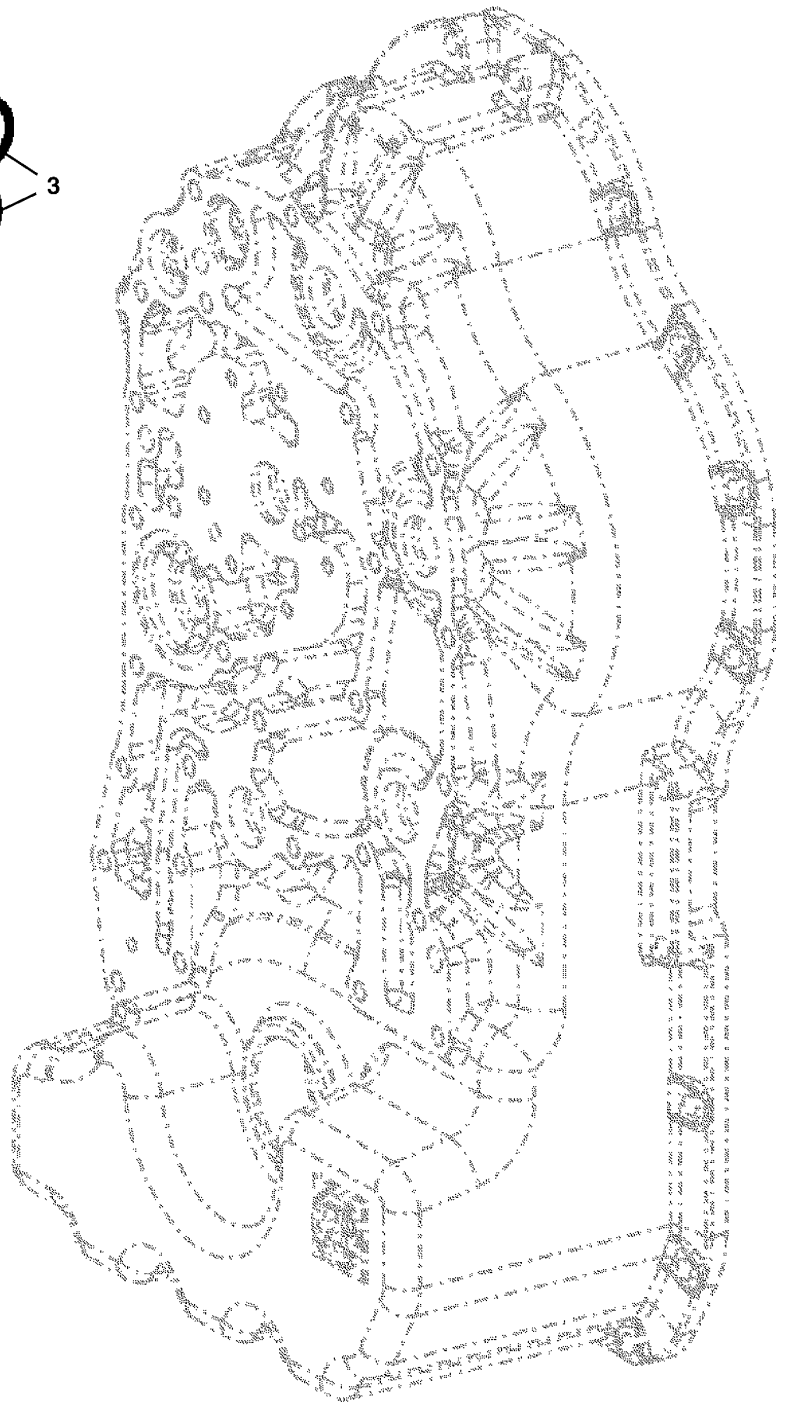

TX1146848

Pos.	*Ref.*	*Descripción*	*Cant.*	*Núm. de serie*	*Notas*
1	T229385	Tornillo	2		
2	T177997	Cabeza de filtro	1		
3	T242467	Anillo tórico	2		SUB FOR T172318
4	AT179323	Filtro de aceite	1		

Transmission Shift Control Solenoids
Solénoïdes commande de passage de vitesses
Solenoides control de cambios de transmisión

TX1165485 A.1

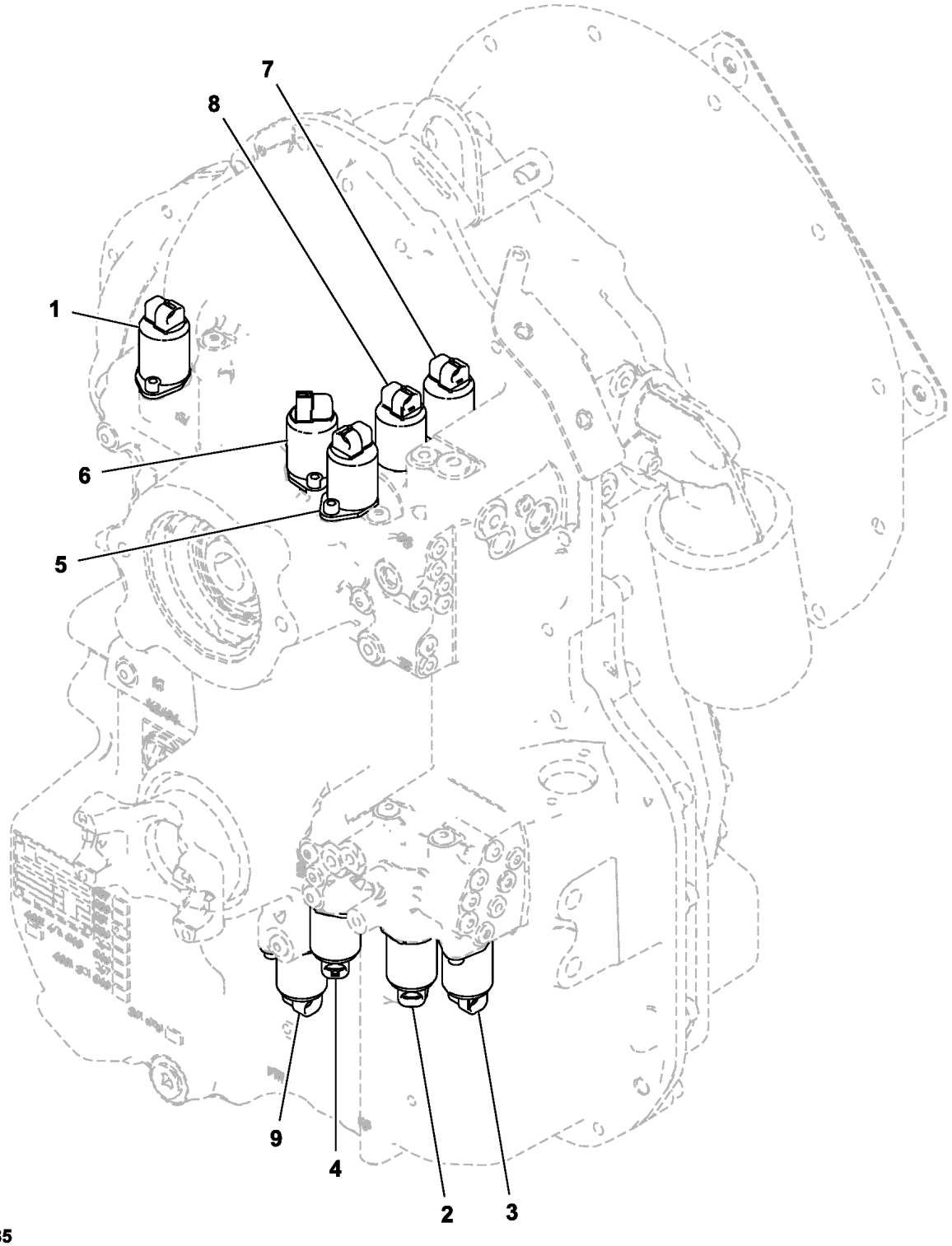

TX1165485

Pos.	*Ref.*	*Descripción*	*Cant.*	*Núm. de serie*	*Notas*
1	AT310587	Electroválvula hidráulica	1		Y3, 1a velocidad, Consultar la solución DTAC 77159
	T229343	Placa	1		
	19M8618	Tornillo	1		M6 X 12, SUB FOR L152999, THIS APPLICATION
	R104554	Anillo tórico	1		20 X 2 mm (0.787" X 0.079")
	R104557	Anillo tórico	1		16 X 2 mm (0.630" X 0.079")
	R104558	Anillo tórico	1		15 X 2 mm (0.591" X 0.079")
	RE47393	Anillo tórico	1		Conjunto
2	AT310587	Electroválvula hidráulica	1		Y4, Segunda velocidad, Consultar la solución DTAC 77159
	T229343	Placa	1		
	19M8618	Tornillo	1		M6 X 12, SUB FOR L152999, THIS APPLICATION
	R104554	Anillo tórico	1		20 X 2 mm (0.787" X 0.079")
	R104557	Anillo tórico	1		16 X 2 mm (0.630" X 0.079")
	R104558	Anillo tórico	1		15 X 2 mm (0.591" X 0.079")
	RE47393	Anillo tórico	1		Conjunto
3	AT310586	Electroválvula hidráulica	1		Y5, Tercera velocidad, Consultar la solución DTAC 77159
	T229343	Placa	1		
	19M8618	Tornillo	1		M6 X 12, SUB FOR L152999, THIS APPLICATION
	R104554	Anillo tórico	1		20 X 2 mm (0.787" X 0.079")
	R104557	Anillo tórico	1		16 X 2 mm (0.630" X 0.079")
	R104558	Anillo tórico	1		15 X 2 mm (0.591" X 0.079")
	RE47393	Anillo tórico	1		Conjunto
4	AT310587	Electroválvula hidráulica	1		Y6, 4a velocidad, Consultar la solución DTAC 77159
	T229343	Placa	1		
	19M8618	Tornillo	1		M6 X 12, SUB FOR L152999, THIS APPLICATION
	R104554	Anillo tórico	1		20 X 2 mm (0.787" X 0.079")
	R104557	Anillo tórico	1		16 X 2 mm (0.630" X 0.079")
	R104558	Anillo tórico	1		15 X 2 mm (0.591" X 0.079")
	RE47393	Anillo tórico	1		Conjunto
5	AT310587	Electroválvula hidráulica	1		Y1, Avance, Consultar la solución DTAC 77159
	T229343	Placa	1		
	19M8618	Tornillo	1		M6 X 12, SUB FOR L152999, THIS APPLICATION
	R104554	Anillo tórico	1		20 X 2 mm (0.787" X 0.079")
	R104557	Anillo tórico	1		16 X 2 mm (0.630" X 0.079")
	R104558	Anillo tórico	1		15 X 2 mm (0.591" X 0.079")
	RE47393	Anillo tórico	1		Conjunto
6	AT310586	Electroválvula hidráulica	1		Y2, Retroceso, Consultar la solución DTAC 77159
	T229343	Placa	1		
	19M8618	Tornillo	1		M6 X 12, SUB FOR L152999, THIS APPLICATION
	T242623	Anillo tórico	1		19 X 2 mm (0.748" X 0.079")
	R104555	Anillo tórico	1		18 X 2 mm (0.709" X 0.079")
	R104556	Anillo tórico	1		17 X 2 mm (0.669" X 0.079")
	R104557	Anillo tórico	1		16 X 2 mm (0.630" X 0.079")
	R104558	Anillo tórico	1		15 X 2 mm (0.591" X 0.079")
	RE47392	Juego de anillos tóricos	1		Conjunto
	RE47393	Anillo tórico	1		Conjunto
7	AT310584	Electroválvula hidráulica	1		Y7, Freno de estacionamientoFreno de estacionamiento, Consultar la solución DTAC 77159
	T229343	Placa	1		
	19M8618	Tornillo	1		M6 X 12, SUB FOR L152999, THIS APPLICATION
	R104554	Anillo tórico	1		20 X 2 mm (0.787" X 0.079")
	R104555	Anillo tórico	1		18 X 2 mm (0.709" X 0.079")
	R104556	Anillo tórico	1		17 X 2 mm (0.669" X 0.079")
	RE47392	Juego de anillos tóricos	1		Conjunto
8	AT310584	Electroválvula hidráulica	1		Y10, Traba de diferencial, Consultar la solución DTAC 77159
	T229343	Placa	1		
	19M8618	Tornillo	1		M6 X 12, SUB FOR L152999, THIS APPLICATION
	R104554	Anillo tórico	1		20 X 2 mm (0.787" X 0.079")
	R104555	Anillo tórico	1		18 X 2 mm (0.709" X 0.079")
	R104556	Anillo tórico	1		17 X 2 mm (0.669" X 0.079")
	RE47392	Juego de anillos tóricos	1		Conjunto
9	AT310584	Electroválvula hidráulica	1		Y11, TDM, Tracción delantera mecánica, Consultar la solución DTAC 77159
	T229343	Placa	1		
	19M8618	Tornillo	1		M6 X 12, SUB FOR L152999, THIS APPLICATION
	R104554	Anillo tórico	1		20 X 2 mm (0.787" X 0.079")
	R104555	Anillo tórico	1		18 X 2 mm (0.709" X 0.079")
	R104556	Anillo tórico	1		17 X 2 mm (0.669" X 0.079")
	RE47392	Juego de anillos tóricos	1		Conjunto

Transmission Speed Sensor
Capteur de vitesse de transmission
Sensor de velocidad de la transmisión

TX1104008 A.1

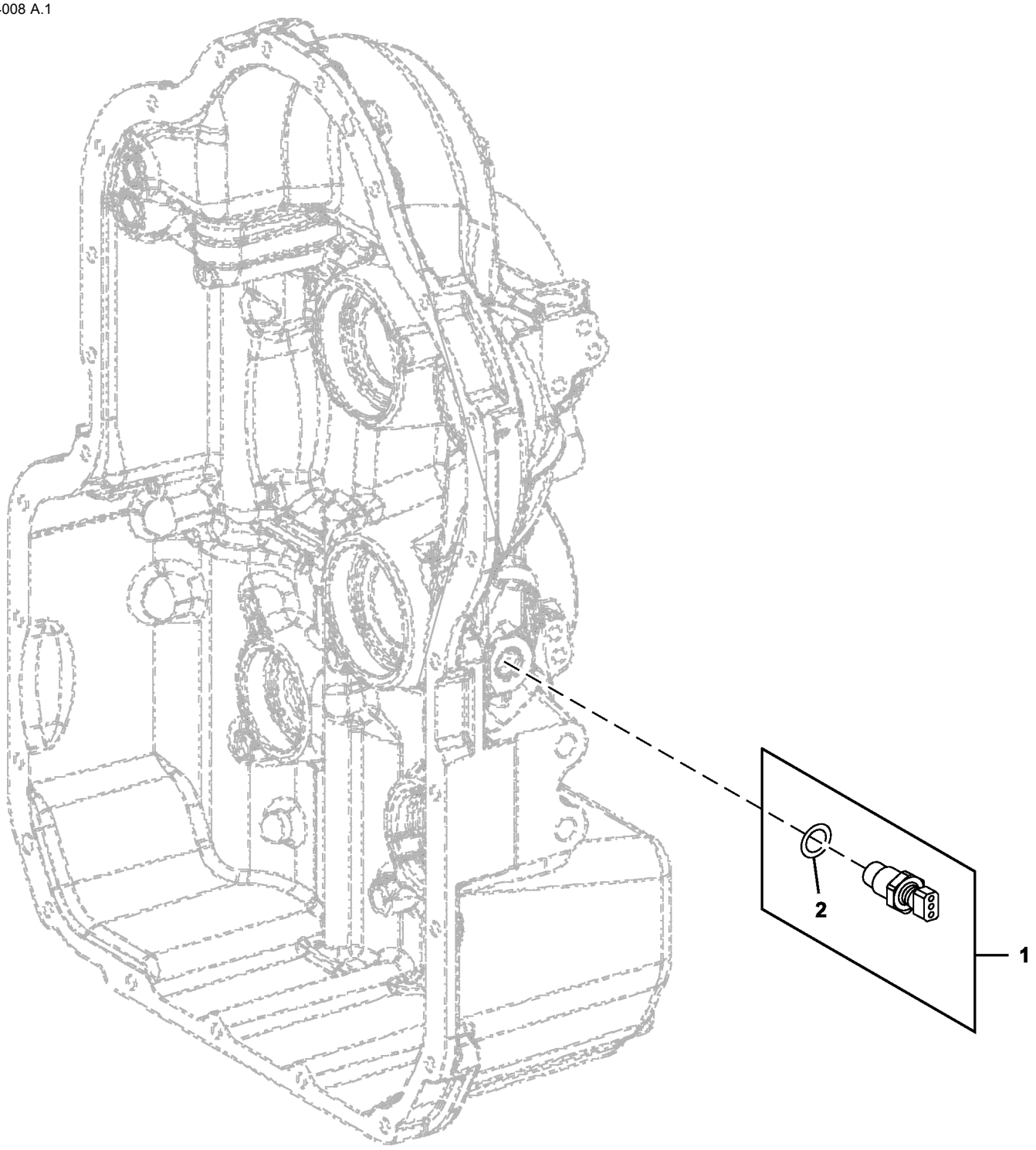

TX1104008

Pos.	*Ref.*	*Descripción*	*Cant.*	*Núm. de serie*	*Notas*
1	AT210773	Sensor	1		Sensor de velocidad
2	L171236	Anillo tórico	1		

Transmission Mounting and Hardware
Montage de boîte de vitesses et boulonnerie
Tornillería y montaje de la transmisión

ETN100687_TX1178777 A.2

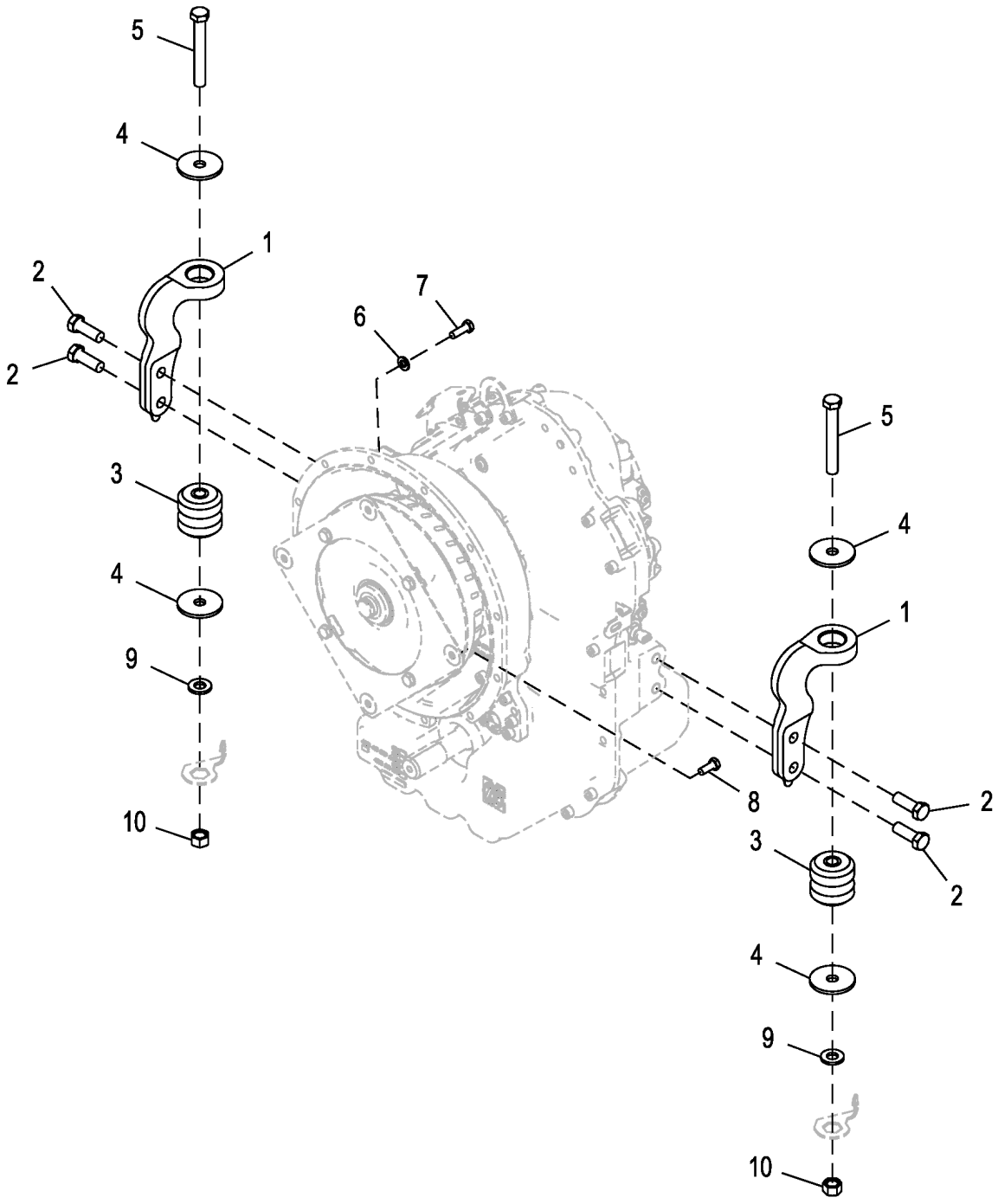

ETN100687_TX1178777

Pos.	*Ref.*	*Descripción*	*Cant.*	*Núm. de serie*	*Notas*
1	T262417	Apoyo	2		
2	19M7489	Tornillo	4		M16 X 45
3	AT170854	Aislante	2		
4	T179952	Arandela	4		
5	19M7941	Tornillo	2		M16 X 120
6	24M7239	Arandela	12		10.700 X 21 X 2.500 mm
7	19M7662	Tornillo	12		M10 X 30
8	19M7402	Tornillo	4		M10 X 25, SUB FOR (4) 19M7662
9	T119912	Arandela	2		SUB FOR (2) 24M7241
10	14M7276	Tuerca	2		M16

1118 Rocker Arm Cover
1118 Cache-culbuteurs
1118 Tapa de balancines

RE506218PCDE01 A.1

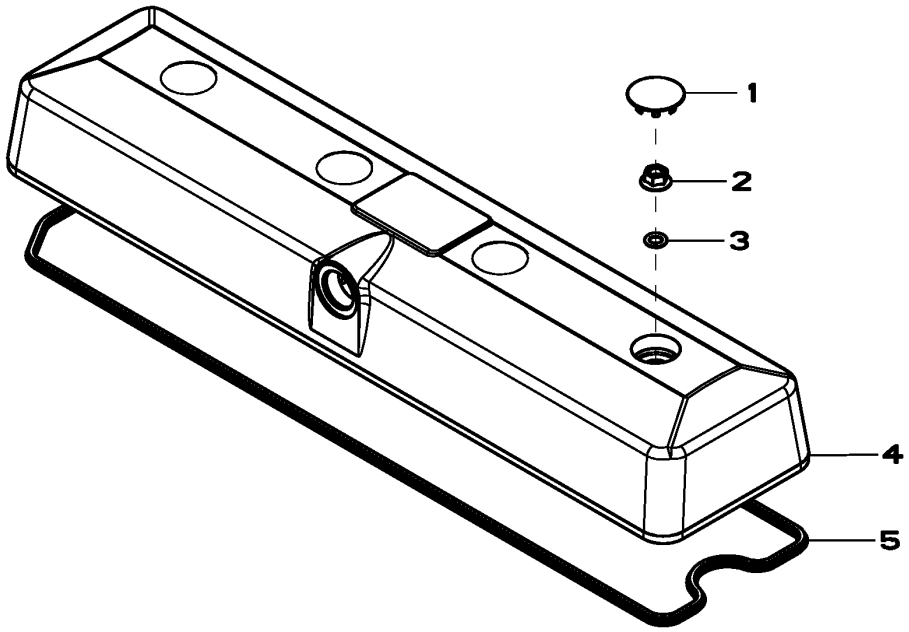

RE506218PCDE01

Pos.	*Ref.*	*Descripción*	*Cant.*	*Núm. de serie motor*	*Notas*
1	H23125	Tapón	4		
2	R123574	Tuerca	4		
3	R123575	Anillo tórico	4		
4	.....	Tapa de válvula	1		(Marked R519779) (Order RE70401and RE59801)
5	R524480	Junta	1		
	RE520539	Juego de juntas	AR		(A)

(A) Suitable For High Temperature, Include Instructions
Convient aux hautes températures
Adecuado para temperaturas altas

1229 Oil Filler Neck
1229 Goulotte de remplissage d'huile
1229 Boca de llenado de aceite

RE515712PCDD02 A.1

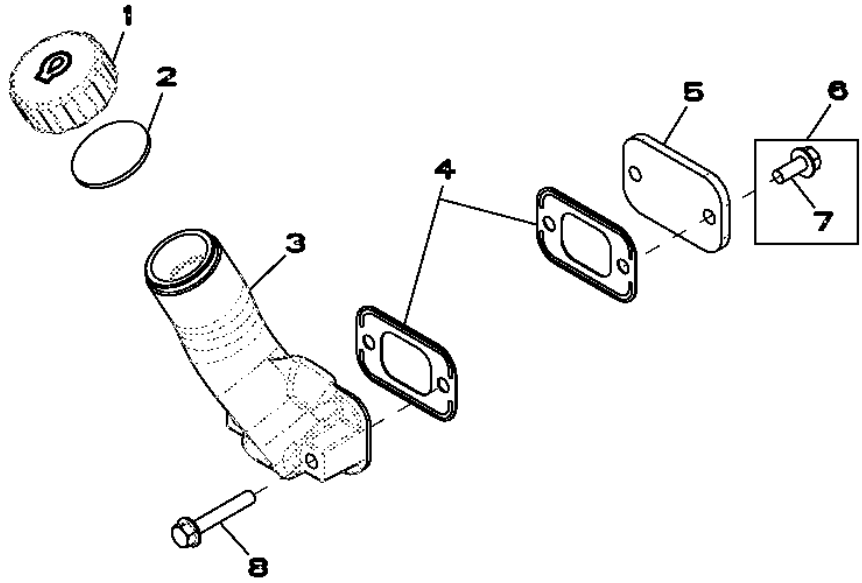

RE515712PCDD02

Pos.	*Ref.*	*Descripción*	*Cant.*	*Núm. de serie motor*	*Notas*
1	R80136	Tapón de llenado	1		
2	R80135	Junta	1		
3	R123558	Boca de llenado	1		
4	R136495	Junta	2		
5	R116296	Tapadera	1		
6	RE67238	Tornillo	2		
7	19M7866	Tornillo	1		M8 X 20
8	RE67240	Tornillo	2		

1302 Crankshaft Pulley
1302 Poulie de vilebrequin
1302 Polea de cigüeñal

RE59693PCDD01 A.1

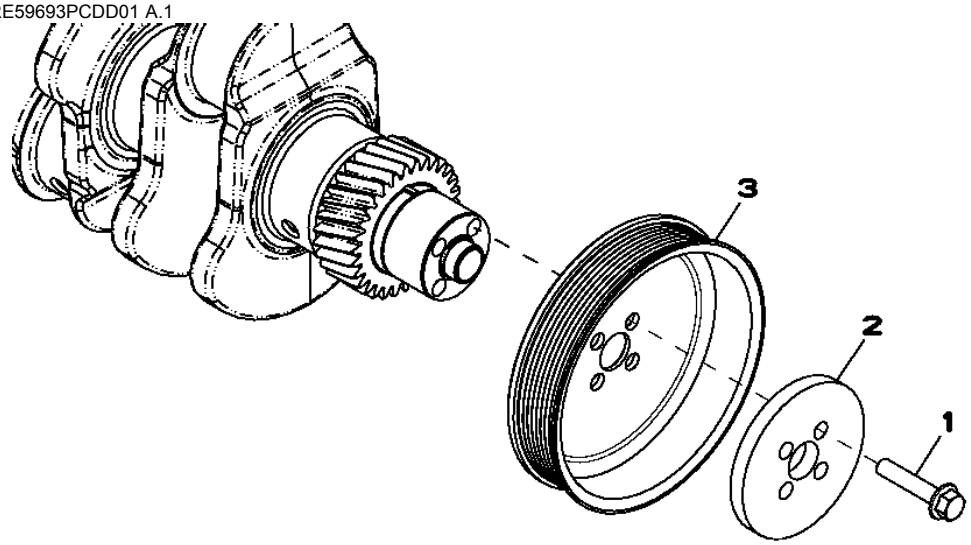

RE59693PCDD01

Pos.	*Ref.*	*Descripción*	*Cant.*	*Núm. de serie motor*	*Notas*
1	R121897	Tornillo	4		
2	R500649	Arandela	1		
3	R133295	Polea	1		

1428 Flywheel Housing
1428 Carter du volant-moteur
1428 Caja del volante del motor

RE502001PCDE02 A.1

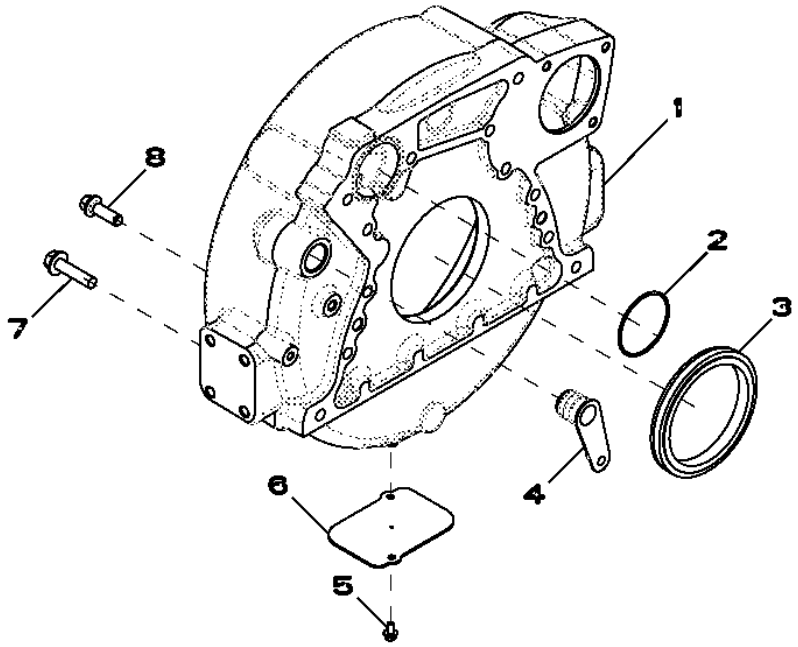

Pos.	*Ref.*	*Descripción*	*Cant.*	*Núm. de serie motor*	*Notas*
1	R503449	Carcasa	1		
2	R61467	Anillo tórico	1		
3	RE524227	Retén	1		
4	R131769	Tapón	1		
5	19M7774	Tornillo	2		M6 X 12
6	R121039	Placa	1		
7	19M8306	Tornillo	4		M12 X 50
8	R135918	Tornillo	8		

1502 Flywheel
1502 Volant-moteur
1502 Volante

1502_RE59282_PCD B.1

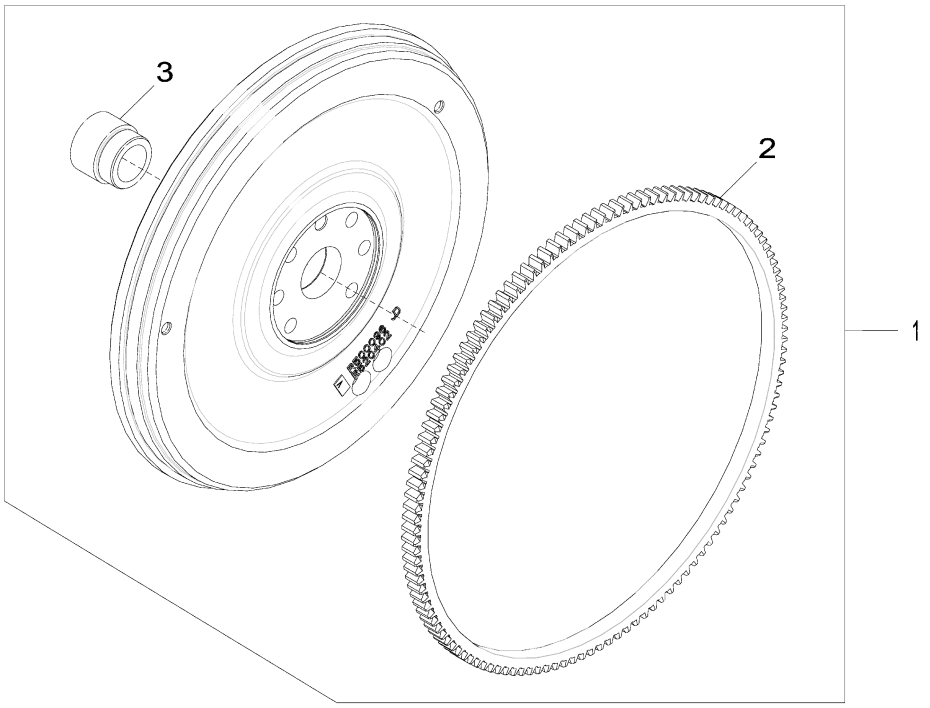

1502_RE59282_PCD

Pos.	*Ref.*	*Descripción*	*Cant.*	*Núm. de serie motor*	*Notas*
1	RE500137	Volante	1		MARKED R500096
2	R28811	Corona de tren planetario	1		
3	R123521	Manguito	1		

16EY Fuel Injection Pump
16EY Pompe d'injection
16EY Bomba de inyección

16EY_RE548918_PCD A.1

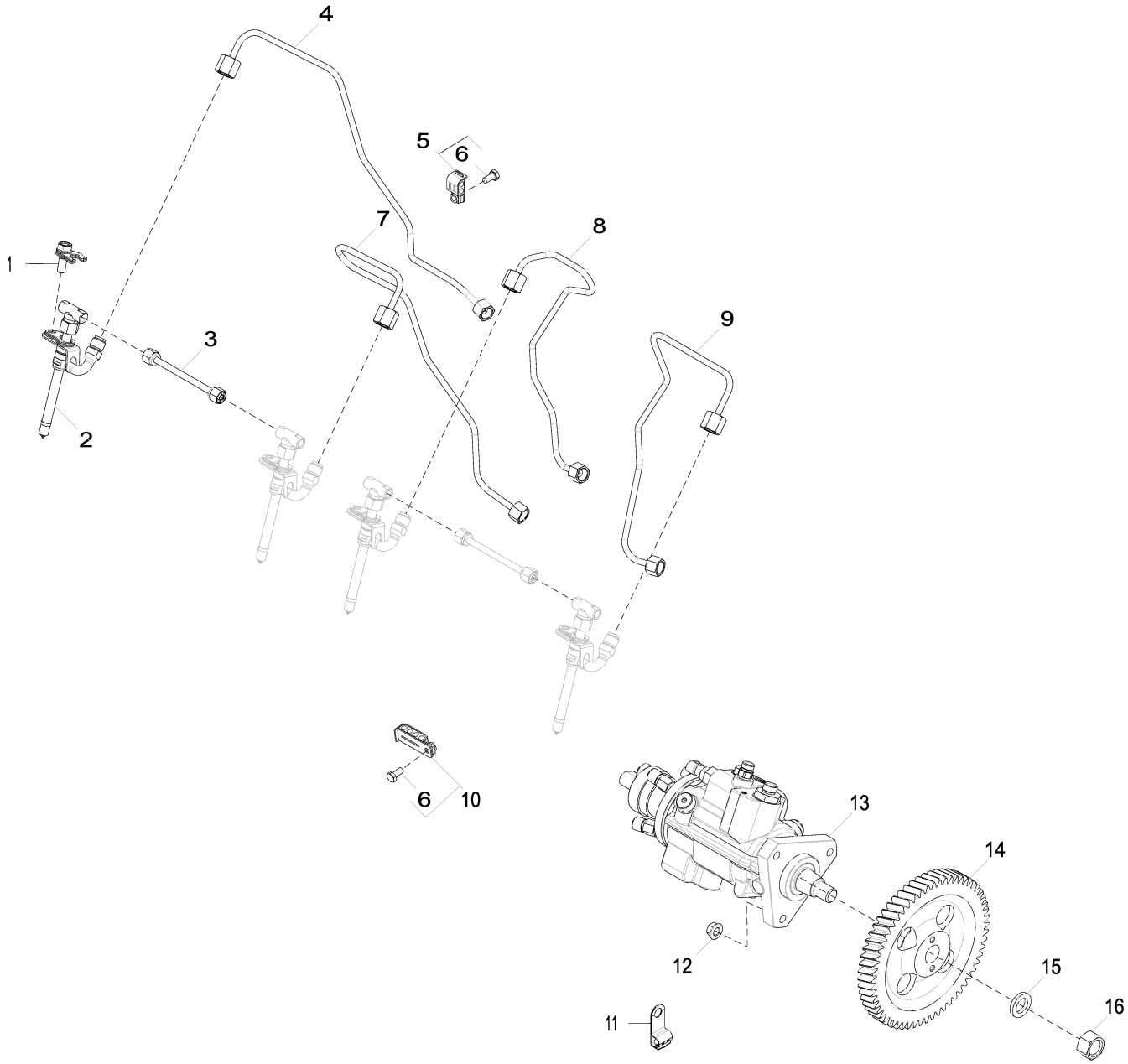

16EY_RE548918_PCD

Pos.	*Ref.*	*Descripción*	*Cant.*	*Núm. de serie motor*	*Notas*
1	R116366	Tornillo	4		
2	RE48786	Inyector	4		
	SE501101	Inyector reman.	4		REMAN FOR RE48786
3	RE68748	Tubo	2		
4	RE507649	Tubería de combustible	1		
5	RE19797	Abrazadera	2		
6	19M6614	Tornillo	3		M6 X 12
7	RE507648	Tubería de combustible	1		
8	RE507647	Tubería de combustible	1		
9	RE507646	Tubería de combustible	1		
10	RE19799	Abrazadera	1		
11	57M9437	Abrazadera	1		
12	14M7298	Tuerca con brida	3		M8
13	RE518087	Bomba de inyección	1		(A) NLA; ORDER SE501235; INCLUDES R54228 AND 14M7289
	SE501235	Bomba de inyección reman.	1		REMAN FOR RE518087
14	R505472	Engranaje	1		
15	R54228	Arandela	1		
16	14M7289	Tuerca	1		M16

(A) See Your Authorized Pump Repair Station For Parts Not Listed
Consulter le centre de réparation de pompe agréé local pour les pièces ne figurant pas sur la liste.
Consultar el taller de reparación de bombas autorizado para las piezas no listadas

17DZ Air Intake
17DZ Admission d'air
17DZ Admisión de aire

17DZ_RE546493_PCD A.1

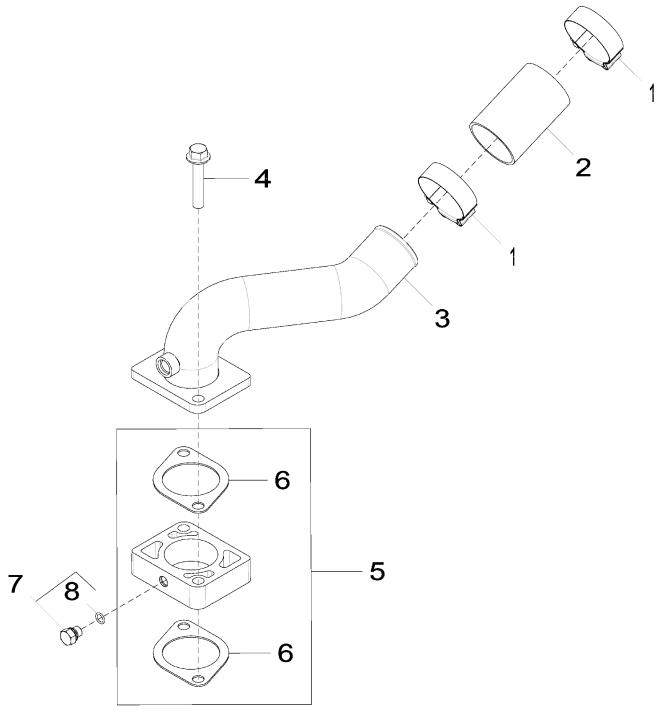

17DZ_RE546493_PCD

Pos.	*Ref.*	*Descripción*	*Cant.*	*Núm. de serie motor*	*Notas*
1	R110531	Abrazadera	2		
2	R500596	Manguera	1		
3	RE552338	Admisión de aire	1		
4	19M8528	Tornillo	2		M10 X 55
5	R501472	Espaciador	1		INCLUDES (2) R81275
6	R81275	Junta	2		
7	RE60071	Conexión	1		
8	51M7039	Anillo tórico	1		8.100 X 1.600 mm

1903 Oil Pan
1903 Carter d'huile
1903 Cárter de aceite

RE59543PCDG02 A.1

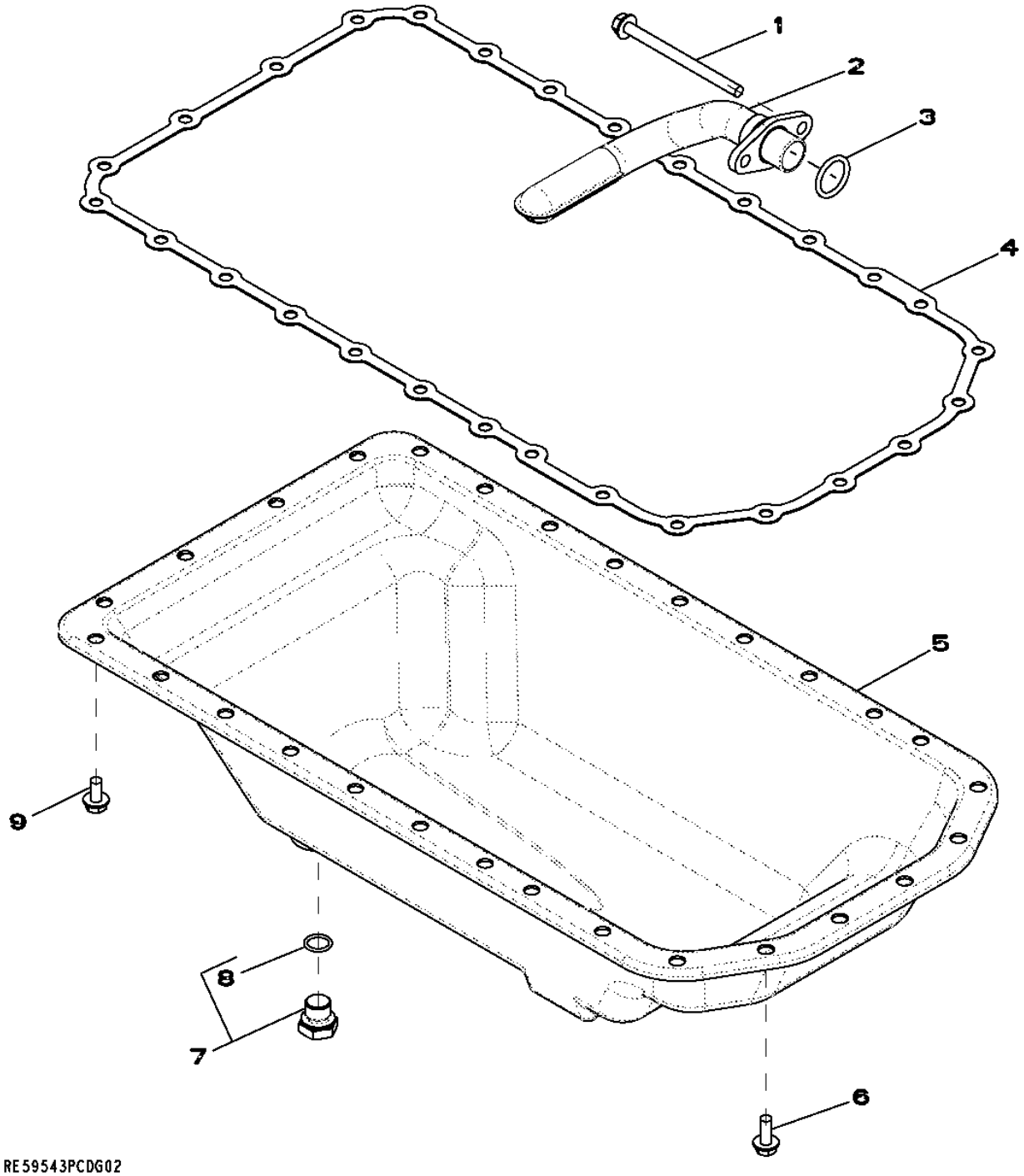

Pos.	*Ref.*	*Descripción*	*Cant.*	*Núm. de serie motor*	*Notas*
1	19M10075	Tornillo	2		M8 X 110
2	RE516280	Entrada bomba aceite	1		(Sub For RE57619)
3	R61871	Anillo tórico	1		
4	R521493	Junta	1		(Sub For R123352)
5	RE59545	Cárter de aceite	1		
6	19M8062	Tornillo	6		M8 X 20
7	RE46685	Tapón hermético	1		
8	51M7043	Anillo tórico	1		15.300 X 2.200 mm
9	19M8163	Tornillo	22		M8 X 16

2001 Water Pump Pulley
2001 Poulie de pompe à eau
2001 Polea de la bomba de agua

2001_RE58175_PCD A.1

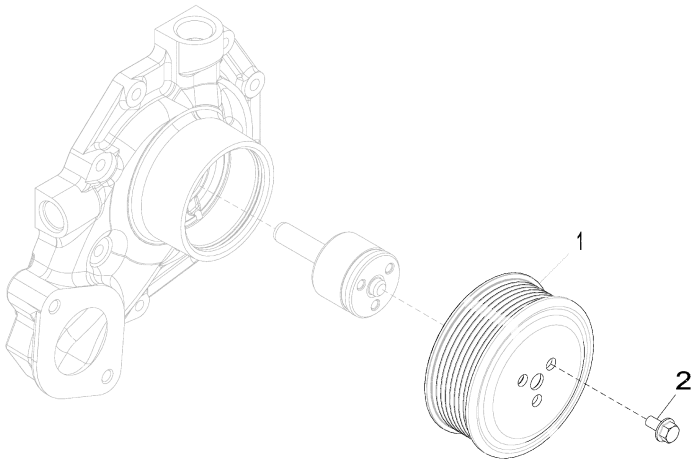

2001_RE58175_PCD

Pos.	*Ref.*	*Descripción*	*Cant.*	*Núm. de serie motor*	*Notas*
1	R115250	Polea	1		
2	19M7774	Tornillo	3		M6 X 12

2101 THERMOSTAT COVER
2101 COUVERCLE DE THERMOSTAT
2101 TAPA TERMOSTATO

RE59534PCDE02 A.1

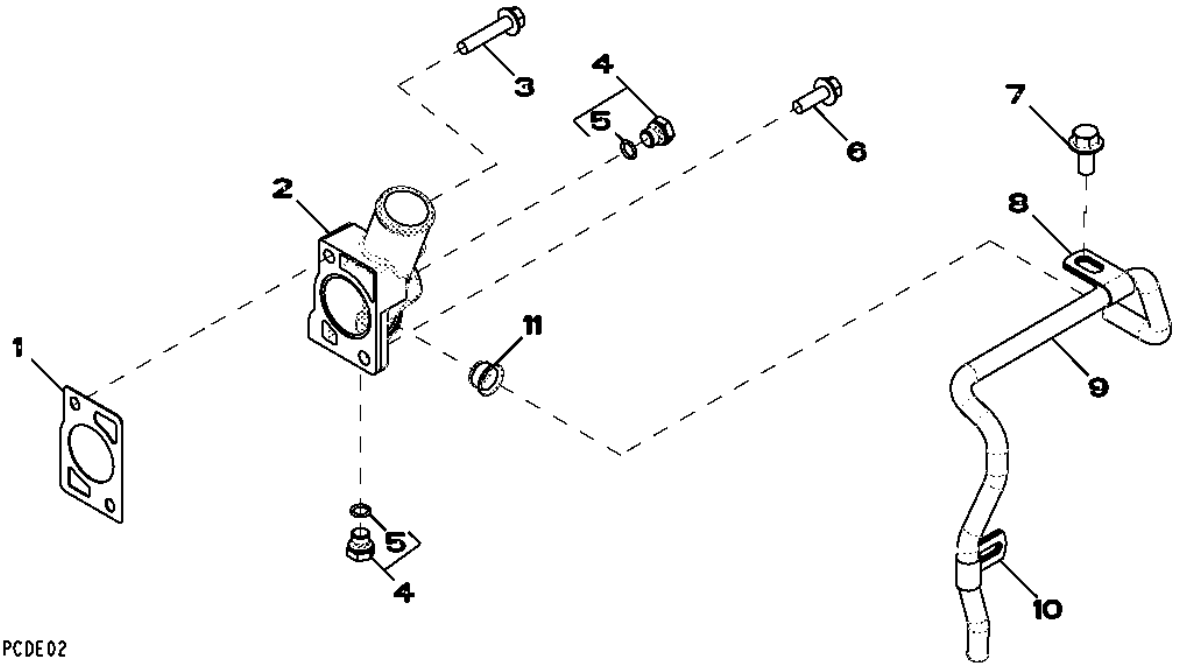

Pos.	*Ref.*	*Descripción*	*Cant.*	*Núm. de serie motor*	*Notas*
1	R502814	Junta	1		
2	R501130	Tapadera	1		
3	19M8292	Tornillo	1		M10 X 50
4	RE46684	Tapón hermético	2		
5	51M7041	Anillo tórico	1		11.300 X 2.200 mm
6	19M7786	Tornillo	1		M10 X 30
7	19M7788	Tornillo	1		M12 X 25
8	R123323	Abrazadera	1		
9	R501144	Tubo	1		
10	R123324	Abrazadera	1		
11	R123226	Retén	1		

2201 Thermostat
2201 Thermostat
2201 Termostato

RE59717PCDD01 A.1

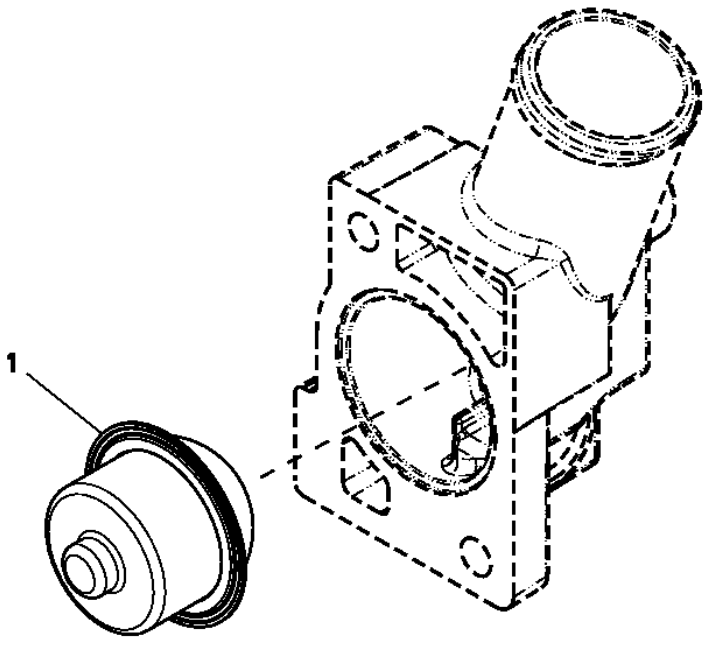

Pos.	*Ref.*	*Descripción*	*Cant.*	*Núm. de serie motor*	*Notas*
1	RE522076	Termostato	1		

2698 Plug, W/O Engine Coolant Heater
2698 Fiche, sans réchauffeur de liquide de refroidissement moteur
2698 Tapón, sin calentador de refrigerante de motor

RE60188PCDD02 A.1

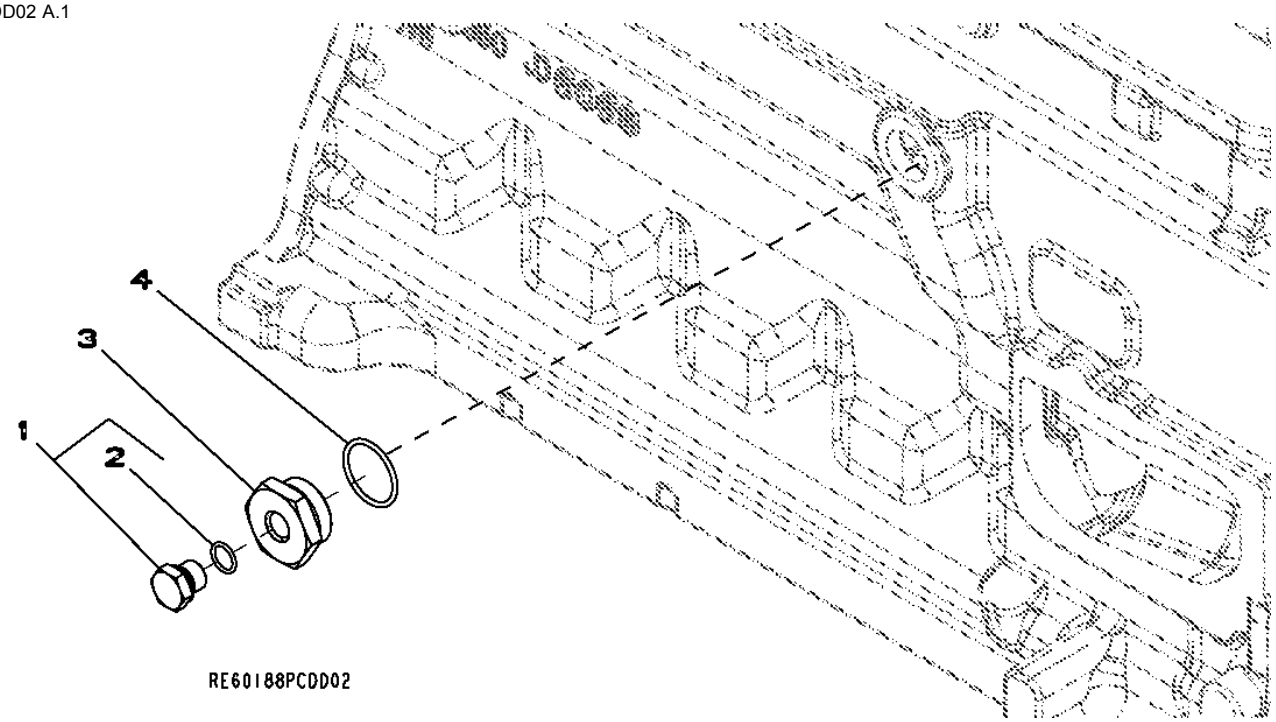

Pos.	*Ref.*	*Descripción*	*Cant.*	*Núm. de serie motor*	*Notas*
1	RE46685	Tapón hermético	1		
2	51M7043	Anillo tórico	1		15.300 X 2.200 mm
3	R123616	Tapón	1		
4	U13639	Anillo tórico	1		

2816 Exhaust Manifold
2816 Collecteur d'échappement
2816 Colector de escape

2816_RE59938_PCD A.2

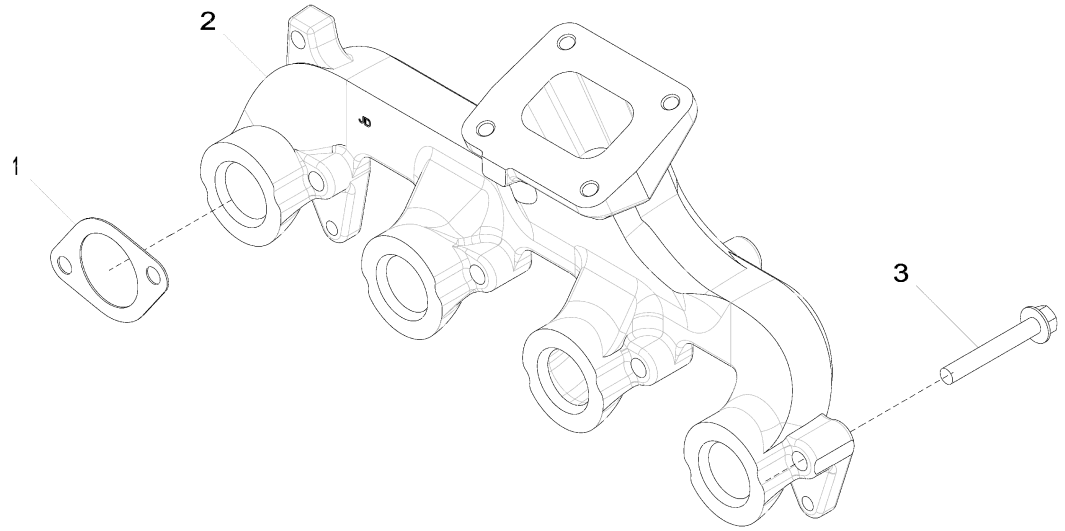

2816_RE59938_PCD

Pos.	*Ref.*	*Descripción*	*Cant.*	*Núm. de serie motor*	*Notas*
1	R521439	Junta	4		
2	R515588	Colector de escape	1		
3	19M7809	Tornillo	8		M10 X 70

2901 Ventilating System
2901 Système de ventilation
2901 Sistema de ventilación

RE57786PCDD01 A.1

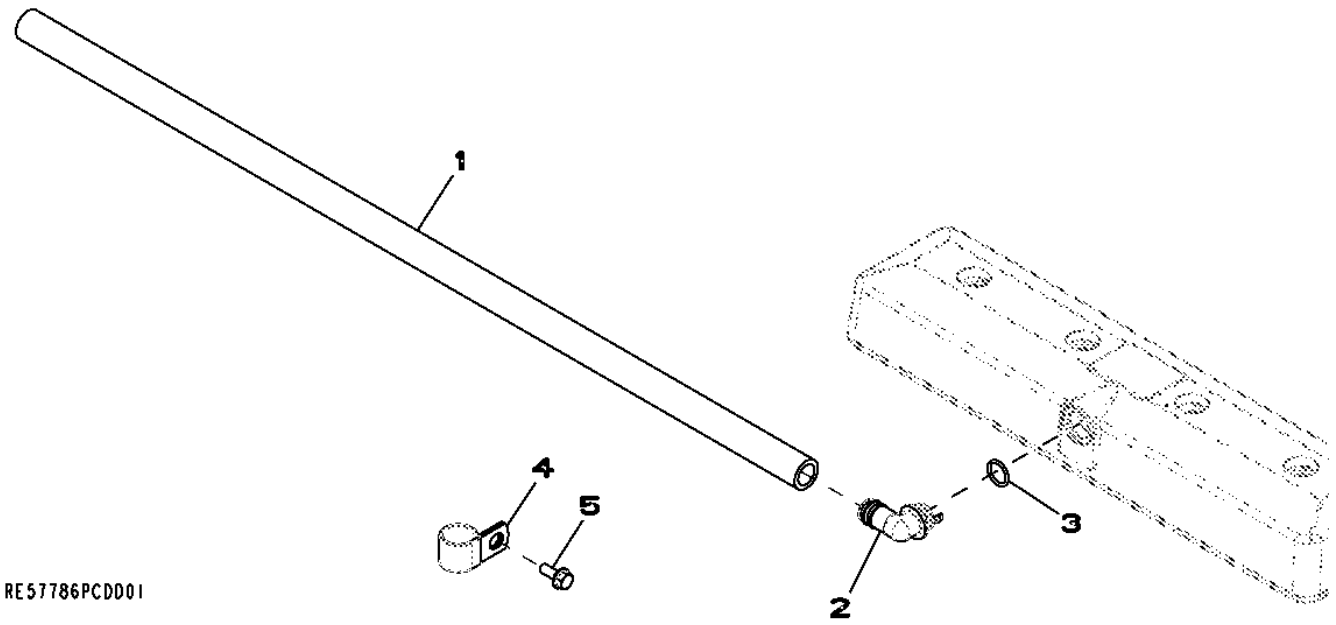

Pos.	*Ref.*	*Descripción*	*Cant.*	*Núm. de serie motor*	*Notas*
1	TY22505	Manguera	1		(A)
2	R120467	Racor acodado	1		
3	R72328	Anillo tórico	1		
4	R72659	Abrazadera	1		
5	19M7865	Tornillo	1		M8 X 16, SUB FOR 19M7866

(A) Cut to length
Couper à la longueur voulue
Cortar según se requiera

30AT Starter Motor
30AT Démarreur
30AT Motor de arranque

30AT_RE540823_PCD B.1

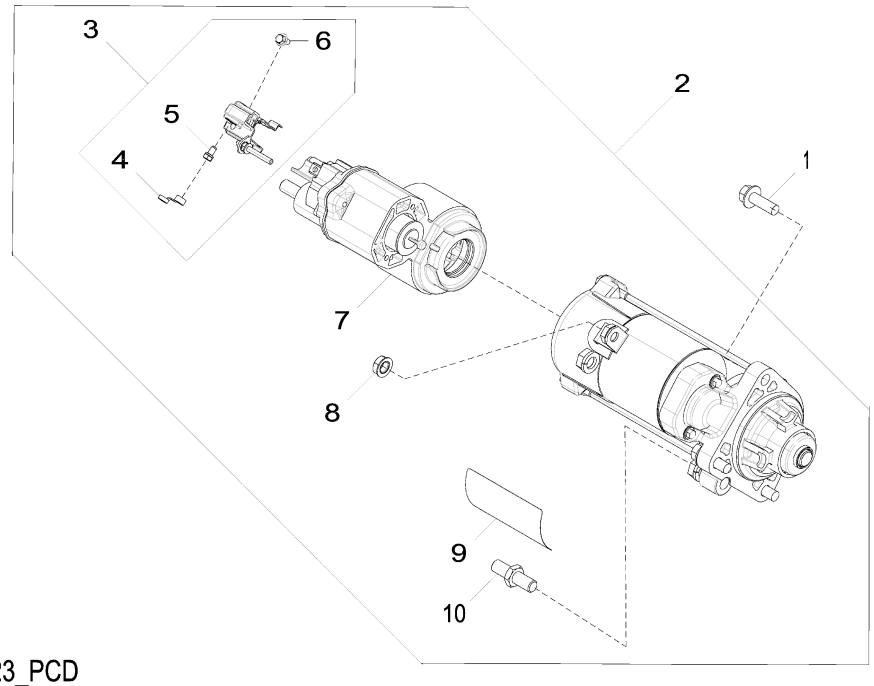

30AT_RE540823_PCD

Pos.	*Ref.*	*Descripción*	*Cant.*	*Núm. de serie motor*	*Notas*
1	19M7786	Tornillo	3		M10 X 30
2	RE539696	Juego p. motor de arranque	1		12V, , ORDER RE549229
	RE549229	Juego p. motor de arranque	1		12V
	SE502558	Motor de arranque reman.	1		REMAN FOR RE549229 OR RE539696
3	RE549138	Kit de tapas	1		
4	R135660	Tapadera	1		
5	RE71256	Tornillo con arandela	1		
6	R533838	Tornillo	1		
7	RE539702	Solenoide	1		
8	R533839	Tuerca con brida	1		
9	T146102	Etiqueta adhesiva	1		
	T146106	Adhesivo de seguridad	1		(A)
	T146104	Adhesivo de seguridad	1		(B)
	T146515	Adhesivo de seguridad	1		(C)
	T146516	Adhesivo de seguridad	1		(D)
10	R136052	Espárrago	1		

(A) Spanish
Espagnol
Español

(B) French
Français
Francés

(C) German
Allemand
Alemán

(D) Italian
Italien
Italiano

35EQ FUEL FILTER
35EQ FILTRE A COMBUSTIBLE
35EQ FILTRO DE COMBUSTIBLE

RE529844PCDA01 A.1

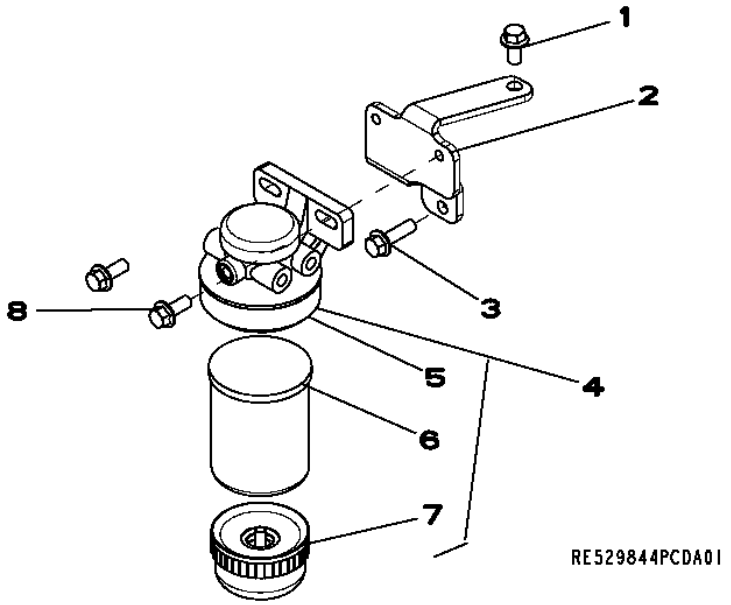

Pos.	*Ref.*	*Descripción*	*Cant.*	*Núm. de serie motor*	*Notas*
1	19M7784	Tornillo	1		M10 X 20
2	R523233	Soporte	1		
3	19M7835	Tornillo	1		M10 X 35
4	RE517382	Filtro de combustible	1		
	RE516512	Juego de anillos tóricos	1		
	RE516553	Juego de retenes	1		
	RE526834	Kit de filtros	1		
	RE60854	Kit de válvulas	1		
5	RE509794	Cabeza de filtro	1		
6	RE509031	Filtro de combustible	1		
7	RE51650	Vaso de decantación	1		
8	19M7785	Tornillo	2		M10 X 25

3618 Front Plate
3618 Plaque avant
3618 Placa frontal

3618_RE509404_PCD A.1

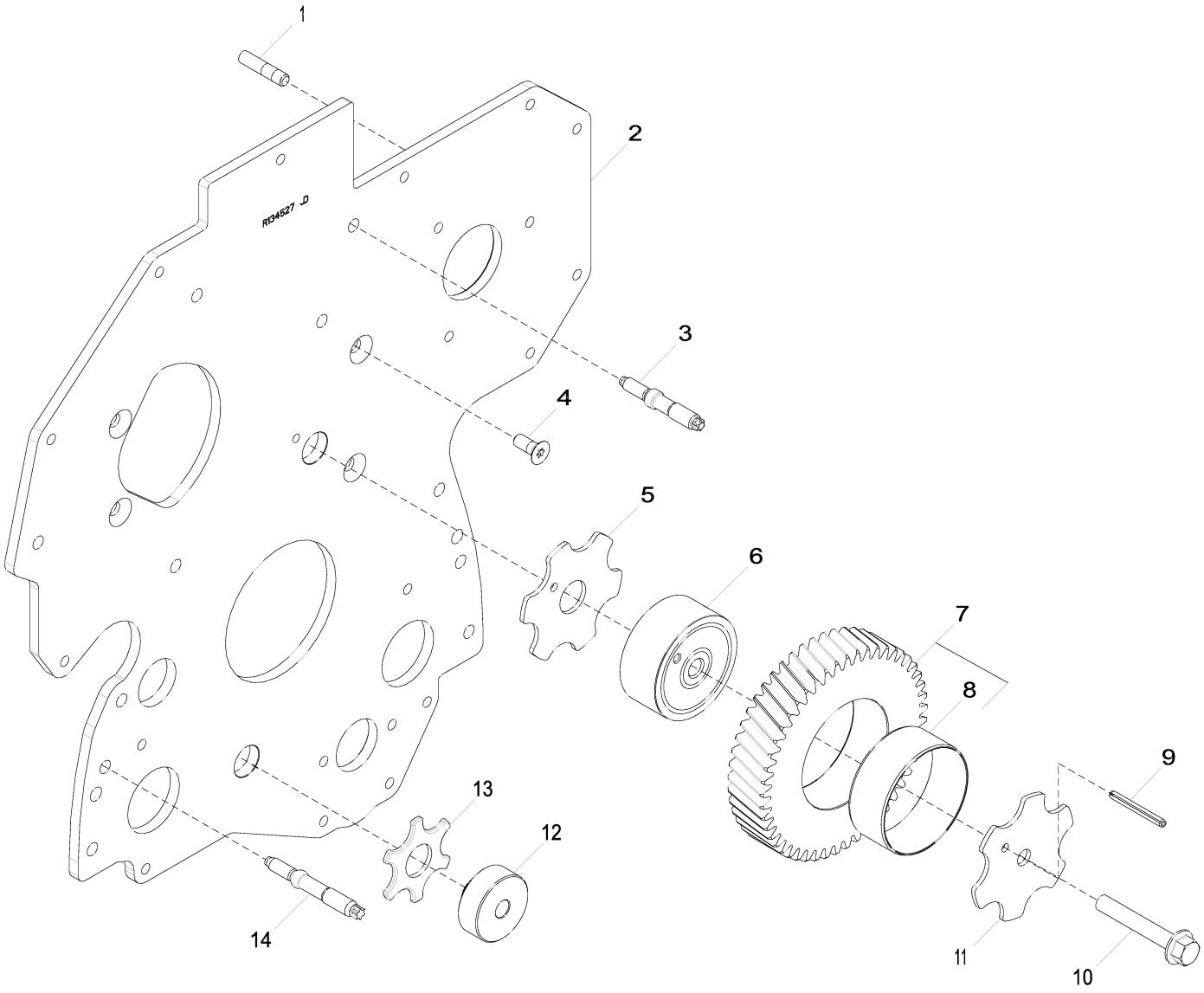

3618_RE509404_PCD

Pos.	*Ref.*	*Descripción*	*Cant.*	*Núm. de serie motor*	*Notas*
1	R116386	Espárrago	3		
2	R134527	Placa	1		
3	R134518	Espárrago	2		
4	R136475	Tornillo	4		
5	R123174	Arandela de seguridad	1		
6	R120641	Árbol	1		
7	RE508932	Engranaje	1		
8	R130912	Casquillo	1		
9	34H83	Pasador elástico	1		3/16" X 1-3/4"
10	19M8997	Tornillo	1		M10 X 65
11	R131206	Arandela de empuje	1		
12	R114194	Árbol	1		
13	R101225	Arandela de empuje	1		
14	R123584	Espárrago	4		

3701 Fuel Transfer Pump
3701 Pompe d'alimentation
3701 Bomba de alimentación de combustible

3701_RE57626_PCD B.1

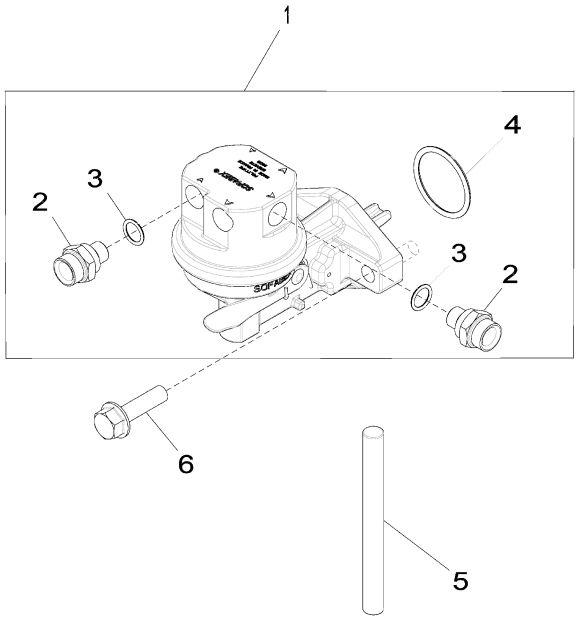

3701_RE57626_PCD

Pos.	*Ref.*	*Descripción*	*Cant.*	*Núm. de serie motor*	*Notas*
1	RE66153	Bomba de alimentación	1		
2	R500270	Conexión	2		
3	R500271	Anillo tórico	2		
4	R123273	Anillo tórico	1		
5	R133405	Pasador	1		
6	RE504233	Tornillo	2		

4002 Engine Oil Dipstick
4002 Jauge de niveau d'huile moteur
4002 Varilla de nivel de aceite de motor

RE58181PCDD02 A.1

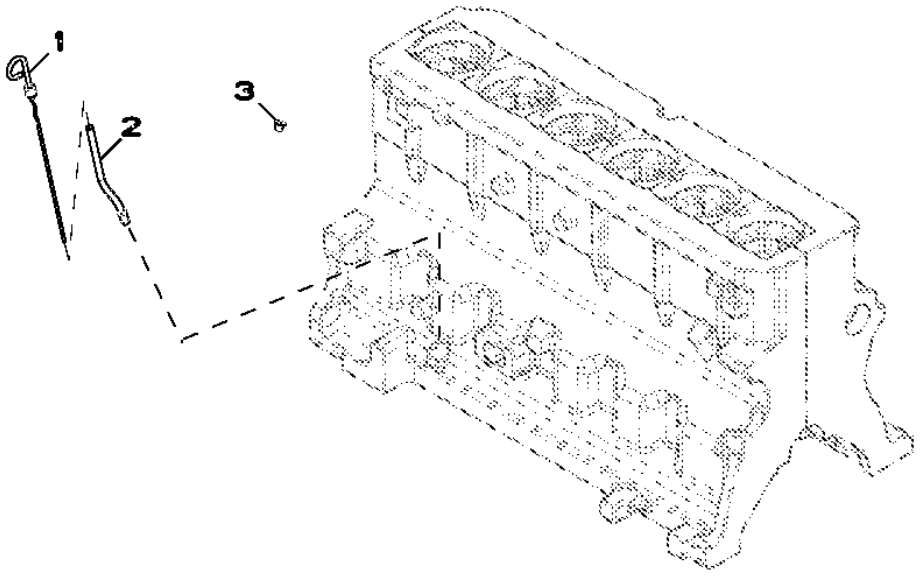

Pos.	*Ref.*	*Descripción*	*Cant.*	*Núm. de serie motor*	*Notas*
1	RE69243	Aspilla	1		
2	R502604	Tubo de aspilla de nivel	1		
3	R502725	Tapón	1		

4429 Timing Gear Cover
4429 Carter de distribution
4429 Tapa de distribución

RE509418PCDE02 A.1

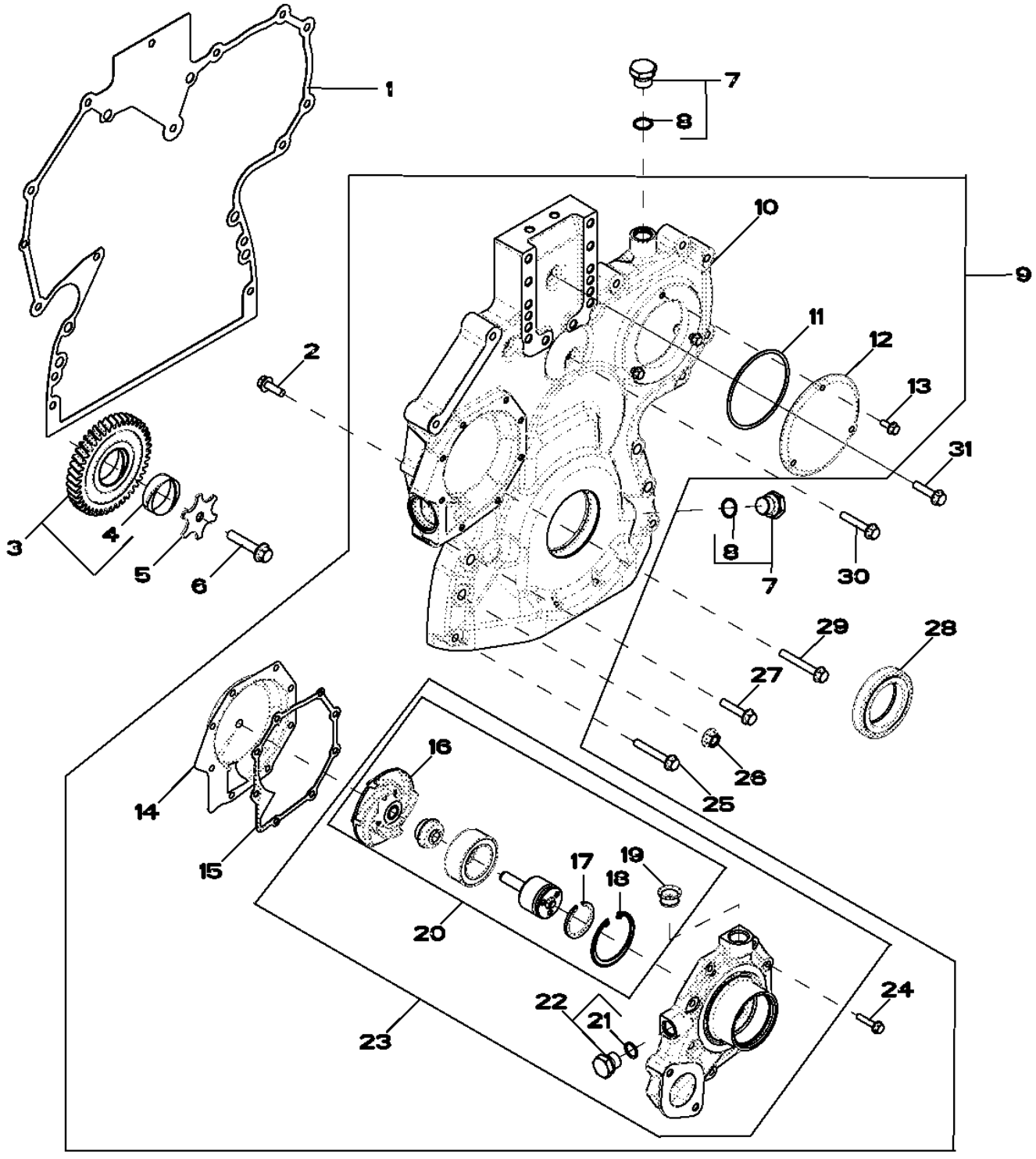

RE509418PCDE02

Pos.	*Ref.*	*Descripción*	*Cant.*	*Núm. de serie motor*	*Notas*
1	R136516	Junta	1		USE WITH R504725 OR R505462
	R520132	Junta	1		USE WITH R520130
2	19M7867	Tornillo	1		M8 X 25
3	RE56369	Engranaje	1		MARKED R120636
4	R114193	Casquillo	1		
5	R131283	Arandela de empuje	1		
6	19M8966	Tornillo	1		M10 X 50
7	RE517370	Conexión	2		WITHOUT TACHOMETER SENSOR
8	51M7044	Anillo tórico	1		17.300 X 2.200 mm
9	RE532938	Juego	1		(A)
10	R504725	Tapadera	1		SUB FOR R505462; USE WITH R136516
	R520130	Tapadera	1		USE WITH R520132
11	R121424	Anillo tórico	1		
12	R121411	Tapadera	1		
13	19M7775	Tornillo	3		M6 X 16
14	RE508566	Inserto	1		(A)
15	R123417	Junta	1		
16	.....	Impulsor	1		NSEP; MARKED R121036; ORDER RE515314
17	A364R	Anillo elástico	1		
18	R71228	Anillo	1		
19	R123226	Junta	1		
20	RE515314	Juego	1		(A) ALSO ORDER R123417 AND (2) R123226
21	51M7043	Anillo tórico	1		15.300 X 2.200 mm
22	RE46685	Tapón hermético	1		
23	RE505981	Bomba de agua	1		ALSO ORDER R123417 AND (2) R123226
	SE501610	Bomba de agua reman.	1		REMAN FOR RE505981
24	19M7796	Tornillo	8		M6 X 30
25	19M7979	Tornillo	2		M8 X 55
26	14M7296	Tuerca con brida	6		M10
27	19M8317	Tornillo	6		M8 X 40
28	RE538097	Retén	1		
29	19M7801	Tornillo	1		M8 X 60
30	RE67239	Tornillo	1		(B)
31	19M8291	Tornillo	1		M8 X 35

(A) Includes Instructions
Notice de montage comprise
Incluye las instrucciones

(B) Threads With Pre-Applied Sealant
Filetages avec produit d'étanchéité préappliqué
Roscas con pasta selladora preaplicada

4502 Balancer Shaft
4502 Arbre d'équilibrage
4502 Eje equilibrador

RE501265PCDD01 A.1

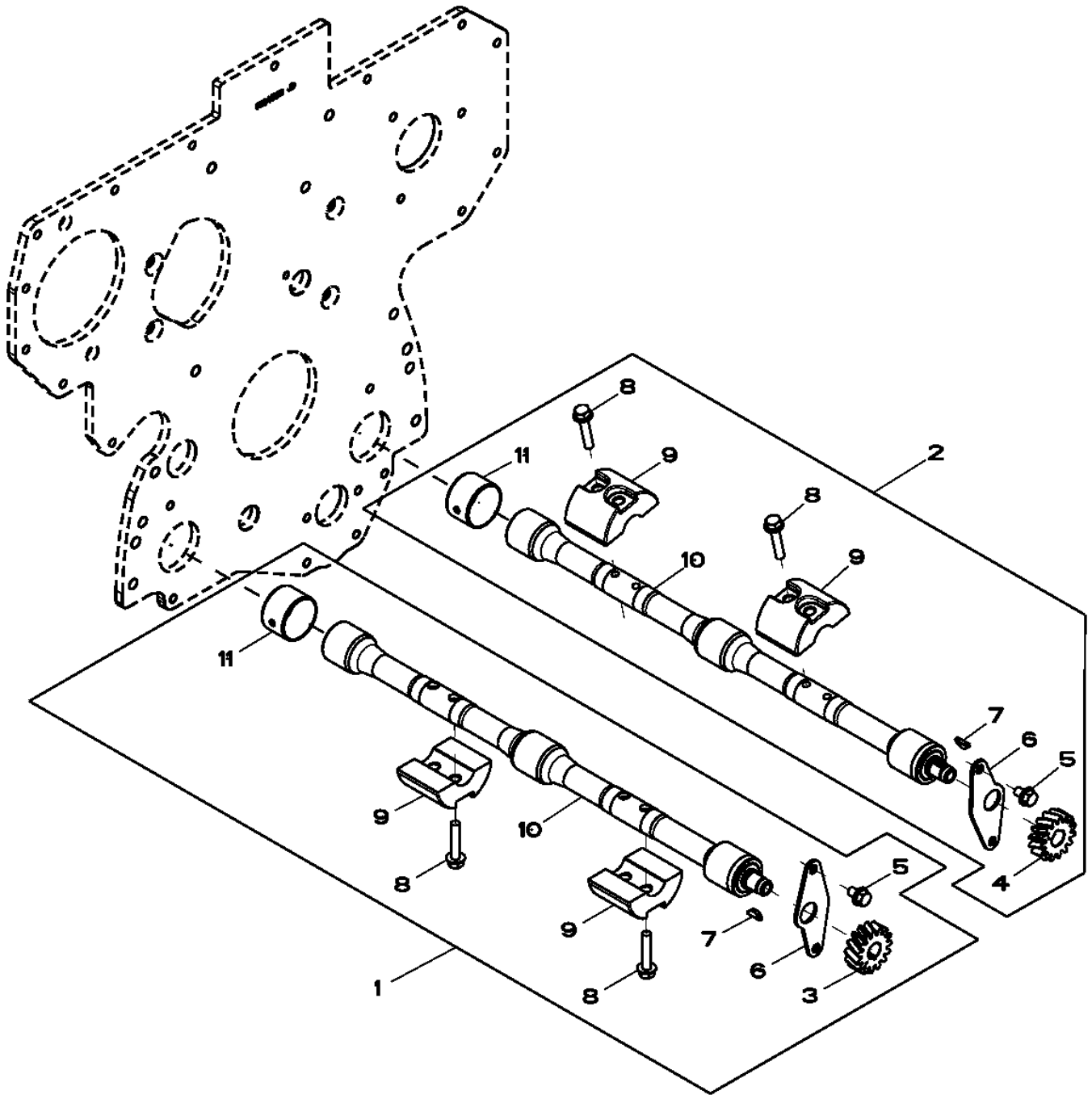

RE501265PCDD01

Pos.	*Ref.*	*Descripción*	*Cant.*	*Núm. de serie motor*	*Notas*
1	RE502447	Eje equilibrador	1		RH, KIT
2	RE502446	Eje equilibrador	1		LH, KIT
3	R120637	Engranaje	1		Z= 15, RH
4	R120639	Engranaje	1		Z= 15, LH
5	19M7864	Tornillo	4		M8 X 12
6	R116078	Placa	2		
7	R133303	Chaveta	2		
8	19M7798	Tornillo	8		M8 X 40
9	R500265	Lastre	2		
10	.....	Eje equilibrador	1		RH, NSEP (MARKED RE500448) (ORDER RE502447)
	.....	Eje equilibrador	1		LH, NSEP (MARKED RE500449) (ORDER RE502446)
11	R115299	Casquillo	6		

4614 Cylinder Block
4614 Bloc-cylindres
4614 Bloque de cilindros

4614_RE507535_PCD B.2

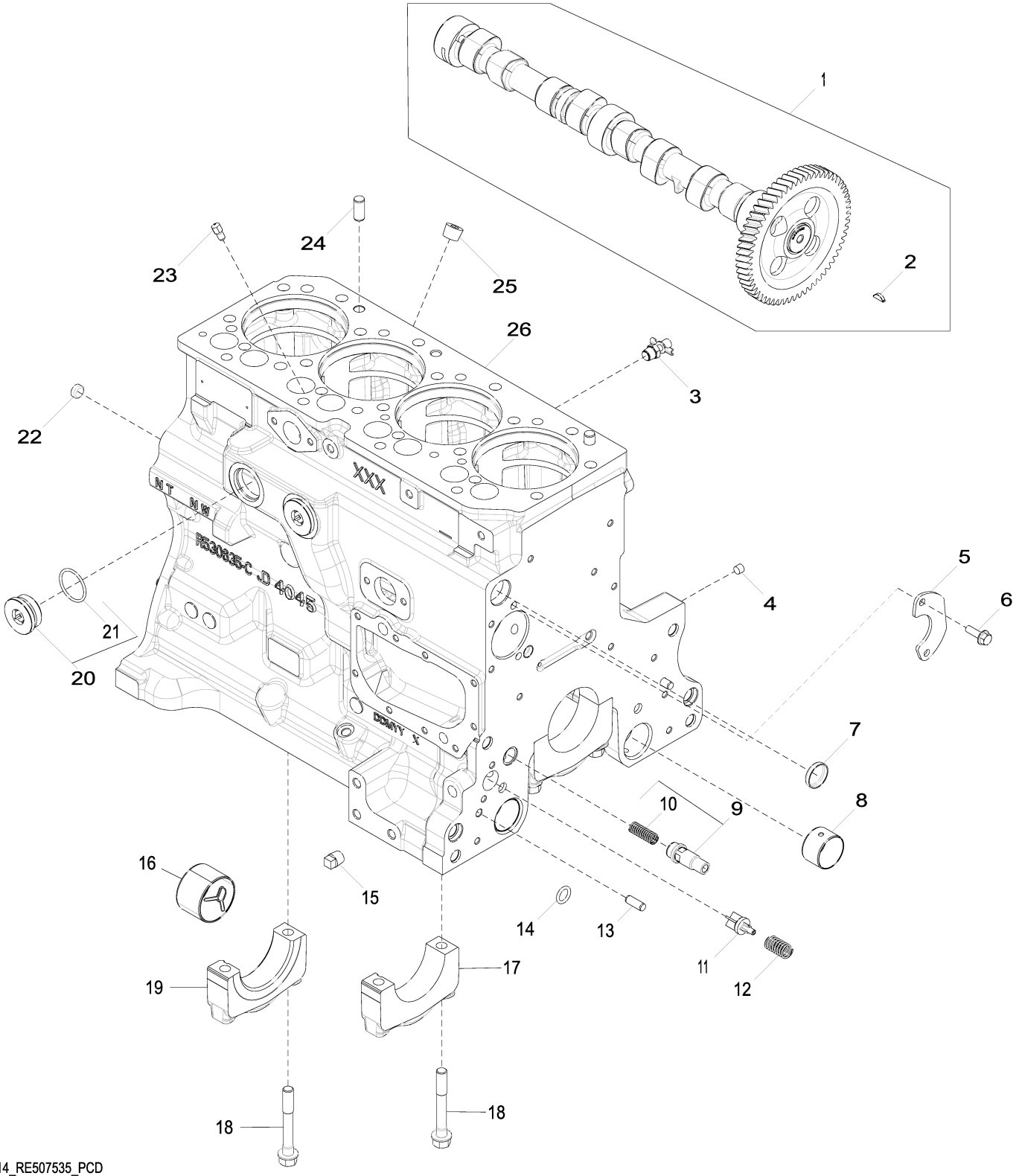

4614_RE507535_PCD

Pos.	*Ref.*	*Descripción*	*Cant.*	*Núm. de serie motor*	*Notas*
1	RE507595	Árbol de levas	1		MARKED R504534
	SE501815	Árbol de levas remanufacturado			REMAN FOR RE507595
2	R133303	Chaveta	1		
3	AT13740	Grifo de vaciado	1		SUB FOR RE56403
4	RE71255	Tapón roscado	5		SUB FOR RE42713
5	R132518	Placa	1		
6	19M8999	Tornillo	2		M8 X 25
7	R116466	Tapón	1		
8	R115299	Casquillo	6		
9	RE505501	Válvula de purga	1		
10	.....	Muelle de compresión	1		ORDER RE505501
11	R121043	Válvula	1		
12	R111137	Muelle	1		
13	B153R	Pasador de centraje	2		
14	R97185	Anillo tórico	1		
15	15H695	Tapón roscado	1		3/8"
16	R119874	Casquillo	1		
17	R114241	Tapa de cojinete	4		
18	R528387	Tornillo	10		
19	R114240	Tapa de cojinete	1		
20	RE508185	Conexión	2		
21	U13639	Anillo tórico	1		
22	T18891	Tapón	2		
23	R131182	Obturador	4		
24	A120R	Pasador de centraje	4		
25	15H584	Tapón roscado	1		1/2", SUB FOR 15H697
26	.....	Bloque de cilindros	1		MARKED R534172; ORDER DZ10382

4706 CRANKSHAFT / BEARINGS
4706 VILEBREQUIN / COUSSINETS
4706 CIGUENAL / COJINETE

RE504745PCDD01 A.1

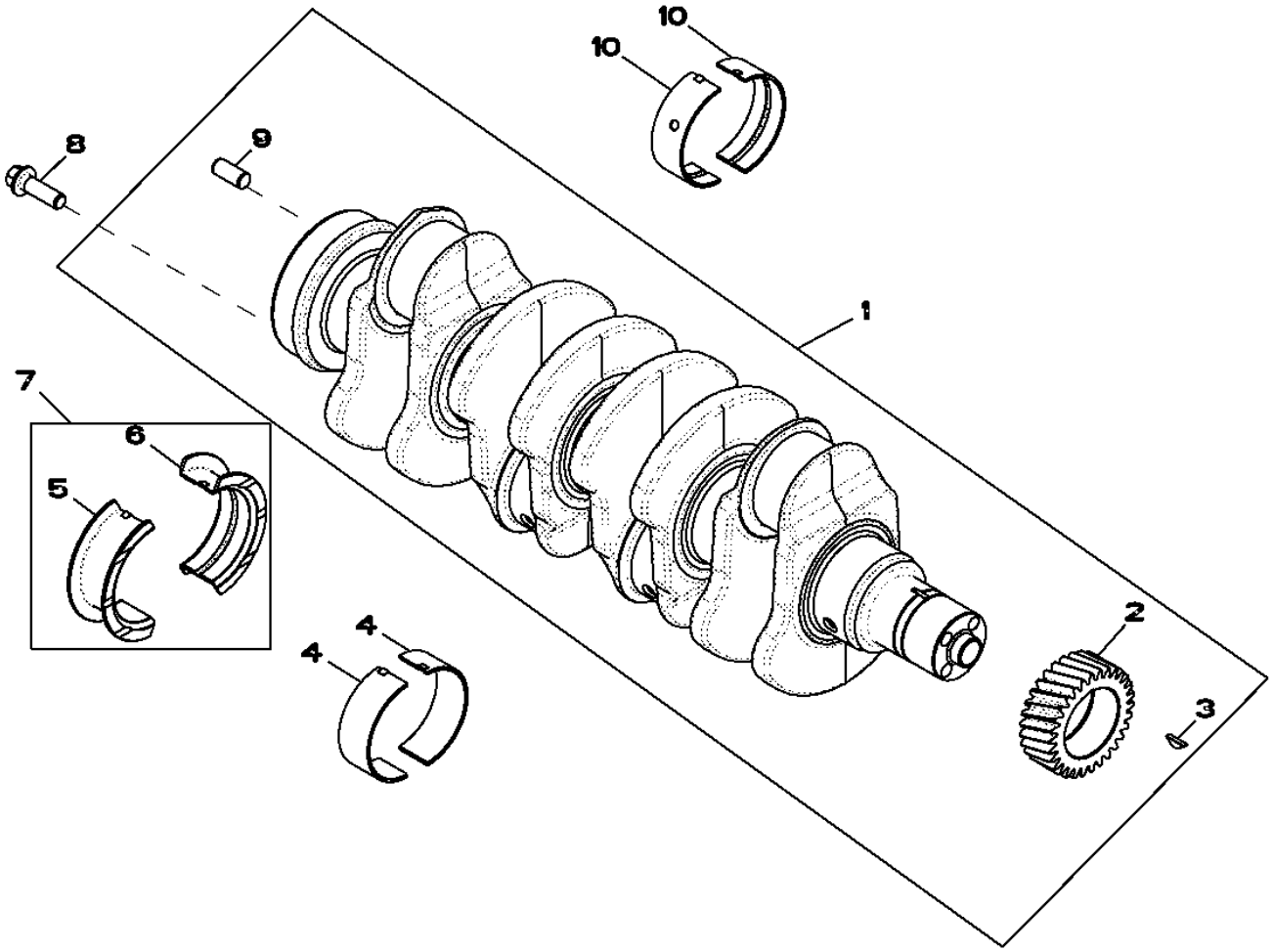

RE504745PCDD01

Pos.	*Ref.*	*Descripción*	*Cant.*	*Núm. de serie motor*	*Notas*
1	RE504638	Cigüeñal	1		
	SE501654	Cigüeñal reman.	1		(A) REMAN FOR RE504638
2	R120631	Engranaje	1		
3	R505609	Chaveta	1		
4	.....	Cojinete	4		(ORDER RE65165)
5	.....	Cojinete	1		(ORDER RE65168)
6	.....	Cojinete	1		(ORDER RE65168)
7	RE65168	Juego de rodamientos	1		
8	R135918	Tornillo	4		
9	A120R	Pasador de centraje	1		
10	.....	Cojinete	4		(ORDER RE65165)

(A) With Bearings
AVEC ROULEMENTS
Con cojinetes

4823 Connecting Rods and Pistons
4823 Bielles et pistons
4823 Biela y pistones

RE508160PCDB01 A.1

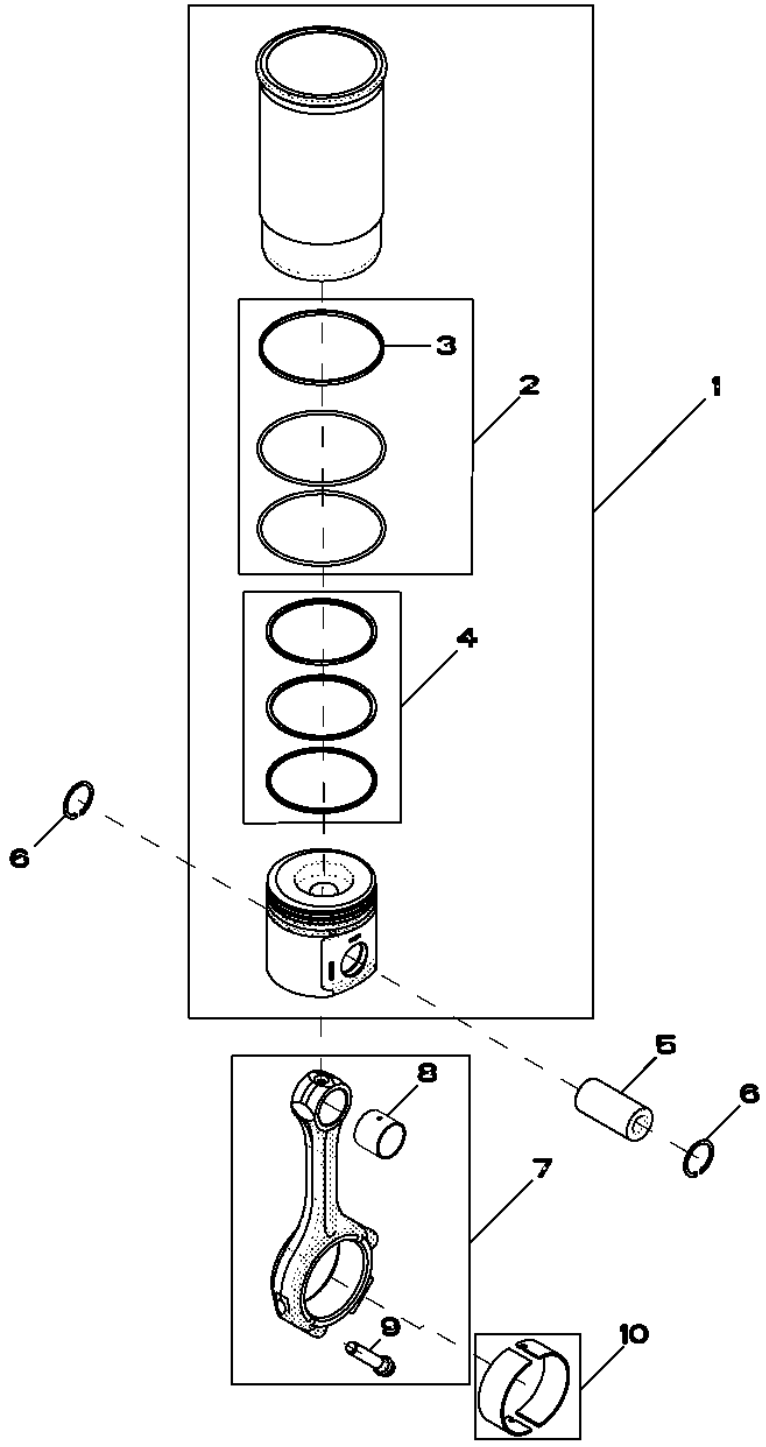

Pos.	*Ref.*	*Descripción*	*Cant.*	*Núm. de serie motor*	*Notas*
1	RE507920	Juego de pistón y camisa	4		
2	AR65507	Juego de anillos tóricos	4		
3	R48767	Empaquetadura	4		
4	RE507852	Juego segmentos de pistón	4		
5	R123178	Eje del pistón	4		
6	M41029	Anillo elástico	8		
7	RE500002	Biela	4		
	SE501096	Biela reman.	4		(REMAN FOR RE500002)
8	R123960	Casquillo	1		
9	R501124	Tornillo	2		
10	RE65908	Cojinete	4		

4901 Rocker Arm / Rocker Arm Shaft / Push Rod
4901 Culbuteur / axe de culbuteur / tige de culbuteur
4901 Balancín / Eje de balancines / Varilla de empuje

4901_RE57618_PCD B.1

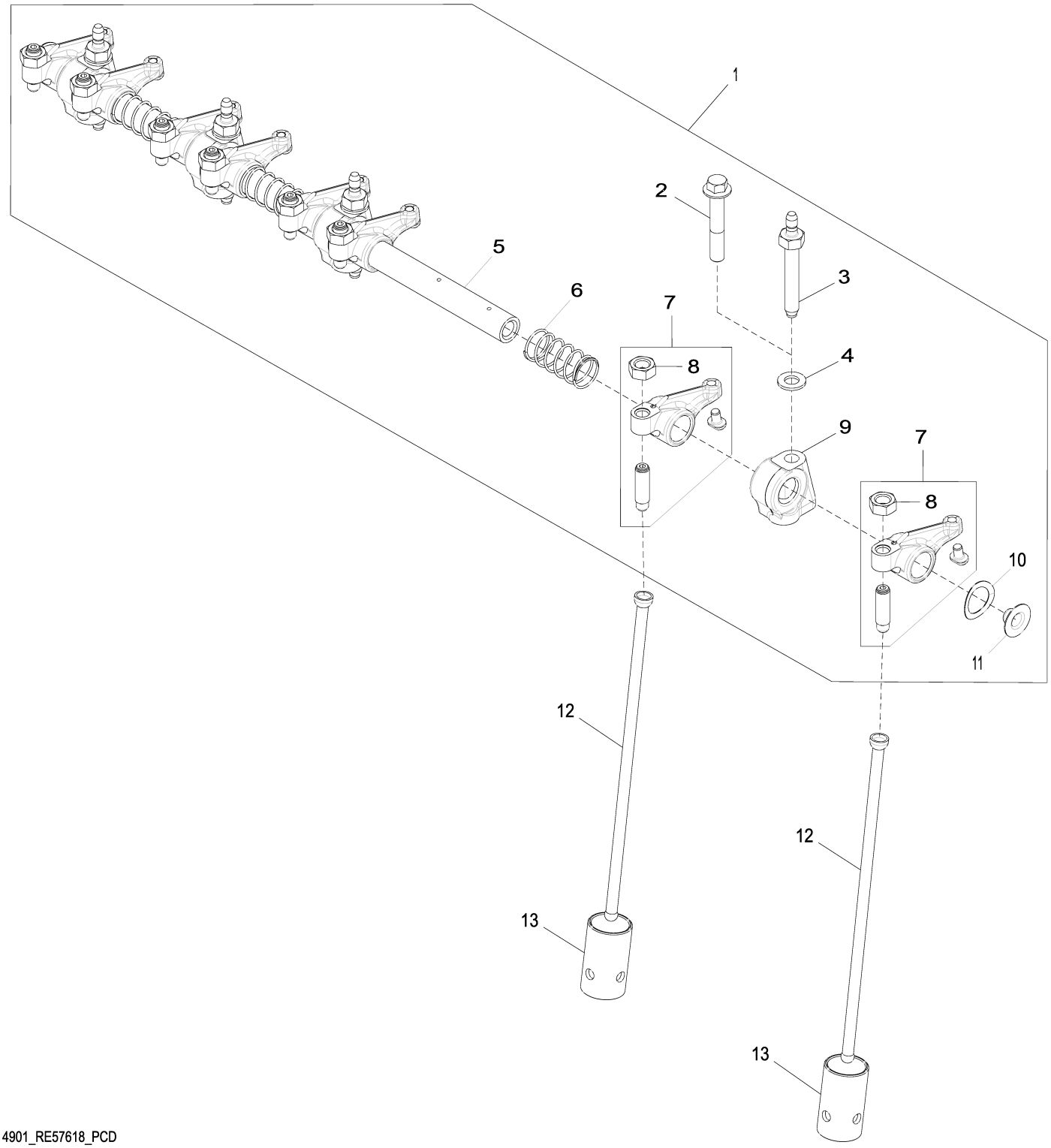

4901_RE57618_PCD

Pos.	*Ref.*	*Descripción*	*Cant.*	*Núm. de serie motor*	*Notas*
1	RE548059	Eje de balancines	1		SUB FOR RE519736
2	R504813	Tornillo autofrenante	1		
3	R123271	Espárrago	4		
4	R529416	Arandela	4		
5	R123513	Eje de balancines	1		ORDER RE548059
6	T20314	Muelle	3		
7	RE508317	Balancín	8		
8	14M7148	Tuerca	1		M10
9	R123161	Apoyo	4		
10	T20316	Arandela	2		
11	R54565	Tapón	2		
12	R107731	Varilla de empuje	8		
13	R123565	Seguidor de leva	8		

5001 Oil Pump
5001 Pompe à huile
5001 Bomba de aceite

5001_RE57763_PCD B.2

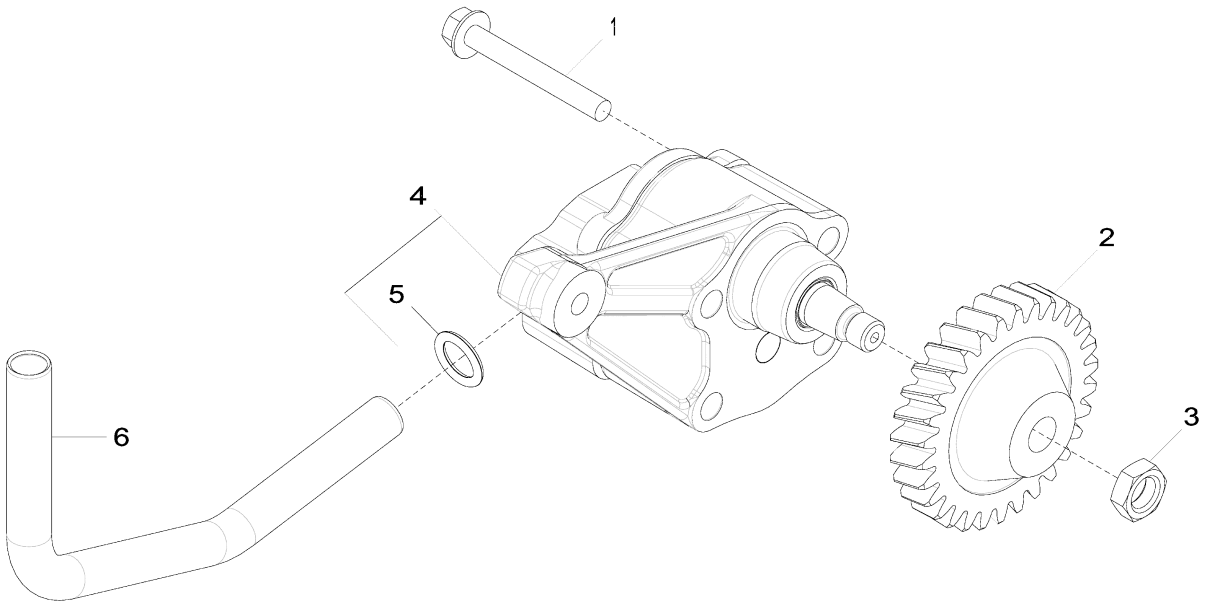

5001_RE57763_PCD

Pos.	*Ref.*	*Descripción*	*Cant.*	*Núm. de serie motor*	*Notas*
1	19M7802	Tornillo	2		M8 X 65
2	R120638	Engranaje	1		Z = 30
3	14M7066	Tuerca	1		M12
4	RE504914	Bomba de aceite	1		
	SE501814	Bomba de aceite reman.	1		REMAN FOR RE504914
5	R97185	Anillo tórico	1		
6	R121376	Tubo	1		

5102 CYLINDER HEAD AND VALVES
5102 CULASSE AVEC SOUPAPES
5102 CULATA CON VALVULAS

RE59432PCDD04 A.1

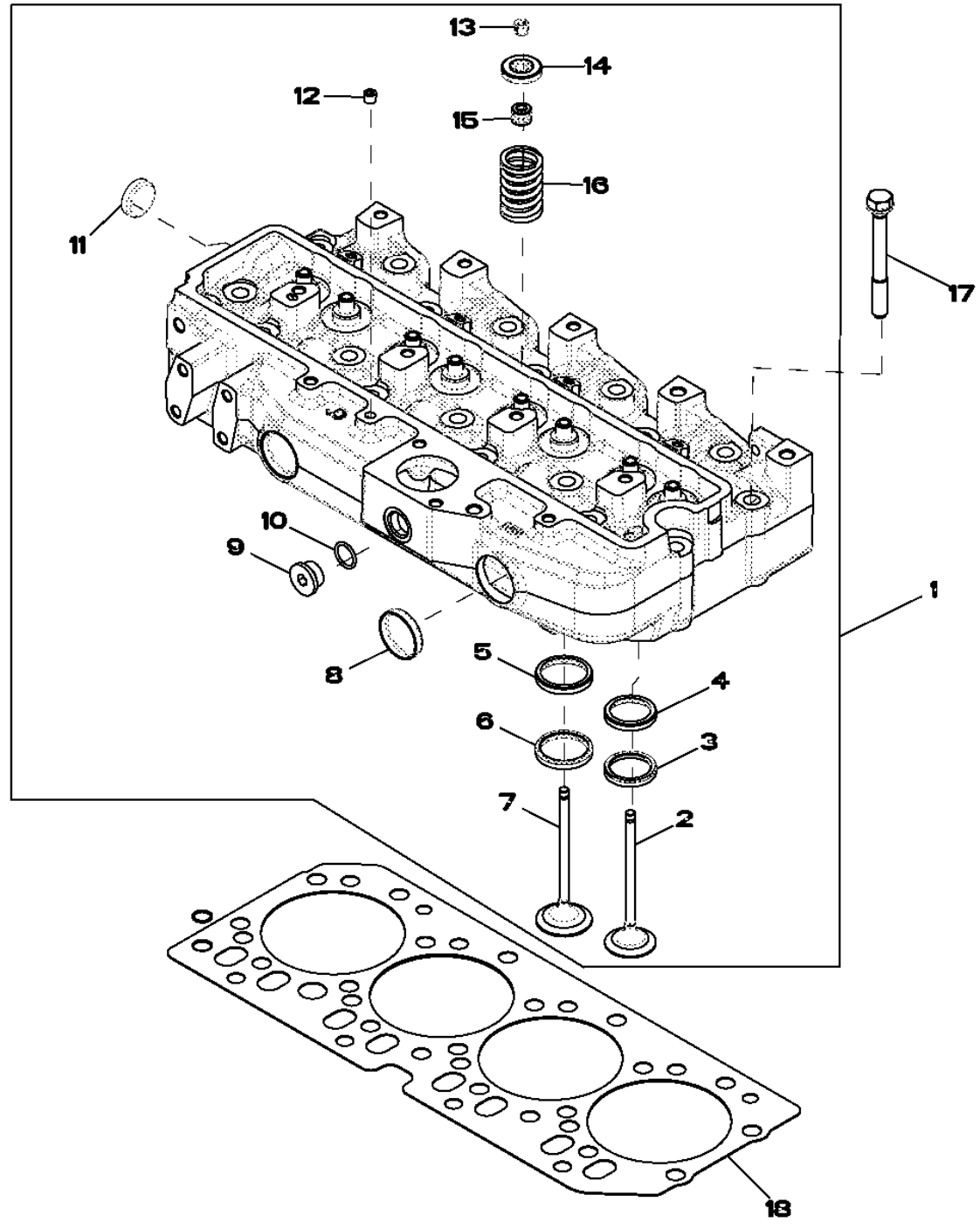

RE59432PCDD04

Pos.	Ref.	Descripción	Cant.	Núm. de serie motor	Notas
1	RE57234	Culata	1		
	SE501579	Culata reman.	1		(REMAN FOR RE57234)
2	R90692	Válvula de escape	6		STD
	R97492	Válvula de escape	AR		OD +0.381MM
	R97493	Válvula de escape	AR		OD +0.762MM
3	R85687	Anillo asiento de válvula	4		
4	R106829	Anillo asiento de válvula	4		
5	R106831	Anillo asiento de válvula	4		
6	R98063	Anillo asiento de válvula	4		
7	R98062	Válvula de admisión	6		STD
	R97490	Válvula de admisión	AR		OD +0.381MM
	R97491	Válvula de admisión	AR		OD +0.762MM
8	R43409	Tapón	2		
9	T58477	Conexión	1		
10	R26906	Anillo tórico	1		
11	CD16284	Tapón	1		
12	RE71255	Tapón roscado	1		
13	R91889	Retenedor	16		
14	RE60005	Rotador	8		
15	RE31617	Retén	8		
16	R26125	Muelle	8		
17	R85363	Tornillo	18		
18	R116515	Junta de culata	1		

5738 Water Pump Inlet
5738 Entrée de pompe à eau
5738 Entrada de bomba de agua

5738_RE546461_PCD A.2

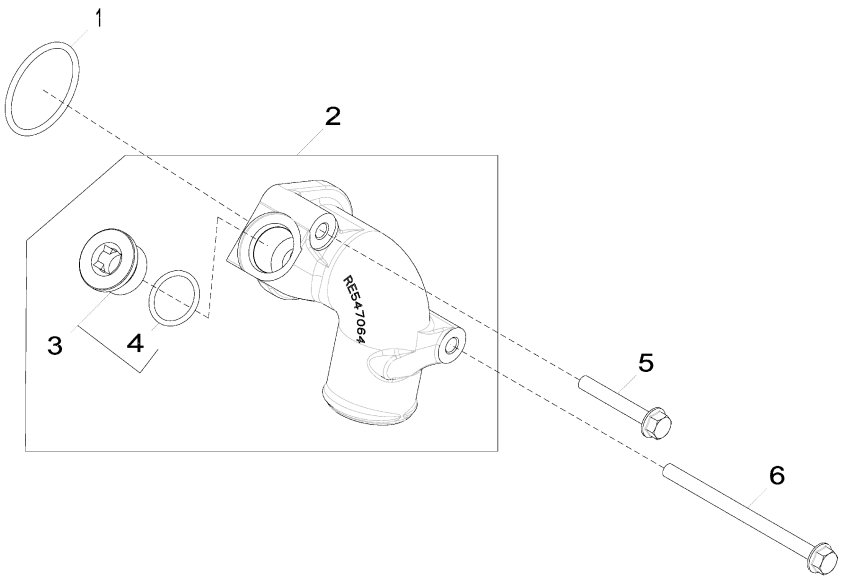

5738_RE546461_PCD

Pos.	*Ref.*	*Descripción*	*Cant.*	*Núm. de serie motor*	*Notas*
1	R89944	Anillo tórico	1		
2	RE547064	Toma de bomba de agua	1		
3	RE539896	Tapón hermético	1		
4	U17409	Anillo tórico	1		
5	19M7979	Tornillo	1		M8 X 55
6	19M8006	Tornillo	1		M8 X 120

5954 OIL COOLER
5954 REFROIDISSEUR D'HUILE
5954 REFRIGERADOR DE ACEITE

RE532288PCDA01 A.1

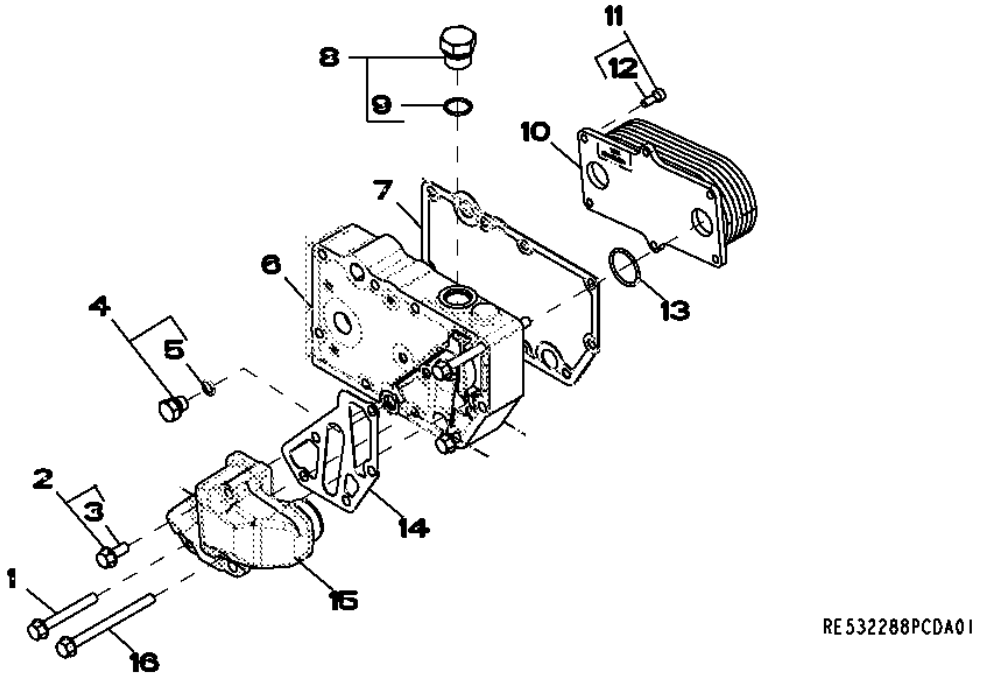

Pos.	*Ref.*	*Descripción*	*Cant.*	*Núm. de serie motor*	*Notas*
1	19M7802	Tornillo	2		M8 X 65
2	RE67238	Tornillo	1		(A) M8 X 20
3	19M7866	Tornillo	1		M8 X 20
4	RE46686	Conexión	1		
5	51M7040	Anillo tórico	1		9.300 X 2.200 mm
6	R524516	Carcasa	1		
7	R123501	Junta	1		
8	RE46687	Tapón de vaciado	1		
9	51M7045	Anillo tórico	1		19.300 X 2.200 mm
10	RE56690	Refrigerador de aceite	1		
11	RE67231	Tornillo	6		(A)
12	19M8553	Tornillo	1		M6 X 16
13	T122075	Anillo tórico	2		
14	R501428	Junta	1		
15	R502811	Racor adaptador	1		
16	19M7970	Tornillo	2		M8 X 100

(A) WITH PRE-APPLIED SEALANT
FILETS ENDUITS DE PRODUIT D'ETANCHEITE
CON SELLADOR

6282 ALTERNATOR MOUNTING
6282 SUPPORT DE L'ALTERNATEUR
6282 SOPORTE DEL ALTERNADOR

RE527141PCDB03 A.1

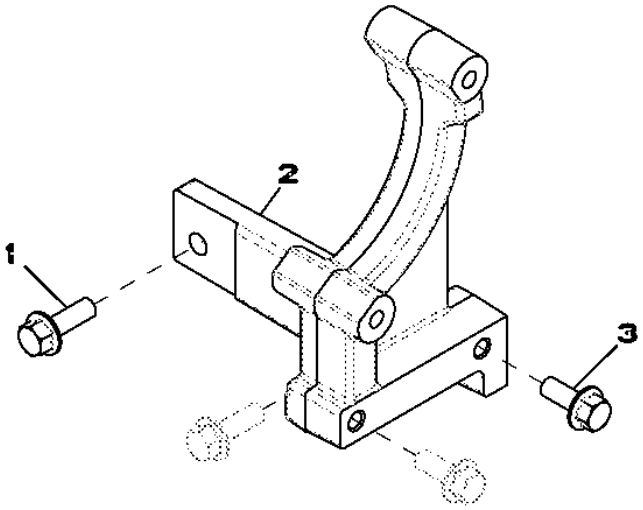

RE527141PCDB03

Pos.	*Ref.*	*Descripción*	*Cant.*	*Núm. de serie motor*	*Notas*
1	19M7786	Tornillo	2		M10 X 30
2	R524517	Pieza bruta de fundición	1		
3	19M7785	Tornillo	2		M10 X 25

63AA FUEL LINES
63AA CONDUITES DE COMBUSTIBLE
63AA TUBERIA DE COMBUSTIBLE

63AA_RE529841_PCD A.3

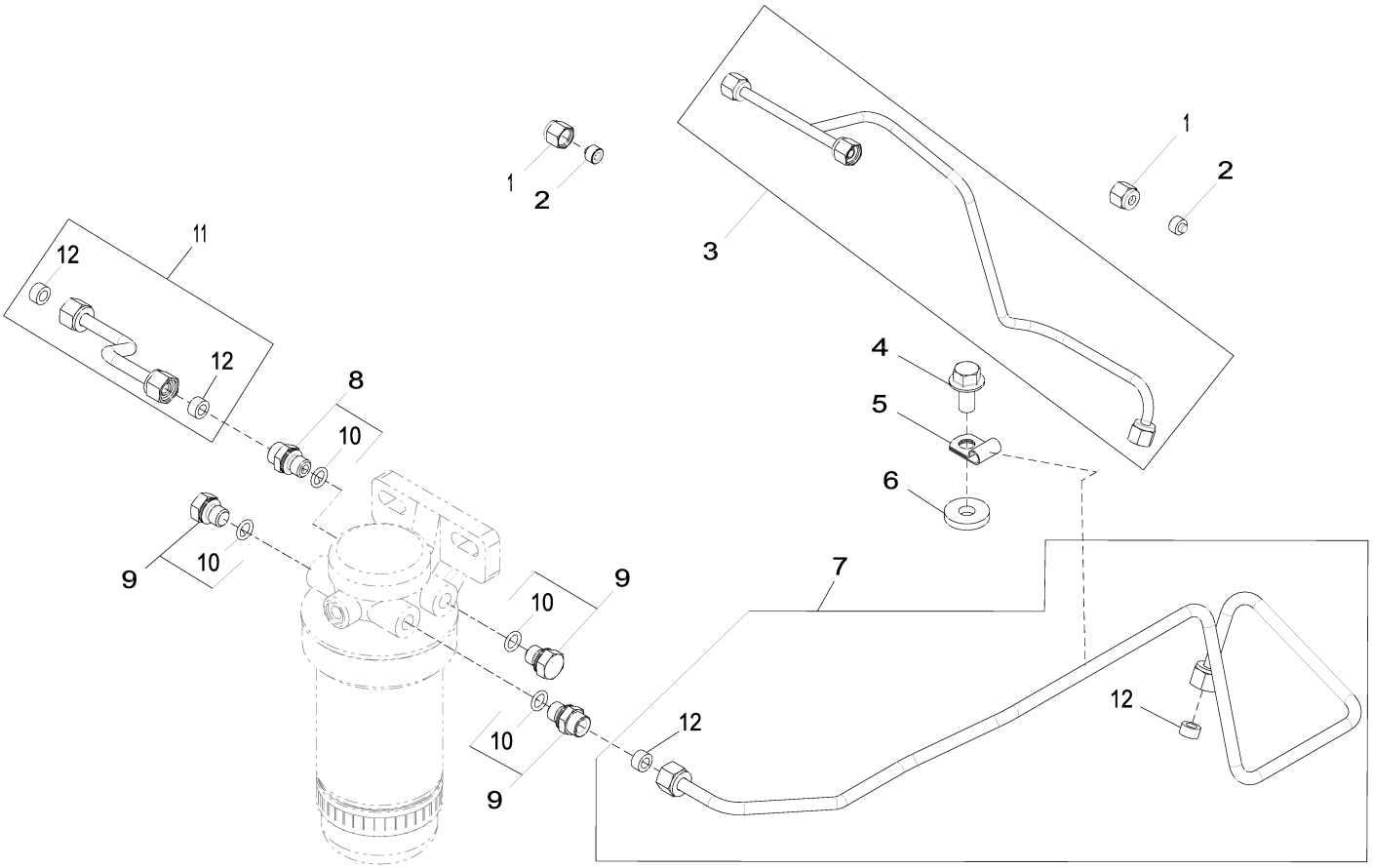

63AA_RE529841_PCD

Pos.	*Ref.*	*Descripción*	*Cant.*	*Núm. de serie motor*	*Notas*
1	R123593	Tuerca de unión	2		
2	AR85519	Tapón	2		
3	RE515815	Tubería de combustible	1		
4	19M7784	Tornillo	1		M10 X 20
5	T14050	Abrazadera	1		
6	R43696	Arandela	1		
7	RE531264	Tubería de combustible	1		
8	RE60029	Racor adaptador	2		
9	RE46686	Conexión	2		
10	51M7040	Anillo tórico	1		9.300 X 2.200 mm
11	RE529843	Tubería de combustible	1		
12	R74012	Arandela de guarnición	2		

65B7 Turbocharger
65B7 Turbocompresseur
65B7 Turbocompresor

65B7_RE546662_PCD B.1

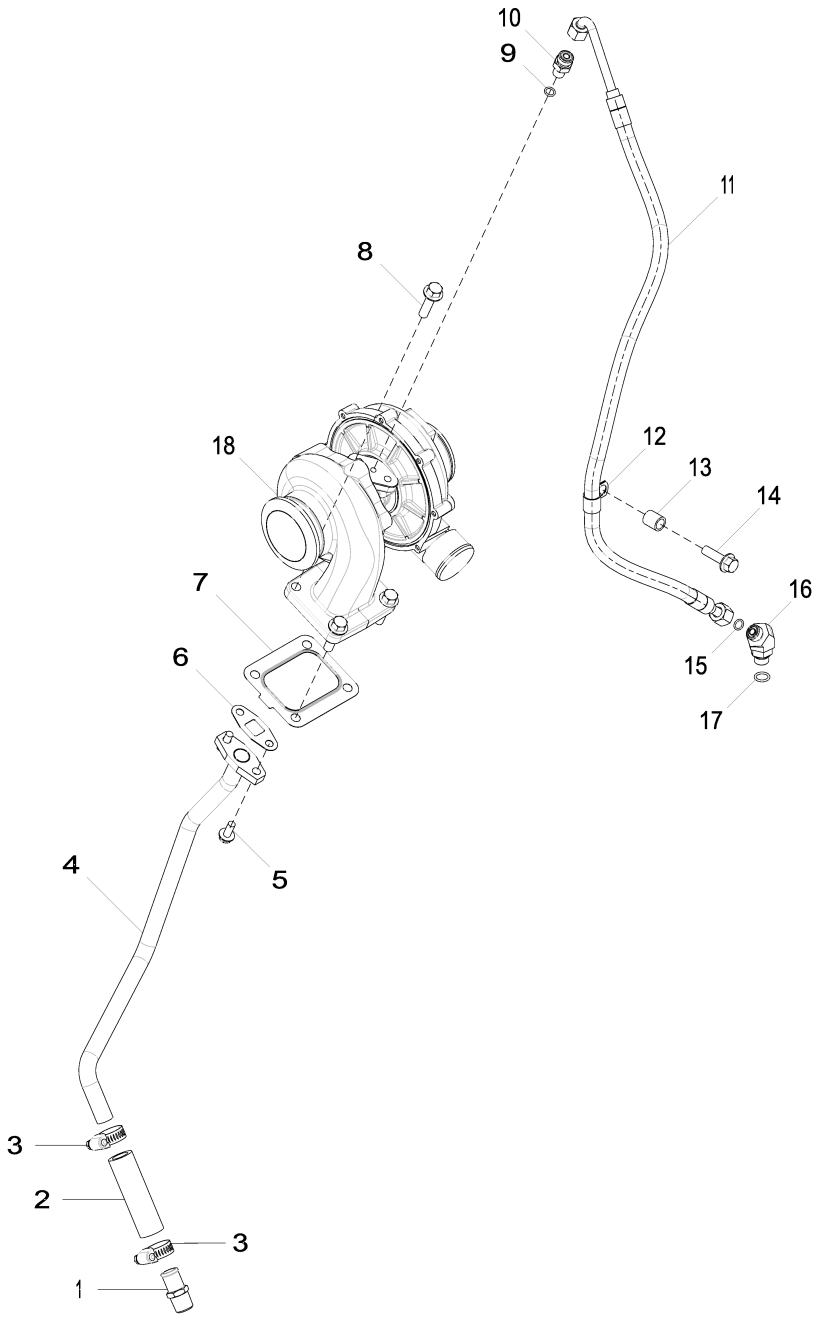

65B7_RE546662_PCD

Pos.	*Ref.*	*Descripción*	*Cant.*	*Núm. de serie motor*	*Notas*
1	RE54885	Conexión de manguera	1		
2	R523372	Manguera	1		
3	RE65978	Abrazadera	2		
4	RE546575	Tubería de aceite	1		
5	19M8062	Tornillo	2		M8 X 20
6	R123570	Junta	1		
7	R92097	Junta	1		
8	19M7785	Tornillo	4		M10 X 25, SUB FOR 19M7786
9	R63548	Anillo tórico	1		
10	M87733	Racor adaptador	1		ALSO ORDER R63548
11	RE531244	Manguera	1		
12	57M9865	Abrazadera	1		
13	28H1697	Espaciador	1		0.493" X 0.675" X 3/4"
14	19M7835	Tornillo	1		M10 X 35
15	T77613	Anillo tórico	1		
16	38H5035	Racor acodado	1		
17	51M7042	Anillo tórico	1		13.300 X 2.200 mm
18	RE526871	Turbocompresor	1		
	SE501155	Turbocompresor reman.	1		REMAN FOR RE526871

6698 Water Temperature Sensor - Plug
6698 Capteur de température d'eau - bouchon
6698 Sensor de temperatura del agua - Enchufe

RE500556PCDD02 A.1

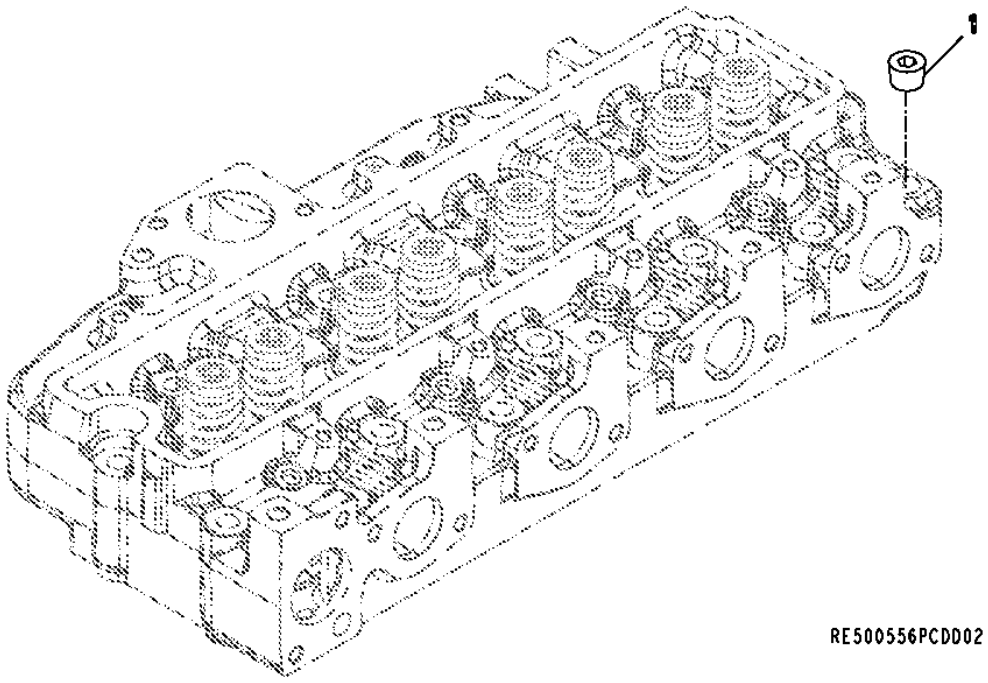

Pos.	*Ref.*	*Descripción*	*Cant.*	*Núm. de serie motor*	*Notas*
1	15H584	Tapón roscado	1		1/2"

6710 Engine Sensors
6710 Capteurs du moteur
6710 Sensores de motor

6710_RE509332_PCD E.1

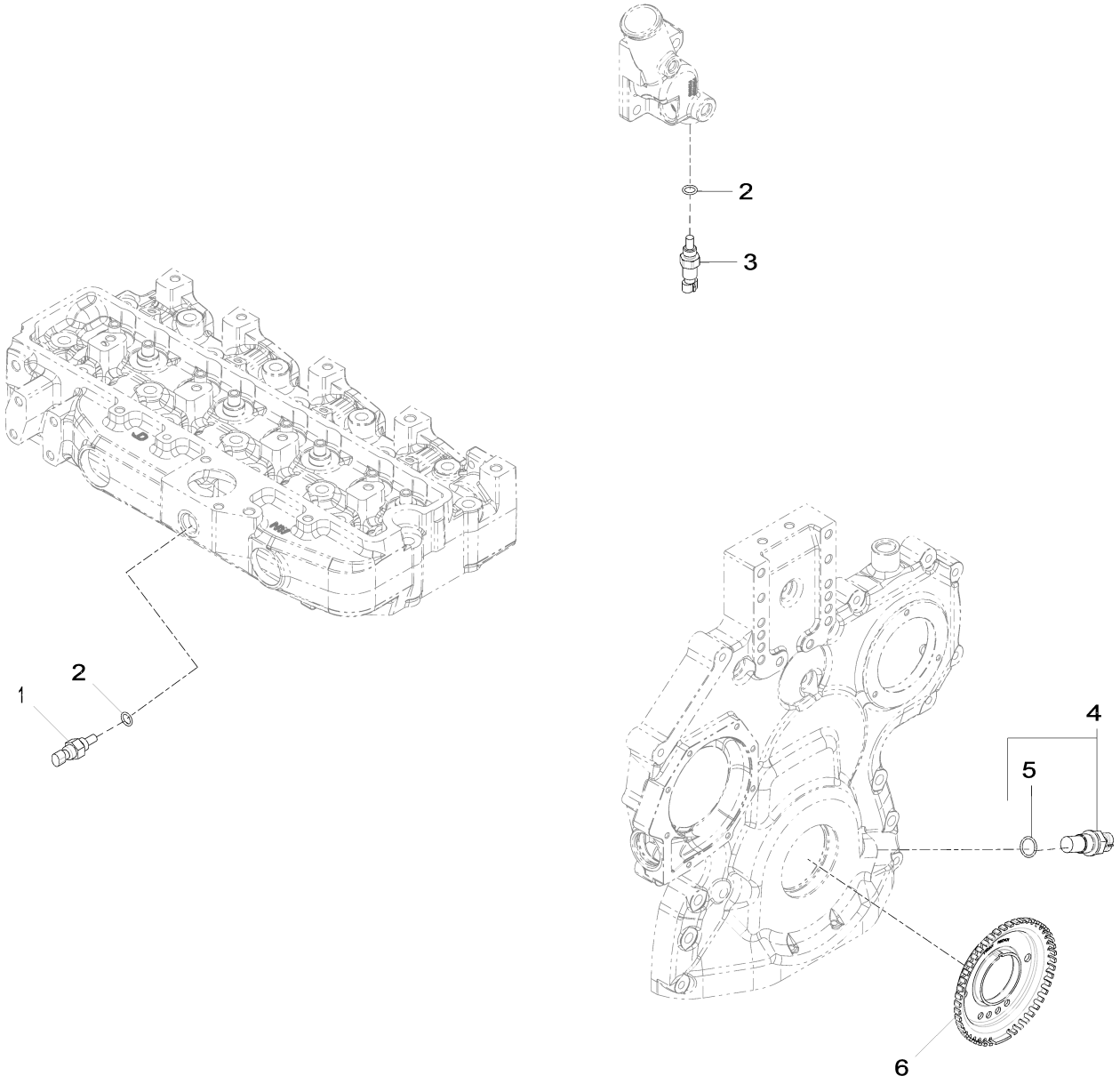

6710_RE509332_PCD

Pos.	*Ref.*	*Descripción*	*Cant.*	*Núm. de serie motor*	*Notas*
1	RE61812	Sensor	1		(A)
2	51M7041	Anillo tórico	2		11.300 X 2.200 mm
3	RE52722	Sensor de temperatura	1		(B)
4	RE519144	Sensor	1		(C) (INCLUDES 51M7044)
5	51M7044	Anillo tórico	1		17.300 X 2.200 mm
6	R517471	Rueda	1		

(A) Air Temperature Sensor
Capteur de température d'air
Sensor de temperatura de aire

(B) Coolant Temperature Sensor
Capteur de température du liquide de refroidissement
Sensor de temperatura del refrigerante

(C) Engine Speed Sensor
Capteur du régime moteur
Sensor de régimen del motor

7699 Oil Pressure Switch - Plug
7699 Manostat d'huile - Bouchon
7699 Interruptor de presión de aceite - Tapón

RE60160PCDD02 A.1

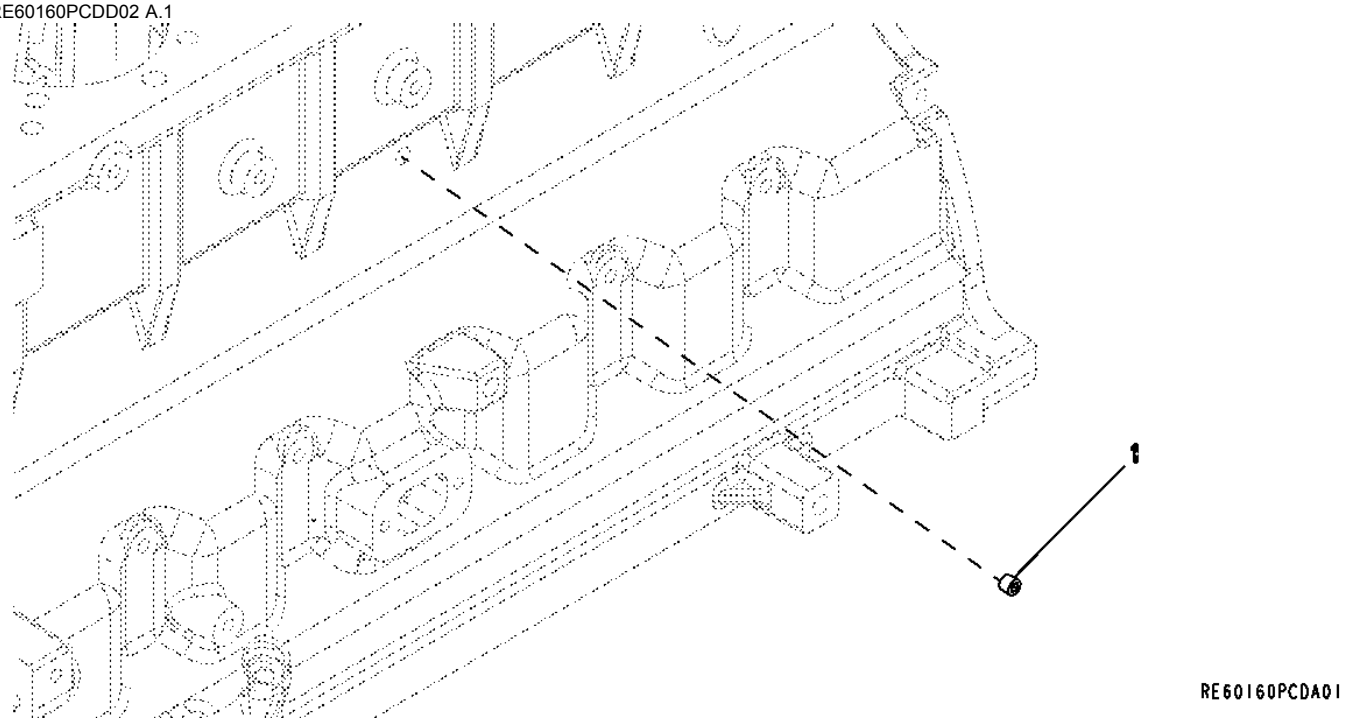

Pos.	*Ref.*	*Descripción*	*Cant.*	*Núm. de serie motor*	*Notas*
1	RE71255	Tapón roscado	1		

8702 Belt Tensioner
8702 Tendeur de courroie
8702 Tensor de correa

8702_RE59703_PCD A.1

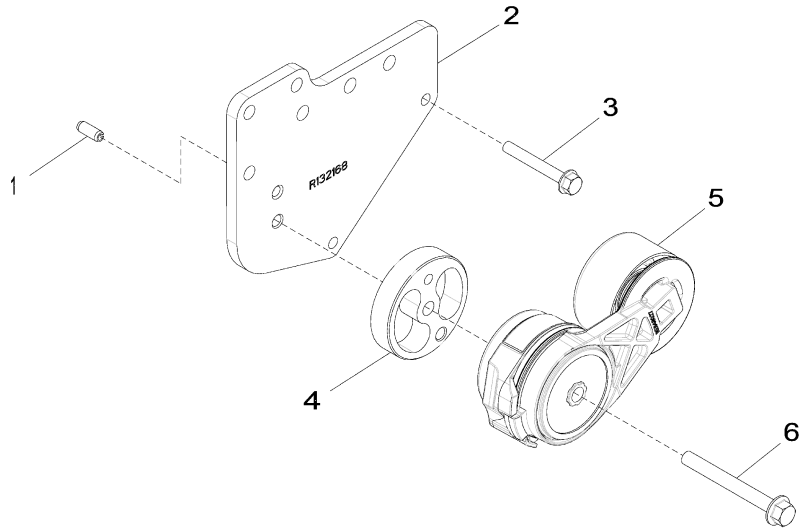

8702_RE59703_PCD

Pos.	*Ref.*	*Descripción*	*Cant.*	*Núm. de serie motor*	*Notas*
1	34M7061	Pasador elástico	1		8 X 20 mm
2	R132168	Apoyo	1		
3	19M7801	Tornillo	2		M8 X 60
4	R516623	Espaciador	1		
5	RE548027	Tensor de correa	1		SUB FOR RE518097
6	19M7811	Tornillo	1		M10 X 90

8822 Oil Filter
8822 Filtre à huile
8822 Filtro de aceite

8822_RE507937_PCD A.1

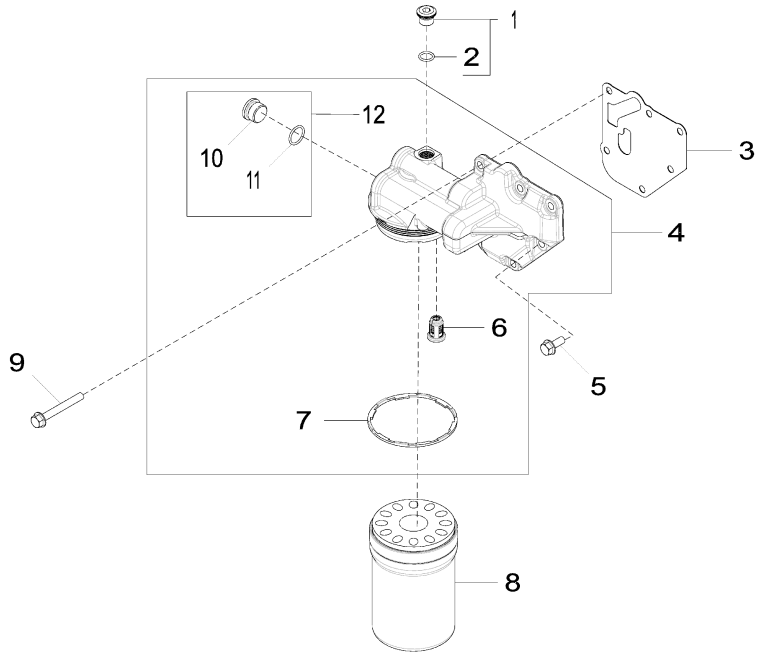

8822_RE507937_PCD

Pos.	*Ref.*	*Descripción*	*Cant.*	*Núm. de serie motor*	*Notas*
1	RE52242	Tapón de vaciado	1		
2	51M7042	Anillo tórico	1		13.300 X 2.200 mm
3	R500374	Junta	1		
4	RE504564	Cabeza de filtro	1		
5	RE67238	Tornillo	1		
6	RE504543	Válvula	1		
7	R502513	Retén	1		
8	RE504836	Filtro de aceite	1		
9	19M7802	Tornillo	5		M8 X 65
10	R116115	Conexión	1		
11	51M7045	Anillo tórico	1		19.300 X 2.200 mm
12	RE505232	Conexión	2		

9801 Lift Straps
9801 Oeillets de levage
9801 Cintas de elevación

9801_RE53353_PCD A.1

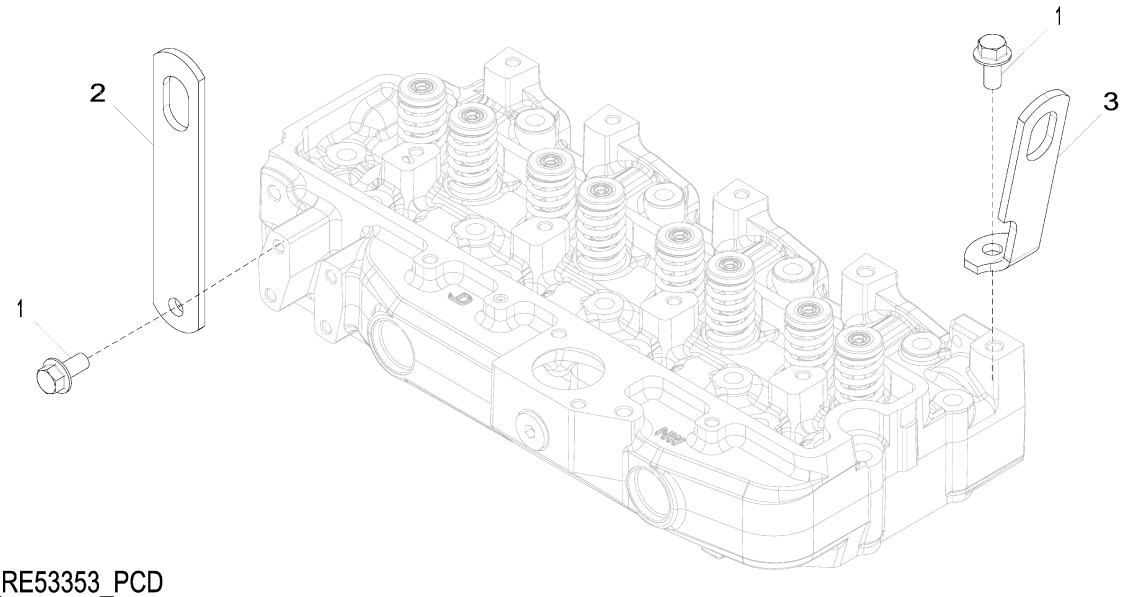

9801_RE53353_PCD

Pos.	*Ref.*	*Descripción*	*Cant.*	*Núm. de serie motor*	*Notas*
1	19M7788	Tornillo	2		M12 X 25
2	R502329	Tira	1		REAR
3	R502175	Tira	1		FRONT

9901 Replacement Engine
9901 Moteur de rechange
9901 Motor de recambio

RGP13362 A.1

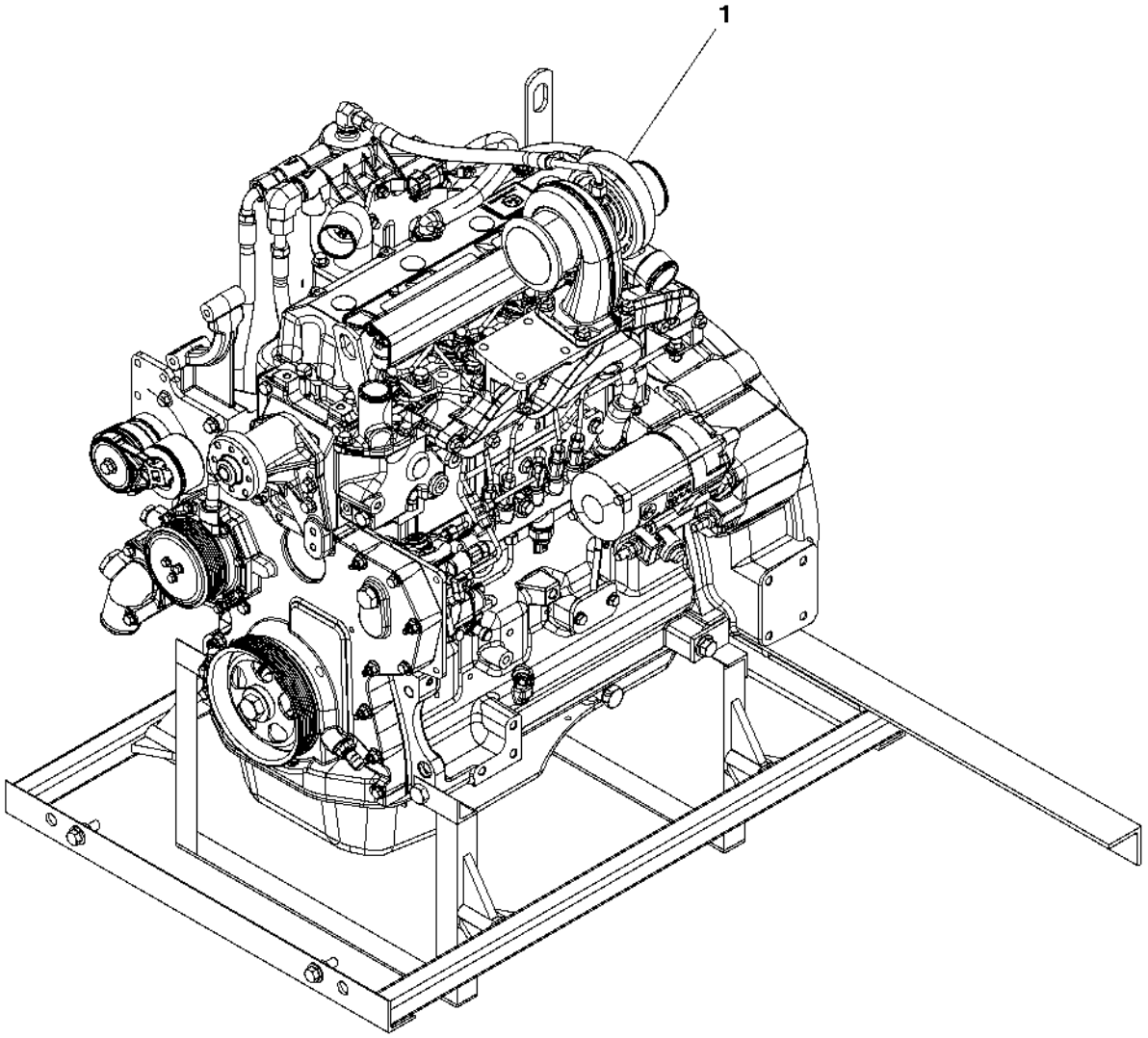

RGP13362

Pos.	*Ref.*	*Descripción*	*Cant.*	*Núm. de serie motor*	*Notas*
1	PE11281	Motor diesel	1		(A)

(A) May Not Be as Illustrated
Peut ne pas ressembler à l'image
Puede diferir de la ilustración

9901 Short Block Assembly
9901 Bloc moteur embielle
9901 Conjunto de bloque corto

9901_DZ10382_PCD A.1

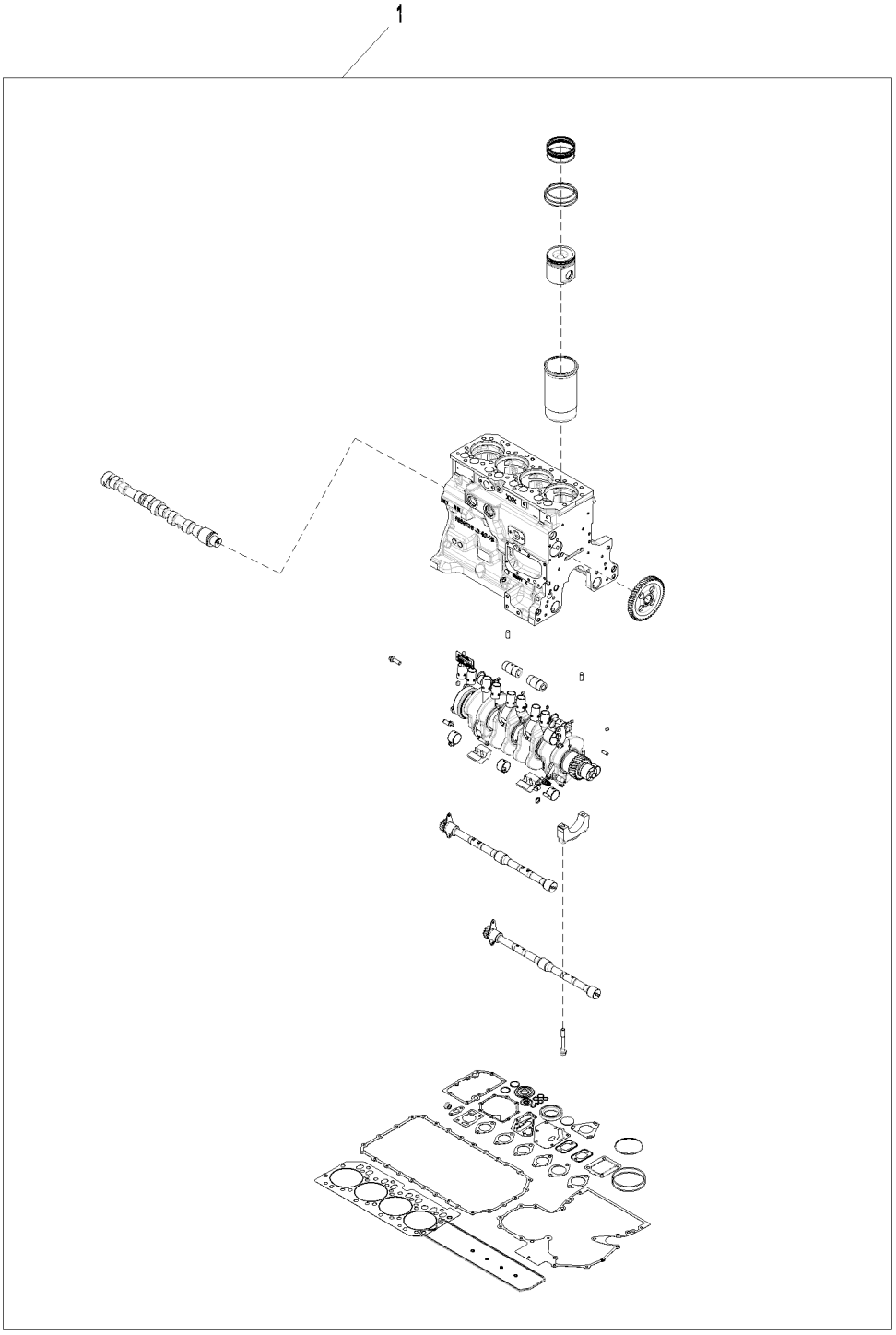

9901_DZ10382_PCD

Pos.	Ref.	Descripción	Cant.	Núm. de serie motor	Notas
1	DZ10382	Bloque de cil.con piez.mov.	1		

Sectional Pictorial Index
Index d'illustrations par sections.
Índice de ilustraciones por secciones

RGP18104 A.1

4045HT085

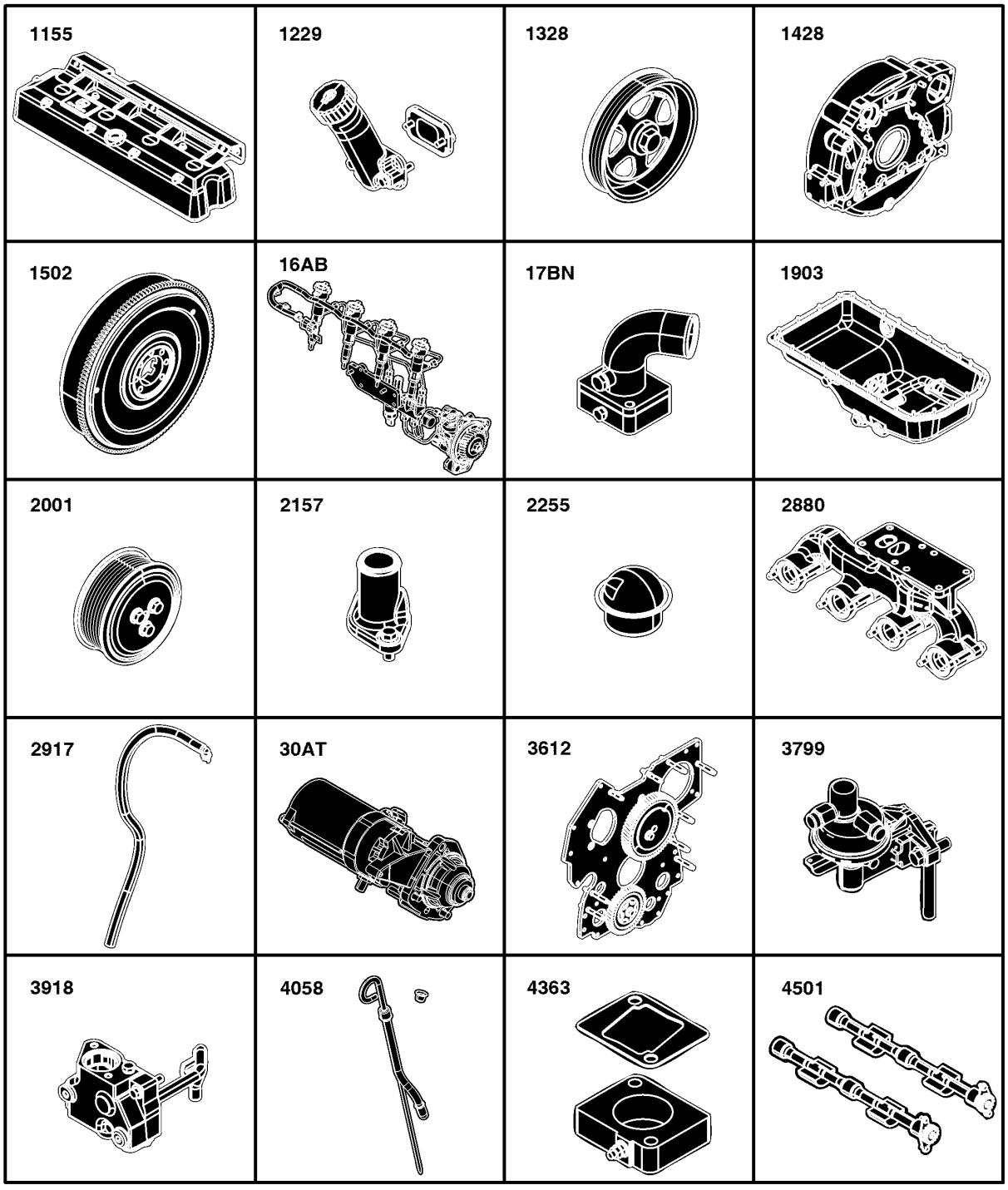

RGP18104

1155- 214
1229- 300
1328- 301
1428- 218
1502- 220
16AB- 222
17BN- 224
1903- 226
2001- 310
2157- 230
2255- 232
2880- 234
2917- 236
30AT- 322
3612- 326
3612- 252
3799- 328
3918- 244
4058- 246
40BF- 248
4363- 250
4501- 336

Sectional Pictorial Index
Index d'illustrations par sections.
Índice de ilustraciones por secciones

RGP18105 A.1

4634-	256
4715-	258
4837-	260
4906-	262
5001-	264
5121-	266
5738-	350
65U7-	276
8902-	270
6282-	353
63CQ-	274
6698-	278
7699-	280
84CK-	282
8727-	284
8843-	286
8902-	288
9801-	366
1-	292

4045HT085

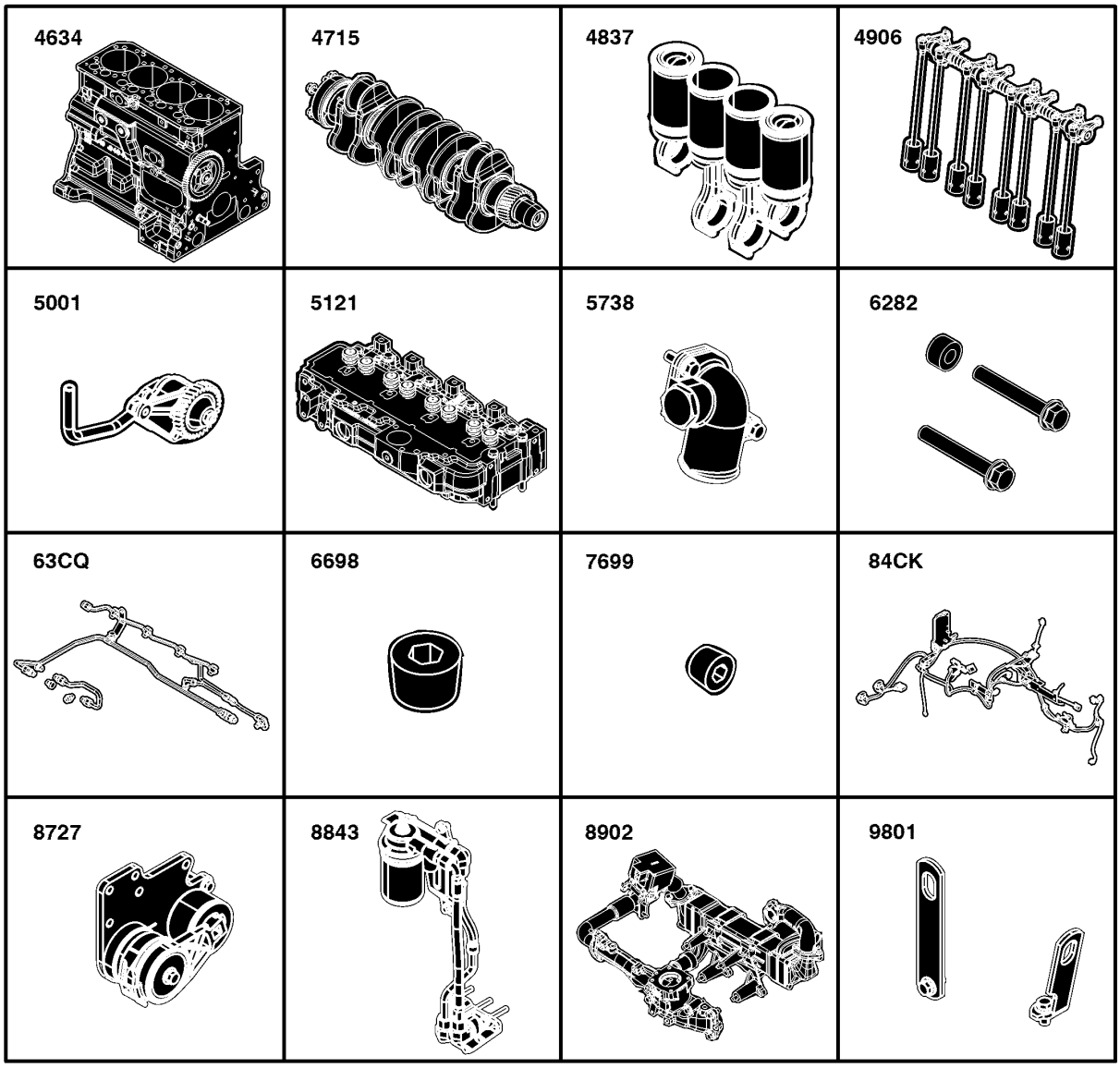

RGP18105

1155 Rocker Arm Cover
1155 Cache-culbuteurs
1155 Tapa de balancines

1155_RE528030_PCD A.3

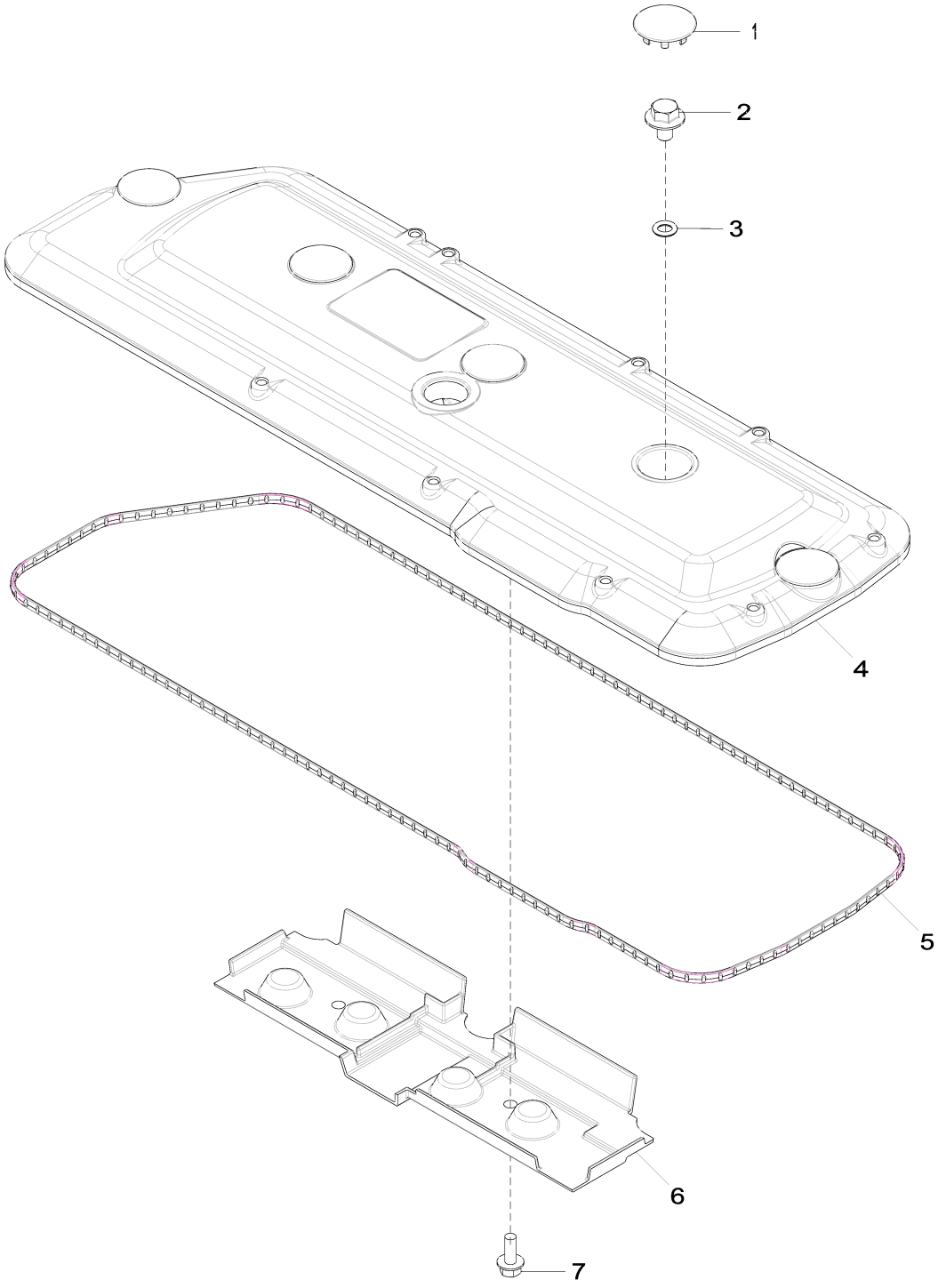

1155_RE528030_PCD

Pos.	*Ref.*	*Descripción*	*Cant.*	*Núm. de serie motor*	*Notas*
1	H23125	Tapón	5		
2	R521390	Tornillo	5		M8 X 12
3	R123575	Anillo tórico	5		
4	R522167	Tapa de válvula	1		
5	R524499	Junta	1		SUB FOR R505174
6	R515555	Deflector	1		
7	19M7775	Tornillo	2		M6 X 16

1229 Oil Filler Neck
1229 Goulotte de remplissage d'huile
1229 Boca de llenado de aceite

RE515712PCDD02 A.1

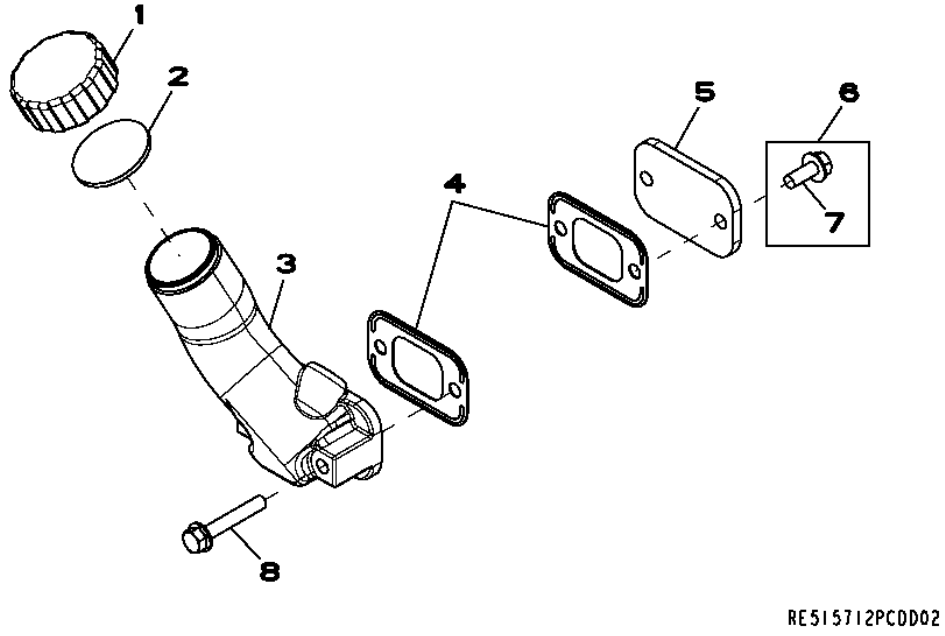

Pos.	*Ref.*	*Descripción*	*Cant.*	*Núm. de serie motor*	*Notas*
1	R80136	Tapón de llenado	1		
2	R80135	Junta	1		
3	R517353	Boca de llenado	1		(SUB FOR R123558)
4	R136495	Junta	2		
5	R116296	Tapadera	1		
6	RE67238	Tornillo	2		W PREAPPLIED SEALANT
7	19M7866	Tornillo	1		M8 X 20
8	RE67240	Tornillo	2		(USE WITH R123558)
	19M7799	Tornillo	2		M8 X 45, (USE WITH R517353)

1328 Crankshaft Pulley
1328 Poulie du vilebrequin
1328 Polea del cigüeñal

RE515238PCDD04 A.1

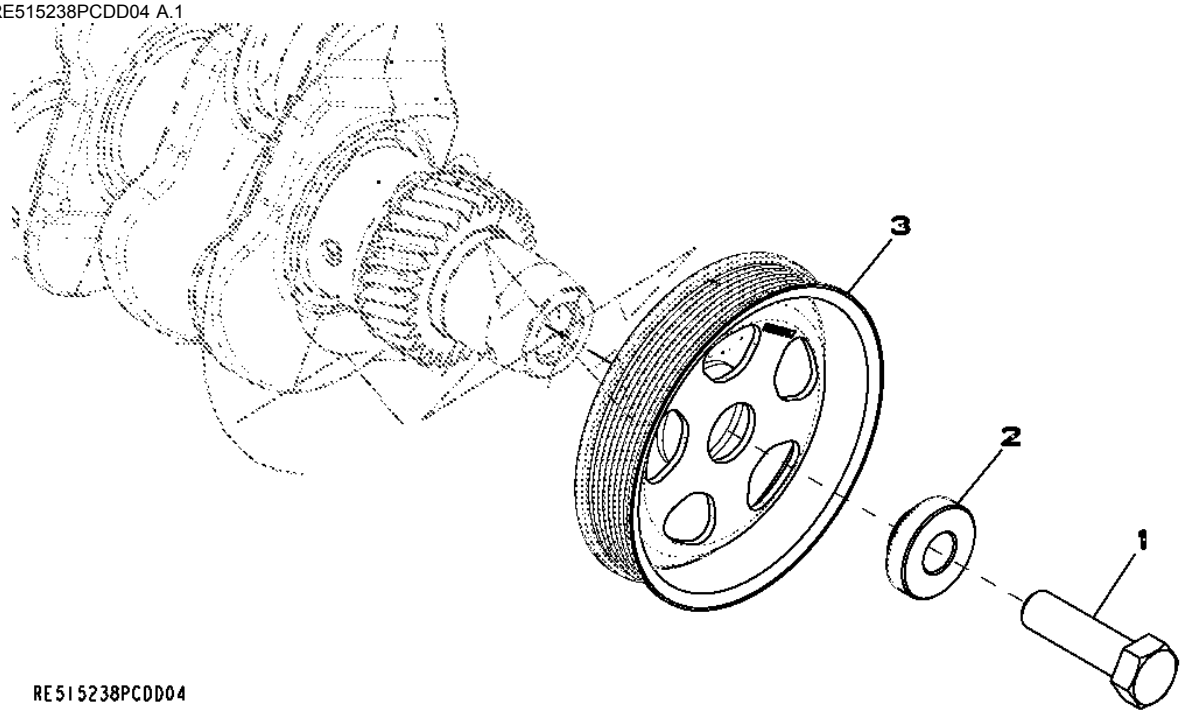

Pos.	*Ref.*	*Descripción*	*Cant.*	*Núm. de serie motor*	*Notas*
1	R516648	Tornillo	1		(A) M20 X 70
2	R515040	Casquillo	1		OD = 50 mm
3	R505567	Polea	1		OD = 173 mm

(A) One Time Usage
Usage unique
Para usar una vez

1428 Flywheel Housing
1428 Carter du volant-moteur
1428 Caja del volante del motor

RE502001PCDE02 A.1

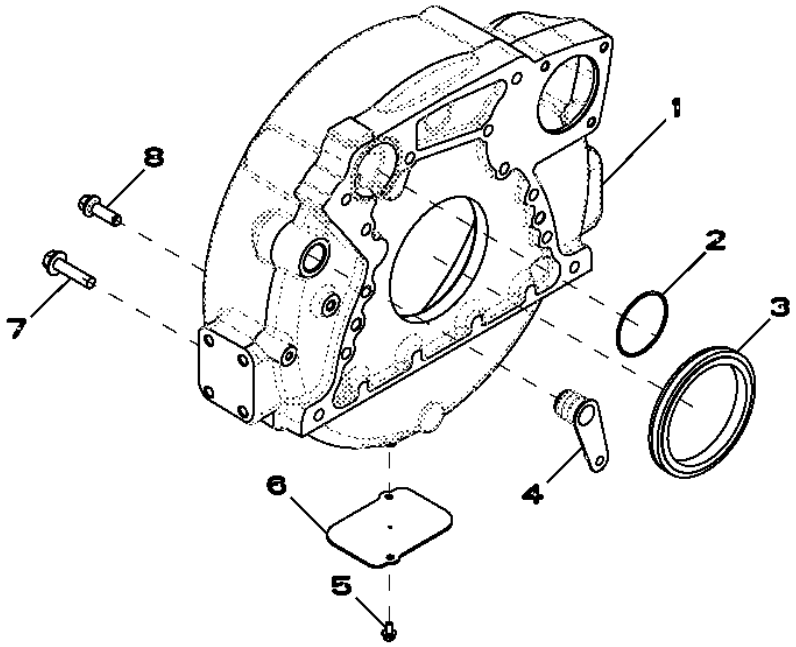

RE502001PCDE02

Pos.	*Ref.*	*Descripción*	*Cant.*	*Núm. de serie motor*	*Notas*
1	R503449	Carcasa	1		
2	R61467	Anillo tórico	1		
3	RE524227	Retén	1		
4	R131769	Tapón	1		
5	19M7774	Tornillo	2		M6 X 12
6	R121039	Placa	1		
7	19M8306	Tornillo	4		M12 X 50
8	R135918	Tornillo	8		

1502 Flywheel
1502 Volant-moteur
1502 Volante

1502_RE59282_PCD B.1

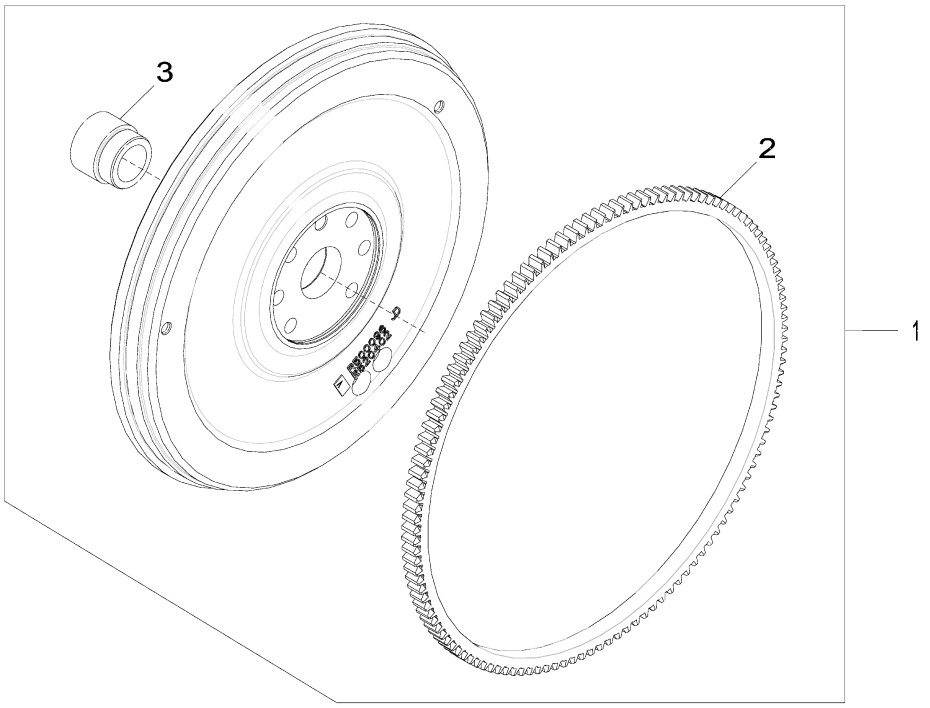

1502_RE59282_PCD

Pos.	*Ref.*	*Descripción*	*Cant.*	*Núm. de serie motor*	*Notas*
1	RE500137	Volante	1		MARKED R500096
2	R28811	Corona de tren planetario	1		
3	R123521	Manguito	1		

16AB Fuel Injection Pump (110674 -)
16AB Pompe d'injection (110674 -)
16AB Bomba de inyección (110674 -)

RE540593CDA01 A.1

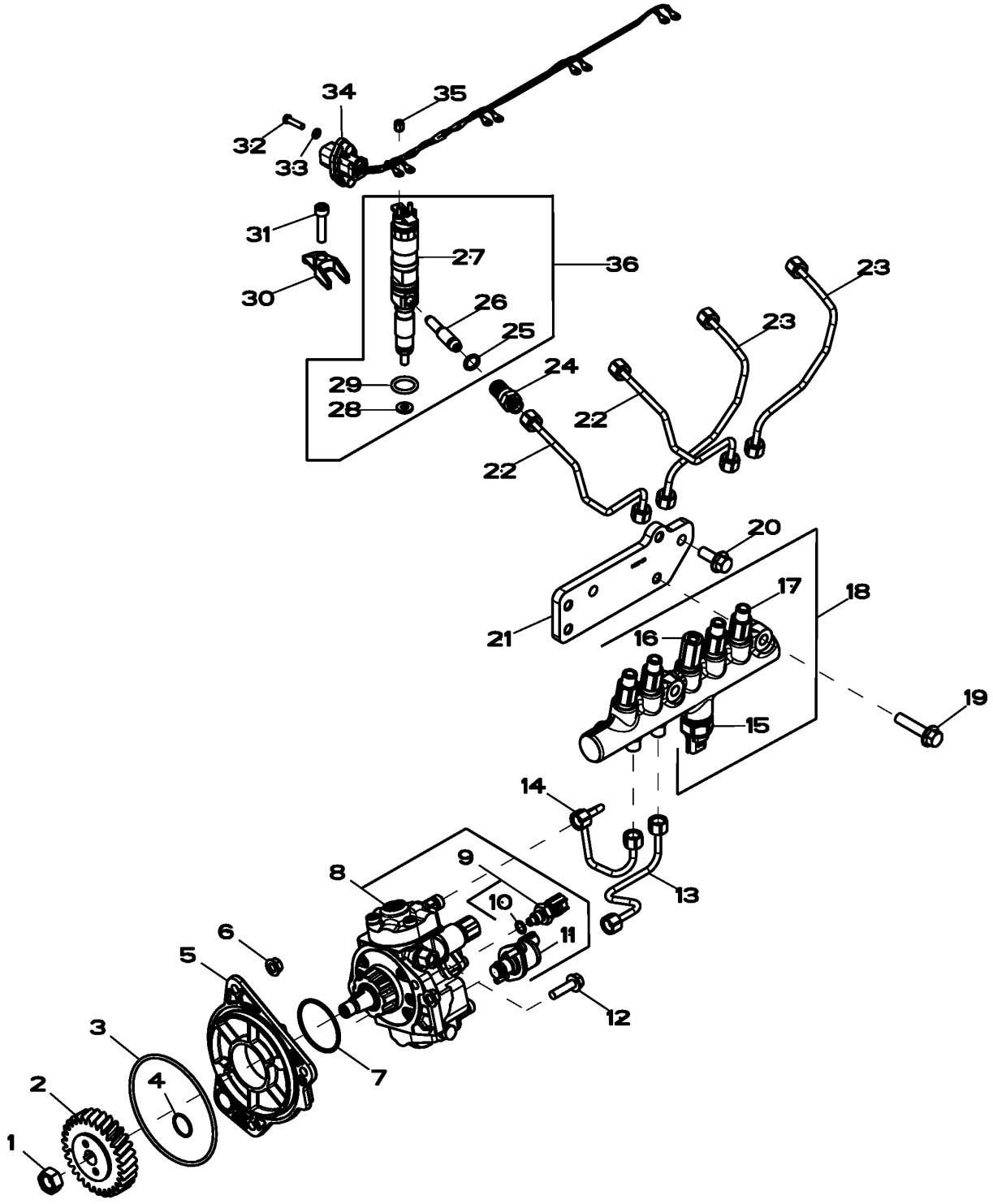

RE540593CDA01

Pos.	*Ref.*	*Descripción*	*Cant.*	*Núm. de serie motor*	*Notas*
1	R91360	Tuerca	1		
2	R502541	Engranaje	1		Z= 30
3	R55453	Anillo tórico	1		
4	R116031	Anillo tórico	1		
5	R504577	Racor adaptador	1		
6	14M7298	Tuerca con brida	3		M8
7	R516125	Anillo tórico	1		
8	RE507959	Bomba de inyección	1		SUB FOR RE527528
	SE501915	Bomba de inyección reman.	1		REMAN FOR RE507959
	SE501916	Bomba de inyección reman.	1		REMAN FOR RE527528
9	RE516336	Sensor temp. combustible	1		(B)
10	R50919	Anillo tórico	1		
11	RE560091	Distribuidor	1		SUB FOR RE534109 AND RE532250
12	19M7868	Tornillo	2		M8 X 30
13	RE507538	Tubería de combustible	1	-023027	ORDER RE527054 AND RE527055
	RE527055	Tubería de combustible	1	023028-	
14	RE507537	Tubería	1	-023027	ORDER RE527055 AND RE527054
	RE527054	Tubería de combustible	1	023028-	
15	RE520930	Sensor	1		
16	RE516335	Válvula descarga de presión	1		(B)
17	RE515636	Limitador	4		
18	RE520929	Barandilla	1		SUB FOR RE522992
19	19M8320	Tornillo	2		M10 X 45
20	19M7785	Tornillo	2		M10 X 25
21	R522498	Soporte	1		
22	RE507539	Tubería de combustible	2		No 1 & 2
23	RE507540	Tubería de combustible	2		No 3 & 4
24	R515044	Conexión	4		M16 x 1.5 xM14 x 1.5, ALSO ORDER R65397
25	R65397	Anillo tórico	4		
26	RE522594	Tubo	4		LGTH = 61 mm
27	.....	Inyector	4		(Type 74 ? 1000CC); ORDER RE529414
28	R515535	Arandela	4		
29	R505452	Anillo tórico	4		
30	R518345	Abrazadera	4		
31	R504781	Tornillo	4		
32	19M7373	Tornillo	2		M5 X 20
33	24M7027	Arandela	2		5.300 X 10 X 1 mm
34	RE528486	Grupo de cables	1		ORDER RE551317
	RE551317	Grupo de cables	1		SUB FOR RE528486
35	R134920	Tuerca	8		
36	RE529414	Inyector	AR		Kit (Incl. Key 35)
	SE501927	Inyector reman.	AR		REMAN FOR RE529414

(B) Includes O-Ring
Comprend le joint torique
Incluye anillo tórico.

17BN Intake Manifold
17BN Collecteur d'admission
17BN Colector de admisión

RE522828PCDA01 A.1

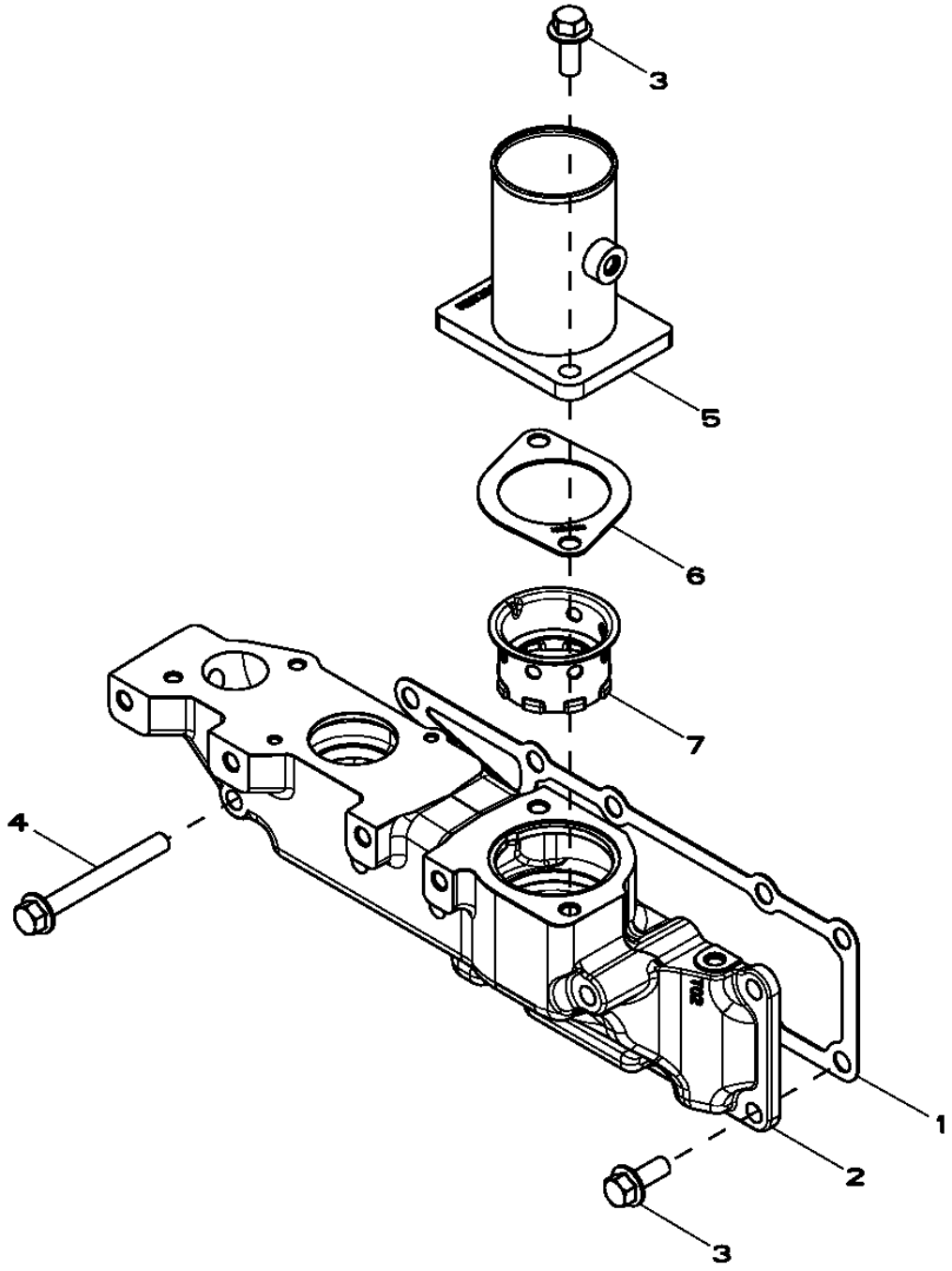

RE522828PCDA01

Pos.	*Ref.*	*Descripción*	*Cant.*	*Núm. de serie motor*	*Notas*
1	R519532	Junta	1		
2	R519456	Colector de adm. de aire	1		
3	19M7785	Tornillo	7		M10 X 25
4	19M7811	Tornillo	4		M10 X 90
5	RE528692	Admisión de aire	1		
6	R521061	Junta	1		
7	R522521	Manguito	1		

1903 Oil Pan
1903 Carter d'huile
1903 Cárter

1903_RE59543_PCD C.1

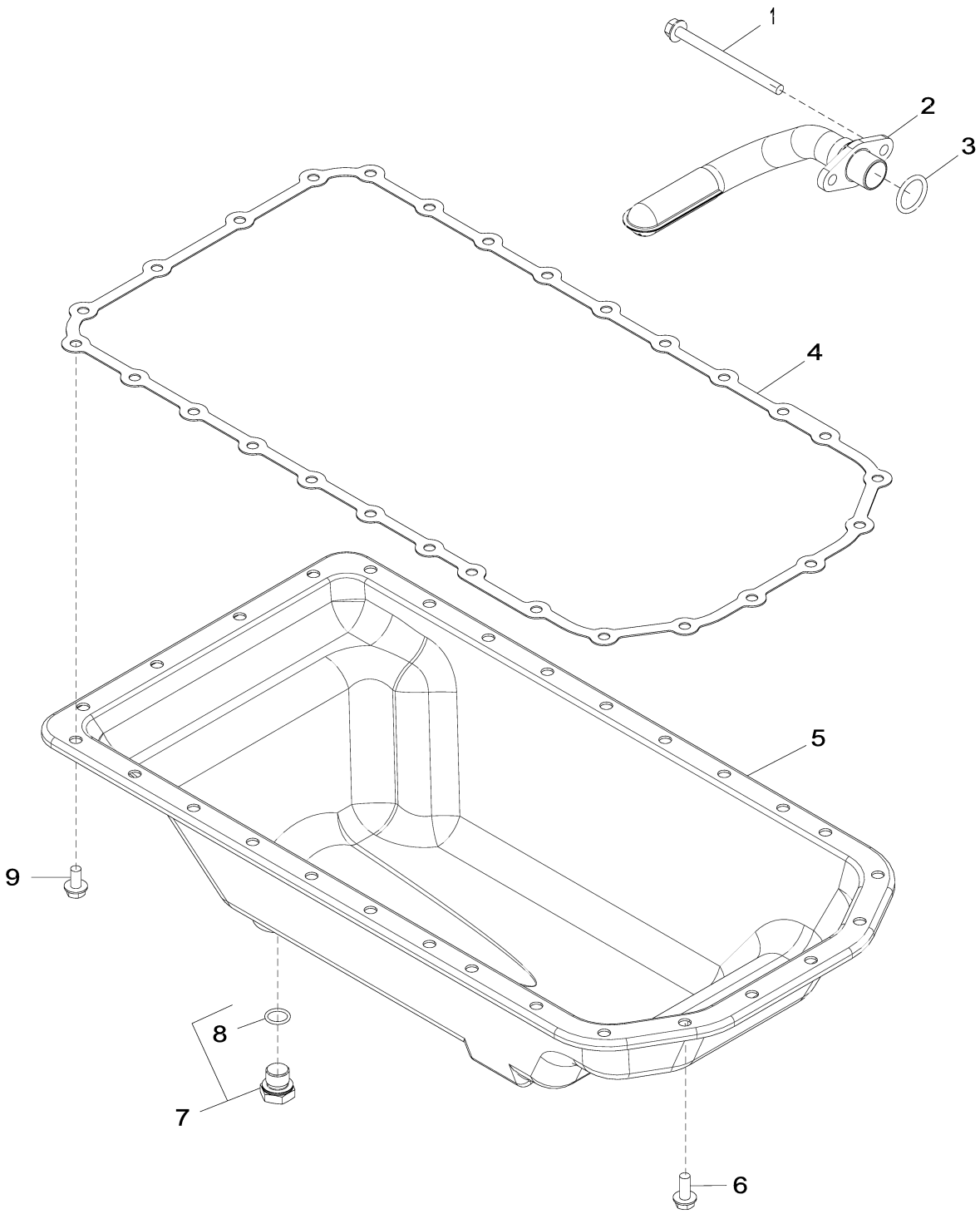

1903_RE59543_PCD

Pos.	*Ref.*	*Descripción*	*Cant.*	*Núm. de serie motor*	*Notas*
1	19M10075	Tornillo	2		M8 X 110
2	RE516280	Entrada bomba aceite	1		SUB FOR RE57619
3	R61871	Anillo tórico	1		
4	R521493	Junta	1		SUB FOR APPL R123352
5	RE59545	Cárter de aceite	1		(A)
6	19M8062	Tornillo	6		M8 X 20
7	RE46685	Tapón hermético	1		
8	51M7043	Anillo tórico	1		15.300 X 2.200 mm
9	19M8163	Tornillo	22		M8 X 16

(A) Sheet Metal
Tôle
Chapa metálica

2001 Water Pump Pulley
2001 Poulie de pompe à eau
2001 Polea de la bomba de agua

2001_RE58175_PCD A.1

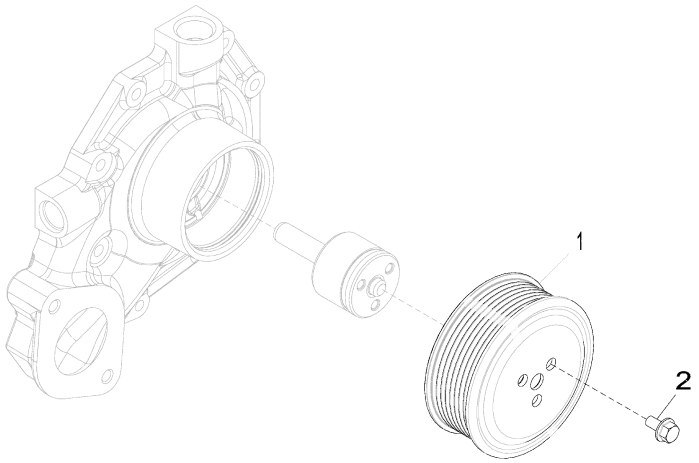

2001_RE58175_PCD

Pos.	*Ref.*	*Descripción*	*Cant.*	*Núm. de serie motor*	*Notas*
1	R115250	Polea	1		
2	19M7774	Tornillo	3		M6 X 12

2157 Thermostat Cover
2157 Couvercle de thermostat
2157 Tapa de termostato

RE528111PCDA01 A.1

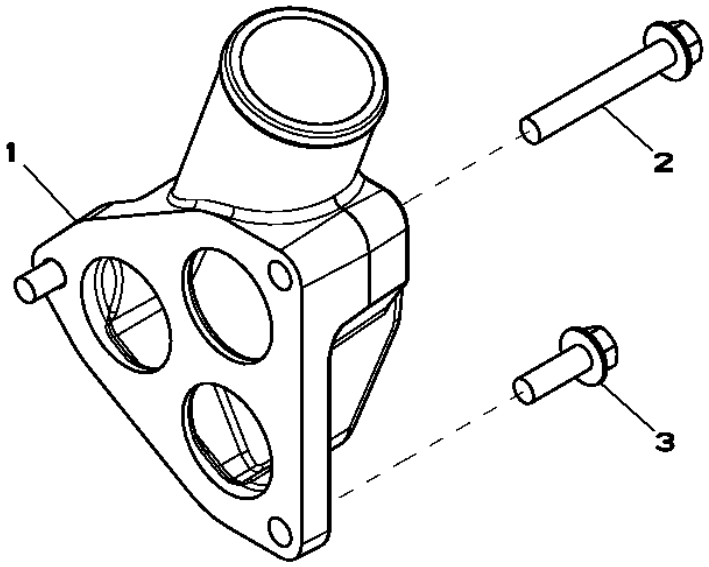

RE528111PCDA01

Pos.	*Ref.*	*Descripción*	*Cant.*	*Núm. de serie motor*	*Notas*
1	R522425	Tapadera	1		
2	19M7809	Tornillo	1		M10 X 70
3	19M7786	Tornillo	2		M10 X 30

2255 Thermostat
2255 Thermostat
2255 Termostato

2255_RE522818_PCD B.1

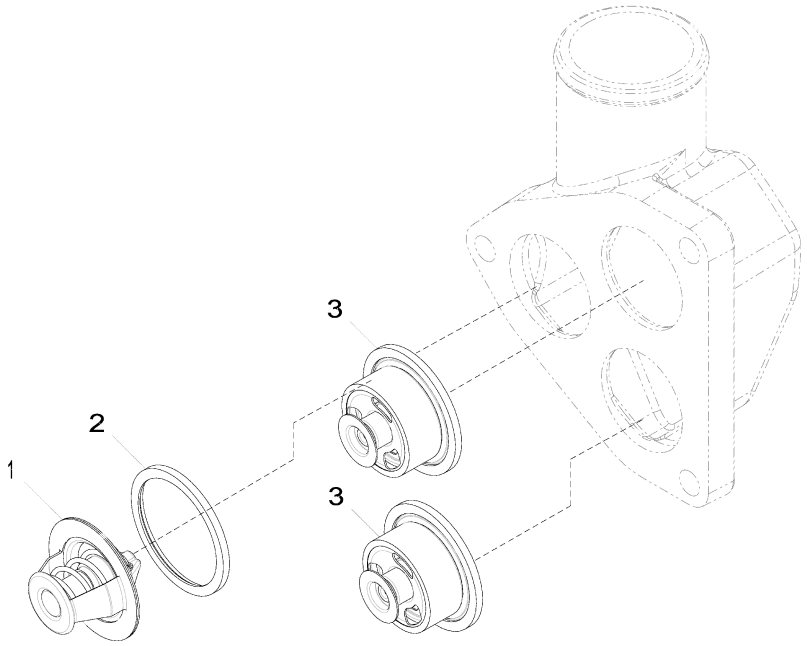

2255_RE522818_PCD

Pos.	*Ref.*	*Descripción*	*Cant.*	*Núm. de serie motor*	*Notas*
1	RE33705	Termostato	1		
2	R521548	Retén	1		
3	RE538289	Termostato	2		SUB FOR RE538806

2880 Exhaust Manifold
2880 Collecteur d'échappement
2880 Colector de escape

CDP47847 A.1

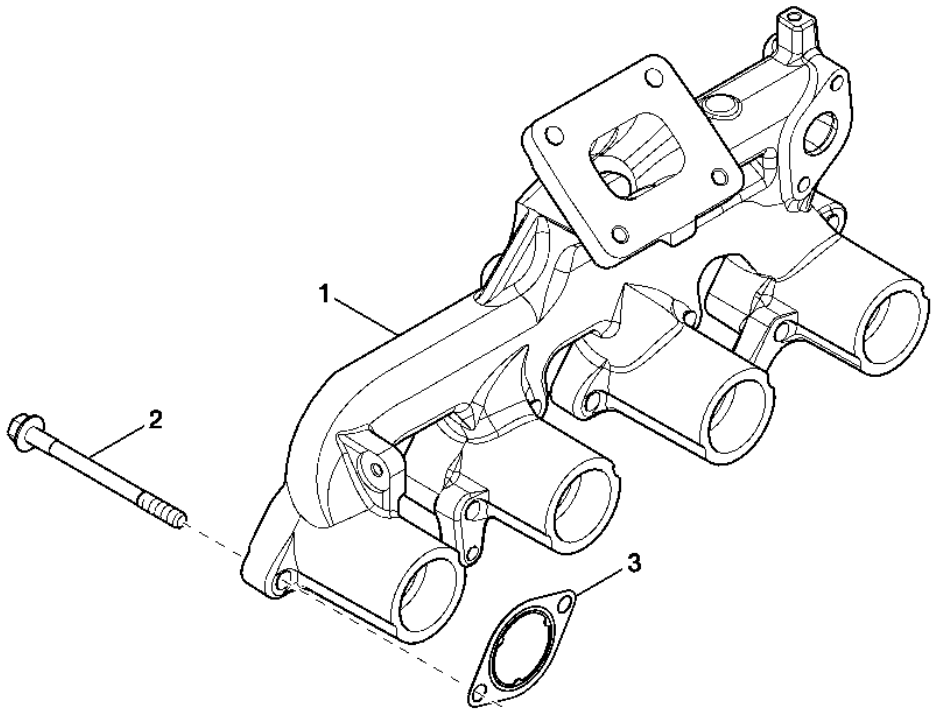

CDP47847

Pos.	*Ref.*	*Descripción*	*Cant.*	*Núm. de serie motor*	*Notas*
1	R520245	Colector de escape	1		
2	R519486	Tornillo	8		M10 X 125
3	R519488	Junta	4		

2917 Ventilating System
2917 Système de ventilation
2917 Sistema de ventilación

RE501936PCDD02 A.1

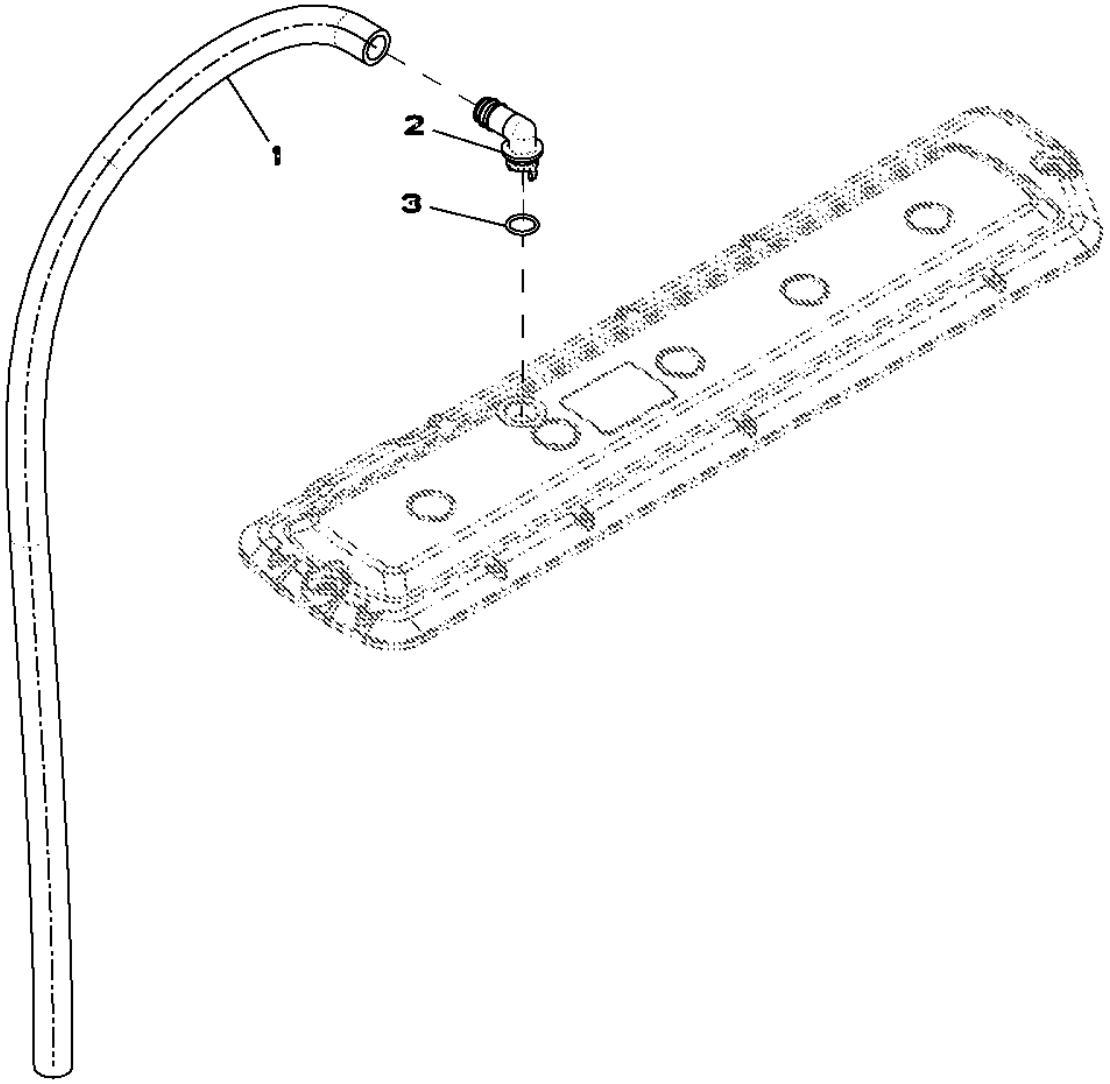

RE501936PCDD02

Pos.	*Ref.*	*Descripción*	*Cant.*	*Núm. de serie motor*	*Notas*
1	R134403	Manguera	1		(MAKE FROM TY22505)
2	R120467	Racor acodado	1		
3	R72328	Anillo tórico	1		

30AT Starter Motor
30AT Démarreur
30AT Motor de arranque

30AT_RE540823_PCD B.1

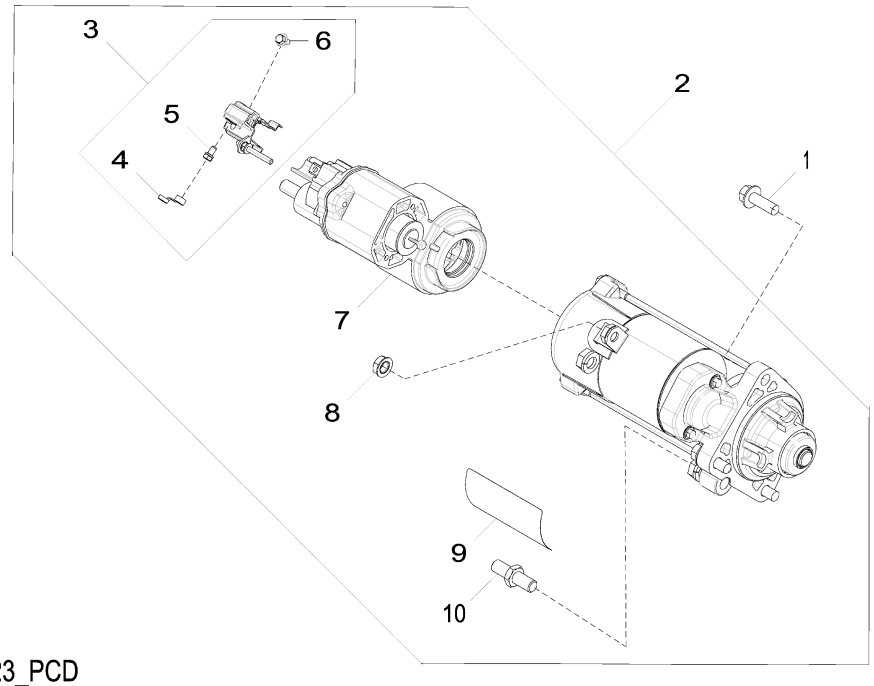

30AT_RE540823_PCD

Pos.	Ref.	Descripción	Cant.	Núm. de serie motor	Notas
1	19M7786	Tornillo	3		M10 X 30
2	RE539696	Juego p. motor de arranque	1		12V, , ORDER RE549229
	RE549229	Juego p. motor de arranque	1		12V
	SE502558	Motor de arranque reman.	1		REMAN FOR RE549229 OR RE539696
3	RE549138	Kit de tapas	1		
4	R135660	Tapadera	1		
5	RE71256	Tornillo con arandela	1		
6	R533838	Tornillo	1		
7	RE539702	Solenoide	1		
8	R533839	Tuerca con brida	1		
9	T146102	Etiqueta adhesiva	1		
	T146106	Adhesivo de seguridad	1		(A)
	T146104	Adhesivo de seguridad	1		(B)
	T146515	Adhesivo de seguridad	1		(C)
	T146516	Adhesivo de seguridad	1		(D)
10	R136052	Espárrago	1		

(A) Spanish
Espagnol
Español

(B) French
Français
Francés

(C) German
Allemand
Alemán

(D) Italian
Italien
Italiano

3612 Front Plate
3612 Plaque avant
3612 Placa frontal

3612_RE505834_PCD B.1

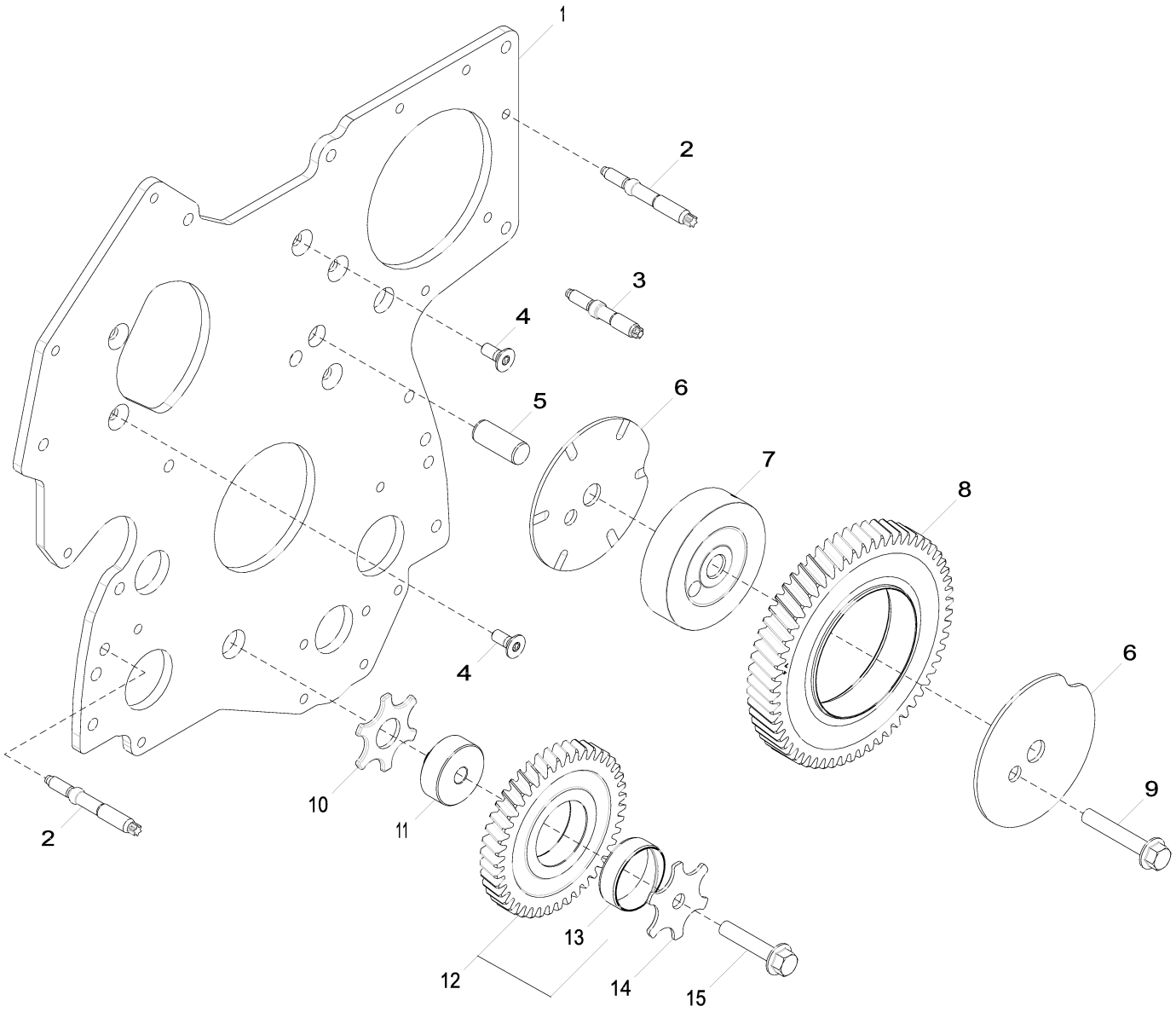

3612_RE505834_PCD

Pos.	*Ref.*	*Descripción*	*Cant.*	*Núm. de serie motor*	*Notas*
1	R537771	Placa	1		SUB FOR R504576
2	R520139	Espárrago	7		LGTH = 84 mm
3	R134518	Espárrago	2		LGTH = 68 mm
4	R136475	Tornillo	5		
5	R515408	Pasador de centraje	1		LGTH = 38.5 mm
6	R534219	Arandela de empuje	2		SUB FOR R515494
7	R534218	Árbol	1		OD = 93 mm, SUB FOR R504843
8	RE508489	Engranaje	1		Z = 60, MARKED R504614
9	19M8844	Tornillo	1		M10 X 60
10	R101225	Arandela de empuje	1		
11	R114194	Árbol	1		OD = 44, 5 mm, TK = 16 mm
12	RE56369	Engranaje	1		Z = 43, MARKED R120636
13	R114193	Casquillo	1		
14	R131283	Arandela de empuje	1		
15	19M8966	Tornillo	1		M10 X 50

3799 Fuel Transfer Pump Cover
3799 Couvercle de pompe de transfert de carburant
3799 Cubierta de la bomba de transferencia de combustible

3799_RE59619_PCD A.1

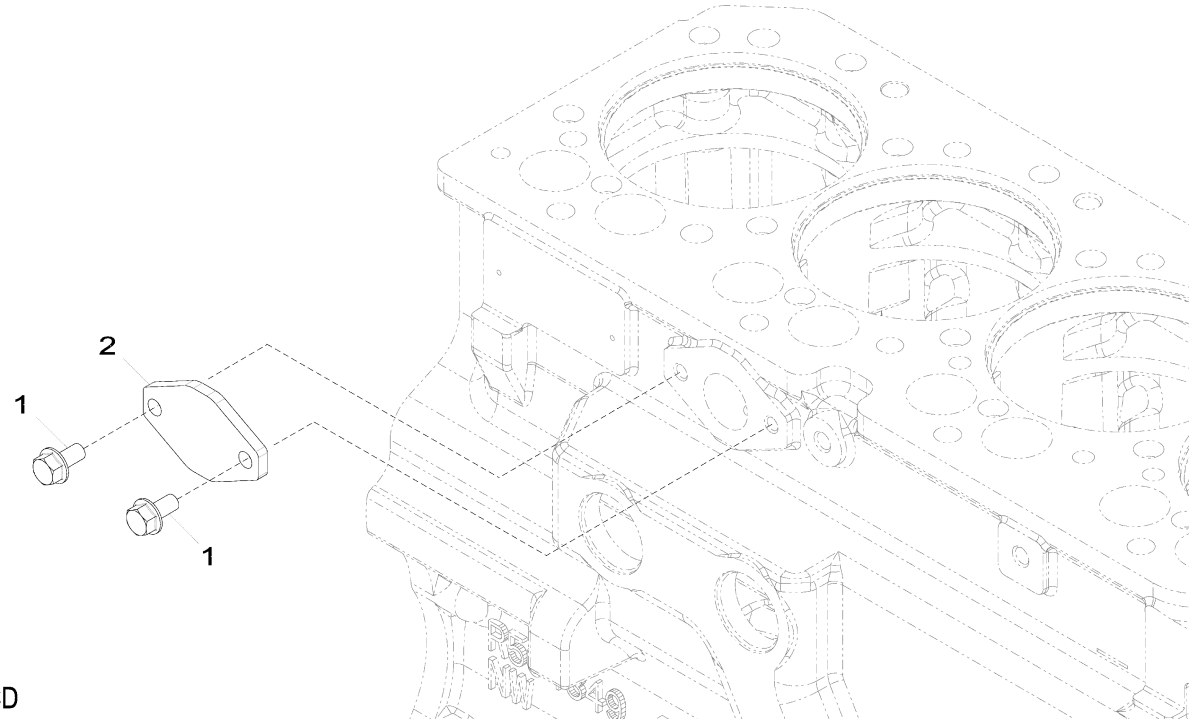

3799_RE59619_PCD

Pos.	*Ref.*	*Descripción*	*Cant.*	*Núm. de serie motor*	*Notas*
1	RE66334	Tornillo	2		(A)
2	R123396	Tapadera	1		

(A) Threads With Pre-Applied Sealant
Filetages avec produit d'étanchéité préappliqué
Roscas con pasta selladora preaplicada

3918 Thermostat Housing
3918 Boîtier de thermostat
3918 Caja de termostato

3918_RE522863_PCD A.1

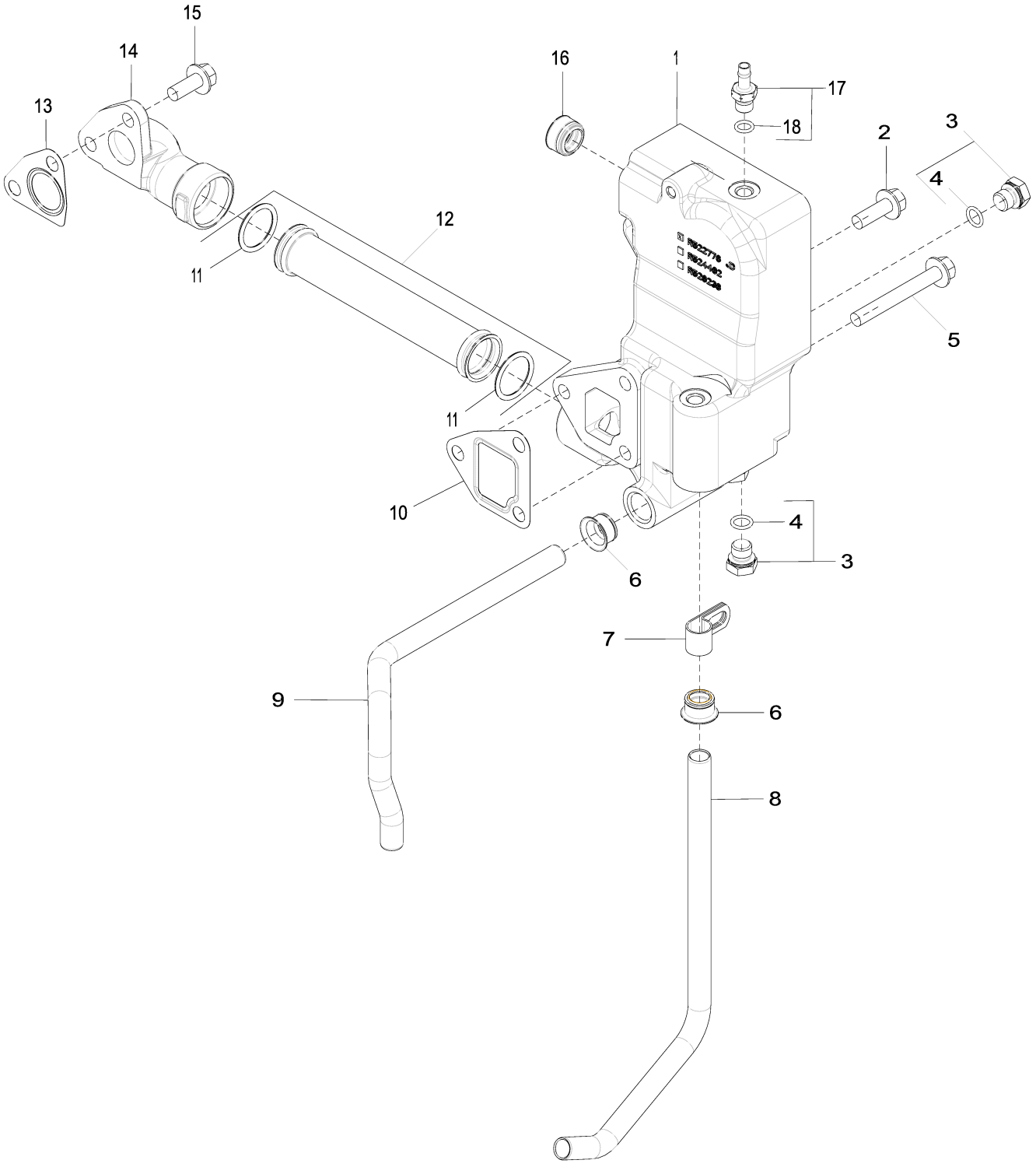

3918_RE522863_PCD

Pos.	*Ref.*	*Descripción*	*Cant.*	*Núm. de serie motor*	*Notas*
1	R522776	Carcasa	1		
2	19M7786	Tornillo	1		M10 X 30
3	RE46684	Tapón hermético	4		M14 X 1.5
4	51M7041	Anillo tórico	1		11.300 X 2.200 mm
5	19M7810	Tornillo	2		M10 X 80
6	R123226	Retén	2		
7	R128415	Abrazadera	2		SUB FOR R123324
8	R519517	Tubo	1		
9	R519025	Tubo	1		
10	R505479	Junta	1		
11	R63185	Anillo tórico	2		
12	RE516026	Tubo	1		
13	R505480	Junta	1		
14	R504754	Colector	1		
15	19M7785	Tornillo	2		M10 X 25
16	RE57190	Retén	1		
17	AT323961	Racor adaptador	1		M12 X 1.5
18	51M7040	Anillo tórico	1		9.300 X 2.200 mm

4058 Engine Oil Dipstick (- 965568)
4058 Jauge à huile moteur (- 965568)
4058 Aspilla para medir el nivel de aceite de motor (- 965568)

4058_RE529422_PCD B.1

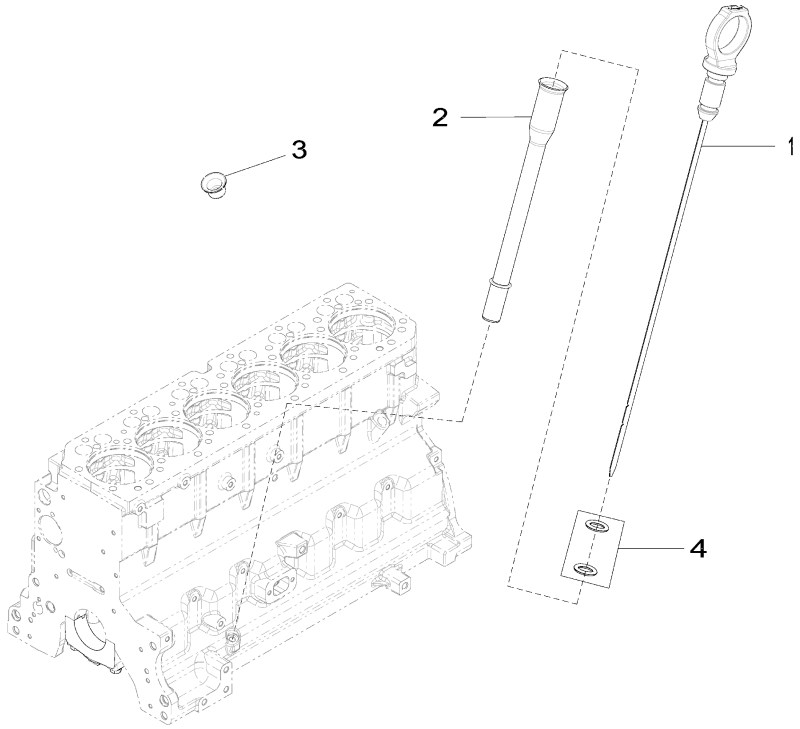

4058_RE529422_PCD

Pos.	*Ref.*	*Descripción*	*Cant.*	*Núm. de serie motor*	*Notas*
1	RE529421	Aspilla	1		LH
2	R524905	Tubo de aspilla de nivel	1		LH
3	R502725	Tapón	1		RH
4	R525152	Anillo tórico	2		

40BF Engine Oil Dipstick (967943 -)
40BF Jauge à huile moteur (967943 -)
40BF Aspilla para medir el nivel de aceite de motor (967943 -)

40BF_ETN133980_PCD A.2

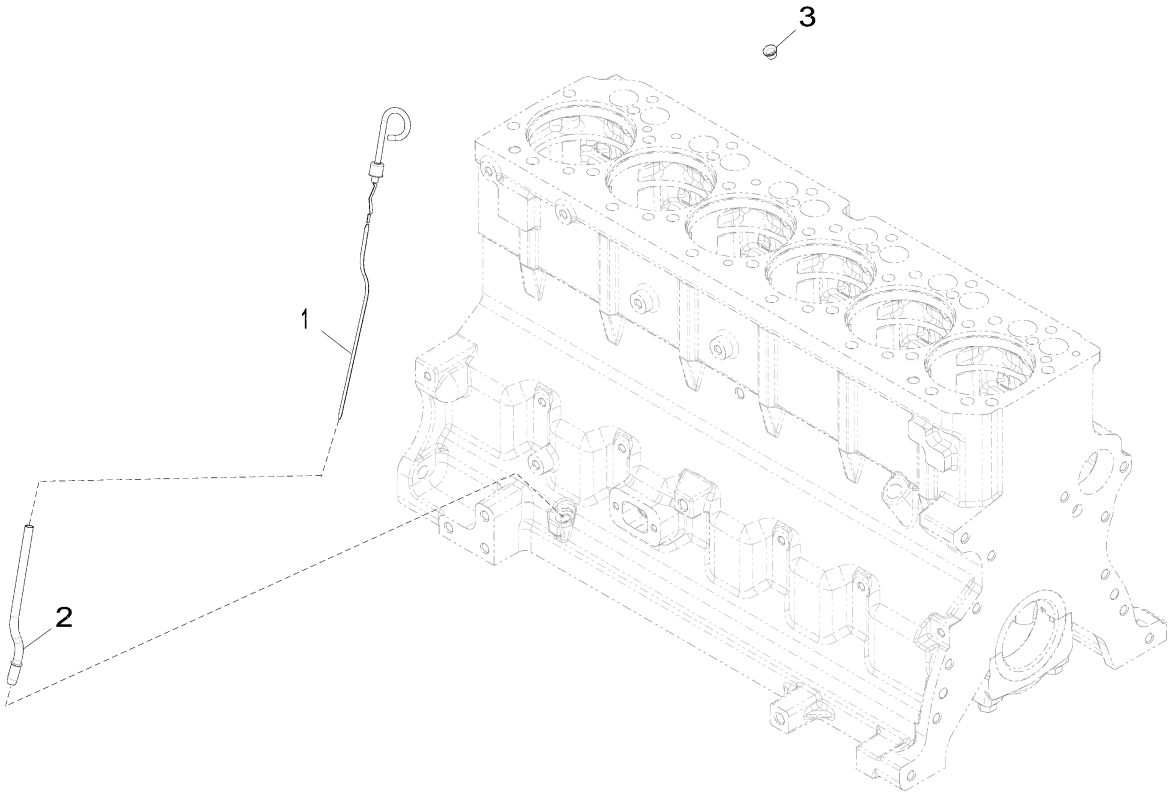

40BF_ETN133980_PCD

Pos.	*Ref.*	*Descripción*	*Cant.*	*Núm. de serie motor*	*Notas*
1	RE69243	Aspilla	1		LH
2	R130055	Tubo de aspilla de nivel	1		LH
3	R502725	Tapón	1		

4363 Starting Aid
4363 Aide au démarrage
4363 Auxiliar de arranque

4363_RE569479_PCD A.1

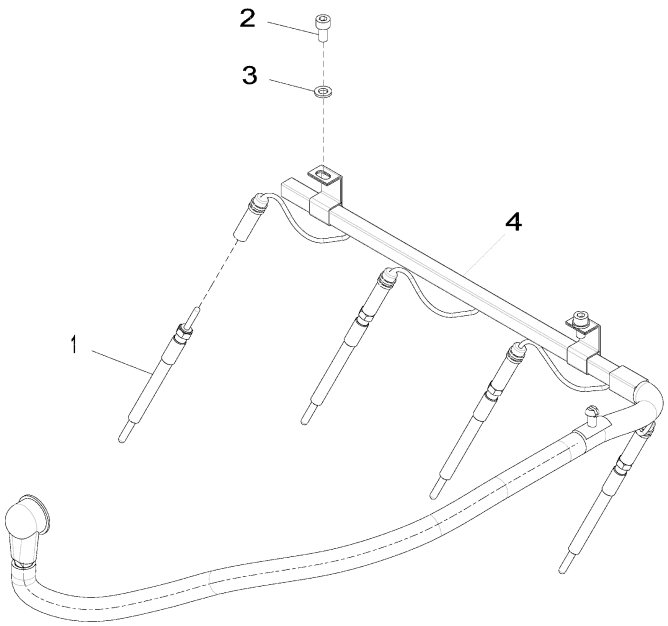

4363_RE569479_PCD

Pos.	*Ref.*	*Descripción*	*Cant.*	*Núm. de serie motor*	*Notas*
1	RE504580	Bujía de precalentamiento	4		
2	19M8618	Tornillo	2		M6 X 12
3	24M7088	Arandela	2		6.600 X 12 X 1.600 mm
4	RE523893	Grupo de cables	1		

4490 Timing Gear Cover
4490 Carter de distribution
4490 Cubierta de engranajes de distribución

4490_RE569619_PCD A.1

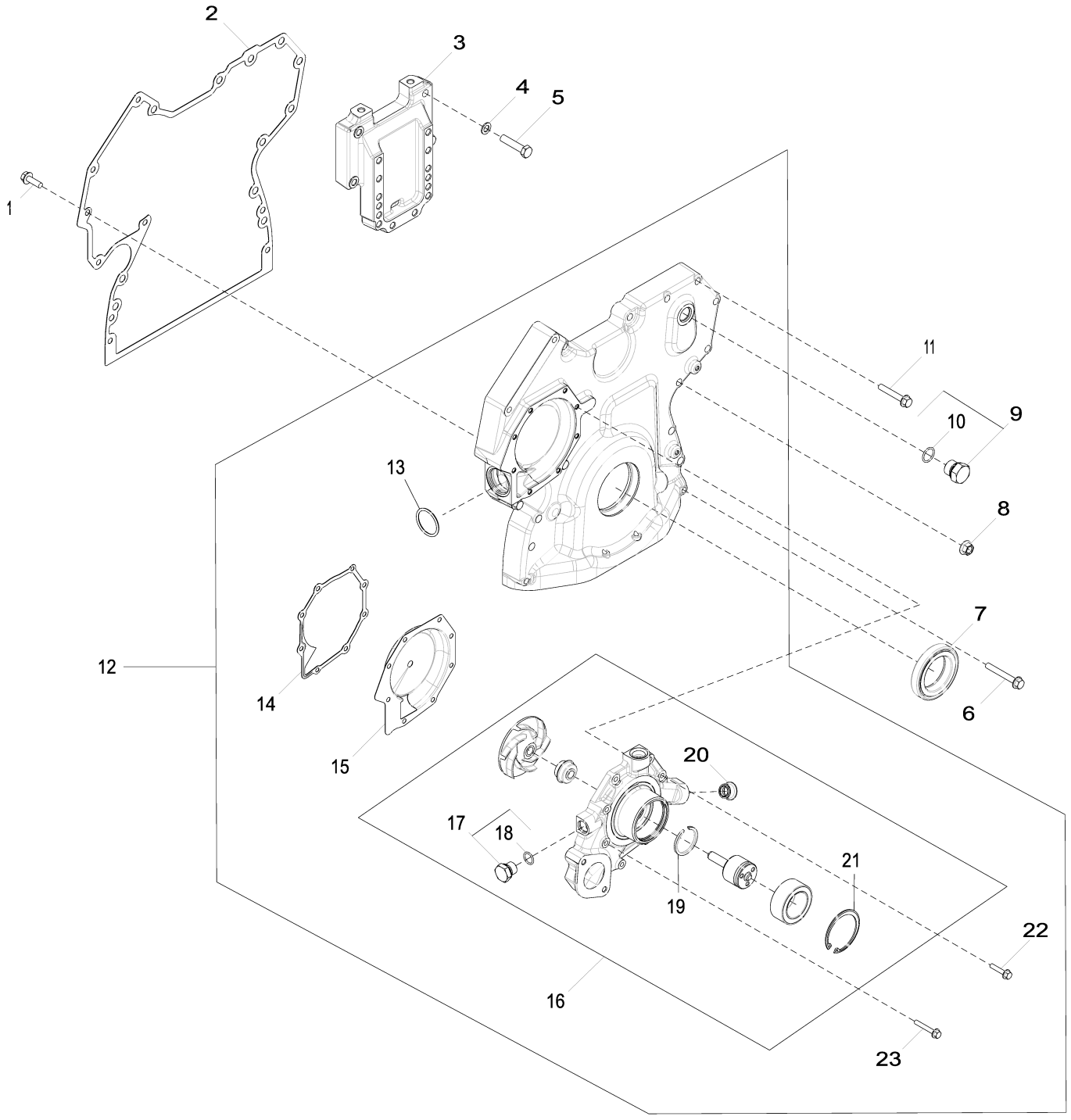

4490_RE569619_PCD

Pos.	*Ref.*	*Descripción*	*Cant.*	*Núm. de serie motor*	*Notas*
1	19M7867	Tornillo	1		M8 X 25
2	R526945	Junta	1		
3	R522907	Apoyo	1		
4	24M7096	Arandela	4		10.500 X 18 X 1.600 mm
5	19M8488	Tornillo	4		M10 X 45
6	19M7801	Tornillo	3		M8 X 60
7	RE538097	Retén	1		
8	14M7296	Tuerca con brida	9		M10
9	RE46687	Tapón de vaciado	1		
10	51M7045	Anillo tórico	1		19.300 X 2.200 mm
11	19M7800	Tornillo	5		M8 X 50
12	RE546920	Tapadera	1		
13	R504734	Anillo tórico	1		
14	R123417	Junta	1		
15	RE508566	Inserto	1		
16	RE546918	Bomba de agua	1		
17	RE46685	Tapón hermético	1		
18	51M7043	Anillo tórico	1		15.300 X 2.200 mm
19	A364R	Anillo elástico	1		
20	R123226	Retén	2		
21	R71228	Anillo	1		
22	19M7796	Tornillo	5		M6 X 30
23	19M7797	Tornillo	3		M6 X 40

4501 Balancer Shaft
4501 Arbre d'équilibrage
4501 Eje equilibrador

4501_RE501264_PCD A.1

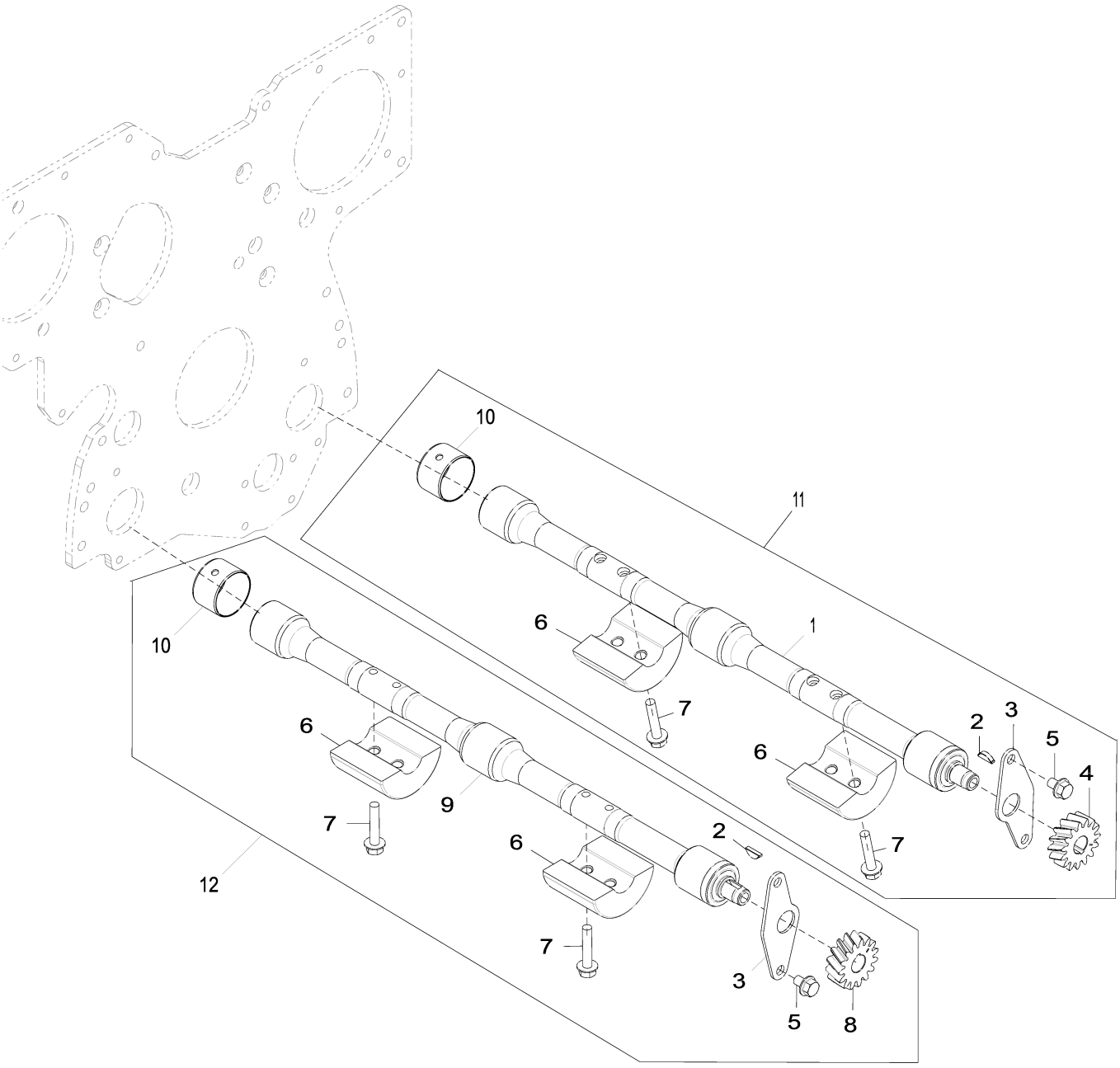

4501_RE501264_PCD

Pos.	*Ref.*	*Descripción*	*Cant.*	*Núm. de serie motor*	*Notas*
1	.....	Eje equilibrador	1		MARKED RE500449; ORDER RE502446; LH
2	R133303	Chaveta	1		
3	R116078	Placa	1		ORDER RE502447 ; RH OR RE502446 ; LH
4	R120639	Engranaje	1		Z = 15, LH
5	19M7864	Tornillo	4		M8 X 12
6	R500650	Lastre	4		
7	19M7798	Tornillo	8		M8 X 40
8	R120637	Engranaje	1		Z = 15, RH; ORDER RE502447
9	.....	Eje equilibrador	1		MARKED RE500448; ORDER RE502447; RH
10	R115299	Casquillo	1		
11	RE502446	Eje equilibrador	2		LH
12	RE502447	Eje equilibrador	1		RH

4634 Cylinder Block
4634 Bloc-cylindres
4634 Bloque de cilindros

RE522905PCDB02 A.1

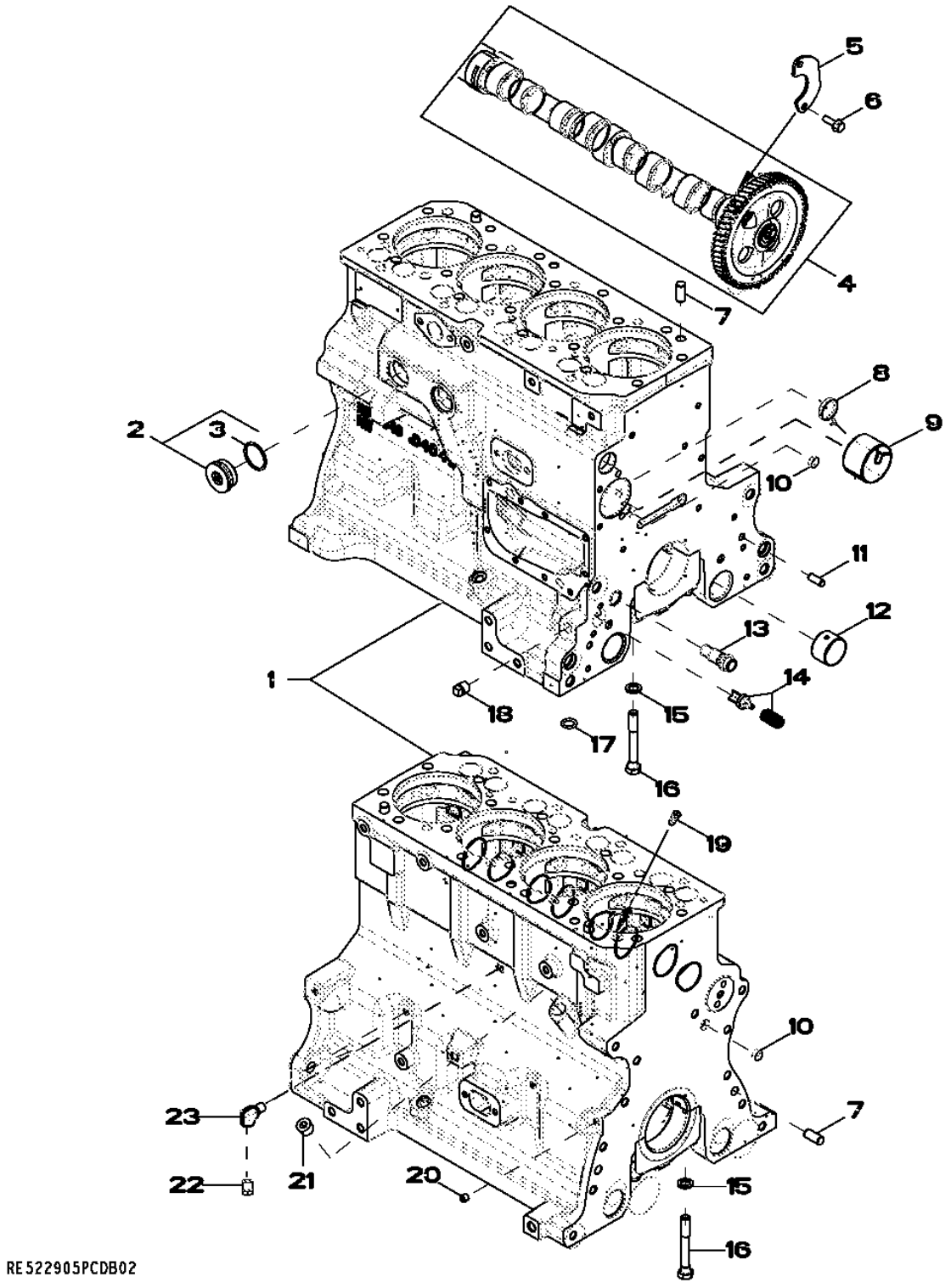

Pos.	*Ref.*	*Descripción*	*Cant.*	*Núm. de serie motor*	*Notas*
1	RE536966	Bloque de cilindros	1		ALSO ORDER RE536968
2	RE508185	Conexión	2		1-5/8"-12 UN
3	U13639	Anillo tórico	1		37.465 X 2.997 mm (1.475" X 0.118")
4	RE537237	Árbol de levas	1		MARKED R518734 OR RE522908
	SE501816	Árbol de levas remanufacturado	1		MARKED R518734 OR RE522908; REMAN FOR RE537237
5	R132518	Placa	1		
6	19M8999	Tornillo	2		M8 X 25
7	R48685	Pasador de centraje	4		
8	R116466	Tapón	1		
9	R119874	Casquillo	1		ALSO ORDER TY6333
10	T18891	Tapón	1		OD = 16 mm
11	R26650	Pasador de centraje	1		9.525 X 25.400 mm (3/8" X 1")
12	R115299	Casquillo	6		
13	RE505501	Válvula de purga	1		
14	RE63674	Válvula	1		KIT
15	T20168	Arandela	10		13.106 X 21.996 X 2.286 mm (33/64" X 0.866" X 0.090")
16	T23474	Tornillo	10		12.700 X 95.250 mm (1/2" X 3-3/4")
17	R97185	Anillo tórico	1		15.469 X 3.531 mm (39/64" X 0.139")
18	15H695	Tapón roscado	1		3/8",
19	R131182	Obturador	4		
20	RE71255	Tapón roscado	5		(A) 1/8"-27 NPT, SUB FOR R104592 AND RE42713
21	15H584	Tapón roscado	1		1/2",
22	RE507807	Tapón roscado	1		(A) 1/4"-18 NPT
23	RE537834	Racor acodado	1		(A)

(A) Threads With Pre-Applied Sealant
Filetages avec produit d'étanchéité préappliqué
Roscas con pasta selladora preaplicada

4715 Crankshaft and Bearings
4715 Vilebrequin et paliers
4715 Cigüeñal y cojinetes

4715_RE515513_PCD A.1

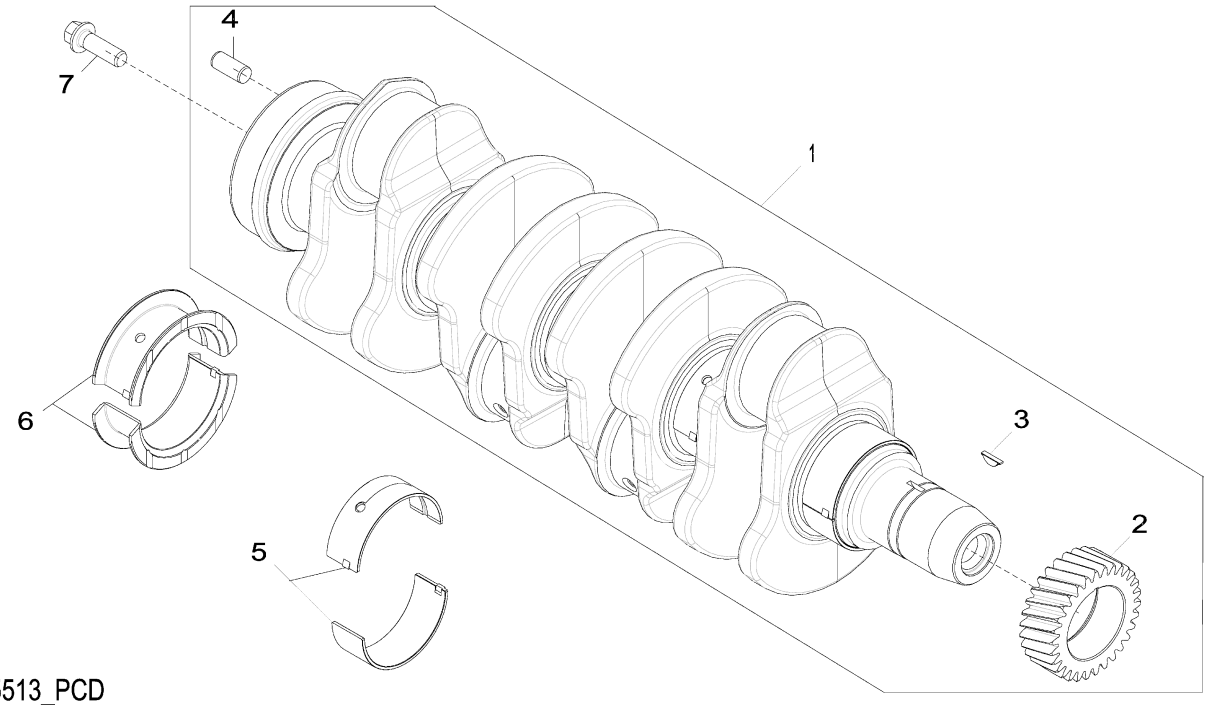

4715_RE515513_PCD

Pos.	*Ref.*	*Descripción*	*Cant.*	*Núm. de serie motor*	*Notas*
1	RE506195	Cigüeñal	1		(A)
2	R120631	Engranaje	1		
3	R505609	Chaveta	1		
4	R48685	Pasador de centraje	1		
5	RE65165	Juego de rodamientos	4		STD; KIT R123561 AND R123562
6	RE65168	Juego de rodamientos	1		STD; KIT R123563 AND R123564
7	R135918	Tornillo	4		

(A) Grinding Guidelines : See CTM104
Consignes sur le broyage: consulter le CTM104
Pautas de rectificado: Ver CTM104

4837 Piston, Connecting Rod
4837 Piston, bielle
4837 Pistón, varilla de conexión

CDP45376 A.1

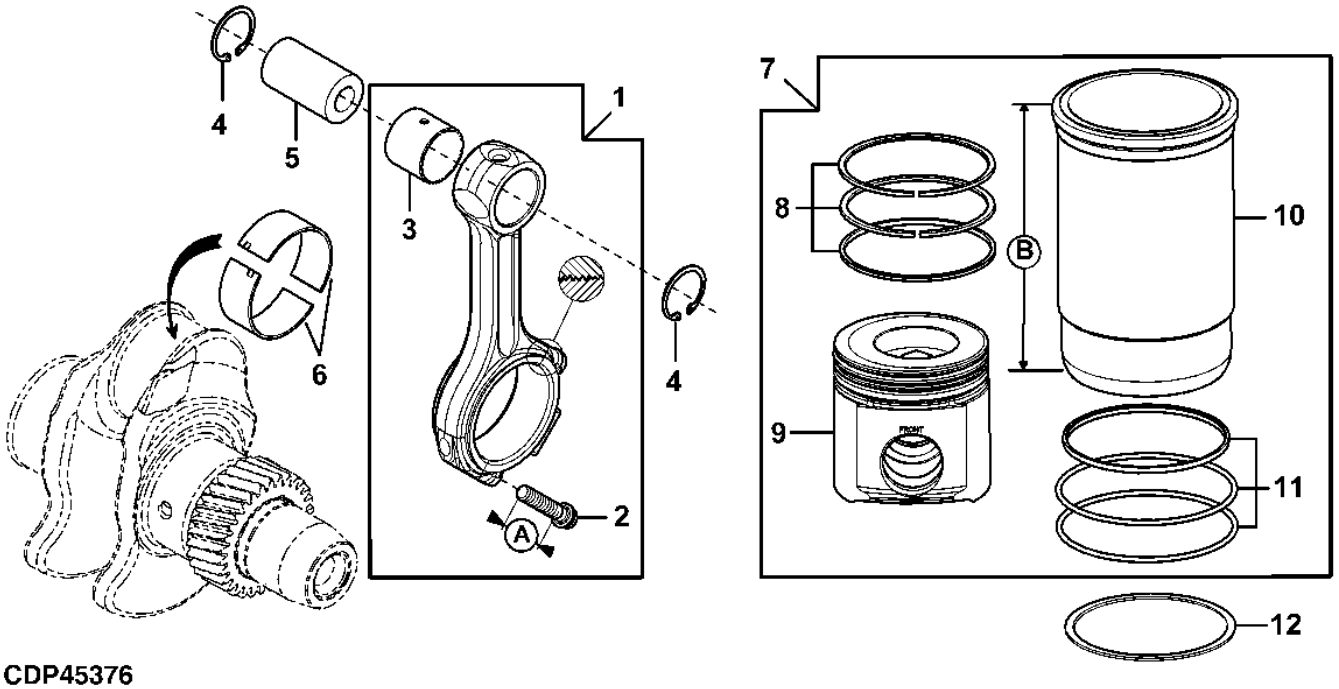

CDP45376

Pos.	*Ref.*	*Descripción*	*Cant.*	*Núm. de serie motor*	*Notas*
1	RE500608	Biela	4		MARKED R500335
2	R501124	Tornillo	2		M12; A = 61 mm
3	R114082	Casquillo	1		
4	R54114	Anillo elástico	8		
5	R502755	Eje del pistón	4		OD = 41 mm; LGTH = 77 mm
6	RE65908	Cojinete	4		STD; (2) R113698; KIT
	RE65909	Cojinete	AR		(A) 0.254 mm; US, KIT; (2) R130578
7	RE530616	Juego de pistón y camisa	4		
8	RE530613	Juego segmentos de pistón	1		PKG OF 3
9	.....	Pistón	1		NSEP; MARKED RE515037; ORDER RE530616
10	.....	Camisa de cilindro	1		B = 218 mm, NSEP; ORDER RE530616
11	AR65507	Juego de anillos tóricos	1		PKG OF 3
12	CD15466	Suplemento	AR		TK = 0.05 mm
	R65833	Suplemento	AR		TK = 0.10 mm

(A) Grinding Guidelines : See CTM104
Consignes sur le broyage: consulter le CTM104
Pautas de rectificado: Ver CTM104

4906 Rocker Arm / Shaft / Tappet / Push Rod
4906 Culbuteur / arbre / poussoir de soupape / tige
4906 Balancín / árbol / botador / varilla de empuje

RE523427PCDC01 A.1

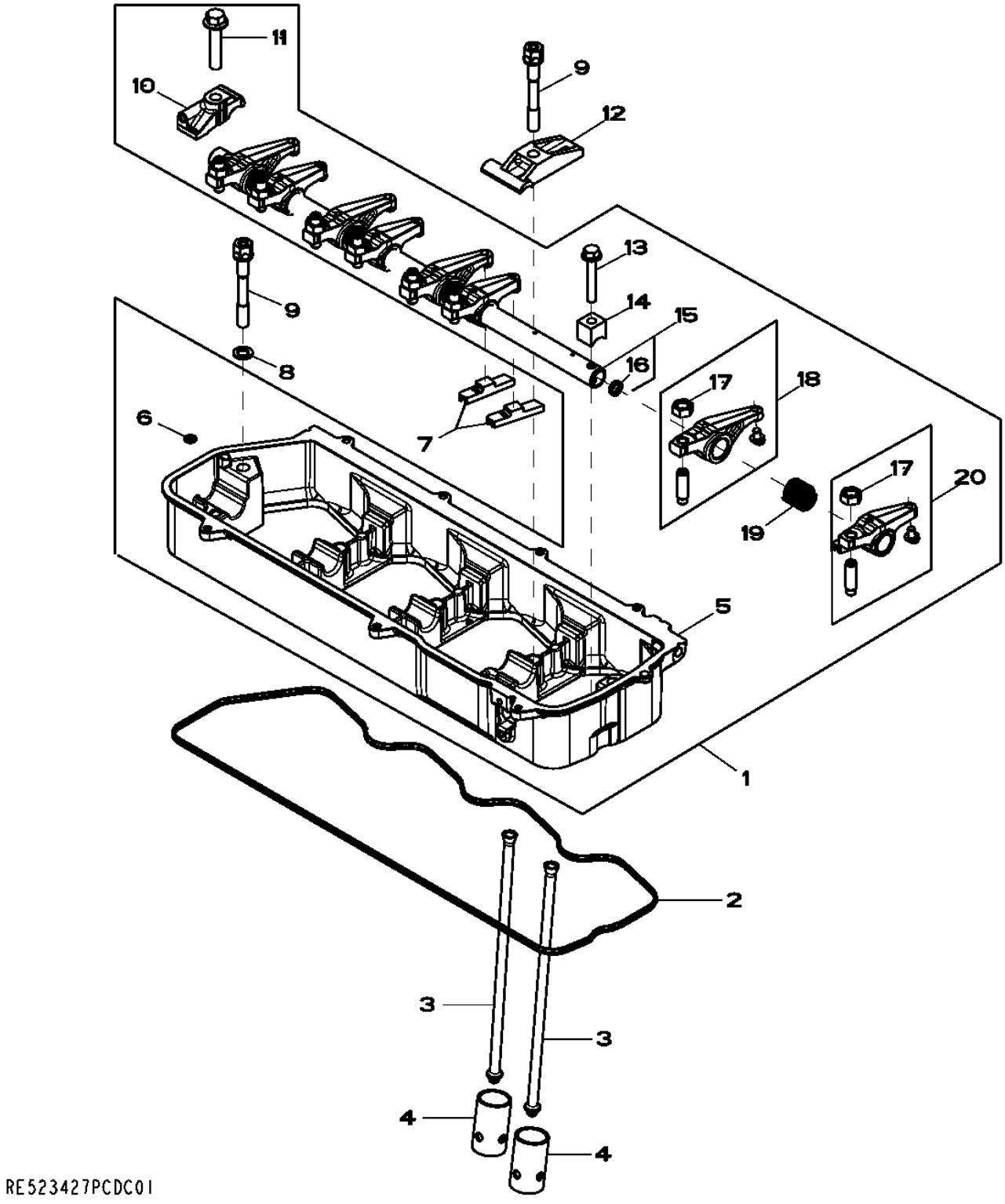

Pos.	*Ref.*	*Descripción*	*Cant.*	*Núm. de serie motor*	*Notas*
1	RE533149	Eje de balancines	1		(SUB FOR RE523426) KIT
2	R524498	Junta	1		
	R505174	Junta	1		
3	RE566623	Varilla de empuje	8		
4	R123565	Seguidor de leva	8		
5	.....	Basamento	1		NSEP (MARKED R522208 OR R525453) (ORDER RE533149)
6	R520867	Anillo tórico	1		6.020 X 2.616 mm (0.237" X 0.103")
7	R541677	Puente de válvulas	8		SUB FOR R502341
8	24M7096	Arandela	2		10.500 X 18 X 1.600 mm
9	R521458	Tornillo	5		
10	RE523032	Tapa	1		
11	19M8966	Tornillo	1		M10 X 50
12	R516140	Tira	3		
13	19M9170	Tornillo	1		M8 X 50
14	R504631	Abrazadera	1		
15	RE516490	Eje de balancines	1		(MARKED R505150)
16	30M7004	Tapón	2		
17	14M7148	Tuerca	8		M10
18	RE504210	Balancín	4		(A)
19	R505543	Muelle	4		
20	RE523023	Balancín	4		(B)

(A) EXHAUST
ECHAPPEMENT
ESCAPE

(B) INTAKE
SOUPAPE D'ADMISSION
VALVULA DE ADMISION

5001 Engine Oil Pump
5001 Pompe à huile
5001 Bomba de aceite

5001_RE57763_PCD B.2

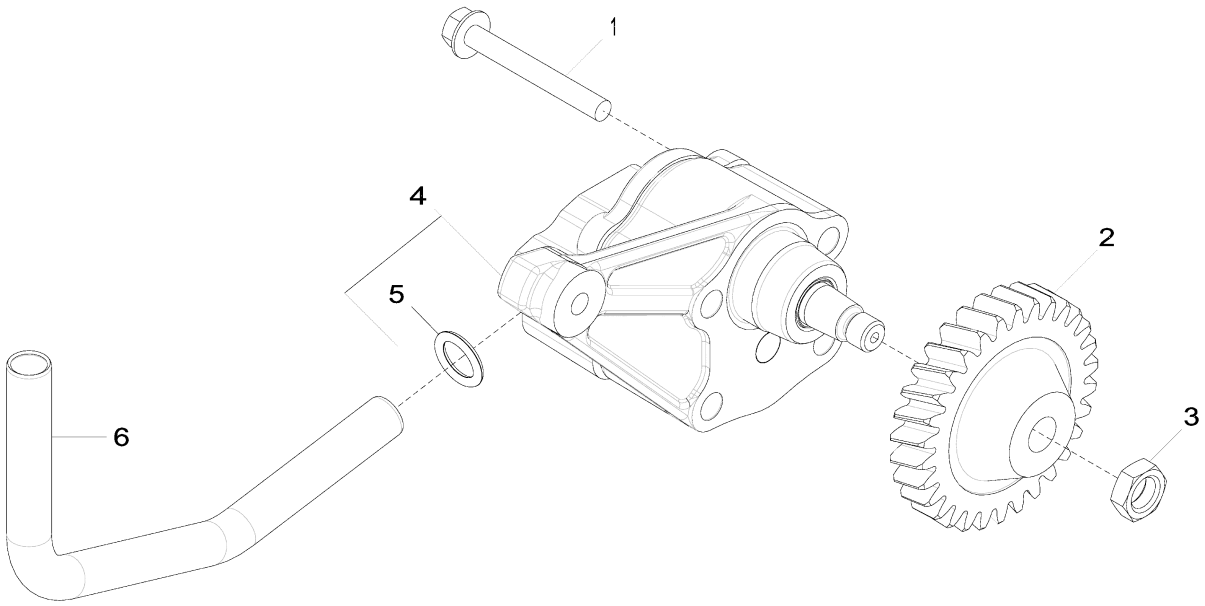

5001_RE57763_PCD

Pos.	*Ref.*	*Descripción*	*Cant.*	*Núm. de serie motor*	*Notas*
1	19M7802	Tornillo	2		M8 X 65
2	R120638	Engranaje	1		Z = 30
3	14M7066	Tuerca	1		M12
4	RE504914	Bomba de aceite	1		
5	R97185	Anillo tórico	1		
6	R121376	Tubo	1		

5121 Cylinder Head
5121 Culasse
5121 Culata

RE523445PCDA02 A.1

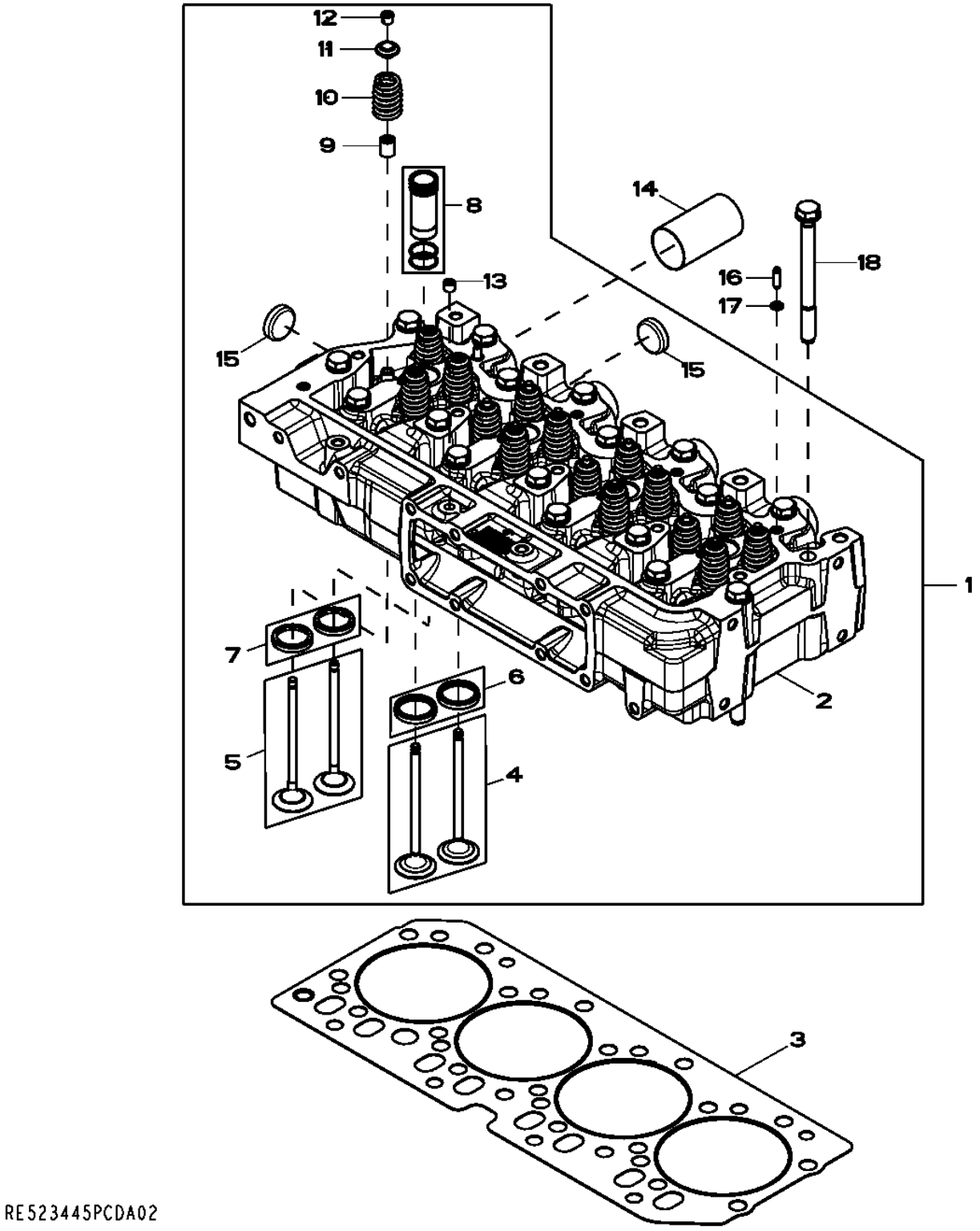

Pos.	*Ref.*	*Descripción*	*Cant.*	*Núm. de serie motor*	*Notas*
1	RE523430	Culata	1		NLA; ORDER RE553422
	SE501807	Culata reman.	1		REMAN FOR RE523430 AND RE553422
	RE553422	Culata	1		SUB FOR RE523430
2	.....	Culata	1		ORDER RE553422
3	R116515	Junta de culata	1		
4	RE531221	Válvula de admisión	4		KIT (2) R518806
5	RE518081	Kit de válvulas	4		KIT (2) R502370
6	RE518082	Anillo asiento de válvula	8		
7	RE518083	Anillo asiento de válvula	8		
8	RE517435	Manguito	4		KIT
9	RE526519	Retén	16		
10	RE531223	Kit de muelles	8		KIT (2) R518872
11	R502367	Tapa	16		
12	R502371	Retenedor	32		
13	RE71255	Tapón roscado	1		(A) 1/8"-27 NPT, SUB FOR R104592 AND RE42713
14	R519582	Manguito	4		
15	CD16284	Tapón	3		OD = 32.6 mm
16	R521544	Casquillo	2		4 X 6 X 20 mm (0.157" X 0.236" X 0.787")
17	R520867	Anillo tórico	5		6.020 X 2.616 mm (0.237" X 0.103")
18	R534091	Tornillo	18		SUB FOR R502511

(A) Threads With Pre-Applied Sealant
Filetages avec produit d'étanchéité préappliqué
Roscas con pasta selladora preaplicada

5738 Water Pump Inlet
5738 Entrée de pompe à eau
5738 Entrada de bomba de agua

5738_RE546461_PCD A.2

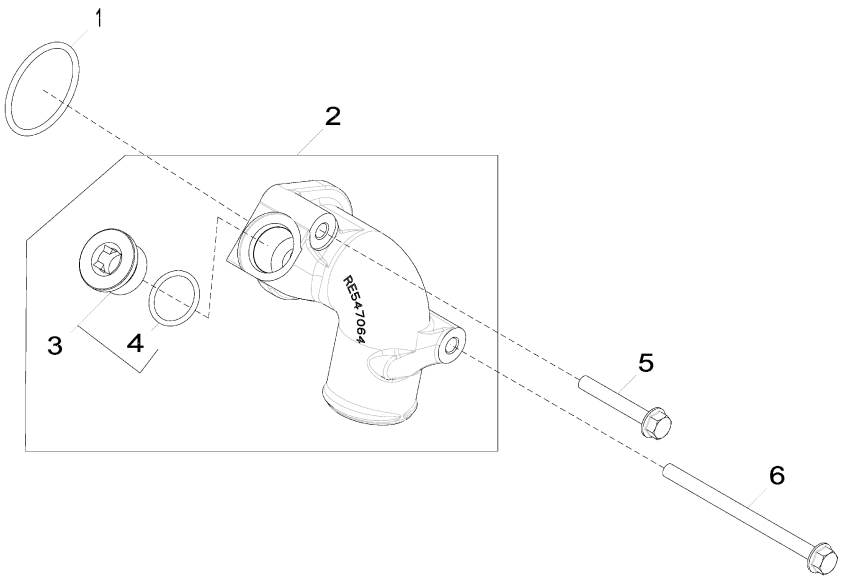

5738_RE546461_PCD

Pos.	*Ref.*	*Descripción*	*Cant.*	*Núm. de serie motor*	*Notas*
1	R89944	Anillo tórico	1		
2	RE547064	Toma de bomba de agua	1		
3	RE539896	Tapón hermético	1		
4	U17409	Anillo tórico	1		
5	19M7979	Tornillo	1		M8 X 55
6	19M8006	Tornillo	1		M8 X 120

5979 Oil Cooler
5979 Refroidisseur d'huile
5979 Refrigerador de aceite

5979_RE567972_PCD A.1

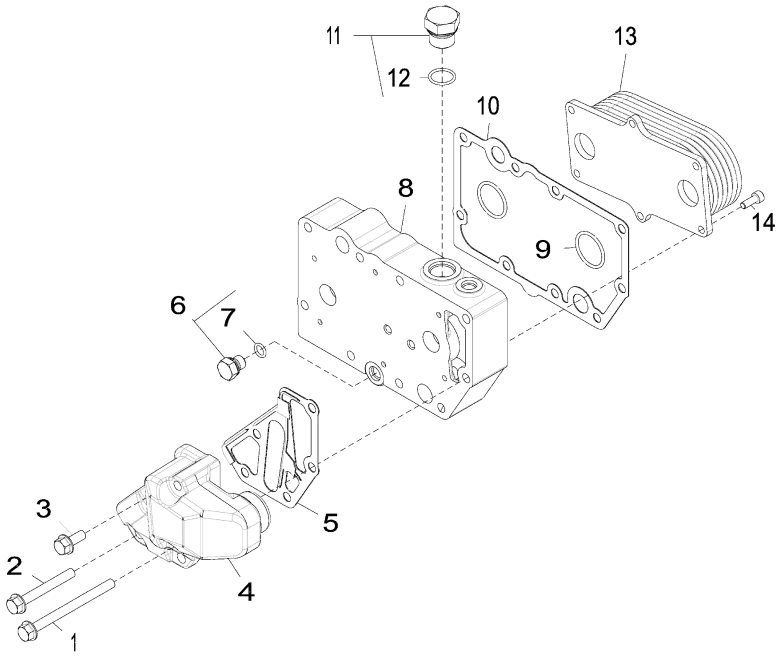

5979_RE567972_PCD

Pos.	*Ref.*	*Descripción*	*Cant.*	*Núm. de serie motor*	*Notas*
1	19M7970	Tornillo	2		M8 X 100
2	19M7802	Tornillo	2		M8 X 65
3	RE67238	Tornillo	1		
4	R502811	Racor adaptador	1		
5	R501428	Junta	1		
6	RE46686	Conexión	1		
7	51M7040	Anillo tórico	1		9.300 X 2.200 mm
8	R544504	Carcasa	1		
9	T122075	Anillo tórico	2		
10	R123501	Junta	1		
11	RE46687	Tapón de vaciado	1		
12	51M7045	Anillo tórico	1		19.300 X 2.200 mm
13	RE56690	Refrigerador de aceite	1		
14	RE67231	Tornillo	6		

6282 Alternator Mounting
6282 Montage de l'alternateur
6282 Montaje de alternador

RE527141PCDB03 A.1

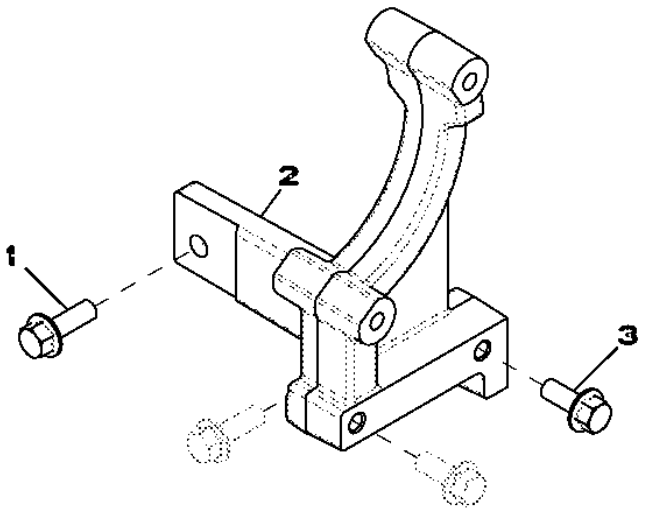

RE527141PCDB03

Pos.	*Ref.*	*Descripción*	*Cant.*	*Núm. de serie motor*	*Notas*
1	19M7786	Tornillo	2		M10 X 30
2	R524517	Pieza bruta de fundición	1		
3	19M7785	Tornillo	2		M10 X 25

63CQ Fuel Lines, Low Pressure
63CQ Conduites de combustible, basse pression
63CQ Tubería de combustible, baja presión

RE539376PCDB01 A.1

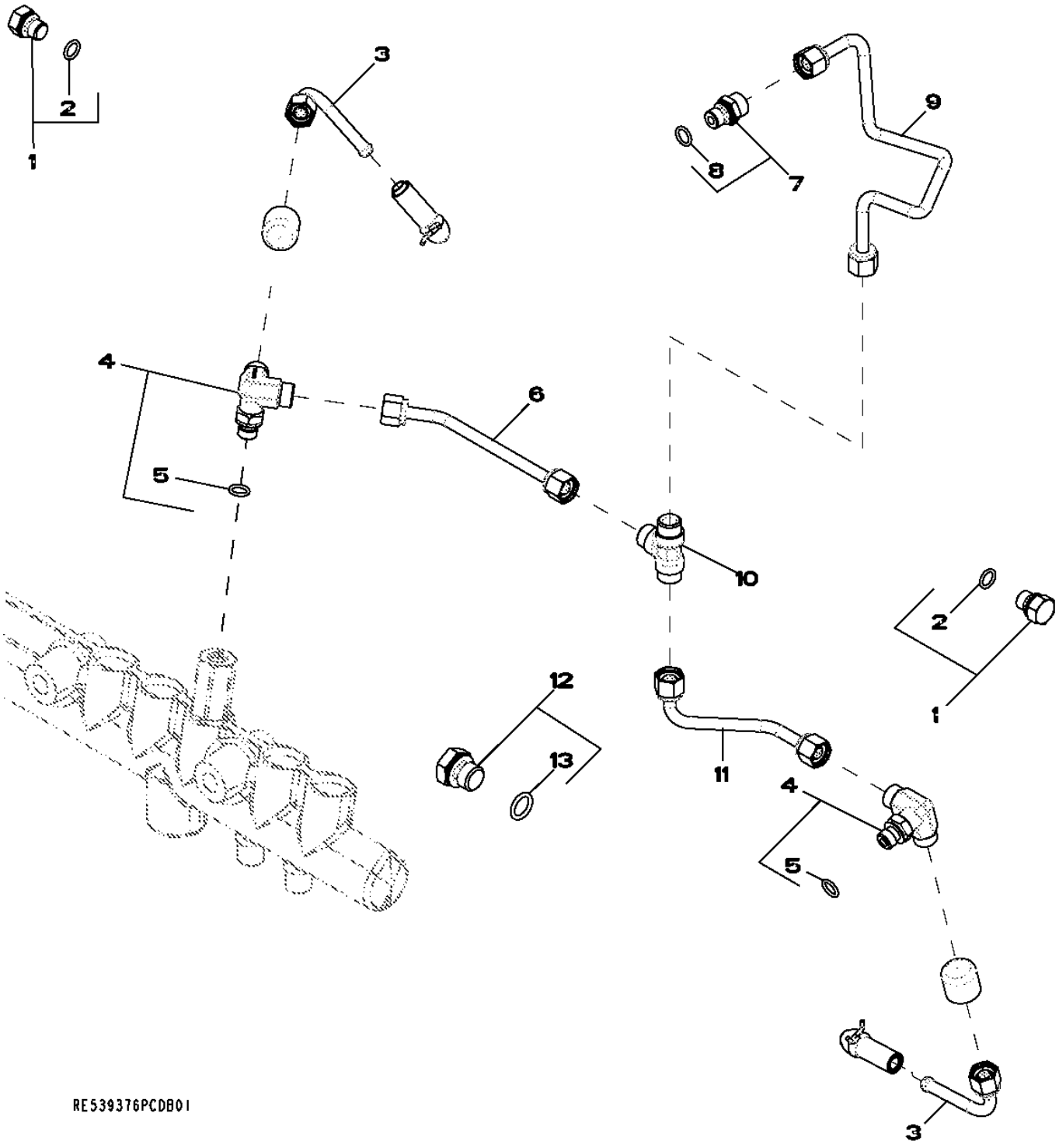

Pos.	*Ref.*	*Descripción*	*Cant.*	*Núm. de serie motor*	*Notas*
1	RE60071	Conexión	2		
2	51M7039	Anillo tórico	1		8.100 X 1.600 mm
3	AR104650	Tubería de combustible	1		
4	RE524220	Conexión	2		
5	51M7039	Anillo tórico	1		8.100 X 1.600 mm
6	RE523464	Tubería de combustible	1		
7	RE60028	Conexión	1		
8	51M7039	Anillo tórico	1		8.100 X 1.600 mm
9	RE523462	Tubería de combustible	1		
10	R97061	Conexión en t	1		
11	RE523629	Tubería de combustible	1		
12	RE46684	Tapón hermético	1		
13	51M7041	Anillo tórico	1		11.300 X 2.200 mm

65U7 Turbocharger
65U7 Turbocompresseur
65U7 Turbocompresor

65U7_RE569620_PCD B.1

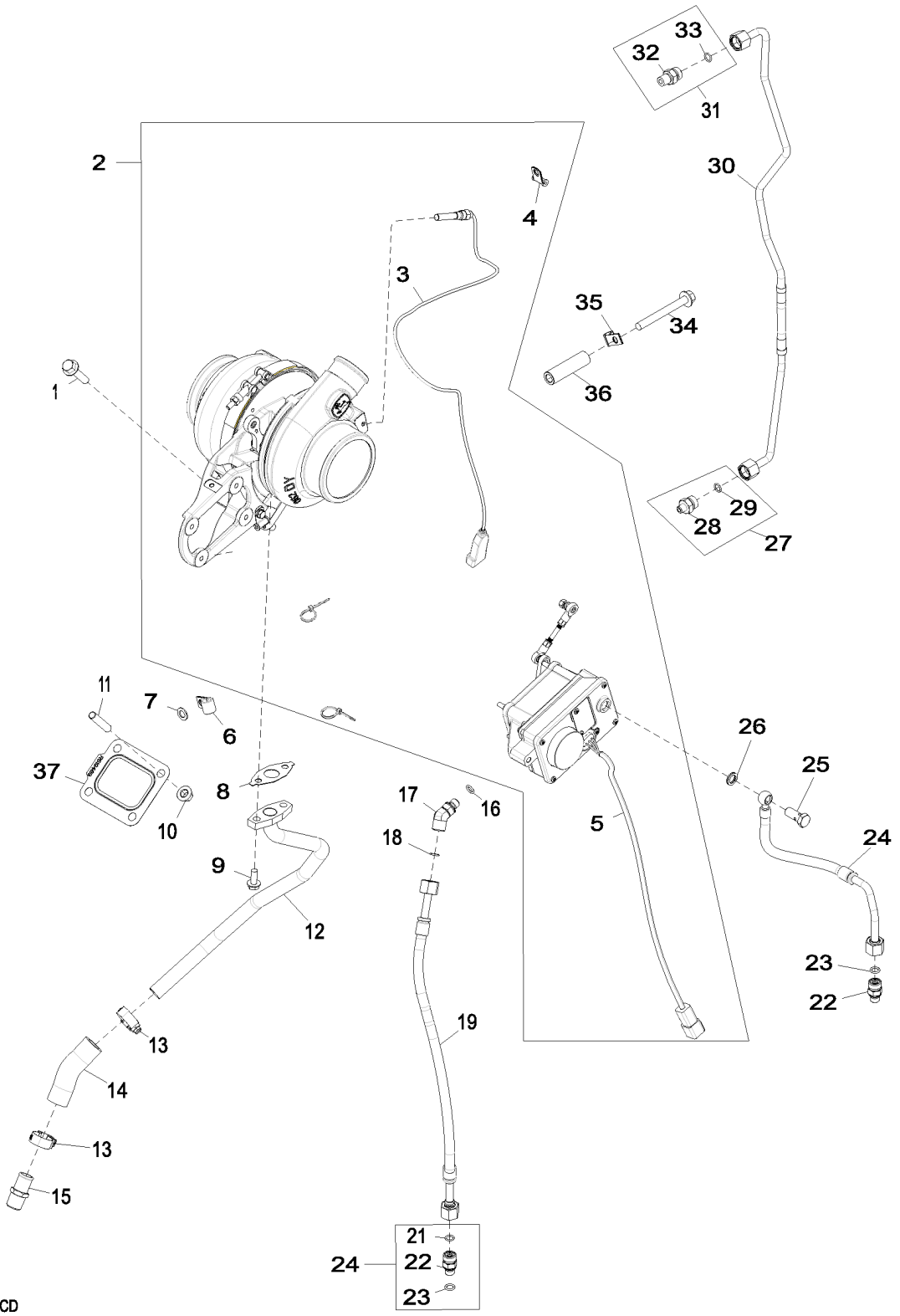

65U7_RE569620_PCD

Pos.	*Ref.*	*Descripción*	*Cant.*	*Núm. de serie motor*	*Notas*
1	R519484	Tornillo	3		
2	RE535247	Turbocompresor	1		
3	RE529235	Sensor	1		
4	R524453	Abrazadera	2		
5	RE535333	Kit de actuadores	1		
6	R34557	Abrazadera	1		
7	24M7096	Arandela	1		10.500 X 18 X 1.600 mm
8	R521158	Junta	1		
9	19M8062	Tornillo	2		M8 X 20
10	14M7296	Tuerca con brida	2		M10
11	R521200	Espárrago	1		
12	DZ101335	Tubería de aceite	1		SUB FOR APPL RE530484
13	RE65978	Abrazadera	2		
14	R523372	Manguera	1		
15	RE54885	Conexión de manguera	1		
16	51M7040	Anillo tórico	1		9.300 X 2.200 mm
17	RE523864	Conexión	1		
18	T77613	Anillo tórico	1		
19	RE530482	Manguito de radiador	1		
20	38H5008	Racor adaptador	1		
21	T77613	Anillo tórico	1		
22	61M5008	Racor adaptador	2		
23	51M7040	Anillo tórico	1		9.300 X 2.200 mm
24	RE530483	Tubería de aceite	1		
25	38M6640	Tornillo hueco	1		
26	R504067	Arandela	2		
27	RE521531	Racor adaptador	1		
28	R519312	Racor adaptador	1		
29	R63548	Anillo tórico	1		
30	RE569621	Tubería de aceite	1		
31	RE55871	Racor acodado	1		
32	M87733	Racor adaptador	1		
33	R63548	Anillo tórico	1		
34	19M7811	Tornillo	1		M10 X 90
35	T13814	Abrazadera	1		
36	R520632	Espaciador	1		
37	R519489	Junta	1		

6698 Temperature Switch
6698 Contacteur thermostatique
6698 Interruptor de temperatura

6698_RE500556_PCD B.1

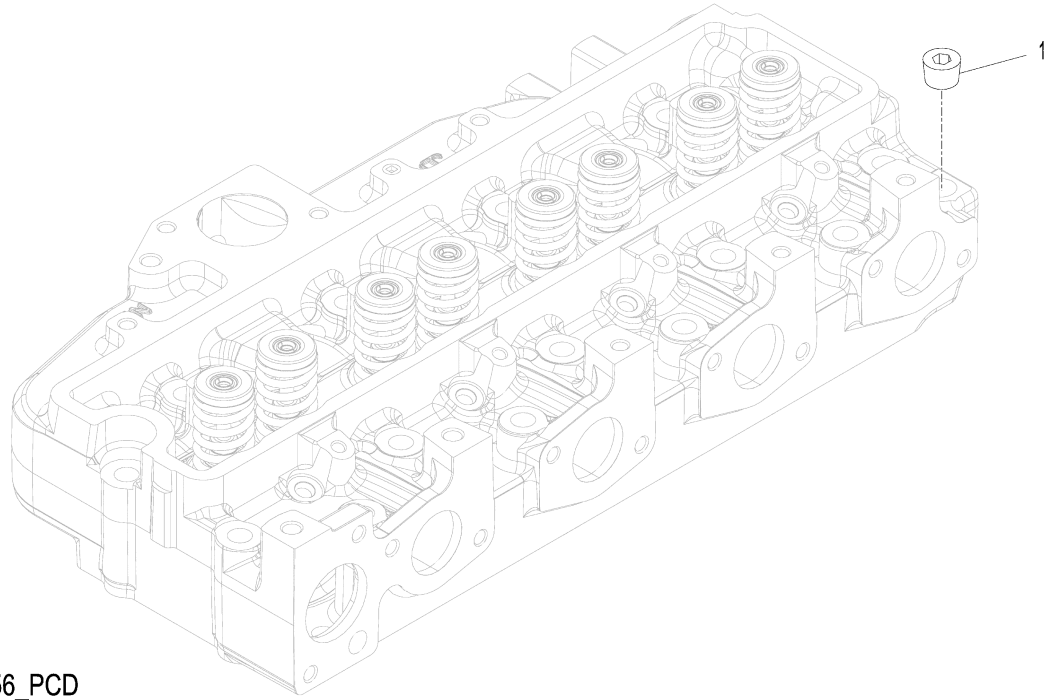

6698_RE500556_PCD

Pos.	*Ref.*	*Descripción*	*Cant.*	*Núm. de serie motor*	*Notas*
1	15H584	Tapón roscado	1		1/2"

7699 Oil Pressure Switch - Plug
7699 Manostat d'huile - Bouchon
7699 Interruptor de presión de aceite - Tapón

RE60160RGP01 A.1

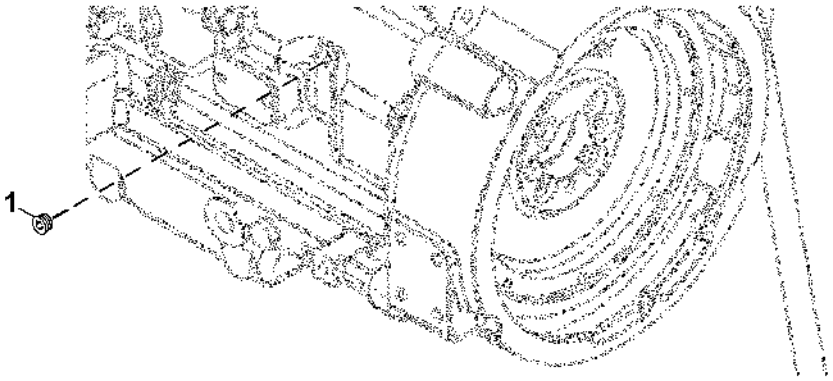

RE60160RGP01

Pos.	*Ref.*	*Descripción*	*Cant.*	*Núm. de serie motor*	*Notas*
1	RE42713	Tapón roscado	1		3.175 mm (1/8")

84CK Engine Wiring Harness Brackets
84CK Supports de faisceau moteur
84CK Soportes de grupo de cables del motor

84CK_RE546578_PCD A.1

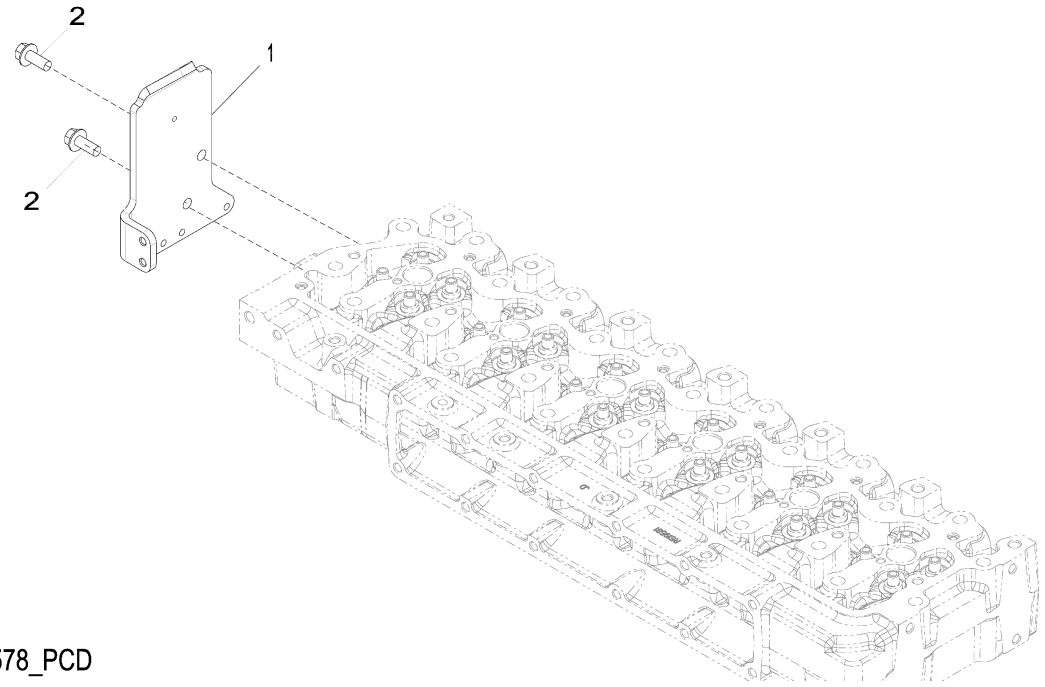

84CK_RE546578_PCD

Pos.	*Ref.*	*Descripción*	*Cant.*	*Núm. de serie motor*	*Notas*
1	R522084	Soporte	1		
2	19M7785	Tornillo	2		M10 X 25

8727 Belt Tensioner
8727 Tendeur de courroie
8727 Tensor de correa

RE529509PCDA01 A.1

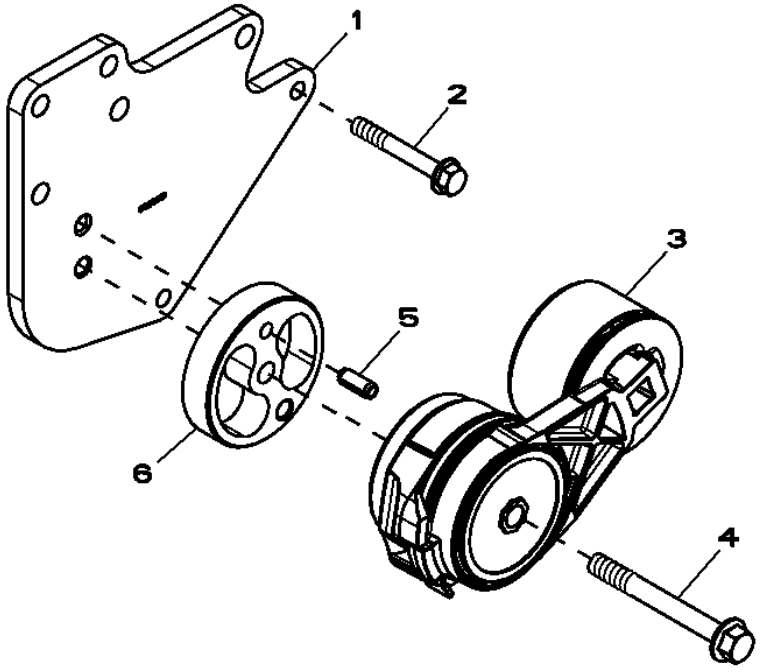

RE529509PCDA01

Pos.	*Ref.*	*Descripción*	*Cant.*	*Núm. de serie motor*	*Notas*
1	R523061	Apoyo	1		
2	19M7801	Tornillo	2		M8 X 60
3	RE518097	Tensor de correa	1		
4	19M7811	Tornillo	1		M10 X 90
5	34M7061	Pasador elástico	1		8 X 20 mm
6	R516623	Espaciador	1		

8843 Engine Oil Filter
8843 Filtre à huile moteur
8843 Filtro de aceite de motor

8843_RE508950_PCD A.1

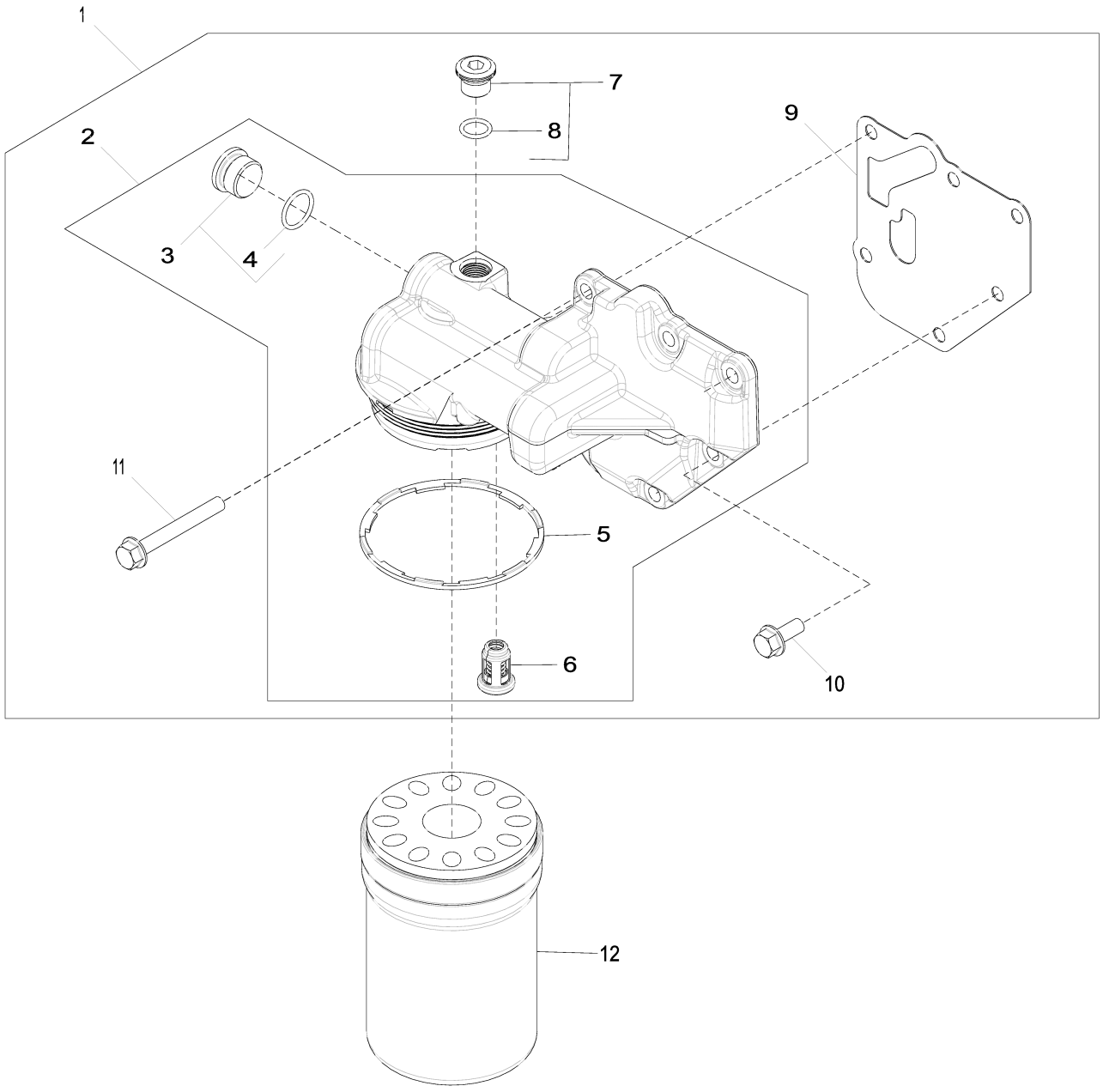

8843_RE508950_PCD

Pos.	*Ref.*	*Descripción*	*Cant.*	*Núm. de serie motor*	*Notas*
1	RE508987	Cabeza de filtro	1		
2	RE504564	Cabeza de filtro	1		
3	RE505232	Conexión	2		
4	51M7045	Anillo tórico	1		19.300 X 2.200 mm
5	R502513	Retén	1		
6	RE504543	Válvula	1		
7	RE52242	Tapón de vaciado	1		
8	51M7042	Anillo tórico	1		13.300 X 2.200 mm
9	R500374	Junta	1		
10	RE67238	Tornillo	1		(A)
11	19M7802	Tornillo	5		M8 X 65
12	RE504836	Filtro de aceite	1		

(A) Threads With Pre-Applied Sealant
Filetages avec produit d'étanchéité préappliqué
Roscas con pasta selladora preaplicada

8902 Exhaust Gas Recirculation (EGR)
8902 Recirculation des gaz d'échappement (EGR)
8902 Recirculación de gases de escape (EGR)

8902_RE522758_PCD D.3

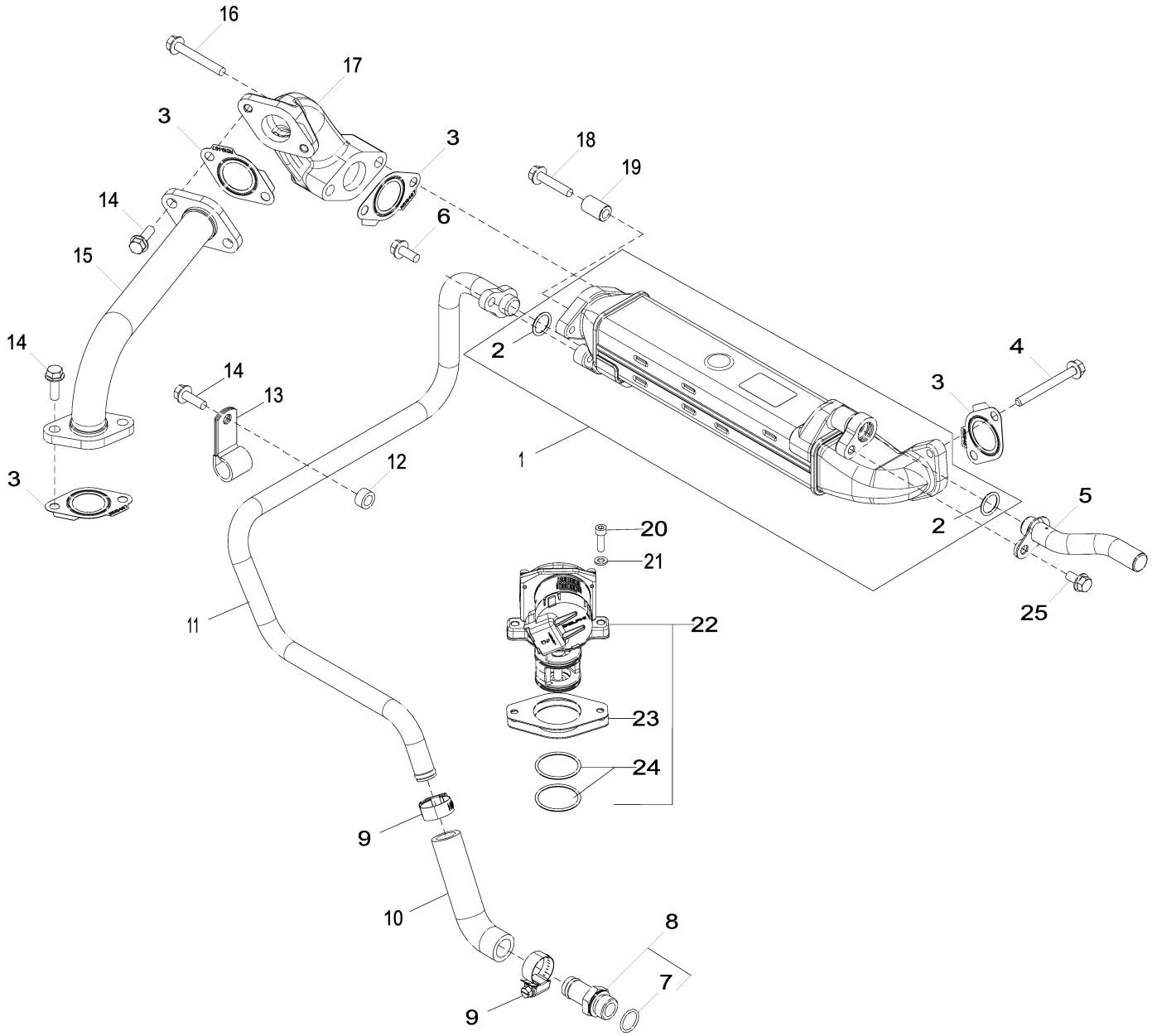

8902_RE522758_PCD

Pos.	*Ref.*	*Descripción*	*Cant.*	*Núm. de serie motor*	*Notas*
1	RE535729	Intercambiador de calor	1		SUB FOR RE522754
2	R518543	Anillo tórico	2		
3	R519487	Junta	1		
4	R520672	Tornillo	2		
5	RE538045	Tubo	1		
6	19M7866	Tornillo	1		M8 X 20
7	51M7045	Anillo tórico	1		19.300 X 2.200 mm
8	RE523483	Conexión	1		
9	RE65978	Abrazadera	2		
10	R522113	Manguera	1		
11	RE522949	Tubo	1		
12	T20280	Arandela	1		
13	T27523	Abrazadera	1		
14	19M7867	Tornillo	5		M8 X 25
15	RE550280	Tubo	1		SUB FOR RE528126
16	19M7801	Tornillo	2		M8 X 60
17	R522441	Racor adaptador	1		
18	19M7798	Tornillo	1		M8 X 40
19	R518859	Casquillo	1		
20	19M8627	Tornillo	2		M6 X 20
21	24M7088	Arandela	2		6.600 X 12 X 1.600 mm
22	RE543306	Válvula rec. gas de escape	1		SUB FOR RE537143
23	R519398	Junta	1		(A)
24	R519989	Anillo tórico	2		(A)
25	R518858	Junta	1		(B)

(A) Or order kit RE528207
Ou commander le kit RE528207
O pedir el juego RE528207

(B) Not Illustrated
Non illustres
No se ilustra

9801 Lift Straps
9801 Oeillets de levage
9801 Cintas de elevación

9801_RE53353_PCD A.1

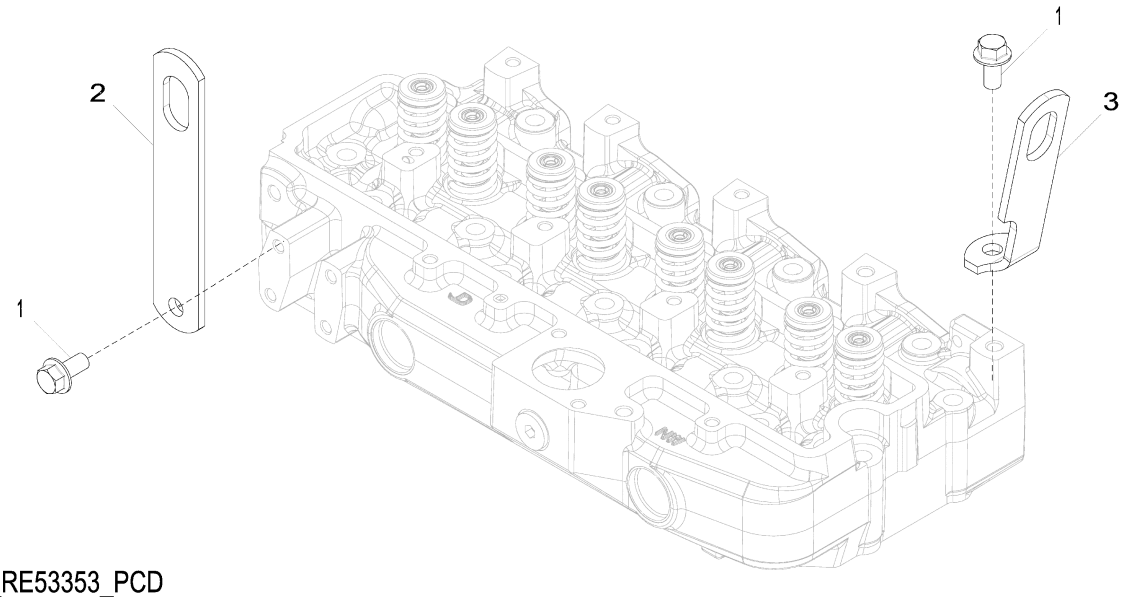

9801_RE53353_PCD

Pos.	*Ref.*	*Descripción*	*Cant.*	*Núm. de serie motor*	*Notas*
1	19M7788	Tornillo	2		M12 X 25
2	R502329	Tira	1		REAR
3	R502175	Tira	1		FRONT

9901 Replacement Engine
9901 Moteur de rechange
9901 Motor de recambio

RGP13362 A.1

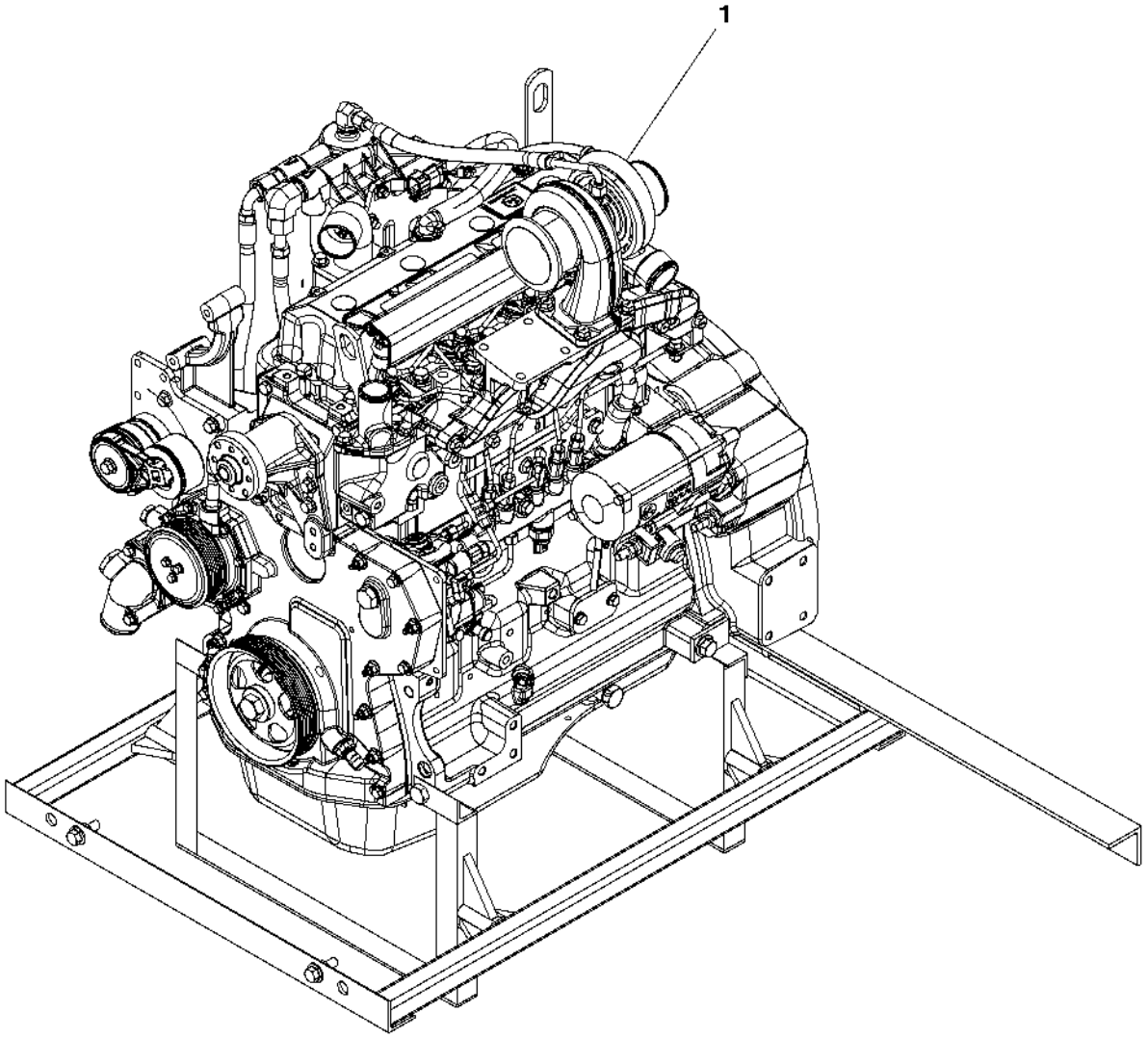

RGP13362

Pos.	*Ref.*	*Descripción*	*Cant.*	*Núm. de serie motor*	*Notas*
1	PE11490	Motor diesel	1		(A) (B) 4045HT085–RE566007

(A) May Not Be as Illustrated
Peut ne pas ressembler à l'image
Puede diferir de la ilustración

(B) Tier 3 / Stage III A Engine
Moteur Tier 3 / Phase III A
Motor Tier 3 / Fase III A

Sectional Pictorial Index
Index d'illustrations par sections.
Índice de ilustraciones por secciones

RGP17429 A.2

1160-	298
1229-	300
1328-	301
1428-	302
1502-	303
16D8-	304
1783-	306
1903-	308
2001-	310
2158-	312
2224-	314
2698-	316
28AU-	318
2915-	320
30AT-	322
35B9-	324
3612-	326
3799-	328
3924-	330
4002-	332

4045HT086

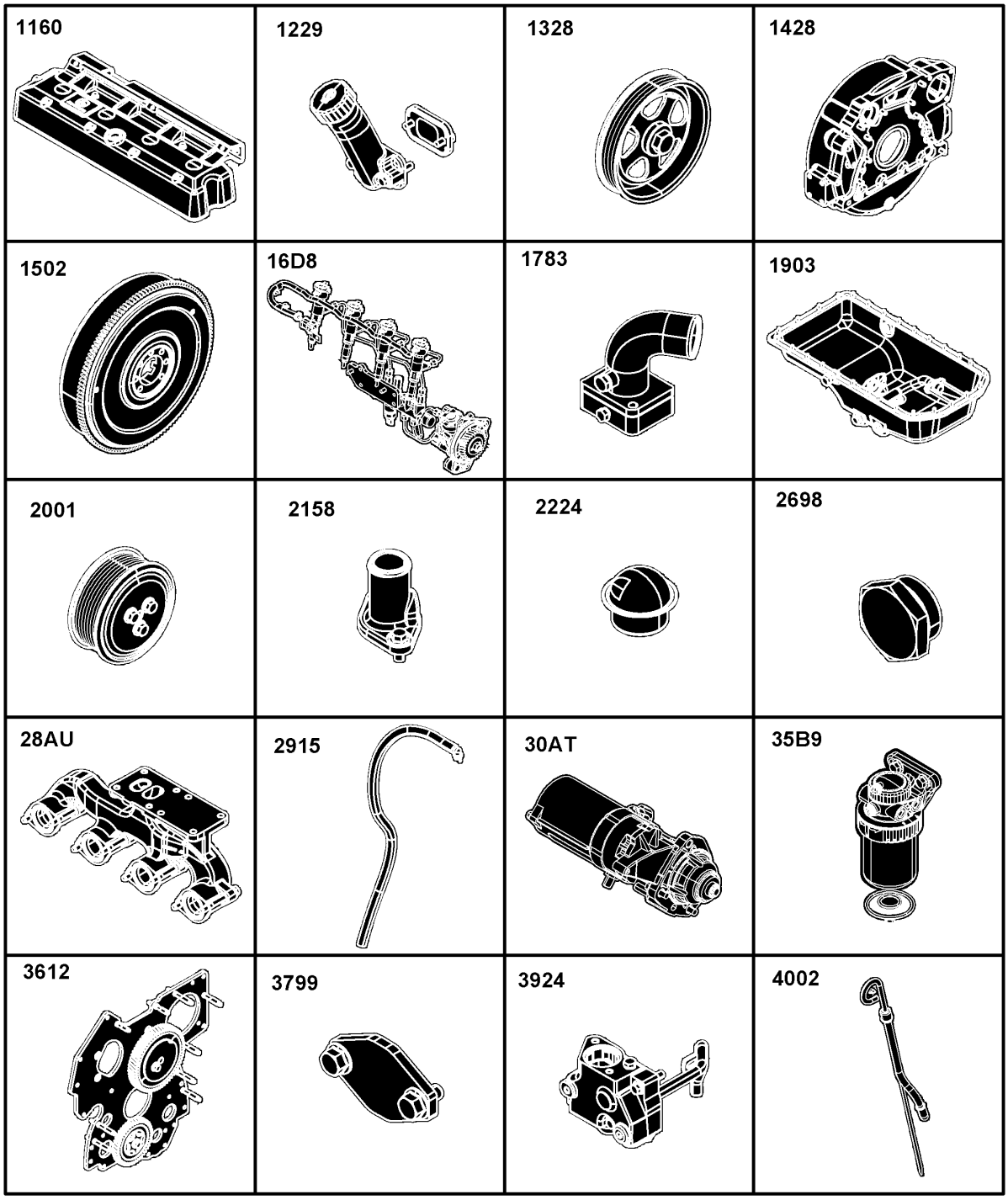

RGP17429

Sectional Pictorial Index
Index d'illustrations par sections.
Índice de ilustraciones por secciones

RGP17430 A.1

4446-	334
4501-	336
4652-	338
4715-	340
4838-	342
4901-	344
5001-	346
5130-	348
5738-	350
5954-	352
6282-	353
63BC-	354
65D1-	356
6698-	358
6730-	360
7699-	362
8727-	363
8843-	364
9801-	366

4045HT086

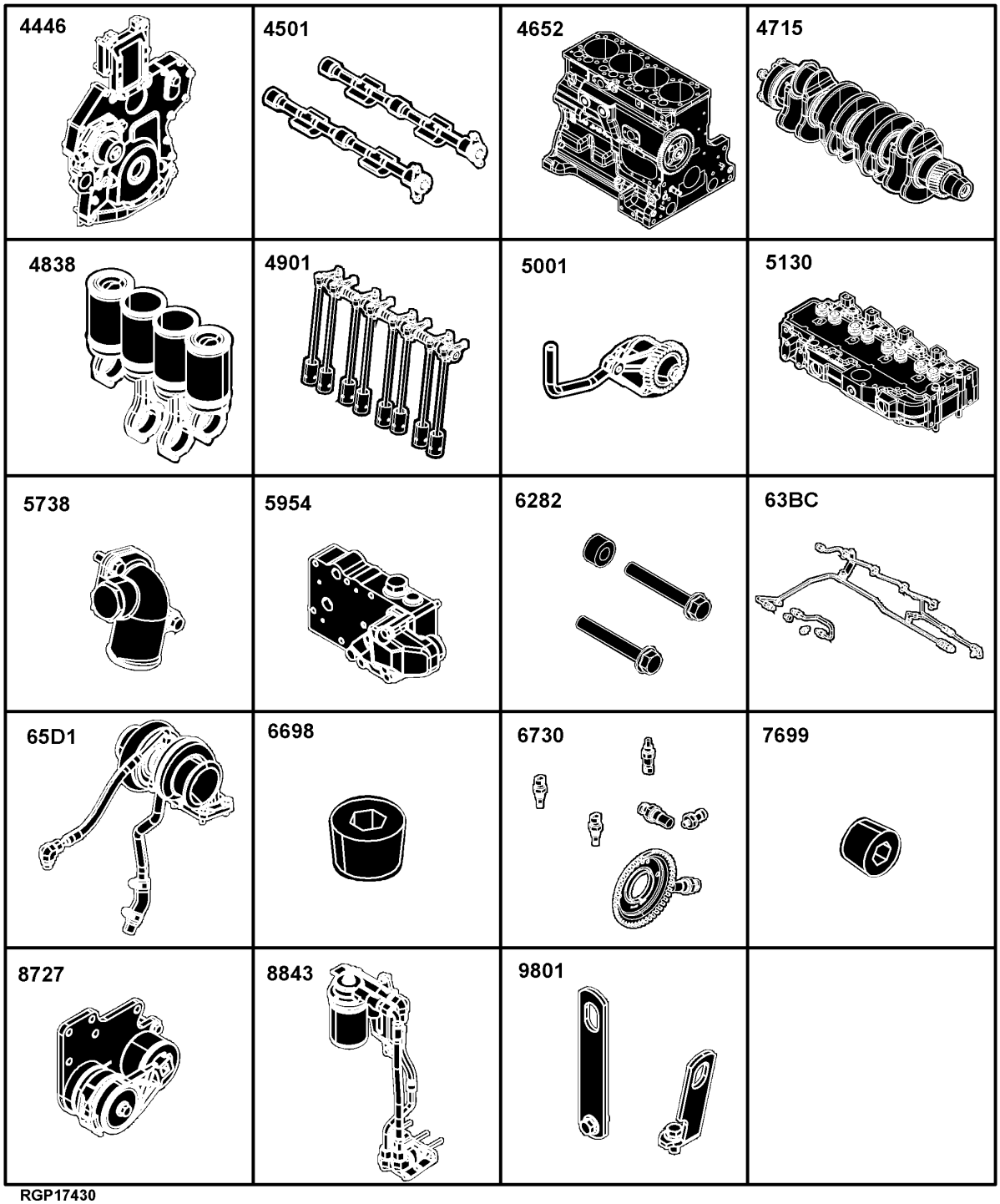

RGP17430

1160 Rocker Arm Cover
1160 Cache-culbuteurs
1160 Tapa de balancines

1160_RE530010_PCD B.1

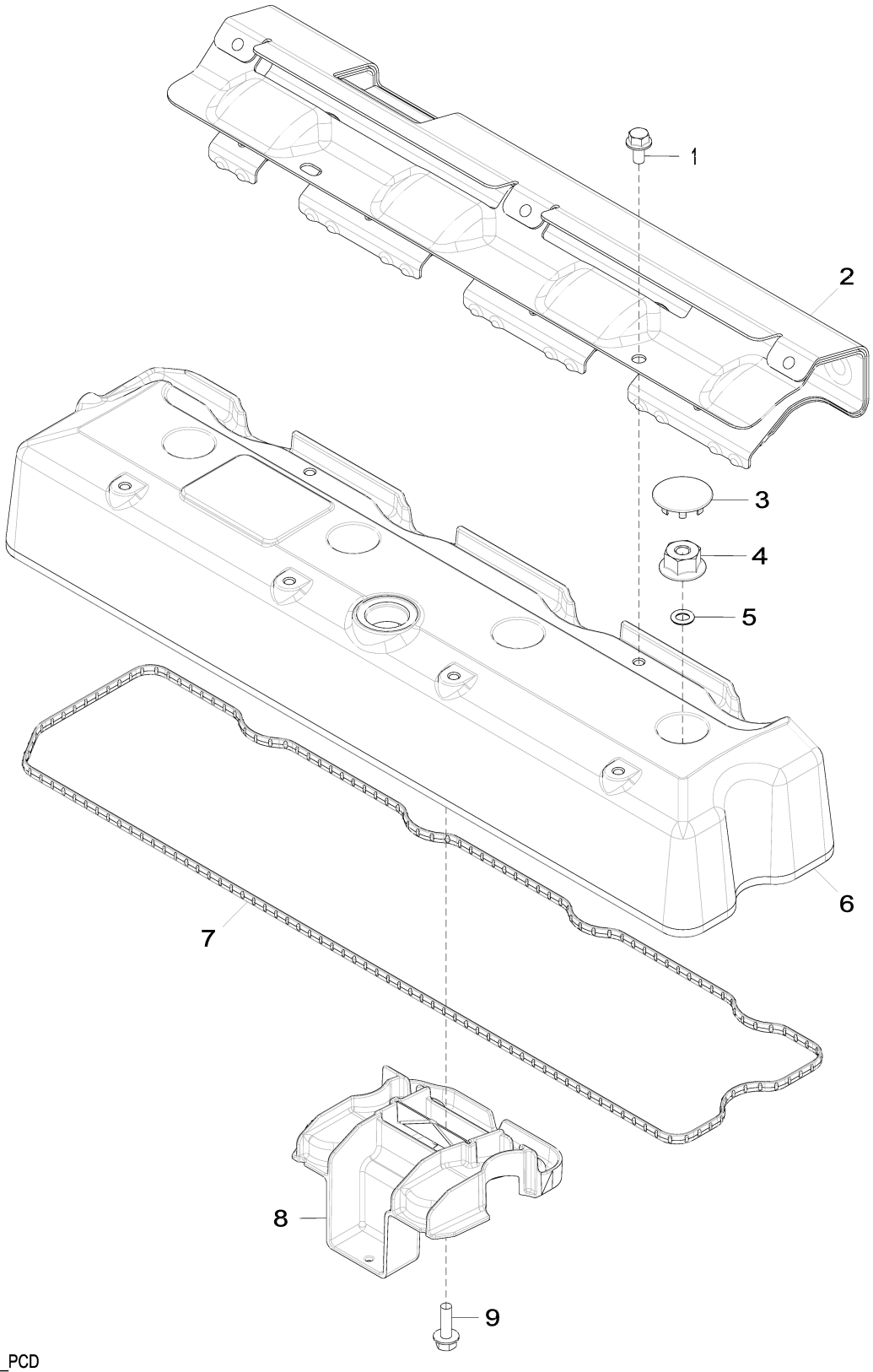

1160_RE530010_PCD

Pos.	*Ref.*	*Descripción*	*Cant.*	*Núm. de serie motor*	*Notas*
1	RE527858	Tornillo	2		
2	R522409	Protección antitérmica	1		
3	H23125	Tapón	4		
4	R123574	Tuerca	4		
5	R123575	Anillo tórico	4		
6	R520896	Tapa de válvula	1		ORDER R543879
	R543879	Tapa de válvula	1		SUB FOR R520896
7	R524468	Junta	1		
8	RE528742	Deflector	1		
9	19M7862	Tornillo	1		M6 X 20

1229 Oil Filler Neck
1229 Goulotte de remplissage d'huile
1229 Boca de llenado de aceite

RE515712PCDD02 A.1

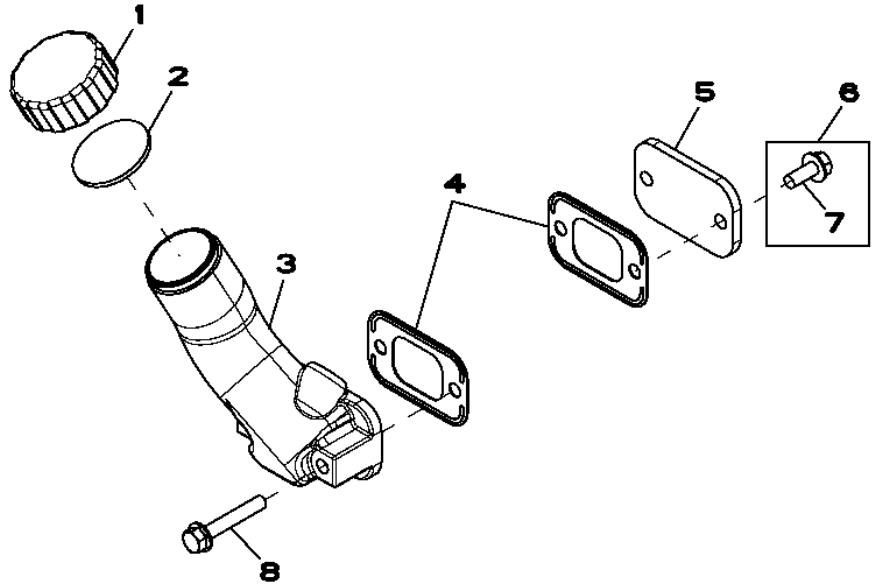

Pos.	*Ref.*	*Descripción*	*Cant.*	*Núm. de serie motor*	*Notas*
1	R80136	Tapón de llenado	1		
2	R80135	Junta	1		
3	R517353	Boca de llenado	1		(SUB FOR R123558)
4	R136495	Junta	2		
5	R116296	Tapadera	1		
6	RE67238	Tornillo	2		W PREAPPLIED SEALANT
7	19M7866	Tornillo	1		M8 X 20
8	RE67240	Tornillo	2		(USE WITH R123558)
	19M7799	Tornillo	2		M8 X 45, (USE WITH R517353)

1328 Crankshaft Pulley
1328 Poulie du vilebrequin
1328 Polea del cigüeñal

RE515238PCDD04 A.1

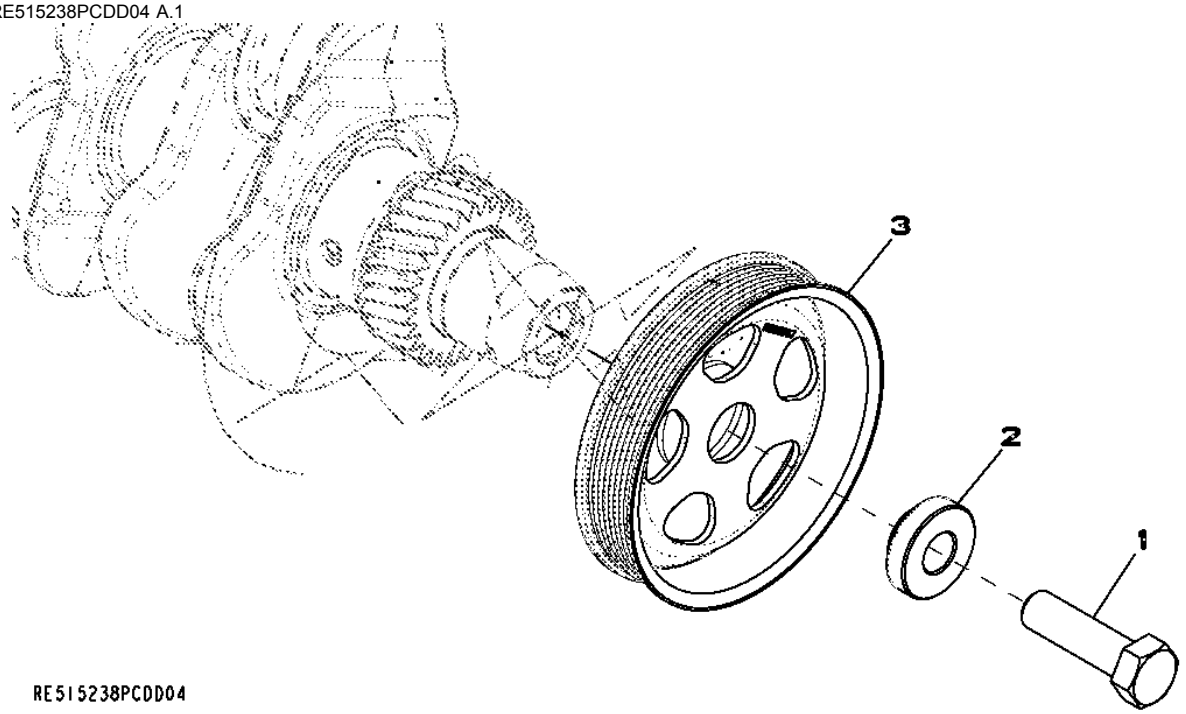

Pos.	*Ref.*	*Descripción*	*Cant.*	*Núm. de serie motor*	*Notas*
1	R516648	Tornillo	1		(A) M20 X 70
2	R515040	Casquillo	1		OD = 50 mm
3	R505567	Polea	1		OD = 173 mm

(A) One Time Usage
Usage unique
Para usar una vez

1428 Flywheel Housing
1428 Carter du volant-moteur
1428 Caja del volante del motor

RE502001PCDE02 A.1

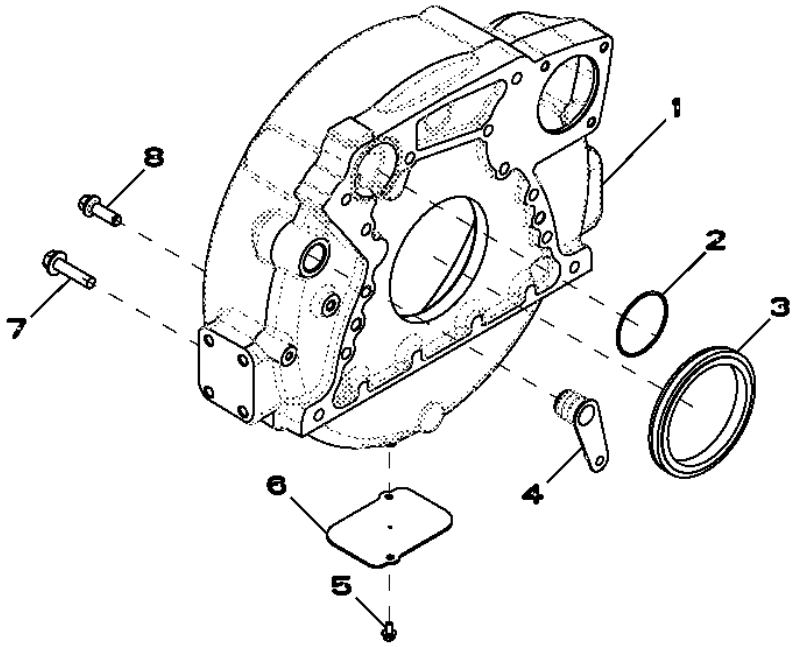

RE502001PCDE02

Pos.	*Ref.*	*Descripción*	*Cant.*	*Núm. de serie motor*	*Notas*
1	R503449	Carcasa	1		
2	R61467	Anillo tórico	1		
3	RE44574	Retén	1		
4	R131769	Tapón	1		
5	19M7774	Tornillo	2		M6 X 12
6	R121039	Placa	1		
7	19M8306	Tornillo	4		M12 X 50
8	R135918	Tornillo	8		

1502 Flywheel
1502 Volant-moteur
1502 Volante de motor

RE59282PCDD01 A.1

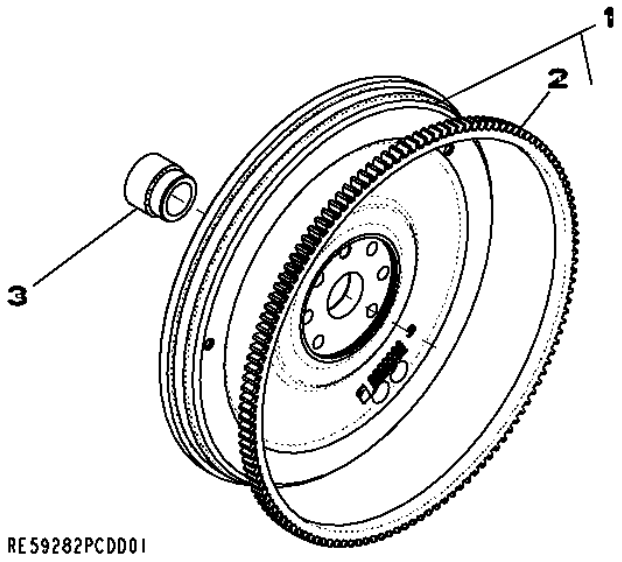

Pos.	*Ref.*	*Descripción*	*Cant.*	*Núm. de serie motor*	*Notas*
1	RE500137	Volante	1		
2	R28811	Corona de tren planetario	1		ID = 385 mm; Z = 129
3	R123521	Manguito	1		
..	R135918	Tornillo	6		M12 X 38, CODE 4700

16D8 Fuel Injection Pump
16D8 Pompe d'injection
16D8 Bomba de inyección de combustible

RE530149PCDG02 A.1

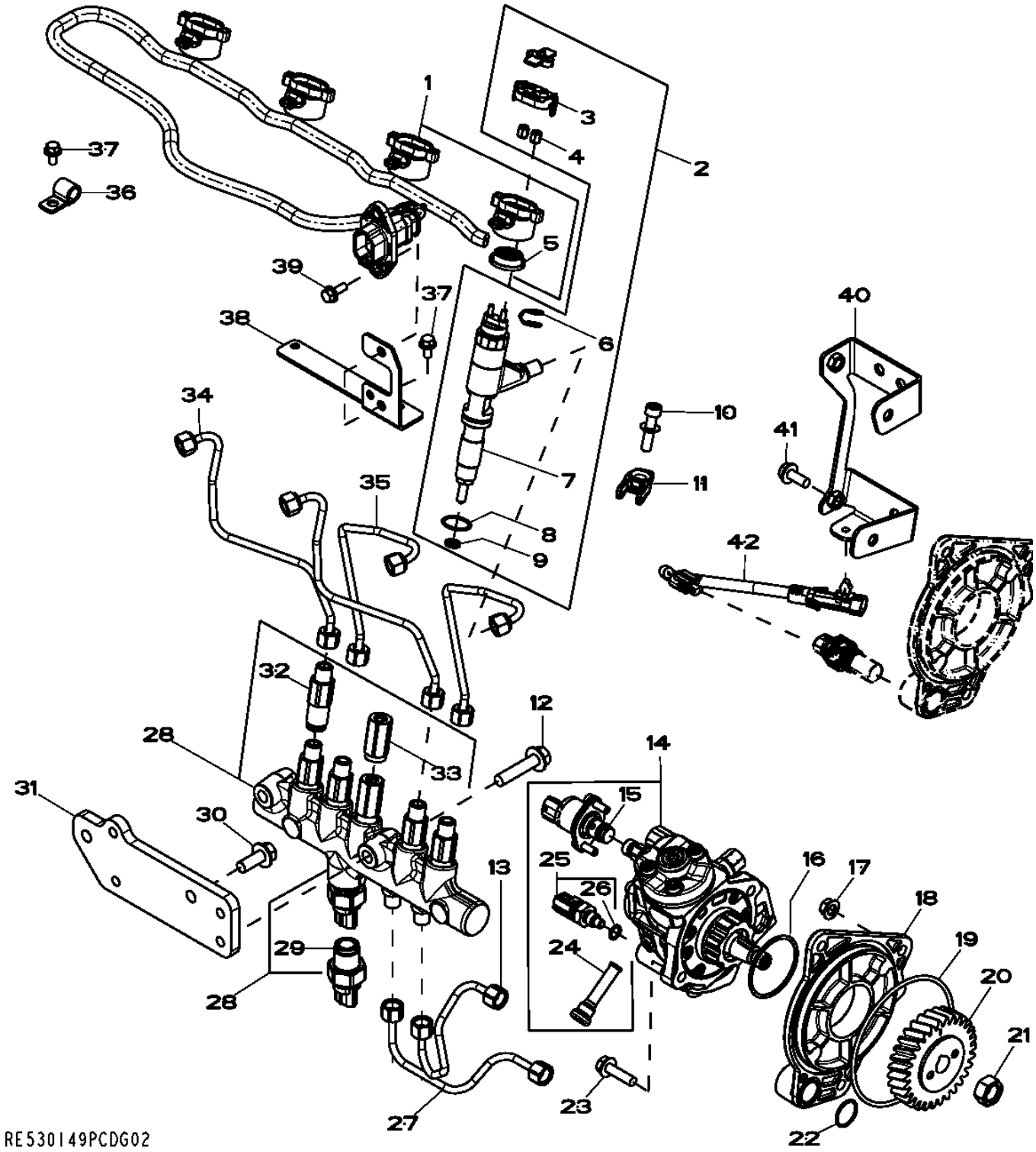

Pos.	Ref.	Descripción	Cant.	Núm. de serie motor	Notas
1	RE530105	Grupo de cables	1		
2	RE531210	Inyector	1		
	SE501928	Inyector reman.	1		(Reman forRE531210)
3	RE528588	Capuchón de conector eléc.	4		
4	R134920	Tuerca	8		
5	R522630	Retén	1		
6	R522899	Arandela de guarnición	AR		
7	.....	Inyector	4		(Order RE531210) NSEP (Type 73 - 800cc)
8	R516647	Anillo tórico	4		
9	R523499	Arandela	4		
10	RE528096	Tornillo con arandela	4		
11	R520813	Abrazadera	4		
12	19M8320	Tornillo	2		M10 X 45
13	RE527054	Tubería de combustible	1		
14	RE507959	Bomba de inyección	1		SUB FOR RE527528
	SE501915	Bomba de inyección reman.	1		REMAN FOR RE507959
	SE501916	Bomba de inyección reman.	1		REMAN FOR RE527528
15	RE560091	Distribuidor	1		SUB FOR RE534109 AND RE532250
16	R516125	Anillo tórico	1		
17	14M7298	Tuerca con brida	3		M8
18	R504577	Racor adaptador	1		
19	R55453	Anillo tórico	1		
20	R502541	Engranaje	1		Z= 30
21	R91360	Tuerca	1		
22	R116031	Anillo tórico	1		
23	19M7868	Tornillo	2		M8 X 30
24	RE516999	Malla	1		
25	RE516336	Sensor temp. combustible	1		
26	R50919	Anillo tórico	1		
27	RE527055	Tubería de combustible	1		
28	RE520929	Barandilla	1		
29	RE520930	Sensor	1		
30	19M7785	Tornillo	2		M10 X 25
31	R522498	Soporte	1		
32	RE515636	Limitador	4		
33	RE516335	Válvula descarga de presión	1		(A)
34	RE526693	Tubería de combustible	2		
35	RE526692	Tubería de combustible	2		
36	AH80916	Presilla	4		
37	RE527858	Tornillo	5		(B)
38	RE531219	Soporte	1		
39	19M7775	Tornillo	2		M6 X 16
40	RE539127	Portador	1		
41	19M8062	Tornillo	2		M8 X 20
42	AL177623	Grupo de cables	1		

(A) Includes O-Ring
Comprend le joint torique
Incluye anillo tórico.

(B) Threads With Pre-Applied Sealant
Filetages avec produit d'étanchéité préappliqué
Roscas con pasta selladora preaplicada

1783 Air Intake
1783 Admission d'air
1783 Admisión de aire

1783_RE509839_PCD A.1

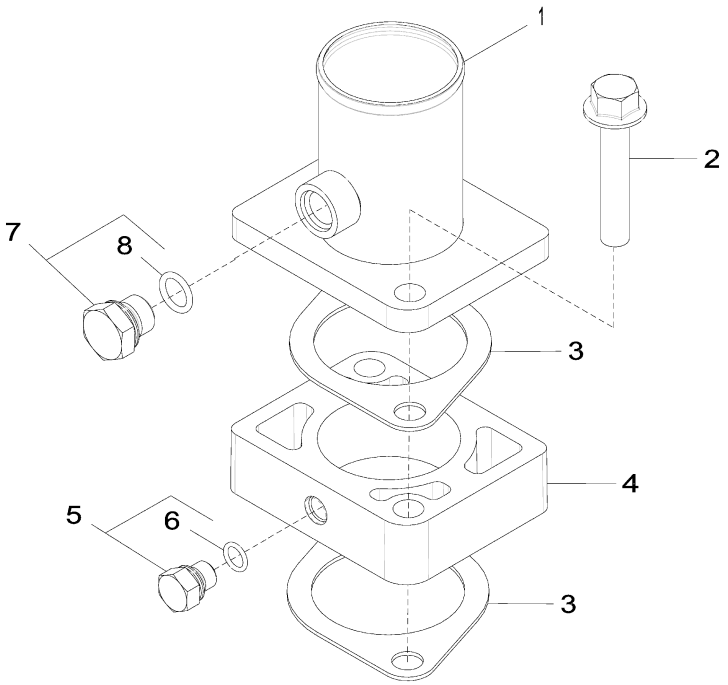

1783_RE509839_PCD

Pos.	*Ref.*	*Descripción*	*Cant.*	*Núm. de serie motor*	*Notas*
1	RE508742	Admisión de aire	1		
2	19M8528	Tornillo	2		M10 X 55
3	R81275	Junta	2		
4	R501472	Espaciador	1		
5	RE60071	Conexión	1		
6	51M7039	Anillo tórico	1		8.100 X 1.600 mm
7	RE46684	Tapón hermético	1		
8	51M7041	Anillo tórico	1		11.300 X 2.200 mm

1903 Oil Pan
1903 Carter d'huile
1903 Cárter de aceite

RE59543PCDG02 A.1

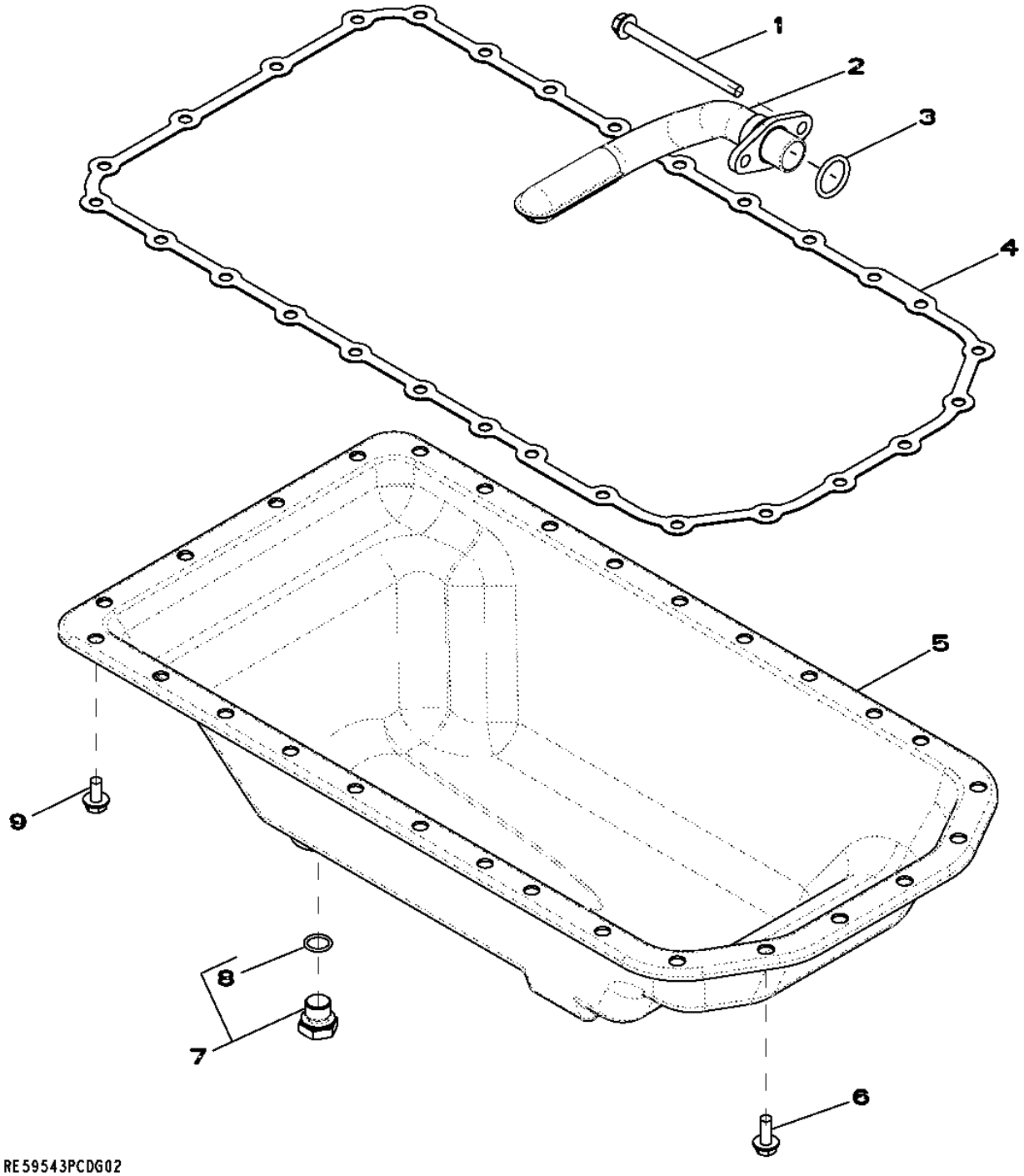

Pos.	*Ref.*	*Descripción*	*Cant.*	*Núm. de serie motor*	*Notas*
1	19M10075	Tornillo	2		M8 X 110
2	RE516280	Entrada bomba aceite	1		SUB FOR RE57619
3	R61871	Anillo tórico	1		
4	R521493	Junta	1		SUB FOR R123352
5	RE59545	Cárter de aceite	1		
6	19M8062	Tornillo	6		M8 X 20
7	RE46685	Tapón hermético	1		
8	51M7043	Anillo tórico	1		15.300 X 2.200 mm
9	19M8163	Tornillo	22		M8 X 16

2001 Water Pump Pulley
2001 Poulie de pompe à eau
2001 Polea de la bomba de agua

2001_RE58175_PCD A.1

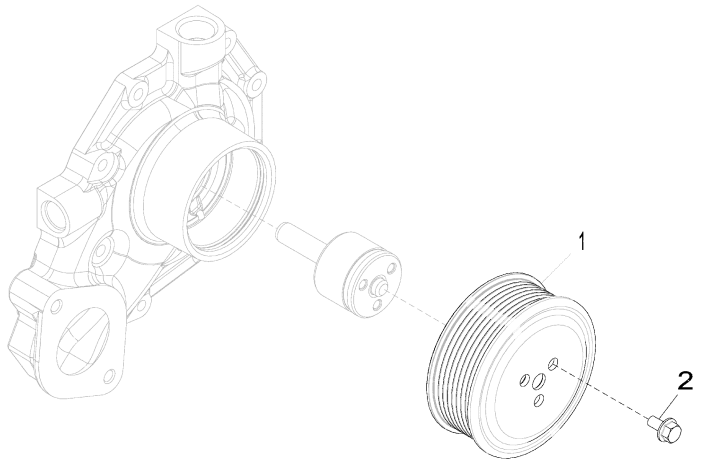

2001_RE58175_PCD

Pos.	*Ref.*	*Descripción*	*Cant.*	*Núm. de serie motor*	*Notas*
1	R115250	Polea	1		
2	19M7774	Tornillo	3		M6 X 12

2158 Thermostat Cover
2158 Couvercle de thermostat
2158 Tapa de termostato

RE528878PCDA02 A.1

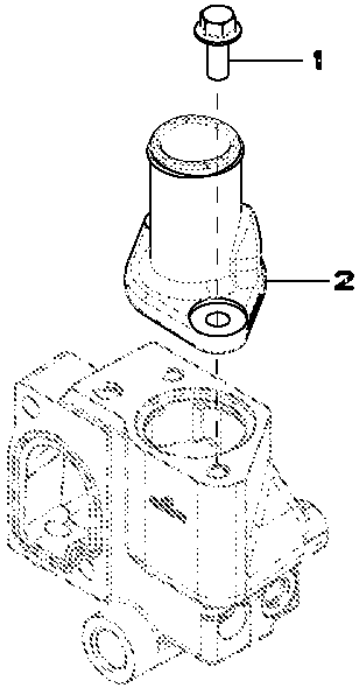

Pos.	*Ref.*	*Descripción*	*Cant.*	*Núm. de serie motor*	*Notas*
1	19M7785	Tornillo	2		M10 X 25
2	R522780	Tapadera	1		NLA; ORDER R543696
	R543696	Tapadera	1		SUB FOR R522780

2224 Thermostat
2224 Thermostat
2224 Termostato

2224_RE543721_PCD A.1

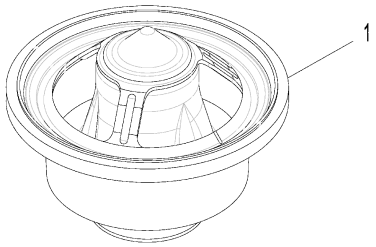

2224_RE543721_PCD

Pos.	*Ref.*	*Descripción*	*Cant.*	*Núm. de serie motor*	*Notas*
1	RE540550	Termostato	1		ORDER DZ100553
	DZ100553	Termostato	1		SUB FOR RE540550

2698 Plug, W/O Engine Coolant Heater
2698 Fiche, sans réchauffeur de liquide de refroidissement moteur
2698 Tapón, sin calentador de refrigerante de motor

RE60188PCDD02 A.1

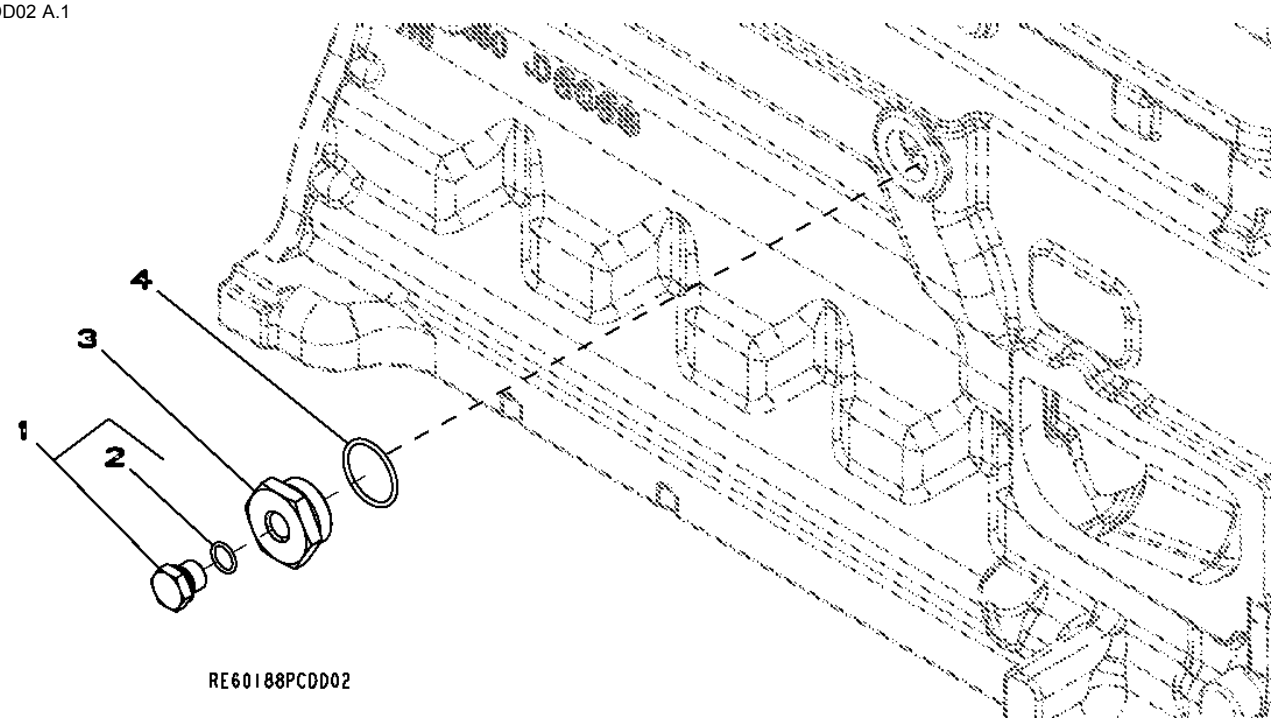

Pos.	*Ref.*	*Descripción*	*Cant.*	*Núm. de serie motor*	*Notas*
1	RE46685	Tapón hermético	1		
2	51M7043	Anillo tórico	1		15.300 X 2.200 mm
3	R123616	Tapón	1		
4	U13639	Anillo tórico	1		

28AU Exhaust Manifold
28AU Collecteur d'échappement
28AU Colector de escape

28AU_RE539066_PCD A.1

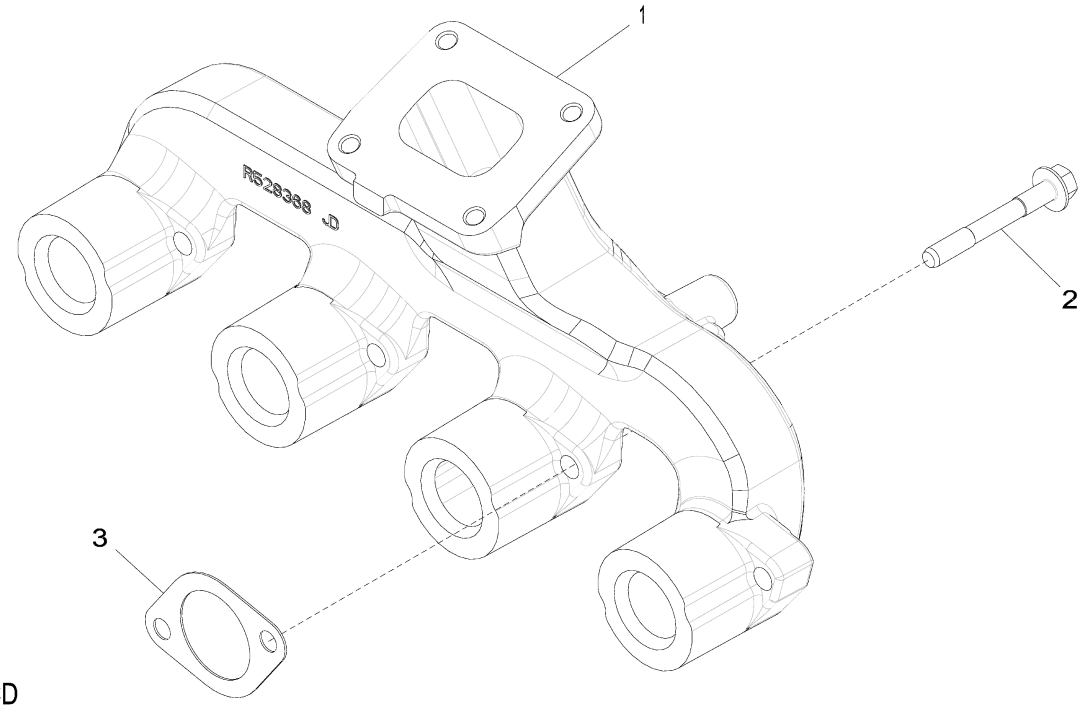

28AU_RE539066_PCD

Pos.	*Ref.*	*Descripción*	*Cant.*	*Núm. de serie motor*	*Notas*
1	R528368	Colector de escape	1		
2	R522554	Tornillo	8		
3	R521439	Junta	4		

2915 Ventilation System
2915 Système de ventilation
2915 Sistema de ventilación

2915_RE501631_PCD A.4

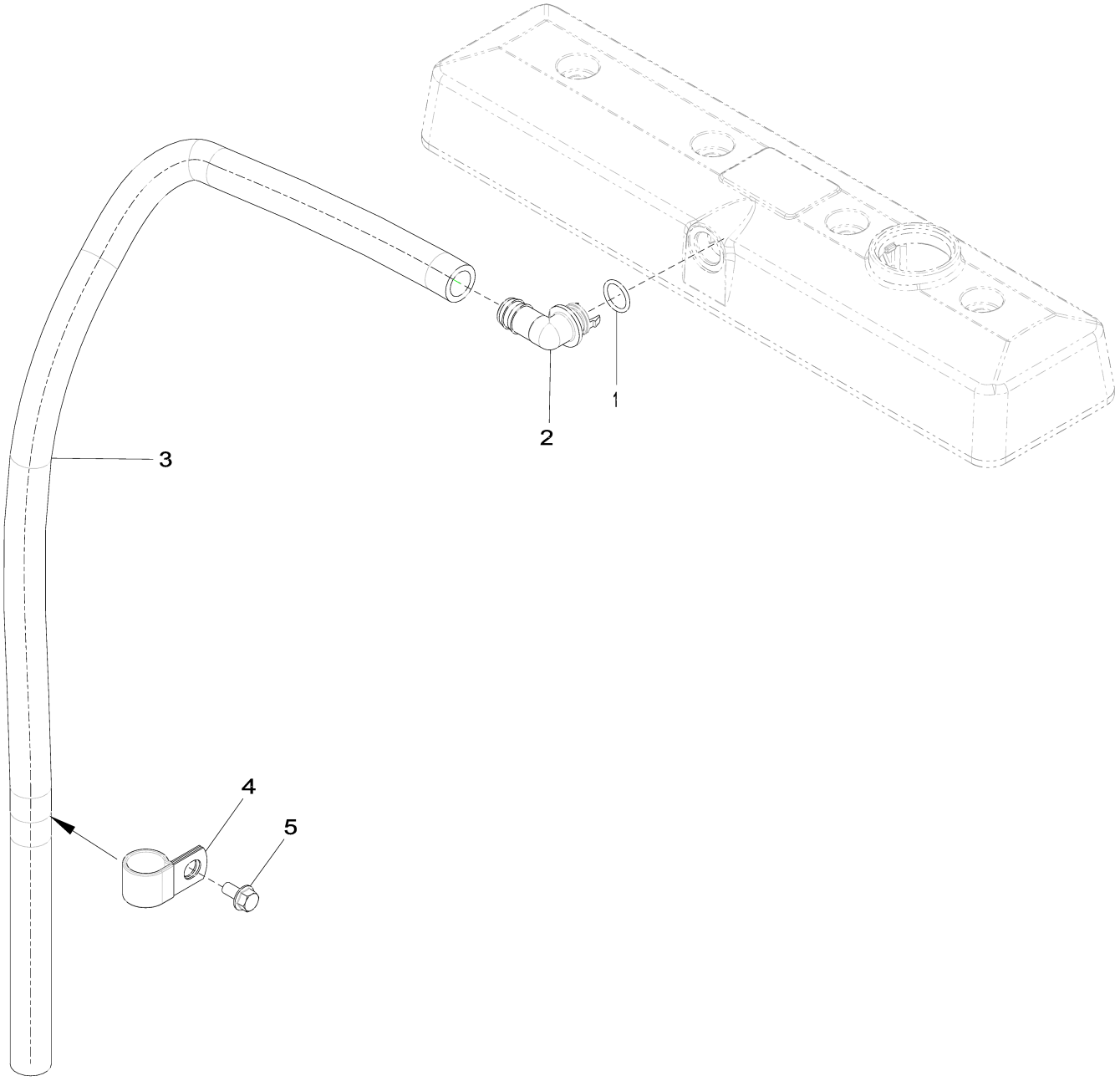

2915_RE501631_PCD

Pos.	*Ref.*	*Descripción*	*Cant.*	*Núm. de serie motor*	*Notas*
1	R72328	Anillo tórico	1		
2	R120467	Racor acodado	1		90°
3	TY22505	Manguera	1		(A)
4	R72659	Abrazadera	1		
5	19M7865	Tornillo	1		M8 X 16

(A) Cut to Length
Couper à la longueur voulue
Cortar según se requiera

30AT Starter Motor
30AT Démarreur
30AT Motor de arranque

30AT_RE540823_PCD B.1

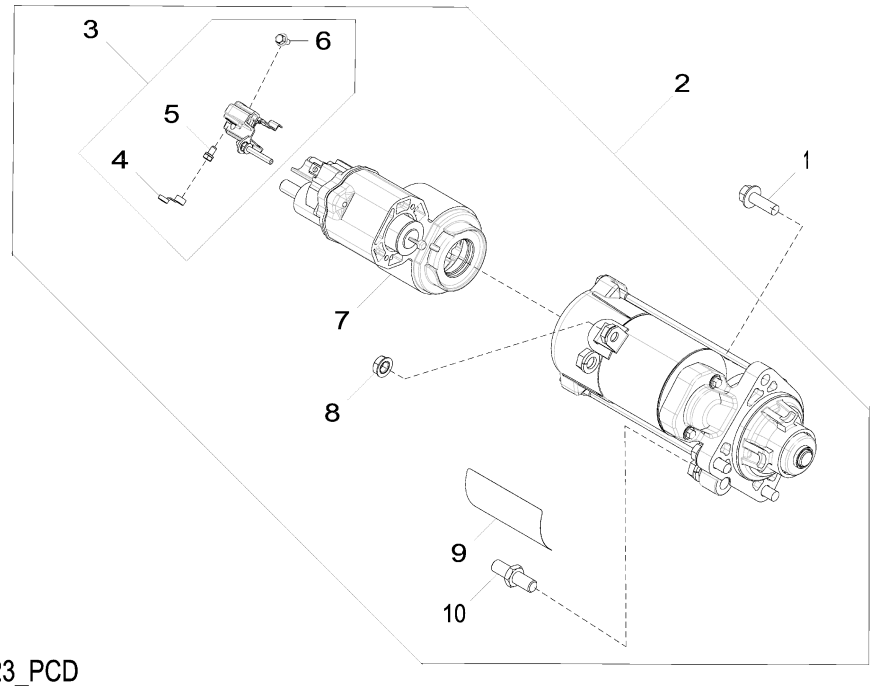

30AT_RE540823_PCD

Pos.	Ref.	Descripción	Cant.	Núm. de serie motor	Notas
1	19M7786	Tornillo	3		M10 X 30
2	RE539696	Juego p. motor de arranque	1		12V, , ORDER RE549229
	RE549229	Juego p. motor de arranque	1		12V
	SE502558	Motor de arranque reman.	1		REMAN FOR RE549229 OR RE539696
3	RE549138	Kit de tapas	1		
4	R135660	Tapadera	1		
5	RE71256	Tornillo con arandela	1		
6	R533838	Tornillo	1		
7	RE539702	Solenoide	1		
8	R533839	Tuerca con brida	1		
9	T146102	Etiqueta adhesiva	1		
	T146106	Adhesivo de seguridad	1		(A)
	T146104	Adhesivo de seguridad	1		(B)
	T146515	Adhesivo de seguridad	1		(C)
	T146516	Adhesivo de seguridad	1		(D)
10	R136052	Espárrago	1		

(A) Spanish
Espagnol
Español

(B) French
Français
Francés

(C) German
Allemand
Alemán

(D) Italian
Italien
Italiano

35B9 Fuel Filter
35B9 Filtre à carburant
35B9 Filtro de combustible

35B9_RE546921_PCD A.1

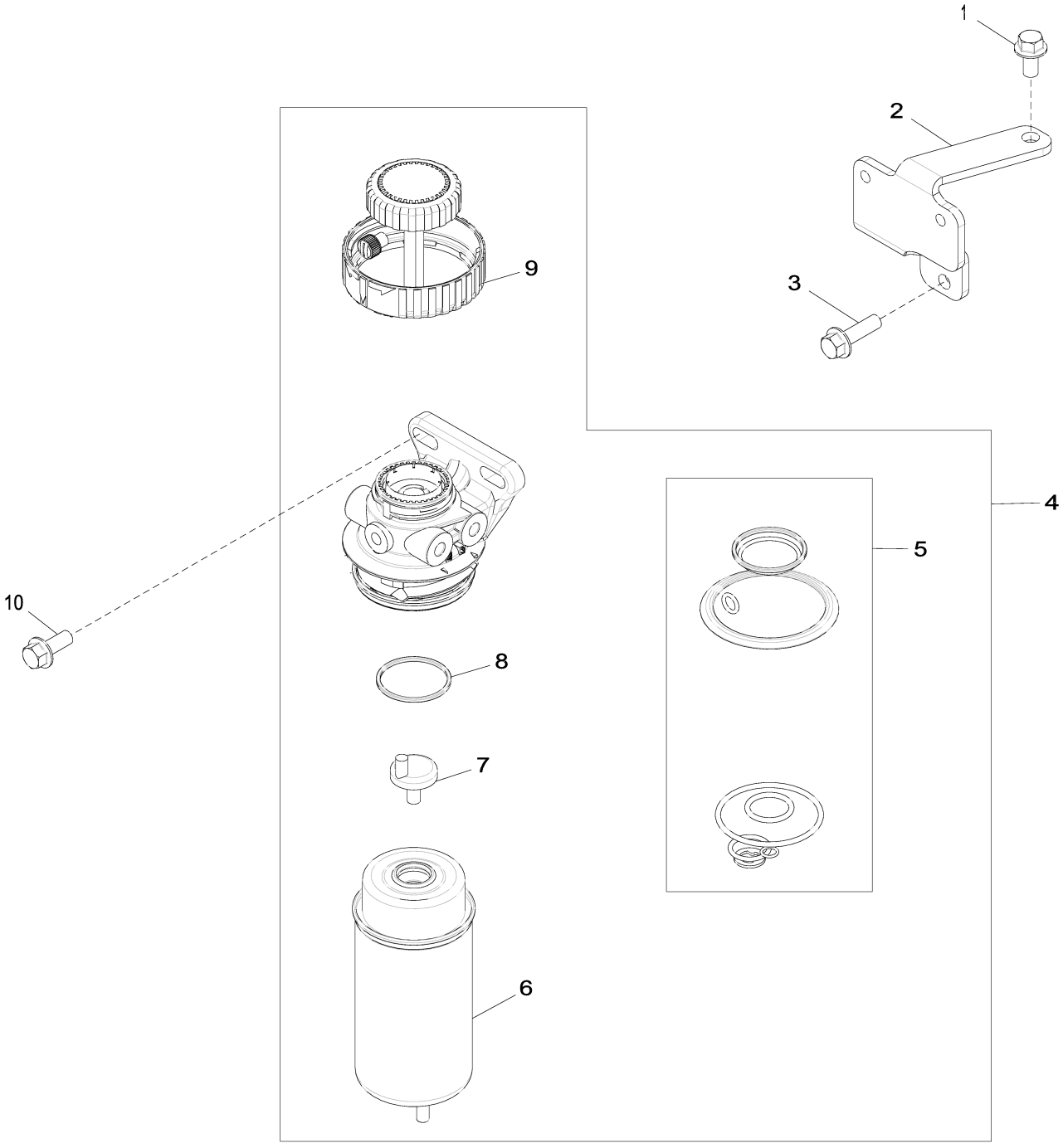

35B9_RE546921_PCD

Pos.	*Ref.*	*Descripción*	*Cant.*	*Núm. de serie motor*	*Notas*
1	19M7784	Tornillo	1		M10 X 20
2	R523233	Soporte	1		
3	19M7835	Tornillo	1		M10 X 35
4	RE525802	Filtro	1		
5	RE516553	Juego de retenes	1		
6	RE522878	Cartucho de filtro	1		
7	RE60854	Kit de válvulas	1		
8	RE516512	Juego de anillos tóricos	1		
9	RE526834	Kit de filtros	1		
10	19M7785	Tornillo	2		M10 X 25

3612 Front Plate
3612 Plaque avant
3612 Placa frontal

3612_RE505834_PCD B.1

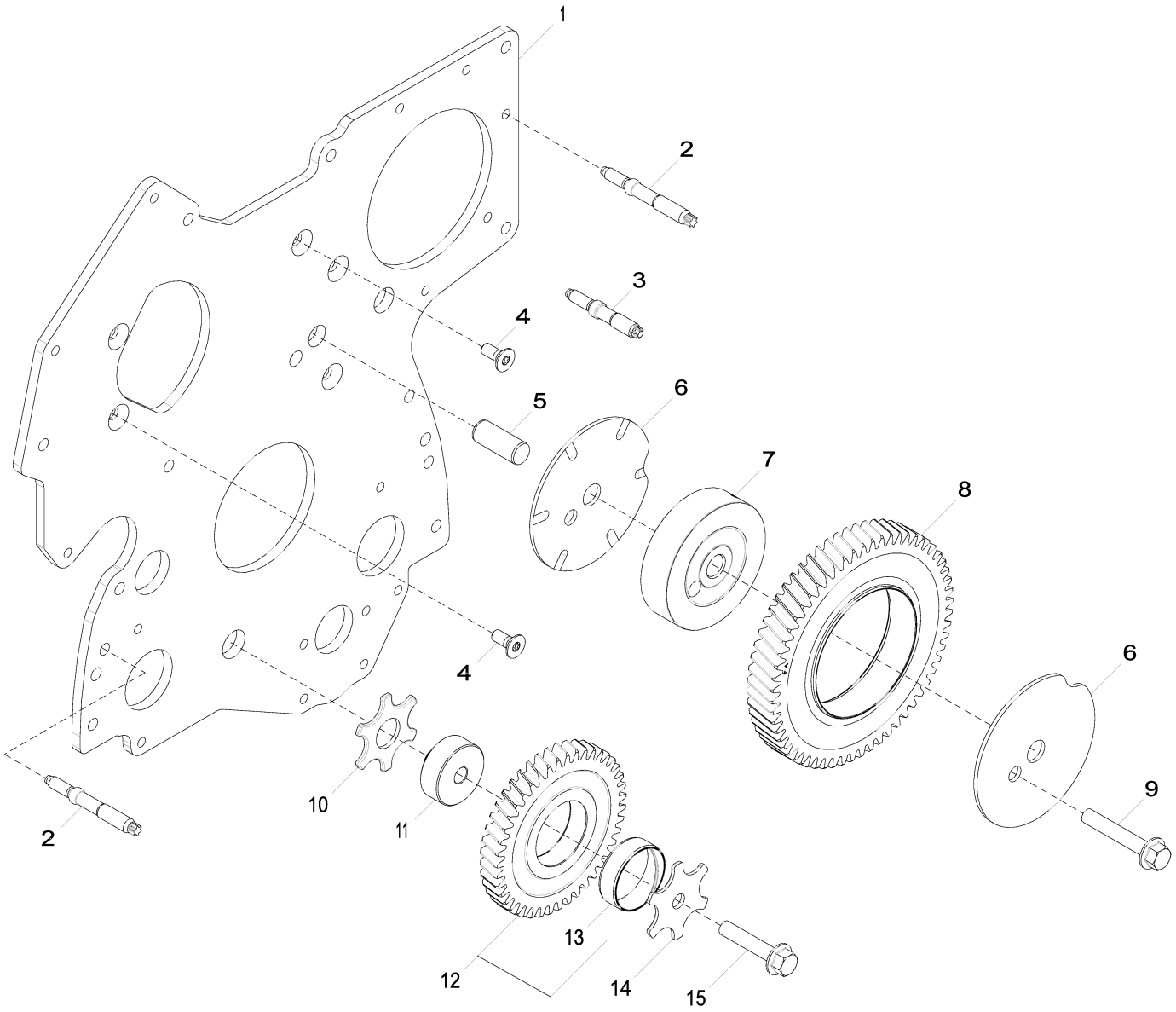

3612_RE505834_PCD

Pos.	*Ref.*	*Descripción*	*Cant.*	*Núm. de serie motor*	*Notas*
1	R537771	Placa	1		SUB FOR R504576
2	R520139	Espárrago	7		LGTH = 84 mm
3	R134518	Espárrago	2		LGTH = 68 mm
4	R136475	Tornillo	5		
5	R515408	Pasador de centraje	1		LGTH = 38.5 mm
6	R534219	Arandela de empuje	2		SUB FOR R515494
7	R534218	Árbol	1		OD = 93 mm, SUB FOR R504843
8	RE508489	Engranaje	1		Z = 60, MARKED R504614
9	19M8844	Tornillo	1		M10 X 60
10	R101225	Arandela de empuje	1		
11	R114194	Árbol	1		OD = 44, 5 mm, TK = 16 mm
12	RE56369	Engranaje	1		Z = 43, MARKED R120636
13	R114193	Casquillo	1		
14	R131283	Arandela de empuje	1		
15	19M8966	Tornillo	1		M10 X 50

3799 Fuel Transfer Pump Cover
3799 Couvercle de pompe de transfert de carburant
3799 Cubierta de la bomba de transferencia de combustible

3799_RE59619_PCD A.1

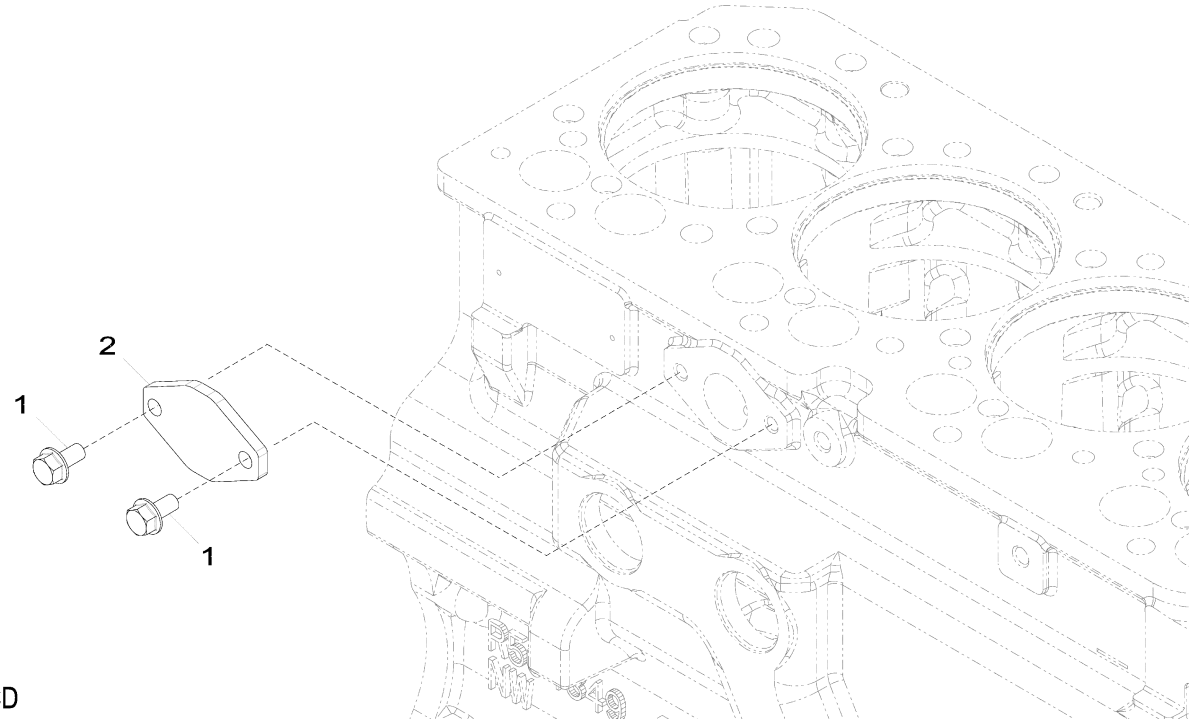

3799_RE59619_PCD

Pos.	*Ref.*	*Descripción*	*Cant.*	*Núm. de serie motor*	*Notas*
1	RE66334	Tornillo	2		(A)
2	R123396	Tapadera	1		

(A) Threads With Pre-Applied Sealant
Filetages avec produit d'étanchéité préappliqué
Roscas con pasta selladora preaplicada

3924 Thermostat Housing / By Pass Tube to Water Pump
3924 Boîtier de thermostat / tube de dérivation vers pompe à eau
3924 Caja de termostato/tubo de derivación a bomba de agua

RE528584PCDC02 A.1

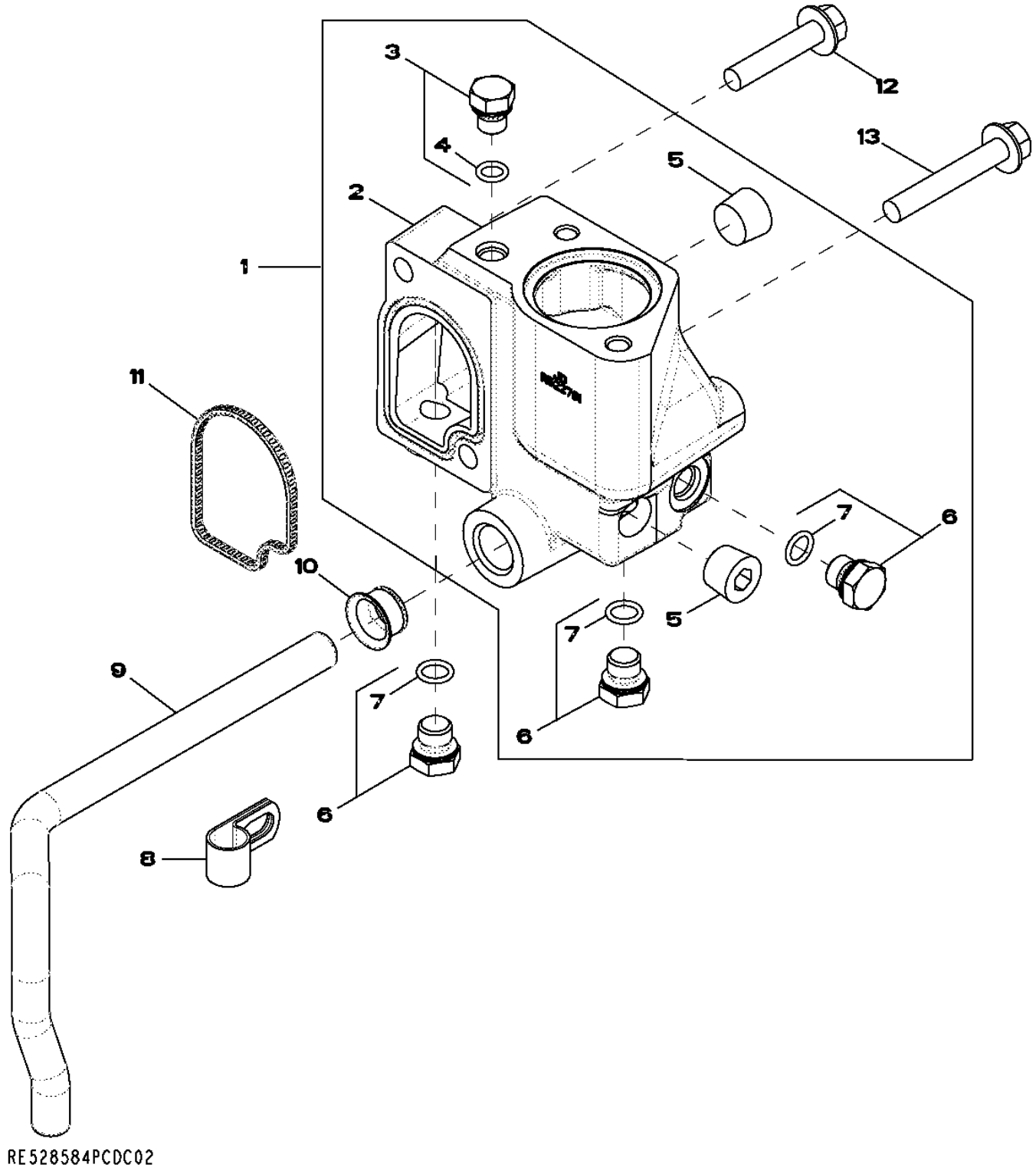

Pos.	*Ref.*	*Descripción*	*Cant.*	*Núm. de serie motor*	*Notas*
1	RE532653	Carcasa	1		Kit
2	R522781	Carcasa	1		
3	RE46686	Conexión	1		
4	51M7040	Anillo tórico	1		9.300 X 2.200 mm
5	15H584	Tapón roscado	2		1/2"
6	RE46684	Tapón hermético	3		
7	51M7041	Anillo tórico	1		11.300 X 2.200 mm
8	R128415	Abrazadera	1		
9	R519025	Tubo	1		
10	R123226	Retén	1		
11	R501228	Retén	1		
12	19M8292	Tornillo	1		M10 X 50
13	19M7808	Tornillo	1		M10 X 65

4002 Engine Oil Dipstick
4002 Jauge de niveau d'huile moteur
4002 Varilla de nivel de aceite de motor

RE58181PCDD02 A.1

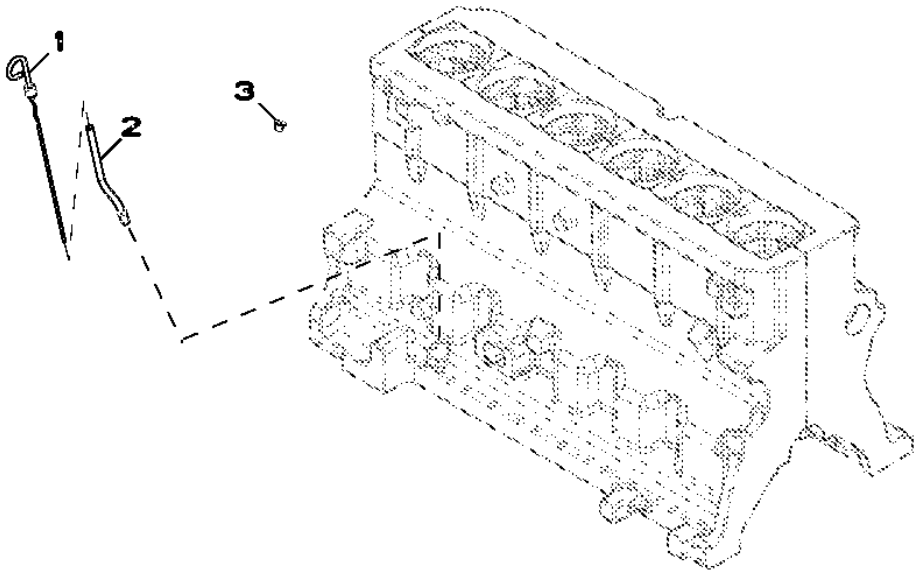

Pos.	*Ref.*	*Descripción*	*Cant.*	*Núm. de serie motor*	*Notas*
1	RE69243	Aspilla	1		
2	R502604	Tubo de aspilla de nivel	1		
3	R502725	Tapón	1		

4446 Timing Gear Cover / Water Pump
4446 Carter de distribution / pompe à eau
4446 Tapa de distribución / Bomba de agua

RE529492PCDE02 A.1

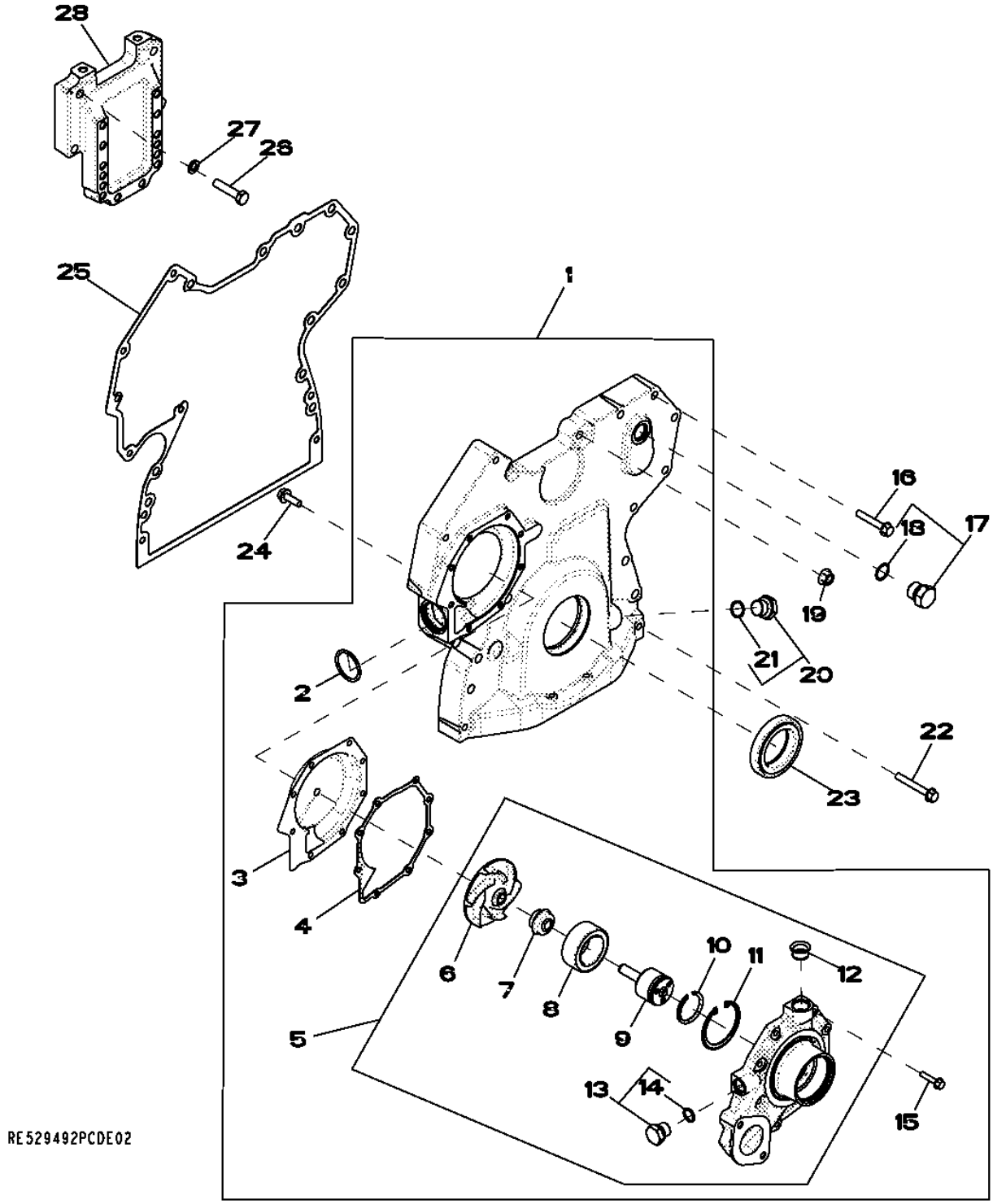

Pos.	*Ref.*	*Descripción*	*Cant.*	*Núm. de serie motor*	*Notas*
1	RE505840	Tapadera	1		NLA; ORDER RE546905
	RE546905	Tapadera	1		SUB FOR RE505840
2	R504734	Anillo tórico	1		
3	RE508566	Inserto	1		
4	R123417	Junta	1		
5	RE505980	Bomba de agua	1		NLA; ORDER RE546906
	SE501609	Bomba de agua reman.	1		(REMAN FOR RE505980)
	RE546906	Bomba de agua	1		SUB FOR RE505980
6	.....	Impulsor	1		(ORDER RE505980) NSEP
7	.....	Retén	1		(ORDER RE505980) NSEP
8	.....	Rodamiento de bolas	1		(ORDER RE505980) NSEP
9	.....	Árbol	1		(ORDER RE505980) NSEP
10	A364R	Anillo elástico	1		
11	R71228	Anillo	1		
12	R123226	Retén	1		
13	RE46685	Tapón hermético	1		
14	51M7043	Anillo tórico	1		15.300 X 2.200 mm
15	19M7796	Tornillo	8		M6 X 30
16	19M7800	Tornillo	5		M8 X 50
17	RE46687	Tapón de vaciado	1		
18	51M7045	Anillo tórico	1		19.300 X 2.200 mm
19	14M7296	Tuerca con brida	9		M10
20	RE517370	Conexión	1		
21	51M7044	Anillo tórico	1		17.300 X 2.200 mm
22	19M7801	Tornillo	3		M8 X 60
23	RE538097	Retén	1		(SUB FOR RE505515)
24	19M7867	Tornillo	1		M8 X 25
25	R526945	Junta	1		
26	19M8488	Tornillo	4		M10 X 45
27	24M7096	Arandela	4		10.500 X 18 X 1.600 mm
28	R522907	Apoyo	1		

4501 Balancer Shaft
4501 Arbre d'équilibrage
4501 Eje equilibrador

4501_RE501264_PCD A.1

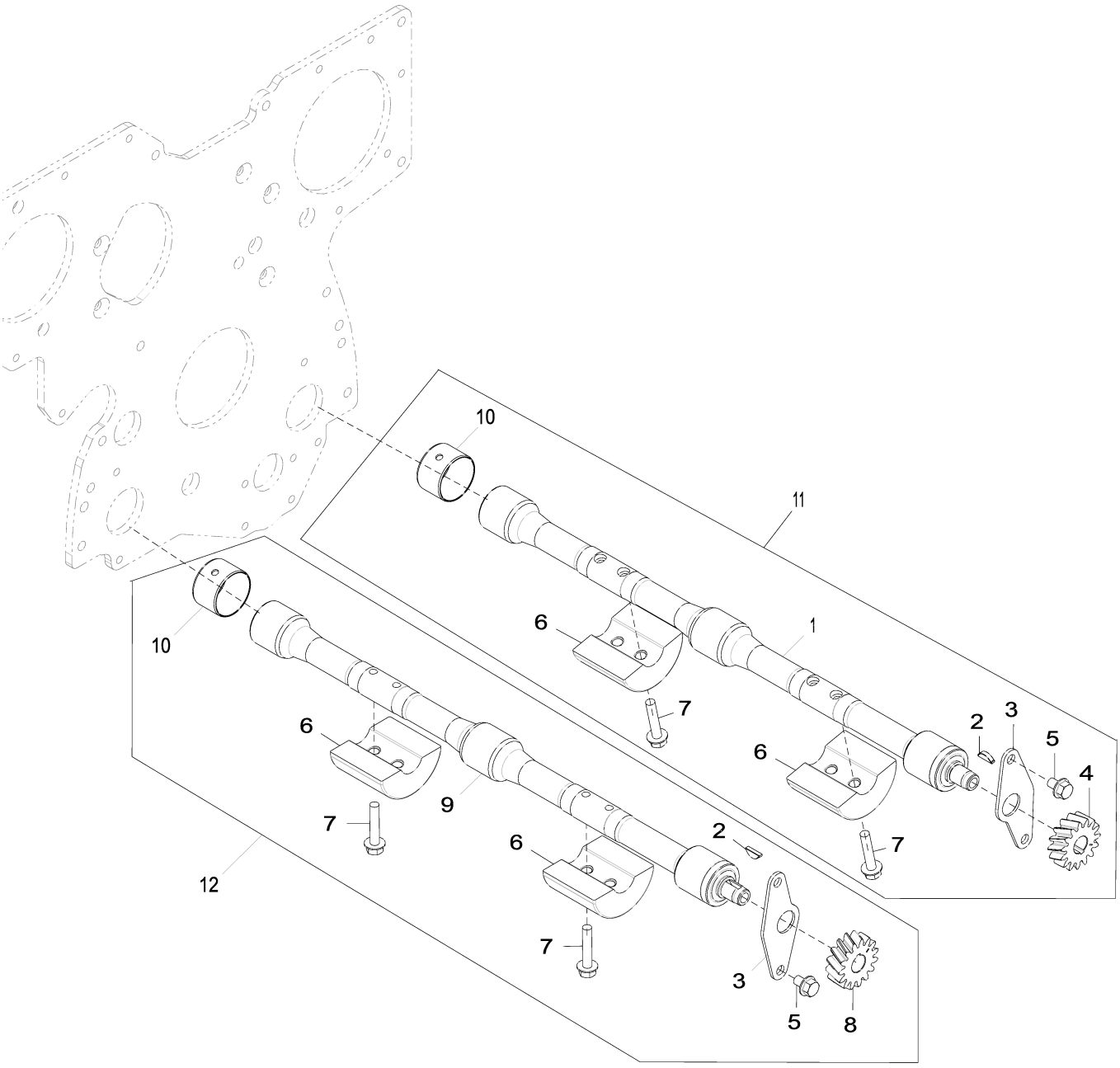

4501_RE501264_PCD

Pos.	Ref.	Descripción	Cant.	Núm. de serie motor	Notas
1	.....	Eje equilibrador	1		MARKED RE500449; ORDER RE502446; LH
2	R133303	Chaveta	1		
3	R116078	Placa	1		ORDER RE502447 ; RH OR RE502446 ; LH
4	R120639	Engranaje	1		Z = 15, LH
5	19M7864	Tornillo	4		M8 X 12
6	R500650	Lastre	4		
7	19M7798	Tornillo	8		M8 X 40
8	R120637	Engranaje	1		Z = 15, RH; ORDER RE502447
9	.....	Eje equilibrador	1		MARKED RE500448; ORDER RE502447; RH
10	R115299	Casquillo	1		
11	RE502446	Eje equilibrador	2		LH
12	RE502447	Eje equilibrador	1		RH

4652 Cylinder Block
4652 Bloc-cylindres
4652 Bloque de cilindros

4652_RE532352_PCD C.1

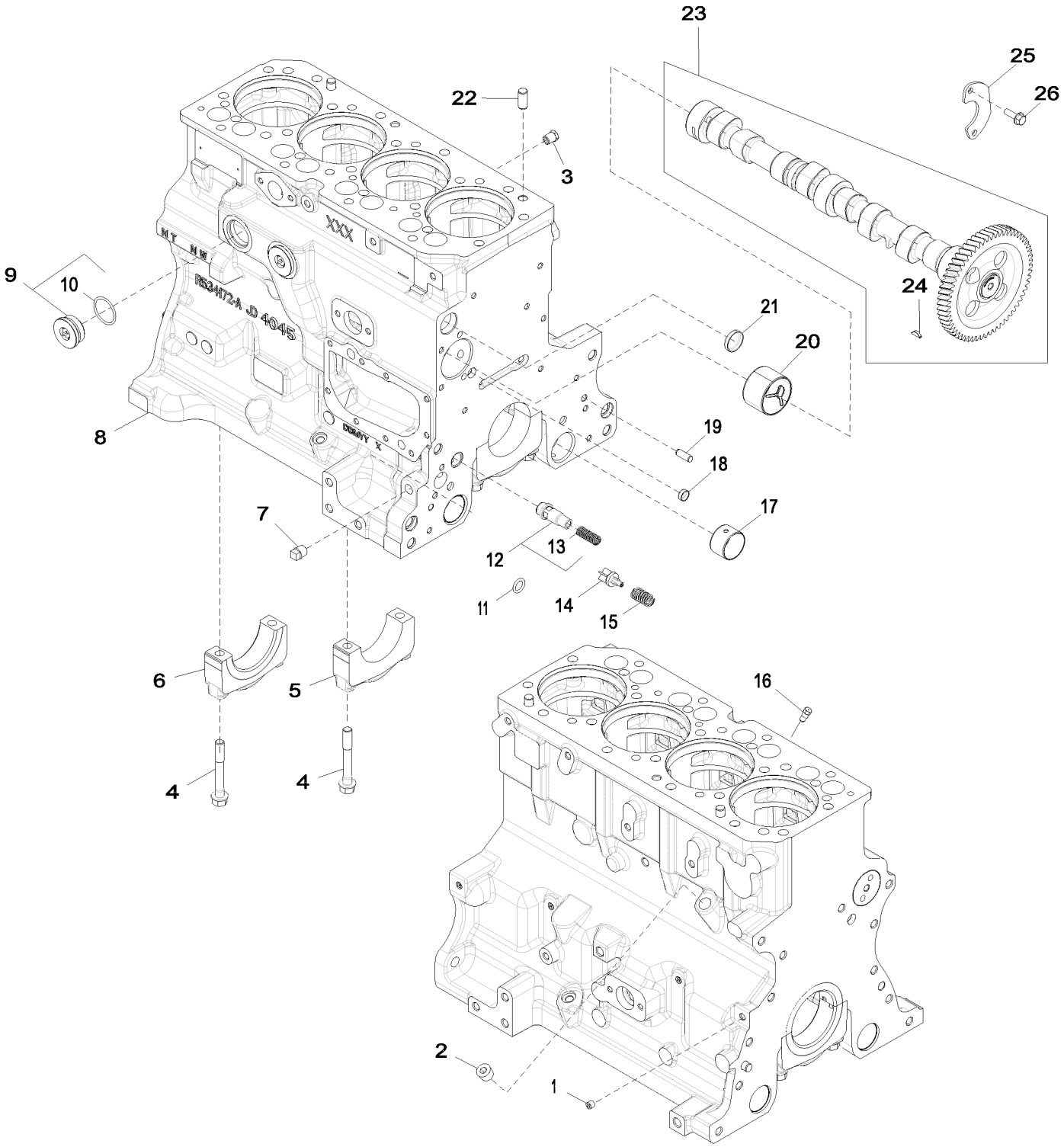

Pos.	Ref.	Descripción	Cant.	Núm. de serie motor	Notas
1	RE71255	Tapón roscado	1		
2	15H584	Tapón roscado	1		1/2"
4	R528387	Tornillo	10		
5	R114241	Tapa de cojinete	4		
6	R114240	Tapa de cojinete	1		
7	15H695	Tapón roscado	1		3/8"
8	.....	Bloque de cilindros	1		ORDER RE532716
9	RE508185	Conexión	2		
10	U13639	Anillo tórico	1		
11	R97185	Anillo tórico	1		
12	RE505501	Válvula de purga	1		
13	R131425	Muelle de compresión	1		
14	R121043	Válvula	1		
15	R111137	Muelle	1		
16	R131182	Obturador	4		
17	R115299	Casquillo	6		
18	T18891	Tapón	2		
19	B153R	Pasador de centraje	2		
20	R119874	Casquillo	1		
21	R116466	Tapón	1		
22	A120R	Pasador de centraje	4		
23	RE507595	Árbol de levas	1		
	SE501815	Árbol de levas remanufacturado	1		REMAN FOR RE507595
24	R133303	Chaveta	1		
25	R132518	Placa	1		
26	19M8999	Tornillo	2		M8 X 25

4715 Crankshaft / Bearings
4715 Vilebrequin / roulements
4715 Cigüeñal / Cojinetes

4715_RE515513_PCD A.1

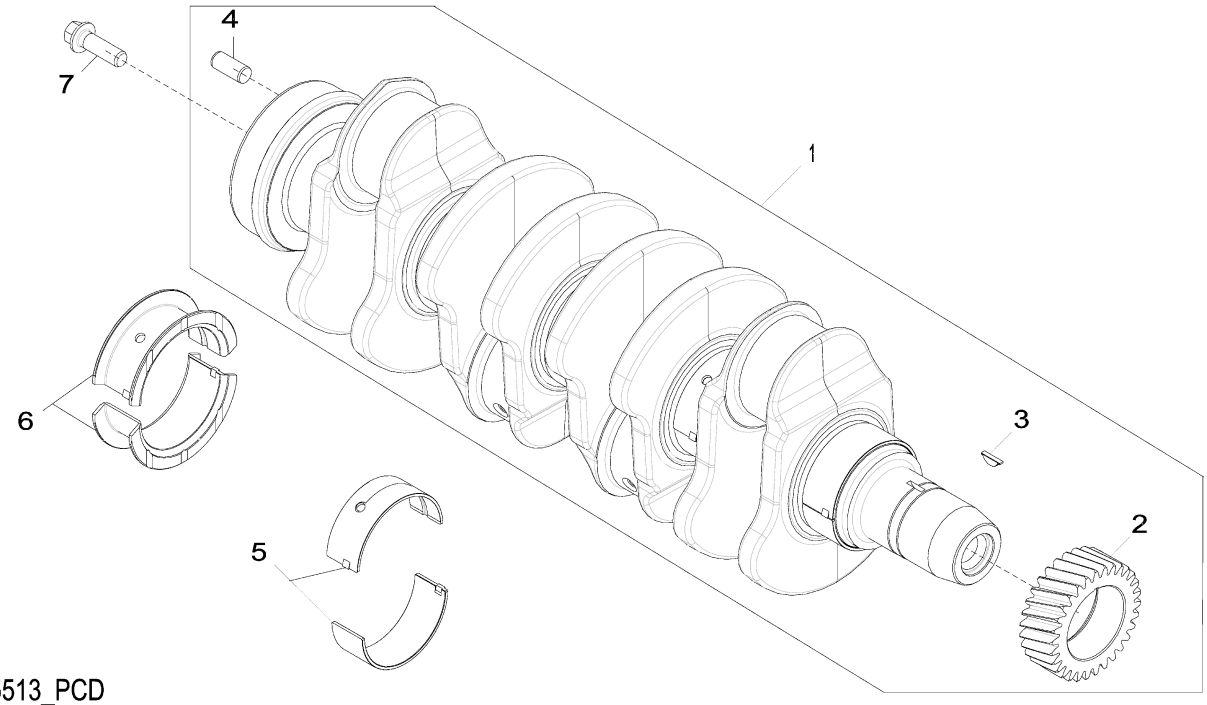

4715_RE515513_PCD

Pos.	*Ref.*	*Descripción*	*Cant.*	*Núm. de serie motor*	*Notas*
1	RE506195	Cigüeñal	1		(A) (C) MARKED R503715
	SE501656	Cigüeñal reman.	1		(B) REMAN FOR RE506195
2	R120631	Engranaje	1		
3	R505609	Chaveta	1		
4	R48685	Pasador de centraje	1		
5	RE65165	Juego de rodamientos	4		STD; KIT R123561 AND R123562
6	RE65168	Juego de rodamientos	1		STD; KIT R123563 AND R123564
7	R135918	Tornillo	4		

(A) Grinding Guidelines : See CTM104
Consignes sur le broyage: consulter le CTM104
Pautas de rectificado: Ver CTM104

(B) With Bearings
AVEC ROULEMENTS
Con cojinetes

(C) Iron
Fer
Hierro

4838 Connecting Rods and Pistons
4838 Bielles et pistons
4838 Biela y pistones

RE525600PCDB05 A.1

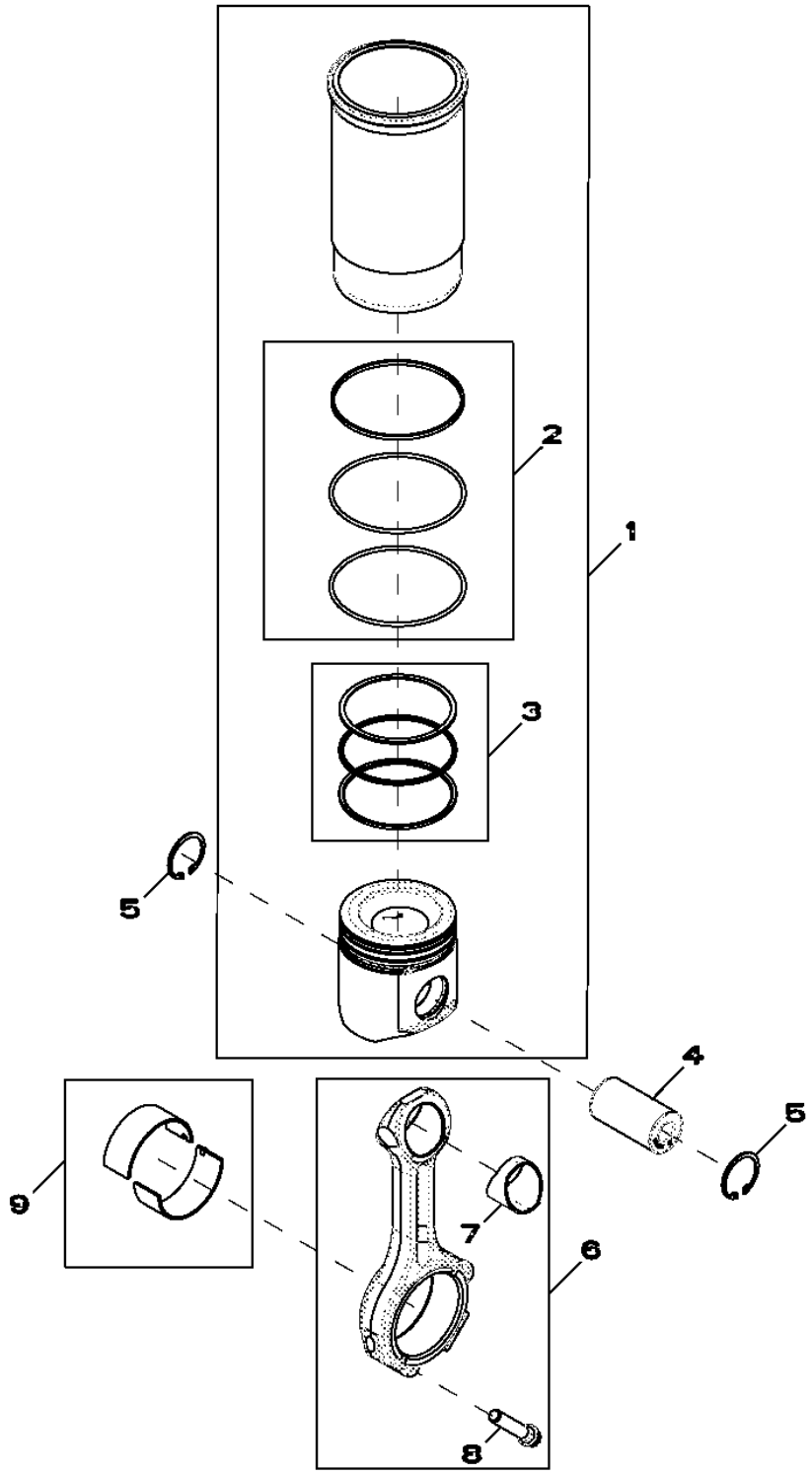

Pos.	Ref.	Descripción	Cant.	Núm. de serie motor	Notas
1	RE527843	Juego de pistón y camisa	4		NLA; ORDER RE536083
	RE536083	Juego de pistón y camisa	4		SUB FOR RE527843
2	AR65507	Juego de anillos tóricos	4		
3	RE507852	Juego segmentos de pistón	4		
4	R502755	Eje del pistón	4		OD = 41 mm; LGTH = 77 mm
5	R54114	Anillo elástico	8		
6	RE500608	Biela	4		
	SE501094	Biela reman.	4		REMAN FOR RE500608
7	R114082	Casquillo	4		
8	R501124	Tornillo	8		
9	RE65908	Cojinete	4		INCLUDES (2) R113698

4901 Rocker Arm / Rocker Arm Shaft / Push Rod
4901 Culbuteur / axe de culbuteur / tige de culbuteur
4901 Balancín / Eje de balancines / Varilla de empuje

4901_RE57618_PCD B.1

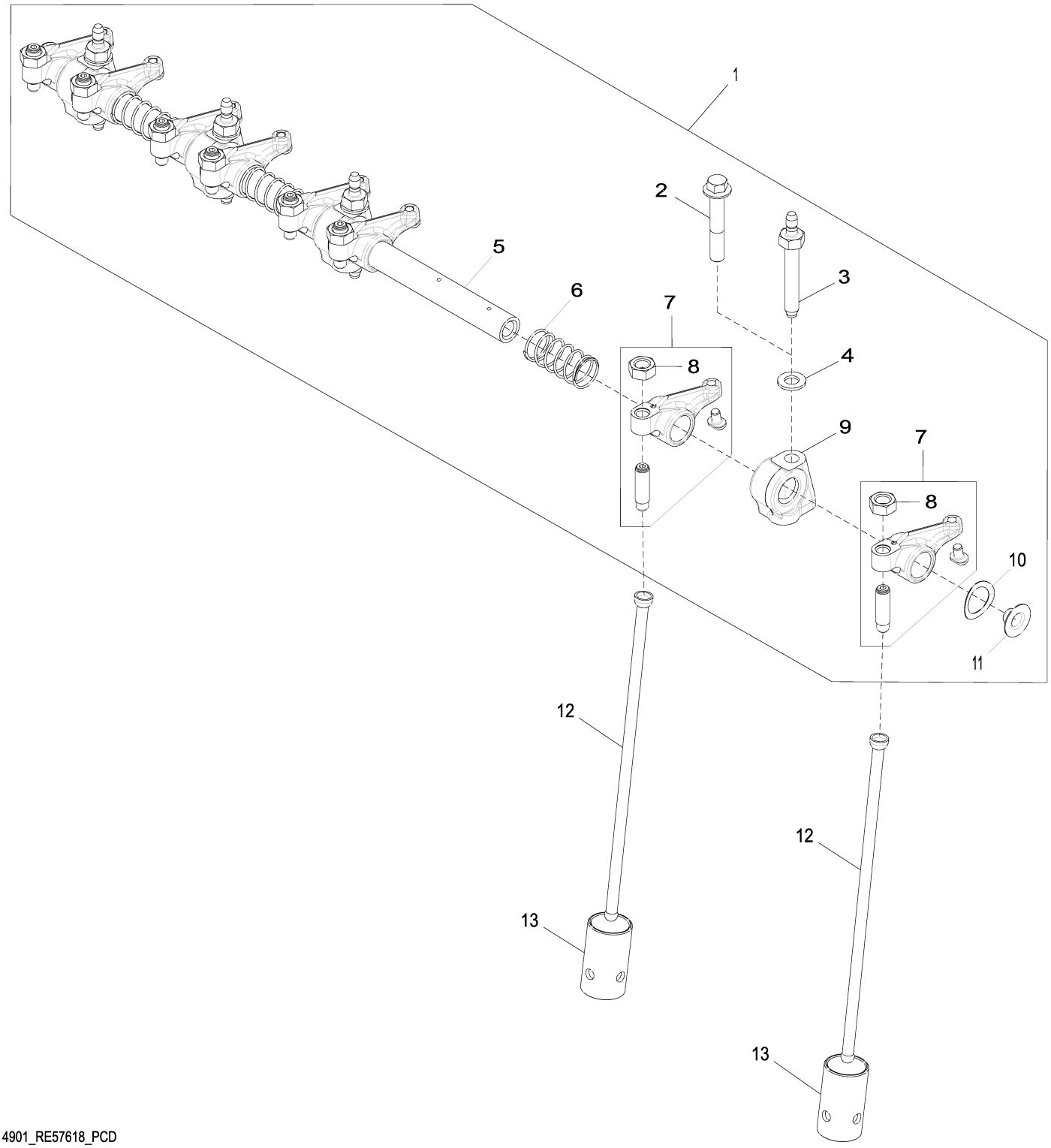

4901_RE57618_PCD

Pos.	*Ref.*	*Descripción*	*Cant.*	*Núm. de serie motor*	*Notas*
1	RE548059	Eje de balancines	1		SUB FOR RE519736
2	R504813	Tornillo autofrenante	1		
3	R123271	Espárrago	4		
4	R529416	Arandela	4		
5	R123513	Eje de balancines	1		ORDER RE548059
6	T20314	Muelle	3		
7	RE508317	Balancín	8		
8	14M7148	Tuerca	1		M10
9	R123161	Apoyo	4		
10	T20316	Arandela	2		
11	R54565	Tapón	2		
12	R107731	Varilla de empuje	8		
13	R123565	Seguidor de leva	8		

5001 Oil Pump
5001 Pompe à huile
5001 Bomba de aceite

5001_RE57763_PCD B.2

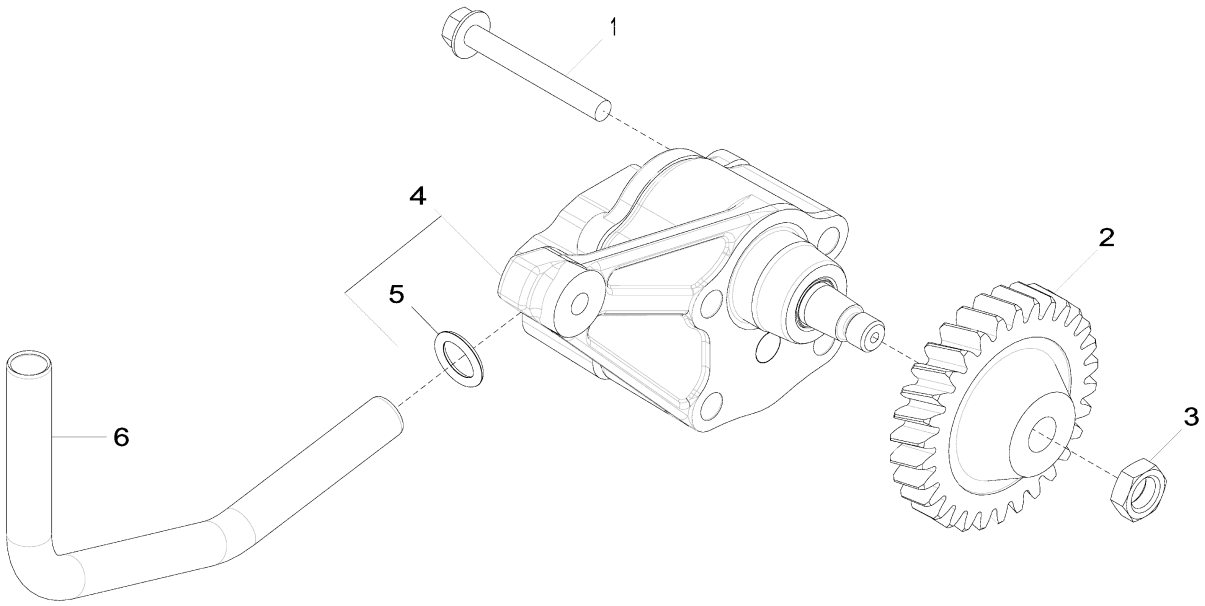

5001_RE57763_PCD

Pos.	*Ref.*	*Descripción*	*Cant.*	*Núm. de serie motor*	*Notas*
1	19M7802	Tornillo	2		M8 X 65
2	R120638	Engranaje	1		Z = 30
3	14M7066	Tuerca	1		M12
4	RE504914	Bomba de aceite	1		
	SE501814	Bomba de aceite reman.	1		REMAN FOR RE504914
5	R97185	Anillo tórico	1		
6	R121376	Tubo	1		

5130 Cylinder Head
5130 Culasse
5130 Culata

5130_RE532329_PCD A.2

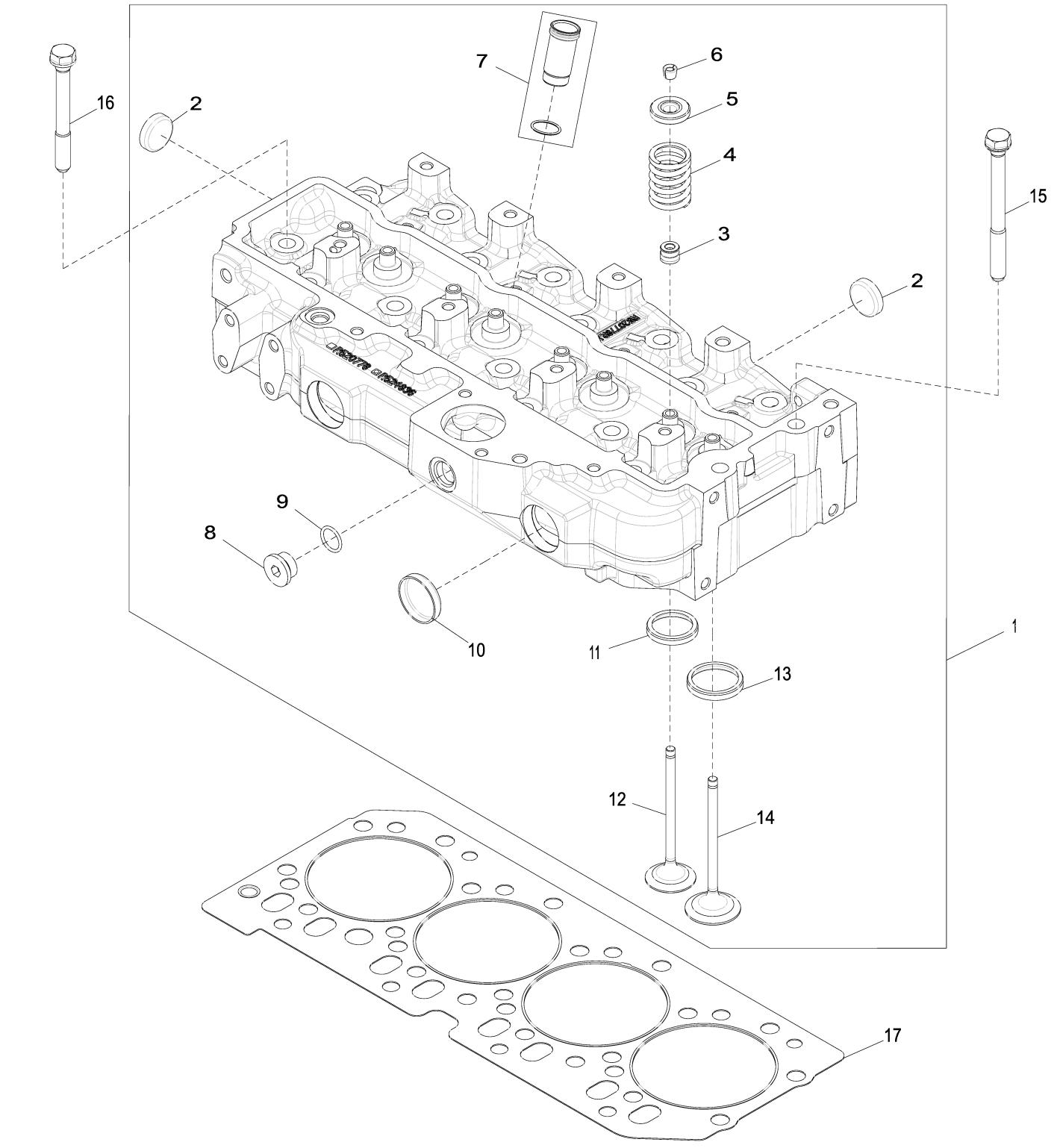

5130_RE532329_PCD

Pos.	Ref.	Descripción	Cant.	Núm. de serie motor	Notas
1	RE532328	Culata	1		
	SE501809	Culata reman.	1		REMAN FOR RE532328
2	CD16284	Tapón	4		
3	RE31617	Retén	8		
4	R26125	Muelle	8		
5	RE60005	Rotador	8		
6	R91889	Retenedor	16		
7	RE527456	Manguito	4		
8	T58477	Conexión	1		ALSO ORDER R26906
9	R26906	Anillo tórico	1		
10	R43409	Tapón	2		
11	R106829	Anillo asiento de válvula	4		
12	R90692	Válvula de escape	4		
13	R106831	Anillo asiento de válvula	4		
14	R98062	Válvula de admisión	4		
15	R534091	Tornillo	2		
16	R85363	Tornillo	16		
17	R116515	Junta de culata	1		

5738 Water Pump Inlet
5738 Entrée de pompe à eau
5738 Entrada de bomba de agua

5738_RE546461_PCD A.2

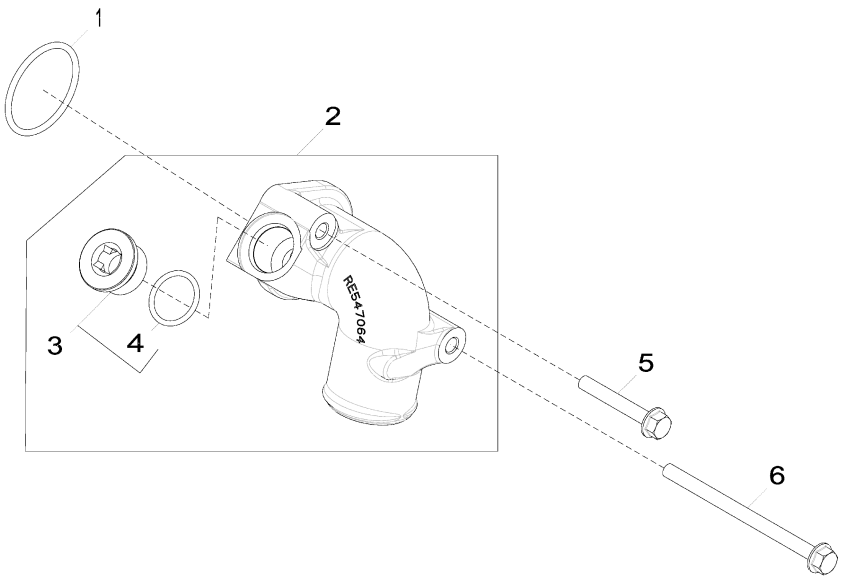

5738_RE546461_PCD

Pos.	*Ref.*	*Descripción*	*Cant.*	*Núm. de serie motor*	*Notas*
1	R89944	Anillo tórico	1		
2	RE547064	Toma de bomba de agua	1		
3	RE539896	Tapón hermético	1		
4	U17409	Anillo tórico	1		
5	19M7979	Tornillo	1		M8 X 55
6	19M8006	Tornillo	1		M8 X 120

5954 Engine Oil Cooler
5954 Refroidisseur d'huile moteur
5954 Enfriador de aceite de motor

RE532288PCDA01 A.1

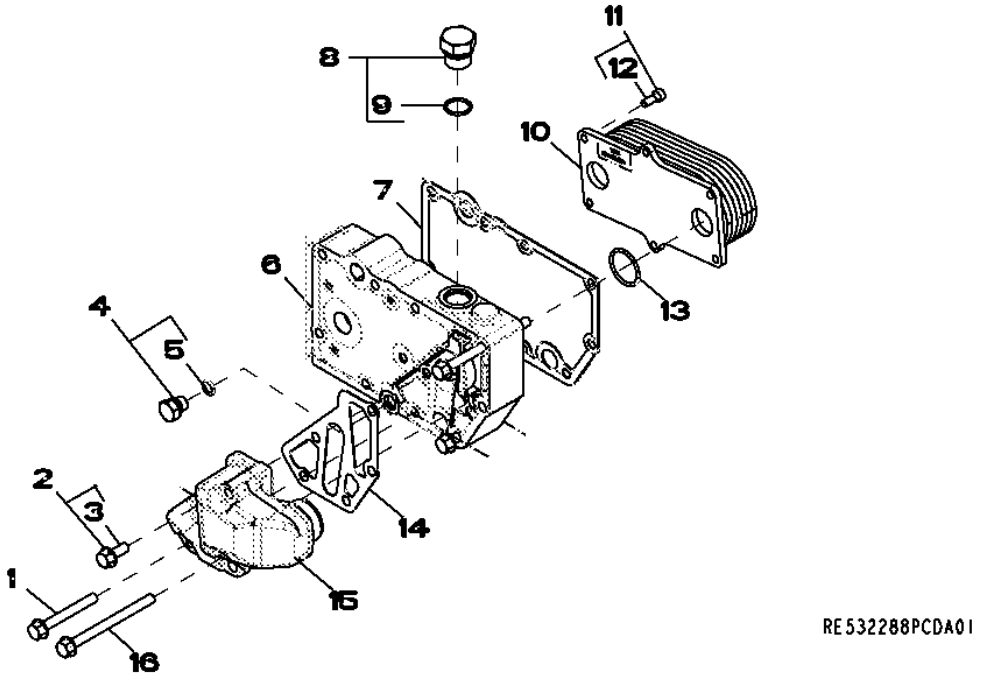

Pos.	Ref.	Descripción	Cant.	Núm. de serie motor	Notas
1	19M7802	Tornillo	2		M8 X 65
2	RE67238	Tornillo	1		(A) M8 X 20
3	19M7866	Tornillo	1		(B) M8 X 20
4	RE46686	Conexión	1		INCLUDES 51M7040
5	51M7040	Anillo tórico	1		9.300 X 2.200 mm
6	R524516	Carcasa	1		
7	R123501	Junta	1		
8	RE46687	Tapón de vaciado	1		INCLUDES 51M7045
9	51M7045	Anillo tórico	1		19.300 X 2.200 mm
10	RE560752	Refrigerador de aceite	1		(C) SUB FOR RE56690
11	RE67231	Tornillo	6		(A)
12	19M8553	Tornillo	1		(B) M6 X 16
13	T122075	Anillo tórico	2		
14	R501428	Junta	1		
15	R502811	Racor adaptador	1		
16	19M7970	Tornillo	2		M8 X 100

(A) WITH SEALANT
AVEC PRODUIT D'ÉTANCHÉITÉ
CON PASTA SELLANTE

(B) WITHOUT SEALANT
Sans PRODUIT d'étanchéité
Sin pasta sellante

(C) 7 PLATES
7 PLAQUES
7 PLATOS

6282 Alternator Mounting
6282 Montage de l'alternateur
6282 Montaje de alternador

RE527141PCDB03 A.1

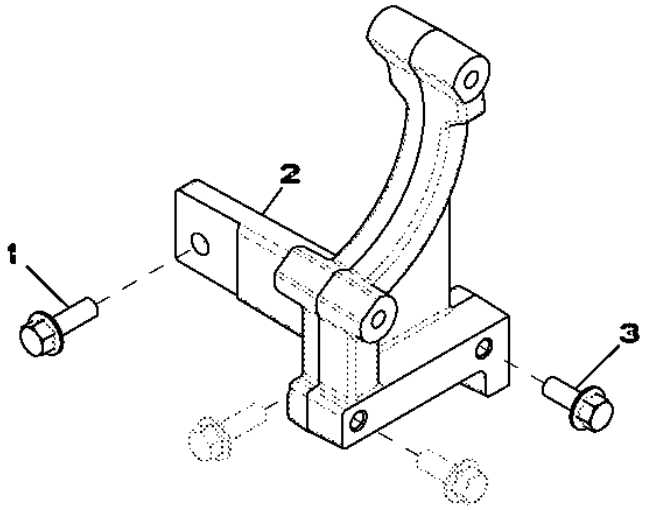

RE527141PCDB03

Pos.	*Ref.*	*Descripción*	*Cant.*	*Núm. de serie motor*	*Notas*
1	19M7786	Tornillo	2		M10 X 30
2	R524517	Pieza bruta de fundición	1		
3	19M7785	Tornillo	2		M10 X 25

63BC Low Pressure Fuel Lines
63BC Conduites d'alimentation basse pression
63BC Tuberías de combustible a baja presión

63BC_RE533025_PCD C.3

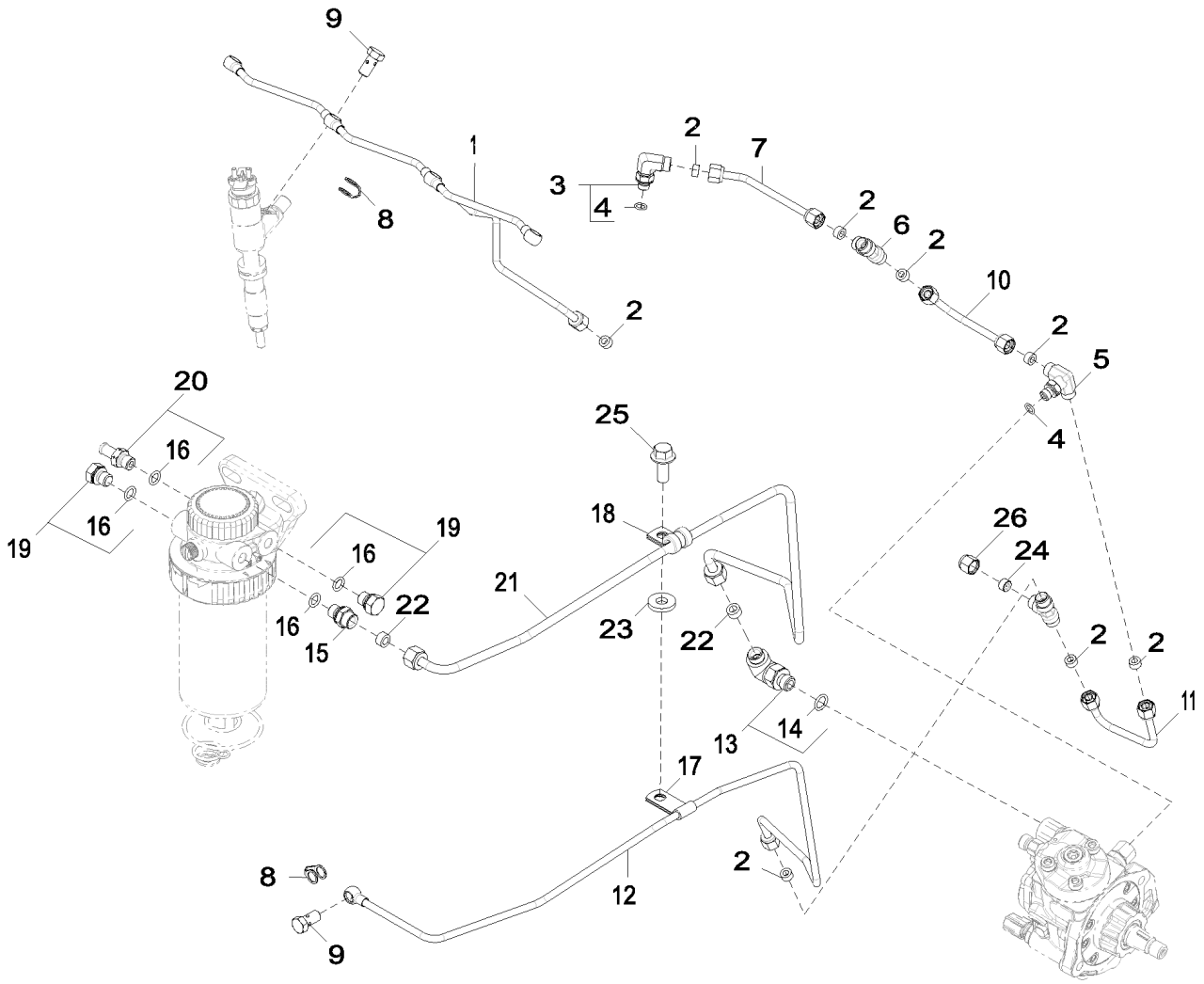

63BC_RE533025_PCD

Pos.	Ref.	Descripción	Cant.	Núm. de serie motor	Notas
1	RE529914	Tubería de combustible	1		INCLUDES R51936
2	R51936	Arandela de guarnición	8		
3	RE502173	Conexión	1		
4	51M7039	Anillo tórico	1		8.100 X 1.600 mm
5	RE524220	Conexión	1		
6	R97061	Conexión en t	2		
7	RE523464	Tubería de combustible	1		INCLUDES (2) R51936
8	R522899	Arandela de guarnición	5		
9	38M7009	Tornillo hueco	5		
10	RE529916	Tubería de combustible	1		INCLUDES (2) R51936
11	RE536423	Tubería de combustible	1		SUB FOR APPL RE534311; INCLUDES (2) R51936
12	RE535940	Tubería de combustible	1		SUB FOR APPL RE533938; INCLUDES R51936
13	RE525782	Racor acodado	1		
14	51M7041	Anillo tórico	1		11.300 X 2.200 mm
15	RE60029	Racor adaptador	1		INCLUDES 51M7040
16	51M7040	Anillo tórico	4		9.300 X 2.200 mm
17	R529725	Abrazadera	1		
18	T78974	Abrazadera	1		
19	RE46686	Conexión	2		
20	RE500576	Conexión	1		
21	RE535942	Tubería de combustible	1		SUB FOR APPL RE534511; INCLUDES (2) R74012
22	R74012	Arandela de guarnición	2		
23	24M7213	Arandela	1		10.500 X 25 X 4 mm
24	AR85519	Tapón	1		
25	19M7785	Tornillo	1		M10 X 25
26	R123593	Tuerca de unión	1		

65D1 Turbocharger
65D1 Turbocompresseur
65D1 Turbocompresor

65D1_RE546931_PCD A.1

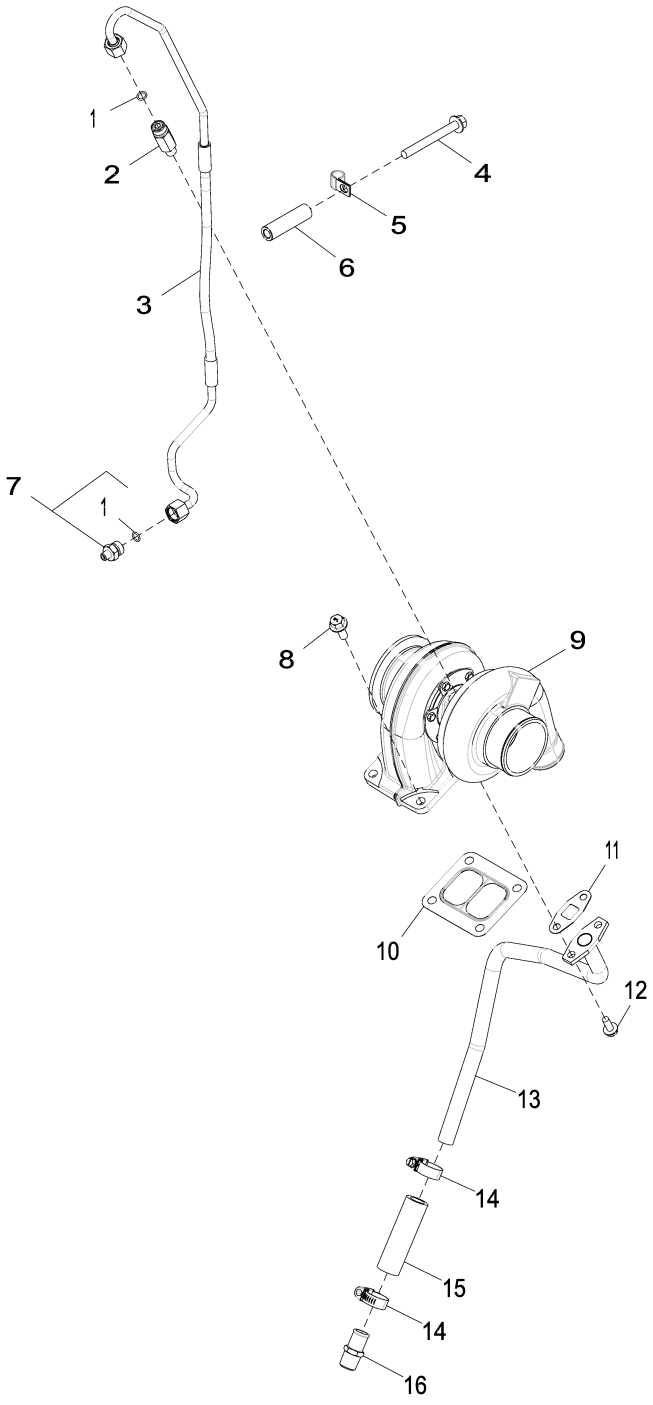

65D1_RE546931_PCD

Pos.	*Ref.*	*Descripción*	*Cant.*	*Núm. de serie motor*	*Notas*
1	R63548	Anillo tórico	2		
2	R516679	Racor adaptador	1		
3	RE535344	Manguera hidráulica	1		
4	19M7811	Tornillo	1		M10 X 90
5	R34557	Abrazadera	1		
6	R520632	Espaciador	1		
7	RE521531	Racor adaptador	1		
8	R522679	Tornillo	4		
9	RE548942	Turbocompresor	1		
10	R123572	Junta	1		
11	R123570	Junta	1		
12	19M8062	Tornillo	2		M8 X 20
13	RE534606	Tubería de aceite	1		
14	RE65978	Abrazadera	2		
15	R523372	Manguera	1		
16	R39503	Conexión	1		

6698 Water Temperature Sensor Plug
6698 Bouchon de capteur de température d'eau
6698 Tapón de sensor de temperatura de agua

RE500556PCDD02 A.1

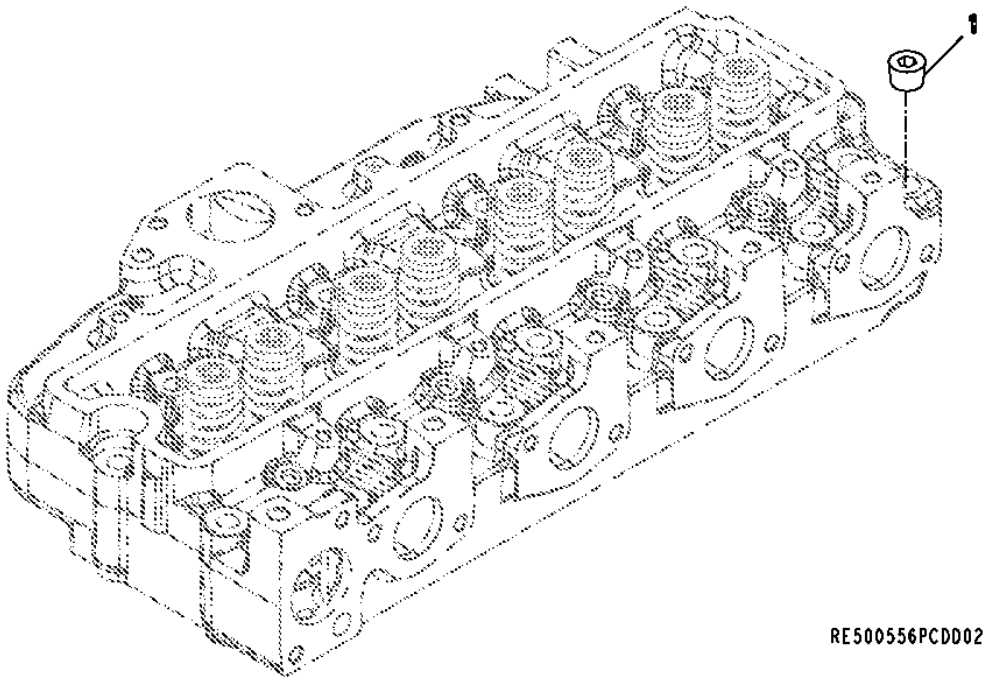

Pos.	*Ref.*	*Descripción*	*Cant.*	*Núm. de serie motor*	*Notas*
1	15H624	Tapón roscado	1		1/2"

6730 Engine Sensors
6730 Capteurs du moteur
6730 Sensores de motor

6730_RE527631_PCD B.1

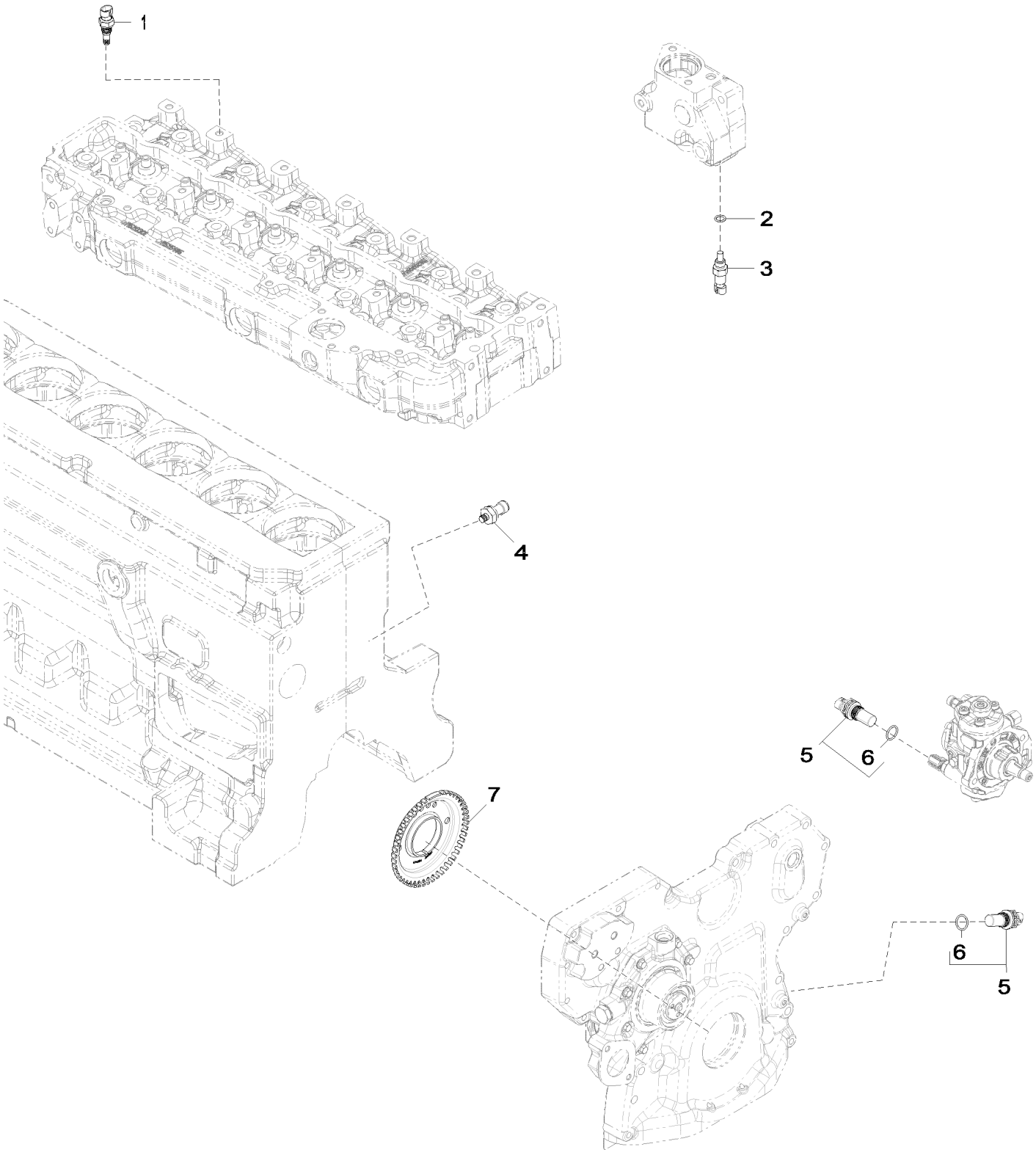

6730_RE527631_PCD

Pos.	*Ref.*	*Descripción*	*Cant.*	*Núm. de serie motor*	*Notas*
1	RE525016	Termopar	1		(A)
2	51M7041	Anillo tórico	1		11.300 X 2.200 mm
3	RE52722	Sensor de temperatura	1		(B)
4	RE167207	Sensor	1		(C)
5	RE519144	Sensor	2		(D)
6	51M7044	Anillo tórico	1		17.300 X 2.200 mm
7	R517471	Rueda	1		

(A) Air Temperature Sensor
Capteur de température d'air
Sensor de temperatura de aire

(B) Coolant Temperature Sensor
Capteur de température du liquide de refroidissement
Sensor de temperatura del refrigerante

(C) Engine Oil Pressure Sensor
Capteur de pression d'huile moteur
Sensor de presión de aceite de motor

(D) Magnetic Pick Up Sensor
Capteur magnétique
Sensor de captador magnético

7699 Oil Pressure Switch - Plug
7699 Manostat d'huile - Bouchon
7699 Interruptor de presión de aceite - Tapón

RE60160PCDD02 A.1

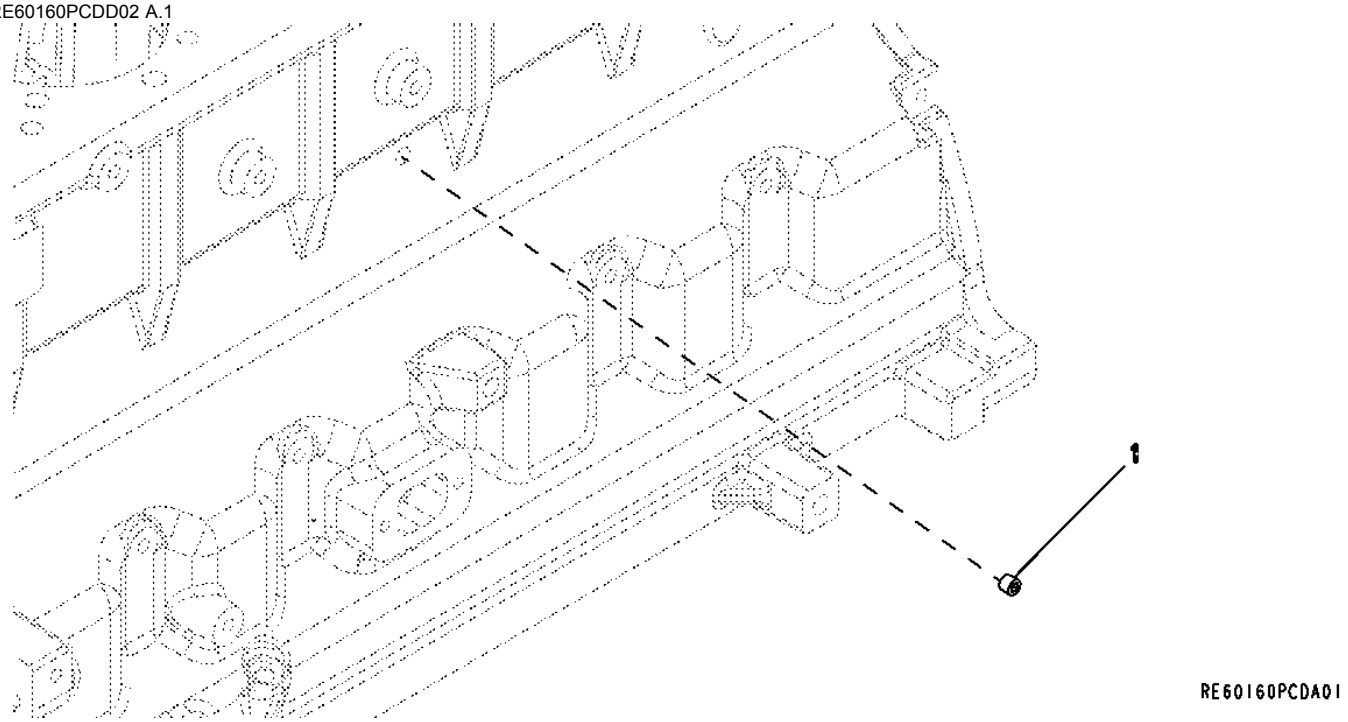

Pos.	*Ref.*	*Descripción*	*Cant.*	*Núm. de serie motor*	*Notas*
1	RE71255	Tapón roscado	1		

8727 Belt Tensioner
8727 Dispositif de réglage de tension de courroie
8727 Tensor de la correa

RE529509PCDA01 A.1

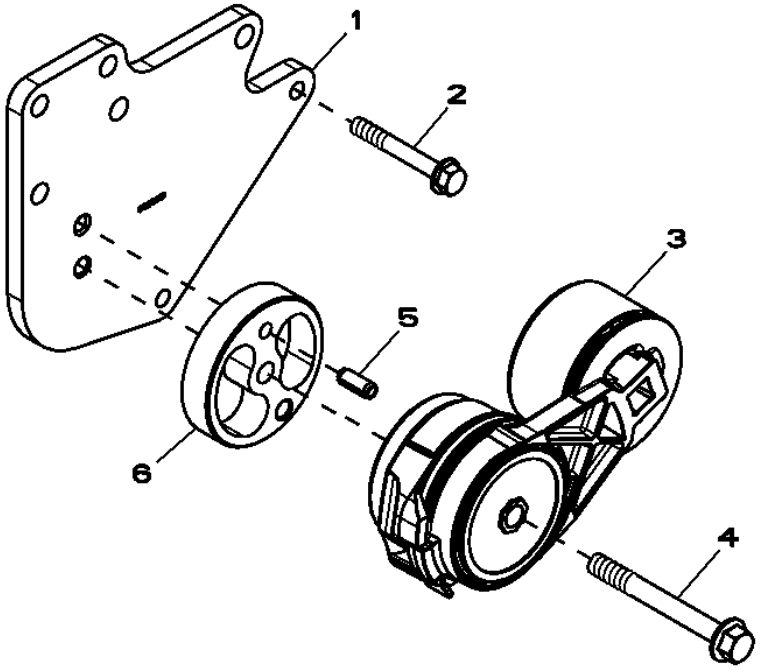

RE529509PCDA01

Pos.	*Ref.*	*Descripción*	*Cant.*	*Núm. de serie motor*	*Notas*
1	R523061	Apoyo	1		
2	19M7801	Tornillo	2		M8 X 60
3	RE518097	Tensor de correa	1		
4	19M7811	Tornillo	1		M10 X 90
5	34M7061	Pasador elástico	1		8 X 20 mm
6	R516623	Espaciador	1		

8843 Engine Oil Filter
8843 Filtre à huile moteur
8843 Filtro de aceite de motor

8843_RE508950_PCD A.1

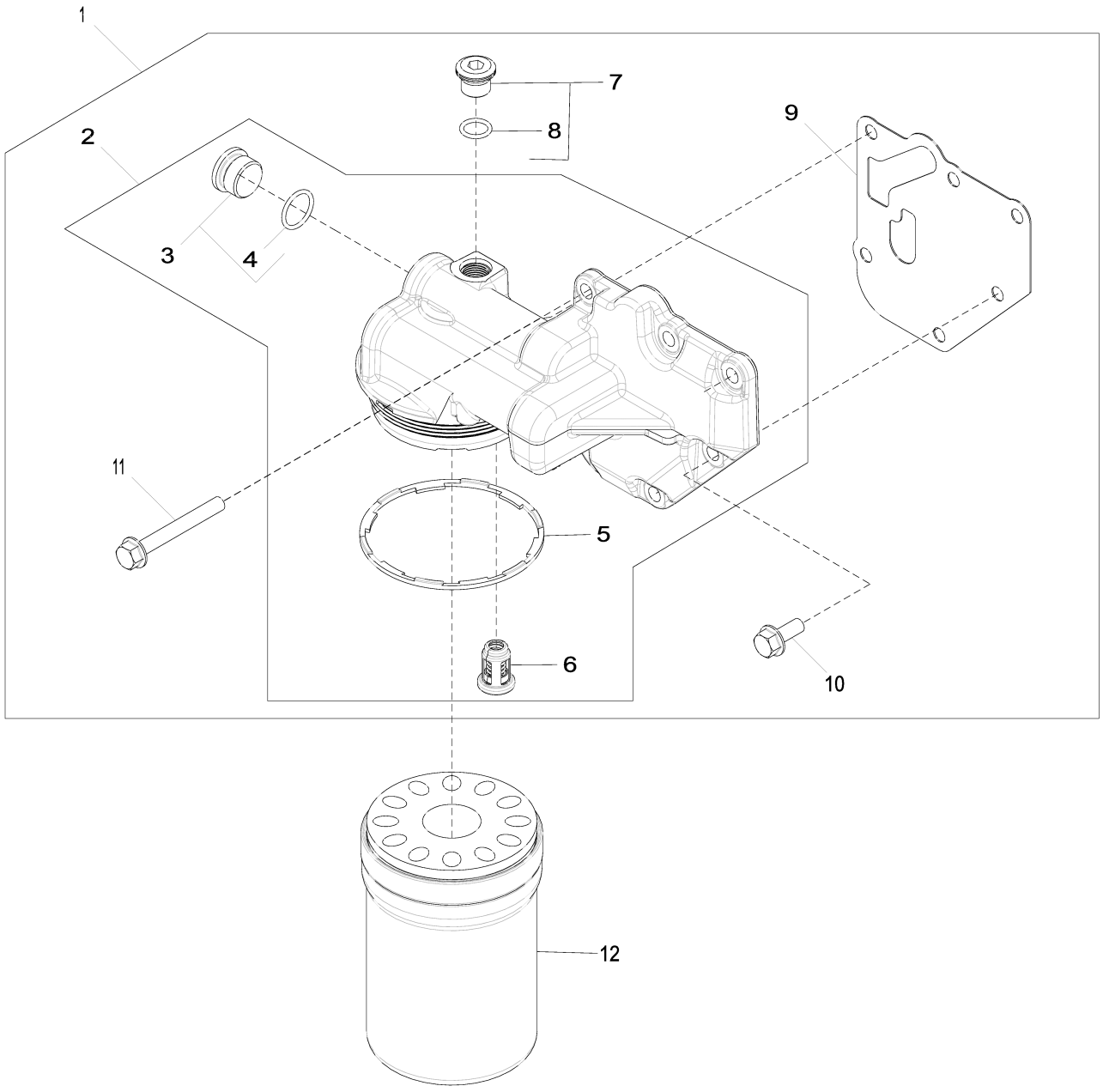

8843_RE508950_PCD

Pos.	*Ref.*	*Descripción*	*Cant.*	*Núm. de serie motor*	*Notas*
1	RE508987	Cabeza de filtro	1		
2	RE504564	Cabeza de filtro	1		
3	RE505232	Conexión	2		
4	51M7045	Anillo tórico	1		19.300 X 2.200 mm
5	R502513	Retén	1		
6	RE504543	Válvula	1		
7	RE52242	Tapón de vaciado	1		
8	51M7042	Anillo tórico	1		13.300 X 2.200 mm
9	R500374	Junta	1		
10	RE67238	Tornillo	1		(A)
11	19M7802	Tornillo	5		M8 X 65
12	RE504836	Filtro de aceite	1		SUB FOR RE541420

(A) Threads With Pre-Applied Sealant
Filetages avec produit d'étanchéité préappliqué
Roscas con pasta selladora preaplicada

9801 Lift Straps
9801 Oeillets de levage
9801 Cintas de elevación

9801_RE53353_PCD A.1

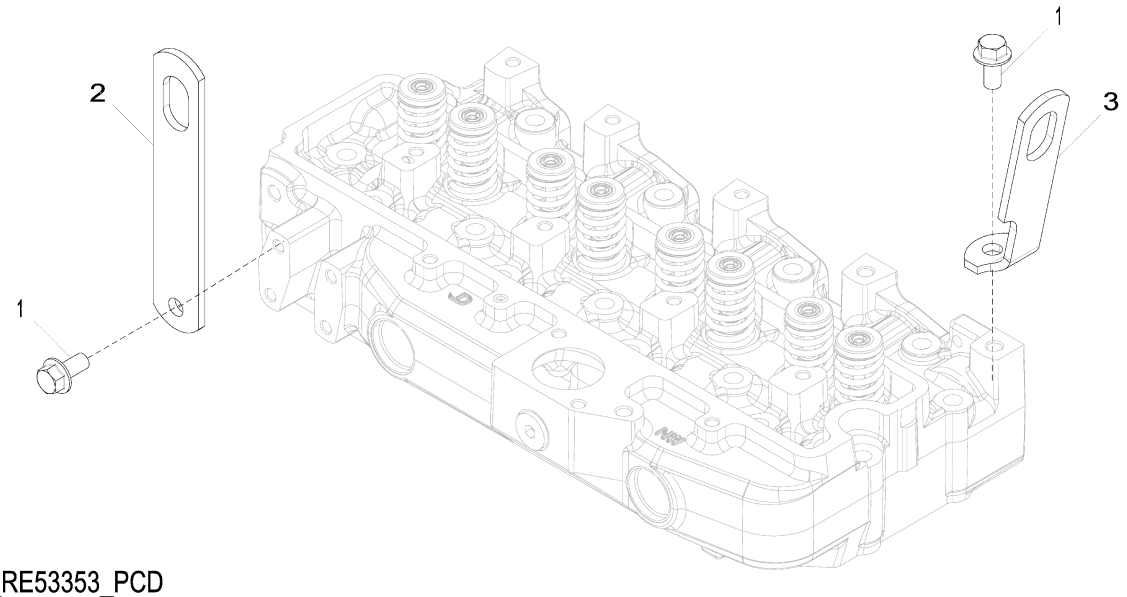

9801_RE53353_PCD

Pos.	*Ref.*	*Descripción*	*Cant.*	*Núm. de serie motor*	*Notas*
1	19M7788	Tornillo	2		M12 X 25
2	R502329	Tira	1		REAR
3	R502175	Tira	1		FRONT

9901 Replacement Engine
9901 Moteur de rechange
9901 Motor de recambio

RGP13362 A.1

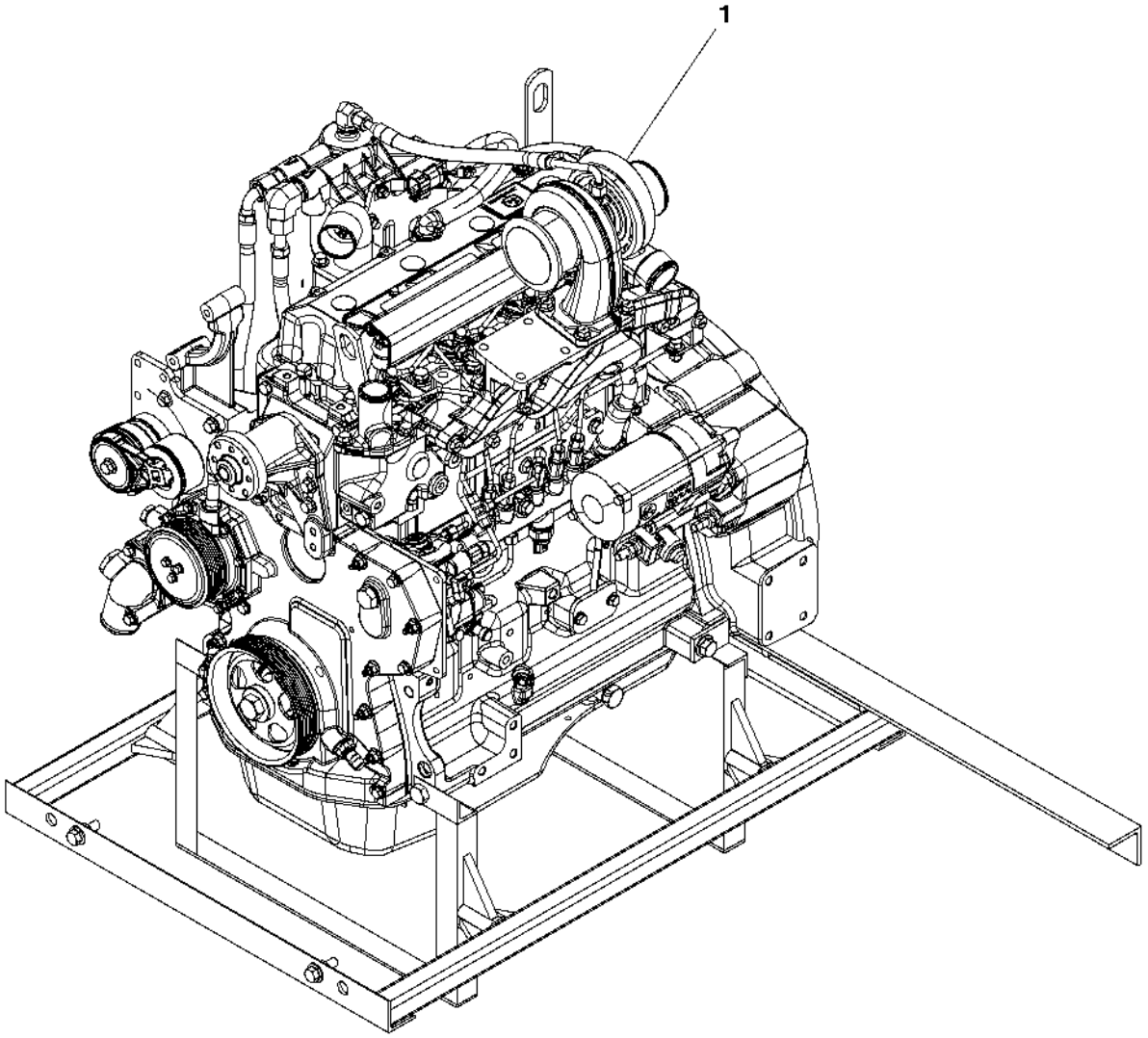

RGP13362

Pos.	*Ref.*	*Descripción*	*Cant.*	*Núm. de serie motor*	*Notas*
1	PE11456	Motor diesel	1		(A) (B) 4045HT086

(A) May Not Be as Illustrated
Peut ne pas ressembler à l'image
Puede diferir de la ilustración

(B) Tier 3
Tier 3
Tier 3

Ether Cold Start
Démarrage à froid à l'éther
Arranque en frío de éter

ETN109759_TX1178778 A.1

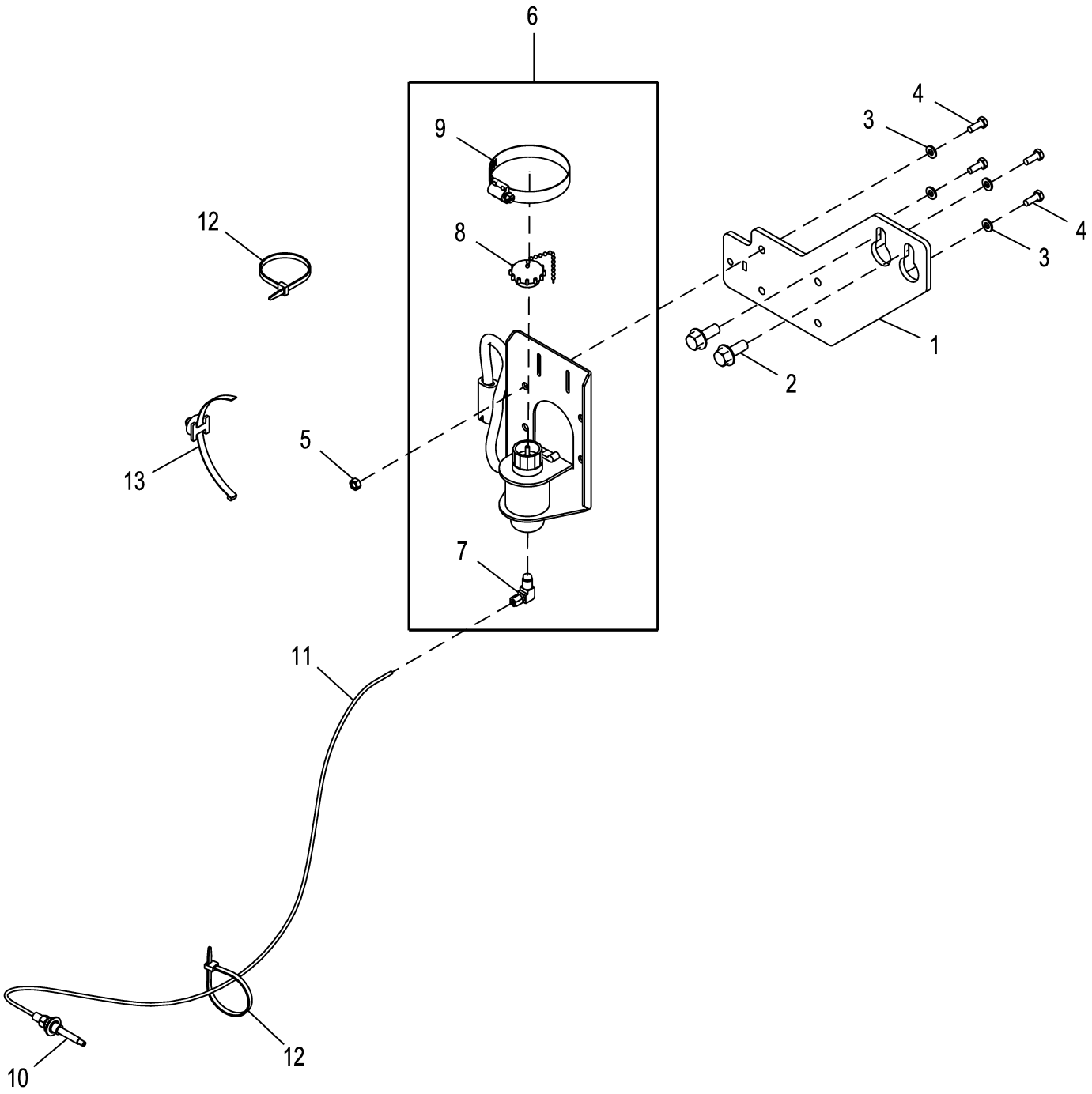

ETN109759_TX1178778

Pos.	*Ref.*	*Descripción*	*Cant.*	*Núm. de serie*	*Notas*
1	T353618	Soporte	1		
2	19M9845	Tornillo	2		M10 X 25
3	24M7293	Arandela	4		6.500 X 13 X 1.600 mm
4	19M8425	Tornillo	4		M6 X 16
5	14M7272	Tuerca	4		M6
6	AT173385	Solenoide, termoarranque	1		
	AT171162	Líquido para arranque	1		
	AT416924	Líquido para arranque	1		Etiqueta en ruso
7	AT181582	Racor acodado	1		
8	AT171539	Tapa	1		
9	TY22472	Abrazadera	1		
10	AT183222	Tobera	1		
11	T78593	Tubo	1		
12	R44302	Cinta de atar	2		
13	T248286	Abrazadera	1		

Engine Coolant Heater
Réchauffeur de liquide réfrigérant
Calentador de refrigerante de motor

ETN85105_TX1102429 A.3

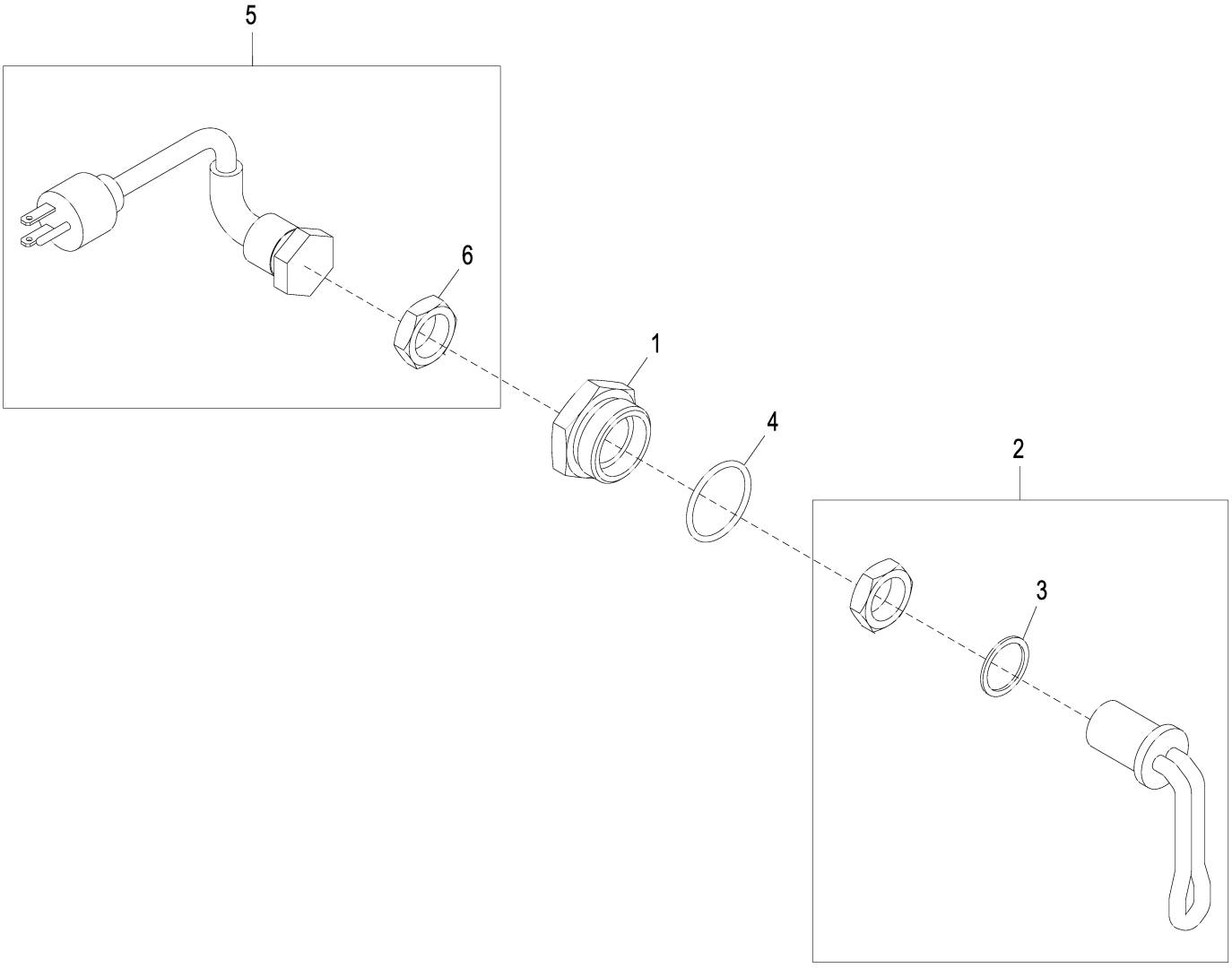

ETN85105_TX1102429

Pos.	*Ref.*	*Descripción*	*Cant.*	*Núm. de serie*	*Notas*
1	R54123	Racor adaptador	1		
	R39741	Tapón de vaciado	1		No se ilustra
2	RE42139	Elemento calorífico	1		
3	R206883	Arandela	1		
4	U13639	Anillo tórico	1		
5	AT73296	Cable de alimentación	1		
6	R54511	Tuerca	1		

Starting Aid Switch
Interrupteur d'aide au démarrage
Interruptor de auxiliar de arranque

AT379048_TX1102430 A.2

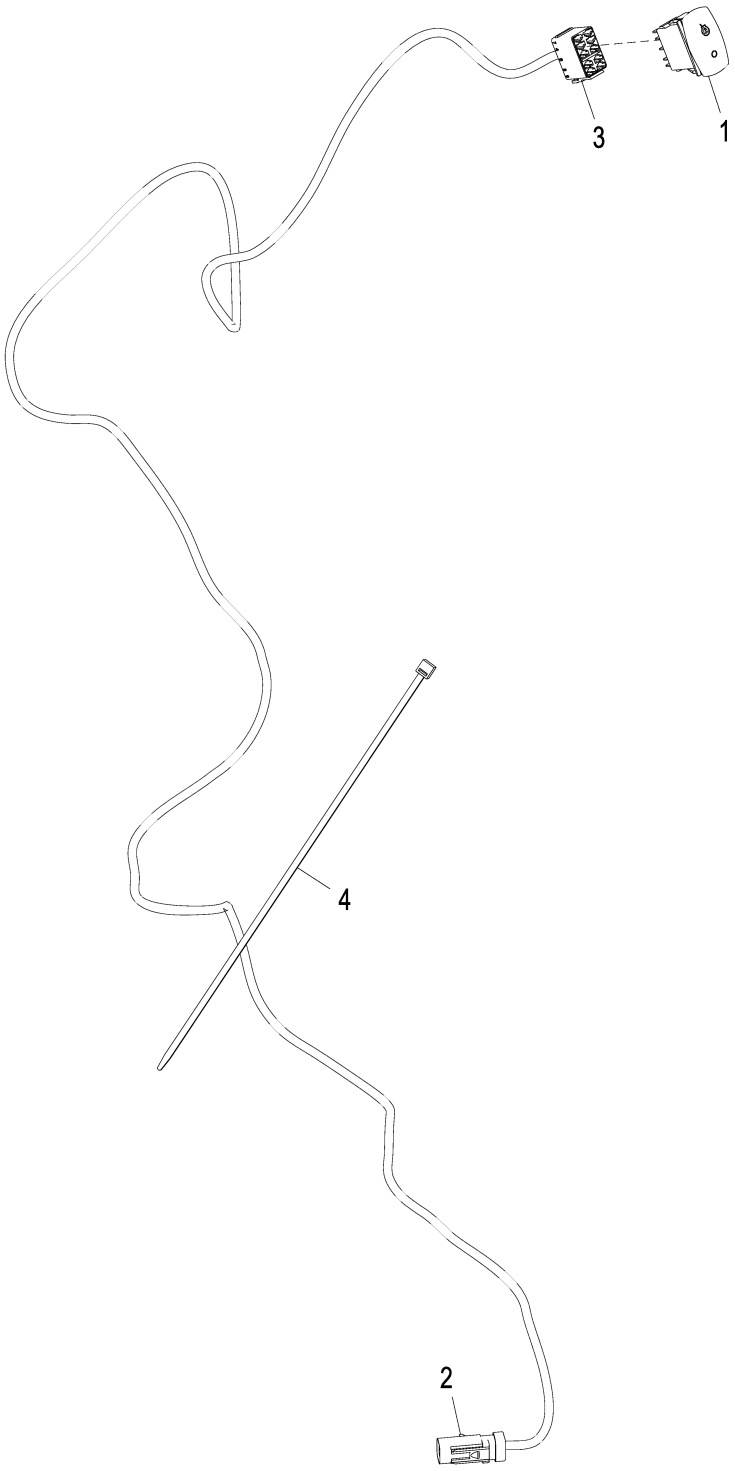

AT379048_TX1102430

Pos.	*Ref.*	*Descripción*	*Cant.*	*Núm. de serie*	*Notas*
1	AT309946	Int. alternante/basculante	1		
2	AT378862	Grupo de cables	1		
3	T210282	Caja de conectores eléc.	1		
4	H77698	Cinta de atar	5		

Cooling Package (Engine 4045HT072-RE545795, 4045HT082-RE561501, 4045HT083-RE561502, 4045HT085-RE566007, 4045HT086-RE566132, 4045HT087-RE566133-)
Ensemble de refroidissement (Engine 4045HT072-RE545795, 4045HT082-RE561501, 4045HT083-RE561502, 4045HT085-RE5660(4045HT086-RE566132, 4045HT087-RE566133-)
Conjunto de enfriamiento (Engine 4045HT072-RE545795, 4045HT082-RE561501, 4045HT083-RE561502, 4045HT085-RE566007, 4045HT086-RE566132, 4045HT087-RE566133-)

ETN103183_TX1180539 A.1

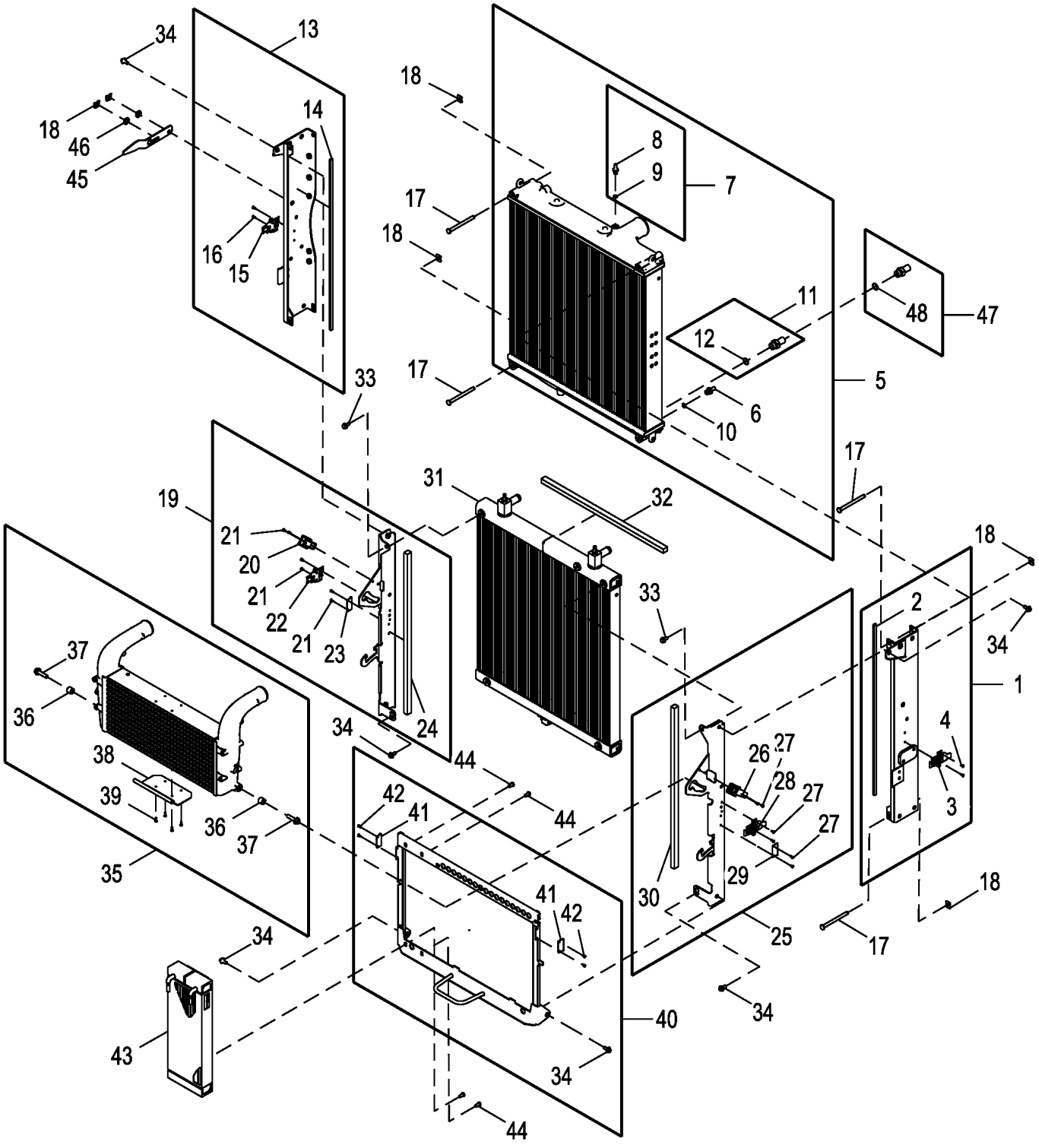

ETN103183_TX1180539

Pos.	*Ref.*	*Descripción*	*Cant.*	*Núm. de serie*	*Notas*
1	AT428820	Soporte	1		
2	T290121	Deflector	1		
3	T300045	Pestillo	1		
4	AT44188	Remache	2		
5	AT434569	Radiador	1		Circuito de alta temperatura
6	L100802	Conexión	1		
7	AT323961	Racor adaptador	1		
8	AT323961	Racor adaptador	1		
9	51M7040	Anillo tórico	1		9.300 X 2.200 mm
10	51M7041	Anillo tórico	1		11.300 X 2.200 mm
11	RE223627	Conexión de manguera	1		
12	51M7045	Anillo tórico	1		19.300 X 2.200 mm
13	AT428821	Soporte	1		
14	T290121	Deflector	1		
15	T300045	Pestillo	1		
16	AT44188	Remache	2		
17	T279747	Bulón	4		
18	R122267	Abrazadera	6		
19	AT446756	Perfil en u	1		
20	T279751	Pestillo	1		
21	AT44188	Remache	6		
22	T300045	Pestillo	1		
23	T300046	Fiador	1		
24	T290122	Deflector	1		
25	AT446757	Perfil en u	1		
26	T279751	Pestillo	1		
27	AT44188	Remache	6		
28	T300045	Pestillo	1		
29	T300046	Fiador	1		
30	T290122	Deflector	1		
31	AT428806	Radiador	1		Circuito de baja temperatura
32	T292811	Deflector	1		
33	19M7865	Tornillo	2		M8 X 16
34	R315012	Tornillo	6		
35	AT369971	Intercooler	1		
36	T122389	Casquillo	2		
37	19M7804	Tornillo	2		M10 X 40
38	AT397149	Mango	1		
39	AT56660	Remache	4		
40	AT386012	Soporte	1		
41	T300046	Fiador	2		
42	AT44188	Remache	4		
43	AT440359	Enfriador de combustible	1		
44	21M7536	Tornillo	4		M8 X 16
45	AT437474	Pestillo	1		
46	24H1682	Arandela	2		13/32" X 7/8" X 0.120"
47	RE223627	Conexión de manguera	1		
48	51M7045	Anillo tórico	1		19.300 X 2.200 mm

Fan Shroud and Hoses (Engine 4045HT086-RE566132)
Capot et flexibles de ventilateur (Engine 4045HT086-RE566132)
Envuelta de ventilador y mangueras (Engine 4045HT086-RE566132)

ETN106290_TX1181074 B.1

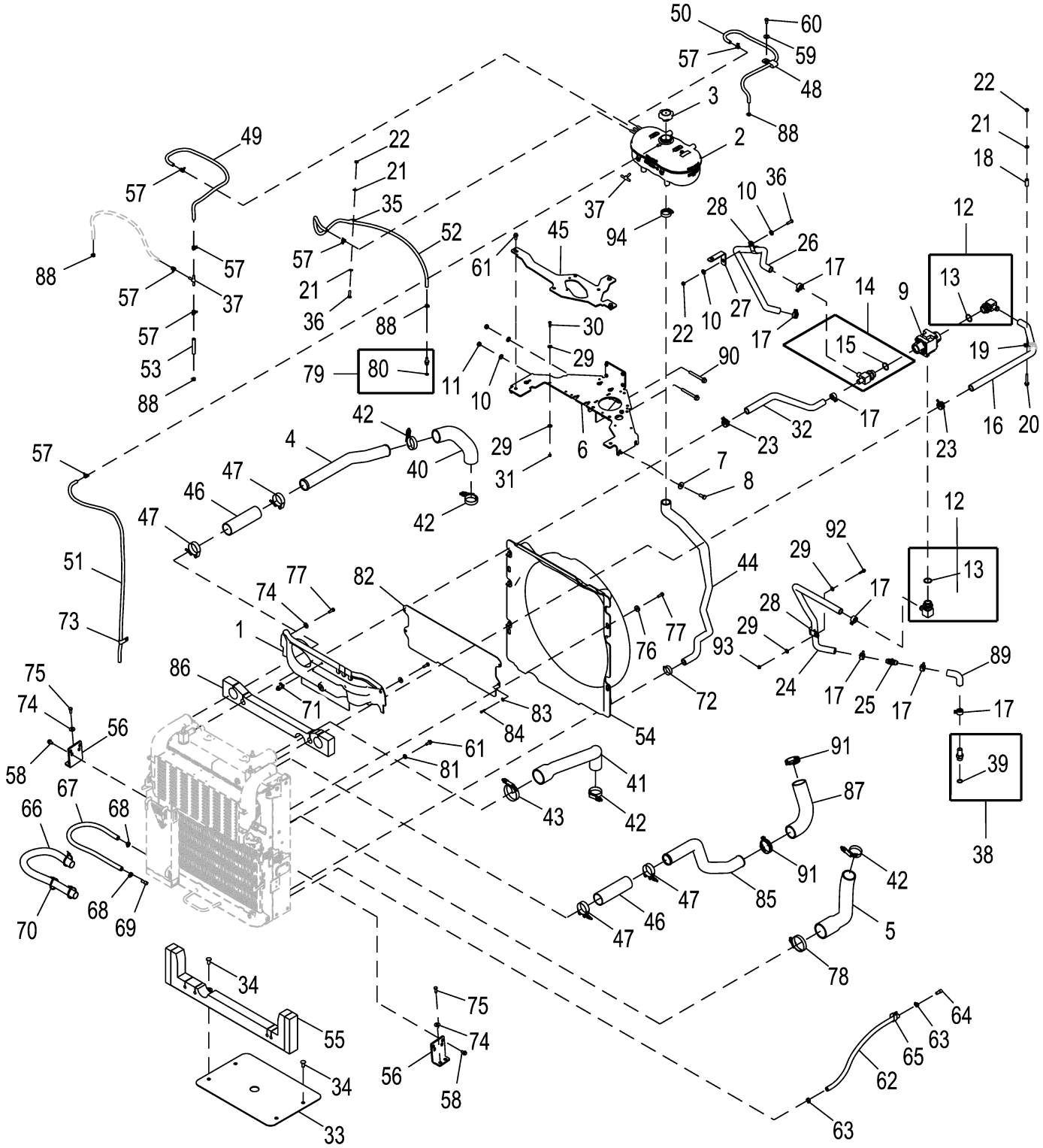

ETN106290_TX1181074

Pos.	*Ref.*	*Descripción*	*Cant.*	*Núm. de serie*	*Notas*
1	AT424960	Coraza	1		
2	AT372897	Tanque	1		
3	AT372657	Tapón de llenado	1		
4	.....	Manguera a Granel	1		MAKE FROM TY22566, CTL 9.14 cm (0.3 ft)
5	T328544	Manguito de radiador	1		
6	AT455583	Soporte	1		
7	24M7296	Arandela	4		10.500 X 30 X 2.500 mm
8	19M7402	Tornillo	4		M10 X 25
9	AT386013	Válvula de mando termost.	1		206.84 kp (30.00 psi)
10	T338517	Tubo	1		Enfriador de aire de carga
11	14M7274	Tuerca	2		M10
12	AT43223	Racor acodado	2		
13	R29936	Anillo tórico	1		
14	AT409013	Racor adaptador	1		
15	R29936	Anillo tórico	1		
16	T343731	Manguera	1		
17	AT372897	Tanque	1		6 L
	AL201300	Interruptor de nivel	2		Interruptor de nivel de refrigerante
18	28H3424	Casquillo	1		0.364" X 0.540" X 1-1/4"
19	T328544	Manguito de radiador	1		Manguera radiador inferior
20	19M7800	Tornillo	1		M8 X 50
21	24M7238	Arandela	3		8.700 X 17 X 2 mm
22	AT386013	Válvula de mando termost.	1		Válvula derivadora térmica
23	LVU13421	Abrazadera	2		
24	T343734	Manguera	1		
25	H153722	Acoplamiento	1		
26	T361432	Manguera	1		
27	T370650	Soporte	1		
28	R46667	Abrazadera	2		
29	24M7139	Arandela	4		6.400 X 18 X 1.600 mm
30	19M9295	Tornillo	1		M6 X 20
31	14M7272	Tuerca	1		M6
32	T343733	Manguera	1		
33	T277221	Deflector	1		
34	MT2485	Tapón	4		
35	AH89557	Presilla	1		
36	19M7407	Tornillo	2		M8 X 25
37	T285790	Conexión en t	2		
38	RE223627	Conexión de manguera	1		
39	51M7045	Anillo tórico	1		19.300 X 2.200 mm
40	T336746	Manguera	1		
41	T328599	Manguito de radiador	1		
42	RE56098	Abrazadera	4		
43	AH170895	Abrazadera	1		
44	T354689	Manguito de radiador	1		Alimentación del tanque de rebose
45	T355708	Kit de soportes escuadrados	1		
46	T341285	Manguera	2		
47	AT105289	Abrazadera	4		
48	R127657	Abrazadera	1		
49	T337001	Manguera a Granel	1		CTL 82.30 cm (32.400 in), MF TY22566
50	.....	Manguera a Granel	1		MAKE FROM TY22566, CTL 82.3 cm (2.700 ft)
51	.....	Manguera a Granel	1		MAKE FROM TY22566, CTL 115.82 cm (3.800 ft)
52	.....	Manguera a Granel	1		CTL 106.68 cm (42.000 in), MF TY22566
53	.....	Manguera a Granel	1		CTL 91.44 mm (3.600 in), MF TY22566
54	T339792	Coraza	1		
55	AT424976	Deflector	1		
56	T342368	Soporte	2		
57	T242677	Abrazadera para mangueras	7		
58	19M8163	Tornillo	4		M8 X 16
59	24M7207	Arandela	1		8.400 X 24 X 2 mm
60	19M7932	Tornillo	1		M8 X 16
61	19M7866	Tornillo	9		M8 X 20
62	.....	Manguera a Granel	1		MAKE FROM TY22503, CTL 54.86 cm (1.800 ft), Purga de aire
63	AR77962	Abrazadera para mangueras	2		
64	T322344	Tapón hermético	1		
65	R72853	Abrazadera	1		
66	T308125	Protección de manguera	1		
67	T304334	Manguera	1		
68	AR77962	Abrazadera para mangueras	2		
69	T322344	Tapón hermético	1		
70	R44302	Cinta de atar	3		
71	R537621	Presilla	1		ALSO ORDER R537620
	R537620	Tapón	1		Requiere, R537621
72	AT300153	Abrazadera para mangueras	1		
73	AH89557	Presilla	1		
74	24M7298	Arandela	6		8.400 X 25 X 2 mm
75	19M7881	Tornillo	4		M8 X 20
76	24H1621	Arandela	4		11/32" X 1" X 0.220"
77	R104713	Tornillo	6		
78	AT380040	Abrazadera	1		
79	AT323961	Racor adaptador	1		
80	51M7040	Anillo tórico	1		9.300 X 2.200 mm
81	24H1292	Arandela	6		11/32" X 3/4" X 0.120"
82	T279844	Malla	1		
83	24M7138	Arandela	4		5.300 X 15 X 1 mm
84	19M7373	Tornillo	4		M5 X 20

85	T349404	Tubo	1	
86	T347745	Retén	1	
87	T343652	Manguera	1	
88	R56101	Presilla	4	
89	T336390	Manguera	1	
90	19M7811	Tornillo	2	M10 X 90
91	T323823	Abrazadera para mangueras	2	
92	19M7863	Tornillo	1	M6 X 25
93	14M7636	Tuerca con brida	1	M6
94	AR21839	Abrazadera	1	

Oil Coolers and Plumbing (Engine 4045HT086-RE566132-)
Refroidisseurs d'huile et tuyauterie (Engine 4045HT086-RE566132-)
Enfriadores de aceite y conjunto de tuberías (Engine 4045HT086-RE566132-)

ETN106290_TX1181075 B.1

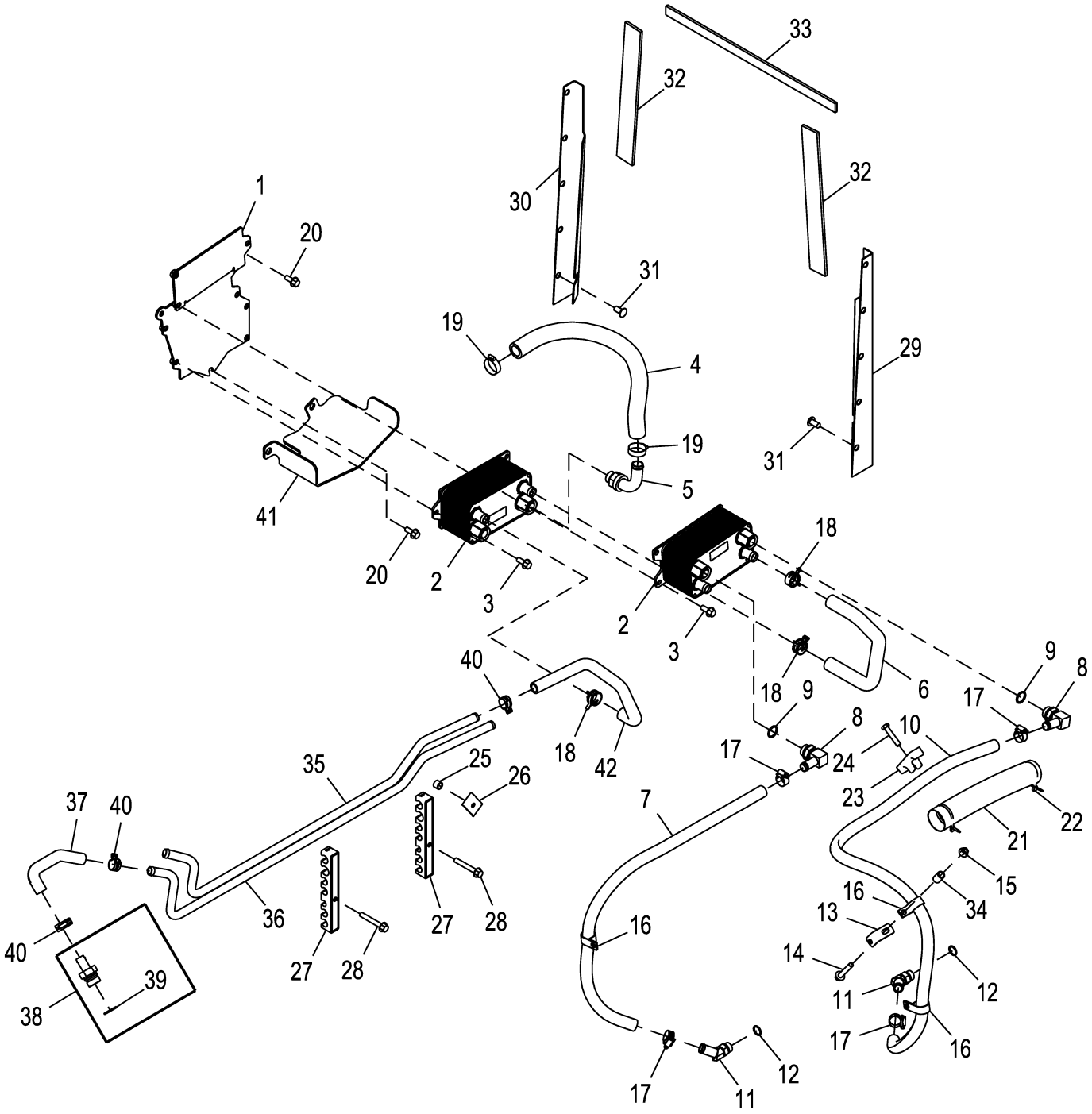

ETN106290_TX1181075

Pos.	*Ref.*	*Descripción*	*Cant.*	*Núm. de serie*	*Notas*
1	AT418327	Placa	1		
2	AT349656	Refrigerador de aceite	2		
3	19M7785	Tornillo	6		M10 X 25
4	.....	Manguera a Granel	1		MAKE FROM TY22556, CTL 67.06 cm (2.2 ft)
5	RE150943	Conexión	1		
6	T279497	Manguera	1		
7	.....	Manguera a Granel	1		MAKE FROM T78497, CTL 88 cm (34.65 in.)
8	AH61472	Conexión de manguera	2		
9	U12547	Anillo tórico	2		23.470 X 2.946 mm (0.924" X 0.116")
10	.....	Manguera a Granel	1		MAKE FROM T78497, CTL 1.45 m (4.75 ft)
11	AT454047	Racor acodado	2		
12	R26906	Anillo tórico	2		19.177 X 2.464 mm (0.755" X 0.097")
13	R73975	Soporte	2		
14	19M7807	Tornillo	1		M10 X 60
15	14M7296	Tuerca con brida	1		M10
16	T162675	Abrazadera	3		
17	AT301917	Abrazadera para mangueras	4		
18	LVU13421	Abrazadera	3		
19	AT300153	Abrazadera para mangueras	2		
20	19M7785	Tornillo	5		M10 X 25
21	.....	Manguera a Granel	1		MAKE FROM T78606, CTL 25.40 cm (10.00 in)
22	R44302	Cinta de atar	2		
23	T52978	Abrazadera	1		
24	19M8600	Tornillo	1		M10 X 50
25	28H3394	Casquillo	1		0.493" X 0.675" X 1/2"
26	R46919	Semiabrazadera	1		
27	AT447355	Guía	2		
28	19M7809	Tornillo	2		M10 X 70
29	T355555	Retén	1		
30	T355554	Retén	1		
31	MT2485	Tapón	10		
32	T342831	Retén	2		
33	T343351	Retén	1		
34	H141836	Casquillo	1		
35	AT442425	Tubo	1		Enfriador a radiador
36	AT442539	Tubo	1		
37	T349838	Manguera	1		Refrigerante
38	RE557623	Conexión de manguera	1		
39	51M7051	Anillo tórico	1		26.600 X 2.900 mm
40	H156922	Abrazadera para mangueras	3		
41	T356640	Protección	1		
42	T364916	Manguera	1		

Cooling Package (Engine 4045TT096-RE545793)
Ensemble de refroidissement (Engine 4045TT096-RE545793)
Conjunto de enfriamiento (Engine 4045TT096-RE545793)

ETN109475_TX1180542 A.1

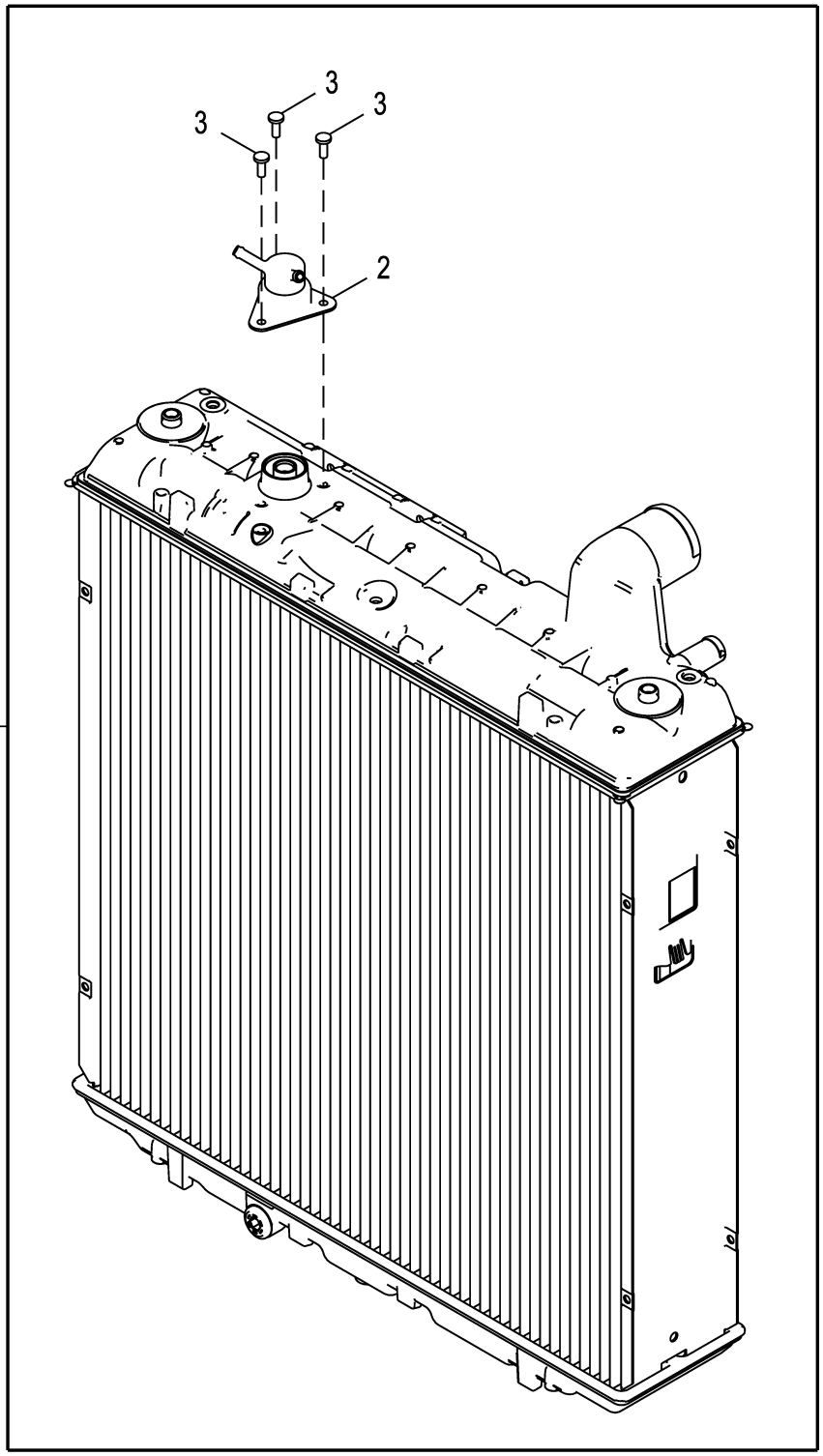

ETN109475_TX1180542

Pos.	*Ref.*	*Descripción*	*Cant.*	*Núm. de serie*	*Notas*
1	AT393357	Radiador	1		
2	T214276	Racor adaptador	1		
3	21M7246	Tornillo	3		M6 X 16

Fan Shroud and Hoses (Engine 4045HT085-RE566007)
Capot et flexibles de ventilateur (Engine 4045HT085-RE566007)
Envuelta de ventilador y mangueras (Engine 4045HT085-RE566007)

ETN128256_TX1181086 C.1

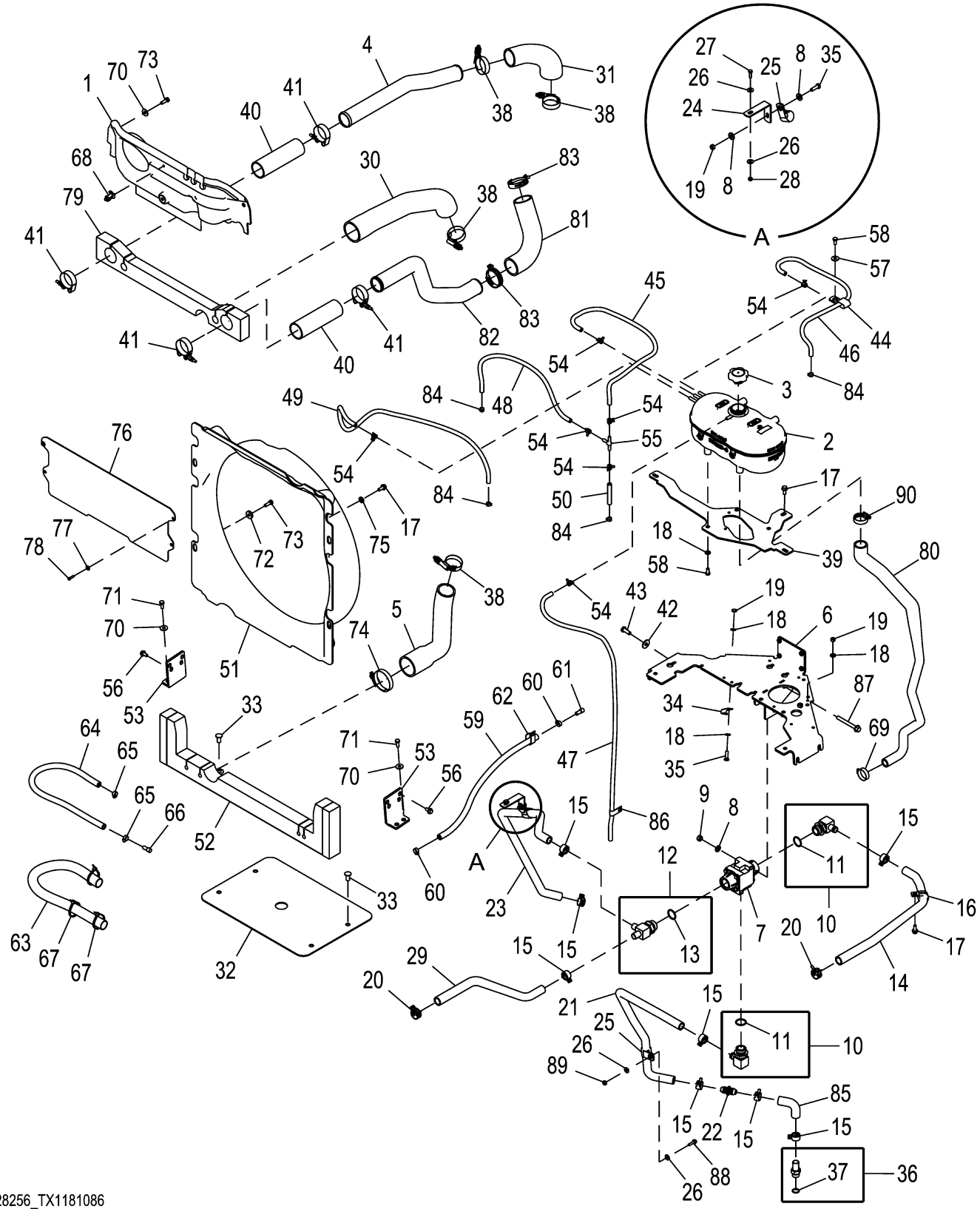

ETN128256_TX1181086

Pos.	*Ref.*	*Descripción*	*Cant.*	*Núm. de serie*	*Notas*
1	AT424960	Coraza	1		
2	AT372897	Tanque	1		6 L
	AL201300	Interruptor de nivel	2		Interruptor de nivel de refrigerante
3	AT372657	Tapón de llenado	1		124.11 kp (18.00 psi)
4	T338517	Tubo	1		Enfriador de aire de carga
5	T328544	Manguito de radiador	1		Manguera radiador inferior
6	AT455583	Soporte	1		
7	AT386013	Válvula de mando termost.	1		Válvula derivadora térmica
8	24M7239	Arandela	4		10.700 X 21 X 2.500 mm
9	14M7274	Tuerca	2		M10
10	AT43223	Racor acodado	2		
11	R29936	Anillo tórico	1		29.743 X 2.946 mm (1.171" X 0.116")
12	AT409013	Racor adaptador	1		
13	R29936	Anillo tórico	1		29.743 X 2.946 mm (1.171" X 0.116")
14	T361802	Manguera	1		Manguera de refrigerante
15	H156922	Abrazadera para mangueras	8		
16	T102934	Abrazadera	1		
17	19M7866	Tornillo	10		M8 X 20
18	24M7238	Arandela	6		8.700 X 17 X 2 mm
19	14M7273	Tuerca	3		M8
20	LVU13421	Abrazadera	2		
21	T343734	Manguera	1		Manguera de refrigerante
22	H153722	Acoplamiento	1		
23	T361432	Manguera	1		Manguera de refrigerante
24	T370650	Soporte	1		
25	R46667	Abrazadera	2		
26	24M7139	Arandela	4		6.400 X 18 X 1.600 mm
27	19M9295	Tornillo	1		M6 X 20
28	14M7272	Tuerca	1		M6
29	T343733	Manguera	1		Manguera de refrigerante
30	T354691	Manguito de radiador	1		Manguera de refrigerante
31	T354692	Manguera	1		Enfriador de aire de carga
32	T277221	Deflector	1		
33	MT2485	Tapón	4		
34	AH89557	Presilla	1		
35	19M7407	Tornillo	2		M8 X 25
36	RE223627	Conexión de manguera	1		
37	51M7045	Anillo tórico	1		19.300 X 2.200 mm
38	RE56098	Abrazadera	4		
39	T355708	Kit de soportes escuadrados	1		
40	T341285	Manguera	2		
41	AT105289	Abrazadera	4		
42	24M7296	Arandela	4		10.500 X 30 X 2.500 mm
43	19M7402	Tornillo	4		M10 X 25
44	R127657	Abrazadera	1		
45	.....	Manguera a Granel	1		MAKE FROM TY22566, CTL 82.3 cm (2.7 ft)
46	.....	Manguera a Granel	1		MAKE FROM TY22566, CTL 82.3 cm (2.7 ft)
47	.....	Manguera a Granel	1		MAKE FROM TY22566, CTL 115.82 cm (3.8 ft)
48	.....	Manguera a Granel	1		MAKE FROM TY22566, CTL 57.91 cm (1.9 ft)
49	.....	Manguera a Granel	1		MAKE FROM TY22566, CTL 106.68 cm (3.5 ft)
50	.....	Manguera a Granel	1		MAKE FROM TY22566, CTL 9.14 cm (0.3 ft)
51	T339792	Coraza	1		
52	AT424976	Deflector	1		
53	T342368	Soporte	2		
54	T242677	Abrazadera para mangueras	7		
55	T285790	Conexión en t	1		
56	19M8163	Tornillo	4		M8 X 16
57	24M7207	Arandela	1		8.400 X 24 X 2 mm
58	19M7932	Tornillo	4		M8 X 16
59	.....	Manguera a Granel	1		MAKE FROM TY22503, CTL 54.86 cm (1.8 ft), Purga de aire
60	AR77962	Abrazadera para mangueras	2		
61	T322344	Tapón hermético	1		
62	R72853	Abrazadera	1		
63	T308125	Protección de manguera	1		
64	T304334	Manguera	1		
65	AR77962	Abrazadera para mangueras	2		
66	T322344	Tapón hermético	1		
67	R44302	Cinta de atar	3		
68	R537621	Presilla	1		ALSO ORDER R537620
	R537620	Tapón	1		Requiere, R537621
69	AT300153	Abrazadera para mangueras	1		
70	24M7298	Arandela	6		8.400 X 25 X 2 mm
71	19M7881	Tornillo	4		M8 X 20
72	24H1621	Arandela	4		11/32" X 1" X 0.220"
73	R104713	Tornillo	6		
74	AT380040	Abrazadera	1		
75	24H1292	Arandela	6		11/32" X 3/4" X 0.120"
76	T279844	Malla	1		
77	24M7138	Arandela	4		5.300 X 15 X 1 mm
78	19M7373	Tornillo	4		M5 X 20
79	T347745	Retén	1		
80	T354689	Manguito de radiador	1		Refrigerante
81	T343652	Manguera	1		
82	T349404	Tubo	1		Enfriador de aire de carga
83	T323823	Abrazadera para mangueras	2		
84	R56101	Presilla	4		
85	T336390	Manguera	1		

86	AH89557	Presilla	1	
87	19M7811	Tornillo	2	M10 X 90
88	19M7863	Tornillo	1	M6 X 25
89	14M7636	Tuerca con brida	1	M6
90	AR21839	Abrazadera	1	

Oil Coolers and Plumbing (Engine 4045HT085-RE566007-)
Refroidisseurs d'huile et tuyauterie (Engine 4045HT085-RE566007-)
Enfriadores de aceite y conjunto de tuberías (Engine 4045HT085-RE566007-)

ETN128256_TX1181085 B.1

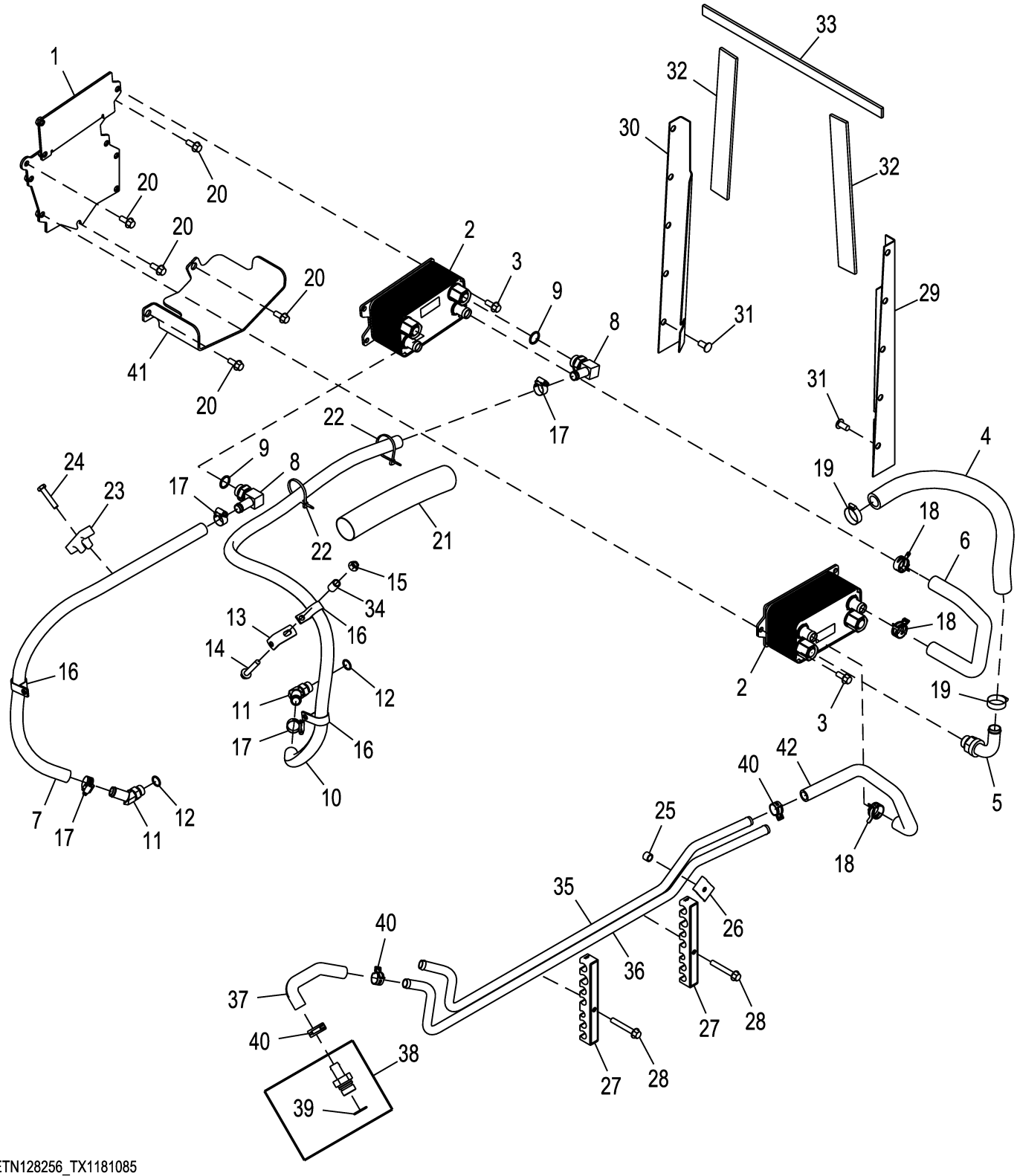

ETN128256_TX1181085

Pos.	*Ref.*	*Descripción*	*Cant.*	*Núm. de serie*	*Notas*
1	AT418327	Placa	1		
2	AT349656	Refrigerador de aceite	2		
3	19M7785	Tornillo	6		M10 X 25
4	.....	Manguera a Granel	1		MAKE FROM TY22556, CTL 67.06 cm (2.2 ft)
5	RE150943	Conexión	1		
6	T279497	Manguera	1		
7	.....	Manguera a Granel	1		MAKE FROM T78497, CTL 88 cm (34.65 in.)
8	AH61472	Conexión de manguera	2		
9	U12547	Anillo tórico	2		23.470 X 2.946 mm (0.924" X 0.116")
10	.....	Manguera a Granel	1		MAKE FROM T78497, CTL 1.45 m (4.75 ft)
11	AT454047	Racor acodado	2		
12	R26906	Anillo tórico	2		19.177 X 2.464 mm (0.755" X 0.097")
13	R73975	Soporte	1		
14	19M7807	Tornillo	1		M10 X 60
15	14M7296	Tuerca con brida	1		M10
16	T162675	Abrazadera	3		
17	AT301917	Abrazadera para mangueras	4		
18	LVU13421	Abrazadera	3		
19	AT300153	Abrazadera para mangueras	2		
20	19M7785	Tornillo	5		M10 X 25
21	.....	Manguera a Granel	1		MAKE FROM T78606, CTL 25.4 cm (10 in.)
22	R44302	Cinta de atar	2		
23	T52978	Abrazadera	1		
24	19M8600	Tornillo	1		M10 X 50
25	28H3394	Casquillo	1		0.493" X 0.675" X 1/2"
26	R46919	Semiabrazadera	1		
27	AT447355	Guía	2		
28	19M7809	Tornillo	2		M10 X 70
29	T355555	Retén	1		LH
30	T355554	Retén	1		RH
31	MT2485	Tapón	10		
32	T342831	Retén	2		
33	T343351	Retén	1		
34	H141836	Casquillo	1		
35	AT442425	Tubo	1		Enfriador a radiador
36	AT442539	Tubo	1		
37	T349838	Manguera	1		Refrigerante
38	RE557623	Conexión de manguera	1		
39	51M7051	Anillo tórico	1		26.600 X 2.900 mm
40	H156922	Abrazadera para mangueras	3		
41	T356640	Protección	1		
42	T364916	Manguera	1		

Oil Coolers and Plumbing
Refroidisseurs d'huile et tuyauterie
Enfriadores de aceite y conjunto de tuberías

ETN100889_TX1172651 A.1

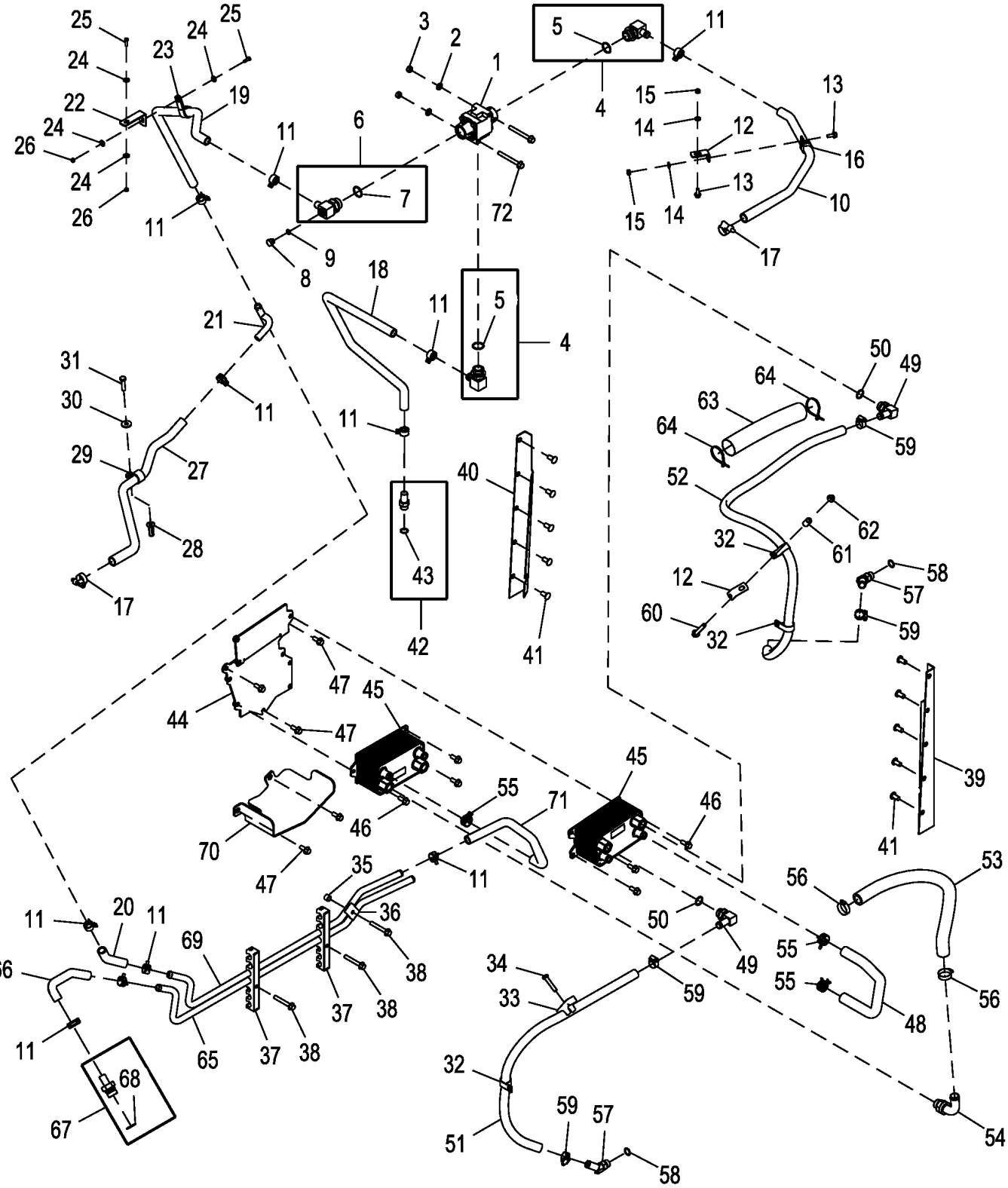

ETN100889_TX1172651

Pos.	*Ref.*	*Descripción*	*Cant.*	*Núm. de serie*	*Notas*
1	AT386013	Válvula de mando termost.	1		Derivadora térmica
2	24M7239	Arandela	2		10.700 X 21 X 2.500 mm
3	14M7274	Tuerca	2		M10
4	AT43223	Racor acodado	2		
5	R29936	Anillo tórico	1		29.743 X 2.946 mm (1.171" X 0.116")
6	AT355452	Racor adaptador	1		
7	R29936	Anillo tórico	1		29.743 X 2.946 mm (1.171" X 0.116")
8	T227450	Tapón de vaciado	1		
9	R26448	Anillo tórico	1		11.887 X 1.981 mm (0.468" X 5/64")
10	T343427	Manguera	1		
11	H156922	Abrazadera para mangueras	11		
12	R73975	Soporte	2		
13	19M7866	Tornillo	2		M8 X 20
14	24M7238	Arandela	2		8.700 X 17 X 2 mm
15	14M7273	Tuerca	2		M8
16	T102934	Abrazadera	1		
17	R524513	Abrazadera para mangueras	2		
18	T343921	Manguera	1		
19	T361432	Manguera	1		
20	T361432	Manguera	1		
21	T344039	Conexión	1		
22	T360584	Soporte	1		
23	T229937	Abrazadera	1		
24	24M7139	Arandela	4		6.400 X 18 X 1.600 mm
25	19M9295	Tornillo	2		M6 X 20
26	14M7272	Tuerca	2		M6
27	T343602	Manguera	1		
28	T150768	Tuerca	1		
29	R46667	Abrazadera	1		SUB FOR T28603
30	24M7296	Arandela	1		10.500 X 30 X 2.500 mm
31	19M8637	Tornillo	1		M10 X 40
32	T162675	Abrazadera	3		
33	T52978	Abrazadera	1		
34	19M8600	Tornillo	1		M10 X 50
35	28H3394	Casquillo	1		0.493" X 0.675" X 1/2"
36	R46919	Semiabrazadera	1		
37	AT447355	Guía	2		
38	19M7809	Tornillo	3		M10 X 70
39	T355555	Retén	1		
40	T355554	Retén	1		
41	MT2485	Tapón	10		
42	RE223627	Conexión de manguera	1		
43	51M7045	Anillo tórico	1		19.300 X 2.200 mm
44	AT418327	Placa	1		
45	AT349656	Refrigerador de aceite	2		
46	19M7785	Tornillo	6		M10 X 25
47	19M7785	Tornillo	5		M10 X 25
48	T279497	Manguera	1		
49	AH61472	Conexión de manguera	1		
50	U12547	Anillo tórico	1		
51	.....	Manguera a Granel	1		MAKE FROM T78497, CTL 88 cm (2.89 ft), Retorno de aceite de transmisión
52	.....	Manguera a Granel	1		MAKE FROM T78497, CTL 1.45 m (4.75 ft)
53	.....	Manguera a Granel	1		MAKE FROM TY22556, CTL 67.06 cm (2.2 ft)
54	RE150943	Conexión	1		
55	LVU13421	Abrazadera	3		
56	AT300153	Abrazadera para mangueras	2		
57	AT454047	Racor acodado	1		
58	R26906	Anillo tórico	1		19.177 X 2.464 mm (0.755" X 0.097")
59	AT301917	Abrazadera para mangueras	4		
60	19M7807	Tornillo	1		M10 X 60
61	H141836	Casquillo	1		
62	14M7296	Tuerca con brida	1		M10
63	.....	Manguera a Granel	1		MAKE FROM T78606, CTL 25.4 cm (10 in.)
64	R44302	Cinta de atar	2		
65	AT442539	Tubo	1		
66	T349838	Manguera	1		
67	RE557623	Conexión de manguera	1		
68	51M7051	Anillo tórico	1		26.600 X 2.900 mm
69	AT442425	Tubo	1		Enfriador a radiador
70	T356640	Protección	1		
71	T364916	Manguera	1		
72	19M7811	Tornillo	2		M10 X 90

Fan Shroud and Hoses (Engine 4045TT096-RE545793-)
Capot et flexibles de ventilateur (Engine 4045TT096-RE545793-)
Envuelta de ventilador y mangueras (Engine 4045TT096-RE545793-)

ETN100889_TX1172652 A.1

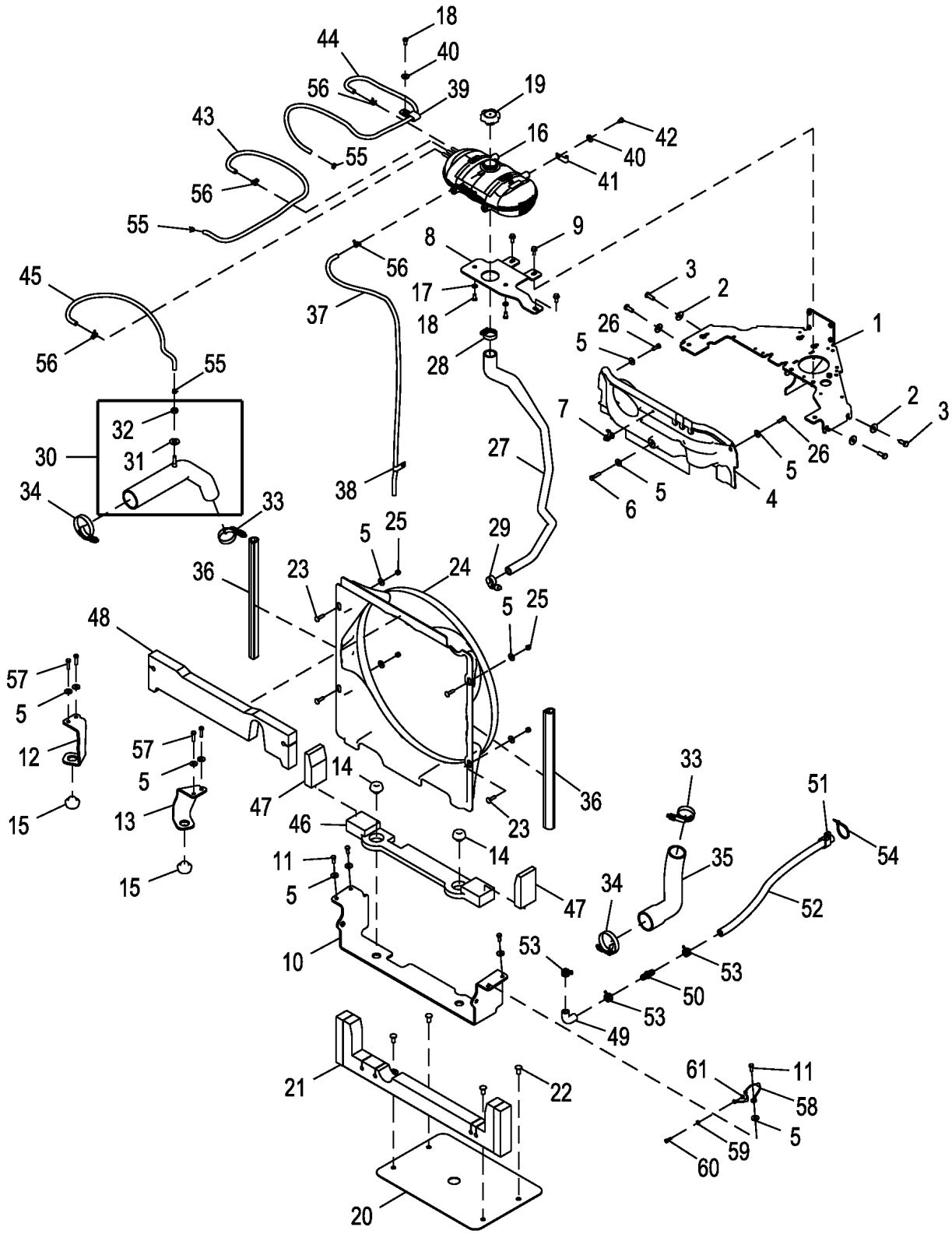

ETN100889_TX1172652

Pos.	*Ref.*	*Descripción*	*Cant.*	*Núm. de serie*	*Notas*
1	AT424973	Soporte	1		
2	24M7296	Arandela	4		10.500 X 30 X 2.500 mm
3	19M7402	Tornillo	4		M10 X 25
4	AT437194	Coraza	1		
5	24M7298	Arandela	15		8.400 X 25 X 2 mm
6	19M8008	Tornillo	1		M8 X 35
7	R537621	Presilla	1		ALSO ORDER R537620
	R537620	Tapón	1		Requiere, R537621
8	T343598	Soporte	1		
9	19M7866	Tornillo	3		M8 X 20
10	AT437139	Apoyo	1		
11	19M7881	Tornillo	4		M8 X 20
12	T343345	Soporte	1		
13	T343346	Soporte	1		
14	KV25173	Aislante	2		
15	T216248	Aislante	2		
16	AT320220	Tanque	1		
17	24M7238	Arandela	2		8.700 X 17 X 2 mm
18	19M7932	Tornillo	3		M8 X 16
19	AT372657	Tapón de llenado	1		
20	T277221	Deflector	1		
21	AT424976	Deflector	1		
22	MT2485	Tapón	4		
23	03M7186	Tornillo	4		M8 X 30
24	T343405	Coraza	1		
25	14M7426	Tuerca de seguridad	4		M8
26	R104713	Tornillo	2		
27	T356566	Manguito de radiador	1		Alimentación del tanque de rebose
28	AR21839	Abrazadera	1		
29	R524513	Abrazadera para mangueras	1		
30	AT437204	Manguito de radiador	1		Purga de aire
31	24H1789	Arandela	1		17/32" X 1-1/4" X 0.105"
32	14H856	Tuerca	1		1/2"
33	RE56098	Abrazadera	2		
34	AH170895	Abrazadera	2		
35	T343450	Manguito de radiador	1		
36	T343582	Aislante	2		
37	.....	Manguera a Granel	1		MAKE FROM TY22566, CTL 1.16 m (3.8 ft)
38	AH89557	Presilla	1		
39	R127657	Abrazadera	1		
40	24M7207	Arandela	2		8.400 X 24 X 2 mm
41	AH89557	Presilla	1		
42	19M7008	Tornillo	1		M8 X 10
43	.....	Manguera a Granel	1		MAKE FROM TY22566, CTL 1.07 m (3.5 ft)
44	.....	Manguera a Granel	1		MAKE FROM TY22566, CTL 1.37 m (4.5 ft)
45	.....	Manguera a Granel	1		MAKE FROM TY22566, CTL 76.2 cm (2.5 ft)
46	T226132	Deflector	1		
47	T338532	Retén	2		
48	T344192	Retén	1		
49	T344943	Manguera	1		
50	H153721	Acoplamiento	1		
51	R46667	Abrazadera	1		SUB FOR T28603
52	.....	Manguera a Granel	1		MAKE FROM TY22566, CTL 60.96 cm (2 ft)
53	T184924	Abrazadera para mangueras	3		
54	R44302	Cinta de atar	1		
55	R56101	Presilla	3		
56	T242677	Abrazadera para mangueras	4		
57	19M7513	Tornillo	4		M8 X 30
58	AT324273	Cable de masa	1		
59	24M7293	Arandela	1		6.500 X 13 X 1.600 mm
60	19M9295	Tornillo	1		M6 X 20
61	14M7272	Tuerca	1		M6

Fan Package with Air Conditioning
Ensemble de ventilateur avec climatisation
Conjunto de ventilador con aire acondicionado

ETN105563_TX1180116 A.3

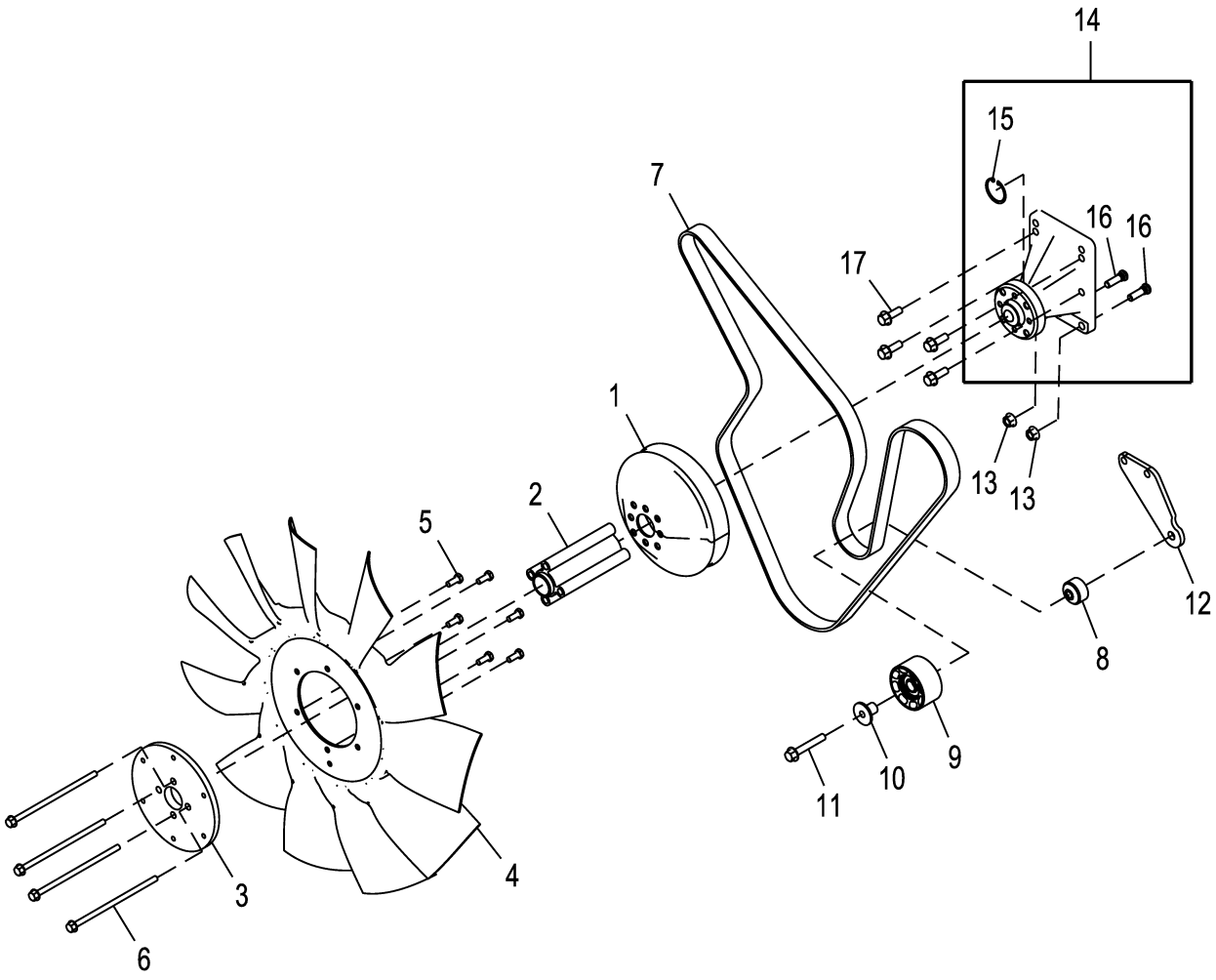

ETN105563_TX1180116

Pos.	*Ref.*	*Descripción*	*Cant.*	*Núm. de serie*	*Notas*
1	R128662	Polea	1		
2	T343929	Espaciador	1		
3	T344026	Cubo	1		
4	AT437639	Ventilador	1		
5	19M7881	Tornillo	6		M8 X 20
6	19M9095	Tornillo	4		M8 X 180
7	T367686	Correa plana	1		
8	R500320	Espaciador	1		
9	RE505264	Polea	1		
10	R502079	Manguito	1		
11	19M7808	Tornillo	1		M10 X 65
12	AT384392	Soporte	1		
13	14M7296	Tuerca con brida	2		M10
14	AT446664	Transmisión del ventilador	1		
15	H80753	Anillo elástico	1		
16	R119159	Tornillo	2		
17	19M7786	Tornillo	4		M10 X 30

Fan Package without Air Conditioning
Ensemble de ventilateur sans climatisation
Conjunto de ventilador sin aire acondicionado

ETN116436_TX1182179 B.1

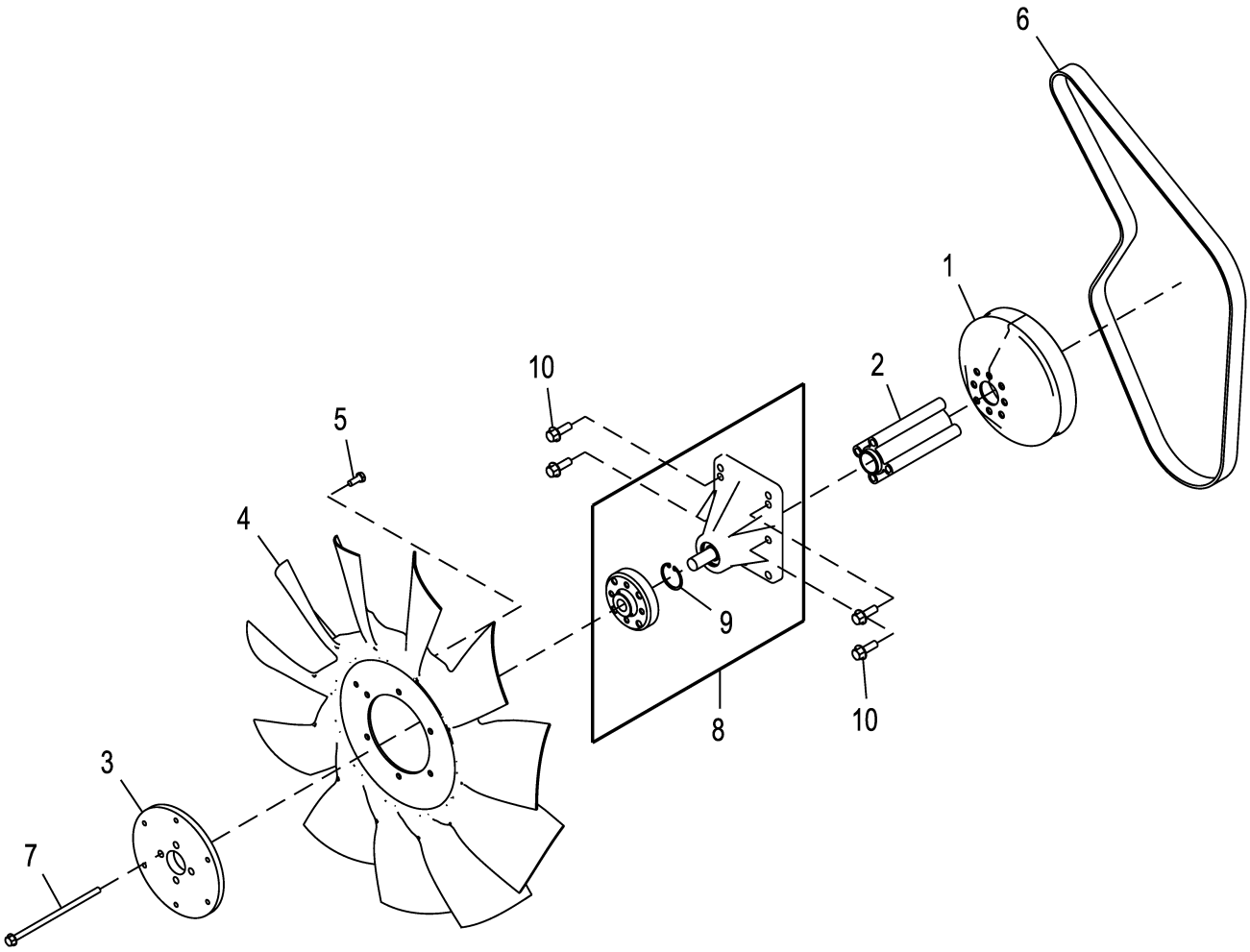

ETN116436_TX1182179

Pos.	*Ref.*	*Descripción*	*Cant.*	*Núm. de serie*	*Notas*
1	R128662	Polea	1		
2	T343929	Espaciador	1		
3	T344026	Cubo	1		
4	AT437639	Ventilador	1		
5	19M7881	Tornillo	6		M8 X 20
6	T323621	Correa trapezoidal	1		
7	19M9095	Tornillo	4		M8 X 180
8	AT447241	Transmisión del ventilador	1		
9	H80753	Anillo elástico	1		
10	19M7786	Tornillo	4		M10 X 30

Fan Package, Viscous Variable Speed with Air Conditioning
Ensemble de ventilateur, à vitesse variable visco avec climatisation
Conjunto de ventilador, velocidad variable con aire acondicionado

ETN104995_TX1180119 A.1

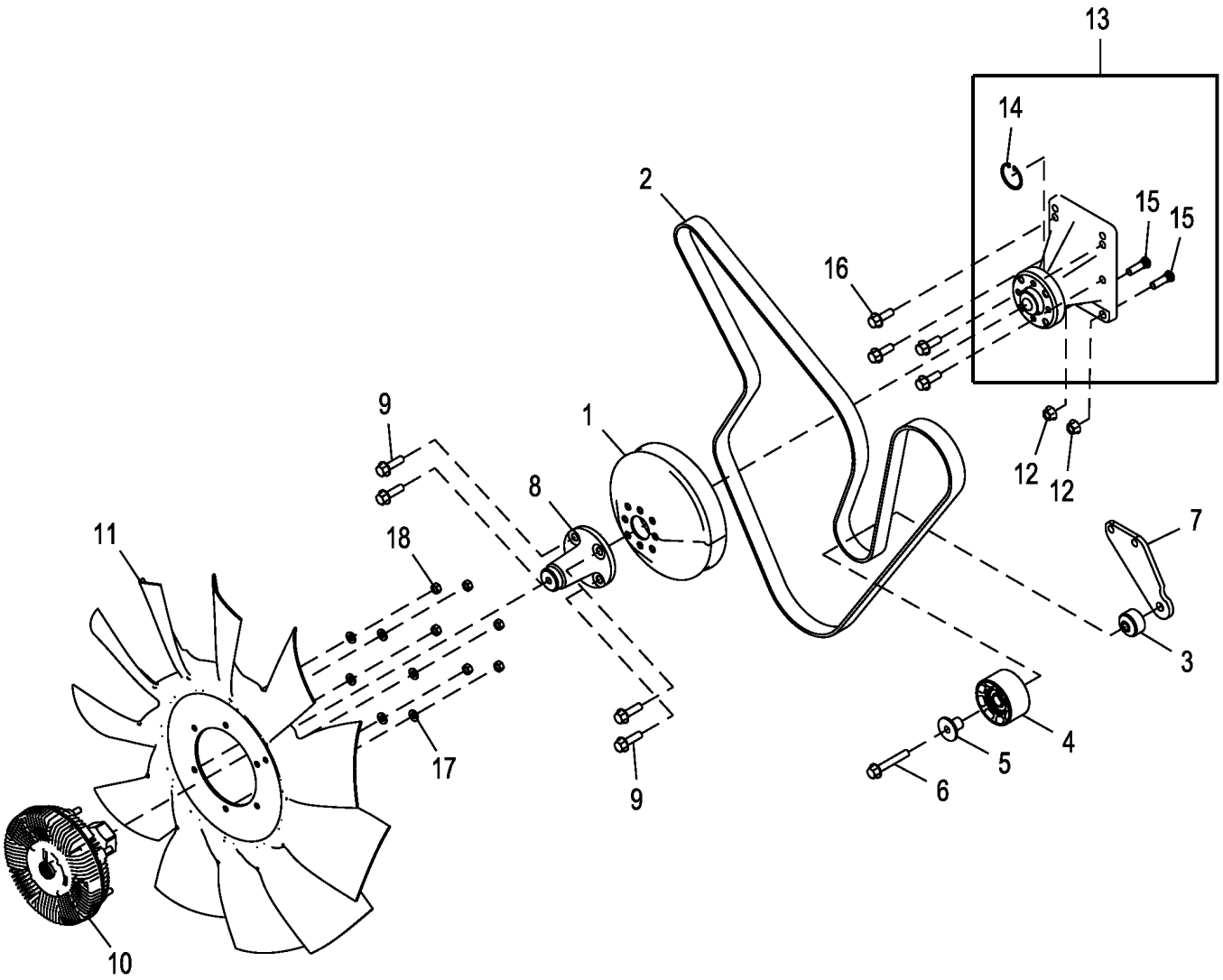

ETN104995_TX1180119

Pos.	*Ref.*	*Descripción*	*Cant.*	*Núm. de serie*	*Notas*
1	R128662	Polea	1		
2	T367686	Correa plana	1		SUB FOR T320267
3	R500320	Espaciador	1		
4	RE505264	Polea	1		
5	R502079	Manguito	1		
6	19M7808	Tornillo	1		M10 X 65
7	AT446662	Soporte	1		SUB FOR AT384392
8	T336713	Cubo	1		
9	19M7835	Tornillo	4		M10 X 35
10	AT435114	Embrague'Visco'd.ventilador	1		
11	AT437639	Ventilador	1		
12	14M7296	Tuerca con brida	2		M10
13	AT446664	Transmisión del ventilador	1		
14	H80753	Anillo elástico	1		
15	R119159	Tornillo	2		
16	19M7786	Tornillo	4		M10 X 30
17	24M7238	Arandela	6		8.700 X 17 X 2 mm
18	14M7273	Tuerca	6		M8

Fan Package, Viscous Variable Speed without Air Conditioning
Ensemble de ventilateur, à vitesse variable visco sans climatisation
Conjunto de ventilador, velocidad variable sin aire acondicionado

ETN116438_TX1180117 A.1

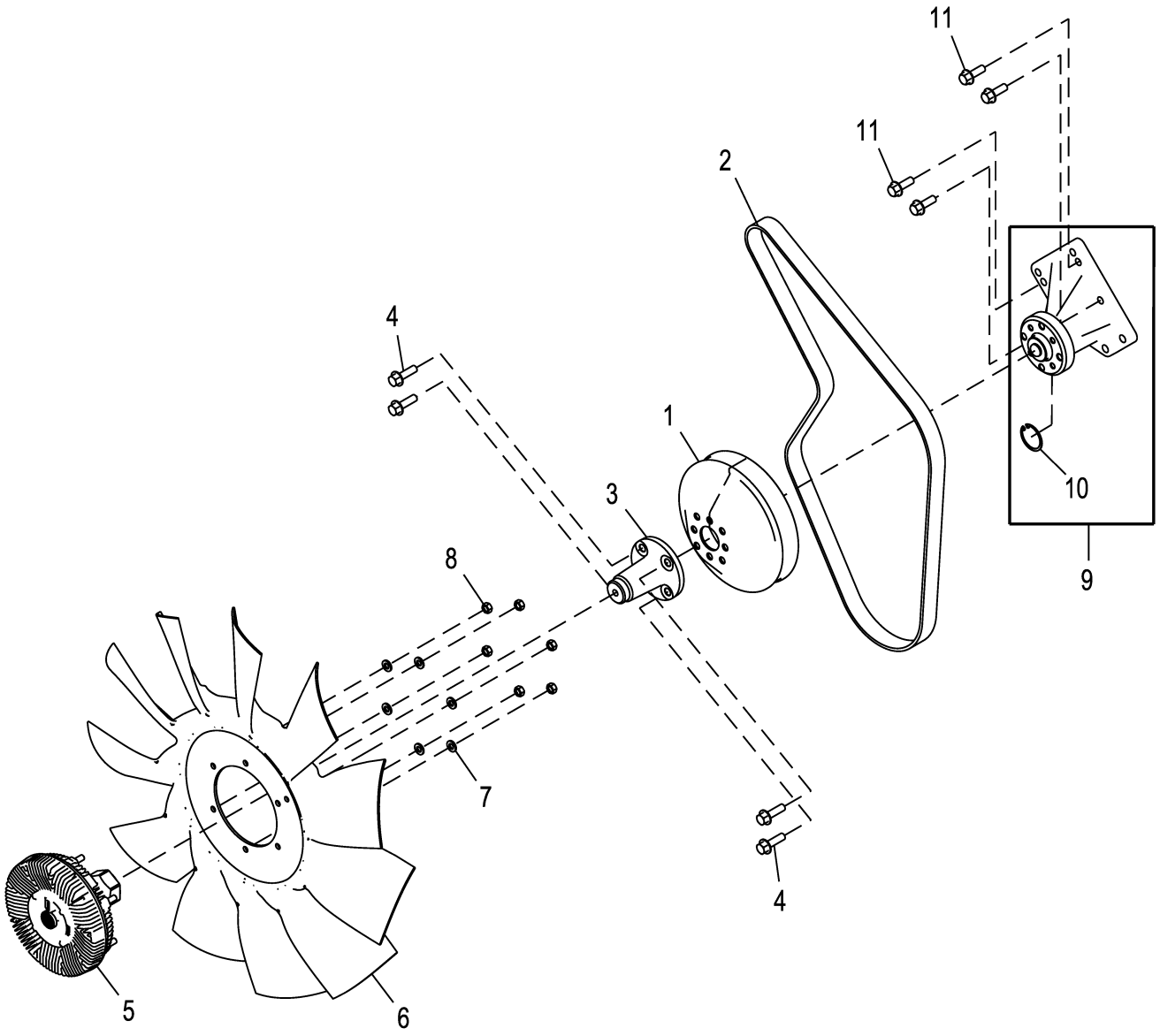

ETN116438_TX1180117

Pos.	*Ref.*	*Descripción*	*Cant.*	*Núm. de serie*	*Notas*
1	R128662	Polea	1		
2	T323621	Correa trapezoidal	1		
3	T336713	Cubo	1		
4	19M7835	Tornillo	4		M10 X 35
5	AT435114	Embrague'Visco'd.ventilador	1		
6	AT437639	Ventilador	1		
7	24M7238	Arandela	6		8.700 X 17 X 2 mm
8	14M7273	Tuerca	6		M8
9	AT447241	Transmisión del ventilador	1		
10	H80753	Anillo elástico	1		
11	19M7786	Tornillo	4		M10 X 30

Fan Package with Air Conditioning (Engine 4045HT085-RE566007)
Ensemble de ventilateur avec climatisation (Engine 4045HT085-RE566007)
Conjunto de ventilador con aire acondicionado (Engine 4045HT085-RE566007)

ETN129648_TX1180125 A.1

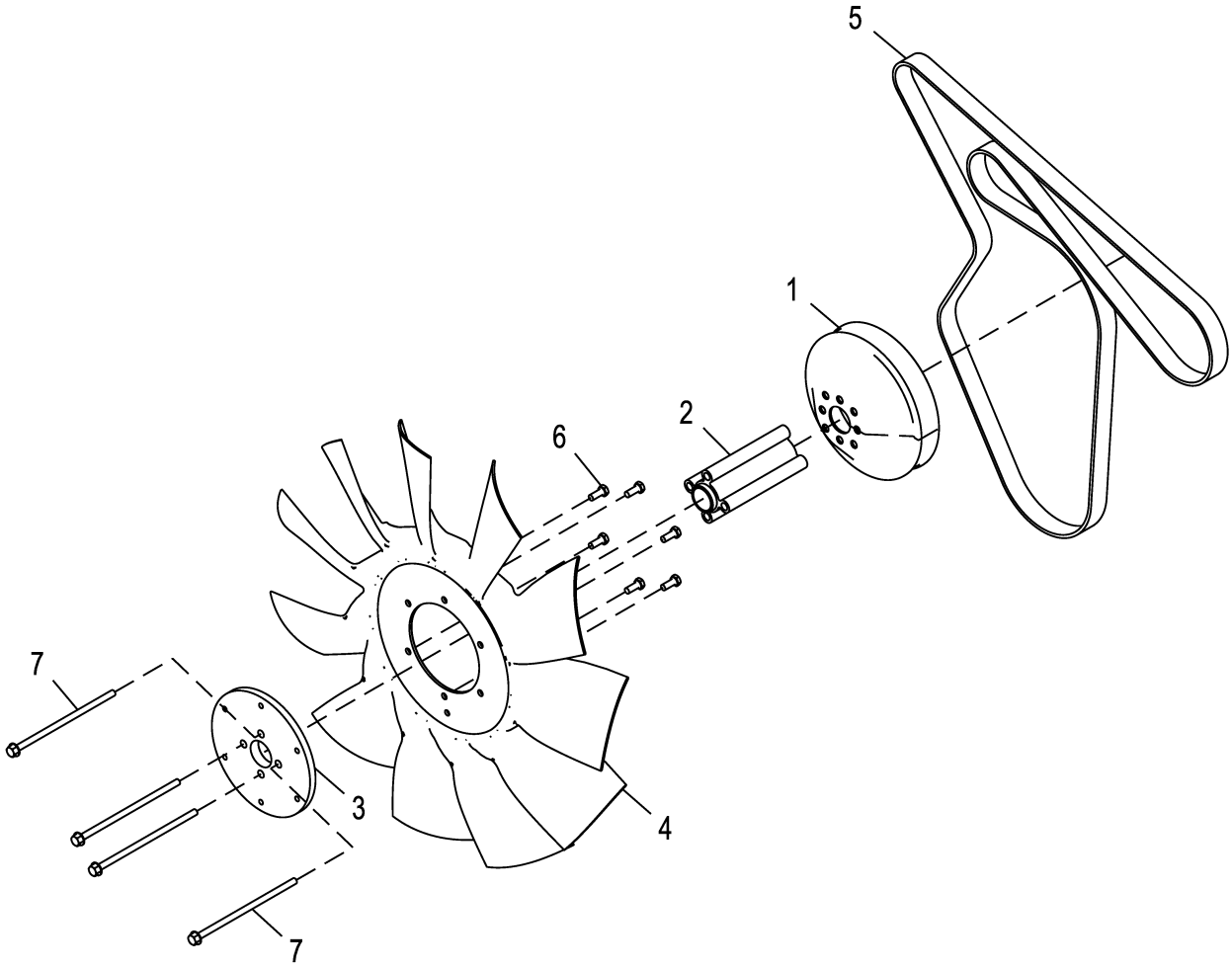

ETN129648_TX1180125

Pos.	*Ref.*	*Descripción*	*Cant.*	*Núm. de serie*	*Notas*
1	R128662	Polea	1		
2	T343929	Espaciador	1		
3	T344026	Cubo	1		
4	AT437639	Ventilador	1		
5	T311958	Correa trapezoidal	1		261.00 cm
6	19M7881	Tornillo	6		M8 X 20
7	19M9095	Tornillo	4		M8 X 180

Fan Package without Air Conditioning (Engine 4045HT085-RE566007)
Ensemble de ventilateur sans climatisation (Engine 4045HT085-RE566007)
Conjunto de ventilador sin aire acondicionado (Engine 4045HT085-RE566007)

ETN129647_TX1180124 A.1

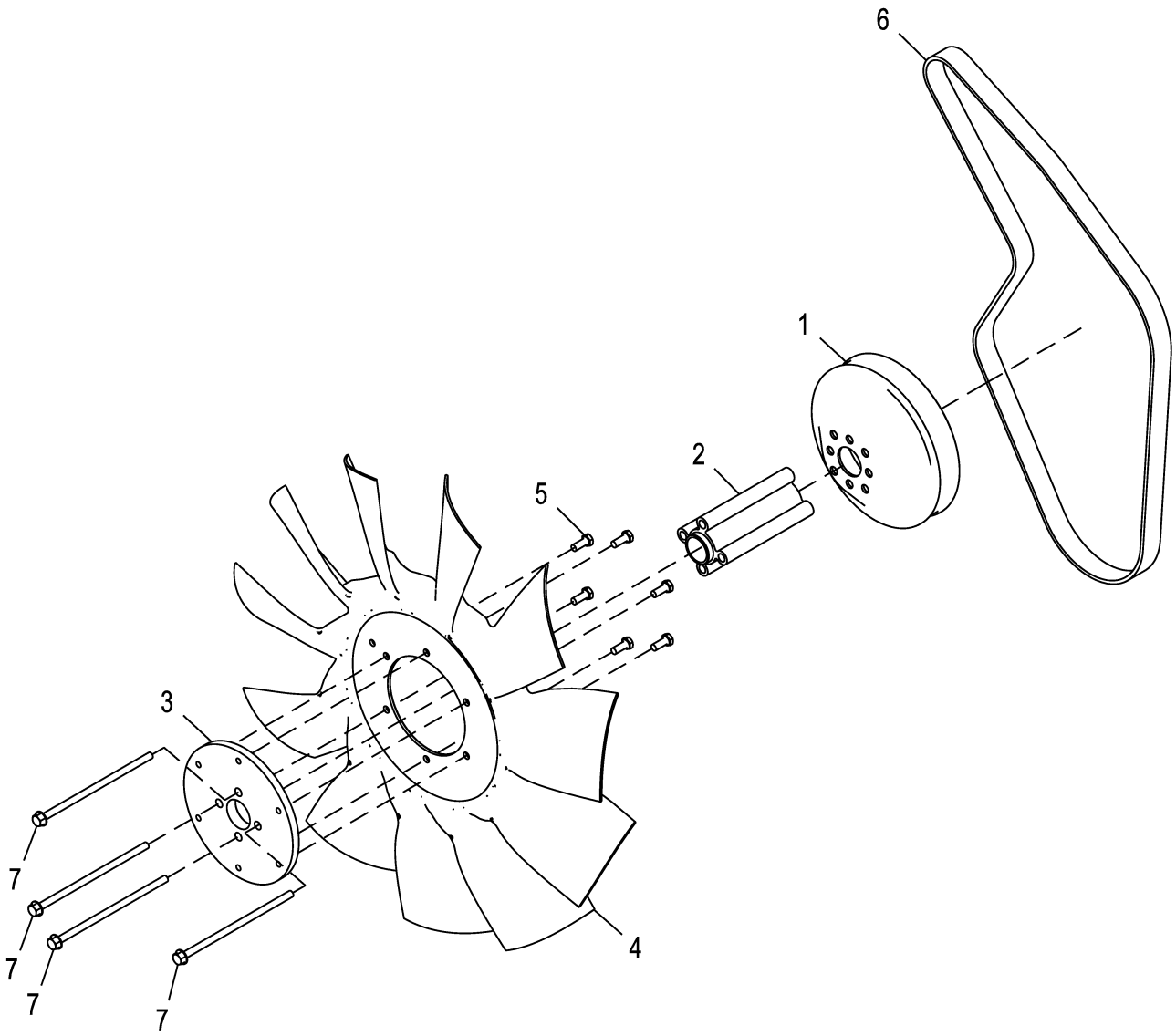

ETN129647_TX1180124

Pos.	*Ref.*	*Descripción*	*Cant.*	*Núm. de serie*	*Notas*
1	R128662	Polea	1		
2	T343929	Espaciador	1		
3	T344026	Cubo	1		
4	AT437639	Ventilador	1		
5	19M7881	Tornillo	6		M8 X 20
6	T323621	Correa trapezoidal	1		
7	19M9095	Tornillo	4		M8 X 180

Fan Package, Viscous Variable Speed with Air Conditioning (Engine 4045HT085-RE566007)
Ensemble de ventilateur, à vitesse variable visco avec climatisation (Engine 4045HT085-RE566007)
Conjunto de ventilador, velocidad variable con aire acondicionado (Engine 4045HT085-RE566007)

ETN129650_TX1180129 A.1

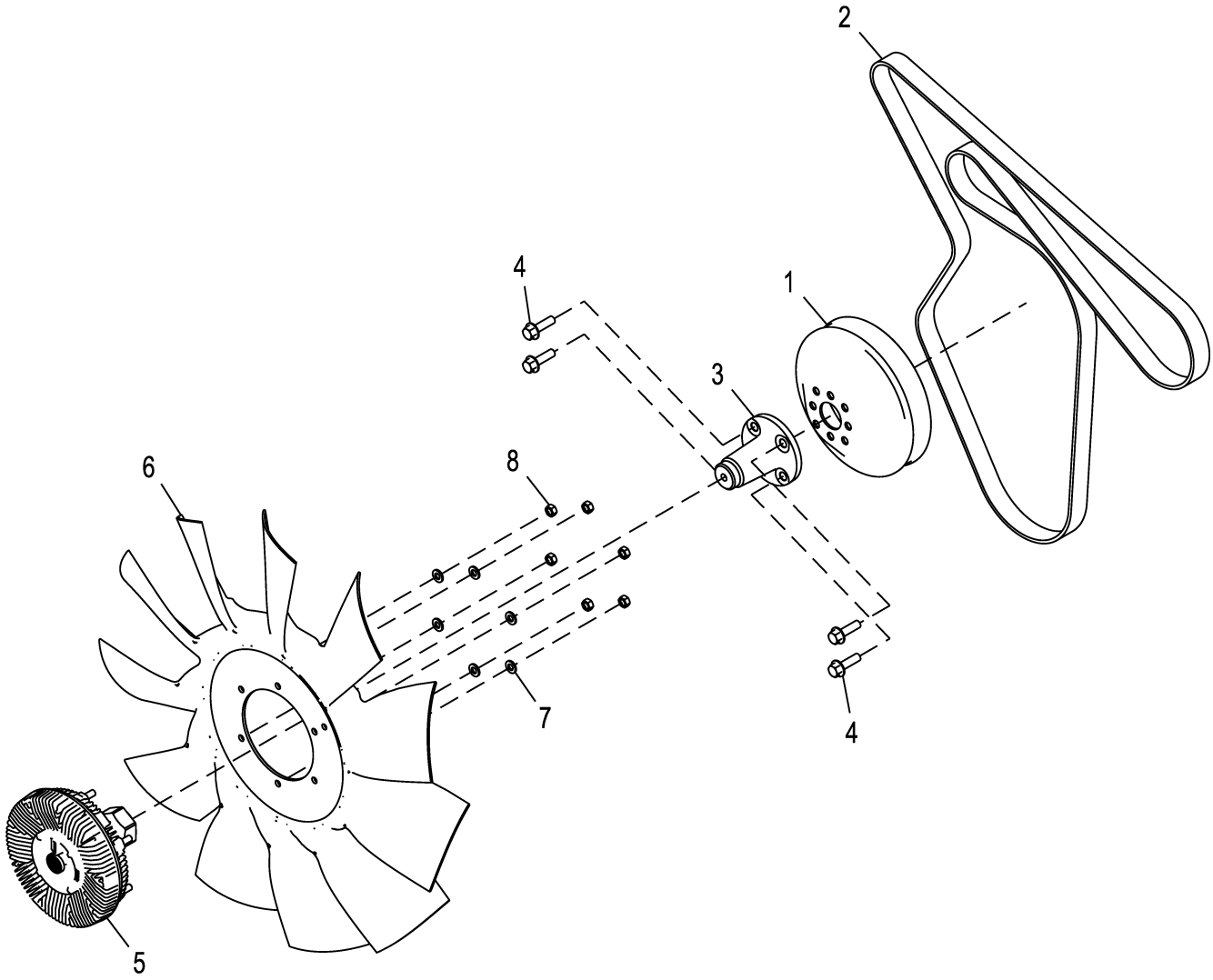

ETN129650_TX1180129

Pos.	*Ref.*	*Descripción*	*Cant.*	*Núm. de serie*	*Notas*
1	R128662	Polea	1		
2	T311958	Correa trapezoidal	1		261.00 cm
3	T336713	Cubo	1		
4	19M7835	Tornillo	4		M10 X 35
5	AT435114	Embrague'Visco'd.ventilador	1		
6	AT437639	Ventilador	1		
7	24M7238	Arandela	6		8.700 X 17 X 2 mm
8	14M7273	Tuerca	6		M8

Fan Package, Viscous Variable Speed without Air Conditioning (Engine 4045HT085-RE566007)
Ensemble de ventilateur, à vitesse variable visco sans climatisation (Engine 4045HT085-RE566007)
Conjunto de ventilador, velocidad variable sin aire acondicionado (Engine 4045HT085-RE566007)

ETN129649_TX1180126 A.1

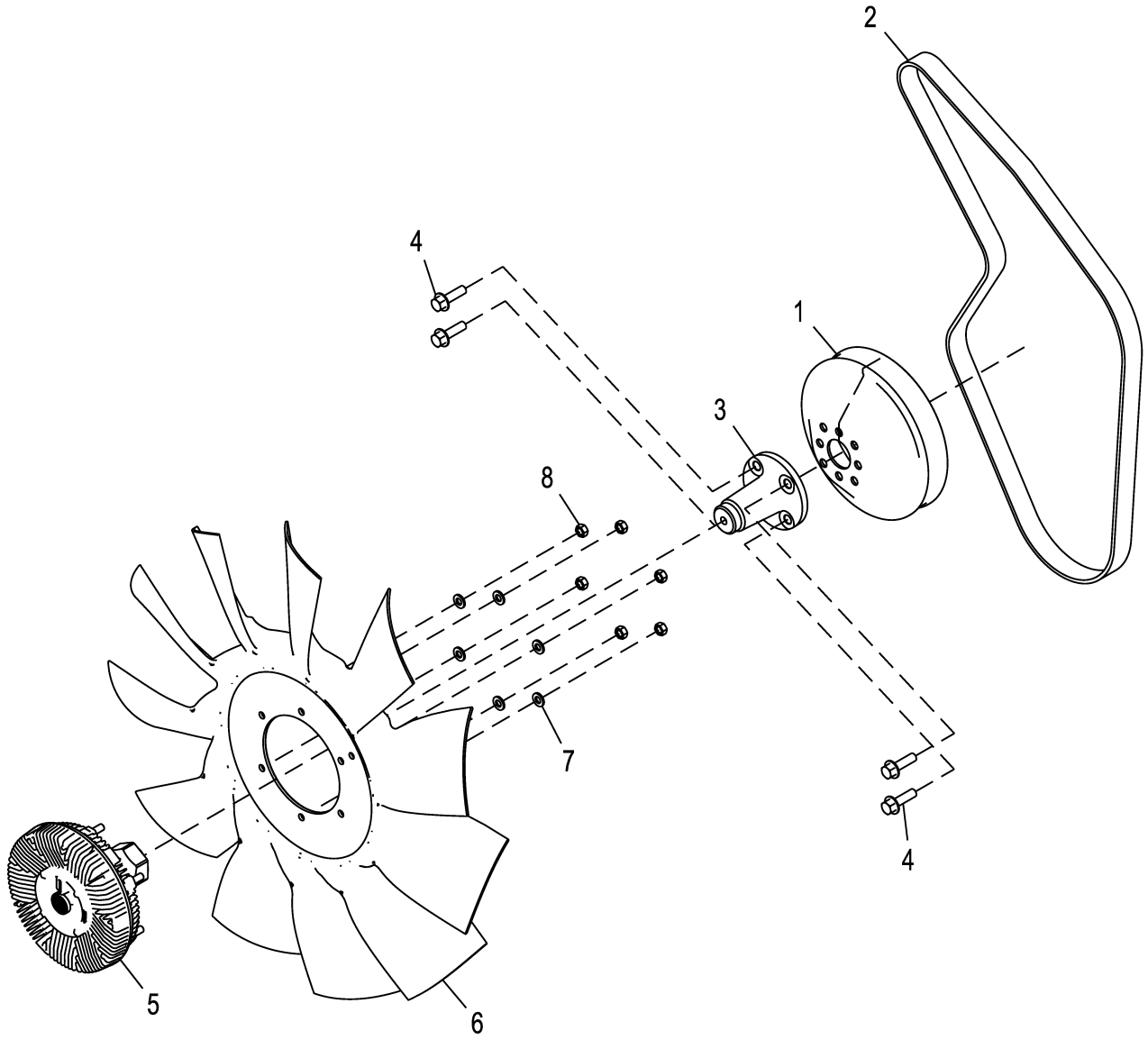

ETN129649_TX1180126

Pos.	*Ref.*	*Descripción*	*Cant.*	*Núm. de serie*	*Notas*
1	R128662	Polea	1		
2	T323621	Correa trapezoidal	1		
3	T336713	Cubo	1		
4	19M7835	Tornillo	4		M10 X 35
5	AT435114	Embrague'Visco'd.ventilador	1		
6	AT437639	Ventilador	1		
7	24M7238	Arandela	6		8.700 X 17 X 2 mm
8	14M7273	Tuerca	6		M8

Fan Package with Air Conditioning (Engine 4045TT096-RE545793)
Ensemble de ventilateur avec climatisation (Engine 4045TT096-RE545793)
Conjunto de ventilador con aire acondicionado (Engine 4045TT096-RE545793)

ETN100928_TX1180136 A.1

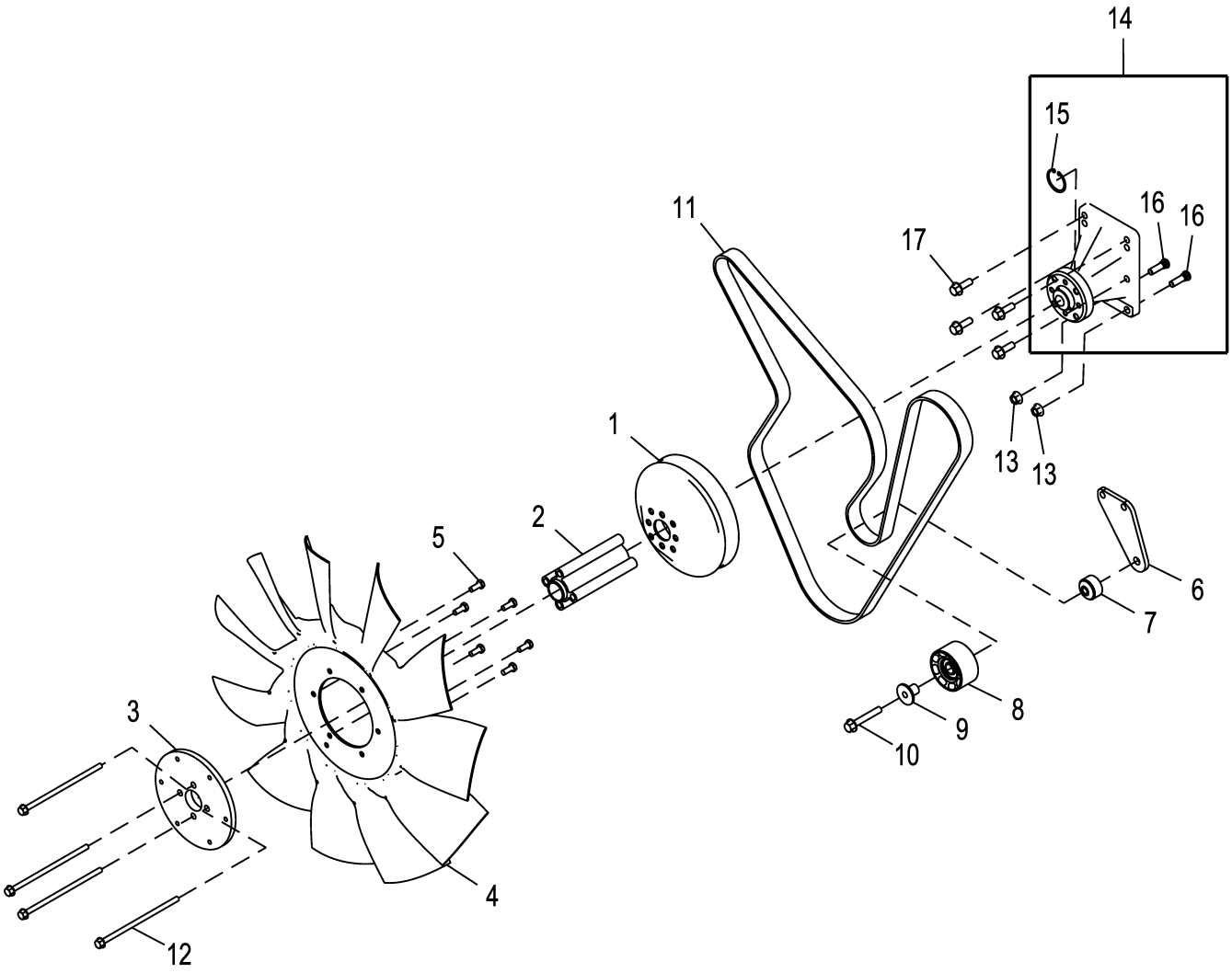

ETN100928_TX1180136

Pos.	*Ref.*	*Descripción*	*Cant.*	*Núm. de serie*	*Notas*
1	R128662	Polea	1		
2	T343929	Espaciador	1		
3	T344026	Cubo	1		
4	AT437639	Ventilador	1		
5	19M7881	Tornillo	6		M8 X 20
6	AT446661	Soporte	1		
7	R500320	Espaciador	1		
8	RE505264	Polea	1		
9	R502079	Manguito	1		
10	19M7808	Tornillo	1		M10 X 65
11	T364612	Correa plana	1		251.50 cm X 28.45 mm
12	19M9095	Tornillo	4		M8 X 180
13	14M7296	Tuerca con brida	2		M10
14	AT446664	Transmisión del ventilador	1		
15	H80753	Anillo elástico	1		
16	R119159	Tornillo	2		
17	19M7786	Tornillo	4		M10 X 30

Fan Package without Air Conditioning (Engine 4045TT096-RE545793)
Ensemble de ventilateur sans climatisation (Engine 4045TT096-RE545793)
Conjunto de ventilador sin aire acondicionado (Engine 4045TT096-RE545793)

ETN105564_TX1180135 A.2

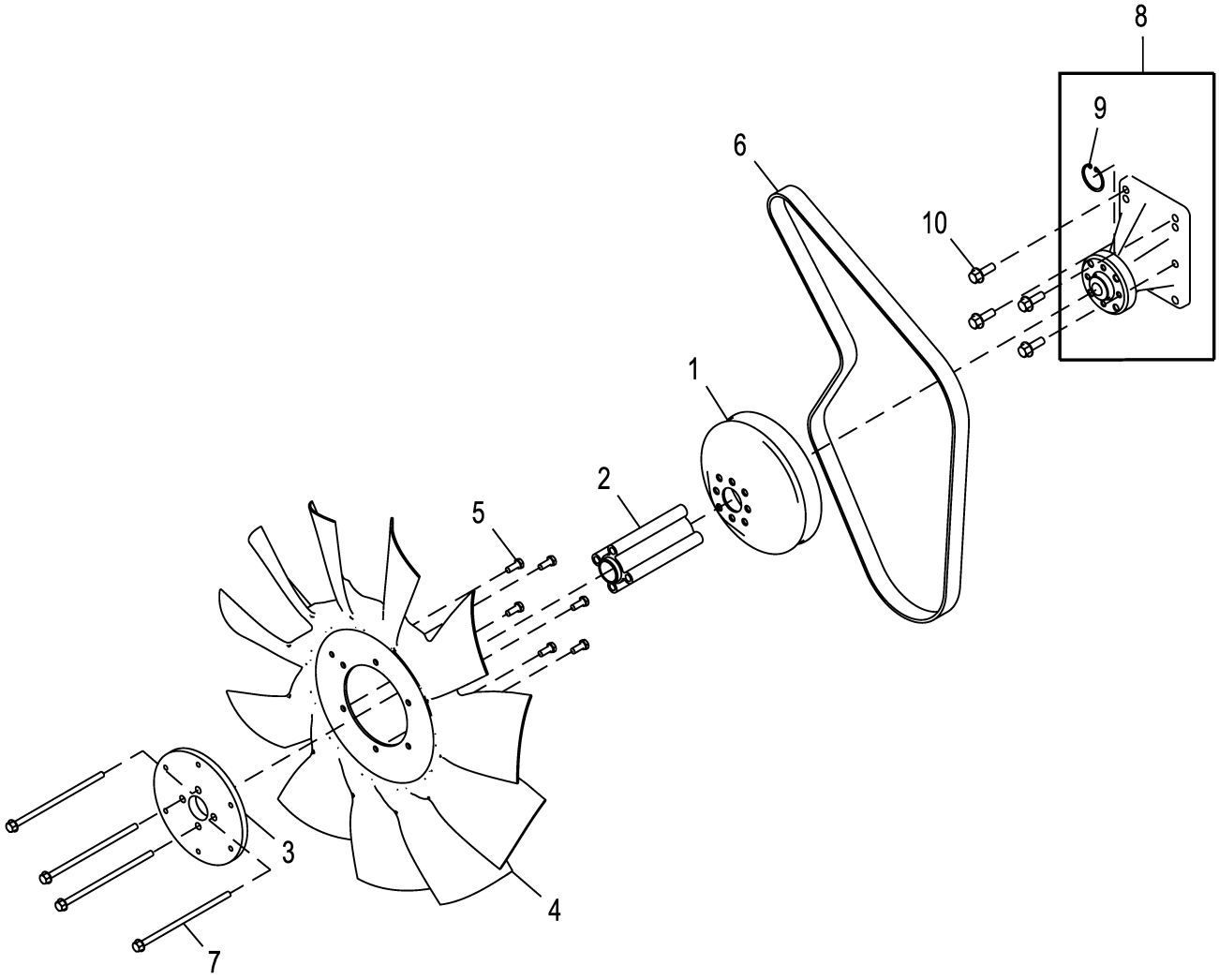

ETN105564_TX1180135

Pos.	*Ref.*	*Descripción*	*Cant.*	*Núm. de serie*	*Notas*
1	R128662	Polea	1		
2	T343929	Espaciador	1		
3	T344026	Cubo	1		
4	AT437639	Ventilador	1		
5	19M7881	Tornillo	6		M8 X 20
6	T280021	Correa trapezoidal	1		
7	19M9095	Tornillo	4		M8 X 180
8	AT447241	Transmisión del ventilador	1		
9	H80753	Anillo elástico	1		
10	19M7786	Tornillo	4		M10 X 30

Fan Package, Viscous Variable Speed with Air Conditioning (Engine 4045TT096-RE545793)
Ensemble de ventilateur, à vitesse variable visco avec climatisation (Engine 4045TT096-RE545793)
Conjunto de ventilador, velocidad variable con aire acondicionado (Engine 4045TT096-RE545793)

ETN105409_TX1180139 A.1

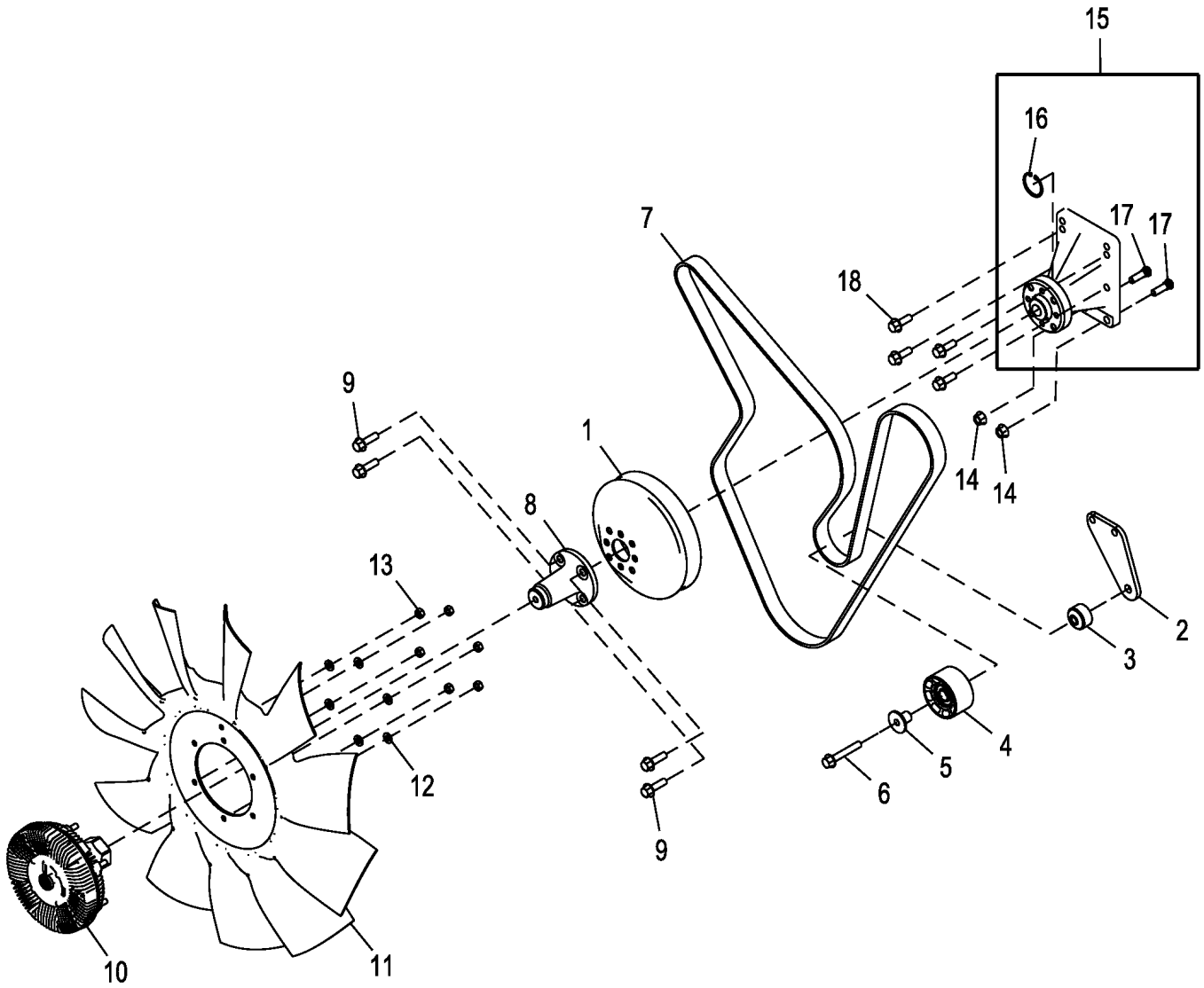

ETN105409_TX1180139

Pos.	*Ref.*	*Descripción*	*Cant.*	*Núm. de serie*	*Notas*
1	R128662	Polea	1		
2	AT446661	Soporte	1		
3	R500320	Espaciador	1		
4	RE505264	Polea	1		
5	R502079	Manguito	1		
6	19M7808	Tornillo	1		M10 X 65
7	T355644	Correa plana	1		
8	T336713	Cubo	1		
9	19M7835	Tornillo	4		M10 X 35
10	AT435114	Embrague'Visco'd.ventilador	1		
11	AT437639	Ventilador	1		
12	24M7238	Arandela	6		8.700 X 17 X 2 mm
13	14M7273	Tuerca	6		M8
14	14M7296	Tuerca con brida	2		M10
15	AT446664	Transmisión del ventilador	1		
16	H80753	Anillo elástico	1		
17	R119159	Tornillo	2		
18	19M7786	Tornillo	4		M10 X 30

Fan Package, Viscous Variable Speed without Air Conditioning (Engine 4045TT096-RE545793)
Ensemble de ventilateur, à vitesse variable visco sans climatisation (Engine 4045TT096-RE545793)
Conjunto de ventilador, velocidad variable sin aire acondicionado (Engine 4045TT096-RE545793)

ETN105408_TX1180138 A.1

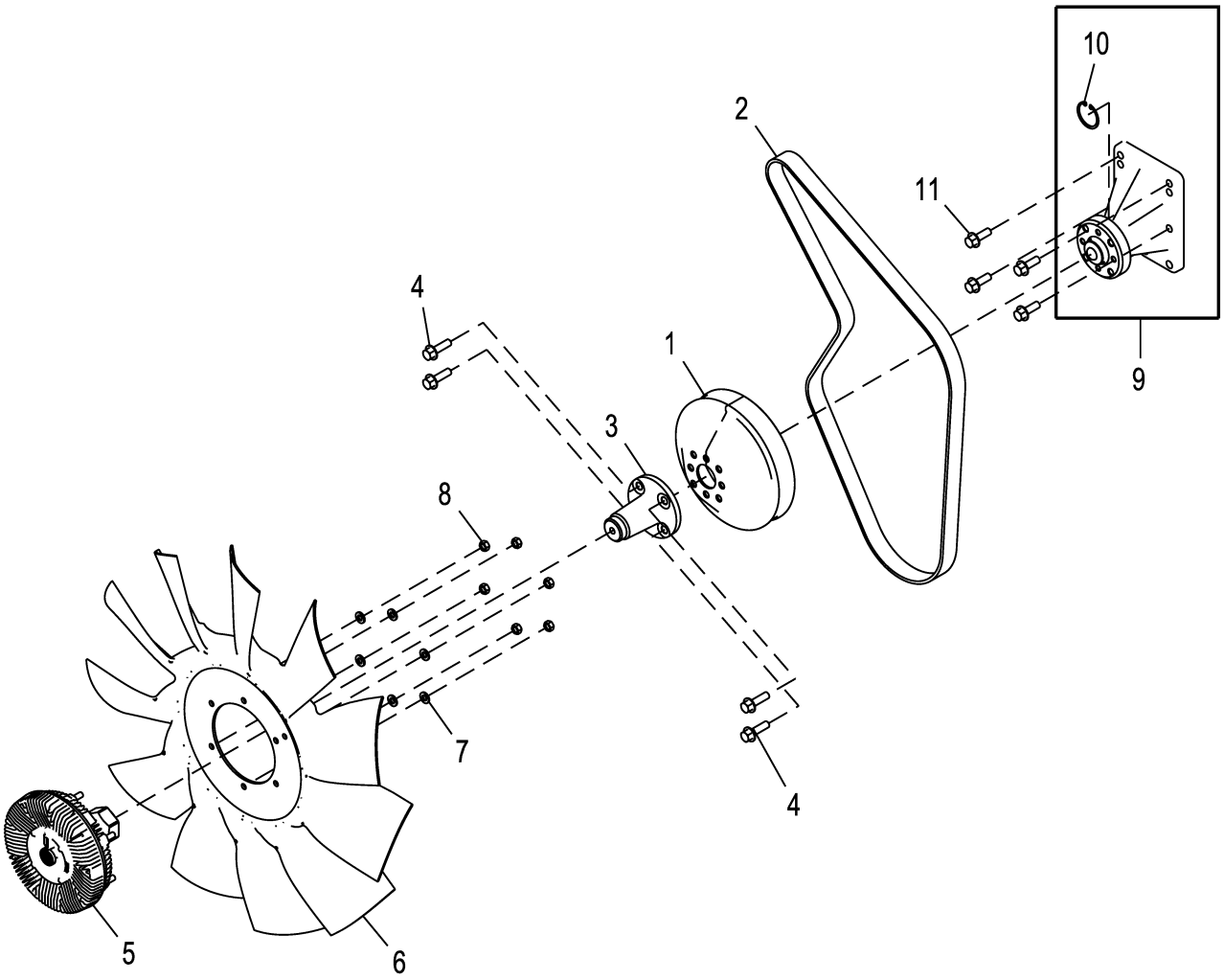

ETN105408_TX1180138

Pos.	*Ref.*	*Descripción*	*Cant.*	*Núm. de serie*	*Notas*
1	R128662	Polea	1		
2	T280021	Correa trapezoidal	1		
3	T336713	Cubo	1		
4	19M7835	Tornillo	4		M10 X 35
5	AT435114	Embrague'Visco'd.ventilador	1		
6	AT437639	Ventilador	1		
7	24M7238	Arandela	6		8.700 X 17 X 2 mm
8	14M7273	Tuerca	6		M8
9	AT447241	Transmisión del ventilador	1		
10	H80753	Anillo elástico	1		
11	19M7786	Tornillo	4		M10 X 30

Electrical Accelerator
Accélérateur électrique
Acelerador eléctrico

ETN122495_TX1178781 A.1

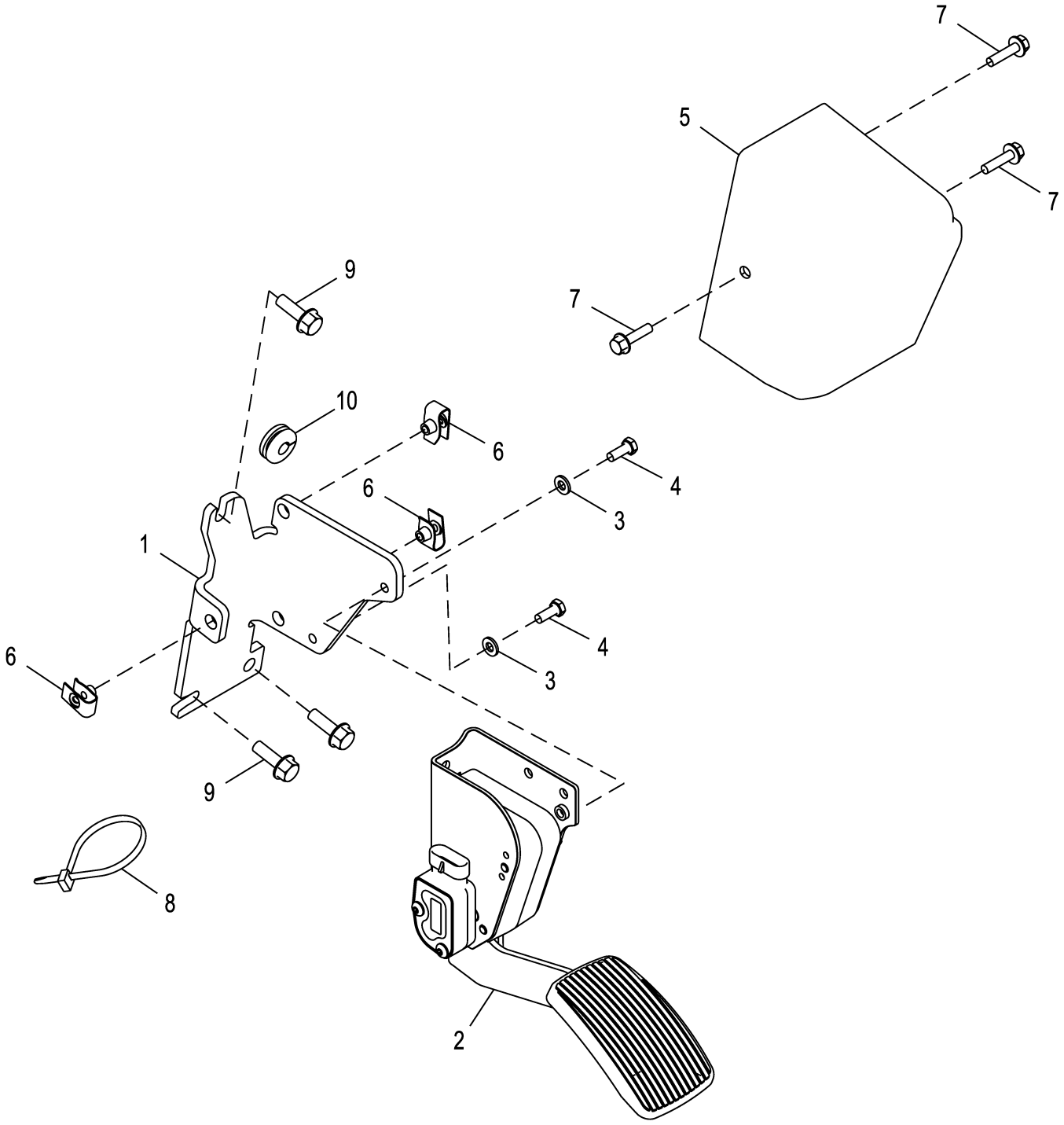

ETN122495_TX1178781

Pos.	*Ref.*	*Descripción*	*Cant.*	*Núm. de serie*	*Notas*
1	T224233	Soporte	1		
2	AT340698	Pedal	1		
3	24M7293	Arandela	2		6.500 X 13 X 1.600 mm
4	19M8425	Tornillo	2		M6 X 16
5	T346485	Tapadera	1		Sensor de pedal
6	R134098	Tuerca	3		
7	19M7863	Tornillo	3		M6 X 25
8	R44302	Cinta de atar	1		
9	19M7867	Tornillo	3		M8 X 25
10	B30667	Pasamuros	1		

Air Intake System (Engine 4045TT096-RE545793)
Circuit d'admission d'air (Engine 4045TT096-RE545793)
Sistema de admisión de aire (Engine 4045TT096-RE545793)

ETN107187_TX1178801 B.1

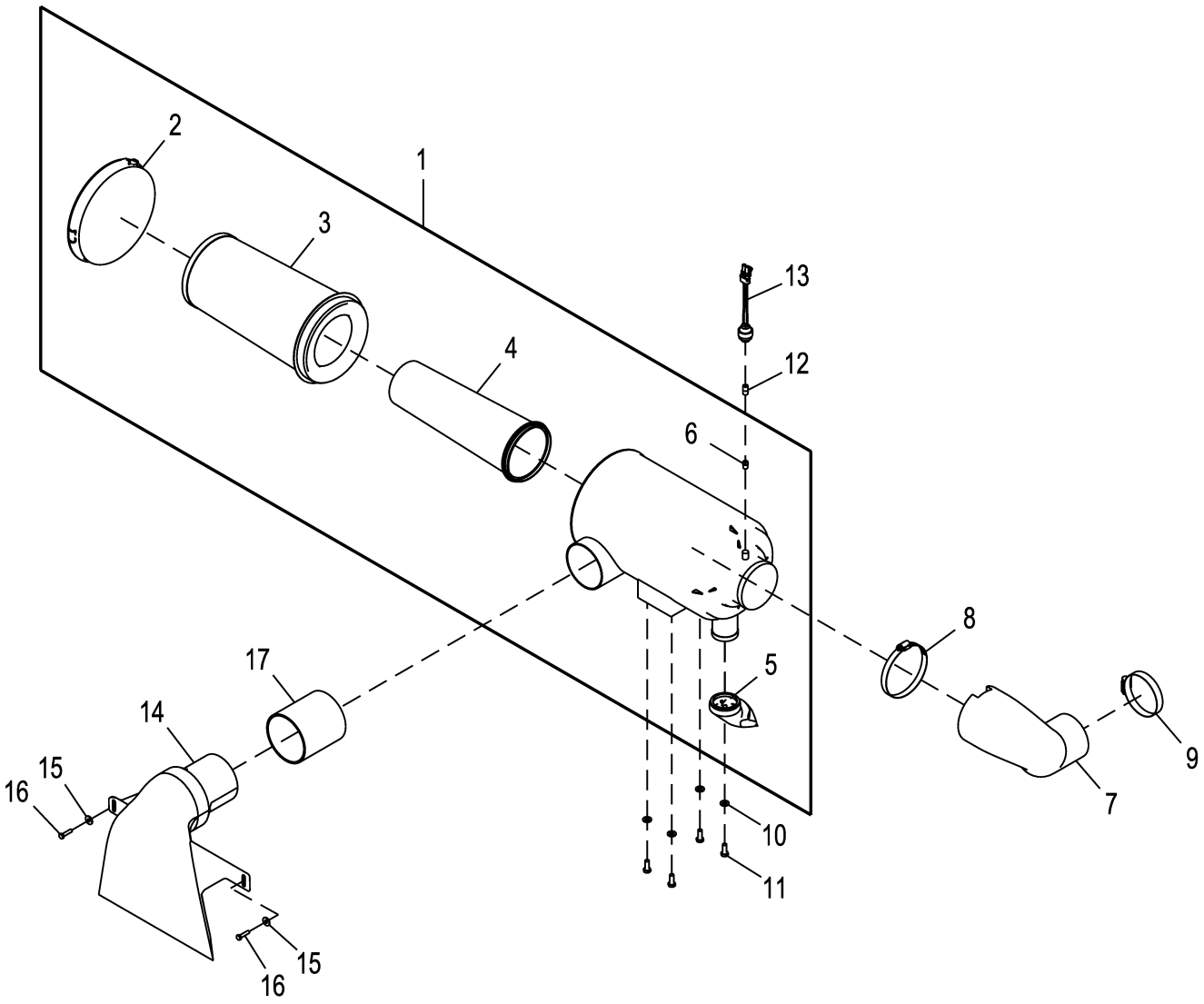

ETN107187_TX1178801

Pos.	*Ref.*	*Descripción*	*Cant.*	*Núm. de serie*	*Notas*
1	AT424914	Filtro de aire	1		Conjunto
2	AT435944	Tapadera	1		
3	AT332908	Cartucho de filtro	1		Primario
4	AT332909	Cartucho de filtro	1		Secundario
5	T179504	Válvula automática	1		Limpieza
6	15H638	Tapón roscado	1		1/8"
7	T337968	Admisión de aire	1		
8	AU12450	Abrazadera para mangueras	1		
9	AH104837	Abrazadera para mangueras	1		
10	24M7238	Arandela	4		8.700 X 17 X 2 mm
11	19M7881	Tornillo	4		M8 X 20
12	29H483	Conexión	1		1/8"
13	AT178542	Sensor restricción de aire	1		Restricción de aire
14	T337159	Admisión de aire	1		
15	24M7139	Arandela	2		6.400 X 18 X 1.600 mm
16	19M7933	Tornillo	2		M6 X 25
17	H176381	Manguera	1		SUB FOR (2) AU12450 AND T215615

Air Intake System (Engine 4045HT085-RE566007)
Circuit d'admission d'air (Engine 4045HT085-RE566007)
Sistema de admisión de aire (Engine 4045HT085-RE566007)

ETN107185_TX1178803 B.1

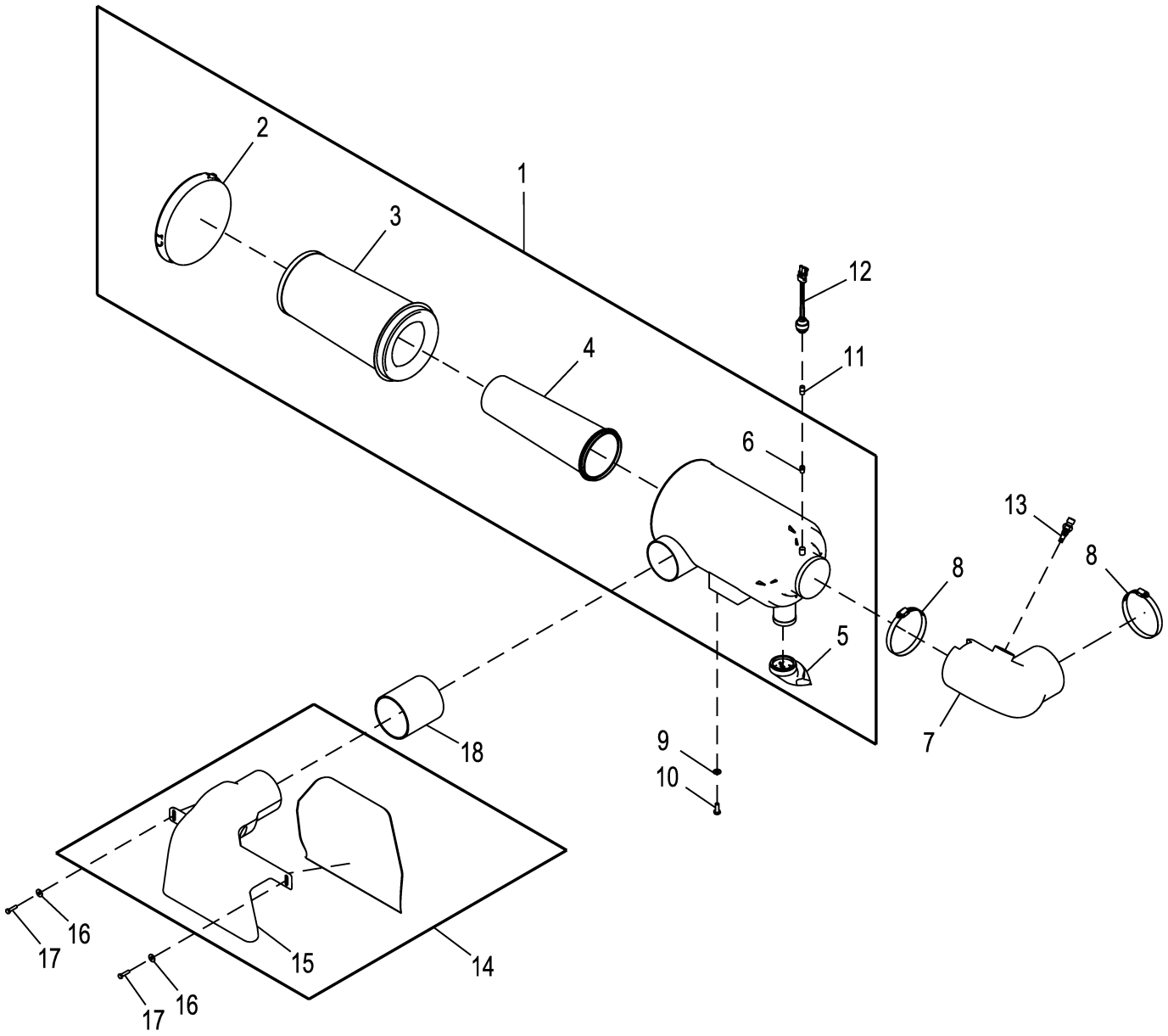

ETN107185_TX1178803

Pos.	*Ref.*	*Descripción*	*Cant.*	*Núm. de serie*	*Notas*
1	AT424914	Filtro de aire	1		Conjunto
2	AT435944	Tapadera	1		
3	AT332908	Cartucho de filtro	1		Primario
4	AT332909	Cartucho de filtro	1		Secundario
5	T179504	Válvula automática	1		Limpieza
6	15H638	Tapón roscado	1		1/8"
7	T343239	Manguera	1		
8	AU12450	Abrazadera para mangueras	2		
9	24M7238	Arandela	4		8.700 X 17 X 2 mm
10	19M7881	Tornillo	4		M8 X 20
11	29H483	Conexión	1		1/8"
12	AT178542	Sensor restricción de aire	1		Restricción de aire
13	RE525016	Termopar	1		Temperatura de aire
14	AT447223	Admisión de aire	1		
15	T337159	Admisión de aire	1		
16	24M7139	Arandela	2		6.400 X 18 X 1.600 mm
17	19M7933	Tornillo	2		M6 X 25
18	H176381	Manguera	1		SUB FOR (2) AU12450 AND T215615

Air Intake System
Circuit d'admission d'air
Sistema de admisión de aire

ETN107186_TX1178805 B.1

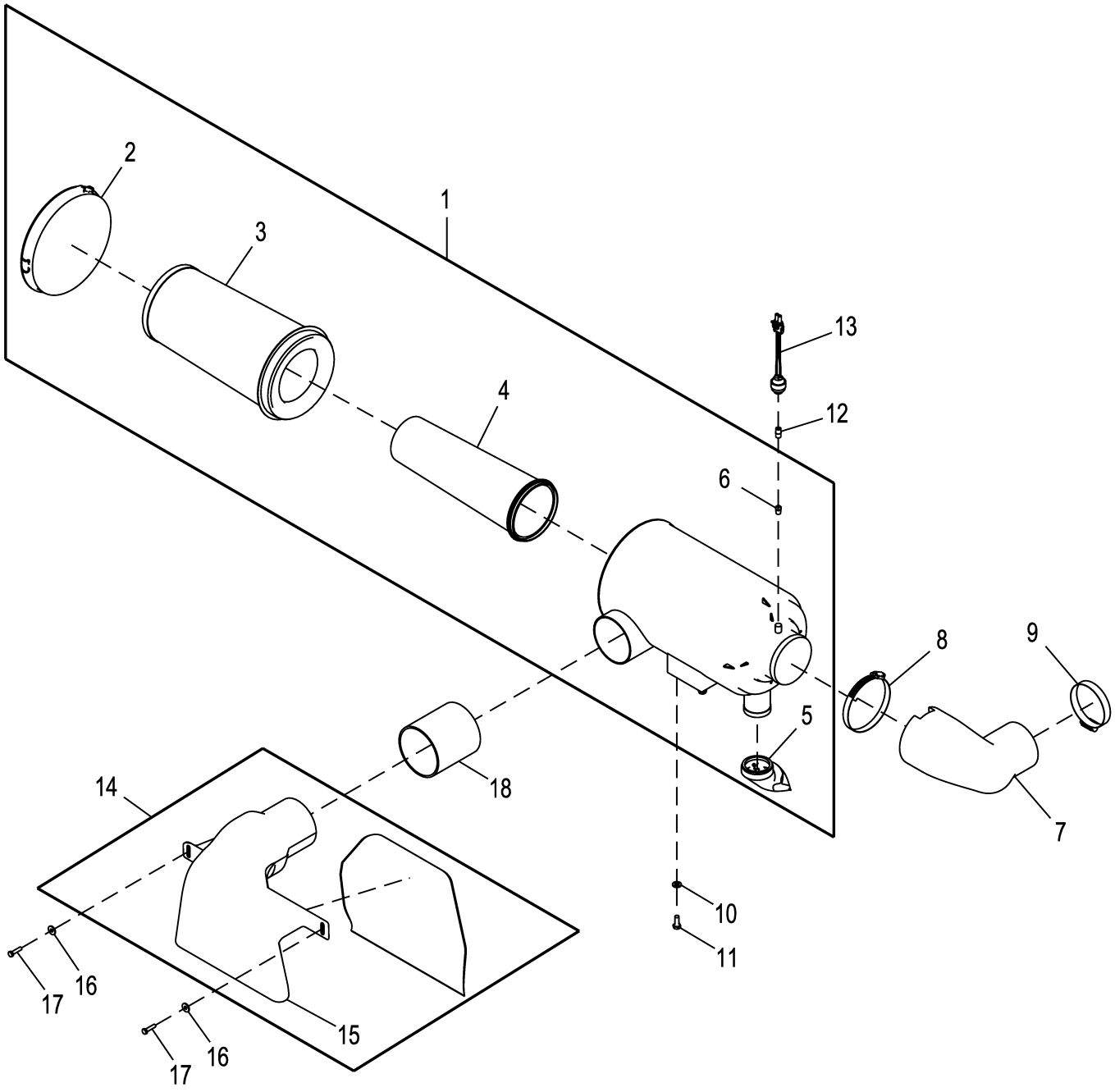

ETN107186_TX1178805

Pos.	*Ref.*	*Descripción*	*Cant.*	*Núm. de serie*	*Notas*
1	AT424914	Filtro de aire	1		Conjunto
2	AT435944	Tapadera	1		
3	AT332908	Cartucho de filtro	1		Primario
4	AT332909	Cartucho de filtro	1		Secundario
5	T179504	Válvula automática	1		Limpieza
6	15H638	Tapón roscado	1		1/8"
7	T338161	Admisión de aire	1		
8	AU12450	Abrazadera para mangueras	1		
9	AH104837	Abrazadera para mangueras	1		
10	24M7238	Arandela	4		8.700 X 17 X 2 mm
11	19M7881	Tornillo	4		M8 X 20
12	29H483	Conexión	1		1/8"
13	AT178542	Sensor restricción de aire	1		Restricción de aire
14	AT447223	Admisión de aire	1		
15	T337159	Admisión de aire	1		
16	24M7139	Arandela	2		6.400 X 18 X 1.600 mm
17	19M7933	Tornillo	2		M6 X 25
18	H176381	Manguera	1		SUB FOR (2) AU12450 AND T215615

Exhaust System, Black Stack (Engine 4045HT085-RE566007)
Système d'échappement, dispositif d'échappement noir (Engine 4045HT085-RE566007)
Sistema de escape, tubo negro (Engine 4045HT085-RE566007)

ETN110039_TX1178817 A.1

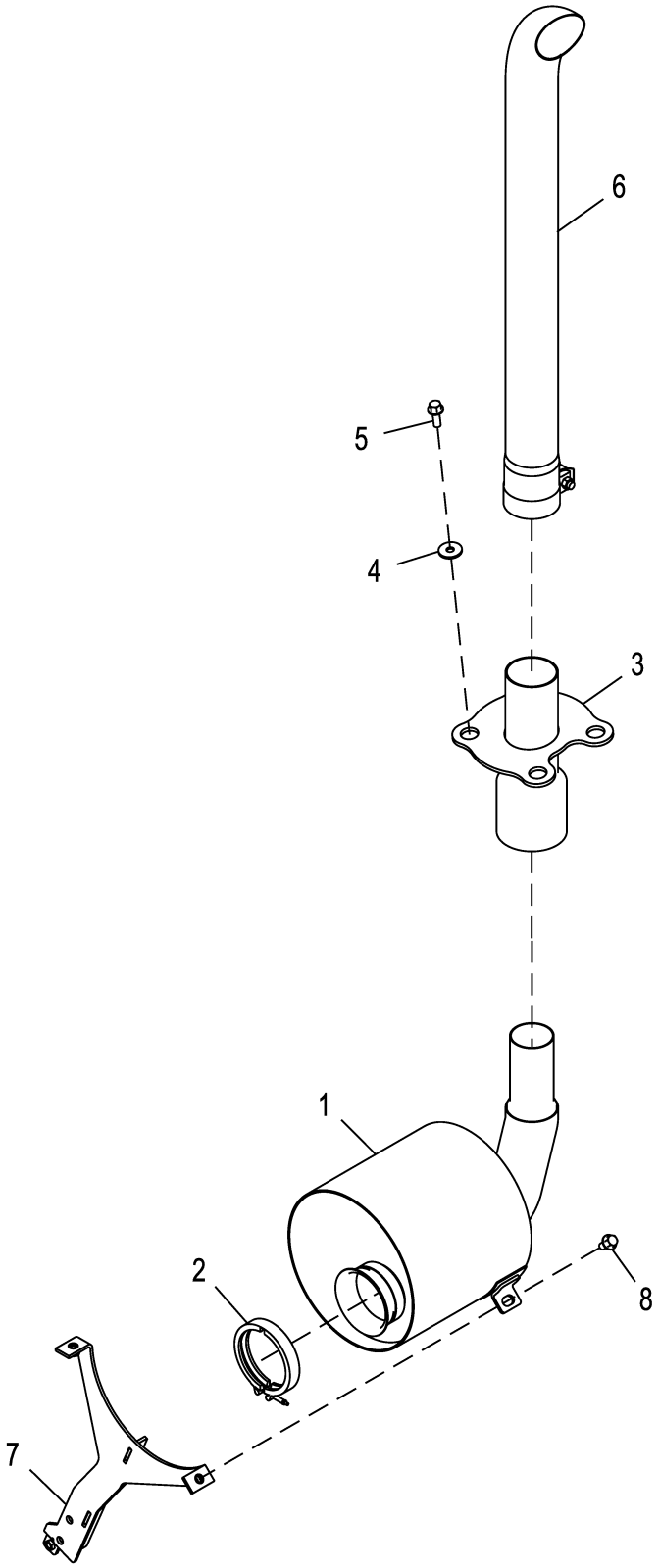

ETN110039_TX1178817

Pos.	*Ref.*	*Descripción*	*Cant.*	*Núm. de serie*	*Notas*
1	AT433084	Silenciador	1		
2	RE40048	Abrazadera	1		
3	AT445020	Soporte	1		
4	24M7226	Arandela	4		13 X 35 X 5 mm, SUB FOR (4) 24M7101
5	19M7786	Tornillo	4		M10 X 30
6	AT437329	Extensión tubo de escape	1		Negro
7	AT436311	Soporte	1		
8	19M7784	Tornillo	2		M10 X 20

Exhaust System, Chrome Stack (Engine 4045HT085-RE566007)
Système d'échappement, dispositif d'échappement chromé (Engine 4045HT085-RE566007)
Sistema de escape, tubo cromado (Engine 4045HT085-RE566007)

ETN110040_TX1178819 A.2

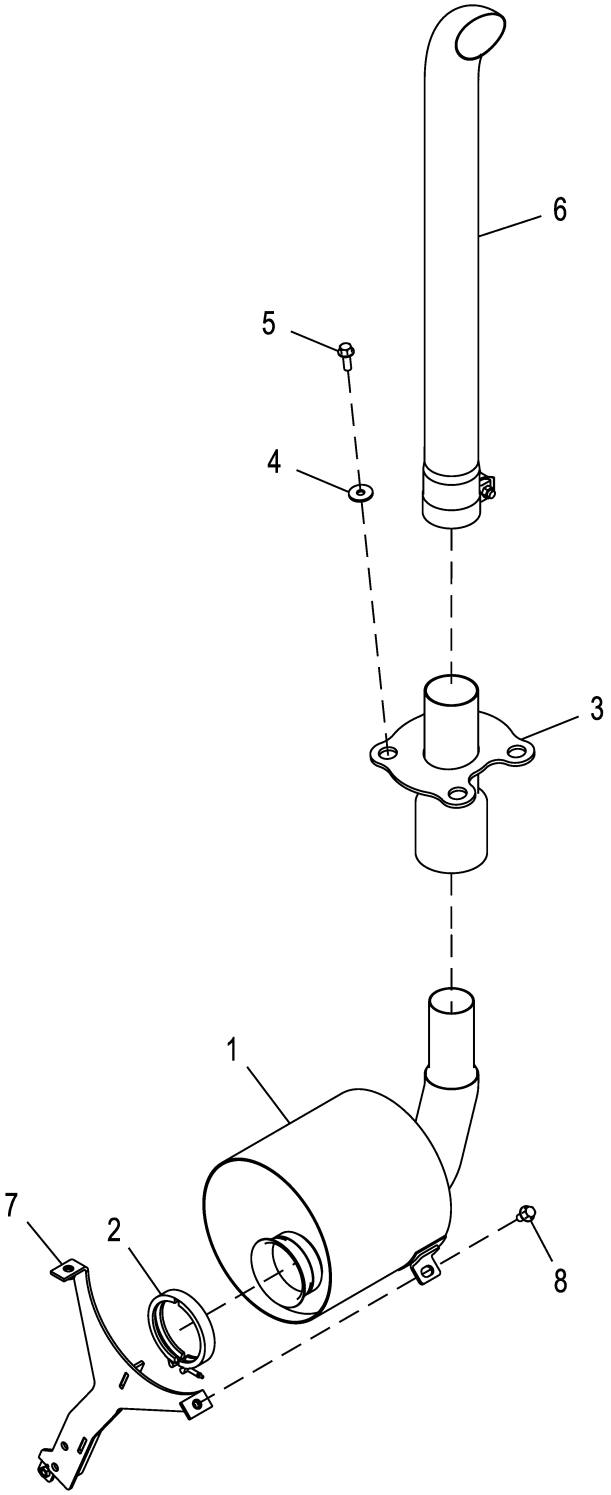

ETN110040_TX1178819

Pos.	*Ref.*	*Descripción*	*Cant.*	*Núm. de serie*	*Notas*
1	AT433084	Silenciador	1		
2	RE40048	Abrazadera	1		
3	AT445020	Soporte	1		
4	24M7226	Arandela	4		13 X 35 X 5 mm, SUB FOR (4) 24M7101
5	19M7786	Tornillo	4		M10 X 30
6	AT437690	Extensión tubo de escape	1		Cromo
7	AT436311	Soporte	1		
8	19M7784	Tornillo	2		M10 X 20

Exhaust System, Black Stack (Engine 4045HT086-RE566132)
Système d'échappement, dispositif d'échappement noir (Engine 4045HT086-RE566132)
Sistema de escape, tubo negro (Engine 4045HT086-RE566132)

ETN138011_TX1188445 A.1

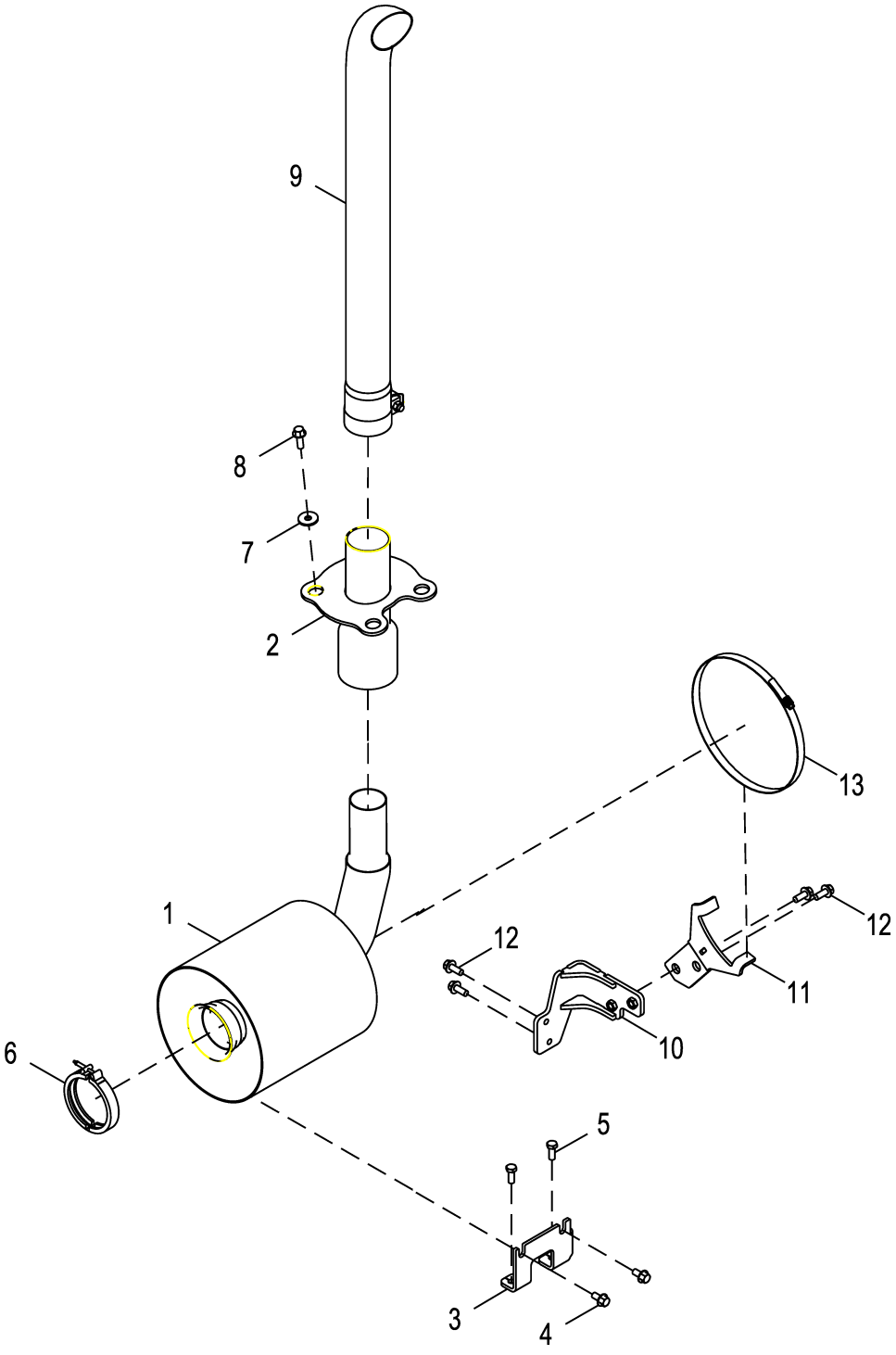

ETN138011_TX1188445

Pos.	*Ref.*	*Descripción*	*Cant.*	*Núm. de serie*	*Notas*
1	AT433072	Silenciador	1		
2	AT445020	Soporte	1		
3	T305019	Soporte	1		
4	19M7784	Tornillo	2		M10 X 20
5	19M7402	Tornillo	2		M10 X 25
6	RE40048	Abrazadera	1		
7	24M7226	Arandela	4		13 X 35 X 5 mm, SUB FOR (4) 24M7101
8	19M7786	Tornillo	4		M10 X 30
9	AT437329	Extensión tubo de escape	1		Negro
10	AT452547	Soporte	1		
11	AT453652	Soporte	1		
12	19M7785	Tornillo	4		M10 X 25
13	AH217908	Abrazadera para mangueras	1		

Exhaust System, Chrome Stack
Système d'échappement, dispositif d'échappement chromé
Sistema de escape, tubo cromado

ETN138013_TX1188189 A.1

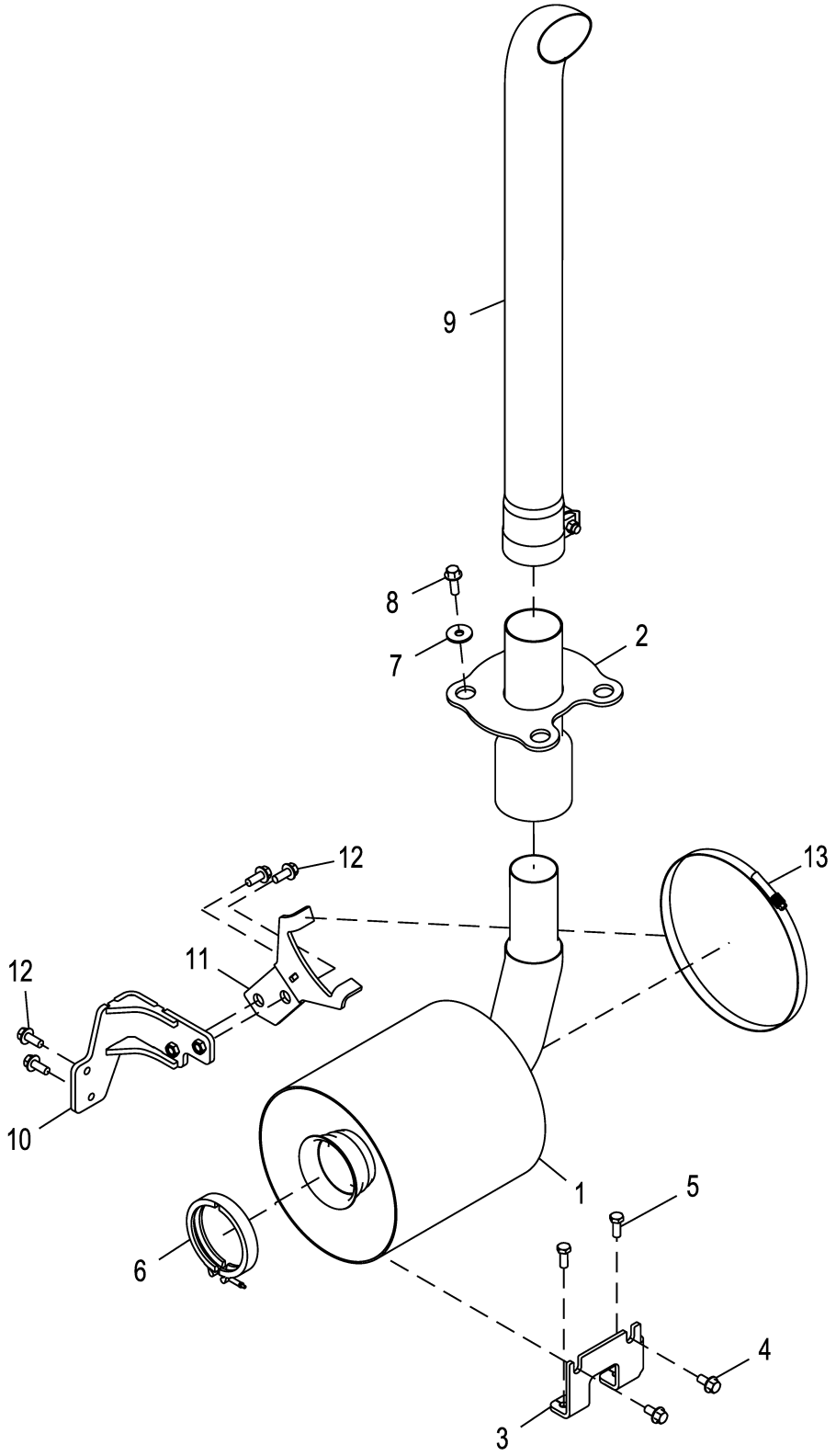

ETN138013_TX1188189

Pos.	*Ref.*	*Descripción*	*Cant.*	*Núm. de serie*	*Notas*
1	AT433072	Silenciador	1		
2	AT445020	Soporte	1		
3	T305019	Soporte	1		
4	19M7784	Tornillo	2		M10 X 20
5	19M7402	Tornillo	2		M10 X 25
6	RE40048	Abrazadera	1		
7	24M7226	Arandela	4		13 X 35 X 5 mm, SUB FOR (4) 24M7101
8	19M7786	Tornillo	4		M10 X 30
9	AT437690	Extensión tubo de escape	1		Cromo
10	AT452547	Soporte	1		
11	AT453652	Soporte	1		
12	19M7785	Tornillo	4		M10 X 25
13	AH217908	Abrazadera para mangueras	1		

Exhaust System with Black Stack (Engine 4045TT096-RE545793)
Système d'échappement avec dispositif d'échappement noir (Engine 4045TT096-RE545793)
Sistema de escape con tubo negro (Engine 4045TT096-RE545793)

ETN109751_TX1178820 A.4

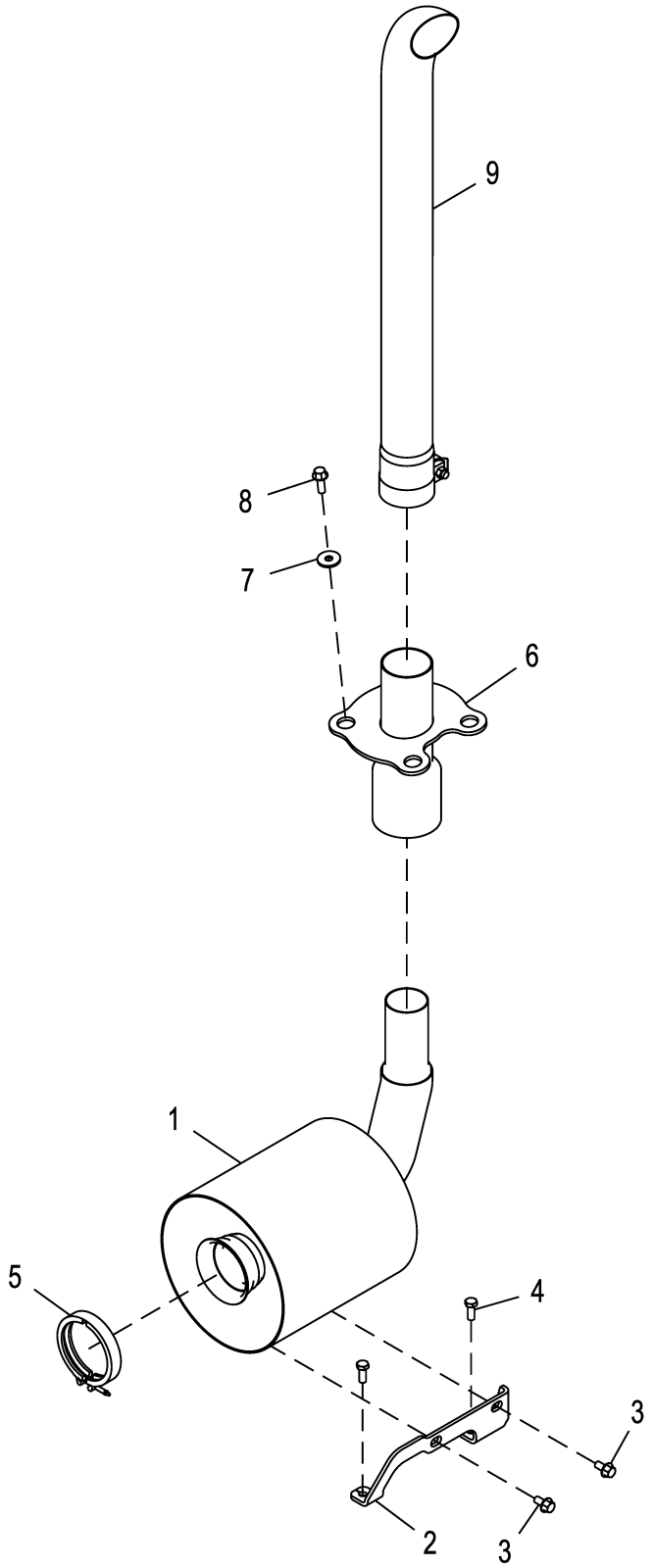

ETN109751_TX1178820

Pos.	*Ref.*	*Descripción*	*Cant.*	*Núm. de serie*	*Notas*
1	AT433072	Silenciador	1		
2	T304992	Soporte	1		
3	19M7784	Tornillo	2		M10 X 20
4	19M7402	Tornillo	2		M10 X 25
5	RE40048	Abrazadera	1		
6	AT445020	Soporte	1		
7	24M7226	Arandela	4		13 X 35 X 5 mm, SUB FOR (4) 24M7101
8	19M7786	Tornillo	4		M10 X 30
9	AT437329	Extensión tubo de escape	1		Negro

Exhaust System, Chrome Stack (Engine 4045TT096-RE545793)
Système d'échappement, dispositif d'échappement chromé (Engine 4045TT096-RE545793)
Sistema de escape, tubo cromado (Engine 4045TT096-RE545793)

ETN109757_TX1178821 A.1

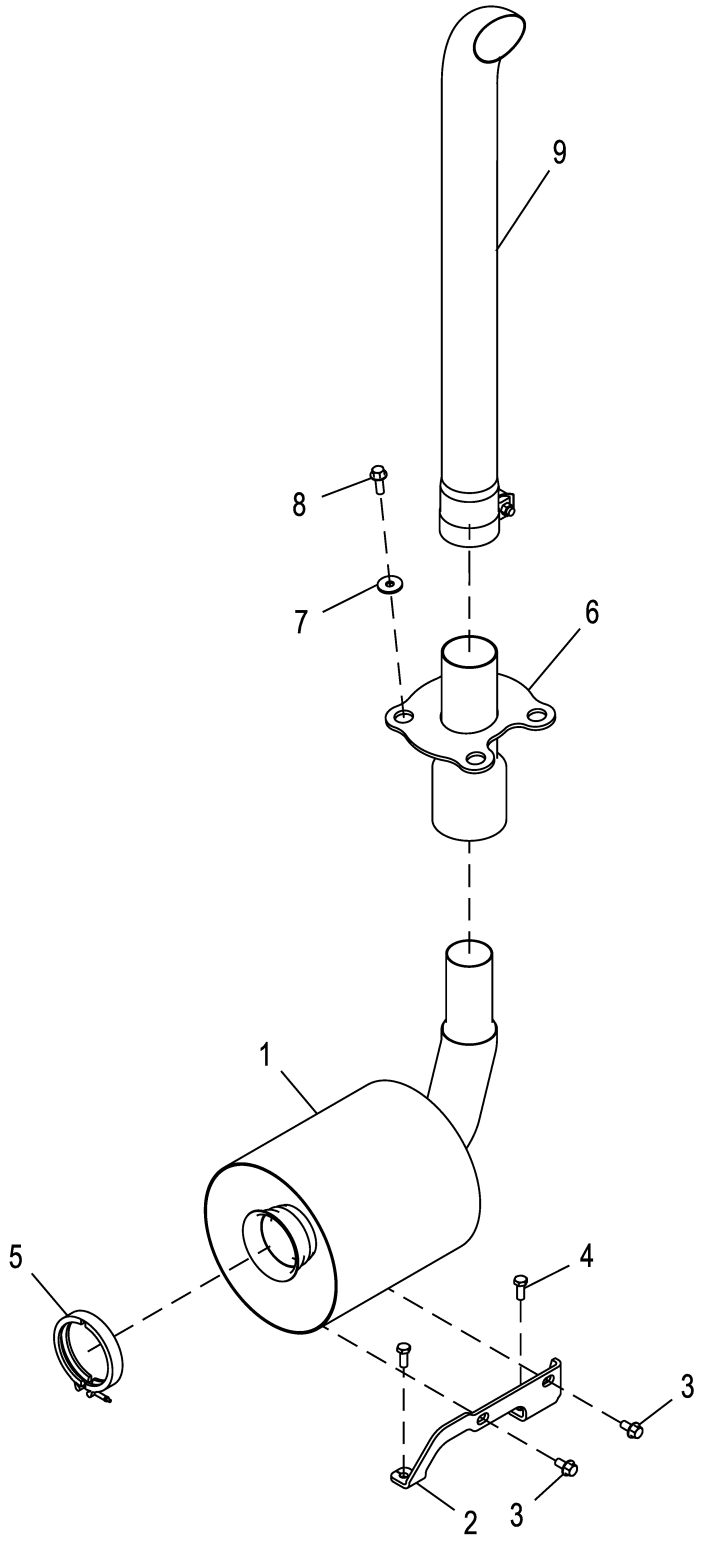

ETN109757_TX1178821

Pos.	*Ref.*	*Descripción*	*Cant.*	*Núm. de serie*	*Notas*
1	AT433072	Silenciador	1		
2	T304992	Soporte	1		
3	19M7784	Tornillo	2		M10 X 20
4	19M7402	Tornillo	2		M10 X 25
5	RE40048	Abrazadera	1		
6	AT445020	Soporte	1		
7	24M7226	Arandela	4		13 X 35 X 5 mm, SUB FOR (4) 24M7101
8	19M7786	Tornillo	4		M10 X 30
9	AT437690	Extensión tubo de escape	1		Cromo

Engine Mounting Hardware
Boulonnerie de montage de moteur
Tornillería de montaje del motor

ETN107416_TX1178824 A.1

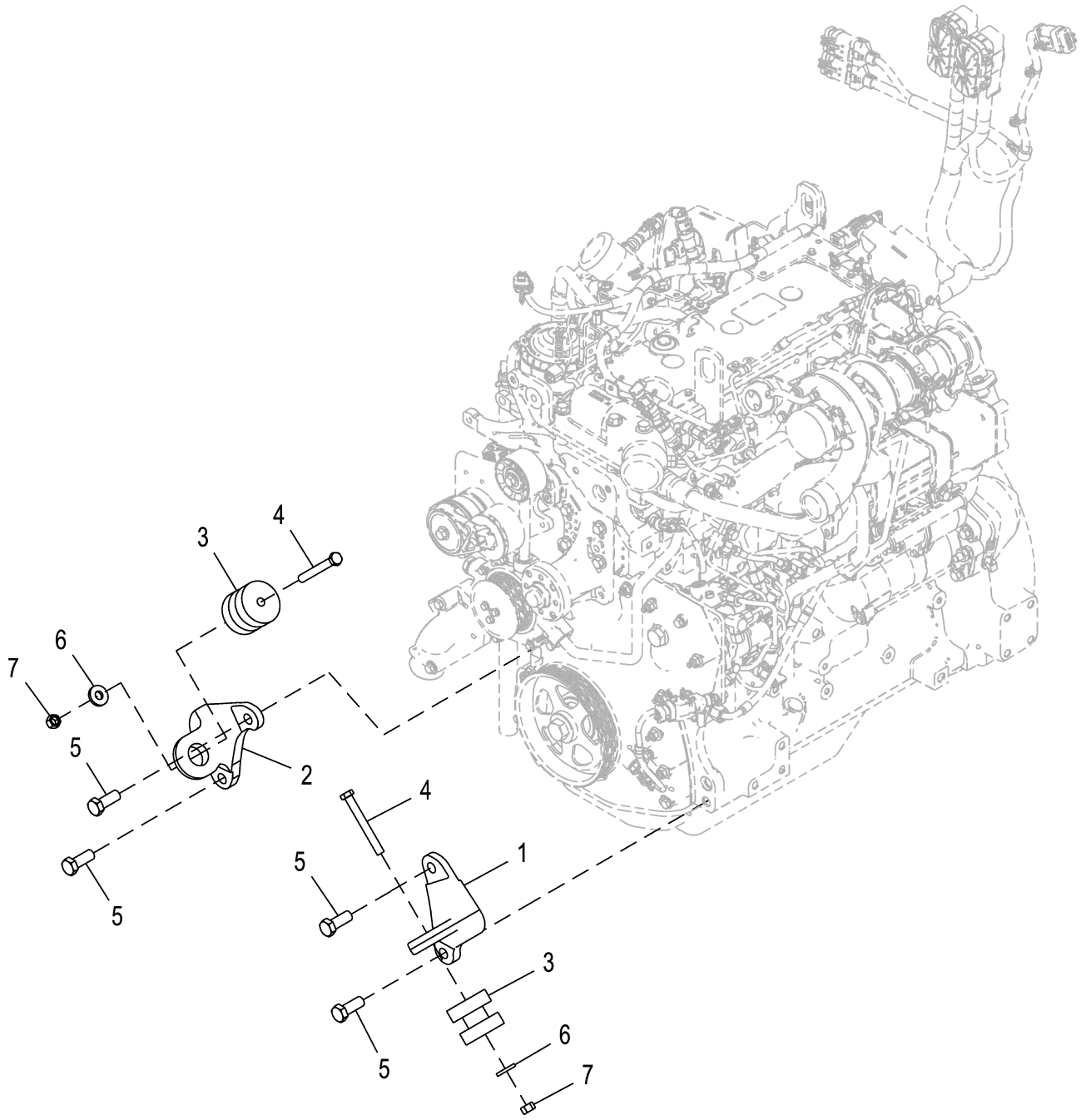

ETN107416_TX1178824

Pos.	*Ref.*	*Descripción*	*Cant.*	*Núm. de serie*	*Notas*
1	T187571	Apoyo	1		
2	T170784	Apoyo	1		
3	AT344141	Aislante	2		
4	19M7949	Tornillo	2		M12 X 100
5	19M7488	Tornillo	4		M16 X 40
6	T29342	Arandela	2		
7	14M7275	Tuerca	2		M12

Fuel System (Engine 4045HT072-RE545795, 4045HT085-RE566007, 4045HT086-RE566132, 4045TT096-RE545793-)
Circuit de carburant (Engine 4045HT072-RE545795, 4045HT085-RE566007, 4045HT086-RE566132, 4045TT096-RE545793-)
Sistema de combustible (Engine 4045HT072-RE545795, 4045HT085-RE566007, 4045HT086-RE566132, 4045TT096-RE545793-)

ETN115209_TX1178847 B.1

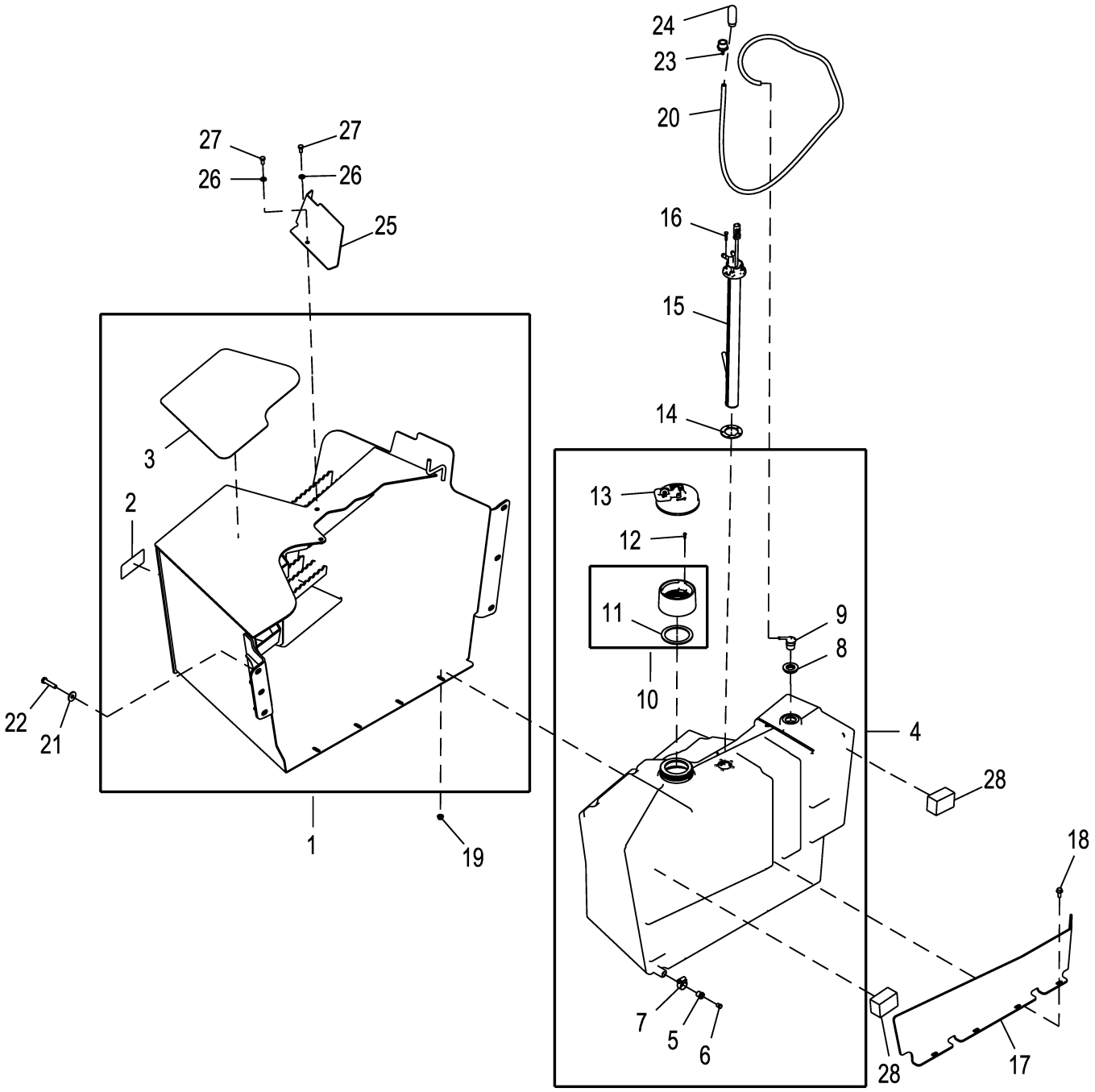

ETN115209_TX1178847

Pos.	*Ref.*	*Descripción*	*Cant.*	*Núm. de serie*	*Notas*
1	AT437124	Protección	1		
2	JD5944	Catadióptrico	1		
3	T343381	Tira antideslizante	1		
4	AT437156	Tanque de combustible	1		
5	N407619	Conexión	1		
6	N407618	Tapón roscado	1		
7	AR21837	Abrazadera para mangueras	1		
8	R114023	Pasamuros	1		
9	R237815	Respiradero	1		
10	AH165079	Racor adaptador	1		
11	H172014	Junta	1		
12	T362428	Tornillo	1		
13	AT346094	Tapa	1		
14	T196733	Junta	1		
15	AT424912	Aforador de combustible	1		
16	21M7251	Tornillo	5		M5 X 25
17	T328004	Placa	1		
18	19M7866	Tornillo	4		M8 X 20
19	14M7298	Tuerca con brida	4		M8
20	.....	Manguera a Granel	1		MAKE FROM TY22559, CTL 152.40 cm (5.0 ft)
21	24M7296	Arandela	6		10.500 X 30 X 2.500 mm
22	19M8488	Tornillo	6		M10 X 45
23	H217849	Conexión	1		
24	H216169	Respiradero	1		
25	T355193	Placa	1		Módulo de suministro de fluido de escape diesel (DEF)
26	24M7238	Arandela	2		8.700 X 17 X 2 mm
27	19M7932	Tornillo	2		M8 X 16
28	T364874	Deflector	2		

Fuel Filter and Lines (Engine 4045HT072-RE545795, 4045HT086-RE566132-)
Filtre à carburant et conduite (Engine 4045HT072-RE545795, 4045HT086-RE566132-)
Filtro de combustible y tubería (Engine 4045HT072-RE545795, 4045HT086-RE566132-)

ETN109754_TX1178886 A.1

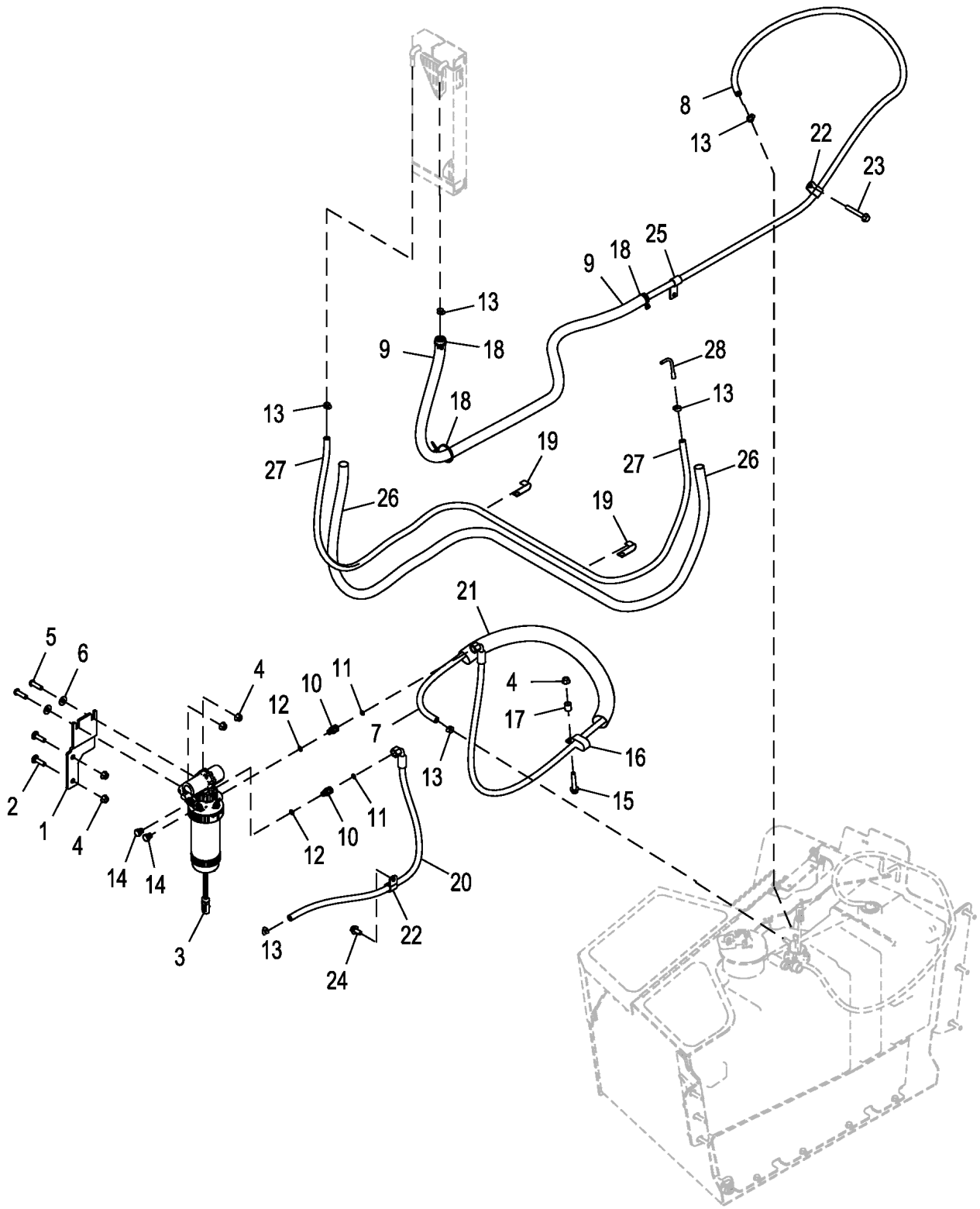

ETN109754_TX1178886

Pos.	*Ref.*	*Descripción*	*Cant.*	*Núm. de serie*	*Notas*
1	T353352	Soporte	1		
2	03M7193	Tornillo	2		M10 X 35
3	RE541921	Filtro de combustible	1		
	RE51650	Vaso de decantación	1		No se ilustra
	RE541922	Cartucho de filtro	1		No se ilustra
	RE544393	Filtro	1		No se ilustra
	RE545631	Sensor	1		Sensor de agua en combustible, No se ilustra
4	14M7296	Tuerca con brida	5		M10
5	21M7584	Tornillo	2		M10 X 35
6	24H1307	Arandela	2		13/32" X 1" X 1/16"
7	AT437185	Manguera	1		
8	.....	Manguera a Granel	1		MAKE FROM T315545, CTL 330.00 cm (10.827 ft)
9	.....	Manguito	1		MAKE FROM HG14 OR PS-B-15, CTL 138.00 cm (54.331 in)
10	38H5008	Racor adaptador	2		
11	T77613	Anillo tórico	2		9.250 X 1.780 mm (0.364" X 0.070")
12	51M7040	Anillo tórico	2		9.300 X 2.200 mm
13	AR77962	Abrazadera para mangueras	6		
14	RE46686	Conexión	2		
15	19M8528	Tornillo	1		M10 X 55
16	AH77869	Presilla	1		
17	28H1697	Espaciador	1		0.493" X 0.675" X 3/4"
18	R44302	Cinta de atar	2		
19	AH96317	Presilla	2		
20	AT437211	Manguera	1		
21	.....	Manguito	1		MAKE FROM PS-B-33, CTL 65.00 cm (25.591 in)
22	T24959	Abrazadera	2		
23	19M7809	Tornillo	1		M10 X 70
24	19M7784	Tornillo	1		M10 X 20
25	T27523	Abrazadera	1		
26	.....	Manguito	1		MAKE FROM FC425-16 OR PS-B-17, CTL 207.00 cm (81.496 in)
27	.....	Manguito	1		MAKE FROM TY22503, CTL 205.00 cm (80.709 in)
28	T355396	Tubería de combustible	1		

Fuel Filter and Lines (Engine 4045HT085-RE566007)
Filtre à carburant et conduite (Engine 4045HT085-RE566007)
Filtro de combustible y tubería (Engine 4045HT085-RE566007)

ETN109855_TX1178888 B.2

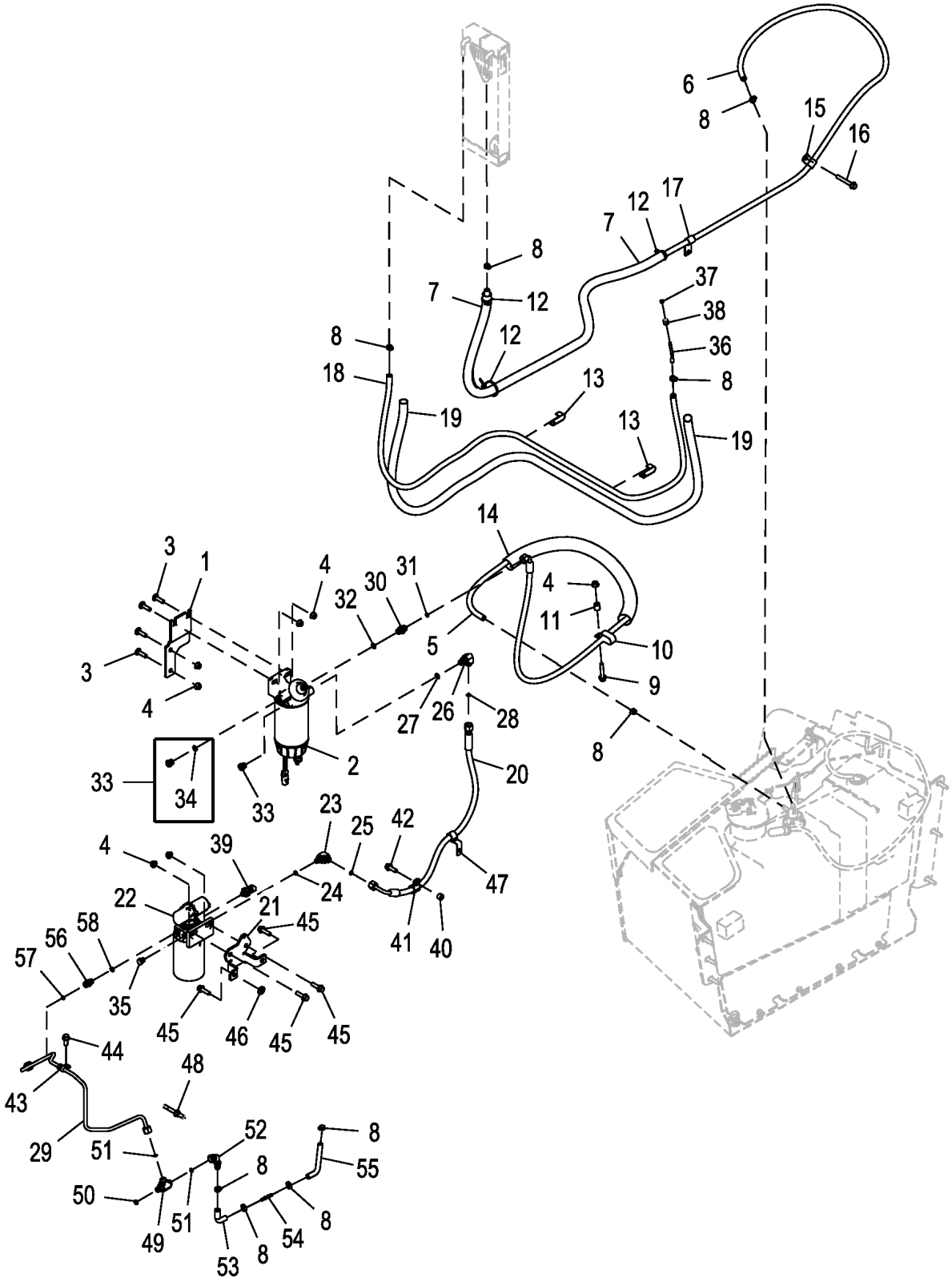

ETN109855_TX1178888

Pos.	*Ref.*	*Descripción*	*Cant.*	*Núm. de serie*	*Notas*
1	T353352	Soporte	1		
2	AT427357	Cabeza de filtro	1		
	AT365870	Cartucho de filtro	1		No se ilustra
	AT387545	Vaso de decantación	1		Conjunto, No se ilustra
	RE539872	Sensor	1		Sensor de agua en combustible, No se ilustra
3	03M7193	Tornillo	4		M10 X 35
4	14M7296	Tuerca con brida	7		M10
5	AT437185	Manguera	1		
6	.....	Manguera a Granel	1		MAKE FROM T315545, CTL 330.00 cm (10.827 ft)
7	.....	Manguito	1		MAKE FROM HG14 OR PS-B-15, CTL 138.00 cm (54.331 in)
8	AR77962	Abrazadera para mangueras	9		
9	19M8528	Tornillo	1		M10 X 55
10	AH77869	Presilla	1		
11	28H1697	Espaciador	1		0.493" X 0.675" X 3/4"
12	R44302	Cinta de atar	2		
13	AH96317	Presilla	2		
14	.....	Manguito	1		MAKE FROM PS-B-33, CTL 65.00 cm (25.591 in)
15	T24959	Abrazadera	1		
16	19M7809	Tornillo	1		M10 X 70
17	T27523	Abrazadera	1		
18	.....	Manguera a Granel	1		MAKE FROM TY22503, CTL 205.00 cm (80.709 in)
19	.....	Manguito	1		MAKE FROM FC425-16 OR PS-B-17, CTL 207.00 cm (81.496 in)
20	AT440736	Manguera	1		
21	T356331	Soporte	1		
22	AT443179	Filtro	1		
	RE544394	Cartucho de filtro	1		
23	38H5022	Racor acodado	1		
24	51M7040	Anillo tórico	1		9.300 X 2.200 mm
25	T77613	Anillo tórico	1		9.250 X 1.780 mm (0.364" X 0.070")
26	38H5035	Racor acodado	1		
27	51M7042	Anillo tórico	1		13.300 X 2.200 mm
28	T77613	Anillo tórico	1		9.250 X 1.780 mm (0.364" X 0.070")
29	AT445159	Tubería de combustible	1		
30	38H5037	Racor adaptador	1		
31	T77613	Anillo tórico	1		9.250 X 1.780 mm (0.364" X 0.070")
32	51M7042	Anillo tórico	1		13.300 X 2.200 mm
33	RE530299	Tapón de vaciado	2		
34	51M7096	Anillo tórico	1		13.300 X 2.200 mm
35	RE46686	Conexión	1		
36	T238878	Tubería de combustible	1		
37	R51936	Arandela de guarnición	1		
38	R123593	Tuerca de unión	1		
39	RE538128	Sensor de presión	1		200 kp, Presión de combustible
40	28H3421	Espaciador	1		0.493" X 0.675" X 7/16"
41	T70659	Abrazadera	1		
42	19M7786	Tornillo	1		M10 X 30
43	T78974	Abrazadera	1		
44	19M7785	Tornillo	1		M10 X 25
45	19M7835	Tornillo	4		M10 X 35
46	24M7213	Arandela	1		10.500 X 25 X 4 mm
47	AT192168	Abrazadera	1		
48	R521159	Espárrago	1		
49	38H5067	Conexión en t	1		ALSO ORDER (2) T77613 AND 51M7041
50	51M7041	Anillo tórico	1		11.300 X 2.200 mm
51	T77613	Anillo tórico	2		9.250 X 1.780 mm (0.364" X 0.070")
52	RE502954	Racor acodado	1		
53	T360751	Manguera	1		
54	RE227937	Válvula de retención	1		
55	T360752	Manguera	1		
56	38H5002	Racor adaptador	1		
57	T77613	Anillo tórico	1		9.250 X 1.780 mm (0.364" X 0.070")
58	51M7041	Anillo tórico	1		11.300 X 2.200 mm

Fuel Filter and Lines (Engine 4045TT096-RE545793)
Filtre à carburant et conduite (Engine 4045TT096-RE545793)
Filtro de combustible y tubería (Engine 4045TT096-RE545793)

ETN109753_TX1178902 A.1

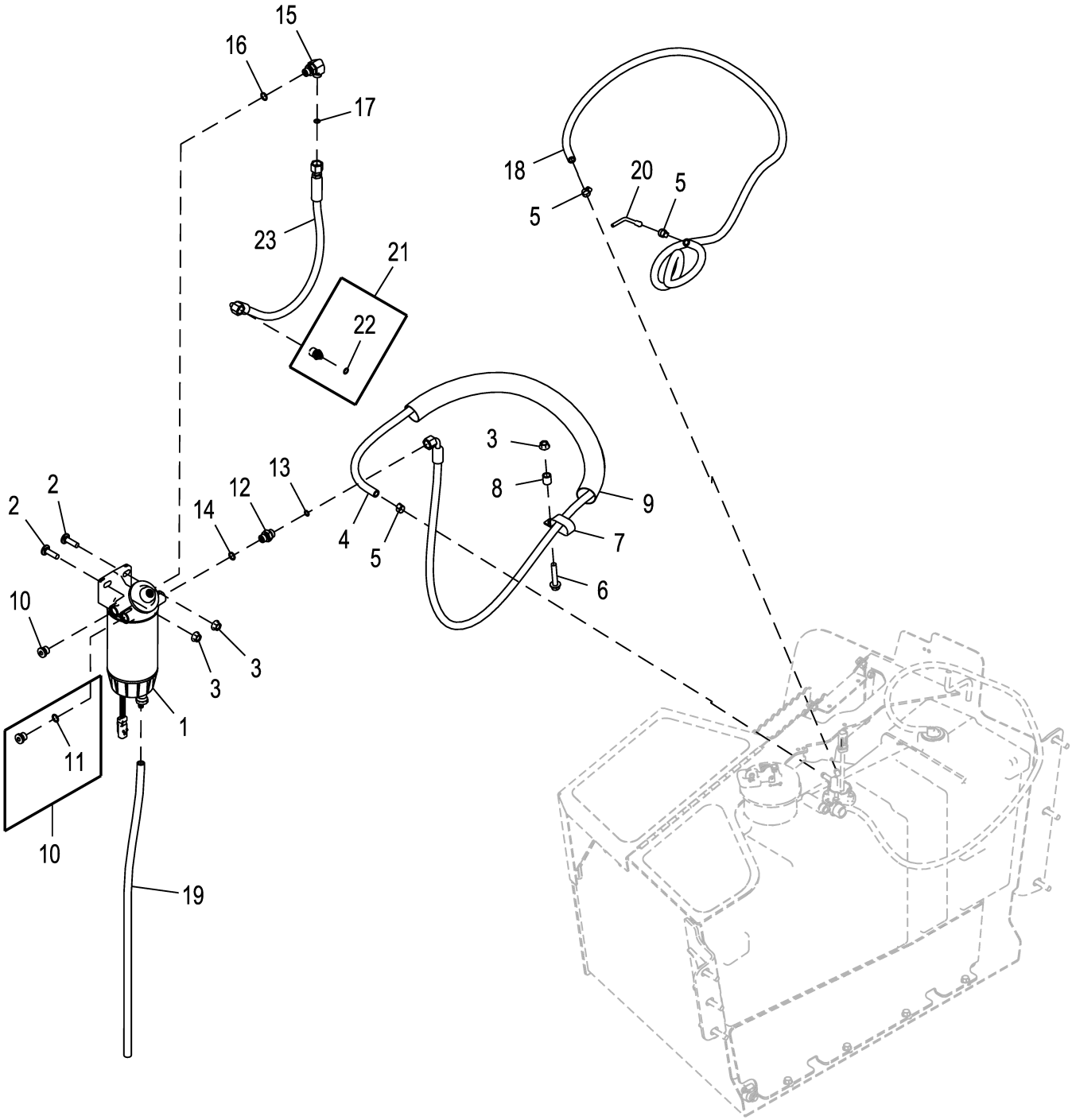

ETN109753_TX1178902

Pos.	*Ref.*	*Descripción*	*Cant.*	*Núm. de serie*	*Notas*
1	AT427357	Cabeza de filtro	1		
	AT365870	Cartucho de filtro	1		No se ilustra
	AT387545	Vaso de decantación	1		No se ilustra
	RE539872	Sensor	1		Sensor de agua en combustible, No se ilustra
2	03M7193	Tornillo	2		M10 X 35
3	14M7296	Tuerca con brida	3		M10
4	AT437185	Manguera	1		
5	AR77962	Abrazadera para mangueras	3		
6	19M8528	Tornillo	1		M10 X 55
7	AH77869	Presilla	1		
8	28H1697	Espaciador	1		0.493" X 0.675" X 3/4"
9	.....	Manguito	1		MAKE FROM PS-B-33, CTL 65.00 cm (25.591 in)
10	RE530299	Tapón de vaciado	2		
11	51M7096	Anillo tórico	1		13.300 X 2.200 mm
12	38H5037	Racor adaptador	1		
13	T77613	Anillo tórico	1		9.250 X 1.780 mm (0.364" X 0.070")
14	51M7042	Anillo tórico	1		13.300 X 2.200 mm
15	38H5035	Racor acodado	1		
16	51M7042	Anillo tórico	1		13.300 X 2.200 mm
17	T77613	Anillo tórico	1		9.250 X 1.780 mm (0.364" X 0.070")
18	.....	Manguera a Granel	1		MAKE FROM TY225666, CTL 198.12 cm (78.000 in)
19	.....	Manguera a Granel	1		MAKE FROM TY225666, CTL 79.25 cm (31.200 in)
20	T238878	Tubería de combustible	1		
21	RE507247	Conexión de manguera	1		
22	R500271	Anillo tórico	1		10.100 X 1.600 mm (0.398" X 1/16")
23	AT445648	Manguera	1		

Engine Control Unit and Mounting (Engine 4045HT086-RE566132)
Contrôleur et montage de moteur (Engine 4045HT086-RE566132)
Montaje y unidad de control del motor (Engine 4045HT086-RE566132)

ETN113684_TX1179053 A.1

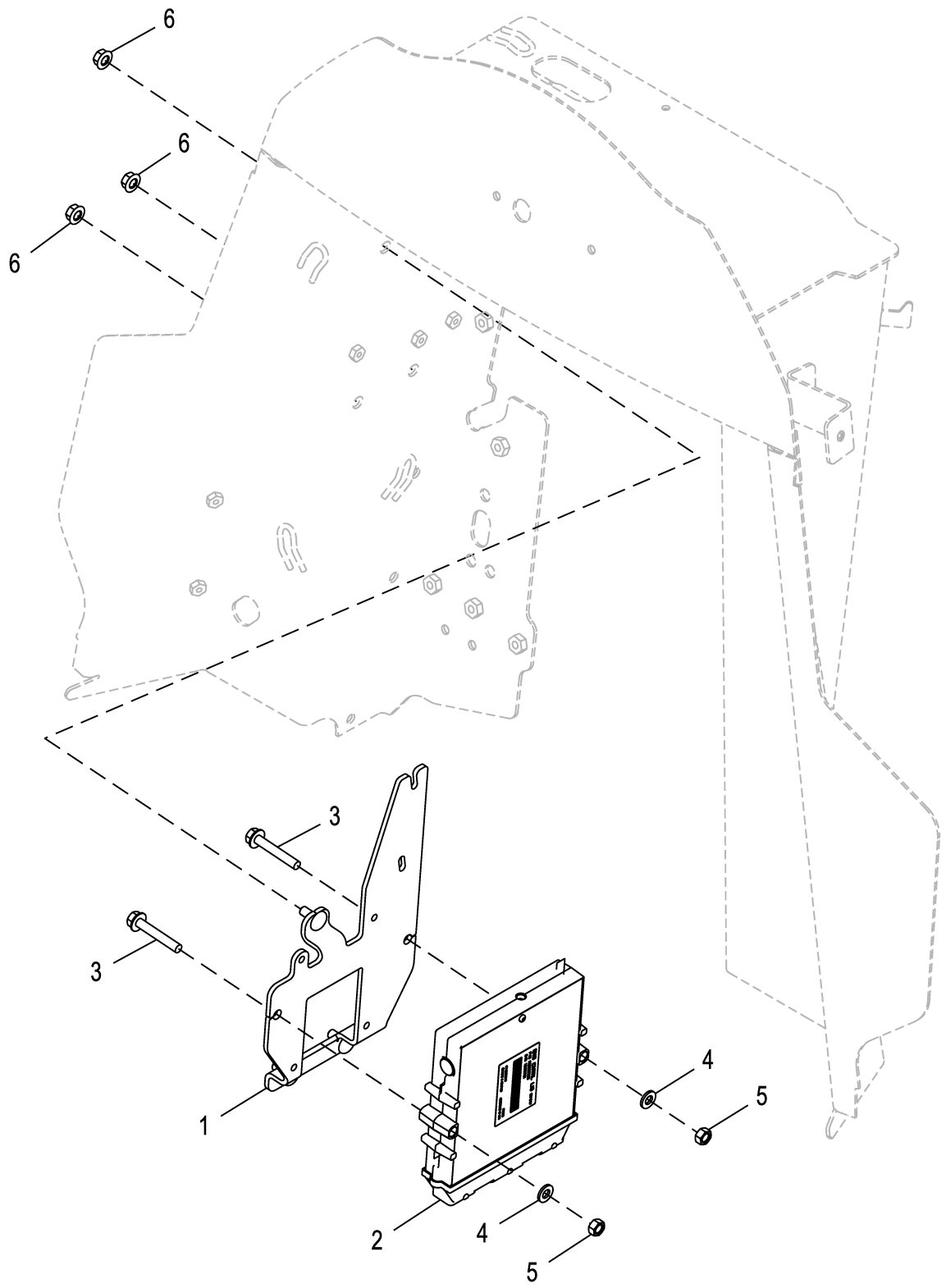

ETN113684_TX1179053

Pos.	*Ref.*	*Descripción*	*Cant.*	*Núm. de serie*	*Notas*
1	AT436134	Soporte	1		
2	RE526588	Controlador elect.del motor	1		
3	19M7800	Tornillo	2		M8 X 50
4	24M7238	Arandela	2		8.700 X 17 X 2 mm
5	14M7273	Tuerca	2		M8
6	14M7298	Tuerca con brida	3		M8

Engine Control Unit and Mounting (Engine 4045HT085-RE566007)
Contrôleur et montage de moteur (Engine 4045HT085-RE566007)
Montaje y unidad de control del motor (Engine 4045HT085-RE566007)

ETN109145_TX1179054 A.1

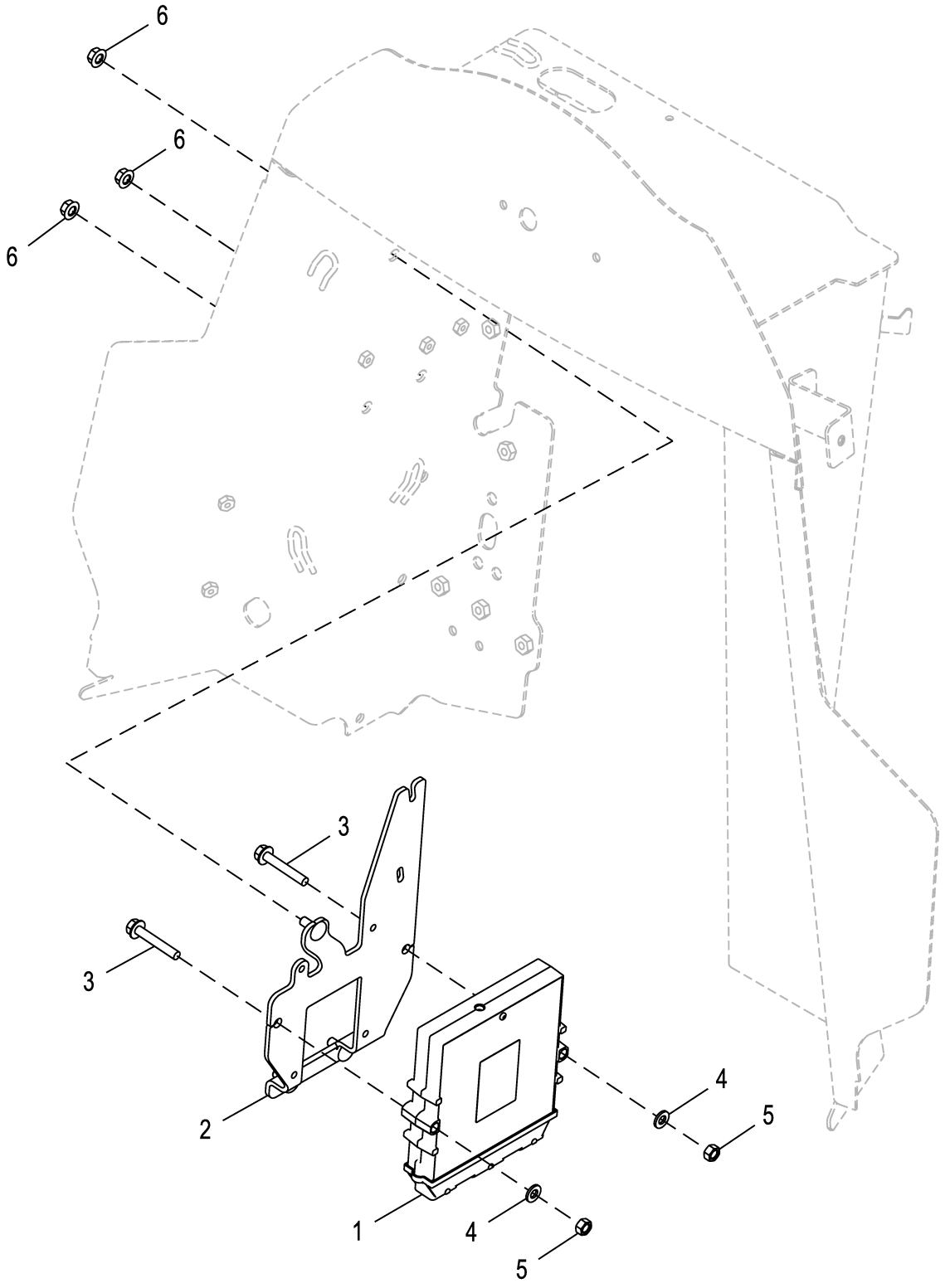

ETN109145_TX1179054

Pos.	*Ref.*	*Descripción*	*Cant.*	*Núm. de serie*	*Notas*
1	RE531808	Unidad de control electrón.	1		
2	AT436134	Soporte	1		
3	19M7800	Tornillo	2		M8 X 50
4	24M7238	Arandela	2		8.700 X 17 X 2 mm
5	14M7273	Tuerca	2		M8
6	14M7298	Tuerca con brida	3		M8

Engine Control Unit and Mounting (Engine 4045TT096-RE545793)
Contrôleur et montage de moteur (Engine 4045TT096-RE545793)
Montaje y unidad de control del motor (Engine 4045TT096-RE545793)

ETN113683_TX1179056 A.1

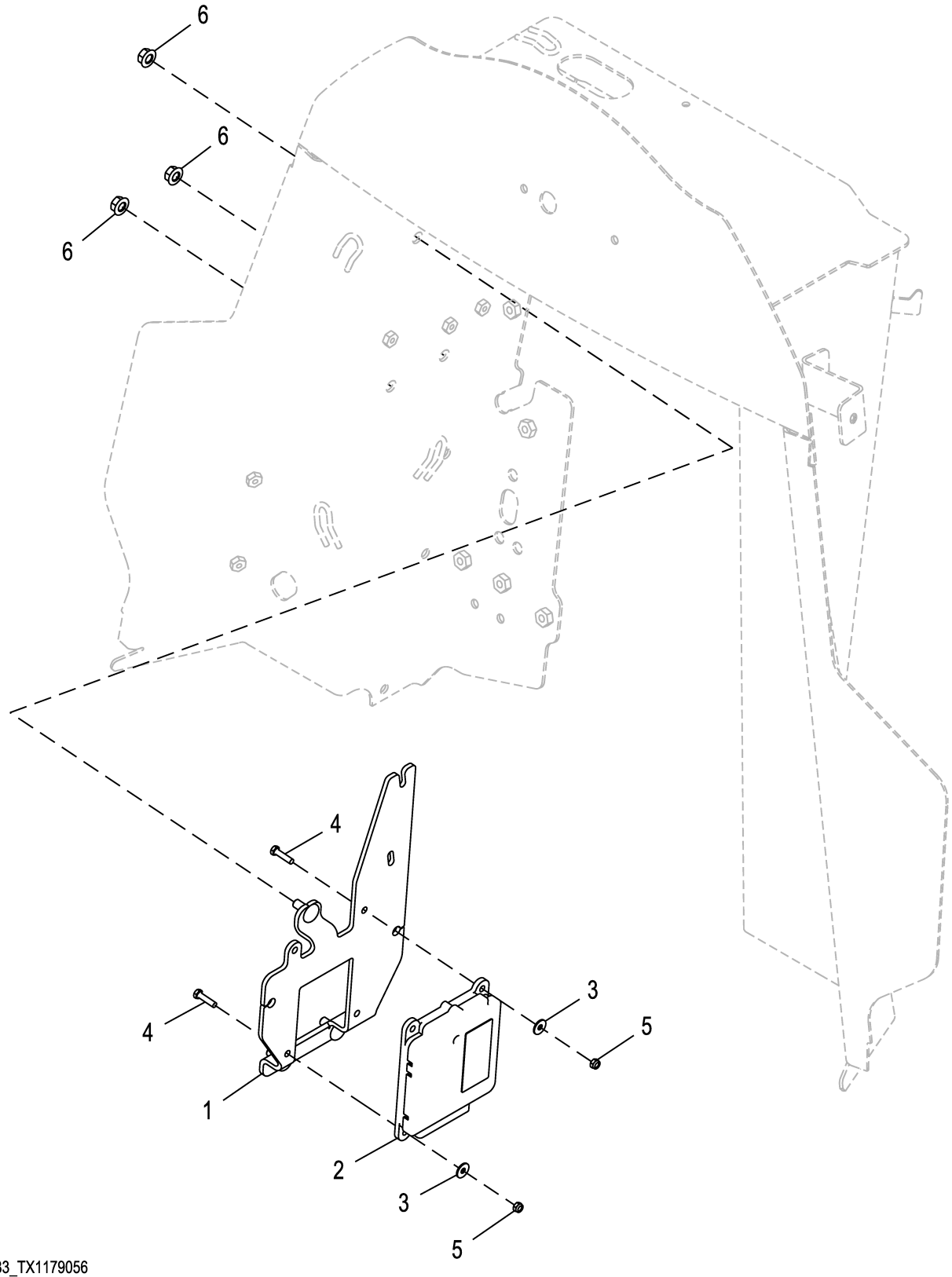

ETN113683_TX1179056

Pos.	*Ref.*	*Descripción*	*Cant.*	*Núm. de serie*	*Notas*
1	AT436134	Soporte	1		
2	RE532628	Controlador elect.del motor	1		
3	24M7138	Arandela	8		5.300 X 15 X 1 mm
4	19M7373	Tornillo	4		M5 X 20
5	14M7265	Tuerca de seguridad	4		M5
6	14M7298	Tuerca con brida	3		M8

Steering Column
Colonne de direction
Columna de dirección

ETN105320_TX1170852 A.1

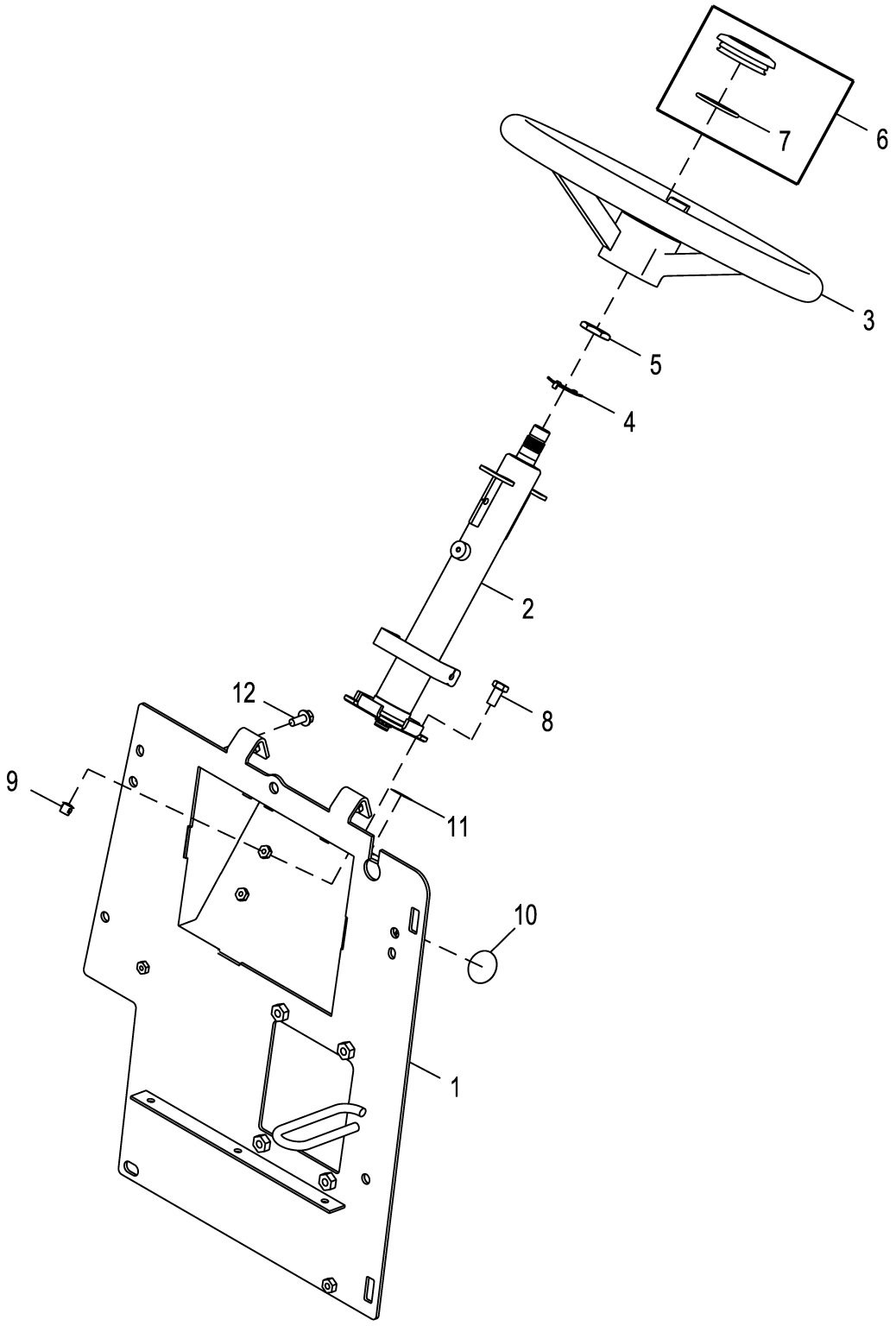

ETN105320_TX1170852

Pos.	*Ref.*	*Descripción*	*Cant.*	*Núm. de serie*	*Notas*
1	AT429526	Apoyo	1		
2	AT427475	Columna de dirección	1		
3	AT139694	Volante de dirección	1		
4	T17148	Arandela de seguridad	1		
5	T13630	Tuerca	1		
6	AL155227	Tapadera	1		
7	B3690R	Anillo tórico	1		47.219 X 3.531 mm (1-55/64" X 0.139")
8	19M7938	Tornillo	4		M10 X 20
9	H113924	Tapón	6		
10	T186793	Etiqueta adhesiva	4		Círculo gris
11	T230236	Etiqueta adhesiva	2		Círculo gris
12	19M7866	Tornillo	1		M8 X 20

Tilt Steering Column
Colonne de direction inclinable
Columna de dirección inclinable

ETN105319_TX1163784 A.2

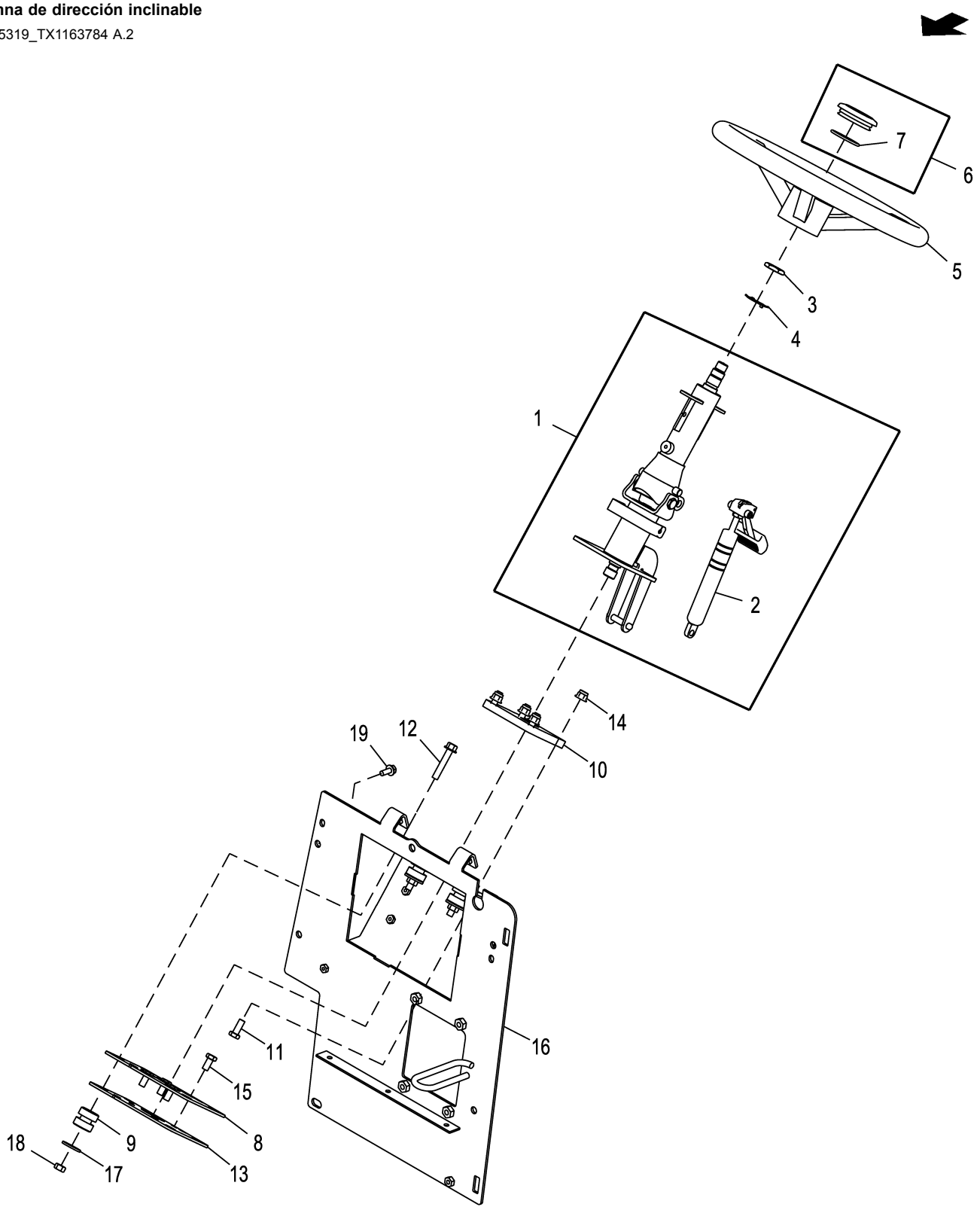

ETN105319_TX1163784

Pos.	*Ref.*	*Descripción*	*Cant.*	*Núm. de serie*	*Notas*
1	AT429527	Columna de dirección	1		
	AT392657	Kit de columna de dirección	1		Juego de tornillos de pivote
2	AT362814	Cilindro de gas	1		
3	T13630	Tuerca	1		
4	T17148	Arandela de seguridad	1		
5	AT139694	Volante de dirección	1		
6	AL155227	Tapadera	1		
7	B3690R	Anillo tórico	1		
8	T216524	Placa	1		
9	AT219940	Aislante	4		
10	T216546	Junta	1		
11	19M7402	Tornillo	4		M10 X 25
12	19M8528	Tornillo	4		M10 X 55
13	T216525	Placa	1		
14	14M7400	Tuerca de seguridad	4		M10
15	19M7938	Tornillo	4		M10 X 20
16	AT429526	Apoyo	1		
17	24M7101	Arandela	4		11 X 34 X 3 mm
18	14M7274	Tuerca	4		M10
19	19M7866	Tornillo	1		M8 X 20

Steering Hydraulic Valve with 9.7 Cubic Inch Displacement
Unité hydraulique de direction avec cylindrée 9,7 litres cube
Válvula hidráulica de dirección con cilindrada de 9.7 pulgadas cúbicas

ETN110465_TX1170840 A.1

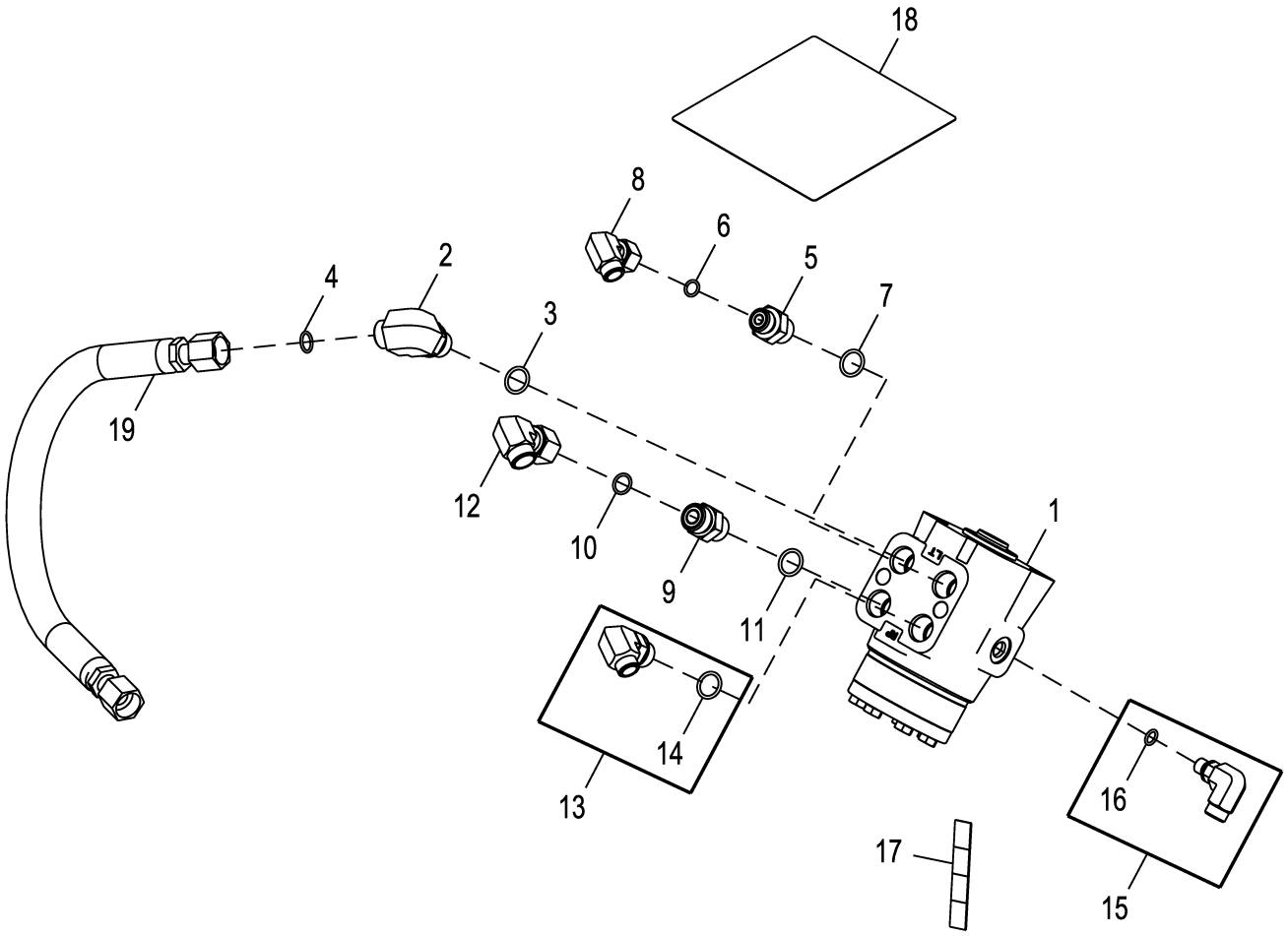

ETN110465_TX1170840

Pos.	*Ref.*	*Descripción*	*Cant.*	*Núm. de serie*	*Notas*
1	AT318271	Válvula hidráulica manual	1		Componentes en páginas aparte
	AT316249	Juego de retenes	1		
2	38H3005	Racor adaptador	1		
3	R26375	Anillo tórico	1		16.358 X 2.210 mm (0.644" X 0.087")
4	T77857	Anillo tórico	1		12.421 X 1.778 mm (0.489" X 0.070")
5	38H3171	Racor adaptador	1		
6	T77613	Anillo tórico	1		9.250 X 1.780 mm (0.364" X 0.070")
7	R26375	Anillo tórico	1		16.358 X 2.210 mm (0.644" X 0.087")
8	62H1021	Racor adaptador	1		-06 to -06, Racores rápidos
9	38H3161	Racor adaptador	1		
10	T77857	Anillo tórico	1		12.421 X 1.778 mm (0.489" X 0.070")
11	R26375	Anillo tórico	1		16.358 X 2.210 mm (0.644" X 0.087")
12	62H1022	Racor adaptador	1		-08 to -08, Racores rápidos
13	62H1019	Racor adaptador	1		-06 to -08, Racores rápidos
14	R26375	Anillo tórico	1		16.358 X 2.210 mm (0.644" X 0.087")
15	62H1018	Racor adaptador	1		-06 to -04, Racores rápidos
16	R28782	Anillo tórico	1		8.915 X 1.829 mm (0.351" X 0.072")
17	T184320	Etiqueta adhesiva	1		Guía de manguera
18	T191425	Etiqueta adhesiva	1		Tendido de la manguera
19	AT444558	Manguera hidr. - confección	1		Dirección a válvula de frenos

Steering Hydraulic Valve with 7.3 Cubic Inch Displacement
Unité hydraulique de direction avec cylindrée 7,3 litres cube
Válvula hidráulica de dirección con cilindrada de 7.3 pulgadas cúbicas

ETN140974_TX1196024 A.1

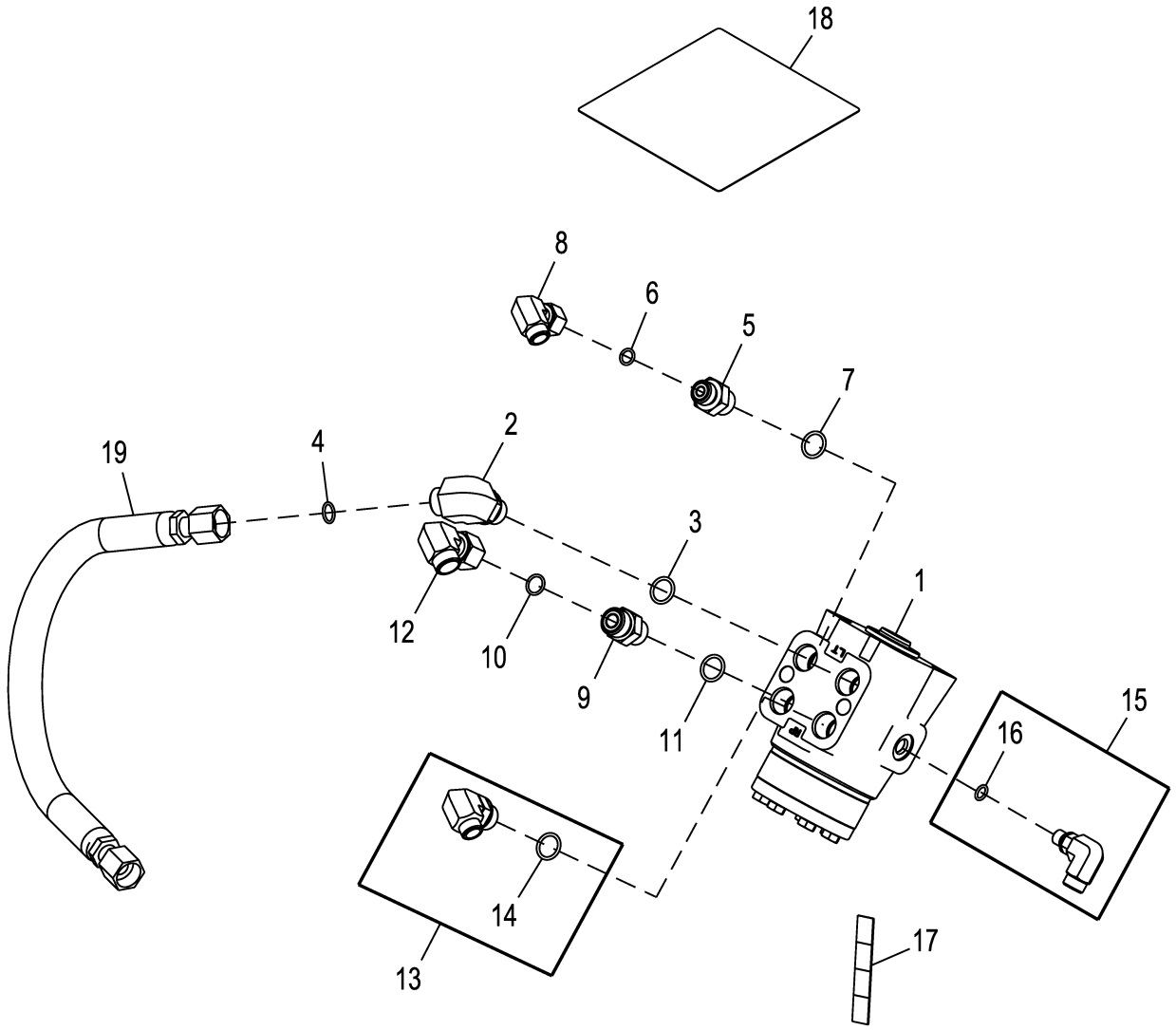

ETN140974_TX1196024

Pos.	*Ref.*	*Descripción*	*Cant.*	*Núm. de serie*	*Notas*
1	AT369357	Válvula hidráulica manual	1		USE WITH , Acoplamiento de pala cargadora y cucharón de pala cargadora multiuso
	AT316249	Juego de retenes	1		
2	38H3005	Racor adaptador	1		
3	R26375	Anillo tórico	1		16.358 X 2.210 mm (0.644" X 0.087")
4	T77857	Anillo tórico	1		12.421 X 1.778 mm (0.489" X 0.070")
5	38H3171	Racor adaptador	1		
6	T77613	Anillo tórico	1		9.250 X 1.780 mm (0.364" X 0.070")
7	R26375	Anillo tórico	1		16.358 X 2.210 mm (0.644" X 0.087")
8	62H1021	Racor adaptador	1		
9	38H3161	Racor adaptador	1		
10	T77857	Anillo tórico	1		12.421 X 1.778 mm (0.489" X 0.070")
11	R26375	Anillo tórico	1		16.358 X 2.210 mm (0.644" X 0.087")
12	62H1022	Racor adaptador	1		
13	62H1019	Racor adaptador	1		
14	R26375	Anillo tórico	1		16.358 X 2.210 mm (0.644" X 0.087")
15	62H1018	Racor adaptador	1		
16	R28782	Anillo tórico	1		8.915 X 1.829 mm (0.351" X 0.072")
17	T184320	Etiqueta adhesiva	1		Guía de manguera
18	T191425	Etiqueta adhesiva	1		Consola delantera
19	AT444558	Manguera hidr. - confección	1		A la válvula de freno

Steering Hydraulics without Mechanical Front Wheel Drive
Circuit hydraulique de direction sans pont avant mécanique
Sistema hidráulico de dirección sin tracción delantera mecánica

ETN107494_TX1179012 A.2

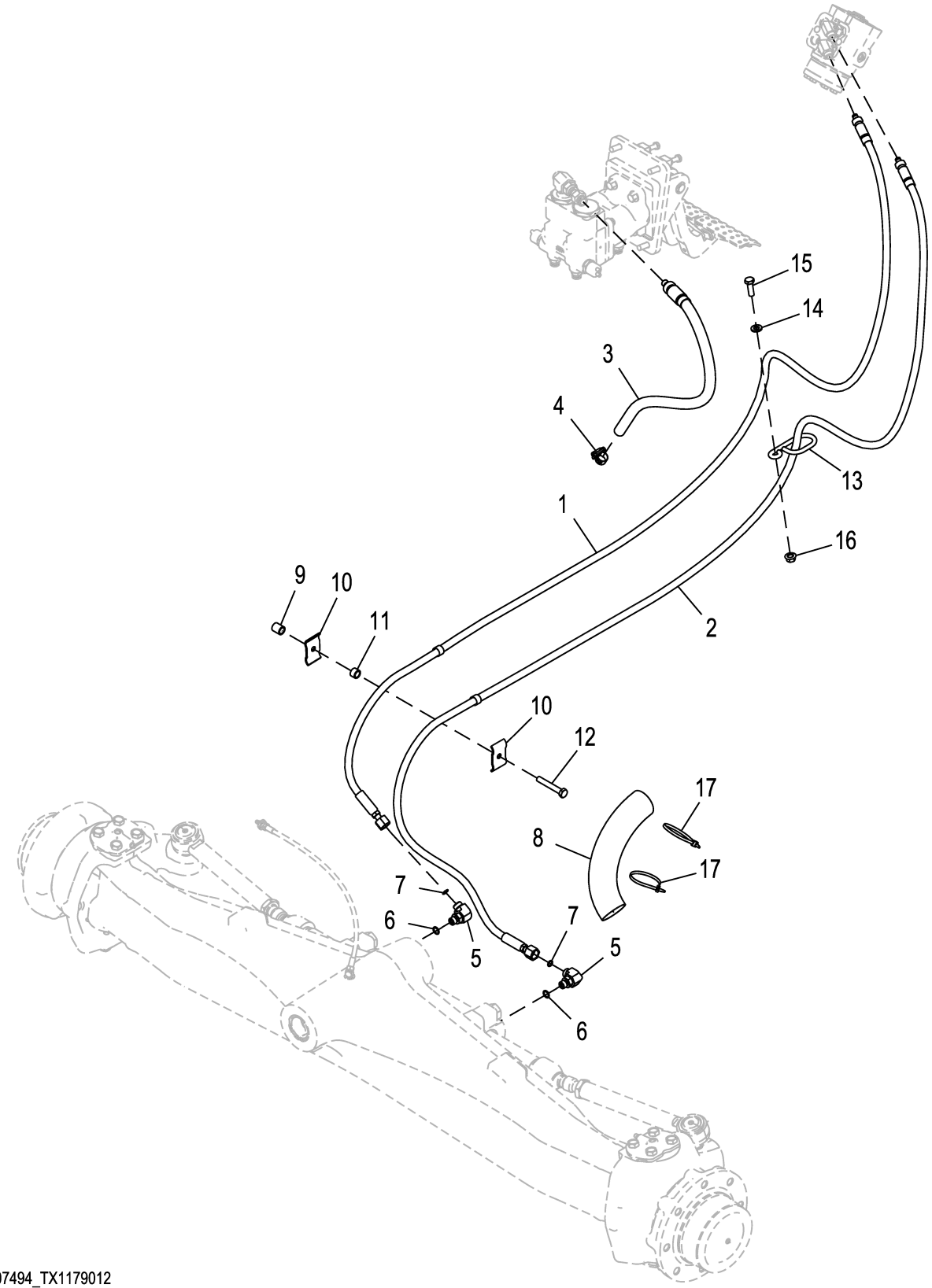

ETN107494_TX1179012

Pos.	*Ref.*	*Descripción*	*Cant.*	*Núm. de serie*	*Notas*
1	AT433770	Manguera hidr. - confección	1		ALSO ORDER 62H1042 OR 62M1010 AND T77613
2	AT433771	Manguera hidr. - confección	1		ALSO ORDER 62H1042 OR 62M1010 AND T77613
3	AT433769	Manguera hidr. - confección	1		ALSO ORDER 62H1043 OR 62M1011 AND T77857, Retorno
4	TY22464	Abrazadera	1		
5	38H3004	Racor adaptador	2		
6	R26448	Anillo tórico	2		11.887 X 1.981 mm (0.468" X 5/64")
7	T77613	Anillo tórico	2		9.250 X 1.780 mm (0.364" X 0.070")
8	.....	Manguito	1		MAKE FROM T78606, CTL 25.40 cm (10.000 in)
9	28H3383	Casquillo	1		0.493" X 0.675" X 3/4"
10	R46919	Semiabrazadera	2		
11	28H3421	Espaciador	1		0.493" X 0.675" X 7/16"
12	19M7742	Tornillo	1		M10 X 65
13	T166223	Guía	1		
14	24M7239	Arandela	1		10.700 X 21 X 2.500 mm
15	19M7662	Tornillo	1		M10 X 30
16	14M7296	Tuerca con brida	1		M10
17	R44302	Cinta de atar	2		

Steering Hydraulics with Mechanical Front Wheel Drive
Circuit hydraulique de direction avec pont avant mécanique
Sistema hidráulico de dirección con tracción delantera mecánica

ETN101846_TX1179018 A.1

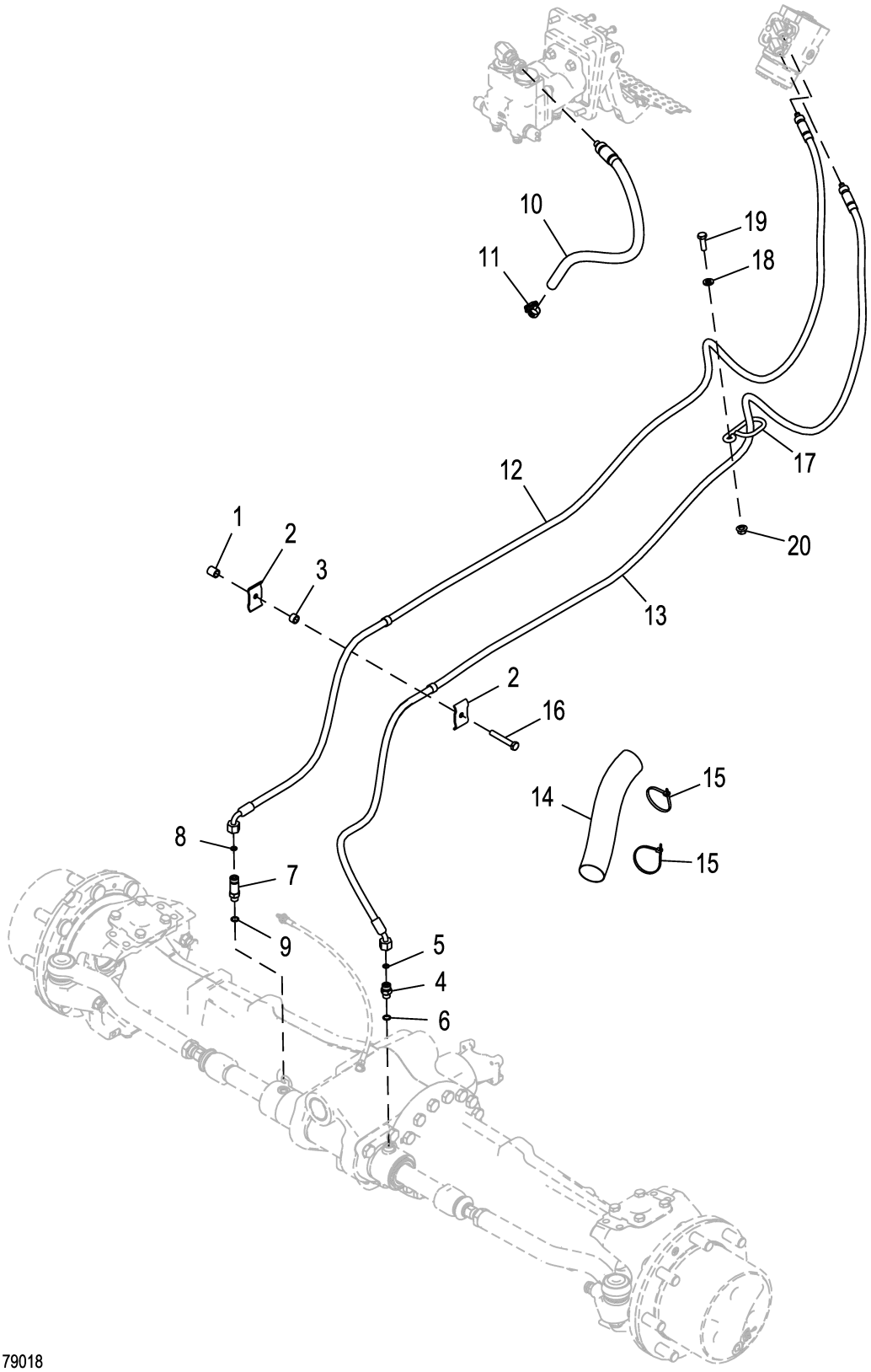

ETN101846_TX1179018

Pos.	*Ref.*	*Descripción*	*Cant.*	*Núm. de serie*	*Notas*
1	28H3383	Casquillo	1		0.493" X 0.675" X 3/4"
2	R46919	Semiabrazadera	2		
3	28H3421	Espaciador	1		0.493" X 0.675" X 7/16"
4	38H3160	Racor adaptador	1		
5	T77613	Anillo tórico	1		9.250 X 1.780 mm (0.364" X 0.070")
6	R26448	Anillo tórico	1		11.887 X 1.981 mm (0.468" X 5/64")
7	38H3212	Racor adaptador	1		
8	T77613	Anillo tórico	1		9.250 X 1.780 mm (0.364" X 0.070")
9	R26448	Anillo tórico	1		11.887 X 1.981 mm (0.468" X 5/64")
10	AT433769	Manguera hidr. - confección	1		ALSO ORDER 62H1043 OR 62M1011 AND T77857, Retorno
11	TY22464	Abrazadera	1		
12	AT433772	Manguera hidr. - confección	1		ALSO ORDER 62H1042 OR 62M1010 AND T77613
13	AT426176	Manguera hidr. - confección	1		ALSO ORDER 62H1042 OR 62M1010 AND T77613
14	.....	Manguito	1		MAKE FROM T78606, CTL 25.40 cm (10.000 in)
15	R44302	Cinta de atar	2		
16	19M7742	Tornillo	1		M10 X 65
17	T166223	Guía	1		
18	24M7239	Arandela	1		10.700 X 21 X 2.500 mm
19	19M7662	Tornillo	1		M10 X 30
20	14M7296	Tuerca con brida	1		M10

Service Brake Clutch Disc and Disc Carrier
Frein de service/disque d'embrayage/porte-disque
Freno de servicio/disco de embrague/portadisco

TX1176373 A.1

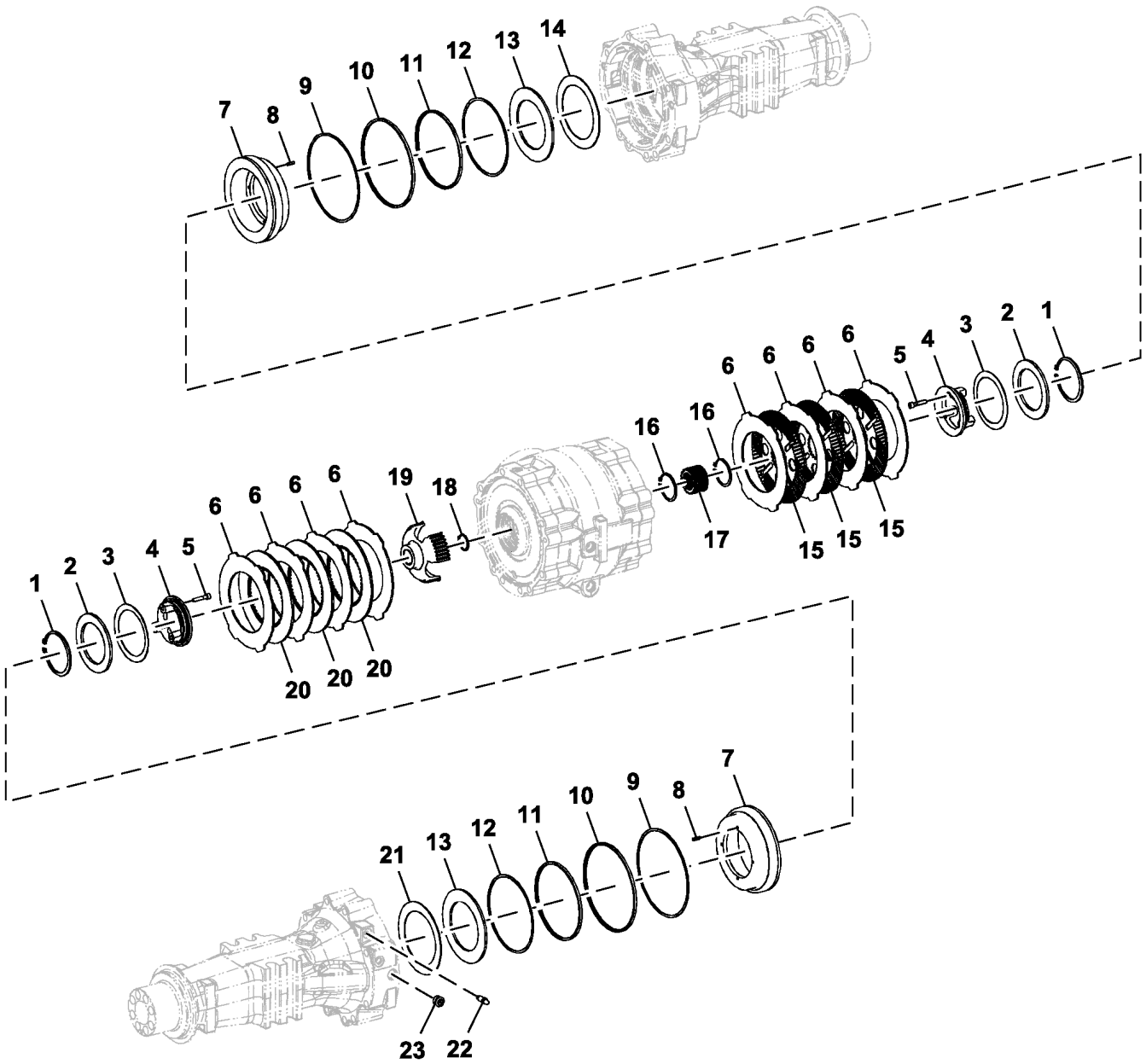

TX1176373

Pos.	*Ref.*	*Descripción*	*Cant.*	*Núm. de serie*	*Notas*
1	T228896	Anillo elástico	2		
2	T325080	Arandela	2		SUB FOR T228909
3	T228898	Muelle de disco	2		
4	T280889	Anillo	1		
5	19M8300	Tornillo	6		M8 X 40
6	T228727	Placa	8		
7	T353717	Pistón	2		
8	T228895	Pasador elástico	8		
9	T159403	Anillo reforzador	2		
10	T159402	Retén	2		
11	T353709	Retén	2		
12	T353713	Anillo reforzador	2		
13	T325082	Arandela	2		
14	T228912	Muelle de disco	1		
15	AT339543	Disco de freno	3		
16	T197832	Anillo elástico	2		
17	T281430	Disco	1		
18	T228911	Anillo elástico	1		
19	T228897	Disco	1		
20	AT339059	Disco de freno	3		
21	T228912	Muelle de disco	1		
22	T162517	Válvula de purga	2		
23	T159565	Tapón	2		INCLUDES H81744
	H81744	Anillo tórico	2		

Brake Valve and Pedals
Soupape et pédales des freins
Válvula y pedales de freno

AT314031_TX1102619 A.1

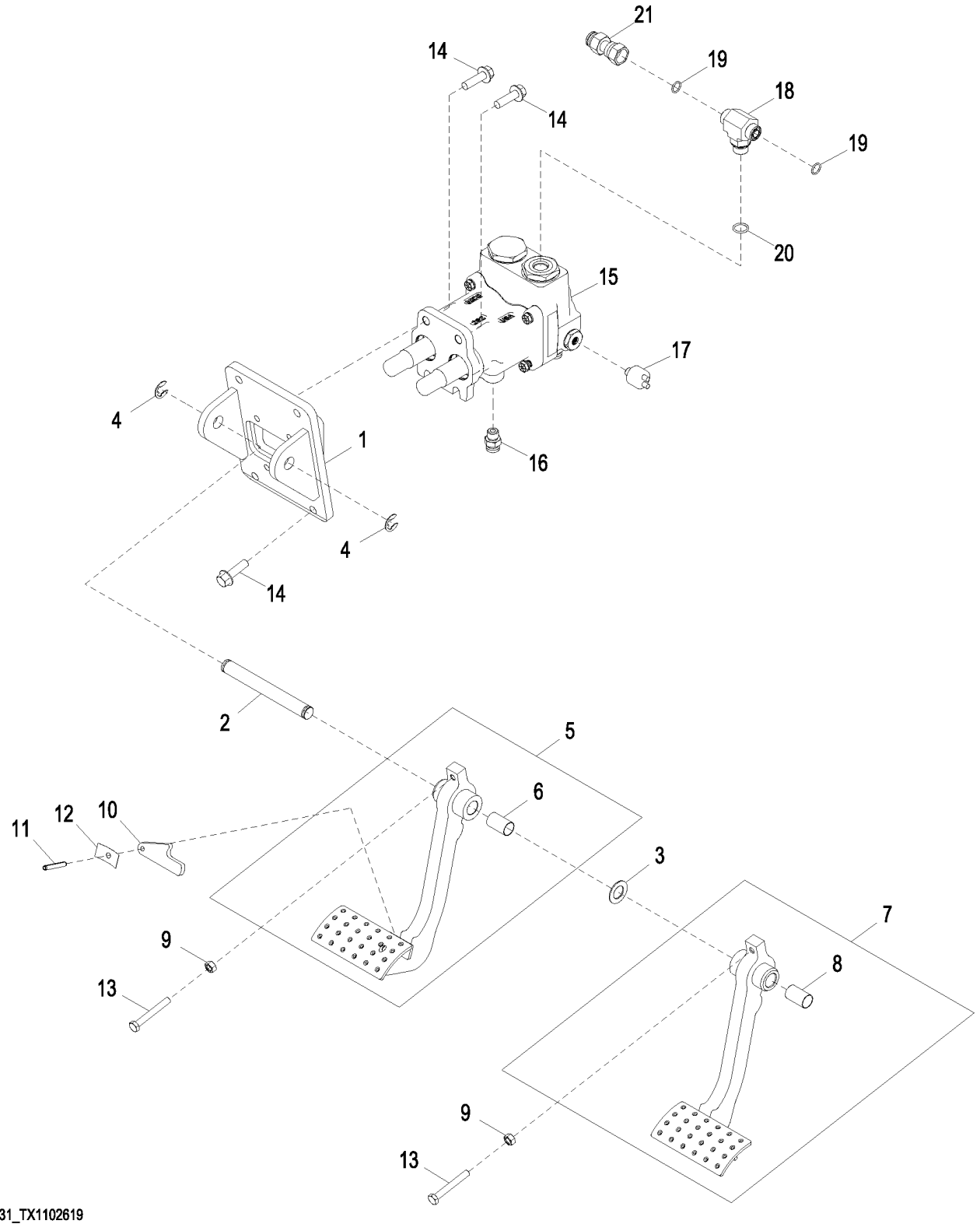

AT314031_TX1102619

Pos.	*Ref.*	*Descripción*	*Cant.*	*Núm. de serie*	*Notas*
1	AT359492	Soporte	1		
2	T165282	Bulón	1		
3	24H1381	Arandela	1		23/32" X 1-1/4" X 0.060"
4	F2863R	Anillo elástico	2		
5	AT393831	Pedal	1		LH
6	B177R	Casquillo	1		
7	AT393829	Pedal	1		RH
8	B177R	Casquillo	1		
9	14M7273	Tuerca	2		M8
10	R221354	Brazo	1		
11	34M7042	Pasador elástico	1		6 X 40 mm
12	R50034	Ballesta	1		
13	19M10079	Tornillo	2		M8 X 60
14	19M7835	Tornillo	8		M10 X 35
15	AT430971	Válvula hidráulica manual	1		Componentes en páginas aparte
16	AT187666	Racor adaptador	5		
	AT193365	Juego de retenes	1		-6, Reparación de STC, Incluye, R223848, R223856, AND R223861
	R223848	Anillo tórico	1		9.246 X 1.778 mm (0.364" X 0.070")
	R223856	Anillo reforzador	1		
	R223861	Anillo	1		
17	AT393721	Manocontacto	2		Luces de freno
18	38H1017	Conexión en t	1		
19	T77857	Anillo tórico	2		12.421 X 1.778 mm (0.489" X 0.070")
20	R26375	Anillo tórico	1		16.358 X 2.210 mm (0.644" X 0.087")
21	AT280459	Racor adaptador	1		

Brake Valve Assembly
Clapet de frein
Conjunto de válvula de frenos

TX1146589 A.1

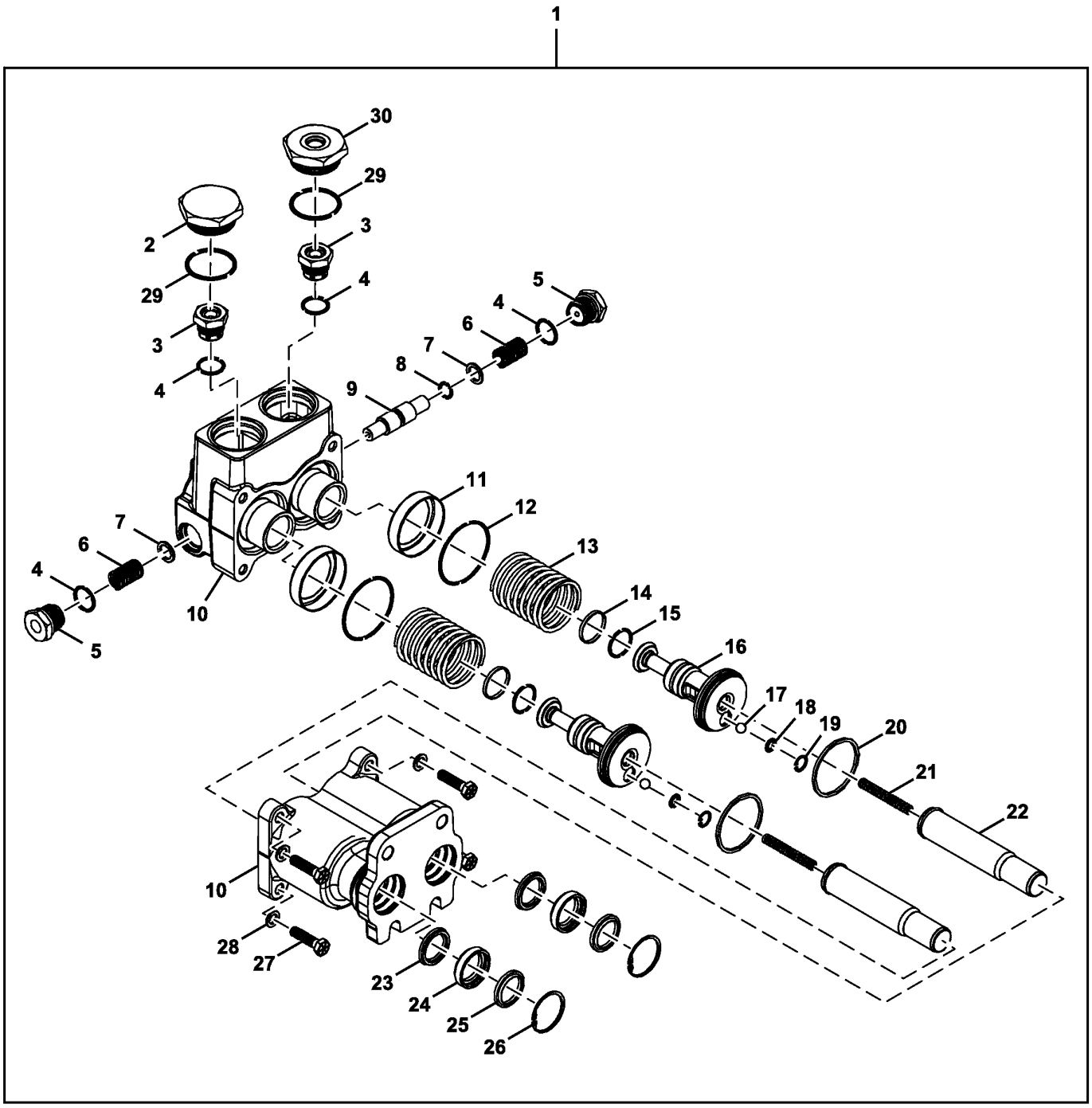

31 — 8,12,14,15,20,23,25

TX1146589

Pos.	Ref.	Descripción	Cant.	Núm. de serie	Notas
1	AT430971	Válvula hidráulica manual	1		1.250 in., SUB FOR AT384853, Cilindro, Pistón, Diámetro
2	T203374	Tapón hermético	1		
3	AT188343	Válvula de retención	2		
4	R26906	Anillo tórico	4		
5	T185926	Tapón	2		
6	T285878	Muelle	2		1.250 in., Cilindro, Pistón, Diámetro, Es necesario sustituir en los lados derecho e izquierdo
7	T183273	Arandela	2		
8	.....	Anillo	2		
9	T183272	Pistón	1		
10	.....	Carcasa	1		ORDER AT430971
11	T183271	Retenedor	2		
12	.....	Anillo tórico	2		
13	T279172	Muelle	2		1.250 in., Cilindro, Pistón, Diámetro
14	.....	Retén	2		
15	.....	Anillo	2		
16	T279173	Pistón	2		1.250 in., Cilindro, Pistón, Diámetro
17	R26552	Bola	2		
18	T185078	Arandela de seguridad	2		
19	R48523	Anillo elástico	2		
20	T183362	Anillo de pistón	2		
21	T183269	Muelle	2		
22	AT192151	Varilla de empuje	2		
23	.....	Retén	2		
24	T183357	Retenedor	2		
25	.....	Retén	2		
26	M41029	Anillo elástico	2		
27	19H1849	Tornillo	4		5/16" X 1-1/4"
28	T183310	Arandela	4		
29	U13639	Anillo tórico	2		
30	T203385	Reductor	1		
31	AT387105	Juego de retenes	1		Reacondicionamiento válvula de frenos, Requiere 1 kit por válvula

Service Brake Hydraulics
Circuit hydraulique de frein de service
Sistema hidráulico de freno de servicio

ETN107372_TX1179038 A.1

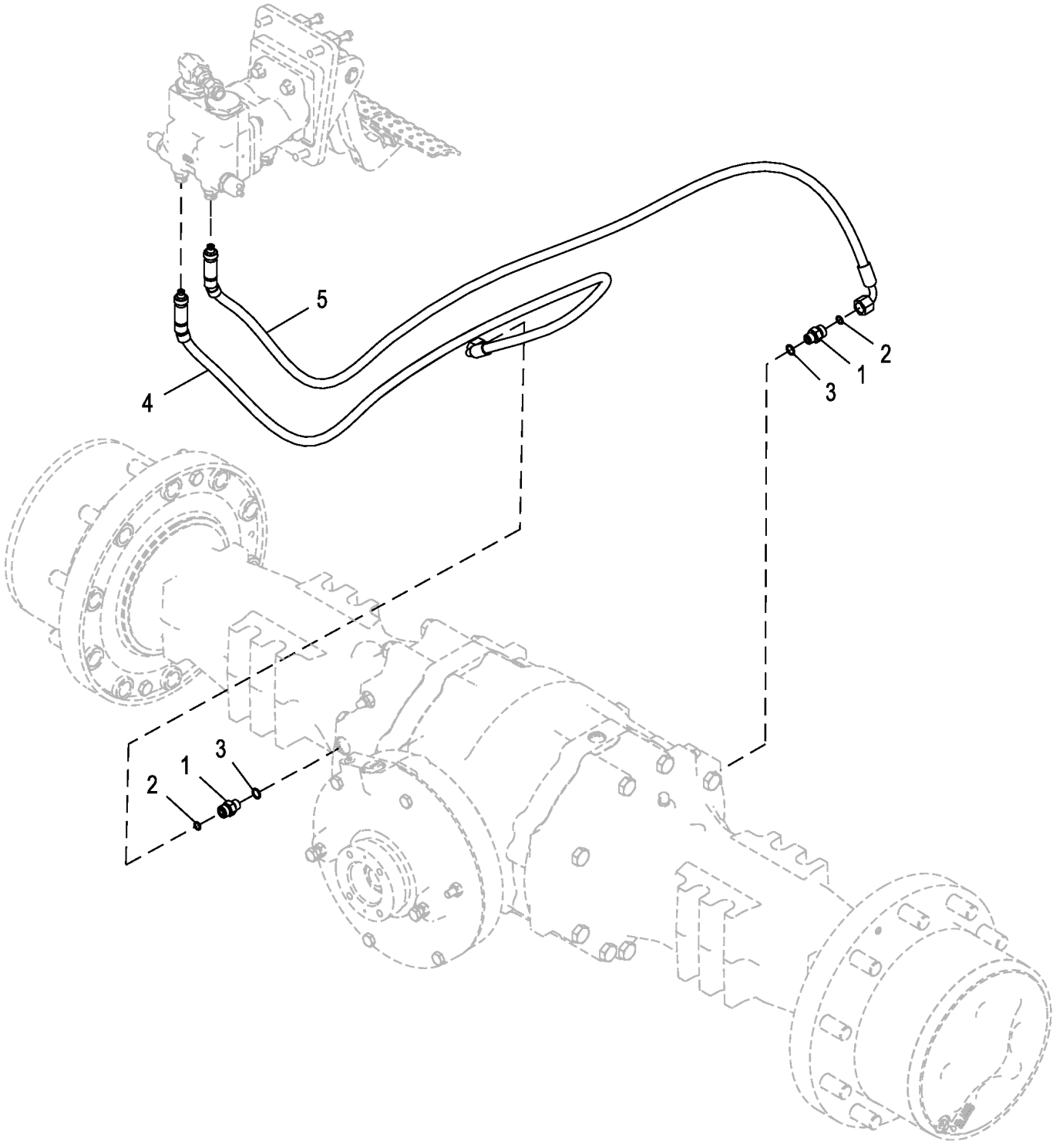

ETN107372_TX1179038

Pos.	*Ref.*	*Descripción*	*Cant.*	*Núm. de serie*	*Notas*
1	38H3160	Racor adaptador	1		
2	T77613	Anillo tórico	1		9.250 X 1.780 mm (0.364" X 0.070")
3	R26448	Anillo tórico	1		11.887 X 1.981 mm (0.468" X 5/64")
4	AT434024	Manguera hidr. - confección	1		Freno derecho
5	AT434025	Manguera hidr. - confección	1		Freno izquierdo

Brake Plumbing Clamps
Colliers de tuyauterie de frein
Abrazaderas de tuberías de freno

AT388646_TX1102608 B.1



AT388646_TX1102608

Pos.	*Ref.*	*Descripción*	*Cant.*	*Núm. de serie*	*Notas*
1	T158245	Tira	1		
2	24M7238	Arandela	1		8.700 X 17 X 2 mm
3	R46919	Semiabrazadera	2		
4	T186859	Arandela	1		
5	19M7784	Tornillo	1		M10 X 20
6	14M7296	Tuerca con brida	1		M10
7	19M7799	Tornillo	1		M8 X 45
8	14M7396	Tuerca de seguridad	1		M8

Brake Valve Boost Hydraulics
Circuit hydraulique de suralimentation de distributeur de frein
Sistema hidráulico, válvula de freno de aumento de potencia

ETN110469_TX1179039 A.1

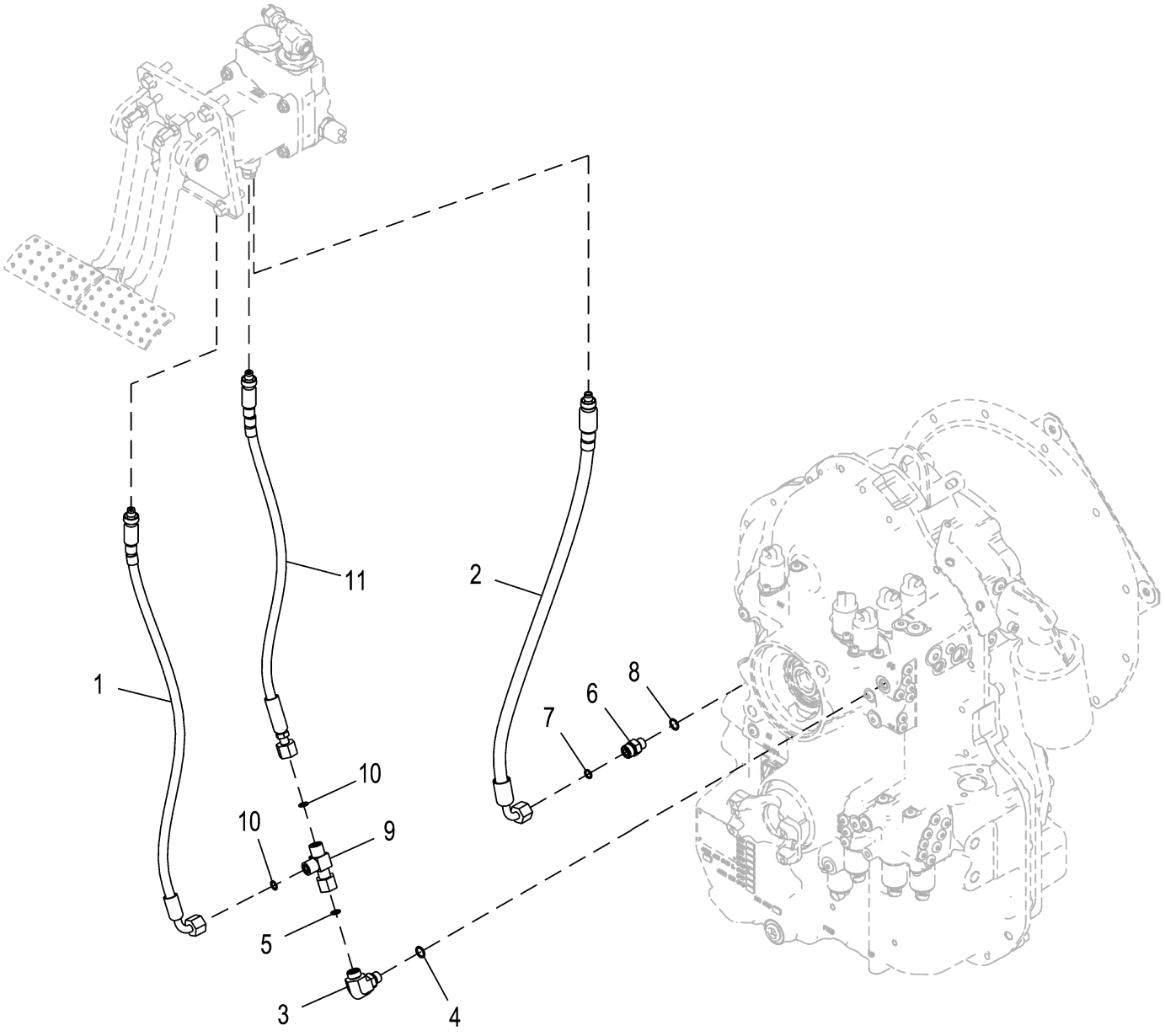

ETN110469_TX1179039

Pos.	*Ref.*	*Descripción*	*Cant.*	*Núm. de serie*	*Notas*
1	AT426179	Manguera hidr. - confección	1		ALSO ORDER 62H1042 OR 62M1010 AND T77613
2	AT426177	Manguera hidr. - confección	1		ALSO ORDER 62H1042 OR 62M1010 AND T77613
3	38H3004	Racor adaptador	1		
4	R26448	Anillo tórico	1		
5	T77613	Anillo tórico	1		
6	38H3160	Racor adaptador	1		
7	T77613	Anillo tórico	1		
8	R26448	Anillo tórico	1		
9	AT434552	Conexión en t	1		ALSO ORDER T77613
10	T77613	Anillo tórico	2		
11	AT434161	Manguera hidr. - confección	1		ALSO ORDER 62H1042 OR 62M1010 AND T77613

Parking Brake Housing and Clutch Disc
Frein de stationnement/carter/disque d'embrayage
Freno de estacionamiento/carcasa/disco de embrague

TX1146851 A.1

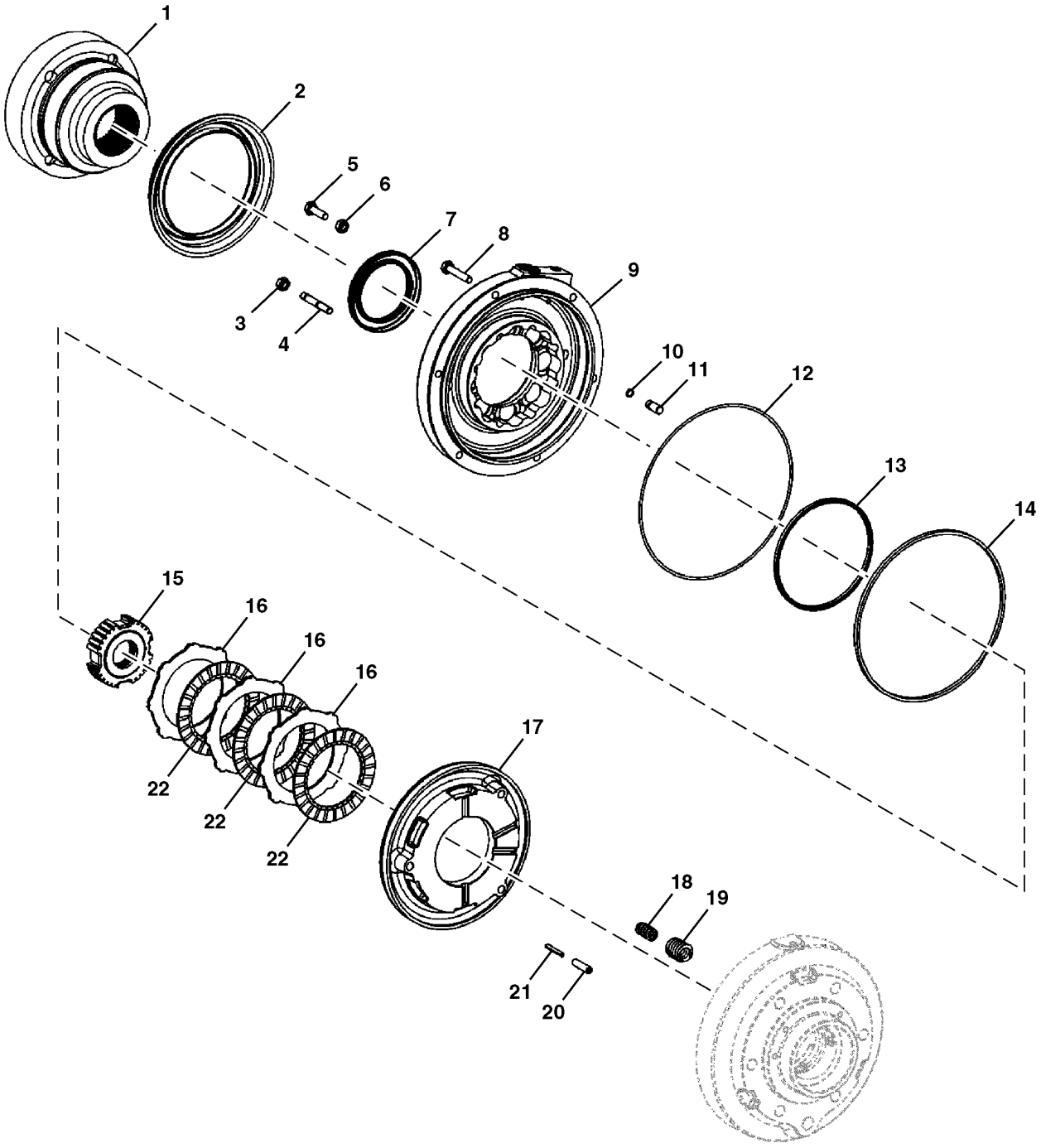

TX1146851

Pos.	*Ref.*	*Descripción*	*Cant.*	*Núm. serie eje*	*Notas*
1	T218489	Brida	1		
2	T228722	Protección	1		
3	14M7274	Tuerca	2		M10, SUB FOR T228995
4	T164912	Espárrago	2		
5	T164922	Tornillo	2		
6	T159502	Tuerca de seguridad	2		
7	T218478	Retén	1		Eje de piñón
8	19M7383	Tornillo	4		M10 X 55
9	T280910	Carcasa	1		
10	T159487	Anillo tórico	2		
11	T228996	Pasador	2		
12	T218785	Retén	1		SUB FOR T228943
13	T280912	Anillo tórico	1		
14	T280913	Anillo tórico	1		
15	T250048	Disco	1		
16	T159474	Placa	3		
17	T280911	Pistón	1		
18	T164917	Muelle de compresión	14		
19	T164916	Muelle de compresión	14		
20	T159359	Pasador elástico	3		
21	T164911	Pasador	3		
22	T159475	Disco de embrague	3		

Parking Brake Hydraulics
Circuit hydraulique de frein de stationnement
Sistema hidráulico de freno de estacionamiento

ETN101845_TX1179041 A.1

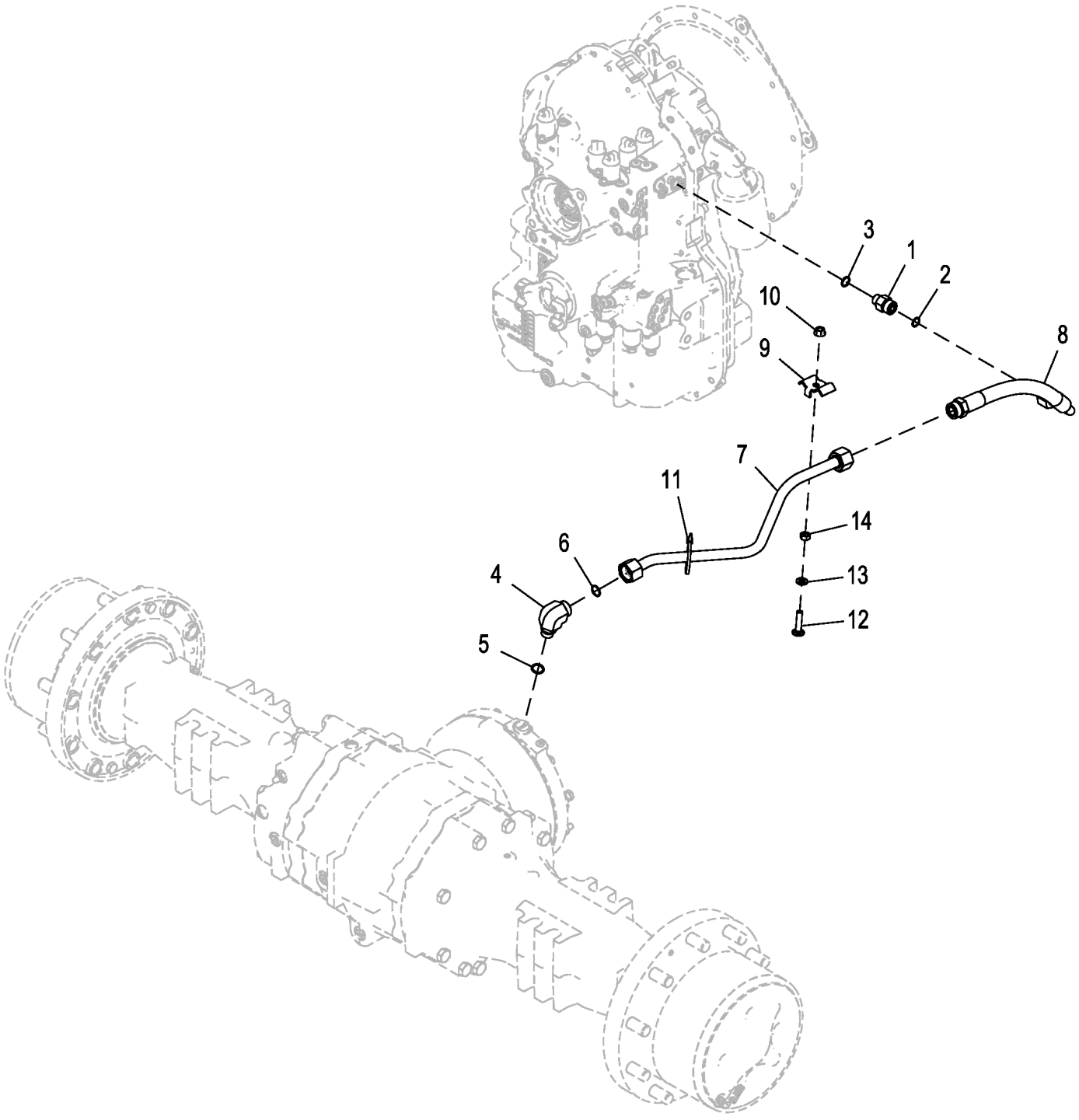

ETN101845_TX1179041

Pos.	*Ref.*	*Descripción*	*Cant.*	*Núm. de serie*	*Notas*
1	38H3317	Racor acodado	1		
2	T77932	Anillo tórico	1		15.596 X 1.778 mm (0.614" X 0.070")
3	R26375	Anillo tórico	1		16.358 X 2.210 mm (0.644" X 0.087")
4	38H3014	Racor acodado	1		
5	R26906	Anillo tórico	1		19.177 X 2.464 mm (0.755" X 0.097")
6	T77858	Anillo tórico	1		18.771 X 1.778 mm (0.739" X 0.070")
7	AT434124	Tubo	1		
	38H5082	Tuerca de unión	2		
8	AT426182	Manguera hidr. - confección	1		INCLUDES T77858
	T77858	Anillo tórico	1		18.771 X 1.778 mm (0.739" X 0.070")
9	T160554	Abrazadera	1		
10	14M7296	Tuerca con brida	1		M10
11	R44302	Cinta de atar	1		
12	03M7195	Tornillo	1		M10 X 45
13	24M7239	Arandela	1		10.700 X 21 X 2.500 mm
14	14M7274	Tuerca	1		M10

Labels and Decals, English
Étiquettes et autocollants, anglais
Etiquetas y calcomanías, inglés

TX1180667 A.1

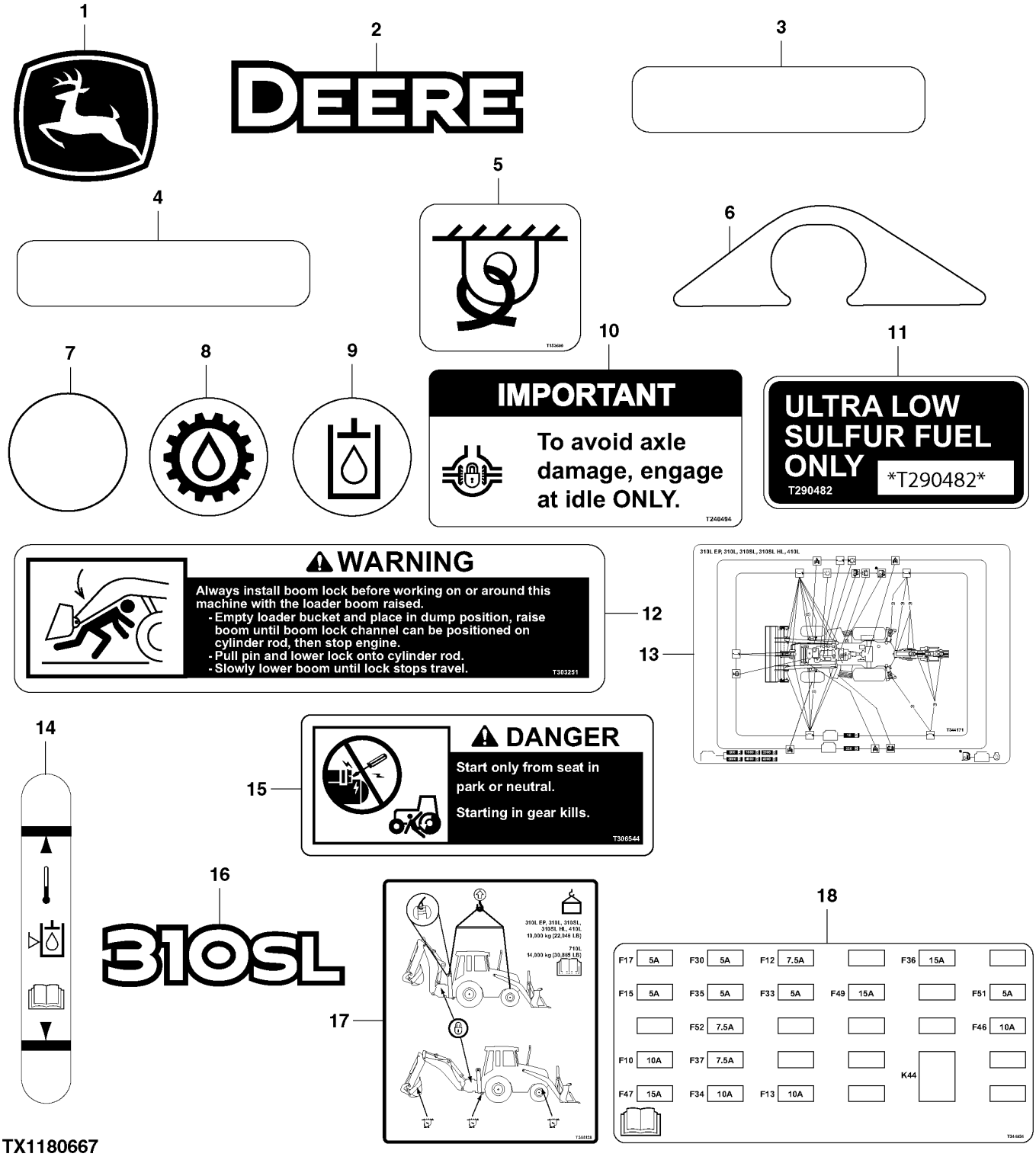

TX1180667

Pos.	*Ref.*	*Descripción*	*Cant.*	*Núm. de serie*	*Notas*
1	JD5761	Etiqueta adhesiva	1		Etiqueta del símbolo de John Deere
2	JD5836	Etiqueta adhesiva	2		Logotipo con contorno en negrita de la marca comercial
3	JD5939	Catadióptrico	2		Etiqueta reflectora, roja
4	JD5944	Catadióptrico	2		Etiqueta reflectora, amarilla
5	T153680	Etiqueta adhesiva	4		Amarre
6	T161678	Etiqueta adhesiva	1		Protector
7	T186793	Etiqueta adhesiva	3		Círculo gris
8	T217791	Etiqueta adhesiva	1		Aceite de transmisión
9	T217792	Etiqueta adhesiva	1		Aceite hidráulico
10	T240494	Etiqueta adhesiva	1		Traba de diferencial
11	T290482	Etiqueta adhesiva	1		Baja entrada de combustible, Azufre ultra-bajo
12	T303251	Etiqueta adhesiva	1		Bloqueo del aguilón
13	T344171	Etiqueta adhesiva	1		Mantenimiento periódico
14	T344127	Etiqueta adhesiva	1		Mirilla de depósito hidráulico
15	T306544	Adhesivo de seguridad	1		Arranque en derivación
16	T337398	Etiqueta adhesiva	2		310SL
17	T344128	Etiqueta adhesiva	1		Instrucciones de elevación y amarre
18	T344834	Etiqueta adhesiva	1		Sin texto Fusible Puesto del operador

Labels and Decals, Spanish
Étiquettes et autocollants, espagnol
Etiquetas y calcomanías, español

TX1180676 B.1

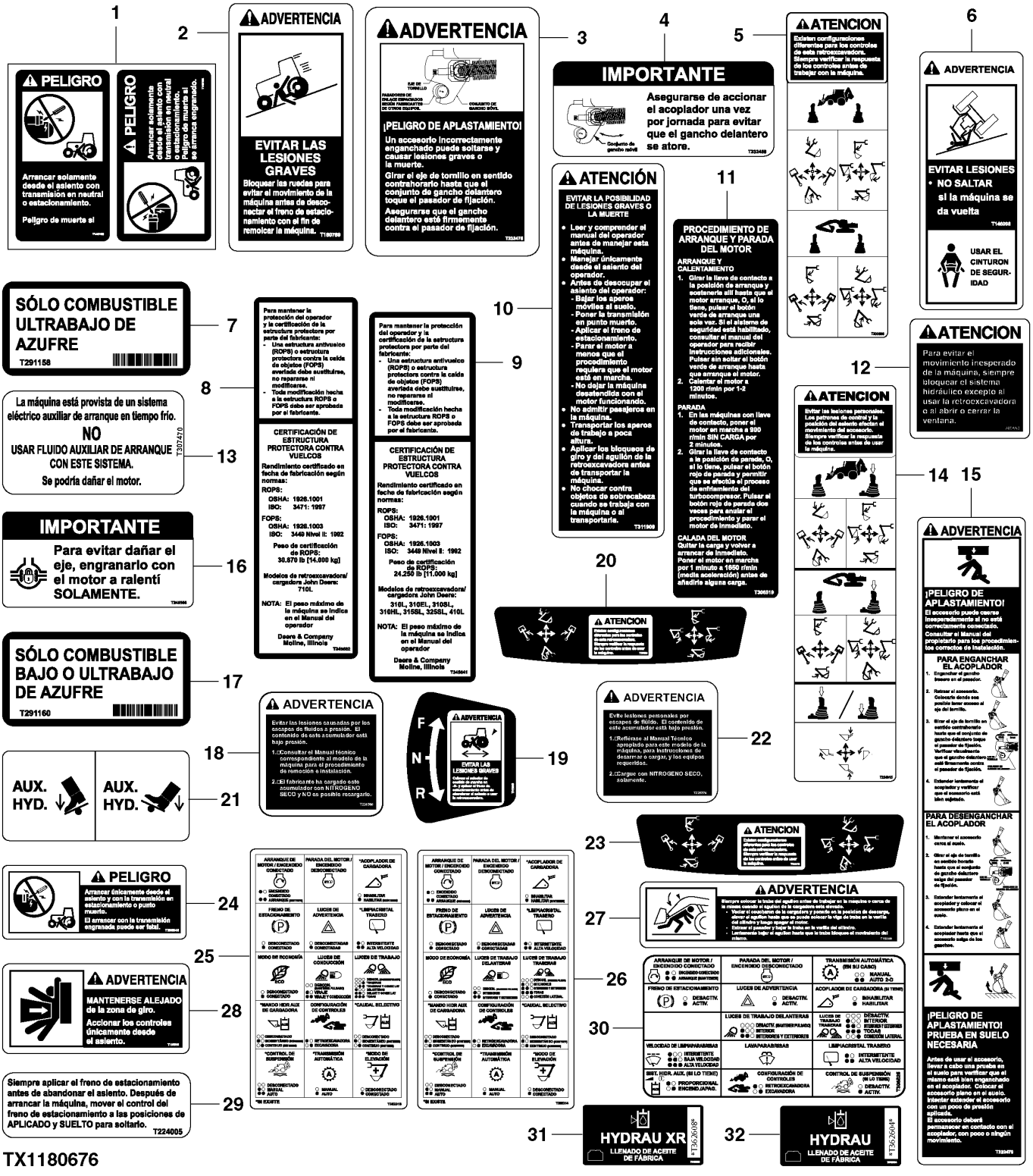

TX1180676

Pos.	*Ref.*	*Descripción*	*Cant.*	*Núm. de serie*	*Notas*
1	T146106	Adhesivo de seguridad	1		Arranque en derivación
2	T160769	Adhesivo de seguridad	1		Advertencia de freno de estacionamiento
3	T232475	Etiqueta adhesiva	2		Rotoloc cerrado incorrectamente
4	T232469	Etiqueta adhesiva	1		Leer manual Rotoloc
5	T200896	Adhesivo de seguridad	1		Controles de retroexcavadora
6	T146098	Adhesivo de seguridad	1		Advertencia de cinturón de seguridad
7	T291158	Etiqueta adhesiva	1		Entrada de combustible,contenido de azufre bajo o ultrabajo
8	T345662	Etiqueta adhesiva	1		ESTRUCTURA ANTIVUELCO DE DOSEL
9	T345641	Etiqueta adhesiva	1		ESTRUCTURA ANTIVUELCO DE DOSEL
10	T311909	Etiqueta adhesiva	1		Seguridad
11	T306519	Adhesivo de seguridad	1		Arranque/parada de motor
12	T200660	Adhesivo de seguridad	1		Advertencia de controles
13	T307470	Etiqueta adhesiva	1		Arranque en frío
14	T224015	Etiqueta adhesiva	1		Controles de retroexcavadora
15	T232479	Etiqueta adhesiva	1		Funcionamiento de acoplador Rotoloc
16	T246508	Etiqueta adhesiva	1		Traba de diferencial
17	T291160	Etiqueta adhesiva	1		Entrada de combustible,contenido de azufre bajo o ultrabajo
18	T225385	Adhesivo de seguridad	2		Acumulador
19	T311945	Etiqueta adhesiva	1		Atención
20	T185553	Etiqueta adhesiva	1		Controles de retroexcavadora
21	T185696	Etiqueta adhesiva	1		Pedal
22	T225376	Etiqueta adhesiva	1		Acumulador
23	T188019	Etiqueta adhesiva	1		Controles de retroexcavadora
24	T306545	Adhesivo de seguridad	1		Arranque en derivación
25	T362316	Etiqueta adhesiva	1		Retroexcavadora 15 botones
26	T362314	Etiqueta adhesiva	1		Retroexcavadora 15 botones
27	T152996	Etiqueta adhesiva	1		Bloqueo del aguilón
28	T185549	Adhesivo de seguridad	2		Advertencia
29	T224005	Etiqueta adhesiva	1		Aplicar freno de estacionamiento
30	T306525	Etiqueta adhesiva	1		Retroexcavadora 15 botones
31	T262608	Etiqueta adhesiva	1		Aceite hidráulico
32	T262604	Etiqueta adhesiva	1		Aceite hidráulico

Labels and Decals, French
Étiquettes et autocollants, français
Etiquetas y calcomanías, francés

TX1180677 A.1

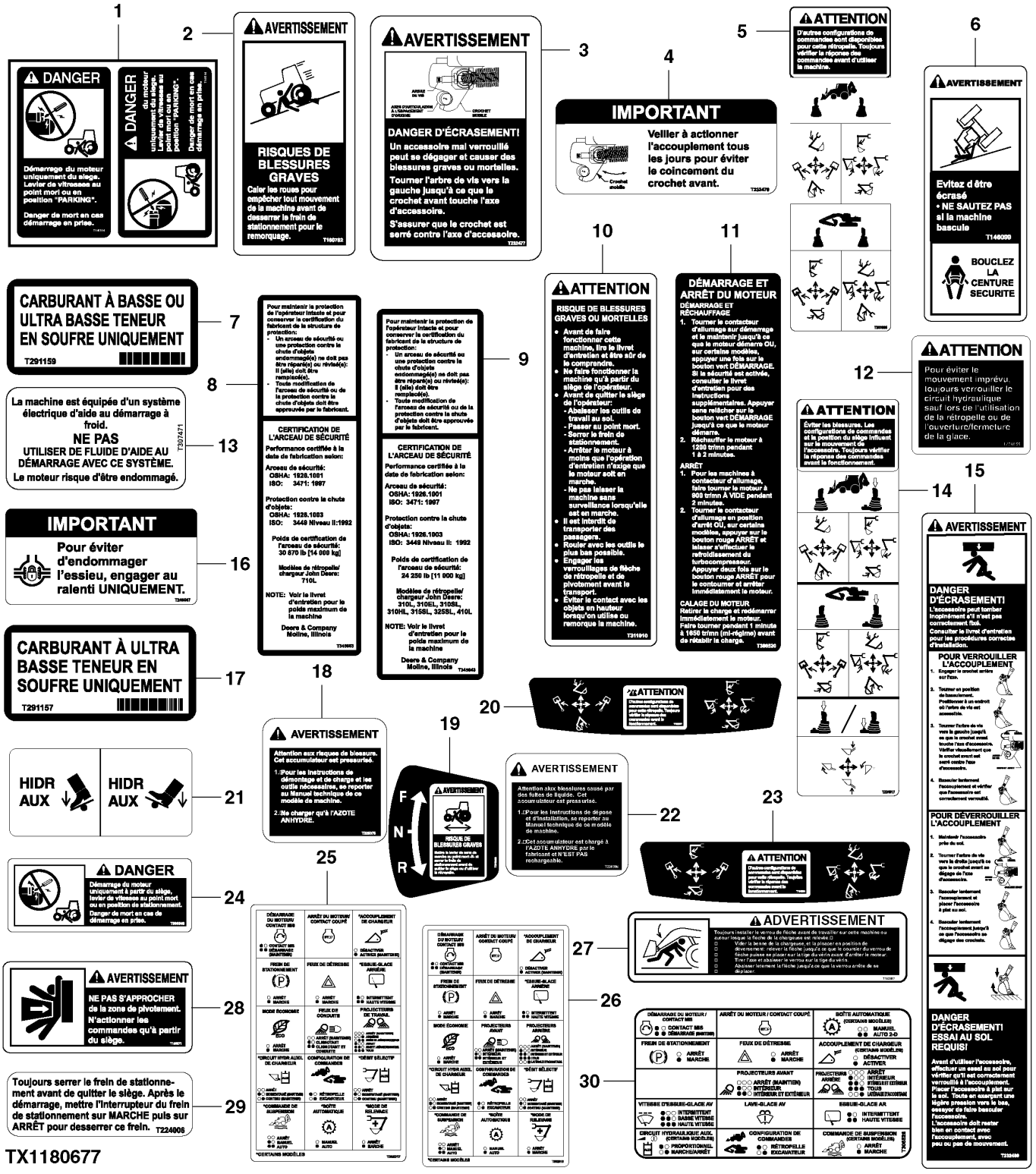

Pos.	*Ref.*	*Descripción*	*Cant.*	*Núm. de serie*	*Notas*
1	T146104	Adhesivo de seguridad	1		Etiqueta de derivación
2	T160762	Etiqueta adhesiva	1		Freno de estacionamientoFreno de estacionamiento
3	T232477	Etiqueta adhesiva	2		Rotoloc cerrado incorrectamente
4	T232470	Etiqueta adhesiva	1		Leer manual Rotoloc
5	T200895	Adhesivo de seguridad	1		Controles de retroexcavadora
6	T146099	Adhesivo de seguridad	1		Cinturón de seguridad
7	T291159	Etiqueta adhesiva	1		Baja entrada de combustible, Azufre ultra-bajo
8	T345663	Etiqueta adhesiva	1		ESTRUCTURA ANTIVUELCO DE DOSEL
9	T345643	Etiqueta adhesiva	1		ESTRUCTURA ANTIVUELCO DE DOSEL
10	T311910	Etiqueta adhesiva	1		Seguridad
11	T306520	Adhesivo de seguridad	1		Arranque/parada de motor
12	T200659	Adhesivo de seguridad	1		Advertencia de controles
13	T307471	Etiqueta adhesiva	1		Arranque en frío
14	T224017	Etiqueta adhesiva	1		Controles de retroexcavadora
15	T232480	Etiqueta adhesiva	1		Funcionamiento de acoplador Rotoloc
16	T246507	Etiqueta adhesiva	1		Traba de diferencial
17	T291157	Etiqueta adhesiva	1		Baja entrada de combustible, Azufre ultra-bajo
18	T225375	Etiqueta adhesiva	1		Acumulador
19	T311946	Etiqueta adhesiva	1		Atención
20	T185577	Etiqueta adhesiva	1		Control de retroexcavadora
21	T185695	Etiqueta adhesiva	1		Pedal
22	T225386	Adhesivo de seguridad	2		Acumulador
23	T188018	Etiqueta adhesiva	1		Control de retroexcavadora
24	T306546	Adhesivo de seguridad	1		Arranque en derivación
25	T362317	Etiqueta adhesiva	1		Retroexcavadora 15 botones
26	T362315	Etiqueta adhesiva	1		Retroexcavadora 15 botones
27	T152997	Etiqueta adhesiva	1		Bloqueo del aguilón
28	T185571	Etiqueta adhesiva	2		Advertencia
29	T224006	Etiqueta adhesiva	1		Aplicar freno de estacionamiento
30	T306526	Etiqueta adhesiva	1		Retroexcavadora 15 botones

Labels and Decals, Cab
Étiquettes et autocollants, cabine
Etiquetas y adhesivo, cabina

TX1180670 A.1

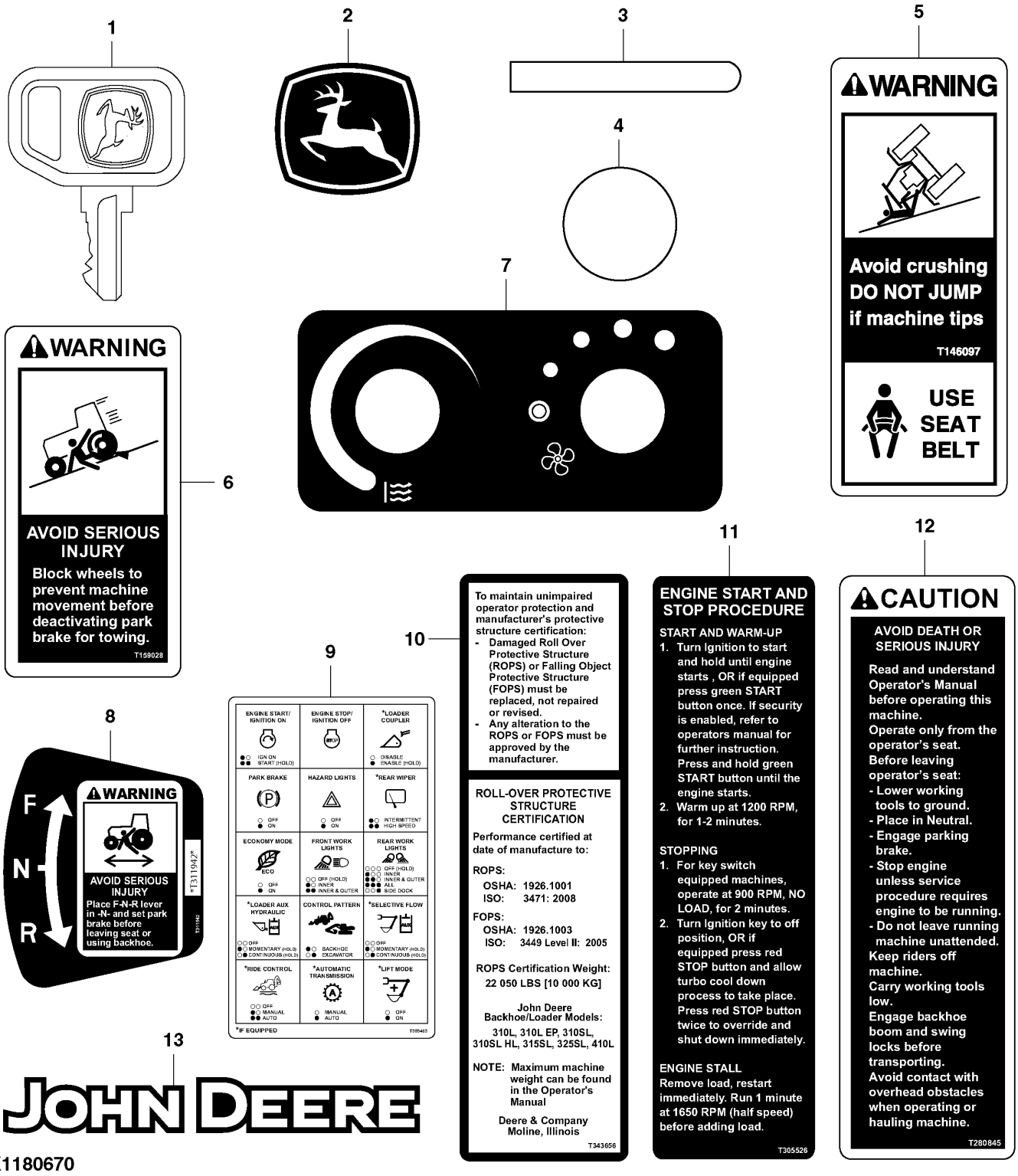

TX1180670

Pos.	*Ref.*	*Descripción*	*Cant.*	*Núm. de serie*	*Notas*
1	AT195302	Llave	1		Llave de contacto
2	JD5717	Etiqueta adhesiva	2		Etiqueta del símbolo de John Deere
3	T137790	Tapadera	2		Gancho para abrigo
4	T186793	Etiqueta adhesiva	6		Círculo gris
5	T146097	Etiqueta adhesiva	1		Advertencia de cinturón de seguridad
6	T159028	Etiqueta adhesiva	1		Freno de estacionamientoFreno de estacionamiento
7	T280842	Etiqueta adhesiva	1		Ventilador y control de temperatura
8	T311942	Etiqueta adhesiva	1		Atención
9	T359463	Etiqueta adhesiva	1		Retroexcavadora 15 botones
10	T343656	Etiqueta adhesiva	1		ESTRUCTURA ANTIVUELCO DE DOSEL
11	T305526	Adhesivo de seguridad	1		Arranque/parada de motor
12	T280845	Etiqueta adhesiva	1		Atención

Labels and Decals, Canopy
Étiquettes et autocollants, auvent
Etiquetas y adhesivos, dosel

TX1182191 A.1

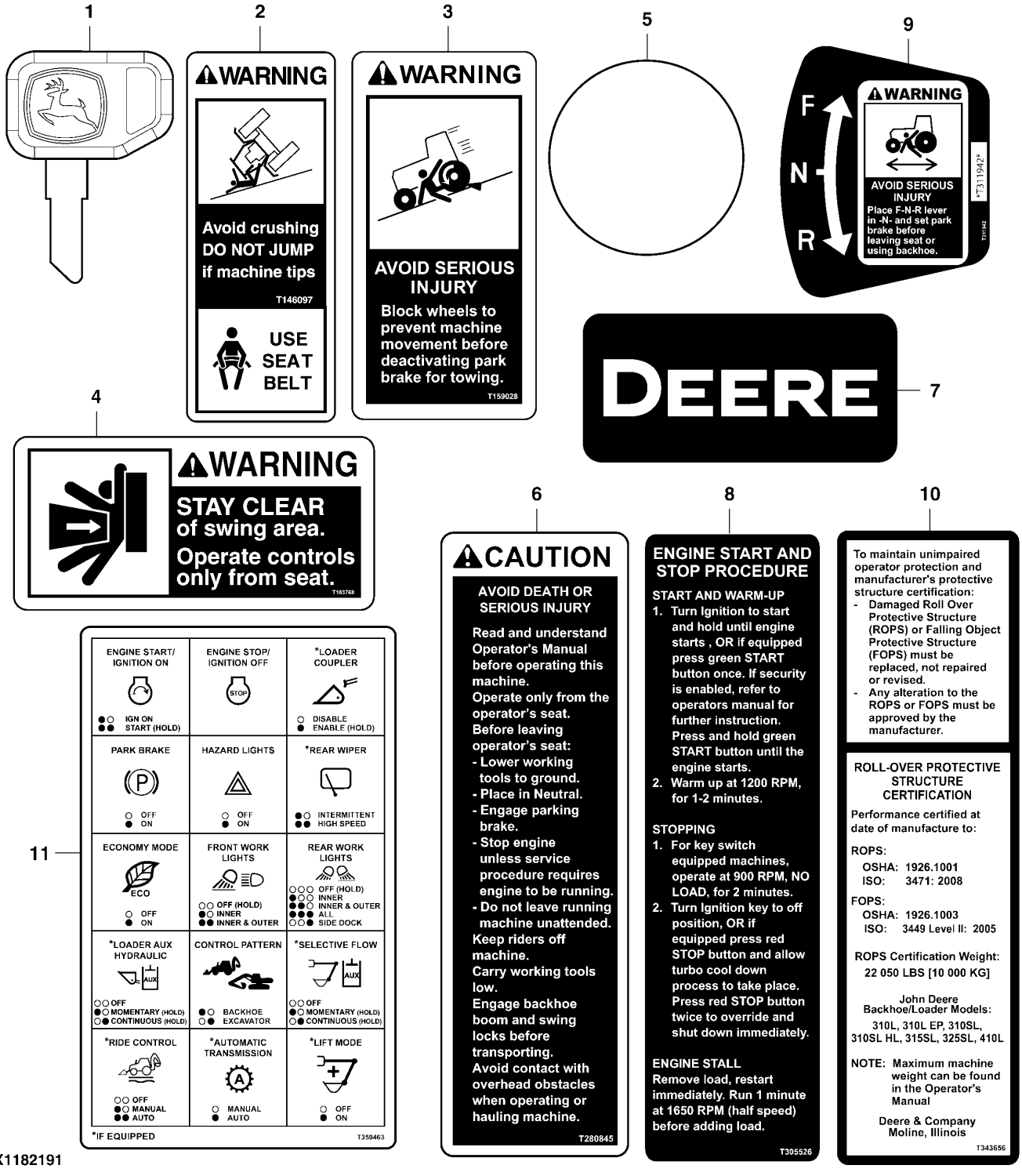

TX1182191

Pos.	*Ref.*	*Descripción*	*Cant.*	*Núm. de serie*	*Notas*
1	AT195302	Llave	1		Llave de contacto
2	T146097	Etiqueta adhesiva	1		Advertencia de cinturón de seguridad
3	T159028	Etiqueta adhesiva	1		Freno de estacionamientoFreno de estacionamiento
4	T183768	Etiqueta adhesiva	2		Advertencia
5	T186793	Etiqueta adhesiva	6		Círculo gris
6	T280845	Etiqueta adhesiva	1		Atención
7	T281164	Etiqueta adhesiva	1		Logo Deere
8	T305526	Adhesivo de seguridad	1		Arranque/parada de motor
9	T311942	Etiqueta adhesiva	1		Atención
10	T343656	Etiqueta adhesiva	1		ESTRUCTURA ANTIVUELCO DE DOSEL
11	T359463	Etiqueta adhesiva	1		Retroexcavadora 15 botones

Labels and Decals, Pilot
Étiquettes et autocollants, contrôle
Etiquetas y adhesivos, piloto

TX1121111 A.1

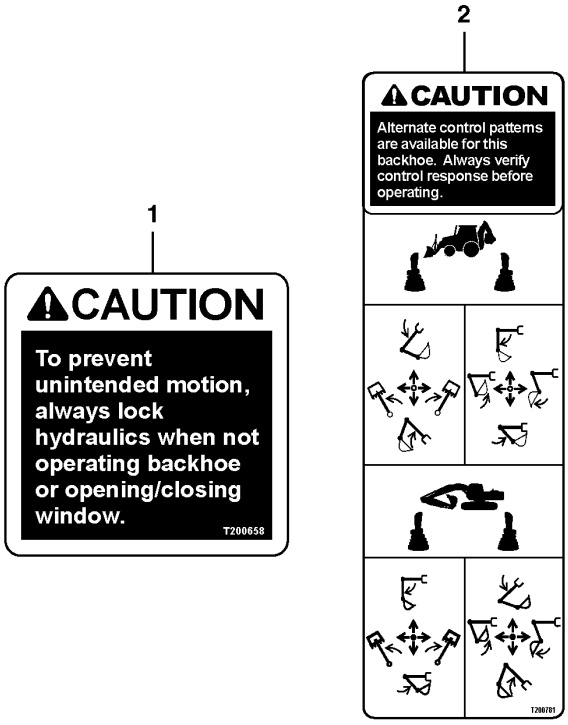

TX1121111

Pos.	*Ref.*	*Descripción*	*Cant.*	*Núm. de serie*	*Notas*
1	T200658	Adhesivo de seguridad	1		Advertencia de controles
2	T200781	Etiqueta adhesiva	1		Controles de retroexcavadora

English Accumulator Warning Label
Étiquette d'avertissement accumulateur en anglais
Etiqueta de advertencia de acumulador de presión en inglés

TX1129100 A.1



TX1129100

Pos.	*Ref.*	*Descripción*	*Cant.*	*Núm. de serie*	*Notas*
1	T180944	Etiqueta adhesiva	1		Etiqueta de acumulador de presión

Label, English Accumulator Warning
Étiquette, avertissement accumulateur en anglais
Etiqueta, advertencia de acumulador en inglés

ETN87800_TX1186428 A.2

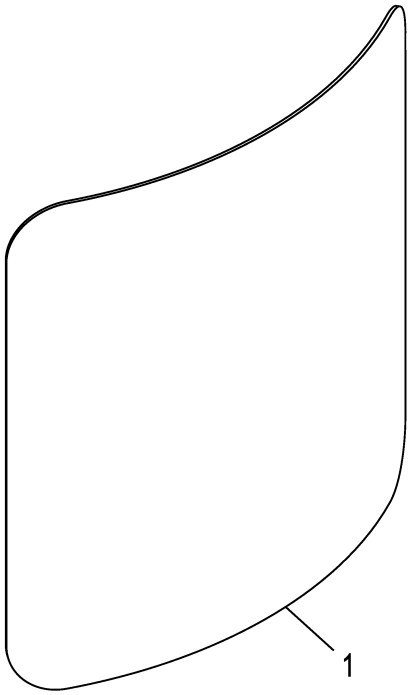

ETN87800_TX1186428

Pos.	*Ref.*	*Descripción*	*Cant.*	*Núm. de serie*	*Notas*
1	T225374	Etiqueta adhesiva	1		Acumulador

Labels and Decals, No Text
Étiquettes et autocollants, sans texte
Etiquetas y adhesivos, sin texto

TX1180681 A.1

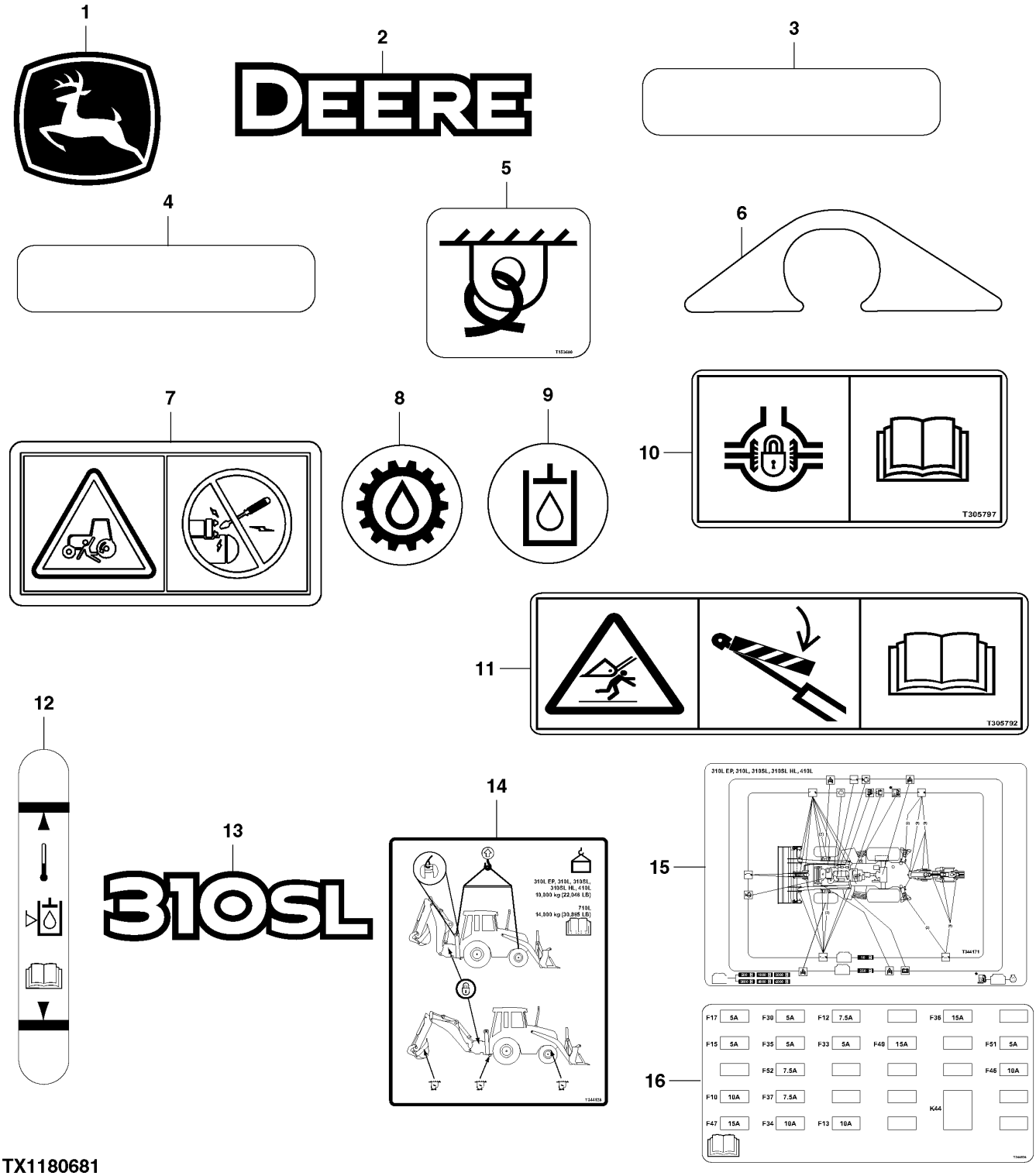

TX1180681

Pos.	*Ref.*	*Descripción*	*Cant.*	*Núm. de serie*	*Notas*
1	JD5761	Etiqueta adhesiva	1		Etiqueta del símbolo de John Deere
2	JD5836	Etiqueta adhesiva	2		Logotipo con contorno en negrita de la marca comercial
3	JD5939	Catadióptrico	2		Etiqueta reflectora, roja
4	JD5944	Catadióptrico	2		Etiqueta reflectora, amarilla
5	T153680	Etiqueta adhesiva	4		Amarre
6	T161678	Etiqueta adhesiva	1		Protector
7	H207250	Adhesivo de seguridad	2		Arranque en derivación
8	T217791	Etiqueta adhesiva	1		Aceite de transmisión
9	T217792	Etiqueta adhesiva	1		Aceite hidráulico
10	T305797	Etiqueta adhesiva	1		Traba de diferencial
11	T305792	Etiqueta adhesiva	1		Bloqueo del aguilón
12	T344127	Etiqueta adhesiva	1		Mirilla de depósito hidráulico
13	T337398	Etiqueta adhesiva	2		310SL
14	T344128	Etiqueta adhesiva	1		Instrucciones de elevación y amarre
15	T344171	Etiqueta adhesiva	1		Mantenimiento periódico
16	T344834	Etiqueta adhesiva	1		Sin texto Fusible Puesto del operador

Labels and Decals, Cab No Text
Étiquettes et autocollants, cabine sans texte
Etiquetas y adhesivos, sin texto, cabina

TX1180678 A.1

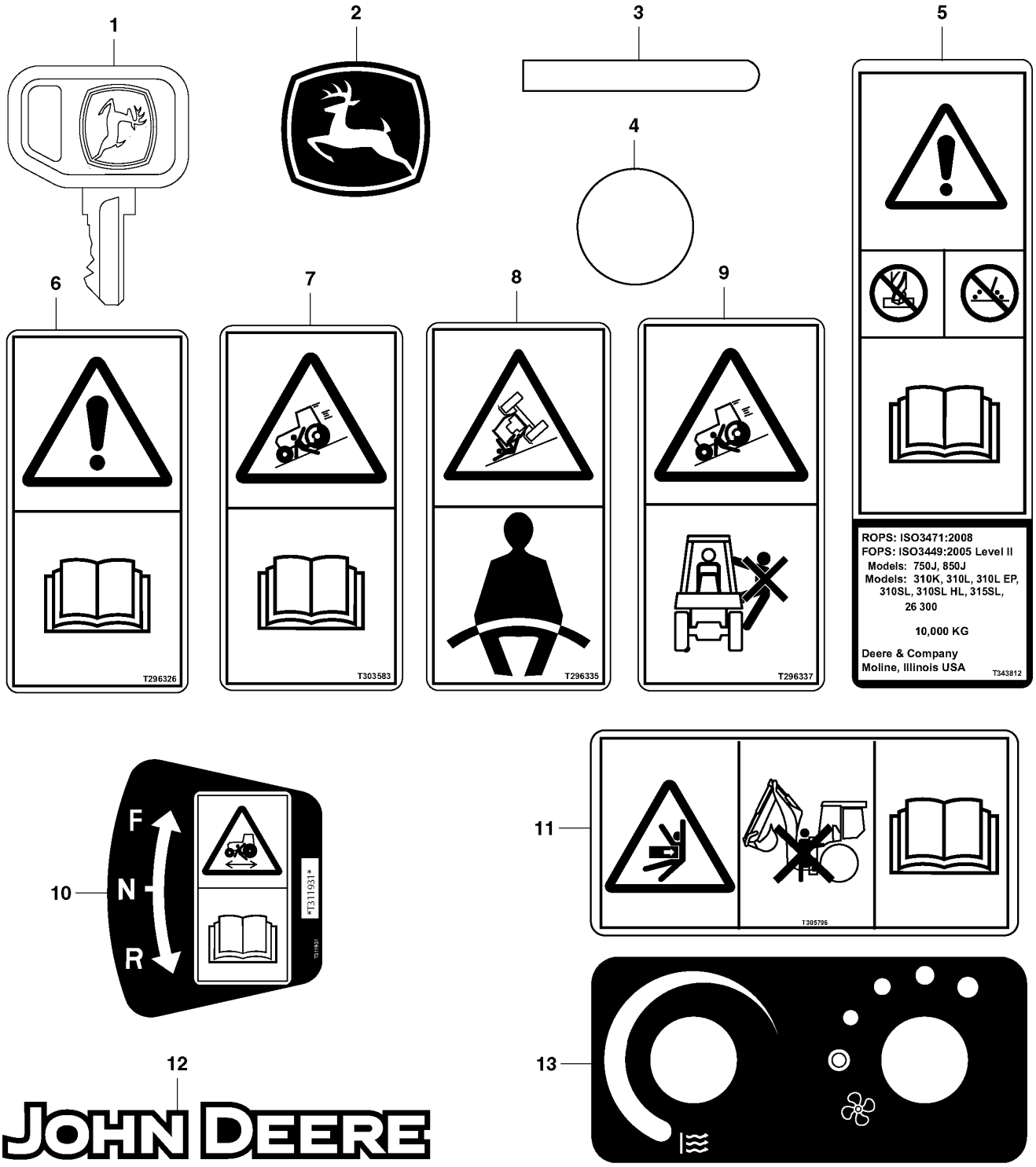

TX1180678

Pos.	*Ref.*	*Descripción*	*Cant.*	*Núm. de serie*	*Notas*
1	AT195302	Llave	1		Llave de contacto
2	JD5717	Etiqueta adhesiva	2		Etiqueta del símbolo de John Deere
3	T137790	Tapadera	2		Gancho para abrigo
4	T186793	Etiqueta adhesiva	6		Círculo gris
5	T343812	Etiqueta adhesiva	1		ESTRUCTURA ANTIVUELCO DE DOSEL
6	T296326	Etiqueta adhesiva	1		Atención de apagado
7	T303583	Etiqueta adhesiva	1		Freno de estacionamientoFreno de estacionamiento
8	T296335	Etiqueta adhesiva	1		Advertencia de cinturón de seguridad
9	T296337	Etiqueta adhesiva	1		No llevar pasajeros
10	T311931	Etiqueta adhesiva	1		Interruptor de control de sentidoInterruptor de control de sentido
11	T305796	Etiqueta adhesiva	2		Advertencia
12	T317552	Etiqueta adhesiva	1		John Deere

Labels and Decals, Canopy No Text
Étiquettes et autocollants, auvent sans texte
Etiquetas y adhesivos, techo de la cabina sin texto

TX1182197 A.1

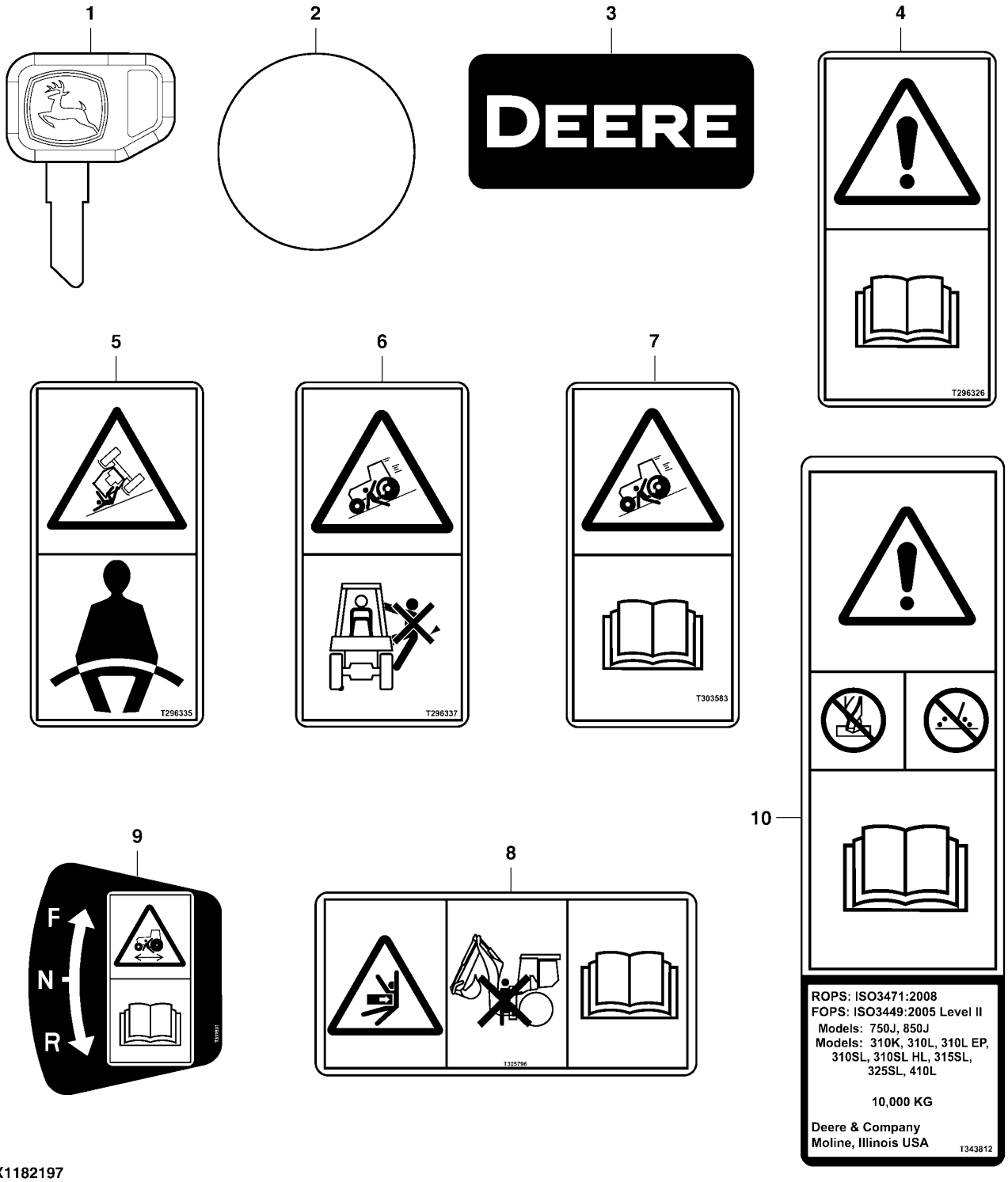

TX1182197

Pos.	*Ref.*	*Descripción*	*Cant.*	*Núm. de serie*	*Notas*
1	AT195302	Llave	1		Llave de contacto
2	T186793	Etiqueta adhesiva	4		Círculo gris
3	T281164	Etiqueta adhesiva	1		Logo Deere
4	T296326	Etiqueta adhesiva	1		Atención de apagado
5	T296335	Etiqueta adhesiva	1		Advertencia de cinturón de seguridad
6	T296337	Etiqueta adhesiva	1		No llevar pasajeros
7	T303583	Etiqueta adhesiva	1		Freno de estacionamientoFreno de estacionamiento
8	T305796	Etiqueta adhesiva	2		Advertencia
9	T311931	Etiqueta adhesiva	1		Interruptor de control de sentidoInterruptor de control de sentido
10	T343812	Etiqueta adhesiva	1		ESTRUCTURA ANTIVUELCO DE DOSEL

No Text Accumulator Warning Label
Étiquette d'avertissement d'accumulateur sans texte
Etiqueta de advertencia del acumulador de presión sin texto

TX1129440 A.1



TX1129440

Pos.	*Ref.*	*Descripción*	*Cant.*	*Núm. de serie*	*Notas*
1	T305799	Etiqueta adhesiva	1		Acumulador de presión sin texto

Label, English Fifth Function Auxiliary Pedal
Étiquette, pédale auxiliaire de cinquième fonction en anglais
Etiqueta, pedal auxiliar de 5ta de función, inglés

ETN87794_TX1186430 A.1

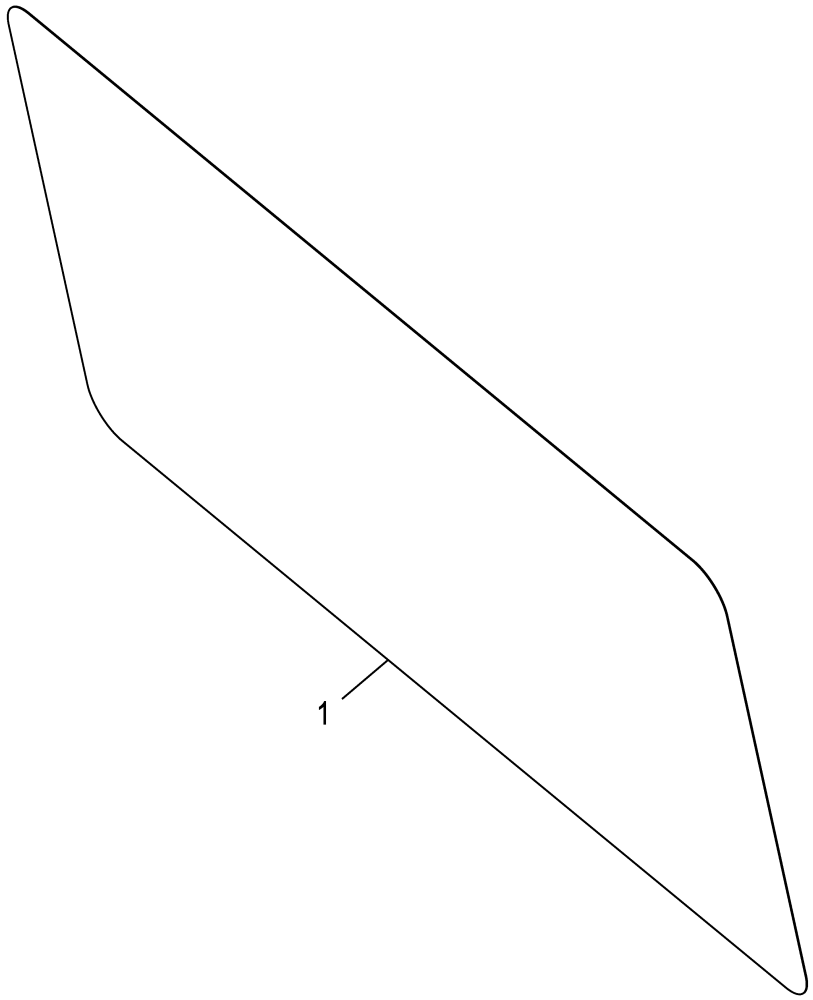

ETN87794_TX1186430

Pos.	*Ref.*	*Descripción*	*Cant.*	*Núm. de serie*	*Notas*
1	T185692	Etiqueta adhesiva	1		Sistema hidráulico auxiliar

Label, No Text Fifth Function Auxiliary Pedal
Étiquette, sans texte pédale auxiliaire de cinquième fonction
Etiqueta, sin texto, pedal auxiliar de 5ta función

TX1196805 A.1

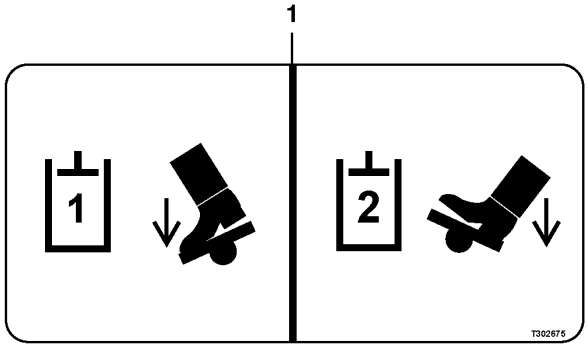

TX1196805

Pos.	*Ref.*	*Descripción*	*Cant.*	*Núm. de serie*	*Notas*
1	T302675	Etiqueta adhesiva	1		Sistema hidráulico auxiliar

Decal, Loader Control, Two Function without Auxiliary Lever
Autocollant, commande de chargeur, à deux fonctions sans levier auxiliaire
Adhesivo, control de la cargadora, dos funciones sin palanca auxiliar

TX1180683 A.1

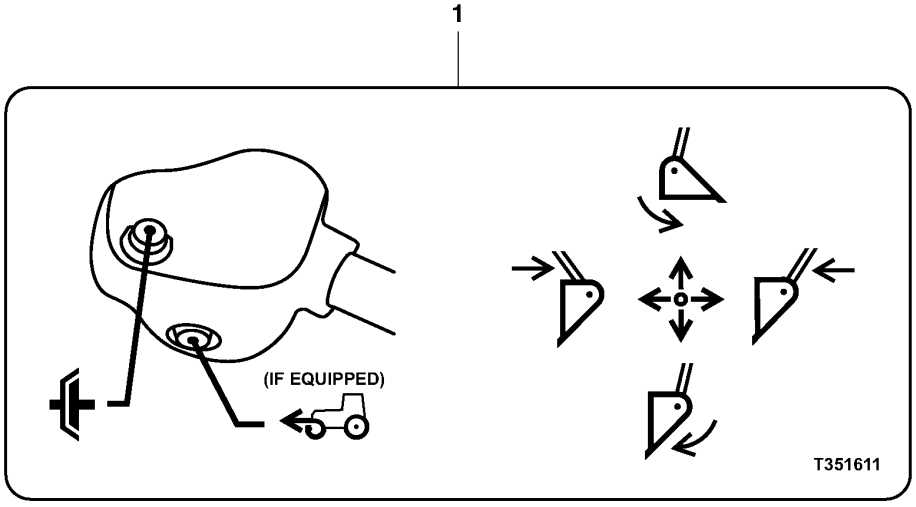

TX1180683

Pos.	*Ref.*	*Descripción*	*Cant.*	*Núm. de serie*	*Notas*
1	T351611	Etiqueta adhesiva	1		Control de cargadora, Dos funciones sin palanca auxiliar

Decal, Loader Control, Three Function with Auxiliary Lever
Autocollant, commande de chargeur, à trois fonctions avec levier auxiliaire
Adhesivo, control de la cargadora, tres funciones con palanca auxiliar

TX1180596 A.1

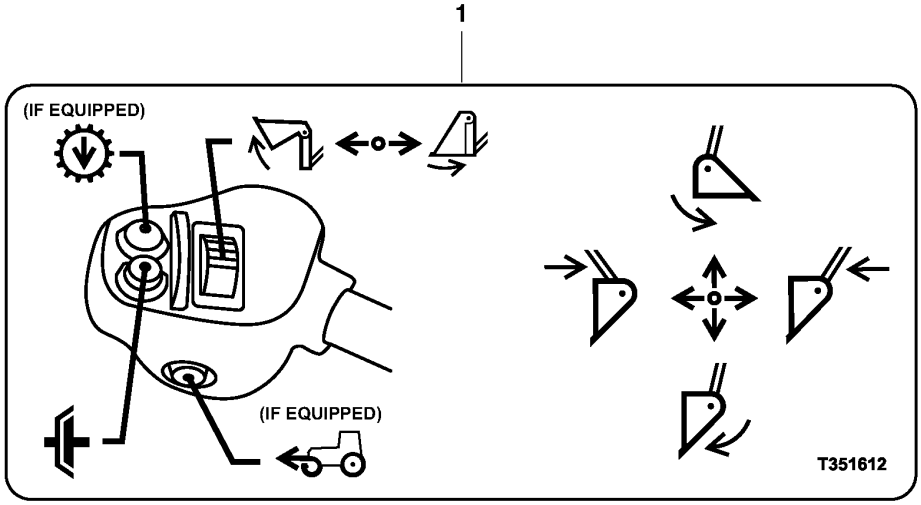

TX1180596

Pos.	*Ref.*	*Descripción*	*Cant.*	*Núm. de serie*	*Notas*
1	T351612	Etiqueta adhesiva	1		Control de cargadora, Tres funciones con palanca auxiliar

Label, Gray Circle, without Storage Option
Étiquette, cercle gris, sans option de rangement
Etiqueta, círculo gris, sin opción de almacenamiento

AT396112_TX1196808 A.1

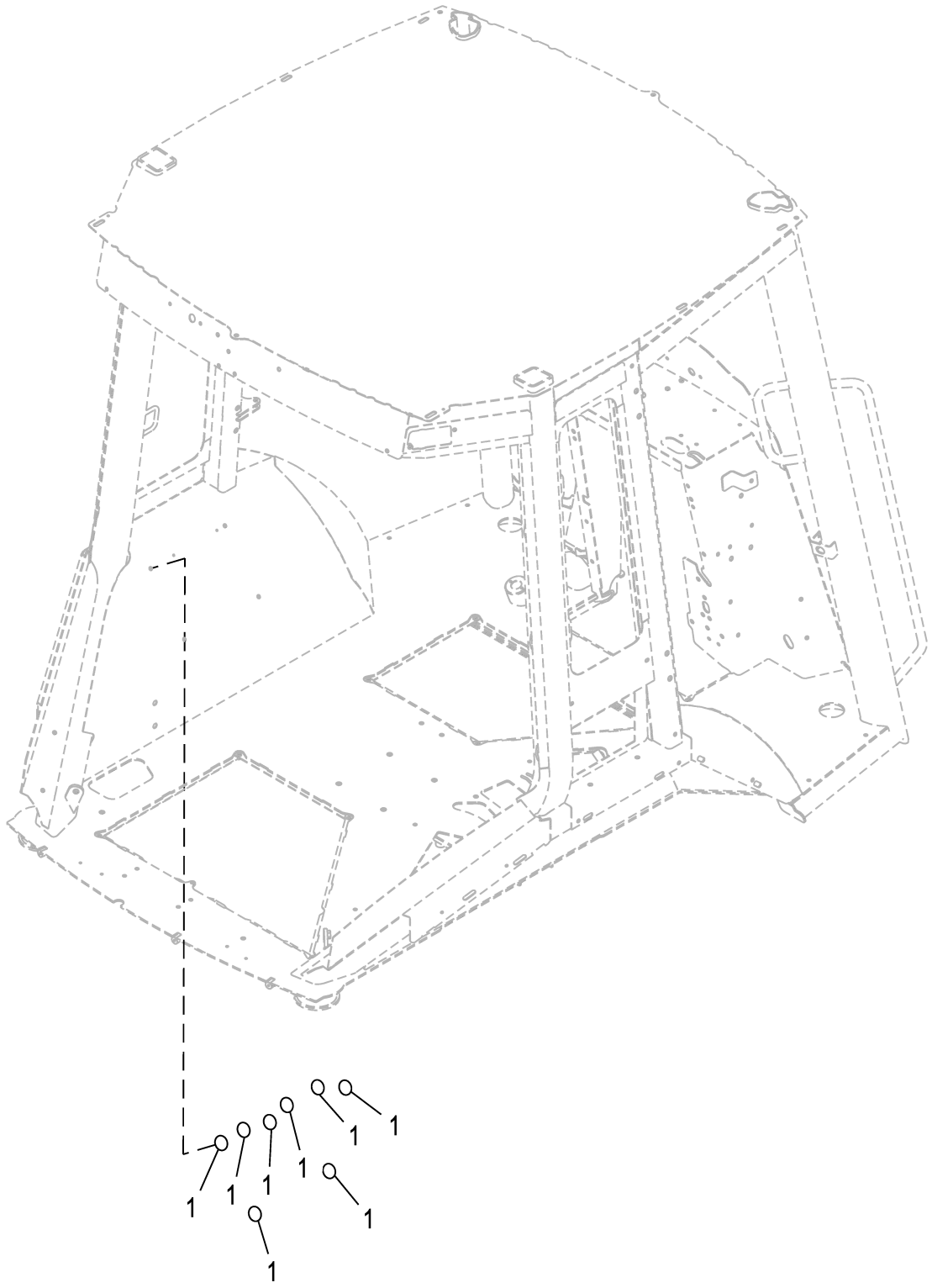

AT396112_TX1196808

Pos.	*Ref.*	*Descripción*	*Cant.*	*Núm. de serie*	*Notas*
1	T186793	Etiqueta adhesiva	8		

Sixth Function Pedal Auxiliary Decals
Autocollants d'auxiliaire de pédale de sixième fonction
Adhesivo auxiliar del pedal de sexta función

TX1129065 A.1

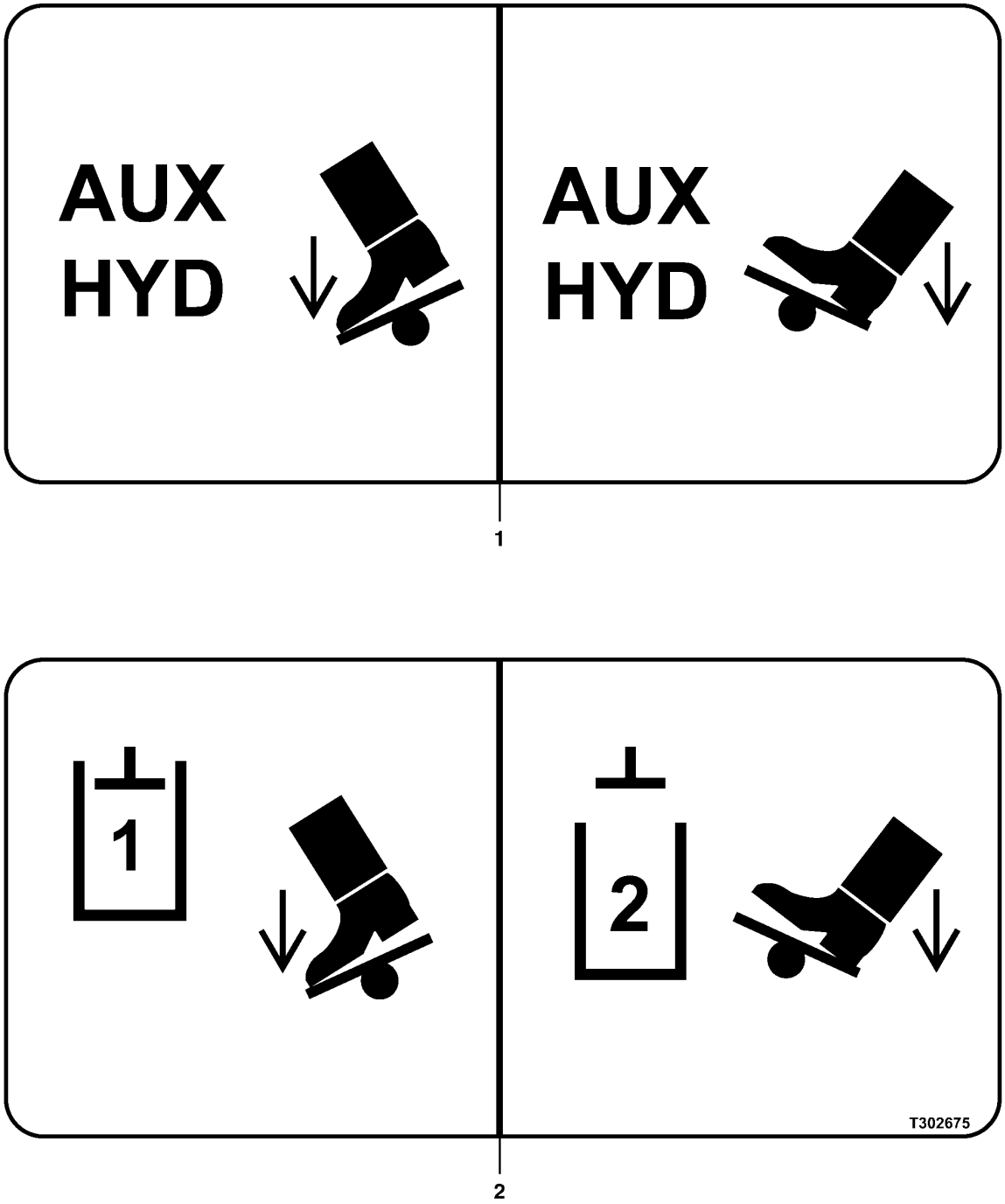

TX1129065

Pos.	*Ref.*	*Descripción*	*Cant.*	*Núm. de serie*	*Notas*
1	T185692	Etiqueta adhesiva	1		Sistema hidráulico auxiliar
2	T302675	Etiqueta adhesiva	1		Sistema hidráulico auxiliar, sin texto

Universal Quick Coupler, Labels
Raccord rapide universel, étiquettes
Enchufe rápido universal, etiquetas

TX1129093 A.1

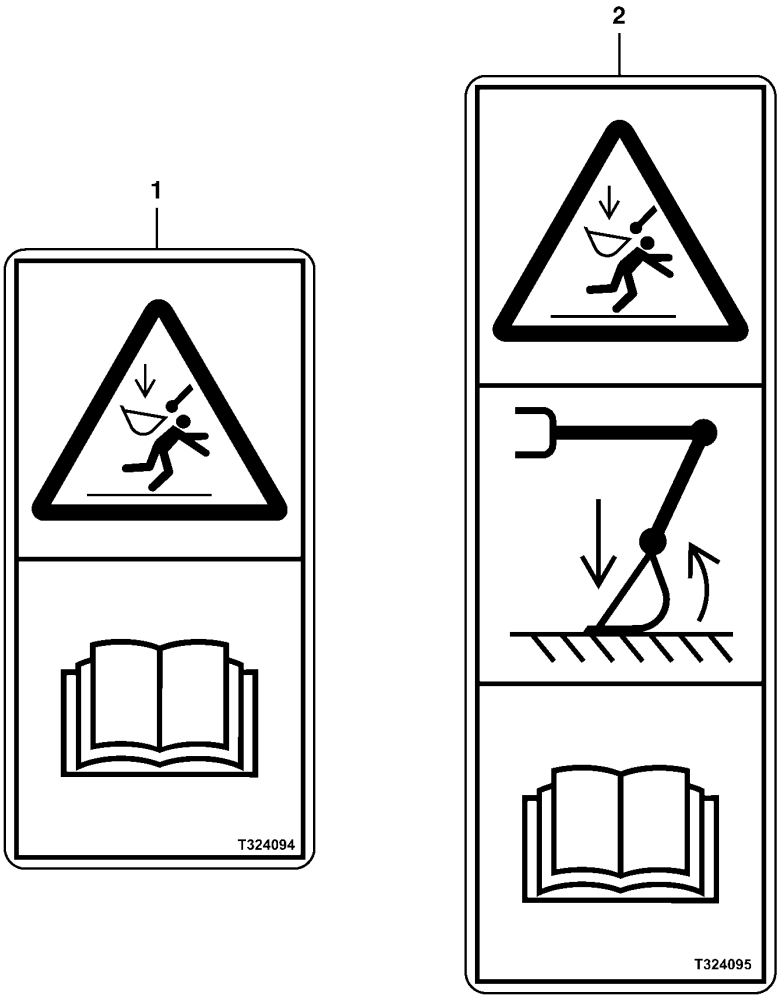

TX1129093

Pos.	*Ref.*	*Descripción*	*Cant.*	*Núm. de serie*	*Notas*
1	T324094	Etiqueta adhesiva	2		Rotoloc cerrado incorrectamente
2	T324095	Etiqueta adhesiva	1		Funcionamiento de acoplador Rotoloc

Starting Fluid Decal
Autocollant de fluide de démarrage
Adhesivo de fluido de arranque

TX1180619 A.1

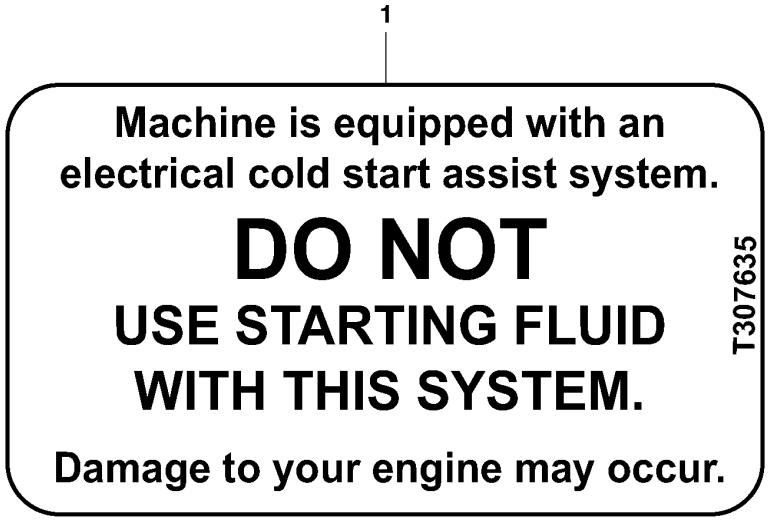

TX1180619

Pos.	*Ref.*	*Descripción*	*Cant.*	*Núm. de serie*	*Notas*
1	T307635	Etiqueta adhesiva	1		No usar fluido de arranque

Hydraulic Oil Decal, English
Autocollant d'huile hydraulique, en anglais
Adhesivo de aceite hidráulico, inglés

TX1188735 A.1



TX1188735

Pos.	*Ref.*	*Descripción*	*Cant.*	*Núm. de serie*	*Notas*
1	T362603	Etiqueta adhesiva	1		Aceite hidráulico

Hydraulic Oil XR Decal, English
Autocollant XR d'huile hydraulique, en anglais
Adhesivo de aceite hidráulico XR, inglés

TX1188736 A.1



TX1188736

Pos.	*Ref.*	*Descripción*	*Cant.*	*Núm. de serie*	*Notas*
1	T362607	Etiqueta adhesiva	1		Aceite hidráulico

Fluid Sampling Ports (Engine 4045HT085-RE566007, 4045HT086-RE566132-)
Orifices d'échantillonnage des liquides (Engine 4045HT085-RE566007, 4045HT086-RE566132-)
Lumbreras de muestreo de fluidos (Engine 4045HT085-RE566007, 4045HT086-RE566132-)

ETN109761_TX1179057 A.2

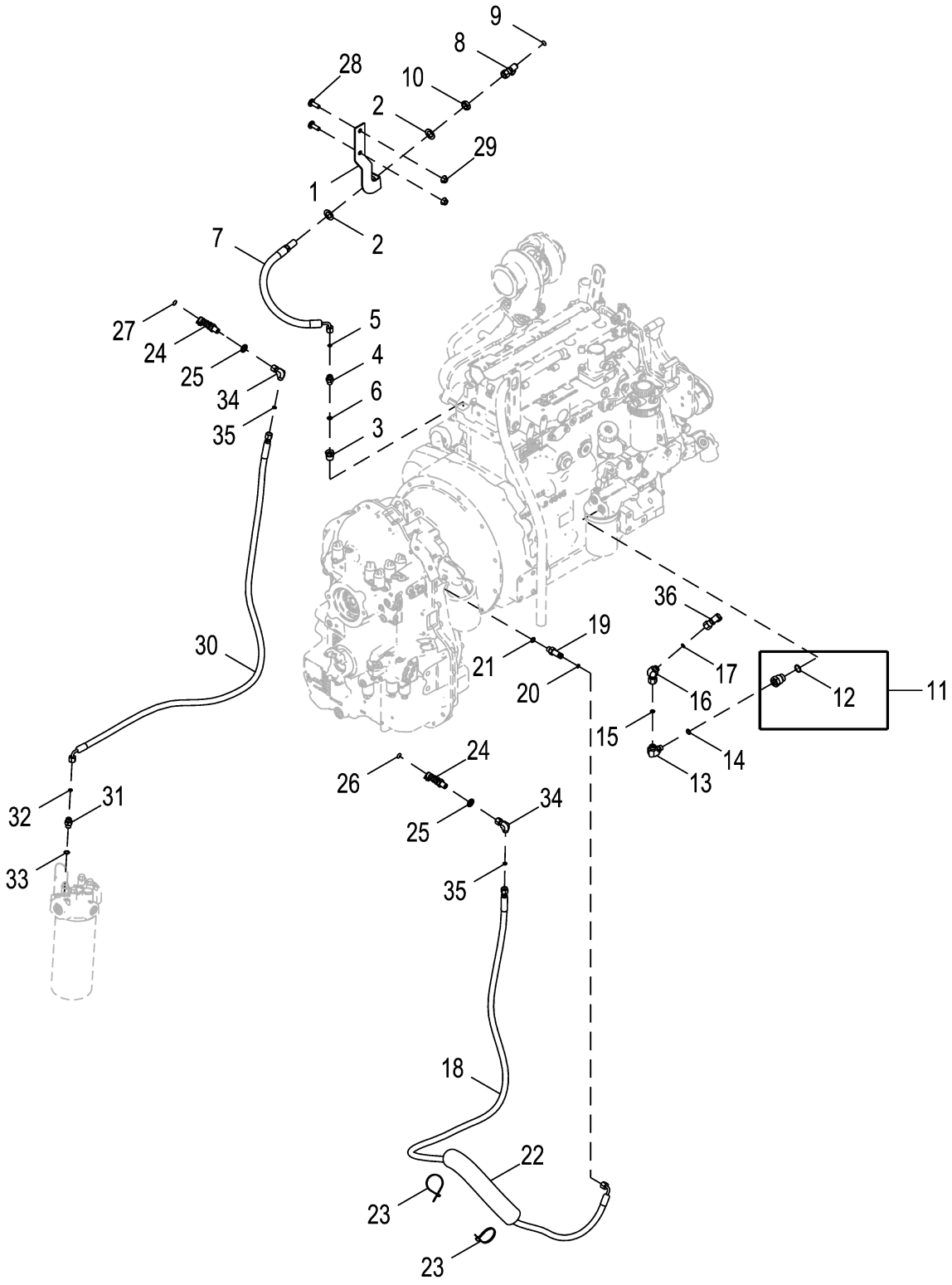

ETN109761_TX1179057

Pos.	*Ref.*	*Descripción*	*Cant.*	*Núm. de serie*	*Notas*
1	T343097	Soporte	1		
2	24H1391	Arandela	2		25/32" X 1-5/16" X 0.060"
3	R71210	Racor adaptador	1		
4	38H1167	Racor adaptador	1		
5	T77814	Anillo tórico	1		7.650 X 1.780 mm (0.301" X 0.070")
6	R26286	Anillo tórico	1		10.516 X 1.829 mm (0.414" X 0.072")
7	AT437018	Manguera hidr. - confección	1		Refrigerante de motor
8	AT320593	Conexión	1		Refrigerante de motor
9	T217789	Etiqueta adhesiva	1		Refrigerante de motor
10	T81029	Tuerca	1		
11	AT322359	Racor adaptador	1		
12	51M7045	Anillo tórico	1		19.300 X 2.200 mm
13	38H1004	Racor acodado	1		ALSO ORDER T77613 AND R26448
14	R26448	Anillo tórico	1		11.887 X 1.981 mm (0.468" X 5/64")
15	T77613	Anillo tórico	1		9.250 X 1.780 mm (0.364" X 0.070")
16	38H1621	Racor adaptador	1		
17	T77613	Anillo tórico	1		9.250 X 1.780 mm (0.364" X 0.070")
18	AT436398	Manguera hidr. - confección	1		Aceite de transmisión
19	T222521	Conexión	1		
20	T77814	Anillo tórico	1		7.650 X 1.780 mm (0.301" X 0.070")
21	R26448	Anillo tórico	1		11.887 X 1.981 mm (0.468" X 5/64")
22	.....	Manguito	1		MAKE FROM T78606, CTL 25.40 cm (10.000 in)
23	R44302	Cinta de atar	2		
24	AT350248	Conexión	2		
25	24M7145	Arandela	2		15 X 24 X 2.500 mm
26	T217791	Etiqueta adhesiva	1		Aceite de transmisión
27	T217792	Etiqueta adhesiva	1		Aceite hidráulico
28	03M7192	Tornillo	2		M10 X 30
29	14M7296	Tuerca con brida	2		M10
30	AT437323	Manguera hidr. - confección	1		Aceite hidráulico
31	38H3168	Racor adaptador	1		
32	T77814	Anillo tórico	1		7.650 X 1.780 mm (0.301" X 0.070")
33	R26448	Anillo tórico	1		11.887 X 1.981 mm (0.468" X 5/64")
34	38H5183	Racor acodado	2		
35	T77814	Anillo tórico	2		7.650 X 1.780 mm (0.301" X 0.070")
36	AT320593	Conexión	1		Aceite de motor

Single Battery with Fuse
Batterie unique avec fusible
Batería simple con fusible

ETN104598_TX1179138 A.1

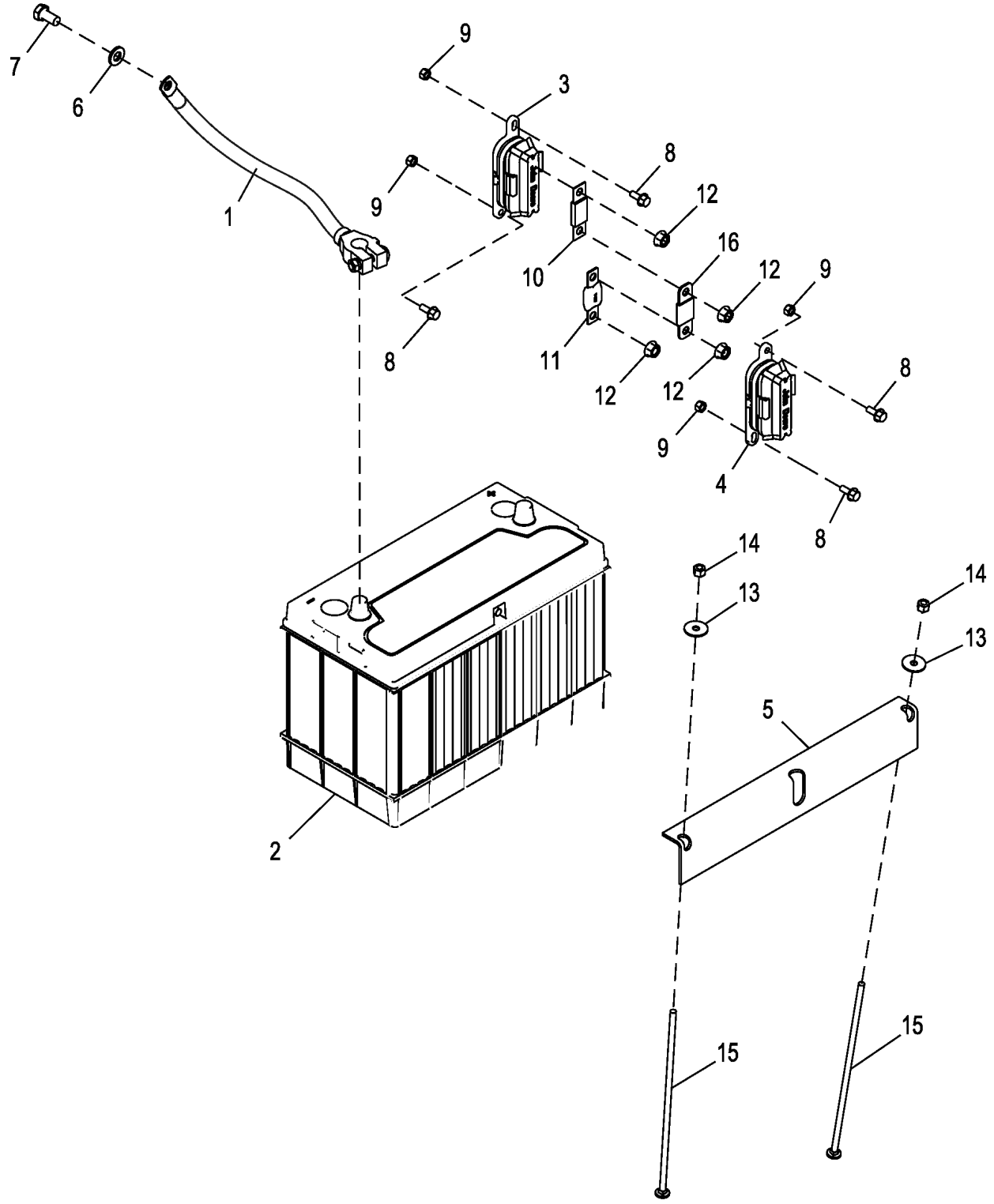

ETN104598_TX1179138

Pos.	*Ref.*	*Descripción*	*Cant.*	*Núm. de serie*	*Notas*
1	AT430531	Cable de batería	1		
2	TY25879	Batería con carga seca	1		
3	RE239622	Bloque de derivación	2		
4	RE239622	Bloque de derivación	1		
5	T121288	Ángulo	1		
6	24M7239	Arandela	1		10.700 X 21 X 2.500 mm
7	19M7938	Tornillo	1		M10 X 20
8	19M7775	Tornillo	4		M6 X 16
9	14M7528	Tuerca de seguridad	4		M6
10	57M7960	Fusible	1		
11	T312540	Fusible	1		250A
12	14M7298	Tuerca con brida	4		M8
13	24H1288	Arandela	2		9/32" X 1" X 1/16"
14	M40333	Tuerca de seguridad	2		
15	03H2173	Tornillo	2		1/4" X 9-3/4"
16	T351300	Conductor	1		

Single Battery Positive Cable
Câble positif de batterie unique
Cable positivo único de la batería

ETN104601_TX1179132 A.1

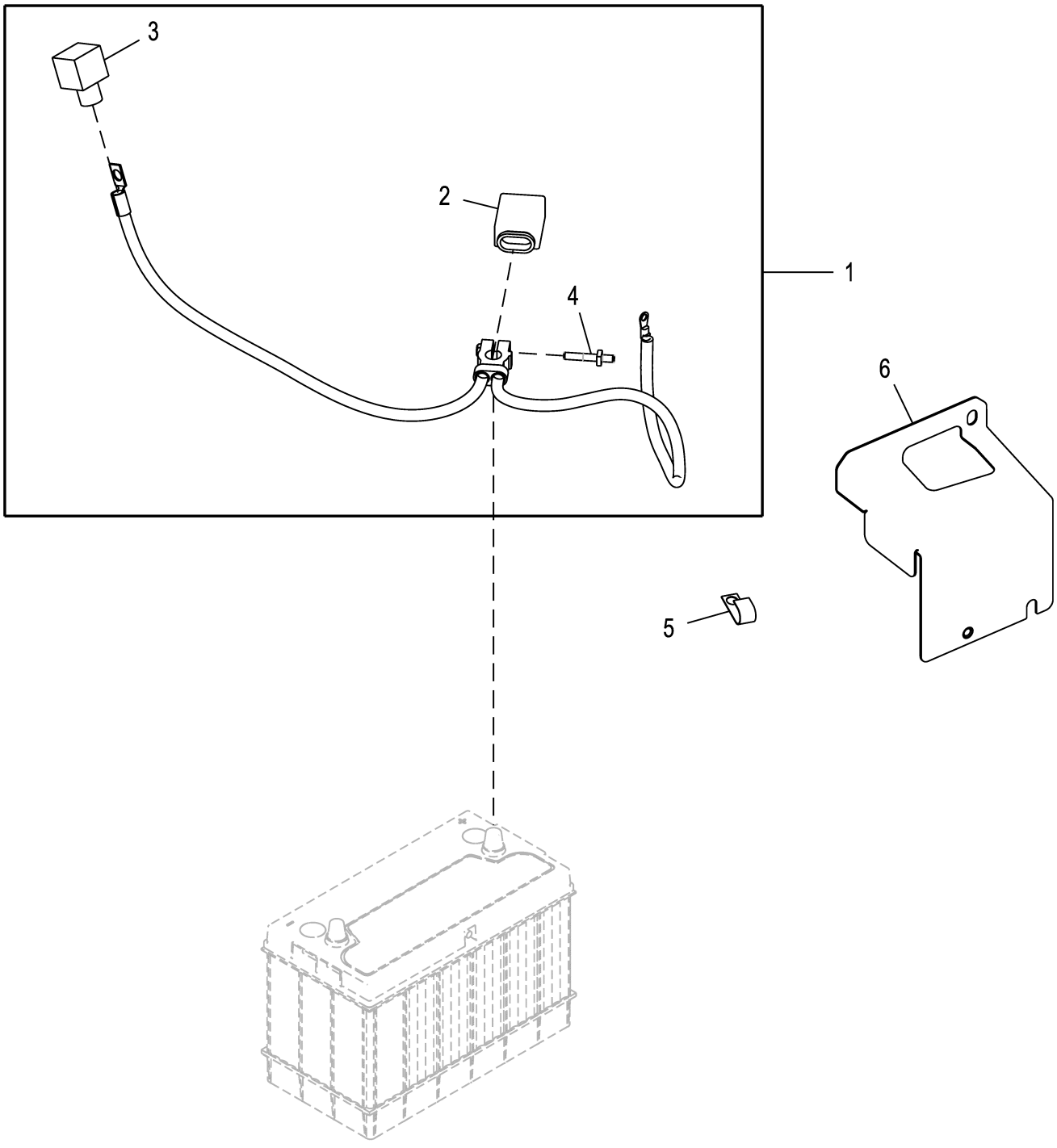

ETN104601_TX1179132

Pos.	*Ref.*	*Descripción*	*Cant.*	*Núm. de serie*	*Notas*
1	AT433098	Cable de batería	1		Positivo
2	T145966	Tapadera	1		
3	T129165	Envoltura	1		
4	T31161	Espárrago	1		
5	AH96317	Presilla	1		
6	AT445844	Soporte	1		

Dual Battery and Negative Cable
Batterie double et câble négatif
Batería doble y cable negativo

ETN90124_TX1179140 A.1

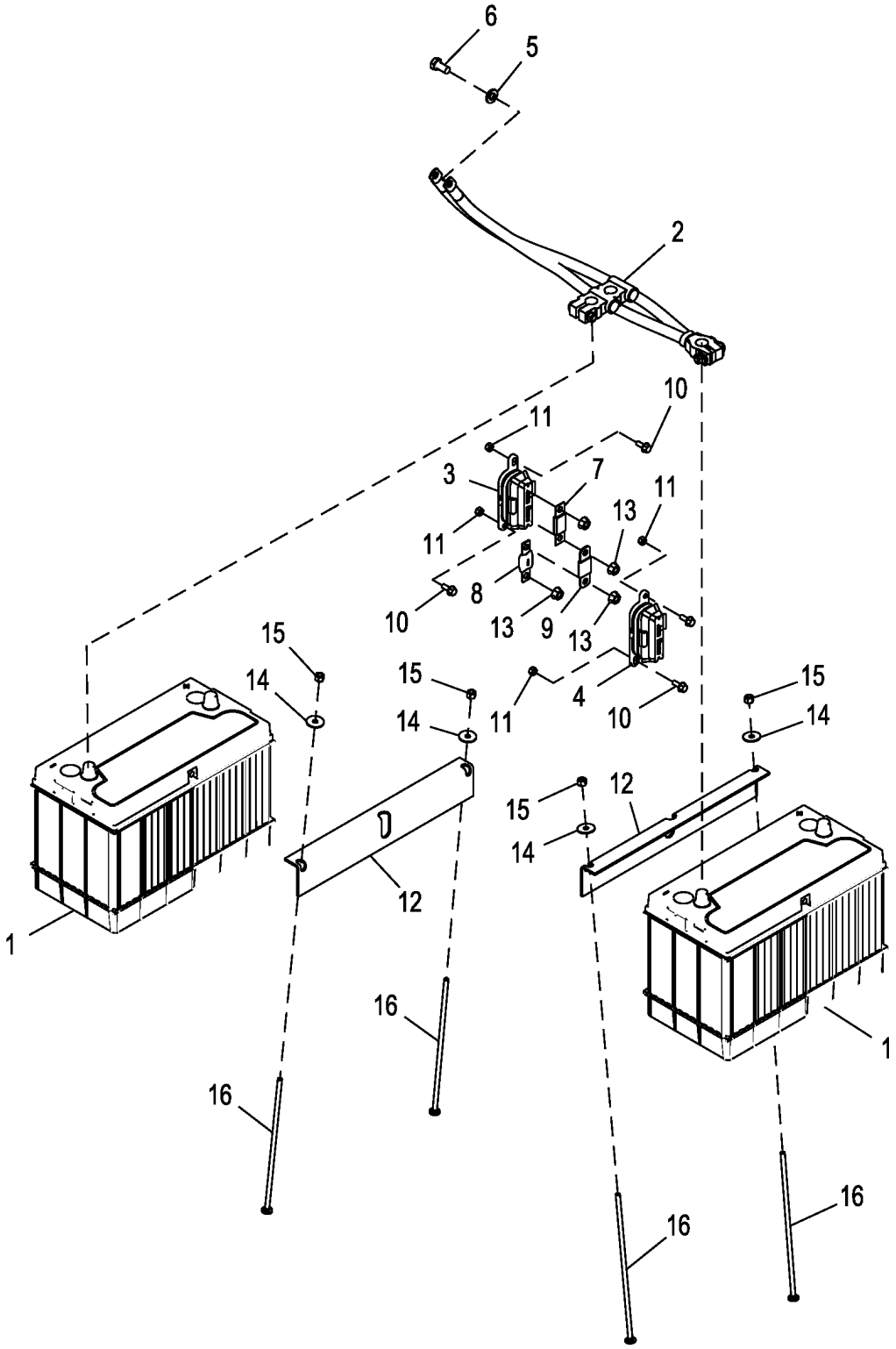

ETN90124_TX1179140

Pos.	*Ref.*	*Descripción*	*Cant.*	*Núm. de serie*	*Notas*
1	TY25879	Batería con carga seca	2		
2	AT424530	Cable de batería	1		Negativo
3	RE239622	Bloque de derivación	1		
4	RE239622	Bloque de derivación	1		
5	24M7239	Arandela	1		10.700 X 21 X 2.500 mm
6	19M7938	Tornillo	1		M10 X 20
7	57M7960	Fusible	1		125A
8	T312540	Fusible	1		250A
9	T351300	Conductor	1		
10	19M7775	Tornillo	4		M6 X 16
11	14M7528	Tuerca de seguridad	4		M6
12	T121288	Ángulo	2		
13	14M7298	Tuerca con brida	4		M8
14	24H1288	Arandela	4		9/32" X 1" X 1/16"
15	M40333	Tuerca de seguridad	4		
16	03H2173	Tornillo	4		1/4" X 9-3/4"

Dual Battery Positive Cable
Double câble positif de batterie
Cable positivo de batería doble

ETN103864_TX1179142 A.1

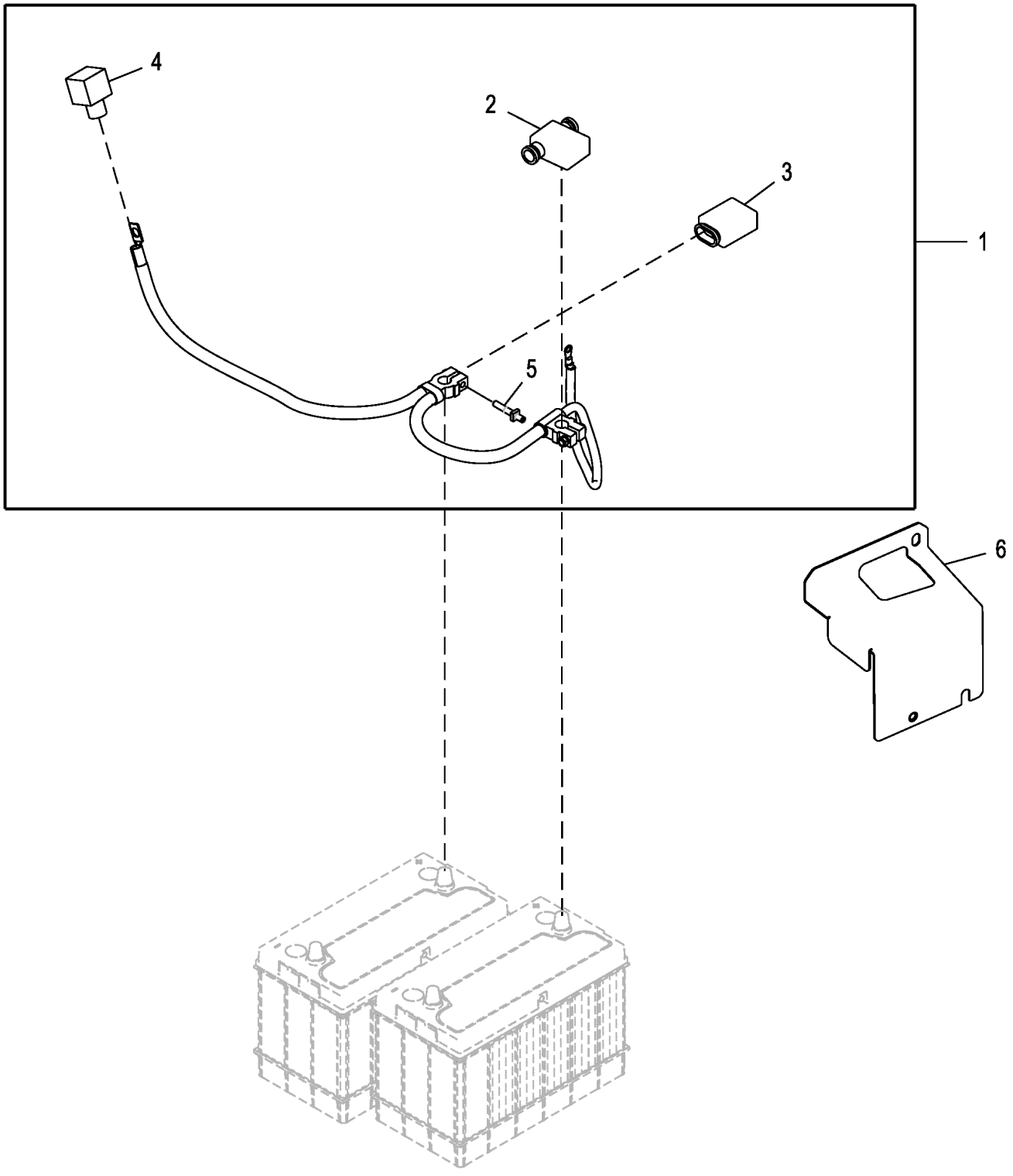

ETN103864_TX1179142

Pos.	*Ref.*	*Descripción*	*Cant.*	*Núm. de serie*	*Notas*
1	AT423470	Cable de batería	1		Positivo
2	T107116	Tapadera	1		
3	T145966	Tapadera	1		
4	T129165	Envoltura	1		
5	T31161	Espárrago	1		
6	AT445844	Soporte	1		

Dual Battery Disconnect and Jump Start Kit
Kit coupe-batterie double et démarrage à l'aide de câbles volants
Juego de arranque con puente y desconexión de baterías dobles

AT437905_TX1179144 B.1

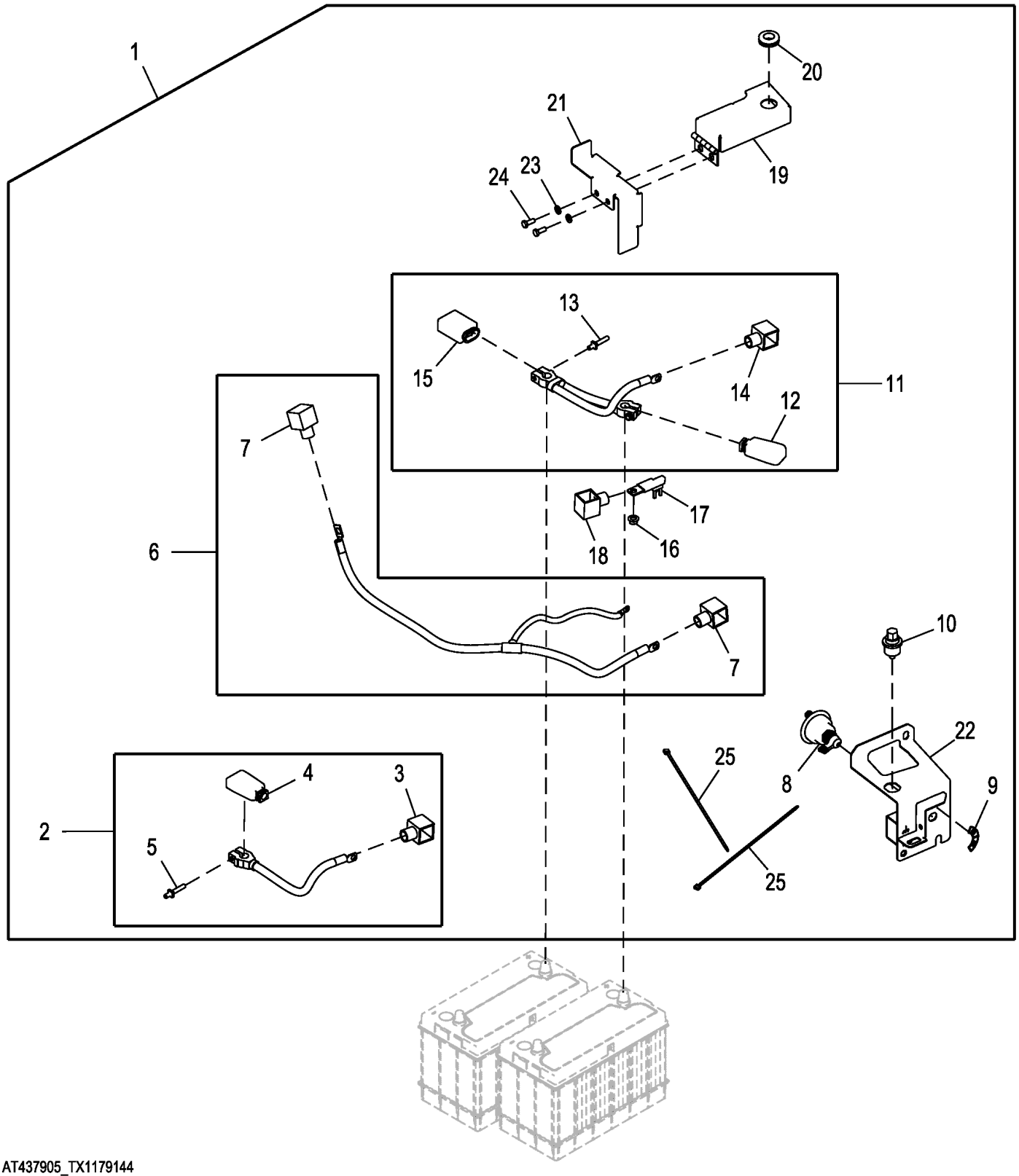

AT437905_TX1179144

Pos.	*Ref.*	*Descripción*	*Cant.*	*Núm. de serie*	*Notas*
1	**AT437905**	**Kit de batería**	**1**		**Conjuntos enteros**
2	AT430384	Cable de batería	1		
3	T129165	Envoltura	1		
4	T107117	Tapadera	1		
5	T31161	Espárrago	1		
6	AT424523	Cable de batería	1		
7	T129165	Envoltura	2		
8	AT41188	Interruptor	1		INTERRUPTOR DE BATERÍA
9	T268456	Etiqueta adhesiva	1		
10	AT113412	Terminal eléctrico	1		INTERRUPTOR DE BATERÍA
11	AT424522	Cable de batería	1		
12	T107117	Tapadera	1		
13	T31161	Espárrago	1		
14	T129165	Envoltura	1		
15	T145966	Tapadera	1		
16	14M7296	Tuerca con brida	1		M10
17	T354696	Conductor	1		
18	T129165	Envoltura	1		
19	AT446417	Tapadera	1		
20	N370375	Pasamuros	1		
21	AT447142	Placa	1		
22	AT445841	Soporte	1		
23	24M7238	Arandela	2		8.700 X 17 X 2 mm
24	19M7881	Tornillo	2		M8 X 20
25	H77698	Cinta de atar	2		

Jump Start Cover and Buss Bar
Couvercle et barre omnibus de démarrage à l'aide de câbles volants
Cubierta de arranque con puente y barra de distribución

ETN90054_TX1179148 A.1

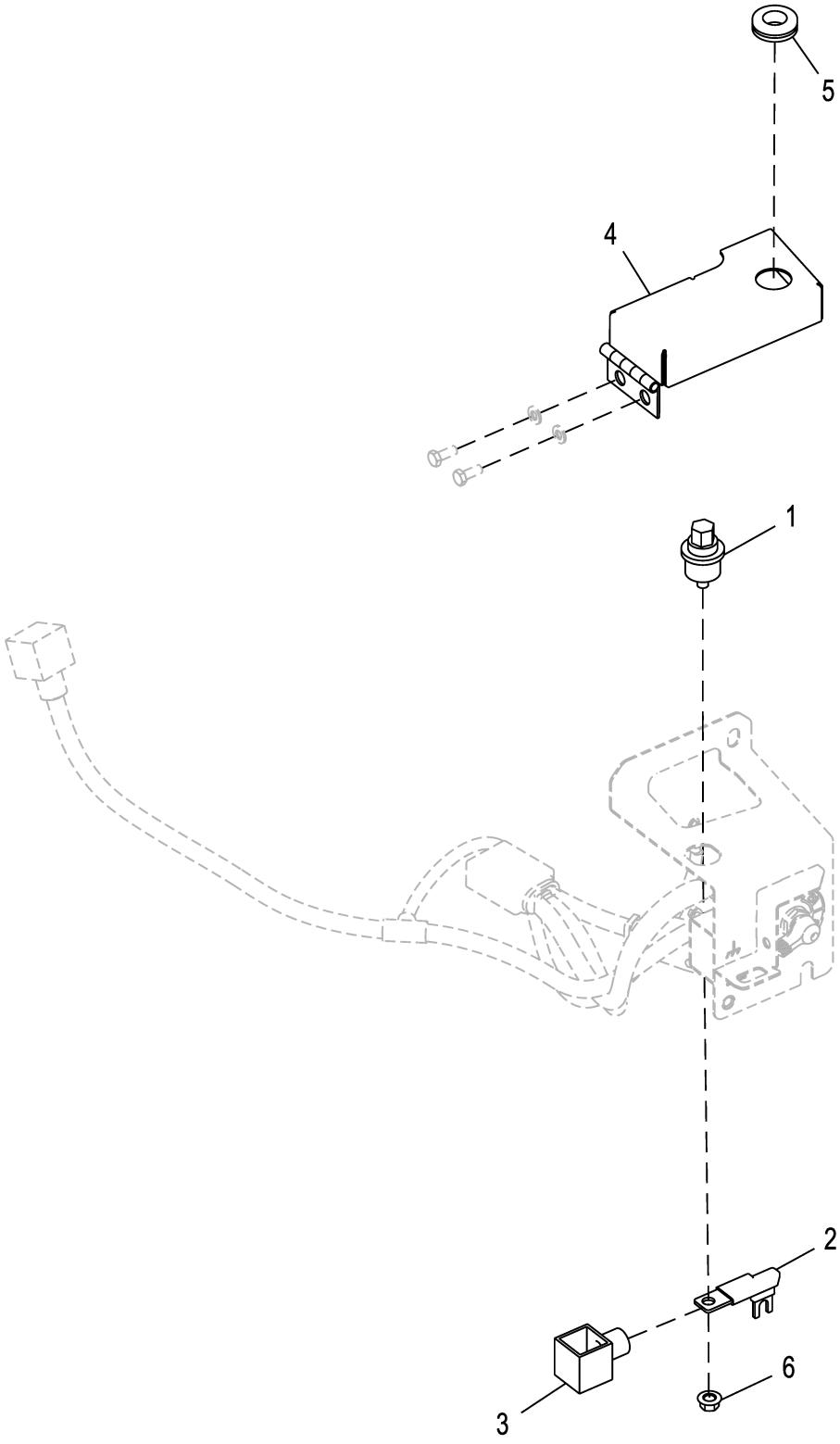

ETN90054_TX1179148

Pos.	*Ref.*	*Descripción*	*Cant.*	*Núm. de serie*	*Notas*
1	AT113412	Terminal eléctrico	1		
2	T354696	Conductor	1		
3	T129165	Envoltura	1		
4	AT446417	Tapadera	1		
5	N370375	Pasamuros	1		
6	14M7296	Tuerca con brida	1		M10

Single Battery Disconnect
Sectionneur de batterie unique
Desconexión de batería simple

ETN104602_TX1179214 A.1

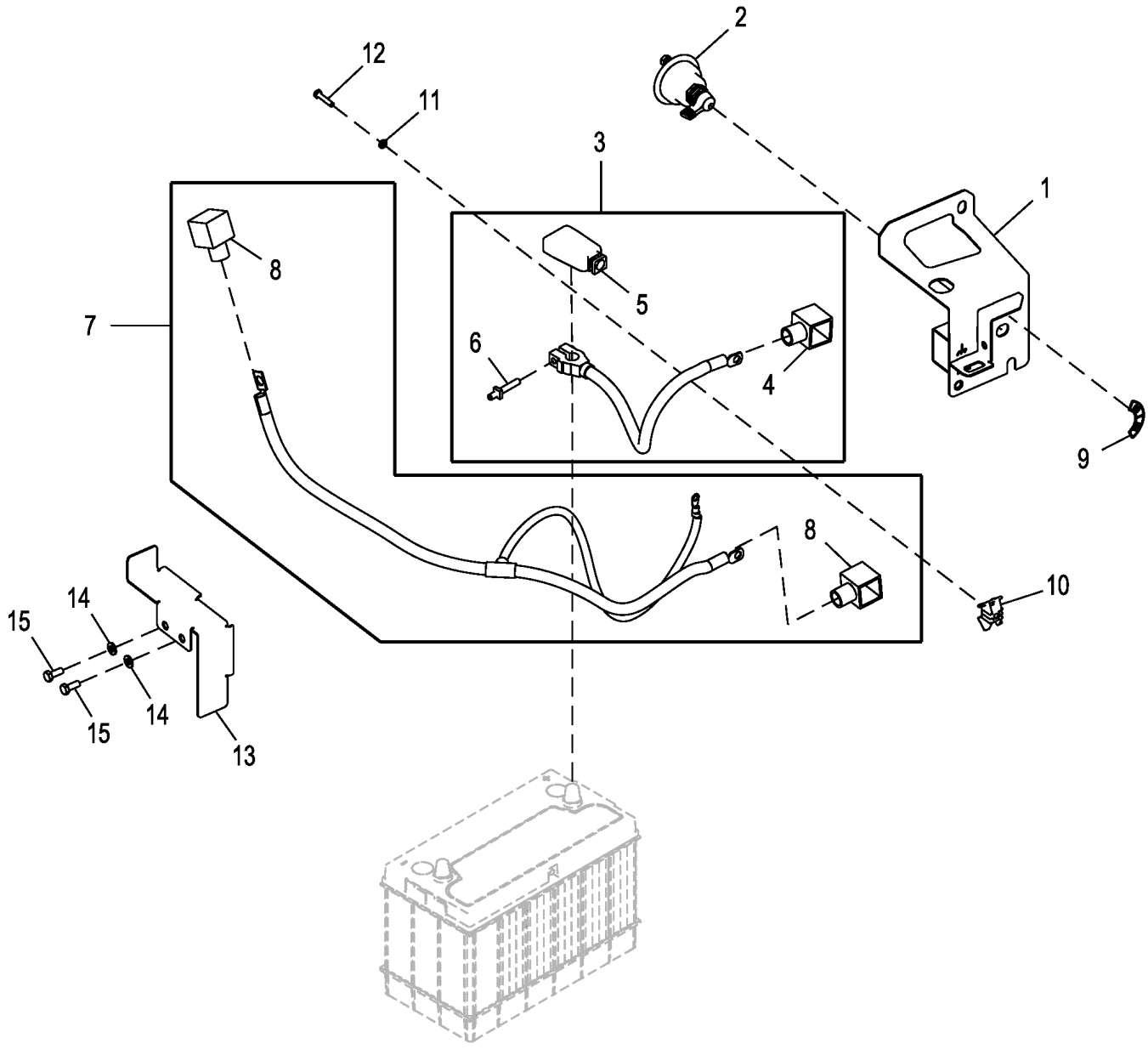

ETN104602_TX1179214

Pos.	*Ref.*	*Descripción*	*Cant.*	*Núm. de serie*	*Notas*
1	AT445841	Soporte	1		
2	AT41188	Interruptor	1		INTERRUPTOR DE BATERÍA
3	AT430384	Cable de batería	1		
4	T129165	Envoltura	1		
5	T107117	Tapadera	1		
6	T31161	Espárrago	1		
7	AT424523	Cable de batería	1		
8	T129165	Envoltura	2		
9	T268456	Etiqueta adhesiva	1		INTERRUPTOR DE BATERÍA
10	T242932	Abrazadera para mangueras	1		
11	24M7054	Arandela	1		6.400 X 12 X 1.600 mm
12	19M7874	Tornillo	1		M6 X 30
13	AT447142	Placa	1		
14	24M7238	Arandela	2		8.700 X 17 X 2 mm
15	19M7881	Tornillo	2		M8 X 20

Dual Battery Disconnect
Sectionneur de batterie double
Desconexión de baterías dobles

ETN99468_TX1179224 A.1

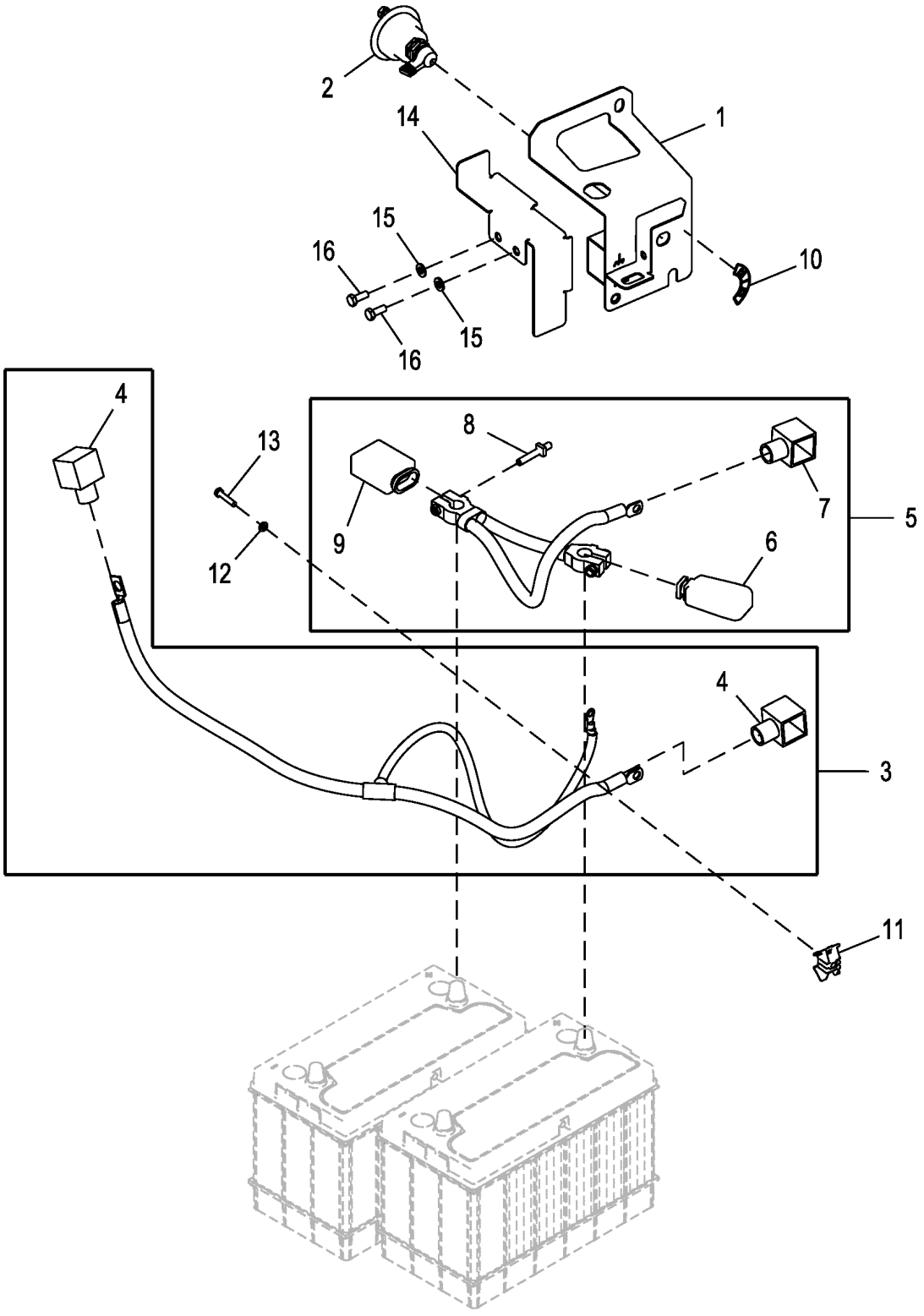

ETN99468_TX1179224

Pos.	*Ref.*	*Descripción*	*Cant.*	*Núm. de serie*	*Notas*
1	AT445841	Soporte	1		
2	AT41188	Interruptor	1		INTERRUPTOR DE BATERÍA
3	AT424523	Cable de batería	1		
4	T129165	Envoltura	2		
5	AT424522	Cable de batería	1		
6	T107117	Tapadera	1		
7	T129165	Envoltura	1		
8	T31161	Espárrago	1		
9	T145966	Tapadera	1		
10	T268456	Etiqueta adhesiva	1		INTERRUPTOR DE BATERÍA
11	T242932	Abrazadera para mangueras	1		
12	24M7054	Arandela	1		6.400 X 12 X 1.600 mm
13	19M7874	Tornillo	1		M6 X 30
14	AT447142	Placa	1		
15	24M7238	Arandela	2		8.700 X 17 X 2 mm
16	19M7881	Tornillo	2		M8 X 20

Alternator 90 A, 1/4 Cab and Canopy
Alternateur 90 A, 1/4 cabine et auvent
Alternador de 90 A, cabina y techo de la cabina 1/4

ETN107595_TX1179797 A.1

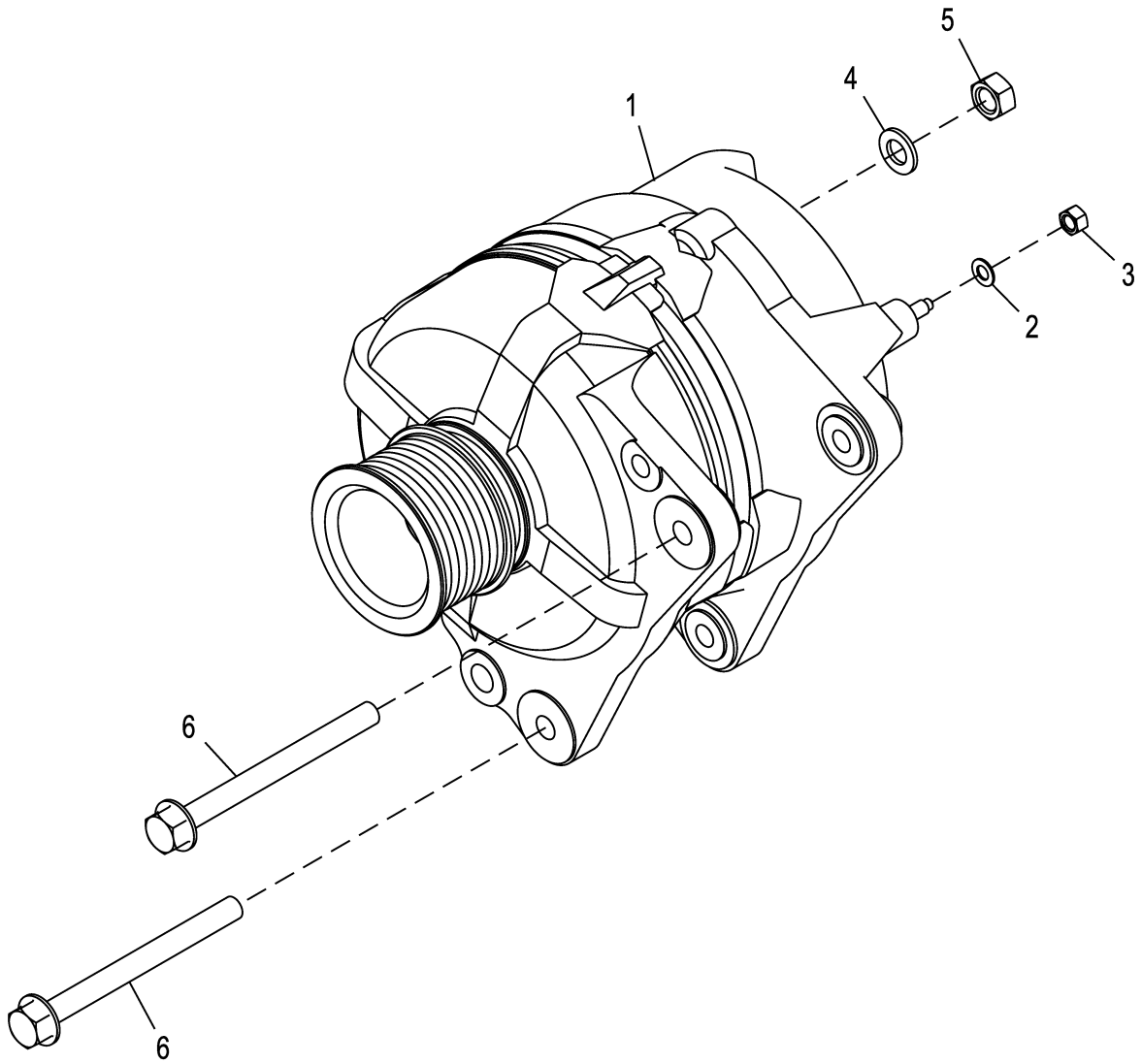

ETN107595_TX1179797

Pos.	*Ref.*	*Descripción*	*Cant.*	*Núm. de serie*	*Notas*
1	RE205273	Alternador	1		90 A
2	12H295	Arandela de seguridad	1		0.190"
3	14M7297	Tuerca	1		M5
4	24M7036	Arandela	1		9 X 16 X 1.600 mm
5	14M7273	Tuerca	1		M8
6	19M7913	Tornillo	2		M8 X 90

Alternator 120 A, Cab
Alternateur 120 A, cabine
Alternador de 120 A, cabina

ETN105381_TX1179798 A.1

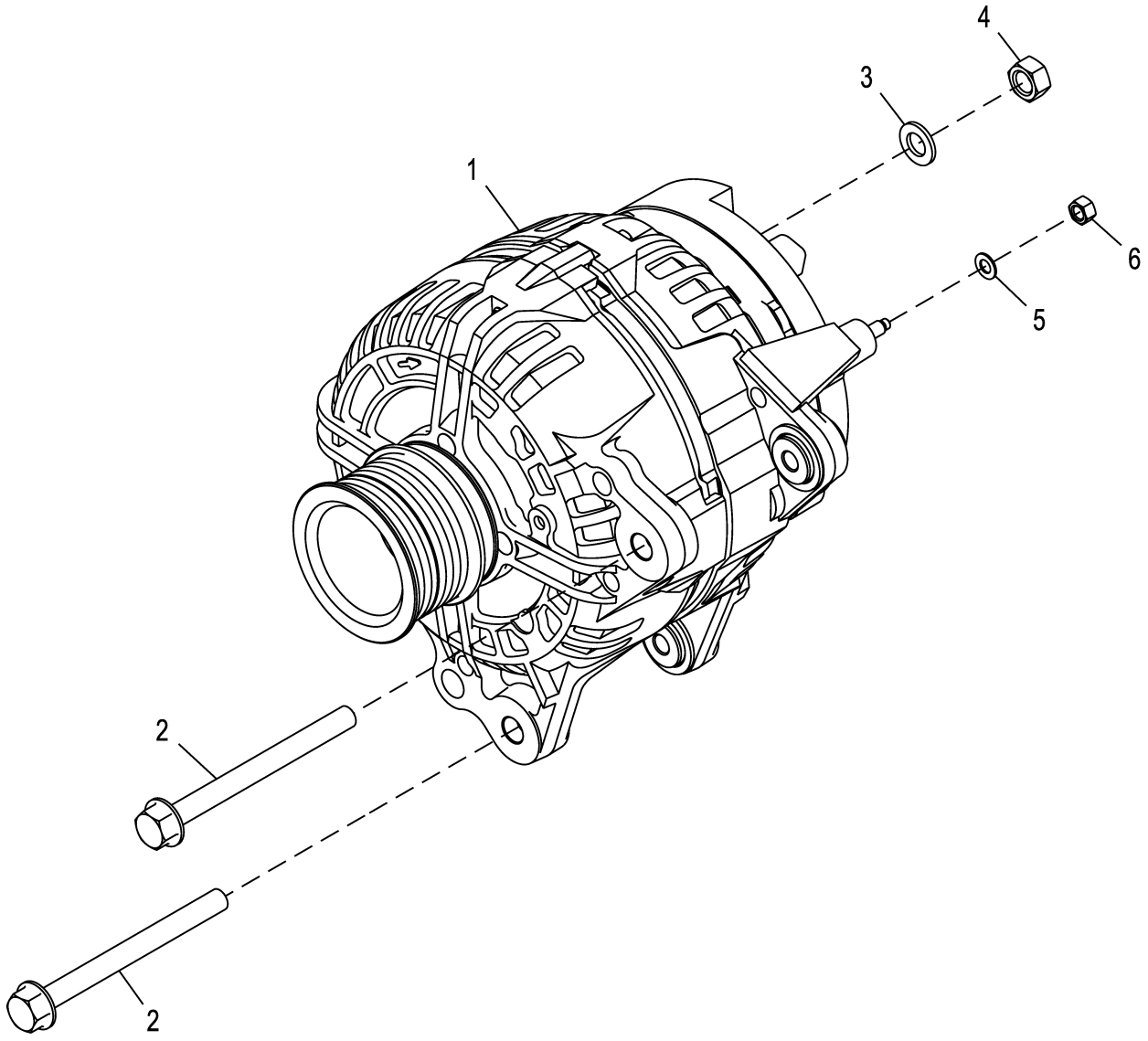

ETN105381_TX1179798

Pos.	*Ref.*	*Descripción*	*Cant.*	*Núm. de serie*	*Notas*
1	AT431369	Alternador	1		120 A
2	19M7913	Tornillo	2		M8 X 90
3	24M7036	Arandela	1		9 X 16 X 1.600 mm
4	14M7273	Tuerca	1		M8
5	12M7060	Arandela	1		5.300 mm
6	14M7297	Tuerca	1		M5

Drive and Turn Signal Lights
Feux de route et clignotants
Luces de conducción y de giro

AT366949_TX1081222 A.1

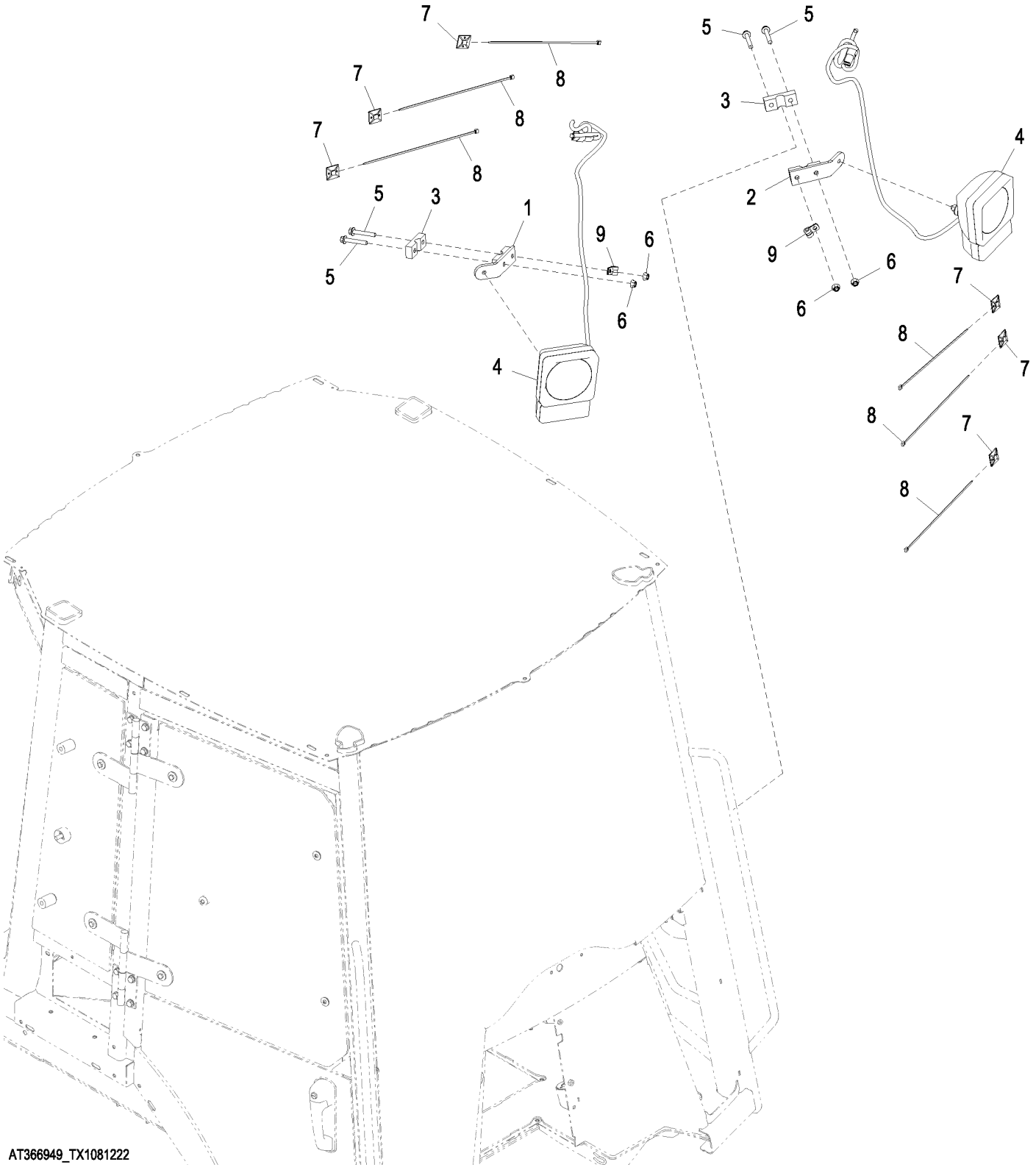

Pos.	*Ref.*	*Descripción*	*Cant.*	*Núm. de serie*	*Notas*
1	AT366743	Soporte	1		Derecho
2	AT367057	Soporte	1		Izquierdo
3	T255576	Abrazadera	2		
4	AT329524	Faro	2		Luz de conducción, Luz de giro
5	19M7808	Tornillo	4		M10 X 65
6	14M7296	Tuerca con brida	4		M10
7	A87105	Anclaje	6		
8	H77698	Cinta de atar	6		
9	T74412	Abrazadera	2		

Rotating Beacon Kit
Kit gyrophare
Juego de luz de aviso giratoria

AT313592_TX1104883 C.1

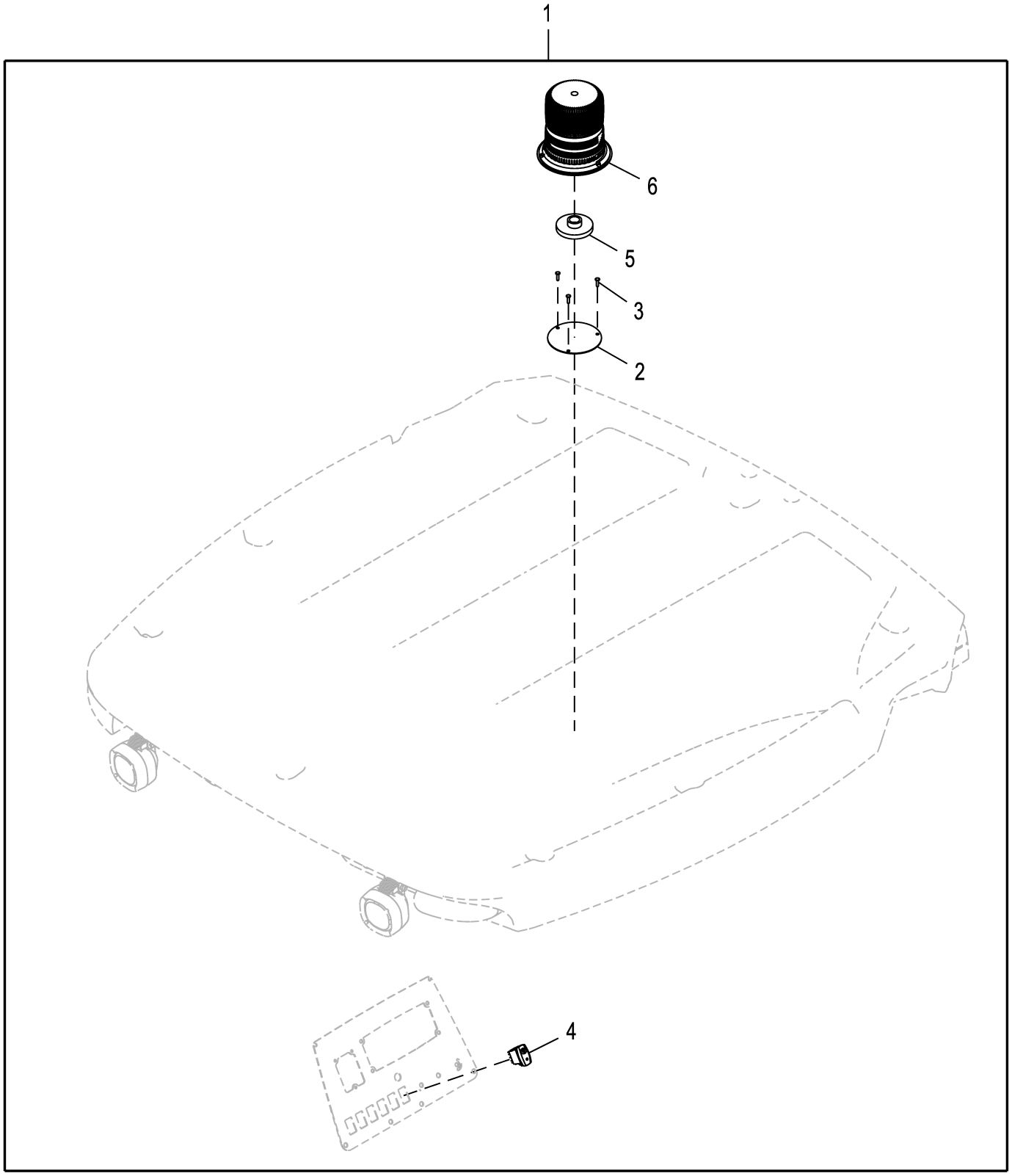

AT313592_TX1104883

Pos.	*Ref.*	*Descripción*	*Cant.*	*Núm. de serie*	*Notas*
1	**AT313592**	**Kit de luces de aviso**	**1**		**Conjuntos enteros**
2	T167214	Placa	1		
3	37M7218	Tornillo	3		
4	AT414430	Int. alternante/basculante	1		Proyector, Serie K
	AT317463	Int. alternante/basculante	1		Proyector, Serie J
5	AT366350	Piezas de montaje	1		
6	AT435890	Luz estroboscópica	1		SUB FOR AT366348, Luz de aviso giratoria

Strobe Beacon
Gyrophare stroboscopique
Proyector estroboscópico

AT366997_TX1104879 B.1

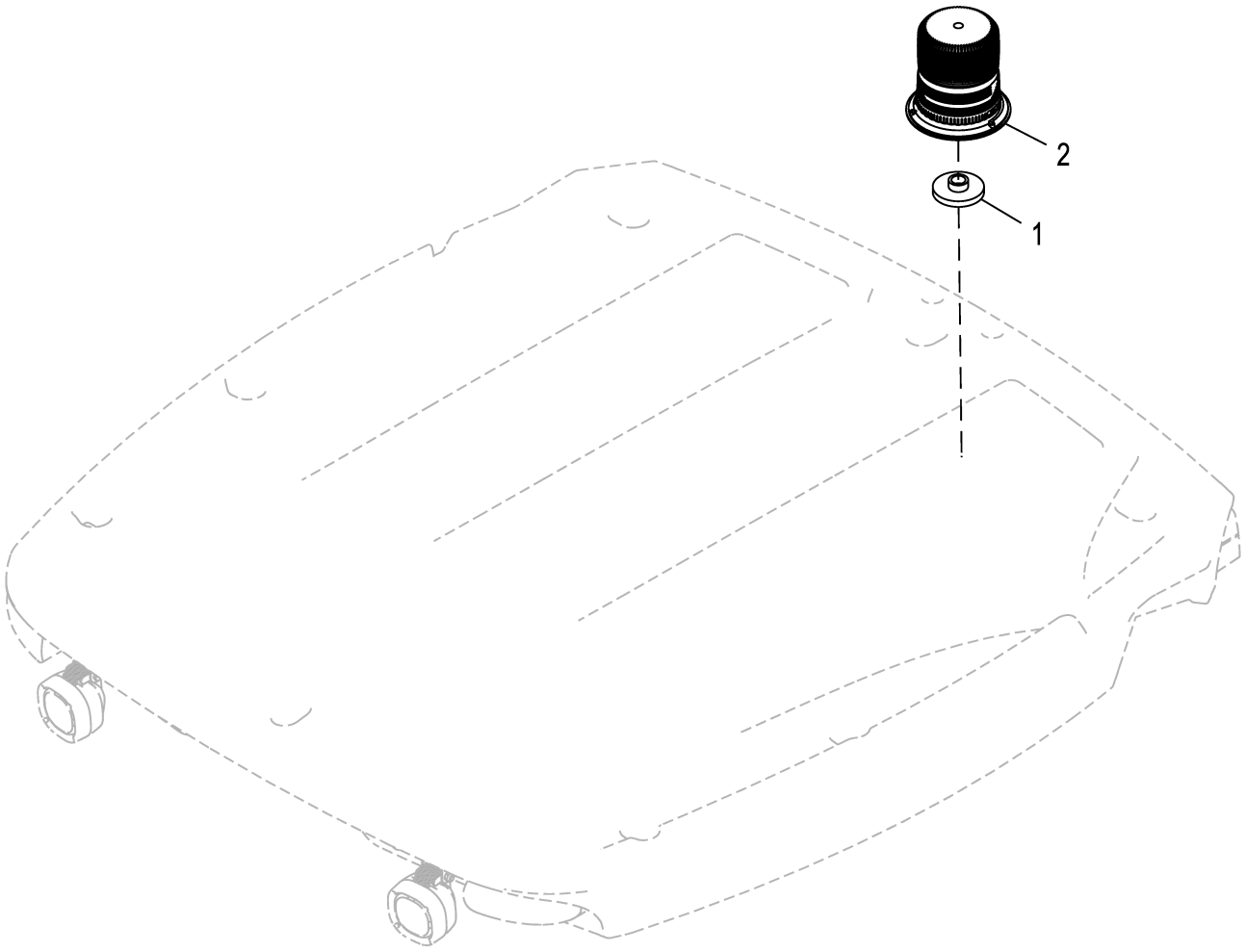

AT366997_TX1104879

Pos.	*Ref.*	*Descripción*	*Cant.*	*Núm. de serie*	*Notas*
1	AT366350	Piezas de montaje	1		
2	AT435890	Luz estroboscópica	1		SUB FOR AT366348

Strobe Beacon Kit
Kit de gyrophare stroboscopique
Juego de luz de aviso estroboscópica

AT313583_TX1104880 B.1

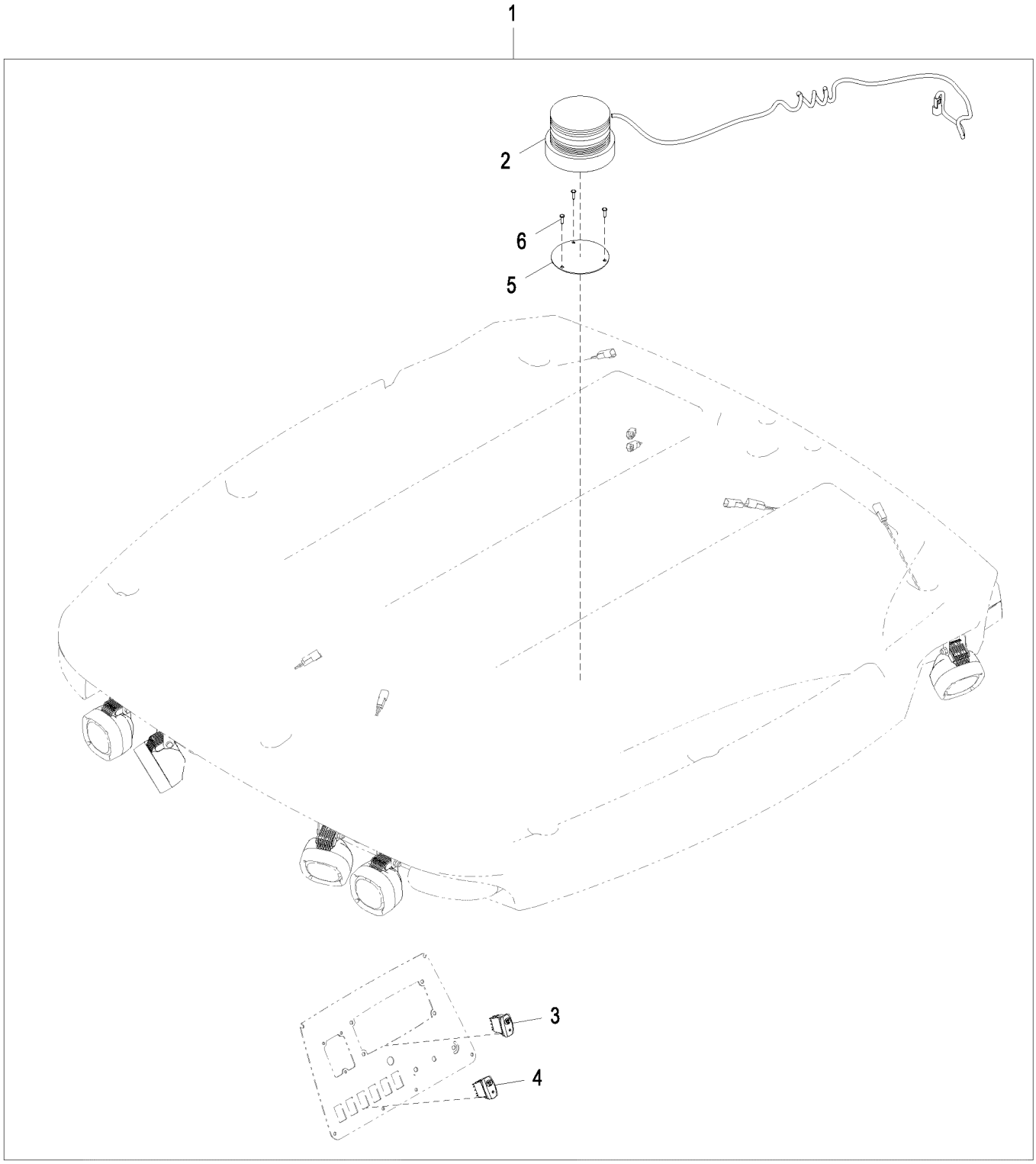

AT313583_TX1104880

Pos.	*Ref.*	*Descripción*	*Cant.*	*Núm. de serie*	*Notas*
1	**AT313583**	**Kit de luces de aviso**	**1**		**WHOLE GOODS**
2	AT187816	Luz estroboscópica	1		
3	AT317463	Int. alternante/basculante	1		Serie J
4	AT414430	Int. alternante/basculante	1		Serie K, AND, Serie L
5	T167214	Placa	1		
6	37M7218	Tornillo	3		

Beacon Wiring Kit
Kit câblage de gyrophare
Juego de cableado de luz de aviso giratoria

AT313589_TX1104881 A.3

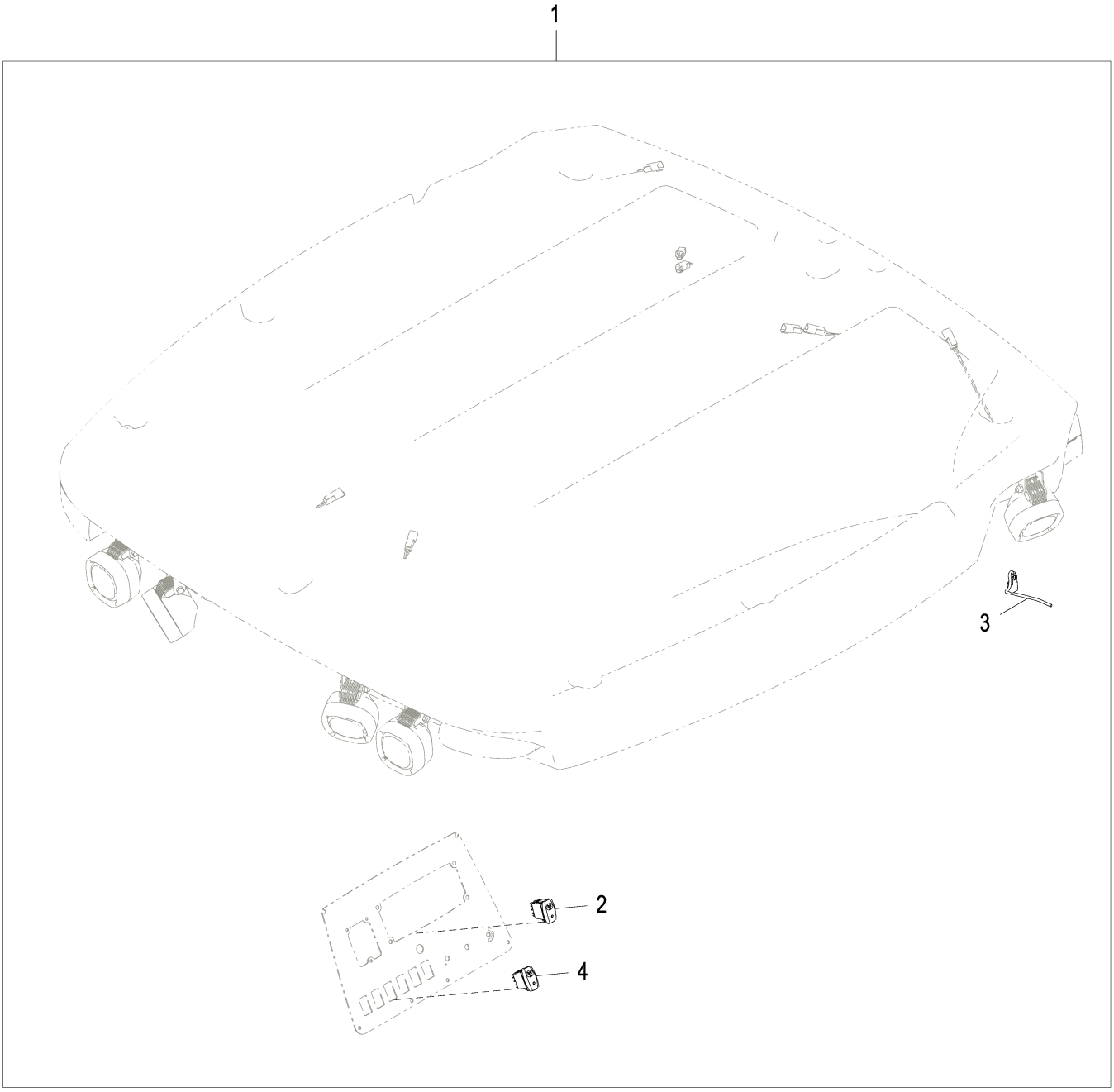

AT313589_TX1104881

Pos.	*Ref.*	*Descripción*	*Cant.*	*Núm. de serie*	*Notas*
1	**AT313589**	**Kit de luces de aviso**	**1**		**Conjuntos enteros**
2	AT317463	Int. alternante/basculante	1		Serie J
3	AT195461	Grupo de cables del techo	1		
4	AT414430	Int. alternante/basculante	1		Serie K, AND, Serie L

Beacon Mounting Hardware
Boulonnerie de montage de gyrophare
Tornillería de montaje de luz de aviso

AT366369_TX1104885 A.1

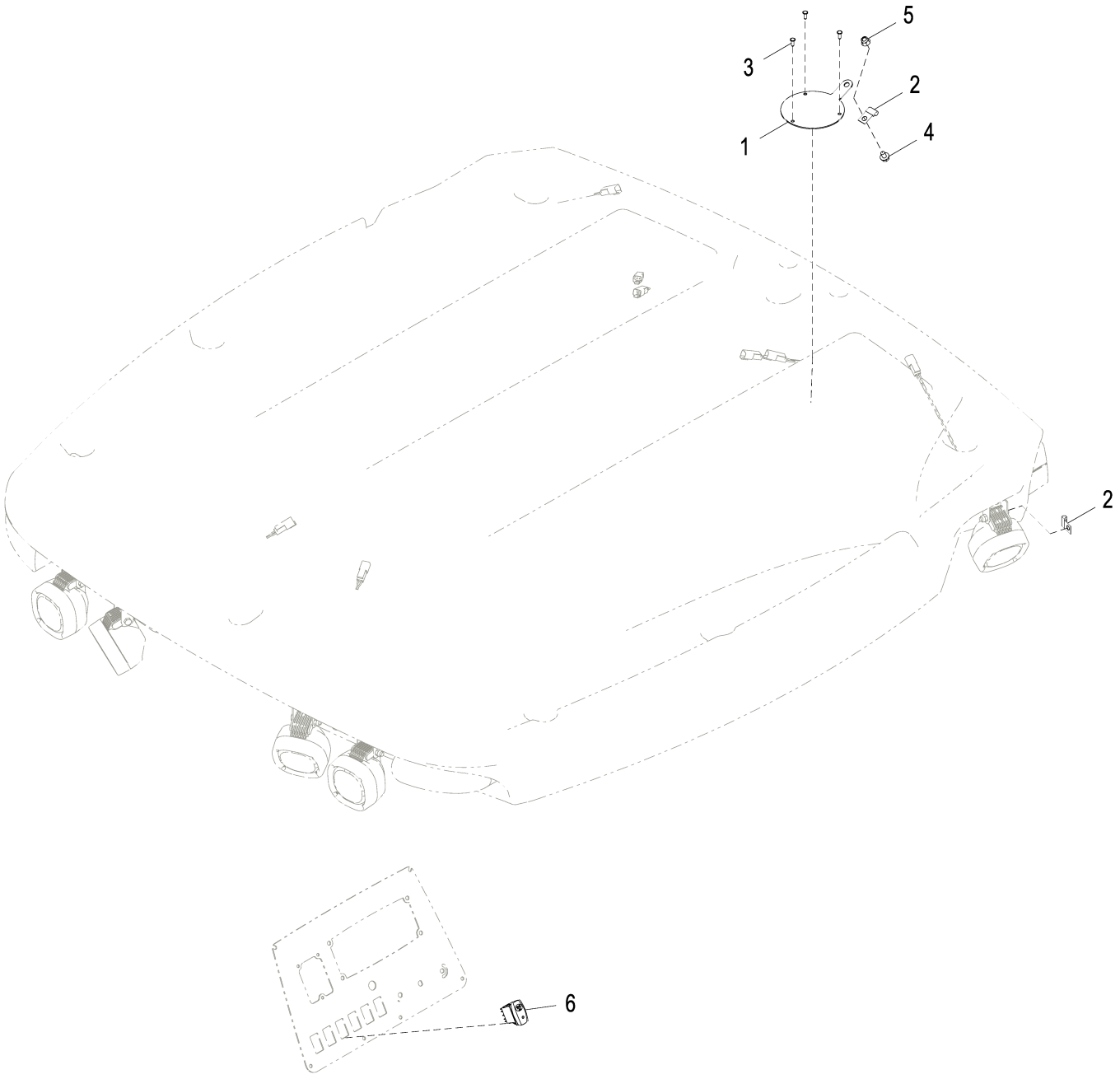

AT366369_TX1104885

Pos.	*Ref.*	*Descripción*	*Cant.*	*Núm. de serie*	*Notas*
1	T254986	Soporte	1		
2	T32231	Abrazadera	2		
3	37M7315	Tornillo	3		
4	19M7864	Tornillo	1		M8 X 12
5	14M7396	Tuerca de seguridad	1		M8
6	AT414430	Int. alternante/basculante	1		Interruptor de proyector

Beacon Pivot Bracket
Support de pivot de gyrophare
Soporte de giro de luz de aviso giratoria

AT451194_TX1180704 A.1

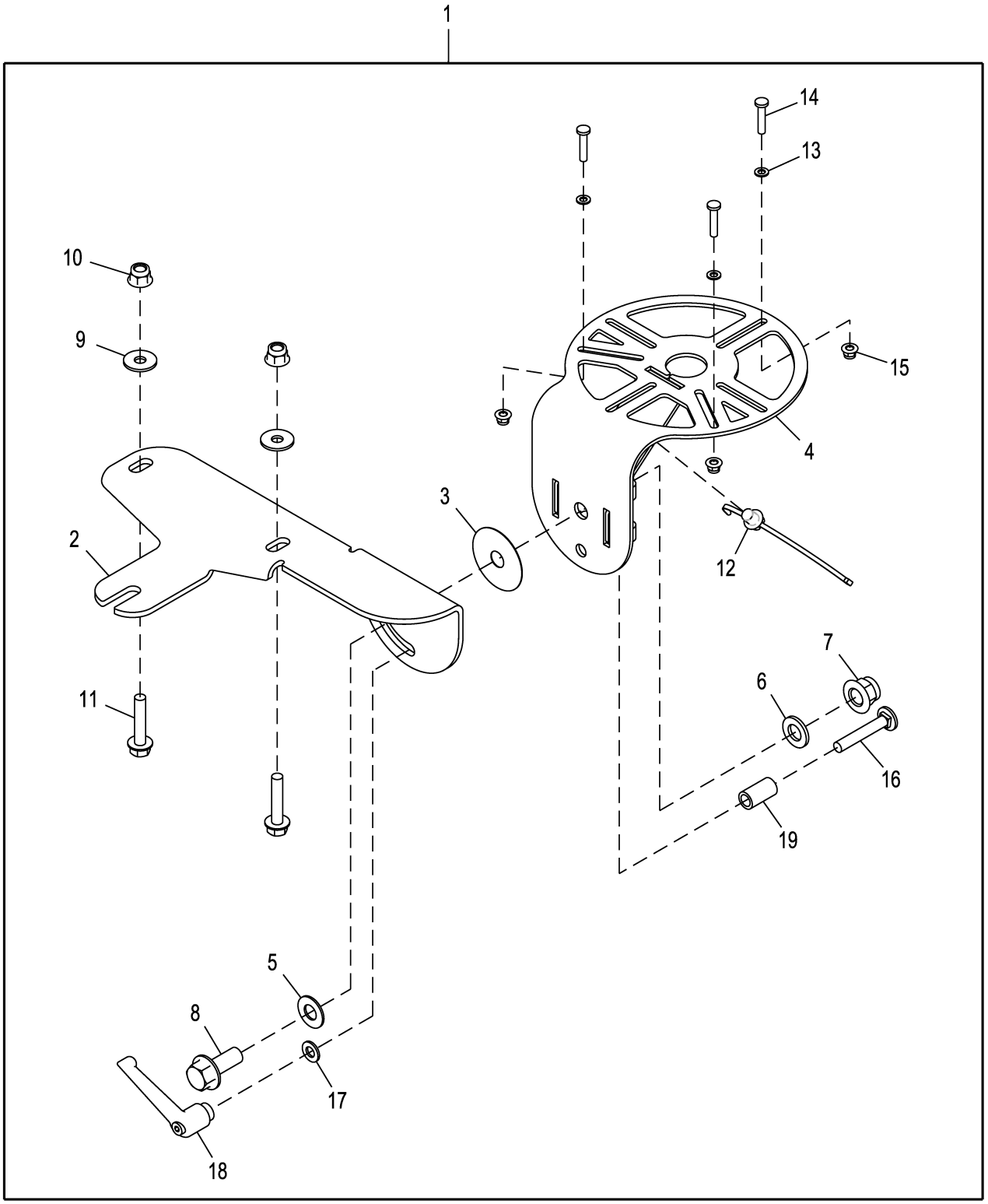

AT451194_TX1180704

Pos.	*Ref.*	*Descripción*	*Cant.*	*Núm. de serie*	*Notas*
1	**AT451194**	**Piezas de montaje**	**1**		**Conjuntos enteros**
2	T359897	Soporte	1		
3	T359903	Arandela	1		
4	AT451242	Soporte	1		
5	12M6191	Muelle de disco	1		12.200 X 25 X 1.500 mm
6	24M7047	Arandela	1		13 X 24 X 2.500 mm
7	14M7401	Tuerca de seguridad	1		M12
8	19M7789	Tornillo	1		M12 X 30
9	24M7298	Arandela	2		8.400 X 25 X 2 mm
10	14M7396	Tuerca de seguridad	2		M8
11	19M7798	Tornillo	2		M8 X 40
12	T209627	Abrazadera	1		
13	24M7027	Arandela	3		5.300 X 10 X 1 mm
14	21M7547	Tornillo	3		M5 X 25
15	14M7568	Tuerca de seguridad	3		M5
16	03M7216	Tornillo	1		M8 X 50
17	24M7055	Arandela	1		8.400 X 16 X 1.600 mm
18	AT227063	Palanca	1		
19	28H3390	Espaciador	1		0.364" X 0.540" X 1"

Operators Station Wiring, Routing Hardware
Câblage de poste de conduite, boulonnerie d'acheminement
Cableado de puesto del operador, tornillería de tendido

AT386914_TX1102085 A.1



AT386914_TX1102085

Pos.	*Ref.*	*Descripción*	*Cant.*	*Núm. de serie*	*Notas*
1	R50636	Pasamuros	1		
2	T82659	Vaina	1		
3	R44302	Cinta de atar	3		
4	H77698	Cinta de atar	1		

Cab Wiring Harness Hardware
Boulonnerie de faisceau de cabine
Tornillería de grupo de cables de cabina

ETN104589_TX1179661 A.1

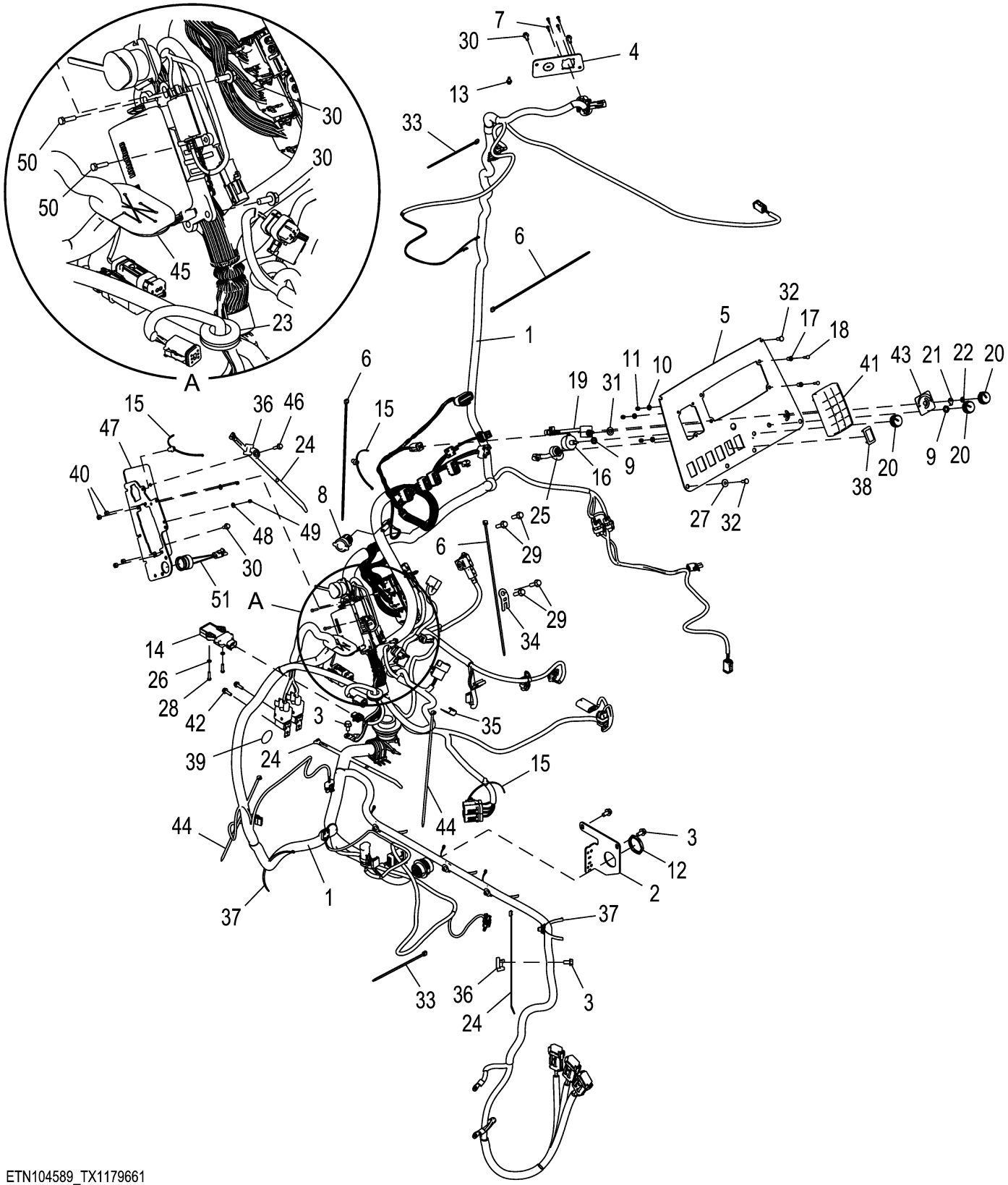

ETN104589_TX1179661

Pos.	*Ref.*	*Descripción*	*Cant.*	*Núm. de serie*	*Notas*
1	AT423384	Grupo de cables	1		Cabina
2	T335753	Soporte	1		
3	19M7865	Tornillo	4		M8 X 16
4	T282185	Soporte	1		
5	T340114	Tablero de instrumentos	1		
6	H77698	Cinta de atar	16		
7	37M7066	Tornillo	4		
8	GY20126	Base	1		
9	R44165	Tuerca de seguridad	2		
10	24M7054	Arandela	3		6.400 X 12 X 1.600 mm
11	14M7360	Tuerca de seguridad	3		M5
12	57M8035	Tuerca	1		
13	37M7089	Tornillo	1		M6 X 12
14	AT374068	Diodo	1		Diodo de retorno
15	T209627	Abrazadera	8		
16	RE43497	Interruptor	1		Giratorio
17	T82792	Tuerca	4		
18	T82791	Tornillo	4		
19	AT340550	Potenciómetro	1		Cuadrante de control de velocidad de motor
20	AL76568	Empuñadura	3		
21	T226427	Arandela	1		
22	R78035	Tuerca de empuje	1		
23	N370375	Pasamuros	1		
24	H224073	Cinta de atar	4		
25	AT219733	Termocontacto	1		Calefactor y acondicionador de aire
26	24M7027	Arandela	2		5.300 X 10 X 1 mm
27	24H1646	Arandela	4		17/64" X 3/4" X 0.060"
28	19M7373	Tornillo	2		M5 X 20
29	19M7868	Tornillo	4		M8 X 30
30	19M7775	Tornillo	7		M6 X 16
31	24M7028	Arandela	1		10.500 X 20 X 2 mm
32	21M7292	Tornillo	6		M6 X 16
33	R44302	Cinta de atar	10		
34	T210717	Soporte	1		
35	AH89557	Presilla	1		
36	H224072	Abrazadera	2		
37	T248286	Abrazadera	5		
38	M115279	Tapón	1		
39	T186793	Etiqueta adhesiva	1		Círculo gris
40	14M7528	Tuerca de seguridad	4		M6
41	AT424022	Interruptor	1		Módulo de teclado
42	HXE23802	Tornillo	2		
43	T284568	Etiqueta adhesiva	1		Control de acelerador
44	E73003	Cinta de atar	4		
45	T349111	Pasamuros	1		
46	19M7863	Tornillo	1		M6 X 25
47	T354840	Soporte	1		
48	24M7146	Arandela	2		4.300 X 12 X 1 mm
49	14M7264	Tuerca de seguridad	2		M4
50	19M8078	Tornillo	2		M4 X 16
51	AT178526	Zumbador de advertencia	1		

Cab Wiring Harness
Faisceau de cabine
Grupo de cables de cabina

AT423384_TX1179660 A.1

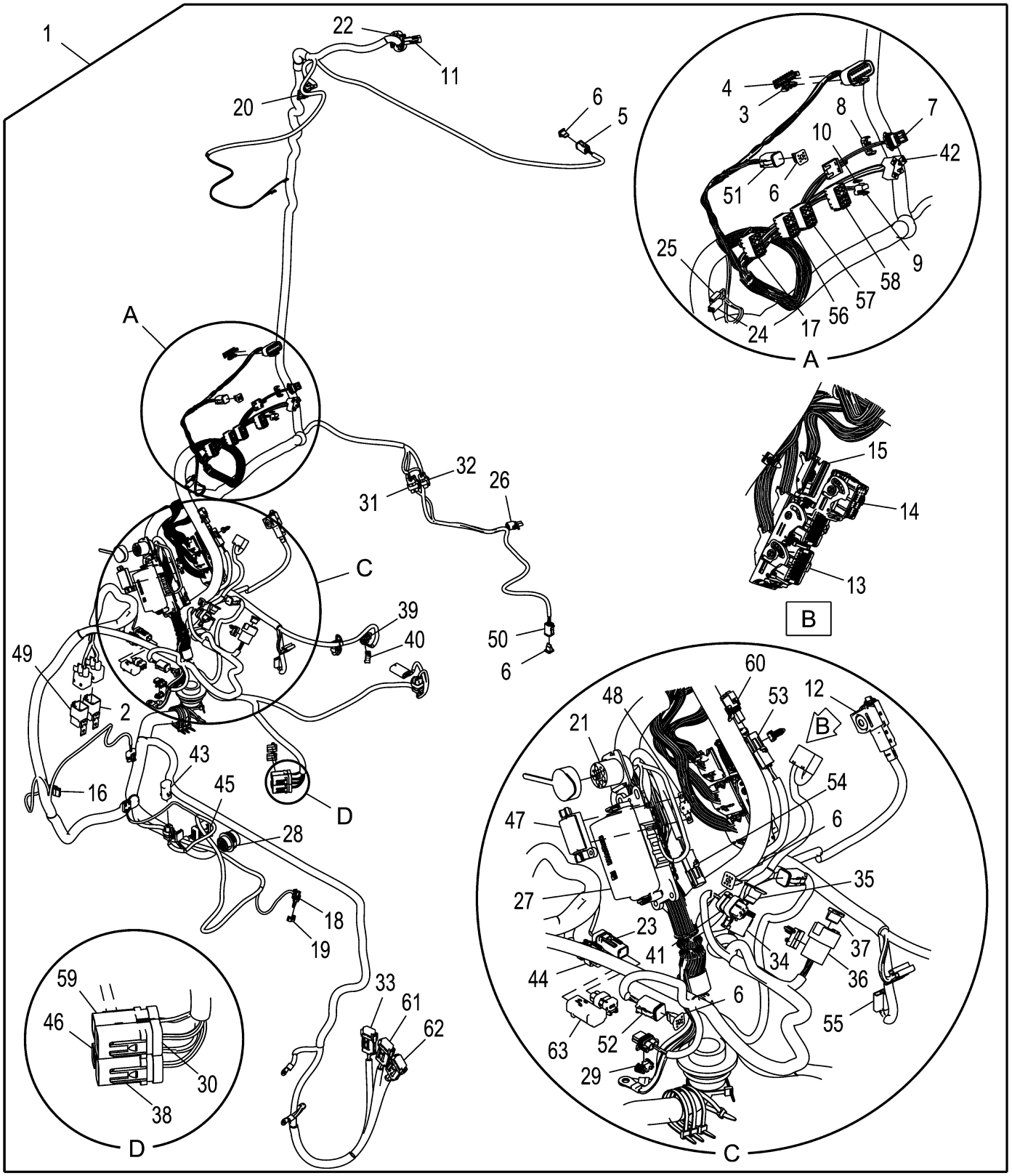

AT423384_TX1179660

Pos.	*Ref.*	*Descripción*	*Cant.*	*Núm. de serie*	*Notas*
1	AT423384	Grupo de cables	1		Cabina
2	AL156697	Relé	1		Relé de accesorios
3	57M8231	Conjunto de conector eléc.	1		
4	57M9919	Accesorio de conector eléc.	1		
5	57M8634	Caja de conectores eléc.	1		Motor de limpiacristal
6	57M8013	Dispositivo de bloqueo eléc	5		
7	57M7255	Caja de conectores eléc.	1		Cuadrante de control de velocidad de motor
8	57M7290	Conjunto de conector eléc.	1		
9	57M8270	Caja de conectores eléc.	1		Resistencia de control de temperatura
10	57M7726	Conjunto de conector eléc.	1		
11	R78053	Conjunto de conector eléc.	1		Interruptor de activación del limpiaparabrisas trasero
12	AL201527	Caja de conectores eléc.	1		Unidad de control del vehículo (VCU)Unidad de control del vehículo (VCU)
13	57M10366	Caja de conectores eléc.	1		Unidad de control del vehículo (VCU)Unidad de control del vehículo (VCU)
14	57M10614	Caja de conectores eléc.	1		Unidad de control del vehículo (VCU)Unidad de control del vehículo (VCU)
15	57M10613	Caja de conectores eléc.	1		
16	57M7144	Caja de conectores eléc.	1		Motor del limpiaparabrisas
17	T210282	Caja de conectores eléc.	1		Interruptor de tracción delantera (TDM)
18	57M7328	Caja de conectores eléc.	1		Interruptor de traba de diferencial
19	57M9712	Accesorio de conector eléc.	1		
20	RE12365	Conjunto de conector eléc.	1		Grupo de cables de radio
21	LVA15613	Conjunto de conector eléc.	1		Enchufe de diagnóstico de Service ADVISOR™
22	57M7476	Caja de conectores eléc.	1		Grupo de cables de techo
23	57M9776	Caja de conectores eléc.	1		Resistor terminador de CAN
24	57M9452	Caja de conectores eléc.	1		Lumbrera de alimentación de 12 V de la consola
25	57M11263	Caja de conectores eléc.	1		Lumbrera de alimentación de 12 V de la consola
26	RE12363	Terminal eléctrico	1		Interruptor hidráulico auxiliar de la retroexcavadora
27	AT424454	Centro eléctrico de carga	1		Bloque de fusibles y relés
28	57M7752	Caja de conectores eléc.	1		Grupo de cables de transmisión a grupo de cables de cabina/techo de la cabina
29	57M7306	Dispositivo de bloqueo eléc	1		
30	57M9822	Caja de conectores eléc.	1		Grupo de cables de brazo extensible
31	57M9788	Caja de conectores eléc.	1		Palanca de control de transmisión (TCL)
32	57M9728	Caja de conectores eléc.	1		Unidad de control de motor (ECU)
33	57M8182	Accesorio de conector eléc.	1		40 A, Puesto del operador, Alimentación sin conmutar, Requiere, 57M8799
	57M8799	Fusible	1		40 A
34	57M8963	Caja de conectores eléc.	1		Palanca multifunción (MFL)
35	57M8009	Dispositivo de bloqueo eléc	1		
36	57M8959	Caja de conectores eléc.	1		Interruptor de avance, punto muerto y marcha atrás (FNR)
37	57M7682	Dispositivo de bloqueo eléc	1		
38	57M9784	Caja de conectores eléc.	1		Grupo de cables de electroválvula de acoplador de la cargadora
39	57M7260	Caja de conectores eléc.	1		Motor de control de temperatura
40	57M7291	Conjunto de conector eléc.	1		
41	57M9742	Caja de conectores eléc.	1		Motor de la puerta de modo del ventilador
42	57M9723	Caja de conectores eléc.	1		Conmutador de velocidad de ventilador
43	57M11335	Accesorio de conector eléc.	1		
44	57M9743	Caja de conectores eléc.	1		Puesto del operador opcional
45	57M12209	Caja de conectores eléc.	1		Motor
46	57M9733	Caja de conectores eléc.	1		Grupo de cables de electroválvula de control de suspensión
47	AL116233	Portafusible	1		
48	57M11387	Fusible	1		30 A
49	AL156697	Relé	1		Relé de alimentación conmutada
50	57M8634	Caja de conectores eléc.	1		Grupo de cables de válvula de selección de patrón de activación piloto
51	57M8634	Caja de conectores eléc.	1		Módulo de teclado (SSM)
52	57M8634	Caja de conectores eléc.	1		Motor de limpiaparabrisas
53	R78053	Conjunto de conector eléc.	1		Consola lateral
54	R78053	Conjunto de conector eléc.	1		Alarma de monitor
55	57M7144	Caja de conectores eléc.	1		Motor de ventilador
56	T210282	Caja de conectores eléc.	1		Interruptor de proyector
57	T210282	Caja de conectores eléc.	1		Interruptor del asiento neumático
58	T210282	Caja de conectores eléc.	1		Interruptor de modo de aire acondicionado
59	57M9776	Caja de conectores eléc.	1		Grupo de cables de electroválvula reguladora de caudal selectivo
60	RE12363	Terminal eléctrico	1		
61	57M8182	Accesorio de conector eléc.	1		40 A, Puesto del operador, Alimentación conmutada, Requiere, 57M8799
	57M8799	Fusible	1		40 A
62	57M8182	Accesorio de conector eléc.	1		60 A, Relé de accesorios, Requiere, 57M7623
	57M7623	Fusible	1		60 A
63	57M11335	Accesorio de conector eléc.	1		

Cab Fuse Box
Platine de fusibles de cabine
Caja de fusibles

AT423384_TX1179665 A.1

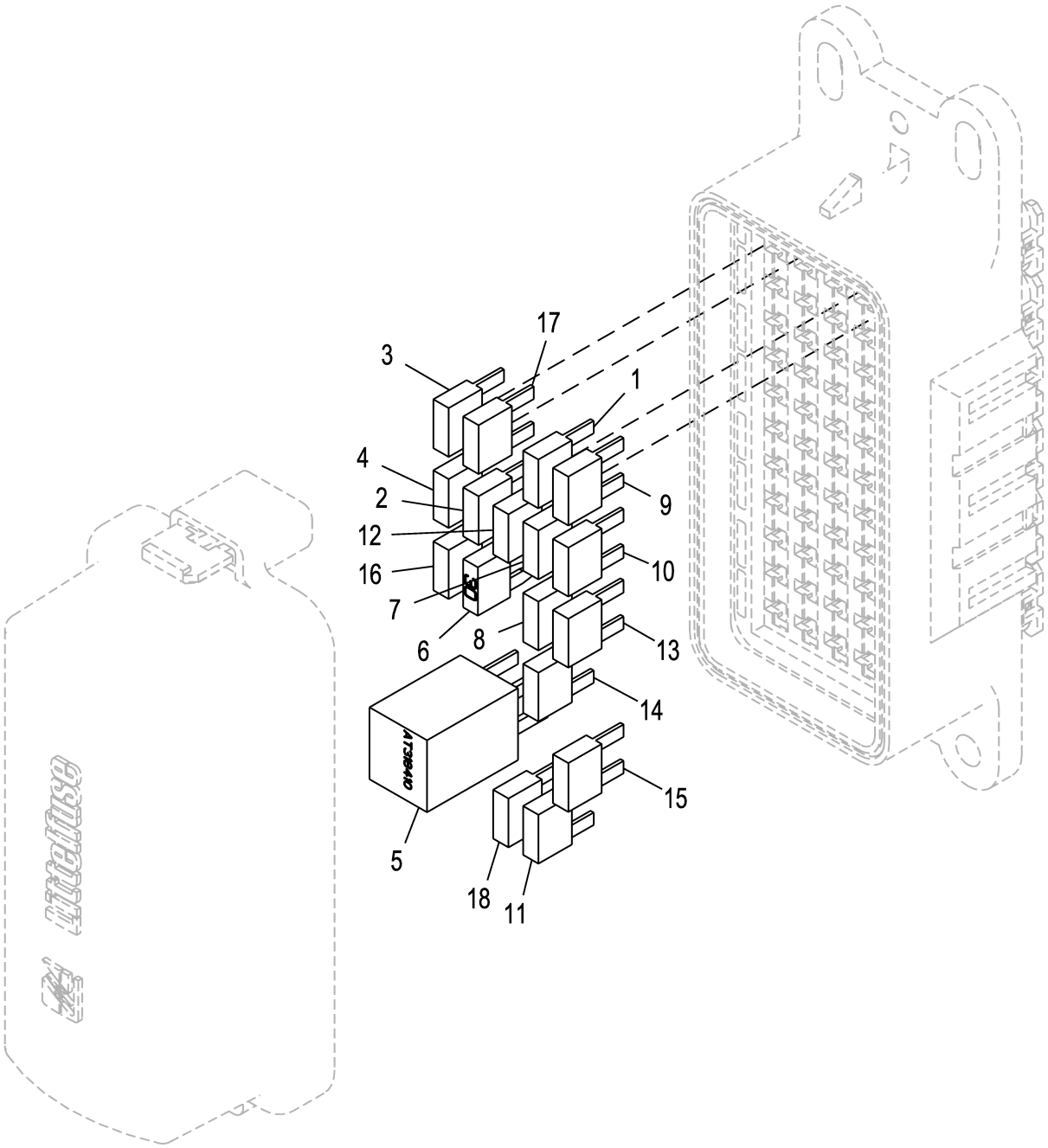

AT423384_TX1179665

Pos.	*Ref.*	*Descripción*	*Cant.*	*Núm. de serie*	*Notas*
1	57M7688	Fusible	1		15A, Unidad de engrane y monitor (EMU), Alimentación sin conmutar
2	57M8638	Fusible	1		7.5A, Radio, Control de temperatura, Luz de techo
3	57M7690	Fusible	1		15A, Equipo opcional, Alimentación conmutada
4	57M7689	Fusible	1		10A, Unidad de control de válvula auxiliar (AVC)Unidad de control de válvula auxiliar (AVC), Alimentación conmutada
5	AT318410	Relé	1		Control de aire acondicionado
6	57M8163	Fusible	1		30A, Motor de ventilador, Control de temperatura
7	57M7688	Fusible	1		5A, Interruptor de control de transmisión
8	57M7688	Fusible	1		5A, Unidad de control del vehículo (VCU)Unidad de control del vehículo (VCU), Alimentación conmutada
9	57M7688	Fusible	1		5A, Módulo de teclado (SSM)
10	57M7688	Fusible	1		5A, Monitor estándar (SDM)
11	57M7688	Fusible	1		5A, Retorno para excavar
12	57M8638	Fusible	1		7.5A, Control de aire acondicionado
13	57M8638	Fusible	1		7.5A, BOCINA
14	57M7690	Fusible	1		15A, Asiento neumático
15	57M7690	Fusible	1		15A, Proyector
16	57M7689	Fusible	1		10A, Unidad de control de válvula auxiliar (AVC)Unidad de control de válvula auxiliar (AVC), Alimentación sin conmutar
17	57M7689	Fusible	1		10A, Radio, TomacorrienteTomacorriente, Alimentación sin conmutar
18	57M7689	Fusible	1		10A, TomacorrienteTomacorriente, Alimentación conmutada

1/4 Cab Wiring Harness Hardware
Boulonnerie de faisceau de cabine 1/4
Tornillería de grupo de cables de la cabina 1/4

ETN104591_TX1179637 A.2

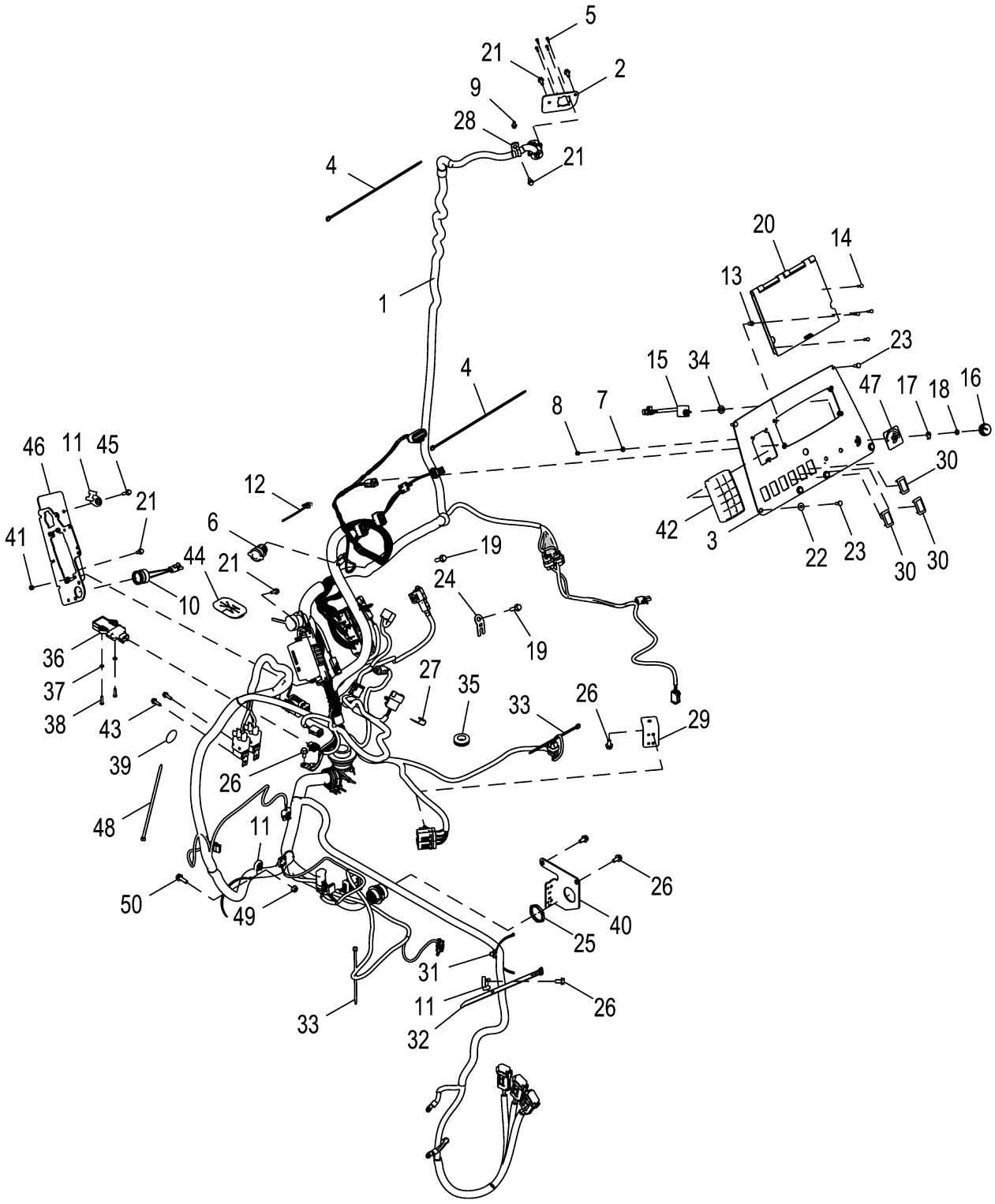

ETN104591_TX1179637

Pos.	*Ref.*	*Descripción*	*Cant.*	*Núm. de serie*	*Notas*
1	AT423386	Grupo de cables	1		Cabina 1/4
2	T282187	Soporte	1		
3	T340114	Tablero de instrumentos	1		
4	H77698	Cinta de atar	16		
5	37M7066	Tornillo	4		
6	GY20126	Base	1		
7	24M7054	Arandela	3		6.400 X 12 X 1.600 mm
8	14M7360	Tuerca de seguridad	3		M5
9	37M7089	Tornillo	1		M6 X 12
10	AT178526	Zumbador de advertencia	1		
11	H224072	Abrazadera	3		
12	T209627	Abrazadera	4		
13	T82792	Tuerca	4		
14	T82791	Tornillo	4		
15	AT340550	Potenciómetro	1		Cuadrante de control de velocidad de motor
16	AL76568	Empuñadura	1		
17	T226427	Arandela	1		
18	R78035	Tuerca de empuje	1		
19	19M7868	Tornillo	4		M8 X 30
20	AT383447	Tapadera	1		
21	19M7775	Tornillo	8		M6 X 16
22	24H1646	Arandela	4		17/64" X 3/4" X 0.060"
23	21M7292	Tornillo	6		M6 X 16
24	T210717	Soporte	1		
25	57M8035	Tuerca	1		
26	19M7865	Tornillo	5		M8 X 16
27	AH89557	Presilla	1		
28	T74412	Abrazadera	1		
29	T282137	Soporte	1		
30	M115279	Tapón	3		
31	T248286	Abrazadera	5		
32	H224073	Cinta de atar	1		
33	R44302	Cinta de atar	6		
34	24M7028	Arandela	1		10.500 X 20 X 2 mm
35	N370375	Pasamuros	1		
36	AT374068	Diodo	1		Diodo de retorno
37	24M7027	Arandela	2		5.300 X 10 X 1 mm
38	19M7373	Tornillo	2		M5 X 20
39	T186793	Etiqueta adhesiva	1		Círculo gris
40	T335753	Soporte	1		
41	14M7528	Tuerca de seguridad	4		M6
42	AT424022	Interruptor	1		Módulo de teclado
43	HXE23802	Tornillo	2		
44	T349111	Pasamuros	1		
45	19M7863	Tornillo	1		M6 X 25
46	T354840	Soporte	1		
47	T284568	Etiqueta adhesiva	1		Control de acelerador
48	E73003	Cinta de atar	10		
49	14M7298	Tuerca con brida	1		M8
50	19M7867	Tornillo	1		M8 X 25

1/4 Cab Wiring Harness
Faisceau de cabine 1/4
Grupo de cables de la cabina 1/4

AT423386_TX1179633 A.1

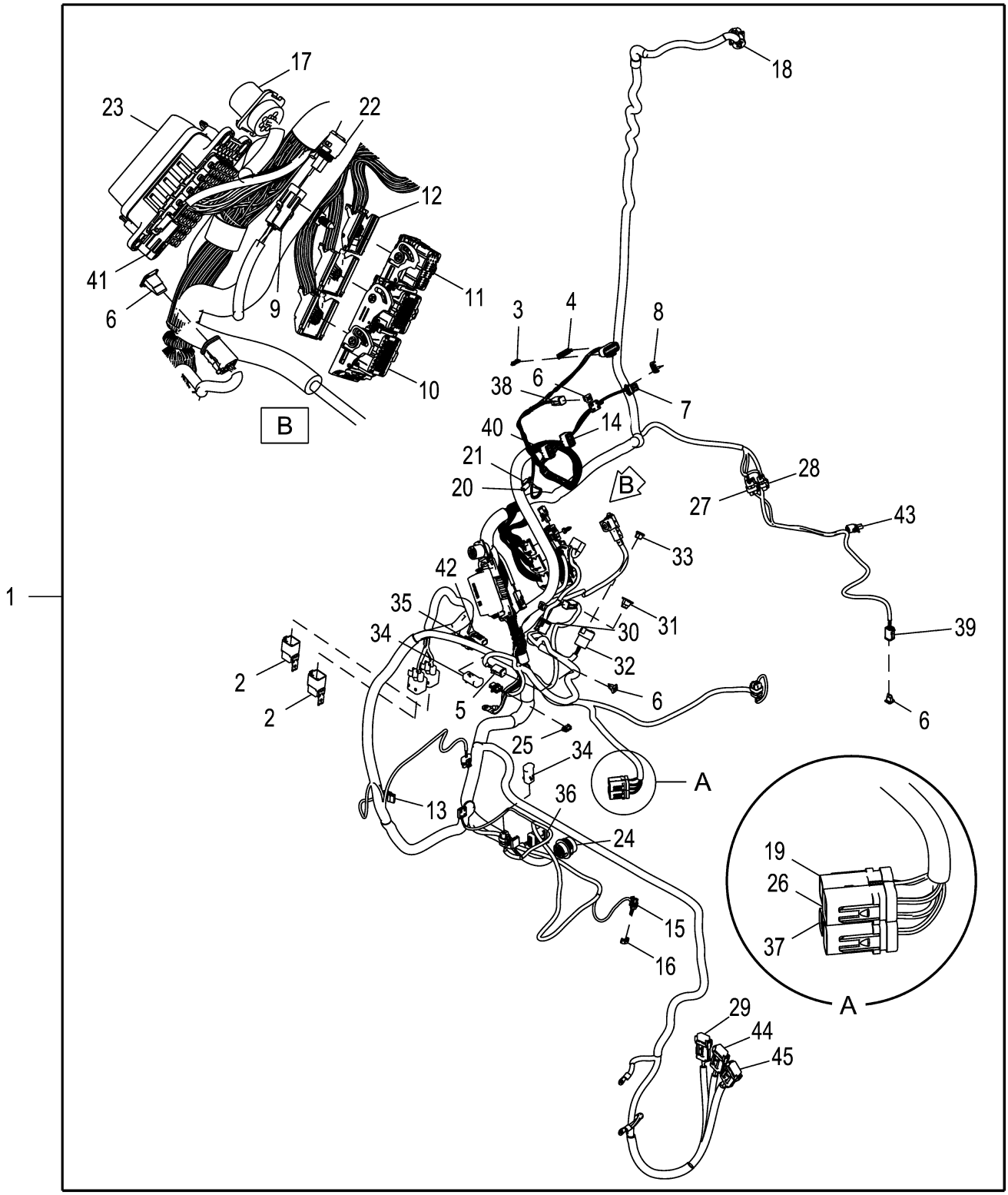

AT423386_TX1179633

Pos.	*Ref.*	*Descripción*	*Cant.*	*Núm. de serie*	*Notas*
1	AT423386	Grupo de cables	1		Cabina 1/4
2	AL156697	Relé	2		Arrancador
3	57M8231	Conjunto de conector eléc.	1		
4	57M9919	Accesorio de conector eléc.	1		
5	57M8634	Caja de conectores eléc.	1		Bujía de precalentamiento del cilindro
6	57M8013	Dispositivo de bloqueo eléc	4		
7	57M7255	Caja de conectores eléc.	1		Cuadrante de control de velocidad de motor
8	57M7290	Conjunto de conector eléc.	1		
9	R78053	Conjunto de conector eléc.	1		Consola lateral
10	57M10366	Caja de conectores eléc.	1		Unidad de control del vehículo (VCU)Unidad de control del vehículo (VCU)
11	57M10614	Caja de conectores eléc.	1		Unidad de control del vehículo (VCU)Unidad de control del vehículo (VCU)
12	57M10613	Caja de conectores eléc.	1		
13	57M7144	Caja de conectores eléc.	1		Motor del limpiaparabrisas
14	T210282	Caja de conectores eléc.	1		Interruptor del asiento neumático
15	57M7328	Caja de conectores eléc.	1		Interruptor de traba de diferencial
16	57M9712	Accesorio de conector eléc.	1		
17	LVA15613	Conjunto de conector eléc.	1		Enchufe de diagnóstico de Service ADVISOR™
18	57M7476	Caja de conectores eléc.	1		Grupo de cables de techo
19	57M9776	Caja de conectores eléc.	1		Grupo de cables de electroválvula reguladora de caudal selectivo
20	57M9452	Caja de conectores eléc.	1		Lumbrera de alimentación de 12 V de la consola
21	57M11263	Caja de conectores eléc.	1		Lumbrera de alimentación de 12 V de la consola
22	RE12363	Terminal eléctrico	1		
23	AT424454	Centro eléctrico de carga	1		
24	57M7752	Caja de conectores eléc.	1		Grupo de cables de transmisión a grupo de cables de la cabina
25	57M7306	Dispositivo de bloqueo eléc	1		
26	57M9822	Caja de conectores eléc.	1		Grupo de cables de brazo extensible
27	57M9788	Caja de conectores eléc.	1		Palanca de control de transmisión (TCL)
28	57M9728	Caja de conectores eléc.	1		Unidad de control de motor (ECU)
29	57M8182	Accesorio de conector eléc.	1		40A, Alimentación no conmutada del puesto del operador
30	57M8963	Caja de conectores eléc.	1		Palanca multifunción (MFL)
31	57M8009	Dispositivo de bloqueo eléc	1		
32	57M8959	Caja de conectores eléc.	1		Interruptor de avance, punto muerto y marcha atrás (FNR)
33	57M7682	Dispositivo de bloqueo eléc	1		
34	57M11335	Accesorio de conector eléc.	2		
35	57M9743	Caja de conectores eléc.	1		Puesto del operador opcional
36	57M12209	Caja de conectores eléc.	1		Grupo de cables de la cabina a motor
37	57M9733	Caja de conectores eléc.	1		Grupo de cables de electroválvula de acoplador de la cargadora
38	57M8634	Caja de conectores eléc.	1		Módulo de teclado (SSM)
39	57M8634	Caja de conectores eléc.	1		Grupo de cables de válvula de selección de patrón de activación piloto
40	T210282	Caja de conectores eléc.	1		Interruptor de tracción delantera (TDM)
41	R78053	Conjunto de conector eléc.	1		
42	57M9776	Caja de conectores eléc.	1		Resistor terminador de CAN
43	RE12363	Terminal eléctrico	1		Interruptor hidráulico auxiliar de la retroexcavadora
44	57M8013	Dispositivo de bloqueo eléc	1		40A, Puesto del operador, Alimentación conmutada
45	57M8013	Dispositivo de bloqueo eléc	1		60A, Relé de accesorios

1/4 Cab Fuse Box
Platine de fusibles de cabine 1/4
Caja de fusibles de la cabina 1/4

AT423386_TX1179639 A.1

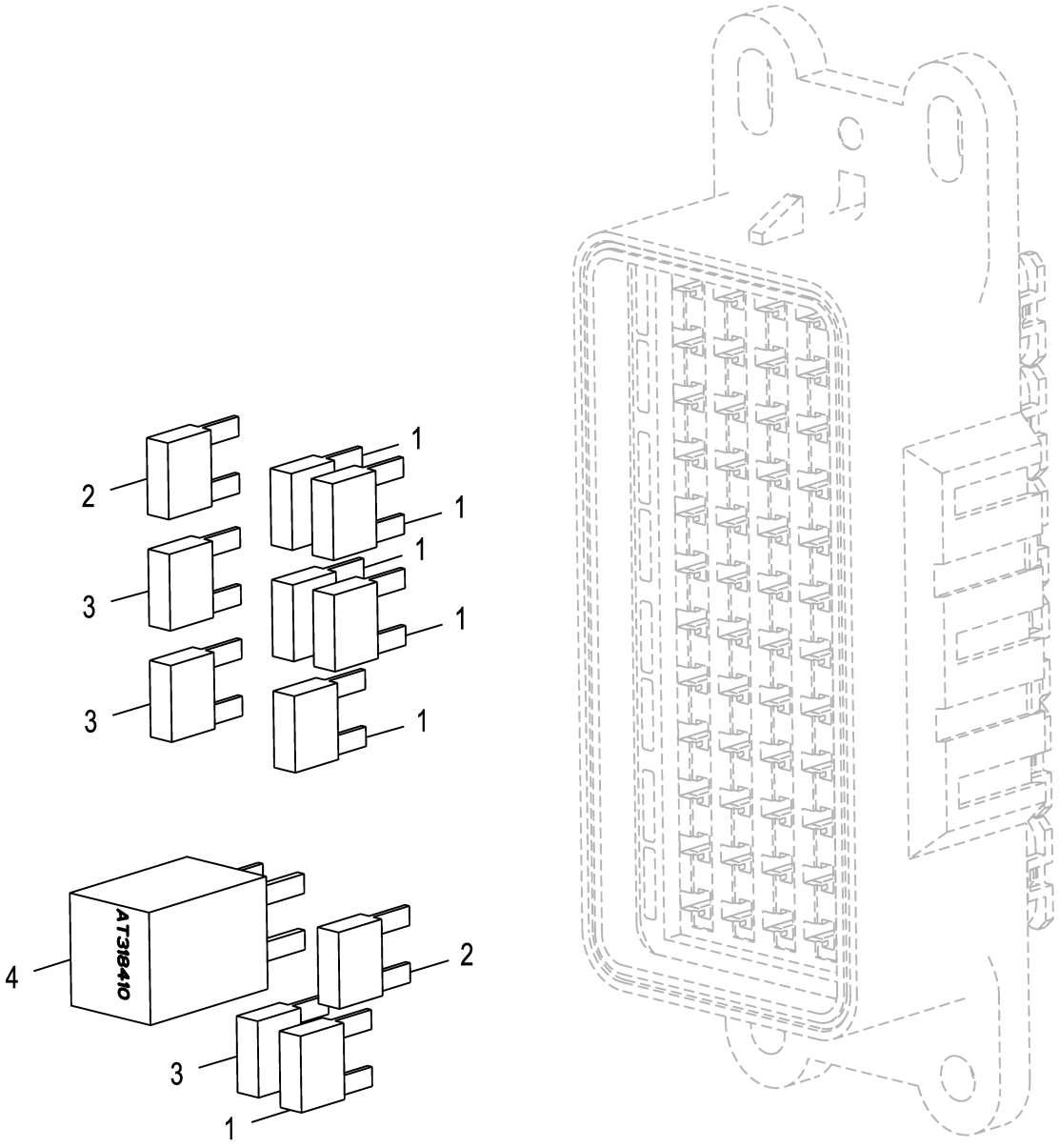

AT423386_TX1179639

Pos.	*Ref.*	*Descripción*	*Cant.*	*Núm. de serie*	*Notas*
1	57M7688	Fusible	6		5A
2	57M7690	Fusible	2		15A
3	57M7689	Fusible	3		10A
4	AT318410	Relé	1		Control de aire acondicionado

Canopy Wiring Harness Hardware
Boulonnerie de faisceau d'auvent
Tornillería de grupo de cables de dosel

ETN104590_TX1179653 A.1

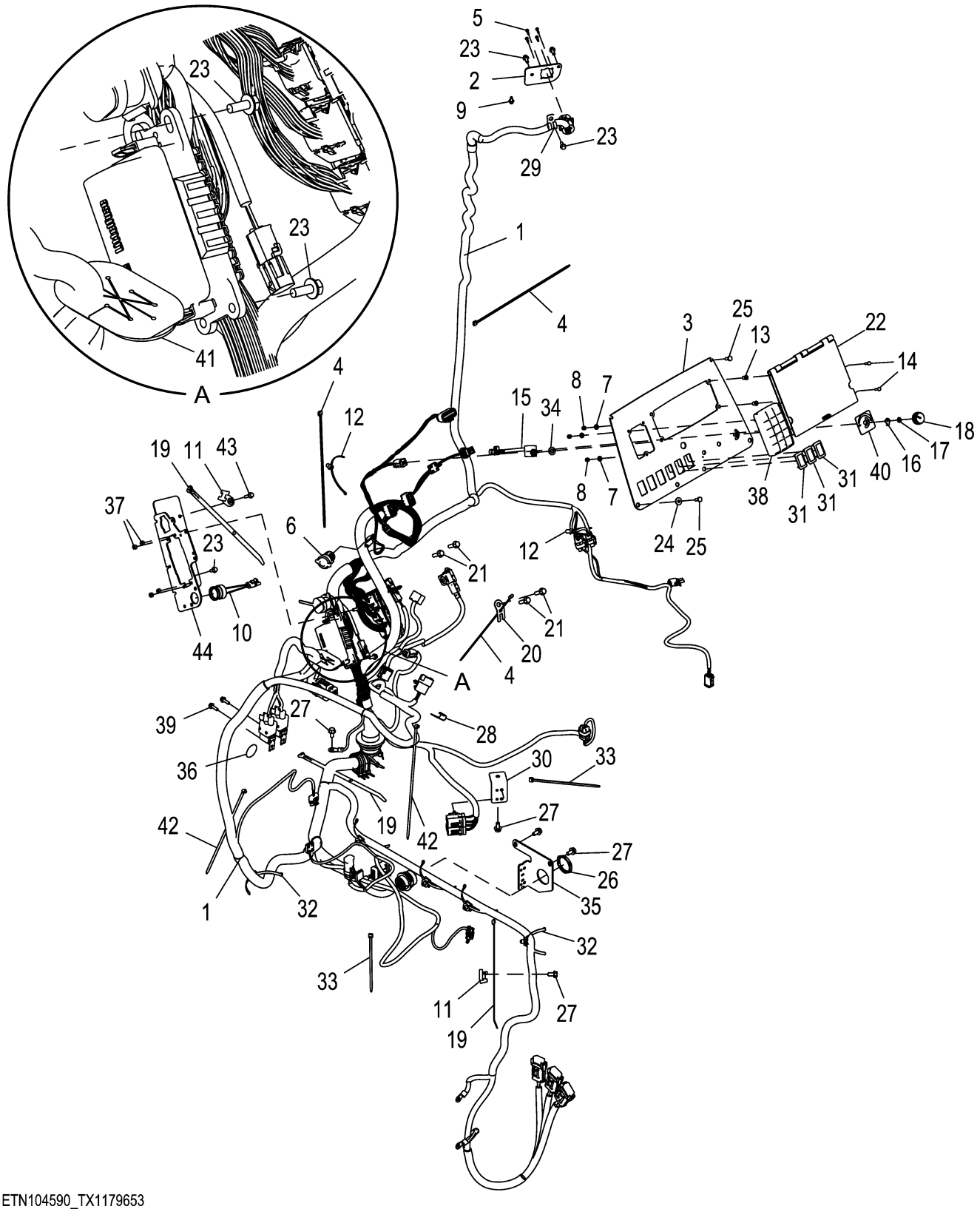

ETN104590_TX1179653

Pos.	*Ref.*	*Descripción*	*Cant.*	*Núm. de serie*	*Notas*
1	AT423385	Grupo de cables	1		Dosel
2	T282187	Soporte	1		
3	T340114	Tablero de instrumentos	1		
4	H77698	Cinta de atar	15		
5	37M7066	Tornillo	4		
6	GY20126	Base	1		
7	24M7054	Arandela	3		6.400 X 12 X 1.600 mm
8	14M7360	Tuerca de seguridad	3		M5
9	37M7089	Tornillo	1		M6 X 12
10	AT178526	Zumbador de advertencia	1		
11	H224072	Abrazadera	2		
12	T209627	Abrazadera	4		
13	T82792	Tuerca	4		
14	T82791	Tornillo	4		
15	AT340550	Potenciómetro	1		Cuadrante de control de velocidad de motor
16	T226427	Arandela	1		
17	R78035	Tuerca de empuje	1		
18	AL76568	Empuñadura	1		
19	H224073	Cinta de atar	4		
20	T210717	Soporte	1		
21	19M7868	Tornillo	4		M8 X 30
22	AT383447	Tapadera	1		
23	19M7775	Tornillo	8		M6 X 16
24	24H1646	Arandela	4		17/64" X 3/4" X 0.060"
25	21M7292	Tornillo	6		M6 X 16
26	57M8035	Tuerca	1		
27	19M7865	Tornillo	5		M8 X 16
28	AH89557	Presilla	1		
29	T74412	Abrazadera	1		
30	T282137	Soporte	1		
31	M115279	Tapón	3		
32	T248286	Abrazadera	5		
33	R44302	Cinta de atar	8		
34	24M7028	Arandela	1		10.500 X 20 X 2 mm
35	T335753	Soporte	1		
36	T186793	Etiqueta adhesiva	1		Círculo gris
37	14M7528	Tuerca de seguridad	4		M6
38	AT424022	Interruptor	1		Módulo de teclado
39	HXE23802	Tornillo	2		
40	T284568	Etiqueta adhesiva	1		Control de acelerador
41	T349111	Pasamuros	1		
42	E73003	Cinta de atar	4		
43	19M7863	Tornillo	1		M6 X 25
44	T354840	Soporte	1		

Canopy Wiring Harness
Faisceau de fils de console d'auvent
Grupo de cables de dosel

AT423385_TX1179649 A.1

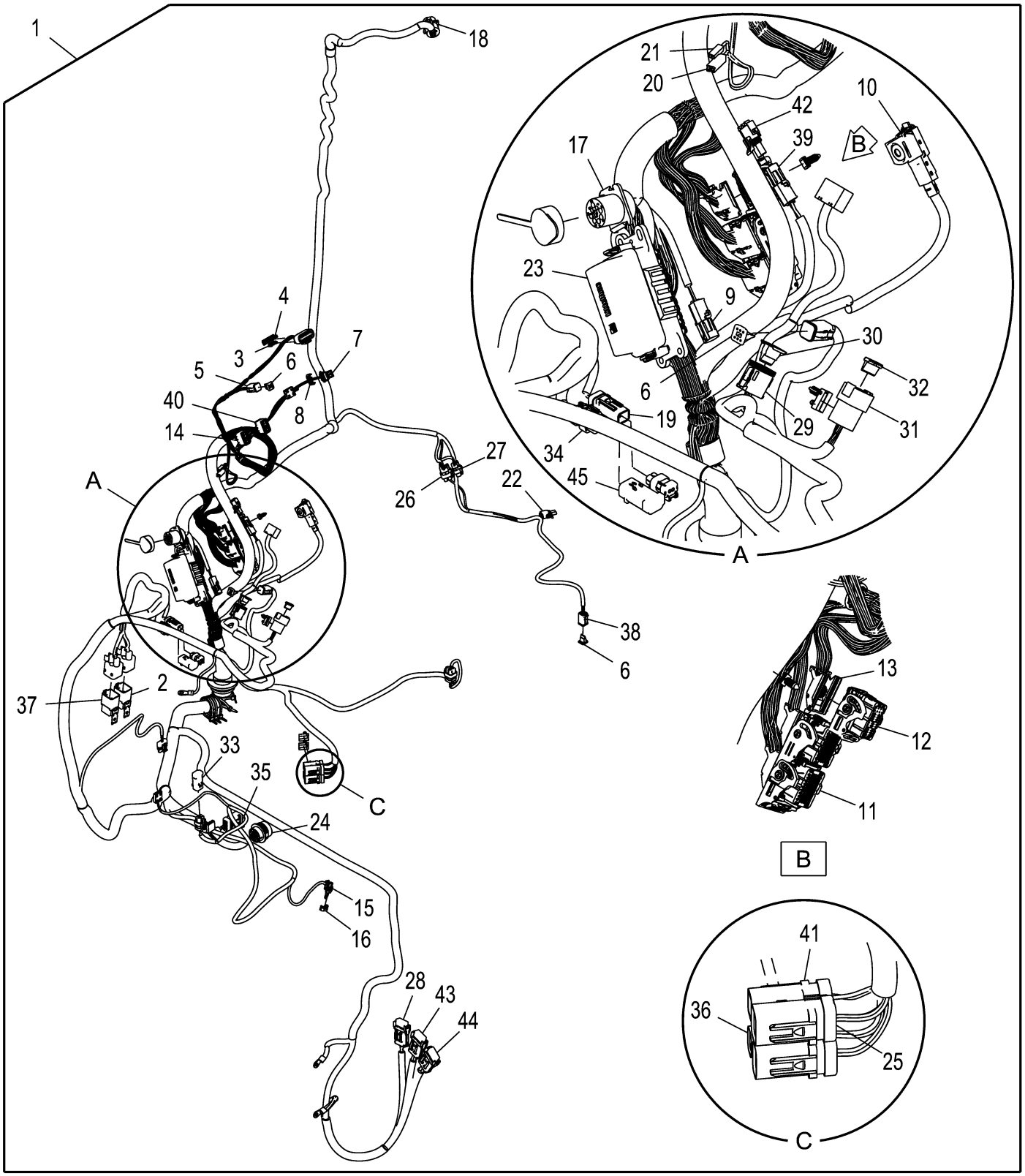

AT423385_TX1179649

Pos.	*Ref.*	*Descripción*	*Cant.*	*Núm. de serie*	*Notas*
1	AT423385	Grupo de cables	1		Dosel
2	AL156697	Relé	1		Relé de accesorios
3	57M8231	Conjunto de conector eléc.	1		
4	57M9919	Accesorio de conector eléc.	1		
5	57M8634	Caja de conectores eléc.	1		Módulo de teclado (SSM)
6	57M8013	Dispositivo de bloqueo eléc	3		
7	57M7255	Caja de conectores eléc.	1		Cuadrante de control de velocidad de motor
8	57M7290	Conjunto de conector eléc.	1		
9	R78053	Conjunto de conector eléc.	1		Alarma de monitor
10	AL201527	Caja de conectores eléc.	1		Unidad de control del vehículo (VCU)Unidad de control del vehículo (VCU)
11	57M10366	Caja de conectores eléc.	1		Unidad de control del vehículo (VCU)Unidad de control del vehículo (VCU)
12	57M10614	Caja de conectores eléc.	1		Unidad de control del vehículo (VCU)Unidad de control del vehículo (VCU)
13	57M10613	Caja de conectores eléc.	1		
14	T210282	Caja de conectores eléc.	1		Interruptor de tracción delantera (TDM)
15	57M7328	Caja de conectores eléc.	1		Interruptor de traba de diferencial
16	57M9712	Accesorio de conector eléc.	1		
17	LVA15613	Conjunto de conector eléc.	1		Enchufe de diagnóstico de Service ADVISOR™
18	57M7476	Caja de conectores eléc.	1		Grupo de cables de techo
19	57M9776	Caja de conectores eléc.	1		Resistor terminador de CAN
20	57M9452	Caja de conectores eléc.	1		Lumbrera de alimentación de 12 V de la consola
21	57M11263	Caja de conectores eléc.	1		Lumbrera de alimentación de 12 V de la consola
22	RE12363	Terminal eléctrico	1		Interruptor hidráulico auxiliar de la retroexcavadora
23	AT424454	Centro eléctrico de carga	1		Bloque de fusibles y relés
24	57M7752	Caja de conectores eléc.	1		Grupo de cables de transmisión a grupo de cables de cabina/techo de la cabina
25	57M9822	Caja de conectores eléc.	1		Grupo de cables de brazo extensible
26	57M9788	Caja de conectores eléc.	1		Palanca de control de transmisión (TCL)
27	57M9728	Caja de conectores eléc.	1		Unidad de control de motor (ECU)
28	57M8182	Accesorio de conector eléc.	1		40A, Puesto del operador, Alimentación sin conmutar
29	57M8963	Caja de conectores eléc.	1		Palanca multifunción (MFL)
30	57M8009	Dispositivo de bloqueo eléc	1		
31	57M8959	Caja de conectores eléc.	1		Interruptor de avance, punto muerto y marcha atrás (FNR)
32	57M7682	Dispositivo de bloqueo eléc	1		
33	57M11335	Accesorio de conector eléc.	1		
34	57M9743	Caja de conectores eléc.	1		Puesto del operador opcional
35	57M12209	Caja de conectores eléc.	1		Motor
36	57M9733	Caja de conectores eléc.	1		Grupo de cables de electroválvula de control de suspensión
37	AL156697	Relé	1		Relé de alimentación conmutada
38	57M8634	Caja de conectores eléc.	1		Grupo de cables de válvula de selección de patrón de activación piloto
39	R78053	Conjunto de conector eléc.	1		Consola lateral
40	T210282	Caja de conectores eléc.	1		Interruptor del asiento neumático
41	57M9776	Caja de conectores eléc.	1		Grupo de cables de electroválvula reguladora de caudal selectivo
42	RE12363	Terminal eléctrico	1		
43	57M8182	Accesorio de conector eléc.	1		Puesto del operador, Alimentación conmutada
44	57M8182	Accesorio de conector eléc.	1		
45	57M11335	Accesorio de conector eléc.	1		

Canopy Fuse Box
Platine de fusibles d'auvent
Bloque de fusibles de dosel

AT423385_TX1179656 A.1

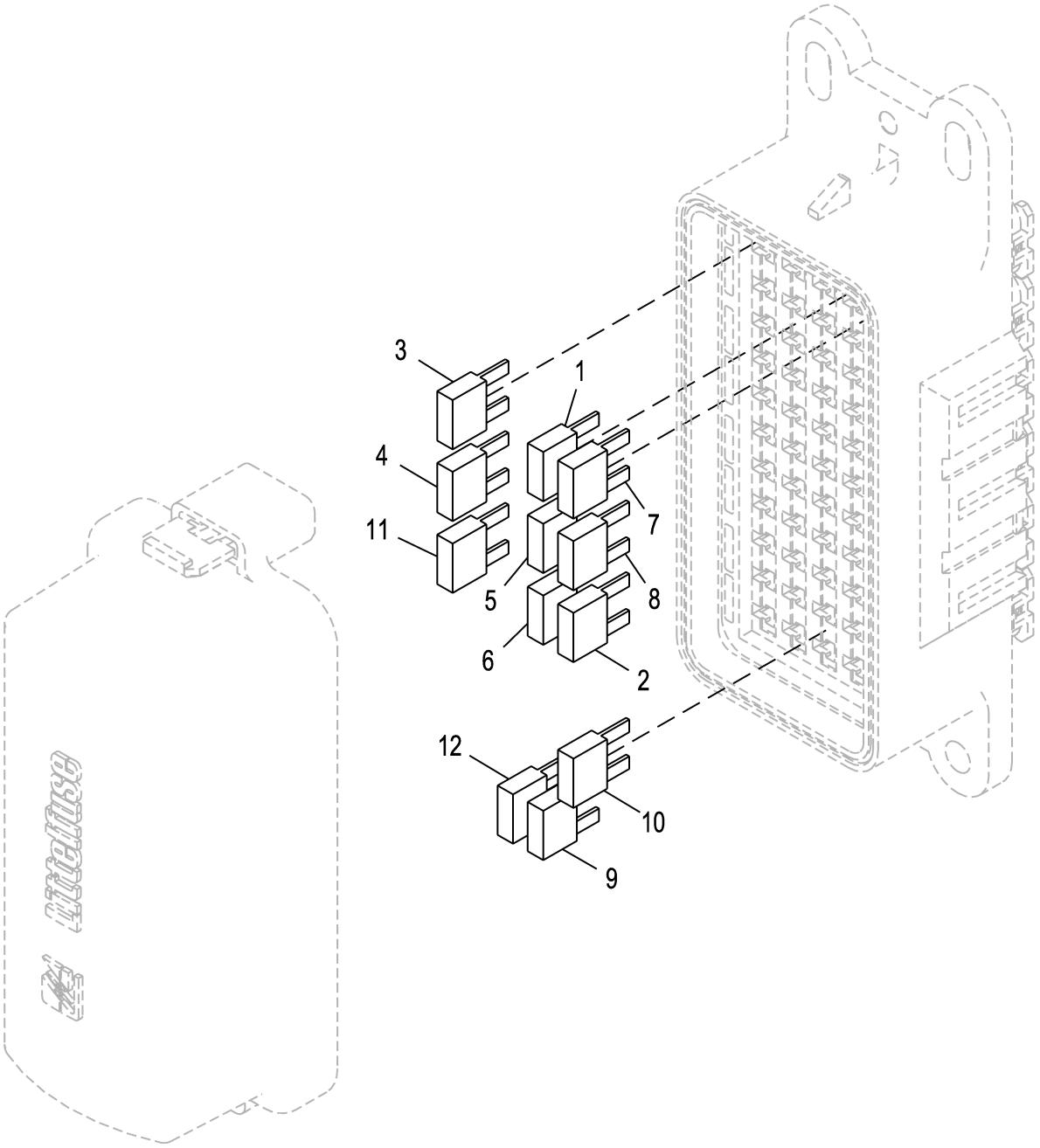

AT423385_TX1179656

Pos.	*Ref.*	*Descripción*	*Cant.*	*Núm. de serie*	*Notas*
1	57M7688	Fusible	1		5A, Monitor estándar (SDM), Alimentación sin conmutar
2	57M8638	Fusible	1		7.5A, BOCINA
3	57M7690	Fusible	1		15A, Equipo opcional, Alimentación conmutada
4	57M7689	Fusible	1		10A, Unidad de control de válvula auxiliar (AVC)Unidad de control de válvula auxiliar (AVC), Alimentación conmutada
5	57M7688	Fusible	1		5A, Interruptor de control de transmisión
6	57M7688	Fusible	1		5A, Unidad de control del vehículo (VCU)Unidad de control del vehículo (VCU), Alimentación conmutada
7	57M7688	Fusible	1		5A, Módulo de teclado (SSM)
8	57M7688	Fusible	1		5A, Monitor estándar (SDM), Alimentación conmutada
9	57M7688	Fusible	1		5A, Retorno para excavar
10	57M7690	Fusible	1		15A, Proyector
11	57M7689	Fusible	1		10A, Unidad de control de válvula auxiliar (AVC)Unidad de control de válvula auxiliar (AVC), Alimentación sin conmutar
12	57M7689	Fusible	1		10A, TomacorrienteTomacorriente, Alimentación conmutada

Main Wiring Harness Hardware (Engine 4045HT072-RE545795, 4045HT086-RE566132, 4045HT087- RE566133-)
Boulonnerie de faisceau principal (Engine 4045HT072-RE545795, 4045HT086-RE566132, 4045HT087- RE566133-)
Tornillería de grupo de cables principal (Engine 4045HT072-RE545795, 4045HT086-RE566132, 4045HT087- RE566133-)

ETN105164_TX1179256 A.1

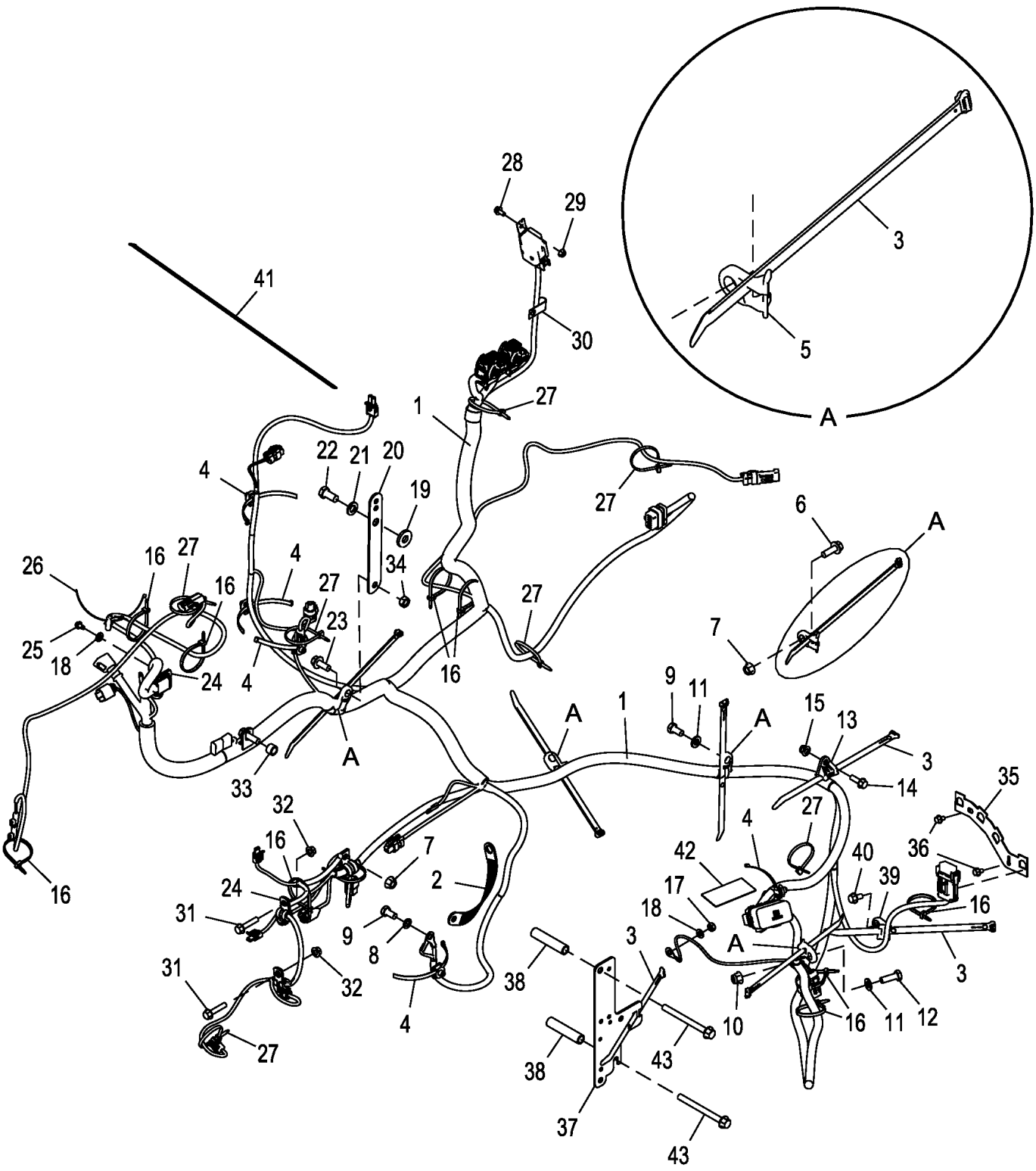

ETN105164_TX1179256

Pos.	*Ref.*	*Descripción*	*Cant.*	*Núm. de serie*	*Notas*
1	AT429340	Grupo de cables	1		Principal
2	AT167399	Cable de masa	1		
3	H224073	Cinta de atar	8		
4	T248286	Abrazadera	5		
5	N380408	Abrazadera	5		
6	19M7786	Tornillo	1		M10 X 30
7	14M7296	Tuerca con brida	2		M10
8	24M7096	Arandela	1		10.500 X 18 X 1.600 mm
9	19M7938	Tornillo	2		M10 X 20
10	14M7400	Tuerca de seguridad	1		M10
11	24M7239	Arandela	2		10.700 X 21 X 2.500 mm
12	19M7662	Tornillo	1		M10 X 30
13	H226339	Abrazadera	1		
14	19M7867	Tornillo	1		M8 X 25
15	14M7396	Tuerca de seguridad	1		M8
16	R44302	Cinta de atar	10		
17	E50101	Tuerca de seguridad	1		
18	24M7055	Arandela	2		8.400 X 16 X 1.600 mm
19	T29342	Arandela	1		
20	T233925	Soporte	1		
21	24M7047	Arandela	1		13 X 24 X 2.500 mm
22	19M7872	Tornillo	1		M12 X 25
23	19M7785	Tornillo	1		M10 X 25
24	T74412	Abrazadera	2		
25	37H116	Tornillo	1		
26	T209627	Abrazadera	1		
27	R44302	Cinta de atar	7		
28	19M7774	Tornillo	1		M6 X 12
29	14M7303	Tuerca con brida	1		M6
30	AH89557	Presilla	1		
31	19M7798	Tornillo	2		M8 X 40
32	14M7298	Tuerca con brida	2		M8
33	28H3421	Espaciador	1		0.493" X 0.675" X 7/16"
34	14M7274	Tuerca	1		M10
35	T363810	Soporte	1		
36	19M7861	Tornillo	2		M6 X 10
37	T351317	Soporte	1		
38	28H3435	Casquillo	2		0.493" X 0.675" X 3-1/16"
39	H224072	Abrazadera	1		
40	19M7865	Tornillo	1		M8 X 16
41	R76477	Cinta de atar	1		
42	T344844	Etiqueta adhesiva	1		Fusibles del vehículo
43	19M7836	Tornillo	2		M10 X 110

Main Wiring Harness And Connectors (Engine 4045HT072-RE545795, 4045HT086-RE566132, 4045HT087- RE566133-)
Faisceau principal et connecteurs (Engine 4045HT072-RE545795, 4045HT086-RE566132, 4045HT087- RE566133-)
Conectores y grupo de cables principal (Engine 4045HT072-RE545795, 4045HT086-RE566132, 4045HT087- RE566133-)

AT429340_TX1179245 A.2

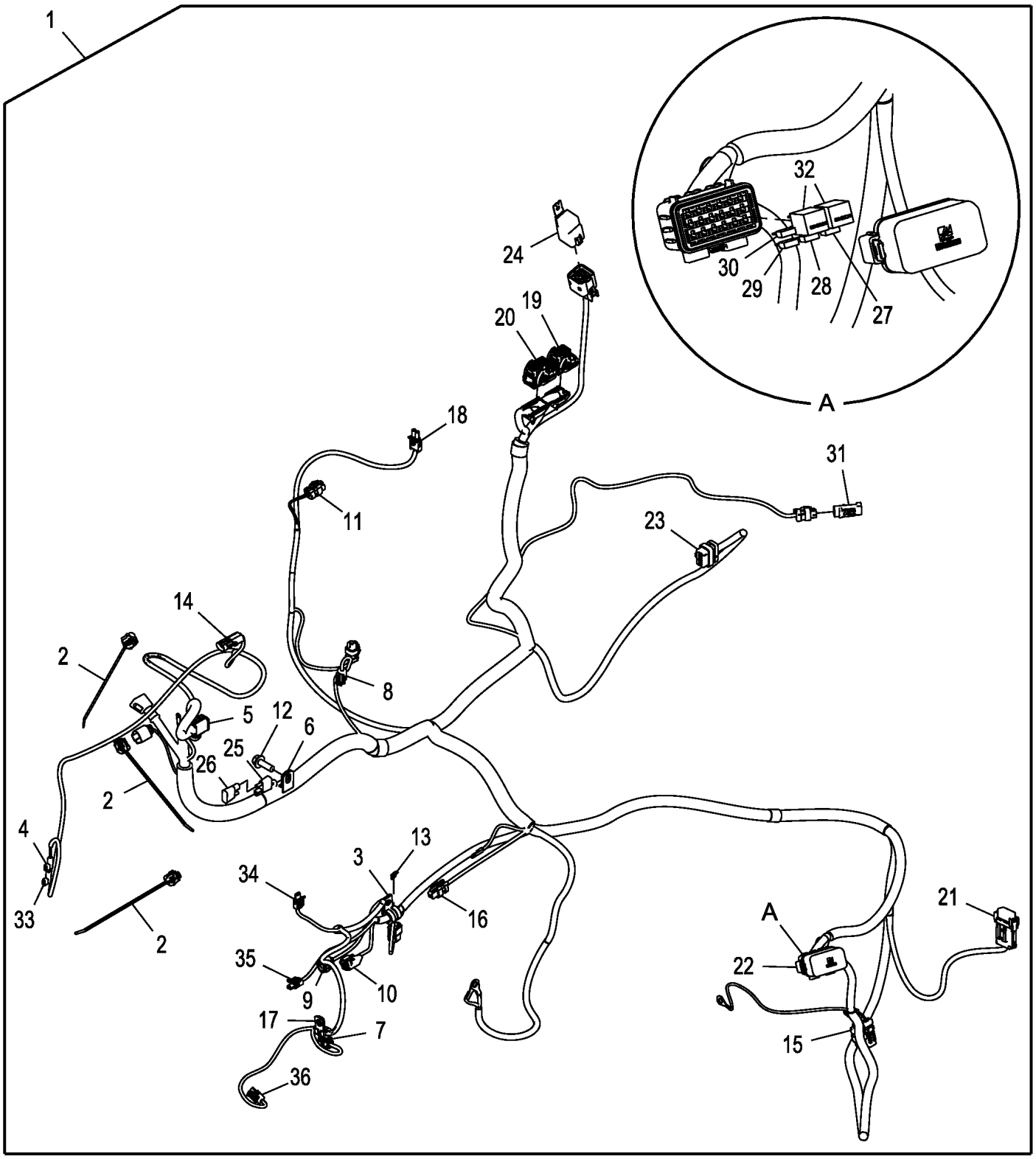

AT429340_TX1179245

Pos.	*Ref.*	*Descripción*	*Cant.*	*Núm. de serie*	*Notas*
1	AT429340	Grupo de cables	1		Principal
2	T341375	Presilla	3		
3	T74416	Abrazadera	1		
4	57M9452	Caja de conectores eléc.	1		
	57M9454	Terminal eléctrico	1		
5	57M8746	Caja de conectores eléc.	1		Grupo de cables de inyector electrónico
6	T70659	Abrazadera	1		
7	57M9005	Caja de conectores eléc.	1		Sensor de presión de aceite de motor
8	57M7850	Caja de conectores eléc.	1		Sensor de temperatura de aire de colector
9	57M8400	Caja de conectores eléc.	1		Sensor temperatura combustible
10	57M8403	Caja de conectores eléc.	1		Válvula de control de aspiración (SCV)
11	57M9729	Caja de conectores eléc.	1		Bomba de elevación de combustible
12	19M7786	Tornillo	1		M10 X 30
13	57M8417	Dispositivo de bloqueo eléc	1		Sensor de presión del conducto de combustible
14	R78053	Conjunto de conector eléc.	1		
15	57M9734	Caja de conectores eléc.	1		Pórtico Telematics Modular (MTG)
16	57M9726	Caja de conectores eléc.	1		Grupo de cables de control de caudal selectivo
17	T74412	Abrazadera	1		
18	RE12363	Terminal eléctrico	1		
19	57M10609	Caja de conectores eléc.	1		
20	57M10615	Caja de conectores eléc.	1		
21	57M8182	Accesorio de conector eléc.	1		40A, Relé de arrancador
22	AT424453	Centro eléctrico de carga	1		Centro de carga de la batería
23	57M9800	Caja de conectores eléc.	1		
24	AL156697	Relé	1		Relé de arrancador
25	57M10942	Diodo	1		Diodo de excitación del alternador
26	AT103399	Diodo	1		Conector de diodo
27	57M7691	Fusible	1		20 A, Unidad de control de motor (ECU)
28	57M7689	Fusible	1		10 A, Bomba de elevación de combustible
29	57M7690	Fusible	1		15 A, Auxiliar de arranque
30	57M7688	Fusible	1		5 A, JDLink™
31	57M11333	Accesorio de conector eléc.	1		Grupo de cables del aire acondicionado
32	AT318410	Relé	2		Relé del termoarranque, Relé de la bomba de elevación de combustible
33	T268392	Conjunto de conector eléc.	1		
34	57M7850	Caja de conectores eléc.	1		Sensor de temperatura de refrigerante de motor
35	57M7850	Caja de conectores eléc.	1		Sensor de posición del árbol de levas
36	57M7850	Caja de conectores eléc.	1		Sensor de posición de cigüeñal

Main Wiring Harness Hardware (Engine 4045HT085-RE566007)
Boulonnerie de faisceau principal (Engine 4045HT085-RE566007)
Tornillería de grupo de cables principal (Engine 4045HT085-RE566007)

ETN109147_TX1179396 A.1

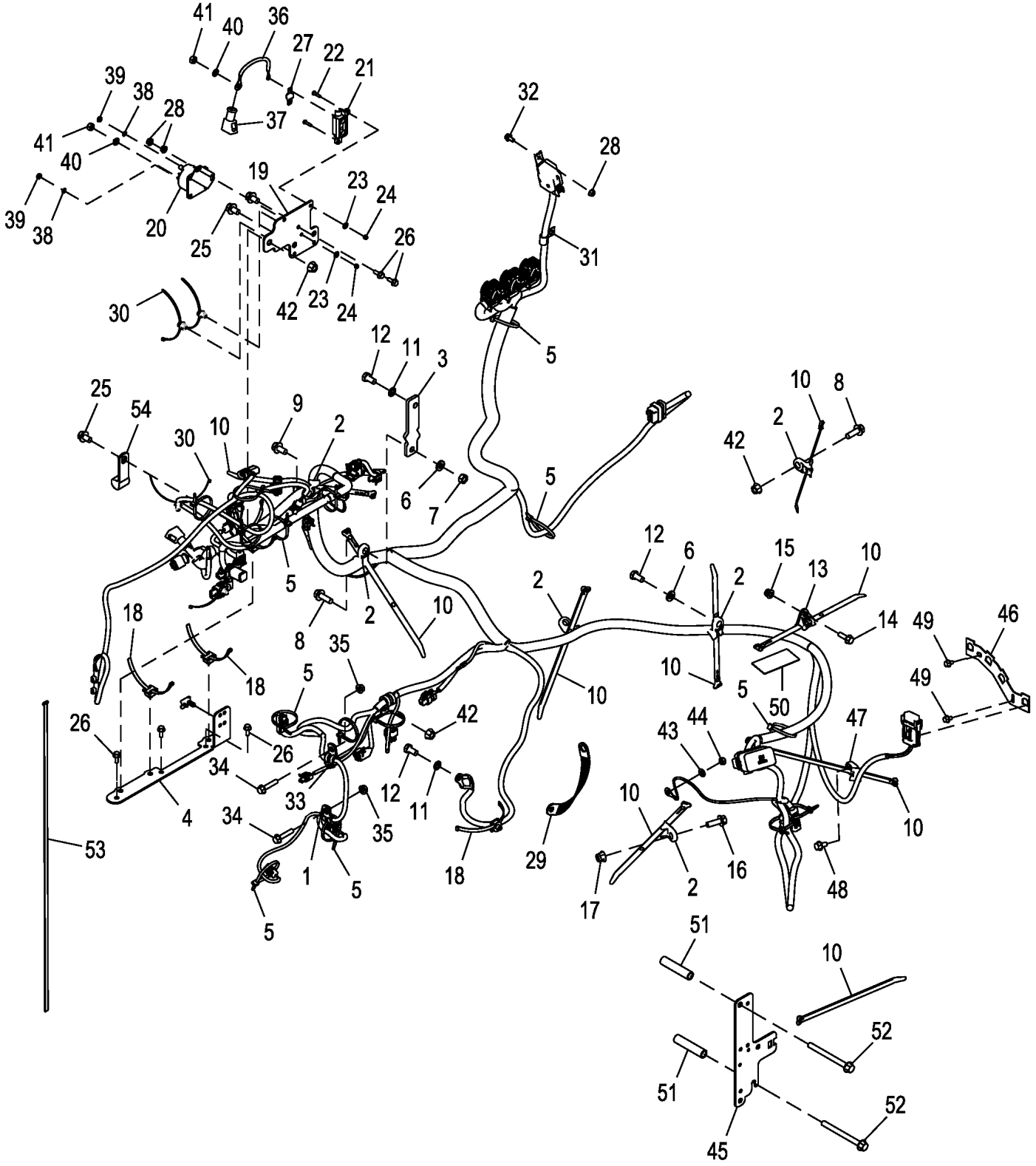

ETN109147_TX1179396

Pos.	*Ref.*	*Descripción*	*Cant.*	*Núm. de serie*	*Notas*
1	AT432843	Grupo de cables	1		Principal
2	N380408	Abrazadera	6		
3	T346796	Soporte	1		
4	T344185	Soporte	1		
5	R44302	Cinta de atar	10		
6	24M7239	Arandela	2		10.700 X 21 X 2.500 mm
7	14M7274	Tuerca	1		M10
8	19M7786	Tornillo	2		M10 X 30
9	19M7784	Tornillo	1		M10 X 20
10	H224073	Cinta de atar	9		
11	24M7096	Arandela	2		10.500 X 18 X 1.600 mm
12	19M7938	Tornillo	3		M10 X 20
13	H226339	Abrazadera	1		
14	19M7867	Tornillo	1		M8 X 25
15	14M7396	Tuerca de seguridad	1		M8
16	19M9370	Tornillo	1		M10 X 30
17	14M7400	Tuerca de seguridad	1		M10
18	T248286	Abrazadera	5		
19	T356435	Soporte	1		
20	RE164448	Relé de arranque	1		
21	AL116233	Portafusible	1		
22	19M8078	Tornillo	2		M4 X 16
23	24M7146	Arandela	2		4.300 X 12 X 1 mm
24	14M7264	Tuerca de seguridad	2		M4
25	19M7783	Tornillo	3		M10 X 16
26	19M7775	Tornillo	5		M6 X 16
27	57M11176	Fusible	1		50A
28	14M7303	Tuerca con brida	3		M6
29	AT167399	Cable de masa	1		
30	T209627	Abrazadera	4		
31	AH89557	Presilla	1		
32	19M7774	Tornillo	1		M6 X 12
33	T74412	Abrazadera	1		
34	19M7798	Tornillo	2		M8 X 40
35	14M7298	Tuerca con brida	2		M8
36	AT437808	Cable de batería	1		
37	M135512	Envoltura	1		
38	12M7060	Arandela	2		5.300 mm
39	14H631	Tuerca	2		0.190"
40	12M7032	Arandela de seguridad	2		8.400 mm
41	14H785	Tuerca	2		5/16"
42	14M7296	Tuerca con brida	3		M10
43	24M7055	Arandela	1		8.400 X 16 X 1.600 mm
44	E50101	Tuerca de seguridad	1		
45	T351317	Soporte	1		
46	T363810	Soporte	1		
47	H224072	Abrazadera	1		
48	19M7865	Tornillo	1		M8 X 16
49	19M7861	Tornillo	2		M6 X 10
50	T344844	Etiqueta adhesiva	1		Fusibles del vehículo
51	28H3435	Casquillo	2		0.493" X 0.675" X 3-1/16"
52	19M7836	Tornillo	2		M10 X 110
53	R76477	Cinta de atar	1		
54	R537530	Abrazadera	1		

Main Wiring Harness And Connectors (Engine 4045HT085-RE566007)
Faisceau principal et connecteurs (Engine 4045HT085-RE566007)
Conectores y grupo de cables principal (Engine 4045HT085-RE566007)

AT432843_TX1179395 A.1

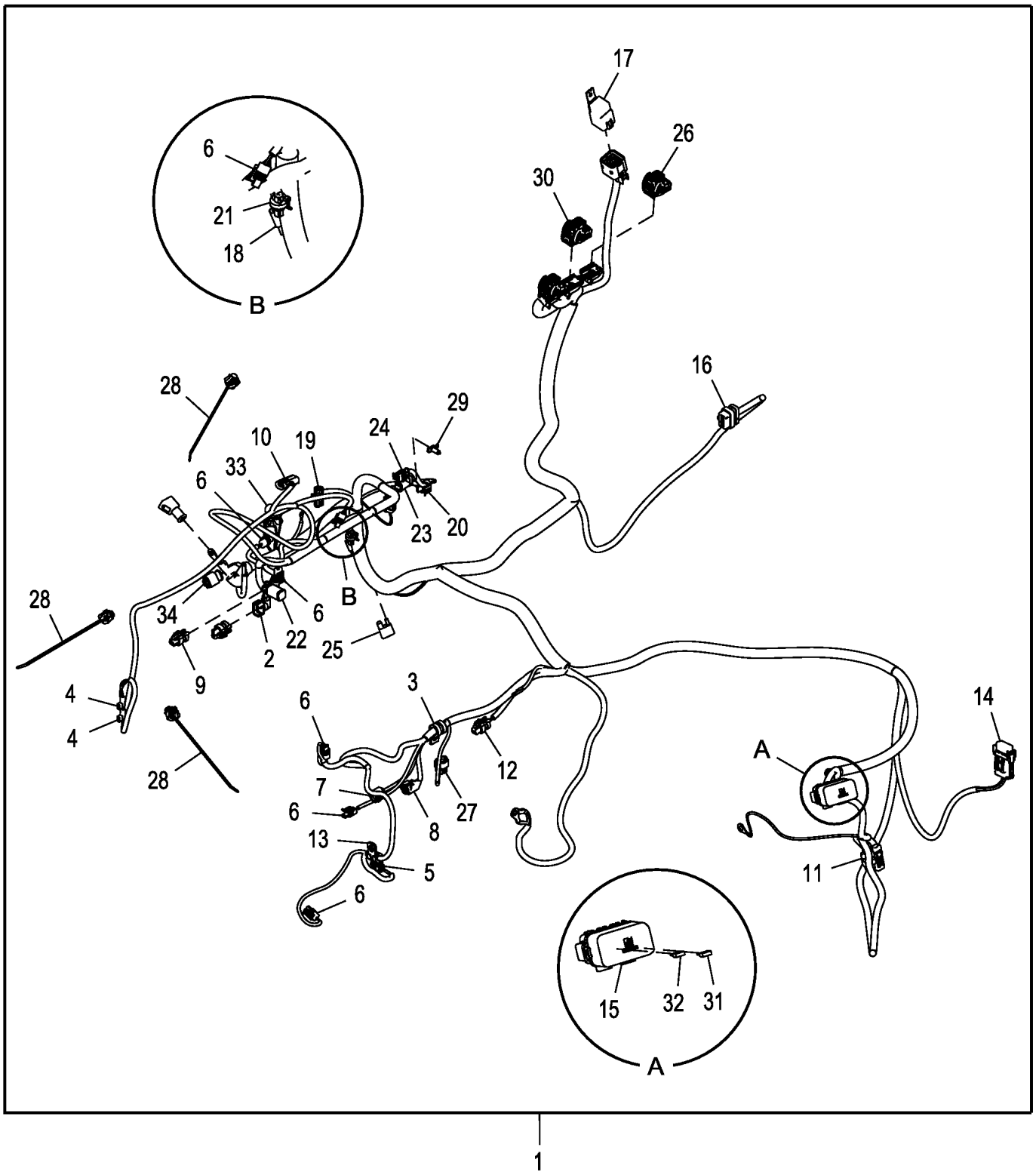

AT432843_TX1179395

Pos.	*Ref.*	*Descripción*	*Cant.*	*Núm. de serie*	*Notas*
1	AT432843	Grupo de cables	1		Principal
2	57M10156	Accesorio de conector eléc.	1		
3	T74416	Abrazadera	1		
4	57M9452	Caja de conectores eléc.	2		
	57M9454	Terminal eléctrico	1		
5	57M9005	Caja de conectores eléc.	1		
6	57M7850	Caja de conectores eléc.	6		
7	57M8400	Caja de conectores eléc.	1		
8	57M8403	Caja de conectores eléc.	1		
9	57M9729	Caja de conectores eléc.	1		
10	R78053	Conjunto de conector eléc.	1		
11	57M9734	Caja de conectores eléc.	1		
12	57M9726	Caja de conectores eléc.	1		
13	T74412	Abrazadera	1		
14	57M8182	Accesorio de conector eléc.	1		
15	AT424453	Centro eléctrico de carga	1		
16	57M9800	Caja de conectores eléc.	1		
17	AL156697	Relé	1		Relé de encendido
18	57M10942	Diodo	1		Conector de diodo
19	57M8552	Caja de conectores eléc.	1		
20	57M7813	Caja de conectores eléc.	1		
21	57M8625	Caja de conectores eléc.	1		
22	57M8634	Caja de conectores eléc.	1		
23	57M8635	Caja de conectores eléc.	1		
24	57M8542	Caja de conectores eléc.	1		
25	AT103399	Diodo	1		Conector de diodo
26	57M10610	Caja de conectores eléc.	1		
27	57M8407	Caja de conectores eléc.	1		
28	T341375	Presilla	3		
29	57M8910	Presilla	1		
30	57M10614	Caja de conectores eléc.	1		
31	57M7691	Fusible	1		20A
32	57M7688	Fusible	1		5A
33	57M11740	Accesorio de conector eléc.	1		
34	57M12080	Caja de conectores eléc.	1		

Main Wiring Harness Hardware (Engine 045TT096-RE545793)
Boulonnerie de faisceau principal (Engine 045TT096-RE545793)
Tornillería de grupo de cables principal (Engine 045TT096-RE545793)

ETN105163_TX1179424 A.1

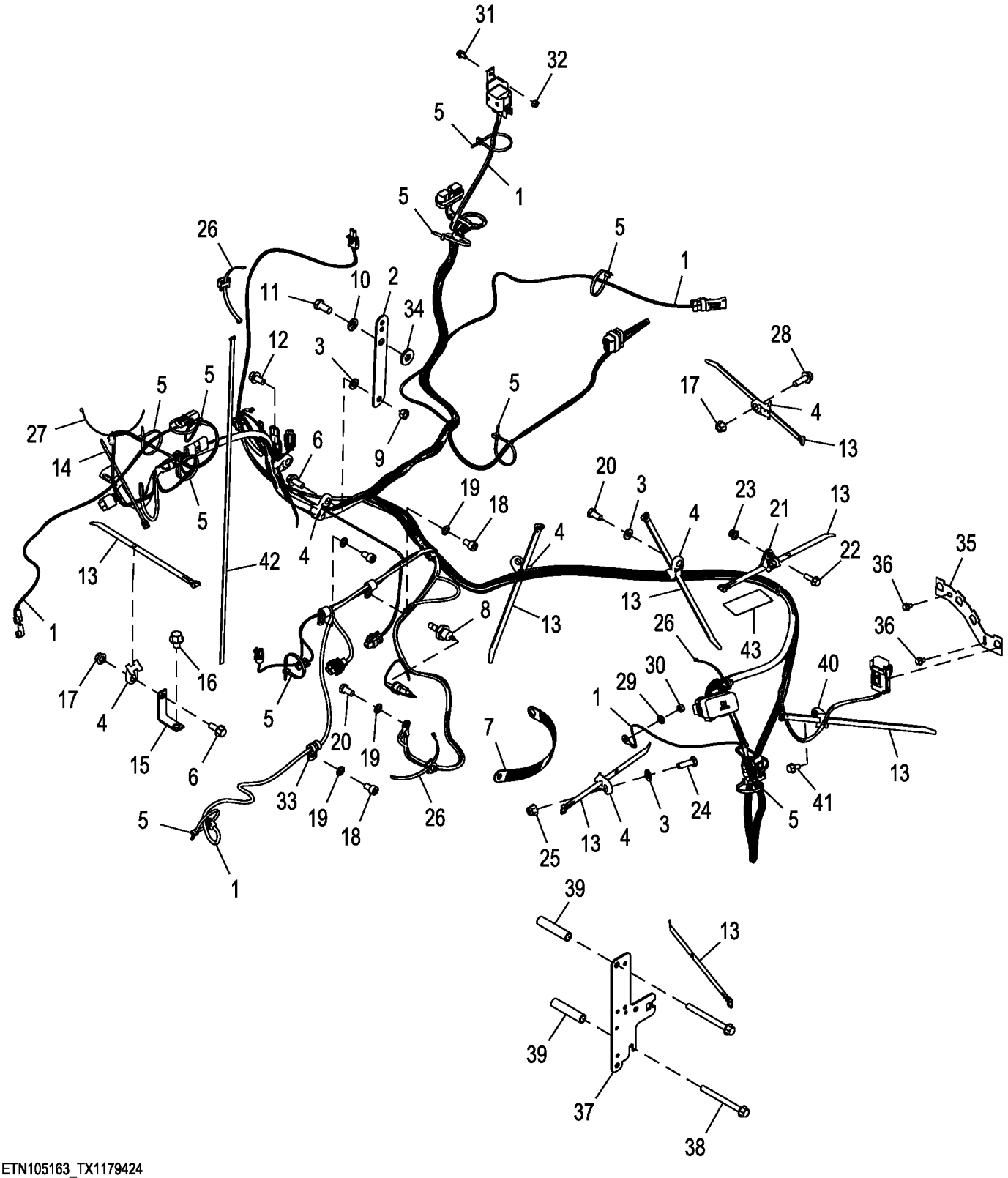

ETN105163_TX1179424

Pos.	*Ref.*	*Descripción*	*Cant.*	*Núm. de serie*	*Notas*
1	AT429338	Grupo de cables	1		Principal
2	T233925	Soporte	1		
3	24M7239	Arandela	3		10.700 X 21 X 2.500 mm
4	N380408	Abrazadera	7		
5	R44302	Cinta de atar	7		
6	19M7785	Tornillo	2		M10 X 25
7	AT167399	Cable de masa	1		
8	AT85174	Interruptor	1		Presión
9	14M7274	Tuerca	1		M10
10	24M7047	Arandela	1		13 X 24 X 2.500 mm
11	19M7872	Tornillo	1		M12 X 25
12	19M7784	Tornillo	1		M10 X 20
13	H224073	Cinta de atar	10		
14	T204370	Cinta de atar	1		
15	T295580	Soporte	1		
16	19M8242	Tornillo	1		M12 X 16
17	14M7296	Tuerca con brida	2		M10
18	19M4749	Tornillo	3		M10 X 16
19	24M7096	Arandela	4		10.500 X 18 X 1.600 mm
20	19M7938	Tornillo	2		M10 X 20
21	H226339	Abrazadera	1		
22	19M7867	Tornillo	1		M8 X 25
23	14M7396	Tuerca de seguridad	1		M8
24	19M7662	Tornillo	1		M10 X 30
25	14M7400	Tuerca de seguridad	1		M10
26	T248286	Abrazadera	4		
27	T209627	Abrazadera	1		
28	19M7786	Tornillo	1		M10 X 30
29	24M7055	Arandela	1		8.400 X 16 X 1.600 mm
30	E50101	Tuerca de seguridad	1		
31	19M7774	Tornillo	1		M6 X 12
32	14M7303	Tuerca con brida	1		M6
33	T74412	Abrazadera	1		
34	T29342	Arandela	1		
35	T363810	Soporte	1		
36	19M7861	Tornillo	2		M6 X 10
37	T351317	Soporte	1		
38	19M7836	Tornillo	2		M10 X 110
39	28H3435	Casquillo	2		0.493" X 0.675" X 3-1/16"
40	H224072	Abrazadera	1		
41	19M7865	Tornillo	1		M8 X 16
42	R76477	Cinta de atar	1		
43	T344845	Etiqueta adhesiva	1		Fusibles del vehículo

Main Wiring Harness And Connectors (Engine 4045TT096-RE545793)
Faisceau principal et connecteurs (Engine 4045TT096-RE545793)
Conectores y grupo de cables principal (Engine 4045TT096-RE545793)

AT429338_TX1179422 A.1

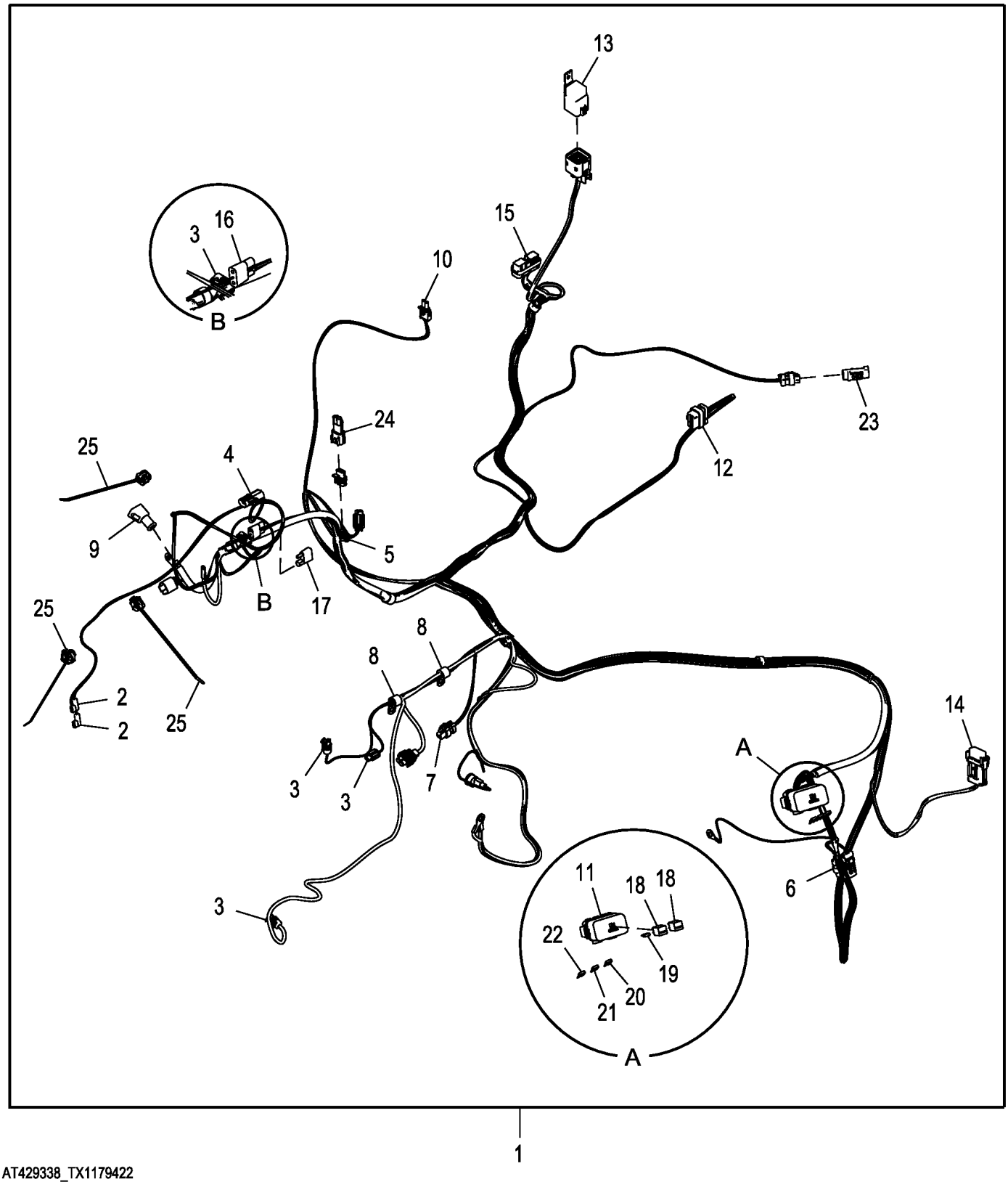

AT429338_TX1179422

Pos.	*Ref.*	*Descripción*	*Cant.*	*Núm. de serie*	*Notas*
1	AT429338	Grupo de cables	1		Principal
2	57M9452	Caja de conectores eléc.	2		
	57M9454	Terminal eléctrico	1		
3	57M7850	Caja de conectores eléc.	4		
4	R78053	Conjunto de conector eléc.	1		
5	57M7306	Dispositivo de bloqueo eléc	1		
6	57M9734	Caja de conectores eléc.	1		
7	57M9726	Caja de conectores eléc.	1		
8	57M10822	Abrazadera	2		
9	M135512	Envoltura	1		
10	RE12363	Terminal eléctrico	1		
11	AT424453	Centro eléctrico de carga	1		
12	57M9800	Caja de conectores eléc.	1		
13	AL156697	Relé	1		Relé de encendido
14	57M8182	Accesorio de conector eléc.	1		
15	57M9171	Conjunto de conector eléc.	1		
16	57M10942	Diodo	1		Conector de diodo
17	AT103399	Diodo	1		Conector de diodo
18	AT318410	Relé	2		Relé del termoarranque, Relé del calentador del filtro de combustible
19	57M7688	Fusible	1		5 A, JDLink™
20	57M7689	Fusible	1		10 A, Unidad de control de motor (ECU)
21	57M7691	Fusible	1		20 A, Calefactor de filtro de combustible
22	57M7690	Fusible	1		15 A, Auxiliar de arranque
23	57M11333	Accesorio de conector eléc.	1		
24	57M7304	Caja de conectores eléc.	1		
25	T341375	Presilla	3		

Transmission Wiring Harness Hardware
Boulonnerie de faisceau de boîte de vitesses
Tornillería de grupo de cables de transmisión

ETN100056_TX1179714 A.1

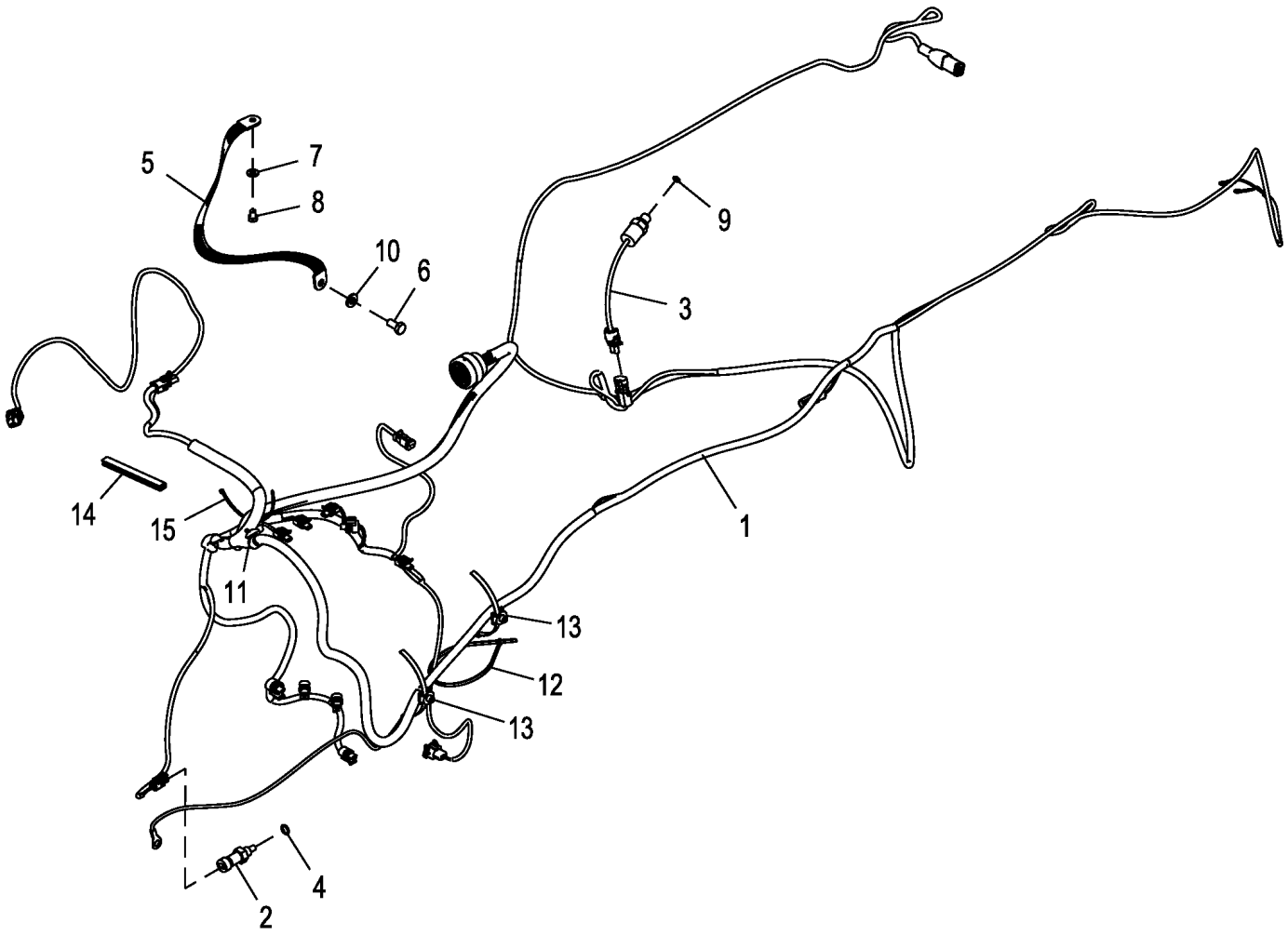

ETN100056_TX1179714

Pos.	*Ref.*	*Descripción*	*Cant.*	*Núm. de serie*	*Notas*
1	AT423986	Grupo de cables	1		Transmisión
2	RE52722	Sensor de temperatura	1		Sensor de temperatura de convertidor de par
3	AT159811	Interruptor	1		Presión baja, Interrup. de freno de estacionamiento
4	51M7041	Anillo tórico	1		11.300 X 2.200 mm
5	AT180705	Cable de masa	1		
6	19M7938	Tornillo	1		M10 X 20
7	24M7238	Arandela	1		8.700 X 17 X 2 mm
8	19M7008	Tornillo	1		M8 X 10
9	51M7039	Anillo tórico	1		8.100 X 1.600 mm
10	24M7239	Arandela	1		10.700 X 21 X 2.500 mm
11	H226340	Cinta de atar	1		
12	H77698	Cinta de atar	1		
13	T248286	Abrazadera	2		
14	T342023	Aislante	1		
15	T209627	Abrazadera	1		

Transmission Wiring Harness
Faisceau de fils de transmission
Grupo de cables de transmisión

AT423986_TX1179711 A.1

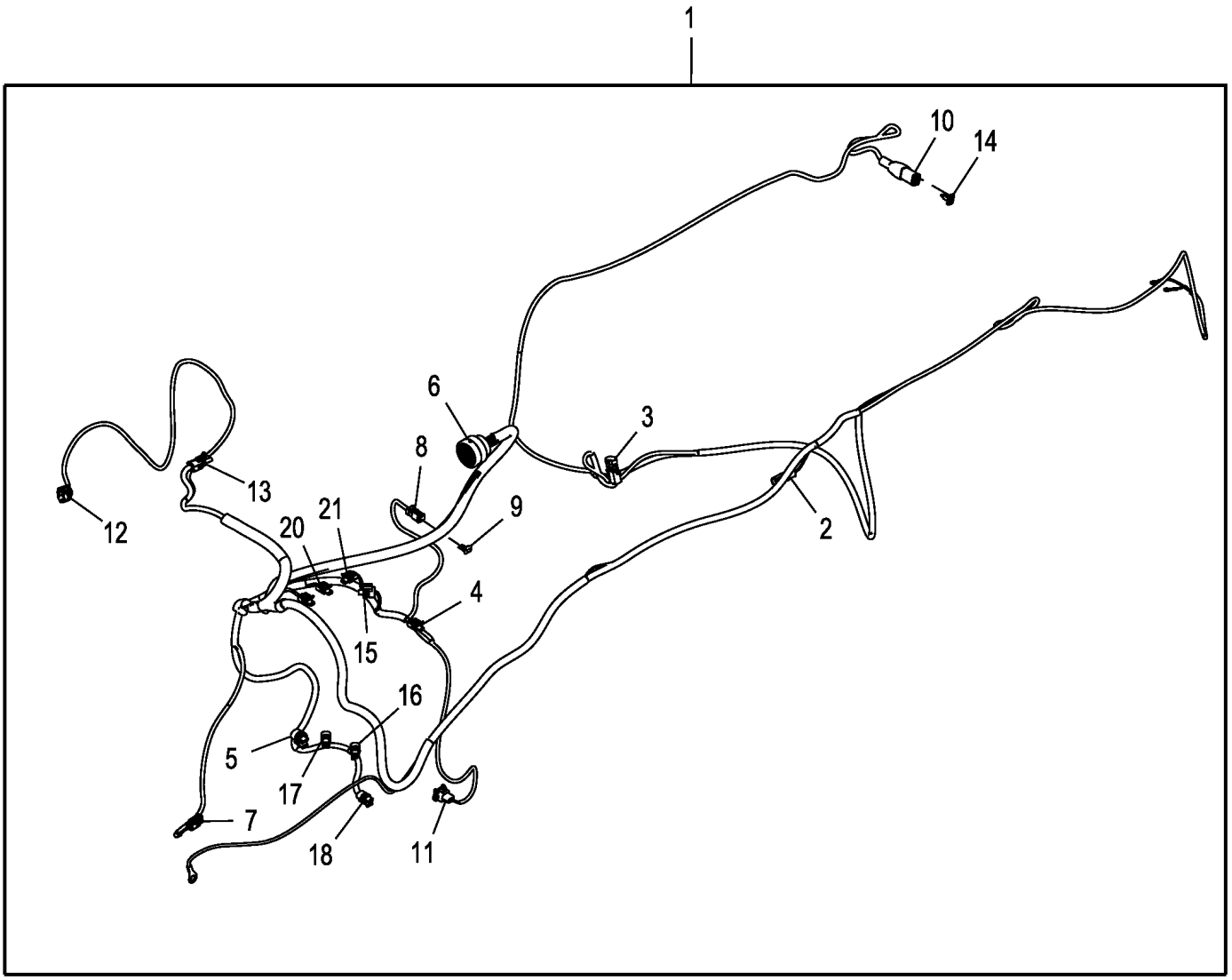

AT423986_TX1179711

Pos.	*Ref.*	*Descripción*	*Cant.*	*Núm. de serie*	*Notas*
1	AT423986	Grupo de cables	1		Transmisión
2	R78052	Conjunto de conector eléc.	1		Interruptor de filtro hidráulico obturado
3	R78053	Conjunto de conector eléc.	1		Interr. presión freno estacionamiento
4	57M7850	Caja de conectores eléc.	1		Electroválvula de velocidad de transmisión
5	57M7813	Caja de conectores eléc.	1		Electroválvula de velocidad de transmisión
6	57M7751	Caja de conectores eléc.	1		Grupo de cables de cabina/dosel
7	57M7379	Caja de conectores eléc.	1		Temperatura del aceite del convertidor de par
8	57M8021	Conjunto de conector eléc.	1		Electroválvula de control de la bomba hidráulica
9	57M8022	Dispositivo de bloqueo eléc	1		
10	57M7535	Terminal eléctrico	1		
11	57M10436	Caja de conectores eléc.	1		Sensor de velocidad de la transmisión
12	57M9726	Caja de conectores eléc.	1		Sensor de nivel de combustible
13	RE12363	Terminal eléctrico	1		Grupo de cables de retorno a excavación
14	57M7618	Conjunto de conector eléc.	1		
15	57M7813	Caja de conectores eléc.	1		Electroválvula de sentido de retroceso de transmisión
16	57M7850	Caja de conectores eléc.	1		Electroválvula de velocidad de transmisión
17	57M7850	Caja de conectores eléc.	1		Electroválvula de velocidad de transmisión
18	57M7850	Caja de conectores eléc.	1		Electroválvula de tracción delantera (TDM)
19	57M7850	Caja de conectores eléc.	1		Electroválvula de soltado del freno de estacionamiento
20	57M7850	Caja de conectores eléc.	1		Solenoide de traba de diferencial
21	57M7850	Caja de conectores eléc.	1		Electroválvula de sentido de avance de transmisión

Ride Control Harness
Faisceau de la commande de suspension
Grupo de cables de control de suspensión

ETN109180_TX1179378 A.1

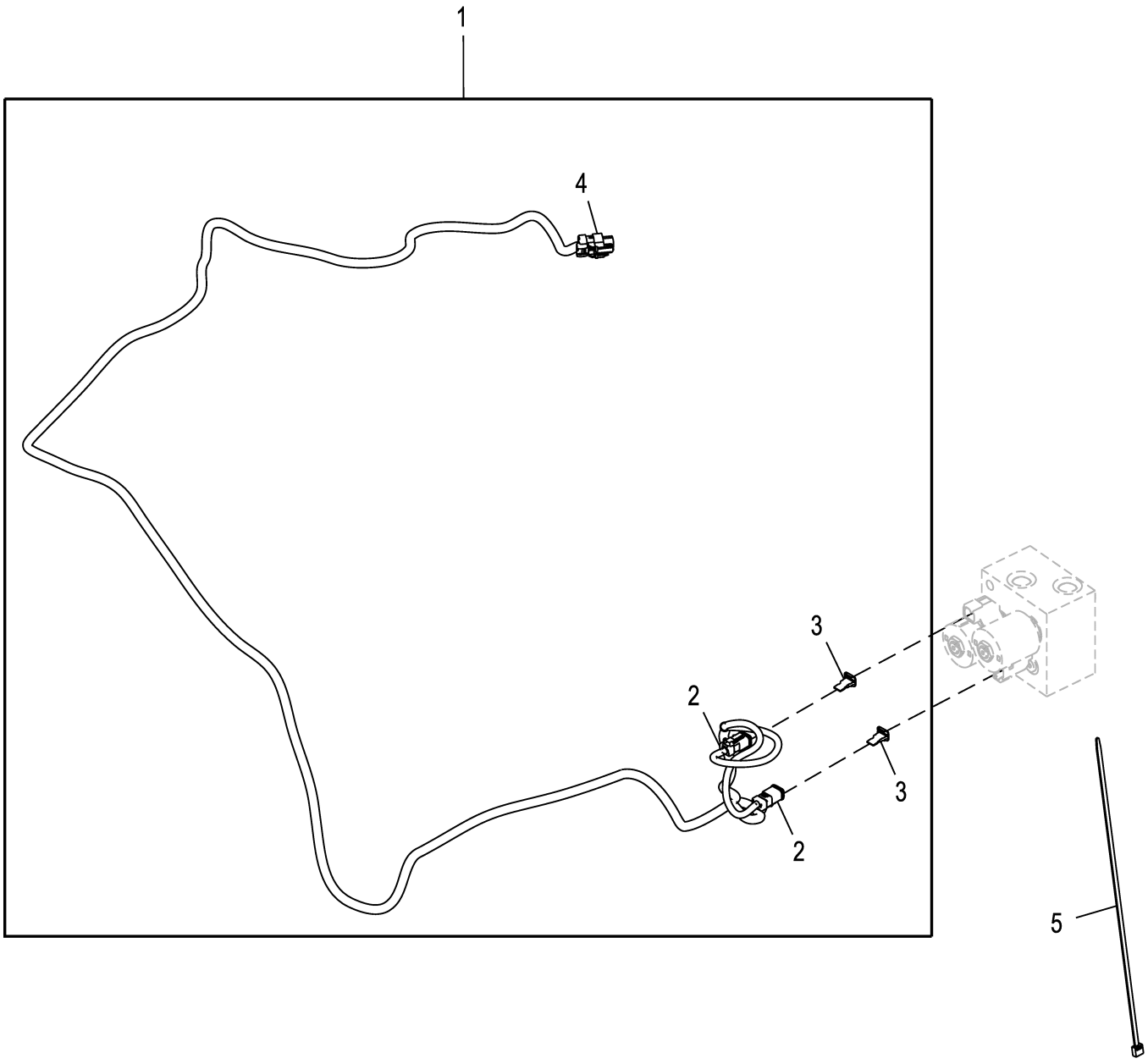

ETN109180_TX1179378

Pos.	*Ref.*	*Descripción*	*Cant.*	*Núm. de serie*	*Notas*
1	AT436640	Grupo de cables	1		
2	57M8021	Conjunto de conector eléc.	2		
3	57M8022	Dispositivo de bloqueo eléc	2		
4	57M9729	Caja de conectores eléc.	1		
5	H77698	Cinta de atar	1		

Selective Flow Wiring Harness
Faisceau de débit sélectif
Grupo de cables de caudal selectivo

ETN109736_TX1179345 A.1

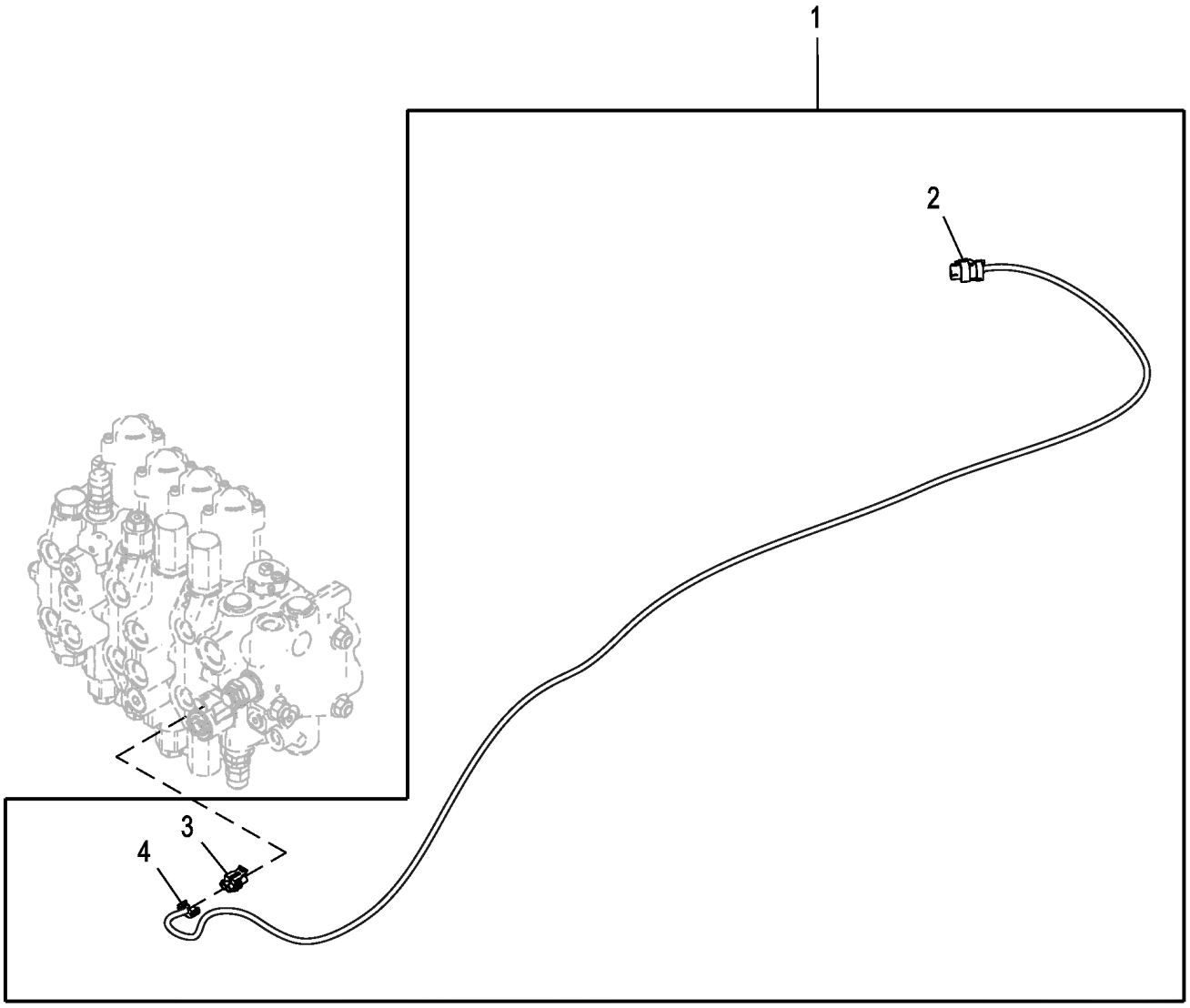

ETN109736_TX1179345

Pos.	*Ref.*	*Descripción*	*Cant.*	*Núm. de serie*	*Notas*
1	AT375600	Grupo de cables	1		
2	57M9726	Caja de conectores eléc.	1		
3	57M7254	Caja de conectores eléc.	1		
4	57M7289	Dispositivo de bloqueo eléc	1		

Pilot Enable Harness and Switch, Right Tower
Faisceau et interrupteur d'activation de commande pilote, tour droite
Grupo de cables e interruptor de activación piloto, torre derecha

ETN109174_TX1179333 A.1

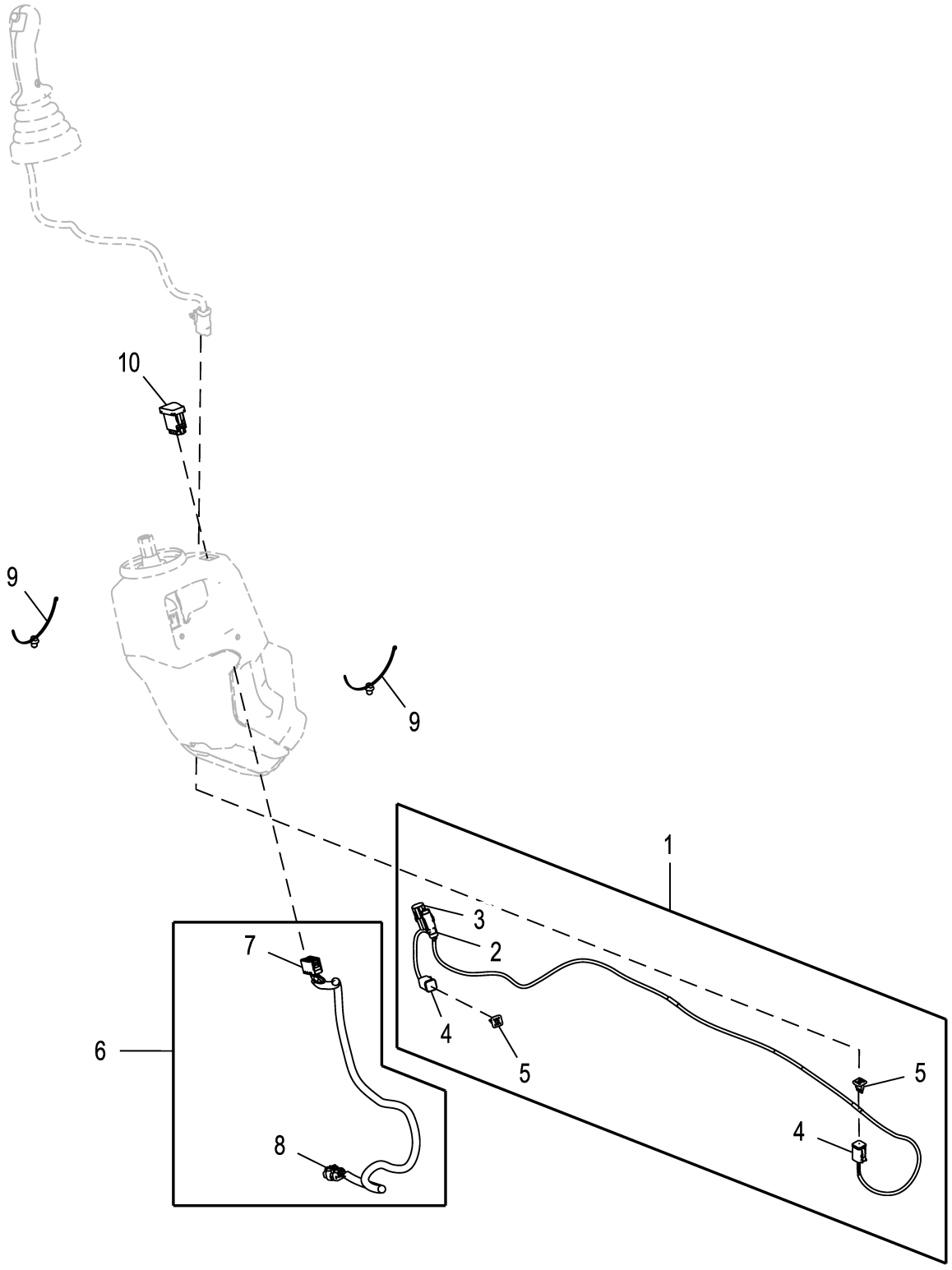

ETN109174_TX1179333

Pos.	*Ref.*	*Descripción*	*Cant.*	*Núm. de serie*	*Notas*
1	AT428811	Grupo de cables	1		Torre piloto
2	57M9778	Caja de conectores eléc.	1		
3	R78053	Conjunto de conector eléc.	1		
4	57M8012	Conjunto de conector eléc.	2		
5	57M8013	Dispositivo de bloqueo eléc	2		
6	AT372694	Grupo de cables	1		
7	T210282	Caja de conectores eléc.	1		
8	57M9734	Caja de conectores eléc.	1		
9	T209627	Abrazadera	2		
10	AT317500	Int. alternante/basculante	1		Interruptor de tres posiciones

High Beam Indicator Plug
Témoin de feux de route
Enchufe del indicador de luces largas

ETN113043_TX1178945 A.1

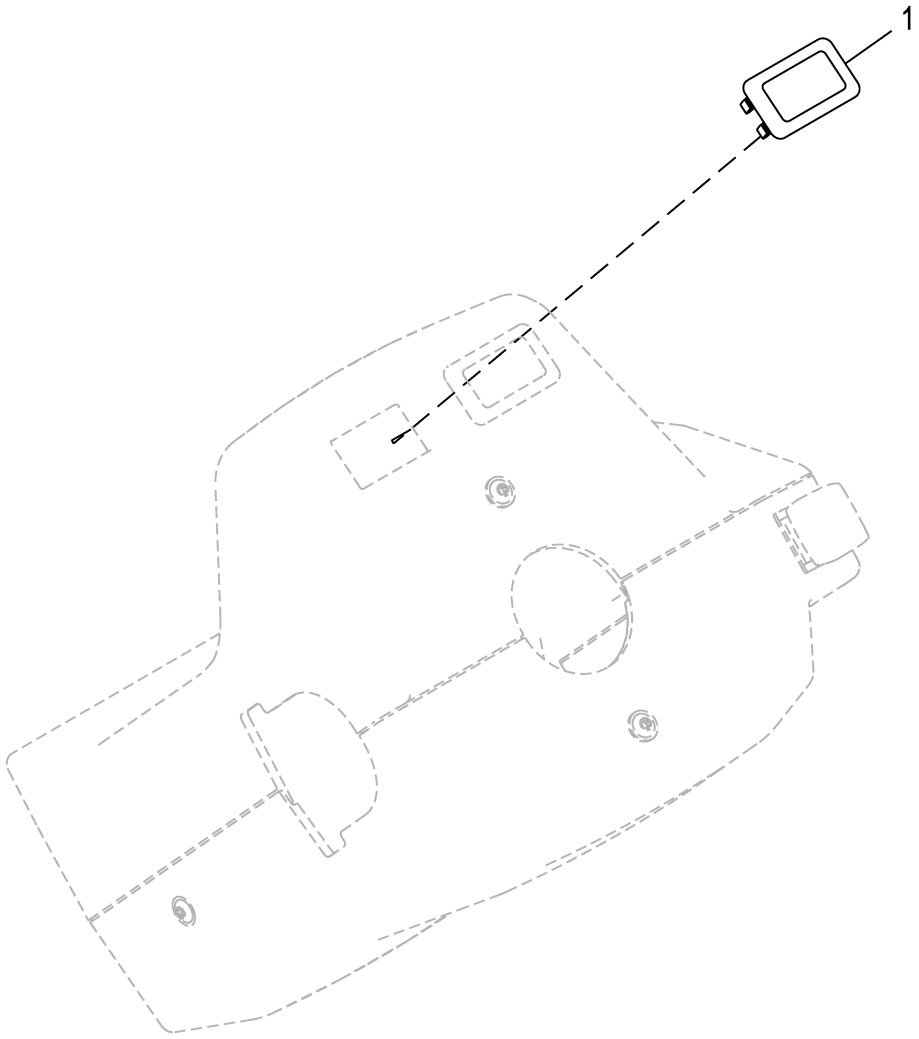

ETN113043_TX1178945

Pos.	*Ref.*	*Descripción*	*Cant.*	*Núm. de serie*	*Notas*
1	M115279	Tapón	1		

Return-to-Dig Wiring
Câblage de retour en position de creusement
Cableado de reanudar excavación

ETN110767_TX1179331 A.1

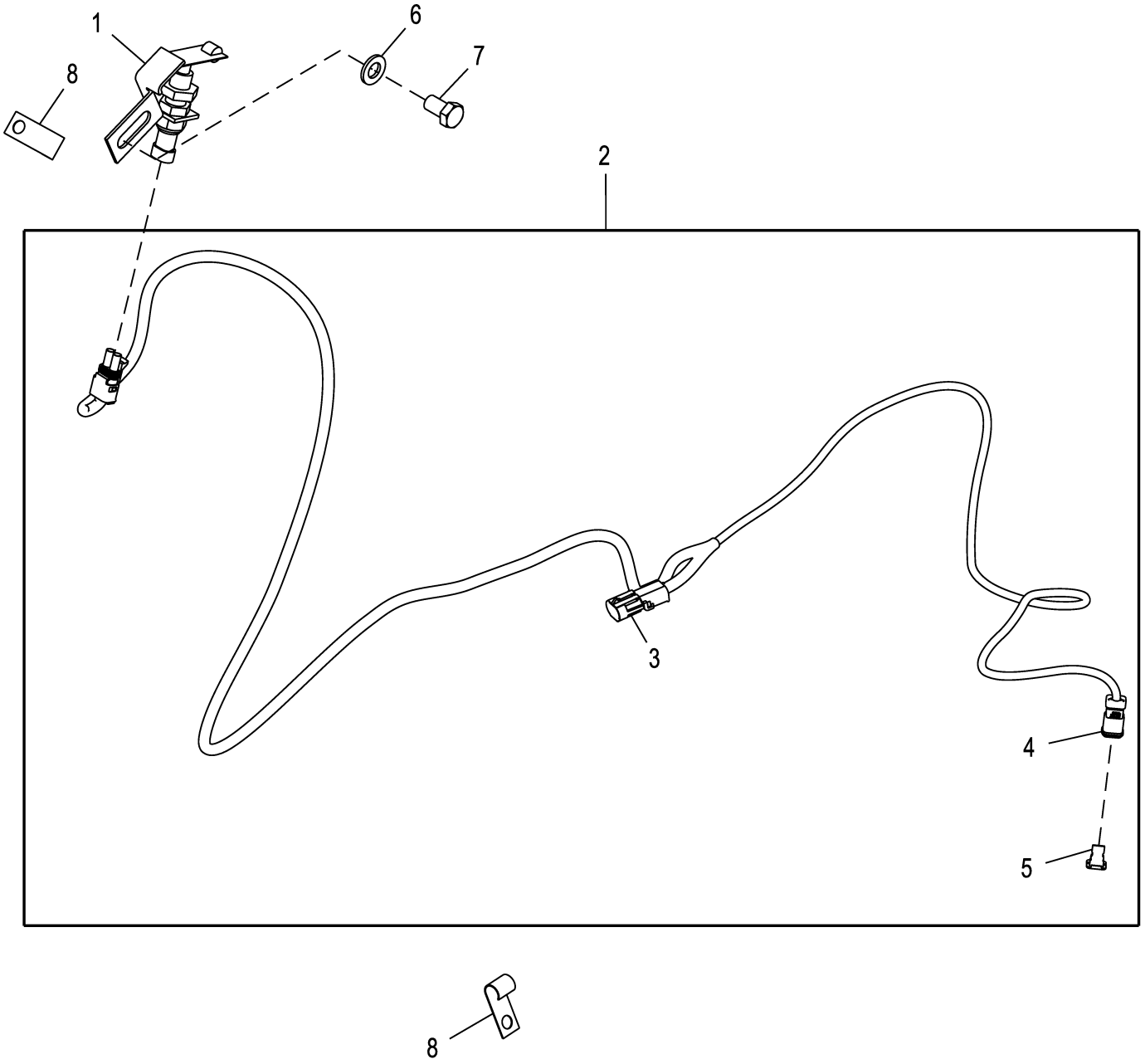

ETN110767_TX1179331

Pos.	*Ref.*	*Descripción*	*Cant.*	*Núm. de serie*	*Notas*
1	AT183246	Interruptor	1		
2	AT432110	Grupo de cables	1		
3	R78053	Conjunto de conector eléc.	1		
4	57M8021	Conjunto de conector eléc.	1		
5	57M8022	Dispositivo de bloqueo eléc	1		
6	24M7047	Arandela	1		13 X 24 X 2.500 mm
7	19M8017	Tornillo	1		M12 X 20
8	AH89557	Presilla	2		

Rubber Plug (For Use without Ride Control)
Bouchon en caoutchouc (à utiliser sans commande de suspension)
Tapón de caucho (para uso sin control de suspensión)

AT386916_TX1102105 A.1

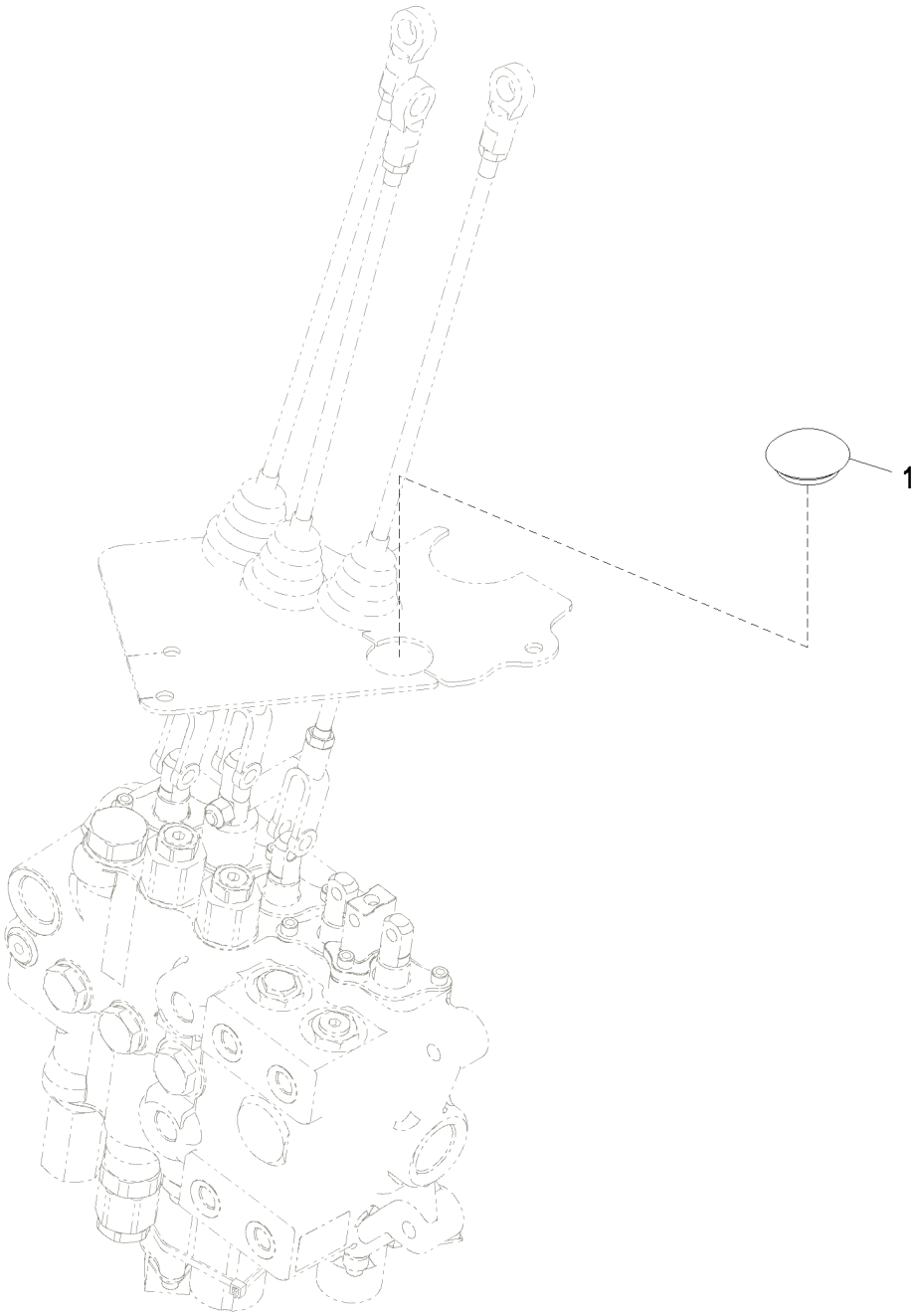

AT386916_TX1102105

Pos.	*Ref.*	*Descripción*	*Cant.*	*Núm. de serie*	*Notas*
1	T185711	Tapón	1		SUB FOR A52024

Switch Plug without Start Aid
Connecteur de contacteur sans aide au démarrage
Tapón de interruptor sin auxiliar de arranque

ETN112079_TX1170673 A.1

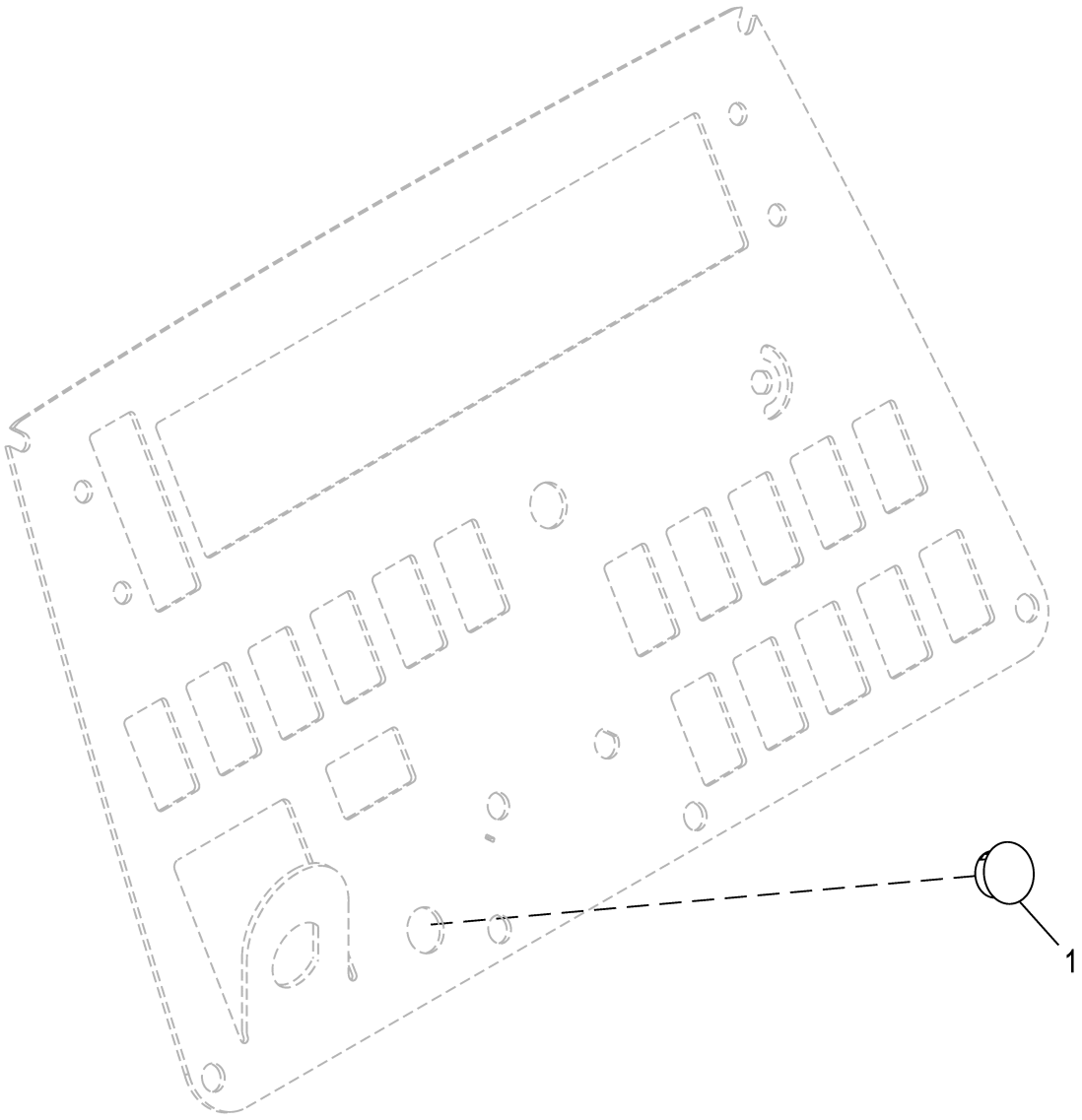

ETN112079_TX1170673

Pos.	*Ref.*	*Descripción*	*Cant.*	*Núm. de serie*	*Notas*
1	T154361	Tapón	1		

Single Lever Loader Control Wiring Harness
Faisceau de commande de chargeur de simple levier
Grupo de cables de control de la cargadora de una sola palanca

ETN107112_TX1179346 A.1

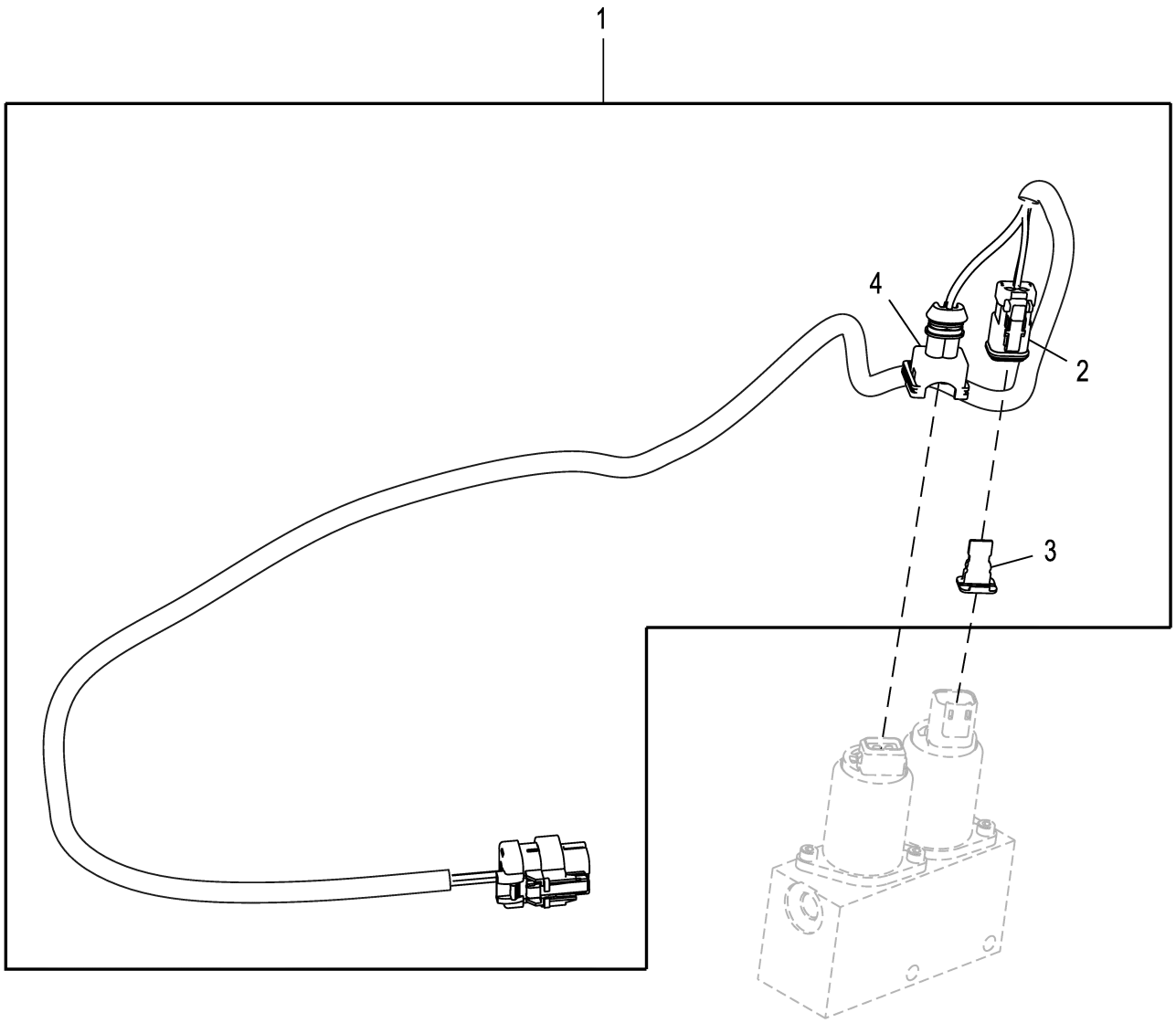

ETN107112_TX1179346

Pos.	*Ref.*	*Descripción*	*Cant.*	*Núm. de serie*	*Notas*
1	AT431035	Grupo de cables	1		
2	57M8021	Conjunto de conector eléc.	1		
3	57M8022	Dispositivo de bloqueo eléc	1		
4	57M11055	Caja de conectores eléc.	1		

Access Hole Decals without Engine Module
Autocollants de trou d'accès sans module moteur
Espacio para las etiquetas sin módulo de motor

ETN109785_TX1170765 A.1

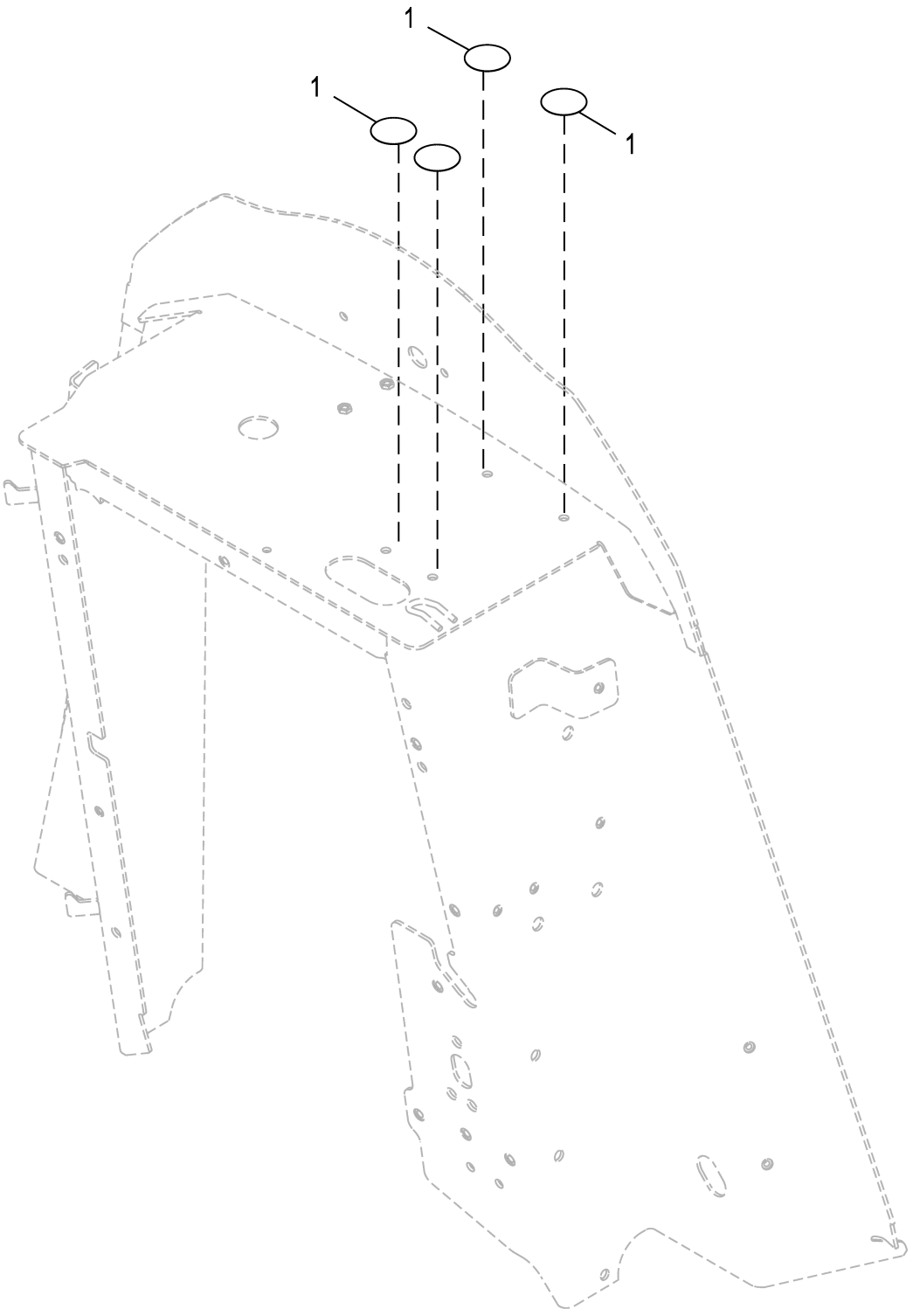

ETN109785_TX1170765

Pos.	*Ref.*	*Descripción*	*Cant.*	*Núm. de serie*	*Notas*
1	T186793	Etiqueta adhesiva	4		

Connector Cap Assemblies, without Pilot Enable Harness
Ensembles capuchon de connecteur, sans faisceau d'activation de commande pilote
Conjuntos de la tapa del conector, sin grupo de cables sin activación piloto

ETN114771_TX1179683 A.1



ETN114771_TX1179683

Pos.	*Ref.*	*Descripción*	*Cant.*	*Núm. de serie*	*Notas*
1	57M11336	Accesorio de conector eléc.	1		
2	57M11333	Accesorio de conector eléc.	1		

Multifunction Lever, Cab
Levier multifonction, cabine
Palanca multifunción, cabina

ETN105584_TX1179692 A.1

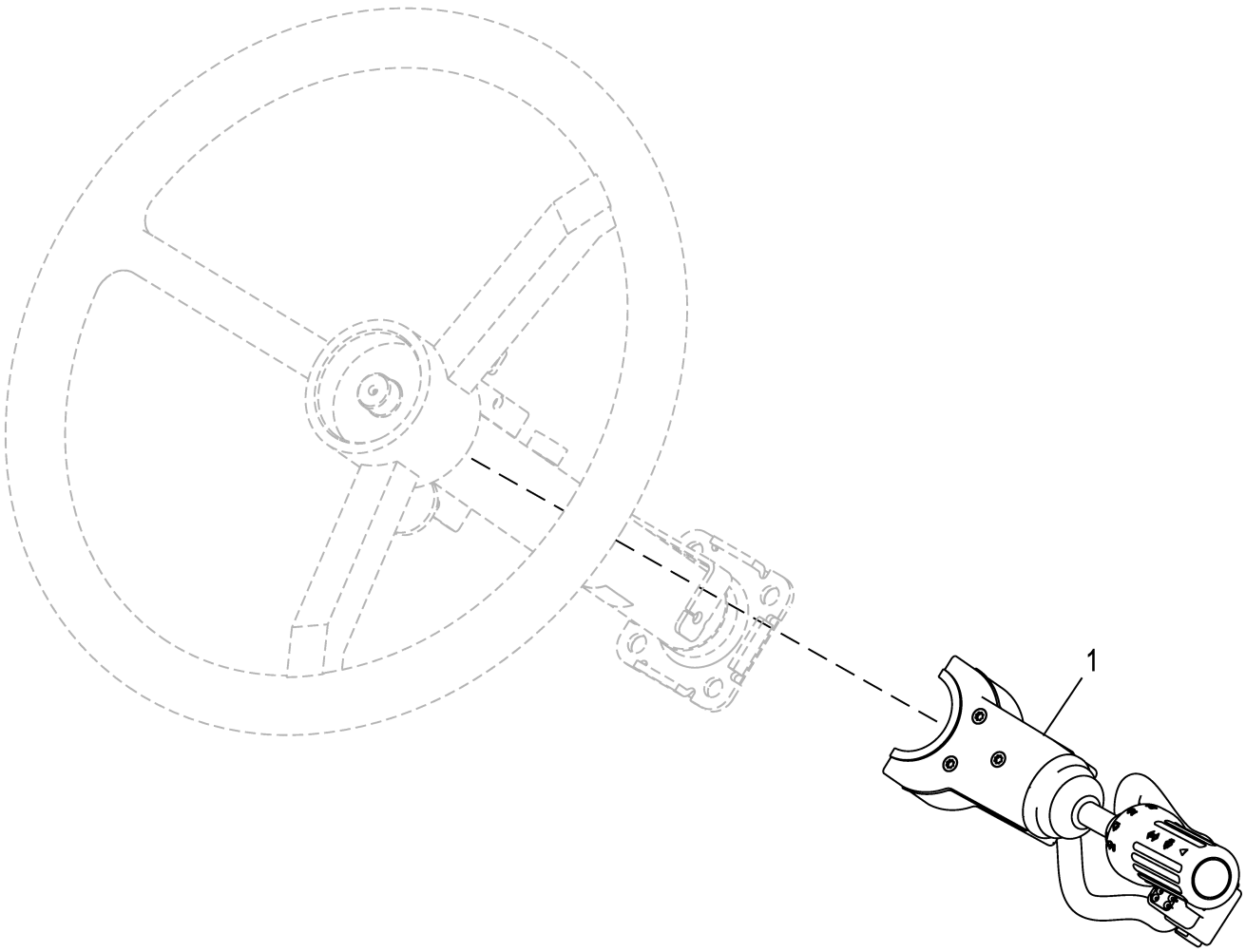

ETN105584_TX1179692

Pos.	*Ref.*	*Descripción*	*Cant.*	*Núm. de serie*	*Notas*
1	AT429688	Palanca de mando	1		

Multifunction Lever, Canopy
Levier multifonction, auvent
Palanca multifunción, techo de la cabina

ETN105585_TX1179688 A.1

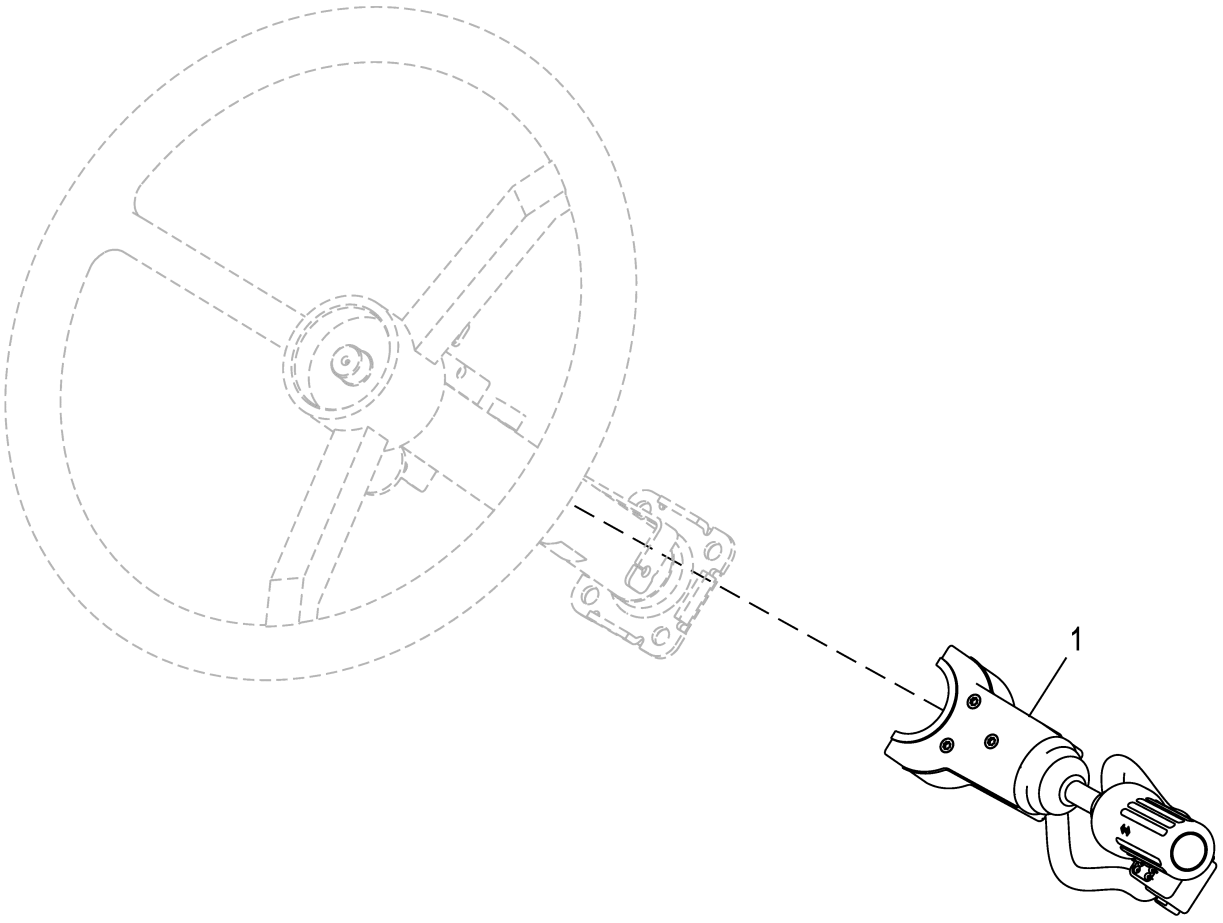

ETN105585_TX1179688

Pos.	*Ref.*	*Descripción*	*Cant.*	*Núm. de serie*	*Notas*
1	AT429689	Palanca de mando	1		

Switch Plug without Horn
Connecteur de contacteur sans avertisseur sonore
Enchufe del interruptor sin bocina

ETN112081_TX1179696 A.1

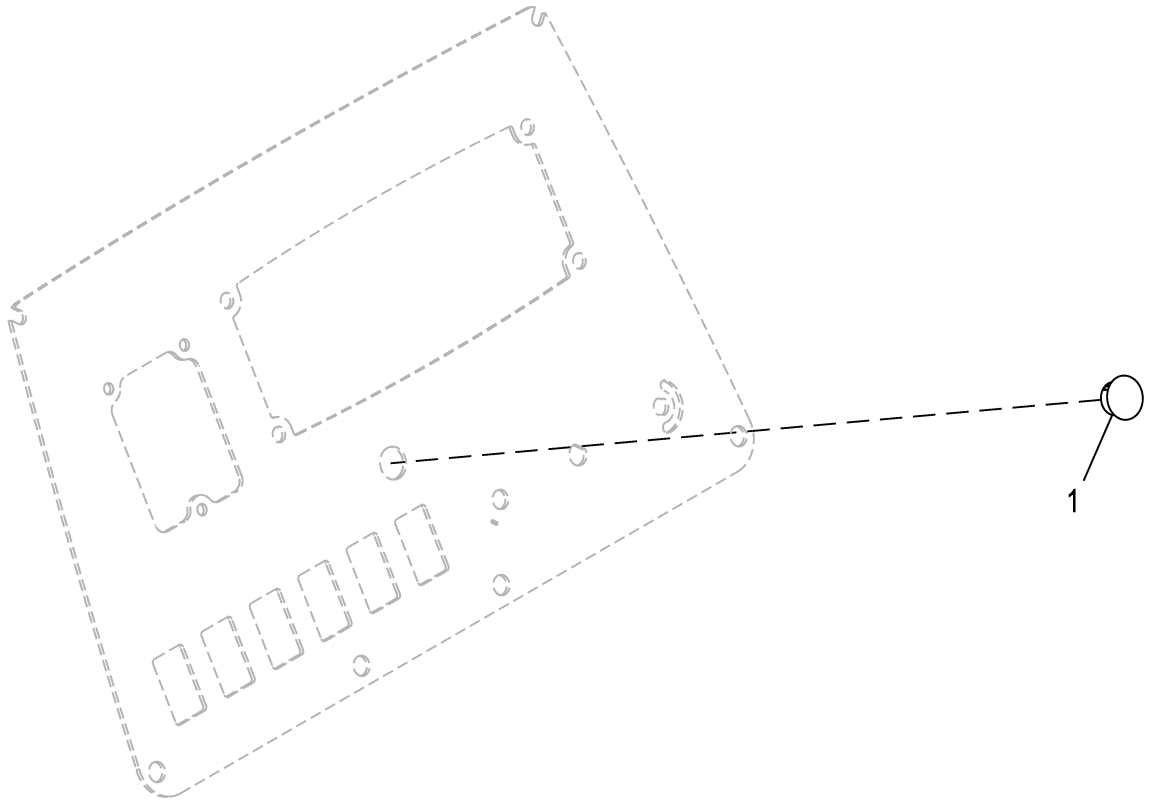

ETN112081_TX1179696

Pos.	*Ref.*	*Descripción*	*Cant.*	*Núm. de serie*	*Notas*
1	T154361	Tapón	1		Botón

Auxiliary Wiring Harness, Loader and Backhoe
Faisceau auxiliaire, chargeur et rétropelle
Grupo de cables de control auxiliar, cargadora y retroexcavadora

ETN108685_TX1179720 A.1

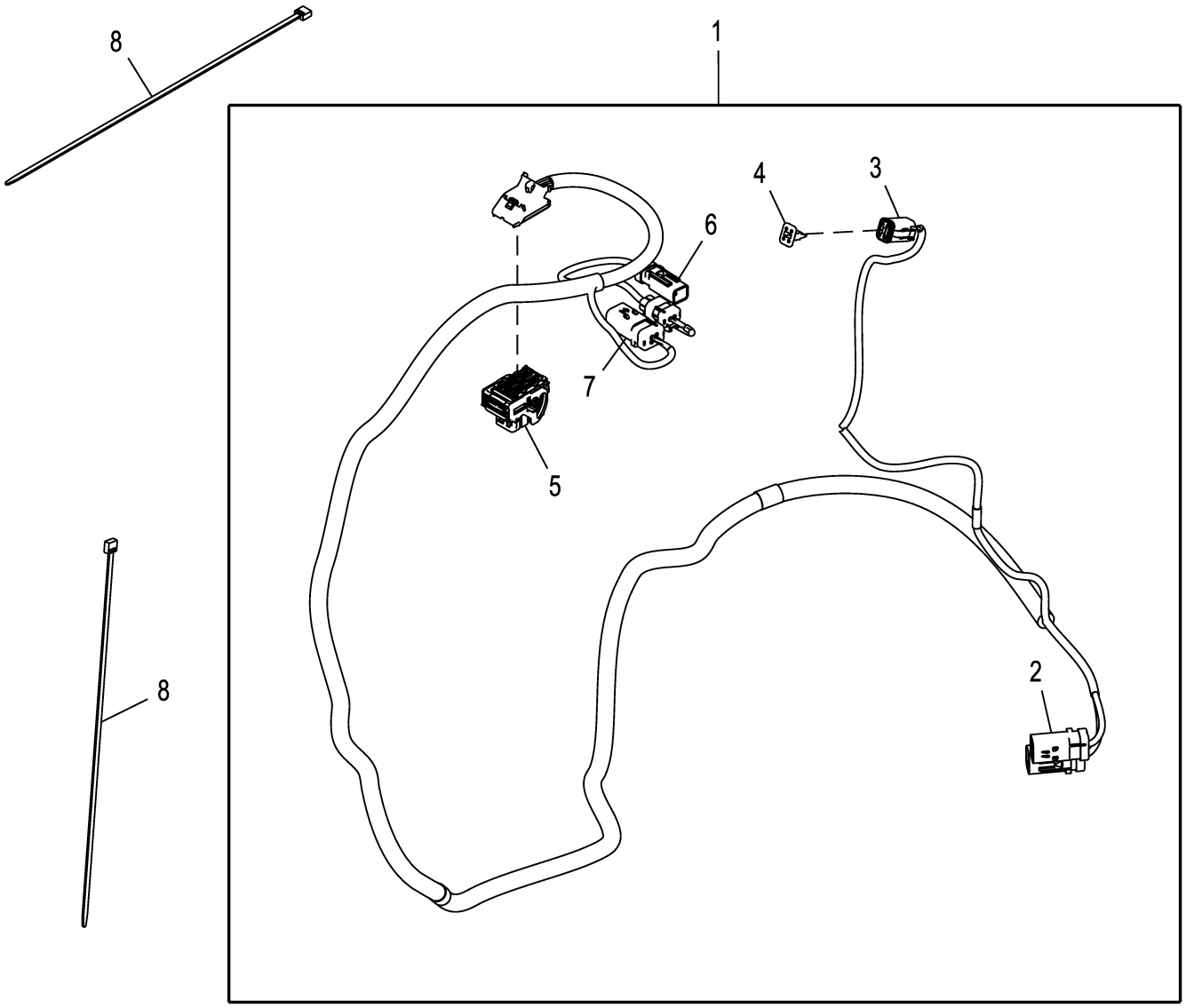

ETN108685_TX1179720

Pos.	*Ref.*	*Descripción*	*Cant.*	*Núm. de serie*	*Notas*
1	AT432173	Grupo de cables	1		
2	57M9823	Caja de conectores eléc.	1		
3	57M10530	Caja de conectores eléc.	1		
4	57M7618	Conjunto de conector eléc.	1		
5	57M10615	Caja de conectores eléc.	1		
6	57M9776	Caja de conectores eléc.	1		
7	57M9822	Caja de conectores eléc.	1		
8	H77698	Cinta de atar	6		

Anti-Theft Decal Kit
Kit autocollant antivol
Juego de etiquetas contra robo

AT339526_TX1141291 A.3

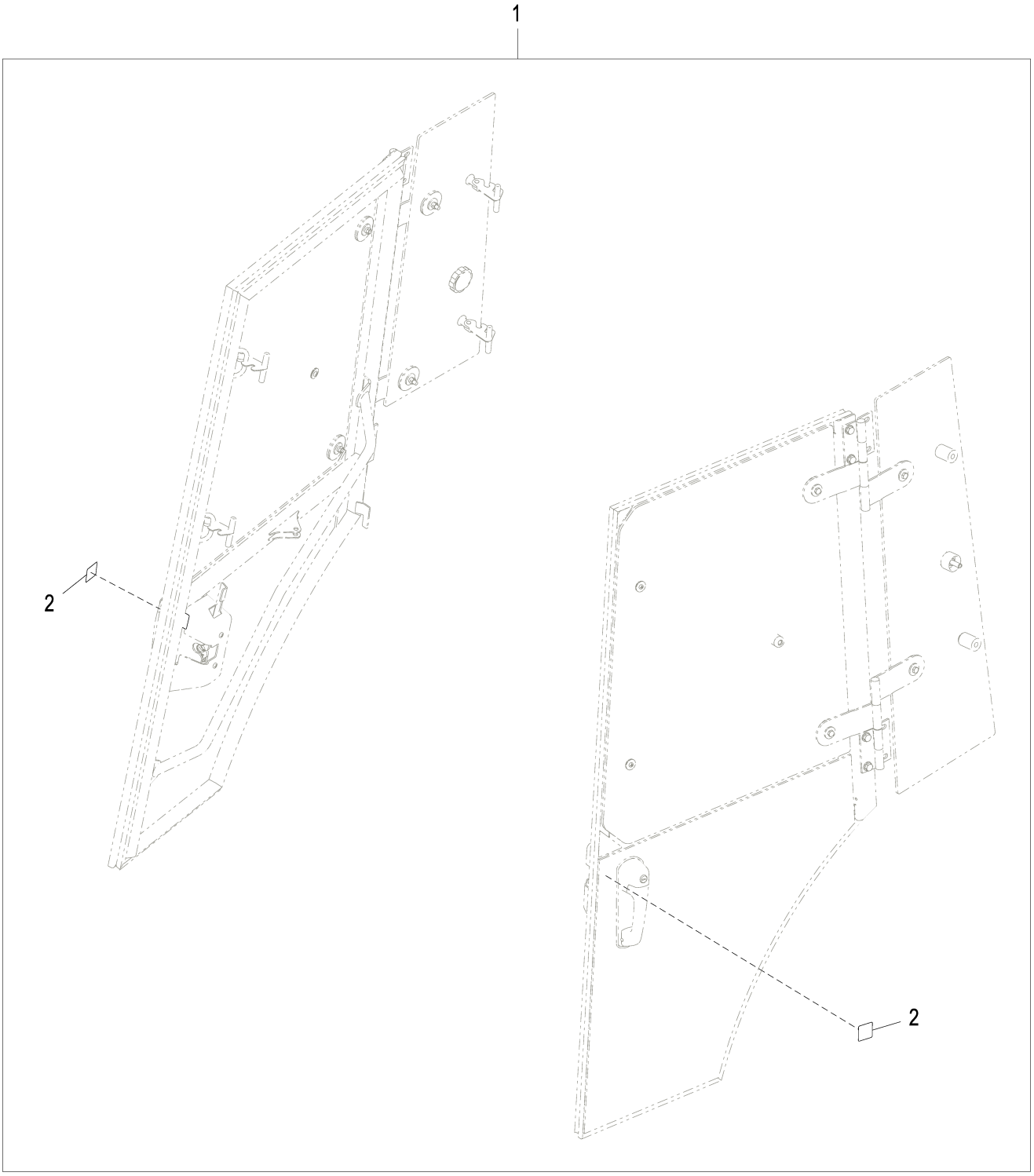

AT339526_TX1141291

Pos.	*Ref.*	*Descripción*	*Cant.*	*Núm. de serie*	*Notas*
1	**AT339526**	**Juego d.etiquetas adhesivas**	**1**		**Juego antirrobo, Conjuntos enteros**
	AT417184	Software	1		Máquinas serie K, Hay un software nuevo disponible en el sitio web de John Deere Custom Performance.
2	T228852	Etiqueta adhesiva	2		Antirrobo, Tractor con bloqueo

Flow Control Switch
Sélecteur de commande de débit
Interruptor de control de caudal

AT375566_TX1102372 A.1

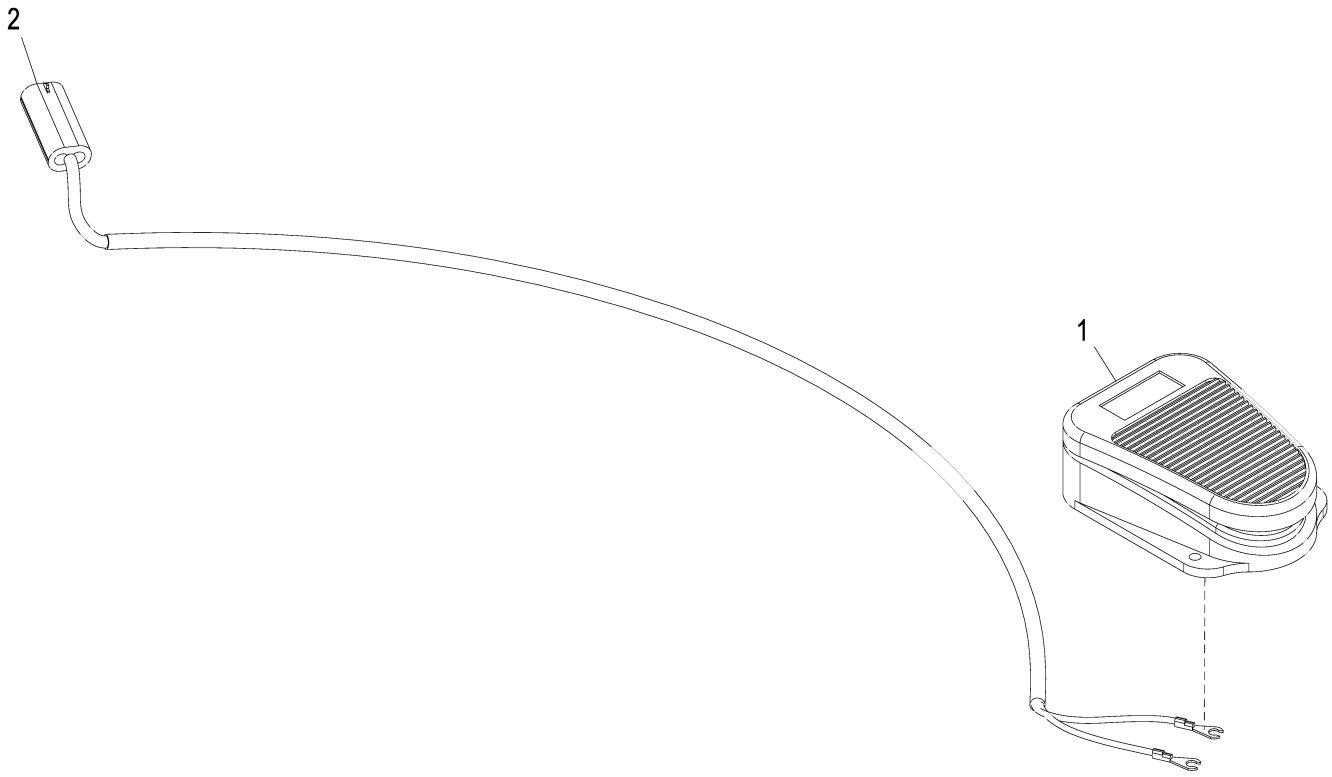

AT375566_TX1102372

Pos.	*Ref.*	*Descripción*	*Cant.*	*Núm. de serie*	*Notas*
1	AT82210	Interruptor	1		Control de caudal, Pedal
2	AT156431	Grupo de cables	1		Control de caudal, Pedal

Switch Plug without Air Seat
Connecteur de contacteur sans siège pneumatique
Tapón de interruptor sin asiento con suspensión neumática

AT384049_TX1102251 A.1

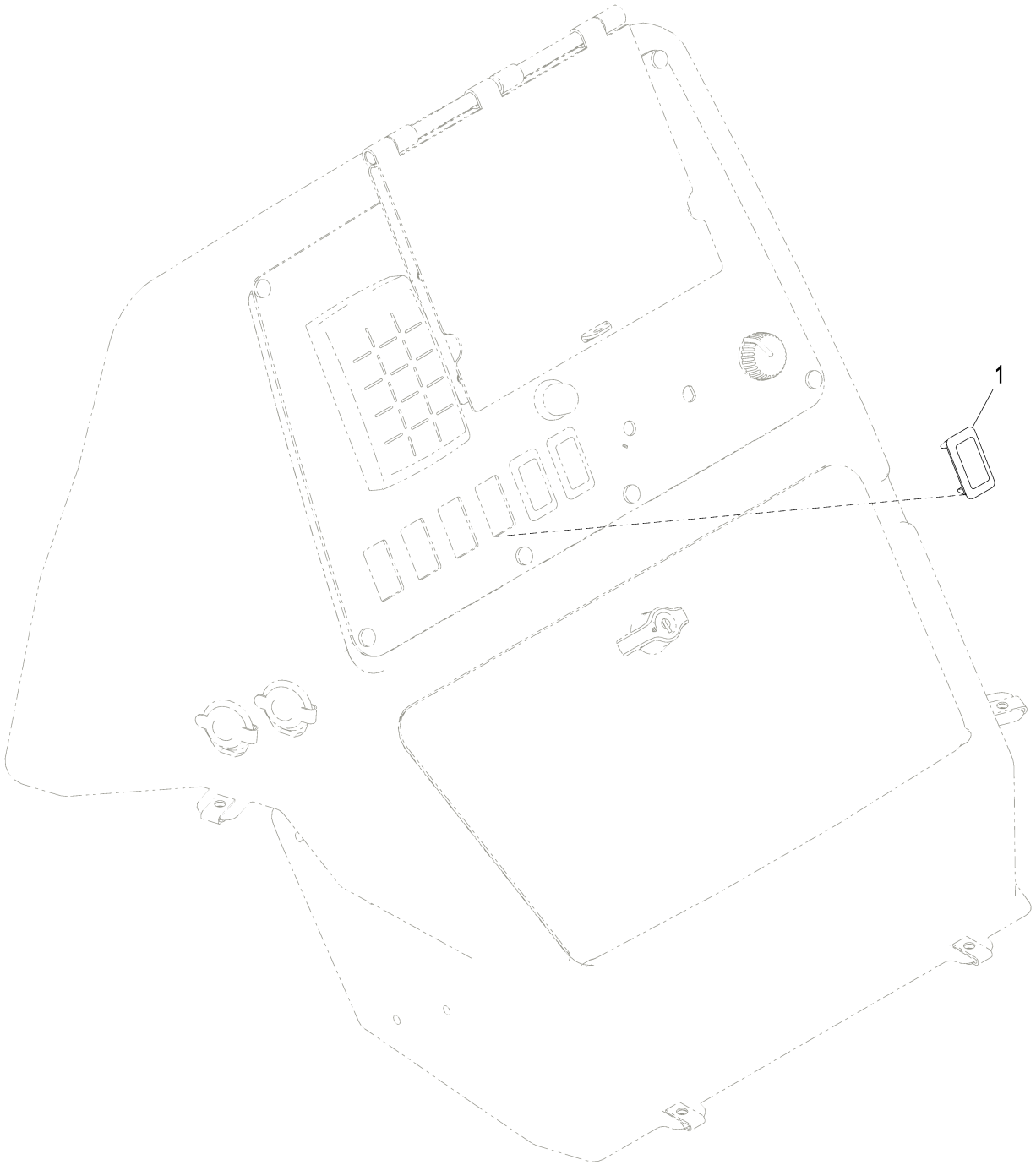

AT384049_TX1102251

Pos.	*Ref.*	*Descripción*	*Cant.*	*Núm. de serie*	*Notas*
1	M115279	Tapón	1		

Switch Plug without Mechanical Front Wheel Drive
Connecteur de contacteur sans pont avant mécanique
Tapón de interruptor sin tracción delantera mecánica

AT384096_TX1102262 A.1

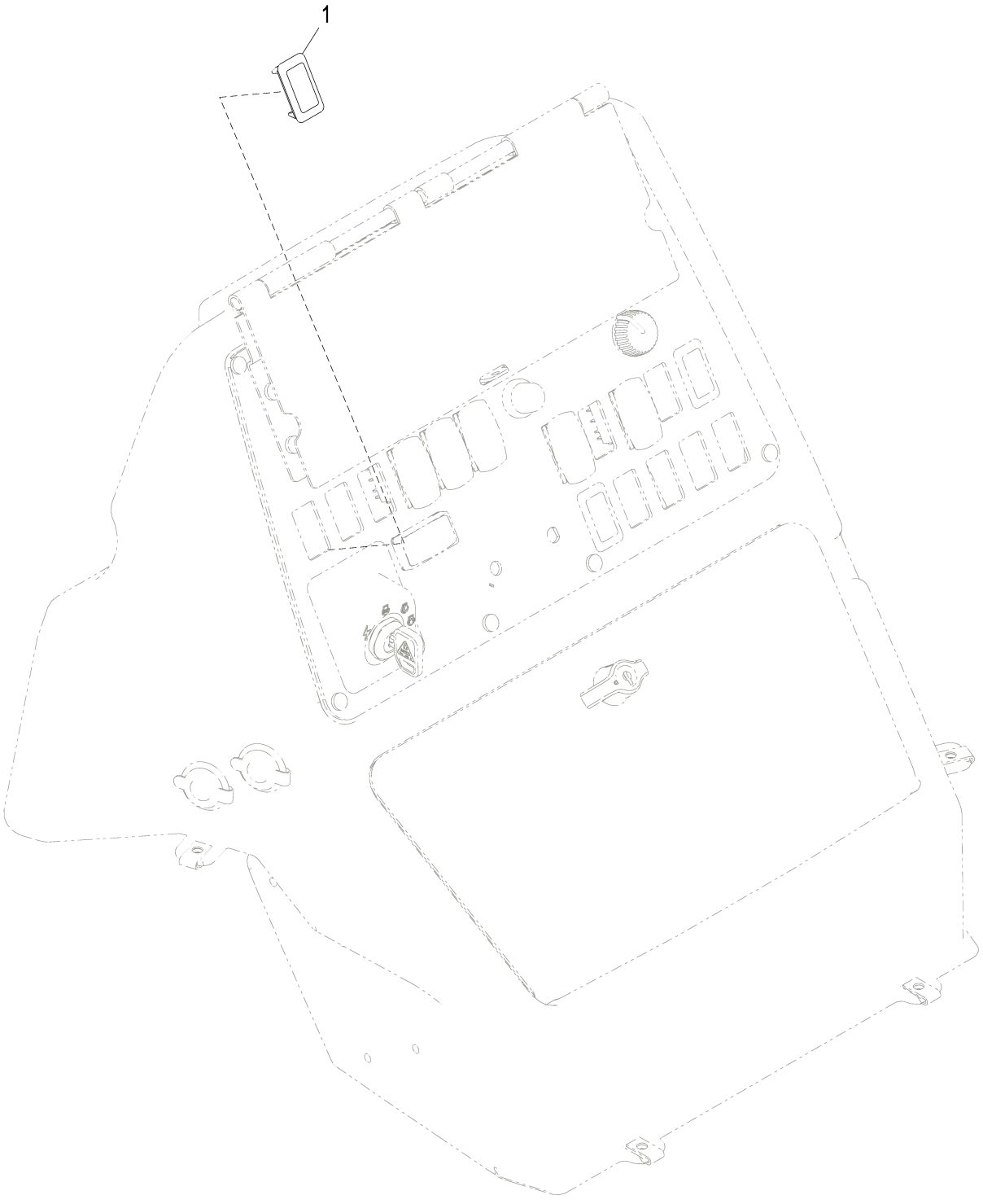

AT384096_TX1102262

Pos.	*Ref.*	*Descripción*	*Cant.*	*Núm. de serie*	*Notas*
1	M115279	Tapón	1		

Switch Plug without Start Aid
Connecteur de contacteur sans aide au démarrage
Tapón de interruptor sin auxiliar de arranque

AT384097_TX1102264 A.1

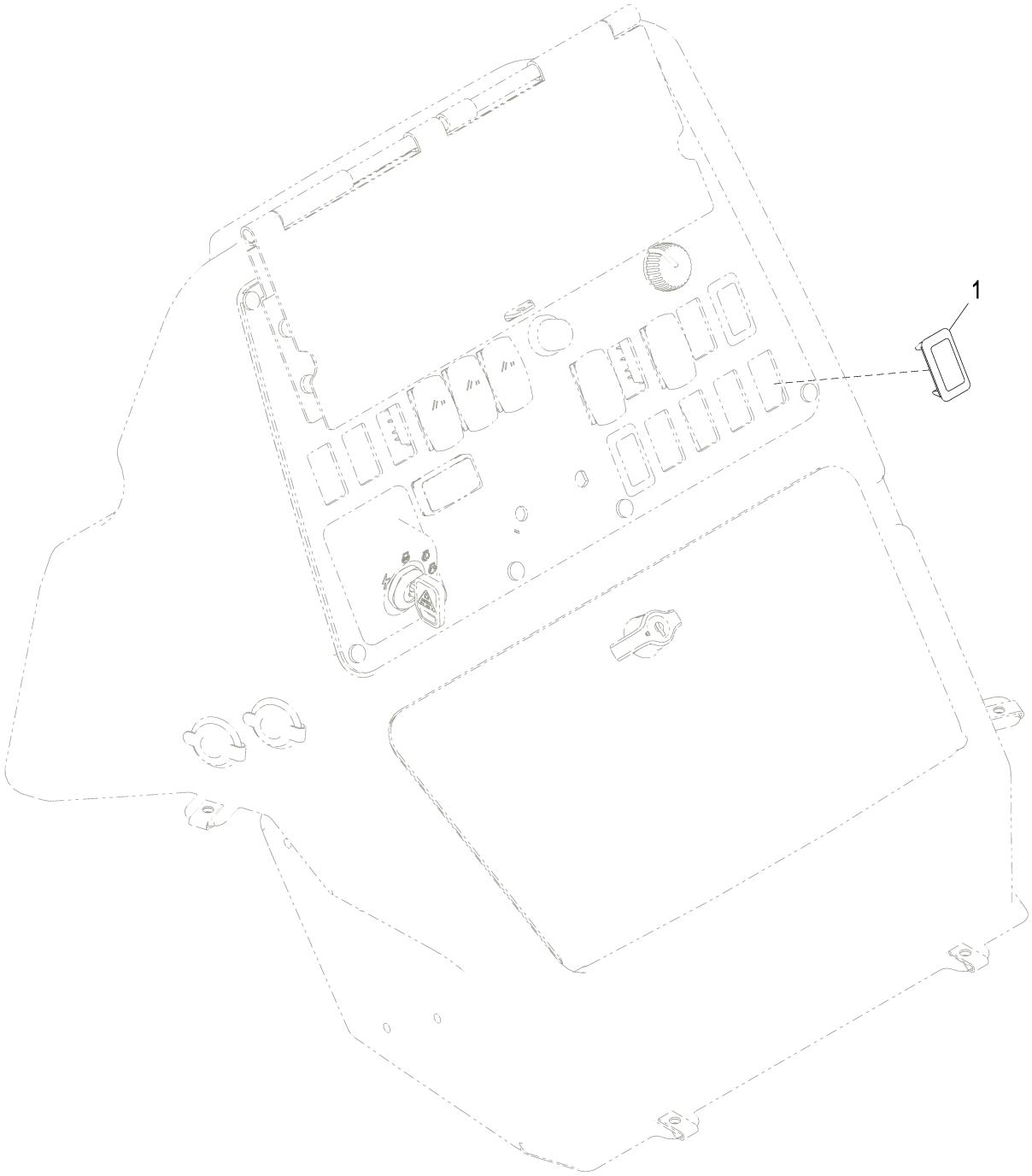

AT384097_TX1102264

Pos.	*Ref.*	*Descripción*	*Cant.*	*Núm. de serie*	*Notas*
1	M115279	Tapón	1		

Plug, Ride Control
Connecteur, commande de transmission
Tapón, control de suspensión

AT384111_TX1102785 A.1

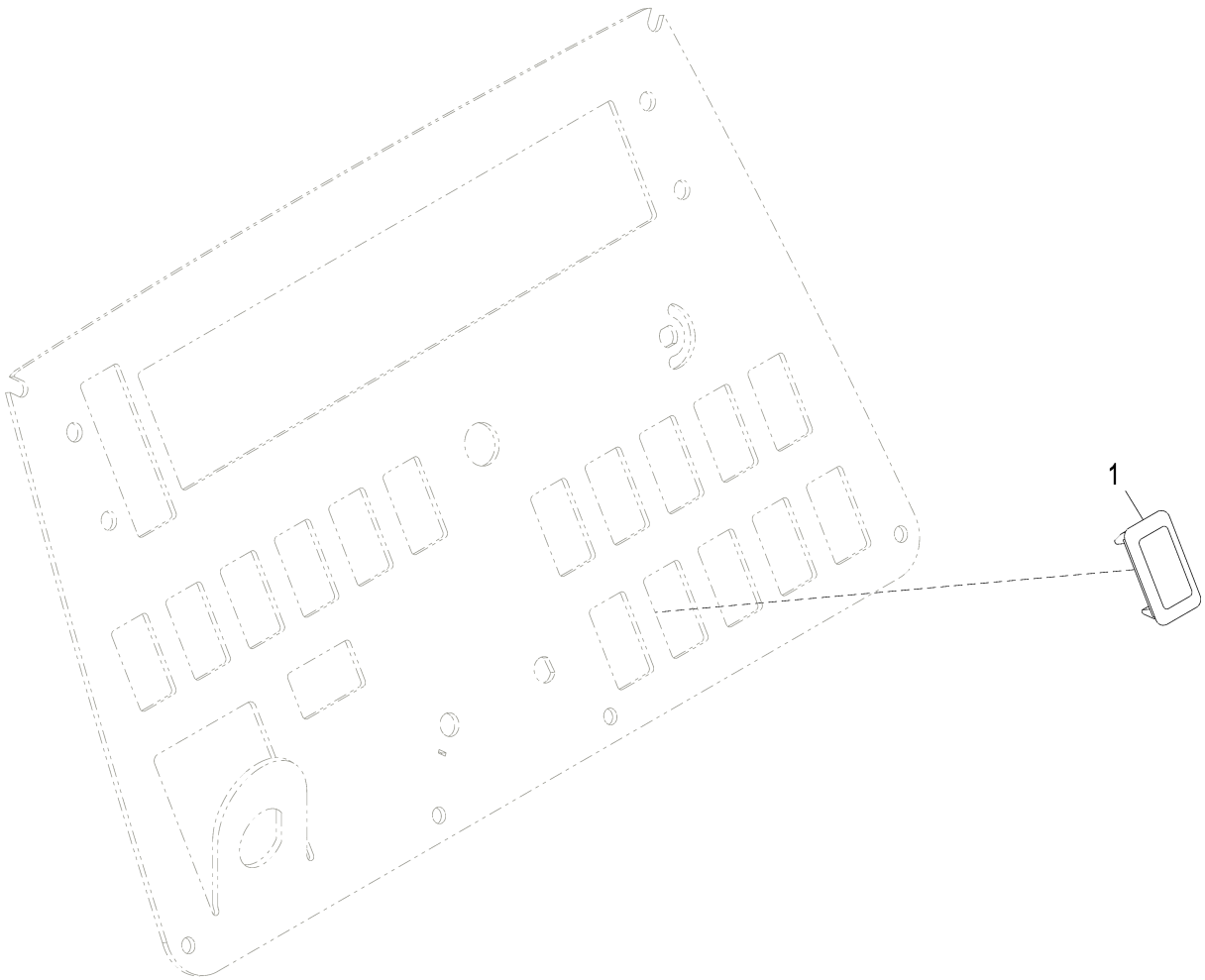

AT384111_TX1102785

Pos.	*Ref.*	*Descripción*	*Cant.*	*Núm. de serie*	*Notas*
1	M115279	Tapón	1		

Autoshift Kit
Kit de passage de rapports automatique
Juego de cambios automáticos (AutoShift)

TX1115515 A.1

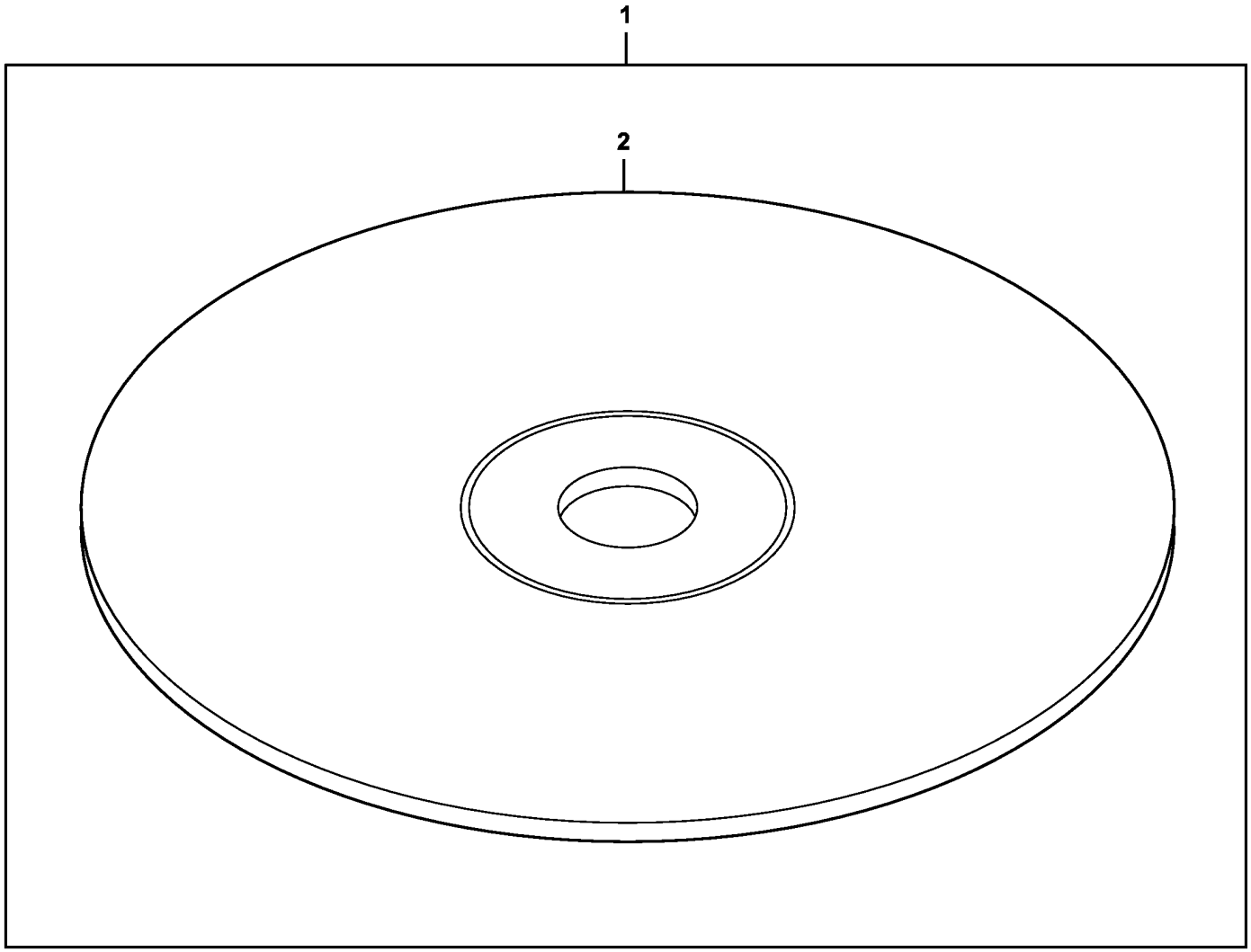

AT417181_TX1115515

Pos.	*Ref.*	*Descripción*	*Cant.*	*Núm. de serie*	*Notas*
1	AT417181	Software	1		NLA, ORDER AT417183
2	AT417183	Software	1		Pedir a JDPoint, Cambios automáticos, Referencia de instrucciones de montaje T319017

Vehicle Control Unit (VCU)
Contrôleur de véhicule (VCU)
Unidad de control electrónico del vehículo (VCU)

ETN100057_TX1179817 A.1

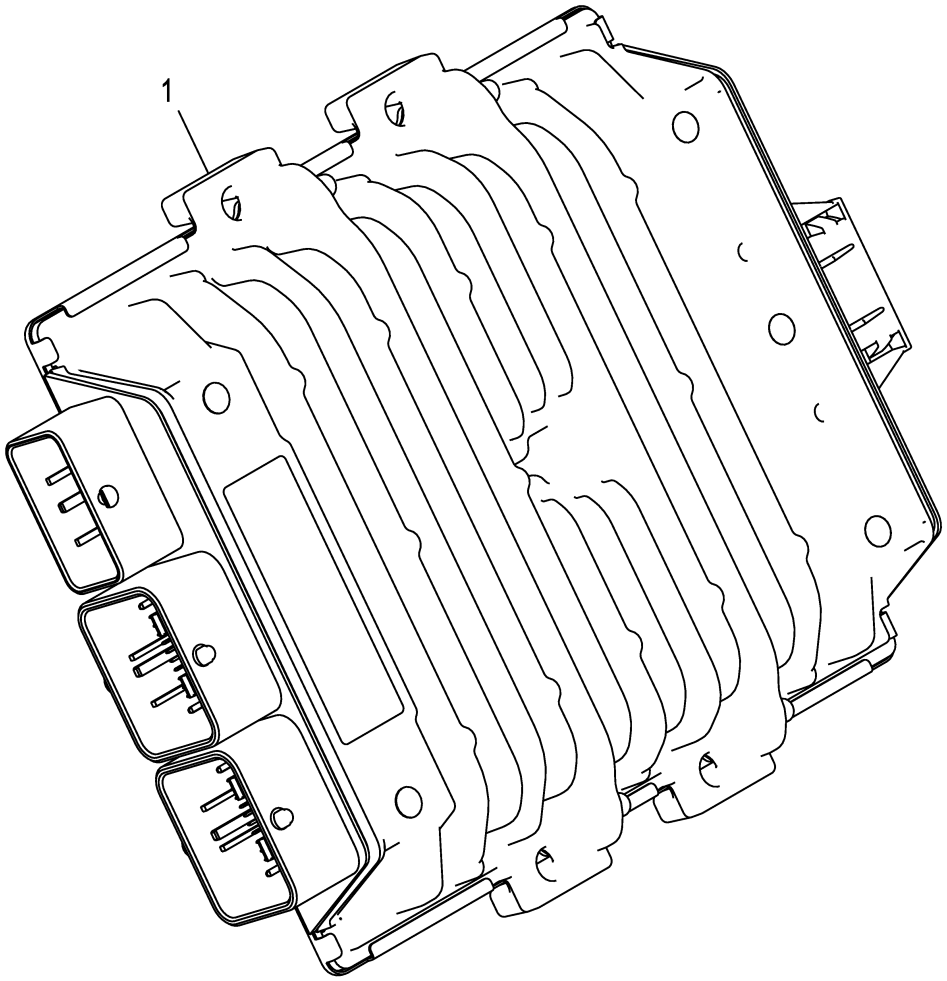

ETN100057_TX1179817

Pos.	*Ref.*	*Descripción*	*Cant.*	*Núm. de serie*	*Notas*
1	AT424017	Grupo de cables	1		

Auxiliary Valve Controller (AVC)
Contrôleur de distributeur auxiliaire (AVC)
Unidad de control de válvula auxiliar (AVC)

ETN107339_TX1179834 A.3

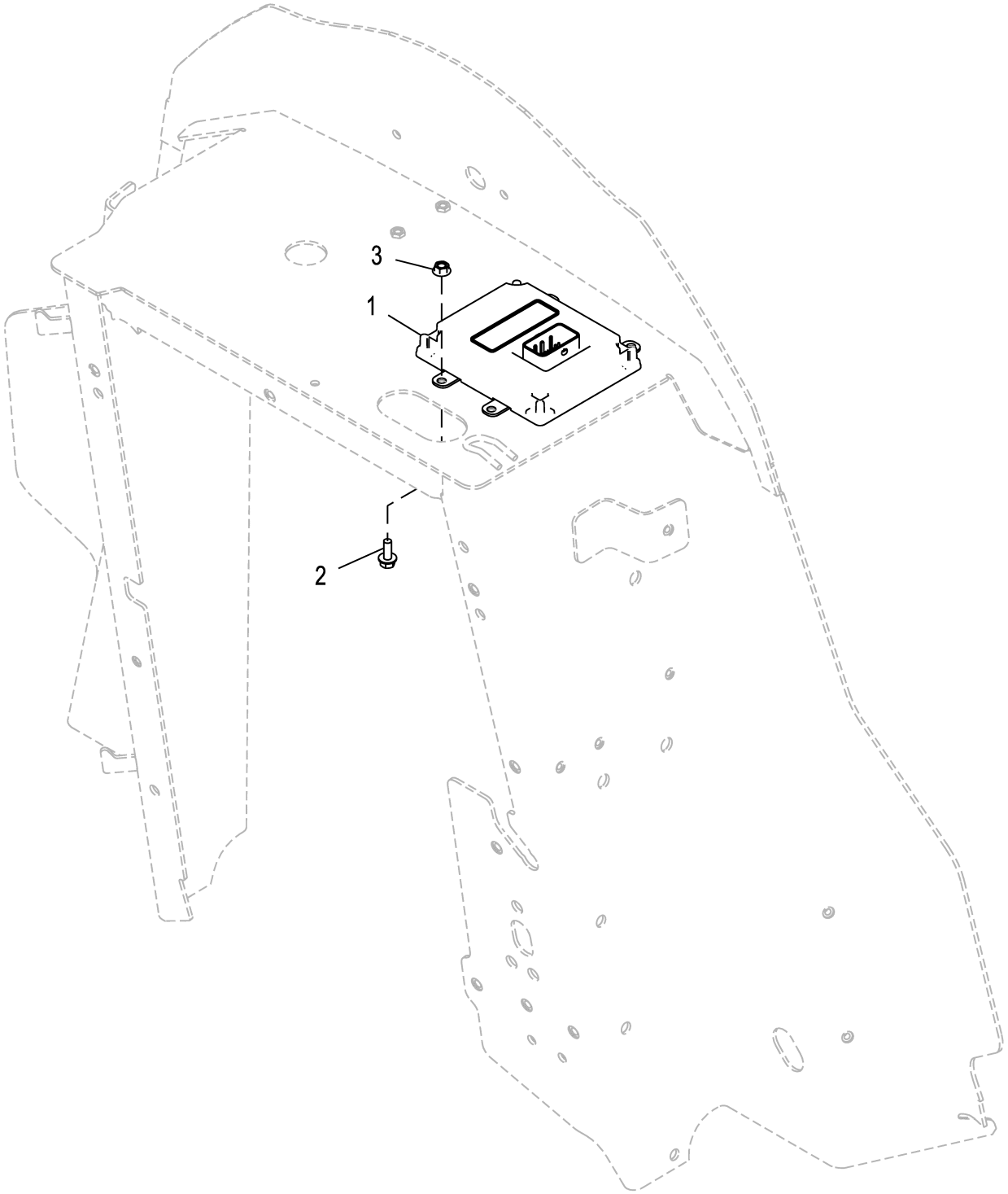

ETN107339_TX1179834

Pos.	*Ref.*	*Descripción*	*Cant.*	*Núm. de serie*	*Notas*
1	AT436778	Número colector	1		
2	19M7775	Tornillo	4		M6 X 16
3	14M7303	Tuerca con brida	4		M6

Standard Display Monitor (SDM)
Moniteur d'affichage standard (SDM)
Monitor estándar (SDM)

ETN100059_TX1179820 A.1

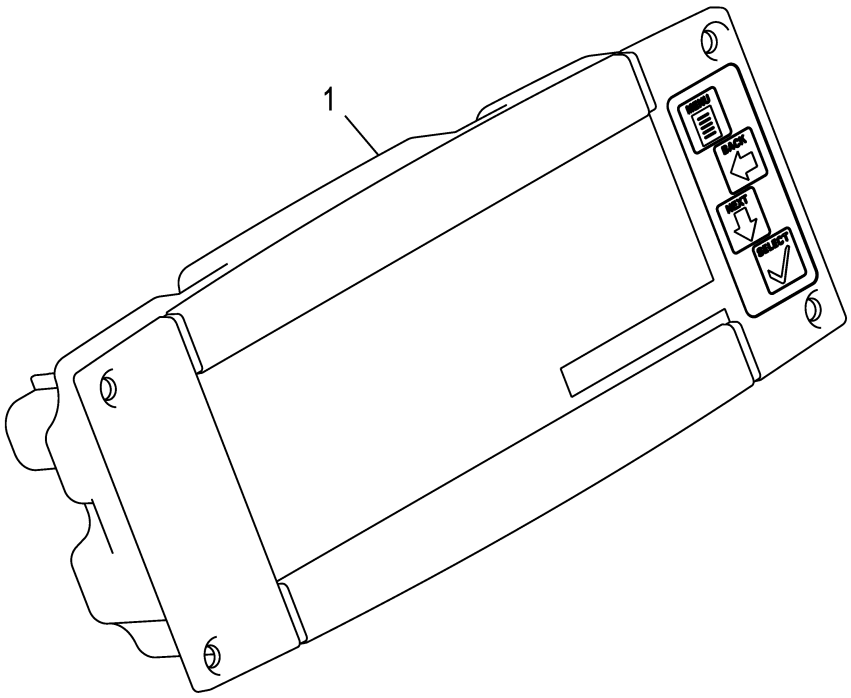

ETN100059_TX1179820

Pos.	*Ref.*	*Descripción*	*Cant.*	*Núm. de serie*	*Notas*
1	AT424024	Controldr electrón.vehículo	1		

Front Console Seal
Joint de console avant
Burlete de consola delantera

ETN105279_TX1179884 A.1

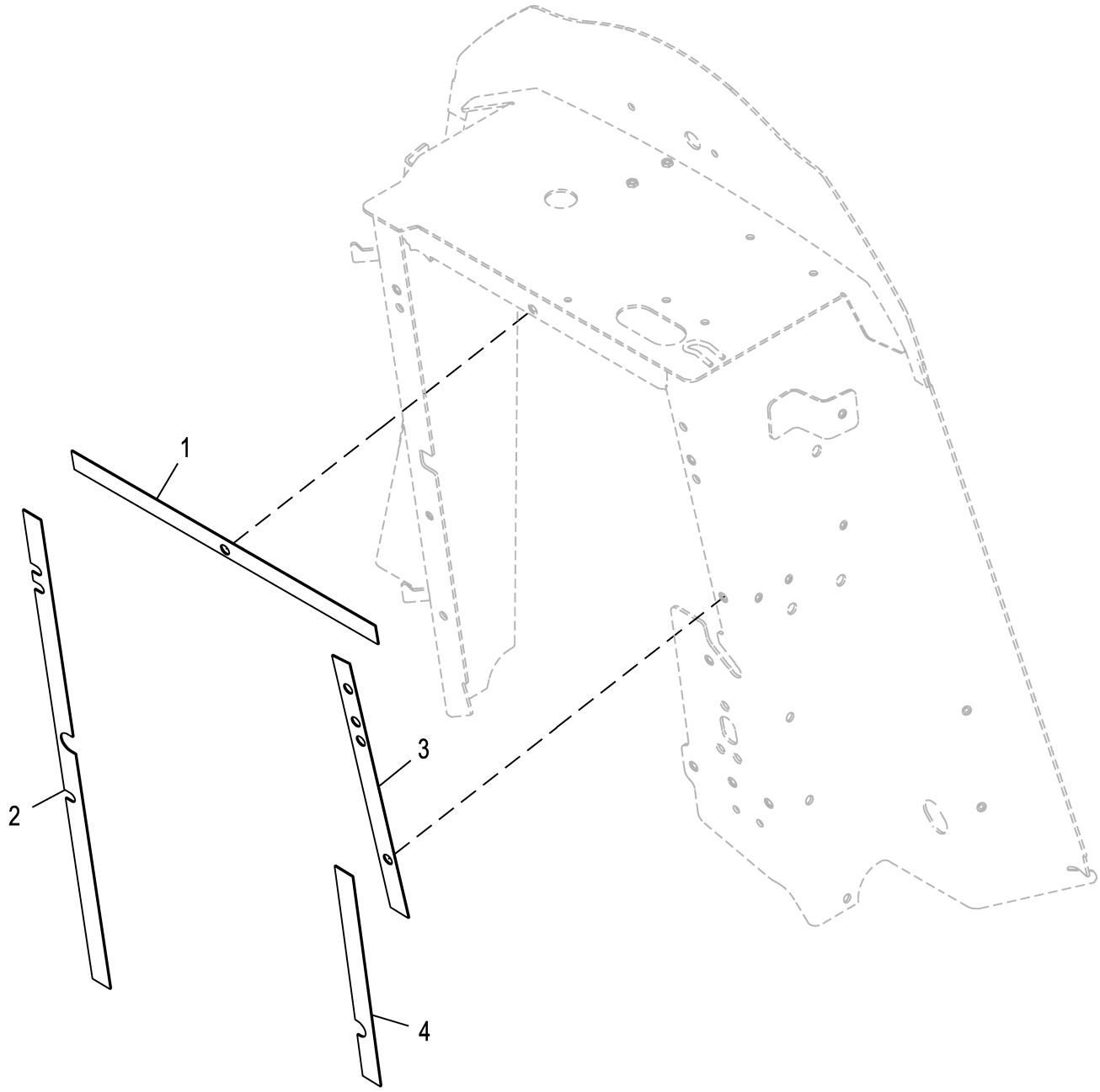

ETN105279_TX1179884

Pos.	*Ref.*	*Descripción*	*Cant.*	*Núm. de serie*	*Notas*
1	T185782	Junta	1		
2	T303663	Junta	1		
3	T333599	Aislante	1		
4	T340849	Aislante	1		

Front Console Foam
Mousse de console avant
Espuma de caucho de consola delantera

ETN105280_TX1179886 A.2

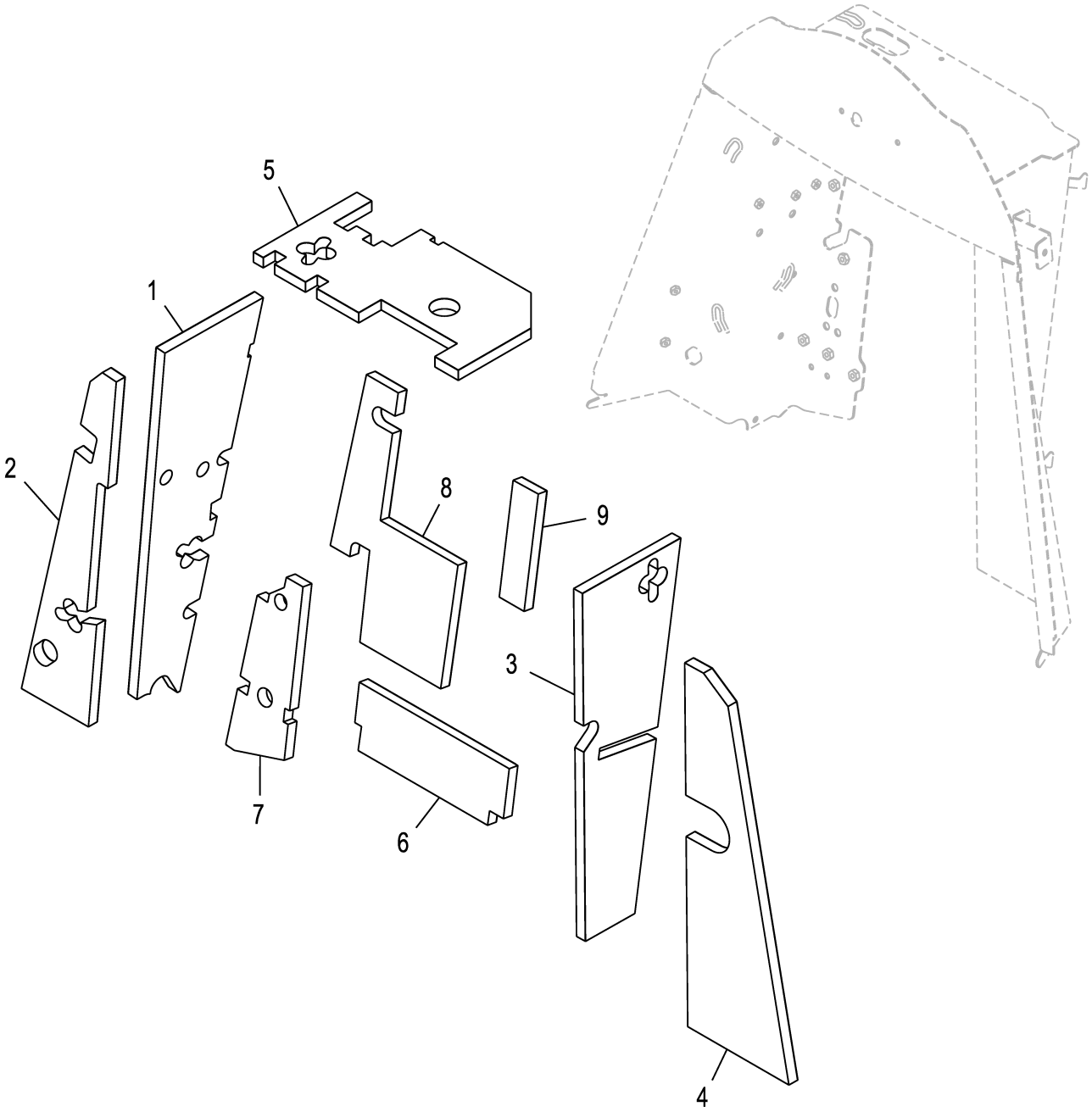

ETN105280_TX1179886

Pos.	*Ref.*	*Descripción*	*Cant.*	*Núm. de serie*	*Notas*
1	AT429371	Pantalla	1		
2	AT408983	Pantalla	1		
3	AT408980	Pantalla	1		
4	AT408982	Pantalla	1		
5	AT429375	Pantalla	1		
6	AT429377	Pantalla	1		
7	AT429373	Pantalla	1		
8	AT429369	Pantalla	1		
9	AT409010	Pantalla	1		

Roof with Wiring Harness and Deluxe Lights
Toit avec faisceau et éclairage Deluxe
Techo con grupo de cables y luces Deluxe

AT322407_TX1109715 F.3

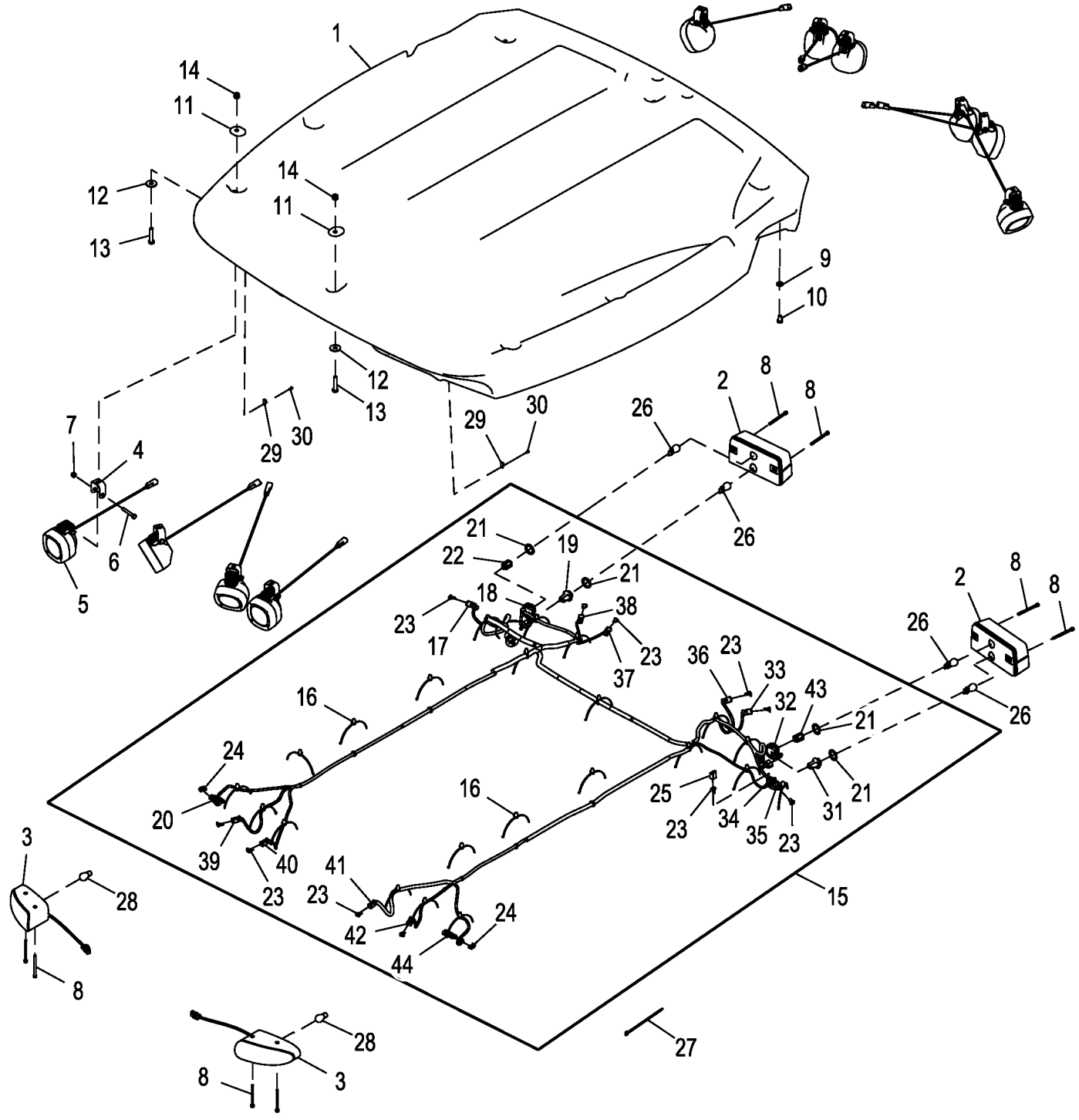

AT322407_TX1109715

Pos.	*Ref.*	*Descripción*	*Cant.*	*Núm. de serie*	*Notas*
1	T277993	Techo	1		
2	AT324938	Luz de freno	2		
3	AT326622	Faro	2	-206275	Luz de advertencia
	RE217551	Faro	2	206276-	Luz de advertencia
4	T216731	Soporte	10		
5	AT323301	Faro de labor	10		
	AT130104	Lámpara	1		Bombilla de faro
6	19M7165	Tornillo	10		M8 X 55
7	14M7426	Tuerca de seguridad	10		M8
8	19M8482	Tornillo	8		M6 X 80
9	24M7239	Arandela	10		10.700 X 21 X 2.500 mm
10	19M8324	Tornillo	10		M10 X 16
11	T185664	Arandela de guarnición	8		
12	24M7101	Arandela	8		11 X 34 X 3 mm
13	19M8600	Tornillo	8		M10 X 50
14	14M7517	Tuerca de seguridad	8		M10
15	AT321365	Grupo de cables del techo	1	-206275	Luces de lujo
	AT397346	Grupo de cables del techo	1	206276-	Luces de lujo
16	T209627	Abrazadera	23		
17	57M8021	Conjunto de conector eléc.	1		Luz de atraque derecha
18	57M10126	Caja de conectores eléc.	1		Luz de advertencia trasera derecha
19	57M8864	Base de lamparita	1		Luz de freno trasera derecha
20	57M7256	Caja de conectores eléc.	1		Luz de advertencia delantera derecha
21	57M10427	Sellador de cable eléctrico	4		
22	57M10428	Dispositivo de bloqueo eléc	1		Luz de advertencia trasera derecha
23	57M8022	Dispositivo de bloqueo eléc	11		
	57M9712	Accesorio de conector eléc.	2		
24	57M9712	Accesorio de conector eléc.	2		
25	.....	Accesorio de conector eléc.	1		YNU (
26	RE49778	Lámpara	4		
27	R44302	Cinta de atar	10		
28	AD2062R	Lámpara	2		
29	57M10428	Dispositivo de bloqueo eléc	1		Luz de advertencia trasera izquierda
30	57M7256	Caja de conectores eléc.	1		Luz de advertencia delantera izquierda
31	57M8864	Base de lamparita	1		Luz de freno trasera izquierda
32	57M10126	Caja de conectores eléc.	1		Luz de advertencia trasera izquierda
33	57M8021	Conjunto de conector eléc.	1		Faro de trabajo trasero izquierdo
34	57M8021	Conjunto de conector eléc.	1		Luz de aviso giratoria
35	57M8021	Conjunto de conector eléc.	1		Luz de atraque izquierda
36	57M8021	Conjunto de conector eléc.	1		Faro de trabajo trasero izquierdo
37	57M8021	Conjunto de conector eléc.	1		Faro de trabajo trasero derecho
38	57M8021	Conjunto de conector eléc.	1		Faro de trabajo trasero derecho
39	57M8021	Conjunto de conector eléc.	1		Faros de carretera delanteros derechos
40	57M8021	Conjunto de conector eléc.	1		Faro de trabajo delantero derecho
41	57M8021	Conjunto de conector eléc.	1		Faro de trabajo delantero izquierdo
42	57M8021	Conjunto de conector eléc.	1		Faro de trabajo delantero izquierdo
43	57M10428	Dispositivo de bloqueo eléc	1		Luz de advertencia trasera izquierda
44	57M7256	Caja de conectores eléc.	1		Luz de advertencia delantera izquierda

1/4 Cab and Canopy Headliner
Cabine 1/4 et garniture de pavillon d'auvent
Revestimiento interior de techo de 1/4 cabina y dosel

AT409015_TX1102699 A.1

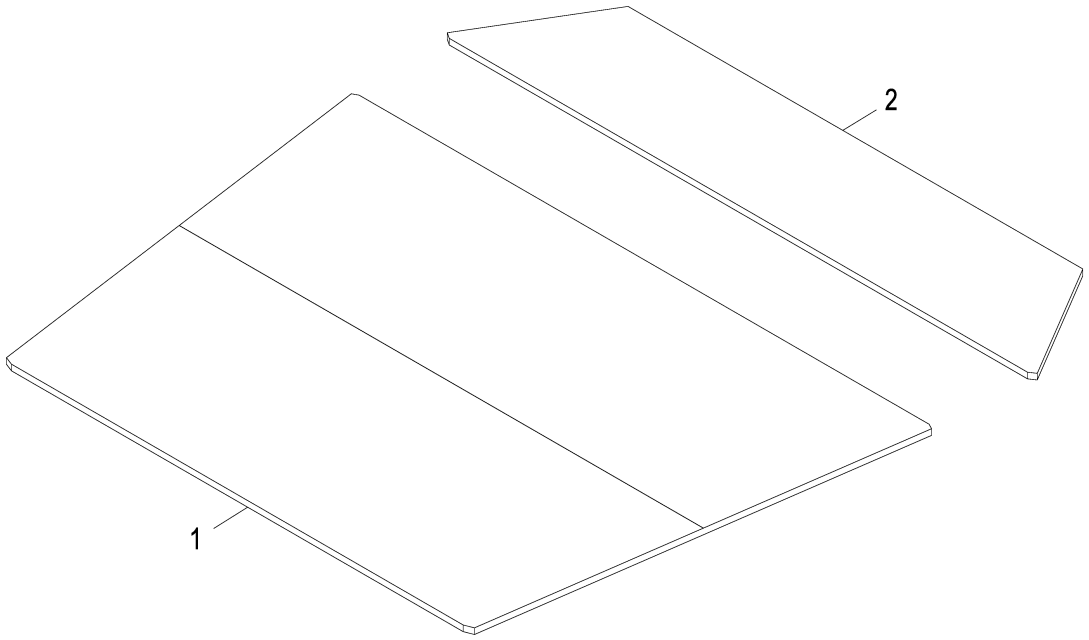

AT409015_TX1102699

Pos.	*Ref.*	*Descripción*	*Cant.*	*Núm. de serie*	*Notas*
1	T186030	Guarnición de techo	1		
2	T186029	Guarnición de techo	1		

Operator Enclosure Isolators
Isolateurs de cabine
Aisladores de compartimiento de operador

AT410177_TX1102728 B.1

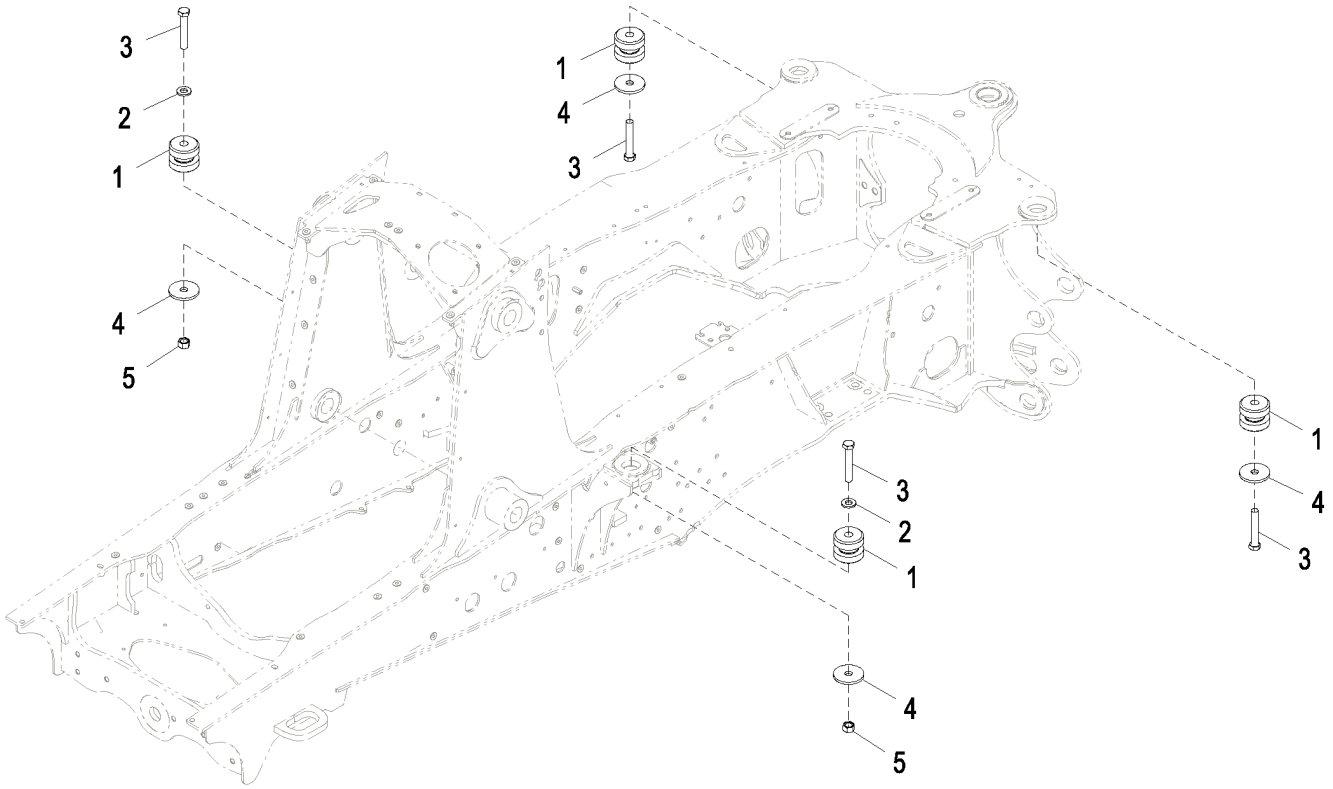

AT410177_TX1102728

Pos.	*Ref.*	*Descripción*	*Cant.*	*Núm. de serie*	*Notas*
1	AT223527	Aislante	4		
2	24M7242	Arandela	2		21.400 X 42 X 5 mm
3	19M7883	Tornillo	4		M20 X 120
4	T101807	Arandela	4		
5	14M7277	Tuerca	2		M20

LED Work Light Kit, Long Range
Kit phares de travail à diode électroluminescente, à longue portée
Juego de faros de trabajo LED, largo alcance

AT445010_TX1179896 A.2

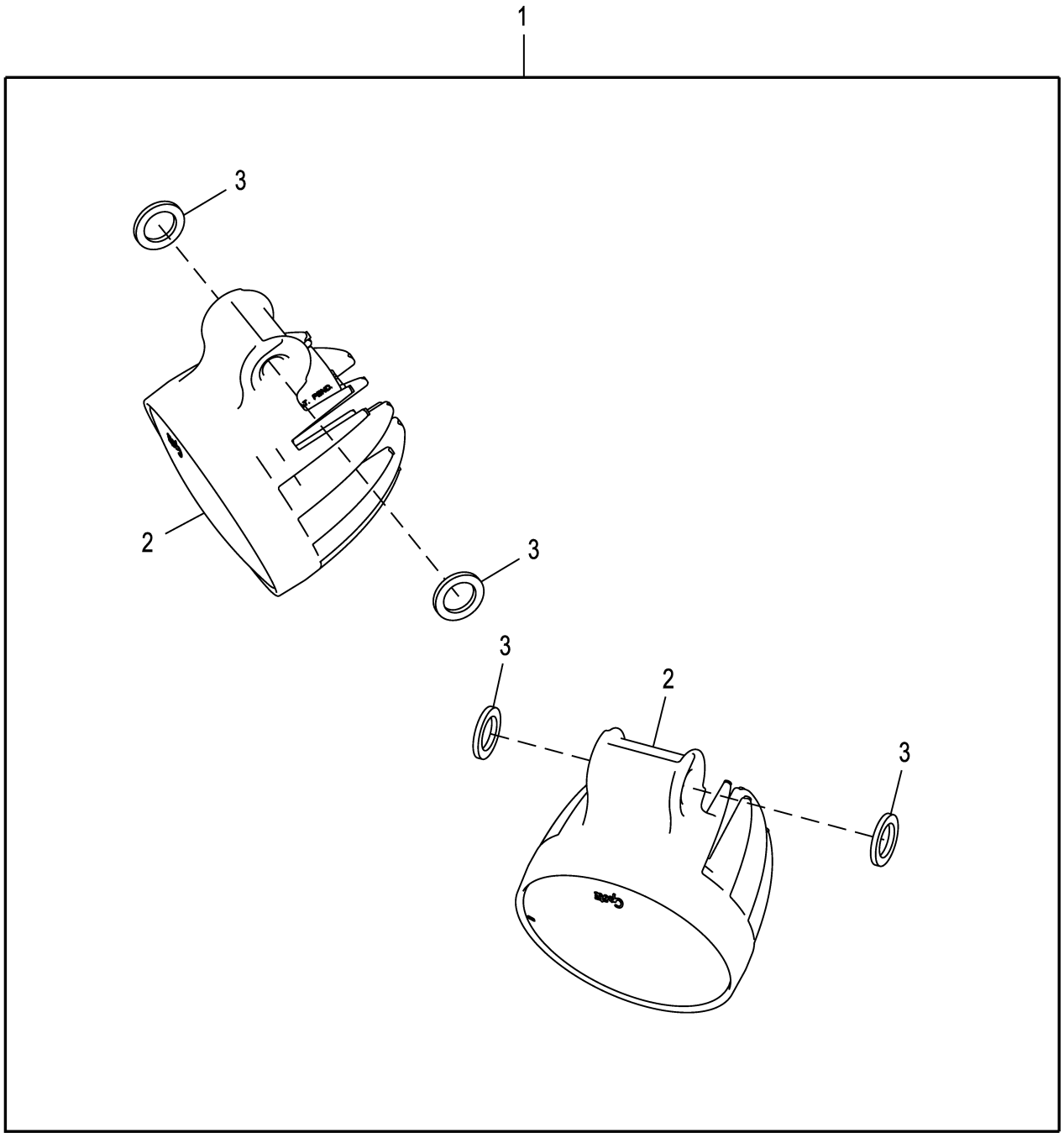

AT445010_TX1179896

Pos.	*Ref.*	*Descripción*	*Cant.*	*Núm. de serie*	*Notas*
1	**AT445010**	**Kit de luces**	**1**		**Mercancías completas**
2	AT443224	Faro	2		
3	T354108	Arandela	4		

LED Work Light Kit, Short Range
Kit phares de travail à diode électroluminescente, à courte portée
Juego de faros de trabajo LED, corto alcance

AT445009_TX1179893 A.1

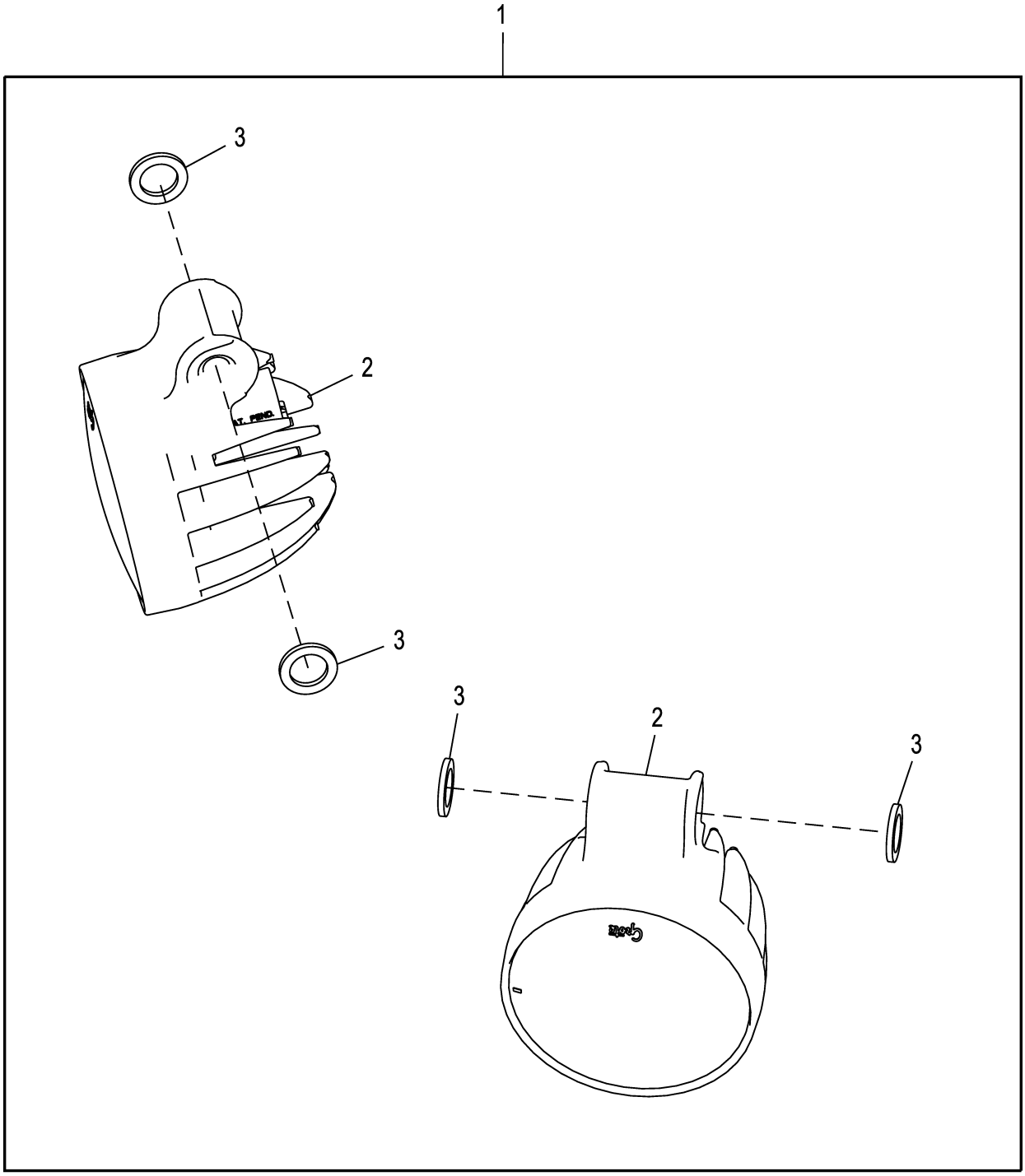

AT445009_TX1179893

Pos.	*Ref.*	*Descripción*	*Cant.*	*Núm. de serie*	*Notas*
1	**AT445009**	**Kit de luces**	**1**		**Conjuntos enteros**
2	AT443223	Faro	2		
3	T354108	Arandela	4		

Canopy
Auvent
Dosel

ETN105232_TX1179874 C.1

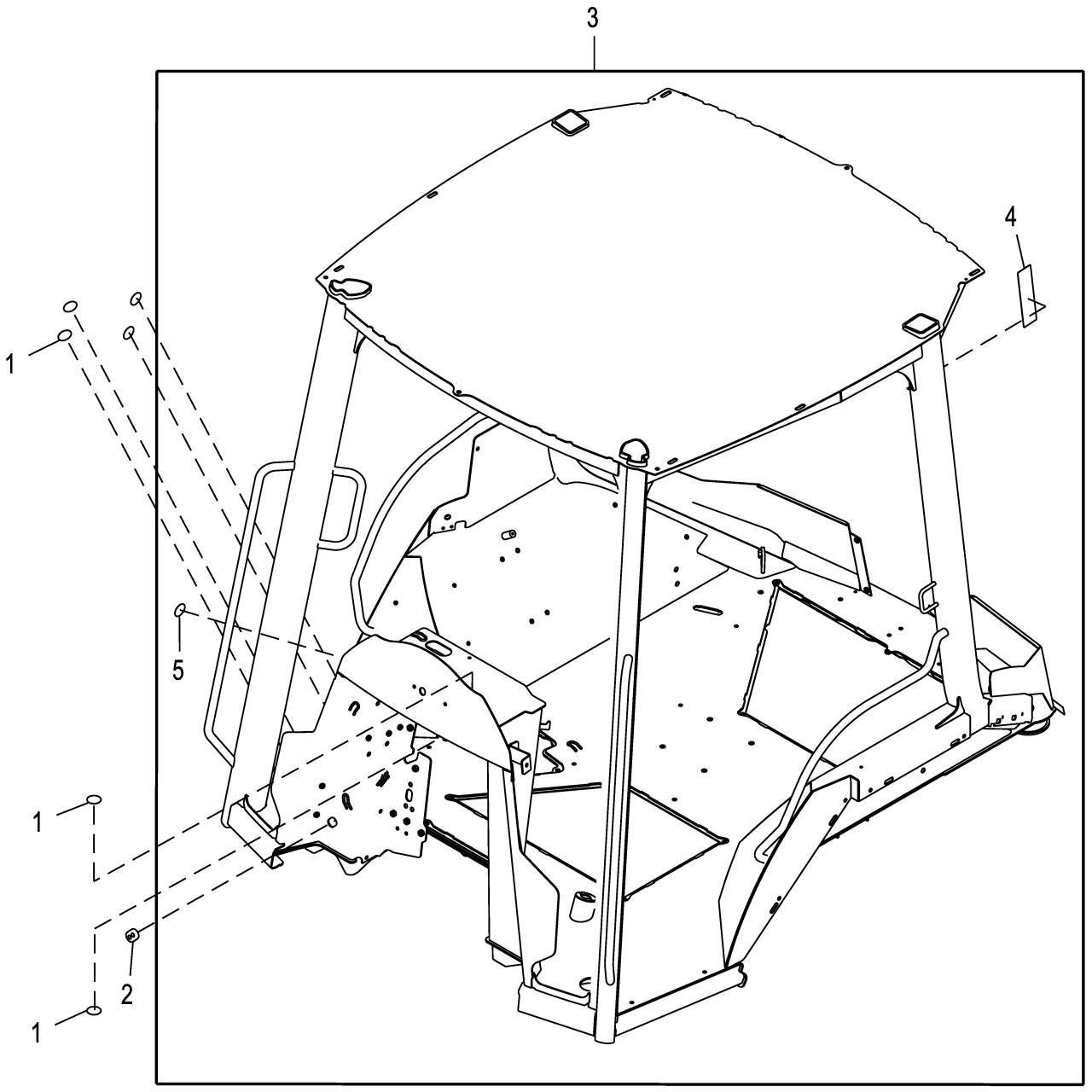

ETN105232_TX1179874

Pos.	*Ref.*	*Descripción*	*Cant.*	*Núm. de serie*	*Notas*
1	T186793	Etiqueta adhesiva	6		Etiquetas con círculo gris
2	R113308	Pasamuros	1		
3	AT432363	Bastidor de seg. de 4 post.	1		Pedir etiqueta por separado para aplicaciones que no estén en inglés, Ver etiquetas y adhesivos
4	T344830	Etiqueta adhesiva	1		ESTRUCTURA ANTIVUELCO DE DOSEL, Inglés
5	T186793	Etiqueta adhesiva	1		Etiquetas con círculo gris

Cab with Manual Controls
Cabine avec commandes manuelles
Cabina con controles manuales

ETN105160_TX1170222 A.2

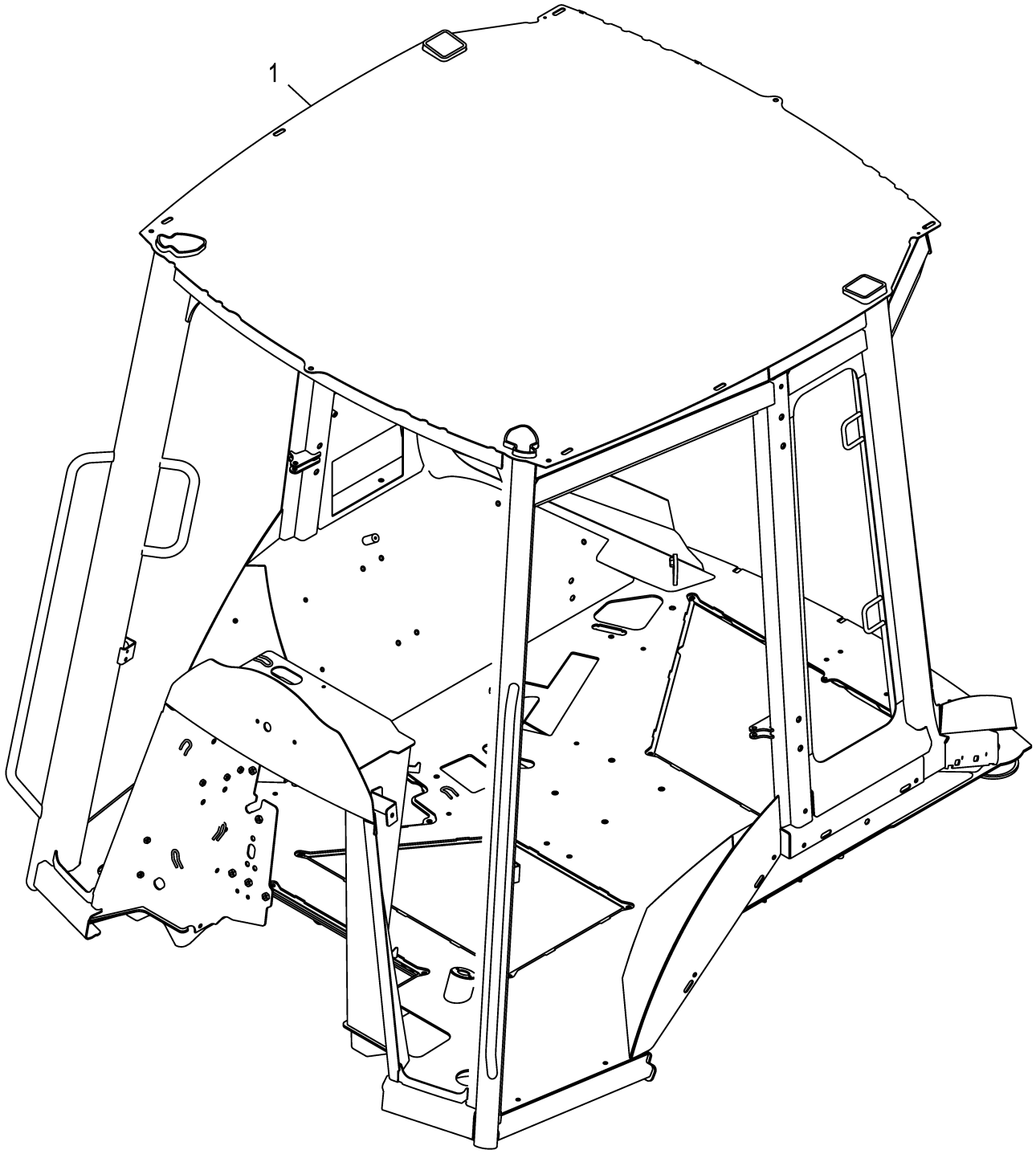

ETN105160_TX1170222

Pos.	*Ref.*	*Descripción*	*Cant.*	*Núm. de serie*	*Notas*
1	AT432362	Bastidor de seg. de 4 post.	1		ALSO ORDER T327334
	T327334	Etiqueta adhesiva	1		Adhesivo de ROPS, Se ilustra en página aparte

1/4 Cab with Manual Controls
Cabine 1/4 avec commandes manuelles
1/4 cabina con controles manuales

ETN105235_TX1170223 A.2

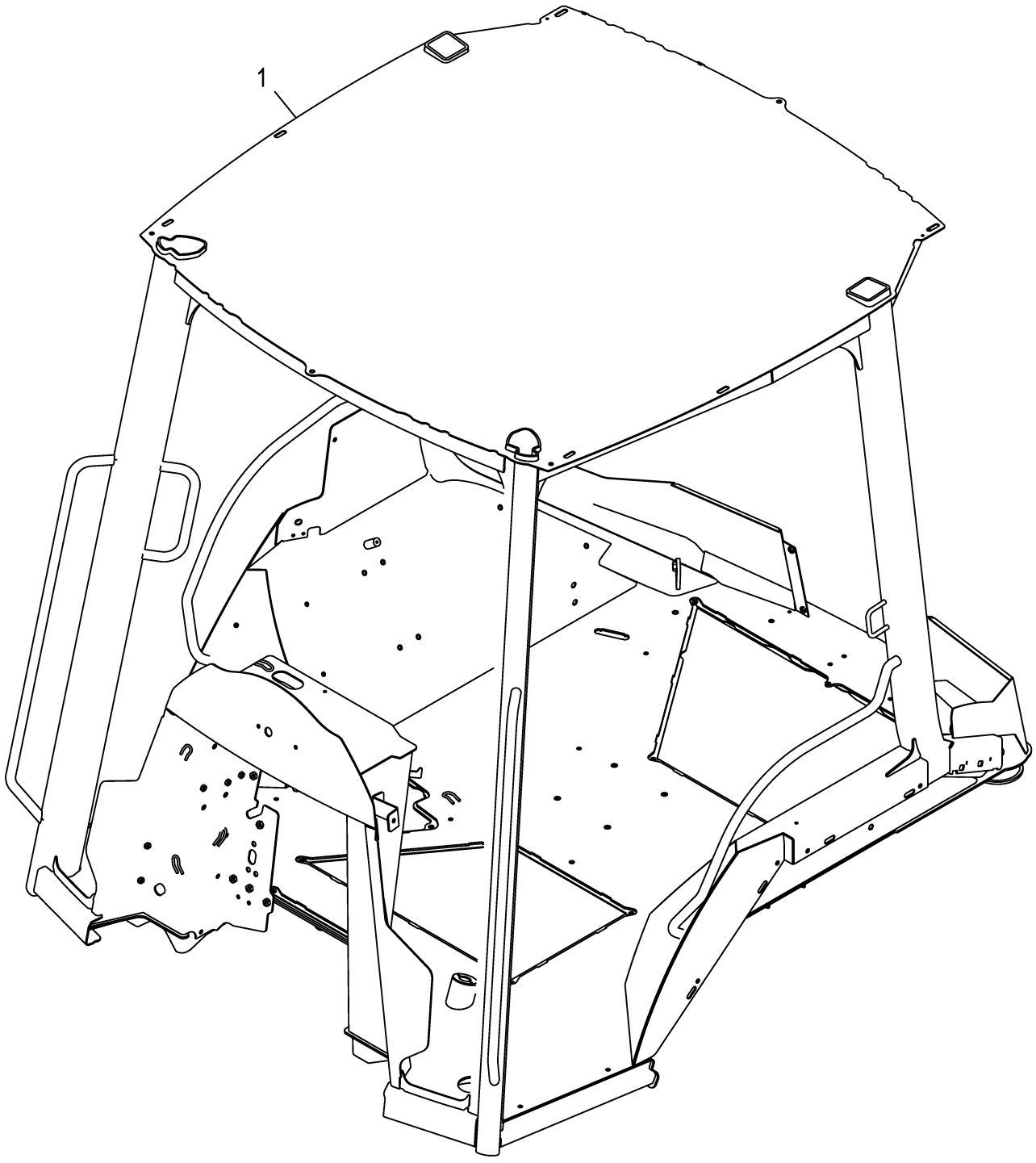

ETN105235_TX1170223

Pos.	*Ref.*	*Descripción*	*Cant.*	*Núm. de serie*	*Notas*
1	AT432363	Bastidor de seg. de 4 post.	1		ALSO ORDER T327334, Para controles manual y piloto
	T327334	Etiqueta adhesiva	1		Adhesivo de ROPS, Se ilustra en página aparte

Cab Door, Right Hand
Portière de cabine, de droite
Puerta de la cabina, derecha

AT437381_TX1179866 A.1

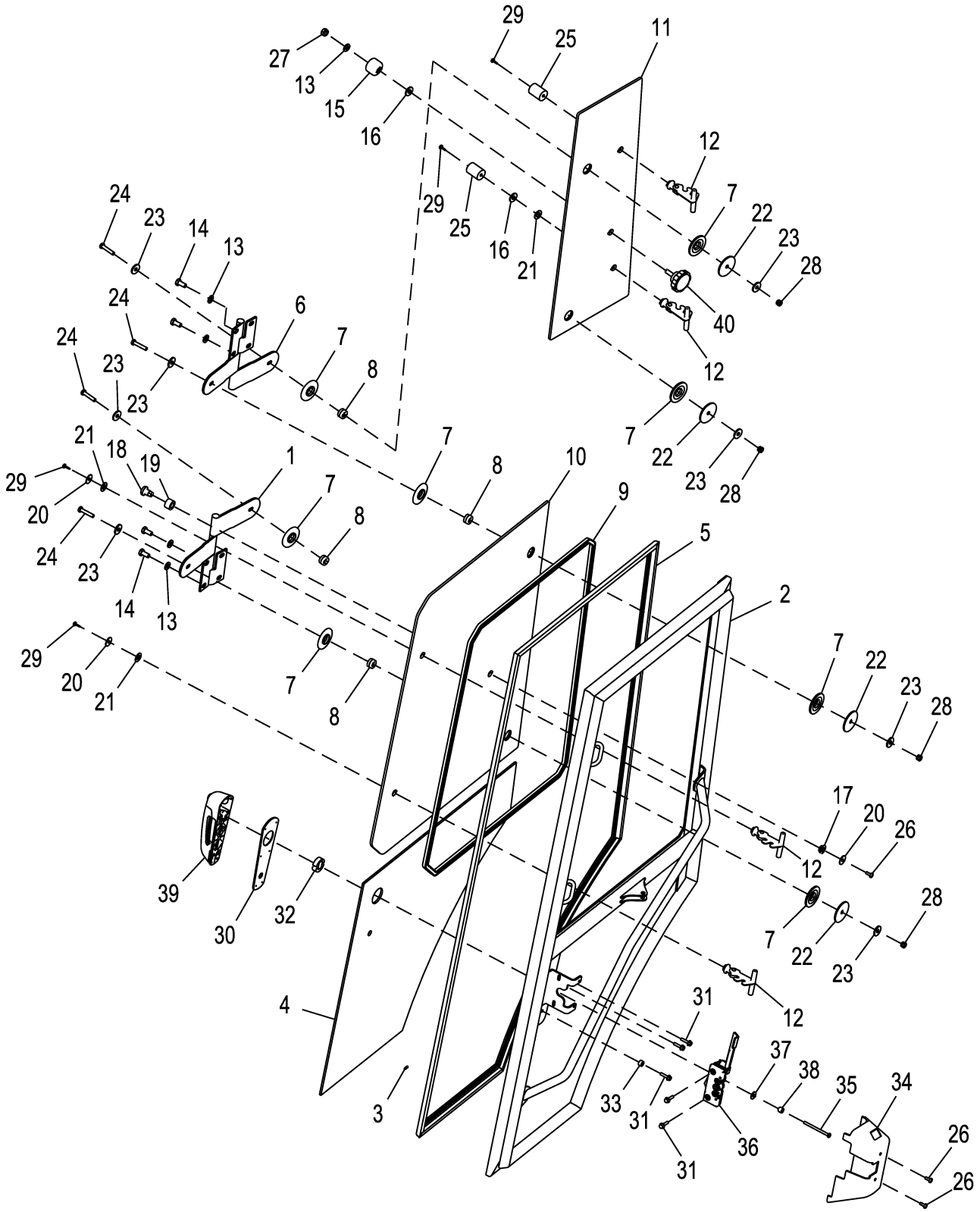

AT437381_TX1179866

Pos.	*Ref.*	*Descripción*	*Cant.*	*Núm. de serie*	*Notas*
1	AT184524	Bisagra	1		
2	AT320194	Puerta	1		
3	T135675	Soporte aislador	7		
4	T214548	Cristal de ventana	1		
5	AT184652	Aislante	1		
6	AT184651	Bisagra	1		
7	T158081	Arandela	8		
8	T158358	Casquillo	4		
9	T165357	Aislante	1		
10	T164707	Cristal de ventana	1		
11	T278427	Cristal de ventana	1		ALSO ORDER T184519
	T184519	Etiqueta adhesiva	1		Etiqueta del símbolo de John Deere, No se ilustra
12	AT372684	Pestillo	4		REQUIRES T188806 FOR EACH LATCH ORDERED
13	24M7239	Arandela	5		10.700 X 21 X 2.500 mm
14	19M7938	Tornillo	4		M10 X 20
15	T76830	Protección	1		
16	R52921	Arandela	2		
17	T76832	Arandela	1		
18	T186016	Casquillo	1		
19	T186017	Casquillo	1		
20	24H1288	Arandela	3		9/32" X 1" X 1/16"
21	T76833	Arandela	3		
22	T185678	Arandela	4		
23	24M7024	Arandela	8		9 X 28 X 3 mm
24	19M7922	Tornillo	4		M8 X 40
25	T186018	Paragolpes	2		
26	T133674	Tornillo autofrenante	3		
27	14M7167	Tuerca de seguridad	1		M10
28	14M7426	Tuerca de seguridad	4		M8
29	T188806	Tornillo	4		
30	T204599	Junta	1		
31	19M7863	Tornillo	5		M6 X 25
32	T205902	Espaciador	1		
33	T205901	Arandela	1		
34	T217432	Tapadera	1		
35	19M9402	Tornillo	1		M6 X 80
36	AT326979	Pestillo	1		
37	T218865	Arandela	1		
38	T218866	Espaciador	1		
39	AT306181	Mango	1		
40	AT75311	Empuñadura	1		

Cab Door, Left Hand
Portière de cabine, de gauche
Puerta de la cabina, izquierda

AT320195_TX1179865 A.1

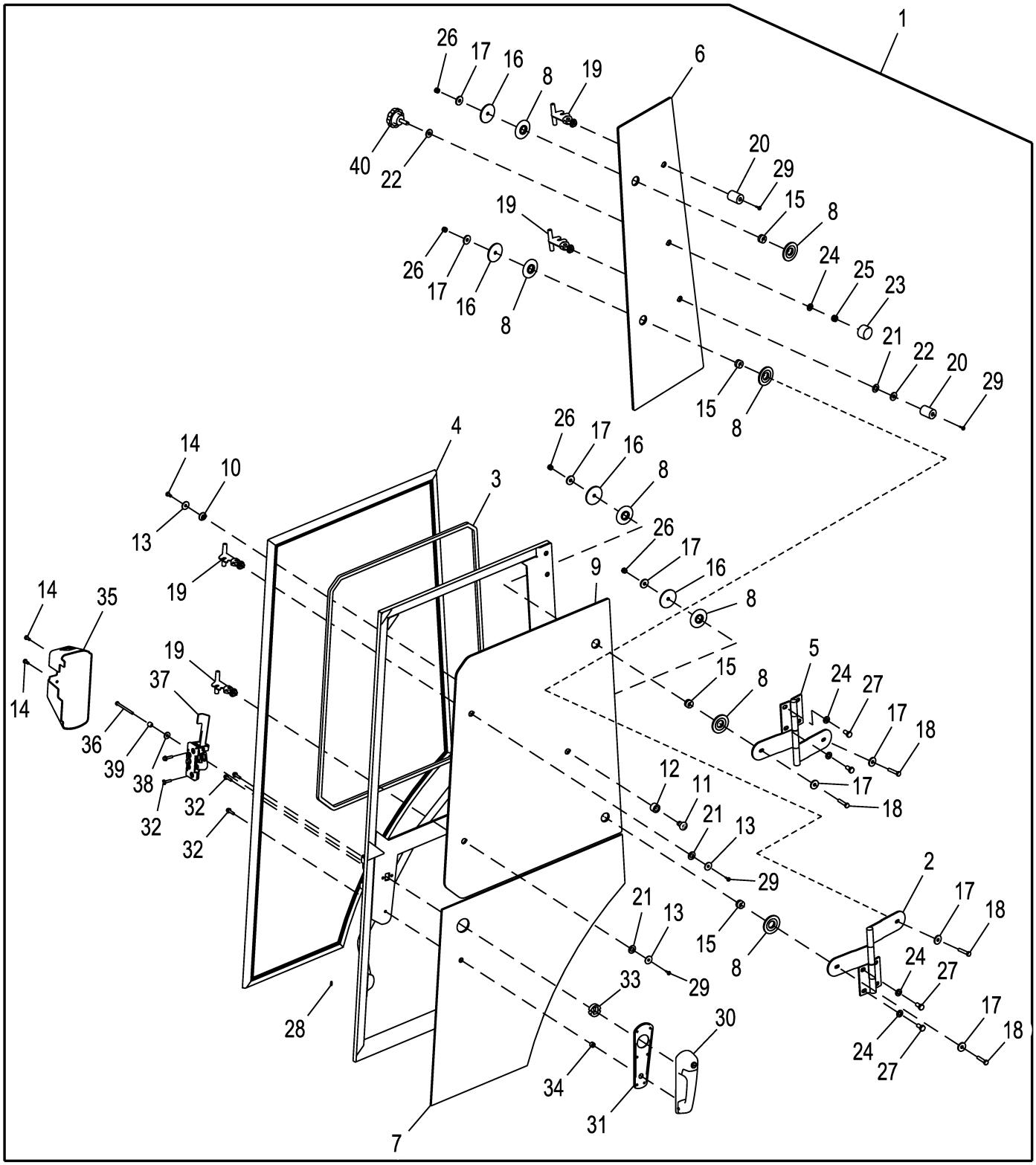

AT320195_TX1179865

Pos.	*Ref.*	*Descripción*	*Cant.*	*Núm. de serie*	*Notas*
1	AT320195	Puerta	1		
2	AT184651	Bisagra	1		
3	T165357	Aislante	1		
4	AT184719	Aislante	1		
5	AT184524	Bisagra	1		
6	T166060	Cristal de ventana	1		ALSO ORDER T184519
	T184519	Etiqueta adhesiva	1		Etiqueta del símbolo de John Deere, No se ilustra
7	T214527	Cristal de ventana	1		
8	T158081	Arandela	8		
9	T164707	Cristal de ventana	1		
10	T76832	Arandela	1		
11	T186016	Casquillo	1		
12	T186017	Casquillo	1		
13	24H1288	Arandela	3		9/32" X 1" X 1/16"
14	T133674	Tornillo autofrenante	3		
15	T158358	Casquillo	4		
16	T185678	Arandela	4		
17	24M7024	Arandela	8		9 X 28 X 3 mm
18	19M7922	Tornillo	4		M8 X 40
19	AT372684	Pestillo	4		REQUIRES T188806 FOR EACH LATCH ORDERED
20	T186018	Paragolpes	2		
21	T76833	Arandela	3		
22	R52921	Arandela	2		
23	T76830	Protección	1		
24	24M7239	Arandela	5		10.700 X 21 X 2.500 mm
25	14M7167	Tuerca de seguridad	1		M10
26	14M7426	Tuerca de seguridad	4		M8
27	19M7938	Tornillo	4		M10 X 20
28	T135675	Soporte aislador	7		
29	T188806	Tornillo	4		
30	AT306181	Mango	1		
31	T204599	Junta	1		
32	19M7863	Tornillo	5		M6 X 25
33	T205902	Espaciador	1		
34	T205901	Arandela	1		
35	T217433	Tapadera	1		
36	19M9402	Tornillo	1		M6 X 80
37	AT326978	Pestillo	1		
38	T218865	Arandela	1		
39	T218866	Espaciador	1		
40	AT75311	Empuñadura	1		

Headliner with Standard Radio
Revêtement de pavillon avec radio standard
Revestimiento del techo con radio estándar

ETN105284_TX1179902 A.1

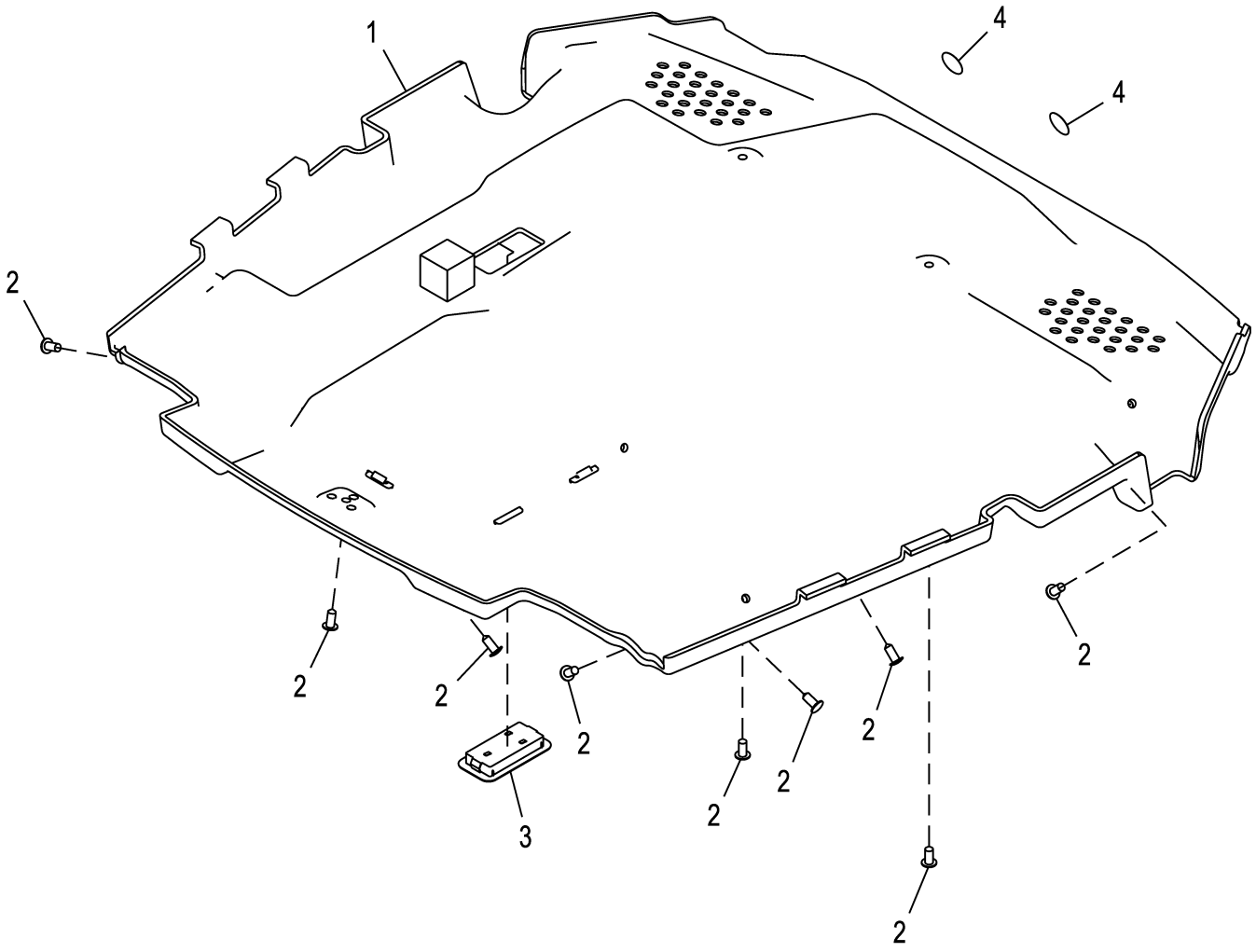

ETN105284_TX1179902

Pos.	*Ref.*	*Descripción*	*Cant.*	*Núm. de serie*	*Notas*
1	AT427477	Guarnición de techo	1		ALSO ORDER AT320544 AND AT326356 IF NEEDED
	AT326356	Grupo de cables de cabina	1		No se ilustra, Grupo de cables puente
2	MT2485	Tapón	9		
3	AT320544	Faro	1		
4	T186793	Etiqueta adhesiva	2		Círculo gris
5	AT192414	Lámpara	1		No se ilustra

Headliner with Premium Radio
Revêtement de pavillon avec radio Premium
Revestimiento del techo con radio Premium

ETN110635_TX1179905 A.1

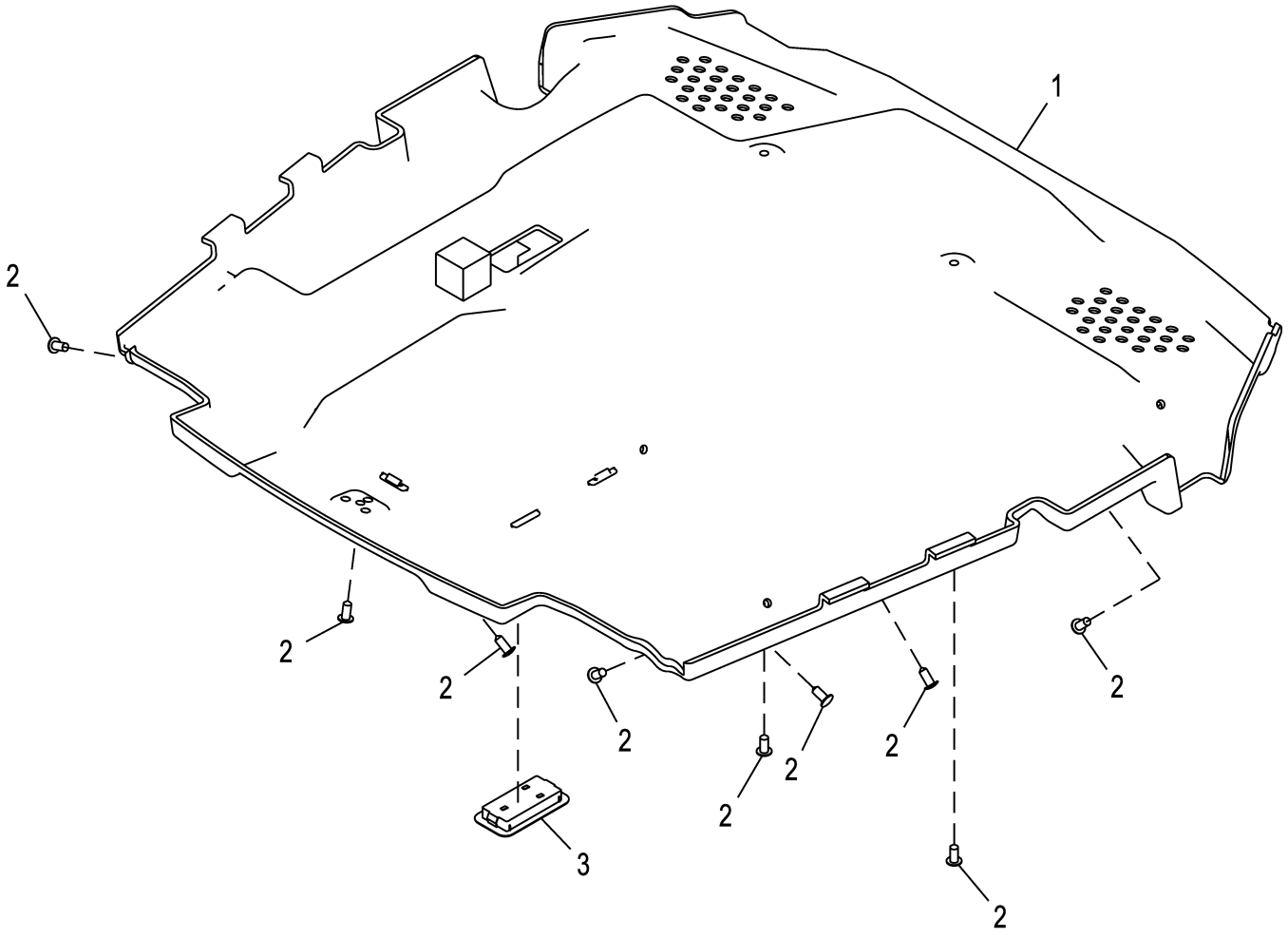

ETN110635_TX1179905

Pos.	*Ref.*	*Descripción*	*Cant.*	*Núm. de serie*	*Notas*
1	AT434188	Guarnición de techo	1		ALSO ORDER AT320544 AND AT326356 IF NEEDED
	AT326356	Grupo de cables de cabina	1		No se ilustra, Grupo de cables puente
2	MT2485	Tapón	9		
3	AT320544	Faro	1		
4	AT192414	Lámpara	1		No se ilustra

Headliner Without Radio
Revêtement de pavillon sans radio
Revestimiento del techo sin radio

ETN105285_TX1179903 A.2

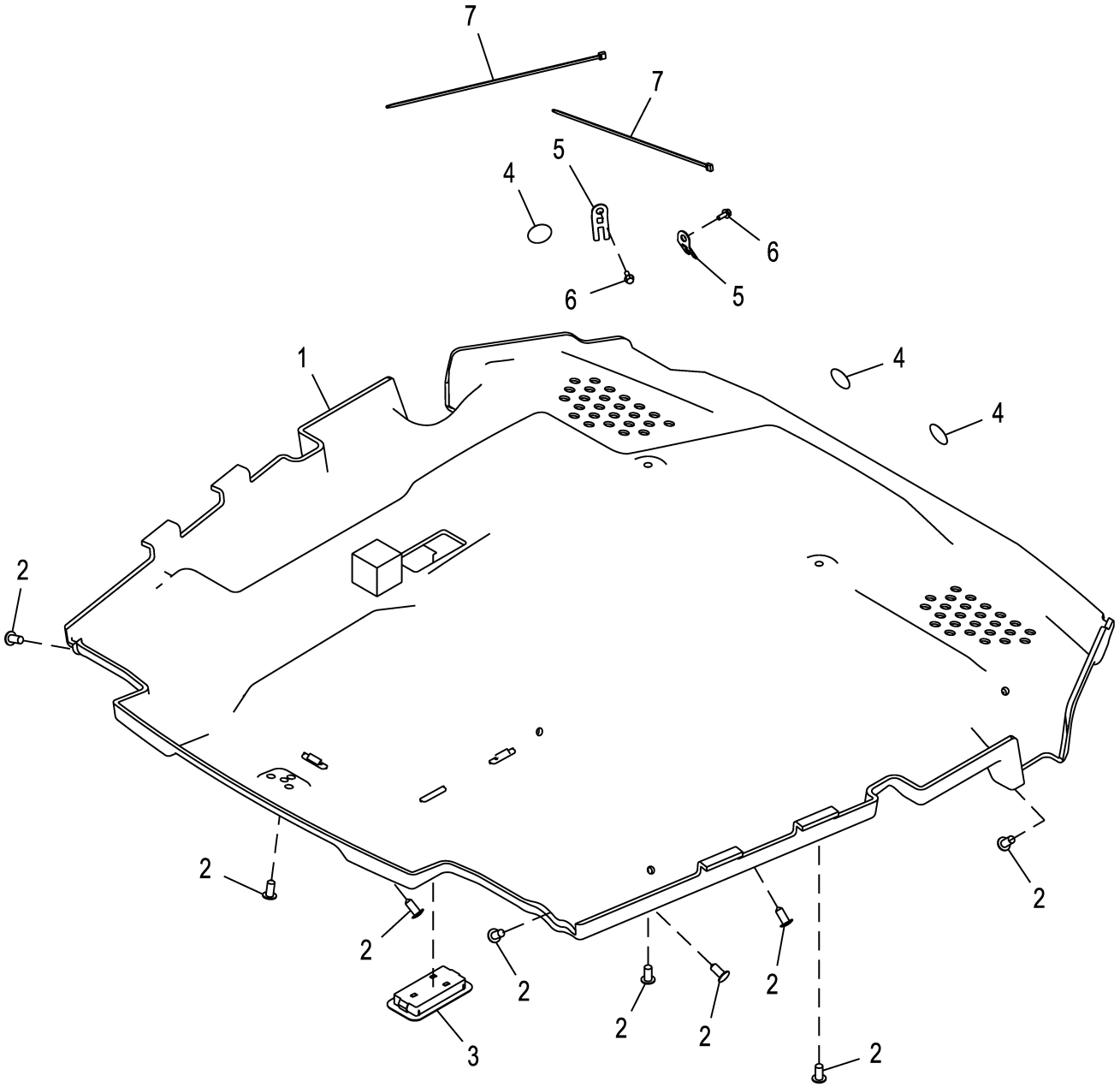

ETN105285_TX1179903

Pos.	*Ref.*	*Descripción*	*Cant.*	*Núm. de serie*	*Notas*
1	AT434187	Guarnición de techo	1		ALSO ORDER AT320544 AND AT326356 IF NEEDED
	AT326356	Grupo de cables de cabina	1		No se ilustra, Grupo de cables puente
2	MT2485	Tapón	9		
3	AT320544	Faro	1		
4	T186793	Etiqueta adhesiva	3		Círculo gris
5	T210717	Soporte	2		
6	19M7775	Tornillo	2		M6 X 16
7	H77698	Cinta de atar	2		
8	AT192414	Lámpara	1		No se ilustra

Cab Glass
Glace cabine
Vidrio de la cabina

ETN83682_TX1102645 A.2

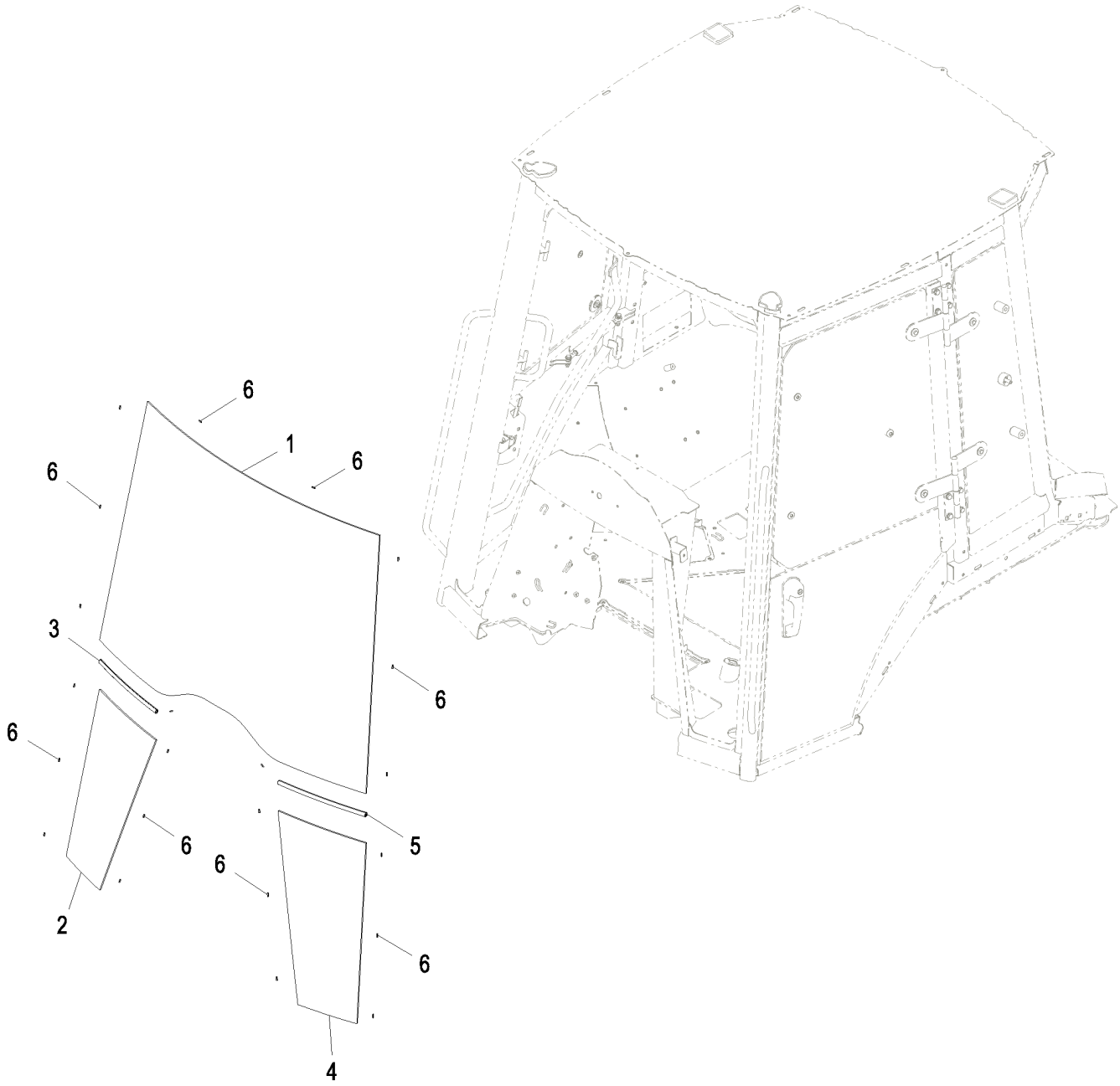

ETN83682_TX1102645

Pos.	*Ref.*	*Descripción*	*Cant.*	*Núm. de serie*	*Notas*
1	T275629	Cristal de ventana	1		
2	T275630	Cristal de ventana	1		
3	T164697	Aislante	1		
4	T275631	Cristal de ventana	1		
5	T164697	Aislante	1		
6	T135675	Soporte aislador	22		

Rear Cab Windows
Vitres de cabine arrière
Ventanas traseras de cabina

AT379732_TX1102750 A.2

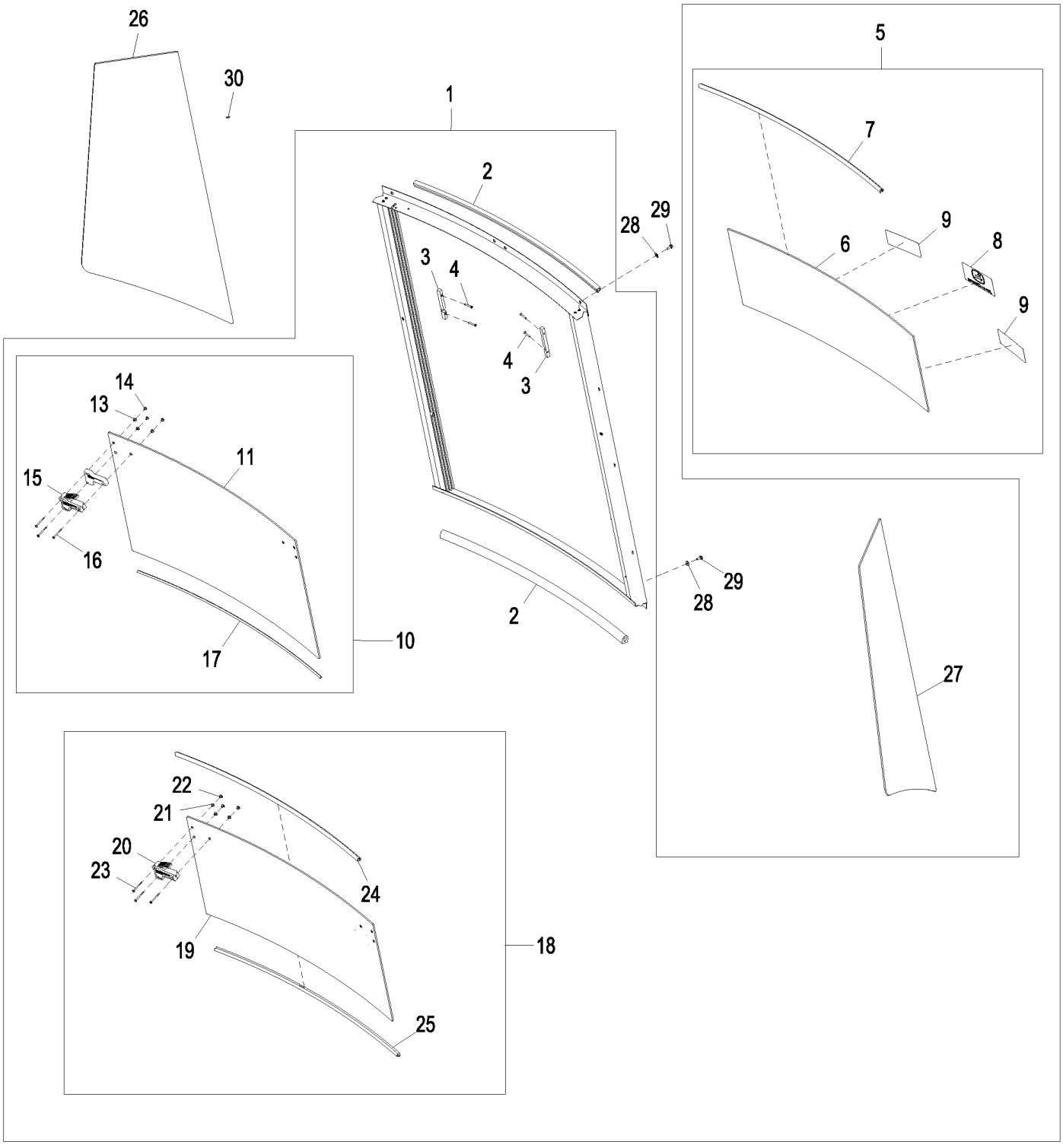

AT379732_TX1102750

Pos.	*Ref.*	*Descripción*	*Cant.*	*Núm. de serie*	*Notas*
1	AT386800	Ventana	1		ALSO ORDER (2) T201957 AND (6) T208077
	T201958	Burlete	2		No se ilustra, Burlete de canal
	T201957	Bastidor	2		
	T208077	Tornillo	6		4.826 X 31.750 mm (0.190" X 1-1/4")
2	AT356291	Retén	2		
3	T201956	Bastidor	2		
4	T208077	Tornillo	4		4.826 X 31.750 mm (0.190" X 1-1/4")
5	AT302813	Ventana	1		
6	T201953	Cristal de ventana	1		Fondo
7	AT307770	Retén	1		
8	JD5750	Etiqueta adhesiva	1		John Deere, Etiqueta del símbolo de John Deere
9	T183768	Etiqueta adhesiva	2		Advertencia
10	AT354597	Ventana	1		
11	T242700	Cristal de ventana	1		ALSO ORDER (2) AT356880, Parte superior
12	.....	Espaciador	2		No se ilustra
13	T166371	Pasamuros	6		
14	T223289	Inserto	6		
15	AT356880	Pestillo	2		
16	21H1395	Tornillo	6		0.164" X 2"
17	AT307770	Retén	1		
18	AT354595	Ventana	1		
19	T242699	Cristal de ventana	1		ALSO ORDER (2) AT356880, Central
20	AT356880	Pestillo	2		
21	T166371	Pasamuros	6		
22	T223289	Inserto	6		
23	21H1367	Tornillo	5		0.164" X 1-3/8"
24	AT307770	Retén	1		
25	AT307770	Retén	1		
26	T164705	Cristal de ventana	1		Derecho
27	T164708	Cristal de ventana	1		Izquierdo
28	24M7139	Arandela	6		6.400 X 18 X 1.600 mm
29	19M7933	Tornillo	6		M6 X 25
30	T135675	Soporte aislador	24		

Windshield Wiper Assembly
Essuie-glace pare-brise
Conjunto de limpiaparabrisas

AT379675_TX1104917 A.1

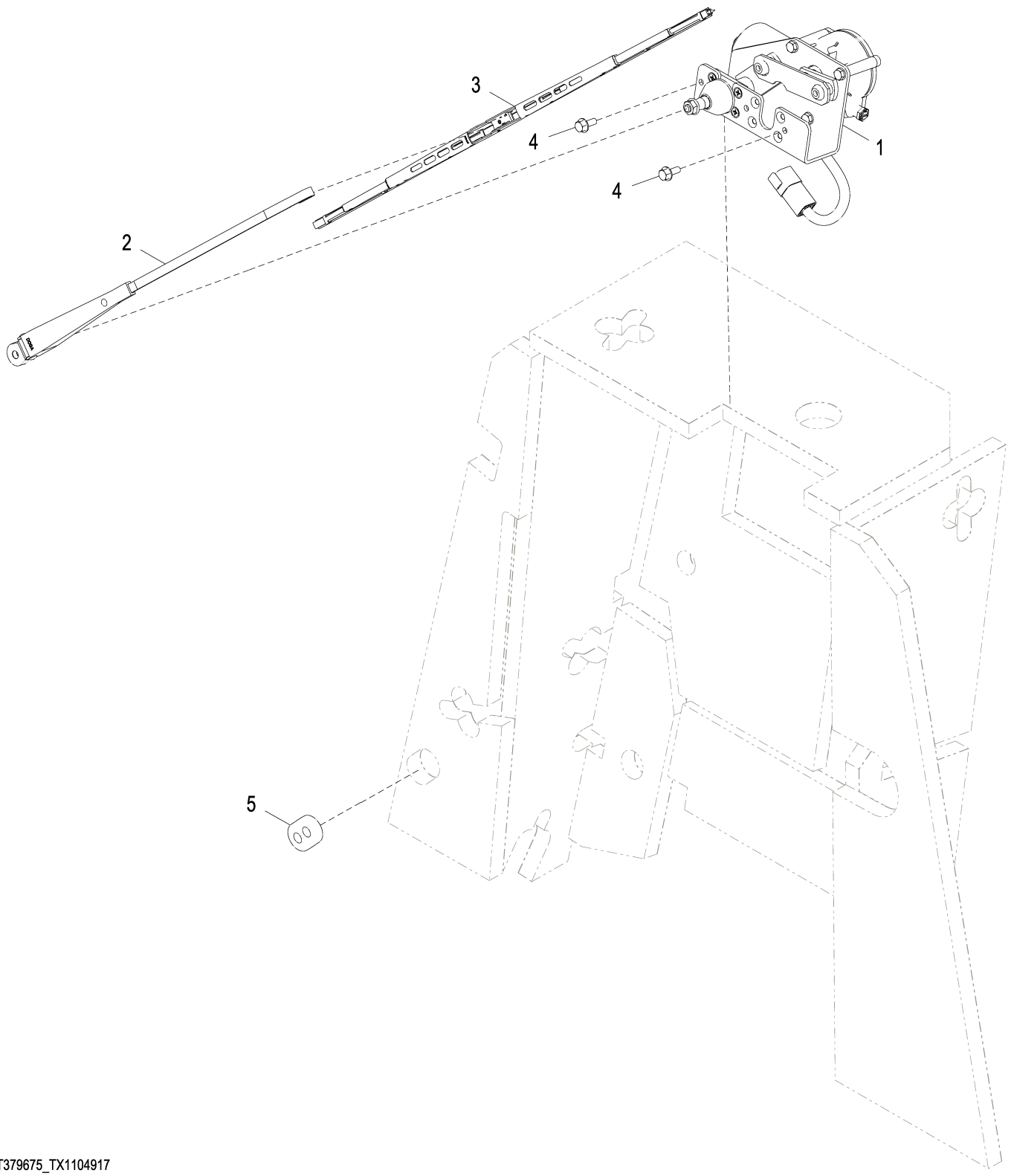

AT379675_TX1104917

Pos.	*Ref.*	*Descripción*	*Cant.*	*Núm. de serie*	*Notas*
1	AT363739	Motor de limpiaparabrisas	1		
2	AT413196	Brazo de limpiaparabrisas	1		
3	AL153661	Hoja de limpiaparabrisas	1		60.00 cm (23.62 in)
4	19M7775	Tornillo	2		M6 X 16
5	R113308	Pasamuros	1		

Windshield Washer Nozzle
Gicleur de lave-glace pare-brise
Boquilla de lavaparabrisas

AT378667_TX1102794 A.2

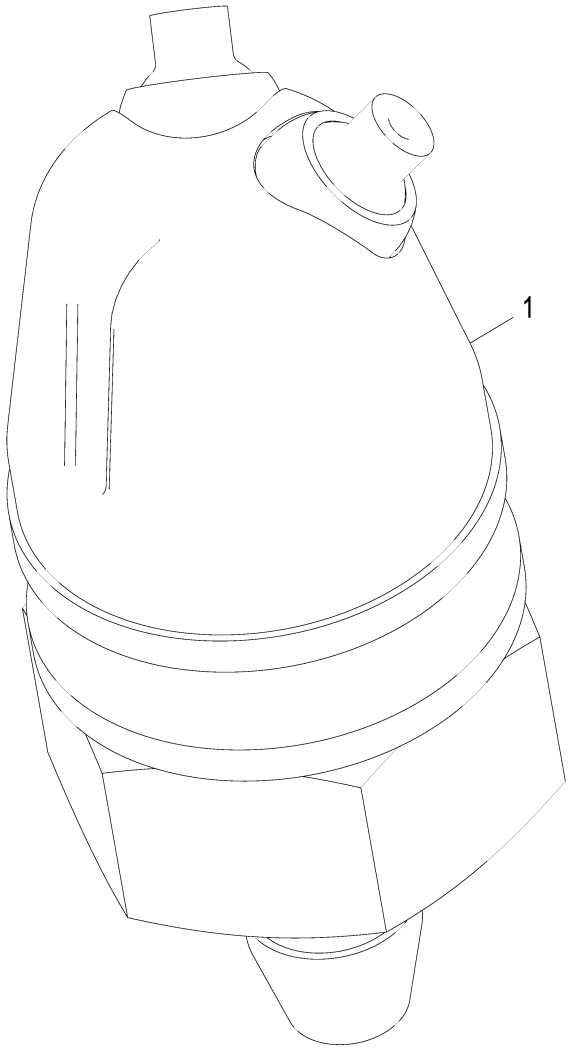

AT378667_TX1102794

Pos.	*Ref.*	*Descripción*	*Cant.*	*Núm. de serie*	*Notas*
1	AT357852	Tobera	1		

Windshield Washer Reservoir
Réservoir du lave-glace
Depósito de lavaparabrisas

ETN85051_TX1102793 A.1

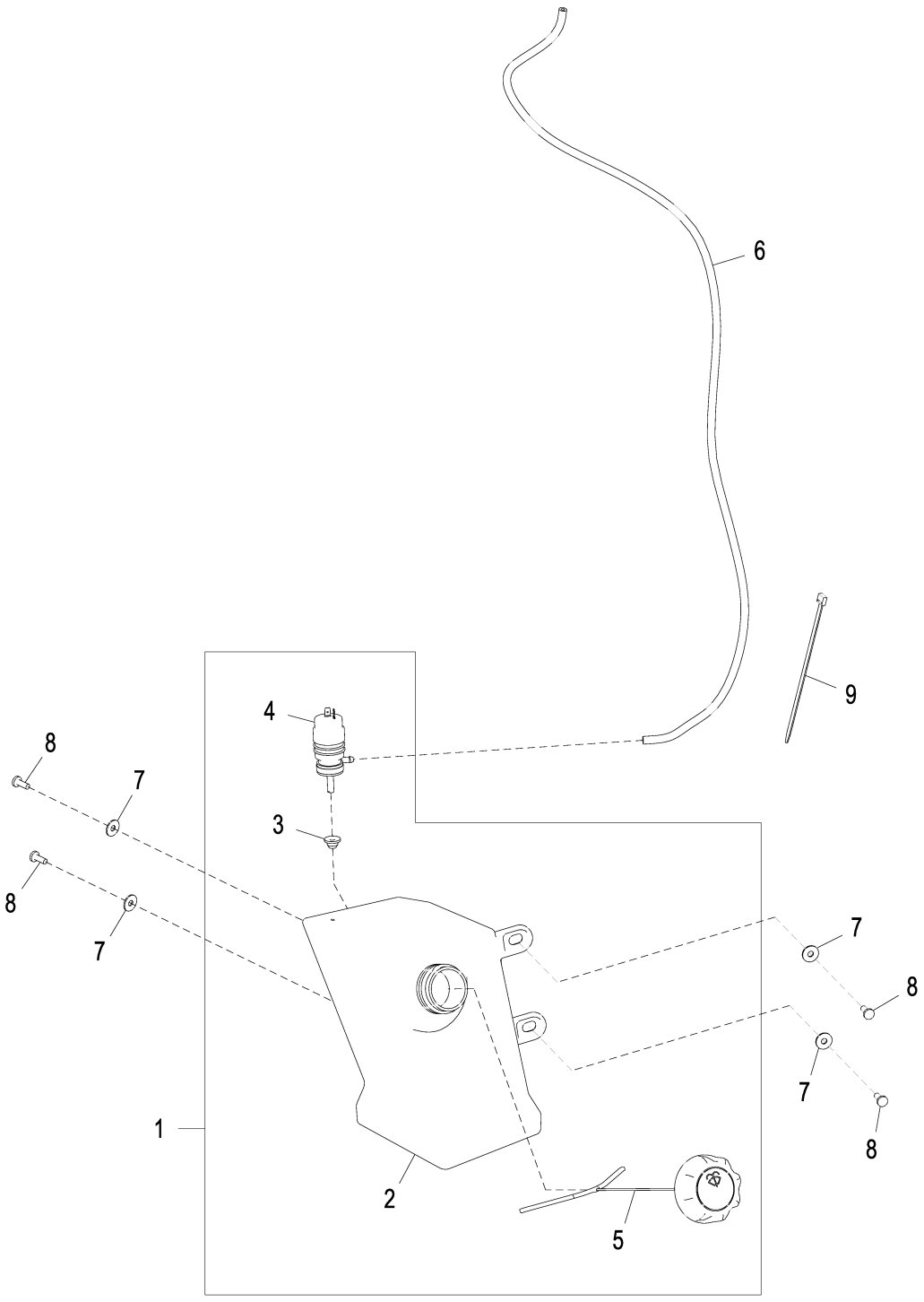

ETN85051_TX1102793

Pos.	*Ref.*	*Descripción*	*Cant.*	*Núm. de serie*	*Notas*
1	AT379185	Depósito	1		Incluye bomba
2	T269745	Depósito	1		
3	T186169	Pasamuros	1		
4	AL79013	Bomba	1		
5	AT360784	Tapa	1		
6	.....	Manguera a Granel	1		MF TY25139 CTL, 103.63 cm (40.800 in)
7	24H1821	Arandela	4		9/32" X 47/64" X 1/16"
8	21M7292	Tornillo	4		M6 X 16
9	R44302	Cinta de atar	2		

Rear Windshield Wiper System
Système d'essuie-glace arrière
Sistema de limpiacristal

AT325599_TX1126443 A.1

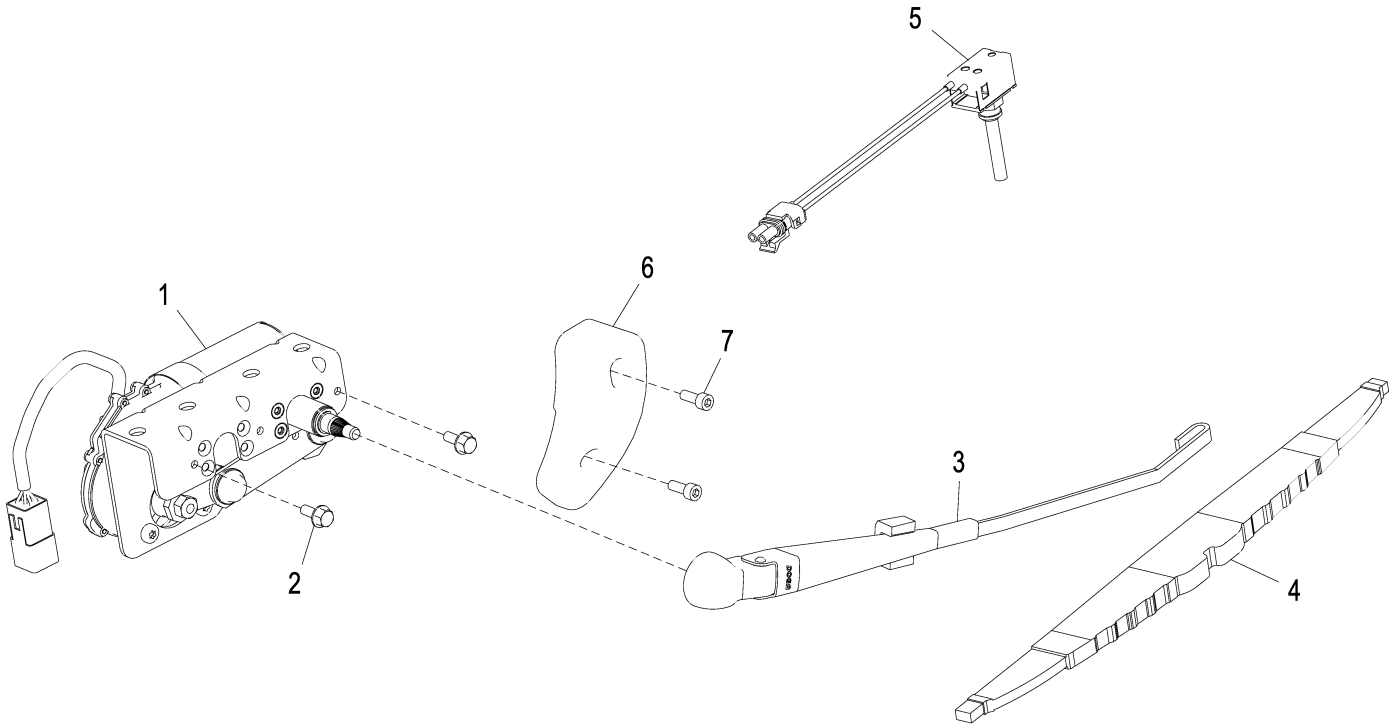

AT325599_TX1126443

Pos.	*Ref.*	*Descripción*	*Cant.*	*Núm. de serie*	*Notas*
1	AT363735	Motor de limpiaparabrisas	1		SUB FOR AT315227
2	19M7775	Tornillo	2		M6 X 16
3	AT323013	Brazo de limpiaparabrisas	1		
4	AT304631	Hoja de limpiaparabrisas	1		450mm (17.717 in)
5	AT305685	Interruptor	1		Parabrisas trasero, Activación de limpiaparabrisas
6	AT340856	Rampa	1		
7	19M8553	Tornillo	2		M6 X 16

Floor Covers and Mats, Cab with Manual Controls
Protections de plancher et tapis de sol, cabine avec commandes manuelles
Cubiertas y alfombrillas del piso, cabina con controles piloto

ETN105290_TX1179969 A.1

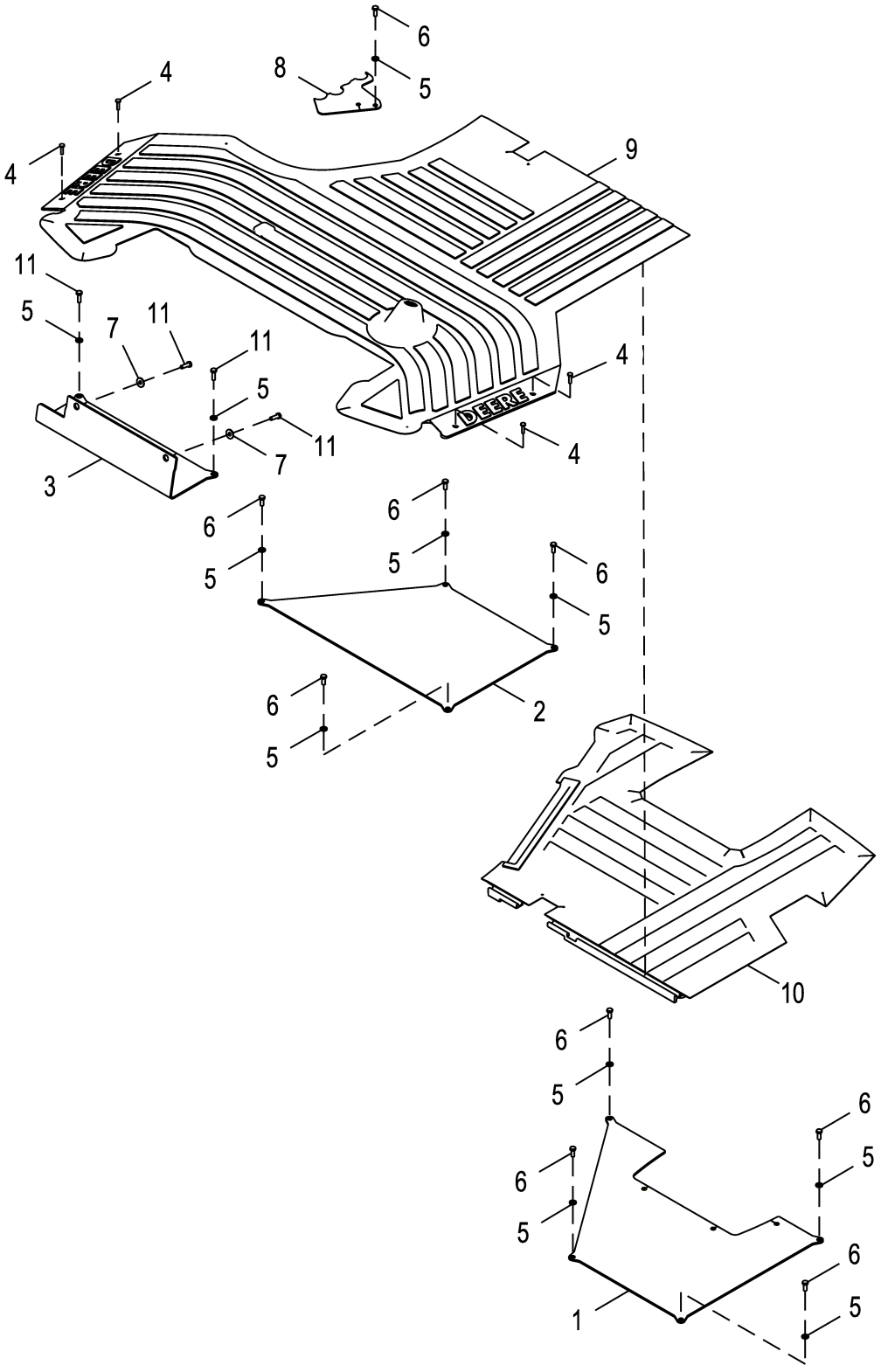

ETN105290_TX1179969

Pos.	*Ref.*	*Descripción*	*Cant.*	*Núm. de serie*	*Notas*
1	AT186321	Tapadera	1		Posterior
2	T165948	Tapadera	1		Anterior
3	T188565	Tapadera	1		Anterior
4	21M7310	Tornillo	4		M6 X 25
5	24M7238	Arandela	11		8.700 X 17 X 2 mm
6	19M7881	Tornillo	9		M8 X 20
7	24M7298	Arandela	2		8.400 X 25 X 2 mm
8	AT432770	Placa	1		
9	T165969	Estera	1		Anterior, Cortar para ajustar alrededor de los conductos izquierdos
10	T166000	Estera	1		Posterior, Cortar para ajustar alrededor de los conductos izquierdos
11	19M7407	Tornillo	4		M8 X 25

Floor Covers and Mats, Cab with Pilot Controls
Protections de plancher et tapis de sol, cabine avec commandes pilotes
Cubiertas y alfombrillas del piso, cabina con controles piloto

ETN105288_TX1179970 A.1

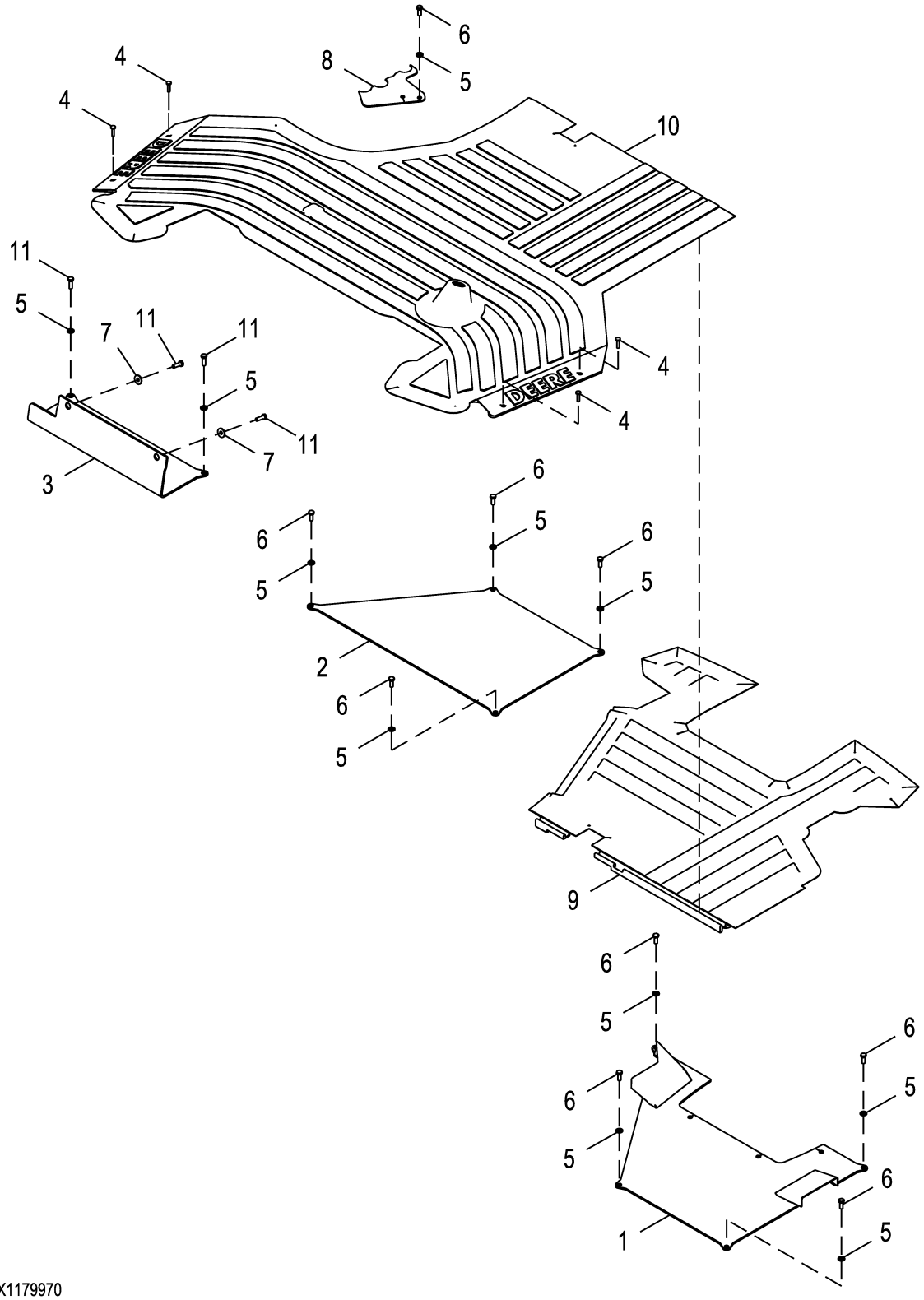

ETN105288_TX1179970

Pos.	*Ref.*	*Descripción*	*Cant.*	*Núm. de serie*	*Notas*
1	AT196294	Tapadera	1		Posterior
2	T165948	Tapadera	1		Anterior
3	T188565	Tapadera	1		Anterior
4	21M7310	Tornillo	4		M6 X 25
5	24M7238	Arandela	11		8.700 X 17 X 2 mm
6	19M7881	Tornillo	9		M8 X 20
7	24M7298	Arandela	2		8.400 X 25 X 2 mm
8	AT432770	Placa	1		
9	T268523	Estera	1		Posterior
10	T165969	Estera	1		Anterior, Cortar para ajustar alrededor de los conductos izquierdos
11	19M7407	Tornillo	4		M8 X 25
12	T191203	Aislante	1		No se ilustra

Floor Covers and Mats, Canopy
Protections de plancher et tapis de sol, auvent
Cubiertas y alfombrillas del piso, dosel

ETN105291_TX1179966 A.1

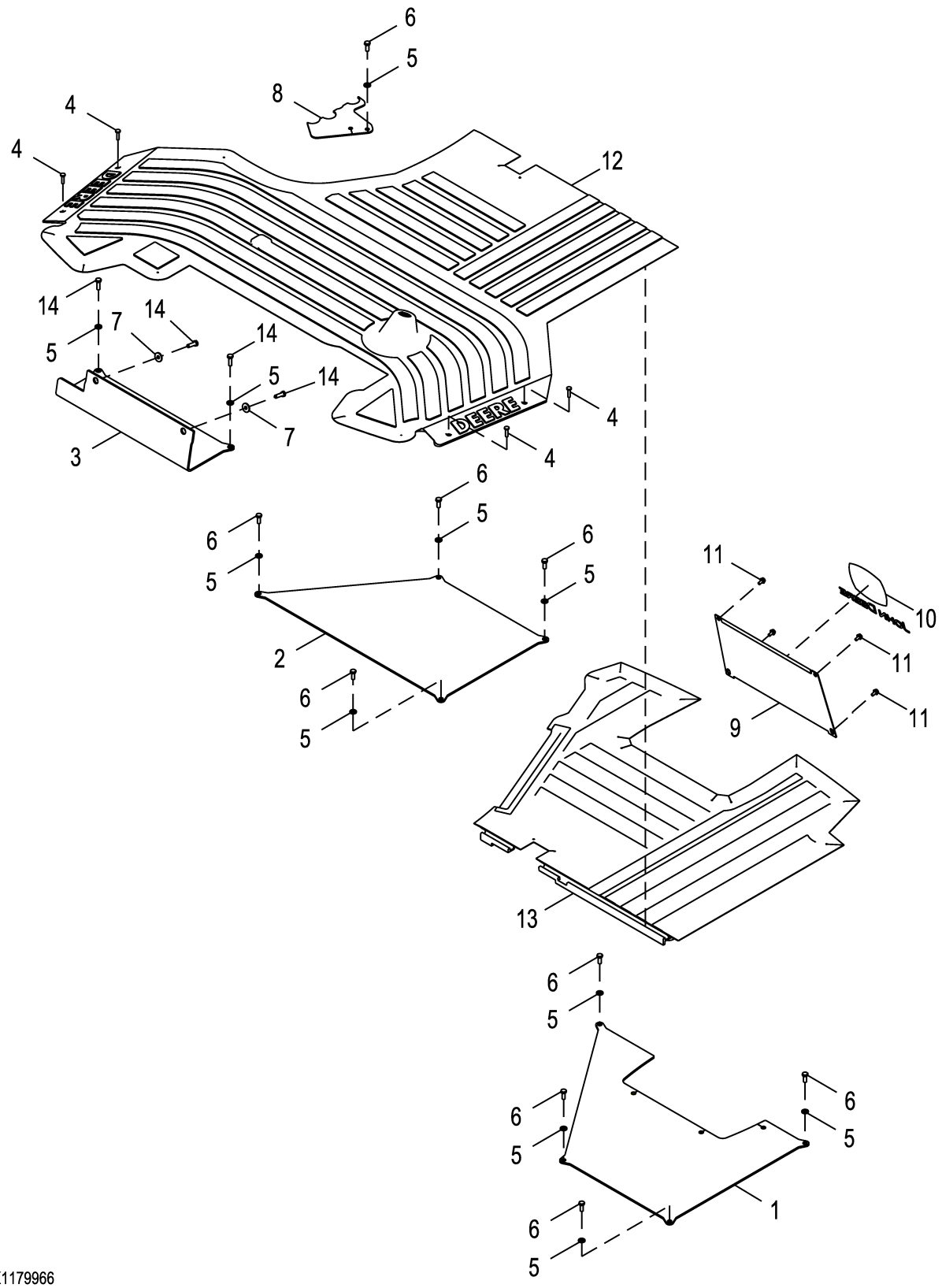

ETN105291_TX1179966

Pos.	*Ref.*	*Descripción*	*Cant.*	*Núm. de serie*	*Notas*
1	AT186321	Tapadera	1		Posterior
2	T165948	Tapadera	1		Anterior
3	T188565	Tapadera	1		Anterior
4	21M7310	Tornillo	4		M6 X 25
5	24M7238	Arandela	11		8.700 X 17 X 2 mm
6	19M7881	Tornillo	9		M8 X 20
7	24M7298	Arandela	2		8.400 X 25 X 2 mm
8	AT432770	Placa	1		
9	T203458	Panel	1		
10	JD5750	Etiqueta adhesiva	1		John Deere, Etiqueta del símbolo de John Deere
11	19M7774	Tornillo	4		M6 X 12
12	T268531	Estera	1		Anterior
13	T268530	Estera	1		Posterior
14	19M7407	Tornillo	4		M8 X 25

Floor Covers and Mats, Canopy with Pilot Controls
Protections de plancher et tapis de sol, auvent avec commandes pilotes
Cubiertas y alfombrillas del piso, dosel con controles piloto

ETN105289_TX1179967 A.1

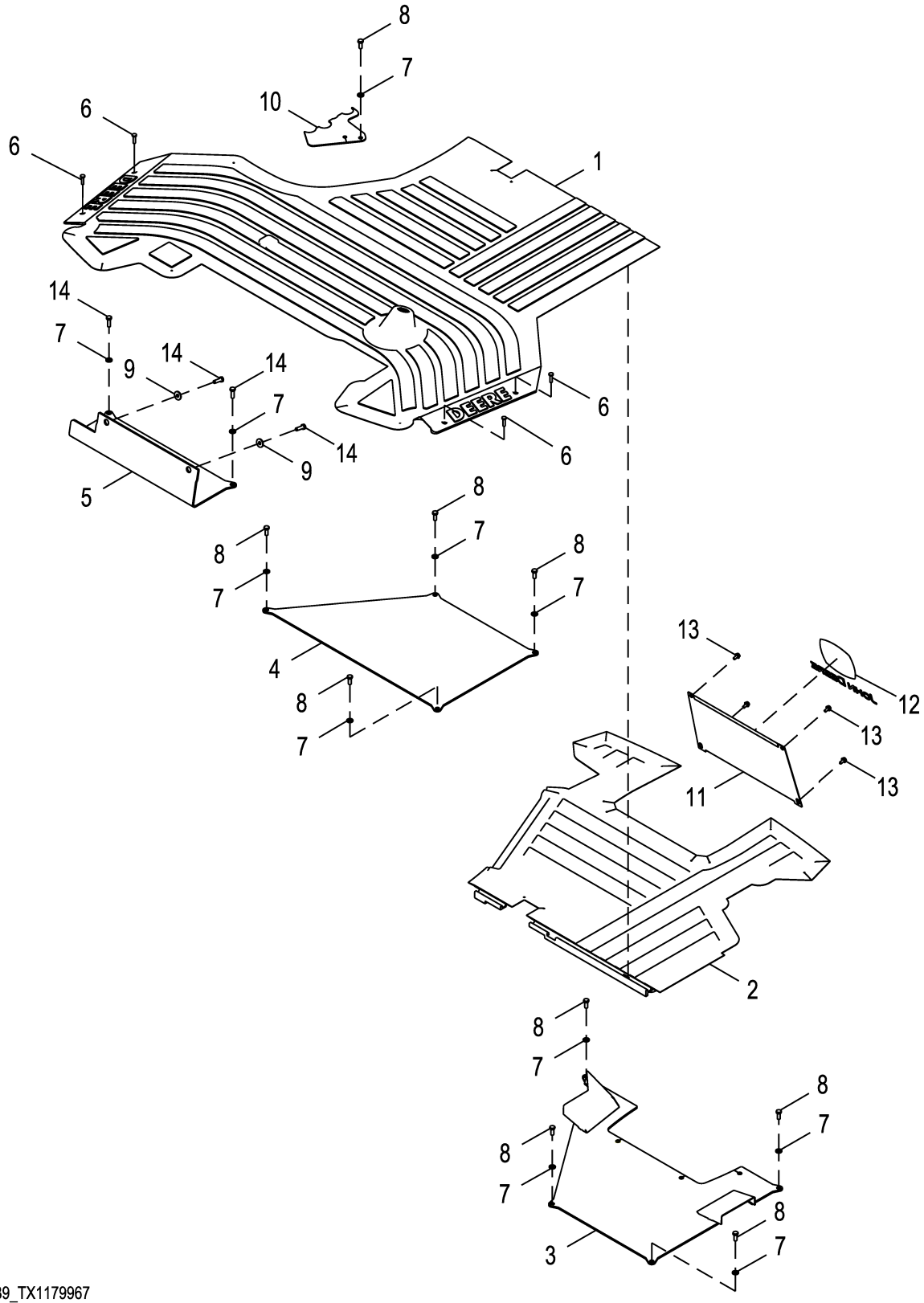

ETN105289_TX1179967

Pos.	*Ref.*	*Descripción*	*Cant.*	*Núm. de serie*	*Notas*
1	T268531	Estera	1		Anterior
2	T268523	Estera	1		Posterior
3	AT196294	Tapadera	1		Posterior
4	T165948	Tapadera	1		Anterior
5	T188565	Tapadera	1		Anterior
6	21M7310	Tornillo	4		M6 X 25
7	24M7238	Arandela	11		8.700 X 17 X 2 mm
8	19M7881	Tornillo	9		M8 X 20
9	24M7298	Arandela	2		8.400 X 25 X 2 mm
10	AT432770	Placa	1		
11	T203458	Panel	1		
12	JD5750	Etiqueta adhesiva	1		John Deere, Etiqueta del símbolo de John Deere
13	19M7774	Tornillo	4		M6 X 12
14	19M7407	Tornillo	4		M8 X 25

Floor Covers with Anti-Slip, 1/4 Cab with Manual Controls
Protections de plancher et tapis de sol anti-dérapage, cabine 1/4 avec commandes manuelles
Cubiertas del piso con antideslizante, cabina con controles manuales 1/4

ETN110127_TX1179962 A.1

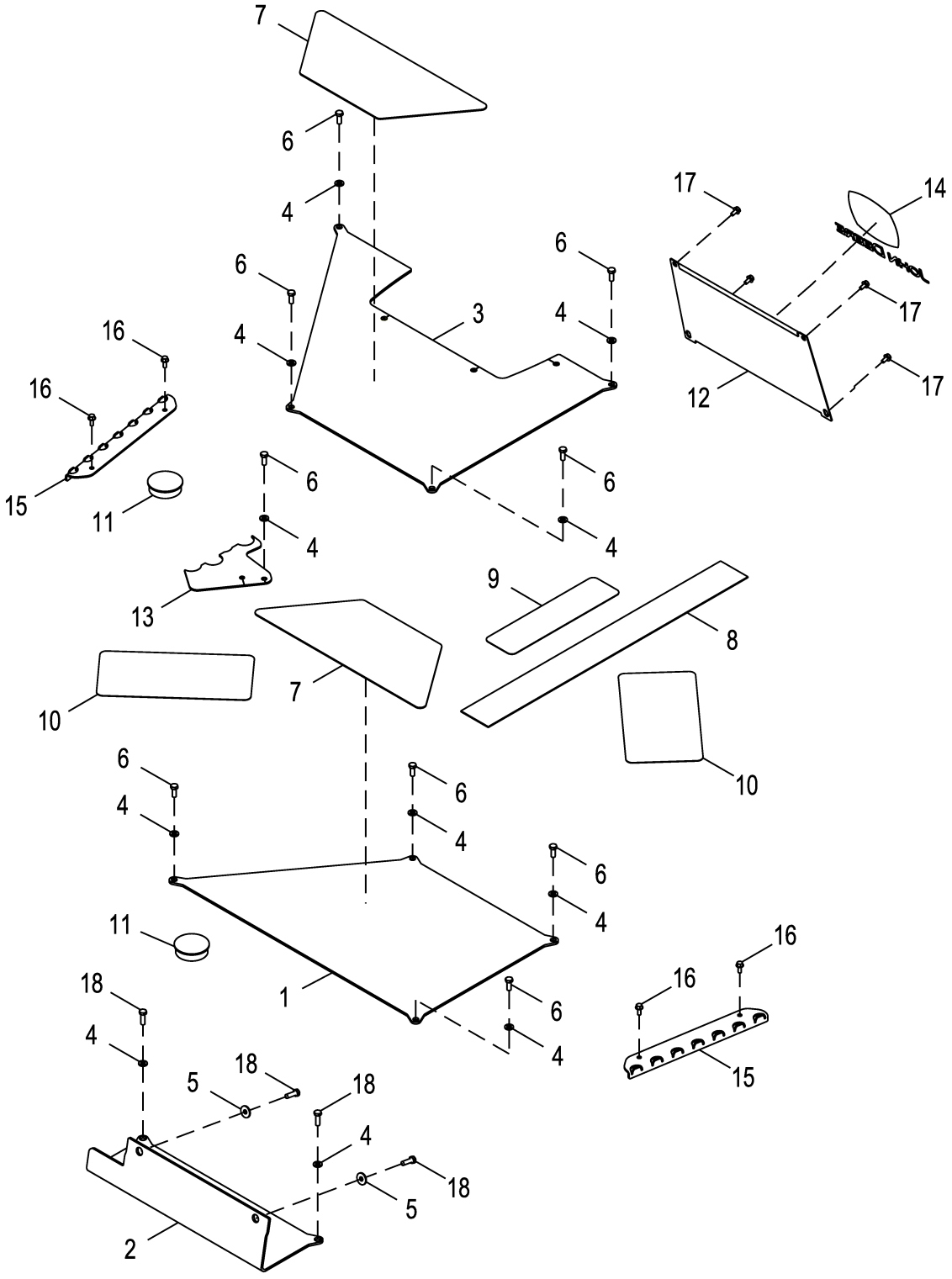

ETN110127_TX1179962

Pos.	*Ref.*	*Descripción*	*Cant.*	*Núm. de serie*	*Notas*
1	T165948	Tapadera	1		Piso delantero
2	T188565	Tapadera	1		Anterior
3	AT186321	Tapadera	1		Piso trasero
4	24M7238	Arandela	11		8.700 X 17 X 2 mm
5	24M7298	Arandela	2		8.400 X 25 X 2 mm
6	19M7881	Tornillo	9		M8 X 20
7	T166997	Estera	2		Antideslizante
8	T100787	Estera	1		Antideslizante
9	T158428	Estera	1		Antideslizante
10	T25838	Estera	2		Antideslizante
11	T184528	Tapón	2		
12	T203458	Panel	1		
13	AT432770	Placa	1		
14	JD5750	Etiqueta adhesiva	1		John Deere, Etiqueta del símbolo de John Deere
15	T185757	Peldaño	2		
16	19M7775	Tornillo	4		M6 X 16
17	19M7774	Tornillo	4		M6 X 12
18	19M7407	Tornillo	4		M8 X 25

Floor Covers and Mats, 1/4 Cab with Pilot Controls
Protections de plancher et tapis de sol, cabine 1/4 avec commandes pilotes
Cubiertas y alfombrillas del piso, cabina con controles piloto 1/4

ETN123348_TX1179965 A.1

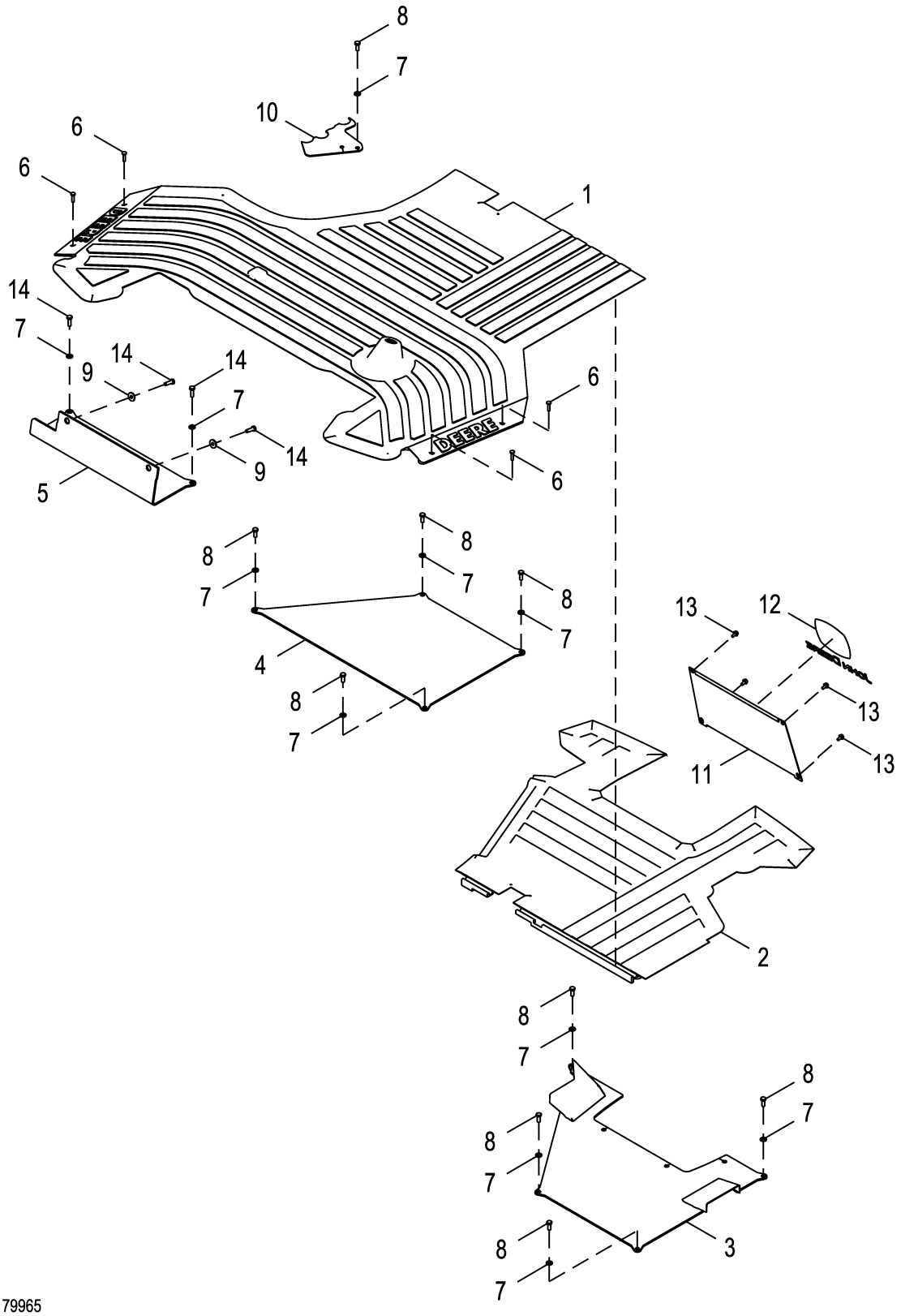

ETN123348_TX1179965

Pos.	*Ref.*	*Descripción*	*Cant.*	*Núm. de serie*	*Notas*
1	T165969	Estera	1		Anterior, Cortar para ajustar alrededor de los conductos izquierdos
2	T268523	Estera	1		Posterior
3	AT196294	Tapadera	1		Posterior
4	T165948	Tapadera	1		Anterior
5	T188565	Tapadera	1		Anterior
6	21M7310	Tornillo	4		M6 X 25
7	24M7238	Arandela	11		8.700 X 17 X 2 mm
8	19M7881	Tornillo	9		M8 X 20
9	24M7298	Arandela	2		8.400 X 25 X 2 mm
10	AT432770	Placa	1		
11	T203458	Panel	1		
12	JD5750	Etiqueta adhesiva	1		John Deere, Etiqueta del símbolo de John Deere
13	19M7774	Tornillo	4		M6 X 12
14	19M7407	Tornillo	4		M8 X 25

Boom Lock Lever Console, Pilot Controls
Console de levier de verrouillage de flèche, commandes pilote
Consola de palanca de bloqueo de aguilón, controles piloto

AT196523_TX1117613 A.1

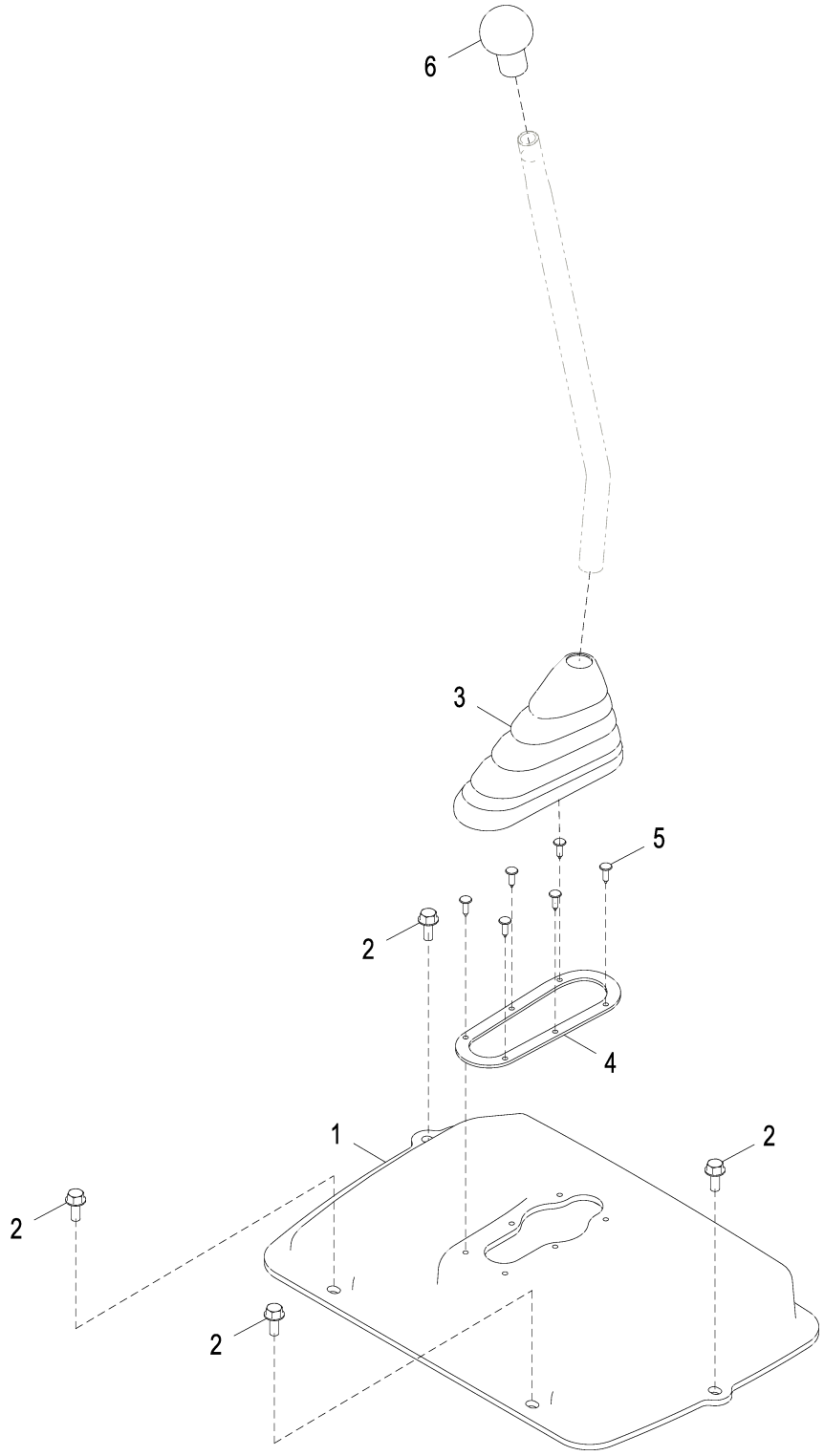

AT196523_TX1117613

Pos.	*Ref.*	*Descripción*	*Cant.*	*Núm. de serie*	*Notas*
1	T200092	Tapadera	1		
2	19M7866	Tornillo	4		M8 X 20
3	T183468	Envoltura	1		
4	T183404	Anillo	1		
5	T183882	Presilla	6		
6	T133291	Empuñadura	1		

Boom Lock Lever Console, 1-Pedal
Console de levier de verrouillage de rampe, à 1 pédale
Consola de palanca de bloqueo de pluma, 1 pedales

AT196550_TX1117606 A.1

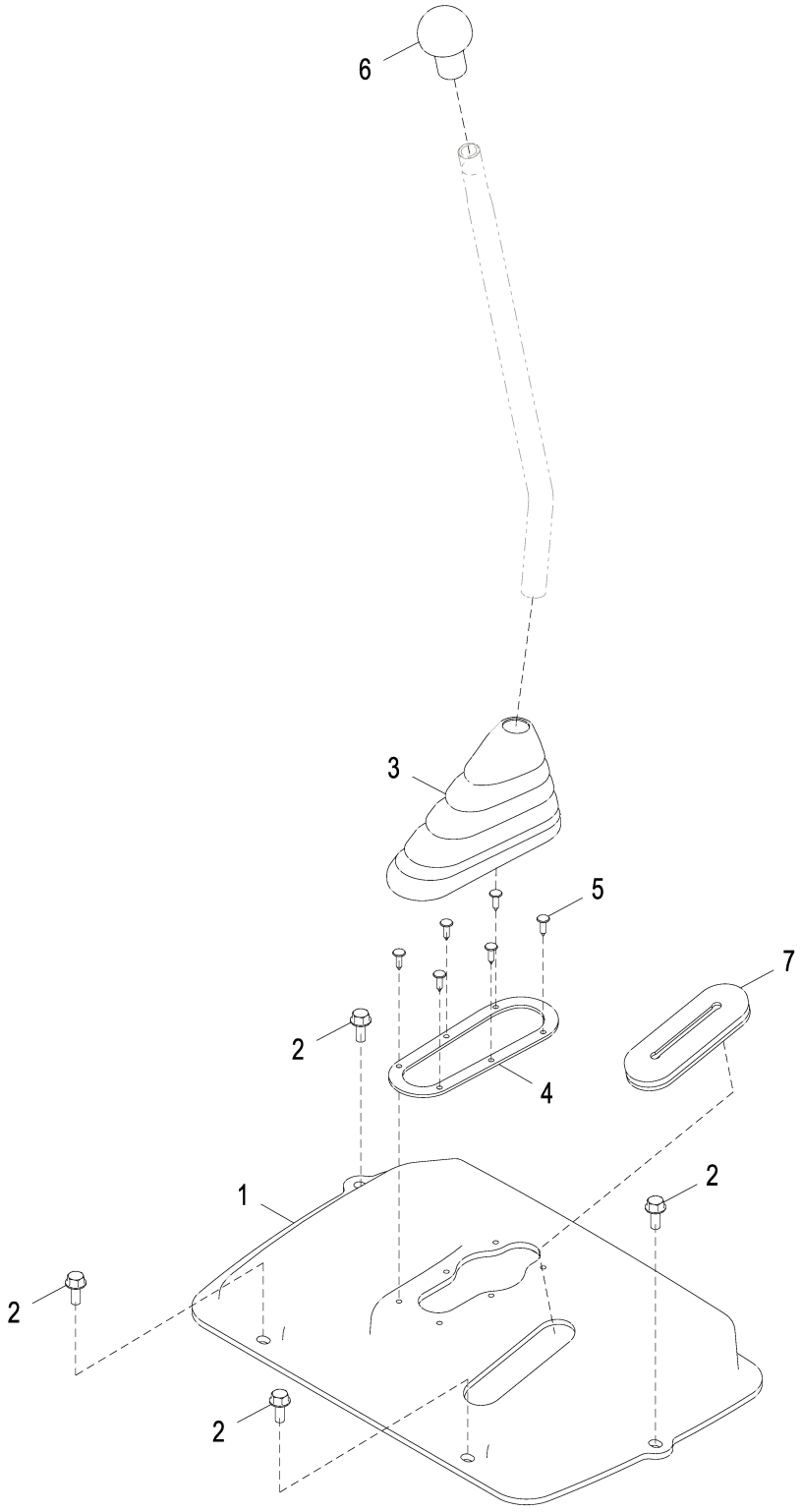

AT196550_TX1117606

Pos.	*Ref.*	*Descripción*	*Cant.*	*Núm. de serie*	*Notas*
1	T200093	Tapadera	1		
2	19M7866	Tornillo	4		M8 X 20
3	T183468	Envoltura	1		
4	T183404	Anillo	1		
5	T183882	Presilla	6		
6	T133291	Empuñadura	1		
7	T200095	Pasamuros	1		

Boom Lock Lever Console, 2-Pedal
Console de levier de verrouillage de flèche, à 2 pédales
Consola de palanca de bloqueo de pluma, 2 pedales

AT196551_TX1117612 A.1

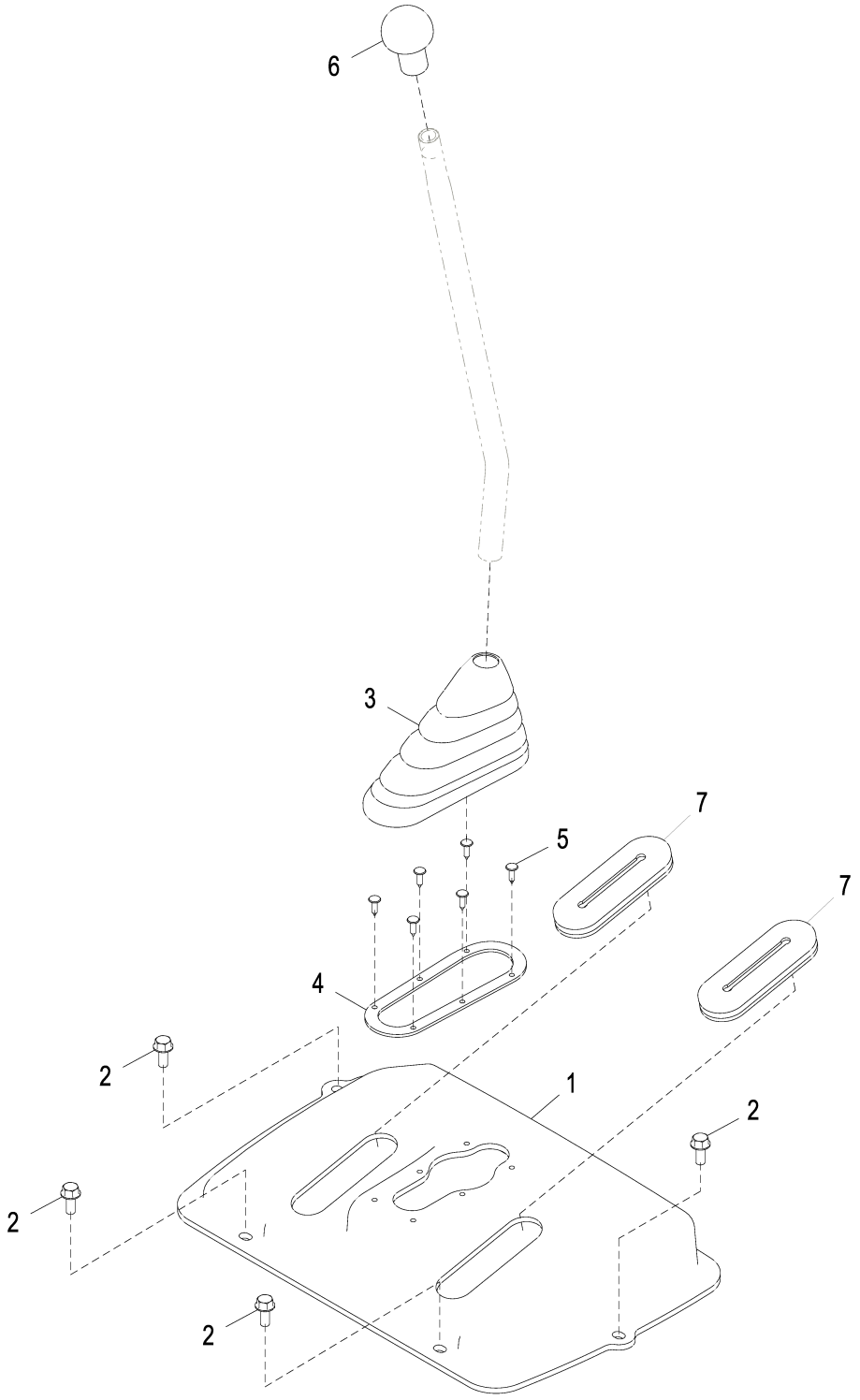

AT196551_TX1117612

Pos.	*Ref.*	*Descripción*	*Cant.*	*Núm. de serie*	*Notas*
1	T200094	Tapadera	1		
2	19M7866	Tornillo	4		M8 X 20
3	T183468	Envoltura	1		
4	T183404	Anillo	1		
5	T183882	Presilla	6		
6	T133291	Empuñadura	1		
7	T200095	Pasamuros	2		

Backhoe Console, 2-Lever
Console de rétropelle, à 2 leviers
Consola de retroexcavadora, 2 palancas

AT376898_TX1102845 A.2

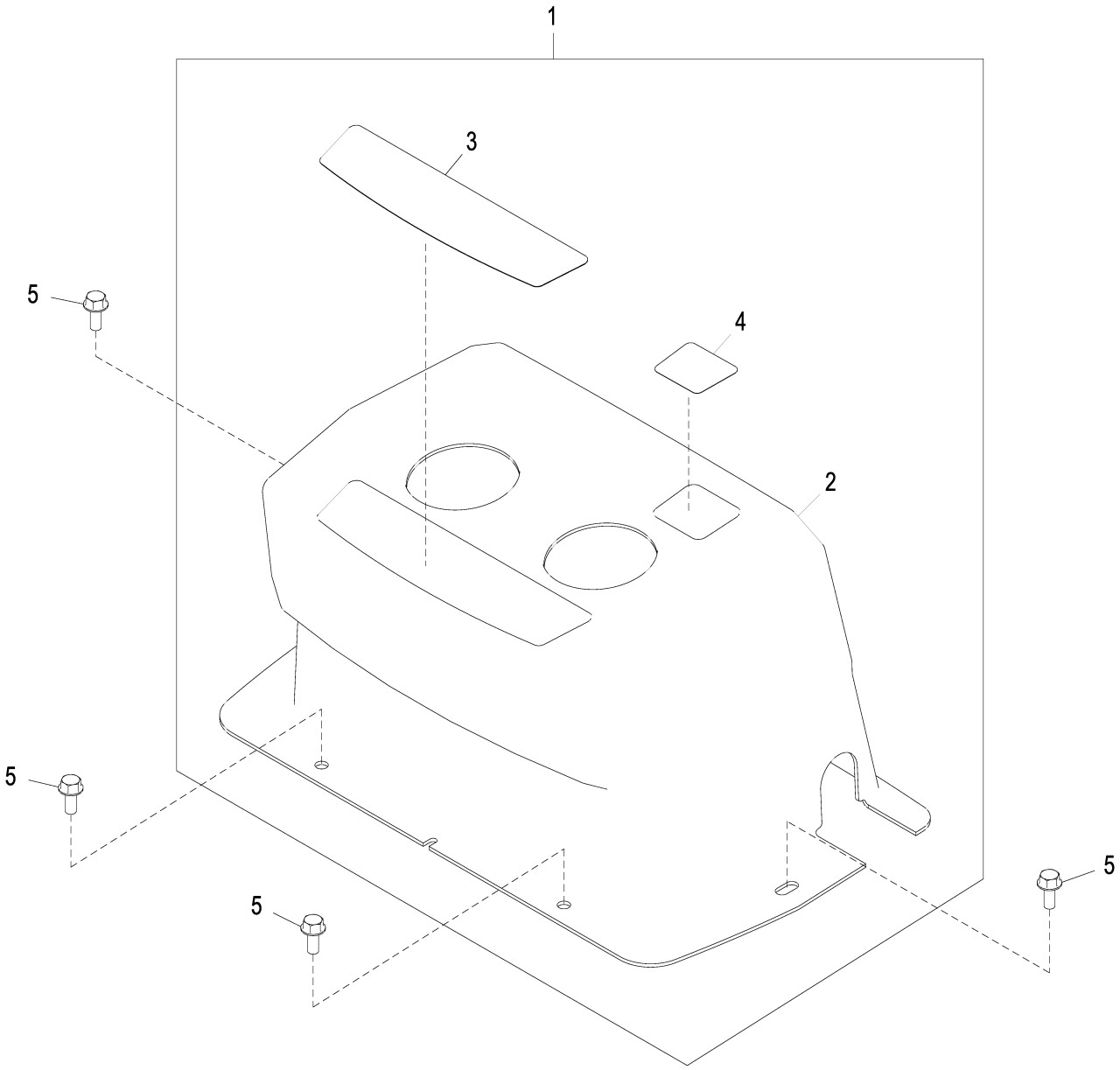

AT376898_TX1102845

Pos.	*Ref.*	*Descripción*	*Cant.*	*Núm. de serie*	*Notas*
1	AT388202	Consola	1		
2	T268425	Tapadera	1		
3	T165584	Etiqueta adhesiva	1		2 palancas de control de la retroexcavadora
4	T185330	Etiqueta adhesiva	1		Bloqueo del aguilón
5	19M7866	Tornillo	4		M8 X 20

Backhoe Console, 2-Lever with Extended Dipperstick and Auxiliary
Console de rétropelle, à 2 leviers avec bras télescopique et auxiliaire
Consola de retroexcavadora, 2 palancas con brazo extensible y función auxiliar

AT376896_TX1102844 A.1

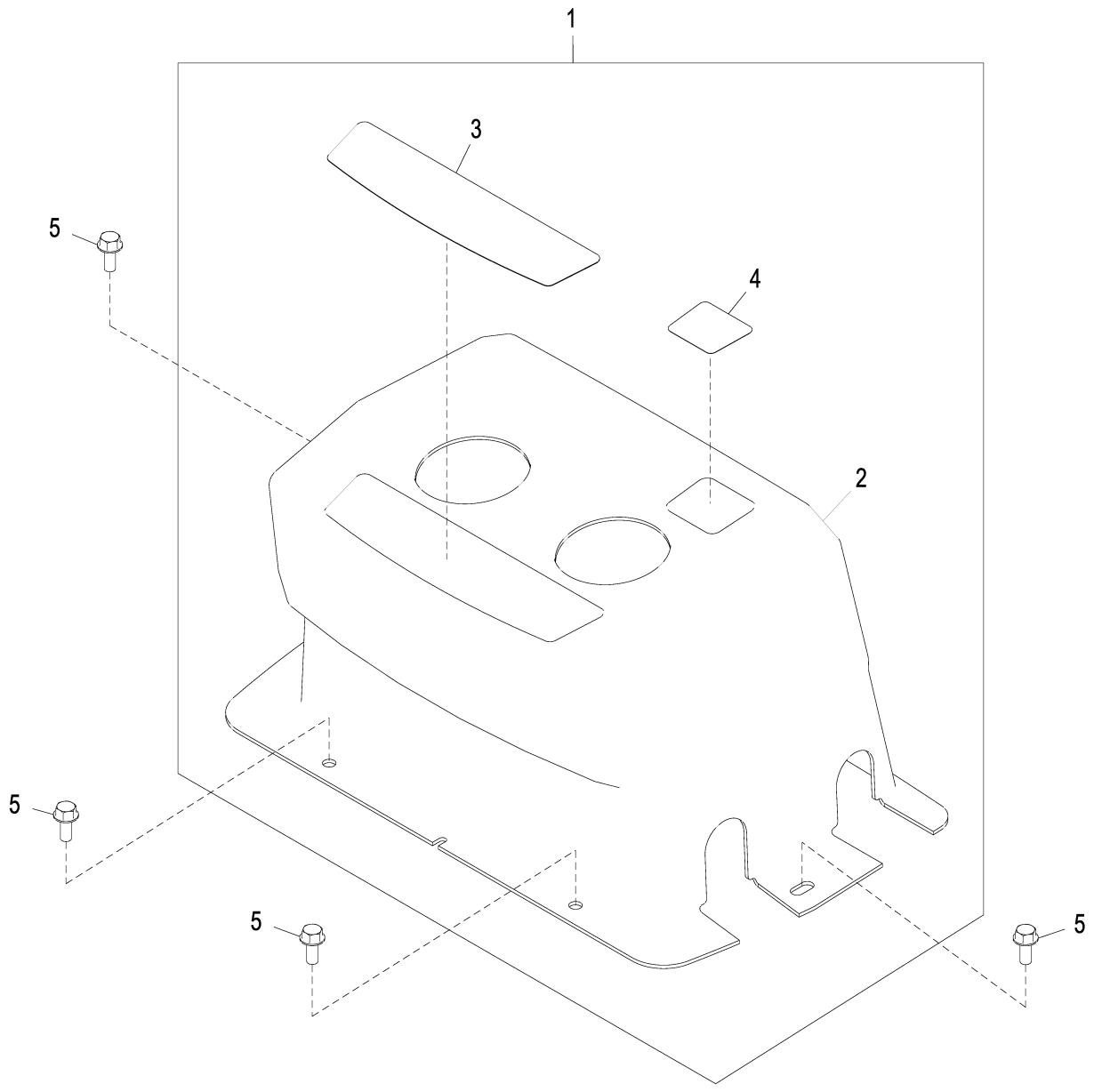

AT376896_TX1102844

Pos.	*Ref.*	*Descripción*	*Cant.*	*Núm. de serie*	*Notas*
1	AT388200	Consola	1		
2	T266616	Tapadera	1		
3	T165584	Etiqueta adhesiva	1		Atención
4	T185330	Etiqueta adhesiva	1		Bloqueo del aguilón
5	19M7866	Tornillo	4		M8 X 20

Stabilizer Cover with Pilot Control - Cab
Couvercle de stabilisateur avec commande pilote - cabine
Cubierta del estabilizador con control piloto - Cabina

ETN114396_TX1179978 A.1

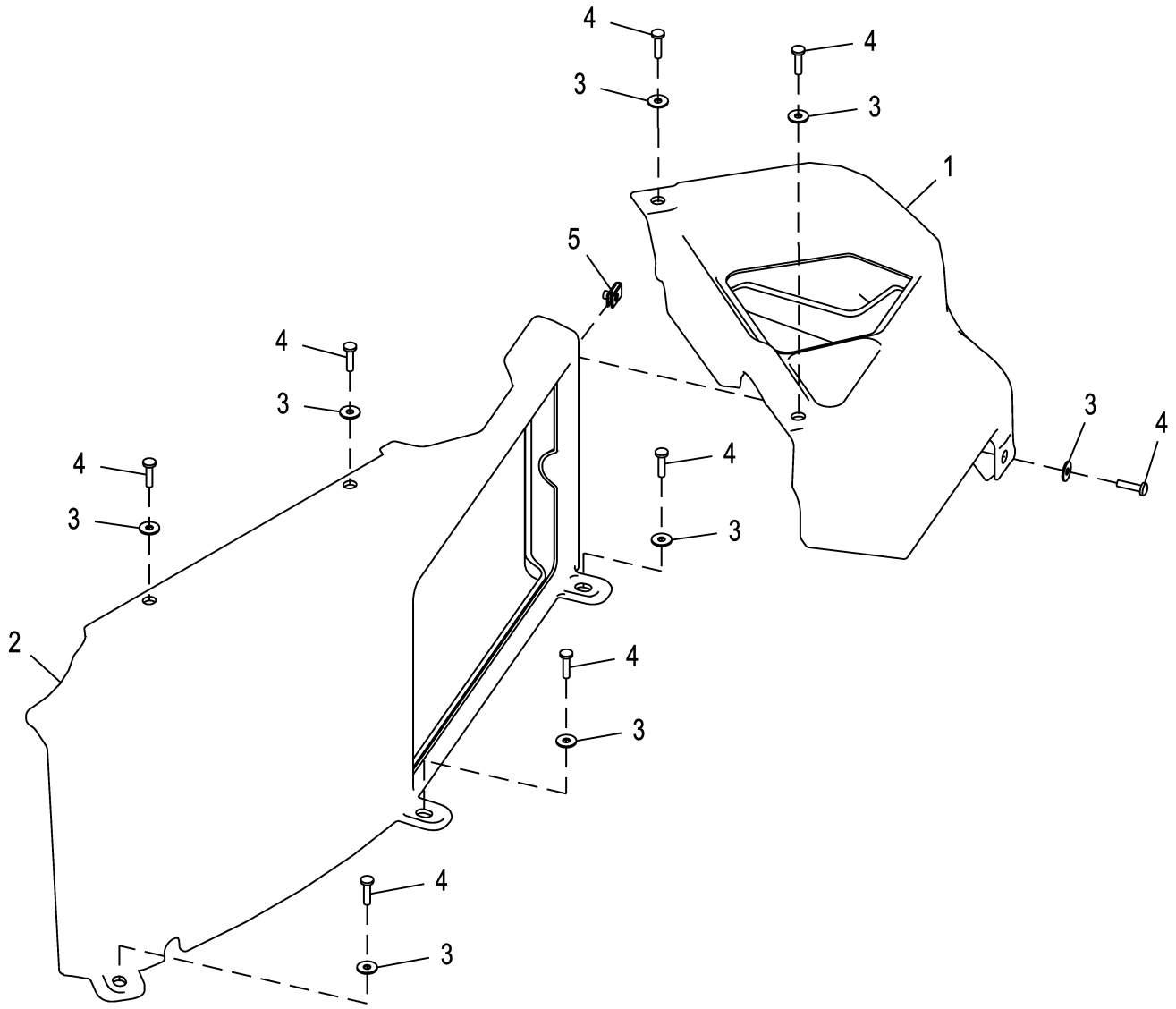

ETN114396_TX1179978

Pos.	*Ref.*	*Descripción*	*Cant.*	*Núm. de serie*	*Notas*
1	T343868	Tapadera	1		
2	T266634	Tapadera	1		
3	24H1646	Arandela	8		17/64" X 3/4" X 0.060"
4	21M7310	Tornillo	8		M6 X 25
5	M84972	Tuerca	1		

Console, LH
Console, de gauche
Consola, lado izquierdo

AT380983_TX1102820 A.1

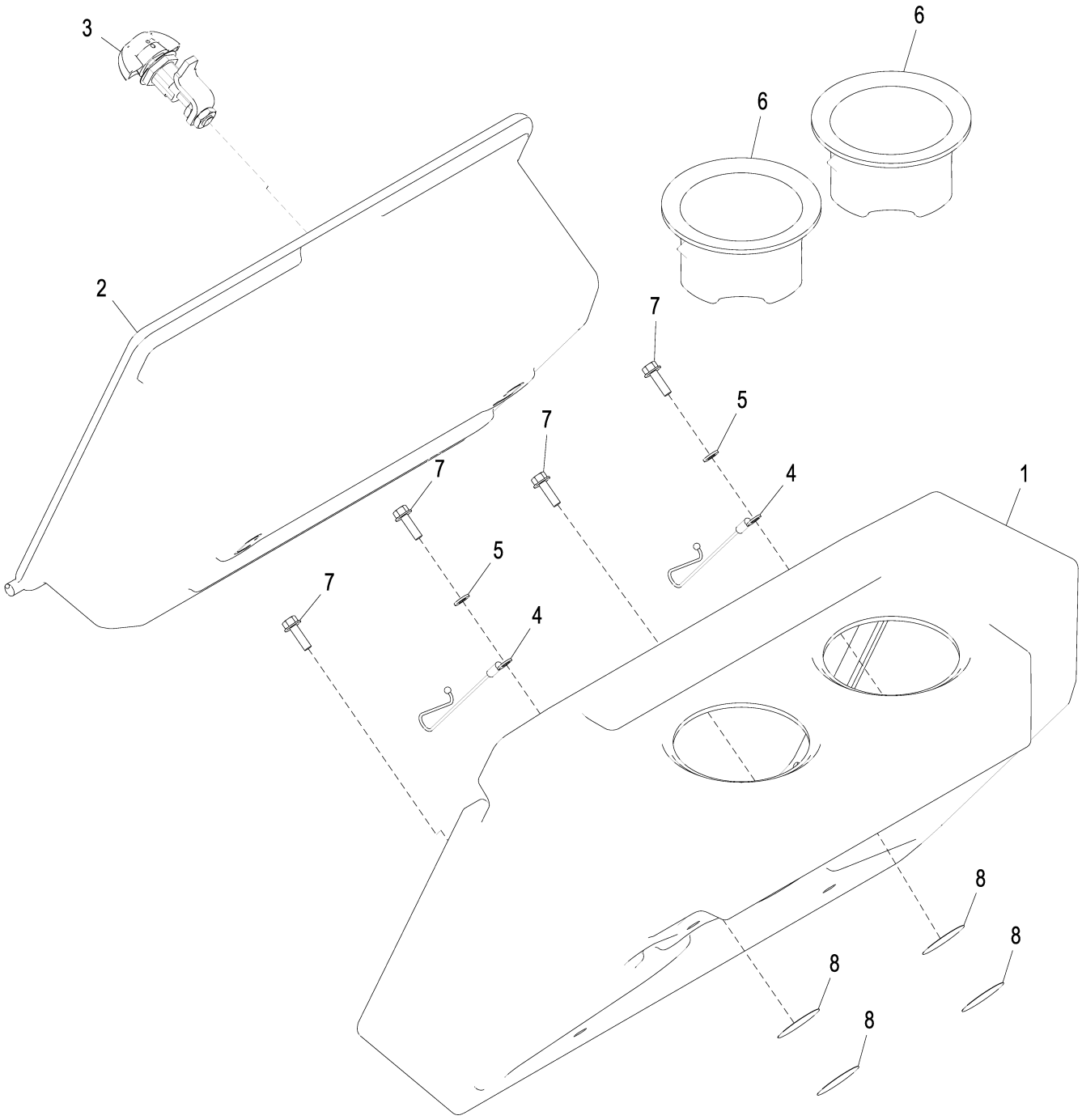

AT380983_TX1102820

Pos.	*Ref.*	*Descripción*	*Cant.*	*Núm. de serie*	*Notas*
1	T272338	Consola	1		
2	T272339	Puerta	1		
3	AT324446	Pestillo	1		
4	AT389897	Cable	2		
5	24M7293	Arandela	2		6.500 X 13 X 1.600 mm
6	T268251	Portador	2		
7	19M7862	Tornillo	4		M6 X 20
8	T186793	Etiqueta adhesiva	4		

Operators Manual Holder - Canopy
Coffret du livret d'entretien - auvent
Bolsillo del manual del operador - Techo de la cabina

AT409016_TX1102837 A.1

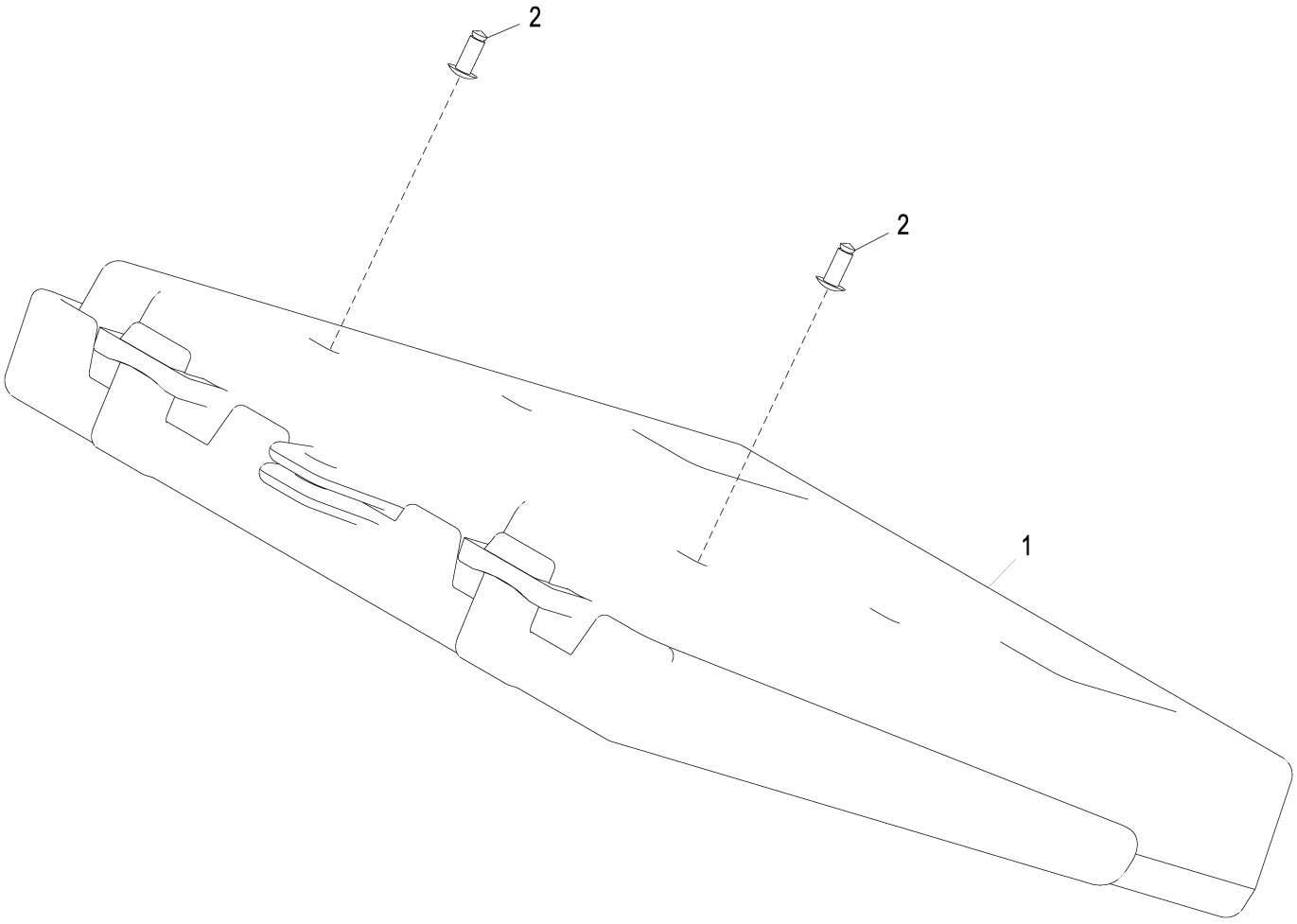

AT409016_TX1102837

Pos.	*Ref.*	*Descripción*	*Cant.*	*Núm. de serie*	*Notas*
1	AT195894	Portador	1		
2	R79033	Remache	2		

Console and Loader Control Covers, Cab
Couvercles de commande de console et de chargeur, cabine
Cubiertas de control de cargadora y consola, cabina

ETN105303_TX1179974 A.1

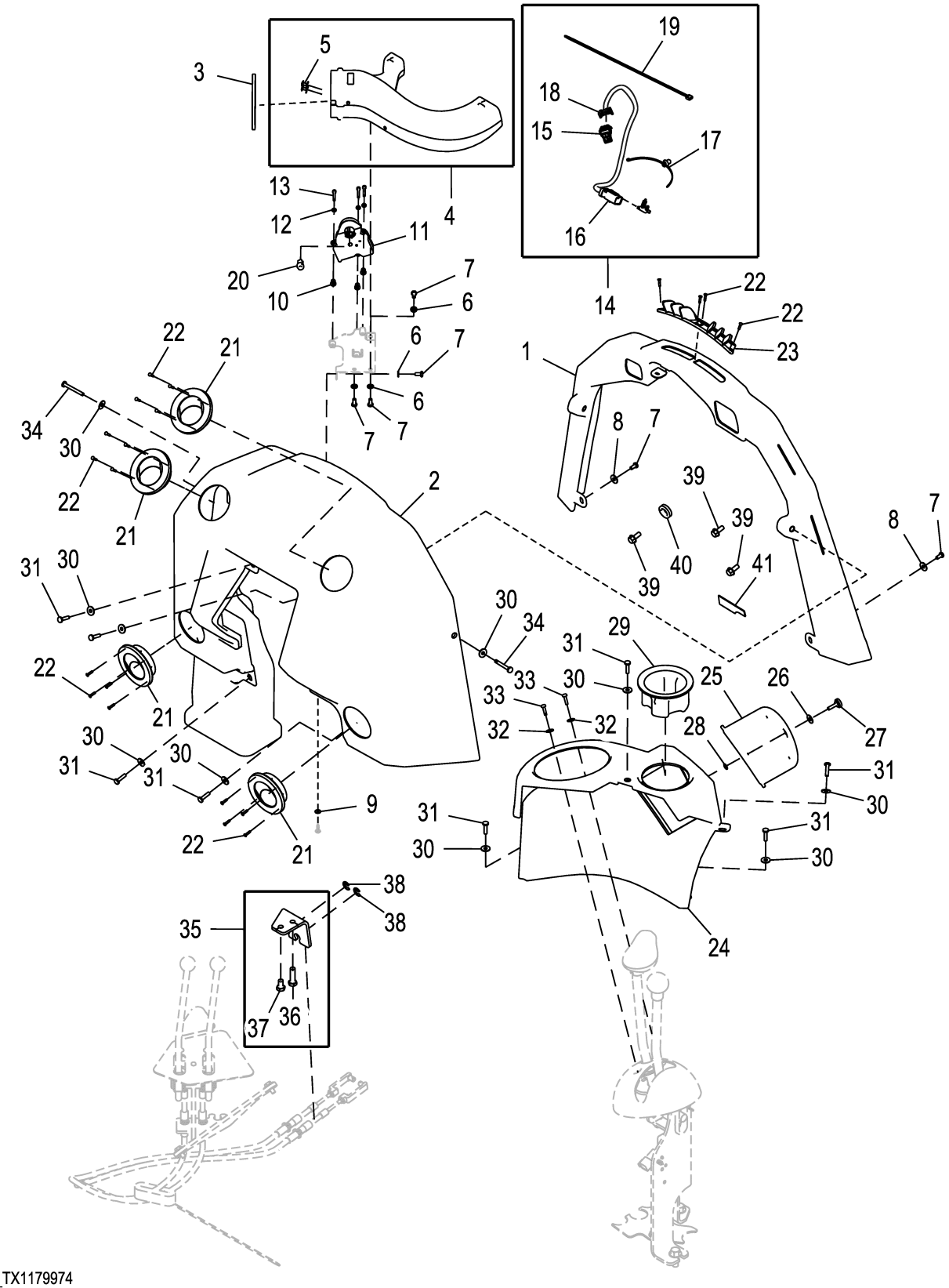

ETN105303_TX1179974

Pos.	*Ref.*	*Descripción*	*Cant.*	*Núm. de serie*	*Notas*
1	AT406584	Conducto de aire	1		
2	T268544	Tapadera	1		
3	T282956	Aislante	1		
4	AT390201	Conducto de aire	1		
5	T184345	Remache	2		
6	24M7293	Arandela	4		6.500 X 13 X 1.600 mm
7	19M7923	Tornillo	6		M6 X 12
8	24H1646	Arandela	2		17/64" X 3/4" X 0.060"
9	24M7146	Arandela	1		4.300 X 12 X 1 mm
10	T283328	Casquillo	3		
11	AT363217	Accionador	1		
12	24M7117	Arandela	3		4.300 X 9 X 0.800 mm
13	19M9326	Tornillo	3		M4 X 30
14	AT388684	Grupo de cables	1		Grupo de cables del motor de la puerta del modo de ventilador
15	57M7260	Caja de conectores eléc.	1		
16	57M9746	Caja de conectores eléc.	1		
17	T209627	Abrazadera	1		
18	57M7291	Conjunto de conector eléc.	1		
19	H77698	Cinta de atar	1		
20	T303595	Adaptador	1		
21	AT227669	Ventana de aireación	4		
22	37M7333	Tornillo	20		
23	T303182	Ventana de aireación	1		
24	T268412	Tapadera	1		
25	T277546	Panel	1		
26	24H1646	Arandela	1		17/64" X 3/4" X 0.060"
27	T296933	Empuñadura	1		
28	R541888	Tuerca de empuje	1		
29	T268251	Portador	1		
30	24H1646	Arandela	10		17/64" X 3/4" X 0.060"
31	21M7310	Tornillo	8		M6 X 25
32	T83061	Arandela	2		
33	21H1406	Tornillo	2		0.190" X 3/4"
34	21M7376	Tornillo	2		M6 X 50
35	AT367713	Soporte	1		
36	19M7550	Tornillo	1		M10 X 35
37	19M3141	Tornillo	1		M10 X 16
38	R26871	Anillo elástico	2		
39	19M7866	Tornillo	3		M8 X 20
40	R40445	Pasamuros	1		
41	T340848	Aislante	1		

Console and Loader Control Covers, 1/4 Cab
Couvercles et console et de commande de chargeur, cabine 1/4
Cubiertas de control de cargadora y consola, cabina 1/4

ETN105302_TX1179972 A.2

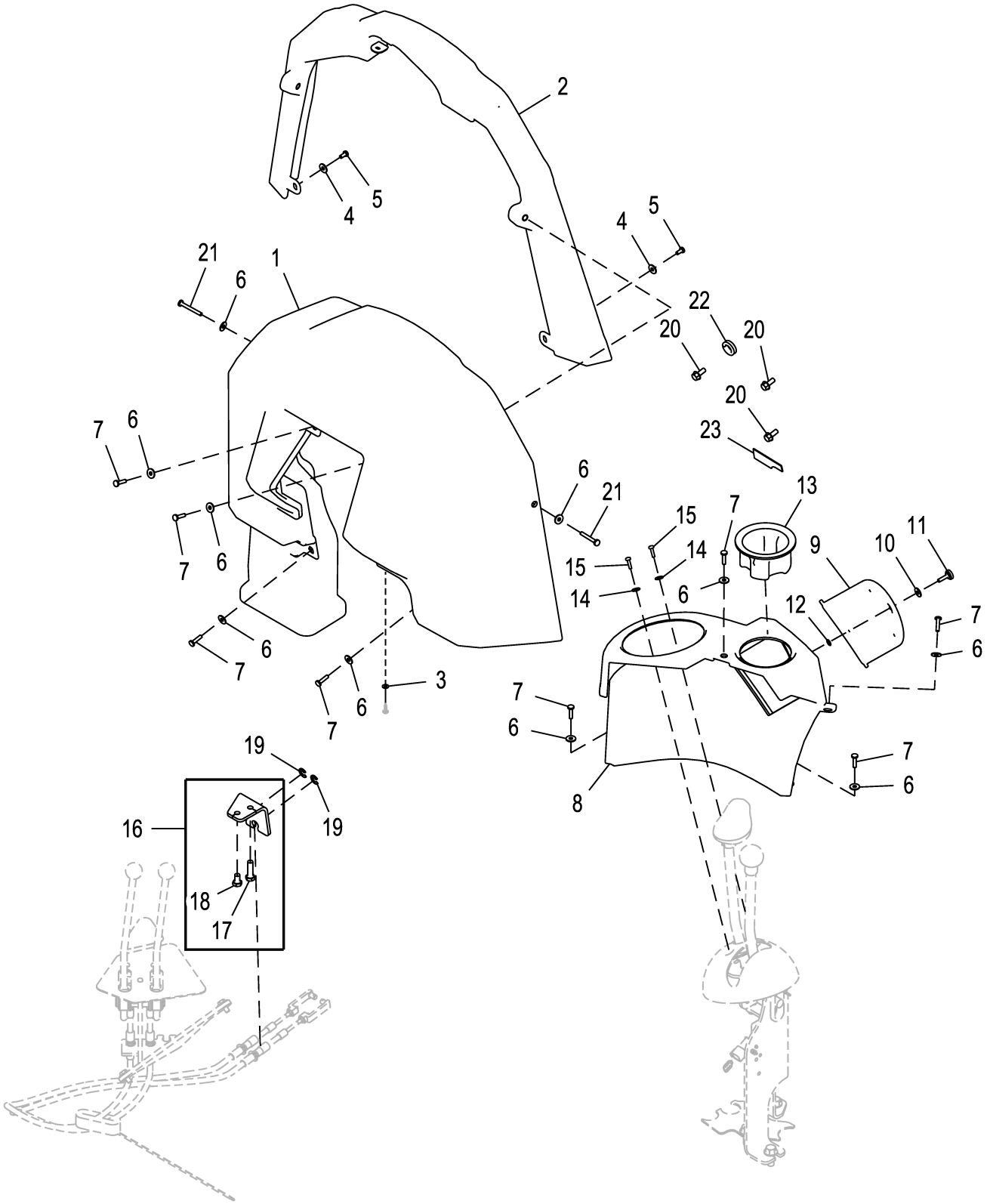

ETN105302_TX1179972

Pos.	*Ref.*	*Descripción*	*Cant.*	*Núm. de serie*	*Notas*
1	T268411	Tapadera	1		
2	AT406585	Consola	1		
3	24M7146	Arandela	1		4.300 X 12 X 1 mm
4	24H1646	Arandela	2		17/64" X 3/4" X 0.060"
5	19M7923	Tornillo	2		M6 X 12
6	24H1646	Arandela	10		17/64" X 3/4" X 0.060"
7	21M7310	Tornillo	8		M6 X 25
8	T268412	Tapadera	1		Control de cargadora
9	T277546	Panel	1		Fusible
10	24H1646	Arandela	1		17/64" X 3/4" X 0.060"
11	T296933	Empuñadura	1		
12	R541888	Tuerca de empuje	1		
13	T268251	Portador	1		Apoyavasos
14	T83061	Arandela	2		
15	21H1406	Tornillo	2		0.190" X 3/4"
16	AT367713	Soporte	1		
17	19M7550	Tornillo	1		M10 X 35
18	19M3141	Tornillo	1		M10 X 16
19	R26871	Anillo elástico	2		
20	19M7866	Tornillo	3		M8 X 20
21	21M7376	Tornillo	2		M6 X 50
22	R40445	Pasamuros	1		
23	T340848	Aislante	1		

Cab Right Hand Console Covers
Couvercles de console droite de cabine
Tapas de consola derecha de cabina

ETN115674_TX1171178 A.2

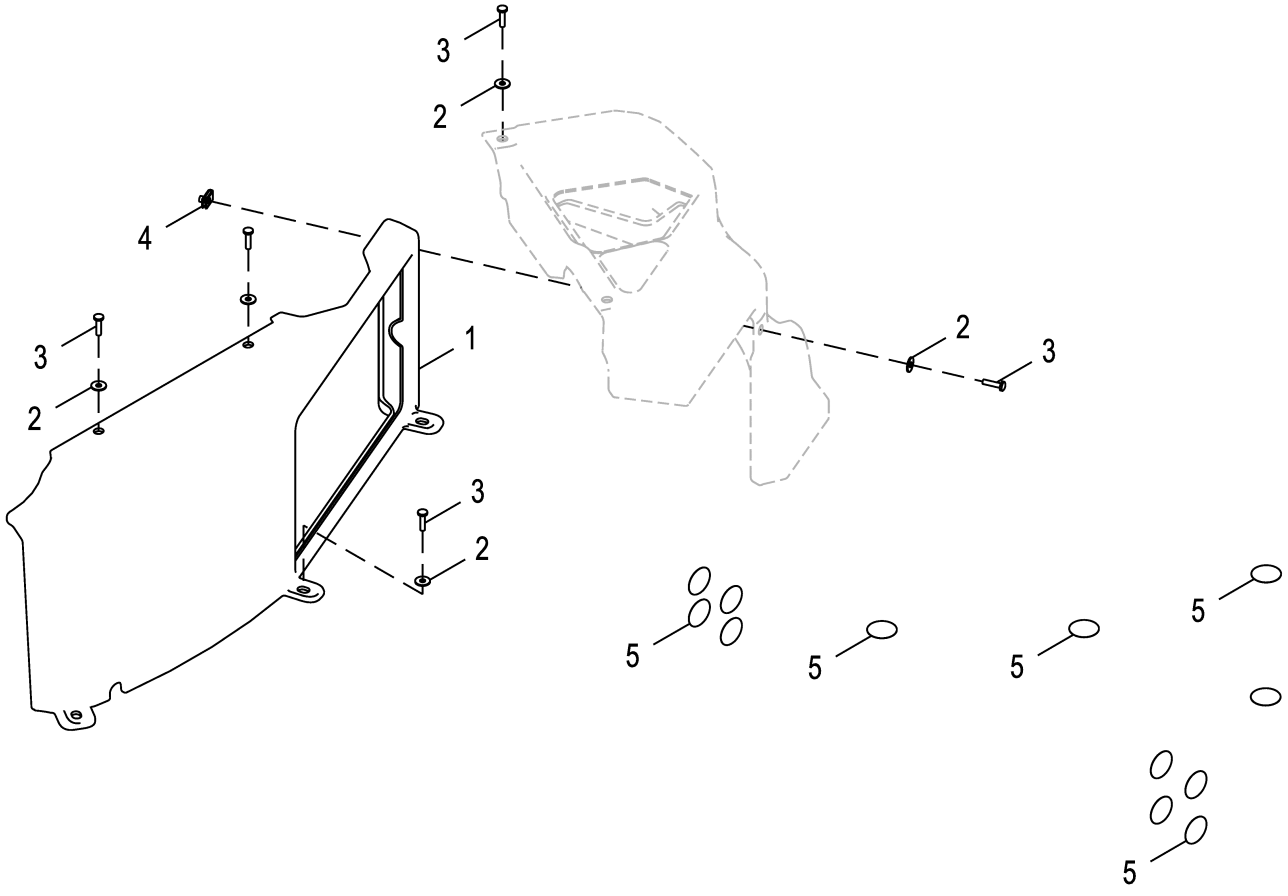

ETN115674_TX1171178

Pos.	*Ref.*	*Descripción*	*Cant.*	*Núm. de serie*	*Notas*
1	T266634	Tapadera	1		
2	24H1821	Arandela	8		9/32" X 47/64" X 1/16"
3	21M7310	Tornillo	8		M6 X 25
4	M84972	Tuerca	1		
5	T186793	Etiqueta adhesiva	12		Decorativo

Canopy Right Hand Console Covers
Couvercles de console droite d'auvent
Tapas de consola derecha del techo de la cabina

ETN115675_TX1170803 A.1

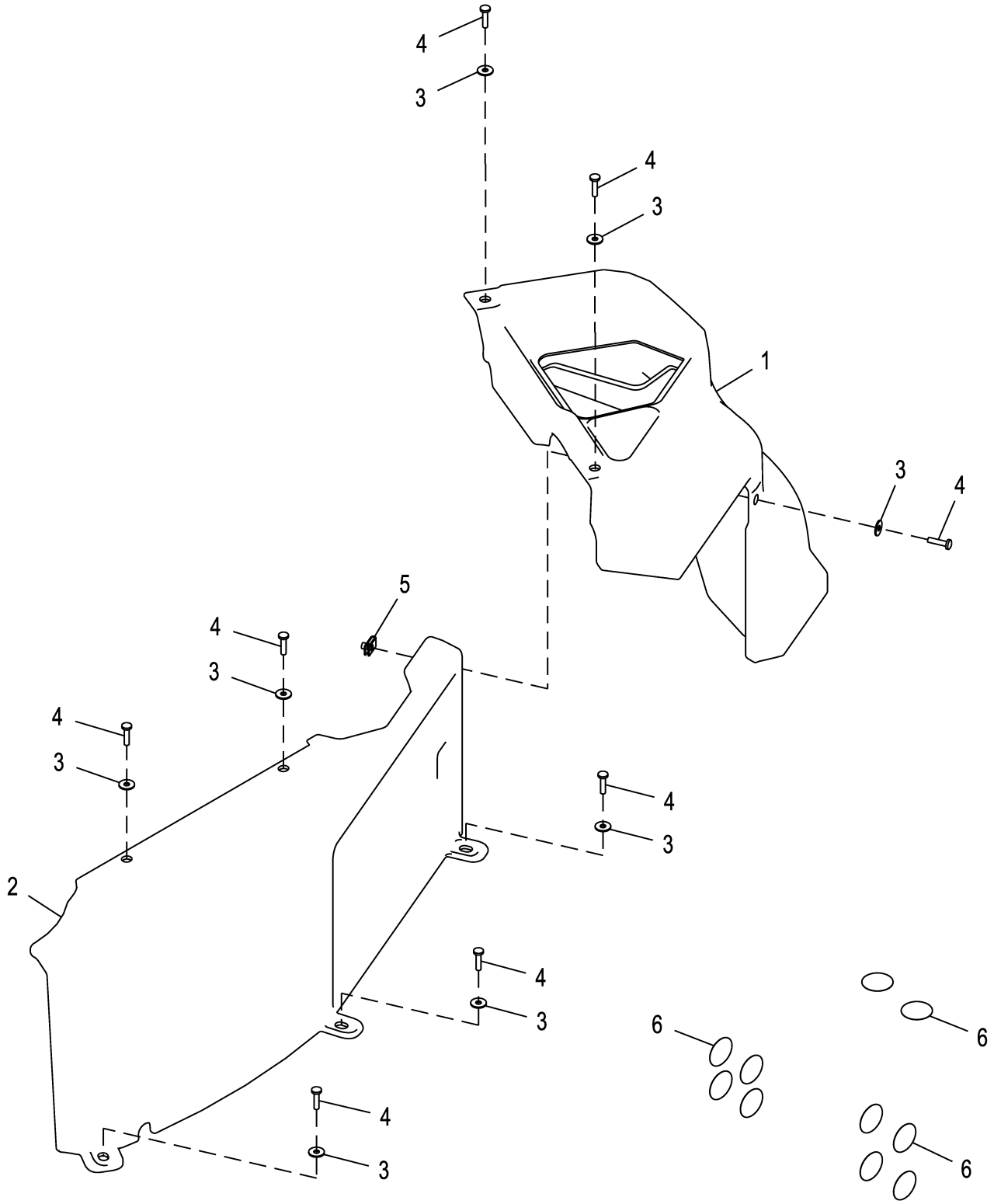

ETN115675_TX1170803

Pos.	*Ref.*	*Descripción*	*Cant.*	*Núm. de serie*	*Notas*
1	T343910	Tapadera	1		Control de estabilizador
2	T266644	Carcasa	1		
3	24H1821	Arandela	8		9/32" X 47/64" X 1/16"
4	21M7310	Tornillo	8		M6 X 25
5	M84972	Tuerca	1		
6	T186793	Etiqueta adhesiva	10		Círculo gris

Pilot Right Hand Console Covers
Couvercles de console droite de cabine de commande
Cubiertas de la consola derecha piloto

ETN115677_TX1179980 A.2

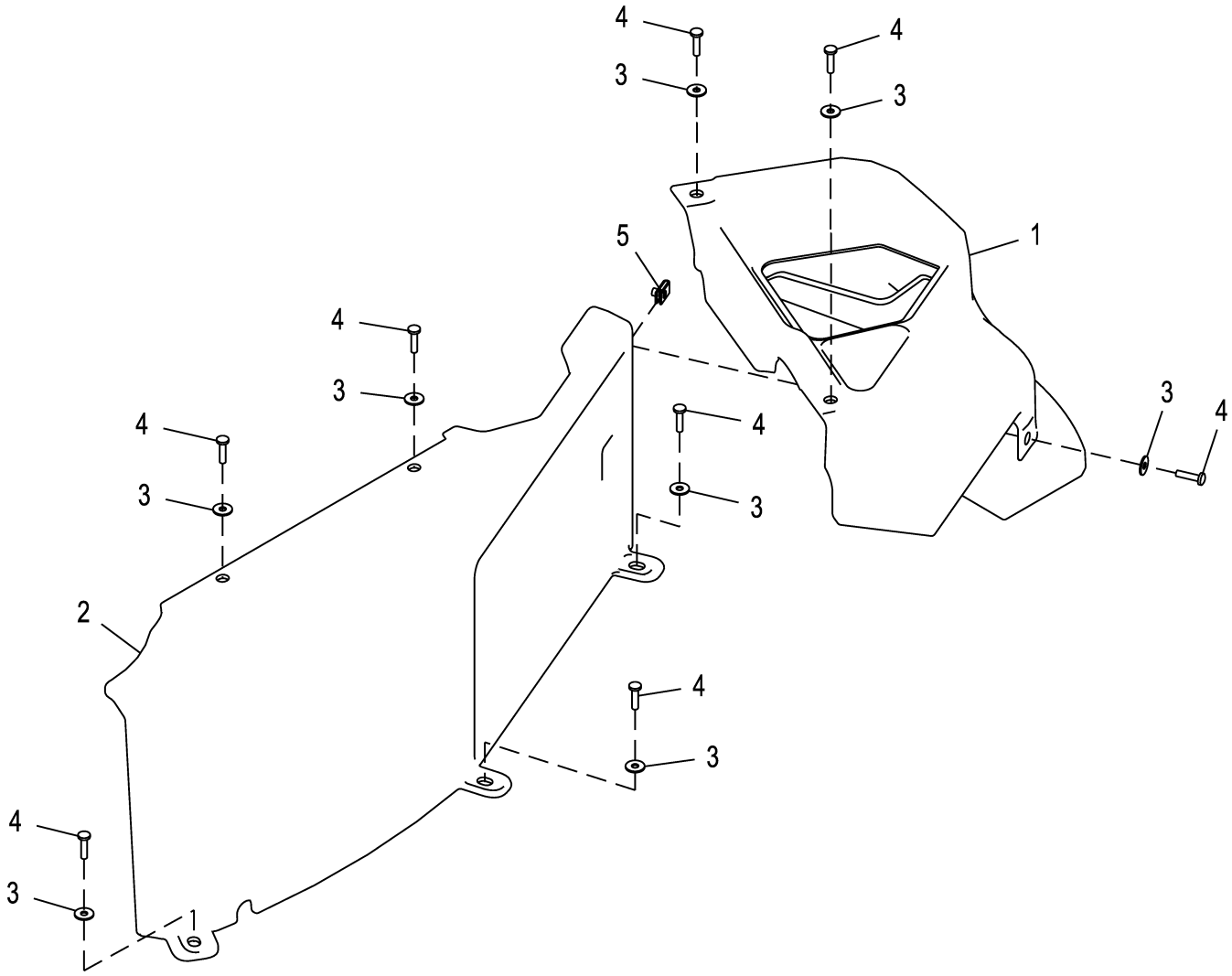

ETN115677_TX1179980

Pos.	*Ref.*	*Descripción*	*Cant.*	*Núm. de serie*	*Notas*
1	T343869	Tapadera	1		
2	T266644	Carcasa	1		
3	24H1646	Arandela	8		17/64" X 3/4" X 0.060"
4	21M7310	Tornillo	8		M6 X 25
5	M84972	Tuerca	1		

Instrument Panel Console Cab
Cabine de console de tableau de bord
Cabina de la consola de tablero de instrumentos

ETN123334_TX1170815 A.1

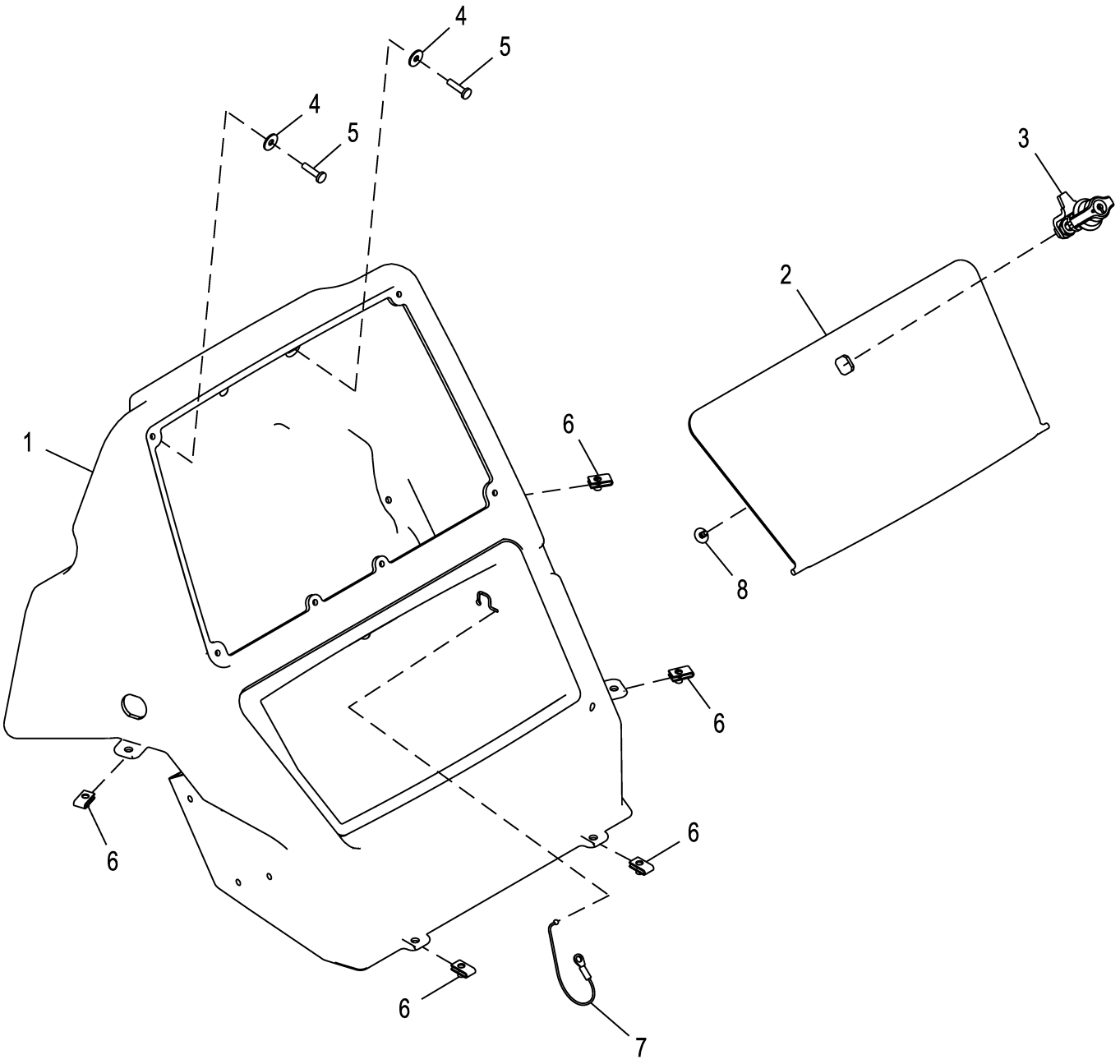

ETN123334_TX1170815

Pos.	*Ref.*	*Descripción*	*Cant.*	*Núm. de serie*	*Notas*
1	T350529	Carcasa	1		
2	T273278	Tapadera	1		
3	AT324446	Pestillo	1		
4	24H1821	Arandela	2		9/32" X 47/64" X 1/16"
5	21M7310	Tornillo	2		M6 X 25
6	M84972	Tuerca	5		
7	AT389897	Cable	1		
8	M151817	Tapón	1		

Instrument Panel Console, Canopy
Console de tableau de bord, auvent
Consola de tablero de instrumentos, dosel

ETN123335_TX1170814 A.1

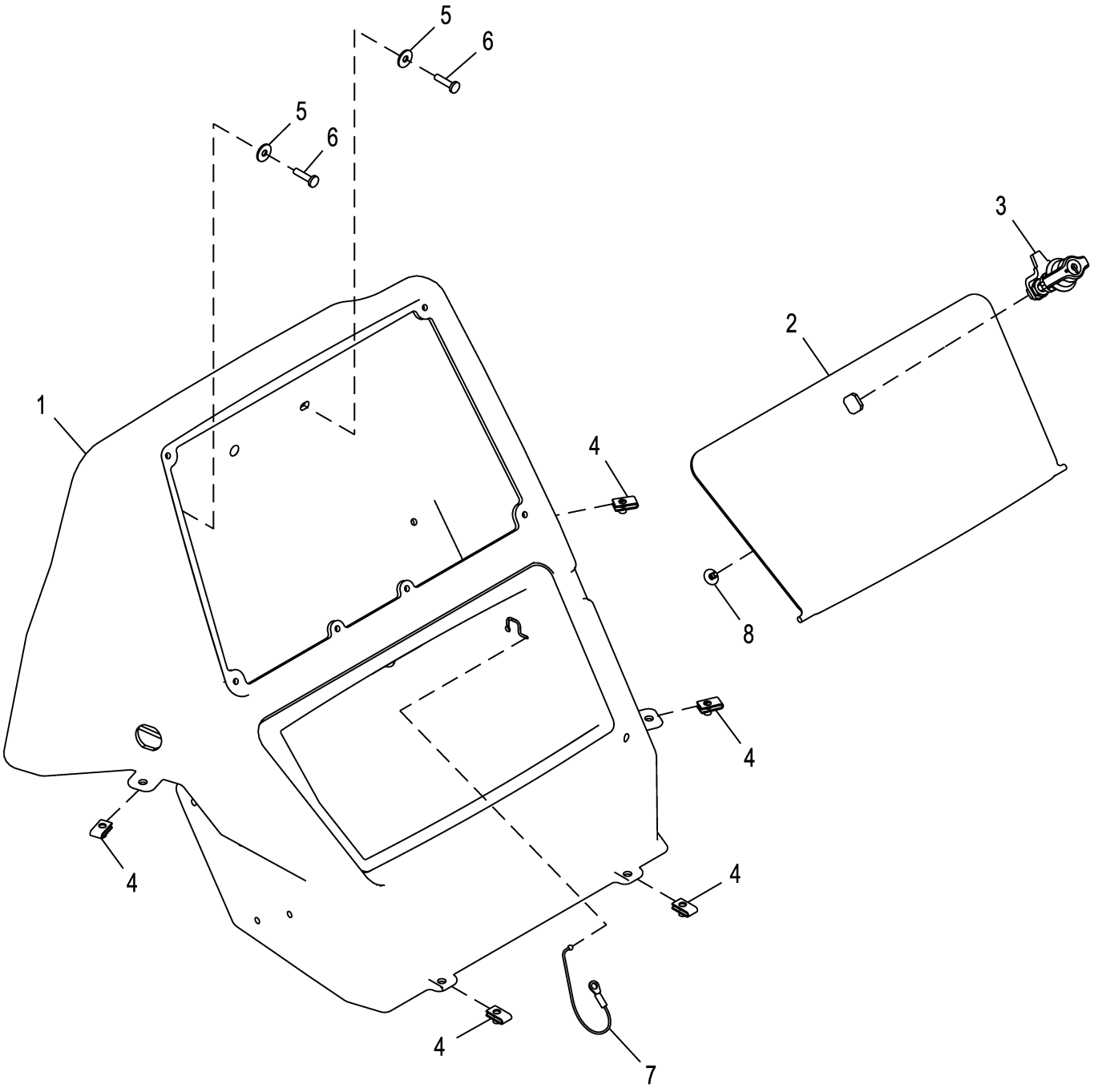

ETN123335_TX1170814

Pos.	*Ref.*	*Descripción*	*Cant.*	*Núm. de serie*	*Notas*
1	T350530	Tapadera	1		
2	T273278	Tapadera	1		
3	AT324446	Pestillo	1		
4	M84972	Tuerca	5		
5	24H1821	Arandela	2		9/32" X 47/64" X 1/16"
6	21M7310	Tornillo	2		M6 X 25
7	AT389897	Cable	1		
8	M151817	Tapón	1		

Mechanical Suspension Seat, Cloth
Siège à suspension mécanique, tissu
Asiento con suspensión mecánica, tela

AT376958_TX1103959 G.2

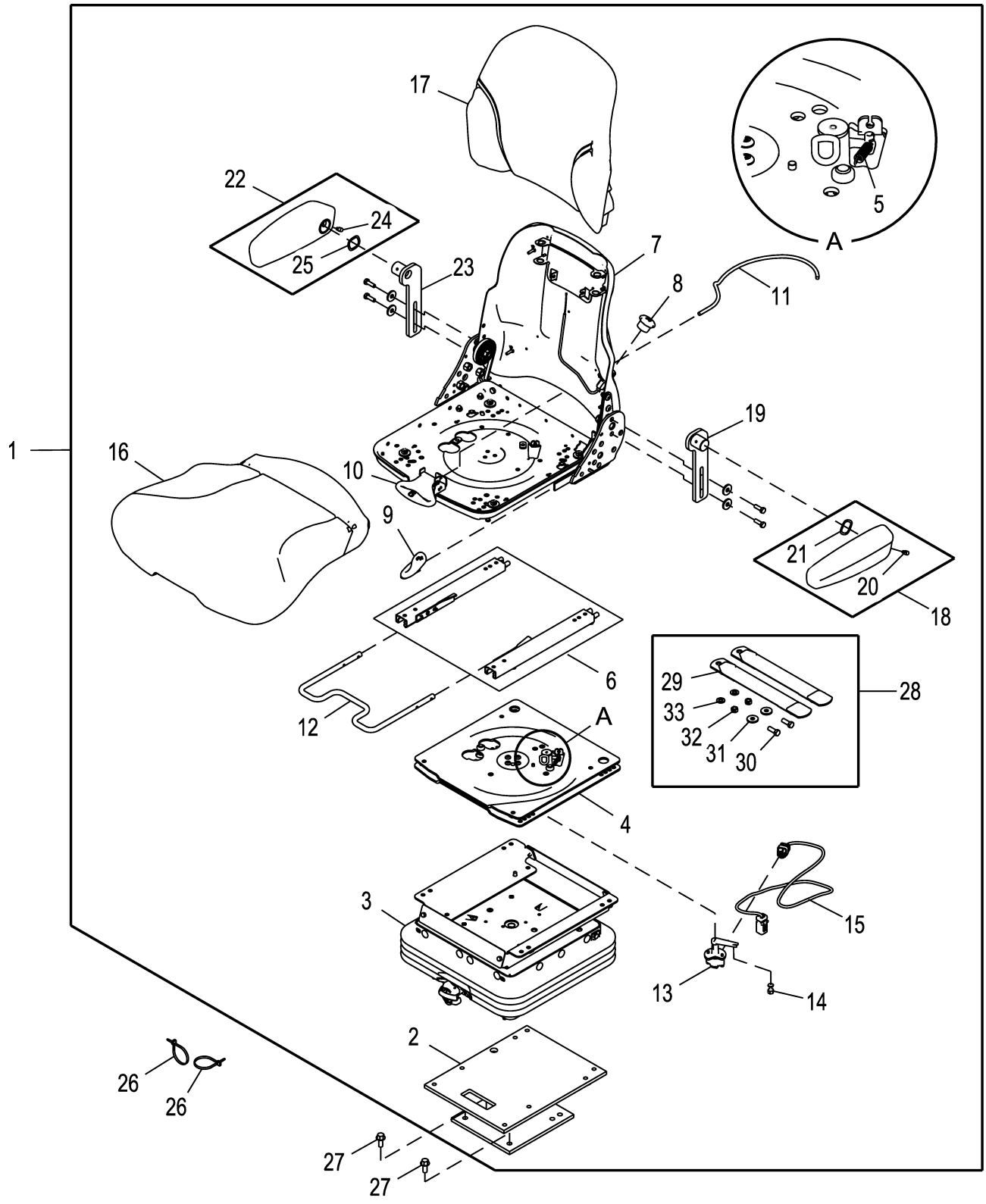

AT376958_TX1103959

Pos.	*Ref.*	*Descripción*	*Cant.*	*Núm. de serie*	*Notas*
1	AT387962	Asiento	1		Tela
2	AT388674	Pedestal	1		
3	AT388675	Suspensión del asiento	1		
4	AT432961	Eslabón giratorio	1		SUB FOR AT388678
5	T355167	Muelle	1		
6	AT393463	Conjunto raíles asiento	1		
7	AT388665	Cárter	1		
8	AT388666	Conj. empuñaduras asiento	1		Kit perilla soporte lumbar
9	AT388668	Conj. empuñaduras asiento	1		Kit de perilla de reclinador
10	AT388677	Mango	1		Manija de giro
11	AT393465	Conj. cable ajuste asiento	1		Conexión giratoria
12	AT388679	Juego de palancas	1		Control de corredera
13	AT388680	Kit de interruptores	1		Sensor de posición del asiento
14	T355169	Tuerca	1		
15	AT393460	Grupo de cables	1		Sensor de posición del asiento
16	AT388672	Cojín	1		Cojín de asiento, Tela
17	AT388673	Cojín	1		Cojín de respaldo, Tela
18	AT312728	Juego de reposabrazos	1		Izq.
19	AT394649	Soporte	1		Izq.
20	T120544	Tornillo	1		
21	T120545	Arandela	1		
22	AT312730	Juego de reposabrazos	1		Der.
23	AT394650	Soporte	1		Der.
24	T120544	Tornillo	1		
25	T120545	Arandela	1		
26	R44302	Cinta de atar	2		
27	19M7785	Tornillo	4		M10 X 25
28	AT179693	Kit de tirantes	1		
29	.....	Correa plana	2		ORDER AT179693
30	19H2676	Tornillo	2		3/8" X 1", SUB FOR 19H1731
31	24H1305	Arandela	2		13/32" X 13/16" X 0.065"
32	M47031	Tuerca de seguridad	2		
33	24H1309	Arandela	2		13/32" X 1-1/16" X 0.120", SUB FOR M1340T

Mechanical Suspension Seat, Vinyl
Siège à suspension mécanique, vinyle
Asiento con suspensión mecánica, vinilo

AT376961_TX1103962 G.3

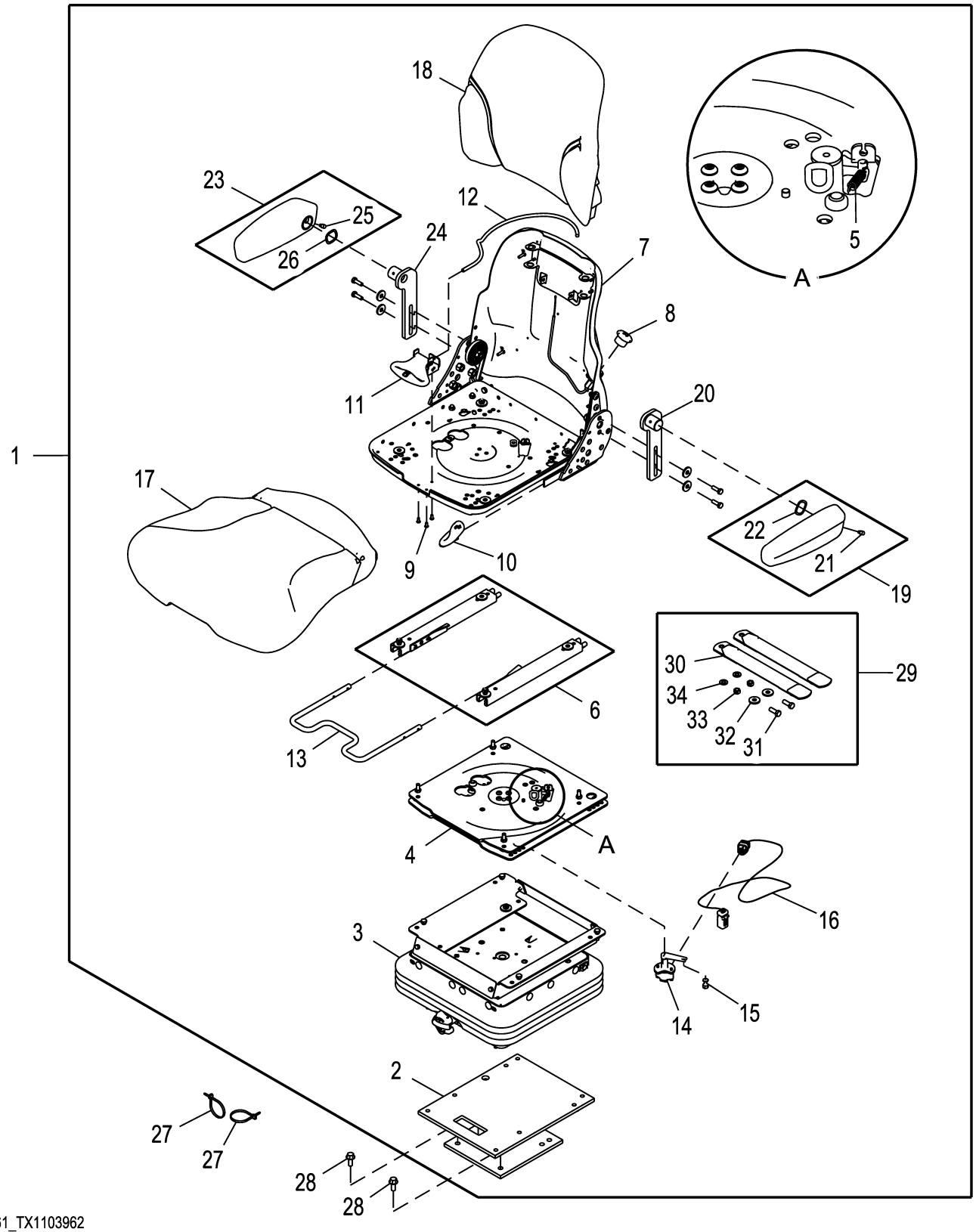

AT376961_TX1103962

Pos.	*Ref.*	*Descripción*	*Cant.*	*Núm. de serie*	*Notas*
1	AT387963	Asiento	1		Suspensión mecánica, Vinilo
2	AT388674	Pedestal	1		
3	AT388675	Suspensión del asiento	1		
4	AT432961	Eslabón giratorio	1		SUB FOR AT388678
5	T355167	Muelle	1		
6	AT393463	Conjunto raíles asiento	1		
7	AT388665	Cárter	1		
8	AT388666	Conj. empuñaduras asiento	1		Perilla de soporte lumbar
9	.....	Remache	3		NLA
10	AT388668	Conj. empuñaduras asiento	1		Kit de perilla de reclinador
11	AT388677	Mango	1		Manija de giro
12	AT393465	Conj. cable ajuste asiento	1		Conexión giratoria
13	AT388679	Juego de palancas	1		Control de corredera
14	AT388680	Kit de interruptores	1		Sensor de giro
15	T355169	Tuerca	1		
16	AT393460	Grupo de cables	1		Sensor de giro
17	AT388669	Cojín	1		Asiento, Vinilo gris
18	AT388670	Tira/alfombrilla	1		Respaldo, Vinilo gris
19	AT312728	Juego de reposabrazos	1		Izq.
20	AT394649	Soporte	1		Izq.
21	T120544	Tornillo	1		
22	T120545	Arandela	1		
23	AT312730	Juego de reposabrazos	2		Der.
24	AT394650	Soporte	1		Der.
25	T120544	Tornillo	1		
26	T120545	Arandela	1		
27	R44302	Cinta de atar	2		
28	19M7785	Tornillo	4		M10 X 25
29	AT179693	Kit de tirantes	1		
30	.....	Correa plana	2		NLA, ORDER AT179693
31	19H2676	Tornillo	2		3/8" X 1", SUB FOR 19H1731
32	24H1305	Arandela	2		13/32" X 13/16" X 0.065"
33	M47031	Tuerca de seguridad	2		
34	24H1309	Arandela	2		13/32" X 1-1/16" X 0.120", SUB FOR M1340T

Air Suspension Seat (Cloth)
Siège à suspension pneumatique
Asiento con suspensión neumática (tela)

AT376956_TX1103964 H.1

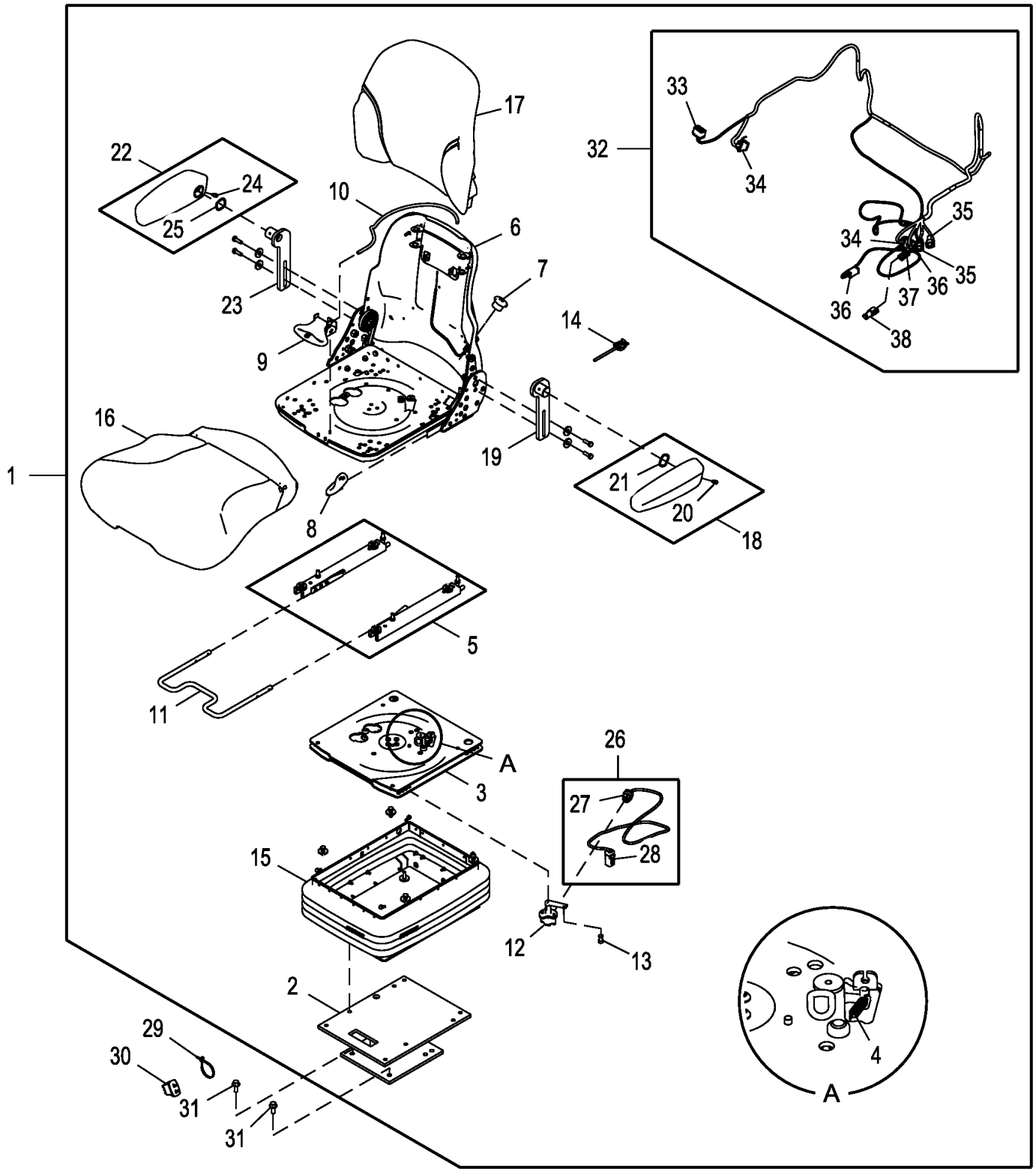

AT376956_TX1103964

Pos.	*Ref.*	*Descripción*	*Cant.*	*Núm. de serie*	*Notas*
1	AT387959	Asiento	1		Tela, suspensión neumática
2	AT388674	Pedestal	1		
3	AT432961	Eslabón giratorio	1		SUB FOR AT388678
4	T355167	Muelle	1		
5	AT393463	Conjunto raíles asiento	1		
6	AT388665	Cárter	1		
7	AT388666	Conj. empuñaduras asiento	1		Perilla de soporte lumbar
8	AT388668	Conj. empuñaduras asiento	1		Perilla de reclinado
9	AT388677	Mango	1		
10	AT393465	Conj. cable ajuste asiento	1		
11	AT388679	Juego de palancas	1		Control de corredera
12	AT388680	Kit de interruptores	1		Sensor de giro
13	T355169	Tuerca	1		
14	AT192689	Grupo de cables	1		Compresor a la consola lateral
15	AT388676	Suspensión del asiento	1		Suspensión neumática
	AT404467	Grupo de cables	1		Grupo de cables de bomba
	57M9705	Conjunto de conector eléc.	1		2 vías, Hembra
	T210282	Caja de conectores eléc.	1		Macho
16	AT388672	Cojín	1		Asiento, Trapo gris
17	AT388673	Cojín	1		Respaldo, Trapo gris
18	AT312728	Juego de reposabrazos	1		Izq.
19	AT394649	Soporte	1		Izq.
20	T120544	Tornillo	1		
21	T120545	Arandela	1		
22	AT312730	Juego de reposabrazos	1		Der.
23	AT394650	Soporte	1		Der.
24	T120544	Tornillo	1		
25	T120545	Arandela	1		
26	AT393460	Grupo de cables	1		Sensor de giro
27	57M9750	Caja de conectores eléc.	1		2 vías, Macho
28	57M9753	Caja de conectores eléc.	1		2 vías, Hembra
29	R44302	Cinta de atar	2		
30	AT354796	Interruptor	1		Asiento neumático
31	19M7785	Tornillo	4		M10 X 25
32	AT384911	Grupo de cables	1		Controles electrohidráulicos
33	T210282	Caja de conectores eléc.	1		
34	57M8010	Conjunto de conector eléc.	2		
	57M8011	Dispositivo de bloqueo eléc	2		
35	57M9918	Caja de conectores eléc.	2		
36	57M9130	Conjunto de conector eléc.	2		
37	57M8018	Conjunto de conector eléc.	1		
	57M8019	Terminal eléctrico	1		
38	57M8131	Terminador electrónico	1		

Lumbar and Recliner Service Kits
Kits d'entretien de support lombaire et d'inclinaison
Juegos de servicio de inclinación y lumbar

AT376961_TX1124411 A.2

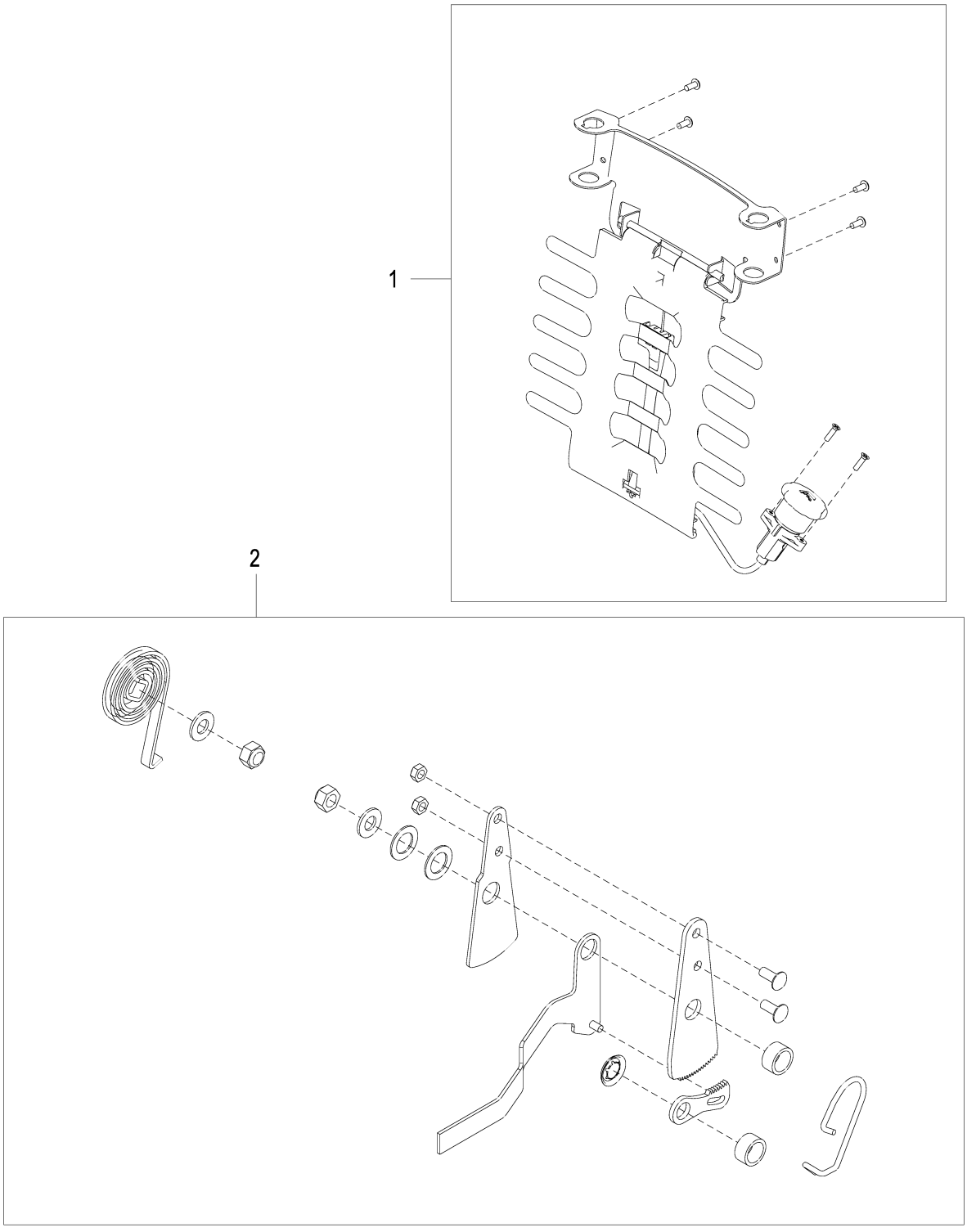

AT376961_TX1124411

Pos.	*Ref.*	*Descripción*	*Cant.*	*Núm. de serie*	*Notas*
1	AT388667	Juego para asiento	1		Kit de soporte lumbar
2	AT388671	Cárter	1		Kit de asiento reclinable

Seat Belt
Ceinture de sécurité
Cinturón de seguridad

ETN85079_TX1103921 B.1

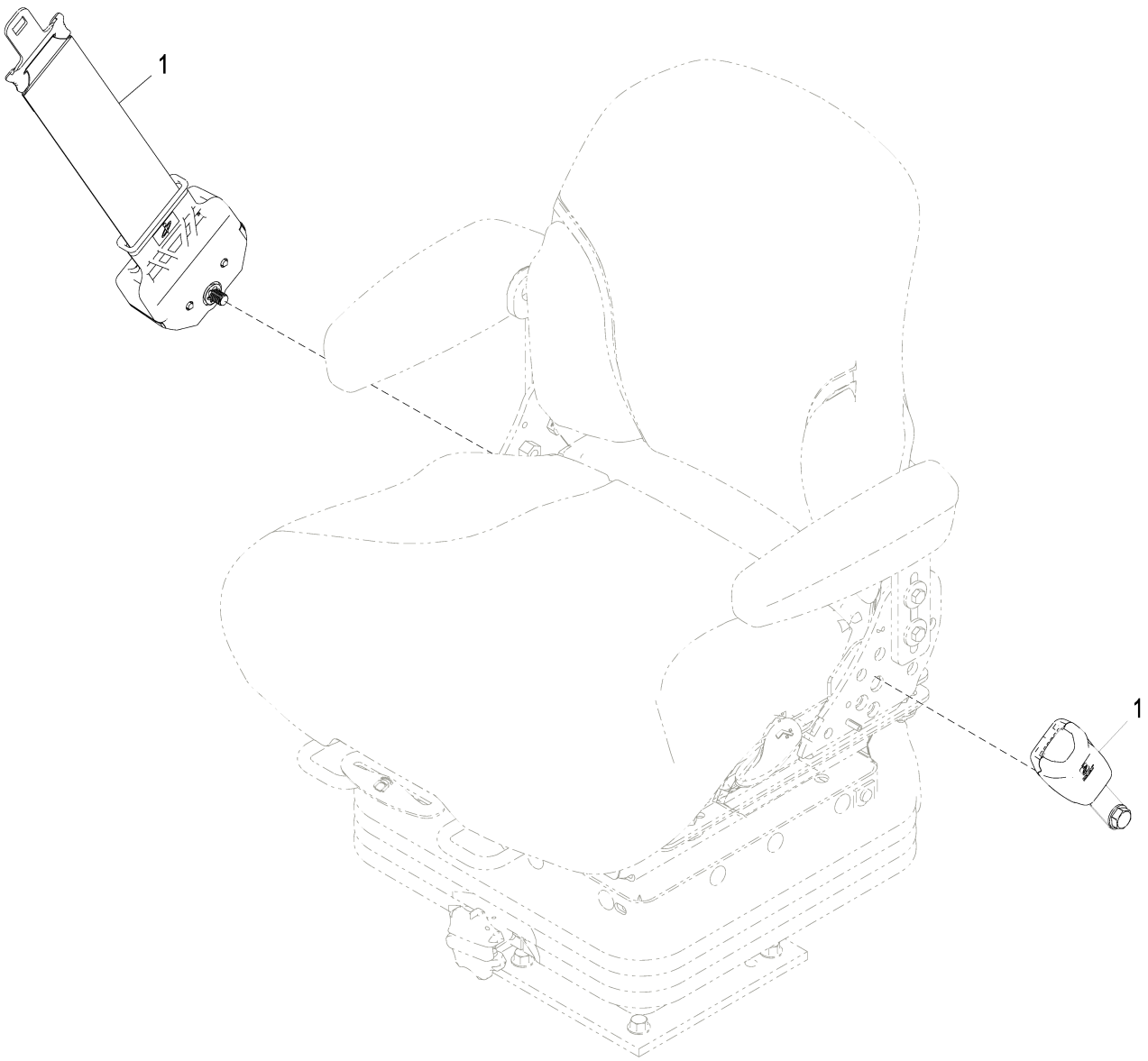

ETN85079_TX1103921

Pos.	*Ref.*	*Descripción*	*Cant.*	*Núm. de serie*	*Notas*
1	AT421611	Cinturón de seguridad	1	-255940	76.2 mm (3 in.), NLA, ORDER AT438045
	AT438045	Cinturón de seguridad	1	255941-	76.2 mm (3 in.), SUB FOR AT421611 AND AT400513

Air Conditioning Harness and Switch
Faisceau et interrupteur d'enclenchement de climatisation
Grupo de cables y conmutador de aire acondicionado

ETN84733_TX1102859 A.1

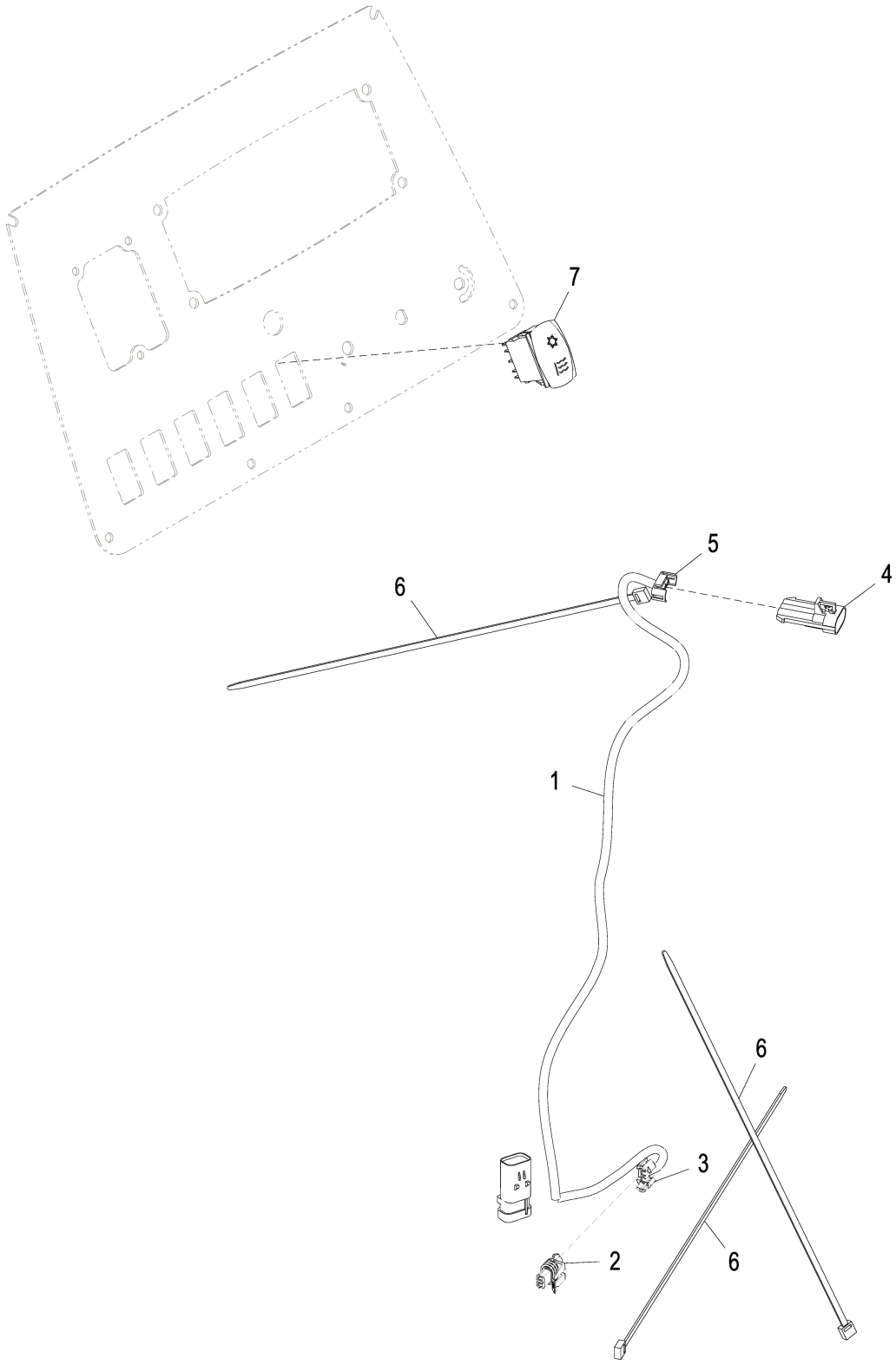

ETN84733_TX1102859

Pos.	*Ref.*	*Descripción*	*Cant.*	*Núm. de serie*	*Notas*
1	AT386169	Grupo de cables	1		Aire acondicionado
2	57M7328	Caja de conectores eléc.	1		
3	57M9712	Accesorio de conector eléc.	1		
4	57M7257	Caja de conectores eléc.	1		
5	57M7290	Conjunto de conector eléc.	1		
6	H77698	Cinta de atar	3		
7	AT439505	Int. alternante/basculante	1		Aire acondicionado, SUB FOR AT406302

Heater Plumbing (Engine 4045HT072-RE545795, 4045HT086-RE566132, 4045TT096-RE545793-)
Tuyauterie de chauffage (Engine 4045HT072-RE545795, 4045HT086-RE566132, 4045TT096-RE545793-)
Tubería de calefacción (Engine 4045HT072-RE545795, 4045HT086-RE566132, 4045TT096-RE545793-)

ETN115718_TX1180482 A.2

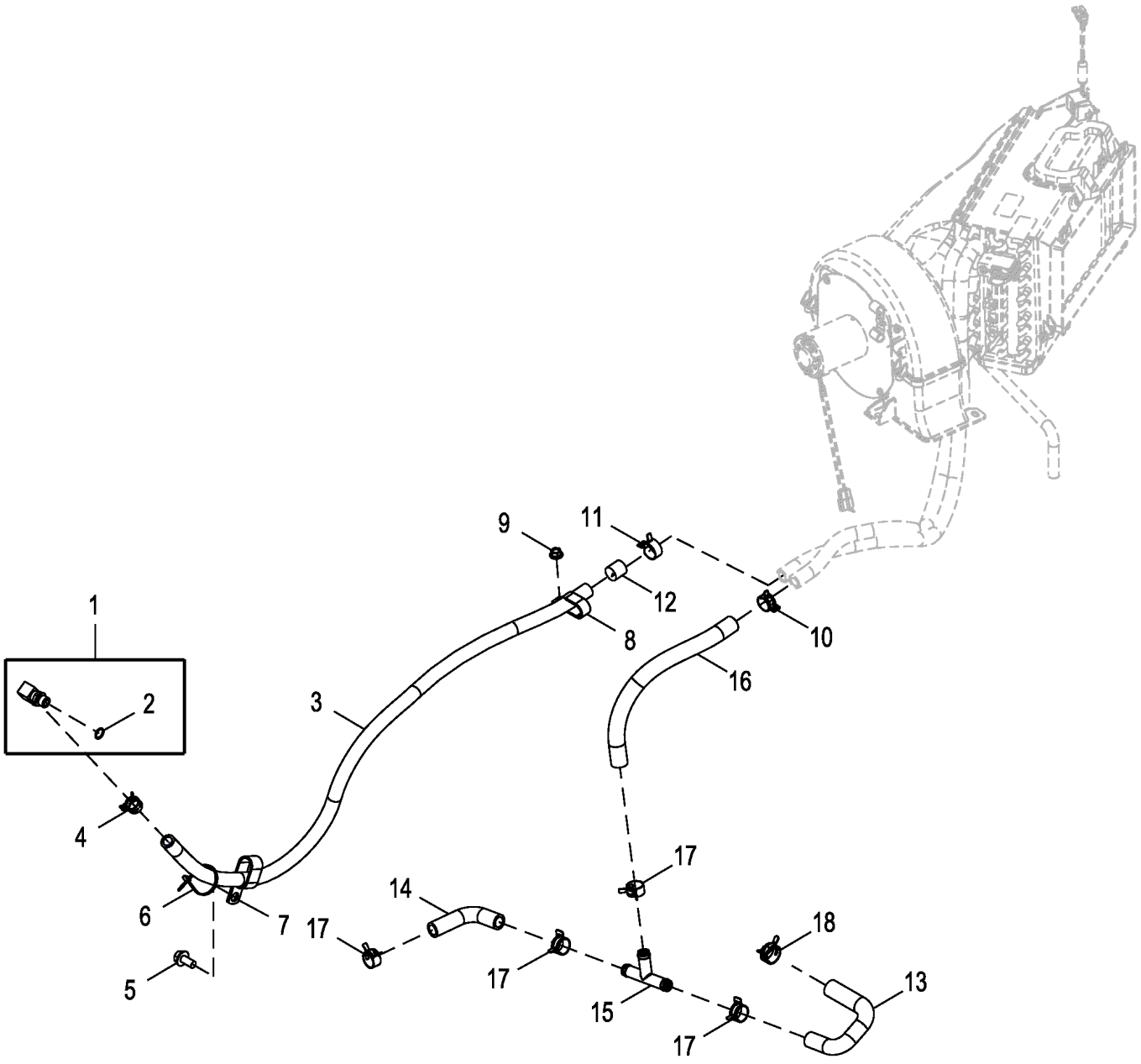

ETN115718_TX1180482

Pos.	*Ref.*	*Descripción*	*Cant.*	*Núm. de serie*	*Notas*
1	AT174697	Racor acodado	1		
2	51M7043	Anillo tórico	1		15.300 X 2.200 mm
3	.....	Manguera a Granel	1		MF TY22328, CTL 121.92 cm (4.00 ft)
4	T184924	Abrazadera para mangueras	1		
5	19M7788	Tornillo	1		M12 X 25
6	R44302	Cinta de atar	1		
7	T126299	Abrazadera	1		
8	AH77869	Presilla	1		
9	14M7296	Tuerca con brida	1		M10
10	H156922	Abrazadera para mangueras	1		
11	T185826	Abrazadera	1		
12	T158887	Cinta	1		
13	T370567	Manguera	1		SUB FOR T343477 AND T338946
14	T339781	Manguera	1		
15	N221912	Conexión	1		
16	.....	Manguera a Granel	1		MF TY22330, CTL 38.00 cm (14.961 in)
17	R191781	Abrazadera para mangueras	4		
18	LVU13421	Abrazadera	1		

Plumbing, without Heater
Tuyauterie, sans chauffage
Tubería, sin calefactor

ETN138412_TX1189714 A.1

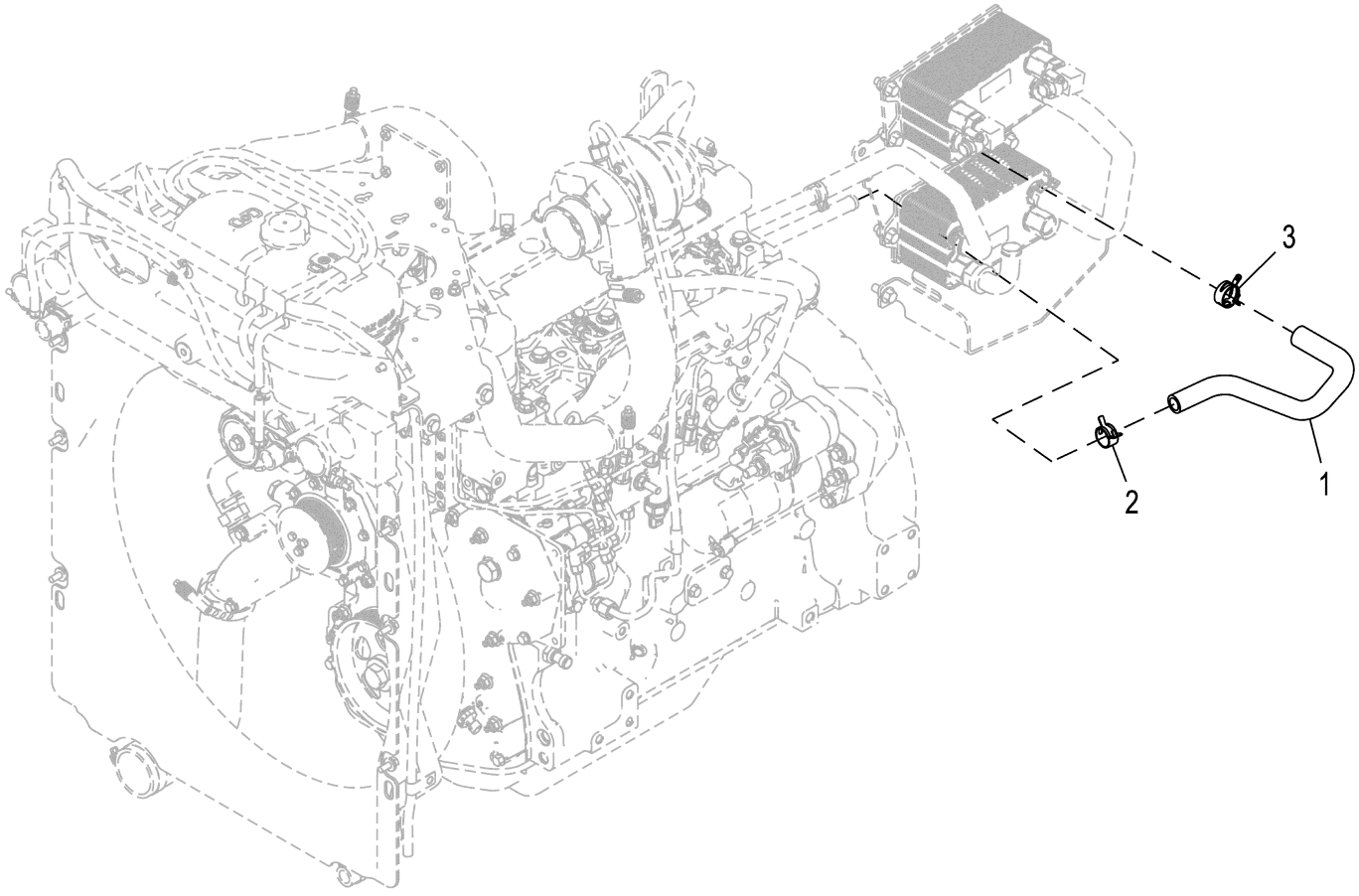

ETN138412_TX1189714

Pos.	*Ref.*	*Descripción*	*Cant.*	*Núm. de serie*	*Notas*
1	T341430	Manguera	1		SUB FOR T343488
2	R191781	Abrazadera para mangueras	1		
3	LVU13421	Abrazadera	1		

Air Conditioning Compressor and Lines (Engine 4045HT072-RE545795, 4045HT085-RE566007, 4045HT086-RE566132, 4045HT087-RE566133-)
Compresseur et conduites de climatisation (Engine 4045HT072-RE545795, 4045HT085-RE566007, 4045HT086-RE566132, 4045HT087-RE566133-)
Compresor y tuberías del aire acondicionado (Engine 4045HT072-RE545795, 4045HT085-RE566007, 4045HT086-RE566132, 4045HT087-RE566133-)

ETN109756_TX1180499 A.2

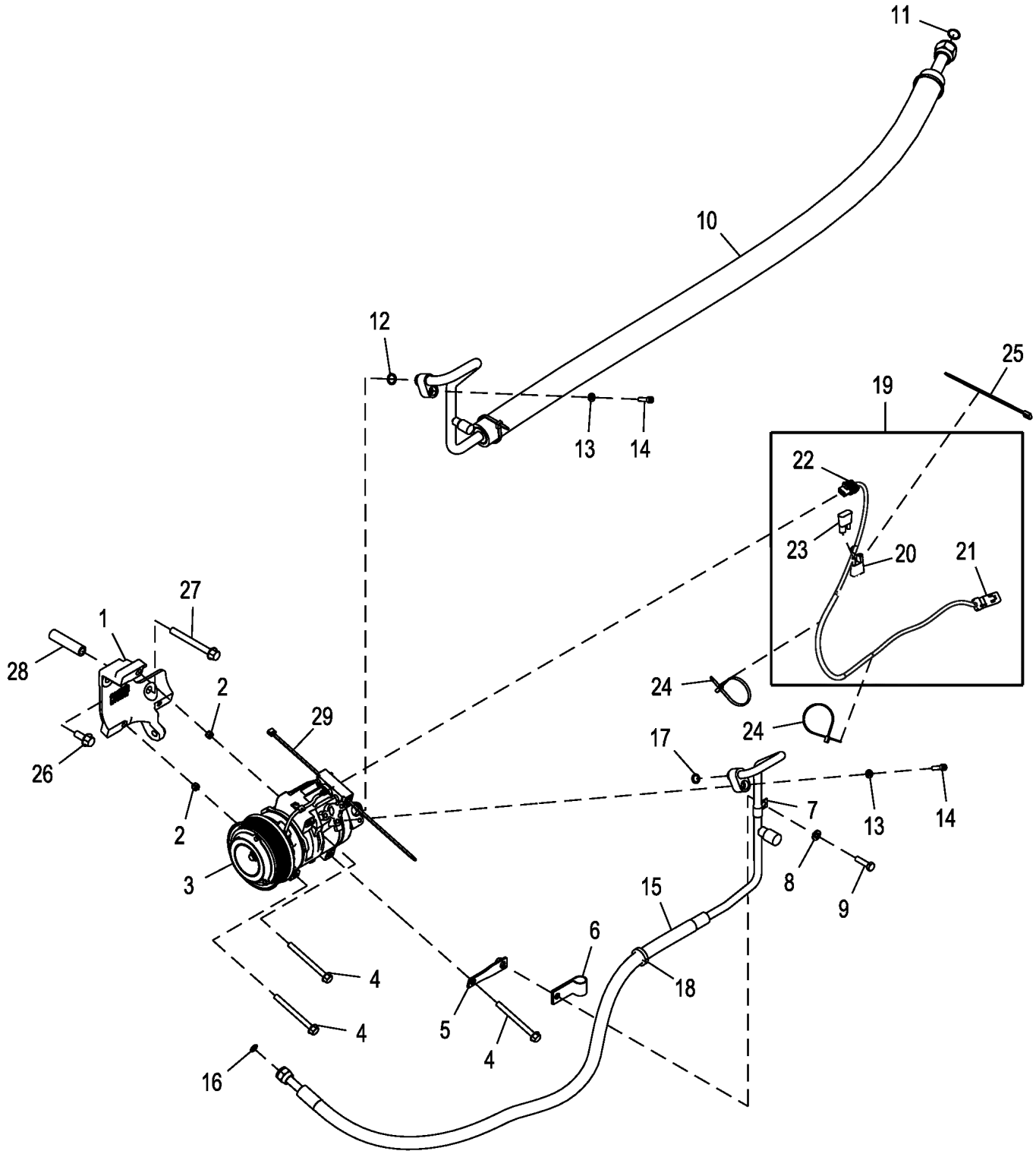

ETN109756_TX1180499

Pos.	*Ref.*	*Descripción*	*Cant.*	*Núm. de serie*	*Notas*
1	T347011	Soporte	1		
2	34M7189	Pasador elástico	2		11 X 8 mm
3	RE284680	Compresor	1		
4	19M7913	Tornillo	3		M8 X 90
5	AT376003	Placa	1		
6	T27523	Abrazadera	1		
7	R34557	Abrazadera	1		
8	24M7238	Arandela	1		8.700 X 17 X 2 mm
9	19M7513	Tornillo	1		M8 X 30
10	AT425097	Manguito de refrigerante	1		
11	R183412	Anillo tórico	1		17.170 X 1.778 mm (0.676" X 0.070")
12	51M7090	Anillo tórico	1		13.400 X 2.400 mm
13	24M7293	Arandela	2		6.500 X 13 X 1.600 mm
14	19M8505	Tornillo	2		M6 X 25
15	AT425095	Manguito de refrigerante	1		Compresor a condensador
16	R183410	Anillo tórico	1		
17	51M7089	Anillo tórico	1		10.800 X 2.400 mm
18	R40445	Pasamuros	1		
19	AT374479	Grupo de cables	1		
20	57M10942	Diodo	1		
21	57M9730	Caja de conectores eléc.	1		
22	57M7306	Dispositivo de bloqueo eléc	1		
23	AT103399	Diodo	1		
24	R44302	Cinta de atar	2		
25	T204370	Cinta de atar	1		
26	19M7785	Tornillo	1		M10 X 25
27	R136508	Tornillo	1		
28	T242165	Espaciador	1		
29	H77698	Cinta de atar	1		

Air Conditioning Compressor and Lines (Engine 4045TT096-RE545793)
Compresseur et conduites de climatisation (Engine 4045TT096-RE545793)
Compresor y tuberías del aire acondicionado (Engine 4045TT096-RE545793)

ETN109755_TX1180501 A.1

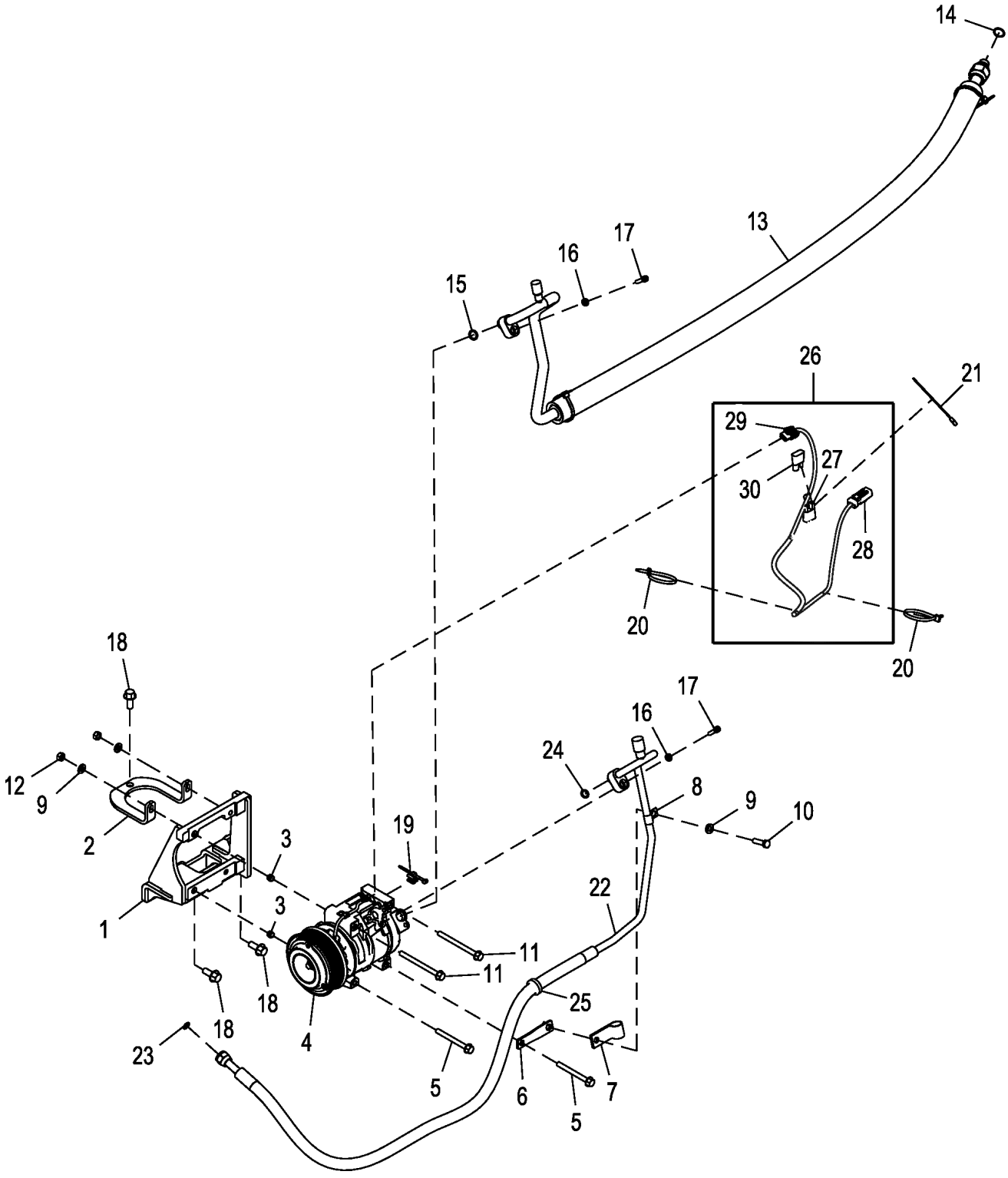

ETN109755_TX1180501

Pos.	*Ref.*	*Descripción*	*Cant.*	*Núm. de serie*	*Notas*
1	AT412279	Soporte	1		
2	T279980	Placa	1		
3	34M7189	Pasador elástico	2		11 X 8 mm
4	RE284680	Compresor	1		
5	19M8039	Tornillo	2		M8 X 80
6	AT376003	Placa	1		
7	T27523	Abrazadera	1		
8	R34557	Abrazadera	1		
9	24M7238	Arandela	3		8.700 X 17 X 2 mm
10	19M7513	Tornillo	1		M8 X 30
11	19M7970	Tornillo	2		M8 X 100
12	14M7273	Tuerca	2		M8
13	AT436953	Manguito de refrigerante	1		
14	R183412	Anillo tórico	1		17.170 X 1.778 mm (0.676" X 0.070")
15	51M7090	Anillo tórico	1		13.400 X 2.400 mm
16	24M7293	Arandela	2		6.500 X 13 X 1.600 mm
17	19M8505	Tornillo	2		M6 X 25
18	19M7785	Tornillo	3		M10 X 25
19	AH225365	Presilla	1		
20	R44302	Cinta de atar	2		
21	T204370	Cinta de atar	1		
22	AT436948	Manguito de refrigerante	1		Compresor a condensador
23	R183410	Anillo tórico	1		10.820 X 1.778 mm (0.426" X 0.070")
24	51M7089	Anillo tórico	1		10.800 X 2.400 mm
25	R40445	Pasamuros	1		
26	AT374479	Grupo de cables	1		Motor de AC
27	T268460	Conjunto de conector eléc.	1		
28	57M9730	Caja de conectores eléc.	1		
29	57M7306	Dispositivo de bloqueo eléc	1		
30	AT103399	Diodo	1		

Heating and Air Conditioning Ducts
Conduites de chauffage et de climatisation
Conductos de calefactor y acondicionador de aire

AT376908_TX1104224 C.1

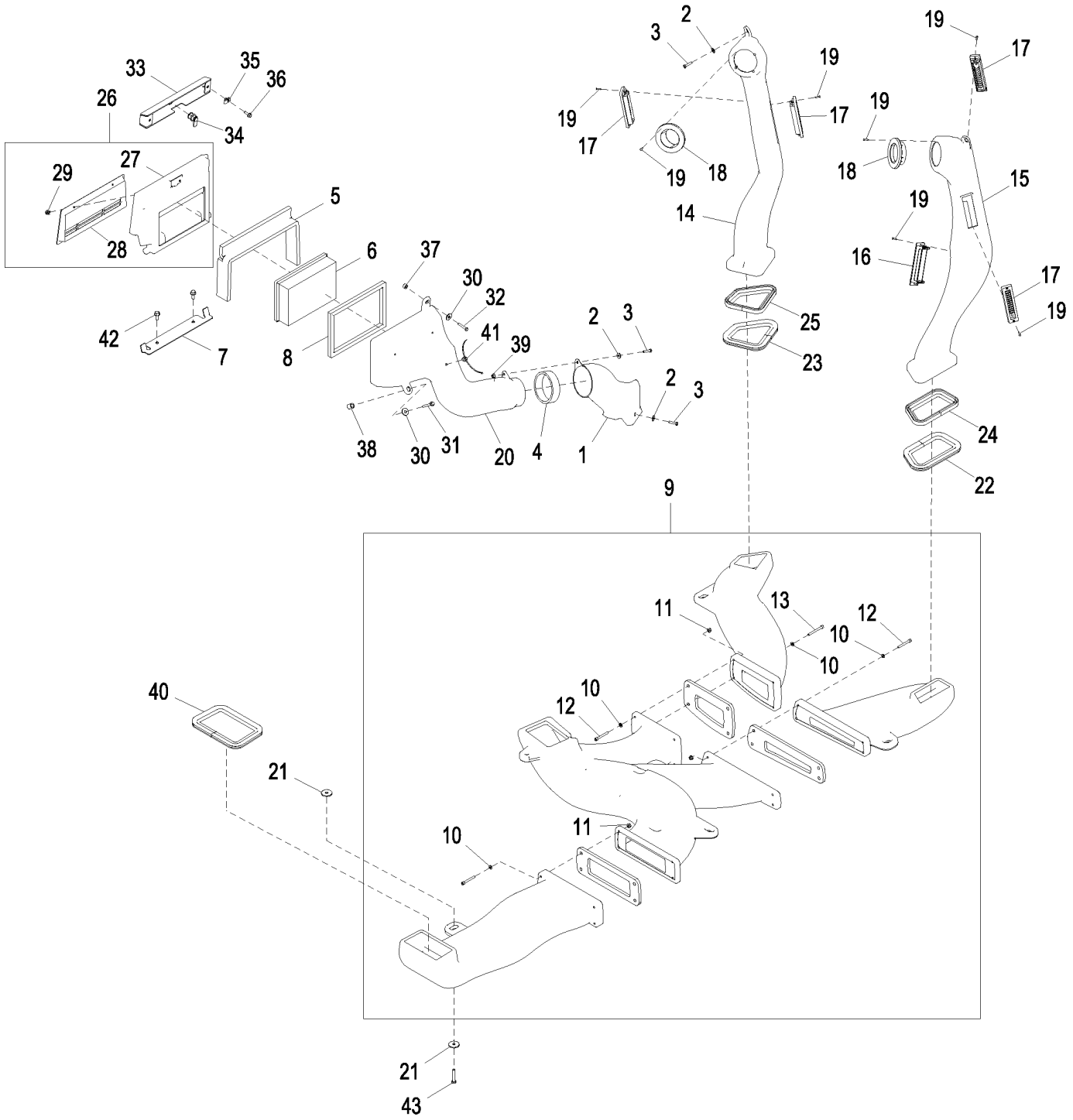

AT376908_TX1104224

Pos.	*Ref.*	*Descripción*	*Cant.*	*Núm. de serie*	*Notas*
1	T166322	Conducto de aire	1		
2	24M7139	Arandela	4		6.400 X 18 X 1.600 mm
3	19M7933	Tornillo	4		M6 X 25
4	T185844	Aislante	1		
5	T289517	Aislante	1		
6	AT191102	Filtro de aire	1		
7	T184164	Soporte	1		
8	T185770	Aislante	1		
9	AT403967	Calentador	1		
10	24M7293	Arandela	12		6.500 X 13 X 1.600 mm
11	14M7721	Tuerca de seguridad	12		M6
12	19M9731	Tornillo	10		M6 X 50
13	19M9731	Tornillo	2		M6 X 50, SUB FOR (2) 19M9732
14	T267718	Conducto de aire	1		
15	T267776	Conducto de aire	1		
16	AT177227	Ventana de aireación	1		
17	AZ43305	Tobera	4		
18	AT227669	Ventana de aireación	2		
19	37M7333	Tornillo	18		
20	T277222	Conducto de aire	1		
21	24H1296	Arandela	12		11/32" X 1-3/8" X 0.134"
22	T290927	Aislante	1		
23	T280759	Aislante	1		
24	T280741	Aislante	1		
25	T280742	Aislante	1		
26	AT387527	Tapadera	1		
27	AT387837	Tapadera	1		
28	T165808	Enrejado	1		
29	T184214	Remache	2		
30	24M7207	Arandela	2		8.400 X 24 X 2 mm
31	19M8092	Tornillo	1		M6 X 50
32	19M6755	Tornillo	1		M6 X 35
33	T281231	Panel	1		
34	AT366151	Cerradura	1		
35	M84972	Tuerca	2		
36	19M7862	Tornillo	2		M6 X 20
37	T205901	Arandela	1		
38	T158436	Espaciador	1		
39	14M7303	Tuerca con brida	1		M6
40	T280756	Aislante	1		
41	T209627	Abrazadera	1		
42	19M7866	Tornillo	2		M8 X 20
43	19M7378	Tornillo	6		M8 X 45

Heater and Air Conditioning with Pressurizer
Chauffage et climatisation avec pressurisateur
Calefactor y aire acondicionado con presurizador

AT376908_TX1104226 B.2

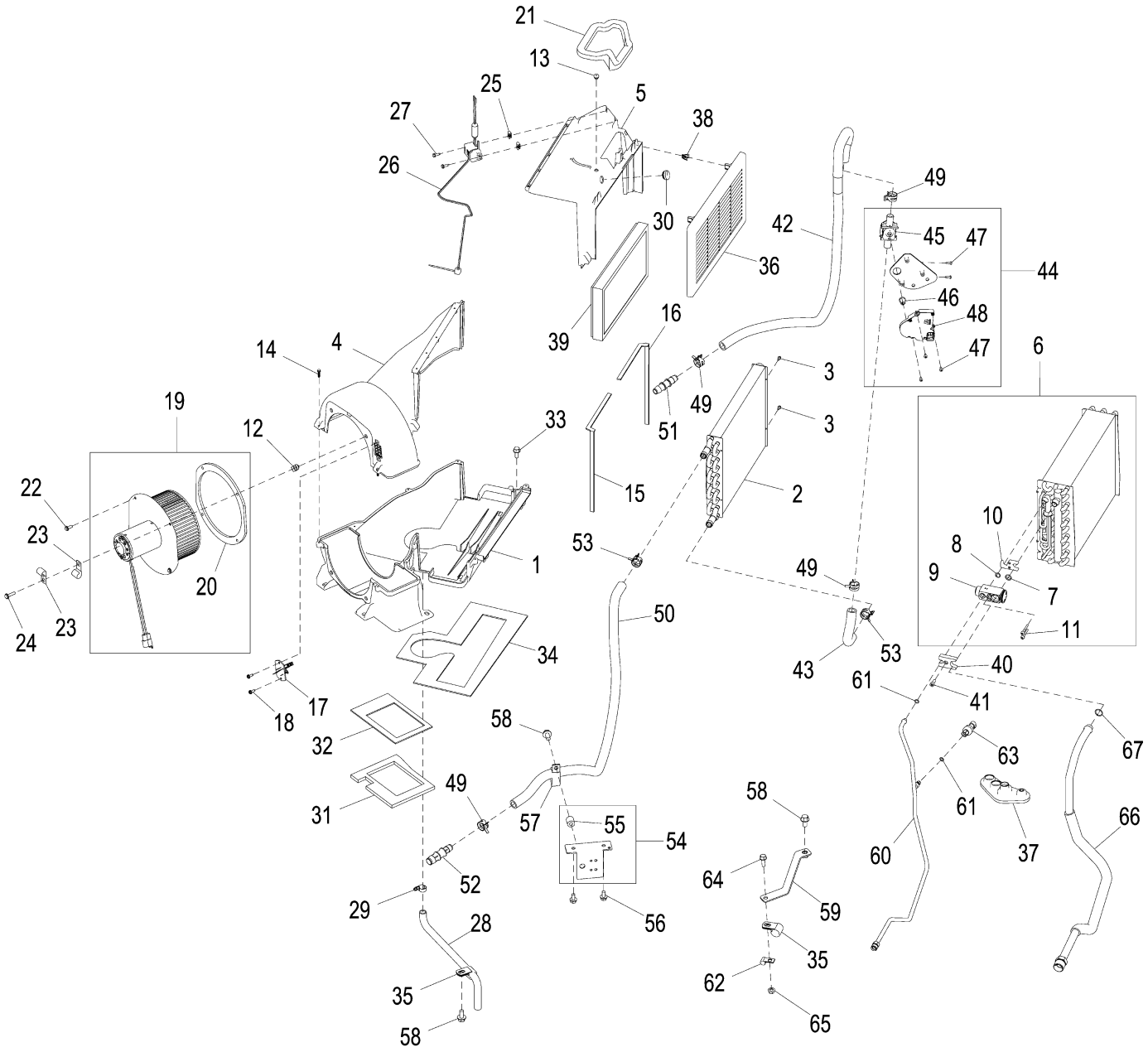

AT376908_TX1104226

Pos.	*Ref.*	*Descripción*	*Cant.*	*Núm. de serie*	*Notas*
1	T164618	Carcasa	1		Fondo
2	AT392550	Núcleo	1		
3	19M7775	Tornillo	4		M6 X 16
4	T205969	Carcasa	1		Parte superior
5	T284817	Carcasa	1		Cubierta superior
6	AT392552	Evaporador	1		
7	R183411	Anillo tórico	1		
8	R183410	Anillo tórico	1		
9	RE283957	Válvula	1		Expansión termostática
10	T181522	Placa	1		
11	ER010632	Tapón	2		
12	T178117	Horquilla	5		
13	T178971	Pasamuros	1		
14	T178118	Tornillo	13		
15	T184369	Aislante	1		
16	T184369	Aislante	1		
17	AT433236	Resistencia eléctrica	1		USE WITH 1T0 K-SERIES. SUB FOR AT210515
	AT433236	Resistencia eléctrica	1		USE WITH 1BZ 310K, SUB FOR AT418543
18	37H91	Tornillo	2		0.190" X 1/2"
19	AT400506	Motor de ventilador	1		12 V, SUB FOR AT365428 AND AT400508
	AT400508	Motor eléctrico	1		NLA, ORDER AT400506
20	T184368	Retén	1		
21	T184370	Aislante	1		
22	T178251	Tornillo	3		
23	AH89557	Presilla	2		
24	T178251	Tornillo	1		
25	T178115	Horquilla	2		
26	AT433043	Termostato	1		SUB FOR AT427916
27	T178116	Tornillo	2		
28	AT186304	Manguera	1		Manguera de vaciado, INCLUDES , Válvula de una vía
29	T70659	Abrazadera	1		
30	T229919	Pasamuros	1		
31	T185843	Aislante	1		
32	T185842	Aislante	1		
33	19M7866	Tornillo	4		M8 X 20
34	T185845	Aislante	1		
35	T70659	Abrazadera	2		
36	T164621	Enrejado	1		
37	T166297	Pasamuros	1		
38	R120160	Presilla	4		
39	AT184590	Filtro de aire	1		
40	R125223	Placa	1		
41	19M8553	Tornillo	1		M6 X 16
42	AT397980	Manguito de radiador	1		
43	T280898	Manguera	1		
44	AT387282	Válvula	1		
45	AT363268	Válvula	1		
46	T250874	Racor adaptador	1		
47	37H95	Tornillo	5		
48	AT387286	Accionador	1		
49	T184924	Abrazadera para mangueras	4		SUB FOR AT330787 AND R117721
50	.....	Manguera a Granel	1		MAKE FROM TY22328, CTL 107.30 cm (42.24 in)
51	T160492	Conexión	1		
52	T245447	Conexión	1		
53	T184924	Abrazadera para mangueras	2		SUB FOR AT330787 AND T184924
54	AT385771	Soporte	1		
55	T72414	Casquillo	1		
56	19M7865	Tornillo	2		M8 X 16
57	AH77869	Presilla	1		
58	19M7784	Tornillo	3		M10 X 20
59	AT397418	Soporte	1		
60	AT400197	Manguito de refrigerante	1		
61	R183409	Anillo tórico	2		7.645 X 1.778 mm (0.301" X 0.070")
62	T13814	Abrazadera	1		
63	RE157329	Interruptor	1		Presiones dobles
64	19M7867	Tornillo	1		M8 X 25
65	14M7298	Tuerca con brida	1		M8
66	AT417892	Manguito de refrigerante	1		Requiere, R183412
67	R183412	Anillo tórico	1		17.170 X 1.778 mm (0.676" X 0.070")

Air Conditioning Condenser and Lines (Engine 4045HT072-RE545795, 4045HT082-RE561501, 4045HT083-RE561502, 4045HT085-RE566007, 4045HT086-RE566132, 4045HT087-RE566133-)
Condenseur de climatisation et conduites (Engine 4045HT072-RE545795, 4045HT082-RE561501, 4045HT083-RE561502, 4045HT085-RE566007, 4045HT086-RE566132, 4045HT087-RE566133-)
Condensador y tuberías de aire acondicionado (Engine 4045HT072-RE545795, 4045HT082-RE561501, 4045HT083-RE561502, 4045HT085-RE566007, 4045HT086-RE566132, 4045HT087-RE566133-)

ETN105047_TX1180504 A.1

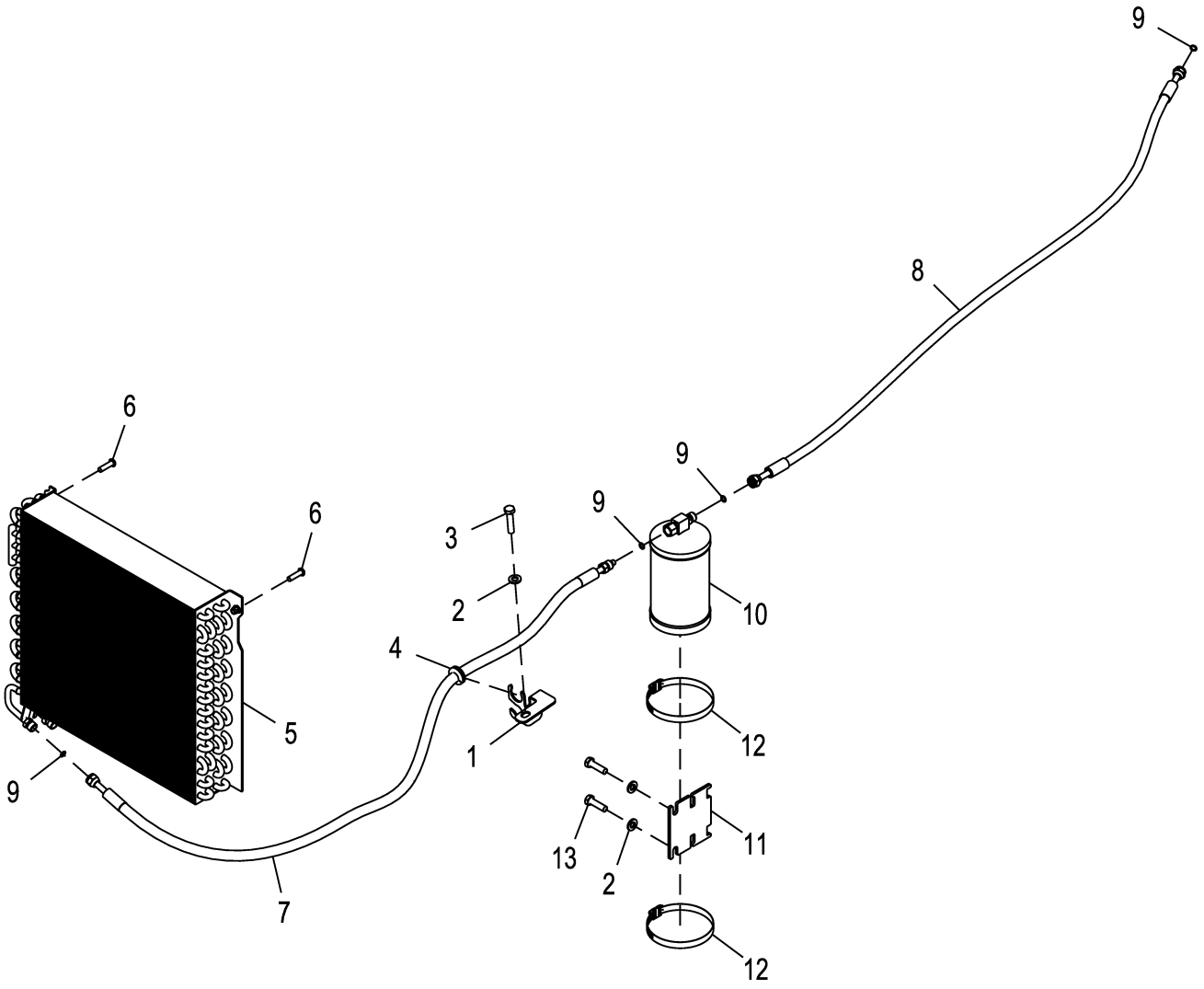

ETN105047_TX1180504

Pos.	*Ref.*	*Descripción*	*Cant.*	*Núm. de serie*	*Notas*
1	T280861	Soporte	1		
2	24M7239	Arandela	3		10.700 X 21 X 2.500 mm
3	19M7572	Tornillo	1		M10 X 45
4	R115350	Pasamuros	1		
5	AT440431	Condensador de vapor	1		
6	21M7642	Tornillo	2		M8 X 30
7	AT440349	Manguito de refrigerante	1		Condensador a secador
8	AT440350	Manguito de refrigerante	1		Secador a válvula de expansión
9	R183409	Anillo tórico	4		
10	AT162848	Depósito y deshumectador	1		
11	T343917	Tira	1		
12	TY22474	Abrazadera	2		
13	19M7550	Tornillo	2		M10 X 35

Air Conditioning Condenser and Lines (Engine 4045TT096-RE545793)
Condenseur de climatisation et conduites (Engine 4045TT096-RE545793)
Condensador y tuberías de aire acondicionado (Engine 4045TT096-RE545793)

ETN100873_TX1180502 B.1

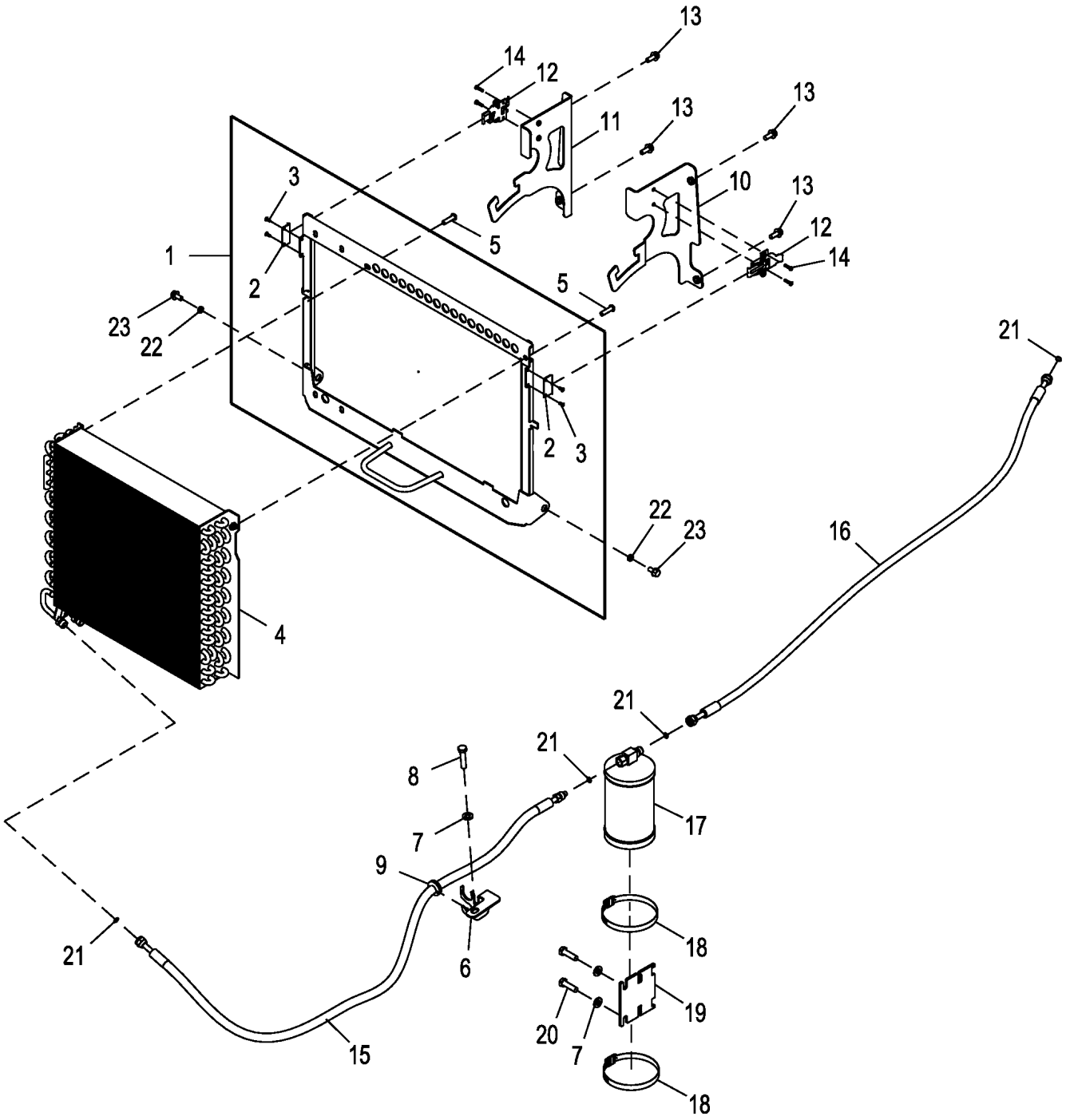

ETN100873_TX1180502

Pos.	*Ref.*	*Descripción*	*Cant.*	*Núm. de serie*	*Notas*
1	AT386012	Soporte	1		
2	T300046	Fiador	2		
3	AT44188	Remache	4		
4	AT440431	Condensador de vapor	1		
5	21M7642	Tornillo	2		M8 X 30
6	T280861	Soporte	1		
7	24M7239	Arandela	3		10.700 X 21 X 2.500 mm
8	19M7572	Tornillo	1		M10 X 45
9	R115350	Pasamuros	1		
10	AT437468	Soporte	1		
11	AT437469	Soporte	1		
12	T300045	Pestillo	2		
13	19M7866	Tornillo	4		M8 X 20
14	19M8078	Tornillo	4		M4 X 16
15	AT440349	Manguito de refrigerante	1		Condensador a secador
16	AT440350	Manguito de refrigerante	1		Secador a válvula de expansión
17	AT162848	Depósito y deshumectador	1		
18	TY22474	Abrazadera	2		
19	T343917	Tira	1		
20	19M7550	Tornillo	2		M10 X 35
21	R183409	Anillo tórico	4		
22	T81931	Espaciador	2		SUB FOR (2) R315012 AND (2) 24M7207
23	19M7865	Tornillo	2		M8 X 16, Requiere, (2) T81931 SUB FOR (2) R315012

Cab Seals, Manual Controls
Joints de cabine, commandes manuelles
Burletes de cabina, controles manuales

AT191998_TX1104255 A.1

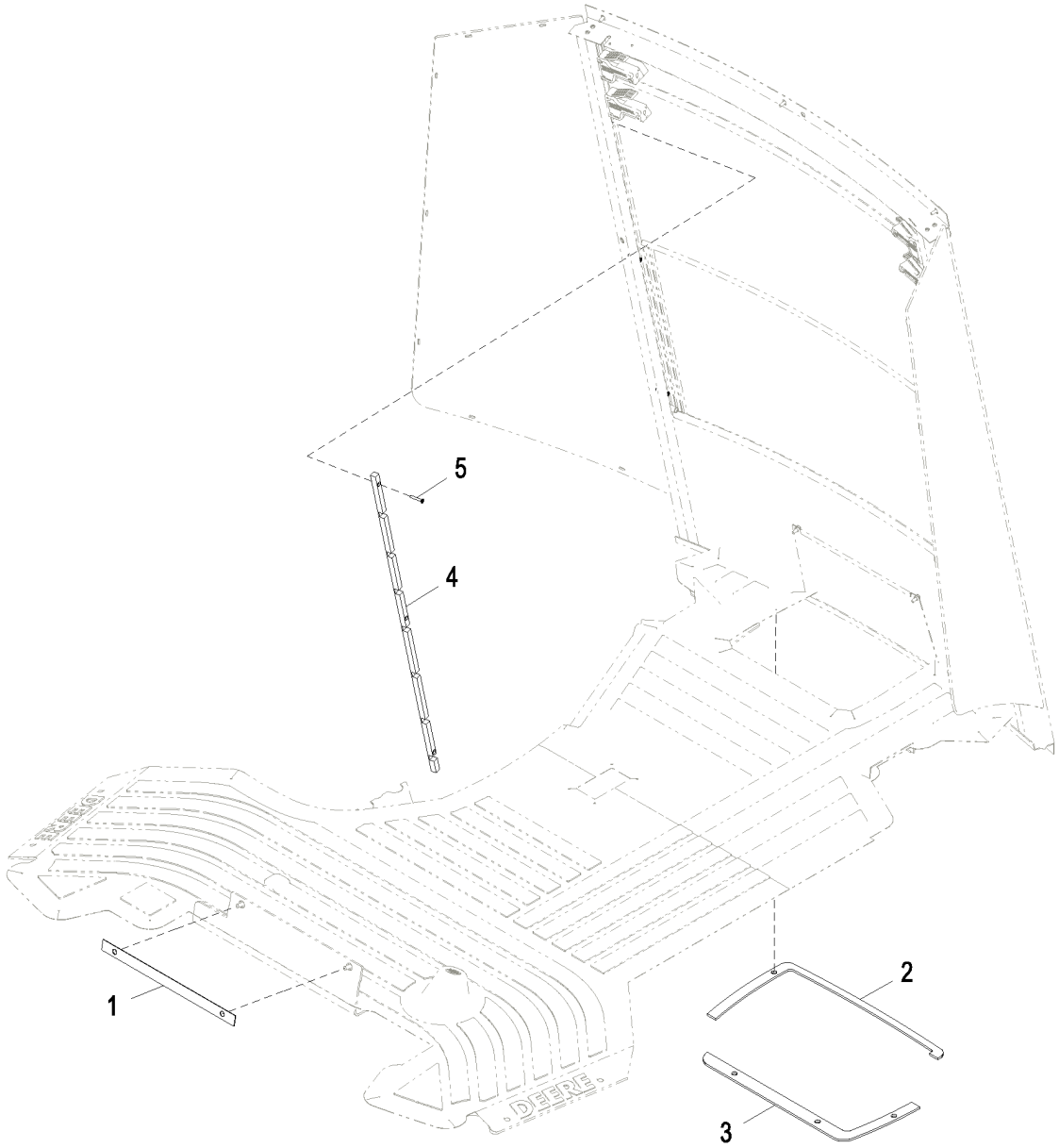

AT191998_TX1104255

Pos.	*Ref.*	*Descripción*	*Cant.*	*Núm. de serie*	*Notas*
1	T185775	Junta	1		
2	T185773	Junta	1		
3	T185774	Junta	1		
4	T308406	Bastidor	2		Ventana trasera
5	T208077	Tornillo	6		

Cab Seals, Pilot Controls
Joints de cabine, commandes pilotes
Burletes de cabina, controles piloto

AT280167_TX1104259 A.1

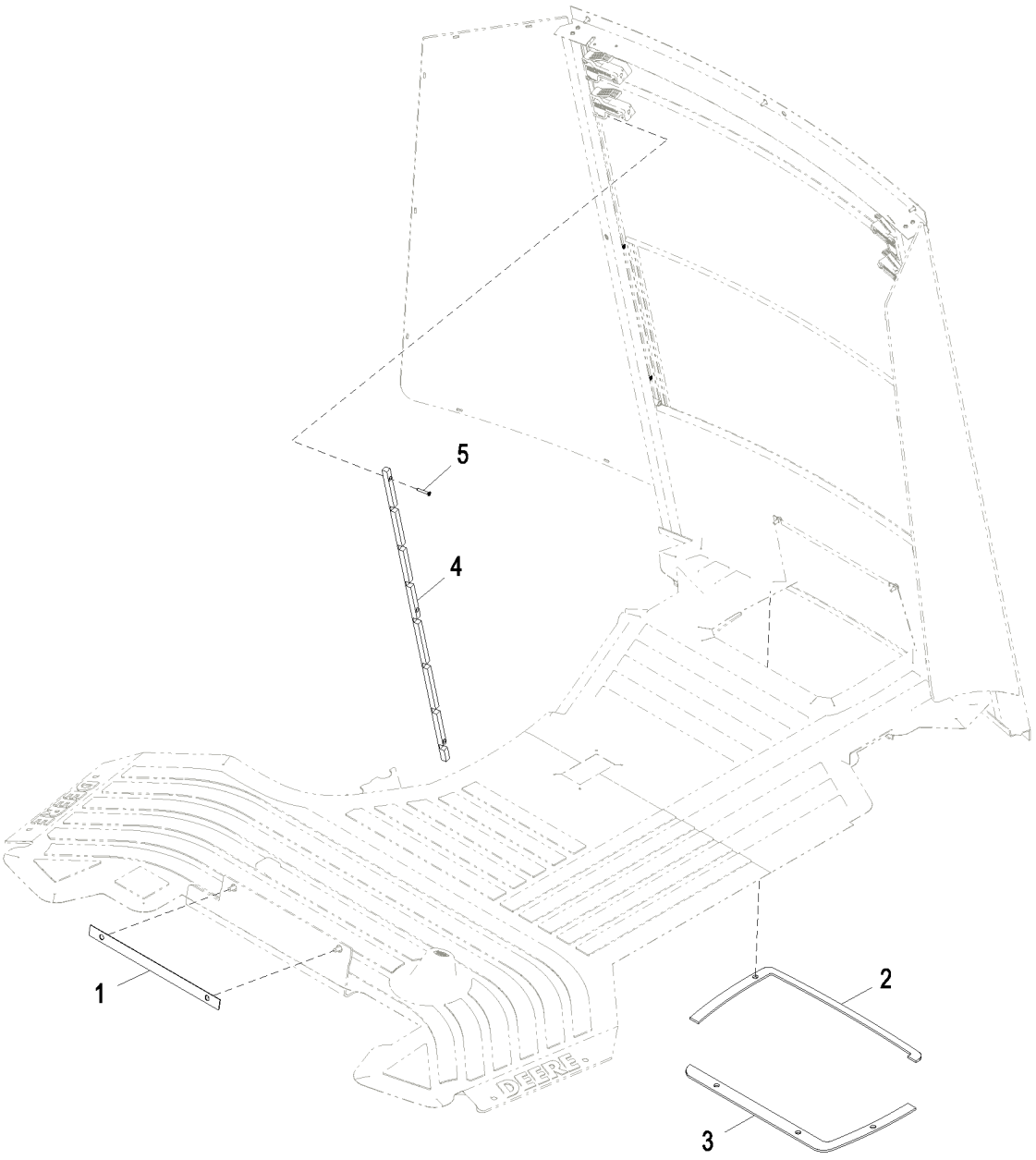

AT280167_TX1104259

Pos.	*Ref.*	*Descripción*	*Cant.*	*Núm. de serie*	*Notas*
1	T185775	Junta	1		
2	T185773	Junta	1		
3	T191142	Junta	1		
4	T308406	Bastidor	2		Ventana trasera
5	T208077	Tornillo	6		

Main Frame
Châssis principal
Bastidor principal

ETN106053_TX1179069 A.2

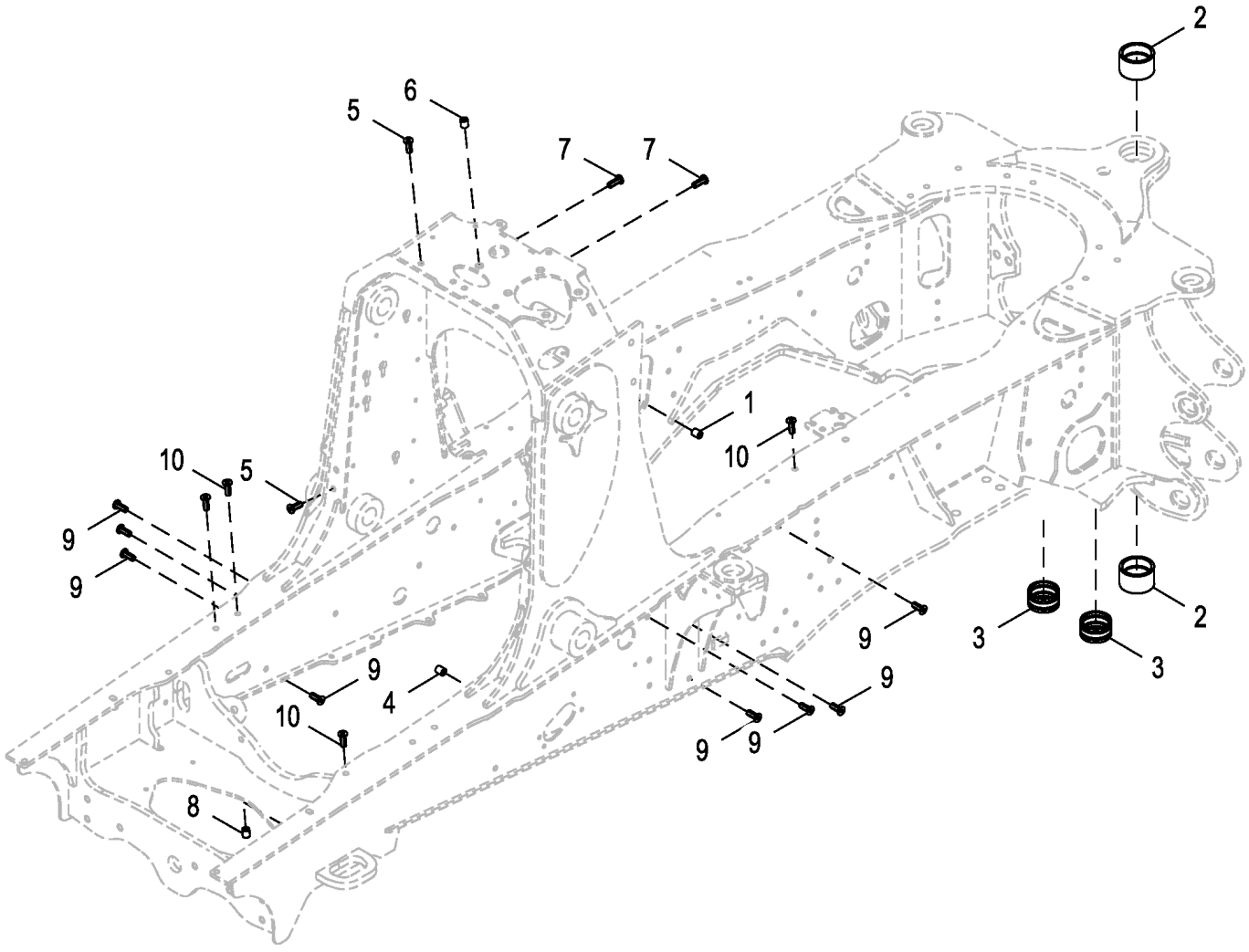

ETN106053_TX1179069

Pos.	*Ref.*	*Descripción*	*Cant.*	*Núm. de serie*	*Notas*
1	T72414	Casquillo	1		
2	T154621	Casquillo	2		
3	T147070	Casquillo	2		
4	T72414	Casquillo	3		
5	T148410	Tuerca	8		
6	T72414	Casquillo	5		
7	T148411	Tuerca	2		
8	T72414	Casquillo	5		
9	T148409	Tuerca	25		
10	T148411	Tuerca	6		

Full MFWD Drive Shaft Guard
Protection d'arbre d'entraînement de MFWD complet
Protección completa de eje de transmisión de MFWD

AT322267_TX1104488 B.1

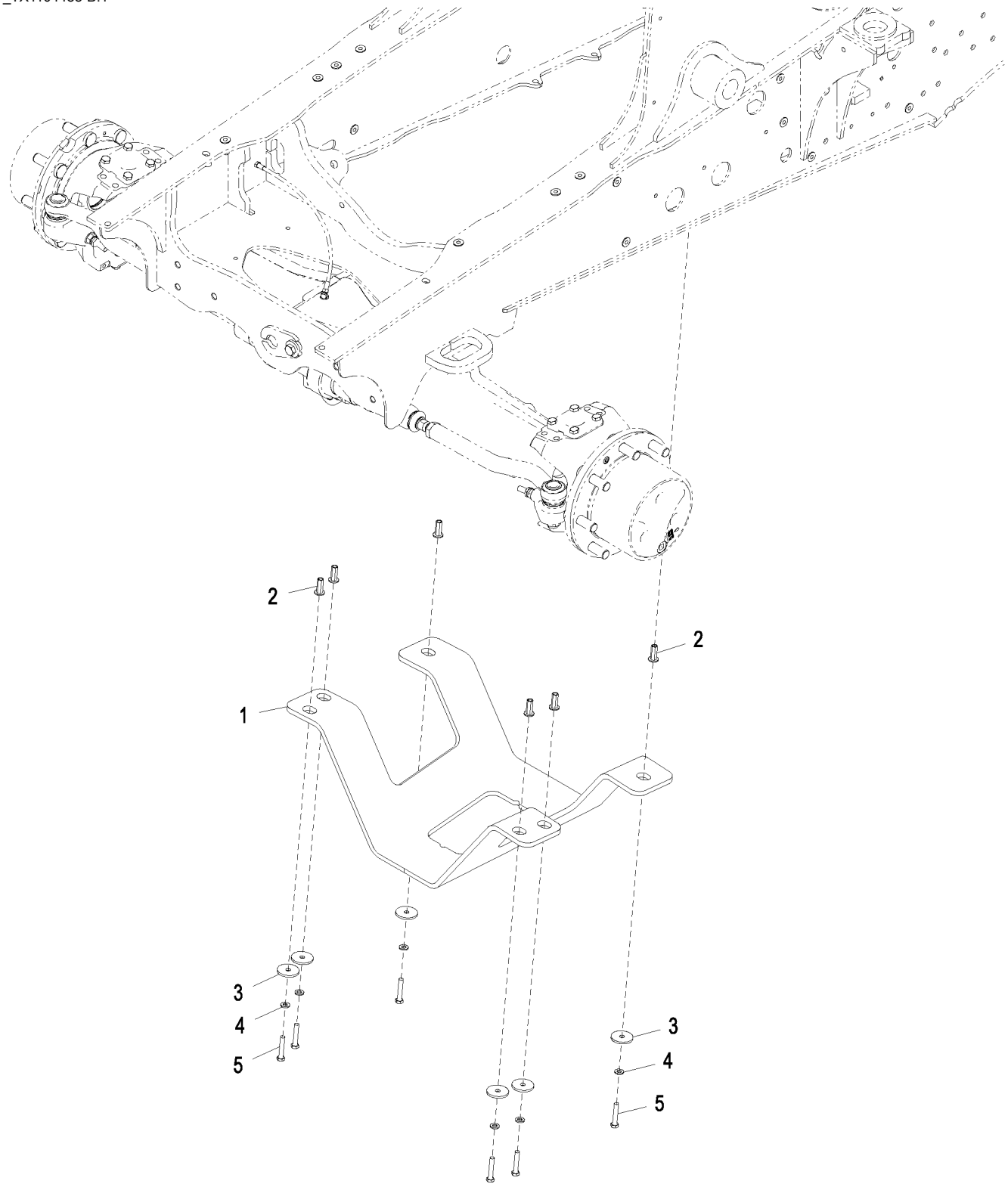

AT322267_TX1104488

Pos.	*Ref.*	*Descripción*	*Cant.*	*Núm. de serie*	*Notas*
1	AT325678	Protección	1		
2	T148410	Tuerca	6		
3	R124347	Arandela	6		
4	24M7239	Arandela	6		10.700 X 21 X 2.500 mm
5	19M7935	Tornillo	6		M10 X 55

Full MFWD Drive Shaft Guard Kit
Kit de protection d'arbre d'entraînement de MFWD complet
Juego de protección completa de eje de transmisión de MFWD

AT438402_TX1180708 A.1

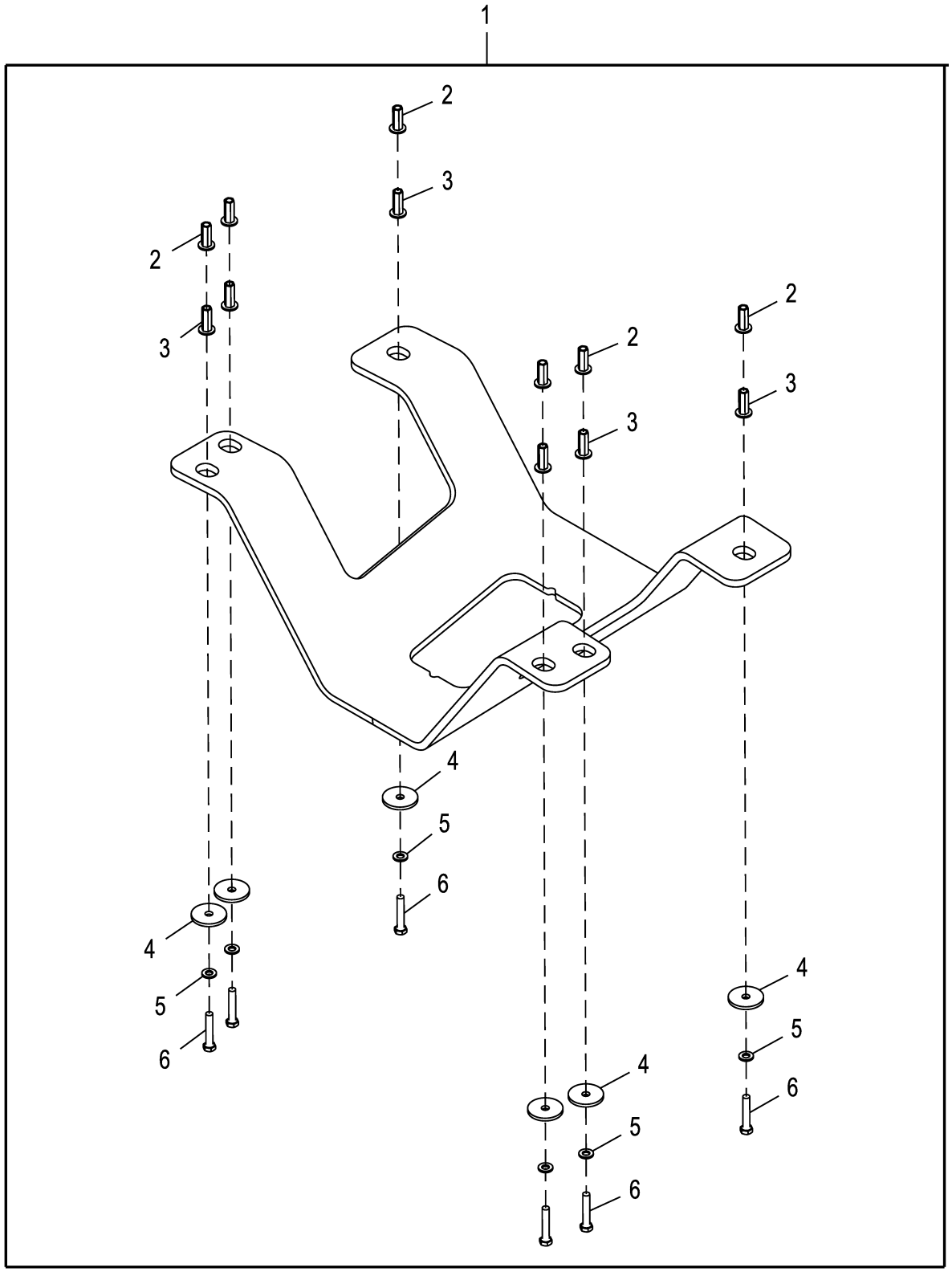

AT438402_TX1180708

Pos.	*Ref.*	*Descripción*	*Cant.*	*Núm. de serie*	*Notas*
1	**AT438402**	**Protección**	**1**		**Conjuntos enteros**
2	T148410	Tuerca	6		8.00 mm, Placa
3	T148411	Tuerca	6		10.00 mm, Placa
4	R124347	Arandela	6		
5	24M7239	Arandela	6		10.700 X 21 X 2.500 mm
6	19M7935	Tornillo	6		M10 X 55

Front Bumper, Light Duty
Pare-chocs avant, léger
Amortiguador delantero, servicio liviano

ETN115940_TX1180718 A.1

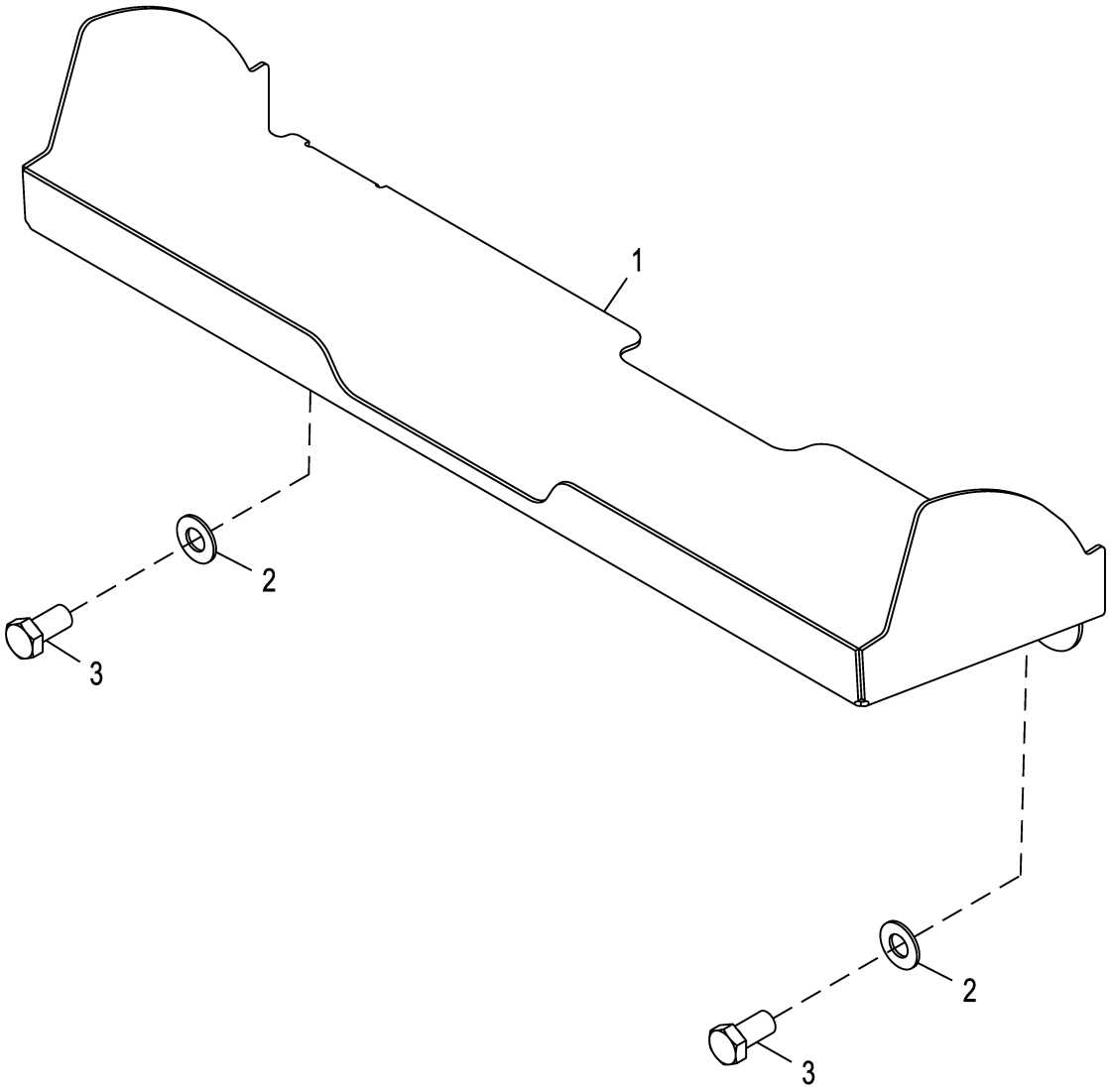

ETN115940_TX1180718

Pos.	*Ref.*	*Descripción*	*Cant.*	*Núm. de serie*	*Notas*
1	T344449	Paragolpes	1		
2	24H1368	Arandela	2		21/32" X 1-5/16" X 0.090"
3	19M8029	Tornillo	2		M16 X 30

Front Bumper
Pare-chocs avant
Parachoques frontal

ETN113651_TX1180720 A.1

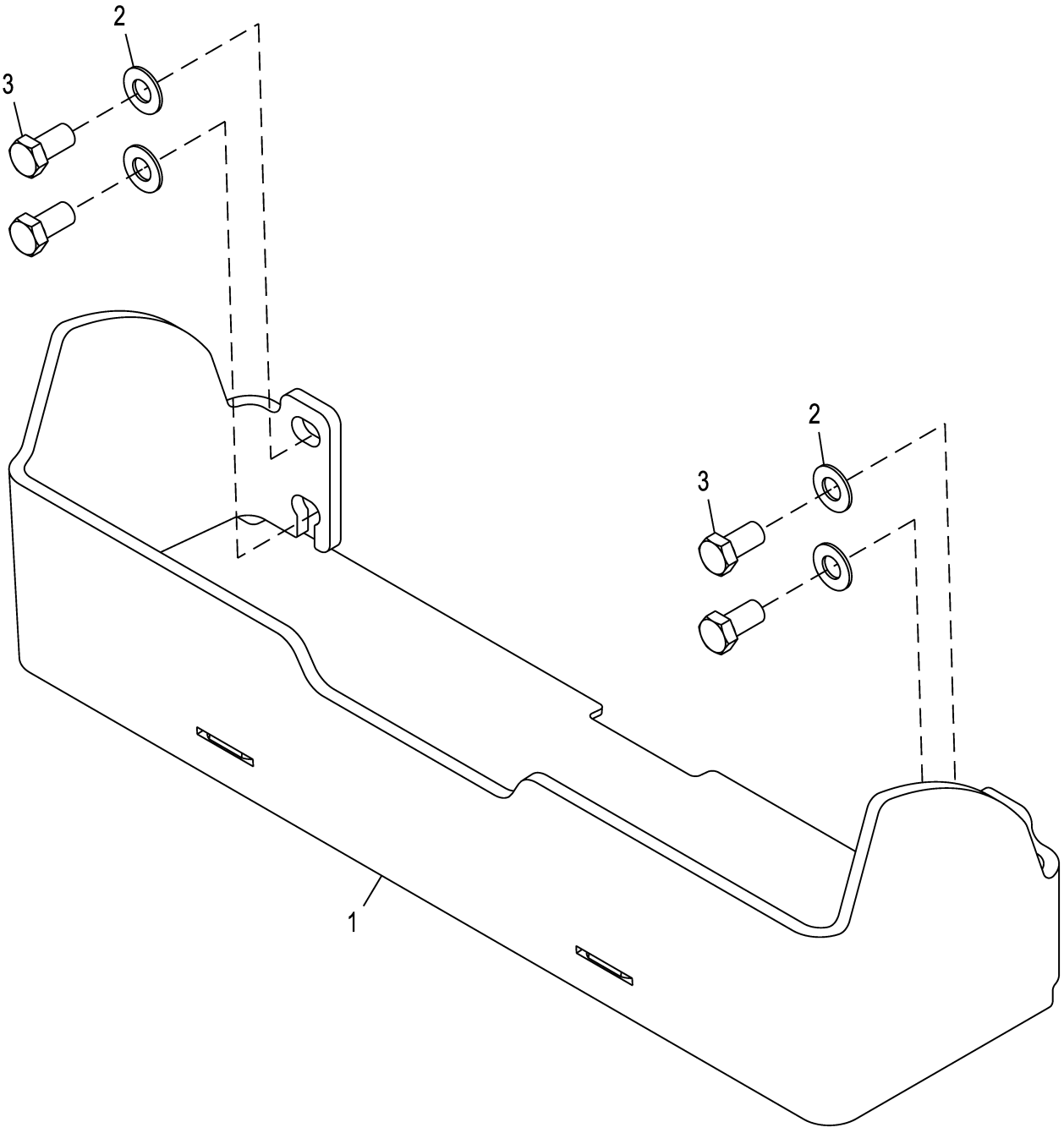

ETN113651_TX1180720

Pos.	*Ref.*	*Descripción*	*Cant.*	*Núm. de serie*	*Notas*
1	AT436121	Paragolpes	1		
2	24H1368	Arandela	4		21/32" X 1-5/16" X 0.090"
3	19M8029	Tornillo	4		M16 X 30

Counterweight Bolts, 204 kg (450 lbs)
Boulons de contrepoids, 204 kg (450 lb)
Tornillos de contrapeso 204 kg (450 lb)

ETN113292_TX1180725 A.2

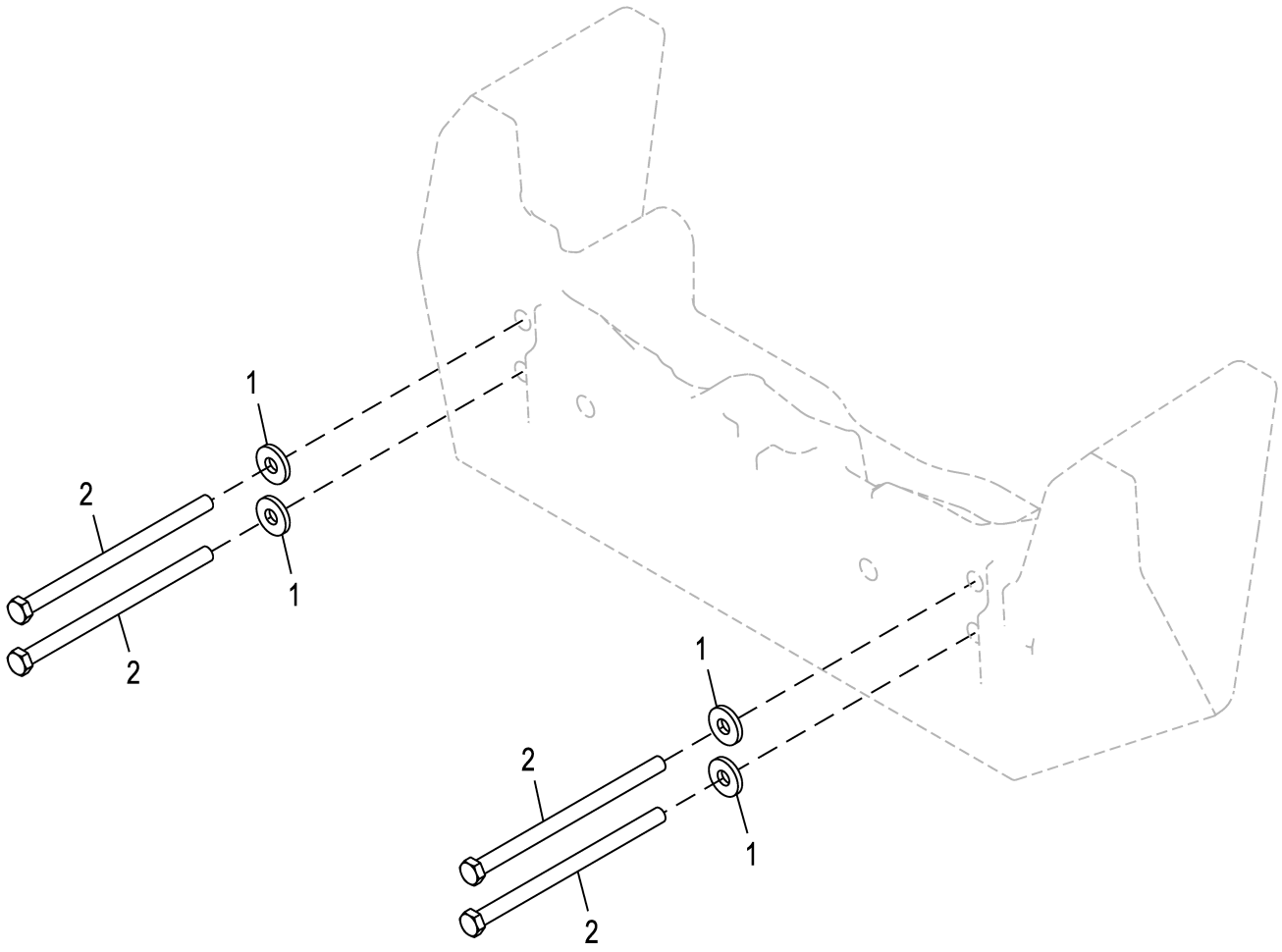

ETN113292_TX1180725

Pos.	*Ref.*	*Descripción*	*Cant.*	*Núm. de serie*	*Notas*
1	T119912	Arandela	4		
2	19M9124	Tornillo	4		M16 X 260

Counterweight Bolts, 340 kg (750 lbs)
Boulons de contrepoids, 340 kg (750 lb)
Tornillos de contrapeso 340 kg (750 lb)

ETN113295_TX1180726 A.1

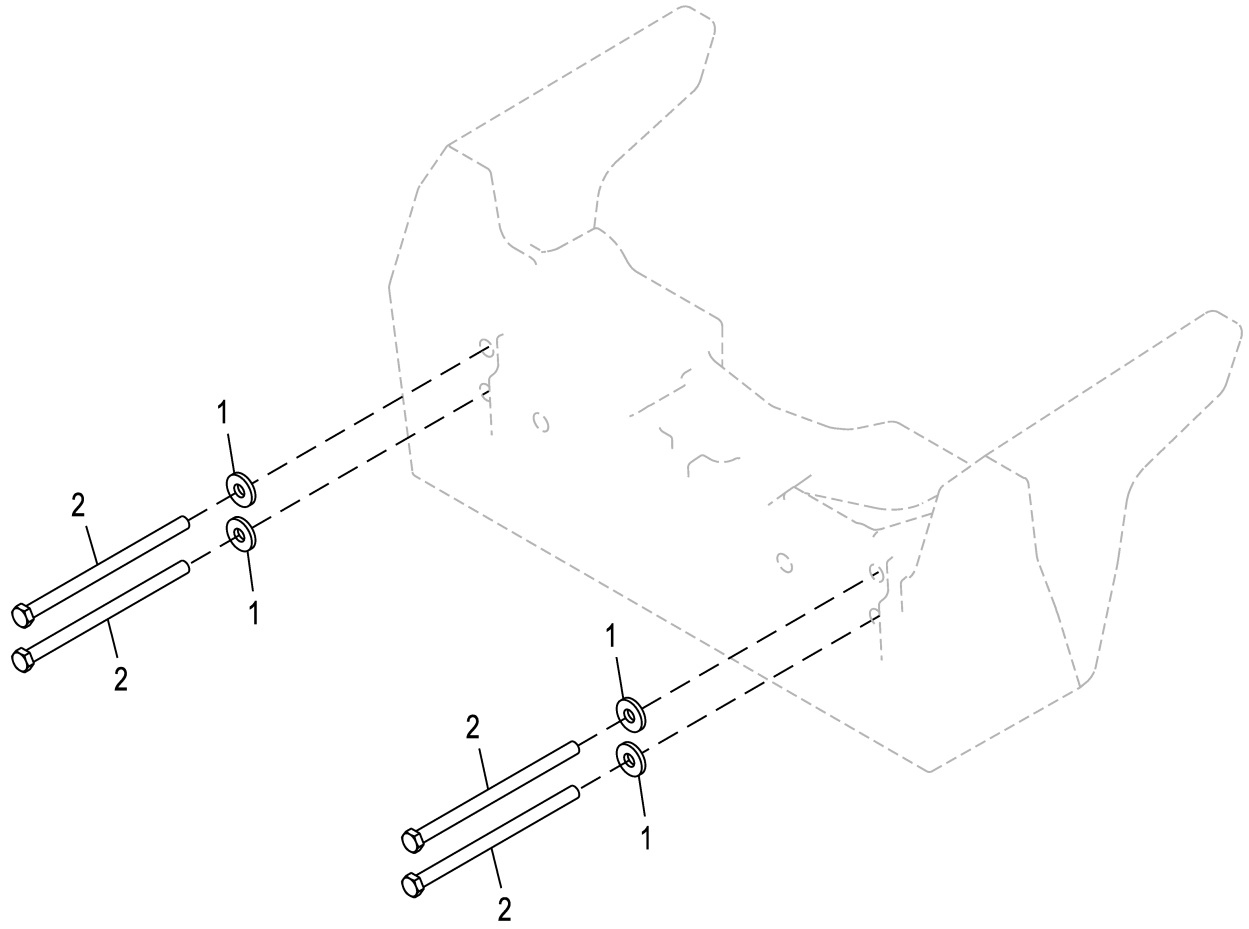

ETN113295_TX1180726

Pos.	*Ref.*	*Descripción*	*Cant.*	*Núm. de serie*	*Notas*
1	T119912	Arandela	4		
2	19M9124	Tornillo	4		M16 X 260

Counterweight Bolts, 454 kg (1000 lbs)
Boulons de contrepoids, 454 kg (1000 lb)
Tornillos de contrapeso 454 kg (1000 lb)

ETN113299_TX1180727 A.1

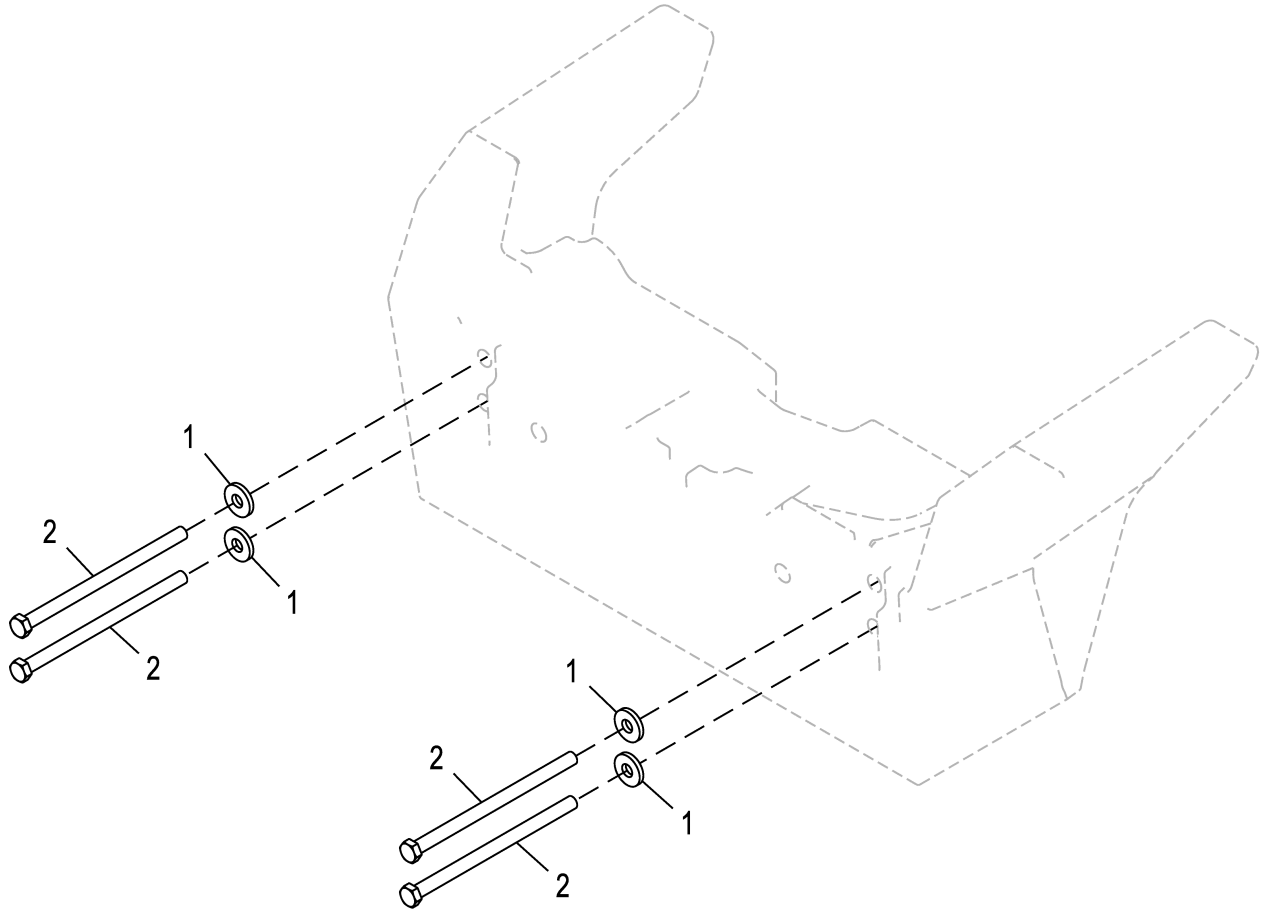

ETN113299_TX1180727

Pos.	*Ref.*	*Descripción*	*Cant.*	*Núm. de serie*	*Notas*
1	T119912	Arandela	4		
2	19M9124	Tornillo	4		M16 X 260

Counterweight Bolts, 567 kg (1250 lbs)
Boulons de contrepoids, 567 kg (1250 lb)
Tornillos de contrapeso 567 kg (1250 lb)

ETN113306_TX1180728 A.1

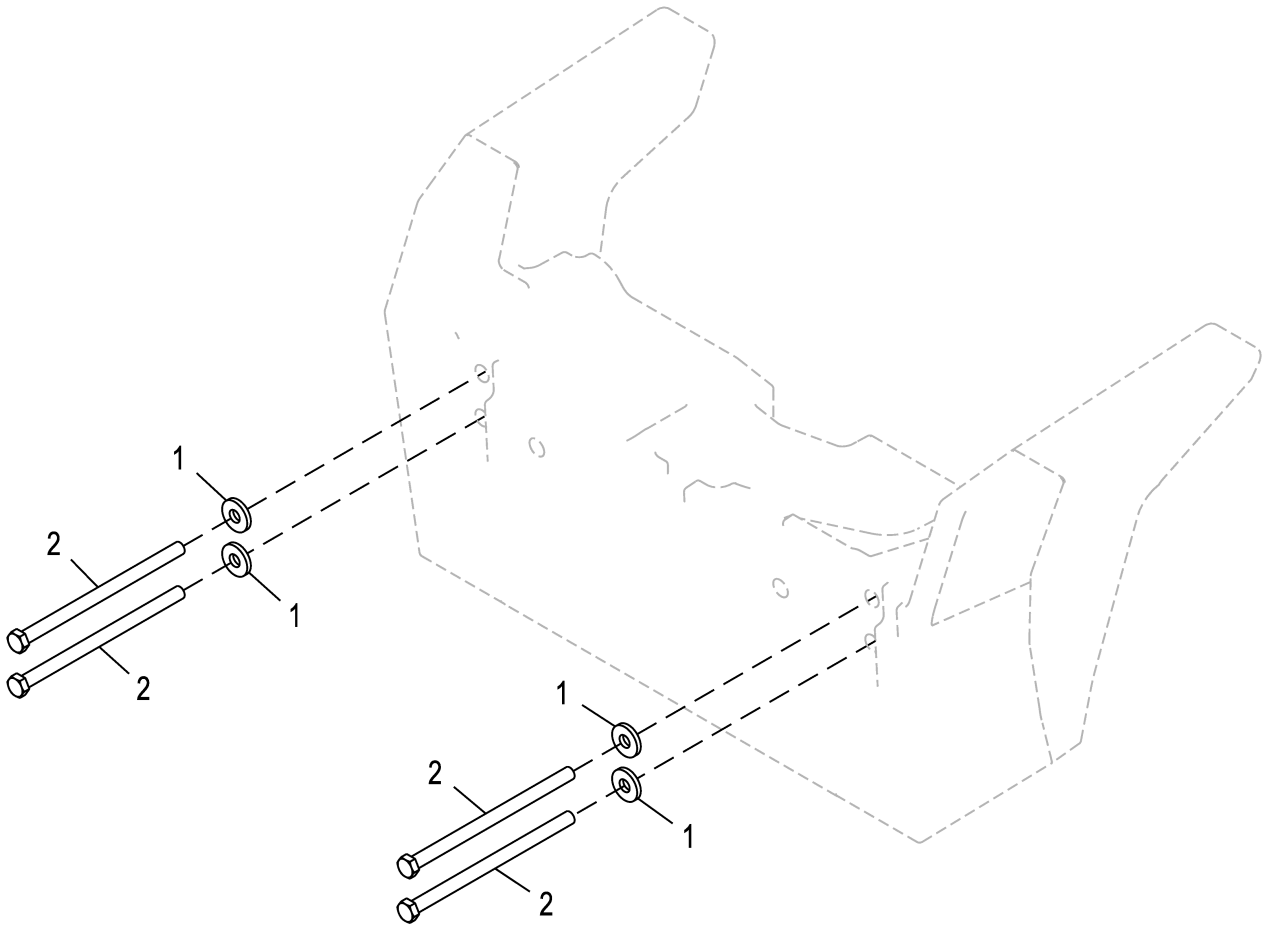

ETN113306_TX1180728

Pos.	*Ref.*	*Descripción*	*Cant.*	*Núm. de serie*	*Notas*
1	T119912	Arandela	4		
2	19M9124	Tornillo	4		M16 X 260

Front Counterweight Kit, 114 kg (250 lbs.)
Kit contrepoids avant, 114 kg (250 lb)
Juego de contrapeso delantero, 114 kg (250 lb)

AT409592_TX1101696 B.1

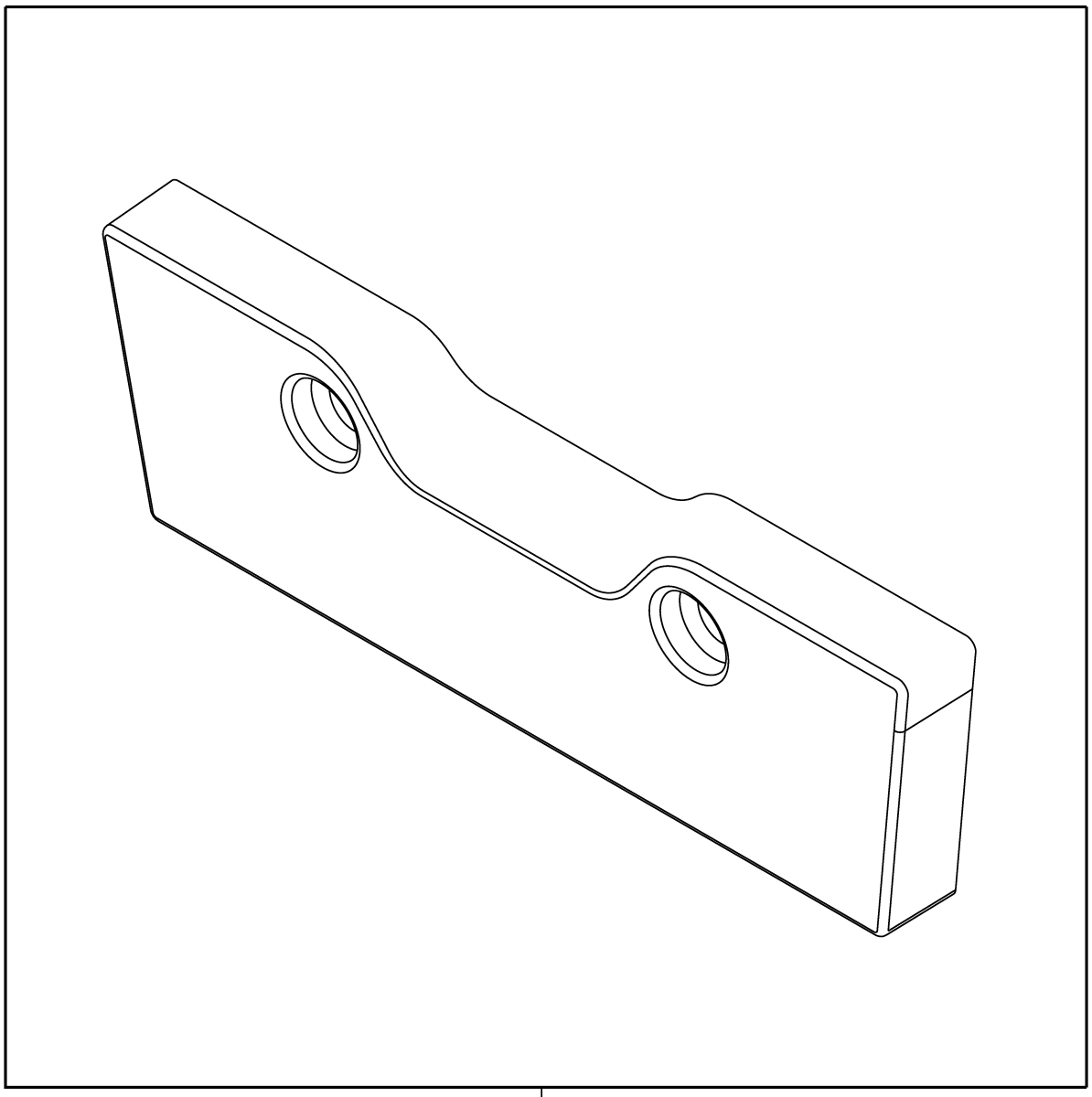

AT409592_TX1101696

Pos.	*Ref.*	*Descripción*	*Cant.*	*Núm. de serie*	*Notas*
1	**AT409592**	**Contrapeso**	**1**		**Unidades con contrapeso primario de 204 kg (450 lb), ALSO ORDER (4) T151797, (2) 19M9088, AND (2) 14M7291, Conjuntos enteros**
	AT409592	**Contrapeso**	**1**		**Unidades con contrapesos primarios de 340 kg (750 lb), 454 kg (1000 l b), o 567 kg (1250 lb), ALSO ORDER (2) T151797 AND (2) 19M8976, Conjuntos enteros, No usar con máquinas 325K y 325SK**
2	T151797	Arandela	4		No se ilustra
3	19M9088	Tornillo	2		M16 X 200, No se ilustra
4	14M7291	Tuerca con brida	2		M16, No se ilustra
5	19M8976	Tornillo	2		M16 X 320, No se ilustra

Front Counterweight Kit, 204 kg (450 lbs.)
Kit de contrepoids avant, 204 kg (450 lb)
Juego de contrapeso delantero, 204 kg (450 lb)

AT439070_TX1180729 A.1

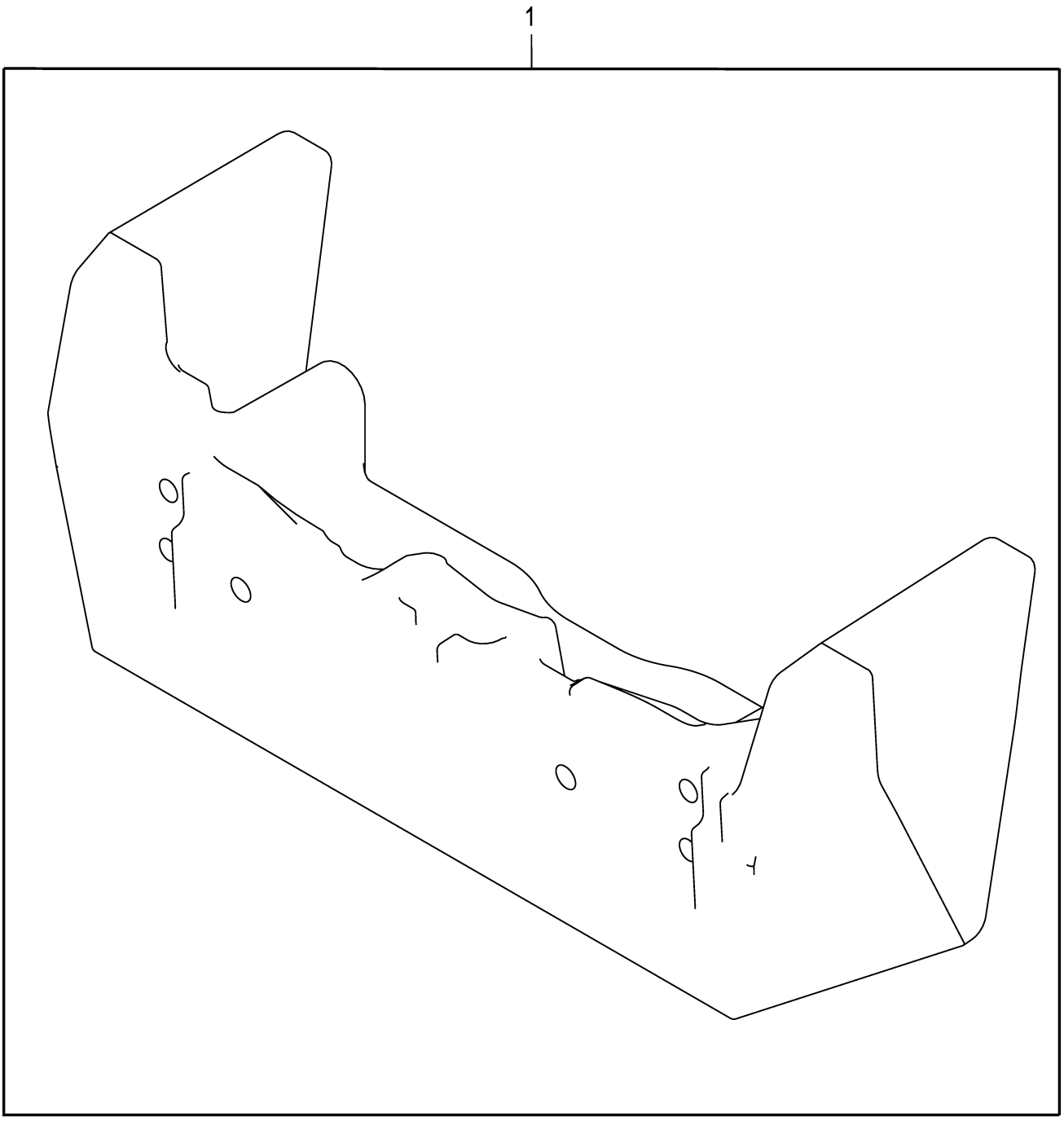

AT439070_TX1180729

Pos.	*Ref.*	*Descripción*	*Cant.*	*Núm. de serie*	*Notas*
1	**AT439070**	**Contrapeso**	**1**		**USE WITH (4) T119912 AND (4) 19M9124, Conjuntos enteros**
2	T119912	Arandela	4		No se ilustra
3	19M9124	Tornillo	4		M16 X 260, No se ilustra

Front Counterweight Kit, 340 kg (750 lbs.)
Kit contrepoids avant, 340 kg (750 lb)
Juego de contrapeso delantero, 340 kg (750 lb)

AT439071_TX1180730 A.1

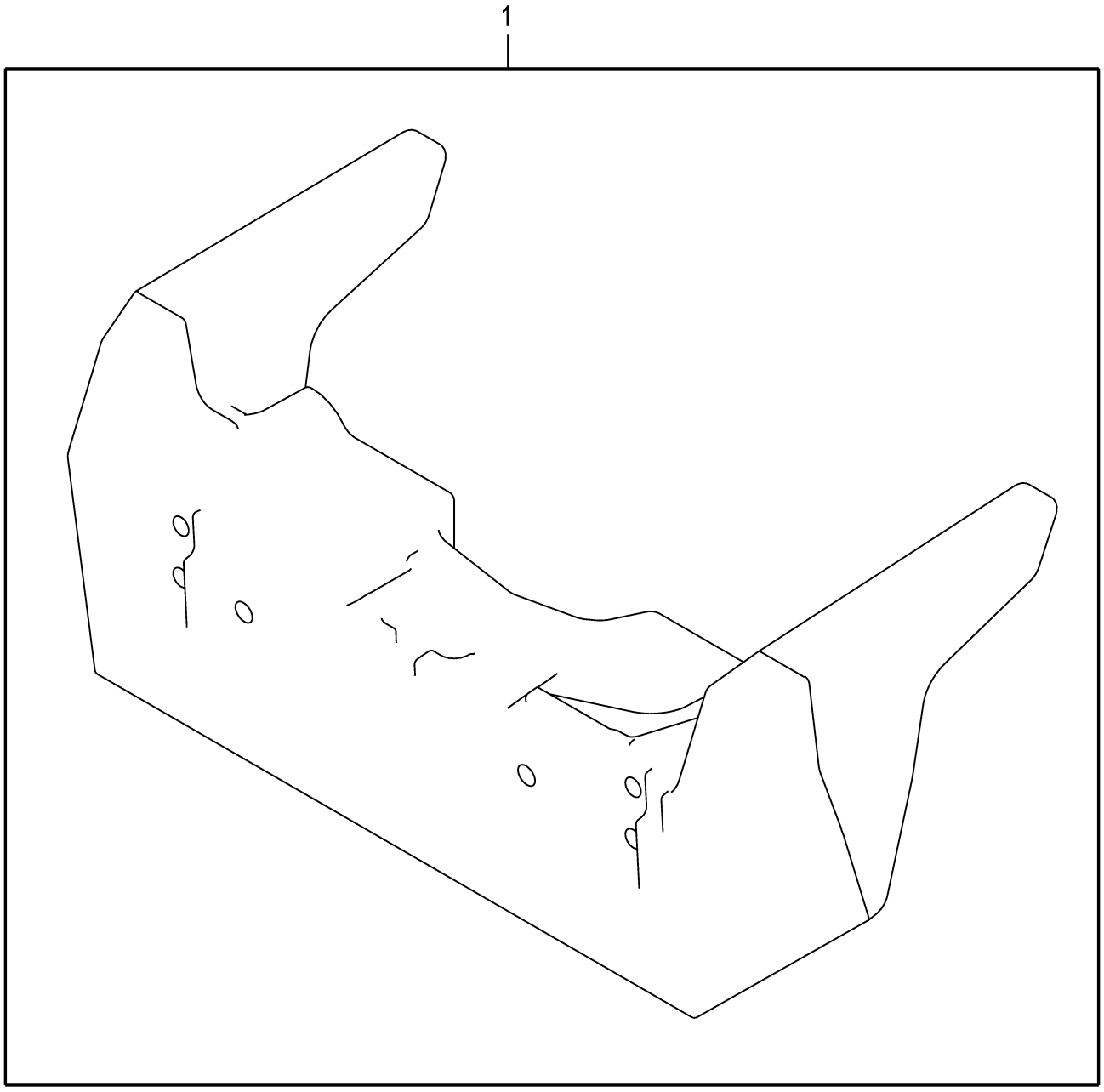

AT439071_TX1180730

Pos.	*Ref.*	*Descripción*	*Cant.*	*Núm. de serie*	*Notas*
1	**AT439071**	**Contrapeso**	**1**		**USE WITH (4) T119912 AND (4) 19M9124, Conjuntos enteros**
2	T119912	Arandela	4		No se ilustra
3	19M9124	Tornillo	4		M16 X 260, No se ilustra

Front Counterweight Kit, 454 kg (1000 lbs.)
Kit de contrepoids avant, 454 kg (1000 lb)
Juego de contrapeso delantero, 454 kg (1000 lb)

AT439072_TX1180731 A.1

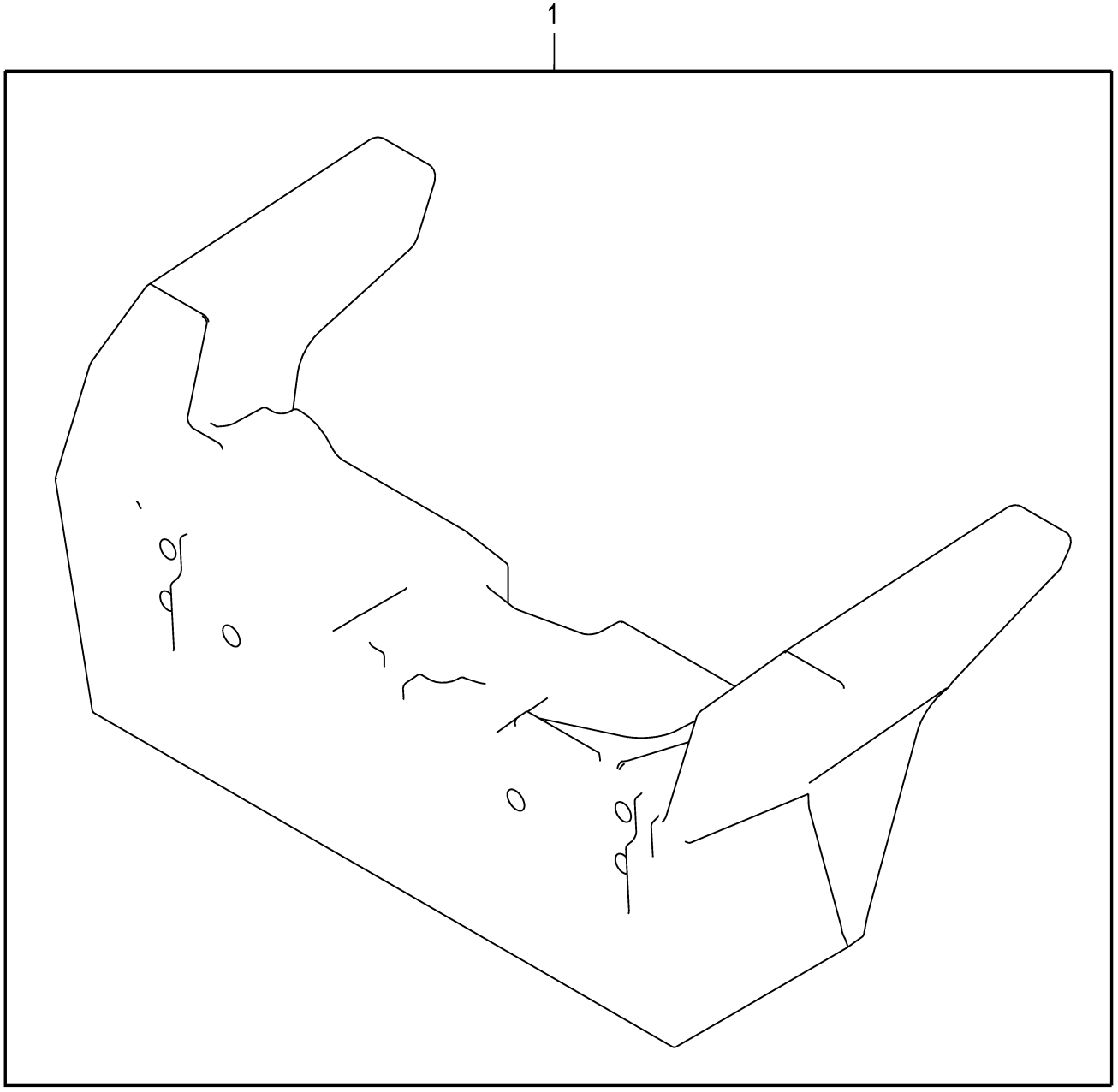

AT439072_TX1180731

Pos.	*Ref.*	*Descripción*	*Cant.*	*Núm. de serie*	*Notas*
1	**AT439072**	**Contrapeso**	**1**		**USE WITH (4) T119912 AND (4) 19M9124, Conjuntos enteros**
2	T119912	Arandela	4		No se ilustra
3	19M9124	Tornillo	4		M16 X 260, No se ilustra

Front Counterweight Kit, 567 kg (1250 lbs.)
Kit contrepoids avant, 567 kg (1250 lb)
Juego de contrapeso delantero, 567 kg (1250 lb)

AT439073_TX1180732 A.1

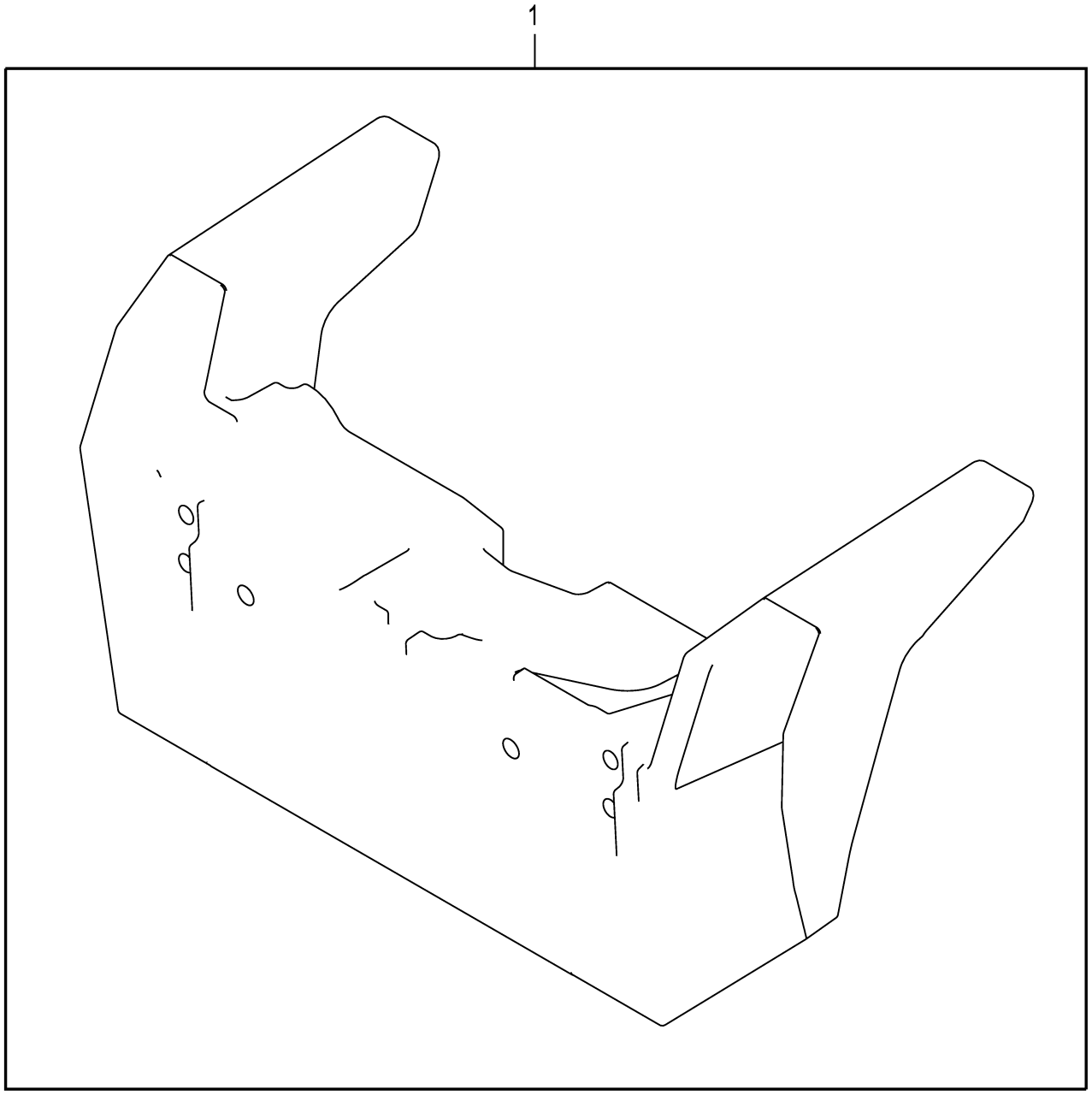

AT439073_TX1180732

Pos.	*Ref.*	*Descripción*	*Cant.*	*Núm. de serie*	*Notas*
1	**AT439073**	**Contrapeso**	**1**		**USE WITH (4) T119912 AND (4) 19M9124, Conjuntos enteros**
2	T119912	Arandela	4		No se ilustra
3	19M9124	Tornillo	4		M16 X 260, No se ilustra

Hood and Side Panels
Capot et panneaux latéraux
Capó y paneles laterales

ETN109509_TX1180426 C.2

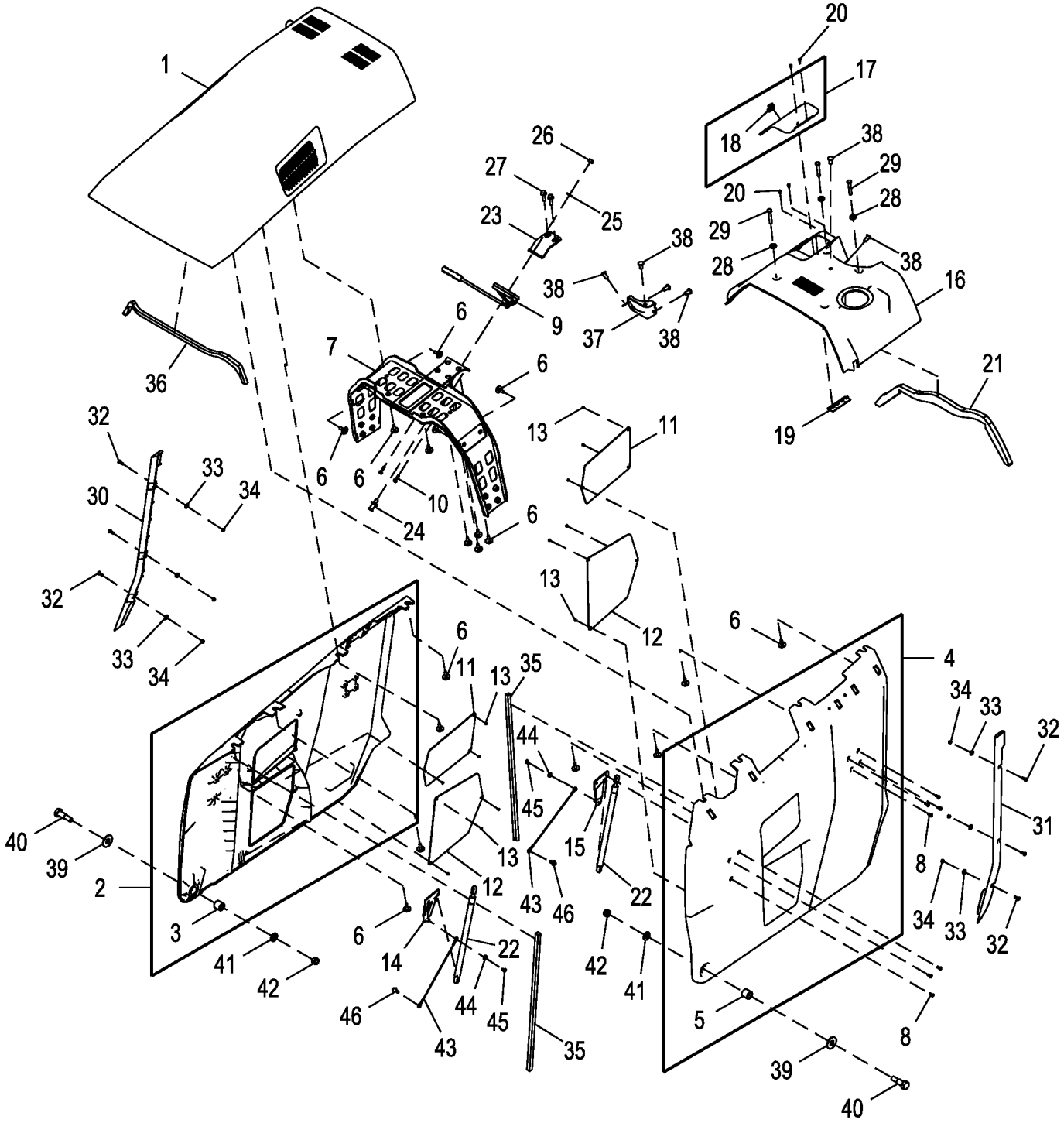

ETN109509_TX1180426

Pos.	*Ref.*	*Descripción*	*Cant.*	*Núm. de serie*	*Notas*
1	AT432650	Capó	1		
2	AT432647	Panel	1		
3	T165911	Casquillo	1		
4	AT432648	Panel	1		
5	T165911	Casquillo	1		
6	R297391	Tornillo	18		
7	AT450737	Apoyo	1		
8	R194506	Tornillo	14		
9	AT434838	Pestillo	1		INCLUDES AT438310 AND T122370, No se ilustra
	AT438310	Vástago	1		
	T122370	Pasador de muelle	1		
10	19M7863	Tornillo	2		M6 X 25
11	T343287	Malla	2		
12	T343288	Malla	2		
13	37M7237	Tornillo	12		
14	AT440950	Soporte	1		
15	AT440951	Soporte	1		
16	T345287	Capó	1		
17	AT432652	Puerta	1		
18	AT112471	Cerradura	1		
19	AT434817	Bisagra	1		
20	R54477	Remache	4		SUB FOR (4) M67899
21	T367745	Retén	1		SUB FOR T342554
22	AT441635	Cilindro de gas	2		
23	T328542	Ángulo	1		
24	T323338	Perno de cierre	1		
25	T105740	Arandela	1		
26	14H1047	Tuerca	1		7/16"
27	19M7835	Tornillo	2		M10 X 35
28	24M7043	Arandela	4		12 X 25 X 3 mm
29	19M8499	Tornillo	4		M10 X 60, SUB FOR (4) 19M10408
30	T368709	Guía	1	-276119	
	T368952	Guía	1	276120-	
31	T368455	Guía	1	-276119	
	T368953	Guía	1	276120-	
32	19M8649	Tornillo	6		M6 X 20
33	24M7139	Arandela	6		6.400 X 18 X 1.600 mm
34	14M7165	Tuerca de seguridad	6		M6, SUB FOR (6) 14M7272
35	T340854	Retén	2		
36	T342278	Retén	1		
37	T342830	Revestimiento	1		
38	MT2485	Tapón	6		
39	24H1236	Arandela	2		13/16" X 2" X 0.149"
40	T308735	Tornillo	2		
41	24M7241	Arandela	2		17 X 34 X 4 mm
42	14M7328	Tuerca de seguridad	2		M16
43	T351108	Cable	2		
44	24M7250	Arandela	2		6.400 X 17 X 3 mm
45	19M8851	Tornillo	2		M6 X 12
46	R315012	Tornillo	2		

Battery Enclosure and Tool Box
Compartiment batterie et boîte à outils
Envuelta de batería y caja de herramientas

ETN100772_TX1180431 A.2

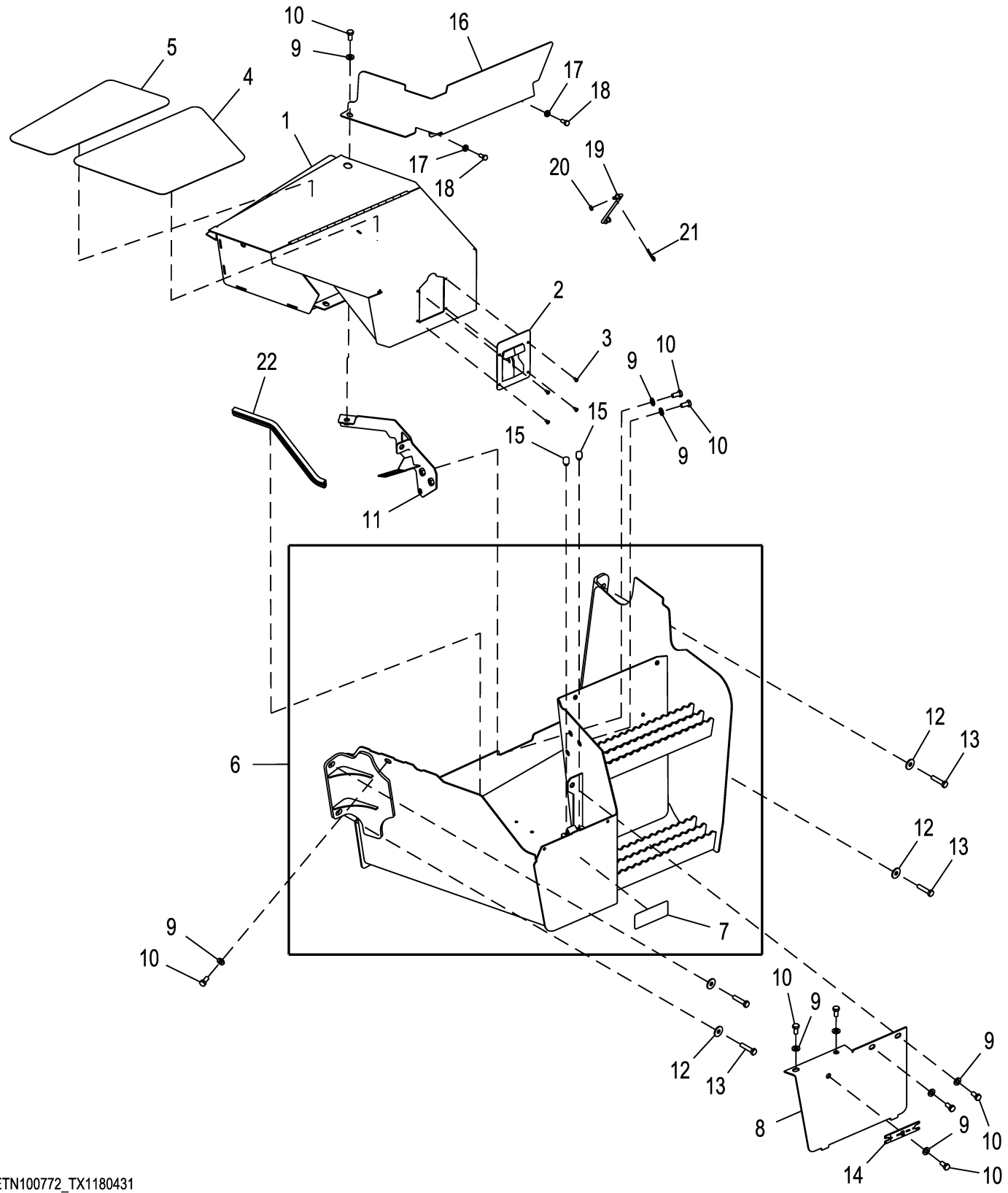

ETN100772_TX1180431

Pos.	*Ref.*	*Descripción*	*Cant.*	*Núm. de serie*	*Notas*
1	AT445119	Puerta	1		
2	AT433279	Pestillo	1		
3	H85233	Remache	4		
4	T353403	Tira antideslizante	1		Depósito de DEF
5	T353404	Tira antideslizante	1		Caja de herramientas
6	AT424906	Caja de batería	1		
7	JD5944	Catadióptrico	1		
8	AT445763	Soporte	1		
9	24M7239	Arandela	9		10.700 X 21 X 2.500 mm
10	19M7938	Tornillo	9		M10 X 20
11	AT445762	Soporte	1		
12	24M7296	Arandela	4		10.500 X 30 X 2.500 mm
13	19M8488	Tornillo	4		M10 X 45
14	T212304	Herramienta	1		
15	T338671	Paragolpes	2		
16	T351052	Placa	1		Caja de batería
17	24M7238	Arandela	2		8.700 X 17 X 2 mm
18	19M7881	Tornillo	2		M8 X 20
19	T355581	Vástago	1		
20	24M7293	Arandela	1		6.500 X 13 X 1.600 mm
21	J16931	Pasador	1		
22	T356167	Aislante	1		

Grille Frame
Cadre de calandre
Marco de parrilla

ETN100783_TX1180432 A.1

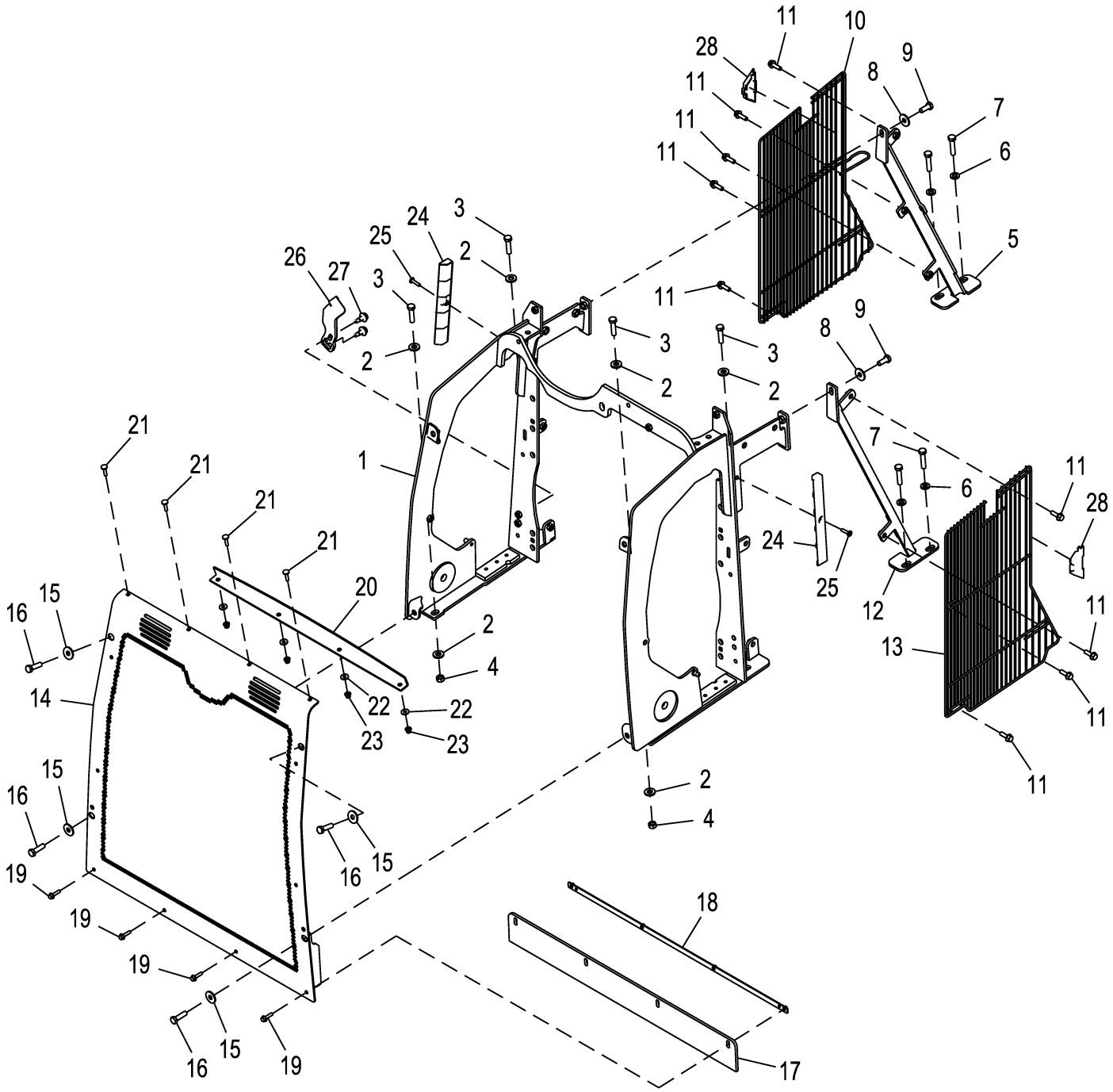

ETN100783_TX1180432

Pos.	*Ref.*	*Descripción*	*Cant.*	*Núm. de serie*	*Notas*
1	AT424934	Bastidor	1		
2	24M7043	Arandela	6		12 X 25 X 3 mm
3	19M8637	Tornillo	4		M10 X 40
4	14M7274	Tuerca	2		M10
5	AT424935	Apoyo	1		
6	24M7239	Arandela	4		10.700 X 21 X 2.500 mm
7	19M7572	Tornillo	4		M10 X 45
8	24M7296	Arandela	2		10.500 X 30 X 2.500 mm
9	19M7402	Tornillo	2		M10 X 25
10	AT424936	Protección	1		
11	19M8386	Tornillo	9		M8 X 25
12	AT424904	Apoyo	1		
13	AT432413	Protección	1		
14	AT448979	Enrejado	1		
15	24M7545	Arandela	4		10.500 X 30 X 2.500 mm
16	19M10310	Tornillo	4		M10 X 35
17	T328535	Deflector	1		
18	AT424938	Placa	1		
19	19M9832	Tornillo	4		M6 X 25
20	T328533	Deflector	1		
21	03M7476	Tornillo	4		M6 X 25
22	24M7463	Arandela	4		6.400 X 18 X 1.600 mm
23	14M7397	Tuerca de seguridad	4		M6
24	T340850	Tira	2		
25	19M8875	Tornillo	2		M6 X 25
26	T342661	Pestillo	1		
27	R260828	Tornillo	2		
28	T351351	Guía	2		

Grille Frame Bumper Kit
Jeu de pare-chocs de cadre de calandre
Juego de parachoques de marco de parrilla

AT434236_TX1180437 A.1

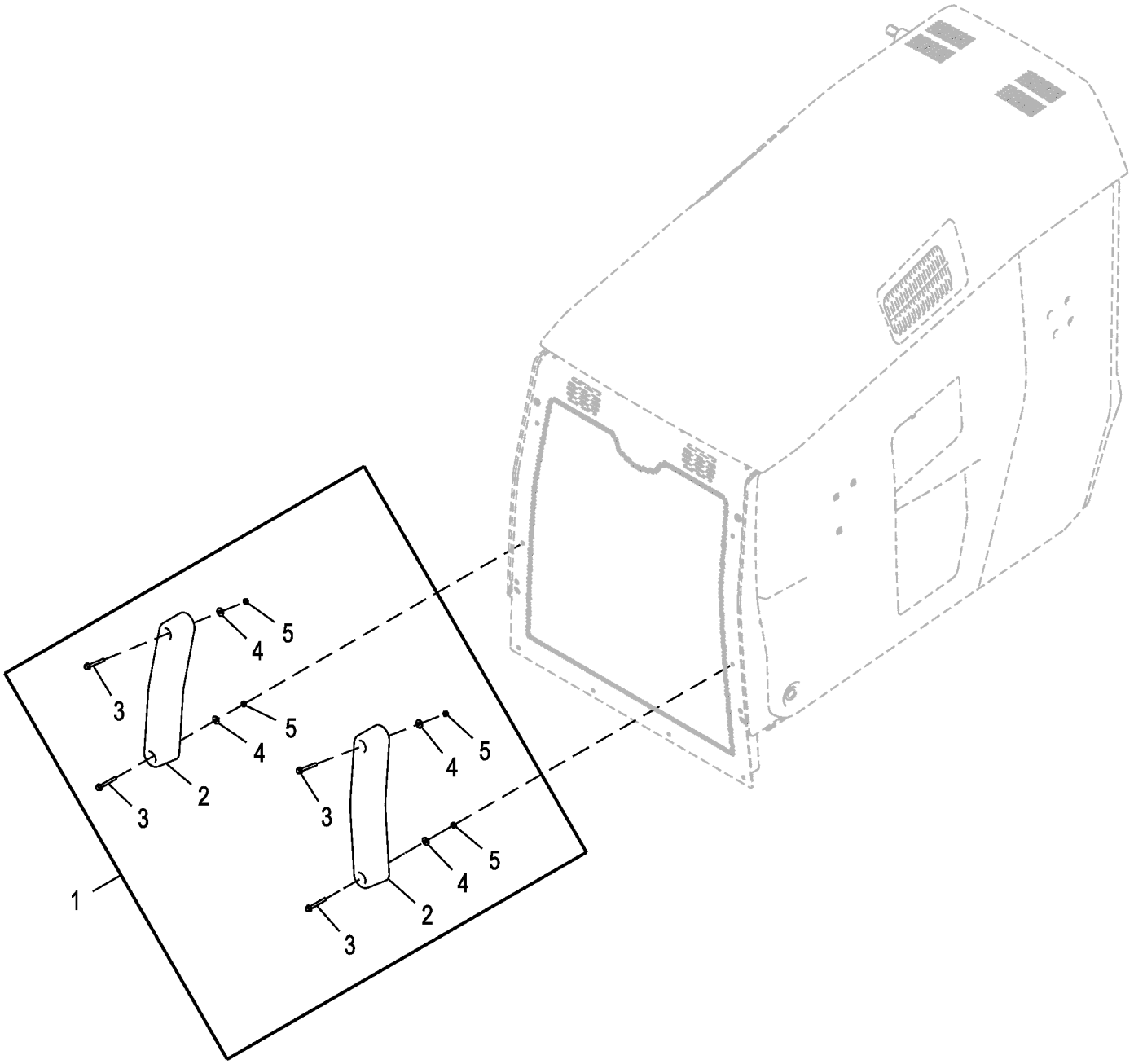

AT434236_TX1180437

Pos.	*Ref.*	*Descripción*	*Cant.*	*Núm. de serie*	*Notas*
1	**AT434236**	**Paragolpes**	**1**		**Conjuntos enteros**
2	T339497	Paragolpes	2		
3	19M9981	Tornillo	4		M6 X 50
4	24M7463	Arandela	4		6.400 X 18 X 1.600 mm
5	14M7735	Tuerca	4		M6

MFWD Wheel Fender Kit with 18 in. Tires
Kit d'aile de roue de pont avant avec pneus 18 in.
Juego de guardabarros de rueda de MFWD con neumáticos de 18 in

AT371257_TX1103144 A.2

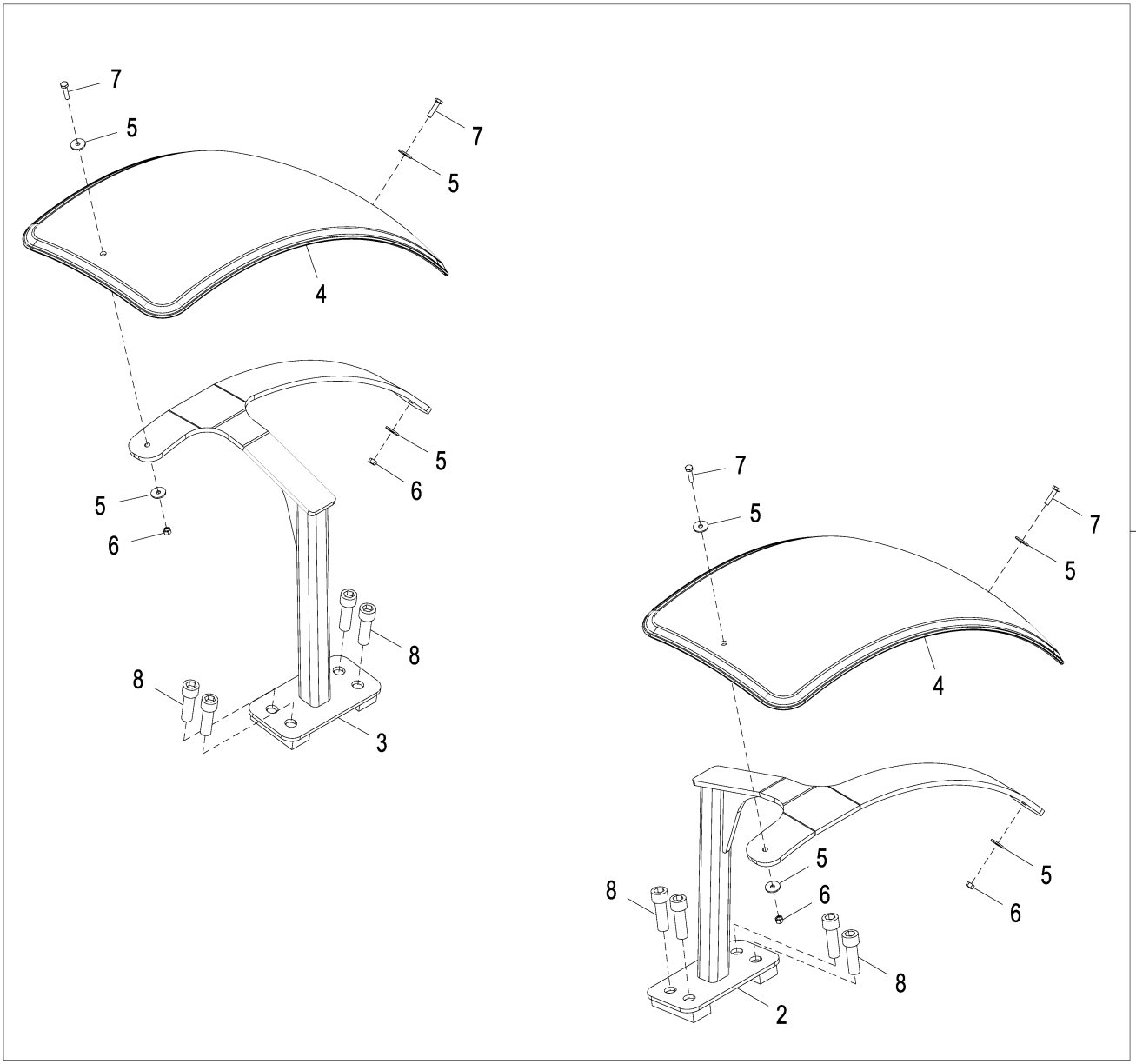

AT371257_TX1103144

Pos.	*Ref.*	*Descripción*	*Cant.*	*Núm. de serie*	*Notas*
1	**AT371257**	**Guardabarros**	**1**		**Conjuntos enteros, con neumático de 18 in**
2	AT371255	Guardabarros	1		Soporte de escuadra de guardabarros izquierdo
3	AT371256	Guardabarros	1		Soporte de escuadra de guardabarros derecho
4	T259730	Guardabarros	2		
5	24M7100	Arandela	8		6.600 X 22 X 2 mm
6	14M7528	Tuerca de seguridad	4		M6
7	19M7933	Tornillo	4		M6 X 25
8	19M8208	Tornillo	8		M16 X 50

Operator Station Fenders
Ailes du poste de conduite
Guardabarros de puesto de operador

ETN105722_TX1147820 B.1

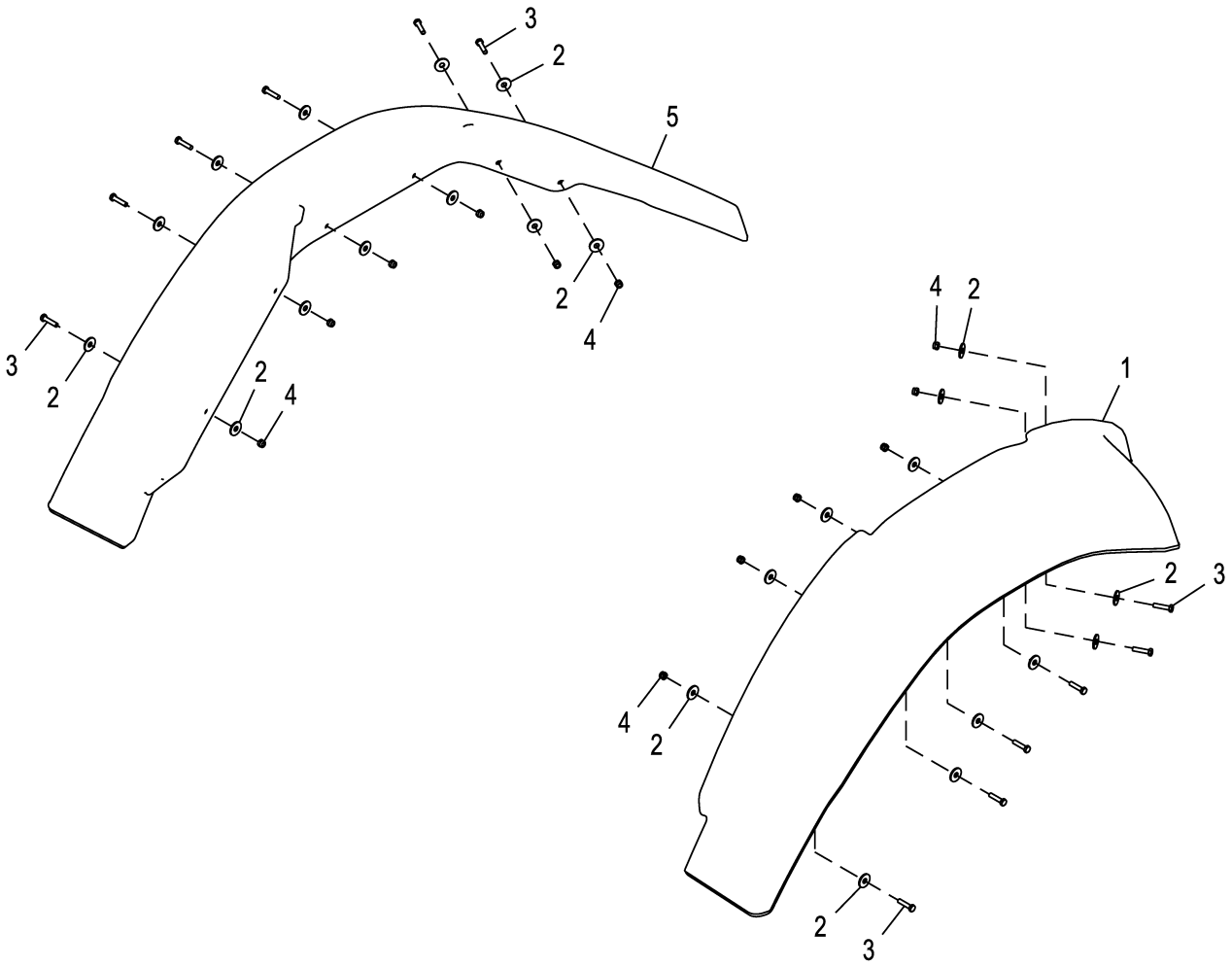

ETN105722_TX1147820

Pos.	*Ref.*	*Descripción*	*Cant.*	*Núm. de serie*	*Notas*
1	AT430410	Guardabarros	1		SUB FOR T177187, Lado izquierdo
2	24M7296	Arandela	24		10.500 X 30 X 2.500 mm
3	19M8008	Tornillo	12		M8 X 35
4	14M7426	Tuerca de seguridad	12		M8
5	AT430411	Guardabarros	1		SUB FOR T165870, Lado derecho

Standard Radio
Radio standard
Radio estándar

ETN102991_TX1180897 A.1

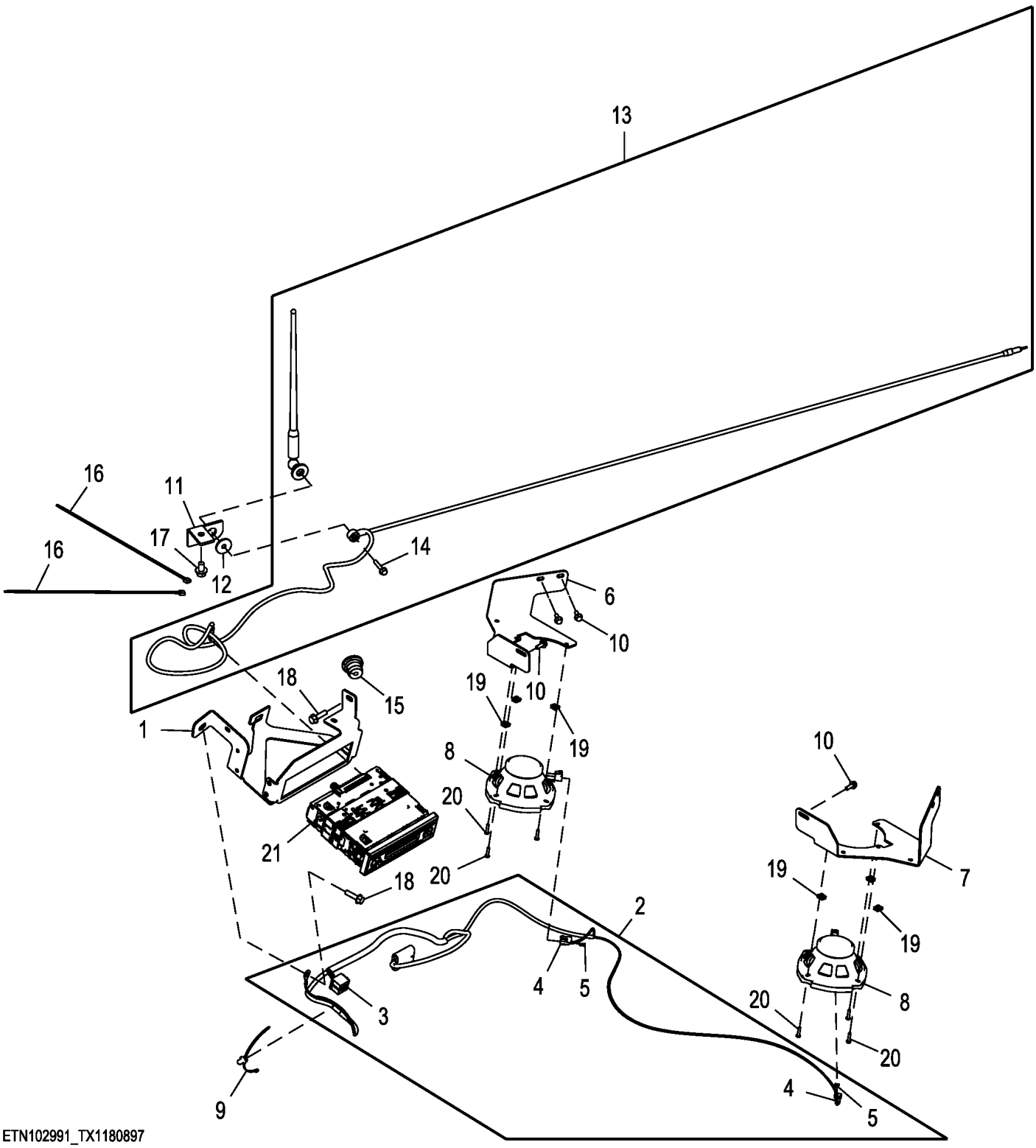

ETN102991_TX1180897

Pos.	*Ref.*	*Descripción*	*Cant.*	*Núm. de serie*	*Notas*
1	T334626	Soporte	1		
2	AT427444	Grupo de cables	1		Radio
3	57M8781	Caja de conectores eléc.	1		
4	57M8174	Caja de conectores eléc.	2		
5	57M7724	Conjunto de conector eléc.	2		
6	T186444	Soporte	1		
7	T186443	Soporte	1		
8	AT342588	Altavoz	2		
9	T209627	Abrazadera	1		
10	19M7775	Tornillo	4		M6 X 16
11	T204635	Soporte	1		
12	24H1657	Arandela	1		21/64" X 1-1/4" X 7/64"
13	AT379617	Antena	1		
14	19M7833	Tornillo	1		M6 X 35
15	R170990	Pasamuros	1		
16	H77698	Cinta de atar	2		
17	19M7783	Tornillo	1		M10 X 16
18	19M7868	Tornillo	2		M8 X 30
19	TT101176	Tuerca	6		
20	T182888	Tornillo	6		
21	AL214319	Radio	1		

Standard Radio Kit
Kit radio standard
Juego de radio estándar

AT430023_TX1180899 A.1

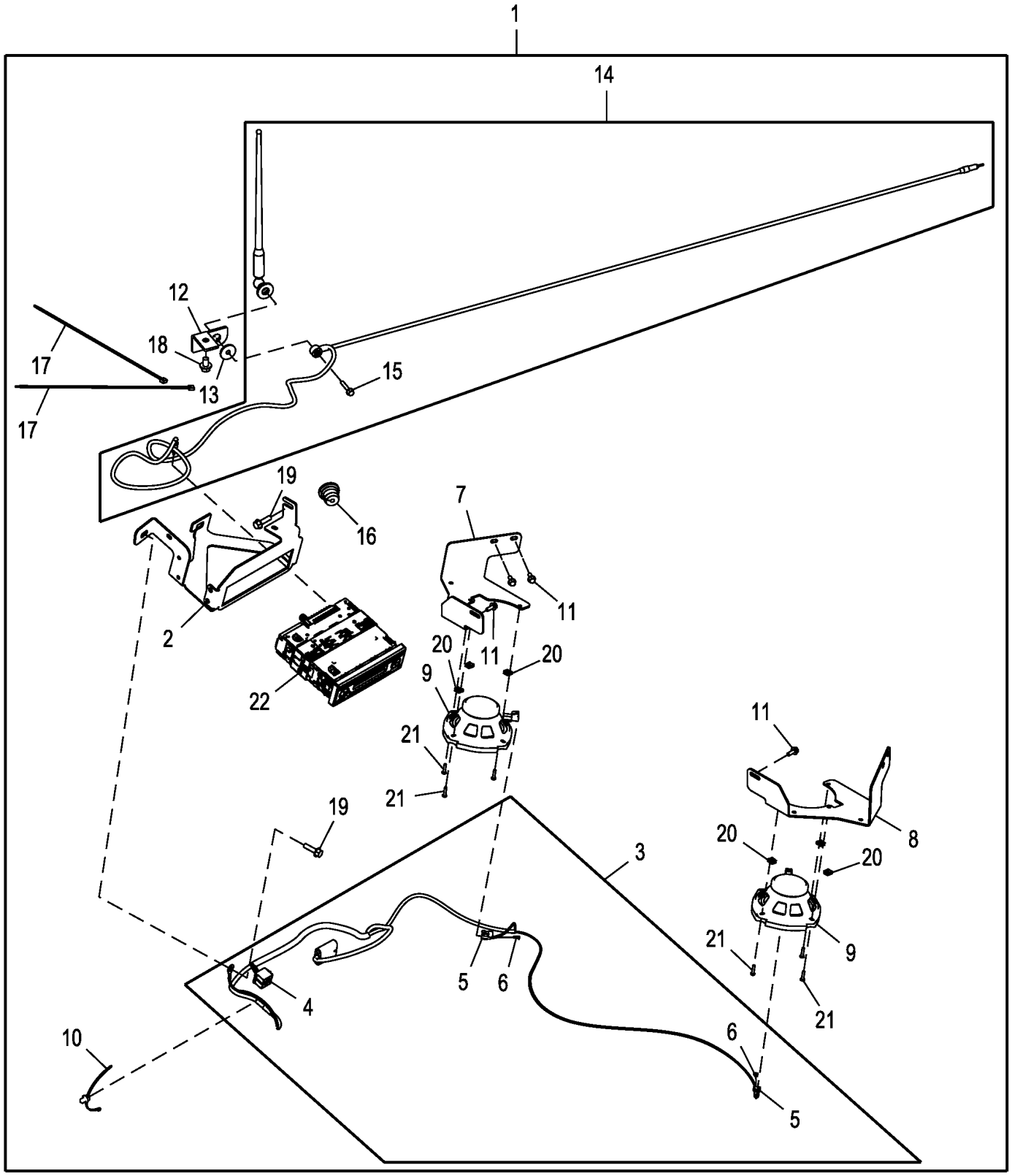

AT430023_TX1180899

Pos.	*Ref.*	*Descripción*	*Cant.*	*Núm. de serie*	*Notas*
1	**AT430023**	**Radio**	**1**		**Conjuntos enteros**
2	T334626	Soporte	1		
3	AT427444	Grupo de cables	1		Radio
4	57M8781	Caja de conectores eléc.	1		
5	57M8174	Caja de conectores eléc.	2		
6	57M7724	Conjunto de conector eléc.	2		
7	T186444	Soporte	1		
8	T186443	Soporte	1		
9	AT342588	Altavoz	2		
10	T209627	Abrazadera	1		
11	19M7775	Tornillo	4		M6 X 16
12	T204635	Soporte	1		
13	24H1657	Arandela	1		21/64" X 1-1/4" X 7/64"
14	AT379617	Antena	1		
15	19M7833	Tornillo	1		M6 X 35
16	R170990	Pasamuros	1		
17	H77698	Cinta de atar	2		
18	19M7783	Tornillo	1		M10 X 16
19	19M7868	Tornillo	2		M8 X 30
20	TT101176	Tuerca	6		
21	T182888	Tornillo	6		
22	AL214319	Radio	1		

Premium Radio
Radio Premium
Radio Premium

ETN102566_TX1180898 A.1

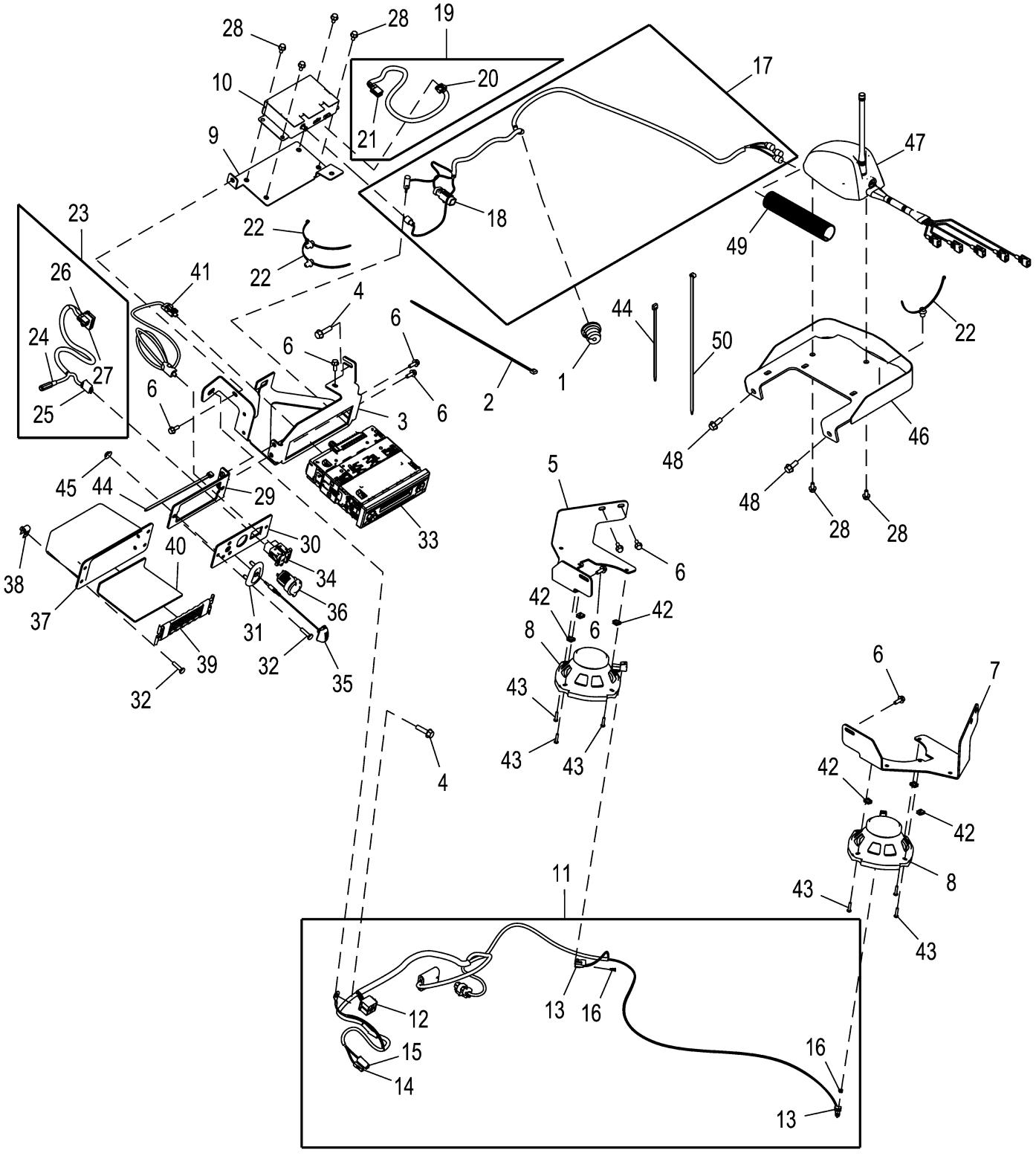

ETN102566_TX1180898

Pos.	Ref.	Descripción	Cant.	Núm. de serie	Notas
1	R170990	Pasamuros	1		
2	H77698	Cinta de atar	4		
3	T334626	Soporte	1		
4	19M7868	Tornillo	2		M8 X 30
5	T186444	Soporte	1		
6	19M7775	Tornillo	8		M6 X 16
7	T186443	Soporte	1		
8	AT342588	Altavoz	2		
9	AT436366	Soporte	1		
10	AL205194	Receptor	1		
11	AT427441	Grupo de cables	1		Radio
12	57M8781	Caja de conectores eléc.	1		
13	57M8174	Caja de conectores eléc.	2		
14	57M11263	Caja de conectores eléc.	1		
15	57M9452	Caja de conectores eléc.	1		
16	57M7724	Conjunto de conector eléc.	2		
17	AT429473	Grupo de cables	1		Antena
18	57M9776	Caja de conectores eléc.	1		
19	AT414845	Grupo de cables	1		Módulo XM a la radio
20	57M10898	Caja de conectores eléc.	1		
21	57M11030	Caja de conectores eléc.	1		
22	T209627	Abrazadera	3		
23	AT415363	Grupo de cables	1		Entrada de radio auxiliar
24	57M10442	Caja de conectores eléc.	1		
25	57M10439	Caja de conectores eléc.	1		
26	57M11029	Caja de conectores eléc.	1		
27	57M10661	Caja de conectores eléc.	1		
28	19M7774	Tornillo	6		M6 X 12
29	AT436365	Soporte	1		
30	T337571	Placa	1		
31	T348574	Cerquillo	1		
32	21M7310	Tornillo	6		M6 X 25
33	AT439279	Radio	1		
34	AXE11061	Conjunto de conector eléc.	1		
35	AXE13430	Accesorio para radio	1		
36	GY20126	Base	1		
37	T337584	Conducto de aire	1		
38	R134098	Tuerca	4		
39	AT424464	Retenedor	1		
40	T339630	Tira/alfombrilla	1		
41	AL206901	Grupo de cables	1		Radio a puerto USB
42	TT101176	Tuerca	6		
43	T182888	Tornillo	6		
44	R44302	Cinta de atar	5		
45	H117239	Tuerca de empuje	3		
46	AT446508	Soporte	1		
47	AT418063	Antena	1		Multibanda
	AT427316	Antena	1		Mástil
48	19M7866	Tornillo	2		M8 X 20
49	T355389	Vaina	1		
50	E73003	Cinta de atar	2		

Premium Radio Kit
Kit de radio Premium
Juego de radio Premium

AT430022_TX1180900 A.1

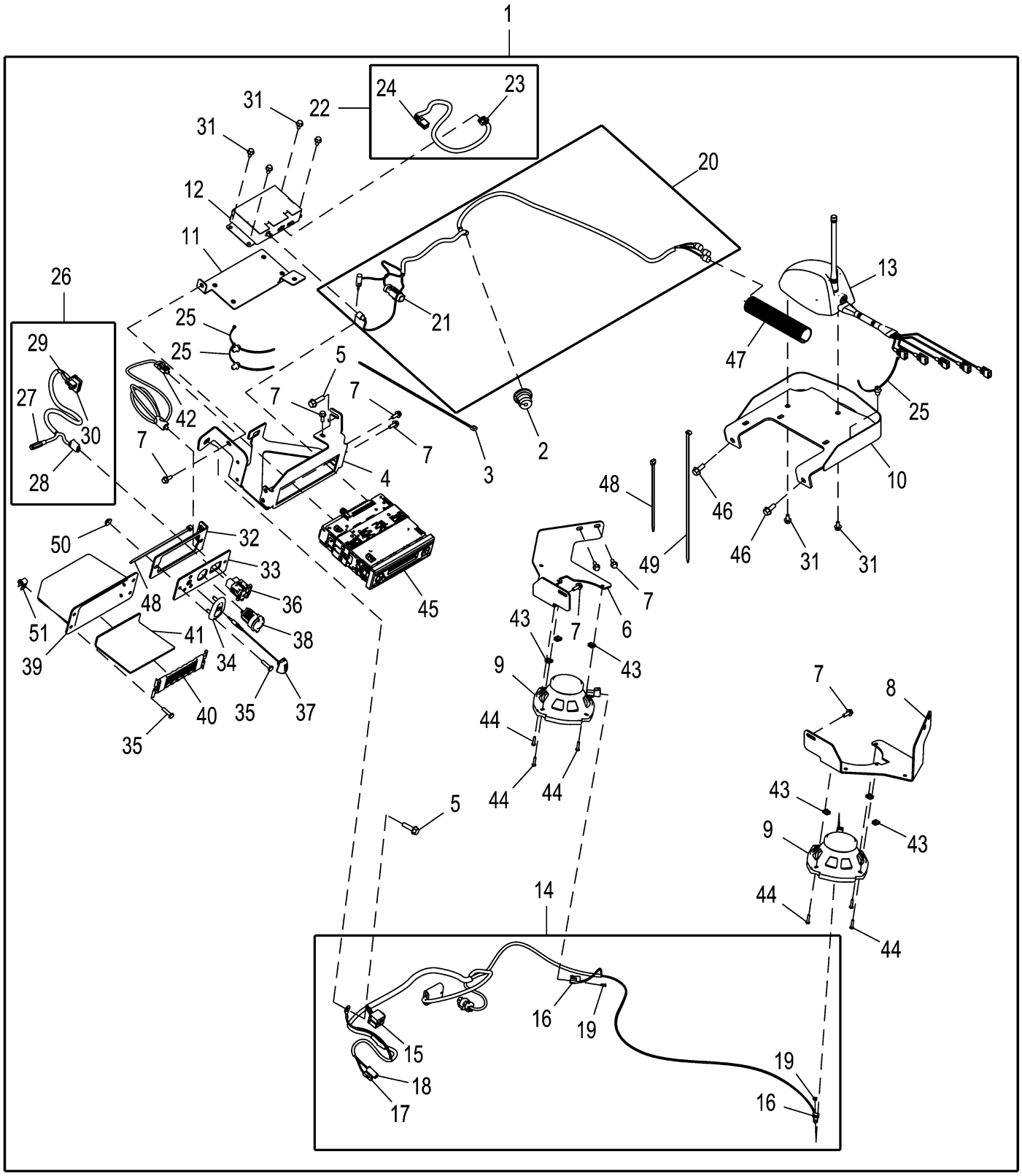

AT430022_TX1180900

Pos.	Ref.	Descripción	Cant.	Núm. de serie	Notas
1	**AT430022**	**Radio**	**1**		**Conjuntos enteros**
2	R170990	Pasamuros	1		
3	H77698	Cinta de atar	4		
4	T334626	Soporte	1		
5	19M7868	Tornillo	2		M8 X 30
6	T186444	Soporte	1		
7	19M7775	Tornillo	8		M6 X 16
8	T186443	Soporte	1		
9	AT342588	Altavoz	2		
10	AT446508	Soporte	1		
11	AT436366	Soporte	1		
12	AL205194	Receptor	1		
13	AT418063	Antena	1		Multibanda
	AT427316	Antena	1		Mástil
14	AT427441	Grupo de cables	1		Radio
15	57M8781	Caja de conectores eléc.	1		
16	57M8174	Caja de conectores eléc.	2		
17	57M11263	Caja de conectores eléc.	1		
18	57M9452	Caja de conectores eléc.	1		
19	57M7724	Conjunto de conector eléc.	2		
20	AT429473	Grupo de cables	1		Antena
21	57M9776	Caja de conectores eléc.	1		
22	AT414845	Grupo de cables	1		Módulo XM a la radio
23	57M10898	Caja de conectores eléc.	1		
24	57M11030	Caja de conectores eléc.	1		
25	T209627	Abrazadera	3		
26	AT415363	Grupo de cables	1		Entrada de radio auxiliar
27	57M10442	Caja de conectores eléc.	1		
28	57M10439	Caja de conectores eléc.	1		
29	57M11029	Caja de conectores eléc.	1		
30	57M10661	Caja de conectores eléc.	1		
31	19M7774	Tornillo	6		M6 X 12
32	AT436365	Soporte	1		
33	T337571	Placa	1		
34	T348574	Cerquillo	1		
35	21M7310	Tornillo	6		M6 X 25
36	AXE11061	Conjunto de conector eléc.	1		
37	AXE13430	Accesorio para radio	1		
38	GY20126	Base	1		
39	T337584	Conducto de aire	1		
40	AT424464	Retenedor	1		
41	T339630	Tira/alfombrilla	1		
42	AL206901	Grupo de cables	1		Radio a puerto USB
43	TT101176	Tuerca	6		
44	T182888	Tornillo	6		
45	AT439279	Radio	1		
46	19M7866	Tornillo	2		M8 X 20
47	T355389	Vaina	1		
48	R44302	Cinta de atar	5		
49	E73003	Cinta de atar	2		
50	H117239	Tuerca de empuje	3		
51	R134098	Tuerca	4		

Exterior Mirror
Miroir extérieur
Espejo exterior

AT366360_TX1132971 A.1

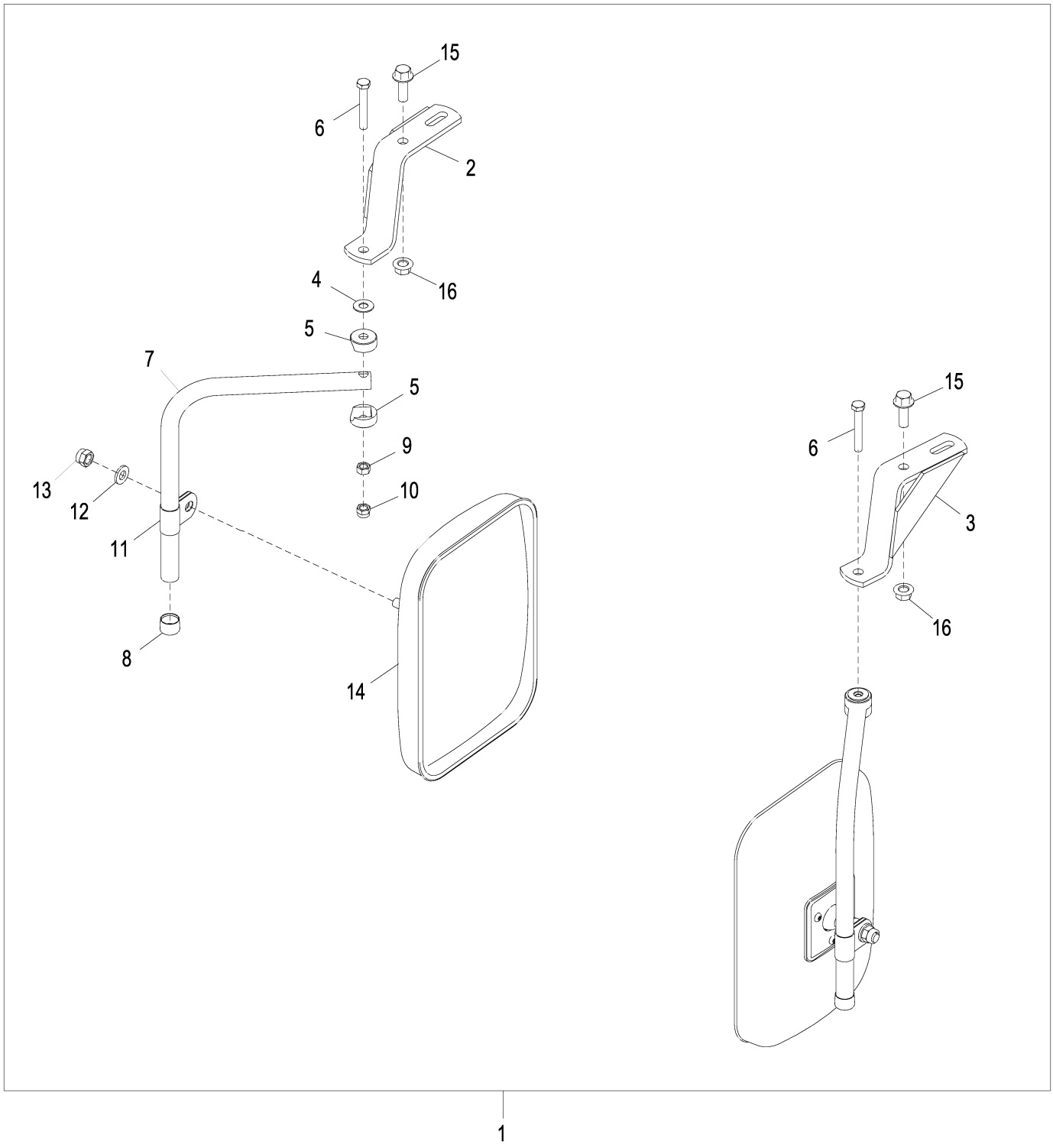

AT366360_TX1132971

Pos.	*Ref.*	*Descripción*	*Cant.*	*Núm. de serie*	*Notas*
1	**AT186155**	**Kit de espejos**	**1**		**Conjuntos enteros**
2	AT195814	Soporte	1		Derecho
3	AT195815	Soporte	1		Izquierdo
4	T60920	Arandela	2		
5	T115030	Semiabrazadera	4		
6	19M7165	Tornillo	2		M8 X 55
7	T148817	Tubo	2		
8	T128437	Tapa	2		
9	14M7273	Tuerca	2		M8
10	14M7426	Tuerca de seguridad	2		M8
11	T119564	Abrazadera	2		
12	24M7239	Arandela	2		10.700 X 21 X 2.500 mm
13	14M7517	Tuerca de seguridad	2		M10
14	AT157226	Espejo retrovisor	2		
15	19M7786	Tornillo	2		M10 X 30
16	14M7296	Tuerca con brida	2		M10

Exterior Mirror Kit
Kit rétroviseur extérieur
Juego de espejo retrovisor exterior

AT186155_TX1115539 A.1

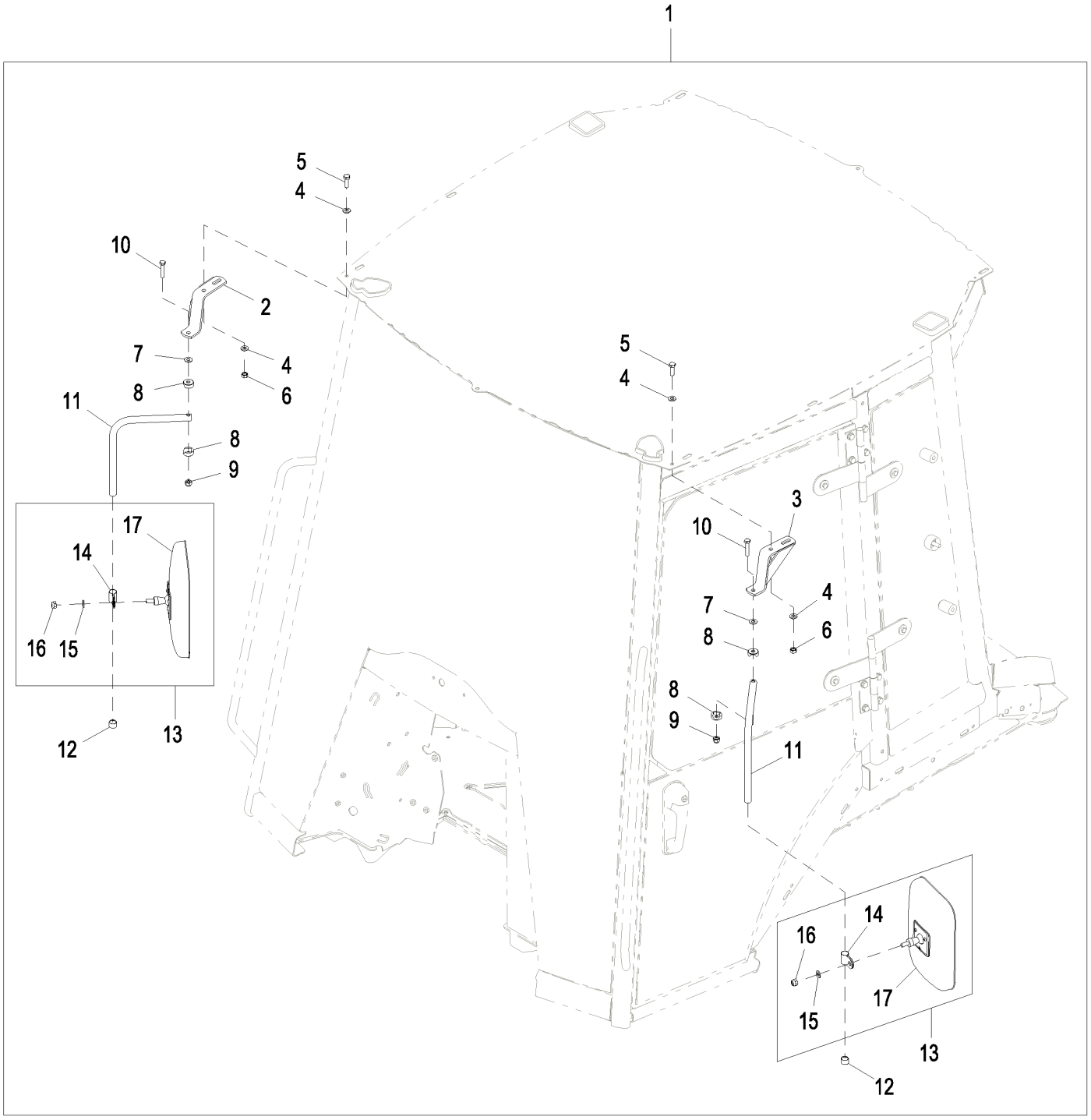

AT186155_TX1115539

Pos.	*Ref.*	*Descripción*	*Cant.*	*Núm. de serie*	*Notas*
1	**AT186155**	**Kit de espejos**	**1**		**Conjuntos enteros**
2	AT195814	Soporte	1		Derecho
3	AT195815	Soporte	1		Izquierdo
4	24M7239	Arandela	4		10.700 X 21 X 2.500 mm
5	19M7662	Tornillo	2		M10 X 30
6	14M7274	Tuerca	2		M10
7	T60920	Arandela	2		
8	T115030	Semiabrazadera	4		
9	T11234	Tuerca de seguridad	2		9.525 mm (3/8")
10	19H1765	Tornillo	2		3/8" X 1-3/4"
11	T148817	Tubo	2		
12	T128437	Tapa	2		
13	AT103919	Espejo retrovisor	2		
14	T119564	Abrazadera	1		
15	24M7239	Arandela	1		10.700 X 21 X 2.500 mm
16	14M7517	Tuerca de seguridad	1		M10
17	AT157226	Espejo retrovisor	1		

Interior Rear View Mirror, Front Mounted
Rétroviseur intérieur, monté à l'avant
Espejo retrovisor interior, montaje delantero

AT185531_TX1132972 A.1

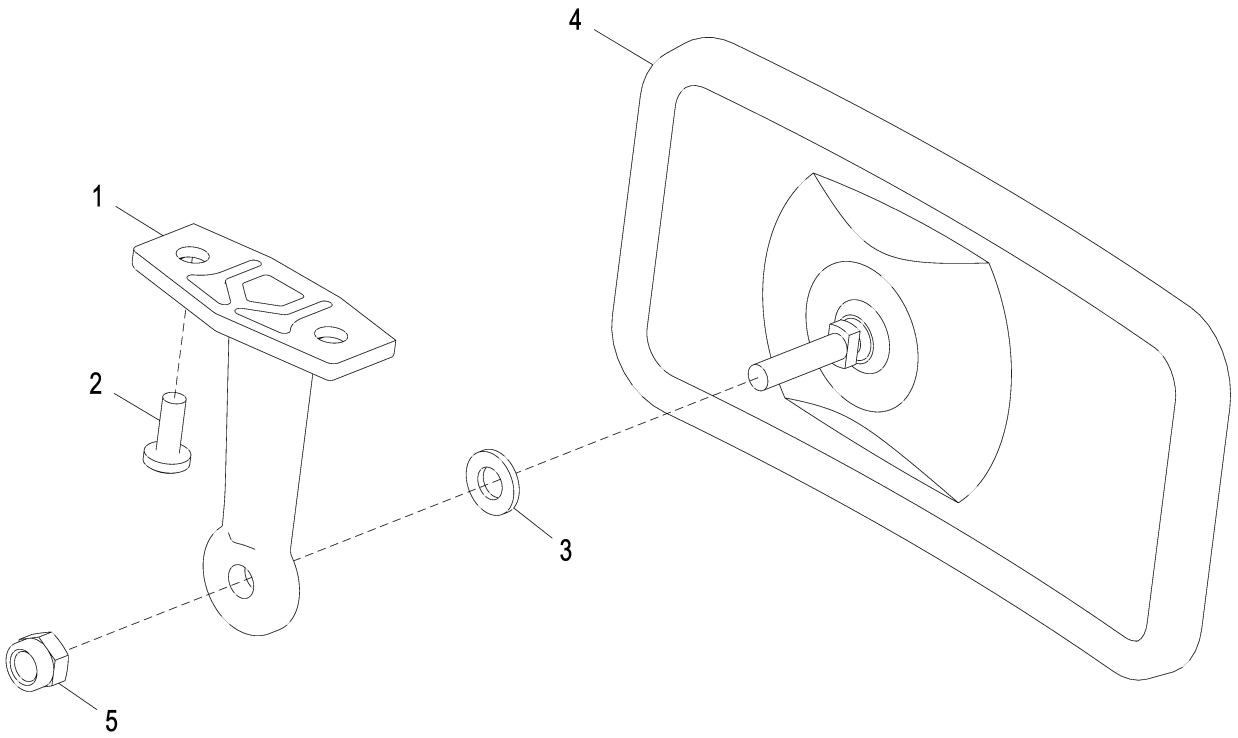

AT185531_TX1132972

Pos.	*Ref.*	*Descripción*	*Cant.*	*Núm. de serie*	*Notas*
1	L75379	Soporte	1		
2	21M7246	Tornillo	2		M6 X 16
3	24M7238	Arandela	1		8.700 X 17 X 2 mm
4	AT196427	Espejo	1		
	AT222333	Espejo retrovisor	1		Recomendado para uso en ambiente altamente corrosivo
5	14M7426	Tuerca de seguridad	1		M8

Interior Front View Mirror, Rear Mounted
Rétroviseur intérieur vers l'avant, monté à l'arrière
Espejo retrovisor interior, montaje trasero

AT335451_TX1146869 A.1

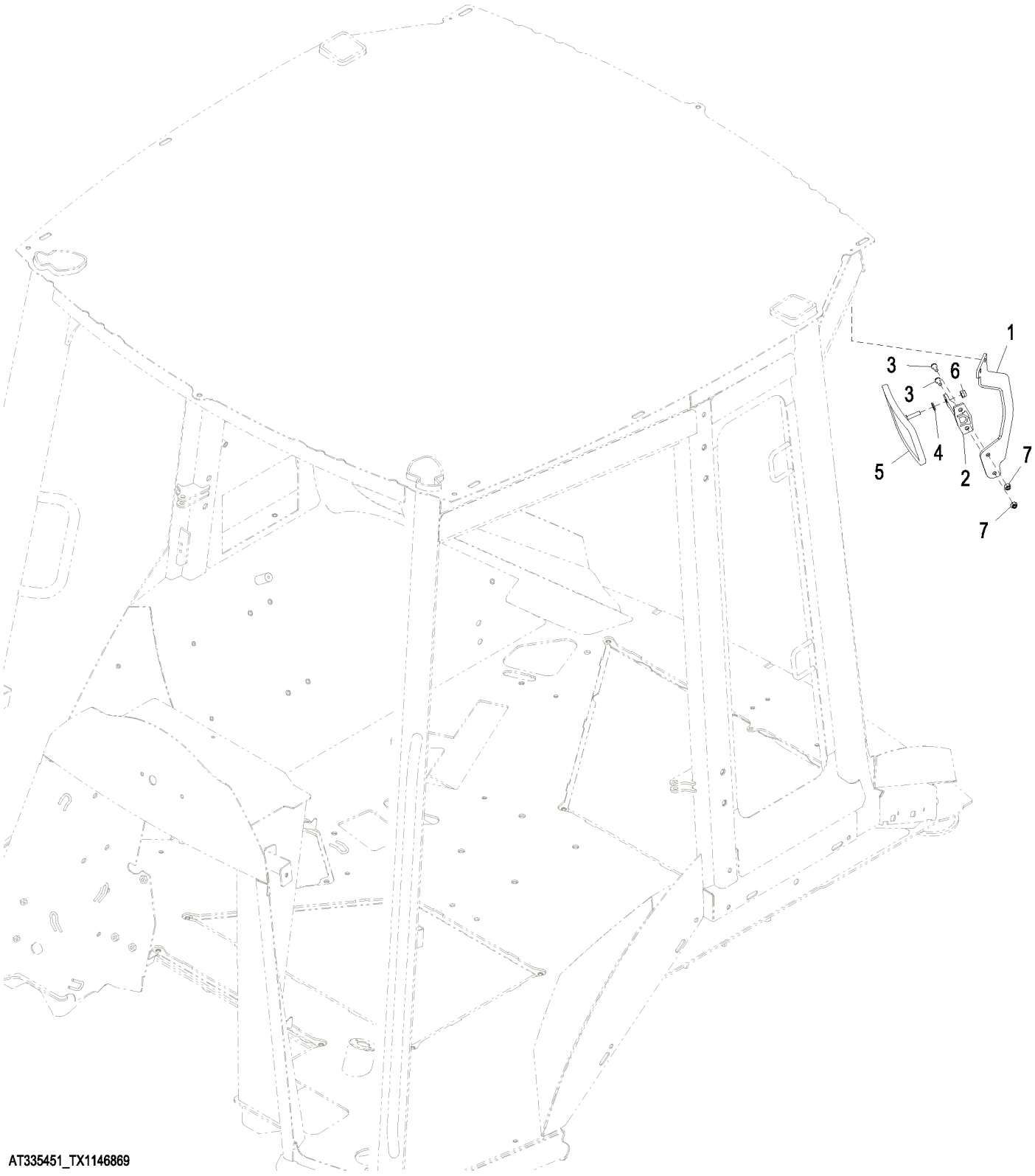

Pos.	*Ref.*	*Descripción*	*Cant.*	*Núm. de serie*	*Notas*
1	T226786	Soporte	1		
2	L75379	Soporte	1		
3	21M7246	Tornillo	2		M6 X 16
4	24M7238	Arandela	1		8.700 X 17 X 2 mm
5	AT196427	Espejo	1		
6	14M7426	Tuerca de seguridad	1		M8
7	14M7303	Tuerca con brida	2		M6

Fire Extinguisher Mounting Kit
Kit de montage d'extincteur d'incendie
Juego de montaje de extinguidor de incendios

AT408903_TX1103160 B.1

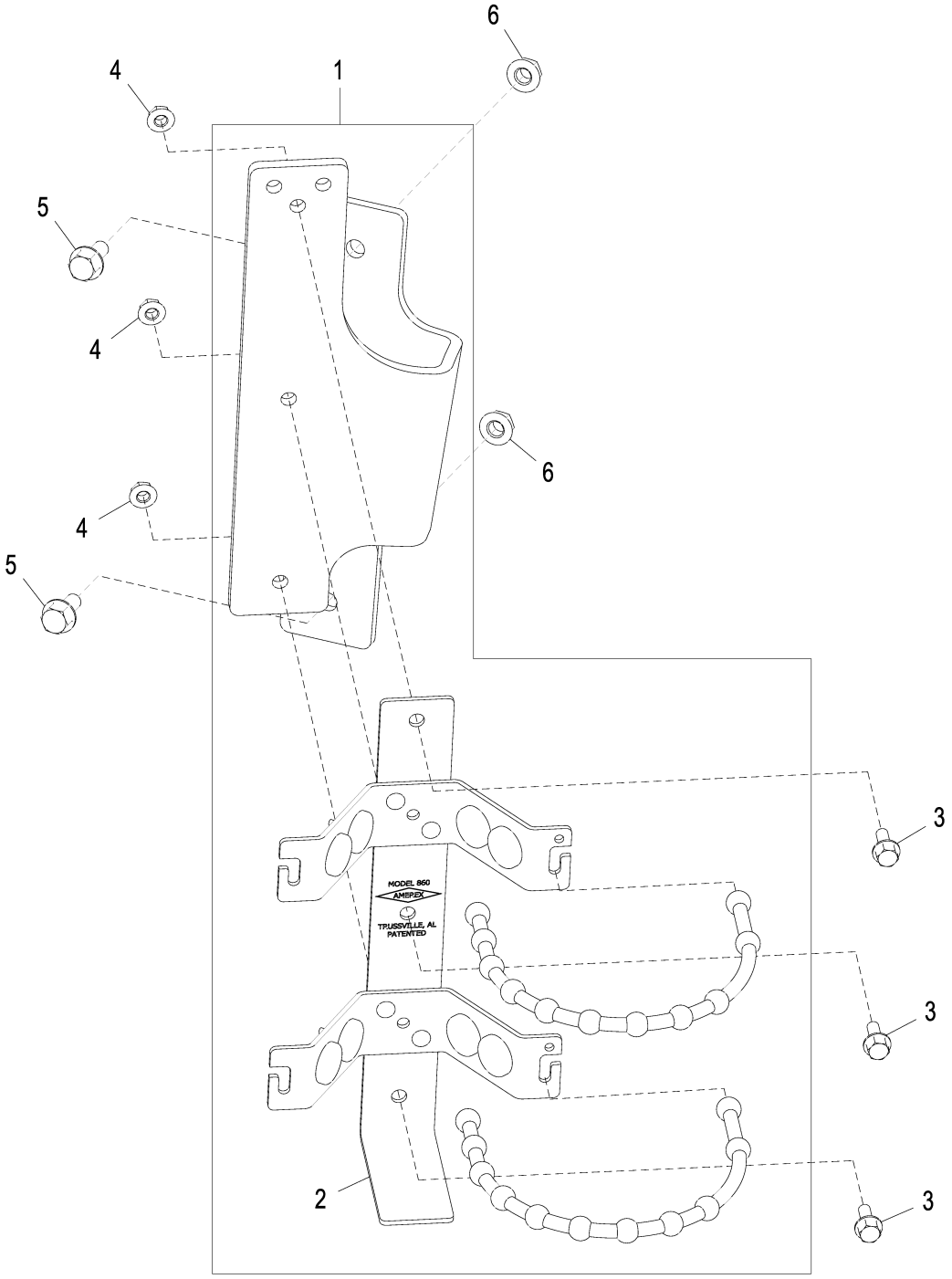

AT408903_TX1103160

Pos.	*Ref.*	*Descripción*	*Cant.*	*Núm. de serie*	*Notas*
1	**AT408903**	**Kit de soportes escuadrados**	**1**		**WHOLE GOODS**
2	FFSB103711	Soporte	1		
3	19M7775	Tornillo	3		M6 X 16
4	14M7303	Tuerca con brida	3		M6
5	19M7866	Tornillo	2		M8 X 20
6	14M7298	Tuerca con brida	2		M8

Backup Alarm
Avertisseur sonore de marche arrière
Alarma de retroceso

AT335282_TX1132973 B.1

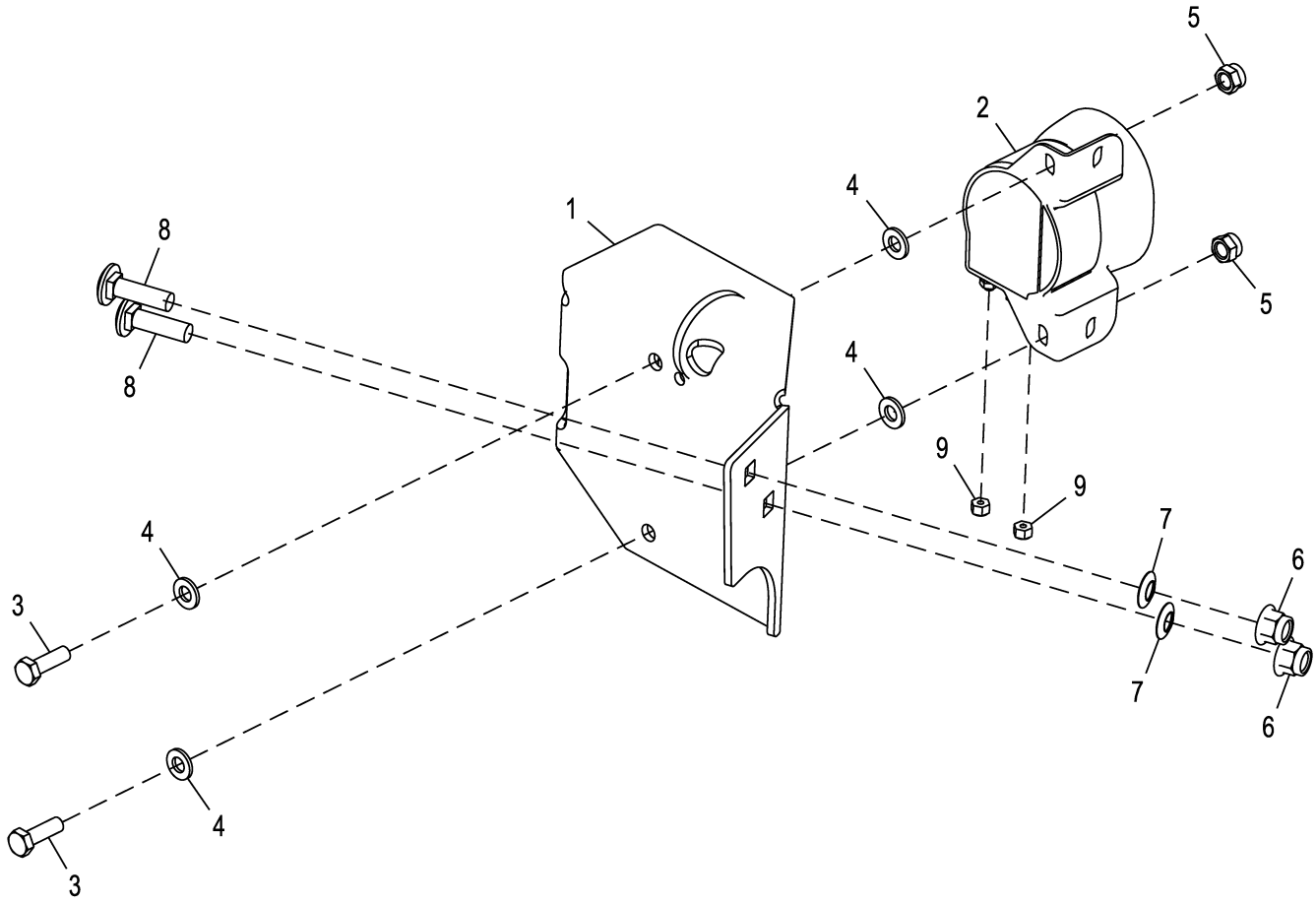

AT335282_TX1132973

Pos.	*Ref.*	*Descripción*	*Cant.*	*Núm. de serie*	*Notas*
1	T239252	Soporte	1		
2	AT335267	Alarma de desplazamiento	1		107, Decibelios
3	19M7407	Tornillo	2		M8 X 25
4	24M7238	Arandela	4		8.700 X 17 X 2 mm
5	14M7426	Tuerca de seguridad	2		M8
6	14M7400	Tuerca de seguridad	2		M10
7	H141123	Tuerca de empuje	2		
8	03M7193	Tornillo	2		M10 X 35, SUB FOR (2) 19M7835
9	M63431	Tuerca de seguridad	2		SUB FOR (2) 12H290 AND (2) 14H605

Horn
Klaxon
Bocina

AT375781_TX1103164 A.1

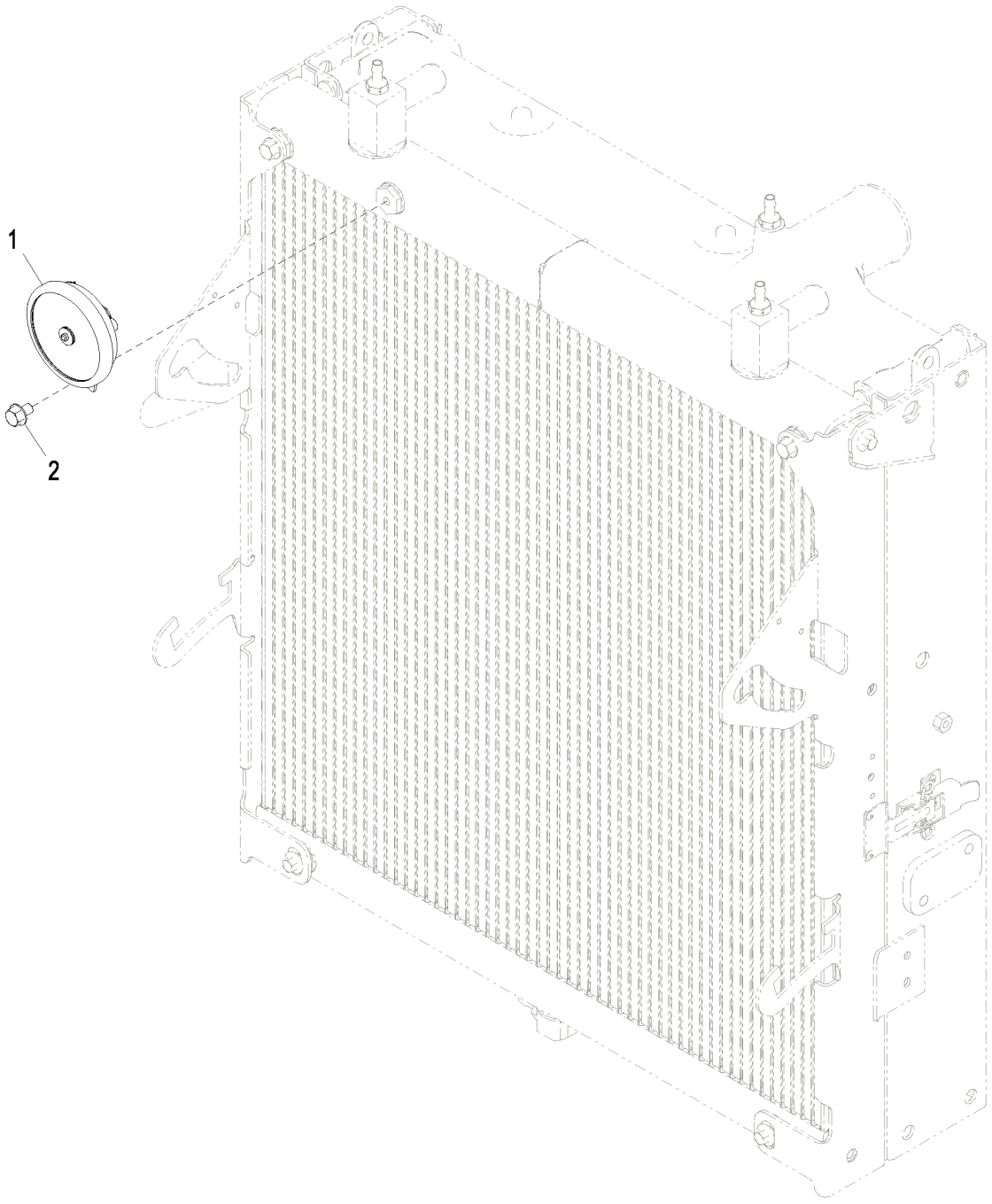

AT375781_TX1103164

Pos.	*Ref.*	*Descripción*	*Cant.*	*Núm. de serie*	*Notas*
1	AL203265	Bocina	1		
2	19M7864	Tornillo	1		M8 X 12

Sun Visor
Pare-soleil
Visera

AT366824_TX1132976 B.1

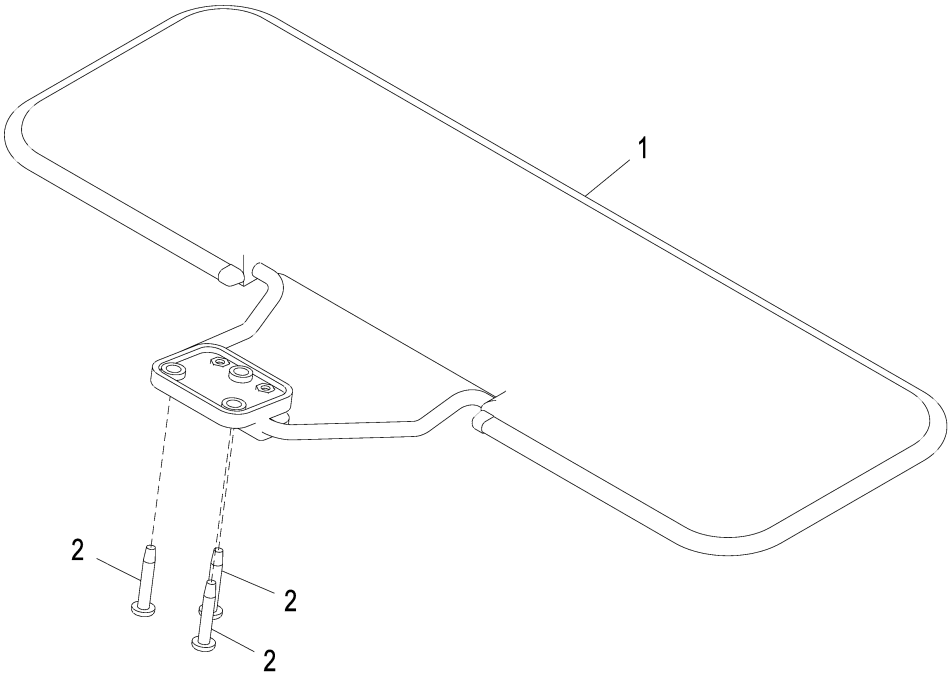

AT366824_TX1132976

Pos.	*Ref.*	*Descripción*	*Cant.*	*Núm. de serie*	*Notas*
1	AT188590	Parasol	1		NLA, ORDER AT186307
	AT186307	**Parasol**	**1**		**SUB FOR AT188590, Conjuntos enteros**
2	37M7454	Tornillo	3		Equipado de fábrica

Sun Visor Kit
Kit pare-soleil
Juego de parasol

AT186307_TX1115558 B.1

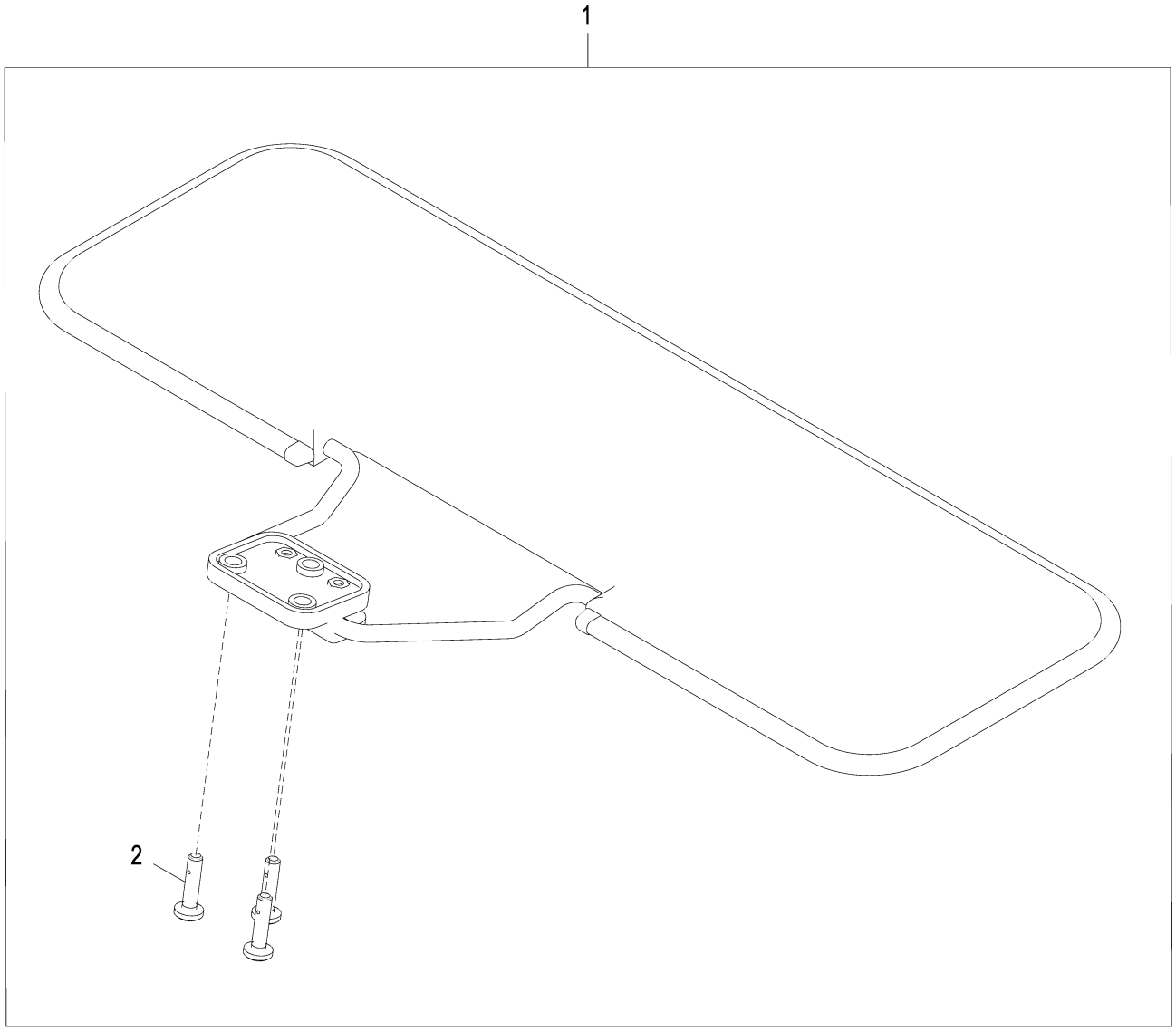

AT186307_TX1115558

Pos.	*Ref.*	*Descripción*	*Cant.*	*Núm. de serie*	*Notas*
1	**AT186307**	**Parasol**	**1**		**Conjuntos enteros**
2	T134895	Tornillo autofrenante	3		M6 X 25

SMV Emblem
Symbole de véhicule lent
Distintivo vehículo de movimiento lento

AT186288_TX1121133 A.1

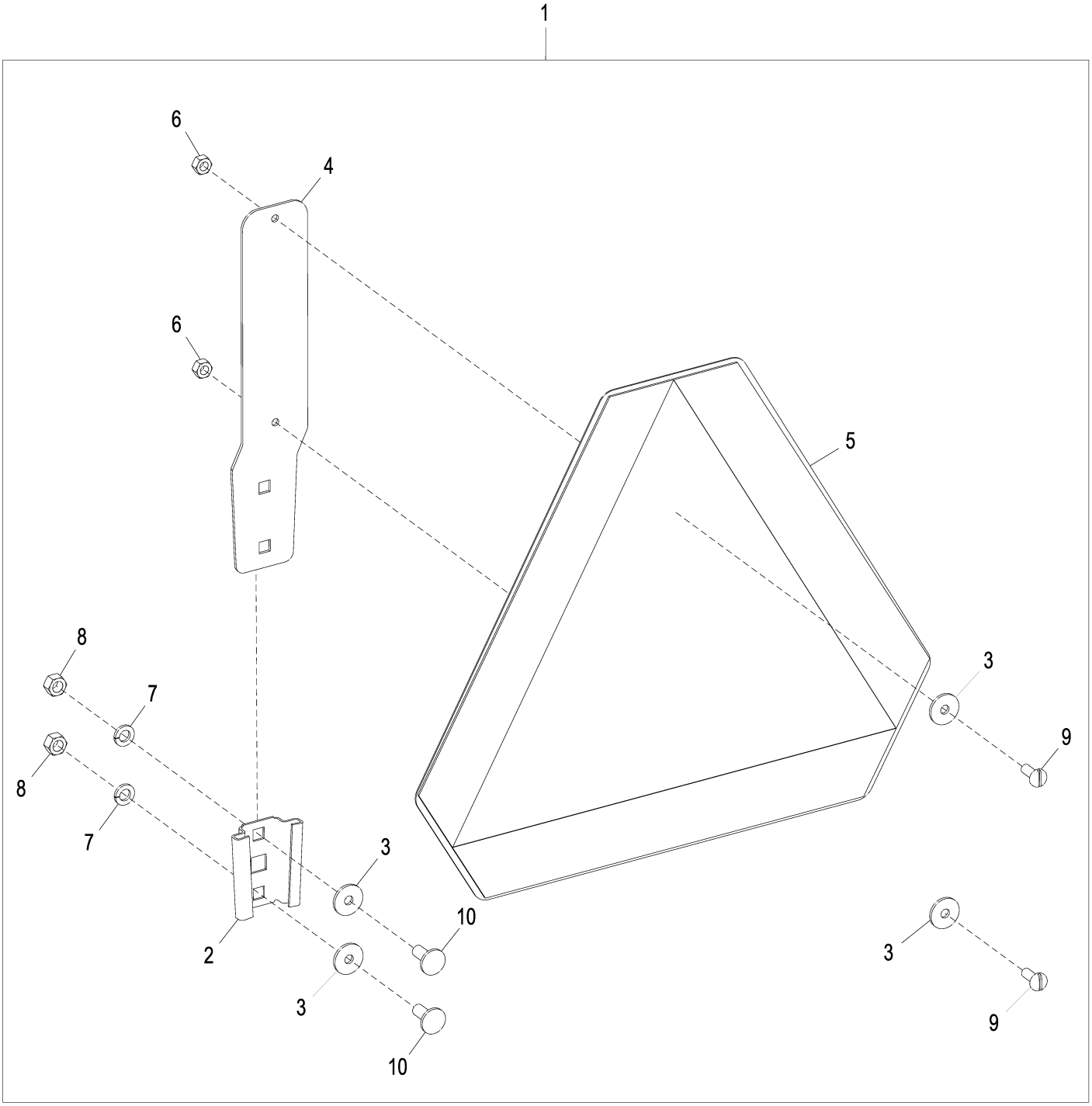

AT186288_TX1121133

Pos.	*Ref.*	*Descripción*	*Cant.*	*Núm. de serie*	*Notas*
1	**AT186288**	**Distintivo SMV**	**1**		**Conjuntos enteros**
2	JD126	Casquillo	1		
3	24M7100	Arandela	4		6.600 X 22 X 2 mm
4	JD5404	Soporte	1		
5	JD5930	Distintivo SMV	1		
6	14H786	Tuerca	2		1/4"
7	12M7065	Arandela de seguridad	2		8 mm
8	14H785	Tuerca	2		5/16"
9	21H1302	Tornillo	2		1/4" X 5/8"
10	03H1268	Tornillo	2		5/16" X 3/4"

Loader Arm Service Lock
Verrouillage d'entretien de bras de chargeur
Bloqueo de servicio de brazo de cargadora

AT413351_TX1104813 A.1

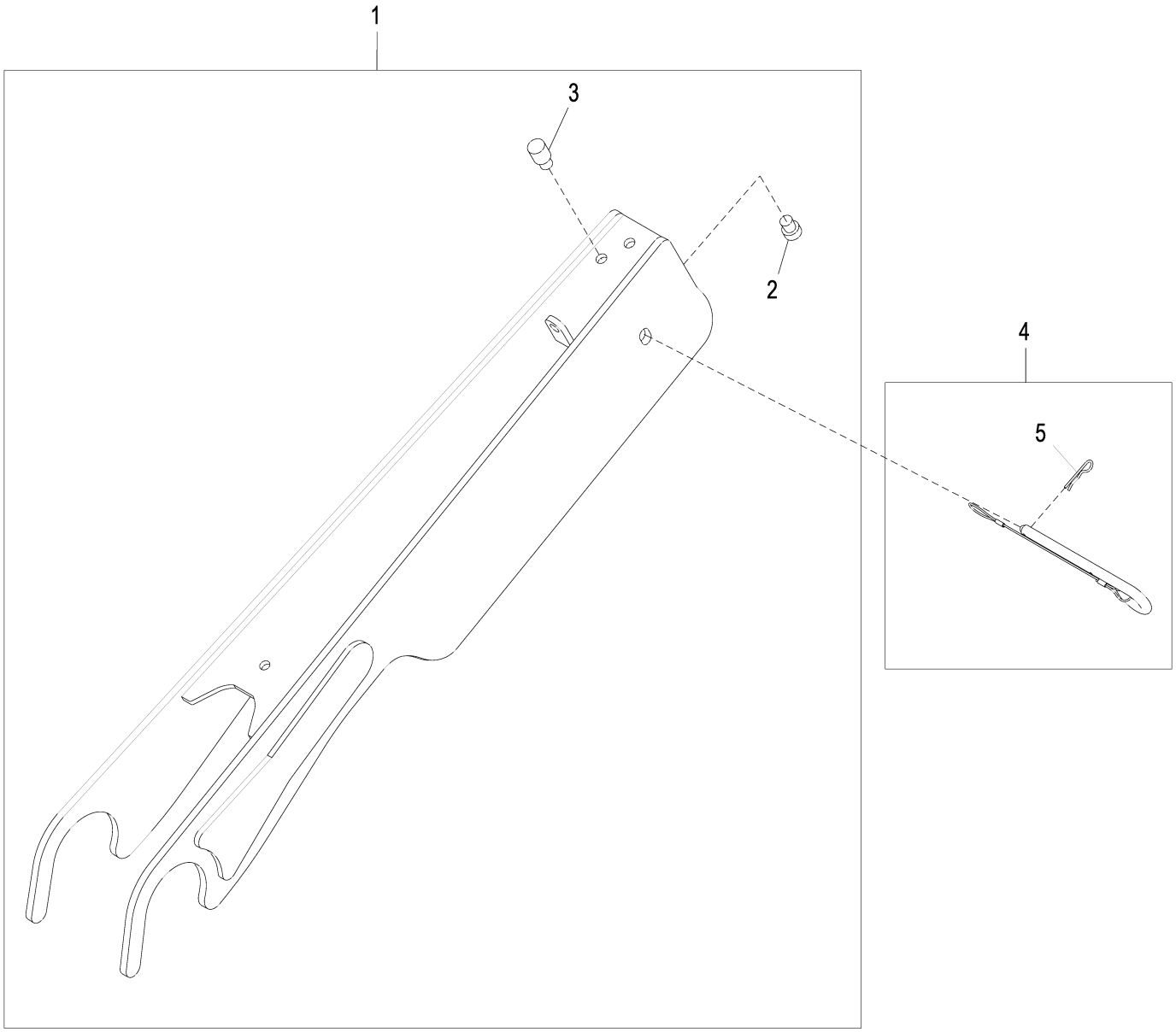

AT413351_TX1104813

Pos.	*Ref.*	*Descripción*	*Cant.*	*Núm. de serie*	*Notas*
1	AT413423	Cerradura	1		
2	T14083	Paragolpes	1		
3	T211143	Paragolpes	1		
4	AT195244	Bulón	1		
5	J16931	Pasador	1		

Main Hydraulic Pump
Distributeur chenille/palan
Bomba - accesorio

TX1144406 A.2

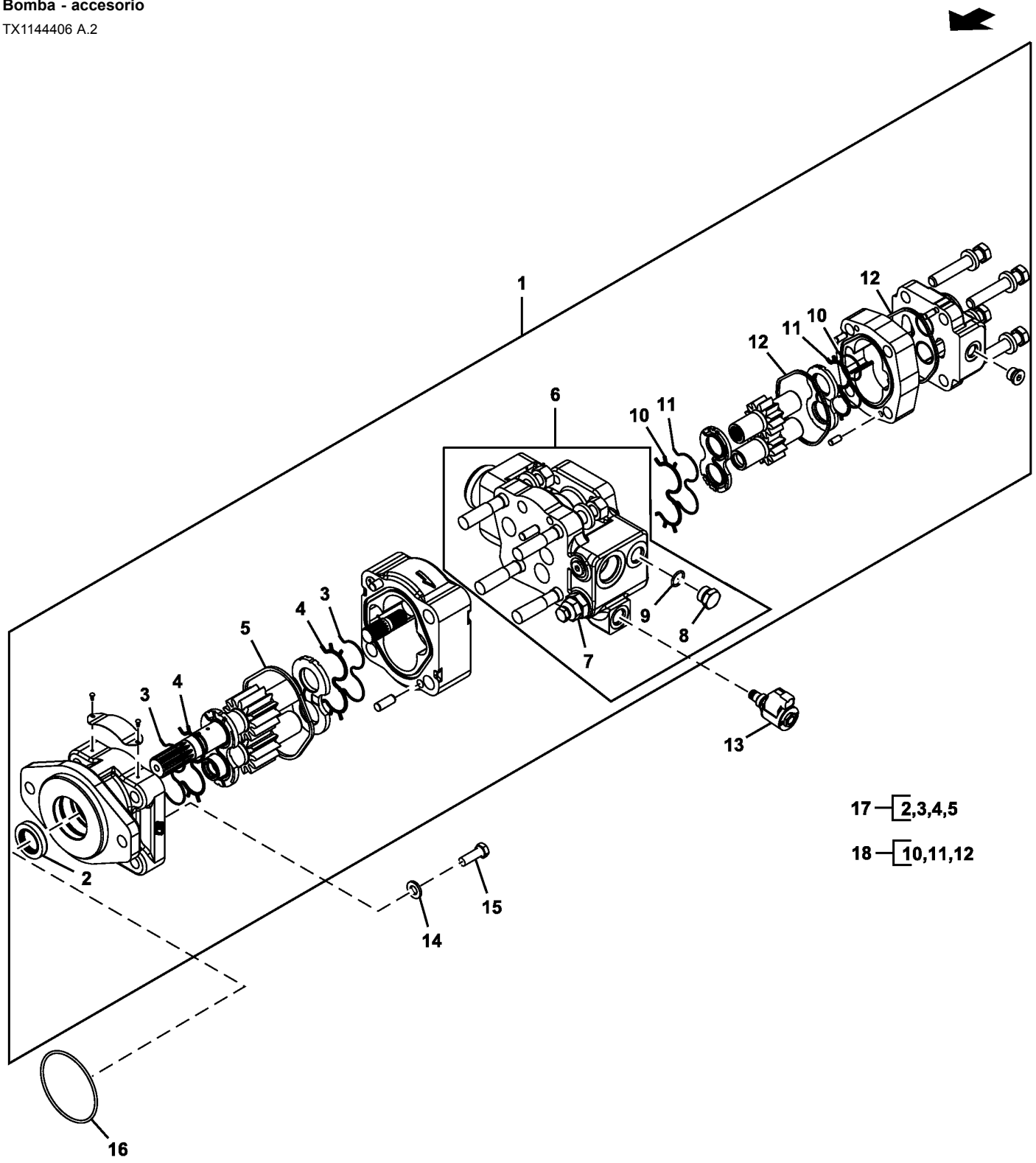

TX1144406

Pos.	*Ref.*	*Descripción*	*Cant.*	*Núm. de serie*	*Notas*
1	AT331223	Bomba	1		
2	.....	Retén	1		ORDER AT199930
3	.....	Anillo reforzador	2		ORDER AT199930
4	.....	Retén	2		ORDER AT199930
5	.....	Retén	2		ORDER AT199930
6	AT332462	Válvula de control hidrául.	1		Descarga
	AT199938	Juego de retenes	1		
7	AT317385	Válvula descarga de presión	1		2900 psi
	T164075	Muelle	1		Carrete de descarga
8	R27474	Tapón de vaciado	1		
9	R26906	Anillo tórico	1		19.177 X 2.464 mm (0.755" X 0.097")
	AT347483	Válvula de retención	1		SUB FOR AT180530
10	.....	Anillo reforzador	2		ORDER AT199931
11	.....	Retén	2		ORDER AT199931
12	.....	Retén	2		ORDER AT199931
13	AT386130	Controlador elect.bomba/VMD	1		con malla
	AT327149	Juego de retenes	1		AT195143 NLA
	T187815	Anillo tórico	1		
	AT333862	Bobina de electroválvula	1		
	T225291	Tuerca	1		
14	24M7240	Arandela	2		13 X 25 X 3 mm
15	19M7403	Tornillo	2		M12 X 35
16	F37030242	Anillo tórico	1		101.194 X 3.531 mm (3-63/64" X 0.139")
17	AT199930	Juego de retenes	1		P330
18	AT199931	Juego de retenes	1		P315

Power Beyond Hose For Pilot Controls
Flexible de bloc de puissance hydraulique externe pour commandes pilotes
Manguera de toma hidráulica exterior para controles piloto

ETN109949_TX1180006 A.1

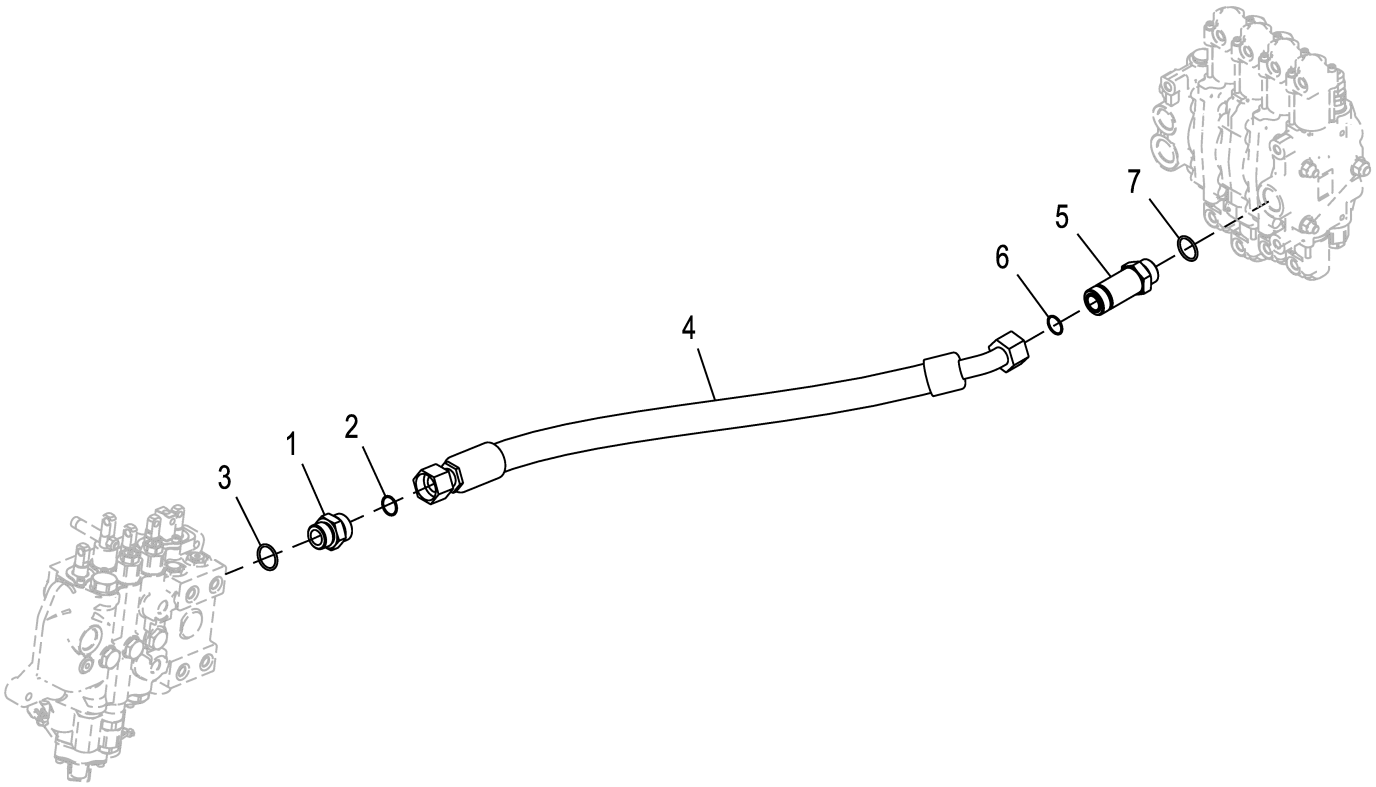

ETN109949_TX1180006

Pos.	*Ref.*	*Descripción*	*Cant.*	*Núm. de serie*	*Notas*
1	38H3164	Racor adaptador	1		
2	T76938	Anillo tórico	1		23.520 X 1.780 mm (0.926" X 0.070")
3	R29936	Anillo tórico	1		29.743 X 2.946 mm (1.171" X 0.116")
4	AT433066	Manguera hidr. - confección	1		
5	38H3216	Racor adaptador	1		
6	T76938	Anillo tórico	1		23.520 X 1.780 mm (0.926" X 0.070")
7	R29936	Anillo tórico	1		29.743 X 2.946 mm (1.171" X 0.116")

Main Hydraulic Plumbing
Conduites hydrauliques et conduite d'aspiration de boîte de vitesses
Tubería hidráulica y de aspiración de la transmisión

ETN101911_TX1183413 B.1

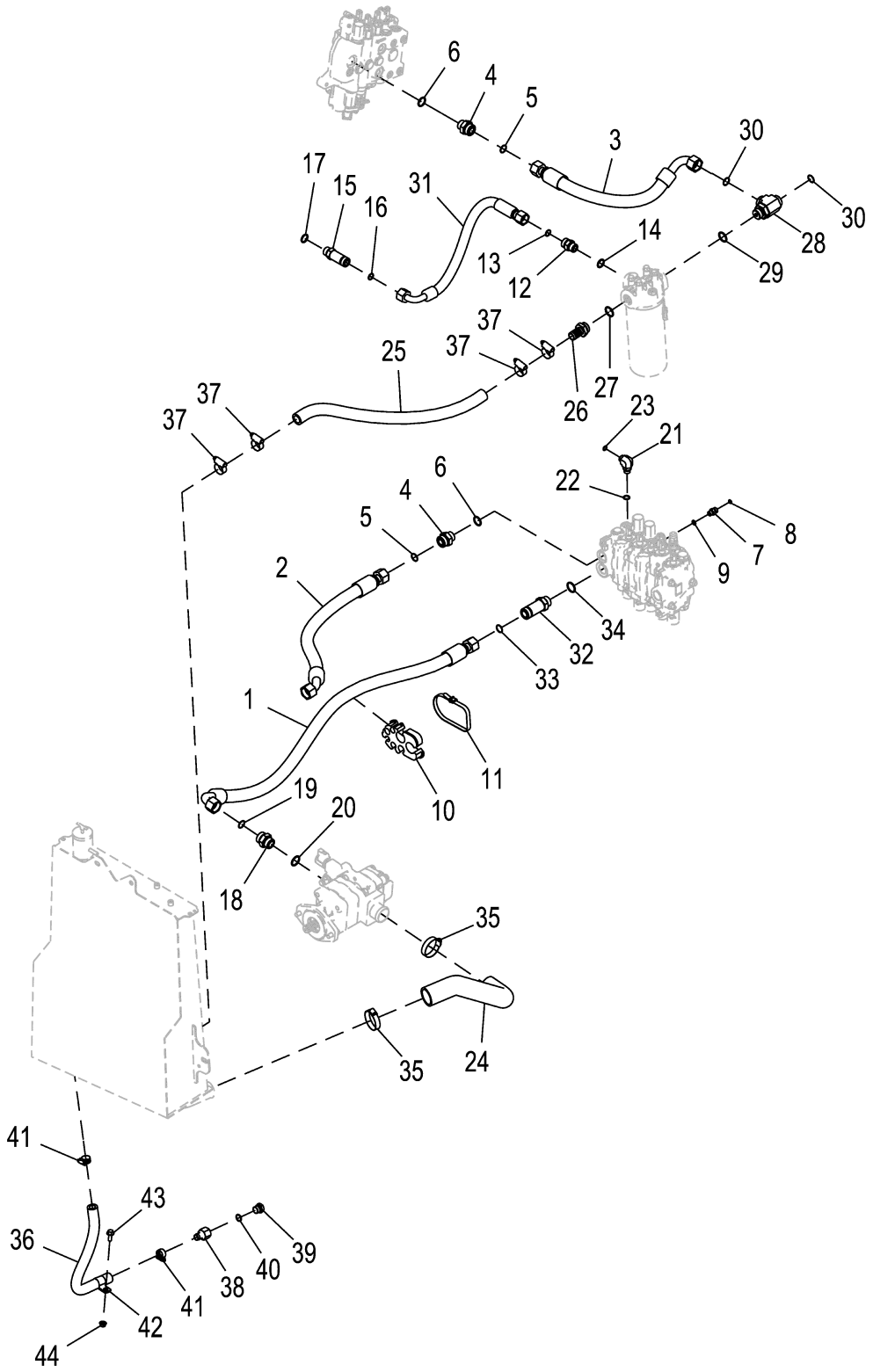

ETN101911_TX1183413

Pos.	*Ref.*	*Descripción*	*Cant.*	*Núm. de serie*	*Notas*
1	AT433119	Manguera hidr. - confección	1		Presión de la bomba
2	AT433116	Manguera hidr. - confección	1		Retorno con sección auxiliar
3	AT433122	Manguera hidr. - confección	1		Retorno de la válvula combinado
4	38H3346	Racor adaptador	2		
5	T76938	Anillo tórico	2		23.520 X 1.780 mm (0.926" X 0.070")
6	U17409	Anillo tórico	2		26.594 X 2.946 mm (1-3/64" X 0.116")
7	38H3160	Racor adaptador	1		
8	T77613	Anillo tórico	1		9.250 X 1.780 mm (0.364" X 0.070")
9	R26448	Anillo tórico	1		11.887 X 1.981 mm (0.468" X 5/64")
10	T190669	Abrazadera para mangueras	1		
11	N189220	Cinta de atar	1		
12	38H3163	Racor adaptador	1		
13	T77858	Anillo tórico	1		18.771 X 1.778 mm (0.739" X 0.070")
14	U12547	Anillo tórico	1		23.470 X 2.946 mm (0.924" X 0.116")
15	38H3215	Racor adaptador	1		
16	T77858	Anillo tórico	1		18.771 X 1.778 mm (0.739" X 0.070")
17	U12547	Anillo tórico	1		23.470 X 2.946 mm (0.924" X 0.116")
18	38H3164	Racor adaptador	1		
19	T76938	Anillo tórico	1		23.520 X 1.780 mm (0.926" X 0.070")
20	R29936	Anillo tórico	1		29.743 X 2.946 mm (1.171" X 0.116")
21	38H3005	Racor adaptador	1		
22	R26375	Anillo tórico	1		16.358 X 2.210 mm (0.644" X 0.087")
23	T77857	Anillo tórico	1		12.421 X 1.778 mm (0.489" X 0.070")
24	AT433682	Manguera de aspiración	1		
25	.....	Manguera a Granel	1		CTL 76.20 cm (30.000 in), MF TY22556
26	T339807	Conexión	1		ALSO ORDER R29936
27	R29936	Anillo tórico	1		29.743 X 2.946 mm (1.171" X 0.116")
28	T339808	Conexión en t	1		ALSO ORDER R29936 AND T76938
29	R29936	Anillo tórico	1		29.743 X 2.946 mm (1.171" X 0.116")
30	T76938	Anillo tórico	1		23.520 X 1.780 mm (0.926" X 0.070")
31	AT432345	Manguera hidr. - confección	1		Enfriamiento auxiliar
32	38H3216	Racor adaptador	1		
33	T76938	Anillo tórico	1		23.520 X 1.780 mm (0.926" X 0.070")
34	R29936	Anillo tórico	1		29.743 X 2.946 mm (1.171" X 0.116")
	R29936	Anillo tórico	1		29.743 X 2.946 mm (1.171" X 0.116")
35	TY22485	Abrazadera para mangueras	2		
36	.....	Manguera a Granel	1		CTL 58.22 cm (22.920 in), MF T78497
37	AN209299	Abrazadera para mangueras	4		
38	T340237	Conexión de manguera	1		
39	64M1007	Tapón de vaciado	1		
40	51M7045	Anillo tórico	1		19.300 X 2.200 mm
41	AT301917	Abrazadera para mangueras	2		
42	R46667	Abrazadera	1		
43	19M7785	Tornillo	1		M10 X 25
44	14M7296	Tuerca con brida	1		M10
45	H77698	Cinta de atar	1		No se ilustra

Auto Idle Pressure Sensor
Capteur de pression de ralenti automatique
Sensor de presión de ralentí automático

AT386702_TX1103219 B.2

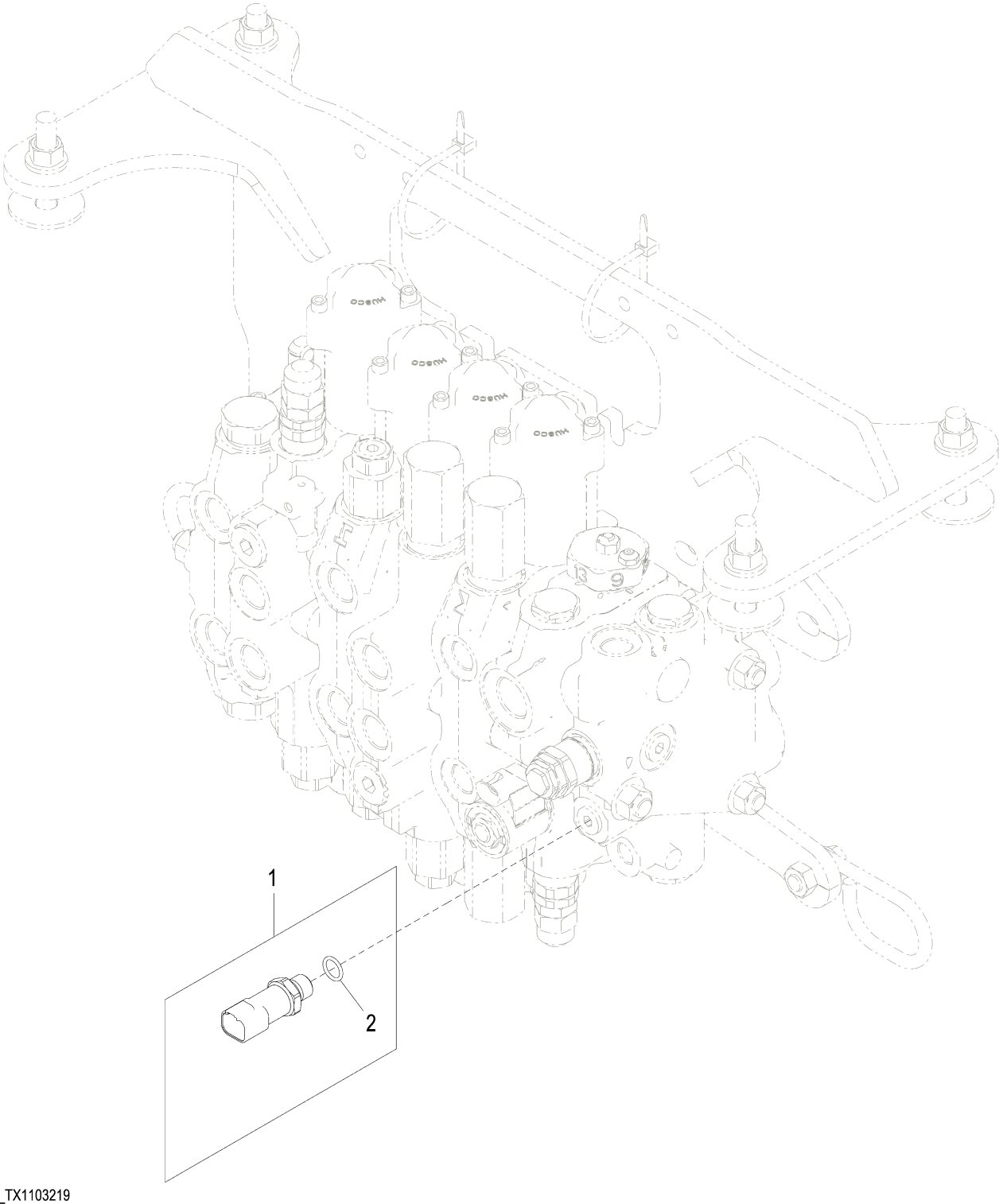

AT386702_TX1103219

Pos.	*Ref.*	*Descripción*	*Cant.*	*Núm. de serie*	*Notas*
1	AT386615	Sensor	1		
2	T70177	Anillo tórico	1		11.887 X 1.981 mm (0.468" X 5/64")

Power Beyond Hose For Manual Controls
Flexible de bloc de puissance hydraulique externe pour les commandes manuelles
Manguera de toma hidráulica exterior para controles manuales

ETN108277_TX1180029 A.1

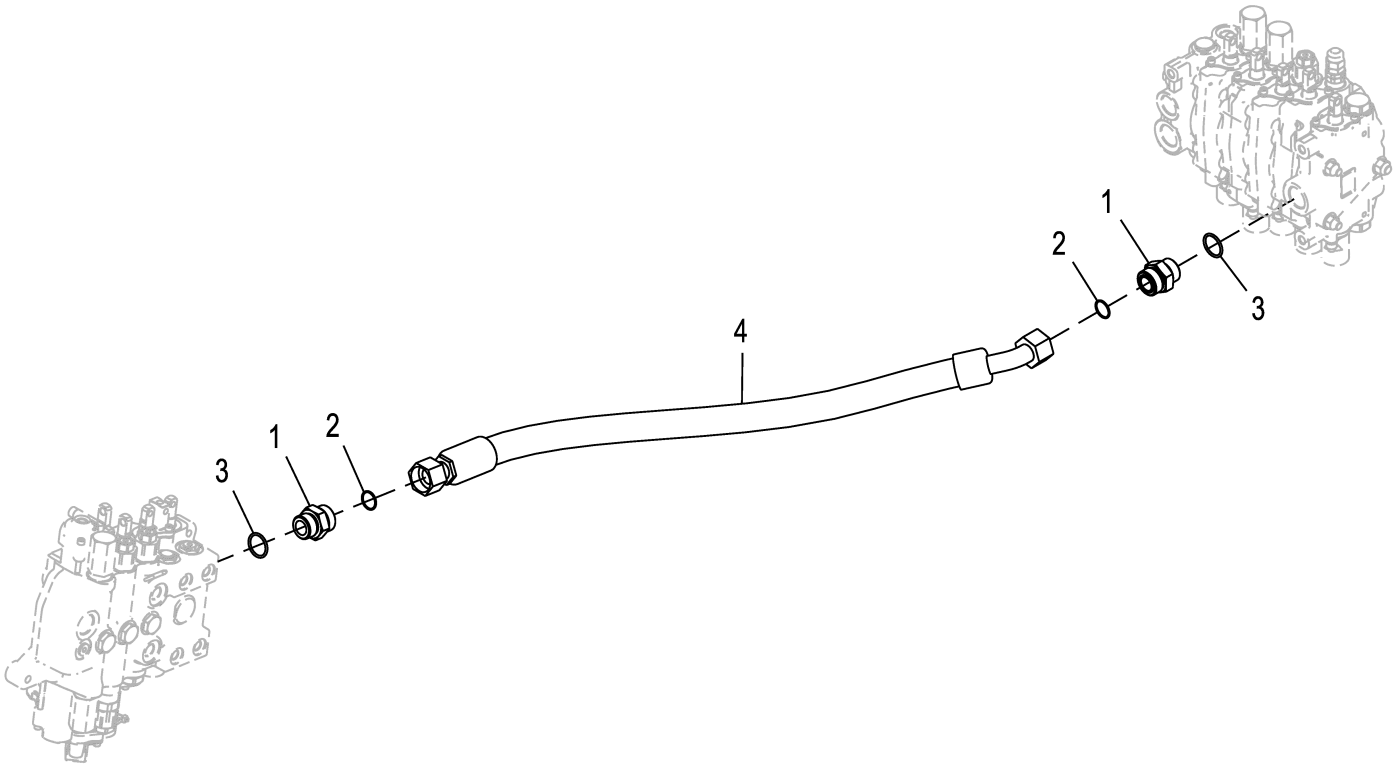

ETN108277_TX1180029

Pos.	*Ref.*	*Descripción*	*Cant.*	*Núm. de serie*	*Notas*
1	38H3164	Racor adaptador	2		
2	T76938	Anillo tórico	2		23.520 X 1.780 mm (0.926" X 0.070")
3	R29936	Anillo tórico	2		29.743 X 2.946 mm (1.171" X 0.116")
4	AT433134	Manguera hidr. - confección	1		

Steering Load Sense Hydraulics without Loader Auxiliary
Circuit hydraulique de signal de charge de direction sans auxiliaire chargeur
Sistema hidráulico de detección de carga de la dirección sin cargadora auxiliar

ETN101976_TX1179007 A.1

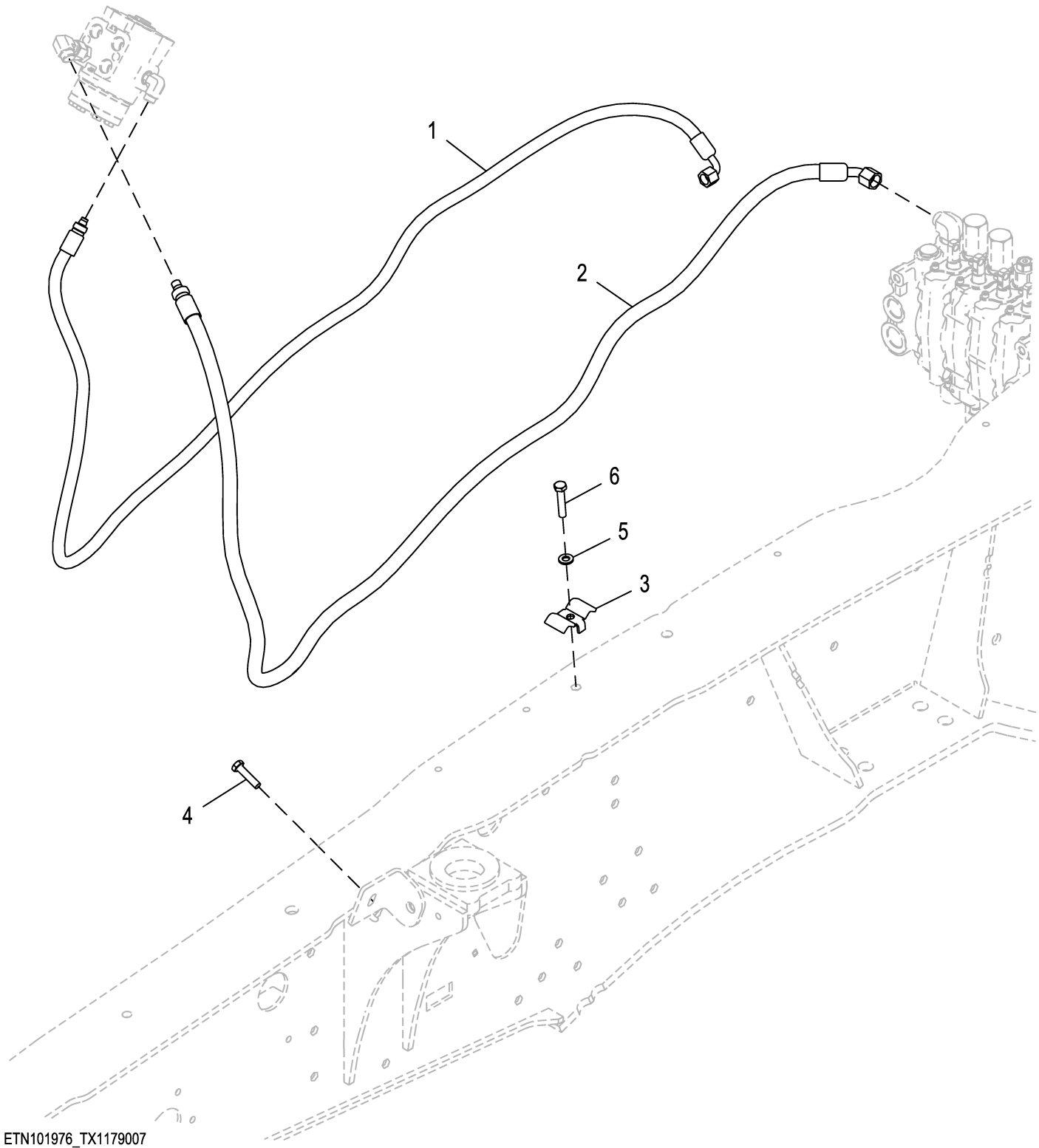

ETN101976_TX1179007

Pos.	*Ref.*	*Descripción*	*Cant.*	*Núm. de serie*	*Notas*
1	AT426348	Manguera hidr. - confección	1		ALSO ORDER 62H1042 OR 62M1010 AND T77613
	62H1042	Racor adaptador	1		-06
	62M1010	Conexión	1		10.00 mm X 10.00 mm
	T77613	Anillo tórico	1		
2	AT426350	Manguera hidr. - confección	1		ALSO ORDER 62H1043 OR 62M1011 AND T77857
	62H1043	Racor adaptador	1		-08
	62M1011	Conexión	1		12.00 mm X 12.00 mm
	T77857	Anillo tórico	1		
3	KV22609	Abrazadera	1		
4	19M8637	Tornillo	1		M10 X 40
5	24M7239	Arandela	1		10.700 X 21 X 2.500 mm
6	19M8600	Tornillo	1		M10 X 50

Hydraulic Oil Filter
Filtre à huile hydraulique
Filtro de aceite hidráulico

AT360855_TX1103300 A.1

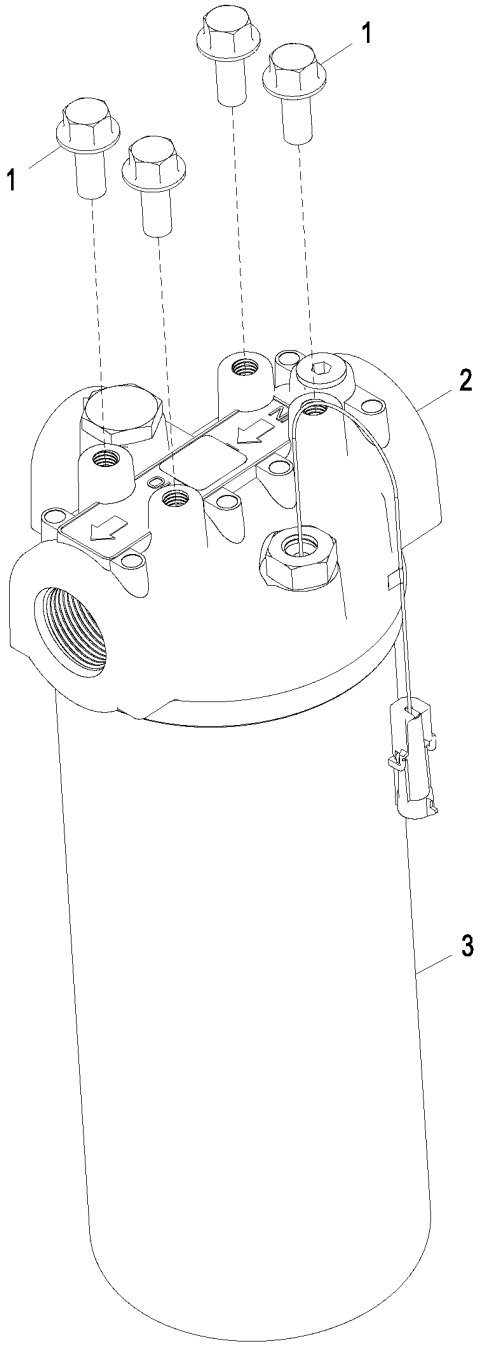

AT360855_TX1103300

Pos.	*Ref.*	*Descripción*	*Cant.*	*Núm. de serie*	*Notas*
1	19M7785	Tornillo	4		M10 X 25
2	AT359005	Cabeza de filtro	1		
3	AT367840	Filtro de aceite	1		SUB FOR AT308274, Elemento
	AT361254	Manocontacto	1		Interruptor de presión diferencial
	R26375	Anillo tórico	1		16.358 X 2.210 mm (0.644" X 0.087")
	T186154	Anillo tórico	1		

Hydraulic Reservoir
Réservoir hydraulique
Tanque hidráulico

ETN103408_TX1180908 A.1

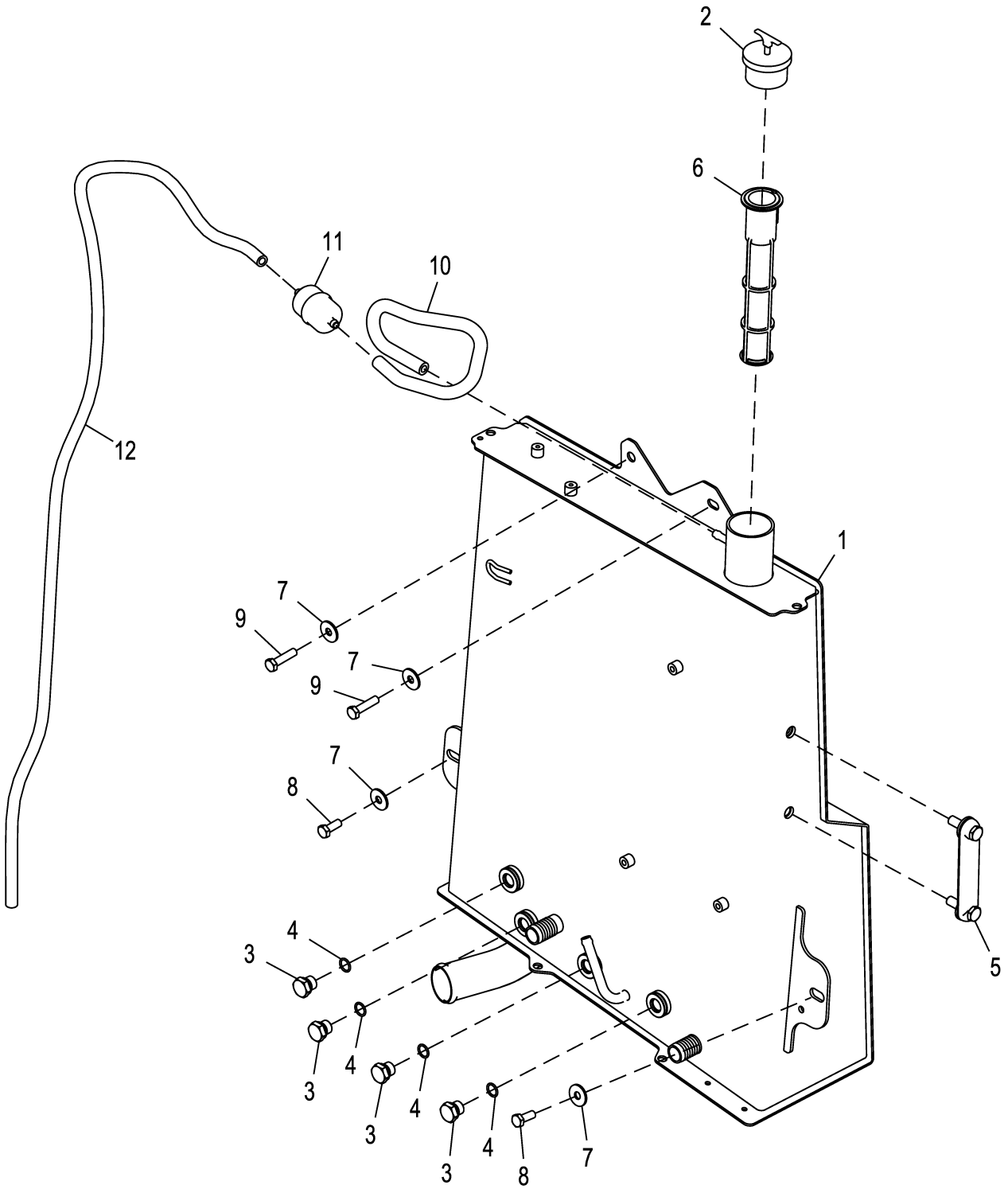

ETN103408_TX1180908

Pos.	*Ref.*	*Descripción*	*Cant.*	*Núm. de serie*	*Notas*
1	AT431724	Tanque hidráulico	1		
2	AT376173	Tapón de llenado	1		
3	64M1005	Tapón de vaciado	4		
4	51M7043	Anillo tórico	4		15.300 X 2.200 mm
5	AT227279	Indicador de nivel	1		
6	AT379244	Colador	1		
7	24M7296	Arandela	4		10.500 X 30 X 2.500 mm
8	19M7402	Tornillo	2		M10 X 25
9	19M8637	Tornillo	2		M10 X 40
10	T349492	Manguera	1		
11	AT101565	Filtro de aire	1		
12	.....	Manguera a Granel	1		MAKE FROM TY22503, CTL 165.10 cm (65.000 in)

JDLink™ Satellite and Modular Telematics Gateway (MTG) Assembly Harness
Faisceau d'ensemble de satellite JDLink™ et passerelle télématique modulaire (MTG)
Grupo de cables del conjunto de Pórtico Telematics Modular (MTG) y Satellite de JDLink

ETN99046_TX1180923 A.2

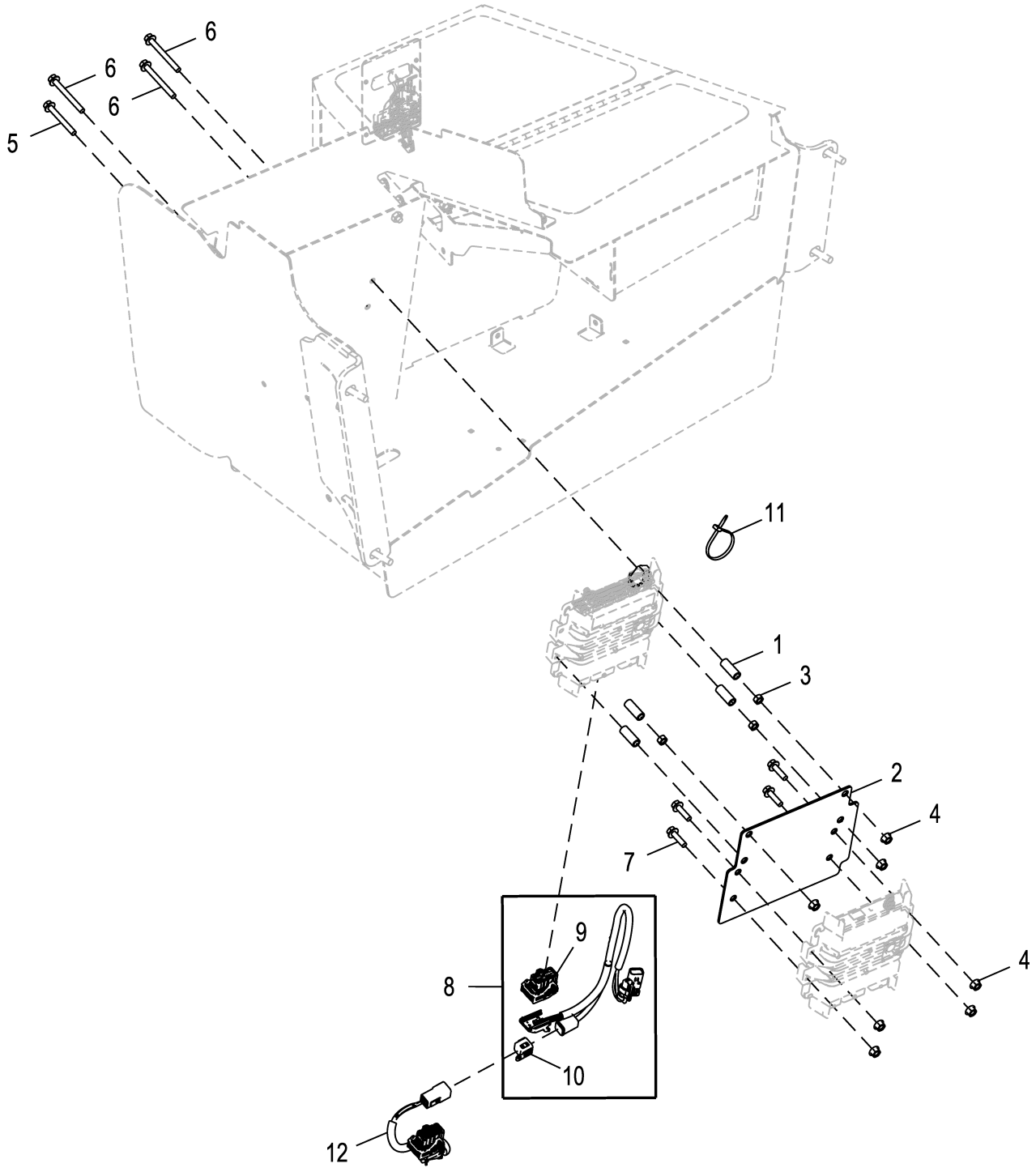

ETN99046_TX1180923

Pos.	*Ref.*	*Descripción*	*Cant.*	*Núm. de serie*	*Notas*
1	28H3396	Casquillo	4		0.364" X 0.540" X 1-3/8"
2	AT403101	Soporte	1		
3	14M7273	Tuerca	3		M8
4	14M7298	Tuerca con brida	7		M8
5	19M10157	Tornillo	1		M8 X 65
6	19M10204	Tornillo	3		M8 X 75
7	19M7868	Tornillo	4		M8 X 30
8	AT428618	Grupo de cables	1		JDLink™
9	57M10614	Caja de conectores eléc.	1		
10	57M11287	Accesorio de conector eléc.	1		
11	R44302	Cinta de atar	3		
12	AT377288	Grupo de cables	1		Satélite

JDLink™ Modular Telematics Gateway and Satellite Module Controller
Contrôleur de passerelle télématique modulaire (MTG) et module satellite JDLink™
Controlador de pórtico de Telematics modular y módulo de satélite JDLink™

PUPC100377 A.1

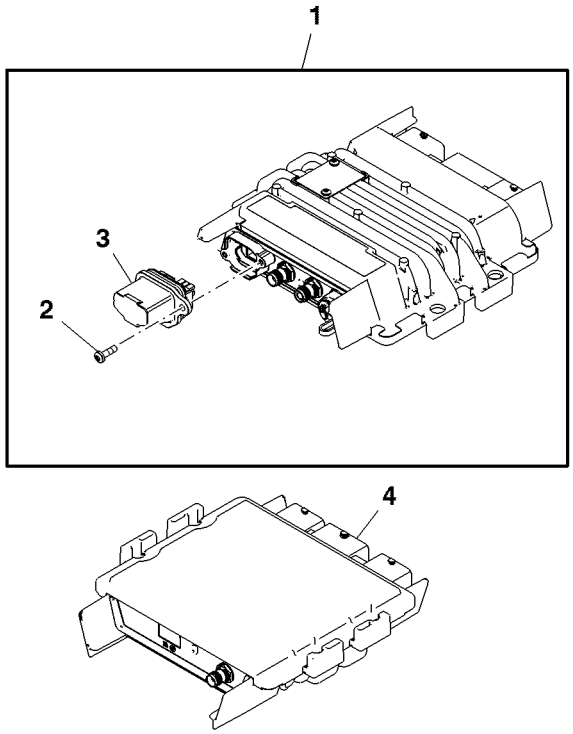

PUPC100377

Pos.	*Ref.*	*Descripción*	*Cant.*	*Núm. de serie*	*Notas*
1	PF81438	Unidad de control electrón.	1		(A)
	PFA10255	Unidad de control electrón.	1		ORDER PFA10481 AND PFA10319
	PFA10319	Unidad de control electrón.	1		(B)
	PFA10481	Unidad de control electrón.	1		(C)
2	PF13564	Tornillo	2		
3	PF81429	Kit de tapones	1		(D) USE WITH PF81438, PFA10319
	PFA10274	Tapón	1		(E) USE WITH PFA10255
	PFA10480	Tapón	1		(C) USE WITH PFA10481, PFA10255
4	PF81399	Módulo	1		(F)

(A) 2G Technology
Technologie 2G
Tecnología 2G
(B) For China
Pour la Chine
Para China
(C) Non-Deere SIM Use
Utilisation de SIM autre que Deere
Sin uso de tarjeta SIM de Deere
(D) Gray SIM Card Holder
Support gris de carte SIM
Soporte gris de tarjeta SIM
(E) Non-Deere Owned SIM
SIM non appartenant à Deere
Sin uso de tarjeta SIM de propietario de Deere
(F) Satellite Module
Module satellite
Módulo de satélite

Connector Plug, without JDLink™
Bouchon de connecteur, sans JDLink™
Tapón de conector, sin JDLink™

ETN109143_TX1180927 A.2

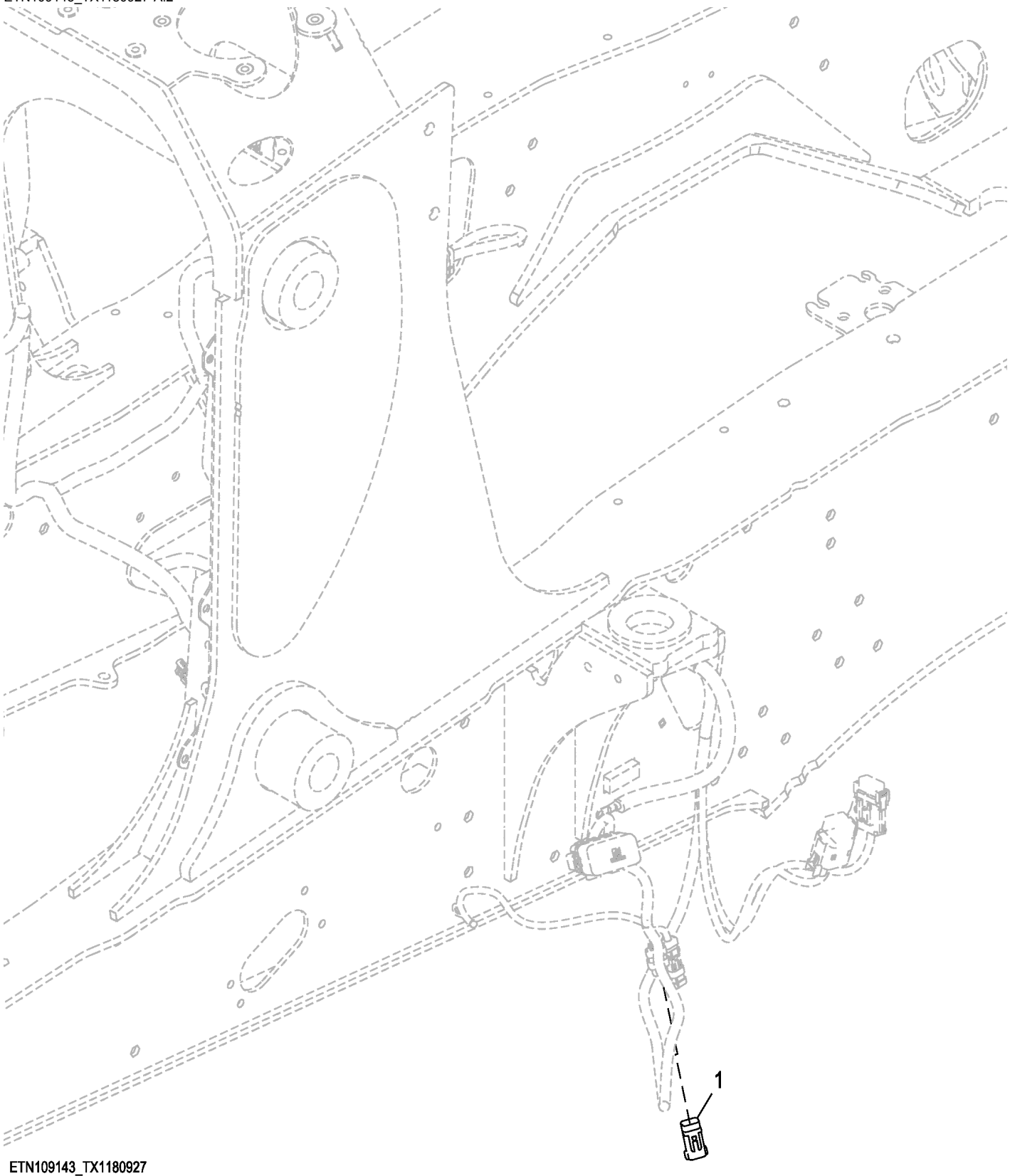

ETN109143_TX1180927

Pos.	*Ref.*	*Descripción*	*Cant.*	*Núm. de serie*	*Notas*
1	57M11334	Accesorio de conector eléc.	1		

JDLink™ Modular Telematics Gateway (MTG) Antenna
Antenne de MTG (Modular Telematics Gateway) JDLink™
Antena de pórtico de Telematics modular (MTG) de JDLink™

AT377985_TX1103359 A.1

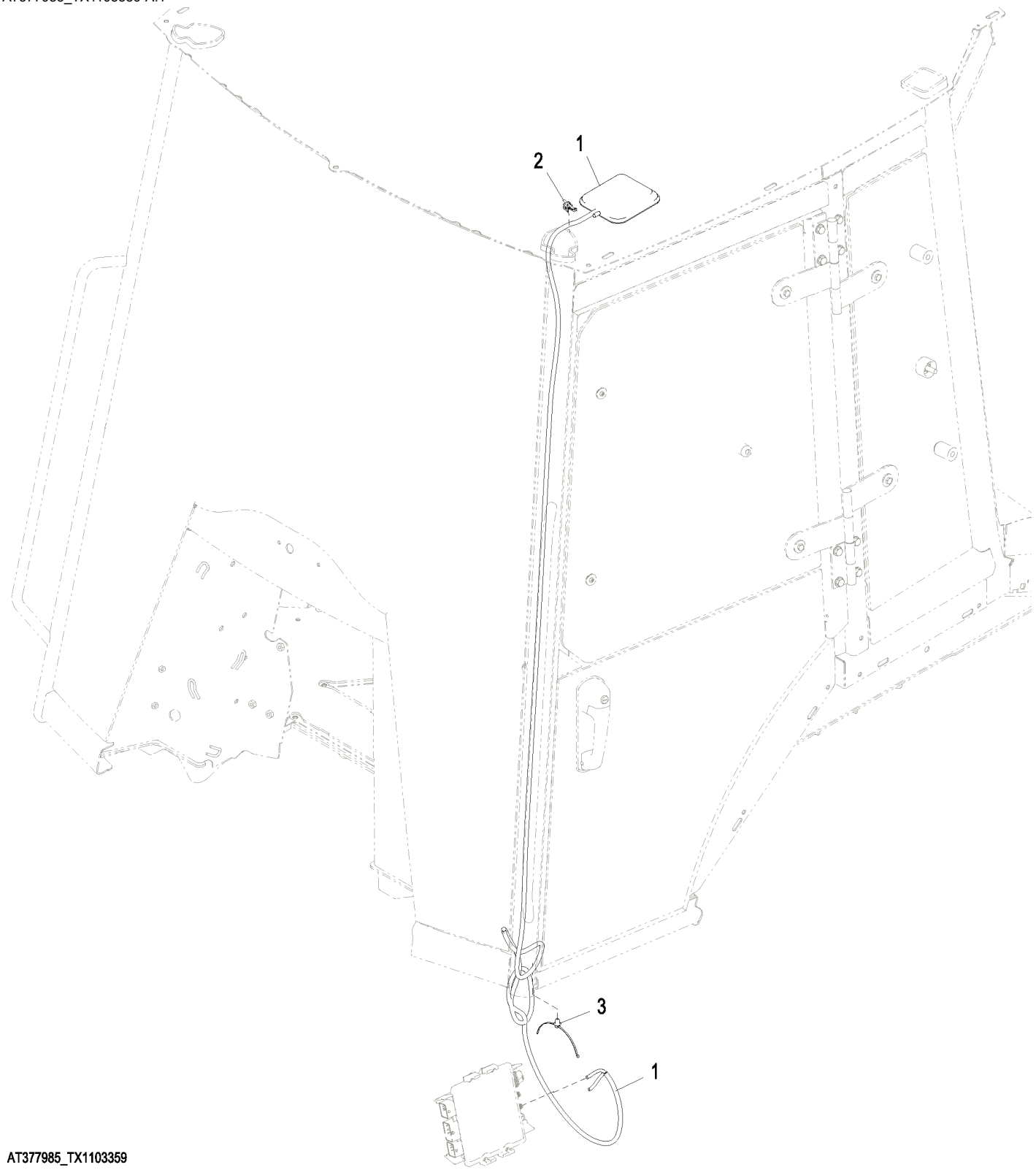

AT377985_TX1103359

Pos.	*Ref.*	*Descripción*	*Cant.*	*Núm. de serie*	*Notas*
1	.....	Antena	1		Consultar las soluciones DTAC, 88359 AND 88360
2	AH225363	Presilla	1		
3	T209627	Abrazadera	1		

JDLink™ Satellite Module (SAT) Antenna
Antenne de module satellite JDLink™ (SAT)
Antena de módulo de satélite (SAT) de JDLink™

ETN108655_TX1180936 A.2

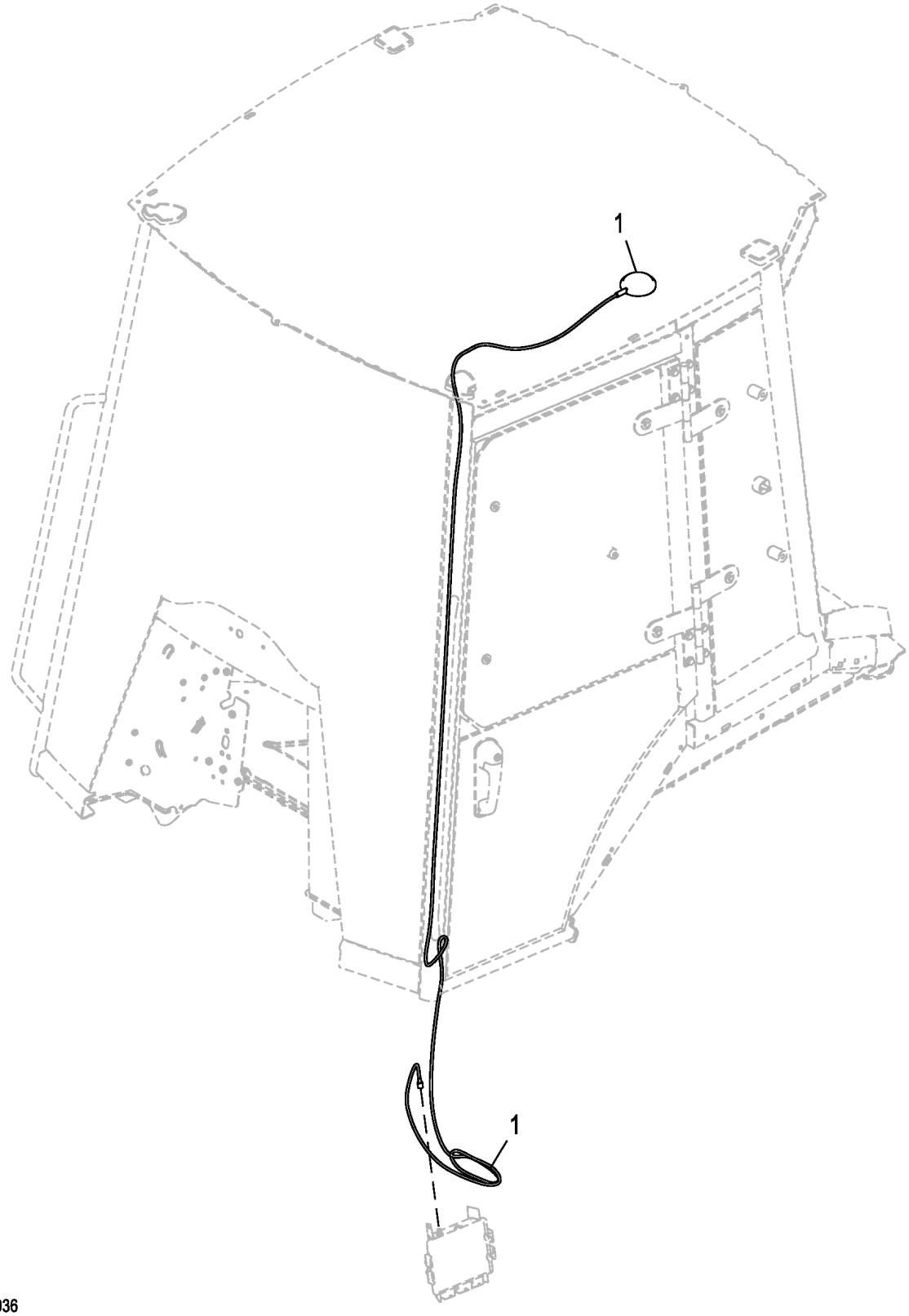

ETN108655_TX1180936

Pos.	*Ref.*	*Descripción*	*Cant.*	*Núm. de serie*	*Notas*
1	PF81427	Antena	1		

JDLink™ Wiring Harness
Faisceau JDLink™
Grupo de cables de JDLink™

ETN110970_TX1180941 A.4

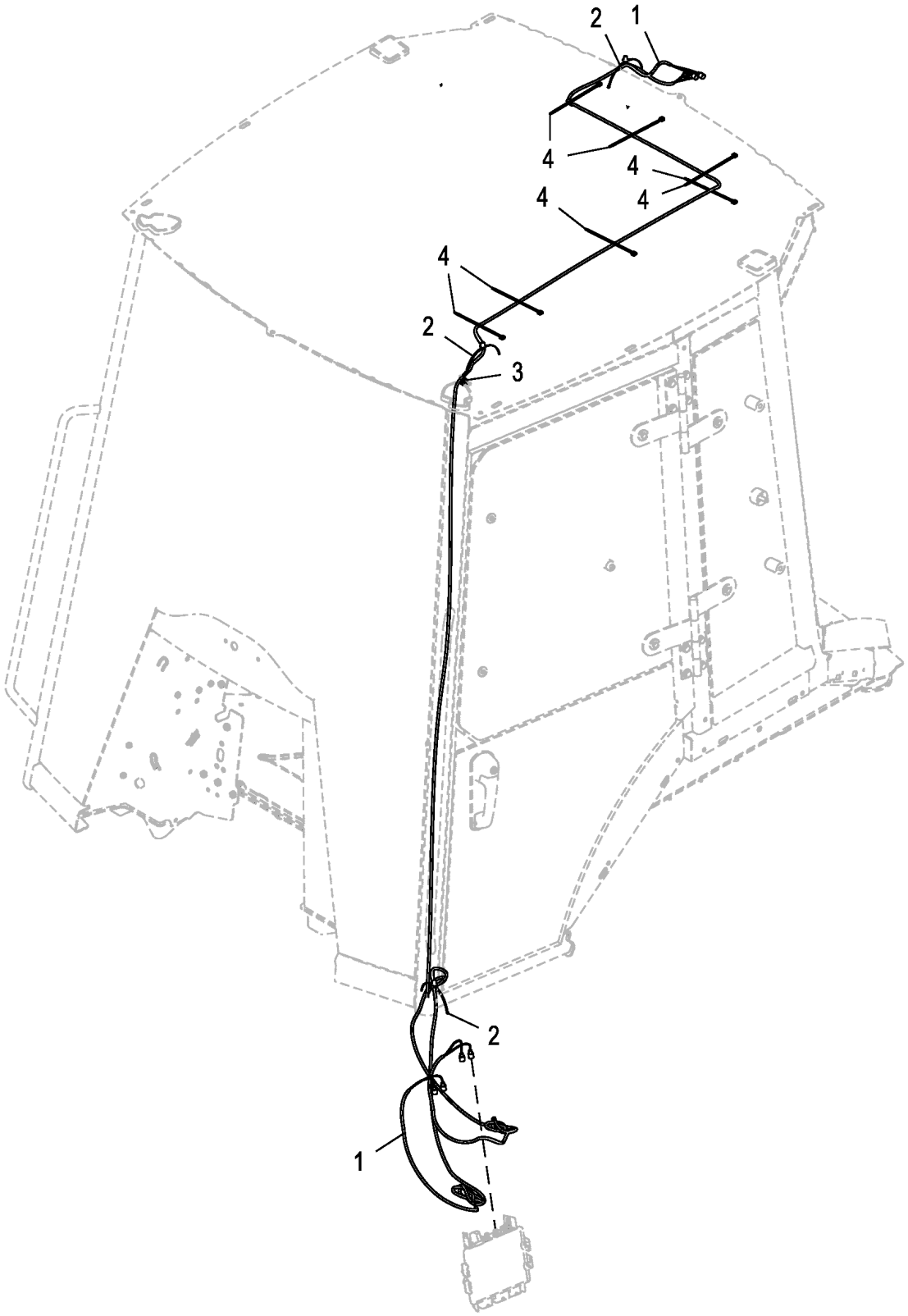

ETN110970_TX1180941

Pos.	*Ref.*	*Descripción*	*Cant.*	*Núm. de serie*	*Notas*
1	AT432463	Grupo de cables	1		JDLink™
2	T209627	Abrazadera	3		
3	AH225363	Presilla	1		
4	R44302	Cinta de atar	7		

Antenna Harness Connector Covers without JDLink™
Couvercles de connecteur de faisceau d'antenne sans JDLink™
Cubiertas de conector del grupo de cables de antena sin JDLink™

ETN110971_TX1180945 A.1

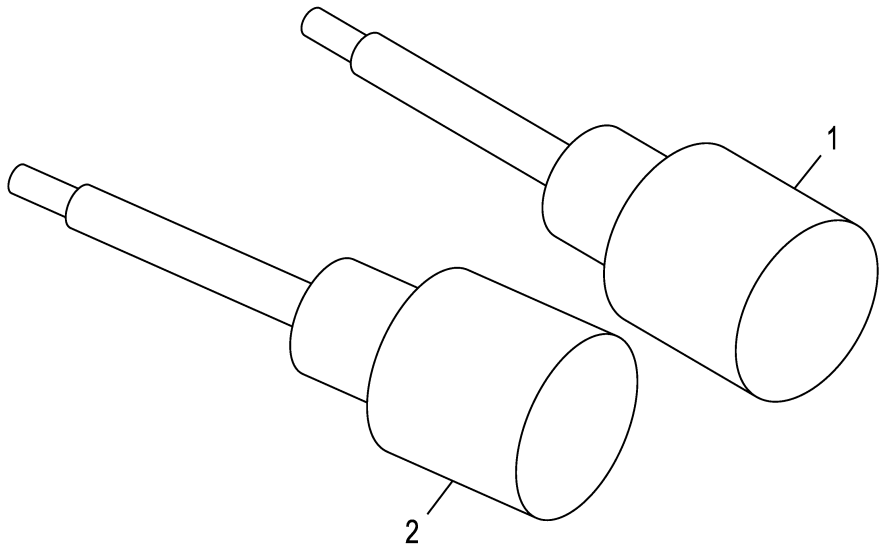

ETN110971_TX1180945

Pos.	*Ref.*	*Descripción*	*Cant.*	*Núm. de serie*	*Notas*
1	AT433827	Tapadera	1		
2	AT433828	Tapadera	1		

Interior Front View Mirror Hardware, Rear Mounted
Boulonnerie de rétroviseur intérieur avant, monté à l'arrière
Tornillería de espejo delantero interior, montaje trasero

ETN107410_TX1170917 A.1

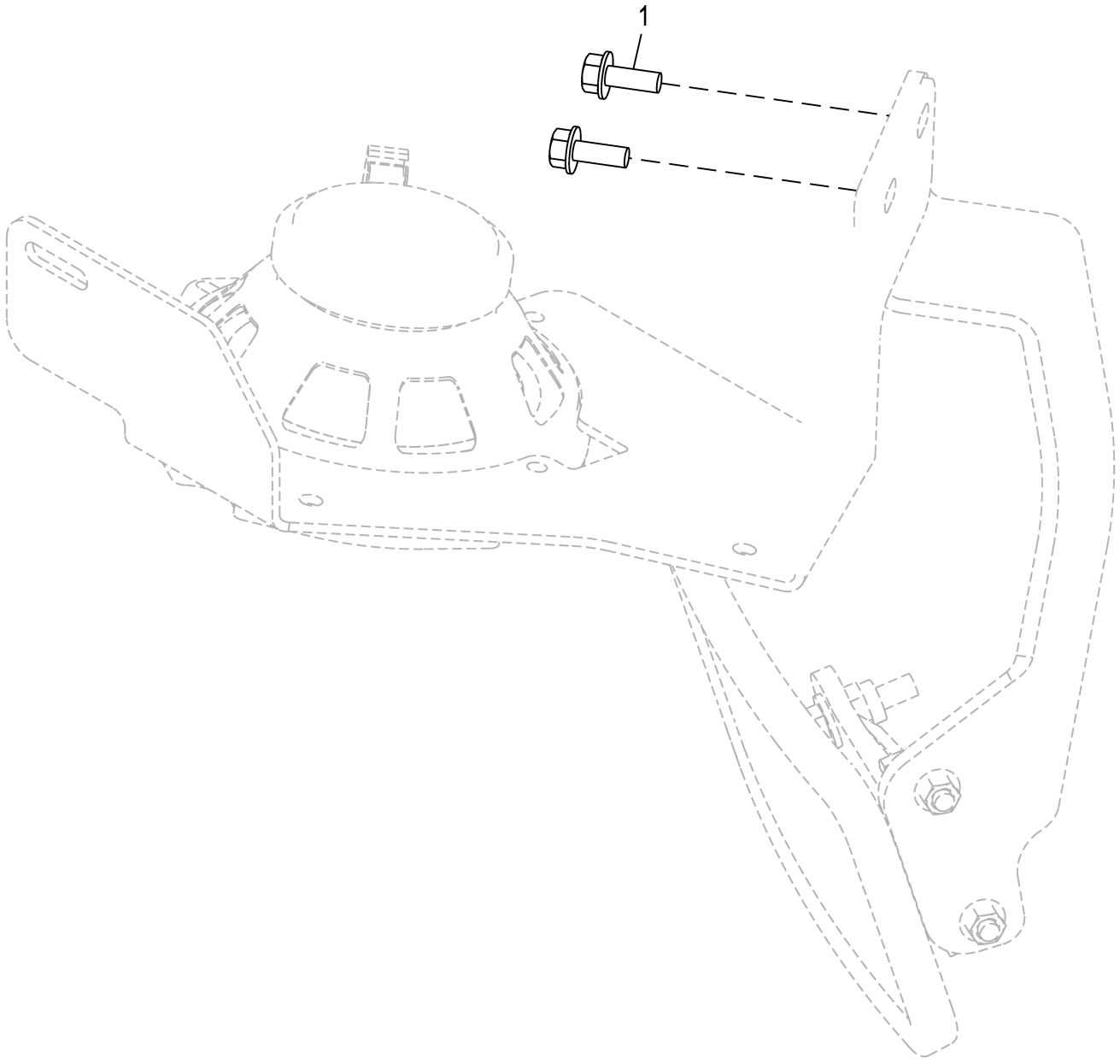

ETN107410_TX1170917

Pos.	*Ref.*	*Descripción*	*Cant.*	*Núm. de serie*	*Notas*
1	19M7775	Tornillo	2		M6 X 16

Loader Bucket Pins
Axes de benne de chargeur
Pasadores de cucharón de cargadora

ETN113414_TX1177655 A.1

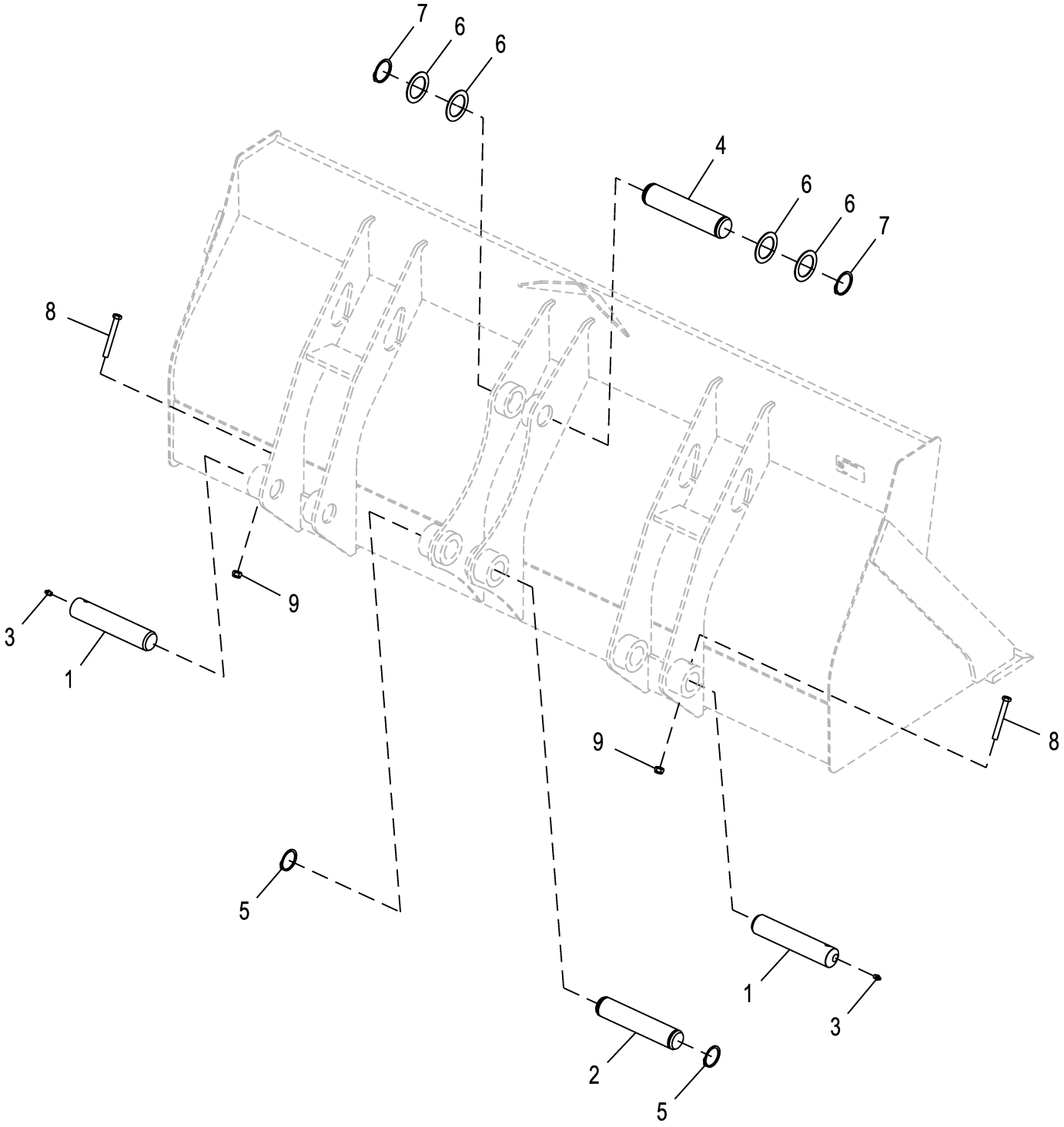

ETN113414_TX1177655

Pos.	*Ref.*	*Descripción*	*Cant.*	*Núm. de serie*	*Notas*
1	T204908	Bulón	2		
2	T165332	Bulón	1		
3	T162396	Engrasador	2		
4	T165333	Bulón	1		
5	40M7166	Anillo elástico	2		
6	T161036	Arandela	4		
7	40M7066	Anillo elástico	2		
8	19M7949	Tornillo	2		M12 X 100
9	14M7319	Tuerca de seguridad	2		M12

Loader Bucket with Auxiliary Cutting Edge, 0.86 m³ (1.125 yd³)
Benne de chargeur avec bord d'attaque auxiliaire, 0,86 m³ (1.125 yd³)
Cucharón de cargadora con bordes cortantes auxiliares, 0,86 m³ (1.125 yd³)

AT308072_TX1109772 A.1

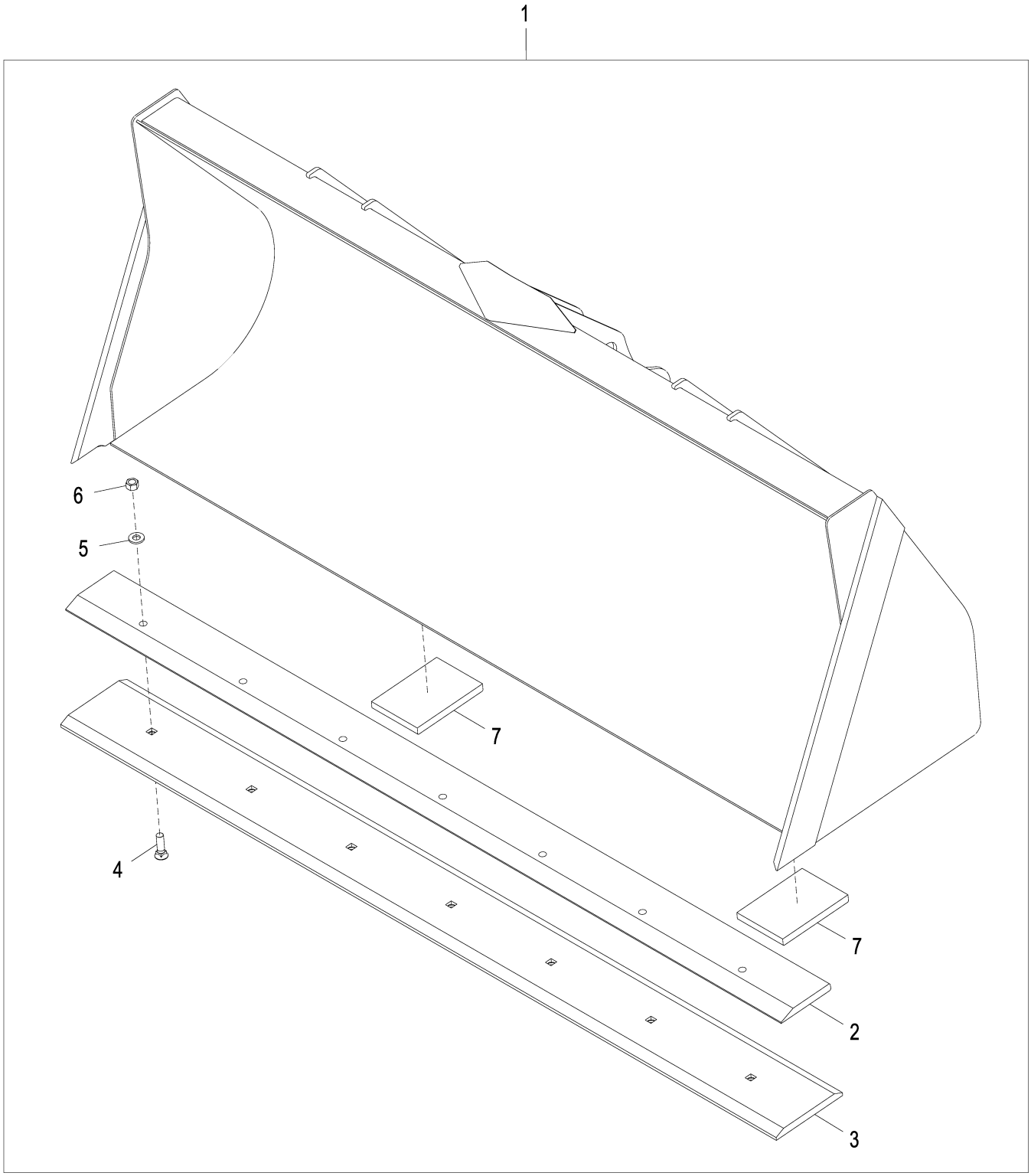

AT308072_TX1109772

Pos.	*Ref.*	*Descripción*	*Cant.*	*Núm. de serie*	*Notas*
1	**AT308071**	**Cuchara**	**1**		**0.86 m³ (1.125 yd³), Conjuntos enteros**
2	T150487	Borde cortante	1		218.40 cm (85.984 in.)
3	T150517	Borde cortante	1		218.40 cm (85.984 in.)
4	09H1759	Tornillo	7		5/8" X 2-1/4"
5	24M7241	Arandela	7		17 X 34 X 4 mm
6	14H1039	Tuerca	7		5/8"
7	T147296	Zapata	2		Placas de desgaste

Loader Bucket Kit, 0.96 m³ (1.25 yd³)
Kit benne de chargeur, 0,96 m³ (1.25 yd³)
Juego de cucharón de cargadora, 0,96 m³ (1.25 yd³)

AT308077_TX1109774 A.1

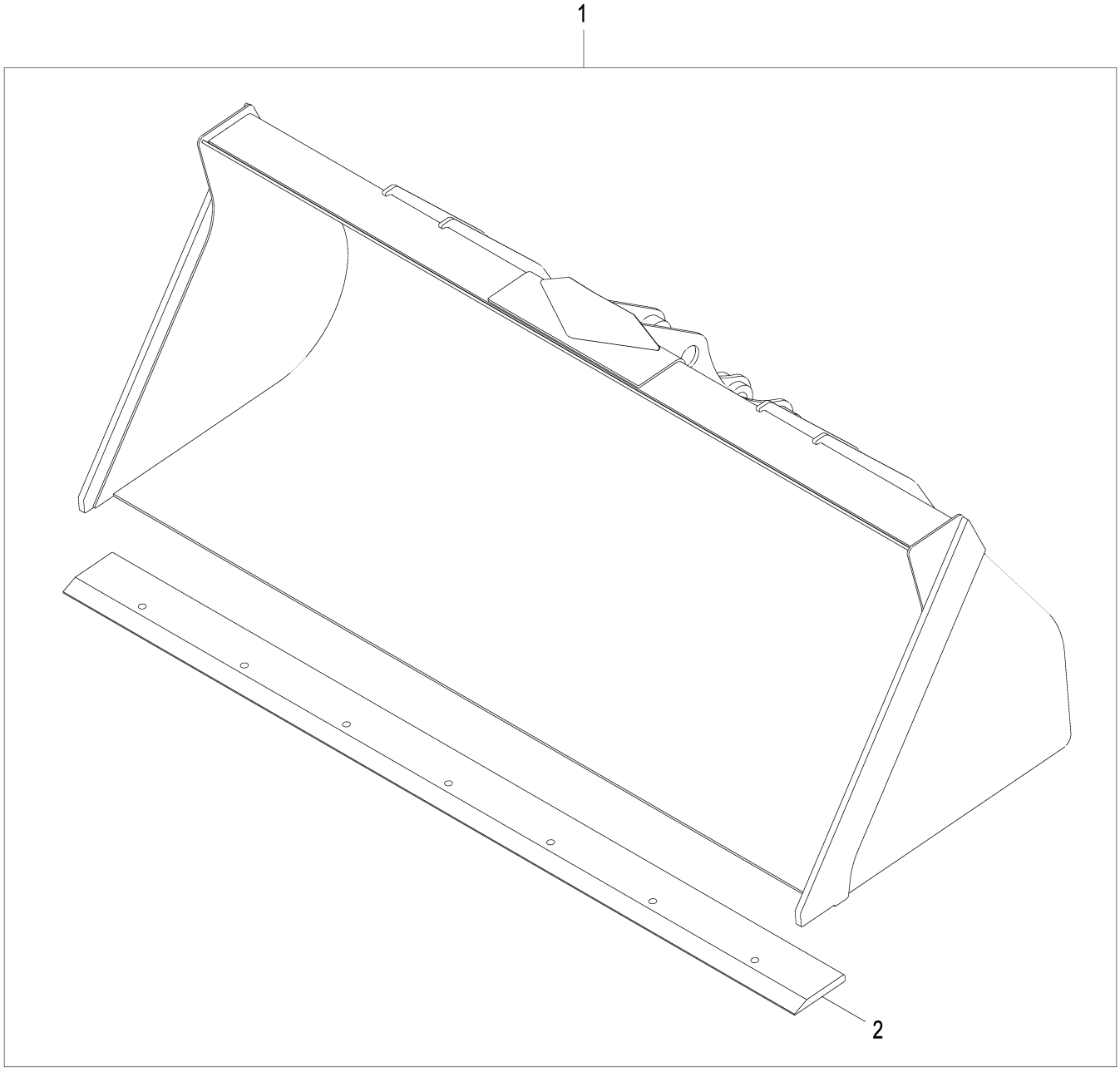

AT308077_TX1109774

Pos.	*Ref.*	*Descripción*	*Cant.*	*Núm. de serie*	*Notas*
1	**AT308076**	**Cuchara**	**1**		**0.96 m³ (1.25 yd³), Conjuntos enteros**
2	T150487	Borde cortante	1		218.40 cm (85.984 in.)

Loader Bucket 1.0 m³ (1.31 yd³)
Benne de chargeur 1,0 m³ (1.31 yd³)
Cuchara de la cargadora 1,0 m³ (1.31 yd³)

AT308081_TX1109794 A.1

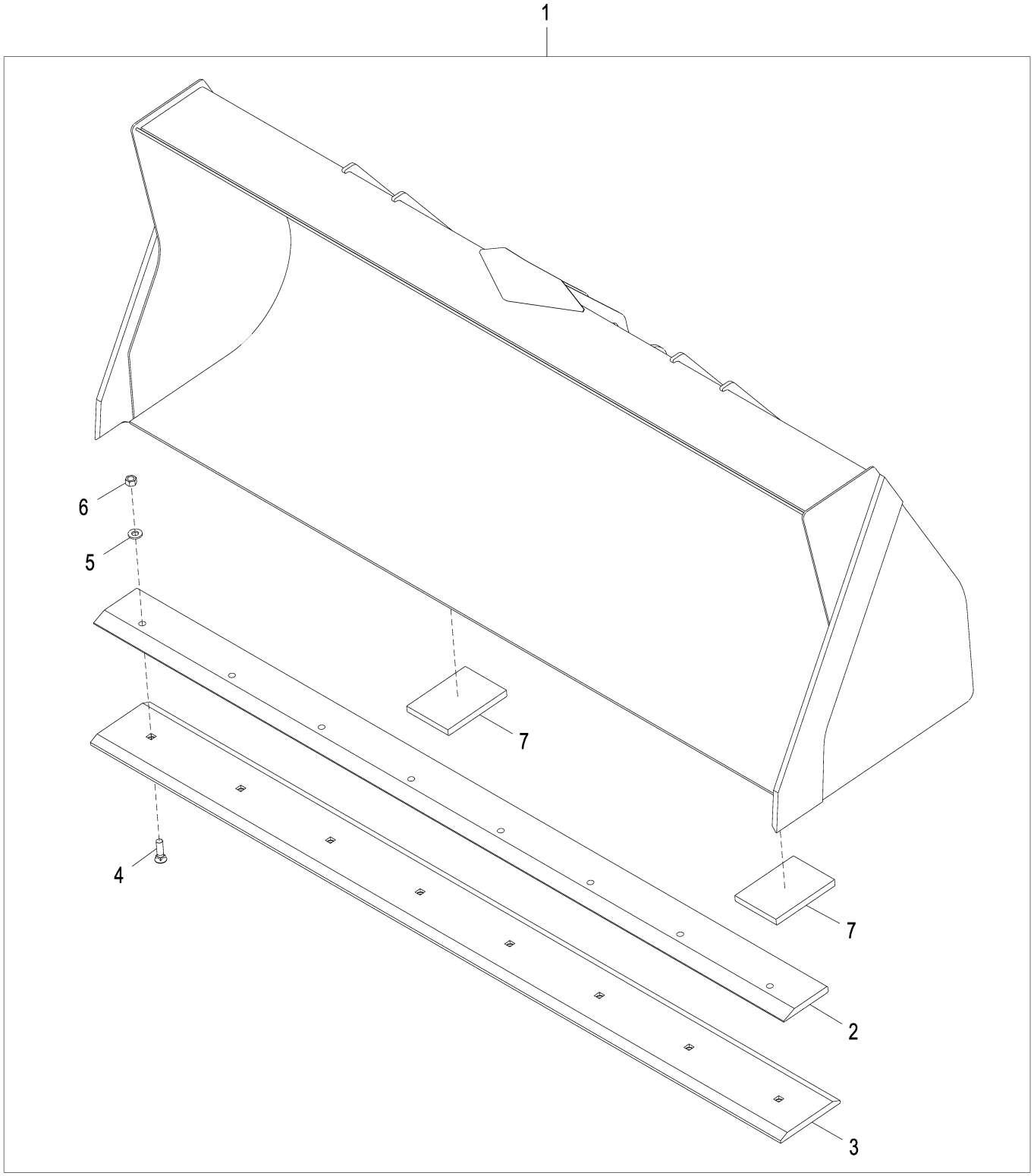

AT308081_TX1109794

Pos.	*Ref.*	*Descripción*	*Cant.*	*Núm. de serie*	*Notas*
1	**AT308080**	**Cuchara**	**1**		**1.0 m³ (1.31 yd³), Conjuntos enteros**
2	T118768	Borde cortante	1		234.60 cm (92.362 in.)
3	T84194	Borde cortante	1		234.64 cm (92.378 in.), Borde cortante auxiliar
4	09H1759	Tornillo	8		5/8" X 2-1/4"
5	24M7241	Arandela	8		17 X 34 X 4 mm
6	14H1039	Tuerca	8		5/8"
7	T147296	Zapata	2		20.0 cm X 14.0 cm (7.874 in. X 5.512 in.)

Heavy Duty Loader Bucket Kit (0.90 m³) 1.20 yd³ (2.08 m) (82.00 in)
Kit benne à accouplement de chargeur renforcé (0,90 m³) 1.20 yd³ (2,08 m) (82.00 in.)
Juego de cuchara de cargadora para servicio severo (0,90 m³) 1.20 yd³ (2,08 m) (82.00 in)

AT308188_TX1168069 A.1

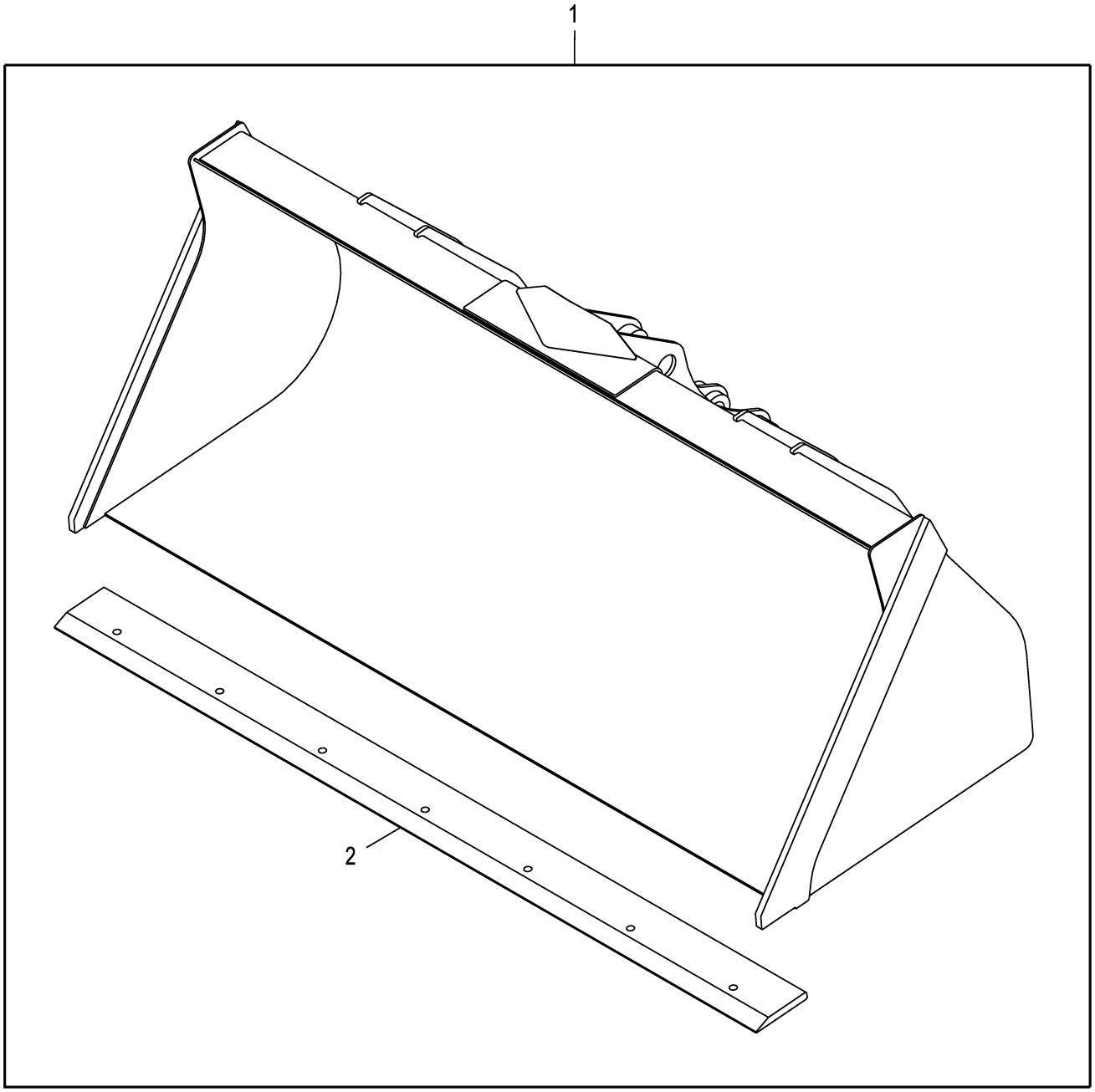

AT308188_TX1168069

Pos.	*Ref.*	*Descripción*	*Cant.*	*Núm. de serie*	*Notas*
1	**AT308188**	**Cuchara**	**1**		**Conjuntos enteros**
2	T150487	Borde cortante	1		218.40 cm (85.98 in)

Heavy Duty Loader Coupler Bucket Kit with Reversible Cutting Edge 0.86 m³ (1.13 yd³) 2.18 m (86.00 in)
Kit benne à accouplement de chargeur renforcé avec bord d'attaque réversible 0,86 m³ (1.13 yd³) 2,18 m (86.00 in.)
Juego de cuchara de acoplamiento de cargadora para servicio severo con borde cortante reversible 0,86 m³ (1.13 yd³) 2,18 m (8[illegible])

AT308970_TX1168042 A.1

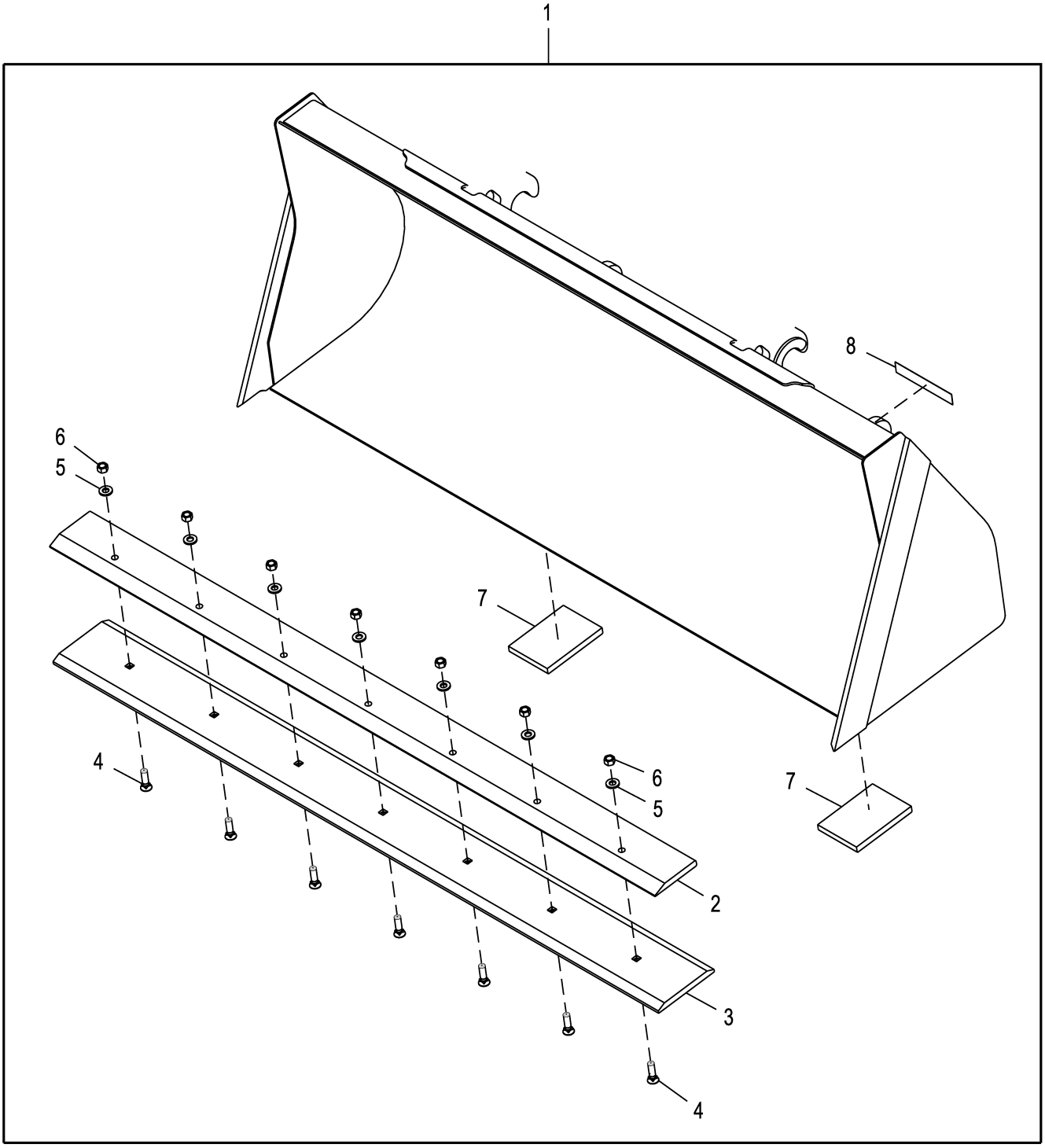

AT308970_TX1168042

Pos.	*Ref.*	*Descripción*	*Cant.*	*Núm. de serie*	*Notas*
1	**AT308970**	**Cuchara**	**1**		**Conjuntos enteros**
2	T150487	Borde cortante	1		218.40 cm (85.98 in)
3	T150517	Borde cortante	1		218.40 cm (85.98 in), Reversible, Auxiliar
4	09H1759	Tornillo	7		5/8" X 2-1/4"
5	24M7241	Arandela	7		17 X 34 X 4 mm
6	14H1039	Tuerca	7		5/8"
7	T147296	Zapata	2		
8	T213143	Etiqueta adhesiva	1		Worksite Pro™

Coupler Bucket, 1.0 m³
Benne à accouplement, 1,0 m³
Cucharón de acoplador; 1,0 m³

AT308967_TX1109795 A.1

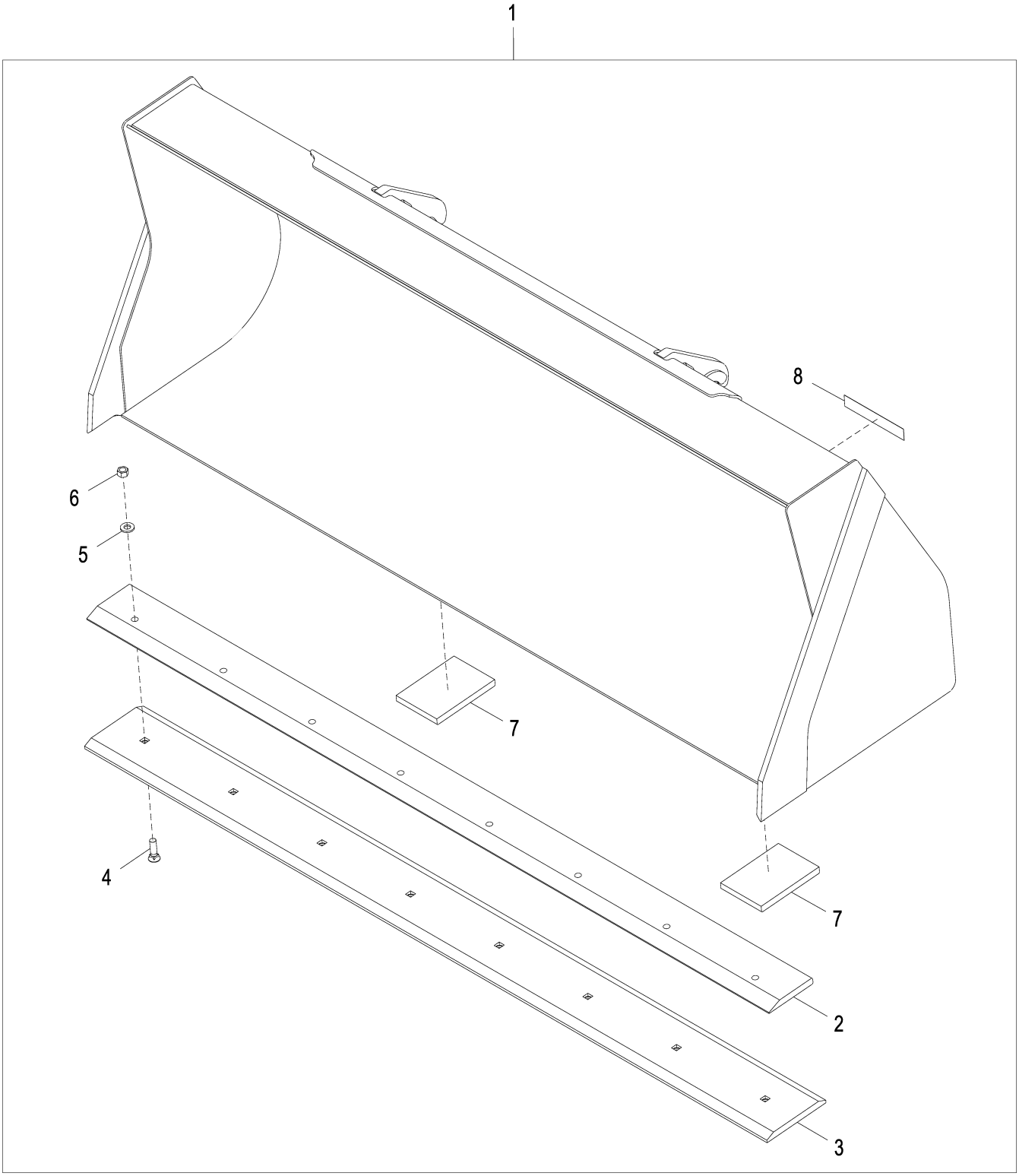

AT308967_TX1109795

Pos.	*Ref.*	*Descripción*	*Cant.*	*Núm. de serie*	*Notas*
1	**AT308966**	**Cuchara**	**1**		**1.0 m³ (1.31 yd³), 228.60 cm (90.00 in.), Conjuntos enteros**
2	T118768	Borde cortante	1		234.60 cm (92.362 in.)
3	T84194	Borde cortante	1		234.64 cm (92.378 in.), Borde cortante auxiliar
4	09H1759	Tornillo	8		5/8" X 2-1/4"
5	24M7241	Arandela	8		17 X 34 X 4 mm
6	14H1039	Tuerca	8		5/8"
7	T147296	Zapata	2		200 mm X 140 mm
8	T213143	Etiqueta adhesiva	1		Worksite Pro

Heavy Duty Loader Coupler Bucket Kit 0.96 m³ (1.25 Yd³) 2.18 m (86.00 in)
Kit benne à accouplement de chargeur renforcé 0,96 m³ (1.25 yd³) 2,18 m (86.00 in.)
Juego de cuchara de acoplamiento de cargadora para servicio severo 0,96 m³ (1.25 Yd³) 2,18 m (86.00 in)

AT308968_TX1168049 A.1

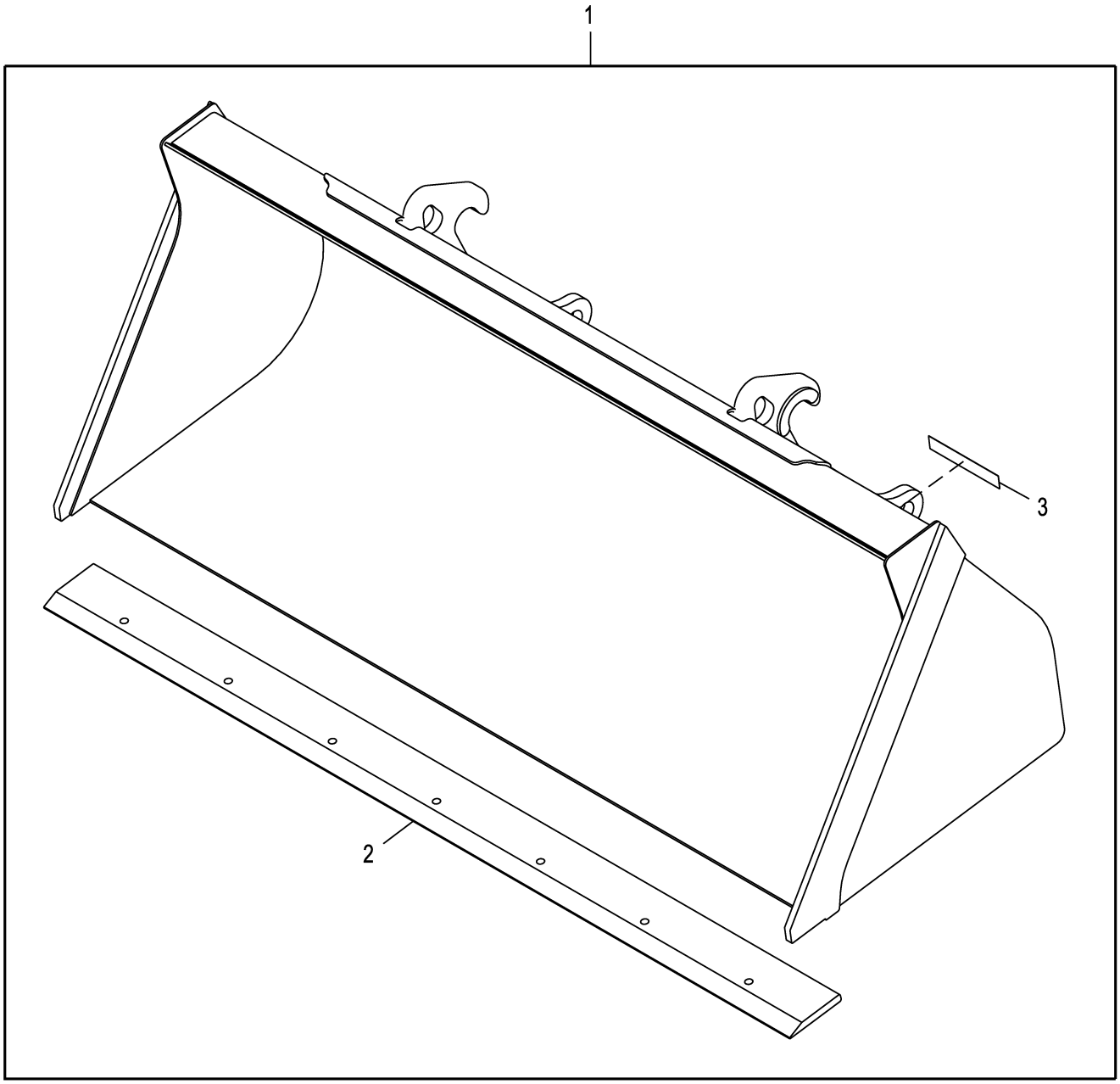

AT308968_TX1168049

Pos.	*Ref.*	*Descripción*	*Cant.*	*Núm. de serie*	*Notas*
1	**AT308968**	**Cuchara**	**1**		**Conjuntos enteros**
2	T150487	Borde cortante	1		218.40 cm (85.98 in)
3	T213143	Etiqueta adhesiva	1		Worksite Pro™

Multipurpose Loader Bucket Teeth
Dents de benne de chargeur multiservice
Dientes de cucharón de la cargadora universal

AT448179_TX1198788 A.1

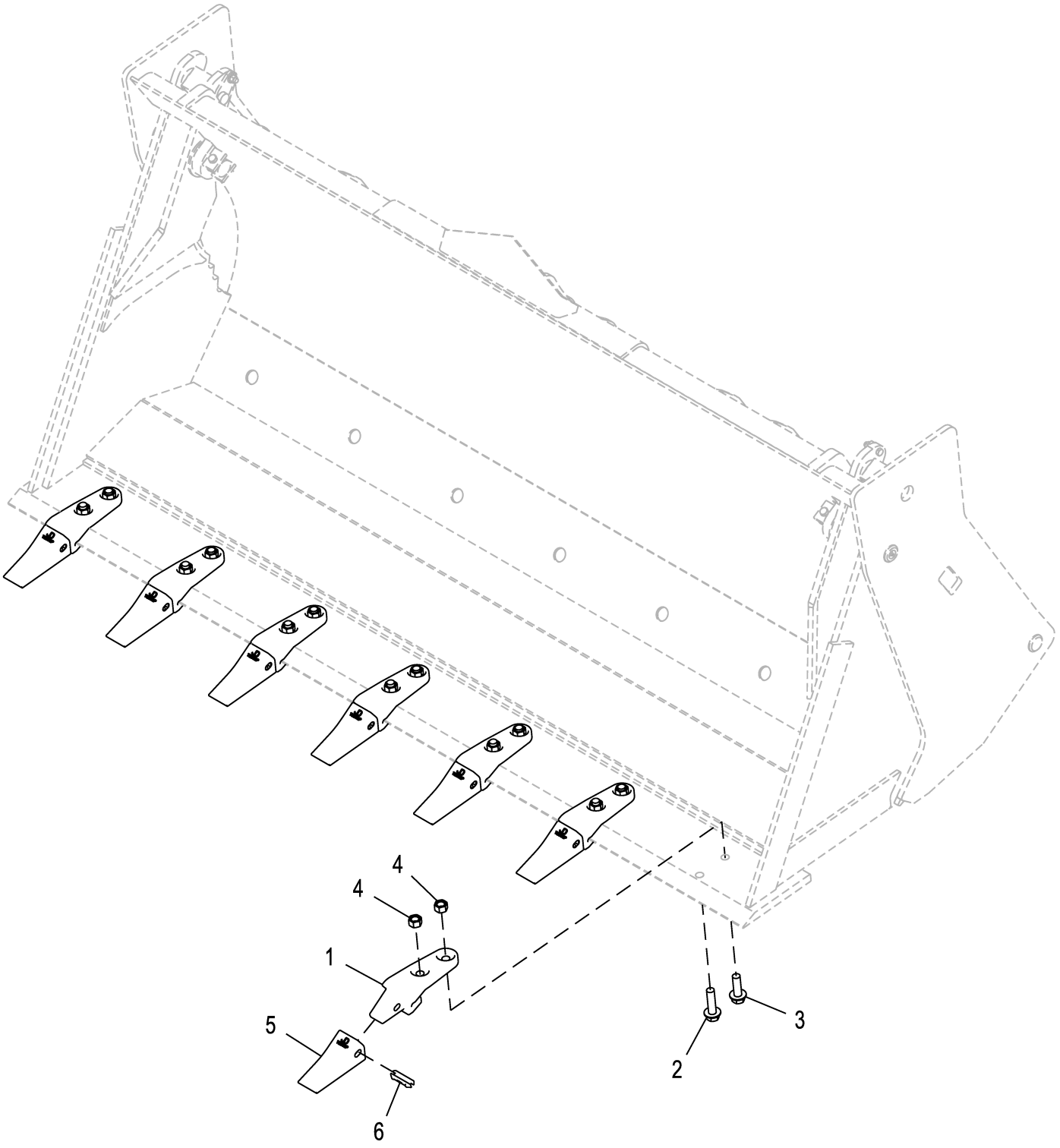

AT448179_TX1198788

Pos.	*Ref.*	*Descripción*	*Cant.*	*Núm. de serie*	*Notas*
1	T221X230	Adaptador dentado cuchara	7		
2	19M7824	Tornillo	7		M16 X 60
3	19M7794	Tornillo	7		M16 X 50
4	14M7276	Tuerca	14		M16
5	T230SP	Diente	7		Diente estándar
6	T23P	Pasador	7		

Loader Bucket Auxiliary Bolt On Cutting Edge
Bord d'attaque boulonné auxiliaire de benne de chargeur
Borde cortante auxiliar atornillado de cucharón de cargadora

AT308966_TX1198992 A.1

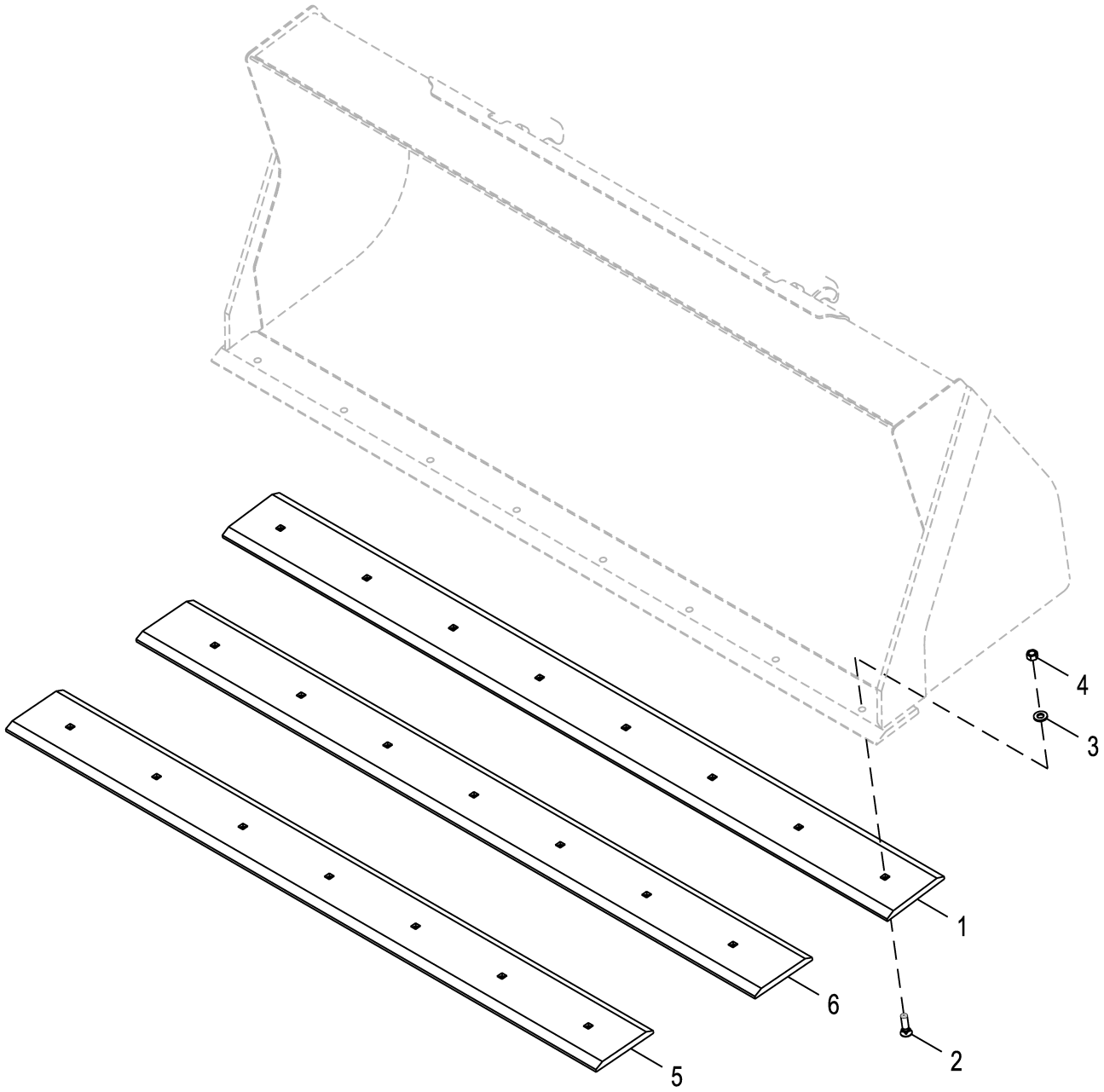

AT308966_TX1198992

Pos.	*Ref.*	*Descripción*	*Cant.*	*Núm. de serie*	*Notas*
1	T84194	Borde cortante	1		233.68 cm (92.000 in), Requiere, (8) 14H1039, (8) 24M7241 ALSO ORDER (8) 09H1759, (8) 09H1764, OR (8) 09H1757
2	09H1759	Tornillo	7		5/8" X 2-1/4", USE WITH T166437 OR T150517
	09H1759	Tornillo	8		5/8" X 2-1/4", USE WITH T84194
	09H1764	Tornillo	7		5/8" X 2-1/2", USE WITH T166437 OR T150517
	09H1764	Tornillo	8		5/8" X 2-1/2", USE WITH T84194
	09H1757	Tornillo	7		5/8" X 2-3/4", USE WITH T166437 OR T150517
	09H1757	Tornillo	8		5/8" X 2-3/4", USE WITH T84194
3	24M7241	Arandela	7		17 X 34 X 4 mm, USE WITH T166437 OR T150517
	24M7241	Arandela	8		17 X 34 X 4 mm, USE WITH T84194
4	14H1039	Tuerca	7		5/8", USE WITH T166437 OR T150517
	14H1039	Tuerca	8		5/8", USE WITH T84194
5	T166437	Borde cortante	1		208.28 cm (82.000 in), Requiere, (7) 14H1039, (7) 24M7241 ALSO ORDER (7) 09H1759, (7) 09H1764, OR (7) 09H1757
6	T150517	Borde cortante	1		218.44 cm (86.000 in), Requiere, (7) 14H1039, (7) 24M7241 ALSO ORDER (7) 09H1759, (7) 09H1764, OR (7) 09H1757

Weld-On and Bolt On Auxiliary Cutting Edge 218.44 cm (86.000 in)
Bord d'attaque auxiliaire soudé et boulonné 218,44 cm (86,000 in.)
Borde cortante auxiliar atornillado y soldado de 218,44 cm (86.000 in)

AT308991_TX1113051 A.1

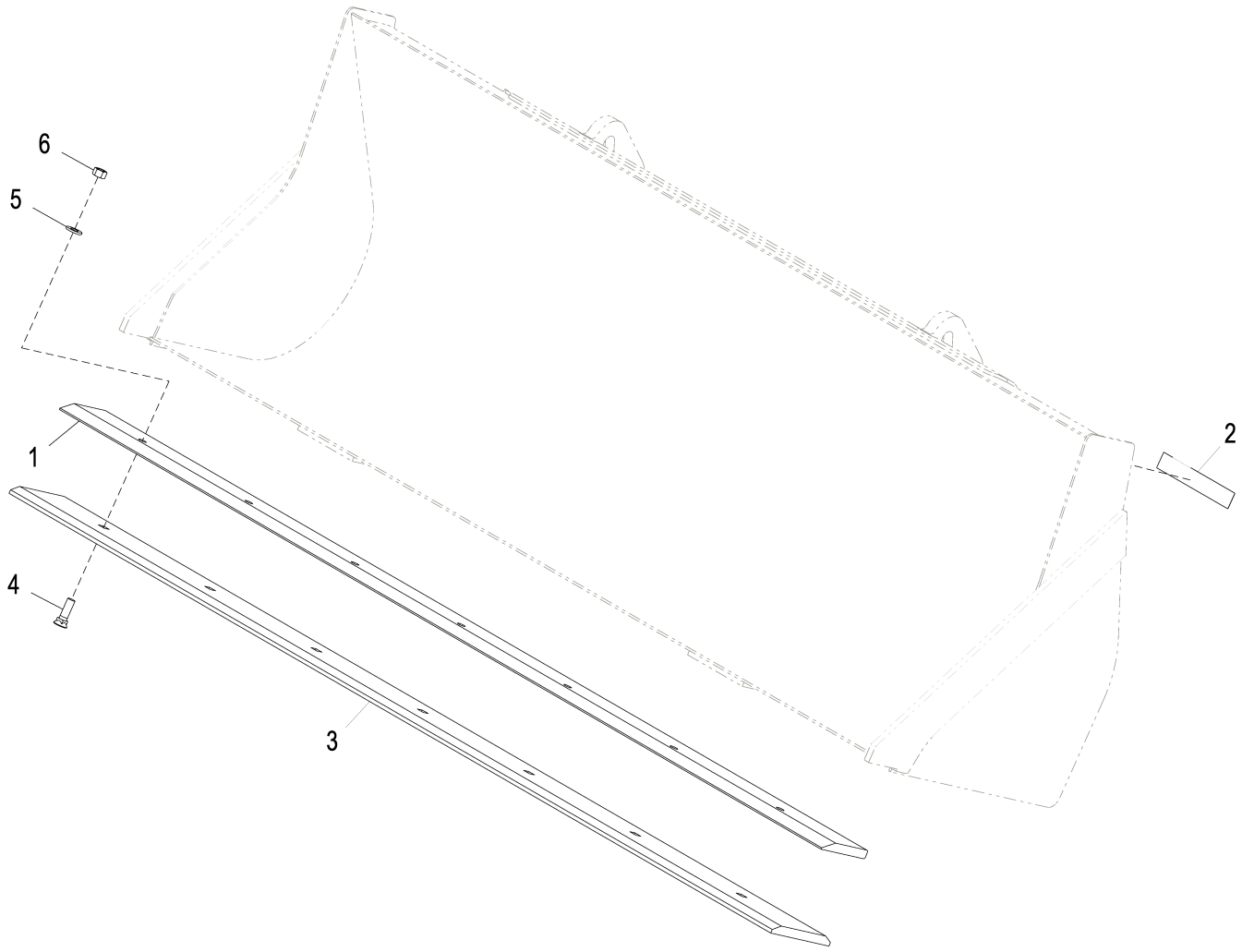

AT308991_TX1113051

Pos.	*Ref.*	*Descripción*	*Cant.*	*Núm. de serie*	*Notas*
1	T150487	Borde cortante	1		218.44 cm (86.000 in), Borde cortante soldado
2	T213143	Etiqueta adhesiva	1		Worksite Pro
3	T150517	Borde cortante	1		218.44 cm (86.000 in), Borde cortante empernado
4	09H1759	Tornillo	7		5/8" X 2-1/4"
5	24M7241	Arandela	7		17 X 34 X 4 mm
6	14H1039	Tuerca	7		5/8"

Multipurpose Bucket Kit with Reversible Cutting Edge 0.89 m³ (1.17 yd³) 2.08 m (82.00 in)
Kit benne multiservice avec bord d'attaque réversible 0,89 m³ (1.17 yd³) 2,08 m (82.00 in.)
Juego de cucharón multiuso con borde cortante reversible de 0,89 m³ (1.17 yd³), 2,08 m (82.00 in.)

AT448174_TX1180776 A.1

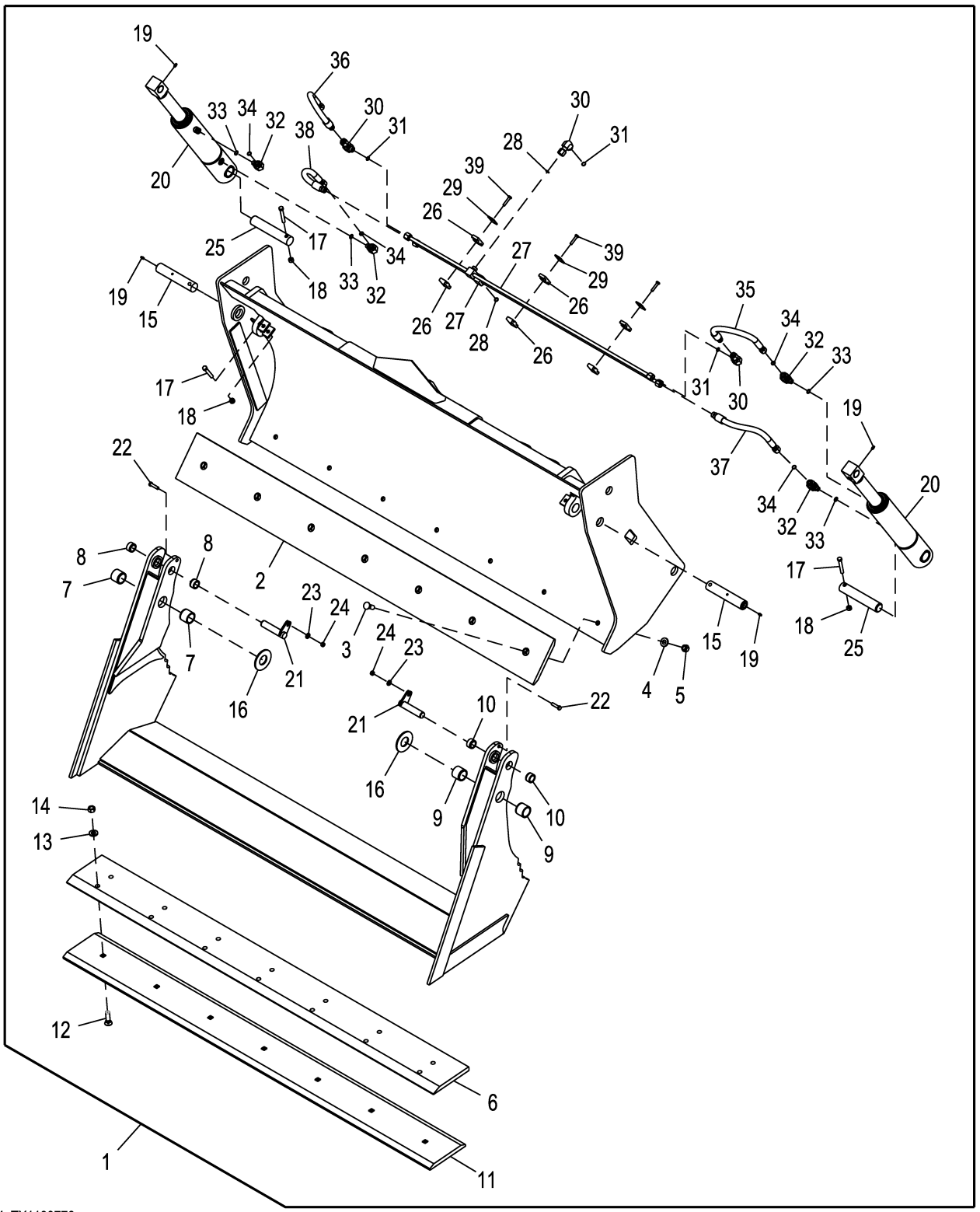

AT448174_TX1180776

Pos.	*Ref.*	*Descripción*	*Cant.*	*Núm. de serie*	*Notas*
1	**AT448174**	**Cuchara polivalente**	**1**		**Conjuntos enteros**
2	T166418	Borde cortante	1		
3	09H1776	Tornillo	7		5/8" X 1-3/4"
4	24M7241	Arandela	7		17 X 34 X 4 mm
5	14H1039	Tuerca	7		5/8"
6	T166419	Borde cortante	1		
7	T128533	Casquillo	2		
8	T166433	Casquillo	2		
9	T128533	Casquillo	2		
10	T166433	Casquillo	2		
11	T166437	Borde cortante	1		
12	09H1759	Tornillo	7		5/8" X 2-1/4"
13	24M7241	Arandela	7		17 X 34 X 4 mm
14	14H1039	Tuerca	7		5/8"
15	T328756	Pasador	2		
16	24H1554	Arandela	2		1-5/8" X 3-1/2" X 0.180"
17	19H2106	Tornillo	4		7/16" X 2-3/4"
18	K40006	Tuerca de seguridad	4		
19	JD7844	Engrasador	4		
20	AHC15426	Cilindro hidráulico	2		Componentes en páginas aparte
21	AT425236	Pasador	2		
22	19H2633	Tornillo	2		3/8" X 1-1/2"
23	24M7239	Arandela	2		10.700 X 21 X 2.500 mm
24	T54568	Tuerca de seguridad	2		
25	T352251	Pasador	2		
26	H135156	Abrazadera	6		
27	AT448019	Tubería	2		
28	T77857	Anillo tórico	2		12.421 X 1.778 mm (0.489" X 0.070")
29	H121168	Placa	3		
30	38H5107	Racor acodado	3		
31	T77857	Anillo tórico	3		12.421 X 1.778 mm (0.489" X 0.070")
32	38H5036	Racor acodado	4		
33	51M7042	Anillo tórico	4		13.300 X 2.200 mm
34	T77857	Anillo tórico	4		12.421 X 1.778 mm (0.489" X 0.070")
35	AT448005	Manguera hidr. - confección	1		
36	AT448005	Manguera hidr. - confección	1		
37	AT448075	Manguera hidr. - confección	1		
38	AT448075	Manguera hidr. - confección	1		
39	19H3552	Tornillo	3		5/16" X 1-1/2"
40	19H2633	Tornillo	1		3/8" X 1-1/2", No se ilustra
41	24M7406	Arandela	1		16 X 24 X 3 mm, No se ilustra
42	28H1697	Espaciador	1		0.493" X 0.675" X 3/4", No se ilustra
43	AT448168	Manguera hidr. - confección	2		No se ilustra
44	T77932	Anillo tórico	1		No se ilustra
45	R44302	Cinta de atar	1		No se ilustra
46	T27022	Abrazadera	1		No se ilustra

Multipurpose Bucket Kit with Reversible Cutting Edge 0.94 m³ (1.23 yd³) 2.18 m (86.00 in)
Kit benne multiservice avec bord d'attaque réversible 0,94 m³ (1.23 yd³) 2,18 m (86.00 in.)
Juego de cucharón multiuso con borde cortante reversible de 0,94 m³ (1.23 yd³), 2,18 m (86.00 in.)

AT448175_TX1180777 A.1

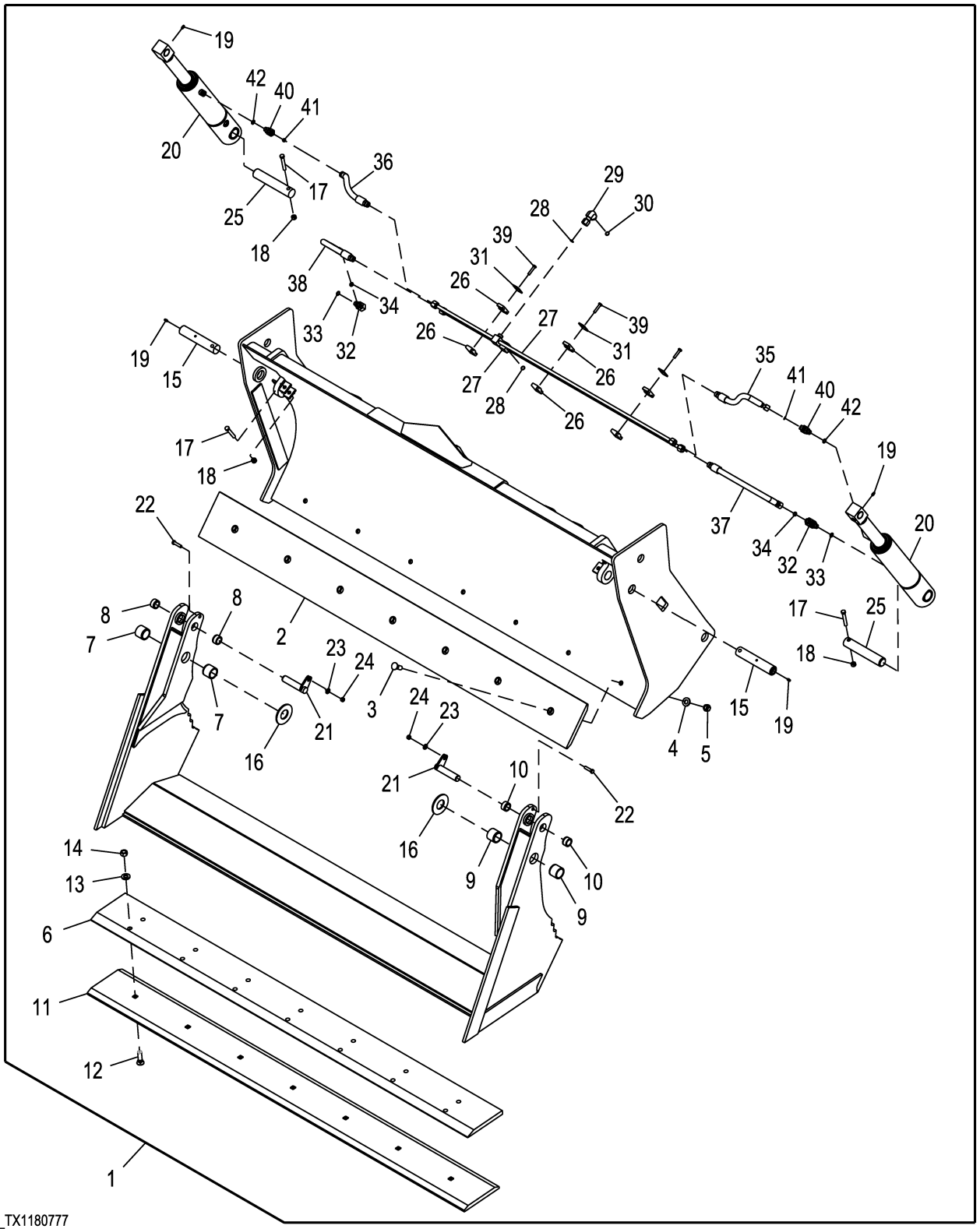

AT448175_TX1180777

Pos.	*Ref.*	*Descripción*	*Cant.*	*Núm. de serie*	*Notas*
1	**AT448175**	**Cuchara polivalente**	**1**		**Conjuntos enteros**
2	T166454	Borde cortante	1		
3	09H1776	Tornillo	7		5/8" X 1-3/4"
4	24M7241	Arandela	7		17 X 34 X 4 mm
5	14H1039	Tuerca	7		5/8"
6	T166455	Borde cortante	1		
7	T128533	Casquillo	2		
8	T166433	Casquillo	2		
9	T128533	Casquillo	2		
10	T166433	Casquillo	2		
11	T150517	Borde cortante	1		
12	09H1759	Tornillo	7		5/8" X 2-1/4"
13	24M7241	Arandela	7		17 X 34 X 4 mm
14	14H1039	Tuerca	7		5/8"
15	T328756	Pasador	2		
16	24H1554	Arandela	2		1-5/8" X 3-1/2" X 0.180"
17	19H2106	Tornillo	4		7/16" X 2-3/4"
18	K40006	Tuerca de seguridad	4		
19	JD7844	Engrasador	4		
20	AHC15426	Cilindro hidráulico	2		Componentes en páginas aparte
21	AT425236	Pasador	2		
22	19H2633	Tornillo	2		3/8" X 1-1/2"
23	24M7239	Arandela	2		10.700 X 21 X 2.500 mm
24	T54568	Tuerca de seguridad	2		
25	T352251	Pasador	2		
26	H135156	Abrazadera	6		
27	AT448019	Tubería	2		
28	T77857	Anillo tórico	2		12.421 X 1.778 mm (0.489" X 0.070")
29	38H5107	Racor acodado	1		
30	T77857	Anillo tórico	1		12.421 X 1.778 mm (0.489" X 0.070")
31	H121168	Placa	3		
32	38H5036	Racor acodado	2		
33	51M7042	Anillo tórico	2		13.300 X 2.200 mm
34	T77857	Anillo tórico	2		12.421 X 1.778 mm (0.489" X 0.070")
35	AT448076	Manguera hidr. - confección	1		
36	AT448076	Manguera hidr. - confección	1		
37	AT448075	Manguera hidr. - confección	1		
38	AT448075	Manguera hidr. - confección	1		
39	19H3552	Tornillo	3		5/16" X 1-1/2"
40	38H5154	Racor acodado	2		
41	T77613	Anillo tórico	2		9.250 X 1.780 mm (0.364" X 0.070")
42	51M7042	Anillo tórico	2		13.300 X 2.200 mm
43	19H1800	Tornillo	1		3/8" X 1-1/2", No se ilustra
44	24M7106	Arandela	1		10 X 18 X 2.500 mm, No se ilustra
45	28H1697	Espaciador	1		0.493" X 0.675" X 3/4", No se ilustra
46	AT448168	Manguera hidr. - confección	2		No se ilustra
47	T77932	Anillo tórico	1		15.596 X 1.778 mm (0.614" X 0.070"), No se ilustra
48	R44302	Cinta de atar	1		No se ilustra
49	T27022	Abrazadera	1		No se ilustra

Multipurpose Bucket Kit with Reversible Cutting Edge 1.01 m³ (1.32 yd³) 2.34 m (92.00 in)
Kit benne multiservice avec bord d'attaque réversible 1,01 m³ (1.32 yd³) 2,34 m (92.00 in.)
Juego de cucharón multiuso con borde cortante reversible de 1,01 m³ (1.32 yd³), 2,34 m (92.00 in.)

AT448178_TX1180782 A.1

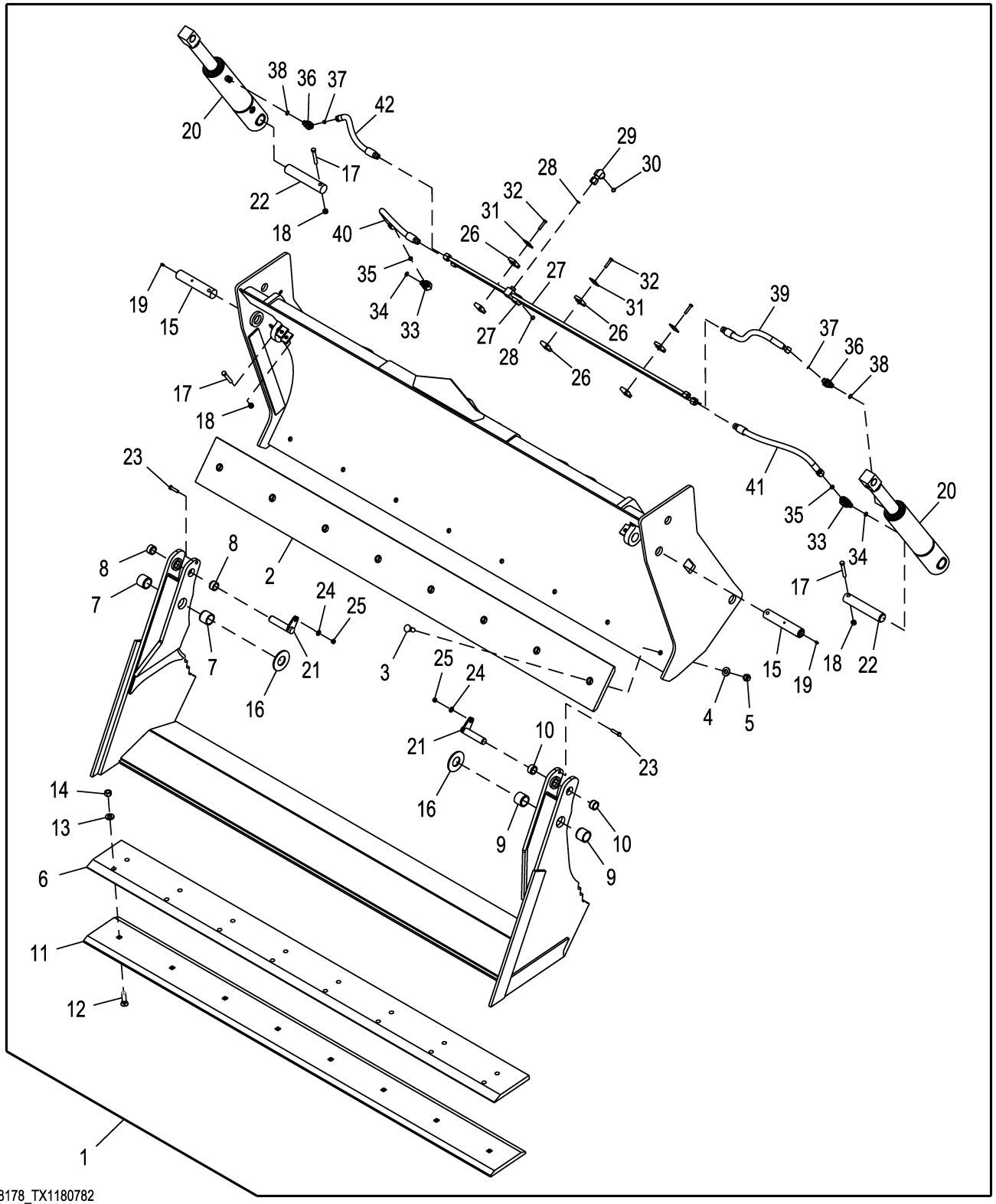

AT448178_TX1180782

Pos.	*Ref.*	*Descripción*	*Cant.*	*Núm. de serie*	*Notas*
1	**AT448178**	**Cuchara polivalente**	**1**		**Conjuntos enteros**
2	T143802	Borde cortante	1		
3	09H1776	Tornillo	8		5/8" X 1-3/4"
4	24M7241	Arandela	8		17 X 34 X 4 mm
5	14H1039	Tuerca	8		5/8"
6	T128538	Borde cortante	1		
7	T128533	Casquillo	2		
8	T166433	Casquillo	2		
9	T128533	Casquillo	2		
10	T166433	Casquillo	2		
11	T84194	Borde cortante	1		
12	09H1759	Tornillo	8		5/8" X 2-1/4"
13	24M7241	Arandela	8		17 X 34 X 4 mm
14	14H1039	Tuerca	8		5/8"
15	T328756	Pasador	2		
16	24H1554	Arandela	2		1-5/8" X 3-1/2" X 0.180"
17	19H2106	Tornillo	4		7/16" X 2-3/4"
18	K40006	Tuerca de seguridad	4		
19	JD7844	Engrasador	4		
20	AHC15426	Cilindro hidráulico	2		Componentes en páginas aparte
21	AT425236	Pasador	2		
22	T352251	Pasador	2		
23	19H2633	Tornillo	2		3/8" X 1-1/2"
24	24M7239	Arandela	2		10.700 X 21 X 2.500 mm
25	T54568	Tuerca de seguridad	2		
26	H135156	Abrazadera	6		
27	AT448019	Tubería	2		
28	T77857	Anillo tórico	2		12.421 X 1.778 mm (0.489" X 0.070")
29	38H5107	Racor acodado	1		
30	T77857	Anillo tórico	1		12.421 X 1.778 mm (0.489" X 0.070")
31	H121168	Placa	3		
32	19H3552	Tornillo	3		5/16" X 1-1/2"
33	38H5036	Racor acodado	2		
34	51M7042	Anillo tórico	2		13.300 X 2.200 mm
35	T77857	Anillo tórico	2		12.421 X 1.778 mm (0.489" X 0.070")
36	38H5154	Racor acodado	2		
37	T77613	Anillo tórico	2		9.250 X 1.780 mm (0.364" X 0.070")
38	51M7042	Anillo tórico	2		13.300 X 2.200 mm
39	AT448005	Manguera hidr. - confección	1		
40	AT448009	Manguera hidr. - confección	1		
41	AT448009	Manguera hidr. - confección	1		
42	AT448005	Manguera hidr. - confección	1		
43	19H2633	Tornillo	1		3/8" X 1-1/2", No se ilustra
44	24M7106	Arandela	1		10 X 18 X 2.500 mm, No se ilustra
45	28H1697	Espaciador	1		0.493" X 0.675" X 3/4", No se ilustra
46	AT448168	Manguera hidr. - confección	2		No se ilustra
47	R44302	Cinta de atar	1		No se ilustra
48	T27022	Abrazadera	1		No se ilustra
49	T77932	Anillo tórico	1		No se ilustra

Multipurpose Coupler Bucket Kit with Reversible Cutting Edge 0.94 m³ (1.23 yd³) 2.18 m (86.00 in)
Kit benne de raccord multiservice avec bord d'attaque réversible 0,94 m³ (1.23 yd³) 2,18 m (86.00 in.)
Juego de cucharón de acoplador multiuso con borde cortante reversible de 0,94 m³ (1.23 yd³), 2,18 m (86.00 in.)

AT448176_TX1180790 A.1

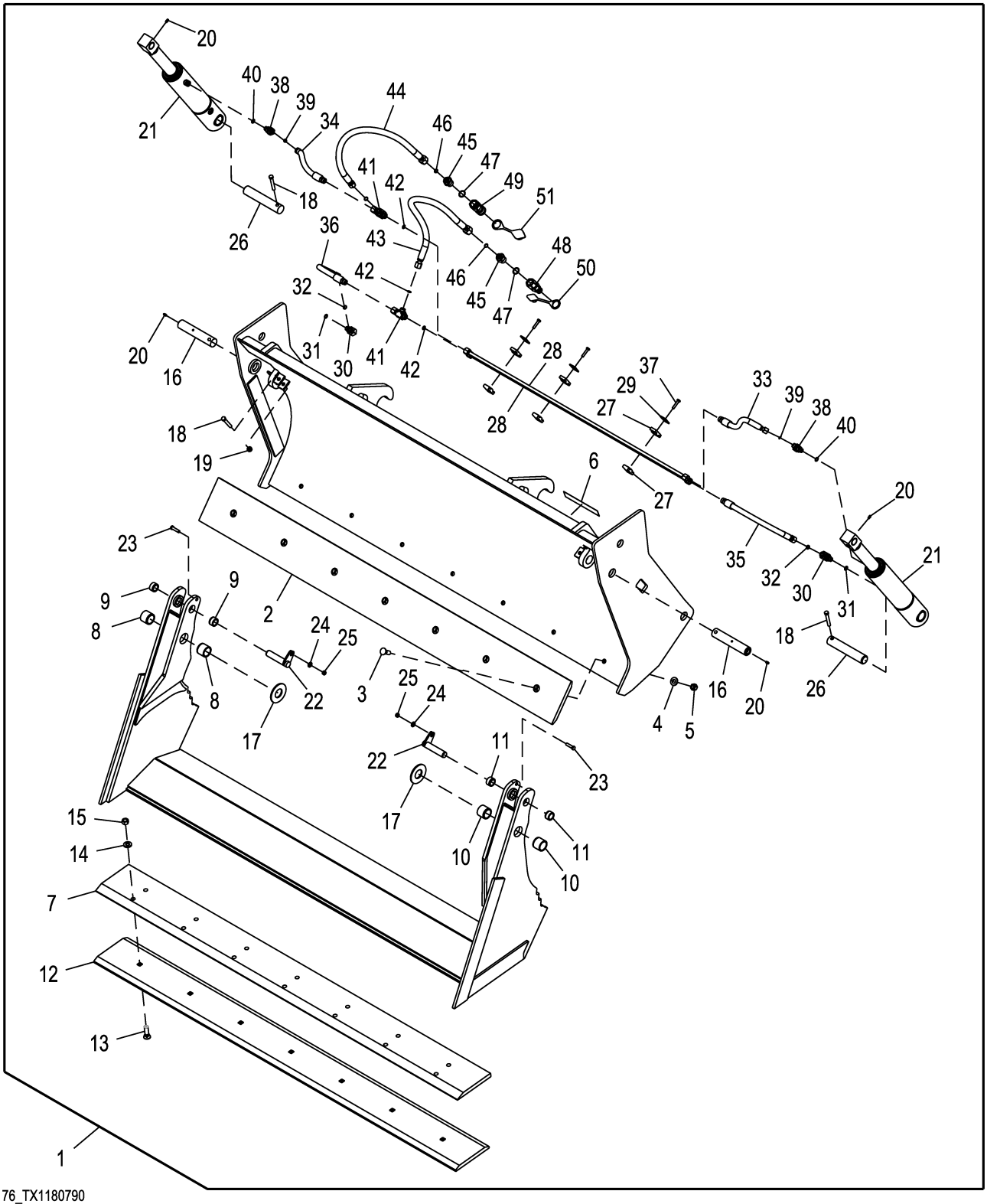

AT448176_TX1180790

Pos.	*Ref.*	*Descripción*	*Cant.*	*Núm. de serie*	*Notas*
1	**AT448176**	**Cuchara polivalente**	**1**		**Conjuntos enteros**
2	T166454	Borde cortante	1		
3	09H1776	Tornillo	7		5/8" X 1-3/4"
4	24M7241	Arandela	7		17 X 34 X 4 mm
5	14H1039	Tuerca	7		5/8"
6	T213143	Etiqueta adhesiva	1		Worksite Pro
7	T166455	Borde cortante	1		
8	T128533	Casquillo	2		
9	T166433	Casquillo	2		
10	T128533	Casquillo	2		
11	T166433	Casquillo	2		
12	T150517	Borde cortante	1		
13	09H1759	Tornillo	7		5/8" X 2-1/4"
14	24M7241	Arandela	7		17 X 34 X 4 mm
15	14H1039	Tuerca	7		5/8"
16	T328756	Pasador	2		
17	24H1554	Arandela	2		1-5/8" X 3-1/2" X 0.180"
18	19H2106	Tornillo	4		7/16" X 2-3/4"
19	K40006	Tuerca de seguridad	2		
20	JD7844	Engrasador	4		
21	AHC15426	Cilindro hidráulico	2		Componentes en páginas aparte
22	AT425236	Pasador	2		
23	19H2633	Tornillo	2		3/8" X 1-1/2"
24	24M7239	Arandela	2		10.700 X 21 X 2.500 mm
25	T54568	Tuerca de seguridad	2		
26	T352251	Pasador	2		
27	H135156	Abrazadera	6		
28	AT448032	Tubo	2		
29	H121168	Placa	3		
30	38H5036	Racor acodado	2		
31	51M7042	Anillo tórico	2		13.300 X 2.200 mm
32	T77857	Anillo tórico	2		12.421 X 1.778 mm (0.489" X 0.070")
33	AT448076	Manguera hidr. - confección	1		
34	AT448076	Manguera hidr. - confección	1		
35	AT448075	Manguera hidr. - confección	1		
36	AT448075	Manguera hidr. - confección	1		
37	19H3552	Tornillo	3		5/16" X 1-1/2"
38	38H5154	Racor acodado	2		
39	T77613	Anillo tórico	2		9.250 X 1.780 mm (0.364" X 0.070")
40	51M7042	Anillo tórico	2		13.300 X 2.200 mm
41	38H5069	Conexión en t	2		
42	T77857	Anillo tórico	3		12.421 X 1.778 mm (0.489" X 0.070")
43	AT448169	Manguera hidr. - confección	1		
44	AT448169	Manguera hidr. - confección	1		
45	38H3175	Racor adaptador	2		
46	T77857	Anillo tórico	2		12.421 X 1.778 mm (0.489" X 0.070")
47	U12547	Anillo tórico	2		23.470 X 2.946 mm (0.924" X 0.116")
48	AT312470	Acoplamiento hidr. rápido	1		Macho
49	KV14216	Acoplamiento hidr. rápido	1		Hembra
50	T188880	Tapa	1		Hembra
51	T188879	Tapa	1		Macho

Multipurpose Coupler Bucket Kit with Reversible Cutting Edge 1.01 m³ (1.32 yd³) 233.68 cm (92.00 in)
Kit benne de raccord multiservice avec bord d'attaque réversible 1,01 m³ (1.32 yd³) 233,68 cm (92.00 in.)
Juego de cucharón de acoplador multiuso con borde cortante reversible de 1,01 m³ (1.32 yd³), 233,68 m (92.00 in.)

AT448177_TX1180793 A.1

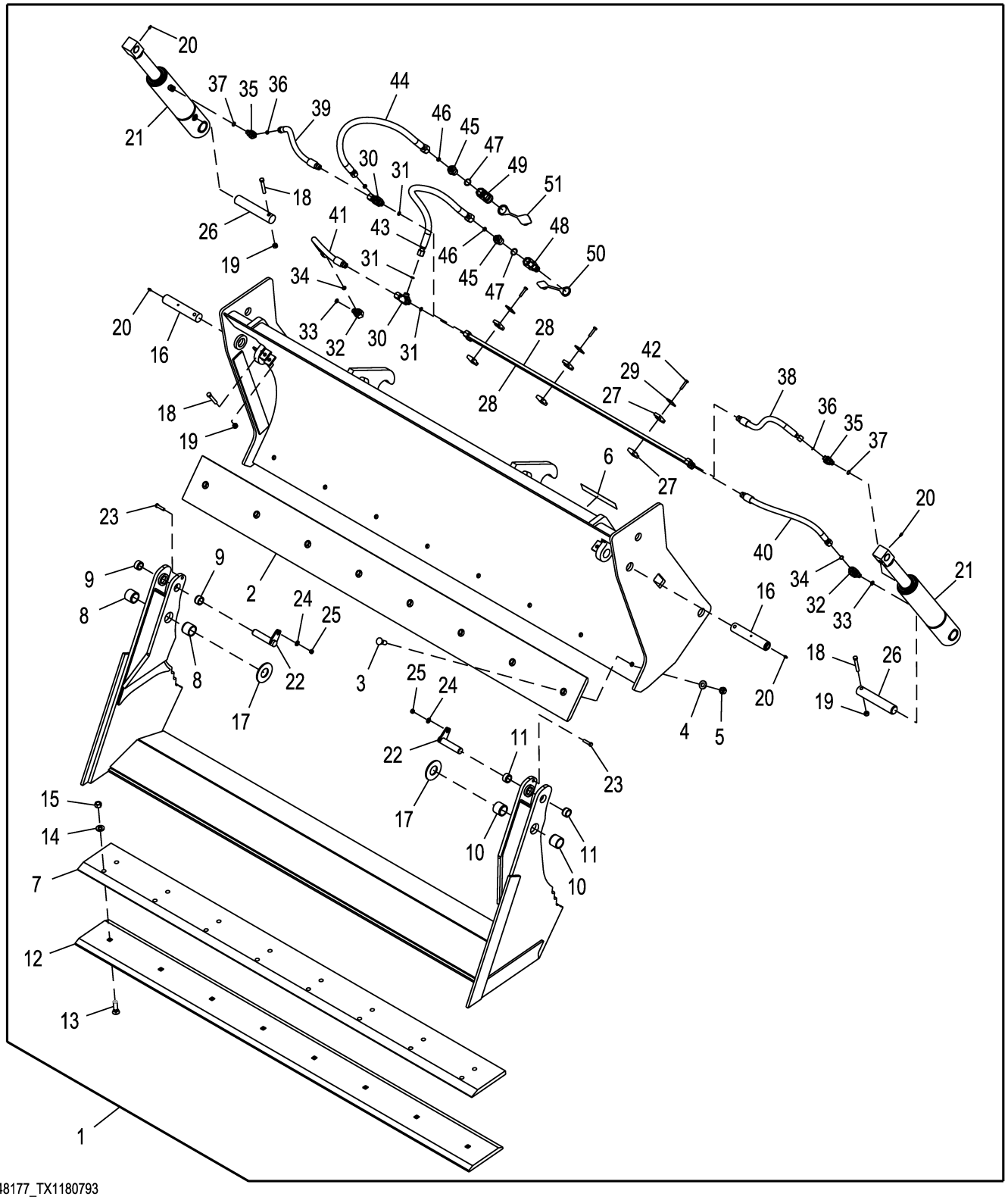

AT448177_TX1180793

Pos.	*Ref.*	*Descripción*	*Cant.*	*Núm. de serie*	*Notas*
1	**AT448177**	**Cuchara polivalente**	**1**		**Conjuntos enteros**
2	T143802	Borde cortante	1		
3	09H1776	Tornillo	8		5/8" X 1-3/4"
4	24M7241	Arandela	8		17 X 34 X 4 mm
5	14H1039	Tuerca	8		5/8"
6	T213143	Etiqueta adhesiva	1		Worksite Pro
7	T128538	Borde cortante	1		
8	T128533	Casquillo	2		
9	T166433	Casquillo	2		
10	T128533	Casquillo	2		
11	T166433	Casquillo	2		
12	T84194	Borde cortante	1		
13	09H1759	Tornillo	8		5/8" X 2-1/4"
14	24M7241	Arandela	8		17 X 34 X 4 mm
15	14H1039	Tuerca	8		5/8"
16	T328756	Pasador	2		
17	24H1554	Arandela	2		1-5/8" X 3-1/2" X 0.180"
18	19H2106	Tornillo	4		7/16" X 2-3/4"
19	K40006	Tuerca de seguridad	4		
20	JD7844	Engrasador	4		
21	AHC15426	Cilindro hidráulico	2		Componentes en páginas aparte
22	AT425236	Pasador	2		
23	19H2633	Tornillo	2		3/8" X 1-1/2"
24	24M7239	Arandela	2		10.700 X 21 X 2.500 mm
25	T54568	Tuerca de seguridad	2		
26	T352251	Pasador	2		
27	H135156	Abrazadera	6		
28	AT448032	Tubo	2		
29	H121168	Placa	3		
30	38H5069	Conexión en t	2		
31	T77857	Anillo tórico	3		12.421 X 1.778 mm (0.489" X 0.070")
32	38H5036	Racor acodado	2		
33	51M7042	Anillo tórico	2		13.300 X 2.200 mm
34	T77857	Anillo tórico	2		12.421 X 1.778 mm (0.489" X 0.070")
35	38H5154	Racor acodado	2		
36	T77613	Anillo tórico	2		9.250 X 1.780 mm (0.364" X 0.070")
37	51M7042	Anillo tórico	2		13.300 X 2.200 mm
38	AT448005	Manguera hidr. - confección	1		
39	AT448005	Manguera hidr. - confección	1		
40	AT448009	Manguera hidr. - confección	1		
41	AT448009	Manguera hidr. - confección	1		
42	19H3552	Tornillo	3		5/16" X 1-1/2"
43	AT448169	Manguera hidr. - confección	1		
44	AT448169	Manguera hidr. - confección	1		
45	38H3175	Racor adaptador	2		
46	T77857	Anillo tórico	2		12.421 X 1.778 mm (0.489" X 0.070")
47	U12547	Anillo tórico	2		23.470 X 2.946 mm (0.924" X 0.116")
48	AT312470	Acoplamiento hidr. rápido	1		Macho
49	KV14216	Acoplamiento hidr. rápido	1		Hembra
50	T188880	Tapa	1		Hembra
51	T188879	Tapa	1		Macho

Coupler Fork Frame Carriage 1.52 m (60.00 in) with 1.22 m (48.00 in) Tines Kit
Kit chariot de châssis de fourche à accouplement 1,52 m (60,00 in.) avec dents de 1,22 m (48,00 in.)
Juego de tablero porta horquilla de acoplamiento de 1,52 m (60,00 in) con uñas de 1,22 m (48,00 in)

AT308138_TX1112258 A.1

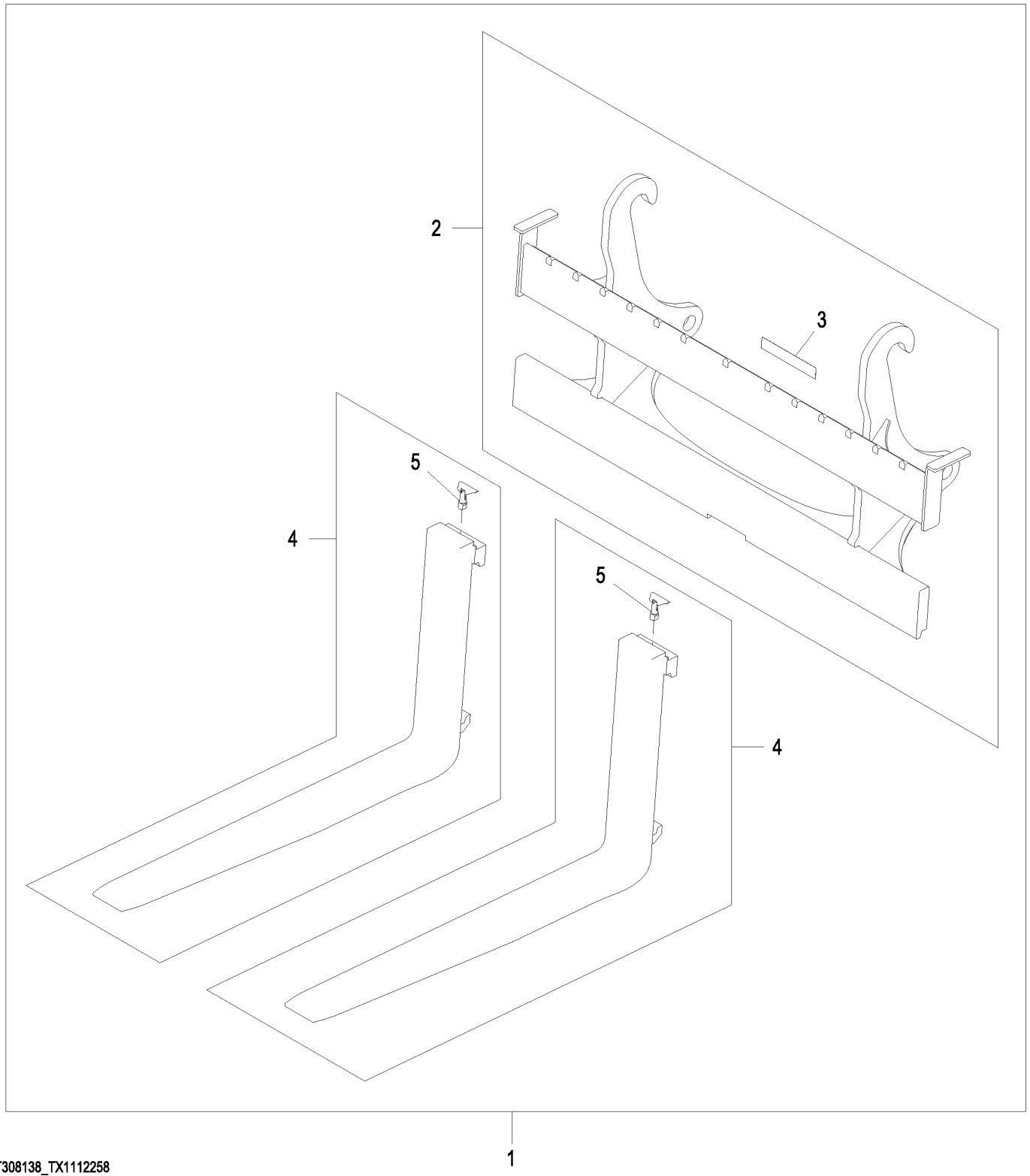

Pos.	*Ref.*	*Descripción*	*Cant.*	*Núm. de serie*	*Notas*
1	**AT308138**	**Horca**	**1**		**Juego de acoplamiento de horquilla, Conjuntos enteros**
2	**AT308910**	**Horca**	**1**		**Tablero porta horquilla de acoplamiento, Conjunto de comodidad**
3	T213143	Etiqueta adhesiva	1		Worksite Pro
4	**AT308925**	**Horca**	**2**		**Conjunto de comodidad**
5	AT308067	Cerradura	1		

Coupler Fork Frame Carriage 1.52 m (60.00 in) with 1.52 m (60.00 in) Tines Kit
Kit chariot de châssis de fourche à accouplement 1,52 m (60,00 in.) avec dents de 1,52 m (60,00 in.)
Juego de tablero porta horquilla de acoplamiento de 1,52 m (60,00 in) con uñas de 1,52 m (60,00 in)

AT308139_TX1112260 A.1

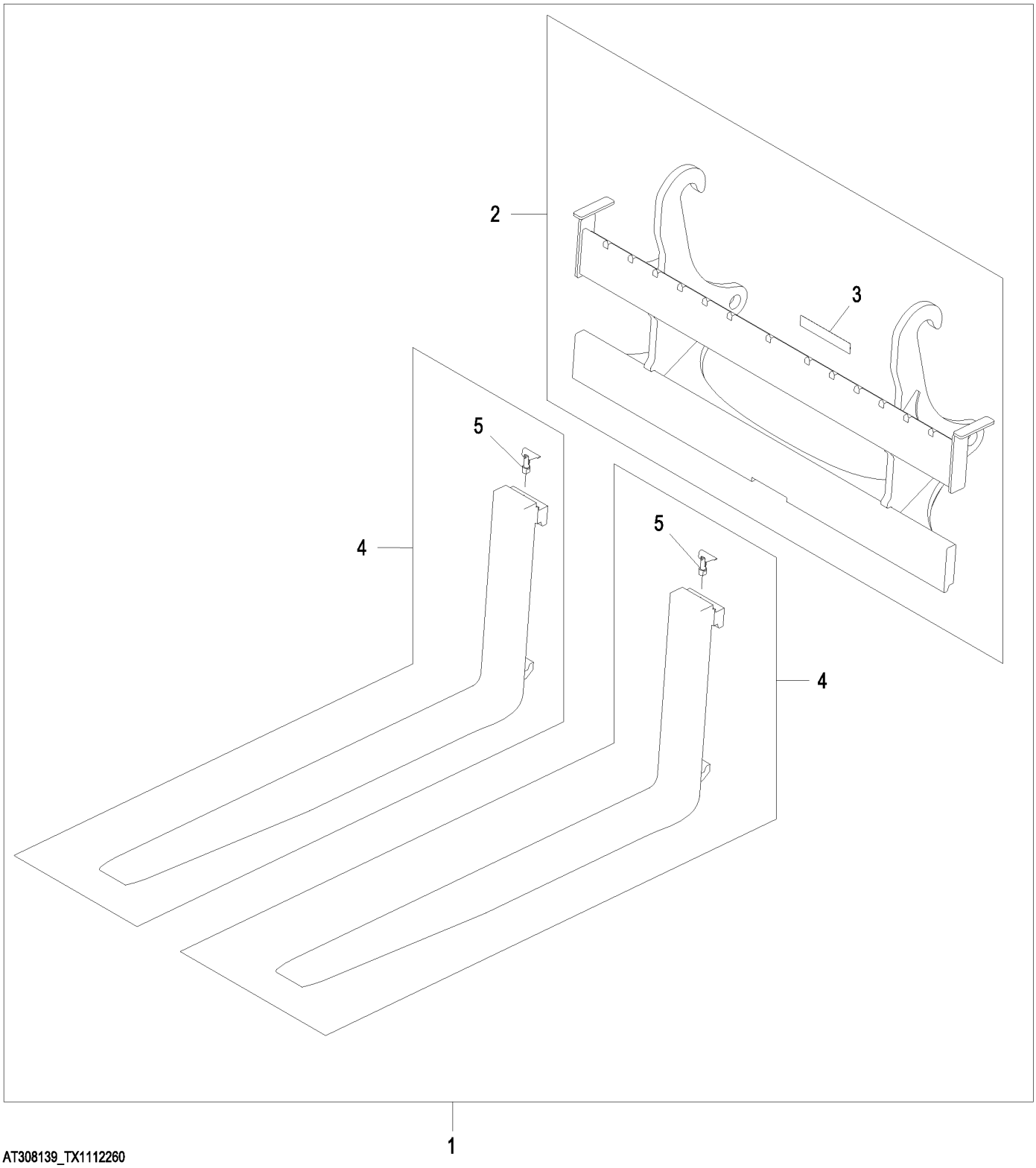

Pos.	*Ref.*	*Descripción*	*Cant.*	*Núm. de serie*	*Notas*
1	**AT308139**	**Horca**	**1**		**Juego de acoplamiento de horquilla, Conjuntos enteros**
2	**AT308910**	**Horca**	**1**		**Tablero porta horquilla de acoplamiento, Conjunto de comodidad**
3	T213143	Etiqueta adhesiva	1		Worksite Pro
4	**AT308926**	**Horca**	**2**		**Conjunto de comodidad**
5	AT308067	Cerradura	1		

Loader Quick Coupler
Raccord rapide de chargeur
Acoplamiento rápido de la cargadora

ETN111762_TX1177609 A.1

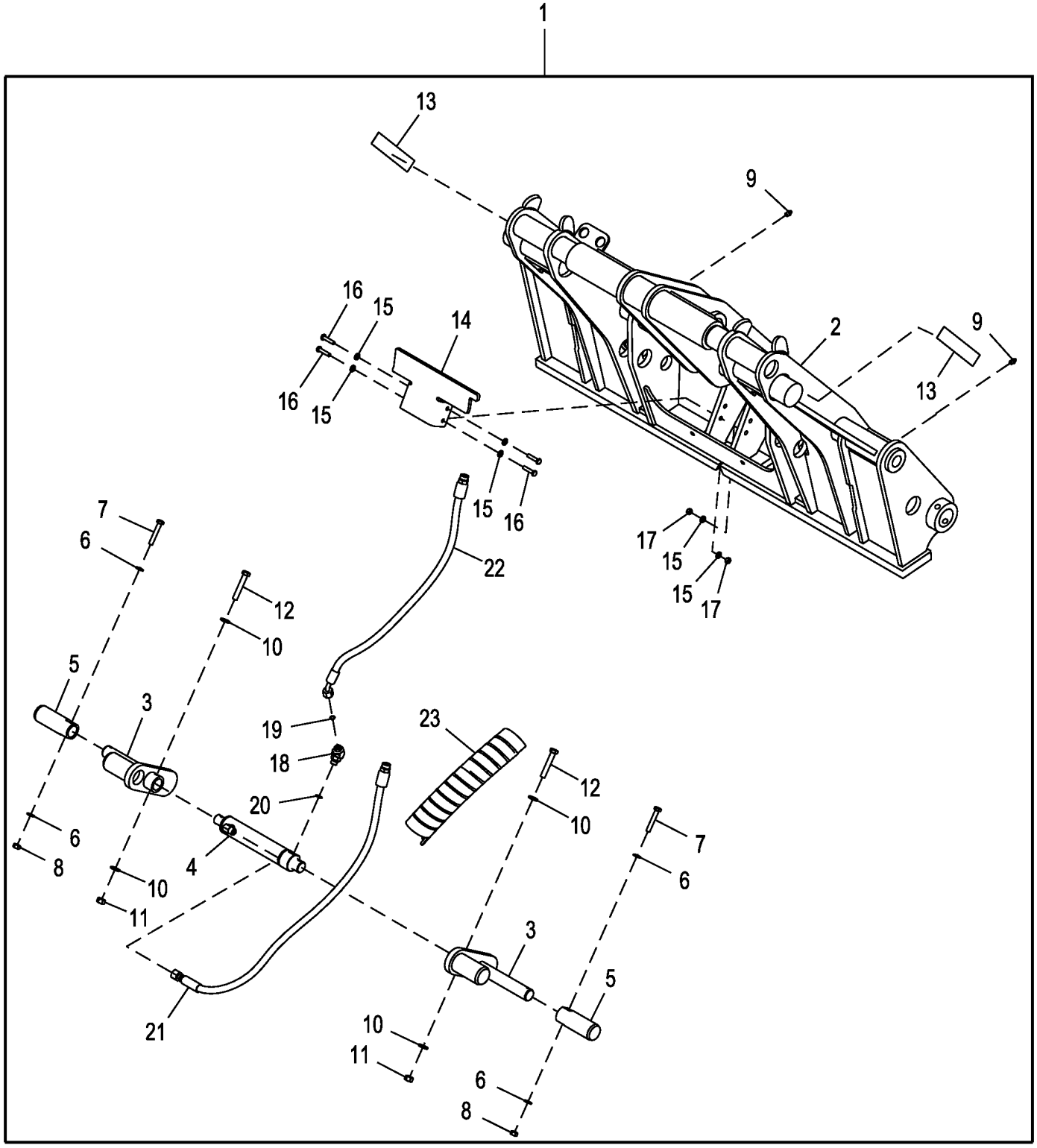

ETN111762_TX1177609

Pos.	*Ref.*	*Descripción*	*Cant.*	*Núm. de serie*	*Notas*
1	**AT434453**	**Enchufe rápido**	**1**		**Conjunto de comodidad**
2	AT306047	Enchufe rápido	1		Pedir a través de GR Manufacturing
3	AT307106	Bulón	2		
4	AHC14445	Cilindro hidráulico	1		Componentes en páginas aparte
5	T205017	Pasador	2		
6	24M7346	Arandela	4		11 X 20 X 2 mm
7	19M8499	Tornillo	2		M10 X 60
8	14M7274	Tuerca	2		M10
9	T162396	Engrasador	2		
10	24M7240	Arandela	4		13 X 25 X 3 mm
11	14M7275	Tuerca	2		M12
12	19M7753	Tornillo	2		M12 X 70
13	T213143	Etiqueta adhesiva	2		Worksite Pro™
14	T213288	Soporte	1		
15	24M7238	Arandela	8		8.700 X 17 X 2 mm
16	19M8008	Tornillo	4		M8 X 35
17	14M7273	Tuerca	4		M8
18	38H5154	Racor acodado	1		
19	T77613	Anillo tórico	1		9.250 X 1.780 mm (0.364" X 0.070")
20	51M7042	Anillo tórico	1		13.300 X 2.200 mm
21	AT437858	Manguera hidr. - confección	1		
22	AT437861	Manguera hidr. - confección	1		
23	T252811	Protección	AR		

Coupler Bucket Bracket Kit
Kit de supports de benne à accouplement
Juego de soporte de cucharón de acoplador

AT336927_TX1112240 A.1

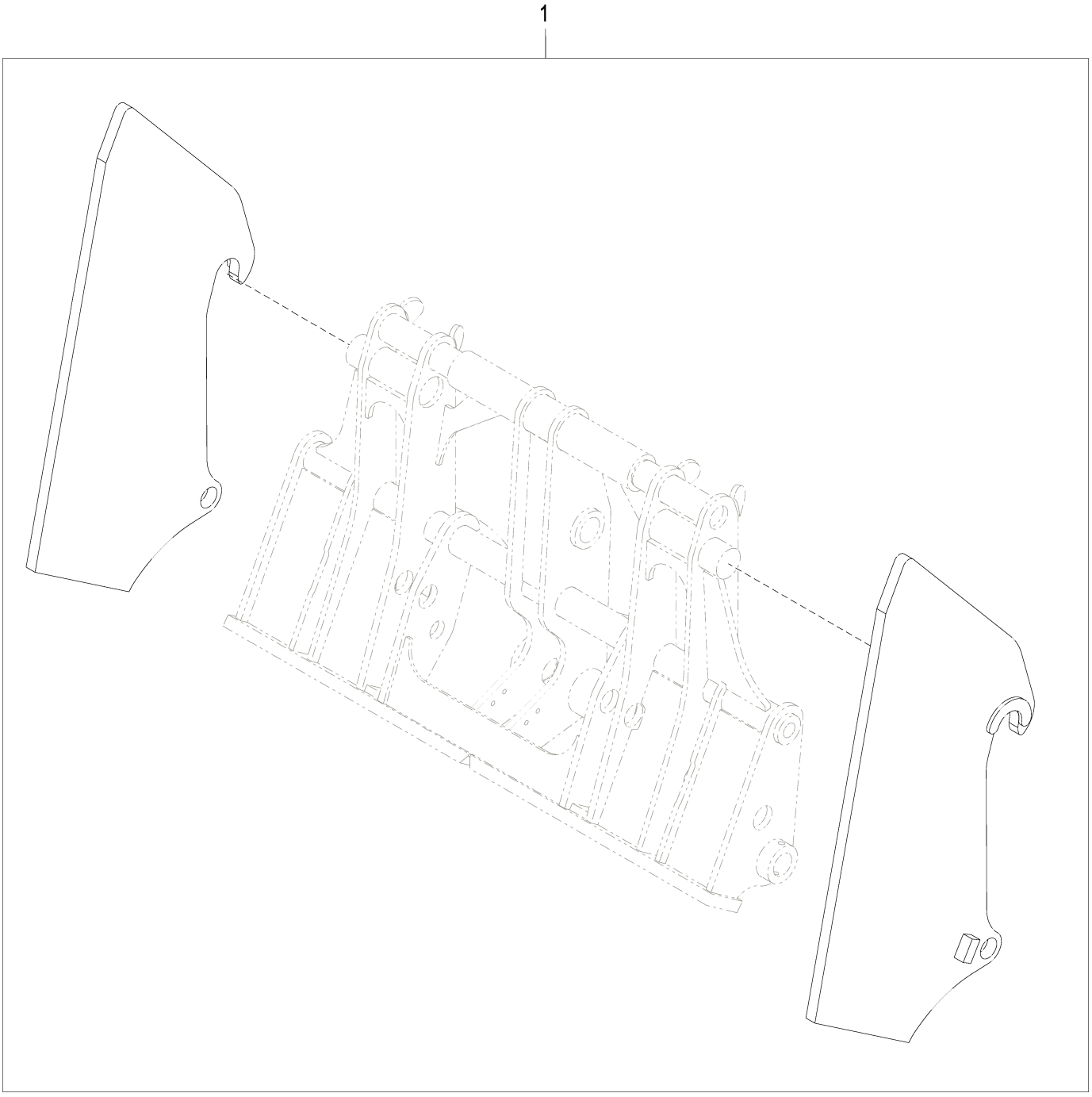

AT336927_TX1112240

Pos.	*Ref.*	*Descripción*	*Cant.*	*Núm. de serie*	*Notas*
1	**AT336927**	**Placa**	**1**		**WHOLE GOODS**

Hydraulic Hammer Interface Adapter
Adaptateur d'interface de marteau hydraulique
Adaptador de interfaz de martillo hidráulico

AT371338_TX1115577 A.1

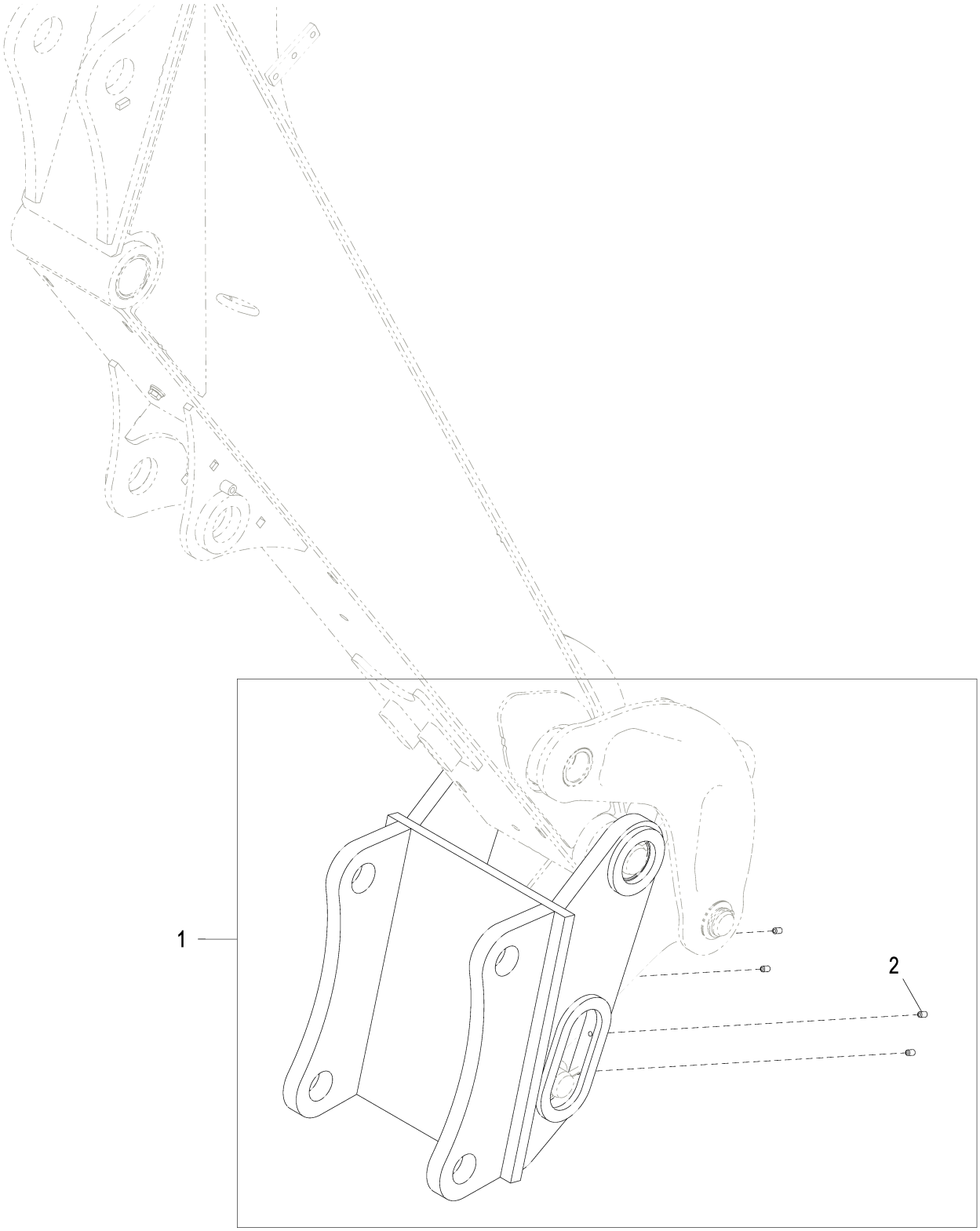

AT371338_TX1115577

Pos.	*Ref.*	*Descripción*	*Cant.*	*Núm. de serie*	*Notas*
1	**AT371338**	**Adaptador**	**1**		**Conjuntos enteros**
2	T267110	Tornillo de fijación	4		

Loader Control, Single Lever with Auxiliary
Commande de chargeur, simple levier avec auxiliaire
Control de la cargadora, una palanca con palanca auxiliar

ETN104114_TX1177644 A.1

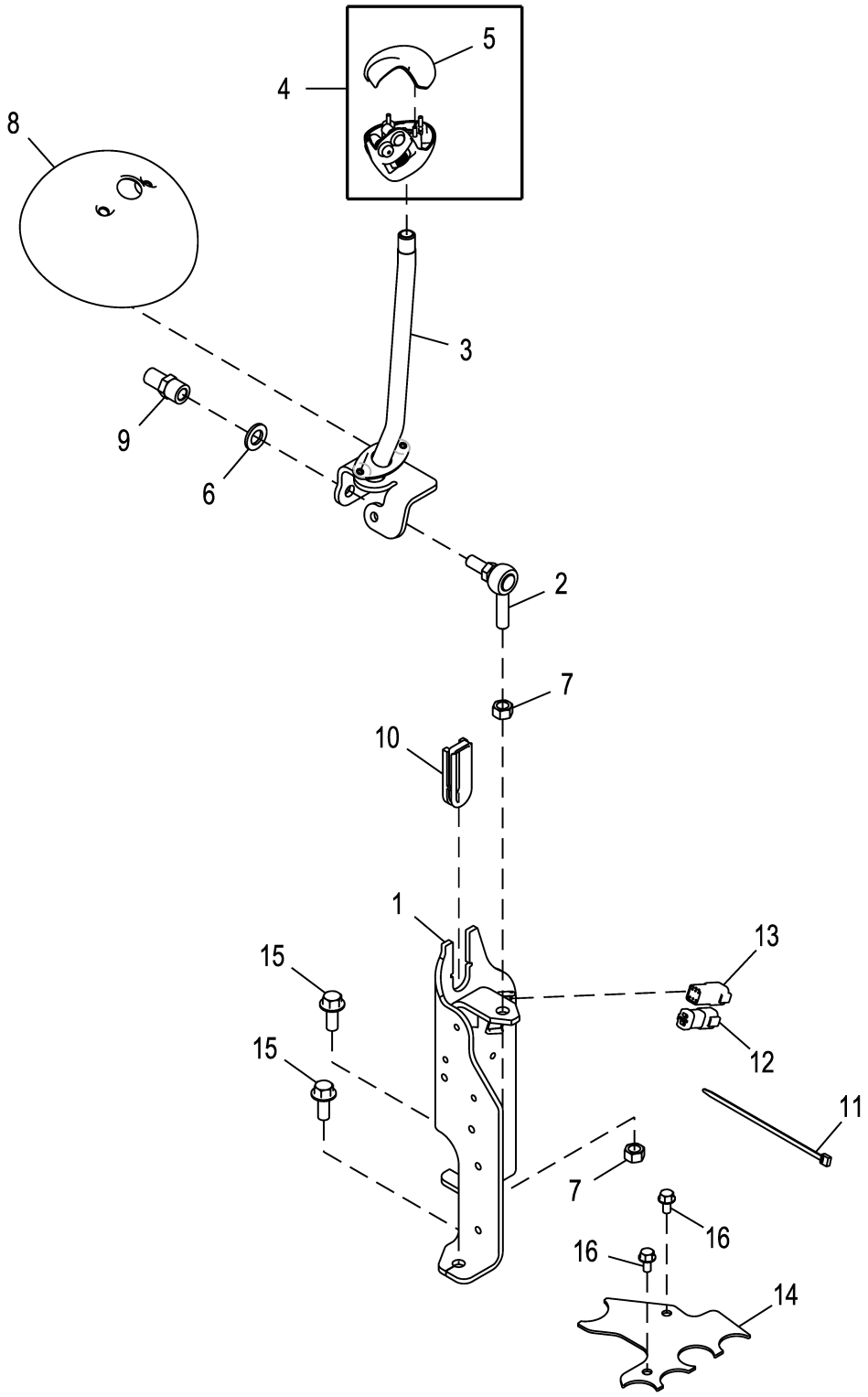

ETN104114_TX1177644

Pos.	*Ref.*	*Descripción*	*Cant.*	*Núm. de serie*	*Notas*
1	AT435664	Soporte tablero instrument.	1		
2	AT124107	Rótula	1		
3	AT433932	Palanca	1		
4	AT428490	Asa	1		
5	T339747	Asa	1		
6	24M7053	Arandela	1		17 X 30 X 3 mm
7	14H865	Tuerca	2		1/2"
8	T166899	Tapadera	1		
9	T187072	Espaciador	1		
10	T167192	Inserto	1		
11	R44302	Cinta de atar	1		
12	57M7535	Terminal eléctrico	1		
13	57M7629	Caja de conectores eléc.	1		
14	T336762	Placa	1		
15	19M7789	Tornillo	2		M12 X 30
16	19M7865	Tornillo	2		M8 X 16

Loader Control, Single Lever Kit
Commande de chargeur, kit simple levier
Control de la cargadora, juego de una palanca

AT450437_TX1180957 A.1

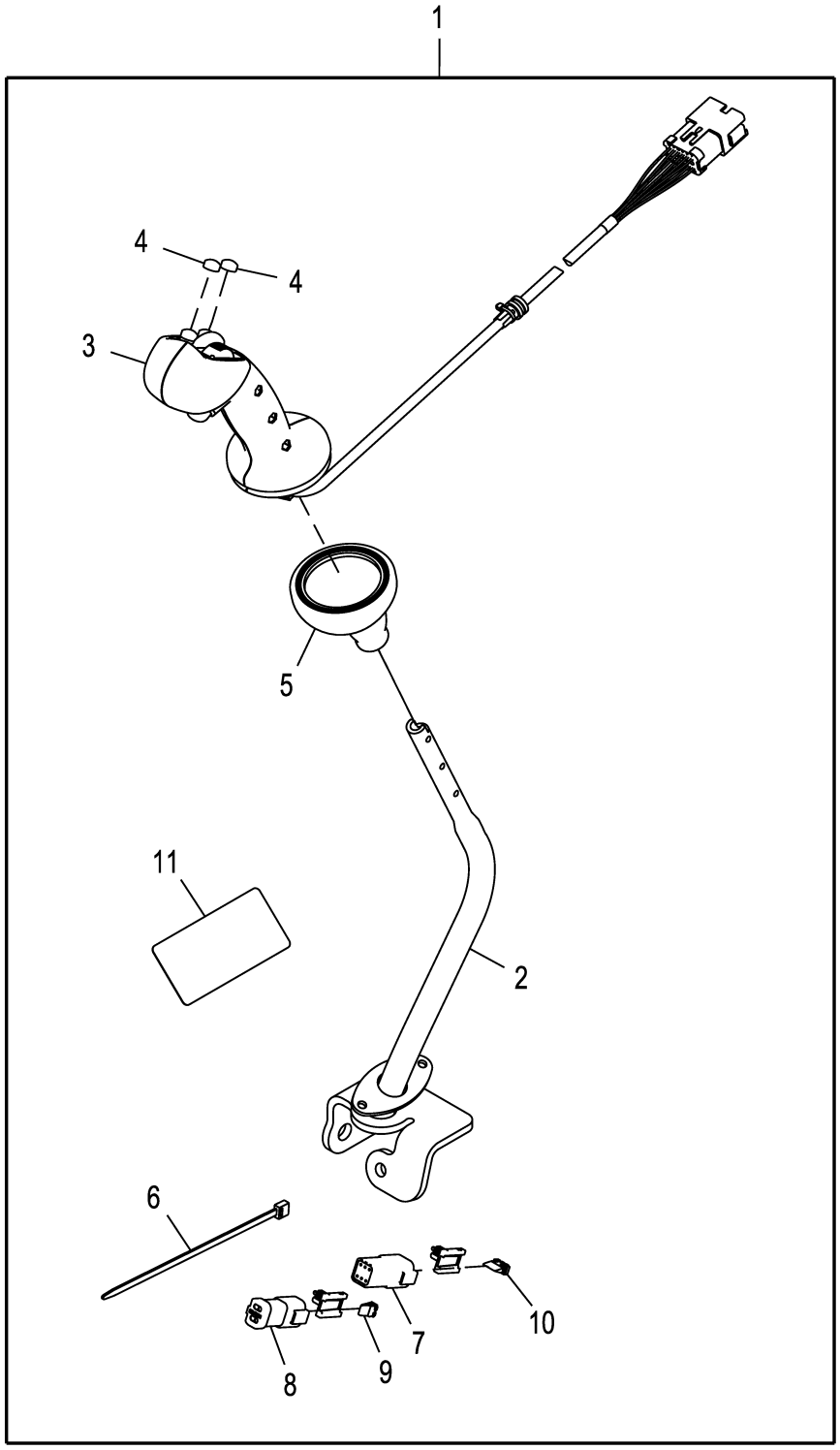

AT450437_TX1180957

Pos.	*Ref.*	*Descripción*	*Cant.*	*Núm. de serie*	*Notas*
1	**AT450437**	**Asa**	**1**		**Conjuntos enteros**
2	AT386798	Palanca	1		
3	AT366718	Asa	1		
4	T264058	Pulsador	2		
5	T279454	Envoltura	1		
6	R44302	Cinta de atar	1		
7	57M7629	Caja de conectores eléc.	1		
8	57M7535	Terminal eléctrico	1		
9	57M7619	Dispositivo de bloqueo eléc	1		
10	57M7678	Terminal eléctrico	1		
11	T359013	Etiqueta adhesiva	1		Controles de cargadora de 3 funciones

Loader Control, without Auxiliary
Commande de chargeur, sans auxiliaire
Control de la cargadora, sin palanca auxiliar

ETN110859_TX1177647 A.1

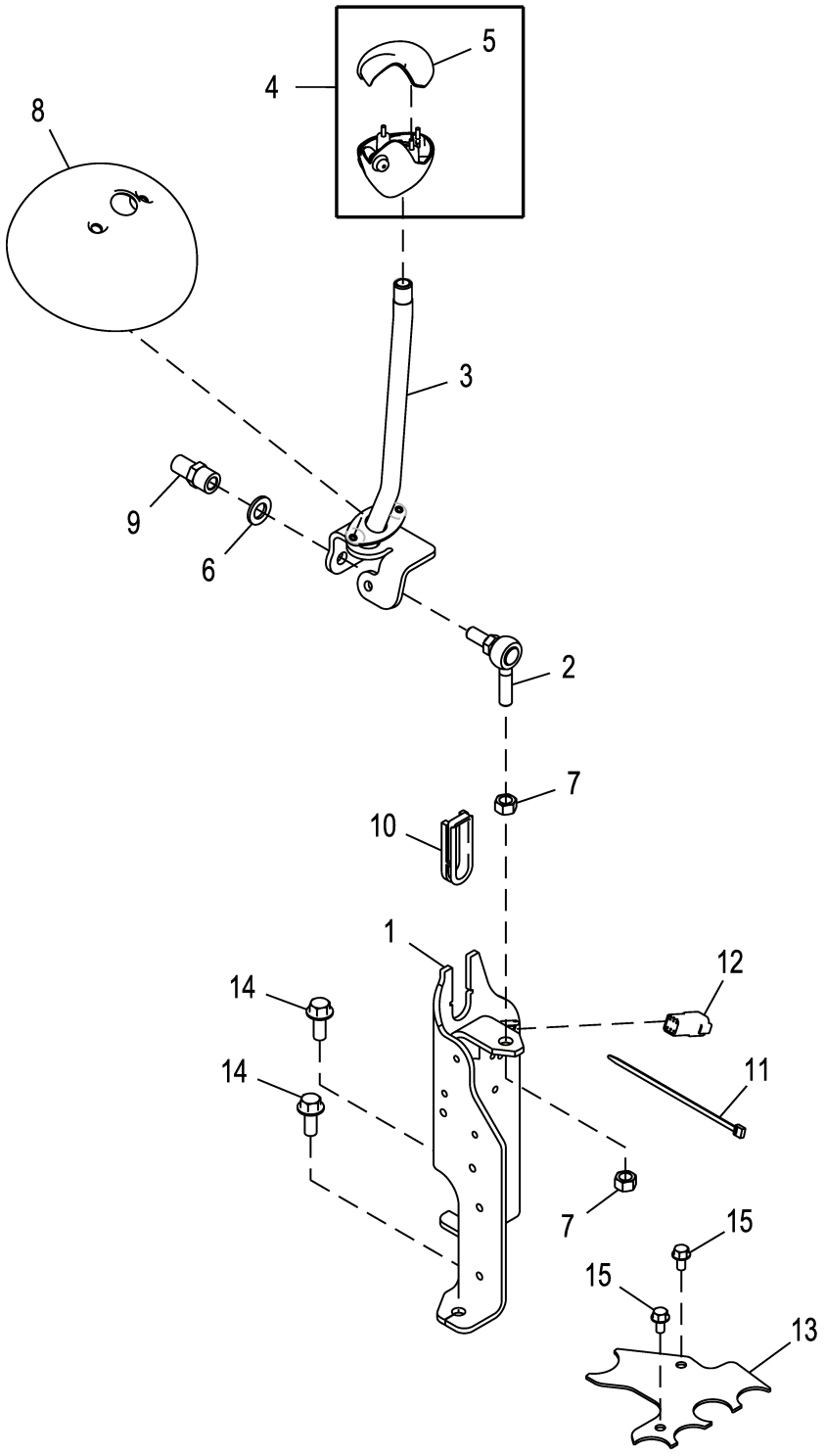

ETN110859_TX1177647

Pos.	*Ref.*	*Descripción*	*Cant.*	*Núm. de serie*	*Notas*
1	AT435664	Soporte tablero instrument.	1		
2	AT124107	Rótula	1		
3	AT433932	Palanca	1		
4	AT433752	Asa	1		
5	T339747	Asa	1		
6	24M7053	Arandela	1		17 X 30 X 3 mm
7	14H865	Tuerca	2		1/2"
8	T166899	Tapadera	1		
9	T187072	Espaciador	1		
10	T167192	Inserto	1		
11	R44302	Cinta de atar	1		
12	57M7629	Caja de conectores eléc.	1		
13	T336762	Placa	1		
14	19M7789	Tornillo	2		M12 X 30
15	19M7865	Tornillo	2		M8 X 16

Loader Lift Arm
Bras de relevage de chargeur
Brazo elevador de cargadora

ETN105801_TX1177665 A.1

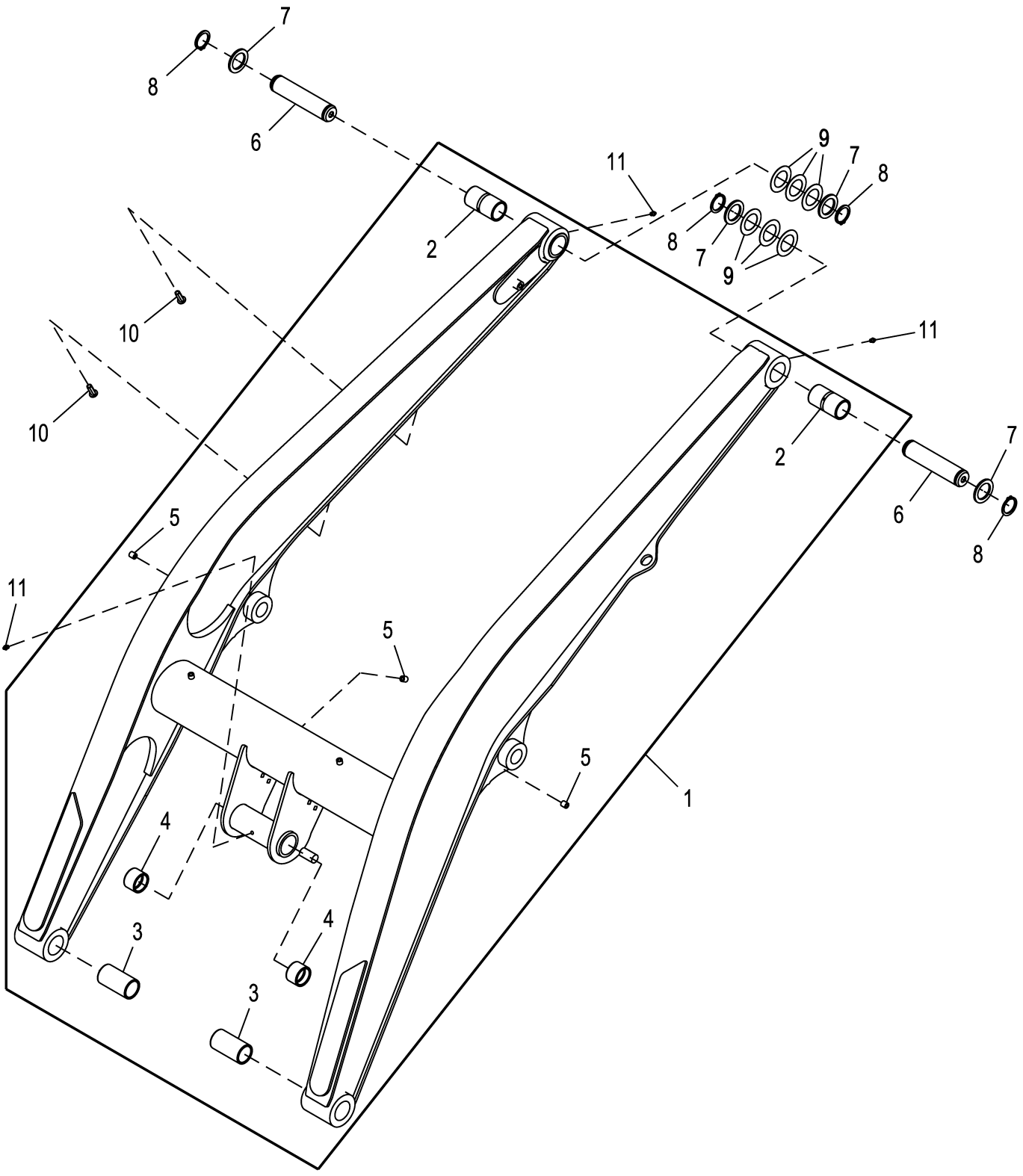

ETN105801_TX1177665

Pos.	*Ref.*	*Descripción*	*Cant.*	*Núm. de serie*	*Notas*
1	AT448049	Brazo elevador	1		
2	T154166	Casquillo	1		
3	T154165	Casquillo	1		
4	T154058	Casquillo	2		
5	T238886	Casquillo	3		
6	T332379	Pasador	2		
7	T228611	Arandela	4		
8	T61226	Anillo elástico	4		
9	24H1589	Arandela	AR		2" X 3-3/16" X 0.036"
10	T148411	Tuerca	2		
11	JD7798	Engrasador	3		

Loader Bucket Linkage
Tringlerie de benne de chargeur
Varillaje de cucharón de cargadora

AT323008_TX1119534 B.1

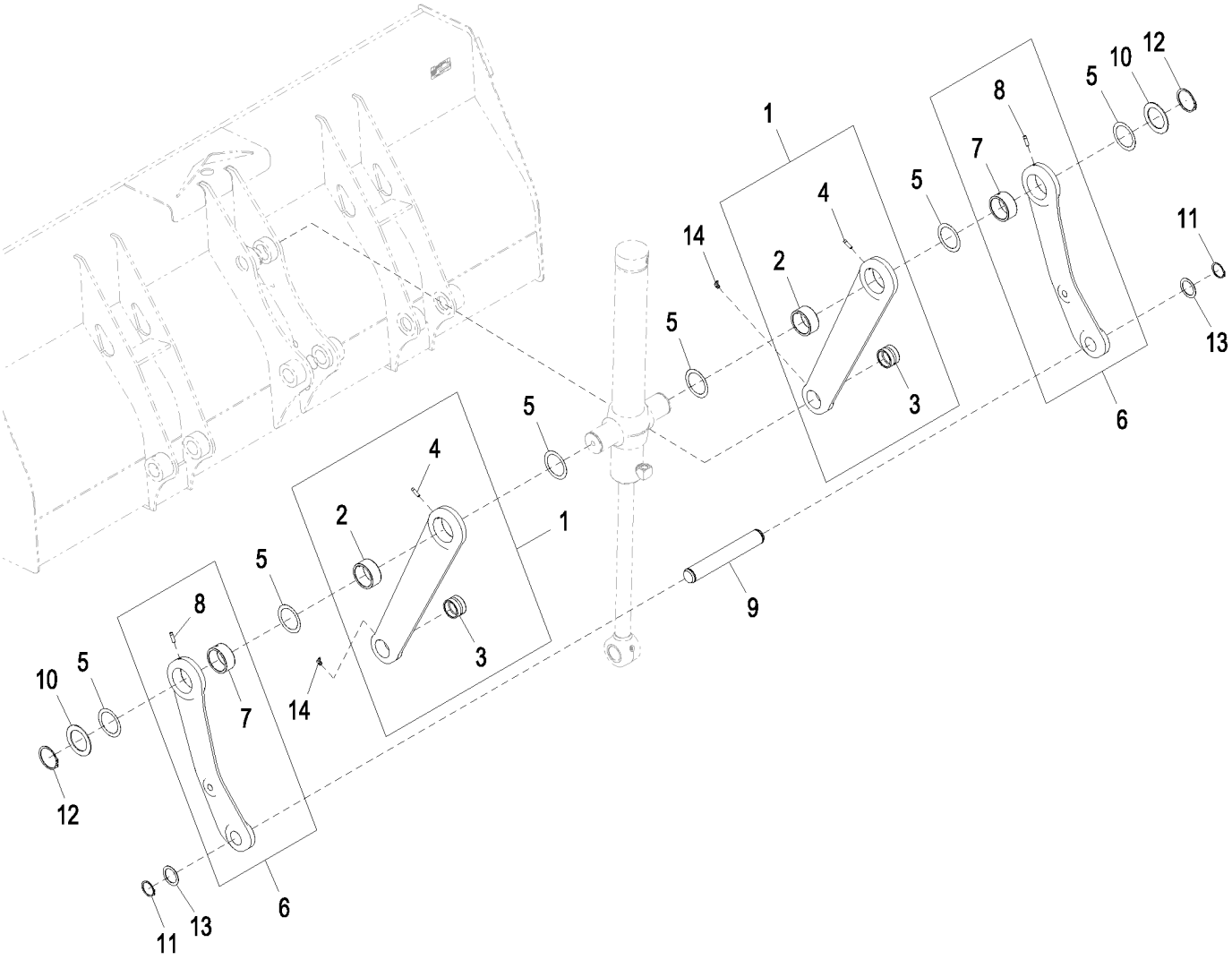

AT323008_TX1119534

Pos.	*Ref.*	*Descripción*	*Cant.*	*Núm. de serie*	*Notas*
1	AT387681	Articulación	2		Varillaje de cucharón de cargadora
2	T216397	Casquillo	1		
3	T183356	Casquillo	1		54.860 X 65.130 X 40 mm (2.160" X 2.564" X 1.575")
4	T224857	Pasador de centraje	1		
5	T161497	Suplemento	6		
6	AT353281	Articulación	2		Varillaje de aguilón
7	T216397	Casquillo	1		
8	T224857	Pasador de centraje	1		
9	T165314	Pasador	1		Pasador de varillaje de aguilón
10	T158579	Arandela	2		75 X 110 X 3 mm (2-61/64" X 4.331" X 0.118")
11	40M7166	Anillo elástico	2		
12	40M7217	Anillo elástico	2		
13	24H1683	Arandela	2		2-1/32" X 2-3/4" X 0.060"
14	JD7799	Engrasador	2		

Loader Valve Linkage, Fourth Function
Tringlerie de soupape de chargeur, quatrième fonction
Varillaje de válvula de cargadora, cuarta función

ETN125914_TX1178146 A.1

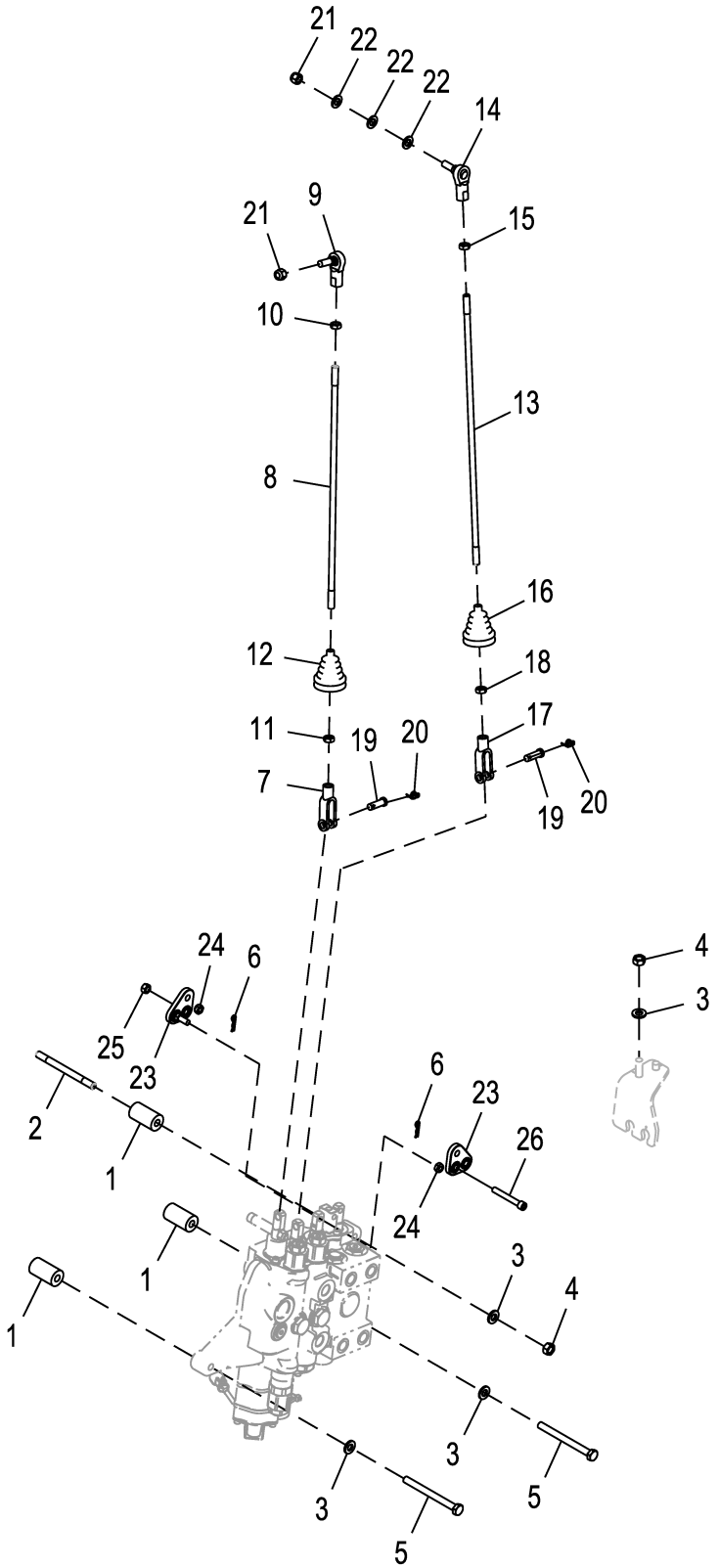

ETN125914_TX1178146

Pos.	*Ref.*	*Descripción*	*Cant.*	*Núm. de serie*	*Notas*
1	T190296	Espaciador	3		
2	T190300	Espárrago	1		
3	24M7239	Arandela	4		10.700 X 21 X 2.500 mm
4	14M7274	Tuerca	2		M10
5	19M8166	Tornillo	2		M10 X 110
6	R46528	Pasador de muelle	2		
7	T140328	Horquilla	1		
8	T164259	Vástago	1		
9	AT169087	Rótula	1		
10	14H774	Tuerca	1		3/8"
11	14H913	Tuerca	1		3/8"
12	T185710	Envoltura	1		
13	T188976	Vástago	1		
14	AT169087	Rótula	1		
15	14H774	Tuerca	1		3/8"
16	T185710	Envoltura	1		
17	T140328	Horquilla	1		
18	14H913	Tuerca	1		3/8"
19	R65563	Bulón	2		
20	T202956	Retenedor	2		
21	M68954	Tuerca de seguridad	2		
22	24M7040	Arandela	3		11 X 20 X 2 mm
23	AT199656	Palanca acodada	2		
24	R11151	Tuerca de seguridad	2		
25	14H785	Tuerca	1		5/16"
26	M1036T	Tornillo	1		

Loader Valve Linkage, Fifth Function with Electrohydraulic Auxiliary
Tringlerie de soupape de chargeur, cinquième fonction avec auxiliaire électrohydraulique
Varillaje de válvula de la cargadora, quinta función con palanca auxiliar electrohidráulica

ETN125906_TX1178151 A.1

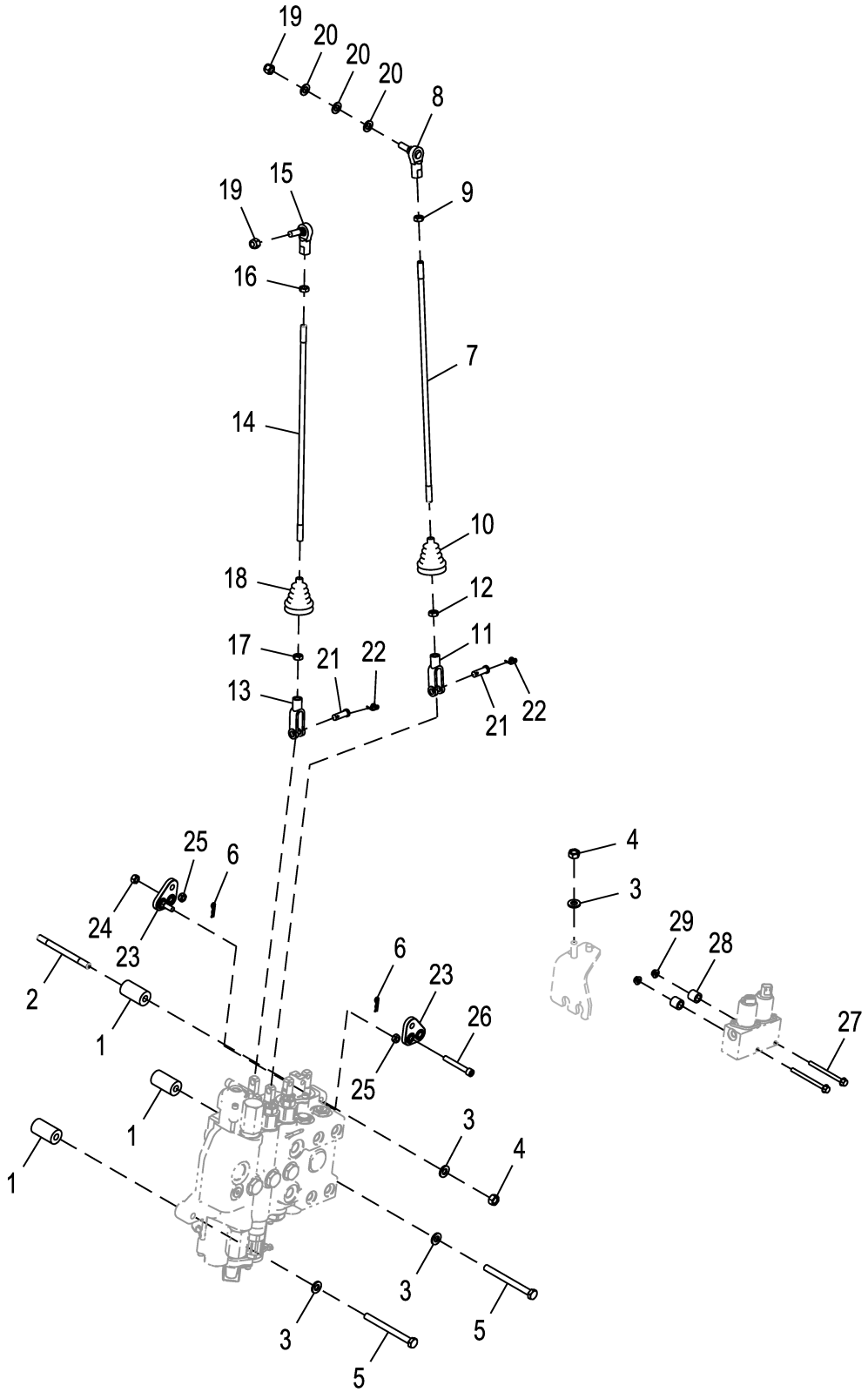

ETN125906_TX1178151

Pos.	*Ref.*	*Descripción*	*Cant.*	*Núm. de serie*	*Notas*
1	T190296	Espaciador	3		
2	T190300	Espárrago	1		
3	24M7239	Arandela	4		10.700 X 21 X 2.500 mm
4	14M7274	Tuerca	2		M10
5	19M8166	Tornillo	2		M10 X 110
6	R46528	Pasador de muelle	2		
7	T188976	Vástago	1		
8	AT169087	Rótula	1		
9	14H774	Tuerca	1		3/8"
10	T185710	Envoltura	1		
11	T140328	Horquilla	1		
12	14H913	Tuerca	1		3/8"
13	T140328	Horquilla	1		
14	T164259	Vástago	1		
15	AT169087	Rótula	1		
16	14H774	Tuerca	1		3/8"
17	14H913	Tuerca	1		3/8"
18	T185710	Envoltura	1		
19	M68954	Tuerca de seguridad	2		
20	24M7040	Arandela	3		11 X 20 X 2 mm
21	R65563	Bulón	2		
22	T202956	Retenedor	2		
23	AT199656	Palanca acodada	2		
24	14H785	Tuerca	1		5/16"
25	R11151	Tuerca de seguridad	2		
26	M1036T	Tornillo	1		
27	19M8145	Tornillo	2		M6 X 80
28	28H3425	Espaciador	2		0.423" X 0.675" X 5/8"
29	14M7303	Tuerca con brida	2		M6

Loader Valve, Fourth Function
Soupape de chargeur, quatrième fonction
Válvula de cargadora, cuarta función

AT196622_TX1104176 A.1

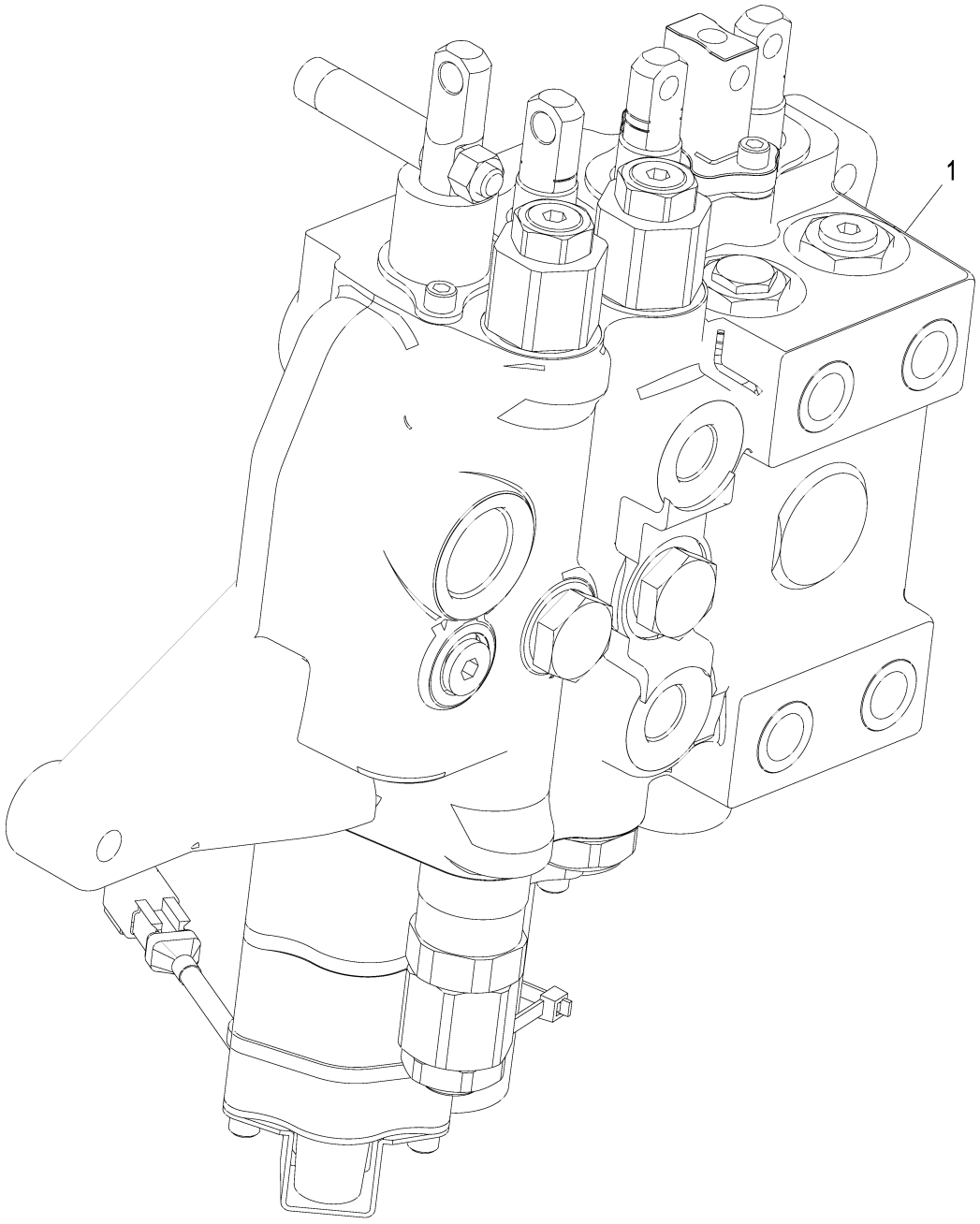

AT196622_TX1104176

Pos.	*Ref.*	*Descripción*	*Cant.*	*Núm. de serie*	*Notas*
1	AT196622	Distribuidor	1		Componentes listados en página distinta

Loader Valve, Fifth Function with Electrohydraulic Auxiliary
Vanne de chargeur, cinquième fonction avec auxiliaire électrohydraulique
Válvula de la cargadora, quinta función con palanca auxiliar electrohidráulica

AT377474_TX1104271 A.1

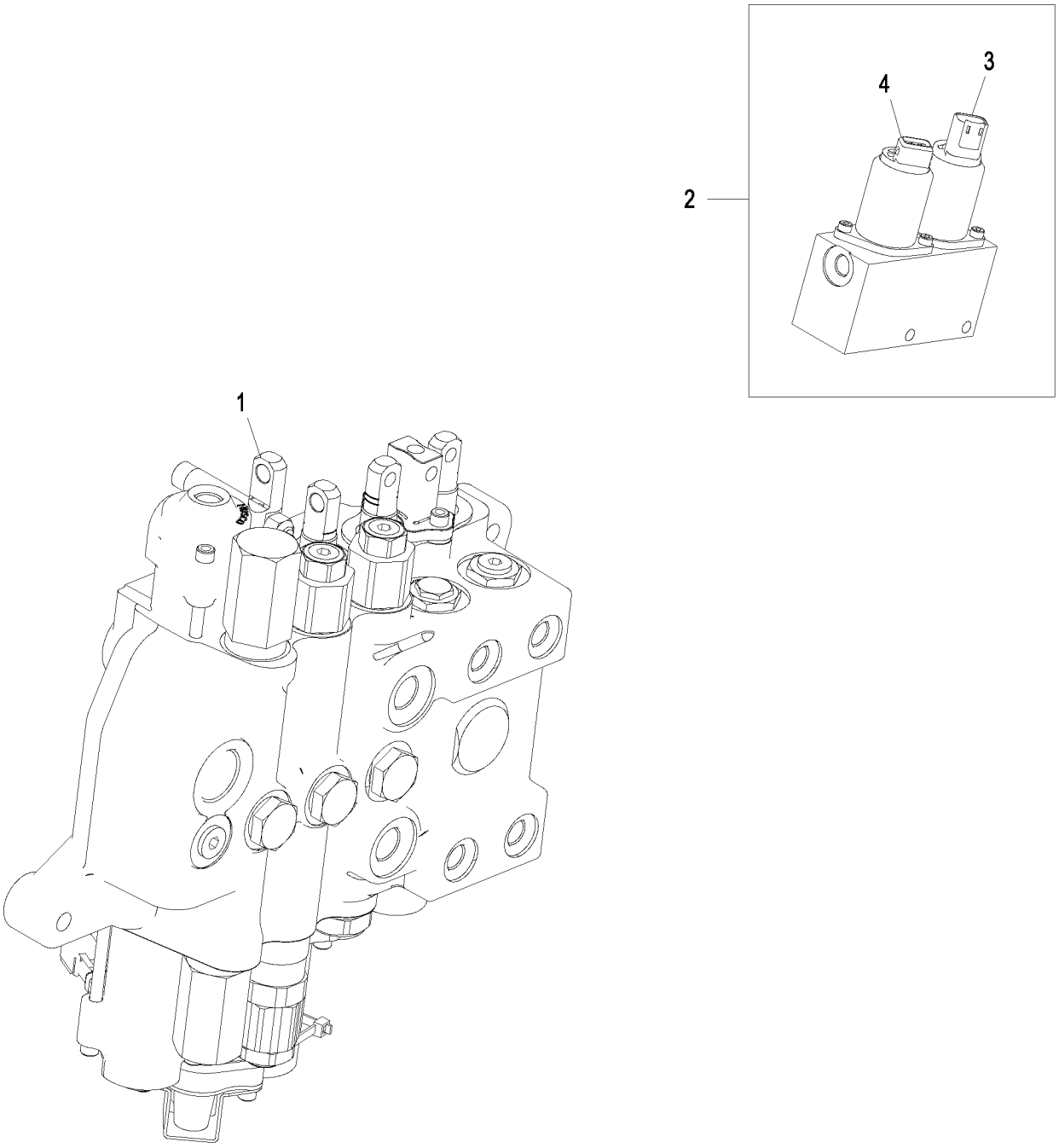

AT377474_TX1104271

Pos.	*Ref.*	*Descripción*	*Cant.*	*Núm. de serie*	*Notas*
1	AT377478	Distribuidor	1		Componentes en página aparte
2	AT381636	Válvula hidr. regul. caudal	1		
3	AT386503	Válvula proporcional elect.	1		
	AT368250	Juego de retenes	1		
4	AT345276	Válvula proporcional elect.	1		SUB FOR AT335739
	AT368250	Juego de retenes	1		

Stabilizer Valve Circuit, Loader Valve
Circuit de soupape de stabilisateur, soupape de chargeur
Circuito de válvula del estabilizador, válvula de la cargadora

AT196622_TX1199511 C.1

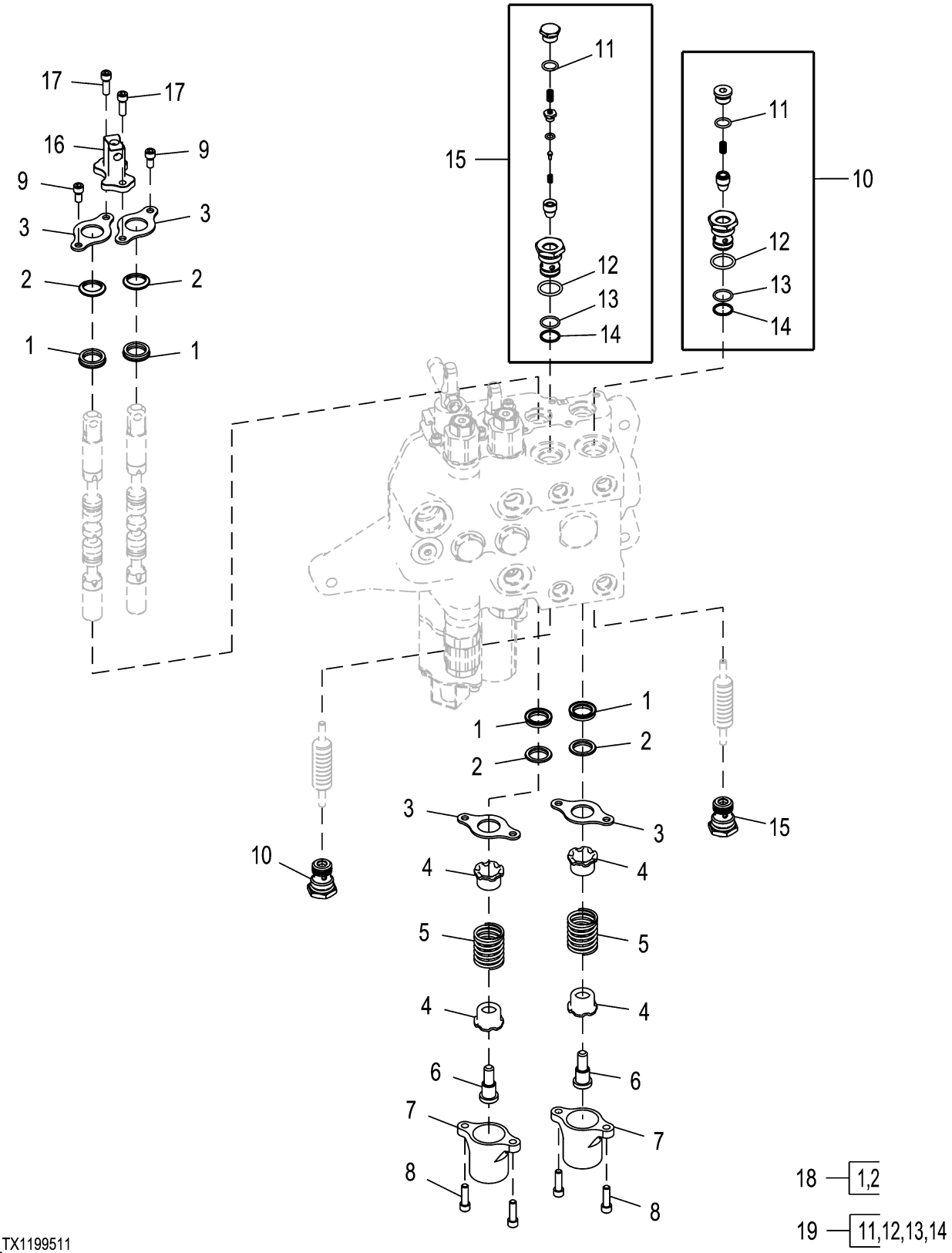

AT196622_TX1199511

Pos.	*Ref.*	*Descripción*	*Cant.*	*Núm. de serie*	*Notas*
1	T143000	Retén	4		NLA, ORDER AT444015
2	.....	Retén	4		NLA, ORDER AT444015
3	T81524	Placa	4		
4	T81540	Retenedor	4		
5	T118683	Muelle	2		
6	T81541	Tornillo	2		9.525 X 33.350 mm (3/8" X 1-5/16")
7	T118808	Tapa	2		
8	19H3554	Tornillo	4		1/4" X 0.880"
9	21H1352	Tornillo	4		1/4" X 3/8"
10	AT386337	Válvula	2		Bloqueo, Sin válvula de alivio térmico, SUB FOR AT349056
11	T70177	Anillo tórico	1		11.887 X 1.981 mm (0.468" X 5/64")
12	R26906	Anillo tórico	1		19.177 X 2.464 mm (0.755" X 0.097")
13	.....	Anillo tórico	1		NLA, ORDER AT196924
14	.....	Anillo reforzador	1		NLA, ORDER AT196924
15	AT386336	Válvula	2		Bloqueo, Con válvula de alivio térmico, SUB FOR AT336773
16	AT199657	Zócalo	1		
17	19H2924	Tornillo	2		1/4" X 3/4"
18	AT444015	Juego de retenes	2		Carrete, Incluye dos juntas de reborde y dos sellos labiados
19	AT196924	Juego de retenes	4		Válvula de alivio

Boom Valve Circuit, Loader Valve
Circuit de soupape de rampe, soupape de chargeur
Circuito de válvula del aguilón, válvula de la cargadora

AT196622_TX1199538 D.1

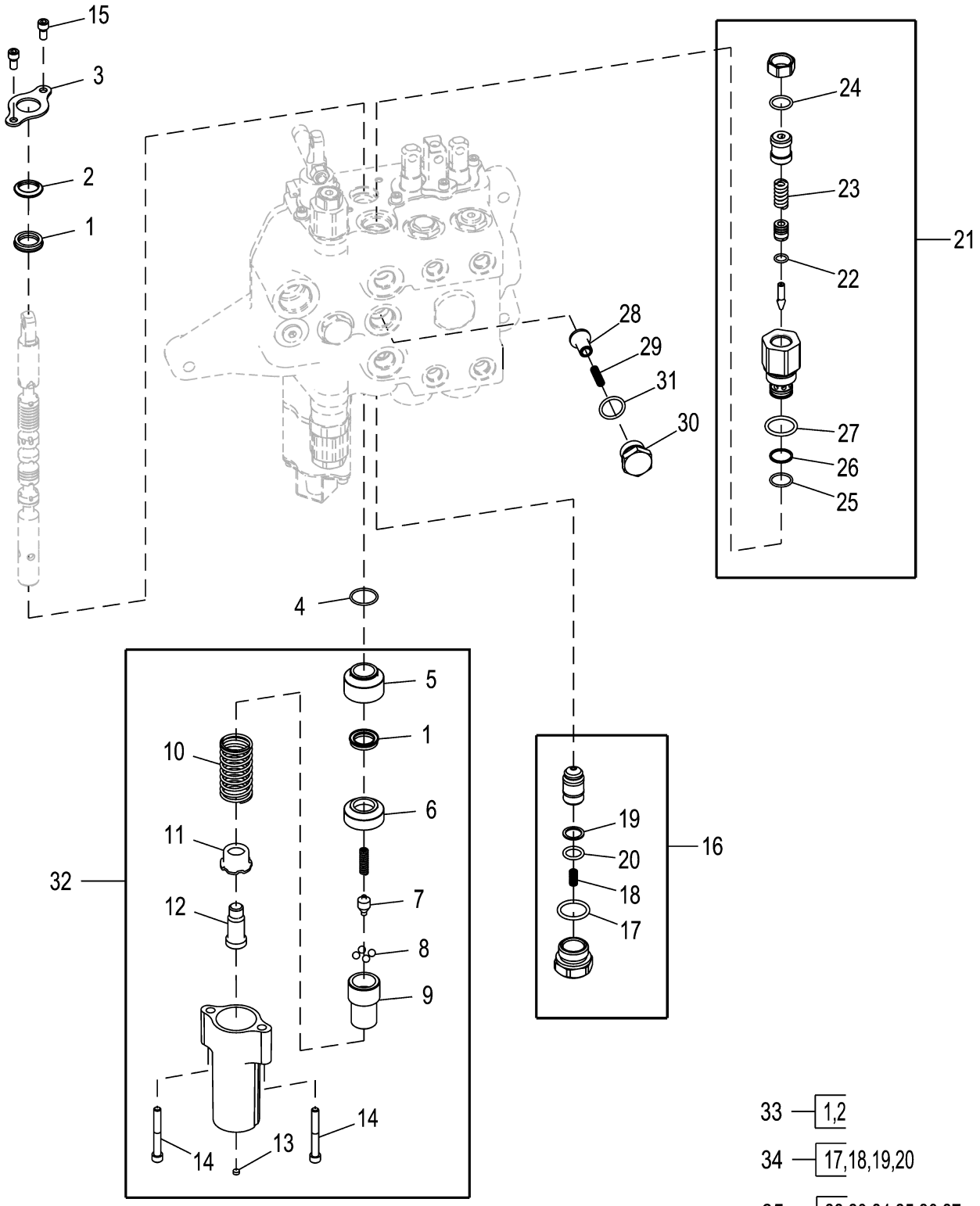

AT196622_TX1199538

Pos.	*Ref.*	*Descripción*	*Cant.*	*Núm. de serie*	*Notas*
1	T143000	Retén	2		
2	.....	Retén	1		ORDER AT444015
3	T81524	Placa	1		
4	T213059	Anillo tórico	1		
5	T152404	Manguito	1		
6	T152401	Manguito	1		
7	T118715	Leva	1		
8	T81535	Bola	4		
9	T118708	Anillo asiento de válvula	1		
10	T118884	Muelle	1		
11	T118709	Anillo asiento de válvula	1		
12	T118711	Extremo	1		
13	T118799	Filtro	1		
14	T118712	Tornillo	2		
15	21H1352	Tornillo	2		1/4" X 3/8"
16	AT169373	Válvula de retención	1		
17	T118681	Anillo tórico	1		23.470 X 2.946 mm (0.924" X 0.116")
18	R111238	Muelle de compresión	1		
19	.....	Anillo reforzador	1		ORDER AT314539
20	.....	Anillo tórico	1		ORDER AT314539
21	AT300803	Válvula descarga de presión	1		344.74 bar (5000 psi), No modelo anticavitación
	AT301128	Válvula descarga de presión	1		344.74 bar (5000 psi), Anticavitación
22	R63548	Anillo tórico	1		9.246 X 1.778 mm (0.364" X 0.070")
23	.....	Muelle	1		ORDER AT300801
24	.....	Anillo tórico	1		ORDER AT300801
25	T107887	Anillo tórico	2		17.170 X 1.778 mm (0.676" X 0.070")
26	.....	Anillo reforzador	2		ORDER AT300801
27	T118681	Anillo tórico	1		23.470 X 2.946 mm (0.924" X 0.116")
28	T118694	Cono de válvula	1		
29	T118693	Muelle	1		
30	T118692	Asiento	1		
31	R26906	Anillo tórico	1		19.177 X 2.464 mm (0.755" X 0.097")
32	AT192372	Detenedor	1		
33	AT444015	Juego de retenes	1		Carrete
34	AT300801	Juego de retenes	1		Válvula de alivio
35	AT314539	Juego de retenes	1		26.99 mm (1.0625 in), Kit de sellos válvula alivio

Bucket Valve Circuit, Loader Valve
Circuit de soupape de benne, soupape de chargeur
Circuito de válvula del cucharón, válvula de la cargadora

AT196622_TX1199539 B.1

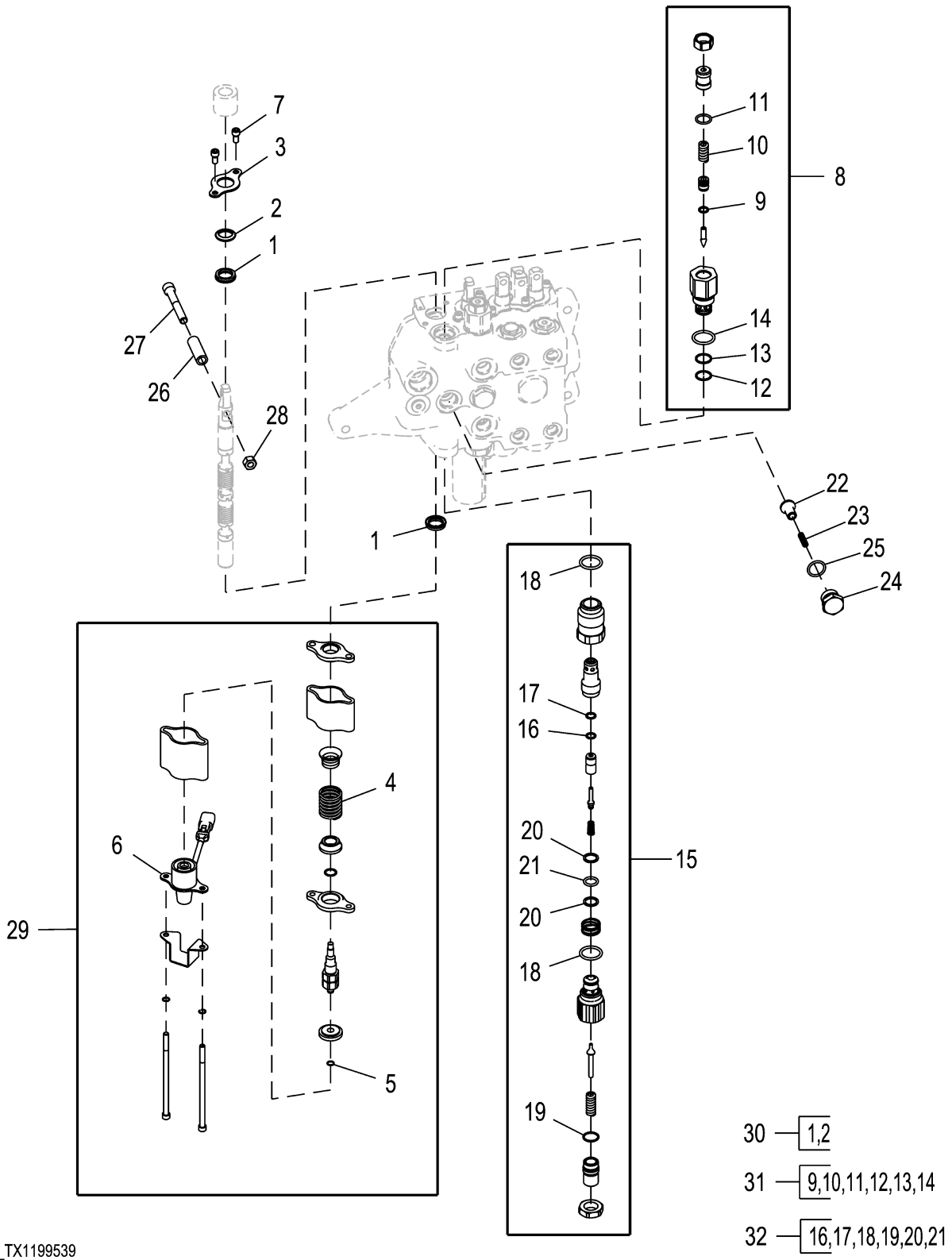

AT196622_TX1199539

Pos.	*Ref.*	*Descripción*	*Cant.*	*Núm. de serie*	*Notas*
1	T143000	Retén	2		
2	.....	Retén	1		NLA, ORDER AT444015
3	T81524	Placa	1		
4	T134881	Muelle	1		
5	T160680	Anillo	1		
6	AT427778	Imán	1		SUB FOR AT196246
7	21H1352	Tornillo	2		1/4" X 3/8"
8	AT301526	Válvula descarga de presión	1		317.16 bar (4600.00 psi), No modelo anticavitación
	AT301527	Válvula descarga de presión	1		317.16 bar (4600.00 psi), Anticavitación
9	R63548	Anillo tórico	1		9.246 X 1.778 mm (0.364" X 0.070")
10	.....	Muelle	1		NLA, ORDER AT300801
11	.....	Anillo tórico	1		NLA, ORDER AT300801
12	T107887	Anillo tórico	1		17.170 X 1.778 mm (0.676" X 0.070")
13	.....	Anillo reforzador	2		
14	T118681	Anillo tórico	1		23.470 X 2.946 mm (0.924" X 0.116")
15	AT192457	Válvula descarga de presión	1		317.16 bar (4600.00 psi)
16	R63548	Anillo tórico	1		9.246 X 1.778 mm (0.364" X 0.070")
17	T150958	Anillo reforzador	1		
18	T118681	Anillo tórico	2		23.470 X 2.946 mm (0.924" X 0.116")
19	T107887	Anillo tórico	1		17.170 X 1.778 mm (0.676" X 0.070")
20	.....	Anillo reforzador	2		NLA, ORDER AT314539
21	.....	Anillo tórico	1		NLA, ORDER AT314539
22	T118694	Cono de válvula	1		
23	T118693	Muelle	1		
24	T118692	Tapón hermético	1		
25	R26906	Anillo tórico	1		19.177 X 2.464 mm (0.755" X 0.097")
26	T190795	Tubo	1		
27	19H3317	Tornillo	1		3/8" X 2-3/4"
28	14H1076	Tuerca	1		3/8"
29	AT430300	Detenedor	1		SUB FOR AT196245
30	AT444015	Juego de retenes	1		Carrete
31	AT300801	Juego de retenes	1		Válvula de alivio
32	AT314539	Juego de retenes	1		26.99 mm (1.0625 in), Válvula de alivio

Auxiliary Manual Valve Circuit, Loader Valve
Circuit de vanne manuelle auxiliaire, vanne de chargeur
Circuito de válvula manual auxiliar, válvula de la cargadora

AT196624_TX1199540 B.3

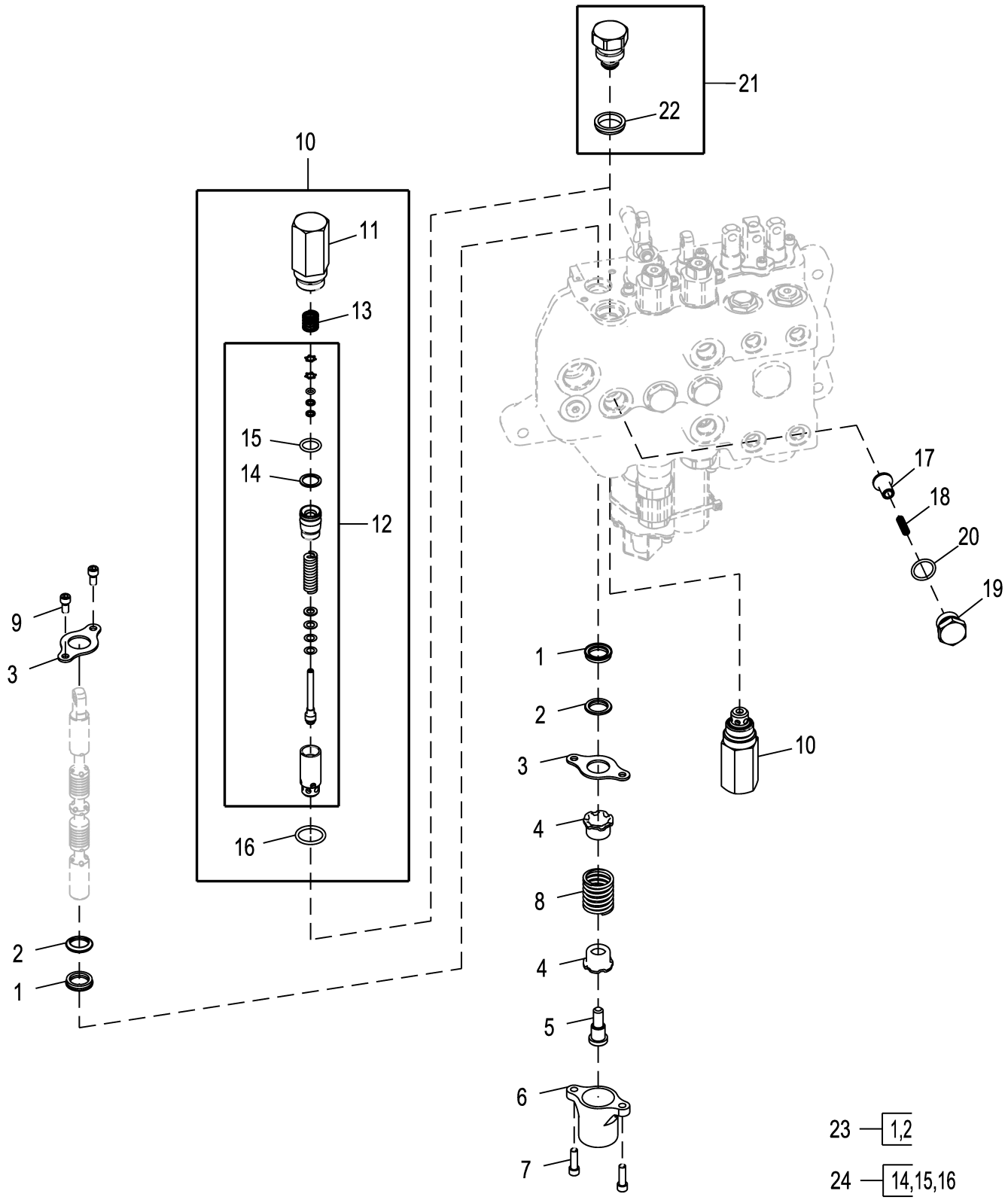

AT196624_TX1199540

Pos.	*Ref.*	*Descripción*	*Cant.*	*Núm. de serie*	*Notas*
1	.....	Retén	2		NLA, ORDER AT444015
2	.....	Retén	2		NLA, ORDER AT444015
3	T81524	Placa	2		
4	T81540	Retenedor	2		
5	T81541	Tornillo	1		
6	T118808	Tapa	1		
7	19H3554	Tornillo	2		1/4" X 0.880"
8	T118879	Muelle	1		
9	21H1352	Tornillo	2		1/4" X 3/8"
10	AT182377	Válvula descarga de presión	2		26.99 mm (1.0625 in) 262.00 bar (3800 psi)
11	T118866	Carcasa	1		
12	AT178362	Kit de válvulas	1		262.00 bar (3800 psi)
13	T118867	Muelle	1		
14	.....	Anillo reforzador	1		NLA, ORDER AT314539
15	.....	Anillo tórico	1		NLA, ORDER AT314539
16	T118681	Anillo tórico	1		23.470 X 2.946 mm (0.924" X 0.116")
17	T118694	Cono de válvula	1		
18	T118693	Muelle	1		
19	T118692	Tapón hermético	1		
20	R26906	Anillo tórico	1		19.177 X 2.464 mm (0.755" X 0.097")
21	AT83174	Tapón hermético	1		
22	T183757	Retén	1		
23	AT444015	Juego de retenes	1		Carrete
24	AT314539	Juego de retenes	1		26.99 mm (1.0625 in), Válvula de alivio

Auxiliary Electrohydraulic Valve Circuit, Loader Valve
Circuit de distributeur électrohydraulique auxiliaire, soupape de chargeur
Circuito de válvula electrohidráulica auxiliar, válvula de la cargadora

AT377477_TX1122969 B.1

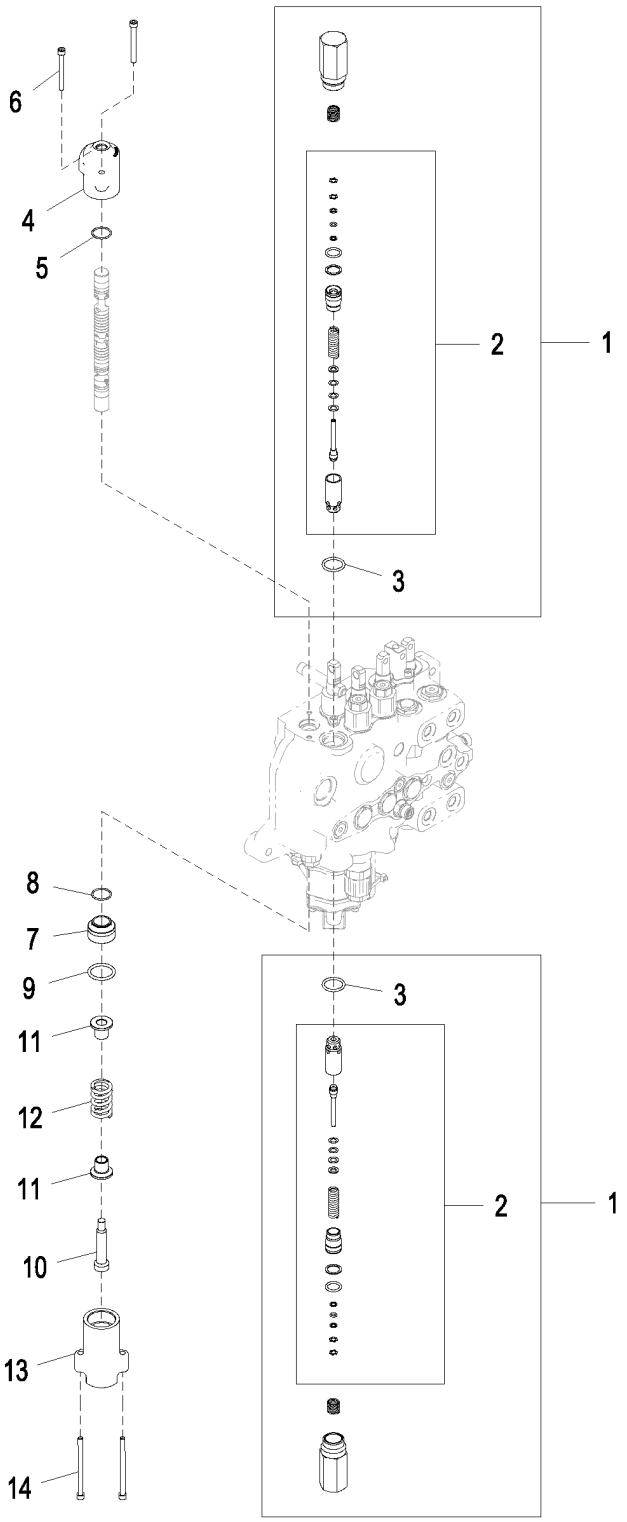

AT377477_TX1122969

Pos.	*Ref.*	*Descripción*	*Cant.*	*Núm. de serie*	*Notas*
1	AT182377	Válvula descarga de presión	2		3800 psi
2	AT178362	Kit de válvulas	2		3800 psi
	AT314539	Juego de retenes	1		
3	T118681	Anillo tórico	2		23.470 X 2.946 mm (0.924" X 0.116")
4	T213067	Tapa de válvula	1		
5	T213059	Anillo tórico	1		
6	T191334	Tornillo	2		
7	790106800	Retenedor	1		
8	T213059	Anillo tórico	1		
9	T191346	Anillo tórico	1		
10	790107100	Tornillo	1		
11	T201306	Retenedor	2		
12	T285983	Muelle	1		
13	T213068	Tapa de válvula	1		
14	T191335	Tornillo	2		

Loader and Stabilizer System Relief Valve Plug
Bouchon de clapet de décharge du système de chargeur et de stabilisateur
Tapón de válvula de descarga de sistema de cargadora y estabilizador

AT196622_TX1200815 A.1

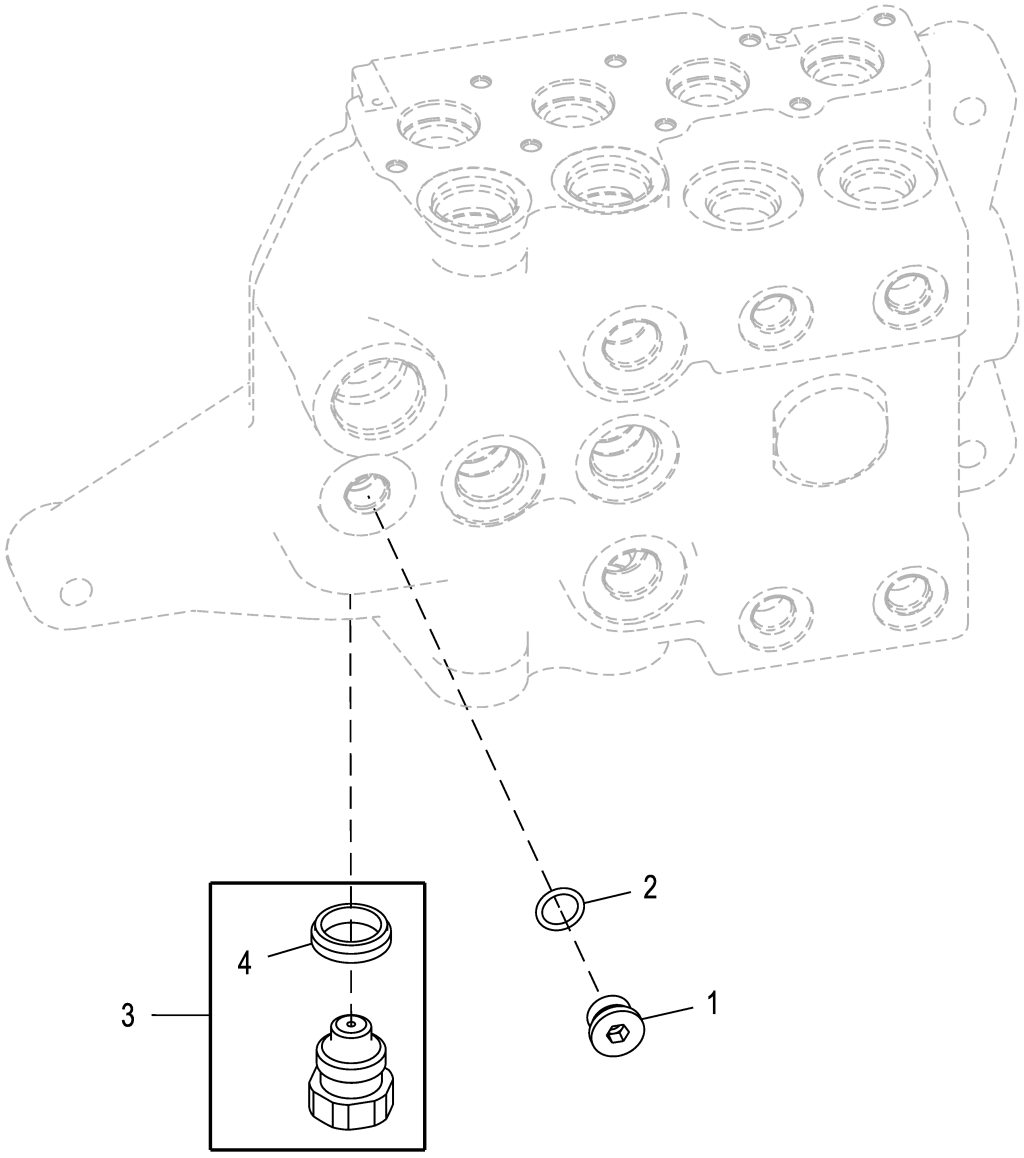

AT196622_TX1200815

Pos.	*Ref.*	*Descripción*	*Cant.*	*Núm. de serie*	*Notas*
1	R111493	Tapón hermético	1		
2	T77613	Anillo tórico	1		9.250 X 1.780 mm (0.364" X 0.070")
3	AT78527	Tapón hermético	1		
4	T183756	Retén	1		

Loader Coupler Hydraulics
Circuit hydraulique d'accouplement de chargeur
Sistema hidráulico de acoplador de cargadora

ETN107497_TX1177433 A.2

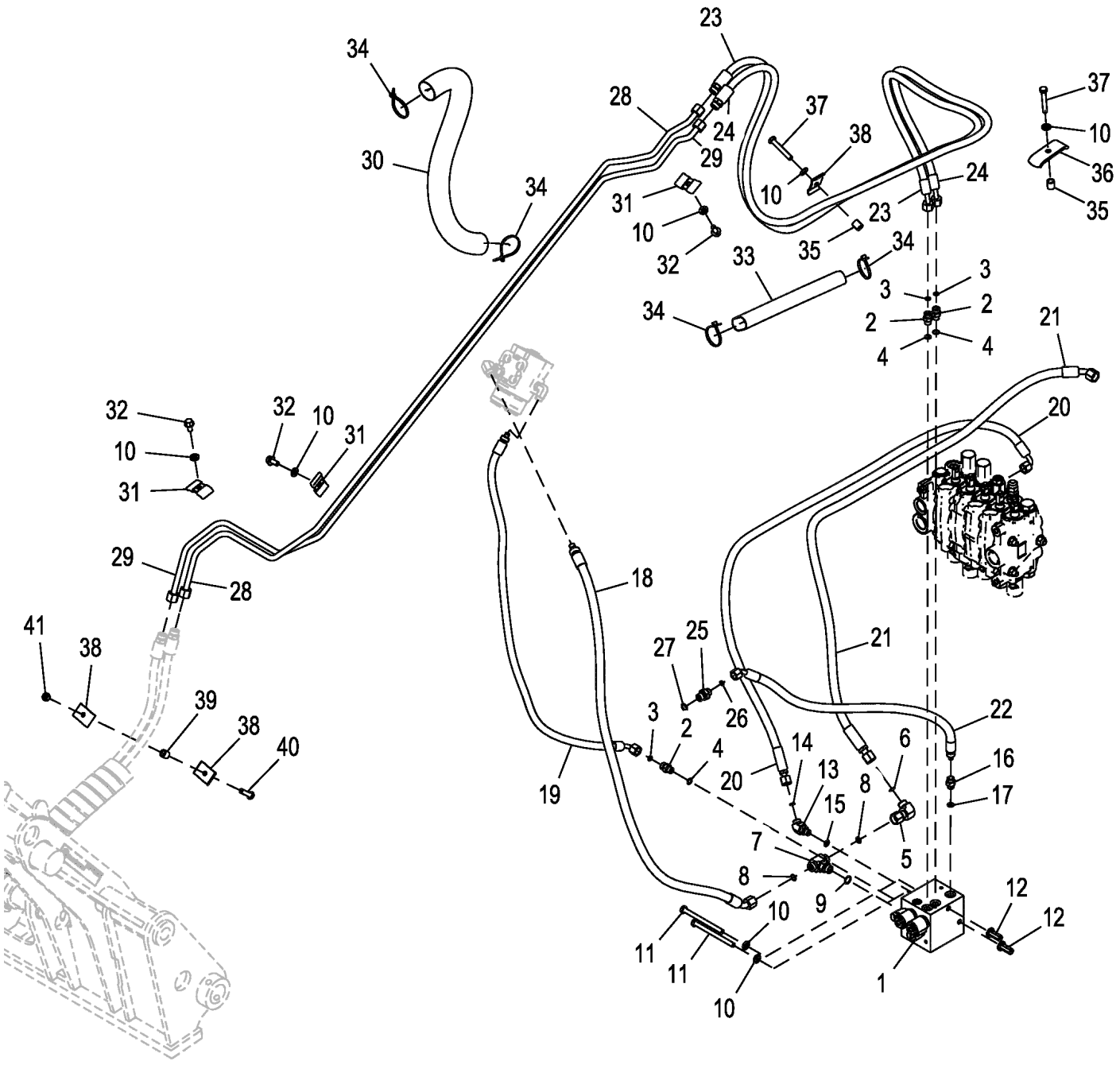

ETN107497_TX1177433

Pos.	*Ref.*	*Descripción*	*Cant.*	*Núm. de serie*	*Notas*
1	AT309458	Electroválvula hidráulica	1		Corte de presión de detección de carga, Componentes en páginas aparte
	AT195922	Válvula de mando acc. hidr.	1		
	AT224570	Válvula de retención	1		
	AT224862	Juego de retenes	1		
	AT333812	Bobina de electroválvula	1		
	F433465	Juego de retenes	1		
	T225291	Tuerca	1		
2	38H3160	Racor adaptador	3		
3	T77613	Anillo tórico	3		9.250 X 1.780 mm (0.364" X 0.070")
4	R26448	Anillo tórico	3		11.887 X 1.981 mm (0.468" X 5/64")
5	38H5107	Racor acodado	1		
6	T77857	Anillo tórico	1		12.421 X 1.778 mm (0.489" X 0.070")
7	38H3017	Conexión en t	1		
8	T77857	Anillo tórico	2		12.421 X 1.778 mm (0.489" X 0.070")
9	R26375	Anillo tórico	1		16.358 X 2.210 mm (0.644" X 0.087")
10	24M7239	Arandela	7		10.700 X 21 X 2.500 mm
11	19M7638	Tornillo	2		M10 X 130
12	T148409	Tuerca	2		
13	38H3045	Racor acodado	1		
14	T77613	Anillo tórico	1		9.250 X 1.780 mm (0.364" X 0.070")
15	R26448	Anillo tórico	1		11.887 X 1.981 mm (0.468" X 5/64")
16	62H1001	Racor adaptador	1		
17	R26448	Anillo tórico	1		11.887 X 1.981 mm (0.468" X 5/64")
18	AT434798	Manguera hidr. - confección	1		ALSO ORDER 62H1043 OR 62M1011 AND T77857
19	AT434801	Manguera hidr. - confección	1		ALSO ORDER 62H1042 OR 62M1010 AND T77613
20	AT434802	Manguera hidr. - confección	1		
21	AT434804	Manguera hidr. - confección	1		Presión de dirección
22	AT434805	Manguera hidr. - confección	1		ALSO ORDER 62H1042 OR 62M1010 AND T77613, Retorno a depósito
23	AT426409	Manguera hidr. - confección	1		INCLUDES T77857, No se ilustra, Lumbrera de trabajo B
	T77857	Anillo tórico	1		12.421 X 1.778 mm (0.489" X 0.070")
24	AT426410	Manguera hidr. - confección	1		INCLUDES T77857, No se ilustra, Lumbrera de trabajo A
	T77857	Anillo tórico	1		12.421 X 1.778 mm (0.489" X 0.070")
25	38H5012	Racor adaptador	1		
26	T77613	Anillo tórico	1		9.250 X 1.780 mm (0.364" X 0.070")
27	51M7043	Anillo tórico	1		15.300 X 2.200 mm
28	AT432261	Tubería de aceite	1		
	38H5080	Tuerca de unión	1		
29	AT432259	Tubería de aceite	1		
	38H5080	Tuerca de unión	2		
30	T185089	Manguito	1		
31	T217085	Abrazadera	3		
32	19M7784	Tornillo	3		M10 X 20
33	.....	Manguito	1		MAKE FROM T78606, CTL 25.40 cm (10.000 in)
34	R44302	Cinta de atar	4		
35	28H1697	Espaciador	2		0.493" X 0.675" X 3/4"
36	T190979	Semiabrazadera	1		
37	19M7742	Tornillo	2		M10 X 65
38	R46919	Semiabrazadera	3		
39	28H3381	Espaciador	1		0.493" X 0.675" X 5/8"
40	19M7550	Tornillo	1		M10 X 35
41	14M7274	Tuerca	1		M10
42	62H1042	Racor adaptador	1		-06, No se ilustra
43	62M1010	Conexión	1		10.00 mm X 10.00 mm, Tubo, OD, No se ilustra
44	T77613	Anillo tórico	1		9.250 X 1.780 mm (0.364" X 0.070"), No se ilustra
45	62H1043	Racor adaptador	1		-08, No se ilustra
46	62M1011	Conexión	1		12.00 mm X 12.00 mm, Tubo, OD, No se ilustra
47	T77857	Anillo tórico	1		12.421 X 1.778 mm (0.489" X 0.070"), No se ilustra

Single Lever Loader Control, Auxiliary Kit
Commande de chargeur à levier unique, kit auxiliaire
Control de cargadora por palanca simple, juego auxiliar

AT431312_TX1181605 B.2

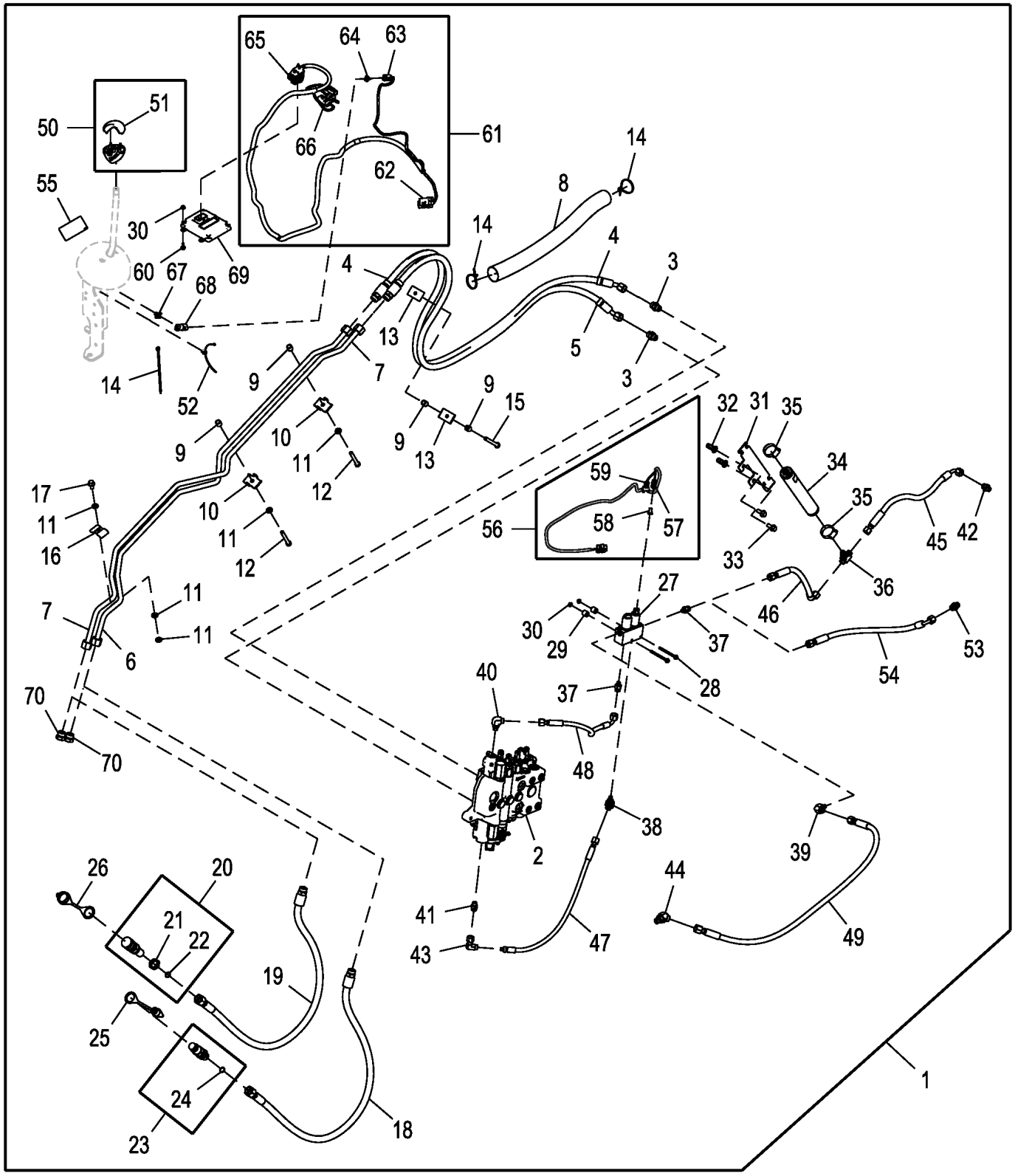

AT431312_TX1181605

Pos.	*Ref.*	*Descripción*	*Cant.*	*Núm. de serie*	*Notas*
1	**AT431312**	**Kit de válvulas**	**1**		**Conjuntos enteros**
	AT417202	Software	1		Hay un software nuevo disponible en el sitio web de John Deere Custom Performance.
	57M7619	Dispositivo de bloqueo eléc	1		No se ilustra
2	AT377478	Distribuidor	1		Auxiliar electrohidráulico de cinco funciones, Componentes en páginas aparte
3	38H3161	Racor adaptador	2		
	R26375	Anillo tórico	2		16.358 X 2.210 mm (0.644" X 0.087")
	T77857	Anillo tórico	2		12.421 X 1.778 mm (0.489" X 0.070")
4	AT432165	Manguera hidr. - confección	1		Interior
	T77932	Anillo tórico	1		15.596 X 1.778 mm (0.614" X 0.070")
5	AT432166	Manguera hidr. - confección	1		Tercera función
	T77932	Anillo tórico	1		15.596 X 1.778 mm (0.614" X 0.070")
6	AT432171	Tubería de aceite	1		
	38H5081	Tuerca de unión	2		
7	AT432172	Tubería de aceite	1		
	38H5081	Tuerca de unión	2		
8	.....	Manguito	1		MAKE FROM T339502, CTL 60.96 cm (24.000 in)
9	28H3381	Espaciador	4		0.493" X 0.675" X 5/8"
10	T159954	Abrazadera	2		
11	24M7239	Arandela	5		10.700 X 21 X 2.500 mm
12	19M7875	Tornillo	2		M10 X 70
13	R46919	Semiabrazadera	2		
14	R44302	Cinta de atar	2		
15	19M8081	Tornillo	1		M10 X 80
16	T217085	Abrazadera	1		
17	19M7784	Tornillo	1		M10 X 20
18	AT435061	Manguera hidr. - confección	1		
19	AT435061	Manguera hidr. - confección	1		
	T77932	Anillo tórico	1		15.596 X 1.778 mm (0.614" X 0.070")
20	KV11305	Acoplamiento hidr. rápido	1		Macho
21	T80306	Tuerca	1		
22	T77932	Anillo tórico	1		15.596 X 1.778 mm (0.614" X 0.070")
23	AT312876	Acoplamiento hidr. rápido	1		Hembra
	T77932	Anillo tórico	1		15.596 X 1.778 mm (0.614" X 0.070")
24	T77932	Anillo tórico	1		15.596 X 1.778 mm (0.614" X 0.070")
25	T188880	Tapa	1		Hembra
26	T188879	Tapa	1		Macho
27	AT381636	Válvula hidr. regul. caudal	1		Control de pala única de cargadora
	AT335739	Válvula proporcional elect.	1		20 bar
	AT368250	Juego de retenes	1		Cartucho del estabilizador
	AT386503	Válvula proporcional elect.	1		20 bar
	AT368250	Juego de retenes	1		Cartucho del estabilizador
28	19M8145	Tornillo	2		M6 X 80
29	28H3425	Espaciador	2		0.423" X 0.675" X 5/8"
30	14M7303	Tuerca con brida	6		M6
31	T300004	Soporte	1		
32	T148409	Tuerca	2		
33	19M7785	Tornillo	2		M10 X 25
34	AT225574	Acumulador hidráulico	1		
	AT376347	Kit de acumuladores	1		INCLUDES AT196760, T26209, T180944, T215217, T215216, AND T290050
	AT196760	Kit de válvulas	1		
	T26209	Anillo	1		10.820 X 1.778 mm (0.426" X 0.070")
	T180944	Etiqueta adhesiva	1		Acumulador
	T215217	Etiqueta adhesiva	1		Español
	T215216	Etiqueta adhesiva	1		Francés
	T290050	Etiqueta adhesiva	1		Ruso
35	AR21840	Abrazadera para mangueras	2		
36	38H3016	Conexión en t	1		Controles manuales
	R26448	Anillo tórico	1		11.887 X 1.981 mm (0.468" X 5/64")
	T77613	Anillo tórico	2		9.250 X 1.780 mm (0.364" X 0.070")
37	38H3309	Racor adaptador	2		
	R28782	Anillo tórico	2		8.915 X 1.829 mm (0.351" X 0.072")
	T77613	Anillo tórico	2		9.250 X 1.780 mm (0.364" X 0.070")
38	38H3564	Racor adaptador	1		
	R28782	Anillo tórico	1		8.915 X 1.829 mm (0.351" X 0.072")
	T77613	Anillo tórico	1		9.250 X 1.780 mm (0.364" X 0.070")
39	38H3435	Racor adaptador	1		
	R28782	Anillo tórico	1		8.915 X 1.829 mm (0.351" X 0.072")
	T77613	Anillo tórico	1		9.250 X 1.780 mm (0.364" X 0.070")
40	38H3004	Racor adaptador	1		
	R26448	Anillo tórico	1		11.887 X 1.981 mm (0.468" X 5/64")
	T77613	Anillo tórico	1		9.250 X 1.780 mm (0.364" X 0.070")
41	38H3160	Racor adaptador	1		
	R26448	Anillo tórico	1		11.887 X 1.981 mm (0.468" X 5/64")
	T77613	Anillo tórico	1		9.250 X 1.780 mm (0.364" X 0.070")
42	T340339	Válvula de retención	1		Controles manuales
	R26448	Anillo tórico	1		11.887 X 1.981 mm (0.468" X 5/64"),
	T77613	Anillo tórico	1		9.250 X 1.780 mm (0.364" X 0.070")
43	62H1021	Racor adaptador	1		
44	38H5071	Racor acodado	1		
	51M7043	Anillo tórico	1		15.300 X 2.200 mm
	T77857	Anillo tórico	1		12.421 X 1.778 mm (0.489" X 0.070")
45	AT433739	Manguera hidr. - confección	1		A la válvula de retroexcavadora, Controles manuales
46	AT433742	Manguera hidr. - confección	1		Controles manuales

47	AT433745	Manguera hidr. - confección	1	Requiere, 62M1010 AND T77613, Lumbrera B
	R26448	Anillo tórico	1	11.887 X 1.981 mm (0.468" X 5/64")
48	AT433740	Manguera hidr. - confección	1	Lumbrera de trabajo A
49	AT438866	Manguera hidr. - confección	1	Control de pala única de cargadora, Retorno
50	AT428490	Asa	1	Con interruptores
51	T339747	Asa	1	
52	T209627	Abrazadera	1	
53	38H5037	Racor adaptador	1	Controles piloto
	51M7042	Anillo tórico	1	13.300 X 2.200 mm
	T77613	Anillo tórico	1	9.250 X 1.780 mm (0.364" X 0.070")
54	AT433706	Manguera hidr. - confección	1	Alimentación, Controles piloto
55	T351612	Etiqueta adhesiva	1	Control de cargadora, Tres funciones con auxiliar electrohidráulico
56	AT431035	Grupo de cables	1	Control de cargadora de tercera función
57	57M8021	Conjunto de conector eléc.	1	
58	57M8022	Dispositivo de bloqueo eléc	1	
59	57M11055	Caja de conectores eléc.	1	
60	19M7775	Tornillo	4	M6 X 16
61	AT432173	Grupo de cables	1	Sistema hidráulico auxiliar
62	57M9823	Caja de conectores eléc.	1	
63	57M10530	Caja de conectores eléc.	1	
64	57M7618	Conjunto de conector eléc.	1	
65	57M10615	Caja de conectores eléc.	1	
66	57M9822	Caja de conectores eléc.	1	
67	57M9940	Accesorio de conector eléc.	1	
68	57M8017	Caja de conectores eléc.	1	
69	AT431208	Controlador electrohidrául.	1	M50
70	38H5427	Tapón hermético	2	
	T77932	Anillo tórico	2	15.596 X 1.778 mm (0.614" X 0.070")
71	62M1010	Conexión	1	
72	T77613	Anillo tórico	1	9.250 X 1.780 mm (0.364" X 0.070")

Pressure Cut-Off Load Sense Valve (PCLS)
Soupape de signal de charge d'arrêt de pression (PCLS)
Válvula de detección de carga de corte de presión (PCLS)

AT309458_TX1182331 A.1

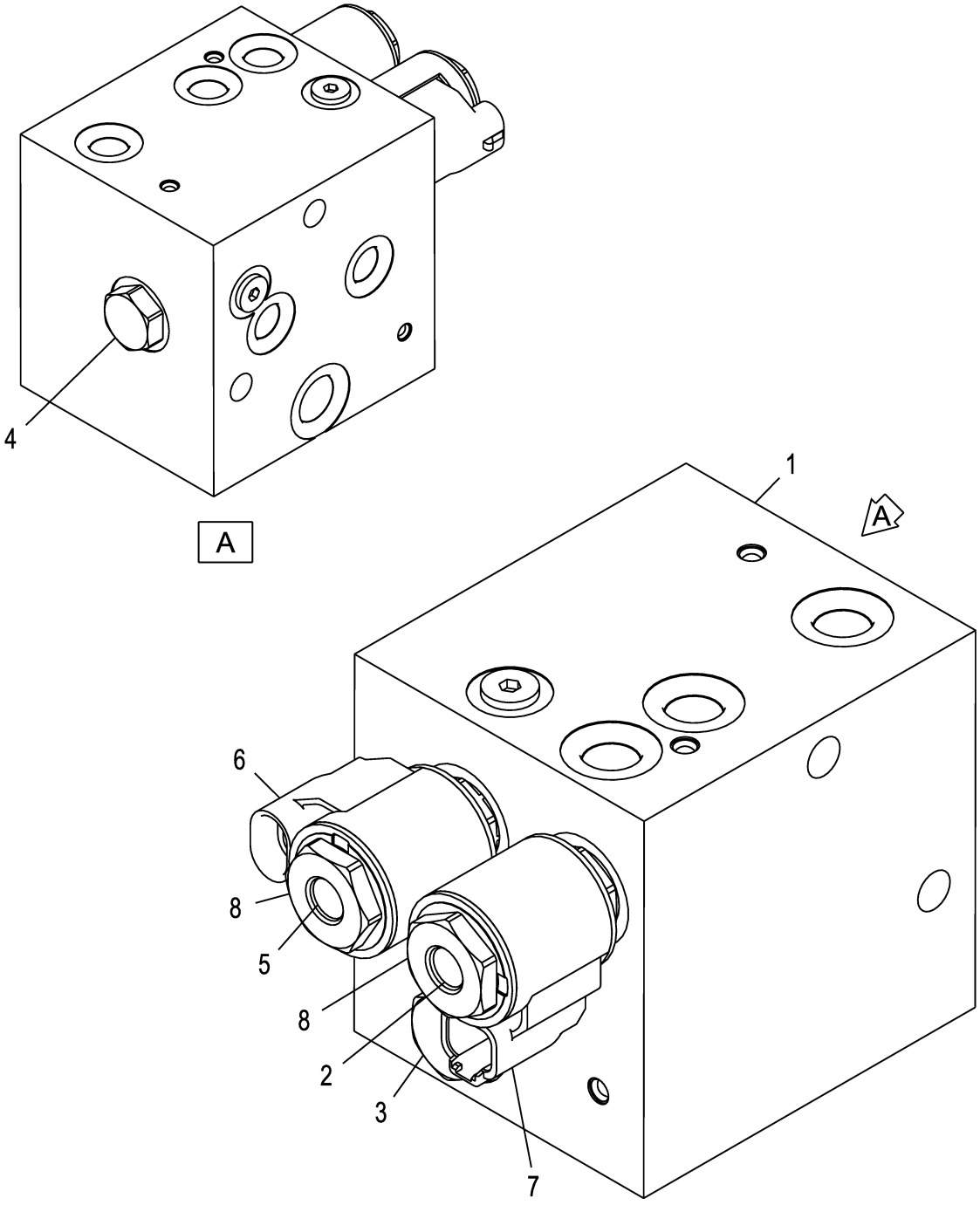

AT309458_TX1182331

Pos.	*Ref.*	*Descripción*	*Cant.*	*Núm. de serie*	*Notas*
1	AT309458	Electroválvula hidráulica	1		Acoplador de cargadora
2	AT195922	Válvula de mando acc. hidr.	1		
	AT301766	Juego de retenes	1		
3	AT224570	Válvula de retención	1		
	AT224862	Juego de retenes	1		
4	AT195140	Válvula de retención	1		
	AT195141	Juego de retenes	1		
	T187815	Anillo tórico	1		
5	AT307315	Electroválvula	1		
	AT301766	Juego de retenes	1		
6	AT333807	Bobina de electroválvula	1		
7	AT333812	Bobina de electroválvula	1		
8	T225291	Tuerca	2		

Ride Control
Commande de suspension
Control de suspensión

ETN101914_TX1177427 A.2

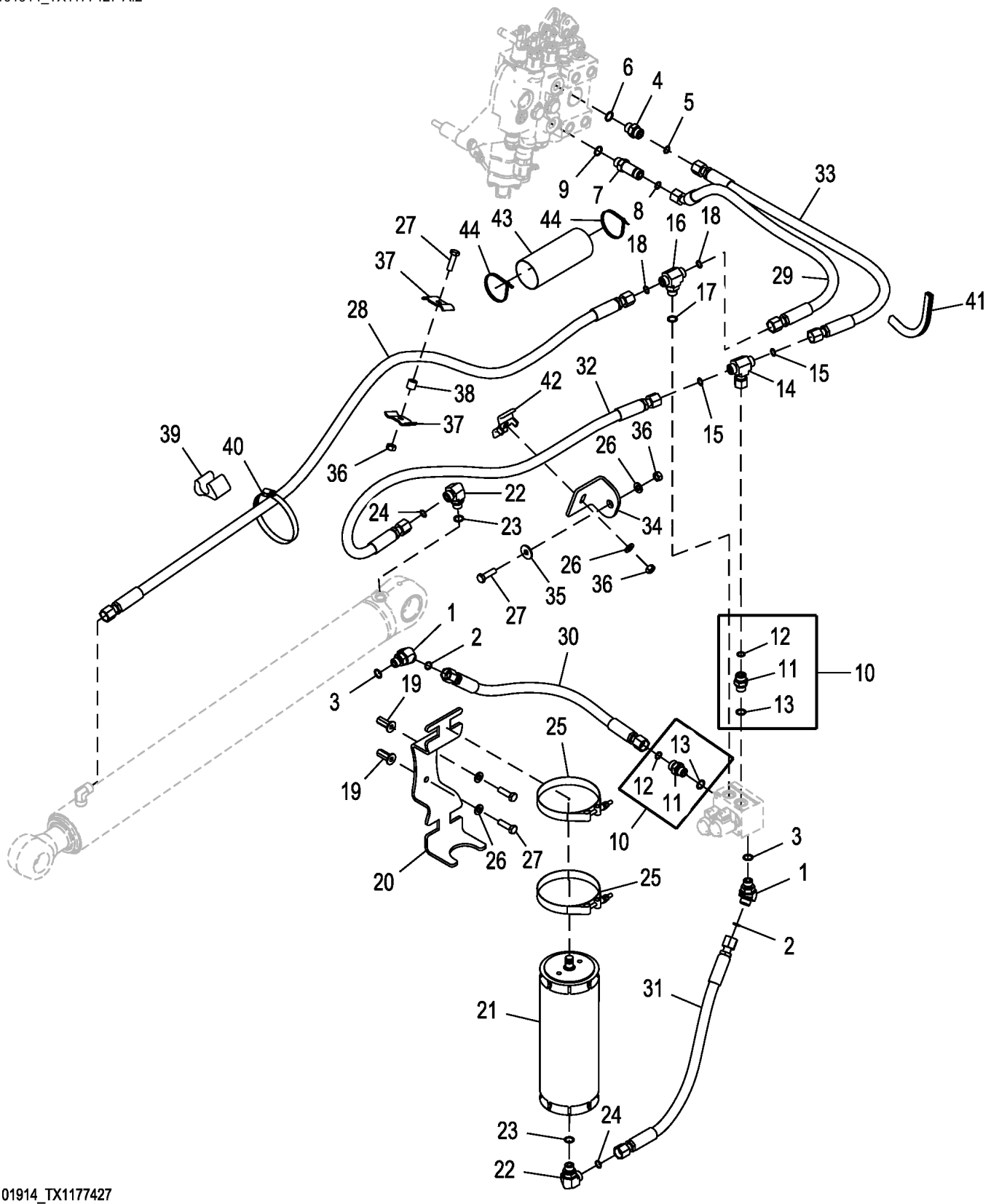

ETN101914_TX1177427

Pos.	*Ref.*	*Descripción*	*Cant.*	*Núm. de serie*	*Notas*
1	38H5071	Racor acodado	2		
2	T77857	Anillo tórico	2		12.421 X 1.778 mm (0.489" X 0.070")
3	51M7043	Anillo tórico	2		15.300 X 2.200 mm
4	38H3161	Racor adaptador	1		
5	T77857	Anillo tórico	1		12.421 X 1.778 mm (0.489" X 0.070")
6	R26375	Anillo tórico	1		16.358 X 2.210 mm (0.644" X 0.087")
7	38H3213	Racor adaptador	1		
8	T77857	Anillo tórico	1		12.421 X 1.778 mm (0.489" X 0.070")
9	R26375	Anillo tórico	1		16.358 X 2.210 mm (0.644" X 0.087")
10	61M5003	Racor adaptador	2		
11	38H5003	Racor adaptador	1		
12	T77857	Anillo tórico	1		12.421 X 1.778 mm (0.489" X 0.070")
13	51M7043	Anillo tórico	1		15.300 X 2.200 mm
14	38H5059	Conexión en t	1		
15	T77857	Anillo tórico	2		12.421 X 1.778 mm (0.489" X 0.070")
16	38H5111	Conexión en t	1		
17	51M7043	Anillo tórico	1		15.300 X 2.200 mm
18	T77857	Anillo tórico	2		12.421 X 1.778 mm (0.489" X 0.070")
19	T148409	Tuerca	2		
20	T338757	Soporte	1		
21	AT434761	Acumulador hidráulico	1		ALSO ORDER T164124, T164128, OR T164129
	AT196760	Kit de válvulas	1		
	T26209	Anillo	2		10.820 X 1.778 mm (0.426" X 0.070")
	T164124	Etiqueta adhesiva	1		Inglés
	T164129	Etiqueta adhesiva	1		Español
	T164128	Etiqueta adhesiva	1		Francés
22	38H5017	Racor acodado	2		
23	51M7043	Anillo tórico	2		15.300 X 2.200 mm
24	T77857	Anillo tórico	2		12.421 X 1.778 mm (0.489" X 0.070")
25	AT54523	Abrazadera para mangueras	2		
26	24M7239	Arandela	4		10.700 X 21 X 2.500 mm
27	19M7550	Tornillo	4		M10 X 35
28	AT426266	Manguera hidr. - confección	1		
29	AT426267	Manguera hidr. - confección	1		
30	AT426268	Manguera hidr. - confección	1		Retorno a depósito
31	AT426269	Manguera hidr. - confección	1		
32	AT426271	Manguera hidr. - confección	1		
33	AT426272	Manguera hidr. - confección	1		
34	T165864	Ángulo	1		
35	24M7296	Arandela	1		10.500 X 30 X 2.500 mm
36	14M7274	Tuerca	3		M10
37	R46919	Semiabrazadera	2		
38	28H3381	Espaciador	1		0.493" X 0.675" X 5/8"
39	T105773	Guía	1		
40	TY22474	Abrazadera	1		
41	.....	Moldura	1		MAKE FROM T61861, CTL 18.59 cm (7.320 in)
42	KV22609	Abrazadera	1		
43	.....	Manguito	1		MAKE FROM PS-B-35, CTL 22.50 cm (8.860 in)
44	H77698	Cinta de atar	2		
45	14M7298	Tuerca con brida	2		M8, No se ilustra
46	19M8320	Tornillo	2		M10 X 45, No se ilustra
47	24M7238	Arandela	2		8.700 X 17 X 2 mm, No se ilustra

Ride Control Plumbing Kit
Kit tuyauterie de commande de suspension
Juego de tubería del control de suspensión

AT452094_TX1195794 A.2

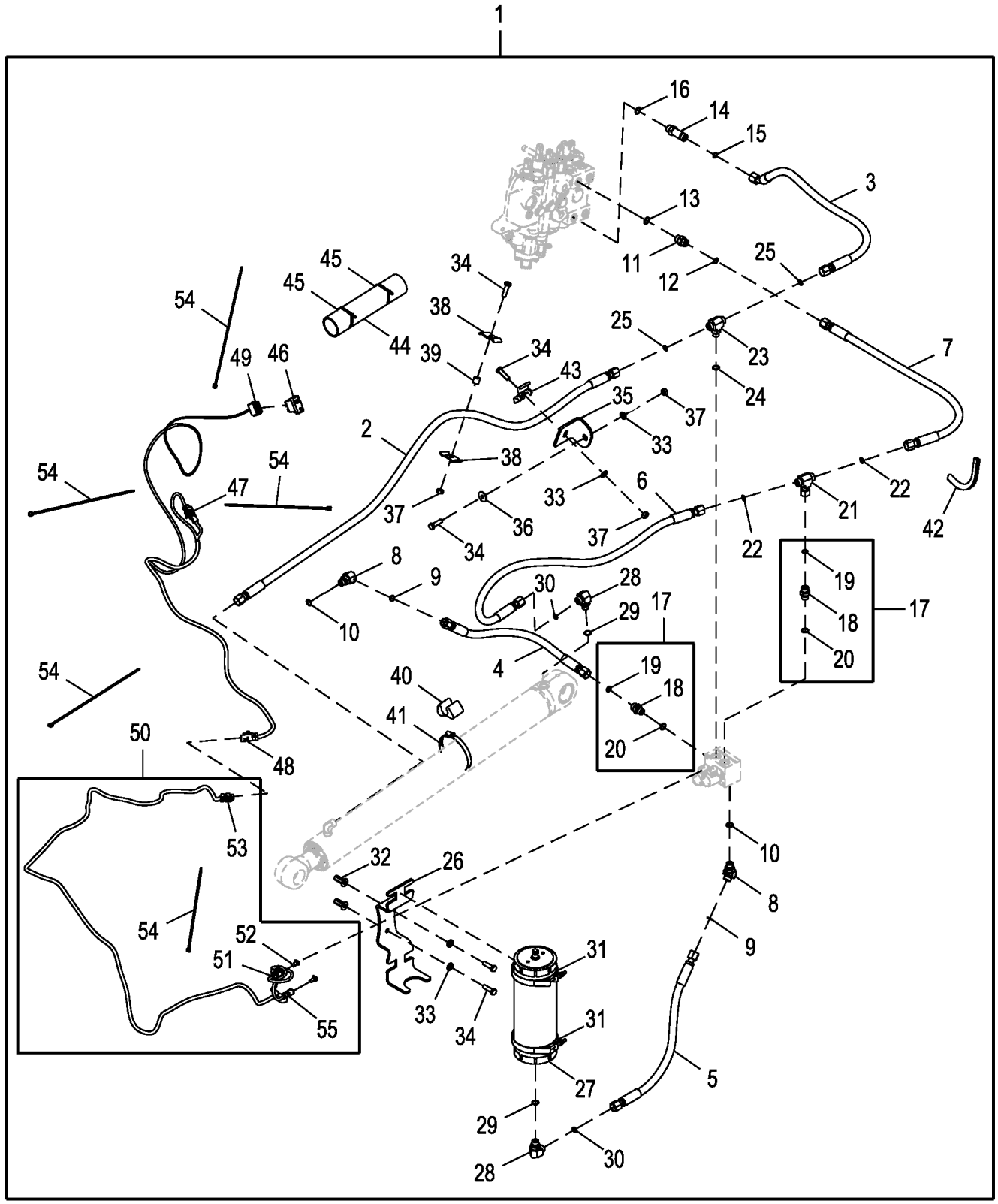

AT452094_TX1195794

Pos.	Ref.	Descripción	Cant.	Núm. de serie	Notas
1	**AT452094**	**Kit de mangueras**	**1**		**Control de suspensión**
	T187193	Etiqueta adhesiva	2		Control de suspensión, No se ilustra
2	AT426266	Manguera hidr. - confección	1		Extremo de biela, Cilindro del aguilón
3	AT426267	Manguera hidr. - confección	1		Válvula de cargadora, Cilindro del aguilón, Extremo de biela
4	AT426268	Manguera hidr. - confección	1		Retorno a depósito
5	AT426269	Manguera hidr. - confección	1		Acumulador a válvula
6	AT426271	Manguera hidr. - confección	1		Extremo de cabeza, Cilindro del aguilón
7	AT426272	Manguera hidr. - confección	1		Válvula de cargadora, Cilindro del aguilón, Extremo de cabeza
8	38H5071	Racor acodado	2		
9	T77857	Anillo tórico	2		12.421 X 1.778 mm (0.489" X 0.070")
10	51M7043	Anillo tórico	2		15.300 X 2.200 mm
11	38H3161	Racor adaptador	1		
12	T77857	Anillo tórico	1		12.421 X 1.778 mm (0.489" X 0.070")
13	R26375	Anillo tórico	1		16.358 X 2.210 mm (0.644" X 0.087")
14	38H3213	Racor adaptador	1		
15	T77857	Anillo tórico	1		12.421 X 1.778 mm (0.489" X 0.070")
16	R26375	Anillo tórico	1		16.358 X 2.210 mm (0.644" X 0.087")
17	61M5003	Racor adaptador	2		
18	38H5003	Racor adaptador	1		
19	T77857	Anillo tórico	1		12.421 X 1.778 mm (0.489" X 0.070")
20	51M7043	Anillo tórico	1		15.300 X 2.200 mm
21	38H5059	Conexión en t	1		
22	T77857	Anillo tórico	2		12.421 X 1.778 mm (0.489" X 0.070")
23	38H5111	Conexión en t	1		
24	51M7043	Anillo tórico	1		15.300 X 2.200 mm
25	T77857	Anillo tórico	2		12.421 X 1.778 mm (0.489" X 0.070")
26	T338757	Soporte	1		
27	AT434761	Acumulador hidráulico	1		ALSO ORDER T225374, T225375, T225376, T252395, OR T305799
	AT196760	Kit de válvulas	1		Válvula de gas
	T26209	Anillo	2		10.820 X 1.778 mm (0.426" X 0.070")
28	38H5017	Racor acodado	2		
29	51M7043	Anillo tórico	2		15.300 X 2.200 mm
30	T77857	Anillo tórico	2		12.421 X 1.778 mm (0.489" X 0.070")
31	AT54523	Abrazadera para mangueras	2		
32	T148409	Tuerca	2		
33	24M7239	Arandela	4		10.700 X 21 X 2.500 mm
34	19M7550	Tornillo	5		M10 X 35
35	T165864	Ángulo	1		
36	24M7296	Arandela	1		10.500 X 30 X 2.500 mm
37	14M7274	Tuerca	3		M10
38	R46919	Semiabrazadera	2		
39	28H3381	Espaciador	1		0.493" X 0.675" X 5/8"
40	T105773	Guía	1		
41	TY22474	Abrazadera	1		
42	.....	Moldura	1		CTL 18.59 cm (7.320 in), MF T61861
43	KV22609	Abrazadera	1		
44	.....	Manguito	1		CTL 22.50 cm (8.860 in), MF PS-B-35
45	H77698	Cinta de atar	2		
46	AT317451	Int. alternante/basculante	1		Activado - Desactivado
47	R78053	Conjunto de conector eléc.	1		
48	57M9733	Caja de conectores eléc.	1		
49	57M10961	Caja de conectores eléc.	1		
50	AT436640	Grupo de cables	1		Control de suspensión
51	57M8021	Conjunto de conector eléc.	1		
52	57M8022	Dispositivo de bloqueo eléc	2		
53	57M9729	Caja de conectores eléc.	1		
54	H77698	Cinta de atar	9		
55	57M8021	Conjunto de conector eléc.	1		
56	T225374	Etiqueta adhesiva	1		Inglés, Advertencia, No se ilustra
57	T225375	Etiqueta adhesiva	1		Francés, Advertencia, No se ilustra
58	T225376	Etiqueta adhesiva	1		Español, Advertencia, No se ilustra
59	T252395	Etiqueta adhesiva	1		Ruso, Advertencia, No se ilustra
60	T305799	Etiqueta adhesiva	1		Sin texto, Acumulador, No se ilustra

Ride Control Valve
Vanne de commande de suspension
Válvula de control de suspensión

ETN121568_TX1177438 A.1

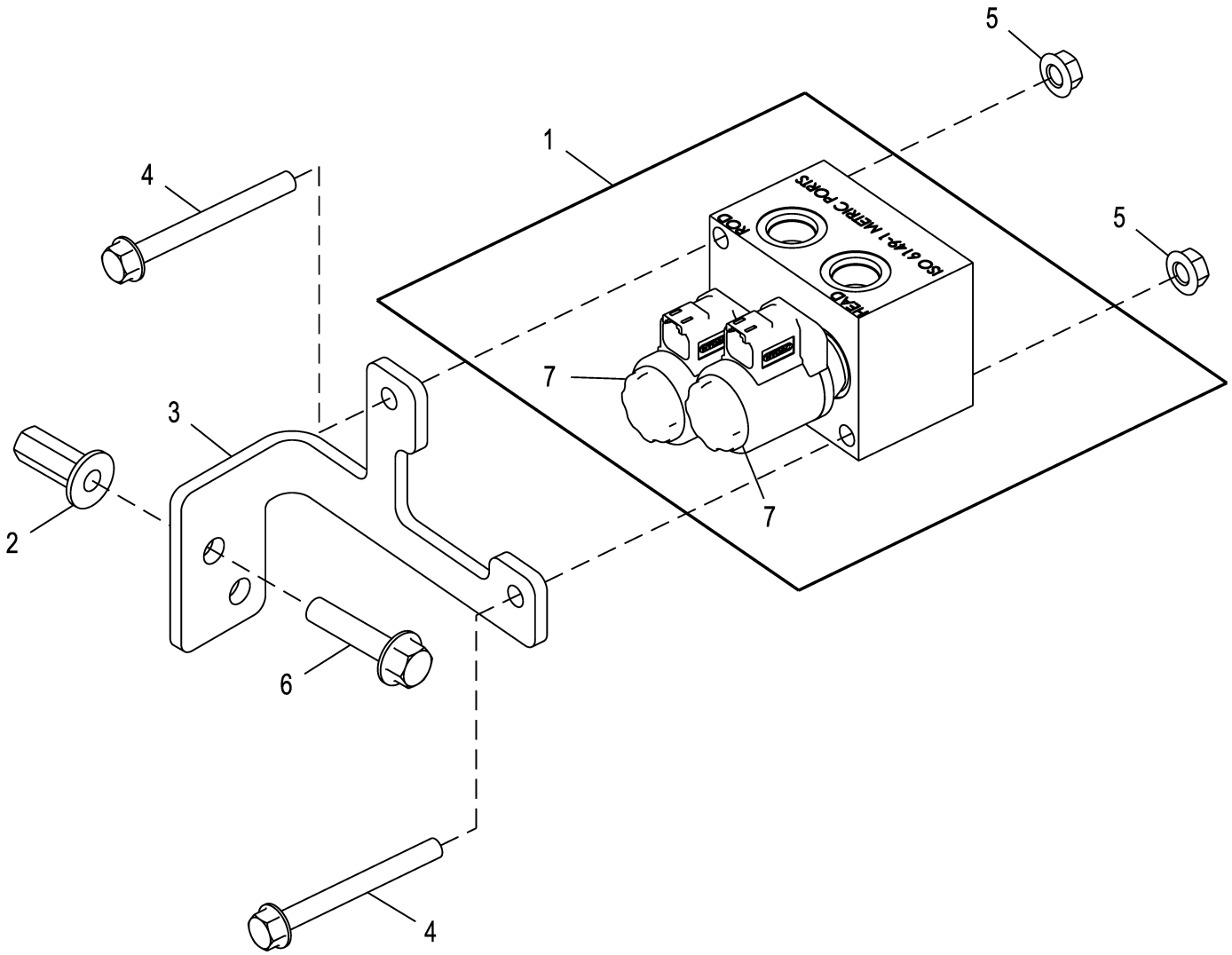

ETN121568_TX1177438

Pos.	*Ref.*	*Descripción*	*Cant.*	*Núm. de serie*	*Notas*
1	AT443892	Electroválvula hidráulica	1		Control de suspensión
2	T148409	Tuerca	2		
3	T348701	Soporte	1		
4	19M8039	Tornillo	2		M8 X 80
5	14M7298	Tuerca con brida	2		M8
6	19M8320	Tornillo	2		M10 X 45
7	AT280440	Electroválvula hidráulica	2		
	14M7477	Tuerca	2		M18
	AT280441	Bobina de electroválvula	2		
	E71998	Anillo reforzador	2		
	R28776	Anillo tórico	2		12.421 X 1.778 mm (0.489" X 0.070")
	R47151	Anillo tórico	2		19.177 X 2.464 mm (0.755" X 0.097")

Manual Ride Control Valve Kit
Kit distributeur de commande de suspension manuelle
Juego de la válvula de control de suspensión manual

AT431165_TX1184097 A.1

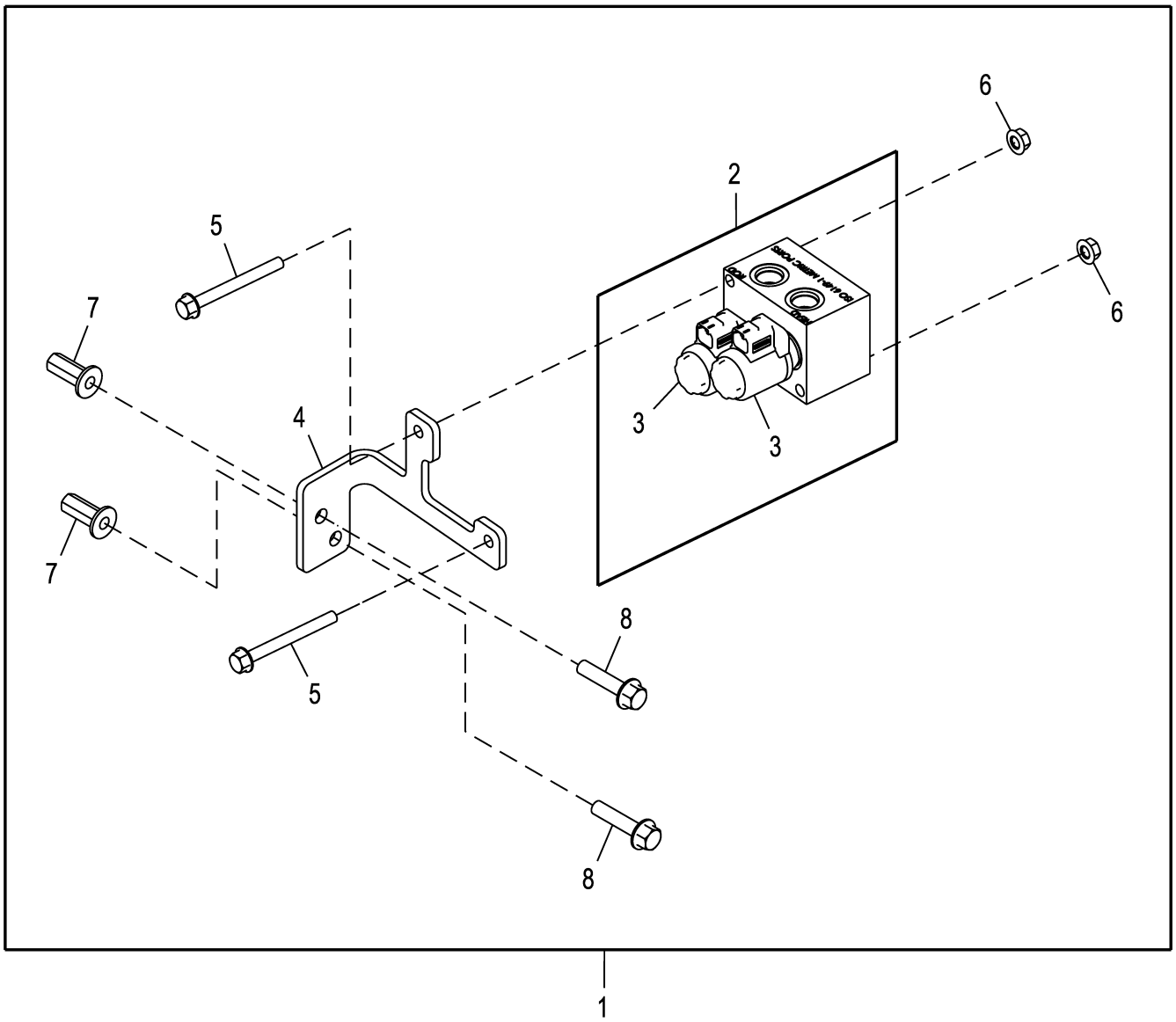

AT431165_TX1184097

Pos.	*Ref.*	*Descripción*	*Cant.*	*Núm. de serie*	*Notas*
1	**AT431165**	**Kit de válvulas**	**1**		**Conjuntos enteros**
2	AT443892	Electroválvula hidráulica	1		Control de suspensión
	14M7477	Tuerca	2		M18
3	AT280440	Electroválvula hidráulica	2		Cartucho de válvula
	AT280441	Bobina de electroválvula	2		
	E71998	Anillo reforzador	2		13.200 X 15.900 X 0.810 mm (0.520" X 0.626" X 0.032")
	R28776	Anillo tórico	1		12.421 X 1.778 mm (0.489" X 0.070")
	R47151	Anillo tórico	2		19.177 X 2.464 mm (0.755" X 0.097")
4	T348701	Soporte	1		
5	19M8039	Tornillo	2		M8 X 80
6	14M7298	Tuerca con brida	2		M8
7	T148409	Tuerca	2		
8	19M8320	Tornillo	2		M10 X 45

Auto Ride Control Valve Kit
Kit distributeur de suspension automatique
Juego de la válvula de control de suspensión automática

AT449593_TX1181613 A.1

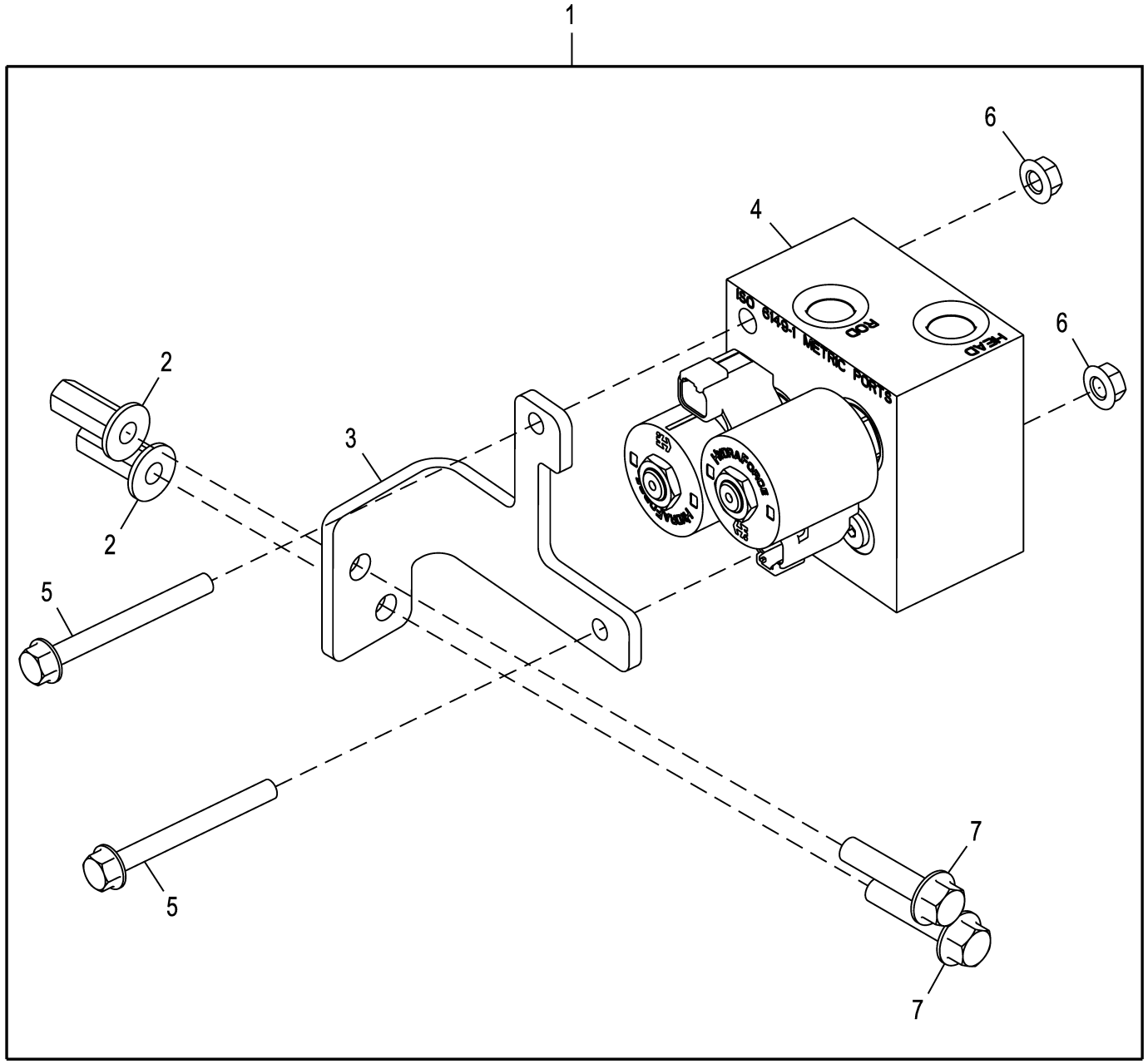

AT449593_TX1181613

Pos.	*Ref.*	*Descripción*	*Cant.*	*Núm. de serie*	*Notas*
1	AT449593	Kit de válvulas	1		NLA
	AT453971	Software	1		Llenado de tubería
2	T148409	Tuerca	2		
3	T361018	Soporte	1		
4	AT426270	Electroválvula hidráulica	1		Control de suspensión automático, Componentes en páginas aparte
5	19M8039	Tornillo	2		M8 X 80
6	14M7298	Tuerca con brida	2		M8
7	19M8320	Tornillo	2		M10 X 45

Auto Ride Control Valve
Distributeur de suspension automatique
Válvula de control de suspensión automática

AT426270_TX1199006 A.1

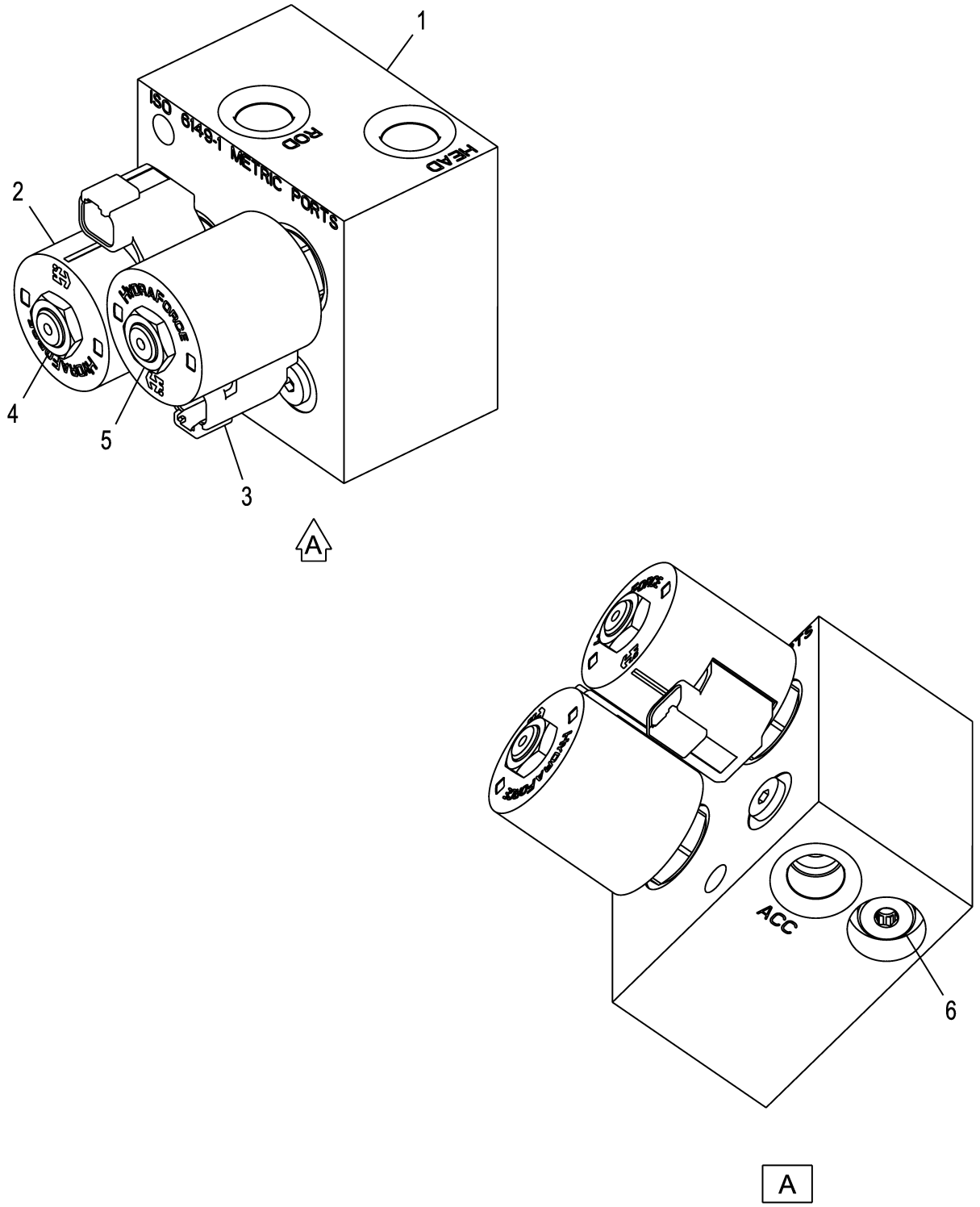

AT426270_TX1199006

Pos.	*Ref.*	*Descripción*	*Cant.*	*Núm. de serie*	*Notas*
1	AT426270	Electroválvula hidráulica	1		Control de suspensión automático
2	AT333862	Bobina de electroválvula	1		
3	AT333862	Bobina de electroválvula	1		
4	AT439767	Electroválvula	1		
	AH209117	Juego de retenes	1		
5	AT439768	Electroválvula	1		Apertura lenta
	AH209117	Juego de retenes	1		
6	AT438624	Válvula descarga de presión	1		
	AT438642	Juego de retenes	1		

Loader Quick Coupler Kit
Kit raccord rapide de chargeur
Juego de enchufe rápido de la cargadora

AT434453_TX1183271 A.1

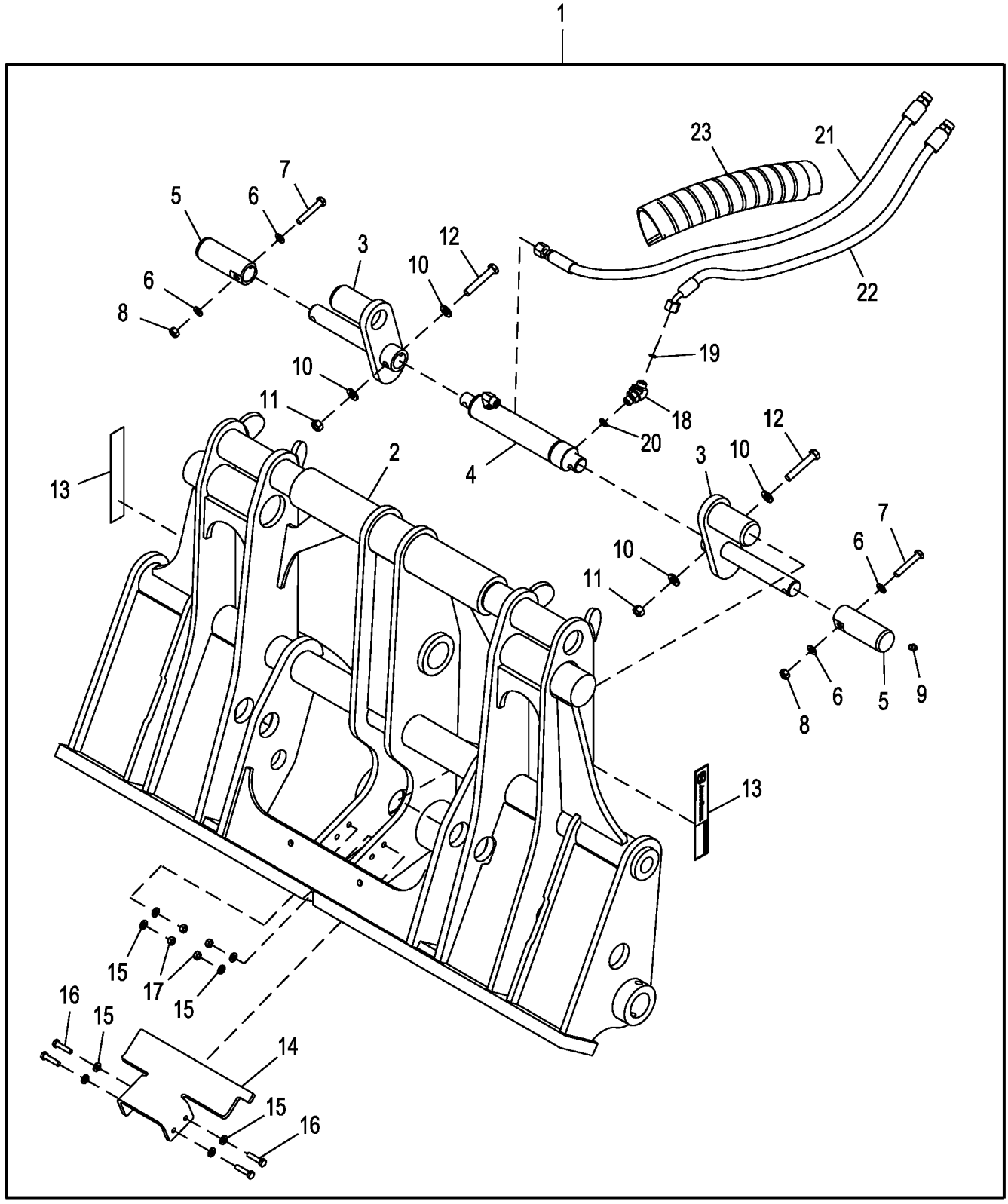

AT434453_TX1183271

Pos.	*Ref.*	*Descripción*	*Cant.*	*Núm. de serie*	*Notas*
1	**AT434453**	**Enchufe rápido**	**1**		**Conjunto de comodidad**
	R76477	Cinta de atar	1		
2	AT306047	Enchufe rápido	1		Pedir a través de GR Manufacturing
3	AT307106	Bulón	2		
4	AHC14445	Cilindro hidráulico	1		Los componentes se detallan en otra página.
5	T205017	Pasador	2		
6	24M7346	Arandela	4		11 X 20 X 2 mm
7	19M8499	Tornillo	2		M10 X 60
8	14M7274	Tuerca	2		M10
9	JD7798	Engrasador	2		
10	24M7240	Arandela	4		13 X 25 X 3 mm
11	14M7275	Tuerca	2		M12
12	19M7753	Tornillo	2		M12 X 70
13	T213143	Etiqueta adhesiva	2		Worksite Pro™
14	T213288	Soporte	1		
15	24M7238	Arandela	8		8.700 X 17 X 2 mm
16	19M8008	Tornillo	4		M8 X 35
17	14M7273	Tuerca	4		M8
18	38H5154	Racor acodado	1		
19	T77613	Anillo tórico	1		9.250 X 1.780 mm (0.364" X 0.070")
20	51M7042	Anillo tórico	1		13.300 X 2.200 mm
21	AT437858	Manguera hidr. - confección	1		
22	AT437861	Manguera hidr. - confección	1		
23	T252811	Protección	1		.50 mm

Hydraulic Loader Coupler Kit
Kit d'accouplement de chargeur hydraulique
Juego de acoplador hidráulico de cargadora

AT431299_TX1181604 A.2

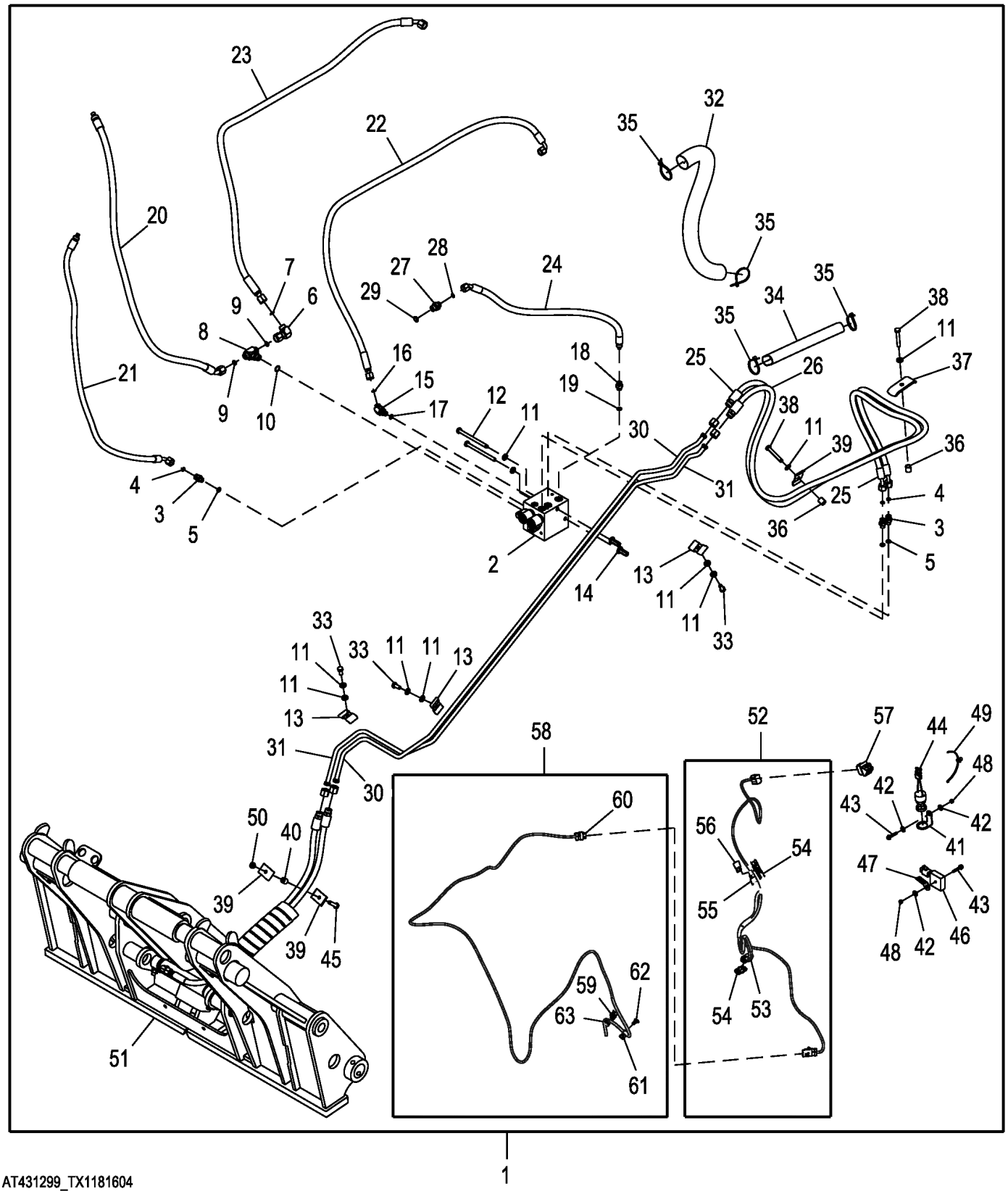

AT431299_TX1181604

Pos.	Ref.	Descripción	Cant.	Núm. de serie	Notas
1	**AT431299**	**Kit de válvulas**	**1**		**Conjuntos enteros**
	AT417182	Software	1		Hay un software nuevo disponible en el sitio web de John Deere Custom Performance.
2	AT309458	Electroválvula hidráulica	1		Componentes en páginas aparte
3	38H3160	Racor adaptador	3		
4	T77613	Anillo tórico	3		9.250 X 1.780 mm (0.364" X 0.070")
5	R26448	Anillo tórico	3		11.887 X 1.981 mm (0.468" X 5/64")
6	38H5107	Racor acodado	1		
7	T77857	Anillo tórico	1		12.421 X 1.778 mm (0.489" X 0.070")
8	38H3017	Conexión en t	1		
9	T77857	Anillo tórico	2		12.421 X 1.778 mm (0.489" X 0.070")
10	R26375	Anillo tórico	1		16.358 X 2.210 mm (0.644" X 0.087")
11	24M7239	Arandela	10		10.700 X 21 X 2.500 mm
12	19M7638	Tornillo	2		M10 X 130
13	T217085	Abrazadera	3		
14	T148409	Tuerca	2		
15	38H3045	Racor acodado	1		
16	T77613	Anillo tórico	1		9.250 X 1.780 mm (0.364" X 0.070")
17	R26448	Anillo tórico	1		11.887 X 1.981 mm (0.468" X 5/64")
18	62H1001	Racor adaptador	1		
19	R26448	Anillo tórico	1		11.887 X 1.981 mm (0.468" X 5/64")
20	AT434798	Manguera hidr. - confección	1		ALSO ORDER 62H1043 OR 62M1011 AND T77857
21	AT434801	Manguera hidr. - confección	1		ALSO ORDER 62H1042 OR 62M1010 AND T77613
22	AT434802	Manguera hidr. - confección	1		
23	AT434804	Manguera hidr. - confección	1		
24	AT434805	Manguera hidr. - confección	1		ALSO ORDER 62H1042 OR 62M1010 AND T77613
25	AT426409	Manguera hidr. - confección	1		INCLUDES T77857, Lumbrera B
26	AT426410	Manguera hidr. - confección	1		INCLUDES T77857, Lumbrera de trabajo A
27	38H5012	Racor adaptador	1		
28	T77613	Anillo tórico	1		9.250 X 1.780 mm (0.364" X 0.070")
29	51M7043	Anillo tórico	1		15.300 X 2.200 mm
30	AT432261	Tubería de aceite	1		Exterior
	38H5080	Tuerca de unión	2		
31	AT432259	Tubería de aceite	1		
	38H5080	Tuerca de unión	2		
32	T185089	Manguito	1		
33	19M7938	Tornillo	3		M10 X 20
34	.....	Manguito	1		MAKE FROM T78606, CTL 25.40 cm (10.000 in)
35	R44302	Cinta de atar	4		
36	28H1697	Espaciador	2		0.493" X 0.675" X 3/4"
37	T190979	Semiabrazadera	1		
38	19M7742	Tornillo	2		M10 X 65
39	R46919	Semiabrazadera	3		
40	28H3381	Espaciador	1		0.493" X 0.675" X 5/8"
41	T217077	Soporte	1		
42	24M7139	Arandela	3		6.400 X 18 X 1.600 mm
43	19M7833	Tornillo	2		M6 X 35
44	AE44436	Bocina	1		Modificar el cableado según se requiera
45	19M7550	Tornillo	1		M10 X 35
46	AT308237	Modulo de relés	1		
47	T210717	Soporte	1		
48	14M7528	Tuerca de seguridad	2		M6
49	T209627	Abrazadera	1		
50	14M7274	Tuerca	1		M10
51	**AT434453**	**Enchufe rápido**	**1**		**Conjunto de comodidad, Componentes en páginas aparte**
52	AT379238	Grupo de cables	1		Acoplador de cargadora
53	57M7228	Caja de conectores eléc.	1		
54	R78053	Conjunto de conector eléc.	2		
55	57M10942	Diodo	1		
56	AT103399	Diodo	1		
57	AT225952	Interruptor	1		
58	AT375572	Grupo de cables	1		Opción de elevación alta
59	57M7254	Caja de conectores eléc.	1		
60	57M9734	Caja de conectores eléc.	1		
61	57M8021	Conjunto de conector eléc.	1		
62	57M8022	Dispositivo de bloqueo eléc	1		
63	57M9712	Accesorio de conector eléc.	1		

Auxiliary Loader Control Valve with 3-Function Hydraulics, Single Lever
Distributeur de chargeur auxiliaire avec circuit hydraulique 3 fonctions, levier unique
Válvula de control auxiliar de la cargadora con 3 funciones hidráulicas, una sola palanca

AT455847_TX1195825 A.2

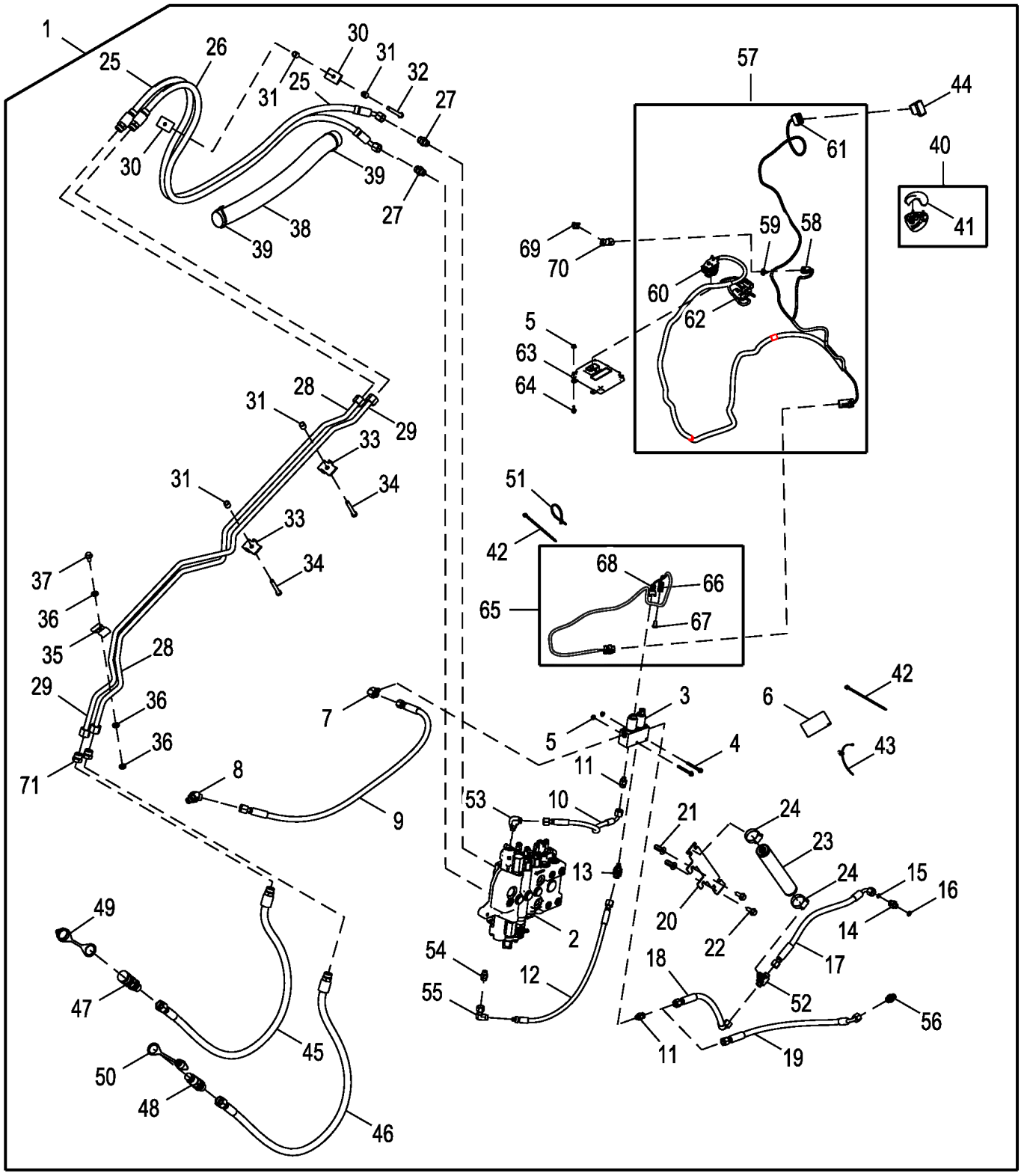

AT455847_TX1195825

Pos.	Ref.	Descripción	Cant.	Núm. de serie	Notas
1	**AT455847**	**Kit de válvulas**	**1**		**Palanca única, Auxiliar EH, Conjuntos enteros**
2	AT377478	Distribuidor	1		
3	AT381636	Válvula hidr. regul. caudal	1		5 funciones, Auxiliar EH, Componentes en páginas aparte
	AT381636	Válvula hidr. regul. caudal	1		Presión piloto, Palanca única
	AT335739	Válvula proporcional elect.	1		20 bar, Electroválvula, Suministro de presión
	AT368250	Juego de retenes	1		
	AT386503	Válvula proporcional elect.	1		20 bar, Electroválvula, Control de presión
	AT368250	Juego de retenes	1		
4	19M8040	Tornillo	2		M6 X 60
5	14M7303	Tuerca con brida	6		M6
6	T351612	Etiqueta adhesiva	1		Control de cargadora, Tres funciones con auxiliar electrohidráulico
7	38H3435	Racor adaptador	1		
	R28782	Anillo tórico	1		8.915 X 1.829 mm (0.351" X 0.072")
8	38H5071	Racor acodado	1		
	51M7043	Anillo tórico	1		15.300 X 2.200 mm
	T77857	Anillo tórico	1		12.421 X 1.778 mm (0.489" X 0.070")
9	AT438866	Manguera hidr. - confección	1		Retorno
10	AT433740	Manguera hidr. - confección	1		Lumbrera de trabajo A
11	38H3309	Racor adaptador	1		
	R28782	Anillo tórico	1		8.915 X 1.829 mm (0.351" X 0.072")
12	AT433745	Manguera hidr. - confección	1		ALSO ORDER 62M1010 AND T77613, Lumbrera B
13	38H3564	Racor adaptador	1		
	R28782	Anillo tórico	1		8.915 X 1.829 mm (0.351" X 0.072")
14	T340339	Válvula de retención	1		
15	T77613	Anillo tórico	1		9.250 X 1.780 mm (0.364" X 0.070")
16	R26448	Anillo tórico	1		11.887 X 1.981 mm (0.468" X 5/64")
17	AT433739	Manguera hidr. - confección	1		Válvula de retroexcavadora
18	AT433742	Manguera hidr. - confección	1		
19	AT433706	Manguera hidr. - confección	1		Alimentación
20	T300004	Soporte	1		
21	T148409	Tuerca	2		
22	19M7785	Tornillo	2		M10 X 25
23	AT225574	Acumulador hidráulico	1		INCLUDES AT376347, AT196760, T26209, T180944, T215216, T215217, AND T290050
	AT376347	Kit de acumuladores	1		INCLUDES AT196760, T26209, T180944, T215216, T215217, AND T290050
	AT196760	Kit de válvulas	1		INCLUDES T26209
	T26209	Anillo	2		10.820 X 1.778 mm (0.426" X 0.070")
	T180944	Etiqueta adhesiva	1		Acumulador, Inglés
	T215216	Etiqueta adhesiva	1		Acumulador, Francés
	T215217	Etiqueta adhesiva	1		Acumulador, Español
	T290050	Etiqueta adhesiva	1		Acumulador, Ruso
24	AR44217	Abrazadera	2		
25	AT432165	Manguera hidr. - confección	1		
	T77932	Anillo tórico	1		15.596 X 1.778 mm (0.614" X 0.070")
26	AT432166	Manguera hidr. - confección	1		
	T77932	Anillo tórico	1		15.596 X 1.778 mm (0.614" X 0.070")
27	38H3161	Racor adaptador	1		
	R26375	Anillo tórico	1		16.358 X 2.210 mm (0.644" X 0.087")
	T77857	Anillo tórico	1		12.421 X 1.778 mm (0.489" X 0.070")
28	AT432171	Tubería de aceite	1		
	38H5081	Tuerca de unión	2		
29	AT432172	Tubería de aceite	1		
	38H5081	Tuerca de unión	2		
30	R46919	Semiabrazadera	2		
31	28H3381	Espaciador	4		0.493" X 0.675" X 5/8"
32	19M8081	Tornillo	1		M10 X 80
33	T159954	Abrazadera	2		
34	19M7875	Tornillo	2		M10 X 70
35	T217085	Abrazadera	1		
36	24M7239	Arandela	3		10.700 X 21 X 2.500 mm
37	19M7784	Tornillo	1		M10 X 20
38	T339502	Prot. tub. manguera -conf.	1		
39	H77698	Cinta de atar	2		
40	AT428490	Asa	1		
41	T339747	Asa	1		
42	R44302	Cinta de atar	9		
43	T209627	Abrazadera	1		
44	AT425597	Int. alternante/basculante	1		Auxiliar de cargadora
45	AT435061	Manguera hidr. - confección	1		
	T77932	Anillo tórico	1		15.596 X 1.778 mm (0.614" X 0.070")
46	AT435061	Manguera hidr. - confección	1		
	T77932	Anillo tórico	1		15.596 X 1.778 mm (0.614" X 0.070")
47	KV11305	Acoplamiento hidr. rápido	1		
	T77932	Anillo tórico	1		15.596 X 1.778 mm (0.614" X 0.070")
	T80306	Tuerca	1		
48	AT312876	Acoplamiento hidr. rápido	1		
	T77932	Anillo tórico	1		15.596 X 1.778 mm (0.614" X 0.070")
49	T188879	Tapa	1		Macho
50	T188880	Tapa	1		Hembra
51	R44302	Cinta de atar	3		
52	38H3016	Conexión en t	1		
53	38H3004	Racor adaptador	1		
54	38H3160	Racor adaptador	1		
55	62H1021	Racor adaptador	1		

56	38H5037	Racor adaptador	1	
	51M7042	Anillo tórico	1	13.300 X 2.200 mm
57	AT432161	Grupo de cables	1	Auxiliar de cargadora
58	57M10530	Caja de conectores eléc.	1	
59	57M7618	Conjunto de conector eléc.	1	
60	57M10615	Caja de conectores eléc.	1	
61	57M10961	Caja de conectores eléc.	1	
62	57M9822	Caja de conectores eléc.	1	
63	AT431208	Controlador electrohidrául.	1	M50
64	19M7775	Tornillo	4	M6 X 16
65	AT431035	Grupo de cables	1	Auxiliar de cargadora
66	57M8021	Conjunto de conector eléc.	1	
67	57M8022	Dispositivo de bloqueo eléc	1	
68	57M11055	Caja de conectores eléc.	1	
69	57M9940	Accesorio de conector eléc.	1	
70	57M8017	Caja de conectores eléc.	1	
71	38H5427	Tapón hermético	1	
	T77932	Anillo tórico	1	15.596 X 1.778 mm (0.614" X 0.070")

Loader Plumbing, Left Side Second and Third Function
Tuyauterie de chargeur, deuxième et troisième fonctions de gauche
Tuberías de cargadora, lado izquierdo, segunda y tercera función

ETN101844_TX1175963 B.1

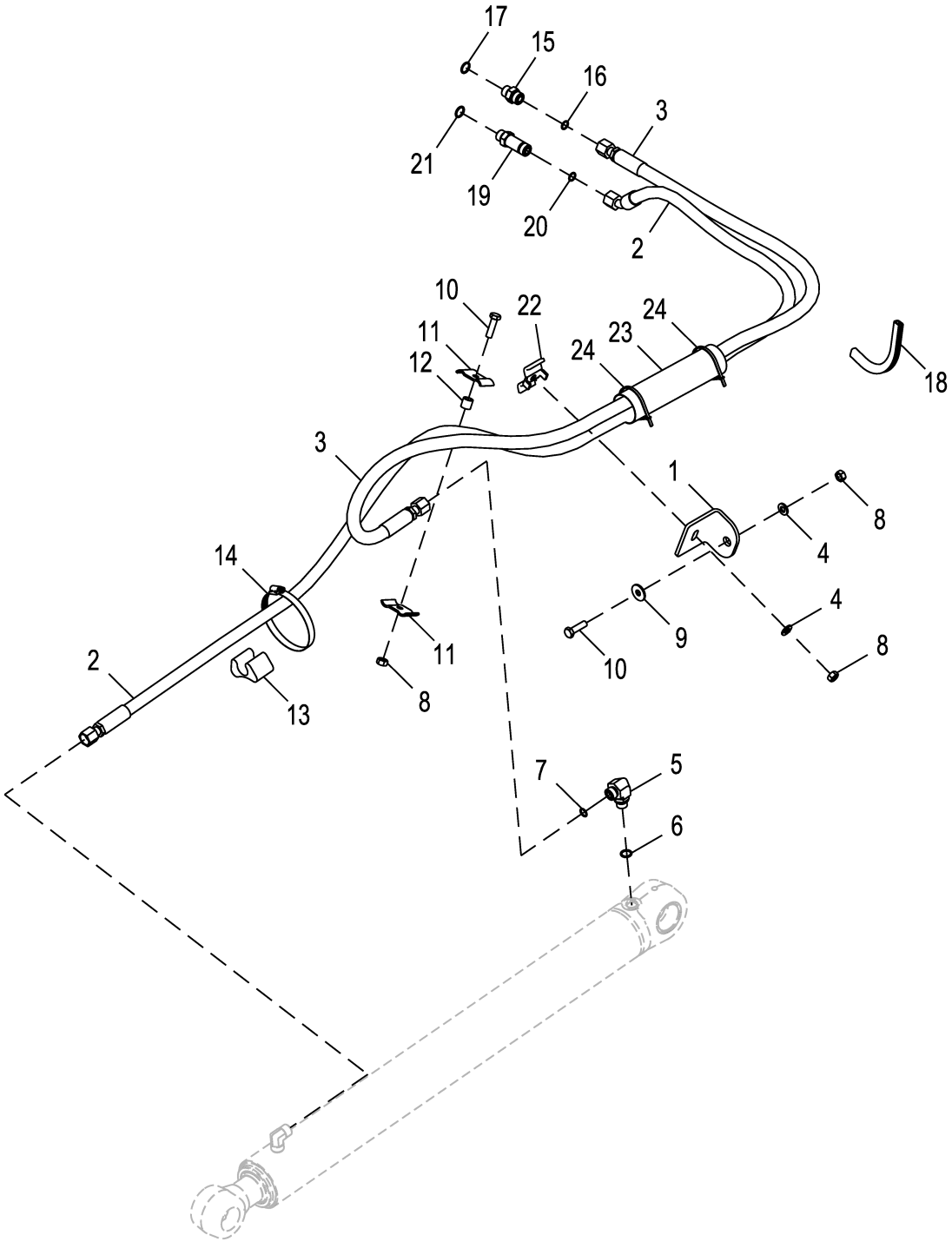

ETN101844_TX1175963

Pos.	*Ref.*	*Descripción*	*Cant.*	*Núm. de serie*	*Notas*
1	T165864	Ángulo	1		
2	AT426183	Manguera hidr. - confección	1		
3	AT426184	Manguera hidr. - confección	1		
4	24M7239	Arandela	2		10.700 X 21 X 2.500 mm
5	38H5017	Racor acodado	1		
6	51M7043	Anillo tórico	1		15.300 X 2.200 mm
7	T77857	Anillo tórico	1		12.421 X 1.778 mm (0.489" X 0.070")
8	14M7274	Tuerca	3		M10
9	24M7296	Arandela	1		10.500 X 30 X 2.500 mm
10	19M7550	Tornillo	2		M10 X 35
11	R46919	Semiabrazadera	2		
12	28H3381	Espaciador	1		0.493" X 0.675" X 5/8"
13	T105773	Guía	1		
14	TY22474	Abrazadera	1		
15	38H3161	Racor adaptador	1		
16	T77857	Anillo tórico	1		12.421 X 1.778 mm (0.489" X 0.070")
17	R26375	Anillo tórico	1		16.358 X 2.210 mm (0.644" X 0.087")
18	.....	Moldura	1		CTL 18.59 cm (7.320 in), MF T61861
19	38H3213	Racor adaptador	1		
20	T77857	Anillo tórico	1		12.421 X 1.778 mm (0.489" X 0.070")
21	R26375	Anillo tórico	1		16.358 X 2.210 mm (0.644" X 0.087")
22	KV22609	Abrazadera	1		
23	.....	Manguito	1		MAKE FROM T78606, CTL 25.40 cm (10.00 in.)
24	H77698	Cinta de atar	2		

Loader Plumbing, 2-Function Right Side
Tuyauterie de chargeur, côté droit à 2 fonctions
Conjunto de tuberías de cargadora, 2 funciones de lado derecho

ETN107361_TX1175967 A.1

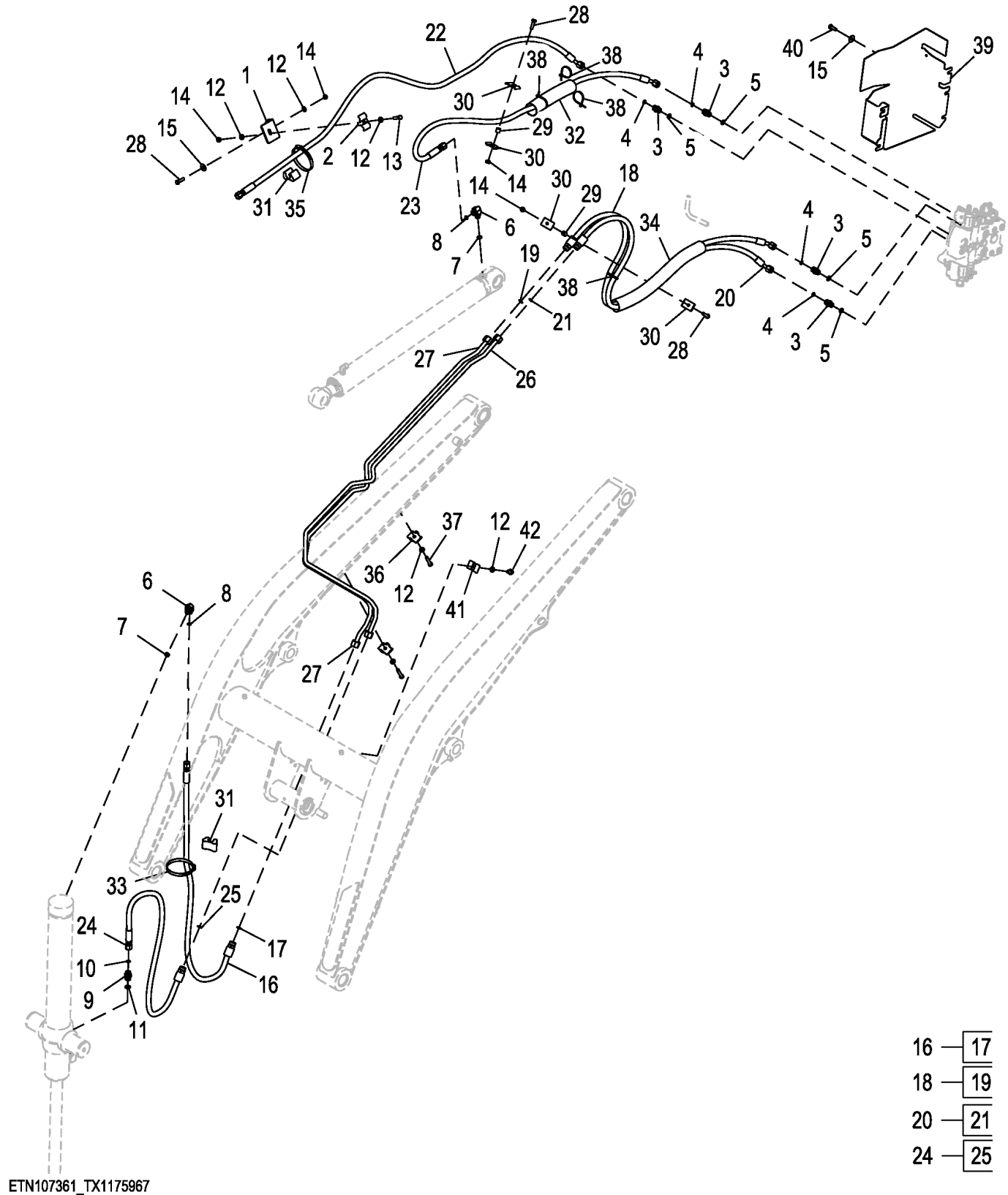

16 — 17
18 — 19
20 — 21
24 — 25

ETN107361_TX1175967

Pos.	*Ref.*	*Descripción*	*Cant.*	*Núm. de serie*	*Notas*
1	T165864	Ángulo	1		
2	KV22609	Abrazadera	1		
3	38H3161	Racor adaptador	4		
4	T77857	Anillo tórico	4		12.421 X 1.778 mm (0.489" X 0.070")
5	R26375	Anillo tórico	4		16.358 X 2.210 mm (0.644" X 0.087")
6	38H5017	Racor acodado	1		
7	51M7043	Anillo tórico	1		15.300 X 2.200 mm
8	T77857	Anillo tórico	1		12.421 X 1.778 mm (0.489" X 0.070")
9	38H5076	Racor adaptador	1		
10	T77857	Anillo tórico	1		12.421 X 1.778 mm (0.489" X 0.070")
11	51M7045	Anillo tórico	1		19.300 X 2.200 mm
12	24M7239	Arandela	6		10.700 X 21 X 2.500 mm
13	19M8637	Tornillo	1		M10 X 40
14	14M7274	Tuerca	4		M10
15	24M7296	Arandela	2		10.500 X 30 X 2.500 mm
16	AT432162	Manguera hidr. - confección	1		
17	T77932	Anillo tórico	1		15.596 X 1.778 mm (0.614" X 0.070")
18	AT432163	Manguera hidr. - confección	1		
19	T77932	Anillo tórico	1		15.596 X 1.778 mm (0.614" X 0.070")
20	AT432164	Manguera hidr. - confección	1		
21	T77932	Anillo tórico	1		15.596 X 1.778 mm (0.614" X 0.070")
22	AT432167	Manguera hidr. - confección	1		
23	AT432168	Manguera hidr. - confección	1		
24	AT432174	Manguera hidr. - confección	1		
25	T77932	Anillo tórico	1		15.596 X 1.778 mm (0.614" X 0.070")
26	AT456967	Tubería de aceite	1		
	38H5081	Tuerca de unión	2		
27	AT456968	Tubería de aceite	1		
	38H5081	Tuerca de unión	2		
28	19M7550	Tornillo	3		M10 X 35
29	28H3381	Espaciador	2		0.493" X 0.675" X 5/8"
30	R46919	Semiabrazadera	4		
31	T105773	Guía	2		
32	.....	Manguito	1		MAKE FROM T78606, CTL 25.40 cm (10.000 in)
33	AU12450	Abrazadera para mangueras	1		
34	.....	Manguito	1		MAKE FROM T78606, CTL 60.96 cm (24.000 in)
35	TY22474	Abrazadera	1		
36	T159954	Abrazadera	2		
37	19M7658	Tornillo	2		M10 X 50
38	R44302	Cinta de atar	4		
39	T206908	Revestimiento	1		
40	19M7662	Tornillo	1		M10 X 30
41	T217085	Abrazadera	1		
42	19M7784	Tornillo	1		M10 X 20

Loader Plumbing, 3-Function Right Side
Tuyauterie de chargeur, côté droit à 3 fonctions
Conjunto de tuberías de cargadora, 3 funciones de lado derecho

ETN107362_TX1176642 A.1

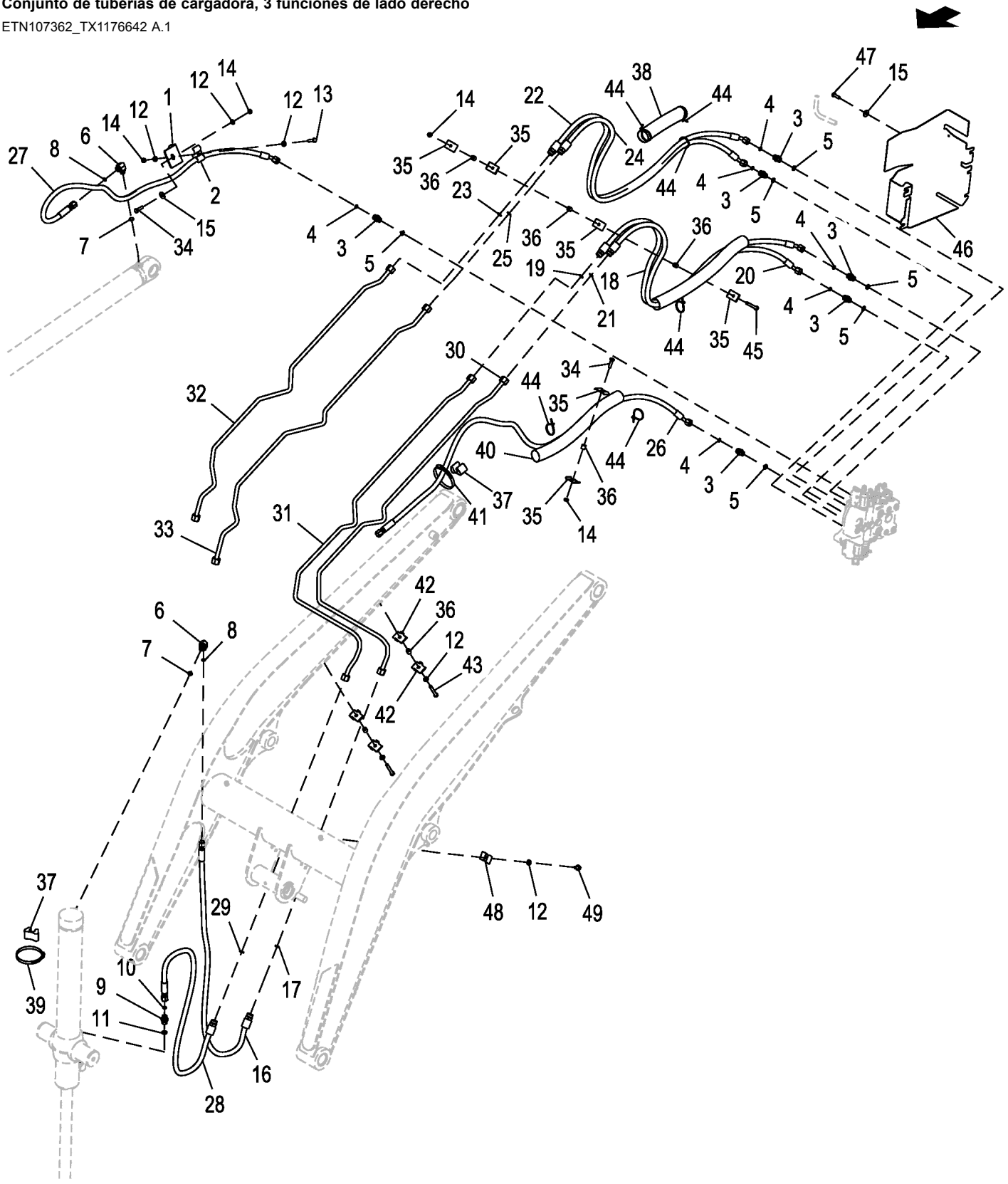

Pos.	*Ref.*	*Descripción*	*Cant.*	*Núm. de serie*	*Notas*
1	T165864	Ángulo	1		
2	KV22609	Abrazadera	1		
3	38H3161	Racor adaptador	6		
4	T77857	Anillo tórico	6		12.421 X 1.778 mm (0.489" X 0.070")
5	R26375	Anillo tórico	6		16.358 X 2.210 mm (0.644" X 0.087")
6	38H5017	Racor acodado	2		
7	51M7043	Anillo tórico	2		15.300 X 2.200 mm
8	T77857	Anillo tórico	2		12.421 X 1.778 mm (0.489" X 0.070")
9	38H5076	Racor adaptador	1		
10	T77857	Anillo tórico	1		12.421 X 1.778 mm (0.489" X 0.070")
11	51M7045	Anillo tórico	1		19.300 X 2.200 mm
12	24M7239	Arandela	8		10.700 X 21 X 2.500 mm
13	19M8637	Tornillo	1		M10 X 40
14	14M7274	Tuerca	4		M10
15	24M7296	Arandela	2		10.500 X 30 X 2.500 mm
16	AT432162	Manguera hidr. - confección	1		
17	T77932	Anillo tórico	1		15.596 X 1.778 mm (0.614" X 0.070")
18	AT432163	Manguera hidr. - confección	1		
19	T77932	Anillo tórico	1		15.596 X 1.778 mm (0.614" X 0.070")
20	AT432164	Manguera hidr. - confección	1		
21	T77932	Anillo tórico	1		15.596 X 1.778 mm (0.614" X 0.070")
22	AT432165	Manguera hidr. - confección	1		
23	T77932	Anillo tórico	1		15.596 X 1.778 mm (0.614" X 0.070")
24	AT432166	Manguera hidr. - confección	1		
25	T77932	Anillo tórico	1		15.596 X 1.778 mm (0.614" X 0.070")
26	AT432167	Manguera hidr. - confección	1		
27	AT432168	Manguera hidr. - confección	1		
28	AT432174	Manguera hidr. - confección	1		
29	T77932	Anillo tórico	1		15.596 X 1.778 mm (0.614" X 0.070")
30	AT456967	Tubería de aceite	1		
	38H5081	Tuerca de unión	2		
31	AT456968	Tubería de aceite	1		
	38H5081	Tuerca de unión	2		
32	AT458376	Tubería de aceite	1		
	38H5081	Tuerca de unión	2		
33	AT458377	Tubería de aceite	1		
	38H5081	Tuerca de unión	2		
34	19M7550	Tornillo	2		M10 X 35
35	R46919	Semiabrazadera	6		
36	28H3381	Espaciador	6		0.493" X 0.675" X 5/8"
37	T105773	Guía	2		
38	.....	Manguito	1		MAKE FROM T78606, CTL 25.4 cm (10.000 in)
39	AU12450	Abrazadera para mangueras	1		
40	.....	Manguito	1		MAKE FROM T339502, CTL 60.96 cm (24.000 in)
41	TY22474	Abrazadera	1		
42	T159954	Abrazadera	4		
43	19M7875	Tornillo	2		M10 X 70
44	.....	Manguito	6		
45	19M8081	Tornillo	1		M10 X 80
46	T206908	Revestimiento	1		
47	19M7662	Tornillo	1		M10 X 30
48	T217085	Abrazadera	2		
49	19M7784	Tornillo	2		M10 X 20

Single Lever Loader Control Plumbing, Manual
Tuyauterie de commande de chargeur à levier unique, manuelle
Conjunto de tuberías de control de cargadora por palanca simple, manual

ETN112009_TX1176657 A.1

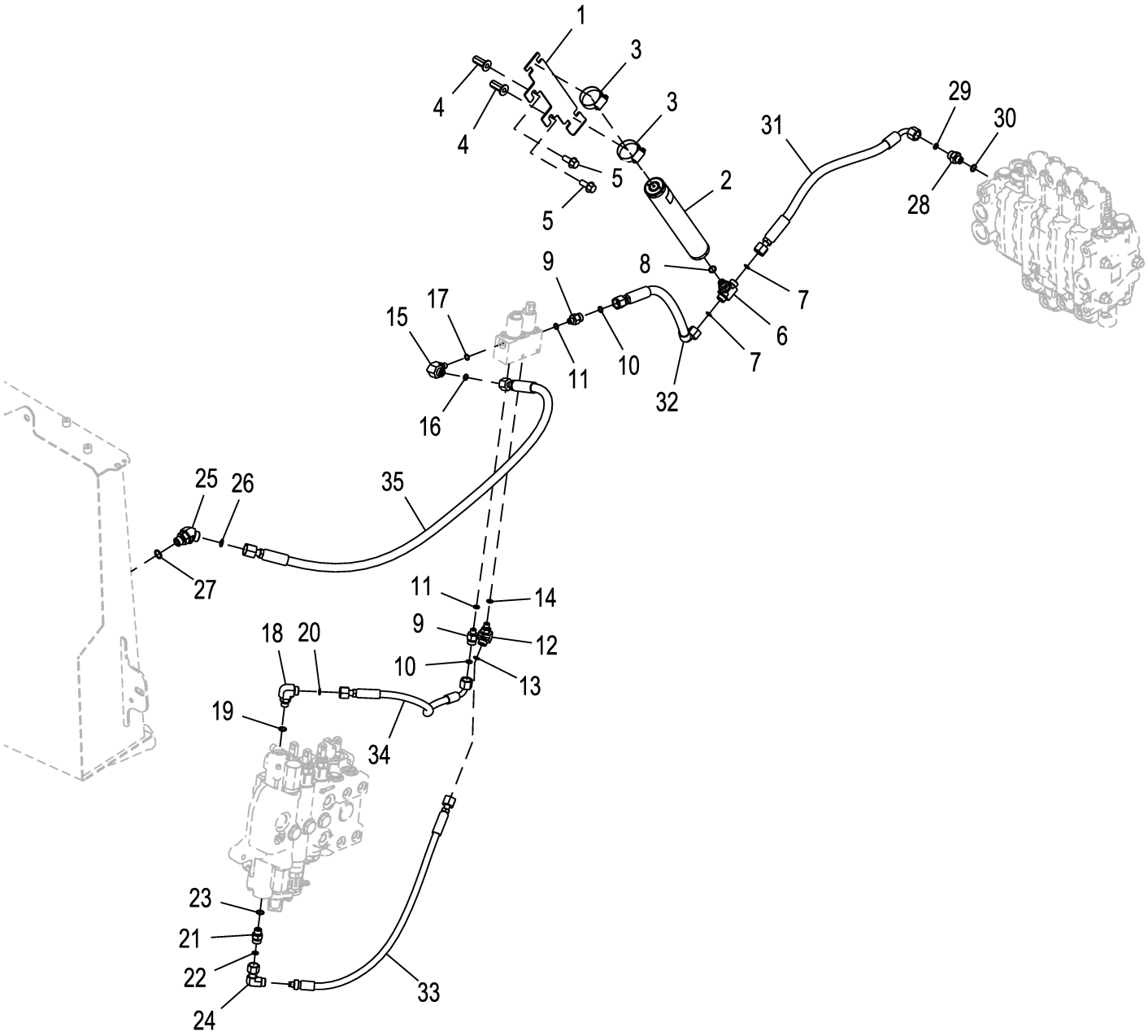

ETN112009_TX1176657

Pos.	*Ref.*	*Descripción*	*Cant.*	*Núm. de serie*	*Notas*
1	T300004	Soporte	1		
2	AT225574	Acumulador hidráulico	1		
	AT376347	Kit de acumuladores	1		
	AT196760	Kit de válvulas	1		INCLUDES AT376345, AT196760, AND (2) T26209 AT376345 NSEP
	T26209	Anillo	2		
	T180944	Etiqueta adhesiva	1		Inglés
	T215216	Etiqueta adhesiva	1		Francés
	T215217	Etiqueta adhesiva	1		Español
	T290050	Etiqueta adhesiva	1		Ruso
3	AR44217	Abrazadera	2		
4	T148409	Tuerca	2		
5	19M7785	Tornillo	2		M10 X 25
6	38H3016	Conexión en t	1		
7	T77613	Anillo tórico	2		9.250 X 1.780 mm (0.364" X 0.070")
8	R26448	Anillo tórico	1		11.887 X 1.981 mm (0.468" X 5/64")
9	38H3309	Racor adaptador	2		
10	T77613	Anillo tórico	2		9.250 X 1.780 mm (0.364" X 0.070")
11	R28782	Anillo tórico	2		8.915 X 1.829 mm (0.351" X 0.072")
12	38H3564	Racor adaptador	1		
13	T77613	Anillo tórico	1		9.250 X 1.780 mm (0.364" X 0.070")
14	R28782	Anillo tórico	1		8.915 X 1.829 mm (0.351" X 0.072")
15	38H3435	Racor adaptador	1		
16	T77613	Anillo tórico	1		9.250 X 1.780 mm (0.364" X 0.070")
17	R28782	Anillo tórico	1		8.915 X 1.829 mm (0.351" X 0.072")
18	38H3004	Racor adaptador	1		
19	R26448	Anillo tórico	1		11.887 X 1.981 mm (0.468" X 5/64")
20	T77613	Anillo tórico	1		9.250 X 1.780 mm (0.364" X 0.070")
21	38H3160	Racor adaptador	1		
22	T77613	Anillo tórico	1		9.250 X 1.780 mm (0.364" X 0.070")
23	R26448	Anillo tórico	1		11.887 X 1.981 mm (0.468" X 5/64")
24	62H1021	Racor adaptador	1		
25	38H5071	Racor acodado	1		
26	T77857	Anillo tórico	1		12.421 X 1.778 mm (0.489" X 0.070")
27	51M7043	Anillo tórico	1		15.300 X 2.200 mm
28	T340339	Válvula de retención	1		
29	T77613	Anillo tórico	1		9.250 X 1.780 mm (0.364" X 0.070")
30	R26448	Anillo tórico	1		11.887 X 1.981 mm (0.468" X 5/64")
31	AT433739	Manguera hidr. - confección	1		
32	AT433742	Manguera hidr. - confección	1		
33	AT433745	Manguera hidr. - confección	1		
34	AT433740	Manguera hidr. - confección	1		
35	AT438866	Manguera hidr. - confección	1		

Single Lever Loader Control Plumbing, Pilot
Tuyauterie de levier unique de commande de chargeur, pilote
Conjunto de tuberías de control de cargadora por palanca simple, piloto

ETN112010_TX1176674 A.1

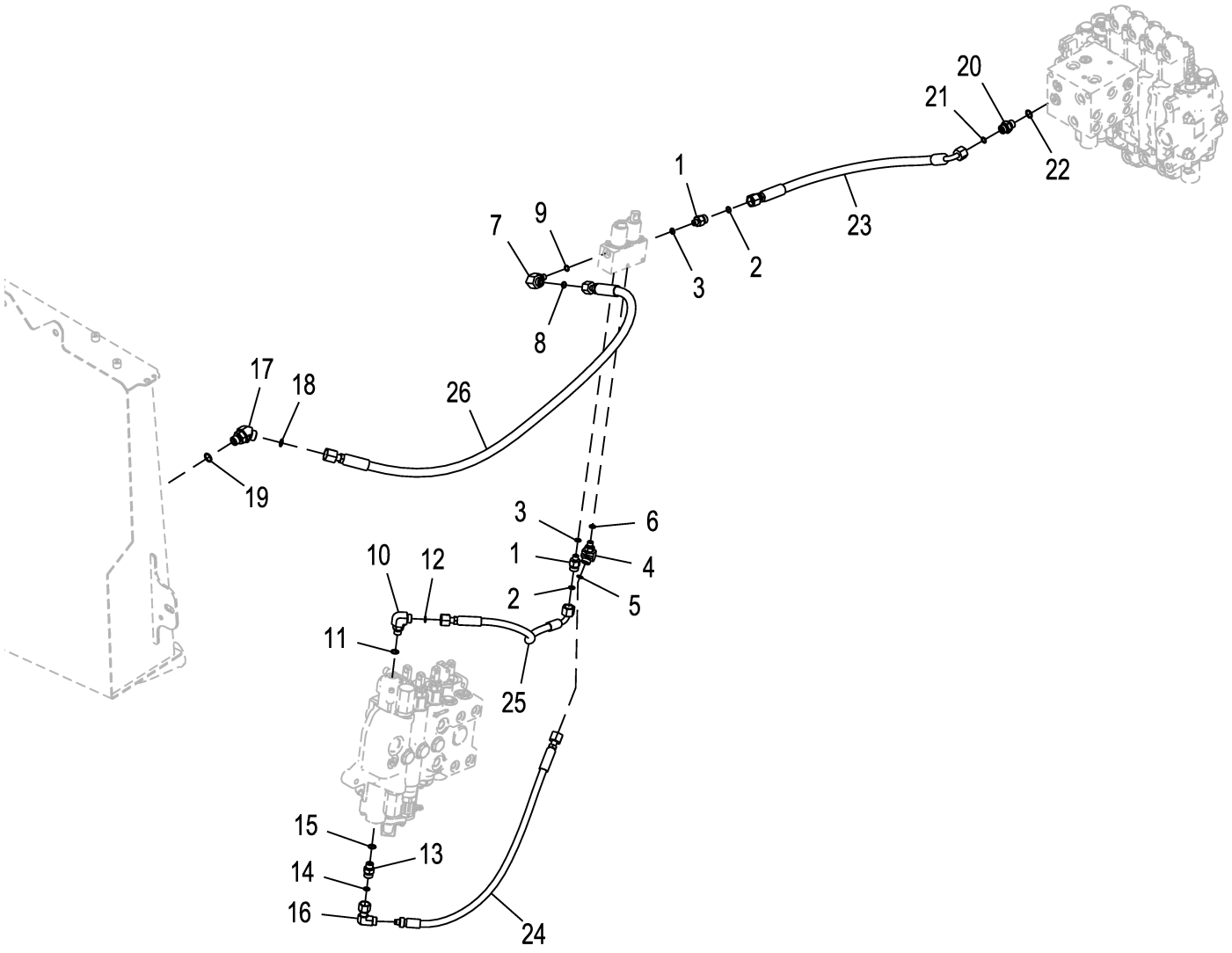

ETN112010_TX1176674

Pos.	*Ref.*	*Descripción*	*Cant.*	*Núm. de serie*	*Notas*
1	38H3309	Racor adaptador	2		
2	T77613	Anillo tórico	2		9.250 X 1.780 mm (0.364" X 0.070")
3	R28782	Anillo tórico	2		8.915 X 1.829 mm (0.351" X 0.072")
4	38H3564	Racor adaptador	1		
5	T77613	Anillo tórico	1		9.250 X 1.780 mm (0.364" X 0.070")
6	R28782	Anillo tórico	1		8.915 X 1.829 mm (0.351" X 0.072")
7	38H3435	Racor adaptador	1		
8	T77613	Anillo tórico	1		9.250 X 1.780 mm (0.364" X 0.070")
9	R28782	Anillo tórico	1		8.915 X 1.829 mm (0.351" X 0.072")
10	38H3004	Racor adaptador	1		
11	R26448	Anillo tórico	1		11.887 X 1.981 mm (0.468" X 5/64")
12	T77613	Anillo tórico	1		9.250 X 1.780 mm (0.364" X 0.070")
13	38H3160	Racor adaptador	1		
14	T77613	Anillo tórico	1		9.250 X 1.780 mm (0.364" X 0.070")
15	R26448	Anillo tórico	1		11.887 X 1.981 mm (0.468" X 5/64")
16	62H1021	Racor adaptador	1		
17	38H5071	Racor acodado	1		
18	T77857	Anillo tórico	1		12.421 X 1.778 mm (0.489" X 0.070")
19	51M7043	Anillo tórico	1		15.300 X 2.200 mm
20	38H5037	Racor adaptador	1		
21	T77613	Anillo tórico	1		9.250 X 1.780 mm (0.364" X 0.070")
22	51M7042	Anillo tórico	1		13.300 X 2.200 mm
23	AT433706	Manguera hidr. - confección	1		
24	AT433745	Manguera hidr. - confección	1		ALSO ORDER 62M1010 AND T77613
25	AT433740	Manguera hidr. - confección	1		
26	AT438866	Manguera hidr. - confección	1		
27	62M1010	Conexión	1		No se ilustra
28	T77613	Anillo tórico	1		9.250 X 1.780 mm (0.364" X 0.070"), No se ilustra

Loader Coupler Auxiliary Plumbing
Accouplement de chargeur tuyauterie auxiliaire
Acoplador de cargadora tubería auxiliar

ETN110508_TX1176714 A.1

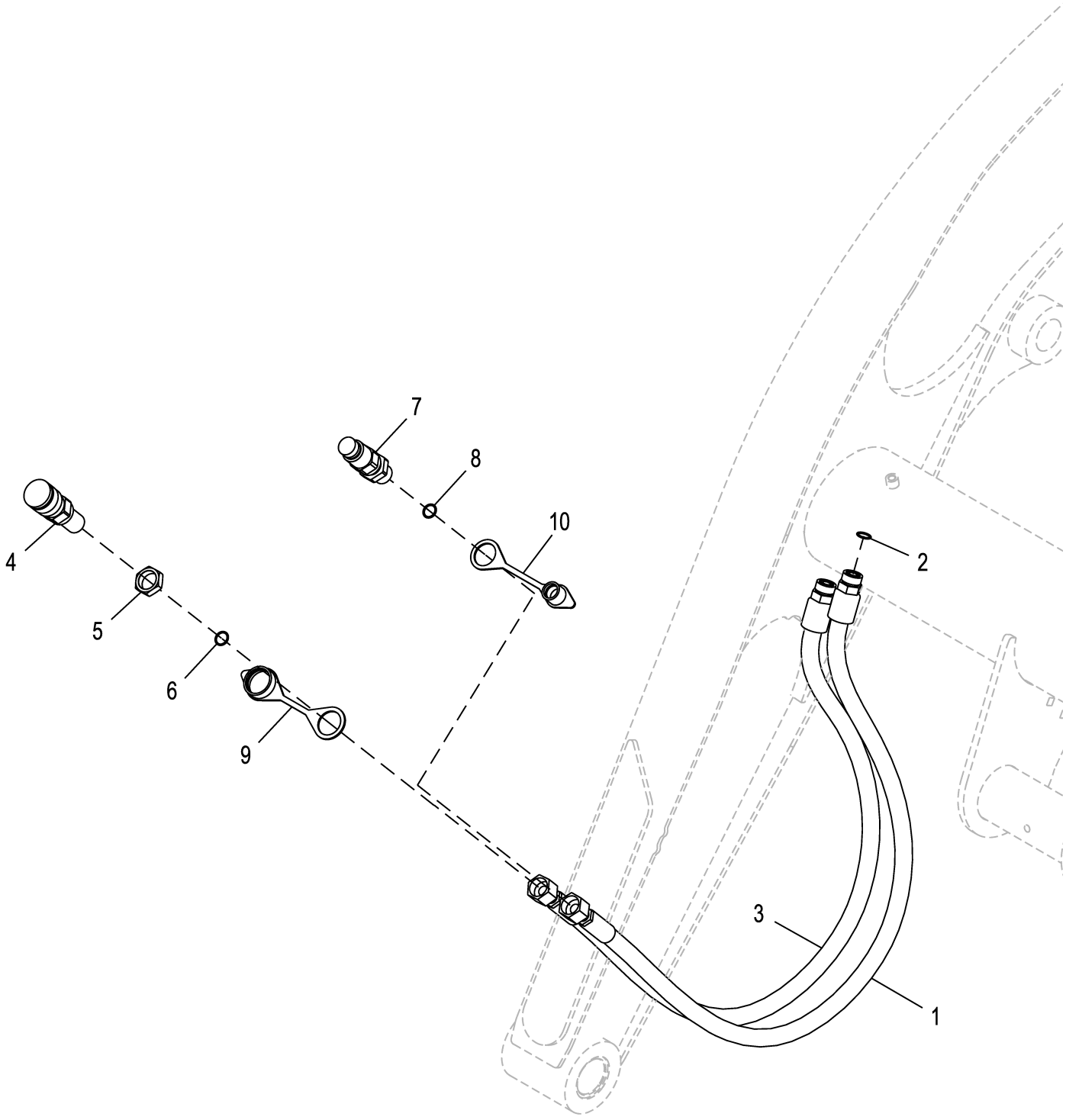

ETN110508_TX1176714

Pos.	*Ref.*	*Descripción*	*Cant.*	*Núm. de serie*	*Notas*
1	AT435061	Manguera hidr. - confección	1		
2	T77932	Anillo tórico	1		15.596 X 1.778 mm (0.614" X 0.070")
3	AT435061	Manguera hidr. - confección	1		
4	KV11305	Acoplamiento hidr. rápido	1		Hembra
5	T80306	Tuerca	1		
6	T77932	Anillo tórico	1		15.596 X 1.778 mm (0.614" X 0.070")
7	AT312876	Acoplamiento hidr. rápido	1		Macho
8	T77932	Anillo tórico	1		15.596 X 1.778 mm (0.614" X 0.070")
9	T188879	Tapa	1		Macho
10	T188880	Tapa	1		Hembra

Loader Auxiliary Plugs
Connecteurs auxiliaires de chargeur
Tapones auxiliares de cargadora

ETN110512_TX1176730 A.1



ETN110512_TX1176730

Pos.	*Ref.*	*Descripción*	*Cant.*	*Núm. de serie*	*Notas*
1	38H5427	Tapón hermético	2		
2	T77932	Anillo tórico	2		

Loader Bucket Cylinder
Vérin de benne de chargeur
Cilindro de cucharón de cargadora

AHC14450_TX1177566 A.1

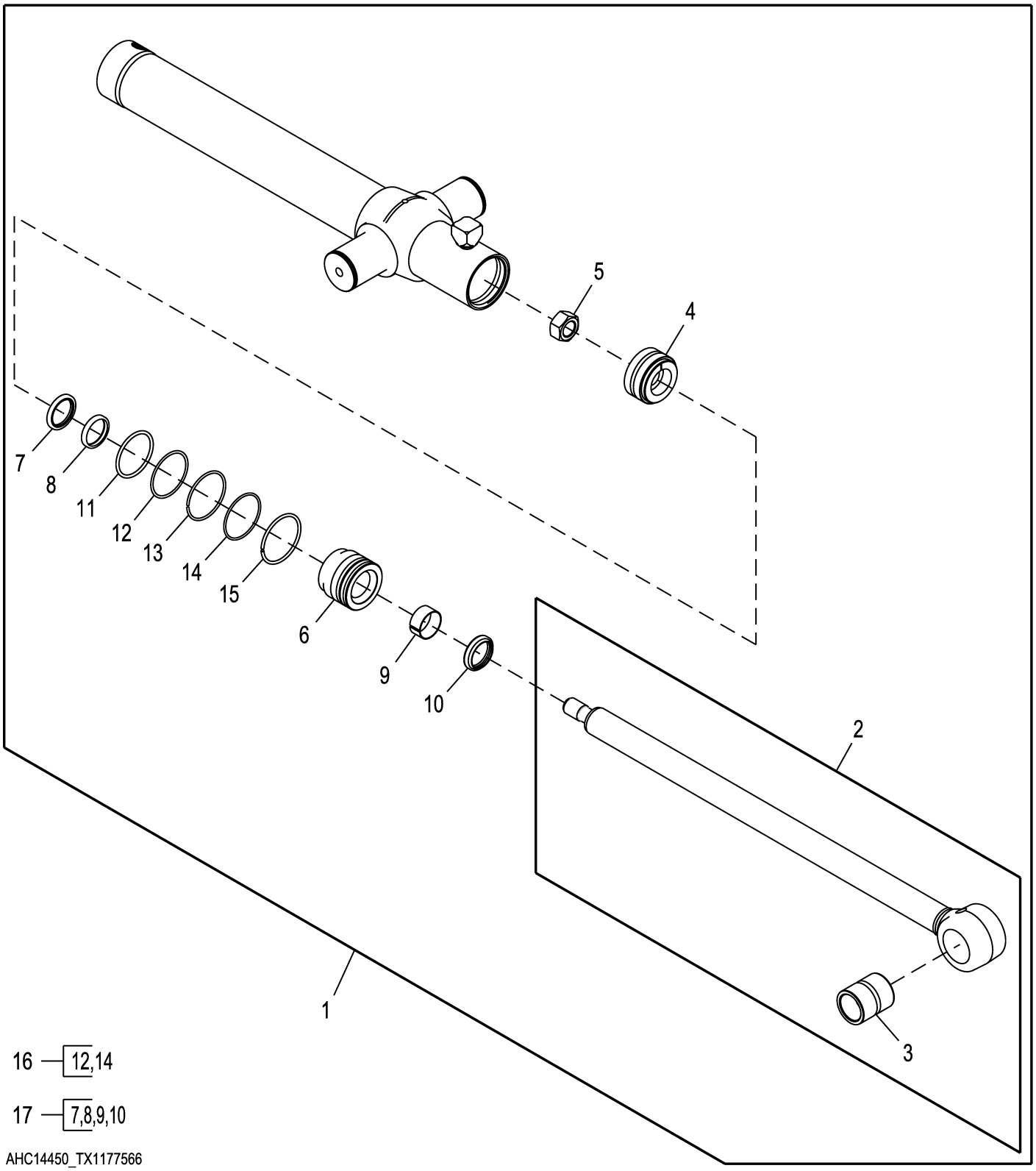

AHC14450_TX1177566

Pos.	*Ref.*	*Descripción*	*Cant.*	*Núm. de serie*	*Notas*
1	AHC14450	Cilindro hidráulico	1		
2	AH162040	Vástago de cil. hidráulico	1		
3	H151594	Casquillo	1		
4	AH205060	Pistón	1		
5	H170539	Tuerca	1		
6	HC10929	Guía vástago cilindro hidr.	1		
7	AH146561	Retén	1		
8	H152203	Retén	1		
9	H208987	Anillo anti-desgaste	1		
10	AHC10164	Retén	1		
11	F1430R	Anillo tórico	1		
12	R79101	Anillo reforzador	1		
13	H180103	Anillo elástico	1		
14	H181114	Anillo tórico	1		
15	H206859	Anillo elástico	1		
16	AH212097	Juego para cilindr.hidrául.	1		Cavidad
17	AHC11573	Juego para cilindr.hidrául.	1		Biela

Loader Boom Cylinders and Pins
Vérins et axes de cadre de levage du chargeur
Pasadores y cilindros del aguilón de la cargadora

ETN111720_TX1177576 A.1

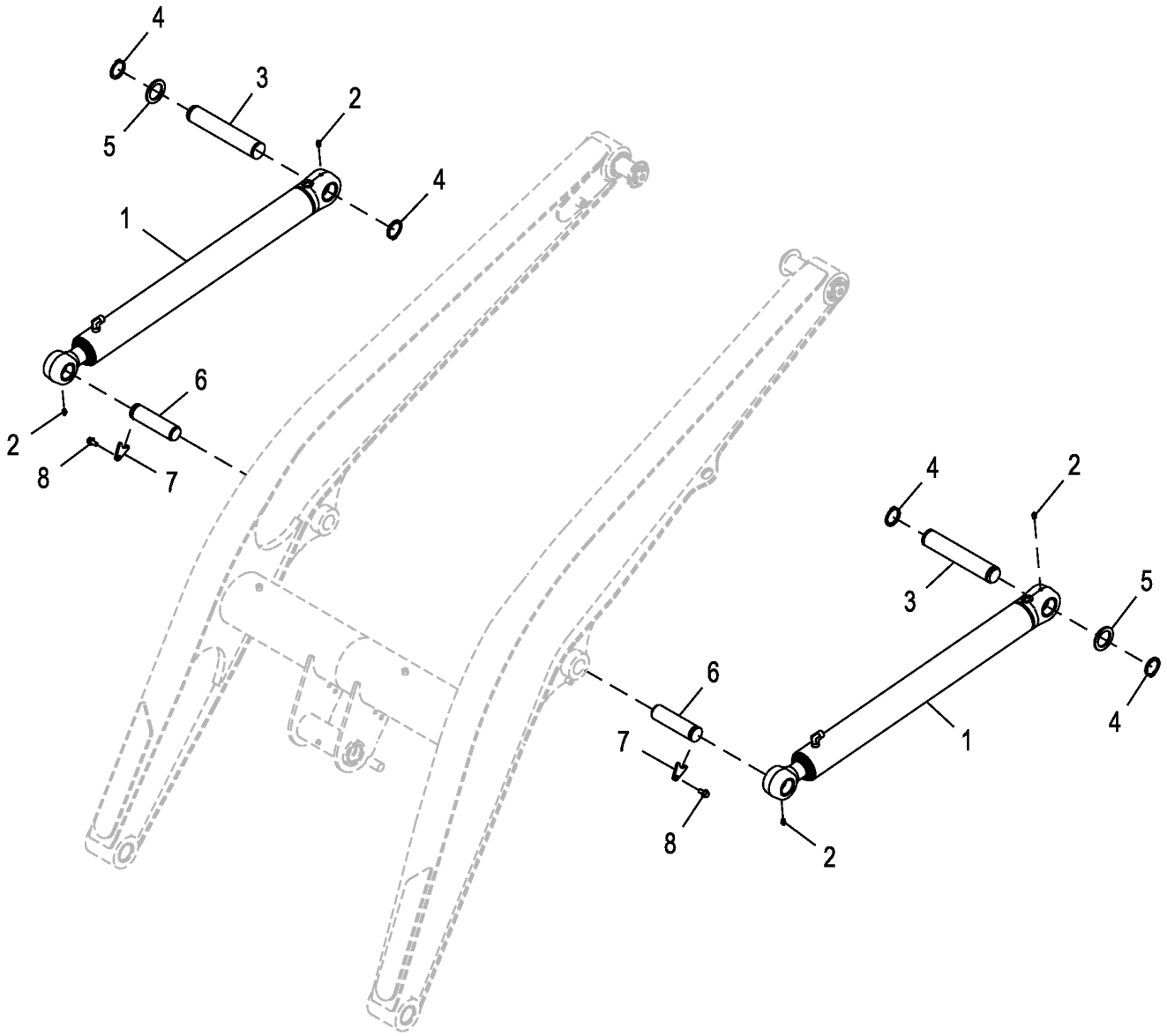

ETN111720_TX1177576

Pos.	*Ref.*	*Descripción*	*Cant.*	*Núm. de serie*	*Notas*
1	AHC14410	Cilindro hidráulico	2		
2	T162396	Engrasador	4		
3	T268536	Pasador	2		
4	T61226	Anillo elástico	4		
5	T228611	Arandela	2		
6	T341523	Bulón	2		
7	T187276	Placa	2		
8	19M7784	Tornillo	2		M10 X 20

Loader Boom Cylinder
Vérin flèche chargeur
Cilindro de aguilón de cargadora

AHC14410_TX1177578 A.1

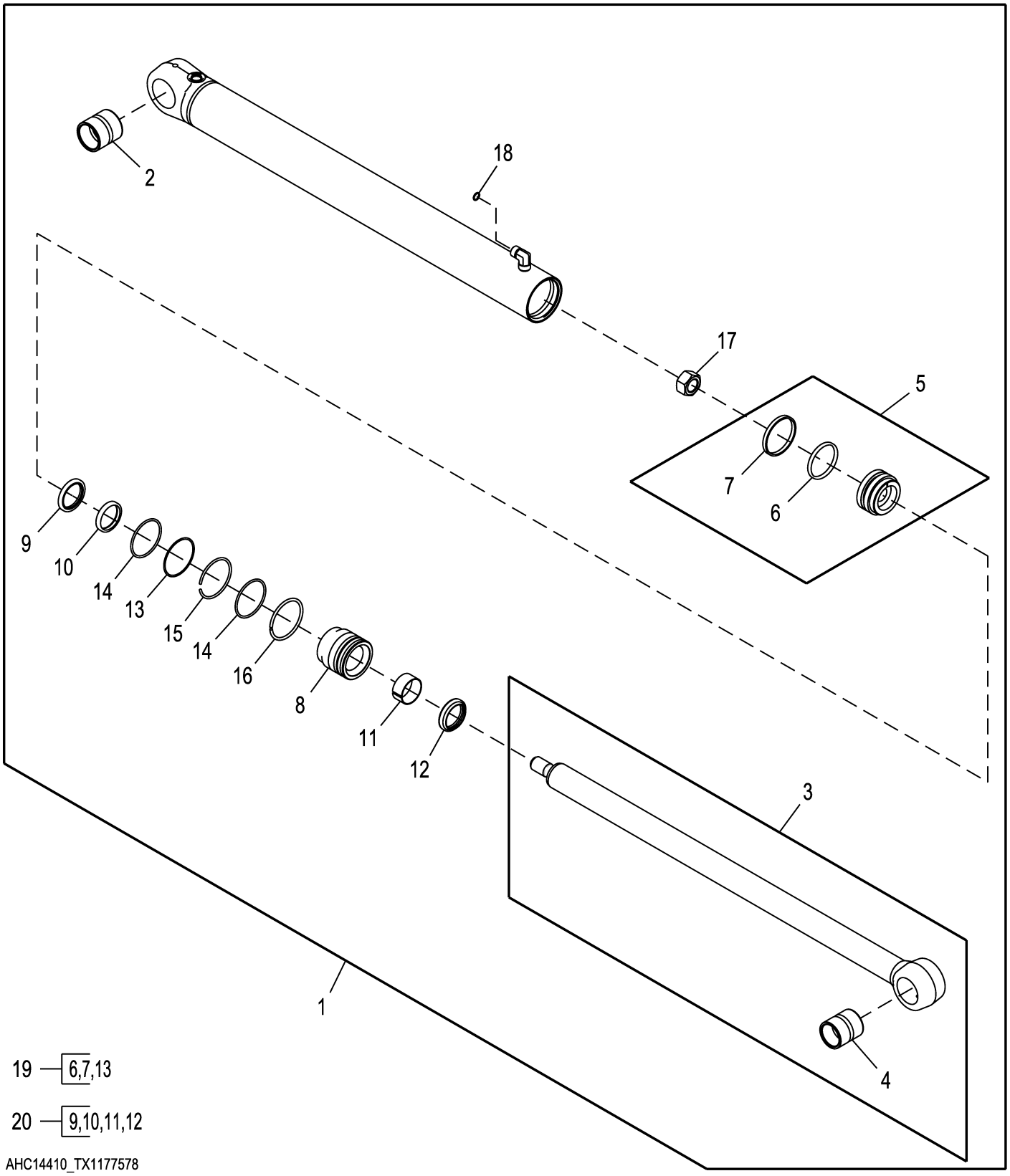

AHC14410_TX1177578

Pos.	*Ref.*	*Descripción*	*Cant.*	*Núm. de serie*	*Notas*
1	AHC14410	Cilindro hidráulico	1		
2	H159941	Casquillo	1		
3	AH146875	Vástago de cil. hidráulico	1		
4	H151542	Casquillo	1		
5	AH165826	Pistón	1		
6	R98323	Retén	1		
7	R98322	Retén	1		
8	HC10931	Guía vástago cilindro hidr.	1		
9	AH146561	Retén	1		
10	H152203	Retén	1		
11	H208987	Anillo anti-desgaste	1		
12	AHC10164	Retén	1		
13	R81864	Anillo reforzador	1		
14	T12582	Anillo tórico	2		
15	H170216	Anillo elástico	1		
16	H180787	Anillo elástico	1		
17	H170538	Tuerca	1		
18	T77857	Anillo tórico	1		
19	AH212092	Juego para cilindr.hidrául.	1		Cavidad
20	AHC11573	Juego para cilindr.hidrául.	1		Biela

Loader Quick Coupler Cylinder
Vérin de raccord rapide de chargeur
Cilindro del enchufe rápido de la cargadora

AHC14445_TX1181695 A.1

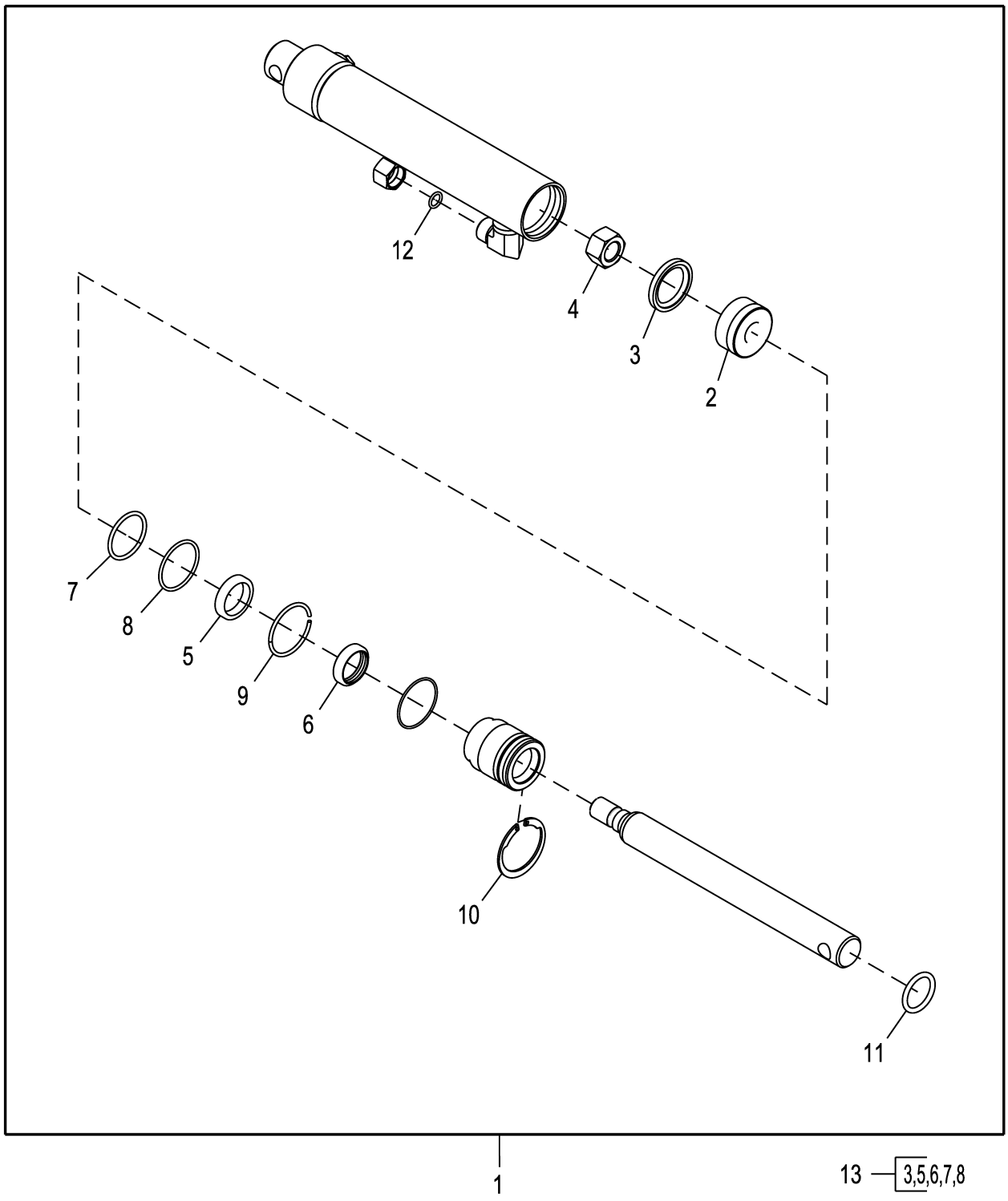

AHC14445_TX1181695

Pos.	*Ref.*	*Descripción*	*Cant.*	*Núm. de serie*	*Notas*
1	AHC14445	Cilindro hidráulico	1		
2	H173199	Pistón	1		
3	AH176230	Retén	1		
4	H229813	Tuerca	1		
5	H158676	Retén	1		
6	H164925	Retén	1		
7	M4125T	Anillo tórico	1		32.995 X 2.616 mm (1.299" X 0.103")
8	H162312	Anillo reforzador	1		35.970 X 39.850 X 1.270 mm (1.416" X 1.569" X 0.050")
9	H173206	Anillo	1		
10	H173207	Anillo elástico	1		
11	U46166	Anillo tórico	1		
12	T77613	Anillo tórico	1		9.250 X 1.780 mm (0.364" X 0.070")
13	AH176272	Juego para cilindr.hidrául.	1		

Multi-Purpose Loader Bucket Cylinder
Vérin de benne à usages multiples de chargeur
Cilindro de cucharón universal de la cargadora

AHC15426_TX1180694 A.1

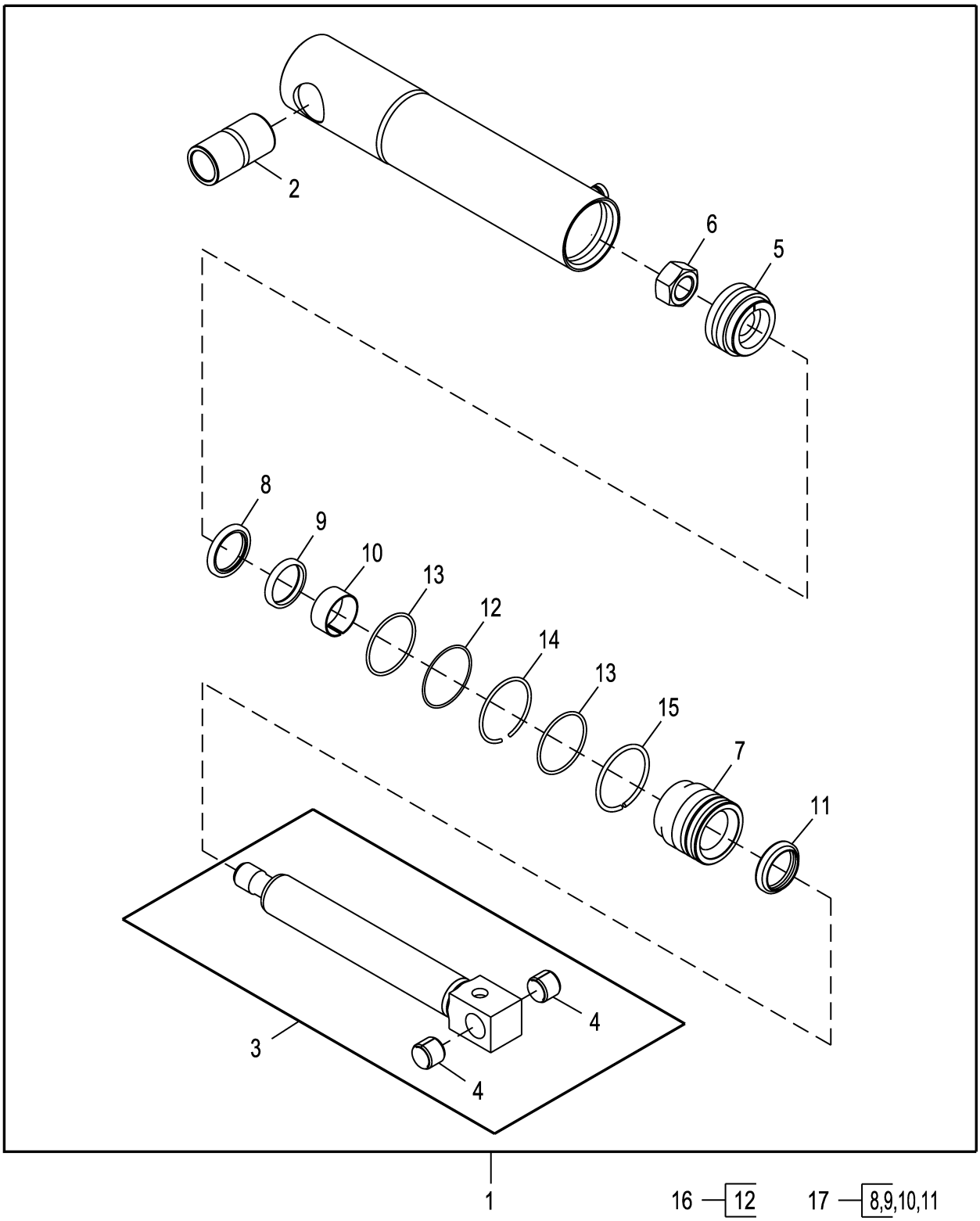

AHC15426_TX1180694

Pos.	*Ref.*	*Descripción*	*Cant.*	*Núm. de serie*	*Notas*
1	AHC15426	Cilindro hidráulico	1		
2	HC13721	Casquillo	1		
3	AHC14764	Vástago	1		
4	H180965	Casquillo	2		
5	AH173410	Pistón	1		
6	H170539	Tuerca	1		
7	HC10931	Guía vástago cilindro hidr.	1		
8	AH146561	Retén	1		
9	H152203	Retén	1		
10	H208987	Anillo anti-desgaste	1		
11	AHC10164	Retén	1		
12	R81864	Anillo reforzador	1		
13	T12582	Anillo tórico	2		
14	H170216	Anillo elástico	1		
15	H180787	Anillo elástico	1		
16	AH212092	Juego para cilindr.hidrául.	1		Cavidad
17	AHC11573	Juego para cilindr.hidrául.	1		Vástago

Loader Bucket Leveling Linkage
Tringlerie de mise à niveau de benne de chargeur
Varillaje de nivelación del cucharón de la cargadora

ETN100684_TX1177595 A.2

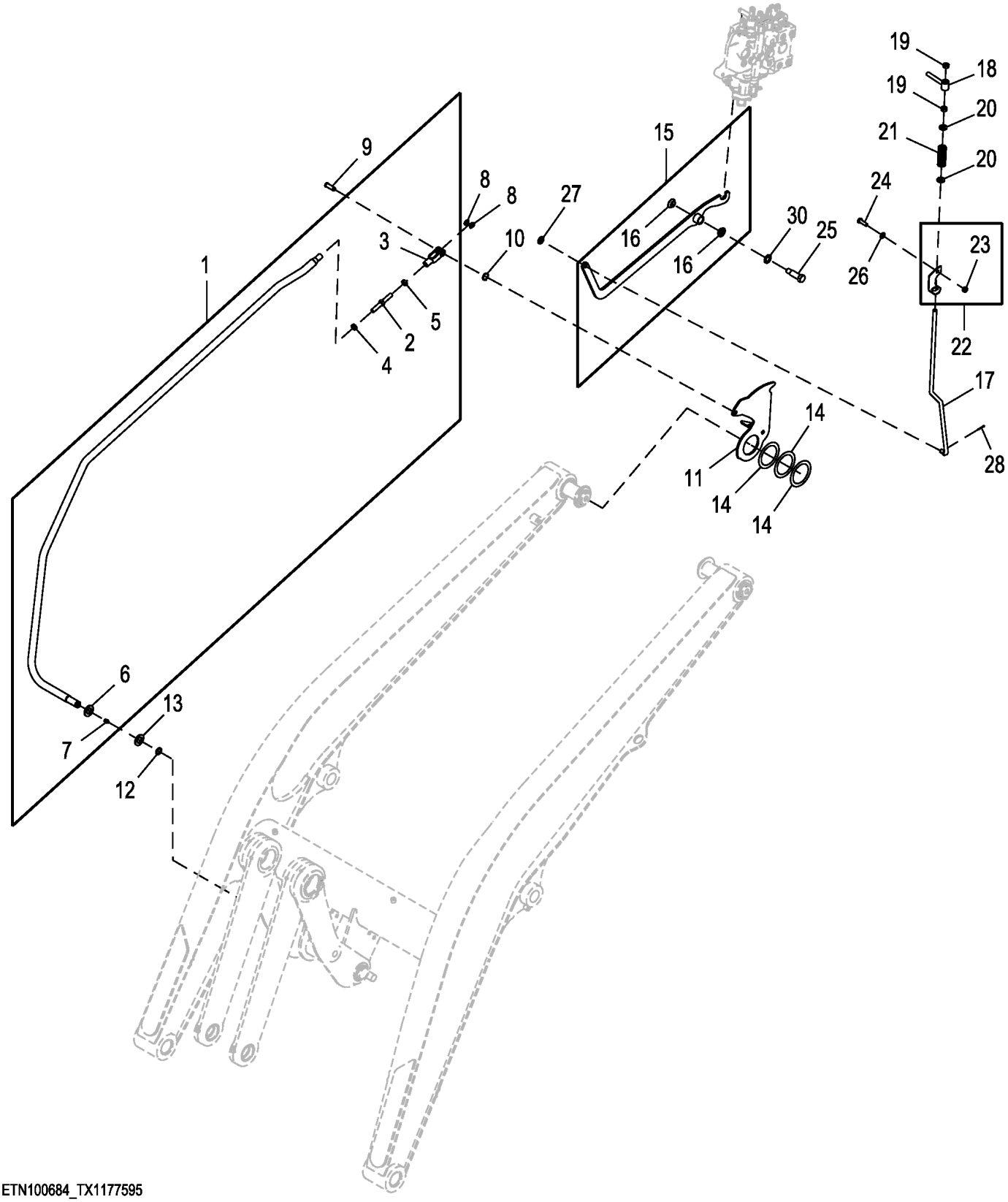

ETN100684_TX1177595

Pos.	*Ref.*	*Descripción*	*Cant.*	*Núm. de serie*	*Notas*
1	AT433192	Tubo	1		
2	T362541	Espárrago	1		
3	T159981	Horquilla	1		
4	14H856	Tuerca	1		1/2"
5	14H881	Tuerca	1		1/2"
6	T160720	Arandela	1		
7	T162396	Engrasador	1		
8	T146757	Arandela	2		
9	R72855	Bulón	1		
10	T148182	Anillo	1		
11	AT433494	Placa	1		
12	5787YT	Anillo elástico	1		
13	24H1659	Arandela	1		29/32" X 1-5/8" X 0.120"
14	T161497	Suplemento	3		
15	AT445122	Brazo	1		
16	T166097	Cojinete	2		
17	T337998	Vástago	1		
18	AT326922	Articulación	1		
19	14H856	Tuerca	2		1/2"
20	24H1111	Arandela	2		17/32" X 1-1/16" X 0.090"
21	T190992	Muelle de compresión	1		
22	AT433719	Soporte	1		
23	14M7274	Tuerca	1		M10
24	19M7662	Tornillo	1		M10 X 30
25	T191285	Tornillo	1		
26	24M7239	Arandela	1		10.700 X 21 X 2.500 mm
27	24H1111	Arandela	1		17/32" X 1-1/16" X 0.090"
28	11M7082	Pasador de aletas	1		2.500 X 25 mm
29	T223718	Etiqueta adhesiva	1		Indicador de nivel de cucharón, No se ilustra
30	24H1184	Arandela	1		25/32" X 1-1/4" X 0.105"

Standard Duty Bucket with TK Teeth 60.96 cm (24.00 in) 0.212 m³ (7.50 ft³)
Benne standard avec dents TK 60,96 cm (24.00 in.) 0,212 m³ (7.50 ft³)
Cucharón estándar con dientes TK de 60,96 cm (24.00 in.) 0,212 m³ (7.50 ft³)

AT437342_TX1150211 A.1

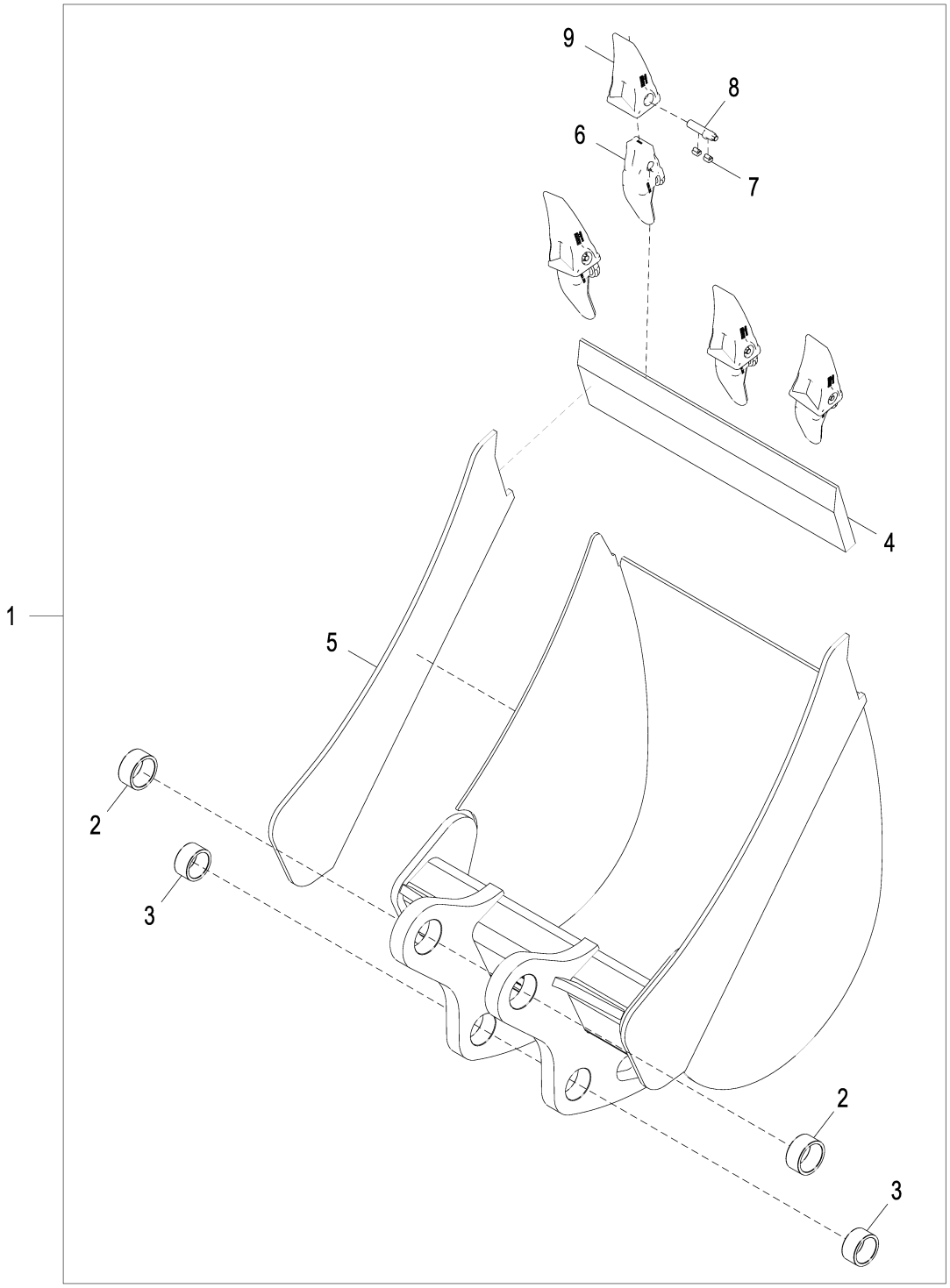

AT437342_TX1150211

Pos.	*Ref.*	*Descripción*	*Cant.*	*Núm. de serie*	*Notas*
1	**AT437342**	**Cucharón retroexcavadora**	**1**		**Conjuntos enteros**
2	T187117	Casquillo	2		55.052 X 66.982 X 31 mm (2.167" X 2.637" X 1.220")
3	T187116	Casquillo	2		50.052 X 61.982 X 31 mm (1.971" X 2.440" X 1.220")
4	T161279	Borde Cortante Dura-Max	1		645.20 mm X 152.40 mm X 25.40 mm
5	T162535	Placa	2		
6	TK225C100	Adaptador dentado cuchara	4		
7	TK3L	Cerradura	8		
8	TK225P	Bulón	4		
9	TK225FD	Diente	4		

Heavy Duty Bucket with TK Teeth 30.48 cm (12.00 in) 0.093 m³ (3.30 ft³)
Benne renforcée avec dents TK 30,48 cm (12.00 in.) 0,093 m³ (3.30 ft³)
Cucharón reforzado con dientes TK de 30,48 cm (12.00 in.) 0,093 m³ (3.30 ft³)

AT437338_TX1150209 A.1

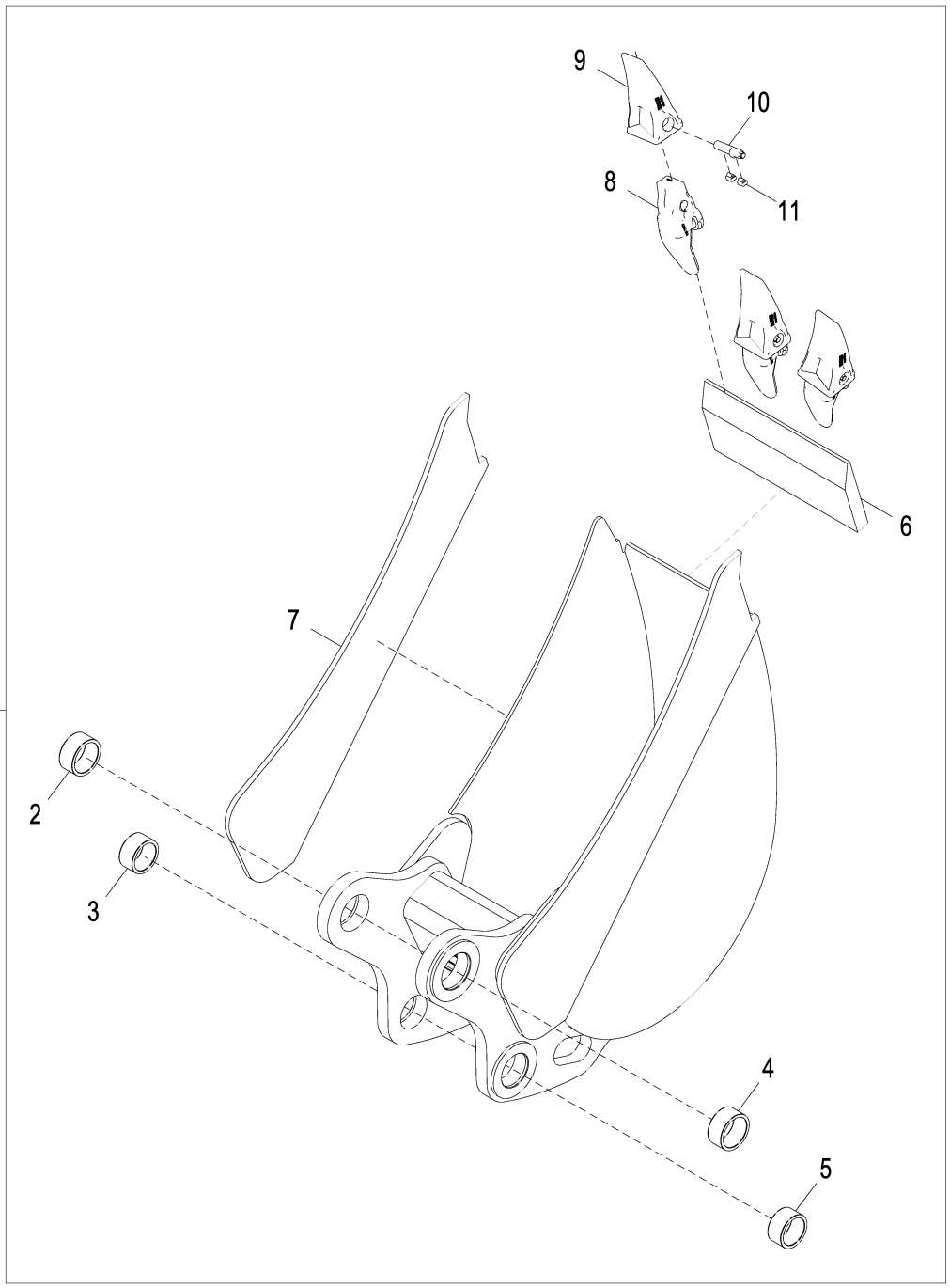

AT437338_TX1150209

Pos.	*Ref.*	*Descripción*	*Cant.*	*Núm. de serie*	*Notas*
1	**AT437338**	**Cucharón retroexcavadora**	**1**		**Conjuntos enteros**
2	T187117	Casquillo	1		
3	T187116	Casquillo	1		
4	T187117	Casquillo	1		
5	T187116	Casquillo	1		
6	T161279	Borde Cortante Dura-Max	1		645.20 mm X 152.40 mm X 25.40 mm
7	T162535	Placa	2		
8	TK225C100	Adaptador dentado cuchara	3		
9	TK225FD	Diente	5		Fanggs™
10	TK225P	Bulón	3		
11	TK3L	Cerradura	6		

Heavy Duty Bucket with TK Teeth 45.72 cm (18.00 in) 0.144 m³ (5.10 ft³)
Benne renforcée avec dents TK 45,72 cm (18.00 in.) 0,144 m³ (5.10 ft³)
Cucharón reforzado con dientes TK de 45,72 cm (18.00 in.) 0,144 m³ (5.10 ft³)

AT437340_TX1150210 A.1

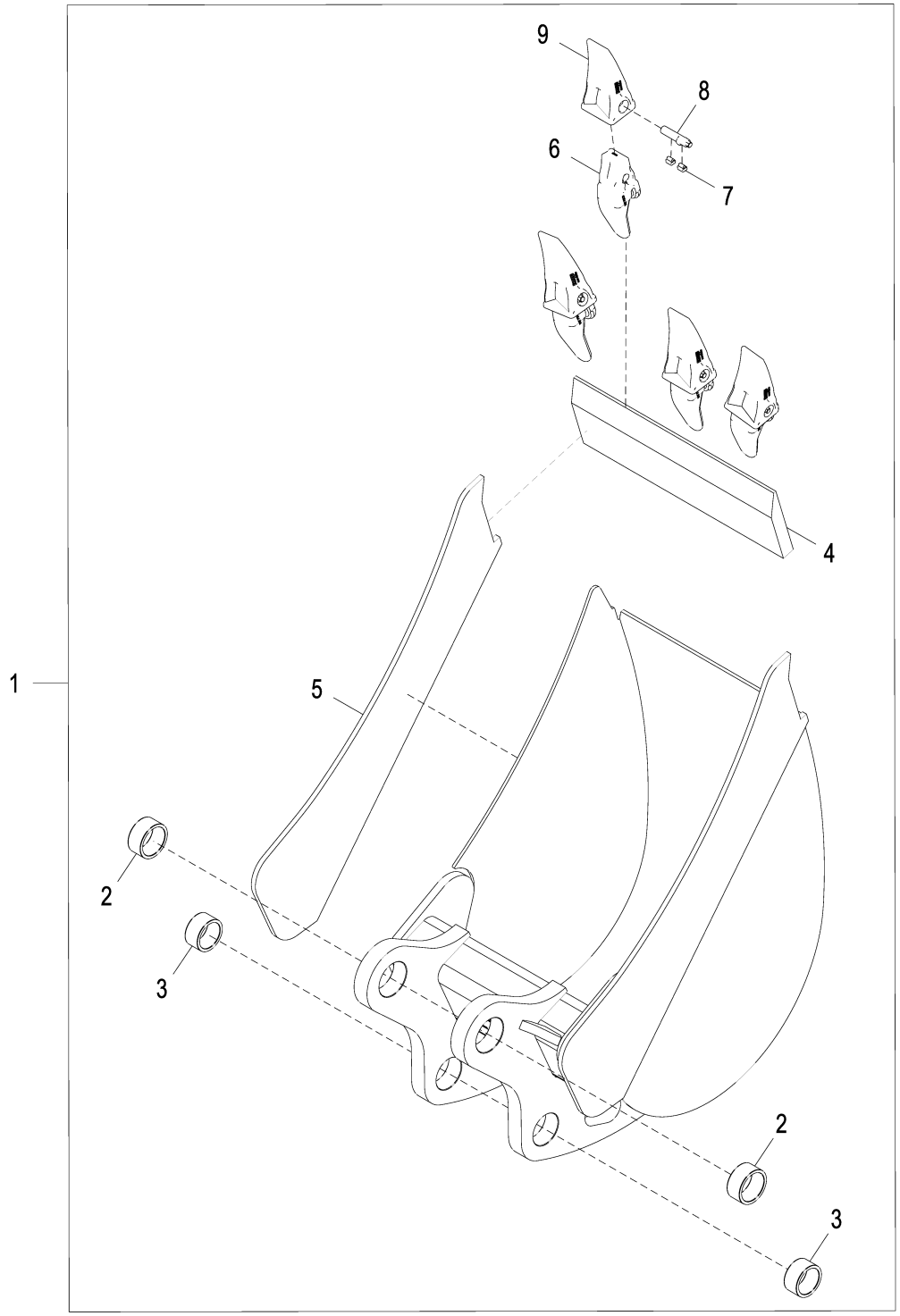

AT437340_TX1150210

Pos.	*Ref.*	*Descripción*	*Cant.*	*Núm. de serie*	*Notas*
1	**AT437340**	**Cucharón retroexcavadora**	**1**		**Conjuntos enteros**
2	T187117	Casquillo	2		55.052 X 66.982 X 31 mm (2.167" X 2.637" X 1.220")
3	T187116	Casquillo	2		50.052 X 61.982 X 31 mm (1.971" X 2.440" X 1.220")
4	T161279	Borde Cortante Dura-Max	1		645.20 mm X 152.40 mm X 25.40 mm
5	T162535	Placa	2		
6	TK225C100	Adaptador dentado cuchara	4		
7	TK3L	Cerradura	8		
8	TK225P	Bulón	4		
9	TK225FD	Diente	4		

Heavy Duty Bucket with TK Teeth 60.96 cm (24.00 in) 0.212 m³ (7.50 ft³)
Benne renforcée avec dents TK 60,96 cm (24.00 in.) 0,212 m³ (7.50 ft³)
Cucharón reforzado con dientes TK de 60,96 cm (24.00 in.) 0,212 m³ (7.50 ft³)

AT437343_TX1150212 A.1

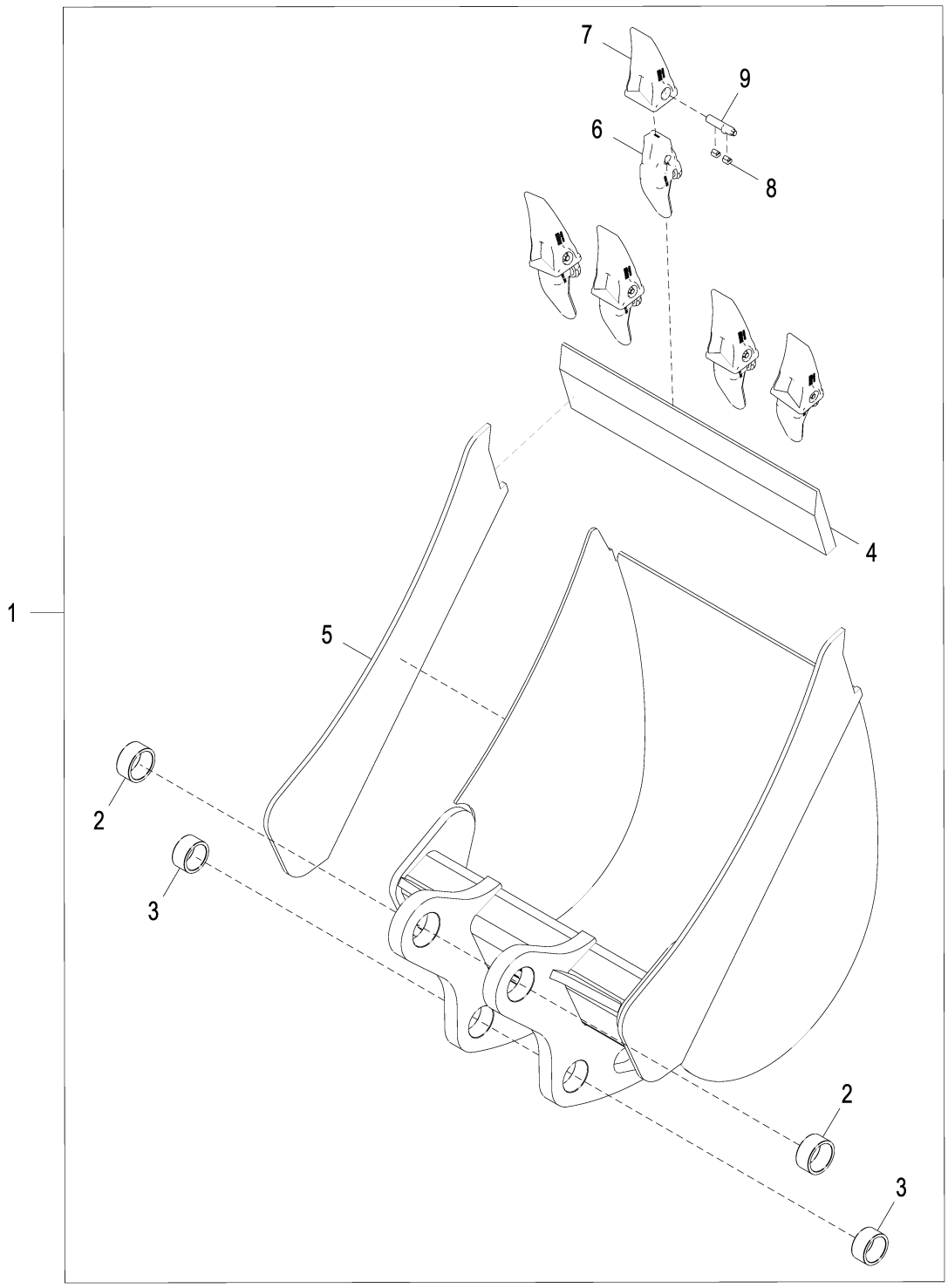

AT437343_TX1150212

Pos.	*Ref.*	*Descripción*	*Cant.*	*Núm. de serie*	*Notas*
1	**AT437343**	**Cucharón retroexcavadora**	**1**		**Conjuntos enteros**
2	T187117	Casquillo	2		55.052 X 66.982 X 31 mm (2.167" X 2.637" X 1.220")
3	T187116	Casquillo	2		50.052 X 61.982 X 31 mm (1.971" X 2.440" X 1.220")
4	T161279	Borde Cortante Dura-Max	1		645.20 mm X 152.40 mm X 25.40 mm
5	T162535	Placa	2		
6	TK225C100	Adaptador dentado cuchara	5		
7	TK225FD	Diente	5		
8	TK3L	Cerradura	10		
9	TK225P	Bulón	5		

Heavy Duty Bucket with TK Teeth 60.96 cm (24.00 in) 0.294 m³ (8.80 ft³)
Benne renforcée avec dents TK 60,96 cm (24.00 in.) 0,294 m³ (8.80 ft³)
Cucharón reforzado con dientes TK de 60,96 cm (24.00 in.) 0,294 m³ (8.80 ft³)

AT437344_TX1150213 A.1

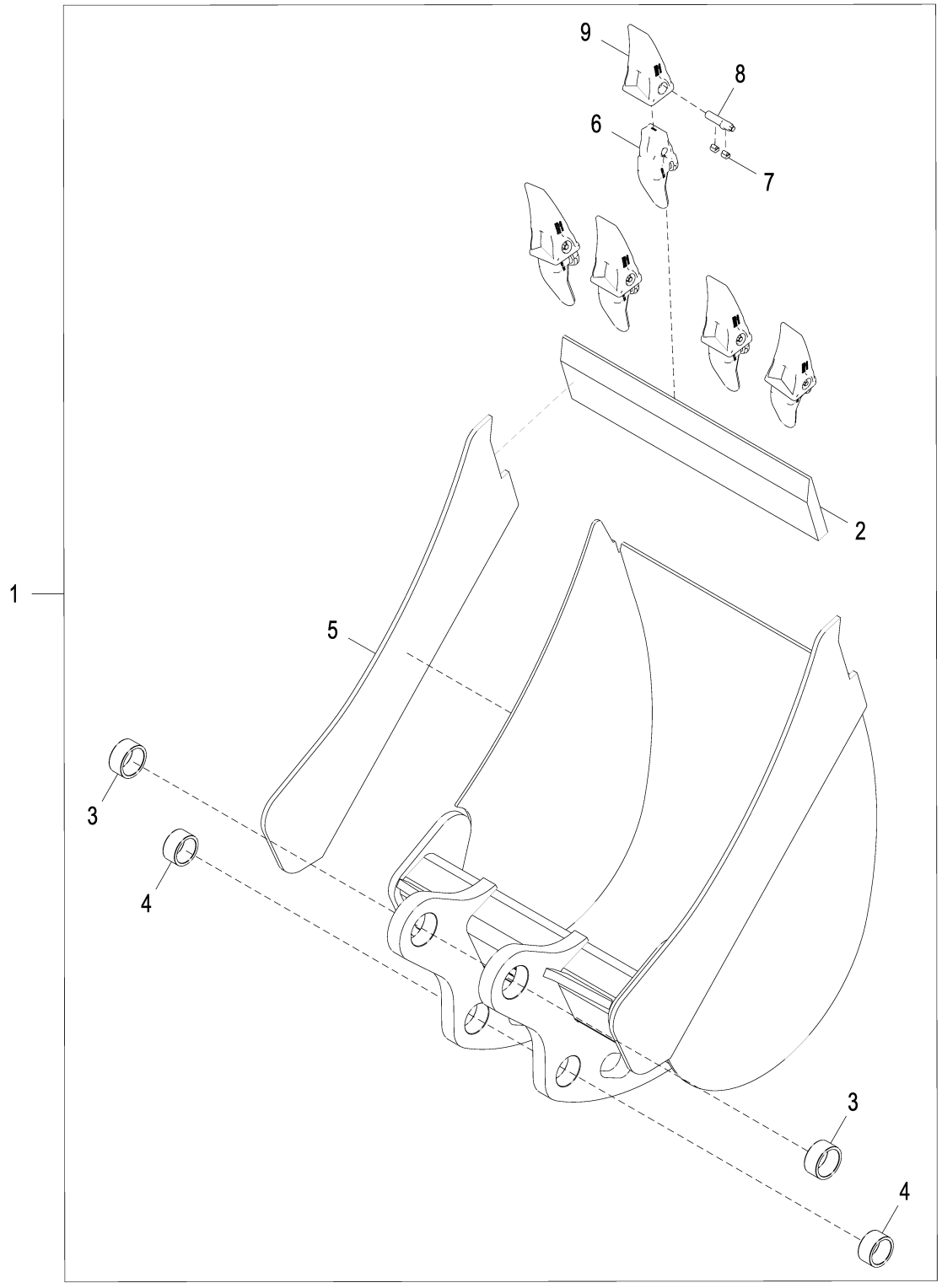

AT437344_TX1150213

Pos.	*Ref.*	*Descripción*	*Cant.*	*Núm. de serie*	*Notas*
1	**AT437344**	**Cucharón retroexcavadora**	**1**		**Conjuntos enteros**
2	T161279	Borde Cortante Dura-Max	1		645.20 mm X 152.40 mm X 25.40 mm
3	T187117	Casquillo	2		55.052 X 66.982 X 31 mm (2.167" X 2.637" X 1.220")
4	T187116	Casquillo	2		50.052 X 61.982 X 31 mm (1.971" X 2.440" X 1.220")
5	T162569	Placa	2		
6	TK225C100	Adaptador dentado cuchara	5		
7	TK3L	Cerradura	10		
8	TK225P	Bulón	5		
9	TK225FD	Diente	5		

Heavy Duty Bucket with TK Teeth 76.20 cm (30.00 in) 0.283 m³ (10.00 ft³)
Benne renforcée avec dents TK 76,20 cm (30.00 in.) 0,283 m³ (10.00 ft³)
Cucharón reforzado con dientes TK de 76,20 cm (30.00 in.) 0,283 m³ (10.00 ft³)

AT437345_TX1150214 A.1

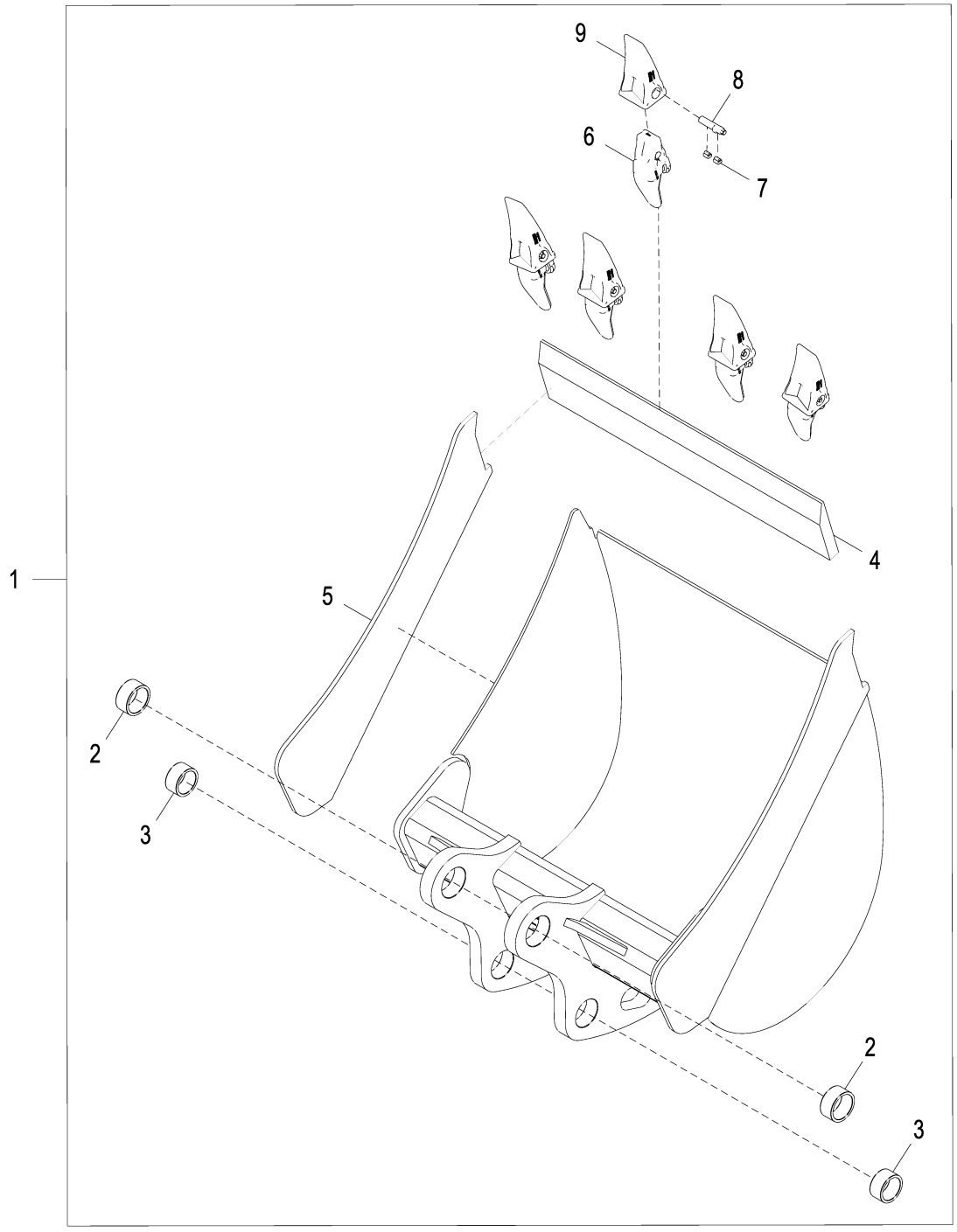

AT437345_TX1150214

Pos.	*Ref.*	*Descripción*	*Cant.*	*Núm. de serie*	*Notas*
1	**AT437345**	**Cucharón retroexcavadora**	**1**		**Conjuntos enteros**
2	T187117	Casquillo	2		55.052 X 66.982 X 31 mm (2.167" X 2.637" X 1.220")
3	T187116	Casquillo	2		50.052 X 61.982 X 31 mm (1.971" X 2.440" X 1.220")
4	T161319	Borde Cortante Dura-Max	1		945.20 mm X 152.40 mm X 25.40 mm
5	T162535	Placa	2		
6	TK225C100	Adaptador dentado cuchara	5		
7	TK3L	Cerradura	10		
8	TK225P	Bulón	5		
9	TK225FD	Diente	5		

Heavy Duty Bucket with TK Teeth 91.44 cm (36.00 in) 0.354 m³ (12.50 ft³)
Benne renforcée avec dents TK 91,44 cm (36.00 in.) 0,354 m³ (12.50 ft³)
Cucharón reforzado con dientes TK de 91,44 cm (36.00 in) 0,354 m³ (12.50 ft³)

AT436333_TX1177318 A.2

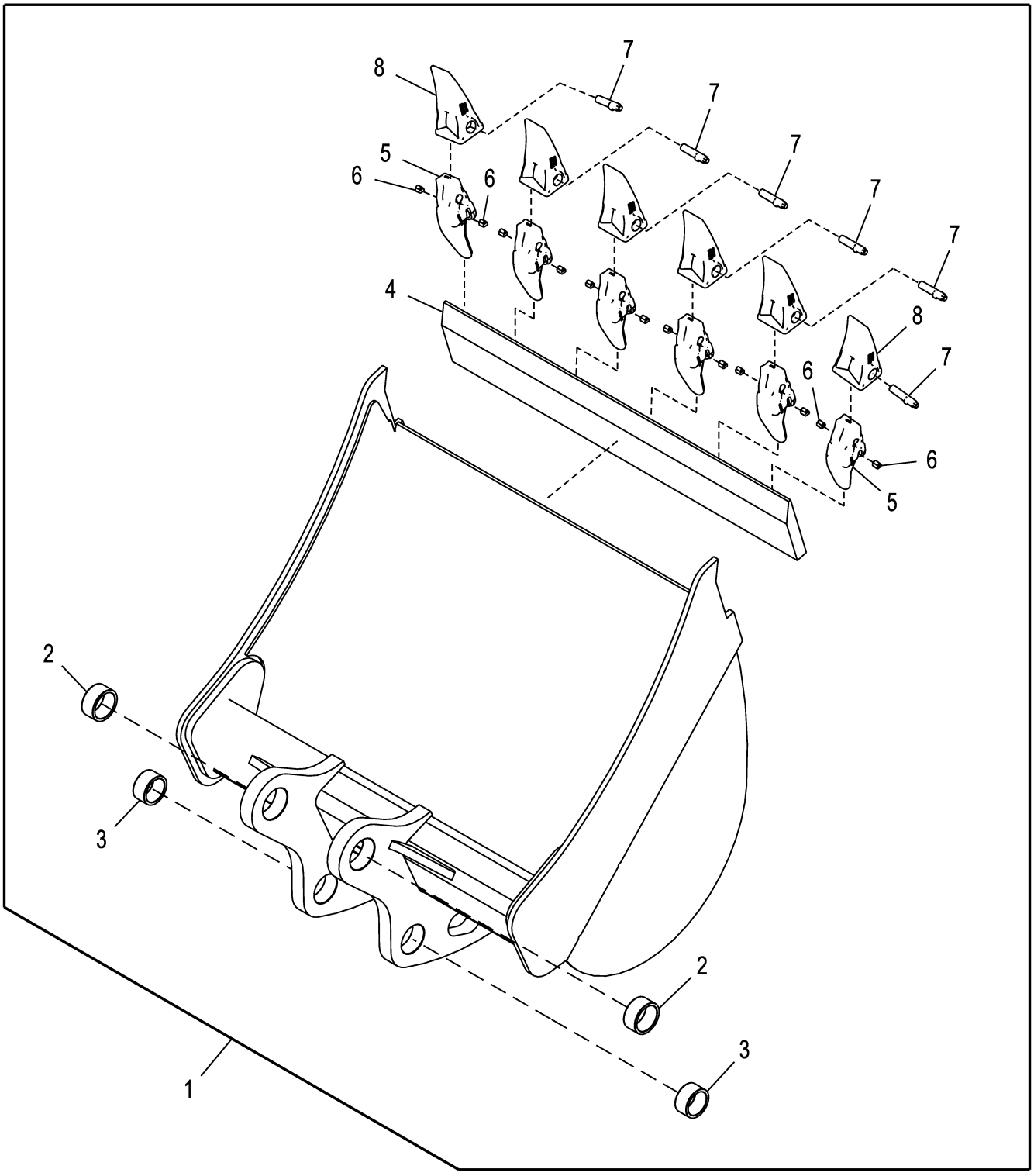

AT436333_TX1177318

Pos.	*Ref.*	*Descripción*	*Cant.*	*Núm. de serie*	*Notas*
1	**AT436333**	**Cucharón retroexcavadora**	**1**		**Conjuntos enteros**
2	T187117	Casquillo	1		
3	T187116	Casquillo	1		
4	T161319	Borde Cortante Dura-Max	1		
5	TK225C100	Adaptador dentado cuchara	6		
6	TK3L	Cerradura	12		
7	TK225P	Bulón	6		
8	TK225FD	Diente	6		

Severe Duty Bucket with TF Teeth 60.96 cm (24.00 in) 0.212 m³ (7.50 ft³)
Benne à usage intensif avec dents TF 60,96 cm (24.00 in.) 0,212 m³ (7.50 ft³)
Cucharón para servicio severo con dientes TF de 60,96 cm (24.00 in.) 0,212 m³ (7.50 ft³)

AT172613_TX1104803 A.1

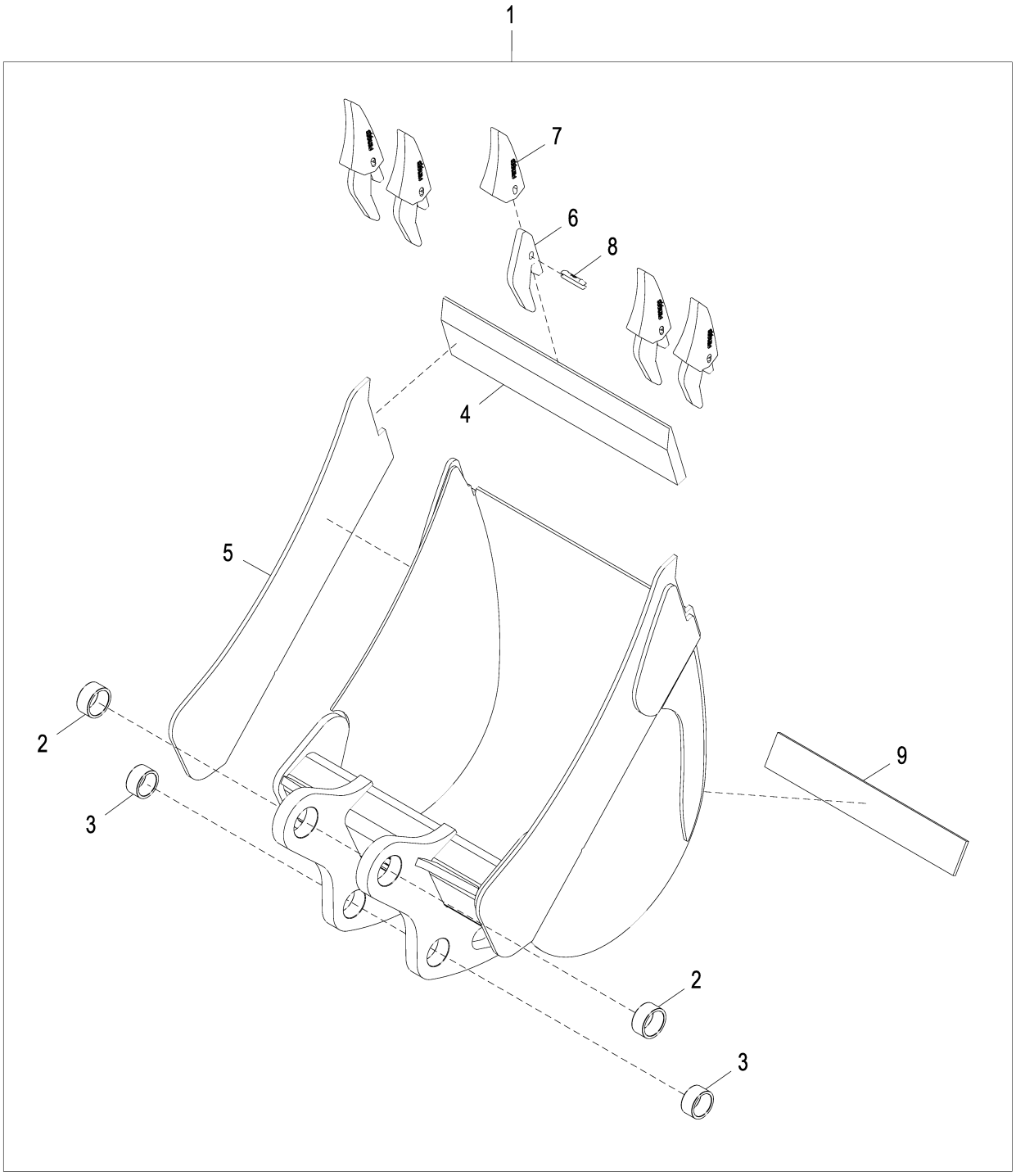

AT172613_TX1104803

Pos.	*Ref.*	*Descripción*	*Cant.*	*Núm. de serie*	*Notas*
1	AT192016	Cucharón retroexcavadora	1		NLA, ORDER AT437701, Componentes en páginas aparte
2	T187117	Casquillo	2		
3	T187116	Casquillo	2		
4	T161279	Borde Cortante Dura-Max	1		645.20 mm X 152.40 mm X 25.40 mm
5	T162553	Placa	2		
6	U43792	Adaptador dentado cuchara	5		
7	TF23D	Diente	5		
8	TF23P	Pasador	5		
9	.....	Placa	7		Fabricar de, Acero laminado en caliente 1020, 538.00 X 76.00 X 8.00 mm

Severe Duty Bucket with TF Teeth 60.96 cm (24.00 in) 0.249 m³ (8.80 ft³)
Benne à usage intensif avec dents TF 60,96 cm (24.00 in.) 0,249 m³ (8.80 ft³)
Cucharón para servicio severo con dientes TF de 60,96 cm (24.00 in.) 0,249 m³ (8.80 ft³)

AT175777_TX1104806 A.1

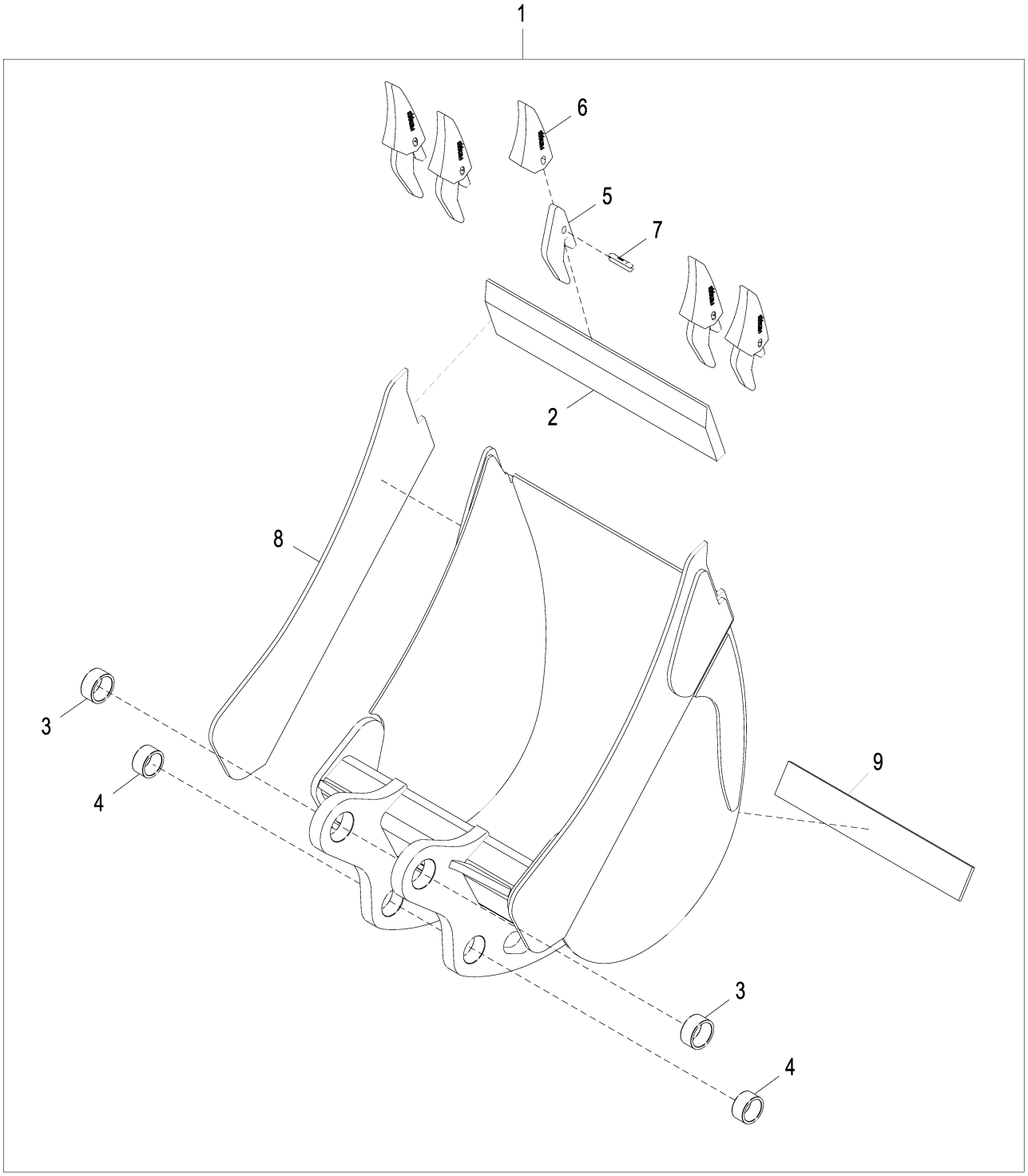

AT175777_TX1104806

Pos.	*Ref.*	*Descripción*	*Cant.*	*Núm. de serie*	*Notas*
1	AT192018	Cucharón retroexcavadora	1		NLA, ORDER AT437702, Componentes en páginas aparte
2	T161279	Borde Cortante Dura-Max	1		645.20 mm X 152.40 mm X 25.40 mm
3	T187117	Casquillo	2		
4	T187116	Casquillo	2		
5	U43792	Adaptador dentado cuchara	5		
6	TF23D	Diente	5		
7	TF23P	Pasador	5		
8	T162569	Placa	2		
9	.....	Placa	8		Fabricar de, Acero laminado en caliente 1020, 538.00 mm X 76.00 mm X 8.00 mm

Severe Duty Bucket with TK Teeth 45.72 cm (18.00 in) 0.144 m³ (5.10 ft³)
Benne à usage intensif avec dents TK 45,72 cm (18.00 in.) 0,144 m³ (5.10 ft³)
Cucharón para servicio severo con dientes TK de 45,72 cm (18.00 in.) 0,144 m³ (5.10 ft³)

AT437700_TX1150289 A.1

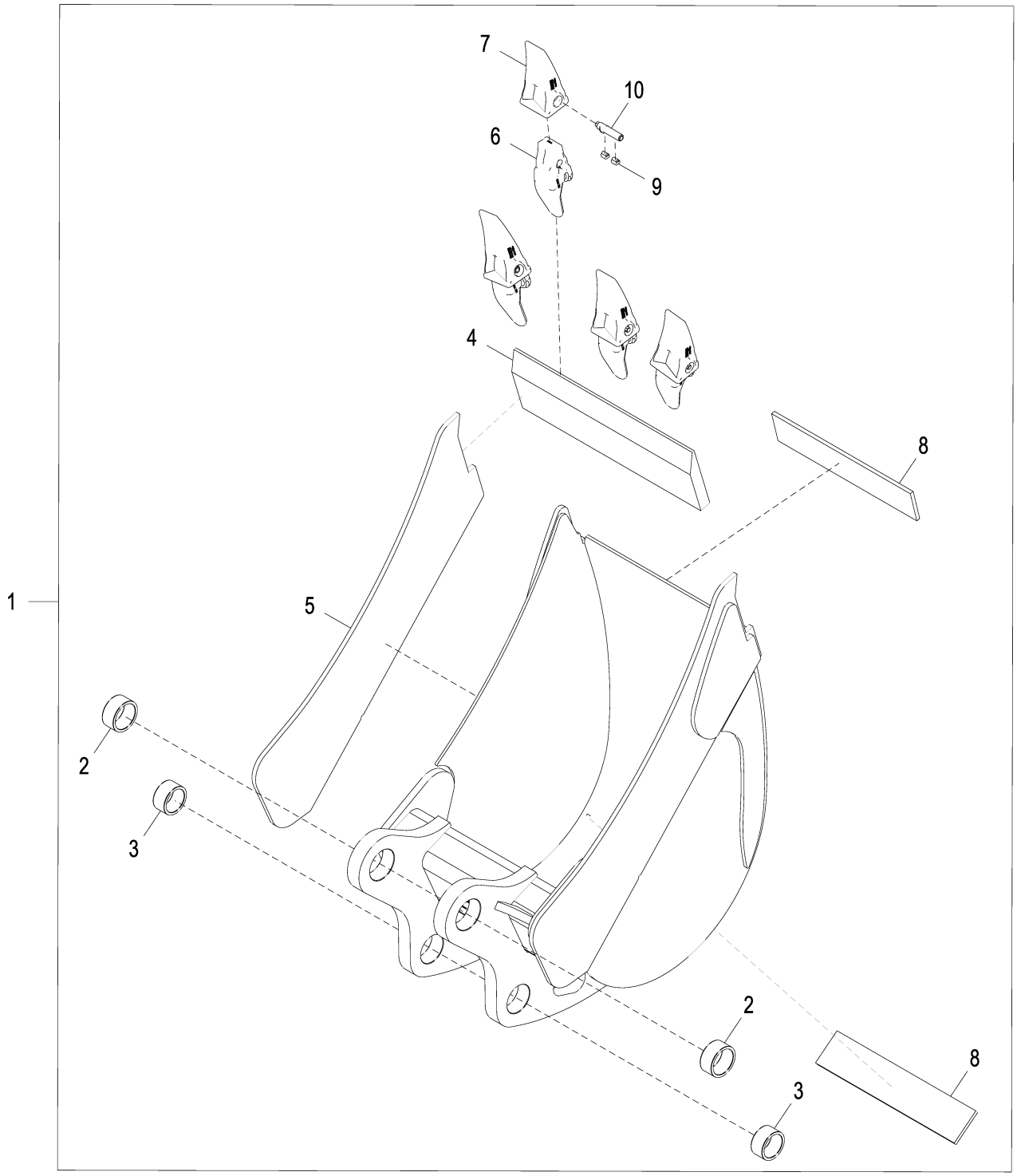

AT437700_TX1150289

Pos.	*Ref.*	*Descripción*	*Cant.*	*Núm. de serie*	*Notas*
1	**AT437700**	**Cucharón retroexcavadora**	**1**		**Conjuntos enteros**
2	T187117	Casquillo	2		55.052 X 66.982 X 31 mm (2.167" X 2.637" X 1.220")
3	T187116	Casquillo	2		50.052 X 61.982 X 31 mm (1.971" X 2.440" X 1.220")
4	T161279	Borde Cortante Dura-Max	1		645.20 mm X 152.40 mm X 25.40 mm
5	T162553	Placa	2		
6	TK225C100	Adaptador dentado cuchara	4		
7	TK225FD	Diente	4		
8	.....	Placa	7		Fabricar de, Acero laminado en caliente 1020, 384.00 X 76.00 X 8.00 mm
9	TK3L	Cerradura	8		
10	TK225P	Bulón	4		

Severe Duty Bucket with TK Teeth 60.96 cm (24.00 in) 0.212 m³ (7.50 ft³)
Benne à usage intensif avec dents TK 60,96 cm (24.00 in.) 0,212 m³ (7.50 ft³)
Cucharón para servicio severo con dientes TK de 60,96 cm (24.00 in.) 0,212 m³ (7.50 ft³)

AT437701_TX1150294 A.1

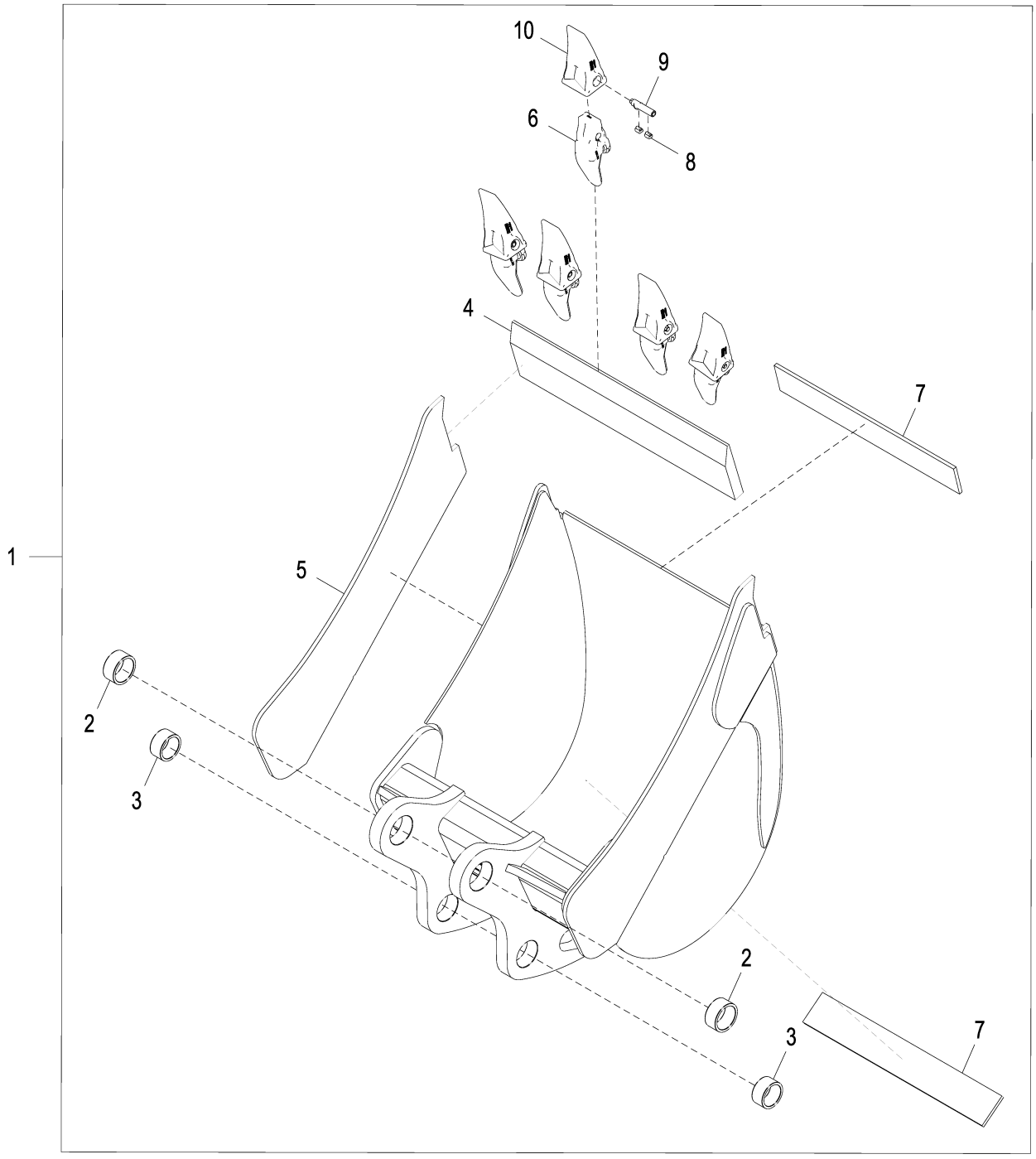

AT437701_TX1150294

Pos.	*Ref.*	*Descripción*	*Cant.*	*Núm. de serie*	*Notas*
1	**AT437701**	**Cucharón retroexcavadora**	**1**		**Conjuntos enteros**
2	T187117	Casquillo	2		55.052 X 66.982 X 31 mm (2.167" X 2.637" X 1.220")
3	T187116	Casquillo	2		50.052 X 61.982 X 31 mm (1.971" X 2.440" X 1.220")
4	T161279	Borde Cortante Dura-Max	1		645.20 mm X 152.40 mm X 25.40 mm
5	T162553	Placa	2		
6	TK225C100	Adaptador dentado cuchara	5		
7	.....	Placa	7		Fabricar de, Acero laminado en caliente 1020, 538.00 mm X 76.00 mm X 8.00 mm
8	TK3L	Cerradura	10		
9	TK225P	Bulón	5		
10	TK225FD	Diente	5		

Severe Duty Bucket with TK Teeth 60.96 cm (24.00 in) 0.249 m³ (8.80 ft³)
Benne à usage intensif avec dents TK 60,96 cm (24.00 in.) 0,249 m³ (8.80 ft³)
Cucharón para servicio severo con dientes TK de 60,96 cm (24.00 in.) 0,249 m³ (8.80 ft³)

AT437702_TX1150295 A.1

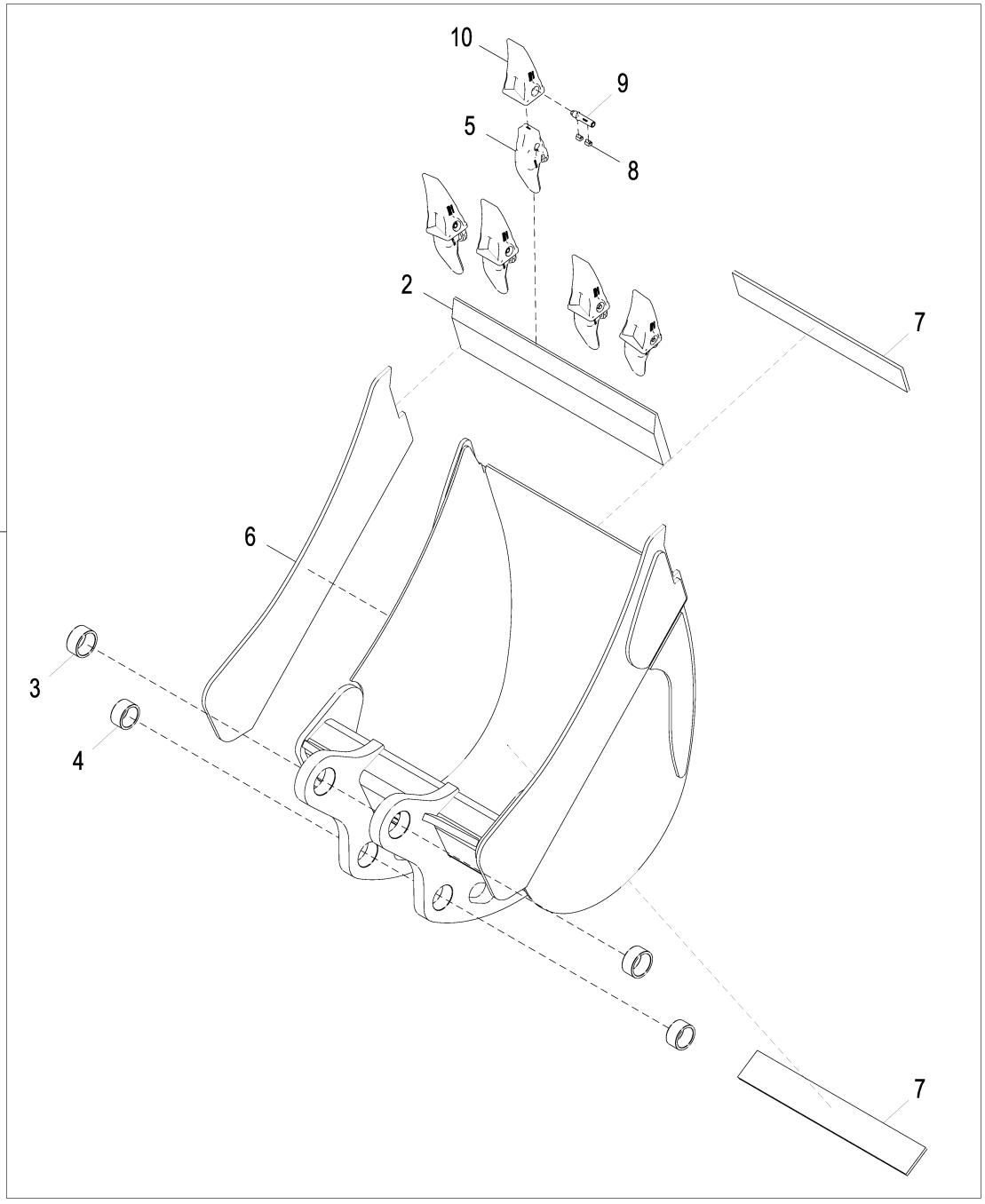

AT437702_TX1150295

Pos.	*Ref.*	*Descripción*	*Cant.*	*Núm. de serie*	*Notas*
1	**AT437702**	**Cucharón retroexcavadora**	**1**		**Conjuntos enteros**
2	T161279	Borde Cortante Dura-Max	1		645.20 mm X 152.40 mm X 25.40 mm
3	T187117	Casquillo	2		55.052 X 66.982 X 31 mm (2.167" X 2.637" X 1.220")
4	T187116	Casquillo	2		50.052 X 61.982 X 31 mm (1.971" X 2.440" X 1.220")
5	TK225C100	Adaptador dentado cuchara	5		
6	T162569	Placa	2		
7	T166182	Placa	8		Fabricar de, Acero laminado en caliente 1020, 538.00 mm X 76.00 mm X 8.00 mm
8	TK3L	Cerradura	10		
9	TK225P	Bulón	5		
10	TK225FD	Diente	5		

Severe Duty Bucket with TK Teeth, 76.20 cm (30.0 in) 0.283 m³ (10.0 ft³)
Benne à usage intensif avec dents TK 76,20 cm (30.0 in.) 0,283 m³ (10.0 ft³)
Cucharón para servicio severo con dientes TK de 76,20 cm (30.0 in.), 0,283 m³ (10.0 ft³)

AT437703_TX1150296 A.1

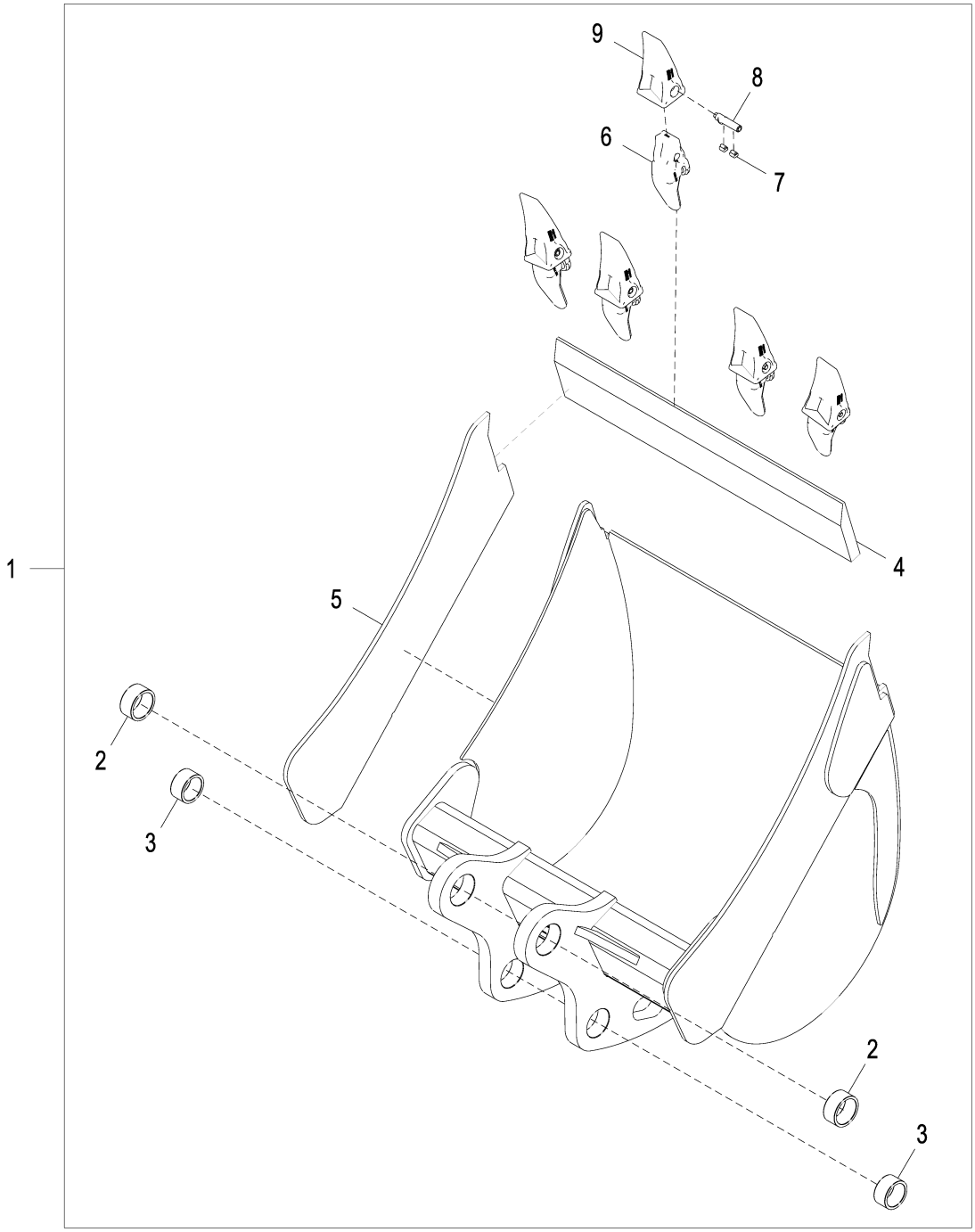

AT437703_TX1150296

Pos.	*Ref.*	*Descripción*	*Cant.*	*Núm. de serie*	*Notas*
1	**AT437703**	**Cucharón retroexcavadora**	**1**		**Conjuntos enteros**
2	T187117	Casquillo	2		55.052 X 66.982 X 31 mm (2.167" X 2.637" X 1.220")
3	T187116	Casquillo	2		50.052 X 61.982 X 31 mm (1.971" X 2.440" X 1.220")
4	T161319	Borde Cortante Dura-Max	1		945.20 mm X 152.40 mm X 25.40 mm
5	T162553	Placa	2		
6	TK225C100	Adaptador dentado cuchara	5		
7	TK3L	Cerradura	10		
8	TK225P	Bulón	5		
9	TK225FD	Diente	5		

Heavy Duty Coupler Bucket with TK Teeth 30.48 cm (12.00 in) 0.093 m³ (3.3 ft³)
Benne à accouplement renforcée avec dents TK 30,48 cm (12.00 in.) 0,093 m³ (3.3 ft³)
Cucharón reforzado con acoplador con dientes TK de 30,48 cm (12.00 in.) 0,093 m³ (3.3 ft³)

AT437361_TX1150276 A.1

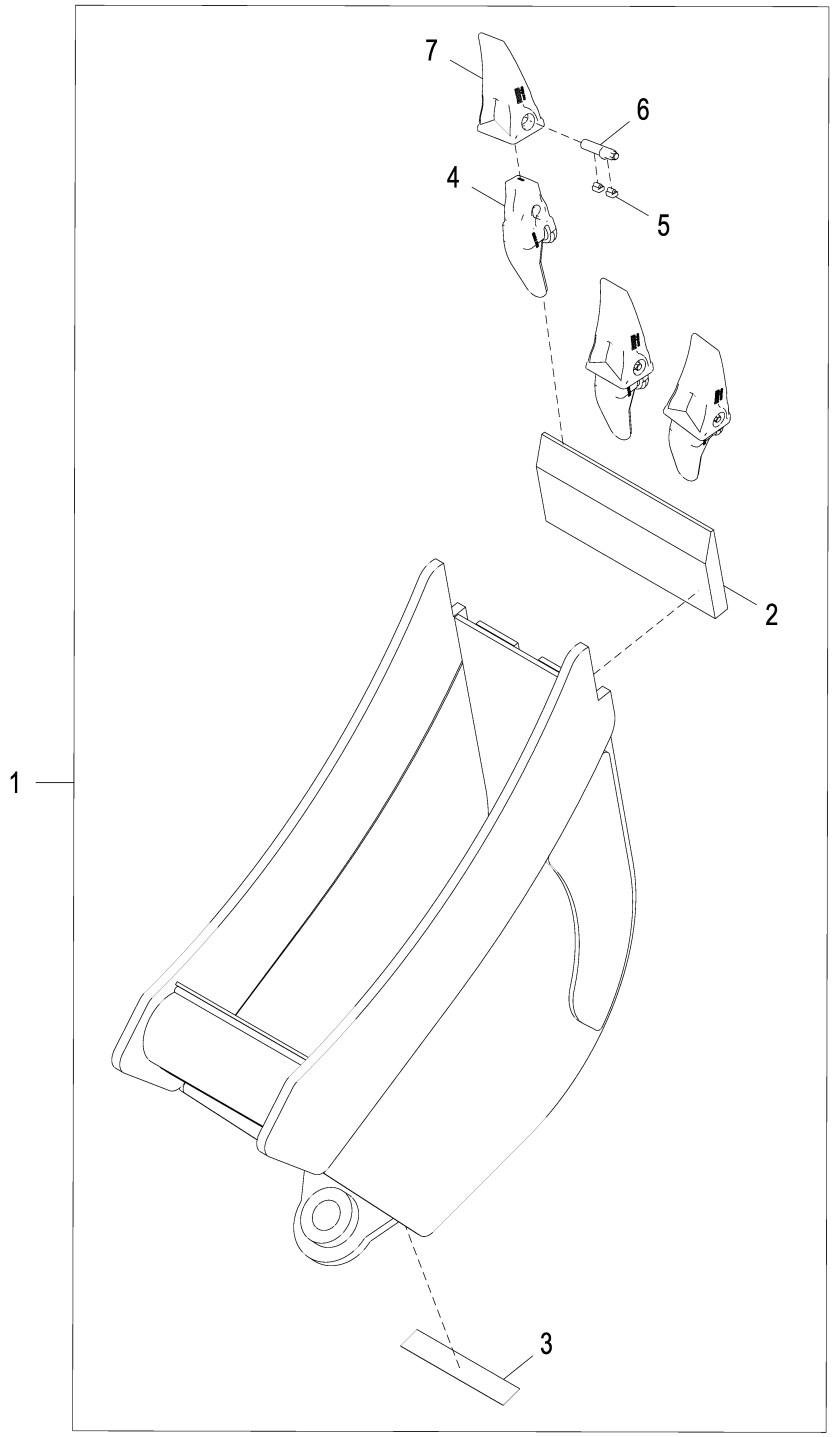

AT437361_TX1150276

Pos.	*Ref.*	*Descripción*	*Cant.*	*Núm. de serie*	*Notas*
1	**AT437361**	**Cucharón retroexcavadora**	**1**		**Conjuntos enteros**
2	T161279	Borde Cortante Dura-Max	1		645.20 mm X 152.40 mm X 25.40 mm
3	T213143	Etiqueta adhesiva	1		Worksite Pro
4	TK225C100	Adaptador dentado cuchara	3		
5	TK3L	Cerradura	6		
6	TK225P	Bulón	3		
7	TK225FD	Diente	3		

Heavy Duty Coupler Bucket with TK Teeth 45.72 cm (18.00 in) 0.212 m³ (7.50 ft³)
Benne à accouplement renforcée avec dents TK 45,72 cm (18.00 in.) 0,212 m³ (7.50 ft³)
Cucharón reforzado con acoplador con dientes TK de 45,72 cm (18.00 in.) 0,212 m³ (7.50 ft³)

AT437362_TX1150279 A.1

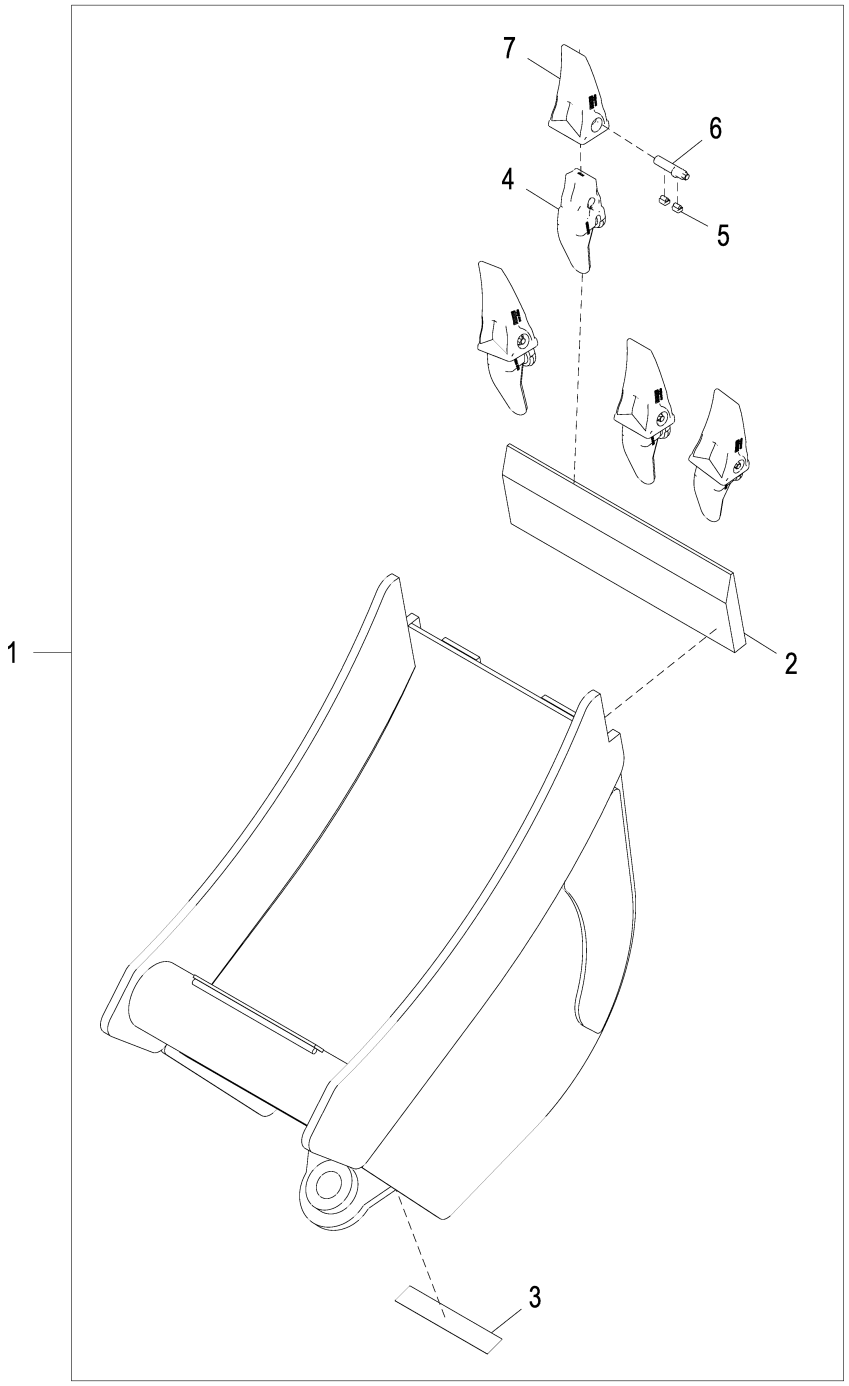

AT437362_TX1150279

Pos.	*Ref.*	*Descripción*	*Cant.*	*Núm. de serie*	*Notas*
1	**AT437362**	**Cucharón retroexcavadora**	**1**		**Conjuntos enteros**
2	T161279	Borde Cortante Dura-Max	1		645.20 mm X 152.40 mm X 25.40 mm
3	T213143	Etiqueta adhesiva	1		Worksite Pro
4	TK225C100	Adaptador dentado cuchara	4		
5	TK3L	Cerradura	8		
6	TK225P	Bulón	4		
7	TK225FD	Diente	4		

Heavy Duty Coupler Bucket with TK Teeth 60.96 cm (24.00 in) 0.212 m³ (7.50 ft³)
Benne à accouplement renforcée avec dents TK 60,96 cm (24.00 in.) 0,212 m³ (7.50 ft³)
Cucharón reforzado con acoplador con dientes TK de 60,96 cm (24.00 in.) 0,212 m³ (7.50 ft³)

AT437363_TX1150282 A.1

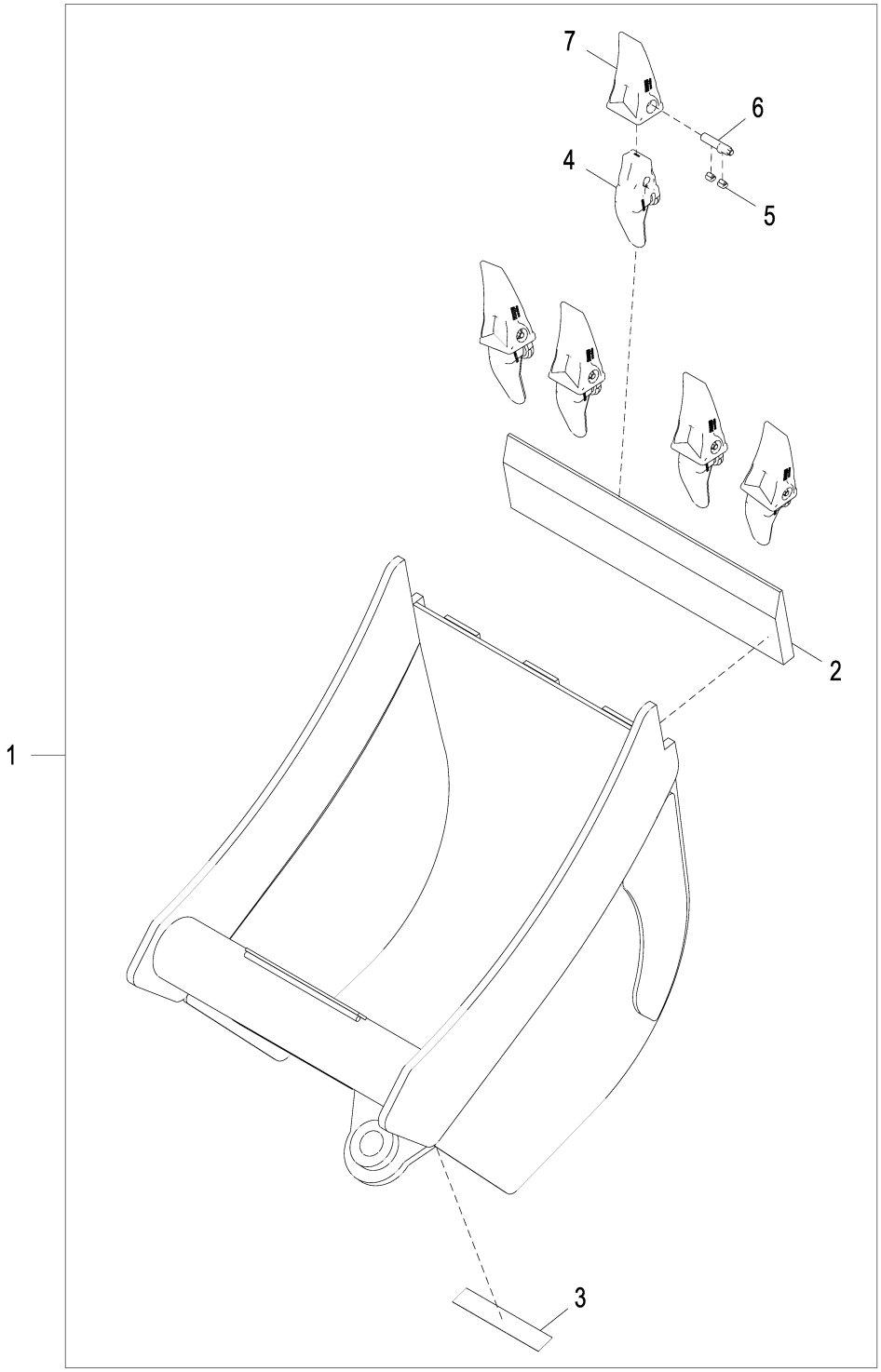

AT437363_TX1150282

Pos.	*Ref.*	*Descripción*	*Cant.*	*Núm. de serie*	*Notas*
1	**AT437363**	**Cucharón retroexcavadora**	**1**		**Conjuntos enteros**
2	T161279	Borde Cortante Dura-Max	1		645.20 mm X 152.40 mm X 25.40 mm
3	T213143	Etiqueta adhesiva	1		Worksite Pro
4	TK225C100	Adaptador dentado cuchara	5		
5	TK3L	Cerradura	10		
6	TK225P	Bulón	5		
7	TK225FD	Diente	5		

Ditching Bucket 91.44 mm (36.00 in) 0.354 m³ (12.50 ft³)
Benne d'excavation de fossé 91,44 mm (36.00 in.) 0,354 m³ (12.50 ft³)
Cucharón de zanjeo de 91,44 mm (36.00 in.) 0,354 m³ (12.50 ft³)

AT437616_TX1150285 A.1

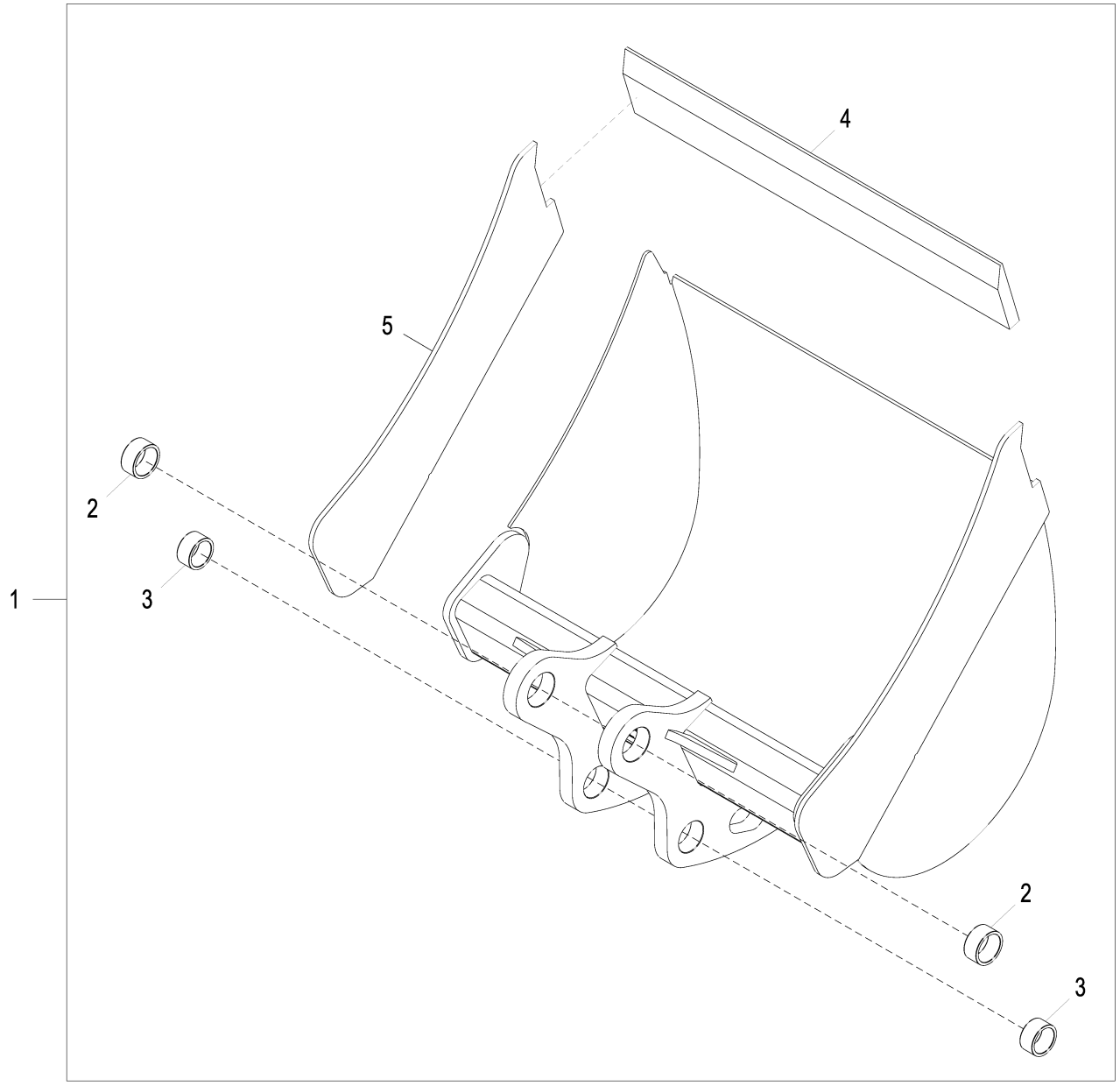

AT437616_TX1150285

Pos.	*Ref.*	*Descripción*	*Cant.*	*Núm. de serie*	*Notas*
1	**AT437616**	**Cucharón retroexcavadora**	**1**		**Conjuntos enteros**
2	T187117	Casquillo	2		55.052 X 66.982 X 31 mm (2.167" X 2.637" X 1.220")
3	T187116	Casquillo	2		50.052 X 61.982 X 31 mm (1.971" X 2.440" X 1.220")
4	T161319	Borde Cortante Dura-Max	1		945.20 mm X 152.40 mm X 25.40 mm
5	T162553	Placa	2		

Coupler, Deere Backhoe Bucket
Accouplement, benne de rétropelle Deere
Enchufe, cuchara de retroexcavadora Deere

AT336316_TX1121142 A.1

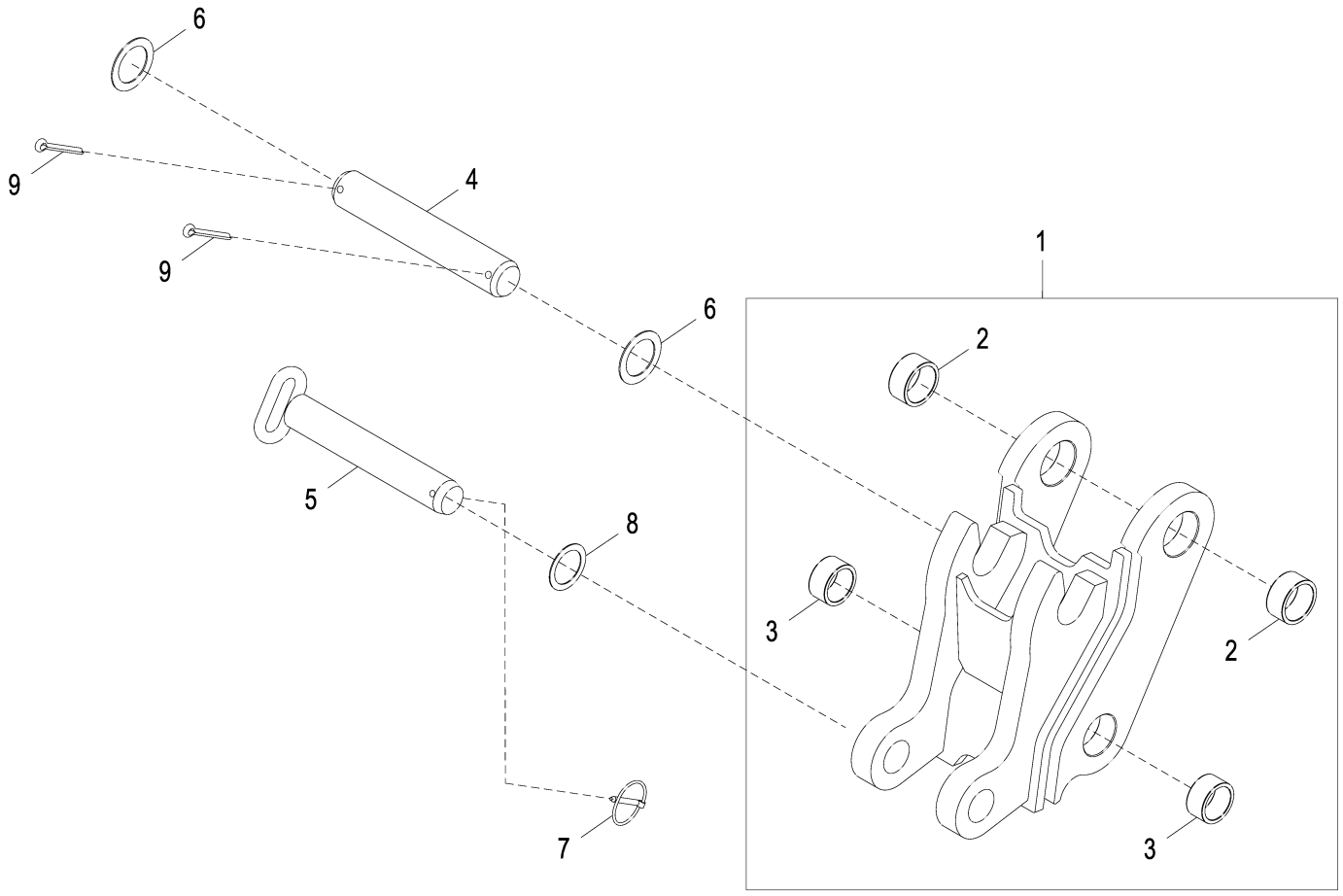

AT336316_TX1121142

Pos.	*Ref.*	*Descripción*	*Cant.*	*Núm. de serie*	*Notas*
1	AT336320	Enchufe rápido	1		USE WITH , Cucharas de retroexcavadoras 310SE, 310SG, 310SJ, 410E, 410G, 410J, y 410TJ
2	T187117	Casquillo	2		
3	T187116	Casquillo	2		
4	T185832	Bulón	1		
5	AT192111	Pasador	1		
6	T161036	Arandela	2		
7	AR83396	Pasador de fijación rápida	1		
8	24H1683	Arandela	1		2-1/32" X 2-3/4" X 0.060"
9	11H227	Pasador de aletas	2		3/8" X 3"

Coupler, Top Hook Backhoe Bucket
Accouplement, benne de rétropelle pour crochet supérieur
Acoplador, gancho superior, cucharón de retroexcavadora

AT324292_TX1156730 A.1

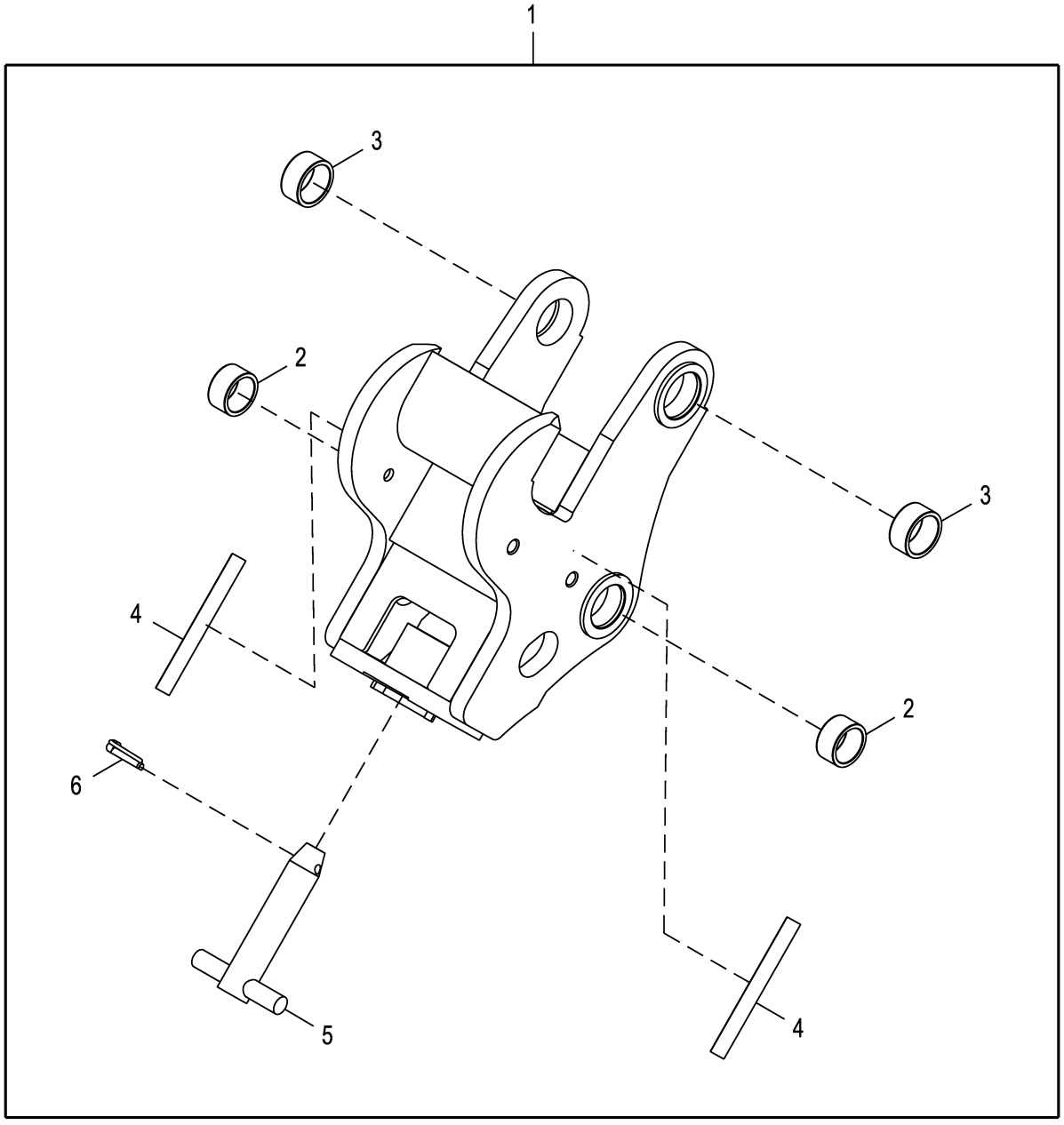

AT324292_TX1156730

Pos.	*Ref.*	*Descripción*	*Cant.*	*Núm. de serie*	*Notas*
1	**AT324292**	**Enchufe rápido**	**1**		**Conjuntos enteros**
2	T187116	Casquillo	2		
3	T187117	Casquillo	2		
4	T213143	Etiqueta adhesiva	2		Worksite Pro
5	AT315338	Bulón	1		44.450 X 203 mm (1-3/4" X 7.992")
6	AT325129	Pasador de fijación rápida	1		

Coupler, Multi-Brand Universal Backhoe Bucket
Accouplement, benne de rétropelle universelle pour marques multiples
Acoplador, cucharón de retroexcavadora universal para marcas múltiples

AT336315_TX1156736 A.1

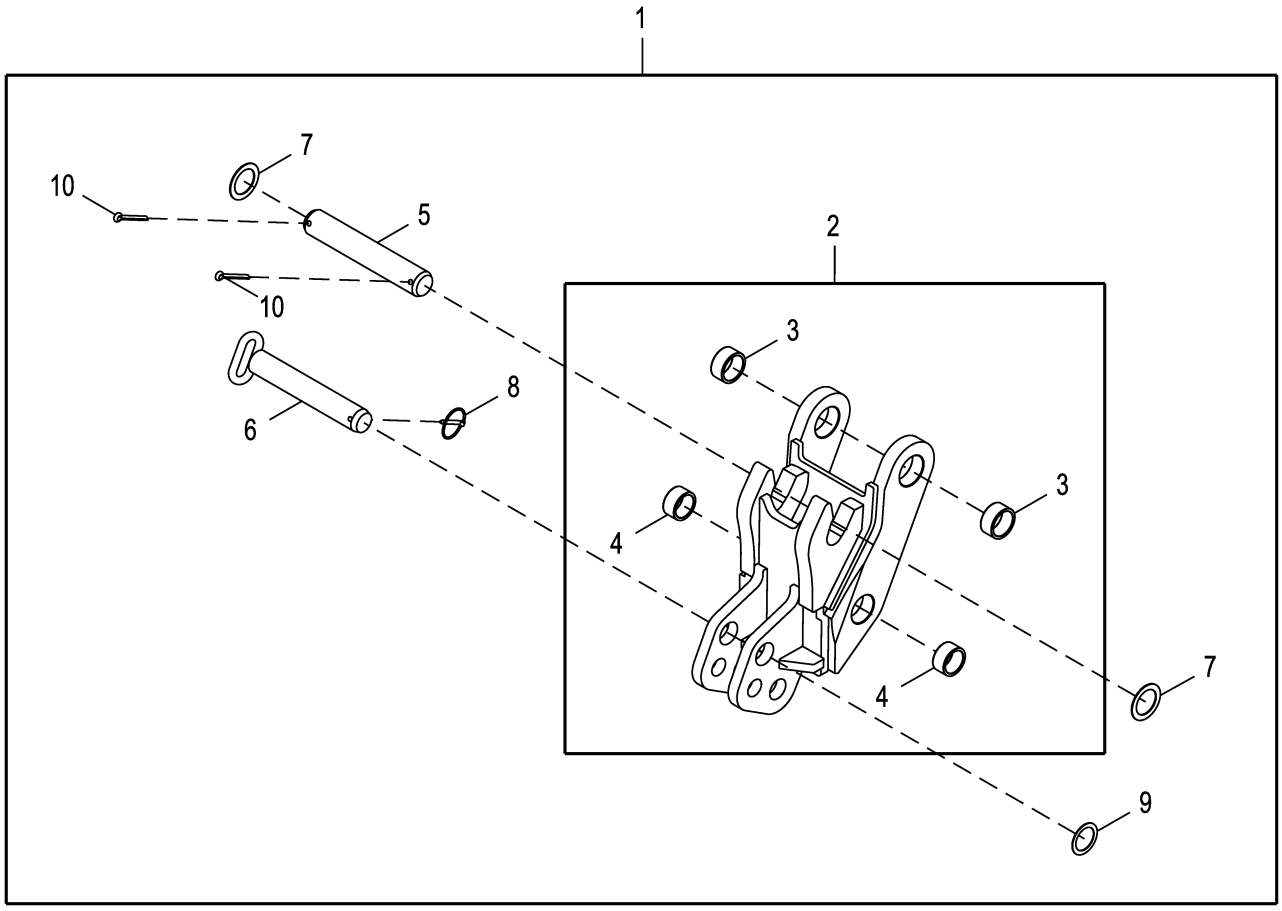

AT336315_TX1156736

Pos.	*Ref.*	*Descripción*	*Cant.*	*Núm. de serie*	*Notas*
1	**AT336315**	**Enchufe rápido**	**1**		**Conjuntos enteros, SUB FOR AT192092, Gris**
2	AT336319	Enchufe rápido	1		SUB FOR AT192106, Gris
	T227339	Etiqueta adhesiva	1		Posición de agujero
3	T187117	Casquillo	2		
4	T187116	Casquillo	2		
5	T185832	Bulón	1		54.475 X 320 mm (2.145" X 12.598")
6	AT192111	Pasador	1		49.400 X 304 mm (1.945" X 11-31/32")
7	T161036	Arandela	2		
8	AR83396	Pasador de fijación rápida	1		
9	24H1683	Arandela	1		2-1/32" X 2-3/4" X 0.060"
10	11H227	Pasador de aletas	2		3/8" X 3"

Coupler, Universal - Pin-Grabber Style
Accouplement, universel - style dispositif de saisie d'axe
Enchufe, universal - Estilo de sujeción por pasadores

TX1149402 A.1

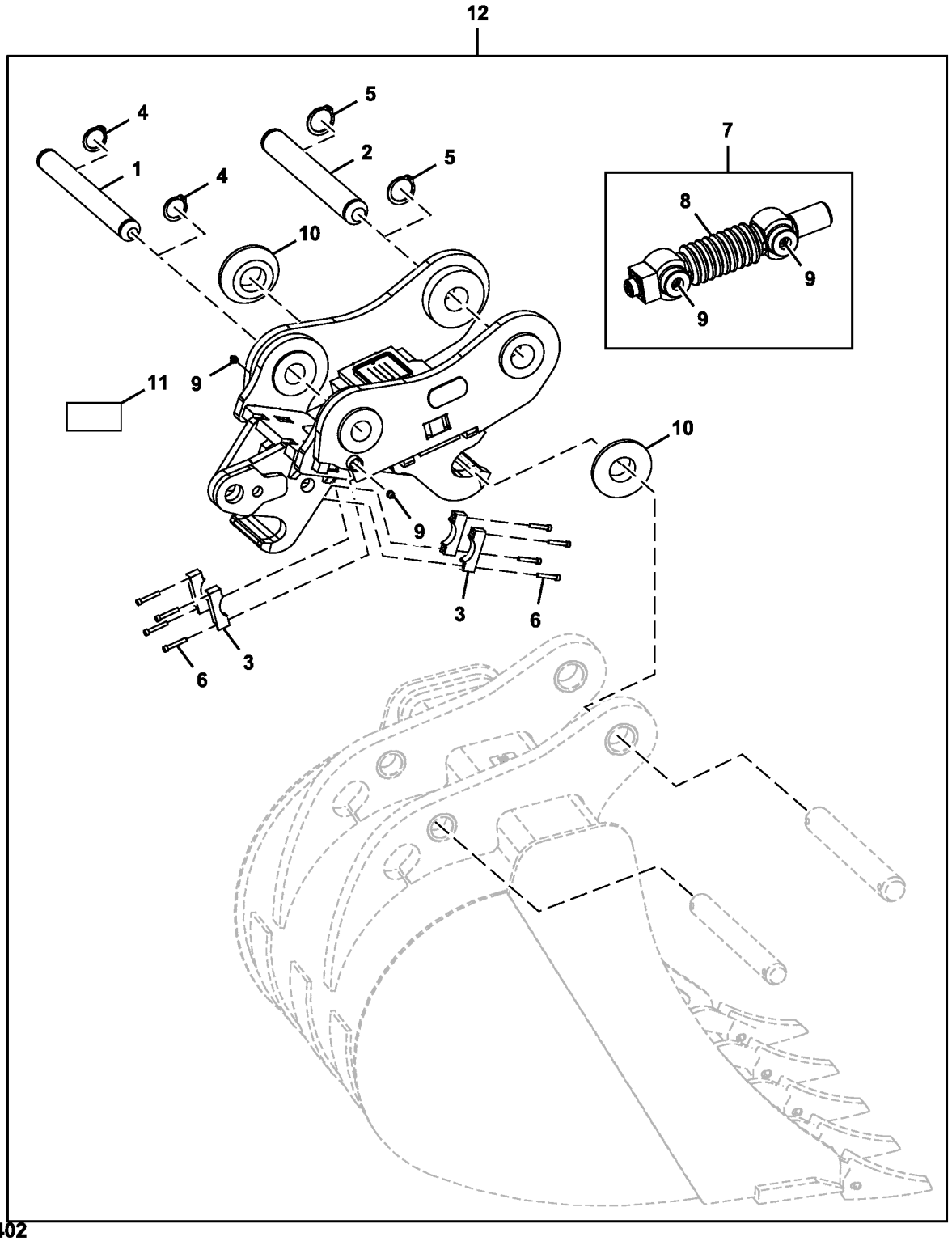

TX1149402

Pos.	*Ref.*	*Descripción*	*Cant.*	*Núm. de serie*	*Notas*
1	T232432	Pasador	1		2.14 in
2	T232433	Pasador	1		2.00 in
3	T230826	Tapa	4		
4	U15411	Anillo elástico	2		2.00 in
5	U15411	Anillo elástico	1		2.00 in
6	19H2935	Tornillo	8		1/4" X 1-1/2"
7	AT343632	Gato	1		
8	T232437	Envoltura	1		
9	JD7759	Engrasador	4		
10	T232504	Espaciador	2		Deere™
	T237442	Espaciador	1		CATERPILLAR™ 416C, 416D, 420D Y 426D
	T237443	Espaciador	2		New Holland™ 555E LB75, B FORD™ 555D
11	AT344646	Juego d.etiquetas adhesivas	1		Juego de adhesivo en inglés del acoplador Rotoloc
	AT348315	Juego d.etiquetas adhesivas	1		Juego de adhesivo de cabina en inglés del acoplador Rotoloc
	AT344647	Juego d.etiquetas adhesivas	1		Juego de adhesivo en español del acoplador Rotoloc
	T232475	Etiqueta adhesiva	2		Rotoloc en español bloqueado incorrectamente
	T232469	Etiqueta adhesiva	1		Leer manual Rotoloc en español
	T232479	Etiqueta adhesiva	1		Funcionamiento de acoplador Rotoloc en español
	AT344648	Juego d.etiquetas adhesivas	1		Juego de adhesivo en francés del acoplador Rotoloc
	T232477	Etiqueta adhesiva	1		Rotoloc bloqueado incorrectamente en francés
	T232470	Etiqueta adhesiva	1		Leer manual Rotoloc en francés
	T232480	Etiqueta adhesiva	1		Funcionamiento de acoplador Rotoloc en francés
	T324094	Etiqueta adhesiva	1		Rotoloc bloqueado incorrectamente sin texto
	T324095	Etiqueta adhesiva	1		Funcionamiento de acoplador Rotoloc sin texto
12	**AT343629**	**Kit de enchufes rápidos**	**1**		**Conjuntos enteros**

Multi-Brand Quick Coupler, Backhoe
Raccord rapide pour marques multiples, rétropelle
Enchufe rápido para marcas múltiples, retroexcavadora

AT393558_TX1104691 A.1

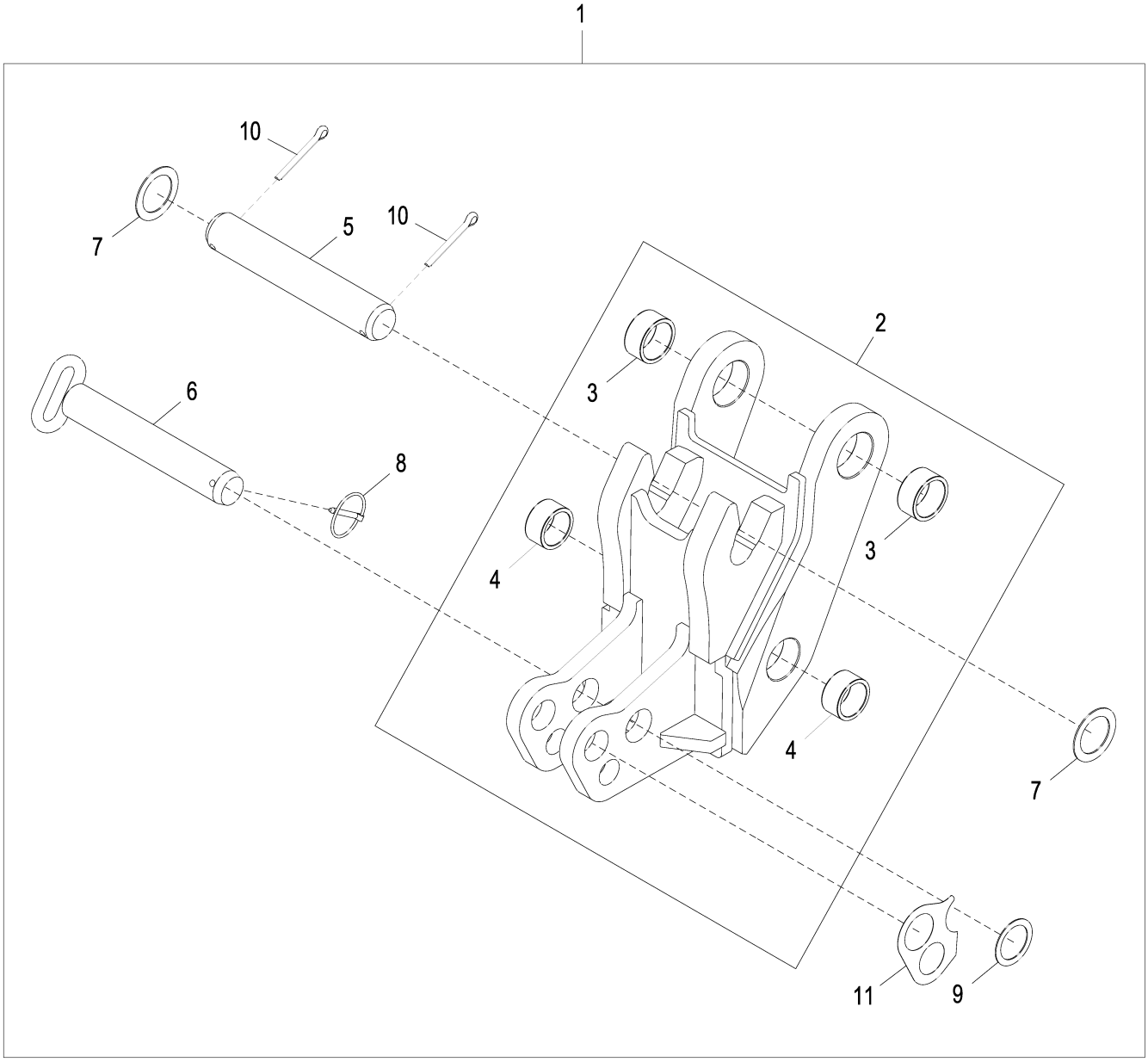

AT393558_TX1104691

Pos.	*Ref.*	*Descripción*	*Cant.*	*Núm. de serie*	*Notas*
1	**AT393558**	**Enchufe rápido**	**1**		**Cuando se usa con cuchara Cat, Requiere, (2) T295778, Espaciadores, No se ilustra**
	AT393558	**Enchufe rápido**	**1**		**Cuando se usa con cuchara Case, Requiere, (2) T295779, Espaciadores, No se ilustra**
2	AT393745	Enchufe rápido	1		
3	T187117	Casquillo	2		
4	T187116	Casquillo	2		
5	T185832	Bulón	1		
6	AT192111	Pasador	1		
7	T161036	Arandela	2		
8	AR83396	Pasador de fijación rápida	1		
9	24H1683	Arandela	1		2-1/32" X 2-3/4" X 0.060"
10	11H227	Pasador de aletas	2		3/8" X 3"
11	T227141	Etiqueta adhesiva	1		Ubicación de marca de agujero de cuchara

New Series Multi-Brand Quick Coupler
Raccord rapide pour marques multiples de la nouvelle série
Enchufe rápido para marcas múltiples de serie nueva

AT393754_TX1103949 B.1

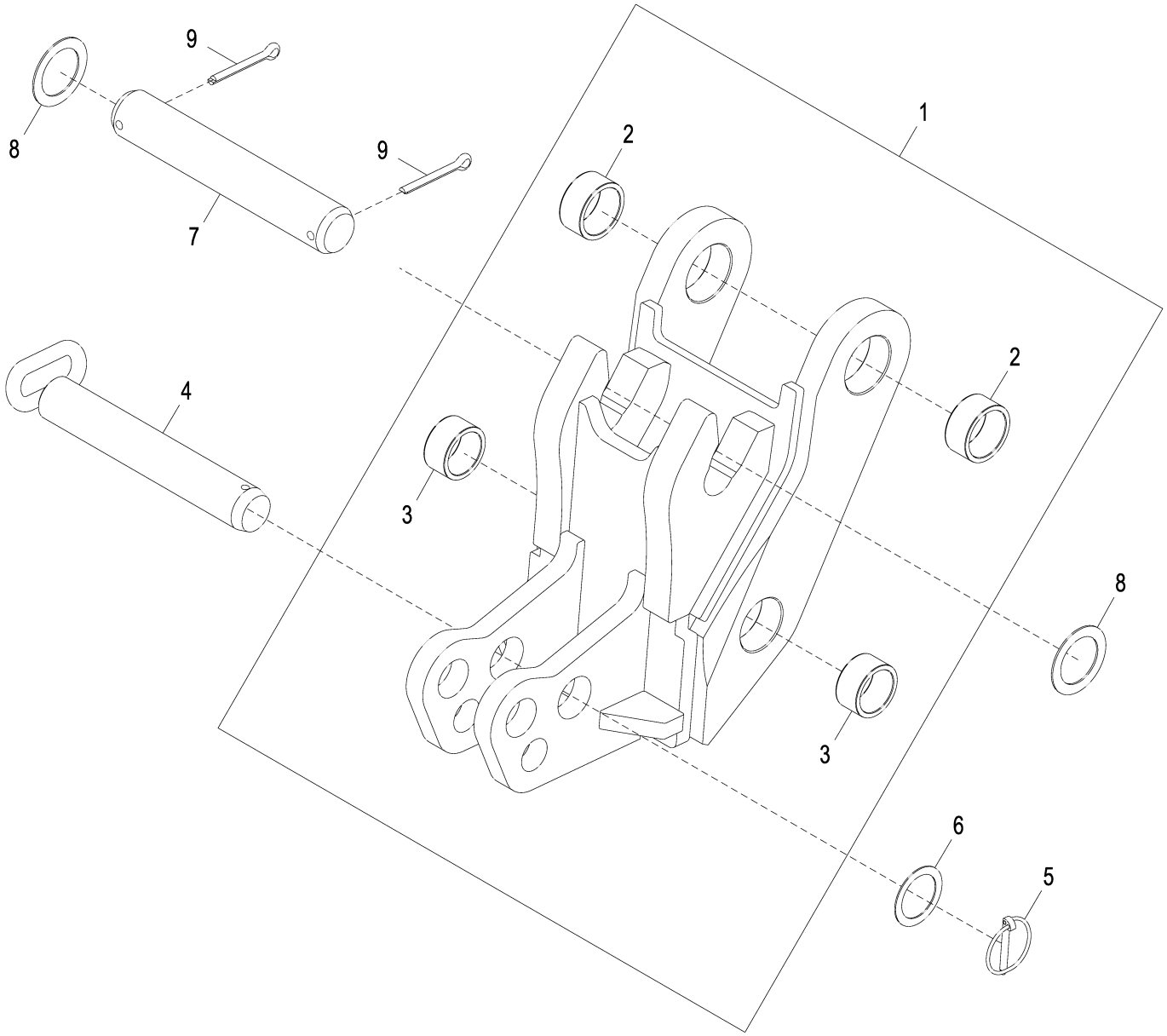

AT393754_TX1103949

Pos.	*Ref.*	*Descripción*	*Cant.*	*Núm. de serie*	*Notas*
1	AT393745	Enchufe rápido	1		
2	T187117	Casquillo	2		
3	T187116	Casquillo	2		
4	AT192111	Pasador	1		
5	AR83396	Pasador de fijación rápida	1		
6	24H1683	Arandela	1		2-1/32" X 2-3/4" X 0.060"
7	T185832	Bulón	1		
8	T161036	Arandela	2		
9	11H227	Pasador de aletas	2		3/8" X 3"
10	T227141	Etiqueta adhesiva	1		Ubicación de marca de agujero de cuchara

Two Lever Backhoe Control Valve Linkage
Tringlerie de distributeur de rétropelle à deux leviers
Varillaje de válvula de control de retroexcavadora de dos palancas

AT184597_TX1130859 A.1

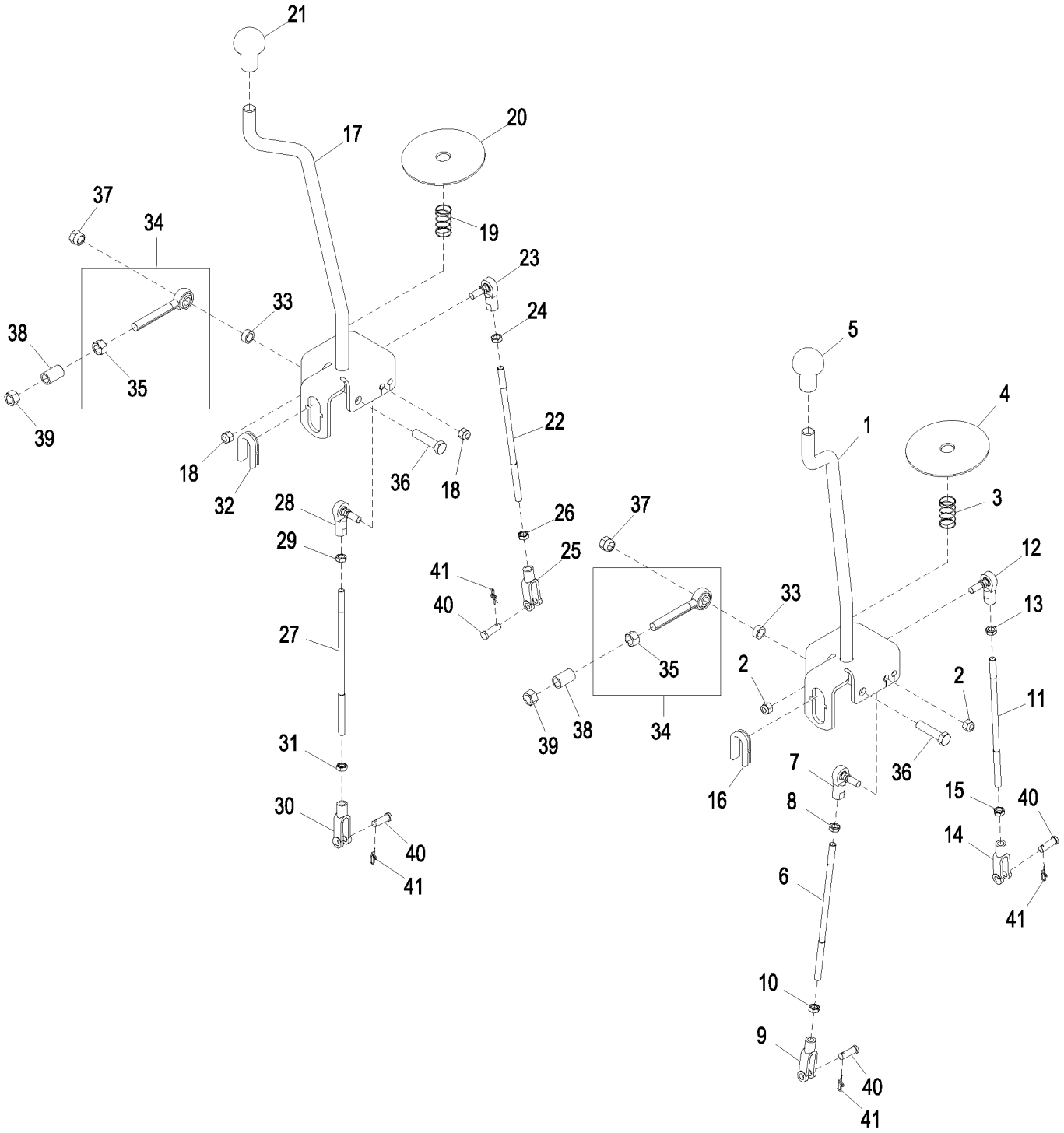

AT184597_TX1130859

Pos.	*Ref.*	*Descripción*	*Cant.*	*Núm. de serie*	*Notas*
1	AT184599	Palanca	1		Derecho
2	M68954	Tuerca de seguridad	2		
3	T185085	Muelle	1		
4	T165590	Guardapolvo	1		
5	T133291	Empuñadura	1		
6	T165697	Vástago	1		
7	AT169087	Rótula	1		
8	14H774	Tuerca	1		3/8"
9	T140328	Horquilla	1		
10	14H913	Tuerca	1		3/8"
11	T165697	Vástago	1		
12	AT169087	Rótula	1		
13	14H774	Tuerca	1		3/8"
14	T140328	Horquilla	1		
15	14H913	Tuerca	1		3/8"
16	T188639	Pasamuros	1		
17	AT184598	Palanca	1		Izquierdo
18	M68954	Tuerca de seguridad	2		
19	T185085	Muelle	1		
20	T165590	Guardapolvo	1		
21	T133291	Empuñadura	1		
22	T165697	Vástago	1		
23	AT169087	Rótula	1		
24	14H774	Tuerca	1		3/8"
25	T140328	Horquilla	1		
26	14H913	Tuerca	1		3/8"
27	T165697	Vástago	1		
28	AT169087	Rótula	1		
29	14H774	Tuerca	1		3/8"
30	T140328	Horquilla	1		
31	14H913	Tuerca	1		3/8"
32	T188639	Pasamuros	1		
33	T166773	Arandela	2		
34	AT300152	Extremo de brazo	2		
35	14H865	Tuerca	1		1/2"
36	19M7361	Tornillo	2		M12 X 50
37	14M7313	Tuerca de seguridad	2		M12
38	T166772	Espaciador	2		
39	14H865	Tuerca	2		1/2"
40	R65563	Bulón	4		
41	T202956	Retenedor	4		

Two Lever Backhoe Control Valve Linkage, Conversion Kit
Tringlerie de distributeur de rétropelle à deux leviers, jeu d'adaptation
Varillaje de válvula de control de retroexcavadora de dos palancas, conjunto de modificación

AT185624_TX1130861 A.2

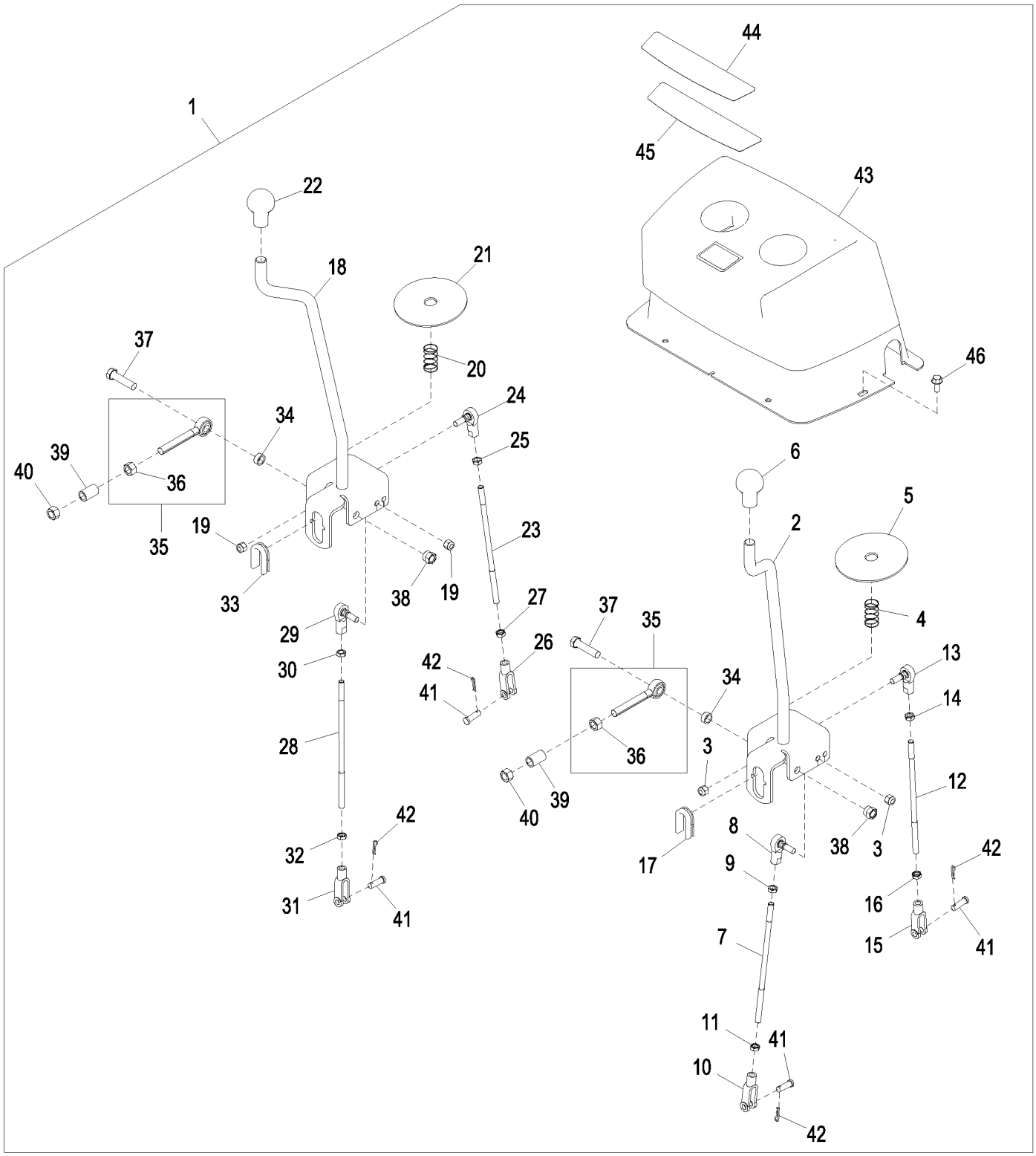

AT185624_TX1130861

Pos.	*Ref.*	*Descripción*	*Cant.*	*Núm. de serie*	*Notas*
1	**AT185624**	**Varillaje**	**1**		**Conjuntos enteros**
2	AT184599	Palanca	1		
3	M68954	Tuerca de seguridad	2		
4	T185085	Muelle	1		
5	T165590	Guardapolvo	1		
6	T133291	Empuñadura	1		
7	T165697	Vástago	1		
8	AT169087	Rótula	1		
9	14H774	Tuerca	1		3/8"
10	T140328	Horquilla	1		
11	14H913	Tuerca	1		3/8"
12	T165697	Vástago	1		
13	AT169087	Rótula	1		
14	14H774	Tuerca	1		3/8"
15	T140328	Horquilla	1		
16	14H913	Tuerca	1		3/8"
17	T188639	Pasamuros	1		
18	AT184598	Palanca	1		
19	M68954	Tuerca de seguridad	2		
20	T185085	Muelle	1		
21	T165590	Guardapolvo	1		
22	T133291	Empuñadura	1		
23	T165697	Vástago	1		
24	AT169087	Rótula	1		
25	14H774	Tuerca	1		3/8"
26	T140328	Horquilla	1		
27	14H913	Tuerca	1		3/8"
28	T165697	Vástago	1		
29	AT169087	Rótula	1		
30	14H774	Tuerca	1		3/8"
31	T140328	Horquilla	1		
32	14H913	Tuerca	1		3/8"
33	T188639	Pasamuros	1		
34	T166773	Arandela	2		
35	AT300152	Extremo de brazo	2		
36	14H865	Tuerca	1		1/2"
37	19M7361	Tornillo	2		M12 X 50
38	14M7313	Tuerca de seguridad	2		M12
39	T166772	Espaciador	2		
40	14H865	Tuerca	2		1/2"
41	R65563	Bulón	4		
42	R46528	Pasador de muelle	4		
43	AT189269	Tapadera	1		
44	T165584	Etiqueta adhesiva	1		2 palancas de control de retroexcavadora
45	T302669	Etiqueta adhesiva	1		Etiqueta de control sin texto retroexcavadora de 2 palancas
46	19M7866	Tornillo	4		M8 X 20

Fifth Function Pedal, Two Lever
Pédale de cinquième fonction, deux leviers
Pedal de la quinta función, dos palancas

AT185631_TX1159495 B.1

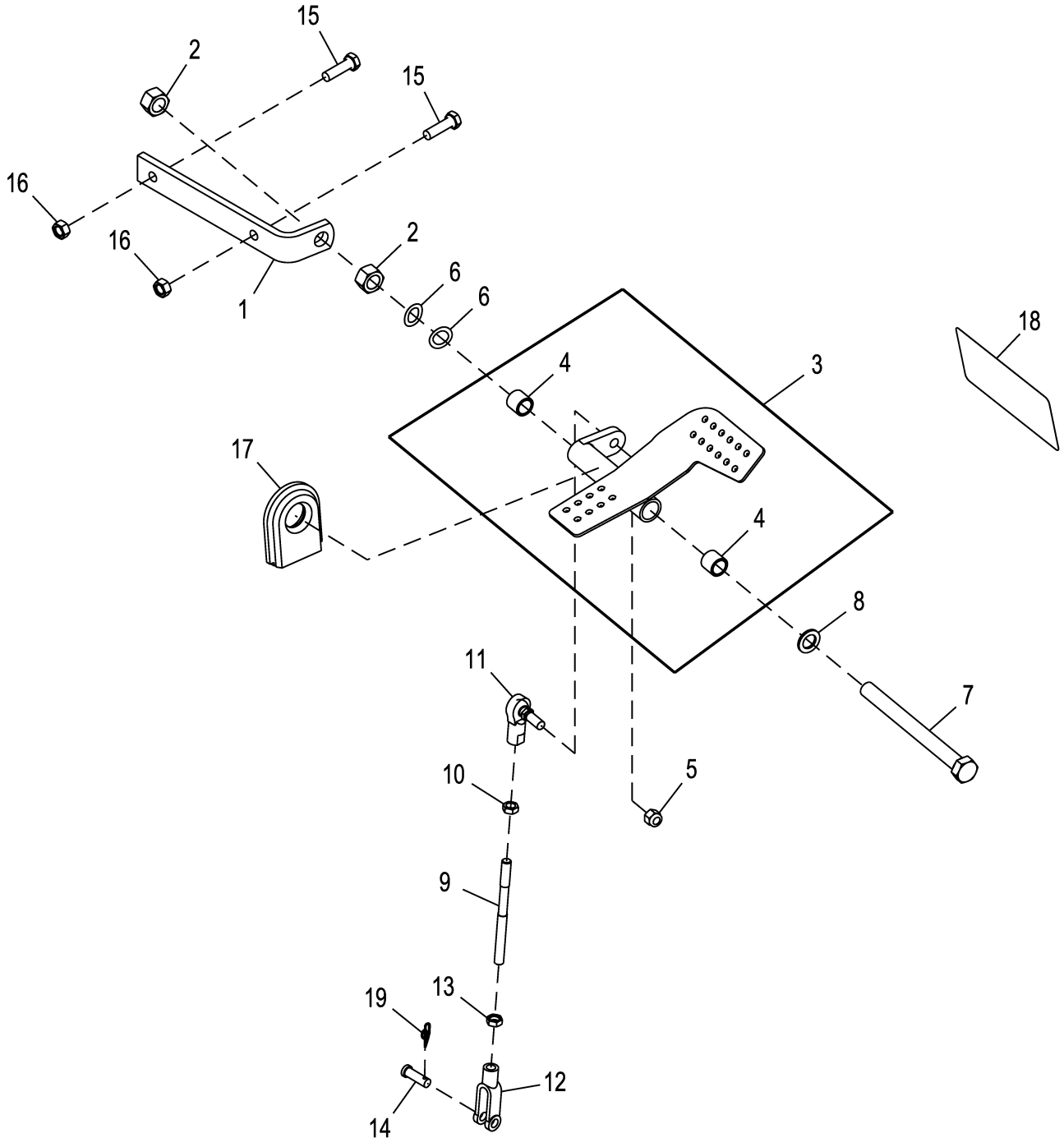

AT185631_TX1159495

Pos.	*Ref.*	*Descripción*	*Cant.*	*Núm. de serie*	*Notas*
1	T183548	Ángulo	1		
2	14H1039	Tuerca	2		5/8"
3	AT191446	Pedal	1		
4	T58109	Casquillo	2		
5	M68954	Tuerca de seguridad	1		
6	M87534	Arandela elástica	2		
7	19H3450	Tornillo	1		5/8" X 6-3/4"
8	R64059	Arandela	1		
9	T184129	Espárrago	1		
10	14H774	Tuerca	1		3/8"
11	AT169087	Rótula	1		
12	T140328	Horquilla	1		
13	14H913	Tuerca	1		3/8"
14	R65563	Bulón	1		
15	19M7550	Tornillo	2		M10 X 35
16	14M7274	Tuerca	2		M10
17	T166224	Pasamuros	1		
18	T185691	Etiqueta adhesiva	1		Pedal, Inglés
19	T202956	Retenedor	1		

Fifth Function Pedal Kit
Kit pédale de cinquième fonction
Juego de pedal de quinta función

AT185625_TX1164203 A.1

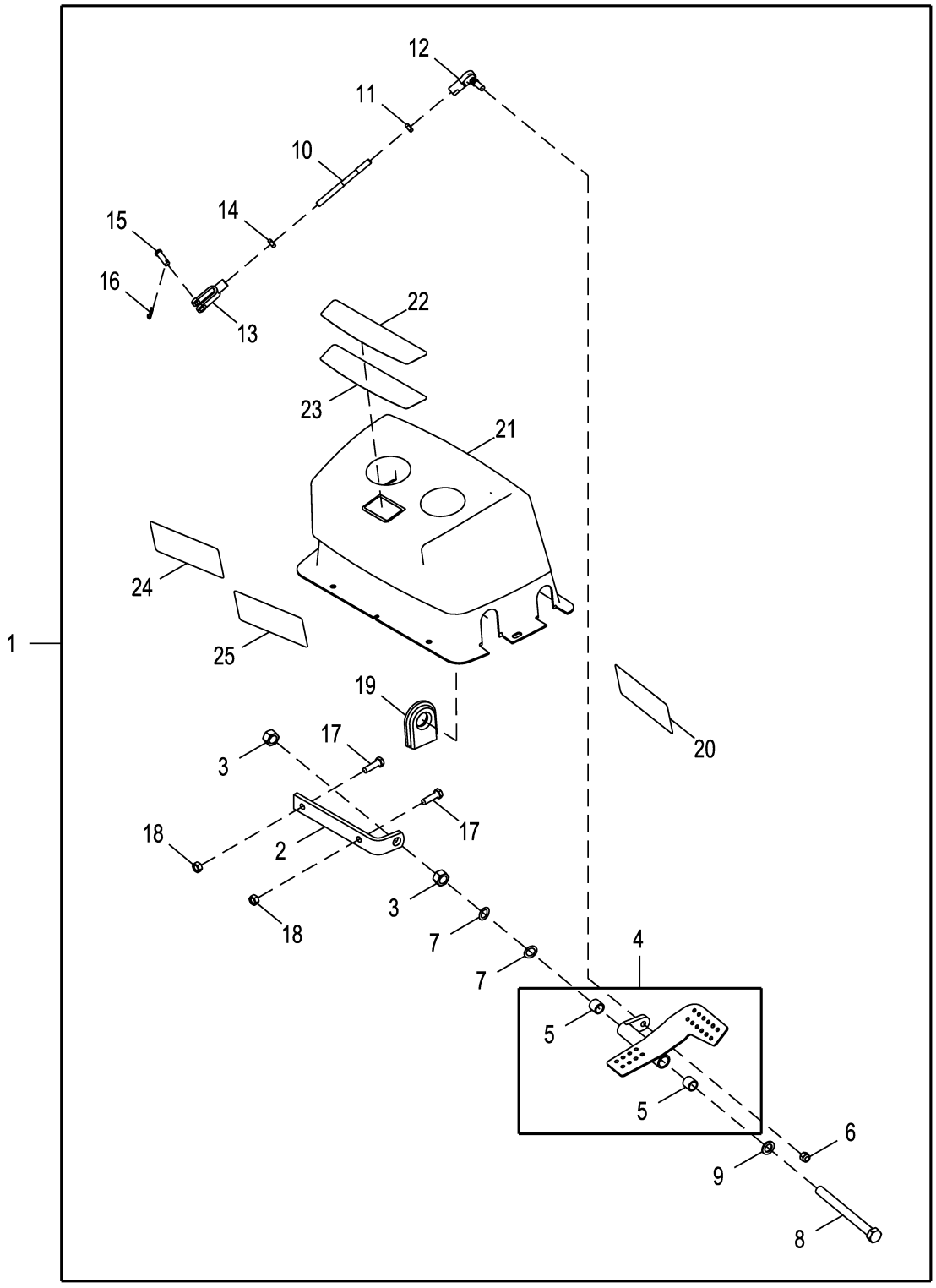

AT185625_TX1164203

Pos.	*Ref.*	*Descripción*	*Cant.*	*Núm. de serie*	*Notas*
1	AT185625	Kit de pedales	1		Conjuntos enteros
2	T183548	Ángulo	1		
3	14H1039	Tuerca	2		5/8"
4	AT191446	Pedal	1		
5	T58109	Casquillo	2		
6	M68954	Tuerca de seguridad	1		
7	M87534	Arandela elástica	2		
8	19H3450	Tornillo	1		5/8" X 6-3/4"
9	R64059	Arandela	1		
10	T184129	Espárrago	1		
11	14H774	Tuerca	1		3/8"
12	AT169087	Rótula	1		
13	T140328	Horquilla	1		
14	14H913	Tuerca	1		3/8"
15	R65563	Bulón	1		
16	R46528	Pasador de muelle	1		
17	19M7550	Tornillo	2		M10 X 35
18	14M7274	Tuerca	2		M10
19	T166224	Pasamuros	1		
20	T185691	Etiqueta adhesiva	1		Brazo extensible, Pedal
21	AT189270	Tapadera	1		(4) 19M7866, No incluido
	19M7866	Tornillo	4		M8 X 20, No se ilustra
22	T165584	Etiqueta adhesiva	1		Atención, controles de 2 palancas, Deere
23	T302669	Etiqueta adhesiva	1		Sin texto, controles de 2 palancas, Deere
24	T185692	Etiqueta adhesiva	1		Sistema hidráulico auxiliar, Pedal, Sin brazo extensible
25	T302675	Etiqueta adhesiva	1		Etiqueta de pedal sin texto

Fifth Function Pedal, Pilot Control
Pédale de cinquième fonction, commande pilote
Pedal de la quinta función, control piloto

AT300107_TX1202907 A.1

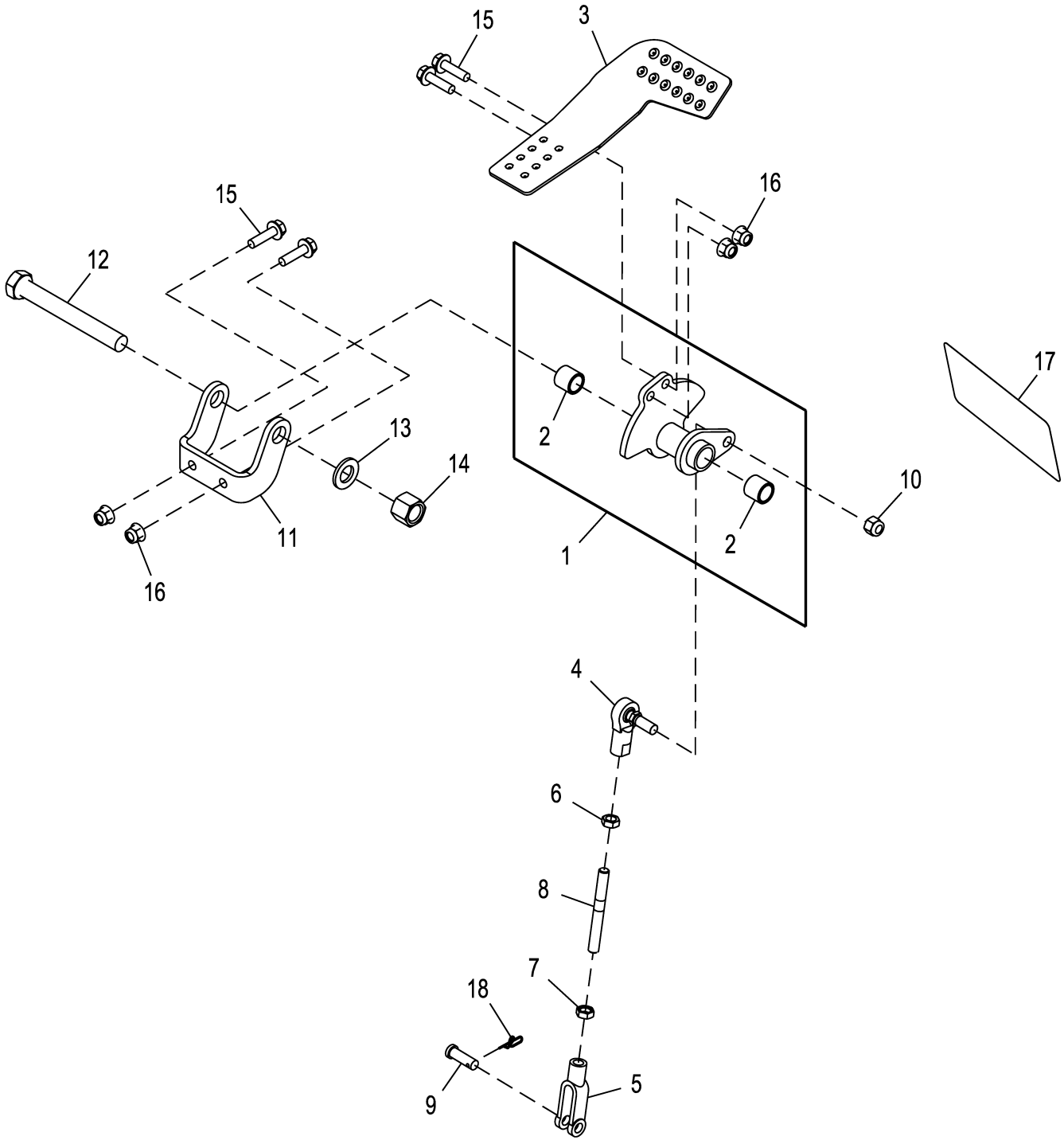

AT300107_TX1202907

Pos.	*Ref.*	*Descripción*	*Cant.*	*Núm. de serie*	*Notas*
1	AT300056	Pivote	1		
2	T58109	Casquillo	2		
3	AT300058	Pedal	1		
4	AT169087	Rótula	1		
5	T140328	Horquilla	1		
6	14H774	Tuerca	1		3/8"
7	14H913	Tuerca	1		3/8"
8	T200078	Espárrago	1		
9	R65563	Bulón	1		
10	M68954	Tuerca de seguridad	1		
11	T200076	Soporte	1		
12	19H3353	Tornillo	1		5/8" X 5"
13	24M7053	Arandela	1		17 X 30 X 3 mm
14	U44915	Tuerca de seguridad	1		
15	19M7868	Tornillo	4		M8 X 30
16	14M7396	Tuerca de seguridad	4		M8
17	T185691	Etiqueta adhesiva	1		Pedal, Inglés
18	T202956	Retenedor	1		

Fifth Function Pedal, Manual Auxiliary
Pédale de cinquième fonction, auxiliaire manuelle
Pedal de quinta función, manual auxiliar

AT413193_TX1104705 A.1

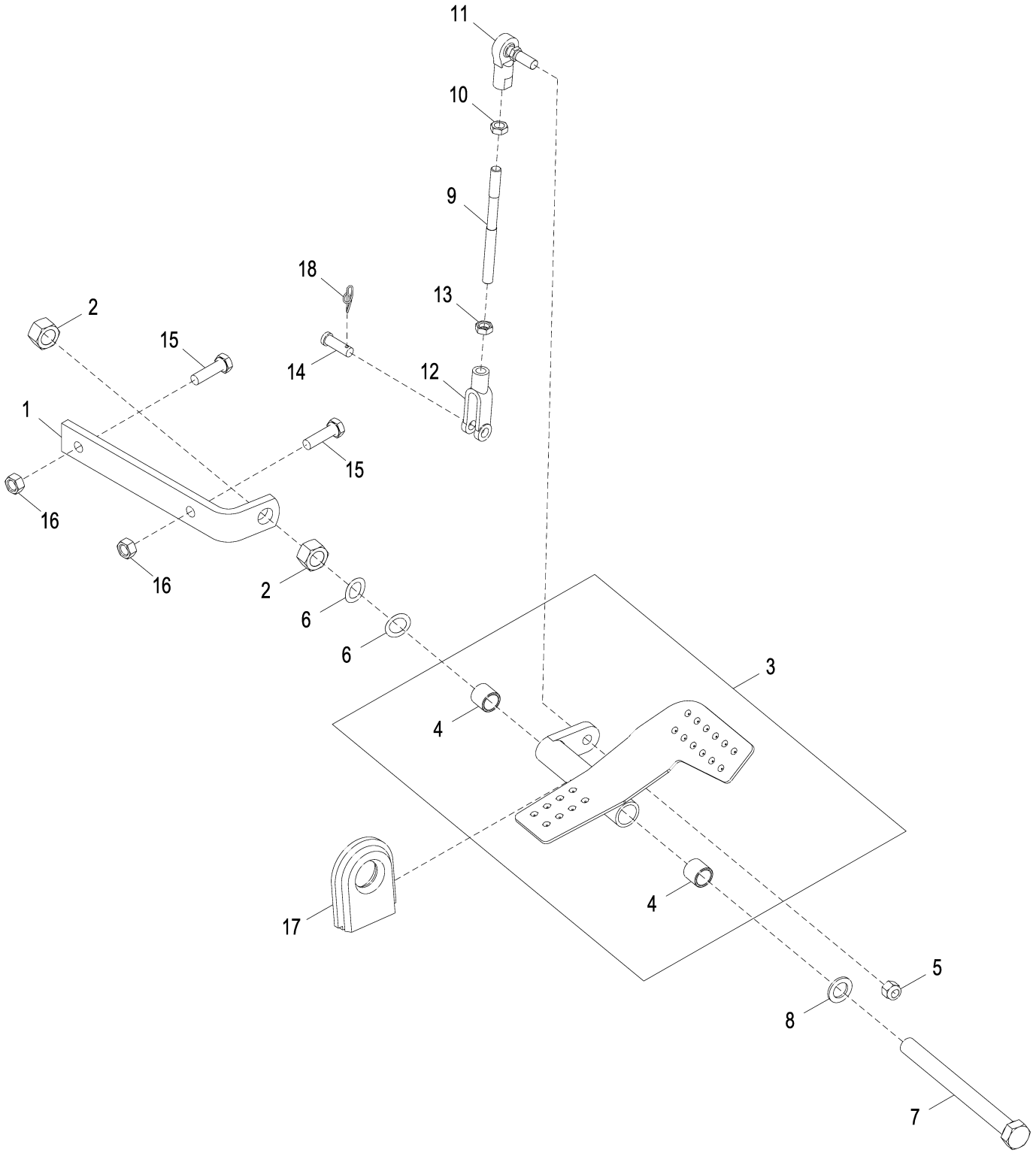

AT413193_TX1104705

Pos.	*Ref.*	*Descripción*	*Cant.*	*Núm. de serie*	*Notas*
1	T183548	Ángulo	1		
2	14H1039	Tuerca	2		5/8"
3	AT191446	Pedal	1		
4	T58109	Casquillo	2		
5	M68954	Tuerca de seguridad	1		
6	M87534	Arandela elástica	2		
7	19H3450	Tornillo	1		5/8" X 6-3/4"
8	R64059	Arandela	1		
9	T184129	Espárrago	1		
10	14H774	Tuerca	1		3/8"
11	AT169087	Rótula	1		
12	T140328	Horquilla	1		LH
13	14H913	Tuerca	1		3/8"
14	R65563	Bulón	1		
15	19M7550	Tornillo	2		M10 X 35
16	14M7274	Tuerca	2		M10
17	T166224	Pasamuros	1		
18	T202956	Retenedor	1		

Fifth Function Pedal, Pilot Auxiliary
Pédale de cinquième fonction, pilote manuelle
Pedal de quinta función, piloto auxiliar

AT413169_TX1104704 A.1

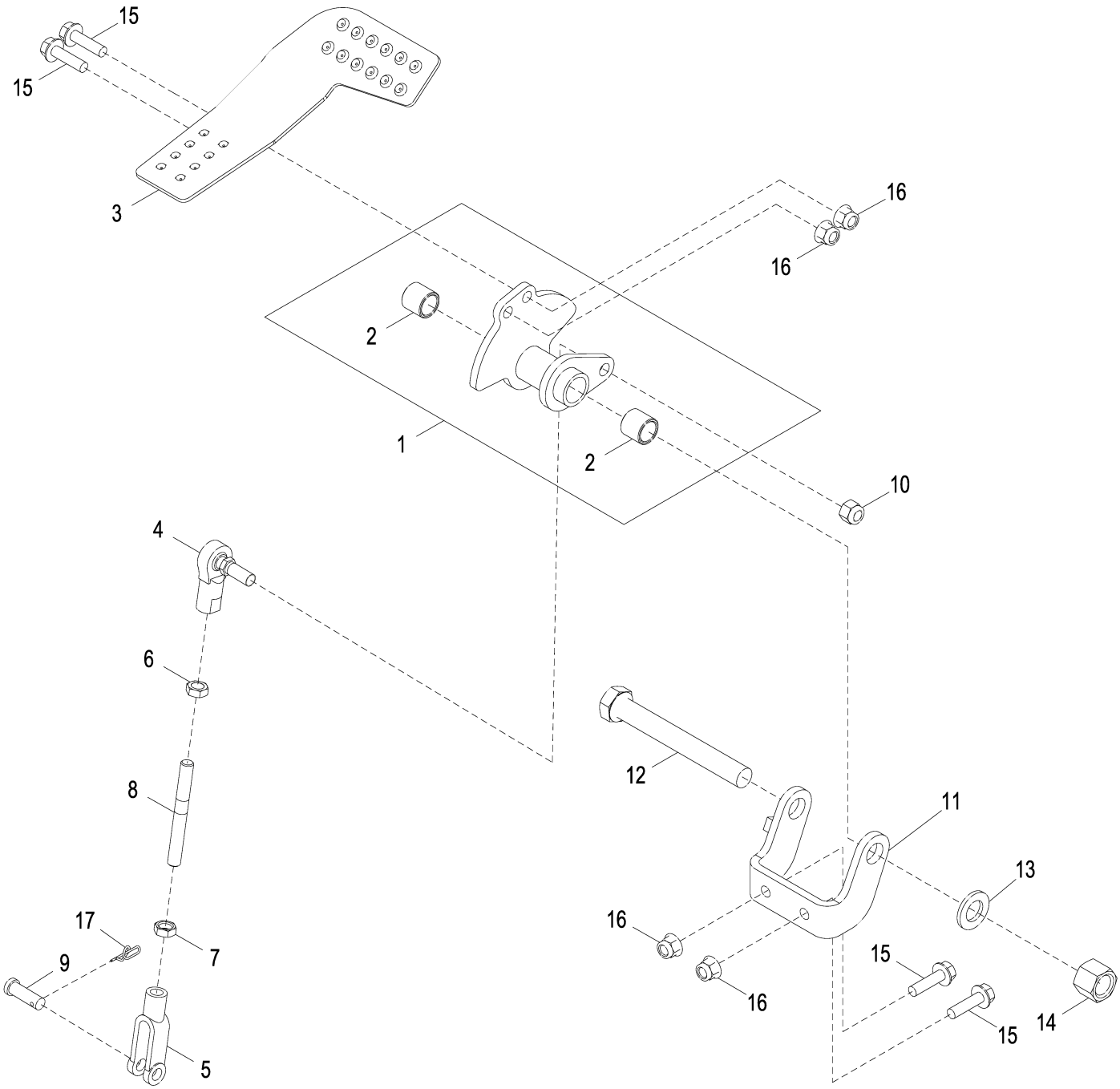

AT413169_TX1104704

Pos.	*Ref.*	*Descripción*	*Cant.*	*Núm. de serie*	*Notas*
1	AT300056	Pivote	1		
2	T58109	Casquillo	2		
3	AT300058	Pedal	1		Derecho
4	AT169087	Rótula	1		
5	T140328	Horquilla	1		LH
6	14H774	Tuerca	1		3/8"
7	14H913	Tuerca	1		3/8"
8	T200078	Espárrago	1		
9	R65563	Bulón	1		
10	M68954	Tuerca de seguridad	1		
11	AT300060	Soporte	1		
12	19H3353	Tornillo	1		5/8" X 5"
13	24M7053	Arandela	1		17 X 30 X 3 mm
14	U44915	Tuerca de seguridad	1		
15	19M7868	Tornillo	4		M8 X 30
16	14M7396	Tuerca de seguridad	4		M8
17	T202956	Retenedor	1		

Sixth Function Pedal
Pédale de sixième fonction
Pedal de sexta función

AT186325_TX1127265 A.1

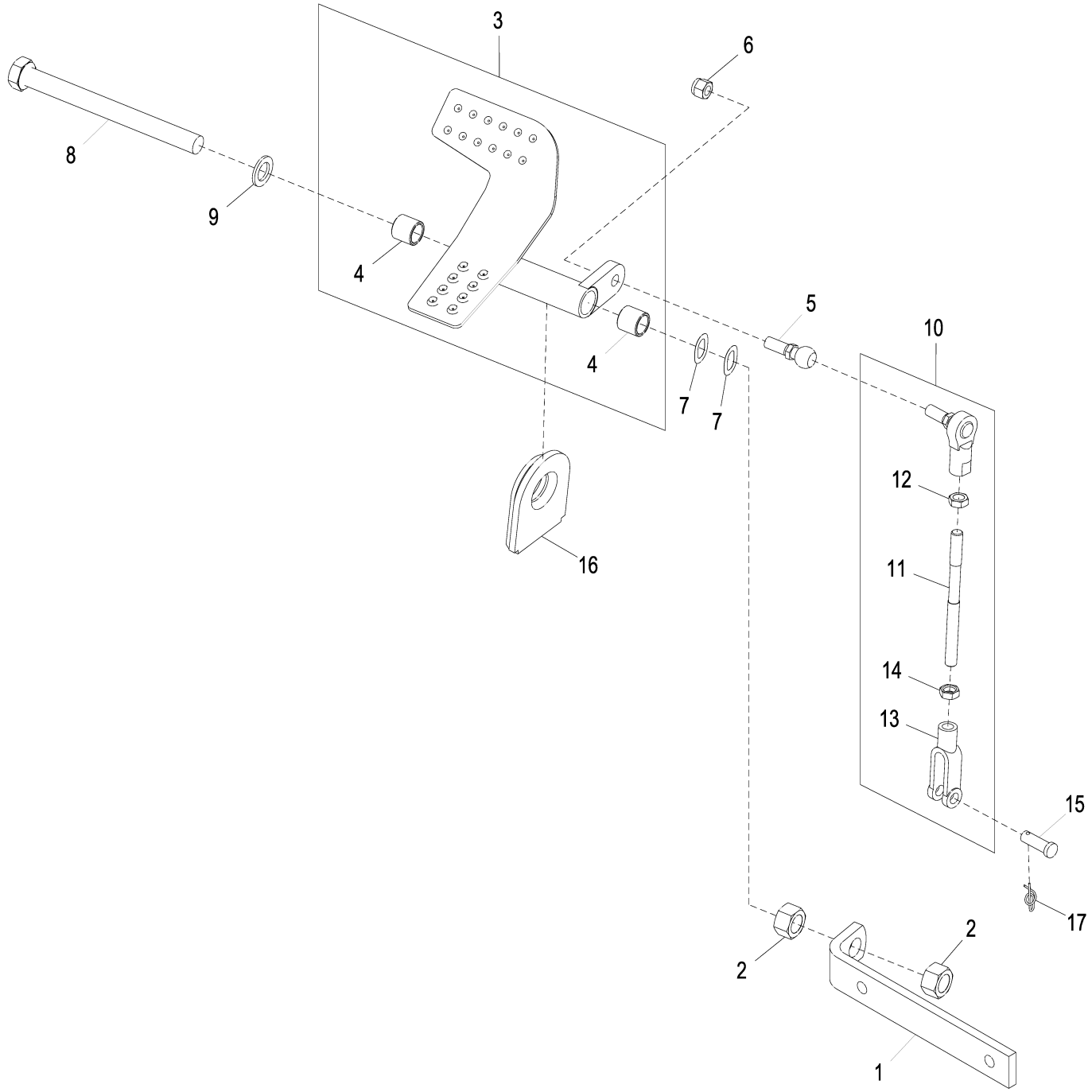

AT186325_TX1127265

Pos.	*Ref.*	*Descripción*	*Cant.*	*Núm. de serie*	*Notas*
1	T184133	Ángulo	1		
2	14H1039	Tuerca	2		5/8"
3	AT190073	Pedal	1		
4	T58109	Casquillo	2		
5	AT169087	Rótula	1		
6	M68954	Tuerca de seguridad	1		
7	M87534	Arandela elástica	2		
8	19H3450	Tornillo	1		5/8" X 6-3/4"
9	R64059	Arandela	1		
10	.....	Articulación	1		AT190024 NLA, Pedir componentes
11	T184129	Espárrago	1		
12	14H774	Tuerca	1		3/8"
13	T140328	Horquilla	1		
14	14H913	Tuerca	1		3/8"
15	R65563	Bulón	1		
16	T166224	Pasamuros	1		
17	T202956	Retenedor	1		

Sixth Function Pedal Kit
Kit pédale de sixième fonction
Juego de pedal de sexta función

AT185629_TX1164322 A.1

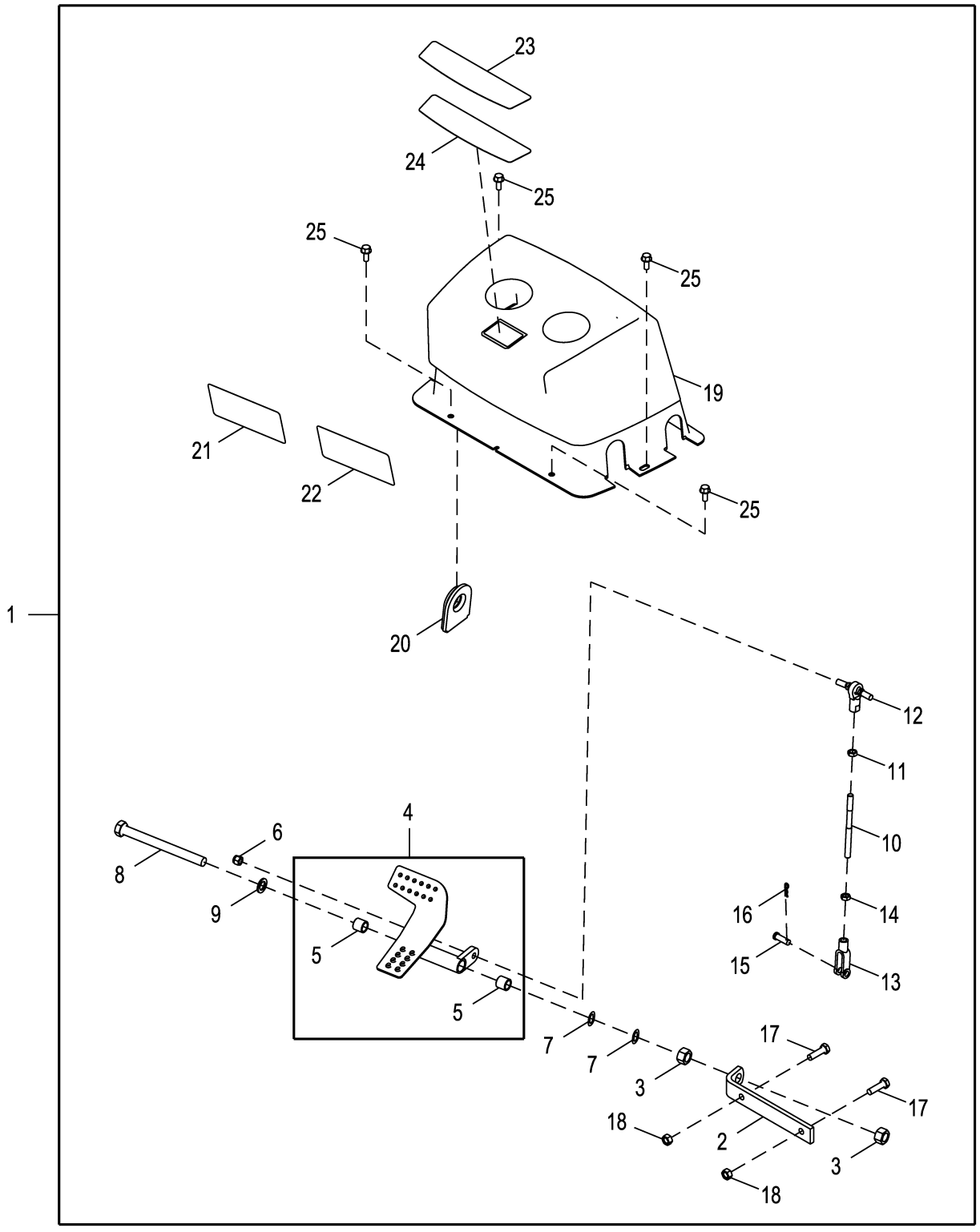

AT185629_TX1164322

Pos.	*Ref.*	*Descripción*	*Cant.*	*Núm. de serie*	*Notas*
1	**AT185629**	**Kit de pedales**	**1**		**Conjuntos enteros**
2	T184133	Ángulo	1		
3	14H1039	Tuerca	2		5/8"
4	AT190073	Pedal	1		
5	T58109	Casquillo	2		
6	M68954	Tuerca de seguridad	1		
7	M87534	Arandela elástica	2		
8	19H3450	Tornillo	1		5/8" X 6-3/4"
9	R64059	Arandela	1		
10	T184129	Espárrago	1		
11	14H774	Tuerca	1		3/8"
12	AT169087	Rótula	1		
13	T140328	Horquilla	1		
14	14H913	Tuerca	1		3/8"
15	R65563	Bulón	1		
16	R46528	Pasador de muelle	1		
17	19M7550	Tornillo	2		M10 X 35
18	14M7274	Tuerca	2		M10
19	AT189271	Tapadera	1		
20	T166224	Pasamuros	1		
21	T185692	Etiqueta adhesiva	1		Sistema hidráulico auxiliar, Pedal, Sin brazo extensible
22	T302675	Etiqueta adhesiva	1		Etiqueta de pedal sin texto
23	T165584	Etiqueta adhesiva	1		Atención, controles de 2 palancas, Deere
24	T302669	Etiqueta adhesiva	1		Sin texto, controles de 2 palancas, Deere
25	19M7866	Tornillo	4		M8 X 20

Sixth Function Pedal, Pilot Control
Pédale de sixième fonction, commande pilote
Pedal de sexta función, control piloto

AT300108_TX1103953 B.1

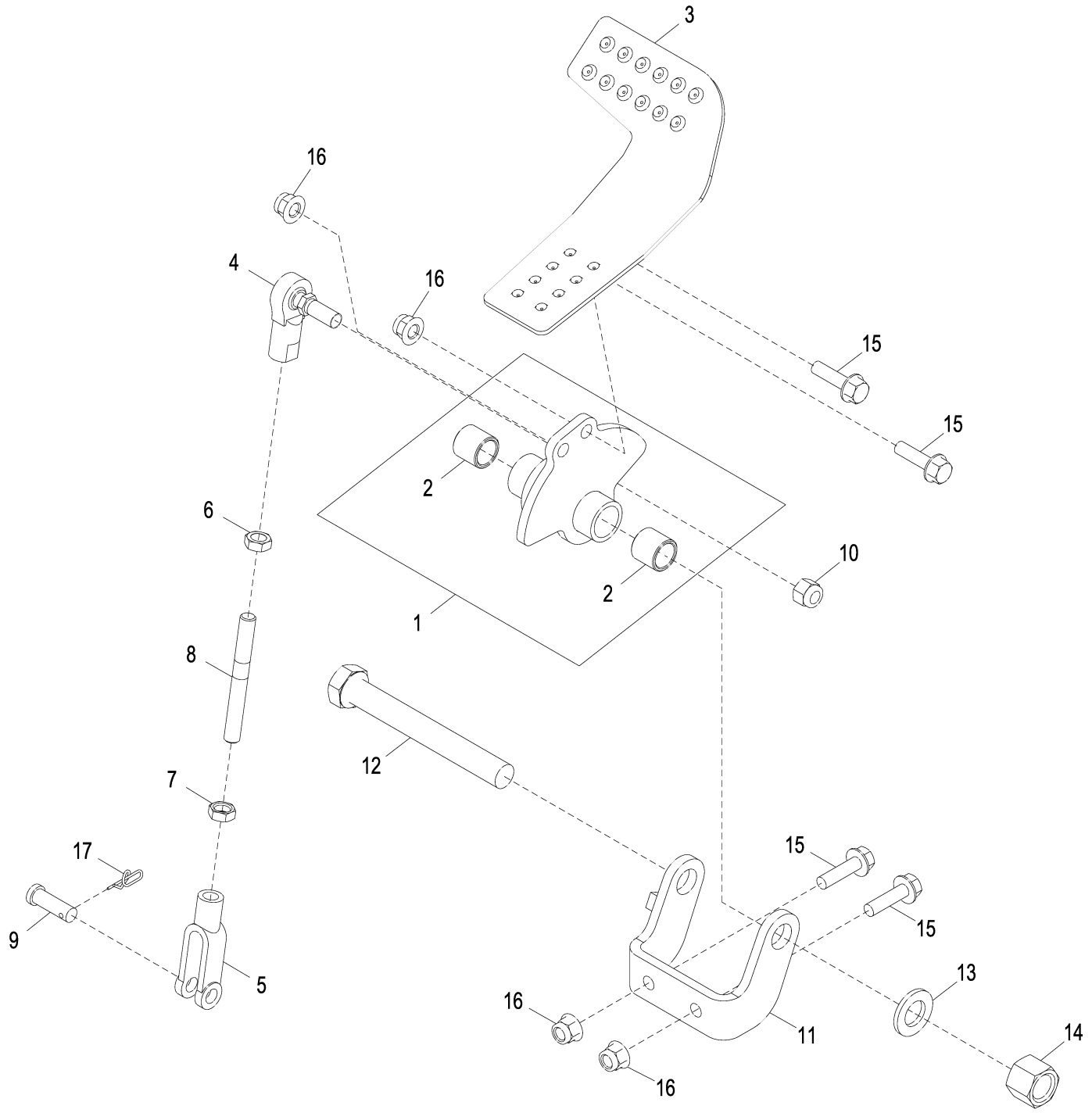

AT300108_TX1103953

Pos.	*Ref.*	*Descripción*	*Cant.*	*Núm. de serie*	*Notas*
1	AT300055	Pivote	1		
2	T58109	Casquillo	2		
3	AT300057	Pedal	1		
4	AT169087	Rótula	1		
5	T140328	Horquilla	1		
6	14H774	Tuerca	1		3/8"
7	14H913	Tuerca	1		3/8"
8	T200078	Espárrago	1		
9	R65563	Bulón	1		
10	M68954	Tuerca de seguridad	1		
11	AT300060	Soporte	1		
12	19H3353	Tornillo	1		5/8" X 5"
13	24M7053	Arandela	1		17 X 30 X 3 mm
14	U44915	Tuerca de seguridad	1		
15	19M7868	Tornillo	4		M8 X 30
16	14M7396	Tuerca de seguridad	4		M8
17	T202956	Retenedor	1		

Sixth Function Pedal, Pilot Control, Kit
Pédale de sixième fonction, commande pilote, kit
Pedal de sexta función, control piloto, juego

AT301485_TX1103957 A.3

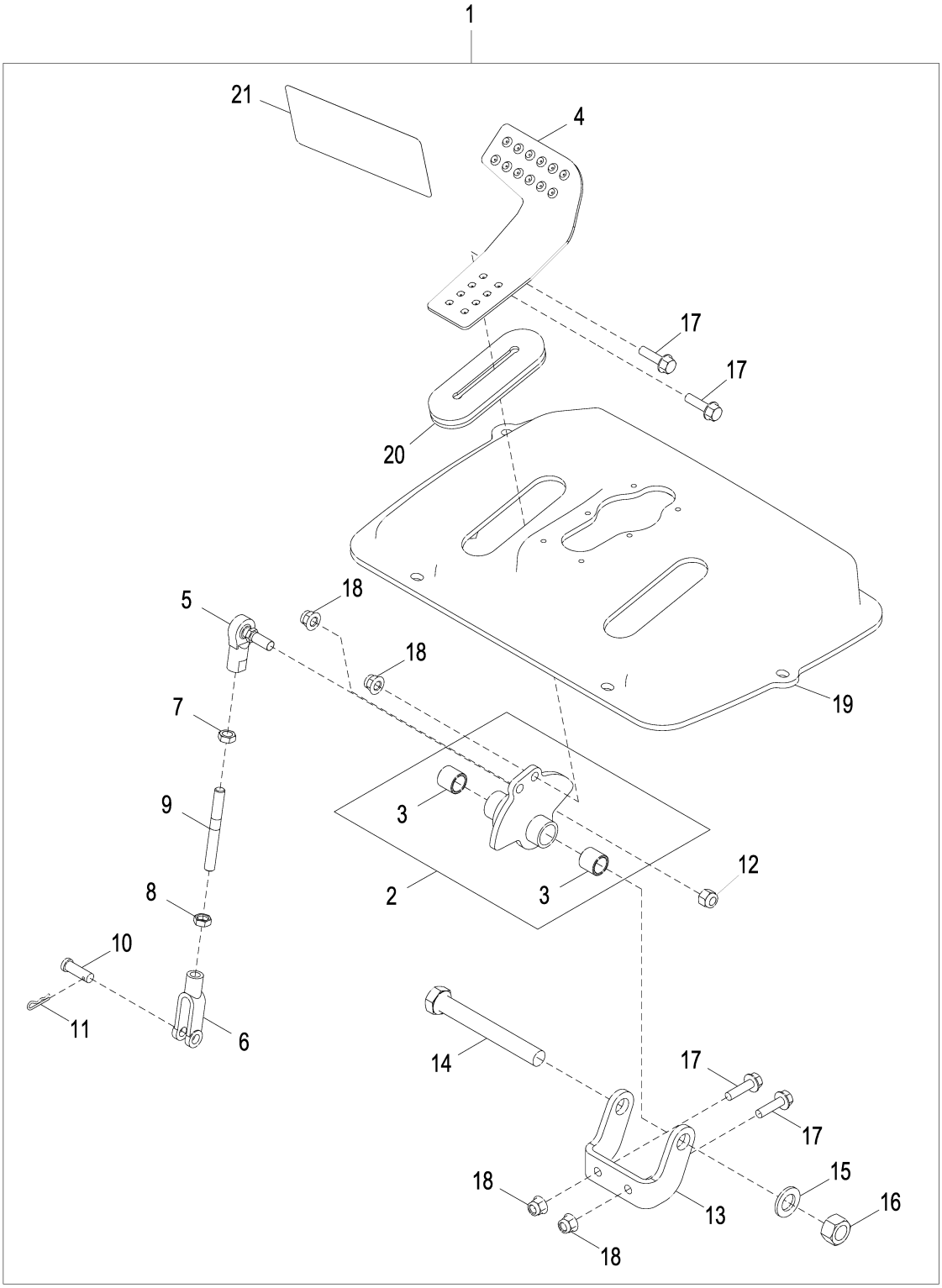

AT301485_TX1103957

Pos.	*Ref.*	*Descripción*	*Cant.*	*Núm. de serie*	*Notas*
1	**AT301485**	**Kit de pedales**	**1**		**CA**
2	AT300055	Pivote	1		
3	T58109	Casquillo	2		
4	AT300057	Pedal	1		
5	AT169087	Rótula	1		
6	T140328	Horquilla	1		
7	14H774	Tuerca	1		3/8"
8	14H913	Tuerca	1		3/8"
9	T200078	Espárrago	1		
10	R65563	Bulón	1		
11	R46528	Pasador de muelle	1		
12	M68954	Tuerca de seguridad	1		
13	AT300060	Soporte	1		
14	19H3353	Tornillo	1		5/8" X 5"
15	24M7053	Arandela	1		17 X 30 X 3 mm
16	U14555	Tuerca de seguridad	1		
17	19M7868	Tornillo	4		M8 X 30
18	14M7396	Tuerca de seguridad	4		M8
19	T200094	Tapadera	1		
20	T200095	Pasamuros	1		
21	T185692	Etiqueta adhesiva	1		Sistema hidráulico auxiliar
	T302675	Etiqueta adhesiva	1		Etiqueta de pedal sin texto

SAE Excavator Style Two Lever Controls
Commandes à deux leviers type excavateur SAE
Configuración de excavadora SAE de dos palancas

AT301434_TX1164411 B.1

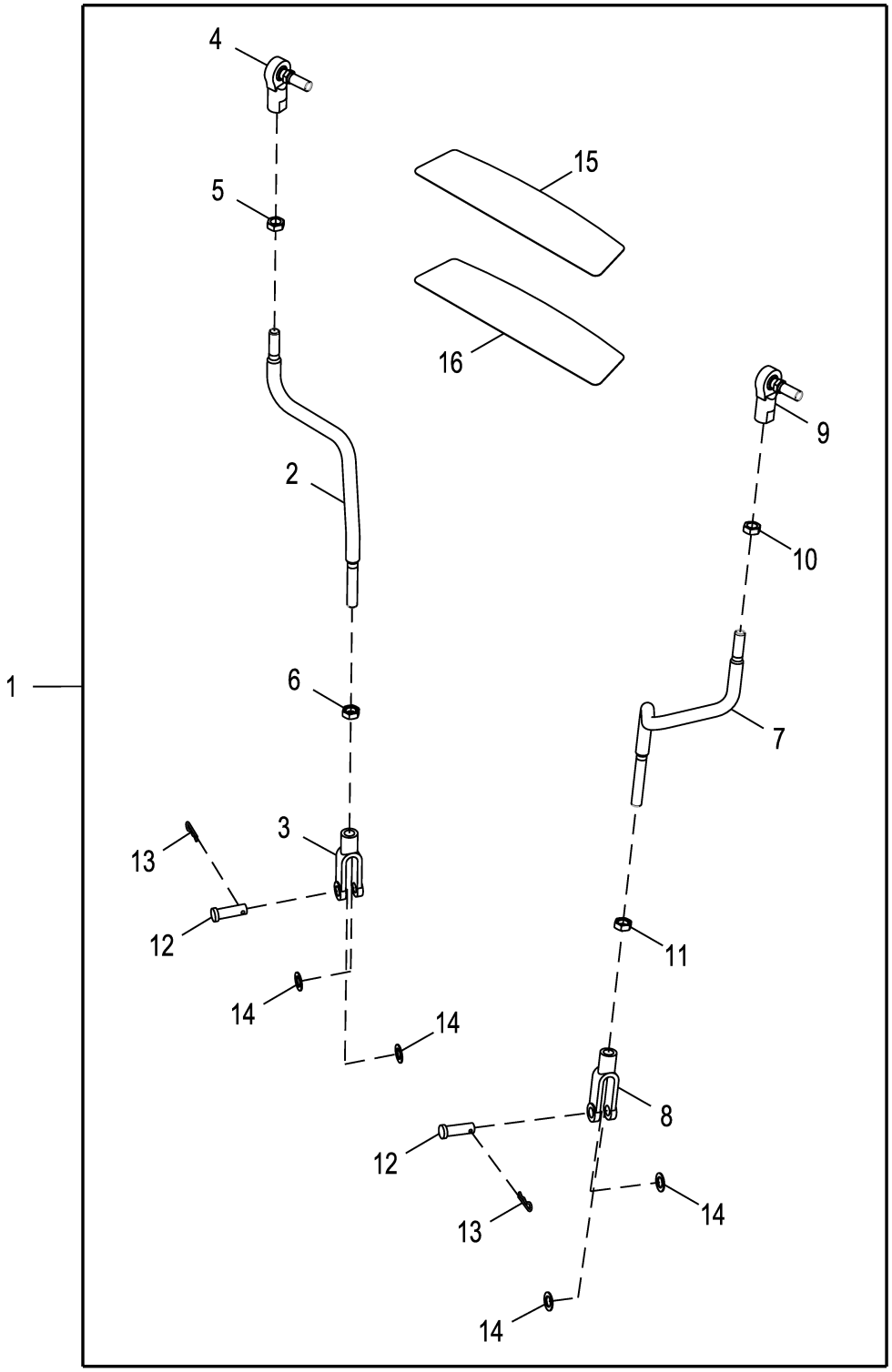

AT301434_TX1164411

Pos.	*Ref.*	*Descripción*	*Cant.*	*Núm. de serie*	*Notas*
1	**AT301434**	**Kit de barras tensoras**	**1**		**Conjuntos enteros**
2	T191445	Vástago	1		Izquierdo
3	T140328	Horquilla	1		Izquierdo
4	AT169087	Rótula	1		Izquierdo
5	14H774	Tuerca	1		3/8"
6	14H913	Tuerca	1		3/8"
7	T183885	Varillaje	1		Derecho
8	T140328	Horquilla	1		Derecho
9	AT169087	Rótula	1		Derecho
10	14H774	Tuerca	1		3/8"
11	14H913	Tuerca	1		3/8"
12	R65563	Bulón	2		
13	R46528	Pasador de muelle	2		
14	24H1302	Arandela	4		13/32" X 11/16" X 0.035"
15	T165595	Etiqueta adhesiva	1		Controles de la retroexcavadora SAE, 2 palancas
16	T322030	Etiqueta adhesiva	1		Sin texto, controles de la retroexcavadora SAE, 2 palancas

Ford Four Lever Controls, Standard and Extendable Dipperstick
Commandes quatre leviers Ford, bras standard et télescopique
Ford, controles de cuatro palancas, estándar y brazo extensible

AT185628_TX1130864 A.1

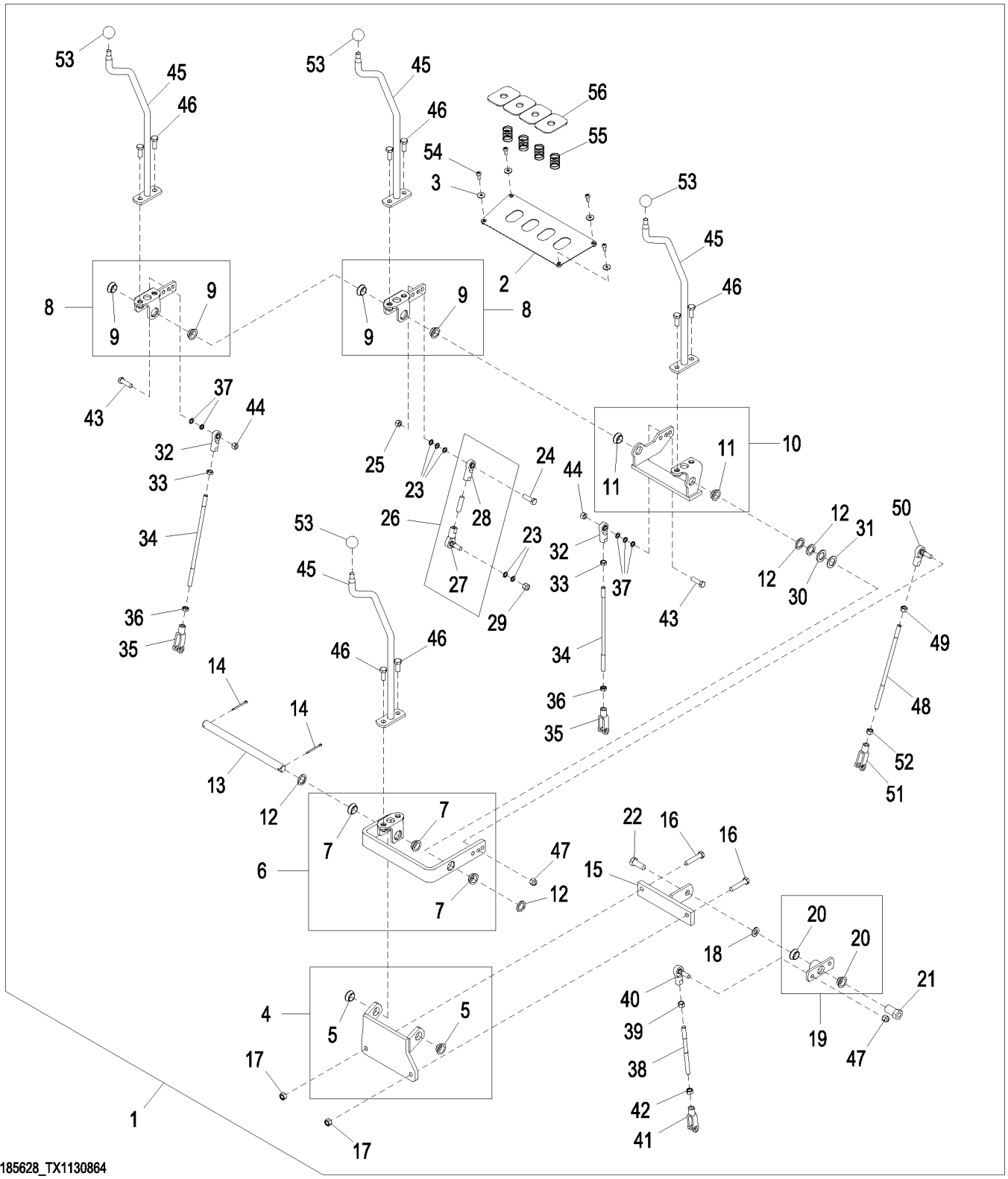

Pos.	Ref.	Descripción	Cant.	Núm. de serie	Notas
1	**AT185628**	**Juego de palancas**	**1**		**ALSO ORDER AT189270, Necesario para la serie K, Conjuntos enteros**
	AT189270	Tapadera	1		Necesario para la serie K, No se ilustra, Componente en página aparte
2	AT196419	Tapadera	1		
3	24H1646	Arandela	4		17/64" X 3/4" X 0.060"
4	AT194686	Apoyo	1		
5	T125808	Casquillo	2		
6	AT195877	Zócalo	1		
7	T125808	Casquillo	3		
8	AT150762	Zócalo	2		
9	T125808	Casquillo	2		
10	AT150763	Zócalo	1		
11	T125808	Casquillo	2		
12	24H1746	Arandela	4		25/32" X 1-1/8" X 0.120"
13	T188268	Bulón	1		
14	11M7087	Pasador de aletas	2		4 X 40 mm
15	AT196839	Apoyo	1		
16	19M8600	Tornillo	2		M10 X 50
17	14M7274	Tuerca	2		M10
18	24M7047	Arandela	1		13 X 24 X 2.500 mm
19	AT158197	Palanca acodada	1		
20	T125808	Casquillo	2		
21	T141126	Espaciador	1		
22	19H3030	Tornillo	1		1/2" X 1-1/4"
23	M359T	Arandela	5		
24	19H3239	Tornillo	1		3/8" X 1-1/4"
25	H129201	Tuerca de seguridad	1		
26	AT158198	Articulación	1		
27	AT169087	Rótula	1		
28	AE37072	Extremo de brazo	1		
29	M68954	Tuerca de seguridad	1		
30	24H1184	Arandela	1		25/32" X 1-1/4" X 0.105"
31	24H1265	Arandela	1		13/16" X 1-1/4" X 0.060"
32	AE37072	Extremo de brazo	2		
33	14H774	Tuerca	2		3/8"
34	T165788	Vástago	2		
35	T140328	Horquilla	2		
36	14H913	Tuerca	2		3/8"
37	M359T	Arandela	5		
38	T158812	Espárrago	1		
39	14H788	Tuerca	1		3/8"
40	AT169087	Rótula	1		
41	T140328	Horquilla	1		
42	14H1063	Tuerca	1		3/8"
43	19H3239	Tornillo	2		3/8" X 1-1/4"
44	H129201	Tuerca de seguridad	2		
45	AT169512	Palanca	4		
46	19M7402	Tornillo	8		M10 X 25
47	M68954	Tuerca de seguridad	2		
48	T158810	Vástago	1		
49	14H788	Tuerca	1		3/8"
50	AT169087	Rótula	1		
51	T140328	Horquilla	1		
52	14H1063	Tuerca	1		3/8"
53	T35233	Asa	4		
54	T133674	Tornillo autofrenante	4		
55	T165591	Muelle	4		
56	T183149	Tapadera	4		

Case Three Lever Controls with Foot Swing, Conversion Kit
Commandes à trois leviers de carter avec pivotement à pédale, jeu d'adapation
Caja, controles de tres palancas con pedal de giro, conjunto de modificación

AT309739_TX1130863 A.2

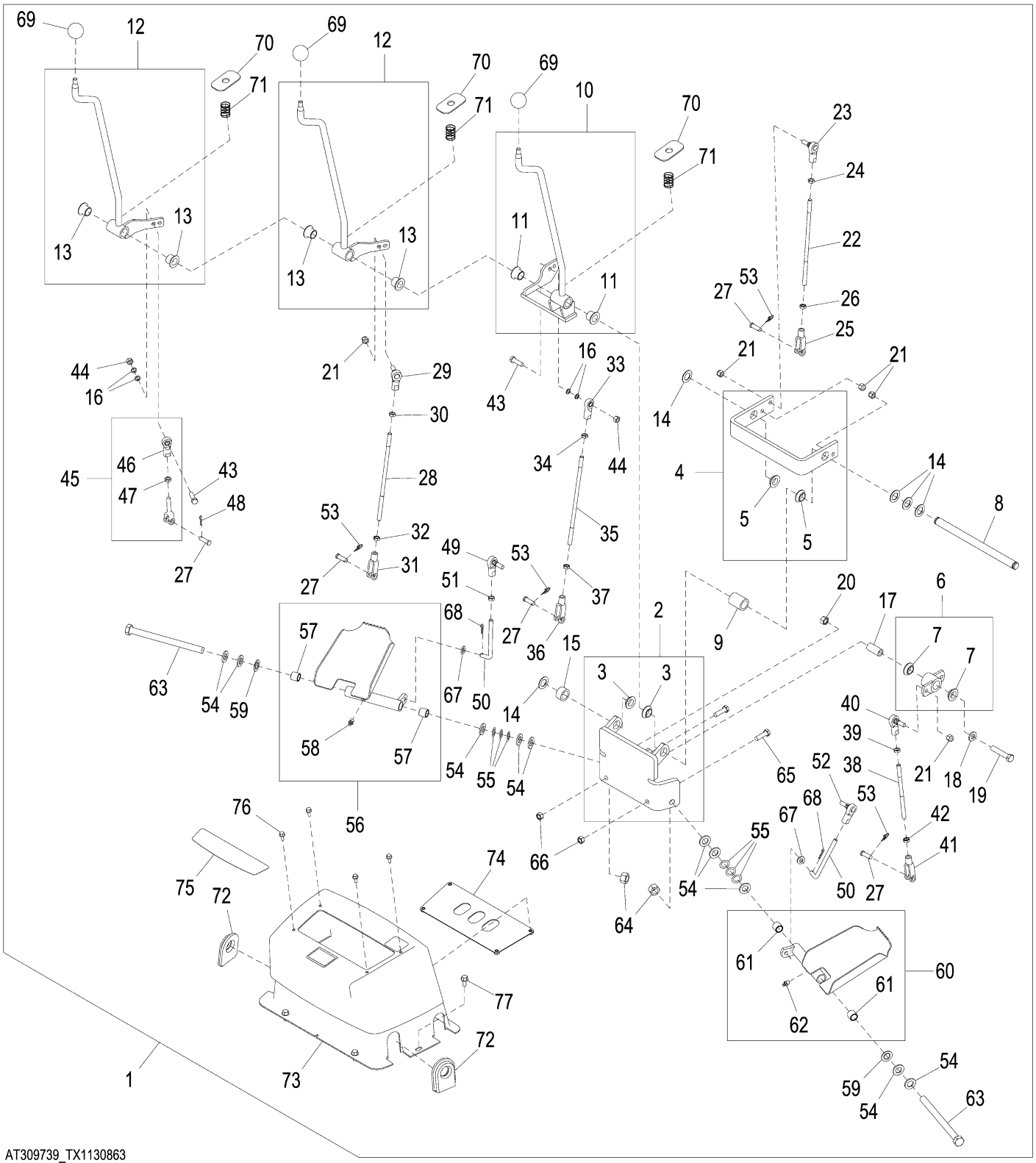

AT309739_TX1130863

Pos.	*Ref.*	*Descripción*	*Cant.*	*Núm. de serie*	*Notas*
1	**AT309739**	**Juego de palancas**	**1**		**Conjuntos enteros**
2	AT317091	Apoyo	1		
3	T166097	Cojinete	2		
4	AT185340	Soporte	1		
5	T166097	Cojinete	2		
6	AT309186	Palanca acodada	1		
7	T166097	Cojinete	2		
8	T207309	Pasador	1		
	U17408	Anillo	2		
9	T207484	Espaciador	1		
10	AT309185	Palanca de mando	1		
11	T212828	Casquillo	2		
12	AT309184	Palanca de mando	2		
13	T212828	Casquillo	2		
14	24H1391	Arandela	5		25/32" X 1-5/16" X 0.060"
15	T167247	Espaciador	1		
16	M359T	Arandela	4		
17	T166031	Espaciador	1		
18	24M7240	Arandela	1		13 X 25 X 3 mm
19	19M7363	Tornillo	1		M12 X 60
20	14M7275	Tuerca	1		M12
21	M68954	Tuerca de seguridad	5		
22	T165697	Vástago	1		
23	AT169087	Rótula	1		
24	14H774	Tuerca	1		3/8"
25	T140328	Horquilla	1		
26	14H913	Tuerca	1		3/8"
27	R65563	Bulón	5		
28	T165697	Vástago	1		
29	AT169087	Rótula	1		
30	14H774	Tuerca	1		3/8"
31	T140328	Horquilla	1		
32	14H913	Tuerca	1		3/8"
33	AE37072	Extremo de brazo	1		
34	14H774	Tuerca	1		3/8"
35	T165788	Vástago	1		
36	T140328	Horquilla	1		
37	14H913	Tuerca	1		3/8"
38	T165787	Vástago	1		
39	14H774	Tuerca	1		3/8"
40	AT169087	Rótula	1		
41	T140328	Horquilla	1		
42	14H913	Tuerca	1		3/8"
43	19H3239	Tornillo	2		3/8" X 1-1/4"
44	H129201	Tuerca de seguridad	1		
45	AT309413	Articulación	1		
46	AE37072	Extremo de brazo	1		
47	14H774	Tuerca	1		3/8"
48	R46528	Pasador de muelle	1		
49	AT169087	Rótula	2		
50	T165785	Perno con gancho	2		
51	14H774	Tuerca	1		3/8"
52	AT169087	Rótula	1		
53	T202956	Retenedor	4		
54	24M7053	Arandela	10		17 X 30 X 3 mm
55	M87534	Arandela elástica	6		
56	AT185749	Pedal	1		
57	T58109	Casquillo	2		
58	T162396	Engrasador	1		
59	AT48016	Retén	2		
60	AT185750	Pedal	1		
61	T58109	Casquillo	2		
62	T162396	Engrasador	1		
63	19H3323	Tornillo	2		5/8" X 8"
64	U14555	Tuerca de seguridad	2		
65	19M7550	Tornillo	2		M10 X 35
66	14M7274	Tuerca	2		M10
67	24M7239	Arandela	2		10.700 X 21 X 2.500 mm
68	R46528	Pasador de muelle	2		
69	39M1709	Empuñadura	3		
70	T209588	Tapadera	3		
71	T165591	Muelle	3		
72	T166224	Pasamuros	2		
73	AT189272	Tapadera	1		
74	AT312121	Tapadera	1		
75	T165585	Etiqueta adhesiva	1		
76	19M7775	Tornillo	4		M6 X 16
77	19M7866	Tornillo	4		M8 X 20

Case Three Lever Controls, Fifth Function Lever Kit
Commandes à trois leviers de carter, kit levier de cinquième fonction
Caja, controles de tres palancas, juego de palanca de quinta función

AT309740_TX1159508 A.1

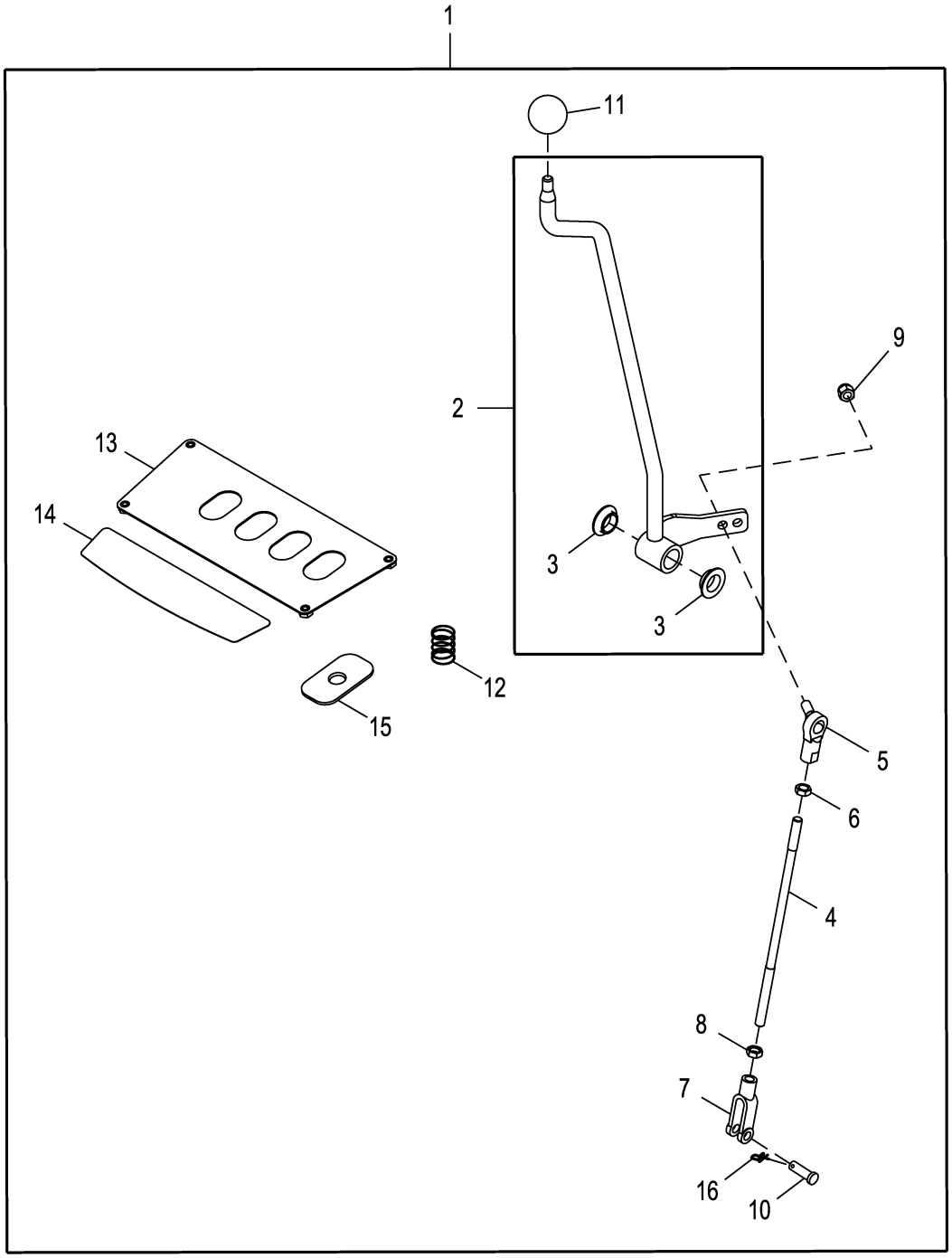

AT309740_TX1159508

Pos.	*Ref.*	*Descripción*	*Cant.*	*Núm. de serie*	*Notas*
1	**AT309740**	**Palanca de mando**	**1**		**Conjunto de modificación de caja, Conjuntos enteros**
2	AT309190	Palanca de mando	1		
3	T166097	Cojinete	2		
4	T165697	Vástago	1		
5	AT169087	Rótula	1		
6	14H774	Tuerca	1		3/8"
7	T140328	Horquilla	1		
8	14H913	Tuerca	1		3/8"
9	M68954	Tuerca de seguridad	1		
10	T183617	Bulón	1		NLA, ORDER R65563 AND T202956
	R65563	Bulón	1		
11	39M1709	Empuñadura	1		
12	T165591	Muelle	1		
13	AT311929	Tapadera	1		
14	T165586	Etiqueta adhesiva	1		Sin texto, controles de retroexcavadora, tres palancas con brazo extensible
15	T209588	Tapadera	1		
16	T202956	Retenedor	1		

Stabilizer Control (- 286032)
Commande de stabilisateur (- 286032)
Control de estabilizador (- 286032)

ETN114585_TX1177413 A.1

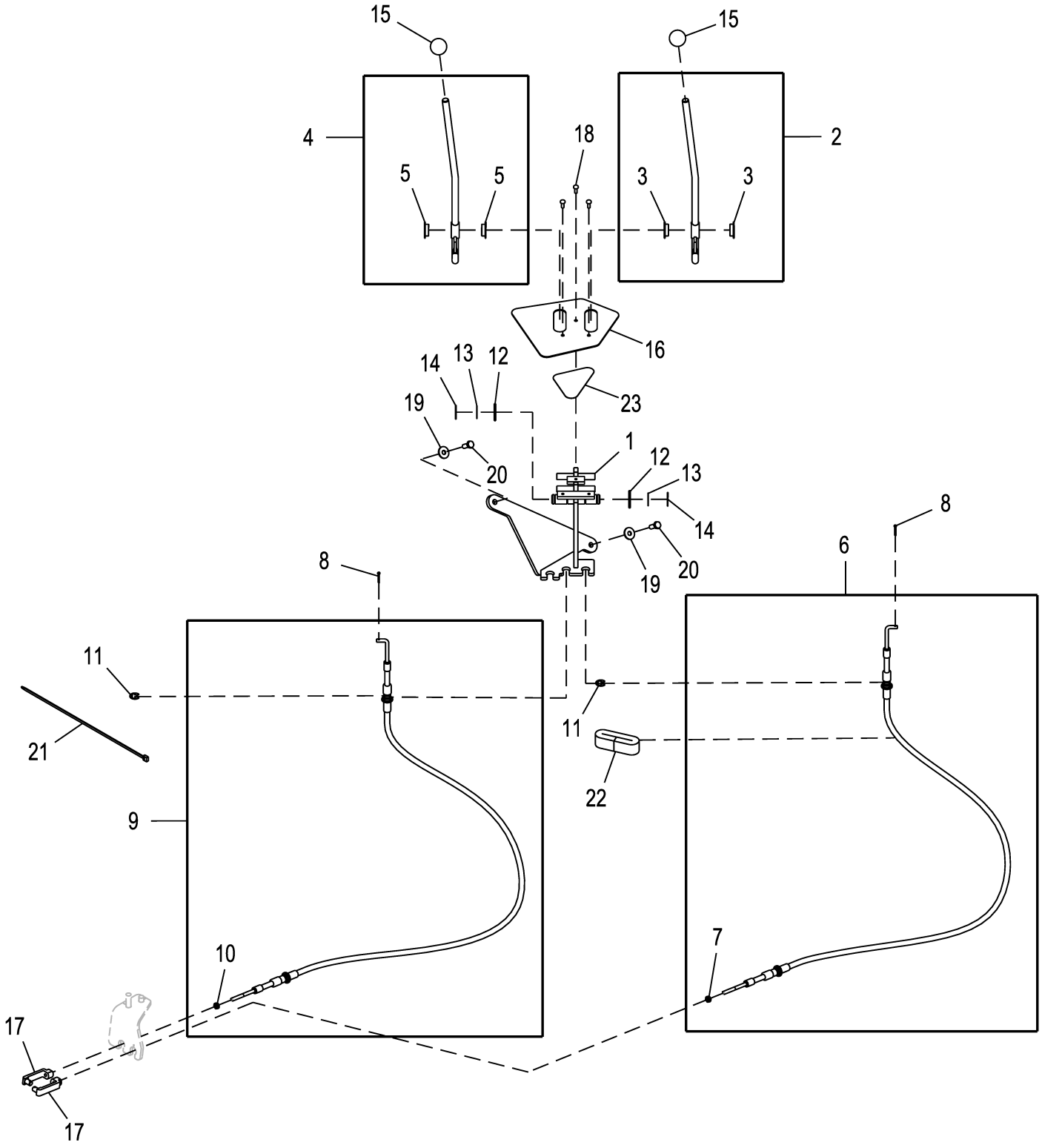

ETN114585_TX1177413

Pos.	*Ref.*	*Descripción*	*Cant.*	*Núm. de serie*	*Notas*
1	AT462026	Soporte	1		SUB FOR AT429529
2	AT385154	Palanca	1		
3	T166097	Cojinete	2		
4	AT385153	Palanca	1		
5	T166097	Cojinete	2		
6	AT196606	Cable simétrico	1		
7	14H649	Tuerca	1		1/4"
8	11M7081	Pasador de aletas	2		2.500 X 20 mm
9	AT196606	Cable simétrico	1		
10	14H649	Tuerca	1		1/4"
11	R26871	Anillo elástico	2		
12	24H1392	Arandela	2		25/32" X 1-3/8" X 0.120"
13	R26081	Arandela	2		
14	R27434	Anillo elástico	2		
15	T185766	Empuñadura	2		
16	T343801	Placa	1		
17	T191245	Horquilla	2		
18	21H1316	Tornillo	3		0.190" X 1/2"
19	24M7207	Arandela	2		8.400 X 24 X 2 mm
20	19M7881	Tornillo	2		M8 X 20
21	H77698	Cinta de atar	1		
22	T342823	Retén	1		
23	T280844	Etiqueta adhesiva	1		Control de estabilizador

Stabilizer Control (286033 -)
Commande de stabilisateur (286033 -)
Control de estabilizador (286033 -)

ETN114585_TX1201166 B.1

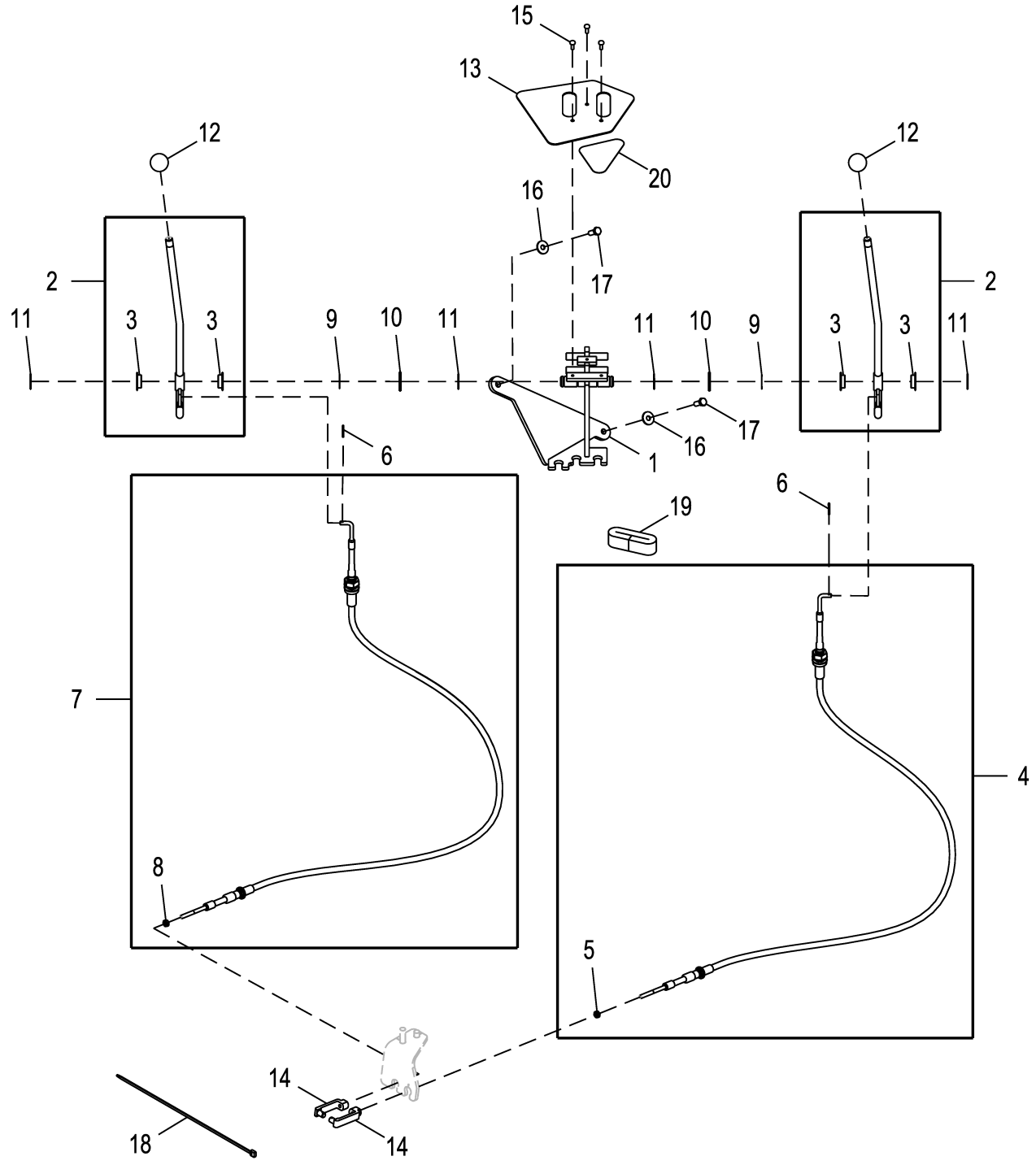

ETN114585_TX1201166

Pos.	*Ref.*	*Descripción*	*Cant.*	*Núm. de serie*	*Notas*
1	AT462026	Soporte	1		
2	AT455715	Estabilizador	2		
3	T166097	Cojinete	2		
4	AT462027	Cable simétrico	1		
5	14H649	Tuerca	1		1/4"
6	11M7081	Pasador de aletas	2		2.500 X 20 mm
7	AT462027	Cable simétrico	1		
8	14H649	Tuerca	1		1/4"
9	R26081	Arandela	2		
10	24H1392	Arandela	2		25/32" X 1-3/8" X 0.120"
11	R27434	Anillo elástico	4		
12	T185766	Empuñadura	2		
13	T343801	Placa	1		
14	T191245	Horquilla	2		
15	21H1316	Tornillo	3		0.190" X 1/2"
16	24M7207	Arandela	2		8.400 X 24 X 2 mm
17	19M7881	Tornillo	2		M8 X 20
18	H77698	Cinta de atar	1		
19	T342823	Retén	1		
20	T280844	Etiqueta adhesiva	1		Control de estabilizador

Pilot Controller Arm, LH
Bras de contrôleur pilote, de gauche
Brazo de controlador piloto, LI

ETN105322_TX1177393 B.1

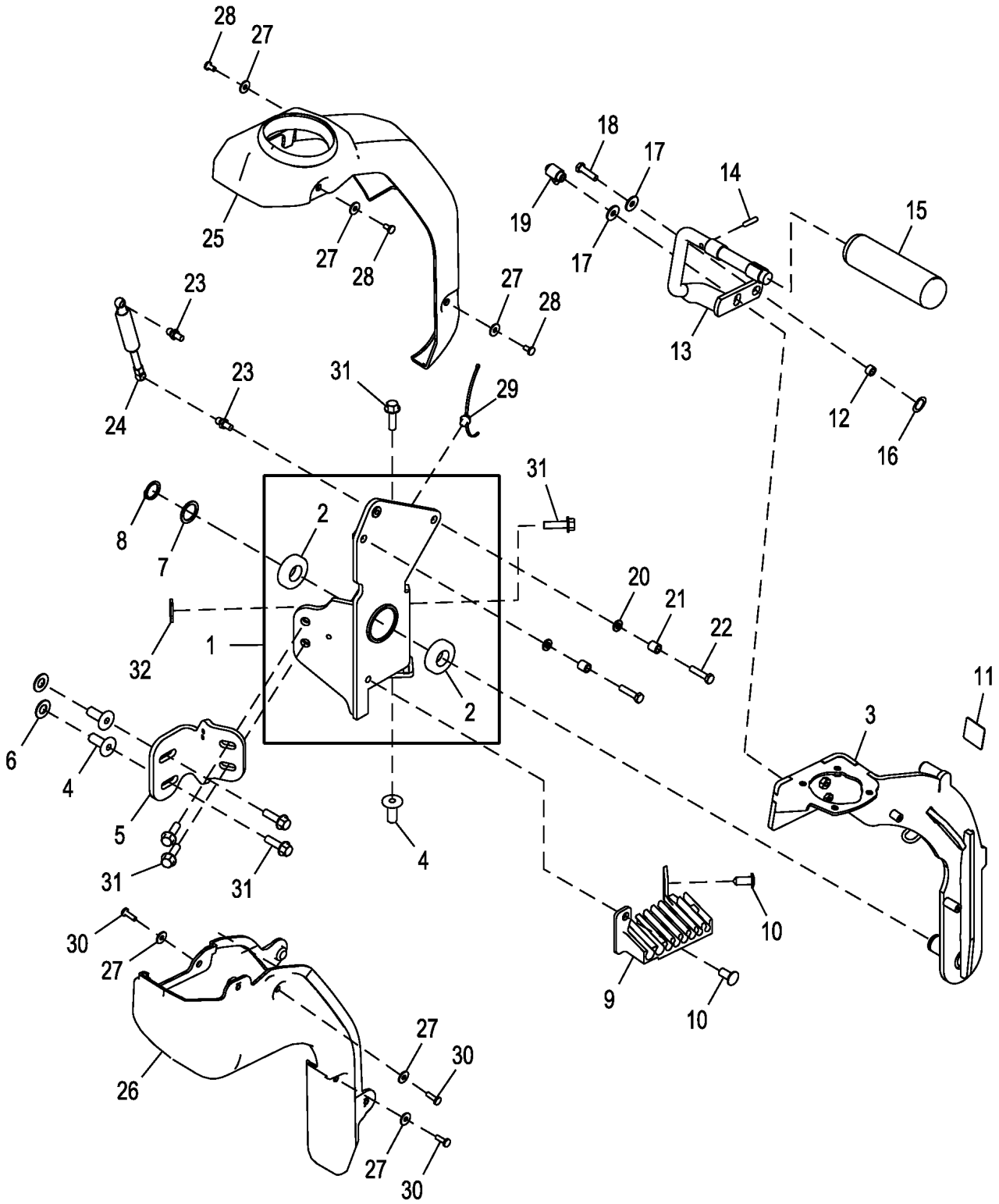

ETN105322_TX1177393

Pos.	*Ref.*	*Descripción*	*Cant.*	*Núm. de serie*	*Notas*
1	AT435178	Apoyo	1		
2	JD10373	Rodamiento de bolas	2		
3	AT429541	Brazo	1		
4	H173411	Tuerca	3		
5	T340677	Apoyo	1		
6	24H1261	Arandela	2		9/16" X 1-1/8" X 0.060"
7	24H1844	Arandela	1		1-1/32" X 1-3/8" X 0.060"
8	W23122	Anillo elástico	1		
9	T190960	Guía	1		
10	MT2485	Tapón	2		
11	T260093	Etiqueta adhesiva	1		Conexiones de conjunto de tuberías de control piloto
12	28H3392	Arandela	1		0.364" X 0.540" X 5/16"
13	AT434982	Soporte	1		
14	T190956	Pasador	1		
15	AT303853	Manguito	1		
16	M87534	Arandela elástica	1		
17	24M7298	Arandela	2		8.400 X 25 X 2 mm
18	19M7513	Tornillo	1		M8 X 30
19	AT227063	Palanca	1		
20	24M7238	Arandela	2		8.700 X 17 X 2 mm
21	28H3376	Espaciador	2		0.364" X 0.540" X 9/16"
22	19M8008	Tornillo	2		M8 X 35
23	KV14594	Espárrago con bola	2		
24	AT429539	Cilindro de gas	1		
25	T333658	Tapadera	1		Superior, lado izquierdo
26	AT427473	Tapadera	1		Parte inferior izquierda
27	24H1646	Arandela	6		17/64" X 3/4" X 0.060"
28	21M7305	Tornillo	3		M6 X 12
29	T209627	Abrazadera	1		
30	21M7206	Tornillo	3		M6 X 20
31	19M7835	Tornillo	6		M10 X 35
32	24M7101	Arandela	1		11 X 34 X 3 mm

Pilot Controller Arm, RH
Bras de contrôleur pilote, de droite
Brazo de controlador piloto, LD

ETN105322_TX1177391 B.1

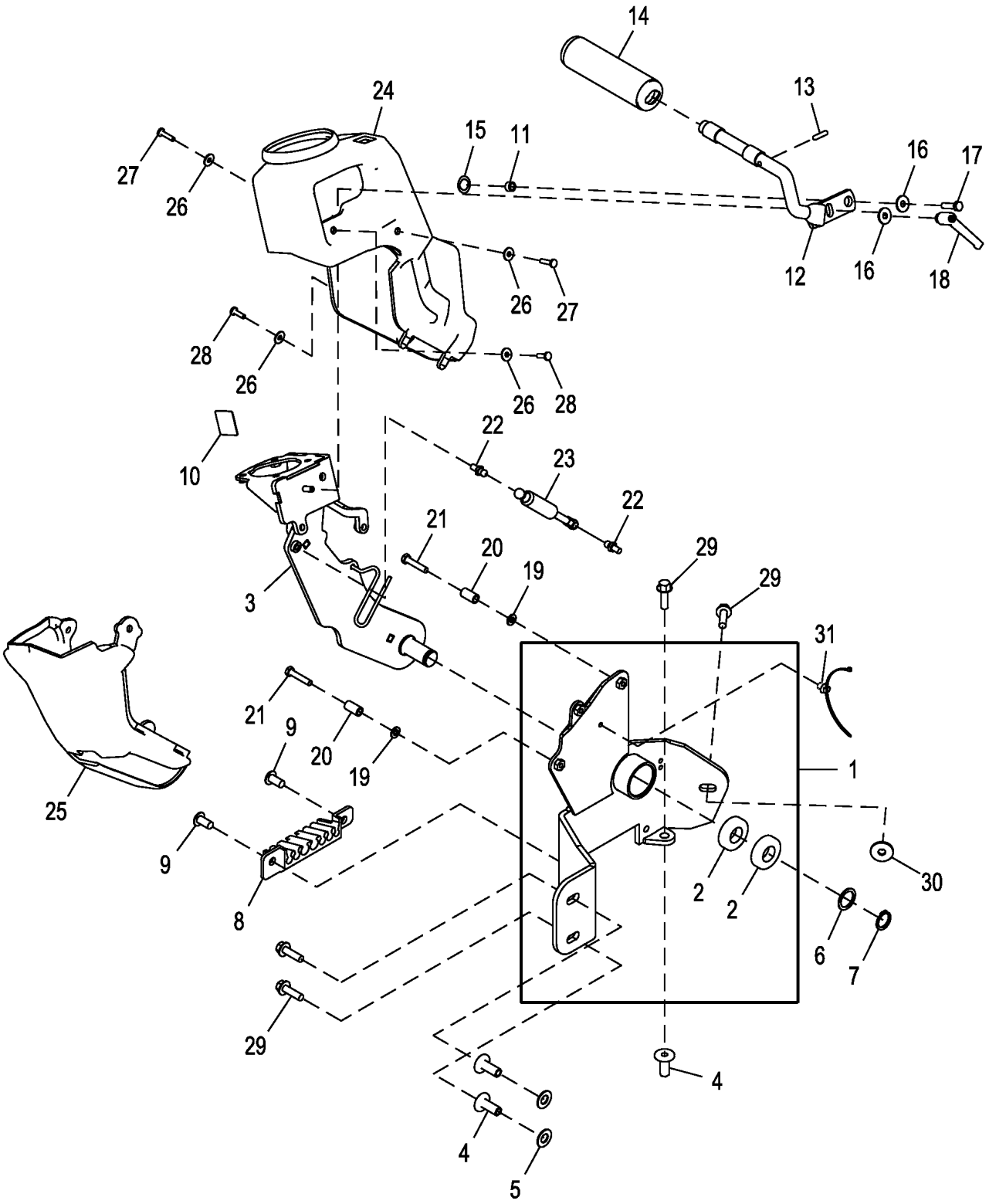

ETN105322_TX1177391

Pos.	*Ref.*	*Descripción*	*Cant.*	*Núm. de serie*	*Notas*
1	AT435180	Apoyo	1		
2	JD10373	Rodamiento de bolas	2		
3	AT429540	Brazo	1		
4	H173411	Tuerca	3		
5	24H1261	Arandela	2		9/16" X 1-1/8" X 0.060"
6	24H1844	Arandela	1		1-1/32" X 1-3/8" X 0.060"
7	W23122	Anillo elástico	1		
8	T352319	Guía	1		
9	MT2485	Tapón	2		
10	T260092	Etiqueta adhesiva	1		Conexiones de conjunto de tuberías de control piloto
11	28H3392	Arandela	1		0.364" X 0.540" X 5/16"
12	AT435323	Soporte	1		
13	T190956	Pasador	1		
14	AT303853	Manguito	1		
15	M87534	Arandela elástica	1		
16	24M7298	Arandela	2		8.400 X 25 X 2 mm
17	19M7513	Tornillo	1		M8 X 30
18	AT227063	Palanca	1		
19	24M7238	Arandela	2		8.700 X 17 X 2 mm
20	28H3390	Espaciador	2		0.364" X 0.540" X 1"
21	19M7922	Tornillo	2		M8 X 40
22	KV14594	Espárrago con bola	2		
23	AT429539	Cilindro de gas	1		
24	T333663	Tapadera	1		Superior, lado derecho
25	AT427474	Tapadera	1		Parte inferior derecha
26	24H1646	Arandela	4		17/64" X 3/4" X 0.060"
27	21M7310	Tornillo	2		M6 X 25
28	21M7206	Tornillo	2		M6 X 20
29	19M7835	Tornillo	4		M10 X 35
30	24M7101	Arandela	1		11 X 34 X 3 mm
31	T209627	Abrazadera	1		

Swing Frame
Châssis de pivotement
Bastidor de giro

TX1060072 A.1

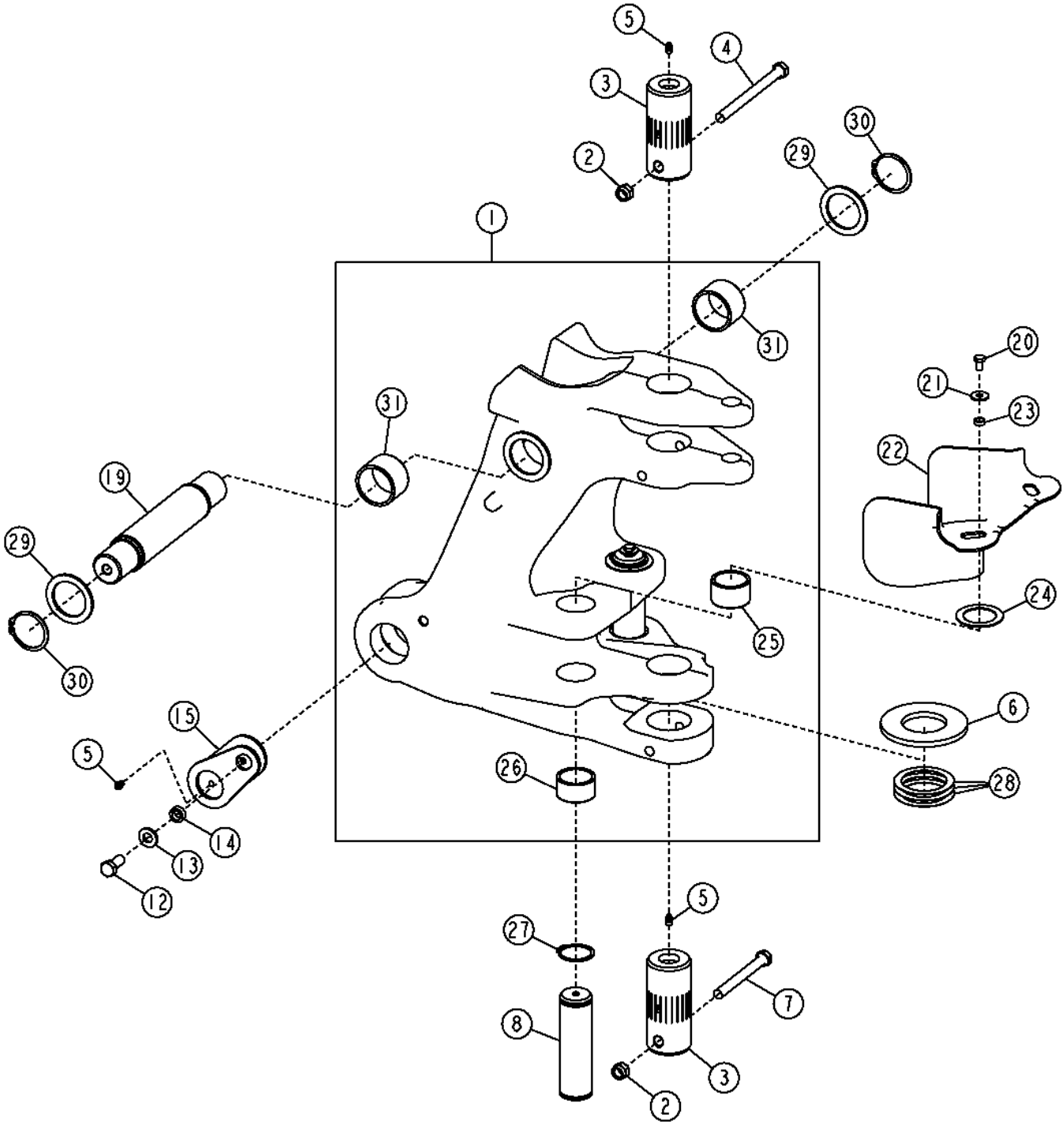

Pos.	*Ref.*	*Descripción*	*Cant.*	*Núm. de serie*	*Notas*
1	AT334603	Bastidor	1		
2	14M7328	Tuerca de seguridad	2		M16
3	T212948	Bulón	2		
4	19M8021	Tornillo	1		M16 X 200
5	T162396	Engrasador	4		
6	T205875	Arandela de empuje	1		
7	19M7954	Tornillo	1		M16 X 150
8	T201971	Pasador	1		
12	19M8035	Tornillo	2		M16 X 35
13	24M7241	Arandela	2		17 X 34 X 4 mm
14	T215678	Casquillo	2		
15	AT306499	Pasador	2		Estándar
19	T217548	Pasador	1		
20	19M8324	Tornillo	2		M10 X 16
21	24M7296	Arandela	2		10.500 X 30 X 2.500 mm
22	T354476	Protección de manguera	1		SUB FOR T190925
23	H140456	Arandela	2		
24	T161036	Arandela	2		
25	T201361	Casquillo	2		
26	T201362	Casquillo	2		
27	40M7066	Anillo elástico	4		
28	T161497	Suplemento	3		
29	24H1615	Arandela	2		2-9/16" X 3-1/2" X 0.180"
30	40M7120	Anillo elástico	2		
31	T238106	Casquillo	2	174255-	

Boom Lock Lever and Linkage, Standard Control
Levier et tringlerie de verrouillage de flèche, commande standard
Palanca y varillaje de bloqueo de aguilón, control estándar

AT185310_TX1110172 B.2

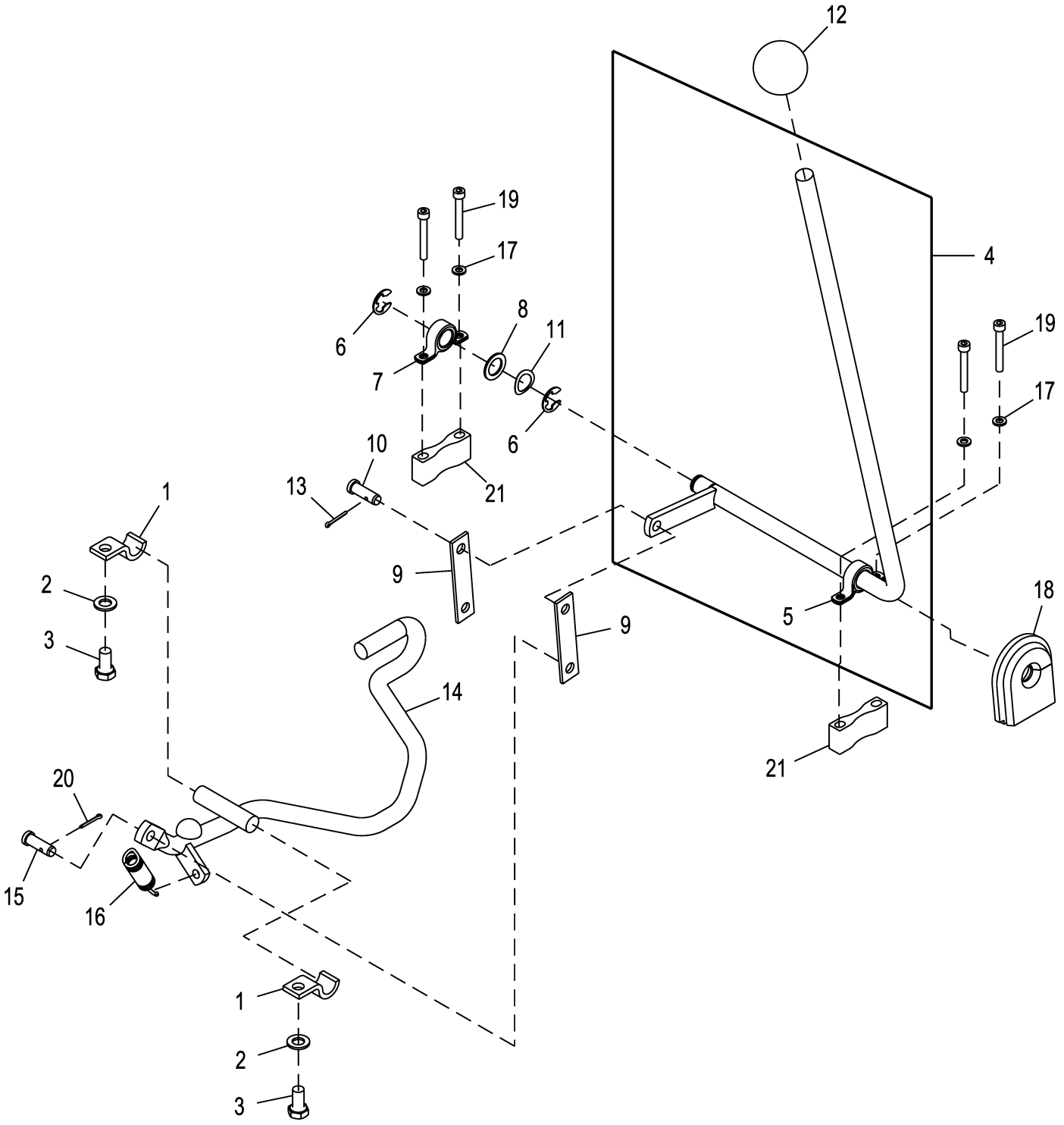

AT185310_TX1110172

Pos.	*Ref.*	*Descripción*	*Cant.*	*Núm. de serie*	*Notas*
1	T157785	Abrazadera	2		
2	24M7040	Arandela	2		11 X 20 X 2 mm
3	19M7938	Tornillo	2		M10 X 20
4	AT195623	Palanca	1		
5	AT195620	Cojinete con alojamiento	1		
6	F2863R	Anillo elástico	2		
7	AT195620	Cojinete con alojamiento	1		
8	24H1658	Arandela	1		21/32" X 1" X 0.060"
9	T188356	Tira	2		
10	M40569	Bulón	1		
11	T166237	Arandela elástica	1		
12	T185309	Empuñadura	1		
13	11M7081	Pasador de aletas	1		2.500 X 20 mm
14	AT449850	Vástago	1		SUB FOR AT185315
15	M40569	Bulón	1		
16	T24509	Muelle	1		
17	24M7054	Arandela	4		6.400 X 12 X 1.600 mm
18	T177623	Pasamuros	1		
19	19M8713	Tornillo	4		M6 X 45
20	11M7081	Pasador de aletas	1		2.500 X 20 mm
21	T348343	Apoyo	2		SUB FOR (4) 28H1921

Backhoe Boom Lock
Verrouillage de flèche de rétropelle
Bloqueo de aguilón de retroexcavadora

AT190396_TX1177263 A.1

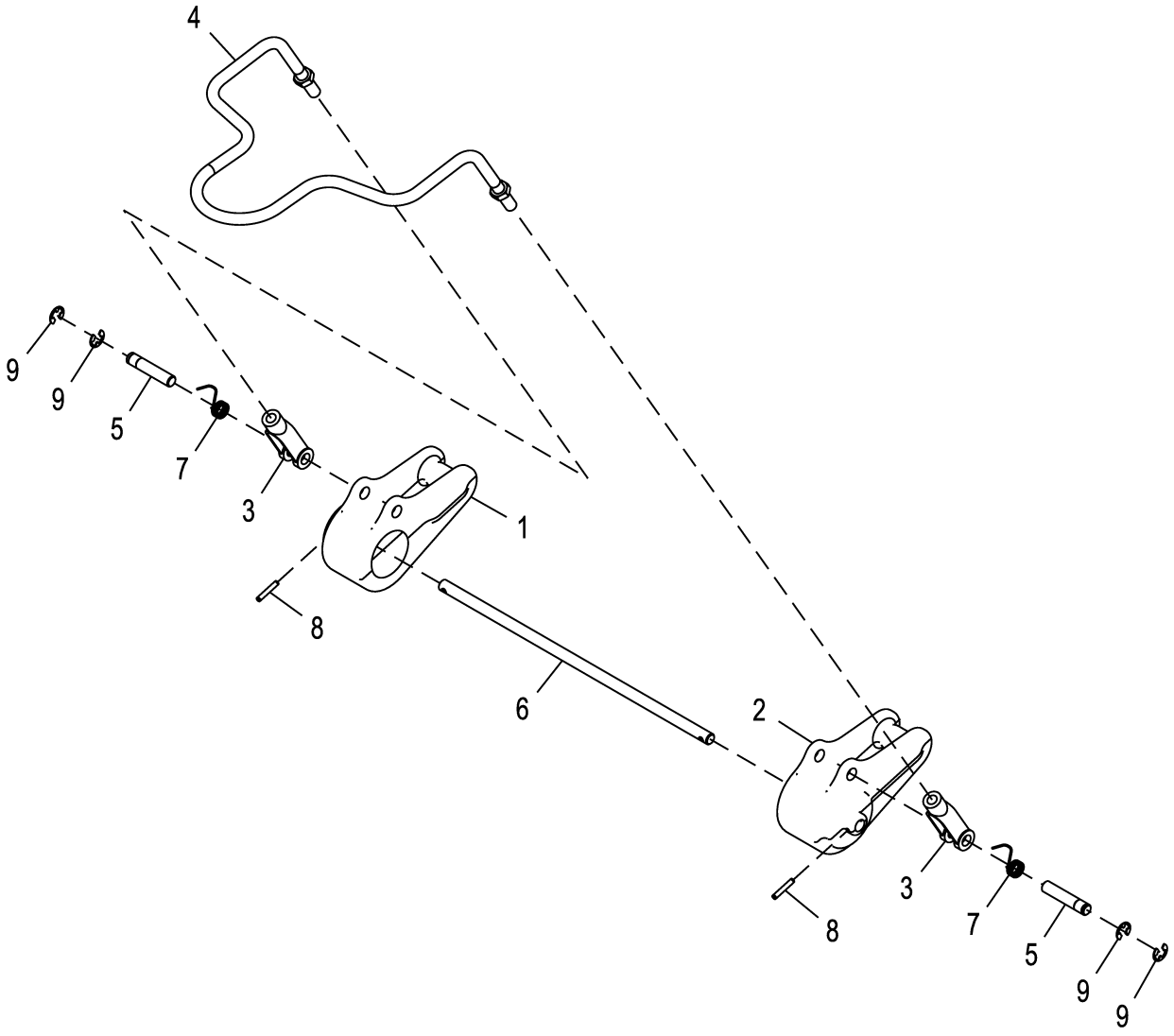

AT190396_TX1177263

Pos.	*Ref.*	*Descripción*	*Cant.*	*Núm. de serie*	*Notas*
1	T186006	Cerradura	1		Derecho
2	T186005	Cerradura	1		Izquierdo
3	T121474	Horquilla	2		
4	T157762	Vástago	1		
5	T186000	Bulón	2		
6	T160515	Pasador	1		
7	T160589	Muelle	2		
8	34M7141	Pasador elástico	2		5 X 30 mm
9	R26871	Anillo elástico	4		

Boom Lock Lever and Linkage, Pilot Control
Levier et tringlerie de verrouillage de flèche, commande pilote
Palanca y varillaje de bloqueo de aguilón, control piloto

AT198446_TX1110171 B.1

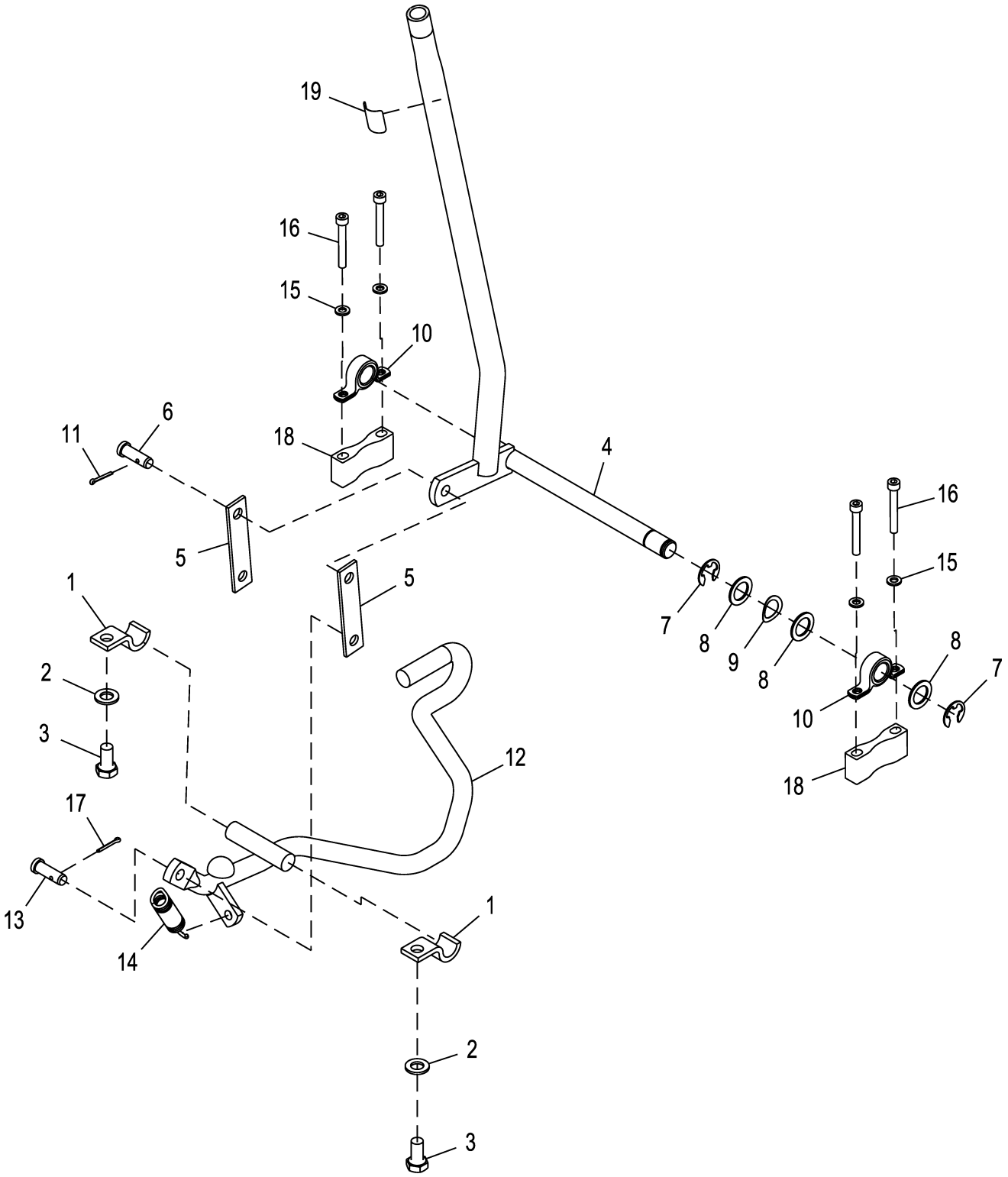

AT198446_TX1110171

Pos.	*Ref.*	*Descripción*	*Cant.*	*Núm. de serie*	*Notas*
1	T157785	Abrazadera	2		
2	24M7040	Arandela	2		11 X 20 X 2 mm
3	19M7938	Tornillo	2		M10 X 20
4	AT196387	Palanca	1		
5	T188356	Tira	2		
6	M40569	Bulón	1		
7	F2863R	Anillo elástico	2		
8	24H1658	Arandela	3		21/32" X 1" X 0.060"
9	T166237	Arandela elástica	1		
10	AT195620	Cojinete con alojamiento	2		
11	11M7081	Pasador de aletas	1		2.500 X 20 mm
12	AT449850	Vástago	1		SUB FOR AT185315
13	M40569	Bulón	1		
14	T24509	Muelle	1		
15	24M7054	Arandela	4		6.400 X 12 X 1.600 mm
16	19M8713	Tornillo	4		M6 X 45
17	11M7081	Pasador de aletas	1		2.500 X 20 mm
18	T348343	Apoyo	2		SUB FOR (4) 28H1921
19	T200990	Etiqueta adhesiva	1		Bloqueo de aguilón con control piloto

Swing Lock Pin
Axe de verrouillage de pivotement
Válvula de bloqueo de giro

AT185566_TX1104026 A.3

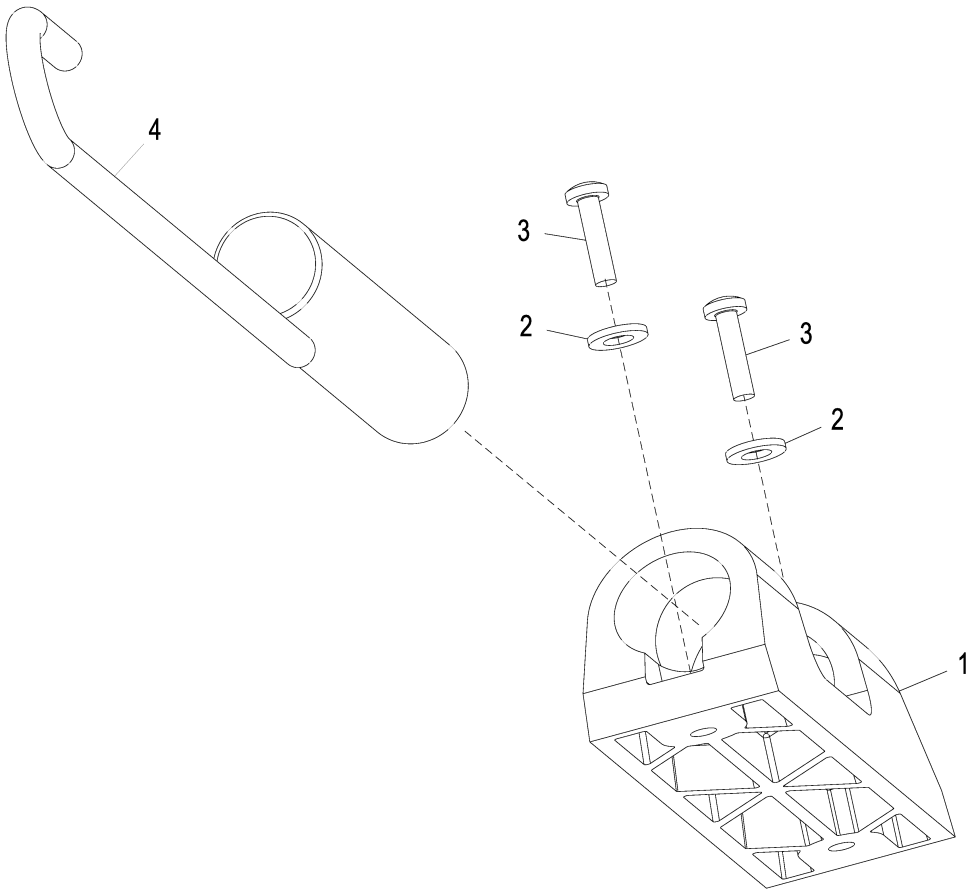

AT185566_TX1104026

Pos.	*Ref.*	*Descripción*	*Cant.*	*Núm. de serie*	*Notas*
1	T141234	Portador	1		
2	24M7238	Arandela	2		8.700 X 17 X 2 mm
3	21M7310	Tornillo	2		M6 X 25
4	AT150725	Bulón	1		

Backhoe Boom
Flèche de rétropelle
Aguilón de retroexcavadora

AT323249_TX1148103 A.1

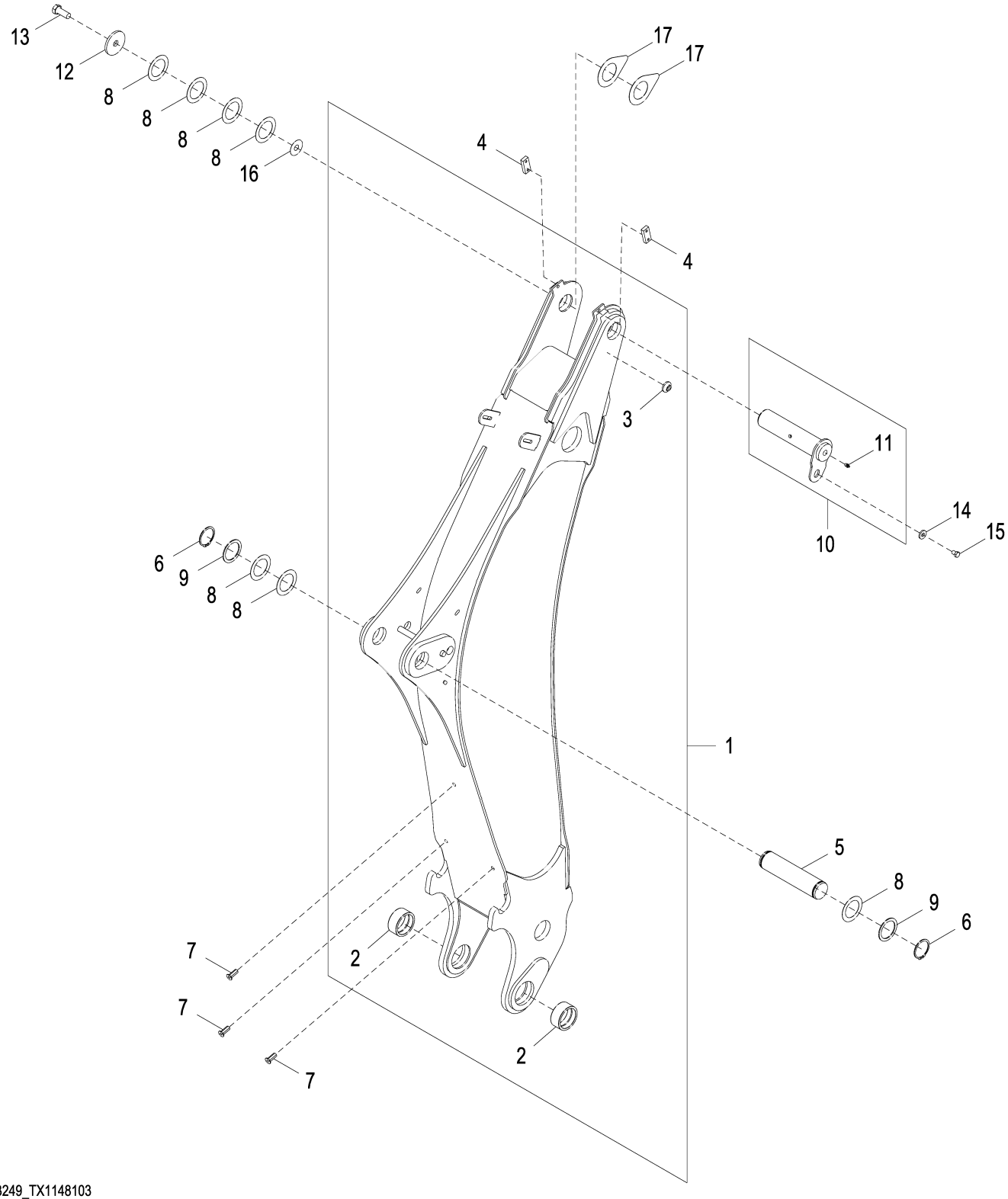

AT323249_TX1148103

Pos.	*Ref.*	*Descripción*	*Cant.*	*Núm. de serie*	*Notas*
1	AT323250	Pluma de retroexcavadora	1		
2	T164183	Casquillo	2		
3	T188568	Casquillo	1		
4	T159853	Tira	2		
5	T153608	Pasador	1		64.475 X 268.560 mm (2.538" X 10.573")
6	40M7120	Anillo elástico	2		
7	T148410	Tuerca	3		
8	24H1616	Arandela	7		2-9/16" X 3-3/4" X 0.036"
9	24H1635	Arandela	2		2-5/8" X 3-3/8" X 0.120"
10	AT197726	Pasador	1		
11	T162396	Engrasador	1		
12	T101807	Arandela	1		22 X 88.900 X 7.925 mm (0.866" X 3-1/2" X 5/16")
13	19M7597	Tornillo	1		M20 X 50
14	T29342	Arandela	1		13.487 X 31.750 X 4.572 mm (17/32" X 1-1/4" X 0.180")
15	19M8935	Tornillo	1		M12 X 16
16	T33376	Suplemento	1		
17	T208510	Arandela	2		

Boom Protection Plate Kit
Kit de plaque de protection de flèche
Juego de placa de protección de aguilón

AT333753_TX1177278 A.1

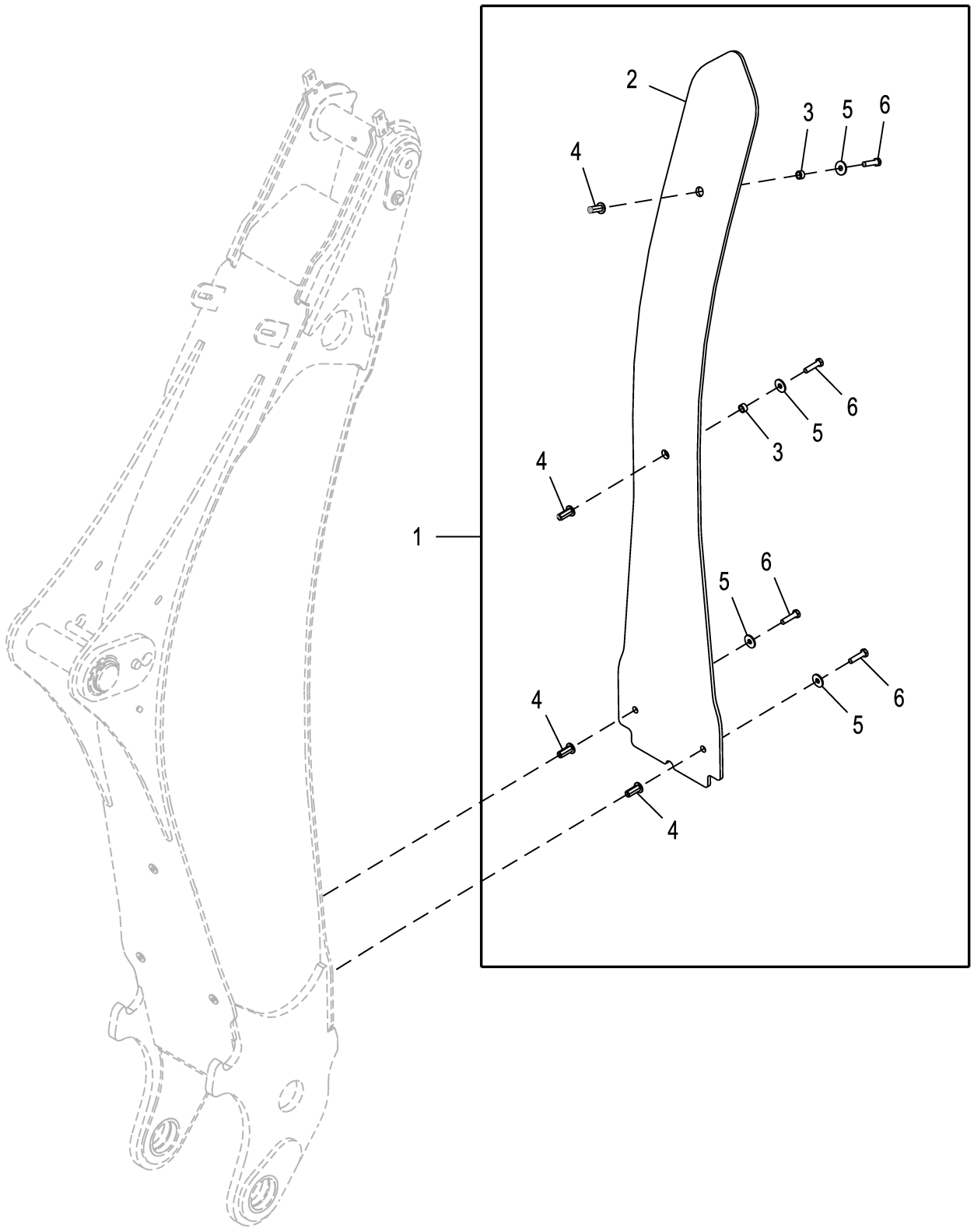

AT333753_TX1177278

Pos.	*Ref.*	*Descripción*	*Cant.*	*Núm. de serie*	*Notas*
1	**AT333753**	**Kit de placas**	**1**		**Conjuntos enteros**
2	.....	Placa	1		AT333754 NLA, ORDER AT333753
3	28H1519	Arandela	2		0.493" X 0.675" X 3/8"
4	T148409	Tuerca	4		
5	24M7296	Arandela	4		10.500 X 30 X 2.500 mm
6	19M8637	Tornillo	4		M10 X 40

Backhoe Bucket Links
Tringleries de godet de rétropelle
Brazos de cucharón de retroexcavadora

AT324619_TX1117087 A.1

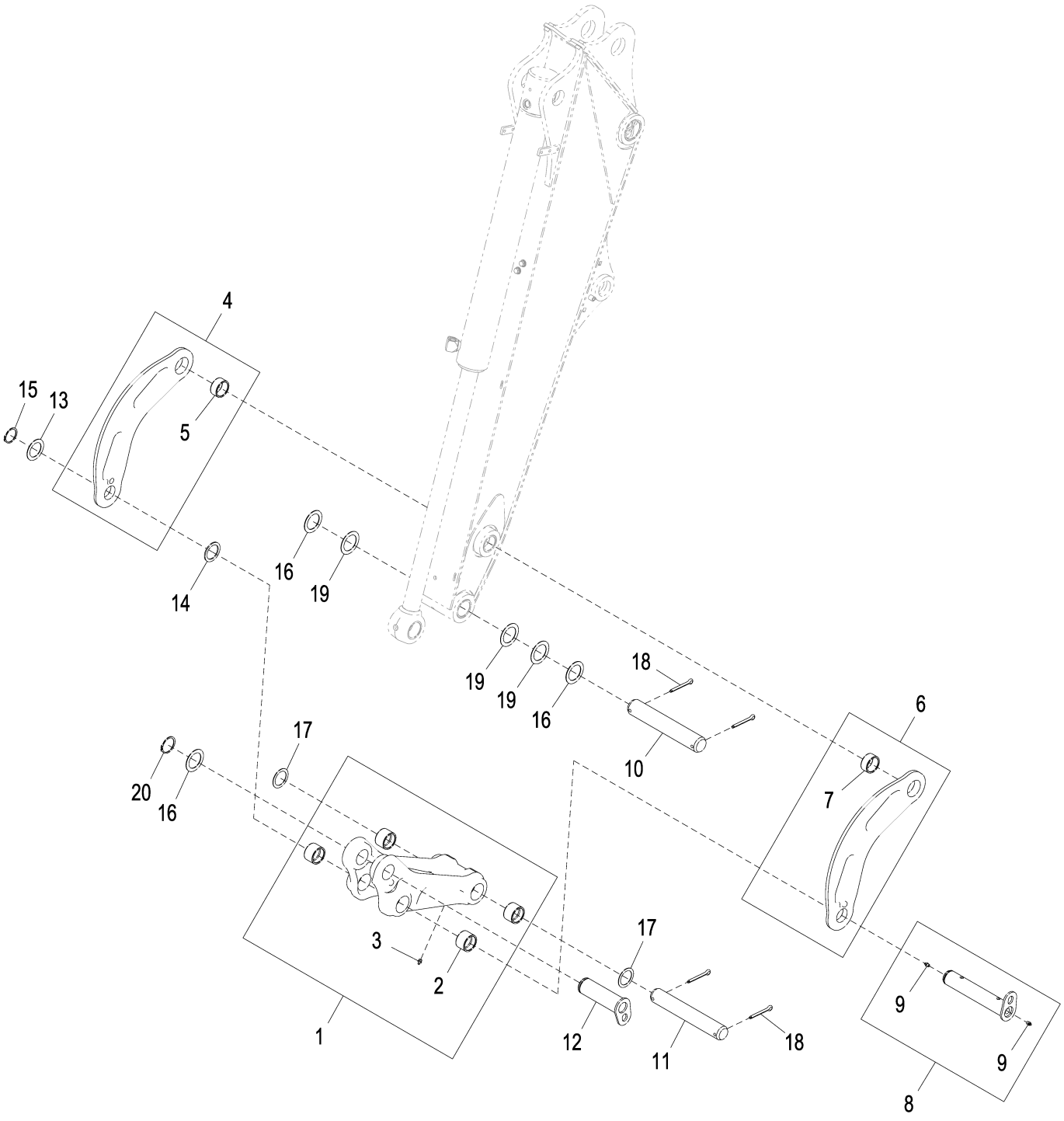

AT324619_TX1117087

Pos.	*Ref.*	*Descripción*	*Cant.*	*Núm. de serie*	*Notas*
1	AT324622	Articulación	1		
2	T154273	Casquillo	4		49.780 X 60.130 X 38 mm (1.960" X 2.367" X 1.496")
3	T162396	Engrasador	1		
4	AT324621	Articulación	1		
5	T166715	Casquillo	1		49.893 X 60.130 X 27 mm (1.964" X 2.367" X 1-1/16")
6	AT324620	Articulación	1		
7	T166715	Casquillo	1		49.893 X 60.130 X 27 mm (1.964" X 2.367" X 1-1/16")
8	AT171077	Pasador	1		
9	T162396	Engrasador	2		
10	T185832	Bulón	1		54.475 X 320 mm (2.145" X 12.598")
11	T185831	Bulón	1		49.475 X 320 mm (1.948" X 12.598")
12	AT324237	Bulón	1		
13	24H1595	Arandela	1		2-1/16" X 3" X 0.075"
14	24H1594	Arandela	AR		2-1/16" X 2-3/4" X 0.134"
15	40M7166	Anillo elástico	1		
16	T161036	Arandela	3		56 X 80 X 2 mm (2.205" X 3.150" X 0.079")
17	24H1683	Arandela	2		2-1/32" X 2-3/4" X 0.060"
18	11H227	Pasador de aletas	4		3/8" X 3"
19	24H1679	Arandela	3		2-17/64" X 3-1/4" X 0.060"
20	40M7066	Anillo elástico	1		

Standard Dipperstick
Bras standard
Brazo estándar

AT336630_TX1175873 A.2

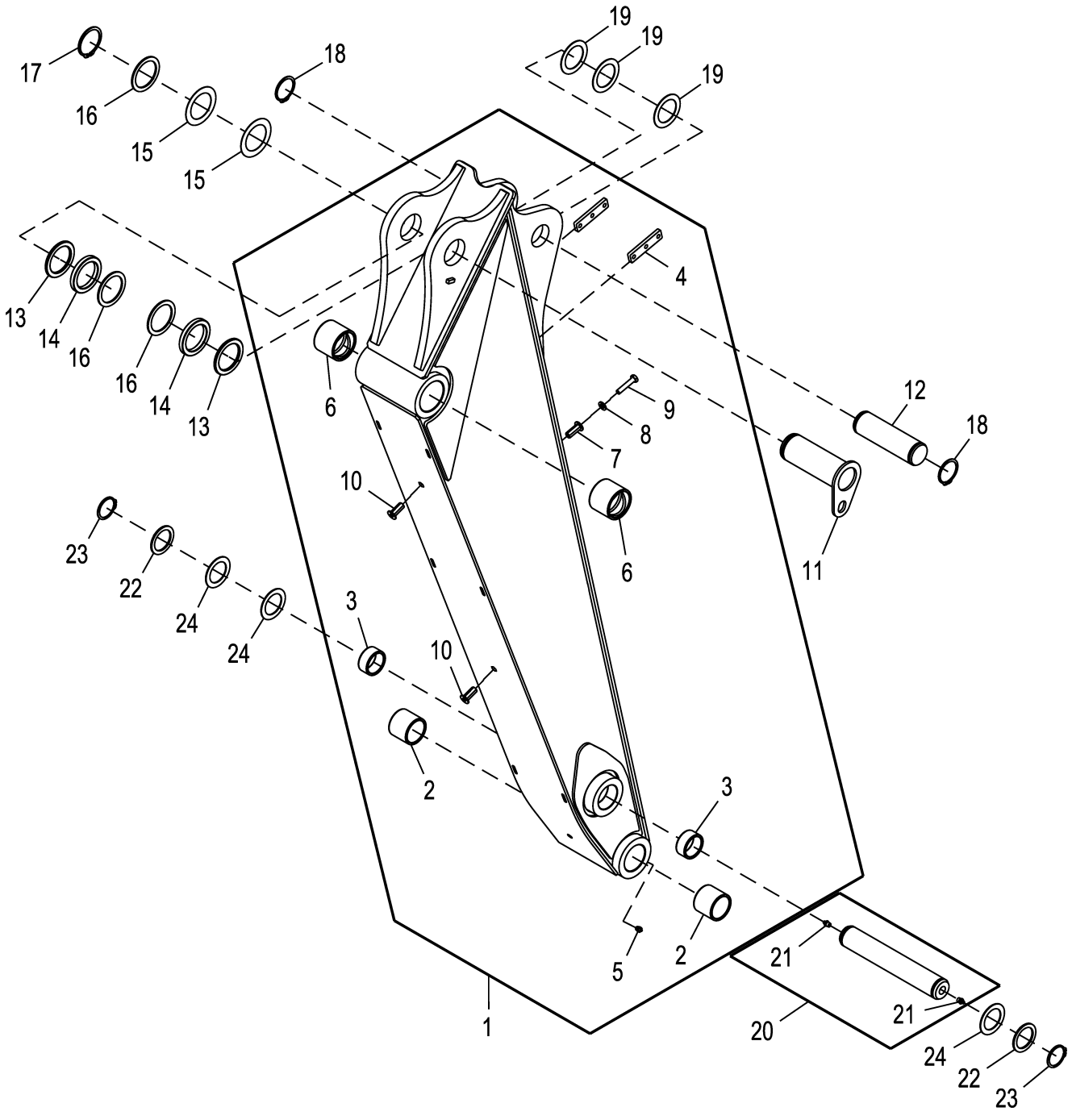

AT336630_TX1175873

Pos.	*Ref.*	*Descripción*	*Cant.*	*Núm. de serie*	*Notas*
1	AT336635	Aguilón de excavadora	1		
2	T166686	Casquillo	2		
3	T166715	Casquillo	2		
4	T222442	Tira	2		
5	JD7798	Engrasador	1		
6	T295708	Casquillo	2		
7	T148410	Tuerca	4		
8	24M7239	Arandela	4		10.700 X 21 X 2.500 mm
9	19M8600	Tornillo	4		M10 X 50
10	T148409	Tuerca	2		
11	AT169831	Pasador	1		
12	T153567	Pasador	1		
13	T160299	Placa de desgaste	2		
14	T160302	Espaciador	2		
15	24H1616	Arandela	2		2-9/16" X 3-3/4" X 0.036"
16	24H1635	Arandela	3		2-5/8" X 3-3/8" X 0.120"
17	40M7120	Anillo elástico	1		
18	40M7066	Anillo elástico	2		
19	24H1679	Arandela	3		2-17/64" X 3-1/4" X 0.060"
20	AT171079	Pasador	1		
21	JD7798	Engrasador	2		
22	24H1594	Arandela	2		2-1/16" X 2-3/4" X 0.134"
23	40M7166	Anillo elástico	2		
24	24H1595	Arandela	3		2-1/16" X 3" X 0.075"

Standard Dipperstick, Thumb Ready
Bras standard, prêt pour le pouce
Brazo estándar, listo para pulgar

AT358090_TX1103888 B.1

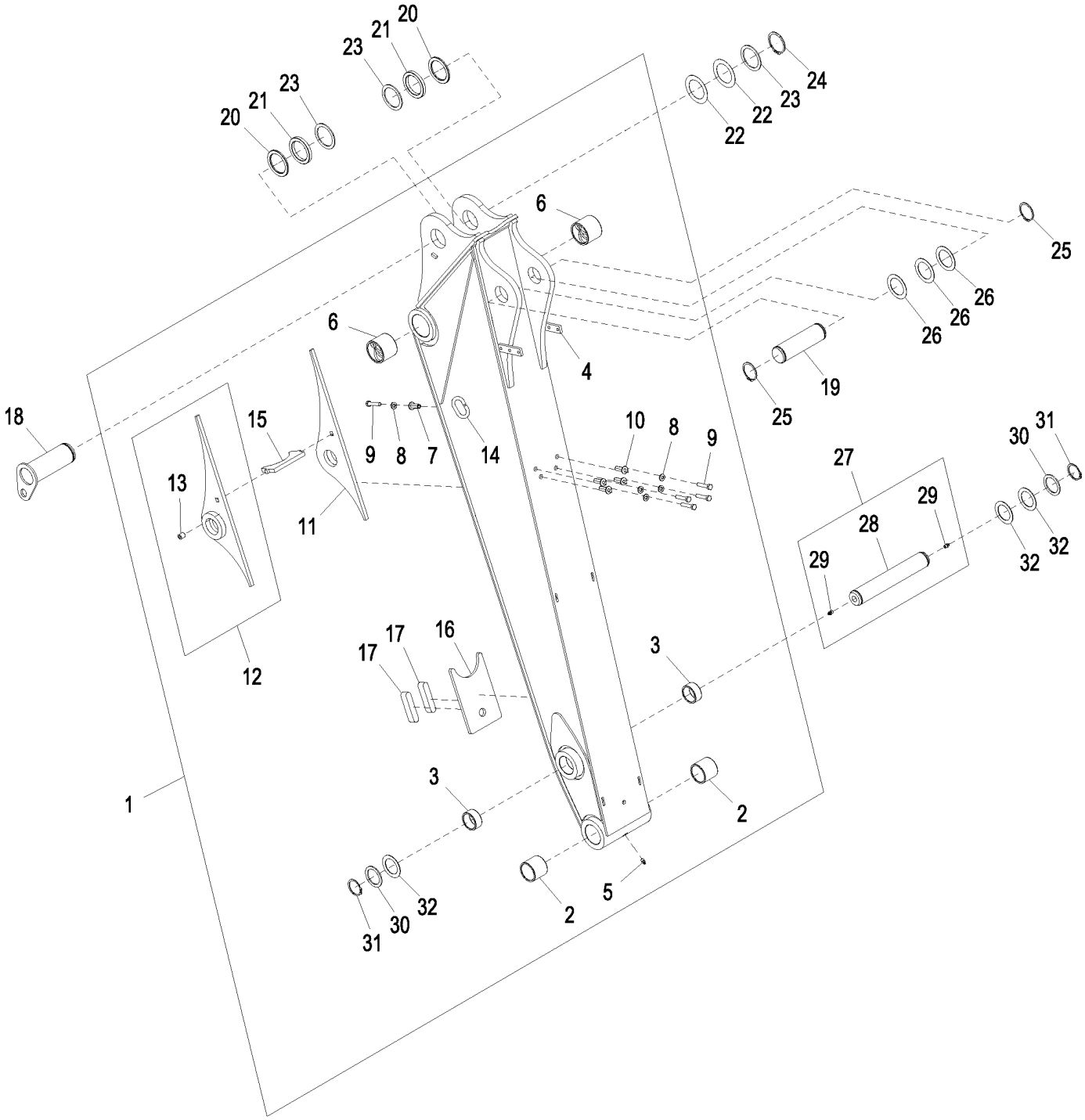

AT358090_TX1103888

Pos.	*Ref.*	*Descripción*	*Cant.*	*Núm. de serie*	*Notas*
1	AT358091	Aguilón de excavadora	1		
2	T166686	Casquillo	2		
3	T166715	Casquillo	2		
4	T222442	Tira	2		
5	T162396	Engrasador	1		
6	T295708	Casquillo	2		
7	T148409	Tuerca	1		
8	24M7239	Arandela	5		10.700 X 21 X 2.500 mm
9	19M8600	Tornillo	5		M10 X 50
10	T148410	Tuerca	4		
11	AT436605	Soporte	1		REQUIRES AT436604
12	AT436604	Soporte	1		REQUIRES AT436605
13	T238886	Casquillo	1		
14	T159976	Guía	1		Argolla guía de manguera
15	T244678	Placa	1		
16	T244679	Placa	1		
17	T244680	Placa	2		
18	AT169831	Pasador	1		
19	T153567	Pasador	1		
20	T160299	Placa de desgaste	2		
21	T160302	Espaciador	2		
22	24H1616	Arandela	2		2-9/16" X 3-3/4" X 0.036"
23	24H1635	Arandela	3		2-5/8" X 3-3/8" X 0.120"
24	40M7120	Anillo elástico	1		
25	40M7066	Anillo elástico	2		
26	24H1679	Arandela	3		2-17/64" X 3-1/4" X 0.060"
27	AT171079	Pasador	1		
28	AT171079	Pasador	1		
29	T162396	Engrasador	2		
30	24H1594	Arandela	2		2-1/16" X 2-3/4" X 0.134"
31	40M7166	Anillo elástico	2		
32	24H1595	Arandela	3		2-1/16" X 3" X 0.075"

Extendable Arm and Locking Pin
Bras télescopique et axe de blocage
Brazo extensible y pasador de bloqueo

ETN111755_TX1175876 A.2

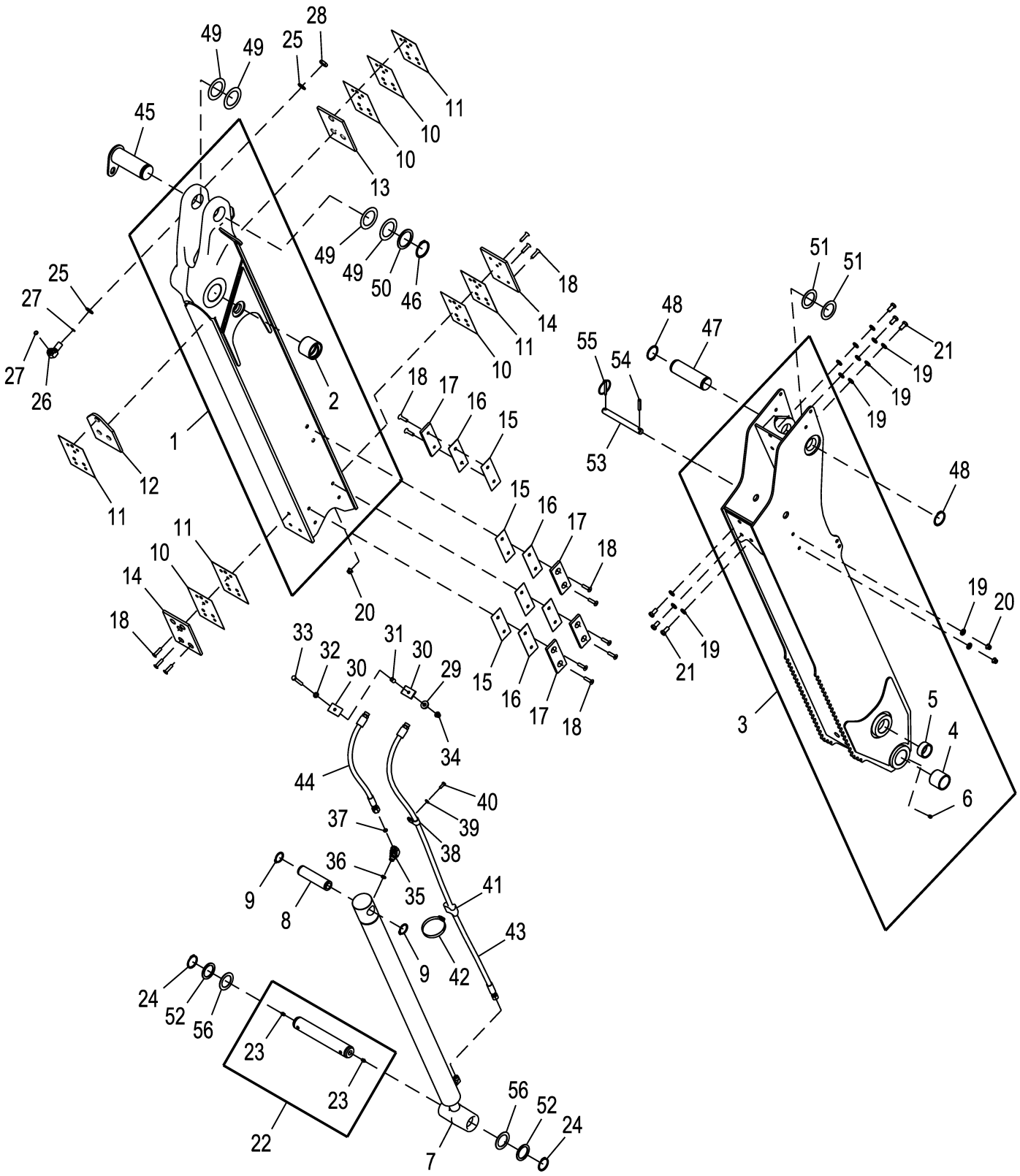

ETN111755_TX1175876

Pos.	*Ref.*	*Descripción*	*Cant.*	*Núm. de serie*	*Notas*
1	AT322951	Aguilón de excavadora	1		Miembro fijo
2	T295708	Casquillo	2		
3	AT437831	Aguilón de excavadora	1		Miembro extensible
4	T166686	Casquillo	2		
5	T166715	Casquillo	1		
6	T162396	Engrasador	1		
7	AHC14477	Cilindro hidráulico	1		Componentes en páginas aparte
8	T160384	Espaciador	1		
9	40M7179	Anillo elástico	2		
10	T228082	Suplemento	4		
11	T157796	Suplemento	4		
12	AT330944	Placa de desgaste	1		
13	AT173933	Placa de desgaste	1		
14	T157792	Placa de desgaste	2		
15	T228083	Suplemento	8		
16	T227937	Suplemento	8		
17	T228148	Placa de desgaste	8		
18	19M7666	Tornillo	22		M10 X 40
19	24M7240	Arandela	16		13 X 25 X 3 mm
20	14M7400	Tuerca de seguridad	18		M10
21	19H2472	Tornillo	6		1/2" X 1"
22	AT171079	Pasador	1		
23	T162396	Engrasador	2		
24	40M7166	Anillo elástico	2		
25	24M7396	Arandela	4		21 X 34 X 3 mm
26	38H5098	Racor acodado	1		
27	T77857	Anillo tórico	2		
28	38H5092	Tuerca	2		13/16"
29	T29342	Arandela	1		
30	R46919	Semiabrazadera	2		
31	T190403	Espaciador	1		
32	24M7239	Arandela	1		10.700 X 21 X 2.500 mm
33	19M7742	Tornillo	1		M10 X 65
34	14M7400	Tuerca de seguridad	1		M10
35	38H5017	Racor acodado	1		
36	51M7043	Anillo tórico	1		15.300 X 2.200 mm
37	T77857	Anillo tórico	1		
38	T24959	Abrazadera	1		
39	24M7238	Arandela	1		8.700 X 17 X 2 mm
40	M86877	Tornillo	1		
41	T105774	Guía	1		
42	AR21841	Abrazadera	1		
43	AT435645	Manguera hidr. - confección	1		
44	AT435646	Manguera hidr. - confección	1		
45	AT169831	Pasador	1		
46	40M7120	Anillo elástico	1		
47	T153567	Pasador	1		
48	40M7066	Anillo elástico	2		
49	24H1616	Arandela	4		2-9/16" X 3-3/4" X 0.036"
50	24H1635	Arandela	1		2-5/8" X 3-3/8" X 0.120"
51	24H1679	Arandela	2		2-17/64" X 3-1/4" X 0.060"
52	24H1594	Arandela	2		2-1/16" X 2-3/4" X 0.134"
53	T153322	Pasador	1		
54	34M7054	Pasador elástico	1		10 X 50 mm
55	AR83396	Pasador de fijación rápida	1		
56	24H1595	Arandela	2		2-1/16" X 3" X 0.075"

Extendable Arm and Locking Pins, Thumb Ready
Bras télescopique et axes de blocage, prêt pour le pouce
Brazo extensible y pasadores de bloqueo, listo para pulgar

ETN111756_TX1175881 A.2

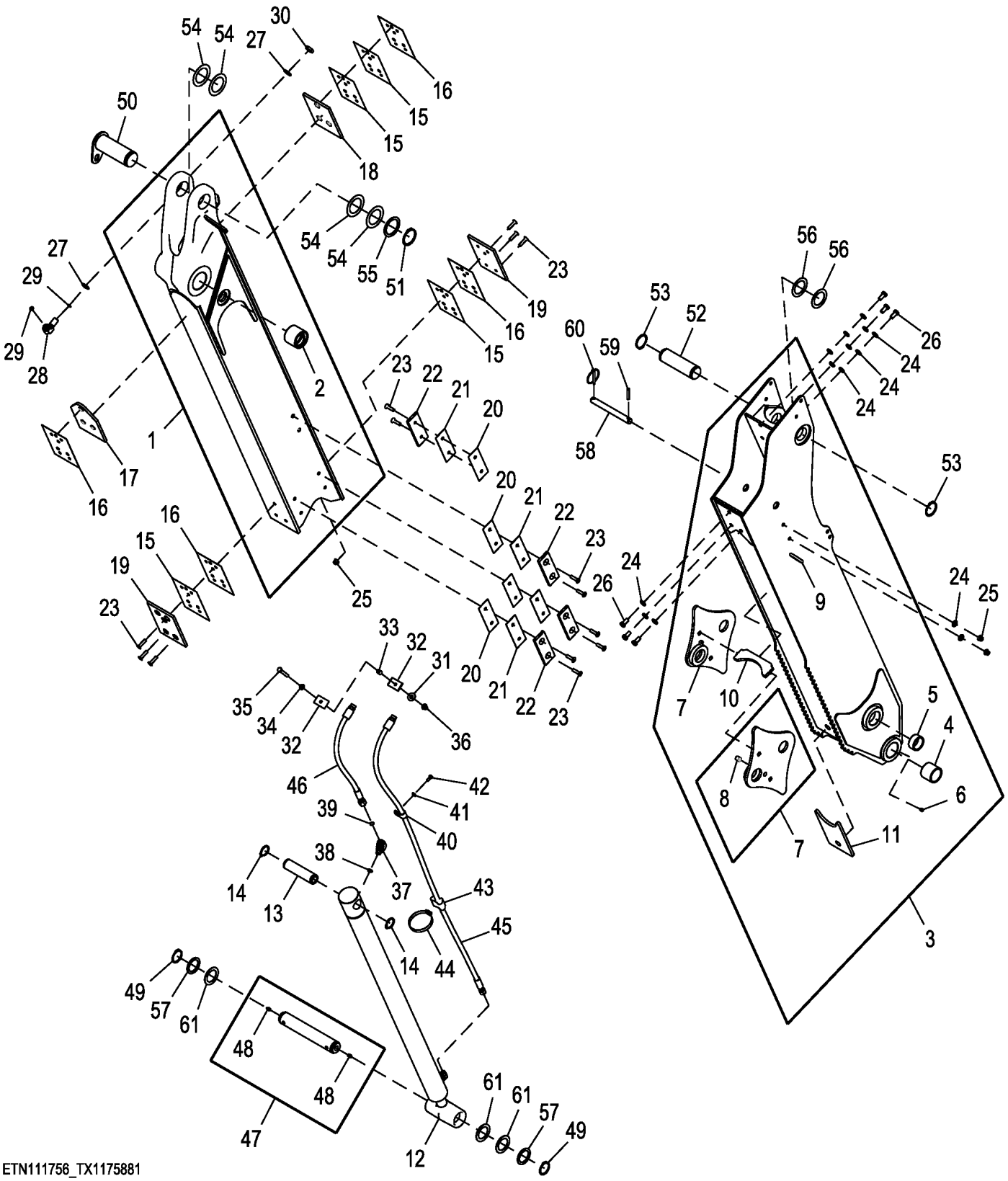

Pos.	*Ref.*	*Descripción*	*Cant.*	*Núm. de serie*	*Notas*
1	AT322951	Aguilón de excavadora	1		Miembro fijo
2	T295708	Casquillo	2		
3	AT437832	Aguilón de excavadora	1		Miembro extensible
4	T166686	Casquillo	2		
5	T166715	Casquillo	1		
6	T162396	Engrasador	1		
7	AT356866	Soporte	2		
8	T238886	Casquillo	1		
9	T159976	Guía	1		
10	T244683	Placa	1		
11	T244679	Placa	1		
12	AHC14477	Cilindro hidráulico	1		Componentes en páginas aparte
13	T160384	Espaciador	1		
14	40M7179	Anillo elástico	2		
15	T228082	Suplemento	4		
16	T157796	Suplemento	4		
17	AT330944	Placa de desgaste	1		
18	AT173933	Placa de desgaste	1		
19	T157792	Placa de desgaste	2		
20	T228083	Suplemento	8		
21	T227937	Suplemento	8		
22	T228148	Placa de desgaste	8		
23	19M7666	Tornillo	22		M10 X 40
24	24M7240	Arandela	16		13 X 25 X 3 mm
25	14M7400	Tuerca de seguridad	18		M10
26	19H2472	Tornillo	6		1/2" X 1"
27	24M7396	Arandela	4		21 X 34 X 3 mm
28	38H5098	Racor acodado	1		
29	T77857	Anillo tórico	2		
30	38H5092	Tuerca	2		13/16"
31	T29342	Arandela	1		
32	R46919	Semiabrazadera	2		
33	T190403	Espaciador	1		
34	24M7239	Arandela	1		10.700 X 21 X 2.500 mm
35	19M7742	Tornillo	1		M10 X 65
36	14M7400	Tuerca de seguridad	1		M10
37	38H5017	Racor acodado	1		
38	51M7043	Anillo tórico	1		15.300 X 2.200 mm
39	T77857	Anillo tórico	1		
40	T24959	Abrazadera	1		
41	24M7238	Arandela	1		8.700 X 17 X 2 mm
42	M86877	Tornillo	1		
43	T105774	Guía	1		
44	AR21841	Abrazadera	1		
45	AT435645	Manguera hidr. - confección	1		
46	AT435646	Manguera hidr. - confección	1		
47	AT171079	Pasador	1		
48	T162396	Engrasador	2		
49	40M7166	Anillo elástico	2		
50	AT169831	Pasador	1		
51	40M7120	Anillo elástico	1		
52	T153567	Pasador	1		
53	40M7066	Anillo elástico	2		
54	24H1616	Arandela	4		2-9/16" X 3-3/4" X 0.036"
55	24H1635	Arandela	1		2-5/8" X 3-3/8" X 0.120"
56	24H1679	Arandela	2		2-17/64" X 3-1/4" X 0.060"
57	24H1594	Arandela	2		2-1/16" X 2-3/4" X 0.134"
58	T153322	Pasador	1		
59	34M7054	Pasador elástico	1		10 X 50 mm
60	AR83396	Pasador de fijación rápida	1		
61	24H1595	Arandela	3		2-1/16" X 3" X 0.075"

Stabilizer Arms
Bras stabilisateurs
Brazos estabilizadores

AT190827_TX1088392 B.1

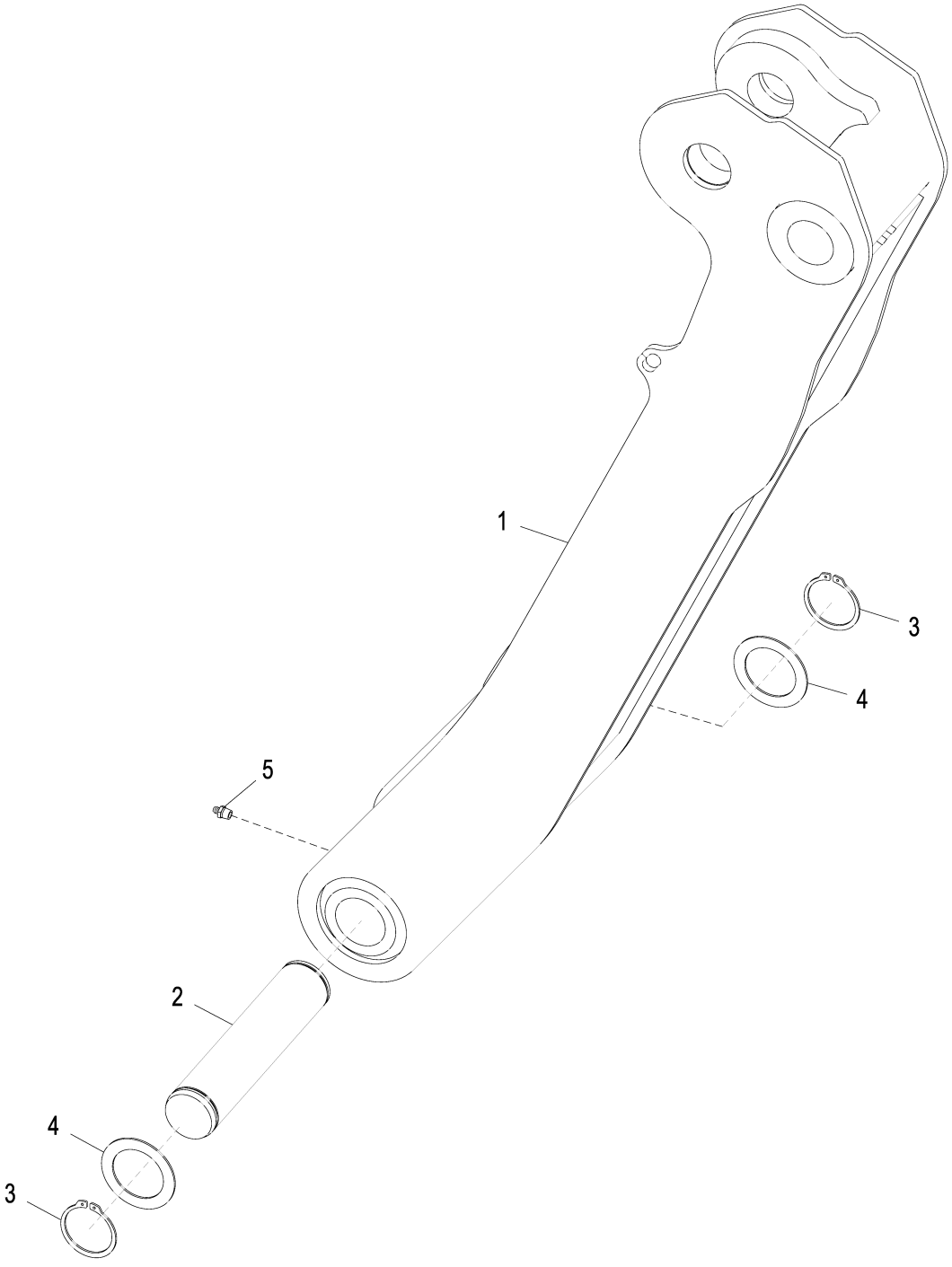

AT190827_TX1088392

Pos.	*Ref.*	*Descripción*	*Cant.*	*Núm. de serie*	*Notas*
1	AT449460	Estabilizador	2		109.20 cm (42.992 in), SUB FOR AT196190, Longitud, Medido desde el centro de un orificio hacia al centro del otro
2	T163109	Bulón	2		
3	40M7066	Anillo elástico	4		
4	T161036	Arandela	4		
5	T162396	Engrasador	2		

Stabilizer Arms, Extended
Bras stabilisateurs, étendus
Brazos estabilizadores, extendidos

AT185065_TX1088387 B.1

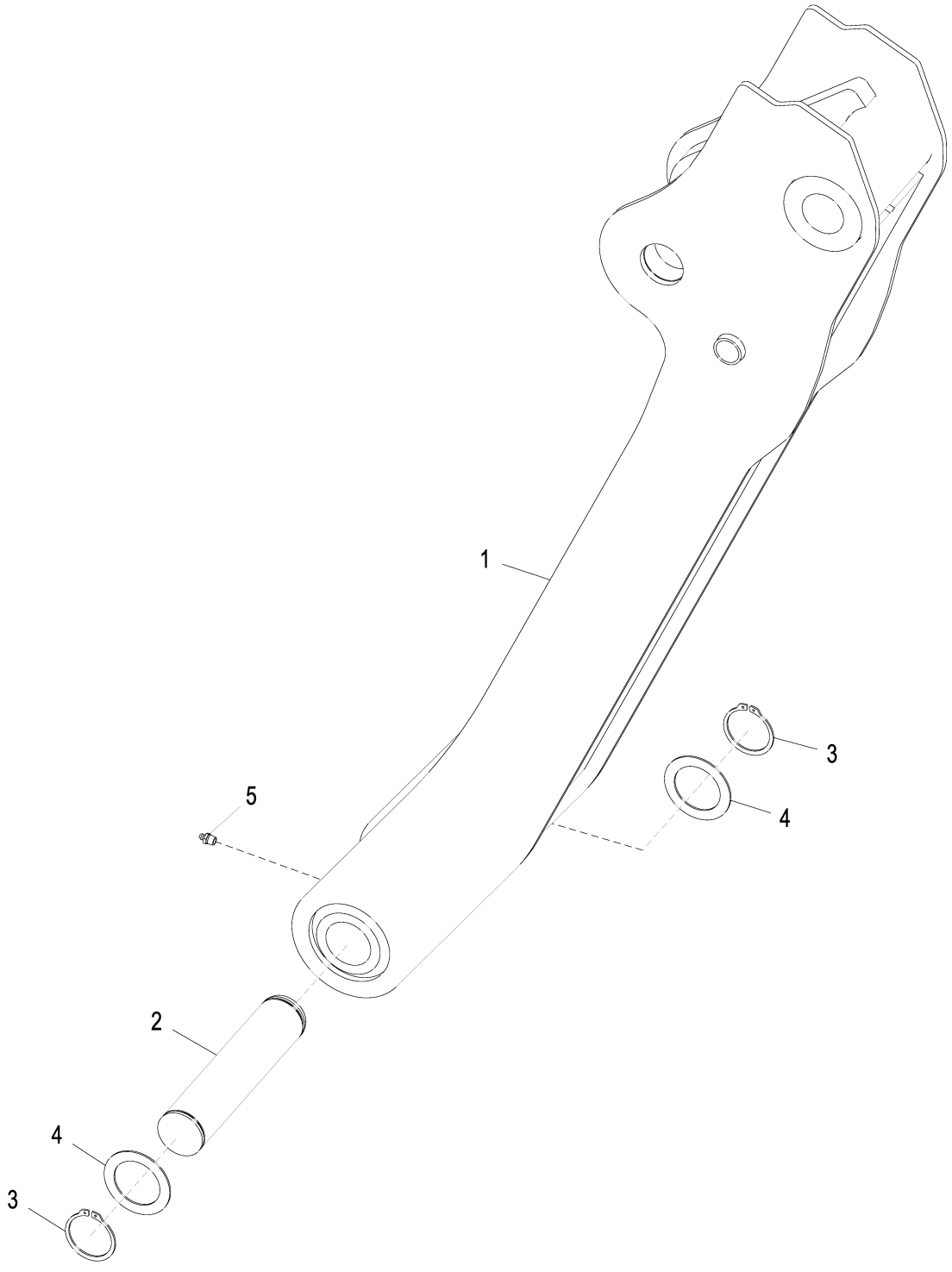

AT185065_TX1088387

Pos.	*Ref.*	*Descripción*	*Cant.*	*Núm. de serie*	*Notas*
1	AT336276	Estabilizador	2		129.52 cm (50.992 in), Longitud, Medido desde el centro de un orificio hacia al centro del otro
2	T163109	Bulón	2		
3	40M7066	Anillo elástico	4		
4	T161036	Arandela	4		
5	T162396	Engrasador	2		

Stabilizer Feet and Street Pad
Pieds de stabilisateur et patin de rue
Zapatas para calles, patas estabilizadoras

AT280816_TX1110158 A.1

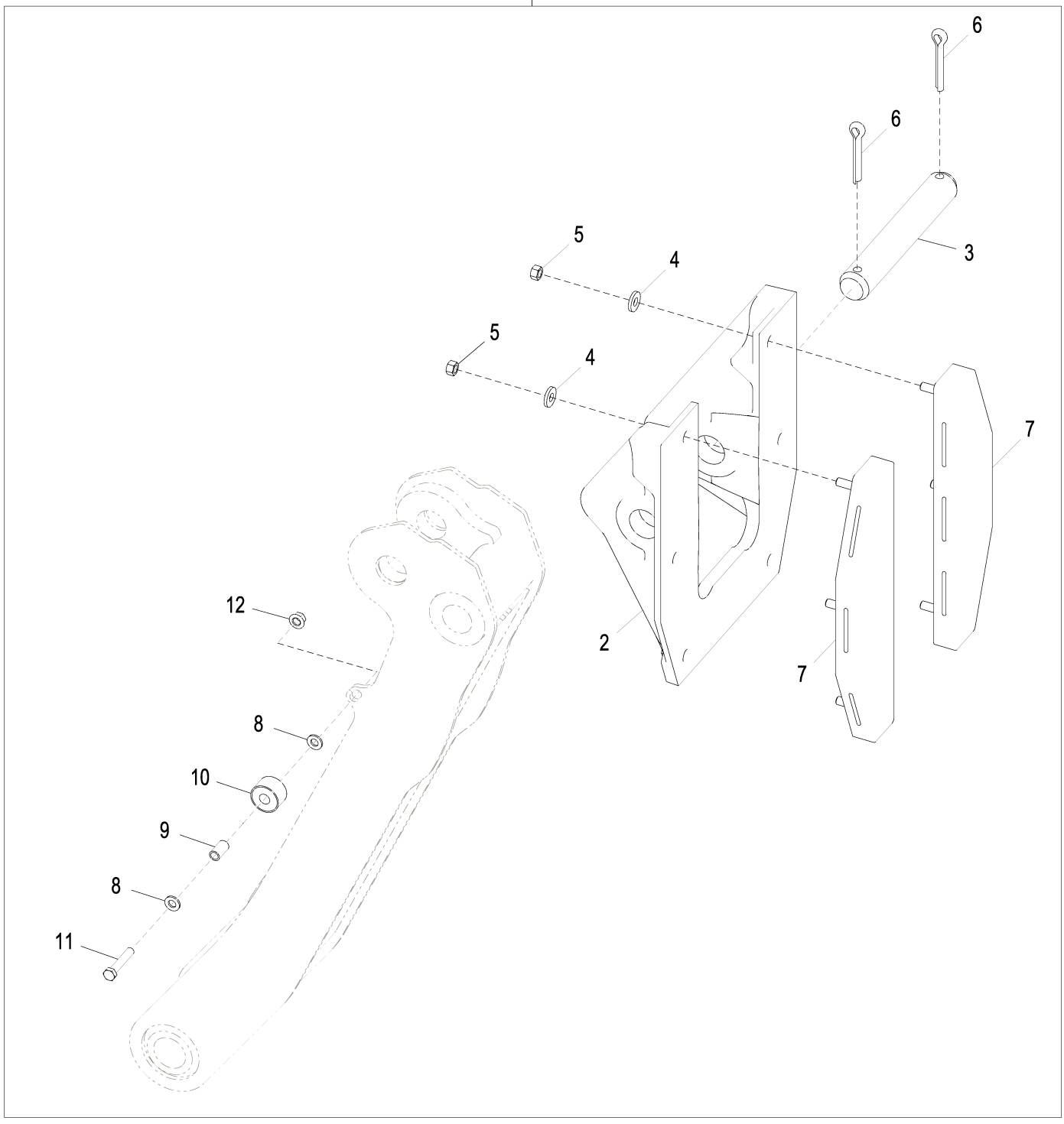

AT280816_TX1110158

Pos.	*Ref.*	*Descripción*	*Cant.*	*Núm. de serie*	*Notas*
1	.....	Tira/alfombrilla	1		AT157327 NLA, Pedir piezas individuales para servicio
2	T206569	Pata de estabilizador	2		
3	T69472	Bulón	2		
4	T29342	Arandela	12		
5	14H1040	Tuerca	12		1/2"
6	11H270	Pasador de aletas	4		1/2" X 3"
7	AT195669	Patín de goma p.pata estab.	4		
8	24M7240	Arandela	4		13 X 25 X 3 mm
9	28H3387	Casquillo	2		0.493" X 0.675" X 1-1/4"
10	AT197876	Tope	2		
11	19M8348	Tornillo	2		M12 X 65
12	14M7401	Tuerca de seguridad	2		M12

Stabilizer Feet and Street Pads, Extended
Pieds et patins de rue de stabilisateur, étendu
Patas de estabilizadores y bases para calles, extendidos

AT170634_TX1110129 A.1

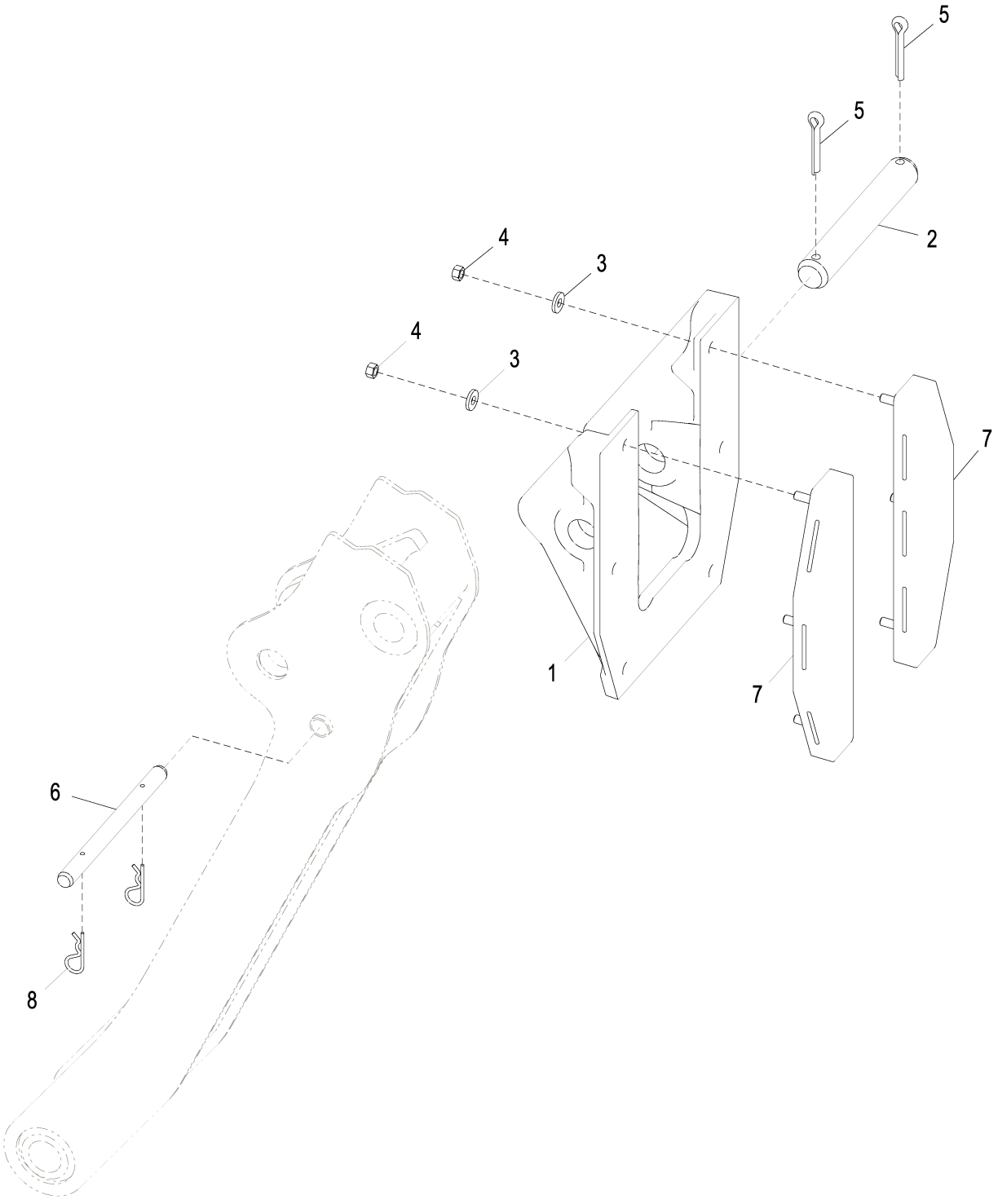

AT170634_TX1110129

Pos.	*Ref.*	*Descripción*	*Cant.*	*Núm. de serie*	*Notas*
1	T206569	Pata de estabilizador	2		
2	T69472	Bulón	2		50 X 315.500 mm (1-31/32" X 12.421")
3	T29342	Arandela	12		13.487 X 31.750 X 4.572 mm (17/32" X 1-1/4" X 0.180")
4	14H1040	Tuerca	12		1/2"
5	11H270	Pasador de aletas	4		1/2" X 3"
6	T184988	Bulón	2		
7	AT195669	Patín de goma p.pata estab.	4		
8	A3581R	Pasador de muelle	4		

Stabilizer Pad Kit
Kit de patin de stabilisateur
Juego de bases de estabilizadores

AT376409_TX1110134 A.1

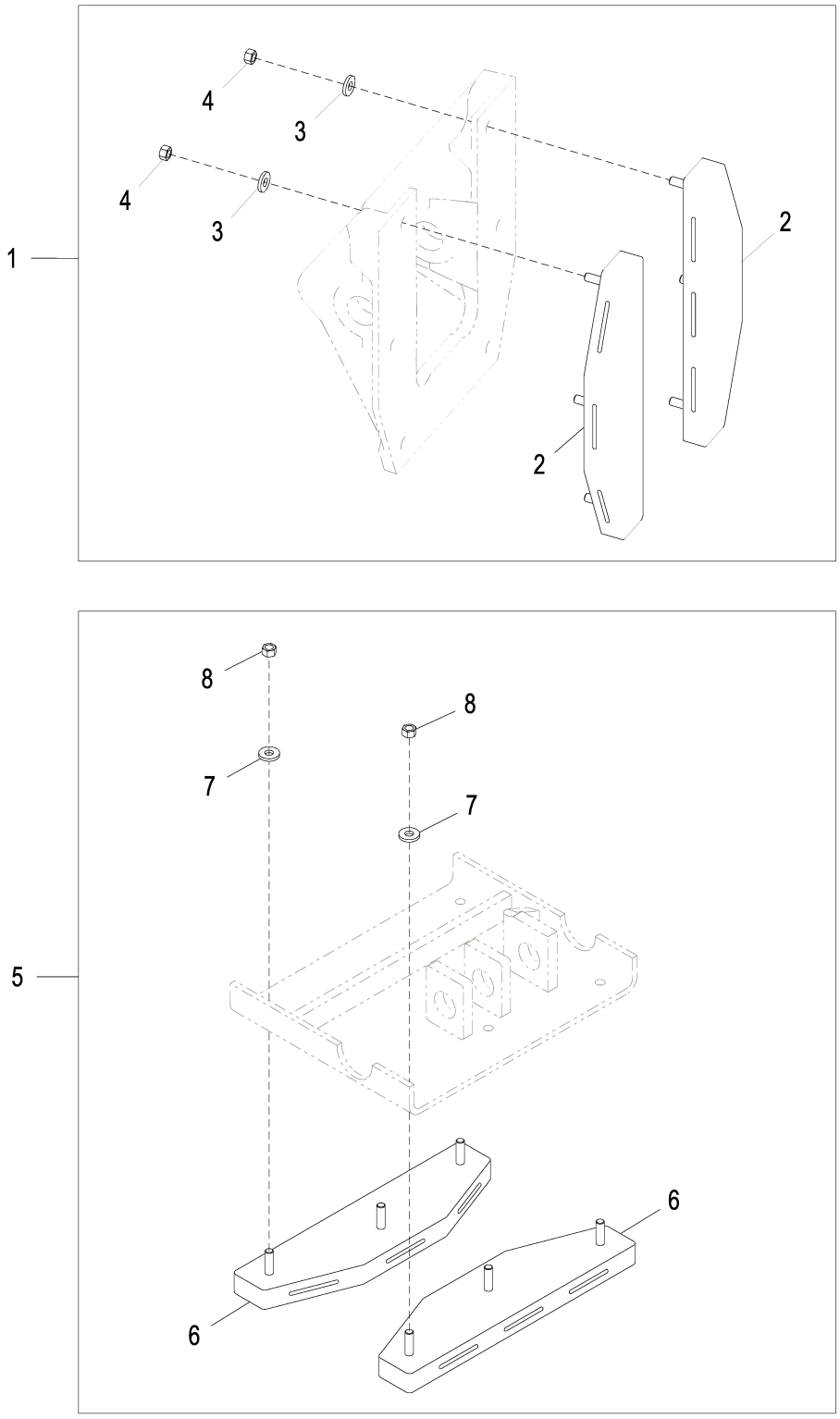

AT376409_TX1110134

Pos.	*Ref.*	*Descripción*	*Cant.*	*Núm. de serie*	*Notas*
1	**AT376409**	**Pata de estabilizador**	**1**		**Conjuntos enteros**
2	AT195669	Patín de goma p.pata estab.	4		
3	T29342	Arandela	12		13.487 X 31.750 X 4.572 mm (17/32" X 1-1/4" X 0.180")
4	14H1040	Tuerca	12		1/2"
5	**AT376409**	**Pata de estabilizador**	**1**		**USE WITH, 315SJ, 325J, 315SK, 325K, 325SK, Conjuntos enteros**
6	AT195669	Patín de goma p.pata estab.	4		
7	T29342	Arandela	12		13.487 X 31.750 X 4.572 mm (17/32" X 1-1/4" X 0.180")
8	14H1040	Tuerca	12		1/2"

Stabilizer Pad Kit, Laminated
Kit de patin de stabilisateur, laminé
Juego de bases de estabilizadores, laminadas

AT376410_TX1110141 A.1

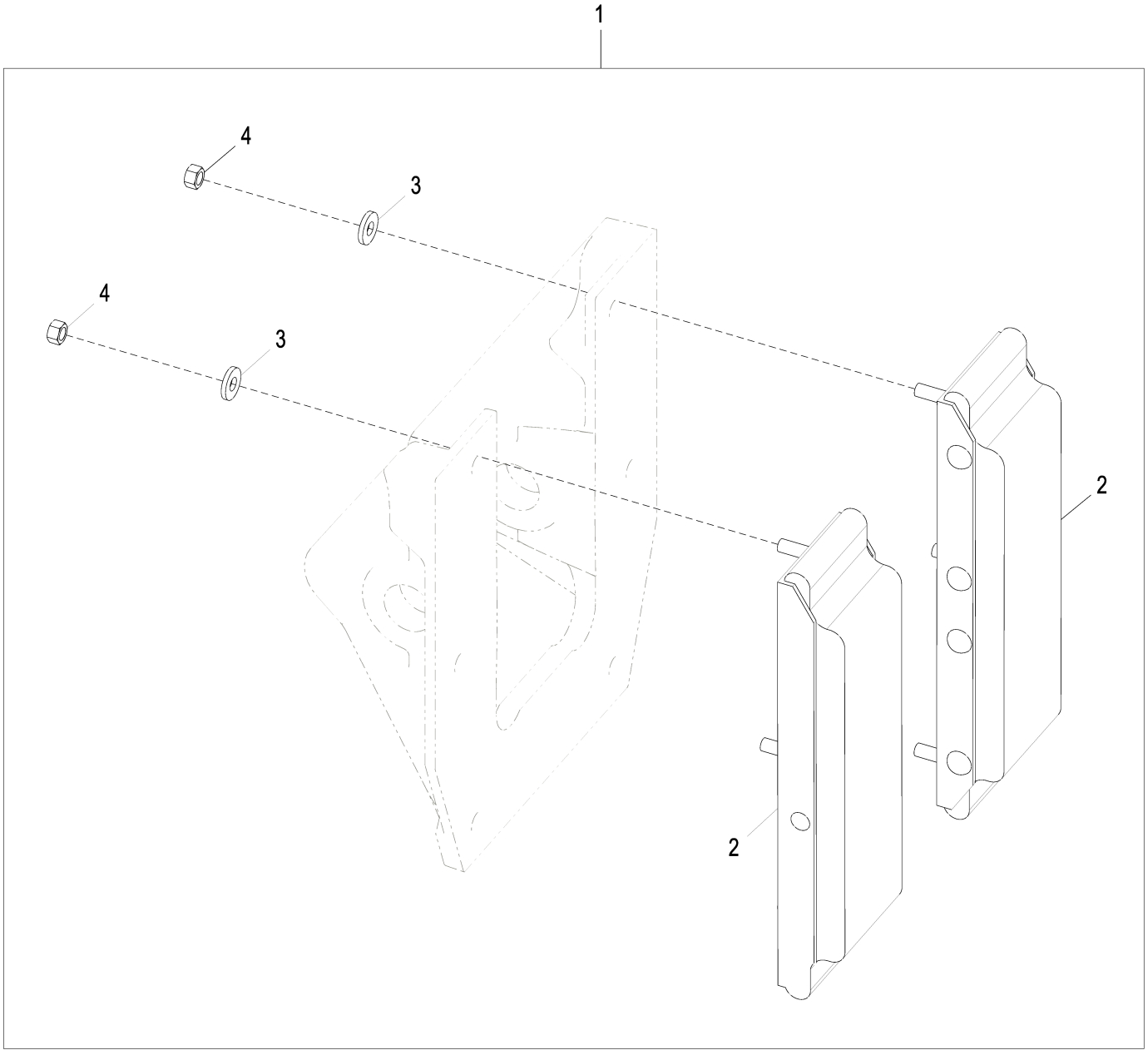

AT376410_TX1110141

Pos.	*Ref.*	*Descripción*	*Cant.*	*Núm. de serie*	*Notas*
1	**AT376410**	**Pata de estabilizador**	**1**		**Conjuntos enteros**
2	AT376408	Pata de estabilizador	4		
3	T29342	Arandela	12		13.487 X 31.750 X 4.572 mm (17/32" X 1-1/4" X 0.180")
4	14H1040	Tuerca	12		1/2"

Stabilizer Cylinder Guard Kit
Kit de protection de vérin de stabilisateur
Kit de protector de cilindro de estabilizador

AT305073_TX1130995 B.1

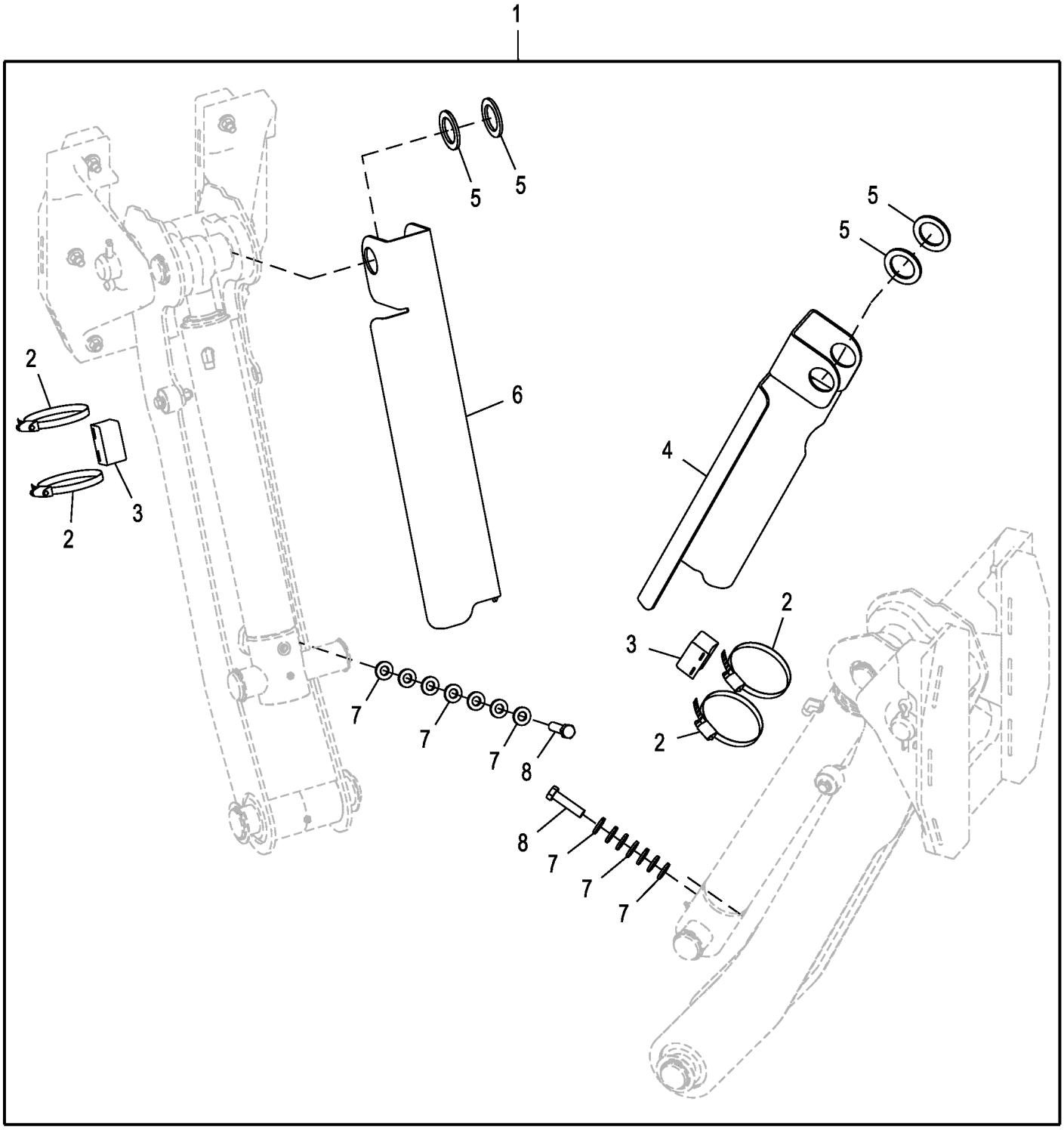

AT305073_TX1130995

Pos.	*Ref.*	*Descripción*	*Cant.*	*Núm. de serie*	*Notas*
1	**AT305073**	**Kit de guardas protectoras**	**1**		**Conjuntos enteros**
2	C16054	Abrazadera	4		
3	T311714	Tira/alfombrilla	2		
4	T203361	Tapadera	1		RH, Asiento en posición de funcionamiento de la retroexcavadora
5	T75815	Arandela	4		
6	T203362	Tapadera	1		LH, Asiento en posición de funcionamiento de la retroexcavadora
7	24M7241	Arandela	14		17 X 34 X 4 mm
8	19H1824	Tornillo	2		5/8" X 2-1/4"

Pilot Enable Pattern Select Valve (PEPS)
Soupape de sélection de configuration d'activation de commande pilote (PEPS)
Válvula selectora de activación y configuración del piloto (PEPS)

ETN106863_TX1180959 B.2

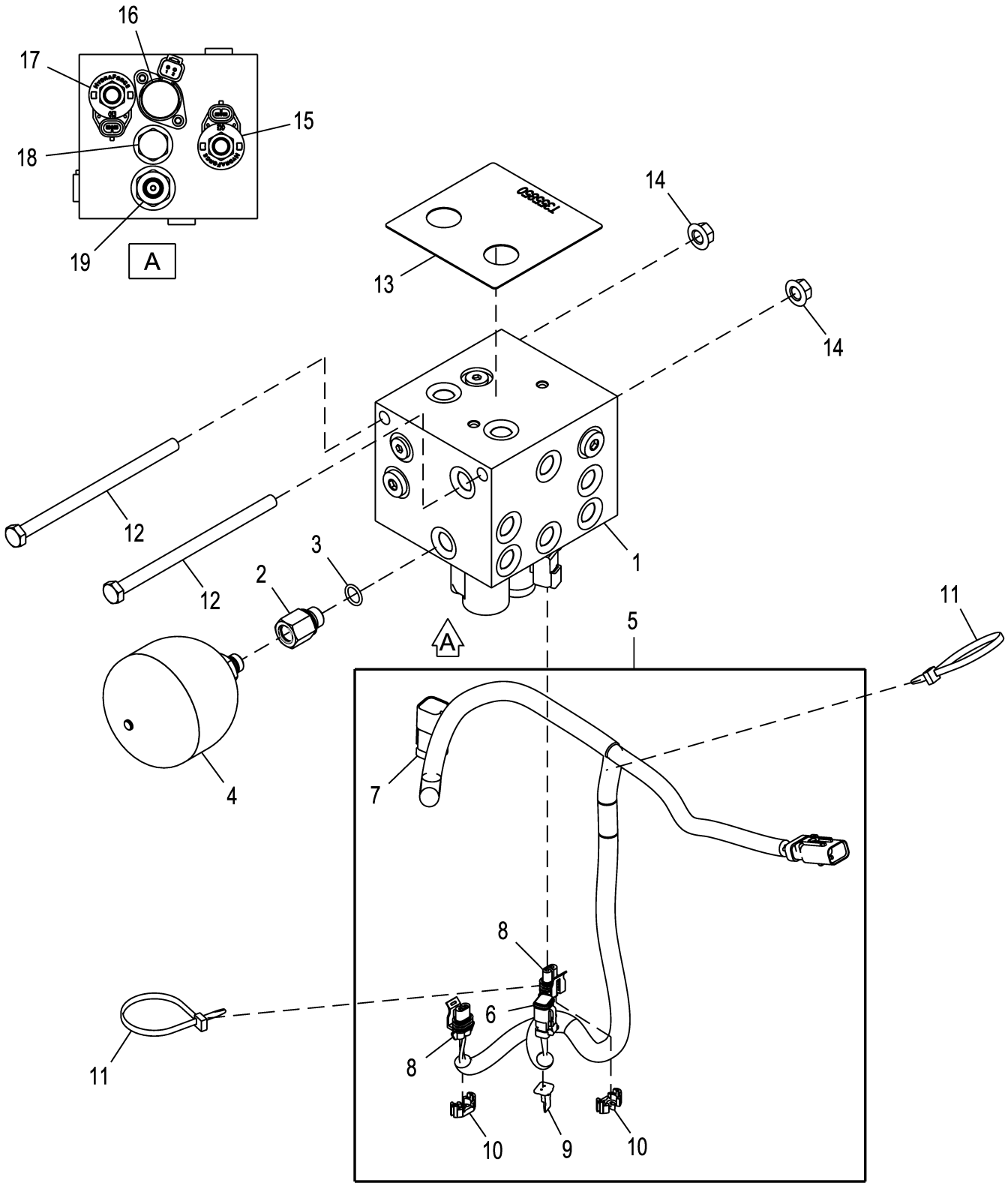

ETN106863_TX1180959

Pos.	*Ref.*	*Descripción*	*Cant.*	*Núm. de serie*	*Notas*
1	AT445923	Válvula de control hidrául.	1		Válvula selectora de habilitación y configuración del piloto
	AT300255	Juego de retenes	1		
2	N314864	Racor adaptador	1		
3	51M7042	Anillo tórico	1		13.300 X 2.200 mm
4	AT195957	Acumulador hidráulico	1		
	R26448	Anillo tórico	1		11.887 X 1.981 mm (0.468" X 5/64")
5	AT372695	Grupo de cables	1		Grupo de cables de la válvula de PEPS y SPAM
6	57M8021	Conjunto de conector eléc.	1		
7	57M8014	Caja de conectores eléc.	1		
8	57M7254	Caja de conectores eléc.	2		
9	57M8022	Dispositivo de bloqueo eléc	1		
10	57M7289	Dispositivo de bloqueo eléc	2		
11	R44302	Cinta de atar	2		
12	19M9938	Tornillo	2		M10 X 170
13	T355850	Etiqueta adhesiva	1		Conexiones de la válvula selectora de activación y configuración del piloto
14	14M7296	Tuerca con brida	2		M10
15	AT195922	Válvula de mando acc. hidr.	1		
	AT333807	Bobina de electroválvula	1		
16	KV25678	Electroválvula	1		Requiere, (2) T204128
	AZ102068	Juego de retenes	1		No se ilustra
	T204128	Tornillo	2		
17	AT195922	Válvula de mando acc. hidr.	1		
	AT333807	Bobina de electroválvula	1		
18	AT224570	Válvula de retención	1		
	AT224862	Juego de retenes	1		
19	AT386505	Válvula descarga de presión	1		En línea
	AT432210	Juego de retenes	1		600 psi

Pilot Controller Valves and Joysticks
Soupapes et joystick de contrôleur pilote
Válvulas de palanca de control y palancas de mando

ETN109381_TX1177018 D.2

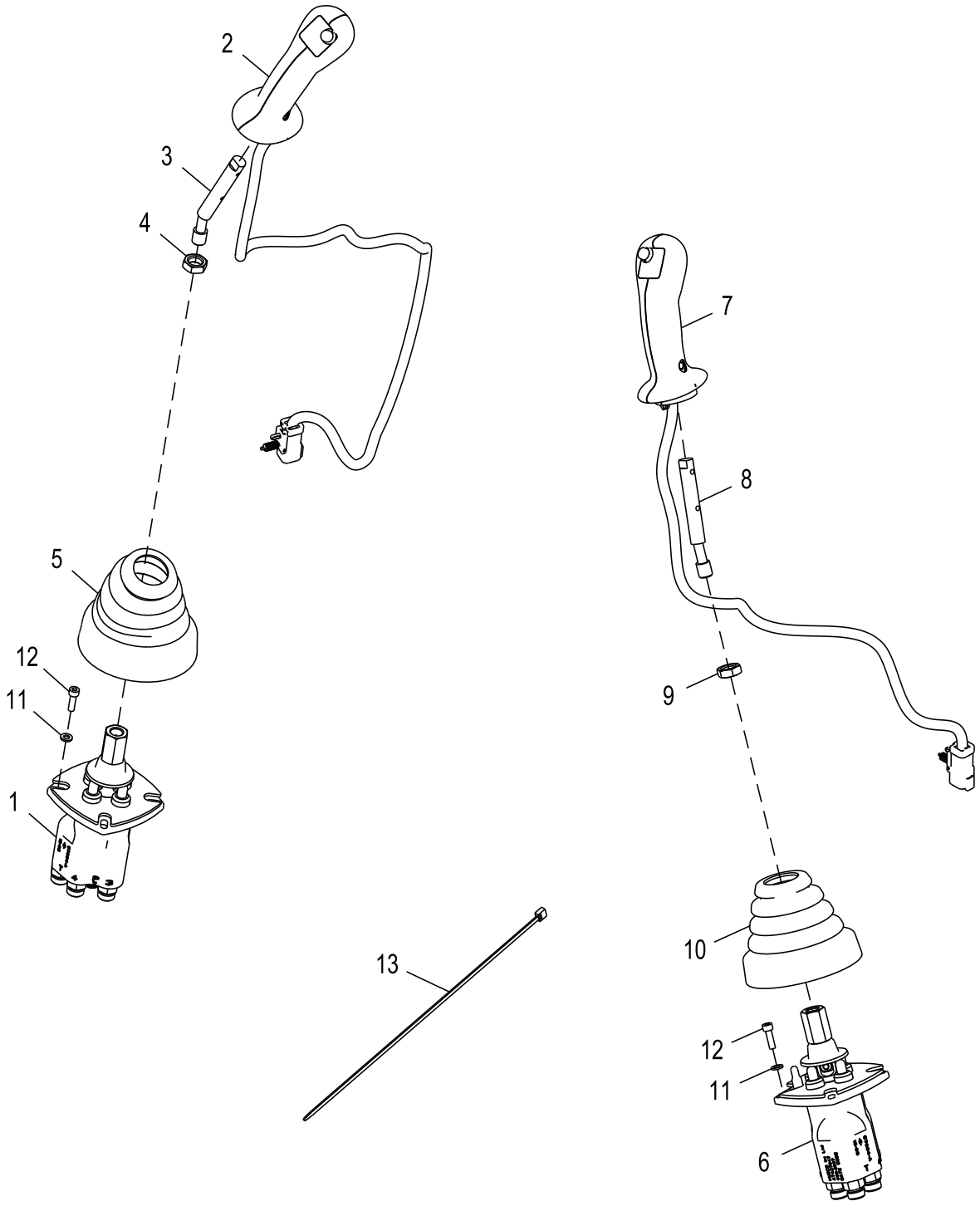

ETN109381_TX1177018

Pos.	*Ref.*	*Descripción*	*Cant.*	*Núm. de serie*	*Notas*
1	AT427946	Válvula de control hidrául.	1		Componentes en páginas aparte
2	AT446059	Asa	1		INCLUDES (2) 14M7746, (2) 21M7663, AND AT451407, Izquierdo
	14M7746	Tuerca de seguridad	2		M4
	21M7663	Tornillo	2		M4 X 25
	AT451407	Tapón	1		Grip Plug Kit
3	T359858	Árbol	1		
4	14M7156	Tuerca	1		M14
5	T340464	Envoltura	1		
6	AT427947	Válvula de control hidrául.	1		Componentes en páginas aparte
7	AT446060	Asa	1		INCLUDES (2) 14M7746, (2) 21M7663, AND AT451407, Derecho
	14M7746	Tuerca de seguridad	2		M4
	21M7663	Tornillo	2		M4 X 25
	AT451407	Tapón	1		Grip Plug Kit
8	T359860	Árbol	1		
9	14M7156	Tuerca	1		M14
10	T340464	Envoltura	1		
11	24M7054	Arandela	8		6.400 X 12 X 1.600 mm
12	19M7603	Tornillo	8		M6 X 20
13	H77698	Cinta de atar	9		
14	RWA10110	Kit de cables de reparación	1		No se ilustra, INCLUDES 57M8264
15	57M7629	Caja de conectores eléc.	1		No se ilustra
16	57M8264	Terminal eléctrico	1		No se ilustra
17	57M7678	Terminal eléctrico	1		Cuña, Bloqueo, No se ilustra

Pilot Controller Valve, Left
Soupape de contrôleur pilote, gauche
Válvula de control piloto, lado izquierdo

AT427946_TX1177022 B.1

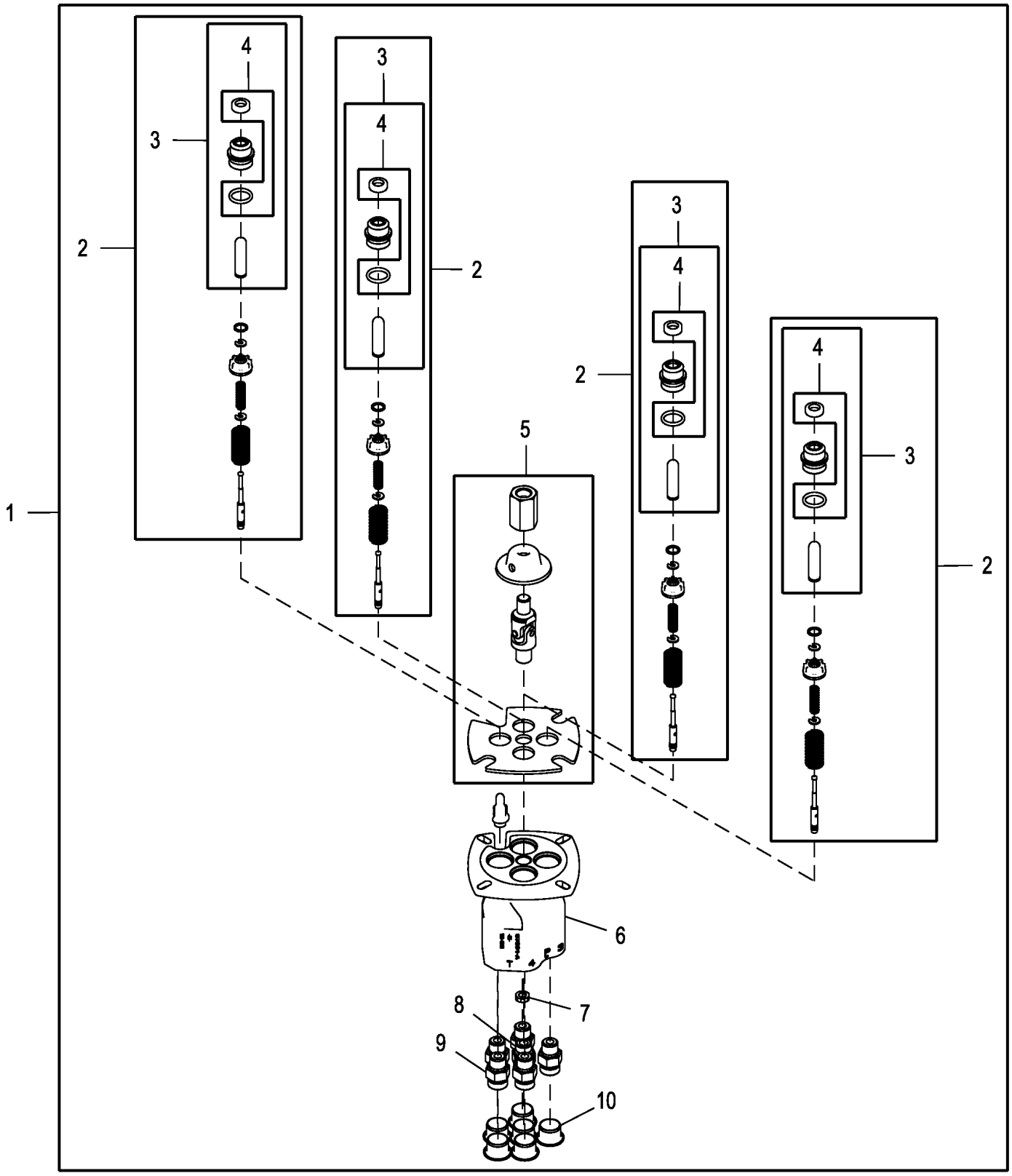

AT427946_TX1177022

Pos.	*Ref.*	*Descripción*	*Cant.*	*Núm. de serie*	*Notas*
1	AT427946	Válvula de control hidrául.	1		Lado izquierdo
2	AT363132	Piezas de montaje	4		
3	AT363130	Componente hidráulico	1		
4	AT198771	Juego para asiento	1		
5	AT363129	Componente hidráulico	1		
6	AT363222	Componente hidráulico	1		
7	T250749	Obturador	1		
8	AT187666	Racor adaptador	1		Requiere, R29936
9	38H1160	Racor adaptador	5		Requiere, (5) T77613 AND (5) R26448
10	AT451407	Tapón	6		Tapa protectora, No se ilustra
11	T77613	Anillo tórico	5		9.250 X 1.780 mm (0.364" X 0.070"), No se ilustra
12	R26448	Anillo tórico	5		11.887 X 1.981 mm (0.468" X 5/64"), No se ilustra
13	R29936	Anillo tórico	1		29.743 X 2.946 mm (1.171" X 0.116"), USE WITH AT187666, No se ilustra

Pilot Controller Valve, Right
Soupape de contrôleur pilote, droite
Válvula de control piloto, lado derecho

AT427947_TX1177024 B.2

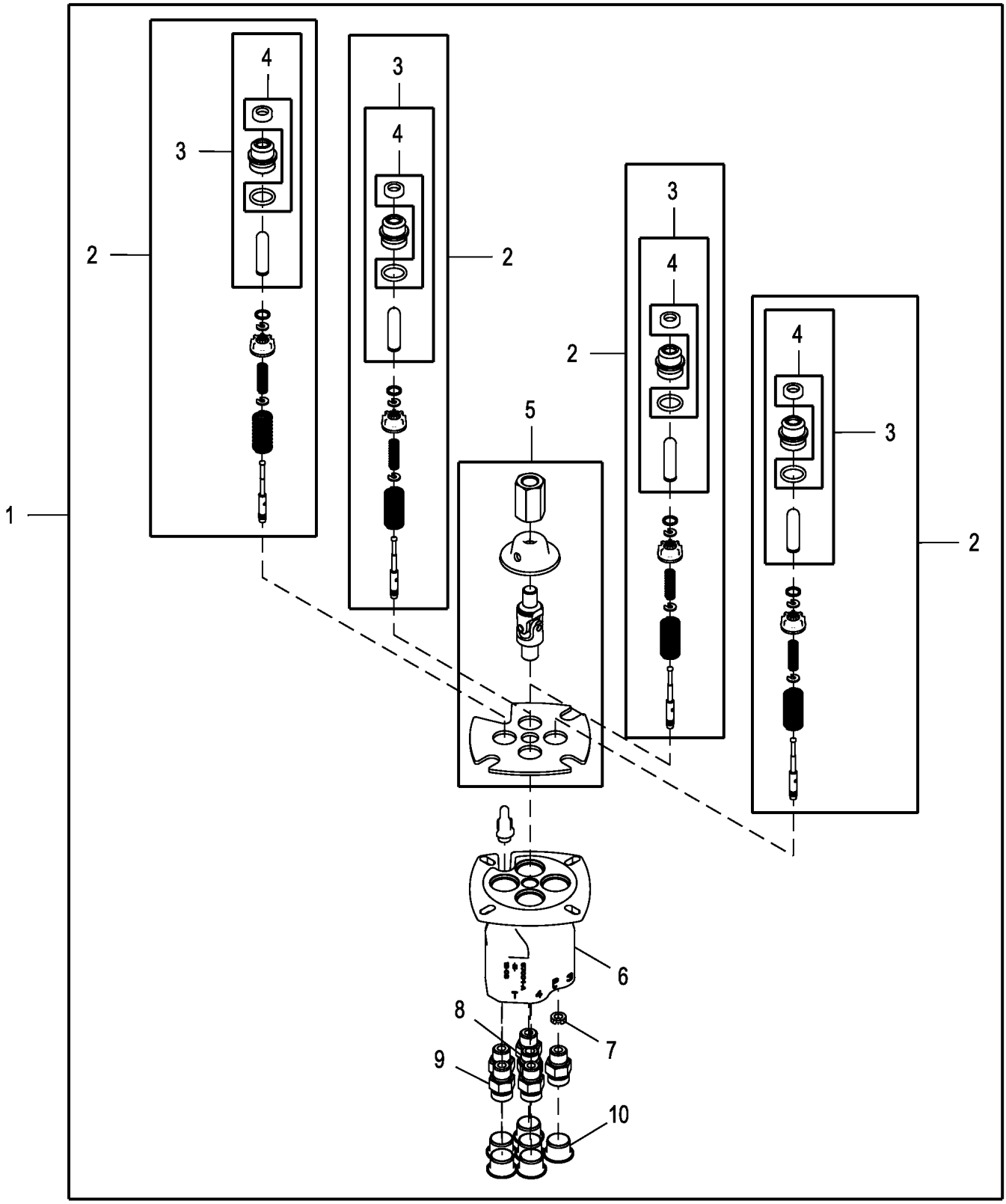

AT427947_TX1177024

Pos.	*Ref.*	*Descripción*	*Cant.*	*Núm. de serie*	*Notas*
1	AT427947	Válvula de control hidrául.	1		Lado derecho
2	AT363132	Piezas de montaje	4		
3	AT363130	Componente hidráulico	1		
4	AT198771	Juego para asiento	1		
5	AT363129	Componente hidráulico	1		
6	AT363222	Componente hidráulico	1		
7	T250749	Obturador	1		
8	AT187666	Racor adaptador	1		Requiere, R29936
9	38H1160	Racor adaptador	5		Requiere, (5) T77613 AND (5) R26448
10	AT451407	Tapón	6		Tapa protectora, No se ilustra
11	T77613	Anillo tórico	5		9.250 X 1.780 mm (0.364" X 0.070"), No se ilustra
12	R26448	Anillo tórico	5		11.887 X 1.981 mm (0.468" X 5/64"), No se ilustra
13	R29936	Anillo tórico	1		29.743 X 2.946 mm (1.171" X 0.116"), USE WITH AT187666, No se ilustra

Backhoe Valve, Four Function Manual
Distributeur de rétropelle, manuel à quatre fonctions
Válvula de retroexcavadora, manual de cuatro funciones

AT300582_TX1174927 A.1

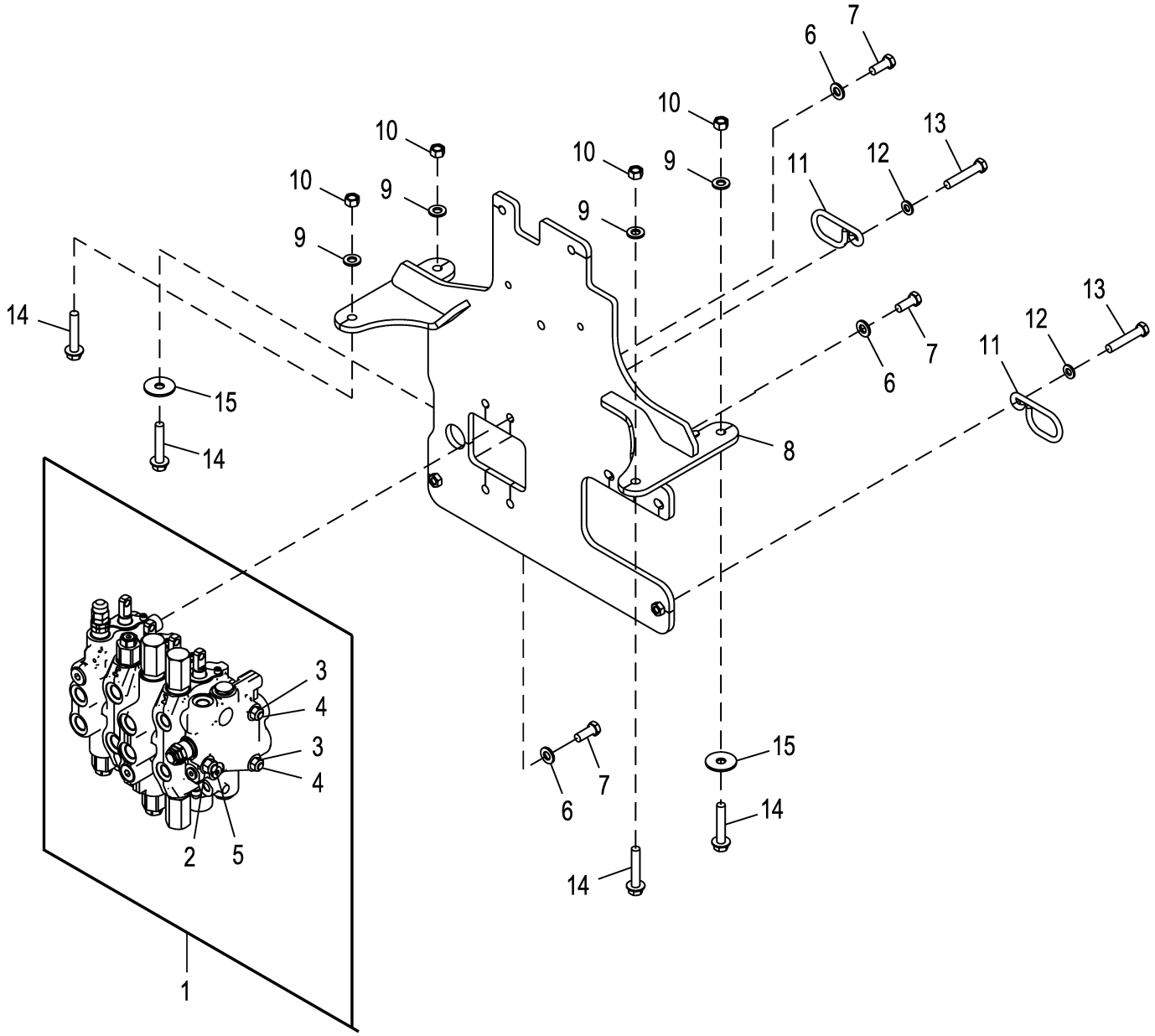

AT300582_TX1174927

Pos.	*Ref.*	*Descripción*	*Cant.*	*Núm. de serie*	*Notas*
1	AT300583	Válvula de carrete	1		Componentes en páginas aparte
2	14H865	Tuerca	2		1/2"
3	14H807	Tuerca	4		7/16"
4	T160629	Espárrago	2		
5	T160628	Espárrago	1		
6	24M7240	Arandela	3		13 X 25 X 3 mm
7	19M8011	Tornillo	3		M12 X 30
8	AT309864	Placa	1		
9	24M7240	Arandela	4		13 X 25 X 3 mm
10	14M7275	Tuerca	4		M12
11	T166223	Guía	2		
12	24M7239	Arandela	2		10.700 X 21 X 2.500 mm
13	19M8348	Tornillo	2		M12 X 65
14	19M7816	Tornillo	4		M12 X 65
15	T187044	Arandela	2		

Backhoe Valve, Five Function Manual
Distributeur de rétropelle, manuel à cinq fonctions
Válvula de retroexcavadora, manual de cinco funciones

AT300584_TX1174930 A.1

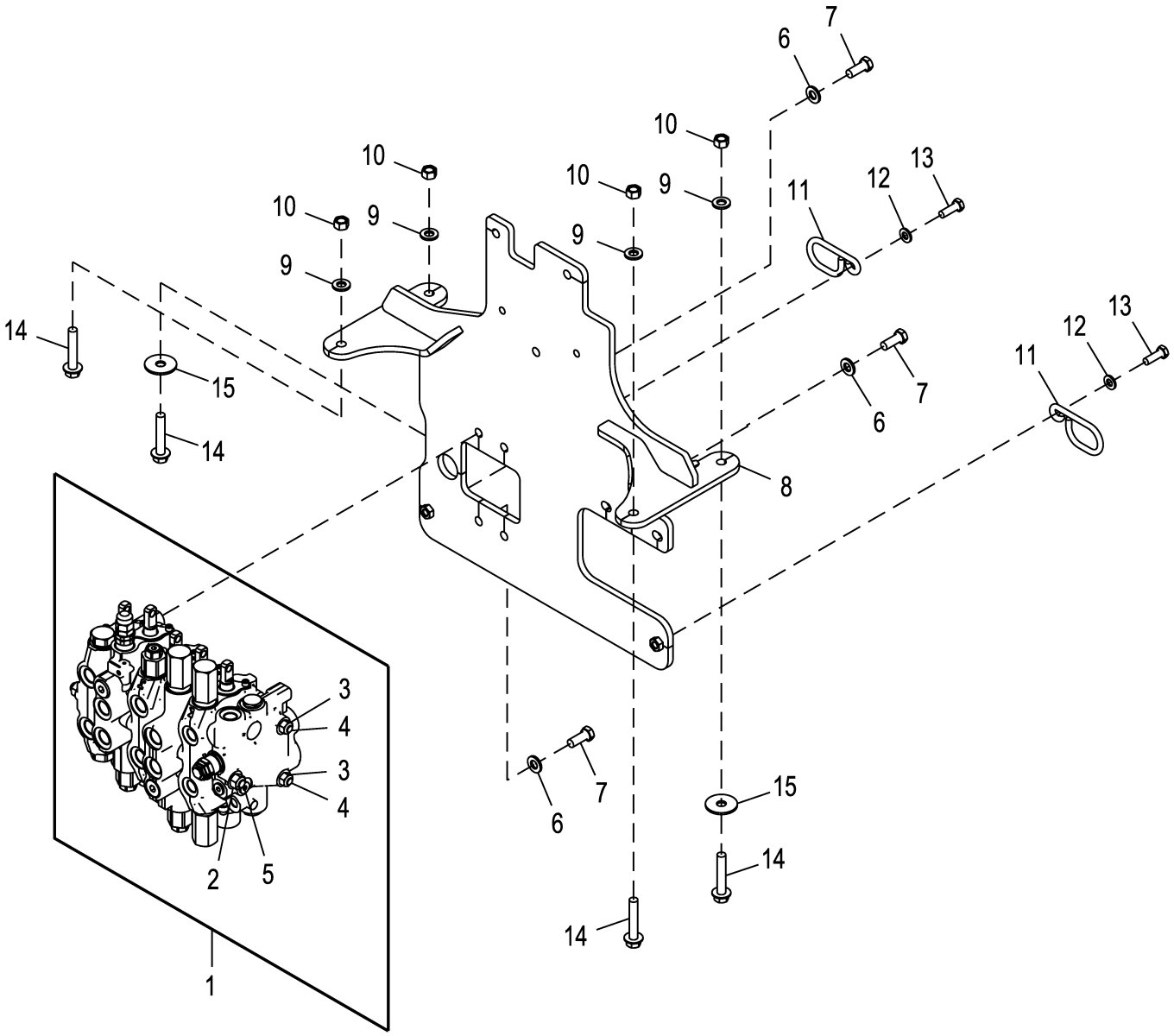

AT300584_TX1174930

Pos.	*Ref.*	*Descripción*	*Cant.*	*Núm. de serie*	*Notas*
1	AT300585	Bloque de válvulas	1		Componentes en páginas aparte
2	14H865	Tuerca	2		1/2"
3	14H807	Tuerca	4		7/16"
4	T118695	Vástago	2		
5	T140699	Vástago	1		
6	24M7240	Arandela	3		13 X 25 X 3 mm
7	19M8011	Tornillo	3		M12 X 30
8	AT309864	Placa	1		
9	24M7240	Arandela	4		13 X 25 X 3 mm
10	14M7275	Tuerca	4		M12
11	T166223	Guía	2		
12	24M7239	Arandela	2		10.700 X 21 X 2.500 mm
13	19M7662	Tornillo	2		M10 X 30
14	19M7816	Tornillo	4		M12 X 65
15	T187044	Arandela	2		

Backhoe Valve, Six Function Manual
Distributeur de rétropelle, manuel à six fonctions
Válvula de retroexcavadora, manual de seis funciones

AT300586_TX1175002 A.1

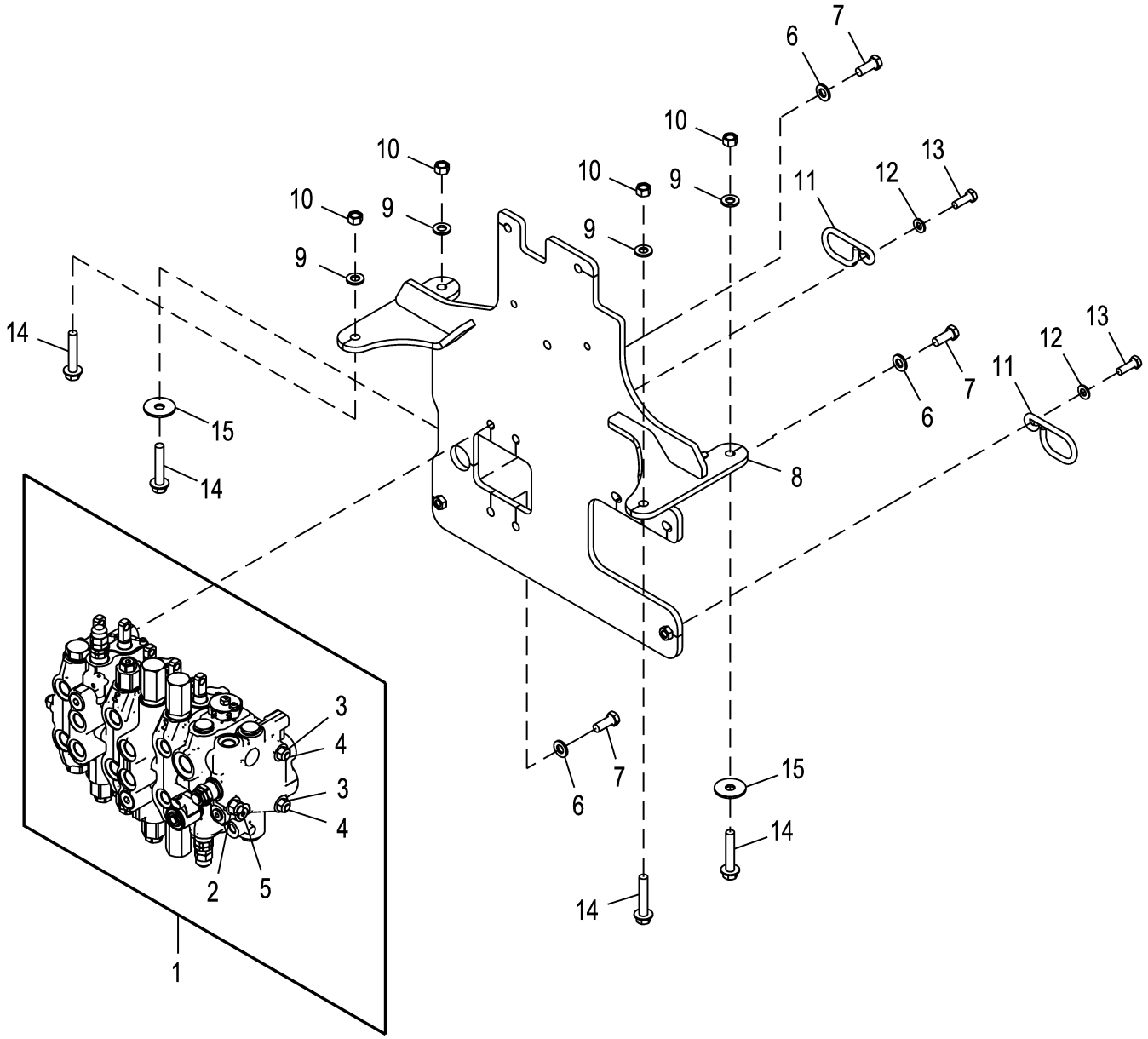

AT300586_TX1175002

Pos.	*Ref.*	*Descripción*	*Cant.*	*Núm. de serie*	*Notas*
1	AT300587	Válvula de carrete	1		Componentes en páginas aparte
2	14H865	Tuerca	2		1/2"
3	14H807	Tuerca	4		7/16"
4	T118679	Tubo	2		
5	T140700	Vástago	1		
6	24M7240	Arandela	3		13 X 25 X 3 mm
7	19M8011	Tornillo	3		M12 X 30
8	AT309864	Placa	1		
9	24M7240	Arandela	4		13 X 25 X 3 mm
10	14M7275	Tuerca	4		M12
11	T166223	Guía	2		
12	24M7239	Arandela	2		10.700 X 21 X 2.500 mm
13	19M7662	Tornillo	2		M10 X 30
14	19M7816	Tornillo	4		M12 X 65
15	T187044	Arandela	2		

Backhoe Valve, Sixth Function
Soupape de rétropelle, sixième fonction
Válvula de retroexcavadora, sexta función

AT358402_TX1104419 C.1

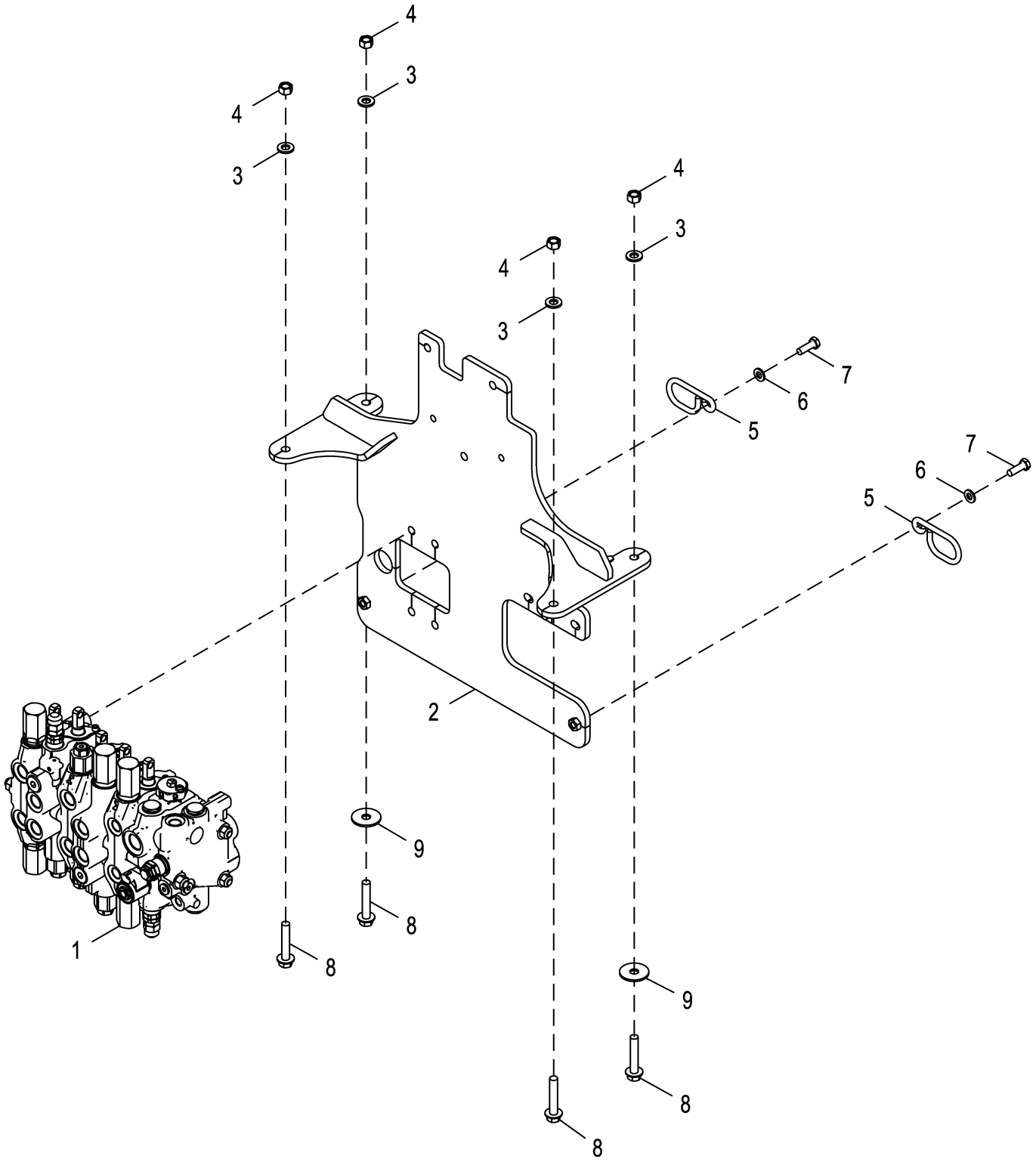

AT358402_TX1104419

Pos.	*Ref.*	*Descripción*	*Cant.*	*Núm. de serie*	*Notas*
1	AT300587	Válvula de carrete	1		Componentes en páginas aparte
2	AT309864	Placa	1		
3	24M7240	Arandela	4		13 X 25 X 3 mm
4	14M7275	Tuerca	4		M12
5	T166223	Guía	2		
6	24M7239	Arandela	2		10.700 X 21 X 2.500 mm
7	19M7662	Tornillo	2		M10 X 30
8	19M7816	Tornillo	4		M12 X 65, SUB FOR (4) 19M8348 AND (2) T187044
9	T187044	Arandela	2		

Backhoe Valve, Seventh Function, Flow Control
Soupape de rétropelle, septième fonction, commande de débit
Válvula de retroexcavadora, séptima función, control de caudal

AT358404_TX1104431 B.1

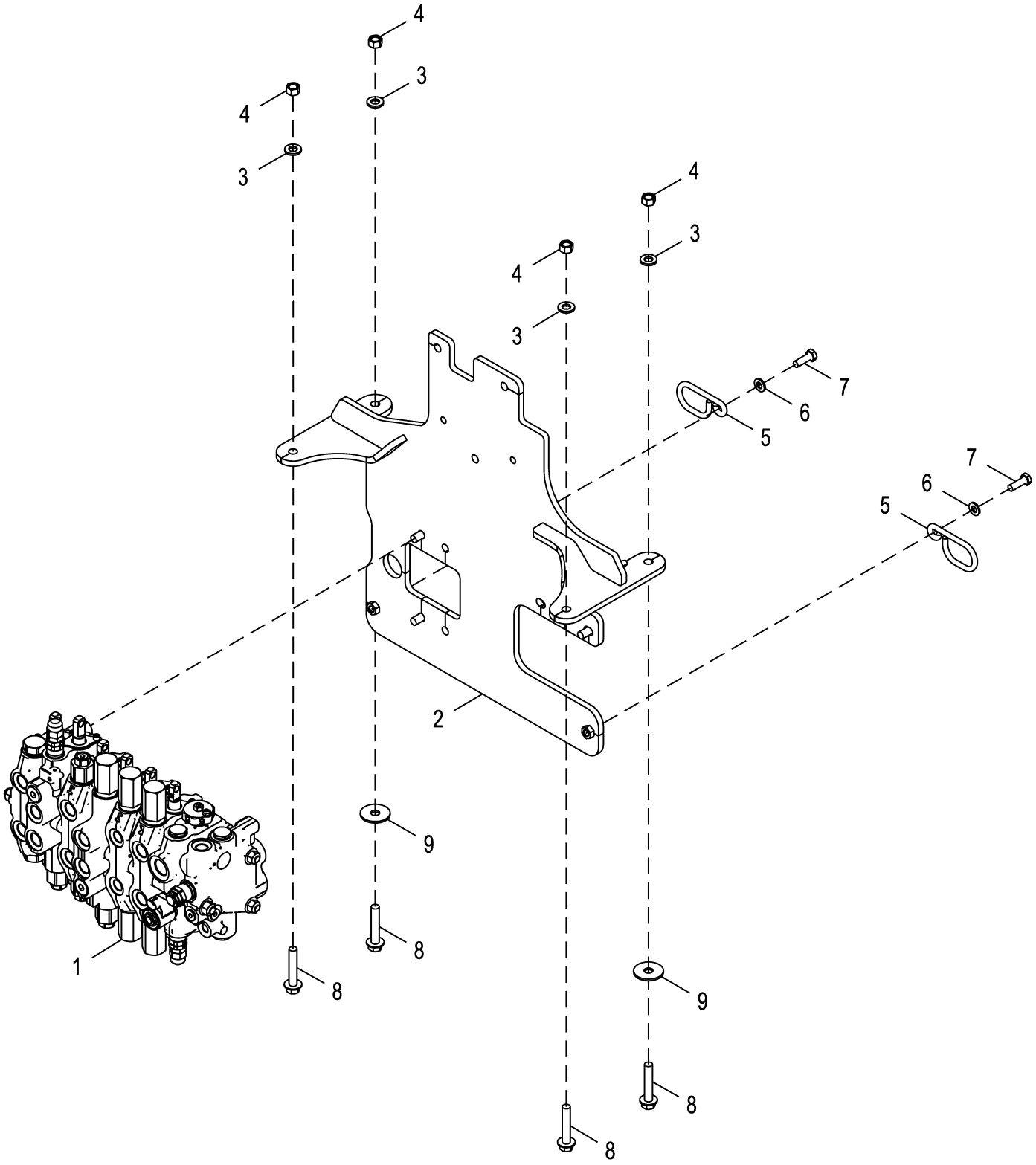

AT358404_TX1104431

Pos.	*Ref.*	*Descripción*	*Cant.*	*Núm. de serie*	*Notas*
1	AT300591	Válvula de carrete	1		Componentes en páginas aparte
2	AT309864	Placa	1		
3	24M7240	Arandela	4		13 X 25 X 3 mm
4	14M7275	Tuerca	4		M12
5	T166223	Guía	2		
6	24M7239	Arandela	2		10.700 X 21 X 2.500 mm
7	19M7662	Tornillo	2		M10 X 30
8	19M7816	Tornillo	4		M12 X 65, SUB FOR (4) 19M8348 AND (2) T187044
9	T187044	Arandela	2		

Priority Inlet Section
Section d'entrée prioritaire
Sección de entrada prioritaria

TX1115223 A.1

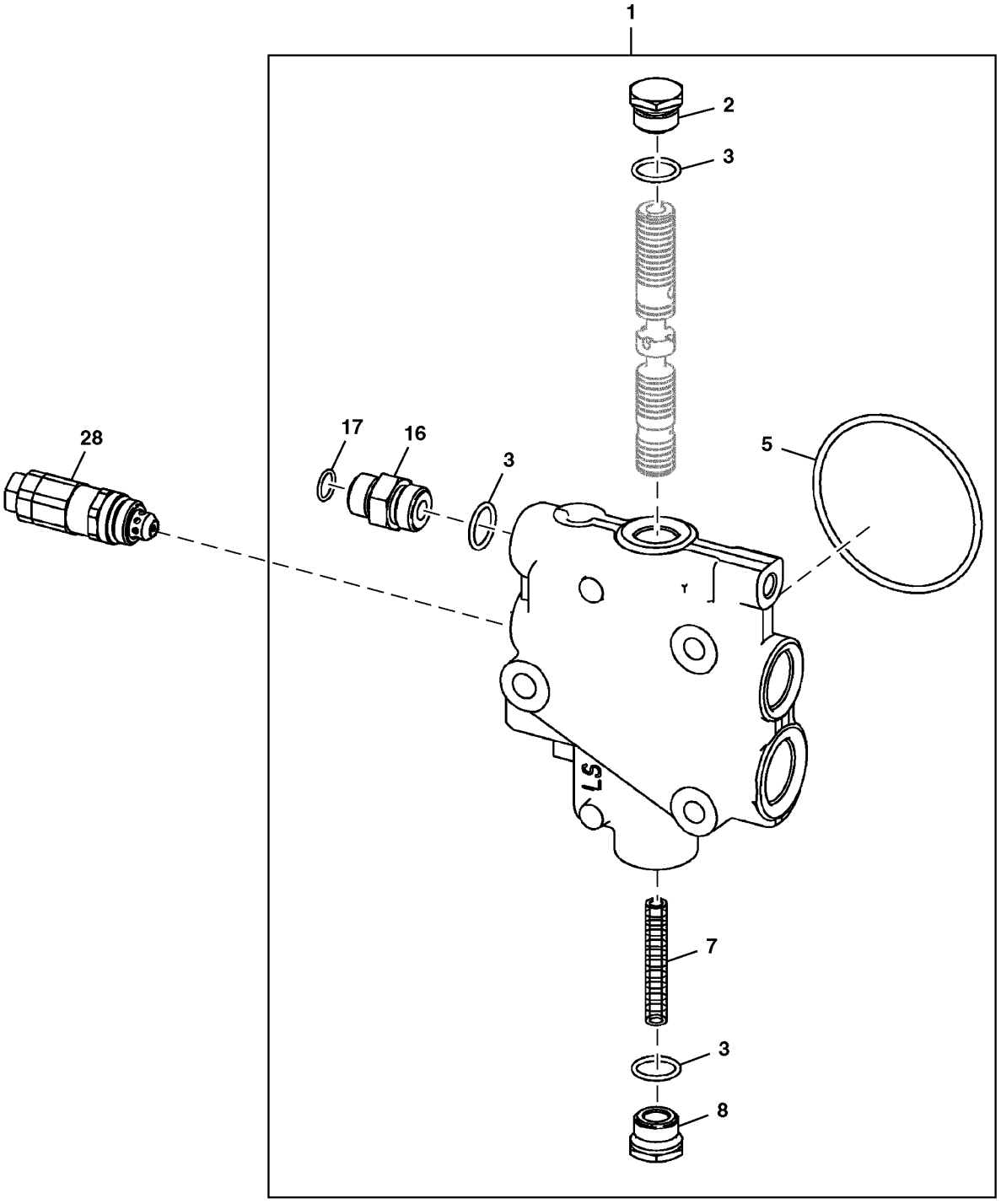

TX1115223

Pos.	*Ref.*	*Descripción*	*Cant.*	*Núm. de serie*	*Notas*
1	AT386733	Válvula de mando acc. hidr.	1		Sección de entrada prioritaria
2	T76502	Conexión	1		
3	R26906	Anillo tórico	3		19.177 X 2.464 mm (0.755" X 0.097")
5	T118685	Anillo tórico	1		88.494 X 3.531 mm (3-31/64" X 0.139")
7	T152374	Muelle	1		
8	T160613	Tapón	1		
16	38H1174	Racor adaptador	1		
17	T77857	Anillo tórico	2		12.421 X 1.778 mm (0.489" X 0.070")
28	AT340275	Válvula descarga de presión	1		243.04 bar (3525 psi)
	AT314538	Juego de retenes	1		22.23 mm (0.875 in), Válvula de alivio

Boom Control Valve Section
Section du distributeur de flèche
Sección de válvula de control de aguilón

TX1156795 A.1

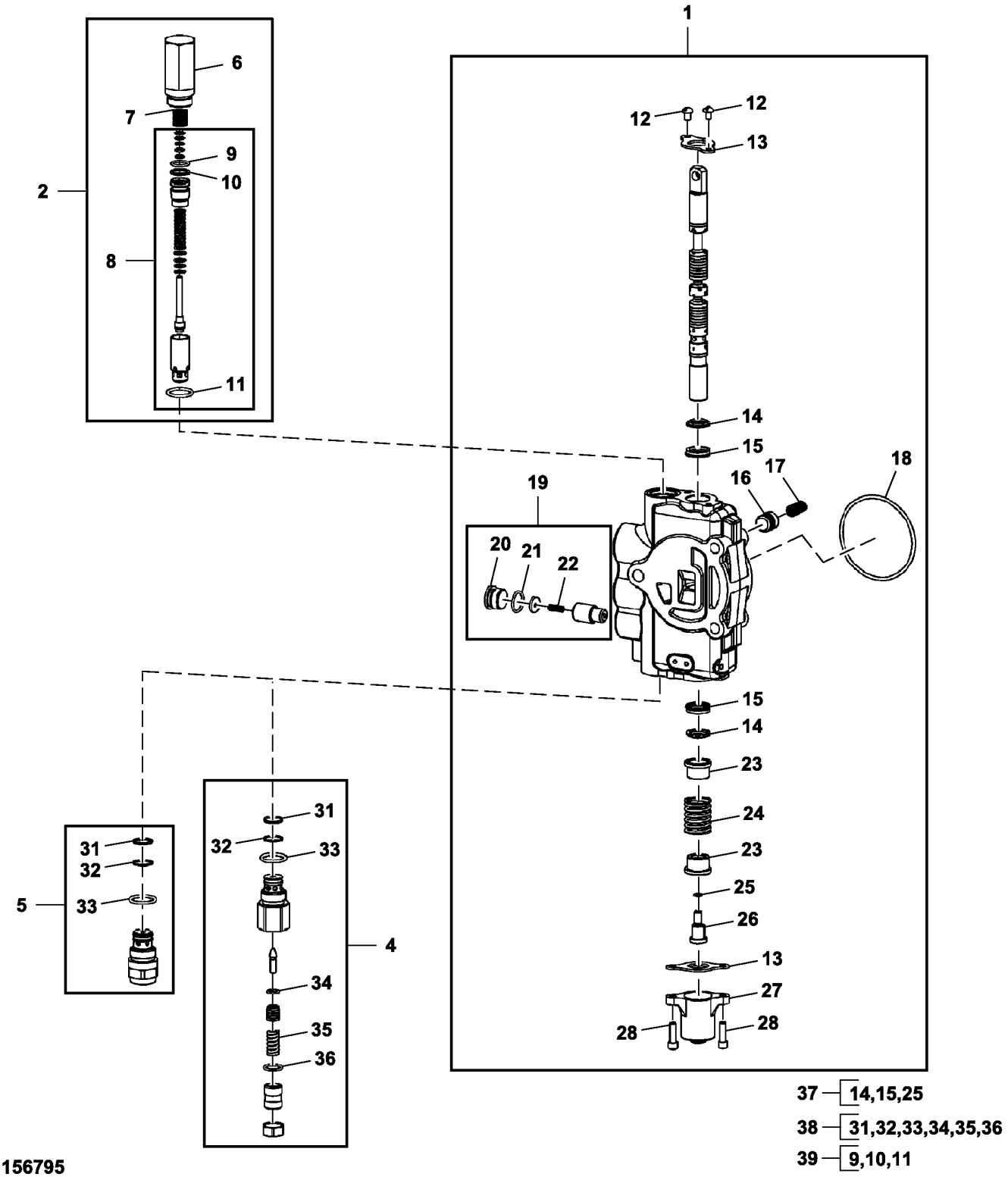

TX1156795

Pos.	*Ref.*	*Descripción*	*Cant.*	*Núm. de serie*	*Notas*
1	AT301783	Válvula de mando acc. hidr.	1		
2	AT171403	Válvula descarga de presión	1		2150 psi
4	AT301447	Válvula descarga de presión	1		5500 psi 1 1/16 in, LUMBRERA, No anticavitación
5	AT301487	Válvula descarga de presión	1		5500 psi 1 1/16 in, LUMBRERA, Anticavitación
6	T118866	Carcasa	1		
7	T118867	Muelle	1		
8	AT178363	Válvula descarga de presión	1		
9	.....	Anillo tórico	1		
10	.....	Anillo reforzador	1		
11	T118681	Anillo tórico	1		23.470 X 2.946 mm (0.924" X 0.116")
12	21H1352	Tornillo	2		1/4" X 3/8"
13	T81524	Placa	2		
14	.....	Retén	2		
15	.....	Retén	2		
16	T81538	Cono de válvula	1		
17	T81539	Muelle	1		
18	T118685	Anillo tórico	1		88.494 X 3.531 mm (3-31/64" X 0.139")
19	AT178371	Juego de retenes	1		Caída
20	T201424	Tapón	1		
21	R26906	Anillo tórico	1		19.177 X 2.464 mm (0.755" X 0.097")
22	R111238	Muelle de compresión	1		
23	T81540	Retenedor	2		
24	T160518	Muelle de compresión	1		
25	R30903	Anillo tórico	1		6.071 X 1.626 mm (0.239" X 0.064")
26	T160519	Tornillo	1		
27	T118808	Tapa	1		
28	19H3554	Tornillo	2		1/4" X 0.880"
31	T107887	Anillo tórico	2		17.170 X 1.778 mm (0.676" X 0.070")
32	.....	Anillo reforzador	2		
33	T118681	Anillo tórico	2		23.470 X 2.946 mm (0.924" X 0.116")
34	R63548	Anillo tórico	1		9.246 X 1.778 mm (0.364" X 0.070")
35	.....	Muelle	1		
36	.....	Anillo tórico	1		
37	AT280406	Juego de retenes	1		Carrete
38	AT300801	Juego de retenes	1		Sello y resorte
39	AT314539	Juego de retenes	1		1 1/16 in, Válvula de alivio

Bucket Control Valve Section
Section du distributeur de benne
Sección de válvula de control de cucharón

TX1014324 A.1

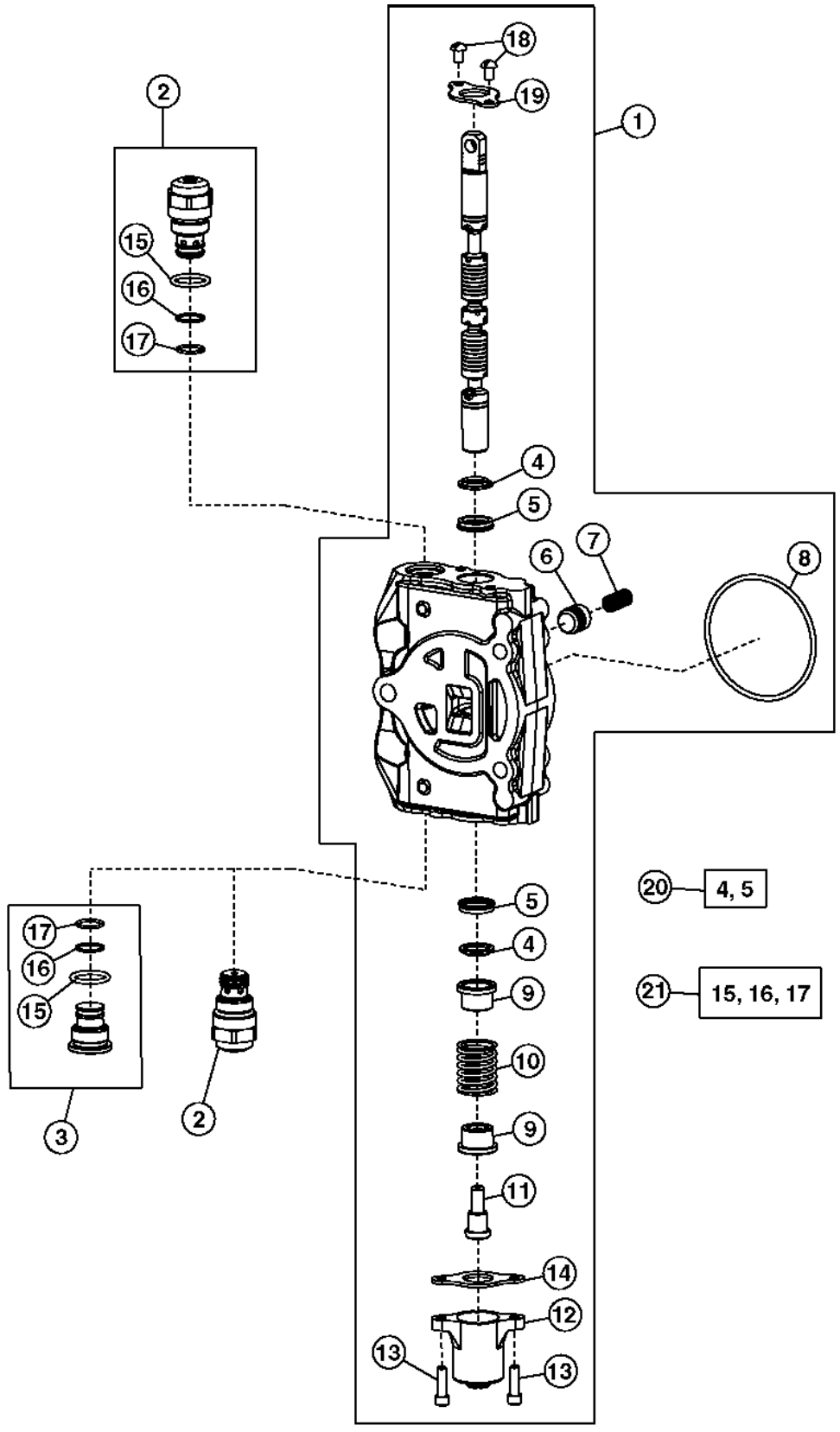

TX1014324

Pos.	*Ref.*	*Descripción*	*Cant.*	*Núm. de serie*	*Notas*
1	AT301782	Válvula de carrete	1		Sección de válvula de cucharón
2	AT301526	Válvula descarga de presión	1		317.16 bar (4600 psi) 26.99 mm (1.0625 in), 4 funciones, 5 funciones, Sin anticavitación
	AT301527	Válvula descarga de presión	1		317.16 bar (4600 psi) 26.99 mm (1.0625 in), 4 funciones, 5 funciones, Anticavitación
	AT301526	Válvula descarga de presión	2		317.16 bar (4600 psi) 26.99 mm (1.0625 in), 6 funciones, 7 funciones, Sin anticavitación
	AT301527	Válvula descarga de presión	2		317.16 bar (4600 psi) 26.99 mm (1.0625 in), 6 funciones, 7 funciones, Anticavitación
3	AT307332	Tapón	1		4 funciones, 5 funciones
4	.....	Retén	2		ORDER AT444015
5	.....	Retén	2		ORDER AT444015
6	T81538	Cono de válvula	1		
7	T81539	Muelle	1		
8	T118685	Anillo tórico	1		88.494 X 3.531 mm (3-31/64" X 0.139")
9	T81540	Retenedor	2		
10	T160518	Muelle de compresión	1		
11	T81541	Tornillo	1		
12	T118808	Tapa	1		
13	19H3554	Tornillo	2		1/4" X 0.880"
14	T81524	Placa	1		
15	T118681	Anillo tórico	1		23.470 X 2.946 mm (0.924" X 0.116")
16	.....	Anillo reforzador	1		NLA, ORDER AT300801
17	T107887	Anillo tórico	1		17.170 X 1.778 mm (0.676" X 0.070")
18	21H1352	Tornillo	2		1/4" X 3/8"
19	T81524	Placa	1		
20	AT444015	Juego de retenes	1		Carrete
21	AT300801	Juego de retenes	1		

Crowd Section
Section de cavage
Sección de empuje

TX1014326 A.1

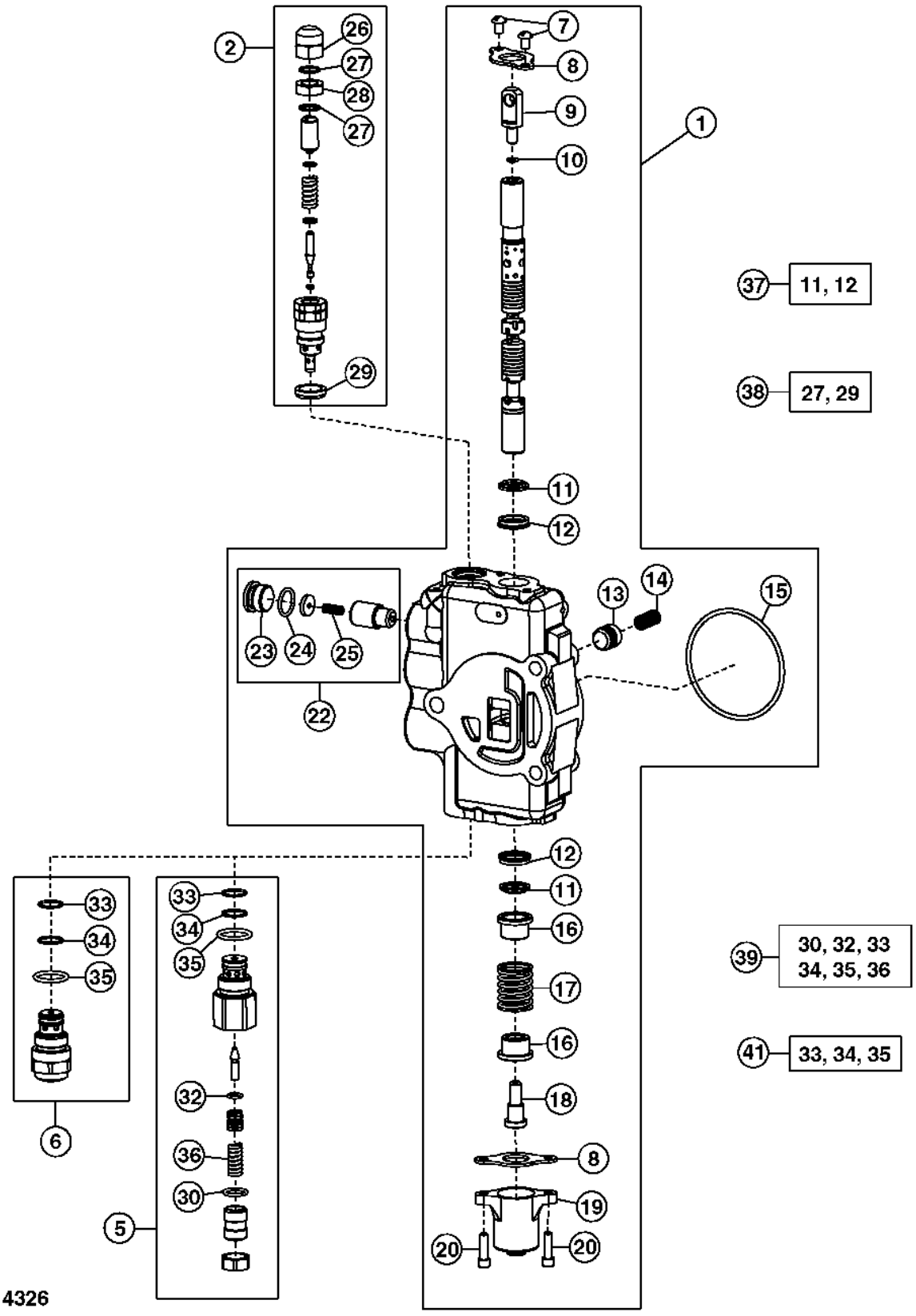

Pos.	*Ref.*	*Descripción*	*Cant.*	*Núm. de serie*	*Notas*
1	AT301776	Corredera	1		Sección de empuje, 4 funciones
	AT301784	Corredera	1		Sección de empuje, 5 funciones, 6 funciones, 7 funciones
2	AT171404	Válvula descarga de presión	1		22.23 mm (.875.00 in) 327.50 bar (4750 psi)
5	AT303954	Válvula descarga de presión	1		26.99 mm (1.0625 in) 262.00 bar (3800 psi), No anticavitación
6	AT301751	Válvula descarga de presión	1		26.99 mm (1.0625 in) 262.00 bar (3800 psi), Anticavitación
7	21H1352	Tornillo	2		1/4" X 3/8"
8	T81524	Placa	2		
9	T160702	Extremo	1		
10	R30903	Anillo tórico	1		6.071 X 1.626 mm (0.239" X 0.064")
11	.....	Retén	2		NLA, ORDER AT444015
12	.....	Retén	2		NLA, ORDER AT444015
13	T152406	Cono de válvula	1		4 funciones
	T81538	Cono de válvula	1		5 funciones, 6 funciones, 7 funciones
14	T152407	Muelle	1		4 funciones
	T81539	Muelle	1		5 funciones, 6 funciones, 7 funciones
15	T118685	Anillo tórico	1		88.494 X 3.531 mm (3-31/64" X 0.139")
16	T81540	Retenedor	2		
17	T160518	Muelle de compresión	1		
18	T81541	Tornillo	1		
19	T118808	Tapa	1		
20	19H3554	Tornillo	2		1/4" X 0.880"
22	AT194687	Juego	1		Caída
23	T201424	Tapón	1		
24	R26906	Anillo tórico	1		19.177 X 2.464 mm (0.755" X 0.097")
25	R111238	Muelle de compresión	1		
26	T67425	Tuerca	2		
27	.....	Anillo tórico	4		NLA, ORDER AT314538 OR AT314539
28	T67424	Tuerca	2		
29	T183756	Retén	3		
30	.....	Anillo tórico	1		NLA, ORDER AT300801
32	R63548	Anillo tórico	1		9.246 X 1.778 mm (0.364" X 0.070")
33	T107887	Anillo tórico	2		17.170 X 1.778 mm (0.676" X 0.070")
34	.....	Anillo reforzador	2		NLA, ORDER AT301749
35	T118681	Anillo tórico	2		23.470 X 2.946 mm (0.924" X 0.116")
36	.....	Muelle	1		NLA, ORDER AT300801
37	AT444015	Juego de retenes	1		Carrete
38	AT314538	Juego de retenes	1		22.23 mm (0.875.00 in), Válvula de alivio
	AT314539	Juego de retenes	1		26.99 mm (1.0625 in), Válvula de alivio
39	AT300801	Juego de retenes	1		USE WITH AT303954
41	AT301749	Juego de retenes	1		

Swing Section
Section de pivotement
Sección de giro

TX1014330 A.1

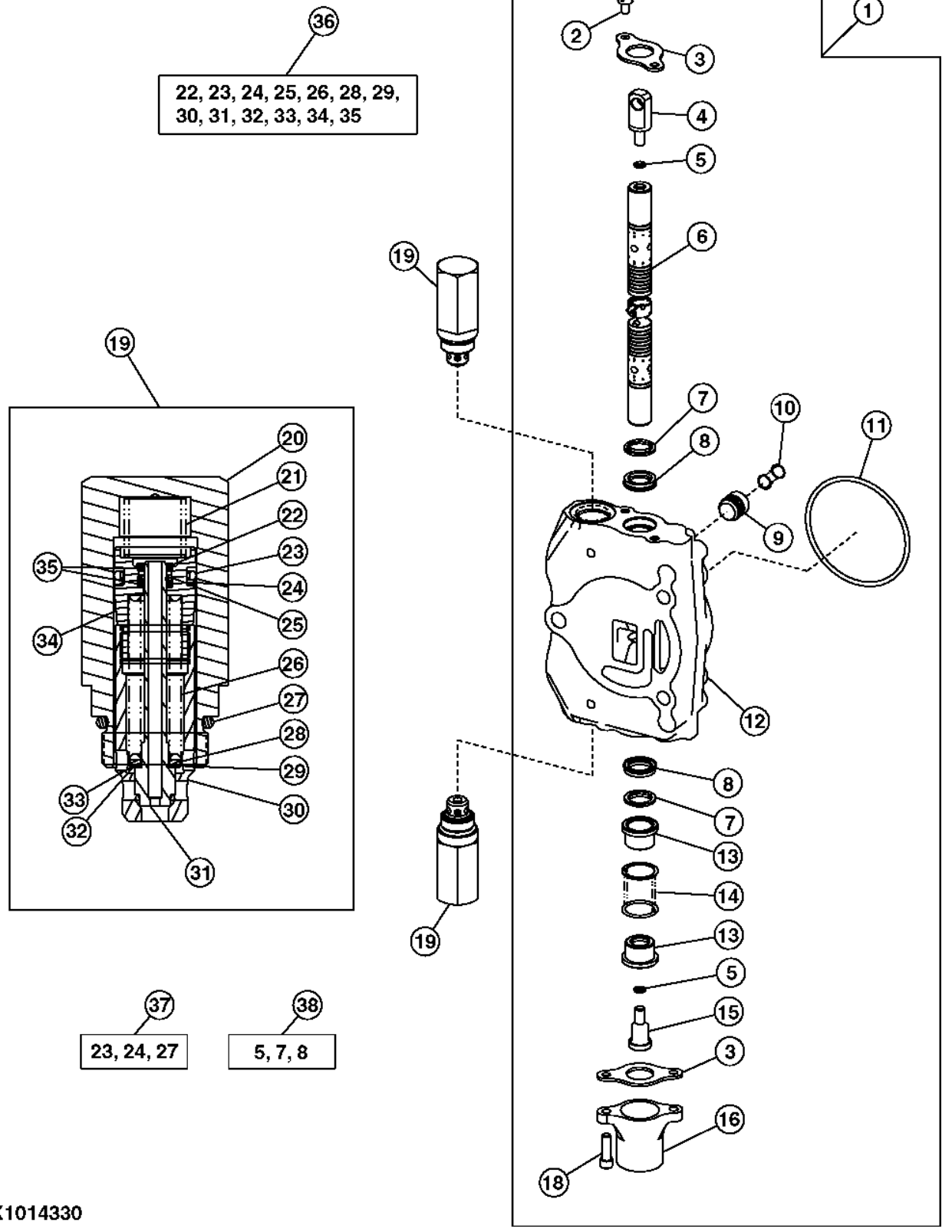

Pos.	*Ref.*	*Descripción*	*Cant.*	*Núm. de serie*	*Notas*
1	AT170221	Corredera	1		4 funciones, 5 funciones, 6 funciones (Caudal de una dirección)
	AT179109	Válvula de carrete	1		6 funciones (Caudal de dos direcciones), 7 funciones, Con mandos auxiliares manuales
2	21H1352	Tornillo	2		1/4" X 3/8"
3	T81524	Placa	2		
4	T160702	Extremo	1		
5	R30903	Anillo tórico	2		
6	.....	Válvula de carrete	1		NLA, ORDER AT170221 OR AT179109
7	.....	Retén	2		NLA, ORDER AT444015
8	.....	Retén	2		NLA, ORDER AT444015
9	T81538	Cono de válvula	1		
10	T81539	Muelle	1		
11	T118685	Anillo tórico	1		
12	.....	Carcasa	1		
13	T81540	Retenedor	2		
14	T160518	Muelle de compresión	1		
15	T160519	Tornillo	1		
16	T118808	Tapa	1		
18	19H3554	Tornillo	2		1/4" X 0.880"
19	.....	Válvula de retención	2		262.00 bar (3800 psi), ORDER AT178362, T118866, T118867, AND T118681
20	T118866	Carcasa	1		
21	T118867	Muelle	1		
22	.....	Anillo elástico	1		NLA, ORDER AT178362
23	.....	Anillo tórico	1		NLA, ORDER AT178362
24	.....	Anillo reforzador	1		NLA, ORDER AT178362
25	.....	Anillo tórico	1		NLA, ORDER AT178362
26	.....	Muelle	1		NLA, ORDER AT178362
27	T118681	Anillo tórico	1		
28	.....	Arandela	1		NLA, ORDER AT178362
29	.....	Arandela	1		NLA, ORDER AT178362
30	.....	Manguito	1		NLA, ORDER AT178362
31	.....	Cono de válvula	1		NLA, ORDER AT178362
32	.....	Arandela	1		NLA, ORDER AT178362
33	.....	Arandela	1		NLA, ORDER AT178362
34	.....	Tornillo	1		NLA, ORDER AT178362
35	.....	Anillo reforzador	1		NLA, ORDER AT178362
36	AT178362	Juego de retenes	1		Válvula de alivio
37	AT314538	Juego de retenes	1		22.23 mm (0.875 in), Kit de sellos válvula alivio
	AT314539	Juego de retenes	1		26.99 mm (1.0625 in), Kit de sellos válvula alivio
38	AT444015	Juego de retenes	1		Carrete

Auxiliary Control Valve Section
Section de distributeur auxiliaire
Sección de válvula de control auxiliar

TX1156798 A.1

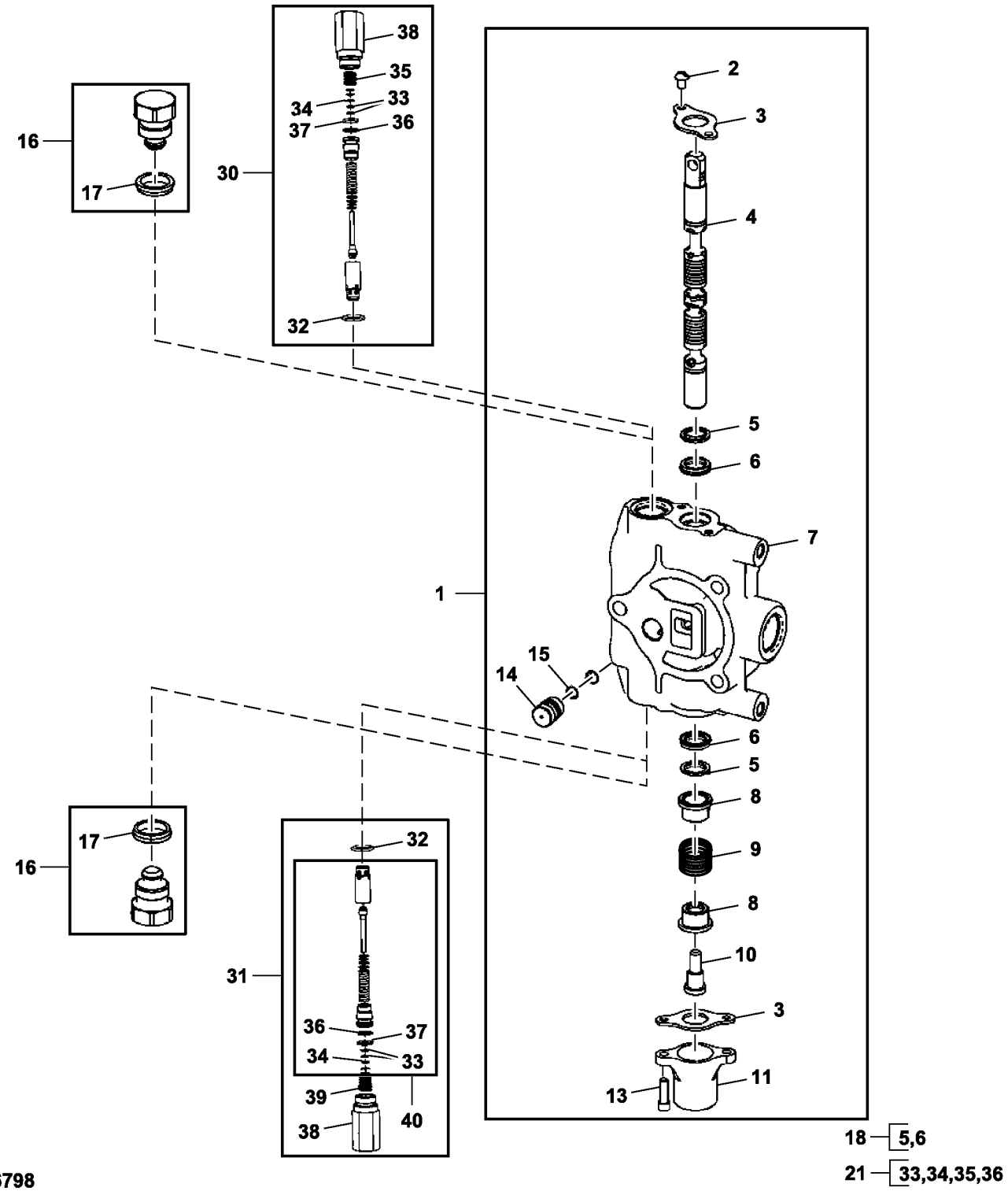

TX1156798

Pos.	*Ref.*	*Descripción*	*Cant.*	*Núm. de serie*	*Notas*
1	AT189168	Válvula de carrete	1		Sección auxiliar
2	21H1352	Tornillo	2		1/4" X 3/8"
3	T81524	Placa	2		
4	.....	Válvula de carrete	1		NLA, ORDER AT189168
5	.....	Retén	2		NLA, ORDER AT444015
6	.....	Retén	2		NLA, ORDER AT444015
7	.....	Carcasa	1		NLA, ORDER AT189168
8	T81540	Retenedor	2		
9	T160518	Muelle de compresión	1		
10	T81541	Tornillo	1		
11	T118808	Tapa	1		
13	19H3554	Tornillo	2		1/4" X 0.880"
14	T81538	Cono de válvula	1		
15	T81539	Muelle	1		
16	AT83174	Tapón hermético	2		
17	T183757	Retén	1		
18	AT444015	Juego de retenes	1		
21	AT314539	Juego de retenes	1		
30	AT359012	Válvula descarga de presión	1		137.90 bar (2000 psi), Requerido para instalar el pulgar
31	AT182377	Válvula descarga de presión	1		262.00 bar (3800 psi), Requerido para instalar el pulgar
32	T118681	Anillo tórico	2		23.470 X 2.946 mm (0.924" X 0.116")
34	R111234	Anillo tórico	2		5.283 X 1.778 mm (0.208" X 0.070")
35	T127401	Muelle	1		
36	.....	Anillo tórico	2		NLA, ORDER AT314539
37	.....	Anillo reforzador	2		NLA, ORDER AT314539
38	T118866	Carcasa	2		
39	T118867	Muelle	1		
40	AT178362	Kit de válvulas	1		

Extendable Control Valve Section
Section du distributeur télescopique
Sección de válvula de control extensible

TX1165647 A.1

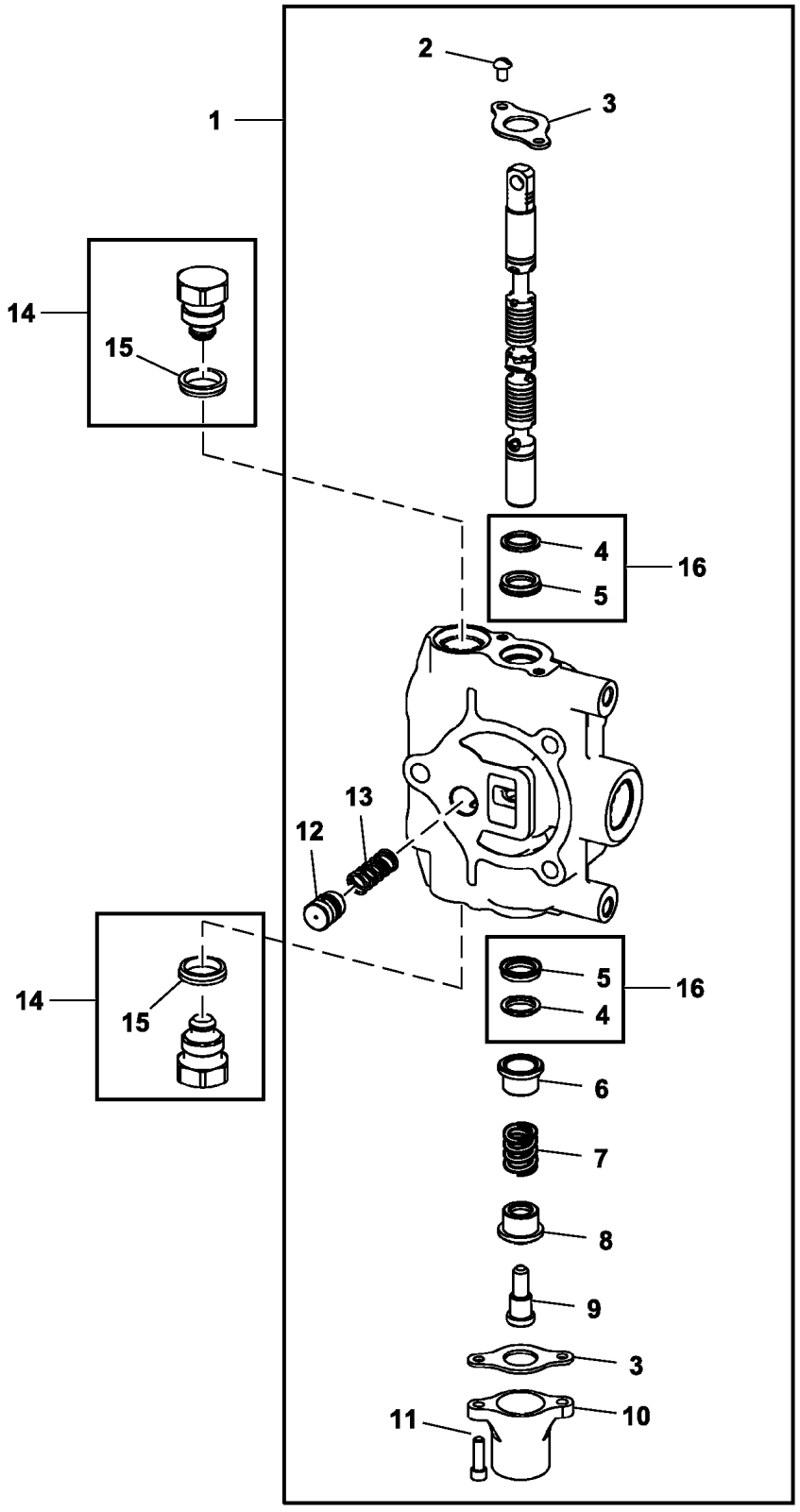

TX1165647

Pos.	*Ref.*	*Descripción*	*Cant.*	*Núm. de serie*	*Notas*
1	AT191704	Corredera	1		Quinta función, Sexta función
2	21H1352	Tornillo	2		1/4" X 3/8"
3	T81524	Placa	2		
4	.....	Retén	1		
5	.....	Retén	1		
6	T81540	Retenedor	1		
7	T160518	Muelle de compresión	1		
8	T81540	Retenedor	1		
9	T81541	Tornillo	1		
10	T118808	Tapa	1		
11	19H3554	Tornillo	2		1/4" X 0.880"
12	T152406	Cono de válvula	1		
13	T152407	Muelle	1		
14	AT83174	Tapón hermético	2		
15	T183757	Retén	1		
16	AT280406	Juego de retenes	1		Carrete

Selective Flow Section
Section de débit sélectif
Sección de caudal selectivo

TX1014336 A.1

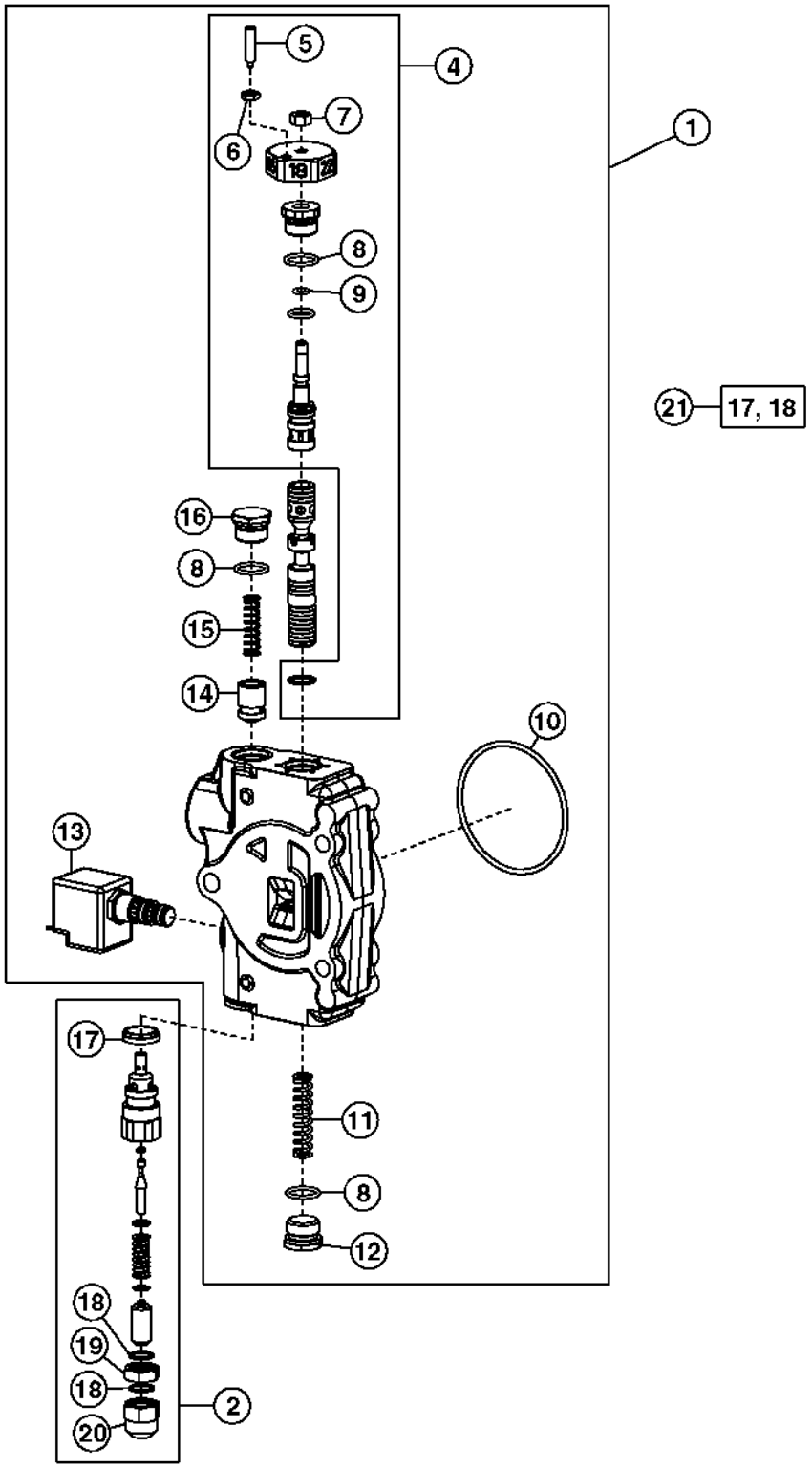

TX1014336

Pos.	*Ref.*	*Descripción*	*Cant.*	*Núm. de serie*	*Notas*
1	AT192384	Corredera	1		Caudal selectivo de una dirección
2	AT190234	Válvula descarga de presión	1		
4	AT192385	Válvula manual	1		9, 13, 16, 18, 22, 25 gpm, Ajuste de caudal
5	T160663	Émbolo	1		
6	14H786	Tuerca	1		1/4"
7	14H785	Tuerca	1		5/16"
8	R26906	Anillo tórico	3		19.177 X 2.464 mm (0.755" X 0.097")
9	R10093	Anillo tórico	1		7.645 X 1.778 mm (0.301" X 0.070")
10	T118685	Anillo tórico	1		88.494 X 3.531 mm (3-31/64" X 0.139")
11	T184356	Muelle	1		
12	T76502	Conexión	1		
13	AT174923	Electroválvula	1		NLA, ORDER AH209120 AND AT333807
	AH209120	Válvula de carrete	1		Cartucho, SUB FOR AT174923 INCLUDES , Tuerca
	AH209121	Juego de retenes	1		SUB FOR AT178475
	AT333807	Bobina de electroválvula	1		
14	T184271	Cono de válvula	1		
15	T160520	Muelle	1		
16	T160613	Tapón	1		
17	T183756	Retén	1		
18	T150961	Anillo tórico	2		13.995 X 1.778 mm (0.551" X 0.070")
19	T67424	Tuerca	1		
20	T67425	Tuerca	1		
21	AT314538	Juego de retenes	1		0.875 in, Válvula de alivio

Backhoe Valve, Four Function Pilot
Distributeur de rétropelle, pilote à quatre fonctions
Válvula de retroexcavadora, piloto de cuatro funciones

AT197184_TX1174914 A.1

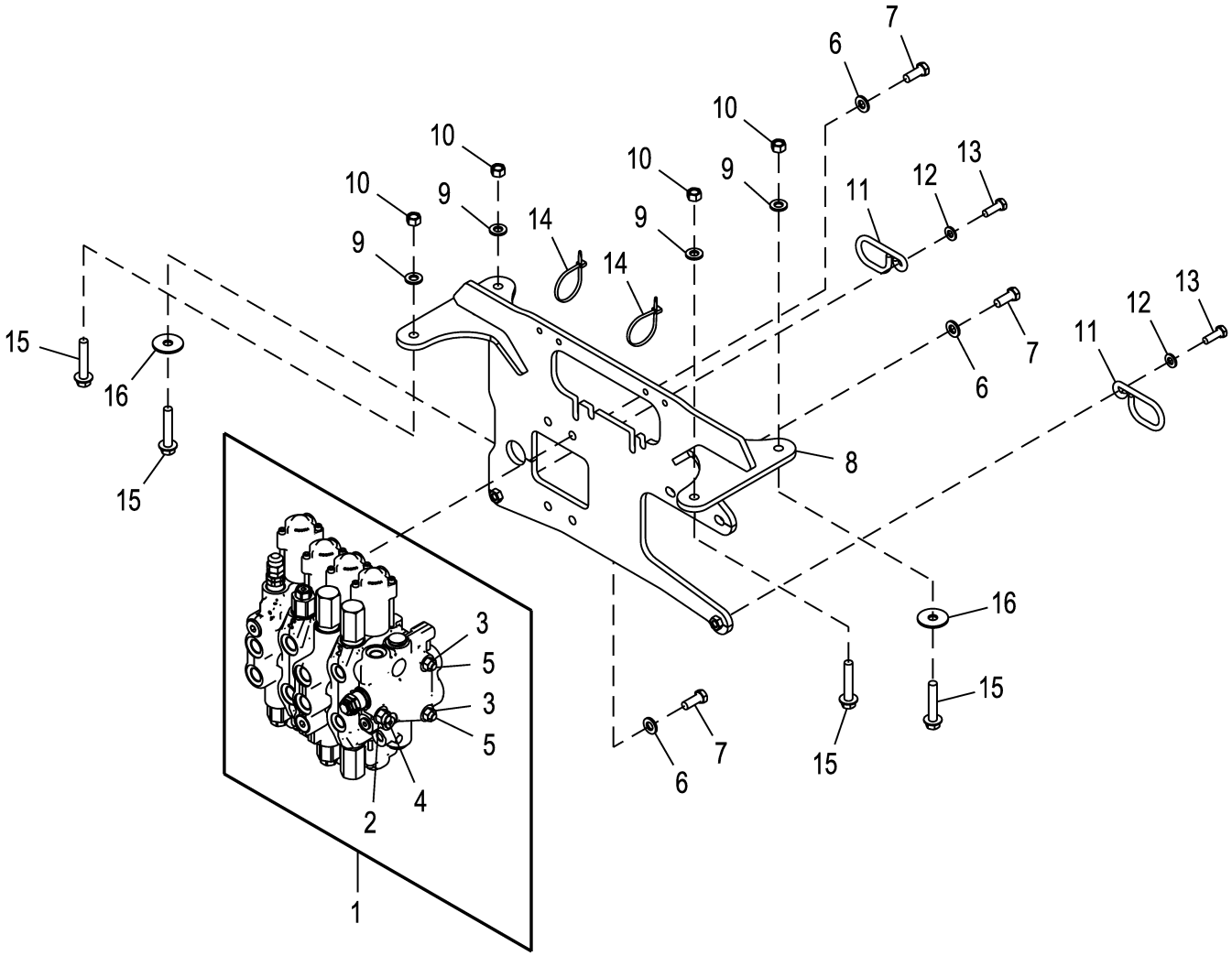

AT197184_TX1174914

Pos.	*Ref.*	*Descripción*	*Cant.*	*Núm. de serie*	*Notas*
1	AT196633	Válvula de mando acc. hidr.	1		Componentes en páginas aparte
2	14H865	Tuerca	2		1/2"
3	14H807	Tuerca	4		7/16"
4	T160628	Espárrago	1		
5	T160629	Espárrago	2		
6	24M7240	Arandela	3		13 X 25 X 3 mm
7	19M8011	Tornillo	3		M12 X 30
8	AT314672	Soporte	1		
9	24M7240	Arandela	4		13 X 25 X 3 mm
10	14M7275	Tuerca	4		M12
11	T166223	Guía	2		
12	24M7239	Arandela	2		10.700 X 21 X 2.500 mm
13	19M7662	Tornillo	2		M10 X 30
14	R44302	Cinta de atar	2		
15	19M7816	Tornillo	4		M12 X 65
16	T187044	Arandela	2		

Backhoe Valve, Six Function Pilot
Distributeur de rétropelle, pilote à six fonctions
Válvula de retroexcavadora, piloto de seis funciones

AT197188_TX1174920 A.1

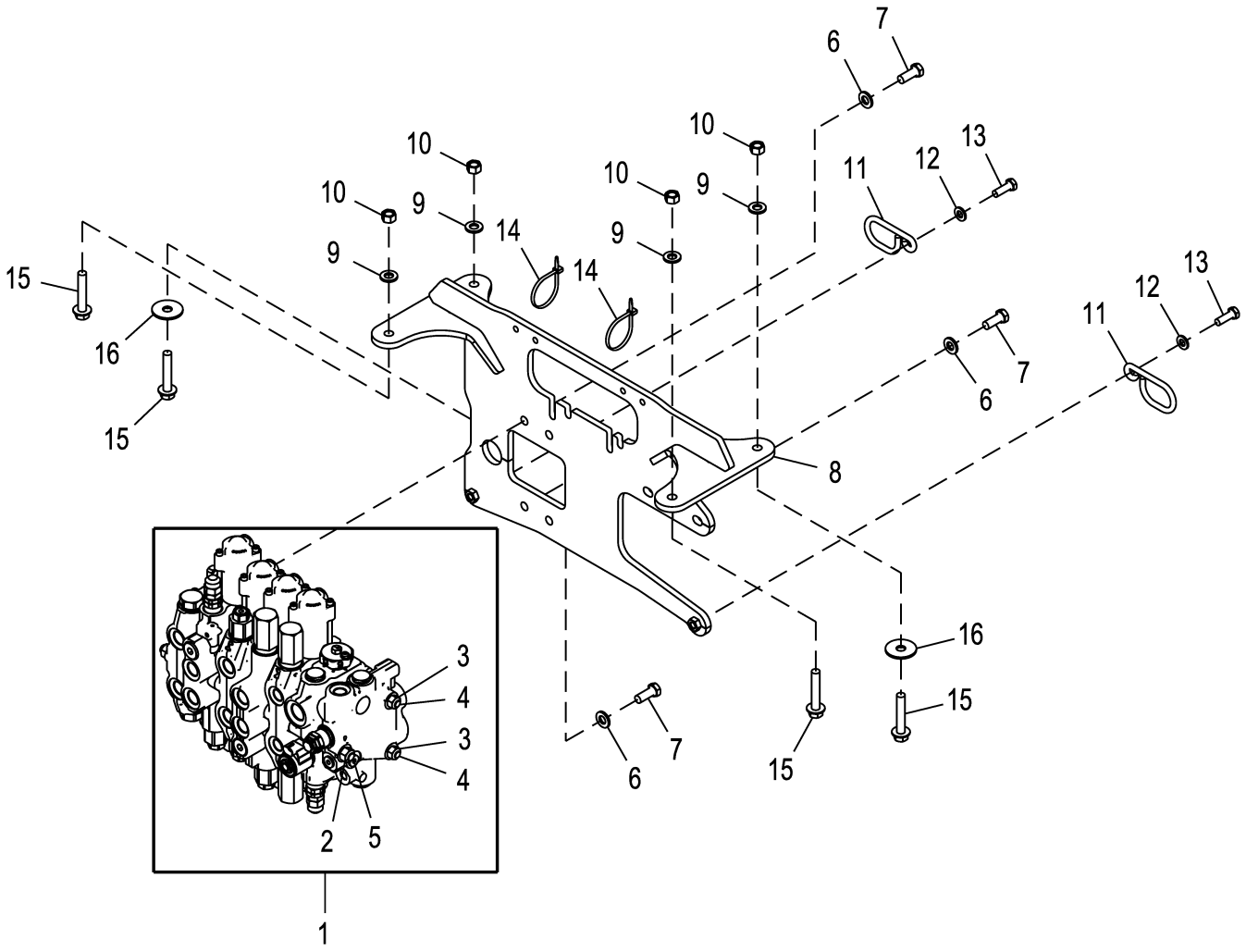

AT197188_TX1174920

Pos.	*Ref.*	*Descripción*	*Cant.*	*Núm. de serie*	*Notas*
1	AT196635	Válvula de mando acc. hidr.	1		Componentes en páginas aparte
2	14H865	Tuerca	2		1/2"
3	14H807	Tuerca	4		7/16"
4	T118679	Tubo	2		
5	T140700	Vástago	1		
6	24M7240	Arandela	3		13 X 25 X 3 mm
7	19M8011	Tornillo	3		M12 X 30
8	AT314672	Soporte	1		
9	24M7240	Arandela	4		13 X 25 X 3 mm
10	14M7275	Tuerca	4		M12
11	T166223	Guía	2		
12	24M7239	Arandela	2		10.700 X 21 X 2.500 mm
13	19M7662	Tornillo	2		M10 X 30
14	R44302	Cinta de atar	2		
15	19M7816	Tornillo	4		M12 X 65
16	T187044	Arandela	2		

Backhoe Valve, Six Function Pilot
Distributeur de rétropelle, pilote à six fonctions
Válvula de retroexcavadora, piloto de seis funciones

AT358403_TX1174996 A.1

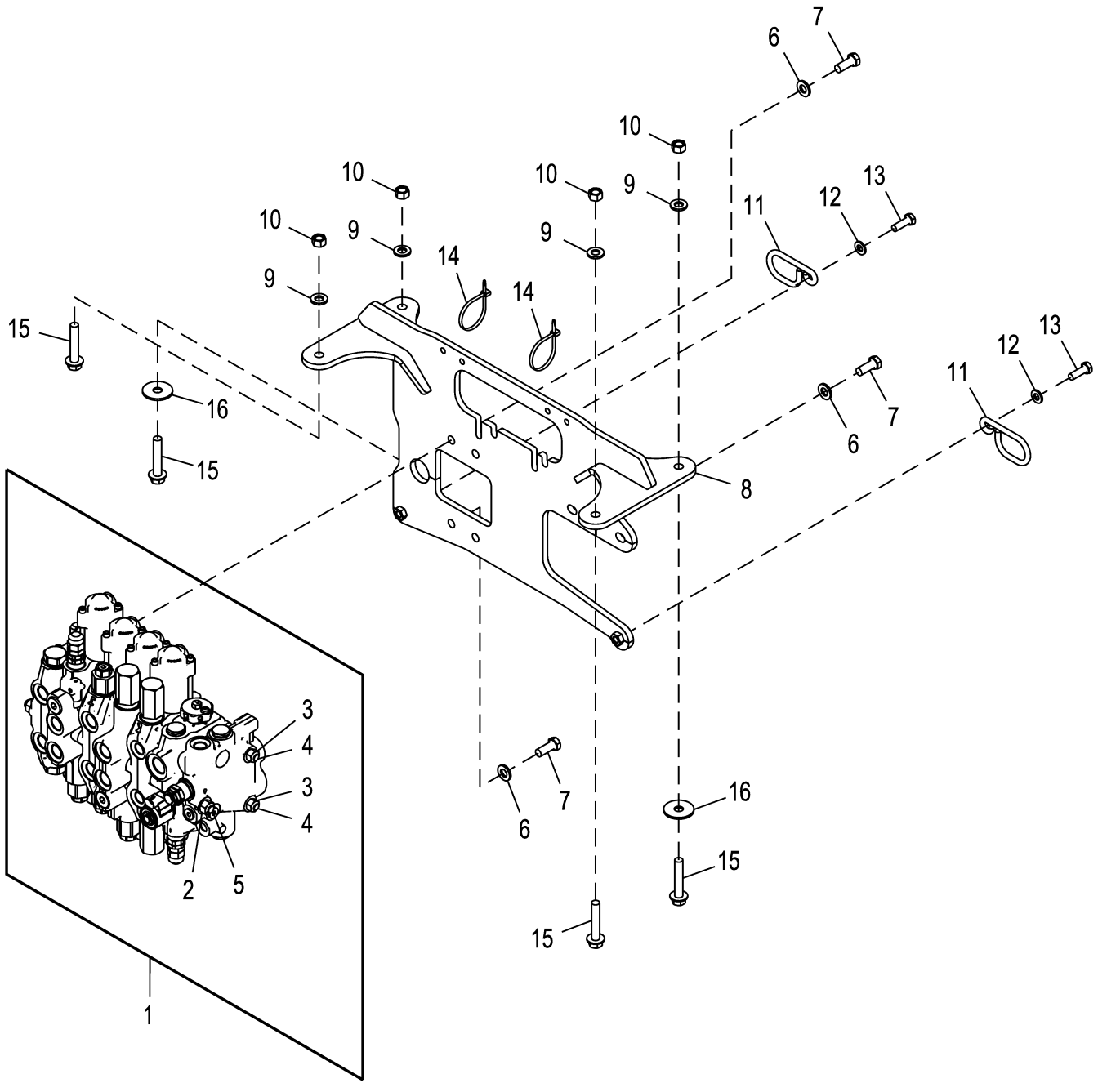

AT358403_TX1174996

Pos.	*Ref.*	*Descripción*	*Cant.*	*Núm. de serie*	*Notas*
1	AT196635	Válvula de mando acc. hidr.	1		Componentes en páginas aparte
2	14H865	Tuerca	2		1/2"
3	14H807	Tuerca	4		7/16"
4	T118679	Tubo	2		
5	T140700	Vástago	1		
6	24M7240	Arandela	3		13 X 25 X 3 mm
7	19M8011	Tornillo	3		M12 X 30
8	AT314672	Soporte	1		
9	24M7240	Arandela	4		13 X 25 X 3 mm
10	14M7275	Tuerca	4		M12
11	T166223	Guía	2		
12	24M7239	Arandela	2		10.700 X 21 X 2.500 mm
13	19M7662	Tornillo	2		M10 X 30
14	R44302	Cinta de atar	2		
15	19M7816	Tornillo	4		M12 X 65
16	T187044	Arandela	2		

Backhoe Valve, Seven Function Pilot
Distributeur de rétropelle, pilote à sept fonctions
Válvula de retroexcavadora, piloto de siete funciones

AT358405_TX1174999 A.1

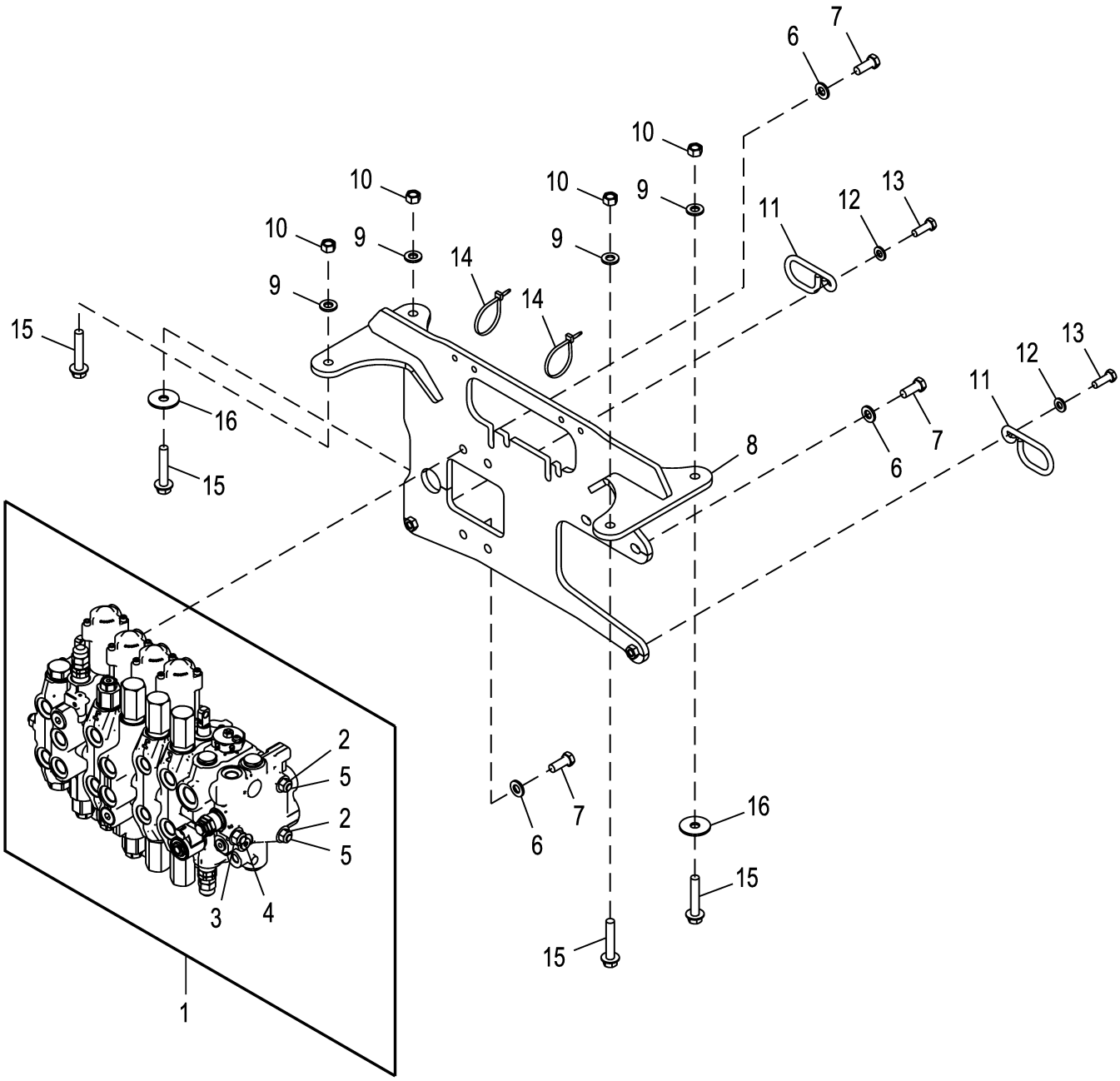

AT358405_TX1174999

Pos.	*Ref.*	*Descripción*	*Cant.*	*Núm. de serie*	*Notas*
1	AT196637	Válvula de mando acc. hidr.	1		
2	14H807	Tuerca	4		7/16"
3	14H865	Tuerca	2		1/2"
4	T159264	Espárrago	1		
5	T159263	Espárrago	2		
6	24M7240	Arandela	3		13 X 25 X 3 mm
7	19M8011	Tornillo	3		M12 X 30
8	AT314672	Soporte	1		
9	24M7240	Arandela	4		13 X 25 X 3 mm
10	14M7275	Tuerca	4		M12
11	T166223	Guía	2		
12	24M7239	Arandela	2		10.700 X 21 X 2.500 mm
13	19M7662	Tornillo	2		M10 X 30
14	R44302	Cinta de atar	2		
15	19M7816	Tornillo	4		M12 X 65
16	T187044	Arandela	2		

Boom Section, Pilot
Section de flèche, soupape pilote
Sección de aguilón, piloto

T188687 A.1

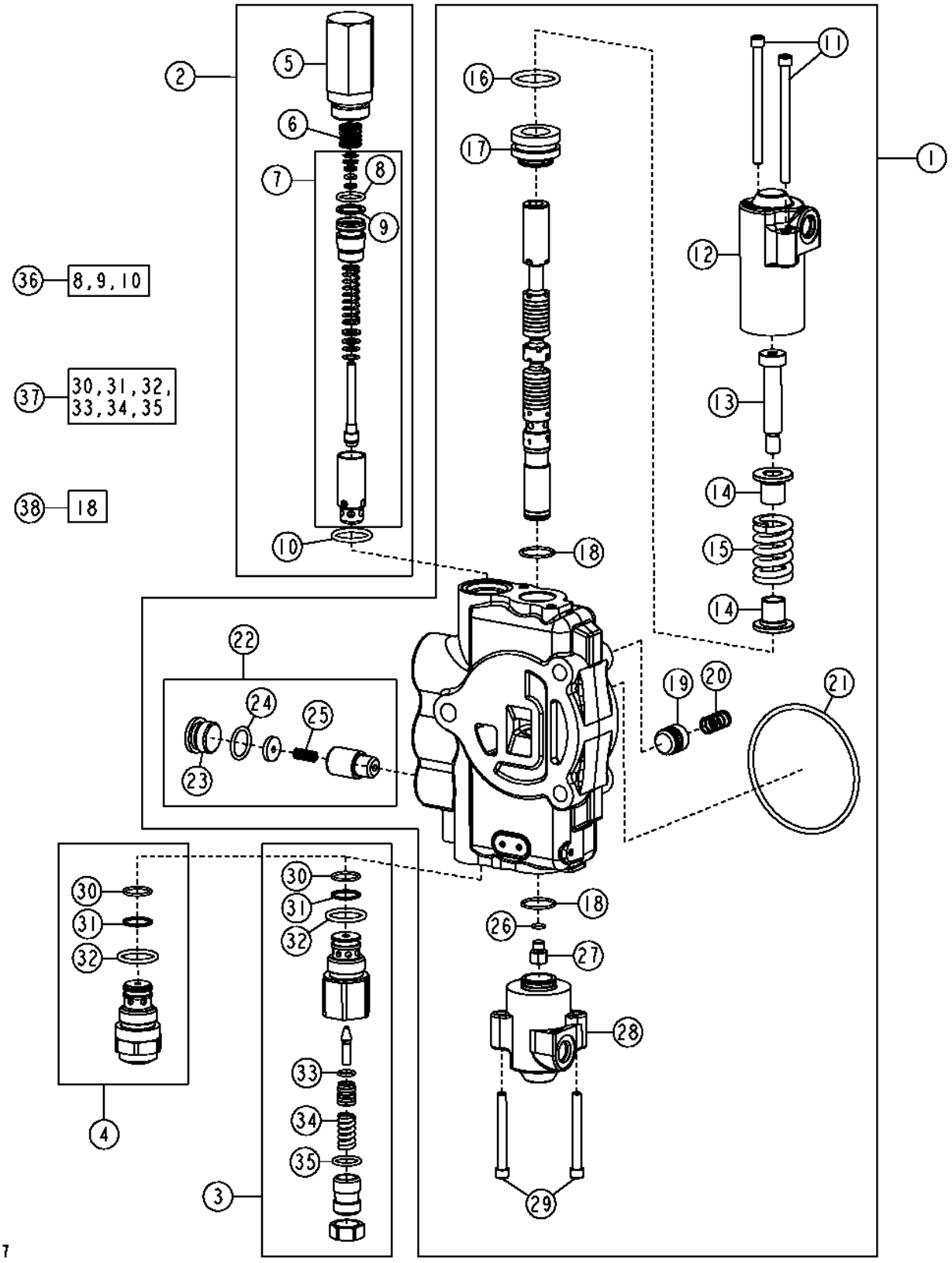

Pos.	*Ref.*	*Descripción*	*Cant.*	*Núm. de serie*	*Notas*
1	AT300827	Válvula	1		Sección de aguilón
2	AT171403	Válvula descarga de presión	1		148.24 bar (2150 psi)
3	AT301447	Válvula descarga de presión	1		379.21 bar (5500 psi), No modelo anticavitación
4	AT301487	Válvula descarga de presión	1		379.21 bar (5500 psi), Anticavitación
5	T118866	Carcasa	1		
6	T118867	Muelle	1		
7	AT178363	Válvula descarga de presión	1		
8	.....	Anillo tórico	1		ORDER AT314538 OR AT314539
9	.....	Anillo reforzador	1		ORDER AT314538 OR AT314539
10	T118681	Anillo tórico	1		23.470 X 2.946 mm (0.924" X 0.116")
11	T191335	Tornillo	2		
12	T201072	Tapa	1		
13	790107100	Tornillo	1		
14	T201306	Retenedor	2		
15	T201071	Muelle de compresión	1		
16	T191346	Anillo tórico	1		
17	790106800	Retenedor	1		
18	T213059	Anillo tórico	2		
19	T81538	Cono de válvula	1		
20	T81539	Muelle	1		
21	T118685	Anillo tórico	1		88.494 X 3.531 mm (3-31/64" X 0.139")
22	AT178371	Juego de retenes	1		Caída
23	T201424	Tapón	1		
24	R26906	Anillo tórico	1		19.177 X 2.464 mm (0.755" X 0.097")
25	R111238	Muelle de compresión	1		
26	R30903	Anillo tórico	1		6.071 X 1.626 mm (0.239" X 0.064")
27	T191336	Tapón	1		
28	T201069	Tapa	1		
29	T191334	Tornillo	2		
30	T107887	Anillo tórico	2		17.170 X 1.778 mm (0.676" X 0.070")
31	.....	Anillo reforzador	2		ORDER AT300801
32	T118681	Anillo tórico	2		23.470 X 2.946 mm (0.924" X 0.116")
33	R63548	Anillo tórico	1		9.246 X 1.778 mm (0.364" X 0.070")
34	.....	Muelle	1		ORDER AT300801
35	.....	Anillo tórico	1		ORDER AT300801
36	AT314538	Juego de retenes	1		22.23 mm (0.875 in), Válvula de alivio
	AT314539	Juego de retenes	1		26.99 mm (1.0625 in), Válvula de alivio
37	AT300801	Juego de retenes	1		Sello y resorte
38	AT280406	Juego de retenes	1		Carrete

Bucket Section, Pilot
Section de benne, soupape pilote
Sección de cucharón, piloto

TX1014371 A.1

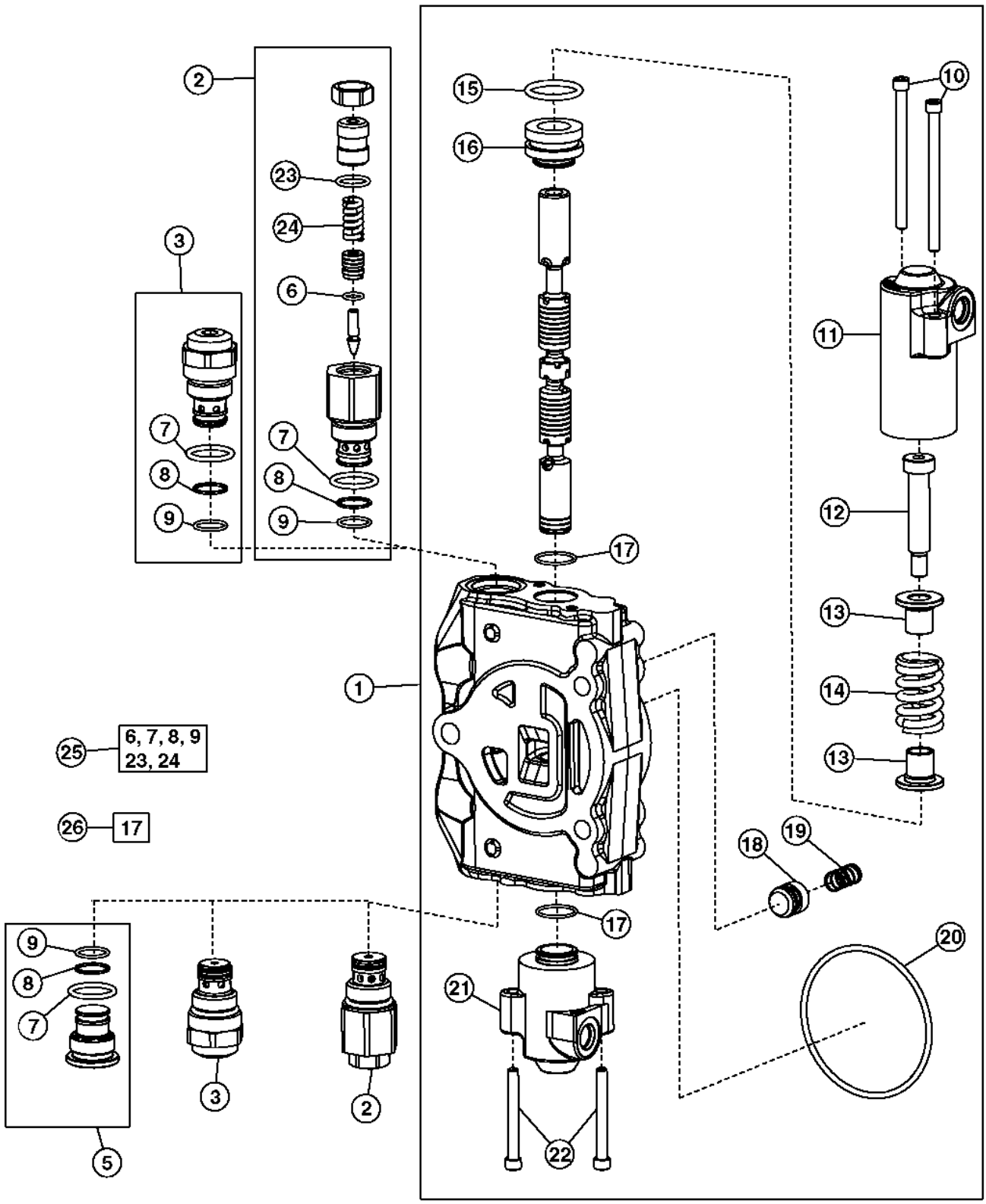

TX1014371

Pos.	*Ref.*	*Descripción*	*Cant.*	*Núm. de serie*	*Notas*
1	AT300825	Válvula	1		
2	AT301526	Válvula descarga de presión	2		4600 psi, 1 1/16 in. Port, Sin anticavitación, 6 funciones, 7 funciones
	AT301526	Válvula descarga de presión	1		4600 psi, 1 1/16 in. Port, Sin anticavitación, 4 funciones, 5 funciones
3	AT301527	Válvula descarga de presión	2		4600 psi, 1 1/16 in. Port, Anticavitación, 6 funciones, 7 funciones
	AT301527	Válvula descarga de presión	1		4600 psi, 1 1/16 in. Port, Anticavitación, 4 funciones, 5 funciones
5	AT307332	Tapón	2		4 funciones, 5 funciones
6	R63548	Anillo tórico	2		
7	T118681	Anillo tórico	4		
8	.....	Anillo reforzador	4		
9	T107887	Anillo tórico	4		
10	T191335	Tornillo	2		
11	T201072	Tapa	1		
12	790107100	Tornillo	1		
13	T201306	Retenedor	2		
14	T201071	Muelle de compresión	1		
15	T191346	Anillo tórico	1		
16	790106800	Retenedor	1		
17	.....	Anillo tórico	2		
18	T81538	Cono de válvula	1		
19	T81539	Muelle	1		
20	T118685	Anillo tórico	1		
21	T201069	Tapa	1		
22	T191334	Tornillo	2		
23	.....	Anillo tórico	2		
24	.....	Muelle	2		
25	AT300801	Juego de retenes	1		Sello y resorte
26	AT280406	Juego de retenes	1		Carrete

Crowd Section, Pilot
Section de cavage, pilote
Sección de empuje, piloto

TX1158699 B.1

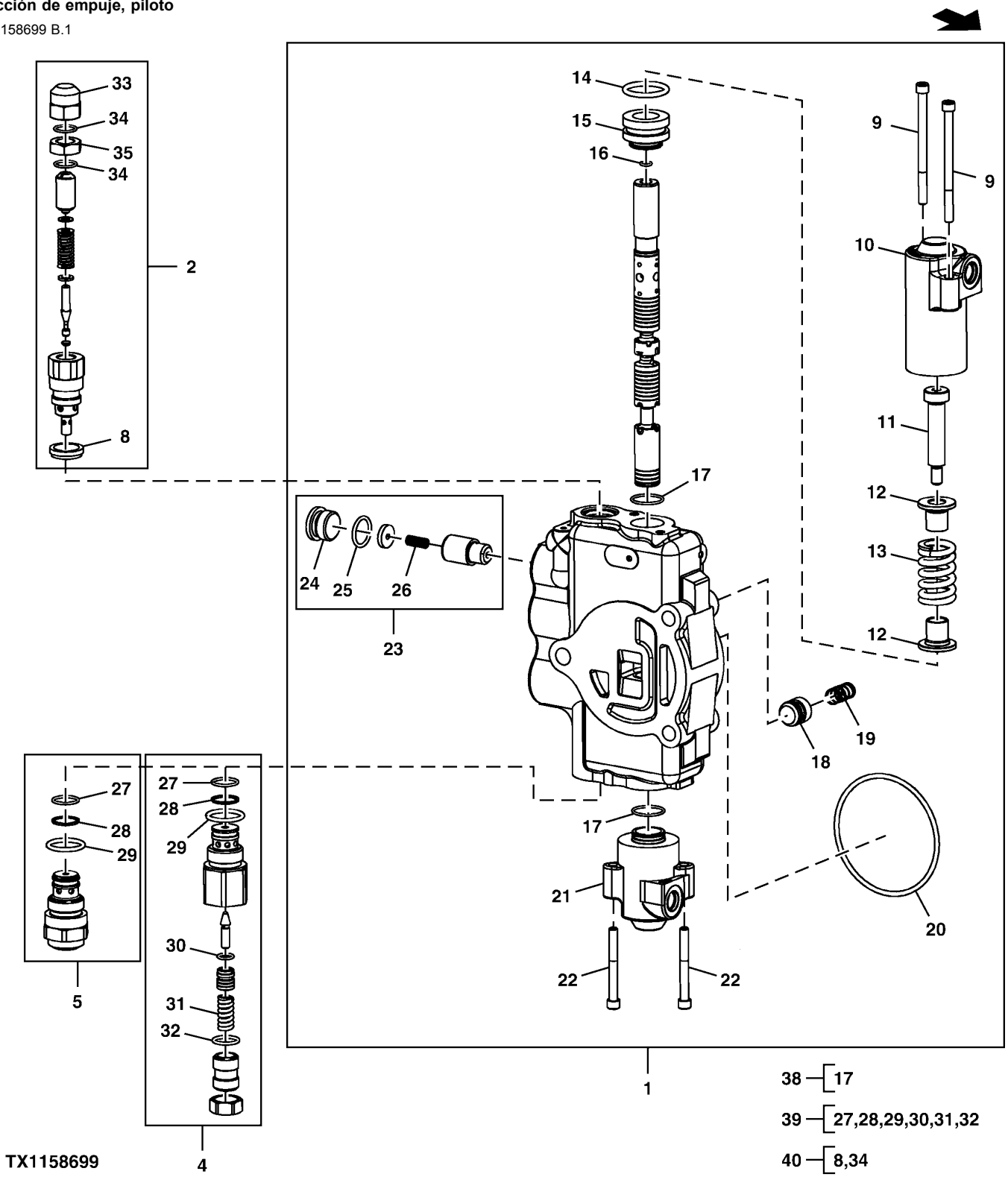

Pos.	*Ref.*	*Descripción*	*Cant.*	*Núm. de serie*	*Notas*
1	AT302103	Válvula	1		4 funciones
	AT300828	Válvula	1		5 funciones, 6 funciones, 7 funciones
2	AT171404	Válvula descarga de presión	1		327.50 bar (4750 psi) 22.23 mm (0.875 in), No modelo anticavitación
4	AT303954	Válvula descarga de presión	1		262.00 bar (3800 psi) 26.99 mm (1.0625 in), No modelo anticavitación
5	AT301751	Válvula descarga de presión	1		262.00 bar (3800 psi) 26.99 mm (1.0625 in), Anticavitación
8	T183756	Retén	2		
9	T191335	Tornillo	2		
10	T201072	Tapa	1		
11	T191337	Tornillo	1		
12	T201306	Retenedor	2		
13	T201071	Muelle de compresión	1		
14	T191346	Anillo tórico	1		
15	790106800	Retenedor	1		
16	R30903	Anillo tórico	1		6.071 X 1.626 mm (0.239" X 0.064")
17	.....	Anillo tórico	2		
18	T152406	Cono de válvula	1		4 funciones
	T81538	Cono de válvula	1		5 funciones, 6 funciones, 7 funciones
19	T152407	Muelle	1		4 funciones
	T81539	Muelle	1		5 funciones, 6 funciones, 7 funciones
20	T118685	Anillo tórico	1		88.494 X 3.531 mm (3-31/64" X 0.139")
21	T201069	Tapa	1		
22	T191334	Tornillo	2		
23	AT178371	Juego de retenes	1		Caída
24	T201424	Tapón	1		
25	R26906	Anillo tórico	1		19.177 X 2.464 mm (0.755" X 0.097")
26	R111238	Muelle de compresión	1		
27	T107887	Anillo tórico	1		17.170 X 1.778 mm (0.676" X 0.070")
28	.....	Anillo reforzador	1		
29	T118681	Anillo tórico	1		23.470 X 2.946 mm (0.924" X 0.116")
30	R63548	Anillo tórico	1		9.246 X 1.778 mm (0.364" X 0.070")
31	.....	Muelle	1		
32	.....	Anillo tórico	1		
33	T67425	Tuerca	1		
34	.....	Anillo tórico	2		
35	T67424	Tuerca	1		
38	AT280406	Juego de retenes	1		
39	AT300801	Juego de retenes	1		USE WITH AT303954
40	AT314538	Juego de retenes	1		22.30 mm (0.875 in), Válvula de alivio
	AT314539	Juego de retenes	1		27.00 mm (1.0625 in), Válvula de alivio

Swing Section, Pilot
Section de pivotement, soupape pilote
Sección de giro, piloto

TX1158707 A.1

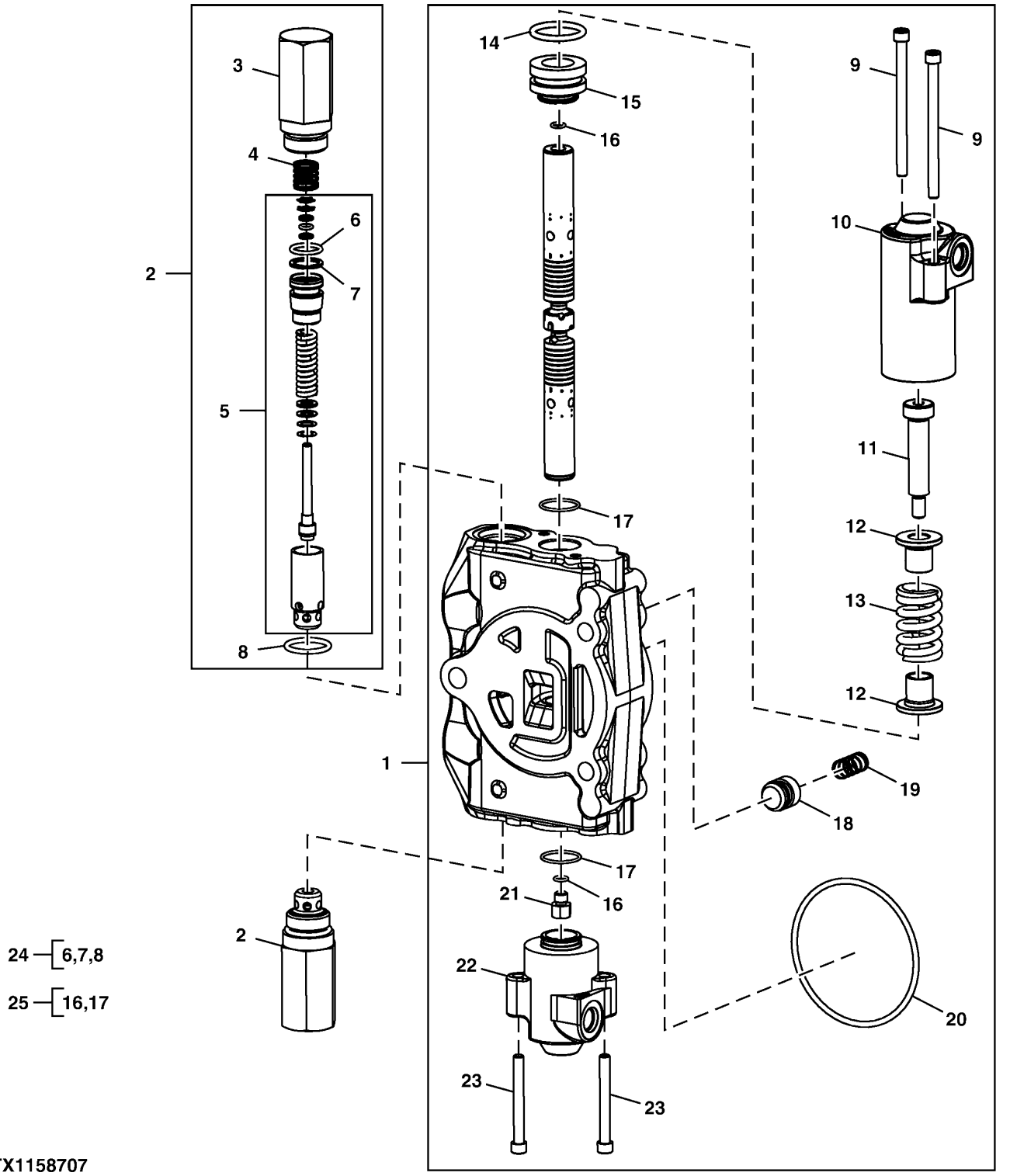

Pos.	*Ref.*	*Descripción*	*Cant.*	*Núm. de serie*	*Notas*
1	AT301763	Válvula	1		4 funciones, 5 funciones, 6 funciones, Con mandos aux de control de caudal, Sección de giro
	AT300805	Válvula	1		6 funciones, 7 funciones, Con mandos auxiliares manuales, Sección de giro
2	.....	Válvula de retención	2		262.00 bar (3800 psi), ORDER AT178362, T118866, T118867 AND T118681
3	T118866	Carcasa	2		
4	T118867	Muelle	2		
5	AT178362	Juego de retenes	2		Válvula de alivio
6	.....	Anillo tórico	2		NLA, ORDER AT444015
7	.....	Anillo reforzador	2		NLA, ORDER AT444015
8	T118681	Anillo tórico	2		23.470 X 2.946 mm (0.924" X 0.116")
9	T191335	Tornillo	2		
10	T201072	Tapa	1		
11	T191337	Tornillo	1		
12	T201306	Retenedor	2		
13	T201071	Muelle de compresión	1		
14	T191346	Anillo tórico	1		
15	790106800	Retenedor	1		
16	R30903	Anillo tórico	2		6.071 X 1.626 mm (0.239" X 0.064")
17	T213059	Anillo tórico	2		
18	T81538	Cono de válvula	1		
19	T81539	Muelle	1		
20	T118685	Anillo tórico	1		88.494 X 3.531 mm (3-31/64" X 0.139")
21	T191336	Tapón	1		
22	T201069	Tapa	1		
23	T191334	Tornillo	2		
24	AT314538	Juego de retenes	1		22.23 mm (0.875 in), Válvula de alivio
	AT314539	Juego de retenes	1		26.99 mm (1.0625 in), Válvula de alivio
25	AT444015	Juego de retenes	1		Carrete

Fifth Function Manual Valve Kit
Kit de soupape manuelle de cinquième fonction
Kit de válvula manual de quinta función

AT192189_TX1166812 A.1

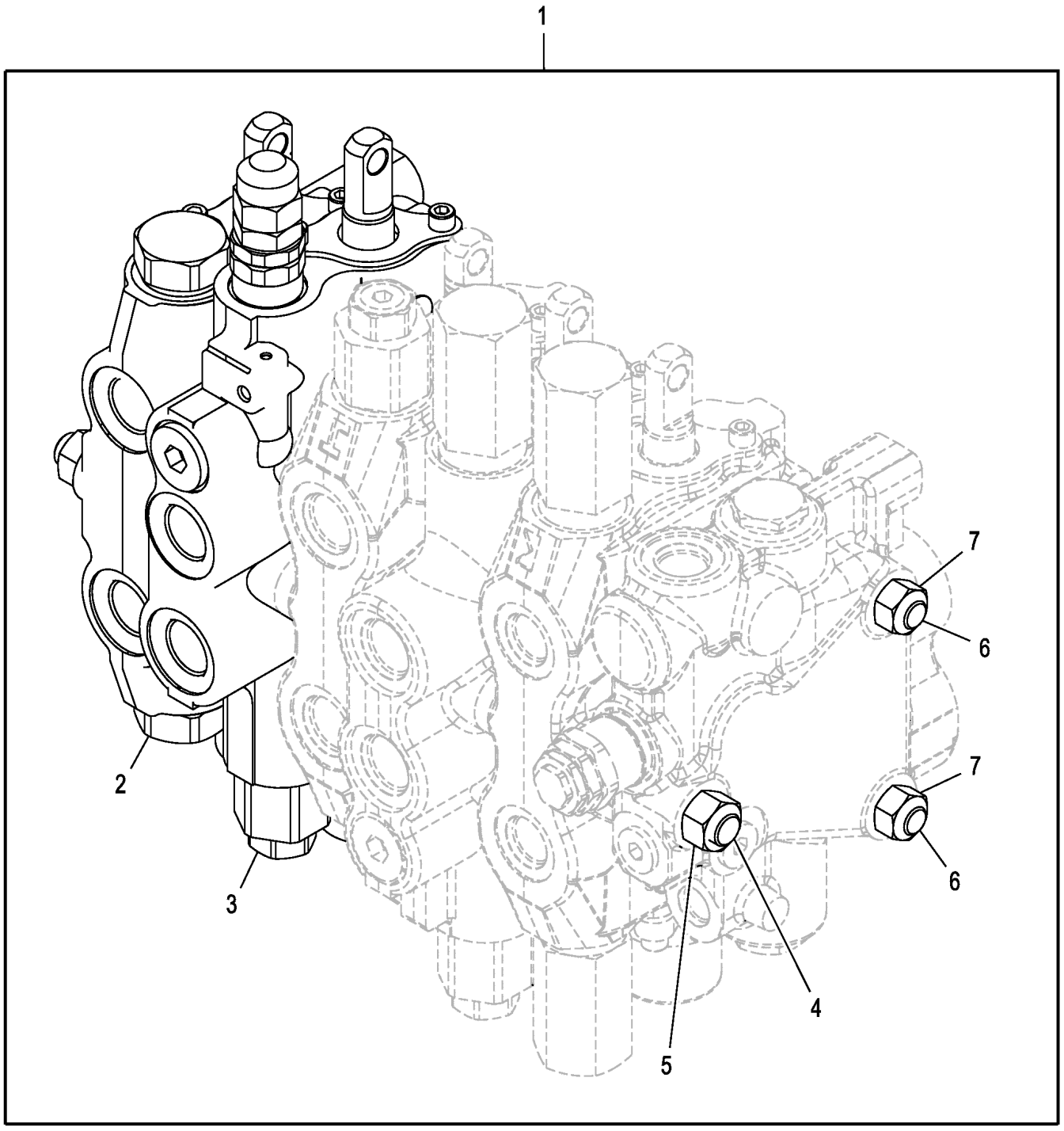

AT192189_TX1166812

Pos.	*Ref.*	*Descripción*	*Cant.*	*Núm. de serie*	*Notas*
1	**AT192189**	**Válvula**	**1**		**Conjunto, Conjuntos enteros**
2	AT191704	Válvula de mando acc. hidr.	1		Brazo extensible, Componentes en páginas aparte
3	AT301784	Válvula de mando acc. hidr.	1		Empuje, Componentes en páginas aparte
4	T140699	Vástago	1		
5	14H865	Tuerca	2		1/2"
6	T118695	Vástago	2		
7	14H807	Tuerca	4		7/16"

Sixth Function Manual Valve Kit
Kit de soupape manuelle de sixième fonction
Juego de válvula manual de quinta función

AT192239_TX1164315 A.2

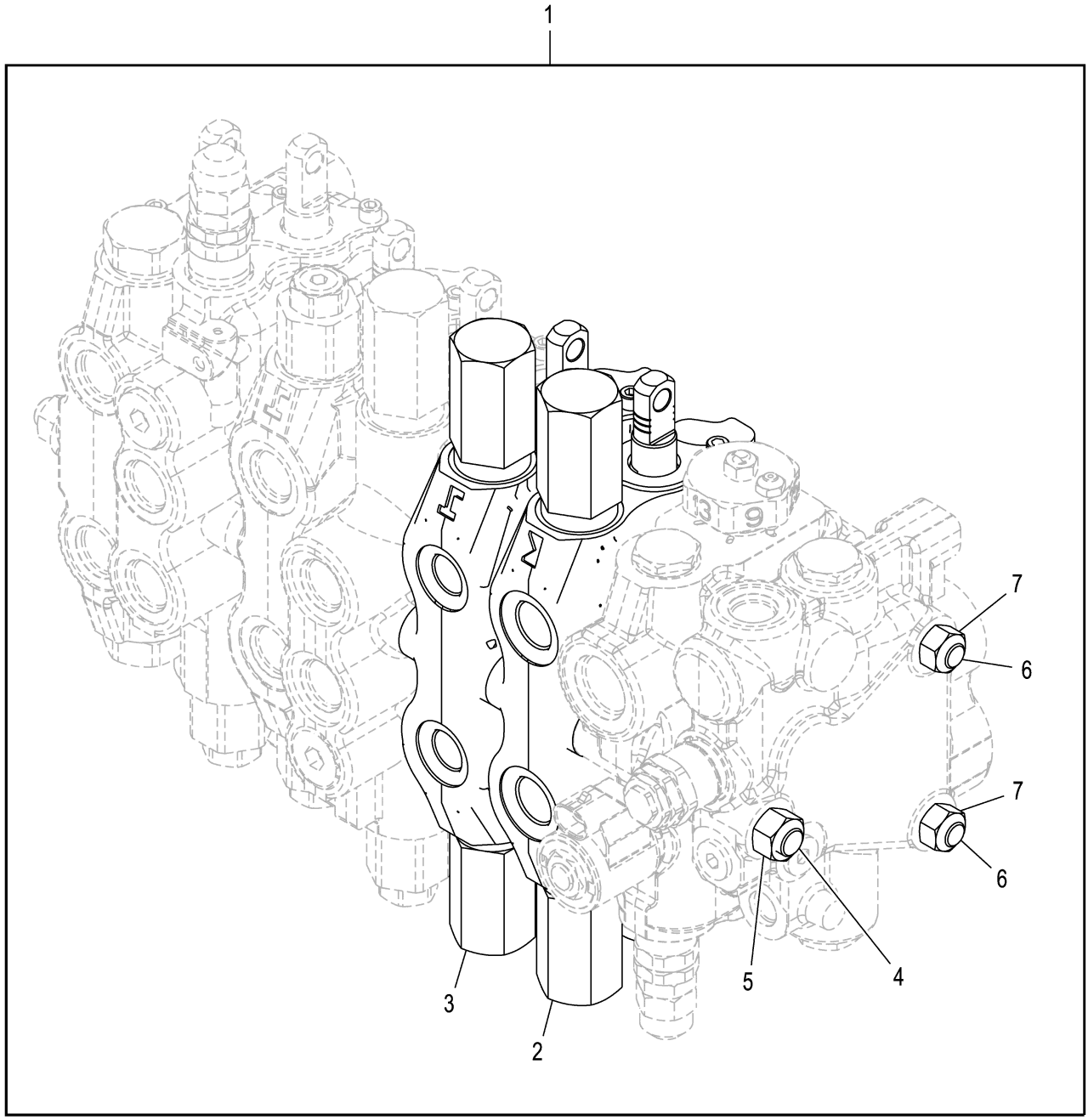

AT192239_TX1164315

Pos.	*Ref.*	*Descripción*	*Cant.*	*Núm. de serie*	*Notas*
1	**AT192239**	**Válvula**	**1**		**Juego de válvula de retroexcavadora de sexta función o manual auxiliar, Conjuntos enteros, Requiere, AT185629**
2	AT189168	Válvula de carrete	1		Sección manual auxiliar, marcada K, Componentes en páginas aparte
3	AT179109	Válvula de carrete	1		Válvula de giro manual marcada J, Componentes en páginas aparte
4	T140699	Vástago	1		Conversión de cuatro funciones a cinco funciones
	T140700	Vástago	1		Conversión de cinco funciones a seis funciones
	T161708	Espárrago	1		Conversión de cinco funciones a seis funciones más caudal selectivo, No se incluye en el kit
5	14H865	Tuerca	2		1/2"
6	T118695	Vástago	2		Conversión de cuatro funciones a cinco funciones
	T118697	Vástago	2		Conversión de cinco funciones a seis funciones
	T161707	Espárrago	2		Conversión de cinco funciones a seis funciones más caudal selectivo, No se incluye en el kit
7	14H807	Tuerca	4		7/16"
8	AT185629	Varillaje	1		
9	AT185629	Kit de pedales	1		Juego de pedal de sexta función o auxiliar, Conjuntos enteros, No se ilustra, Componentes en páginas aparte

Sixth Function Pilot Valve Kit
Kit soupape de contrôle de sixième fonction
Juego de válvula de control de sexta función

AT307664_TX1164318 A.2

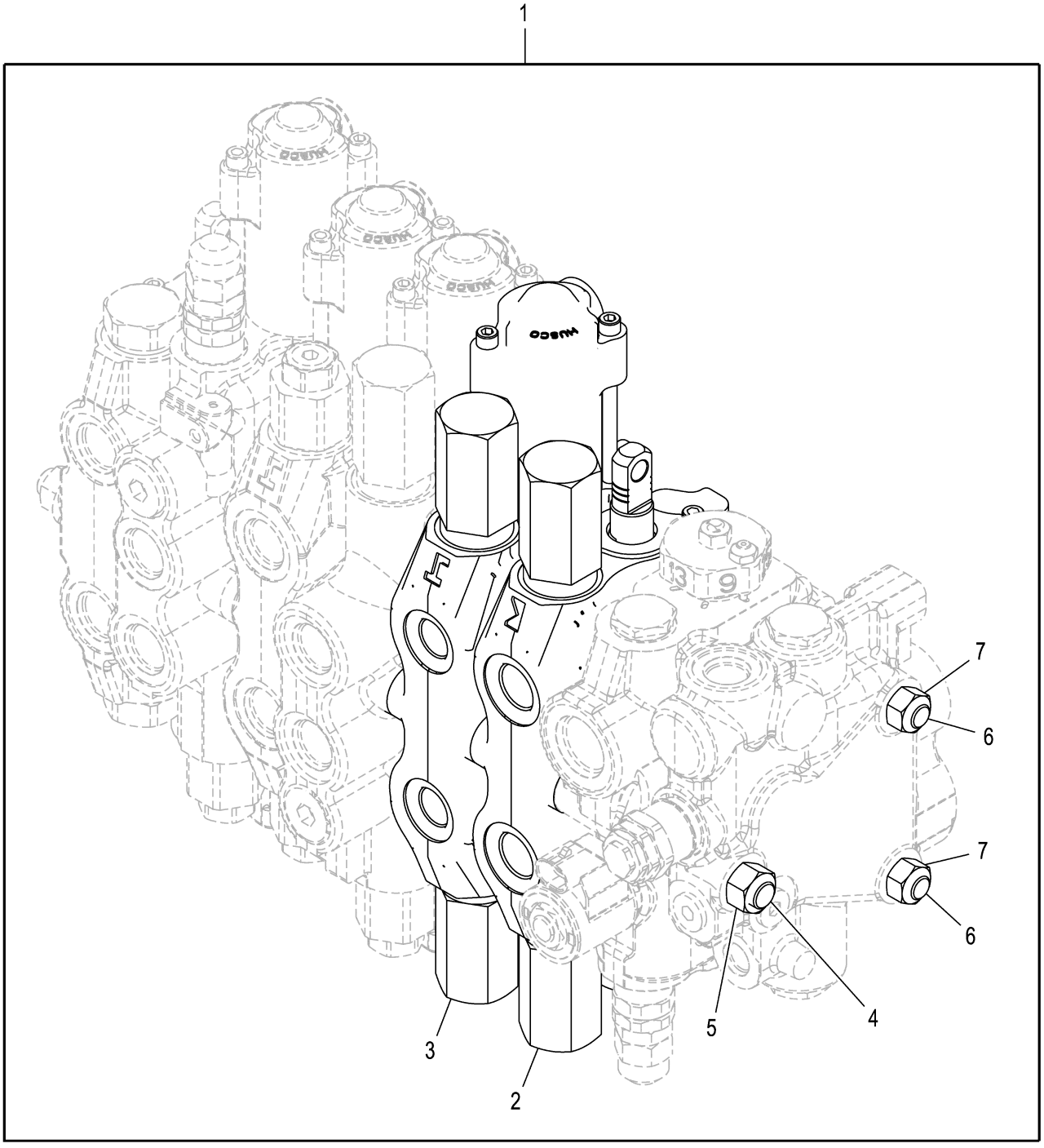

AT307664_TX1164318

Pos.	*Ref.*	*Descripción*	*Cant.*	*Núm. de serie*	*Notas*
1	**AT307664**	**Kit de válvulas**	**1**		**Juego de válvula de retroexcavadora de sexta función o manual auxiliar, Conjuntos enteros, Requiere, AT185629**
2	AT189168	Válvula de carrete	1		Sección manual auxiliar, marcada K, Componentes en páginas aparte
3	AT300805	Válvula de carrete	1		Válvula de control de giro, marcada J, Componentes en páginas aparte
4	T140699	Vástago	1		Conversión de cuatro funciones a cinco funciones
	T140700	Vástago	1		Conversión de cinco funciones a seis funciones
	T159264	Espárrago	1		Conversión de cinco funciones a seis funciones más caudal selectivo, No se incluye en el kit
5	14H865	Tuerca	2		1/2"
6	T118695	Vástago	2		Conversión de cuatro funciones a cinco funciones
	T118697	Vástago	2		Conversión de cinco funciones a seis funciones
	T159263	Espárrago	2		Conversión de cinco funciones a seis funciones más caudal selectivo, No se incluye en el kit
7	14H807	Tuerca	4		7/16"
8	AT185629	Kit de pedales	1		Juego de pedal de sexta función o auxiliar, Conjuntos enteros, No se ilustra, Componentes en páginas aparte

Controlled Load Lowering Device Kit, Crowd Cylinder
Kit de dispositif d'abaissement contrôlé de charge, vérin de cavage
Juego de dispositivo de bajada controlada de cargas, cilindro de empuje

AT448425_TX1200569 A.2

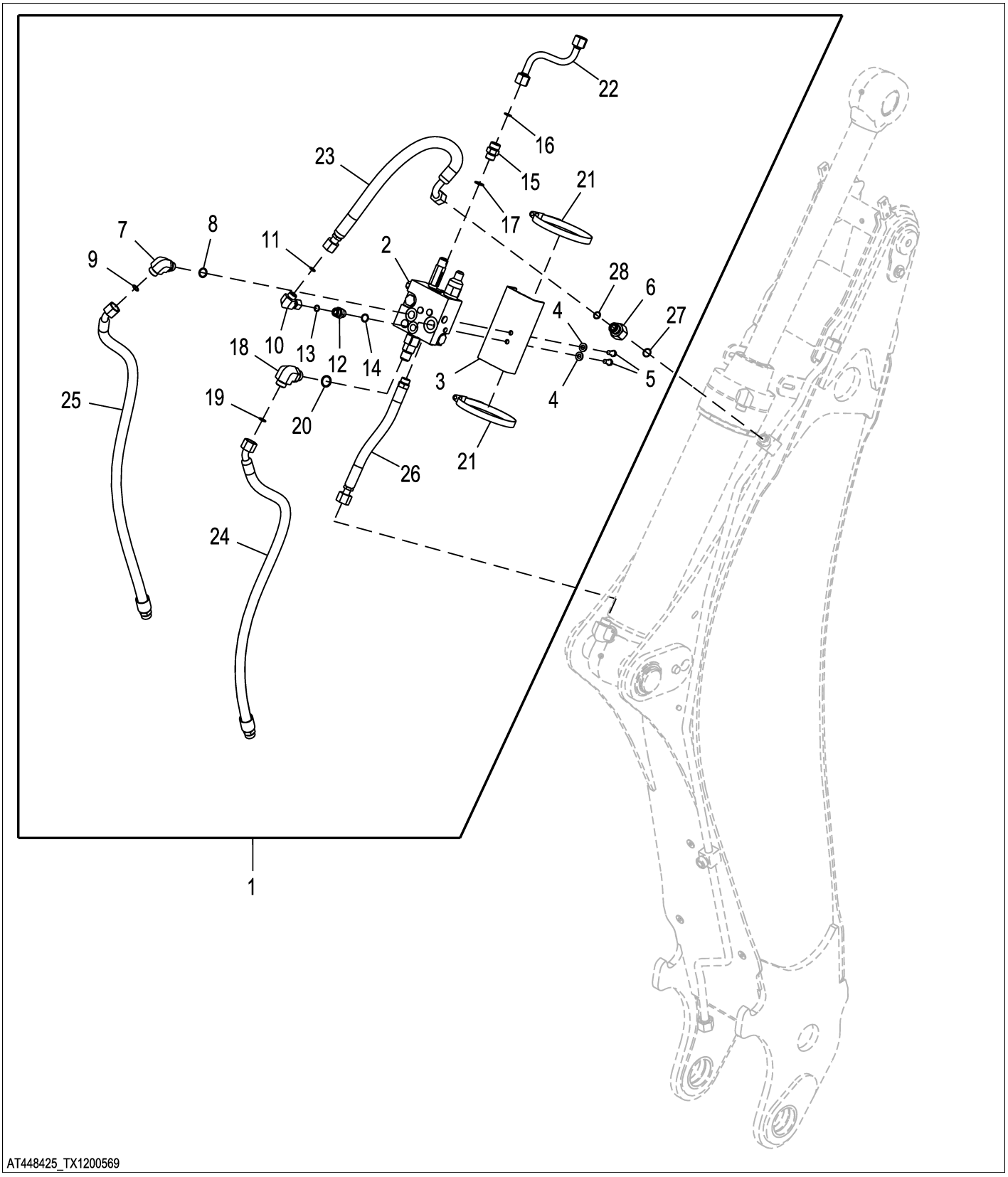

Pos.	*Ref.*	*Descripción*	*Cant.*	*Núm. de serie*	*Notas*
1	**AT448425**	**Kit de válvulas**	**1**		**Conjuntos enteros**
	R44302	Cinta de atar	1		
	T161665	Etiqueta adhesiva	1		Información de mantenimiento
2	AT175126	Válvula de mando acc. hidr.	1		Componentes en páginas aparte
3	T228016	Placa	1		
4	24M7239	Arandela	2		10.700 X 21 X 2.500 mm
5	19H1648	Tornillo	2		3/8" X 3/4"
6	38H1482	Reductor	1		
7	38H3006	Racor adaptador	1		
8	R26906	Anillo tórico	1		19.177 X 2.464 mm (0.755" X 0.097")
9	T77932	Anillo tórico	1		15.596 X 1.778 mm (0.614" X 0.070")
10	38H5107	Racor acodado	1		
11	T77857	Anillo tórico	1		12.421 X 1.778 mm (0.489" X 0.070")
12	38H3161	Racor adaptador	1		
13	T77857	Anillo tórico	1		12.421 X 1.778 mm (0.489" X 0.070")
14	R26375	Anillo tórico	1		16.358 X 2.210 mm (0.644" X 0.087")
15	38H3162	Racor adaptador	1		Lumbrera ANN
16	T77932	Anillo tórico	1		15.596 X 1.778 mm (0.614" X 0.070")
17	R26906	Anillo tórico	1		19.177 X 2.464 mm (0.755" X 0.097")
18	38H3404	Racor acodado	1		
19	T77932	Anillo tórico	1		15.596 X 1.778 mm (0.614" X 0.070")
20	U12547	Anillo tórico	1		23.470 X 2.946 mm (0.924" X 0.116")
21	TY22493	Abrazadera para mangueras	2		
22	AT448816	Tubería de aceite	1		Lumbrera ANN
	38H5081	Tuerca de unión	2		ORFS
23	AT448810	Manguera hidr. - confección	1		Lumbrera M
24	AT448872	Manguera hidr. - confección	1		Lumbrera de trabajo A
25	AT448873	Manguera hidr. - confección	1		Lumbrera B
26	AT448875	Manguera hidr. - confección	1		Lumbrera FB
27	T77858	Anillo tórico	1		18.771 X 1.778 mm (0.739" X 0.070")
28	T77932	Anillo tórico	1		15.596 X 1.778 mm (0.614" X 0.070")

Controlled Load Lowering Valve, Backhoe Crowd Cylinder
Soupape de descente contrôlée de charge, vérin de cavage de rétropelle
Válvula de descenso de carga controlada, cilindro de empuje de la retroexcavadora

AT175126_TX1174462 A.1

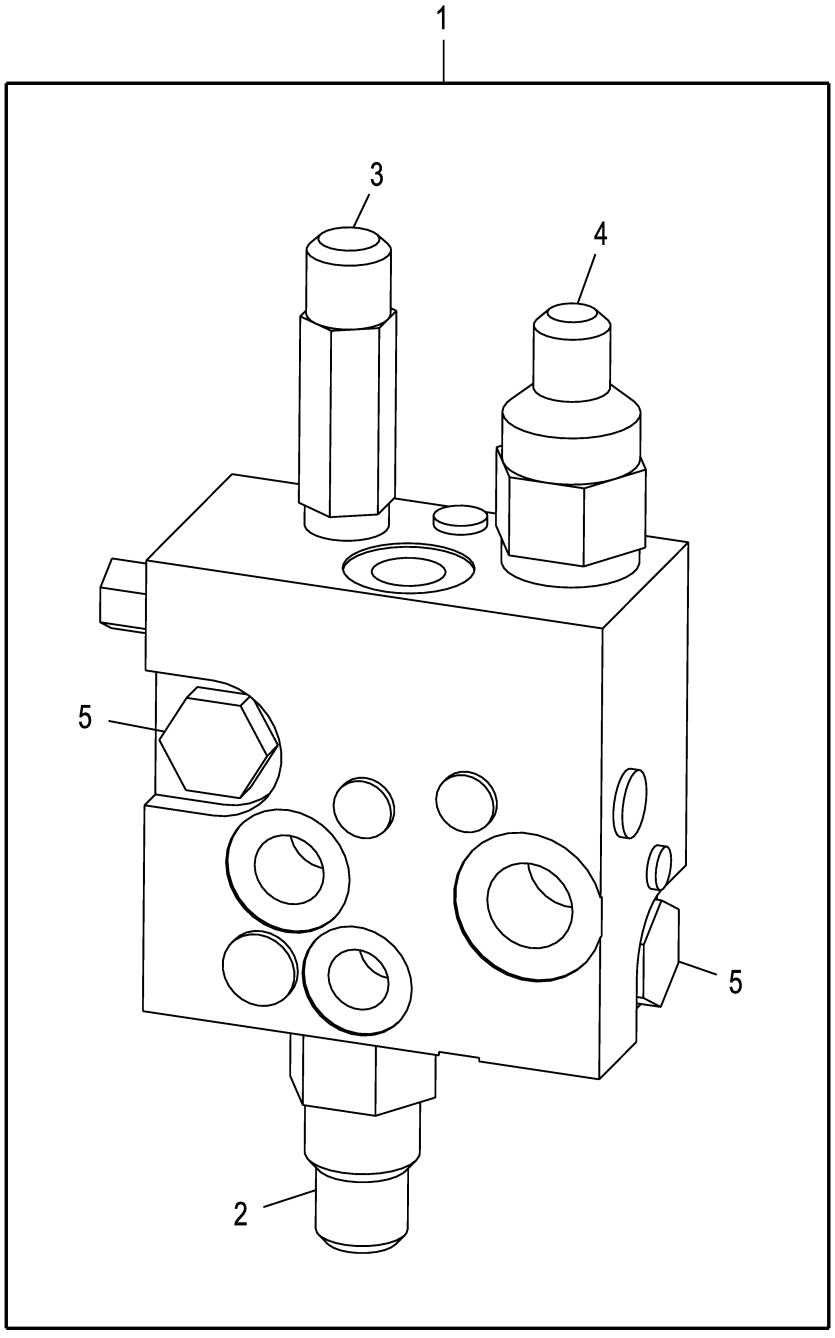

AT175126_TX1174462

Pos.	*Ref.*	*Descripción*	*Cant.*	*Núm. de serie*	*Notas*
1	AT175126	Válvula de mando acc. hidr.	1		Descenso controlado
2	AT180088	Válvula de mando acc. hidr.	1		27.58 bar (400.00 psi)
	AT180083	Juego de retenes	1		
3	AT180076	Válvula descarga de presión	1		344.74 bar (5000 psi)
	AT180081	Juego de retenes	1		
4	AT180079	Válvula de retención	1		
	AT180086	Juego de retenes	1		
5	AT180087	Válvula de mando acc. hidr.	2		31.03 bar (450.00 psi)
	AT180082	Juego de retenes	1		

Controlled Load Lowering Device Kit, Backhoe Boom Cylinder
Kit dispositif d'abaissement contrôlé de charge, vérin de rampe de rétropelle
Juego de dispositivo de bajada controlada de cargas, cilindro del aguilón de la retroexcavadora

AT448426_TX1182343 B.2

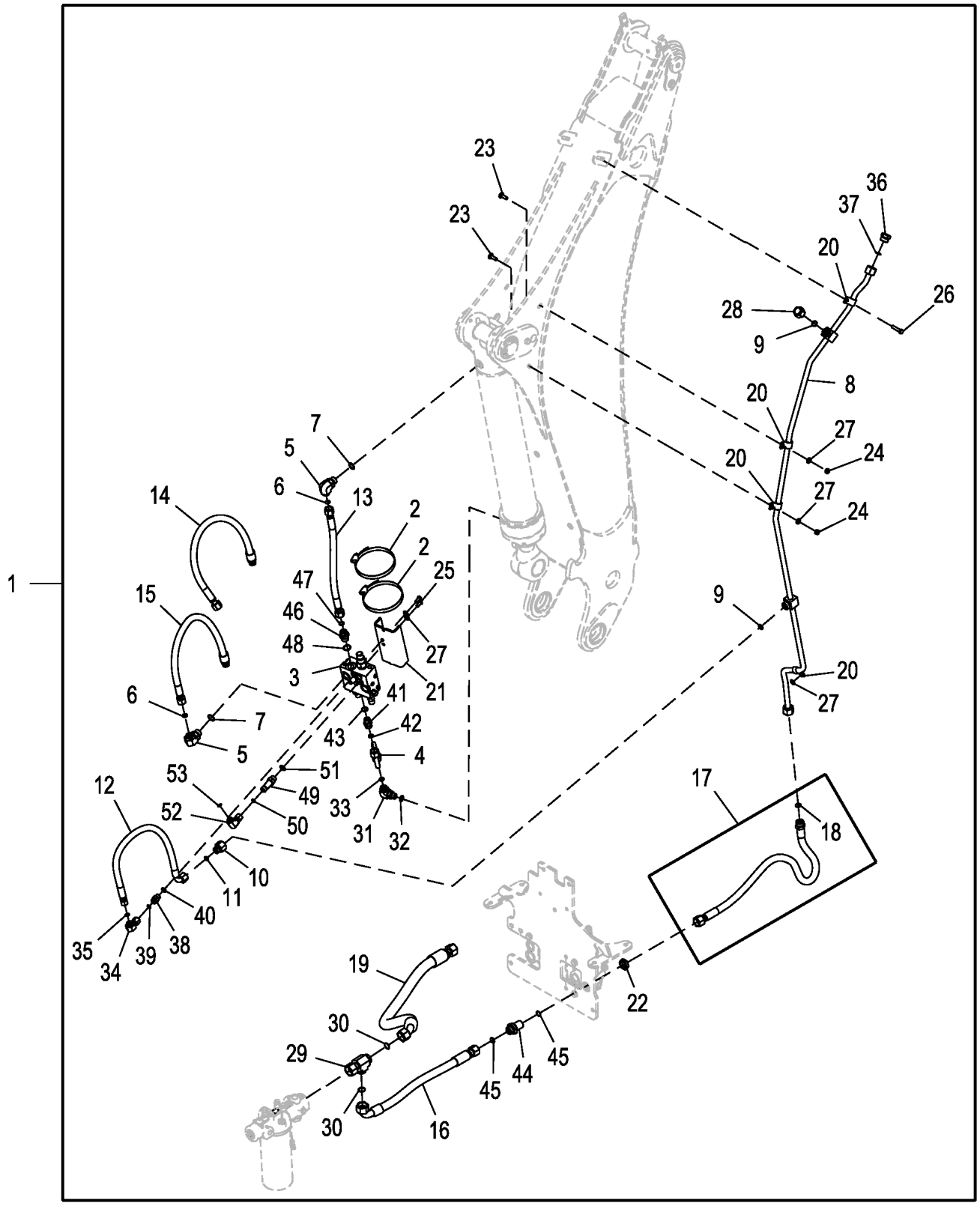

AT448426_TX1182343

Pos.	*Ref.*	*Descripción*	*Cant.*	*Núm. de serie*	*Notas*
1	**AT448426**	**Kit de cilindros**	**1**		**Conjuntos enteros**
	T161665	Etiqueta adhesiva	1		Válvula de servicio
2	TY22493	Abrazadera para mangueras	2		
3	AT175125	Válvula de mando acc. hidr.	1		Componentes en páginas aparte
4	AT448625	Tubería de aceite	1		
	38H5081	Tuerca de unión	2		
5	38H3404	Racor acodado	2		
6	T77932	Anillo tórico	2		15.596 X 1.778 mm (0.614" X 0.070")
7	U12547	Anillo tórico	2		23.470 X 2.946 mm (0.924" X 0.116")
8	AT448636	Tubería de aceite	1		Retorno
	38H5082	Tuerca de unión	2		
9	T77858	Anillo tórico	2		18.771 X 1.778 mm (0.739" X 0.070")
10	38H1482	Reductor	1		
11	T77932	Anillo tórico	1		15.596 X 1.778 mm (0.614" X 0.070")
12	AT448631	Manguera hidr. - confección	1		Válvula a tubería de retorno
13	AT448632	Manguera hidr. - confección	1		Válvula a lado del émbolo
14	AT448633	Manguera hidr. - confección	1		Válvula de retroexcavadora a lado del vástago del aguilón
15	AT448633	Manguera hidr. - confección	1		Válvula de retroexcavadora a lado del vástago del aguilón
16	AT448627	Manguera hidr. - confección	1		
17	AT448629	Manguera hidr. - confección	1		
18	T77858	Anillo tórico	1		18.771 X 1.778 mm (0.739" X 0.070")
19	AT448630	Manguera hidr. - confección	1		Retorno, Con función auxiliar
20	T160376	Abrazadera	4		
21	T228016	Placa	1		
22	T78707	Tuerca	1		
23	03M7192	Tornillo	2		M10 X 30
24	14M7274	Tuerca	2		M10
25	19H1648	Tornillo	2		3/8" X 3/4"
26	19M7572	Tornillo	1		M10 X 45
27	24M7239	Arandela	5		10.700 X 21 X 2.500 mm
28	38H1418	Conexión	1		
29	38H1002	Conexión en t	1		
30	T76938	Anillo tórico	2		23.520 X 1.780 mm (0.926" X 0.070")
31	38H3006	Racor adaptador	2		
32	R26906	Anillo tórico	2		19.177 X 2.464 mm (0.755" X 0.097")
33	T77932	Anillo tórico	2		15.596 X 1.778 mm (0.614" X 0.070")
34	38H5107	Racor acodado	1		
35	T77857	Anillo tórico	1		12.421 X 1.778 mm (0.489" X 0.070")
36	38H1149	Tapón hermético	1		
37	T77858	Anillo tórico	1		18.771 X 1.778 mm (0.739" X 0.070")
38	38H3161	Racor adaptador	1		
39	T77857	Anillo tórico	1		12.421 X 1.778 mm (0.489" X 0.070")
40	R26375	Anillo tórico	1		16.358 X 2.210 mm (0.644" X 0.087")
41	38H3162	Racor adaptador	1		
42	T77932	Anillo tórico	1		15.596 X 1.778 mm (0.614" X 0.070")
43	R26906	Anillo tórico	1		19.177 X 2.464 mm (0.755" X 0.097")
44	38H5219	Unión de racor	1		
45	T77858	Anillo tórico	2		18.771 X 1.778 mm (0.739" X 0.070")
46	38H3329	Racor adaptador	1		
47	T77932	Anillo tórico	1		15.596 X 1.778 mm (0.614" X 0.070")
48	U12547	Anillo tórico	1		23.470 X 2.946 mm (0.924" X 0.116")
49	38H1638	Racor adaptador	1		SUB FOR 38H3006 USE WITH 38H1095
50	T77857	Anillo tórico	1		12.421 X 1.778 mm (0.489" X 0.070")
51	R26906	Anillo tórico	1		19.177 X 2.464 mm (0.755" X 0.097")
52	38H1095	Racor acodado	1		SUB FOR 38H3006
53	T77857	Anillo tórico	1		12.421 X 1.778 mm (0.489" X 0.070")

Controlled Load Lowering Valve, Backhoe Boom Cylinder
Soupape de descente contrôlée de charge, vérin de rampe de rétropelle
Válvula de descenso de carga controlada, cilindro del aguilón de la retroexcavadora

AT175125_TX1174402 A.1

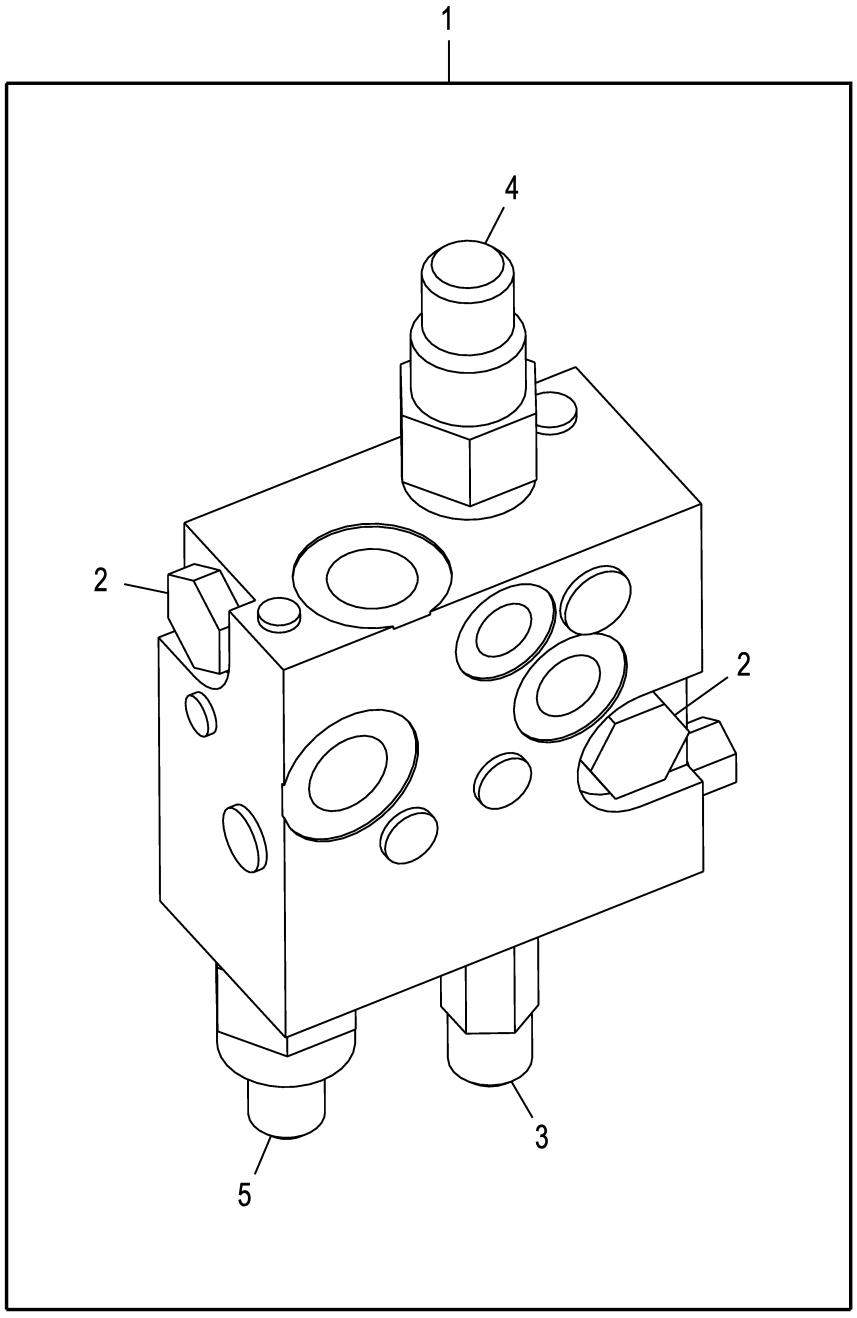

AT175125_TX1174402

Pos.	*Ref.*	*Descripción*	*Cant.*	*Núm. de serie*	*Notas*
1	AT175125	Válvula de mando acc. hidr.	1		Descenso controlado
2	AT180079	Válvula de retención	2		
	AT180086	Juego de retenes	1		
3	AT180076	Válvula descarga de presión	1		344.74 bar (5000 psi)
	AT180081	Juego de retenes	1		
4	AT180078	Válvula de mando acc. hidr.	1		22.41 bar (325.00 psi)
	AT180083	Juego de retenes	1		
5	AT180077	Válvula de mando acc. hidr.	1		37.92 bar (550.00 psi)
	AT180082	Juego de retenes	1		

Auxiliary Selective Flow Valve Kit
Kit de régulateur de débit sélectif auxiliaire
Juego de válvula de caudal selectivo auxiliar

AT448429_TX1177417 A.1

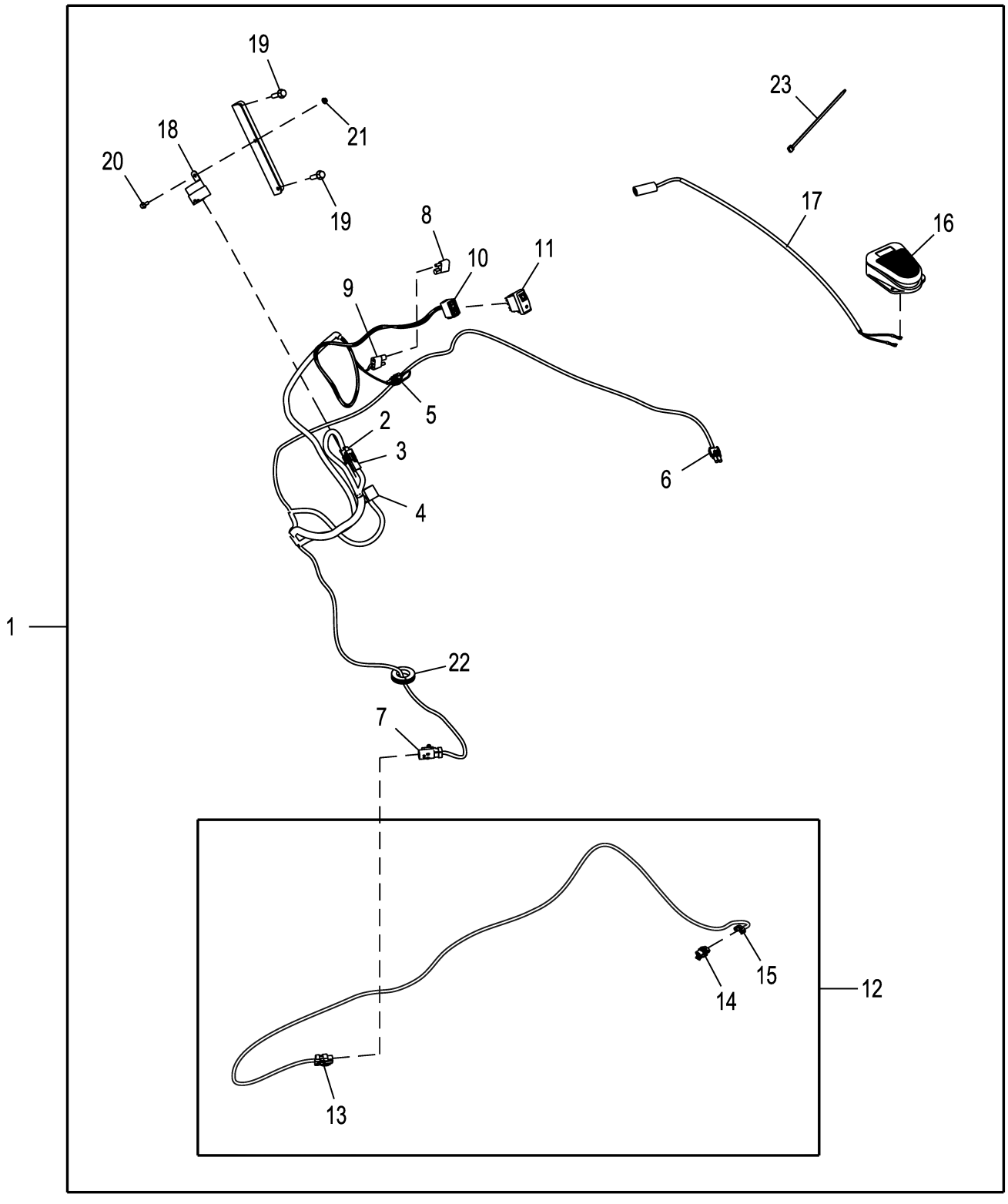

AT448429_TX1177417

Pos.	*Ref.*	*Descripción*	*Cant.*	*Núm. de serie*	*Notas*
1	**AT448429**	**Kit de válvulas**	**1**		**Componentes adicionales en página aparte, Conjuntos enteros**
	AT192384	Válvula hidr. regul. caudal	1		Caudal selectivo, Componentes en páginas aparte
2	RE12363	Terminal eléctrico	1		
3	R78053	Conjunto de conector eléc.	1		
4	57M9362	Caja de conectores eléc.	1		
5	RE12362	Conjunto de conector eléc.	1		
6	RE12363	Terminal eléctrico	1		
7	57M9730	Caja de conectores eléc.	1		
8	AT103399	Diodo	1		
9	57M10942	Diodo	1		Conector
10	57M10961	Caja de conectores eléc.	1		
11	AT317504	Int. alternante/basculante	1		Sistema hidráulico auxiliar, Tres posiciones
12	AT375600	Grupo de cables	1		Caudal selectivo
13	57M9726	Caja de conectores eléc.	1		
14	57M7254	Caja de conectores eléc.	1		
15	57M7289	Dispositivo de bloqueo eléc	1		
16	AT82210	Interruptor	1		Caudal selectivo
17	AT156431	Grupo de cables	1		Sistema hidráulico auxiliar
18	AT75769	Relé	1		
19	19M7868	Tornillo	2		M8 X 30
20	19M9902	Tornillo	1		M5 X 12
21	14M7375	Tuerca con brida	1		M5
22	R50636	Pasamuros	1		
23	R44302	Cinta de atar	9		

Accu-Swing Valve Kit
Kit soupape Accu-Swing
#NAMEJuego de válvula Accu-Swing

AT312949_TX1141901 A.1

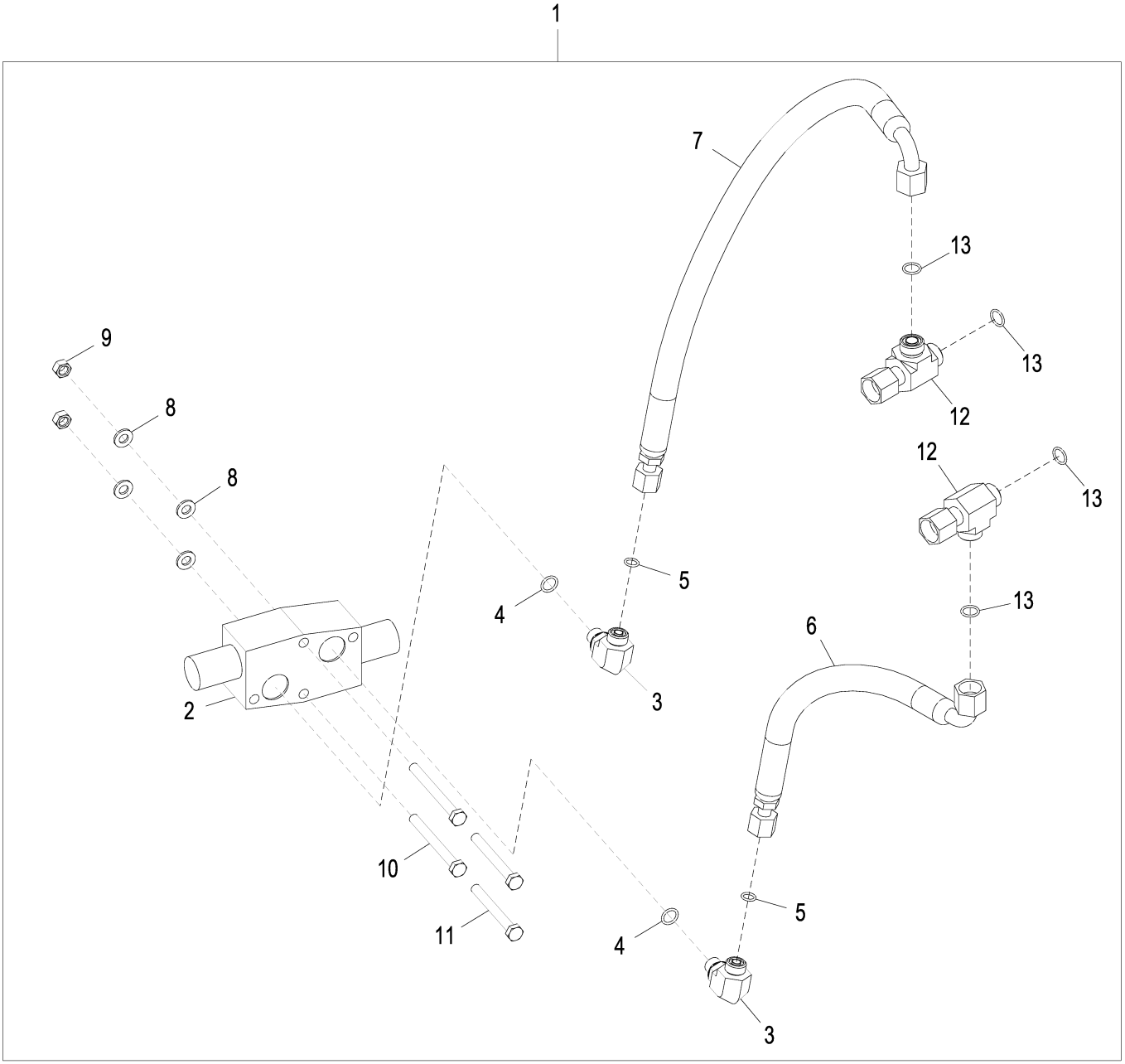

AT312949_TX1141901

Pos.	*Ref.*	*Descripción*	*Cant.*	*Núm. de serie*	*Notas*
1	**AT312949**	**Válvula**	**1**		**Conjuntos enteros**
2	AT312944	Válvula	1		
3	38H1004	Racor acodado	2		
4	R26448	Anillo tórico	2		11.887 X 1.981 mm (0.468" X 5/64")
5	T77613	Anillo tórico	2		9.250 X 1.780 mm (0.364" X 0.070")
6	AT312918	Manguera hidr. - confección	1		
7	AT312919	Manguera hidr. - confección	1		
8	24M7238	Arandela	4		8.700 X 17 X 2 mm
9	14M7273	Tuerca	2		M8
10	19M8504	Tornillo	2		M8 X 80
11	19M7663	Tornillo	2		M8 X 70
12	38H1031	Conexión en t	2		
13	T77857	Anillo tórico	4		12.421 X 1.778 mm (0.489" X 0.070")

Bucket Cylinder Hydraulics, Standard Dipperstick
Circuit hydraulique de vérin de benne, bras standard
Sistema hidráulico de cilindro de aguilón, brazo estándar

ETN107542_TX1181029 A.1

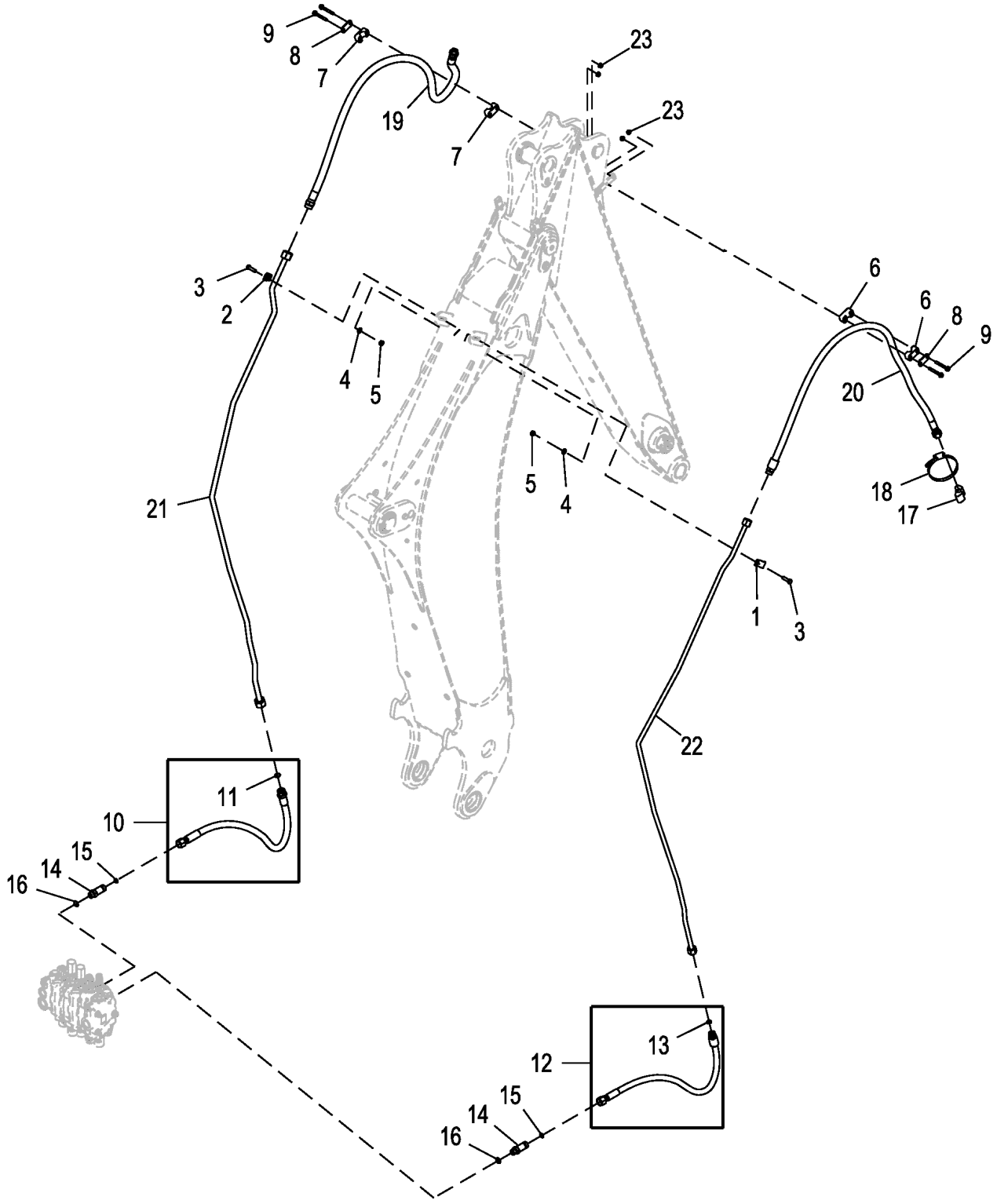

ETN107542_TX1181029

Pos.	*Ref.*	*Descripción*	*Cant.*	*Núm. de serie*	*Notas*
1	U12288	Abrazadera	1		
2	T160376	Abrazadera	1		
3	19M7550	Tornillo	2		M10 X 35
4	24M7239	Arandela	2		10.700 X 21 X 2.500 mm
5	14M7274	Tuerca	2		M10
6	T162003	Abrazadera	2		
7	T162004	Abrazadera	2		
8	T162005	Tira	2		
9	19M7802	Tornillo	4		M8 X 65
10	AT433171	Manguera hidr. - confección	1		Extremo de cabeza
11	T77858	Anillo tórico	1		18.771 X 1.778 mm (0.739" X 0.070")
12	AT433182	Manguera hidr. - confección	1		Extremo de biela
13	T77932	Anillo tórico	1		15.596 X 1.778 mm (0.614" X 0.070")
14	38H3214	Racor adaptador	2		
15	T77932	Anillo tórico	2		15.596 X 1.778 mm (0.614" X 0.070")
16	R26906	Anillo tórico	2		19.177 X 2.464 mm (0.755" X 0.097")
17	T105774	Guía	1		
18	C16054	Abrazadera	1		
19	AT433173	Manguera hidr. - confección	1		INCLUDES T77858, Extremo de cabeza
	T77858	Anillo tórico	1		18.771 X 1.778 mm (0.739" X 0.070")
20	AT433174	Manguera hidr. - confección	1		INCLUDES T77932, Extremo de biela
	T77932	Anillo tórico	1		15.596 X 1.778 mm (0.614" X 0.070")
21	AT434764	Tubería de aceite	1		Extremo de cabeza
	38H5082	Tuerca de unión	2		
22	AT434765	Tubería de aceite	1		Extremo de biela
	38H5081	Tuerca de unión	2		
23	14M7298	Tuerca con brida	4		M8

Standard Dipperstick and Auxiliary Hydraulics
Bras standard et circuit hydraulique auxiliaire
Brazo estándar y sistema hidráulico auxiliar

ETN107543_TX1175028 A.1

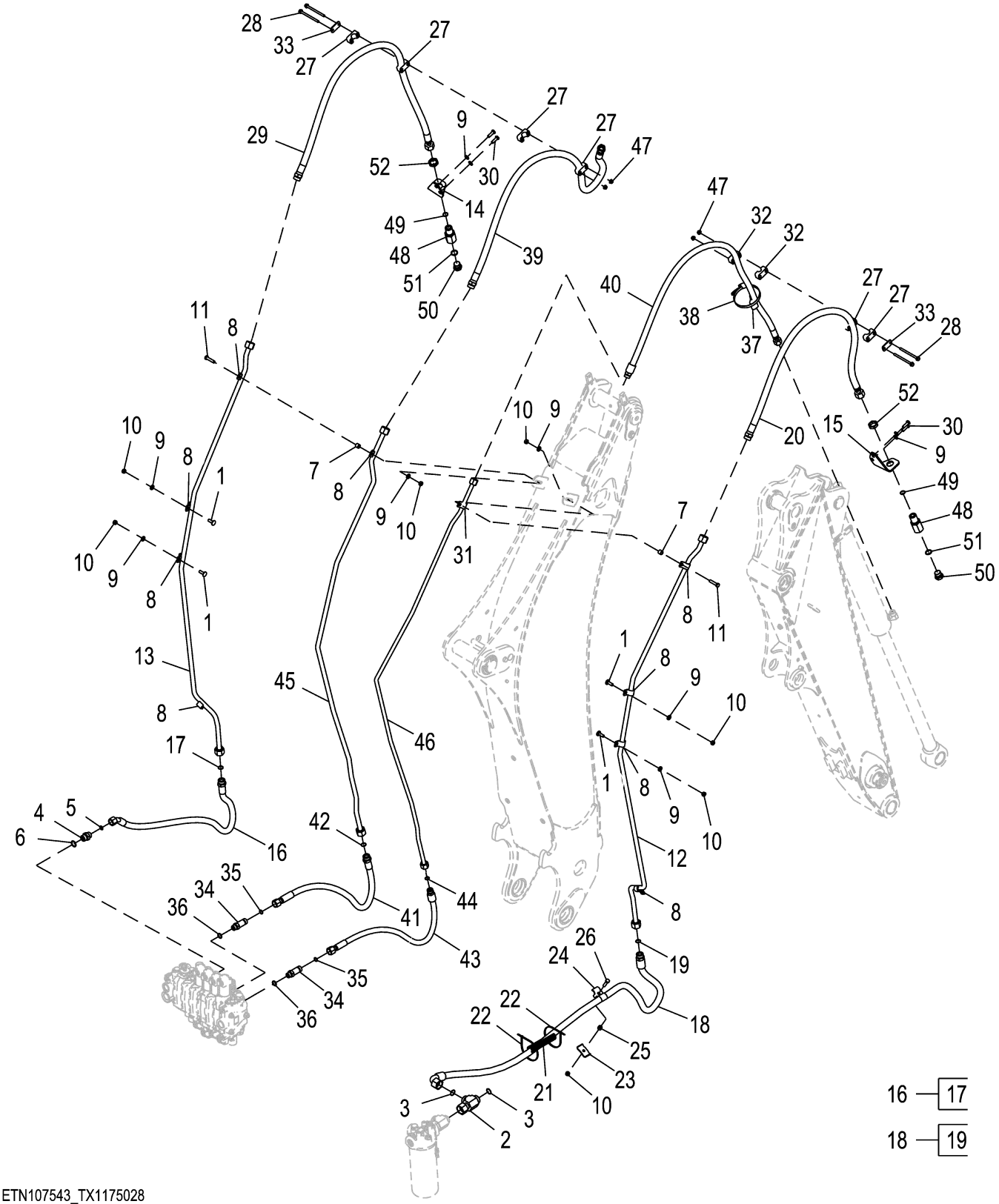

ETN107543_TX1175028

Pos.	*Ref.*	*Descripción*	*Cant.*	*Núm. de serie*	*Notas*
1	03M7192	Tornillo	4		M10 X 30
2	38H5408	Racor adaptador	1		
3	T76938	Anillo tórico	2		23.520 X 1.780 mm (0.926" X 0.070")
4	38H3329	Racor adaptador	1		
5	T77932	Anillo tórico	1		15.596 X 1.778 mm (0.614" X 0.070")
6	U12547	Anillo tórico	1		23.470 X 2.946 mm (0.924" X 0.116")
7	T126052	Espaciador	2		
8	T160376	Abrazadera	9		
9	24M7239	Arandela	10		10.700 X 21 X 2.500 mm
10	14M7274	Tuerca	7		M10
11	19M7572	Tornillo	2		M10 X 45
12	AT434826	Tubería de aceite	1		Retorno auxiliar
	38H5082	Tuerca de unión	2		
13	AT434827	Tubería de aceite	1		Presión auxiliar
	38H5082	Tuerca de unión	2		
14	T205636	Soporte	1		
15	T205637	Soporte	1		
16	AT433169	Manguera hidr. - confección	1		
17	T77858	Anillo tórico	1		18.771 X 1.778 mm (0.739" X 0.070")
18	AT433183	Manguera hidr. - confección	1		Retorno auxiliar
19	T77858	Anillo tórico	1		18.771 X 1.778 mm (0.739" X 0.070")
20	AT435635	Manguera hidr. - confección	1		Retorno auxiliar
21	.....	Vaina	1		MAKE FROM T107029, CTL 15.24 cm (6.00 in)
22	H77698	Cinta de atar	2		
23	R46919	Semiabrazadera	1		
24	T159848	Abrazadera	1		
25	28H3421	Espaciador	1		0.493" X 0.675" X 7/16"
26	19M8637	Tornillo	1		M10 X 40
27	T162004	Abrazadera	6		
28	19M7873	Tornillo	4		M8 X 110
29	AT435635	Manguera hidr. - confección	1		Presión auxiliar
30	19M7662	Tornillo	4		M10 X 30
31	U12288	Abrazadera	1		
32	T162003	Abrazadera	2		
33	T162005	Tira	2		
34	38H3214	Racor adaptador	2		
35	T77932	Anillo tórico	2		15.596 X 1.778 mm (0.614" X 0.070")
36	R26906	Anillo tórico	2		19.177 X 2.464 mm (0.755" X 0.097")
37	T105774	Guía	1		
38	C16054	Abrazadera	1		
39	AT433173	Manguera hidr. - confección	1		Extremo de cabeza
40	AT433174	Manguera hidr. - confección	1		Extremo de biela
41	AT433171	Manguera hidr. - confección	1		
42	T77858	Anillo tórico	1		18.771 X 1.778 mm (0.739" X 0.070")
43	AT433182	Manguera hidr. - confección	1		
44	T77932	Anillo tórico	1		15.596 X 1.778 mm (0.614" X 0.070")
45	AT434764	Tubería de aceite	1		
	38H5082	Tuerca de unión	2		
46	AT434765	Tubería de aceite	1		
	38H5081	Tuerca de unión	2		
47	14M7298	Tuerca con brida	4		M8
48	T338070	Reductor	2		
49	T77858	Anillo tórico	2		18.771 X 1.778 mm (0.739" X 0.070")
50	64M1008	Tapón de vaciado	2		
51	51M7047	Anillo tórico	2		23.600 X 2.900 mm
52	38H5094	Tuerca	2		1-3/16"

Extendable Dipperstick and Bucket Hydraulics
Circuit hydraulique de bras télescopique et de benne
Sistema hidráulico con de brazo extensible y cucharón

ETN110968_TX1175766 A.1

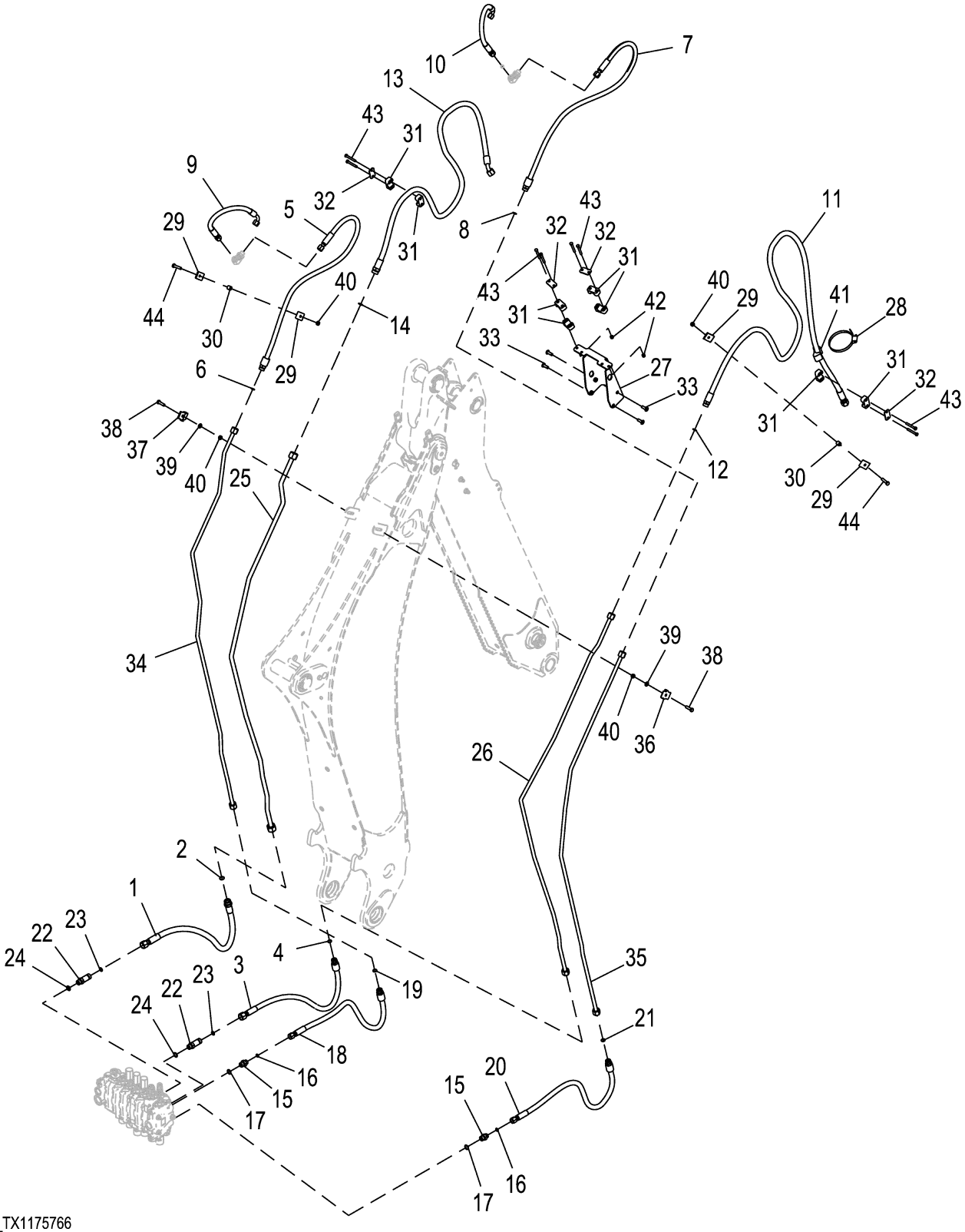

ETN110968_TX1175766

Pos.	*Ref.*	*Descripción*	*Cant.*	*Núm. de serie*	*Notas*
1	AT433171	Manguera hidr. - confección	1		INCLUDES T77858, Extremo de cabeza del cucharón
2	T77858	Anillo tórico	1		18.771 X 1.778 mm (0.739" X 0.070")
3	AT433182	Manguera hidr. - confección	1		INCLUDES T77932, Extremo de vástago del cucharón
4	T77932	Anillo tórico	1		15.596 X 1.778 mm (0.614" X 0.070")
5	AT452819	Manguera hidr. - confección	1		INCLUDES T77932, Extensión de extremo de cabeza de cilindro
6	T77932	Anillo tórico	1		15.596 X 1.778 mm (0.614" X 0.070")
7	AT433263	Manguera hidr. - confección	1		Extensión de extremo de vástago de cilindro
8	T77932	Anillo tórico	1		15.596 X 1.778 mm (0.614" X 0.070")
9	AT434109	Manguera hidr. - confección	1		Extensión de extremo de cabeza de cilindro
10	AT433264	Manguera hidr. - confección	1		Extensión de extremo de vástago de cilindro
11	AT433262	Manguera hidr. - confección	1		INCLUDES T77932, Extremo de vástago del cucharón
12	T77932	Anillo tórico	1		15.596 X 1.778 mm (0.614" X 0.070")
13	AT452821	Manguera hidr. - confección	1		INCLUDES T77858, Extremo de cabeza del cucharón
14	T77858	Anillo tórico	1		18.771 X 1.778 mm (0.739" X 0.070")
15	38H3174	Racor adaptador	2		
16	T77857	Anillo tórico	2		12.421 X 1.778 mm (0.489" X 0.070")
17	R26906	Anillo tórico	2		19.177 X 2.464 mm (0.755" X 0.097")
18	AT433260	Manguera hidr. - confección	1		INCLUDES T77932, Extensión de extremo de cabeza de cilindro
19	T77932	Anillo tórico	1		15.596 X 1.778 mm (0.614" X 0.070")
20	AT433260	Manguera hidr. - confección	1		INCLUDES T77932, Extensión de extremo de vástago de cilindro
21	T77932	Anillo tórico	1		15.596 X 1.778 mm (0.614" X 0.070")
22	38H3214	Racor adaptador	2		
23	T77932	Anillo tórico	2		15.596 X 1.778 mm (0.614" X 0.070")
24	R26906	Anillo tórico	2		19.177 X 2.464 mm (0.755" X 0.097")
	38H5081	Tuerca de unión	2		
25	AT434764	Tubería de aceite	1		Extremo de cabeza del cucharón
	38H5082	Tuerca de unión	2		
26	AT434765	Tubería de aceite	1		Extremo de vástago del cucharón
	38H5081	Tuerca de unión	2		
27	AT327155	Soporte de manguera	1		
28	C16054	Abrazadera	1		
29	R46919	Semiabrazadera	4		
30	28H3381	Espaciador	2		0.493" X 0.675" X 5/8"
31	T162004	Abrazadera	8		
32	T162005	Tira	4		
33	T165889	Tornillo	4		
34	AT434766	Tubería de aceite	1		Extensión de extremo de cabeza de cilindro
35	AT434767	Tubería de aceite	1		
	38H5081	Tuerca de unión	2		Extensión de extremo de vástago de cilindro
36	T159954	Abrazadera	1		
37	T160554	Abrazadera	1		
38	19M7550	Tornillo	2		M10 X 35
39	24M7239	Arandela	2		10.700 X 21 X 2.500 mm
40	14M7274	Tuerca	4		M10
41	T105773	Guía	1		
42	14M7426	Tuerca de seguridad	4		M8
43	19M7185	Tornillo	8		M8 X 60
44	19M8637	Tornillo	2		M10 X 40

Boom and Crowd Cylinder Hydraulics
Circuit hydraulique de vérin de flèche et de cavage
Sistema hidráulico de cilindro de empuje y la pluma

ETN110967_TX1175749 A.2

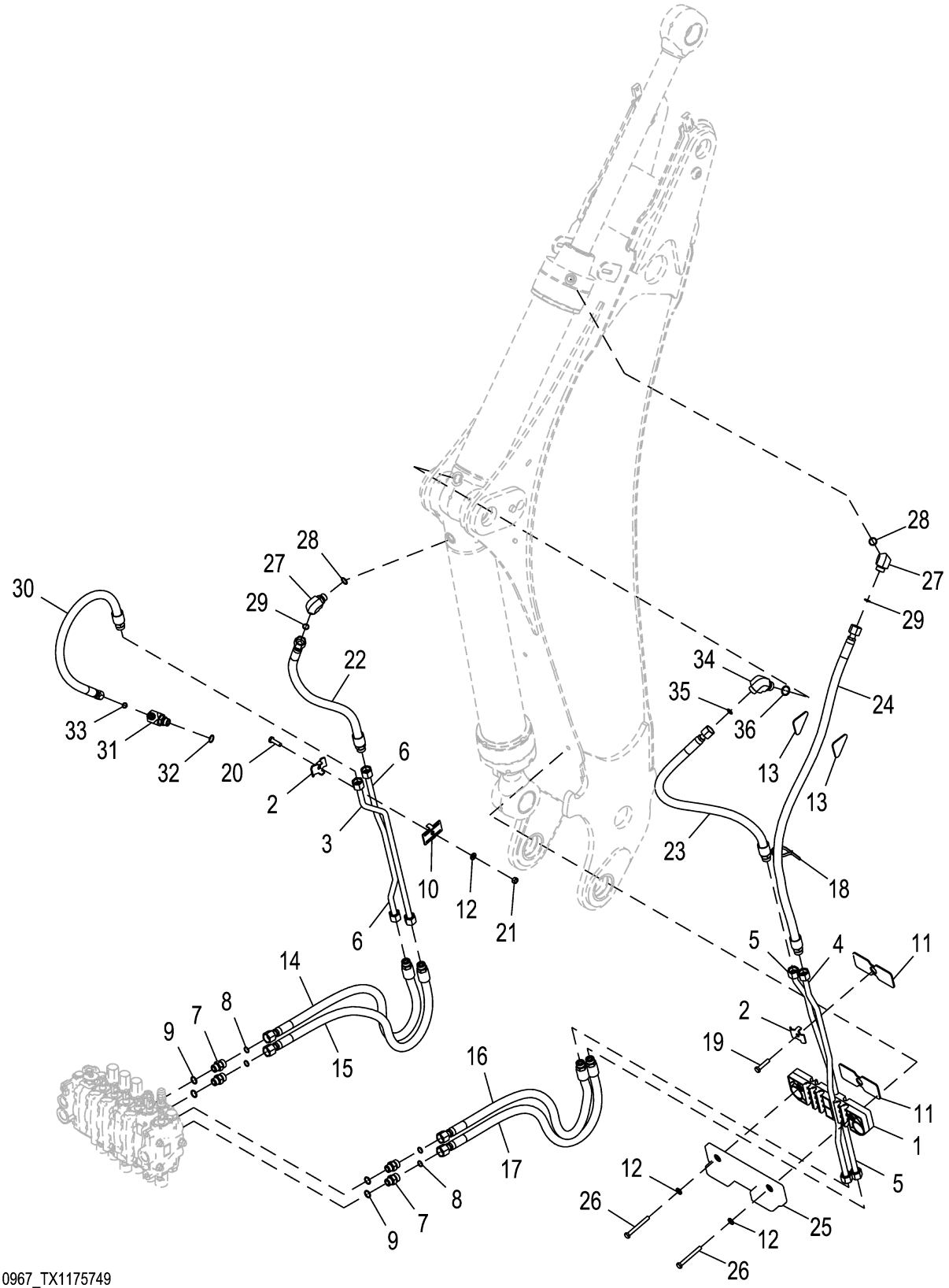

ETN110967_TX1175749

Pos.	*Ref.*	*Descripción*	*Cant.*	*Núm. de serie*	*Notas*
1	AT357671	Abrazadera	1		
2	T159954	Abrazadera	2		
3	AT433433	Tubería de aceite	1		Aguilón, Extremo de biela
	38H5081	Tuerca de unión	1		
4	AT433435	Tubería de aceite	1		Empuje, Extremo de biela
	38H5081	Tuerca de unión	1		
5	AT433434	Tubería de aceite	1		Empuje, Extremo de cabeza
	38H5081	Tuerca de unión	1		
6	AT433432	Tubería de aceite	1		Aguilón, Extremo de cabeza
	38H5081	Tuerca de unión	1		
7	38H3162	Racor adaptador	4		
8	T77932	Anillo tórico	4		15.596 X 1.778 mm (0.614" X 0.070")
9	R26906	Anillo tórico	4		19.177 X 2.464 mm (0.755" X 0.097")
10	T159956	Abrazadera	1		
11	T165740	Aislante	2		
12	24M7239	Arandela	3		10.700 X 21 X 2.500 mm
13	T165742	Aislante	2		
14	AT433182	Manguera hidr. - confección	1		Aguilón, Extremo de cabeza
15	AT433182	Manguera hidr. - confección	1		Aguilón, Extremo de biela
16	AT433182	Manguera hidr. - confección	1		Empuje, Extremo de biela
17	AT433182	Manguera hidr. - confección	1		Empuje, Extremo de cabeza
	T77932	Anillo tórico	1		15.596 X 1.778 mm (0.614" X 0.070")
18	R76477	Cinta de atar	1		
19	19M7572	Tornillo	1		M10 X 45
20	19M7550	Tornillo	1		M10 X 35
21	14M7274	Tuerca	1		M10
22	AT433429	Manguera hidr. - confección	1		Aguilón, Extremo de cabeza
23	AT433429	Manguera hidr. - confección	1		Empuje, Extremo de cabeza
	T77932	Anillo tórico	1		15.596 X 1.778 mm (0.614" X 0.070")
24	AT433431	Manguera hidr. - confección	1		Empuje, Extremo de biela
25	AT175993	Tope	1		
26	19M8183	Tornillo	2		M10 X 90
27	38H5166	Racor acodado	2		SUB FOR (2) 38H5018
28	51M7045	Anillo tórico	2		19.300 X 2.200 mm
29	T77932	Anillo tórico	2		15.596 X 1.778 mm (0.614" X 0.070")
30	AT437659	Manguera hidr. - confección	1		Aguilón, Extremo de biela
	T77932	Anillo tórico	1		15.596 X 1.778 mm (0.614" X 0.070")
31	38H5027	Racor acodado	1		
32	51M7045	Anillo tórico	1		19.300 X 2.200 mm
33	T77857	Anillo tórico	1		12.421 X 1.778 mm (0.489" X 0.070")
34	38H5166	Racor acodado	1		
35	T77932	Anillo tórico	1		15.596 X 1.778 mm (0.614" X 0.070")
36	51M7047	Anillo tórico	1		23.600 X 2.900 mm

Swing Cylinder Hydraulic Hoses and Fittings
Cylindre oscillant, flexibles et raccords hydrauliques
Cilindre giratorio, mangueras hidráulicas y adaptadores

ETN110499_TX1181013 A.1

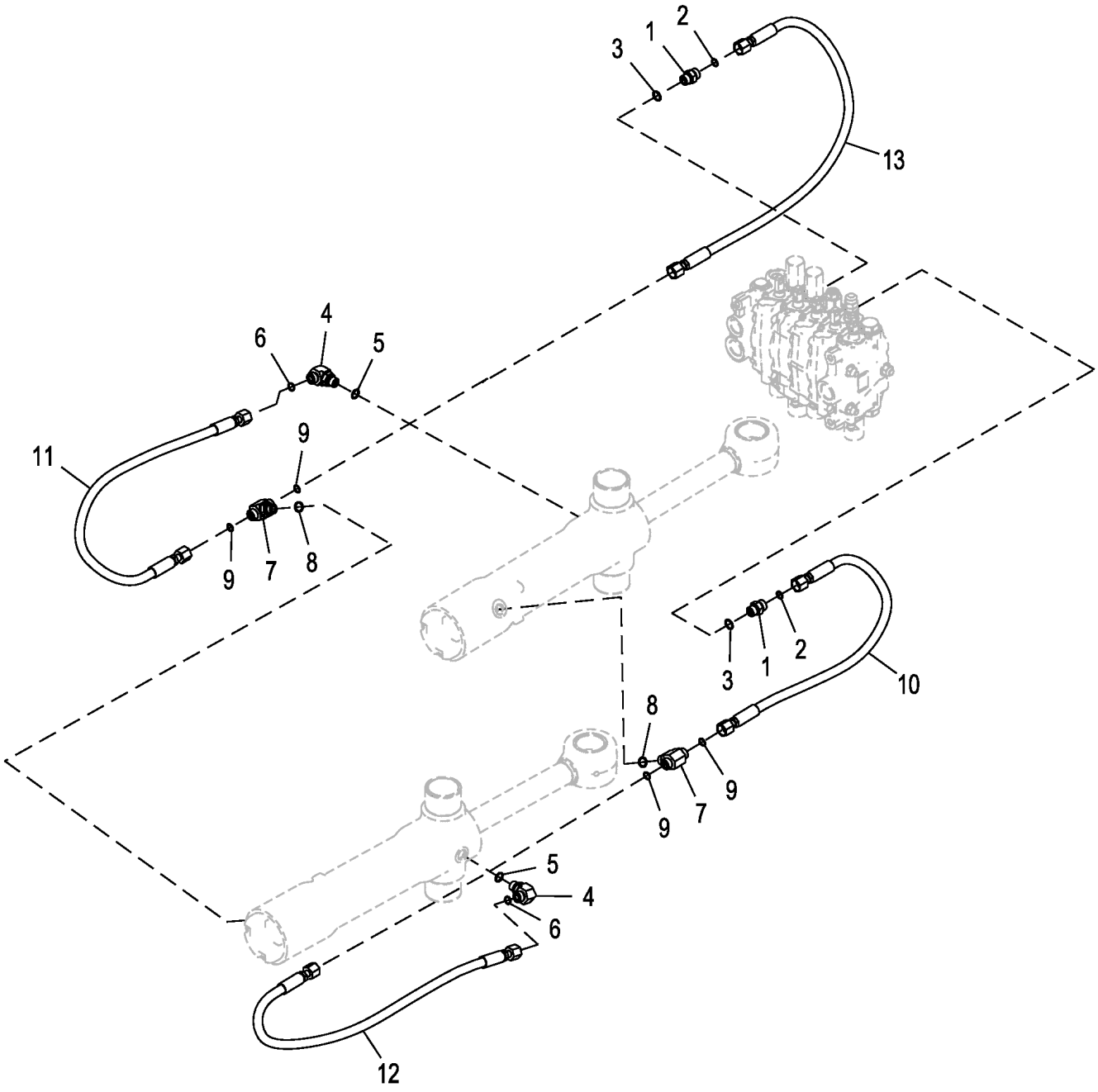

ETN110499_TX1181013

Pos.	*Ref.*	*Descripción*	*Cant.*	*Núm. de serie*	*Notas*
1	38H3161	Racor adaptador	2		
2	T77857	Anillo tórico	2		12.421 X 1.778 mm (0.489" X 0.070")
3	R26375	Anillo tórico	2		16.358 X 2.210 mm (0.644" X 0.087")
4	38H5017	Racor acodado	2		
5	51M7043	Anillo tórico	2		15.300 X 2.200 mm
6	T77857	Anillo tórico	2		12.421 X 1.778 mm (0.489" X 0.070")
7	38H5111	Conexión en t	2		
8	51M7043	Anillo tórico	2		15.300 X 2.200 mm
9	T77857	Anillo tórico	4		12.421 X 1.778 mm (0.489" X 0.070")
10	AT434997	Manguera hidr. - confección	1		
11	AT435000	Manguera hidr. - confección	1		Lado del vástago izquierdo a racor en T
12	AT435000	Manguera hidr. - confección	1		Lado del vástago derecho a racor en T
13	AT435001	Manguera hidr. - confección	1		

Stabilizer Cylinder Hydraulics
Circuit hydraulique de vérin de stabilisateur
Sistema hidráulico de cilindro de estabilizador

ETN110535_TX1181051 A.1

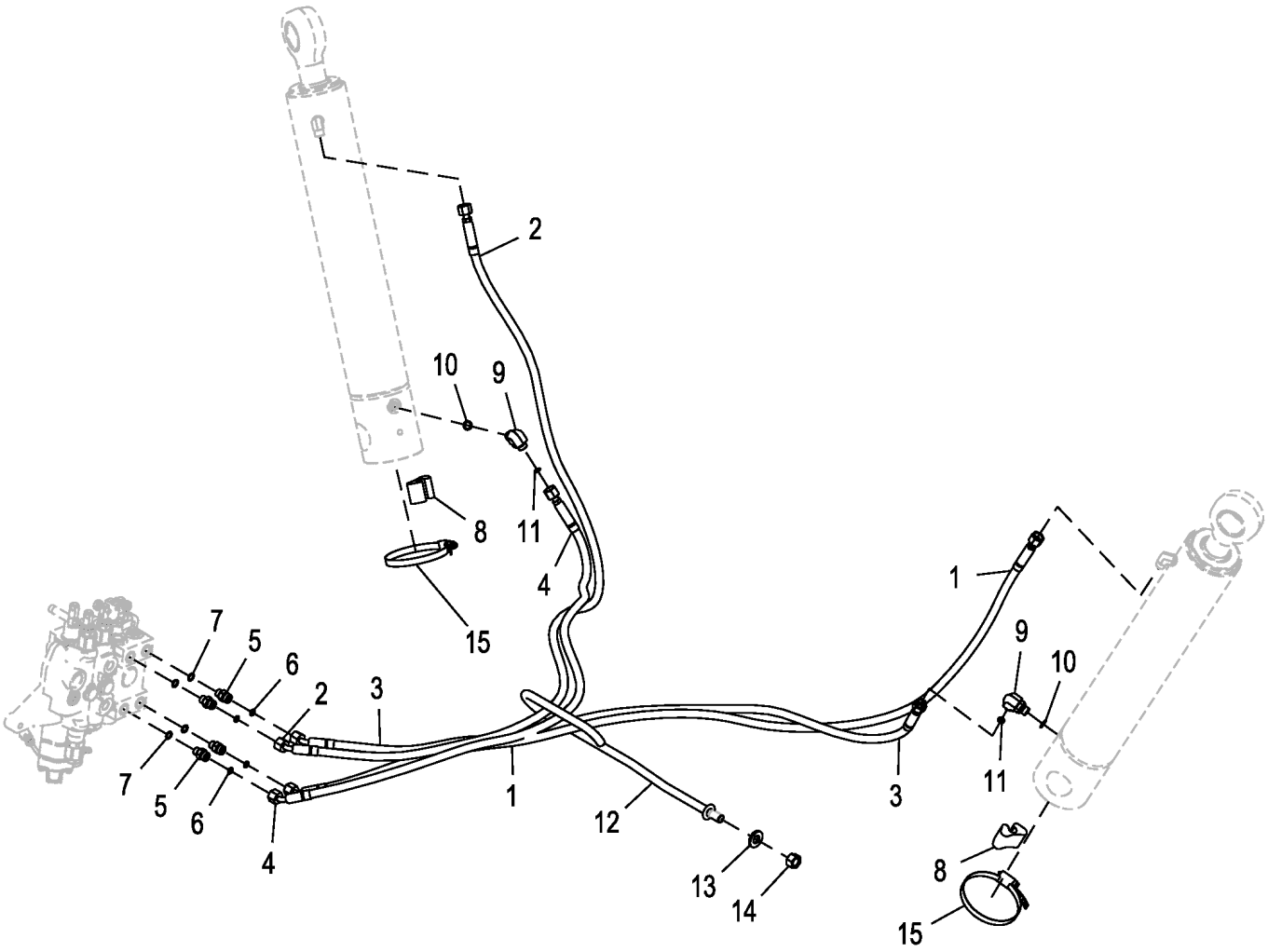

ETN110535_TX1181051

Pos.	*Ref.*	*Descripción*	*Cant.*	*Núm. de serie*	*Notas*
1	AT455434	Manguera hidr. - confección	1		Extremo de biela
2	AT455431	Manguera hidr. - confección	1		Extremo de biela
3	AT455435	Manguera hidr. - confección	1		Extremo de cabeza
4	AT455433	Manguera hidr. - confección	1		Extremo de cabeza
5	38H3160	Racor adaptador	4		
6	T77613	Anillo tórico	4		9.250 X 1.780 mm (0.364" X 0.070")
7	R26448	Anillo tórico	4		11.887 X 1.981 mm (0.468" X 5/64")
8	T105774	Guía	2		
9	38H5035	Racor acodado	2		
10	51M7042	Anillo tórico	2		13.300 X 2.200 mm
11	T77613	Anillo tórico	2		9.250 X 1.780 mm (0.364" X 0.070")
12	T200362	Soporte de manguera	1		
13	24M7241	Arandela	1		17 X 34 X 4 mm
14	14M7276	Tuerca	1		M16
15	C16054	Abrazadera	2		

Port Plugs, Six Function Backhoe Valve
Bouchons d'orifice, distributeur de rétropelle à six fonctions
Tapones de lumbrera, válvula de retroexcavadora de seis funciones

ETN110517_TX1175117 A.1

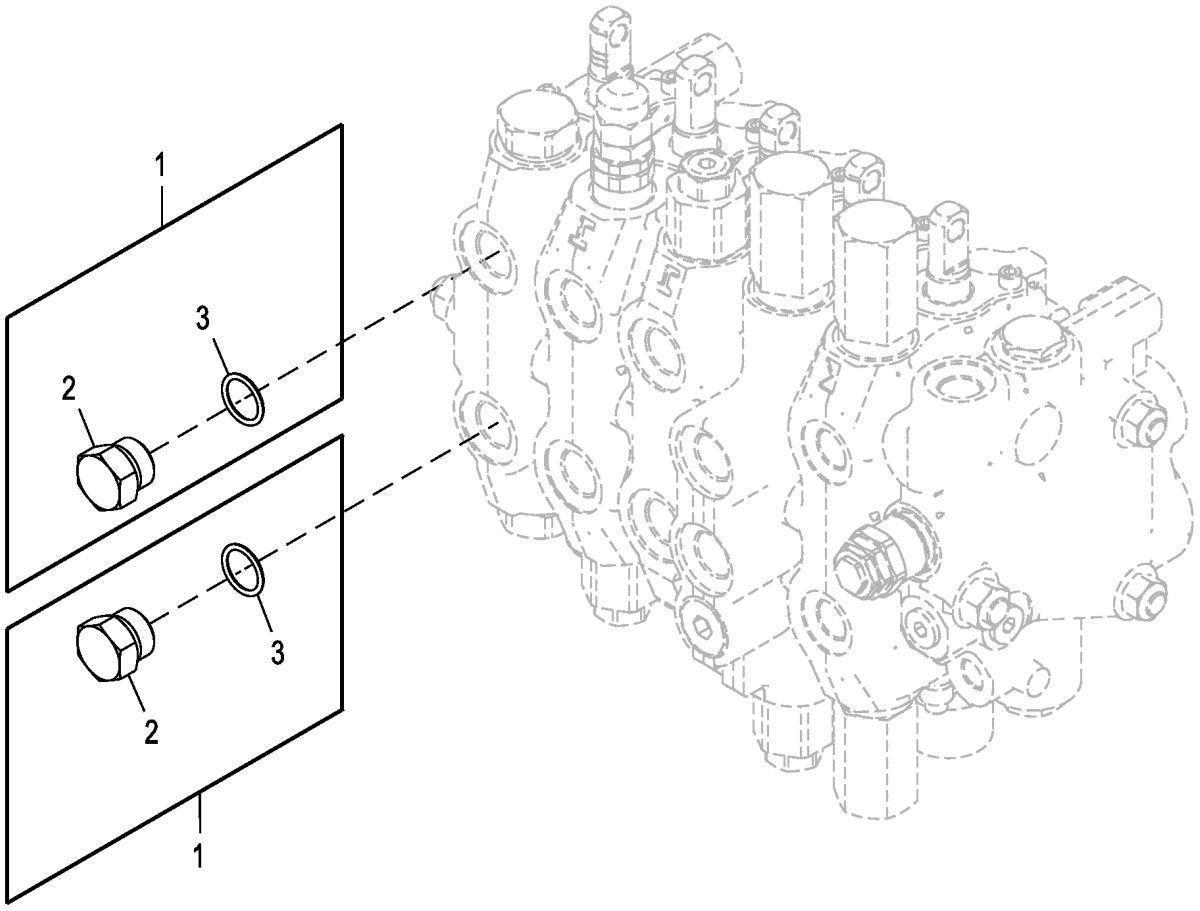

ETN110517_TX1175117

Pos.	*Ref.*	*Descripción*	*Cant.*	*Núm. de serie*	*Notas*
1	64H5006	Tapón de vaciado	2		
2	64H1006	Tapón de vaciado	1		
3	R26906	Anillo tórico	1		

Thumb Cylinder Hydraulics, Standard Dipperstick
Circuit hydraulique de vérin de pouce, bras standard
Sistema hidráulico del cilindro de pulgar, brazo estándar

ETN110550_TX1175130 A.2

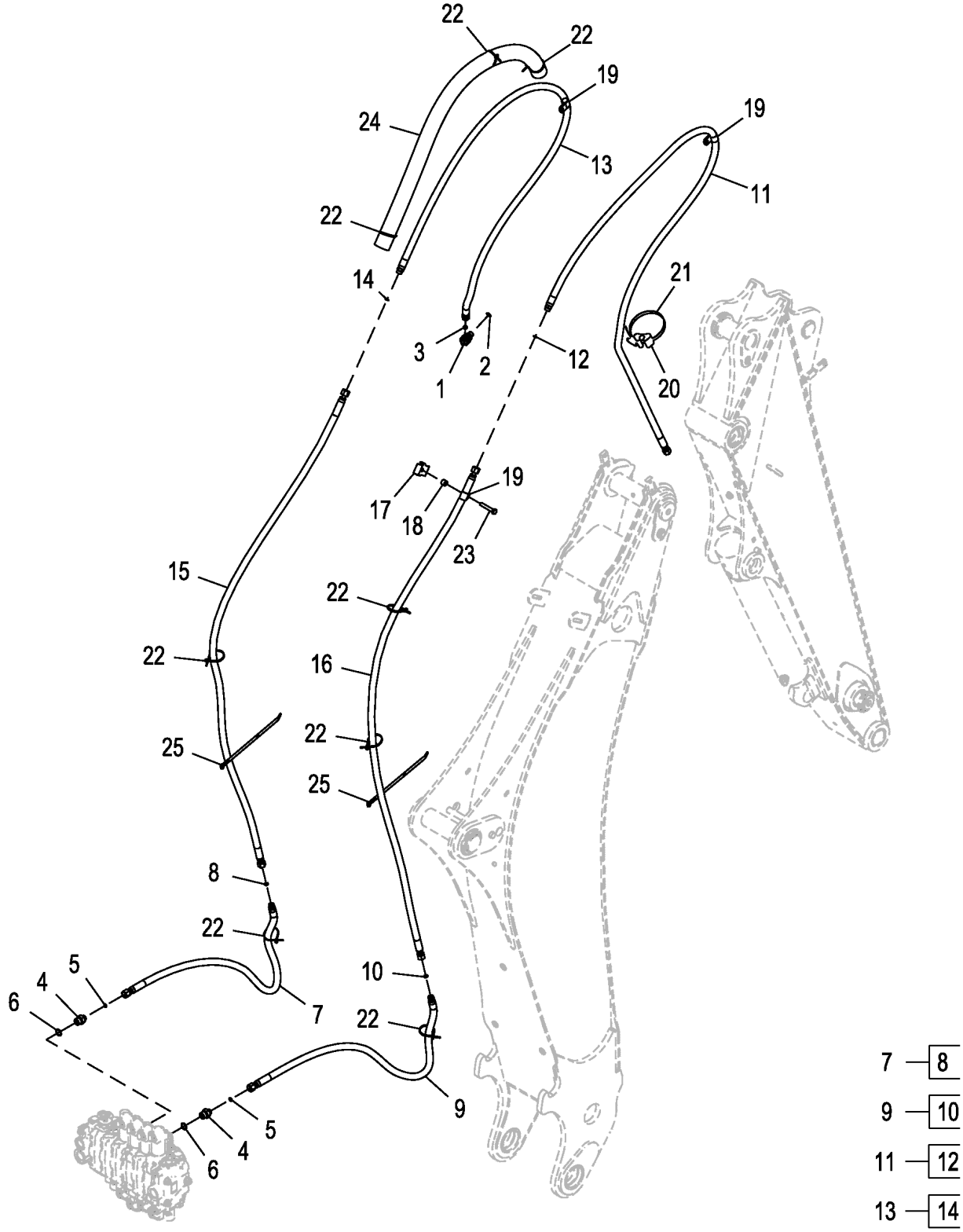

ETN110550_TX1175130

Pos.	*Ref.*	*Descripción*	*Cant.*	*Núm. de serie*	*Notas*
1	38H5035	Racor acodado	1		
2	51M7042	Anillo tórico	1		13.300 X 2.200 mm
3	T77613	Anillo tórico	1		9.250 X 1.780 mm (0.364" X 0.070")
4	38H3172	Racor adaptador	1		
5	T77613	Anillo tórico	1		9.250 X 1.780 mm (0.364" X 0.070")
6	R26906	Anillo tórico	1		19.177 X 2.464 mm (0.755" X 0.097")
7	AT435356	Manguera hidr. - confección	1		Extremo de cabeza
8	T77613	Anillo tórico	1		9.250 X 1.780 mm (0.364" X 0.070")
9	AT435356	Manguera hidr. - confección	1		Extremo de biela
10	T77613	Anillo tórico	1		9.250 X 1.780 mm (0.364" X 0.070")
11	AT435357	Manguera hidr. - confección	1		Extremo de biela
12	T77613	Anillo tórico	1		9.250 X 1.780 mm (0.364" X 0.070")
13	AT435358	Manguera hidr. - confección	1		Extremo de cabeza
14	T77613	Anillo tórico	1		9.250 X 1.780 mm (0.364" X 0.070")
15	AT455181	Manguera hidr. - confección	1		Extremo de cabeza
16	AT455181	Manguera hidr. - confección	1		Extremo de biela
17	T160548	Abrazadera	1		
18	28H3394	Casquillo	1		0.493" X 0.675" X 1/2"
19	T24959	Abrazadera	3		
20	T105774	Guía	1		
21	C16054	Abrazadera	1		
22	R44302	Cinta de atar	8		
23	19M8499	Tornillo	1		M10 X 60
24	.....	Vaina	1		MAKE FROM PS-B-33, CTL 127.00 cm (50.000 in)
25	H224073	Cinta de atar	2		
26	19M8600	Tornillo	1		M10 X 50, No se ilustra

Thumb Cylinder Hydraulics, Extendable Dipperstick
Circuit hydraulique de vérin de pouce, bras télescopique
Sistema hidráulico de cilindro de pulgar, brazo extensible

ETN110551_TX1175139 A.2

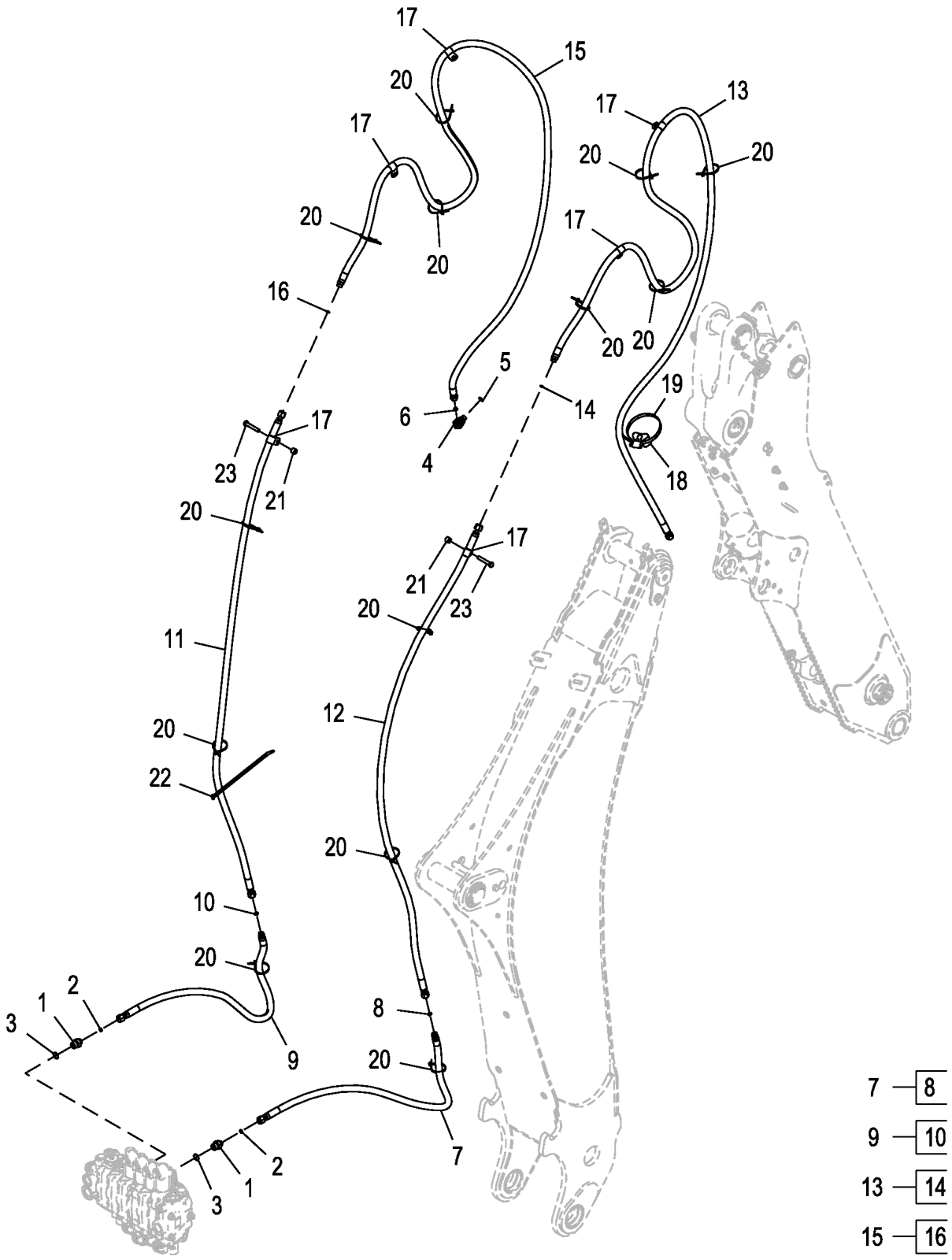

ETN110551_TX1175139

Pos.	*Ref.*	*Descripción*	*Cant.*	*Núm. de serie*	*Notas*
1	38H3172	Racor adaptador	2		
2	T77613	Anillo tórico	2		9.250 X 1.780 mm (0.364" X 0.070")
3	R26906	Anillo tórico	2		19.177 X 2.464 mm (0.755" X 0.097")
4	38H5035	Racor acodado	1		
5	51M7042	Anillo tórico	1		13.300 X 2.200 mm
6	T77613	Anillo tórico	1		9.250 X 1.780 mm (0.364" X 0.070")
7	AT435356	Manguera hidr. - confección	1		Extremo de biela
8	T77613	Anillo tórico	1		9.250 X 1.780 mm (0.364" X 0.070")
9	AT435356	Manguera hidr. - confección	1		Extremo de cabeza
10	T77613	Anillo tórico	1		9.250 X 1.780 mm (0.364" X 0.070")
11	AT455181	Manguera hidr. - confección	1		Extremo de cabeza
12	AT455181	Manguera hidr. - confección	1		Extremo de biela
13	AT435364	Manguera hidr. - confección	1		Extremo de biela
14	T77613	Anillo tórico	1		9.250 X 1.780 mm (0.364" X 0.070")
15	AT435365	Manguera hidr. - confección	1		Extremo de cabeza
16	T77613	Anillo tórico	1		9.250 X 1.780 mm (0.364" X 0.070")
17	T24959	Abrazadera	6		
18	T105774	Guía	1		
19	C16054	Abrazadera	1		
20	R44302	Cinta de atar	13		
21	28H3394	Casquillo	2		0.493" X 0.675" X 1/2"
22	H224073	Cinta de atar	1		
23	19M8499	Tornillo	2		M10 X 60

Pilot Control Hydraulics
Circuit hydraulique de commande pilote
Sistema hidráulico de control piloto

ETN110466_TX1175088 A.1

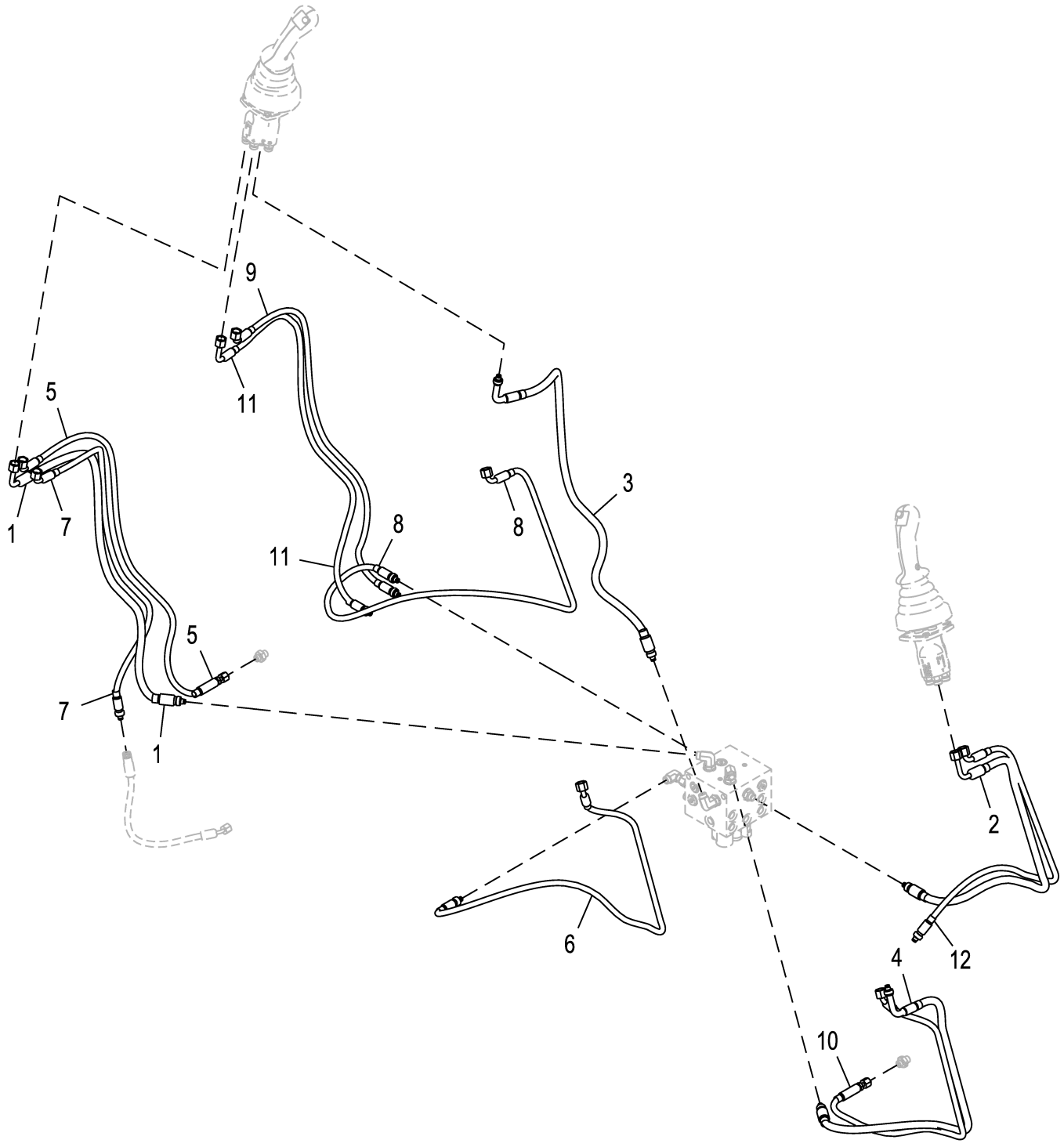

ETN110466_TX1175088

Pos.	*Ref.*	*Descripción*	*Cant.*	*Núm. de serie*	*Notas*
1	AT370705	Manguera hidr. - confección	1		ALSO ORDER 62H1042 AND T77613, Regulador izquierdo, Lumbrera T
2	AT370706	Manguera hidr. - confección	1		ALSO ORDER 62H1042 AND T77613, Controlador derecho, Lumbrera T
3	AT370707	Manguera hidr. - confección	1		ALSO ORDER 62H1042 AND T77613, Regulador izquierdo, Lumbrera P
4	AT370708	Manguera hidr. - confección	1		ALSO ORDER 62H1042 AND T77613, Controlador derecho, Lumbrera P
5	AT433803	Manguera hidr. - confección	1		ALSO ORDER 62H1042 OR 62M1010 AND T77613, Regulador izquierdo, Lumbrera 1
6	AT370711	Manguera hidr. - confección	1		ALSO ORDER 62H1042 AND T77613, Controlador derecho, Lumbrera 1
7	AT370712	Manguera hidr. - confección	1		ALSO ORDER 62H1042 AND T77613, Regulador izquierdo, Lumbrera 3
8	AT370713	Manguera hidr. - confección	1		ALSO ORDER 62H1042 AND T77613, Controlador derecho, Lumbrera 3
9	AT370719	Manguera hidr. - confección	1		ALSO ORDER 62H1042 AND T77613, Regulador izquierdo, Lumbrera 2
10	AT370720	Manguera hidr. - confección	1		ALSO ORDER 62H1042 AND T77613, Controlador derecho, Lumbrera 2
11	AT455323	Manguera hidr. - confección	1		ALSO ORDER 62H1042 AND T77613 USE WITH 38H3212, Regulador izquierdo, Lumbrera 4
12	AT370722	Manguera hidr. - confección	1		ALSO ORDER 62H1042 AND T77613, Controlador derecho, Lumbrera 4
14	62H1042	Racor adaptador	1		No se ilustra
15	T77613	Anillo tórico	1		9.250 X 1.780 mm (0.364" X 0.070"), No se ilustra
16	62M1010	Conexión	1		No se ilustra
17	38H3212	Racor adaptador	1		Requiere, R26448 AND T77613 USE WITH AT455323, No se ilustra
	R26448	Anillo tórico	1		11.887 X 1.981 mm (0.468" X 5/64"), No se ilustra
	T77613	Anillo tórico	1		9.250 X 1.780 mm (0.364" X 0.070"), No se ilustra

Pilot Enable Pattern Select Valve Hydraulics
Circuit hydraulique de vanne sélectrice de configuration d'activation pilote
Sistema hidráulico de válvula selectora de configuración habilitada por piloto

ETN101918_TX1181027 B.1

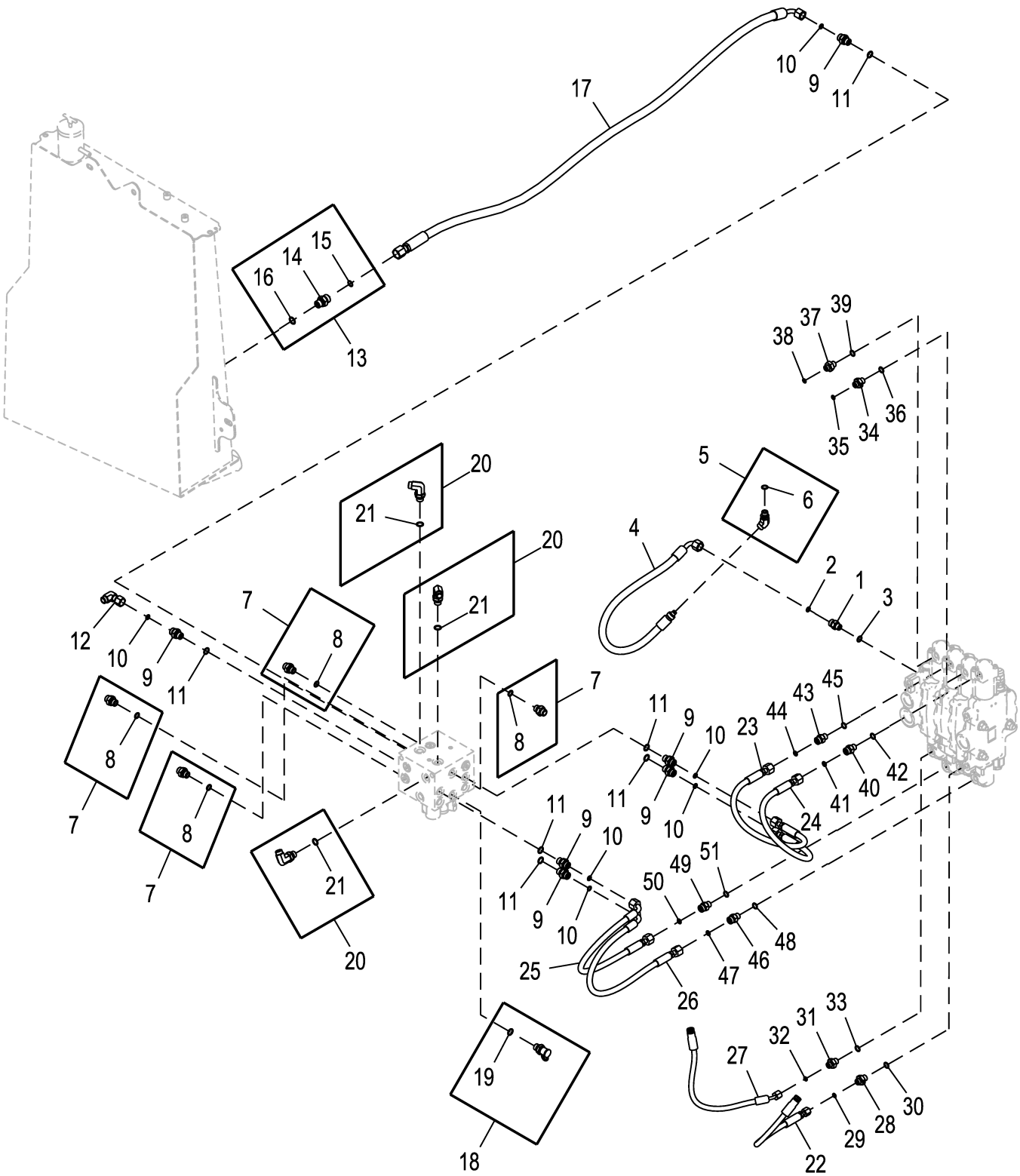

ETN101918_TX1181027

Pos.	*Ref.*	*Descripción*	*Cant.*	*Núm. de serie*	*Notas*
1	38H3160	Racor adaptador	1		-6 ORB X -6 ORFS, Métrica hexagonal
2	T77613	Anillo tórico	1		9.250 X 1.780 mm (0.364" X 0.070")
3	R26448	Anillo tórico	1		11.887 X 1.981 mm (0.468" X 5/64")
4	AT432496	Manguera hidr. - confección	1		ALSO ORDER 62H1042 OR 62M1010 AND T77613, Presión de alimentación
5	62H1053	Racor adaptador	1		3/8 STC X -06 ORB 9/16
6	R26448	Anillo tórico	1		11.887 X 1.981 mm (0.468" X 5/64")
7	62M1006	Racor adaptador	4		10.00 mm STC X M16 X 1.5 mm ORB
8	51M7041	Anillo tórico	1		11.300 X 2.200 mm
9	38H5037	Racor adaptador	1		M16 ORB X 11/16 ORFS
10	T77613	Anillo tórico	1		9.250 X 1.780 mm (0.364" X 0.070")
11	51M7042	Anillo tórico	1		13.300 X 2.200 mm
12	62H1021	Racor adaptador	1		-06 STC X -06 ORFS
13	61M5003	Racor adaptador	1		M18 ORB X 13/16 ORFS
14	38H5003	Racor adaptador	1		M18 ORB X 13/16 ORFS
15	T77857	Anillo tórico	1		12.421 X 1.778 mm (0.489" X 0.070")
16	51M7043	Anillo tórico	1		15.300 X 2.200 mm
17	AT432493	Manguera hidr. - confección	1		Retorno
18	RE523578	Acople para diagnóstico	1		
19	51M7096	Anillo tórico	1		13.300 X 2.200 mm
20	62M1027	Racor adaptador	3		10.00 mm STC X M16 ORB
21	51M7042	Anillo tórico	1		13.300 X 2.200 mm
22	AT432494	Manguera hidráulica	1		Cucharón, Tapa piloto inferior
23	AT432498	Manguera hidr. - confección	1		Sección de giro, Tapa piloto superior
24	AT432498	Manguera hidr. - confección	1		Sección de empuje, Tapa piloto superior
25	AT432497	Manguera hidr. - confección	1		Tapa piloto inferior, Sección de aguilón
26	AT432497	Manguera hidr. - confección	1		Tapa piloto inferior, Sección de empuje
27	AT432495	Manguera hidráulica	1		Sección de giro
28	T339367	Racor adaptador	1		-6 ORB 9/16 - 18 X -4 ORFS 9/16 - 18, Sección de cucharón, Tapa piloto inferior
29	T77814	Anillo tórico	1		7.650 X 1.780 mm (0.301" X 0.070")
30	R26448	Anillo tórico	1		11.887 X 1.981 mm (0.468" X 5/64")
31	T339367	Racor adaptador	1		-6 ORB 9/16 - 18 X -4 ORFS 9/16 - 18, Sección de giro, Tapa piloto inferior
32	T77814	Anillo tórico	1		7.650 X 1.780 mm (0.301" X 0.070")
33	R26448	Anillo tórico	1		11.887 X 1.981 mm (0.468" X 5/64")
34	T339367	Racor adaptador	1		-6 ORB 9/16 - 18 X -4 ORFS 9/16 - 18, Sección de cucharón, Tapa piloto superior
35	T77814	Anillo tórico	1		7.650 X 1.780 mm (0.301" X 0.070")
36	R26448	Anillo tórico	1		11.887 X 1.981 mm (0.468" X 5/64")
37	T339367	Racor adaptador	1		-6 ORB 9/16 - 18 X -4 ORFS 9/16 - 18, Sección de giro, Tapa piloto superior
38	T77814	Anillo tórico	1		7.650 X 1.780 mm (0.301" X 0.070")
39	R26448	Anillo tórico	1		11.887 X 1.981 mm (0.468" X 5/64")
40	38H3160	Racor adaptador	1		-6 ORB X -6 ORFS, Métrica hexagonal, Sección de empuje, Tapa piloto superior
41	T77613	Anillo tórico	1		9.250 X 1.780 mm (0.364" X 0.070")
42	R26448	Anillo tórico	1		11.887 X 1.981 mm (0.468" X 5/64")
43	38H3160	Racor adaptador	1		-6 ORB X -6 ORFS, Métrica hexagonal, Sección de aguilón, Tapa piloto superior
44	T77613	Anillo tórico	1		9.250 X 1.780 mm (0.364" X 0.070")
45	R26448	Anillo tórico	1		11.887 X 1.981 mm (0.468" X 5/64")
46	38H3160	Racor adaptador	1		-6 ORB X -6 ORFS, Métrica hexagonal, Sección de empuje, Tapa piloto inferior
47	T77613	Anillo tórico	1		9.250 X 1.780 mm (0.364" X 0.070")
48	R26448	Anillo tórico	1		11.887 X 1.981 mm (0.468" X 5/64")
49	38H3160	Racor adaptador	1		-6 ORB X -6 ORFS, Métrica hexagonal, Sección de aguilón, Tapa piloto inferior
50	T77613	Anillo tórico	1		9.250 X 1.780 mm (0.364" X 0.070")
51	R26448	Anillo tórico	1		11.887 X 1.981 mm (0.468" X 5/64")
52	62H1042	Racor adaptador	1		-6 STC X -6 ORFS, No se ilustra
53	62M1010	Conexión	1		-10 STC X -10 ORFS, No se ilustra
54	T77613	Anillo tórico	1		9.250 X 1.780 mm (0.364" X 0.070"), No se ilustra

Auger Hydraulics Kit, Standard Dipperstick
Kit circuit hydraulique auxiliaire, bras standard
Juego de sistema hidráulico del sinfín, brazo estándar

AT448424_TX1181635 A.2

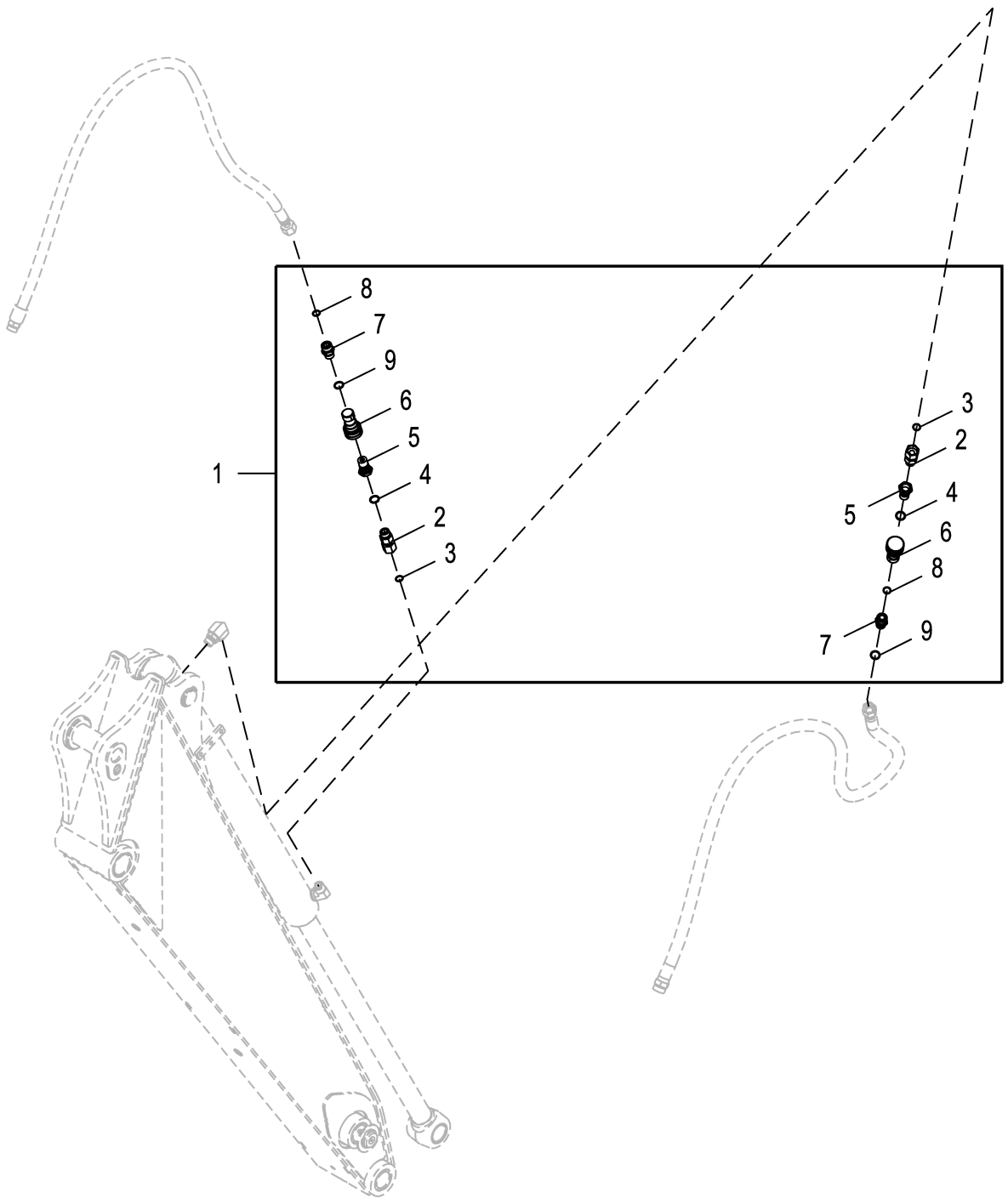

AT448424_TX1181635

Pos.	*Ref.*	*Descripción*	*Cant.*	*Núm. de serie*	*Notas*
1	**AT448424**	**Sinfín**	**1**		**Conjuntos enteros**
2	38H1069	Conexión	2		
3	T77932	Anillo tórico	2		15.596 X 1.778 mm (0.614" X 0.070")
4	R26906	Anillo tórico	2		19.177 X 2.464 mm (0.755" X 0.097")
5	XH4-63-T10	Macho acoplamiento hidrául.	2		Macho
6	XH4-62-T10	Hembra acoplam. hidrául.	2		Hembra
7	38H5004	Racor adaptador	1		
8	T77932	Anillo tórico	1		15.596 X 1.778 mm (0.614" X 0.070")
9	51M7045	Anillo tórico	1		19.300 X 2.200 mm

Auger Hydraulics Kit, Extendable Dipperstick
Kit circuit hydraulique auxiliaire, bras télescopique
Juego de sistema hidráulico de sinfín, brazo extensible

AT450466_TX1181742 A.2

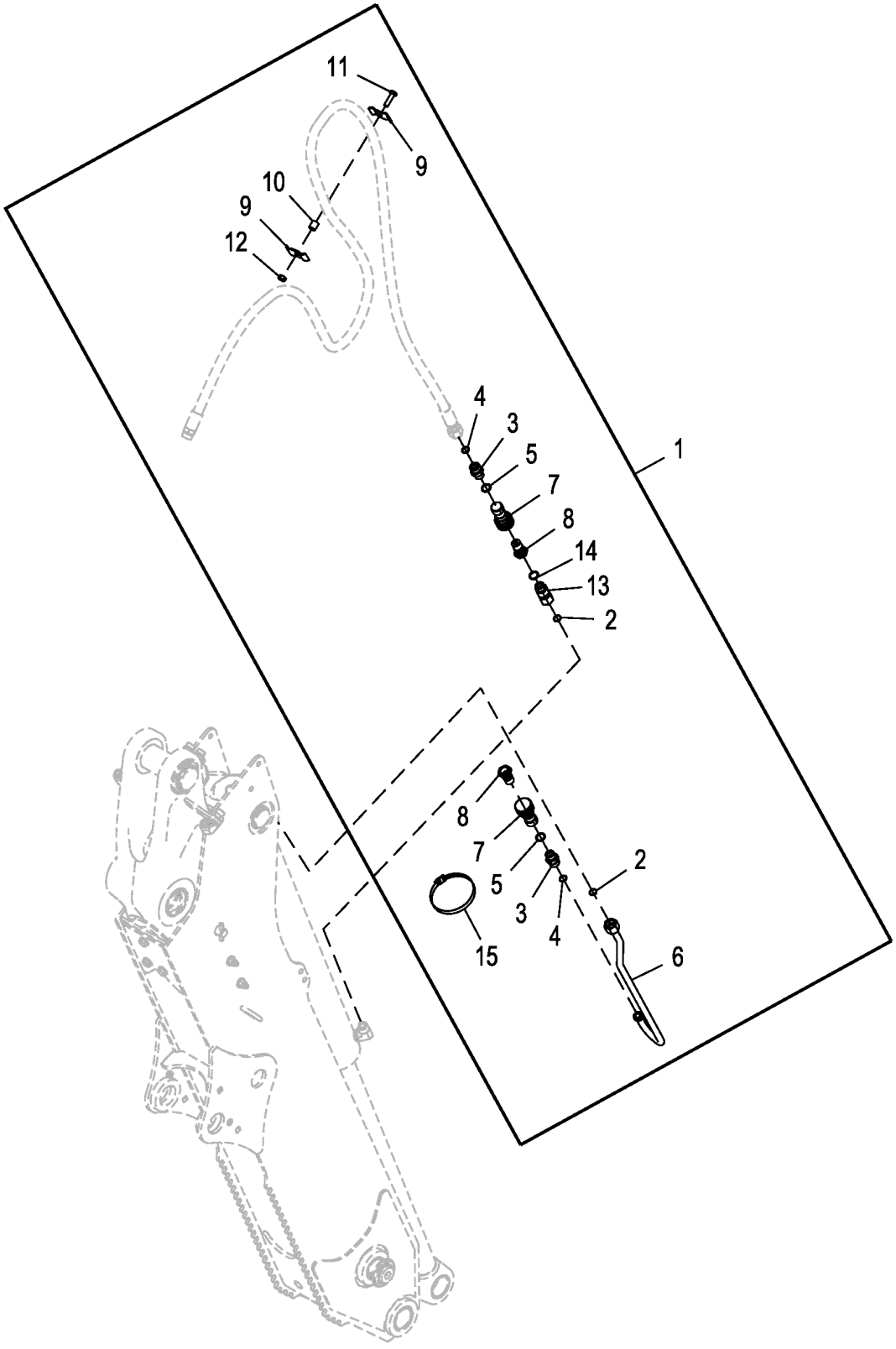

AT450466_TX1181742

Pos.	*Ref.*	*Descripción*	*Cant.*	*Núm. de serie*	*Notas*
1	**AT450466**	**Sinfín**	**1**		**Conjuntos enteros**
	AT184494	Manguera hidr. - confección	1		INCLUDES R26906 AND T77932, No se ilustra
2	T77932	Anillo tórico	2		15.596 X 1.778 mm (0.614" X 0.070")
3	38H1162	Racor adaptador	2		
4	T77932	Anillo tórico	2		15.596 X 1.778 mm (0.614" X 0.070")
5	R26906	Anillo tórico	2		19.177 X 2.464 mm (0.755" X 0.097")
6	AT450467	Tubería de aceite	1		Empuje
	38H5081	Tuerca de unión	2		
7	XH4-62-T10	Hembra acoplam. hidrául.	2		Hembra
8	XH4-63-T10	Macho acoplamiento hidrául.	2		Macho
9	R46919	Semiabrazadera	2		
10	28H1697	Espaciador	1		0.493" X 0.675" X 3/4"
11	19M7550	Tornillo	1		M10 X 35
12	14M7274	Tuerca	1		M10
13	38H1069	Conexión	1		
14	R26906	Anillo tórico	1		19.177 X 2.464 mm (0.755" X 0.097")
15	TY22474	Abrazadera	1		

Auxiliary Equipment Hydraulics Kit, Standard Dipperstick
Kit circuit hydraulique d'équipement auxiliaire, bras standard
Juego del sistema hidráulico de equipos auxiliares, brazo estándar

AT431313_TX1182380 A.1

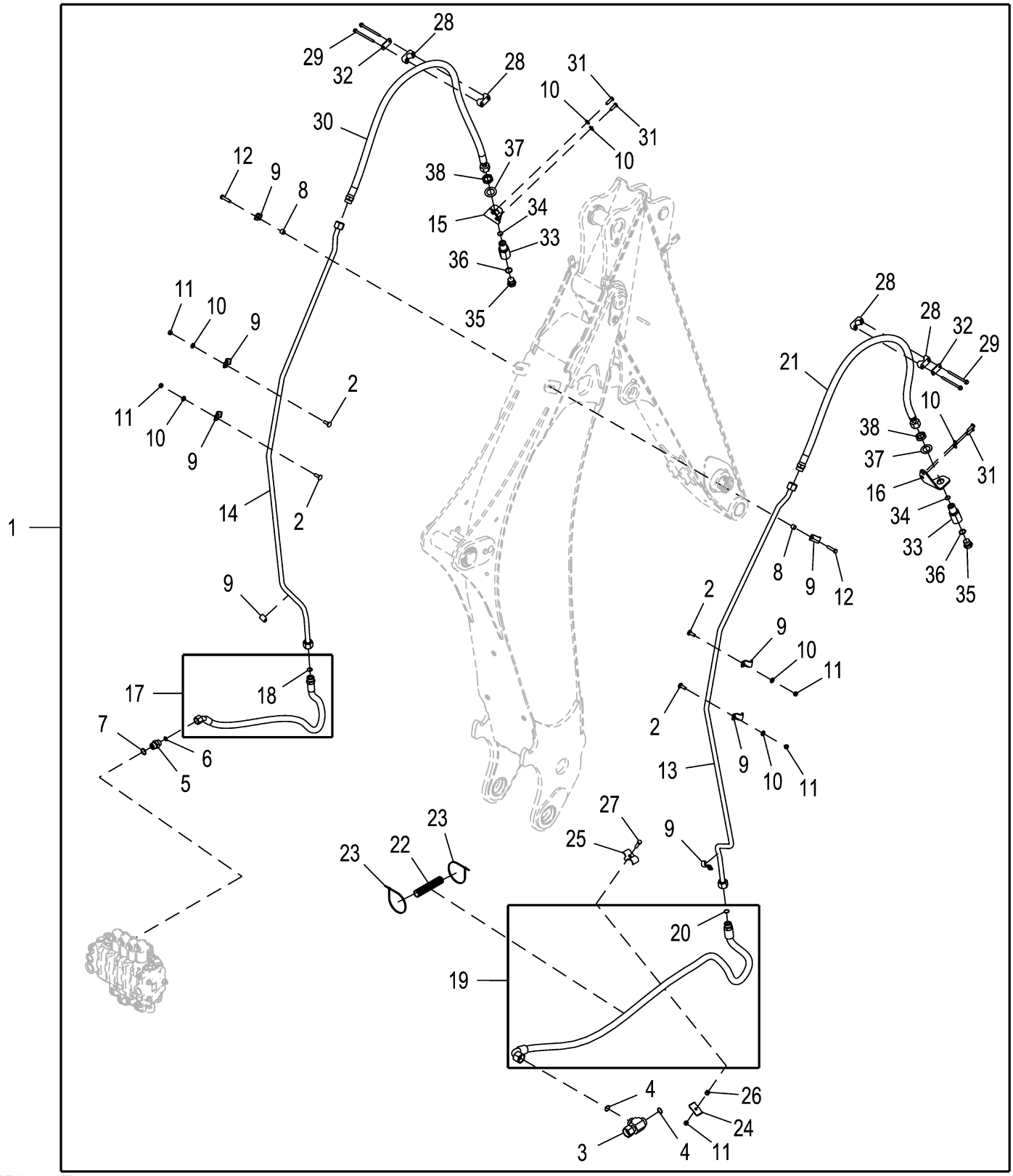

AT431313_TX1182380

Pos.	*Ref.*	*Descripción*	*Cant.*	*Núm. de serie*	*Notas*
1	**AT431313**	**Equipamiento hidráulico**	**1**		**Conjuntos enteros**
2	03M7192	Tornillo	4		M10 X 30
3	38H5408	Racor adaptador	1		
4	T76938	Anillo tórico	2		23.520 X 1.780 mm (0.926" X 0.070")
5	38H3329	Racor adaptador	1		
6	T77932	Anillo tórico	1		15.596 X 1.778 mm (0.614" X 0.070")
7	U12547	Anillo tórico	1		23.470 X 2.946 mm (0.924" X 0.116")
8	T126052	Espaciador	2		
9	T160376	Abrazadera	8		
10	24M7239	Arandela	8		10.700 X 21 X 2.500 mm
11	14M7274	Tuerca	5		M10
12	19M7572	Tornillo	2		M10 X 45
13	AT434826	Tubería de aceite	1		
	38H5082	Tuerca de unión	2		Retorno
14	AT434827	Tubería de aceite	1		
	38H5082	Tuerca de unión	2		Presión
15	T205636	Soporte	1		
16	T205637	Soporte	1		
17	AT433169	Manguera hidr. - confección	1		INCLUDES T77858, Presión
18	T77858	Anillo tórico	1		18.771 X 1.778 mm (0.739" X 0.070")
19	AT433183	Manguera hidr. - confección	1		INCLUDES T77858, Retorno
20	T77858	Anillo tórico	1		18.771 X 1.778 mm (0.739" X 0.070")
21	AT435635	Manguera hidr. - confección	1		INCLUDES T77858, Retorno
22	.....	Vaina	1		MAKE FROM T107029, CTL 152.40 mm (6.000 in)
23	H77698	Cinta de atar	2		
24	R46919	Semiabrazadera	1		
25	T159848	Abrazadera	1		
26	28H3421	Espaciador	1		0.493" X 0.675" X 7/16"
27	19M8637	Tornillo	1		M10 X 40
28	T162004	Abrazadera	4		
29	19M7873	Tornillo	4		M8 X 110
30	AT435635	Manguera hidr. - confección	1		INCLUDES T77858, Presión
31	19M7662	Tornillo	4		M10 X 30
32	T162005	Tira	2		
33	T338070	Reductor	2		
34	T77858	Anillo tórico	2		18.771 X 1.778 mm (0.739" X 0.070")
35	64M1008	Tapón de vaciado	2		
36	51M7047	Anillo tórico	2		23.600 X 2.900 mm
37	24H1263	Arandela	2		1-1/4" X 2" X 0.060"
38	38H5094	Tuerca	2		1-3/16"

Auxiliary Equipment Hydraulics Kit, Extendable Dipperstick
Kit circuit hydraulique d'équipement auxiliaire, bras télescopique
Juego de sistema hidráulico de equipos auxiliares, brazo extensible

AT431314_TX1181633 A.2

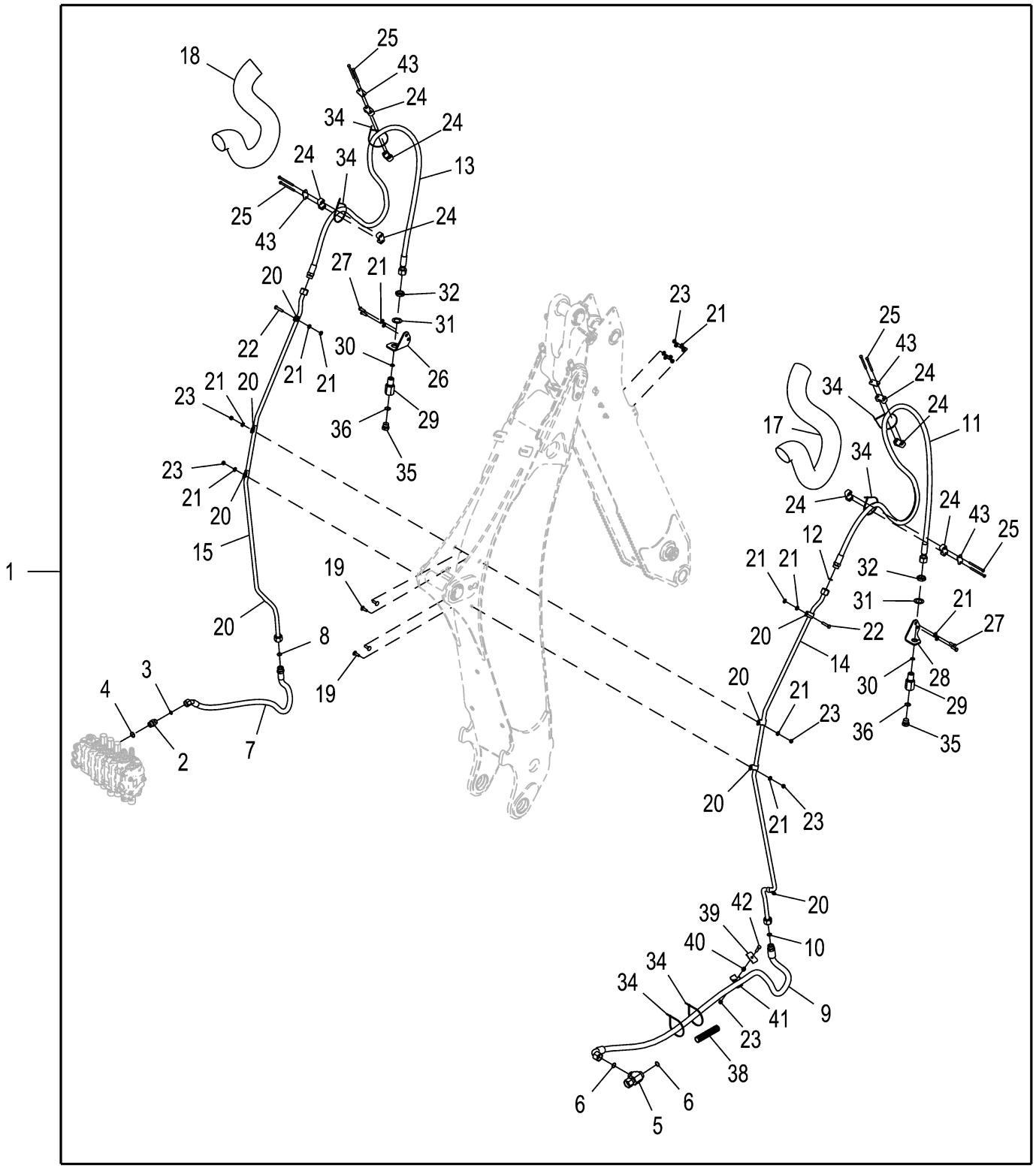

AT431314_TX1181633

Pos.	Ref.	Descripción	Cant.	Núm. de serie	Notas
1	**AT431314**	**Consumible de tuberías**	**1**		**Conjuntos enteros**
2	38H3329	Racor adaptador	1		
3	T77932	Anillo tórico	1		15.596 X 1.778 mm (0.614" X 0.070")
4	U12547	Anillo tórico	1		23.470 X 2.946 mm (0.924" X 0.116")
5	38H5408	Racor adaptador	1		
6	T76938	Anillo tórico	2		23.520 X 1.780 mm (0.926" X 0.070")
7	AT433169	Manguera hidr. - confección	1		INCLUDES T77858
	T77858	Anillo tórico	1		18.771 X 1.778 mm (0.739" X 0.070")
8	T77858	Anillo tórico	1		18.771 X 1.778 mm (0.739" X 0.070")
9	AT433183	Manguera hidr. - confección	1		INCLUDES T77858, Retorno
	T77858	Anillo tórico	1		18.771 X 1.778 mm (0.739" X 0.070")
10	T77858	Anillo tórico	1		18.771 X 1.778 mm (0.739" X 0.070")
11	AT433261	Manguera hidr. - confección	1		INCLUDES T77858, Retorno
12	T77858	Anillo tórico	1		18.771 X 1.778 mm (0.739" X 0.070")
13	AT433261	Manguera hidr. - confección	1		INCLUDES T77858
	T77858	Anillo tórico	1		18.771 X 1.778 mm (0.739" X 0.070")
14	AT434826	Tubería de aceite	1		Retorno
	38H5082	Tuerca de unión	2		
15	AT434827	Tubería de aceite	1		Presión
16	T161365	Manguito	2		
17	T161365	Manguito	1		
	38H5082	Tuerca de unión	2		
18	T161365	Manguito	1		
19	03M7192	Tornillo	4		M10 X 30
20	T160376	Abrazadera	8		
21	24M7239	Arandela	16		10.700 X 21 X 2.500 mm
22	19M7572	Tornillo	2		M10 X 45
23	14M7274	Tuerca	9		M10
24	T162004	Abrazadera	8		
25	19M8456	Tornillo	8		M8 X 100
26	T205636	Soporte	1		
27	19M7662	Tornillo	4		M10 X 30
28	T205637	Soporte	1		
29	T338070	Reductor	2		
30	T77858	Anillo tórico	2		18.771 X 1.778 mm (0.739" X 0.070")
31	24H1263	Arandela	2		1-1/4" X 2" X 0.060"
32	38H5094	Tuerca	2		1-3/16"
33	H77698	Cinta de atar	6		
34	H77698	Cinta de atar	6		
35	64M1008	Tapón de vaciado	2		
36	51M7047	Anillo tórico	1		23.600 X 2.900 mm
37	.....	Vaina	1		MAKE FROM T107029, CTL 152.40 mm (6.000 in)
38	.....	Vaina	1		MAKE FROM T107029, CTL 152.40 mm (6.000 in)
39	R46919	Semiabrazadera	1		
40	28H3421	Espaciador	1		0.493" X 0.675" X 7/16"
41	T159848	Abrazadera	1		
42	19M8637	Tornillo	1		M10 X 40
43	T162005	Tira	4		

Auxiliary Backhoe Hydraulic Plumbing Kit, 2 Way For Thumb, Clamp, Swinger, or Jaw Bucket
Kit tuyauterie hydraulique de rétropelle auxiliaire, 2 voies pour pouce, collier, pivoteur ou benne à mâchoires
Juego hidráulico de retroexcavadora auxiliar, 2 formas de cucharas de tenazas hidráulicas, abrazadera, oscilante o mordazas

TX1141910 D.1

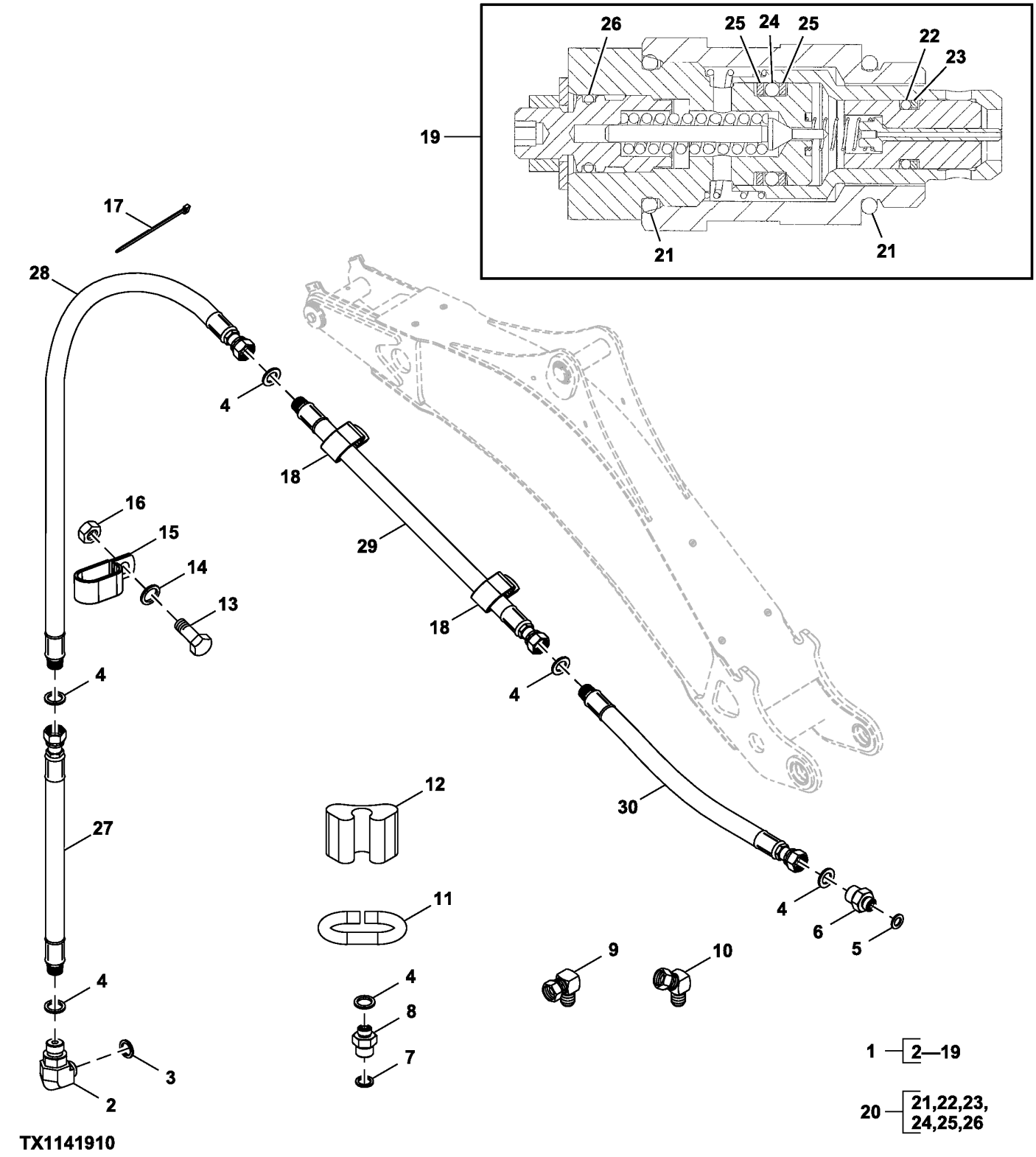

Pos.	*Ref.*	*Descripción*	*Cant.*	*Núm. de serie*	*Notas*
1	**AT194368**	**Kit de mangueras**	**1**		**Conjuntos enteros, Ver las instrucciones de montaje, T187192, T287658, T287659, OR T287660**
	AT194393	Manguera hidr. - confección	1		No se ilustra, Ver las instrucciones de montaje, T187192, T287658, T287659, OR T287660
	AT194394	Manguera hidr. - confección	1		No se ilustra, Ver las instrucciones de montaje, T187192, T287658, T287659, OR T287660
2	38H1010	Racor acodado	1		Protuberancia o abrazadera
3	R26375	Anillo tórico	1		16.358 X 2.210 mm (0.644" X 0.087")
4	T77613	Anillo tórico	12		9.250 X 1.780 mm (0.364" X 0.070")
5	R26906	Anillo tórico	2		19.177 X 2.464 mm (0.755" X 0.097")
6	38H1172	Racor adaptador	2		
7	R26906	Anillo tórico	1		19.177 X 2.464 mm (0.755" X 0.097")
8	38H1172	Racor adaptador	1		Protuberancia o abrazadera
9	AP22688	Conexión de manguera	2		Girador
10	AM3762T	Racor acodado	1		Girador
11	T159976	Guía	2		
12	T105774	Guía	4		
13	19M7938	Tornillo	4		M10 X 20
14	24M7040	Arandela	4		11 X 20 X 2 mm
15	R49921	Abrazadera	2		
16	14M7400	Tuerca de seguridad	4		M10
17	R44302	Cinta de atar	10		
18	T24959	Abrazadera	14		
19	AT392107	Válvula	2		220.63 bar (3200.00 psi), SUB FOR F437061
20	AT314539	Juego de retenes	1		
21	T118681	Anillo tórico	2		23.470 X 2.946 mm (0.924" X 0.116")
22	.....	Anillo tórico	1		NLA, ORDER AT314539
23	.....	Anillo reforzador	1		NLA, ORDER AT314539
24	.....	Anillo tórico	1		NLA, ORDER AT314539
25	.....	Anillo reforzador	2		NLA, ORDER AT314539
26	.....	Anillo tórico	1		NLA, ORDER AT314539
27	AT194397	Manguera hidr. - confección	2		Estándar o Extensible, Protuberancia o abrazadera, Ver las instrucciones de montaje, T187192, T287658, T287659, OR T287660
	AT194396	Manguera hidr. - confección	2		Brazo estándar, Girador, Ver las instrucciones de montaje, T187192, T287658, T287659, OR T287660
	AT194392	Manguera hidr. - confección	2		Brazo extensible, Girador, Ver las instrucciones de montaje, T187192, T287658, T287659, OR T287660
28	AT194398	Manguera hidr. - confección	2		Brazo estándar, Ver las instrucciones de montaje, T187192, T287658, T287659, OR T287660
	AT194395	Manguera hidr. - confección	2		Brazo extensible, Ver las instrucciones de montaje, T187192, T287658, T287659, OR T287660
29	AT194379	Manguera hidr. - confección	2		Ver las instrucciones de montaje, T187192, T287658, T287659, OR T287660
30	AT194378	Manguera hidr. - confección	2		Ver las instrucciones de montaje, T187192, T287658, T287659, OR T287660
31	AT194388	Manguera hidr. - confección	1		No se ilustra, Ver las instrucciones de montaje, T187192, T287658, T287659, OR T287660
32	AT194389	Manguera hidr. - confección	1		No se ilustra, Ver las instrucciones de montaje, T187192, T287658, T287659, OR T287660
33	AT194390	Manguera hidr. - confección	1		No se ilustra, Ver las instrucciones de montaje, T187192, T287658, T287659, OR T287660
34	AT194391	Manguera hidr. - confección	1		No se ilustra, Ver las instrucciones de montaje, T187192, T287658, T287659, OR T287660

Hand Held Hydraulics Kit
Kit circuit hydraulique manuel
Juego hidráulico de mano

AT448428_TX1182385 B.1

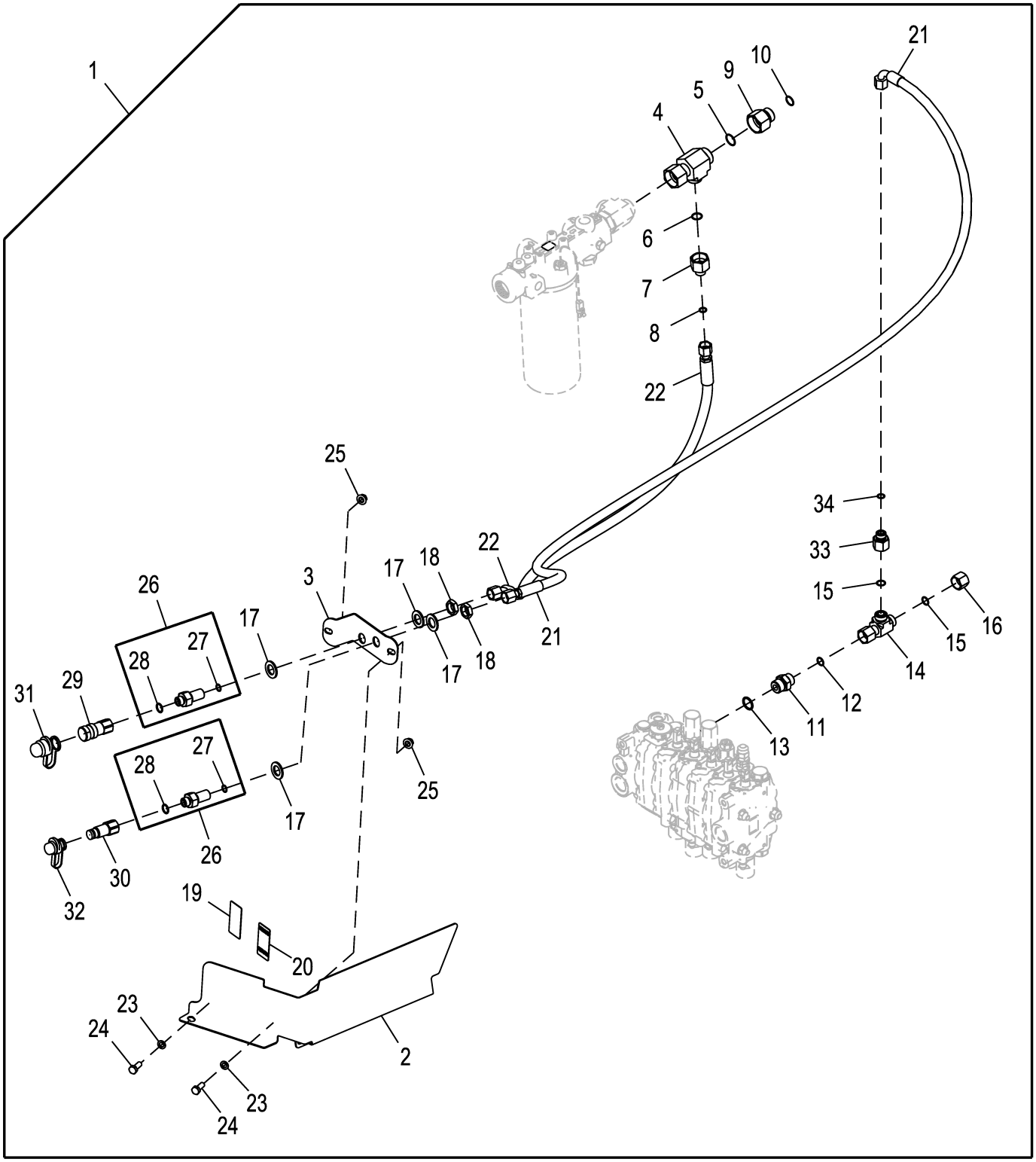

AT448428_TX1182385

Pos.	*Ref.*	*Descripción*	*Cant.*	*Núm. de serie*	*Notas*
1	**AT448428**	**Kit de mangueras**	**1**		**Conjuntos enteros**
	H77698	Cinta de atar	15		
	38H5004	Racor adaptador	1		
	51M7045	Anillo tórico	1		19.300 X 2.200 mm
2	T351052	Placa	1		
3	T358536	Kit de soportes escuadrados	1		
4	38H5445	Conexión en t	1		
5	T76938	Anillo tórico	1		23.520 X 1.780 mm (0.926" X 0.070")
6	T77858	Anillo tórico	1		18.771 X 1.778 mm (0.739" X 0.070")
7	38H1611	Racor adaptador	1		
8	T77857	Anillo tórico	1		12.421 X 1.778 mm (0.489" X 0.070")
9	38H1483	Reductor	1		
10	T77858	Anillo tórico	1		18.771 X 1.778 mm (0.739" X 0.070")
11	38H3329	Racor adaptador	1		
12	T77932	Anillo tórico	1		15.596 X 1.778 mm (0.614" X 0.070")
13	U12547	Anillo tórico	1		23.470 X 2.946 mm (0.924" X 0.116")
14	38H1032	Conexión en t	1		
15	T77932	Anillo tórico	2		15.596 X 1.778 mm (0.614" X 0.070")
16	38H1417	Conexión	1		
17	24M7090	Arandela	4		22 X 37 X 3 mm
18	T78716	Tuerca	2		
19	T308458	Etiqueta adhesiva	1		Sin texto, Dispositivos hidráulicos portátiles
20	T162404	Etiqueta adhesiva	1		Dispositivos hidráulicos portátiles
21	AT449929	Manguera hidr. - confección	1		Retorno
22	AT449930	Manguera hidr. - confección	1		Presión
23	24M7096	Arandela	2		10.500 X 18 X 1.600 mm
24	19M7402	Tornillo	2		M10 X 25
25	14M7296	Tuerca con brida	2		M10
26	AT192637	Racor adaptador	2		NLA, ORDER M135646, R26375, AND T77857
27	T77857	Anillo tórico	1		12.421 X 1.778 mm (0.489" X 0.070")
28	R26375	Anillo tórico	1		16.358 X 2.210 mm (0.644" X 0.087")
29	XFF-371-8FO	Hembra acoplam. hidrául.	1		Hembra
30	XFF-372-8FO	Macho acoplamiento hidrául.	1		Macho
31	XNR-50	Tapa	1		12.70 mm 0.500 in
32	XNR-37	Tapa	1		9.525 mm 0.375 in
33	38H5522	Reductor	1		
34	T77857	Anillo tórico	1		12.421 X 1.778 mm (0.489" X 0.070")

Boom Cylinder
Cylindre de flèche
Cilindro de aguilón

AHC15730_TX1174776 A.2

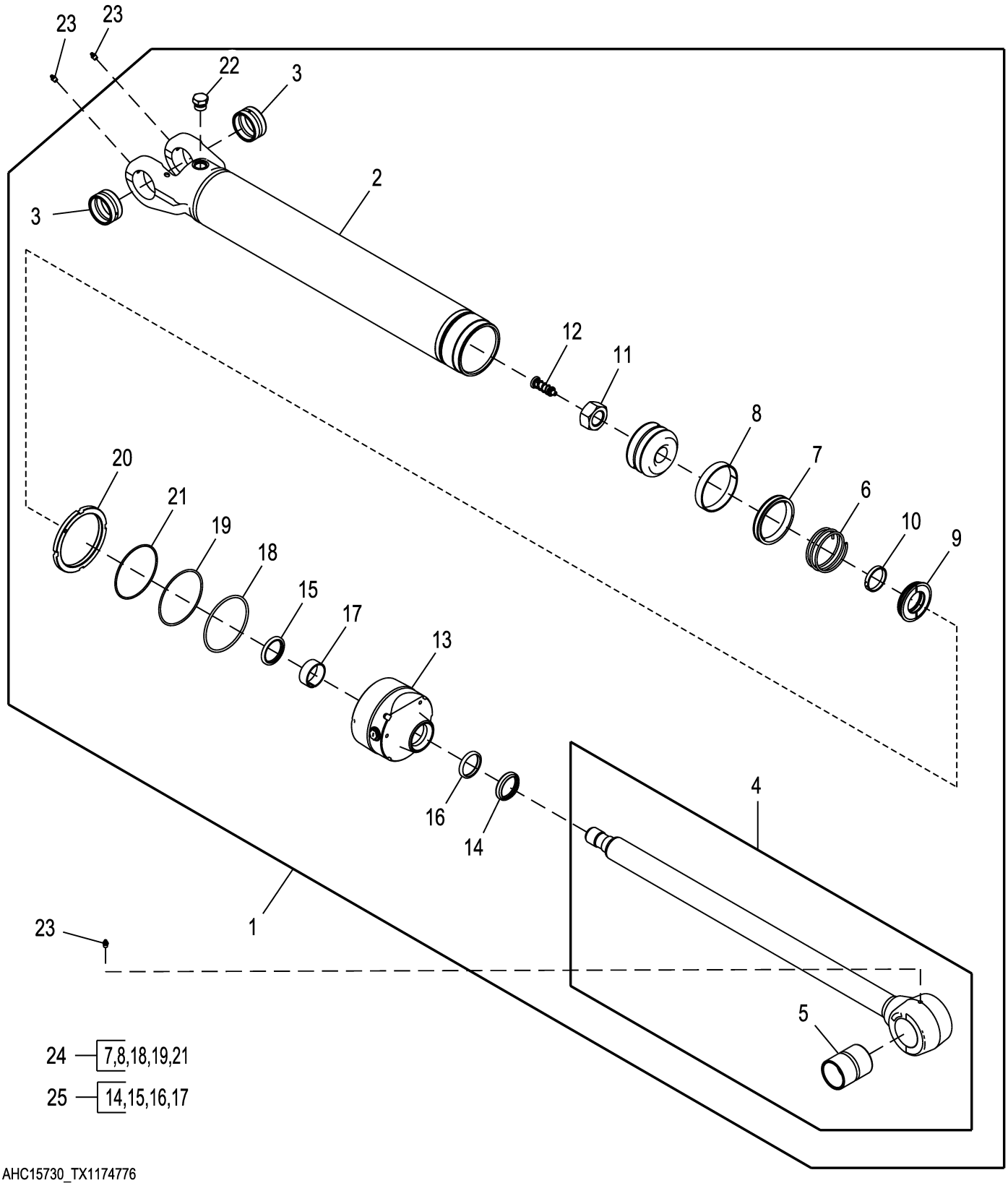

AHC15730_TX1174776

Pos.	*Ref.*	*Descripción*	*Cant.*	*Núm. de serie*	*Notas*
1	AHC15730	Cilindro hidráulico	1		
2	.....	Cilindro hidráulico	1		NLA, ORDER AH15730
3	H150964	Casquillo	2		
4	AH211138	Vástago de cil. hidráulico	1		
5	H152140	Casquillo	1		
6	H169161	Muelle de compresión	1		
7	AH138083	Retén	1		
8	H154900	Aro rascador	1		
9	H151830	Pistón	1		
10	H151831	Anillo	1		
11	H209712	Tuerca	1		
12	AH216869	Tornillo	1		
13	HC13862	Guía vástago cilindro hidr.	1		
14	AHC10871	Retén	1		
15	AH146562	Retén	1		
16	H152204	Retén	1		
17	H152795	Anillo anti-desgaste	1		
18	R77857	Anillo	1		
19	H154898	Anillo reforzador	1		
20	H180433	Tuerca	1		
21	T105469	Anillo tórico	1		
22	RE46688	Tapón hermético	1		
23	T162396	Engrasador	3		
24	AH149847	Juego para cilindr.hidrául.	1		Cavidad
25	AHC13278	Juego para cilindr.hidrául.	1		Biela

Standard Duty Bucket Cylinder
Vérin de benne standard
Cilindro de cucharón estándar

ETN111750_TX1198752 A.1

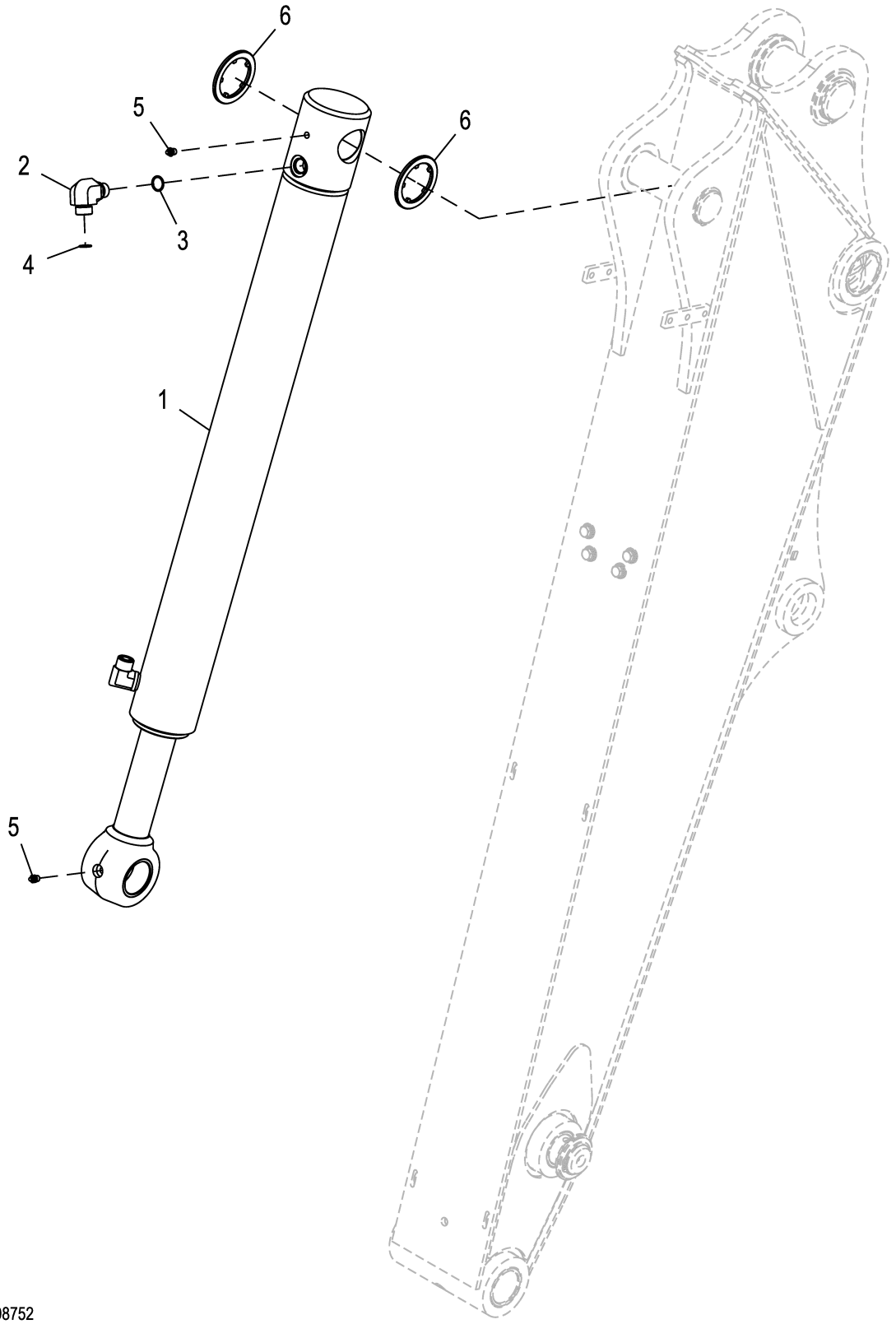

ETN111750_TX1198752

Pos.	*Ref.*	*Descripción*	*Cant.*	*Núm. de serie*	*Notas*
1	AHC14434	Cilindro hidráulico	1		Componentes en páginas aparte
2	38H5018	Racor acodado	1		
3	51M7045	Anillo tórico	1		19.300 X 2.200 mm
4	T77932	Anillo tórico	1		15.596 X 1.778 mm (0.614" X 0.070")
5	JD7798	Engrasador	2		
6	T160300	Placa de desgaste	2		

Standard Duty Bucket Cylinder
Vérin de benne standard
Cilindro de cucharón estándar

AHC14434_TX1174795 A.1

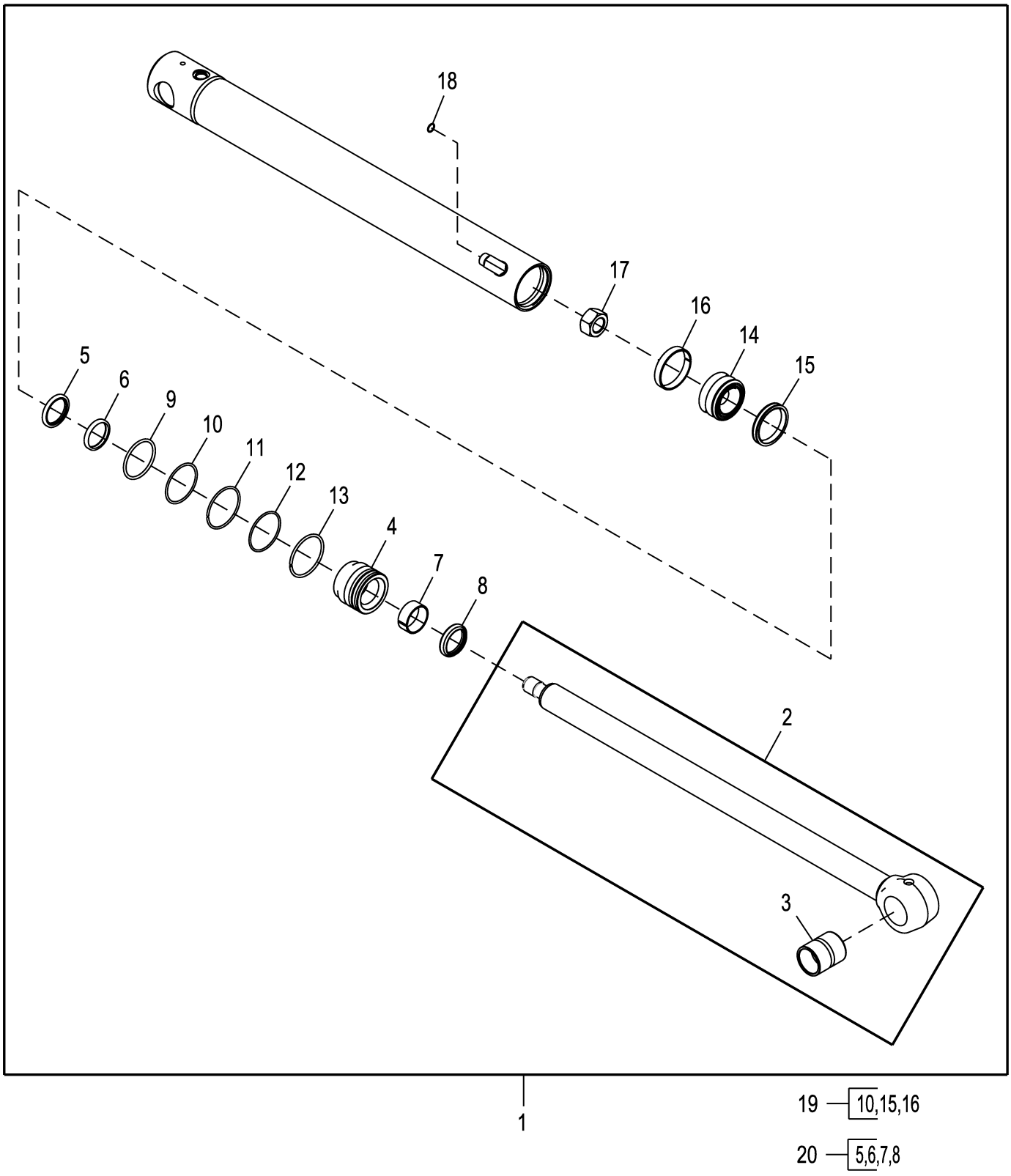

AHC14434_TX1174795

Pos.	*Ref.*	*Descripción*	*Cant.*	*Núm. de serie*	*Notas*
1	AHC14434	Cilindro hidráulico	1		Servicio normal
2	AH209079	Vástago de cil. hidráulico	1		
3	H180402	Casquillo	1		
4	HC12473	Guía vástago cilindro hidr.	1		
5	AH146562	Retén	1		
6	H152204	Retén	1		
7	H152795	Anillo anti-desgaste	1		
8	AHC10871	Retén	1		
9	F1430R	Anillo tórico	1		78.740 X 5.334 mm (3.100" X 0.210")
10	R79101	Anillo reforzador	1		
11	H180103	Anillo elástico	1		
12	H181114	Anillo tórico	1		82.144 X 3.531 mm (3-15/64" X 0.139")
13	H206859	Anillo elástico	1		
14	H150976	Pistón	1		
15	RE20344	Retén	1		
16	R81776	Anillo anti-desgaste	1		
17	H180093	Tuerca	1		
18	T77932	Anillo tórico	1		15.596 X 1.778 mm (0.614" X 0.070")
19	AH212096	Juego para cilindr.hidrául.	1		Cavidad
20	AHC13278	Juego para cilindr.hidrául.	1		Biela

Heavy Duty Bucket Cylinder
Vérin de benne renforcée
Cilindro de cucharón para servicio severo

ETN111751_TX1182517 A.1

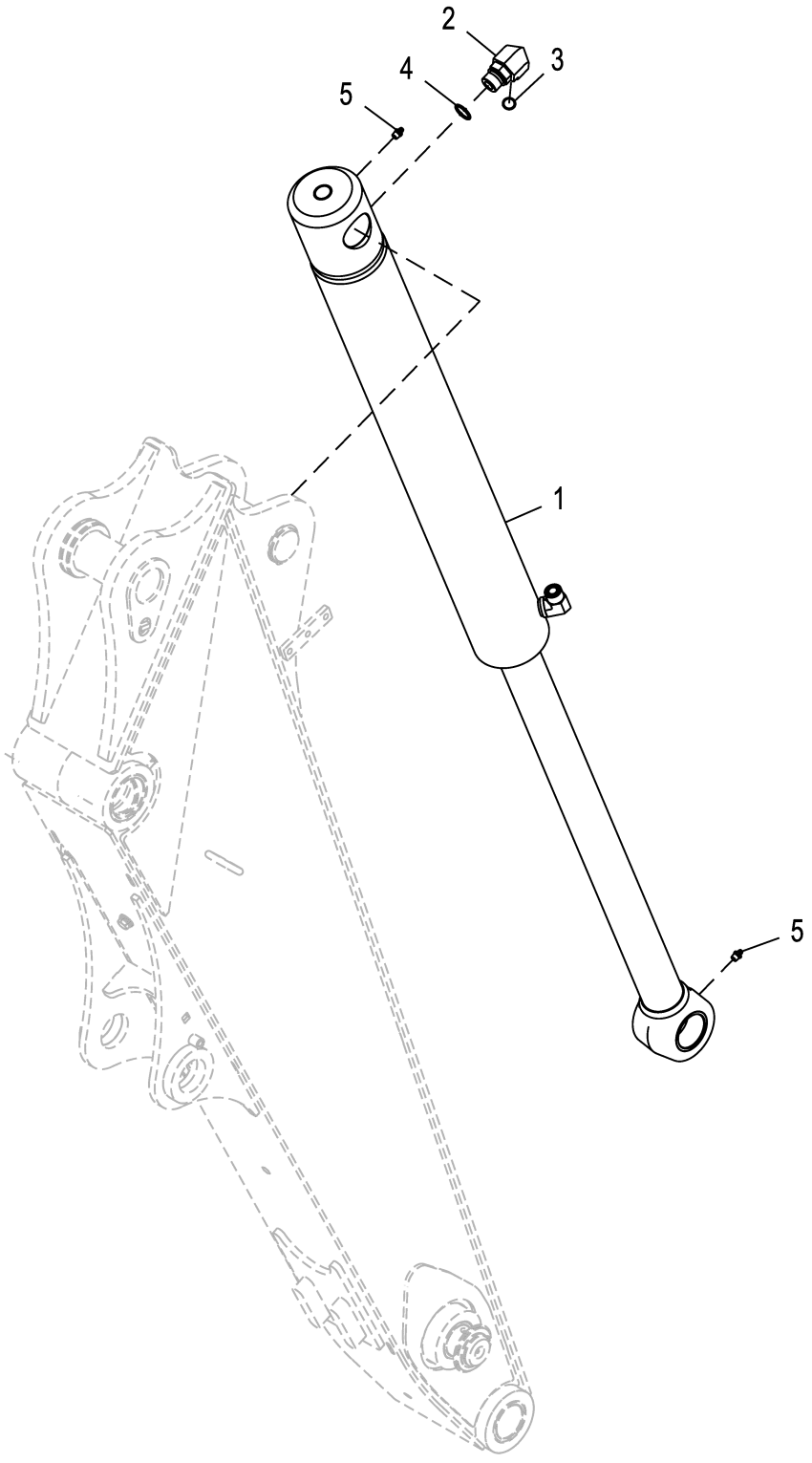

ETN111751_TX1182517

Pos.	*Ref.*	*Descripción*	*Cant.*	*Núm. de serie*	*Notas*
1	AHC15705	Cilindro hidráulico	1		Reforzados, Componentes en páginas aparte
2	38H5166	Racor acodado	1		
3	T77932	Anillo tórico	1		15.596 X 1.778 mm (0.614" X 0.070")
4	51M7047	Anillo tórico	1		23.600 X 2.900 mm
5	JD7798	Engrasador	2		

Heavy Duty Bucket Cylinder
Vérin de benne renforcée
Cilindro de cucharón para servicio severo

AHC15705_TX1174801 A.1

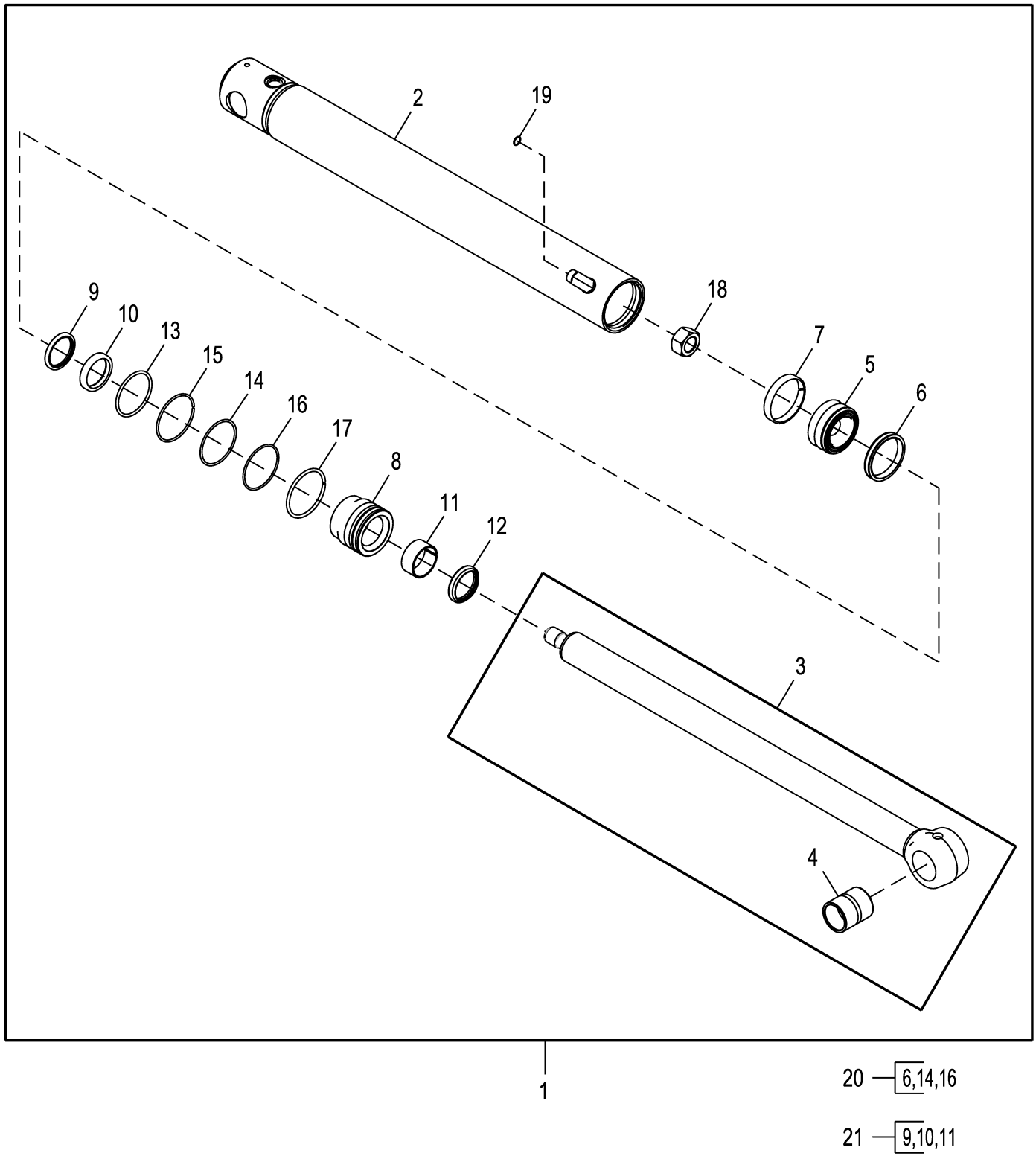

AHC15705_TX1174801

Pos.	*Ref.*	*Descripción*	*Cant.*	*Núm. de serie*	*Notas*
1	AHC15705	Cilindro hidráulico	1		Reforzados
2	AHC15703	Cuerpo de cil. hidráulico	1		
3	AH209083	Vástago de cil. hidráulico	1		
4	H180402	Casquillo	1		
5	H151893	Pistón	1		
6	RE20343	Retén	1		
7	R81775	Anillo anti-desgaste	1		
8	HC12574	Guía vástago cilindro hidr.	1		
9	AH146563	Retén	1		
10	H152205	Retén	1		
11	H152796	Anillo anti-desgaste	1		
12	AHC10932	Retén	1		
13	F950R	Anillo tórico	1		88.265 X 5.334 mm (3.475" X 0.210")
14	R81862	Anillo reforzador	1		
15	H180094	Anillo elástico	1		
16	H210686	Anillo tórico	1		91.669 X 3.531 mm (3-39/64" X 0.139")
17	H180080	Anillo elástico	1		
18	H180093	Tuerca	1		
19	T77932	Anillo tórico	1		15.596 X 1.778 mm (0.614" X 0.070")
20	AH212101	Juego para cilindr.hidrául.	1		Cavidad
21	AHC13362	Juego para cilindr.hidrául.	1		Biela

Standard Stabilizer Cylinders and Pins
Vérins et axes de stabilisateur standard
Cilindros y pasadores de estabilizadores estándares

ETN111737_TX1174857 A.1

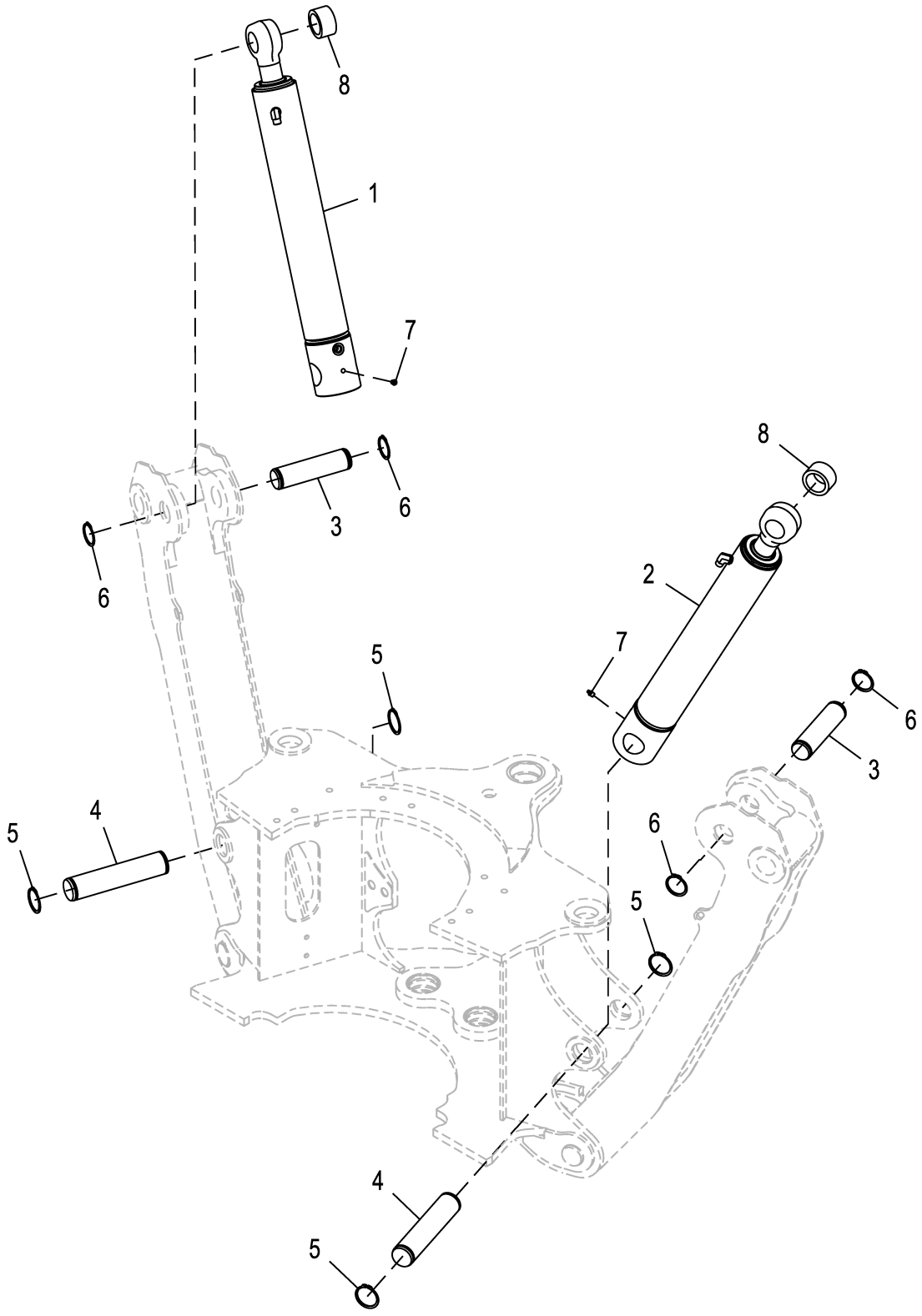

ETN111737_TX1174857

Pos.	*Ref.*	*Descripción*	*Cant.*	*Núm. de serie*	*Notas*
1	AHC14415	Cilindro hidráulico	1		Componentes en páginas aparte
2	AHC14416	Cilindro hidráulico	1		Componentes en páginas aparte
3	T127437	Bulón	2		
4	T163109	Bulón	2		
5	40M7066	Anillo elástico	4		
6	40M7166	Anillo elástico	4		
7	JD7798	Engrasador	2		
8	T188777	Manguera	2		

Standard Stabilizer Cylinders
Vérins de stabilisateur standard
Cilindros del estabilizador estándar

AHC14415_TX1174905 A.1

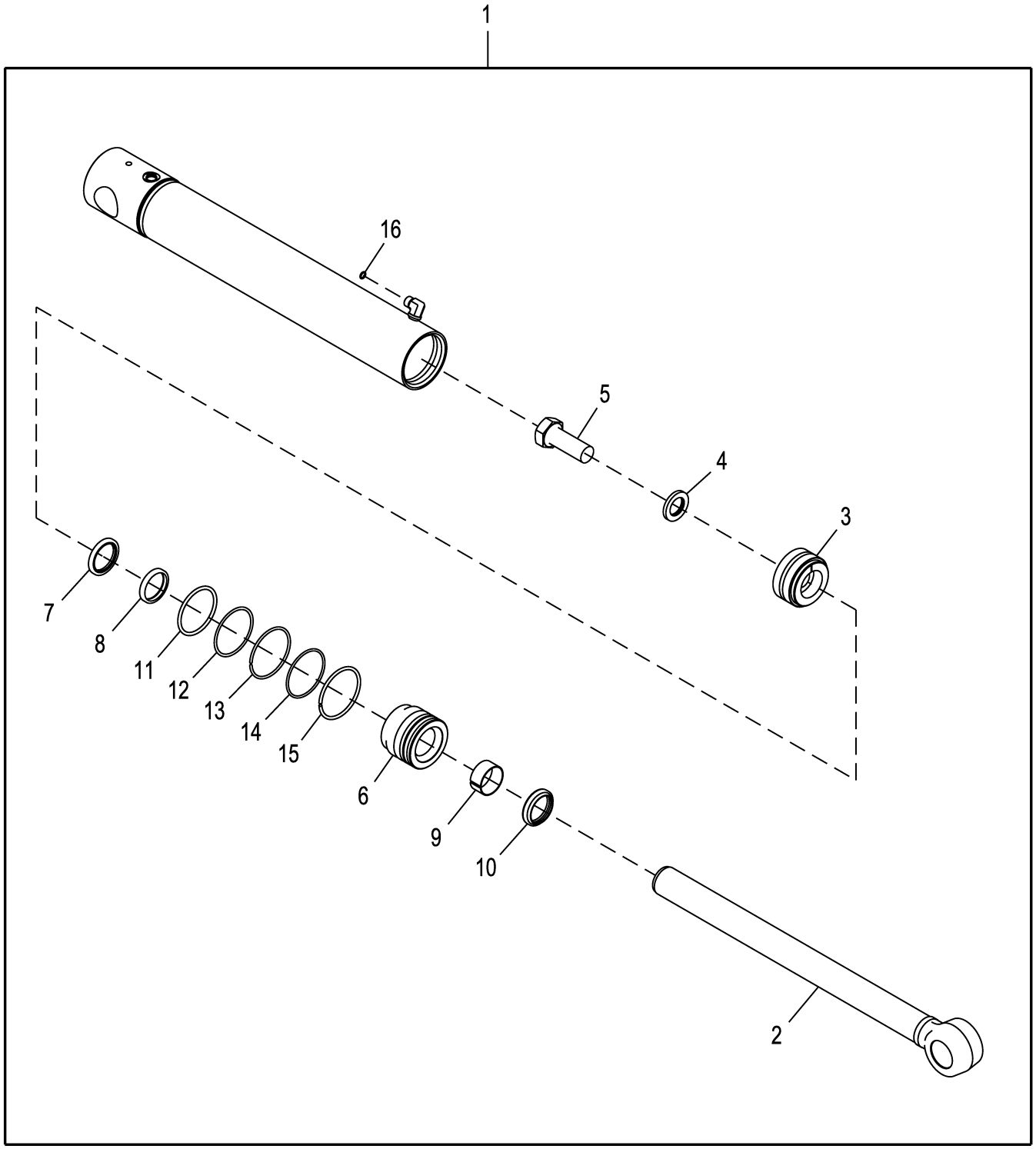

17 — 12,14

18 — 7,8,9,10

AHC14415_TX1174905

Pos.	*Ref.*	*Descripción*	*Cant.*	*Núm. de serie*	*Notas*
1	AHC14415	Cilindro hidráulico	1		Izquierdo
	AHC14416	Cilindro hidráulico	1		Derecho
2	AH147902	Vástago de cil. hidráulico	1		
3	AH205060	Pistón	1		Una pieza
4	H145175	Arandela	1		
5	19M8353	Tornillo	1		M30 X 80
6	HC10929	Guía vástago cilindro hidr.	1		
7	AH146561	Retén	1		
8	H152203	Retén	1		
9	H208987	Anillo anti-desgaste	1		
10	AHC10164	Retén	1		
11	F1430R	Anillo tórico	1		78.740 X 5.334 mm (3.100" X 0.210")
12	R79101	Anillo reforzador	1		
13	H180103	Anillo elástico	1		
14	H181114	Anillo tórico	1		82.144 X 3.531 mm (3-15/64" X 0.139")
15	H206859	Anillo elástico	1		
16	T77613	Anillo tórico	1		9.250 X 1.780 mm (0.364" X 0.070")
17	AH212097	Juego para cilindr.hidrául.	1		Cavidad
18	AHC11573	Juego para cilindr.hidrául.	1		Biela

Extended Stabilizer Cylinders and Pins
Vérins et axes de stabilisateur étendu
Cilindros y pasadores de estabilizadores extendidos

ETN111739_TX1174852 A.1

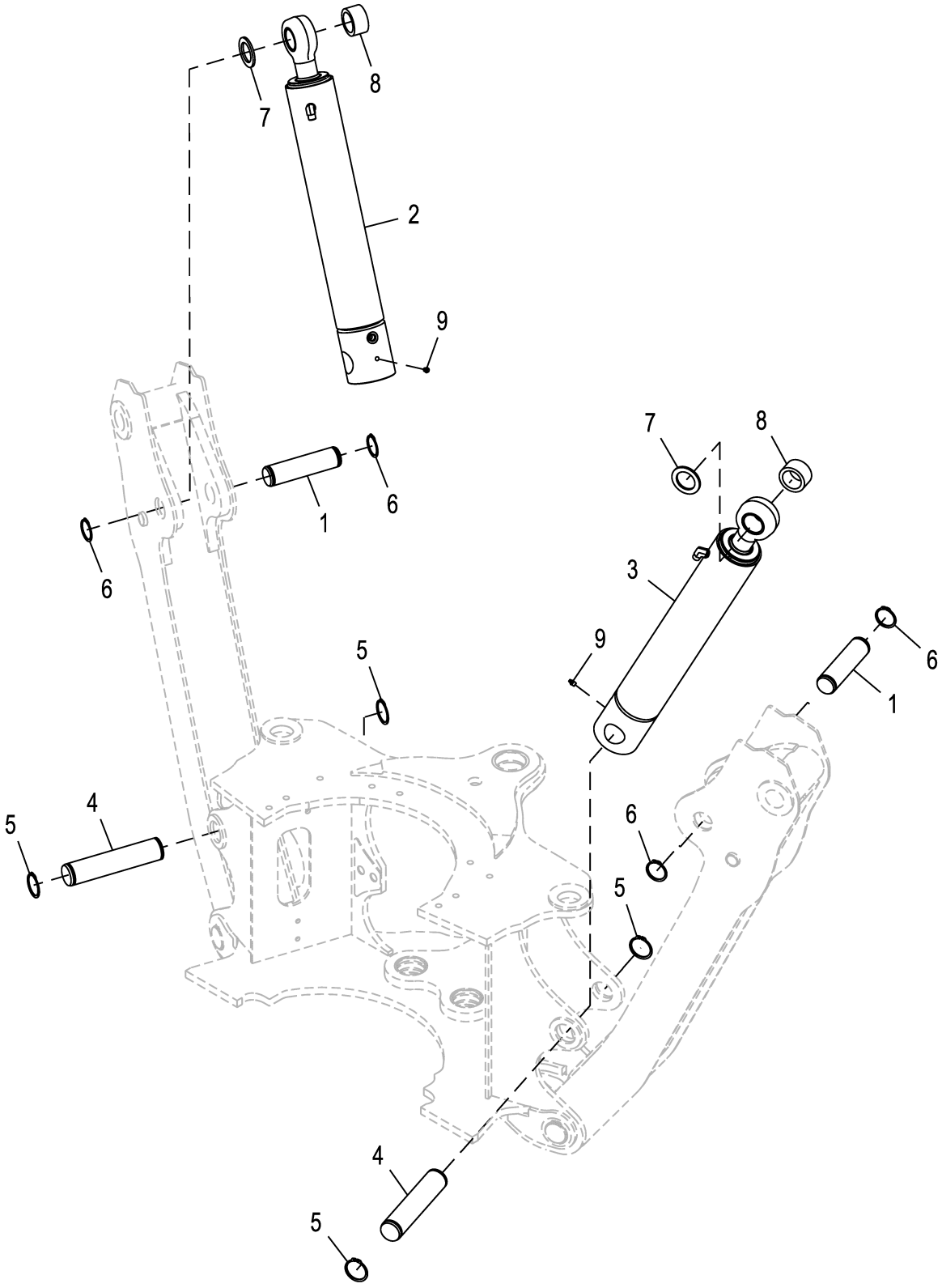

ETN111739_TX1174852

Pos.	*Ref.*	*Descripción*	*Cant.*	*Núm. de serie*	*Notas*
1	T127437	Bulón	2		
2	AHC14417	Cilindro hidráulico	1		Componentes en páginas aparte
3	AHC14418	Cilindro hidráulico	1		Componentes en páginas aparte
4	T163109	Bulón	2		
5	40M7066	Anillo elástico	4		
6	40M7166	Anillo elástico	4		
7	T75815	Arandela	2		
8	T188777	Manguera	2		
9	JD7798	Engrasador	2		

Extended Stabilizer Cylinders
Vérins de stabilisateur étendu
Cilindros del estabilizador extendido

AHC14417_TX1174853 A.1

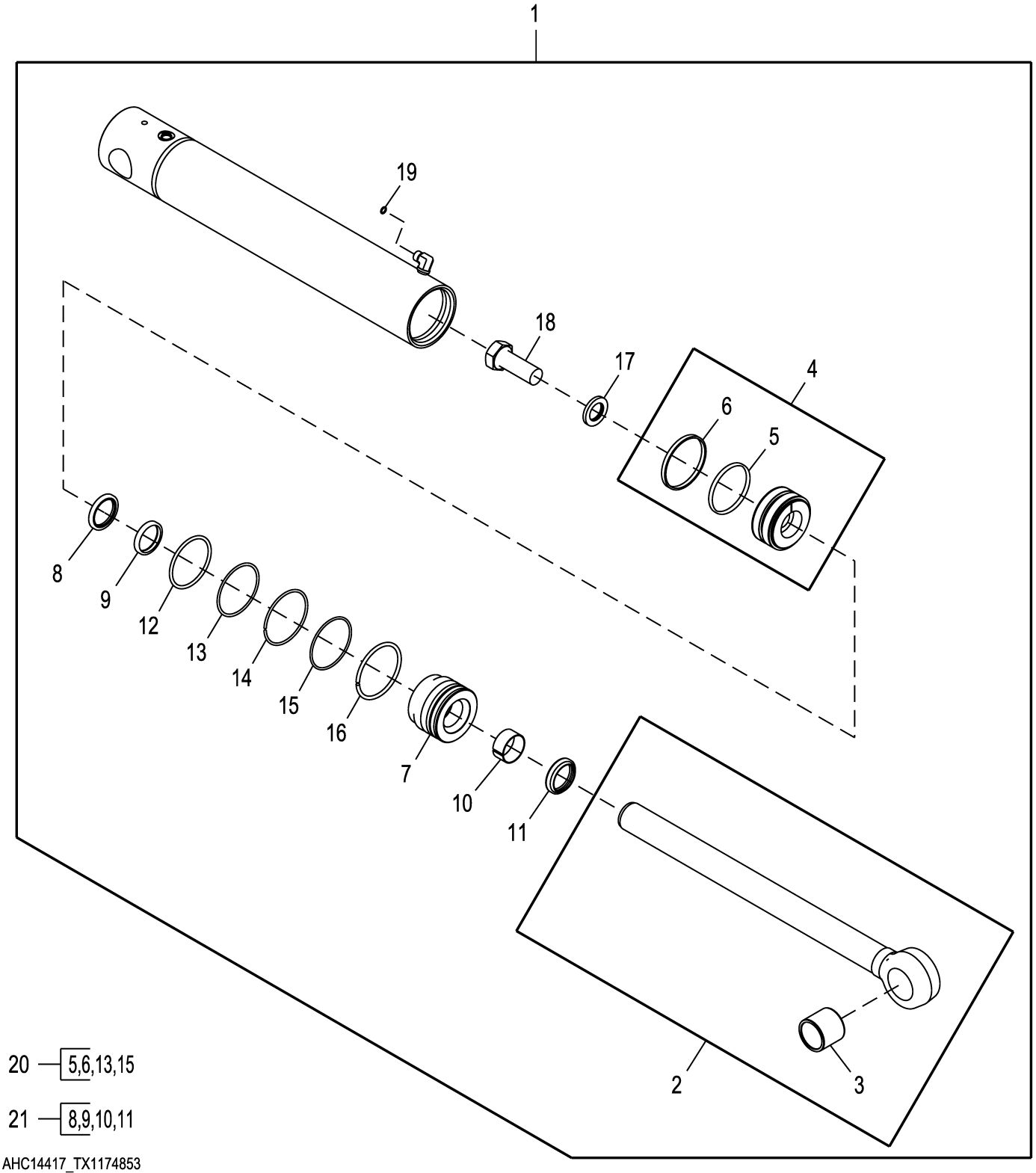

AHC14417_TX1174853

Pos.	*Ref.*	*Descripción*	*Cant.*	*Núm. de serie*	*Notas*
1	AHC14417	Cilindro hidráulico	1		Izquierdo
	AHC11418	Juego para cilindr.hidrául.	1		Derecho
2	AH147902	Vástago de cil. hidráulico	1		
3	H154404	Casquillo	1		
4	AH205062	Pistón	1		Una pieza
5	H168249	Arandela	1		
6	H168248	Arandela	1		
7	HC10939	Guía vástago cilindro hidr.	1		
8	AH146561	Retén	1		
9	H152203	Retén	1		
10	H208987	Anillo anti-desgaste	1		
11	AHC10164	Retén	1		
12	F950R	Anillo tórico	1		88.265 X 5.334 mm (3.475" X 0.210")
13	R81862	Anillo reforzador	1		
14	H180094	Anillo elástico	1		
15	H210686	Anillo tórico	1		91.669 X 3.531 mm (3-39/64" X 0.139")
16	H180080	Anillo elástico	1		
17	H145175	Arandela	1		
18	19M8353	Tornillo	1		M30 X 80
19	T77613	Anillo tórico	1		9.250 X 1.780 mm (0.364" X 0.070")
20	AH212102	Juego para cilindr.hidrául.	1		Cavidad
21	AHC11573	Juego para cilindr.hidrául.	1		Biela

Crowd Cylinder, Standard and Extendable Dipperstick
Vérin de cavage, bras standard et télescopique
Cilindro de empuje, brazo extensible y estándar

AHC14430_TX1174867 A.1

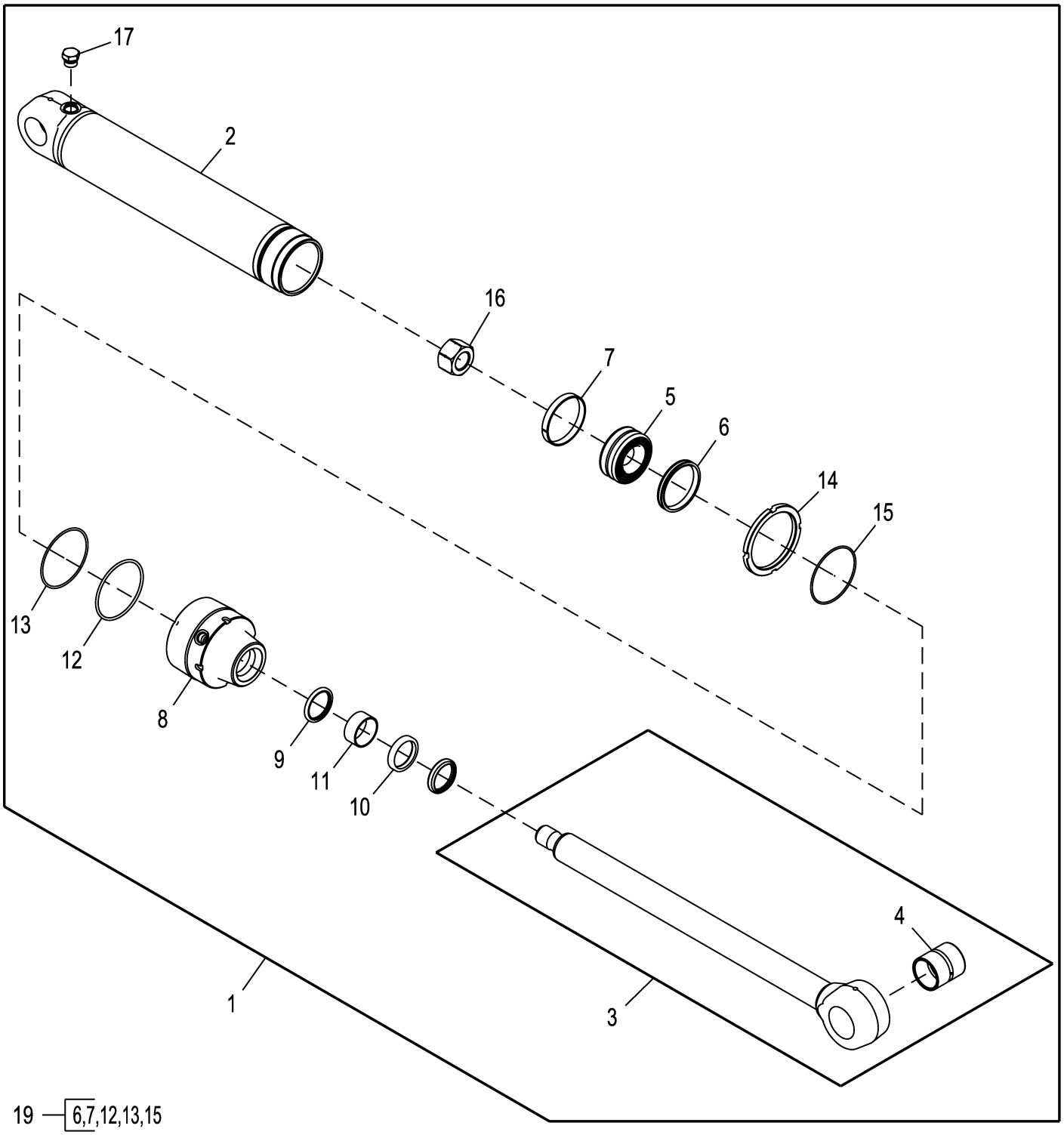

AHC14430_TX1174867

Pos.	*Ref.*	*Descripción*	*Cant.*	*Núm. de serie*	*Notas*
1	AHC14430	Cilindro hidráulico	1		
2	AHC14586	Cuerpo de cil. hidráulico	1		
3	AH162394	Vástago de cil. hidráulico	1		
4	H151820	Casquillo	1		
5	H170371	Pistón	1		
6	RE20809	Retén	1		
7	R82095	Anillo anti-desgaste	1		
8	HC13865	Guía vástago cilindro hidr.	1		
9	AH146563	Retén	1		
10	H152205	Retén	1		
11	H152796	Anillo anti-desgaste	1		
12	T38485	Anillo tórico	1		
13	H151891	Anillo reforzador	1		
14	H180432	Tuerca	1		
15	T12275	Anillo tórico	1		
16	H170372	Tuerca	1		
17	RE46688	Tapón hermético	1		
19	AH212103	Juego para cilindr.hidrául.	1		Cavidad
20	AHC13362	Juego para cilindr.hidrául.	1		Biela

Swing Cylinders and Trunnion Block
Vérins de pivotement et bloc de support pivotant
Cilindros de giro y bloque de muñón

ETN134902_TX1188603 A.2

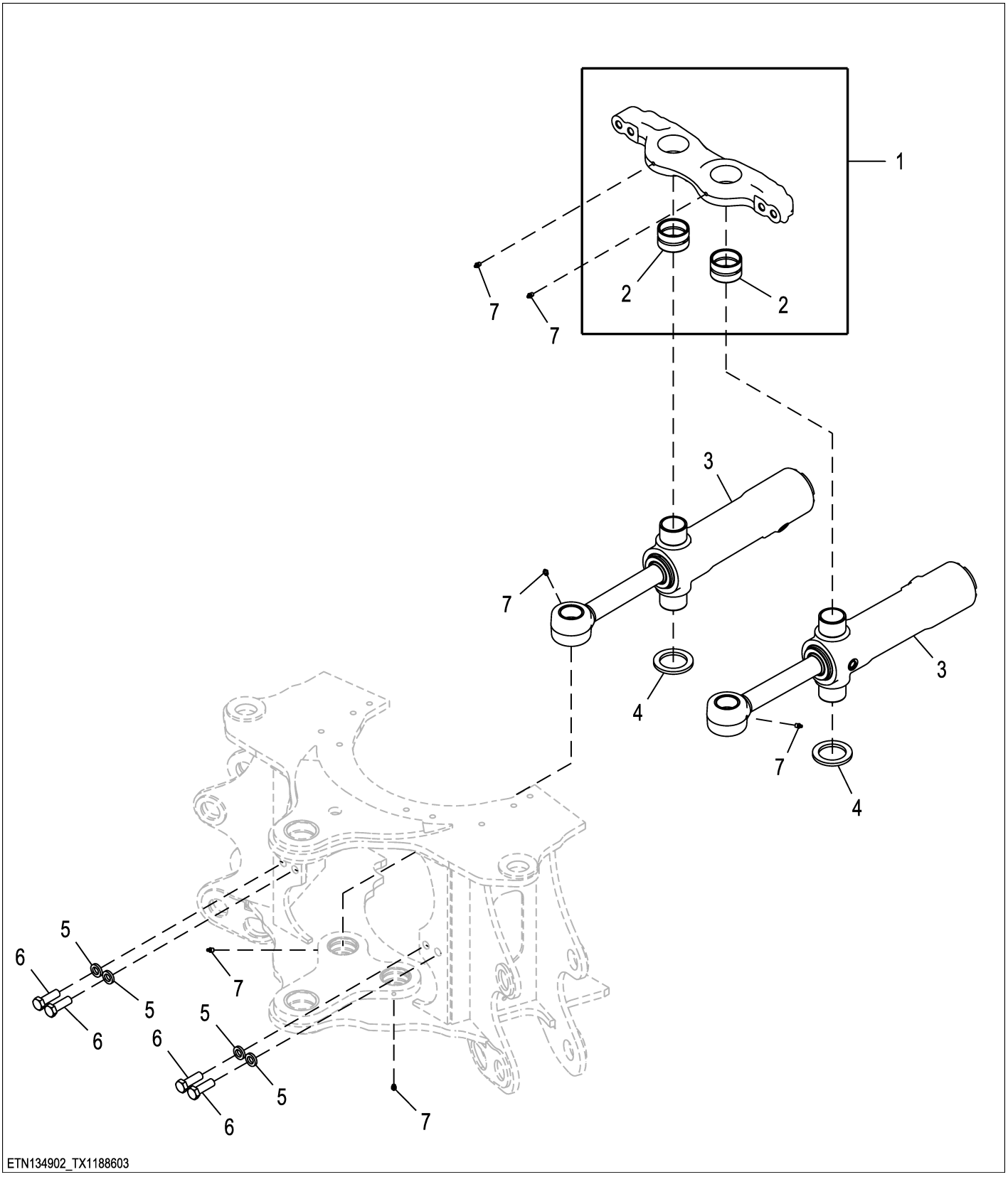

Pos.	*Ref.*	*Descripción*	*Cant.*	*Núm. de serie*	*Notas*
1	AT169804	Muñón	1		
2	T153303	Casquillo	2		
3	AHC16214	Cilindro hidráulico	2		Componentes en páginas aparte
4	T148387	Arandela	2		
5	T83426	Arandela	4		
6	19M8224	Tornillo	4		M20 X 60
7	JD7798	Engrasador	6		

Swing Cylinder
Cylindre oscillant
Cilindro giratorio

AHC14475_TX1174896 A.2

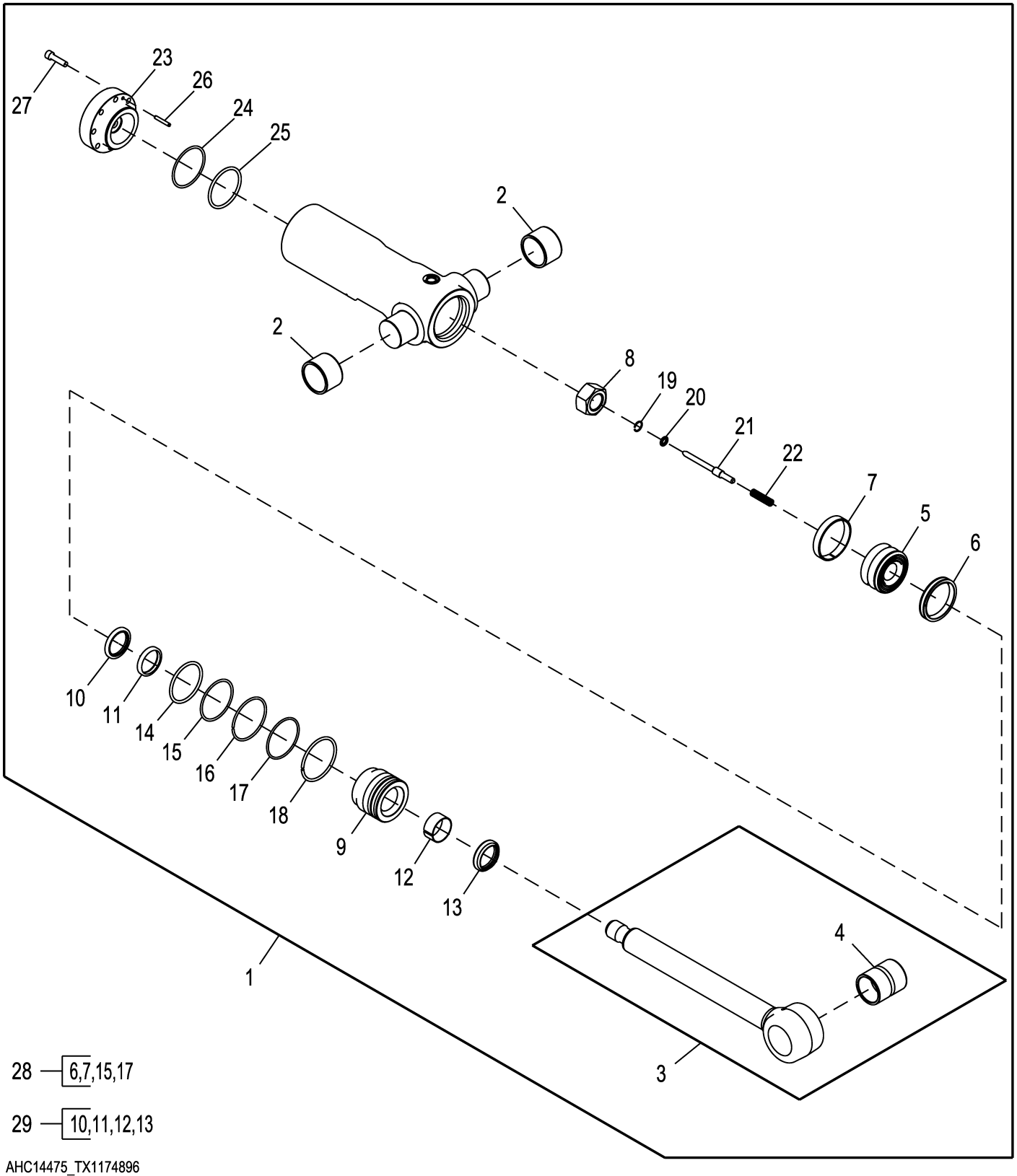

AHC14475_TX1174896

Pos.	*Ref.*	*Descripción*	*Cant.*	*Núm. de serie*	*Notas*
1	AHC14475	Cilindro hidráulico	1		
2	H151328	Casquillo	2		
3	AHC10715	Vástago de cil. hidráulico	1		
4	H180402	Casquillo	1		
5	HC10324	Pistón	1		
6	RE20344	Retén	1		
7	R81776	Anillo anti-desgaste	1		
8	H170541	Tuerca	1		
9	HC10929	Guía vástago cilindro hidr.	1		
10	AH146561	Retén	1		
11	H152203	Retén	1		
12	H208987	Anillo anti-desgaste	1		
13	AHC10164	Retén	1		
14	F1430R	Anillo tórico	1		
15	R79101	Anillo reforzador	1		
16	H180103	Anillo elástico	1		
17	H181114	Anillo tórico	1		
18	H206859	Anillo elástico	1		
19	HC10583	Anillo	1		
20	HC10587	Retenedor	1		
21	HC10586	Válvula	1		Cilindro amortiguador
22	HC10582	Muelle de compresión	1		
23	HC13153	Cabeza de cilindro hidrául.	1		
24	R79101	Anillo reforzador	1		
25	F1430R	Anillo tórico	1		
26	34M7042	Pasador elástico	1		6 X 40 mm
27	19M8338	Tornillo	8		M10 X 40
28	AH212096	Juego para cilindr.hidrául.	1		Cavidad
29	AHC11573	Juego para cilindr.hidrául.	1		Biela

Extendable Dipperstick Cylinder
Vérin de bras télescopique
Cilindro de brazo extensible

AHC14438_TX1174859 A.1

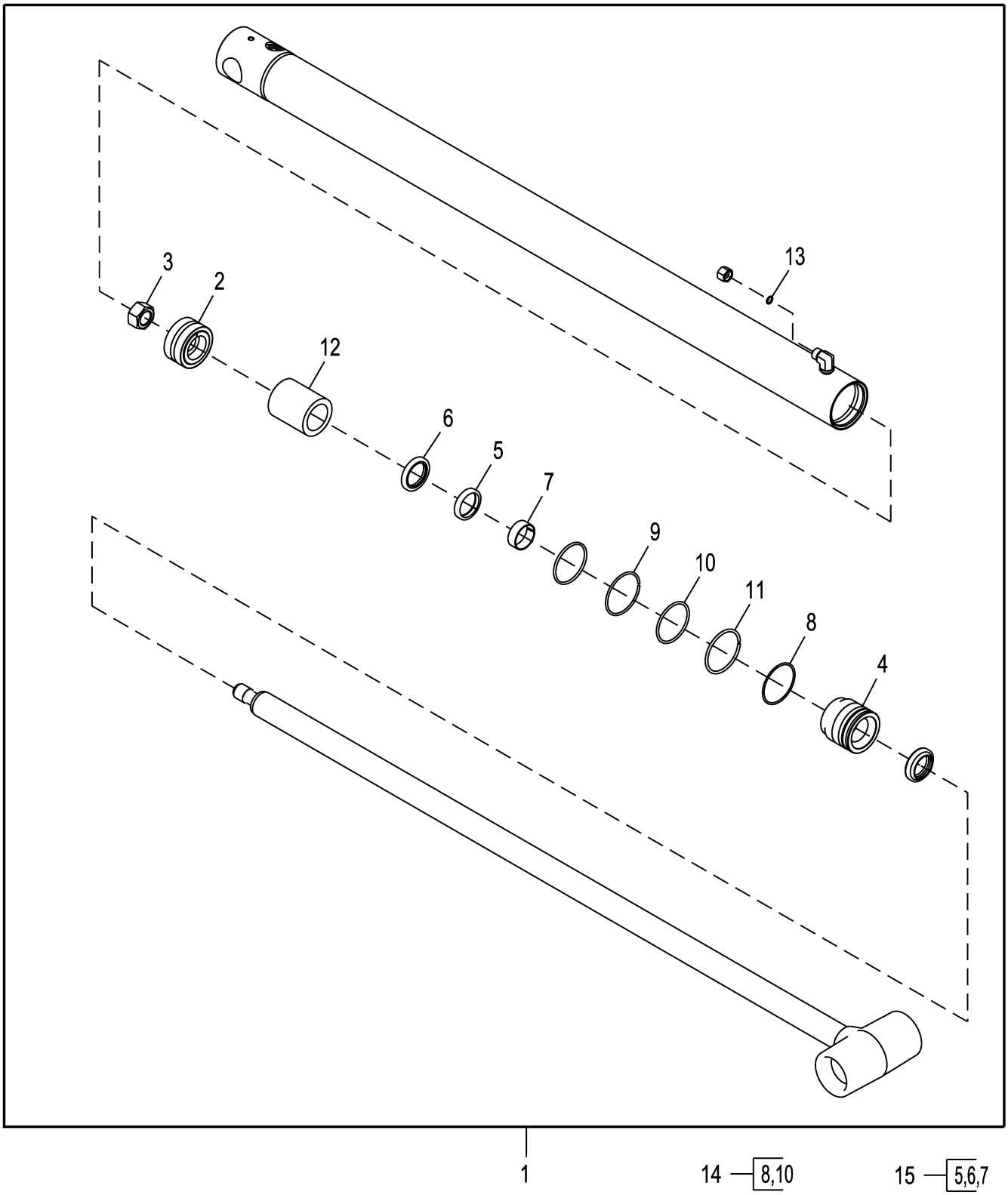

AHC14438_TX1174859

Pos.	*Ref.*	*Descripción*	*Cant.*	*Núm. de serie*	*Notas*
1	AHC14477	Cilindro hidráulico	1		
2	AH158623	Pistón	1		
3	H170537	Tuerca	1		
4	HC12471	Guía vástago cilindro hidr.	1		
5	H155655	Retén	1		
6	AH148608	Retén	1		
7	H157897	Anillo anti-desgaste	1		
8	R81195	Anillo reforzador	1		
9	H178765	Anillo elástico	1		
10	U12198	Anillo tórico	1		63.094 X 3.531 mm (2-31/64" X 0.139")
11	H179657	Anillo elástico	1		
12	H209815	Espaciador	1		
13	T77613	Anillo tórico	1		9.250 X 1.780 mm (0.364" X 0.070")
14	AH212090	Juego para cilindr.hidrául.	1		Cavidad
15	AHC13485	Juego para cilindr.hidrául.	1		Biela

Backhoe Thumb, 60.96 cm (24.000 in) Buckets
Pouce de rétropelle, bennes 60,96 cm (24,000 in.)
Pulgar de retroexcavadora, cucharones de 60,96 cm (24.000 in)

AT358115_TX1104354 A.2

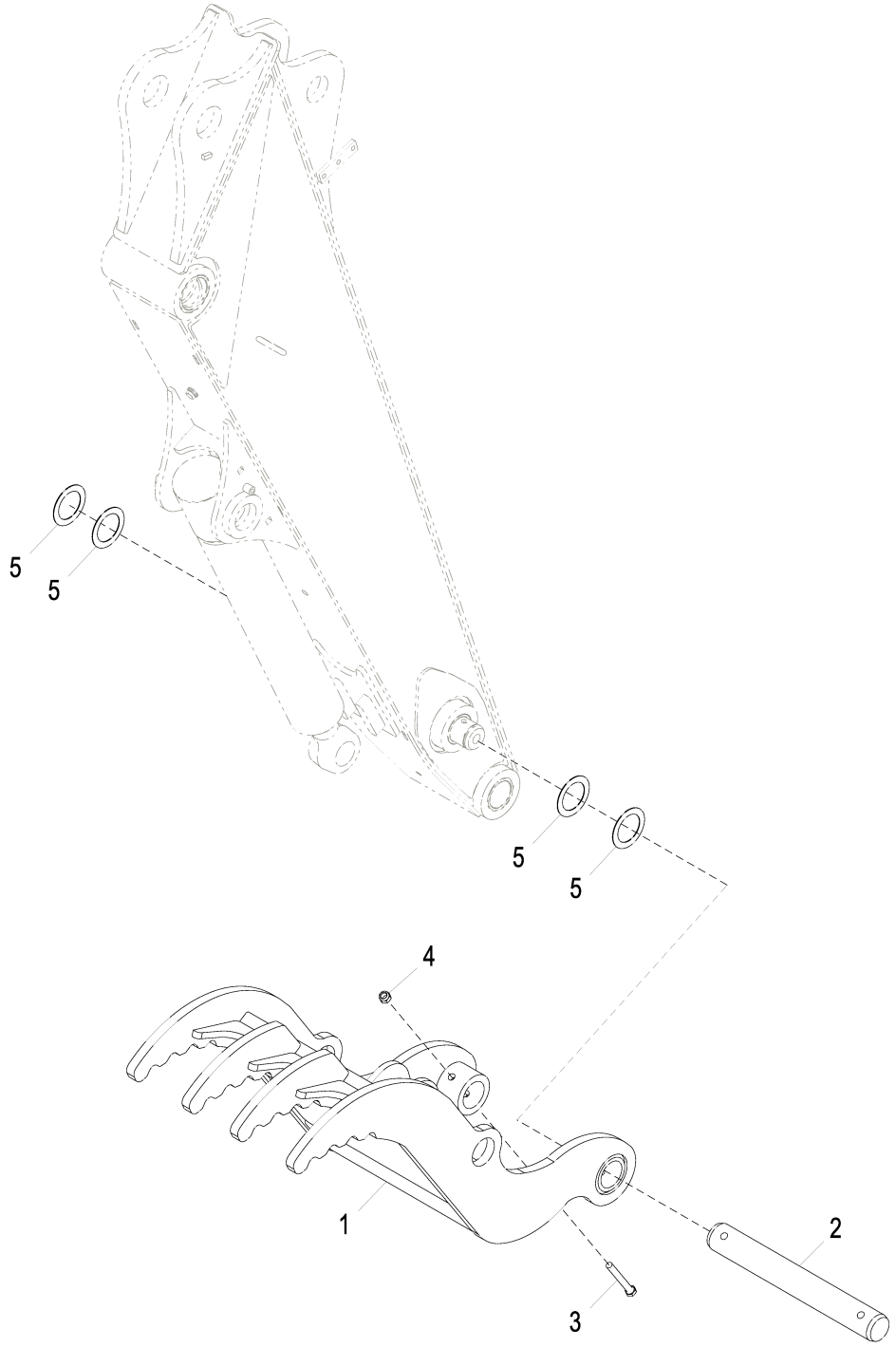

AT358115_TX1104354

Pos.	*Ref.*	*Descripción*	*Cant.*	*Núm. de serie*	*Notas*
1	AT356864	Abrazadera	1		
2	T244674	Bulón	1		
3	19M7949	Tornillo	2		M12 X 100
4	14M7168	Tuerca de seguridad	2		M12
5	24H1679	Arandela	4		2-17/64" X 3-1/4" X 0.060"

Backhoe Thumb Kit, 45.72 cm (18.000 in) and 76.200 cm (30.000 in) Buckets
Kit pouce de rétropelle, bennes 45,72 cm (18,000 in.) et 76,200 cm (30,000 in.)
Juego de pulgar de retroexcavadora, cucharones de 45,72 cm (18.000 in) y 76,200 cm (30.000 in)

AT456088_TX1192643 A.2

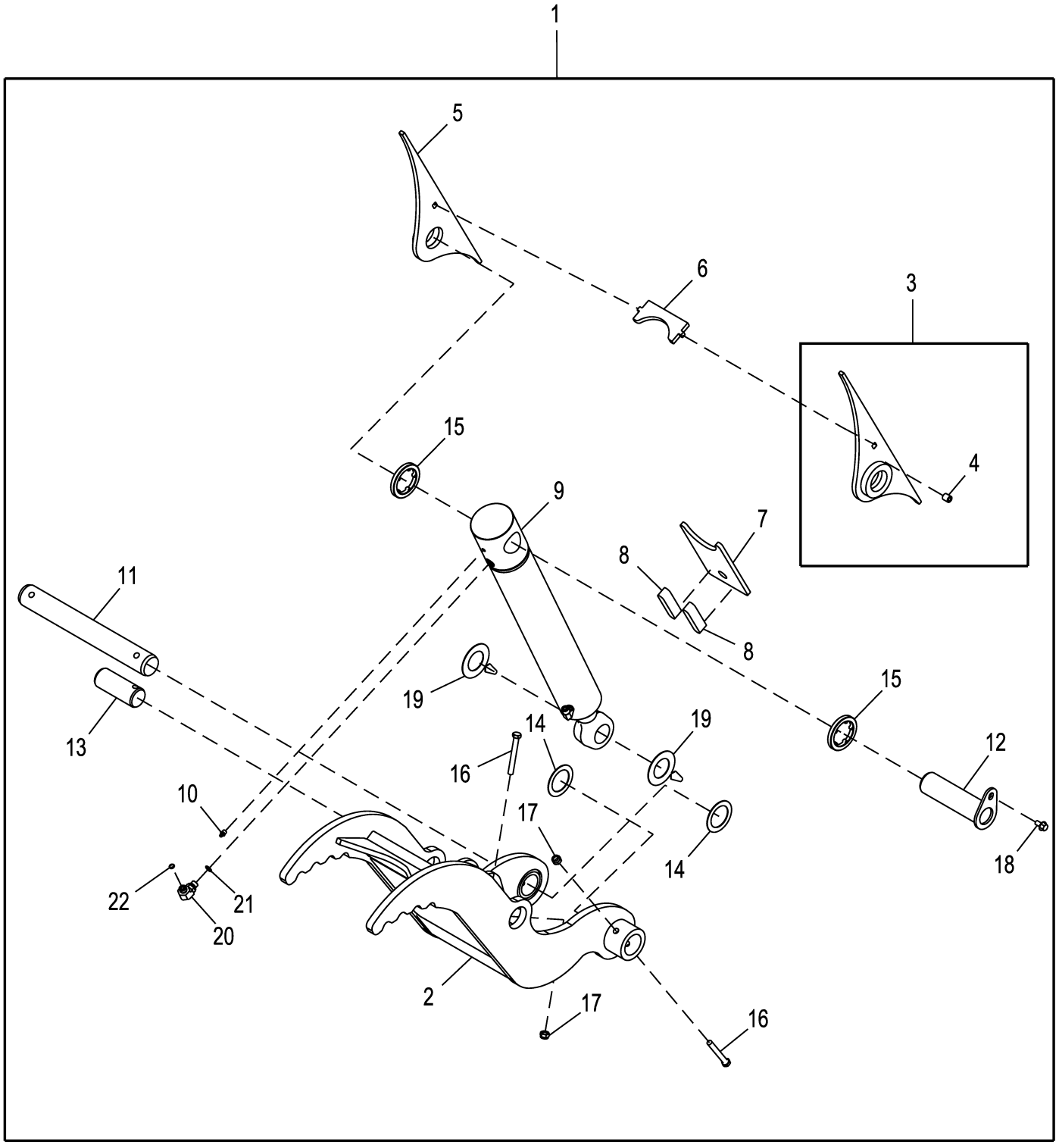

AT456088_TX1192643

Pos.	*Ref.*	*Descripción*	*Cant.*	*Núm. de serie*	*Notas*
1	**AT456088**	**Pinza**	**1**		**Dos dedos, Conjuntos enteros**
2	AT356863	Abrazadera	1		
3	AT436604	Soporte	1		Brazo estándar
	AT356866	Soporte	2		Brazo extensible
4	T238886	Casquillo	1		
5	AT436605	Soporte	1		Brazo estándar
6	T244678	Placa	1		Brazo estándar
	T244683	Placa	1		Brazo extensible
7	T244679	Placa	1		
8	T244680	Placa	2		Brazo estándar
9	AHC14415	Cilindro hidráulico	1		Componentes en páginas aparte
10	JD7798	Engrasador	1		
11	T244674	Bulón	1		
12	AT356868	Bulón	1		
13	T244675	Bulón	1		
14	24H1679	Arandela	2		2-17/64" X 3-1/4" X 0.060"
15	T160303	Espaciador	2		11.00 mm, Brazo estándar
	T160300	Placa de desgaste	2		5.50 mm, Brazo extensible
16	19M7949	Tornillo	3		M12 X 100
17	14M7319	Tuerca de seguridad	3		M12
18	19M7784	Tornillo	1		M10 X 20
19	T223740	Suplemento	2		
20	38H5035	Racor acodado	1		
21	51M7042	Anillo tórico	1		13.300 X 2.200 mm
22	T77613	Anillo tórico	1		9.250 X 1.780 mm (0.364" X 0.070")

Backhoe Thumb Kit, 60.96 cm (24.000 in) Buckets
Kit pouce de rétropelle, bennes 60,96 cm (24,000 in.)
Juego de pulgar de retroexcavadora, cucharones de 60,96 cm (24.000 in)

AT456089_TX1192644 A.2

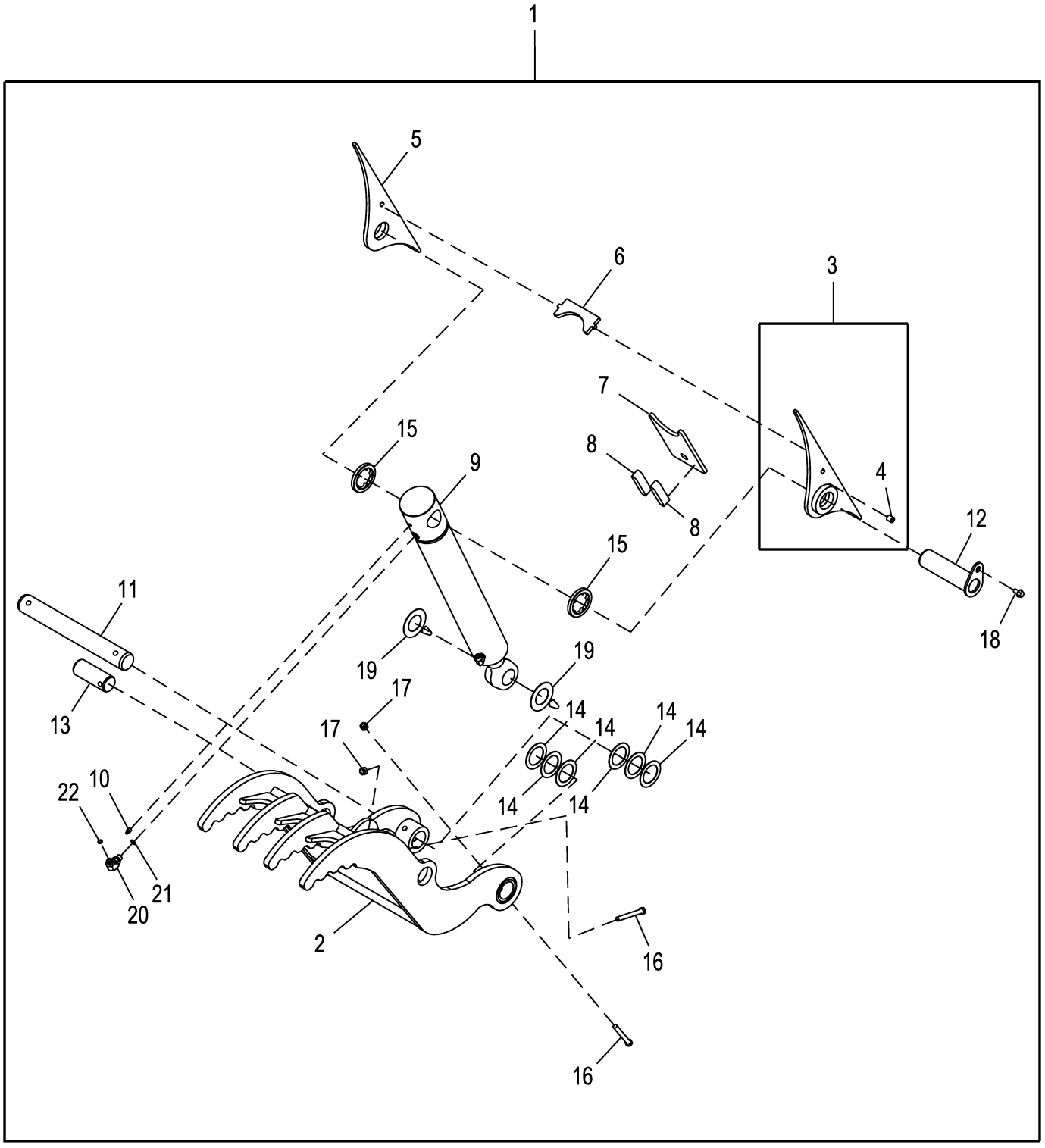

AT456089_TX1192644

Pos.	*Ref.*	*Descripción*	*Cant.*	*Núm. de serie*	*Notas*
1	**AT456089**	**Pinza**	**1**		**Cuatro dedos, Conjuntos enteros**
2	AT356864	Abrazadera	1		
3	AT436604	Soporte	1		Brazo estándar
	AT356866	Soporte	2		Brazo extensible
4	T238886	Casquillo	1		
5	AT436605	Soporte	1		Brazo estándar
6	T244678	Placa	1		Brazo estándar
	T244683	Placa	1		Brazo extensible
7	T244679	Placa	1		
8	T244680	Placa	2		Brazo estándar
9	AHC14415	Cilindro hidráulico	1		Componentes en páginas aparte
10	JD7798	Engrasador	1		
11	T244674	Bulón	1		
12	AT356868	Bulón	1		
13	T244675	Bulón	1		
14	24H1679	Arandela	6		2-17/64" X 3-1/4" X 0.060"
15	T160303	Espaciador	2		11.00 mm, Brazo estándar
	T160300	Placa de desgaste	2		5.50 mm, Brazo extensible
16	19M7949	Tornillo	3		M12 X 100
17	14M7319	Tuerca de seguridad	3		M12
18	19M7784	Tornillo	1		M10 X 20
19	T223740	Suplemento	2		
20	38H5035	Racor acodado	1		
21	51M7042	Anillo tórico	1		13.300 X 2.200 mm
22	T77613	Anillo tórico	1		9.250 X 1.780 mm (0.364" X 0.070")

Thumb Cylinder Assembly
Vérin de pouce
Conjunto de cilindro de pulgar

ETN111766_TX1174900 A.1

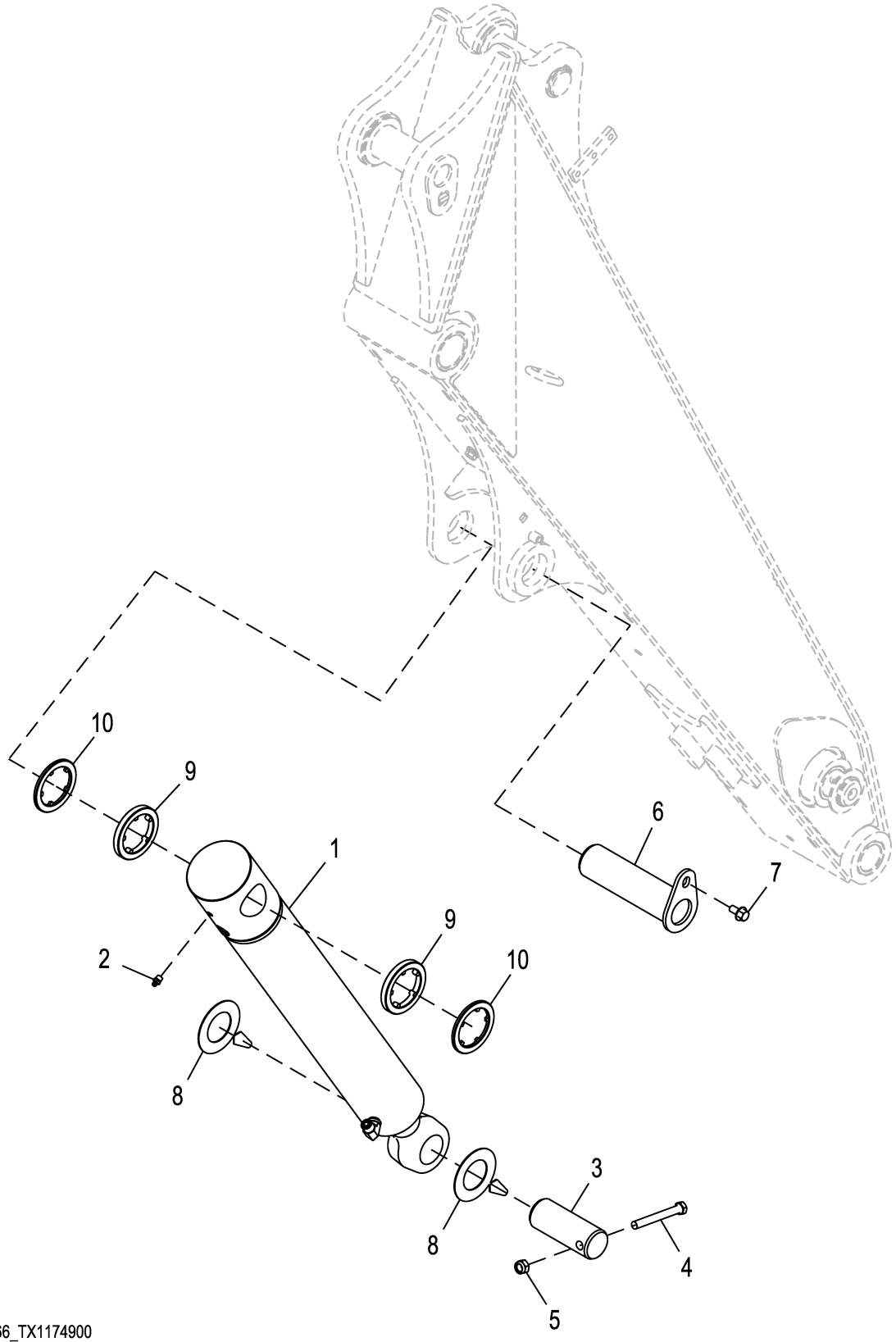

ETN111766_TX1174900

Pos.	*Ref.*	*Descripción*	*Cant.*	*Núm. de serie*	*Notas*
1	AHC14415	Cilindro hidráulico	1		Componentes en páginas aparte
2	T162396	Engrasador	1		
3	T244675	Bulón	1		
4	19M7949	Tornillo	1		M12 X 100
5	14M7319	Tuerca de seguridad	1		M12
6	AT356868	Bulón	1		
7	19M7784	Tornillo	1		M10 X 20
8	T223740	Suplemento	2		
9	T160303	Espaciador	2		
10	T160300	Placa de desgaste	2		

Thumb Cylinder
Thumb Cylinder
Thumb Cylinder

AHC14415_TX1174905 A.1

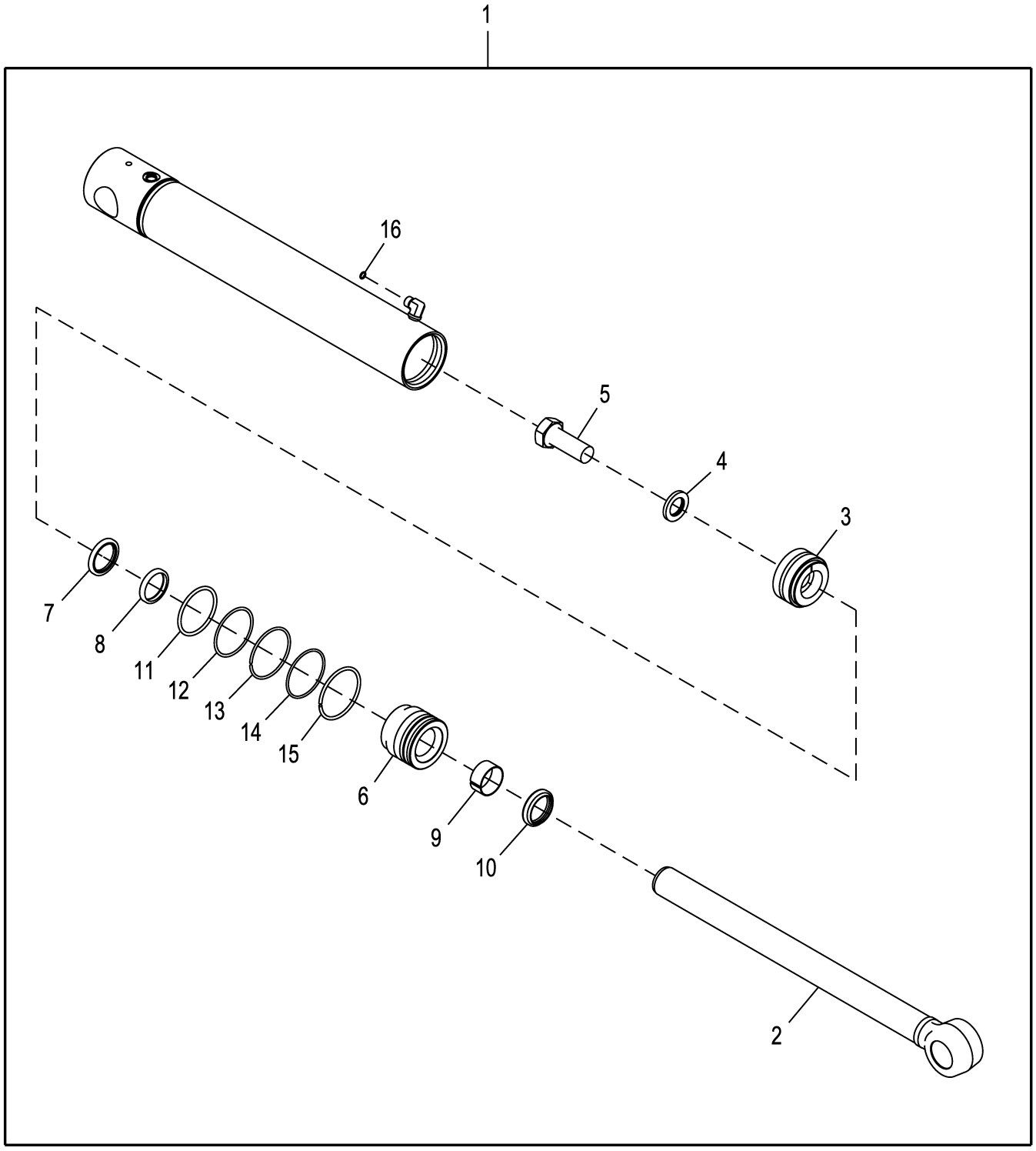

17 — 12,14

18 — 7,8,9,10

AHC14415_TX1174905

Pos.	*Ref.*	*Descripción*	*Cant.*	*Núm. de serie*	*Notas*
1	AHC14415	Cilindro hidráulico	1		
2	AH147902	Vástago de cil. hidráulico	1		
3	AH205060	Pistón	1		Una pieza
4	H145175	Arandela	1		
5	19M8353	Tornillo	1		M30 X 80
6	HC10929	Guía vástago cilindro hidr.	1		
7	AH146561	Retén	1		
8	H152203	Retén	1		
9	H208987	Anillo anti-desgaste	1		
10	AHC10164	Retén	1		
11	F1430R	Anillo tórico	1		78.740 X 5.334 mm (3.100" X 0.210")
12	R79101	Anillo reforzador	1		
13	H180103	Anillo elástico	1		
14	H181114	Anillo tórico	1		82.144 X 3.531 mm (3-15/64" X 0.139")
15	H206859	Anillo elástico	1		
16	T77613	Anillo tórico	1		9.250 X 1.780 mm (0.364" X 0.070")
17	AH212097	Juego para cilindr.hidrául.	1		Cavidad
18	AHC11573	Juego para cilindr.hidrául.	1		Biela

Índice numeríco

Ref.	Pos.	Página
0270005221	6	101
5787YT	12	991
790106800	17	1157
790106800	16	1159
790106800	15	1161
790106800	15	1163
790106800	7	935
790107100	13	1157
790107100	12	1159
790107100	10	935
88359	1	857
88360	1	857
A120R	24	175
A120R	9	177
A120R	22	339
A3581R	8	1107
A364R	17	171
A364R	19	253
A364R	10	335
A52024	1	611
A87105	7	551
AD2062R	28	653
AE37072	28	1063
AE37072	32	1063
AE37072	33	1065
AE37072	46	1065
AE44436	44	961
AH104837	9	423
AH104837	9	427
AH138083	7	1217
AH146561	7	1229
AH146561	8	1233
AH146561	10	1239
AH146561	7	1251
AH146561	7	981
AH146561	9	985
AH146561	8	989
AH146562	15	1217
AH146562	5	1221
AH146563	9	1225
AH146563	9	1235
AH146875	3	985
AH147902	2	1229
AH147902	2	1233
AH147902	2	1251
AH148608	6	1241
AH149847	24	1217
AH15730	2	1217
AH158623	2	1241
AH162040	2	981
AH162394	3	1235
AH165079	10	443
AH165826	5	985
AH170895	43	379
AH170895	34	395
AH173410	5	989
AH176230	3	987
AH176272	13	987
AH205060	3	1229
AH205060	3	1251
AH205060	4	981
AH205062	4	1233
AH209079	2	1221
AH209083	3	1225
AH209117	4	957
AH209117	5	957
AH209120	13	1147
AH209121	13	1147
AH211138	4	1217
AH212090	14	1241
AH212092	19	985
AH212092	16	989
AH212096	19	1221
AH212096	28	1239
AH212097	17	1229
AH212097	17	1251
AH212097	16	981
AH212101	20	1225
AH212102	20	1233
AH212103	19	1235
AH216869	12	1217
AH217908	13	433
AH217908	13	435
AH225363	2	857
AH225363	3	861
AH225365	19	751
AH61472	8	383
AH61472	8	391
AH61472	49	393
AH77869	16	445
AH77869	10	447
AH77869	7	449
AH77869	8	745
AH77869	57	755
AH80916	36	305
AH89557	35	379
AH89557	73	379
AH89557	34	387
AH89557	86	388
AH89557	38	395
AH89557	41	395
AH89557	35	567
AH89557	27	573
AH89557	28	579
AH89557	30	585
AH89557	31	589
AH89557	8	609
AH89557	23	755
AH96317	19	445
AH96317	13	447
AH96317	5	533
AHC10164	10	1229
AHC10164	11	1233
AHC10164	13	1239
AHC10164	10	1251
AHC10164	10	981
AHC10164	12	985
AHC10164	11	989
AHC10715	3	1239
AHC10871	14	1217
AHC10871	8	1221
AHC10932	12	1225
AHC11418	1	1233
AHC11573	18	1229
AHC11573	21	1233
AHC11573	29	1239
AHC11573	18	1251
AHC11573	17	981
AHC11573	20	985
AHC11573	17	989
AHC13278	25	1217
AHC13278	20	1221
AHC13362	21	1225
AHC13362	20	1235
AHC13485	15	1241
AHC14410	1	983
AHC14410	1	985
AHC14415	1	1227
AHC14415	1	1229
AHC14415	9	1245
AHC14415	9	1247
AHC14415	1	1249
AHC14415	1	1251
AHC14416	2	1227
AHC14416	1	1229
AHC14417	2	1231
AHC14417	1	1233
AHC14418	3	1231
AHC14430	1	1235
AHC14434	1	1219
AHC14434	1	1221
AHC14445	4	903
AHC14445	4	959
AHC14445	1	987
AHC14450	1	981
AHC14475	1	1239
AHC14477	7	1097
AHC14477	12	1099
AHC14477	1	1241
AHC14586	2	1235
AHC14764	3	989
AHC15426	20	889
AHC15426	20	891
AHC15426	20	893
AHC15426	21	895
AHC15426	21	897
AHC15426	1	989
AHC15703	2	1225
AHC15705	1	1223
AHC15705	1	1225
AHC15730	1	1217
AHC16214	3	1237
AL110924	21	83
AL113460	10	81
AL113460	2	81
AL116233	47	569
AL116233	21	589
AL153661	3	683
AL155227	6	457
AL155227	6	459
AL156697	2	569
AL156697	49	569
AL156697	2	575
AL156697	2	581
AL156697	37	581
AL156697	24	587
AL156697	17	591
AL156697	13	595
AL177623	42	305
AL201300	17	379
AL201300	2	387
AL201527	12	569
AL201527	10	581
AL203265	1	825
AL205194	10	809
AL205194	12	811
AL206901	41	809
AL206901	42	811
AL214319	21	805
AL214319	22	807
AL76568	20	567
AL76568	16	573
AL76568	18	579
AL79013	4	687
AL79794	6	63
AL79794	3	91
AL79902	1	83
AL79951	8	83
AL81844	3	61
AM3762T	10	1213
AN132749	4	41
AN132749	4	43
AN132749	4	45
AN132749	4	47
AN132749	4	49
AN132749	4	51
AN132749	4	53
AN132749	4	55
AN209299	37	839
AP22688	9	1213
AR104650	3	275
AR21837	7	443
AR21839	94	380
AR21839	90	388
AR21839	28	395
AR21840	35	941
AR21841	42	1097
AR21841	44	1099
AR44217	24	963
AR44217	3	973
AR65507	2	179
AR65507	11	260
AR65507	2	343
AR77962	63	379
AR77962	68	379
AR77962	60	387
AR77962	65	387
AR77962	13	445
AR77962	8	447
AR77962	5	449
AR83396	7	1027
AR83396	8	1031
AR83396	8	1035
AR83396	5	1037
AR83396	55	1097
AR83396	60	1099
AR85519	2	191
AR85519	24	355
AT101565	11	849
AT103399	8	1179
AT103399	26	587
AT103399	25	591

Índice numeríco, continuación

Ref.	Pos.	Página
AT103399	17	595
AT103399	23	749
AT103399	30	751
AT103399	56	961
AT103919	13	815
AT105289	47	379
AT105289	41	387
AT112471	18	793
AT113412	10	539
AT113412	1	541
AT124107	2	909
AT124107	2	913
AT130104	5	653
AT13740	3	175
AT139694	3	457
AT139694	5	459
AT150725	4	1085
AT150762	8	1063
AT150763	10	1063
AT156431	17	1179
AT156431	2	631
AT157226	14	813
AT157226	17	815
AT157327	1	1105
AT158197	19	1063
AT158198	26	1063
AT159811	3	597
AT162848	10	757
AT162848	17	759
AT167399	2	585
AT167399	29	589
AT167399	7	593
AT169087	12	1039
AT169087	23	1039
AT169087	28	1039
AT169087	7	1039
AT169087	13	1041
AT169087	24	1041
AT169087	29	1041
AT169087	8	1041
AT169087	11	1043
AT169087	12	1045
AT169087	4	1047
AT169087	11	1049
AT169087	4	1051
AT169087	5	1053
AT169087	12	1055
AT169087	4	1057
AT169087	5	1059
AT169087	4	1061
AT169087	9	1061
AT169087	27	1063
AT169087	40	1063
AT169087	50	1063
AT169087	23	1065
AT169087	29	1065
AT169087	40	1065
AT169087	49	1065
AT169087	52	1065
AT169087	5	1067
AT169087	14	919
AT169087	9	919
AT169087	15	921
AT169087	8	921
AT169373	16	929
AT169512	45	1063
AT169804	1	1237
AT169831	11	1093
AT169831	18	1095
AT169831	45	1097
AT169831	50	1099
AT170221	1	1141
AT170221	6	1141
AT170854	3	137
AT171077	8	1091
AT171079	20	1093
AT171079	27	1095
AT171079	28	1095
AT171079	22	1097
AT171079	47	1099
AT171162	6	371
AT171403	2	1135
AT171403	2	1157
AT171404	2	1139
AT171404	2	1161
AT171539	8	371
AT173385	6	371
AT173933	13	1097
AT173933	18	1099
AT174697	1	745
AT174923	13	1147
AT175125	3	1175
AT175125	1	1177
AT175126	2	1171
AT175126	1	1173
AT175993	25	1189
AT176491	3	63
AT177227	16	753
AT178362	19	1141
AT178362	22	1141
AT178362	23	1141
AT178362	24	1141
AT178362	25	1141
AT178362	26	1141
AT178362	28	1141
AT178362	29	1141
AT178362	30	1141
AT178362	31	1141
AT178362	32	1141
AT178362	33	1141
AT178362	34	1141
AT178362	35	1141
AT178362	36	1141
AT178362	40	1143
AT178362	2	1163
AT178362	5	1163
AT178362	12	933
AT178362	2	935
AT178363	8	1135
AT178363	7	1157
AT178371	19	1135
AT178371	22	1157
AT178371	23	1161
AT178475	13	1147
AT178526	51	567
AT178526	10	573
AT178526	10	579
AT178542	13	423
AT178542	12	425
AT178542	13	427
AT179109	1	1141
AT179109	6	1141
AT179109	3	1167
AT179312	3	109
AT179316	3	129
AT179323	4	131
AT179466	2	123
AT179469	6	117
AT179470	4	117
AT179481	3	125
AT179498	5	65
AT179504	11	59
AT179590	5	99
AT179596	4	99
AT179693	28	733
AT179693	29	733
AT179693	29	735
AT179693	30	735
AT180076	3	1173
AT180076	3	1177
AT180077	5	1177
AT180078	4	1177
AT180079	4	1173
AT180079	2	1177
AT180081	3	1173
AT180081	3	1177
AT180082	5	1173
AT180082	5	1177
AT180083	2	1173
AT180083	4	1177
AT180086	4	1173
AT180086	2	1177
AT180087	5	1173
AT180088	2	1173
AT180530	9	835
AT180705	5	597
AT181582	7	371
AT182377	31	1143
AT182377	10	933
AT182377	1	935
AT183222	10	371
AT183246	1	609
AT184042	1	115
AT184042	1	121
AT184494	1	1207
AT184524	1	669
AT184524	5	671
AT184590	39	755
AT184598	17	1039
AT184598	18	1041
AT184599	1	1039
AT184599	2	1041
AT184651	6	669
AT184651	2	671
AT184652	5	669
AT184719	4	671
AT185315	14	1079
AT185315	12	1083
AT185340	4	1065
AT185624	1	1041
AT185625	1	1045
AT185628	1	1063
AT185629	1	1055
AT185629	1	1167
AT185629	8	1167
AT185629	9	1167
AT185629	1	1169
AT185629	8	1169
AT185749	56	1065
AT185750	60	1065
AT186155	1	813
AT186155	1	815
AT186288	1	831
AT186304	28	755
AT186307	1	827
AT186307	1	829
AT186321	1	691
AT186321	1	695
AT186321	3	699
AT187666	13	1119
AT187666	8	1119
AT187666	13	1121
AT187666	8	1121
AT187666	16	471
AT187816	2	557
AT188343	3	473
AT188590	1	827
AT189168	1	1143
AT189168	4	1143
AT189168	7	1143
AT189168	2	1167
AT189168	2	1169
AT189269	43	1041
AT189270	21	1045
AT189270	1	1063
AT189271	19	1055
AT189272	73	1065
AT190024	10	1053
AT190073	3	1053
AT190073	4	1055
AT190234	2	1147
AT191102	6	753
AT191446	3	1043
AT191446	4	1045
AT191446	3	1049
AT191704	1	1145
AT191704	2	1165
AT192016	1	1007
AT192018	1	1009
AT192092	1	1031
AT192106	2	1031
AT192111	5	1027
AT192111	6	1031
AT192111	6	1035
AT192111	4	1037
AT192151	22	473
AT192168	47	447
AT192189	1	1165
AT192239	1	1167

Índice numeríco, continuación

Ref.	Pos.	Página
AT192372	32	929
AT192384	1	1147
AT192384	1	1179
AT192385	4	1147
AT192414	5	673
AT192414	4	675
AT192414	8	677
AT192457	15	931
AT192637	26	1215
AT192689	14	737
AT193365	16	471
AT193704	6	123
AT194368	1	1213
AT194378	30	1213
AT194379	29	1213
AT194388	31	1213
AT194389	32	1213
AT194390	33	1213
AT194391	34	1213
AT194392	27	1213
AT194393	1	1213
AT194394	1	1213
AT194395	28	1213
AT194396	27	1213
AT194397	27	1213
AT194398	28	1213
AT194686	4	1063
AT194687	22	1139
AT195140	4	945
AT195141	4	945
AT195143	13	835
AT195244	4	833
AT195302	1	491
AT195302	1	493
AT195302	1	503
AT195302	1	505
AT195461	3	559
AT195620	5	1079
AT195620	7	1079
AT195620	10	1083
AT195623	4	1079
AT195669	7	1105
AT195669	7	1107
AT195669	2	1109
AT195669	6	1109
AT195814	2	813
AT195814	2	815
AT195815	3	813
AT195815	3	815
AT195877	6	1063
AT195894	1	717
AT195922	15	1115
AT195922	17	1115
AT195922	1	939
AT195922	2	945
AT195957	4	1115
AT196169	2	75
AT196190	1	1101
AT196245	29	931
AT196246	6	931
AT196294	1	693
AT196294	3	697
AT196294	3	701
AT196387	4	1083
AT196419	2	1063
AT196427	4	817
AT196427	5	819
AT196606	6	1069
AT196606	9	1069
AT196622	1	923
AT196633	1	1149
AT196635	1	1151
AT196635	1	1153
AT196637	1	1155
AT196760	34	941
AT196760	21	947
AT196760	27	949
AT196760	23	963
AT196760	2	973
AT196839	15	1063
AT196924	13	927
AT196924	14	927
AT196924	19	927
AT197726	10	1087
AT197876	10	1105
AT198602	3	73
AT198771	4	1119
AT198771	4	1121
AT199656	23	919
AT199656	23	921
AT199657	16	927
AT199930	17	835
AT199930	2	835
AT199930	3	835
AT199930	4	835
AT199930	5	835
AT199931	10	835
AT199931	11	835
AT199931	12	835
AT199931	18	835
AT199938	6	835
AT206861	3	101
AT210515	17	755
AT210773	17	105
AT210773	1	135
AT219733	25	567
AT219940	9	459
AT222333	4	817
AT223527	1	657
AT224570	18	1115
AT224570	1	939
AT224570	3	945
AT224862	18	1115
AT224862	1	939
AT224862	3	945
AT224949	3	69
AT224949	2	77
AT224949	3	79
AT225574	34	941
AT225574	23	963
AT225574	2	973
AT225952	57	961
AT227063	19	1073
AT227063	18	1075
AT227063	18	563
AT227279	5	849
AT227669	21	719
AT227669	18	753
AT25226	2	41
AT25226	2	43
AT25226	2	45
AT25226	2	47
AT25226	2	49
AT25226	2	51
AT25226	2	53
AT25226	2	55
AT258980	16	111
AT258980	16	113
AT258980	6	115
AT258980	17	117
AT258980	6	119
AT258980	5	121
AT280268	2	73
AT280406	37	1135
AT280406	16	1145
AT280406	38	1157
AT280406	26	1159
AT280406	38	1161
AT280440	7	951
AT280440	3	953
AT280441	7	951
AT280441	3	953
AT280459	21	471
AT280866	1	75
AT300055	1	1057
AT300055	2	1059
AT300056	1	1047
AT300056	1	1051
AT300057	3	1057
AT300057	4	1059
AT300058	3	1047
AT300058	3	1051
AT300060	11	1051
AT300060	11	1057
AT300060	13	1059
AT300152	34	1039
AT300152	35	1041
AT300153	72	379
AT300153	19	383
AT300153	69	387
AT300153	19	391
AT300153	56	393
AT300255	1	1115
AT300583	1	1123
AT300585	1	1125
AT300587	1	1127
AT300587	1	1129
AT300591	1	1131
AT300801	38	1135
AT300801	16	1137
AT300801	21	1137
AT300801	30	1139
AT300801	36	1139
AT300801	39	1139
AT300801	31	1157
AT300801	34	1157
AT300801	35	1157
AT300801	37	1157
AT300801	25	1159
AT300801	39	1161
AT300801	23	929
AT300801	24	929
AT300801	26	929
AT300801	34	929
AT300801	10	931
AT300801	11	931
AT300801	31	931
AT300803	21	929
AT300805	1	1163
AT300805	3	1169
AT300825	1	1159
AT300827	1	1157
AT300828	1	1161
AT301128	21	929
AT301434	1	1061
AT301447	4	1135
AT301447	3	1157
AT301485	1	1059
AT301487	5	1135
AT301487	4	1157
AT301526	2	1137
AT301526	2	1159
AT301526	8	931
AT301527	2	1137
AT301527	3	1159
AT301527	8	931
AT301749	34	1139
AT301749	41	1139
AT301751	6	1139
AT301751	5	1161
AT301763	1	1163
AT301766	2	945
AT301766	5	945
AT301776	1	1139
AT301782	1	1137
AT301783	1	1135
AT301784	1	1139
AT301784	3	1165
AT301917	17	383
AT301917	17	391
AT301917	59	393
AT301917	41	839
AT302103	1	1161
AT302813	5	681
AT303349	17	81
AT303853	15	1073
AT303853	14	1075
AT303954	39	1139
AT303954	5	1139
AT303954	39	1161
AT303954	4	1161
AT304631	4	689
AT305073	1	1113
AT305685	5	689
AT306047	2	903
AT306047	2	959
AT306181	39	669
AT306181	30	671
AT306499	15	1077

Índice numeríco, continuación

Ref.	*Pos.*	*Página*
AT307106	3	903
AT307106	3	959
AT307315	5	945
AT307332	3	1137
AT307332	5	1159
AT307664	1	1169
AT307770	17	681
AT307770	24	681
AT307770	25	681
AT307770	7	681
AT308067	5	899
AT308067	5	901
AT308071	1	869
AT308076	1	871
AT308080	1	873
AT308138	1	899
AT308139	1	901
AT308188	1	875
AT308237	46	961
AT308274	3	847
AT308910	2	899
AT308910	2	901
AT308925	4	899
AT308926	4	901
AT308966	1	879
AT308968	1	881
AT308970	1	877
AT309184	12	1065
AT309185	10	1065
AT309186	6	1065
AT309190	2	1067
AT309307	3	81
AT309413	45	1065
AT309458	1	939
AT309458	1	945
AT309458	2	961
AT309739	1	1065
AT309740	1	1067
AT309864	8	1123
AT309864	8	1125
AT309864	8	1127
AT309864	2	1129
AT309864	2	1131
AT309946	1	375
AT310584	17	123
AT310584	7	133
AT310584	8	133
AT310584	9	133
AT310586	3	133
AT310586	6	133
AT310587	1	133
AT310587	2	133
AT310587	4	133
AT310587	5	133
AT310590	5	129
AT311085	1	79
AT311929	13	1067
AT312121	74	1065
AT312470	48	895
AT312470	48	897
AT312728	18	733
AT312728	19	735
AT312728	18	737
AT312730	22	733
AT312730	23	735
AT312730	22	737
AT312876	23	941
AT312876	48	963
AT312876	7	977
AT312918	6	1181
AT312919	7	1181
AT312944	2	1181
AT312949	1	1181
AT313583	1	557
AT313589	1	559
AT313592	1	553
AT314538	28	1133
AT314538	27	1139
AT314538	38	1139
AT314538	37	1141
AT314538	21	1147
AT314538	36	1157
AT314538	8	1157
AT314538	9	1157
AT314538	40	1161
AT314538	24	1163
AT314539	39	1135
AT314539	27	1139
AT314539	38	1139
AT314539	37	1141
AT314539	21	1143
AT314539	36	1143
AT314539	37	1143
AT314539	36	1157
AT314539	8	1157
AT314539	9	1157
AT314539	40	1161
AT314539	24	1163
AT314539	20	1213
AT314539	22	1213
AT314539	23	1213
AT314539	24	1213
AT314539	25	1213
AT314539	26	1213
AT314539	19	929
AT314539	20	929
AT314539	35	929
AT314539	20	931
AT314539	21	931
AT314539	32	931
AT314539	14	933
AT314539	15	933
AT314539	24	933
AT314539	2	935
AT314672	8	1149
AT314672	8	1151
AT314672	8	1153
AT314672	8	1155
AT314911	1	43
AT314911	1	49
AT314992	5	93
AT314993	1	69
AT314993	7	71
AT314993	18	73
AT315113	1	77
AT315227	1	689
AT315338	5	1029
AT316249	1	461
AT316249	1	463
AT317091	2	1065
AT317385	7	835
AT317451	46	949
AT317463	4	553
AT317463	3	557
AT317463	2	559
AT317500	10	605
AT317504	11	1179
AT317854	3	41
AT317854	3	43
AT317854	3	49
AT317854	3	53
AT318271	1	461
AT318410	5	571
AT318410	4	577
AT318410	32	587
AT318410	18	595
AT320194	2	669
AT320195	1	671
AT320220	16	395
AT320544	1	673
AT320544	3	673
AT320544	1	675
AT320544	3	675
AT320544	1	677
AT320544	3	677
AT320593	36	529
AT320593	8	529
AT321365	15	653
AT321443	13	81
AT321472	5	61
AT321630	16	81
AT321639	16	81
AT321640	16	81
AT321641	16	81
AT321642	16	81
AT321701	4	63
AT321702	4	63
AT321703	4	63
AT321704	4	63
AT321705	4	63
AT321706	4	63
AT321949	7	91
AT321953	16	81
AT321954	16	81
AT322359	11	529
AT322951	1	1097
AT322951	1	1099
AT323013	3	689
AT323250	1	1087
AT323301	5	653
AT323961	17	245
AT323961	7	377
AT323961	8	377
AT323961	79	379
AT324237	12	1091
AT324273	58	395
AT324292	1	1029
AT324446	3	715
AT324446	3	729
AT324446	3	731
AT324620	6	1091
AT324621	4	1091
AT324622	1	1091
AT324938	2	653
AT325129	6	1029
AT325678	1	767
AT326356	1	673
AT326356	1	675
AT326356	1	677
AT326535	8	73
AT326536	9	73
AT326537	11	81
AT326538	5	81
AT326539	2	81
AT326540	10	81
AT326541	1	125
AT326542	1	79
AT326622	3	653
AT326922	18	991
AT326923	1	91
AT326927	1	91
AT326978	37	671
AT326979	36	669
AT327149	13	835
AT327155	27	1187
AT329524	4	551
AT330787	49	755
AT330787	53	755
AT330944	12	1097
AT330944	17	1099
AT331223	1	835
AT332462	6	835
AT332908	3	423
AT332908	3	425
AT332908	3	427
AT332909	4	423
AT332909	4	425
AT332909	4	427
AT333753	1	1089
AT333753	2	1089
AT333754	2	1089
AT333807	15	1115
AT333807	17	1115
AT333807	13	1147
AT333807	6	945
AT333812	1	939
AT333812	7	945
AT333862	13	835
AT333862	2	957
AT333862	3	957
AT334337	26	107
AT334603	1	1077
AT335267	2	823
AT335739	4	925
AT335739	27	941
AT335739	3	963
AT336002	2	105
AT336276	1	1103
AT336315	1	1031

Índice numeríco, continuación

Ref.	Pos.	Página
AT336319	2	1031
AT336320	1	1027
AT336635	1	1093
AT336773	15	927
AT336927	1	905
AT338996	3	45
AT338996	3	47
AT338996	3	51
AT339059	20	469
AT339526	1	629
AT339543	15	469
AT339627	14	61
AT339629	7	83
AT339648	6	91
AT339686	3	89
AT339806	20	83
AT339807	4	81
AT339807	9	81
AT339808	2	83
AT339809	4	83
AT339810	6	85
AT339811	4	85
AT339817	17	61
AT339899	23	111
AT339900	12	107
AT339901	7	105
AT339901	8	105
AT339901	9	105
AT339901	24	107
AT339903	3	105
AT339903	4	105
AT339903	5	105
AT339904	3	115
AT339906	3	119
AT339908	3	121
AT339910	19	111
AT339912	19	113
AT339913	4	123
AT339914	21	111
AT339914	22	117
AT339914	3	123
AT339915	1	111
AT339916	26	119
AT339917	1	113
AT339918	17	119
AT339918	24	119
AT339919	19	119
AT339919	21	119
AT339920	6	111
AT339920	6	113
AT339920	19	115
AT339920	18	121
AT339921	16	105
AT339922	12	111
AT339922	10	113
AT339922	9	115
AT339922	9	119
AT339922	8	121
AT339923	18	107
AT340275	28	1133
AT340550	19	567
AT340550	15	573
AT340550	15	579
AT340698	2	421
AT340856	6	689
AT342588	8	805
AT342588	9	807
AT342588	8	809
AT342588	9	811
AT343629	12	1033
AT343632	7	1033
AT344141	3	441
AT344646	11	1033
AT344647	11	1033
AT344648	11	1033
AT345276	4	925
AT346094	13	443
AT347483	9	835
AT347522	1	39
AT348315	11	1033
AT349056	10	927
AT349656	2	383
AT349656	2	391
AT349656	45	393
AT350248	24	529
AT351228	7	103
AT353281	6	917
AT354595	18	681
AT354597	10	681
AT354796	30	737
AT355452	6	393
AT356291	2	681
AT356863	2	1245
AT356864	1	1243
AT356864	2	1247
AT356866	7	1099
AT356866	3	1245
AT356866	3	1247
AT356868	12	1245
AT356868	12	1247
AT356868	6	1249
AT356880	11	681
AT356880	15	681
AT356880	19	681
AT356880	20	681
AT357671	1	1189
AT357852	1	685
AT358091	1	1095
AT359005	2	847
AT359012	30	1143
AT359492	1	471
AT360784	5	687
AT361254	3	847
AT362347	6	85
AT362814	2	459
AT363129	5	1119
AT363129	5	1121
AT363130	3	1119
AT363130	3	1121
AT363132	2	1119
AT363132	2	1121
AT363217	11	719
AT363222	6	1119
AT363222	6	1121
AT363268	45	755
AT363735	1	689
AT363739	1	683
AT364084	6	123
AT364830	14	111
AT364830	14	113
AT364830	7	121
AT365428	19	755
AT365870	2	447
AT365870	1	449
AT366151	34	753
AT366348	6	553
AT366348	2	555
AT366350	5	553
AT366350	1	555
AT366718	3	911
AT366743	1	551
AT367057	2	551
AT367713	35	719
AT367713	16	721
AT367840	3	847
AT368250	3	925
AT368250	4	925
AT368250	27	941
AT368250	3	963
AT369357	1	463
AT369887	8	65
AT369971	35	377
AT370705	1	1201
AT370706	2	1201
AT370707	3	1201
AT370708	4	1201
AT370711	6	1201
AT370712	7	1201
AT370713	8	1201
AT370719	9	1201
AT370720	10	1201
AT370722	12	1201
AT371255	2	801
AT371256	3	801
AT371257	1	801
AT371338	1	907
AT372657	3	379
AT372657	3	387
AT372657	19	395
AT372684	12	669
AT372684	19	671
AT372694	6	605
AT372695	5	1115
AT372897	17	379
AT372897	2	379
AT372897	2	387
AT374068	14	567
AT374068	36	573
AT374479	19	749
AT374479	26	751
AT375572	58	961
AT375600	12	1179
AT375600	1	603
AT376003	5	749
AT376003	6	751
AT376173	2	849
AT376345	2	973
AT376347	34	941
AT376347	23	963
AT376347	2	973
AT376408	2	1111
AT376409	1	1109
AT376409	5	1109
AT376410	1	1111
AT377288	12	851
AT377478	1	925
AT377478	2	941
AT377478	2	963
AT378862	2	375
AT379185	1	687
AT379238	52	961
AT379244	6	849
AT379617	13	805
AT379617	14	807
AT380040	78	379
AT380040	74	387
AT381636	2	925
AT381636	27	941
AT381636	3	963
AT383447	20	573
AT383447	22	579
AT384392	12	397
AT384392	7	401
AT384853	1	473
AT384911	32	737
AT385153	4	1069
AT385154	2	1069
AT385771	54	755
AT386012	40	377
AT386012	1	759
AT386013	22	379
AT386013	9	379
AT386013	7	387
AT386013	1	393
AT386130	13	835
AT386169	1	743
AT386336	15	927
AT386337	10	927
AT386503	3	925
AT386503	27	941
AT386503	3	963
AT386505	19	1115
AT386615	1	841
AT386733	1	1133
AT386798	2	911
AT386800	1	681
AT387105	31	473
AT387282	44	755
AT387286	48	755
AT387527	26	753
AT387545	2	447
AT387545	1	449
AT387681	1	917
AT387837	27	753
AT387959	1	737
AT387962	1	733
AT387963	1	735
AT388200	1	711
AT388202	1	709

Índice numeríco, continuación

Ref.	Pos.	Página
AT388665	7	733
AT388665	7	735
AT388665	6	737
AT388666	8	733
AT388666	8	735
AT388666	7	737
AT388667	1	739
AT388668	9	733
AT388668	10	735
AT388668	8	737
AT388669	17	735
AT388670	18	735
AT388671	2	739
AT388672	16	733
AT388672	16	737
AT388673	17	733
AT388673	17	737
AT388674	2	733
AT388674	2	735
AT388674	2	737
AT388675	3	733
AT388675	3	735
AT388676	15	737
AT388677	10	733
AT388677	11	735
AT388677	9	737
AT388678	4	733
AT388678	4	735
AT388678	3	737
AT388679	12	733
AT388679	13	735
AT388679	11	737
AT388680	13	733
AT388680	14	735
AT388680	12	737
AT388684	14	719
AT389897	4	715
AT389897	7	729
AT389897	7	731
AT390201	4	719
AT391955	1	99
AT391955	3	99
AT392107	19	1213
AT392550	2	755
AT392552	6	755
AT392657	1	459
AT392682	1	41
AT392682	1	45
AT392682	1	47
AT392682	1	51
AT392682	1	53
AT392682	1	55
AT393357	1	385
AT393460	15	733
AT393460	16	735
AT393460	26	737
AT393463	6	733
AT393463	6	735
AT393463	5	737
AT393465	11	733
AT393465	12	735
AT393465	10	737
AT393558	1	1035
AT393721	17	471
AT393745	2	1035
AT393745	1	1037
AT393829	7	471
AT393831	5	471
AT393835	4	109
AT394649	19	733
AT394649	20	735
AT394649	19	737
AT394650	23	733
AT394650	24	735
AT394650	23	737
AT397149	38	377
AT397345	2	99
AT397346	15	653
AT397418	59	755
AT397980	42	755
AT398751	28	107
AT399073	17	61
AT399523	15	61
AT400041	1	91
AT400042	1	91
AT400190	3	63
AT400197	60	755
AT400506	19	755
AT400508	19	755
AT400513	1	741
AT403101	2	851
AT403967	9	753
AT404467	15	737
AT405364	4	103
AT405484	1	103
AT405485	1	103
AT406302	7	743
AT406584	1	719
AT406585	2	721
AT407141	1	117
AT407144	20	117
AT408903	1	821
AT408980	3	651
AT408982	4	651
AT408983	2	651
AT409010	9	651
AT409013	14	379
AT409013	12	387
AT409592	1	783
AT41188	8	539
AT41188	2	543
AT41188	2	545
AT412279	1	751
AT413196	2	683
AT413423	1	833
AT414430	4	553
AT414430	4	557
AT414430	4	559
AT414430	6	561
AT414573	4	85
AT414845	19	809
AT414845	22	811
AT415363	23	809
AT415363	26	811
AT416924	6	371
AT417181	1	641
AT417182	1	961
AT417183	1	641
AT417183	2	641
AT417184	1	629
AT417202	1	941
AT417892	66	755
AT418063	47	809
AT418063	13	811
AT418327	1	383
AT418327	1	391
AT418327	44	393
AT418543	17	755
AT421611	1	741
AT423384	1	567
AT423384	1	569
AT423385	1	579
AT423385	1	581
AT423386	1	573
AT423386	1	575
AT423470	1	537
AT423986	1	597
AT423986	1	599
AT424017	1	643
AT424022	41	567
AT424022	42	573
AT424022	38	579
AT424024	1	647
AT424453	22	587
AT424453	15	591
AT424453	11	595
AT424454	27	569
AT424454	23	575
AT424454	23	581
AT424464	39	809
AT424464	40	811
AT424522	11	539
AT424522	5	545
AT424523	6	539
AT424523	7	543
AT424523	3	545
AT424530	2	535
AT424904	12	797
AT424906	6	795
AT424912	15	443
AT424914	1	423
AT424914	1	425
AT424914	1	427
AT424934	1	797
AT424935	5	797
AT424936	10	797
AT424938	18	797
AT424960	1	379
AT424960	1	387
AT424973	1	395
AT424976	55	379
AT424976	52	387
AT424976	21	395
AT425095	15	749
AT425097	10	749
AT425236	21	889
AT425236	21	891
AT425236	21	893
AT425236	22	895
AT425236	22	897
AT425597	44	963
AT426176	13	467
AT426177	2	479
AT426179	1	479
AT426182	8	483
AT426183	2	967
AT426184	3	967
AT426186	1	95
AT426266	28	947
AT426266	2	949
AT426267	29	947
AT426267	3	949
AT426268	30	947
AT426268	4	949
AT426269	31	947
AT426269	5	949
AT426270	4	955
AT426270	1	957
AT426271	32	947
AT426271	6	949
AT426272	33	947
AT426272	7	949
AT426348	1	845
AT426350	2	845
AT426409	23	939
AT426409	25	961
AT426410	24	939
AT426410	26	961
AT427316	47	809
AT427316	13	811
AT427357	2	447
AT427357	1	449
AT427441	11	809
AT427441	14	811
AT427444	2	805
AT427444	3	807
AT427473	26	1073
AT427474	25	1075
AT427475	2	457
AT427477	1	673
AT427778	6	931
AT427916	26	755
AT427946	1	1117
AT427946	1	1119
AT427947	6	1117
AT427947	1	1121
AT428490	4	909
AT428490	50	942
AT428490	40	963
AT428618	8	851
AT428806	31	377
AT428811	1	605
AT428820	1	377
AT428821	13	377
AT429338	1	593
AT429338	1	595
AT429340	1	585
AT429340	1	587
AT429369	8	651

Índice numeríco, continuación

Ref.	*Pos.*	*Página*
AT429371	1	651
AT429373	7	651
AT429375	5	651
AT429377	6	651
AT429473	17	809
AT429473	20	811
AT429526	1	457
AT429526	16	459
AT429527	1	459
AT429529	1	1069
AT429539	24	1073
AT429539	23	1075
AT429540	3	1075
AT429541	3	1073
AT429688	1	621
AT429689	1	623
AT430022	1	811
AT430023	1	807
AT430300	29	931
AT430384	2	539
AT430384	3	543
AT430410	1	803
AT430411	5	803
AT430531	1	531
AT430971	15	471
AT430971	1	473
AT430971	10	473
AT431035	1	615
AT431035	56	942
AT431035	65	964
AT431165	1	953
AT431208	69	942
AT431208	63	964
AT431299	1	961
AT431312	1	941
AT431313	1	1209
AT431314	1	1211
AT431369	1	549
AT431724	1	849
AT432110	2	609
AT432161	57	964
AT432162	16	969
AT432162	16	971
AT432163	18	969
AT432163	18	971
AT432164	20	969
AT432164	20	971
AT432165	4	941
AT432165	25	963
AT432165	22	971
AT432166	5	941
AT432166	26	963
AT432166	24	971
AT432167	22	969
AT432167	26	971
AT432168	23	969
AT432168	27	971
AT432171	6	941
AT432171	28	963
AT432172	7	941
AT432172	29	963
AT432173	1	627
AT432173	61	942
AT432174	24	969
AT432174	28	971
AT432210	19	1115
AT43223	12	379
AT43223	10	387
AT43223	4	393
AT432259	29	939
AT432259	31	961
AT432261	28	939
AT432261	30	961
AT432345	31	839
AT432362	1	665
AT432363	3	663
AT432363	1	667
AT432413	13	797
AT432463	1	861
AT432493	17	1203
AT432494	22	1203
AT432495	27	1203
AT432496	4	1203
AT432497	25	1203
AT432497	26	1203
AT432498	23	1203
AT432498	24	1203
AT432647	2	793
AT432648	4	793
AT432650	1	793
AT432652	17	793
AT432770	8	691
AT432770	8	693
AT432770	8	695
AT432770	10	697
AT432770	13	699
AT432770	10	701
AT432843	1	589
AT432843	1	591
AT432961	4	733
AT432961	4	735
AT432961	3	737
AT433043	26	755
AT433066	4	837
AT433072	1	433
AT433072	1	435
AT433072	1	437
AT433072	1	439
AT433084	1	429
AT433084	1	431
AT433094	1	101
AT433094	4	101
AT433098	1	533
AT433116	2	839
AT433119	1	839
AT433122	3	839
AT433134	4	843
AT433169	16	1185
AT433169	17	1209
AT433169	7	1211
AT433171	10	1183
AT433171	41	1185
AT433171	1	1187
AT433173	19	1183
AT433173	39	1185
AT433174	20	1183
AT433174	40	1185
AT433182	12	1183
AT433182	43	1185
AT433182	3	1187
AT433182	14	1189
AT433182	15	1189
AT433182	16	1189
AT433182	17	1189
AT433183	18	1185
AT433183	19	1209
AT433183	9	1211
AT433192	1	991
AT433236	17	755
AT433260	18	1187
AT433260	20	1187
AT433261	11	1211
AT433261	13	1211
AT433262	11	1187
AT433263	7	1187
AT433264	10	1187
AT433279	2	795
AT433429	22	1189
AT433429	23	1189
AT433431	24	1189
AT433432	6	1189
AT433433	3	1189
AT433434	5	1189
AT433435	4	1189
AT433494	11	991
AT433682	24	839
AT433706	54	942
AT433706	19	963
AT433706	23	975
AT433719	22	991
AT433739	45	941
AT433739	17	963
AT433739	31	973
AT433740	48	942
AT433740	10	963
AT433740	34	973
AT433740	25	975
AT433742	46	941
AT433742	18	963
AT433742	32	973
AT433745	47	942
AT433745	12	963
AT433745	33	973
AT433745	24	975
AT433752	4	913
AT433769	3	465
AT433769	10	467
AT433770	1	465
AT433771	2	465
AT433772	12	467
AT433803	5	1201
AT433827	1	863
AT433828	2	863
AT433932	3	909
AT433932	3	913
AT434024	4	475
AT434025	5	475
AT434109	9	1187
AT434124	7	483
AT434161	11	479
AT434187	1	677
AT434188	1	675
AT434236	1	799
AT434453	1	903
AT434453	1	959
AT434453	51	961
AT434552	9	479
AT434569	5	377
AT434761	21	947
AT434761	27	949
AT434764	21	1183
AT434764	45	1185
AT434764	25	1187
AT434765	22	1183
AT434765	46	1185
AT434765	26	1187
AT434766	34	1187
AT434767	35	1187
AT434798	18	939
AT434798	20	961
AT434801	19	939
AT434801	21	961
AT434802	20	939
AT434802	22	961
AT434804	21	939
AT434804	23	961
AT434805	22	939
AT434805	24	961
AT434817	19	793
AT434826	12	1185
AT434826	13	1209
AT434826	14	1211
AT434827	13	1185
AT434827	14	1209
AT434827	15	1211
AT434838	9	793
AT434982	13	1073
AT434997	10	1191
AT435000	11	1191
AT435000	12	1191
AT435001	13	1191
AT435061	18	941
AT435061	19	941
AT435061	45	963
AT435061	46	963
AT435061	1	977
AT435061	3	977
AT435114	10	401
AT435114	5	403
AT435114	5	409
AT435114	5	411
AT435114	10	417
AT435114	5	419
AT435178	1	1073
AT435180	1	1075
AT435323	12	1075
AT435356	7	1197
AT435356	9	1197
AT435356	7	1199

Índice numeríco, continuación

Ref.	Pos.	Página
AT435356	9	1199
AT435357	11	1197
AT435358	13	1197
AT435364	13	1199
AT435365	15	1199
AT435598	1	113
AT435599	21	111
AT435599	22	117
AT435599	3	123
AT435600	1	115
AT435600	1	121
AT435635	20	1185
AT435635	29	1185
AT435635	21	1209
AT435635	30	1209
AT435645	43	1097
AT435645	45	1099
AT435646	44	1097
AT435646	46	1099
AT435664	1	909
AT435664	1	913
AT435890	6	553
AT435890	2	555
AT435944	2	423
AT435944	2	425
AT435944	2	427
AT436121	1	773
AT436134	1	451
AT436134	2	453
AT436134	1	455
AT436311	7	429
AT436311	7	431
AT436333	1	1005
AT436365	29	809
AT436365	32	811
AT436366	9	809
AT436366	11	811
AT436398	18	529
AT436604	11	1095
AT436604	12	1095
AT436604	3	1245
AT436604	3	1247
AT436605	11	1095
AT436605	12	1095
AT436605	5	1245
AT436605	5	1247
AT436640	1	601
AT436640	50	949
AT436778	1	645
AT436948	22	751
AT436953	13	751
AT437018	7	529
AT437124	1	443
AT437139	10	395
AT437156	4	443
AT437185	7	445
AT437185	5	447
AT437185	4	449
AT437194	4	395
AT437204	30	395
AT437211	20	445
AT437323	30	529
AT437329	6	429
AT437329	9	433
AT437329	9	437
AT437338	1	995
AT437340	1	997
AT437342	1	993
AT437343	1	999
AT437344	1	1001
AT437345	1	1003
AT437361	1	1019
AT437362	1	1021
AT437363	1	1023
AT437468	10	759
AT437469	11	759
AT437474	45	377
AT437593	1	97
AT437616	1	1025
AT437639	4	397
AT437639	4	399
AT437639	11	401
AT437639	6	403
AT437639	4	405
AT437639	4	407
AT437639	6	409
AT437639	6	411
AT437639	4	413
AT437639	4	415
AT437639	11	417
AT437639	6	419
AT437659	30	1189
AT437690	6	431
AT437690	9	435
AT437690	9	439
AT437700	1	1011
AT437701	1	1007
AT437701	1	1013
AT437702	1	1009
AT437702	1	1015
AT437703	1	1017
AT437808	36	589
AT437831	3	1097
AT437832	3	1099
AT437858	21	903
AT437858	21	959
AT437861	22	903
AT437861	22	959
AT437905	1	539
AT438045	1	741
AT438310	9	793
AT438402	1	769
AT438624	6	957
AT438642	6	957
AT438866	49	942
AT438866	9	963
AT438866	35	973
AT438866	26	975
AT439070	1	785
AT439071	1	787
AT439072	1	789
AT439073	1	791
AT439279	33	809
AT439279	45	811
AT439505	7	743
AT439767	4	957
AT439768	5	957
AT440349	7	757
AT440349	15	759
AT440350	8	757
AT440350	16	759
AT440359	43	377
AT440431	5	757
AT440431	4	759
AT440736	20	447
AT440858	2	129
AT440858	5	129
AT440950	14	793
AT440951	15	793
AT441304	3	55
AT441635	22	793
AT44188	16	377
AT44188	21	377
AT44188	27	377
AT44188	4	377
AT44188	42	377
AT44188	3	759
AT442425	35	383
AT442425	35	391
AT442425	69	393
AT442539	36	383
AT442539	36	391
AT442539	65	393
AT443179	22	447
AT443223	2	661
AT443224	2	659
AT443892	1	951
AT443892	2	953
AT444015	20	1137
AT444015	4	1137
AT444015	5	1137
AT444015	11	1139
AT444015	12	1139
AT444015	37	1139
AT444015	38	1141
AT444015	7	1141
AT444015	8	1141
AT444015	18	1143
AT444015	5	1143
AT444015	6	1143
AT444015	25	1163
AT444015	6	1163
AT444015	7	1163
AT444015	1	927
AT444015	18	927
AT444015	2	927
AT444015	2	929
AT444015	33	929
AT444015	2	931
AT444015	30	931
AT444015	1	933
AT444015	2	933
AT444015	23	933
AT444558	19	461
AT444558	19	463
AT444943	3	125
AT445009	1	661
AT445010	1	659
AT445020	3	429
AT445020	3	431
AT445020	2	433
AT445020	2	435
AT445020	6	437
AT445020	6	439
AT445119	1	795
AT445122	15	991
AT445159	29	447
AT445462	1	57
AT445648	23	449
AT445762	11	795
AT445763	8	795
AT445841	22	539
AT445841	1	543
AT445841	1	545
AT445844	6	533
AT445844	6	537
AT445923	1	1115
AT446059	2	1117
AT446060	7	1117
AT446417	19	539
AT446417	4	541
AT446508	46	809
AT446508	10	811
AT446661	6	413
AT446661	2	417
AT446662	7	401
AT446664	14	397
AT446664	13	401
AT446664	14	413
AT446664	15	417
AT446756	19	377
AT446757	25	377
AT447142	21	539
AT447142	13	543
AT447142	14	545
AT447223	14	425
AT447223	14	427
AT447241	8	399
AT447241	9	403
AT447241	8	415
AT447241	9	419
AT447355	27	383
AT447355	27	391
AT447355	37	393
AT448005	35	889
AT448005	36	889
AT448005	39	893
AT448005	42	893
AT448005	38	897
AT448005	39	897
AT448009	40	893
AT448009	41	893
AT448009	40	897
AT448009	41	897
AT448019	27	889
AT448019	27	891
AT448019	27	893
AT448032	28	895
AT448032	28	897

Índice numeríco, continuación

Ref.	Pos.	Página
AT448049	1	915
AT448075	37	889
AT448075	38	889
AT448075	37	891
AT448075	38	891
AT448075	35	895
AT448075	36	895
AT448076	35	891
AT448076	36	891
AT448076	33	895
AT448076	34	895
AT448168	43	889
AT448168	46	891
AT448168	46	893
AT448169	43	895
AT448169	44	895
AT448169	43	897
AT448169	44	897
AT448174	1	889
AT448175	1	891
AT448176	1	895
AT448177	1	897
AT448178	1	893
AT448424	1	1205
AT448425	1	1171
AT448426	1	1175
AT448428	1	1215
AT448429	1	1179
AT448625	4	1175
AT448627	16	1175
AT448629	17	1175
AT448630	19	1175
AT448631	12	1175
AT448632	13	1175
AT448633	14	1175
AT448633	15	1175
AT448636	8	1175
AT448810	23	1171
AT448816	22	1171
AT448872	24	1171
AT448873	25	1171
AT448875	26	1171
AT448979	14	797
AT449460	1	1101
AT449593	1	955
AT449850	14	1079
AT449850	12	1083
AT449929	21	1215
AT449930	22	1215
AT450437	1	911
AT450466	1	1207
AT450467	6	1207
AT450737	7	793
AT451194	1	563
AT451242	4	563
AT451389	1	49
AT451407	2	1117
AT451407	7	1117
AT451407	10	1119
AT451407	10	1121
AT451776	1	41
AT451776	1	45
AT451776	1	47
AT451776	1	51
AT451776	1	53
AT451776	1	55
AT452094	1	949
AT452547	10	433
AT452547	10	435
AT452819	5	1187
AT452821	13	1187
AT453652	11	433
AT453652	11	435
AT453971	1	955
AT454047	11	383
AT454047	11	391
AT454047	57	393
AT455181	15	1197
AT455181	16	1197
AT455181	11	1199
AT455181	12	1199
AT455323	11	1201
AT455323	17	1201
AT455431	2	1193
AT455433	4	1193
AT455434	1	1193
AT455435	3	1193
AT455583	6	379
AT455583	6	387
AT455715	2	1071
AT455847	1	963
AT456088	1	1245
AT456089	1	1247
AT456967	26	969
AT456967	30	971
AT456968	27	969
AT456968	31	971
AT457280	14	81
AT458376	32	971
AT458377	33	971
AT462026	1	1069
AT462026	1	1071
AT462027	4	1071
AT462027	7	1071
AT48016	59	1065
AT54523	25	947
AT54523	31	949
AT56660	39	377
AT73296	5	373
AT75311	40	669
AT75311	40	671
AT75769	18	1179
AT78527	3	937
AT82210	16	1179
AT82210	1	631
AT83174	16	1143
AT83174	14	1145
AT83174	21	933
AT85174	8	593
AU12450	17	423
AU12450	8	423
AU12450	18	425
AU12450	8	425
AU12450	18	427
AU12450	8	427
AU12450	33	969
AU12450	39	971
AXE11061	34	809
AXE11061	36	811
AXE13430	35	809
AXE13430	37	811
AZ102068	16	1115
AZ43305	17	753
AZ71008	14	81
B153R	13	175
B153R	19	339
B177R	6	471
B177R	8	471
B30667	10	421
B3690R	7	457
B3690R	7	459
C16054	2	1113
C16054	18	1183
C16054	38	1185
C16054	28	1187
C16054	15	1193
C16054	21	1197
C16054	19	1199
CD15466	12	260
CD16284	11	185
CD16284	15	267
CD16284	2	349
DZ100553	1	315
DZ101335	12	277
DZ10382	26	175
DZ10382	1	209
E12379	5	69
E12379	5	77
E12379	5	79
E50101	17	585
E50101	44	589
E50101	30	593
E71998	7	951
E71998	3	953
E73003	44	567
E73003	48	573
E73003	42	579
E73003	50	809
E73003	49	811
ER010632	11	755
F1430R	9	1221
F1430R	11	1229
F1430R	14	1239
F1430R	25	1239
F1430R	11	1251
F1430R	11	981
F2863R	6	1079
F2863R	7	1083
F2863R	4	471
F37030242	16	835
F433465	1	939
F436023	6	81
F436023	9	85
F437061	19	1213
F950R	13	1225
F950R	12	1233
FC425-16	26	445
FC425-16	19	447
FFSB103711	2	821
GY20126	8	567
GY20126	6	573
GY20126	6	579
GY20126	36	809
GY20126	38	811
H113924	9	457
H117239	45	809
H117239	50	811
H121168	29	889
H121168	31	891
H121168	31	893
H121168	29	895
H121168	29	897
H129201	25	1063
H129201	44	1063
H129201	44	1065
H135156	26	889
H135156	26	891
H135156	26	893
H135156	27	895
H135156	27	897
H140456	23	1077
H141123	7	823
H141836	34	383
H141836	34	391
H141836	61	393
H145175	4	1229
H145175	17	1233
H145175	4	1251
H150964	3	1217
H150976	14	1221
H151328	2	1239
H151542	4	985
H151594	3	981
H151820	4	1235
H151830	9	1217
H151831	10	1217
H151891	13	1235
H151893	5	1225
H152140	5	1217
H152203	8	1229
H152203	9	1233
H152203	11	1239
H152203	8	1251
H152203	8	981
H152203	10	985
H152203	9	989
H152204	16	1217
H152204	6	1221
H152205	10	1225
H152205	10	1235
H152795	17	1217
H152795	7	1221
H152796	11	1225
H152796	11	1235
H153721	50	395
H153722	25	379
H153722	22	387
H154404	3	1233
H154898	19	1217

Índice numeríco, continuación

Ref.	Pos.	Página
H154900	8	1217
H155655	5	1241
H156922	40	383
H156922	15	387
H156922	40	391
H156922	11	393
H156922	10	745
H157897	7	1241
H158676	5	987
H159941	2	985
H162312	8	987
H164925	6	987
H168248	6	1233
H168249	5	1233
H169161	6	1217
H170216	15	985
H170216	14	989
H170371	5	1235
H170372	16	1235
H170537	3	1241
H170538	17	985
H170539	5	981
H170539	6	989
H170541	8	1239
H172014	11	443
H173199	2	987
H173206	9	987
H173207	10	987
H173411	4	1073
H173411	4	1075
H176381	17	423
H176381	18	425
H176381	18	427
H178765	9	1241
H179657	11	1241
H180080	17	1225
H180080	16	1233
H180093	17	1221
H180093	18	1225
H180094	15	1225
H180094	14	1233
H180103	11	1221
H180103	13	1229
H180103	16	1239
H180103	13	1251
H180103	13	981
H180402	3	1221
H180402	4	1225
H180402	4	1239
H180432	14	1235
H180433	20	1217
H180787	16	985
H180787	15	989
H180965	4	989
H181114	12	1221
H181114	14	1229
H181114	17	1239
H181114	14	1251
H181114	14	981
H206859	13	1221
H206859	15	1229
H206859	18	1239
H206859	15	1251
H206859	15	981
H207250	7	501
H208987	9	1229
H208987	10	1233
H208987	12	1239
H208987	9	1251
H208987	9	981
H208987	11	985
H208987	10	989
H209712	11	1217
H209815	12	1241
H210686	16	1225
H210686	15	1233
H216169	24	443
H217849	23	443
H224072	36	567
H224072	11	573
H224072	11	579
H224072	39	585
H224072	47	589
H224072	40	593
H224073	25	1197
H224073	22	1199
H224073	24	567
H224073	32	573
H224073	19	579
H224073	3	585
H224073	10	589
H224073	13	593
H226339	13	585
H226339	13	589
H226339	21	593
H226340	11	597
H229813	4	987
H23125	1	138
H23125	1	215
H23125	3	299
H77698	21	1069
H77698	18	1071
H77698	13	1117
H77698	22	1185
H77698	23	1209
H77698	33	1211
H77698	34	1211
H77698	1	1215
H77698	4	375
H77698	25	539
H77698	8	551
H77698	4	565
H77698	6	567
H77698	4	573
H77698	4	579
H77698	12	597
H77698	5	601
H77698	8	627
H77698	7	677
H77698	19	719
H77698	6	743
H77698	29	749
H77698	16	805
H77698	17	807
H77698	2	809
H77698	3	811
H77698	45	839
H77698	44	947
H77698	45	949
H77698	54	949
H77698	39	963
H77698	24	967
H77698	3	97
H80753	15	397
H80753	9	399
H80753	14	401
H80753	10	403
H80753	15	413
H80753	9	415
H80753	16	417
H80753	10	419
H81744	23	469
H81744	18	61
H85233	3	795
HC10324	5	1239
HC10582	22	1239
HC10583	19	1239
HC10586	21	1239
HC10587	20	1239
HC10929	6	1229
HC10929	9	1239
HC10929	6	1251
HC10929	6	981
HC10931	8	985
HC10931	7	989
HC10939	7	1233
HC12471	4	1241
HC12473	4	1221
HC12574	8	1225
HC13153	23	1239
HC13721	2	989
HC13862	13	1217
HC13865	8	1235
HG14	9	445
HG14	7	447
HXE23802	42	567
HXE23802	43	573
HXE23802	39	579
J16931	21	795
J16931	5	833
JD10063	5	75
JD10229	11	59
JD10249	23	83
JD10373	2	1073
JD10373	2	1075
JD126	2	831
JD37406	3	111
JD37406	3	113
JD37406	17	115
JD37406	22	115
JD37406	16	121
JD5404	4	831
JD5717	2	491
JD5717	2	503
JD5750	8	681
JD5750	10	695
JD5750	12	697
JD5750	14	699
JD5750	12	701
JD5761	1	485
JD5761	1	501
JD5836	2	485
JD5836	2	501
JD5930	5	831
JD5939	3	485
JD5939	3	501
JD5944	2	443
JD5944	4	485
JD5944	4	501
JD5944	7	795
JD7759	9	1033
JD7797	4	69
JD7797	3	77
JD7797	4	79
JD7798	21	1093
JD7798	5	1093
JD7798	5	1219
JD7798	5	1223
JD7798	7	1227
JD7798	9	1231
JD7798	7	1237
JD7798	10	1245
JD7798	10	1247
JD7798	11	915
JD7798	9	959
JD7799	14	917
JD7801	2	69
JD7801	4	77
JD7801	2	79
JD7844	19	889
JD7844	19	891
JD7844	19	893
JD7844	20	895
JD7844	20	897
JD8161	11	59
JD8161	14	59
K40006	18	889
K40006	18	891
K40006	18	893
K40006	19	895
K40006	19	897
KV11305	20	941
KV11305	47	963
KV11305	4	977
KV14216	49	895
KV14216	49	897
KV14594	23	1073
KV14594	22	1075
KV22609	3	845
KV22609	42	947
KV22609	43	949
KV22609	22	967
KV22609	2	969
KV22609	2	971
KV25173	14	395
KV25678	16	1115
L100632	4	83
L100802	6	377
L101689	16	81

Índice numeríco, continuación

Ref.	Pos.	Página
L101690	16	81
L110233	14	81
L112207	16	81
L112208	16	81
L112209	16	81
L112210	16	81
L112211	16	81
L112212	16	81
L112213	16	81
L112214	16	81
L112216	16	81
L112217	16	81
L112218	16	81
L112219	16	81
L112220	16	81
L112221	16	81
L112222	16	81
L115292	2	97
L151281	16	81
L151282	16	81
L151283	16	81
L151284	16	81
L151285	16	81
L151286	16	81
L151287	16	81
L151288	16	81
L152999	19	123
L152999	1	133
L152999	2	133
L152999	3	133
L152999	4	133
L152999	5	133
L152999	6	133
L152999	7	133
L152999	8	133
L152999	9	133
L153002	18	111
L171236	2	135
L35714	10	91
L40276	19	83
L40317	26	83
L40997	16	81
L40998	16	81
L40999	16	81
L41000	16	81
L41001	16	81
L41002	16	81
L41003	16	81
L41004	16	81
L41005	16	81
L75379	1	817
L75379	2	819
L77096	3	113
L77096	17	115
L77096	16	121
LVA15613	21	569
LVA15613	17	575
LVA15613	17	581
LVU13421	23	379
LVU13421	18	383
LVU13421	20	387
LVU13421	18	391
LVU13421	55	393
LVU13421	18	745
LVU13421	3	747
M1036T	26	919
M1036T	26	921
M115279	38	567
M115279	30	573
M115279	31	579
M115279	1	607
M115279	1	633
M115279	1	635
M115279	1	637
M115279	1	639
M1340T	33	733
M1340T	34	735
M135512	37	589
M135512	9	595
M135646	26	1215
M151817	8	729
M151817	8	731
M359T	23	1063
M359T	37	1063
M359T	16	1065
M40333	14	531
M40333	15	535
M40569	10	1079
M40569	15	1079
M40569	13	1083
M40569	6	1083
M41029	6	179
M41029	26	473
M4125T	7	987
M47031	32	733
M47031	33	735
M63431	9	823
M67899	20	793
M68954	18	1039
M68954	2	1039
M68954	19	1041
M68954	3	1041
M68954	5	1043
M68954	6	1045
M68954	10	1047
M68954	5	1049
M68954	10	1051
M68954	6	1053
M68954	6	1055
M68954	10	1057
M68954	12	1059
M68954	29	1063
M68954	47	1063
M68954	21	1065
M68954	9	1067
M68954	21	919
M68954	19	921
M84972	5	713
M84972	4	723
M84972	5	725
M84972	5	727
M84972	6	729
M84972	4	731
M84972	35	753
M86877	40	1097
M86877	42	1099
M87534	6	1043
M87534	7	1045
M87534	6	1049
M87534	7	1053
M87534	7	1055
M87534	55	1065
M87534	16	1073
M87534	15	1075
M87733	10	193
M87733	32	277
MT2485	10	1073
MT2485	9	1075
MT2485	34	379
MT2485	31	383
MT2485	33	387
MT2485	31	391
MT2485	41	393
MT2485	22	395
MT2485	2	673
MT2485	2	675
MT2485	2	677
MT2485	38	793
N119316	5	101
N119316	6	99
N189220	11	839
N221912	15	745
N231749	2	93
N314864	2	1115
N370375	20	539
N370375	5	541
N370375	23	567
N370375	35	573
N380408	5	585
N380408	2	589
N380408	4	593
N407618	6	443
N407619	5	443
PE11281	1	207
PE11456	1	369
PE11490	1	293
PF13564	2	852
PF81399	4	852
PF81427	1	859
PF81429	3	852
PF81438	1	852
PF81438	3	852
PFA10255	1	852
PFA10255	3	852
PFA10274	3	852
PFA10319	1	852
PFA10319	3	852
PFA10480	3	852
PFA10481	1	852
PFA10481	3	852
PG200131	4	109
PG203715	1	103
PG203716	1	103
PG203947	1	79
PG203948	1	77
PS-B-15	9	445
PS-B-15	7	447
PS-B-17	26	445
PS-B-17	19	447
PS-B-33	24	1197
PS-B-33	21	445
PS-B-33	14	447
PS-B-33	9	449
PS-B-35	43	947
PS-B-35	44	949
R10093	9	1147
R101225	13	165
R101225	10	241
R101225	10	327
R104554	1	133
R104554	2	133
R104554	3	133
R104554	4	133
R104554	5	133
R104554	7	133
R104554	8	133
R104554	9	133
R104555	6	133
R104555	7	133
R104555	8	133
R104555	9	133
R104556	6	133
R104556	7	133
R104556	8	133
R104556	9	133
R104557	1	133
R104557	2	133
R104557	3	133
R104557	4	133
R104557	5	133
R104557	6	133
R104558	27	105
R104558	15	107
R104558	1	133
R104558	2	133
R104558	3	133
R104558	4	133
R104558	5	133
R104558	6	133
R104592	20	257
R104592	13	267
R104713	77	379
R104713	73	387
R104713	26	395
R106829	4	185
R106829	11	349
R106831	5	185
R106831	13	349
R107731	12	181
R107731	12	345
R110531	1	147
R111137	12	175
R111137	15	339
R111234	34	1143
R111238	22	1135
R111238	25	1139
R111238	25	1157
R111238	26	1161
R111238	18	929

Índice numeríco, continuación

Ref.	Pos.	Página
R111493	1	937
R11151	24	919
R11151	25	921
R113308	2	663
R113308	5	683
R113698	6	260
R113698	9	343
R114023	8	443
R114082	3	260
R114082	7	343
R114193	4	171
R114193	13	241
R114193	13	327
R114194	12	165
R114194	11	241
R114194	11	327
R114240	19	175
R114240	6	339
R114241	17	175
R114241	5	339
R115119	9	83
R115250	1	151
R115250	1	229
R115250	1	311
R115299	11	173
R115299	8	175
R115299	10	255
R115299	12	257
R115299	10	337
R115299	17	339
R115350	4	757
R115350	9	759
R116031	4	223
R116031	22	305
R116078	6	173
R116078	3	255
R116078	3	337
R116115	10	203
R116296	5	139
R116296	5	216
R116296	5	300
R116366	1	145
R116386	1	165
R116466	7	175
R116466	8	257
R116466	21	339
R116515	18	185
R116515	3	267
R116515	17	349
R117721	49	755
R119159	16	397
R119159	15	401
R119159	16	413
R119159	17	417
R119874	16	175
R119874	9	257
R119874	20	339
R120160	38	755
R120467	2	158
R120467	2	237
R120467	2	321
R120631	2	177
R120631	2	259
R120631	2	341
R120636	3	171
R120636	12	241
R120636	12	327
R120637	3	173
R120637	8	255
R120637	8	337
R120638	2	183
R120638	2	265
R120638	2	347
R120639	4	173
R120639	4	255
R120639	4	337
R120641	6	165
R121036	16	171
R121039	6	141
R121039	6	218
R121039	6	302
R121043	11	175
R121043	14	339
R121079	9	75
R121376	6	183
R121376	6	265
R121376	6	347
R121411	12	171
R121424	11	171
R121593	3	71
R121594	6	71
R121897	1	140
R122218	15	73
R122267	18	377
R123161	9	181
R123161	9	345
R123174	5	165
R123178	5	179
R123226	11	152
R123226	19	171
R123226	20	171
R123226	23	171
R123226	6	245
R123226	20	253
R123226	10	331
R123226	12	335
R123271	3	181
R123271	3	345
R123273	4	167
R123323	8	152
R123324	10	152
R123324	7	245
R123352	4	149
R123352	4	227
R123352	4	309
R123396	2	243
R123396	2	329
R123417	15	171
R123417	20	171
R123417	23	171
R123417	14	253
R123417	4	335
R123501	7	188
R123501	10	271
R123501	7	352
R123513	5	181
R123513	5	345
R123521	3	143
R123521	3	221
R123521	3	303
R123558	3	139
R123558	3	216
R123558	8	216
R123558	3	300
R123558	8	300
R123561	5	259
R123561	5	341
R123562	5	259
R123562	5	341
R123563	6	259
R123563	6	341
R123564	6	259
R123564	6	341
R123565	13	181
R123565	4	263
R123565	13	345
R123570	6	193
R123570	11	357
R123572	10	357
R123574	2	138
R123574	4	299
R123575	3	138
R123575	3	215
R123575	5	299
R123584	14	165
R123593	1	191
R123593	26	355
R123593	38	447
R123616	3	154
R123616	3	316
R123960	8	179
R124347	3	767
R124347	4	769
R125223	40	755
R127657	48	379
R127657	44	387
R127657	39	395
R128415	7	245
R128415	8	331
R128662	1	397
R128662	1	399
R128662	1	401
R128662	1	403
R128662	1	405
R128662	1	407
R128662	1	409
R128662	1	411
R128662	1	413
R128662	1	415
R128662	1	417
R128662	1	419
R130055	2	249
R130578	6	260
R130912	8	165
R131182	23	175
R131182	19	257
R131182	16	339
R131206	11	165
R131283	5	171
R131283	14	241
R131283	14	327
R131425	13	339
R131769	4	141
R131769	4	218
R131769	4	302
R132168	2	201
R132518	5	175
R132518	5	257
R132518	25	339
R133295	3	140
R133303	7	173
R133303	2	175
R133303	2	255
R133303	2	337
R133303	24	339
R133405	5	167
R134098	6	421
R134098	38	809
R134098	51	811
R134403	1	237
R134518	3	165
R134518	3	241
R134518	3	327
R134527	2	165
R134920	35	223
R134920	4	305
R135660	4	161
R135660	4	239
R135660	4	323
R135918	8	141
R135918	8	177
R135918	8	218
R135918	7	259
R135918	8	302
R135918	..	303
R135918	7	341
R136052	10	161
R136052	10	239
R136052	10	323
R136475	4	165
R136475	4	241
R136475	4	327
R136495	4	139
R136495	4	216
R136495	4	300
R136508	27	749
R136516	1	171
R136516	10	171
R140070	13	73
R170990	15	805
R170990	16	807
R170990	1	809
R170990	2	811
R183409	61	755
R183409	9	757
R183409	21	759
R183410	16	749
R183410	23	751
R183410	8	755

Índice numeríco, continuación

Ref.	*Pos.*	*Página*
R183411	7	755
R183412	11	749
R183412	14	751
R183412	66	755
R183412	67	755
R191781	17	745
R191781	2	747
R194506	8	793
R204271	4	71
R206883	3	373
R221354	10	471
R223848	16	471
R223856	16	471
R223861	16	471
R237815	9	443
R26081	13	1069
R26081	9	1071
R260828	27	797
R26125	16	185
R26125	4	349
R26286	6	529
R26375	14	1171
R26375	40	1175
R26375	3	1191
R26375	3	1213
R26375	26	1215
R26375	28	1215
R26375	11	461
R26375	14	461
R26375	3	461
R26375	7	461
R26375	11	463
R26375	14	463
R26375	3	463
R26375	7	463
R26375	20	471
R26375	3	483
R26375	22	839
R26375	3	847
R26375	9	939
R26375	3	941
R26375	6	947
R26375	9	947
R26375	13	949
R26375	16	949
R26375	10	961
R26375	27	963
R26375	17	967
R26375	21	967
R26375	5	969
R26375	5	971
R26448	4	1115
R26448	12	1119
R26448	9	1119
R26448	12	1121
R26448	9	1121
R26448	4	1181
R26448	7	1193
R26448	17	1201
R26448	3	1203
R26448	30	1203
R26448	33	1203
R26448	36	1203
R26448	39	1203
R26448	42	1203
R26448	45	1203
R26448	48	1203
R26448	51	1203
R26448	6	1203
R26448	9	393
R26448	6	465
R26448	6	467
R26448	9	467
R26448	3	475
R26448	4	479
R26448	8	479
R26448	13	529
R26448	14	529
R26448	21	529
R26448	33	529
R26448	9	839
R26448	15	939
R26448	17	939
R26448	4	939
R26448	36	941
R26448	40	941
R26448	41	941
R26448	42	941
R26448	47	942
R26448	7	95
R26448	17	961
R26448	19	961
R26448	5	961
R26448	16	963
R26448	19	973
R26448	23	973
R26448	30	973
R26448	8	973
R26448	11	975
R26448	15	975
R26552	17	473
R26650	11	257
R26871	11	1069
R26871	9	1081
R26871	38	719
R26871	19	721
R26906	3	1133
R26906	21	1135
R26906	24	1139
R26906	8	1147
R26906	24	1157
R26906	25	1161
R26906	17	1171
R26906	8	1171
R26906	32	1175
R26906	43	1175
R26906	51	1175
R26906	16	1183
R26906	36	1185
R26906	17	1187
R26906	24	1187
R26906	9	1189
R26906	3	1195
R26906	6	1197
R26906	3	1199
R26906	4	1205
R26906	1	1207
R26906	14	1207
R26906	5	1207
R26906	5	1213
R26906	7	1213
R26906	10	185
R26906	8	349
R26906	9	349
R26906	12	383
R26906	12	391
R26906	58	393
R26906	4	473
R26906	5	483
R26906	9	835
R26906	12	927
R26906	31	929
R26906	25	931
R26906	20	933
R27434	14	1069
R27434	11	1071
R27474	8	835
R28776	7	951
R28776	3	953
R28782	16	461
R28782	16	463
R28782	37	941
R28782	38	941
R28782	39	941
R28782	3	95
R28782	11	963
R28782	13	963
R28782	7	963
R28782	11	973
R28782	14	973
R28782	17	973
R28782	3	975
R28782	6	975
R28782	9	975
R28811	2	143
R28811	2	221
R28811	2	303
R29463	5	103
R297391	6	793
R29936	13	1119
R29936	8	1119
R29936	13	1121
R29936	8	1121
R29936	13	379
R29936	15	379
R29936	11	387
R29936	13	387
R29936	5	393
R29936	7	393
R29936	3	837
R29936	7	837
R29936	20	839
R29936	26	839
R29936	27	839
R29936	28	839
R29936	29	839
R29936	34	839
R29936	3	843
R30903	25	1135
R30903	10	1139
R30903	5	1141
R30903	26	1157
R30903	16	1161
R30903	16	1163
R315012	34	377
R315012	22	759
R315012	23	759
R315012	46	793
R34557	6	277
R34557	5	357
R34557	7	749
R34557	8	751
R39503	16	357
R39741	1	373
R40445	40	719
R40445	22	721
R40445	18	749
R40445	25	751
R43409	8	185
R43409	10	349
R43696	6	191
R44165	9	567
R44302	11	1115
R44302	14	1149
R44302	14	1151
R44302	14	1153
R44302	14	1155
R44302	1	1171
R44302	23	1179
R44302	22	1197
R44302	20	1199
R44302	17	1213
R44302	12	371
R44302	70	379
R44302	22	383
R44302	67	387
R44302	22	391
R44302	64	393
R44302	54	395
R44302	8	421
R44302	18	445
R44302	12	447
R44302	17	465
R44302	15	467
R44302	11	483
R44302	23	529
R44302	3	565
R44302	33	567
R44302	33	573
R44302	33	579
R44302	16	585
R44302	27	585
R44302	5	589
R44302	5	593
R44302	27	653
R44302	9	687
R44302	26	733
R44302	27	735
R44302	29	737

Índice numeríco, continuación

Ref.	Pos.	Página
R44302	6	745
R44302	24	749
R44302	20	751
R44302	44	809
R44302	48	811
R44302	11	851
R44302	4	861
R44302	45	889
R44302	48	891
R44302	47	893
R44302	11	909
R44302	6	911
R44302	11	913
R44302	34	939
R44302	14	941
R44302	35	961
R44302	42	963
R44302	51	963
R44302	38	969
R46528	42	1041
R46528	16	1045
R46528	16	1055
R46528	11	1059
R46528	13	1061
R46528	48	1065
R46528	68	1065
R46528	6	919
R46528	6	921
R46667	28	379
R46667	25	387
R46667	29	393
R46667	51	395
R46667	42	839
R46919	30	1097
R46919	32	1099
R46919	23	1185
R46919	29	1187
R46919	9	1207
R46919	24	1209
R46919	39	1211
R46919	26	383
R46919	26	391
R46919	36	393
R46919	10	465
R46919	2	467
R46919	3	477
R46919	38	939
R46919	13	941
R46919	37	947
R46919	38	949
R46919	39	961
R46919	30	963
R46919	11	967
R46919	30	969
R46919	35	971
R46973	10	93
R47151	7	951
R47151	3	953
R48523	19	473
R48685	7	257
R48685	4	259
R48685	4	341
R48767	3	179
R49921	15	1213
R500096	1	143
R500096	1	221
R500265	9	173
R500270	2	167
R500271	3	167
R500271	22	449
R500320	8	397
R500320	3	401
R500320	7	413
R500320	3	417
R500335	1	260
R50034	12	471
R500374	3	203
R500374	9	287
R500374	9	365
R500596	2	147
R500649	2	140
R500650	6	255
R500650	6	337
R501124	9	179
R501124	2	260
R501124	8	343
R501130	2	152
R501144	9	152
R501228	11	331
R501428	14	188
R501428	5	271
R501428	14	352
R501472	5	147
R501472	4	307
R502079	10	397
R502079	5	401
R502079	9	413
R502079	5	417
R502175	3	205
R502175	3	291
R502175	3	367
R502329	2	205
R502329	2	291
R502329	2	367
R502341	7	263
R502367	11	267
R502370	5	267
R502371	12	267
R502511	18	267
R502513	7	203
R502513	5	287
R502513	5	365
R502541	2	223
R502541	20	305
R502604	2	168
R502604	2	332
R502725	3	168
R502725	3	247
R502725	3	249
R502725	3	332
R502755	5	260
R502755	4	343
R502811	15	188
R502811	4	271
R502811	15	352
R502814	1	152
R503449	1	141
R503449	1	218
R503449	1	302
R503715	1	341
R504067	26	277
R504534	1	175
R504576	1	241
R504576	1	327
R504577	5	223
R504577	18	305
R504614	8	241
R504614	8	327
R504631	14	263
R504725	1	171
R504725	10	171
R504734	13	253
R504734	2	335
R504754	14	245
R504781	31	223
R504813	2	181
R504813	2	345
R504843	7	241
R504843	7	327
R505150	15	263
R505174	5	215
R505174	2	263
R505452	29	223
R505462	1	171
R505462	10	171
R505472	14	145
R505479	10	245
R505480	13	245
R505543	19	263
R505567	3	217
R505567	3	301
R505609	3	177
R505609	3	259
R505609	3	341
R50636	22	1179
R50636	1	565
R50919	10	223
R50919	26	305
R515040	2	217
R515040	2	301
R515044	24	223
R515408	5	241
R515408	5	327
R515494	6	241
R515494	6	327
R515535	28	223
R515555	6	215
R515588	2	157
R516125	7	223
R516125	16	305
R516140	12	263
R516623	4	201
R516623	6	284
R516623	6	363
R516647	8	305
R516648	1	217
R516648	1	301
R516679	2	357
R517353	3	216
R517353	8	216
R517353	3	300
R517353	8	300
R517471	6	197
R517471	7	361
R518345	30	223
R518543	2	289
R518734	4	257
R518806	4	267
R518858	25	289
R518859	19	289
R518872	10	267
R519025	9	245
R519025	9	331
R519312	28	277
R51936	1	355
R51936	10	355
R51936	11	355
R51936	12	355
R51936	2	355
R51936	7	355
R51936	37	447
R519398	23	289
R519456	2	225
R519484	1	277
R519486	2	234
R519487	3	289
R519488	3	234
R519489	37	277
R519517	8	245
R519532	1	225
R519582	14	267
R519779	4	138
R519989	24	289
R52006	5	41
R52006	5	43
R52006	5	45
R52006	5	47
R52006	5	49
R52006	5	51
R52006	5	53
R52006	6	55
R520130	1	171
R520130	10	171
R520132	1	171
R520132	10	171
R520139	2	241
R520139	2	327
R520245	1	234
R520632	36	277
R520632	6	357
R520672	4	289
R520813	11	305
R520867	6	263
R520867	17	267
R520896	6	299
R521061	6	225
R521158	8	277
R521159	48	447
R521200	11	277

Índice numeríco, continuación

Ref.	Pos.	Página
R521390	2	215
R521439	1	157
R521439	3	319
R521458	9	263
R521493	4	149
R521493	4	227
R521493	4	309
R521544	16	267
R521548	2	233
R522084	1	283
R522113	10	289
R522167	4	215
R522208	5	263
R522409	2	299
R522425	1	230
R522441	17	289
R522498	21	223
R522498	31	305
R522521	7	225
R522554	2	319
R522630	5	305
R522679	8	357
R522776	1	245
R522780	2	312
R522781	2	331
R522899	6	305
R522899	8	355
R522907	3	253
R522907	28	335
R523061	1	284
R523061	1	363
R523233	2	163
R523233	2	325
R523372	2	193
R523372	14	277
R523372	15	357
R523499	9	305
R524453	4	277
R524468	7	299
R524480	5	138
R524498	2	263
R524499	5	215
R524513	17	393
R524513	29	395
R524516	6	188
R524516	6	352
R524517	2	189
R524517	2	272
R524517	2	353
R524905	2	247
R525152	4	247
R525453	5	263
R526945	2	253
R526945	25	335
R528368	1	319
R528387	18	175
R528387	4	339
R52921	16	669
R52921	22	671
R529416	4	181
R529416	4	345
R529725	17	355
R533838	6	161
R533838	6	239
R533838	6	323
R533839	8	161
R533839	8	239
R533839	8	323
R534091	18	267
R534091	15	349
R534172	26	175
R534218	7	241
R534218	7	327
R534219	6	241
R534219	6	327
R537530	54	589
R537620	71	379
R537620	68	387
R537620	7	395
R537621	71	379
R537621	68	387
R537621	7	395
R537771	1	241
R537771	1	327
R54114	4	260
R54114	5	343
R54123	1	373
R541677	7	263
R541888	28	719
R541888	12	721
R54228	13	145
R54228	15	145
R543696	2	312
R543879	6	299
R544504	8	271
R54477	20	793
R54511	6	373
R54565	11	181
R54565	11	345
R55453	3	223
R55453	19	305
R56101	88	380
R56101	84	387
R56101	55	395
R61467	2	141
R61467	2	218
R61467	2	302
R61871	3	149
R61871	3	227
R61871	3	309
R63185	11	245
R63548	34	1135
R63548	32	1139
R63548	33	1157
R63548	6	1159
R63548	30	1161
R63548	10	193
R63548	9	193
R63548	29	277
R63548	33	277
R63548	1	357
R63548	22	929
R63548	16	931
R63548	9	931
R64059	8	1043
R64059	9	1045
R64059	8	1049
R64059	9	1053
R64059	9	1055
R65397	24	223
R65397	25	223
R65563	40	1039
R65563	41	1041
R65563	14	1043
R65563	15	1045
R65563	9	1047
R65563	14	1049
R65563	9	1051
R65563	15	1053
R65563	15	1055
R65563	9	1057
R65563	10	1059
R65563	12	1061
R65563	27	1065
R65563	10	1067
R65563	19	919
R65563	21	921
R65833	12	260
R71210	3	529
R71228	18	171
R71228	21	253
R71228	11	335
R72328	3	158
R72328	3	237
R72328	1	321
R72659	4	158
R72659	4	321
R72853	65	379
R72853	62	387
R72855	9	991
R73975	15	105
R73975	13	383
R73975	13	391
R73975	12	393
R74012	12	191
R74012	21	355
R74012	22	355
R75403	4	63
R75404	4	63
R75405	4	63
R75834	4	63
R76477	18	1189
R76477	41	585
R76477	53	589
R76477	42	593
R76477	1	959
R77857	18	1217
R78035	22	567
R78035	18	573
R78035	17	579
R78052	2	599
R78053	3	1179
R78053	11	569
R78053	53	569
R78053	54	569
R78053	41	575
R78053	9	575
R78053	39	581
R78053	9	581
R78053	14	587
R78053	10	591
R78053	4	595
R78053	3	599
R78053	3	605
R78053	3	609
R78053	47	949
R78053	54	961
R79033	2	717
R79101	10	1221
R79101	12	1229
R79101	15	1239
R79101	24	1239
R79101	12	1251
R79101	12	981
R80135	2	139
R80135	2	216
R80135	2	300
R80136	1	139
R80136	1	216
R80136	1	300
R81195	8	1241
R81275	5	147
R81275	6	147
R81275	3	307
R81775	7	1225
R81776	16	1221
R81776	7	1239
R81862	14	1225
R81862	13	1233
R81864	13	985
R81864	12	989
R82095	7	1235
R82198	7	81
R82198	8	85
R85363	17	185
R85363	16	349
R85687	3	185
R89944	1	187
R89944	1	269
R89944	1	351
R90692	2	185
R90692	12	349
R91360	1	223
R91360	21	305
R91889	13	185
R91889	6	349
R92097	7	193
R94102	6	41
R94102	6	43
R94102	6	45
R94102	6	47
R94102	6	49
R94102	6	51
R94102	6	53
R94102	7	55
R97061	10	275
R97061	6	355
R97185	14	175
R97185	5	183

Índice numeríco, continuación

Ref.	Pos.	Página
R97185	17	257
R97185	5	265
R97185	11	339
R97185	5	347
R97490	7	185
R97491	7	185
R97492	2	185
R97493	2	185
R98062	7	185
R98062	14	349
R98063	6	185
R98322	7	985
R98323	6	985
RE12362	5	1179
RE12363	2	1179
RE12363	6	1179
RE12363	26	569
RE12363	60	569
RE12363	22	575
RE12363	43	575
RE12363	22	581
RE12363	42	581
RE12363	18	587
RE12363	10	595
RE12363	13	599
RE12365	20	569
RE150943	5	383
RE150943	5	391
RE150943	54	393
RE157329	63	755
RE164448	20	589
RE167207	4	361
RE19797	5	145
RE19799	10	145
RE20343	6	1225
RE20344	15	1221
RE20344	6	1239
RE205273	1	547
RE20809	6	1235
RE217551	3	653
RE223627	11	377
RE223627	47	377
RE223627	38	379
RE223627	36	387
RE223627	42	393
RE227937	54	447
RE239622	3	531
RE239622	4	531
RE239622	3	535
RE239622	4	535
RE283957	9	755
RE284680	3	749
RE284680	4	751
RE31617	15	185
RE31617	3	349
RE33705	1	233
RE40048	2	429
RE40048	2	431
RE40048	6	433
RE40048	6	435
RE40048	5	437
RE40048	5	439
RE42139	2	373
RE42713	4	175
RE42713	20	257
RE42713	13	267
RE42713	1	280
RE43497	16	567
RE43637	1	67
RE44574	3	302
RE45896	5	71
RE46534	2	67
RE46684	4	152
RE46684	3	245
RE46684	12	275
RE46684	7	307
RE46684	6	331
RE46685	7	149
RE46685	1	154
RE46685	22	171
RE46685	7	227
RE46685	17	253
RE46685	7	309
RE46685	1	316
RE46685	13	335
RE46686	4	188
RE46686	9	191
RE46686	6	271
RE46686	3	331
RE46686	4	352
RE46686	19	355
RE46686	14	445
RE46686	35	447
RE46687	8	188
RE46687	9	253
RE46687	11	271
RE46687	17	335
RE46687	8	352
RE46688	22	1217
RE46688	17	1235
RE47392	6	133
RE47392	7	133
RE47392	8	133
RE47392	9	133
RE47393	1	133
RE47393	2	133
RE47393	3	133
RE47393	4	133
RE47393	5	133
RE47393	6	133
RE48786	2	145
RE49778	26	653
RE500002	7	179
RE500137	1	143
RE500137	1	221
RE500137	1	303
RE500448	10	173
RE500448	9	255
RE500448	9	337
RE500449	10	173
RE500449	1	255
RE500449	1	337
RE500576	20	355
RE500608	1	260
RE500608	6	343
RE502173	3	355
RE502446	10	173
RE502446	2	173
RE502446	1	255
RE502446	11	255
RE502446	3	255
RE502446	1	337
RE502446	11	337
RE502446	3	337
RE502447	1	173
RE502447	10	173
RE502447	12	255
RE502447	3	255
RE502447	8	255
RE502447	9	255
RE502447	12	337
RE502447	3	337
RE502447	8	337
RE502447	9	337
RE502954	52	447
RE504210	18	263
RE504233	6	167
RE504543	6	203
RE504543	6	287
RE504543	6	365
RE504564	4	203
RE504564	2	287
RE504564	2	365
RE504580	1	251
RE504638	1	177
RE504836	8	203
RE504836	12	287
RE504836	12	365
RE504914	4	183
RE504914	4	265
RE504914	4	347
RE505232	12	203
RE505232	3	287
RE505232	3	365
RE505264	9	397
RE505264	4	401
RE505264	8	413
RE505264	4	417
RE505501	10	175
RE505501	9	175
RE505501	13	257
RE505501	12	339
RE505515	23	335
RE505840	1	335
RE505980	5	335
RE505980	6	335
RE505980	7	335
RE505980	8	335
RE505980	9	335
RE505981	23	171
RE506195	1	259
RE506195	1	341
RE507247	21	449
RE507537	14	223
RE507538	13	223
RE507539	22	223
RE507540	23	223
RE507595	1	175
RE507595	23	339
RE507646	9	145
RE507647	8	145
RE507648	7	145
RE507649	4	145
RE507807	22	257
RE507852	4	179
RE507852	3	343
RE507920	1	179
RE507959	8	223
RE507959	14	305
RE508185	20	175
RE508185	2	257
RE508185	9	339
RE508317	7	181
RE508317	7	345
RE508489	8	241
RE508489	8	327
RE508566	14	171
RE508566	15	253
RE508566	3	335
RE508742	1	307
RE508932	7	165
RE508987	1	287
RE508987	1	365
RE509031	6	163
RE509794	5	163
RE515037	9	260
RE515314	16	171
RE515314	20	171
RE515636	17	223
RE515636	32	305
RE515815	3	191
RE516026	12	245
RE516280	2	149
RE516280	2	227
RE516280	2	309
RE516335	16	223
RE516335	33	305
RE516336	9	223
RE516336	25	305
RE516490	15	263
RE51650	7	163
RE51650	3	445
RE516512	4	163
RE516512	8	325
RE516553	4	163
RE516553	5	325
RE516999	24	305
RE517370	7	171
RE517370	20	335
RE517382	4	163
RE517435	8	267
RE518081	5	267
RE518082	6	267
RE518083	7	267
RE518087	13	145
RE518097	5	201
RE518097	3	284
RE518097	3	363
RE519144	4	197

Índice numeríco, continuación

Ref.	*Pos.*	*Página*
RE519144	5	361
RE519736	1	181
RE519736	1	345
RE520539	5	138
RE520929	18	223
RE520929	28	305
RE520930	15	223
RE520930	29	305
RE521531	27	277
RE521531	7	357
RE522076	1	153
RE52242	1	203
RE52242	7	287
RE52242	7	365
RE522594	26	223
RE522754	1	289
RE522878	6	325
RE522908	4	257
RE522949	11	289
RE522992	18	223
RE523023	20	263
RE523032	10	263
RE523426	1	263
RE523430	1	267
RE523462	9	275
RE523464	6	275
RE523464	7	355
RE523483	8	289
RE523578	18	1203
RE523629	11	275
RE523864	17	277
RE523893	4	251
RE524220	4	275
RE524220	5	355
RE524227	3	141
RE524227	3	218
RE525016	1	361
RE525016	13	425
RE525782	13	355
RE525802	4	325
RE526519	9	267
RE526588	2	451
RE526692	35	305
RE526693	34	305
RE526834	4	163
RE526834	9	325
RE526871	18	193
RE527054	13	223
RE527054	14	223
RE527054	13	305
RE527055	13	223
RE527055	14	223
RE527055	27	305
RE52722	3	197
RE52722	3	361
RE52722	2	597
RE527456	7	349
RE527528	8	223
RE527528	14	305
RE527843	1	343
RE527858	1	299
RE527858	37	305
RE528096	10	305
RE528126	15	289
RE528486	34	223
RE528588	3	305
RE528692	5	225
RE528742	8	299
RE529235	3	277
RE529414	27	223
RE529414	36	223
RE529421	1	247
RE529843	11	191
RE529914	1	355
RE529916	10	355
RE530105	1	305
RE530299	33	447
RE530299	10	449
RE530482	19	277
RE530483	24	277
RE530484	12	277
RE530613	8	260
RE530616	10	260
RE530616	7	260
RE530616	9	260
RE531210	2	305
RE531210	7	305
RE531219	38	305
RE531221	4	267
RE531223	10	267
RE531244	11	193
RE531264	7	191
RE531808	1	453
RE532250	11	223
RE532250	15	305
RE532328	1	349
RE532628	2	455
RE532653	1	331
RE532716	8	339
RE532938	9	171
RE533149	1	263
RE533149	5	263
RE533938	12	355
RE534109	11	223
RE534109	15	305
RE534311	11	355
RE534511	21	355
RE534606	13	357
RE535247	2	277
RE535333	5	277
RE535344	3	357
RE535729	1	289
RE535940	12	355
RE535942	21	355
RE536083	1	343
RE536423	11	355
RE536966	1	257
RE536968	1	257
RE537143	22	289
RE537237	4	257
RE537834	23	257
RE538045	5	289
RE538097	28	171
RE538097	7	253
RE538097	23	335
RE538128	39	447
RE538289	3	233
RE538806	3	233
RE539127	40	305
RE539696	2	161
RE539696	2	239
RE539696	2	323
RE539702	7	161
RE539702	7	239
RE539702	7	323
RE539872	2	447
RE539872	1	449
RE539896	3	187
RE539896	3	269
RE539896	3	351
RE540550	1	315
RE541420	12	365
RE541921	3	445
RE541922	3	445
RE543306	22	289
RE544393	3	445
RE544394	22	447
RE545631	3	445
RE546575	4	193
RE546905	1	335
RE546906	5	335
RE546918	16	253
RE546920	12	253
RE547064	2	187
RE547064	2	269
RE547064	2	351
RE548027	5	201
RE548059	1	181
RE548059	5	181
RE548059	1	345
RE548059	5	345
RE54885	1	193
RE54885	15	277
RE548942	9	357
RE549138	3	161
RE549138	3	239
RE549138	3	323
RE549229	2	161
RE549229	2	239
RE549229	2	323
RE550280	15	289
RE551317	34	223
RE552338	3	147
RE553422	1	267
RE553422	2	267
RE557623	38	383
RE557623	38	391
RE557623	67	393
RE55871	31	277
RE560091	11	223
RE560091	15	305
RE560752	10	352
RE56098	42	379
RE56098	38	387
RE56098	33	395
RE56369	3	171
RE56369	12	241
RE56369	12	327
RE56403	3	175
RE566623	3	263
RE56690	10	188
RE56690	13	271
RE56690	10	352
RE569621	30	277
RE57190	16	245
RE57234	1	185
RE57471	15	73
RE57472	17	73
RE57619	2	149
RE57619	2	227
RE57619	2	309
RE59545	5	149
RE59545	5	227
RE59545	5	309
RE59801	4	138
RE60005	14	185
RE60005	5	349
RE60028	7	275
RE60029	8	191
RE60029	15	355
RE60071	7	147
RE60071	1	275
RE60071	5	307
RE60854	4	163
RE60854	7	325
RE61812	1	197
RE63674	14	257
RE63751	17	105
RE65165	10	177
RE65165	4	177
RE65165	5	259
RE65165	5	341
RE65168	5	177
RE65168	6	177
RE65168	7	177
RE65168	6	259
RE65168	6	341
RE65908	10	179
RE65908	6	260
RE65908	9	343
RE65909	6	260
RE65978	3	193
RE65978	13	277
RE65978	9	289
RE65978	14	357
RE66153	1	167
RE66334	1	243
RE66334	1	329
RE67231	11	188
RE67231	14	271
RE67231	11	352
RE67238	6	139
RE67238	2	188
RE67238	5	203
RE67238	6	216
RE67238	3	271
RE67238	10	287
RE67238	6	300
RE67238	2	352

Índice numeríco, continuación

Ref.	Pos.	Página
RE67238	10	365
RE67239	30	171
RE67240	8	139
RE67240	8	216
RE67240	8	300
RE68748	3	145
RE69243	1	168
RE69243	1	249
RE69243	1	332
RE70401	4	138
RE71255	4	175
RE71255	12	185
RE71255	1	198
RE71255	20	257
RE71255	13	267
RE71255	1	339
RE71255	1	362
RE71256	5	161
RE71256	5	239
RE71256	5	323
RWA10110	14	1117
SE501094	6	343
SE501096	7	179
SE501101	2	145
SE501155	18	193
SE501235	13	145
SE501579	1	185
SE501609	5	335
SE501610	23	171
SE501654	1	177
SE501656	1	341
SE501807	1	267
SE501809	1	349
SE501814	4	183
SE501814	4	347
SE501815	1	175
SE501815	23	339
SE501816	4	257
SE501915	8	223
SE501915	14	305
SE501916	8	223
SE501916	14	305
SE501927	36	223
SE501928	2	305
SE502558	2	161
SE502558	2	239
SE502558	2	323
T100787	8	699
T101807	12	1087
T101807	4	657
T102934	16	387
T102934	16	393
T105469	21	1217
T105740	25	793
T105773	41	1187
T105773	39	947
T105773	40	949
T105773	13	967
T105773	31	969
T105773	37	971
T105774	41	1097
T105774	43	1099
T105774	17	1183
T105774	37	1185
T105774	8	1193
T105774	20	1197
T105774	18	1199
T105774	12	1213
T107029	21	1185
T107029	22	1209
T107029	37	1211
T107029	38	1211
T107116	2	537
T107117	12	539
T107117	4	539
T107117	5	543
T107117	6	545
T107887	31	1135
T107887	17	1137
T107887	33	1139
T107887	30	1157
T107887	9	1159
T107887	27	1161
T107887	25	929
T107887	12	931
T107887	19	931
T11234	9	815
T113128	9	101
T113128	8	99
T113570	20	105
T115030	5	813
T115030	8	815
T116290	7	73
T116416	1	105
T116416	19	105
T116416	27	107
T118679	4	1127
T118679	4	1151
T118679	4	1153
T118681	11	1135
T118681	33	1135
T118681	15	1137
T118681	35	1139
T118681	19	1141
T118681	27	1141
T118681	32	1143
T118681	10	1157
T118681	32	1157
T118681	7	1159
T118681	29	1161
T118681	2	1163
T118681	8	1163
T118681	21	1213
T118681	17	929
T118681	27	929
T118681	14	931
T118681	18	931
T118681	16	933
T118681	3	935
T118683	5	927
T118685	5	1133
T118685	18	1135
T118685	8	1137
T118685	15	1139
T118685	11	1141
T118685	10	1147
T118685	21	1157
T118685	20	1159
T118685	20	1161
T118685	20	1163
T118692	30	929
T118692	24	931
T118692	19	933
T118693	29	929
T118693	23	931
T118693	18	933
T118694	28	929
T118694	22	931
T118694	17	933
T118695	4	1125
T118695	6	1165
T118695	6	1167
T118695	6	1169
T118697	6	1167
T118697	6	1169
T118708	9	929
T118709	11	929
T118711	12	929
T118712	14	929
T118715	7	929
T118768	2	873
T118768	2	879
T118799	13	929
T118808	27	1135
T118808	12	1137
T118808	19	1139
T118808	16	1141
T118808	11	1143
T118808	10	1145
T118808	7	927
T118808	6	933
T118866	6	1135
T118866	19	1141
T118866	20	1141
T118866	38	1143
T118866	5	1157
T118866	2	1163
T118866	3	1163
T118866	11	933
T118867	7	1135
T118867	19	1141
T118867	21	1141
T118867	39	1143
T118867	6	1157
T118867	2	1163
T118867	4	1163
T118867	13	933
T118879	8	933
T118884	10	929
T119564	11	813
T119564	14	815
T119912	9	137
T119912	1	775
T119912	1	777
T119912	1	779
T119912	1	781
T119912	1	785
T119912	2	785
T119912	1	787
T119912	2	787
T119912	1	789
T119912	2	789
T119912	1	791
T119912	2	791
T119912	7	93
T120544	20	733
T120544	24	733
T120544	21	735
T120544	25	735
T120544	20	737
T120544	24	737
T120545	21	733
T120545	25	733
T120545	22	735
T120545	26	735
T120545	21	737
T120545	25	737
T121288	5	531
T121288	12	535
T121474	3	1081
T122075	13	188
T122075	9	271
T122075	13	352
T122370	9	793
T122389	36	377
T12275	15	1235
T125808	11	1063
T125808	20	1063
T125808	5	1063
T125808	7	1063
T125808	9	1063
T12582	14	985
T12582	13	989
T126052	7	1185
T126052	8	1209
T126299	7	745
T127401	35	1143
T127437	3	1227
T127437	1	1231
T128437	8	813
T128437	12	815
T128533	7	889
T128533	9	889
T128533	7	891
T128533	9	891
T128533	7	893
T128533	9	893
T128533	10	895
T128533	8	895
T128533	10	897
T128533	8	897
T128538	6	893
T128538	7	897
T129165	3	533
T129165	4	537
T129165	14	539
T129165	18	539
T129165	3	539
T129165	7	539

Índice numeríco, continuación

Ref.	*Pos.*	*Página*
T129165	3	541
T129165	4	543
T129165	8	543
T129165	4	545
T129165	7	545
T133291	21	1039
T133291	5	1039
T133291	22	1041
T133291	6	1041
T133291	6	703
T133291	6	705
T133291	6	707
T133674	54	1063
T133674	26	669
T133674	14	671
T134881	4	931
T134895	2	829
T135675	3	669
T135675	28	671
T135675	6	679
T135675	30	681
T13630	5	457
T13630	3	459
T137790	3	491
T137790	3	503
T13814	35	277
T13814	62	755
T140211	8	81
T140328	14	1039
T140328	25	1039
T140328	30	1039
T140328	9	1039
T140328	10	1041
T140328	15	1041
T140328	26	1041
T140328	31	1041
T140328	12	1043
T140328	13	1045
T140328	5	1047
T140328	12	1049
T140328	5	1051
T140328	13	1053
T140328	13	1055
T140328	5	1057
T140328	6	1059
T140328	3	1061
T140328	8	1061
T140328	35	1063
T140328	41	1063
T140328	51	1063
T140328	25	1065
T140328	31	1065
T140328	36	1065
T140328	41	1065
T140328	7	1067
T140328	17	919
T140328	7	919
T140328	11	921
T140328	13	921
T14050	5	191
T140699	5	1125
T140699	4	1165
T140699	4	1167
T140699	4	1169
T140700	5	1127
T140700	5	1151
T140700	5	1153
T140700	4	1167
T140700	4	1169
T14083	2	833
T141126	21	1063
T141234	1	1085
T143000	1	927
T143000	1	929
T143000	1	931
T143802	2	893
T143802	2	897
T145966	2	533
T145966	3	537
T145966	15	539
T145966	9	545
T146097	5	491
T146097	2	493
T146098	6	487
T146099	6	489
T146102	9	161
T146102	9	239
T146102	9	323
T146104	9	161
T146104	9	239
T146104	9	323
T146104	1	489
T146106	9	161
T146106	9	239
T146106	9	323
T146106	1	487
T146515	9	161
T146515	9	239
T146515	9	323
T146516	9	161
T146516	9	239
T146516	9	323
T146757	8	991
T147070	3	765
T147269	1	93
T147296	7	869
T147296	7	873
T147296	7	877
T147296	7	879
T148182	10	991
T148387	4	1237
T148409	4	1089
T148409	10	1093
T148409	7	1095
T148409	9	765
T148409	12	939
T148409	32	941
T148409	19	947
T148409	32	949
T148409	2	951
T148409	7	953
T148409	2	955
T148409	14	961
T148409	21	963
T148409	4	973
T148410	7	1087
T148410	7	1093
T148410	10	1095
T148410	5	765
T148410	2	767
T148410	2	769
T148411	10	765
T148411	7	765
T148411	3	769
T148411	10	915
T148817	7	813
T148817	11	815
T150487	2	869
T150487	2	871
T150487	2	875
T150487	2	877
T150487	2	881
T150487	1	887
T150517	3	869
T150517	3	877
T150517	2	885
T150517	3	885
T150517	4	885
T150517	6	885
T150517	3	887
T150517	11	891
T150517	12	895
T150768	28	393
T150958	17	931
T150961	18	1147
T151797	1	783
T151797	2	783
T152374	7	1133
T152401	6	929
T152404	5	929
T152406	13	1139
T152406	12	1145
T152406	18	1161
T152407	14	1139
T152407	13	1145
T152407	19	1161
T152996	27	487
T152997	27	489
T153303	2	1237
T153322	53	1097
T153322	58	1099
T153567	12	1093
T153567	19	1095
T153567	47	1097
T153567	52	1099
T153608	5	1087
T153680	5	485
T153680	5	501
T153720	6	83
T154058	4	915
T154165	3	915
T154166	2	915
T154273	2	1091
T154361	1	613
T154361	1	625
T154621	2	765
T155324	2	109
T157762	4	1081
T157785	1	1079
T157785	1	1083
T157792	14	1097
T157792	19	1099
T157796	11	1097
T157796	16	1099
T158081	7	669
T158081	8	671
T158245	1	477
T158358	8	669
T158358	15	671
T158428	9	699
T158436	38	753
T158579	10	917
T158739	16	117
T158739	6	123
T158742	18	113
T158742	2	115
T158742	4	115
T158742	19	117
T158742	2	119
T158742	4	119
T158742	2	121
T158742	5	123
T158743	6	123
T158749	4	111
T158749	4	113
T158749	18	115
T158749	21	115
T158749	9	117
T158749	17	121
T158778	9	123
T158793	20	113
T158793	24	115
T158793	2	117
T158793	1	119
T158793	20	121
T158793	16	123
T158801	14	117
T158801	10	123
T158810	48	1063
T158812	38	1063
T158887	12	745
T159028	6	491
T159028	3	493
T159263	5	1155
T159263	6	1169
T159264	4	1155
T159264	4	1169
T159307	4	63
T159308	4	63
T159309	4	63
T159310	4	63
T159311	4	63
T159313	4	63
T159314	4	63
T159315	4	63
T159316	9	63
T159341	7	65
T159343	4	65
T159359	20	481

Índice numeríco, continuación

Ref.	Pos.	Página
T159373	9	59
T159402	10	469
T159403	9	469
T159440	13	59
T159441	13	59
T159442	13	59
T159443	13	59
T159444	13	59
T159445	13	59
T159446	13	59
T159447	13	59
T159448	13	59
T159449	13	59
T159450	13	59
T159451	13	59
T159452	13	59
T159453	13	59
T159454	13	59
T159455	13	59
T159457	13	59
T159458	13	59
T159459	13	59
T159460	13	59
T159461	13	59
T159462	13	59
T159463	13	59
T159474	16	481
T159475	22	481
T159487	10	481
T159502	6	481
T159565	12	105
T159565	23	469
T159565	16	59
T159565	18	61
T159566	15	107
T159567	31	107
T159568	9	123
T159569	9	123
T159570	9	123
T159683	9	107
T159848	24	1185
T159848	25	1209
T159848	41	1211
T159853	4	1087
T159954	36	1187
T159954	2	1189
T159954	10	941
T159954	33	963
T159954	36	969
T159954	42	971
T159956	10	1189
T159976	14	1095
T159976	9	1099
T159976	11	1213
T159981	3	991
T160299	13	1093
T160299	20	1095
T160300	6	1219
T160300	15	1245
T160300	15	1247
T160300	10	1249
T160302	14	1093
T160302	21	1095
T160303	15	1245
T160303	15	1247
T160303	9	1249
T160376	20	1175
T160376	2	1183
T160376	8	1185
T160376	9	1209
T160376	20	1211
T160384	8	1097
T160384	13	1099
T160492	51	755
T160515	6	1081
T160518	24	1135
T160518	10	1137
T160518	17	1139
T160518	14	1141
T160518	9	1143
T160518	7	1145
T160519	26	1135
T160519	15	1141
T160520	15	1147
T160548	17	1197
T160554	37	1187
T160554	9	483
T160589	7	1081
T160613	8	1133
T160613	16	1147
T160628	5	1123
T160628	4	1149
T160629	4	1123
T160629	5	1149
T160663	5	1147
T160680	5	931
T160702	9	1139
T160702	4	1141
T160720	6	991
T160762	2	489
T160769	2	487
T161036	6	1027
T161036	7	1031
T161036	7	1035
T161036	8	1037
T161036	24	1077
T161036	16	1091
T161036	4	1101
T161036	4	1103
T161036	6	867
T161147	12	117
T161147	8	123
T161181	13	107
T161183	9	123
T161186	3	117
T161187	3	117
T161188	3	117
T161189	3	117
T161190	3	117
T161190	7	117
T161191	3	117
T161192	3	117
T161193	3	117
T161194	1	105
T161199	20	107
T161200	20	107
T161279	2	1001
T161279	4	1007
T161279	2	1009
T161279	4	1011
T161279	4	1013
T161279	2	1015
T161279	2	1019
T161279	2	1021
T161279	2	1023
T161279	4	993
T161279	6	995
T161279	4	997
T161279	4	999
T161319	4	1003
T161319	4	1005
T161319	4	1017
T161319	4	1025
T161365	16	1211
T161365	17	1211
T161365	18	1211
T161497	28	1077
T161497	5	917
T161497	14	991
T161665	1	1171
T161665	1	1175
T161678	6	485
T161678	6	501
T161707	6	1167
T161708	4	1167
T162003	6	1183
T162003	32	1185
T162004	7	1183
T162004	27	1185
T162004	31	1187
T162004	28	1209
T162004	24	1211
T162005	8	1183
T162005	33	1185
T162005	32	1187
T162005	32	1209
T162005	43	1211
T162396	58	1065
T162396	62	1065
T162396	5	1077
T162396	11	1087
T162396	3	1091
T162396	9	1091
T162396	29	1095
T162396	5	1095
T162396	23	1097
T162396	6	1097
T162396	48	1099
T162396	6	1099
T162396	5	1101
T162396	5	1103
T162396	23	1217
T162396	2	1249
T162396	3	867
T162396	9	903
T162396	2	983
T162396	7	991
T162404	20	1215
T162517	22	469
T162517	18	59
T162535	5	1003
T162535	5	993
T162535	7	995
T162535	5	997
T162535	5	999
T162553	5	1007
T162553	5	1011
T162553	5	1013
T162553	5	1017
T162553	5	1025
T162569	5	1001
T162569	8	1009
T162569	6	1015
T162675	9	103
T162675	16	383
T162675	16	391
T162675	32	393
T163109	2	1101
T163109	2	1103
T163109	4	1227
T163109	4	1231
T164075	7	835
T164124	21	947
T164128	21	947
T164129	21	947
T164183	2	1087
T164259	8	919
T164259	14	921
T164618	1	755
T164621	36	755
T164626	13	117
T164626	7	123
T164627	3	117
T164628	3	117
T164629	3	117
T164630	3	117
T164648	14	107
T164648	7	129
T164662	14	105
T164662	17	107
T164662	5	107
T164671	30	107
T164671	7	107
T164697	3	679
T164697	5	679
T164705	26	681
T164707	10	669
T164707	9	671
T164708	27	681
T164911	21	481
T164912	4	481
T164916	19	481
T164917	18	481
T164922	5	481
T165282	2	471
T165314	9	917
T165332	2	867
T165333	4	867
T165357	9	669

Índice numeríco, continuación

Ref.	Pos.	Página
T165357	3	671
T165584	44	1041
T165584	22	1045
T165584	23	1055
T165584	3	709
T165584	3	711
T165585	75	1065
T165586	14	1067
T165590	20	1039
T165590	4	1039
T165590	21	1041
T165590	5	1041
T165591	55	1063
T165591	71	1065
T165591	12	1067
T165595	15	1061
T165697	11	1039
T165697	22	1039
T165697	27	1039
T165697	6	1039
T165697	12	1041
T165697	23	1041
T165697	28	1041
T165697	7	1041
T165697	22	1065
T165697	28	1065
T165697	4	1067
T165740	11	1189
T165742	13	1189
T165785	50	1065
T165787	38	1065
T165788	34	1063
T165788	35	1065
T165808	28	753
T165864	34	947
T165864	35	949
T165864	1	967
T165864	1	969
T165864	1	971
T165870	5	803
T165889	33	1187
T165911	3	793
T165911	5	793
T165948	2	691
T165948	2	693
T165948	2	695
T165948	4	697
T165948	1	699
T165948	4	701
T165969	9	691
T165969	10	693
T165969	1	701
T166000	10	691
T166031	17	1065
T166060	6	671
T166097	3	1065
T166097	5	1065
T166097	7	1065
T166097	3	1067
T166097	3	1069
T166097	5	1069
T166097	3	1071
T166097	16	991
T166182	7	1015
T166223	11	1123
T166223	11	1125
T166223	11	1127
T166223	5	1129
T166223	5	1131
T166223	11	1149
T166223	11	1151
T166223	11	1153
T166223	11	1155
T166223	13	465
T166223	17	467
T166224	17	1043
T166224	19	1045
T166224	17	1049
T166224	16	1053
T166224	20	1055
T166224	72	1065
T166237	11	1079
T166237	9	1083
T166297	37	755
T166322	1	753
T166336	6	65
T166371	13	681
T166371	21	681
T166418	2	889
T166419	6	889
T166433	10	889
T166433	8	889
T166433	10	891
T166433	8	891
T166433	10	893
T166433	8	893
T166433	11	895
T166433	9	895
T166433	11	897
T166433	9	897
T166437	2	885
T166437	3	885
T166437	4	885
T166437	5	885
T166437	11	889
T166454	2	891
T166454	2	895
T166455	6	891
T166455	7	895
T166686	2	1093
T166686	2	1095
T166686	4	1097
T166686	4	1099
T166715	5	1091
T166715	7	1091
T166715	3	1093
T166715	3	1095
T166715	5	1097
T166715	5	1099
T166772	38	1039
T166772	39	1041
T166773	33	1039
T166773	34	1041
T166899	8	909
T166899	8	913
T166997	7	699
T167192	10	909
T167192	10	913
T167214	2	553
T167214	5	557
T167247	15	1065
T169636	16	81
T170784	2	441
T17148	4	457
T17148	4	459
T172118	20	111
T172118	21	117
T172318	3	131
T175862	1	105
T175862	18	105
T176526	23	107
T177187	1	803
T177394	12	59
T177623	18	1079
T177997	2	131
T178115	25	755
T178116	27	755
T178117	12	755
T178118	14	755
T178251	22	755
T178251	24	755
T178971	13	755
T179504	5	423
T179504	5	425
T179504	5	427
T179952	4	137
T180944	1	497
T180944	34	941
T180944	23	963
T180944	2	973
T181390	16	81
T181392	16	81
T181393	16	81
T181395	16	81
T18145	6	93
T181522	10	755
T182888	20	805
T182888	21	807
T182888	43	809
T182888	44	811
T183149	56	1063
T183269	21	473
T183271	11	473
T183272	9	473
T183273	7	473
T183310	28	473
T183356	3	917
T183357	24	473
T183362	20	473
T183404	4	703
T183404	4	705
T183404	4	707
T183468	3	703
T183468	3	705
T183468	3	707
T183500	13	59
T183502	13	59
T183505	13	59
T183506	13	59
T183507	13	59
T183548	1	1043
T183548	2	1045
T183548	1	1049
T183617	10	1067
T183756	29	1139
T183756	17	1147
T183756	8	1161
T183756	4	937
T183757	17	1143
T183757	15	1145
T183757	22	933
T183768	4	493
T183768	9	681
T183882	5	703
T183882	5	705
T183882	5	707
T183885	7	1061
T184129	9	1043
T184129	10	1045
T184129	9	1049
T184129	11	1053
T184129	10	1055
T184133	1	1053
T184133	2	1055
T184164	7	753
T184214	29	753
T184271	14	1147
T184320	17	461
T184320	17	463
T184345	5	719
T184356	11	1147
T184368	20	755
T184369	15	755
T184369	16	755
T184370	21	755
T184519	11	669
T184519	6	671
T184528	11	699
T184924	53	395
T184924	4	745
T184924	49	755
T184924	53	755
T184988	6	1107
T185078	18	473
T185085	19	1039
T185085	3	1039
T185085	20	1041
T185085	4	1041
T185089	30	939
T185089	32	961
T185309	12	1079
T185330	4	709
T185330	4	711
T185549	28	487
T185553	20	487
T185571	28	489
T185577	20	489
T185664	11	653
T185678	22	669

Índice numeríco, continuación

Ref.	Pos.	Página
T185678	16	671
T185691	18	1043
T185691	20	1045
T185691	17	1047
T185692	24	1045
T185692	21	1055
T185692	21	1059
T185692	1	509
T185692	1	519
T185695	21	489
T185696	21	487
T185710	12	919
T185710	16	919
T185710	10	921
T185710	18	921
T185711	1	611
T185757	15	699
T185766	15	1069
T185766	12	1071
T185770	8	753
T185773	2	761
T185773	2	763
T185774	3	761
T185775	1	761
T185775	1	763
T185782	1	649
T185826	11	745
T185831	11	1091
T185832	4	1027
T185832	5	1031
T185832	5	1035
T185832	7	1037
T185832	10	1091
T185842	32	755
T185843	31	755
T185844	4	753
T185845	34	755
T185926	5	473
T186000	5	1081
T186005	2	1081
T186006	1	1081
T186016	18	669
T186016	11	671
T186017	19	669
T186017	12	671
T186018	25	669
T186018	20	671
T186024	4	67
T186029	2	655
T186030	1	655
T186154	3	847
T186169	3	687
T186443	7	805
T186443	8	807
T186443	7	809
T186443	8	811
T186444	6	805
T186444	7	807
T186444	5	809
T186444	6	811
T186793	10	457
T186793	7	485
T186793	4	491
T186793	5	493
T186793	4	503
T186793	2	505
T186793	1	517
T186793	39	567
T186793	39	573
T186793	36	579
T186793	1	617
T186793	1	663
T186793	5	663
T186793	4	673
T186793	4	677
T186793	8	715
T186793	5	723
T186793	6	725
T186859	4	477
T187044	15	1123
T187044	15	1125
T187044	15	1127
T187044	8	1129
T187044	9	1129
T187044	8	1131
T187044	9	1131
T187044	16	1149
T187044	16	1151
T187044	16	1153
T187044	16	1155
T187072	9	909
T187072	9	913
T187116	4	1001
T187116	3	1003
T187116	3	1005
T187116	3	1007
T187116	4	1009
T187116	3	1011
T187116	3	1013
T187116	4	1015
T187116	3	1017
T187116	3	1025
T187116	3	1027
T187116	2	1029
T187116	4	1031
T187116	4	1035
T187116	3	1037
T187116	3	993
T187116	3	995
T187116	5	995
T187116	3	997
T187116	3	999
T187117	3	1001
T187117	2	1003
T187117	2	1005
T187117	2	1007
T187117	3	1009
T187117	2	1011
T187117	2	1013
T187117	3	1015
T187117	2	1017
T187117	2	1025
T187117	2	1027
T187117	3	1029
T187117	3	1031
T187117	3	1035
T187117	2	1037
T187117	2	993
T187117	2	995
T187117	4	995
T187117	2	997
T187117	2	999
T187192	1	1213
T187192	27	1213
T187192	28	1213
T187192	29	1213
T187192	30	1213
T187192	31	1213
T187192	32	1213
T187192	33	1213
T187192	34	1213
T187193	1	949
T187276	7	983
T187571	1	441
T187684	2	61
T187815	13	835
T187815	4	945
T188018	23	489
T188019	23	487
T188268	13	1063
T188356	9	1079
T188356	5	1083
T188441	4	75
T188442	6	75
T188448	8	75
T188565	3	691
T188565	3	693
T188565	3	695
T188565	5	697
T188565	2	699
T188565	5	701
T188568	3	1087
T188639	16	1039
T188639	32	1039
T188639	17	1041
T188639	33	1041
T188777	8	1227
T188777	8	1231
T188806	12	669
T188806	29	669
T188806	19	671
T188806	29	671
T188879	51	895
T188879	51	897
T188879	26	941
T188879	49	963
T188879	9	977
T188880	50	895
T188880	50	897
T188880	25	941
T188880	50	963
T188880	10	977
T18891	22	175
T18891	10	257
T18891	18	339
T188976	13	919
T188976	7	921
T190296	1	919
T190296	1	921
T190300	2	919
T190300	2	921
T190403	31	1097
T190403	33	1099
T190669	10	839
T190745	1	73
T190746	16	73
T190749	3	75
T190795	26	931
T190925	22	1077
T190956	14	1073
T190956	13	1075
T190960	9	1073
T190979	36	939
T190979	37	961
T190992	21	991
T191142	3	763
T191203	12	693
T191245	17	1069
T191245	14	1071
T191285	25	991
T191334	29	1157
T191334	22	1159
T191334	22	1161
T191334	23	1163
T191334	6	935
T191335	11	1157
T191335	10	1159
T191335	9	1161
T191335	9	1163
T191335	14	935
T191336	27	1157
T191336	21	1163
T191337	11	1161
T191337	11	1163
T191346	16	1157
T191346	15	1159
T191346	14	1161
T191346	14	1163
T191346	9	935
T191425	18	461
T191425	18	463
T191427	6	73
T191428	4	73
T191445	2	1061
T196733	14	443
T197832	16	469
T200076	11	1047
T200078	8	1047
T200078	8	1051
T200078	8	1057
T200078	9	1059
T200092	1	703
T200093	1	705
T200094	19	1059
T200094	1	707
T200095	20	1059
T200095	7	705
T200095	7	707
T200362	12	1193

Índice numeríco, continuación

Ref.	Pos.	Página
T200658	1	495
T200659	12	489
T200660	12	487
T200781	2	495
T200895	5	489
T200896	5	487
T200990	19	1083
T201069	28	1157
T201069	21	1159
T201069	21	1161
T201069	22	1163
T201071	15	1157
T201071	14	1159
T201071	13	1161
T201071	13	1163
T201072	12	1157
T201072	11	1159
T201072	10	1161
T201072	10	1163
T201306	14	1157
T201306	13	1159
T201306	12	1161
T201306	12	1163
T201306	11	935
T201361	25	1077
T201362	26	1077
T201424	20	1135
T201424	23	1139
T201424	23	1157
T201424	24	1161
T20168	15	257
T201953	6	681
T201956	3	681
T201957	1	681
T201958	1	681
T201971	8	1077
T202499	2	71
T20280	12	289
T202956	41	1039
T202956	19	1043
T202956	18	1047
T202956	18	1049
T202956	17	1051
T202956	17	1053
T202956	17	1057
T202956	53	1065
T202956	10	1067
T202956	16	1067
T202956	20	919
T202956	22	921
T20314	6	181
T20314	6	345
T20316	10	181
T20316	10	345
T203361	4	1113
T203362	6	1113
T203374	2	473
T203385	30	473
T203458	9	695
T203458	11	697
T203458	12	699
T203458	11	701
T204128	16	1115
T204370	14	593
T204370	25	749
T204370	21	751
T204599	30	669
T204599	31	671
T204635	11	805
T204635	12	807
T204908	1	867
T205017	5	903
T205017	5	959
T205636	14	1185
T205636	15	1209
T205636	26	1211
T205637	15	1185
T205637	16	1209
T205637	28	1211
T205875	6	1077
T205901	33	669
T205901	34	671
T205901	37	753
T205902	32	669
T205902	33	671
T205969	4	755
T206569	2	1105
T206569	1	1107
T206908	39	969
T206908	46	971
T207309	8	1065
T207484	9	1065
T208077	1	681
T208077	4	681
T208077	5	761
T208077	5	763
T208510	17	1087
T209588	70	1065
T209588	15	1067
T209627	29	1073
T209627	31	1075
T209627	12	563
T209627	15	567
T209627	12	573
T209627	12	579
T209627	26	585
T209627	30	589
T209627	27	593
T209627	15	597
T209627	9	605
T209627	16	653
T209627	17	719
T209627	41	753
T209627	9	805
T209627	10	807
T209627	22	809
T209627	25	811
T209627	3	857
T209627	2	861
T209627	52	942
T209627	49	961
T209627	43	963
T210282	3	375
T210282	17	569
T210282	56	569
T210282	57	569
T210282	58	569
T210282	14	575
T210282	40	575
T210282	14	581
T210282	40	581
T210282	7	605
T210282	15	737
T210282	33	737
T210717	34	567
T210717	24	573
T210717	20	579
T210717	5	677
T210717	47	961
T211143	3	833
T212304	14	795
T212828	11	1065
T212828	13	1065
T212948	3	1077
T213059	18	1157
T213059	17	1163
T213059	4	929
T213059	5	935
T213059	8	935
T213067	4	935
T213068	13	935
T213143	3	1019
T213143	3	1021
T213143	3	1023
T213143	4	1029
T213143	8	877
T213143	8	879
T213143	3	881
T213143	2	887
T213143	6	895
T213143	6	897
T213143	3	899
T213143	3	901
T213143	13	903
T213143	13	959
T213288	14	903
T213288	14	959
T214276	2	385
T214527	7	671
T214548	4	669
T215216	34	941
T215216	23	963
T215216	2	973
T215217	34	941
T215217	23	963
T215217	2	973
T215615	17	423
T215615	18	425
T215615	18	427
T215678	14	1077
T216078	8	103
T216248	15	395
T216397	2	917
T216397	7	917
T216524	8	459
T216525	13	459
T216546	10	459
T216731	4	653
T217077	41	961
T217085	31	939
T217085	16	941
T217085	13	961
T217085	35	963
T217085	41	969
T217085	48	971
T217432	34	669
T217433	35	671
T217548	19	1077
T217789	9	529
T217791	8	485
T217791	8	501
T217791	26	529
T217792	9	485
T217792	9	501
T217792	27	529
T218478	7	481
T218484	22	83
T218487	4	61
T218487	24	83
T218489	1	481
T218489	8	63
T218499	10	73
T218500	1	71
T218504	1	123
T218504	2	123
T218785	12	481
T218785	3	59
T218785	7	61
T218804	18	81
T218832	9	91
T218833	8	91
T218865	37	669
T218865	38	671
T218866	38	669
T218866	39	671
T221X230	1	883
T222442	4	1093
T222442	4	1095
T222521	19	529
T223289	14	681
T223289	22	681
T223718	29	991
T223740	19	1245
T223740	19	1247
T223740	8	1249
T224005	29	487
T224006	29	489
T224015	14	487
T224017	14	489
T224233	1	421
T224857	4	917
T224857	8	917
T225291	13	835
T225291	1	939
T225291	8	945
T225374	1	499
T225374	27	949
T225374	56	949
T225375	18	489

Índice numeríco, continuación

Ref.	Pos.	Página
T225375	27	949
T225375	57	949
T225376	22	487
T225376	27	949
T225376	58	949
T225385	18	487
T225386	22	489
T226132	46	395
T226427	21	567
T226427	17	573
T226427	16	579
T226786	1	819
T227141	11	1035
T227141	10	1037
T227339	2	1031
T227450	8	393
T227937	16	1097
T227937	21	1099
T228016	3	1171
T228016	21	1175
T228082	10	1097
T228082	15	1099
T228083	15	1097
T228083	20	1099
T228148	17	1097
T228148	22	1099
T228611	7	915
T228611	5	983
T228664	4	63
T228665	4	63
T228666	4	63
T228667	4	63
T228668	4	63
T228669	4	63
T228671	4	63
T228672	4	63
T228673	4	63
T228709	10	63
T228714	9	65
T228716	11	65
T228717	13	65
T228722	2	481
T228722	7	63
T228723	1	65
T228727	6	469
T228852	2	629
T228895	8	469
T228896	1	469
T228897	19	469
T228898	3	469
T228908	13	61
T228909	2	469
T228911	18	469
T228911	3	85
T228912	14	469
T228912	21	469
T228913	1	59
T228914	12	59
T228915	12	59
T228916	12	59
T228917	12	59
T228918	12	59
T228919	12	59
T228920	12	59
T228921	12	59
T228922	12	59
T228923	12	59
T228924	12	59
T228925	12	59
T228926	12	59
T228927	12	59
T228928	12	59
T228929	12	59
T228930	12	59
T228931	12	59
T228932	12	59
T228933	12	59
T228934	12	59
T228935	12	59
T228936	13	59
T228937	1	61
T228938	11	61
T228939	5	59
T228941	15	61
T228942	8	61
T228943	12	481
T228943	7	61
T228952	9	61
T228956	10	61
T228957	7	59
T228974	12	61
T228975	6	61
T228995	3	481
T228996	11	481
T228998	2	91
T228999	2	91
T229000	2	91
T229001	2	91
T229002	2	91
T229009	4	91
T229010	5	91
T229011	5	91
T229012	5	91
T229013	5	91
T229014	5	91
T229015	5	91
T229016	5	91
T229017	5	91
T229018	5	91
T229019	5	91
T229020	5	91
T229021	5	91
T229022	5	91
T229023	5	91
T229024	5	91
T229025	5	91
T229026	5	91
T229027	5	91
T229028	5	91
T229029	5	91
T229030	5	91
T229031	5	91
T229032	5	91
T229033	5	91
T229034	5	91
T229035	5	91
T229036	5	91
T229076	2	87
T229076	2	89
T229078	10	89
T229079	10	89
T229080	8	87
T229080	7	89
T229081	5	87
T229081	11	89
T229082	4	89
T229083	7	87
T229083	6	89
T229084	10	87
T229084	8	89
T229085	16	81
T229086	16	81
T229087	16	81
T229088	16	81
T229089	16	81
T229111	16	81
T229121	16	81
T229122	16	81
T229123	16	81
T229124	16	81
T229125	16	81
T229126	16	81
T229127	16	81
T229128	16	81
T229129	16	81
T229130	16	81
T229250	2	85
T229251	15	83
T229252	15	83
T229253	20	81
T229254	3	83
T229255	6	83
T229256	3	87
T229256	5	87
T229257	4	87
T229259	5	85
T229260	13	83
T229262	15	81
T229268	1	81
T229270	5	83
T229271	14	83
T229272	10	83
T229273	25	83
T229274	1	85
T229285	16	83
T229336	18	119
T229336	23	119
T229337	8	115
T229337	8	119
T229338	7	105
T229340	11	111
T229340	11	113
T229340	11	115
T229340	11	119
T229340	9	121
T229341	12	113
T229341	10	121
T229343	18	123
T229343	1	133
T229343	2	133
T229343	3	133
T229343	4	133
T229343	5	133
T229343	6	133
T229343	7	133
T229343	8	133
T229343	9	133
T229346	9	111
T229346	9	113
T229346	13	115
T229346	13	119
T229346	12	121
T229347	22	111
T229348	16	119
T229348	25	119
T229349	15	117
T229350	3	105
T229352	12	113
T229352	10	121
T229354	2	105
T229356	2	111
T229356	2	113
T229356	16	115
T229356	23	115
T229356	15	121
T229356	15	123
T229357	11	123
T229359	12	113
T229359	10	121
T229360	20	107
T229361	2	105
T229363	10	107
T229363	29	107
T229364	12	113
T229364	10	121
T229368	9	123
T229369	20	107
T229372	12	123
T229373	10	117
T229375	9	123
T229376	20	107
T229379	12	113
T229379	10	121
T229380	12	113
T229380	10	121
T229381	12	113
T229381	10	121
T229382	6	129
T229383	9	123
T229384	2	105
T229385	1	131
T229386	9	123
T229387	2	105
T229390	13	105
T229391	13	105
T229393	4	129
T229394	16	107
T229395	8	105
T229396	4	105

Índice numeríco, continuación

Ref.	Pos.	Página
T229398	15	111
T229398	15	113
T229398	7	115
T229398	7	119
T229398	6	121
T229401	18	117
T229403	17	111
T229403	17	113
T229403	5	115
T229403	5	119
T229403	4	121
T229404	6	105
T229405	2	125
T229406	13	111
T229406	13	113
T229406	10	115
T229406	10	119
T229406	11	121
T229407	14	123
T229410	22	119
T229411	19	121
T229412	5	111
T229412	5	113
T229412	20	115
T229467	2	123
T229468	8	111
T229468	8	113
T229468	14	115
T229468	14	119
T229468	13	121
T229469	14	113
T229469	7	121
T229919	30	755
T229937	23	393
T230236	11	457
T230433	2	105
T230826	3	1033
T230865	2	63
T230866	1	63
T230SP	5	883
T231114	1	127
T232432	1	1033
T232433	2	1033
T232437	8	1033
T232469	11	1033
T232469	4	487
T232470	11	1033
T232470	4	489
T232475	11	1033
T232475	3	487
T232477	11	1033
T232477	3	489
T232479	11	1033
T232479	15	487
T232480	11	1033
T232480	15	489
T232504	10	1033
T233925	20	585
T233925	2	593
T23474	16	257
T236775	2	39
T236841	3	39
T237442	10	1033
T237443	10	1033
T237670	3	107
T238106	31	1077
T238878	36	447
T238878	20	449
T238886	13	1095
T238886	8	1099
T238886	4	1245
T238886	4	1247
T238886	5	915
T239252	1	823
T23P	6	883
T240264	7	101
T240494	10	485
T242165	28	749
T242467	3	131
T242623	6	133
T242677	57	379
T242677	54	387
T242677	56	395
T242699	19	681
T242700	11	681
T242932	10	543
T242932	11	545
T244674	2	1243
T244674	11	1245
T244674	11	1247
T244675	13	1245
T244675	13	1247
T244675	3	1249
T244678	15	1095
T244678	6	1245
T244678	6	1247
T244679	16	1095
T244679	11	1099
T244679	7	1245
T244679	7	1247
T244680	17	1095
T244680	8	1245
T244680	8	1247
T244683	10	1099
T244683	6	1245
T244683	6	1247
T24509	16	1079
T24509	14	1083
T245447	52	755
T246507	16	489
T246508	16	487
T248286	13	371
T248286	37	567
T248286	31	573
T248286	32	579
T248286	4	585
T248286	18	589
T248286	26	593
T248286	13	597
T24959	38	1097
T24959	40	1099
T24959	19	1197
T24959	17	1199
T24959	18	1213
T24959	22	445
T24959	15	447
T249877	5	85
T249878	7	89
T249879	10	91
T250048	15	481
T250749	7	1119
T250749	7	1121
T250809	1	109
T250874	46	755
T252395	27	949
T252395	59	949
T252811	23	903
T252811	23	959
T254986	1	561
T255576	3	551
T258088	1	63
T258089	4	59
T258096	2	65
T258097	3	65
T25838	10	699
T259730	4	801
T260092	10	1075
T260093	11	1073
T261408	9	123
T261409	11	117
T261409	9	123
T261410	9	123
T261411	9	123
T261412	9	123
T261413	9	123
T261414	11	117
T261414	9	123
T261415	9	123
T261416	9	123
T26209	34	941
T26209	21	947
T26209	27	949
T26209	23	963
T26209	2	973
T262417	1	137
T262604	32	487
T262608	31	487
T262843	10	111
T262843	12	113
T262843	12	115
T262843	12	119
T262843	10	121
T262844	10	111
T262844	12	113
T262844	12	115
T262844	12	119
T262844	10	121
T262845	10	111
T262845	12	113
T262845	12	115
T262845	12	119
T262845	10	121
T262846	10	111
T262846	12	113
T262846	12	115
T262846	12	119
T262846	10	121
T262847	10	111
T262847	12	113
T262847	12	115
T262847	12	119
T262847	10	121
T262848	10	111
T262848	12	113
T262848	12	115
T262848	12	119
T262848	10	121
T262870	10	111
T262870	12	113
T262870	12	115
T262870	12	119
T262870	10	121
T264058	4	911
T266616	2	711
T266634	2	713
T266634	1	723
T266644	2	725
T266644	2	727
T267110	2	907
T267718	14	753
T267776	15	753
T268251	6	715
T268251	29	719
T268251	13	721
T268392	33	587
T268411	1	721
T268412	24	719
T268412	8	721
T268425	2	709
T268456	9	539
T268456	9	543
T268456	10	545
T268460	27	751
T268523	9	693
T268523	2	697
T268523	2	701
T268530	13	695
T268531	12	695
T268531	1	697
T268536	3	983
T268544	2	719
T269745	2	687
T27022	46	889
T27022	49	891
T27022	48	893
T272098	19	107
T272338	1	715
T272339	2	715
T273278	2	729
T273278	2	731
T27523	13	289
T27523	25	445
T27523	17	447
T27523	6	749
T27523	7	751
T275629	1	679
T275630	2	679
T275631	4	679
T277221	33	379

Índice numeríco, continuación

Ref.	Pos.	Página
T277221	32	387
T277221	20	395
T277222	20	753
T277546	25	719
T277546	9	721
T277993	1	653
T278427	11	669
T279172	13	473
T279173	16	473
T279454	5	911
T279497	6	383
T279497	6	391
T279497	48	393
T279747	17	377
T279751	20	377
T279751	26	377
T279844	82	379
T279844	76	387
T279980	2	751
T280021	6	415
T280021	2	419
T280741	24	753
T280742	25	753
T280756	40	753
T280759	23	753
T280842	7	491
T280844	23	1069
T280844	20	1071
T280845	12	491
T280845	6	493
T280861	1	757
T280861	6	759
T280887	1	65
T280889	4	469
T280898	43	755
T280910	9	481
T280911	17	481
T280912	13	481
T280913	14	481
T281164	7	493
T281164	3	505
T281231	33	753
T281430	17	469
T281456	27	83
T282137	29	573
T282137	30	579
T282185	4	567
T282187	2	573
T282187	2	579
T282956	3	719
T283328	10	719
T284568	43	567
T284568	47	573
T284568	40	579
T284817	5	755
T285790	37	379
T285790	55	387
T285878	6	473
T285983	12	935
T28603	29	393
T28603	51	395
T286523	1	87
T286523	1	89
T287658	1	1213
T287658	27	1213
T287658	28	1213
T287658	29	1213
T287658	30	1213
T287658	31	1213
T287658	32	1213
T287658	33	1213
T287658	34	1213
T287659	1	1213
T287659	27	1213
T287659	28	1213
T287659	29	1213
T287659	30	1213
T287659	31	1213
T287659	32	1213
T287659	33	1213
T287659	34	1213
T287660	1	1213
T287660	27	1213
T287660	28	1213
T287660	29	1213
T287660	30	1213
T287660	31	1213
T287660	32	1213
T287660	33	1213
T287660	34	1213
T289517	5	753
T290050	34	941
T290050	23	963
T290050	2	973
T290121	14	377
T290121	2	377
T290122	24	377
T290122	30	377
T290482	11	485
T290927	22	753
T291157	17	489
T291158	7	487
T291159	7	489
T291160	17	487
T291546	10	65
T291547	12	65
T291793	12	61
T291953	11	61
T292388	15	65
T292415	11	107
T292705	20	119
T292708	6	105
T292712	21	107
T292811	32	377
T292965	4	85
T292966	2	85
T292968	4	91
T293097	5	63
T293098	5	63
T293099	5	63
T293100	5	63
T293101	5	63
T293102	5	63
T293103	5	63
T293104	5	63
T293105	5	63
T293106	5	63
T293107	5	63
T293108	5	63
T293109	5	63
T293110	5	63
T293111	5	63
T293112	5	63
T293113	5	63
T293114	5	63
T293115	5	63
T293116	5	63
T293117	5	63
T293118	5	63
T293119	5	63
T293120	5	63
T293121	5	63
T293122	5	63
T293123	5	63
T293124	5	63
T293125	5	63
T293126	5	63
T293127	5	63
T293128	5	63
T293129	5	63
T293130	5	63
T293131	5	63
T293132	5	63
T293133	5	63
T293134	5	63
T293135	5	63
T293136	5	63
T293137	5	63
T293138	5	63
T293139	5	63
T293140	5	63
T293141	1	63
T293142	2	63
T293145	14	65
T29342	14	1087
T29342	29	1097
T29342	31	1099
T29342	4	1105
T29342	3	1107
T29342	3	1109
T29342	7	1109
T29342	3	1111
T29342	6	441
T29342	19	585
T29342	34	593
T294549	11	117
T294550	11	117
T294551	11	117
T294551	9	123
T294552	11	117
T294552	9	123
T294553	11	117
T294553	9	123
T294554	11	117
T294554	9	123
T294555	11	117
T294555	9	123
T294556	11	117
T294556	9	123
T294557	11	117
T294557	9	123
T295580	15	593
T295708	6	1093
T295708	6	1095
T295708	2	1097
T295708	2	1099
T295778	1	1035
T295779	1	1035
T296326	6	503
T296326	4	505
T296335	8	503
T296335	5	505
T296337	9	503
T296337	6	505
T296933	27	719
T296933	11	721
T300004	31	941
T300004	20	963
T300004	1	973
T300045	15	377
T300045	22	377
T300045	28	377
T300045	3	377
T300045	12	759
T300046	23	377
T300046	29	377
T300046	41	377
T300046	2	759
T301131	5	117
T302669	45	1041
T302669	23	1045
T302669	24	1055
T302675	25	1045
T302675	22	1055
T302675	21	1059
T302675	1	511
T302675	2	519
T303182	23	719
T303251	12	485
T303583	7	503
T303583	7	505
T303595	20	719
T303663	2	649
T304334	67	379
T304334	64	387
T304992	2	437
T304992	2	439
T305019	3	433
T305019	3	435
T305526	11	491
T305526	8	493
T305792	11	501
T305796	11	503
T305796	8	505
T305797	10	501
T305799	1	507
T305799	27	949
T305799	60	949
T306519	11	487

Índice numeríco, continuación

Ref.	Pos.	Página
T306520	11	489
T306525	30	487
T306526	30	489
T306544	15	485
T306545	24	487
T306546	24	489
T307470	13	487
T307471	13	489
T307635	1	523
T308125	66	379
T308125	63	387
T308406	4	761
T308406	4	763
T308458	19	1215
T308735	40	793
T31161	4	533
T31161	5	537
T31161	13	539
T31161	5	539
T31161	6	543
T31161	8	545
T311714	3	1113
T311909	10	487
T311910	10	489
T311931	10	503
T311931	9	505
T311942	8	491
T311942	9	493
T311945	19	487
T311946	19	489
T311958	5	405
T311958	2	409
T312540	11	531
T312540	8	535
T314054	5	63
T315545	8	445
T315545	6	447
T316427	6	87
T316427	9	87
T316427	5	89
T316427	9	89
T316429	6	87
T316429	9	87
T316429	5	89
T316429	9	89
T317118	2	103
T317118	1	127
T317552	12	503
T320267	2	401
T322030	16	1061
T322151	3	87
T322151	5	87
T32231	2	561
T322344	64	379
T322344	69	379
T322344	61	387
T322344	66	387
T323338	24	793
T323621	6	399
T323621	2	403
T323621	6	407
T323621	2	411
T323823	91	380
T323823	83	387
T324094	11	1033
T324094	1	521
T324095	11	1033
T324095	2	521
T325080	2	469
T325082	13	469
T327334	1	665
T327334	1	667
T328004	17	443
T328533	20	797
T328535	17	797
T328542	23	793
T328544	19	379
T328544	5	379
T328544	5	387
T328599	41	379
T328756	15	889
T328756	15	891
T328756	15	893
T328756	16	895
T328756	16	897
T332379	6	915
T333599	3	649
T333658	25	1073
T333663	24	1075
T33376	16	1087
T334626	1	805
T334626	2	807
T334626	3	809
T334626	4	811
T335753	2	567
T335753	40	573
T335753	35	579
T336390	89	380
T336390	85	388
T336713	8	401
T336713	3	403
T336713	3	409
T336713	3	411
T336713	8	417
T336713	3	419
T336746	40	379
T336762	14	909
T336762	13	913
T337001	49	379
T337159	14	423
T337159	15	425
T337159	15	427
T337398	16	485
T337398	13	501
T337571	30	809
T337571	33	811
T337584	37	809
T337584	39	811
T337968	7	423
T337998	17	991
T338070	48	1185
T338070	33	1209
T338070	29	1211
T338161	7	427
T338517	10	379
T338517	4	387
T338532	47	395
T338671	15	795
T338757	20	947
T338757	26	949
T338946	13	745
T339367	28	1203
T339367	31	1203
T339367	34	1203
T339367	37	1203
T339497	2	799
T339502	8	941
T339502	38	963
T339502	40	971
T339630	40	809
T339630	41	811
T339747	5	909
T339747	5	913
T339747	51	942
T339747	41	963
T339781	14	745
T339792	54	379
T339792	51	387
T339807	26	839
T339808	28	839
T340114	5	567
T340114	3	573
T340114	3	579
T340237	38	839
T340339	42	941
T340339	14	963
T340339	28	973
T340464	10	1117
T340464	5	1117
T340677	5	1073
T340848	41	719
T340848	23	721
T340849	4	649
T340850	24	797
T340854	35	793
T341152	20	113
T341152	24	115
T341152	2	117
T341152	1	119
T341152	20	121
T341152	16	123
T341153	10	111
T341153	12	113
T341153	12	115
T341153	12	119
T341153	10	121
T341154	10	111
T341154	12	113
T341154	12	115
T341154	12	119
T341154	10	121
T341155	10	111
T341155	12	113
T341155	12	115
T341155	12	119
T341155	10	121
T341156	10	111
T341156	12	113
T341156	12	115
T341156	12	119
T341156	10	121
T341157	10	111
T341157	12	113
T341157	12	115
T341157	12	119
T341157	10	121
T341158	10	111
T341158	12	113
T341158	12	115
T341158	12	119
T341158	10	121
T341159	10	111
T341159	12	113
T341159	12	115
T341159	12	119
T341159	10	121
T341160	10	111
T341160	12	113
T341160	12	115
T341160	12	119
T341160	10	121
T341161	10	111
T341161	12	113
T341161	12	115
T341161	12	119
T341161	10	121
T341285	46	379
T341285	40	387
T341375	2	587
T341375	28	591
T341375	25	595
T341430	1	747
T341523	6	983
T342023	14	597
T342278	36	793
T342368	56	379
T342368	53	387
T342554	21	793
T342661	26	797
T342823	22	1069
T342823	19	1071
T342830	37	793
T342831	32	383
T342831	32	391
T343097	1	529
T343239	7	425
T343287	11	793
T343288	12	793
T343345	12	395
T343346	13	395
T343351	33	383
T343351	33	391
T343381	3	443
T343405	24	395
T343427	10	393
T343450	35	395
T343477	13	745
T343488	1	747
T343582	36	395

Índice numeríco, continuación

Ref.	Pos.	Página
T343598	8	395
T343602	27	393
T343652	87	380
T343652	81	387
T343656	10	491
T343656	10	493
T343731	16	379
T343733	32	379
T343733	29	387
T343734	24	379
T343734	21	387
T343801	16	1069
T343801	13	1071
T343812	5	503
T343812	10	505
T343868	1	713
T343869	1	727
T343910	1	725
T343917	11	757
T343917	19	759
T343921	18	393
T343929	2	397
T343929	2	399
T343929	2	405
T343929	2	407
T343929	2	413
T343929	2	415
T344026	3	397
T344026	3	399
T344026	3	405
T344026	3	407
T344026	3	413
T344026	3	415
T344039	21	393
T344127	14	485
T344127	12	501
T344128	17	485
T344128	14	501
T344171	13	485
T344171	15	501
T344185	4	589
T344192	48	395
T344449	1	771
T344830	4	663
T344834	18	485
T344834	16	501
T344844	42	585
T344844	50	589
T344845	43	593
T344943	49	395
T345287	16	793
T345641	9	487
T345643	9	489
T345662	8	487
T345663	8	489
T346485	5	421
T346796	3	589
T347011	1	749
T347733	2	129
T347733	5	129
T347745	86	380
T347745	79	387
T348343	21	1079
T348343	18	1083
T348574	31	809
T348574	34	811
T348701	3	951
T348701	4	953
T349111	45	567
T349111	44	573
T349111	41	579
T349404	85	380
T349404	82	387
T349492	10	849
T349838	37	383
T349838	37	391
T349838	66	393
T350529	1	729
T350530	1	731
T351052	2	1215
T351052	16	795
T351108	43	793
T351300	16	531
T351300	9	535
T351317	37	585
T351317	45	589
T351317	37	593
T351351	28	797
T351611	1	513
T351612	1	515
T351612	55	942
T351612	6	963
T352251	25	889
T352251	25	891
T352251	22	893
T352251	26	895
T352251	26	897
T352319	8	1075
T35233	53	1063
T353352	1	445
T353352	1	447
T353403	4	795
T353404	5	795
T353618	1	371
T353709	11	469
T353713	12	469
T353717	7	469
T353718	2	59
T353720	10	59
T353726	6	59
T354108	3	659
T354108	3	661
T354476	22	1077
T354689	44	379
T354689	80	387
T354691	30	387
T354692	31	387
T354696	17	539
T354696	2	541
T354840	47	567
T354840	46	573
T354840	44	579
T355167	5	733
T355167	5	735
T355167	4	737
T355169	14	733
T355169	15	735
T355169	13	737
T355193	25	443
T355389	49	809
T355389	47	811
T355396	28	445
T355554	30	383
T355554	30	391
T355554	40	393
T355555	29	383
T355555	29	391
T355555	39	393
T355581	19	795
T355644	7	417
T355708	45	379
T355708	39	387
T355850	13	1115
T356167	22	795
T356331	21	447
T356435	19	589
T356566	27	395
T356640	41	383
T356640	41	391
T356640	70	393
T358536	3	1215
T359013	11	911
T359463	9	491
T359463	11	493
T359858	3	1117
T359860	8	1117
T359897	2	563
T359903	3	563
T360562	15	83
T360562	25	83
T360563	15	83
T360563	25	83
T360565	15	83
T360565	25	83
T360584	22	393
T360751	53	447
T360752	55	447
T361018	3	955
T361432	26	379
T361432	23	387
T361432	19	393
T361432	20	393
T361802	14	387
T362314	26	487
T362315	26	489
T362316	25	487
T362317	25	489
T362428	12	443
T362541	2	991
T362603	1	525
T362607	1	527
T363810	35	585
T363810	46	589
T363810	35	593
T364612	11	413
T364874	28	443
T364916	42	383
T364916	42	391
T364916	71	393
T367686	7	397
T367686	2	401
T367745	21	793
T368455	31	793
T368709	30	793
T368952	30	793
T368953	31	793
T370567	13	745
T370650	27	379
T370650	24	387
T38485	12	1235
T52978	23	383
T52978	23	391
T52978	33	393
T54568	24	889
T54568	24	891
T54568	25	893
T54568	25	895
T54568	25	897
T58109	4	1043
T58109	5	1045
T58109	2	1047
T58109	4	1049
T58109	2	1051
T58109	4	1053
T58109	5	1055
T58109	2	1057
T58109	3	1059
T58109	57	1065
T58109	61	1065
T58477	9	185
T58477	8	349
T60920	4	813
T60920	7	815
T61226	8	915
T61226	4	983
T61861	41	947
T61861	42	949
T61861	18	967
T65974	2	101
T67424	28	1139
T67424	19	1147
T67424	35	1161
T67425	26	1139
T67425	20	1147
T67425	33	1161
T69472	3	1105
T69472	2	1107
T69938	8	101
T69938	7	99
T70177	2	841
T70177	11	927
T70659	41	447
T70659	6	587
T70659	29	755
T70659	35	755
T72414	55	755
T72414	1	765
T72414	4	765
T72414	6	765

Índice numeríco, continuación

Ref.	Pos.	Página
T72414	8	765
T74412	9	551
T74412	28	573
T74412	29	579
T74412	24	585
T74412	17	587
T74412	33	589
T74412	13	591
T74412	33	593
T74416	3	587
T74416	3	591
T75815	5	1113
T75815	7	1231
T76502	2	1133
T76502	12	1147
T76830	15	669
T76830	23	671
T76832	17	669
T76832	10	671
T76833	21	669
T76833	21	671
T76938	30	1175
T76938	3	1185
T76938	4	1209
T76938	6	1211
T76938	5	1215
T76938	2	837
T76938	6	837
T76938	19	839
T76938	28	839
T76938	30	839
T76938	33	839
T76938	5	839
T76938	2	843
T77613	11	1119
T77613	9	1119
T77613	11	1121
T77613	9	1121
T77613	5	1181
T77613	11	1193
T77613	6	1193
T77613	10	1197
T77613	12	1197
T77613	14	1197
T77613	3	1197
T77613	5	1197
T77613	8	1197
T77613	10	1199
T77613	14	1199
T77613	16	1199
T77613	2	1199
T77613	6	1199
T77613	8	1199
T77613	1	1201
T77613	10	1201
T77613	11	1201
T77613	12	1201
T77613	15	1201
T77613	17	1201
T77613	2	1201
T77613	3	1201
T77613	4	1201
T77613	5	1201
T77613	6	1201
T77613	7	1201
T77613	8	1201
T77613	9	1201
T77613	10	1203
T77613	2	1203
T77613	4	1203
T77613	41	1203
T77613	44	1203
T77613	47	1203
T77613	50	1203
T77613	54	1203
T77613	4	1213
T77613	16	1229
T77613	19	1233
T77613	13	1241
T77613	22	1245
T77613	22	1247
T77613	16	1251
T77613	15	193
T77613	18	277
T77613	21	277
T77613	11	445
T77613	25	447
T77613	28	447
T77613	31	447
T77613	49	447
T77613	51	447
T77613	57	447
T77613	13	449
T77613	17	449
T77613	6	461
T77613	6	463
T77613	1	465
T77613	2	465
T77613	7	465
T77613	12	467
T77613	13	467
T77613	5	467
T77613	8	467
T77613	2	475
T77613	1	479
T77613	10	479
T77613	11	479
T77613	2	479
T77613	5	479
T77613	7	479
T77613	9	479
T77613	13	529
T77613	15	529
T77613	17	529
T77613	8	839
T77613	1	845
T77613	41	891
T77613	37	893
T77613	39	895
T77613	36	897
T77613	19	903
T77613	2	937
T77613	14	939
T77613	19	939
T77613	22	939
T77613	26	939
T77613	3	939
T77613	44	939
T77613	36	941
T77613	37	941
T77613	38	941
T77613	39	941
T77613	40	941
T77613	41	941
T77613	42	941
T77613	47	942
T77613	53	942
T77613	72	942
T77613	19	959
T77613	16	961
T77613	21	961
T77613	24	961
T77613	28	961
T77613	4	961
T77613	12	963
T77613	15	963
T77613	10	973
T77613	13	973
T77613	16	973
T77613	20	973
T77613	22	973
T77613	29	973
T77613	7	973
T77613	12	975
T77613	14	975
T77613	2	975
T77613	21	975
T77613	24	975
T77613	28	975
T77613	5	975
T77613	8	975
T77613	12	987
T77814	29	1203
T77814	32	1203
T77814	35	1203
T77814	38	1203
T77814	20	529
T77814	32	529
T77814	35	529
T77814	5	529
T77814	4	95
T77814	6	95
T77857	27	1097
T77857	37	1097
T77857	29	1099
T77857	39	1099
T77857	17	1133
T77857	11	1171
T77857	13	1171
T77857	35	1175
T77857	39	1175
T77857	50	1175
T77857	53	1175
T77857	13	1181
T77857	16	1187
T77857	33	1189
T77857	2	1191
T77857	6	1191
T77857	9	1191
T77857	15	1203
T77857	26	1215
T77857	27	1215
T77857	34	1215
T77857	8	1215
T77857	10	461
T77857	4	461
T77857	10	463
T77857	4	463
T77857	3	465
T77857	10	467
T77857	19	471
T77857	23	839
T77857	2	845
T77857	28	889
T77857	31	889
T77857	34	889
T77857	28	891
T77857	30	891
T77857	34	891
T77857	28	893
T77857	30	893
T77857	35	893
T77857	32	895
T77857	42	895
T77857	46	895
T77857	31	897
T77857	34	897
T77857	46	897
T77857	18	939
T77857	23	939
T77857	24	939
T77857	47	939
T77857	6	939
T77857	8	939
T77857	3	941
T77857	44	941
T77857	12	947
T77857	15	947
T77857	18	947
T77857	2	947
T77857	24	947
T77857	5	947
T77857	8	947
T77857	12	949
T77857	15	949
T77857	19	949
T77857	22	949
T77857	25	949
T77857	30	949
T77857	9	949
T77857	20	961
T77857	25	961
T77857	26	961
T77857	7	961
T77857	9	961
T77857	27	963
T77857	8	963
T77857	16	967
T77857	20	967

Índice numeríco, continuación

Ref.	Pos.	Página
T77857	7	967
T77857	10	969
T77857	4	969
T77857	8	969
T77857	10	971
T77857	4	971
T77857	8	971
T77857	26	973
T77857	18	975
T77857	18	985
T77858	27	1171
T77858	18	1175
T77858	37	1175
T77858	45	1175
T77858	9	1175
T77858	11	1183
T77858	19	1183
T77858	17	1185
T77858	19	1185
T77858	42	1185
T77858	49	1185
T77858	1	1187
T77858	13	1187
T77858	14	1187
T77858	2	1187
T77858	17	1209
T77858	18	1209
T77858	19	1209
T77858	20	1209
T77858	21	1209
T77858	30	1209
T77858	34	1209
T77858	10	1211
T77858	11	1211
T77858	12	1211
T77858	13	1211
T77858	30	1211
T77858	7	1211
T77858	8	1211
T77858	9	1211
T77858	10	1215
T77858	6	1215
T77858	6	483
T77858	8	483
T77858	13	839
T77858	16	839
T77932	16	1171
T77932	19	1171
T77932	28	1171
T77932	9	1171
T77932	11	1175
T77932	33	1175
T77932	42	1175
T77932	47	1175
T77932	6	1175
T77932	13	1183
T77932	15	1183
T77932	20	1183
T77932	35	1185
T77932	44	1185
T77932	5	1185
T77932	11	1187
T77932	12	1187
T77932	18	1187
T77932	19	1187
T77932	20	1187
T77932	21	1187
T77932	23	1187
T77932	3	1187
T77932	4	1187
T77932	5	1187
T77932	6	1187
T77932	8	1187
T77932	17	1189
T77932	23	1189
T77932	29	1189
T77932	30	1189
T77932	35	1189
T77932	8	1189
T77932	3	1205
T77932	8	1205
T77932	1	1207
T77932	2	1207
T77932	4	1207
T77932	6	1209
T77932	3	1211
T77932	12	1215
T77932	15	1215
T77932	4	1219
T77932	18	1221
T77932	3	1223
T77932	19	1225
T77932	2	483
T77932	44	889
T77932	47	891
T77932	49	893
T77932	19	941
T77932	22	941
T77932	23	941
T77932	24	941
T77932	4	941
T77932	5	941
T77932	70	942
T77932	25	963
T77932	26	963
T77932	45	963
T77932	46	963
T77932	47	963
T77932	48	963
T77932	71	964
T77932	17	969
T77932	19	969
T77932	21	969
T77932	25	969
T77932	17	971
T77932	19	971
T77932	21	971
T77932	23	971
T77932	25	971
T77932	29	971
T77932	2	977
T77932	6	977
T77932	8	977
T77932	2	979
T78497	10	383
T78497	7	383
T78497	10	391
T78497	7	391
T78497	51	393
T78497	52	393
T78497	36	839
T78593	11	371
T78606	21	383
T78606	21	391
T78606	63	393
T78606	8	465
T78606	14	467
T78606	22	529
T78606	33	939
T78606	34	961
T78606	23	967
T78606	32	969
T78606	34	969
T78606	38	971
T78707	22	1175
T78716	18	1215
T78974	18	355
T78974	43	447
T80027	9	93
T80306	21	941
T80306	47	963
T80306	5	977
T81029	10	529
T81524	13	1135
T81524	14	1137
T81524	19	1137
T81524	8	1139
T81524	3	1141
T81524	3	1143
T81524	3	1145
T81524	3	927
T81524	3	929
T81524	3	931
T81524	3	933
T81535	8	929
T81538	16	1135
T81538	6	1137
T81538	13	1139
T81538	9	1141
T81538	14	1143
T81538	19	1157
T81538	18	1159
T81538	18	1161
T81538	18	1163
T81539	17	1135
T81539	7	1137
T81539	14	1139
T81539	10	1141
T81539	15	1143
T81539	20	1157
T81539	19	1159
T81539	19	1161
T81539	19	1163
T81540	23	1135
T81540	9	1137
T81540	16	1139
T81540	13	1141
T81540	8	1143
T81540	6	1145
T81540	8	1145
T81540	4	927
T81540	4	933
T81541	11	1137
T81541	18	1139
T81541	10	1143
T81541	9	1145
T81541	6	927
T81541	5	933
T81931	22	759
T81931	23	759
T82659	2	565
T82791	18	567
T82791	14	573
T82791	14	579
T82792	17	567
T82792	13	573
T82792	13	579
T83061	32	719
T83061	14	721
T83426	5	1237
T84081	15	59
T84194	3	873
T84194	3	879
T84194	1	885
T84194	2	885
T84194	3	885
T84194	4	885
T84194	11	893
T84194	12	897
TF23D	7	1007
TF23D	6	1009
TF23P	8	1007
TF23P	7	1009
TK225C100	6	1001
TK225C100	6	1003
TK225C100	5	1005
TK225C100	6	1011
TK225C100	6	1013
TK225C100	5	1015
TK225C100	6	1017
TK225C100	4	1019
TK225C100	4	1021
TK225C100	4	1023
TK225C100	6	993
TK225C100	8	995
TK225C100	6	997
TK225C100	6	999
TK225FD	9	1001
TK225FD	9	1003
TK225FD	8	1005
TK225FD	7	1011
TK225FD	10	1013
TK225FD	10	1015
TK225FD	9	1017
TK225FD	7	1019
TK225FD	7	1021
TK225FD	7	1023
TK225FD	9	993
TK225FD	9	995

Índice numeríco, continuación

Ref.	*Pos.*	*Página*
TK225FD	9	997
TK225FD	7	999
TK225P	8	1001
TK225P	8	1003
TK225P	7	1005
TK225P	10	1011
TK225P	9	1013
TK225P	9	1015
TK225P	8	1017
TK225P	6	1019
TK225P	6	1021
TK225P	6	1023
TK225P	8	993
TK225P	10	995
TK225P	8	997
TK225P	9	999
TK3L	7	1001
TK3L	7	1003
TK3L	6	1005
TK3L	9	1011
TK3L	8	1013
TK3L	8	1015
TK3L	7	1017
TK3L	5	1019
TK3L	5	1021
TK3L	5	1023
TK3L	7	993
TK3L	11	995
TK3L	7	997
TK3L	8	999
TT101176	19	805
TT101176	20	807
TT101176	42	809
TT101176	43	811
TTZF160528	13	59
TTZF160529	13	59
TTZF160530	13	59
TTZF160532	13	59
TTZF160534	13	59
TTZF160535	13	59
TY22328	3	745
TY22328	50	755
TY22330	16	745
TY22464	4	465
TY22464	11	467
TY22472	9	371
TY22474	15	1207
TY22474	12	757
TY22474	18	759
TY22474	40	947
TY22474	41	949
TY22474	14	967
TY22474	35	969
TY22474	41	971
TY22485	35	839
TY22493	21	1171
TY22493	2	1175
TY22503	62	379
TY22503	59	387
TY22503	27	445
TY22503	18	447
TY22503	12	849
TY22505	1	158
TY22505	1	237
TY22505	3	321
TY22556	4	383
TY22556	4	391
TY22556	53	393
TY22556	25	839
TY22559	20	443
TY22566	4	379
TY22566	49	379
TY22566	50	379
TY22566	51	379
TY22566	52	379
TY22566	53	379
TY22566	45	387
TY22566	46	387
TY22566	47	387
TY22566	48	387
TY22566	49	387
TY22566	50	387
TY22566	37	395
TY22566	43	395
TY22566	44	395
TY22566	45	395
TY22566	52	395
TY225666	18	449
TY225666	19	449
TY25139	6	687
TY25879	2	531
TY25879	1	535
TY6333	9	257
U12198	10	1241
U12288	1	1183
U12288	31	1185
U12547	20	1171
U12547	48	1175
U12547	7	1175
U12547	6	1185
U12547	7	1209
U12547	4	1211
U12547	13	1215
U12547	9	383
U12547	9	391
U12547	50	393
U12547	14	839
U12547	17	839
U12547	47	895
U12547	47	897
U13639	4	154
U13639	21	175
U13639	3	257
U13639	4	316
U13639	10	339
U13639	4	373
U13639	29	473
U14555	16	1059
U14555	64	1065
U15411	4	1033
U15411	5	1033
U17408	8	1065
U17409	4	187
U17409	4	269
U17409	4	351
U17409	6	839
U43792	6	1007
U43792	5	1009
U44915	14	1047
U44915	14	1051
U44915	14	1057
U46166	11	987
W23122	8	1073
W23122	7	1075
XFF-371-8FO	29	1215
XFF-372-8FO	30	1215
XH4-62-T10	6	1205
XH4-62-T10	7	1207
XH4-63-T10	5	1205
XH4-63-T10	8	1207
XNR-37	32	1215
XNR-50	31	1215

Ref.	*Pos.*	*Página*